Art.nr. ------

RESERVDELAR

SPARE PARTS

Polar



2020

	Sid.nr.	
CHASSI, CHASSIE	1-4	1
PÅSKJUTSBROMS, BRAKE GEAR	5-8	
AXEL, AXLE	9-12	
BROMS, BRAKES	13-16	
ÖVRIG UTRUSTNING, EQUIPMENT DIVERS	17-20	
EXTERIÖR, EXTERIOR	1-180	2
BÄTTR.FÄRG, COLOUR F. RETOUCH	181-182	
YTTERDÖRR, EXTERIOR DOOR	183-186	
MYGGDÖRR, MOSQUITO DOOR	187-188	
FÖNSTER, WINDOW	189-190	
TAKLUCKA, ROOF HATCH	191-198	
VENTILATION, VENTILATION	199-200	
EXTERIÖR ÖVRIGT, EXTERIOR OTHERS	201-202	
LÅS / NYCKLAR, LOCKS / KEYS	203-204	
SE "RESERVDELSKATALOG P2020 GRUPP 3 INREDNING"	1-688	3
KYLSKÅP, REFRIGERATOR	1-12	4
GASOLSPIS, COOKING RANGE	13-20	
DISKHO, SINK	21-22	
KÖKSFLÄKT, KITCHEN FAN	23-24	
UGN, OVEN	25-38	
MIKROVÅGSUNG, MICROVAVE OVEN	39-52	
ELEKTRISK UTRUSTNING 230 V, ELECTRIC EQUIPMENT 230 V	1-2	5
ELEKTRISK UTRUSTNING 12 V, ELECTRIC EQUIPMENT 12 V	3-6	
UTVÄNDIG BELYSNING, OUTSIDE ILLUMINATION	7-8	
INVÄNDIG BELYSNING, INSIDE ILLUMINATION	9-10	
RADIO, TV	11-12	
GOLVVÄRME EL, FLOOR HEATER EL	13-14	
GASOLKOFFERT, GAS BOX	1-4	6
VÄRMEPANNA, BOILER	5-6	
VÄRMESYST. , HEATING SYSTEM	7-8	
VATTENSYSTEM, WATER SYSTEM	9-12	
AVLOPPSSYSTEM, SEWAGE SYSTEM	9-12	
KASSETTOA, CASSETTE TOILET	13-14	
TOALETT CINDERELLA, TOILET CINDERELLA	15-16	
EXPORTUTRUSTNING	17-18	

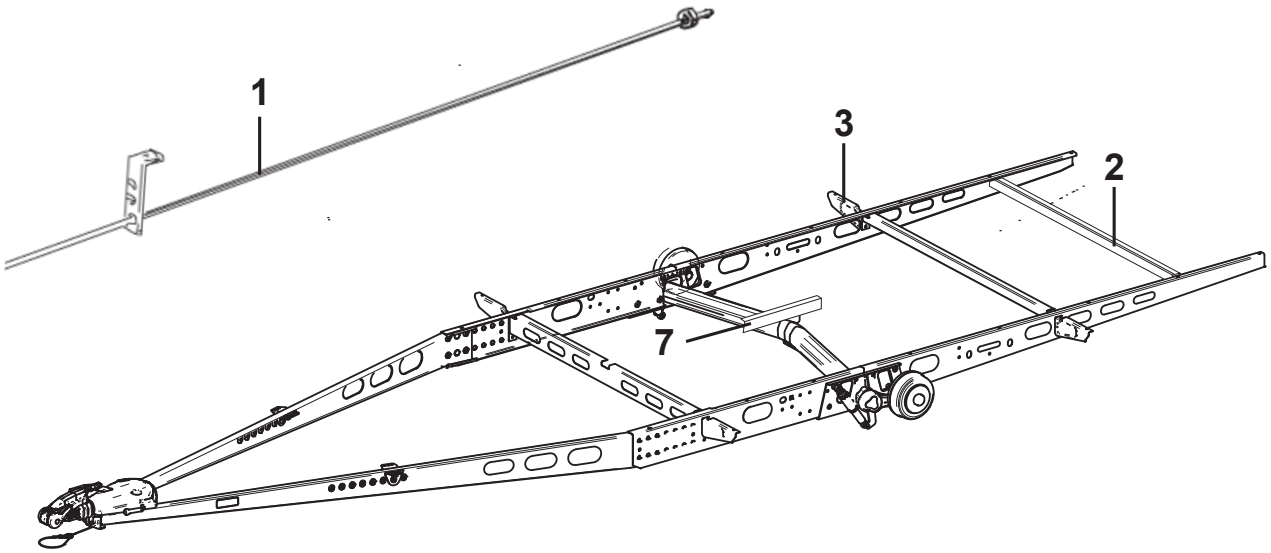
1
3
2
7

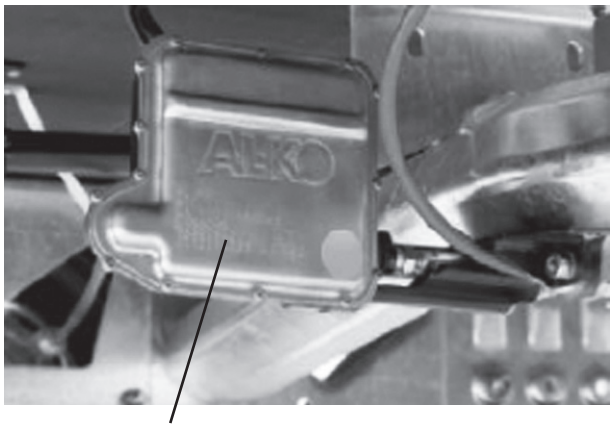
ALKO
6

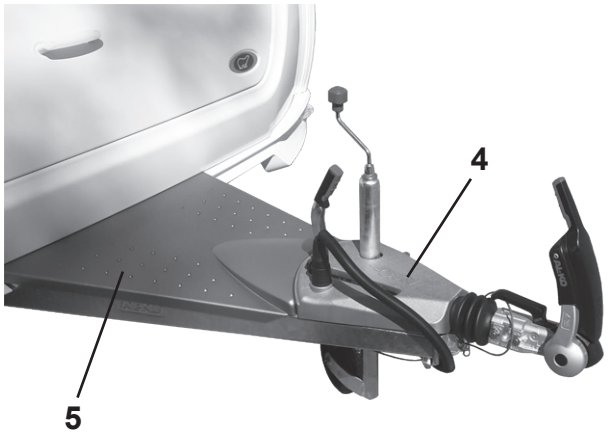
4
5

Pos Fig	Det. nr Part. No	Ingår/Fitted 520 alla mod.	560 alla mod.	590 alla mod.	620 alla mod.	650 alla mod.	Benämning OBS! Uppge alltid chassinummer vid beställning av reservdelar.	Description NOTE! Always state the chassi number when ordering spare parts.
	102632	x					Chassisats kpl.	Chassis kit cpl.
	102633		x				Chassisats kpl.	Chassis kit cpl.
	102634			x			Chassisats kpl.	Chassis kit cpl.
	102630				x		Chassisats kpl.	Chassis kit cpl.
	102635					x	Chassisats kpl.	Chassis kit cpl.
1	102647	x					Bromsstång kpl. L=3590	Brake rod cpl. L=3590
--	102648		x				Bromsstång kpl. L=3855	Brake rod cpl. L=3855
--	102649			x			Bromsstång kpl. L=3995	Brake rod cpl. L=3995
--	102650				x		Bromsstång kpl. L=4130	Brake rod cpl. L=4130
--	102651					x	Bromsstång kpl. L=4275	Brake rod cpl. L=4275
2	102641	T[1]		x*	x*	x*	Balk förstärkning	Girder reinforcement
--	102642		T[1]				Balk förstärkning	Girder reinforcement
3	102643		T[1]				Utliggare V	Cantilever L
--	102644		T[1]				Utliggare H	Cantilever R
--	102645		T[1]				Montagesats utliggare	Mounting set cantilevers
4	102657	x	x	x	x	x	Kåpa täck påskjutsbroms	Cover brake gear
--	102670	T	T	T	T	T	Kåpa täck påskjutsbroms ATC	Cover brake gear ATC
5	102659	x	x	x	x	x	Kåpa täck draggrimma	Cover tension bat
--	208236	M	M	M	M	M	Butyl profil d:o 15x2 (30 m/rulle)	Seal strip d:o 15x2 (30 m/roll)
6	102664	T	T				ATC enkelaaxel 1501-1800 kg	ATC single axle 1501-1800 kg
--	102665	T	T	T	T	T	ATC enkelaaxel 1801-2000 kg	ATC single axle 1801-2000 kg
--	507399	T	T	T	T	T	Kabel kit ATC	Cable kit ATC
--	507395	T	T	T	T	T	ATC- inkoppling	ATC connection
7	102695	x	x	x	x	x	Balk längsgående L=500	Frame longitudinal L=500
							[1] = Endast vid 2000 kg:s axel * = Ingår endast i TR	[1] = Only in 2000 kg:s axle * = Included only in TR
							M= Metervara T= Tillbehör	M= On the metre T= Accessory

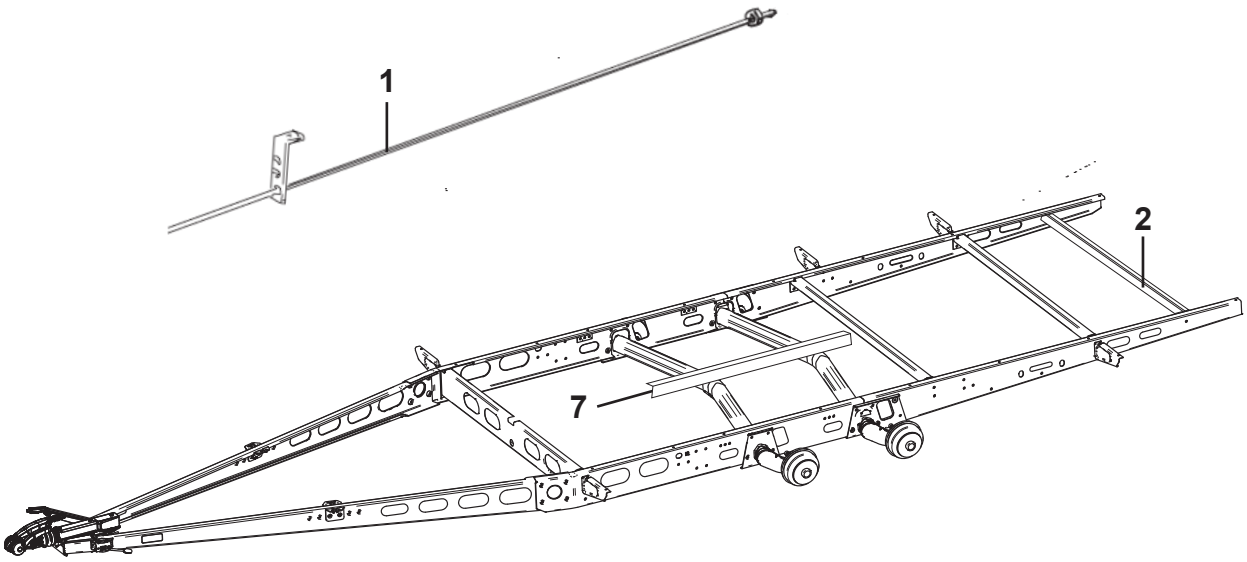
1
2
7

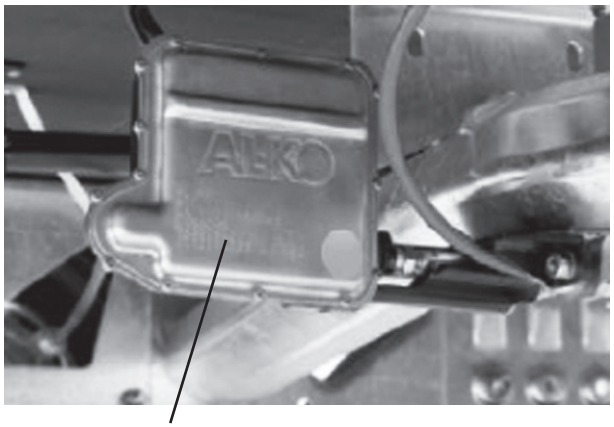
ALKO
6

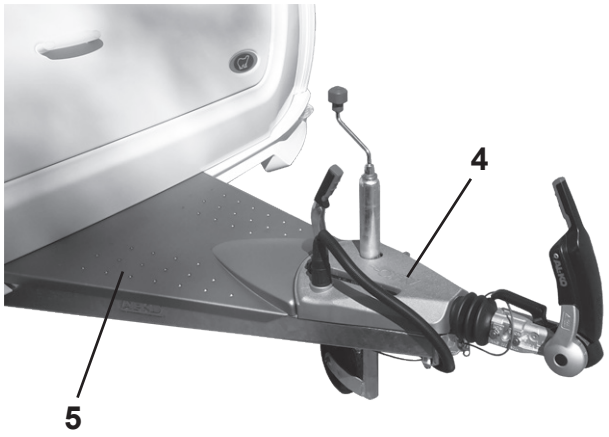
4
5

Pos Fig	Det. nr Part. No	Ingår/Fitted 680 alla mod.	730 alla mod.	840 alla mod.	Benämning OBS! Uppge alltid chassinummer vid beställning av reservdelar.	Description NOTE! Always state the chassi number when ordering spare parts.
	102631	x			Chassisats kpl.	Chassis kit cpl.
	102636		x		Chassisats kpl.	Chassis kit cpl.
	102637			x	Chassisats kpl.	Chassis kit cpl.
1	102652	x			Bromsstång kpl. L=3965	Brake rod cpl. L=3965
--	102653		x		Bromsstång kpl. L=4235	Brake rod cpl. L=4235
--	102654			x	Bromsstång kpl. L=4770	Brake rod cpl. L=4770
2	102641	x*	x*	x*	Balk förstärkning	Girder reinforcemen
4	102658	x	x	x	Kåpa täck påskjutsbroms	Cover brake gear
--	102671	T	T	T	Kåpa täck påskjutsbroms ATC	Cover brake gear ATC
5	102660	x	x	x	Kåpa täck draggrimma	Cover tension bat
--	208236	M	M	M	Butyl profil d:o 15x2 (30 m/rulle)	Seal strip d:o 15x2 (30 m/roll)
6	102666	T	T	T	ATC boggiaxel 2501-2800 kg	ATC bogi axle 2501-2800 kg
--	507400	T	T	T	Kabel kit ATC	Cable kit ATC
--	507395	T	T	T	ATC- inkoppling	ATC connection
7	102696	x	x	x	Balk längsgående L=1150	Frame longitudinal L=1150
					* = Ingår endast i TR, TRX	* = Included only in TR, TRX

M= Metervara
T= Tillbehör

M= On the metre
T= Accessory

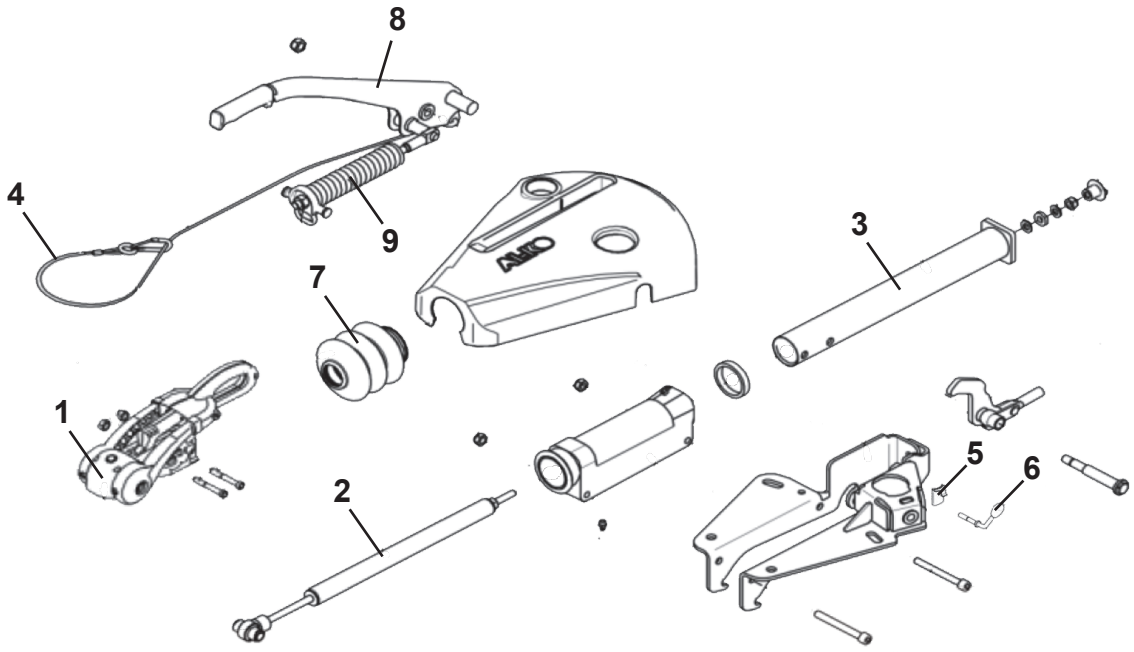
8
4
9
7
3
1
2
5
6

Pos Fig	Det. nr Part. No	Ingår/Fitted 520 alla mod.	560 alla mod.	590 alla mod.	620 alla mod.	650 alla mod.	Benämning OBS! Uppge alltid chassinummer vid beställning av reservdelar.	Description NOTE! Always state the chassi number when ordering spare parts.
	102655	x	x	x	x	x	Påskjutsbroms EA 2000 kg:s axel	Brake gear EA 2000 kg:s axel
1	102673	x	x	x	x	x	Säkerhetskoppling AKS 3004	Safety connecto AKS 3004
--	102677	T	T	T	T	T	Lås d:o	Lock d:o
--	102674	x	x	x	x	x	Bromsbelägg, sats med fram o bak	Brake pads, kit with front and rear
--	102675	x	x	x	x	x	Bromsbelägg, sats sidan med 2 st	Brake pads, kit side with 2 pcs
2	102678	x	x	x	x	x	Stötdämpare påskjut	Shock absorber
3	102679	x	x	x	x	x	Dragrör	Draw tube
4	102676	x	x	x	x	x	Säkerhetswire	Brake away cable
5	01-096103	x	x	x	x	x	Klämplåt stödhjul	Clamp
6	01-096104	x	x	x	x	x	Vinkelskruv	Elbow screw
7	101345	x	x	x	x	x	Bälg gummi	Rubber
8	102680	x	x	x	x	x	Handbromsspak	Hand brake lever
9	102681	x	x	x	x	x	Cylinder handbromsspak	Cylinder hand brake lever

T= Tillbehör

T= Accessory

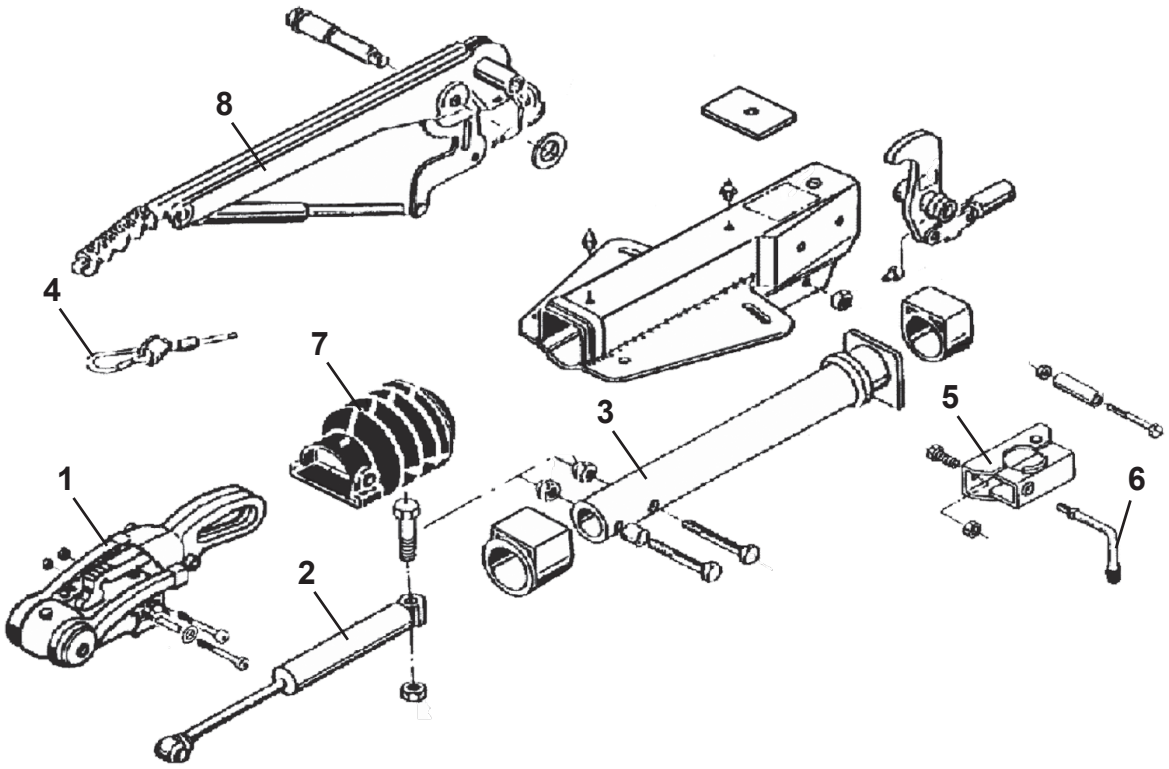
8
4
7
3
5
6
1
2

Pos Fig	Det. nr Part. No	Ingår/Fitted 680 alla mod.	730 alla mod.	840 alla mod.	Benämning OBS! Uppge alltid chassinummer vid beställning av reservdelar.	Description NOTE! Always state the chassi number when ordering spare parts.
	102656	x	x	x	Påskjutsbroms EA 2800 kg:s axel	Brake gear EA 2800 kg:s axel
1	102673	x	x	x	Säkerhetskoppling AKS 3004	Safety connecto AKS 3004
--	102677	T	T	T	Lås d:o	Lock d:o
--	102674	x	x	x	Bromsbelägg: sats med fram o bak	Brake pads, kit with front and rear
--	102675	x	x	x	Bromsbelägg: sidan sats med 2 st	Brake pads, kit side with 2 pcs
2	102689	x	x	x	Stötdämpare påskjut	Shock absorber
3	102690	x	x	x	Dragrör	Draw tube
4	102676	x	x	x	Säkerhetswire	Brake away cable
5	102691	x	x	x	Klämfäste stödhjul	Clamp
6	102692	x	x	x	Vinkelskruv d:o	Elbow screw d:o
7	01-096114	x	x	x	Bälg gummi	Rubber
8	102693	x	x	x	Handbromsspak	Hand brake lever

T= Tillbehör

T= Accessory

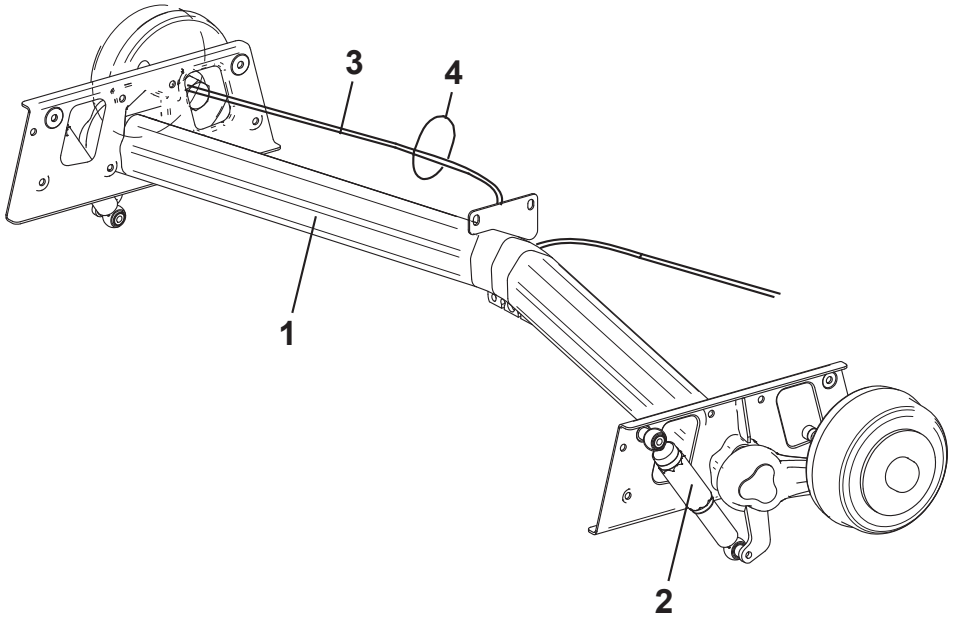
3
4
1
2


5
7
9
6
8
10

Pos Fig	Det. nr Part. No	Ingår/Fitted 520 alla mod.	560 alla mod.	590 alla mod.	620 alla mod.	650 alla mod.	Benämning OBS! Uppge alltid chassinummer vid beställning av reservdelar.	Description NOTE! Always state the chassi number when ordering spare parts.
1	102638	x	x				Axel kpl. 1700 kg	Axle cpl. 1700 kg
--	102639	T	T	x	x	x	Axel kpl. 2000 kg	Axle cpl. 2000 kg
2	102668	x	x	x	x	x	Stötdämpare	Shock absorber
3	102682	x	x	x	x	x	Bromswire 1130 / 1326	Brake wire 1130 / 1326
4	102285	x	x	x	x	x	Rem L=430	Belt L=430
5	102697	x	x	x	x	x	Hjul kpl. 205/70R 15”C svart al. fälg *	Wheel cpl. 205/70R 15”C black, rim al. *
--	102538	x	x	x	x	x	Fälg aluminium 5 hål 15” svart	Rim aluminium 5 bolt 15” black
6	102698	x	x	x	x	x	Hjul kpl. 205/70R 15”C svart al. fälg *	Wheel cpl. 205/70R 15”C black, rim al. *
--	102702	x	x	x	x	x	Fälg aluminium 5 hål 15” svart	Rim aluminium 5 bolt 15” black
7	102535	x	x	x	x	x	Kåpa fälg "Polar" *	Cap "Polar" *
8	102700	x	x	x	x	x	Kåpa fälg ”Polar” *	Cap ”Polar” *
9	102035	x	x	x	x	x	Hjulskruv *	Wheel screw *
10	102701	x	x	x	x	x	Hjulskruv *	Wheel screw *
							* = 2 olika hjul kan förekomma	* = 2 different wheels can exist
							T= Tillbehör	T= Accessory

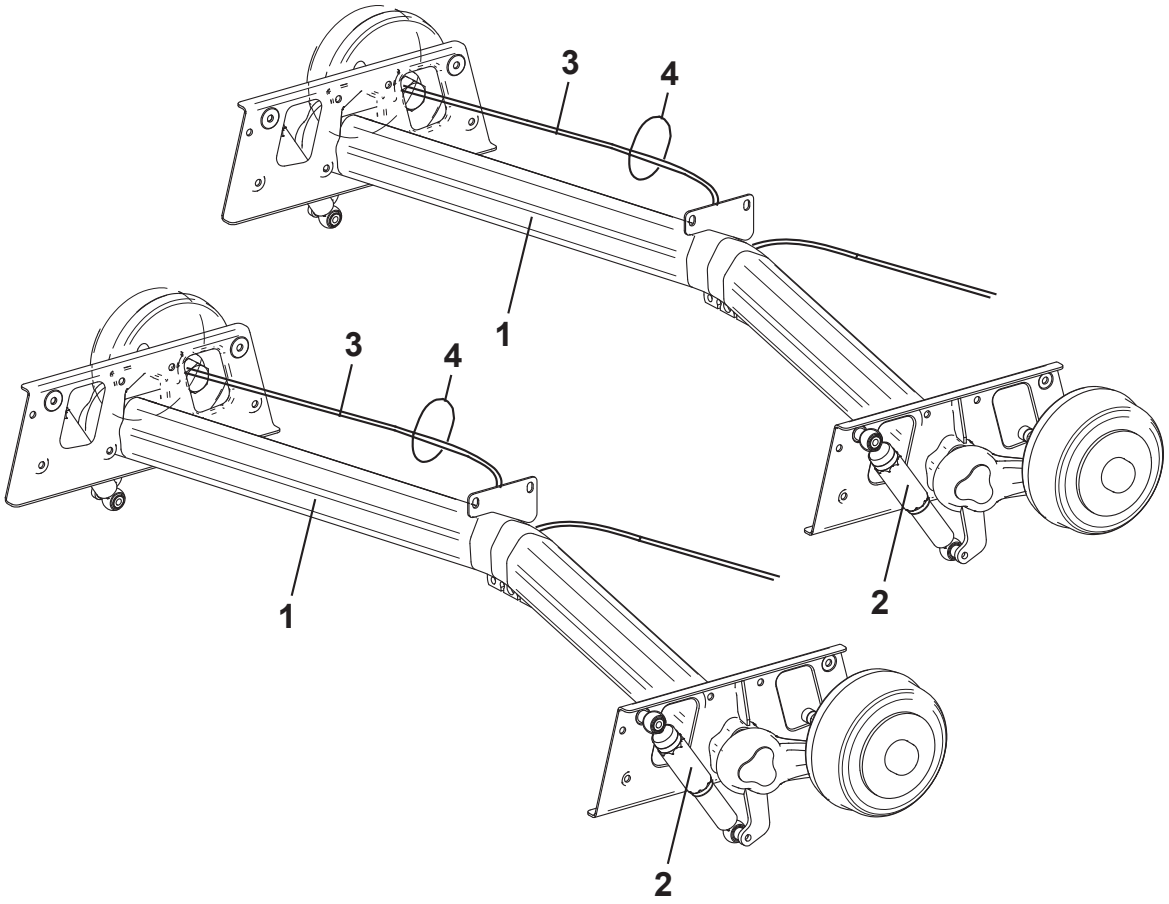
3
4
1
2
3
4
1
2

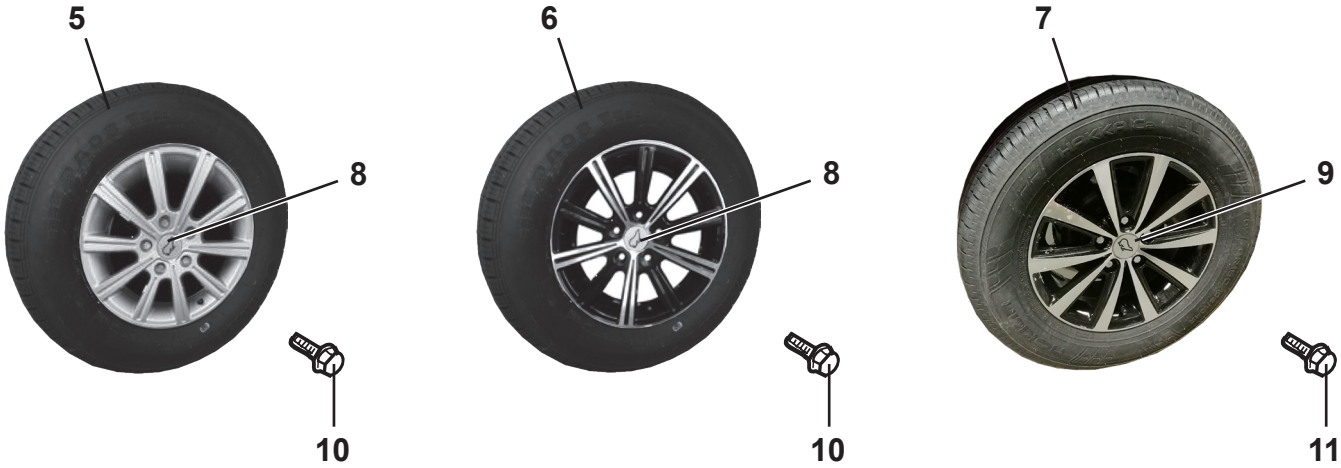
5
8
10
6
8
10
7
9
11

Pos Fig	Det. nr Part. No	Ingår/Fitted 680 alla mod.	730 alla mod.	840 alla mod.	Benämning OBS! Uppge alltid chassinummer vid beställning av reservdelar.	Description NOTE! Always state the chassi number when ordering spare parts.
1	102640	x	x	x	Axel 2800 kg (kpl. sats fram + bak)	Axle 2800 kg (cpl. kit front + rear)
2	102667	x	x	x	Stötdämpare	Shock absorber
--	102669	x	x	x	Fäste stötdämpare	Bracket shock absorber
3	102682	x	x	x	Bromswire främre 1130 / 1326	Brake wire front 1130 / 1326
--	102683	x	x	x	Bromswire bakre 1430 / 1626	Brake wire rear 1430 / 1626
4	102285	x	x	x	Rem L=430	Belt L=430
5	102504	x	x	x	Hjul kpl. 195/65 15” XL silver al.fälg	Wheel cpl. 195/65 15” XL silver, rim al.
--	102539	x	x	x	Fälg aluminium 5 hål 15” silver	Rim aluminium 5 bolt 15” silver
6	102505	T	T	T	Hjul kpl. 195/65 15” XL svart al.fälg *	Wheel cpl. 195/65 15” XL black, rim al. *
--	102538	T	T	T	Fälg aluminium 5 hål 15” svart	Rim aluminium 5 bolt 15” black
7	102699	T	T	T	Hjul kpl. 195/65 15” XL svart al.fälg *	Wheel cpl. 195/65 15” XL black, rim al. *
--	102703	T	T	T	Fälg aluminium 5 hål 15” svart	Rim aluminium 5 bolt 15” black
8	102535	x	x	x	Kåpa fälg ”Polar” *	Cap ”Polar” *
9	102700	T	T	T	Kåpa fälg ”Polar” *	Cap ”Polar” *
10	102035	x	x	x	Hjulskruv *	Wheel screw *
11	102701	T	T	T	Hjulskruv *	Wheel screw *
					* = 2 olika hjul kan förekomma	* = 2 different wheels can exist
					T= Tillbehör	T= Accessory

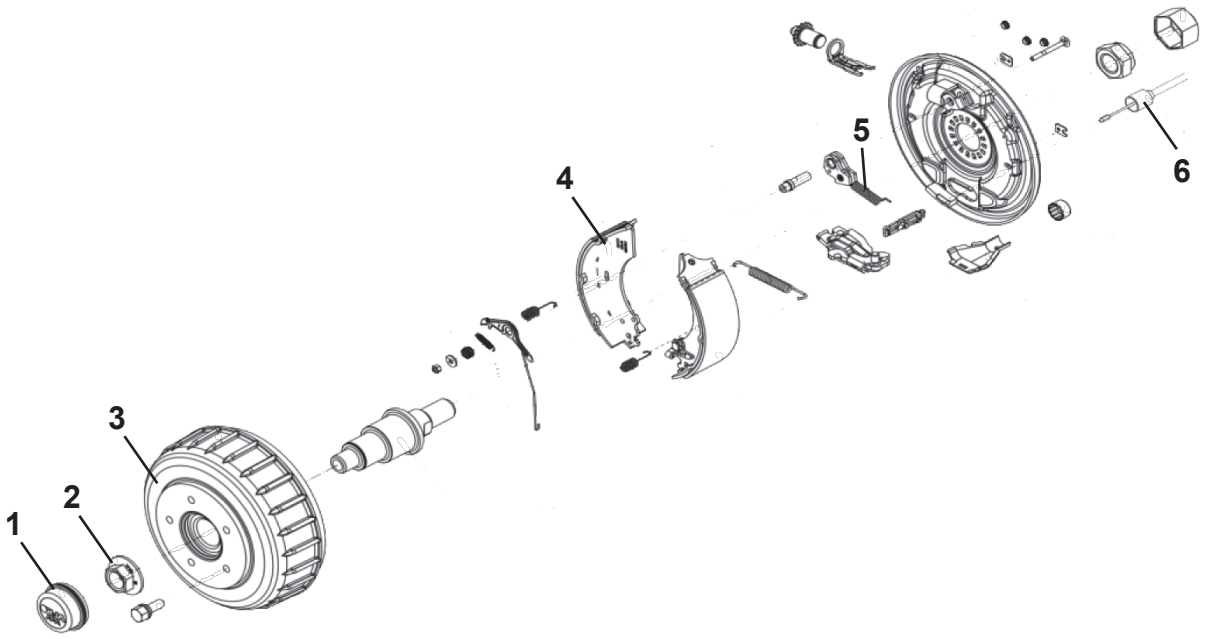
1
2
3
4
5
6

Pos Fig	Det. nr Part. No	Ingår/Fitted 520 alla mod.	560 alla mod.	590 alla mod.	620 alla mod.	650 alla mod.	Benämning OBS! Uppge alltid chassinummer vid beställning av reservdelar.	Description NOTE! Always state the chassi number when ordering spare parts.
1	102684	x	x	x	x	x	Navkåpa Ø=65	End cap Ø=65
2	01-096575	x	x	x	x	x	Flänsmutter M27x2	Flange nut M27x2
3	01-096573	x	x	x	x	x	Bromstrumma kpl. m. lager	Brake drum complete with bearings
--	01-096596	x	x	x	x	x	Lager m. fjäderring och flänsmutter	Bearing with circlip and flange nut
4	102686	x	x	x	x	x	Bromsbacksats inkl fjädrar	Brake block kit incl. springs
5	102688	x	x	x	x	x	Returfjäder backautomatik	Tension spring
6	102682	x	x	x	x	x	Bromswire 1130 / 1326	Brake wire 1130 / 1326

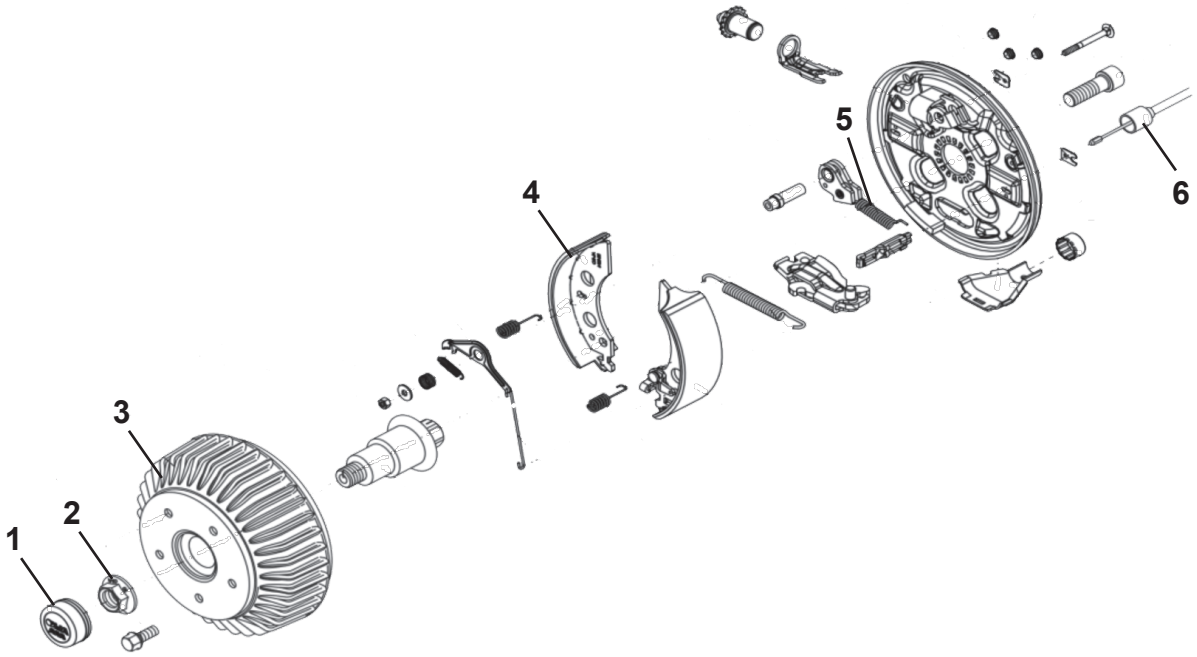
1
2
3
4
5
6

Pos Fig	Det. nr Part. No	Ingår/Fitted 680 alla mod.	730 alla mod.	840 alla mod.	Benämning OBS! Uppge alltid chassinummer vid beställning av reservdelar.	Description NOTE! Always state the chassi number when ordering spare parts.
1	102685	x	x	x	Navkåpa Ø=57	End cap Ø=57
2	102694	x	x	x	Flänsmutter M24x1.5	Flange nut M24x1.5
3	01-096572	x	x	x	Bromstrumma kpl. m. lager	Brake drum complete with bearings
--	01-083177	x	x	x	Lager m. fjäderring och flänsmutter	Bearing with circlip and flange nut
4	102687	x	x	x	Bromsbacksats inkl fjädrar	Brake block kit incl. springs
5	102688	x	x	x	Returfjäder backautomatik	Tension spring
6	102682	x	x	x	Bromswire främre 1130 / 1326	Brake wire front 1130 / 1326
--	102683	x	x	x	Bromswire bakre 1430 / 1626	Brake wire rear 1430 / 1626

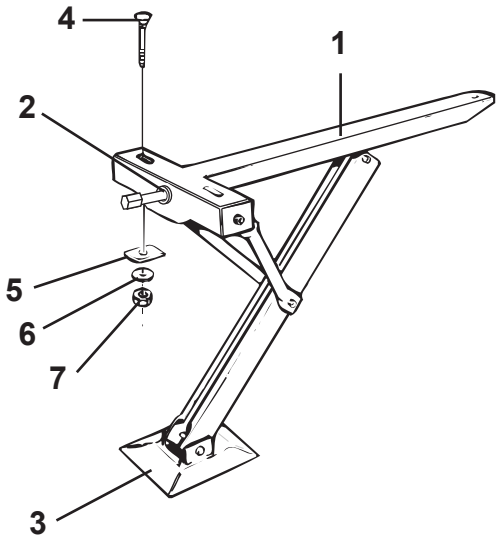
4
1
2
5
6
7
3

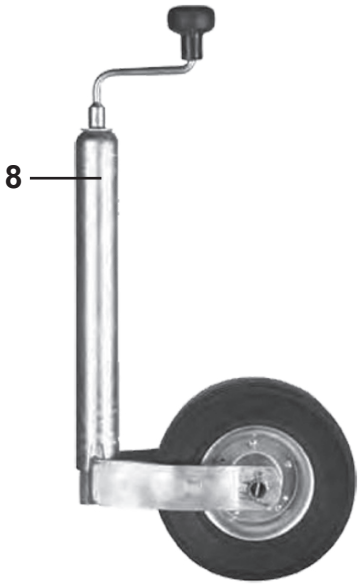
8

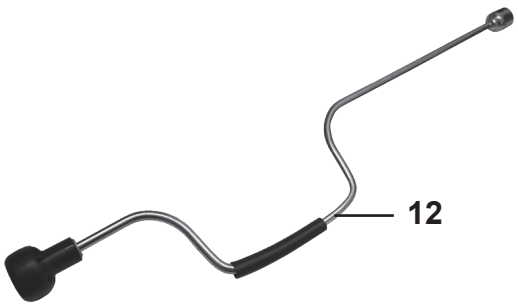
12

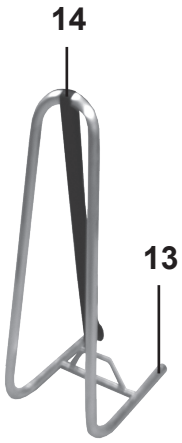
14
13

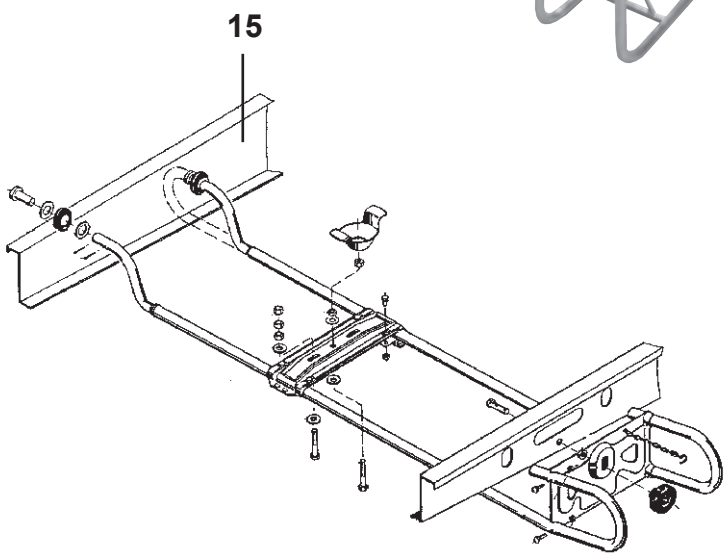
15

Pos Fig	Det. nr Part. No	Ingår/Fitted 520 alla mod.	560 alla mod.	590 alla mod.	620 alla mod.	650 alla mod.	Benämning OBS! Uppge alltid chassinummer vid beställning av reservdelar.	Description NOTE! Always state the chassi number when ordering spare parts.
1	102625	x	x	x	x	x	Stödben kpl. bak	Brace cpl. rear
--	102624	x	x	x	x	x	Stödben kpl. fram	Brace cpl. front
2	101707	x	x	x	x	x	Bricka nylon	Washer nylon
3	101612	x	x	x	x	x	Markplatta med nit	Plate incl. rivet
4	800746	x	x	x	x	x	Skruv MVBFF M10x80	Screw MVBFF M10x80
5	800192	x	x	x	x	x	Bricka	Washer
6	800183	x	x	x	x	x	Bricka tagg 10,5x18	Toothed plate connector 10,5x18
7	800200	x	x	x	x	x	Mutter M10	Nut M10
8	102662	x	x	x	x	x	Stödhjul kpl	Trailing wheel cpl.
--	102663	T	T	T	T	T	Stödhjul premium	Trailing wheel premium
12	102358	x	x	x	x	x	Stödbensvev	Brace crank
13	102382	T	T	T	T	T	Reservhjulshållare kpl.	Spare wheel carrier cpl.
14	102383	T	T	T	T	T	Rem med spänne L=1700 mm	Strap L=1700 mm
15	101731	T	T	T	T	T	Reservhjulshållare	Spare wheel carrier

T= Tillbehör

T= Accessory

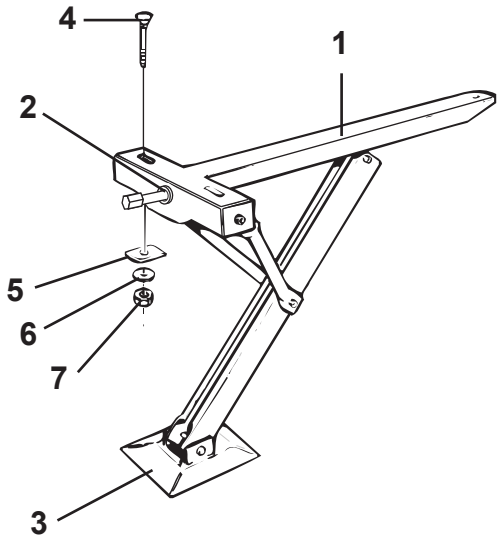
4
1
2
5
6
7
3

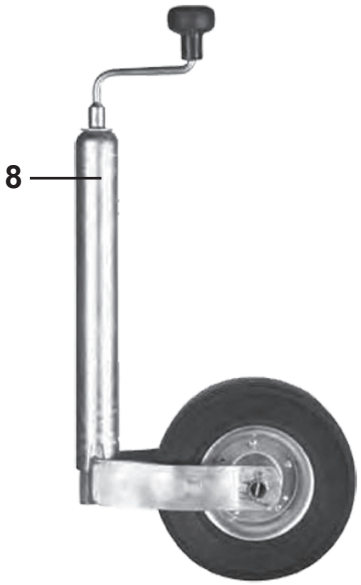
8

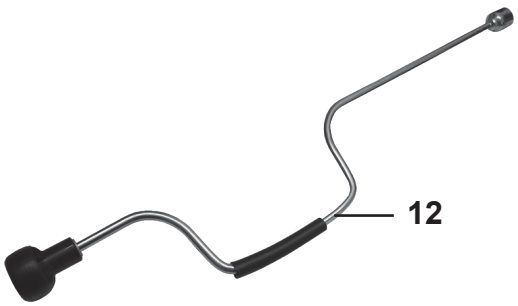
12

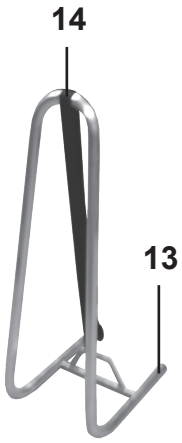
14
13

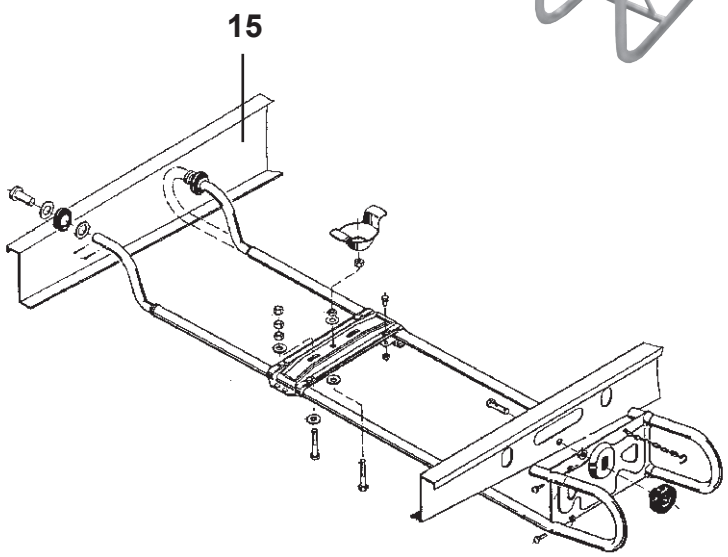
15

Pos Fig	Det. nr Part. No	Ingår/Fitted 680 alla mod.	730 alla mod.	840 alla mod.	Benämning OBS! Uppge alltid chassinummer vid beställning av reservdelar.	Description NOTE! Always state the chassi number when ordering spare parts.
1	102625	x	x	x	Stödben kpl. bak	Brace cpl. rear
--	102624	x	x	x	Stödben kpl. fram	Brace cpl. front
2	101707	x	x	x	Bricka nylon	Washer nylon
3	101612	x	x	x	Markplatta med nit	Plate incl. rivet
4	800746	x	x	x	Skruv MVBFF M10x80	Screw MVBFF M10x80
5	800192	x	x	x	Bricka	Washer
6	800183	x	x	x	Bricka tagg 10,5x18	Toothed plate connector 10,5x18
7	800200	x	x	x	Mutter M10	Nut M10
8	102662	x	x	x	Stödhjul kpl.	Trailing wheel cpl.
--	102663	T	T	T	Stödhjul premium	Trailing wheel premium
12	102358	x	x	x	Stödbensvev	Brace crank
13	102382	T	T	T	Reservhjulshållare kpl.	Spare wheel carrier cpl.
14	102383	T	T	T	Rem med spänne L=1700 mm	Strap L=1700 mm
15	101731	T	T	T	Reservhjulshållare	Spare wheel carrier

T= Tillbehör

T= Accessory

	Exteriör, 520 CTH Exterior, 520 CTH	2020	Grupp Group 2	Sida Page 1

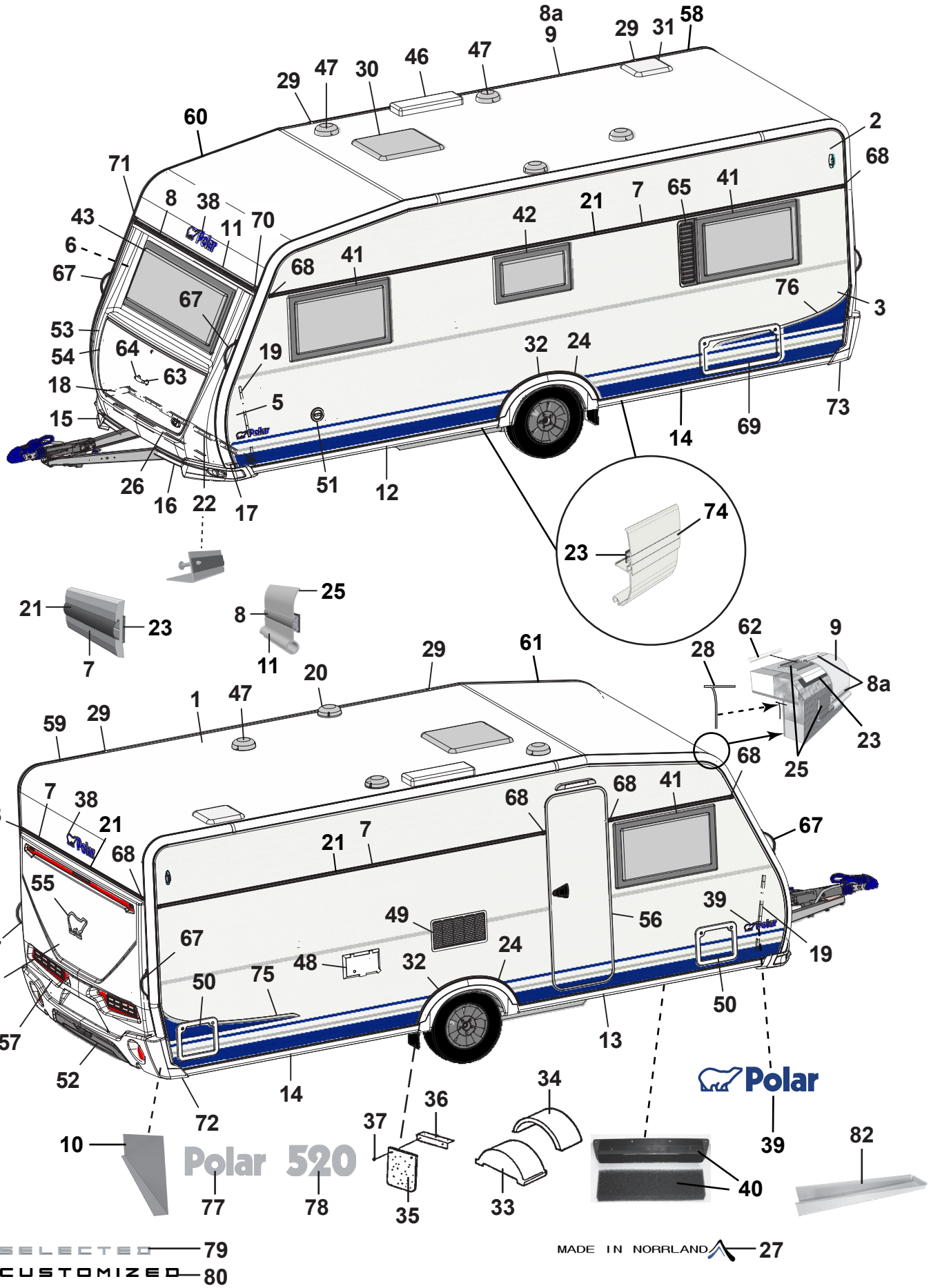

Pos Fig	Det. nr Part. No	Ingår/Fitted 520 CTH		Benämning	Description
1	213254	x		Plåt tak 8100x2475	Roofing plate 8100x2475
2	212830	x		Plåt sida övre 6800x605	Side plate upper 6800x605
--	215157	T		Plåt sida övre 6800x605 (Custom.), sl. plåt	Side plate upper 6800x605 (Custom.), fl. plate
3	212833	x		Plåt sida undre 6800x1475	Side plate lower 6800x1475
--	214696	x		Plåt sida undre 6800x1475 (Customized)	Side plate lower 6800x1475 (Customized)
--	215159	T		Plåt sida undre 6800x1475 (Custom.), sl. plåt	Side plate lower 6800x1475 (Customi.) fl. plate
4	212832	x		Plåt gavel 2475x1600	Gable plate 2475x1600
5	211056	x		Plåt gavel undre 2800x818	Gable plate lower 2800x818
6	211056	x		Plåt gavel övre 2800x818	Gable plate upper 2800x818
7	212328	x		List dekor L=7312	List L=7312
--	215077	x		List dekor L=7073 vit (på sidorna vid slät plåt)	List L=7073 white (on the sides of flat plate)
8	210365	M		List dekor plast, silver	List decor plastic, silver
8a	210364	M		List dekor plast, vit	List decor plastic, white
9	213713	x		List tält rak L=4120	List straight L=4120
10	212699	x		Täckplåt bakljusramp L=2290	Coverplate light holder L=2290
11	208567	x		List markis L=2322	List L=2322
12	213716	x		List avb. spoiler V-fram L=2986	List L front L=2986
13	213717	x		List avb. spoiler H-fram L=2986	List R front L=2986
14	213715	x		List avb. spoiler V-H bak L=2929	List L-R rear L=2929
15	213803	x		Spoiler H	Spoiler R
16	213804	x		Spoiler V	Spoiler L
17	210346	x		List vinkel V	List L
18	210347	x		List vinkel H	List R
19	210101	x		List vinkel al. L=5000	List al. L=5000
20	401495	x		Motor köksfläkt kpl.	Motor kitchen fan cpl.
21	90003326	M		List dekor plast, silver	List decor plastic, silver
--	210364	M		List dekor plast, vit (på sidorna vid slät plåt)	List decor plastic, white (on the sides of flat plate)
22	210348	x		List gavel-golv fram L=2440	List gable-floor front L=2440
--	209525	x		Tätning "Terostat 2759" d:o	Seal "Terostat 2759" d:o
--	800626	x		Skruv d:o TKX 5,0x25	Screw d:o TKX 5,0x25
23	208236	M		Butyl profil 15x2 (30 m/rulle)	Seal strip 15x2 (30 m/roll)
24	212489	x		List al. hjulhusbreddare	List al. mudguard
--	212977	M		List gummi d:o	List rubber d:o
--	213030	M		Tejp dubbelhäftande d:o, B=6 mm (50 m/rulle)	Tape double-stick d:o W=6 mm (50 m/roll)
25	214054	M		List tätning vit 49mm, tak (45 m/rulle)	Seal strip white 49mm, roof (45 m/roll)
--	214027	M		List tätning vit 33mm, vägg (45 m/rulle)	Seal strip white 33mm, wall (45 m/roll)
26	210469	x		List koffert L=1700	List gas box L=1700
27	214213	x		Dekal "Made in Norrland"	Decal "Made in Norrland"
28	204137	M		List täck	Cover strip
29	213758	x		Skarvskydd tältlist	Splice protection
--	801319	x		Skruv PKM 4,2x14 d:o	Screw PKM 4,2x14 d:o
30	208690	x		Taklucka 400x400 Mini-Heki kpl. rumsdel	Roof hatch 400x400 Mini-Heki cpl. room
--	08-030921	x		Taklucka 700x500 Midi-Heki kpl.	Roof hatch 700x500 Midi-Heki cpl.
--	207780	T		Taklucka 960x655 Heki de Lux kpl.	Roof hatch 960x655 Heki de Lux cpl.
--	211846	T		Taklucka 400x400 Omnivent kpl. vit	Roof hatch 400x400 Omnivent cpl. white

M= Metervara
T= Tillbehör

M= On the metre
T= Accessory

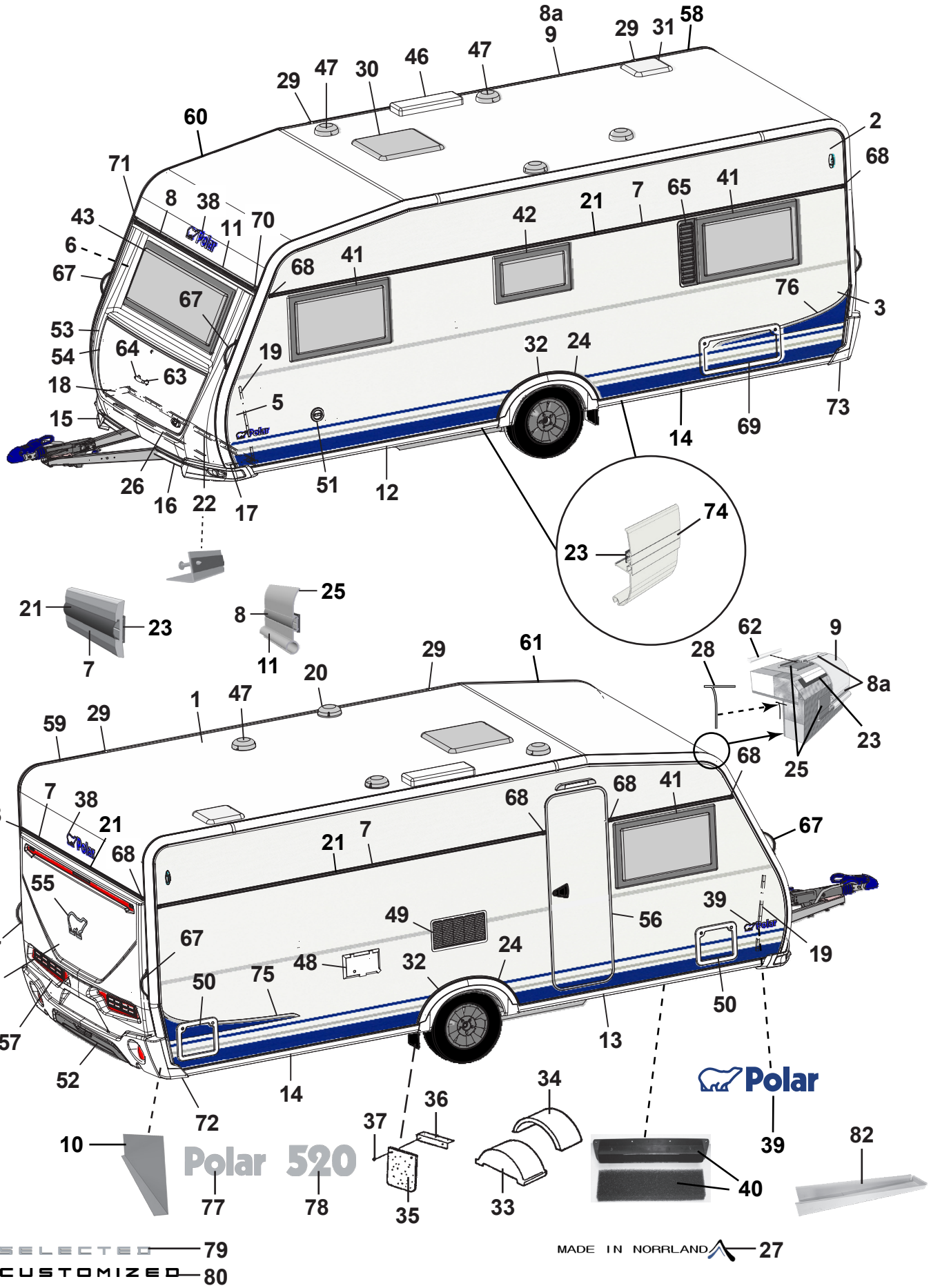
Polar 520
Polar
SELECTED 79
CUSTOMIZED 80
MADE IN NORRLAND 27

Pos Fig	Det. nr Part. No	Ingår/Fitted 520 CTH		Benämning	Description
31	215045	x		Taklucka 280x280 kpl. tvättrum	Roof hatch 280x280 cpl. washung room
32	213809	x		Hjulhusbreddare	Mudguard
33	212894	x		Hjulhus	Wheel housing
34	212895	x		Isolering hjulhus	Insulation wheel housing
35	102470	x		Stänkskydd	Splash guard
36	101223	x		Fäste stänkskydd	Bracket splash guard
37	800118	x		Skruv	Screw
38	210539	x		Emblem blå	Emblem blue
--	214216	x		Emblem svart (Customized)	Emblem black (Customized)
39	212558	x		Emblem blå	Emblem blue
--	214211	x		Emblem blå (Selected)	Emblem blue (Selected)
--	214212	x		Emblem svart (Customized)	Emblem black (Customized)
40	209372	x		Luftintag	Air inlet
--	213472	x		Myggnät d:o	Mosquito net d:o
41	212413	x		Fönster öppn.bart 900x550 kpl.	Window 900x550 cpl.
--	212868	x		Ruta lös u. karm 900x550 d:o	Pane without frame 900x550 d:o
42	212411	x		Fönster öppn.bart 700x400 pentry kpl.	Window 700x400 pentry cpl.
--	212870	x		Ruta lös u. karm 700x400 d:o	Pane without frame 700x400 d:o
43	212408	x		Fönster fast 1600x600 kpl.	Window fixed 1600x600 cpl.
--	212867	x		Ruta lös u. karm 1600x600 d:o	Pane without frame 1600x600 d:o
46	208023	x		Ventil tak för kyl (kyl/frys)	Ventilator roof for refrigerator (refr./freeze)
47	00970024	x		Ventilator kpl.	Ventilator cpl.
48	504323	x		El-intag 230 V u. låshus	El. connection 230 V without locking house
--	504324	T		El-intag 230 V u. låshus el-golvvärme	El. connection 230 V el. underfloor heating
--	504325	x		Låshus d:o	Locking house d:o
49	214773	x		Galler ventilation kyl	Ventilator refrigerator
50	207759	x		Lucka m. innerram, utan spegel	Door with frame inner, without plate
--	207197	x		Innerram d:o	Frame inner d:o
51	319023	x		Vattenpåfyllning m. lock	Water filler with cap
--	319901	x		Lock d:o	Cap d:o
--	350218	x		Lucka yttre kpl. u. metallpinne	Door external cpl. without metal pin
52	214068	x		Diffuser grå	Diffuser grey
--	214274	x		Diffuser svart (Customized)	Diffuser black (Customized)
53	213917	x		Front u. lock	Front without trunk lid
54	213029	x		Lock front u. lås	Trunk lid front without lock
55	212557	x		Emblem chrome	Emblem chrome
--	214217	x		Emblem svart (Customized)	Emblem black (Customized)
56	213052	x		Dörr yttre kpl. H	Outer door cpl. R
--	213053	T		Dörr yttre kpl. H m. fönster	Outer door cpl. R with window
--	214963	x		Dörr yttre kpl. H m. fönster (Custom.), sl. plåt	Outer door cpl. R with window (Custom.), fl. plate
--	213055	T		Myggdörr inre	Mosquito door inner
57	213918	x		Bakgavel plast	Back gable plastic
58	213711	x		List tält bockad H-bak	List bent R rear
59	213712	x		List tält bockad V-bak	List bent L rear
60	213709	x		List tält bockad H-fram	List bent R front

M= Metervara
T= Tillbehör

M= On the metre
T= Accessory

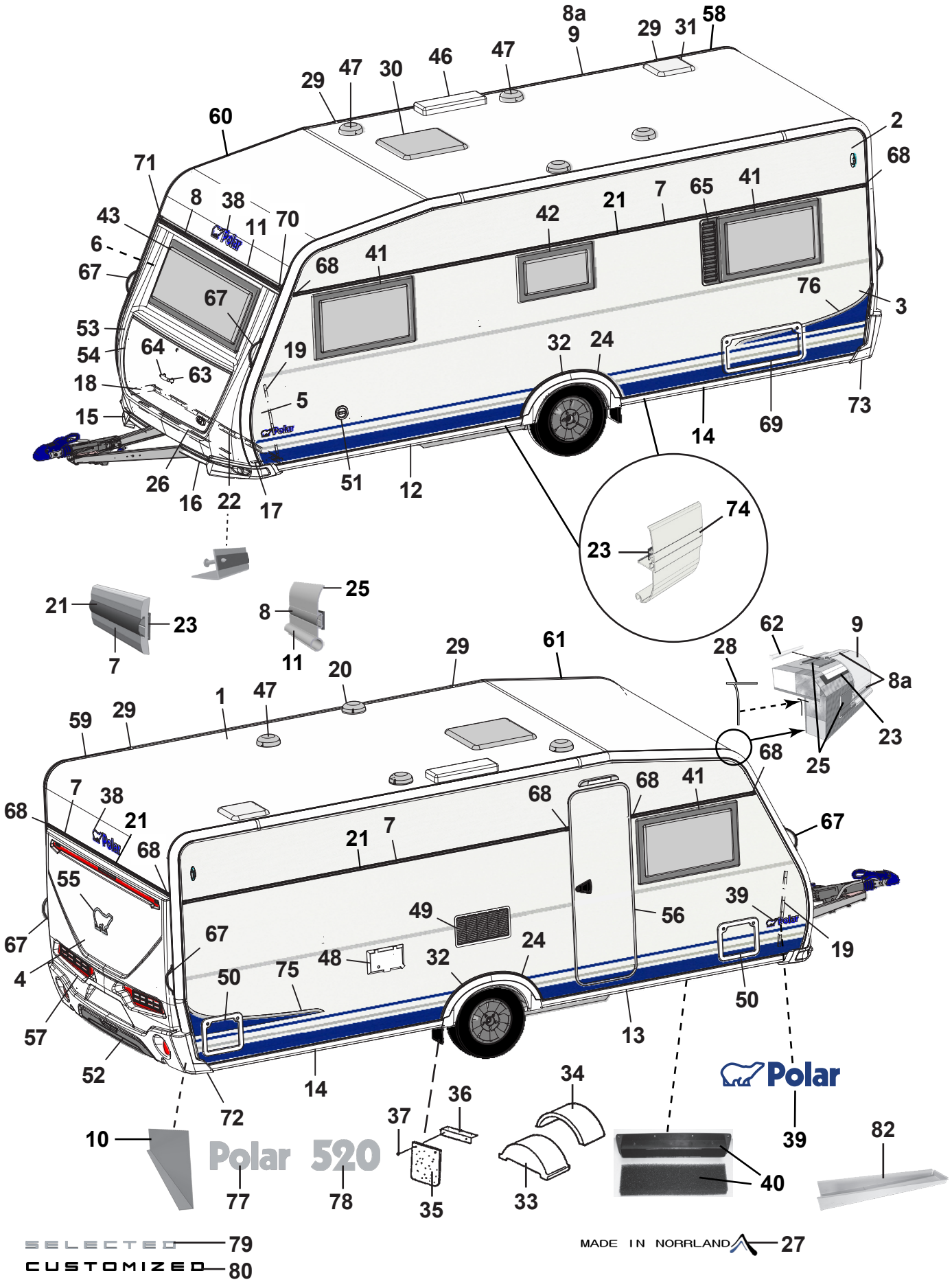
Polar 520
Polar
SELECTED 79
CUSTOMIZED 80
MADE IN NORRLAND 27

Pos Fig	Det. nr Part. No	Ingår/Fitted 520 CTH		Benämning	Description
61	213710	x		List tält bockad V-fram	List bent L front
62	208323	x		Styrstift list tält 50x3,5 mm	Pin for list 50x6,5 mm
63	210057	x		Handtag koffert inkl. täckbrickor	Handle trunk lid with covers
64	211492	x		Täckbricka	Cover
65	212476	T		Ventilationsgaller V	Ventilator grill L
67	213255	x		Draghandtag	Draw handle
68	95003772	x		Ändstycke	End protection
--	215072	x		Ändavslutning rak (vid slät plåt)	End protection straight (on flat plate)
--	215078	x		Ändavslutning H (vid slät plåt)	End protection R (on flat plate)
--	215079	x		Ändavslutning V (vid slät plåt)	End protection L (on flat plate)
69	208424	T		Lucka m innerram, utan spegel	Door with frame inner, without plate
70	205630	x		Ändavslutning H midjelist	End protection R tent list
71	205631	x		Ändavslutning V midjelist	End protection L tent list
72	213807	x		Ändavslutning H-bak	End protection R-rear
73	213808	x		Ändavslutning V-bak	End protection L-rear
--	801319	x		Skruv PKM 4,2x14 ändavsl. H-V bak	Screw PKM 4,2x14 end prot. R-L rear
--	801320	x		Skruv PKM 4,2x25 ändavsl. H-V bak	Screw PKM 4,2x25 end prot. R-L rear
74	213718	x		List dekor vit L=3000	List decor white L=3000
75	213459	x		Dekal sida H blå	Decal R blue
--	215034	x		Dekal sida H svart (Customized)	Decal R black (Customized)
76	213460	x		Dekal sida V blå	Decal L blue
--	215035	x		Dekal sida V svart (Customized)	Decal L black (Customized)
77	212549	x		Emblem Polar	Emblem Polar
78	212550	x		Emblem 520	Emblem 520
79	214214	x		Emblem Selected	Emblem Selected
80	214215	x		Emblem Customized	Emblem Customized
82	402114	x		Plåt dammskydd	Sheet dust cover

M= Metervara
T= Tillbehör

M= On the metre
T= Accessory

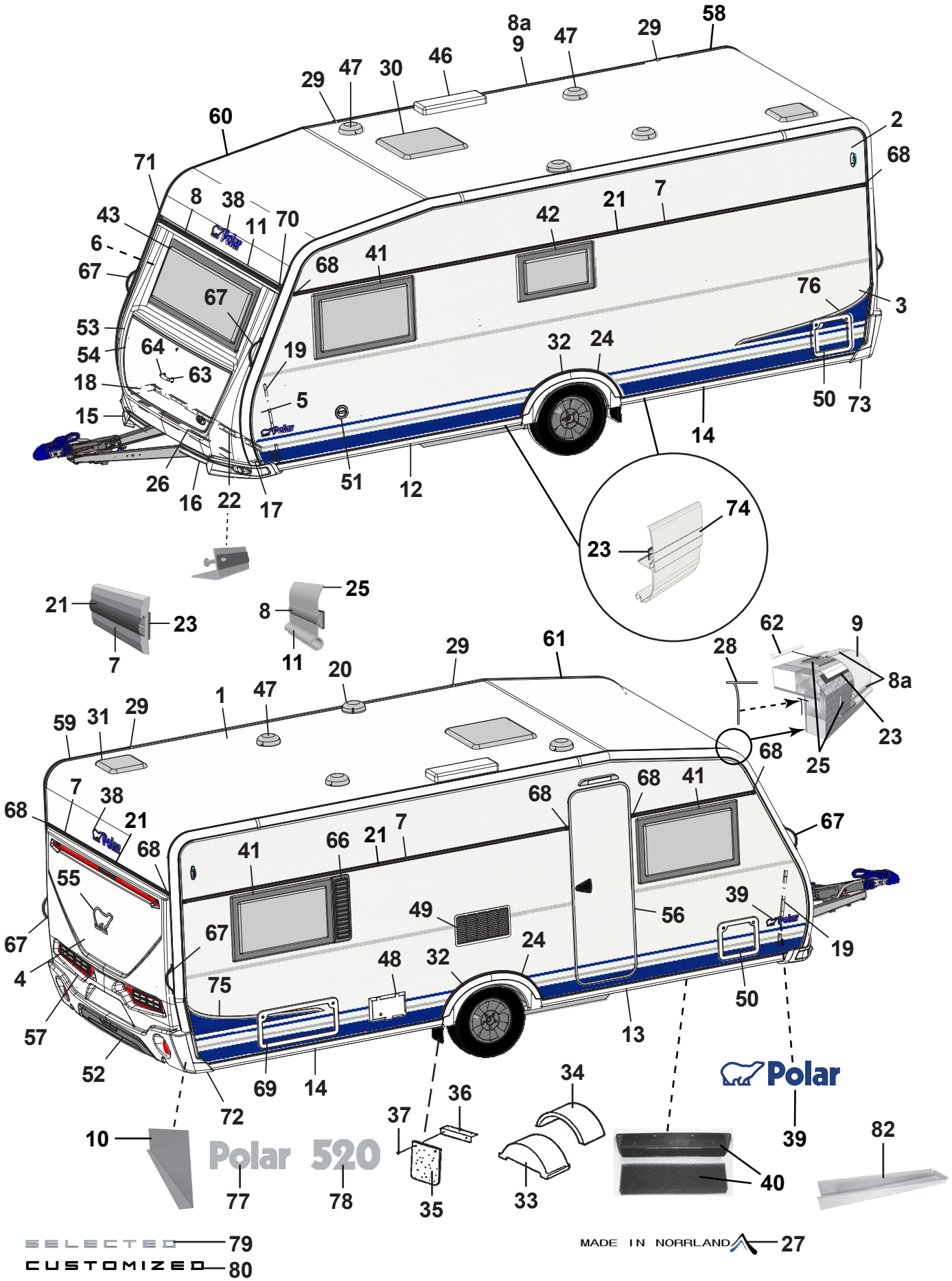
Polar 520
SELECTED 79
CUSTOMIZED 80
MADE IN NORRLAND 27

Pos Fig	Det. nr Part. No	Ingår/Fitted 520 CTV		Benämning	Description
1	213254	x		Plåt tak 8100x2475	Roofing plate 8100x2475
2	212830	x		Plåt sida övre 6800x605	Side plate upper 6800x605
--	215157	T		Plåt sida övre 6800x605 (Custom.), sl. plåt	Side plate upper 6800x605 (Custom.), fl. plate
3	212833	x		Plåt sida undre 6800x1475	Side plate lower 6800x1475
--	214696	x		Plåt sida undre 6800x1475 (Customized)	Side plate lower 6800x1475 (Customized)
--	215159	T		Plåt sida undre 6800x1475 (Custom.), sl. plåt	Side plate lower 6800x1475 (Customi.) fl. plate
4	212832	x		Plåt gavel 2475x1600	Gable plate 2475x1600
5	211056	x		Plåt gavel undre 2800x818	Gable plate lower 2800x818
6	211056	x		Plåt gavel övre 2800x818	Gable plate upper 2800x818
7	212328	x		List dekor L=7312	List L=7312
--	215077	x		List dekor L=7073 vit (på sidorna vid slät plåt)	List L=7073 white (on the sides of flat plate)
8	210365	M		List dekor plast, silver	List decor plastic, silver
8a	210364	M		List dekor plast, vit	List decor plastic, white
9	213713	x		List tält rak L=4120	List straight L=4120
10	212699	x		Täckplåt bakljusramp L=2290	Coverplate light holder L=2290
11	208567	x		List markis L=2322	List L=2322
12	213716	x		List avb. spoiler V-fram L=2986	List L front L=2986
13	213717	x		List avb. spoiler H-fram L=2986	List R front L=2986
14	213715	x		List avb. spoiler V-H bak L=2929	List L-R rear L=2929
15	213803	x		Spoiler H	Spoiler R
16	213804	x		Spoiler V	Spoiler L
17	210346	x		List vinkel V	List L
18	210347	x		List vinkel H	List R
19	210101	x		List vinkel al. L=5000	List al. L=5000
20	401495	x		Motor köksfläkt kpl.	Motor kitchen fan cpl.
21	90003326	M		List dekor plast, silver	List decor plastic, silver
--	210364	M		List dekor plast, vit (på sidorna vid slät plåt)	List decor plastic, white (on the sides of flat plate)
22	210348	x		List gavel-golv fram L=2440	List gable-floor front L=2440
--	209525	x		Tätning "Terostat 2759" d:o	Seal "Terostat 2759" d:o
--	800626	x		Skruv d:o TKX 5,0x25	Screw d:o TKX 5,0x25
23	208236	M		Butyl profil 15x2 (30 m/rulle)	Seal strip 15x2 (30 m/roll)
24	212489	x		List al. hjulhusbreddare	List al. mudguard
--	212977	M		List gummi d:o	List rubber d:o
--	213030	M		Tejp dubbelhäftande d:o, B=6 mm (50 m/rulle)	Tape double-stick d:o W=6 mm (50 m/roll)
25	214054	M		List tätning vit 49mm, tak (45 m/rulle)	Seal strip white 49mm, roof (45 m/roll)
--	214027	M		List tätning vit 33mm, vägg (45 m/rulle)	Seal strip white 33mm, wall (45 m/roll)
26	210469	x		List koffert L=1700	List gas box L=1700
27	214213	x		Dekal "Made in Norrland"	Decal "Made in Norrland"
28	204137	M		List täck	Cover strip
29	213758	x		Skarvskydd tältlist	Splice protection
--	801319	x		Skruv PKM 4,2x14 d:o	Screw PKM 4,2x14 d:o
30	208690	x		Taklucka 400x400 Mini-Heki kpl. rumsdel	Roof hatch 400x400 Mini-Heki cpl. room
--	08-030921	x		Taklucka 700x500 Midi-Heki kpl.	Roof hatch 700x500 Midi-Heki cpl.
--	207780	T		Taklucka 960x655 Heki de Lux kpl.	Roof hatch 960x655 Heki de Lux cpl.
--	211846	T		Taklucka 400x400 Omnivent kpl. vit	Roof hatch 400x400 Omnivent cpl. white

M= Metervara
T= Tillbehör

M= On the metre
T= Accessory

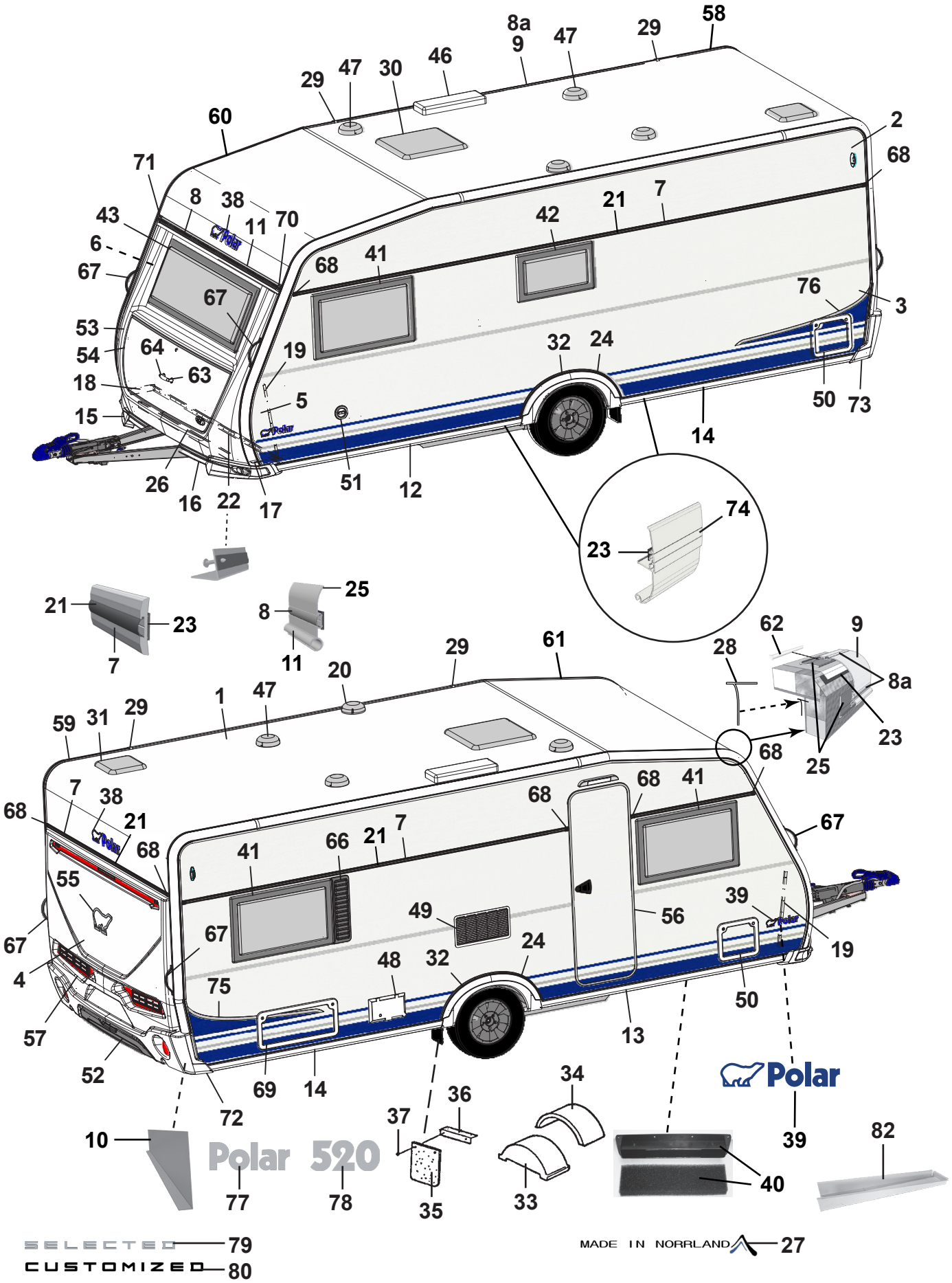
Polar
Polar 520
SELECTED 79
CUSTOMIZED 80
MADE IN NORRLAND 27

Pos Fig	Det. nr Part. No	Ingår/Fitted 520 CTV		Benämning	Description
31	215045	x		Taklucka 280x280 kpl. tvättrum	Roof hatch 280x280 cpl. washung room
32	213809	x		Hjulhusbreddare	Mudguard
33	212894	x		Hjulhus	Wheel housing
34	212895	x		Isolering hjulhus	Insulation wheel housing
35	102470	x		Stänkskydd	Splash guard
36	101223	x		Fäste stänkskydd	Bracket splash guard
37	800118	x		Skruv	Screw
38	210539	x		Emblem blå	Emblem blue
--	214216	x		Emblem svart (Customized)	Emblem black (Customized)
39	212558	x		Emblem blå	Emblem blue
--	214211	x		Emblem blå (Selected)	Emblem blue (Selected)
--	214212	x		Emblem svart (Customized)	Emblem black (Customized)
40	209372	x		Luftintag	Air inlet
--	213472	x		Myggnät d:o	Mosquito net d:o
41	212413	x		Fönster öppn.bart 900x550 kpl.	Window 900x550 cpl.
--	212868	x		Ruta lös u. karm 900x550 d:o	Pane without frame 900x550 d:o
42	212411	x		Fönster öppn.bart 700x400 pentry kpl.	Window 700x400 pentry cpl.
--	212870	x		Ruta lös u. karm 700x400 d:o	Pane without frame 700x400 d:o
43	212408	x		Fönster fast 1600x600 kpl.	Window fixed 1600x600 cpl.
--	212867	x		Ruta lös u. karm 1600x600 d:o	Pane without frame 1600x600 d:o
46	208023	x		Ventil tak för kyl (kyl/frys)	Ventilator roof for refrigerator (refr./freeze)
47	00970024	x		Ventilator kpl.	Ventilator cpl.
48	504323	x		El-intag 230 V u. låshus	El. connection 230 V without locking house
--	504324	T		El-intag 230 V u. låshus el-golvvärme	El. connection 230 V el. underfloor heating
--	504325	x		Låshus d:o	Locking house d:o
49	214773	x		Galler ventilation kyl	Ventilator refrigerator
50	207759	x		Lucka m. innerram, utan spegel	Door with frame inner, without plate
--	207197	x		Innerram d:o	Frame inner d:o
51	319023	x		Vattenpåfyllning m. lock	Water filler with cap
--	319901	x		Lock d:o	Cap d:o
--	350218	x		Lucka yttre kpl. u. metallpinne	Door external cpl. without metal pin
52	214068	x		Diffuser grå	Diffuser grey
--	214274	x		Diffuser svart (Customized)	Diffuser black (Customized)
53	213917	x		Front u. lock	Front without trunk lid
54	213029	x		Lock front u. lås	Trunk lid front without lock
55	212557	x		Emblem chrome	Emblem chrome
--	214217	x		Emblem svart (Customized)	Emblem black (Customized)
56	213052	x		Dörr yttre kpl. H	Outer door cpl. R
--	213053	T		Dörr yttre kpl. H m. fönster	Outer door cpl. R with window
--	214963	x		Dörr yttre kpl. H m. fönster (Custom.), sl. plåt	Outer door cpl. R with window (Custom.), fl. plate
--	213055	T		Myggdörr inre	Mosquito door inner
57	213918	x		Bakgavel plast	Back gable plastic
58	213711	x		List tält bockad H-bak	List bent R rear
59	213712	x		List tält bockad V-bak	List bent L rear
60	213709	x		List tält bockad H-fram	List bent R front
				M= Metervara T= Tillbehör	M= On the metre T= Accessory

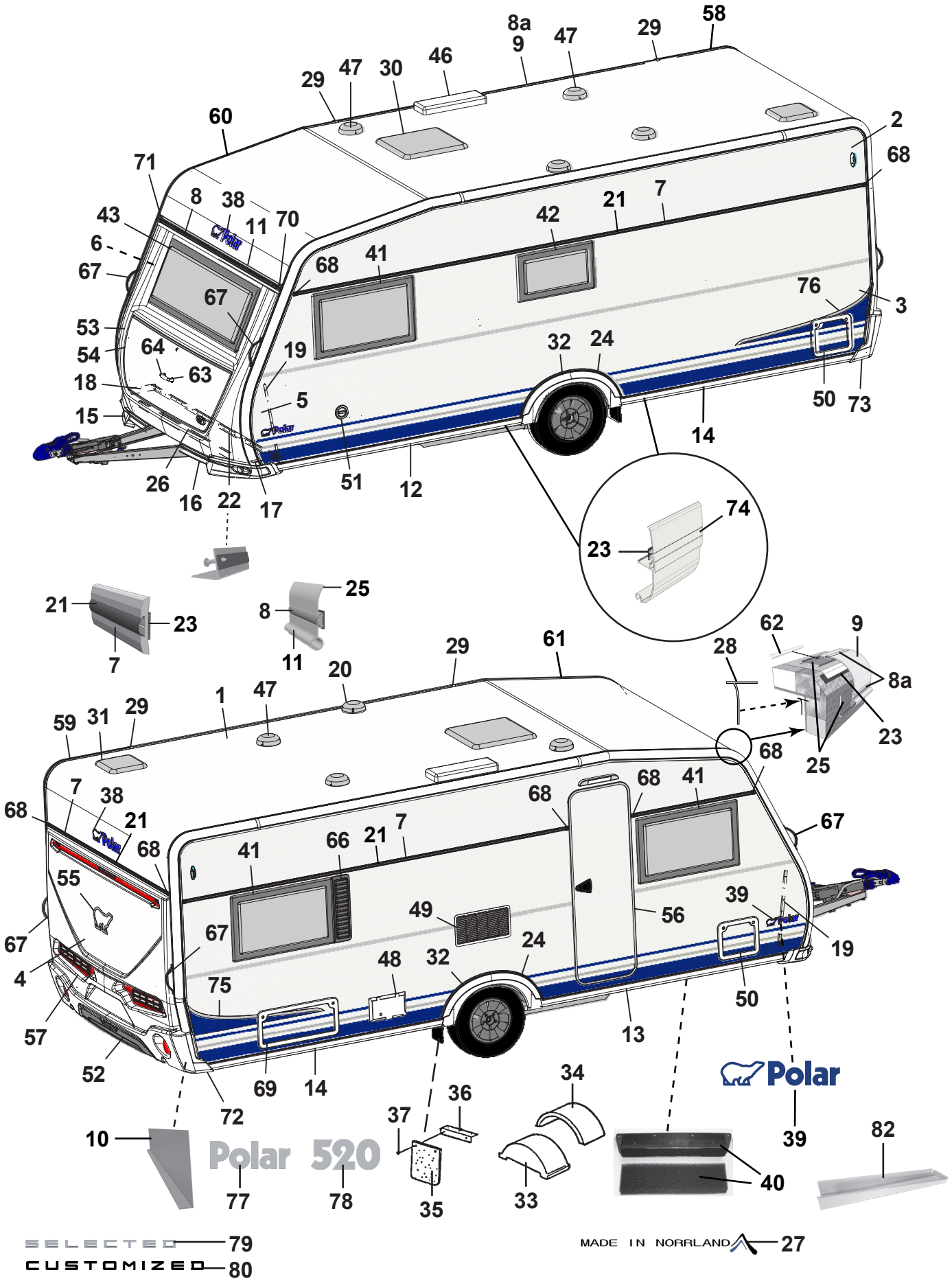
Polar 520
Polar
SELECTED 79
CUSTOMIZED 80
MADE IN NORRLAND 27

Pos Fig	Det. nr Part. No	Ingår/Fitted 520 CTV		Benämning	Description
61	213710	x		List tält bockad V-fram	List bent L front
62	208323	x		Styrstift list tält 50x3,5 mm	Pin for list 50x6,5 mm
63	210057	x		Handtag koffert inkl. täckbrickor	Handle trunk lid with covers
64	211492	x		Täckbricka	Cover
66	212477	T		Ventilationsgaller H	Ventilator grill R
67	213255	x		Draghandtag	Draw handle
68	95003772	x		Ändstycke	End protection
--	215072	x		Ändavslutning rak (vid slät plåt)	End protection straight (on flat plate)
--	215078	x		Ändavslutning H (vid slät plåt)	End protection R (on flat plate)
--	215079	x		Ändavslutning V (vid slät plåt)	End protection L (on flat plate)
69	208424	T		Lucka m innerram, utan spegel	Door with frame inner, without plate
70	205630	x		Ändavslutning H midjelist	End protection R tent list
71	205631	x		Ändavslutning V midjelist	End protection L tent list
72	213807	x		Ändavslutning H-bak	End protection R-rear
73	213808	x		Ändavslutning V-bak	End protection L-rear
--	801319	x		Skruv PKM 4,2x14 ändavsl. H-V bak	Screw PKM 4,2x14 end prot. R-L rear
--	801320	x		Skruv PKM 4,2x25 ändavsl. H-V bak	Screw PKM 4,2x25 end prot. R-L rear
74	213718	x		List dekor vit L=3000	List decor white L=3000
75	213459	x		Dekal sida H blå	Decal R blue
--	215034	x		Dekal sida H svart (Customized)	Decal R black (Customized)
76	213460	x		Dekal sida V blå	Decal L blue
--	215035	x		Dekal sida V svart (Customized)	Decal L black (Customized)
77	212549	x		Emblem Polar	Emblem Polar
78	212550	x		Emblem 520	Emblem 520
79	214214	x		Emblem Selected	Emblem Selected
80	214215	x		Emblem Customized	Emblem Customized
82	402114	x		Plåt dammskydd	Sheet dust cover

M= Metervara
T= Tillbehör

M= On the metre
T= Accessory

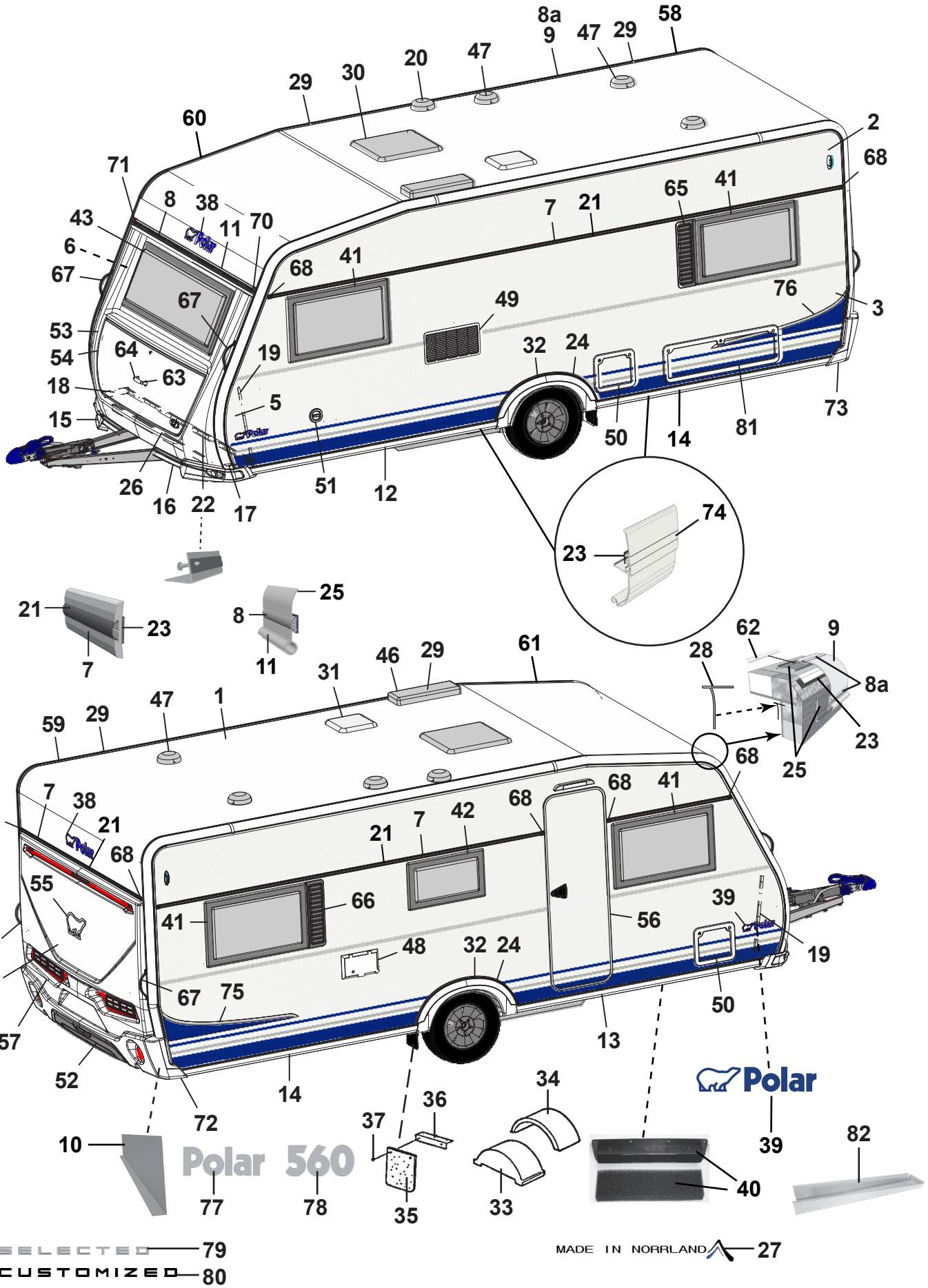
Polar 560
Polar
SELECTED 79
CUSTOMIZED 80
MADE IN NORRLAND 27

Pos Fig	Det. nr Part. No	Ingår/Fitted 560 LB		Benämning	Description
1	213254	x		Plåt tak 8100x2475	Roofing plate 8100x2475
2	212830	x		Plåt sida övre 6800x605	Side plate upper 6800x605
--	215157	T		Plåt sida övre 6800x605 (Custom.), sl. plåt	Side plate upper 6800x605 (Custom.), fl. plate
3	212833	x		Plåt sida undre 6800x1475	Side plate lower 6800x1475
--	214696	x		Plåt sida undre 6800x1475 (Customized)	Side plate lower 6800x1475 (Customized)
--	215159	T		Plåt sida undre 6800x1475 (Custom.), sl. plåt	Side plate lower 6800x1475 (Customi.) fl. plate
4	212832	x		Plåt gavel 2475x1600	Gable plate 2475x1600
5	211056	x		Plåt gavel undre 2800x818	Gable plate lower 2800x818
6	211056	x		Plåt gavel övre 2800x818	Gable plate upper 2800x818
7	212328	x		List dekor L=7312	List L=7312
--	215077	x		List dekor L=7073 vit (på sidorna vid slät plåt)	List L=7073 white (on the sides of flat plate)
8	210365	M		List dekor plast, silver	List decor plastic, silver
8a	210364	M		List dekor plast, vit	List decor plastic, white
9	213713	x		List tält rak L=4120	List straight L=4120
10	212699	x		Täckplåt bakljusramp L=2290	Coverplate light holder L=2290
11	208567	x		List markis L=2322	List L=2322
12	213716	x		List avb. spoiler V-fram L=2986	List L front L=2986
13	213717	x		List avb. spoiler H-fram L=2986	List R front L=2986
14	213715	x		List avb. spoiler V-H bak L=2929	List L-R rear L=2929
15	213803	x		Spoiler H	Spoiler R
16	213804	x		Spoiler V	Spoiler L
17	210346	x		List vinkel V	List L
18	210347	x		List vinkel H	List R
19	210101	x		List vinkel al. L=5000	List al. L=5000
20	401495	x		Motor köksfläkt kpl.	Motor kitchen fan cpl.
21	90003326	M		List dekor plast, silver	List decor plastic, silver
--	210364	M		List dekor plast, vit (på sidorna vid slät plåt)	List decor plastic, white (on the sides of flat plate)
22	210348	x		List gavel-golv fram L=2440	List gable-floor front L=2440
--	209525	x		Tätning "Terostat 2759" d:o	Seal "Terostat 2759" d:o
--	800626	x		Skruv d:o TKX 5,0x25	Screw d:o TKX 5,0x25
23	208236	M		Butyl profil 15x2 (30 m/rulle)	Seal strip 15x2 (30 m/roll)
24	212489	x		List al. hjulhusbreddare	List al. mudguard
--	212977	M		List gummi d:o	List rubber d:o
--	213030	M		Tejp dubbelhäftande d:o, B=6 mm (50 m/rulle)	Tape double-stick d:o W=6 mm (50 m/roll)
25	214054	M		List tätning vit 49mm, tak (45 m/rulle)	Seal strip white 49mm, roof (45 m/roll)
--	214027	M		List tätning vit 33mm, vägg (45 m/rulle)	Seal strip white 33mm, wall (45 m/roll)
26	210469	x		List koffert L=1700	List gas box L=1700
27	214213	x		Dekal "Made in Norrland"	Decal "Made in Norrland"
28	204137	M		List täck	Cover strip
29	213758	x		Skarvskydd tältlist	Splice protection
--	801319	x		Skruv PKM 4,2x14 d:o	Screw PKM 4,2x14 d:o
30	208690	x		Taklucka 400x400 Mini-Heki kpl. rumsdel	Roof hatch 400x400 Mini-Heki cpl. room
--	08-030921	x		Taklucka 700x500 Midi-Heki kpl.	Roof hatch 700x500 Midi-Heki cpl.
--	207780	T		Taklucka 960x655 Heki de Lux kpl.	Roof hatch 960x655 Heki de Lux cpl.
--	211846	T		Taklucka 400x400 Omnivent kpl. vit	Roof hatch 400x400 Omnivent cpl. white

M= Metervara
T= Tillbehör

M= On the metre
T= Accessory

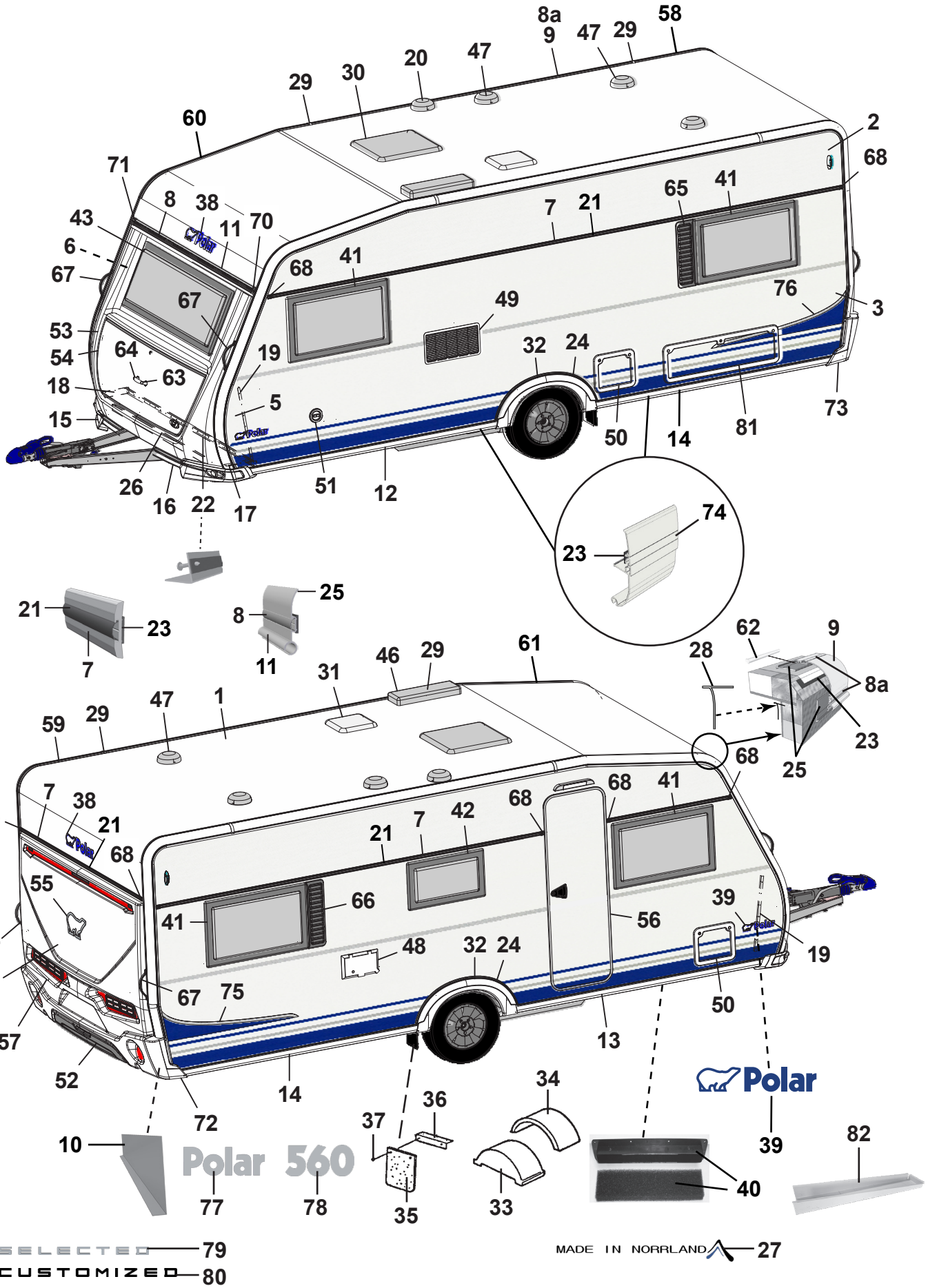
Polar 560
Polar
SELECTED 79
CUSTOMIZED 80
MADE IN NORRLAND 27

Pos Fig	Det. nr Part. No	Ingår/Fitted 560 LB		Benämning	Description
31	215045	x		Taklucka 280x280 kpl. tvättrum	Roof hatch 280x280 cpl. washung room
32	213809	x		Hjulhusbreddare	Mudguard
33	212894	x		Hjulhus	Wheel housing
34	212895	x		Isolering hjulhus	Insulation wheel housing
35	102470	x		Stänkskydd	Splash guard
36	101223	x		Fäste stänkskydd	Bracket splash guard
37	800118	x		Skruv	Screw
38	210539	x		Emblem blå	Emblem blue
--	214216	x		Emblem svart (Customized)	Emblem black (Customized)
39	212558	x		Emblem blå	Emblem blue
--	214211	x		Emblem blå (Selected)	Emblem blue (Selected)
--	214212	x		Emblem svart (Customized)	Emblem black (Customized)
40	209372	x		Luftintag	Air inlet
--	213472	x		Myggnät d:o	Mosquito net d:o
41	212413	x		Fönster öppn.bart 900x550 kpl.	Window 900x550 cpl.
--	212868	x		Ruta lös u. karm 900x550 d:o	Pane without frame 900x550 d:o
42	212411	x		Fönster öppn.bart 700x400 pentry kpl.	Window 700x400 pentry cpl.
--	212870	x		Ruta lös u. karm 700x400 d:o	Pane without frame 700x400 d:o
43	212408	x		Fönster fast 1600x600 kpl.	Window fixed 1600x600 cpl.
--	212867	x		Ruta lös u. karm 1600x600 d:o	Pane without frame 1600x600 d:o
46	208023	x		Ventil tak för kyl (kyl/frys)	Ventilator roof for refrigerator (refr./freeze)
47	00970024	x		Ventilator kpl.	Ventilator cpl.
48	504323	x		El-intag 230 V u. låshus	El. connection 230 V without locking house
--	504324	T		El-intag 230 V u. låshus el-golvvärme	El. connection 230 V el. underfloor heating
--	504325	x		Låshus d:o	Locking house d:o
49	214773	x		Galler ventilation kyl	Ventilator refrigerator
50	207759	x		Lucka m. innerram, utan spegel	Door with frame inner, without plate
--	207197	x		Innerram d:o	Frame inner d:o
51	319023	x		Vattenpåfyllning m. lock	Water filler with cap
--	319901	x		Lock d:o	Cap d:o
--	350218	x		Lucka yttre kpl. u. metallpinne	Door external cpl. without metal pin
52	214068	x		Diffuser grå	Diffuser grey
--	214274	x		Diffuser svart (Customized)	Diffuser black (Customized)
53	213917	x		Front u. lock	Front without trunk lid
54	213029	x		Lock front u. lås	Trunk lid front without lock
55	212557	x		Emblem chrome	Emblem chrome
--	214217	x		Emblem svart (Customized)	Emblem black (Customized)
56	213052	x		Dörr yttre kpl. H	Outer door cpl. R
--	213053	T		Dörr yttre kpl. H m. fönster	Outer door cpl. R with window
--	214963	x		Dörr yttre kpl. H m. fönster (Custom.), sl. plåt	Outer door cpl. R with window (Custom.), fl. plate
--	213055	T		Myggdörr inre	Mosquito door inner
57	213918	x		Bakgavel plast	Back gable plastic
58	213711	x		List tält bockad H-bak	List bent R rear
59	213712	x		List tält bockad V-bak	List bent L rear
60	213709	x		List tält bockad H-fram	List bent R front
				M= Metervara	M= On the metre
				T= Tillbehör	T= Accessory

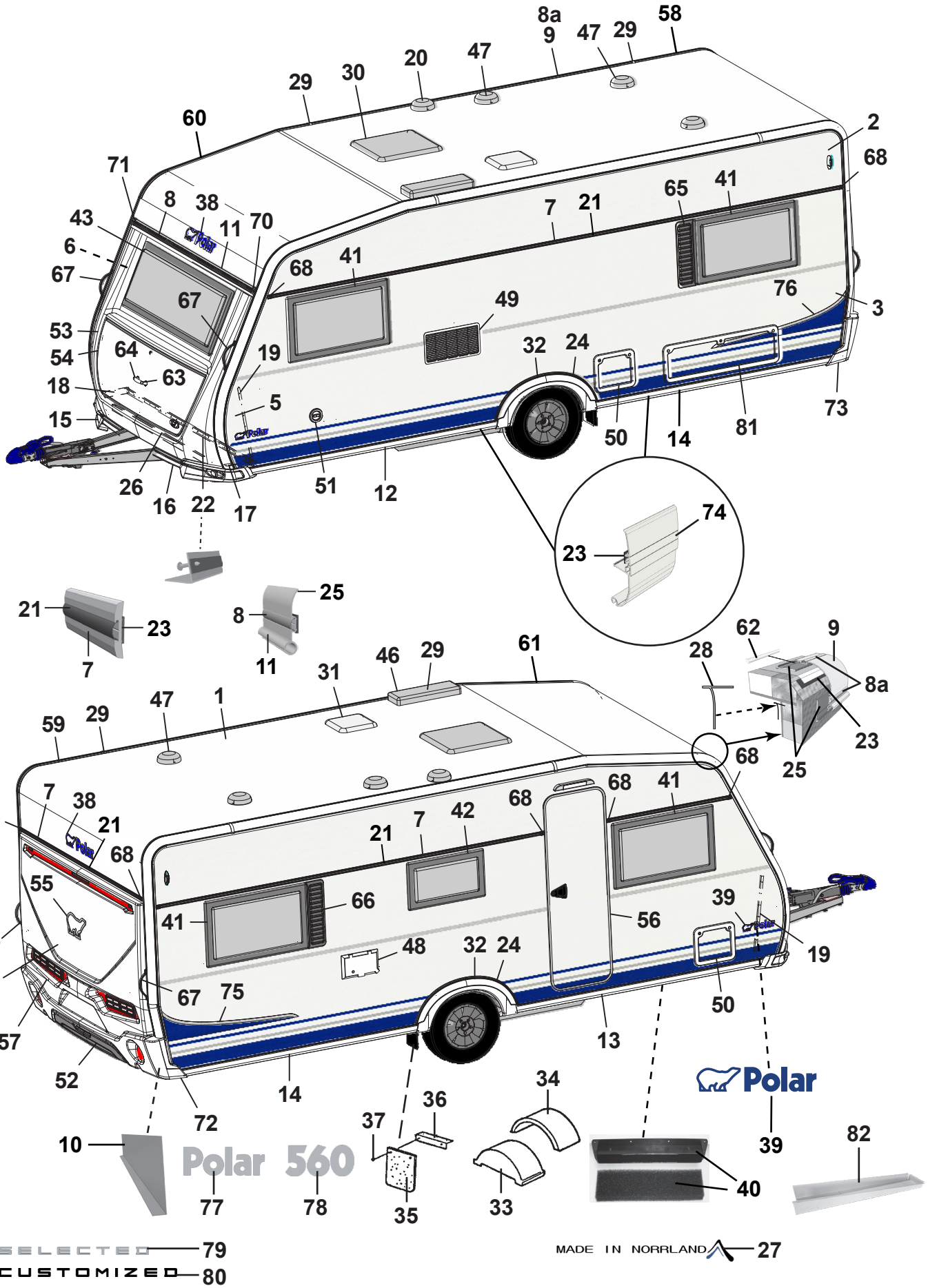
Polar 560
Polar
SELECTED 79
CUSTOMIZED 80
MADE IN NORRLAND 27

Pos Fig	Det. nr Part. No	Ingår/Fitted 560 LB		Benämning	Description
61	213710	x		List tält bockad V-fram	List bent L front
62	208323	x		Styrstift list tält 50x3,5 mm	Pin for list 50x6,5 mm
63	210057	x		Handtag koffert inkl. täckbrickor	Handle trunk lid with covers
64	211492	x		Täckbricka	Cover
65	212476	T		Ventilationsgaller V	Ventilator grill L
66	212477	T		Ventilationsgaller H	Ventilator grill R
67	213255	x		Draghandtag	Draw handle
68	95003772	x		Ändstycke	End protection
--	215072	x		Ändavslutning rak (vid slät plåt)	End protection straight (on flat plate)
--	215078	x		Ändavslutning H (vid slät plåt)	End protection R (on flat plate)
--	215079	x		Ändavslutning V (vid slät plåt)	End protection L (on flat plate)
70	205630	x		Ändavslutning H midjelist	End protection R tent list
71	205631	x		Ändavslutning V midjelist	End protection L tent list
72	213807	x		Ändavslutning H-bak	End protection R-rear
73	213808	x		Ändavslutning V-bak	End protection L-rear
--	801319	x		Skruv PKM 4,2x14 ändavsl. H-V bak	Screw PKM 4,2x14 end prot. R-L rear
--	801320	x		Skruv PKM 4,2x25 ändavsl. H-V bak	Screw PKM 4,2x25 end prot. R-L rear
74	213718	x		List dekor vit L=3000	List decor white L=3000
75	213459	x		Dekal sida H blå	Decal R blue
--	215034	x		Dekal sida H svart (Customized)	Decal R black (Customized)
76	213460	x		Dekal sida V blå	Decal L blue
--	215035	x		Dekal sida V svart (Customized)	Decal L black (Customized)
77	212549	x		Emblem Polar	Emblem Polar
78	212551	x		Emblem 560	Emblem 560
79	214214	x		Emblem Selected	Emblem Selected
80	214215	x		Emblem Customized	Emblem Customized
81	14-701045	T		Lucka m innerram, utan spegel	Door with frame inner, without plate
82	402114	x		Plåt dammskydd	Sheet dust cover

M= Metervara
T= Tillbehör

M= On the metre
T= Accessory

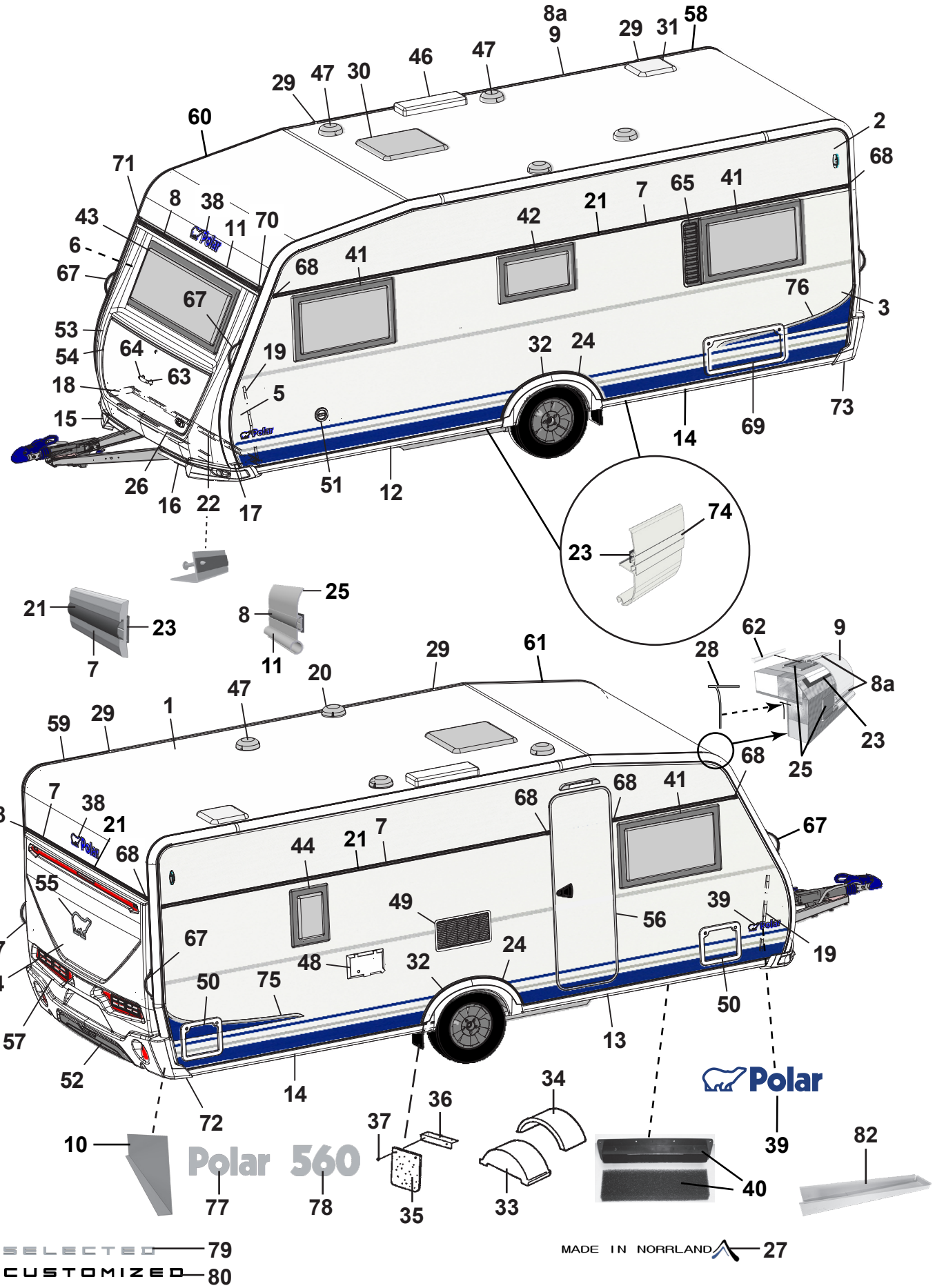
Polar 560
Polar
SELECTED 79
CUSTOMIZED 80
MADE IN NORRLAND 27

Pos Fig	Det. nr Part. No	Ingår/Fitted 560 CTH	Ingår/Fitted 560 CTH VK	Benämning	Description
1	213254	x	x	Plåt tak 8100x2475	Roofing plate 8100x2475
2	212830	x	x	Plåt sida övre 6800x605	Side plate upper 6800x605
--	215157	T	T	Plåt sida övre 6800x605 (Custom.), sl. plåt	Side plate upper 6800x605 (Custom.), fl. plate
3	212833	x	x	Plåt sida undre 6800x1475	Side plate lower 6800x1475
--	214696	x	x	Plåt sida undre 6800x1475 (Customized)	Side plate lower 6800x1475 (Customized)
--	215159	T	T	Plåt sida undre 6800x1475 (Custom.), sl. plåt	Side plate lower 6800x1475 (Customi.) fl. plate
4	212832	x	x	Plåt gavel 2475x1600	Gable plate 2475x1600
5	211056	x	x	Plåt gavel undre 2800x818	Gable plate lower 2800x818
6	211056	x	x	Plåt gavel övre 2800x818	Gable plate upper 2800x818
7	212328	x	x	List dekor L=7312	List L=7312
--	215077	x		List dekor L=7073 vit (på sidorna vid slät plåt)	List L=7073 white (on the sides of flat plate)
8	210365	M	M	List dekor plast, silver	List decor plastic, silver
8a	210364	M	M	List dekor plast, vit	List decor plastic, white
9	213713	x	x	List tält rak L=4120	List straight L=4120
10	212699	x	x	Täckplåt bakljusramp L=2290	Coverplate light holder L=2290
11	208567	x	x	List markis L=2322	List L=2322
12	213716	x	x	List avb. spoiler V-fram L=2986	List L front L=2986
13	213717	x	x	List avb. spoiler H-fram L=2986	List R front L=2986
14	213715	x	x	List avb. spoiler V-H bak L=2929	List L-R rear L=2929
15	213803	x	x	Spoiler H	Spoiler R
16	213804	x	x	Spoiler V	Spoiler L
17	210346	x	x	List vinkel V	List L
18	210347	x	x	List vinkel H	List R
19	210101	x	x	List vinkel al. L=5000	List al. L=5000
20	401495	x	x	Motor köksfläkt kpl.	Motor kitchen fan cpl.
21	90003326	M	M	List dekor plast, silver	List decor plastic, silver
--	210364	M	M	List dekor plast, vit (på sidorna vid slät plåt)	List decor plastic, white (on the sides of flat plate)
22	210348	x	x	List gavel-golv fram L=2440	List gable-floor front L=2440
--	209525	x	x	Tätning "Terostat 2759" d:o	Seal "Terostat 2759" d:o
--	800626	x	x	Skruv d:o TKX 5,0x25	Screw d:o TKX 5,0x25
23	208236	M	M	Butyl profil 15x2 (30 m/rulle)	Seal strip 15x2 (30 m/roll)
24	212489	x	x	List al. hjulhusbreddare	List al. mudguard
--	212977	M	M	List gummi d:o	List rubber d:o
--	213030	M	M	Tejp dubbelhäftande d:o, B=6 mm (50 m/rulle)	Tape double-stick d:o W=6 mm (50 m/roll)
25	214054	M	M	List tätning vit 49mm, tak (45 m/rulle)	Seal strip white 49mm, roof (45 m/roll)
--	214027	M	M	List tätning vit 33mm, vägg (45 m/rulle)	Seal strip white 33mm, wall (45 m/roll)
26	210469	x	x	List koffert L=1700	List gas box L=1700
27	214213	x	x	Dekal "Made in Norrland"	Decal "Made in Norrland"
28	204137	M	M	List täck	Cover strip
29	213758	x	x	Skarvskydd tältlist	Splice protection
--	801319	x	x	Skruv PKM 4,2x14 d:o	Screw PKM 4,2x14 d:o
30	208690	x	x	Taklucka 400x400 Mini-Heki kpl. rumsdel	Roof hatch 400x400 Mini-Heki cpl. room
--	08-030921	x	x	Taklucka 700x500 Midi-Heki kpl.	Roof hatch 700x500 Midi-Heki cpl.
--	207780	T	T	Taklucka 960x655 Heki de Lux kpl.	Roof hatch 960x655 Heki de Lux cpl.
--	211846	T	T	Taklucka 400x400 Omnivent kpl. vit	Roof hatch 400x400 Omnivent cpl. white

M= Metervara
T= Tillbehör

M= On the metre
T= Accessory

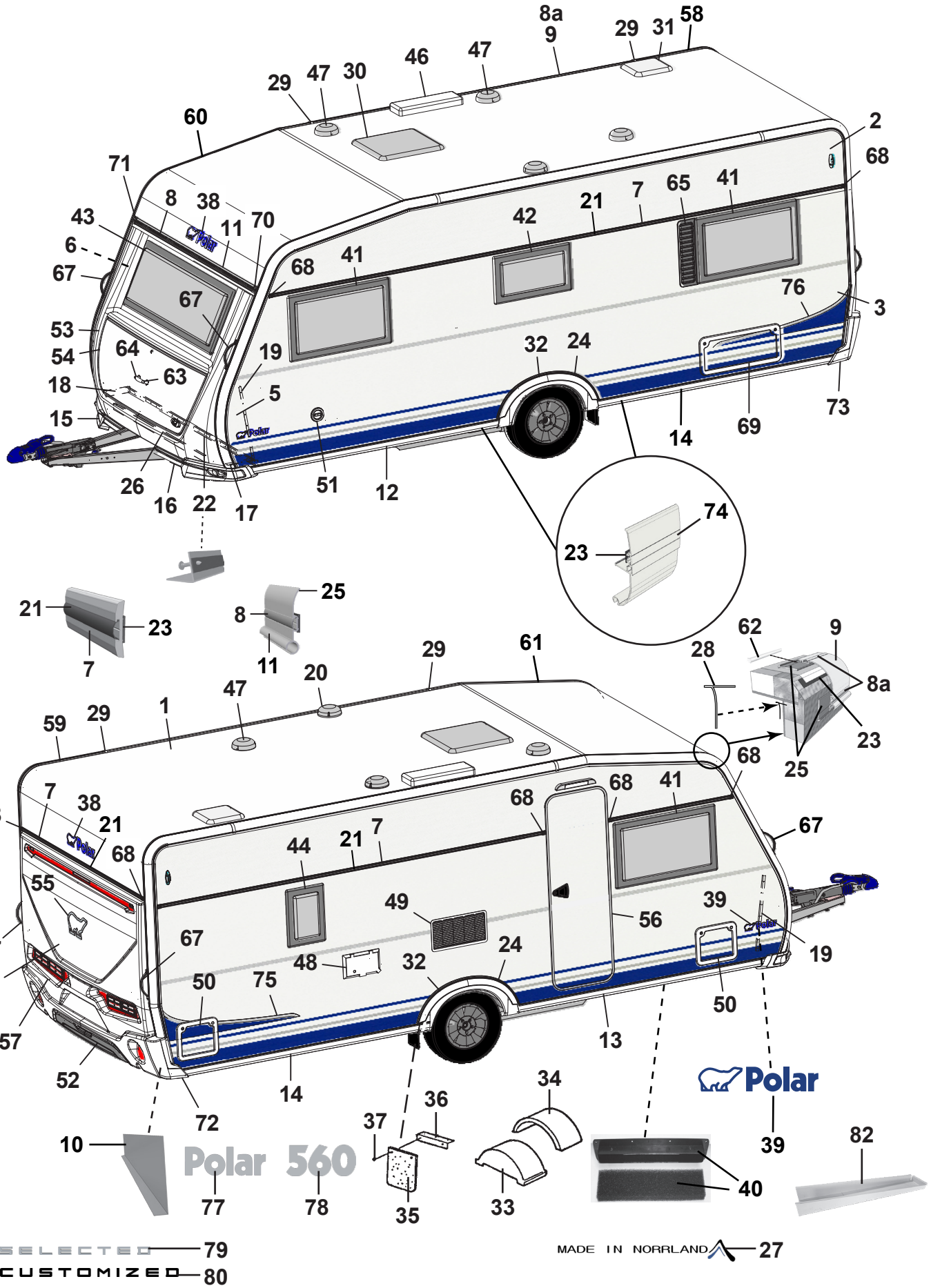
Polar 560
Polar
SELECTED 79
CUSTOMIZED 80
MADE IN NORRLAND 27

Pos Fig	Det. nr Part. No	Ingår/Fitted 560 CTH	Ingår/Fitted 560 CTH VK	Benämning	Description
31	215045	x	x	Taklucka 280x280 kpl. tvättrum	Roof hatch 280x280 cpl. washung room
32	213809	x	x	Hjulhusbreddare	Mudguard
33	212894	x	x	Hjulhus	Wheel housing
34	212895	x	x	Isolering hjulhus	Insulation wheel housing
35	102470	x	x	Stänkskydd	Splash guard
36	101223	x	x	Fäste stänkskydd	Bracket splash guard
37	800118	x	x	Skruv	Screw
38	210539	x	x	Emblem blå	Emblem blue
--	214216	x	x	Emblem svart (Customized)	Emblem black (Customized)
39	212558	x	x	Emblem blå	Emblem blue
--	214211	x	x	Emblem blå (Selected)	Emblem blue (Selected)
--	214212	x	x	Emblem svart (Customized)	Emblem black (Customized)
40	209372	x	x	Luftintag	Air inlet
--	213472	x	x	Myggnät d:o	Mosquito net d:o
41	212413	x	x	Fönster öppn.bart 900x550 kpl.	Window 900x550 cpl.
--	212868	x	x	Ruta lös u. karm 900x550 d:o	Pane without frame 900x550 d:o
42	212411	x	x	Fönster öppn.bart 700x400 pentry kpl.	Window 700x400 pentry cpl.
--	212870	x	x	Ruta lös u. karm 700x400 d:o	Pane without frame 700x400 d:o
43	212408	x	x	Fönster fast 1600x600 kpl.	Window fixed 1600x600 cpl.
--	212867	x	x	Ruta lös u. karm 1600x600 d:o	Pane without frame 1600x600 d:o
44	212409	T	T	Fönster öppn.bart 350x500 kpl.	Window 350x550 cpl.
--	212872	T	T	Ruta lös u. karm 350x500 d:o	Pane without frame 350x500 d:o
46	208023	x	x	Ventil tak för kyl (kyl/frys)	Ventilator roof for refrigerator (refr./freeze)
47	00970024	x	x	Ventilator kpl.	Ventilator cpl.
48	504323	x	x	El-intag 230 V u. låshus	El. connection 230 V without locking house
--	504324	T	T	El-intag 230 V u. låshus el-golvvärme	El. connection 230 V el. underfloor heating
--	504325	x	x	Låshus d:o	Locking house d:o
49	214773	x	x	Galler ventilation kyl	Ventilator refrigerator
50	207759	x	x	Lucka m. innerram, utan spegel	Door with frame inner, without plate
--	207197	x	x	Innerram d:o	Frame inner d:o
51	319023	x	x	Vattenpåfyllning m. lock	Water filler with cap
--	319901	x	x	Lock d:o	Cap d:o
--	350218	x	x	Lucka yttre kpl. u. metallpinne	Door external cpl. without metal pin
52	214068	x	x	Diffuser grå	Diffuser grey
--	214274	x	x	Diffuser svart (Customized)	Diffuser black (Customized)
53	213917	x	x	Front u. lock	Front without trunk lid
54	213029	x	x	Lock front u. lås	Trunk lid front without lock
55	212557	x	x	Emblem chrome	Emblem chrome
--	214217	x	x	Emblem svart (Customized)	Emblem black (Customized)
56	213052	x	x	Dörr yttre kpl. H	Outer door cpl. R
--	213053	T	T	Dörr yttre kpl. H m. fönster	Outer door cpl. R with window
--	214963	x	x	Dörr yttre kpl. H m. fönster (Custom.), sl. plåt	Outer door cpl. R with window (Custom.), fl. plate
--	213055	T	T	Myggdörr inre	Mosquito door inner
57	213918	x	x	Bakgavel plast	Back gable plastic
58	213711	x	x	List tält bockad H-bak	List bent R rear
				M= Metervara T= Tillbehör	M= On the metre T= Accessory

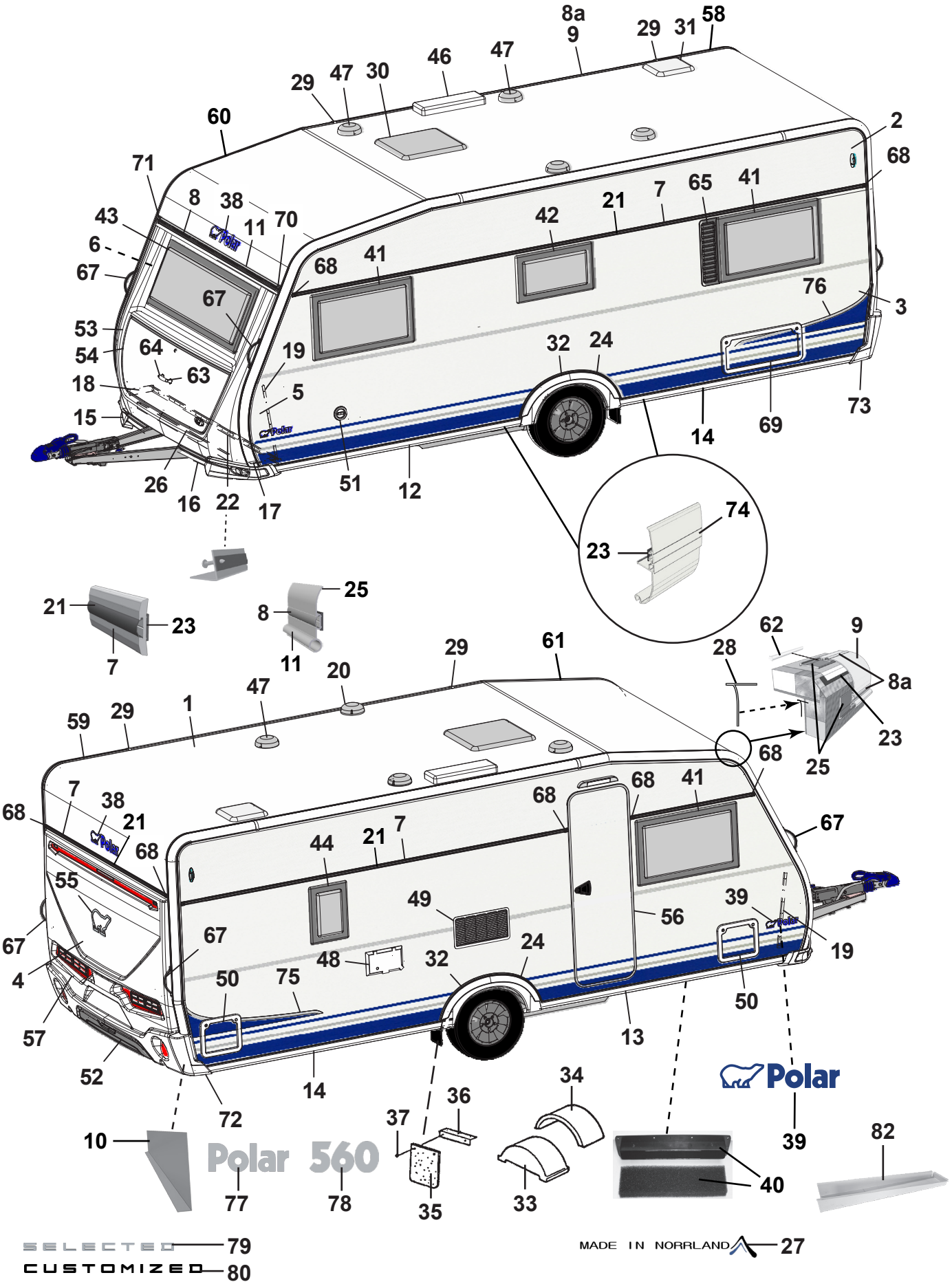
Polar 560
Polar
SELECTED 79
CUSTOMIZED 80
MADE IN NORRLAND 27

Pos Fig	Det. nr Part. No	Ingår/Fitted 560 CTH	Ingår/Fitted 560 CTH VK	Benämning	Description
59	213712	x	x	List tält bockad V-bak	List bent L rear
60	213709	x	x	List tält bockad H-fram	List bent R front
61	213710	x	x	List tält bockad V-fram	List bent L front
62	208323	x	x	Styrstift list tält 50x3,5 mm	Pin for list 50x6,5 mm
63	210057	x	x	Handtag koffert inkl. täckbrickor	Handle trunk lid with covers
64	211492	x	x	Täckbricka	Cover
65	212476	T	T	Ventilationsgaller V	Ventilator grill L
67	213255	x	x	Draghandtag	Draw handle
68	95003772	x	x	Ändstycke	End protection
--	215072	x	x	Ändavslutning rak (vid slät plåt)	End protection straight (on flat plate)
--	215078	x	x	Ändavslutning H (vid slät plåt)	End protection R (on flat plate)
--	215079	x	x	Ändavslutning V (vid slät plåt)	End protection L (on flat plate)
69	208424	T	T	Lucka m innerram, utan spegel	Door with frame inner, without plate
70	205630	x	x	Ändavslutning H midjelist	End protection R tent list
71	205631	x	x	Ändavslutning V midjelist	End protection L tent list
72	213807	x	x	Ändavslutning H-bak	End protection R-rear
73	213808	x	x	Ändavslutning V-bak	End protection L-rear
--	801319	x	x	Skruv PKM 4,2x14 ändavsl. H-V bak	Screw PKM 4,2x14 end prot. R-L rear
--	801320	x	x	Skruv PKM 4,2x25 ändavsl. H-V bak	Screw PKM 4,2x25 end prot. R-L rear
74	213718	x	x	List dekor vit L=3000	List decor white L=3000
75	213459	x	x	Dekal sida H blå	Decal R blue
--	215034	x	x	Dekal sida H svart (Customized)	Decal R black (Customized)
76	213460	x	x	Dekal sida V blå	Decal L blue
--	215035	x	x	Dekal sida V svart (Customized)	Decal L black (Customized)
77	212549	x	x	Emblem Polar	Emblem Polar
78	212551	x	x	Emblem 560	Emblem 560
79	214214	x	x	Emblem Selected	Emblem Selected
80	214215	x	x	Emblem Customized	Emblem Customized
82	402114	x	x	Plåt dammskydd	Sheet dust cover

M= Metervara
T= Tillbehör

M= On the metre
T= Accessory

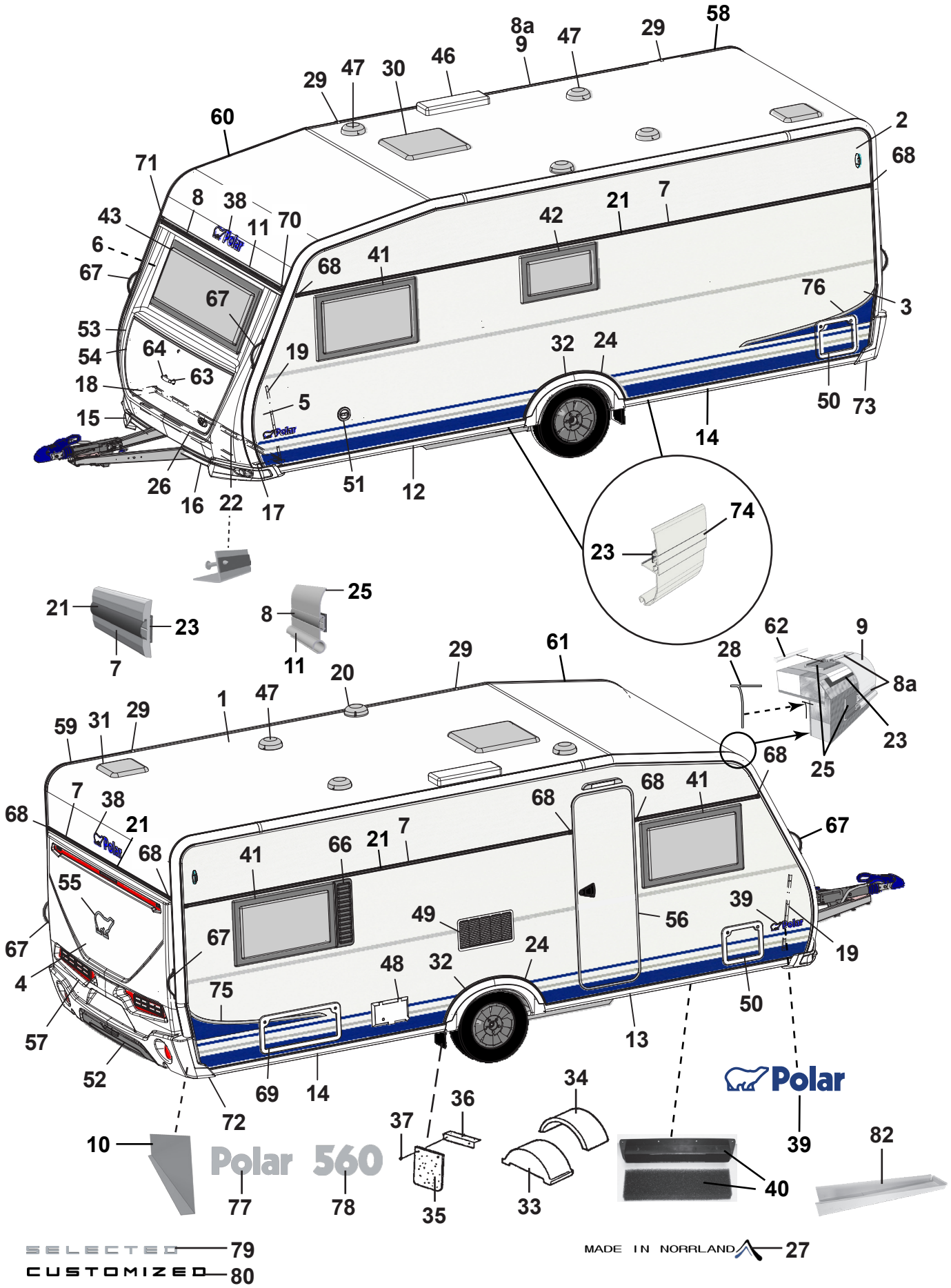
Polar 560
SELECTED 79
CUSTOMIZED 80
MADE IN NORRLAND 27

Pos Fig	Det. nr Part. No	Ingår/Fitted 560 CTV		Benämning	Description
1	213254	x		Plåt tak 8100x2475	Roofing plate 8100x2475
2	212830	x		Plåt sida övre 6800x605	Side plate upper 6800x605
--	215157	T		Plåt sida övre 6800x605 (Custom.), sl. plåt	Side plate upper 6800x605 (Custom.), fl. plate
3	212833	x		Plåt sida undre 6800x1475	Side plate lower 6800x1475
--	214696	x		Plåt sida undre 6800x1475 (Customized)	Side plate lower 6800x1475 (Customized)
--	215159	T		Plåt sida undre 6800x1475 (Custom.), sl. plåt	Side plate lower 6800x1475 (Customi.) fl. plate
4	212832	x		Plåt gavel 2475x1600	Gable plate 2475x1600
5	211056	x		Plåt gavel undre 2800x818	Gable plate lower 2800x818
6	211056	x		Plåt gavel övre 2800x818	Gable plate upper 2800x818
7	212328	x		List dekor L=7312	List L=7312
--	215077	x		List dekor L=7073 vit (på sidorna vid slät plåt)	List L=7073 white (on the sides of flat plate)
8	210365	M		List dekor plast, silver	List decor plastic, silver
8a	210364	M		List dekor plast, vit	List decor plastic, white
9	213713	x		List tält rak L=4120	List straight L=4120
10	212699	x		Täckplåt bakljusramp L=2290	Coverplate light holder L=2290
11	208567	x		List markis L=2322	List L=2322
12	213716	x		List avb. spoiler V-fram L=2986	List L front L=2986
13	213717	x		List avb. spoiler H-fram L=2986	List R front L=2986
14	213715	x		List avb. spoiler V-H bak L=2929	List L-R rear L=2929
15	213803	x		Spoiler H	Spoiler R
16	213804	x		Spoiler V	Spoiler L
17	210346	x		List vinkel V	List L
18	210347	x		List vinkel H	List R
19	210101	x		List vinkel al. L=5000	List al. L=5000
20	401495	x		Motor köksfläkt kpl.	Motor kitchen fan cpl.
21	90003326	M		List dekor plast, silver	List decor plastic, silver
--	210364	M		List dekor plast, vit (på sidorna vid slät plåt)	List decor plastic, white (on the sides of flat plate)
22	210348	x		List gavel-golv fram L=2440	List gable-floor front L=2440
--	209525	x		Tätning "Terostat 2759" d:o	Seal "Terostat 2759" d:o
--	800626	x		Skruv d:o TKX 5,0x25	Screw d:o TKX 5,0x25
23	208236	M		Butyl profil 15x2 (30 m/rulle)	Seal strip 15x2 (30 m/roll)
24	212489	x		List al. hjulhusbreddare	List al. mudguard
--	212977	M		List gummi d:o	List rubber d:o
--	213030	M		Tejp dubbelhäftande d:o, B=6 mm (50 m/rulle)	Tape double-stick d:o W=6 mm (50 m/roll)
25	214054	M		List tätning vit 49mm, tak (45 m/rulle)	Seal strip white 49mm, roof (45 m/roll)
--	214027	M		List tätning vit 33mm, vägg (45 m/rulle)	Seal strip white 33mm, wall (45 m/roll)
26	210469	x		List koffert L=1700	List gas box L=1700
27	214213	x		Dekal "Made in Norrland"	Decal "Made in Norrland"
28	204137	M		List täck	Cover strip
29	213758	x		Skarvskydd tältlist	Splice protection
--	801319	x		Skruv PKM 4,2x14 d:o	Screw PKM 4,2x14 d:o
30	208690	x		Taklucka 400x400 Mini-Heki kpl. rumsdel	Roof hatch 400x400 Mini-Heki cpl. room
--	08-030921	x		Taklucka 700x500 Midi-Heki kpl.	Roof hatch 700x500 Midi-Heki cpl.
--	207780	T		Taklucka 960x655 Heki de Lux kpl.	Roof hatch 960x655 Heki de Lux cpl.
--	211846	T		Taklucka 400x400 Omnivent kpl. vit	Roof hatch 400x400 Omnivent cpl. white
				M= Metervara T= Tillbehör	M= On the metre T= Accessory

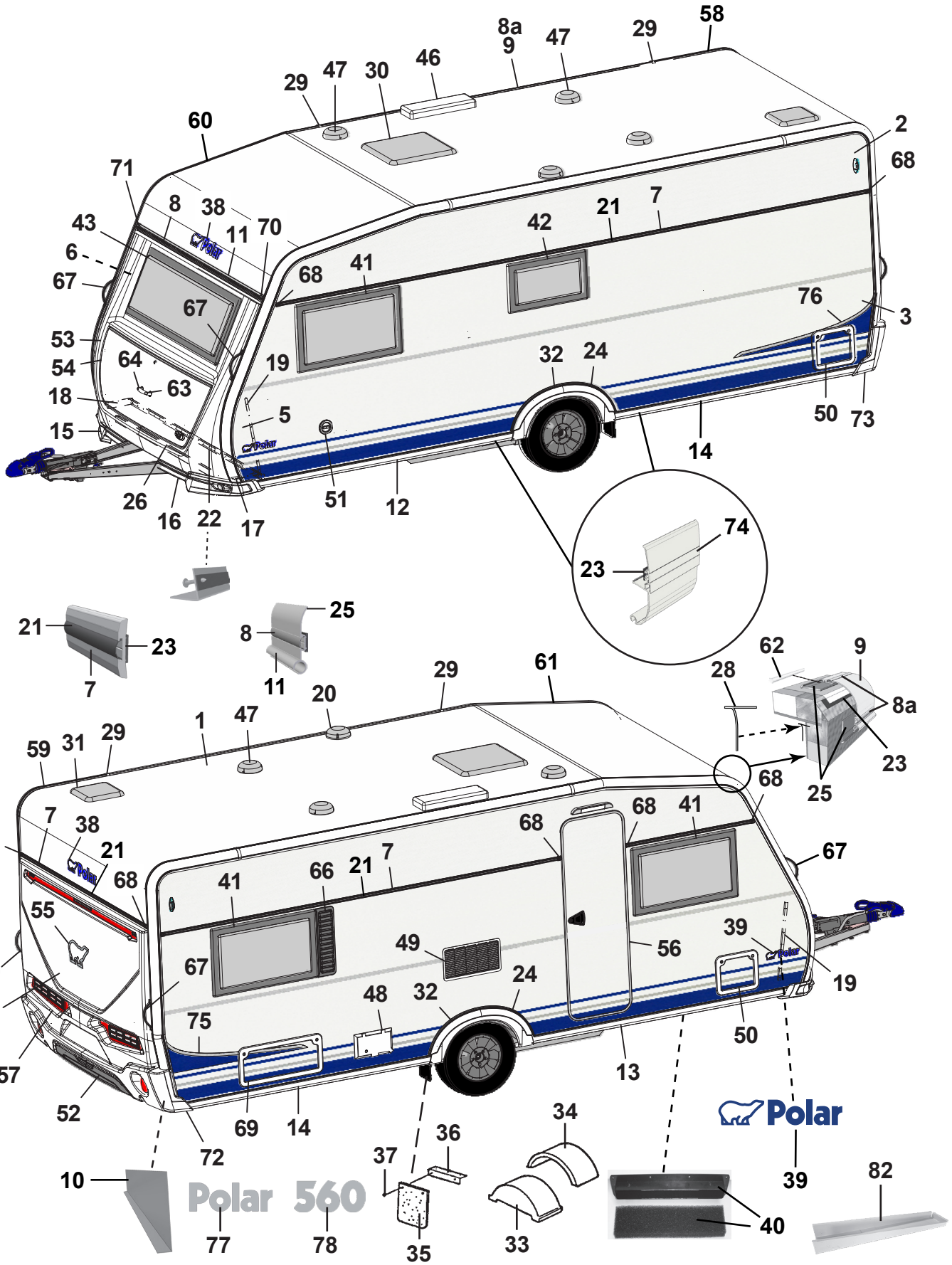
Polar 560
SELECTED
CUSTOMIZED
MADE IN NORRLAND

Pos Fig	Det. nr Part. No	Ingår/Fitted 560 CTV		Benämning	Description
31	215045	x		Taklucka 280x280 kpl. tvättrum	Roof hatch 280x280 cpl. washung room
32	213809	x		Hjulhusbreddare	Mudguard
33	212894	x		Hjulhus	Wheel housing
34	212895	x		Isolering hjulhus	Insulation wheel housing
35	102470	x		Stänkskydd	Splash guard
36	101223	x		Fäste stänkskydd	Bracket splash guard
37	800118	x		Skruv	Screw
38	210539	x		Emblem blå	Emblem blue
--	214216	x		Emblem svart (Customized)	Emblem black (Customized)
39	212558	x		Emblem blå	Emblem blue
--	214211	x		Emblem blå (Selected)	Emblem blue (Selected)
--	214212	x		Emblem svart (Customized)	Emblem black (Customized)
40	209372	x		Luftintag	Air inlet
--	213472	x		Myggnät d:o	Mosquito net d:o
41	212413	x		Fönster öppn.bart 900x550 kpl.	Window 900x550 cpl.
--	212868	x		Ruta lös u. karm 900x550 d:o	Pane without frame 900x550 d:o
42	212411	x		Fönster öppn.bart 700x400 pentry kpl.	Window 700x400 pentry cpl.
--	212870	x		Ruta lös u. karm 700x400 d:o	Pane without frame 700x400 d:o
43	212408	x		Fönster fast 1600x600 kpl.	Window fixed 1600x600 cpl.
--	212867	x		Ruta lös u. karm 1600x600 d:o	Pane without frame 1600x600 d:o
46	208023	x		Ventil tak för kyl (kyl/frys)	Ventilator roof for refrigerator (refr./freeze)
47	00970024	x		Ventilator kpl.	Ventilator cpl.
48	504323	x		El-intag 230 V u. låshus	El. connection 230 V without locking house
--	504324	T		El-intag 230 V u. låshus el-golvvärme	El. connection 230 V el. underfloor heating
--	504325	x		Låshus d:o	Locking house d:o
49	214773	x		Galler ventilation kyl	Ventilator refrigerator
50	207759	x		Lucka m. innerram, utan spegel	Door with frame inner, without plate
--	207197	x		Innerram d:o	Frame inner d:o
51	319023	x		Vattenpåfyllning m. lock	Water filler with cap
--	319901	x		Lock d:o	Cap d:o
--	350218	x		Lucka yttre kpl. u. metallpinne	Door external cpl. without metal pin
52	214068	x		Diffuser grå	Diffuser grey
--	214274	x		Diffuser svart (Customized)	Diffuser black (Customized)
53	213917	x		Front u. lock	Front without trunk lid
54	213029	x		Lock front u. lås	Trunk lid front without lock
55	212557	x		Emblem chrome	Emblem chrome
--	214217	x		Emblem svart (Customized)	Emblem black (Customized)
56	213052	x		Dörr yttre kpl. H	Outer door cpl. R
--	213053	T		Dörr yttre kpl. H m. fönster	Outer door cpl. R with window
--	214963	x		Dörr yttre kpl. H m. fönster (Custom.), sl. plåt	Outer door cpl. R with window (Custom.), fl. plate
--	213055	T		Myggdörr inre	Mosquito door inner
57	213918	x		Bakgavel plast	Back gable plastic
58	213711	x		List tält bockad H-bak	List bent R rear
59	213712	x		List tält bockad V-bak	List bent L rear
60	213709	x		List tält bockad H-fram	List bent R front

M= Metervara
T= Tillbehör

M= On the metre
T= Accessory

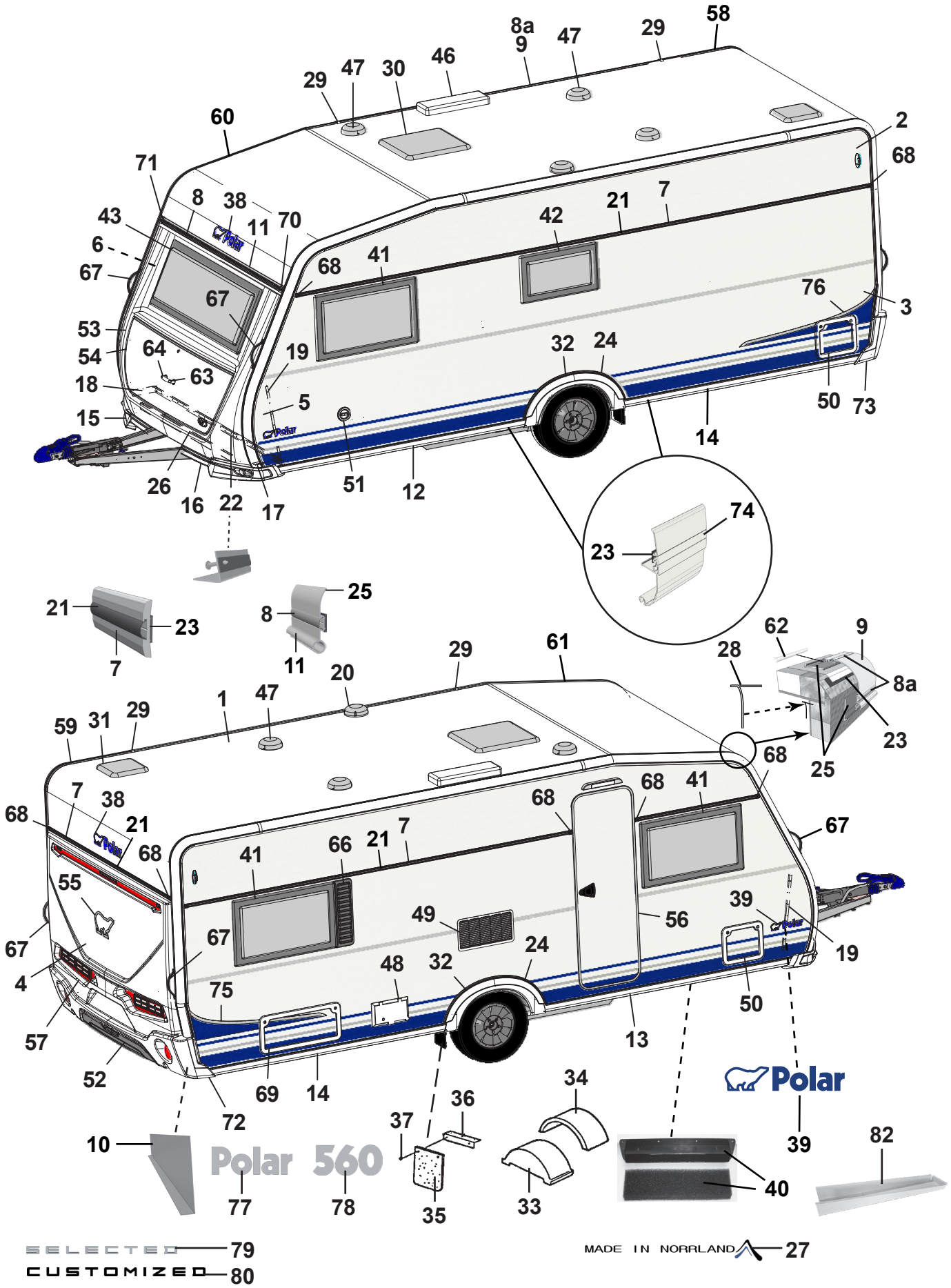
Polar 560
SELECTED
CUSTOMIZED
MADE IN NORRLAND
Polar

Pos Fig	Det. nr Part. No	Ingår/Fitted 560 CTV		Benämning	Description
61	213710	x		List tält bockad V-fram	List bent L front
62	208323	x		Styrstift list tält 50x3,5 mm	Pin for list 50x6,5 mm
63	210057	x		Handtag koffert inkl. täckbrickor	Handle trunk lid with covers
64	211492	x		Täckbricka	Cover
66	212477	T		Ventilationsgaller H	Ventilator grill R
67	213255	x		Draghandtag	Draw handle
68	95003772	x		Ändstycke	End protection
--	215072	x		Ändavslutning rak (vid slät plåt)	End protection straight (on flat plate)
--	215078	x		Ändavslutning H (vid slät plåt)	End protection R (on flat plate)
--	215079	x		Ändavslutning V (vid slät plåt)	End protection L (on flat plate)
69	208424	T		Lucka m innerram, utan spegel	Door with frame inner, without plate
70	205630	x		Ändavslutning H midjelist	End protection R tent list
71	205631	x		Ändavslutning V midjelist	End protection L tent list
72	213807	x		Ändavslutning H-bak	End protection R-rear
73	213808	x		Ändavslutning V-bak	End protection L-rear
--	801319	x		Skruv PKM 4,2x14 ändavsl. H-V bak	Screw PKM 4,2x14 end prot. R-L rear
--	801320	x		Skruv PKM 4,2x25 ändavsl. H-V bak	Screw PKM 4,2x25 end prot. R-L rear
74	213718	x		List dekor vit L=3000	List decor white L=3000
75	213459	x		Dekal sida H blå	Decal R blue
--	215034	x		Dekal sida H svart (Customized)	Decal R black (Customized)
76	213460	x		Dekal sida V blå	Decal L blue
--	215035	x		Dekal sida V svart (Customized)	Decal L black (Customized)
77	212549	x		Emblem Polar	Emblem Polar
78	212551	x		Emblem 560	Emblem 560
79	214214	x		Emblem Selected	Emblem Selected
80	214215	x		Emblem Customized	Emblem Customized
82	402114	x		Plåt dammskydd	Sheet dust cover

M= Metervara
T= Tillbehör

M= On the metre
T= Accessory

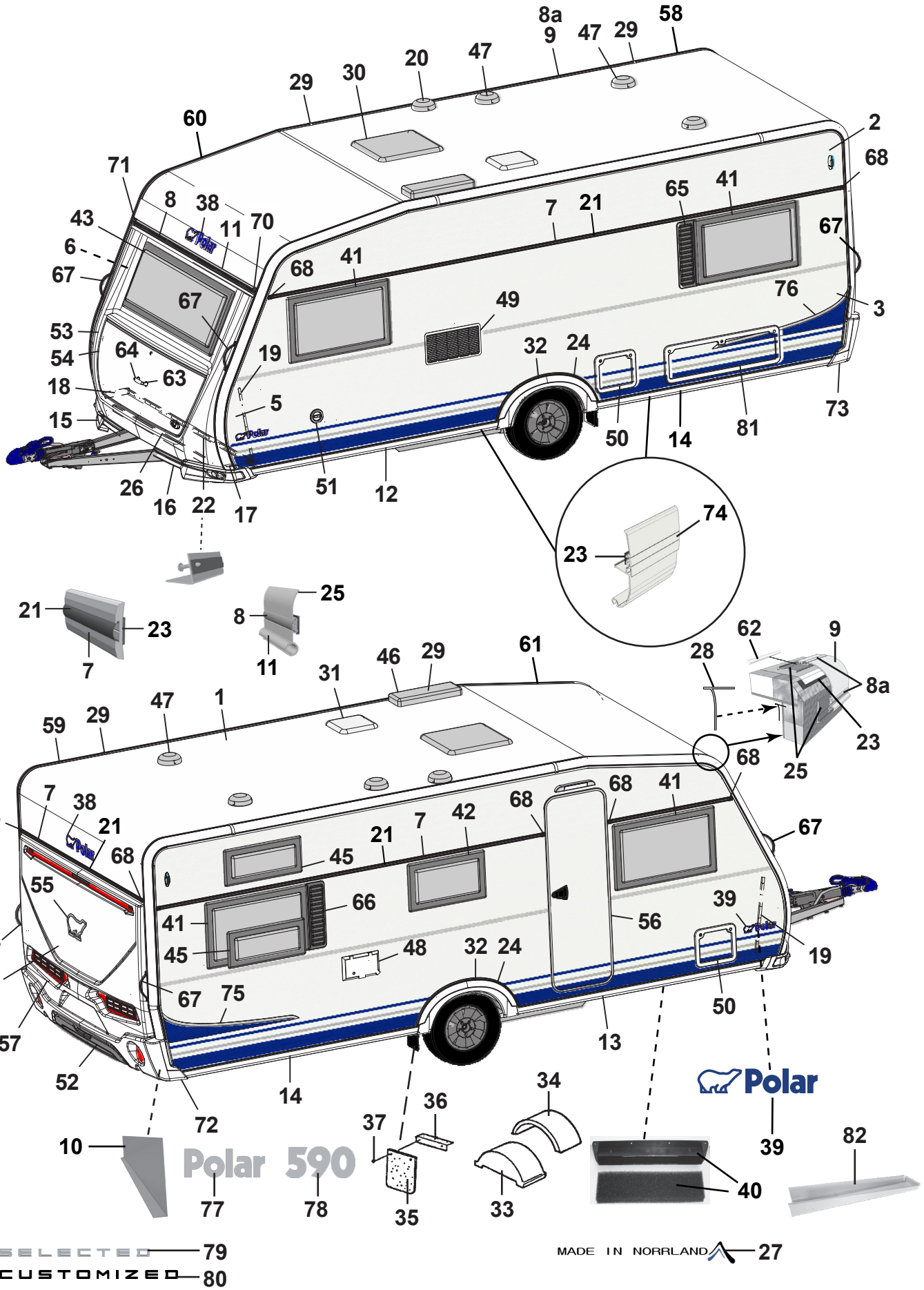
Polar 590
SELECTED 79
CUSTOMIZED 80
MADE IN NORRLAND 27

Pos Fig	Det. nr Part. No	Ingår/Fitted 590 LB	590 BK	Benämning	Description
1	213254	x	x	Plåt tak 8100x2475	Roofing plate 8100x2475
2	212830	x	x	Plåt sida övre 6800x605	Side plate upper 6800x605
--	215157	T	T	Plåt sida övre 6800x605 (Custom.), sl. plåt	Side plate upper 6800x605 (Custom.), fl. plate
3	212833	x	x	Plåt sida undre 6800x1475	Side plate lower 6800x1475
--	214696	x	x	Plåt sida undre 6800x1475 (Customized)	Side plate lower 6800x1475 (Customized)
--	215159	T	T	Plåt sida undre 6800x1475 (Custom.), sl. plåt	Side plate lower 6800x1475 (Customi.) fl. plate
4	212832	x	x	Plåt gavel 2475x1600	Gable plate 2475x1600
5	211056	x	x	Plåt gavel undre 2800x818	Gable plate lower 2800x818
6	211056	x	x	Plåt gavel övre 2800x818	Gable plate upper 2800x818
7	212328	x	x	List dekor L=7312	List L=7312
--	215077	x		List dekor L=7073 vit (på sidorna vid slät plåt)	List L=7073 white (on the sides of flat plate)
8	210365	M	M	List dekor plast, silver	List decor plastic, silver
8a	210364	M	M	List dekor plast, vit	List decor plastic, white
9	213713	x	x	List tält rak L=4120	List straight L=4120
10	212699	x	x	Täckplåt bakljusramp L=2290	Coverplate light holder L=2290
11	208567	x	x	List markis L=2322	List L=2322
12	213716	x	x	List avb. spoiler V-fram L=2986	List L front L=2986
13	213717	x	x	List avb. spoiler H-fram L=2986	List R front L=2986
14	213715	x	x	List avb. spoiler V-H bak L=2929	List L-R rear L=2929
15	213803	x	x	Spoiler H	Spoiler R
16	213804	x	x	Spoiler V	Spoiler L
17	210346	x	x	List vinkel V	List L
18	210347	x	x	List vinkel H	List R
19	210101	x	x	List vinkel al. L=5000	List al. L=5000
20	401495	x	x	Motor köksfläkt kpl.	Motor kitchen fan cpl.
21	90003326	M	M	List dekor plast, silver	List decor plastic, silver
--	210364	M	M	List dekor plast, vit (på sidorna vid slät plåt)	List decor plastic, white (on the sides of flat plate)
22	210348	x	x	List gavel-golv fram L=2440	List gable-floor front L=2440
--	209525	x	x	Tätning "Terostat 2759" d:o	Seal "Terostat 2759" d:o
--	800626	x	x	Skruv d:o TKX 5,0x25	Screw d:o TKX 5,0x25
23	208236	M	M	Butyl profil 15x2 (30 m/rulle)	Seal strip 15x2 (30 m/roll)
24	212489	x	x	List al. hjulhusbreddare	List al. mudguard
--	212977	M	M	List gummi d:o	List rubber d:o
--	213030	M	M	Tejp dubbelhäftande d:o, B=6 mm (50 m/rulle)	Tape double-stick d:o W=6 mm (50 m/roll)
25	214054	M	M	List tätning vit 49mm, tak (45 m/rulle)	Seal strip white 49mm, roof (45 m/roll)
--	214027	M	M	List tätning vit 33mm, vägg (45 m/rulle)	Seal strip white 33mm, wall (45 m/roll)
26	210469	x	x	List koffert L=1700	List gas box L=1700
27	214213	x	x	Dekal "Made in Norrland"	Decal "Made in Norrland"
28	204137	M	M	List täck	Cover strip
29	213758	x	x	Skarvskydd tältlist	Splice protection
--	801319	x	x	Skruv PKM 4,2x14 d:o	Screw PKM 4,2x14 d:o
30	208690	x	x	Taklucka 400x400 Mini-Heki kpl. rumsdel	Roof hatch 400x400 Mini-Heki cpl. room
--	08-030921	x	x	Taklucka 700x500 Midi-Heki kpl.	Roof hatch 700x500 Midi-Heki cpl.
--	207780	T	T	Taklucka 960x655 Heki de Lux kpl.	Roof hatch 960x655 Heki de Lux cpl.
--	211846	T	T	Taklucka 400x400 Omnivent kpl. vit	Roof hatch 400x400 Omnivent cpl. white
				M= Metervara T= Tillbehör	M= On the metre T= Accessory

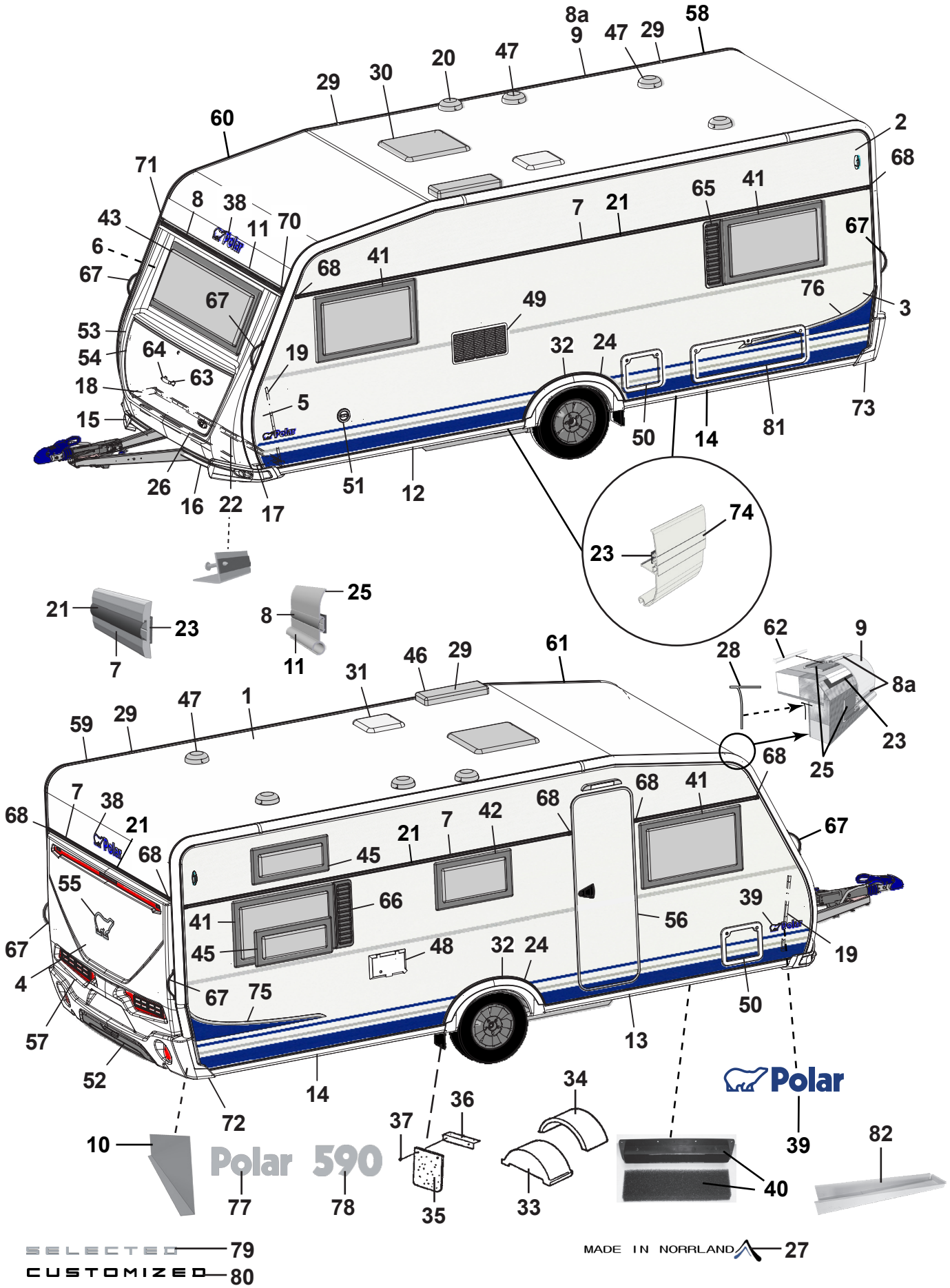
Polar 590
SELECTED
CUSTOMIZED
MADE IN NORRLAND
Polar

Pos Fig	Det. nr Part. No	Ingår/Fitted 590 LB	Ingår/Fitted 590 BK	Benämning	Description
31	215045	x	x	Taklucka 280x280 kpl. tvättrum	Roof hatch 280x280 cpl. washung room
32	213809	x	x	Hjulhusbreddare	Mudguard
33	212894	x	x	Hjulhus	Wheel housing
34	212895	x	x	Isolering hjulhus	Insulation wheel housing
35	102470	x	x	Stänkskydd	Splash guard
36	101223	x	x	Fäste stänkskydd	Bracket splash guard
37	800118	x	x	Skruv	Screw
38	210539	x	x	Emblem blå	Emblem blue
--	214216	x	x	Emblem svart (Customized)	Emblem black (Customized)
39	212558	x	x	Emblem blå	Emblem blue
--	214211	x	x	Emblem blå (Selected)	Emblem blue (Selected)
--	214212	x	x	Emblem svart (Customized)	Emblem black (Customized)
40	209372	x	x	Luftintag	Air inlet
--	213472	x	x	Myggnät d:o	Mosquito net d:o
41	212413	x	x	Fönster öppn.bart 900x550 kpl.	Window 900x550 cpl.
--	212868	x	x	Ruta lös u. karm 900x550 d:o	Pane without frame 900x550 d:o
42	212411	x	x	Fönster öppn.bart 700x400 pentry kpl.	Window 700x400 pentry cpl.
--	212870	x	x	Ruta lös u. karm 700x400 d:o	Pane without frame 700x400 d:o
43	212408	x	x	Fönster fast 1600x600 kpl.	Window fixed 1600x600 cpl.
--	212867	x	x	Ruta lös u. karm 1600x600 d:o	Pane without frame 1600x600 d:o
45	212410		x	Fönster öppn.bart 700x300 kpl.	Window 700x300 cpl.
--	212871		x	Ruta lös u. karm 700x300 d:o	Pane without frame 700x300 d:o
46	208023	x	x	Ventil tak för kyl (kyl/frys)	Ventilator roof for refrigerator (refr./freeze)
47	00970024	x	x	Ventilator kpl.	Ventilator cpl.
48	504323	x	x	El-intag 230 V u. låshus	El. connection 230 V without locking house
--	504324	T	T	El-intag 230 V u. låshus el-golvvärme	El. connection 230 V el. underfloor heating
--	504325	x	x	Låshus d:o	Locking house d:o
49	214773	x	x	Galler ventilation kyl	Ventilator refrigerator
50	207759	x	x	Lucka m. innerram, utan spegel	Door with frame inner, without plate
--	207197	x	x	Innerram d:o	Frame inner d:o
51	319023	x	x	Vattenpåfyllning m. lock	Water filler with cap
--	319901	x	x	Lock d:o	Cap d:o
--	350218	x	x	Lucka yttre kpl. u. metallpinne	Door external cpl. without metal pin
52	214068	x	x	Diffuser grå	Diffuser grey
--	214274	x	x	Diffuser svart (Customized)	Diffuser black (Customized)
53	213917	x	x	Front u. lock	Front without trunk lid
54	213029	x	x	Lock front u. lås	Trunk lid front without lock
55	212557	x	x	Emblem chrome	Emblem chrome
--	214217	x	x	Emblem svart (Customized)	Emblem black (Customized)
56	213052	x	x	Dörr yttre kpl. H	Outer door cpl. R
--	213053	T	T	Dörr yttre kpl. H m. fönster	Outer door cpl. R with window
--	214963	x	x	Dörr yttre kpl. H m. fönster (Custom.), sl. plåt	Outer door cpl. R with window (Custom.), fl. plate
--	213055	T	T	Myggdörr inre	Mosquito door inner
57	213918	x	x	Bakgavel plast	Back gable plastic
58	213711	x	x	List tält bockad H-bak	List bent R rear
				M= Metervara T= Tillbehör	M= On the metre T= Accessory

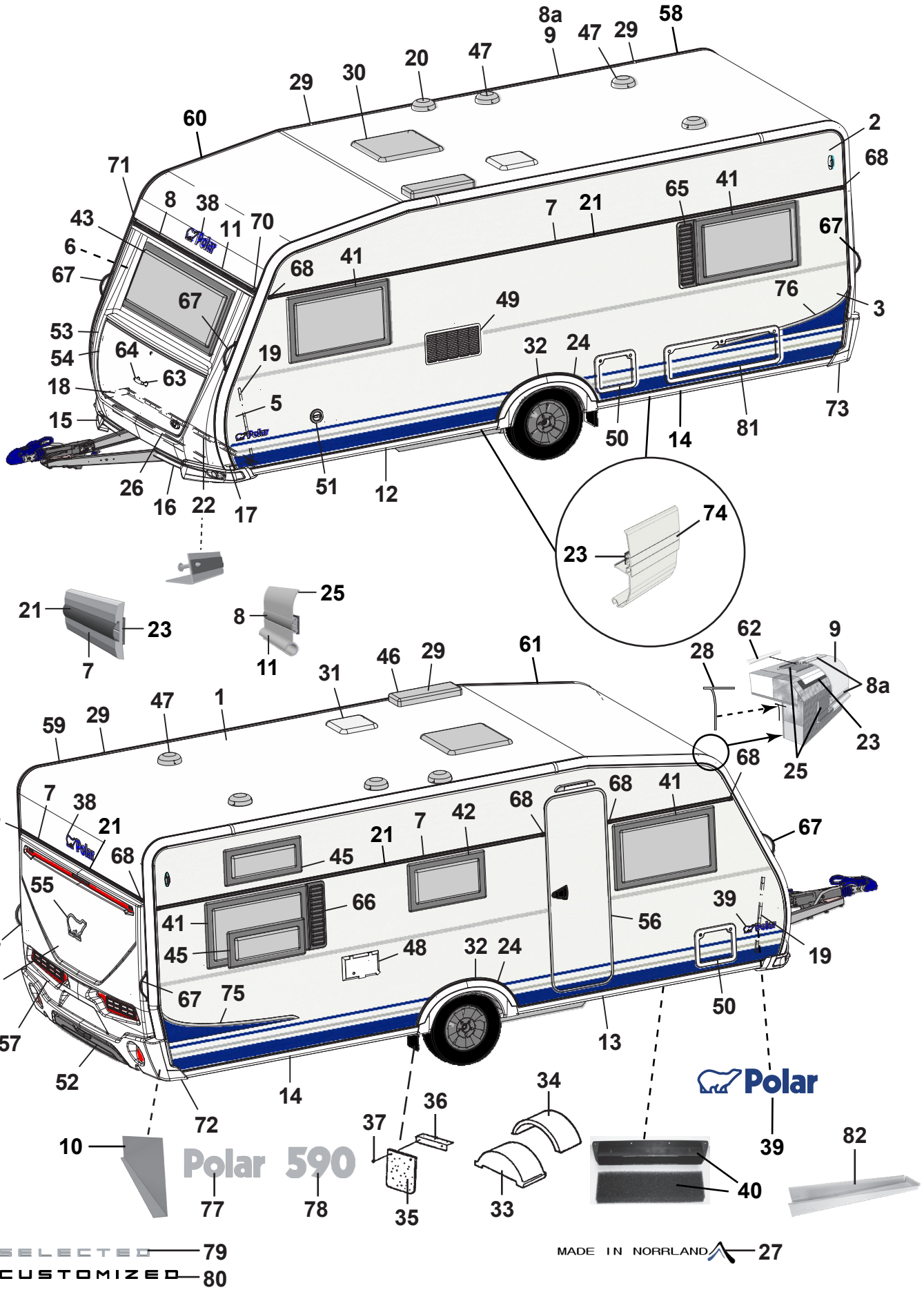
Polar 590
SELECTED
CUSTOMIZED
MADE IN NORRLAND
Polar

Pos Fig	Det. nr Part. No	Ingår/Fitted 590 LB	Ingår/Fitted 590 BK	Benämning	Description
59	213712	x	x	List tält bockad V-bak	List bent L rear
60	213709	x	x	List tält bockad H-fram	List bent R front
61	213710	x	x	List tält bockad V-fram	List bent L front
62	208323	x	x	Styrstift list tält 50x3,5 mm	Pin for list 50x6,5 mm
63	210057	x	x	Handtag koffert inkl. täckbrickor	Handle trunk lid with covers
64	211492	x	x	Täckbricka	Cover
65	212476	T	T	Ventilationsgaller V	Ventilator grill L
66	212477	T		Ventilationsgaller H	Ventilator grill R
67	213255	x	x	Draghandtag	Draw handle
68	95003772	x	x	Ändstycke	End protection
--	215072	x	x	Ändavslutning rak (vid slät plåt)	End protection straight (on flat plate)
--	215078	x	x	Ändavslutning H (vid slät plåt)	End protection R (on flat plate)
--	215079	x	x	Ändavslutning V (vid slät plåt)	End protection L (on flat plate)
70	205630	x	x	Ändavslutning H midjelist	End protection R tent list
71	205631	x	x	Ändavslutning V midjelist	End protection L tent list
72	213807	x	x	Ändavslutning H-bak	End protection R-rear
73	213808	x	x	Ändavslutning V-bak	End protection L-rear
--	801319	x	x	Skruv PKM 4,2x14 ändavsl. H-V bak	Screw PKM 4,2x14 end prot. R-L rear
--	801320	x	x	Skruv PKM 4,2x25 ändavsl. H-V bak	Screw PKM 4,2x25 end prot. R-L rear
74	213718	x	x	List dekor vit L=3000	List decor white L=3000
75	213459	x	x	Dekal sida H blå	Decal R blue
--	215034	x	x	Dekal sida H svart (Customized)	Decal R black (Customized)
76	213460	x	x	Dekal sida V blå	Decal L blue
--	215035	x	x	Dekal sida V svart (Customized)	Decal L black (Customized)
77	212549	x	x	Emblem Polar	Emblem Polar
78	212552	x	x	Emblem 590	Emblem 590
79	214214	x	x	Emblem Selected	Emblem Selected
80	214215	x	x	Emblem Customized	Emblem Customized
81	14-701045	T	T	Lucka m innerram, utan spegel	Door with frame inner, without plate
82	402114	x	x	Plåt dammskydd	Sheet dust cover

M= Metervara
T= Tillbehör

M= On the metre
T= Accessory

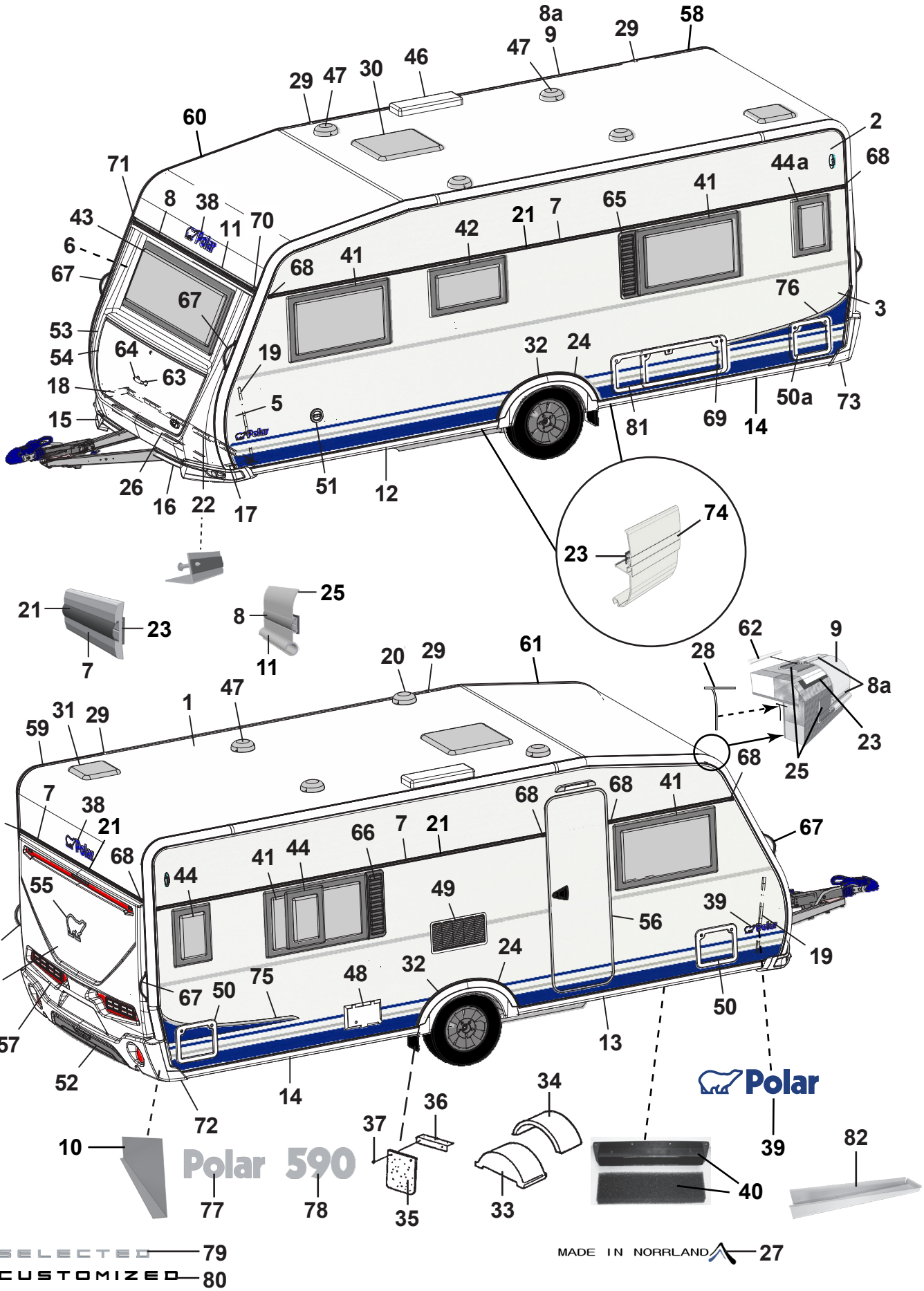
Polar 590
Polar
SELECTED 79
CUSTOMIZED 80
MADE IN NORRLAND 27

Pos Fig	Det. nr Part. No	Ingår/Fitted 590 TR LB	Ingår/Fitted 590 TR DB	Benämning	Description
1	213254	x	x	Plåt tak 8100x2475	Roofing plate 8100x2475
2	212830	x	x	Plåt sida övre 6800x605	Side plate upper 6800x605
--	215157	T	T	Plåt sida övre 6800x605 (Custom.), sl. plåt	Side plate upper 6800x605 (Custom.), fl. plate
3	212833	x	x	Plåt sida undre 6800x1475	Side plate lower 6800x1475
--	214696	x	x	Plåt sida undre 6800x1475 (Customized)	Side plate lower 6800x1475 (Customized)
--	215159	T	T	Plåt sida undre 6800x1475 (Custom.), sl. plåt	Side plate lower 6800x1475 (Customi.) fl. plate
4	212832	x	x	Plåt gavel 2475x1600	Gable plate 2475x1600
5	211056	x	x	Plåt gavel undre 2800x818	Gable plate lower 2800x818
6	211056	x	x	Plåt gavel övre 2800x818	Gable plate upper 2800x818
7	212328	x	x	List dekor L=7312	List L=7312
--	215077	x		List dekor L=7073 vit (på sidorna vid slät plåt)	List L=7073 white (on the sides of flat plate)
8	210365	M	M	List dekor plast, silver	List decor plastic, silver
8a	210364	M	M	List dekor plast, vit	List decor plastic, white
9	213713	x	x	List tält rak L=4120	List straight L=4120
10	212699	x	x	Täckplåt bakljusramp L=2290	Coverplate light holder L=2290
11	208567	x	x	List markis L=2322	List L=2322
12	213716	x	x	List avb. spoiler V-fram L=2986	List L front L=2986
13	213717	x	x	List avb. spoiler H-fram L=2986	List R front L=2986
14	213715	x	x	List avb. spoiler V-H bak L=2929	List L-R rear L=2929
15	213803	x	x	Spoiler H	Spoiler R
16	213804	x	x	Spoiler V	Spoiler L
17	210346	x	x	List vinkel V	List L
18	210347	x	x	List vinkel H	List R
19	210101	x	x	List vinkel al. L=5000	List al. L=5000
20	401495	x	x	Motor köksfläkt kpl.	Motor kitchen fan cpl.
21	90003326	M	M	List dekor plast, silver	List decor plastic, silver
--	210364	M	M	List dekor plast, vit (på sidorna vid slät plåt)	List decor plastic, white (on the sides of flat plate)
22	210348	x	x	List gavel-golv fram L=2440	List gable-floor front L=2440
--	209525	x	x	Tätning "Terostat 2759" d:o	Seal "Terostat 2759" d:o
--	800626	x	x	Skruv d:o TKX 5,0x25	Screw d:o TKX 5,0x25
23	208236	M	M	Butyl profil 15x2 (30 m/rulle)	Seal strip 15x2 (30 m/roll)
24	212489	x	x	List al. hjulhusbreddare	List al. mudguard
--	212977	M	M	List gummi d:o	List rubber d:o
--	213030	M	M	Tejp dubbelhäftande d:o, B=6 mm (50 m/rulle)	Tape double-stick d:o W=6 mm (50 m/roll)
25	214054	M	M	List tätning vit 49mm, tak (45 m/rulle)	Seal strip white 49mm, roof (45 m/roll)
--	214027	M	M	List tätning vit 33mm, vägg (45 m/rulle)	Seal strip white 33mm, wall (45 m/roll)
26	210469	x	x	List koffert L=1700	List gas box L=1700
27	214213	x	x	Dekal "Made in Norrland"	Decal "Made in Norrland"
28	204137	M	M	List täck	Cover strip
29	213758	x	x	Skarvskydd tältlist	Splice protection
--	801319	x	x	Skruv PKM 4,2x14 d:o	Screw PKM 4,2x14 d:o
30	208690	x	x	Taklucka 400x400 Mini-Heki kpl. rumsdel	Roof hatch 400x400 Mini-Heki cpl. room
--	08-030921	x	x	Taklucka 700x500 Midi-Heki kpl.	Roof hatch 700x500 Midi-Heki cpl.
--	207780	T	T	Taklucka 960x655 Heki de Lux kpl.	Roof hatch 960x655 Heki de Lux cpl.
--	211846	T	T	Taklucka 400x400 Omnivent kpl. vit	Roof hatch 400x400 Omnivent cpl. white

M= Metervara
T= Tillbehör

M= On the metre
T= Accessory

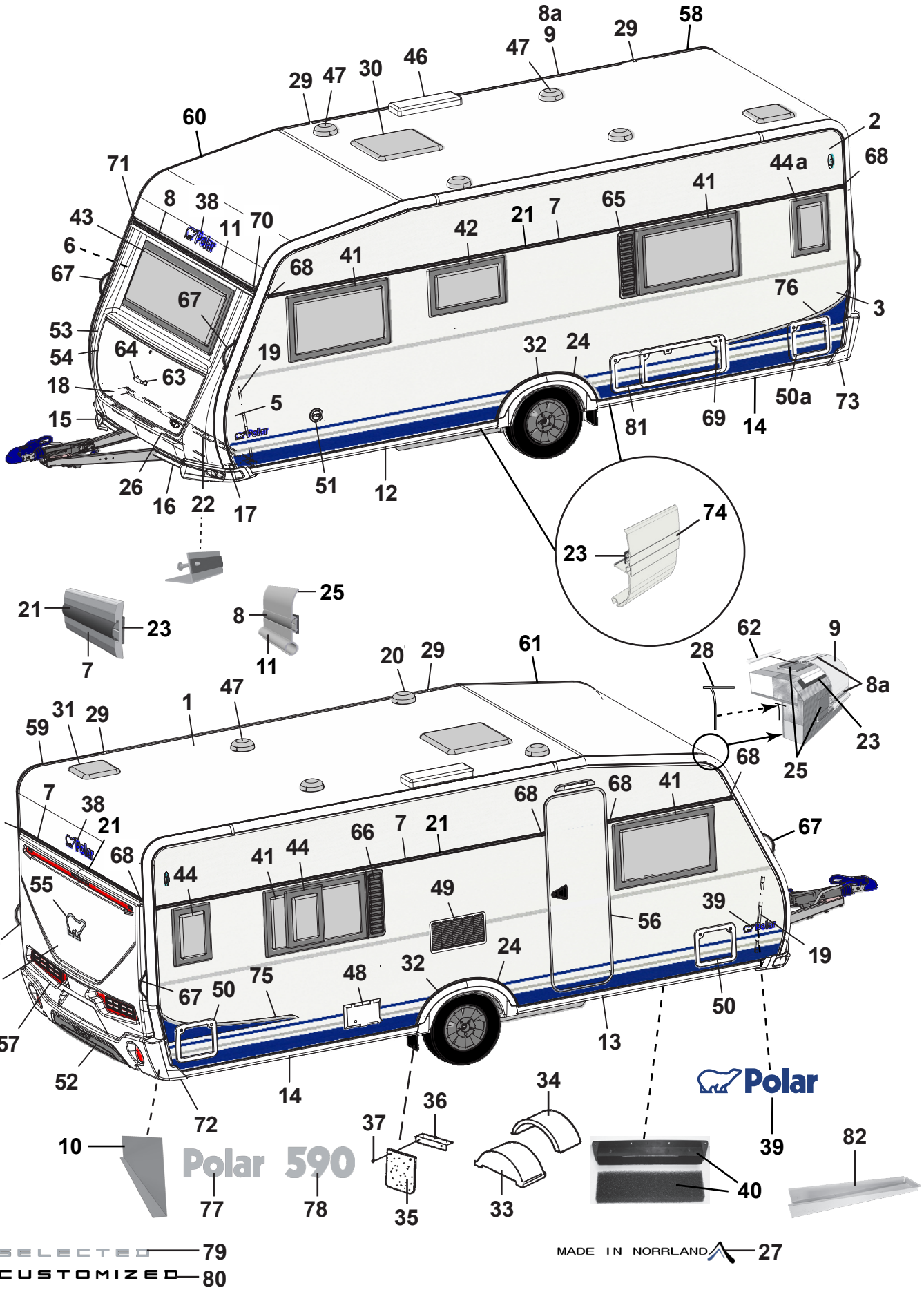
Polar 590
Polar
SELECTED 79
CUSTOMIZED 80
MADE IN NORRLAND 27

Pos Fig	Det. nr Part. No	Ingår/Fitted 590 TR LB	Ingår/Fitted 590 TR DB	Benämning	Description
31	215045	x	x	Taklucka 280x280 kpl. tvättrum	Roof hatch 280x280 cpl. washung room
32	213809	x	x	Hjulhusbreddare	Mudguard
33	212894	x	x	Hjulhus	Wheel housing
34	212895	x	x	Isolering hjulhus	Insulation wheel housing
35	102470	x	x	Stänkskydd	Splash guard
36	101223	x	x	Fäste stänkskydd	Bracket splash guard
37	800118	x	x	Skruv	Screw
38	210539	x	x	Emblem blå	Emblem blue
--	214216	x	x	Emblem svart (Customized)	Emblem black (Customized)
39	212558	x	x	Emblem blå	Emblem blue
--	214211	x	x	Emblem blå (Selected)	Emblem blue (Selected)
--	214212	x	x	Emblem svart (Customized)	Emblem black (Customized)
40	209372	x	x	Luftintag	Air inlet
--	213472	x	x	Myggnät d:o	Mosquito net d:o
41	212413	x	x	Fönster öppn.bart 900x550 kpl.	Window 900x550 cpl.
--	212868	x	x	Ruta lös u. karm 900x550 d:o	Pane without frame 900x550 d:o
42	212411	x	x	Fönster öppn.bart 700x400 pentry kpl.	Window 700x400 pentry cpl.
--	212870	x	x	Ruta lös u. karm 700x400 d:o	Pane without frame 700x400 d:o
43	212408	x	x	Fönster fast 1600x600 kpl.	Window fixed 1600x600 cpl.
--	212867	x	x	Ruta lös u. karm 1600x600 d:o	Pane without frame 1600x600 d:o
44	212409		T	Fönster öppn.bart 350x500 kpl.	Window 350x550 cpl.
44a	212409	T		Fönster öppn.bart 350x500 kpl.	Window 350x550 cpl.
--	212872	T	T	Ruta lös u. karm 350x500 d:o	Pane without frame 350x500 d:o
46	208023	x	x	Ventil tak för kyl (kyl/frys)	Ventilator roof for refrigerator (refr./freeze)
47	00970024	x	x	Ventilator kpl.	Ventilator cpl.
48	504323	x	x	El-intag 230 V u. låshus	El. connection 230 V without locking house
--	504324	T	T	El-intag 230 V u. låshus el-golvvärme	El. connection 230 V el. underfloor heating
--	504325	x	x	Låshus d:o	Locking house d:o
49	214773	x	x	Galler ventilation kyl	Ventilator refrigerator
50	207759	x	x	Lucka m. innerram, utan spegel	Door with frame inner, without plate
50a	207759	x		Lucka m. innerram, utan spegel	Door with frame inner, without plate
--	207197	x	x	Innerram d:o	Frame inner d:o
51	319023	x	x	Vattenpåfyllning m. lock	Water filler with cap
--	319901	x	x	Lock d:o	Cap d:o
--	350218	x	x	Lucka yttre kpl. u. metallpinne	Door external cpl. without metal pin
52	214068	x	x	Diffuser grå	Diffuser grey
--	214274	x	x	Diffuser svart (Customized)	Diffuser black (Customized)
53	213917	x	x	Front u. lock	Front without trunk lid
54	213029	x	x	Lock front u. lås	Trunk lid front without lock
55	212557	x	x	Emblem chrome	Emblem chrome
--	214217	x	x	Emblem svart (Customized)	Emblem black (Customized)
56	213052	x	x	Dörr yttre kpl. H	Outer door cpl. R
--	213053	T	T	Dörr yttre kpl. H m. fönster	Outer door cpl. R with window
--	214963	x	x	Dörr yttre kpl. H m. fönster (Custom.), sl. plåt	Outer door cpl. R with window (Custom.), fl. plate
--	213055	T	T	Myggdörr inre	Mosquito door inner
				M= Metervara T= Tillbehör	M= On the metre T= Accessory

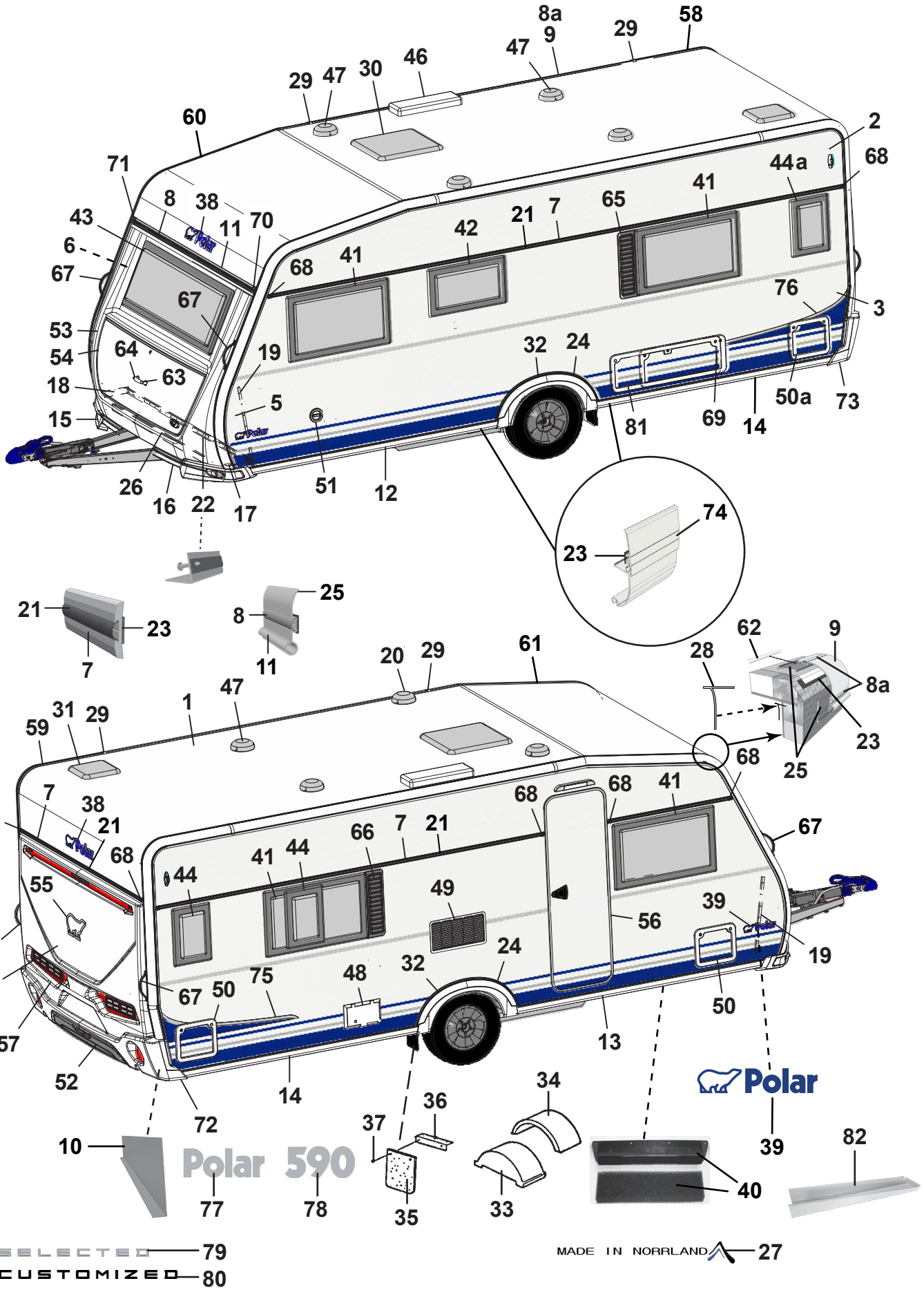
Polar 590
Polar
SELECTED 79
CUSTOMIZED 80
MADE IN NORRLAND 27

Pos Fig	Det. nr Part. No	Ingår/Fitted 590 TR LB	Ingår/Fitted 590 TR DB	Benämning	Description
57	213918	x	x	Bakgavel plast	Back gable plastic
58	213711	x	x	List tält bockad H-bak	List bent R rear
59	213712	x	x	List tält bockad V-bak	List bent L rear
60	213709	x	x	List tält bockad H-fram	List bent R front
61	213710	x	x	List tält bockad V-fram	List bent L front
62	208323	x	x	Styrstift list tält 50x3,5 mm	Pin for list 50x6,5 mm
63	210057	x	x	Handtag koffert inkl. täckbrickor	Handle trunk lid with covers
64	211492	x	x	Täckbricka	Cover
65	212476	T	T	Ventilationsgaller V	Ventilator grill L
66	212477	T		Ventilationsgaller H	Ventilator grill R
67	213255	x	x	Draghandtag	Draw handle
68	95003772	x	x	Ändstycke	End protection
--	215072	x	x	Ändavslutning rak (vid slät plåt)	End protection straight (on flat plate)
--	215078	x	x	Ändavslutning H (vid slät plåt)	End protection R (on flat plate)
--	215079	x	x	Ändavslutning V (vid slät plåt)	End protection L (on flat plate)
69	208424		T	Lucka m innerram, utan spegel	Door with frame inner, without plate
70	205630	x	x	Ändavslutning H midjelist	End protection R tent list
71	205631	x	x	Ändavslutning V midjelist	End protection L tent list
72	213807	x	x	Ändavslutning H-bak	End protection R-rear
73	213808	x	x	Ändavslutning V-bak	End protection L-rear
--	801319	x	x	Skruv PKM 4,2x14 ändavsl. H-V bak	Screw PKM 4,2x14 end prot. R-L rear
--	801320	x	x	Skruv PKM 4,2x25 ändavsl. H-V bak	Screw PKM 4,2x25 end prot. R-L rear
74	213718	x	x	List dekor vit L=3000	List decor white L=3000
75	213459	x	x	Dekal sida H blå	Decal R blue
--	215034	x	x	Dekal sida H svart (Customized)	Decal R black (Customized)
76	213460	x	x	Dekal sida V blå	Decal L blue
--	215035	x	x	Dekal sida V svart (Customized)	Decal L black (Customized)
77	212549	x	x	Emblem Polar	Emblem Polar
78	212552	x	x	Emblem 590	Emblem 590
79	214214	x	x	Emblem Selected	Emblem Selected
80	214215	x	x	Emblem Customized	Emblem Customized
81	14-701045	T		Lucka m innerram, utan spegel	Door with frame inner, without plate
82	402114	x	x	Plåt dammskydd	Sheet dust cover

M= Metervara
T= Tillbehör

M= On the metre
T= Accessory

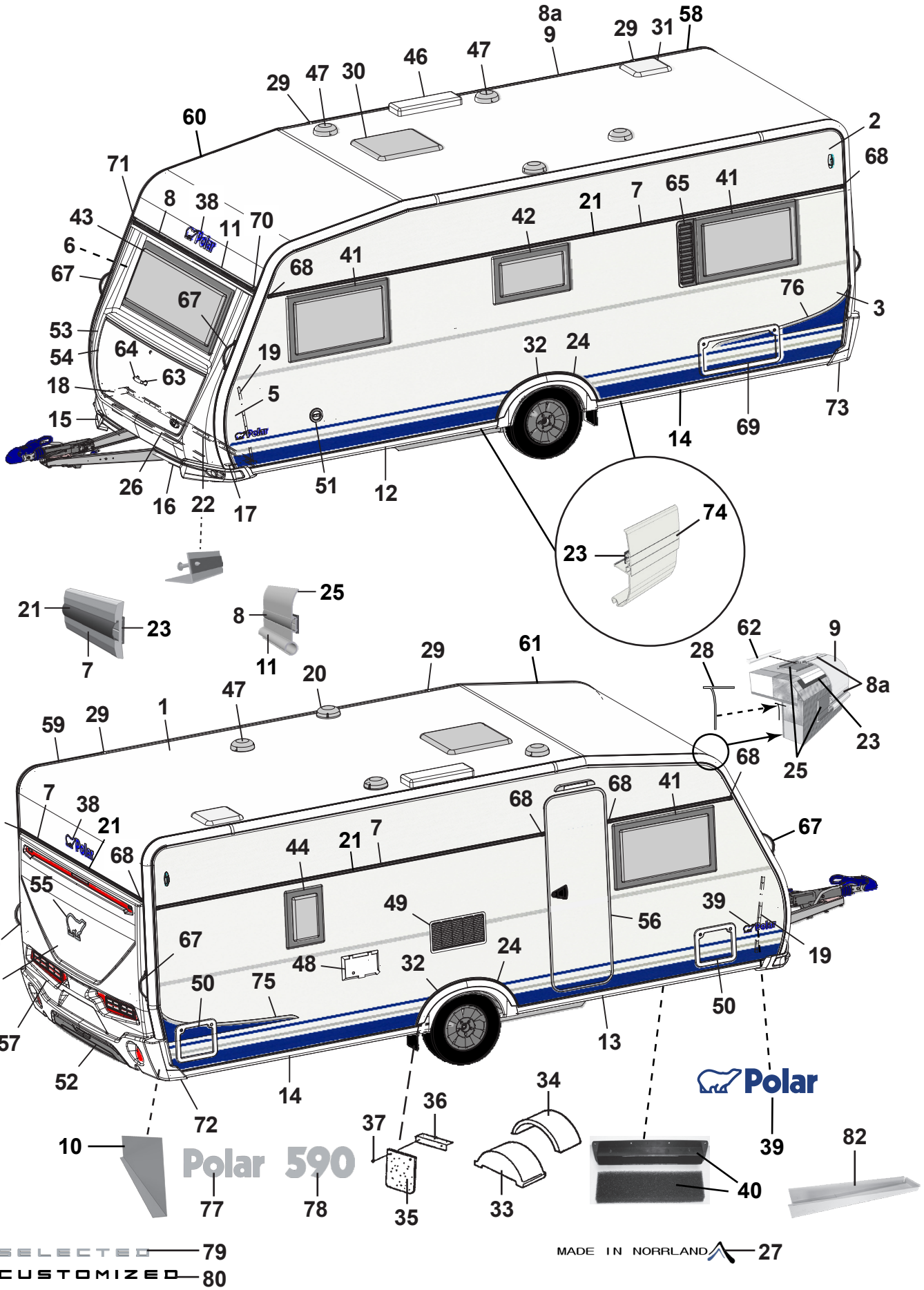
Polar 590
Polar
SELECTED 79
CUSTOMIZED 80
MADE IN NORRLAND 27

Pos Fig	Det. nr Part. No	Ingår/Fitted 590 CTH	Ingår/Fitted 590 CTH VK	Benämning	Description
1	213254	x	x	Plåt tak 8100x2475	Roofing plate 8100x2475
2	212830	x	x	Plåt sida övre 6800x605	Side plate upper 6800x605
--	215157	T	T	Plåt sida övre 6800x605 (Custom.), sl. plåt	Side plate upper 6800x605 (Custom.), fl. plate
3	212833	x	x	Plåt sida undre 6800x1475	Side plate lower 6800x1475
--	214696	x	x	Plåt sida undre 6800x1475 (Customized)	Side plate lower 6800x1475 (Customized)
--	215159	T	T	Plåt sida undre 6800x1475 (Custom.), sl. plåt	Side plate lower 6800x1475 (Customi.) fl. plate
4	212832	x	x	Plåt gavel 2475x1600	Gable plate 2475x1600
5	211056	x	x	Plåt gavel undre 2800x818	Gable plate lower 2800x818
6	211056	x	x	Plåt gavel övre 2800x818	Gable plate upper 2800x818
7	212328	x	x	List dekor L=7312	List L=7312
--	215077	x		List dekor L=7073 vit (på sidorna vid slät plåt)	List L=7073 white (on the sides of flat plate)
8	210365	M	M	List dekor plast, silver	List decor plastic, silver
8a	210364	M	M	List dekor plast, vit	List decor plastic, white
9	213713	x	x	List tält rak L=4120	List straight L=4120
10	212699	x	x	Täckplåt bakljusramp L=2290	Coverplate light holder L=2290
11	208567	x	x	List markis L=2322	List L=2322
12	213716	x	x	List avb. spoiler V-fram L=2986	List L front L=2986
13	213717	x	x	List avb. spoiler H-fram L=2986	List R front L=2986
14	213715	x	x	List avb. spoiler V-H bak L=2929	List L-R rear L=2929
15	213803	x	x	Spoiler H	Spoiler R
16	213804	x	x	Spoiler V	Spoiler L
17	210346	x	x	List vinkel V	List L
18	210347	x	x	List vinkel H	List R
19	210101	x	x	List vinkel al. L=5000	List al. L=5000
20	401495	x	x	Motor köksfläkt kpl.	Motor kitchen fan cpl.
21	90003326	M	M	List dekor plast, silver	List decor plastic, silver
--	210364	M	M	List dekor plast, vit (på sidorna vid slät plåt)	List decor plastic, white (on the sides of flat plate)
22	210348	x	x	List gavel-golv fram L=2440	List gable-floor front L=2440
--	209525	x	x	Tätning "Terostat 2759" d:o	Seal "Terostat 2759" d:o
--	800626	x	x	Skruv d:o TKX 5,0x25	Screw d:o TKX 5,0x25
23	208236	M	M	Butyl profil 15x2 (30 m/rulle)	Seal strip 15x2 (30 m/roll)
24	212489	x	x	List al. hjulhusbreddare	List al. mudguard
--	212977	M	M	List gummi d:o	List rubber d:o
--	213030	M	M	Tejp dubbelhäftande d:o, B=6 mm (50 m/rulle)	Tape double-stick d:o W=6 mm (50 m/roll)
25	214054	M	M	List tätning vit 49mm, tak (45 m/rulle)	Seal strip white 49mm, roof (45 m/roll)
--	214027	M	M	List tätning vit 33mm, vägg (45 m/rulle)	Seal strip white 33mm, wall (45 m/roll)
26	210469	x	x	List koffert L=1700	List gas box L=1700
27	214213	x	x	Dekal "Made in Norrland"	Decal "Made in Norrland"
28	204137	M	M	List täck	Cover strip
29	213758	x	x	Skarvskydd tältlist	Splice protection
--	801319	x	x	Skruv PKM 4,2x14 d:o	Screw PKM 4,2x14 d:o
30	208690	x	x	Taklucka 400x400 Mini-Heki kpl. rumsdel	Roof hatch 400x400 Mini-Heki cpl. room
--	08-030921	x	x	Taklucka 700x500 Midi-Heki kpl.	Roof hatch 700x500 Midi-Heki cpl.
--	207780	T	T	Taklucka 960x655 Heki de Lux kpl.	Roof hatch 960x655 Heki de Lux cpl.
--	211846	T	T	Taklucka 400x400 Omnivent kpl. vit	Roof hatch 400x400 Omnivent cpl. white
				M= Metervara T= Tillbehör	M= On the metre T= Accessory

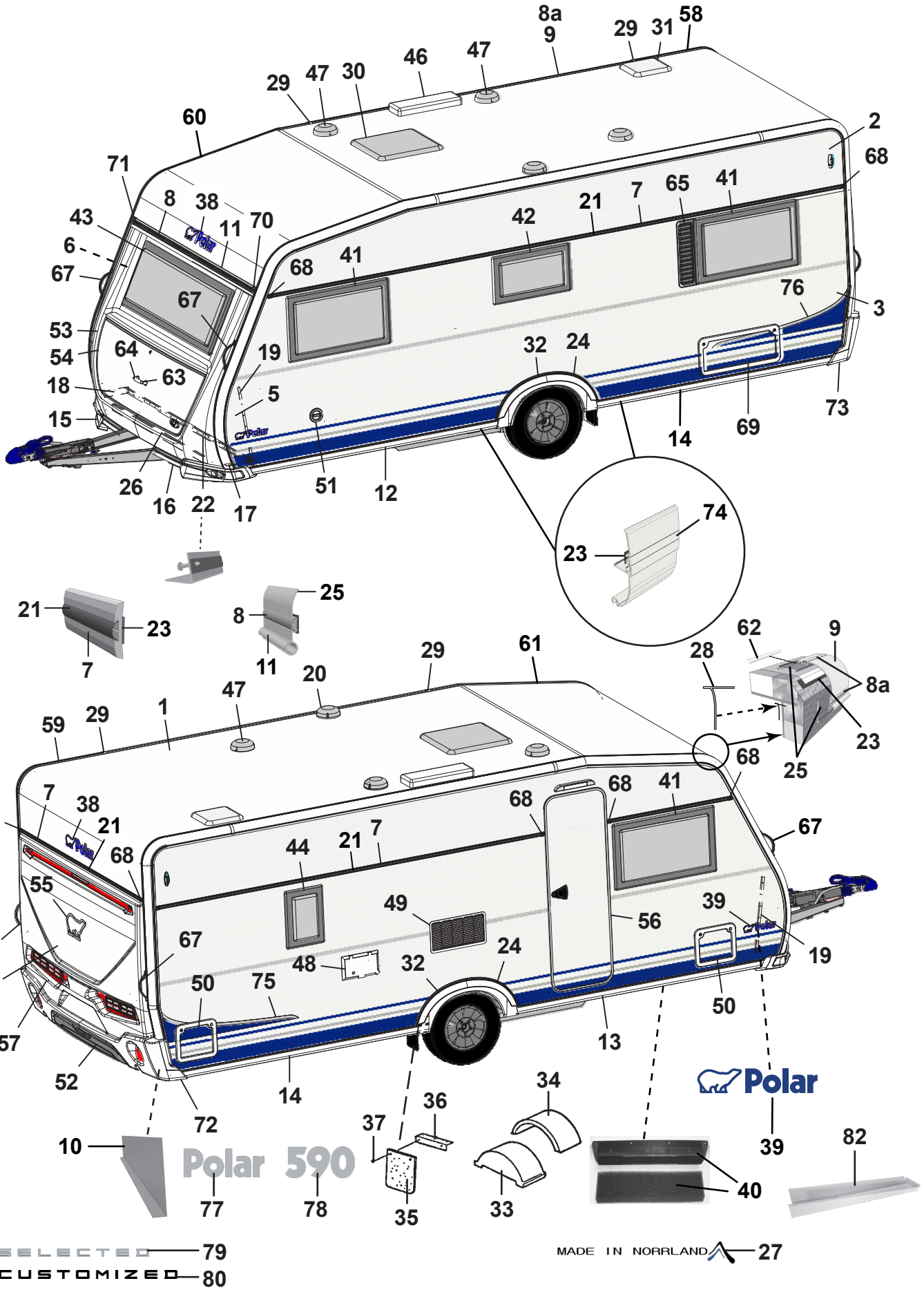
Polar 590
Polar
SELECTED 79
CUSTOMIZED 80
MADE IN NORRLAND 27

Pos Fig	Det. nr Part. No	Ingår/Fitted 590 CTH	Ingår/Fitted 590 CTH VK	Benämning	Description
31	215045	x	x	Taklucka 280x280 kpl. tvättrum	Roof hatch 280x280 cpl. washung room
32	213809	x	x	Hjulhusbreddare	Mudguard
33	212894	x	x	Hjulhus	Wheel housing
34	212895	x	x	Isolering hjulhus	Insulation wheel housing
35	102470	x	x	Stänkskydd	Splash guard
36	101223	x	x	Fäste stänkskydd	Bracket splash guard
37	800118	x	x	Skruv	Screw
38	210539	x	x	Emblem blå	Emblem blue
--	214216	x	x	Emblem svart (Customized)	Emblem black (Customized)
39	212558	x	x	Emblem blå	Emblem blue
--	214211	x	x	Emblem blå (Selected)	Emblem blue (Selected)
--	214212	x	x	Emblem svart (Customized)	Emblem black (Customized)
40	209372	x	x	Luftintag	Air inlet
--	213472	x	x	Myggnät d:o	Mosquito net d:o
41	212413	x	x	Fönster öppn.bart 900x550 kpl.	Window 900x550 cpl.
--	212868	x	x	Ruta lös u. karm 900x550 d:o	Pane without frame 900x550 d:o
42	212411	x	x	Fönster öppn.bart 700x400 pentry kpl.	Window 700x400 pentry cpl.
--	212870	x	x	Ruta lös u. karm 700x400 d:o	Pane without frame 700x400 d:o
43	212408	x	x	Fönster fast 1600x600 kpl.	Window fixed 1600x600 cpl.
--	212867	x	x	Ruta lös u. karm 1600x600 d:o	Pane without frame 1600x600 d:o
44	212409	T	T	Fönster öppn.bart 350x500 kpl.	Window 350x550 cpl.
--	212872	T	T	Ruta lös u. karm 350x500 d:o	Pane without frame 350x500 d:o
46	208023	x	x	Ventil tak för kyl (kyl/frys)	Ventilator roof for refrigerator (refr./freeze)
47	00970024	x	x	Ventilator kpl.	Ventilator cpl.
48	504323	x	x	El-intag 230 V u. låshus	El. connection 230 V without locking house
--	504324	T	T	El-intag 230 V u. låshus el-golvvärme	El. connection 230 V el. underfloor heating
--	504325	x	x	Låshus d:o	Locking house d:o
49	214773	x	x	Galler ventilation kyl	Ventilator refrigerator
50	207759	x	x	Lucka m. innerram, utan spegel	Door with frame inner, without plate
--	207197	x	x	Innerram d:o	Frame inner d:o
51	319023	x	x	Vattenpåfyllning m. lock	Water filler with cap
--	319901	x	x	Lock d:o	Cap d:o
--	350218	x	x	Lucka yttre kpl. u. metallpinne	Door external cpl. without metal pin
52	214068	x	x	Diffuser grå	Diffuser grey
--	214274	x	x	Diffuser svart (Customized)	Diffuser black (Customized)
53	213917	x	x	Front u. lock	Front without trunk lid
54	213029	x	x	Lock front u. lås	Trunk lid front without lock
55	212557	x	x	Emblem chrome	Emblem chrome
--	214217	x	x	Emblem svart (Customized)	Emblem black (Customized)
56	213052	x	x	Dörr yttre kpl. H	Outer door cpl. R
--	213053	T	T	Dörr yttre kpl. H m. fönster	Outer door cpl. R with window
--	214963	x	x	Dörr yttre kpl. H m. fönster (Custom.), sl. plåt	Outer door cpl. R with window (Custom.), fl. plate
--	213055	T	T	Myggdörr inre	Mosquito door inner
57	213918	x	x	Bakgavel plast	Back gable plastic
58	213711	x	x	List tält bockad H-bak	List bent R rear
				M= Metervara T= Tillbehör	M= On the metre T= Accessory

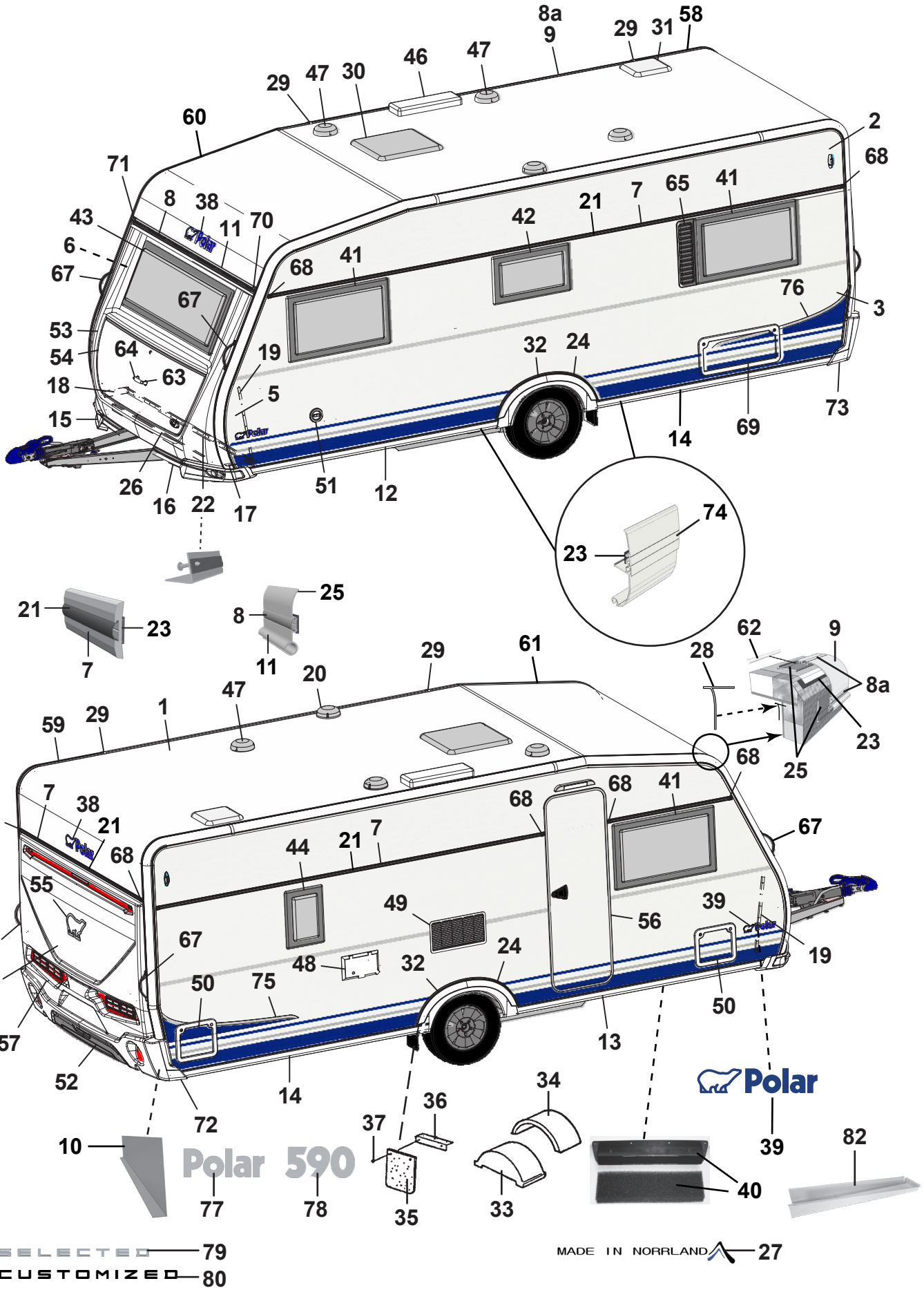

SELECTED CUSTOMIZED

MADE IN NORRLAND

Pos Fig	Det. nr Part. No	Ingår/Fitted 590 CTH	Ingår/Fitted 590 CTH VK	Benämning	Description
59	213712	x	x	List tält bockad V-bak	List bent L rear
60	213709	x	x	List tält bockad H-fram	List bent R front
61	213710	x	x	List tält bockad V-fram	List bent L front
62	208323	x	x	Styrstift list tält 50x3,5 mm	Pin for list 50x6,5 mm
63	210057	x	x	Handtag koffert inkl. täckbrickor	Handle trunk lid with covers
64	211492	x	x	Täckbricka	Cover
65	212476	T	T	Ventilationsgaller V	Ventilator grill L
67	213255	x	x	Draghandtag	Draw handle
68	95003772	x	x	Ändstycke	End protection
--	215072	x	x	Ändavslutning rak (vid slät plåt)	End protection straight (on flat plate)
--	215078	x	x	Ändavslutning H (vid slät plåt)	End protection R (on flat plate)
--	215079	x	x	Ändavslutning V (vid slät plåt)	End protection L (on flat plate)
69	208424	T	T	Lucka m innerram, utan spegel	Door with frame inner, without plate
70	205630	x	x	Ändavslutning H midjelist	End protection R tent list
71	205631	x	x	Ändavslutning V midjelist	End protection L tent list
72	213807	x	x	Ändavslutning H-bak	End protection R-rear
73	213808	x	x	Ändavslutning V-bak	End protection L-rear
--	801319	x	x	Skruv PKM 4,2x14 ändavsl. H-V bak	Screw PKM 4,2x14 end prot. R-L rear
--	801320	x	x	Skruv PKM 4,2x25 ändavsl. H-V bak	Screw PKM 4,2x25 end prot. R-L rear
74	213718	x	x	List dekor vit L=3000	List decor white L=3000
75	213459	x	x	Dekal sida H blå	Decal R blue
--	215034	x	x	Dekal sida H svart (Customized)	Decal R black (Customized)
76	213460	x	x	Dekal sida V blå	Decal L blue
--	215035	x	x	Dekal sida V svart (Customized)	Decal L black (Customized)
77	212549	x	x	Emblem Polar	Emblem Polar
78	212552	x	x	Emblem 590	Emblem 590
79	214214	x	x	Emblem Selected	Emblem Selected
80	214215	x	x	Emblem Customized	Emblem Customized
82	402114	x	x	Plåt dammskydd	Sheet dust cover

M= Metervara
T= Tillbehör

M= On the metre
T= Accessory

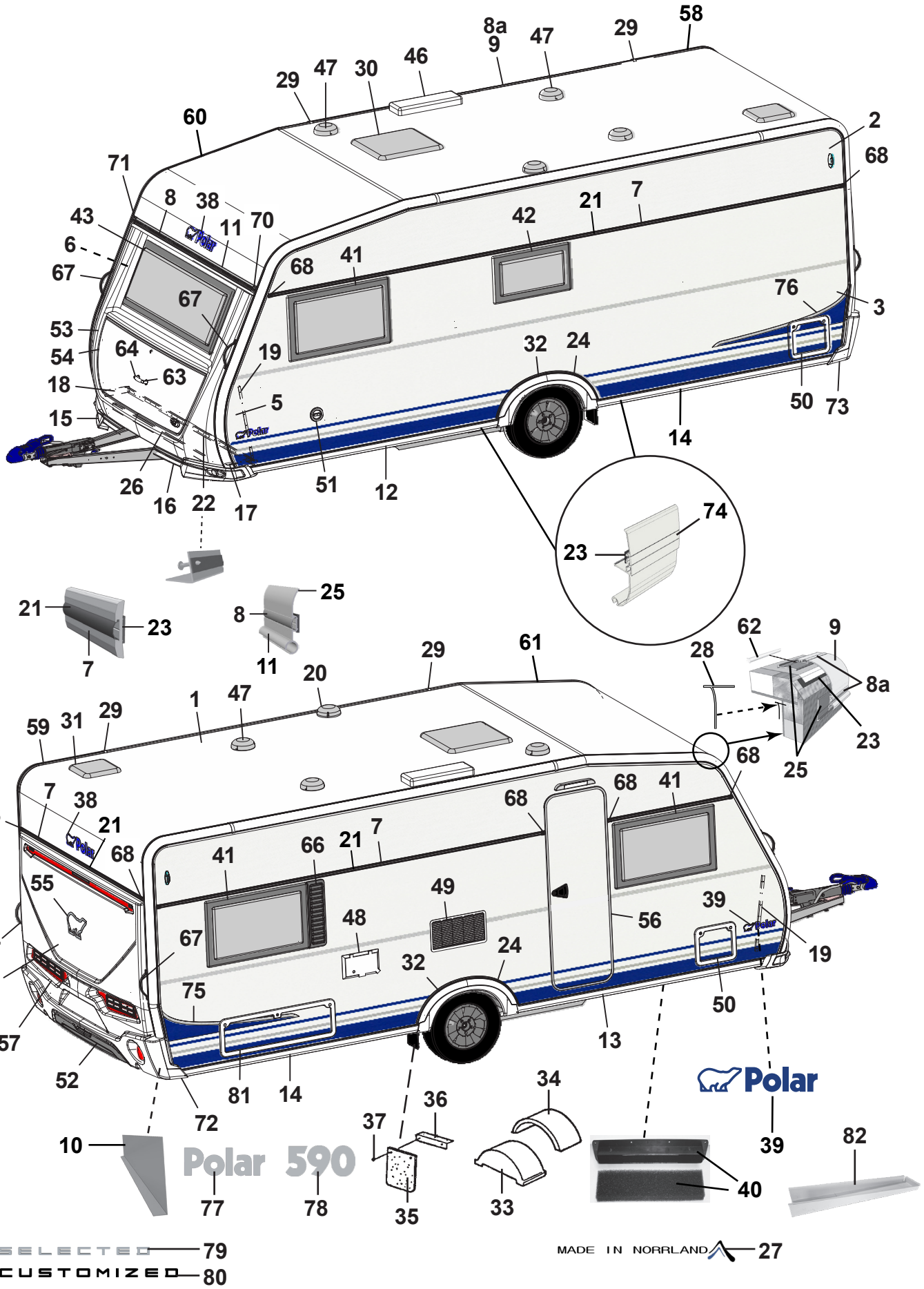
Polar 590
SELECTED
CUSTOMIZED
MADE IN NORRLAND

Pos Fig	Det. nr Part. No	Ingår/Fitted 590 CTV		Benämning	Description
1	213254	x		Plåt tak 8100x2475	Roofing plate 8100x2475
2	212830	x		Plåt sida övre 6800x605	Side plate upper 6800x605
--	215157	T		Plåt sida övre 6800x605 (Custom.), sl. plåt	Side plate upper 6800x605 (Custom.), fl. plate
3	212833	x		Plåt sida undre 6800x1475	Side plate lower 6800x1475
--	214696	x		Plåt sida undre 6800x1475 (Customized)	Side plate lower 6800x1475 (Customized)
--	215159	T		Plåt sida undre 6800x1475 (Custom.), sl. plåt	Side plate lower 6800x1475 (Customi.) fl. plate
4	212832	x		Plåt gavel 2475x1600	Gable plate 2475x1600
5	211056	x		Plåt gavel undre 2800x818	Gable plate lower 2800x818
6	211056	x		Plåt gavel övre 2800x818	Gable plate upper 2800x818
7	212328	x		List dekor L=7312	List L=7312
--	215077	x		List dekor L=7073 vit (på sidorna vid slät plåt)	List L=7073 white (on the sides of flat plate)
8	210365	M		List dekor plast, silver	List decor plastic, silver
8a	210364	M		List dekor plast, vit	List decor plastic, white
9	213713	x		List tält rak L=4120	List straight L=4120
10	212699	x		Täckplåt bakljusramp L=2290	Coverplate light holder L=2290
11	208567	x		List markis L=2322	List L=2322
12	213716	x		List avb. spoiler V-fram L=2986	List L front L=2986
13	213717	x		List avb. spoiler H-fram L=2986	List R front L=2986
14	213715	x		List avb. spoiler V-H bak L=2929	List L-R rear L=2929
15	213803	x		Spoiler H	Spoiler R
16	213804	x		Spoiler V	Spoiler L
17	210346	x		List vinkel V	List L
18	210347	x		List vinkel H	List R
19	210101	x		List vinkel al. L=5000	List al. L=5000
20	401495	x		Motor köksfläkt kpl.	Motor kitchen fan cpl.
21	90003326	M		List dekor plast, silver	List decor plastic, silver
--	210364	M		List dekor plast, vit (på sidorna vid slät plåt)	List decor plastic, white (on the sides of flat plate)
22	210348	x		List gavel-golv fram L=2440	List gable-floor front L=2440
--	209525	x		Tätning "Terostat 2759" d:o	Seal "Terostat 2759" d:o
--	800626	x		Skruv d:o TKX 5,0x25	Screw d:o TKX 5,0x25
23	208236	M		Butyl profil 15x2 (30 m/rulle)	Seal strip 15x2 (30 m/roll)
24	212489	x		List al. hjulhusbreddare	List al. mudguard
--	212977	M		List gummi d:o	List rubber d:o
--	213030	M		Tejp dubbelhäftande d:o, B=6 mm (50 m/rulle)	Tape double-stick d:o W=6 mm (50 m/roll)
25	214054	M		List tätning vit 49mm, tak (45 m/rulle)	Seal strip white 49mm, roof (45 m/roll)
--	214027	M		List tätning vit 33mm, vägg (45 m/rulle)	Seal strip white 33mm, wall (45 m/roll)
26	210469	x		List koffert L=1700	List gas box L=1700
27	214213	x		Dekal "Made in Norrland"	Decal "Made in Norrland"
28	204137	M		List täck	Cover strip
29	213758	x		Skarvskydd tältlist	Splice protection
--	801319	x		Skruv PKM 4,2x14 d:o	Screw PKM 4,2x14 d:o
30	208690	x		Taklucka 400x400 Mini-Heki kpl. rumsdel	Roof hatch 400x400 Mini-Heki cpl. room
--	08-030921	x		Taklucka 700x500 Midi-Heki kpl.	Roof hatch 700x500 Midi-Heki cpl.
--	207780	T		Taklucka 960x655 Heki de Lux kpl.	Roof hatch 960x655 Heki de Lux cpl.
--	211846	T		Taklucka 400x400 Omnivent kpl. vit	Roof hatch 400x400 Omnivent cpl. white

M= Metervara
T= Tillbehör

M= On the metre
T= Accessory

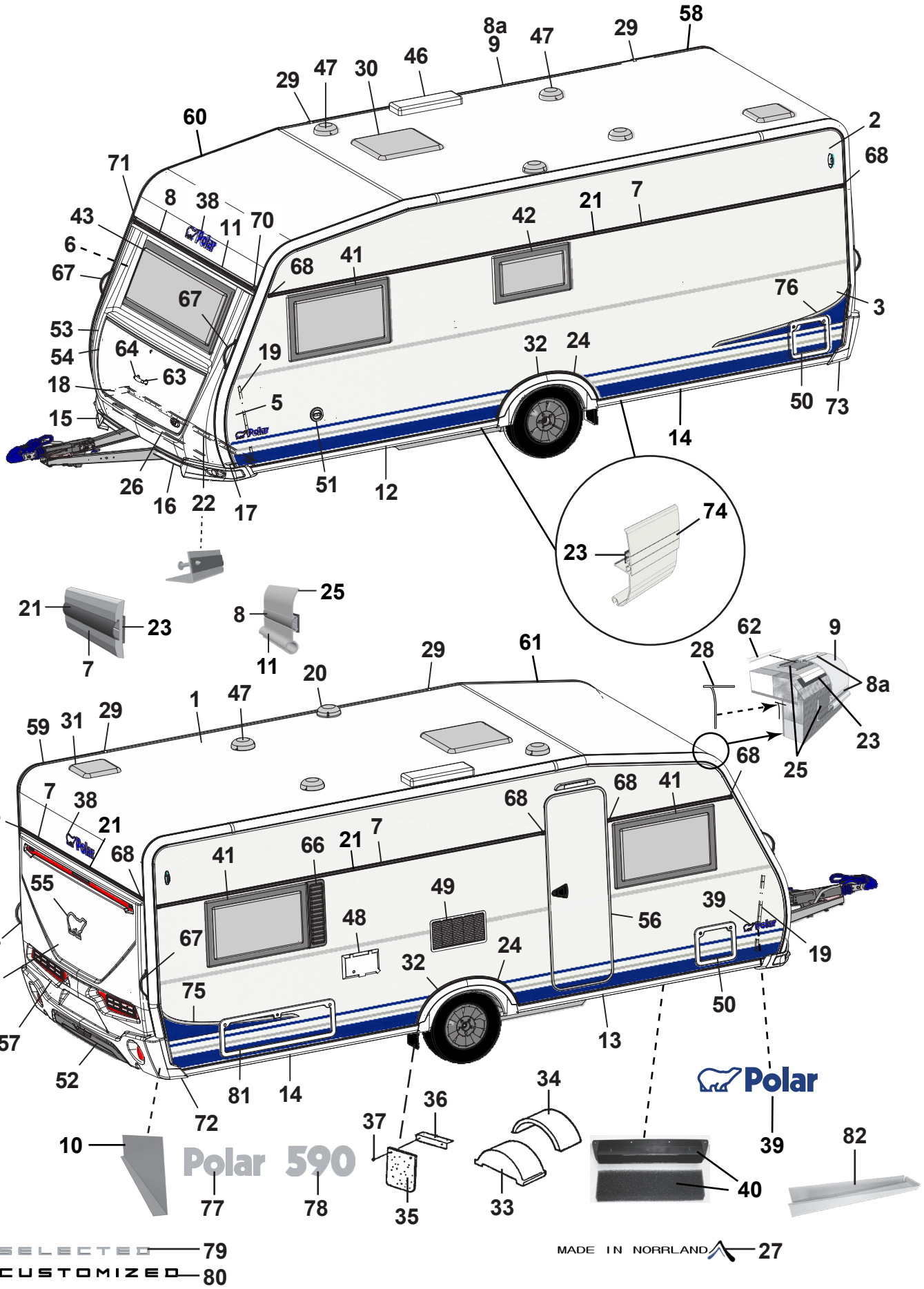
Polar 590
SELECTED
CUSTOMIZED
MADE IN NORRLAND

Pos Fig	Det. nr Part. No	Ingår/Fitted 590 CTV		Benämning	Description
31	215045	x		Taklucka 280x280 kpl. tvättrum	Roof hatch 280x280 cpl. washung room
32	213809	x		Hjulhusbreddare	Mudguard
33	212894	x		Hjulhus	Wheel housing
34	212895	x		Isolering hjulhus	Insulation wheel housing
35	102470	x		Stänkskydd	Splash guard
36	101223	x		Fäste stänkskydd	Bracket splash guard
37	800118	x		Skruv	Screw
38	210539	x		Emblem blå	Emblem blue
--	214216	x		Emblem svart (Customized)	Emblem black (Customized)
39	212558	x		Emblem blå	Emblem blue
--	214211	x		Emblem blå (Selected)	Emblem blue (Selected)
--	214212	x		Emblem svart (Customized)	Emblem black (Customized)
40	209372	x		Luftintag	Air inlet
--	213472	x		Myggnät d:o	Mosquito net d:o
41	212413	x		Fönster öppn.bart 900x550 kpl.	Window 900x550 cpl.
--	212868	x		Ruta lös u. karm 900x550 d:o	Pane without frame 900x550 d:o
42	212411	x		Fönster öppn.bart 700x400 pentry kpl.	Window 700x400 pentry cpl.
--	212870	x		Ruta lös u. karm 700x400 d:o	Pane without frame 700x400 d:o
43	212408	x		Fönster fast 1600x600 kpl.	Window fixed 1600x600 cpl.
--	212867	x		Ruta lös u. karm 1600x600 d:o	Pane without frame 1600x600 d:o
46	208023	x		Ventil tak för kyl (kyl/frys)	Ventilator roof for refrigerator (refr./freeze)
47	00970024	x		Ventilator kpl.	Ventilator cpl.
48	504323	x		El-intag 230 V u. låshus	El. connection 230 V without locking house
--	504324	T		El-intag 230 V u. låshus el-golvvärme	El. connection 230 V el. underfloor heating
--	504325	x		Låshus d:o	Locking house d:o
49	214773	x		Galler ventilation kyl	Ventilator refrigerator
50	207759	x		Lucka m. innerram, utan spegel	Door with frame inner, without plate
--	207197	x		Innerram d:o	Frame inner d:o
51	319023	x		Vattenpåfyllning m. lock	Water filler with cap
--	319901	x		Lock d:o	Cap d:o
--	350218	x		Lucka yttre kpl. u. metallpinne	Door external cpl. without metal pin
52	214068	x		Diffuser grå	Diffuser grey
--	214274	x		Diffuser svart (Customized)	Diffuser black (Customized)
53	213917	x		Front u. lock	Front without trunk lid
54	213029	x		Lock front u. lås	Trunk lid front without lock
55	212557	x		Emblem chrome	Emblem chrome
--	214217	x		Emblem svart (Customized)	Emblem black (Customized)
56	213052	x		Dörr yttre kpl. H	Outer door cpl. R
--	213053	T		Dörr yttre kpl. H m. fönster	Outer door cpl. R with window
--	214963	x		Dörr yttre kpl. H m. fönster (Custom.), sl. plåt	Outer door cpl. R with window (Custom.), fl. plate
--	213055	T		Myggdörr inre	Mosquito door inner
57	213918	x		Bakgavel plast	Back gable plastic
58	213711	x		List tält bockad H-bak	List bent R rear
59	213712	x		List tält bockad V-bak	List bent L rear
60	213709	x		List tält bockad H-fram	List bent R front

M= Metervara
T= Tillbehör

M= On the metre
T= Accessory

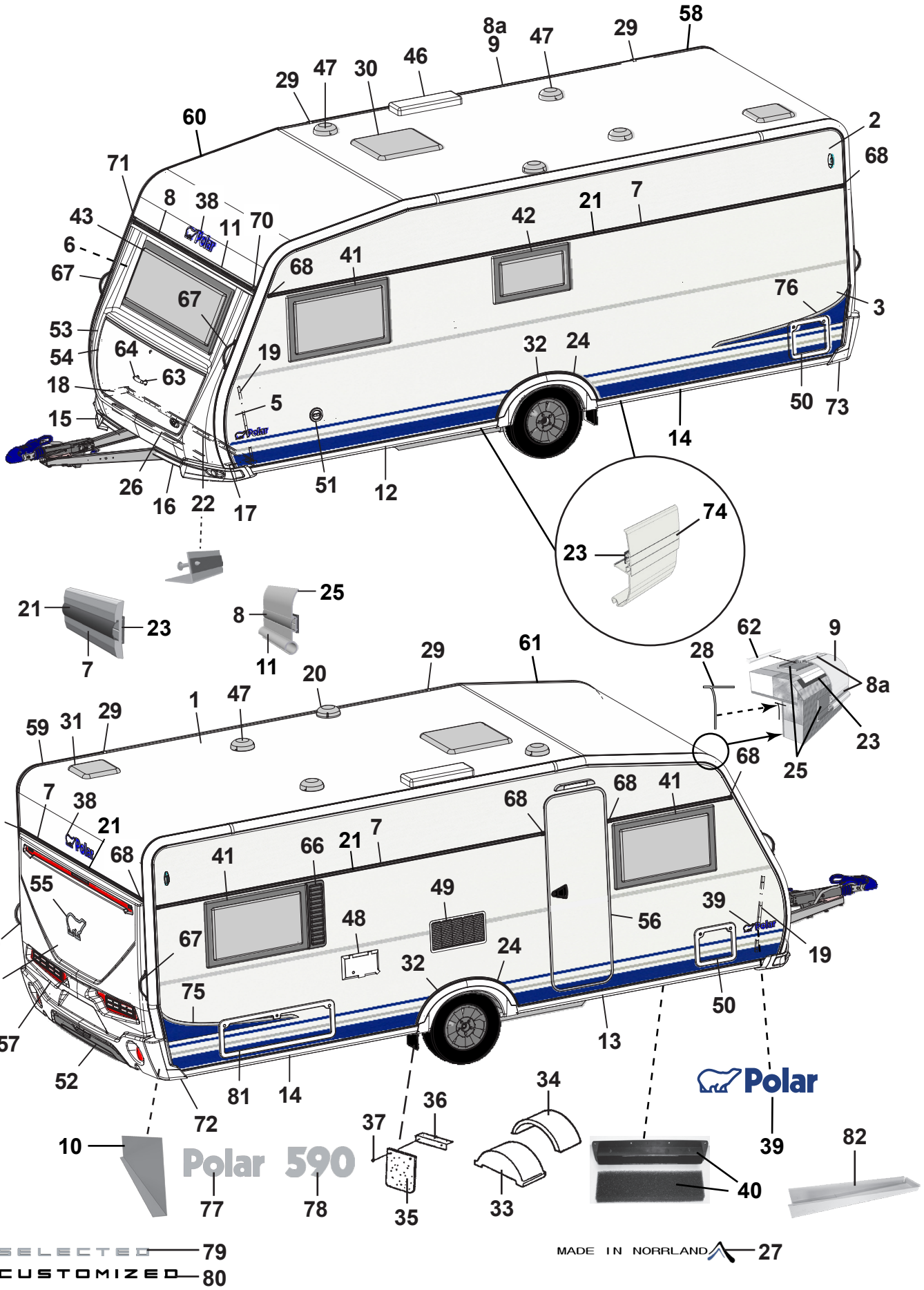
Polar 590
SELECTED
CUSTOMIZED
MADE IN NORRLAND

Pos Fig	Det. nr Part. No	Ingår/Fitted 590 CTV		Benämning	Description
61	213710	x		List tält bockad V-fram	List bent L front
62	208323	x		Styrstift list tält 50x3,5 mm	Pin for list 50x6,5 mm
63	210057	x		Handtag koffert inkl. täckbrickor	Handle trunk lid with covers
64	211492	x		Täckbricka	Cover
66	212477	T		Ventilationsgaller H	Ventilator grill R
67	213255	x		Draghandtag	Draw handle
68	95003772	x		Ändstycke	End protection
--	215072	x		Ändavslutning rak (vid slät plåt)	End protection straight (on flat plate)
--	215078	x		Ändavslutning H (vid slät plåt)	End protection R (on flat plate)
--	215079	x		Ändavslutning V (vid slät plåt)	End protection L (on flat plate)
70	205630	x		Ändavslutning H midjelist	End protection R tent list
71	205631	x		Ändavslutning V midjelist	End protection L tent list
72	213807	x		Ändavslutning H-bak	End protection R-rear
73	213808	x		Ändavslutning V-bak	End protection L-rear
--	801319	x		Skruv PKM 4,2x14 ändavsl. H-V bak	Screw PKM 4,2x14 end prot. R-L rear
--	801320	x		Skruv PKM 4,2x25 ändavsl. H-V bak	Screw PKM 4,2x25 end prot. R-L rear
74	213718	x		List dekor vit L=3000	List decor white L=3000
75	213459	x		Dekal sida H blå	Decal R blue
--	215034	x		Dekal sida H svart (Customized)	Decal R black (Customized)
76	213460	x		Dekal sida V blå	Decal L blue
--	215035	x		Dekal sida V svart (Customized)	Decal L black (Customized)
77	212549	x		Emblem Polar	Emblem Polar
78	212552	x		Emblem 590	Emblem 590
79	214214	x		Emblem Selected	Emblem Selected
80	214215	x		Emblem Customized	Emblem Customized
81	14-701045	T		Lucka m innerram, utan spegel	Door with frame inner, without plate
82	402114	x		Plåt dammskydd	Sheet dust cover

M= Metervara
T= Tillbehör

M= On the metre
T= Accessory

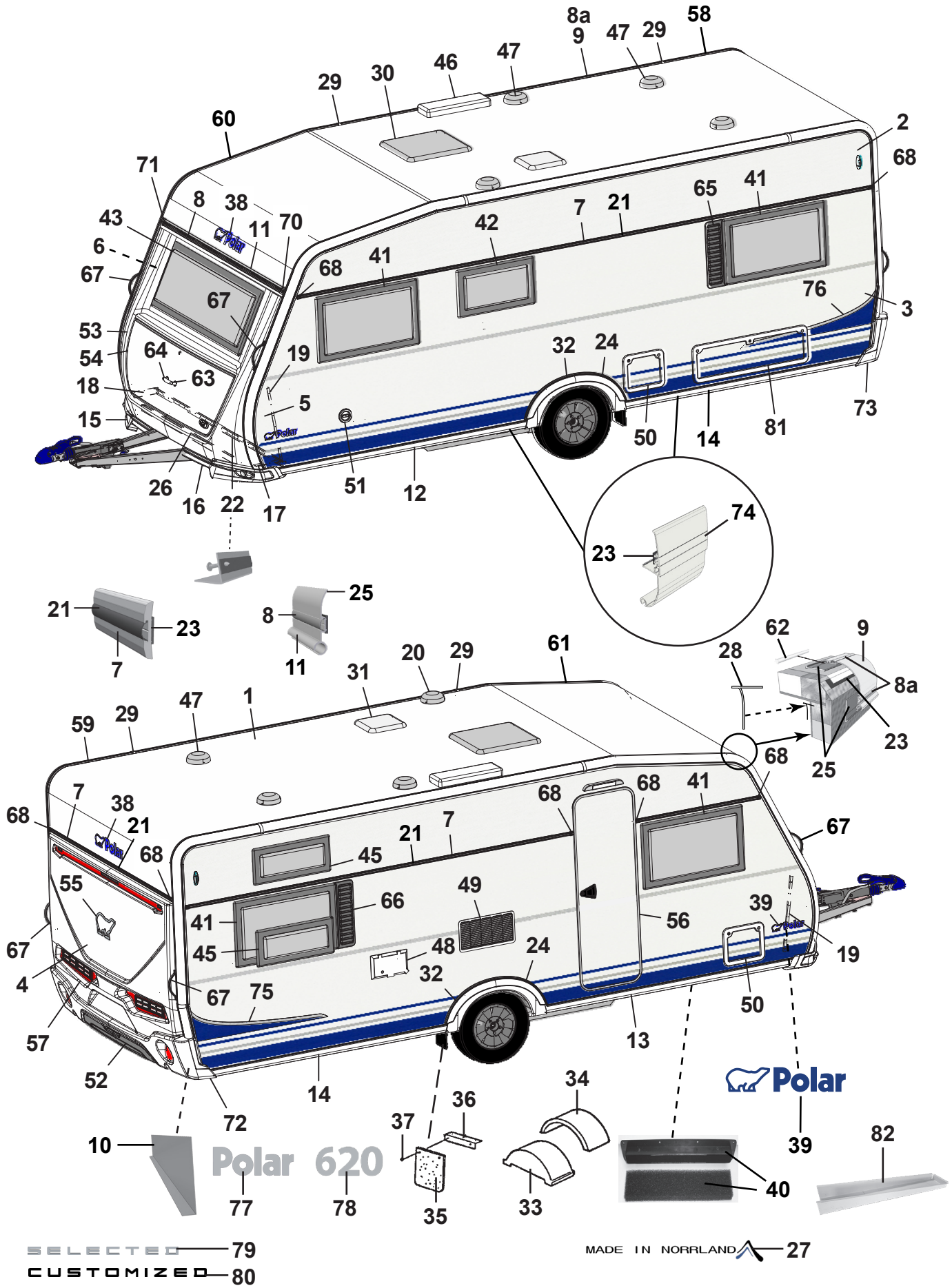
Polar 620
SELECTED 79
CUSTOMIZED 80
MADE IN NORRLAND 27

Pos Fig	Det. nr Part. No	Ingår/Fitted 620 LB	Ingår/Fitted 620 BK	Benämning	Description
1	213254	x	x	Plåt tak 8100x2475	Roofing plate 8100x2475
2	212830	x	x	Plåt sida övre 6800x605	Side plate upper 6800x605
--	215157	T	T	Plåt sida övre 6800x605 (Custom.), sl. plåt	Side plate upper 6800x605 (Custom.), fl. plate
3	212833	x	x	Plåt sida undre 6800x1475	Side plate lower 6800x1475
--	214696	x	x	Plåt sida undre 6800x1475 (Customized)	Side plate lower 6800x1475 (Customized)
--	215159	T	T	Plåt sida undre 6800x1475 (Custom.), sl. plåt	Side plate lower 6800x1475 (Customi.) fl. plate
4	212832	x	x	Plåt gavel 2475x1600	Gable plate 2475x1600
5	211056	x	x	Plåt gavel undre 2800x818	Gable plate lower 2800x818
6	211056	x	x	Plåt gavel övre 2800x818	Gable plate upper 2800x818
7	212328	x	x	List dekor L=7312	List L=7312
--	215077	x		List dekor L=7073 vit (på sidorna vid slät plåt)	List L=7073 white (on the sides of flat plate)
8	210365	M	M	List dekor plast, silver	List decor plastic, silver
8a	210364	M	M	List dekor plast, vit	List decor plastic, white
9	213713	x	x	List tält rak L=4120	List straight L=4120
10	212699	x	x	Täckplåt bakljusramp L=2290	Coverplate light holder L=2290
11	208567	x	x	List markis L=2322	List L=2322
12	213716	x	x	List avb. spoiler V-fram L=2986	List L front L=2986
13	213717	x	x	List avb. spoiler H-fram L=2986	List R front L=2986
14	213715	x	x	List avb. spoiler V-H bak L=2929	List L-R rear L=2929
15	213803	x	x	Spoiler H	Spoiler R
16	213804	x	x	Spoiler V	Spoiler L
17	210346	x	x	List vinkel V	List L
18	210347	x	x	List vinkel H	List R
19	210101	x	x	List vinkel al. L=5000	List al. L=5000
20	401495	x	x	Motor köksfläkt kpl.	Motor kitchen fan cpl.
21	90003326	M	M	List dekor plast, silver	List decor plastic, silver
--	210364	M	M	List dekor plast, vit (på sidorna vid slät plåt)	List decor plastic, white (on the sides of flat plate)
22	210348	x	x	List gavel-golv fram L=2440	List gable-floor front L=2440
--	209525	x	x	Tätning "Terostat 2759" d:o	Seal "Terostat 2759" d:o
--	800626	x	x	Skruv d:o TKX 5,0x25	Screw d:o TKX 5,0x25
23	208236	M	M	Butyl profil 15x2 (30 m/rulle)	Seal strip 15x2 (30 m/roll)
24	212489	x	x	List al. hjulhusbreddare	List al. mudguard
--	212977	M	M	List gummi d:o	List rubber d:o
--	213030	M	M	Tejp dubbelhäftande d:o, B=6 mm (50 m/rulle)	Tape double-stick d:o W=6 mm (50 m/roll)
25	214054	M	M	List tätning vit 49mm, tak (45 m/rulle)	Seal strip white 49mm, roof (45 m/roll)
--	214027	M	M	List tätning vit 33mm, vägg (45 m/rulle)	Seal strip white 33mm, wall (45 m/roll)
26	210469	x	x	List koffert L=1700	List gas box L=1700
27	214213	x	x	Dekal "Made in Norrland"	Decal "Made in Norrland"
28	204137	M	M	List täck	Cover strip
29	213758	x	x	Skarvskydd tältlist	Splice protection
--	801319	x	x	Skruv PKM 4,2x14 d:o	Screw PKM 4,2x14 d:o
30	208690	x	x	Taklucka 400x400 Mini-Heki kpl. rumsdel	Roof hatch 400x400 Mini-Heki cpl. room
--	08-030921	x	x	Taklucka 700x500 Midi-Heki kpl.	Roof hatch 700x500 Midi-Heki cpl.
--	207780	T	T	Taklucka 960x655 Heki de Lux kpl.	Roof hatch 960x655 Heki de Lux cpl.
--	211846	T	T	Taklucka 400x400 Omnivent kpl. vit	Roof hatch 400x400 Omnivent cpl. white
				M= Metervara T= Tillbehör	M= On the metre T= Accessory

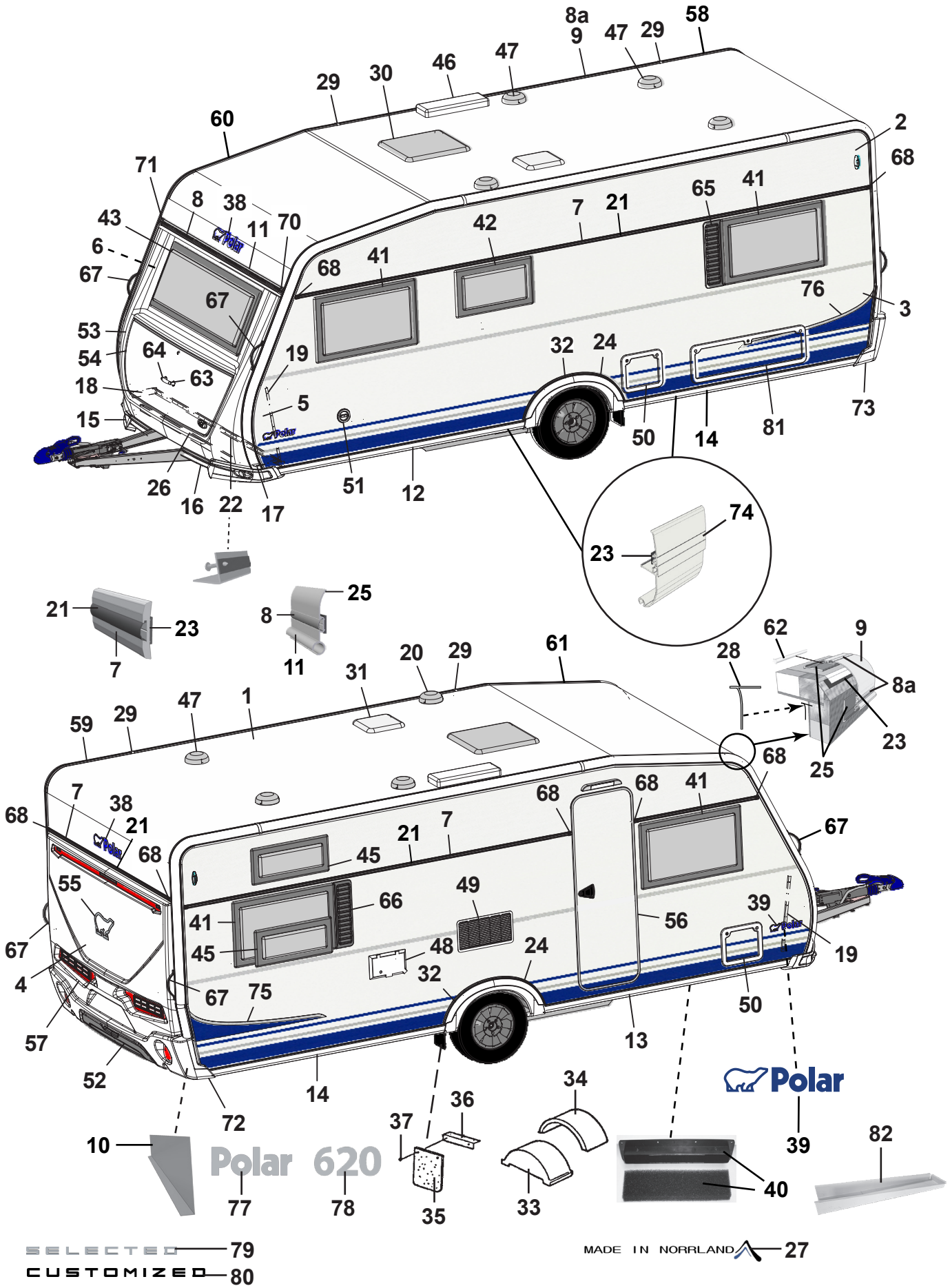
Polar 620
SELECTED
CUSTOMIZED
MADE IN NORRLAND

Pos Fig	Det. nr Part. No	Ingår/Fitted 620 LB	Ingår/Fitted 620 BK	Benämning	Description
31	215045	x	x	Taklucka 280x280 kpl. tvättrum	Roof hatch 280x280 cpl. washung room
32	213809	x	x	Hjulhusbreddare	Mudguard
33	212894	x	x	Hjulhus	Wheel housing
34	212895	x	x	Isolering hjulhus	Insulation wheel housing
35	102470	x	x	Stänkskydd	Splash guard
36	101223	x	x	Fäste stänkskydd	Bracket splash guard
37	800118	x	x	Skruv	Screw
38	210539	x	x	Emblem blå	Emblem blue
--	214216	x	x	Emblem svart (Customized)	Emblem black (Customized)
39	212558	x	x	Emblem blå	Emblem blue
--	214211	x	x	Emblem blå (Selected)	Emblem blue (Selected)
--	214212	x	x	Emblem svart (Customized)	Emblem black (Customized)
40	209372	x	x	Luftintag	Air inlet
--	213472	x	x	Myggnät d:o	Mosquito net d:o
41	212413	x	x	Fönster öppn.bart 900x550 kpl.	Window 900x550 cpl.
--	212868	x	x	Ruta lös u. karm 900x550 d:o	Pane without frame 900x550 d:o
42	212411	x	x	Fönster öppn.bart 700x400 pentry kpl.	Window 700x400 pentry cpl.
--	212870	x	x	Ruta lös u. karm 700x400 d:o	Pane without frame 700x400 d:o
43	212408	x	x	Fönster fast 1600x600 kpl.	Window fixed 1600x600 cpl.
--	212867	x	x	Ruta lös u. karm 1600x600 d:o	Pane without frame 1600x600 d:o
45	212410		x	Fönster öppn.bart 700x300 kpl.	Window 700x300 cpl.
--	212871		x	Ruta lös u. karm 700x300 d:o	Pane without frame 700x300 d:o
46	208023	x	x	Ventil tak för kyl	Ventilator roof for refrigerator
47	00970024	x	x	Ventilator kpl.	Ventilator cpl.
48	504323	x	x	El-intag 230 V u. låshus	El. connection 230 V without locking house
--	504324	T	T	El-intag 230 V u. låshus el-golvvärme	El. connection 230 V el. underfloor heating
--	504325	x	x	Låshus d:o	Locking house d:o
49	214773	x	x	Galler ventilation kyl	Louvre ventilation
50	207759	x	x	Lucka m. innerram, utan spegel	Door with frame inner, without plate
--	207197	x	x	Innerram d:o	Frame inner d:o
51	319023	x	x	Vattenpåfyllning m. lock	Water filler with cap
--	319901	x	x	Lock d:o	Cap d:o
--	350218	x	x	Lucka yttre kpl. u. metallpinne	Door external cpl. without metal pin
52	214068	x	x	Diffuser grå	Diffuser grey
--	214274	x	x	Diffuser svart (Customized)	Diffuser black (Customized)
53	213917	x	x	Front u. lock	Front without trunk lid
54	213029	x	x	Lock front u. lås	Trunk lid front without lock
55	212557	x	x	Emblem chrome	Emblem chrome
--	214217	x	x	Emblem svart (Customized)	Emblem black (Customized)
56	213052	x	x	Dörr yttre kpl. H	Outer door cpl. R
--	213053	T	T	Dörr yttre kpl. H m. fönster	Outer door cpl. R with window
--	214963	x	x	Dörr yttre kpl. H m. fönster (Custom.), sl. plåt	Outer door cpl. R with window (Custom.), fl. plate
--	213055	T	T	Myggdörr inre	Mosquito door inner
57	213918	x	x	Bakgavel plast	Back gable plastic
58	213711	x	x	List tält bockad H-bak	List bent R rear
				M= Metervara	M= On the metre
				T= Tillbehör	T= Accessory

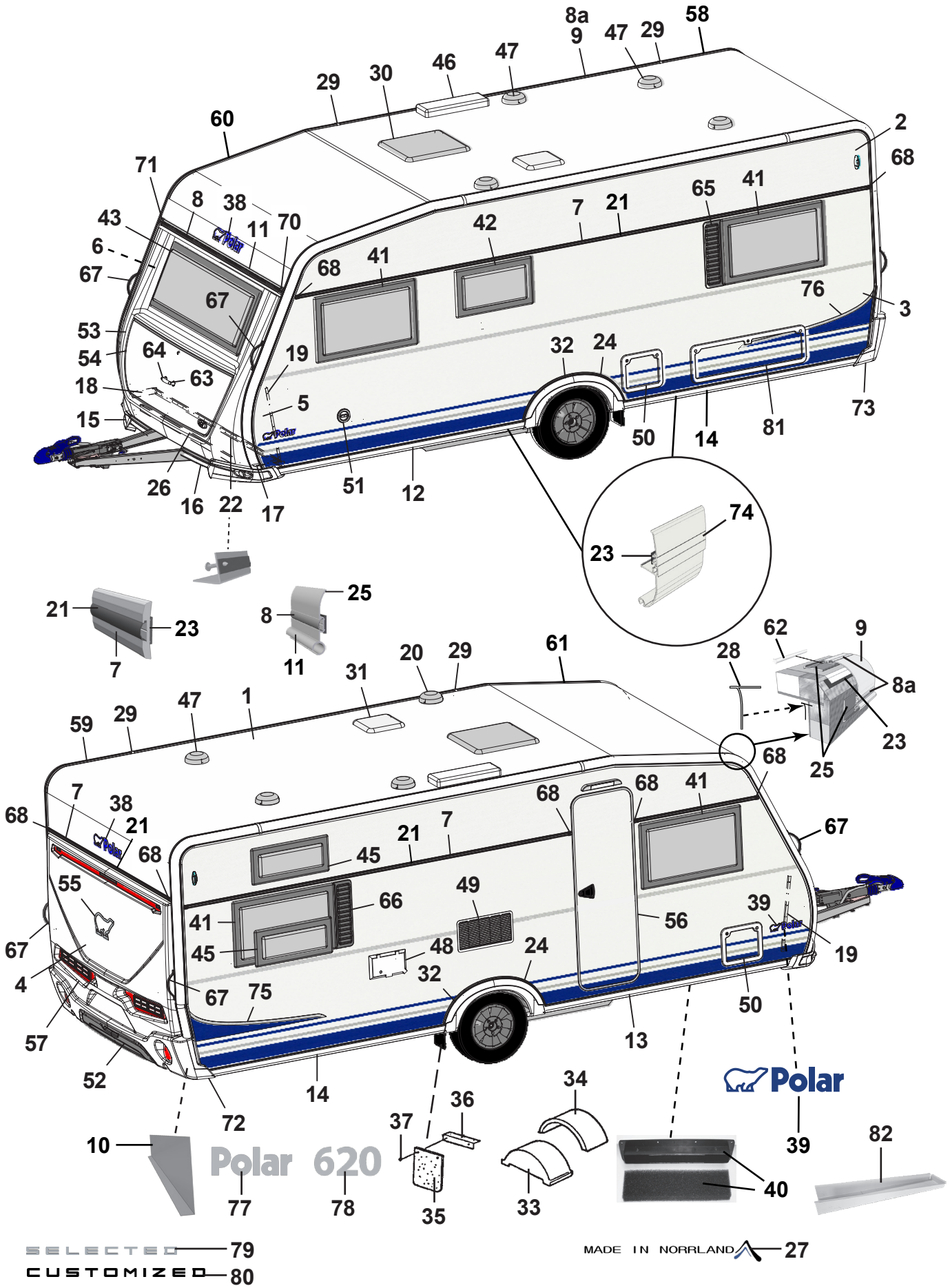
Polar 620
Polar
SELECTED 79
CUSTOMIZED 80
MADE IN NORRLAND 27

Pos Fig	Det. nr Part. No	Ingår/Fitted 620 LB	Ingår/Fitted 620 BK	Benämning	Description
59	213712	x	x	List tält bockad V-bak	List bent L rear
60	213709	x	x	List tält bockad H-fram	List bent R front
61	213710	x	x	List tält bockad V-fram	List bent L front
62	208323	x	x	Styrstift list tält 50x3,5 mm	Pin for list 50x6,5 mm
63	210057	x	x	Handtag koffert inkl. täckbrickor	Handle trunk lid with covers
64	211492	x	x	Täckbricka	Cover
65	212476	T	T	Ventilationsgaller V	Ventilator grill L
66	212477	T		Ventilationsgaller H	Ventilator grill R
67	213255	x	x	Draghandtag	Draw handle
68	95003772	x	x	Ändstycke	End protection
--	215072	x	x	Ändavslutning rak (vid slät plåt)	End protection straight (on flat plate)
--	215078	x	x	Ändavslutning H (vid slät plåt)	End protection R (on flat plate)
--	215079	x	x	Ändavslutning V (vid slät plåt)	End protection L (on flat plate)
70	205630	x	x	Ändavslutning H midjelist	End protection R tent list
71	205631	x	x	Ändavslutning V midjelist	End protection L tent list
72	213807	x	x	Ändavslutning H-bak	End protection R-rear
73	213808	x	x	Ändavslutning V-bak	End protection L-rear
--	801319	x	x	Skruv PKM 4,2x14 ändavsl. H-V bak	Screw PKM 4,2x14 end prot. R-L rear
--	801320	x	x	Skruv PKM 4,2x25 ändavsl. H-V bak	Screw PKM 4,2x25 end prot. R-L rear
74	213718	x	x	List dekor vit L=3000	List decor white L=3000
75	213459	x	x	Dekal sida H blå	Decal R blue
--	215034	x	x	Dekal sida H svart (Customized)	Decal R black (Customized)
76	213460	x	x	Dekal sida V blå	Decal L blue
--	215035	x	x	Dekal sida V svart (Customized)	Decal L black (Customized)
77	212549	x	x	Emblem Polar	Emblem Polar
78	212553	x	x	Emblem 620	Emblem 620
79	214214	x	x	Emblem Selected	Emblem Selected
80	214215	x	x	Emblem Customized	Emblem Customized
81	14-701045	T	T	Lucka m innerram, utan spegel	Door with frame inner, without plate
82	402114	x	x	Plåt dammskydd	Sheet dust cover

M= Metervara
T= Tillbehör

M= On the metre
T= Accessory

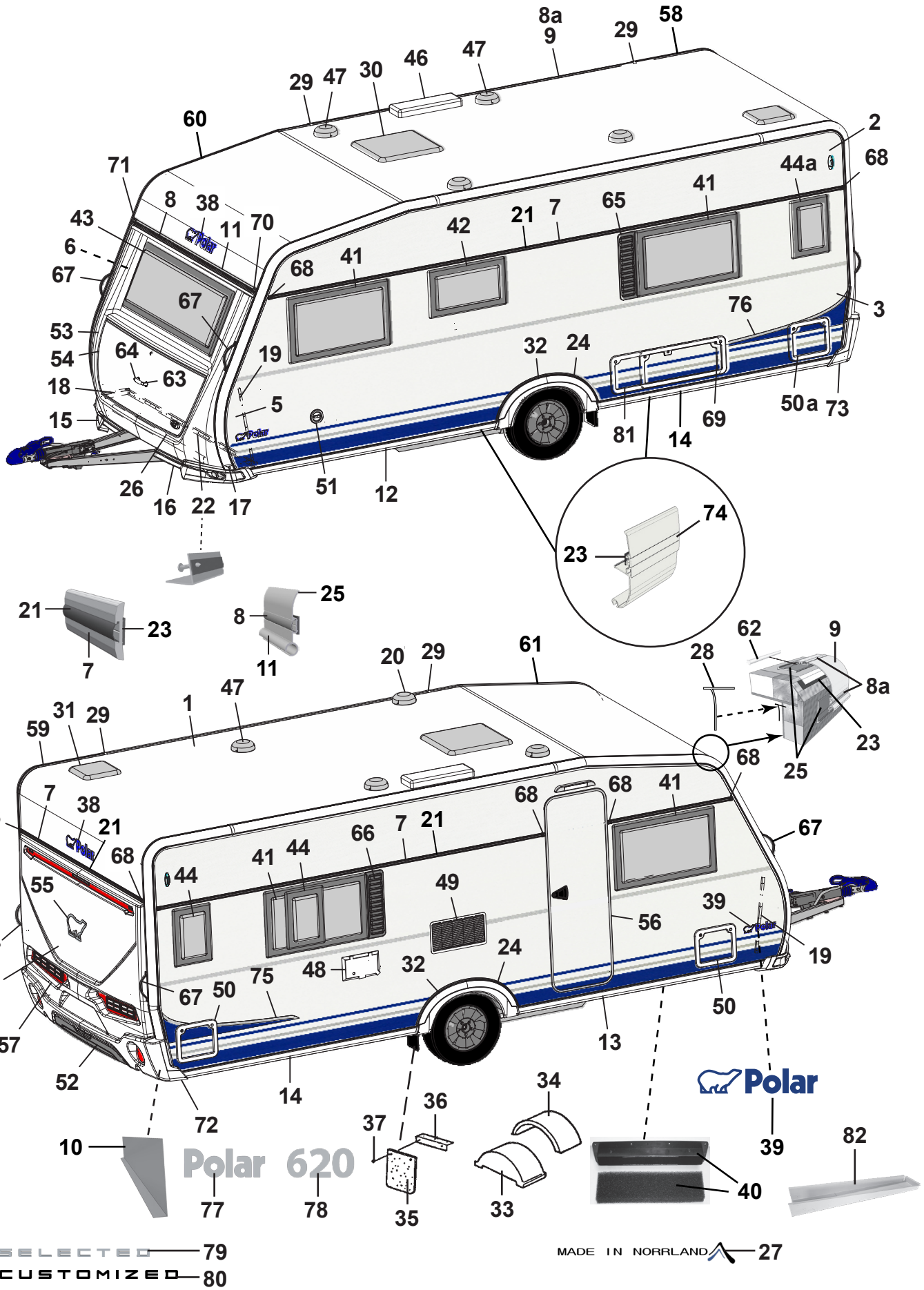
Polar 620
Polar
SELECTED 79
CUSTOMIZED 80
MADE IN NORRLAND 27

Pos Fig	Det. nr Part. No	Ingår/Fitted 620 TR LB	Ingår/Fitted 620 TR DB	Benämning	Description
1	213254	x	x	Plåt tak 8100x2475	Roofing plate 8100x2475
2	212830	x	x	Plåt sida övre 6800x605	Side plate upper 6800x605
--	215157	T	T	Plåt sida övre 6800x605 (Custom.), sl. plåt	Side plate upper 6800x605 (Custom.), fl. plate
3	212833	x	x	Plåt sida undre 6800x1475	Side plate lower 6800x1475
--	214696	x	x	Plåt sida undre 6800x1475 (Customized)	Side plate lower 6800x1475 (Customized)
--	215159	T	T	Plåt sida undre 6800x1475 (Custom.), sl. plåt	Side plate lower 6800x1475 (Customi.) fl. plate
4	212832	x	x	Plåt gavel 2475x1600	Gable plate 2475x1600
5	211056	x	x	Plåt gavel undre 2800x818	Gable plate lower 2800x818
6	211056	x	x	Plåt gavel övre 2800x818	Gable plate upper 2800x818
7	212328	x	x	List dekor L=7312	List L=7312
--	215077	x		List dekor L=7073 vit (på sidorna vid slät plåt)	List L=7073 white (on the sides of flat plate)
8	210365	M	M	List dekor plast, silver	List decor plastic, silver
8a	210364	M	M	List dekor plast, vit	List decor plastic, white
9	213713	x	x	List tält rak L=4120	List straight L=4120
10	212699	x	x	Täckplåt bakljusramp L=2290	Coverplate light holder L=2290
11	208567	x	x	List markis L=2322	List L=2322
12	213716	x	x	List avb. spoiler V-fram L=2986	List L front L=2986
13	213717	x	x	List avb. spoiler H-fram L=2986	List R front L=2986
14	213715	x	x	List avb. spoiler V-H bak L=2929	List L-R rear L=2929
15	213803	x	x	Spoiler H	Spoiler R
16	213804	x	x	Spoiler V	Spoiler L
17	210346	x	x	List vinkel V	List L
18	210347	x	x	List vinkel H	List R
19	210101	x	x	List vinkel al. L=5000	List al. L=5000
20	401495	x	x	Motor köksfläkt kpl.	Motor kitchen fan cpl.
21	90003326	M	M	List dekor plast, silver	List decor plastic, silver
--	210364	M	M	List dekor plast, vit (på sidorna vid slät plåt)	List decor plastic, white (on the sides of flat plate)
22	210348	x	x	List gavel-golv fram L=2440	List gable-floor front L=2440
--	209525	x	x	Tätning "Terostat 2759" d:o	Seal "Terostat 2759" d:o
--	800626	x	x	Skruv d:o TKX 5,0x25	Screw d:o TKX 5,0x25
23	208236	M	M	Butyl profil 15x2 (30 m/rulle)	Seal strip 15x2 (30 m/roll)
24	212489	x	x	List al. hjulhusbreddare	List al. mudguard
--	212977	M	M	List gummi d:o	List rubber d:o
--	213030	M	M	Tejp dubbelhäftande d:o, B=6 mm (50 m/rulle)	Tape double-stick d:o W=6 mm (50 m/roll)
25	214054	M	M	List tätning vit 49mm, tak (45 m/rulle)	Seal strip white 49mm, roof (45 m/roll)
--	214027	M	M	List tätning vit 33mm, vägg (45 m/rulle)	Seal strip white 33mm, wall (45 m/roll)
26	210469	x	x	List koffert L=1700	List gas box L=1700
27	214213	x	x	Dekal "Made in Norrland"	Decal "Made in Norrland"
28	204137	M	M	List täck	Cover strip
29	213758	x	x	Skarvskydd tältlist	Splice protection
--	801319	x	x	Skruv PKM 4,2x14 d:o	Screw PKM 4,2x14 d:o
30	208690	x	x	Taklucka 400x400 Mini-Heki kpl. rumsdel	Roof hatch 400x400 Mini-Heki cpl. room
--	08-030921	x	x	Taklucka 700x500 Midi-Heki kpl.	Roof hatch 700x500 Midi-Heki cpl.
--	207780	T	T	Taklucka 960x655 Heki de Lux kpl.	Roof hatch 960x655 Heki de Lux cpl.
--	211846	T	T	Taklucka 400x400 Omnivent kpl. vit	Roof hatch 400x400 Omnivent cpl. white
				M= Metervara T= Tillbehör	M= On the metre T= Accessory

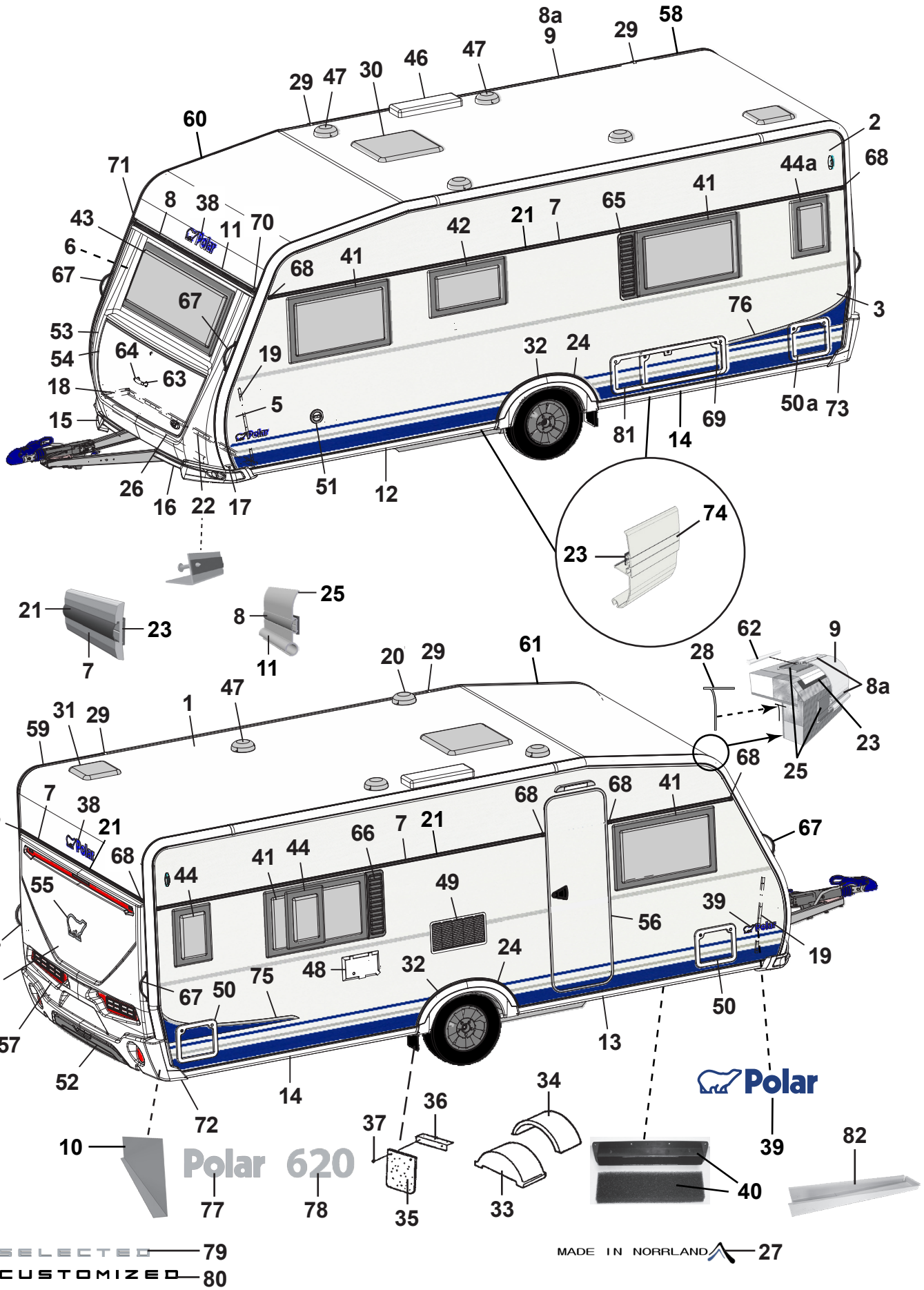
Polar 620
Polar
SELECTED 79
CUSTOMIZED 80
MADE IN NORRLAND 27

Pos Fig	Det. nr Part. No	Ingår/Fitted 620 TR LB	Ingår/Fitted 620 TR DB	Benämning	Description
31	215045	x	x	Taklucka 280x280 kpl. tvättrum	Roof hatch 280x280 cpl. washung room
32	213809	x	x	Hjulhusbreddare	Mudguard
33	212894	x	x	Hjulhus	Wheel housing
34	212895	x	x	Isolering hjulhus	Insulation wheel housing
35	102470	x	x	Stänkskydd	Splash guard
36	101223	x	x	Fäste stänkskydd	Bracket splash guard
37	800118	x	x	Skruv	Screw
38	210539	x	x	Emblem blå	Emblem blue
--	214216	x	x	Emblem svart (Customized)	Emblem black (Customized)
39	212558	x	x	Emblem blå	Emblem blue
--	214211	x	x	Emblem blå (Selected)	Emblem blue (Selected)
--	214212	x	x	Emblem svart (Customized)	Emblem black (Customized)
40	209372	x	x	Luftintag	Air inlet
--	213472	x	x	Myggnät d:o	Mosquito net d:o
41	212413	x	x	Fönster öppn.bart 900x550 kpl.	Window 900x550 cpl.
--	212868	x	x	Ruta lös u. karm 900x550 d:o	Pane without frame 900x550 d:o
42	212411	x	x	Fönster öppn.bart 700x400 pentry kpl.	Window 700x400 pentry cpl.
--	212870	x	x	Ruta lös u. karm 700x400 d:o	Pane without frame 700x400 d:o
43	212408	x	x	Fönster fast 1600x600 kpl.	Window fixed 1600x600 cpl.
--	212867	x	x	Ruta lös u. karm 1600x600 d:o	Pane without frame 1600x600 d:o
44	212409		T	Fönster öppn.bart 350x500 kpl.	Window 350x550 cpl.
44a	212409	T		Fönster öppn.bart 350x500 kpl.	Window 350x550 cpl.
--	212872	T	T	Ruta lös u. karm 350x500 d:o	Pane without frame 350x500 d:o
46	208023	x	x	Ventil tak för kyl	Ventilator roof for refrigerator
47	00970024	x	x	Ventilator kpl.	Ventilator cpl.
48	504323	x	x	El-intag 230 V u. låshus	El. connection 230 V without locking house
--	504324	T	T	El-intag 230 V u. låshus el-golvvärme	El. connection 230 V el. underfloor heating
--	504325	x	x	Låshus d:o	Locking house d:o
49	214773	x	x	Galler ventilation kyl	Louvre ventilation
50	207759	x	x	Lucka m. innerram, utan spegel	Door with frame inner, without plate
50a	207759	x		Lucka m. innerram, utan spegel	Door with frame inner, without plate
--	207197	x	x	Innerram d:o	Frame inner d:o
51	319023	x	x	Vattenpåfyllning m. lock	Water filler with cap
--	319901	x	x	Lock d:o	Cap d:o
--	350218	x	x	Lucka yttre kpl. u. metallpinne	Door external cpl. without metal pin
52	214068	x	x	Diffuser grå	Diffuser grey
--	214274	x	x	Diffuser svart (Customized)	Diffuser black (Customized)
53	213917	x	x	Front u. lock	Front without trunk lid
54	213029	x	x	Lock front u. lås	Trunk lid front without lock
55	212557	x	x	Emblem chrome	Emblem chrome
--	214217	x	x	Emblem svart (Customized)	Emblem black (Customized)
56	213052	x	x	Dörr yttre kpl. H	Outer door cpl. R
--	213053	T	T	Dörr yttre kpl. H m. fönster	Outer door cpl. R with window
--	214963	x	x	Dörr yttre kpl. H m. fönster (Custom.), sl. plåt	Outer door cpl. R with window (Custom.), fl. plate
--	213055	T	T	Myggdörr inre	Mosquito door inner

M= Metervara
T= Tillbehör

M= On the metre
T= Accessory

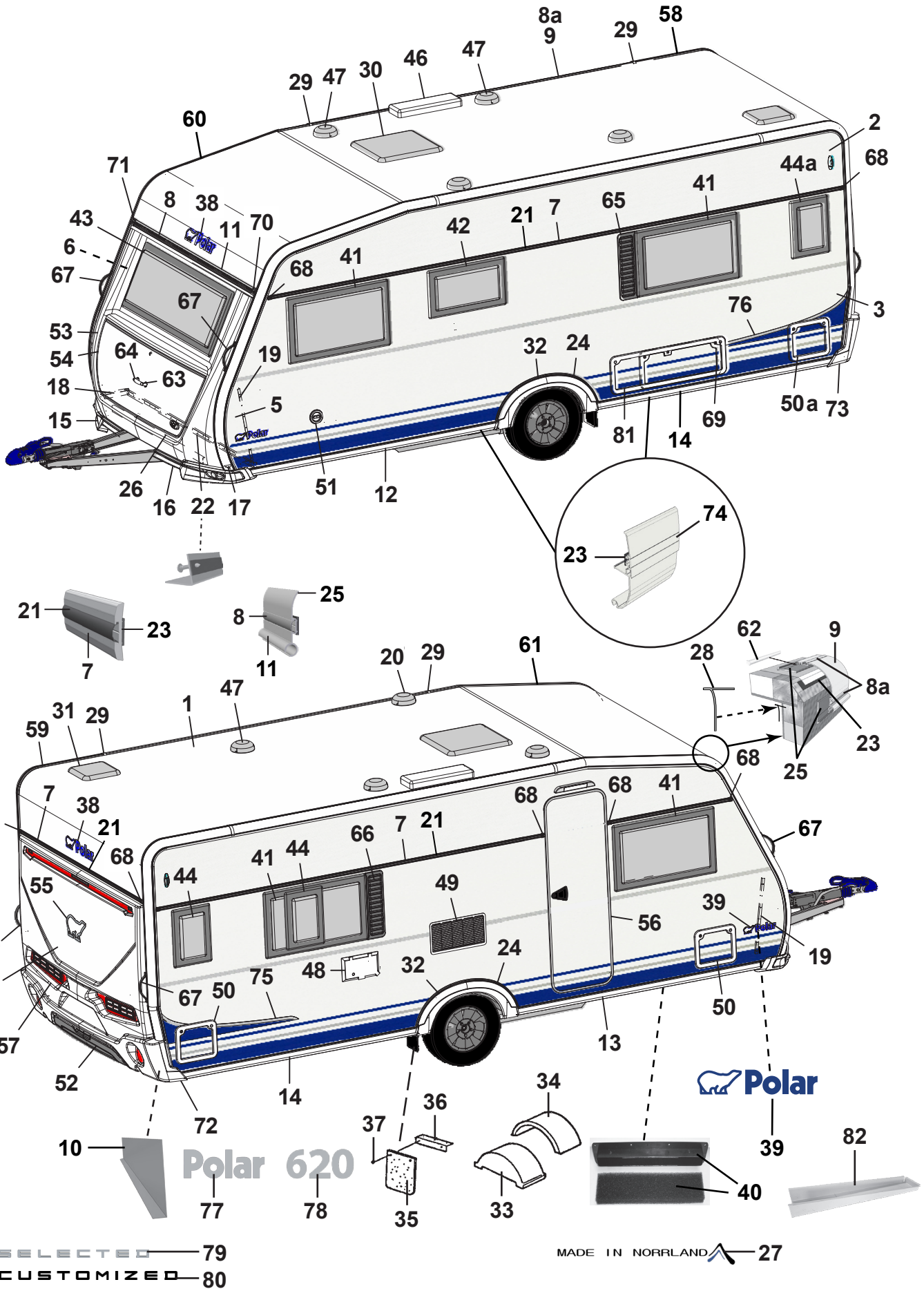
Polar 620
Polar
SELECTED 79
CUSTOMIZED 80
MADE IN NORRLAND 27

Pos Fig	Det. nr Part. No	Ingår/Fitted 620 TR LB	Ingår/Fitted 620 TR DB	Benämning	Description
57	213918	x	x	Bakgavel plast	Back gable plastic
58	213711	x	x	List tält bockad H-bak	List bent R rear
59	213712	x	x	List tält bockad V-bak	List bent L rear
60	213709	x	x	List tält bockad H-fram	List bent R front
61	213710	x	x	List tält bockad V-fram	List bent L front
62	208323	x	x	Styrstift list tält 50x3,5 mm	Pin for list 50x6,5 mm
63	210057	x	x	Handtag koffert inkl. täckbrickor	Handle trunk lid with covers
64	211492	x	x	Täckbricka	Cover
65	212476	T	T	Ventilationsgaller V	Ventilator grill L
66	212477	T		Ventilationsgaller H	Ventilator grill R
67	213255	x	x	Draghandtag	Draw handle
68	95003772	x	x	Ändstycke	End protection
--	215072	x	x	Ändavslutning rak (vid slät plåt)	End protection straight (on flat plate)
--	215078	x	x	Ändavslutning H (vid slät plåt)	End protection R (on flat plate)
--	215079	x	x	Ändavslutning V (vid slät plåt)	End protection L (on flat plate)
69	208424		T	Lucka m innerram, utan spegel	Door with frame inner, without plate
70	205630	x	x	Ändavslutning H midjelist	End protection R tent list
71	205631	x	x	Ändavslutning V midjelist	End protection L tent list
72	213807	x	x	Ändavslutning H-bak	End protection R-rear
73	213808	x	x	Ändavslutning V-bak	End protection L-rear
--	801319	x	x	Skruv PKM 4,2x14 ändavsl. H-V bak	Screw PKM 4,2x14 end prot. R-L rear
--	801320	x	x	Skruv PKM 4,2x25 ändavsl. H-V bak	Screw PKM 4,2x25 end prot. R-L rear
74	213718	x	x	List dekor vit L=3000	List decor white L=3000
75	213459	x	x	Dekal sida H blå	Decal R blue
--	215034	x	x	Dekal sida H svart (Customized)	Decal R black (Customized)
76	213460	x	x	Dekal sida V blå	Decal L blue
--	215035	x	x	Dekal sida V svart (Customized)	Decal L black (Customized)
77	212549	x	x	Emblem Polar	Emblem Polar
78	212553	x	x	Emblem 620	Emblem 620
79	214214	x	x	Emblem Selected	Emblem Selected
80	214215	x	x	Emblem Customized	Emblem Customized
81	14-701045	T		Lucka m innerram, utan spegel	Door with frame inner, without plate
82	402114	x	x	Plåt dammskydd	Sheet dust cover

M= Metervara
T= Tillbehör

M= On the metre
T= Accessory

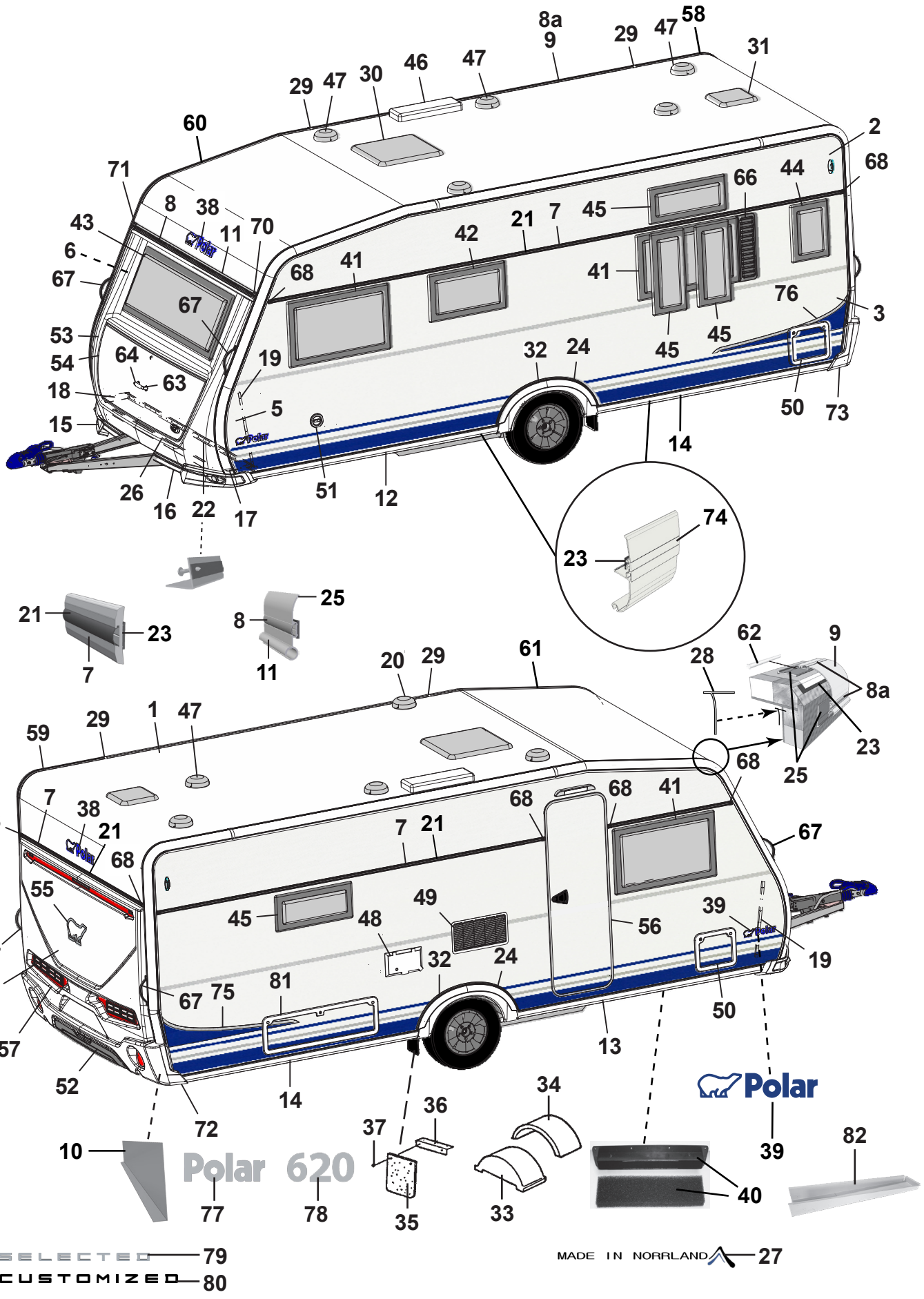
Polar 620
Polar
SELECTED 79
CUSTOMIZED 80
MADE IN NORRLAND 27

Pos Fig	Det. nr Part. No	Ingår/Fitted 620 TR TDS		Benämning	Description
1	213254	x		Plåt tak 8100x2475	Roofing plate 8100x2475
2	212830	x		Plåt sida övre 6800x605	Side plate upper 6800x605
--	215157	T		Plåt sida övre 6800x605 (Custom.), sl. plåt	Side plate upper 6800x605 (Custom.), fl. plate
3	212833	x		Plåt sida undre 6800x1475	Side plate lower 6800x1475
--	214696	x		Plåt sida undre 6800x1475 (Customized)	Side plate lower 6800x1475 (Customized)
--	215159	T		Plåt sida undre 6800x1475 (Custom.), sl. plåt	Side plate lower 6800x1475 (Customi.) fl. plate
4	212832	x		Plåt gavel 2475x1600	Gable plate 2475x1600
5	211056	x		Plåt gavel undre 2800x818	Gable plate lower 2800x818
6	211056	x		Plåt gavel övre 2800x818	Gable plate upper 2800x818
7	212328	x		List dekor L=7312	List L=7312
--	215077	x		List dekor L=7073 vit (på sidorna vid slät plåt)	List L=7073 white (on the sides of flat plate)
8	210365	M		List dekor plast, silver	List decor plastic, silver
8a	210364	M		List dekor plast, vit	List decor plastic, white
9	213713	x		List tält rak L=4120	List straight L=4120
10	212699	x		Täckplåt bakljusramp L=2290	Coverplate light holder L=2290
11	208567	x		List markis L=2322	List L=2322
12	213716	x		List avb. spoiler V-fram L=2986	List L front L=2986
13	213717	x		List avb. spoiler H-fram L=2986	List R front L=2986
14	213715	x		List avb. spoiler V-H bak L=2929	List L-R rear L=2929
15	213803	x		Spoiler H	Spoiler R
16	213804	x		Spoiler V	Spoiler L
17	210346	x		List vinkel V	List L
18	210347	x		List vinkel H	List R
19	210101	x		List vinkel al. L=5000	List al. L=5000
20	401495	x		Motor köksfläkt kpl.	Motor kitchen fan cpl.
21	90003326	M		List dekor plast, silver	List decor plastic, silver
--	210364	M		List dekor plast, vit (på sidorna vid slät plåt)	List decor plastic, white (on the sides of flat plate)
22	210348	x		List gavel-golv fram L=2440	List gable-floor front L=2440
--	209525	x		Tätning "Terostat 2759" d:o	Seal "Terostat 2759" d:o
--	800626	x		Skruv d:o TKX 5,0x25	Screw d:o TKX 5,0x25
23	208236	M		Butyl profil 15x2 (30 m/rulle)	Seal strip 15x2 (30 m/roll)
24	212489	x		List al. hjulhusbreddare	List al. mudguard
--	212977	M		List gummi d:o	List rubber d:o
--	213030	M		Tejp dubbelhäftande d:o, B=6 mm (50 m/rulle)	Tape double-stick d:o W=6 mm (50 m/roll)
25	214054	M		List tätning vit 49mm, tak (45 m/rulle)	Seal strip white 49mm, roof (45 m/roll)
--	214027	M		List tätning vit 33mm, vägg (45 m/rulle)	Seal strip white 33mm, wall (45 m/roll)
26	210469	x		List koffert L=1700	List gas box L=1700
27	214213	x		Dekal "Made in Norrland"	Decal "Made in Norrland"
28	204137	M		List täck	Cover strip
29	213758	x		Skarvskydd tältlist	Splice protection
--	801319	x		Skruv PKM 4,2x14 d:o	Screw PKM 4,2x14 d:o
30	208690	x		Taklucka 400x400 Mini-Heki kpl. rumsdel	Roof hatch 400x400 Mini-Heki cpl. room
--	08-030921	x		Taklucka 700x500 Midi-Heki kpl.	Roof hatch 700x500 Midi-Heki cpl.
--	207780	T		Taklucka 960x655 Heki de Lux kpl.	Roof hatch 960x655 Heki de Lux cpl.
--	211846	T		Taklucka 400x400 Omnivent kpl. vit	Roof hatch 400x400 Omnivent cpl. white

M= Metervara
T= Tillbehör

M= On the metre
T= Accessory

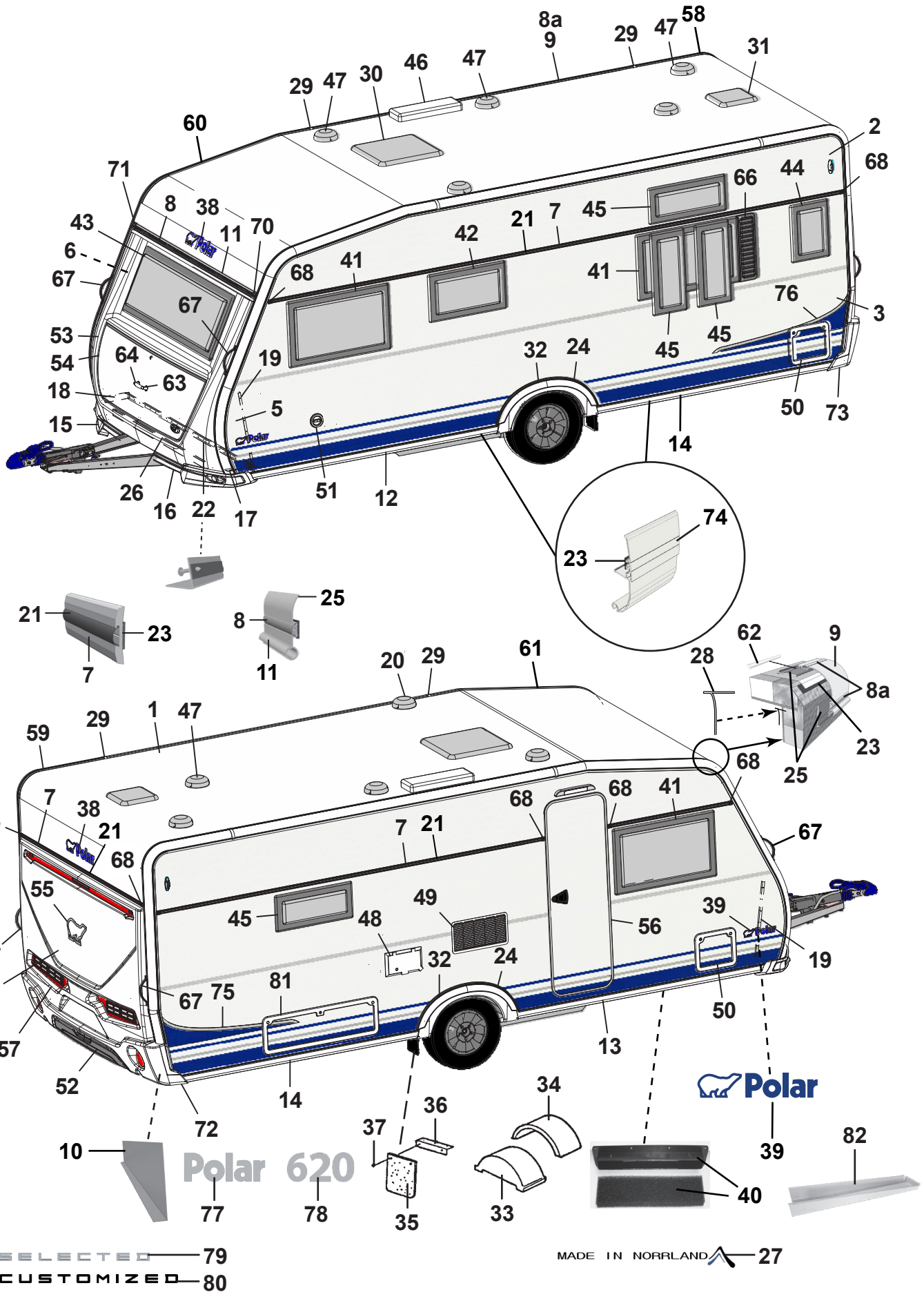
Polar 620
Polar
SELECTED 79
CUSTOMIZED 80
MADE IN NORRLAND 27

Pos Fig	Det. nr Part. No	Ingår/Fitted 620 TR TDS		Benämning	Description
31	215045	x		Taklucka 280x280 kpl. tvättrum	Roof hatch 280x280 cpl. washung room
32	213809	x		Hjulhusbreddare	Mudguard
33	212894	x		Hjulhus	Wheel housing
34	212895	x		Isolering hjulhus	Insulation wheel housing
35	102470	x		Stänkskydd	Splash guard
36	101223	x		Fäste stänkskydd	Bracket splash guard
37	800118	x		Skruv	Screw
38	210539	x		Emblem blå	Emblem blue
--	214216	x		Emblem svart (Customized)	Emblem black (Customized)
39	212558	x		Emblem blå	Emblem blue
--	214211	x		Emblem blå (Selected)	Emblem blue (Selected)
--	214212	x		Emblem svart (Customized)	Emblem black (Customized)
40	209372	x		Luftintag	Air inlet
--	213472	x		Myggnät d:o	Mosquito net d:o
41	212413	x		Fönster öppn.bart 900x550 kpl.	Window 900x550 cpl.
--	212868	x		Ruta lös u. karm 900x550 d:o	Pane without frame 900x550 d:o
42	212411	x		Fönster öppn.bart 700x400 pentry kpl.	Window 700x400 pentry cpl.
--	212870	x		Ruta lös u. karm 700x400 d:o	Pane without frame 700x400 d:o
43	212408	x		Fönster fast 1600x600 kpl.	Window fixed 1600x600 cpl.
--	212867	x		Ruta lös u. karm 1600x600 d:o	Pane without frame 1600x600 d:o
44	212409	T		Fönster öppn.bart 350x500 kpl.	Window 350x550 cpl.
--	212872	T		Ruta lös u. karm 350x500 d:o	Pane without frame 350x500
45	212410	T		Fönster öppn.bart 700x300 kpl.	Window 700x300 cpl.
--	212871	T		Ruta lös u. karm 700x300 d:o	Pane without frame 700x300 d:o
46	208023	x		Ventil tak för kyl	Ventilator roof for refrigerator
47	00970024	x		Ventilator kpl.	Ventilator cpl.
48	504323	x		El-intag 230 V u. låshus	El. connection 230 V without locking house
--	504324	T		El-intag 230 V u. låshus el-golvvärme	El. connection 230 V el. underfloor heating
--	504325	x		Låshus d:o	Locking house d:o
49	214773	x		Galler ventilation kyl	Louvre ventilation
50	207759	x		Lucka m. innerram, utan spegel	Door with frame inner, without plate
--	207197	x		Innerram d:o	Frame inner d:o
51	319023	x		Vattenpåfyllning m. lock	Water filler with cap
--	319901	x		Lock d:o	Cap d:o
--	350218	x		Lucka yttre kpl. u. metallpinne	Door external cpl. without metal pin
52	214068	x		Diffuser grå	Diffuser grey
--	214274	x		Diffuser svart (Customized)	Diffuser black (Customized)
53	213917	x		Front u. lock	Front without trunk lid
54	213029	x		Lock front u. lås	Trunk lid front without lock
55	212557	x		Emblem chrome	Emblem chrome
--	214217	x		Emblem svart (Customized)	Emblem black (Customized)
56	213052	x		Dörr yttre kpl. H	Outer door cpl. R
--	213053	T		Dörr yttre kpl. H m. fönster	Outer door cpl. R with window
--	214963	x		Dörr yttre kpl. H m. fönster (Custom.), sl. plåt	Outer door cpl. R with window (Custom.), fl. plate
--	213055	T		Myggdörr inre	Mosquito door inner
				M= Metervara T= Tillbehör	M= On the metre T= Accessory

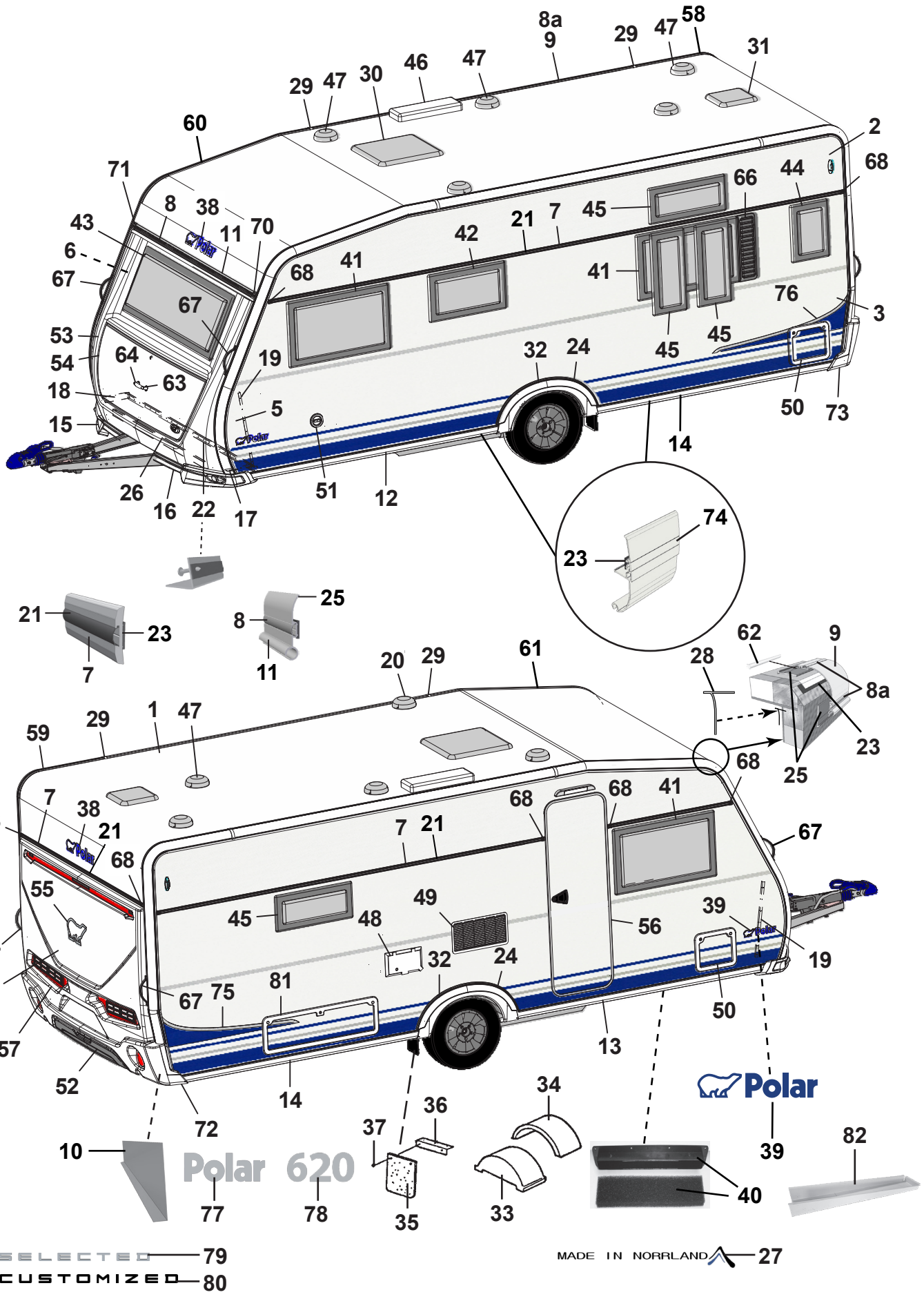
Polar 620
SELECTED
CUSTOMIZED
MADE IN NORRLAND

Pos Fig	Det. nr Part. No	Ingår/Fitted 620 TR TDS		Benämning	Description
57	213918	x		Bakgavel plast	Back gable plastic
58	213711	x		List tält bockad H-bak	List bent R rear
59	213712	x		List tält bockad V-bak	List bent L rear
60	213709	x		List tält bockad H-fram	List bent R front
61	213710	x		List tält bockad V-fram	List bent L front
62	208323	x		Styrstift list tält 50x3,5 mm	Pin for list 50x6,5 mm
63	210057	x		Handtag koffert inkl. täckbrickor	Handle trunk lid with covers
64	211492	x		Täckbricka	Cover
66	212477	T		Ventilationsgaller H	Ventilator grill R
67	213255	x		Draghandtag	Draw handle
68	95003772	x		Ändstycke	End protection
--	215072	x		Ändavslutning rak (vid slät plåt)	End protection straight (on flat plate)
--	215078	x		Ändavslutning H (vid slät plåt)	End protection R (on flat plate)
--	215079	x		Ändavslutning V (vid slät plåt)	End protection L (on flat plate)
70	205630	x		Ändavslutning H midjelist	End protection R tent list
71	205631	x		Ändavslutning V midjelist	End protection L tent list
72	213807	x		Ändavslutning H-bak	End protection R-rear
73	213808	x		Ändavslutning V-bak	End protection L-rear
--	801319	x		Skruv PKM 4,2x14 ändavsl. H-V bak	Screw PKM 4,2x14 end prot. R-L rear
--	801320	x		Skruv PKM 4,2x25 ändavsl. H-V bak	Screw PKM 4,2x25 end prot. R-L rear
74	213718	x		List dekor vit L=3000	List decor white L=3000
75	213459	x		Dekal sida H blå	Decal R blue
--	215034	x		Dekal sida H svart (Customized)	Decal R black (Customized)
76	213460	x		Dekal sida V blå	Decal L blue
--	215035	x		Dekal sida V svart (Customized)	Decal L black (Customized)
77	212549	x		Emblem Polar	Emblem Polar
78	212553	x		Emblem 620	Emblem 620
79	214214	x		Emblem Selected	Emblem Selected
80	214215	x		Emblem Customized	Emblem Customized
81	14-701045	T		Lucka m innerram, utan spegel	Door with frame inner, without plate
82	402114	x		Plåt dammskydd	Sheet dust cover

M= Metervara
T= Tillbehör

M= On the metre
T= Accessory

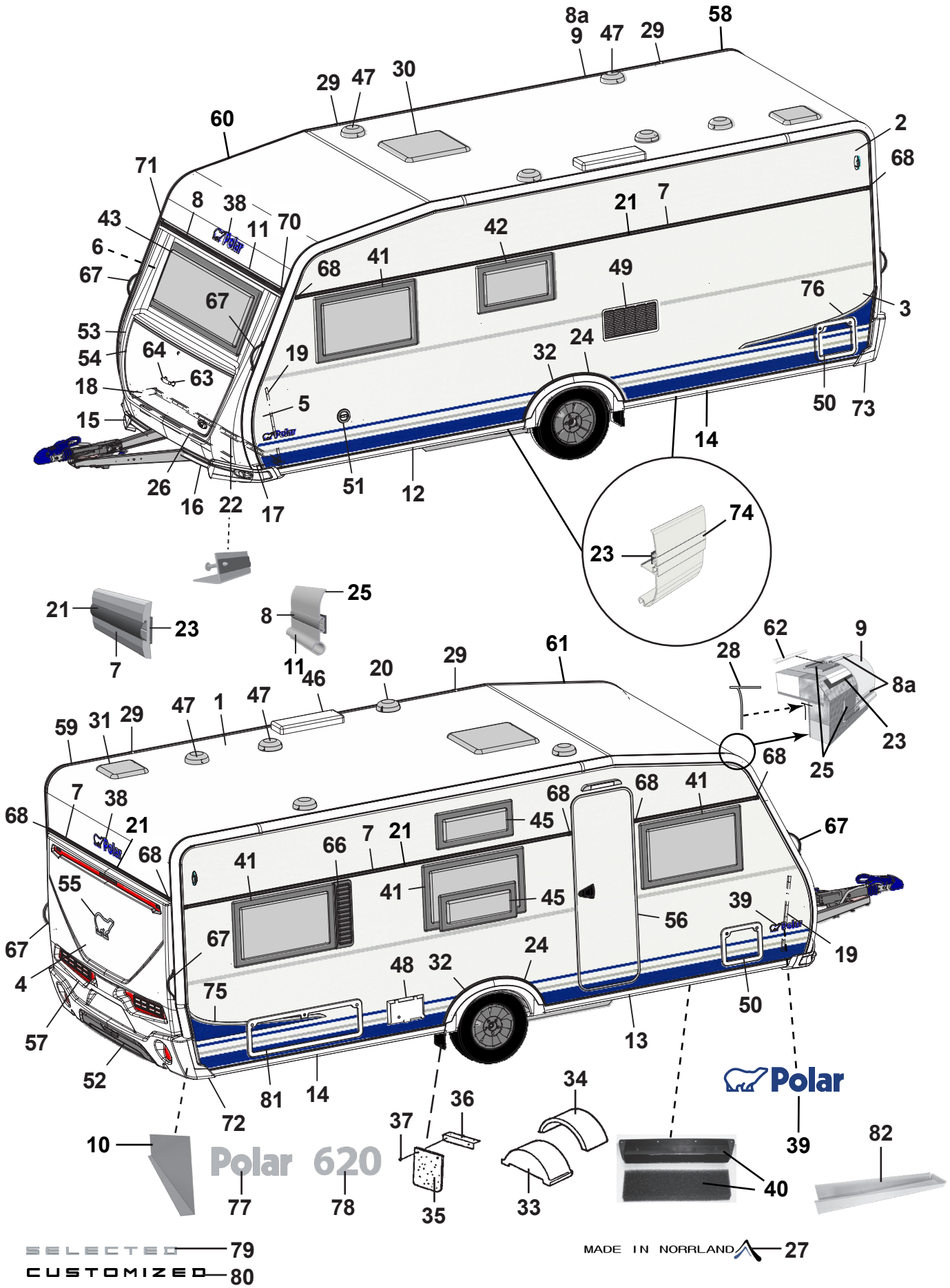
Polar 620
Polar
SELECTED 79
CUSTOMIZED 80
MADE IN NORRLAND 27

Pos Fig	Det. nr Part. No	Ingår/Fitted 620 CTVX SG	620 CTVX BK	Benämning	Description
1	213254	x	x	Plåt tak 8100x2475	Roofing plate 8100x2475
2	212830	x	x	Plåt sida övre 6800x605	Side plate upper 6800x605
--	215157	T	T	Plåt sida övre 6800x605 (Custom.), sl. plåt	Side plate upper 6800x605 (Custom.), fl. plate
3	212833	x	x	Plåt sida undre 6800x1475	Side plate lower 6800x1475
--	214696	x	x	Plåt sida undre 6800x1475 (Customized)	Side plate lower 6800x1475 (Customized)
--	215159	T	T	Plåt sida undre 6800x1475 (Custom.), sl. plåt	Side plate lower 6800x1475 (Customi.) fl. plate
4	212832	x	x	Plåt gavel 2475x1600	Gable plate 2475x1600
5	211056	x	x	Plåt gavel undre 2800x818	Gable plate lower 2800x818
6	211056	x	x	Plåt gavel övre 2800x818	Gable plate upper 2800x818
7	212328	x	x	List dekor L=7312	List L=7312
--	215077	x		List dekor L=7073 vit (på sidorna vid slät plåt)	List L=7073 white (on the sides of flat plate)
8	210365	M	M	List dekor plast, silver	List decor plastic, silver
8a	210364	M	M	List dekor plast, vit	List decor plastic, white
9	213713	x	x	List tält rak L=4120	List straight L=4120
10	212699	x	x	Täckplåt bakljusramp L=2290	Coverplate light holder L=2290
11	208567	x	x	List markis L=2322	List L=2322
12	213716	x	x	List avb. spoiler V-fram L=2986	List L front L=2986
13	213717	x	x	List avb. spoiler H-fram L=2986	List R front L=2986
14	213715	x	x	List avb. spoiler V-H bak L=2929	List L-R rear L=2929
15	213803	x	x	Spoiler H	Spoiler R
16	213804	x	x	Spoiler V	Spoiler L
17	210346	x	x	List vinkel V	List L
18	210347	x	x	List vinkel H	List R
19	210101	x	x	List vinkel al. L=5000	List al. L=5000
20	401495	x	x	Motor köksfläkt kpl.	Motor kitchen fan cpl.
21	90003326	M	M	List dekor plast, silver	List decor plastic, silver
--	210364	M	M	List dekor plast, vit (på sidorna vid slät plåt)	List decor plastic, white (on the sides of flat plate)
22	210348	x	x	List gavel-golv fram L=2440	List gable-floor front L=2440
--	209525	x	x	Tätning "Terostat 2759" d:o	Seal "Terostat 2759" d:o
--	800626	x	x	Skruv d:o TKX 5,0x25	Screw d:o TKX 5,0x25
23	208236	M	M	Butyl profil 15x2 (30 m/rulle)	Seal strip 15x2 (30 m/roll)
24	212489	x	x	List al. hjulhusbreddare	List al. mudguard
--	212977	M	M	List gummi d:o	List rubber d:o
--	213030	M	M	Tejp dubbelhäftande d:o, B=6 mm (50 m/rulle)	Tape double-stick d:o W=6 mm (50 m/roll)
25	214054	M	M	List tätning vit 49mm, tak (45 m/rulle)	Seal strip white 49mm, roof (45 m/roll)
--	214027	M	M	List tätning vit 33mm, vägg (45 m/rulle)	Seal strip white 33mm, wall (45 m/roll)
26	210469	x	x	List koffert L=1700	List gas box L=1700
27	214213	x	x	Dekal "Made in Norrland"	Decal "Made in Norrland"
28	204137	M	M	List täck	Cover strip
29	213758	x	x	Skarvskydd tältlist	Splice protection
--	801319	x	x	Skruv PKM 4,2x14 d:o	Screw PKM 4,2x14 d:o
30	208690	x	x	Taklucka 400x400 Mini-Heki kpl. rumsdel	Roof hatch 400x400 Mini-Heki cpl. room
--	08-030921	x	x	Taklucka 700x500 Midi-Heki kpl.	Roof hatch 700x500 Midi-Heki cpl.
--	207780	T	T	Taklucka 960x655 Heki de Lux kpl.	Roof hatch 960x655 Heki de Lux cpl.
--	211846	T	T	Taklucka 400x400 Omnivent kpl. vit	Roof hatch 400x400 Omnivent cpl. white
				M= Metervara T= Tillbehör	M= On the metre T= Accessory

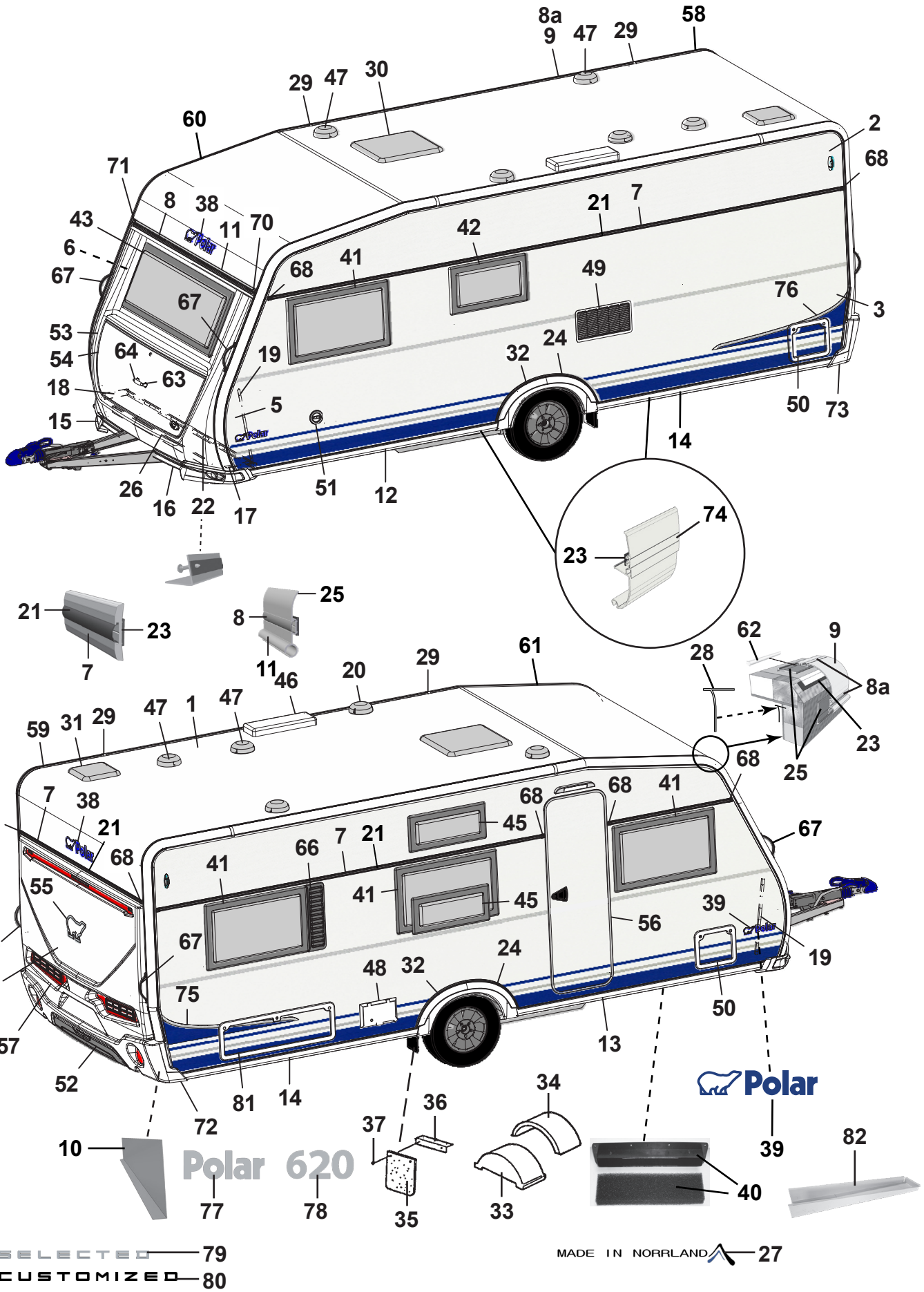
Polar 620
Polar
SELECTED 79
CUSTOMIZED 80
MADE IN NORRLAND 27

Pos Fig	Det. nr Part. No	Ingår/Fitted 620 CTVX SG	620 CTVX BK	Benämning	Description
31	215045	x	x	Taklucka 280x280 kpl. tvättrum	Roof hatch 280x280 cpl. washung room
32	213809	x	x	Hjulhusbreddare	Mudguard
33	212894	x	x	Hjulhus	Wheel housing
34	212895	x	x	Isolering hjulhus	Insulation wheel housing
35	102470	x	x	Stänkskydd	Splash guard
36	101223	x	x	Fäste stänkskydd	Bracket splash guard
37	800118	x	x	Skruv	Screw
38	210539	x	x	Emblem blå	Emblem blue
--	214216	x	x	Emblem svart (Customized)	Emblem black (Customized)
39	212558	x	x	Emblem blå	Emblem blue
--	214211	x	x	Emblem blå (Selected)	Emblem blue (Selected)
--	214212	x	x	Emblem svart (Customized)	Emblem black (Customized)
40	209372	x	x	Luftintag	Air inlet
--	213472	x	x	Myggnät d:o	Mosquito net d:o
41	212413	x	x	Fönster öppn.bart 900x550 kpl.	Window 900x550 cpl.
--	212868	x	x	Ruta lös u. karm 900x550 d:o	Pane without frame 900x550 d:o
42	212411	x	x	Fönster öppn.bart 700x400 pentry kpl.	Window 700x400 pentry cpl.
--	212870	x	x	Ruta lös u. karm 700x400 d:o	Pane without frame 700x400 d:o
43	212408	x	x	Fönster fast 1600x600 kpl.	Window fixed 1600x600 cpl.
--	212867	x	x	Ruta lös u. karm 1600x600 d:o	Pane without frame 1600x600 d:o
45	212410		x	Fönster öppn.bart 700x300 kpl.	Window 700x300 cpl.
--	212871		x	Ruta lös u. karm 700x300 d:o	Pane without frame 700x300 d:o
46	208023	x	x	Ventil tak för kyl	Ventilator roof for refrigerator
47	00970024	x	x	Ventilator kpl.	Ventilator cpl.
48	504323	x	x	El-intag 230 V u. låshus	El. connection 230 V without locking house
--	504324	T	T	El-intag 230 V u. låshus el-golvvärme	El. connection 230 V el. underfloor heating
--	504325	x	x	Låshus d:o	Locking house d:o
49	214773	x	x	Galler ventilation kyl	Louvre ventilation
50	207759	x	x	Lucka m. innerram, utan spegel	Door with frame inner, without plate
--	207197	x	x	Innerram d:o	Frame inner d:o
51	319023	x	x	Vattenpåfyllning m. lock	Water filler with cap
--	319901	x	x	Lock d:o	Cap d:o
--	350218	x	x	Lucka yttre kpl. u. metallpinne	Door external cpl. without metal pin
52	214068	x	x	Diffuser grå	Diffuser grey
--	214274	x	x	Diffuser svart (Customized)	Diffuser black (Customized)
53	213917	x	x	Front u. lock	Front without trunk lid
54	213029	x	x	Lock front u. lås	Trunk lid front without lock
55	212557	x	x	Emblem chrome	Emblem chrome
--	214217	x	x	Emblem svart (Customized)	Emblem black (Customized)
56	213052	x	x	Dörr yttre kpl. H	Outer door cpl. R
--	213053	T	T	Dörr yttre kpl. H m. fönster	Outer door cpl. R with window
--	214963	x	x	Dörr yttre kpl. H m. fönster (Custom.), sl. plåt	Outer door cpl. R with window (Custom.), fl. plate
--	213055	T	T	Myggdörr inre	Mosquito door inner
57	213918	x	x	Bakgavel plast	Back gable plastic
58	213711	x	x	List tält bockad H-bak	List bent R rear
				M= Metervara T= Tillbehör	M= On the metre T= Accessory

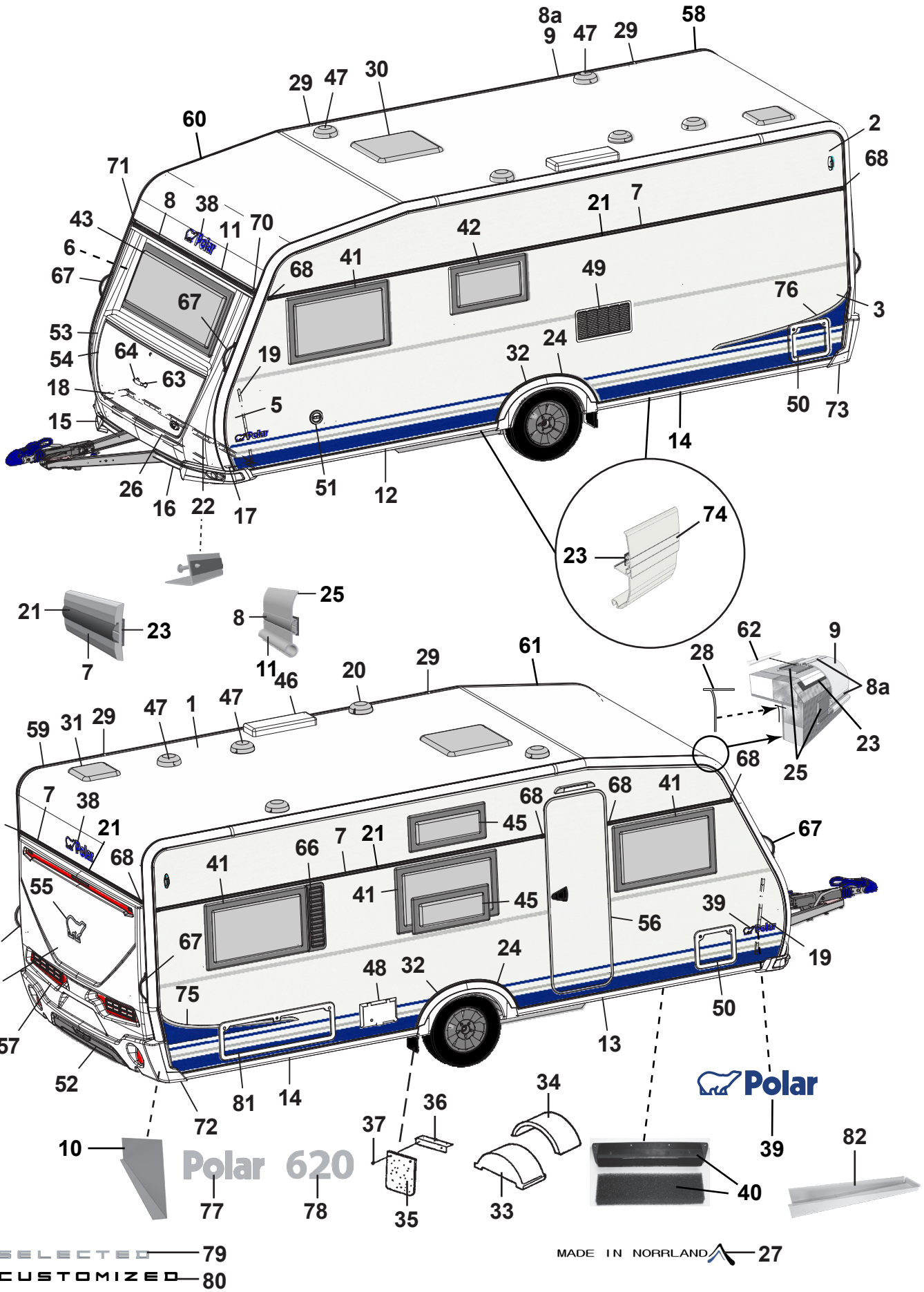
Polar 620
Polar
SELECTED 79
CUSTOMIZED 80
MADE IN NORRLAND 27

Pos Fig	Det. nr Part. No	Ingår/Fitted 620 CTVX SG	620 CTVX BK	Benämning	Description
59	213712	x	x	List tält bockad V-bak	List bent L rear
60	213709	x	x	List tält bockad H-fram	List bent R front
61	213710	x	x	List tält bockad V-fram	List bent L front
62	208323	x	x	Styrstift list tält 50x3,5 mm	Pin for list 50x6,5 mm
63	210057	x	x	Handtag koffert inkl. täckbrickor	Handle trunk lid with covers
64	211492	x	x	Täckbricka	Cover
66	212477	T	T	Ventilationsgaller H	Ventilator grill R
67	213255	x	x	Draghandtag	Draw handle
68	95003772	x	x	Ändstycke	End protection
--	215072	x	x	Ändavslutning rak (vid slät plåt)	End protection straight (on flat plate)
--	215078	x	x	Ändavslutning H (vid slät plåt)	End protection R (on flat plate)
--	215079	x	x	Ändavslutning V (vid slät plåt)	End protection L (on flat plate)
70	205630	x	x	Ändavslutning H midjelist	End protection R tent list
71	205631	x	x	Ändavslutning V midjelist	End protection L tent list
72	213807	x	x	Ändavslutning H-bak	End protection R-rear
73	213808	x	x	Ändavslutning V-bak	End protection L-rear
--	801319	x	x	Skruv PKM 4,2x14 ändavsl. H-V bak	Screw PKM 4,2x14 end prot. R-L rear
--	801320	x	x	Skruv PKM 4,2x25 ändavsl. H-V bak	Screw PKM 4,2x25 end prot. R-L rear
74	213718	x	x	List dekor vit L=3000	List decor white L=3000
75	213459	x	x	Dekal sida H blå	Decal R blue
--	215034	x	x	Dekal sida H svart (Customized)	Decal R black (Customized)
76	213460	x	x	Dekal sida V blå	Decal L blue
--	215035	x	x	Dekal sida V svart (Customized)	Decal L black (Customized)
77	212549	x	x	Emblem Polar	Emblem Polar
78	212553	x	x	Emblem 620	Emblem 620
79	214214	x	x	Emblem Selected	Emblem Selected
80	214215	x	x	Emblem Customized	Emblem Customized
81	14-701045	T	T	Lucka m innerram, utan spegel	Door with frame inner, without plate
82	402114	x	x	Plåt dammskydd	Sheet dust cover

M= Metervara
T= Tillbehör

M= On the metre
T= Accessory

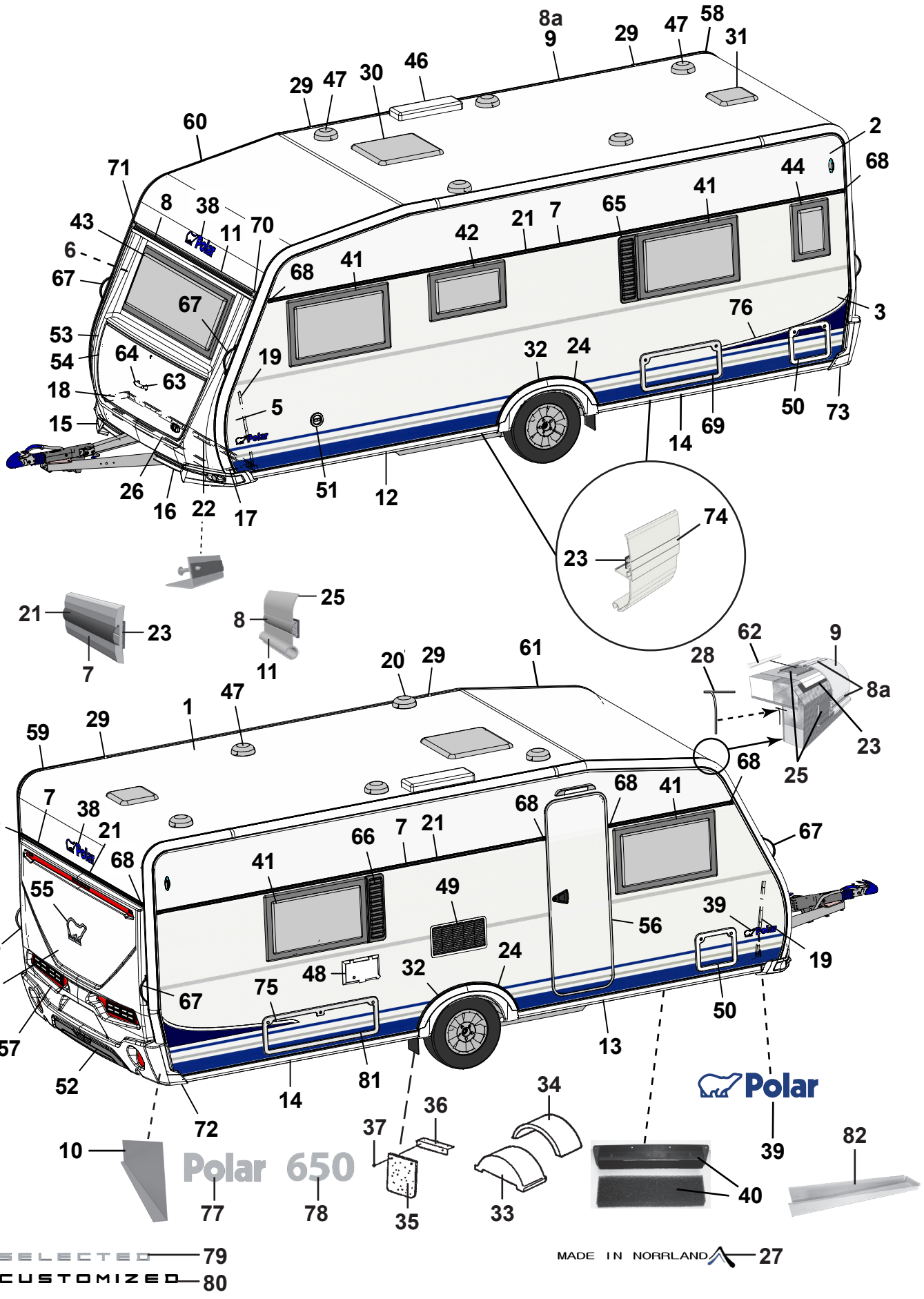

SELECTED 79
CUSTOMIZED 80
MADE IN NORRLAND 27

Pos Fig	Det. nr Part. No	Ingår/Fitted 650 TR LB	Ingår/Fitted 650 TR LB VK	Benämning	Description
1	213254	x	x	Plåt tak 8100x2475	Roofing plate 8100x2475
2	212830	x	x	Plåt sida övre 6800x605	Side plate upper 6800x605
--	215157	T	T	Plåt sida övre 6800x605 (Custom.), sl. plåt	Side plate upper 6800x605 (Custom.), fl. plate
3	212833	x	x	Plåt sida undre 6800x1475	Side plate lower 6800x1475
--	214696	x	x	Plåt sida undre 6800x1475 (Customized)	Side plate lower 6800x1475 (Customized)
--	215159	T	T	Plåt sida undre 6800x1475 (Custom.), sl. plåt	Side plate lower 6800x1475 (Customi.) fl. plate
4	212832	x	x	Plåt gavel 2475x1600	Gable plate 2475x1600
5	211056	x	x	Plåt gavel undre 2800x818	Gable plate lower 2800x818
6	211056	x	x	Plåt gavel övre 2800x818	Gable plate upper 2800x818
7	212328	x	x	List dekor L=7312	List L=7312
--	215077	x		List dekor L=7073 vit (på sidorna vid slät plåt)	List L=7073 white (on the sides of flat plate)
8	210365	M	M	List dekor plast, silver	List decor plastic, silver
8a	210364	M	M	List dekor plast, vit	List decor plastic, white
9	213714	x	x	List tält rak L=5240	List straight L=5240
10	212699	x	x	Täckplåt bakljusramp L=2290	Coverplate light holder L=2290
11	208567	x	x	List markis L=2322	List L=2322
12	213716	x	x	List avb. spoiler V-fram L=2986	List L front L=2986
13	213717	x	x	List avb. spoiler H-fram L=2986	List R front L=2986
14	213715	x	x	List avb. spoiler V-H bak L=2929	List L-R rear L=2929
15	213803	x	x	Spoiler H	Spoiler R
16	213804	x	x	Spoiler V	Spoiler L
17	210346	x	x	List vinkel V	List L
18	210347	x	x	List vinkel H	List R
19	210101	x	x	List vinkel al. L=5000	List al. L=5000
20	401495	x	x	Motor köksfläkt kpl.	Motor kitchen fan cpl.
21	90003326	M	M	List dekor plast, silver	List decor plastic, silver
--	210364	M	M	List dekor plast, vit (på sidorna vid slät plåt)	List decor plastic, white (on the sides of flat plate)
22	210348	x	x	List gavel-golv fram L=2440	List gable-floor front L=2440
--	209525	x	x	Tätning "Terostat 2759" d:o	Seal "Terostat 2759" d:o
--	800626	x	x	Skruv d:o TKX 5,0x25	Screw d:o TKX 5,0x25
23	208236	M	M	Butyl profil 15x2 (30 m/rulle)	Seal strip 15x2 (30 m/roll)
24	212489	x	x	List al. hjulhusbreddare	List al. mudguard
--	212977	M	M	List gummi d:o	List rubber d:o
--	213030	M	M	Tejp dubbelhäftande d:o, B=6 mm (50 m/rulle)	Tape double-stick d:o W=6 mm (50 m/roll)
25	214054	M	M	List tätning vit 49mm, tak (45 m/rulle)	Seal strip white 49mm, roof (45 m/roll)
--	214027	M	M	List tätning vit 33mm, vägg (45 m/rulle)	Seal strip white 33mm, wall (45 m/roll)
26	210469	x	x	List koffert L=1700	List gas box L=1700
27	214213	x	x	Dekal "Made in Norrland"	Decal "Made in Norrland"
28	204137	M	M	List täck	Cover strip
29	213758	x	x	Skarvskydd tältlist	Splice protection
--	801319	x	x	Skruv PKM 4,2x14 d:o	Screw PKM 4,2x14 d:o
30	208690	x	x	Taklucka 400x400 Mini-Heki kpl. rumsdel	Roof hatch 400x400 Mini-Heki cpl. room
--	08-030921	x	x	Taklucka 700x500 Midi-Heki kpl.	Roof hatch 700x500 Midi-Heki cpl.
--	207780	T	T	Taklucka 960x655 Heki de Lux kpl.	Roof hatch 960x655 Heki de Lux cpl.
--	211846	T	T	Taklucka 400x400 Omnivent kpl. vit	Roof hatch 400x400 Omnivent cpl. white
				M= Metervara T= Tillbehör	M= On the metre T= Accessory

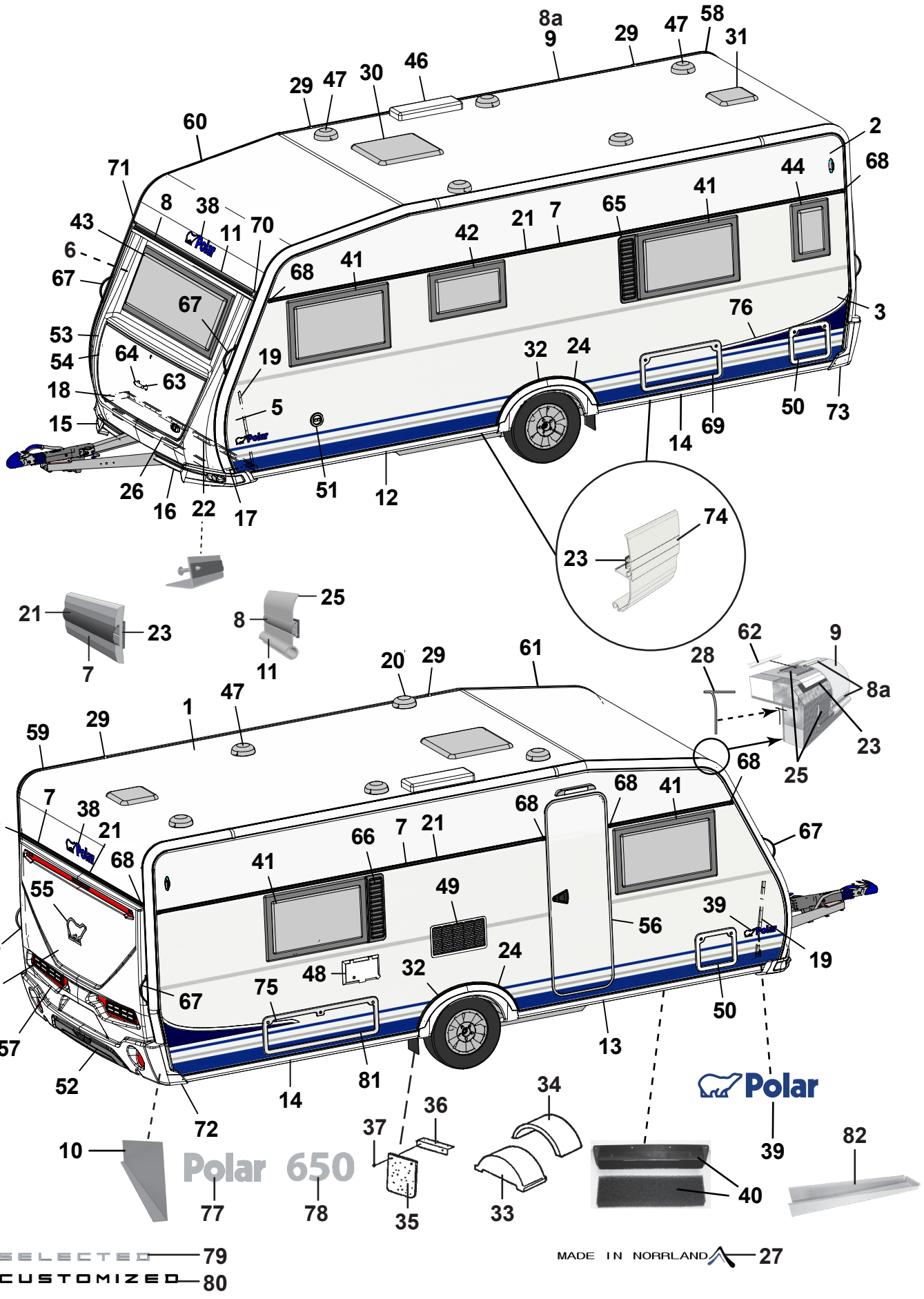
Polar 650
Polar
SELECTED 79
CUSTOMIZED 80
MADE IN NORRLAND 27

Pos Fig	Det. nr Part. No	Ingår/Fitted 650 TR LB	Ingår/Fitted 650 TR LB VK	Benämning	Description
31	215045	x	x	Taklucka 280x280 kpl. tvättrum	Roof hatch 280x280 cpl. washung room
32	213809	x	x	Hjulhusbreddare	Mudguard
33	212894	x	x	Hjulhus	Wheel housing
34	212895	x	x	Isolering hjulhus	Insulation wheel housing
35	102470	x	x	Stänkskydd	Splash guard
36	101223	x	x	Fäste stänkskydd	Bracket splash guard
37	800118	x	x	Skruv	Screw
38	210539	x	x	Emblem blå	Emblem blue
--	214216	x	x	Emblem svart (Customized)	Emblem black (Customized)
39	212558	x	x	Emblem blå	Emblem blue
--	214211	x	x	Emblem blå (Selected)	Emblem blue (Selected)
--	214212	x	x	Emblem svart (Customized)	Emblem black (Customized)
40	209372	x	x	Luftintag	Air inlet
--	213472	x	x	Myggnät d:o	Mosquito net d:o
41	212413	x	x	Fönster öppn.bart 900x550 kpl.	Window 900x550 cpl.
--	212868	x	x	Ruta lös u. karm 900x550 d:o	Pane without frame 900x550 d:o
42	212411	x	x	Fönster öppn.bart 700x400 pentry kpl.	Window 700x400 pentry cpl.
--	212870	x	x	Ruta lös u. karm 700x400 d:o	Pane without frame 700x400 d:o
43	212408	x	x	Fönster fast 1600x600 kpl.	Window fixed 1600x600 cpl.
--	212867	x	x	Ruta lös u. karm 1600x600 d:o	Pane without frame 1600x600 d:o
44	212409	T	T	Fönster öppn.bart 350x500 kpl.	Window 350x550 cpl.
--	212872	T	T	Ruta lös u. karm 350x500 d:o	Pane without frame 350x500 d:o
46	208023	x	x	Ventil tak för kyl	Ventilator roof for refrigerator
47	00970024	x	x	Ventilator kpl.	Ventilator cpl.
48	504323	x	x	El-intag 230 V u. låshus	El. connection 230 V without locking house
--	504324	T	T	El-intag 230 V u. låshus el-golvvärme	El. connection 230 V el. underfloor heating
--	504325	x	x	Låshus d:o	Locking house d:o
49	214773	x	x	Galler ventilation kyl	Louvre ventilation
50	207759	x	x	Lucka m. innerram, utan spegel	Door with frame inner, without plate
--	207197	x	x	Innerram d:o	Frame inner d:o
51	319023	x	x	Vattenpåfyllning m. lock	Water filler with cap
--	319901	x	x	Lock d:o	Cap d:o
--	350218	x	x	Lucka yttre kpl. u. metallpinne	Door external cpl. without metal pin
52	214068	x	x	Diffuser grå	Diffuser grey
--	214274	x	x	Diffuser svart (Customized)	Diffuser black (Customized)
53	213917	x	x	Front u. lock	Front without trunk lid
54	213029	x	x	Lock front u. lås	Trunk lid front without lock
55	212557	x	x	Emblem chrome	Emblem chrome
--	214217	x	x	Emblem svart (Customized)	Emblem black (Customized)
56	213052	x	x	Dörr yttre kpl. H	Outer door cpl. R
--	213053	T	T	Dörr yttre kpl. H m. fönster	Outer door cpl. R with window
--	214963	x	x	Dörr yttre kpl. H m. fönster (Custom.), sl. plåt	Outer door cpl. R with window (Custom.), fl. plate
--	213055	T	T	Myggdörr inre	Mosquito door inner
57	213918	x	x	Bakgavel plast	Back gable plastic
58	213711	x	x	List tält bockad H-bak	List bent R rear
				M= Metervara T= Tillbehör	M= On the metre T= Accessory

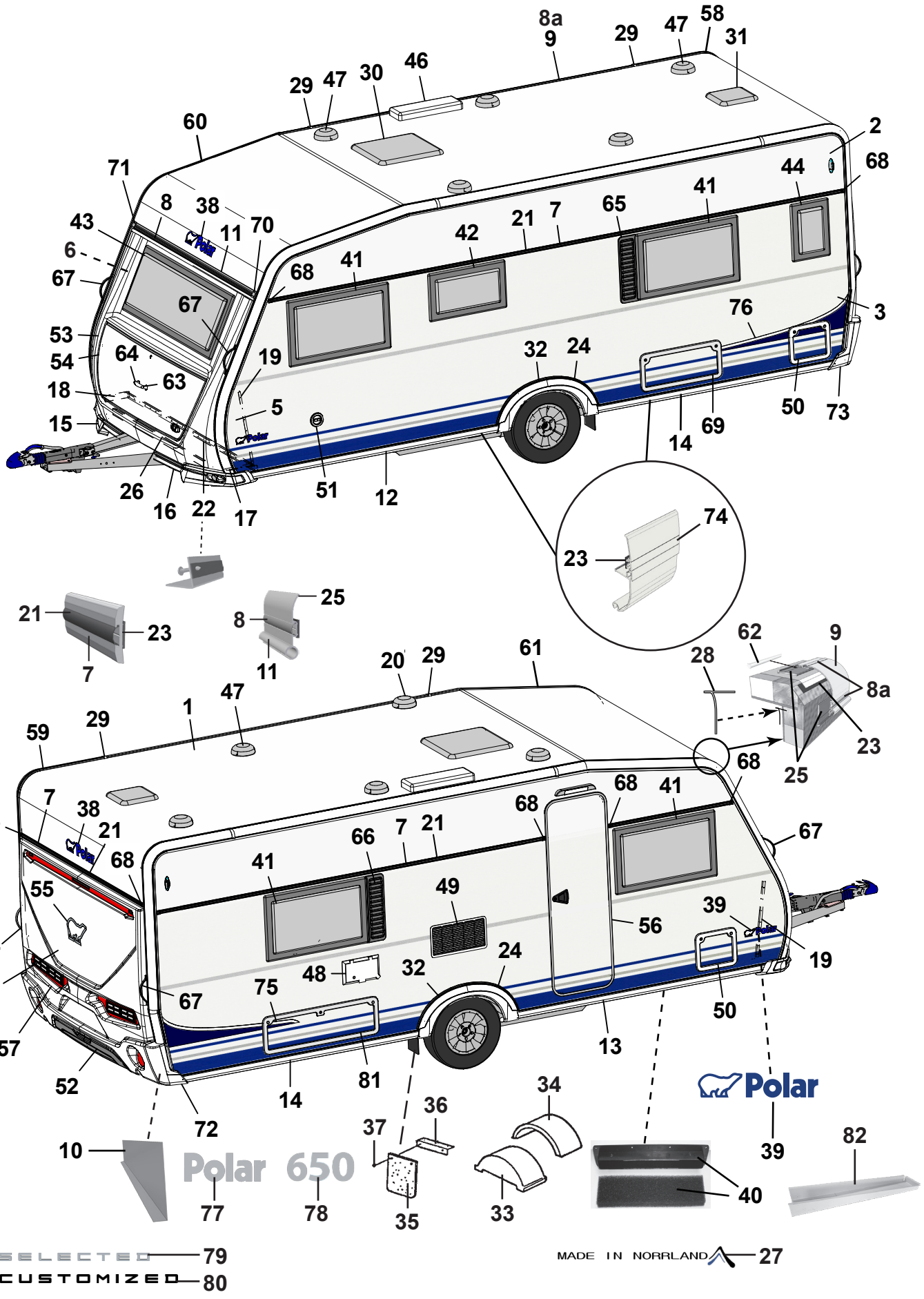

SELECTED CUSTOMIZED

MADE IN NORRLAND

Pos Fig	Det. nr Part. No	Ingår/Fitted 650 TR LB	Ingår/Fitted 650 TR LB VK	Benämning	Description
59	213712	x	x	List tält bockad V-bak	List bent L rear
60	213709	x	x	List tält bockad H-fram	List bent R front
61	213710	x	x	List tält bockad V-fram	List bent L front
62	208323	x	x	Styrstift list tält 50x3,5 mm	Pin for list 50x6,5 mm
63	210057	x	x	Handtag koffert inkl. täckbrickor	Handle trunk lid with covers
64	211492	x	x	Täckbricka	Cover
65	212476	T	T	Ventilationsgaller V	Ventilator grill L
66	212477	T	T	Ventilationsgaller H	Ventilator grill R
67	213255	x	x	Draghandtag	Draw handle
68	95003772	x	x	Ändstycke	End protection
--	215072	x	x	Ändavslutning rak (vid slät plåt)	End protection straight (on flat plate)
--	215078	x	x	Ändavslutning H (vid slät plåt)	End protection R (on flat plate)
--	215079	x	x	Ändavslutning V (vid slät plåt)	End protection L (on flat plate)
69	208424	T	T	Lucka m innerram, utan spegel	Door with frame inner, without plate
70	205630	x	x	Ändavslutning H midjelist	End protection R tent list
71	205631	x	x	Ändavslutning V midjelist	End protection L tent list
72	213807	x	x	Ändavslutning H-bak	End protection R-rear
73	213808	x	x	Ändavslutning V-bak	End protection L-rear
--	801319	x	x	Skruv PKM 4,2x14 ändavsl. H-V bak	Screw PKM 4,2x14 end prot. R-L rear
--	801320	x	x	Skruv PKM 4,2x25 ändavsl. H-V bak	Screw PKM 4,2x25 end prot. R-L rear
74	213718	x	x	List dekor vit L=3000	List decor white L=3000
75	213459	x	x	Dekal sida H blå	Decal R blue
--	215034	x	x	Dekal sida H svart (Customized)	Decal R black (Customized)
76	213460	x	x	Dekal sida V blå	Decal L blue
--	215035	x	x	Dekal sida V svart (Customized)	Decal L black (Customized)
77	212549	x	x	Emblem Polar	Emblem Polar
78	213891	x	x	Emblem 650	Emblem 650
79	214214	x	x	Emblem Selected	Emblem Selected
80	214215	x	x	Emblem Customized	Emblem Customized
81	14-701045	T	T	Lucka m innerram, utan spegel	Door with frame inner, without plate
82	402114	x	x	Plåt dammskydd	Sheet dust cover

M= Metervara
T= Tillbehör

M= On the metre
T= Accessory

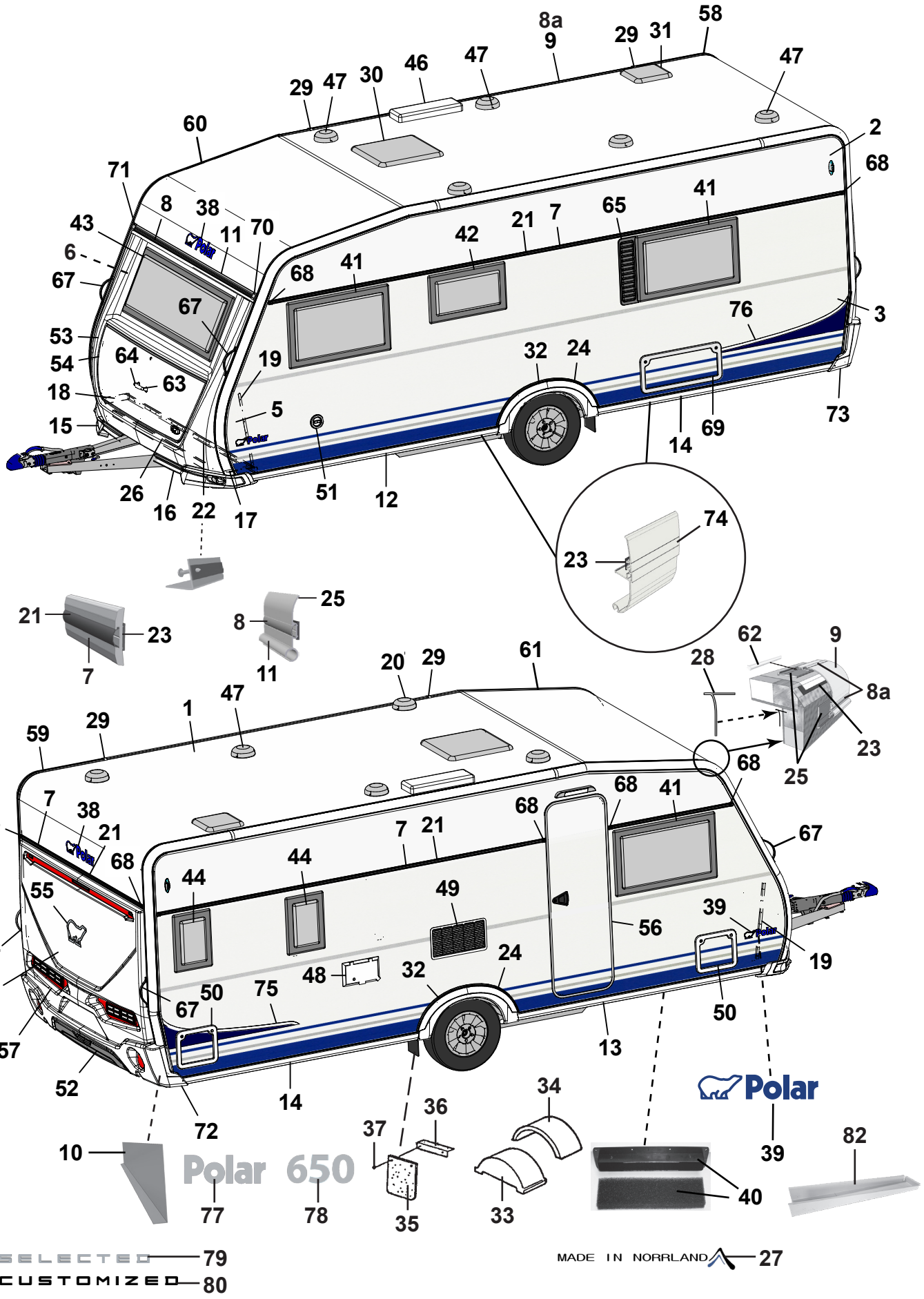
Polar 650
Polar
SELECTED 79
CUSTOMIZED 80
MADE IN NORRLAND 27

Pos Fig	Det. nr Part. No	Ingår/Fitted 650 TR DB		Benämning	Description
1	213254	x		Plåt tak 8100x2475	Roofing plate 8100x2475
2	212830	x		Plåt sida övre 6800x605	Side plate upper 6800x605
--	215157	T		Plåt sida övre 6800x605 (Custom.), sl. plåt	Side plate upper 6800x605 (Custom.), fl. plate
3	212833	x		Plåt sida undre 6800x1475	Side plate lower 6800x1475
--	214696	x		Plåt sida undre 6800x1475 (Customized)	Side plate lower 6800x1475 (Customized)
--	215159	T		Plåt sida undre 6800x1475 (Custom.), sl. plåt	Side plate lower 6800x1475 (Customi.) fl. plate
4	212832	x		Plåt gavel 2475x1600	Gable plate 2475x1600
5	211056	x		Plåt gavel undre 2800x818	Gable plate lower 2800x818
6	211056	x		Plåt gavel övre 2800x818	Gable plate upper 2800x818
7	212328	x		List dekor L=7312	List L=7312
--	215077	x		List dekor L=7073 vit (på sidorna vid slät plåt)	List L=7073 white (on the sides of flat plate)
8	210365	M		List dekor plast, silver	List decor plastic, silver
8a	210364	M		List dekor plast, vit	List decor plastic, white
9	213714	x		List tält rak L=5240	List straight L=5240
10	212699	x		Täckplåt bakljusramp L=2290	Coverplate light holder L=2290
11	208567	x		List markis L=2322	List L=2322
12	213716	x		List avb. spoiler V-fram L=2986	List L front L=2986
13	213717	x		List avb. spoiler H-fram L=2986	List R front L=2986
14	213715	x		List avb. spoiler V-H bak L=2929	List L-R rear L=2929
15	213803	x		Spoiler H	Spoiler R
16	213804	x		Spoiler V	Spoiler L
17	210346	x		List vinkel V	List L
18	210347	x		List vinkel H	List R
19	210101	x		List vinkel al. L=5000	List al. L=5000
20	401495	x		Motor köksfläkt kpl.	Motor kitchen fan cpl.
21	90003326	M		List dekor plast, silver	List decor plastic, silver
--	210364	M		List dekor plast, vit (på sidorna vid slät plåt)	List decor plastic, white (on the sides of flat plate)
22	210348	x		List gavel-golv fram L=2440	List gable-floor front L=2440
--	209525	x		Tätning "Terostat 2759" d:o	Seal "Terostat 2759" d:o
--	800626	x		Skruv d:o TKX 5,0x25	Screw d:o TKX 5,0x25
23	208236	M		Butyl profil 15x2 (30 m/rulle)	Seal strip 15x2 (30 m/roll)
24	212489	x		List al. hjulhusbreddare	List al. mudguard
--	212977	M		List gummi d:o	List rubber d:o
--	213030	M		Tejp dubbelhäftande d:o, B=6 mm (50 m/rulle)	Tape double-stick d:o W=6 mm (50 m/roll)
25	214054	M		List tätning vit 49mm, tak (45 m/rulle)	Seal strip white 49mm, roof (45 m/roll)
--	214027	M		List tätning vit 33mm, vägg (45 m/rulle)	Seal strip white 33mm, wall (45 m/roll)
26	210469	x		List koffert L=1700	List gas box L=1700
27	214213	x		Dekal "Made in Norrland"	Decal "Made in Norrland"
28	204137	M		List täck	Cover strip
29	213758	x		Skarvskydd tältlist	Splice protection
--	801319	x		Skruv PKM 4,2x14 d:o	Screw PKM 4,2x14 d:o
30	208690	x		Taklucka 400x400 Mini-Heki kpl. rumsdel	Roof hatch 400x400 Mini-Heki cpl. room
--	08-030921	x		Taklucka 700x500 Midi-Heki kpl.	Roof hatch 700x500 Midi-Heki cpl.
--	207780	T		Taklucka 960x655 Heki de Lux kpl.	Roof hatch 960x655 Heki de Lux cpl.
--	211846	T		Taklucka 400x400 Omnivent kpl. vit	Roof hatch 400x400 Omnivent cpl. white

M= Metervara
T= Tillbehör

M= On the metre
T= Accessory

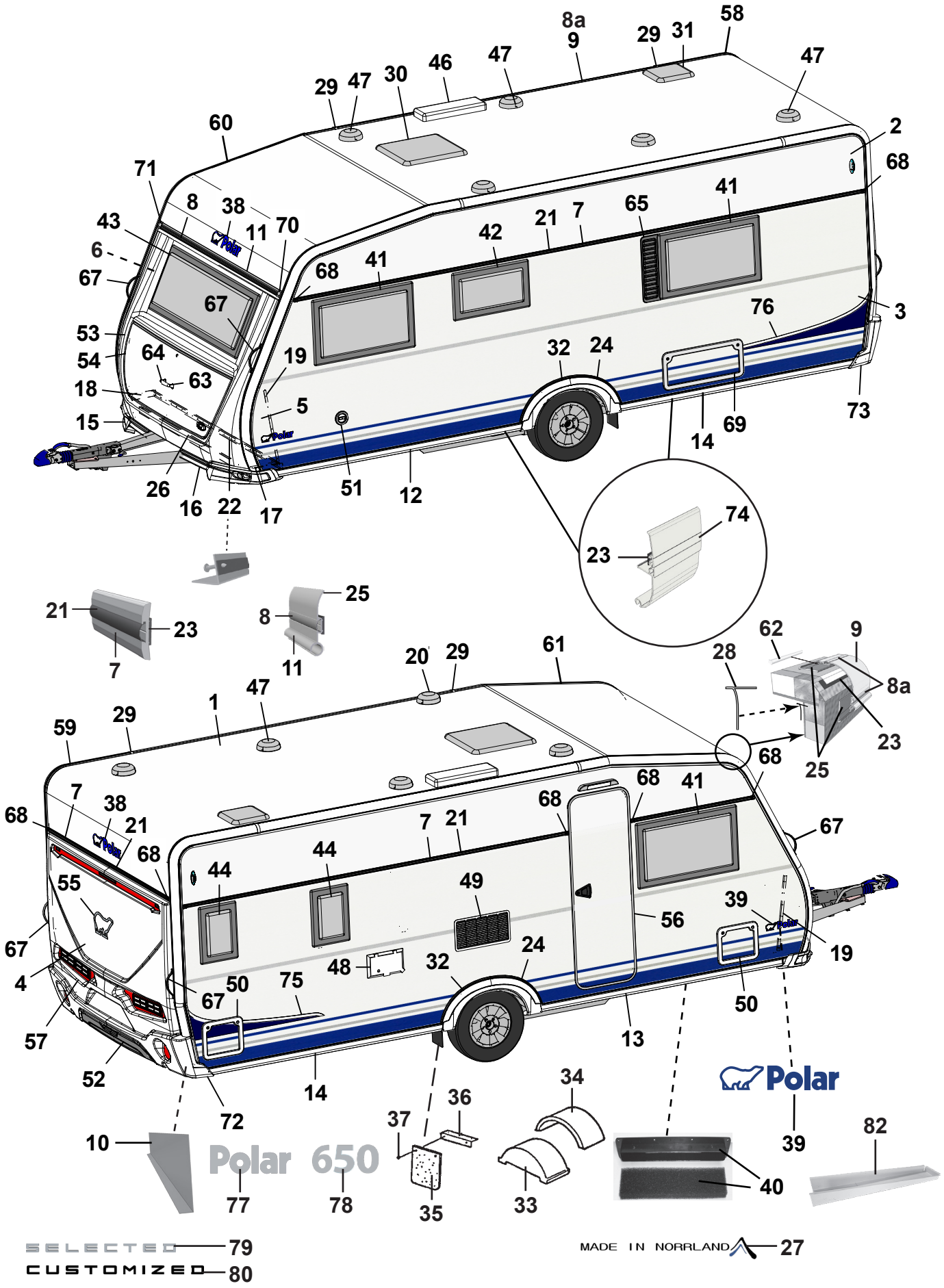
Polar 650
Polar
SELECTED 79
CUSTOMIZED 80
MADE IN NORRLAND 27

Pos Fig	Det. nr Part. No	Ingår/Fitted 650 TR DB		Benämning	Description
31	215045	x		Taklucka 280x280 kpl. tvättrum	Roof hatch 280x280 cpl. washung room
32	213809	x		Hjulhusbreddare	Mudguard
33	212894	x		Hjulhus	Wheel housing
34	212895	x		Isolering hjulhus	Insulation wheel housing
35	102470	x		Stänkskydd	Splash guard
36	101223	x		Fäste stänkskydd	Bracket splash guard
37	800118	x		Skruv	Screw
38	210539	x		Emblem blå	Emblem blue
--	214216	x		Emblem svart (Customized)	Emblem black (Customized)
39	212558	x		Emblem blå	Emblem blue
--	214211	x		Emblem blå (Selected)	Emblem blue (Selected)
--	214212	x		Emblem svart (Customized)	Emblem black (Customized)
40	209372	x		Luftintag	Air inlet
--	213472	x		Myggnät d:o	Mosquito net d:o
41	212413	x		Fönster öppn.bart 900x550 kpl.	Window 900x550 cpl.
--	212868	x		Ruta lös u. karm 900x550 d:o	Pane without frame 900x550 d:o
42	212411	x		Fönster öppn.bart 700x400 pentry kpl.	Window 700x400 pentry cpl.
--	212870	x		Ruta lös u. karm 700x400 d:o	Pane without frame 700x400 d:o
43	212408	x		Fönster fast 1600x600 kpl.	Window fixed 1600x600 cpl.
--	212867	x		Ruta lös u. karm 1600x600 d:o	Pane without frame 1600x600 d:o
44	212409	T		Fönster öppn.bart 350x500 kpl.	Window 350x550 cpl.
--	212872	T		Ruta lös u. karm 350x500 d:o	Pane without frame 350x500 d:o
46	208023	x		Ventil tak för kyl	Ventilator roof for refrigerator
47	00970024	x		Ventilator kpl.	Ventilator cpl.
48	504323	x		El-intag 230 V u. låshus	El. connection 230 V without locking house
--	504324	T		El-intag 230 V u. låshus el-golvvärme	El. connection 230 V el. underfloor heating
--	504325	x		Låshus d:o	Locking house d:o
49	214773	x		Galler ventilation kyl	Louvre ventilation
50	207759	x		Lucka m. innerram, utan spegel	Door with frame inner, without plate
--	207197	x		Innerram d:o	Frame inner d:o
51	319023	x		Vattenpåfyllning m. lock	Water filler with cap
--	319901	x		Lock d:o	Cap d:o
--	350218	x		Lucka yttre kpl. u. metallpinne	Door external cpl. without metal pin
52	214068	x		Diffuser grå	Diffuser grey
--	214274	x		Diffuser svart (Customized)	Diffuser black (Customized)
53	213917	x		Front u. lock	Front without trunk lid
54	213029	x		Lock front u. lås	Trunk lid front without lock
55	212557	x		Emblem chrome	Emblem chrome
--	214217	x		Emblem svart (Customized)	Emblem black (Customized)
56	213052	x		Dörr yttre kpl. H	Outer door cpl. R
--	213053	T		Dörr yttre kpl. H m. fönster	Outer door cpl. R with window
--	214963	x		Dörr yttre kpl. H m. fönster (Custom.), sl. plåt	Outer door cpl. R with window (Custom.), fl. plate
--	213055	T		Myggdörr inre	Mosquito door inner
57	213918	x		Bakgavel plast	Back gable plastic
58	213711	x		List tält bockad H-bak	List bent R rear
				M= Metervara T= Tillbehör	M= On the metre T= Accessory

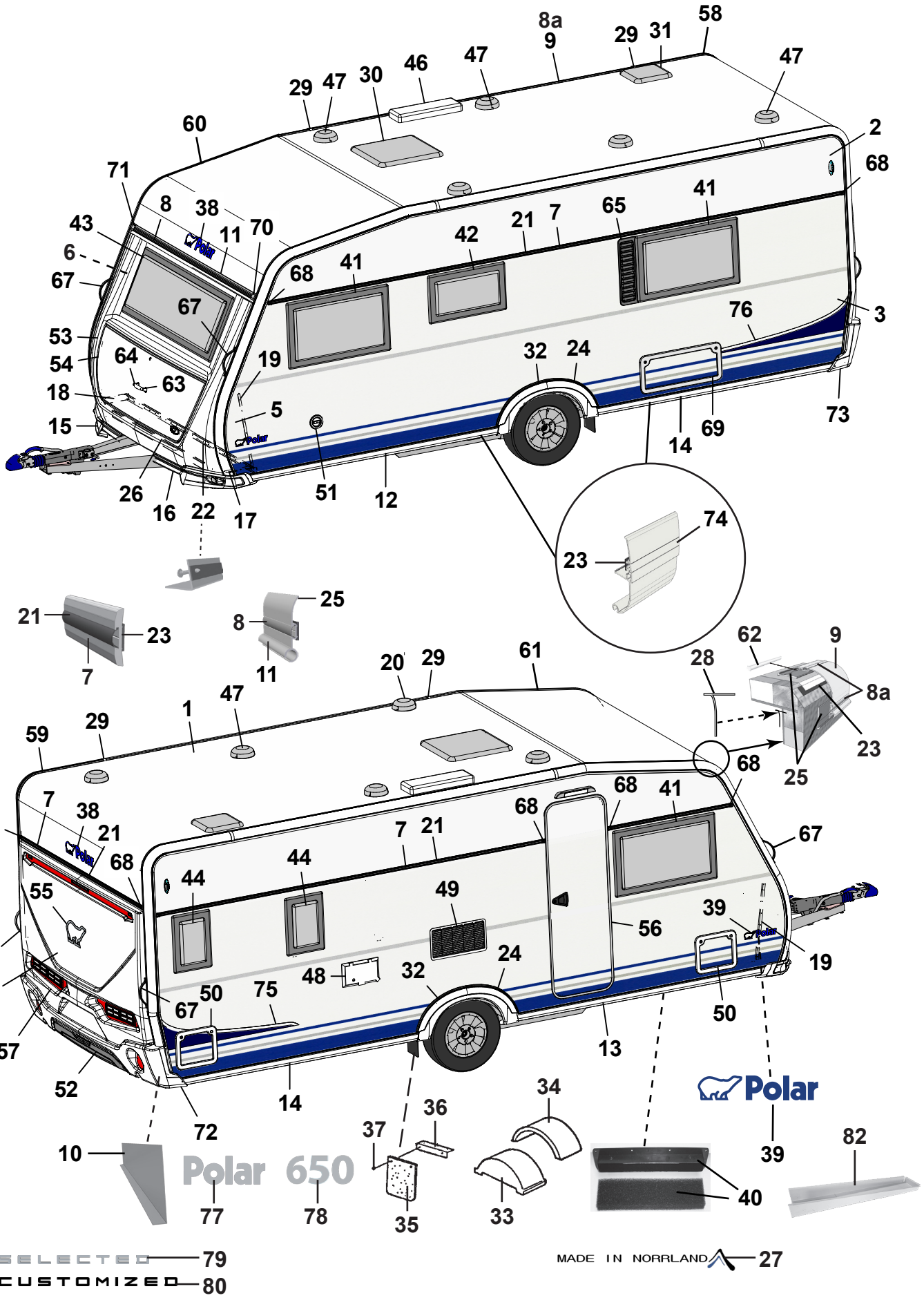
Polar 650
Polar
SELECTED 79
CUSTOMIZED 80
MADE IN NORRLAND 27

Pos Fig	Det. nr Part. No	Ingår/Fitted 650 TR DB		Benämning	Description
59	213712	x		List tält bockad V-bak	List bent L rear
60	213709	x		List tält bockad H-fram	List bent R front
61	213710	x		List tält bockad V-fram	List bent L front
62	208323	x		Styrstift list tält 50x3,5 mm	Pin for list 50x6,5 mm
63	210057	x		Handtag koffert inkl. täckbrickor	Handle trunk lid with covers
64	211492	x		Täckbricka	Cover
65	212476	T		Ventilationsgaller V	Ventilator grill L
67	213255	x		Draghandtag	Draw handle
68	95003772	x		Ändstycke	End protection
--	215072	x		Ändavslutning rak (vid slät plåt)	End protection straight (on flat plate)
--	215078	x		Ändavslutning H (vid slät plåt)	End protection R (on flat plate)
--	215079	x		Ändavslutning V (vid slät plåt)	End protection L (on flat plate)
69	208424	T		Lucka m innerram, utan spegel	Door with frame inner, without plate
70	205630	x		Ändavslutning H midjelist	End protection R tent list
71	205631	x		Ändavslutning V midjelist	End protection L tent list
72	213807	x		Ändavslutning H-bak	End protection R-rear
73	213808	x		Ändavslutning V-bak	End protection L-rear
--	801319	x		Skruv PKM 4,2x14 ändavsl. H-V bak	Screw PKM 4,2x14 end prot. R-L rear
--	801320	x		Skruv PKM 4,2x25 ändavsl. H-V bak	Screw PKM 4,2x25 end prot. R-L rear
74	213718	x		List dekor vit L=3000	List decor white L=3000
75	213459	x		Dekal sida H blå	Decal R blue
--	215034	x		Dekal sida H svart (Customized)	Decal R black (Customized)
76	213460	x		Dekal sida V blå	Decal L blue
--	215035	x		Dekal sida V svart (Customized)	Decal L black (Customized)
77	212549	x		Emblem Polar	Emblem Polar
78	213891	x		Emblem 650	Emblem 650
79	214214	x		Emblem Selected	Emblem Selected
80	214215	x		Emblem Customized	Emblem Customized
82	402114	x		Plåt dammskydd	Sheet dust cover

M= Metervara
T= Tillbehör

M= On the metre
T= Accessory

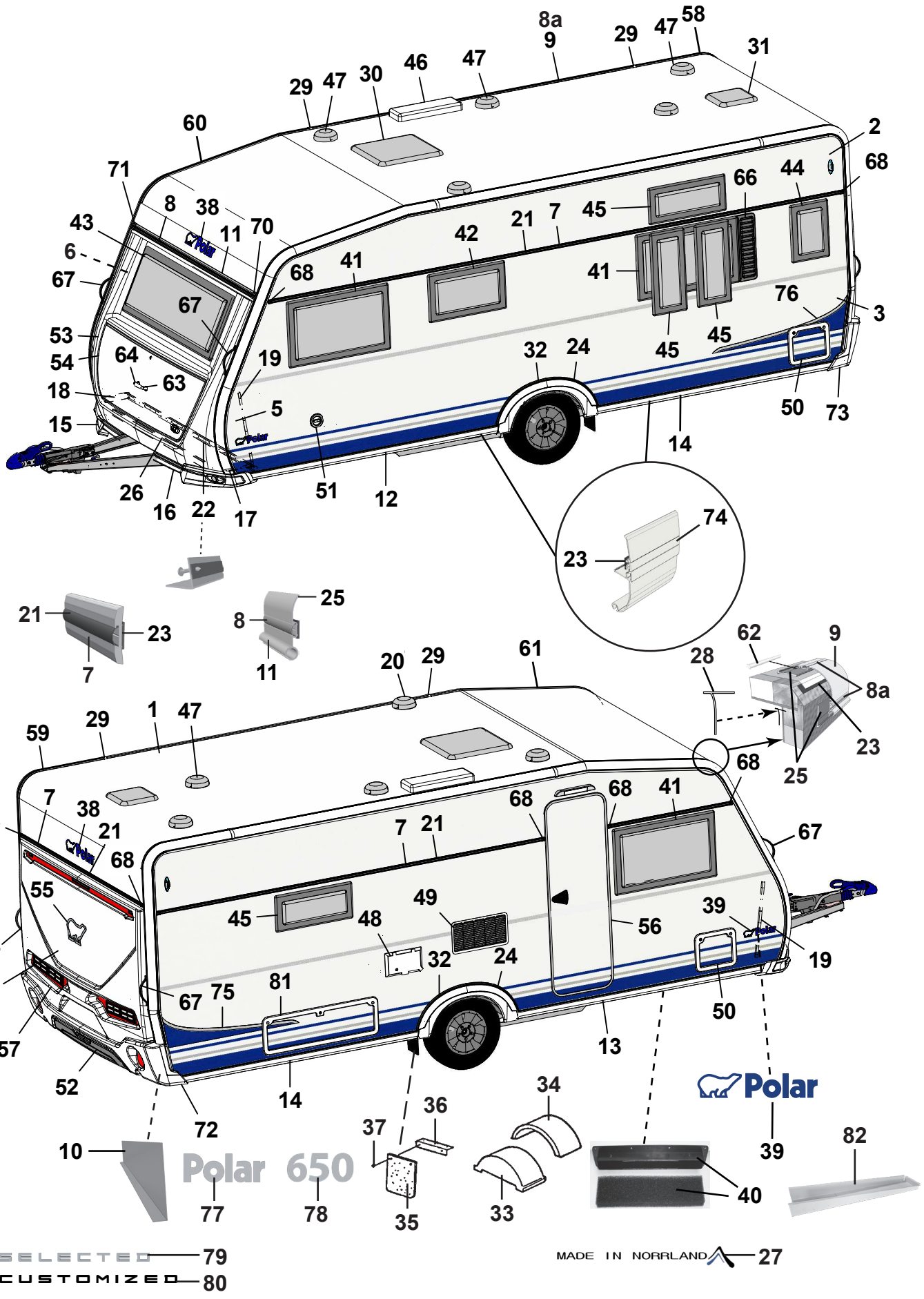
Polar 650
Polar
SELECTED
CUSTOMIZED
MADE IN NORRLAND

Pos Fig	Det. nr Part. No	Ingår/Fitted 650 TR TDS		Benämning	Description
1	213254	x		Plåt tak 8100x2475	Roofing plate 8100x2475
2	212830	x		Plåt sida övre 6800x605	Side plate upper 6800x605
--	215157	T		Plåt sida övre 6800x605 (Custom.), sl. plåt	Side plate upper 6800x605 (Custom.), fl. plate
3	212833	x		Plåt sida undre 6800x1475	Side plate lower 6800x1475
--	214696	x		Plåt sida undre 6800x1475 (Customized)	Side plate lower 6800x1475 (Customized)
--	215159	T		Plåt sida undre 6800x1475 (Custom.), sl. plåt	Side plate lower 6800x1475 (Customi.) fl. plate
4	212832	x		Plåt gavel 2475x1600	Gable plate 2475x1600
5	211056	x		Plåt gavel undre 2800x818	Gable plate lower 2800x818
6	211056	x		Plåt gavel övre 2800x818	Gable plate upper 2800x818
7	212328	x		List dekor L=7312	List L=7312
--	215077	x		List dekor L=7073 vit (på sidorna vid slät plåt)	List L=7073 white (on the sides of flat plate)
8	210365	M		List dekor plast, silver	List decor plastic, silver
8a	210364	M		List dekor plast, vit	List decor plastic, white
9	213714	x		List tält rak L=5240	List straight L=5240
10	212699	x		Täckplåt bakljusramp L=2290	Coverplate light holder L=2290
11	208567	x		List markis L=2322	List L=2322
12	213716	x		List avb. spoiler V-fram L=2986	List L front L=2986
13	213717	x		List avb. spoiler H-fram L=2986	List R front L=2986
14	213715	x		List avb. spoiler V-H bak L=2929	List L-R rear L=2929
15	213803	x		Spoiler H	Spoiler R
16	213804	x		Spoiler V	Spoiler L
17	210346	x		List vinkel V	List L
18	210347	x		List vinkel H	List R
19	210101	x		List vinkel al. L=5000	List al. L=5000
20	401495	x		Motor köksfläkt kpl.	Motor kitchen fan cpl.
21	90003326	M		List dekor plast, silver	List decor plastic, silver
--	210364	M		List dekor plast, vit (på sidorna vid slät plåt)	List decor plastic, white (on the sides of flat plate)
22	210348	x		List gavel-golv fram L=2440	List gable-floor front L=2440
--	209525	x		Tätning "Terostat 2759" d:o	Seal "Terostat 2759" d:o
--	800626	x		Skruv d:o TKX 5,0x25	Screw d:o TKX 5,0x25
23	208236	M		Butyl profil 15x2 (30 m/rulle)	Seal strip 15x2 (30 m/roll)
24	212489	x		List al. hjulhusbreddare	List al. mudguard
--	212977	M		List gummi d:o	List rubber d:o
--	213030	M		Tejp dubbelhäftande d:o, B=6 mm (50 m/rulle)	Tape double-stick d:o W=6 mm (50 m/roll)
25	214054	M		List tätning vit 49mm, tak (45 m/rulle)	Seal strip white 49mm, roof (45 m/roll)
--	214027	M		List tätning vit 33mm, vägg (45 m/rulle)	Seal strip white 33mm, wall (45 m/roll)
26	210469	x		List koffert L=1700	List gas box L=1700
27	214213	x		Dekal "Made in Norrland"	Decal "Made in Norrland"
28	204137	M		List täck	Cover strip
29	213758	x		Skarvskydd tältlist	Splice protection
--	801319	x		Skruv PKM 4,2x14 d:o	Screw PKM 4,2x14 d:o
30	208690	x		Taklucka 400x400 Mini-Heki kpl. rumsdel	Roof hatch 400x400 Mini-Heki cpl. room
--	08-030921	x		Taklucka 700x500 Midi-Heki kpl.	Roof hatch 700x500 Midi-Heki cpl.
--	207780	T		Taklucka 960x655 Heki de Lux kpl.	Roof hatch 960x655 Heki de Lux cpl.
--	211846	T		Taklucka 400x400 Omnivent kpl. vit	Roof hatch 400x400 Omnivent cpl. white

M= Metervara
T= Tillbehör

M= On the metre
T= Accessory

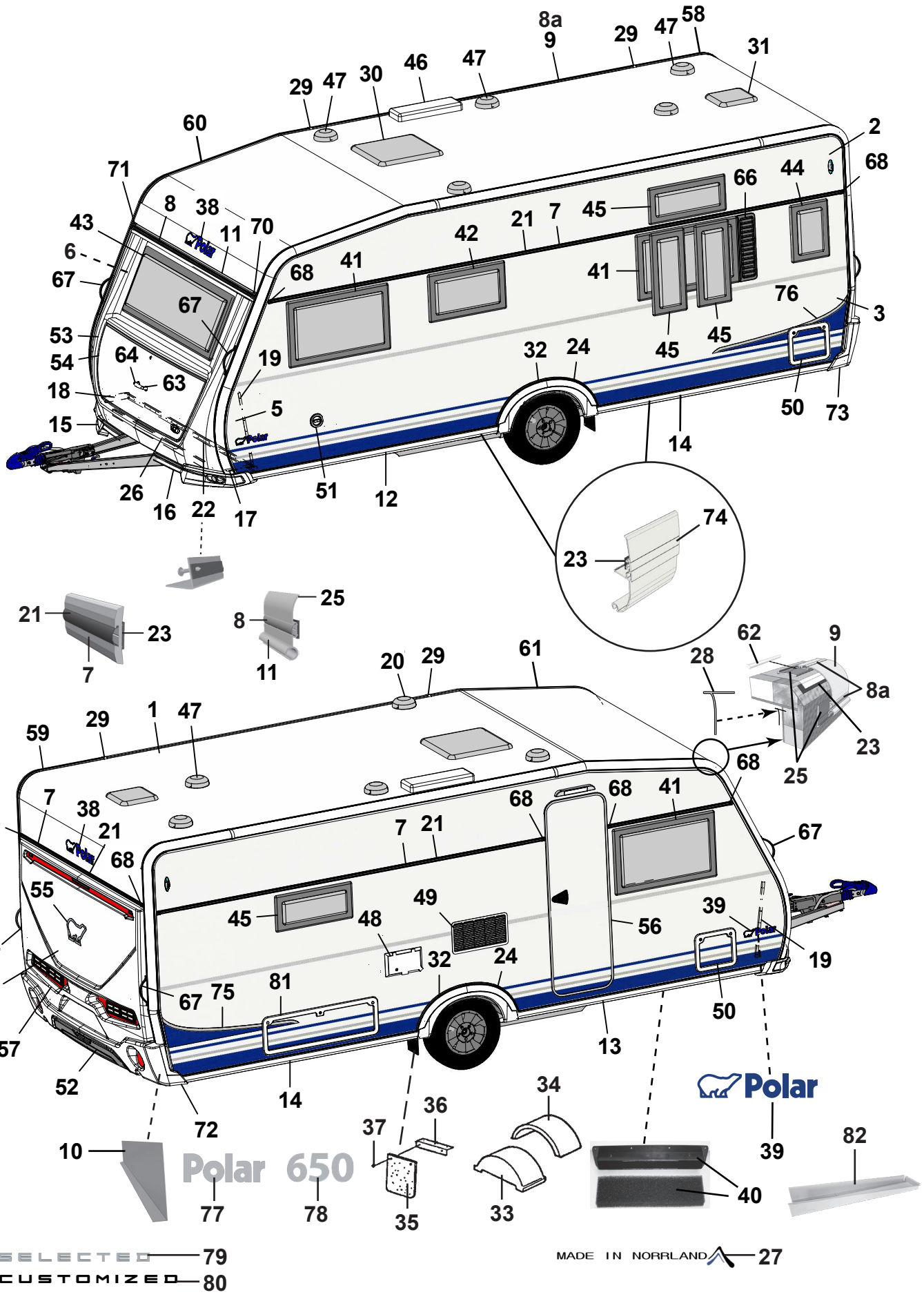
Polar 650
SELECTED
CUSTOMIZED
MADE IN NORRLAND

Pos Fig	Det. nr Part. No	Ingår/Fitted 650 TR TDS		Benämning	Description
31	215045	x		Taklucka 280x280 kpl. tvättrum	Roof hatch 280x280 cpl. washung room
32	213809	x		Hjulhusbreddare	Mudguard
33	212894	x		Hjulhus	Wheel housing
34	212895	x		Isolering hjulhus	Insulation wheel housing
35	102470	x		Stänkskydd	Splash guard
36	101223	x		Fäste stänkskydd	Bracket splash guard
37	800118	x		Skruv	Screw
38	210539	x		Emblem blå	Emblem blue
--	214216	x		Emblem svart (Customized)	Emblem black (Customized)
39	212558	x		Emblem blå	Emblem blue
--	214211	x		Emblem blå (Selected)	Emblem blue (Selected)
--	214212	x		Emblem svart (Customized)	Emblem black (Customized)
40	209372	x		Luftintag	Air inlet
--	213472	x		Myggnät d:o	Mosquito net d:o
41	212413	x		Fönster öppn.bart 900x550 kpl.	Window 900x550 cpl.
--	212868	x		Ruta lös u. karm 900x550 d:o	Pane without frame 900x550 d:o
42	212411	x		Fönster öppn.bart 700x400 pentry kpl.	Window 700x400 pentry cpl.
--	212870	x		Ruta lös u. karm 700x400 d:o	Pane without frame 700x400 d:o
43	212408	x		Fönster fast 1600x600 kpl.	Window fixed 1600x600 cpl.
--	212867	x		Ruta lös u. karm 1600x600 d:o	Pane without frame 1600x600 d:o
44	212409	T		Fönster öppn.bart 350x500 kpl.	Window 350x550 cpl.
--	212872	T		Ruta lös u. karm 350x500 d:o	Pane without frame 350x500
45	212410	T		Fönster öppn.bart 700x300 kpl.	Window 700x300 cpl.
--	212871	T		Ruta lös u. karm 700x300 d:o	Pane without frame 700x300 d:o
46	208023	x		Ventil tak för kyl	Ventilator roof for refrigerator
47	00970024	x		Ventilator kpl.	Ventilator cpl.
48	504323	x		El-intag 230 V u. låshus	El. connection 230 V without locking house
--	504324	T		El-intag 230 V u. låshus el-golvvärme	El. connection 230 V el. underfloor heating
--	504325	x		Låshus d:o	Locking house d:o
49	214773	x		Galler ventilation kyl	Louvre ventilation
50	207759	x		Lucka m. innerram, utan spegel	Door with frame inner, without plate
--	207197	x		Innerram d:o	Frame inner d:o
51	319023	x		Vattenpåfyllning m. lock	Water filler with cap
--	319901	x		Lock d:o	Cap d:o
--	350218	x		Lucka yttre kpl. u. metallpinne	Door external cpl. without metal pin
52	214068	x		Diffuser grå	Diffuser grey
--	214274	x		Diffuser svart (Customized)	Diffuser black (Customized)
53	213917	x		Front u. lock	Front without trunk lid
54	213029	x		Lock front u. lås	Trunk lid front without lock
55	212557	x		Emblem chrome	Emblem chrome
--	214217	x		Emblem svart (Customized)	Emblem black (Customized)
56	213052	x		Dörr yttre kpl. H	Outer door cpl. R
--	213053	T		Dörr yttre kpl. H m. fönster	Outer door cpl. R with window
--	214963	x		Dörr yttre kpl. H m. fönster (Custom.), sl. plåt	Outer door cpl. R with window (Custom.), fl. plate
--	213055	T		Myggdörr inre	Mosquito door inner

M= Metervara
T= Tillbehör

M= On the metre
T= Accessory

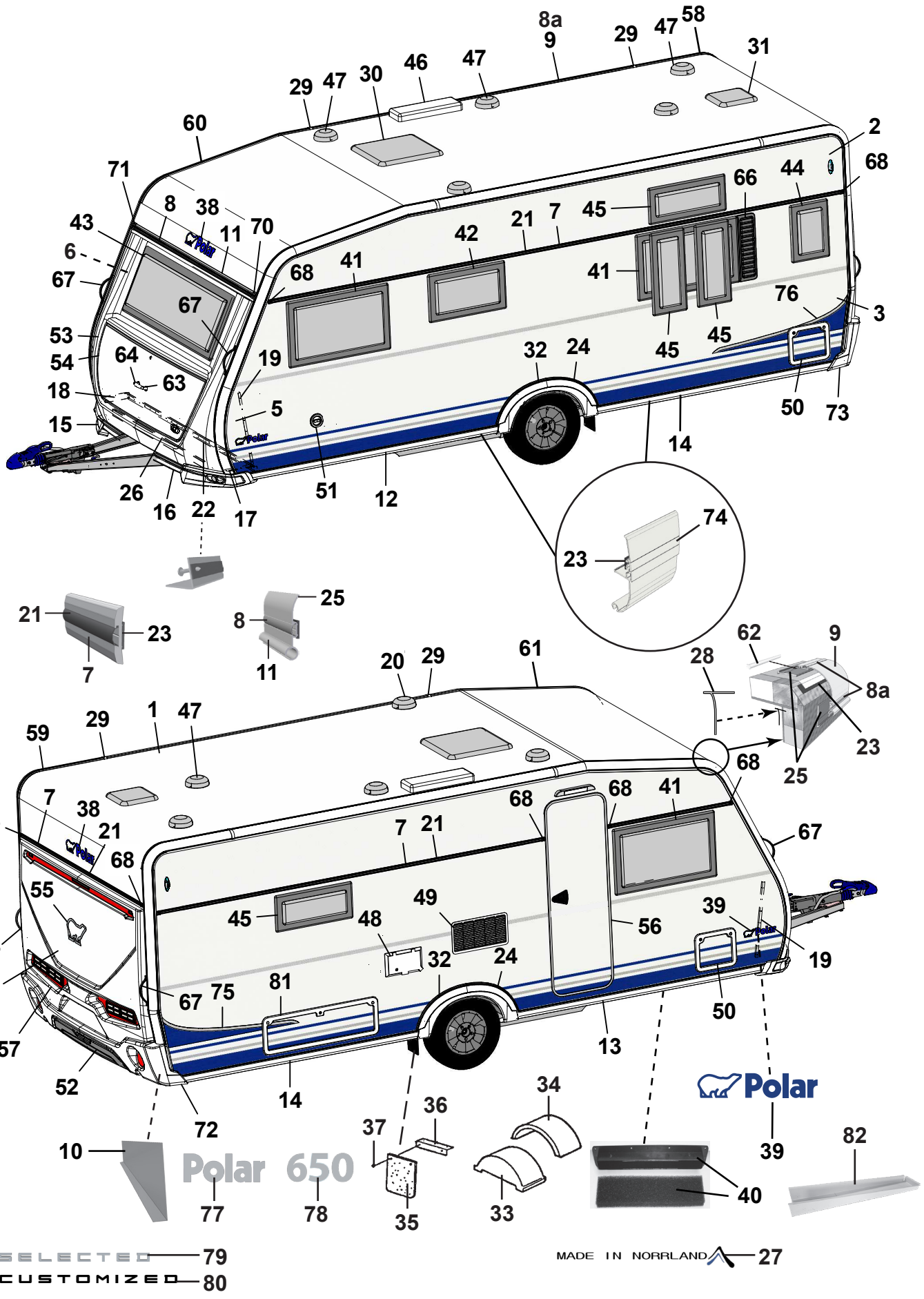
Polar 650
Polar
SELECTED 79
CUSTOMIZED 80
MADE IN NORRLAND 27

Pos Fig	Det. nr Part. No	Ingår/Fitted 650 TR TDS		Benämning	Description
57	213918	x		Bakgavel plast	Back gable plastic
58	213711	x		List tält bockad H-bak	List bent R rear
59	213712	x		List tält bockad V-bak	List bent L rear
60	213709	x		List tält bockad H-fram	List bent R front
61	213710	x		List tält bockad V-fram	List bent L front
62	208323	x		Styrstift list tält 50x3,5 mm	Pin for list 50x6,5 mm
63	210057	x		Handtag koffert inkl. täckbrickor	Handle trunk lid with covers
64	211492	x		Täckbricka	Cover
66	212477	T		Ventilationsgaller H	Ventilator grill R
67	213255	x		Draghandtag	Draw handle
68	95003772	x		Ändstycke	End protection
--	215072	x		Ändavslutning rak (vid slät plåt)	End protection straight (on flat plate)
--	215078	x		Ändavslutning H (vid slät plåt)	End protection R (on flat plate)
--	215079	x		Ändavslutning V (vid slät plåt)	End protection L (on flat plate)
70	205630	x		Ändavslutning H midjelist	End protection R tent list
71	205631	x		Ändavslutning V midjelist	End protection L tent list
72	213807	x		Ändavslutning H-bak	End protection R-rear
73	213808	x		Ändavslutning V-bak	End protection L-rear
--	801319	x		Skruv PKM 4,2x14 ändavsl. H-V bak	Screw PKM 4,2x14 end prot. R-L rear
--	801320	x		Skruv PKM 4,2x25 ändavsl. H-V bak	Screw PKM 4,2x25 end prot. R-L rear
74	213718	x		List dekor vit L=3000	List decor white L=3000
75	213459	x		Dekal sida H blå	Decal R blue
--	215034	x		Dekal sida H svart (Customized)	Decal R black (Customized)
76	213460	x		Dekal sida V blå	Decal L blue
--	215035	x		Dekal sida V svart (Customized)	Decal L black (Customized)
77	212549	x		Emblem Polar	Emblem Polar
78	213891	x		Emblem 650	Emblem 650
79	214214	x		Emblem Selected	Emblem Selected
80	214215	x		Emblem Customized	Emblem Customized
81	14-701045	T		Lucka m innerram, utan spegel	Door with frame inner, without plate
82	402114	x		Plåt dammskydd	Sheet dust cover

M= Metervara
T= Tillbehör

M= On the metre
T= Accessory

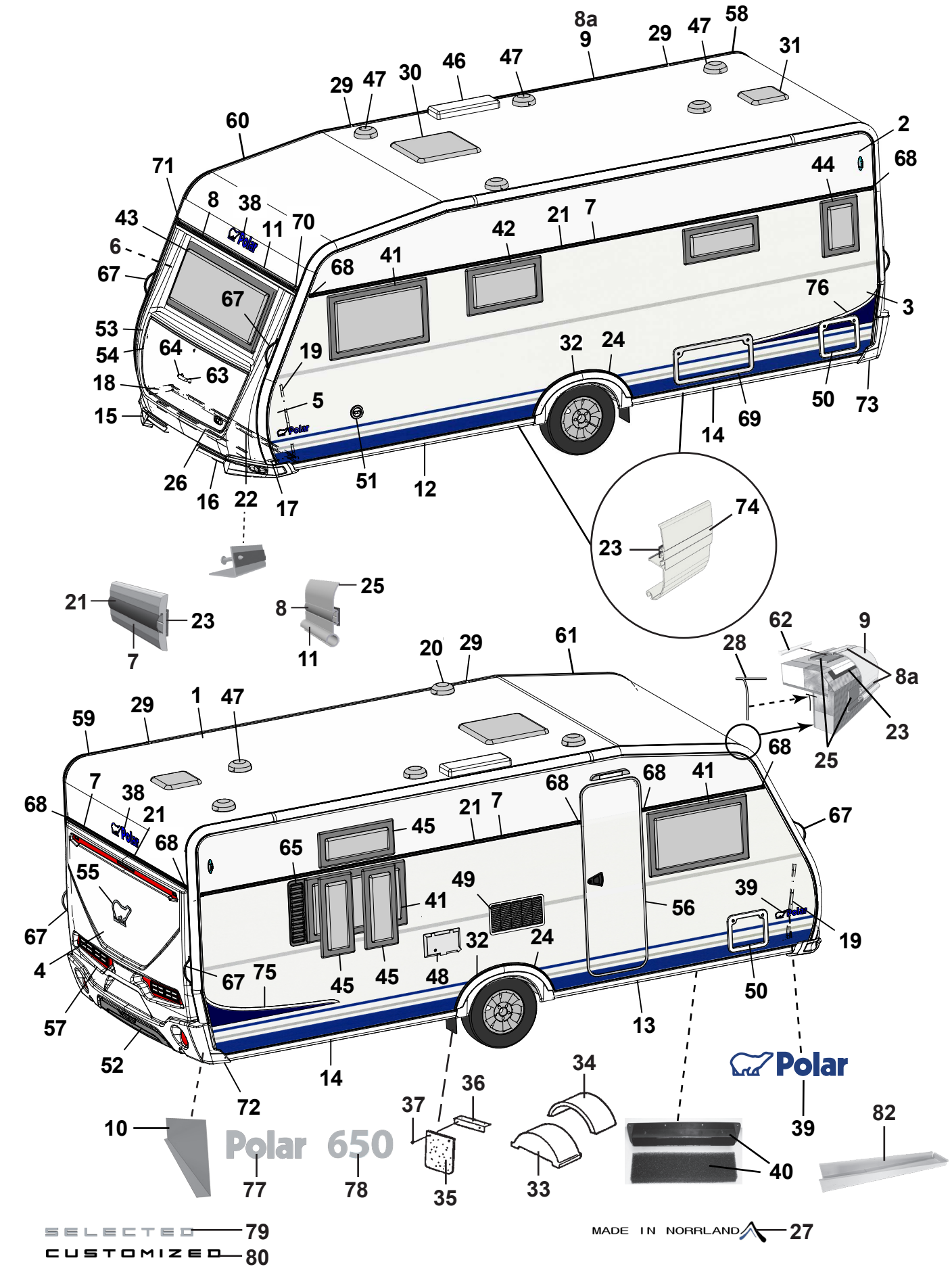
Polar 650
Polar
SELECTED 79
CUSTOMIZED 80
MADE IN NORRLAND 27

Pos Fig	Det. nr Part. No	Ingår/Fitted 650 TR TDS VK		Benämning	Description
1	213254	x		Plåt tak 8100x2475	Roofing plate 8100x2475
2	212830	x		Plåt sida övre 6800x605	Side plate upper 6800x605
--	215157	T		Plåt sida övre 6800x605 (Custom.), sl. plåt	Side plate upper 6800x605 (Custom.), fl. plate
3	212833	x		Plåt sida undre 6800x1475	Side plate lower 6800x1475
--	214696	x		Plåt sida undre 6800x1475 (Customized)	Side plate lower 6800x1475 (Customized)
--	215159	T		Plåt sida undre 6800x1475 (Custom.), sl. plåt	Side plate lower 6800x1475 (Customi.) fl. plate
4	212832	x		Plåt gavel 2475x1600	Gable plate 2475x1600
5	211056	x		Plåt gavel undre 2800x818	Gable plate lower 2800x818
6	211056	x		Plåt gavel övre 2800x818	Gable plate upper 2800x818
7	212328	x		List dekor L=7312	List L=7312
--	215077	x		List dekor L=7073 vit (på sidorna vid slät plåt)	List L=7073 white (on the sides of flat plate)
8	210365	M		List dekor plast, silver	List decor plastic, silver
8a	210364	M		List dekor plast, vit	List decor plastic, white
9	213714	x		List tält rak L=5240	List straight L=5240
10	212699	x		Täckplåt bakljusramp L=2290	Coverplate light holder L=2290
11	208567	x		List markis L=2322	List L=2322
12	213716	x		List avb. spoiler V-fram L=2986	List L front L=2986
13	213717	x		List avb. spoiler H-fram L=2986	List R front L=2986
14	213715	x		List avb. spoiler V-H bak L=2929	List L-R rear L=2929
15	213803	x		Spoiler H	Spoiler R
16	213804	x		Spoiler V	Spoiler L
17	210346	x		List vinkel V	List L
18	210347	x		List vinkel H	List R
19	210101	x		List vinkel al. L=5000	List al. L=5000
20	401495	x		Motor köksfläkt kpl.	Motor kitchen fan cpl.
21	90003326	M		List dekor plast, silver	List decor plastic, silver
--	210364	M		List dekor plast, vit (på sidorna vid slät plåt)	List decor plastic, white (on the sides of flat plate)
22	210348	x		List gavel-golv fram L=2440	List gable-floor front L=2440
--	209525	x		Tätning "Terostat 2759" d:o	Seal "Terostat 2759" d:o
--	800626	x		Skruv d:o TKX 5,0x25	Screw d:o TKX 5,0x25
23	208236	M		Butyl profil 15x2 (30 m/rulle)	Seal strip 15x2 (30 m/roll)
24	212489	x		List al. hjulhusbreddare	List al. mudguard
--	212977	M		List gummi d:o	List rubber d:o
--	213030	M		Tejp dubbelhäftande d:o, B=6 mm (50 m/rulle)	Tape double-stick d:o W=6 mm (50 m/roll)
25	214054	M		List tätning vit 49mm, tak (45 m/rulle)	Seal strip white 49mm, roof (45 m/roll)
--	214027	M		List tätning vit 33mm, vägg (45 m/rulle)	Seal strip white 33mm, wall (45 m/roll)
26	210469	x		List koffert L=1700	List gas box L=1700
27	214213	x		Dekal "Made in Norrland"	Decal "Made in Norrland"
28	204137	M		List täck	Cover strip
29	213758	x		Skarvskydd tältlist	Splice protection
--	801319	x		Skruv PKM 4,2x14 d:o	Screw PKM 4,2x14 d:o
30	208690	x		Taklucka 400x400 Mini-Heki kpl. rumsdel	Roof hatch 400x400 Mini-Heki cpl. room
--	08-030921	x		Taklucka 700x500 Midi-Heki kpl.	Roof hatch 700x500 Midi-Heki cpl.
--	207780	T		Taklucka 960x655 Heki de Lux kpl.	Roof hatch 960x655 Heki de Lux cpl.
--	211846	T		Taklucka 400x400 Omnivent kpl. vit	Roof hatch 400x400 Omnivent cpl. white

M= Metervara
T= Tillbehör

M= On the metre
T= Accessory

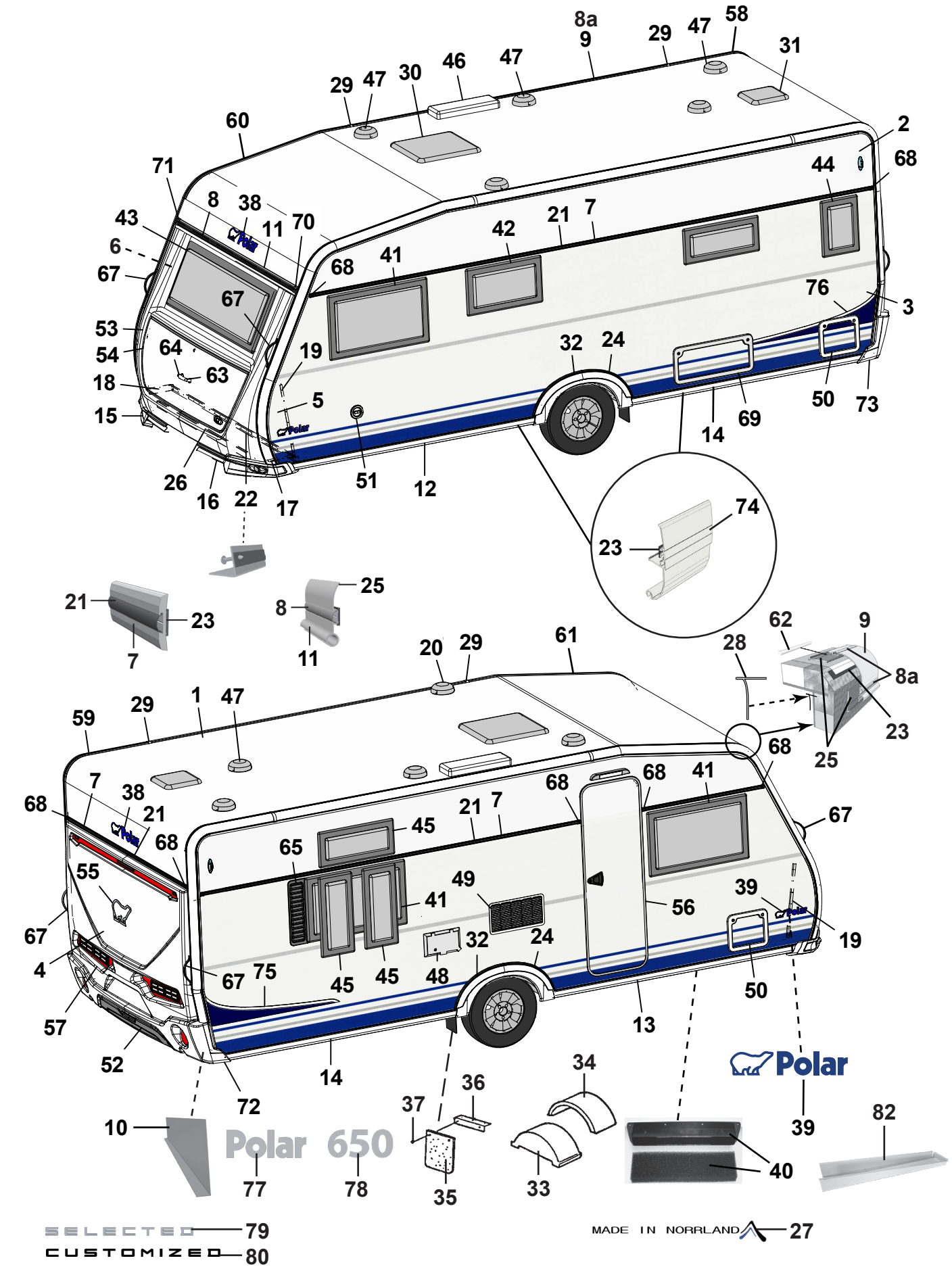
Polar 650
Polar
SELECTED 79
CUSTOMIZED 80
MADE IN NORRLAND 27

Pos Fig	Det. nr Part. No	Ingår/Fitted 650 TR TDS VK		Benämning	Description
31	215045	x		Taklucka 280x280 kpl. tvättrum	Roof hatch 280x280 cpl. washung room
32	213809	x		Hjulhusbreddare	Mudguard
33	212894	x		Hjulhus	Wheel housing
34	212895	x		Isolering hjulhus	Insulation wheel housing
35	102470	x		Stänkskydd	Splash guard
36	101223	x		Fäste stänkskydd	Bracket splash guard
37	800118	x		Skruv	Screw
38	210539	x		Emblem blå	Emblem blue
--	214216	x		Emblem svart (Customized)	Emblem black (Customized)
39	212558	x		Emblem blå	Emblem blue
--	214211	x		Emblem blå (Selected)	Emblem blue (Selected)
--	214212	x		Emblem svart (Customized)	Emblem black (Customized)
40	209372	x		Luftintag	Air inlet
--	213472	x		Myggnät d:o	Mosquito net d:o
41	212413	x		Fönster öppn.bart 900x550 kpl.	Window 900x550 cpl.
--	212868	x		Ruta lös u. karm 900x550 d:o	Pane without frame 900x550 d:o
42	212411	x		Fönster öppn.bart 700x400 pentry kpl.	Window 700x400 pentry cpl.
--	212870	x		Ruta lös u. karm 700x400 d:o	Pane without frame 700x400 d:o
43	212408	x		Fönster fast 1600x600 kpl.	Window fixed 1600x600 cpl.
--	212867	x		Ruta lös u. karm 1600x600 d:o	Pane without frame 1600x600 d:o
44	212409	T		Fönster öppn.bart 350x500 kpl.	Window 350x550 cpl.
--	212872	T		Ruta lös u. karm 350x500 d:o	Pane without frame 350x500
45	212410	T		Fönster öppn.bart 700x300 kpl.	Window 700x300 cpl.
--	212871	T		Ruta lös u. karm 700x300 d:o	Pane without frame 700x300 d:o
46	208023	x		Ventil tak för kyl	Ventilator roof for refrigerator
47	00970024	x		Ventilator kpl.	Ventilator cpl.
48	504323	x		El-intag 230 V u. låshus	El. connection 230 V without locking house
--	504324	T		El-intag 230 V u. låshus el-golvvärme	El. connection 230 V el. underfloor heating
--	504325	x		Låshus d:o	Locking house d:o
49	214773	x		Galler ventilation kyl	Louvre ventilation
50	207759	x		Lucka m. innerram, utan spegel	Door with frame inner, without plate
--	207197	x		Innerram d:o	Frame inner d:o
51	319023	x		Vattenpåfyllning m. lock	Water filler with cap
--	319901	x		Lock d:o	Cap d:o
--	350218	x		Lucka yttre kpl. u. metallpinne	Door external cpl. without metal pin
52	214068	x		Diffuser grå	Diffuser grey
--	214274	x		Diffuser svart (Customized)	Diffuser black (Customized)
53	213917	x		Front u. lock	Front without trunk lid
54	213029	x		Lock front u. lås	Trunk lid front without lock
55	212557	x		Emblem chrome	Emblem chrome
--	214217	x		Emblem svart (Customized)	Emblem black (Customized)
56	213052	x		Dörr yttre kpl. H	Outer door cpl. R
--	213053	T		Dörr yttre kpl. H m. fönster	Outer door cpl. R with window
--	214963	x		Dörr yttre kpl. H m. fönster (Custom.), sl. plåt	Outer door cpl. R with window (Custom.), fl. plate
--	213055	T		Myggdörr inre	Mosquito door inner
				M= Metervara T= Tillbehör	M= On the metre T= Accessory

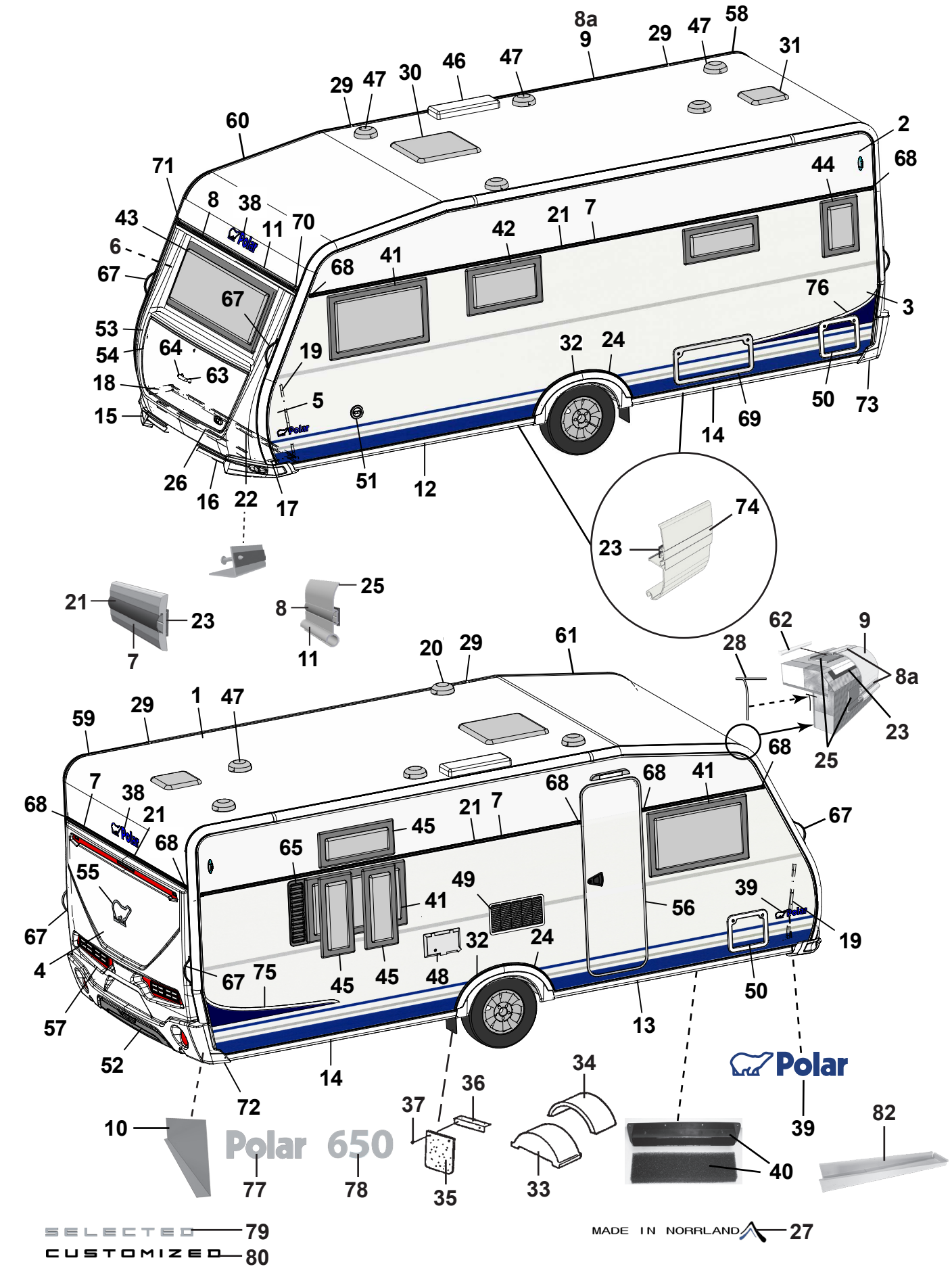
Polar 650
Polar
SELECTED 79
CUSTOMIZED 80
MADE IN NORRLAND 27

Pos Fig	Det. nr Part. No	Ingår/Fitted 650 TR TDS VK		Benämning	Description
57	213918	x		Bakgavel plast	Back gable plastic
58	213711	x		List tält bockad H-bak	List bent R rear
59	213712	x		List tält bockad V-bak	List bent L rear
60	213709	x		List tält bockad H-fram	List bent R front
61	213710	x		List tält bockad V-fram	List bent L front
62	208323	x		Styrstift list tält 50x3,5 mm	Pin for list 50x6,5 mm
63	210057	x		Handtag koffert inkl. täckbrickor	Handle trunk lid with covers
64	211492	x		Täckbricka	Cover
65	212476	T		Ventilationsgaller V	Ventilator grill L
67	213255	x		Draghandtag	Draw handle
68	95003772	x		Ändstycke	End protection
--	215072	x		Ändavslutning rak (vid slät plåt)	End protection straight (on flat plate)
--	215078	x		Ändavslutning H (vid slät plåt)	End protection R (on flat plate)
--	215079	x		Ändavslutning V (vid slät plåt)	End protection L (on flat plate)
69	208424	T		Lucka m innerram, utan spegel	Door with frame inner, without plate
70	205630	x		Ändavslutning H midjelist	End protection R tent list
71	205631	x		Ändavslutning V midjelist	End protection L tent list
72	213807	x		Ändavslutning H-bak	End protection R-rear
73	213808	x		Ändavslutning V-bak	End protection L-rear
--	801319	x		Skruv PKM 4,2x14 ändavsl. H-V bak	Screw PKM 4,2x14 end prot. R-L rear
--	801320	x		Skruv PKM 4,2x25 ändavsl. H-V bak	Screw PKM 4,2x25 end prot. R-L rear
74	213718	x		List dekor vit L=3000	List decor white L=3000
75	213459	x		Dekal sida H blå	Decal R blue
--	215034	x		Dekal sida H svart (Customized)	Decal R black (Customized)
76	213460	x		Dekal sida V blå	Decal L blue
--	215035	x		Dekal sida V svart (Customized)	Decal L black (Customized)
77	212549	x		Emblem Polar	Emblem Polar
78	213891	x		Emblem 650	Emblem 650
79	214214	x		Emblem Selected	Emblem Selected
80	214215	x		Emblem Customized	Emblem Customized
82	402114	x		Plåt dammskydd	Sheet dust cover

M= Metervara
T= Tillbehör

M= On the metre
T= Accessory

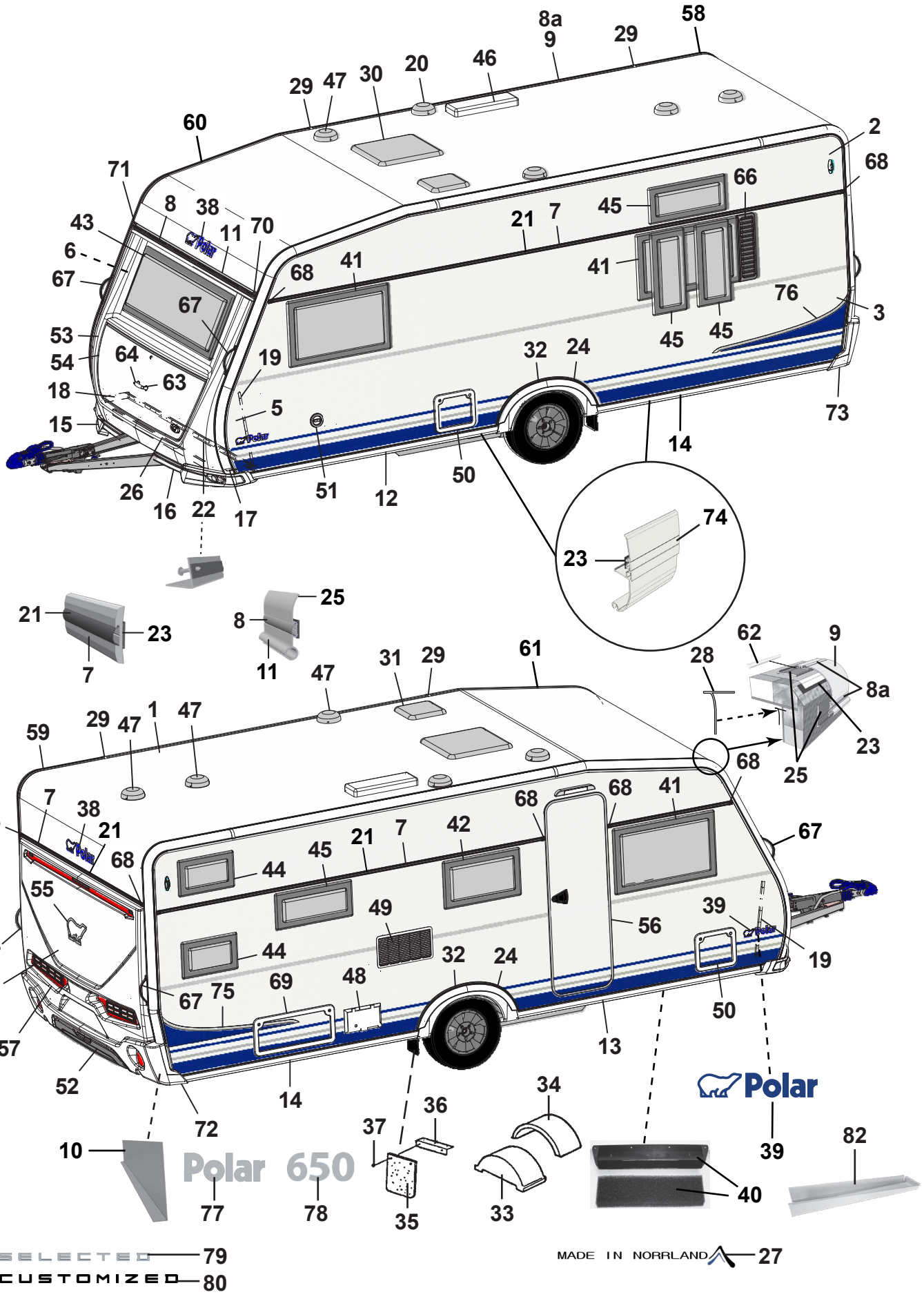
Polar 650
SELECTED
CUSTOMIZED
MADE IN NORRLAND

Pos Fig	Det. nr Part. No	Ingår/Fitted 650 TDS BK		Benämning	Description
1	213254	x		Plåt tak 8100x2475	Roofing plate 8100x2475
2	212830	x		Plåt sida övre 6800x605	Side plate upper 6800x605
--	215157	T		Plåt sida övre 6800x605 (Custom.), sl. plåt	Side plate upper 6800x605 (Custom.), fl. plate
3	212833	x		Plåt sida undre 6800x1475	Side plate lower 6800x1475
--	214696	x		Plåt sida undre 6800x1475 (Customized)	Side plate lower 6800x1475 (Customized)
--	215159	T		Plåt sida undre 6800x1475 (Custom.), sl. plåt	Side plate lower 6800x1475 (Customi.) fl. plate
4	212832	x		Plåt gavel 2475x1600	Gable plate 2475x1600
5	211056	x		Plåt gavel undre 2800x818	Gable plate lower 2800x818
6	211056	x		Plåt gavel övre 2800x818	Gable plate upper 2800x818
7	212328	x		List dekor L=7312	List L=7312
--	215077	x		List dekor L=7073 vit (på sidorna vid slät plåt)	List L=7073 white (on the sides of flat plate)
8	210365	M		List dekor plast, silver	List decor plastic, silver
8a	210364	M		List dekor plast, vit	List decor plastic, white
9	213714	x		List tält rak L=5240	List straight L=5240
10	212699	x		Täckplåt bakljusramp L=2290	Coverplate light holder L=2290
11	208567	x		List markis L=2322	List L=2322
12	213716	x		List avb. spoiler V-fram L=2986	List L front L=2986
13	213717	x		List avb. spoiler H-fram L=2986	List R front L=2986
14	213715	x		List avb. spoiler V-H bak L=2929	List L-R rear L=2929
15	213803	x		Spoiler H	Spoiler R
16	213804	x		Spoiler V	Spoiler L
17	210346	x		List vinkel V	List L
18	210347	x		List vinkel H	List R
19	210101	x		List vinkel al. L=5000	List al. L=5000
20	401495	x		Motor köksfläkt kpl.	Motor kitchen fan cpl.
21	90003326	M		List dekor plast, silver	List decor plastic, silver
--	210364	M		List dekor plast, vit (på sidorna vid slät plåt)	List decor plastic, white (on the sides of flat plate)
22	210348	x		List gavel-golv fram L=2440	List gable-floor front L=2440
--	209525	x		Tätning "Terostat 2759" d:o	Seal "Terostat 2759" d:o
--	800626	x		Skruv d:o TKX 5,0x25	Screw d:o TKX 5,0x25
23	208236	M		Butyl profil 15x2 (30 m/rulle)	Seal strip 15x2 (30 m/roll)
24	212489	x		List al. hjulhusbreddare	List al. mudguard
--	212977	M		List gummi d:o	List rubber d:o
--	213030	M		Tejp dubbelhäftande d:o, B=6 mm (50 m/rulle)	Tape double-stick d:o W=6 mm (50 m/roll)
25	214054	M		List tätning vit 49mm, tak (45 m/rulle)	Seal strip white 49mm, roof (45 m/roll)
--	214027	M		List tätning vit 33mm, vägg (45 m/rulle)	Seal strip white 33mm, wall (45 m/roll)
26	210469	x		List koffert L=1700	List gas box L=1700
27	214213	x		Dekal "Made in Norrland"	Decal "Made in Norrland"
28	204137	M		List täck	Cover strip
29	213758	x		Skarvskydd tältlist	Splice protection
--	801319	x		Skruv PKM 4,2x14 d:o	Screw PKM 4,2x14 d:o
30	208690	x		Taklucka 400x400 Mini-Heki kpl. rumsdel	Roof hatch 400x400 Mini-Heki cpl. room
--	08-030921	x		Taklucka 700x500 Midi-Heki kpl.	Roof hatch 700x500 Midi-Heki cpl.
--	207780	T		Taklucka 960x655 Heki de Lux kpl.	Roof hatch 960x655 Heki de Lux cpl.
--	211846	T		Taklucka 400x400 Omnivent kpl. vit	Roof hatch 400x400 Omnivent cpl. white

M= Metervara
T= Tillbehör

M= On the metre
T= Accessory

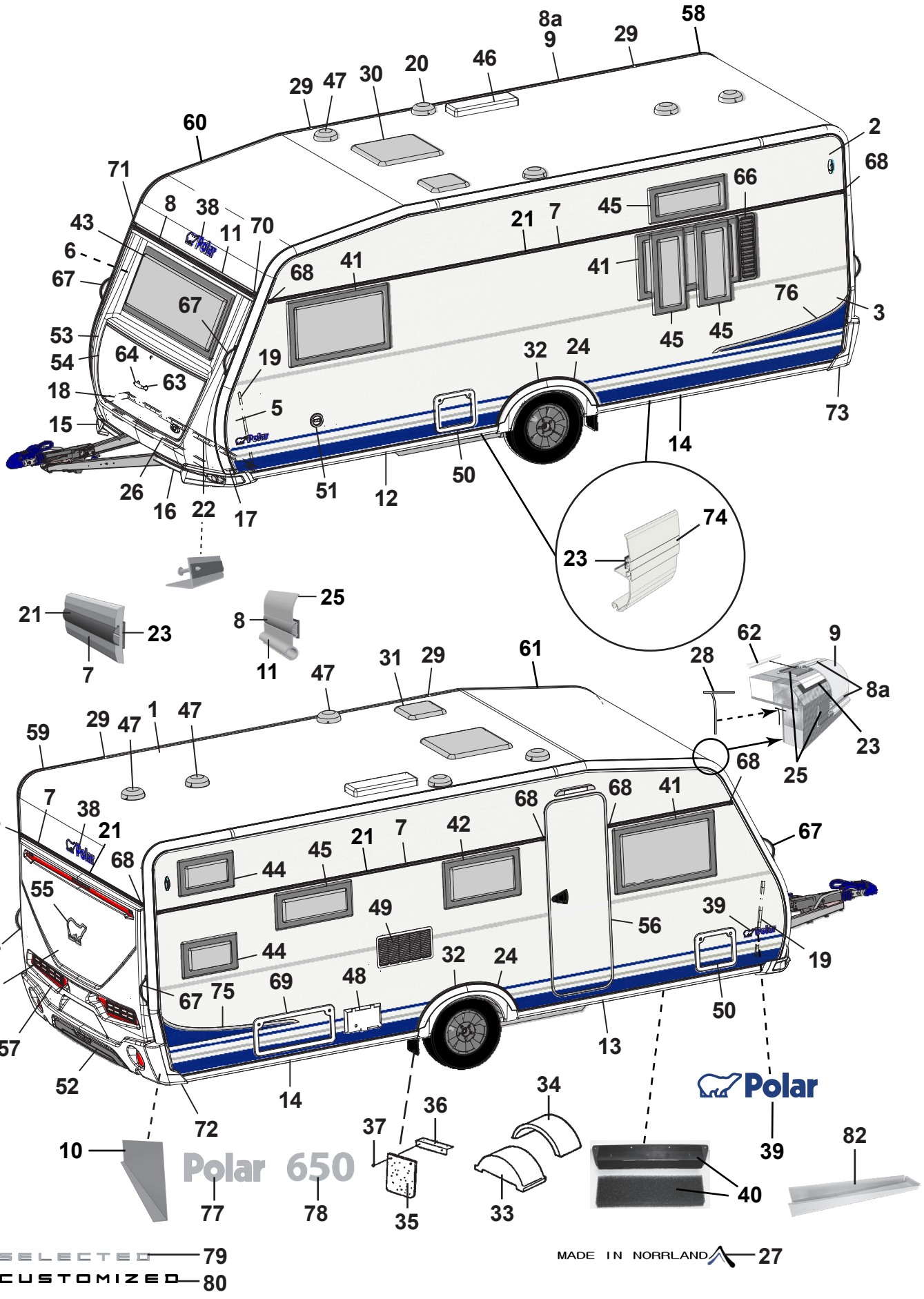
Polar 650
Polar
SELECTED 79
CUSTOMIZED 80
MADE IN NORRLAND 27

Pos Fig	Det. nr Part. No	Ingår/Fitted 650 TDS BK		Benämning	Description
31	215045	x		Taklucka 280x280 kpl. tvättrum	Roof hatch 280x280 cpl. washung room
32	213809	x		Hjulhusbreddare	Mudguard
33	212894	x		Hjulhus	Wheel housing
34	212895	x		Isolering hjulhus	Insulation wheel housing
35	102470	x		Stänkskydd	Splash guard
36	101223	x		Fäste stänkskydd	Bracket splash guard
37	800118	x		Skruv	Screw
38	210539	x		Emblem blå	Emblem blue
--	214216	x		Emblem svart (Customized)	Emblem black (Customized)
39	212558	x		Emblem blå	Emblem blue
--	214211	x		Emblem blå (Selected)	Emblem blue (Selected)
--	214212	x		Emblem svart (Customized)	Emblem black (Customized)
40	209372	x		Luftintag	Air inlet
--	213472	x		Myggnät d:o	Mosquito net d:o
41	212413	x		Fönster öppn.bart 900x550 kpl.	Window 900x550 cpl.
--	212868	x		Ruta lös u. karm 900x550 d:o	Pane without frame 900x550 d:o
42	212411	x		Fönster öppn.bart 700x400 pentry kpl.	Window 700x400 pentry cpl.
--	212870	x		Ruta lös u. karm 700x400 d:o	Pane without frame 700x400 d:o
43	212408	x		Fönster fast 1600x600 kpl.	Window fixed 1600x600 cpl.
--	212867	x		Ruta lös u. karm 1600x600 d:o	Pane without frame 1600x600 d:o
44	214065	x		Fönster öppn.bart 500x300 kpl.	Window 500x300 cpl.
--	214846	x		Ruta lös u. karm 500x300 d:o	Pane without frame 500x300
45	212410	T		Fönster öppn.bart 700x300 kpl.	Window 700x300 cpl.
--	212871	T		Ruta lös u. karm 700x300 d:o	Pane without frame 700x300 d:o
46	208023	x		Ventil tak för kyl	Ventilator roof for refrigerator
47	00970024	x		Ventilator kpl.	Ventilator cpl.
48	504323	x		El-intag 230 V u. låshus	El. connection 230 V without locking house
--	504324	T		El-intag 230 V u. låshus el-golvvärme	El. connection 230 V el. underfloor heating
--	504325	x		Låshus d:o	Locking house d:o
49	214773	x		Galler ventilation kyl	Louvre ventilation
50	207759	x		Lucka m. innerram, utan spegel	Door with frame inner, without plate
--	207197	x		Innerram d:o	Frame inner d:o
51	319023	x		Vattenpåfyllning m. lock	Water filler with cap
--	319901	x		Lock d:o	Cap d:o
--	350218	x		Lucka yttre kpl. u. metallpinne	Door external cpl. without metal pin
52	214068	x		Diffuser grå	Diffuser grey
--	214274	x		Diffuser svart (Customized)	Diffuser black (Customized)
53	213917	x		Front u. lock	Front without trunk lid
54	213029	x		Lock front u. lås	Trunk lid front without lock
55	212557	x		Emblem chrome	Emblem chrome
--	214217	x		Emblem svart (Customized)	Emblem black (Customized)
56	213052	x		Dörr yttre kpl. H	Outer door cpl. R
--	213053	T		Dörr yttre kpl. H m. fönster	Outer door cpl. R with window
--	214963	x		Dörr yttre kpl. H m. fönster (Custom.), sl. plåt	Outer door cpl. R with window (Custom.), fl. plate
--	213055	T		Myggdörr inre	Mosquito door inner
				M= Metervara T= Tillbehör	M= On the metre T= Accessory

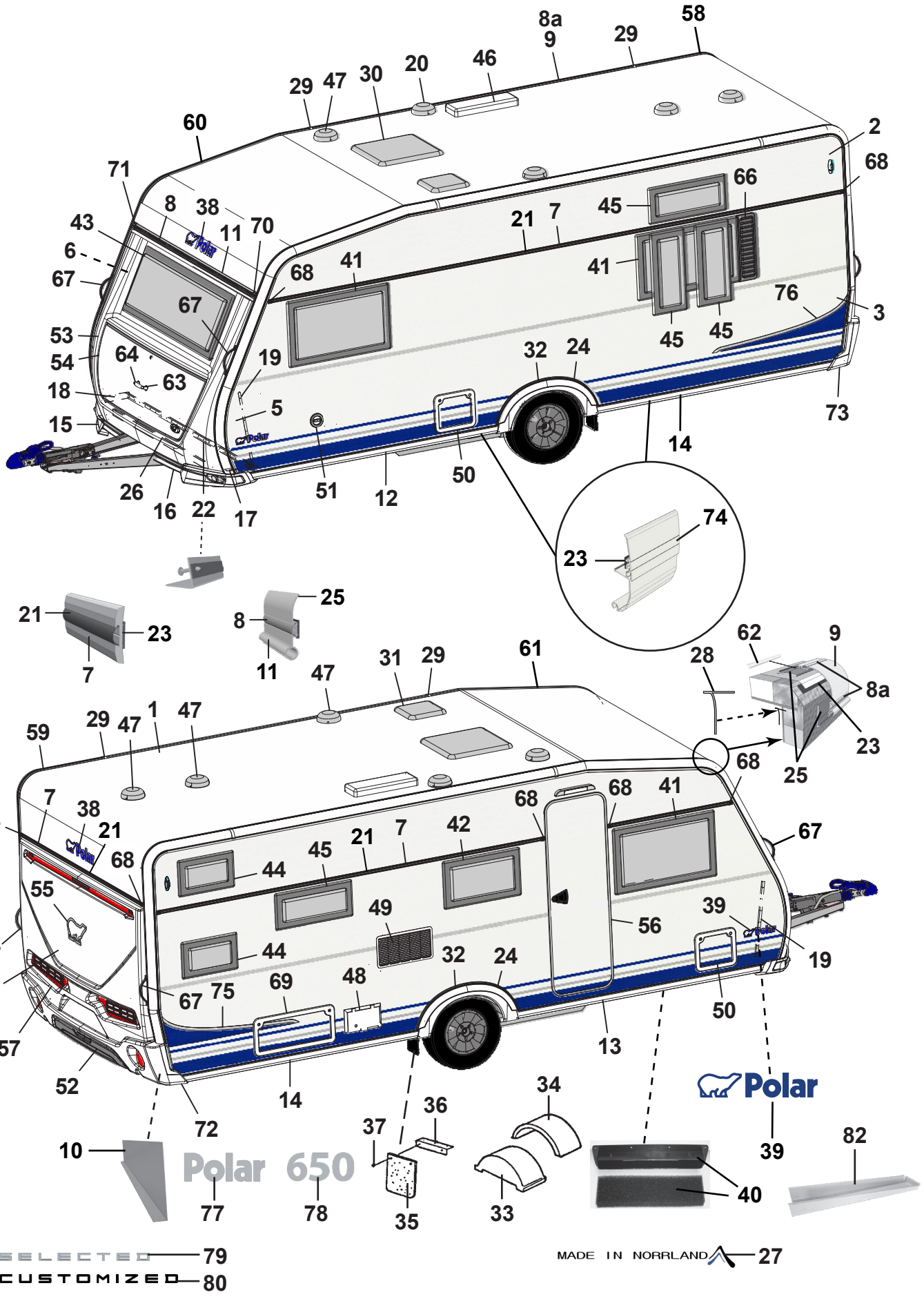
Polar 650
Polar
SELECTED 79
CUSTOMIZED 80
MADE IN NORRLAND 27

Pos Fig	Det. nr Part. No	Ingår/Fitted 650 TDS BK		Benämning	Description
57	213918	x		Bakgavel plast	Back gable plastic
58	213711	x		List tält bockad H-bak	List bent R rear
59	213712	x		List tält bockad V-bak	List bent L rear
60	213709	x		List tält bockad H-fram	List bent R front
61	213710	x		List tält bockad V-fram	List bent L front
62	208323	x		Styrstift list tält 50x3,5 mm	Pin for list 50x6,5 mm
63	210057	x		Handtag koffert inkl. täckbrickor	Handle trunk lid with covers
64	211492	x		Täckbricka	Cover
66	212477	T		Ventilationsgaller H	Ventilator grill R
67	213255	x		Draghandtag	Draw handle
68	95003772	x		Ändstycke	End protection
--	215072	x		Ändavslutning rak (vid slät plåt)	End protection straight (on flat plate)
--	215078	x		Ändavslutning H (vid slät plåt)	End protection R (on flat plate)
--	215079	x		Ändavslutning V (vid slät plåt)	End protection L (on flat plate)
69	208424	T		Lucka m innerram, utan spegel	Door with frame inner, without plate
70	205630	x		Ändavslutning H midjelist	End protection R tent list
71	205631	x		Ändavslutning V midjelist	End protection L tent list
72	213807	x		Ändavslutning H-bak	End protection R-rear
73	213808	x		Ändavslutning V-bak	End protection L-rear
--	801319	x		Skruv PKM 4,2x14 ändavsl. H-V bak	Screw PKM 4,2x14 end prot. R-L rear
--	801320	x		Skruv PKM 4,2x25 ändavsl. H-V bak	Screw PKM 4,2x25 end prot. R-L rear
74	213718	x		List dekor vit L=3000	List decor white L=3000
75	213459	x		Dekal sida H blå	Decal R blue
--	215034	x		Dekal sida H svart (Customized)	Decal R black (Customized)
76	213460	x		Dekal sida V blå	Decal L blue
--	215035	x		Dekal sida V svart (Customized)	Decal L black (Customized)
77	212549	x		Emblem Polar	Emblem Polar
78	213891	x		Emblem 650	Emblem 650
79	214214	x		Emblem Selected	Emblem Selected
80	214215	x		Emblem Customized	Emblem Customized
82	402114	x		Plåt dammskydd	Sheet dust cover

M= Metervara
T= Tillbehör

M= On the metre
T= Accessory

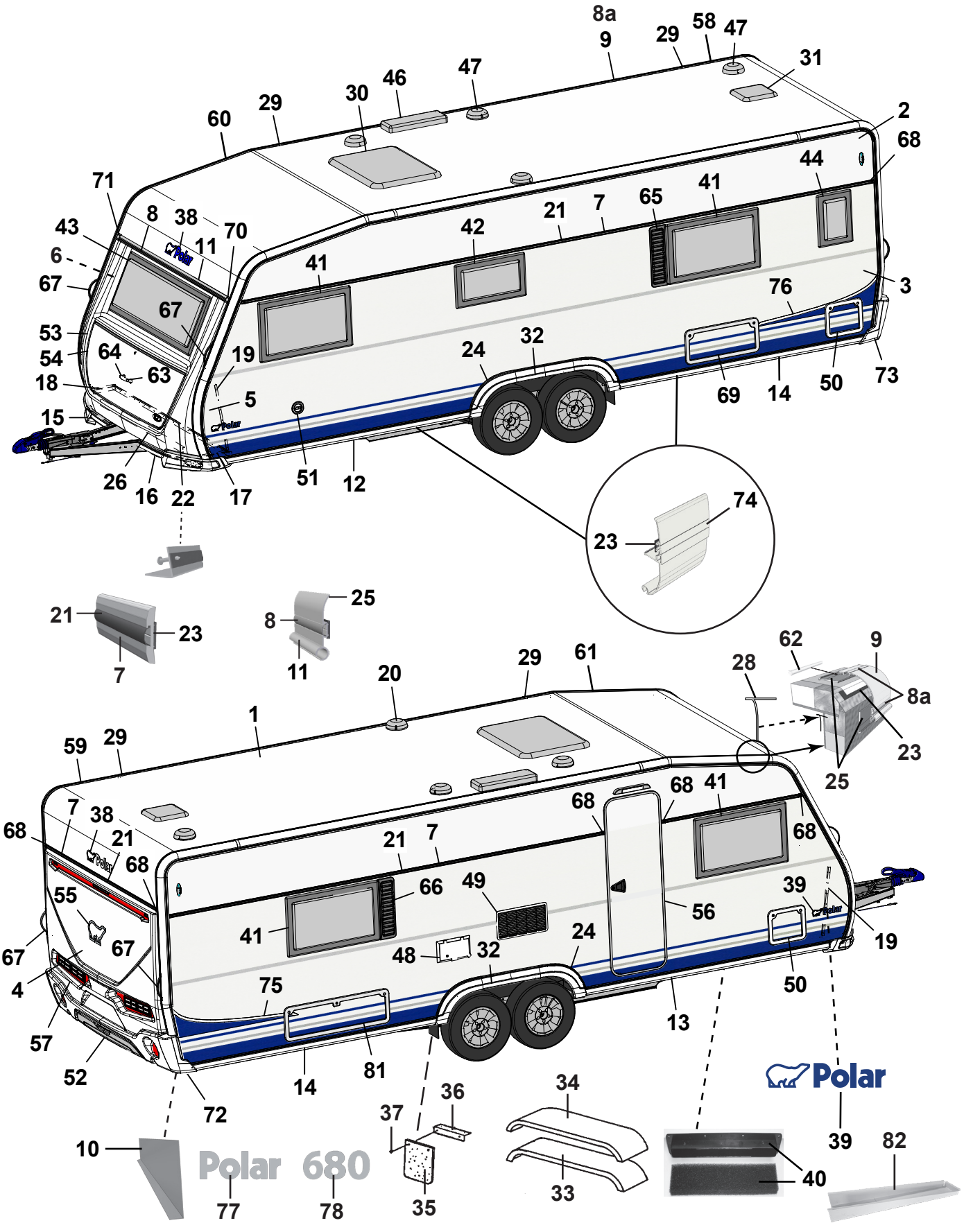
Polar 680
Polar
SELECTED 79
CUSTOMIZED 80
MADE IN NORRLAND 27

Pos Fig	Det. nr Part. No	Ingår/Fitted 680 TR LB	Ingår/Fitted 680 TR LB VK	Benämning	Description
1	213254	x	x	Plåt tak 8100x2475	Roofing plate 8100x2475
2	212831	x	x	Plåt sida övre 8900x605	Side plate upper 8900x605
--	215158	T	T	Plåt sida övre 8900x605 (Custom.), sl. plåt	Side plate upper 8900x605 (Custom.), fl. plate
3	212834	x	x	Plåt sida undre 8900x1475	Side plate lower 8900x1475
--	214697	x	x	Plåt sida undre 8900x1475 (Customized)	Side plate lower 8900x1475 (Customized)
--	215160	T	T	Plåt sida undre 8900x1475 (Custom.), sl. plåt	Side plate lower 8900x1475 (Customi.) fl. plate
4	212832	x	x	Plåt gavel 2475x1600	Gable plate 2475x1600
5	211056	x	x	Plåt gavel undre 2800x818	Gable plate lower 2800x818
6	211056	x	x	Plåt gavel övre 2800x818	Gable plate upper 2800x818
7	212328	x	x	List dekor L=7312	List L=7312
--	215077	x		List dekor L=7073 vit (på sidorna vid slät plåt)	List L=7073 white (on the sides of flat plate)
8	210365	M	M	List dekor plast, silver	List decor plastic, silver
8a	210364	M	M	List dekor plast, vit	List decor plastic, white
9	213714	x	x	List tält rak L=5240	List straight L=5240
10	212699	x	x	Täckplåt bakljusramp L=2290	Coverplate light holder L=2290
11	208567	x	x	List markis L=2322	List L=2322
12	213716	x	x	List avb. spoiler V-fram L=2986	List L front L=2986
13	213717	x	x	List avb. spoiler H-fram L=2986	List R front L=2986
14	213715	x	x	List avb. spoiler V-H bak L=2929	List L-R rear L=2929
15	213805	x	x	Spoiler H	Spoiler R
16	213806	x	x	Spoiler V	Spoiler L
17	210346	x	x	List vinkel V	List L
18	210347	x	x	List vinkel H	List R
19	210101	x	x	List vinkel al. L=5000	List al. L=5000
20	401495	x	x	Motor köksfläkt kpl.	Motor kitchen fan cpl.
21	90003326	M	M	List dekor plast, silver	List decor plastic, silver
--	210364	M	M	List dekor plast, vit (på sidorna vid slät plåt)	List decor plastic, white (on the sides of flat plate)
22	210348	x	x	List gavel-golv fram L=2440	List gable-floor front L=2440
--	209525	x	x	Tätning "Terostat 2759" d:o	Seal "Terostat 2759" d:o
--	800626	x	x	Skruv d:o TKX 5,0x25	Screw d:o TKX 5,0x25
23	208236	M	M	Butyl profil 15x2 (30 m/rulle)	Seal strip 15x2 (30 m/roll)
24	212489	x	x	List al. hjulhusbreddare	List al. mudguard
--	212977	M	M	List gummi d:o	List rubber d:o
--	213030	M	M	Tejp dubbelhäftande d:o, B=6 mm (50 m/rulle)	Tape double-stick d:o W=6 mm (50 m/roll)
25	214054	M	M	List tätning vit 49mm, tak (45 m/rulle)	Seal strip white 49mm, roof (45 m/roll)
--	214027	M	M	List tätning vit 33mm, vägg (45 m/rulle)	Seal strip white 33mm, wall (45 m/roll)
26	210469	x	x	List koffert L=1700	List gas box L=1700
27	214213	x	x	Dekal "Made in Norrland"	Decal "Made in Norrland"
28	204137	M	M	List täck	Cover strip
29	213758	x	x	Skarvskydd tältlist	Splice protection
--	801319	x	x	Skruv PKM 4,2x14 d:o	Screw PKM 4,2x14 d:o
30	208690	x	x	Taklucka 400x400 Mini-Heki kpl. rumsdel	Roof hatch 400x400 Mini-Heki cpl. room
--	08-030921	x	x	Taklucka 700x500 Midi-Heki kpl.	Roof hatch 700x500 Midi-Heki cpl.
--	207780	T	T	Taklucka 960x655 Heki de Lux kpl.	Roof hatch 960x655 Heki de Lux cpl.
--	211846	T	T	Taklucka 400x400 Omnivent kpl. vit	Roof hatch 400x400 Omnivent cpl. white
				M= Metervara T= Tillbehör	M= On the metre T= Accessory

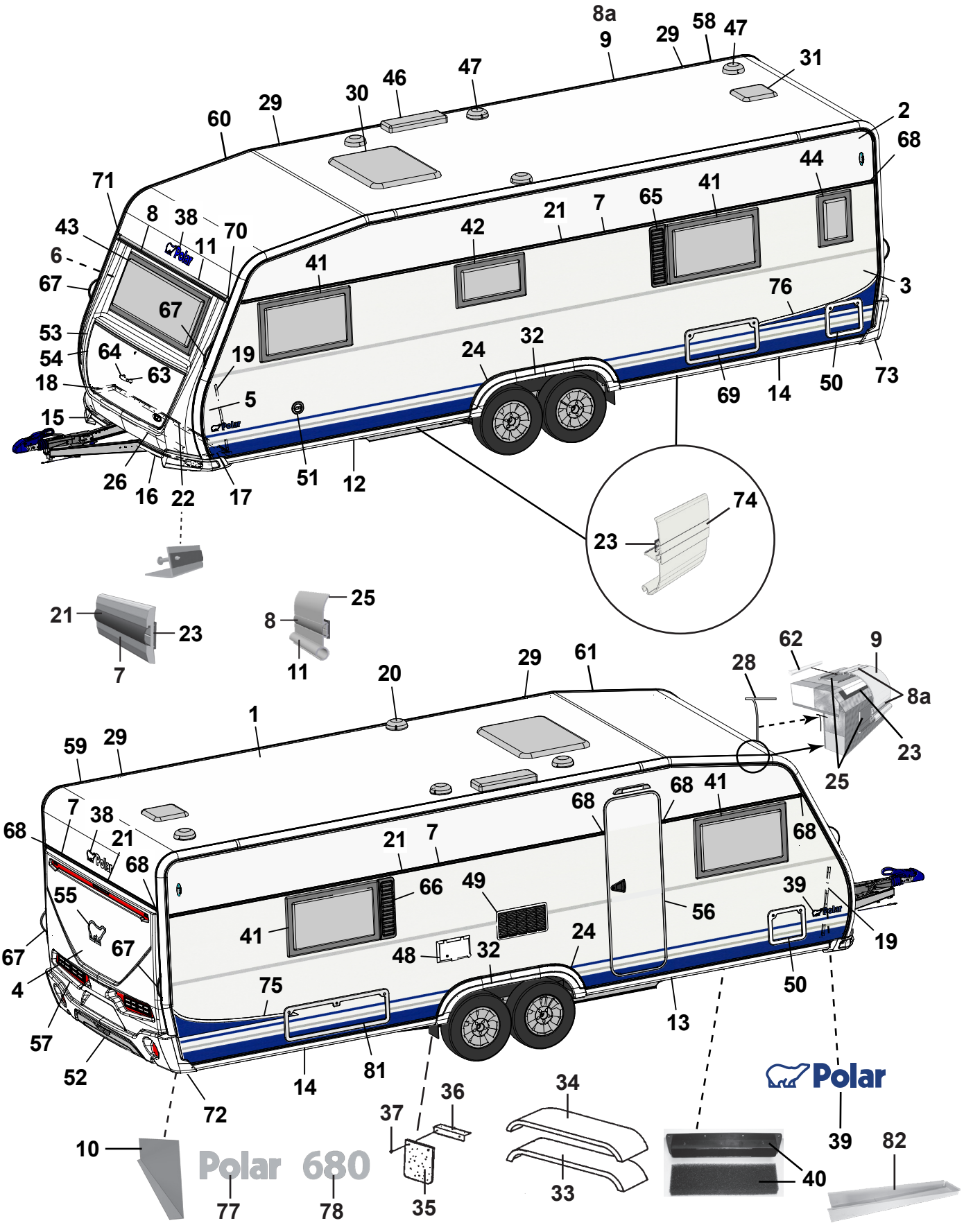
Polar 680
Polar
SELECTED 79
CUSTOMIZED 80
MADE IN NORRLAND 27

Pos Fig	Det. nr Part. No	Ingår/Fitted 680 TR LB	Ingår/Fitted 680 TR LB VK	Benämning	Description
31	215045	x	x	Taklucka 280x280 kpl. tvättrum	Roof hatch 280x280 cpl. washung room
32	213810	x	x	Hjulhusbreddare	Mudguard
33	212378	x	x	Hjulhus	Wheel housing
34	212442	x	x	Isolering hjulhus	Insulation wheel housing
35	102470	x	x	Stänkskydd	Splash guard
36	101223	x	x	Fäste stänkskydd	Bracket splash guard
37	800118	x	x	Skruv	Screw
38	210539	x	x	Emblem blå	Emblem blue
--	214216	x	x	Emblem svart (Customized)	Emblem black (Customized)
39	212558	x	x	Emblem blå	Emblem blue
--	214211	x	x	Emblem blå (Selected)	Emblem blue (Selected)
--	214212	x	x	Emblem svart (Customized)	Emblem black (Customized)
40	209372	x	x	Luftintag	Air inlet
--	213472	x	x	Myggnät d:o	Mosquito net d:o
41	212413	x	x	Fönster öppn.bart 900x550 kpl.	Window 900x550 cpl.
--	212868	x	x	Ruta lös u. karm 900x550 d:o	Pane without frame 900x550 d:o
42	212411	x	x	Fönster öppn.bart 700x400 pentry kpl.	Window 700x400 pentry cpl.
--	212870	x	x	Ruta lös u. karm 700x400 d:o	Pane without frame 700x400 d:o
43	212408	x	x	Fönster fast 1600x600 kpl.	Window fixed 1600x600 cpl.
--	212867	x	x	Ruta lös u. karm 1600x600 d:o	Pane without frame 1600x600 d:o
44	212409	T	T	Fönster öppn.bart 350x500 kpl.	Window 350x550 cpl.
--	212872	T	T	Ruta lös u. karm 350x500 d:o	Pane without frame 350x500 d:o
46	208023	x	x	Ventil tak för kyl	Ventilator roof for refrigerator
47	00970024	x	x	Ventilator kpl.	Ventilator cpl.
48	504323	x	x	El-intag 230 V u. låshus	El. connection 230 V without locking house
--	504324	T	T	El-intag 230 V u. låshus el-golvvärme	El. connection 230 V el. underfloor heating
--	504325	x	x	Låshus d:o	Locking house d:o
49	214773	x	x	Galler ventilation kyl	Louvre ventilation
50	207759	x	x	Lucka m. innerram, utan spegel	Door with frame inner, without plate
--	207197	x	x	Innerram d:o	Frame inner d:o
51	319023	x	x	Vattenpåfyllning m. lock	Water filler with cap
--	319901	x	x	Lock d:o	Cap d:o
--	350218	x	x	Lucka yttre kpl. u. metallpinne	Door external cpl. without metal pin
52	214068	x	x	Diffuser grå	Diffuser grey
--	214274	x	x	Diffuser svart (Customized)	Diffuser black (Customized)
53	213917	x	x	Front u. lock	Front without trunk lid
54	213029	x	x	Lock front u. lås	Trunk lid front without lock
55	212557	x	x	Emblem chrome	Emblem chrome
--	214217	x	x	Emblem svart (Customized)	Emblem black (Customized)
56	213052	x	x	Dörr yttre kpl. H	Outer door cpl. R
--	213053	T	T	Dörr yttre kpl. H m. fönster	Outer door cpl. R with window
--	214963	x	x	Dörr yttre kpl. H m. fönster (Custom.), sl. plåt	Outer door cpl. R with window (Custom.), fl. plate
--	213055	T	T	Myggdörr inre	Mosquito door inner
57	213918	x	x	Bakgavel plast	Back gable plastic
58	213711	x	x	List tält bockad H-bak	List bent R rear
				M= Metervara T= Tillbehör	M= On the metre T= Accessory

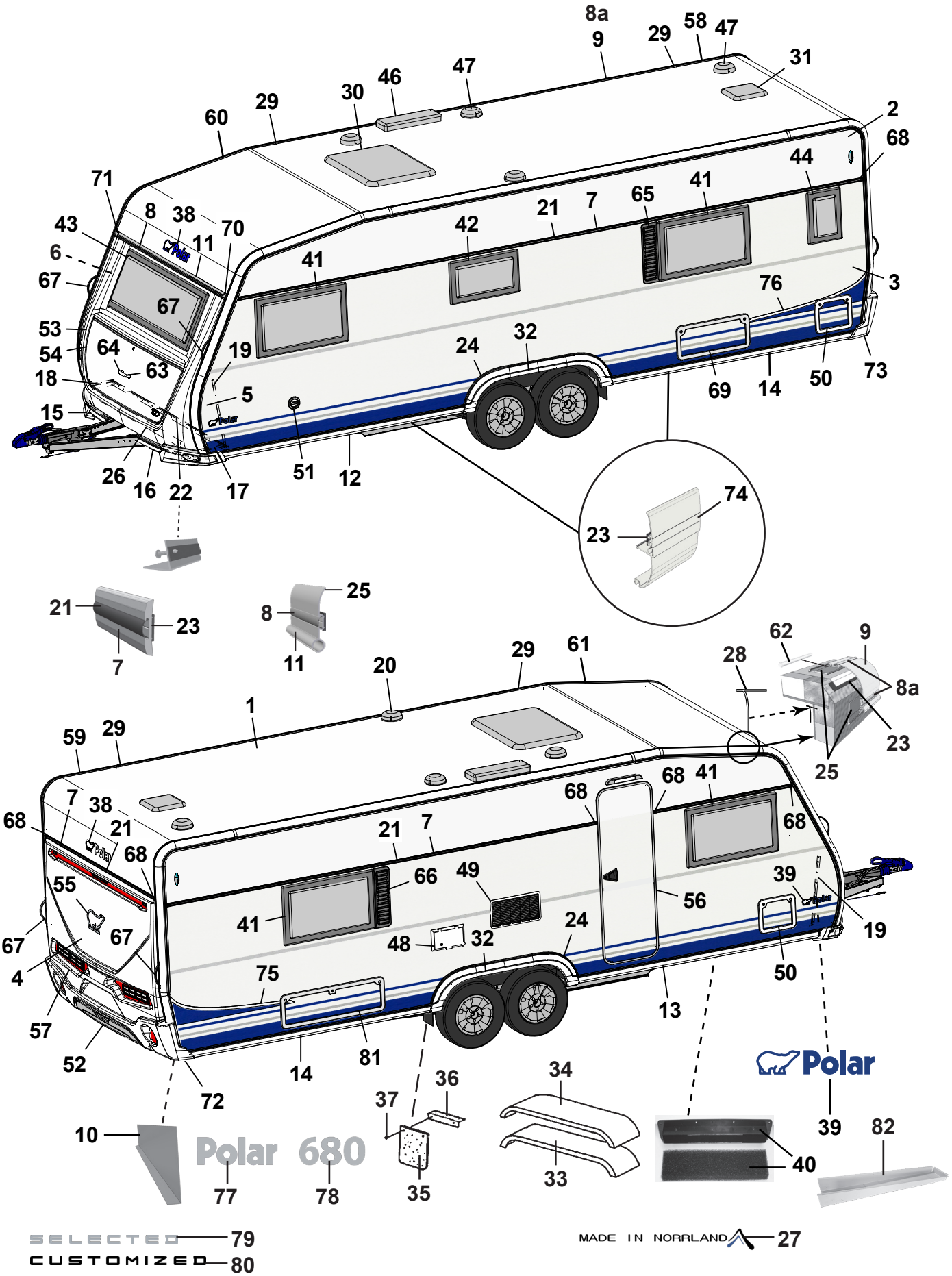
Polar 680
Polar
SELECTED 79
CUSTOMIZED 80
MADE IN NORRLAND 27

Pos Fig	Det. nr Part. No	Ingår/Fitted 680 TR LB	Ingår/Fitted 680 TR LB VK	Benämning	Description
59	213712	x	x	List tält bockad V-bak	List bent L rear
60	213709	x	x	List tält bockad H-fram	List bent R front
61	213710	x	x	List tält bockad V-fram	List bent L front
62	208323	x	x	Styrstift list tält 50x3,5 mm	Pin for list 50x6,5 mm
63	210057	x	x	Handtag koffert inkl. täckbrickor	Handle trunk lid with covers
64	211492	x	x	Täckbricka	Cover
65	212476	T	T	Ventilationsgaller V	Ventilator grill L
66	212477	T	T	Ventilationsgaller H	Ventilator grill R
67	213255	x	x	Draghandtag	Draw handle
68	95003772	x	x	Ändstycke	End protection
--	215072	x	x	Ändavslutning rak (vid slät plåt)	End protection straight (on flat plate)
--	215078	x	x	Ändavslutning H (vid slät plåt)	End protection R (on flat plate)
--	215079	x	x	Ändavslutning V (vid slät plåt)	End protection L (on flat plate)
69	208424	T	T	Lucka m innerram, utan spegel	Door with frame inner, without plate
70	205630	x	x	Ändavslutning H midjelist	End protection R tent list
71	205631	x	x	Ändavslutning V midjelist	End protection L tent list
72	213807	x	x	Ändavslutning H-bak	End protection R-rear
73	213808	x	x	Ändavslutning V-bak	End protection L-rear
--	801319	x	x	Skruv PKM 4,2x14 ändavsl. H-V bak	Screw PKM 4,2x14 end prot. R-L rear
--	801320	x	x	Skruv PKM 4,2x25 ändavsl. H-V bak	Screw PKM 4,2x25 end prot. R-L rear
74	213718	x	x	List dekor vit L=3000	List decor white L=3000
75	213459	x	x	Dekal sida H blå	Decal R blue
--	215034	x	x	Dekal sida H svart (Customized)	Decal R black (Customized)
76	213460	x	x	Dekal sida V blå	Decal L blue
--	215035	x	x	Dekal sida V svart (Customized)	Decal L black (Customized)
77	212549	x	x	Emblem Polar	Emblem Polar
78	212554	x	x	Emblem 680	Emblem 680
79	214214	x	x	Emblem Selected	Emblem Selected
80	214215	x	x	Emblem Customized	Emblem Customized
81	14-701045	T	T	Lucka m innerram, utan spegel	Door with frame inner, without plate
82	402114	x	x	Plåt dammskydd	Sheet dust cover

M= Metervara
T= Tillbehör

M= On the metre
T= Accessory

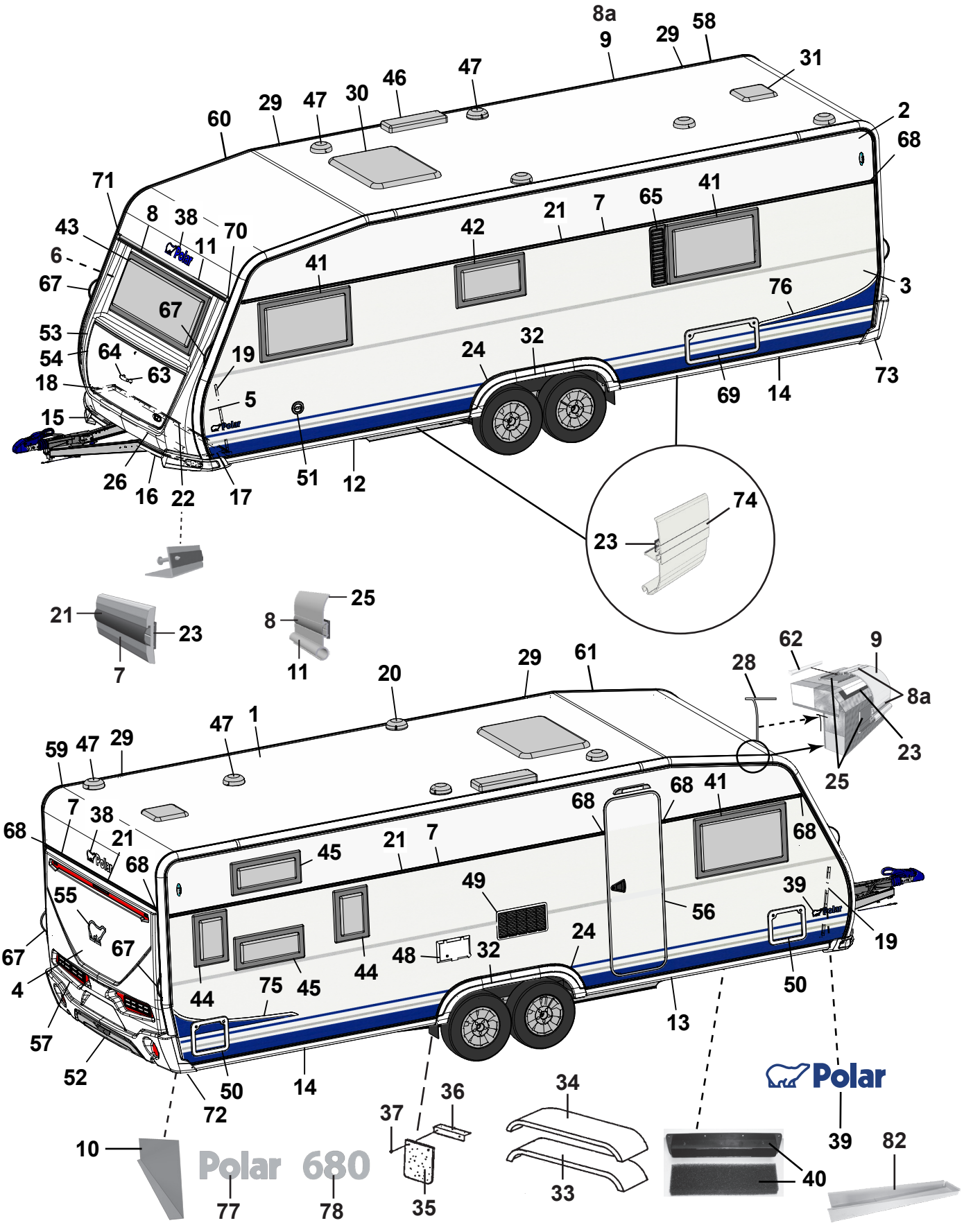
Polar 680
Polar
SELECTED 79
CUSTOMIZED 80
MADE IN NORRLAND 27

Pos Fig	Det. nr Part. No	Ingår/Fitted 680 TR DB	Ingår/Fitted 680 TR DB VK	Benämning	Description
1	213254	x	x	Plåt tak 8100x2475	Roofing plate 8100x2475
2	212831	x	x	Plåt sida övre 8900x605	Side plate upper 8900x605
--	215158	T	T	Plåt sida övre 8900x605 (Custom.), sl. plåt	Side plate upper 8900x605 (Custom.), fl. plate
3	212834	x	x	Plåt sida undre 8900x1475	Side plate lower 8900x1475
--	214697	x	x	Plåt sida undre 8900x1475 (Customized)	Side plate lower 8900x1475 (Customized)
--	215160	T	T	Plåt sida undre 8900x1475 (Custom.), sl. plåt	Side plate lower 8900x1475 (Customi.) fl. plate
4	212832	x	x	Plåt gavel 2475x1600	Gable plate 2475x1600
5	211056	x	x	Plåt gavel undre 2800x818	Gable plate lower 2800x818
6	211056	x	x	Plåt gavel övre 2800x818	Gable plate upper 2800x818
7	212328	x	x	List dekor L=7312	List L=7312
--	215077	x		List dekor L=7073 vit (på sidorna vid slät plåt)	List L=7073 white (on the sides of flat plate)
8	210365	M	M	List dekor plast, silver	List decor plastic, silver
8a	210364	M	M	List dekor plast, vit	List decor plastic, white
9	213714	x	x	List tält rak L=5240	List straight L=5240
10	212699	x	x	Täckplåt bakljusramp L=2290	Coverplate light holder L=2290
11	208567	x	x	List markis L=2322	List L=2322
12	213716	x	x	List avb. spoiler V-fram L=2986	List L front L=2986
13	213717	x	x	List avb. spoiler H-fram L=2986	List R front L=2986
14	213715	x	x	List avb. spoiler V-H bak L=2929	List L-R rear L=2929
15	213805	x	x	Spoiler H	Spoiler R
16	213806	x	x	Spoiler V	Spoiler L
17	210346	x	x	List vinkel V	List L
18	210347	x	x	List vinkel H	List R
19	210101	x	x	List vinkel al. L=5000	List al. L=5000
20	401495	x	x	Motor köksfläkt kpl.	Motor kitchen fan cpl.
21	90003326	M	M	List dekor plast, silver	List decor plastic, silver
--	210364	M	M	List dekor plast, vit (på sidorna vid slät plåt)	List decor plastic, white (on the sides of flat plate)
22	210348	x	x	List gavel-golv fram L=2440	List gable-floor front L=2440
--	209525	x	x	Tätning "Terostat 2759" d:o	Seal "Terostat 2759" d:o
--	800626	x	x	Skruv d:o TKX 5,0x25	Screw d:o TKX 5,0x25
23	208236	M	M	Butyl profil 15x2 (30 m/rulle)	Seal strip 15x2 (30 m/roll)
24	212489	x	x	List al. hjulhusbreddare	List al. mudguard
--	212977	M	M	List gummi d:o	List rubber d:o
--	213030	M	M	Tejp dubbelhäftande d:o, B=6 mm (50 m/rulle)	Tape double-stick d:o W=6 mm (50 m/roll)
25	214054	M	M	List tätning vit 49mm, tak (45 m/rulle)	Seal strip white 49mm, roof (45 m/roll)
--	214027	M	M	List tätning vit 33mm, vägg (45 m/rulle)	Seal strip white 33mm, wall (45 m/roll)
26	210469	x	x	List koffert L=1700	List gas box L=1700
27	214213	x	x	Dekal "Made in Norrland"	Decal "Made in Norrland"
28	204137	M	M	List täck	Cover strip
29	213758	x	x	Skarvskydd tältlist	Splice protection
--	801319	x	x	Skruv PKM 4,2x14 d:o	Screw PKM 4,2x14 d:o
30	208690	x	x	Taklucka 400x400 Mini-Heki kpl. rumsdel	Roof hatch 400x400 Mini-Heki cpl. room
--	08-030921	x	x	Taklucka 700x500 Midi-Heki kpl.	Roof hatch 700x500 Midi-Heki cpl.
--	207780	T	T	Taklucka 960x655 Heki de Lux kpl.	Roof hatch 960x655 Heki de Lux cpl.
--	211846	T	T	Taklucka 400x400 Omnivent kpl. vit	Roof hatch 400x400 Omnivent cpl. white
				M= Metervara T= Tillbehör	M= On the metre T= Accessory

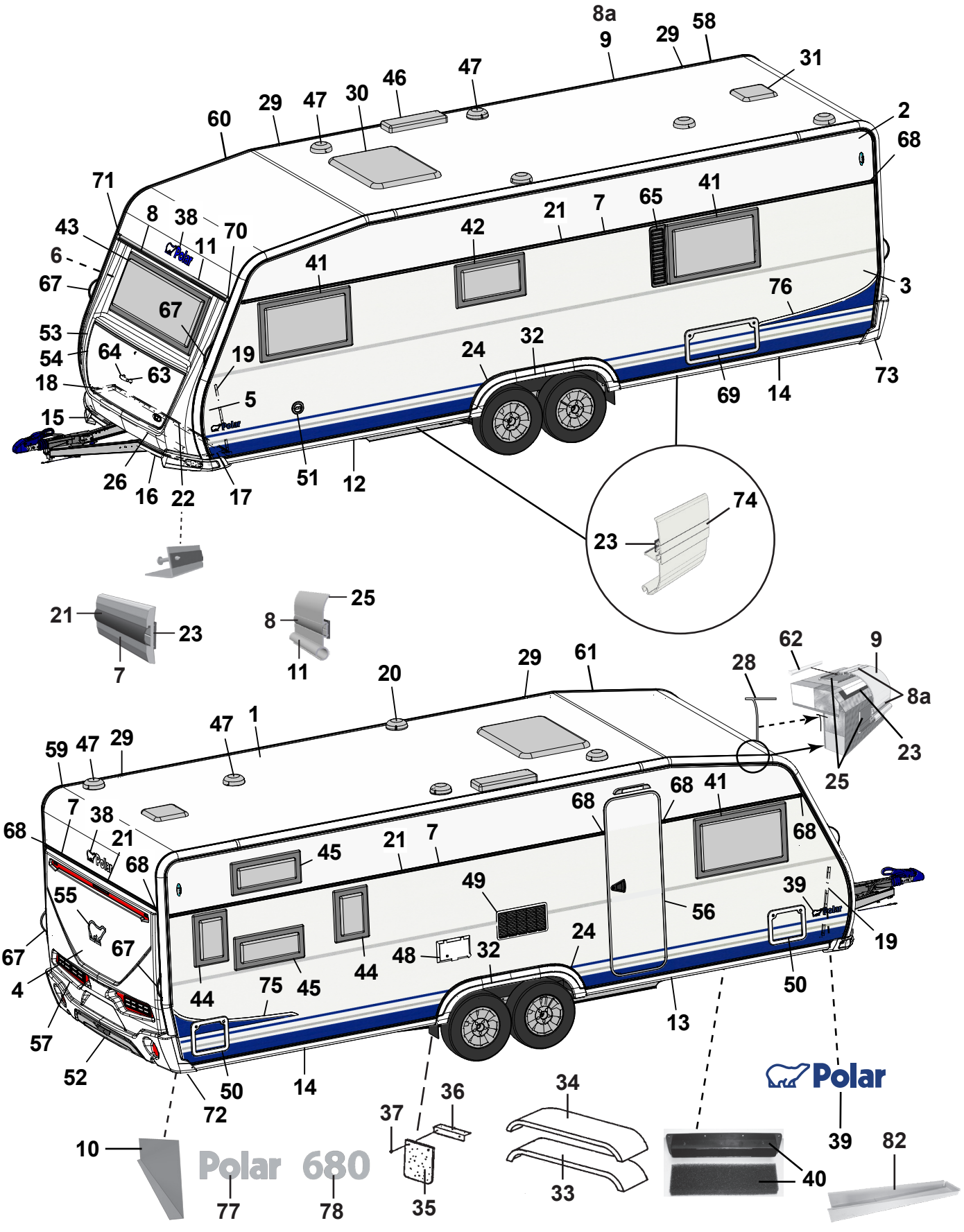
Polar 680
Polar
SELECTED 79
CUSTOMIZED 80
MADE IN NORRLAND 27

Pos Fig	Det. nr Part. No	Ingår/Fitted 680 TR DB	Ingår/Fitted 680 TR DB VK	Benämning	Description
31	215045	x	x	Taklucka 280x280 kpl. tvättrum	Roof hatch 280x280 cpl. washung room
32	213810	x	x	Hjulhusbreddare	Mudguard
33	212378	x	x	Hjulhus	Wheel housing
34	212442	x	x	Isolering hjulhus	Insulation wheel housing
35	102470	x	x	Stänkskydd	Splash guard
36	101223	x	x	Fäste stänkskydd	Bracket splash guard
37	800118	x	x	Skruv	Screw
38	210539	x	x	Emblem blå	Emblem blue
--	214216	x	x	Emblem svart (Customized)	Emblem black (Customized)
39	212558	x	x	Emblem blå	Emblem blue
--	214211	x	x	Emblem blå (Selected)	Emblem blue (Selected)
--	214212	x	x	Emblem svart (Customized)	Emblem black (Customized)
40	209372	x	x	Luftintag	Air inlet
--	213472	x	x	Myggnät d:o	Mosquito net d:o
41	212413	x	x	Fönster öppn.bart 900x550 kpl.	Window 900x550 cpl.
--	212868	x	x	Ruta lös u. karm 900x550 d:o	Pane without frame 900x550 d:o
42	212411	x	x	Fönster öppn.bart 700x400 pentry kpl.	Window 700x400 pentry cpl.
--	212870	x	x	Ruta lös u. karm 700x400 d:o	Pane without frame 700x400 d:o
43	212408	x	x	Fönster fast 1600x600 kpl.	Window fixed 1600x600 cpl.
--	212867	x	x	Ruta lös u. karm 1600x600 d:o	Pane without frame 1600x600 d:o
44	212409	T	T	Fönster öppn.bart 350x500 kpl.	Window 350x550 cpl.
--	212872	T	T	Ruta lös u. karm 350x500 d:o	Pane without frame 350x500 d:o
45	212410		T	Fönster öppn.bart 700x300 kpl.	Window 700x300 cpl.
--	212871		T	Ruta lös u. karm 700x300 d:o	Pane without frame 700x300 d:o
46	208023	x	x	Ventil tak för kyl	Ventilator roof for refrigerator
47	00970024	x	x	Ventilator kpl.	Ventilator cpl.
48	504323	x	x	El-intag 230 V u. låshus	El. connection 230 V without locking house
--	504324	T	T	El-intag 230 V u. låshus el-golvvärme	El. connection 230 V el. underfloor heating
--	504325	x	x	Låshus d:o	Locking house d:o
49	214773	x	x	Galler ventilation kyl	Louvre ventilation
50	207759	x	x	Lucka m. innerram, utan spegel	Door with frame inner, without plate
--	207197	x	x	Innerram d:o	Frame inner d:o
51	319023	x	x	Vattenpåfyllning m. lock	Water filler with cap
--	319901	x	x	Lock d:o	Cap d:o
--	350218	x	x	Lucka yttre kpl. u. metallpinne	Door external cpl. without metal pin
52	214068	x	x	Diffuser grå	Diffuser grey
--	214274	x	x	Diffuser svart (Customized)	Diffuser black (Customized)
53	213917	x	x	Front u. lock	Front without trunk lid
54	213029	x	x	Lock front u. lås	Trunk lid front without lock
55	212557	x	x	Emblem chrome	Emblem chrome
--	214217	x	x	Emblem svart (Customized)	Emblem black (Customized)
56	213052	x	x	Dörr yttre kpl. H	Outer door cpl. R
--	213053	T	T	Dörr yttre kpl. H m. fönster	Outer door cpl. R with window
--	214963	x	x	Dörr yttre kpl. H m. fönster (Custom.), sl. plåt	Outer door cpl. R with window (Custom.), fl. plate
--	213055	T	T	Myggdörr inre	Mosquito door inner
				M= Metervara T= Tillbehör	M= On the metre T= Accessory

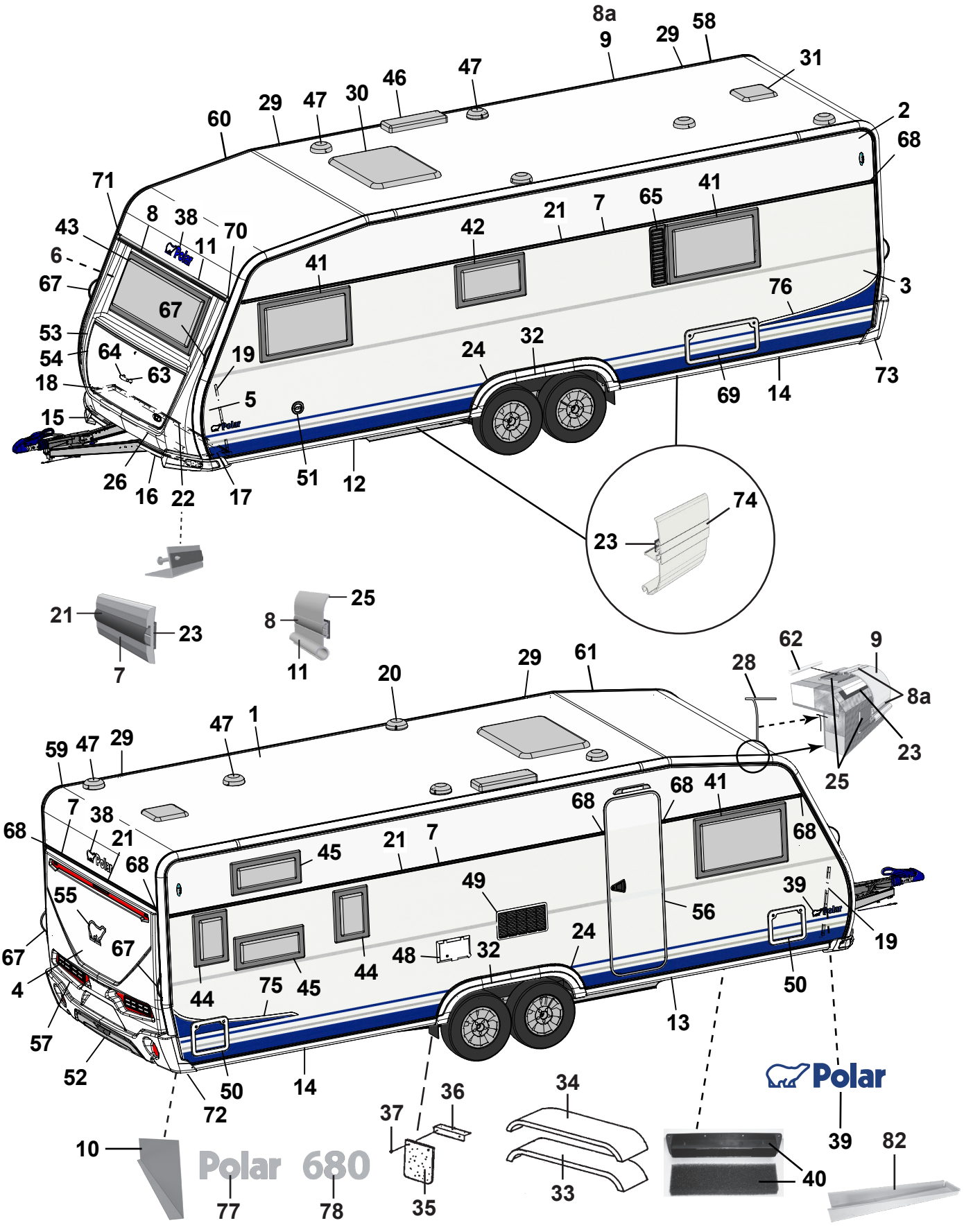
Polar 680
Polar
SELECTED 79
CUSTOMIZED 80
MADE IN NORRLAND 27

Pos Fig	Det. nr Part. No	Ingår/Fitted 680 TR DB	Ingår/Fitted 680 TR DB VK	Benämning	Description
57	213918	x	x	Bakgavel plast	Back gable plastic
58	213711	x	x	List tält bockad H-bak	List bent R rear
59	213712	x	x	List tält bockad V-bak	List bent L rear
60	213709	x	x	List tält bockad H-fram	List bent R front
61	213710	x	x	List tält bockad V-fram	List bent L front
62	208323	x	x	Styrstift list tält 50x3,5 mm	Pin for list 50x6,5 mm
63	210057	x	x	Handtag koffert inkl. täckbrickor	Handle trunk lid with covers
64	211492	x	x	Täckbricka	Cover
65	212476	T	T	Ventilationsgaller V	Ventilator grill L
67	213255	x	x	Draghandtag	Draw handle
68	95003772	x	x	Ändstycke	End protection
--	215072	x	x	Ändavslutning rak (vid slät plåt)	End protection straight (on flat plate)
--	215078	x	x	Ändavslutning H (vid slät plåt)	End protection R (on flat plate)
--	215079	x	x	Ändavslutning V (vid slät plåt)	End protection L (on flat plate)
69	208424	T	T	Lucka m innerram, utan spegel	Door with frame inner, without plate
70	205630	x	x	Ändavslutning H midjelist	End protection R tent list
71	205631	x	x	Ändavslutning V midjelist	End protection L tent list
72	213807	x	x	Ändavslutning H-bak	End protection R-rear
73	213808	x	x	Ändavslutning V-bak	End protection L-rear
--	801319	x	x	Skruv PKM 4,2x14 ändavsl. H-V bak	Screw PKM 4,2x14 end prot. R-L rear
--	801320	x	x	Skruv PKM 4,2x25 ändavsl. H-V bak	Screw PKM 4,2x25 end prot. R-L rear
74	213718	x	x	List dekor vit L=3000	List decor white L=3000
75	213459	x	x	Dekal sida H blå	Decal R blue
--	215034	x	x	Dekal sida H svart (Customized)	Decal R black (Customized)
76	213460	x	x	Dekal sida V blå	Decal L blue
--	215035	x	x	Dekal sida V svart (Customized)	Decal L black (Customized)
77	212549	x	x	Emblem Polar	Emblem Polar
78	212554	x	x	Emblem 680	Emblem 680
79	214214	x	x	Emblem Selected	Emblem Selected
80	214215	x	x	Emblem Customized	Emblem Customized
82	402114	x	x	Plåt dammskydd	Sheet dust cover

M= Metervara
T= Tillbehör

M= On the metre
T= Accessory

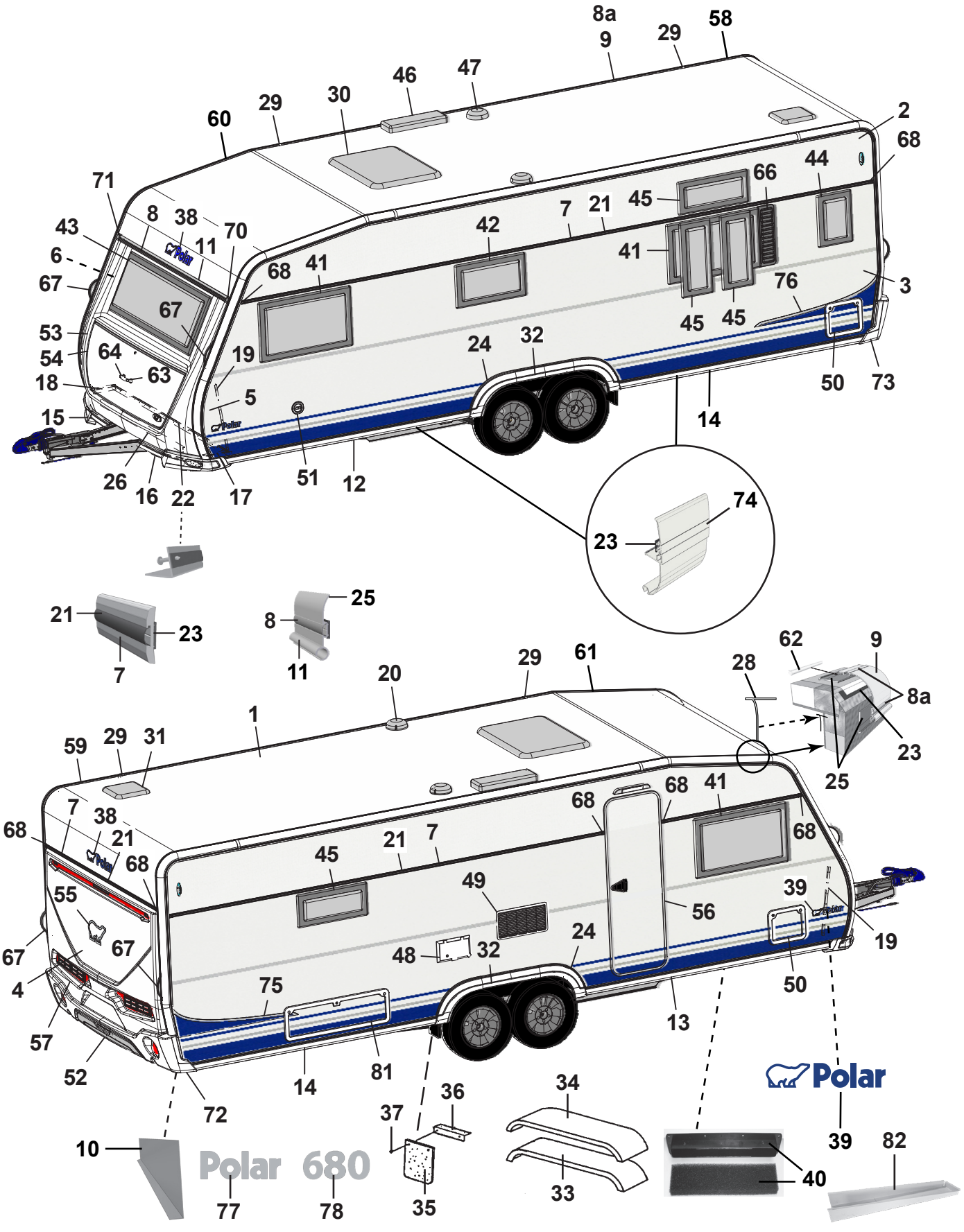
Polar 680
Polar
SELECTED 79
CUSTOMIZED 80
MADE IN NORRLAND 27

Pos Fig	Det. nr Part. No	Ingår/Fitted 680 TR TDS	Ingår/Fitted 680 TR TDS VK	Benämning	Description
1	213254	x	x	Plåt tak 8100x2475	Roofing plate 8100x2475
2	212831	x	x	Plåt sida övre 8900x605	Side plate upper 8900x605
--	215158	T	T	Plåt sida övre 8900x605 (Custom.), sl. plåt	Side plate upper 8900x605 (Custom.), fl. plate
3	212834	x	x	Plåt sida undre 8900x1475	Side plate lower 8900x1475
--	214697	x	x	Plåt sida undre 8900x1475 (Customized)	Side plate lower 8900x1475 (Customized)
--	215160	T	T	Plåt sida undre 8900x1475 (Custom.), sl. plåt	Side plate lower 8900x1475 (Customi.) fl. plate
4	212832	x	x	Plåt gavel 2475x1600	Gable plate 2475x1600
5	211056	x	x	Plåt gavel undre 2800x818	Gable plate lower 2800x818
6	211056	x	x	Plåt gavel övre 2800x818	Gable plate upper 2800x818
7	212328	x	x	List dekor L=7312	List L=7312
--	215077	x		List dekor L=7073 vit (på sidorna vid slät plåt)	List L=7073 white (on the sides of flat plate)
8	210365	M	M	List dekor plast, silver	List decor plastic, silver
8a	210364	M	M	List dekor plast, vit	List decor plastic, white
9	213714	x	x	List tält rak L=5240	List straight L=5240
10	212699	x	x	Täckplåt bakljusramp L=2290	Coverplate light holder L=2290
11	208567	x	x	List markis L=2322	List L=2322
12	213716	x	x	List avb. spoiler V-fram L=2986	List L front L=2986
13	213717	x	x	List avb. spoiler H-fram L=2986	List R front L=2986
14	213715	x	x	List avb. spoiler V-H bak L=2929	List L-R rear L=2929
15	213805	x		Spoiler H	Spoiler R
16	213806	x		Spoiler V	Spoiler L
17	210346	x		List vinkel V	List L
18	210347	x		List vinkel H	List R
19	210101	x		List vinkel al. L=5000	List al. L=5000
20	401495	x	x	Motor köksfläkt kpl.	Motor kitchen fan cpl.
21	90003326	M	M	List dekor plast, silver	List decor plastic, silver
--	210364	M	M	List dekor plast, vit (på sidorna vid slät plåt)	List decor plastic, white (on the sides of flat plate)
22	210348	x	x	List gavel-golv fram L=2440	List gable-floor front L=2440
--	209525	x	x	Tätning "Terostat 2759" d:o	Seal "Terostat 2759" d:o
--	800626	x	x	Skruv d:o TKX 5,0x25	Screw d:o TKX 5,0x25
23	208236	M	M	Butyl profil 15x2 (30 m/rulle)	Seal strip 15x2 (30 m/roll)
24	212489	x	x	List al. hjulhusbreddare	List al. mudguard
--	212977	M	M	List gummi d:o	List rubber d:o
--	213030	M	M	Tejp dubbelhäftande d:o, B=6 mm (50 m/rulle)	Tape double-stick d:o W=6 mm (50 m/roll)
25	214054	M	M	List tätning vit 49mm, tak (45 m/rulle)	Seal strip white 49mm, roof (45 m/roll)
--	214027	M	M	List tätning vit 33mm, vägg (45 m/rulle)	Seal strip white 33mm, wall (45 m/roll)
26	210469	x	x	List koffert L=1700	List gas box L=1700
27	214213	x	x	Dekal "Made in Norrland"	Decal "Made in Norrland"
28	204137	M	M	List täck	Cover strip
29	213758	x	x	Skarvskydd tältlist	Splice protection
--	801319	x	x	Skruv PKM 4,2x14 d:o	Screw PKM 4,2x14 d:o
30	208690	x	x	Taklucka 400x400 Mini-Heki kpl. rumsdel	Roof hatch 400x400 Mini-Heki cpl. room
--	08-030921	x	x	Taklucka 700x500 Midi-Heki kpl.	Roof hatch 700x500 Midi-Heki cpl.
--	207780	T	T	Taklucka 960x655 Heki de Lux kpl.	Roof hatch 960x655 Heki de Lux cpl.
--	211846	T	T	Taklucka 400x400 Omnivent kpl. vit	Roof hatch 400x400 Omnivent cpl. white
				M= Metervara T= Tillbehör	M= On the metre T= Accessory

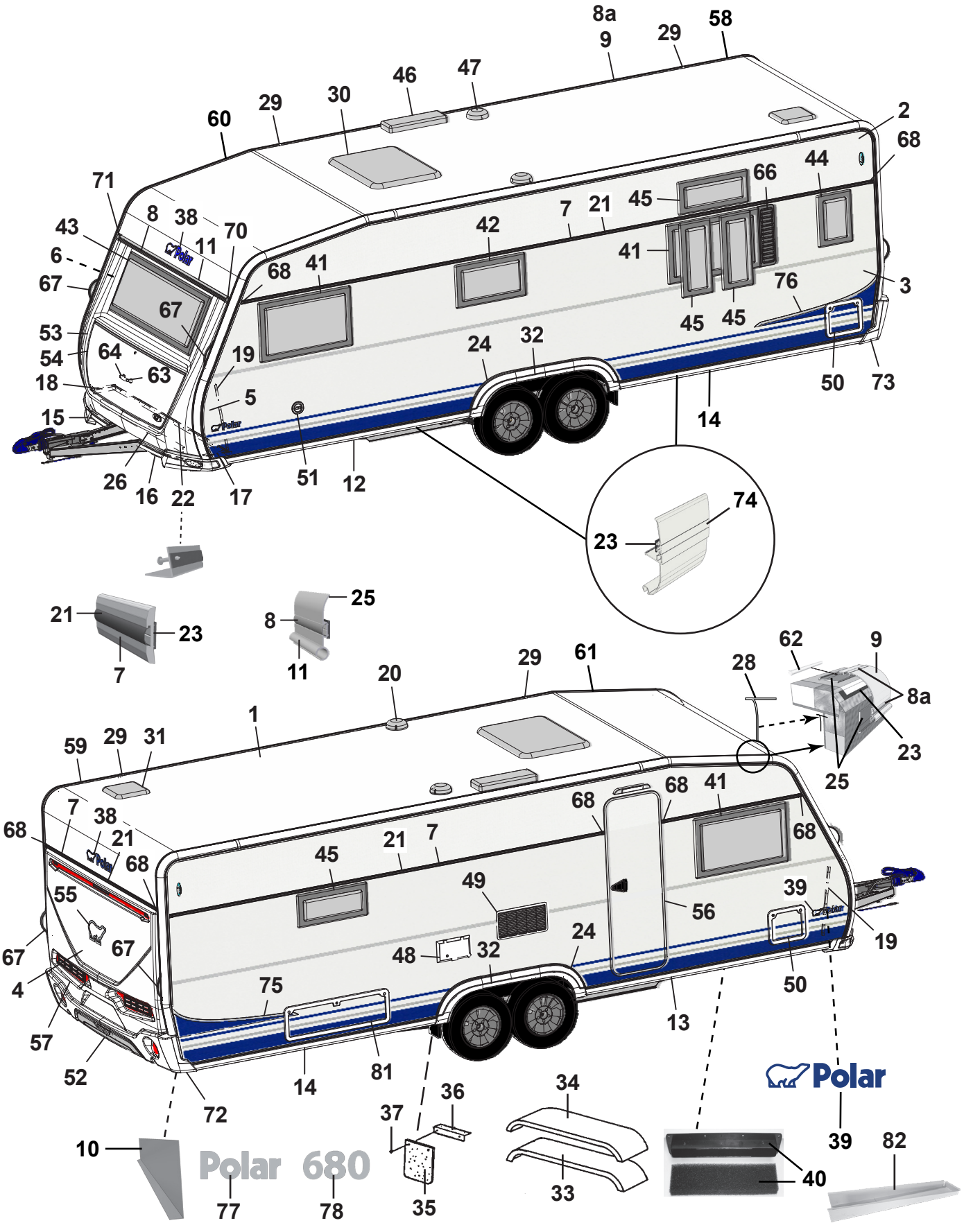
Polar 680
Polar
SELECTED 79
CUSTOMIZED 80
MADE IN NORRLAND 27

Pos Fig	Det. nr Part. No	Ingår/Fitted 680 TR TDS	Ingår/Fitted 680 TR TDS VK	Benämning	Description
31	215045	x	x	Taklucka 280x280 kpl. tvättrum	Roof hatch 280x280 cpl. washung room
32	213810	x	x	Hjulhusbreddare	Mudguard
33	212378	x	x	Hjulhus	Wheel housing
34	212442	x	x	Isolering hjulhus	Insulation wheel housing
35	102470	x	x	Stänkskydd	Splash guard
36	101223	x	x	Fäste stänkskydd	Bracket splash guard
37	800118	x	x	Skruv	Screw
38	210539	x	x	Emblem blå	Emblem blue
--	214216	x	x	Emblem svart (Customized)	Emblem black (Customized)
39	212558	x	x	Emblem blå	Emblem blue
--	214211	x	x	Emblem blå (Selected)	Emblem blue (Selected)
--	214212	x	x	Emblem svart (Customized)	Emblem black (Customized)
40	209372	x	x	Luftintag	Air inlet
--	213472	x	x	Myggnät d:o	Mosquito net d:o
41	212413	x	x	Fönster öppn.bart 900x550 kpl.	Window 900x550 cpl.
--	212868	x	x	Ruta lös u. karm 900x550 d:o	Pane without frame 900x550 d:o
42	212411	x	x	Fönster öppn.bart 700x400 pentry kpl.	Window 700x400 pentry cpl.
--	212870	x	x	Ruta lös u. karm 700x400 d:o	Pane without frame 700x400 d:o
43	212408	x	x	Fönster fast 1600x600 kpl.	Window fixed 1600x600 cpl.
--	212867	x	x	Ruta lös u. karm 1600x600 d:o	Pane without frame 1600x600 d:o
44	212409	T	T	Fönster öppn.bart 350x500 kpl.	Window 350x550 cpl.
--	212872	T	T	Ruta lös u. karm 350x500 d:o	Pane without frame 350x500
45	212410	T	T	Fönster öppn.bart 700x300 kpl.	Window 700x300 cpl.
--	212871	T	T	Ruta lös u. karm 700x300 d:o	Pane without frame 700x300 d:o
46	208023	x	x	Ventil tak för kyl (kyl/frys)	Ventilator roof for refrigerator (refr./freeze)
47	00970024	x	x	Ventilator kpl.	Ventilator cpl.
48	504323	x	x	El-intag 230 V u. låshus	El. connection 230 V without locking house
--	504324	T	T	El-intag 230 V u. låshus el-golvvärme	El. connection 230 V el. underfloor heating
--	504325	x	x	Låshus d:o	Locking house d:o
49	214773	x	x	Galler ventilation kyl	Ventilator refrigerator
50	207759	x	x	Lucka m. innerram, utan spegel	Door with frame inner, without plate
--	207197	x	x	Innerram d:o	Frame inner d:o
51	319023	x	x	Vattenpåfyllning m. lock	Water filler with cap
--	319901	x	x	Lock d:o	Cap d:o
--	350218	x	x	Lucka yttre kpl. u. metallpinne	Door external cpl. without metal pin
52	214068	x	x	Diffuser grå	Diffuser grey
--	214274	x	x	Diffuser svart (Customized)	Diffuser black (Customized)
53	213917	x	x	Front u. lock	Front without trunk lid
54	213029	x	x	Lock front u. lås	Trunk lid front without lock
55	212557	x	x	Emblem chrome	Emblem chrome
--	214217	x	x	Emblem svart (Customized)	Emblem black (Customized)
56	213052	x	x	Dörr yttre kpl. H	Outer door cpl. R
--	213053	T	T	Dörr yttre kpl. H m. fönster	Outer door cpl. R with window
--	214963	x	x	Dörr yttre kpl. H m. fönster (Custom.), sl. plåt	Outer door cpl. R with window (Custom.), fl. plate
--	213055	T	T	Myggdörr inre	Mosquito door inner
				M= Metervara T= Tillbehör	M= On the metre T= Accessory

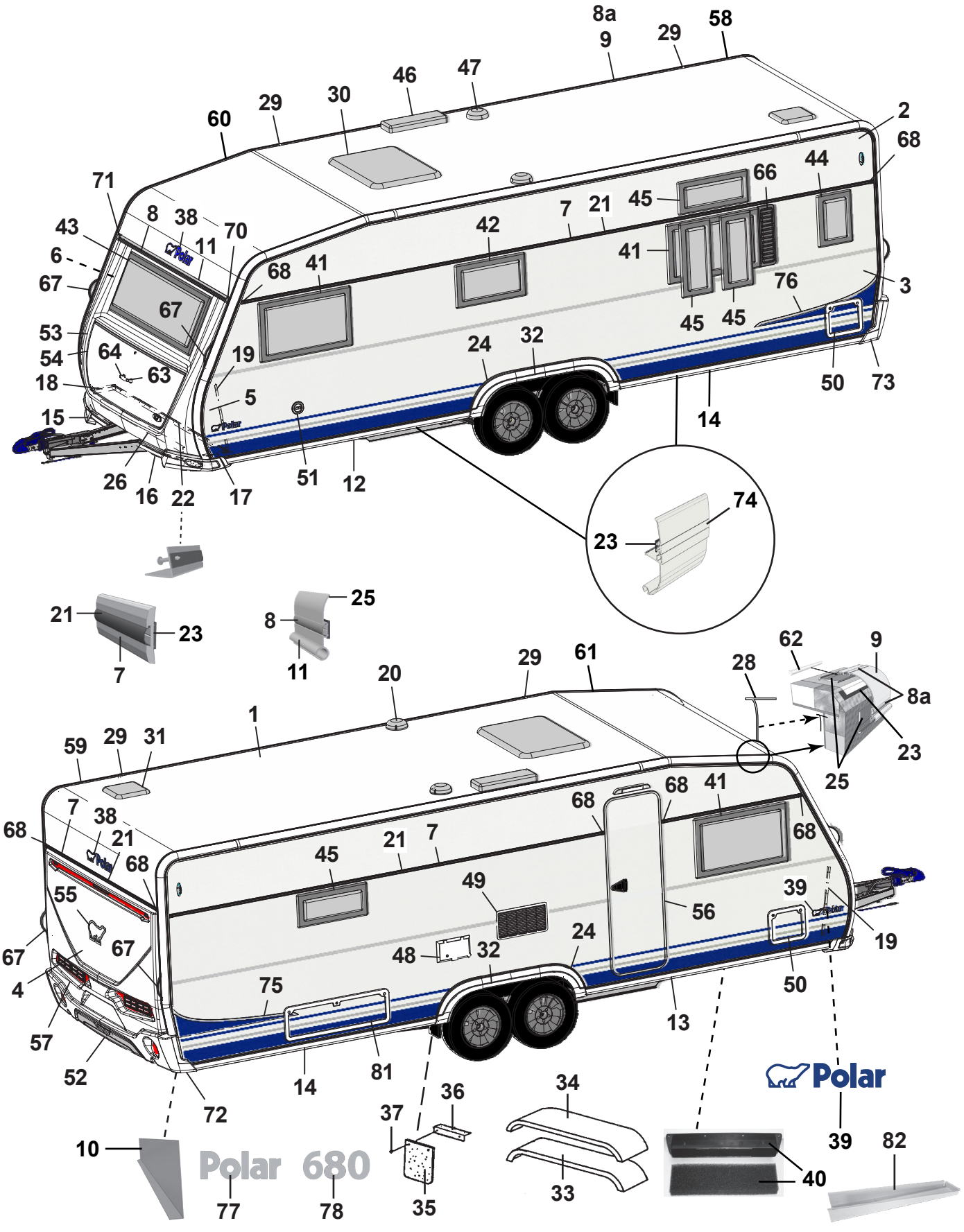
Polar 680
Polar
SELECTED 79
CUSTOMIZED 80
MADE IN NORRLAND 27

Pos Fig	Det. nr Part. No	Ingår/Fitted 680 TR TDS	Ingår/Fitted 680 TR TDS VK	Benämning	Description
57	213918	x	x	Bakgavel plast	Back gable plastic
58	213711	x	x	List tält bockad H-bak	List bent R rear
59	213712	x	x	List tält bockad V-bak	List bent L rear
60	213709	x	x	List tält bockad H-fram	List bent R front
61	213710	x	x	List tält bockad V-fram	List bent L front
62	208323	x	x	Styrstift list tält 50x3,5 mm	Pin for list 50x6,5 mm
63	210057	x	x	Handtag koffert inkl. täckbrickor	Handle trunk lid with covers
64	211492	x	x	Täckbricka	Cover
66	212477	T	T	Ventilationsgaller H	Ventilator grill R
67	213255	x	x	Draghandtag	Draw handle
68	95003772	x	x	Ändstycke	End protection
--	215072	x	x	Ändavslutning rak (vid slät plåt)	End protection straight (on flat plate)
--	215078	x	x	Ändavslutning H (vid slät plåt)	End protection R (on flat plate)
--	215079	x	x	Ändavslutning V (vid slät plåt)	End protection L (on flat plate)
70	205630	x	x	Ändavslutning H midjelist	End protection R tent list
71	205631	x	x	Ändavslutning V midjelist	End protection L tent list
72	213807	x	x	Ändavslutning H-bak	End protection R-rear
73	213808	x	x	Ändavslutning V-bak	End protection L-rear
--	801319	x	x	Skruv PKM 4,2x14 ändavsl. H-V bak	Screw PKM 4,2x14 end prot. R-L rear
--	801320	x	x	Skruv PKM 4,2x25 ändavsl. H-V bak	Screw PKM 4,2x25 end prot. R-L rear
74	213718	x	x	List dekor vit L=3000	List decor white L=3000
75	213459	x	x	Dekal sida H blå	Decal R blue
--	215034	x	x	Dekal sida H svart (Customized)	Decal R black (Customized)
76	213460	x	x	Dekal sida V blå	Decal L blue
--	215035	x	x	Dekal sida V svart (Customized)	Decal L black (Customized)
77	212549	x	x	Emblem Polar	Emblem Polar
78	212554	x	x	Emblem 680	Emblem 680
79	214214	x	x	Emblem Selected	Emblem Selected
80	214215	x	x	Emblem Customized	Emblem Customized
81	14-701045	T	T	Lucka m innerram, utan spegel	Door with frame inner, without plate
82	402114	x	x	Plåt dammskydd	Sheet dust cover

M= Metervara
T= Tillbehör

M= On the metre
T= Accessory

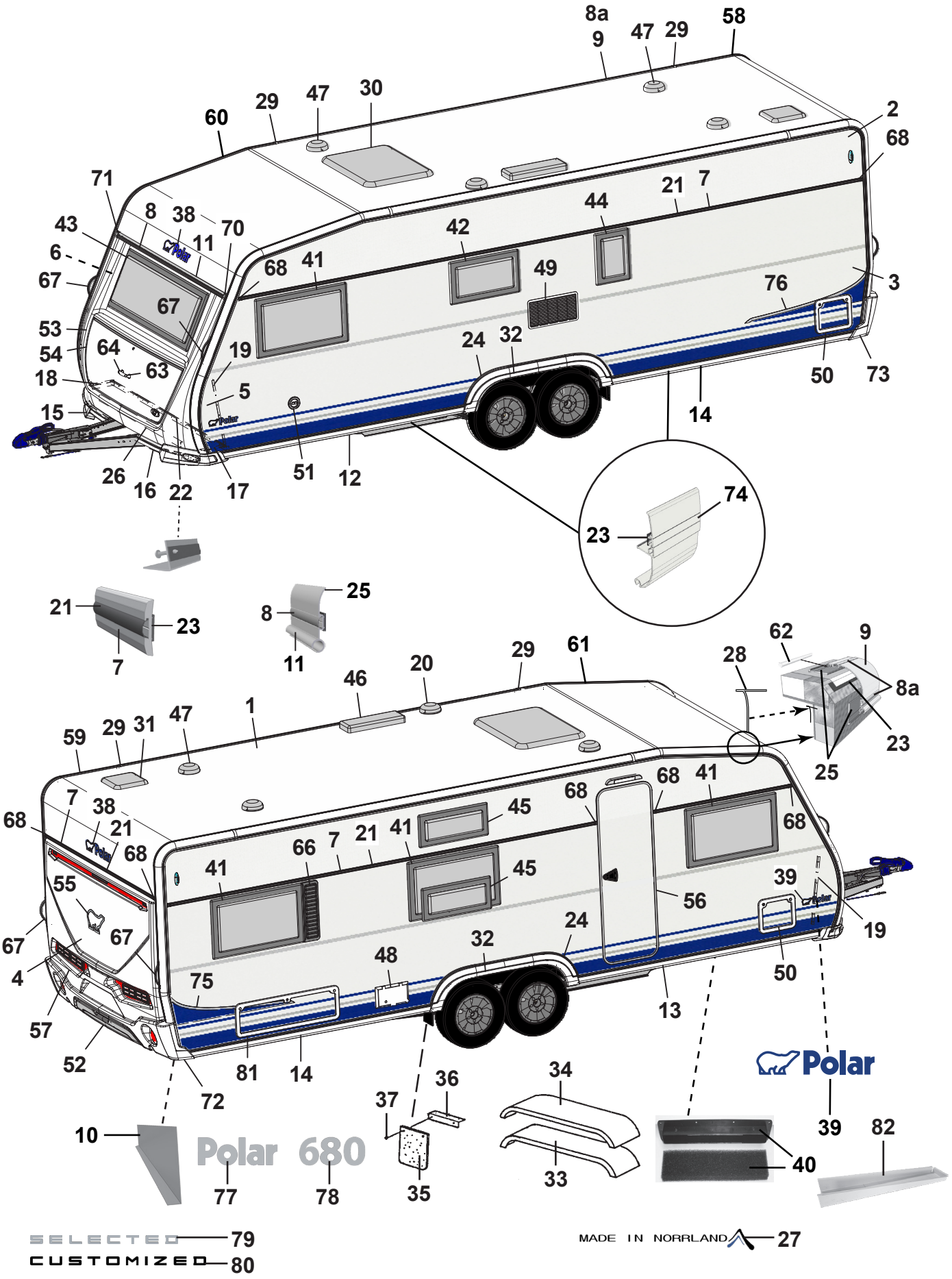
Polar 680
Polar
SELECTED 79
CUSTOMIZED 80
MADE IN NORRLAND 27

Pos Fig	Det. nr Part. No	Ingår/Fitted 680 CTVX SG	Ingår/Fitted 680 CTVX BK	Benämning	Description
1	213254	x	x	Plåt tak 8100x2475	Roofing plate 8100x2475
2	212831	x	x	Plåt sida övre 8900x605	Side plate upper 8900x605
--	215158	T	T	Plåt sida övre 8900x605 (Custom.), sl. plåt	Side plate upper 8900x605 (Custom.), fl. plate
3	212834	x	x	Plåt sida undre 8900x1475	Side plate lower 8900x1475
--	214697	x	x	Plåt sida undre 8900x1475 (Customized)	Side plate lower 8900x1475 (Customized)
--	215160	T	T	Plåt sida undre 8900x1475 (Custom.), sl. plåt	Side plate lower 8900x1475 (Customi.) fl. plate
4	212832	x	x	Plåt gavel 2475x1600	Gable plate 2475x1600
5	211056	x	x	Plåt gavel undre 2800x818	Gable plate lower 2800x818
6	211056	x	x	Plåt gavel övre 2800x818	Gable plate upper 2800x818
7	212328	x	x	List dekor L=7312	List L=7312
--	215077	x		List dekor L=7073 vit (på sidorna vid slät plåt)	List L=7073 white (on the sides of flat plate)
8	210365	M	M	List dekor plast, silver	List decor plastic, silver
8a	210364	M	M	List dekor plast, vit	List decor plastic, white
9	213714	x	x	List tält rak L=5240	List straight L=5240
10	212699	x	x	Täckplåt bakljusramp L=2290	Coverplate light holder L=2290
11	208567	x	x	List markis L=2322	List L=2322
12	213716	x	x	List avb. spoiler V-fram L=2986	List L front L=2986
13	213717	x	x	List avb. spoiler H-fram L=2986	List R front L=2986
14	213715	x	x	List avb. spoiler V-H bak L=2929	List L-R rear L=2929
15	213805	x	x	Spoiler H	Spoiler R
16	213806	x	x	Spoiler V	Spoiler L
17	210346	x	x	List vinkel V	List L
18	210347	x	x	List vinkel H	List R
19	210101	x	x	List vinkel al. L=5000	List al. L=5000
20	401495	x	x	Motor köksfläkt kpl.	Motor kitchen fan cpl.
21	90003326	M	M	List dekor plast, silver	List decor plastic, silver
--	210364	M	M	List dekor plast, vit (på sidorna vid slät plåt)	List decor plastic, white (on the sides of flat plate)
22	210348	x	x	List gavel-golv fram L=2440	List gable-floor front L=2440
--	209525	x	x	Tätning "Terostat 2759" d:o	Seal "Terostat 2759" d:o
--	800626	x	x	Skruv d:o TKX 5,0x25	Screw d:o TKX 5,0x25
23	208236	M	M	Butyl profil 15x2 (30 m/rulle)	Seal strip 15x2 (30 m/roll)
24	212489	x	x	List al. hjulhusbreddare	List al. mudguard
--	212977	M	M	List gummi d:o	List rubber d:o
--	213030	M	M	Tejp dubbelhäftande d:o, B=6 mm (50 m/rulle)	Tape double-stick d:o W=6 mm (50 m/roll)
25	214054	M	M	List tätning vit 49mm, tak (45 m/rulle)	Seal strip white 49mm, roof (45 m/roll)
--	214027	M	M	List tätning vit 33mm, vägg (45 m/rulle)	Seal strip white 33mm, wall (45 m/roll)
26	210469	x	x	List koffert L=1700	List gas box L=1700
27	214213	x	x	Dekal "Made in Norrland"	Decal "Made in Norrland"
28	204137	M	M	List täck	Cover strip
29	213758	x	x	Skarvskydd tältlist	Splice protection
--	801319	x	x	Skruv PKM 4,2x14 d:o	Screw PKM 4,2x14 d:o
30	208690	x	x	Taklucka 400x400 Mini-Heki kpl. rumsdel	Roof hatch 400x400 Mini-Heki cpl. room
--	08-030921	x	x	Taklucka 700x500 Midi-Heki kpl.	Roof hatch 700x500 Midi-Heki cpl.
--	207780	T	T	Taklucka 960x655 Heki de Lux kpl.	Roof hatch 960x655 Heki de Lux cpl.
--	211846	T	T	Taklucka 400x400 Omnivent kpl. vit	Roof hatch 400x400 Omnivent cpl. white
				M= Metervara T= Tillbehör	M= On the metre T= Accessory

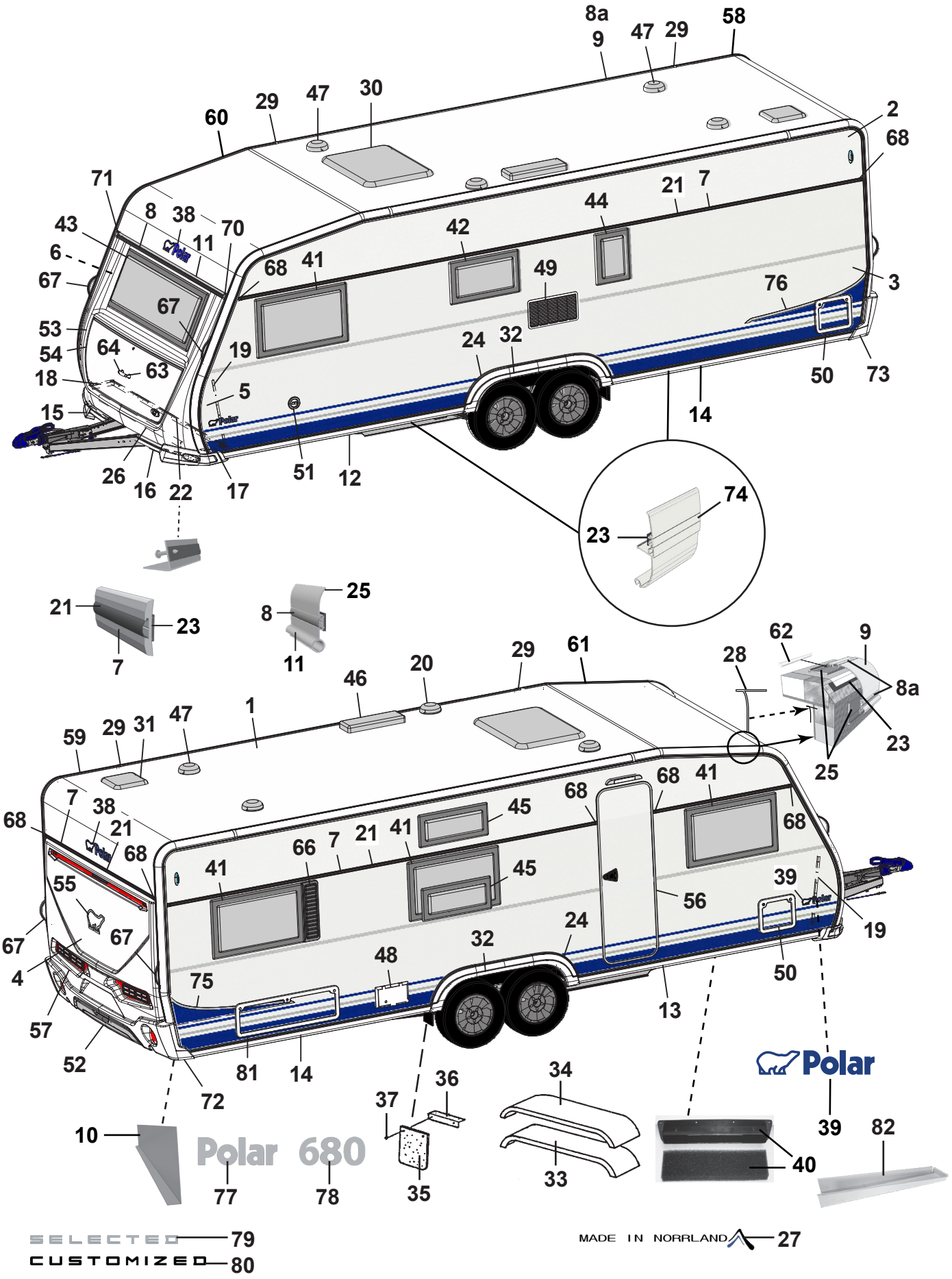
Polar 680
Polar
SELECTED 79
CUSTOMIZED 80
MADE IN NORRLAND 27

Pos Fig	Det. nr Part. No	Ingår/Fitted 680 CTVX SG	Ingår/Fitted 680 CTVX BK	Benämning	Description
31	215045	x	x	Taklucka 280x280 kpl. tvättrum	Roof hatch 280x280 cpl. washung room
32	213810	x	x	Hjulhusbreddare	Mudguard
33	212378	x	x	Hjulhus	Wheel housing
34	212442	x	x	Isolering hjulhus	Insulation wheel housing
35	102470	x	x	Stänkskydd	Splash guard
36	101223	x	x	Fäste stänkskydd	Bracket splash guard
37	800118	x	x	Skruv	Screw
38	210539	x	x	Emblem blå	Emblem blue
--	214216	x	x	Emblem svart (Customized)	Emblem black (Customized)
39	212558	x	x	Emblem blå	Emblem blue
--	214211	x	x	Emblem blå (Selected)	Emblem blue (Selected)
--	214212	x	x	Emblem svart (Customized)	Emblem black (Customized)
40	209372	x	x	Luftintag	Air inlet
--	213472	x	x	Myggnät d:o	Mosquito net d:o
41	212413	x	x	Fönster öppn.bart 900x550 kpl.	Window 900x550 cpl.
--	212868	x	x	Ruta lös u. karm 900x550 d:o	Pane without frame 900x550 d:o
42	212411	x	x	Fönster öppn.bart 700x400 pentry kpl.	Window 700x400 pentry cpl.
--	212870	x	x	Ruta lös u. karm 700x400 d:o	Pane without frame 700x400 d:o
43	212408	x	x	Fönster fast 1600x600 kpl.	Window fixed 1600x600 cpl.
--	212867	x	x	Ruta lös u. karm 1600x600 d:o	Pane without frame 1600x600 d:o
44	212409	T	T	Fönster öppn.bart 350x500 kpl.	Window 350x550 cpl.
--	212872	T	T	Ruta lös u. karm 350x500 d:o	Pane without frame 350x500 d:o
45	212410		x	Fönster öppn.bart 700x300 kpl.	Window 700x300 cpl.
--	212871		x	Ruta lös u. karm 700x300 d:o	Pane without frame 700x300 d:o
46	208023	x	x	Ventil tak för kyl	Ventilator roof for refrigerator
47	00970024	x	x	Ventilator kpl.	Ventilator cpl.
48	504323	x	x	El-intag 230 V u. låshus	El. connection 230 V without locking house
--	504324	T	T	El-intag 230 V u. låshus el-golvvärme	El. connection 230 V el. underfloor heating
--	504325	x	x	Låshus d:o	Locking house d:o
49	214773	x	x	Galler ventilation kyl	Louvre ventilation
50	207759	x	x	Lucka m. innerram, utan spegel	Door with frame inner, without plate
--	207197	x	x	Innerram d:o	Frame inner d:o
51	319023	x	x	Vattenpåfyllning m. lock	Water filler with cap
--	319901	x	x	Lock d:o	Cap d:o
--	350218	x	x	Lucka yttre kpl. u. metallpinne	Door external cpl. without metal pin
52	214068	x	x	Diffuser grå	Diffuser grey
--	214274	x	x	Diffuser svart (Customized)	Diffuser black (Customized)
53	213917	x	x	Front u. lock	Front without trunk lid
54	213029	x	x	Lock front u. lås	Trunk lid front without lock
55	212557	x	x	Emblem chrome	Emblem chrome
--	214217	x	x	Emblem svart (Customized)	Emblem black (Customized)
56	213052	x	x	Dörr yttre kpl. H	Outer door cpl. R
--	213053	T	T	Dörr yttre kpl. H m. fönster	Outer door cpl. R with window
--	214963	x	x	Dörr yttre kpl. H m. fönster (Custom.), sl. plåt	Outer door cpl. R with window (Custom.), fl. plate
--	213055	T	T	Myggdörr inre	Mosquito door inner

M= Metervara
T= Tillbehör

M= On the metre
T= Accessory

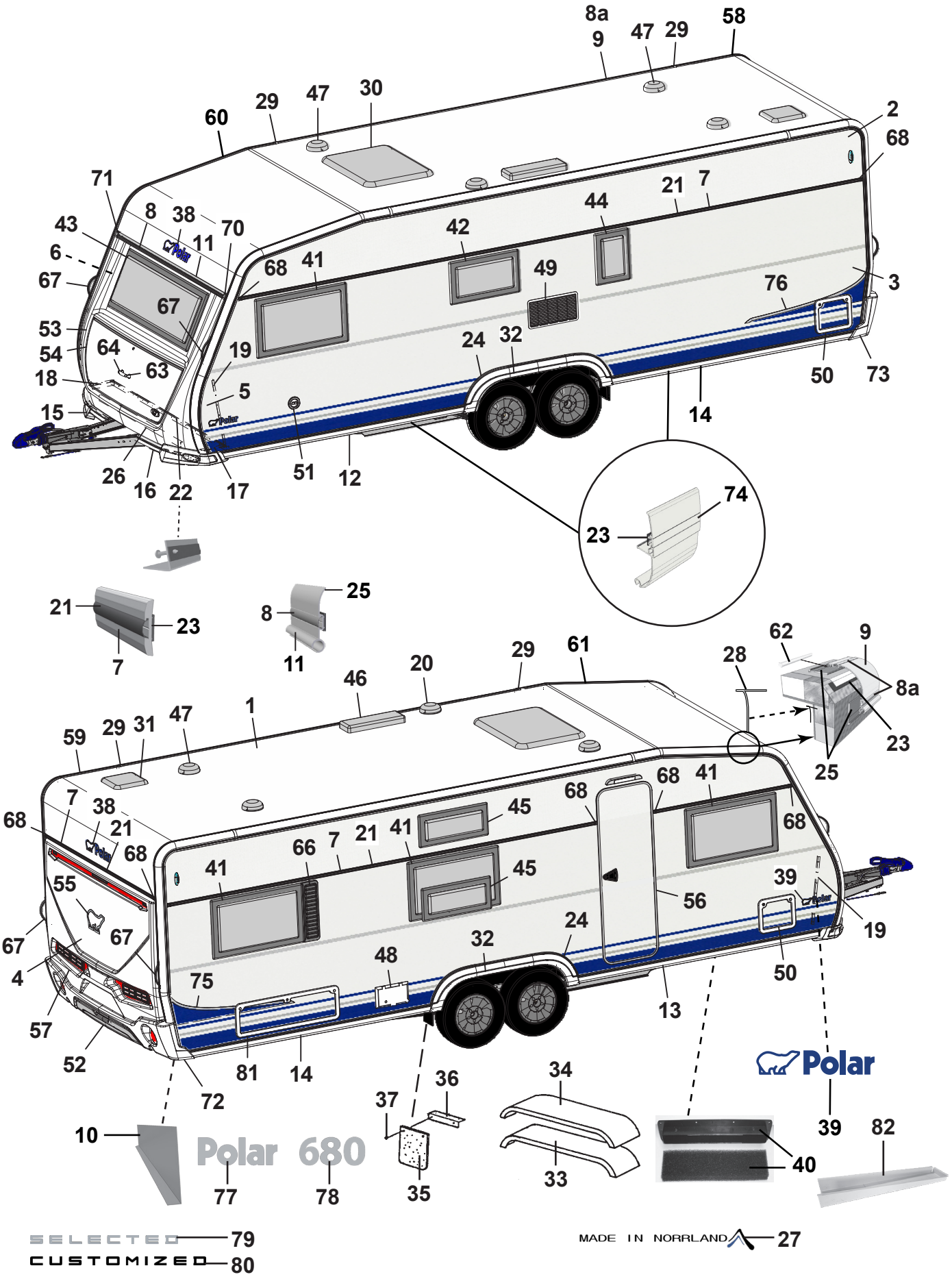
Polar 680
Polar
SELECTED 79
CUSTOMIZED 80
MADE IN NORRLAND 27

Pos Fig	Det. nr Part. No	Ingår/Fitted 680 CTVX SG	Ingår/Fitted 680 CTVX BK	Benämning	Description
57	213918	x	x	Bakgavel plast	Back gable plastic
58	213711	x	x	List tält bockad H-bak	List bent R rear
59	213712	x	x	List tält bockad V-bak	List bent L rear
60	213709	x	x	List tält bockad H-fram	List bent R front
61	213710	x	x	List tält bockad V-fram	List bent L front
62	208323	x	x	Styrstift list tält 50x3,5 mm	Pin for list 50x6,5 mm
63	210057	x	x	Handtag koffert inkl. täckbrickor	Handle trunk lid with covers
64	211492	x	x	Täckbricka	Cover
66	212477	T	T	Ventilationsgaller H	Ventilator grill R
67	213255	x	x	Draghandtag	Draw handle
68	95003772	x	x	Ändstycke	End protection
--	215072	x	x	Ändavslutning rak (vid slät plåt)	End protection straight (on flat plate)
--	215078	x	x	Ändavslutning H (vid slät plåt)	End protection R (on flat plate)
--	215079	x	x	Ändavslutning V (vid slät plåt)	End protection L (on flat plate)
70	205630	x	x	Ändavslutning H midjelist	End protection R tent list
71	205631	x	x	Ändavslutning V midjelist	End protection L tent list
72	213807	x	x	Ändavslutning H-bak	End protection R-rear
73	213808	x	x	Ändavslutning V-bak	End protection L-rear
--	801319	x	x	Skruv PKM 4,2x14 ändavsl. H-V bak	Screw PKM 4,2x14 end prot. R-L rear
--	801320	x	x	Skruv PKM 4,2x25 ändavsl. H-V bak	Screw PKM 4,2x25 end prot. R-L rear
74	213718	x	x	List dekor vit L=3000	List decor white L=3000
75	213459	x	x	Dekal sida H blå	Decal R blue
--	215034	x	x	Dekal sida H svart (Customized)	Decal R black (Customized)
76	213460	x	x	Dekal sida V blå	Decal L blue
--	215035	x	x	Dekal sida V svart (Customized)	Decal L black (Customized)
77	212549	x	x	Emblem Polar	Emblem Polar
78	212554	x	x	Emblem 680	Emblem 680
79	214214	x	x	Emblem Selected	Emblem Selected
80	214215	x	x	Emblem Customized	Emblem Customized
81	14-701045	T	T	Lucka m innerram, utan spegel	Door with frame inner, without plate
82	402114	x	x	Plåt dammskydd	Sheet dust cover

M= Metervara
T= Tillbehör

M= On the metre
T= Accessory

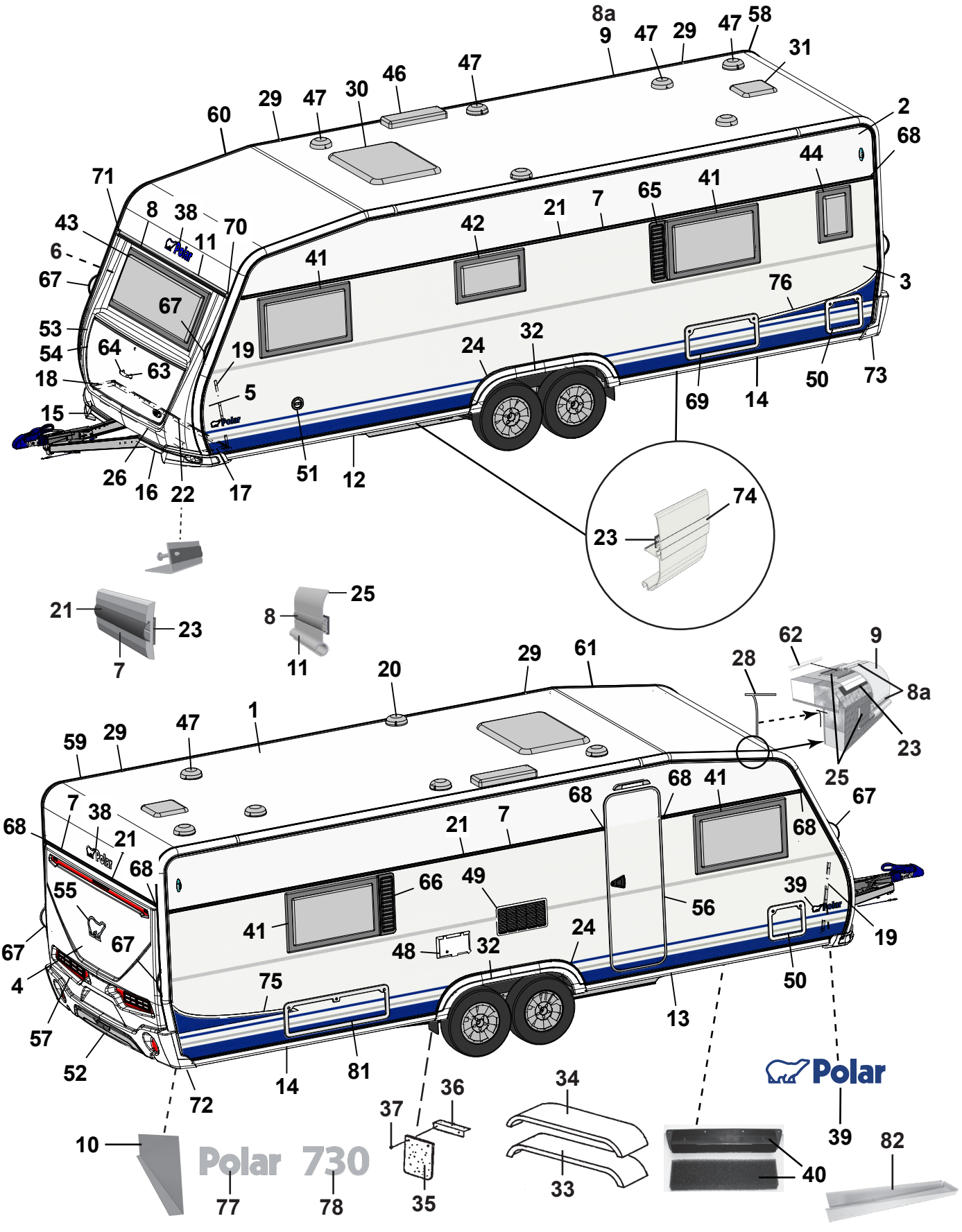
Polar 730
Polar
SELECTED 79
CUSTOMIZED 80
MADE IN NORRLAND 27

Pos Fig	Det. nr Part. No	Ingår/Fitted 730 TR LB	Ingår/Fitted 730 TR LB VK	Benämning	Description
1	213254	x	x	Plåt tak 8100x2475	Roofing plate 8100x2475
2	212831	x	x	Plåt sida övre 8900x605	Side plate upper 8900x605
--	215158	T	T	Plåt sida övre 8900x605 (Custom.), sl. plåt	Side plate upper 8900x605 (Custom.), fl. plate
3	212834	x	x	Plåt sida undre 8900x1475	Side plate lower 8900x1475
--	214697	x	x	Plåt sida undre 8900x1475 (Customized)	Side plate lower 8900x1475 (Customized)
--	215160	T	T	Plåt sida undre 8900x1475 (Custom.), sl. plåt	Side plate lower 8900x1475 (Customi.) fl. plate
4	212832	x	x	Plåt gavel 2475x1600	Gable plate 2475x1600
5	211056	x	x	Plåt gavel undre 2800x818	Gable plate lower 2800x818
6	211056	x	x	Plåt gavel övre 2800x818	Gable plate upper 2800x818
7	212328	x	x	List dekor L=7312	List L=7312
--	215077	x		List dekor L=7073 vit (på sidorna vid slät plåt)	List L=7073 white (on the sides of flat plate)
8	210365	M	M	List dekor plast, silver	List decor plastic, silver
8a	210364	M	M	List dekor plast, vit	List decor plastic, white
9	213714	x	x	List tält rak L=5240	List straight L=5240
10	212699	x	x	Täckplåt bakljusramp L=2290	Coverplate light holder L=2290
11	208567	x	x	List markis L=2322	List L=2322
12	213716	x	x	List avb. spoiler V-fram L=2986	List L front L=2986
13	213717	x	x	List avb. spoiler H-fram L=2986	List R front L=2986
14	213715	x	x	List avb. spoiler V-H bak L=2929	List L-R rear L=2929
15	213805	x	x	Spoiler H	Spoiler R
16	213806	x	x	Spoiler V	Spoiler L
17	210346	x	x	List vinkel V	List L
18	210347	x	x	List vinkel H	List R
19	210101	x	x	List vinkel al. L=5000	List al. L=5000
20	401495	x	x	Motor köksfläkt kpl.	Motor kitchen fan cpl.
21	90003326	M	M	List dekor plast, silver	List decor plastic, silver
--	210364	M	M	List dekor plast, vit (på sidorna vid slät plåt)	List decor plastic, white (on the sides of flat plate)
22	210348	x	x	List gavel-golv fram L=2440	List gable-floor front L=2440
--	209525	x	x	Tätning "Terostat 2759" d:o	Seal "Terostat 2759" d:o
--	800626	x	x	Skruv d:o TKX 5,0x25	Screw d:o TKX 5,0x25
23	208236	M	M	Butyl profil 15x2 (30 m/rulle)	Seal strip 15x2 (30 m/roll)
24	212489	x	x	List al. hjulhusbreddare	List al. mudguard
--	212977	M	M	List gummi d:o	List rubber d:o
--	213030	M	M	Tejp dubbelhäftande d:o, B=6 mm (50 m/rulle)	Tape double-stick d:o W=6 mm (50 m/roll)
25	214054	M	M	List tätning vit 49mm, tak (45 m/rulle)	Seal strip white 49mm, roof (45 m/roll)
--	214027	M	M	List tätning vit 33mm, vägg (45 m/rulle)	Seal strip white 33mm, wall (45 m/roll)
26	210469	x	x	List koffert L=1700	List gas box L=1700
27	214213	x	x	Dekal "Made in Norrland"	Decal "Made in Norrland"
28	204137	M	M	List täck	Cover strip
29	213758	x	x	Skarvskydd tältlist	Splice protection
--	801319	x	x	Skruv PKM 4,2x14 d:o	Screw PKM 4,2x14 d:o
30	208690	x	x	Taklucka 400x400 Mini-Heki kpl. rumsdel	Roof hatch 400x400 Mini-Heki cpl. room
--	08-030921	x	x	Taklucka 700x500 Midi-Heki kpl.	Roof hatch 700x500 Midi-Heki cpl.
--	207780	T	T	Taklucka 960x655 Heki de Lux kpl.	Roof hatch 960x655 Heki de Lux cpl.
--	211846	T	T	Taklucka 400x400 Omnivent kpl. vit	Roof hatch 400x400 Omnivent cpl. white
				M= Metervara T= Tillbehör	M= On the metre T= Accessory

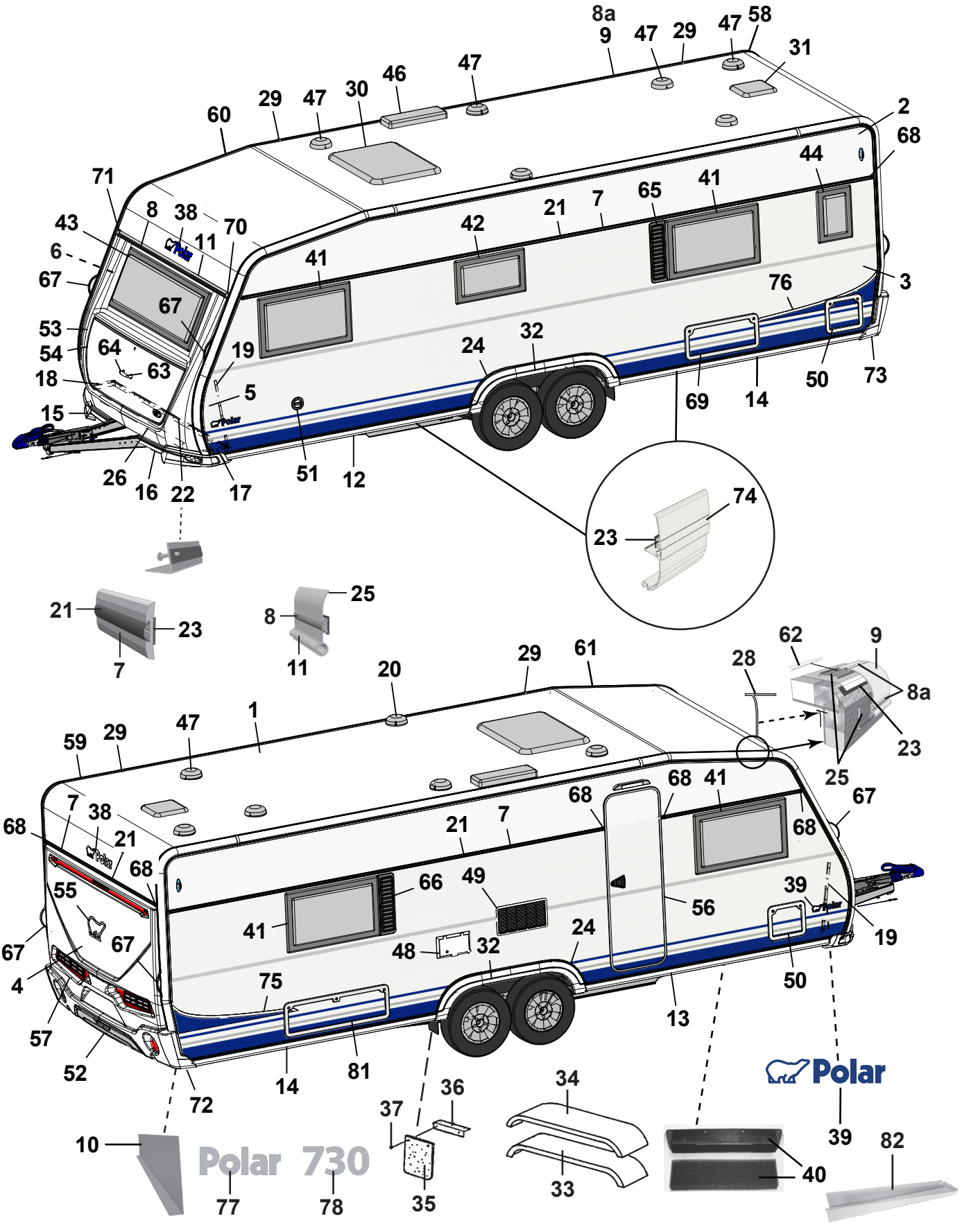
Polar 730
Polar
SELECTED 79
CUSTOMIZED 80
MADE IN NORRLAND 27

Pos Fig	Det. nr Part. No	Ingår/Fitted 730 TR LB	Ingår/Fitted 730 TR LB VK	Benämning	Description
31	215045	x	x	Taklucka 280x280 kpl. tvättrum	Roof hatch 280x280 cpl. washung room
32	213810	x	x	Hjulhusbreddare	Mudguard
33	212378	x	x	Hjulhus	Wheel housing
34	212442	x	x	Isolering hjulhus	Insulation wheel housing
35	102470	x	x	Stänkskydd	Splash guard
36	101223	x	x	Fäste stänkskydd	Bracket splash guard
37	800118	x	x	Skruv	Screw
38	210539	x	x	Emblem blå	Emblem blue
--	214216	x	x	Emblem svart (Customized)	Emblem black (Customized)
39	212558	x	x	Emblem blå	Emblem blue
--	214211	x	x	Emblem blå (Selected)	Emblem blue (Selected)
--	214212	x	x	Emblem svart (Customized)	Emblem black (Customized)
40	209372	x	x	Luftintag	Air inlet
--	213472	x	x	Myggnät d:o	Mosquito net d:o
41	212413	x	x	Fönster öppn.bart 900x550 kpl.	Window 900x550 cpl.
--	212868	x	x	Ruta lös u. karm 900x550 d:o	Pane without frame 900x550 d:o
42	212411	x	x	Fönster öppn.bart 700x400 pentry kpl.	Window 700x400 pentry cpl.
--	212870	x	x	Ruta lös u. karm 700x400 d:o	Pane without frame 700x400 d:o
43	212408	x	x	Fönster fast 1600x600 kpl.	Window fixed 1600x600 cpl.
--	212867	x	x	Ruta lös u. karm 1600x600 d:o	Pane without frame 1600x600 d:o
44	212409	T	T	Fönster öppn.bart 350x500 kpl.	Window 350x550 cpl.
--	212872	T	T	Ruta lös u. karm 350x500 d:o	Pane without frame 350x500 d:o
46	208023	x	x	Ventil tak för kyl	Ventilator roof for refrigerator
47	00970024	x	x	Ventilator kpl.	Ventilator cpl.
48	504324	x	x	El-intag 230 V u. låshus el-golvvärme	El. connection 230 V el. underfloor heating
--	504325	x	x	Låshus d:o	Locking house d:o
49	214773	x	x	Galler ventilation kyl	Louvre ventilation
50	207759	x	x	Lucka m. innerram, utan spegel	Door with frame inner, without plate
--	207197	x	x	Innerram d:o	Frame inner d:o
51	319023	x	x	Vattenpåfyllning m. lock	Water filler with cap
--	319901	x	x	Lock d:o	Cap d:o
--	350218	x	x	Lucka yttre kpl. u. metallpinne	Door external cpl. without metal pin
52	214068	x	x	Diffuser grå	Diffuser grey
--	214274	x	x	Diffuser svart (Customized)	Diffuser black (Customized)
53	213917	x	x	Front u. lock	Front without trunk lid
54	213029	x	x	Lock front u. lås	Trunk lid front without lock
55	212557	x	x	Emblem chrome	Emblem chrome
--	214217	x	x	Emblem svart (Customized)	Emblem black (Customized)
56	213052	x	x	Dörr yttre kpl. H	Outer door cpl. R
--	213053	T	T	Dörr yttre kpl. H m. fönster	Outer door cpl. R with window
--	214963	x	x	Dörr yttre kpl. H m. fönster (Custom.), sl. plåt	Outer door cpl. R with window (Custom.), fl. plate
--	213055	T	T	Myggdörr inre	Mosquito door inner
57	213918	x	x	Bakgavel plast	Back gable plastic
58	213711	x	x	List tält bockad H-bak	List bent R rear
59	213712	x	x	List tält bockad V-bak	List bent L rear
				M= Metervara T= Tillbehör	M= On the metre T= Accessory

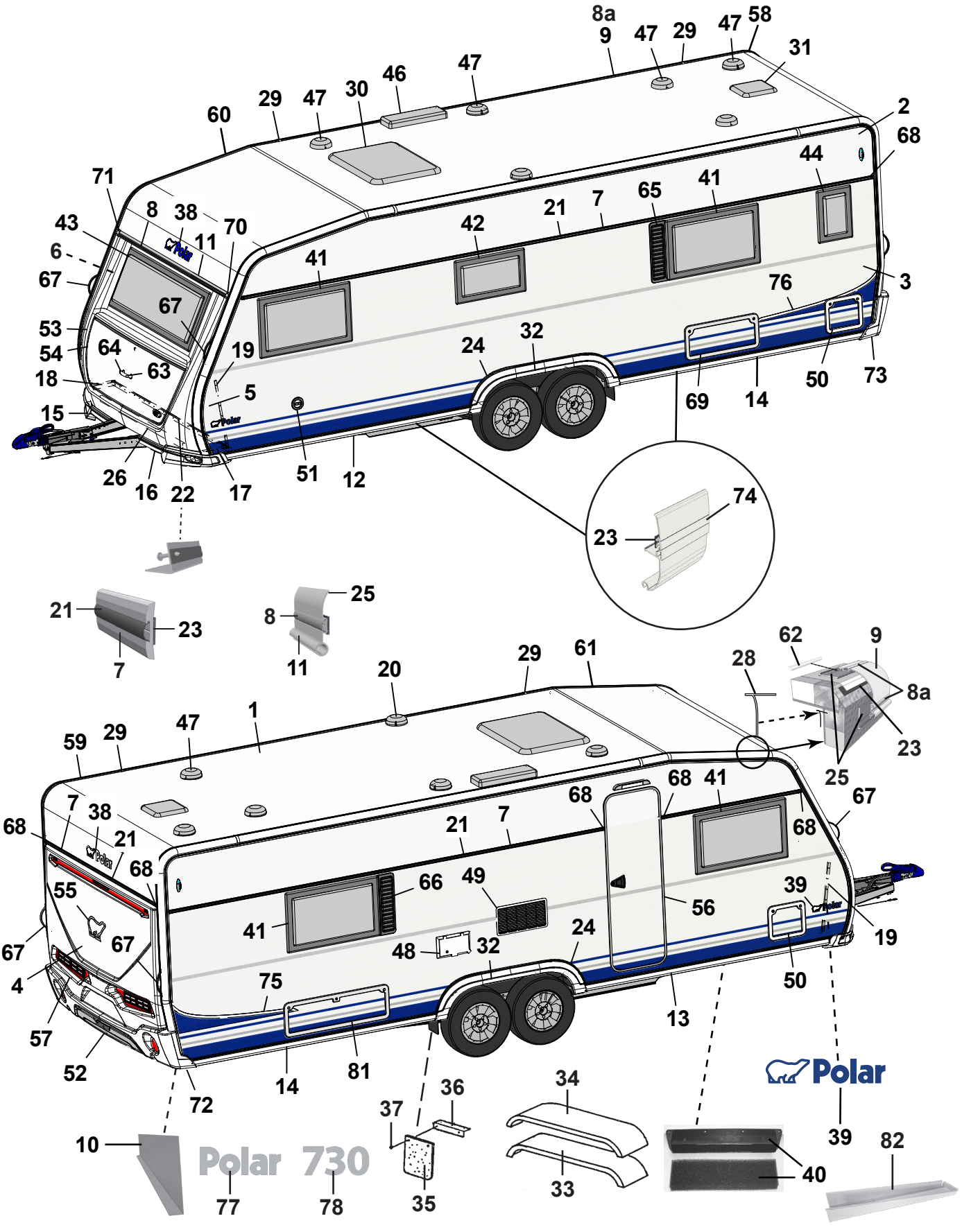
Polar 730
Polar
SELECTED 79
CUSTOMIZED 80
MADE IN NORRLAND 27

Pos Fig	Det. nr Part. No	Ingår/Fitted 730 TR LB	Ingår/Fitted 730 TR LB VK	Benämning	Description
60	213709	x	x	List tält bockad H-fram	List bent R front
61	213710	x	x	List tält bockad V-fram	List bent L front
62	208323	x	x	Styrstift list tält 50x3,5 mm	Pin for list 50x6,5 mm
63	210057	x	x	Handtag koffert inkl. täckbrickor	Handle trunk lid with covers
64	211492	x	x	Täckbricka	Cover
65	212476	T	T	Ventilationsgaller V	Ventilator grill L
66	212477	T	T	Ventilationsgaller H	Ventilator grill R
67	213255	x	x	Draghandtag	Draw handle
68	95003772	x	x	Ändstycke	End protection
--	215072	x	x	Ändavslutning rak (vid slät plåt)	End protection straight (on flat plate)
--	215078	x	x	Ändavslutning H (vid slät plåt)	End protection R (on flat plate)
--	215079	x	x	Ändavslutning V (vid slät plåt)	End protection L (on flat plate)
69	208424	T	T	Lucka m innerram, utan spegel	Door with frame inner, without plate
70	205630	x	x	Ändavslutning H midjelist	End protection R tent list
71	205631	x	x	Ändavslutning V midjelist	End protection L tent list
72	213807	x	x	Ändavslutning H-bak	End protection R-rear
73	213808	x	x	Ändavslutning V-bak	End protection L-rear
--	801319	x	x	Skruv PKM 4,2x14 ändavsl. H-V bak	Screw PKM 4,2x14 end prot. R-L rear
--	801320	x	x	Skruv PKM 4,2x25 ändavsl. H-V bak	Screw PKM 4,2x25 end prot. R-L rear
74	213718	x	x	List dekor vit L=3000	List decor white L=3000
75	213459	x	x	Dekal sida H blå	Decal R blue
--	215034	x	x	Dekal sida H svart (Customized)	Decal R black (Customized)
76	213460	x	x	Dekal sida V blå	Decal L blue
--	215035	x	x	Dekal sida V svart (Customized)	Decal L black (Customized)
77	212549	x	x	Emblem Polar	Emblem Polar
78	212555	x	x	Emblem 730	Emblem 730
79	214214	x	x	Emblem Selected	Emblem Selected
80	214215	x	x	Emblem Customized	Emblem Customized
81	14-701045	T	T	Lucka m innerram, utan spegel	Door with frame inner, without plate
82	402114	x	x	Plåt dammskydd	Sheet dust cover

M= Metervara
T= Tillbehör

M= On the metre
T= Accessory

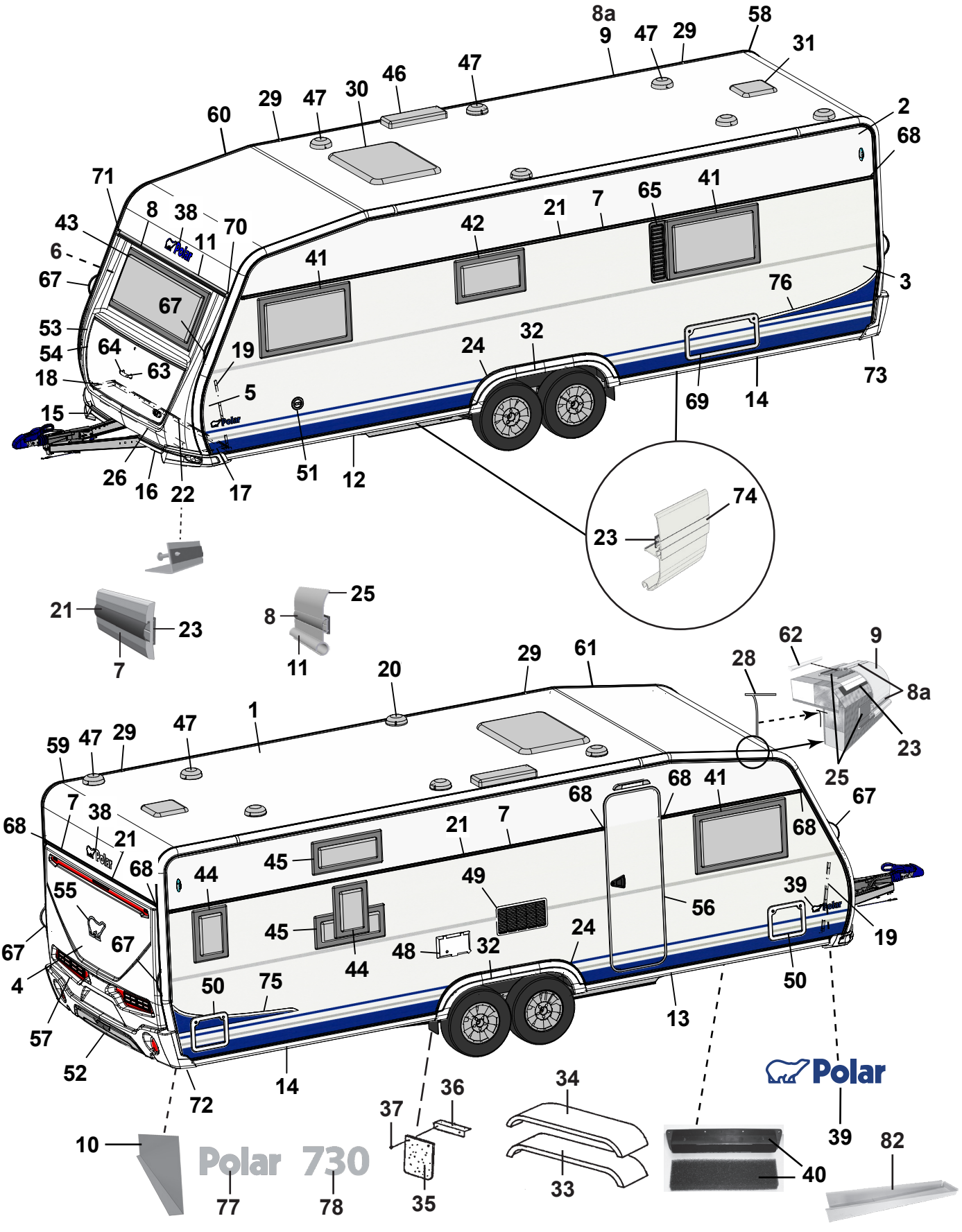
Polar 730
Polar
SELECTED 79
CUSTOMIZED 80
MADE IN NORRLAND 27

Pos Fig	Det. nr Part. No	Ingår/Fitted 730 TR DB	Ingår/Fitted 730 TR DB VK	Benämning	Description
1	213254	x	x	Plåt tak 8100x2475	Roofing plate 8100x2475
2	212831	x	x	Plåt sida övre 8900x605	Side plate upper 8900x605
--	215158	T	T	Plåt sida övre 8900x605 (Custom.), sl. plåt	Side plate upper 8900x605 (Custom.), fl. plate
3	212834	x	x	Plåt sida undre 8900x1475	Side plate lower 8900x1475
--	214697	x	x	Plåt sida undre 8900x1475 (Customized)	Side plate lower 8900x1475 (Customized)
--	215160	T	T	Plåt sida undre 8900x1475 (Custom.), sl. plåt	Side plate lower 8900x1475 (Customi.) fl. plate
4	212832	x	x	Plåt gavel 2475x1600	Gable plate 2475x1600
5	211056	x	x	Plåt gavel undre 2800x818	Gable plate lower 2800x818
6	211056	x	x	Plåt gavel övre 2800x818	Gable plate upper 2800x818
7	212328	x	x	List dekor L=7312	List L=7312
--	215077	x		List dekor L=7073 vit (på sidorna vid slät plåt)	List L=7073 white (on the sides of flat plate)
8	210365	M	M	List dekor plast, silver	List decor plastic, silver
8a	210364	M	M	List dekor plast, vit	List decor plastic, white
9	213714	x	x	List tält rak L=5240	List straight L=5240
10	212699	x	x	Täckplåt bakljusramp L=2290	Coverplate light holder L=2290
11	208567	x	x	List markis L=2322	List L=2322
12	213716	x	x	List avb. spoiler V-fram L=2986	List L front L=2986
13	213717	x	x	List avb. spoiler H-fram L=2986	List R front L=2986
14	213715	x	x	List avb. spoiler V-H bak L=2929	List L-R rear L=2929
15	213805	x	x	Spoiler H	Spoiler R
16	213806	x	x	Spoiler V	Spoiler L
17	210346	x	x	List vinkel V	List L
18	210347	x	x	List vinkel H	List R
19	210101	x	x	List vinkel al. L=5000	List al. L=5000
20	401495	x	x	Motor köksfläkt kpl.	Motor kitchen fan cpl.
21	90003326	M	M	List dekor plast, silver	List decor plastic, silver
--	210364	M	M	List dekor plast, vit (på sidorna vid slät plåt)	List decor plastic, white (on the sides of flat plate)
22	210348	x	x	List gavel-golv fram L=2440	List gable-floor front L=2440
--	209525	x	x	Tätning "Terostat 2759" d:o	Seal "Terostat 2759" d:o
--	800626	x	x	Skruv d:o TKX 5,0x25	Screw d:o TKX 5,0x25
23	208236	M	M	Butyl profil 15x2 (30 m/rulle)	Seal strip 15x2 (30 m/roll)
24	212489	x	x	List al. hjulhusbreddare	List al. mudguard
--	212977	M	M	List gummi d:o	List rubber d:o
--	213030	M	M	Tejp dubbelhäftande d:o, B=6 mm (50 m/rulle)	Tape double-stick d:o W=6 mm (50 m/roll)
25	214054	M	M	List tätning vit 49mm, tak (45 m/rulle)	Seal strip white 49mm, roof (45 m/roll)
--	214027	M	M	List tätning vit 33mm, vägg (45 m/rulle)	Seal strip white 33mm, wall (45 m/roll)
26	210469	x	x	List koffert L=1700	List gas box L=1700
27	214213	x	x	Dekal "Made in Norrland"	Decal "Made in Norrland"
28	204137	M	M	List täck	Cover strip
29	213758	x	x	Skarvskydd tältlist	Splice protection
--	801319	x	x	Skruv PKM 4,2x14 d:o	Screw PKM 4,2x14 d:o
30	208690	x	x	Taklucka 400x400 Mini-Heki kpl. rumsdel	Roof hatch 400x400 Mini-Heki cpl. room
--	08-030921	x	x	Taklucka 700x500 Midi-Heki kpl.	Roof hatch 700x500 Midi-Heki cpl.
--	207780	T	T	Taklucka 960x655 Heki de Lux kpl.	Roof hatch 960x655 Heki de Lux cpl.
--	211846	T	T	Taklucka 400x400 Omnivent kpl. vit	Roof hatch 400x400 Omnivent cpl. white
				M= Metervara T= Tillbehör	M= On the metre T= Accessory

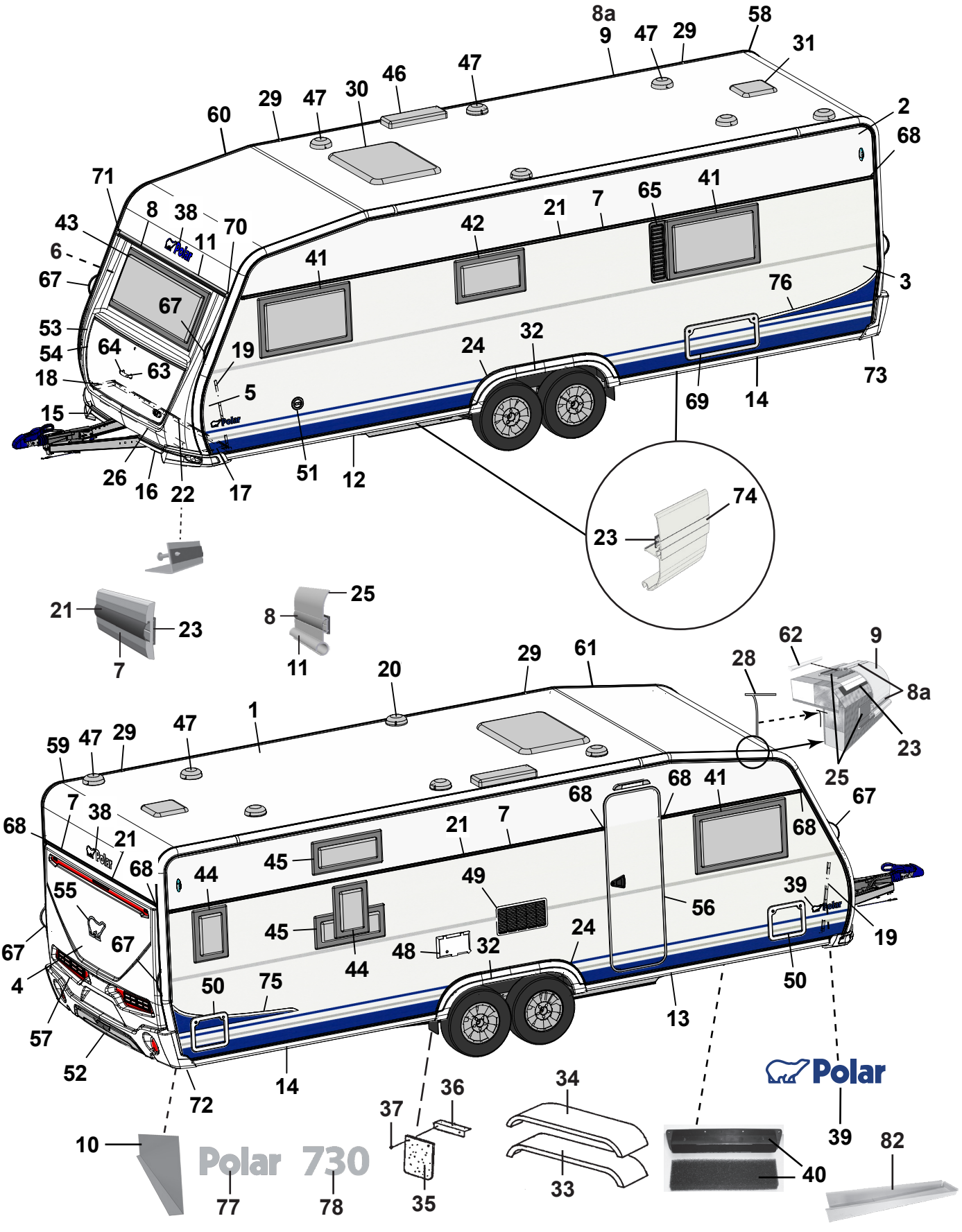
Polar 730
Polar
SELECTED 79
CUSTOMIZED 80
MADE IN NORRLAND 27

Pos Fig	Det. nr Part. No	Ingår/Fitted 730 TR DB	Ingår/Fitted 730 TR DB VK	Benämning	Description
31	215045	x	x	Taklucka 280x280 kpl. tvättrum	Roof hatch 280x280 cpl. washung room
32	213810	x	x	Hjulhusbreddare	Mudguard
33	212378	x	x	Hjulhus	Wheel housing
34	212442	x	x	Isolering hjulhus	Insulation wheel housing
35	102470	x	x	Stänkskydd	Splash guard
36	101223	x	x	Fäste stänkskydd	Bracket splash guard
37	800118	x	x	Skruv	Screw
38	210539	x	x	Emblem blå	Emblem blue
--	214216	x	x	Emblem svart (Customized)	Emblem black (Customized)
39	212558	x	x	Emblem blå	Emblem blue
--	214211	x	x	Emblem blå (Selected)	Emblem blue (Selected)
--	214212	x	x	Emblem svart (Customized)	Emblem black (Customized)
40	209372	x	x	Luftintag	Air inlet
--	213472	x	x	Myggnät d:o	Mosquito net d:o
41	212413	x	x	Fönster öppn.bart 900x550 kpl.	Window 900x550 cpl.
--	212868	x	x	Ruta lös u. karm 900x550 d:o	Pane without frame 900x550 d:o
42	212411	x	x	Fönster öppn.bart 700x400 pentry kpl.	Window 700x400 pentry cpl.
--	212870	x	x	Ruta lös u. karm 700x400 d:o	Pane without frame 700x400 d:o
43	212408	x	x	Fönster fast 1600x600 kpl.	Window fixed 1600x600 cpl.
--	212867	x	x	Ruta lös u. karm 1600x600 d:o	Pane without frame 1600x600 d:o
44	212409	T	T	Fönster öppn.bart 350x500 kpl.	Window 350x550 cpl.
--	212872	T	T	Ruta lös u. karm 350x500 d:o	Pane without frame 350x500 d:o
45	212410	x	x	Fönster öppn.bart 700x300 kpl.	Window 700x300 cpl.
--	212871	x	x	Ruta lös u. karm 700x300 d:o	Pane without frame 700x300 d:o
46	208023	x	x	Ventil tak för kyl	Ventilator roof for refrigerator
47	00970024	x	x	Ventilator kpl.	Ventilator cpl.
48	504324	x	x	El-intag 230 V u. låshus el-golvvärme	El. connection 230 V el. underfloor heating
--	504325	x	x	Låshus d:o	Locking house d:o
49	214773	x	x	Galler ventilation kyl	Louvre ventilation
50	207759	x	x	Lucka m. innerram, utan spegel	Door with frame inner, without plate
--	207197	x	x	Innerram d:o	Frame inner d:o
51	319023	x	x	Vattenpåfyllning m. lock	Water filler with cap
--	319901	x	x	Lock d:o	Cap d:o
--	350218	x	x	Lucka yttre kpl. u. metallpinne	Door external cpl. without metal pin
52	214068	x	x	Diffuser grå	Diffuser grey
--	214274	x	x	Diffuser svart (Customized)	Diffuser black (Customized)
53	213917	x	x	Front u. lock	Front without trunk lid
54	213029	x	x	Lock front u. lås	Trunk lid front without lock
55	212557	x	x	Emblem chrome	Emblem chrome
--	214217	x	x	Emblem svart (Customized)	Emblem black (Customized)
56	213052	x	x	Dörr yttre kpl. H	Outer door cpl. R
--	213053	T	T	Dörr yttre kpl. H m. fönster	Outer door cpl. R with window
--	214963	x	x	Dörr yttre kpl. H m. fönster (Custom.), sl. plåt	Outer door cpl. R with window (Custom.), fl. plate
--	213055	T	T	Myggdörr inre	Mosquito door inner
57	213918	x	x	Bakgavel plast	Back gable plastic
				M= Metervara T= Tillbehör	M= On the metre T= Accessory

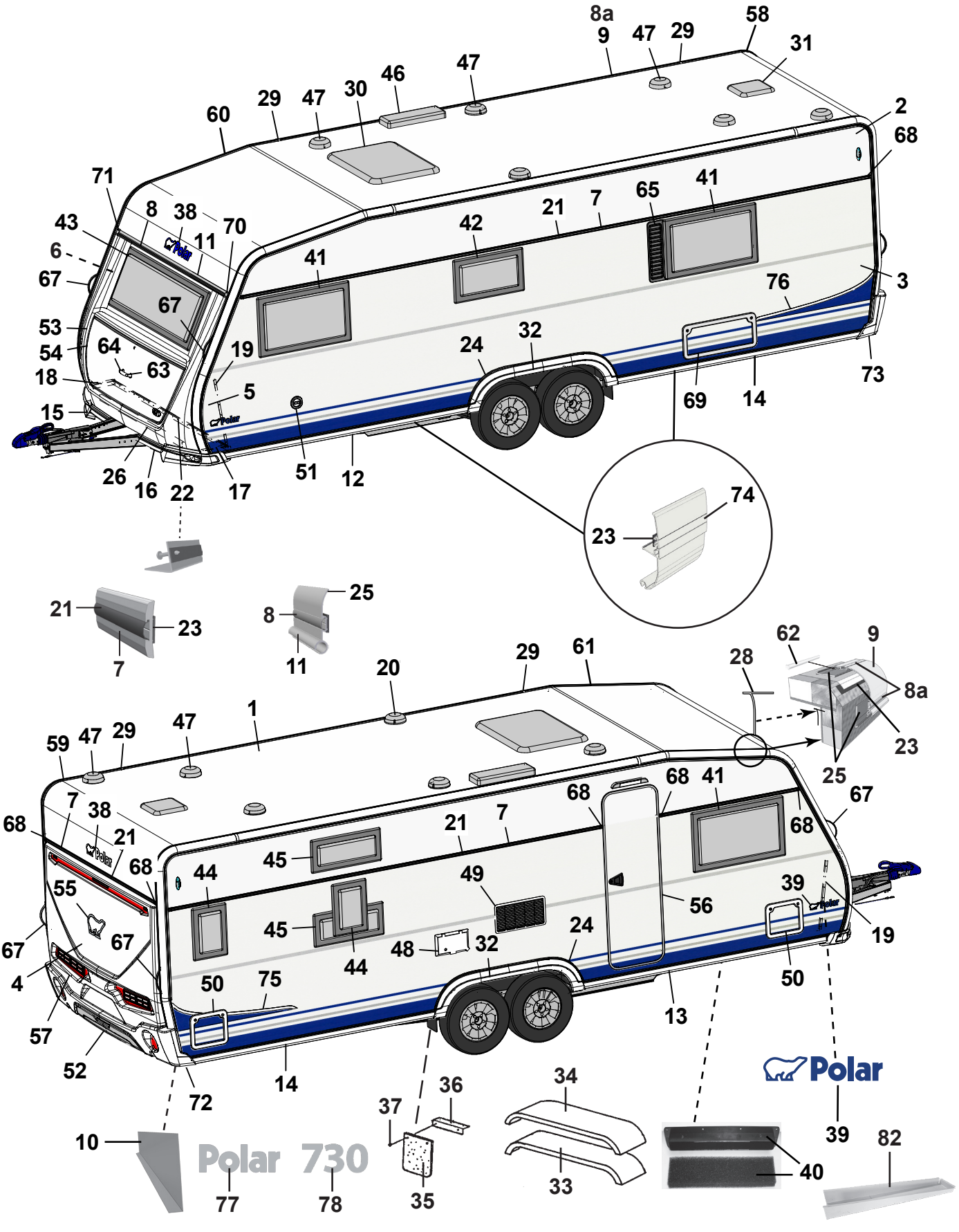
Polar 730
Polar
SELECTED 79
CUSTOMIZED 80
MADE IN NORRLAND 27

Pos Fig	Det. nr Part. No	Ingår/Fitted 730 TR DB	Ingår/Fitted 730 TR DB VK	Benämning	Description
58	213711	x	x	List tält bockad H-bak	List bent R rear
59	213712	x	x	List tält bockad V-bak	List bent L rear
60	213709	x	x	List tält bockad H-fram	List bent R front
61	213710	x	x	List tält bockad V-fram	List bent L front
62	208323	x	x	Styrstift list tält 50x3,5 mm	Pin for list 50x6,5 mm
63	210057	x	x	Handtag koffert inkl. täckbrickor	Handle trunk lid with covers
64	211492	x	x	Täckbricka	Cover
65	212476	T	T	Ventilationsgaller V	Ventilator grill L
67	213255	x	x	Draghandtag	Draw handle
68	95003772	x	x	Ändstycke	End protection
--	215072	x	x	Ändavslutning rak (vid slät plåt)	End protection straight (on flat plate)
--	215078	x	x	Ändavslutning H (vid slät plåt)	End protection R (on flat plate)
--	215079	x	x	Ändavslutning V (vid slät plåt)	End protection L (on flat plate)
69	208424	T	T	Lucka m innerram, utan spegel	Door with frame inner, without plate
70	205630	x	x	Ändavslutning H midjelist	End protection R tent list
71	205631	x	x	Ändavslutning V midjelist	End protection L tent list
72	213807	x	x	Ändavslutning H-bak	End protection R-rear
73	213808	x	x	Ändavslutning V-bak	End protection L-rear
--	801319	x	x	Skruv PKM 4,2x14 ändavsl. H-V bak	Screw PKM 4,2x14 end prot. R-L rear
--	801320	x	x	Skruv PKM 4,2x25 ändavsl. H-V bak	Screw PKM 4,2x25 end prot. R-L rear
74	213718	x	x	List dekor vit L=3000	List decor white L=3000
75	213459	x	x	Dekal sida H blå	Decal R blue
--	215034	x	x	Dekal sida H svart (Customized)	Decal R black (Customized)
76	213460	x	x	Dekal sida V blå	Decal L blue
--	215035	x	x	Dekal sida V svart (Customized)	Decal L black (Customized)
77	212549	x	x	Emblem Polar	Emblem Polar
78	212555	x	x	Emblem 730	Emblem 730
79	214214	x	x	Emblem Selected	Emblem Selected
80	214215	x	x	Emblem Customized	Emblem Customized
82	402114	x	x	Plåt dammskydd	Sheet dust cover

M= Metervara
T= Tillbehör

M= On the metre
T= Accessory

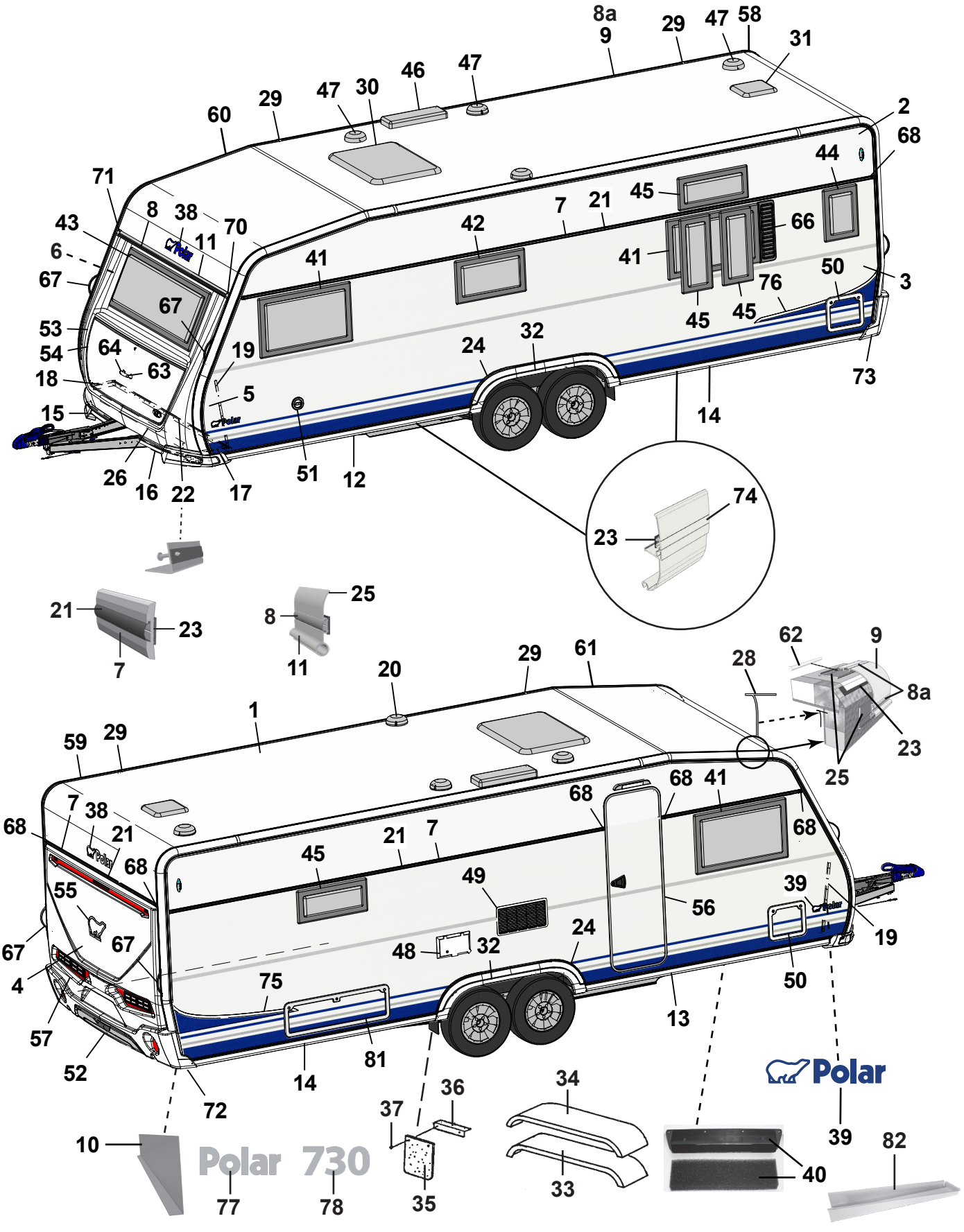

SELECTED 79
CUSTOMIZED 80

MADE IN NORRLAND 27

Pos Fig	Det. nr Part. No	Ingår/Fitted 730 TR TDS	Ingår/Fitted 730 TR TDS VK	Benämning	Description
1	213254	x	x	Plåt tak 8100x2475	Roofing plate 8100x2475
2	212831	x	x	Plåt sida övre 8900x605	Side plate upper 8900x605
--	215158	T	T	Plåt sida övre 8900x605 (Custom.), sl. plåt	Side plate upper 8900x605 (Custom.), fl. plate
3	212834	x	x	Plåt sida undre 8900x1475	Side plate lower 8900x1475
--	214697	x	x	Plåt sida undre 8900x1475 (Customized)	Side plate lower 8900x1475 (Customized)
--	215160	T	T	Plåt sida undre 8900x1475 (Custom.), sl. plåt	Side plate lower 8900x1475 (Customi.) fl. plate
4	212832	x	x	Plåt gavel 2475x1600	Gable plate 2475x1600
5	211056	x	x	Plåt gavel undre 2800x818	Gable plate lower 2800x818
6	211056	x	x	Plåt gavel övre 2800x818	Gable plate upper 2800x818
7	212328	x	x	List dekor L=7312	List L=7312
--	215077	x		List dekor L=7073 vit (på sidorna vid slät plåt)	List L=7073 white (on the sides of flat plate)
8	210365	M	M	List dekor plast, silver	List decor plastic, silver
8a	210364	M	M	List dekor plast, vit	List decor plastic, white
9	213714	x	x	List tält rak L=5240	List straight L=5240
10	212699	x	x	Täckplåt bakljusramp L=2290	Coverplate light holder L=2290
11	208567	x	x	List markis L=2322	List L=2322
12	213716	x	x	List avb. spoiler V-fram L=2986	List L front L=2986
13	213717	x	x	List avb. spoiler H-fram L=2986	List R front L=2986
14	213715	x	x	List avb. spoiler V-H bak L=2929	List L-R rear L=2929
15	213805	x		Spoiler H	Spoiler R
16	213806	x		Spoiler V	Spoiler L
17	210346	x		List vinkel V	List L
18	210347	x		List vinkel H	List R
19	210101	x		List vinkel al. L=5000	List al. L=5000
20	401495	x	x	Motor köksfläkt kpl.	Motor kitchen fan cpl.
21	90003326	M	M	List dekor plast, silver	List decor plastic, silver
--	210364	M	M	List dekor plast, vit (på sidorna vid slät plåt)	List decor plastic, white (on the sides of flat plate)
22	210348	x	x	List gavel-golv fram L=2440	List gable-floor front L=2440
--	209525	x	x	Tätning "Terostat 2759" d:o	Seal "Terostat 2759" d:o
--	800626	x	x	Skruv d:o TKX 5,0x25	Screw d:o TKX 5,0x25
23	208236	M	M	Butyl profil 15x2 (30 m/rulle)	Seal strip 15x2 (30 m/roll)
24	212489	x	x	List al. hjulhusbreddare	List al. mudguard
--	212977	M	M	List gummi d:o	List rubber d:o
--	213030	M	M	Tejp dubbelhäftande d:o, B=6 mm (50 m/rulle)	Tape double-stick d:o W=6 mm (50 m/roll)
25	214054	M	M	List tätning vit 49mm, tak (45 m/rulle)	Seal strip white 49mm, roof (45 m/roll)
--	214027	M	M	List tätning vit 33mm, vägg (45 m/rulle)	Seal strip white 33mm, wall (45 m/roll)
26	210469	x	x	List koffert L=1700	List gas box L=1700
27	214213	x	x	Dekal "Made in Norrland"	Decal "Made in Norrland"
28	204137	M	M	List täck	Cover strip
29	213758	x	x	Skarvskydd tältlist	Splice protection
--	801319	x	x	Skruv PKM 4,2x14 d:o	Screw PKM 4,2x14 d:o
30	208690	x	x	Taklucka 400x400 Mini-Heki kpl. rumsdel	Roof hatch 400x400 Mini-Heki cpl. room
--	08-030921	x	x	Taklucka 700x500 Midi-Heki kpl.	Roof hatch 700x500 Midi-Heki cpl.
--	207780	T	T	Taklucka 960x655 Heki de Lux kpl.	Roof hatch 960x655 Heki de Lux cpl.
--	211846	T	T	Taklucka 400x400 Omnivent kpl. vit	Roof hatch 400x400 Omnivent cpl. white
				M= Metervara T= Tillbehör	M= On the metre T= Accessory

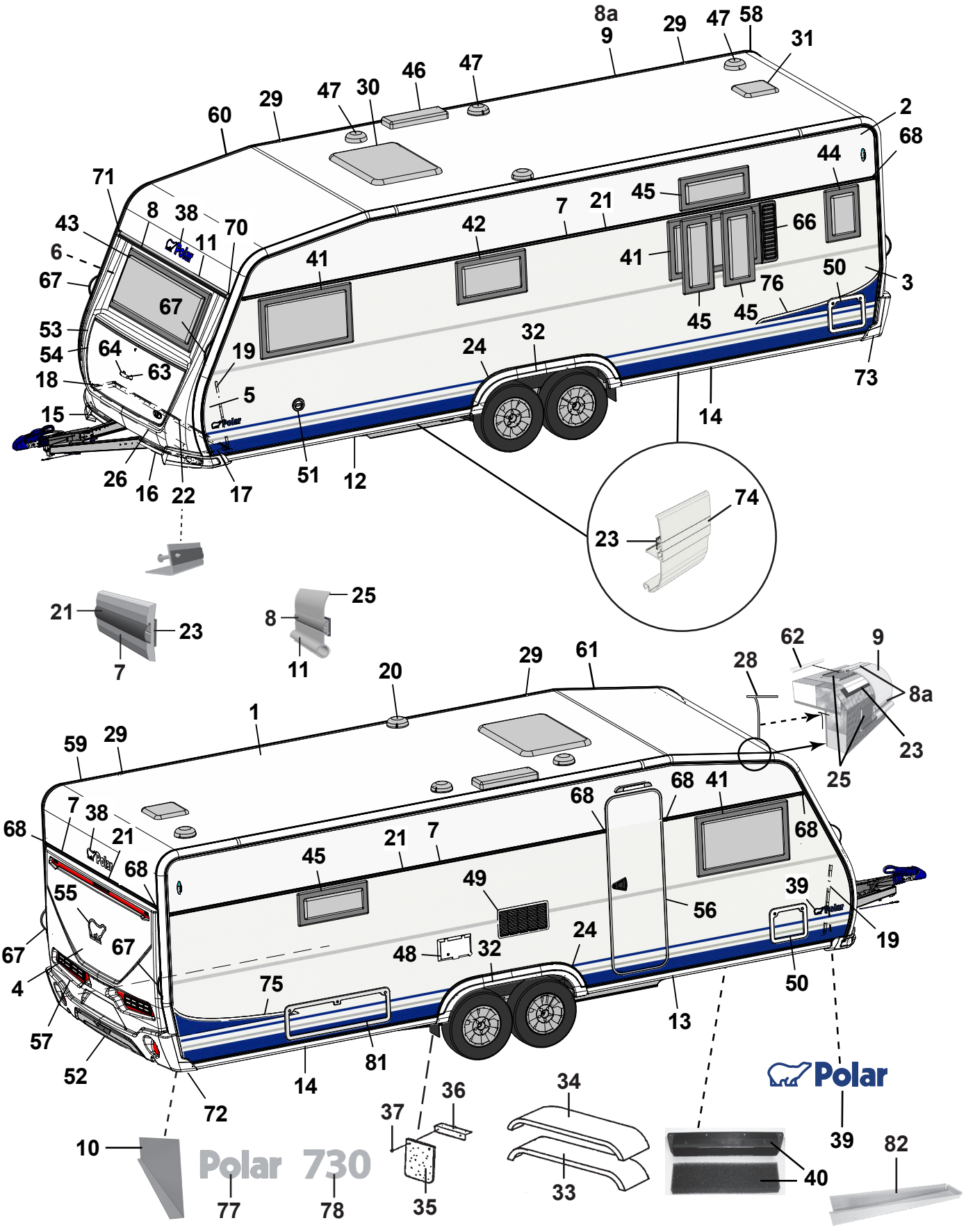
Polar 730
Polar
SELECTED 79
CUSTOMIZED 80
MADE IN NORRLAND 27

Pos Fig	Det. nr Part. No	Ingår/Fitted 730 TR TDS	Ingår/Fitted 730 TR TDS VK	Benämning	Description
31	215045	x	x	Taklucka 280x280 kpl. tvättrum	Roof hatch 280x280 cpl. washung room
32	213810	x	x	Hjulhusbreddare	Mudguard
33	212378	x	x	Hjulhus	Wheel housing
34	212442	x	x	Isolering hjulhus	Insulation wheel housing
35	102470	x	x	Stänkskydd	Splash guard
36	101223	x	x	Fäste stänkskydd	Bracket splash guard
37	800118	x	x	Skruv	Screw
38	210539	x	x	Emblem blå	Emblem blue
--	214216	x	x	Emblem svart (Customized)	Emblem black (Customized)
39	212558	x	x	Emblem blå	Emblem blue
--	214211	x	x	Emblem blå (Selected)	Emblem blue (Selected)
--	214212	x	x	Emblem svart (Customized)	Emblem black (Customized)
40	209372	x	x	Luftintag	Air inlet
--	213472	x	x	Myggnät d:o	Mosquito net d:o
41	212413	x	x	Fönster öppn.bart 900x550 kpl.	Window 900x550 cpl.
--	212868	x	x	Ruta lös u. karm 900x550 d:o	Pane without frame 900x550 d:o
42	212411	x	x	Fönster öppn.bart 700x400 pentry kpl.	Window 700x400 pentry cpl.
--	212870	x	x	Ruta lös u. karm 700x400 d:o	Pane without frame 700x400 d:o
43	212408	x	x	Fönster fast 1600x600 kpl.	Window fixed 1600x600 cpl.
--	212867	x	x	Ruta lös u. karm 1600x600 d:o	Pane without frame 1600x600 d:o
44	212409	T	T	Fönster öppn.bart 350x500 kpl.	Window 350x550 cpl.
--	212872	T	T	Ruta lös u. karm 350x500 d:o	Pane without frame 350x500 d:o
45	212410	T	T	Fönster öppn.bart 700x300 kpl.	Window 700x300 cpl.
--	212871	T	T	Ruta lös u. karm 700x300 d:o	Pane without frame 700x300 d:o
46	208023	x	x	Ventil tak för kyl (kyl/frys)	Ventilator roof for refrigerator (refr./freeze)
47	00970024	x	x	Ventilator kpl.	Ventilator cpl.
48	504323	x	x	El-intag 230 V u. låshus	El. connection 230 V without locking house
--	504324	T	T	El-intag 230 V u. låshus el-golvvärme	El. connection 230 V el. underfloor heating
--	504325	x	x	Låshus d:o	Locking house d:o
49	214773	x	x	Galler ventilation kyl	Ventilator refrigerator
50	207759	x	x	Lucka m. innerram, utan spegel	Door with frame inner, without plate
--	207197	x	x	Innerram d:o	Frame inner d:o
51	319023	x	x	Vattenpåfyllning m. lock	Water filler with cap
--	319901	x	x	Lock d:o	Cap d:o
--	350218	x	x	Lucka yttre kpl. u. metallpinne	Door external cpl. without metal pin
52	214068	x	x	Diffuser grå	Diffuser grey
--	214274	x	x	Diffuser svart (Customized)	Diffuser black (Customized)
53	213917	x	x	Front u. lock	Front without trunk lid
54	213029	x	x	Lock front u. lås	Trunk lid front without lock
55	212557	x	x	Emblem chrome	Emblem chrome
--	214217	x	x	Emblem svart (Customized)	Emblem black (Customized)
56	213052	x	x	Dörr yttre kpl. H	Outer door cpl. R
--	213053	T	T	Dörr yttre kpl. H m. fönster	Outer door cpl. R with window
--	214963	x	x	Dörr yttre kpl. H m. fönster (Custom.), sl. plåt	Outer door cpl. R with window (Custom.), fl. plate
--	213055	T	T	Myggdörr inre	Mosquito door inner
				M= Metervara T= Tillbehör	M= On the metre T= Accessory

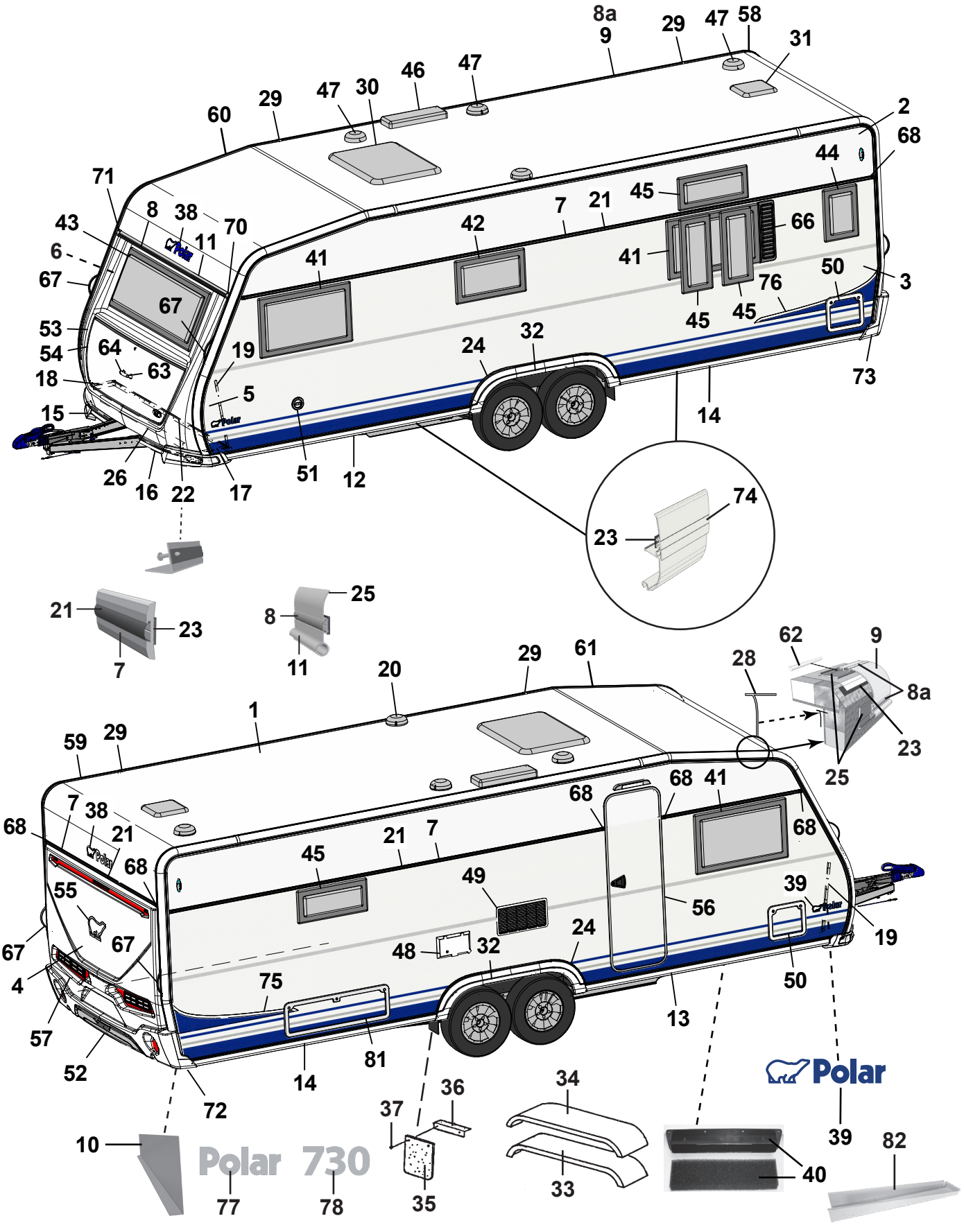

SELECTED 79
CUSTOMIZED 80

MADE IN NORRLAND 27

Pos Fig	Det. nr Part. No	Ingår/Fitted 730 TR TDS	Ingår/Fitted 730 TR TDS VK	Benämning	Description
57	213918	x	x	Bakgavel plast	Back gable plastic
58	213711	x	x	List tält bockad H-bak	List bent R rear
59	213712	x	x	List tält bockad V-bak	List bent L rear
60	213709	x	x	List tält bockad H-fram	List bent R front
61	213710	x	x	List tält bockad V-fram	List bent L front
62	208323	x	x	Styrstift list tält 50x3,5 mm	Pin for list 50x6,5 mm
63	210057	x	x	Handtag koffert inkl. täckbrickor	Handle trunk lid with covers
64	211492	x	x	Täckbricka	Cover
66	212477	T	T	Ventilationsgaller H	Ventilator grill R
67	213255	x	x	Draghandtag	Draw handle
68	95003772	x	x	Ändstycke	End protection
--	215072	x	x	Ändavslutning rak (vid slät plåt)	End protection straight (on flat plate)
--	215078	x	x	Ändavslutning H (vid slät plåt)	End protection R (on flat plate)
--	215079	x	x	Ändavslutning V (vid slät plåt)	End protection L (on flat plate)
70	205630	x	x	Ändavslutning H midjelist	End protection R tent list
71	205631	x	x	Ändavslutning V midjelist	End protection L tent list
72	213807	x	x	Ändavslutning H-bak	End protection R-rear
73	213808	x	x	Ändavslutning V-bak	End protection L-rear
--	801319	x	x	Skruv PKM 4,2x14 ändavsl. H-V bak	Screw PKM 4,2x14 end prot. R-L rear
--	801320	x	x	Skruv PKM 4,2x25 ändavsl. H-V bak	Screw PKM 4,2x25 end prot. R-L rear
74	213718	x	x	List dekor vit L=3000	List decor white L=3000
75	213459	x	x	Dekal sida H blå	Decal R blue
--	215034	x	x	Dekal sida H svart (Customized)	Decal R black (Customized)
76	213460	x	x	Dekal sida V blå	Decal L blue
--	215035	x	x	Dekal sida V svart (Customized)	Decal L black (Customized)
77	212549	x	x	Emblem Polar	Emblem Polar
78	212555	x	x	Emblem 730	Emblem 730
79	214214	x	x	Emblem Selected	Emblem Selected
80	214215	x	x	Emblem Customized	Emblem Customized
81	14-701045	T	T	Lucka m innerram, utan spegel	Door with frame inner, without plate
82	402114	x	x	Plåt dammskydd	Sheet dust cover

M= Metervara
T= Tillbehör

M= On the metre
T= Accessory

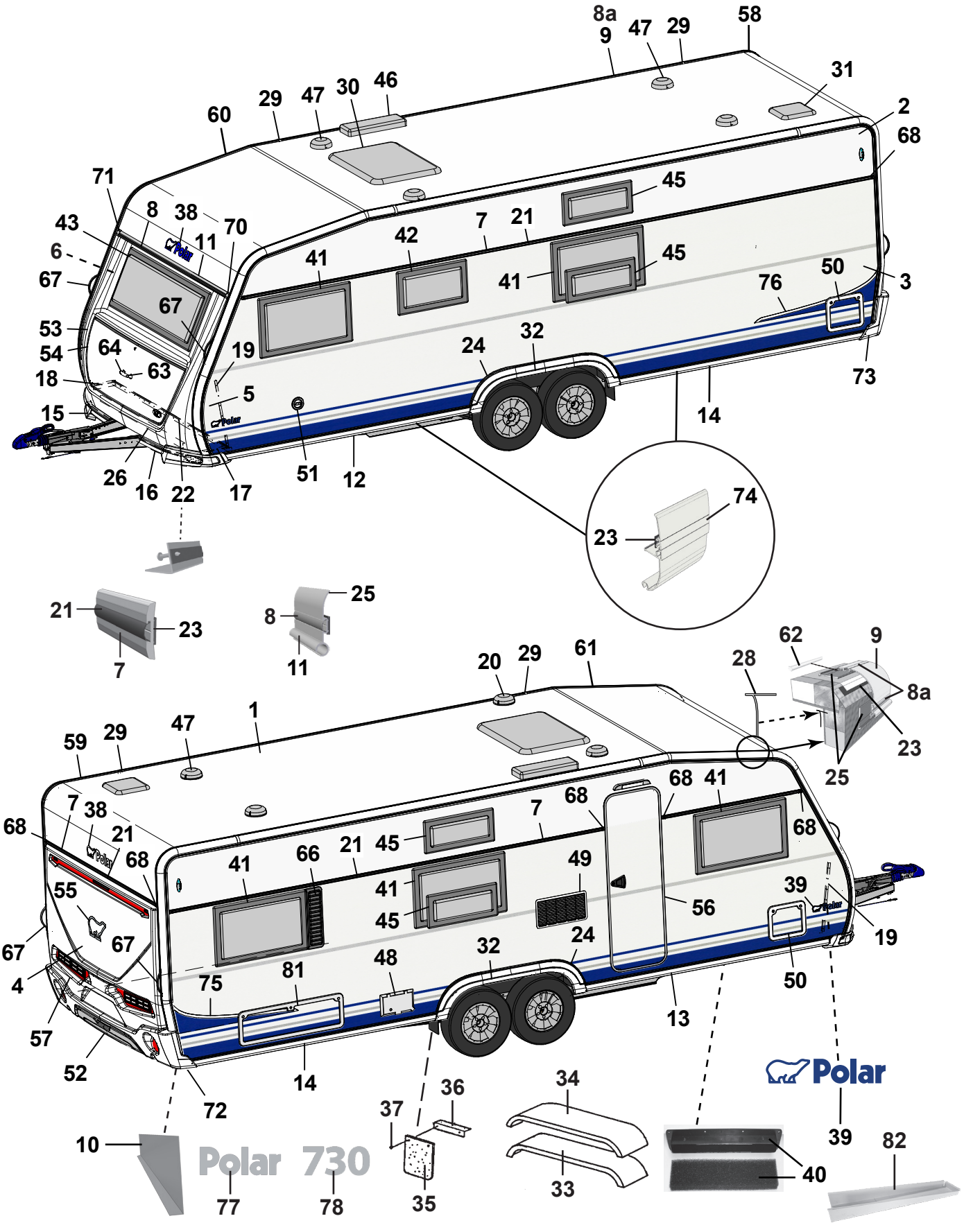
Polar 730
Polar
SELECTED 79
CUSTOMIZED 80
MADE IN NORRLAND 27

Pos Fig	Det. nr Part. No	Ingår/Fitted 730 CTVX SG	Ingår/Fitted 730 CTVX BK	Benämning	Description
1	213254	x	x	Plåt tak 8100x2475	Roofing plate 8100x2475
2	212831	x	x	Plåt sida övre 8900x605	Side plate upper 8900x605
--	215158	T	T	Plåt sida övre 8900x605 (Custom.), sl. plåt	Side plate upper 8900x605 (Custom.), fl. plate
3	212834	x	x	Plåt sida undre 8900x1475	Side plate lower 8900x1475
--	214697	x	x	Plåt sida undre 8900x1475 (Customized)	Side plate lower 8900x1475 (Customized)
--	215160	T	T	Plåt sida undre 8900x1475 (Custom.), sl. plåt	Side plate lower 8900x1475 (Customi.) fl. plate
4	212832	x	x	Plåt gavel 2475x1600	Gable plate 2475x1600
5	211056	x	x	Plåt gavel undre 2800x818	Gable plate lower 2800x818
6	211056	x	x	Plåt gavel övre 2800x818	Gable plate upper 2800x818
7	212328	x	x	List dekor L=7312	List L=7312
--	215077	x		List dekor L=7073 vit (på sidorna vid slät plåt)	List L=7073 white (on the sides of flat plate)
8	210365	M	M	List dekor plast, silver	List decor plastic, silver
8a	210364	M	M	List dekor plast, vit	List decor plastic, white
9	213714	x	x	List tält rak L=5240	List straight L=5240
10	212699	x	x	Täckplåt bakljusramp L=2290	Coverplate light holder L=2290
11	208567	x	x	List markis L=2322	List L=2322
12	213716	x	x	List avb. spoiler V-fram L=2986	List L front L=2986
13	213717	x	x	List avb. spoiler H-fram L=2986	List R front L=2986
14	213715	x	x	List avb. spoiler V-H bak L=2929	List L-R rear L=2929
15	213805	x	x	Spoiler H	Spoiler R
16	213806	x	x	Spoiler V	Spoiler L
17	210346	x	x	List vinkel V	List L
18	210347	x	x	List vinkel H	List R
19	210101	x	x	List vinkel al. L=5000	List al. L=5000
20	401495	x	x	Motor köksfläkt kpl.	Motor kitchen fan cpl.
21	90003326	M	M	List dekor plast, silver	List decor plastic, silver
--	210364	M	M	List dekor plast, vit (på sidorna vid slät plåt)	List decor plastic, white (on the sides of flat plate)
22	210348	x	x	List gavel-golv fram L=2440	List gable-floor front L=2440
--	209525	x	x	Tätning "Terostat 2759" d:o	Seal "Terostat 2759" d:o
--	800626	x	x	Skruv d:o TKX 5,0x25	Screw d:o TKX 5,0x25
23	208236	M	M	Butyl profil 15x2 (30 m/rulle)	Seal strip 15x2 (30 m/roll)
24	212489	x	x	List al. hjulhusbreddare	List al. mudguard
--	212977	M	M	List gummi d:o	List rubber d:o
--	213030	M	M	Tejp dubbelhäftande d:o, B=6 mm (50 m/rulle)	Tape double-stick d:o W=6 mm (50 m/roll)
25	214054	M	M	List tätning vit 49mm, tak (45 m/rulle)	Seal strip white 49mm, roof (45 m/roll)
--	214027	M	M	List tätning vit 33mm, vägg (45 m/rulle)	Seal strip white 33mm, wall (45 m/roll)
26	210469	x	x	List koffert L=1700	List gas box L=1700
27	214213	x	x	Dekal "Made in Norrland"	Decal "Made in Norrland"
28	204137	M	M	List täck	Cover strip
29	213758	x	x	Skarvskydd tältlist	Splice protection
--	801319	x	x	Skruv PKM 4,2x14 d:o	Screw PKM 4,2x14 d:o
30	208690	x	x	Taklucka 400x400 Mini-Heki kpl. rumsdel	Roof hatch 400x400 Mini-Heki cpl. room
--	08-030921	x	x	Taklucka 700x500 Midi-Heki kpl.	Roof hatch 700x500 Midi-Heki cpl.
--	207780	T	T	Taklucka 960x655 Heki de Lux kpl.	Roof hatch 960x655 Heki de Lux cpl.
--	211846	T	T	Taklucka 400x400 Omnivent kpl. vit	Roof hatch 400x400 Omnivent cpl. white
				M= Metervara T= Tillbehör	M= On the metre T= Accessory

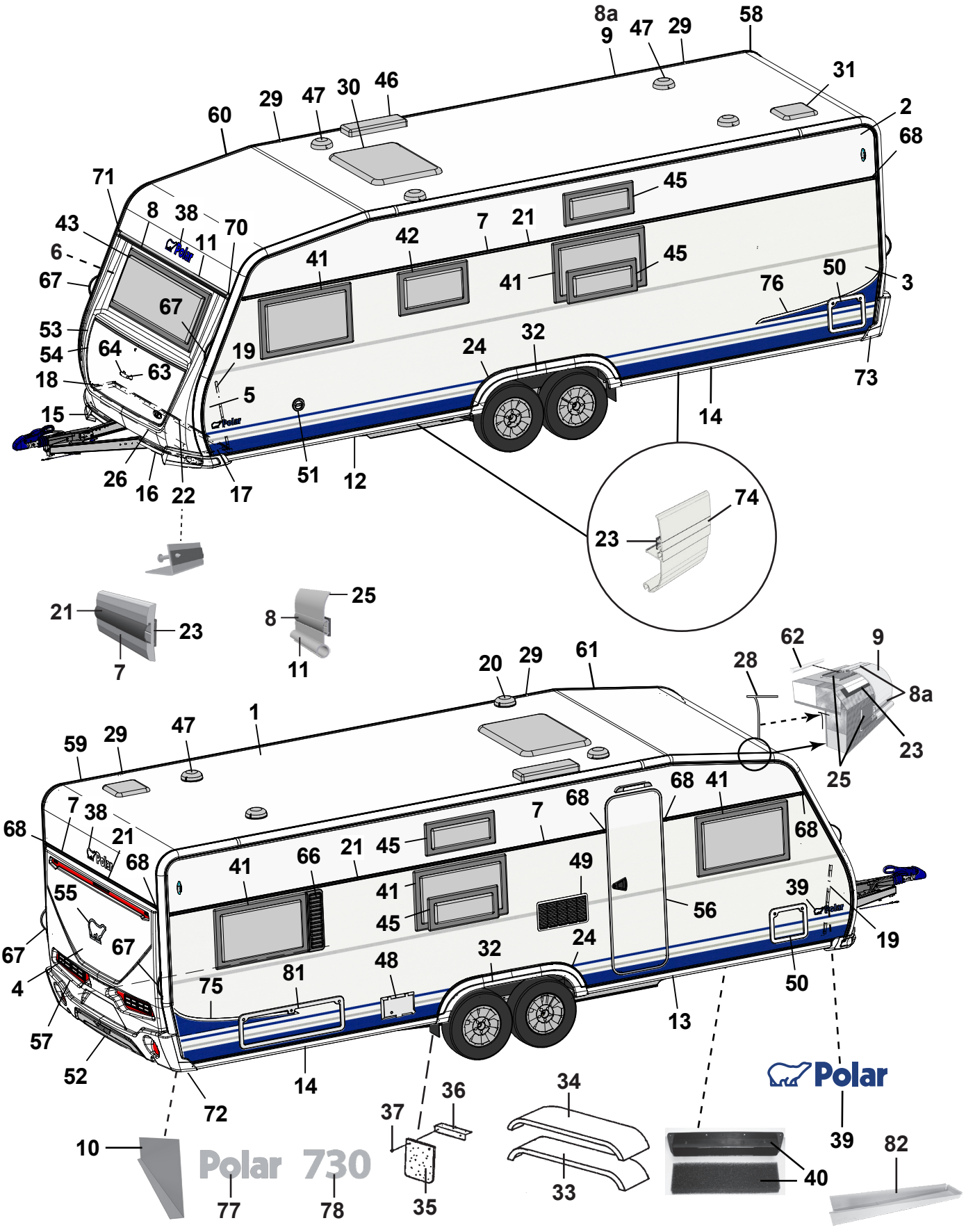
Polar 730
Polar
SELECTED 79
CUSTOMIZED 80
MADE IN NORRLAND 27

Pos Fig	Det. nr Part. No	Ingår/Fitted 730 CTVX SG	730 CTVX BK	Benämning	Description
31	215045	x	x	Taklucka 280x280 kpl. tvättrum	Roof hatch 280x280 cpl. washung room
32	213810	x	x	Hjulhusbreddare	Mudguard
33	212378	x	x	Hjulhus	Wheel housing
34	212442	x	x	Isolering hjulhus	Insulation wheel housing
35	102470	x	x	Stänkskydd	Splash guard
36	101223	x	x	Fäste stänkskydd	Bracket splash guard
37	800118	x	x	Skruv	Screw
38	210539	x	x	Emblem blå	Emblem blue
--	214216	x	x	Emblem svart (Customized)	Emblem black (Customized)
39	212558	x	x	Emblem blå	Emblem blue
--	214211	x	x	Emblem blå (Selected)	Emblem blue (Selected)
--	214212	x	x	Emblem svart (Customized)	Emblem black (Customized)
40	209372	x	x	Luftintag	Air inlet
--	213472	x	x	Myggnät d:o	Mosquito net d:o
41	212413	x	x	Fönster öppn.bart 900x550 kpl.	Window 900x550 cpl.
--	212868	x	x	Ruta lös u. karm 900x550 d:o	Pane without frame 900x550 d:o
42	212411	x	x	Fönster öppn.bart 700x400 pentry kpl.	Window 700x400 pentry cpl.
--	212870	x	x	Ruta lös u. karm 700x400 d:o	Pane without frame 700x400 d:o
43	212408	x	x	Fönster fast 1600x600 kpl.	Window fixed 1600x600 cpl.
--	212867	x	x	Ruta lös u. karm 1600x600 d:o	Pane without frame 1600x600 d:o
45	212410	x	x	Fönster öppn.bart 700x300 kpl.	Window 700x300 cpl.
--	212871	x	x	Ruta lös u. karm 700x300 d:o	Pane without frame 700x300 d:o
46	208023	x	x	Ventil tak för kyl	Ventilator roof for refrigerator
47	00970024	x	x	Ventilator kpl.	Ventilator cpl.
48	504323	x	x	El-intag 230 V u. låshus	El. connection 230 V without locking house
--	504324	T	T	El-intag 230 V u. låshus el-golvvärme	El. connection 230 V el. underfloor heating
--	504325	x	x	Låshus d:o	Locking house d:o
49	214773	x	x	Galler ventilation kyl	Louvre ventilation
50	207759	x	x	Lucka m. innerram, utan spegel	Door with frame inner, without plate
--	207197	x	x	Innerram d:o	Frame inner d:o
51	319023	x	x	Vattenpåfyllning m. lock	Water filler with cap
--	319901	x	x	Lock d:o	Cap d:o
--	350218	x	x	Lucka yttre kpl. u. metallpinne	Door external cpl. without metal pin
52	214068	x	x	Diffuser grå	Diffuser grey
--	214274	x	x	Diffuser svart (Customized)	Diffuser black (Customized)
53	213917	x	x	Front u. lock	Front without trunk lid
54	213029	x	x	Lock front u. lås	Trunk lid front without lock
55	212557	x	x	Emblem chrome	Emblem chrome
--	214217	x	x	Emblem svart (Customized)	Emblem black (Customized)
56	213052	x	x	Dörr yttre kpl. H	Outer door cpl. R
--	213053	T	T	Dörr yttre kpl. H m. fönster	Outer door cpl. R with window
--	214963	x	x	Dörr yttre kpl. H m. fönster (Custom.), sl. plåt	Outer door cpl. R with window (Custom.), fl. plate
--	213055	T	T	Myggdörr inre	Mosquito door inner
57	213918	x	x	Bakgavel plast	Back gable plastic
58	213711	x	x	List tält bockad H-bak	List bent R rear
				M= Metervara T= Tillbehör	M= On the metre T= Accessory

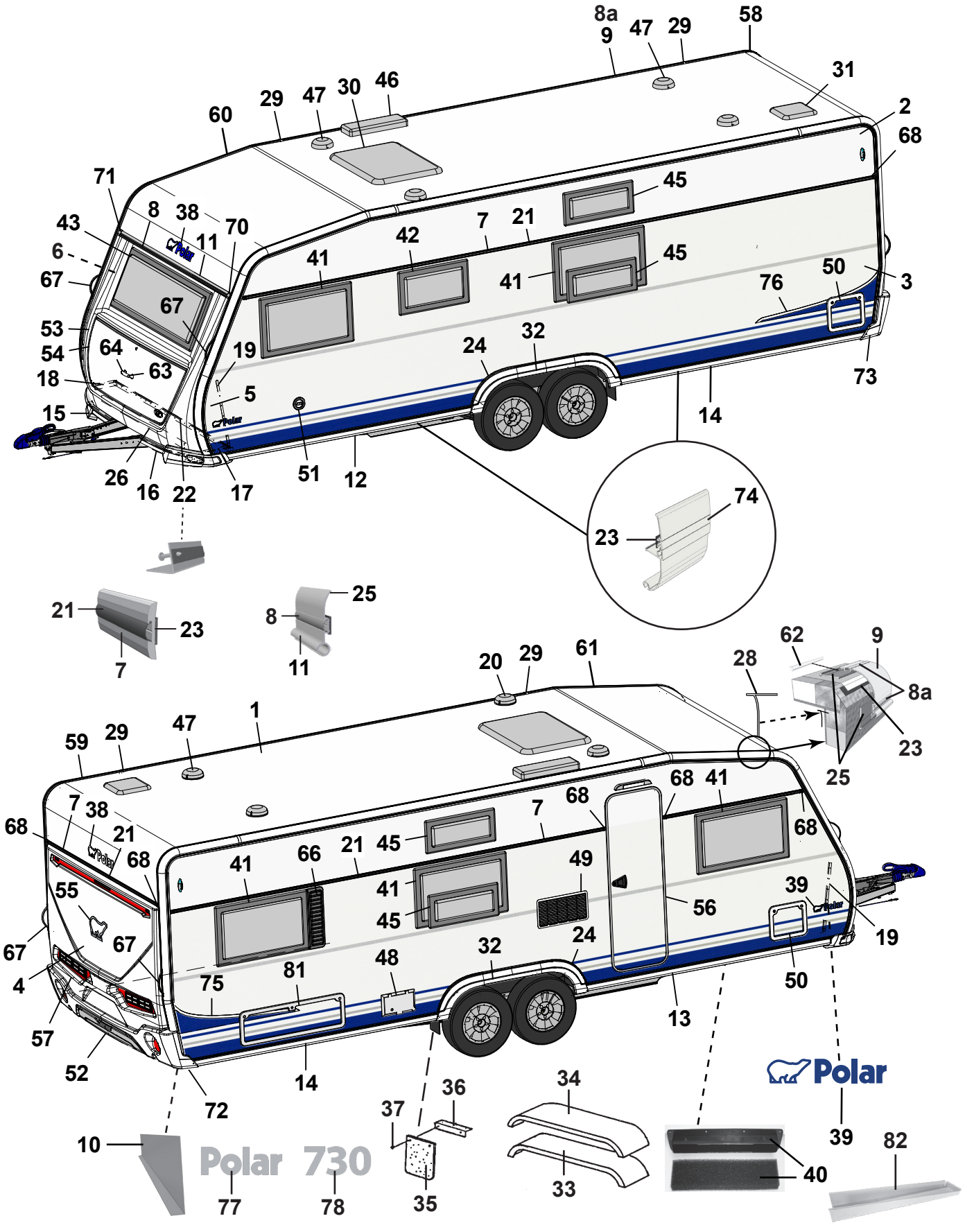
Polar 730
Polar
SELECTED 79
CUSTOMIZED 80
MADE IN NORRLAND 27

Pos Fig	Det. nr Part. No	Ingår/Fitted 730 CTVX SG	Ingår/Fitted 730 CTVX BK	Benämning	Description
59	213712	x	x	List tält bockad V-bak	List bent L rear
60	213709	x	x	List tält bockad H-fram	List bent R front
61	213710	x	x	List tält bockad V-fram	List bent L front
62	208323	x	x	Styrstift list tält 50x3,5 mm	Pin for list 50x6,5 mm
63	210057	x	x	Handtag koffert inkl. täckbrickor	Handle trunk lid with covers
64	211492	x	x	Täckbricka	Cover
66	212477	T	T	Ventilationsgaller H	Ventilator grill R
67	213255	x	x	Draghandtag	Draw handle
68	95003772	x	x	Ändstycke	End protection
--	215072	x	x	Ändavslutning rak (vid slät plåt)	End protection straight (on flat plate)
--	215078	x	x	Ändavslutning H (vid slät plåt)	End protection R (on flat plate)
--	215079	x	x	Ändavslutning V (vid slät plåt)	End protection L (on flat plate)
70	205630	x	x	Ändavslutning H midjelist	End protection R tent list
71	205631	x	x	Ändavslutning V midjelist	End protection L tent list
72	213807	x	x	Ändavslutning H-bak	End protection R-rear
73	213808	x	x	Ändavslutning V-bak	End protection L-rear
--	801319	x	x	Skruv PKM 4,2x14 ändavsl. H-V bak	Screw PKM 4,2x14 end prot. R-L rear
--	801320	x	x	Skruv PKM 4,2x25 ändavsl. H-V bak	Screw PKM 4,2x25 end prot. R-L rear
74	213718	x	x	List dekor vit L=3000	List decor white L=3000
75	213459	x	x	Dekal sida H blå	Decal R blue
--	215034	x	x	Dekal sida H svart (Customized)	Decal R black (Customized)
76	213460	x	x	Dekal sida V blå	Decal L blue
--	215035	x	x	Dekal sida V svart (Customized)	Decal L black (Customized)
77	212549	x	x	Emblem Polar	Emblem Polar
78	212555	x	x	Emblem 730	Emblem 730
79	214214	x	x	Emblem Selected	Emblem Selected
80	214215	x	x	Emblem Customized	Emblem Customized
81	14-701045	T	T	Lucka m innerram, utan spegel	Door with frame inner, without plate
82	402114	x	x	Plåt dammskydd	Sheet dust cover

M= Metervara
T= Tillbehör

M= On the metre
T= Accessory

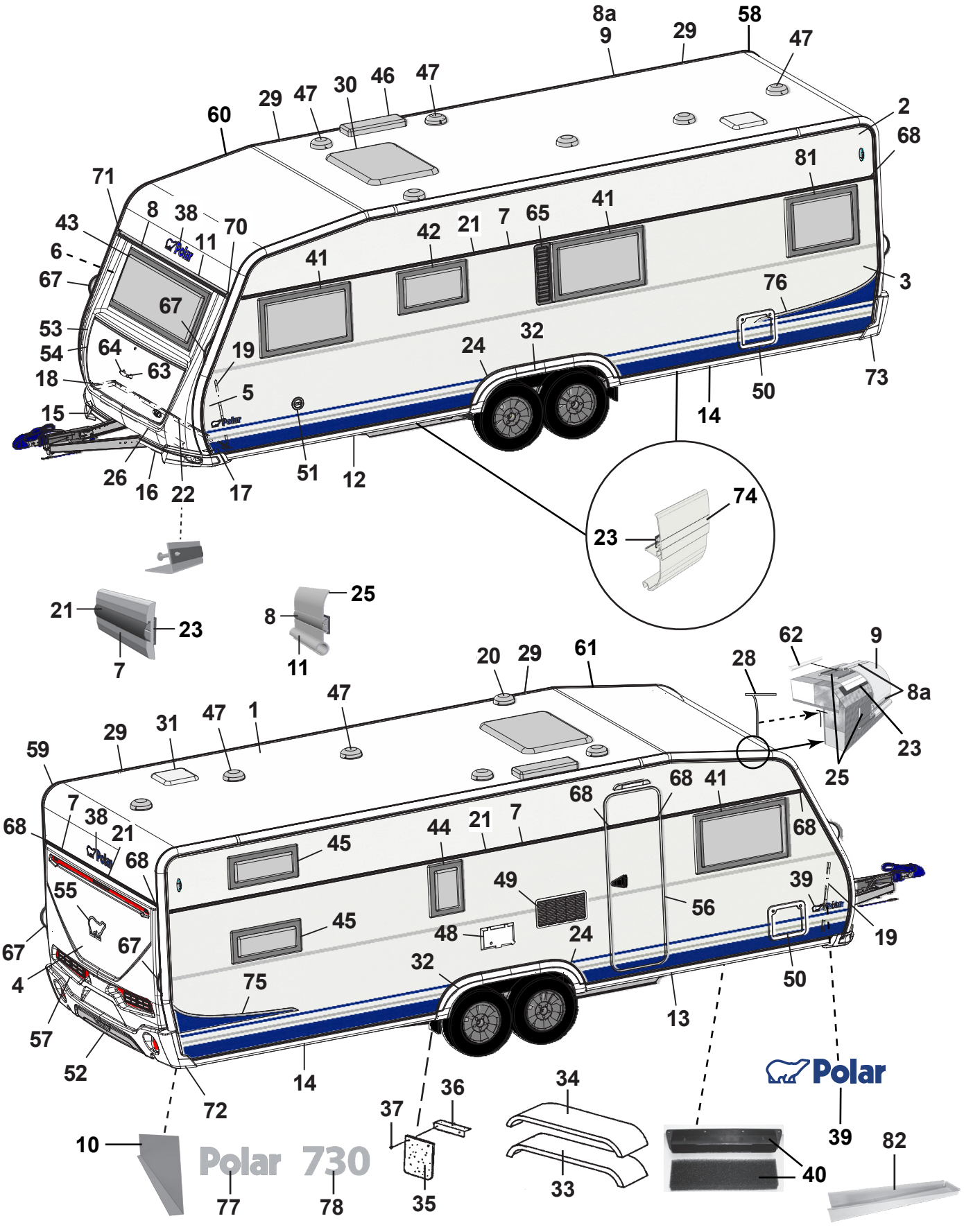
Polar 730
Polar
SELECTED 79
CUSTOMIZED 80
MADE IN NORRLAND 27

Pos Fig	Det. nr Part. No	Ingår/Fitted 730 BR		Benämning	Description
1	213254	x		Plåt tak 8100x2475	Roofing plate 8100x2475
2	212831	x		Plåt sida övre 8900x605	Side plate upper 8900x605
--	215158	T		Plåt sida övre 8900x605 (Custom.), sl. plåt	Side plate upper 8900x605 (Custom.), fl. plate
3	212834	x		Plåt sida undre 8900x1475	Side plate lower 8900x1475
--	214697	x		Plåt sida undre 8900x1475 (Customized)	Side plate lower 8900x1475 (Customized)
--	215160	T		Plåt sida undre 8900x1475 (Custom.), sl. plåt	Side plate lower 8900x1475 (Customi.) fl. plate
4	212832	x		Plåt gavel 2475x1600	Gable plate 2475x1600
5	211056	x		Plåt gavel undre 2800x818	Gable plate lower 2800x818
6	211056	x		Plåt gavel övre 2800x818	Gable plate upper 2800x818
7	212328	x		List dekor L=7312	List L=7312
--	215077	x		List dekor L=7073 vit (på sidorna vid slät plåt)	List L=7073 white (on the sides of flat plate)
8	210365	M		List dekor plast, silver	List decor plastic, silver
8a	210364	M		List dekor plast, vit	List decor plastic, white
9	213714	x		List tält rak L=5240	List straight L=5240
10	212699	x		Täckplåt bakljusramp L=2290	Coverplate light holder L=2290
11	208567	x		List markis L=2322	List L=2322
12	213716	x		List avb. spoiler V-fram L=2986	List L front L=2986
13	213717	x		List avb. spoiler H-fram L=2986	List R front L=2986
14	213715	x		List avb. spoiler V-H bak L=2929	List L-R rear L=2929
15	213805	x		Spoiler H	Spoiler R
16	213806	x		Spoiler V	Spoiler L
17	210346	x		List vinkel V	List L
18	210347	x		List vinkel H	List R
19	210101	x		List vinkel al. L=5000	List al. L=5000
20	401495	x		Motor köksfläkt kpl.	Motor kitchen fan cpl.
21	90003326	M		List dekor plast, silver	List decor plastic, silver
--	210364	M		List dekor plast, vit (på sidorna vid slät plåt)	List decor plastic, white (on the sides of flat plate)
22	210348	x		List gavel-golv fram L=2440	List gable-floor front L=2440
--	209525	x		Tätning "Terostat 2759" d:o	Seal "Terostat 2759" d:o
--	800626	x		Skruv d:o TKX 5,0x25	Screw d:o TKX 5,0x25
23	208236	M		Butyl profil 15x2 (30 m/rulle)	Seal strip 15x2 (30 m/roll)
24	212490	x		List al. hjulhusbreddare	List al. mudguard
--	212977	M		List gummi d:o	List rubber d:o
--	213030	M		Tejp dubbelhäftande d:o, B=6 mm (50 m/rulle)	Tape double-stick d:o W=6 mm (50 m/roll)
25	214054	M		List tätning vit 49mm, tak (45 m/rulle)	Seal strip white 49mm, roof (45 m/roll)
--	214027	M		List tätning vit 33mm, vägg (45 m/rulle)	Seal strip white 33mm, wall (45 m/roll)
26	210469	x		List koffert L=1700	List gas box L=1700
27	214213	x		Dekal "Made in Norrland"	Decal "Made in Norrland"
28	204137	M		List täck	Cover strip
29	213758	x		Skarvskydd tältlist	Splice protection
--	801319	x		Skruv PKM 4,2x14 d:o	Screw PKM 4,2x14 d:o
30	208690	x		Taklucka 400x400 Mini-Heki kpl. rumsdel	Roof hatch 400x400 Mini-Heki cpl. room
--	08-030921	x		Taklucka 700x500 Midi-Heki kpl.	Roof hatch 700x500 Midi-Heki cpl.
--	207780	T		Taklucka 960x655 Heki de Lux kpl.	Roof hatch 960x655 Heki de Lux cpl.
--	211846	T		Taklucka 400x400 Omnivent kpl. vit	Roof hatch 400x400 Omnivent cpl. white

M= Metervara
T= Tillbehör

M= On the metre
T= Accessory

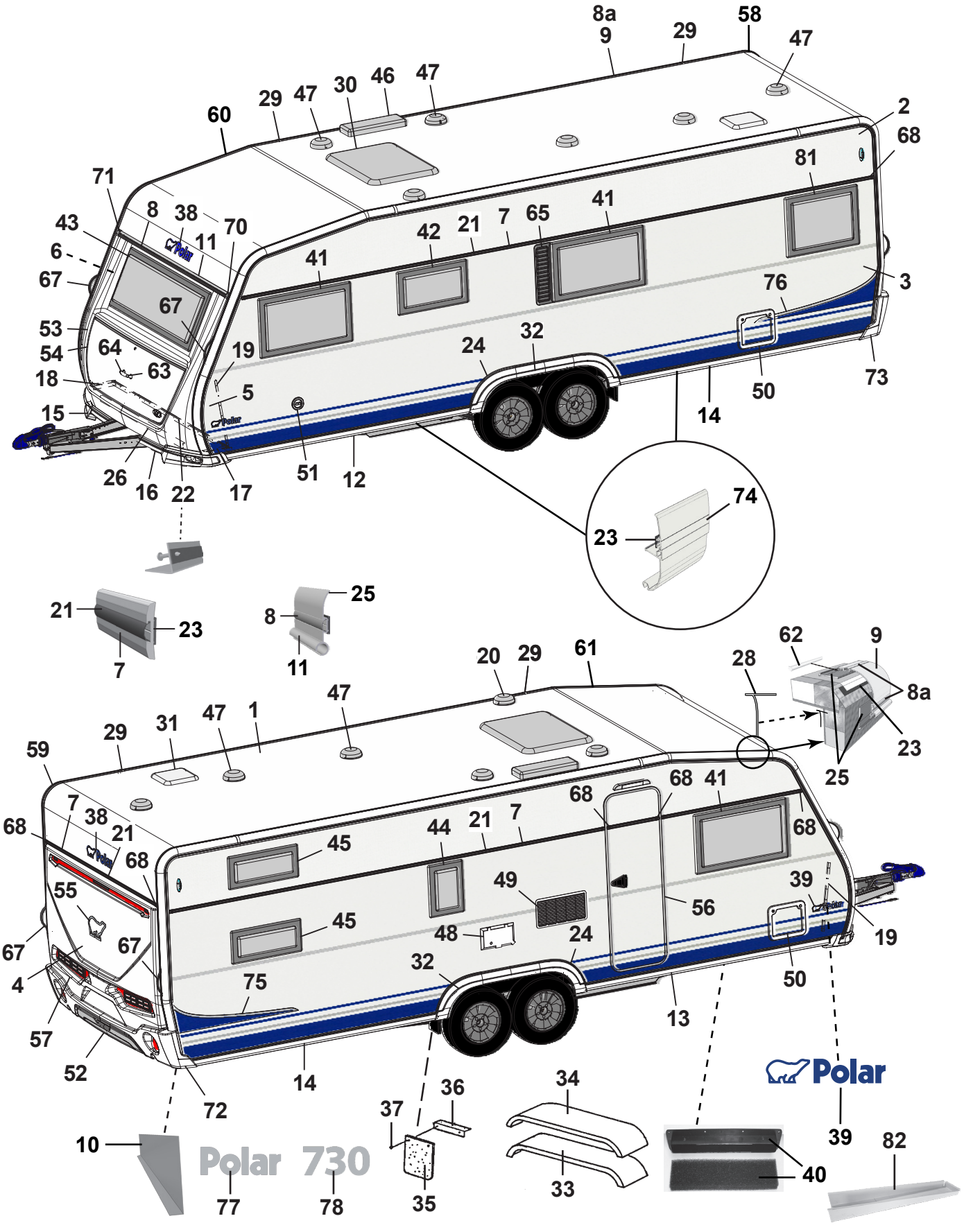
Polar 730
Polar
SELECTED 79
CUSTOMIZED 80
MADE IN NORRLAND 27

Pos Fig	Det. nr Part. No	Ingår/Fitted 730 BR		Benämning	Description
31	215045	x		Taklucka 280x280 kpl. tvättrum	Roof hatch 280x280 cpl. washung room
32	213810	x		Hjulhusbreddare	Mudguard
33	212378	x		Hjulhus	Wheel housing
34	212442	x		Isolering hjulhus	Insulation wheel housing
35	102470	x		Stänkskydd	Splash guard
36	101223	x		Fäste stänkskydd	Bracket splash guard
37	800118	x		Skruv	Screw
38	210539	x		Emblem blå	Emblem blue
--	214216	x		Emblem svart (Customized)	Emblem black (Customized)
39	212558	x		Emblem blå	Emblem blue
--	214211	x		Emblem blå (Selected)	Emblem blue (Selected)
--	214212	x		Emblem svart (Customized)	Emblem black (Customized)
40	209372	x		Luftintag	Air inlet
--	213472	x		Myggnät d:o	Mosquito net d:o
41	212413	x		Fönster öppn.bart 900x550 kpl.	Window 900x550 cpl.
--	212868	x		Ruta lös u. karm 900x550 d:o	Pane without frame 900x550 d:o
42	212411	x		Fönster öppn.bart 700x400 pentry kpl.	Window 700x400 pentry cpl.
--	212870	x		Ruta lös u. karm 700x400 d:o	Pane without frame 700x400 d:o
43	212408	x		Fönster fast 1600x600 kpl.	Window fixed 1600x600 cpl.
--	212867	x		Ruta lös u. karm 1600x600 d:o	Pane without frame 1600x600 d:o
44	212409	x		Fönster öppn.bart 350x500 kpl.	Window 350x550 cpl.
--	212872	x		Ruta lös u. karm 350x500 d:o	Pane without frame 350x500 d:o
45	212410	x		Fönster öppn.bart 700x300 kpl.	Window 700x300 cpl.
--	212871	x		Ruta lös u. karm 700x300 d:o	Pane without frame 700x300 d:o
46	208023	x		Ventil tak för kyl	Ventilator roof for refrigerator
47	00970024	x		Ventilator kpl.	Ventilator cpl.
48	504324	x		El-intag 230 V u. låshus el-golvvärme	El. connection 230 V el. underfloor heating
--	504325	x		Låshus d:o	Locking house d:o
49	214773	x		Galler ventilation kyl	Louvre ventilation
50	207759	x		Lucka m. innerram, utan spegel	Door with frame inner, without plate
--	207197	x		Innerram d:o	Frame inner d:o
51	319023	x		Vattenpåfyllning m. lock	Water filler with cap
--	319901	x		Lock d:o	Cap d:o
--	350218	x		Lucka yttre kpl. u. metallpinne	Door external cpl. without metal pin
52	214068	x		Diffuser grå	Diffuser grey
--	214274	x		Diffuser svart (Customized)	Diffuser black (Customized)
53	213917	x		Front u. lock	Front without trunk lid
54	213029	x		Lock front u. lås	Trunk lid front without lock
55	212557	x		Emblem chrome	Emblem chrome
--	214217	x		Emblem svart (Customized)	Emblem black (Customized)
56	213052	x		Dörr yttre kpl. H	Outer door cpl. R
--	213053	T		Dörr yttre kpl. H m. fönster	Outer door cpl. R with window
--	214963	x		Dörr yttre kpl. H m. fönster (Custom.), sl. plåt	Outer door cpl. R with window (Custom.), fl. plate
--	213055	T		Myggdörr inre	Mosquito door inner
57	213918	x		Bakgavel plast	Back gable plastic
				M= Metervara	M= On the metre
				T= Tillbehör	T= Accessory

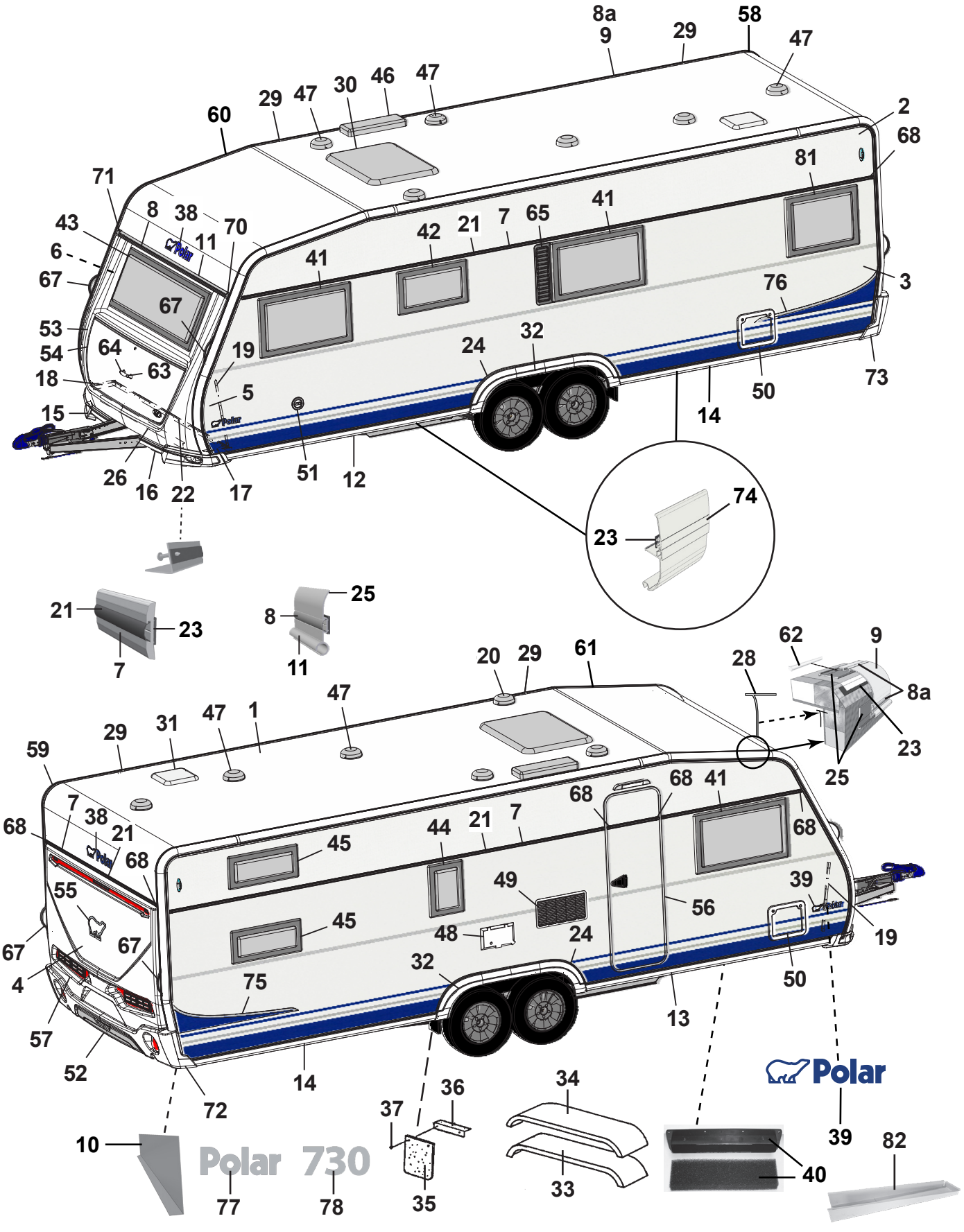
Polar 730
Polar
SELECTED 79
CUSTOMIZED 80
MADE IN NORRLAND 27

Pos Fig	Det. nr Part. No	Ingår/Fitted 730 BR		Benämning	Description
58	213711	x		List tält bockad H-bak	List bent R rear
59	213712	x		List tält bockad V-bak	List bent L rear
60	213709	x		List tält bockad H-fram	List bent R front
61	213710	x		List tält bockad V-fram	List bent L front
62	208323	x		Styrstift list tält 50x3,5 mm	Pin for list 50x6,5 mm
63	210057	x		Handtag koffert inkl. täckbrickor	Handle trunk lid with covers
64	211492	x		Täckbricka	Cover
65	212476	T		Ventilationsgaller V	Ventilator grill L
67	213255	x		Draghandtag	Draw handle
68	95003772	x		Ändstycke	End protection
--	215072	x		Ändavslutning rak (vid slät plåt)	End protection straight (on flat plate)
--	215078	x		Ändavslutning H (vid slät plåt)	End protection R (on flat plate)
--	215079	x		Ändavslutning V (vid slät plåt)	End protection L (on flat plate)
70	205630	x		Ändavslutning H midjelist	End protection R tent list
71	205631	x		Ändavslutning V midjelist	End protection L tent list
72	213807	x		Ändavslutning H-bak	End protection R-rear
73	213808	x		Ändavslutning V-bak	End protection L-rear
--	801319	x		Skruv PKM 4,2x14 ändavsl. H-V bak	Screw PKM 4,2x14 end prot. R-L rear
--	801320	x		Skruv PKM 4,2x25 ändavsl. H-V bak	Screw PKM 4,2x25 end prot. R-L rear
74	213718	x		List dekor vit L=3000	List decor white L=3000
75	213459	x		Dekal sida H blå	Decal R blue
--	215034	x		Dekal sida H svart (Customized)	Decal R black (Customized)
76	213460	x		Dekal sida V blå	Decal L blue
--	215035	x		Dekal sida V svart (Customized)	Decal L black (Customized)
77	212549	x		Emblem Polar	Emblem Polar
78	212555	x		Emblem 730	Emblem 730
79	214214	x		Emblem Selected	Emblem Selected
80	214215	x		Emblem Customized	Emblem Customized
81	212412	x		Fönster öppn.bart 700x550 kpl.	Window 700x550 cpl.
--	212869	x		Ruta lös 700x550 d:o	Pane 700x550 d:o
82	402114	x		Plåt dammskydd	Sheet dust cover

M= Metervara
T= Tillbehör

M= On the metre
T= Accessory

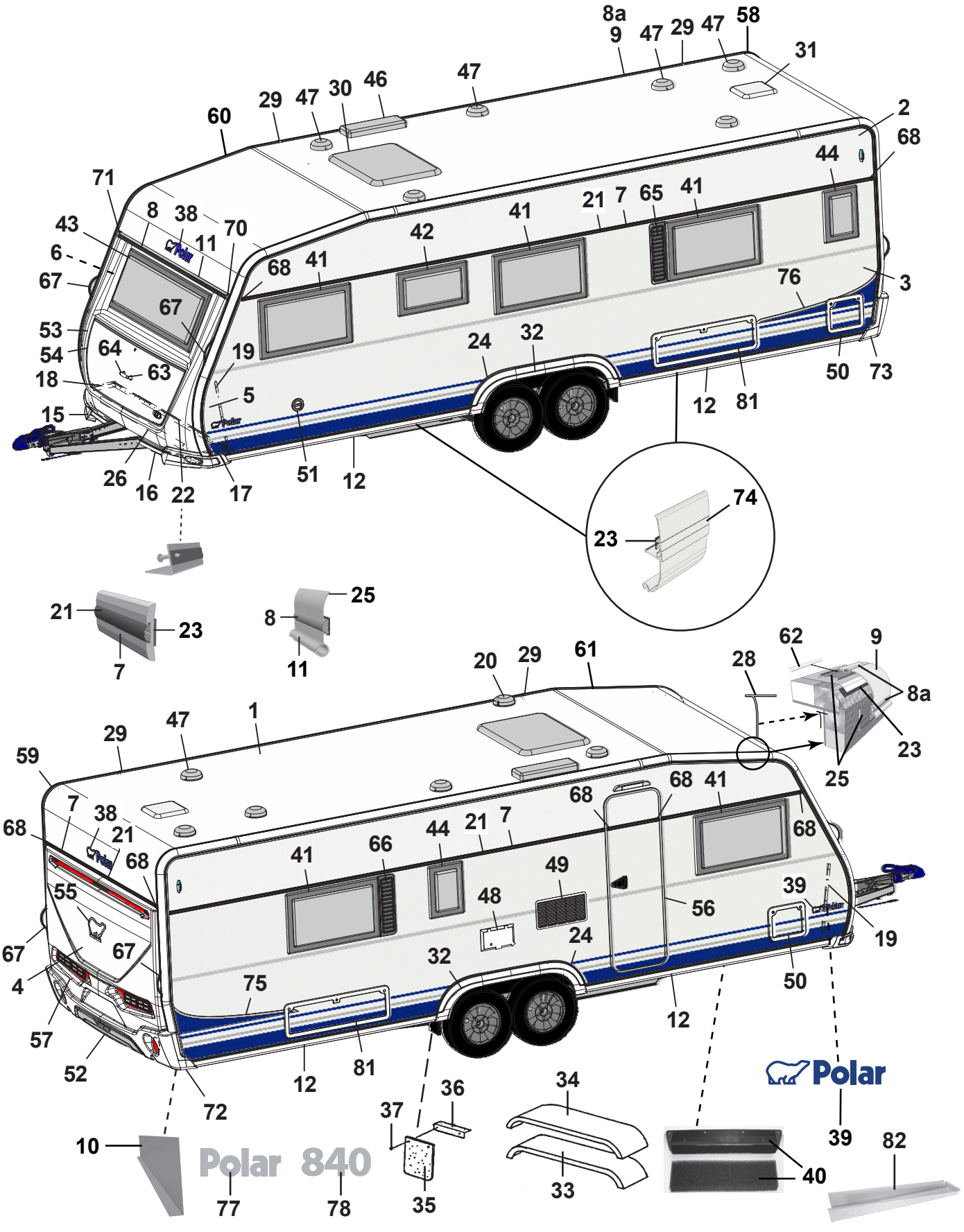
Polar 840
Polar
SELECTED 79
CUSTOMIZED 80
MADE IN NORRLAND 27

Pos Fig	Det. nr Part. No	Ingår/Fitted 840 TRX LB		Benämning	Description
1	212291	x		Plåt tak 9200x2475	Roofing plate 9200x2475
2	212831	x		Plåt sida övre 8900x605	Side plate upper 8900x605
--	215158	T		Plåt sida övre 8900x605 (Custom.), sl. plåt	Side plate upper 8900x605 (Custom.), fl. plate
3	212834	x		Plåt sida undre 8900x1475	Side plate lower 8900x1475
--	214697	x		Plåt sida undre 8900x1475 (Customized)	Side plate lower 8900x1475 (Customized)
--	215160	T		Plåt sida undre 8900x1475 (Custom.), sl. plåt	Side plate lower 8900x1475 (Customi.) fl. plate
4	212832	x		Plåt gavel 2475x1600	Gable plate 2475x1600
5	211056	x		Plåt gavel undre 2800x818	Gable plate lower 2800x818
6	211056	x		Plåt gavel övre 2800x818	Gable plate upper 2800x818
7	212328	x		List dekor L=7312	List L=7312
--	215077	x		List dekor L=7073 vit (på sidorna vid slät plåt)	List L=7073 white (on the sides of flat plate)
8	210365	M		List dekor plast, silver	List decor plastic, silver
8a	210364	M		List dekor plast, vit	List decor plastic, white
9	213713	x		List tält rak L=4120	List straight L=4120
10	212699	x		Täckplåt bakljusramp L=2290	Coverplate light holder L=2290
11	208567	x		List markis L=2322	List L=2322
12	213719	x		List avb. spoiler L=3549	List L=3549
15	213805	x		Spoiler H	Spoiler R
16	213806	x		Spoiler V	Spoiler L
17	210346	x		List vinkel V	List L
18	210347	x		List vinkel H	List R
19	210101	x		List vinkel al. L=5000	List al. L=5000
20	401495	x		Motor köksfläkt kpl.	Motor kitchen fan cpl.
21	90003326	M		List dekor plast, silver	List decor plastic, silver
--	210364	M		List dekor plast, vit (på sidorna vid slät plåt)	List decor plastic, white (on the sides of flat plate)
22	210348	x		List gavel-golv fram L=2440	List gable-floor front L=2440
--	209525	x		Tätning "Terostat 2759" d:o	Seal "Terostat 2759" d:o
--	800626	x		Skruv d:o TKX 5,0x25	Screw d:o TKX 5,0x25
23	208236	M		Butyl profil 15x2 (30 m/rulle)	Seal strip 15x2 (30 m/roll)
24	212490	x		List al. hjulhusbreddare	List al. mudguard
--	212977	M		List gummi d:o	List rubber d:o
--	213030	M		Tejp dubbelhäftande d:o, B=6 mm (50 m/rulle)	Tape double-stick d:o W=6 mm (50 m/roll)
25	214054	M		List tätning vit 49mm, tak (45 m/rulle)	Seal strip white 49mm, roof (45 m/roll)
--	214027	M		List tätning vit 33mm, vägg (45 m/rulle)	Seal strip white 33mm, wall (45 m/roll)
26	210469	x		List koffert L=1700	List gas box L=1700
27	214213	x		Dekal "Made in Norrland"	Decal "Made in Norrland"
28	204137	M		List täck	Cover strip
29	213758	x		Skarvskydd tältlist	Splice protection
--	801319	x		Skruv PKM 4,2x14 d:o	Screw PKM 4,2x14 d:o
30	208690	x		Taklucka 400x400 Mini-Heki kpl. rumsdel	Roof hatch 400x400 Mini-Heki cpl. room
--	08-030921	x		Taklucka 700x500 Midi-Heki kpl.	Roof hatch 700x500 Midi-Heki cpl.
--	207780	T		Taklucka 960x655 Heki de Lux kpl.	Roof hatch 960x655 Heki de Lux cpl.
--	211846	T		Taklucka 400x400 Omnivent kpl. vit	Roof hatch 400x400 Omnivent cpl. white
31	215045	x		Taklucka 280x280 kpl. tvättrum	Roof hatch 280x280 cpl. washung room
32	213810	x		Hjulhusbreddare	Mudguard
				M= Metervara	M= On the metre
				T= Tillbehör	T= Accessory

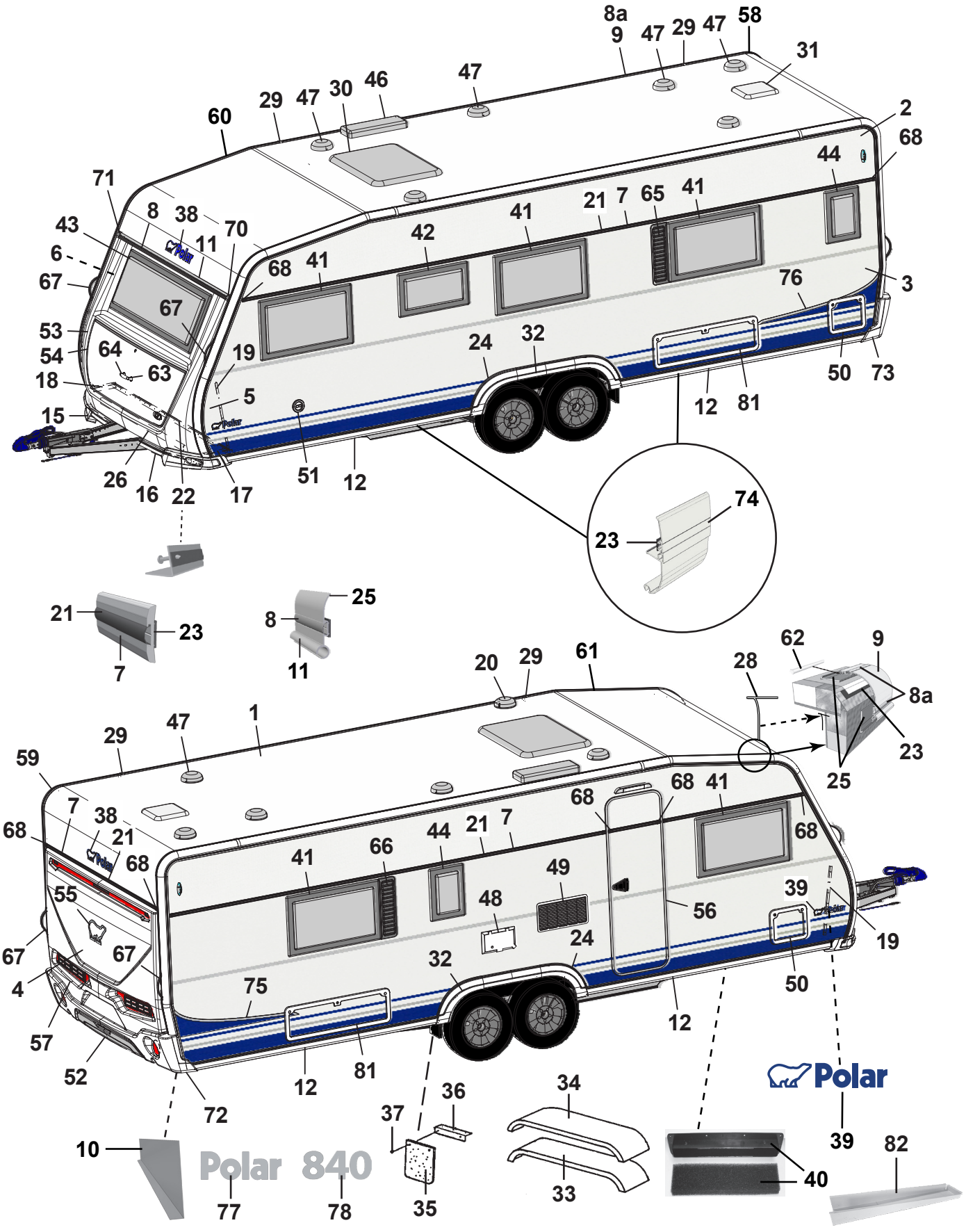
Polar 840
Polar
SELECTED 79
CUSTOMIZED 80
MADE IN NORRLAND 27

Pos Fig	Det. nr Part. No	Ingår/Fitted 840 TRX LB		Benämning	Description
33	212378	x		Hjulhus	Wheel housing
34	212442	x		Isolering hjulhus	Insulation wheel housing
35	102470	x		Stänkskydd	Splash guard
36	101223	x		Fäste stänkskydd	Bracket splash guard
37	800118	x		Skruv	Screw
38	210539	x		Emblem blå	Emblem blue
--	214216	x		Emblem svart (Customized)	Emblem black (Customized)
39	212558	x		Emblem blå	Emblem blue
--	214211	x		Emblem blå (Selected)	Emblem blue (Selected)
--	214212	x		Emblem svart (Customized)	Emblem black (Customized)
40	209372	x		Luftintag	Air inlet
--	213472	x		Myggnät d:o	Mosquito net d:o
41	212413	x		Fönster öppn.bart 900x550 kpl.	Window 900x550 cpl.
--	212868	x		Ruta lös u. karm 900x550 d:o	Pane without frame 900x550 d:o
42	212411	x		Fönster öppn.bart 700x400 pentry kpl.	Window 700x400 pentry cpl.
--	212870	x		Ruta lös u. karm 700x400 d:o	Pane without frame 700x400 d:o
43	212408	x		Fönster fast 1600x600 kpl.	Window fixed 1600x600 cpl.
--	212867	x		Ruta lös u. karm 1600x600 d:o	Pane without frame 1600x600 d:o
44	212409	T		Fönster öppn.bart 350x500 kpl.	Window 350x550 cpl.
--	212872	T		Ruta lös u. karm 350x500 d:o	Pane without frame 350x500 d:o
46	208023	x		Ventil tak för kyl	Ventilator roof for refrigerator
47	00970024	x		Ventilator kpl.	Ventilator cpl.
48	504324	x		El-intag 230 V u. låshus el-golvvärme	El. connection 230 V el. underfloor heating
--	504325	x		Låshus d:o	Locking house d:o
49	214773	x		Galler ventilation kyl	Louvre ventilation
50	207759	x		Lucka m. innerram, utan spegel	Door with frame inner, without plate
--	207197	x		Innerram d:o	Frame inner d:o
51	319023	x		Vattenpåfyllning m. lock	Water filler with cap
--	319901	x		Lock d:o	Cap d:o
--	350218	x		Lucka yttre kpl. u. metallpinne	Door external cpl. without metal pin
52	214068	x		Diffuser grå	Diffuser grey
--	214274	x		Diffuser svart (Customized)	Diffuser black (Customized)
53	213917	x		Front u. lock	Front without trunk lid
54	213029	x		Lock front u. lås	Trunk lid front without lock
55	212557	x		Emblem chrome	Emblem chrome
--	214217	x		Emblem svart (Customized)	Emblem black (Customized)
56	213052	x		Dörr yttre kpl. H	Outer door cpl. R
--	213053	T		Dörr yttre kpl. H m. fönster	Outer door cpl. R with window
--	214963	x		Dörr yttre kpl. H m. fönster (Custom.), sl. plåt	Outer door cpl. R with window (Custom.), fl. plate
--	213055	T		Myggdörr inre	Mosquito door inner
57	213918	x		Bakgavel plast	Back gable plastic
58	213711	x		List tält bockad H-bak	List bent R rear
59	213712	x		List tält bockad V-bak	List bent L rear
60	213709	x		List tält bockad H-fram	List bent R front
61	213710	x		List tält bockad V-fram	List bent L front
				M= Metervara	M= On the metre
				T= Tillbehör	T= Accessory

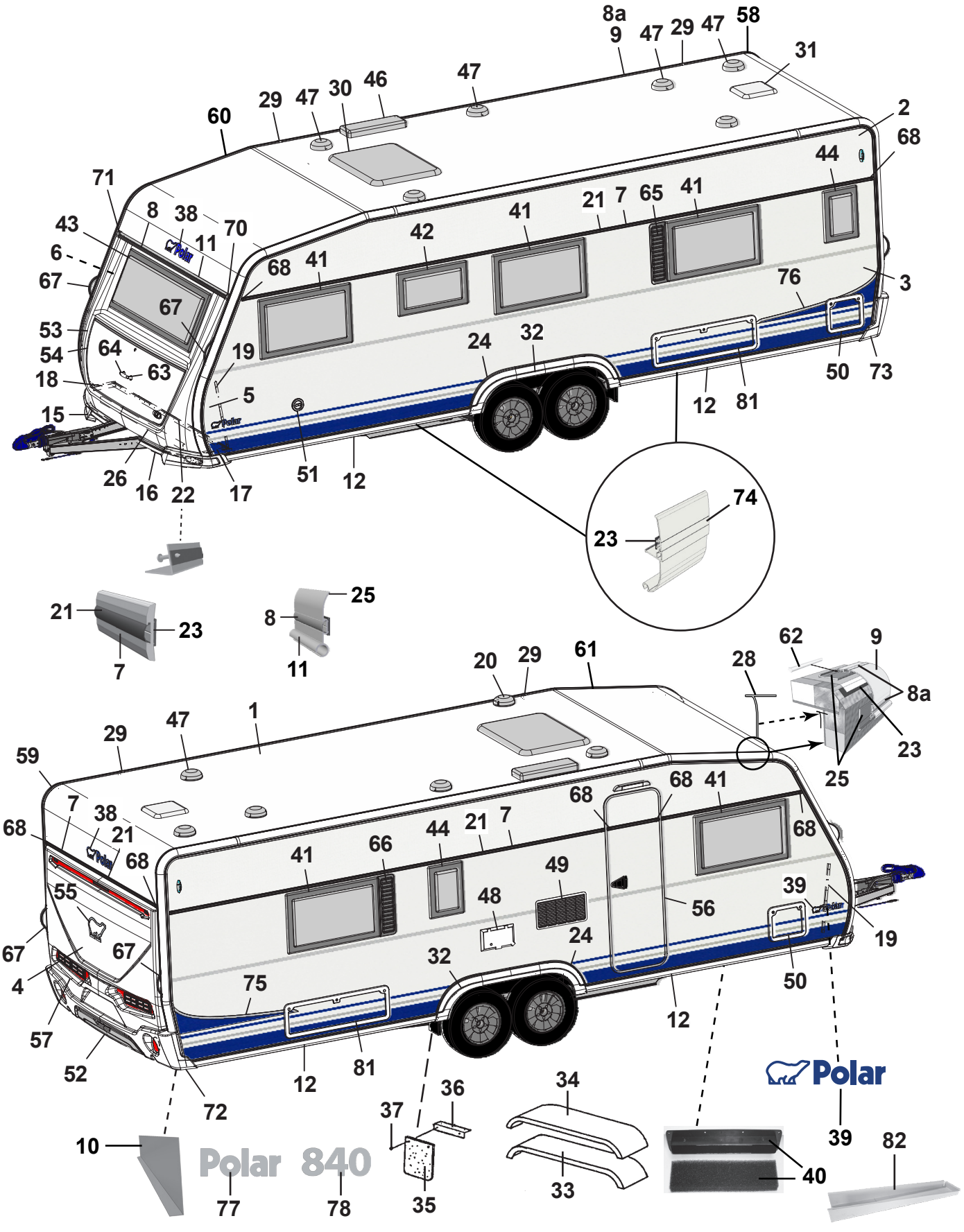

SELECTED CUSTOMIZED

MADE IN NORRLAND

Pos Fig	Det. nr Part. No	Ingår/Fitted 840 TRX LB		Benämning	Description
62	208323	x		Styrstift list tält 50x3,5 mm	Pin for list 50x6,5 mm
63	210057	x		Handtag koffert inkl. täckbrickor	Handle trunk lid with covers
64	211492	x		Täckbricka	Cover
65	212476	T		Ventilationsgaller V	Ventilator grill L
66	212477	T		Ventilationsgaller H	Ventilator grill R
67	213255	x		Draghandtag	Draw handle
68	95003772	x		Ändstycke	End protection
--	215072	x		Ändavslutning rak (vid slät plåt)	End protection straight (on flat plate)
--	215078	x		Ändavslutning H (vid slät plåt)	End protection R (on flat plate)
--	215079	x		Ändavslutning V (vid slät plåt)	End protection L (on flat plate)
70	205630	x		Ändavslutning H midjelist	End protection R tent list
71	205631	x		Ändavslutning V midjelist	End protection L tent list
72	213807	x		Ändavslutning H-bak	End protection R-rear
73	213808	x		Ändavslutning V-bak	End protection L-rear
--	801319	x		Skruv PKM 4,2x14 ändavsl. H-V bak	Screw PKM 4,2x14 end prot. R-L rear
--	801320	x		Skruv PKM 4,2x25 ändavsl. H-V bak	Screw PKM 4,2x25 end prot. R-L rear
74	213718	x		List dekor vit L=3000	List decor white L=3000
75	213459	x		Dekal sida H blå	Decal R blue
--	215034	x		Dekal sida H svart (Customized)	Decal R black (Customized)
76	213460	x		Dekal sida V blå	Decal L blue
--	215035	x		Dekal sida V svart (Customized)	Decal L black (Customized)
77	212549	x		Emblem Polar	Emblem Polar
78	212556	x		Emblem 840	Emblem 840
79	214214	x		Emblem Selected	Emblem Selected
80	214215	x		Emblem Customized	Emblem Customized
81	14-701045	T		Lucka m innerram, utan spegel	Door with frame inner, without plate
82	402114	x		Plåt dammskydd	Sheet dust cover

M= Metervara
T= Tillbehör

M= On the metre
T= Accessory

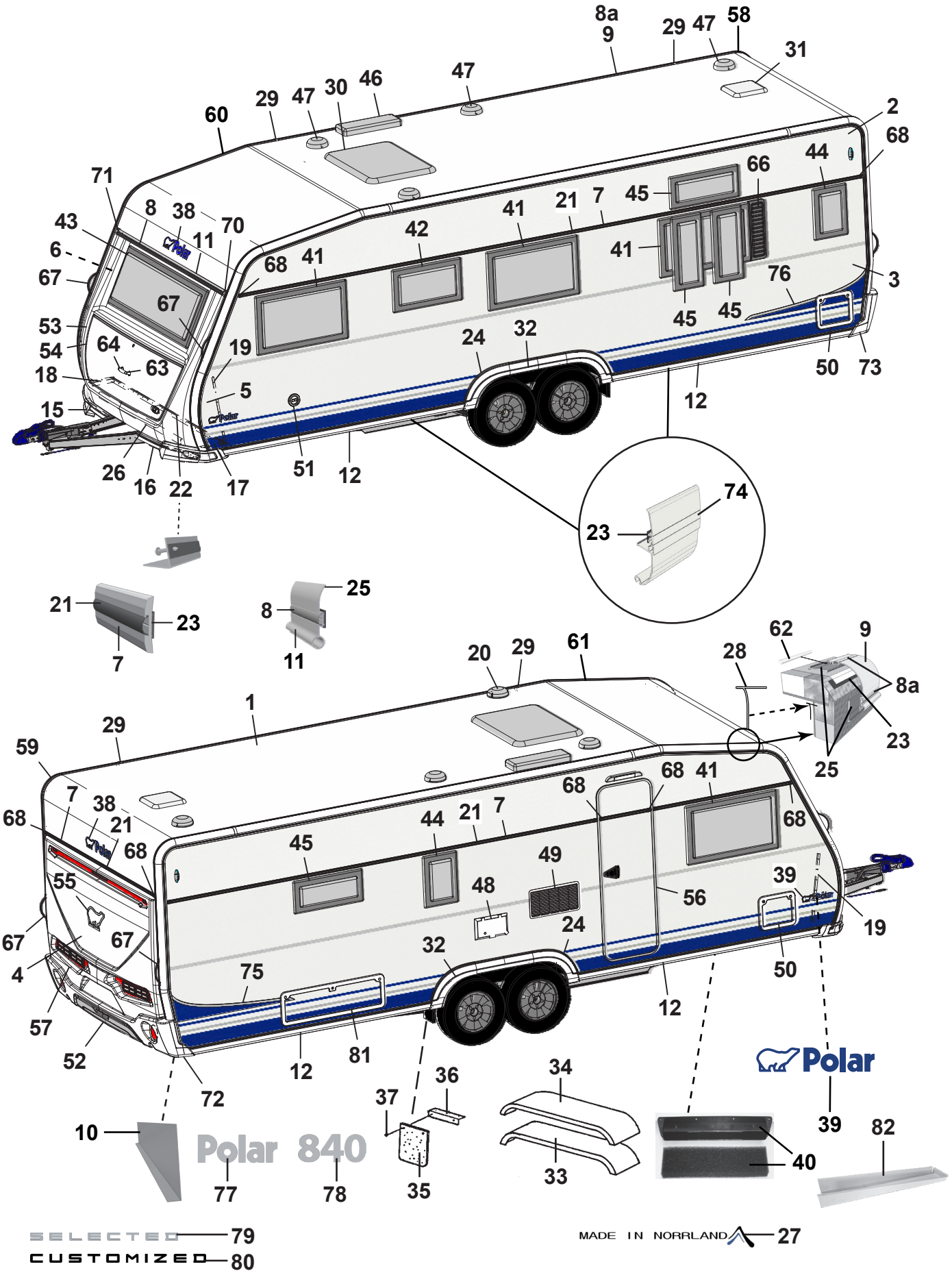
Polar 840
Polar
SELECTED 79
CUSTOMIZED 80
MADE IN NORRLAND 27

Pos Fig	Det. nr Part. No	Ingår/Fitted 840 TRX TDS		Benämning	Description
1	212291	x		Plåt tak 9200x2475	Roofing plate 9200x2475
2	212831	x		Plåt sida övre 8900x605	Side plate upper 8900x605
--	215158	T		Plåt sida övre 8900x605 (Custom.), sl. plåt	Side plate upper 8900x605 (Custom.), fl. plate
3	212834	x		Plåt sida undre 8900x1475	Side plate lower 8900x1475
--	214697	x		Plåt sida undre 8900x1475 (Customized)	Side plate lower 8900x1475 (Customized)
--	215160	T		Plåt sida undre 8900x1475 (Custom.), sl. plåt	Side plate lower 8900x1475 (Customi.) fl. plate
4	212832	x		Plåt gavel 2475x1600	Gable plate 2475x1600
5	211056	x		Plåt gavel undre 2800x818	Gable plate lower 2800x818
6	211056	x		Plåt gavel övre 2800x818	Gable plate upper 2800x818
7	212328	x		List dekor L=7312	List L=7312
--	215077	x		List dekor L=7073 vit (på sidorna vid slät plåt)	List L=7073 white (on the sides of flat plate)
8	210365	M		List dekor plast, silver	List decor plastic, silver
8a	210364	M		List dekor plast, vit	List decor plastic, white
9	213713	x		List tält rak L=4120	List straight L=4120
10	212699	x		Täckplåt bakljusramp L=2290	Coverplate light holder L=2290
11	208567	x		List markis L=2322	List L=2322
12	213719	x		List avb. spoiler L=3549	List L=3549
15	213805	x		Spoiler H	Spoiler R
16	213806	x		Spoiler V	Spoiler L
17	210346	x		List vinkel V	List L
18	210347	x		List vinkel H	List R
19	210101	x		List vinkel al. L=5000	List al. L=5000
20	401495	x		Motor köksfläkt kpl.	Motor kitchen fan cpl.
21	90003326	M		List dekor plast, silver	List decor plastic, silver
--	210364	M		List dekor plast, vit (på sidorna vid slät plåt)	List decor plastic, white (on the sides of flat plate)
22	210348	x		List gavel-golv fram L=2440	List gable-floor front L=2440
--	209525	x		Tätning "Terostat 2759" d:o	Seal "Terostat 2759" d:o
--	800626	x		Skruv d:o TKX 5,0x25	Screw d:o TKX 5,0x25
23	208236	M		Butyl profil 15x2 (30 m/rulle)	Seal strip 15x2 (30 m/roll)
24	212490	x		List al. hjulhusbreddare	List al. mudguard
--	212977	M		List gummi d:o	List rubber d:o
--	213030	M		Tejp dubbelhäftande d:o, B=6 mm (50 m/rulle)	Tape double-stick d:o W=6 mm (50 m/roll)
25	214054	M		List tätning vit 49mm, tak (45 m/rulle)	Seal strip white 49mm, roof (45 m/roll)
--	214027	M		List tätning vit 33mm, vägg (45 m/rulle)	Seal strip white 33mm, wall (45 m/roll)
26	210469	x		List koffert L=1700	List gas box L=1700
27	214213	x		Dekal "Made in Norrland"	Decal "Made in Norrland"
28	204137	M		List täck	Cover strip
29	213758	x		Skarvskydd tältlist	Splice protection
--	801319	x		Skruv PKM 4,2x14 d:o	Screw PKM 4,2x14 d:o
30	208690	x		Taklucka 400x400 Mini-Heki kpl. rumsdel	Roof hatch 400x400 Mini-Heki cpl. room
--	08-030921	x		Taklucka 700x500 Midi-Heki kpl.	Roof hatch 700x500 Midi-Heki cpl.
--	207780	T		Taklucka 960x655 Heki de Lux kpl.	Roof hatch 960x655 Heki de Lux cpl.
--	211846	T		Taklucka 400x400 Omnivent kpl. vit	Roof hatch 400x400 Omnivent cpl. white
31	215045	x		Taklucka 280x280 kpl. tvättrum	Roof hatch 280x280 cpl. washung room
32	213810	x		Hjulhusbreddare	Mudguard
				M= Metervara	M= On the metre
				T= Tillbehör	T= Accessory

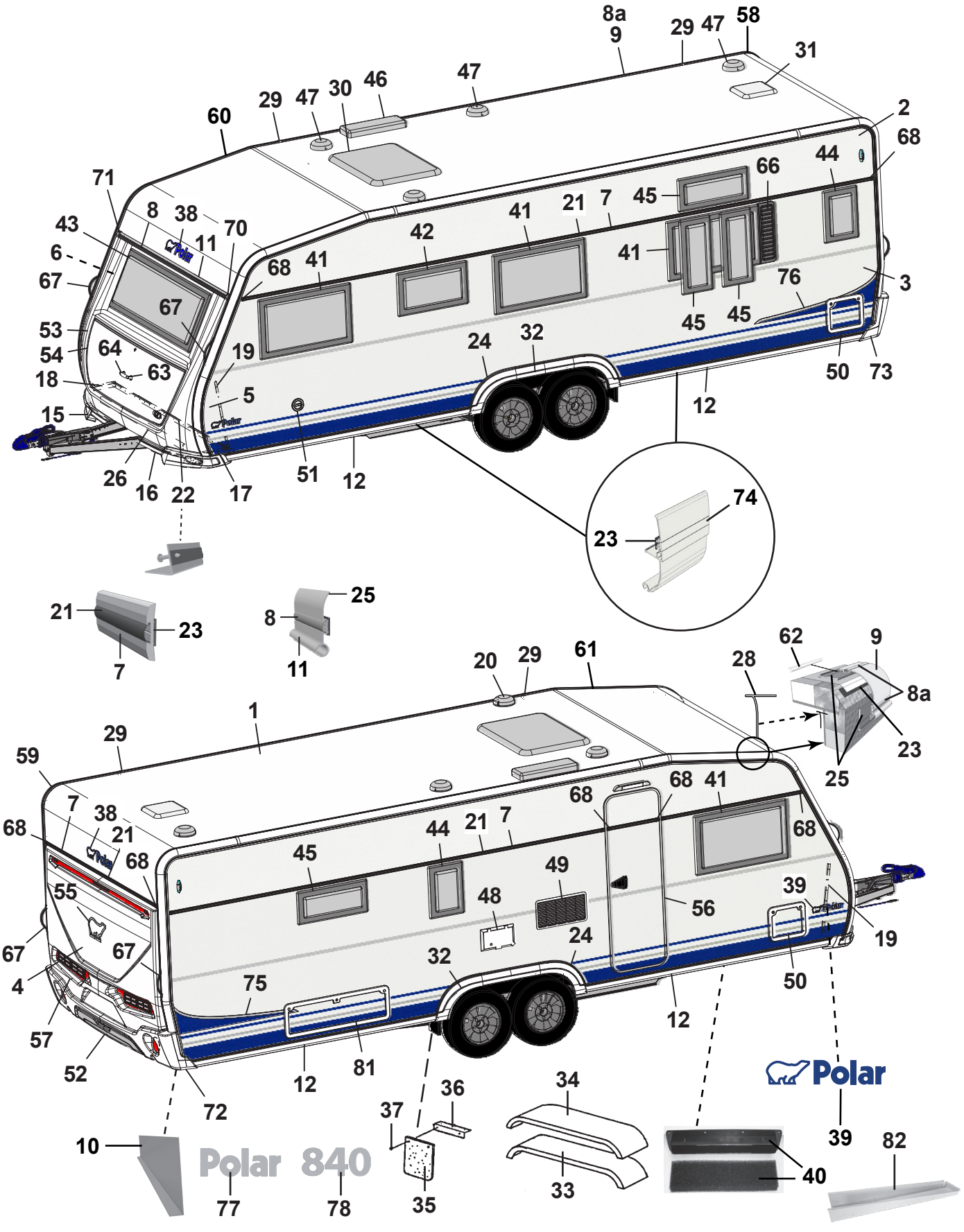
Polar 840
Polar
SELECTED 79
CUSTOMIZED 80
MADE IN NORRLAND 27

Pos Fig	Det. nr Part. No	Ingår/Fitted 840 TRX TDS		Benämning	Description
33	212378	x		Hjulhus	Wheel housing
34	212442	x		Isolering hjulhus	Insulation wheel housing
35	102470	x		Stänkskydd	Splash guard
36	101223	x		Fäste stänkskydd	Bracket splash guard
37	800118	x		Skruv	Screw
38	210539	x		Emblem blå	Emblem blue
--	214216	x		Emblem svart (Customized)	Emblem black (Customized)
39	212558	x		Emblem blå	Emblem blue
--	214211	x		Emblem blå (Selected)	Emblem blue (Selected)
--	214212	x		Emblem svart (Customized)	Emblem black (Customized)
40	209372	x		Luftintag	Air inlet
--	213472	x		Myggnät d:o	Mosquito net d:o
41	212413	x		Fönster öppn.bart 900x550 kpl.	Window 900x550 cpl.
--	212868	x		Ruta lös u. karm 900x550 d:o	Pane without frame 900x550 d:o
42	212411	x		Fönster öppn.bart 700x400 pentry kpl.	Window 700x400 pentry cpl.
--	212870	x		Ruta lös u. karm 700x400 d:o	Pane without frame 700x400 d:o
43	212408	x		Fönster fast 1600x600 kpl.	Window fixed 1600x600 cpl.
--	212867	x		Ruta lös u. karm 1600x600 d:o	Pane without frame 1600x600 d:o
44	212409	T		Fönster öppn.bart 350x500 kpl.	Window 350x550 cpl.
--	212872	T		Ruta lös u. karm 350x500 d:o	Pane without frame 350x500 d:o
45	212410	T		Fönster öppn.bart 700x300 kpl.	Window 700x300 cpl.
--	212871	T		Ruta lös u. karm 700x300 d:o	Pane without frame 700x300 d:o
46	208023	x		Ventil tak för kyl	Ventilator roof for refrigerator
47	00970024	x		Ventilator kpl.	Ventilator cpl.
48	504324	x		El-intag 230 V u. låshus el-golvvärme	El. connection 230 V el. underfloor heating
--	504325	x		Låshus d:o	Locking house d:o
49	214773	x		Galler ventilation kyl	Louvre ventilation
50	207759	x		Lucka m. innerram, utan spegel	Door with frame inner, without plate
--	207197	x		Innerram d:o	Frame inner d:o
51	319023	x		Vattenpåfyllning m. lock	Water filler with cap
--	319901	x		Lock d:o	Cap d:o
--	350218	x		Lucka yttre kpl. u. metallpinne	Door external cpl. without metal pin
52	214068	x		Diffuser grå	Diffuser grey
--	214274	x		Diffuser svart (Customized)	Diffuser black (Customized)
53	213917	x		Front u. lock	Front without trunk lid
54	213029	x		Lock front u. lås	Trunk lid front without lock
55	212557	x		Emblem chrome	Emblem chrome
--	214217	x		Emblem svart (Customized)	Emblem black (Customized)
56	213052	x		Dörr yttre kpl. H	Outer door cpl. R
--	213053	T		Dörr yttre kpl. H m. fönster	Outer door cpl. R with window
--	214963	x		Dörr yttre kpl. H m. fönster (Custom.), sl. plåt	Outer door cpl. R with window (Custom.), fl. plate
--	213055	T		Myggdörr inre	Mosquito door inner
57	213918	x		Bakgavel plast	Back gable plastic
58	213711	x		List tält bockad H-bak	List bent R rear
59	213712	x		List tält bockad V-bak	List bent L rear
				M= Metervara	M= On the metre
				T= Tillbehör	T= Accessory

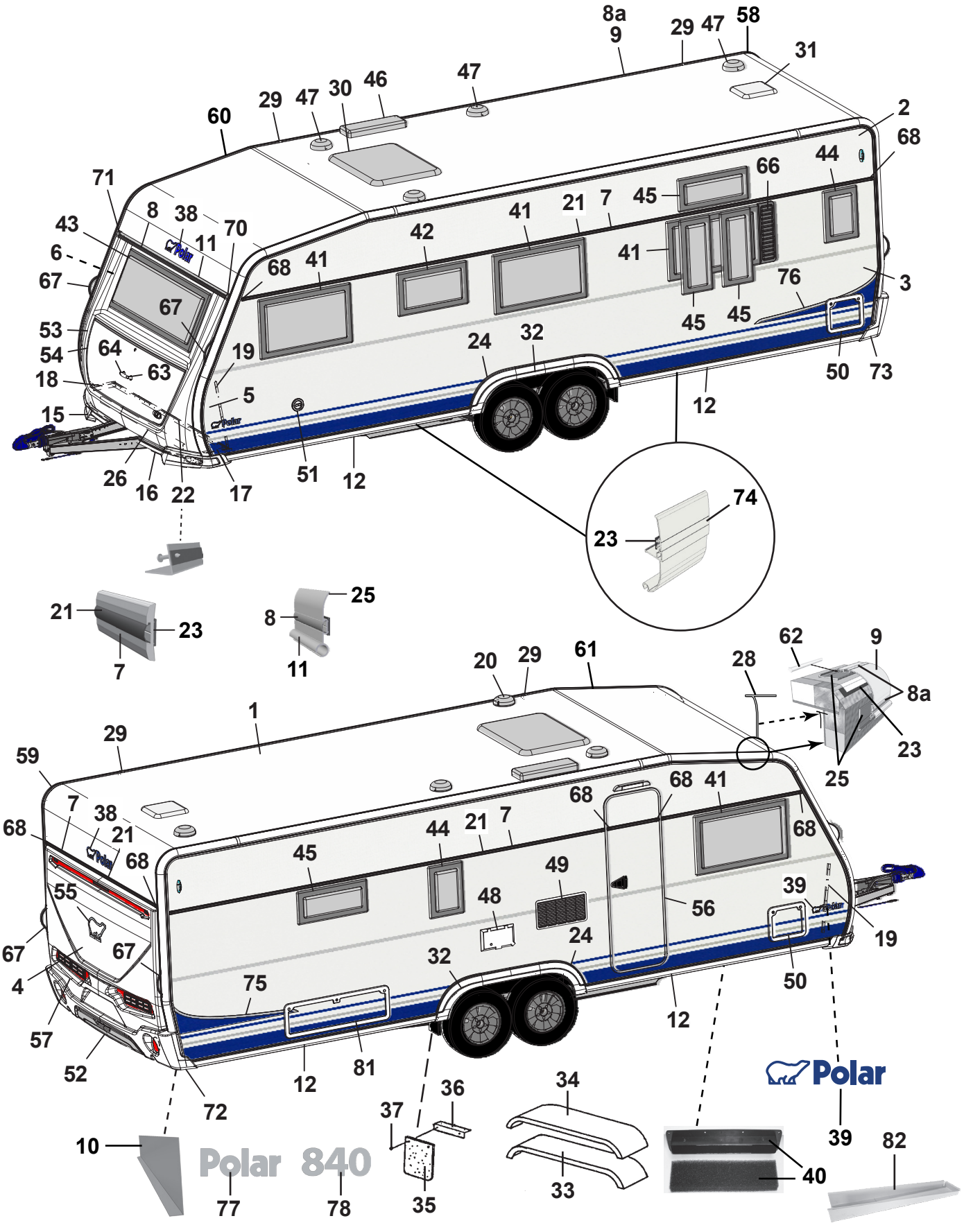
Polar 840
Polar
SELECTED 79
CUSTOMIZED 80
MADE IN NORRLAND 27

Pos Fig	Det. nr Part. No	Ingår/Fitted 840 TRX TDS		Benämning	Description
60	213709	x		List tält bockad H-fram	List bent R front
61	213710	x		List tält bockad V-fram	List bent L front
62	208323	x		Styrstift list tält 50x3,5 mm	Pin for list 50x6,5 mm
63	210057	x		Handtag koffert inkl. täckbrickor	Handle trunk lid with covers
64	211492	x		Täckbricka	Cover
66	212477	T		Ventilationsgaller H	Ventilator grill R
67	213255	x		Draghandtag	Draw handle
68	95003772	x		Ändstycke	End protection
--	215072	x		Ändavslutning rak (vid slät plåt)	End protection straight (on flat plate)
--	215078	x		Ändavslutning H (vid slät plåt)	End protection R (on flat plate)
--	215079	x		Ändavslutning V (vid slät plåt)	End protection L (on flat plate)
70	205630	x		Ändavslutning H midjelist	End protection R tent list
71	205631	x		Ändavslutning V midjelist	End protection L tent list
72	213807	x		Ändavslutning H-bak	End protection R-rear
73	213808	x		Ändavslutning V-bak	End protection L-rear
--	801319	x		Skruv PKM 4,2x14 ändavsl. H-V bak	Screw PKM 4,2x14 end prot. R-L rear
--	801320	x		Skruv PKM 4,2x25 ändavsl. H-V bak	Screw PKM 4,2x25 end prot. R-L rear
74	213718	x		List dekor vit L=3000	List decor white L=3000
75	213459	x		Dekal sida H blå	Decal R blue
--	215034	x		Dekal sida H svart (Customized)	Decal R black (Customized)
76	213460	x		Dekal sida V blå	Decal L blue
--	215035	x		Dekal sida V svart (Customized)	Decal L black (Customized)
77	212549	x		Emblem Polar	Emblem Polar
78	212556	x		Emblem 840	Emblem 840
79	214214	x		Emblem Selected	Emblem Selected
80	214215	x		Emblem Customized	Emblem Customized
81	14-701045	T		Lucka m innerram, utan spegel	Door with frame inner, without plate
82	402114	x		Plåt dammskydd	Sheet dust cover

M= Metervara
T= Tillbehör

M= On the metre
T= Accessory

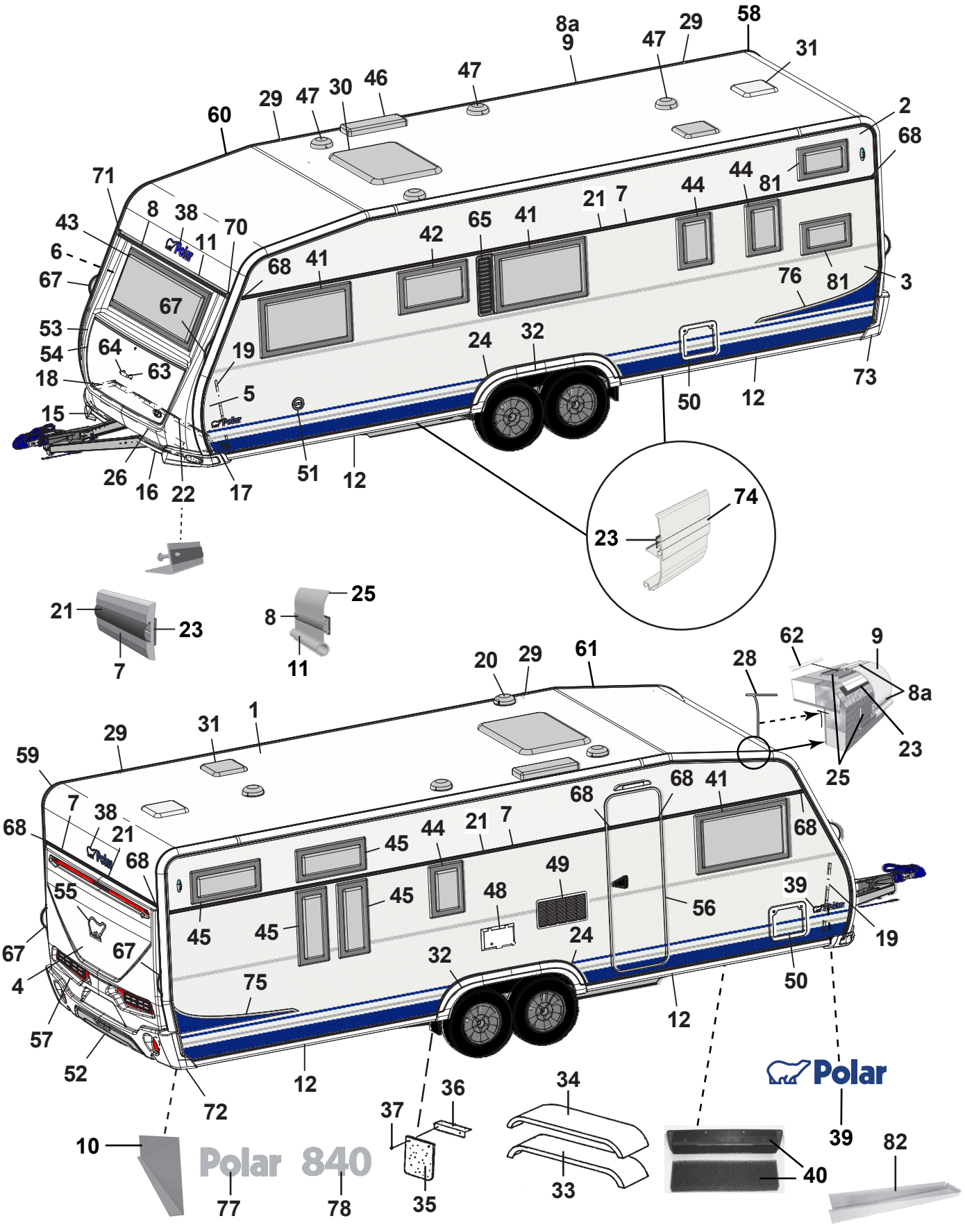
Polar 840
SELECTED
CUSTOMIZED
MADE IN NORRLAND

Pos Fig	Det. nr Part. No	Ingår/Fitted 840 BR		Benämning	Description
1	212291	x		Plåt tak 9200x2475	Roofing plate 9200x2475
2	212831	x		Plåt sida övre 8900x605	Side plate upper 8900x605
--	215158	T		Plåt sida övre 8900x605 (Custom.), sl. plåt	Side plate upper 8900x605 (Custom.), fl. plate
3	212834	x		Plåt sida undre 8900x1475	Side plate lower 8900x1475
--	214697	x		Plåt sida undre 8900x1475 (Customized)	Side plate lower 8900x1475 (Customized)
--	215160	T		Plåt sida undre 8900x1475 (Custom.), sl. plåt	Side plate lower 8900x1475 (Customi.) fl. plate
4	212832	x		Plåt gavel 2475x1600	Gable plate 2475x1600
5	211056	x		Plåt gavel undre 2800x818	Gable plate lower 2800x818
6	211056	x		Plåt gavel övre 2800x818	Gable plate upper 2800x818
7	212328	x		List dekor L=7312	List L=7312
--	215077	x		List dekor L=7073 vit (på sidorna vid slät plåt)	List L=7073 white (on the sides of flat plate)
8	210365	M		List dekor plast, silver	List decor plastic, silver
8a	210364	M		List dekor plast, vit	List decor plastic, white
9	213713	x		List tält rak L=4120	List straight L=4120
10	212699	x		Täckplåt bakljusramp L=2290	Coverplate light holder L=2290
11	208567	x		List markis L=2322	List L=2322
12	213719	x		List avb. spoiler L=3549	List L=3549
15	213805	x		Spoiler H	Spoiler R
16	213806	x		Spoiler V	Spoiler L
17	210346	x		List vinkel V	List L
18	210347	x		List vinkel H	List R
19	210101	x		List vinkel al. L=5000	List al. L=5000
20	401495	x		Motor köksfläkt kpl.	Motor kitchen fan cpl.
21	90003326	M		List dekor plast, silver	List decor plastic, silver
--	210364	M		List dekor plast, vit (på sidorna vid slät plåt)	List decor plastic, white (on the sides of flat plate)
22	210348	x		List gavel-golv fram L=2440	List gable-floor front L=2440
--	209525	x		Tätning "Terostat 2759" d:o	Seal "Terostat 2759" d:o
--	800626	x		Skruv d:o TKX 5,0x25	Screw d:o TKX 5,0x25
23	208236	M		Butyl profil 15x2 (30 m/rulle)	Seal strip 15x2 (30 m/roll)
24	212490	x		List al. hjulhusbreddare	List al. mudguard
--	212977	M		List gummi d:o	List rubber d:o
--	213030	M		Tejp dubbelhäftande d:o, B=6 mm (50 m/rulle)	Tape double-stick d:o W=6 mm (50 m/roll)
25	214054	M		List tätning vit 49mm, tak (45 m/rulle)	Seal strip white 49mm, roof (45 m/roll)
--	214027	M		List tätning vit 33mm, vägg (45 m/rulle)	Seal strip white 33mm, wall (45 m/roll)
26	210469	x		List koffert L=1700	List gas box L=1700
27	214213	x		Dekal "Made in Norrland"	Decal "Made in Norrland"
28	204137	M		List täck	Cover strip
29	213758	x		Skarvskydd tältlist	Splice protection
--	801319	x		Skruv PKM 4,2x14 d:o	Screw PKM 4,2x14 d:o
30	208690	x		Taklucka 400x400 Mini-Heki kpl. rumsdel	Roof hatch 400x400 Mini-Heki cpl. room
--	08-030921	x		Taklucka 700x500 Midi-Heki kpl.	Roof hatch 700x500 Midi-Heki cpl.
--	207780	T		Taklucka 960x655 Heki de Lux kpl.	Roof hatch 960x655 Heki de Lux cpl.
--	211846	T		Taklucka 400x400 Omnivent kpl. vit	Roof hatch 400x400 Omnivent cpl. white
31	215045	x		Taklucka 280x280 kpl. tvättrum	Roof hatch 280x280 cpl. washung room
32	213810	x		Hjulhusbreddare	Mudguard
				M= Metervara T= Tillbehör	M= On the metre T= Accessory

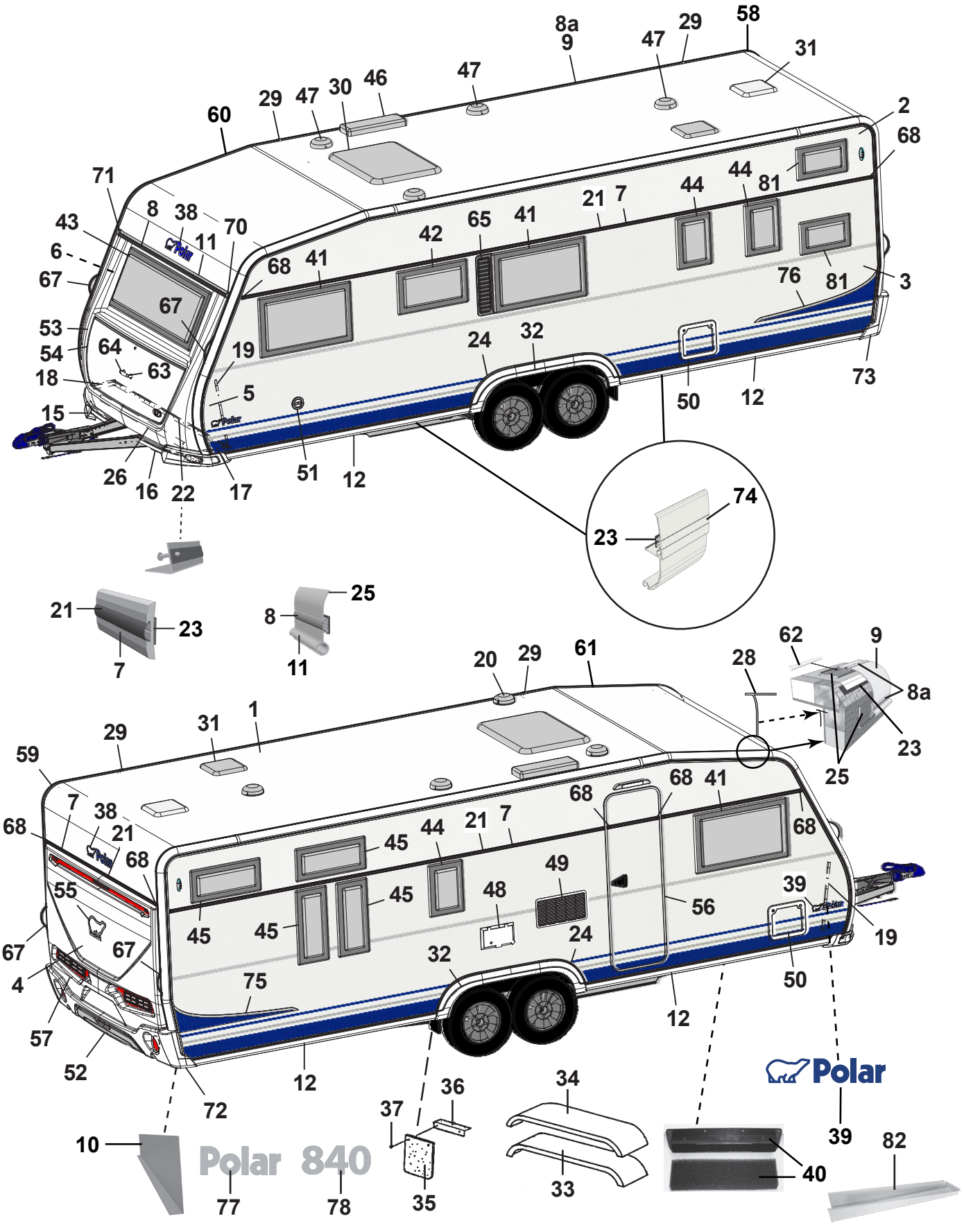
Polar 840
SELECTED 79
CUSTOMIZED 80
MADE IN NORRLAND 27

Pos Fig	Det. nr Part. No	Ingår/Fitted 840 BR		Benämning	Description
33	212378	x		Hjulhus	Wheel housing
34	212442	x		Isolering hjulhus	Insulation wheel housing
35	102470	x		Stänkskydd	Splash guard
36	101223	x		Fäste stänkskydd	Bracket splash guard
37	800118	x		Skruv	Screw
38	210539	x		Emblem blå	Emblem blue
--	214216	x		Emblem svart (Customized)	Emblem black (Customized)
39	212558	x		Emblem blå	Emblem blue
--	214211	x		Emblem blå (Selected)	Emblem blue (Selected)
--	214212	x		Emblem svart (Customized)	Emblem black (Customized)
40	209372	x		Luftintag	Air inlet
--	213472	x		Myggnät d:o	Mosquito net d:o
41	212413	x		Fönster öppn.bart 900x550 kpl.	Window 900x550 cpl.
--	212868	x		Ruta lös u. karm 900x550 d:o	Pane without frame 900x550 d:o
42	212411	x		Fönster öppn.bart 700x400 pentry kpl.	Window 700x400 pentry cpl.
--	212870	x		Ruta lös u. karm 700x400 d:o	Pane without frame 700x400 d:o
43	212408	x		Fönster fast 1600x600 kpl.	Window fixed 1600x600 cpl.
--	212867	x		Ruta lös u. karm 1600x600 d:o	Pane without frame 1600x600 d:o
44	212409	x		Fönster öppn.bart 350x500 kpl.	Window 350x550 cpl.
--	212872	x		Ruta lös u. karm 350x500 d:o	Pane without frame 350x500 d:o
45	212410	x		Fönster öppn.bart 700x300 kpl.	Window 700x300 cpl.
--	212871	x		Ruta lös u. karm 700x300 d:o	Pane without frame 700x300 d:o
46	208023	x		Ventil tak för kyl	Ventilator roof for refrigerator
47	00970024	x		Ventilator kpl.	Ventilator cpl.
48	504324	x		El-intag 230 V u. låshus el-golvvärme	El. connection 230 V el. underfloor heating
--	504325	x		Låshus d:o	Locking house d:o
49	214773	x		Galler ventilation kyl	Louvre ventilation
50	207759	x		Lucka m. innerram, utan spegel	Door with frame inner, without plate
--	207197	x		Innerram d:o	Frame inner d:o
51	319023	x		Vattenpåfyllning m. lock	Water filler with cap
--	319901	x		Lock d:o	Cap d:o
--	350218	x		Lucka yttre kpl. u. metallpinne	Door external cpl. without metal pin
52	214068	x		Diffuser grå	Diffuser grey
--	214274	x		Diffuser svart (Customized)	Diffuser black (Customized)
53	213917	x		Front u. lock	Front without trunk lid
54	213029	x		Lock front u. lås	Trunk lid front without lock
55	212557	x		Emblem chrome	Emblem chrome
--	214217	x		Emblem svart (Customized)	Emblem black (Customized)
56	213052	x		Dörr yttre kpl. H	Outer door cpl. R
--	213053	T		Dörr yttre kpl. H m. fönster	Outer door cpl. R with window
--	214963	x		Dörr yttre kpl. H m. fönster (Custom.), sl. plåt	Outer door cpl. R with window (Custom.), fl. plate
--	213055	T		Myggdörr inre	Mosquito door inner
57	213918	x		Bakgavel plast	Back gable plastic
58	213711	x		List tält bockad H-bak	List bent R rear
59	213712	x		List tält bockad V-bak	List bent L rear
				M= Metervara	M= On the metre
				T= Tillbehör	T= Accessory

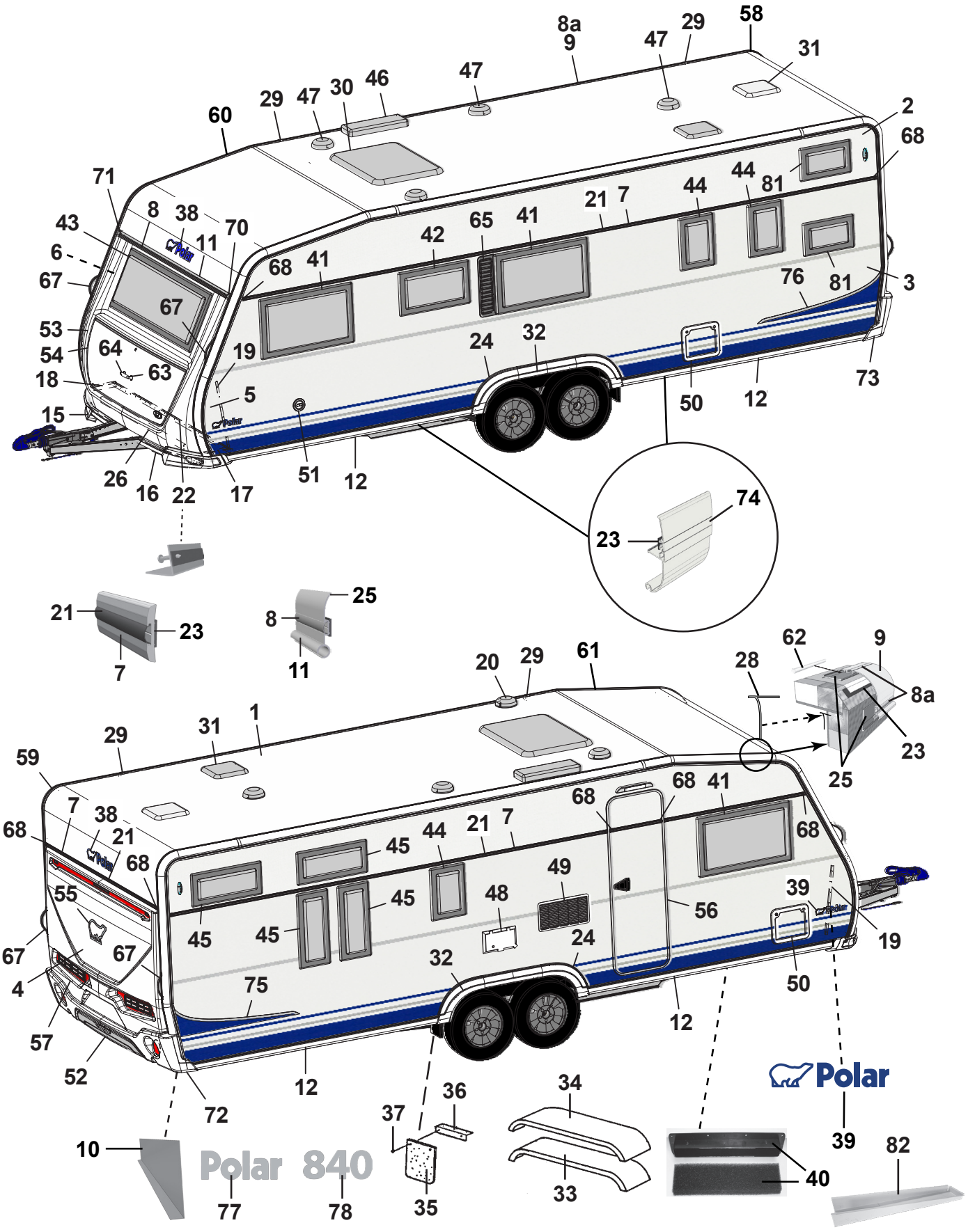
Polar 840
SELECTED 79
CUSTOMIZED 80
MADE IN NORRLAND 27

Pos Fig	Det. nr Part. No	Ingår/Fitted 840 BR		Benämning	Description
60	213709	x		List tält bockad H-fram	List bent R front
61	213710	x		List tält bockad V-fram	List bent L front
62	208323	x		Styrstift list tält 50x3,5 mm	Pin for list 50x6,5 mm
63	210057	x		Handtag koffert inkl. täckbrickor	Handle trunk lid with covers
64	211492	x		Täckbricka	Cover
65	212476	T		Ventilationsgaller V	Ventilator grill L
67	213255	x		Draghandtag	Draw handle
68	95003772	x		Ändstycke	End protection
--	215072	x		Ändavslutning rak (vid slät plåt)	End protection straight (on flat plate)
--	215078	x		Ändavslutning H (vid slät plåt)	End protection R (on flat plate)
--	215079	x		Ändavslutning V (vid slät plåt)	End protection L (on flat plate)
70	205630	x		Ändavslutning H midjelist	End protection R tent list
71	205631	x		Ändavslutning V midjelist	End protection L tent list
72	213807	x		Ändavslutning H-bak	End protection R-rear
73	213808	x		Ändavslutning V-bak	End protection L-rear
--	801319	x		Skruv PKM 4,2x14 ändavsl. H-V bak	Screw PKM 4,2x14 end prot. R-L rear
--	801320	x		Skruv PKM 4,2x25 ändavsl. H-V bak	Screw PKM 4,2x25 end prot. R-L rear
74	213718	x		List dekor vit L=3000	List decor white L=3000
75	213459	x		Dekal sida H blå	Decal R blue
--	215034	x		Dekal sida H svart (Customized)	Decal R black (Customized)
76	213460	x		Dekal sida V blå	Decal L blue
--	215035	x		Dekal sida V svart (Customized)	Decal L black (Customized)
77	212549	x		Emblem Polar	Emblem Polar
78	212556	x		Emblem 840	Emblem 840
79	214214	x		Emblem Selected	Emblem Selected
80	214215	x		Emblem Customized	Emblem Customized
81	214065	x		Fönster öppn.bart 500x300 kpl.	Window 500x300 cpl.
--	214846	x		Ruta lös u. karm 500x300 d:o	Pane without frame 500x300
82	402114	x		Plåt dammskydd	Sheet dust cover

M= Metervara
T= Tillbehör

M= On the metre
T= Accessory


1
2
1
2
3

Pos Fig	Det. nr Part. No	Ingår Fitted	Benämning	Description
1	27203536	x	Färg vit RAL 9003, 0,125 l	Colour white RAL 9003, 0,125 l
--			Vit gäller även tak och gavlar.	White evan roof and gable
2	210650	x	Färg silver RAL 9006, 0,125 l	Colour silver RAL 9006, 0,125 l
3	206894	x	Färg blå NCS 4050 R80B, 0,125 l	Colour blue NCS 4050 R80B, 0,125 l
--	905212	-	Penselflaska för färg 20 ml	Brushbottle for colour 20 ml

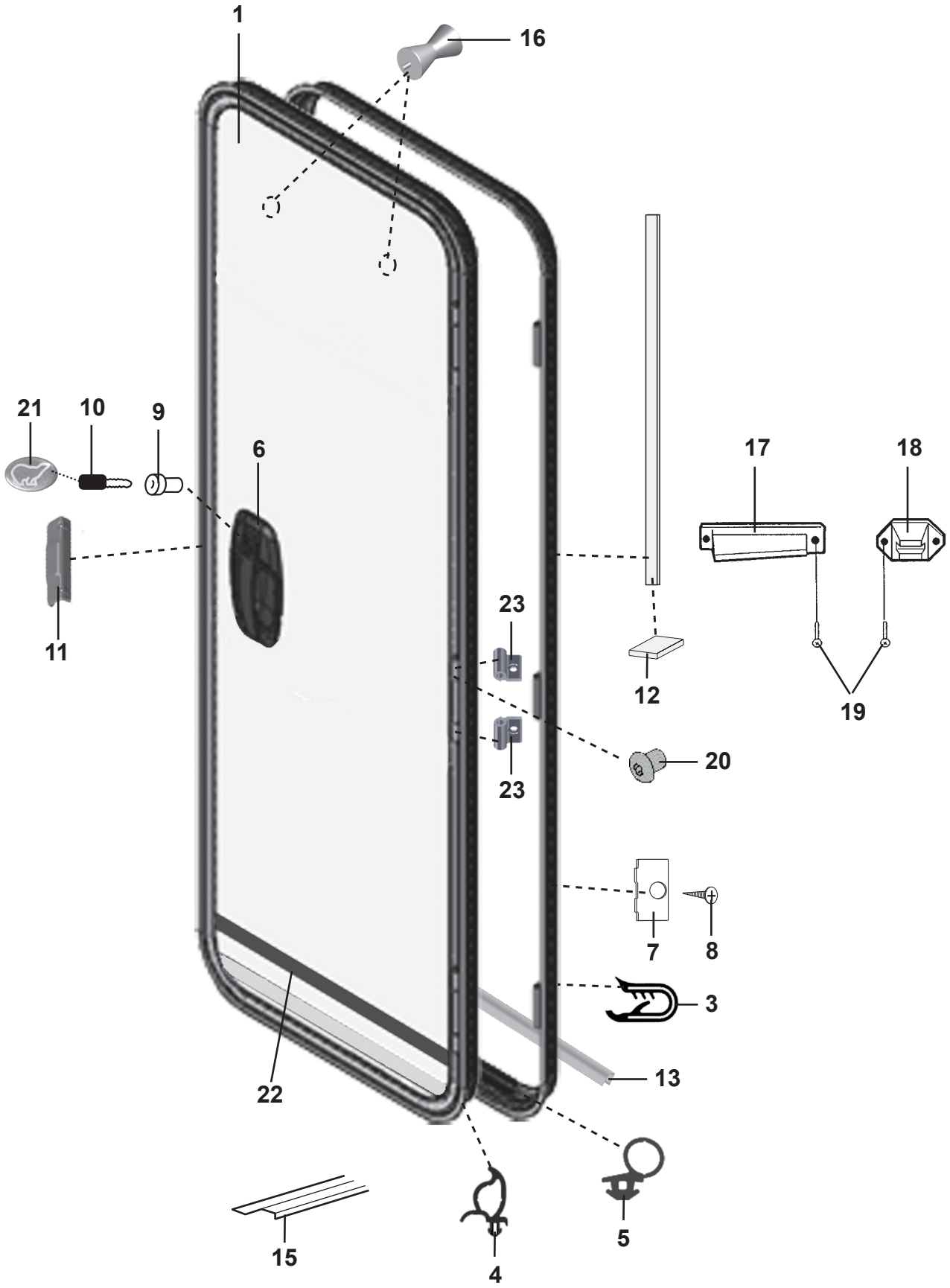
1
16
21
10
9
6
17
18
11
23
12
19
23
20
7
8
3
22
13
15
4
5

Pos Fig	Det. nr Part. No	Ingår Fitted	Benämning	Description
1	213052	x	Dörr yttre kpl. H	Outer door cpl. R
3	207673	x	List dörrfoder L=4620 mm	Strip L=4620 mm
4	207674	M	List tätning dörrblad	Seal strip door
5	209504	M	List tätning	Seal strip
6	213252	x	Lås ytterdörr H-hängd	Lock outer door R
7	207676	x	Fästbleck	Bracket
8	800152	x	Skruv fästbleck	Screw bracket
9	---	x	Låskolv; se "Lås"	Lock cylinder; see "Locks"
10	---	x	Nyckel; se "Nycklar"	Key; see "Keys"
11	213526	x	Låsbleck	Securing plate
12	207678	M	List tätning	Seal strip
13	213054	x	Aluminiumprofil	Aluminiumprofile
15	314687	x	Tröskel L= 850 mm	Threshold L= 850 mm
16	316116	x	Hängare	Hanger
17	213772	x	Hållare dörr, dörrdel	Door holder
18	213773	x	Hållare dörr, väggdel	Door holder
19	800631	x	Skruv B6x25 rostfri	Screw B6x25 rustless
20	209503	x	Skruv gångjärn insex M6x7	Socket head cap screw M6x7
21	209060	x	Emblem	Emblem
22	213116	x	Dekal dörr (ej Customized)	Decal door (not Customized)
--	215018	x	Dekal dörr (Customized)	Decal door (Customized)
23	214848	x	Gångjärn dörr (säljes i par)	Hinge door (exp. in pair)

M= Metervara
T= Tillbehör

M= On the metre
T= Accessory

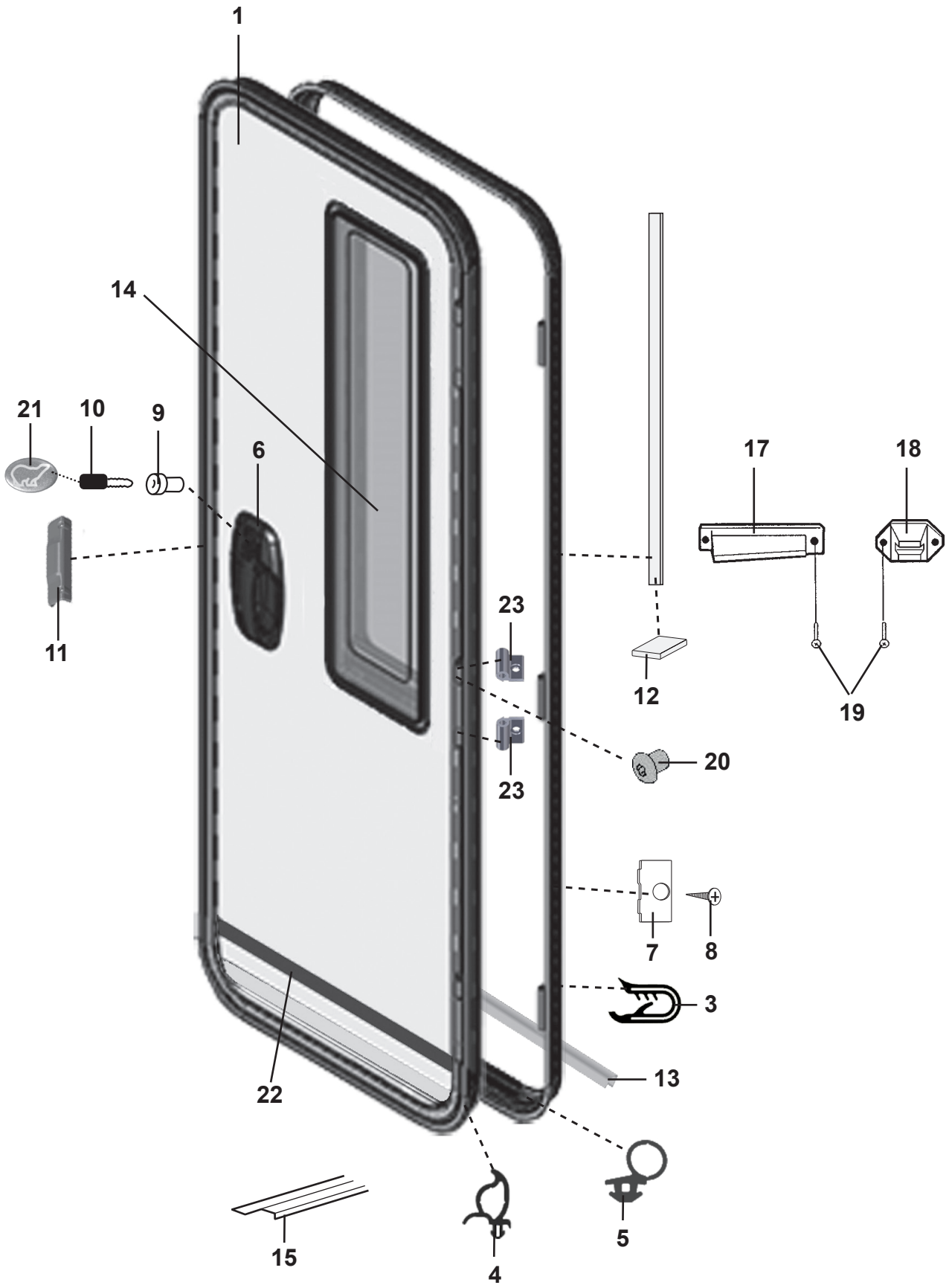
1
14
21
10
9
6
11
17
18
19
12
23
23
20
7
8
3
13
22
15
4
5

Pos Fig	Det. nr Part. No	Ingår Fitted	Benämning	Description
1	213053	x	Dörr yttre kpl. H	Outer door cpl. R
--	214963	x	Dörr yttre kpl. H (Customzed), sl. plåt	Outer door cpl. R (Customzed), fl. plate
3	207673	x	List dörrfoder L=4620 mm	Strip L=4620 mm
4	207674	M	List tätning dörrblad	Seal strip door
5	209504	M	List tätning	Seal strip
6	213253	x	Lås ytterdörr H-hängd	Lock outer door R
7	207676	x	Fästbleck	Bracket
8	800152	x	Skruv fästbleck	Screw bracket
9	---	x	Låskolv; se "Lås"	Lock cylinder; see "Locks"
10	---	x	Nyckel; se "Nycklar"	Key; see "Keys"
11	213526	x	Låsbleck	Securing plate
12	207678	M	List tätning	Seal strip
13	213054	x	Aluminiumprofil	Aluminiumprofile
14	213527	x	Gardin fönster	Blind
15	314687	x	Tröskel L= 850 mm	Threshold L= 850 mm
17	213772	x	Hållare dörr, dörrdel	Door holder
18	213773	x	Hållare dörr, väggdel	Door holder
19	800631	x	Skruv B6x25 rostfri	Screw B6x25 rustless
20	209503	x	Skruv gångjärn insex M6x7	Socket head cap screw M6x7
21	209060	x	Emblem	Emblem
22	213116	x	Dekal dörr (ej Customized)	Decal door (not Customized)
--	215018	x	Dekal dörr (Customized)	Decal door (Customized)
23	214848	x	Gångjärn dörr (säljes i par)	Hinge door (exp. in pair)

M= Metervara
T= Tillbehör

M= On the metre
T= Accessory

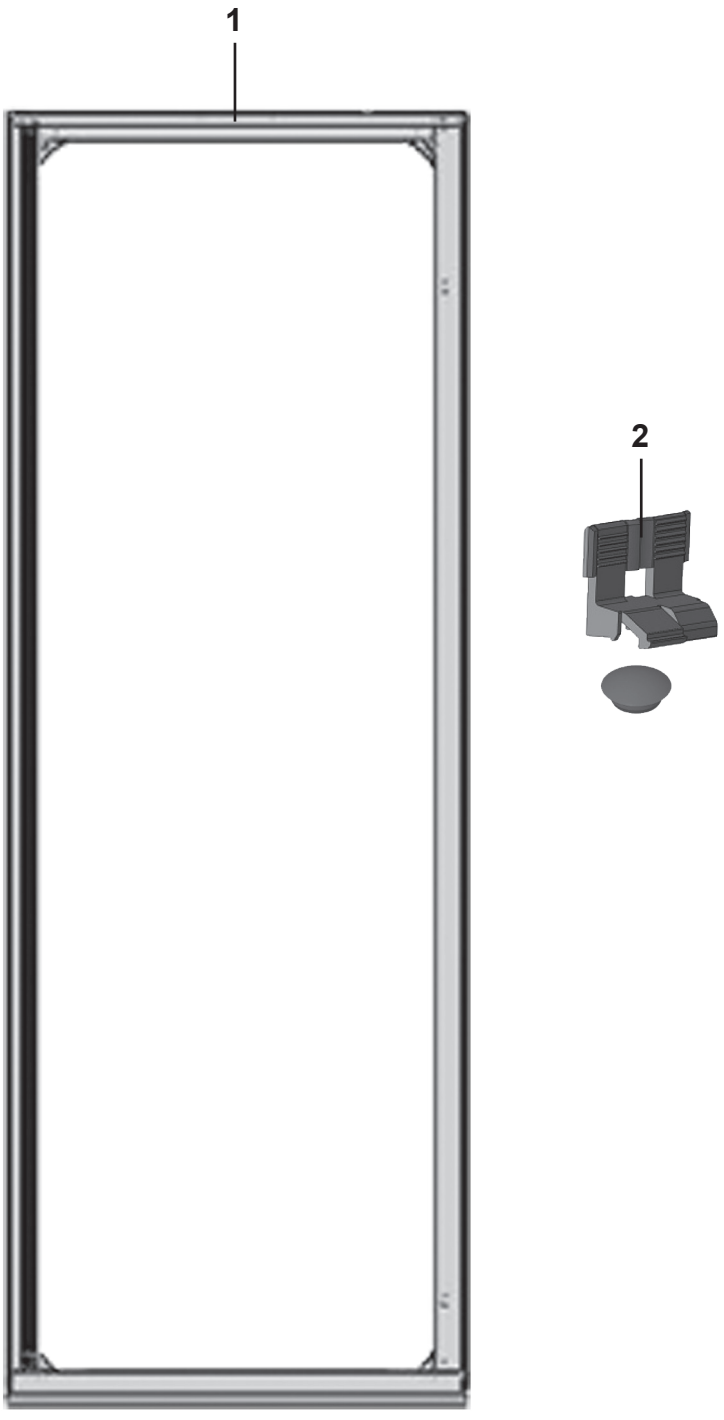
1
2

Pos Fig	Det. nr Part. No	Ingår Fitted	Benämning	Description
1	213055	T	Myggdörr inre	Mosquito door inner
2	213861	T	Fästclips myggdörr	Bracket mosquito door

T= Tillbehör

T= Accessory

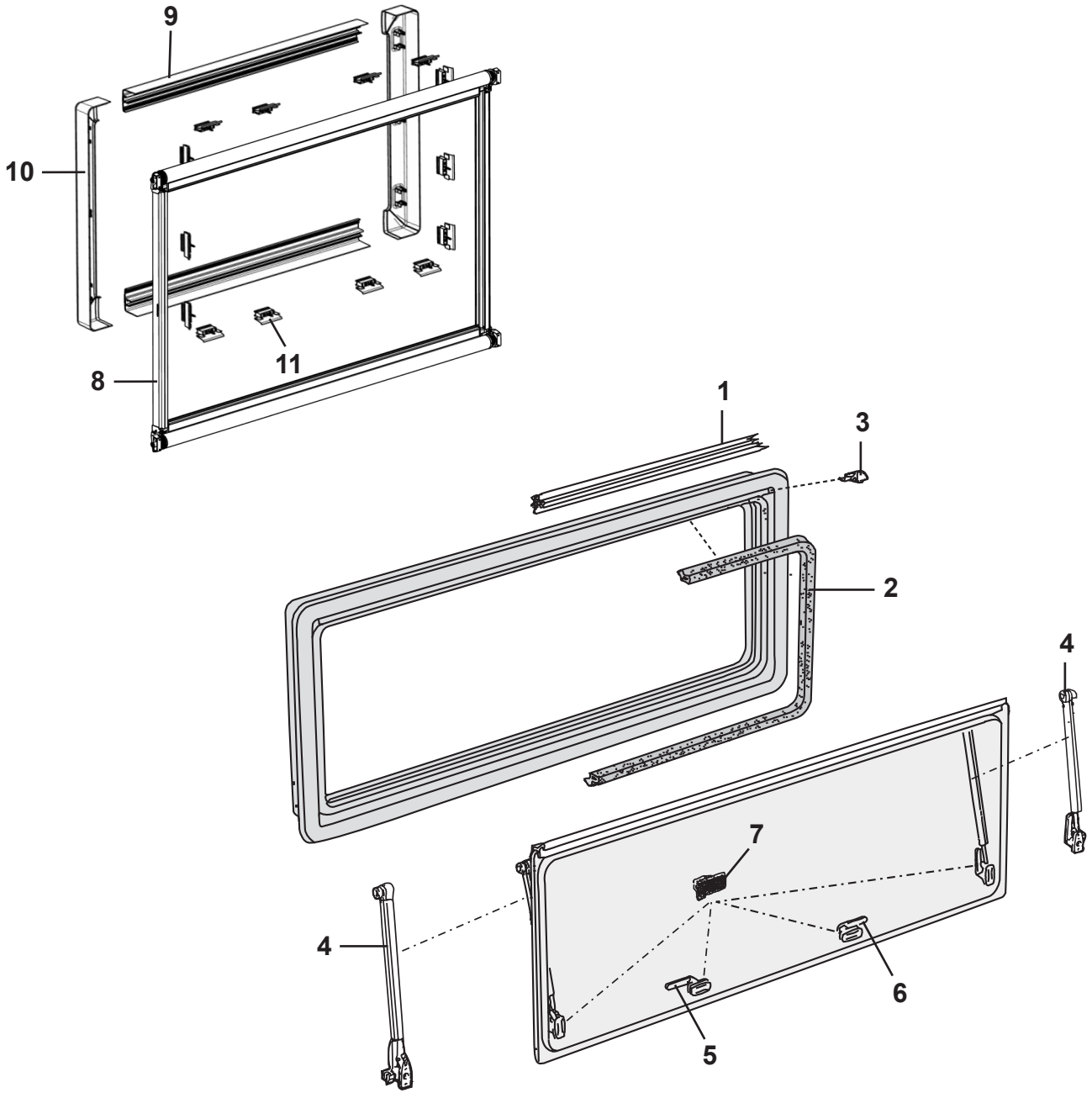
9
10
11
8
1
3
2
4
7
4
6
5

Pos Fig	Det. nr Part. No	Ingår Fitted	Benämning	Description
	212408	x	Fönster fast 1600x600 kpl.	Window fixed 1600x600 cpl.
	212867	x	Ruta lös 1600x600 d:o	Pane 1600x600 d:o
	212413	x	Fönster öppn.bart 900x550 kpl.	Window 900x550 cpl.
	212868	x	Ruta lös 900x550 d:o	Pane 900x550 d:o
	212412	x	Fönster öppn.bart 700x550 kpl.	Window 700x550 cpl.
	212869	x	Ruta lös 700x550 d:o	Pane 700x550 d:o
	212411	x	Fönster öppn.bart 700x400 kpl.	Window 700x400 cpl.
	212870	x	Ruta lös 700x400 d:o	Pane 700x400 d:o
	212410	x	Fönster öppn.bart 700x300 kpl.	Window 700x300 cpl.
	212871	x	Ruta lös 700x300 d:o	Pane 700x300 d:o
	214065	x	Fönster öppn.bart 500x300 kpl.	Window 500x300 cpl.
	214846	x	Ruta lös u. karm 500x300 d:o	Pane without frame 500x300
	212409	x	Fönster öppn.bart 350x500 kpl.	Window tinted 350x500 cpl.
	212872	x	Ruta lös 350x500 d:o	Pane 350x500 d:o
1	208066	x	List tätning L=5000 mm	Sealing strip L=5000 mm
2	208067	x	List tätning L=5000 mm	Sealing strip L=5000 mm
3	208068	x	Ändstycke (säljes i par)	Ending part (exp. in pair)
4	213114	x	Hållare fönster L=324 (säljes i par) [1]	Bracket window L=324 (exp. in pair) [1]
--	212873	x	Hållare fönster L=274 (säljes i par) [2]	Bracket window L=274 (exp. in pair) [2]
--	212874	x	Hållare fönster L=251 (säljes i par) [3]	Bracket window L=251 (exp. in pair) [3]
--	212875	x	Hållare fönster L=175 (säljes i par) [4]	Bracket window L=175 (exp. in pair) [4]
--	212876	x	Hållare fönster L=78,5 (säljes i par) [5]	Bracket window L=78,5 (exp. in pair) [5]
5	212877	x	Lås fönster H	Lock R
6	212878	x	Lås fönster V	Lock L
7	212879	x	Fästhake, fönster fast (5 st/sats)	Bracket, window fixed (5 st/kit)
8	212880	x	Gardinsystem kpl. 1600x600	Blind system cpl. 1600x600
--	212881	x	Gardinsystem kpl. 900x550	Blind system cpl. 900x550
--	212882	x	Gardinsystem kpl. 700x550	Blind system cpl. 700x550
--	212883	x	Gardinsystem kpl. 700x400	Blind system cpl. 700x400
--	212884	x	Gardinsystem kpl. 700x300	Blind system cpl. 700x300
--	214847	x	Gardinsystem kpl. 500x300	Blind system cpl. 500x300
--	212885	x	Gardinsystem kpl. 350x500	Blind system cpl. 350x500
9	212886	x	Kassettprofil bredd =1600 mm (sats)	Cassette profile width =1600 mm (set)
10	213115	x	Sidoprofl höjd =600 mm (sats)	Side parts height =600 mm (set)
--	212887	x	Sidoprofl höjd =550 mm (sats)	Side parts height =550 mm (set)
--	212888	x	Sidoprofl höjd =500 mm (sats)	Side parts height =500 mm (set)
--	212889	x	Sidoprofl höjd =400 mm (sats)	Side parts height =400 mm (set)
--	212890	x	Sidoprofl höjd =300 mm (sats)	Side parts height =300 mm (set)
11	212891	x	Fäste (sats 5 st)	Fixing bracket (set 5 pcs)
			[1] = För fönster höjd = 600 mm	[1] = For window height = 600 mm
			[2] = För fönster höjd = 550 mm	[2] = For window height = 550 mm
			[3] = För fönster höjd = 500 mm	[3] = For window height = 500 mm
			[4] = För fönster höjd = 400 mm	[4] = For window height = 400 mm
			[5] = För fönster höjd = 300 mm	[5] = For window height = 300 mm
			T= Tillbehör	T= Accessory

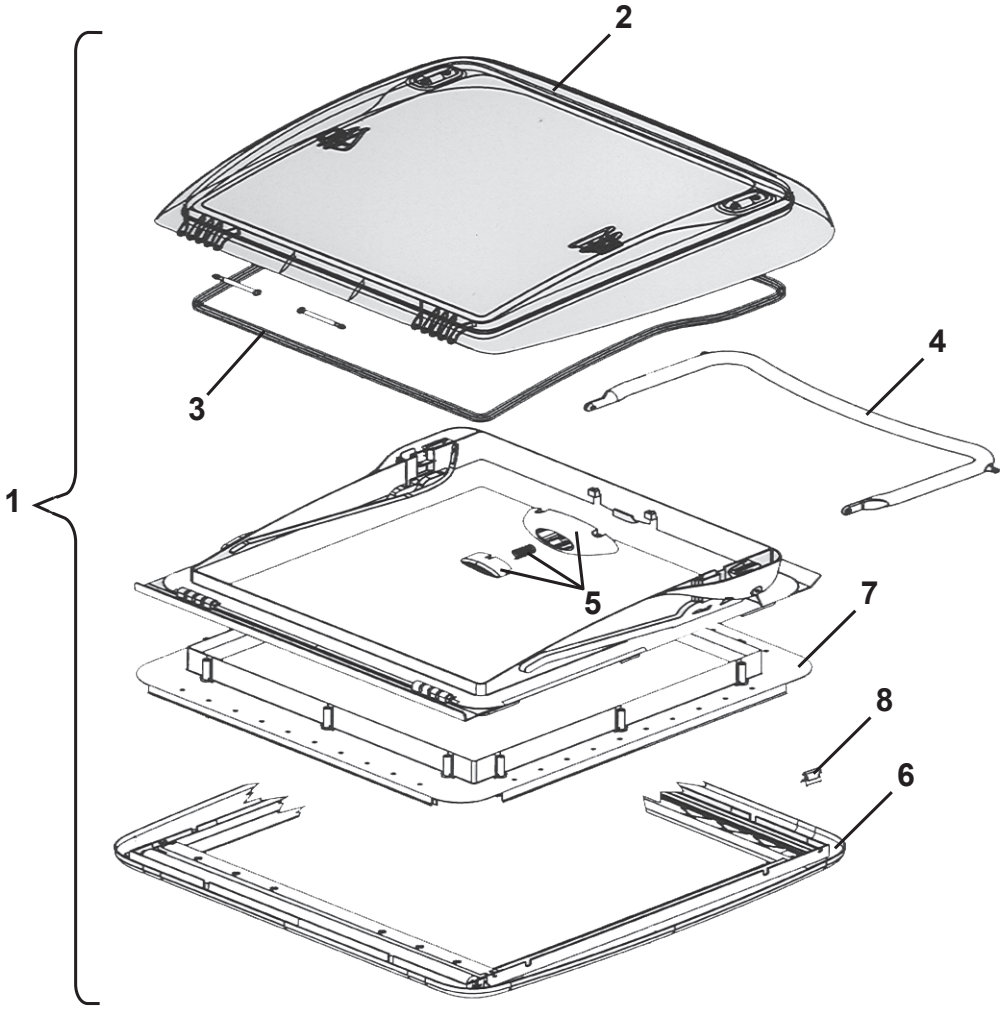
1
2
3
4
5
6
7
8

Pos Fig	Det. nr Part. No	Ingår Fitted	Benämning	Description
1	208690	x	Taklucka 400x400 kpl.	Roof hatch 400x400 cpl.
2	209555	x	Huv taklucka	Hood roof hattch
3	209556	x	Packning	Seal
4	209557	x	Bygel kpl.	Clamp cpl.
5	209558	x	Tryckknapp	Push button
6	209559	x	Ram inre kpl. m. rullgardin	Frame inner cpl. with roller blind
7	209560	x	Monteringsram kpl.	Mounting frame cpl.
8	209561	x	Fjäderklämma ram inre	Spring clip frame inner

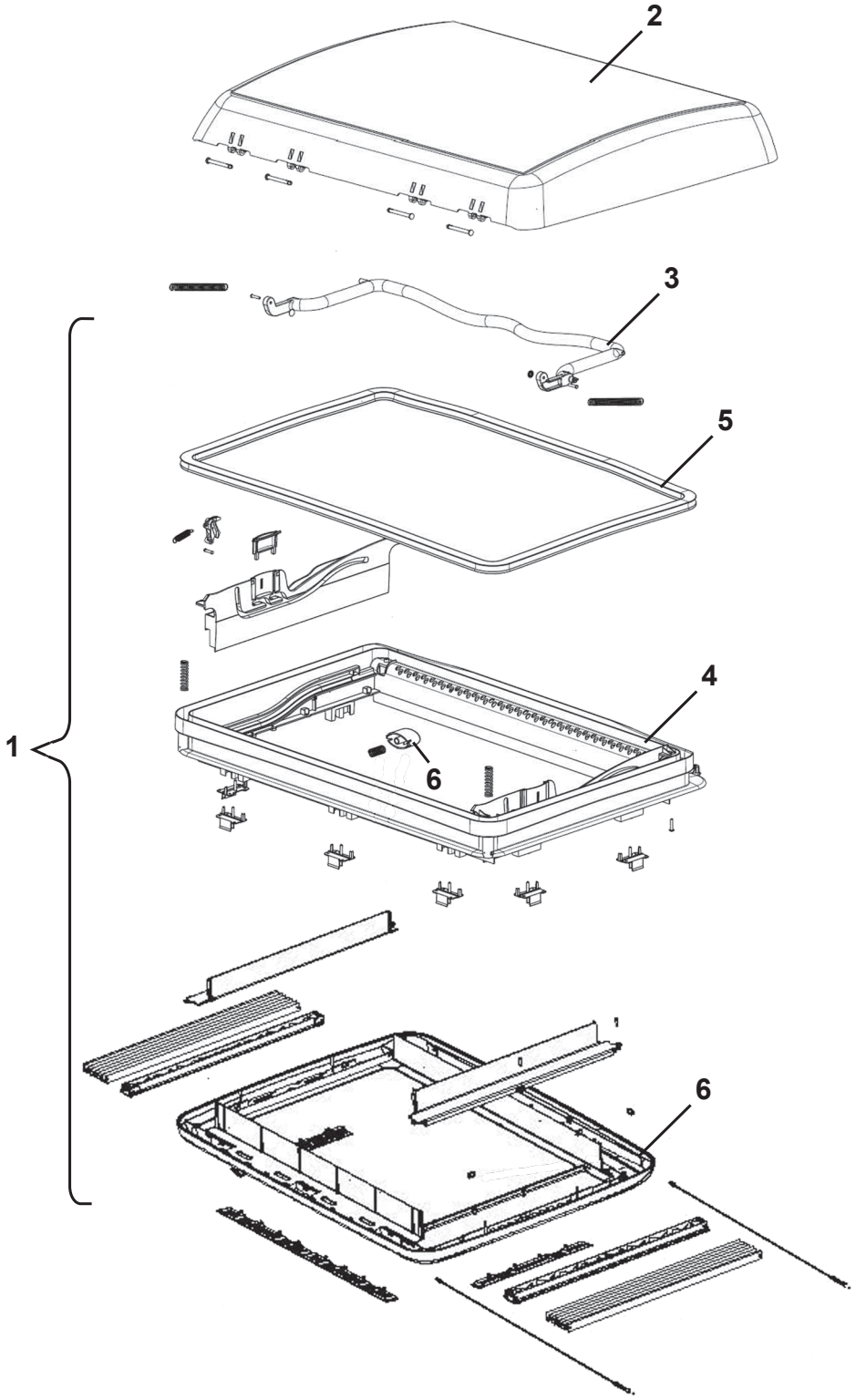
2
3
5
4
6
1
6

Pos Fig	Det. nr Part. No	Ingår Fitted	Benämning	Description
1	08-030921	x	Taklucka 700x500 kpl.	Roof hatch 700x500 cpl.
--	08-030921B	x	Monteringsbeslag Midi Heki (sats)	Mounting bracket Midi Heki (kit)
2	214826	x	Huv inkl. gångjärnsbult	Hood incl. hinge bolt
3	214827	x	Bygel kpl.	Clamp cpl.
4	214828	x	Ram yttre kpl.	Frame outer cpl.
5	214829	x	Packning	Seal
6	214830	x	Tryckknapp med fjäder	Push button with spring
6	214820	x	Ram inre kpl. m. myggnät/rullgardin/belysning	Frame inner cpl. with mosquito net/blind/lighting

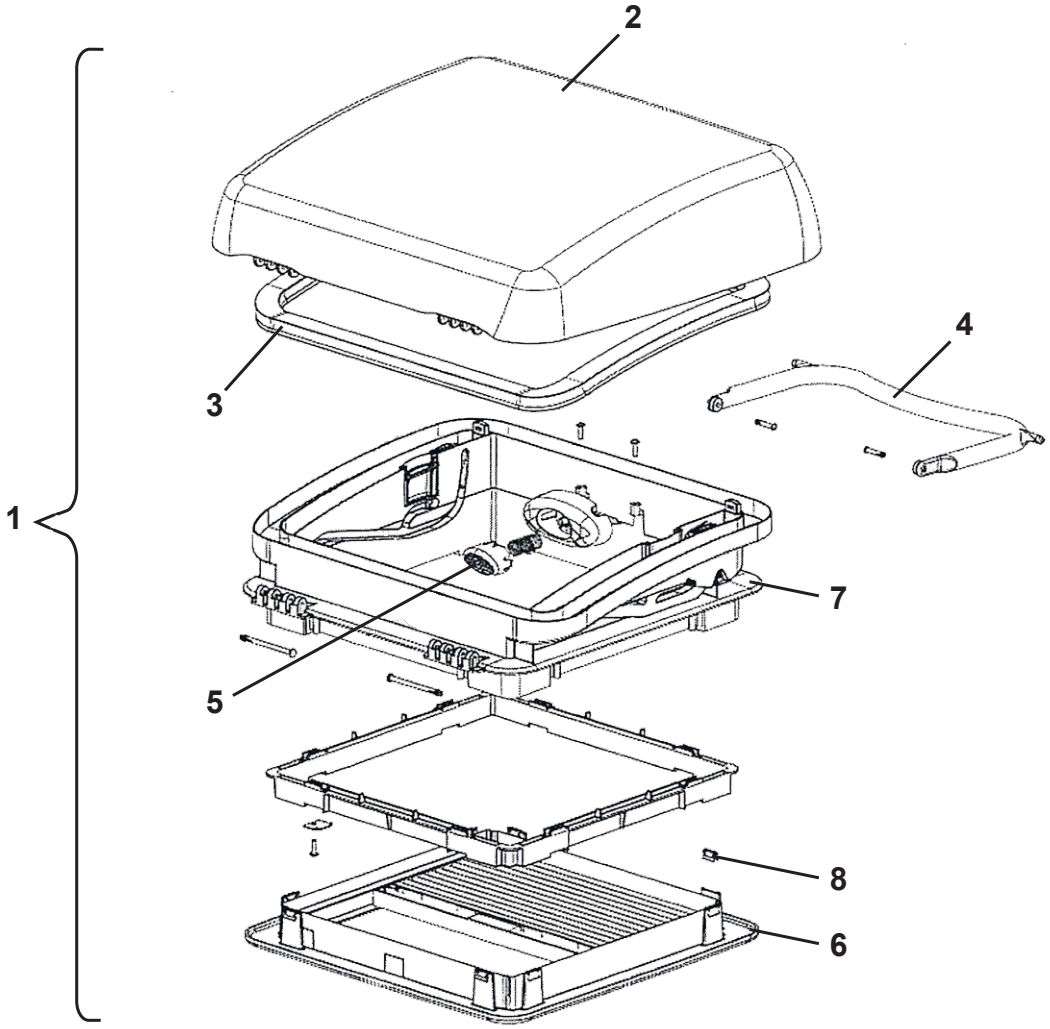
1
2
3
4
5
6
7
8

Pos Fig	Det. nr Part. No	Ingår Fitted	Benämning	Description
1	215045	x	Taklucka 280x280 kpl. tvättrum	Roof hatch 280x280 cpl. washung room
2	215184	x	Huv taklucka	Hood roof hattch
3	215185	x	Packning	Seal
4	215186	x	Bygel kpl.	Clamp cpl.
5	215187	x	Tryckknapp	Push button
6	215188	x	Ram inre kpl. m. myggnät	Frame inner cpl. with mosquito net
7	215189	x	Ram yttre kpl.	Frame outer cpl.
8	215190	x	Klammer ram inre	Clamp frame inner

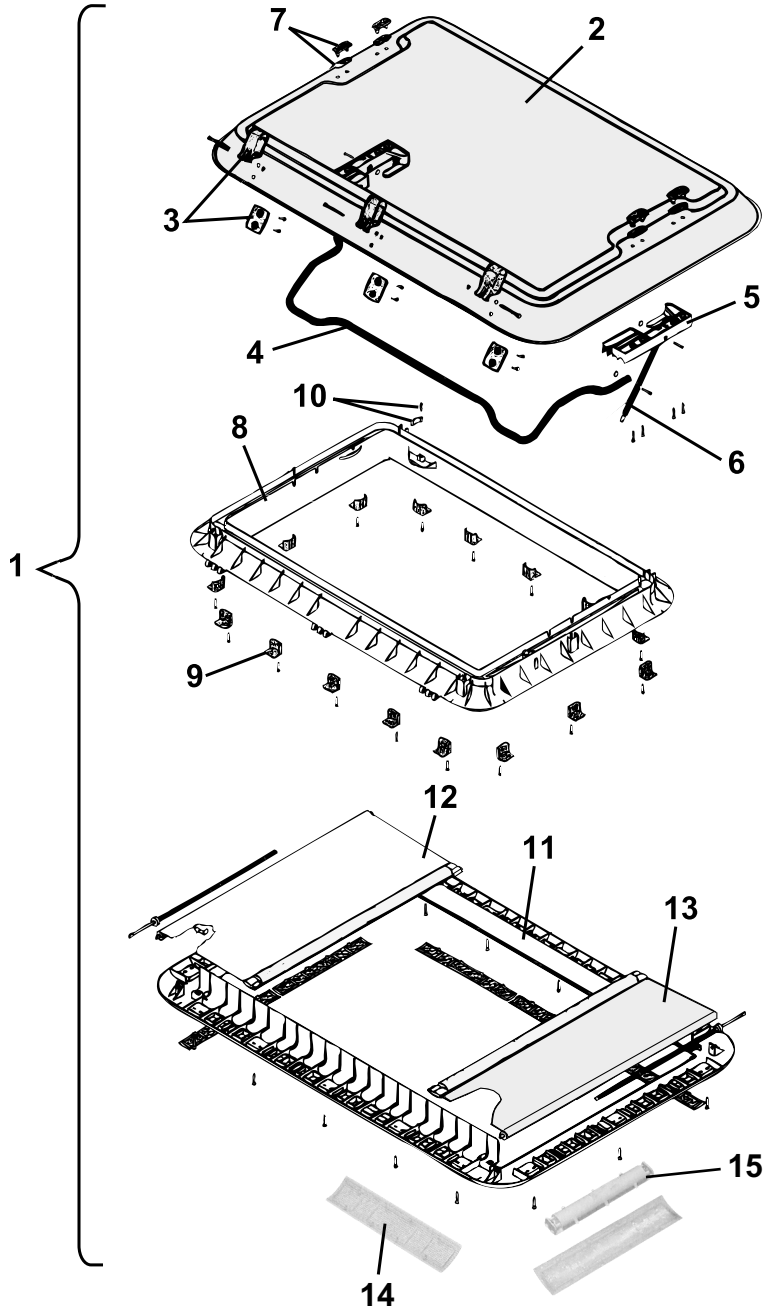
1
2
3
4
5
6
7
8
9
10
11
12
13
14
15

Pos Fig	Det. nr Part. No	Ingår Fitted	Benämning	Description
1	207780	T	Taklucka 960x655 kpl.	Roof hatch 960x655 cpl.
2	207463	T	Huv taklucka	Hood roof hattch
3	207464	T	Gångjärn kpl.	Hinge cpl.
4	207465	T	Bygel kpl.	Clamp cpl.
5	207466	T	Hållare V-H kpl. u. dämpare	Holder L-R cpl. without damper
6	207467	T	Dämpare kpl.	Damper cpl.
7	207468	T	Täckhatt	Cover
8	207469	T	Ram yttre	Frame outer
9	208219	T	Monteringsbeslag m. skruv	Mounting bracket with screw
10	207471	T	Låshake	Lock fittings
11	208381	T	Ram inre kpl. m. detaljer	Frame inner cpl. with details
12	208382	T	Myggnät rullgardin kpl.	Mosquito net roller blind cpl.
13	208383	T	Rullgardin kpl.	Roller blind cpl.
14	208384	T	Galler ventilation	Ventilator grill
15	208385	T	Lamphållare	Lamp-holder

T= Tillbehör

T= Accessory

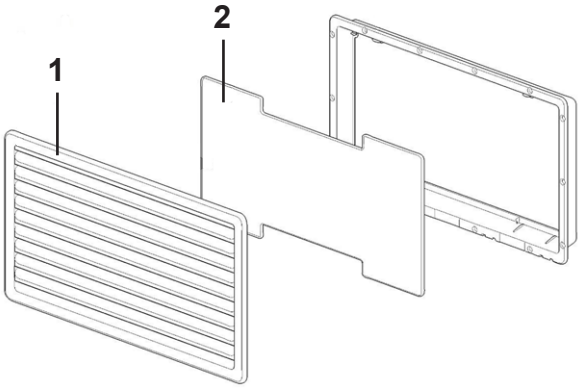
1
2

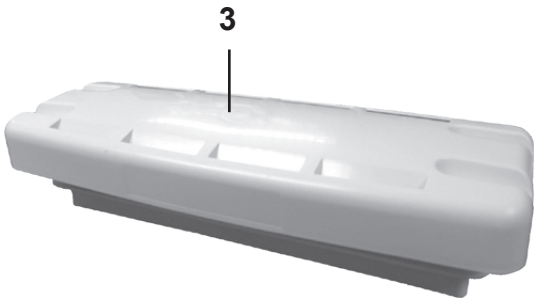
3

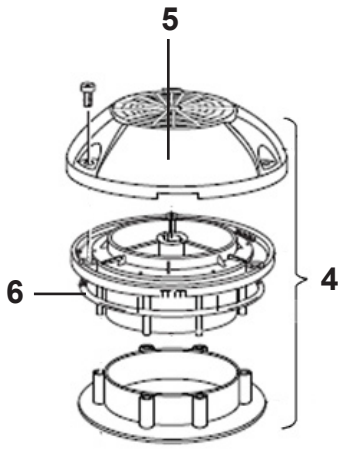
5
6
4

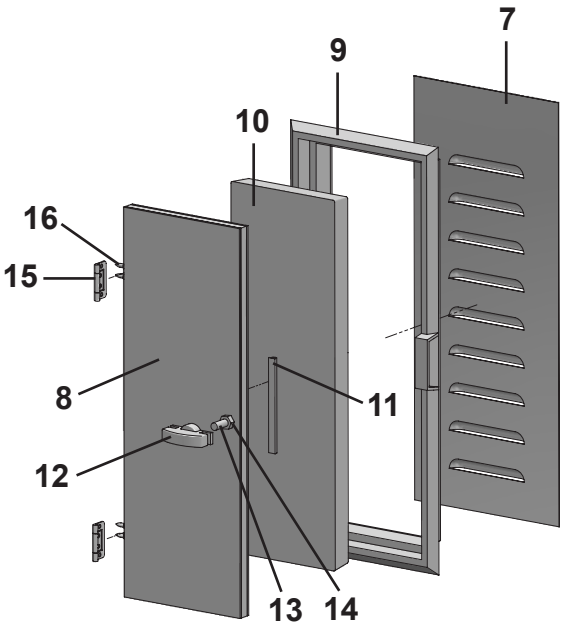
7
9
10
16
15
8
11
12
13
14

Pos Fig	Det. nr Part. No	Ingår Fitted	Benämning	Description
1	214773	x	Galler ventilation kyl kpl. m. sarg	Louvre ventilation cpl. with rim
--	801090	x	Skruv d:o 4.2x25	Screw d:o 4.2x25
2	214774	x	Lucka vinter	Cover winter
3	208023	x	Ventil tak för kyl	Ventilator roof for refrigerator
4	00970024	x	Ventilator kpl.	Ventilator cpl.
5	400492	x	Ventilatorkåpa	Cap ventilator
6	200156	x	Tätning ventilator	Sealing ventilator
7	209523	T	Ventil gäl	Ventilator
8	211102	T	Ventilationslucka kpl.	Door ventilation cpl.
9	90003536	T	Karm ventilationslucka	Frame ventilation door
10	00369110	T	Isolering	Isolation
11	00653000	M	List tätning	Sealing strip
12	90003537	T	Beslag ventilationslucka	Hold ventilation door
13	801328	T	Skruv MFX M8x40	Screw MFX M8x40
14	800769	T	Mutter M8x6,5	Nut M8x6,5
15	860402	T	Gångjärn	Hinge
16	801706	T	Skruv d:o	Screw d:o

M= Metervara
T= Tillbehör

M= On the metre
T= Accessory

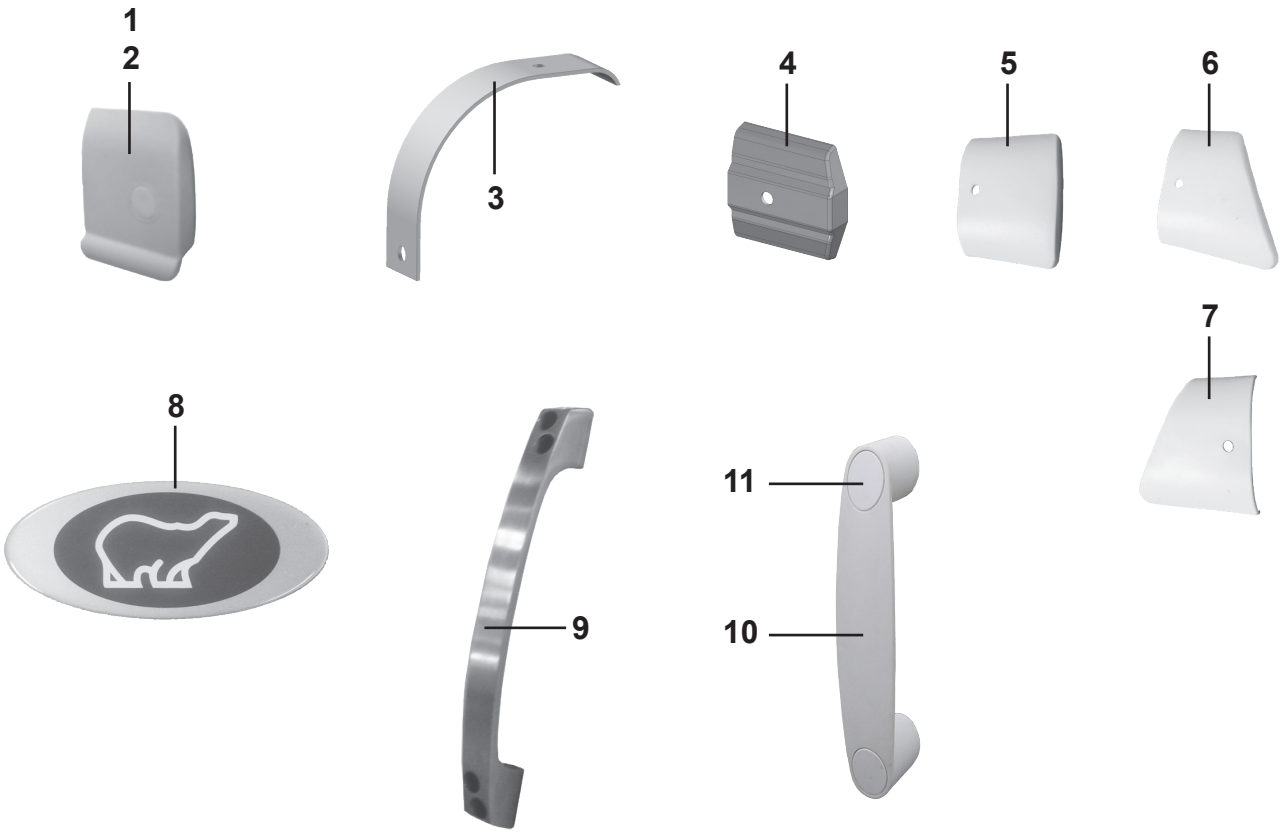
1
2
3
4
5
6
7
8
9
10
11

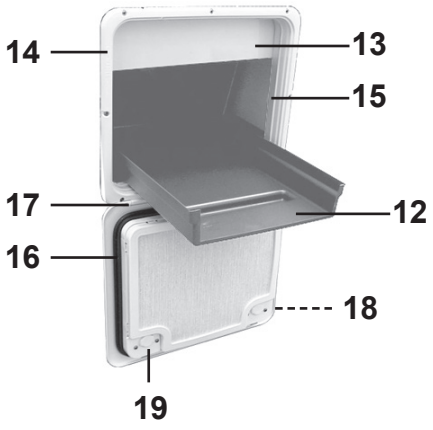
13
14
15
17
12
16
18
19

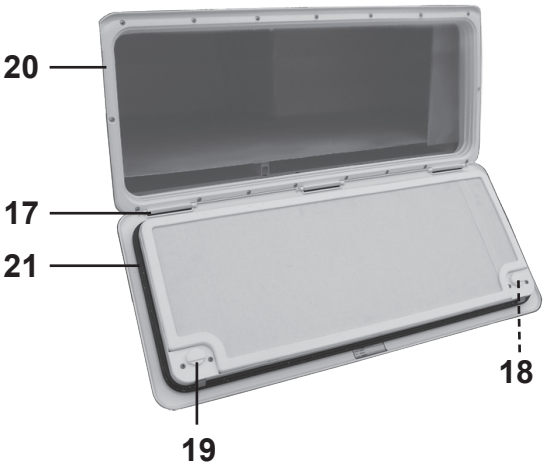
20
17
21
18
19

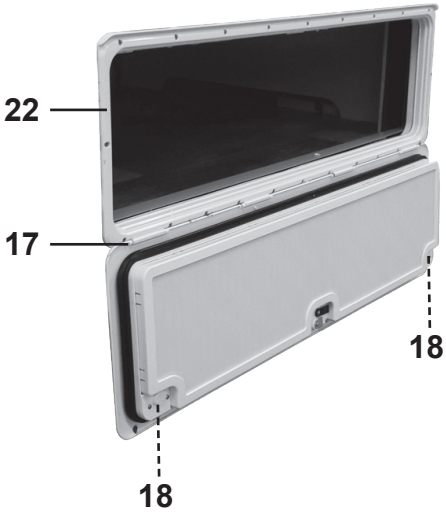
22
17
18
18

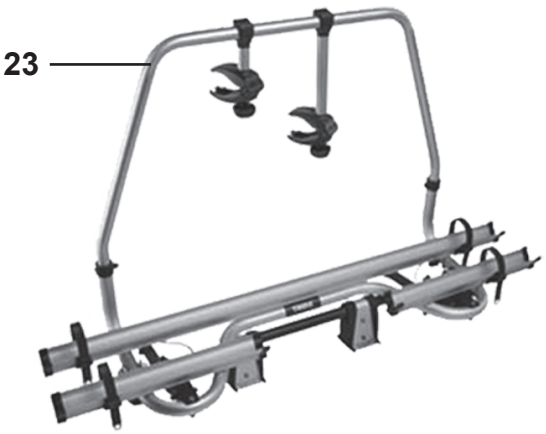
23

Pos Fig	Det. nr Part. No	Ingår Fitted	Benämning	Description
1	205630	x	Ändavslutning H midjelist	End protection R tent list
2	205631	x	Ändavslutning V midjelist	End protection L tent list
--	800640	x	Skruv B8x13 rostfri d:o	Screw B8x13 rustless d:o
3	213758	x	Skarvskydd tältlist	Splice protection
--	801319	x	Skruv PKM 4,2x14 d:o	Screw PKM 4,2x14 d:o
4	95003772	x	Ändstycke	End protection
--	801994	x	Skruv TRR 4,0x19 d:o	Screw TRR 4,0x19 d:o
5	215072	x	Ändavslutning rak (vid slät plåt)	End protection straight (on flat plate)
6	215078	x	Ändavslutning H (vid slät plåt)	End protection R (on flat plate)
7	215079	x	Ändavslutning V (vid slät plåt)	End protection L (on flat plate)
8	211285	x	Emblem blå	Emblem blue
--	214745	x	Emblem svart (Customized)	Emblem black (Customized)
9	213255	x	Draghandtag	Draw handle
--	801715	T	Skruv TFT 5x50/30 d:o	Screw TFT 5x50/30 d:o
10	210057	x	Handtag koffertlock	Handle trunk lid
--	801714	x	Skruv M8x40 (handtag koffertlock)	Screw M8x40 (handle trunk lid)
--	801518	x	Mutter lås M8x9,5 d:o	Locking nut M8x9,5 d:o
--	101582	x	Bricka 10,5x22 d:o	Washer 10,5x22 d:o
11	211492	x	Täckbricka d:o	Cover plate d:o
12	315132	x	Balja lastlucka	Tub loading hatch
--	337414	x	Glidskenor lastlucka	Slide rails loading hatch
--	337328	x	Skiva balja d:o	Board d:o
13	210092	x	Konvektorskydd lastlucka	Protection convector
14	207759	x	Lucka m. innerram, utan spegel	Door with frame inner, without plate
15	207197	x	Innerram d:o	Frame inner d:o
16	314548	x	Packning lucka	Gasket
17	314549	x	Pinne gångjärn	Pin
18	314550	x	Tryckknapp	Push botton
19	315442	x	Låshus kpl. utan låskolv	Locking device cpl. without cylinder
--	---	T	Låskolv; se "Lås"	Lock cylinder; see "Locks"
--	---	T	Nyckel; se "Nycklar"	Key; see "Keys"
20	208424	T	Lucka m. innerram, utan spegel	Door with frame inner, without plate
21	209562	T	Packning lucka	Gasket
22	14-701045	T	Lucka m innerram, utan spegel	Door with frame inner, without plate
23	14-820150	T	Cykelställ	Bicycle rack
--	14-820150A	T	Låsbeslagset d:o	Lock fittings kit d:o
			T= Tillbehör	T= Accessory

Pos Fig	Det. nr Part. No	Ingår Fitted	Benämning	Description
	801551	x	Låskolv nr. 51 *	Lock cylinder No. 51 *
	801552	x	Låskolv nr. 52 *	Lock cylinder No. 52 *
	801553	x	Låskolv nr. 53 *	Lock cylinder No. 53 *
	801554	x	Låskolv nr. 54 *	Lock cylinder No. 54 *
	801555	x	Låskolv nr. 55 *	Lock cylinder No. 55 *
	801556	x	Låskolv nr. 56 *	Lock cylinder No. 56 *
	801557	x	Låskolv nr. 57 *	Lock cylinder No. 57 *
	801558	x	Låskolv nr. 58 *	Lock cylinder No. 58 *
	801559	x	Låskolv nr. 59 *	Lock cylinder No. 59 *
	801560	x	Låskolv nr. 60 *	Lock cylinder No. 60 *
	801561	x	Låskolv nr. 61 *	Lock cylinder No. 61 *
	801562	x	Låskolv nr. 62 *	Lock cylinder No. 62 *
	801563	x	Låskolv nr. 63 *	Lock cylinder No. 63 *
	801564	x	Låskolv nr. 64 *	Lock cylinder No. 64 *
	801565	x	Låskolv nr. 65 *	Lock cylinder No. 65 *
	801566	x	Låskolv nr. 66 *	Lock cylinder No. 66 *
	801567	x	Låskolv nr. 67 *	Lock cylinder No. 67 *
	801568	x	Låskolv nr. 68 *	Lock cylinder No. 68 *
	801569	x	Låskolv nr. 69 *	Lock cylinder No. 69 *
	801570	x	Låskolv nr. 70 *	Lock cylinder No. 70 *
	801571	x	Låskolv nr. 71 *	Lock cylinder No. 71 *
	801572	x	Låskolv nr. 72 *	Lock cylinder No. 72 *
	801573	x	Låskolv nr. 73 *	Lock cylinder No. 73 *
	801574	x	Låskolv nr. 74 *	Lock cylinder No. 74 *
	801575	x	Låskolv nr. 75 *	Lock cylinder No. 75 *
	801576	x	Låskolv nr. 76 *	Lock cylinder No. 76 *
	801577	x	Låskolv nr. 77 *	Lock cylinder No. 77 *
	801578	x	Låskolv nr. 78 *	Lock cylinder No. 78 *
	801579	x	Låskolv nr. 79 *	Lock cylinder No. 79 *
	801580	x	Låskolv nr. 80 *	Lock cylinder No. 80 *
	801581	x	Låskolv nr. 81 *	Lock cylinder No. 81 *
	801582	x	Låskolv nr. 82 *	Lock cylinder No. 82 *
	801583	x	Låskolv nr. 83 *	Lock cylinder No. 83 *
	801584	x	Låskolv nr. 84 *	Lock cylinder No. 84 *
	801585	x	Låskolv nr. 85 *	Lock cylinder No. 85 *
	801586	x	Låskolv nr. 86 *	Lock cylinder No. 86 *
	801587	x	Låskolv nr. 87 *	Lock cylinder No. 87 *
	801588	x	Låskolv nr. 88 *	Lock cylinder No. 88 *
	801589	x	Låskolv nr. 89 *	Lock cylinder No. 89 *
	801590	x	Låskolv nr. 90 *	Lock cylinder No. 90 *
	801591	x	Låskolv nr. 91 *	Lock cylinder No. 91 *
	801592	x	Låskolv nr. 92 *	Lock cylinder No. 92 *
	801593	x	Låskolv nr. 93 *	Lock cylinder No. 93 *
	801594	x	Låskolv nr. 94 *	Lock cylinder No. 94 *
	801595	x	Låskolv nr. 95 *	Lock cylinder No. 95 *
	801596	x	Låskolv nr. 96 *	Lock cylinder No. 96 *
	801597	x	Låskolv nr. 97 *	Lock cylinder No. 97 *
	801598	x	Låskolv nr. 98 *	Lock cylinder No. 98 *
	801599	x	Låskolv nr. 99 *	Lock cylinder No. 99 *
	801600	x	Låskolv nr. 100 *	Lock cylinder No. 100 *
			*= Ange nummer vid order	*= State No. when ordering

Pos Fig	Det. nr Part. No	Ingår Fitted	Benämning	Description
	801651	x	Nyckel nr. 51 *	Key No. 51 *
	801652	x	Nyckel nr. 52 *	Key No. 52 *
	801653	x	Nyckel nr. 53 *	Key No. 53 *
	801654	x	Nyckel nr. 54 *	Key No. 54 *
	801655	x	Nyckel nr. 55 *	Key No. 55 *
	801656	x	Nyckel nr. 56 *	Key No. 56 *
	801657	x	Nyckel nr. 57 *	Key No. 57 *
	801658	x	Nyckel nr. 58 *	Key No. 58 *
	801659	x	Nyckel nr. 59 *	Key No. 59 *
	801660	x	Nyckel nr. 60 *	Key No. 60 *
	801661	x	Nyckel nr. 61 *	Key No. 61 *
	801662	x	Nyckel nr. 62 *	Key No. 62 *
	801663	x	Nyckel nr. 63 *	Key No. 63 *
	801664	x	Nyckel nr. 64 *	Key No. 64 *
	801665	x	Nyckel nr. 65 *	Key No. 65 *
	801666	x	Nyckel nr. 66 *	Key No. 66 *
	801667	x	Nyckel nr. 67 *	Key No. 67 *
	801668	x	Nyckel nr. 68 *	Key No. 68 *
	801669	x	Nyckel nr. 69 *	Key No. 69 *
	801670	x	Nyckel nr. 70 *	Key No. 70 *
	801671	x	Nyckel nr. 71 *	Key No. 71 *
	801672	x	Nyckel nr. 72 *	Key No. 72 *
	801673	x	Nyckel nr. 73 *	Key No. 73 *
	801674	x	Nyckel nr. 74 *	Key No. 74 *
	801675	x	Nyckel nr. 75 *	Key No. 75 *
	801676	x	Nyckel nr. 76 *	Key No. 76 *
	801677	x	Nyckel nr. 77 *	Key No. 77 *
	801678	x	Nyckel nr. 78 *	Key No. 78 *
	801679	x	Nyckel nr. 79 *	Key No. 79 *
	801680	x	Nyckel nr. 80 *	Key No. 80 *
	801681	x	Nyckel nr. 81 *	Key No. 81 *
	801682	x	Nyckel nr. 82 *	Key No. 82 *
	801683	x	Nyckel nr. 83 *	Key No. 83 *
	801684	x	Nyckel nr. 84 *	Key No. 84 *
	801685	x	Nyckel nr. 85 *	Key No. 85 *
	801686	x	Nyckel nr. 86 *	Key No. 86 *
	801687	x	Nyckel nr. 87 *	Key No. 87 *
	801688	x	Nyckel nr. 88 *	Key No. 88 *
	801689	x	Nyckel nr. 89 *	Key No. 89 *
	801690	x	Nyckel nr. 90 *	Key No. 90 *
	801691	x	Nyckel nr. 91 *	Key No. 91 *
	801692	x	Nyckel nr. 92 *	Key No. 92 *
	801693	x	Nyckel nr. 93 *	Key No. 93 *
	801694	x	Nyckel nr. 94 *	Key No. 94 *
	801695	x	Nyckel nr. 95 *	Key No. 95 *
	801696	x	Nyckel nr. 96 *	Key No. 96 *
	801697	x	Nyckel nr. 97 *	Key No. 97 *
	801698	x	Nyckel nr. 98 *	Key No. 98 *
	801699	x	Nyckel nr. 99 *	Key No. 99 *
	801700	x	Nyckel nr. 100 *	Key No. 100 *
			*= Ange nummer vid order	*= State No. when ordering

Kylskåp, front - Refrigerator, front

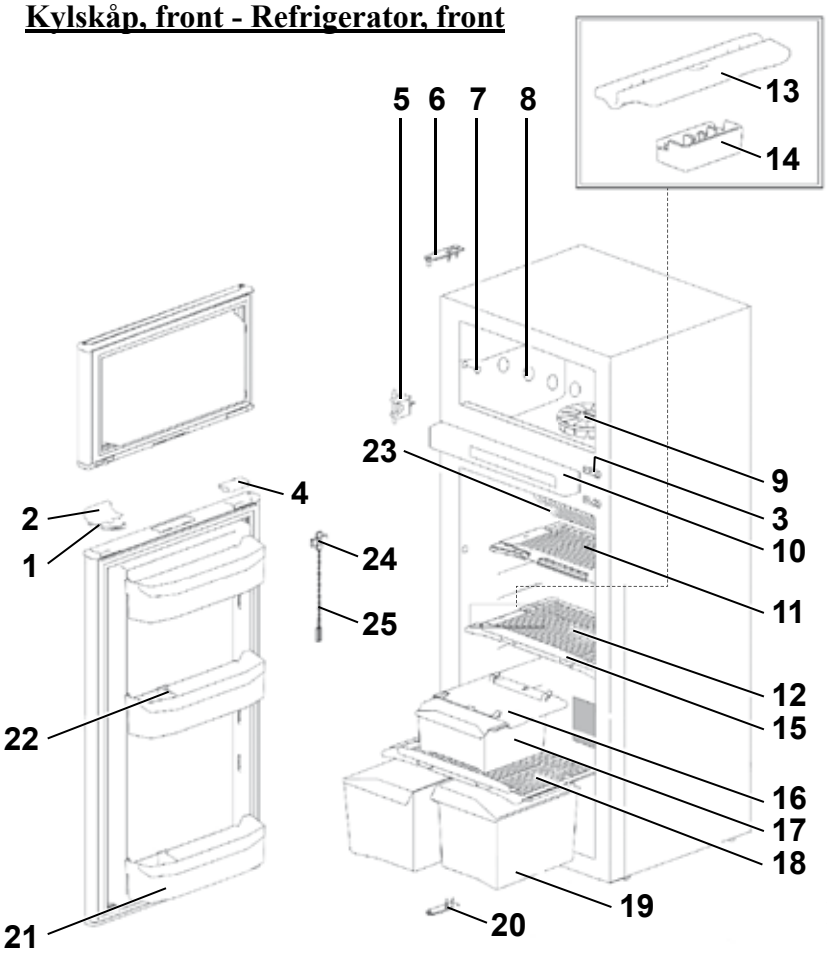

Kylskåp, bak - Refrigerator, back

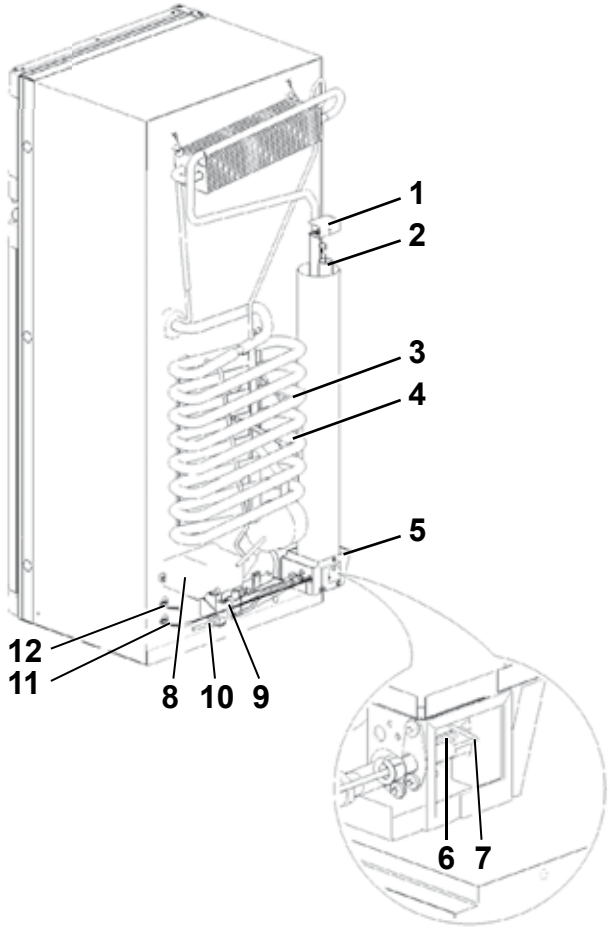

Kylskåp, kontrollpanel - Refrigerator, control panel

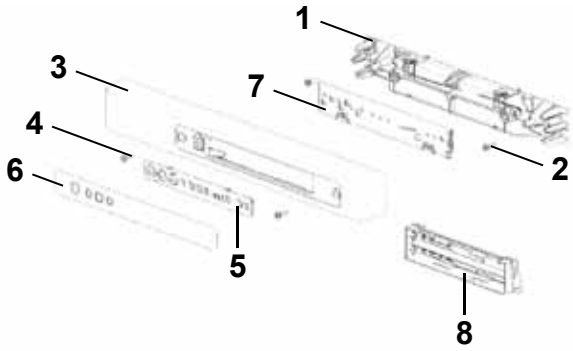

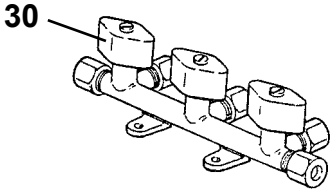

Pos Fig	Det. nr Part. No	Ingår/Fitted 520 alla mod.	560 alla mod.	590 alla mod.	Benämning	Description
					OBS! Uppge alltid Serie No, del av kylskåpet och positionsnummer vid beställning av reservdelar. T.ex. : E311V1001274, Kylskåp bak, pos.nr. 3	**NOTE! Always state Serie No, part of the refrigerator and position number when ordering spare parts. E.g. : E311V1001274, Refrigerator back, pos.nr. 3**
	402101	x	x	x	Kylskåp kpl. (H-hängd dörr)	Refrigerator cpl. (R-hanged door)
--		x	x	x	Dörr frys d:o	Door freezer d:o
--	402104	x	x	x	Skiva dörr frys	Front door freezer
--		x	x	x	Dörr kyl d:o	Door fridge d:o
--	402103	x	x	x	Skiva dörr kyl	Front door fridge
					Kylskåp, front	**Refrigerator, front**
1		x	x	x	Bygel [1]	Storage strap [1]
2		x	x	x	Spärrhake [1]	Latch [1]
3		x	x	x	Fästhake [1]	Strike plate [1]
4		x	x	x	Täcklock [1]	Pocket cover [1]
5		x	x	x	Gångjärn mellan	Hinge middle
6		x	x	x	Gångjärn övre	Hinge, upper
7		x	x	x	Täckhatt	Cap
8		x	x	x	Täckhatt	Cap freezer bolt
9		x	x	x	Iskubs låda	Ice cube tray
10		x	x	x	Kontrollpanel (se "Kylskåp, kontrollpanel")	Control panel, (see" Refrigerator, control panel")
11		x	x	x	Hylla 415 x 200	Shelf rack 415 x 200
12		x	x	x	Hylla 415 x 250	Shelf rack 415 x 250
13		x	x	x	Hållare hylla hylla, liten	Clip shelf rack small
14		x	x	x	Hållare hylla, säkerhetslås	Clip rack safety lock
15		x	x	x	Hållare hylla, stor	Clip shelf rack large
16		x	x	x	Glidskena låda	Slide out box guide
17		x	x	x	Låda utdragbar	Slide out box
18		x	x	x	Hylla 415 x 250	Shelf rack 415 x 250
19		x	x	x	Grönsakslåda, vändbar	Vegetable bin reversible
20		x	x	x	Gångjärn undre	Hinge, under
21		x	x	x	Dörrfack böjd	Door bin curved
22		x	x	x	Flaskhållare	Bottle retainer
23		x	x	x	Kylfläns	Fin
24		x	x	x	Klämma kylfläns	Fin clip
25		x	x	x	Temperatur sensor	Thermistor
					Kylskåp, bak	**Refrigerator, back**
1		x	x	x	Värmekåpa	Heat cap
2		x	x	x	Värme diffusor	Heat diffuser
3		x	x	x	Elpatron 230 V	Heater AC
4		x	x	x	Elpatron 12 V	Heater DC
5		x	x	x	Värmebox	Heater box
6		x	x	x	Brännarenhet	Burner assembly
7		x	x	x	Tändelektrod	Spark electrode
8		x	x	x	Strömstyrningskort	Power control board
9		x	x	x	Ventil gas	Gas valve
10		x	x	x	Gasrör	Gas pipe
11		x	x	x	Termistor kabel	Thermistor cable
12		x	x	x	Kommunikationskabel	Communication cable
					[1] = Säljes som sats	[1] = For sale as a kit

Kylskåp, front - Refrigerator, front

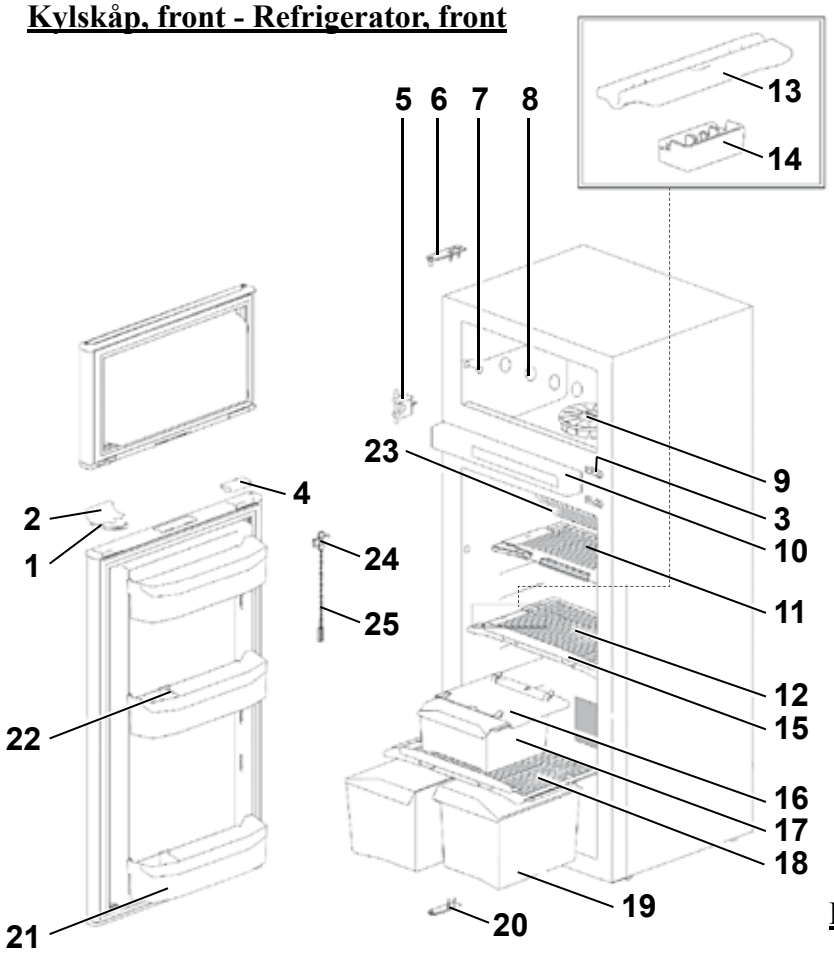

Kylskåp, bak - Refrigerator, back

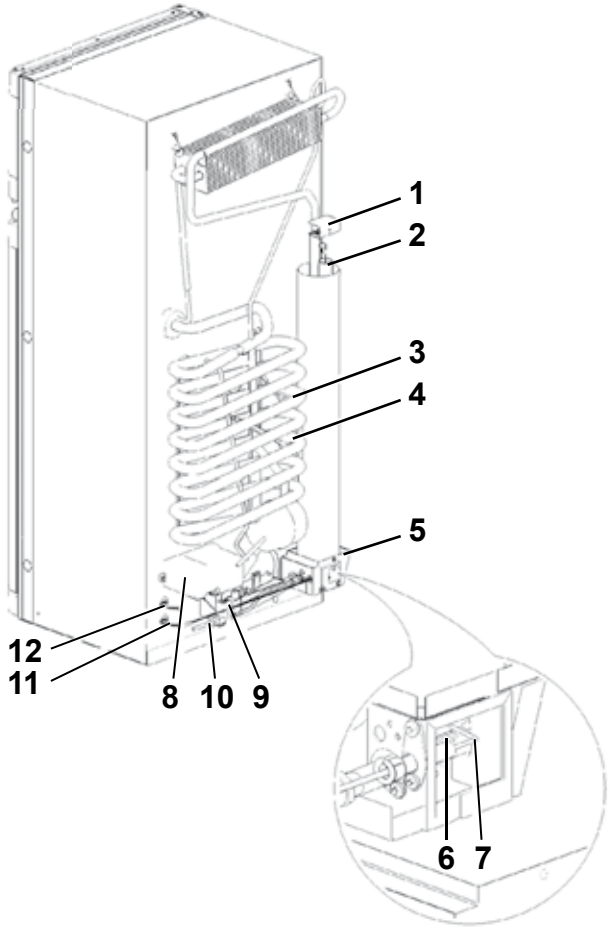

Kylskåp, kontrollpanel - Refrigerator, control panel

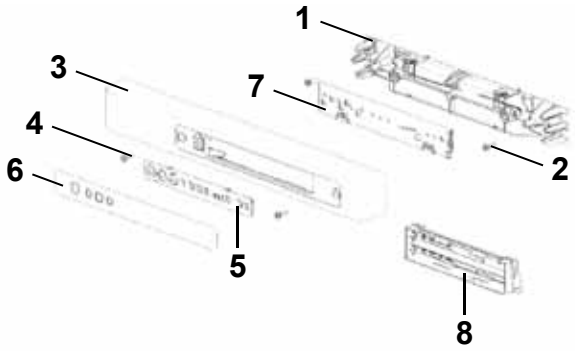

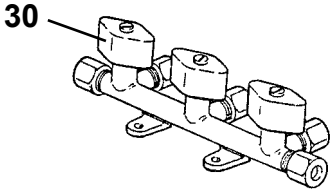

Pos Fig	Det. nr Part. No	Ingår/Fitted 520 alla mod.	560 alla mod.	590 alla mod.	Benämning	Description
					OBS! Uppge alltid Serie No, del av kylskåpet och positionsnummer vid beställning av reservdelar. **T.ex. : E311V1001274, Kylskåp bak, pos.nr. 3**	**NOTE! Always state Serie No, part of the refrigerator and position number when ordering spare parts.** **E.g. : E311V1001274, Refrigerator back, pos.nr. 3**
					<u>Kylskåp, kontrollpanel</u>	**<u>Refrigerator, control panel</u>**
1		x	x	x	Teknisk panel böjd	Technical panel curved
2		x	x	x	Skruvar	Screws
3		x	x	x	Front kontrollpanel, H-hängd dörr	Housing control panel, R-hanged door
4		x	x	x	Skruvar	Screws
5		x	x	x	Panel kretskort LED	Overlay LED
6		x	x	x	Dekal kontrollpanel LED	Sticker LED
7		x	x	x	Kretskort LED	PCB LED DM
8		x	x	x	Batteripaket	Battery pack
30	504960	x	x	x	Ventil block 3-vägs (10 mm:s ingång)	Valve 3-way (10 mm:s input)

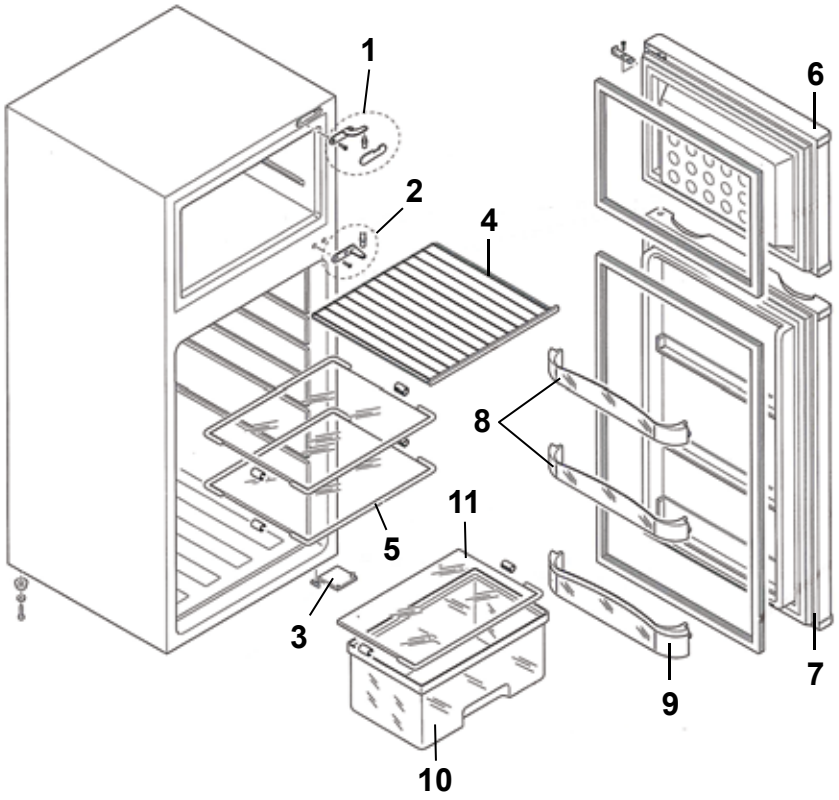
1
2
4
6
8
11
5
3
9
7
10

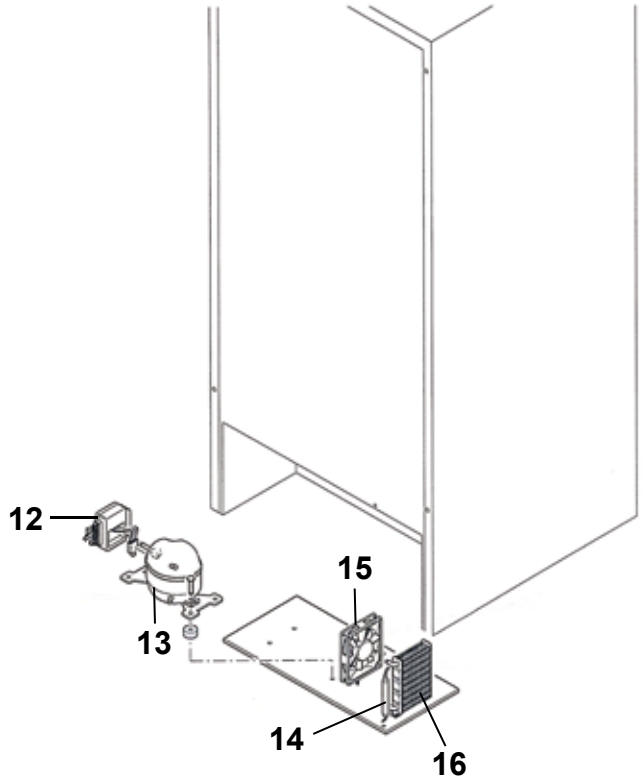
12
15
13
14
16

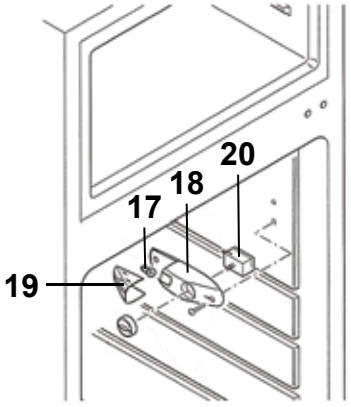
20
18
17
19

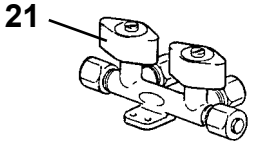
21

Pos Fig	Det. nr Part. No	Ingår/Fitted 520 alla mod.	560 alla mod.	590 alla mod.	Benämning	Description
	402055	T	T	T	Kylskåp kpl. (H-hängd dörr)	Refrigerator cpl. (R-hanged door)
1	402071	T	T	T	Gångjärn övre	Hinge, upper
2	402072	T	T	T	Gångjärn mitten	Hinge middle
3	402073	T	T	T	Gångjärn undre	Hinge, lower
4	402074	T	T	T	Hylla frys	Shelf freezer
5	402075	T	T	T	Hylla glas mitten	Shelf glass middle
6	402076	T	T	T	Dörr frys	Door freezer
7	402077	T	T	T	Dörr kyl	Door refrigerator
8	402078	T	T	T	Hylla övre/mellan	Shelf upper/middle
9	402079	T	T	T	Hylla undre	Shelf lower
10	402080	T	T	T	Grönsakslåda	Crisper
11	402081	T	T	T	Hylla glas undre	Glass shelf lower
12	402082	T	T	T	Eldel 12/24 V - 115/230 V	Electric unit 12/24 V - 115/230 V
13	402083	T	T	T	Kompressor 12/24 V utan eldel	Compressor 12/24 V without electric unit
14	402084	T	T	T	Filter	Filter
15	402085	T	T	T	Fläkt 12 V	Fan 12 V
16	402086	T	T	T	Lamell-kondensor m. fäste	Lamell condenser with bracket
17	402087	T	T	T	Glödlampa 12 V 3 W	Bulb 12 V 3 W
18	402088	T	T	T	Armatur belysning och termostat	Armature lighting and thermostat
19	402089	T	T	T	Lampglas	Lamp cover
20	402090	T	T	T	Termostat	Thermostat
21	503068	T	T	T	Ventil block 2-vägs (10 mm:s ingång)	Valve 2-way (10 mm:s input)

T= Tillbehör

T= Accessory

Kylskåp, front - Refrigerator, front

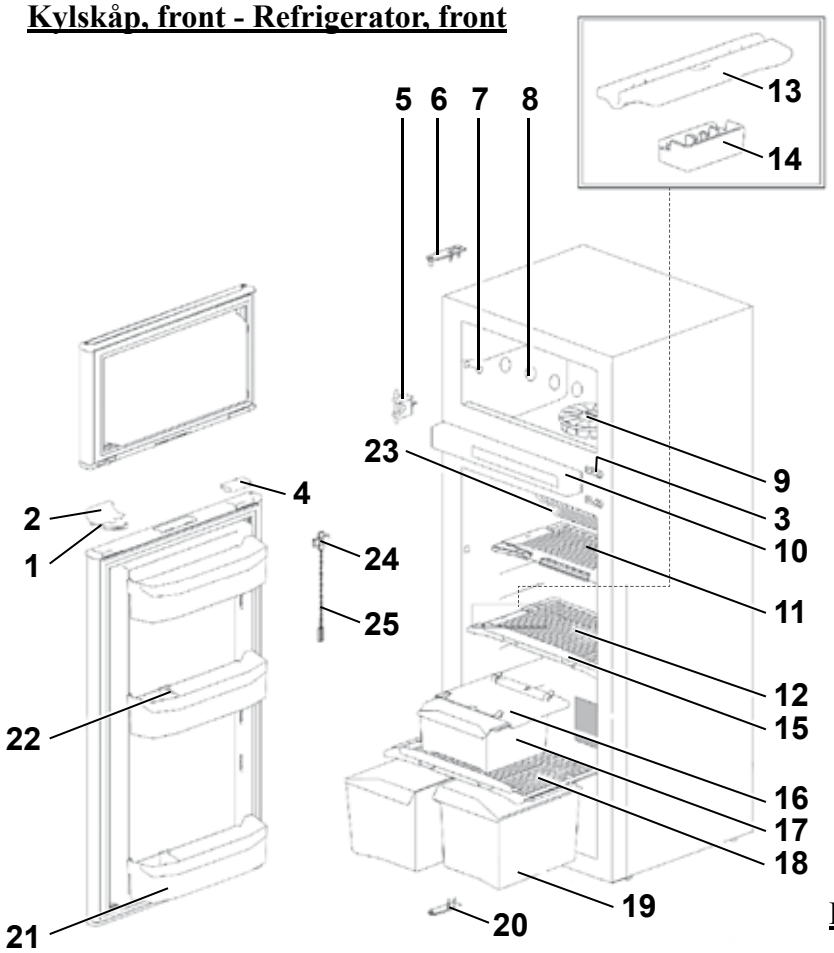

Kylskåp, bak - Refrigerator, back

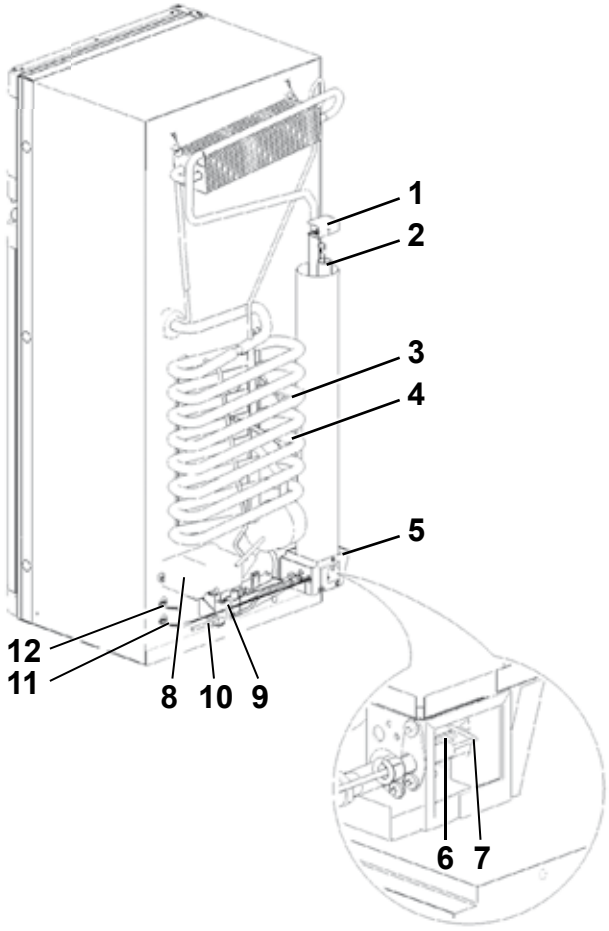

Kylskåp, kontrollpanel - Refrigerator, control panel

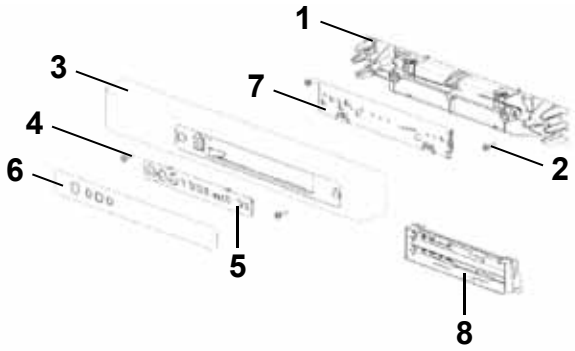

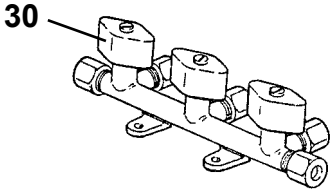

Pos Fig	Det. nr Part. No	Ingår/Fitted 620 alla mod.	650 alla mod.	680 alla mod.	730 alla mod.	840 alla mod.	Benämning	Description
							OBS! Uppge alltid Serie No, del av kylskåpet och positionsnummer vid beställning av reservdelar. T.ex. : E311V1001274, Kylskåp bak, pos.nr. 3	**NOTE! Always state Serie No, part of the refrigerator and position number when ordering spare parts. E.g.: E311V1001274, Refrigerator back, pos.nr. 3**
	402101	x	x	x	x	x	Kylskåp kpl. (H-hängd dörr)	Refrigerator cpl. (R-hanged door)
	402102	x		x			Kylskåp kpl. (V-hängd dörr) *	Refrigerator cpl. (L-hanged door) *
--		x	x	x	x	x	Dörr frys d:o	Door freezer d:o
--	402104	x	x	x	x	x	Skiva dörr frys	Front door freezer
--		x	x	x	x	x	Dörr kyl d:o	Door fridge d:o
--	402103	x	x	x	x	x	Skiva dörr kyl	Front door fridge
							<u>Kylskåp, front</u>	**<u>Refrigerator, front</u>**
1		x	x	x	x	x	Bygel [1]	Storage strap [1]
2		x	x	x	x	x	Spärrhake [1]	Latch [1]
3		x	x	x	x	x	Fästhake [1]	Strike plate [1]
4		x	x	x	x	x	Täcklock [1]	Pocket cover [1]
5		x	x	x	x	x	Gångjärn mellan	Hinge middle
6		x	x	x	x	x	Gångjärn övre	Hinge, upper
7		x	x	x	x	x	Täckhatt	Cap
8		x	x	x	x	x	Täckhatt	Cap freezer bolt
9		x	x	x	x	x	Iskubs låda	Ice cube tray
10		x	x	x	x	x	Kontrollpanel (se "Kylskåp, kontrollpanel")	Control panel, (see "Refrigerator, control panel")
11		x	x	x	x	x	Hylla 415 x 200	Shelf rack 415 x 200
12		x	x	x	x	x	Hylla 415 x 250	Shelf rack 415 x 250
13		x	x	x	x	x	Hållare hylla hylla, liten	Clip shelf rack small
14		x	x	x	x	x	Hållare hylla, säkerhetslås	Clip rack safety lock
15		x	x	x	x	x	Hållare hylla, stor	Clip shelf rack large
16		x	x	x	x	x	Glidskena låda	Slide out box guide
17		x	x	x	x	x	Låda utdragbar	Slide out box
18		x	x	x	x	x	Hylla 415 x 250	Shelf rack 415 x 250
19		x	x	x	x	x	Grönsakslåda, vändbar	Vegetable bin reversible
20		x	x	x	x	x	Gångjärn undre	Hinge, under
21		x	x	x	x	x	Dörrfack böjd	Door bin curved
22		x	x	x	x	x	Flaskhållare	Bottle retainer
23		x	x	x	x	x	Kylfläns	Fin
24		x	x	x	x	x	Klämma kylfläns	Fin clip
25		x	x	x	x	x	Temperatur sensor	Thermistor
							<u>Kylskåp, bak</u>	<u>Refrigerator, back</u>
1		x	x	x	x	x	Värmekåpa	Heat cap
2		x	x	x	x	x	Värme diffusor	Heat diffuser
3		x	x	x	x	x	Elpatron 230 V	Heater AC
4		x	x	x	x	x	Elpatron 12 V	Heater DC
5		x	x	x	x	x	Värmebox	Heater box
6		x	x	x	x	x	Brännarenhet	Burner assembly
7		x	x	x	x	x	Tändelektrod	Spark electrode
8		x	x	x	x	x	Strömstyrningskort	Power control board
9		x	x	x	x	x	Ventil gas	Gas valve
10		x	x	x	x	x	Gasrör	Gas pipe
11		x	x	x	x	x	Termistor kabel	Thermistor cable
12		x	x	x	x	x	Kommunikationskabel	Communication cable
							[1] = Säljes som sats	[1] = For sale as a kit

Kylskåp, front - Refrigerator, front

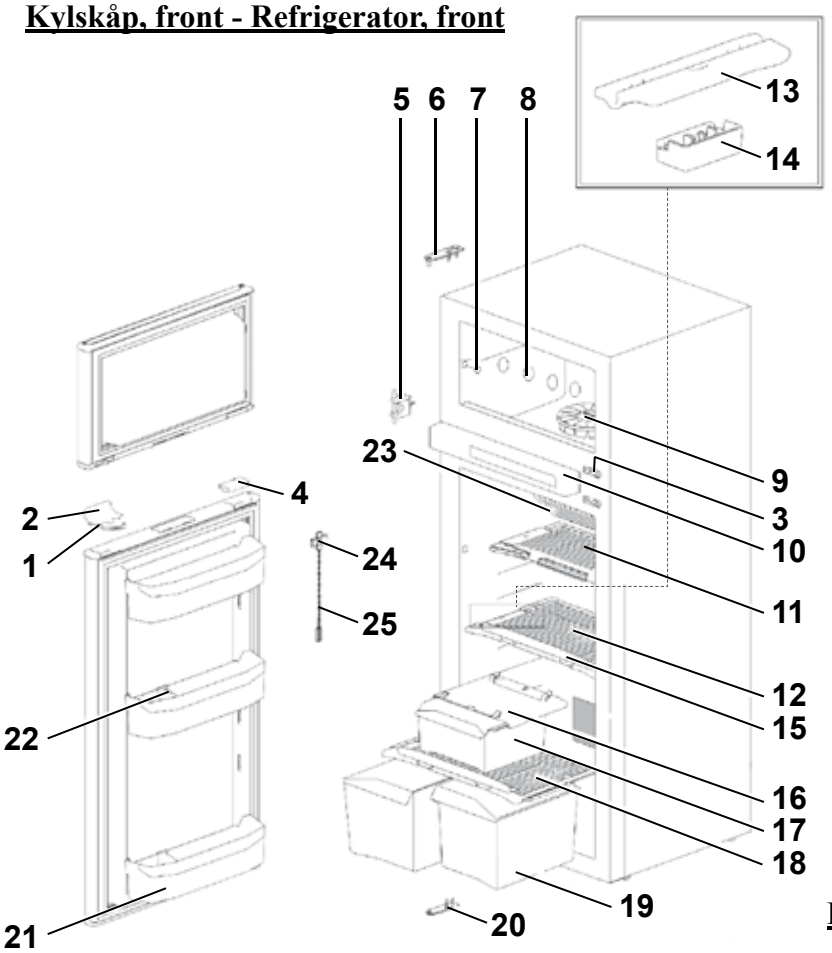

Kylskåp, bak - Refrigerator, back

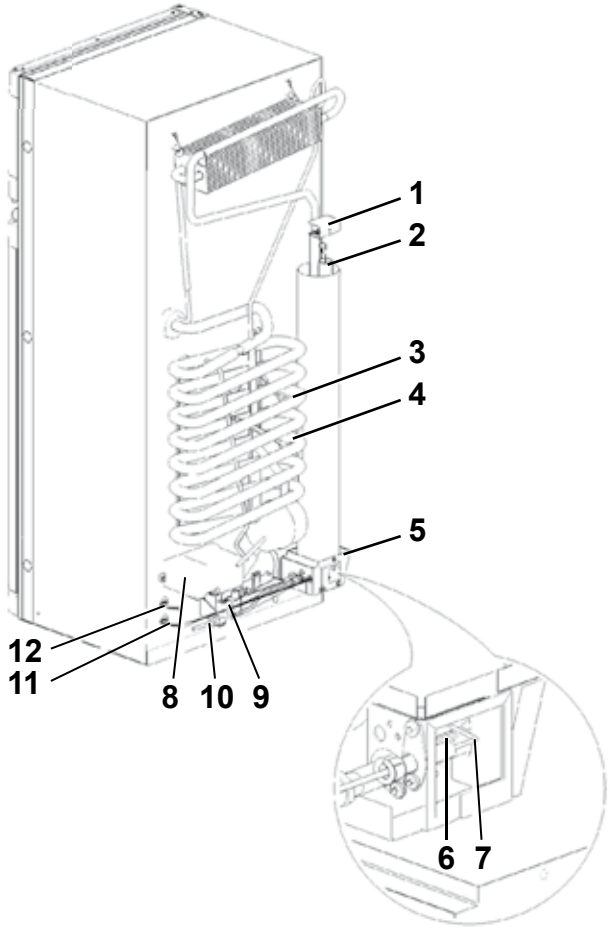

Kylskåp, kontrollpanel - Refrigerator, control panel

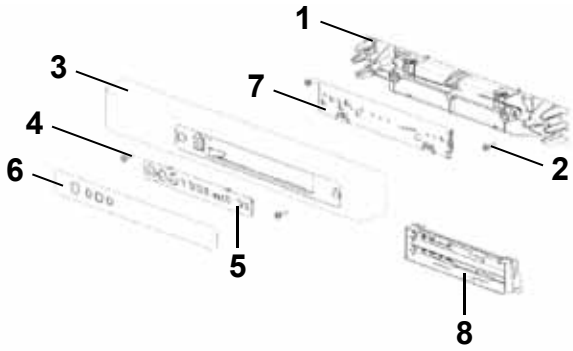

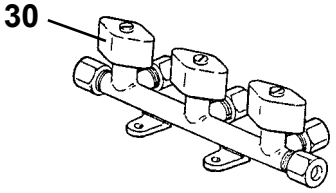

Pos Fig	Det. nr Part. No	Ingår/Fitted 620 alla mod.	650 alla mod.	680 alla mod.	730 alla mod.	840 alla mod.	Benämning	Description
							OBS! Uppge alltid Serie No, del av kylskåpet och positionsnummer vid beställning av reservdelar. T.ex. : E311V1001274, Kylskåp bak, pos.nr. 3	**NOTE! Always state Serie No, part of the refrigerator and position number when ordering spare parts. E.g.: E311V1001274, Refrigerator back, pos.nr. 3**
							Kylskåp, kontrollpanel	**Refrigerator, control panel**
1		x	x	x	x	x	Teknisk panel böjd	Technical panel curved
2		x	x	x	x	x	Skruvar	Screws
3		x	x	x	x	x	Front kontrollpanel, H-hängd dörr	Housing control panel, R-hanged door
--		x	x	x	x		Front kontrollpanel, V-hängd dörr *	Housing control panel, L-hanged door *
4		x	x	x	x	x	Skruvar	Screws
5		x	x	x	x	x	Panel kretskort LED	Overlay LED
6		x	x	x	x	x	Dekal kontrollpanel LED	Sticker LED
7		x	x	x	x	x	Kretskort LED	PCB LED DM
8		x	x	x	x	x	Batteripaket	Battery pack
30	504960	x	x	x	x	x	Ventil block 3-vägs (10 mm:s ingång)	Valve 3-way (10 mm:s input)
							* = Ingår i 620 CTVX, 680 CTVX	* = Used in 620 CTVX, 680 CTVX

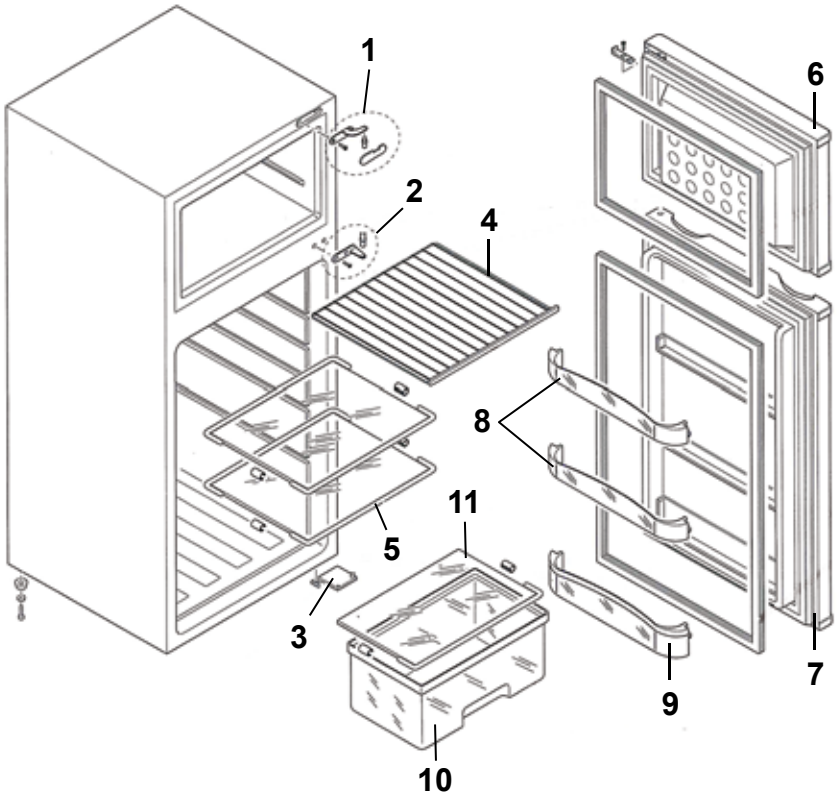
1
2
4
6
8
11
5
3
9
7
10

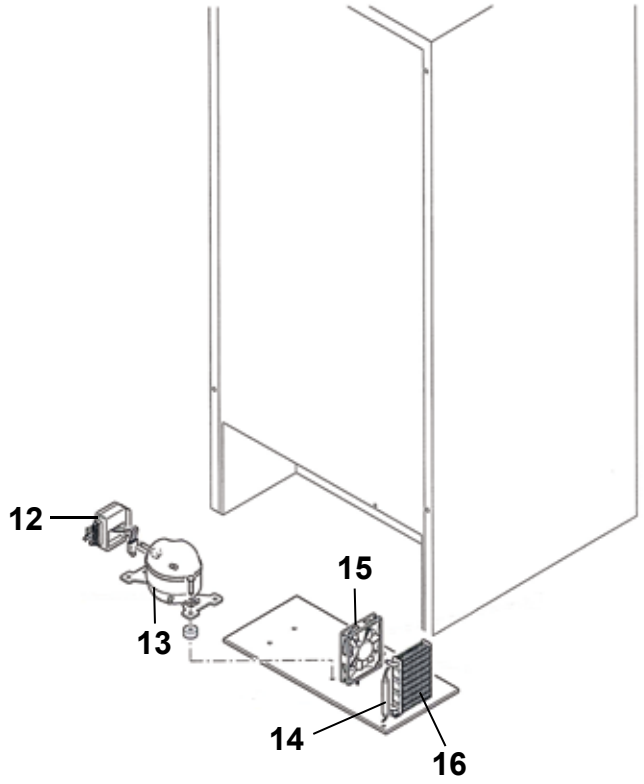
12
15
13
14
16

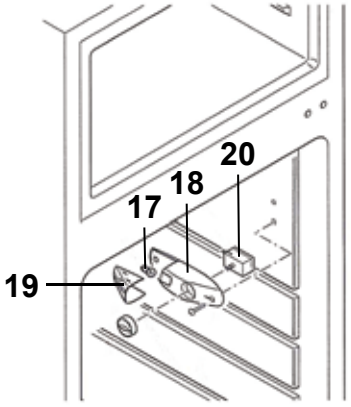
20
18
17
19

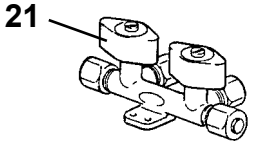
21

Pos Fig	Det. nr Part. No	Ingår/Fitted 620 alla mod.	650 alla mod.	680 alla mod.	730 alla mod.	840 alla mod.	Benämning	Description
	402055	T	T	T	T	T	Kylskåp kpl. (H-hängd dörr)	Refrigerator cpl. (R-hanged door)
1	402071	T	T	T	T	T	Gångjärn övre	Hinge, upper
2	402072	T	T	T	T	T	Gångjärn mitten	Hinge middle
3	402073	T	T	T	T	T	Gångjärn undre	Hinge, lower
4	402074	T	T	T	T	T	Hylla frys	Shelf freezer
5	402075	T	T	T	T	T	Hylla glas mitten	Shelf glass middle
6	402076	T	T	T	T	T	Dörr frys	Door freezer
7	402077	T	T	T	T	T	Dörr kyl	Door refrigerator
8	402078	T	T	T	T	T	Hylla övre/mellan	Shelf upper/middle
9	402079	T	T	T	T	T	Hylla undre	Shelf lower
10	402080	T	T	T	T	T	Grönsakslåda	Crisper
11	402081	T	T	T	T	T	Hylla glas undre	Glass shelf lower
12	402082	T	T	T	T	T	Eldel 12/24 V - 115/230 V	Electric unit 12/24 V - 115/230 V
13	402083	T	T	T	T	T	Kompressor 12/24 V utan eldel	Compressor 12/24 V without electric unit
14	402084	T	T	T	T	T	Filter	Filter
15	402085	T	T	T	T	T	Fläkt 12 V	Fan 12 V
16	402086	T	T	T	T	T	Lamell-kondensor m. fäste	Lamell condenser with bracket
17	402087	T	T	T	T	T	Glödlampa 12 V 3 W	Bulb 12 V 3 W
18	402088	T	T	T	T	T	Armatur belysning och termostat	Armature lighting and thermostat
19	402089	T	T	T	T	T	Lampglas	Lamp cover
20	402090	T	T	T	T	T	Termostat	Thermostat
21	503068	T	T	T	T	T	Ventil block 2-vägs (10 mm:s ingång)	Valve 2-way (10 mm:s input)
							T= Tillbehör	T= Accessory

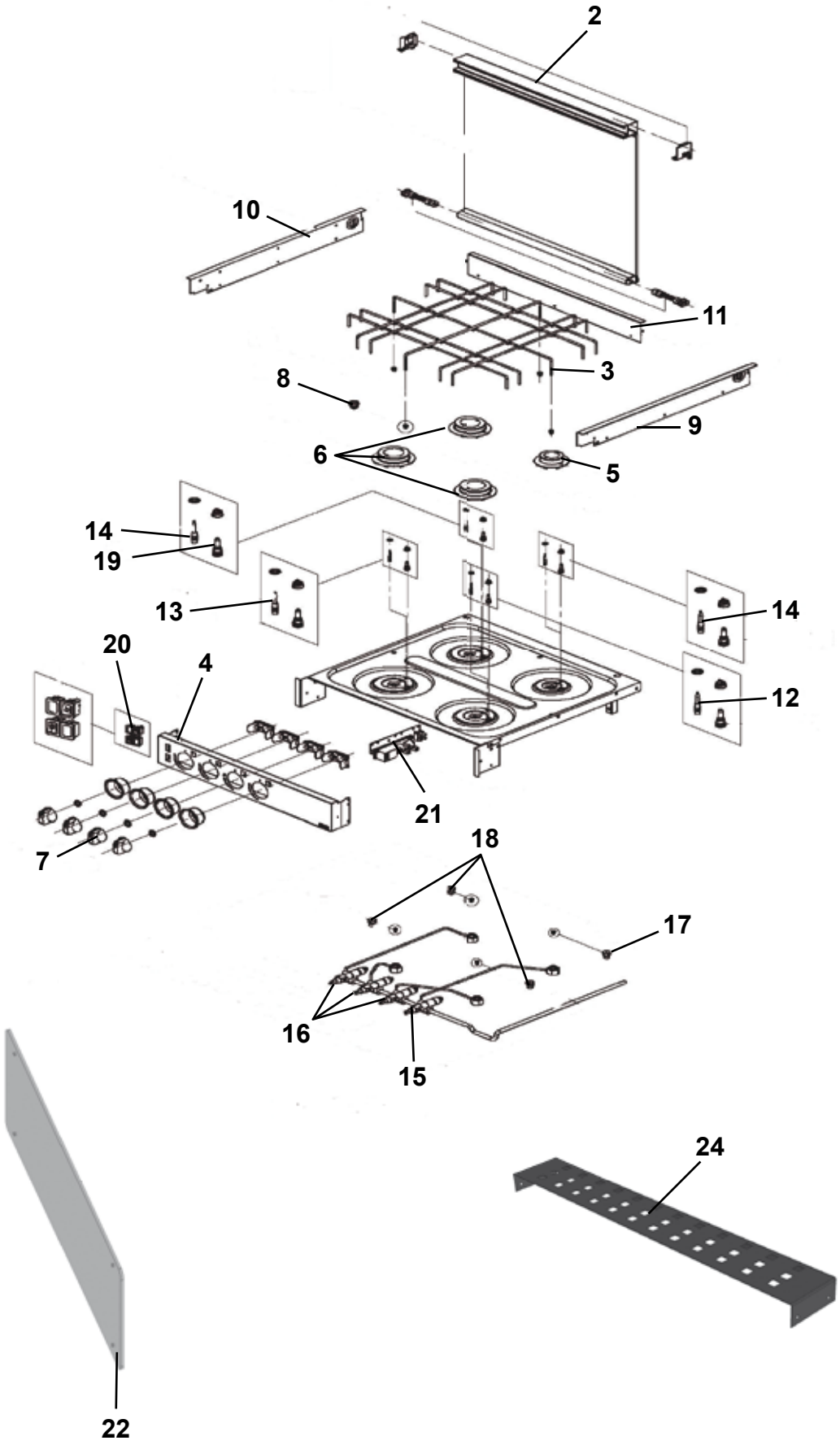
2
10
11
3
8
9
6
5
14
19
13
14
20
4
12
21
7
18
17
16
15
24
22

Pos Fig	Det. nr Part. No	Ingår/Fitted 520 alla mod	560, 590 alla mod	620, 650 alla mod	680 alla mod	730 alla mod	840 alla mod	Benämning	Description
								OBS! Uppge alltid PNC nr. vid beställning av reservdelar.	**NOTE! Always state the PNC no. when ordering spare parts.**
1	401776	x	x	x	x	x		Spis 4-lågig kpl.	Cooker 4-burner cpl.
2	401823	x	x	x	x	x		Glaslock kpl svart	Cover, glass kit black
3	401861	x	x	x	x	x		Rostgaller	Grate
4	401971	x	x	x	x	x		Kontrollpanel	Control panel
5	401976	x	x	x	x	x		Brännare Ø=45 mm	Burner Ø=45 mm
6	401977	x	x	x	x	x		Brännare Ø=60 mm	Burner Ø=60 mm
7	402097	x	x	x	x	x		Vred svart	Knob black
8	401959	x	x	x	x	x		Fäste rostgaller	Fastener grate
9	401969	x	x	x	x	x		Gavel plåt höger	Gable right
10	401970	x	x	x	x	x		Gavel plåt vänster	Gable left
11	401972	x	x	x	x	x		Gavel plåt bakre	Gable rear
12	401973	x	x	x	x	x		Termoelement L=350 mm	Thermocouple L=350 mm
13	401967	x	x	x	x	x		Termoelement L=220 mm	Thermocouple L=220 mm
14	401974	x	x	x	x	x		Termoelement L=450 mm	Thermocouple L=450 mm
15	402098	x	x	x	x	x		Gasventil (brännare Ø=45 mm)	Gas valve (burner Ø=45 mm)
16	402099	x	x	x	x	x		Gasventil (brännare Ø=60 mm)	Gas valve (burner Ø=60 mm)
17	401965	x	x	x	x	x		Munstycke (brännare Ø=45) 0,5 mm	Nozzle (burner Ø=45) 0,5 mm
18	401966	x	x	x	x	x		Munstycke (brännare Ø=60) 0,67 mm	Nozzle (burner Ø=60) 0,67 mm
19	401975	x	x	x	x	x		Tändare el	Lighter el
20	401978	x	x	x	x	x		Brytare 12 V sats	Switch 12 V kit
21	401983	x	x	x	x	x		Tändenhet 4 brännare	Ignition unit 4 burners
22	401715	x	x	x	x	x		Flamskydd 545x150 *	Flame guard 545x150 *
24	401768	x	x	x	x	x		Galler bakom spis 488x75	Grating behind the cooker 488x75
								* = Endast i vissa modeller	* = Only in some models

	Gasolspis 4-lågig med ugn sida 1 Cooking range 4-burner with oven page 1	2020	Grupp Group 4	Sida Page 15

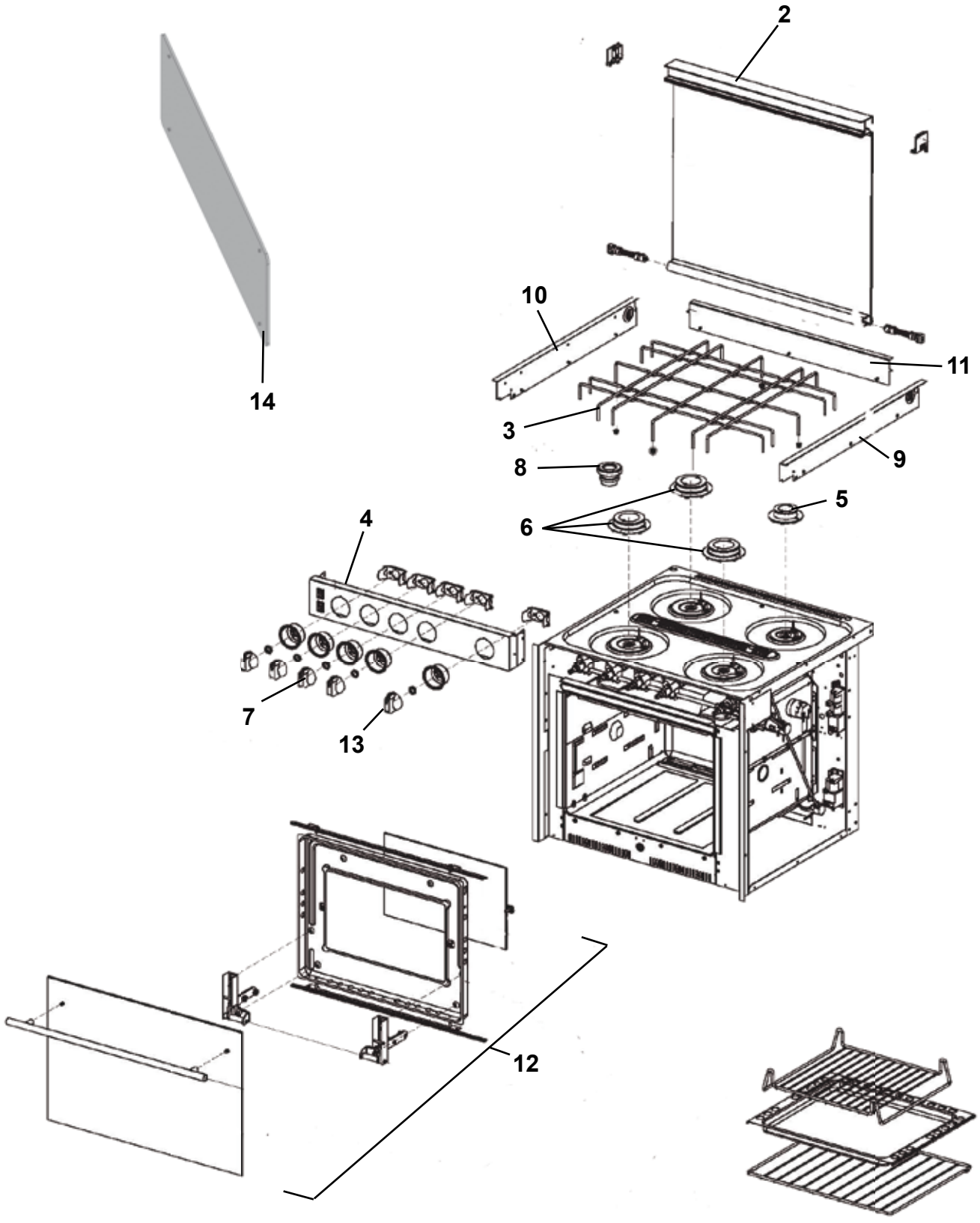

Pos Fig	Det. nr Part. No	Ingår/Fitted 520 alla mod	560, 590 alla mod	620, 650 alla mod	680 alla mod	730 alla mod	840 alla mod	Benämning	Description
								OBS! Uppge alltid PNC nr. vid beställning av reservdelar.	**NOTE! Always state the PNC no. when ordering spare parts.**
1	401845	T	T	T	T	T	T	Spis 4-lågig med ugn	Cooker 4-burner with oven
2	401879	T	T	T	T	T	T	Glaslock kpl m. björn	Cover, glass kit with bear
3	401861	T	T	T	T	T	T	Rostgaller	Grate
4	401995	T	T	T	T	T	T	Kontrollpanel rostfri	Control panel
5	401976	T	T	T	T	T	T	Brännare Ø=45 mm	Burner Ø=45 mm
6	401977	T	T	T	T	T	T	Brännare Ø=60 mm	Burner Ø=60 mm
7	402100	T	T	T	T	T	T	Vred silver	Knob silver
8	401959	T	T	T	T	T	T	Fäste rostgaller	Fastener grate
9	401992	T	T	T	T	T	T	Gavel plåt höger	Gable right
10	401993	T	T	T	T	T	T	Gavel plåt vänster	Gable left
11	401972	T	T	T	T	T	T	Gavel plåt bakre	Gable rear
12	401994	T	T	T	T	T	T	Lucka kpl	Door cpl.
13	401878	T	T	T	T	T	T	Vred termostat ugn silver	Knob thermostat oven silver
14	401715	x	x	x	x	x		Flamskydd 545x150 *	Flame guard 545x150 *
								* = Endast i vissa modeller	* = Only in some models
								T= Tillbehör	T= Accessory

	Gasolspis 4-lågig med ugn sida 2 Cooking range 4-burner with oven page 2	**2020**	Grupp Group 4	Sida Page 17

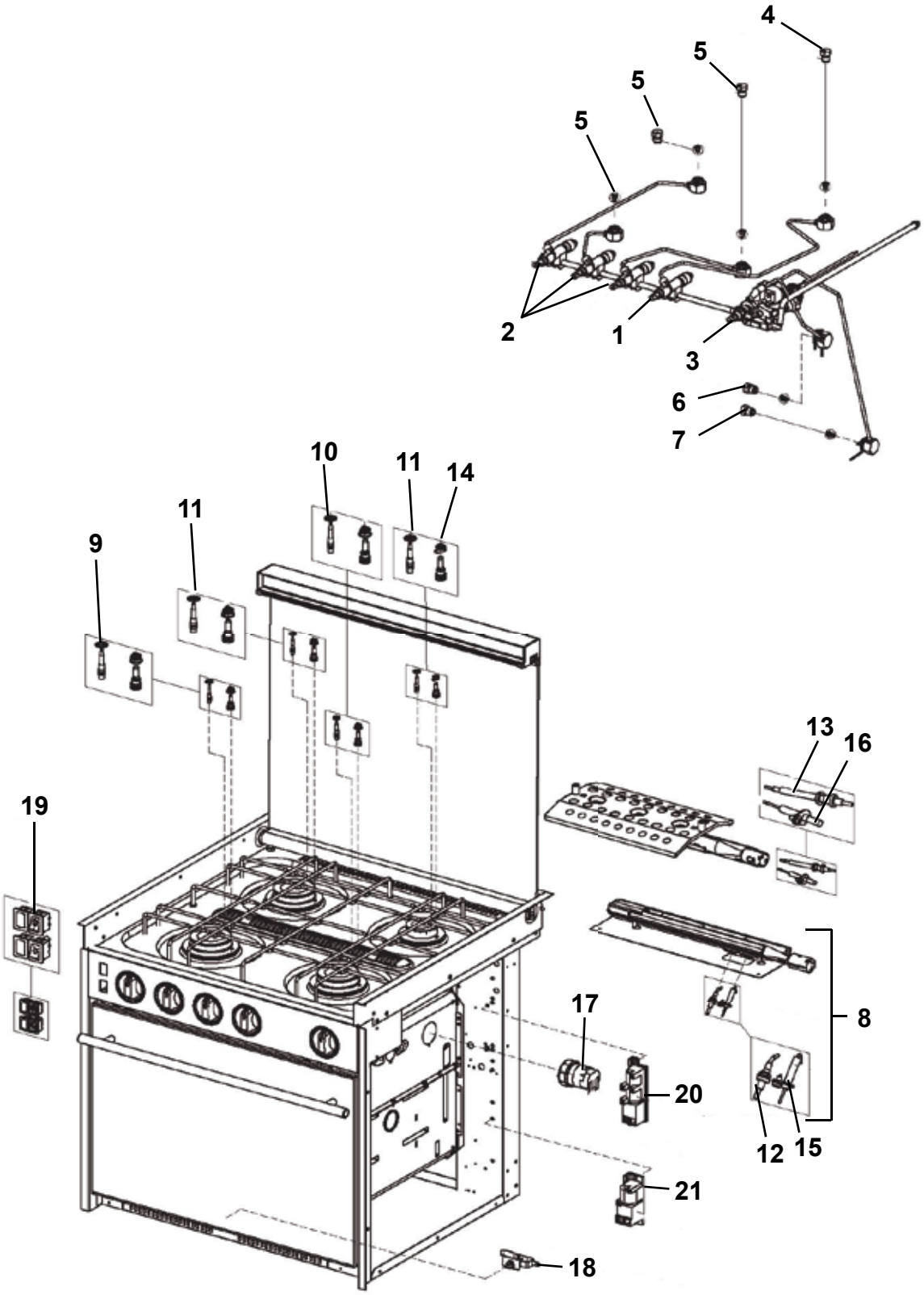

Pos Fig	Det. nr Part. No	Ingår/Fitted 520 alla mod	560, 590 alla mod	620, 650 alla mod	680 alla mod	730 alla mod	840 alla mod	Benämning	Description
								OBS! Uppge alltid PNC nr. vid beställning av reservdelar.	**NOTE! Always state the PNC no. when ordering spare parts.**
1	402098	T	T	T	T	T	T	Gasventil (brännare Ø=45 mm)	Gas valve (burner Ø=45 mm)
2	402099	T	T	T	T	T	T	Gasventil (brännare Ø=60 mm)	Gas valve (burner Ø=60 mm)
3	401874	T	T	T	T	T	T	Gastermostat ugn	Gas thermostat oven
4	401965	T	T	T	T	T	T	Munstycke 0,5 mm	Nozzle 0,5 mm
5	401966	T	T	T	T	T	T	Munstycke 0,67 mm	Nozzle 0,67 mm
6	401985	T	T	T	T	T	T	Munstycke 0,57 mm	Nozzle 0,57 mm
7	401986	T	T	T	T	T	T	Munstycke 0,53 mm	Nozzle 0,53 mm
8	401987	T	T	T	T	T	T	Brännare sats ugn	Burner kit oven
9	401967	T	T	T	T	T	T	Termoelement L=220	Thermocouple L=220
10	401973	T	T	T	T	T	T	Termoelement L=350	Thermocouple L=350
11	401974	T	T	T	T	T	T	Termoelement L=450	Thermocouple L=450
12	401979	T	T	T	T	T	T	Termoelement ugn L=850	Thermocouple L=850
13	401980	T	T	T	T	T	T	Termoelement grill	Thermocouple grill
14	401988	T	T	T	T	T	T	Tändstift el brännare	Ignition electrode el burner
15	401989	T	T	T	T	T	T	Tändstift el ugn	Ignition electrode el oven
16	401990	T	T	T	T	T	T	Tändstift el grill	Ignition electrode el grill
17	401982	T	T	T	T	T	T	Lampa ugn	Lamp oven
18	401991	T	T	T	T	T	T	Brytare mikro med stöd	Switch micro
19	401978	T	T	T	T	T	T	Brytare 12 V sats	Switch 12 V kit
20	401983	T	T	T	T	T	T	Tändenhet 4 brännare	Ignition unit 4 burner
21	401984	T	T	T	T	T	T	Tändenhet 2 brännare	Ignition unit 2 burner
								T= Tillbehör	T= Accessory

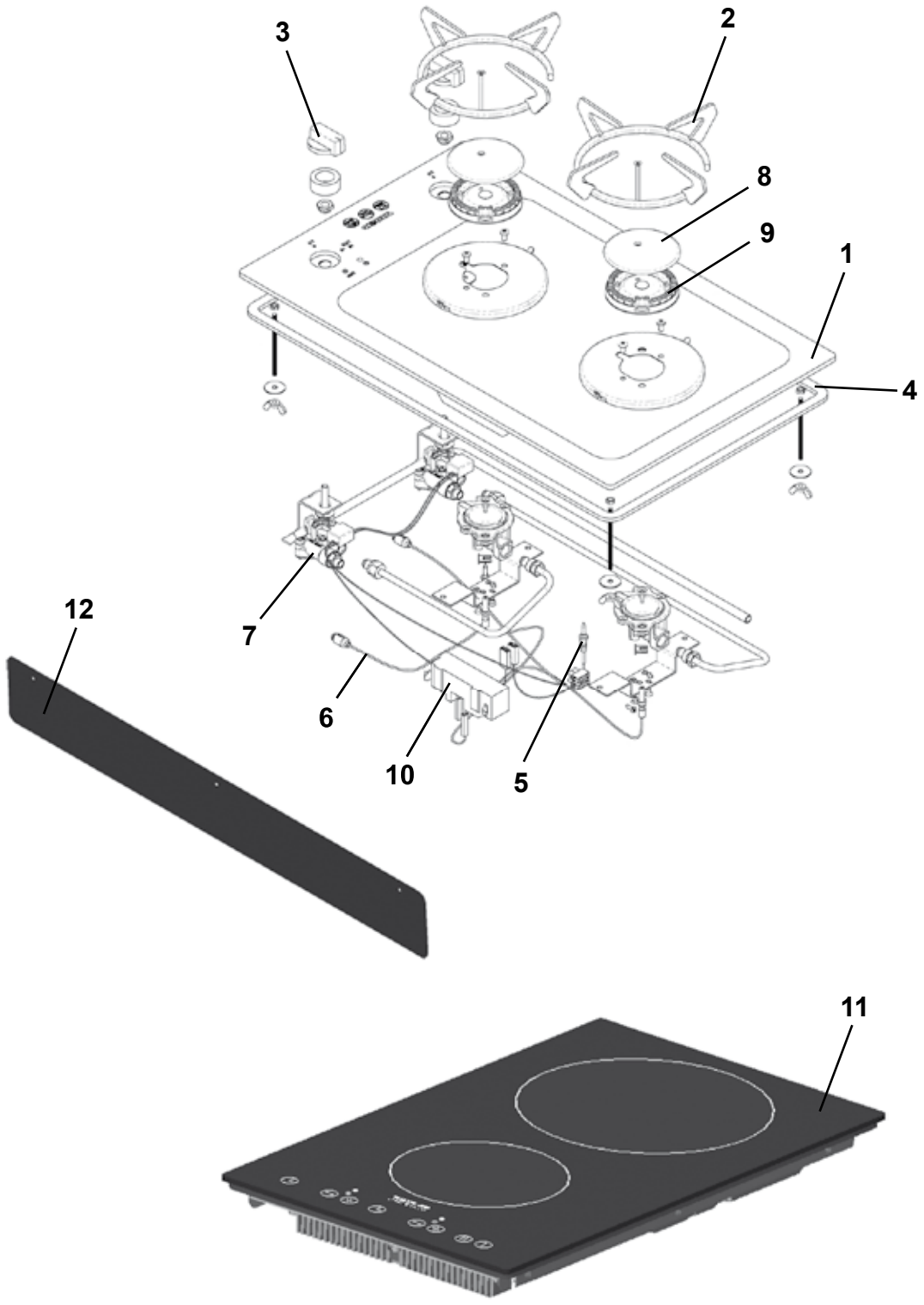
3
2
8
9
1
4
7
12
6
10
5
11

Pos Fig	Det. nr Part. No	Ingår/Fitted 520 alla mod	560, 590 alla mod	620, 650 alla mod	680 alla mod	730 alla mod	840 alla mod	Benämning	Description
1	401848	T	T	T	T	T	T	Spis gasol *	Cooker LPG *
2	402010	T	T	T	T	T	T	Rostgaller	Grate
3	402011	T	T	T	T	T	T	Vred	Knob
4	402012	M	M	M	M	M	M	List tätning	Seal strip
5	402013	T	T	T	T	T	T	Termoelement L=450 mm	Thermocouple L=450 mm
6	402014	T	T	T	T	T	T	Termoelement L=250 mm	Thermocouple L=250 mm
7	402015	T	T	T	T	T	T	Gasventil	Gas valve
8	402016	T	T	T	T	T	T	Brännarlock	Burner lid
9	402017	T	T	T	T	T	T	Lågspridare	Flame spreader
10	402018	T	T	T	T	T	T	Tändenhet	Ignition unit
11	401847	T	T	T	T	T	T	Spis induktion *	Induction hob *
12	401996	T	T	T	T	T	T	Flamskydd *	Flame guard *
								* = Endast i vissa modeller	* = Only in some models
								M= Metervara T= Tillbehör	M= On the metre T= Accessory

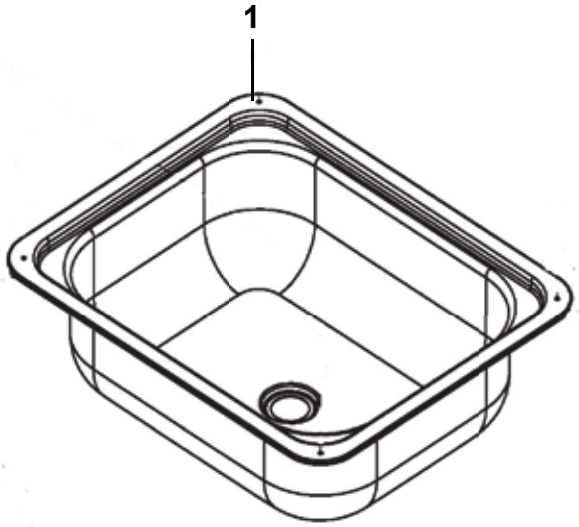
1


2


3

Pos Fig	Det. nr Part. No	Ingår/Fitted 520-840 alla mod.		Benämning	Description
1	401777	x		Diskho	Sink
2	310084	x		Avloppsförskruvning 90°	Sewage connection 90°
3	350246	x		Blandare kök m. utkastarrör	Mixer kitchen with pipe

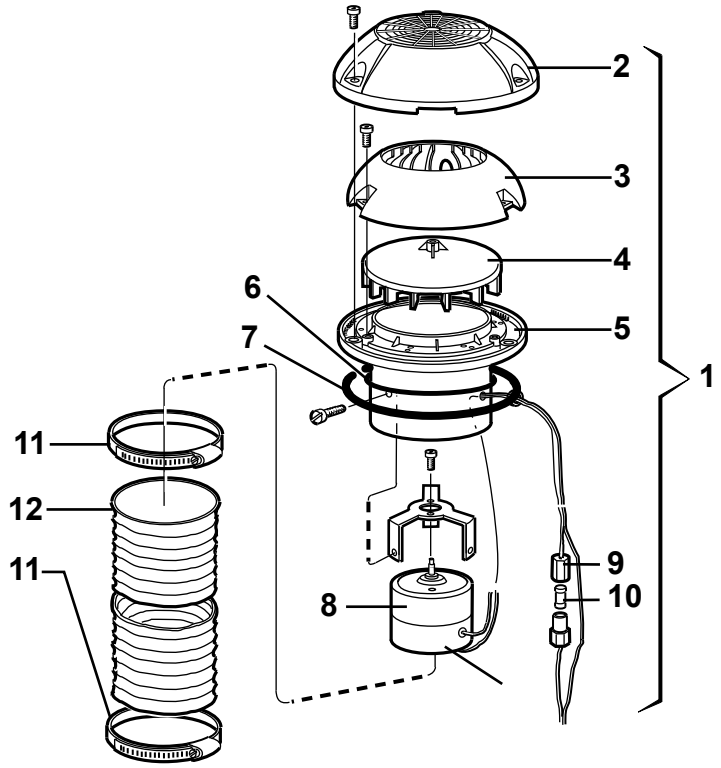
2
3
4
6
5
7
1
11
12
11
9
10
8

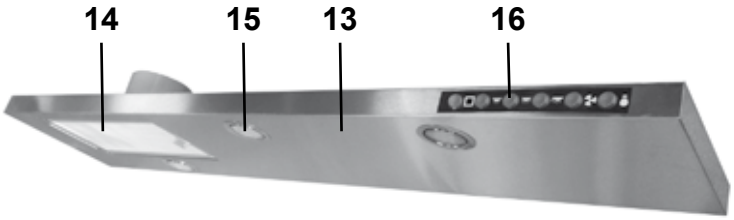
14
15
13
16

Pos Fig	Det. nr Part. No	Ingår/Fitted 520-840 alla mod.		Benämning	Description
	401495	x		Motor fläkt kpl. m. slang och klammer	Motor fan cpl. with hose and clip
1	401507	x		Motor köksfläkt kpl.	Motor kitchen fan cpl.
2	400492	x		Ventilatorkåpa	Ventilator cap
3	400315	x		Innerkåpa	Inner cap
4	400316	x		Fläkthjul	Impeller
5	400317	x		Underdel fläkthjul	Bottom impeller
6	801009	x		Tätning O-ring	Sealing, O-ring
7	200156	x		Tätning ventilator	Sealing ventilator
8	401167	x		Motor m. fläkthjul och motorfäste	Motor with impeller and motor bracket
9	401508	x		Såkringshållare	Fuse holder
10	401509	x		Säkring 4 A	Fuse 4 A
11	400322	x		Klammer	Clip
12	400323	x		Slang fläkt	Hose fan
13	505683	x		Köksfläkt V inkl. belysning	Kitchen fan L incl. illumination
--	505684	x		Köksfläkt H inkl. belysning	Kitchen fan L incl. illumination
14	401885	x		Fläktfilter	Filter
15	401886	x		Lampa kpl.	Illumination cpl.
--	506951	x		Glödlampa LED G4 1,7 W d:o	Bulb LED G4 1,7 W d:o
16	504777	x		Strömbrytare u. knapp	Switch without button
--	504778	x		Knapp strömbrytare	Button for switch

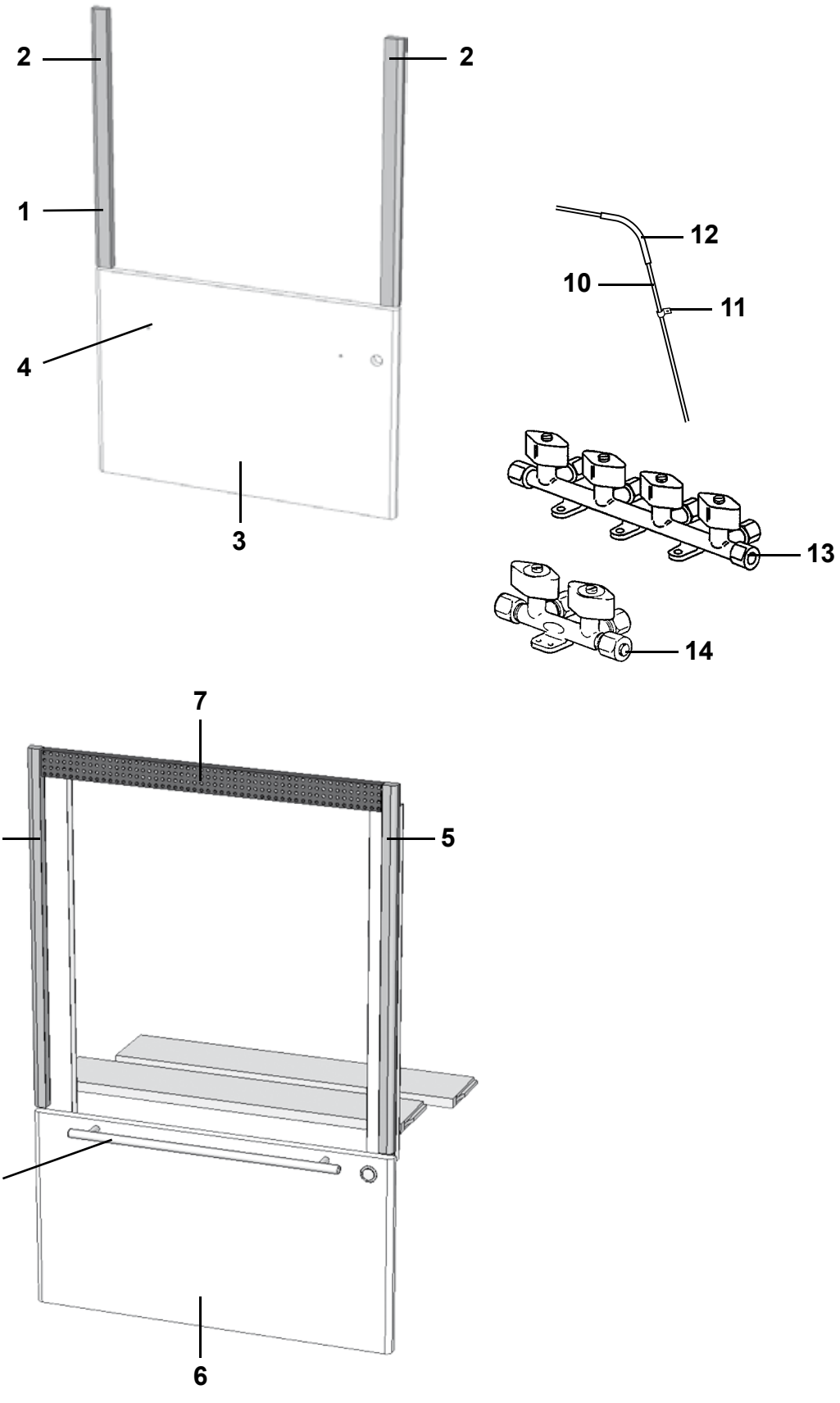
2
2
1
4
3
12
10
11
13
14
7
5
5
4
6

Pos Fig	Det. nr Part. No	Ingår/Fitted 520 CTH	520 CTV	560 GS	560 CTH	560 CTH VK	560 CTV	Benämning	Description
1	342159	T	T	T	T		T	Monteringssats kpl. vit	Mounting kit cpl. white
--	342386	T	T	T	T		T	Monteringssats kpl. Mekong	Mounting kit cpl. Mekong
--	342029	T	T	T	T		T	Monteringssats kpl. High Gloss	Mounting kit cpl. High Gloss
--	401845	T	T	T	T		T	Spis 4-lågig med ugn	Cooker 4-burner with oven
2	336086	T	T	T	T		T	Passbit 460x30x16	List
3	342160	T	T	T	T		T	Lucka 380x550, vit	Door 380x550, white
--	342387	T	T	T	T		T	Lucka 380x550, Mekong	Door 380x550, Mekong
--	342028	T	T	T	T		T	Lucka 380x550, High Gloss	Door 380x550, High Gloss
4	317503	x	x	x	x	x	x	Handtag lucka	Handle door
5	342139	T	T	T	T	x	T	List L=538 (diskbänk induktion)	List (sink induction) L=538
--	402105	T	T	T	T	x	T	Gasolugn (diskbänk induktion)	Gas oven (sink induction)
6	342277	T	T	T	T	x	T	Lucka d:o 299x550 (Vit)	Door d:o 299x550 (White)
--	342147	T	T	T	T	x	T	Lucka d:o 299x550 (Mekong)	Door d:o 299x550 (Mekong)
--	342131	T	T	T	T	x	T	Lucka d:o 299x550 (High Gloss)	Door d:o 299x550 (High Gloss)
7	402107	T	T	T	T	x	T	Galler ugn 503x35	Grating oven 503x35
--	402106	T	T	T	T	x	T	Plåt ugn 555x555	Plate oven 555x555
10	500279	M	M	M	M	M	M	Rör koppar Ø = 8 mm	Pipe Ø = 8 mm
--	504794	T	T	T	T	x	T	Instickshylsa Ø = 6,4 mm d:o	Cage Ø = 6,4 mm d:o
11	800448	T	T	T	T	x	T	Klammer gummi	Clip
12	300654	M	M	M	M	M	M	Slang	Hose
13	504961	T	T	T	T		T	Ventil block 4-vägs (10 mm:s ingång) *	Valve 4-way (10 mm:s input) *
14	507670					x		Ventil block 2-vägs (8 mm:s ingång) *	Valve 2-way (8 mm:s input) *
								*= När spis induktion med ugn är monterat. (2 olika ventiler kan förekomma)	*= When induction hob with oven is mounted. (2 different valves can exist)
								M= Metervara	M= On the metre
								T= Tillbehör	T= Accessory

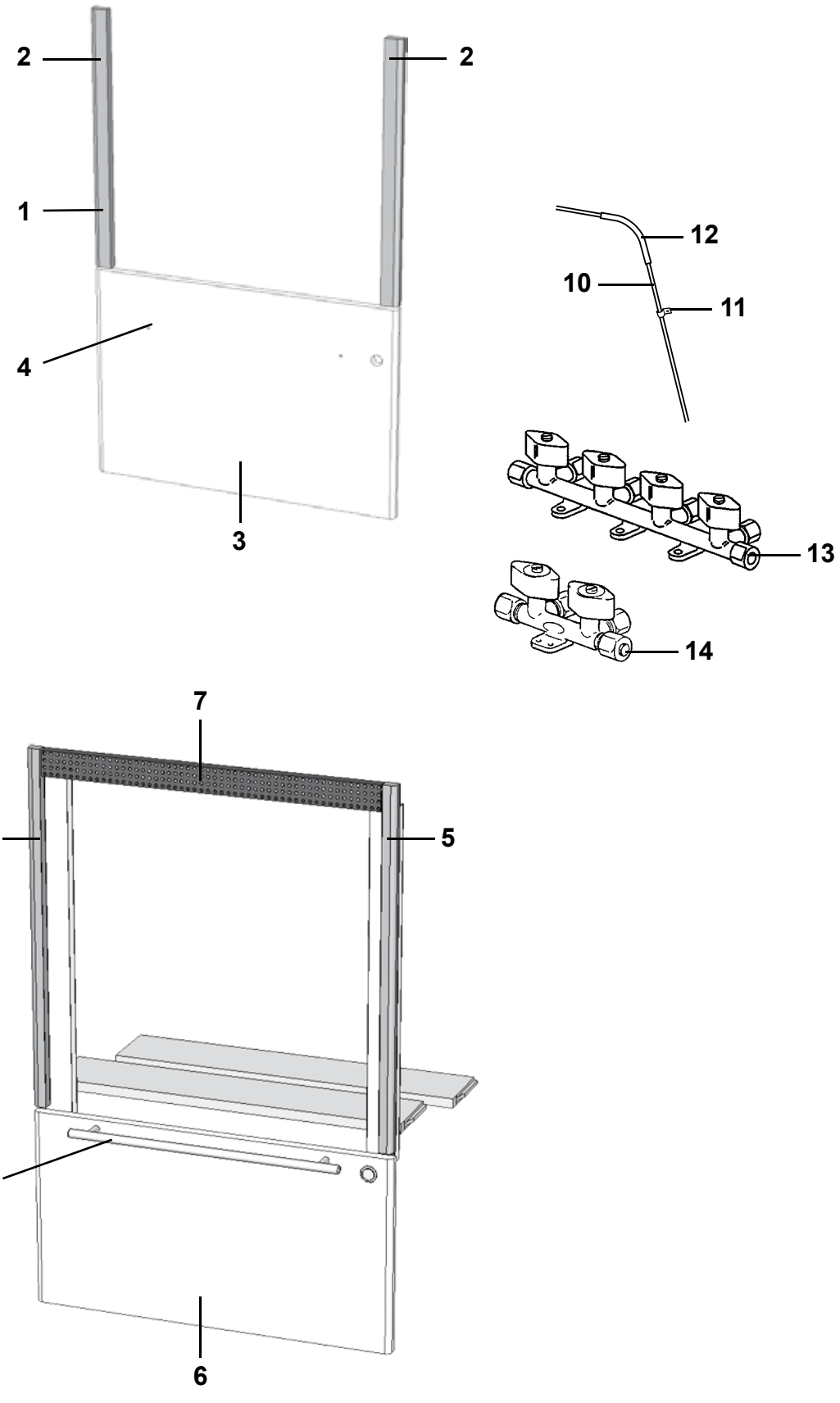
2
2
1
4
3
12
10
11
13
14
7
5
5
4
6

Pos Fig	Det. nr Part. No	Ingår/Fitted 590 E alla mod.	590 TR LB	590 TR DB	590 CTH	590 CTH VK	590 CTV	Benämning	Description
1	342159	T	T	T	T		T	Monteringssats kpl. vit	Mounting kit cpl. white
--	342386	T	T	T	T		T	Monteringssats kpl. Mekong	Mounting kit cpl. Mekong
--	342029	T	T	T	T		T	Monteringssats kpl. High Gloss	Mounting kit cpl. High Gloss
--	401845	T	T	T	T		T	Spis 4-lågig med ugn	Cooker 4-burner with oven
2	336086	T	T	T	T		T	Passbit 460x30x16	List
3	342160	T	T	T	T		T	Lucka 380x550, vit	Door 380x550, white
--	342387	T	T	T	T		T	Lucka 380x550, Mekong	Door 380x550, Mekong
--	342028	T	T	T	T		T	Lucka 380x550, High Gloss	Door 380x550, High Gloss
4	317503	x	x	x	x	x	x	Handtag lucka	Handle door
5	342139	T	T	T	T	x	T	List L=538 (diskbänk induktion)	List (sink induction) L=538
--	402105	T	T	T	T	x	T	Gasolugn (diskbänk induktion)	Gas oven (sink induction)
6	342277	T	T	T	T	x	T	Lucka d:o 299x550 (Vit)	Door d:o 299x550 (White)
--	342147	T	T	T	T	x	T	Lucka d:o 299x550 (Mekong)	Door d:o 299x550 (Mekong)
--	342131	T	T	T	T	x	T	Lucka d:o 299x550 (High Gloss)	Door d:o 299x550 (High Gloss)
7	402107	T	T	T	T	x	T	Galler ugn 503x35	Grating oven 503x35
--	402106	T	T	T	T	x	T	Plåt ugn 555x555	Plate oven 555x555
10	500279	M	M	M	M	M	M	Rör koppar Ø = 8 mm	Pipe Ø = 8 mm
--	504794	T	T	T	T	x	T	Instickshylsa Ø = 6,4 mm d:o	Cage Ø = 6,4 mm d:o
11	800448	T	T	T	T	x	T	Klammer gummi	Clip
12	300654	M	M	M	M	M	M	Slang	Hose
13	504961	T	T	T	T		T	Ventil block 4-vägs (10 mm:s ingång) *	Valve 4-way (10 mm:s input) *
14	507670					x		Ventil block 2-vägs (8 mm:s ingång) *	Valve 2-way (8 mm:s input) *
								*= När spis induktion med ugn är monterat. (2 olika ventiler kan förekomma)	*= When induction hob with oven is mounted. (2 different valves can exist)
								M= Metervara T= Tillbehör	M= On the metre T= Accessory

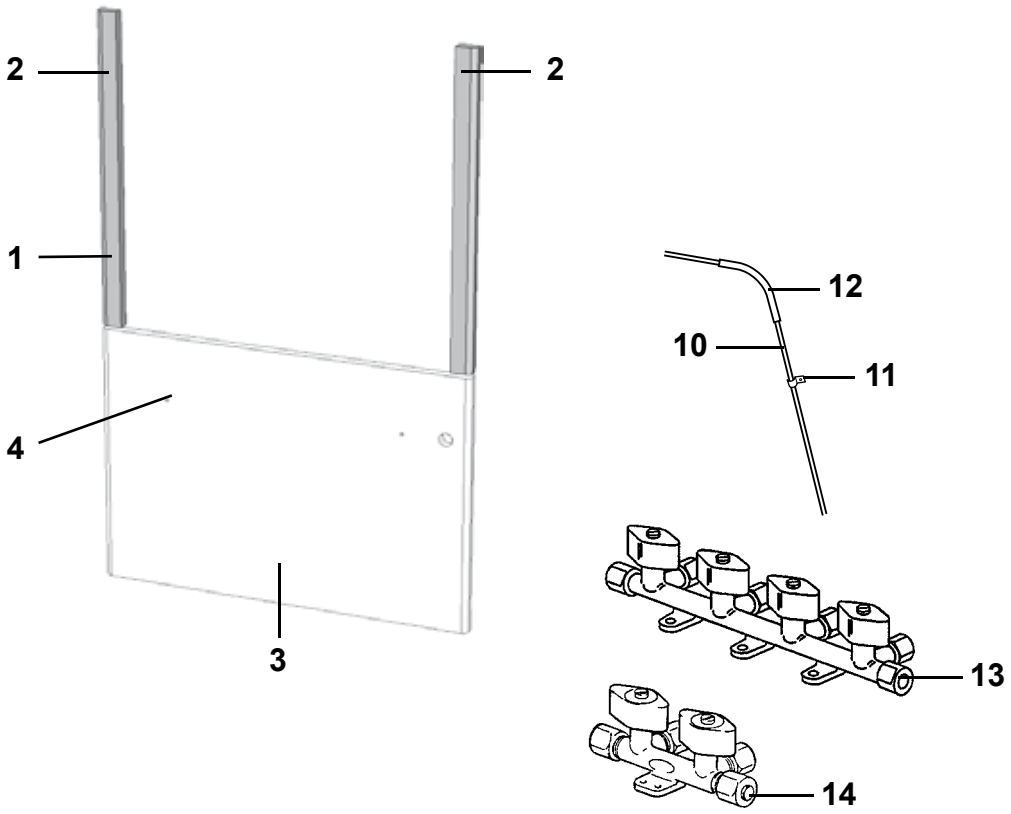
2
2
1
4
3
12
10
11
13
14

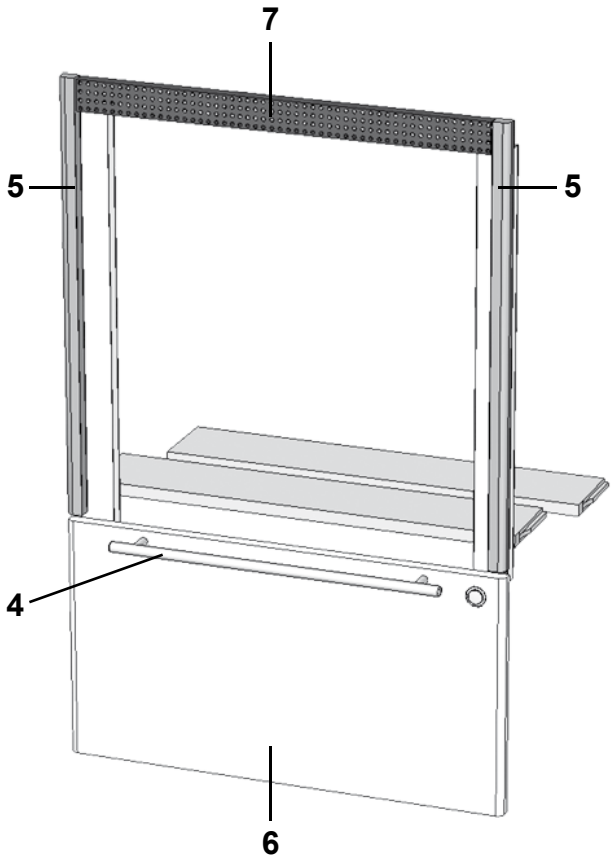
7
5
5
4
6

Pos Fig	Det. nr Part. No	Ingår/Fitted 620 GSE	620 TR LB	620 TR DB	620 TR TDS	620 CTVX	Benämning	Description
1	342159	T	T	T	T	T	Monteringssats kpl. vit	Mounting kit cpl. white
--	342386	T	T	T	T	T	Monteringssats kpl. Mekong	Mounting kit cpl. Mekong
--	342029	T	T	T	T	T	Monteringssats kpl. High Gloss	Mounting kit cpl. High Gloss
--	401845	T	T	T	T	T	Spis 4-lågig med ugn	Cooker 4-burner with oven
2	336086	T	T	T	T	T	Passbit 460x30x16	List
3	342160	T	T	T	T	T	Lucka 380x550, vit	Door 380x550, white
--	342387	T	T	T	T	T	Lucka 380x550, Mekong	Door 380x550, Mekong
--	342028	T	T	T	T	T	Lucka 380x550, High Gloss	Door 380x550, High Gloss
4	317503	x	x	x	x	x	Handtag lucka	Handle door
5	342139	T	T	T	T	T	List L=538 (diskbänk induktion)	List (sink induction) L=538
--	402105	T	T	T	T	T	Gasolugn (diskbänk induktion)	Gas oven (sink induction)
6	342277	T	T	T	T	T	Lucka d:o 299x550 (Vit)	Door d:o 299x550 (White)
--	342147	T	T	T	T	T	Lucka d:o 299x550 (Mekong)	Door d:o 299x550 (Mekong)
--	342131	T	T	T	T	T	Lucka d:o 299x550 (High Gloss)	Door d:o 299x550 (High Gloss)
7	402107	T	T	T	T	T	Galler ugn 503x35	Grating oven 503x35
--	402106	T	T	T	T	T	Plåt ugn 555x555	Plate oven 555x555
10	500279	M	M	M	M	M	Rör koppar Ø = 8 mm	Pipe Ø = 8 mm
--	504794	T	T	T	T	T	Instickshylsa Ø = 6,4 mm d:o	Cage Ø = 6,4 mm d:o
11	800448	T	T	T	T	T	Klammer gummi	Clip
12	300654	M	M	M	M	M	Slang	Hose
13	504961	T	T	T	T	T	Ventil block 4-vägs (10 mm:s ingång) *	Valve 4-way (10 mm:s input) *
14	507670						Ventil block 2-vägs (8 mm:s ingång) *	Valve 2-way (8 mm:s input) *
							* = När spis induktion med ugn är monterat. (2 olika ventiler kan förekomma)	* = When induction hob with oven is mounted. (2 different valves can exist)
							M= Metervara T= Tillbehör	M= On the metre T= Accessory

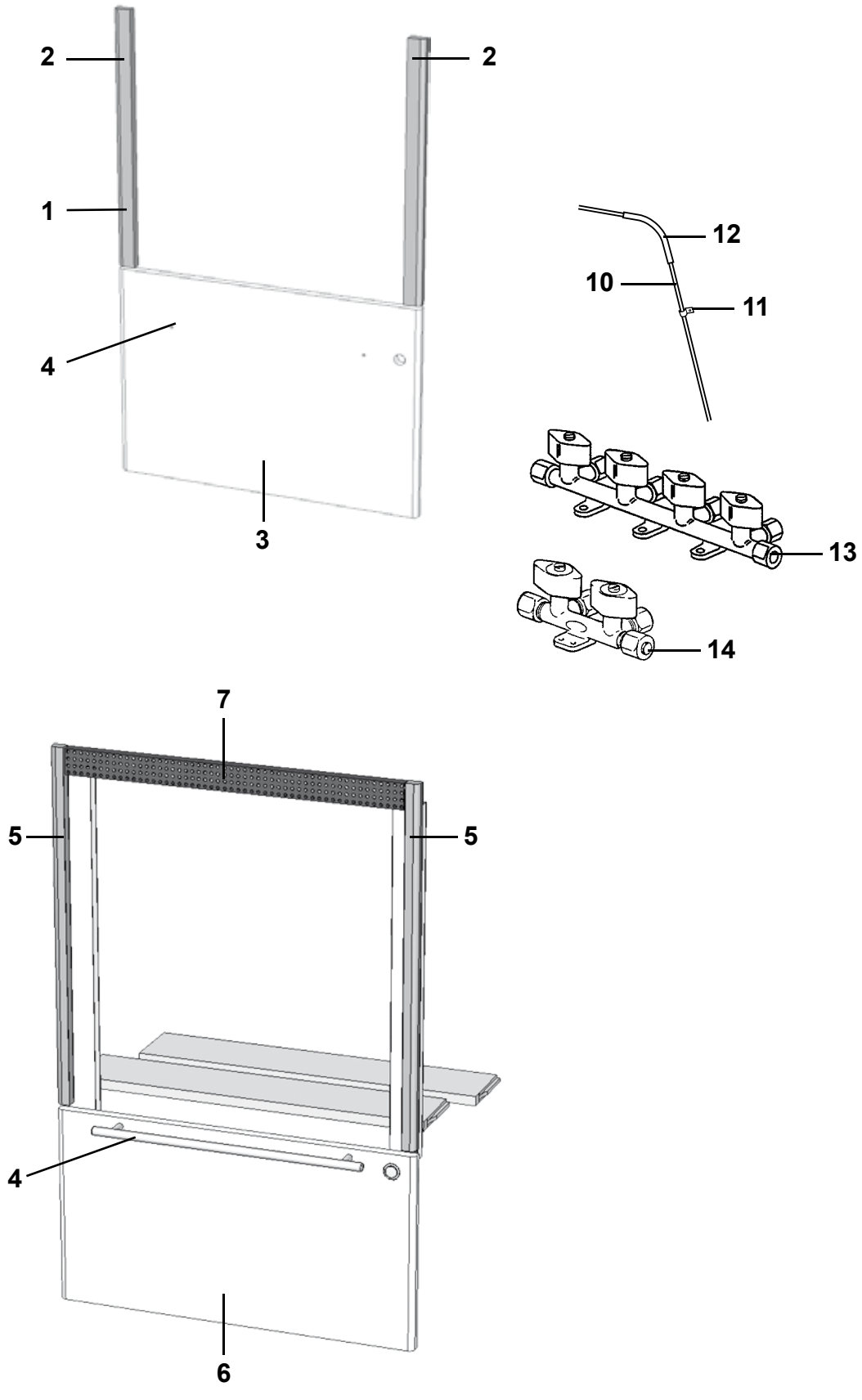
2
2
1
4
3
12
10
11
13
14
7
5
5
4
6

Pos Fig	Det. nr Part. No	Ingår/Fitted 650 TR LB	650 TR DB	650 TR TDS	650 TDS BK	650 TRLB VK	650 TDS VK	Benämning	Description
1	342159	T	T	T	T			Monteringssats kpl. vit	Mounting kit cpl. white
--	342386	T	T	T	T			Monteringssats kpl. Mekong	Mounting kit cpl. Mekong
--	342029	T	T	T	T			Monteringssats kpl. High Gloss	Mounting kit cpl. High Gloss
--	401845	T	T	T	T			Spis 4-lågig med ugn	Cooker 4-burner with oven
2	336086	T	T	T	T			Passbit 460x30x16	List
3	342160	T	T	T	T			Lucka 380x550, vit	Door 380x550, white
--	342387	T	T	T	T			Lucka 380x550, Mekong	Door 380x550, Mekong
--	342028	T	T	T	T			Lucka 380x550, High Gloss	Door 380x550, High Gloss
4	317503	x	x	x	x	x	x	Handtag lucka	Handle door
5	342139	T	T	T	T	x	x	List L=538 (diskbänk induktion)	List (sink induction) L=538
--	402105	T	T	T	T	x	x	Gasolugn (diskbänk induktion)	Gas oven (sink induction)
6	342277	T	T	T	T	x	x	Lucka d:o 299x550 (Vit)	Door d:o 299x550 (White)
--	342147	T	T	T	T	x	x	Lucka d:o 299x550 (Mekong)	Door d:o 299x550 (Mekong)
--	342131	T	T	T	T	x	x	Lucka d:o 299x550 (High Gloss)	Door d:o 299x550 (High Gloss)
7	402107	T	T	T	T	x	x	Galler ugn 503x35	Grating oven 503x35
--	402106	T	T	T	T	x	x	Plåt ugn 555x555	Plate oven 555x555
10	500279	M	M	M	M	M	M	Rör koppar Ø = 8 mm	Pipe Ø = 8 mm
--	504794	T	T	T	T	x	x	Instickshylsa Ø = 6,4 mm d:o	Cage Ø = 6,4 mm d:o
11	800448	T	T	T	T	x	x	Klammer gummi	Clip
12	300654	M	M	M	M	M	M	Slang	Hose
13	504961	T	T	T	T			Ventil block 4-vägs (10 mm:s ingång) *	Valve 4-way (10 mm:s input) *
14	507670					x	x	Ventil block 2-vägs (8 mm:s ingång) *	Valve 2-way (8 mm:s input) *
								*= När spis induktion med ugn är monterat (2 olika ventiler kan förekomma)	*= When induction hob with oven is mounted (2 different valves can exist)
								M= Metervara	M= On the metre
								T= Tillbehör	T= Accessory

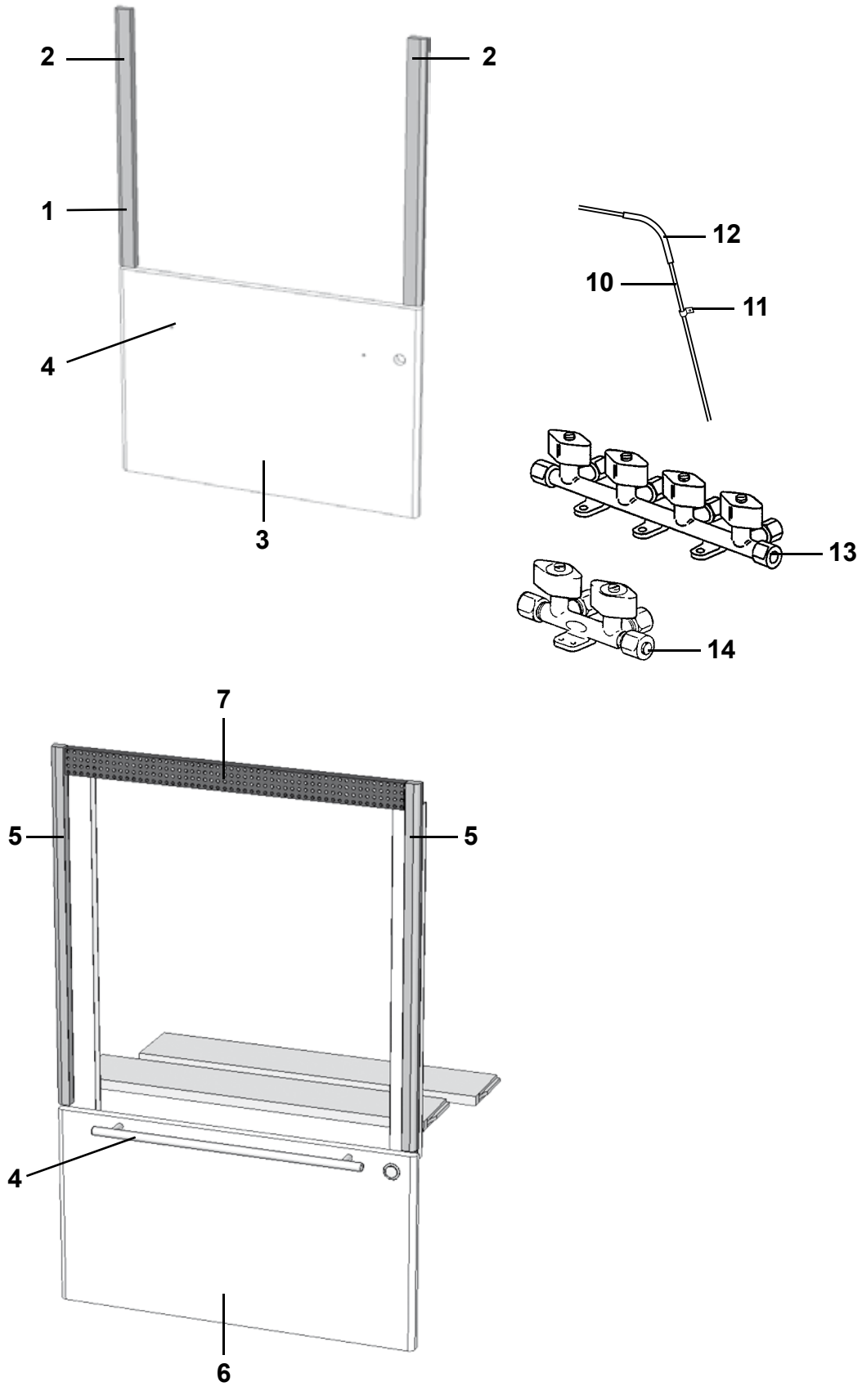
2
2
1
4
3
12
10
11
13
14
7
5
5
4
6

Pos Fig	Det. nr Part. No	Ingår/Fitted 680 TR LB	680 TR DB	680 TR TDS	680 CTVX	680 TR LB / DB VK	680 TDS VK	Benämning	Description
1	342159	T	T	T	T			Monteringssats kpl. vit	Mounting kit cpl. white
--	342386	T	T	T	T			Monteringssats kpl. Mekong	Mounting kit cpl. Mekong
--	342029	T	T	T	T			Monteringssats kpl. High Gloss	Mounting kit cpl. High Gloss
--	401845	T	T	T	T			Spis 4-lågig med ugn	Cooker 4-burner with oven
2	336086	T	T	T	T			Passbit 460x30x16	List
3	342160	T	T	T	T			Lucka 380x550, vit	Door 380x550, white
--	342387	T	T	T	T			Lucka 380x550, Mekong	Door 380x550, Mekong
--	342028	T	T	T	T			Lucka 380x550, High Gloss	Door 380x550, High Gloss
4	317503	x	x	x	x	x	x	Handtag lucka	Handle door
5	342139	T	T	T	T	x	x	List L=538 (diskbänk induktion)	List (sink induction) L=538
--	402105	T	T	T	T	x	x	Gasolugn (diskbänk induktion)	Gas oven (sink induction)
6	342277	T	T	T	T	x	x	Lucka d:o 299x550 (Vit)	Door d:o 299x550 (White)
--	342147	T	T	T	T	x	x	Lucka d:o 299x550 (Mekong)	Door d:o 299x550 (Mekong)
--	342131	T	T	T	T	x	x	Lucka d:o 299x550 (High Gloss)	Door d:o 299x550 (High Gloss)
7	402107	T	T	T	T	x	x	Galler ugn 503x35	Grating oven 503x35
--	402106	T	T	T	T	x	x	Plåt ugn 555x555	Plate oven 555x555
10	500279	M	M	M	M	M	M	Rör koppar Ø = 8 mm	Pipe Ø = 8 mm
--	504794	T	T	T	T	x	x	Instickshylsa Ø = 6,4 mm d:o	Cage Ø = 6,4 mm d:o
11	800448	T	T	T	T	x	x	Klammer gummi	Clip
12	300654	M	M	M	M	M	M	Slang	Hose
13	504961	T	T	T	T			Ventil block 4-vägs (10 mm:s ingång) *	Valve 4-way (10 mm:s input) *
14	507670					x	x	Ventil block 2-vägs (8 mm:s ingång) *	Valve 2-way (8 mm:s input) *
								*= När spis induktion med ugn är monterat (2 olika ventiler kan förekomma)	*= When induction hob with oven is mounted (2 different valves can exist)
								M= Metervara	M= On the metre
								T= Tillbehör	T= Accessory

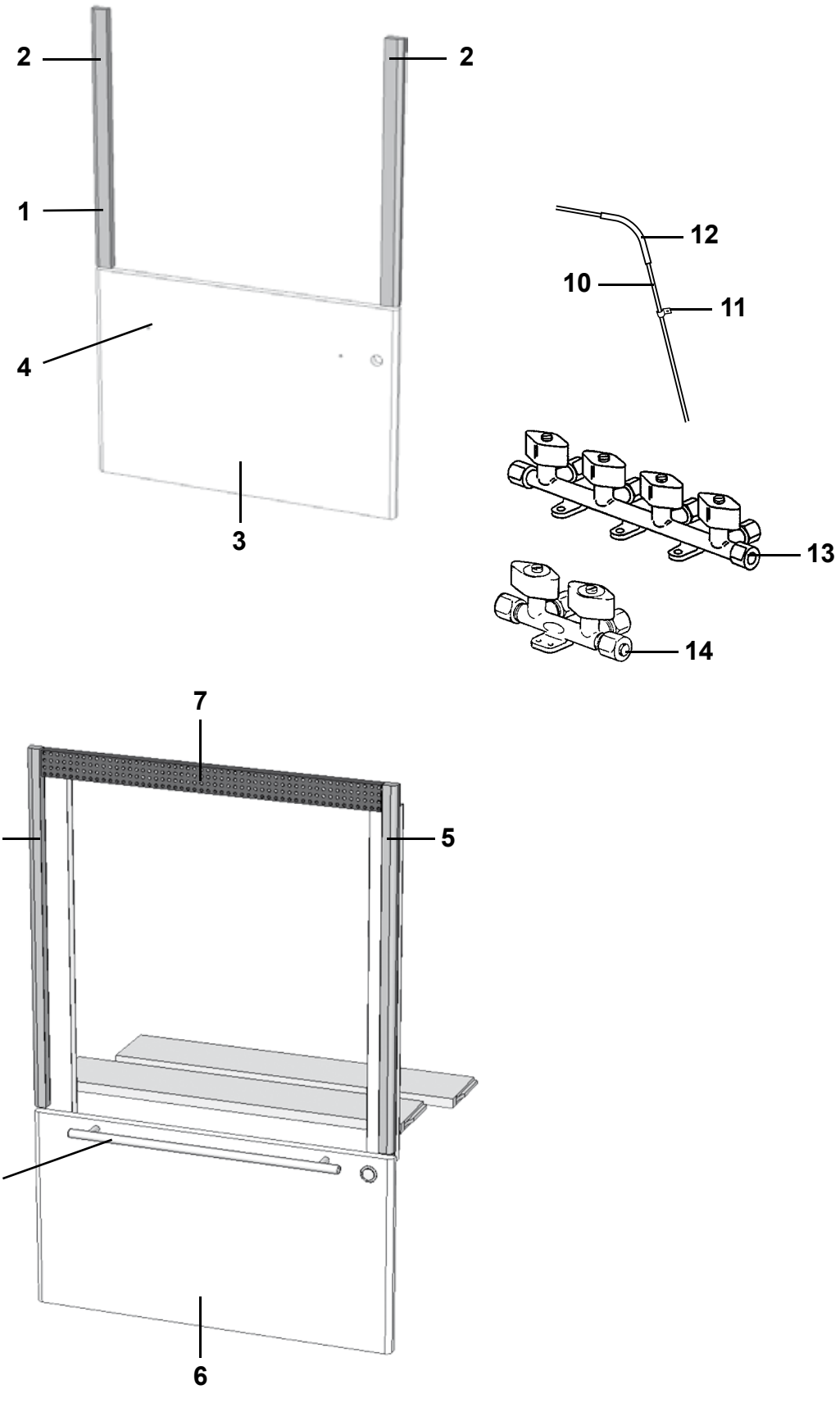
2
2
1
4
3
12
10
11
13
14
7
5
5
4
6

Pos Fig	Det. nr Part. No	Ingår/Fitted						Benämning	Description
		730 TR LB /DB	730 TR TDS	730 CTVX BK	730 BR	730 TR LB / DB VK	730 TDS VK		
1	342159	T	T	T	T			Monteringssats kpl. vit	Mounting kit cpl. white
--	342386	T	T	T	T			Monteringssats kpl. Mekong	Mounting kit cpl. Mekong
--	342029	T	T	T	T			Monteringssats kpl. High Gloss	Mounting kit cpl. High Gloss
--	401845	T	T	T	T			Spis 4-lågig med ugn	Cooker 4-burner with oven
2	336086	T	T	T	T			Passbit 460x30x16	List
3	342160	T	T	T	T			Lucka 380x550, vit	Door 380x550, white
--	342387	T	T	T	T			Lucka 380x550, Mekong	Door 380x550, Mekong
--	342028	T	T	T	T			Lucka 380x550, High Gloss	Door 380x550, High Gloss
4	317503	x	x	x	x	x	x	Handtag lucka	Handle door
5	342139	T	T	T	T	x	x	List L=538 (diskbänk induktion)	List (sink induction) L=538
--	402105	T	T	T	T	x	x	Gasolugn (diskbänk induktion)	Gas oven (sink induction)
6	342277	T	T	T	T	x	x	Lucka d:o 299x550 (Vit)	Door d:o 299x550 (White)
--	342147	T	T	T	T	x	x	Lucka d:o 299x550 (Mekong)	Door d:o 299x550 (Mekong)
--	342131	T	T	T	T	x	x	Lucka d:o 299x550 (High Gloss)	Door d:o 299x550 (High Gloss)
7	402107	T	T	T	T	x	x	Galler ugn 503x35	Grating oven 503x35
--	402106	T	T	T	T	x	x	Plåt ugn 555x555	Plate oven 555x555
10	500279	M	M	M	M	M	M	Rör koppar Ø = 8 mm	Pipe Ø = 8 mm
--	504794	T	T	T	T	x	x	Instickshylsa Ø = 6,4 mm d:o	Cage Ø = 6,4 mm d:o
11	800448	T	T	T	T	x	x	Klammer gummi	Clip
12	300654	M	M	M	M	M	M	Slang	Hose
13	504961	T	T	T	T			Ventil block 4-vägs (10 mm:s ingång) *	Valve 4-way (10 mm:s input) *
14	507670					x	x	Ventil block 2-vägs (8 mm:s ingång) *	Valve 2-way (8 mm:s input) *
								*= När spis induktion med ugn är monterat (2 olika ventiler kan förekomma)	*= When induction hob with oven is mounted (2 different valves can exist)
								M= Metervara T= Tillbehör	M= On the metre T= Accessory

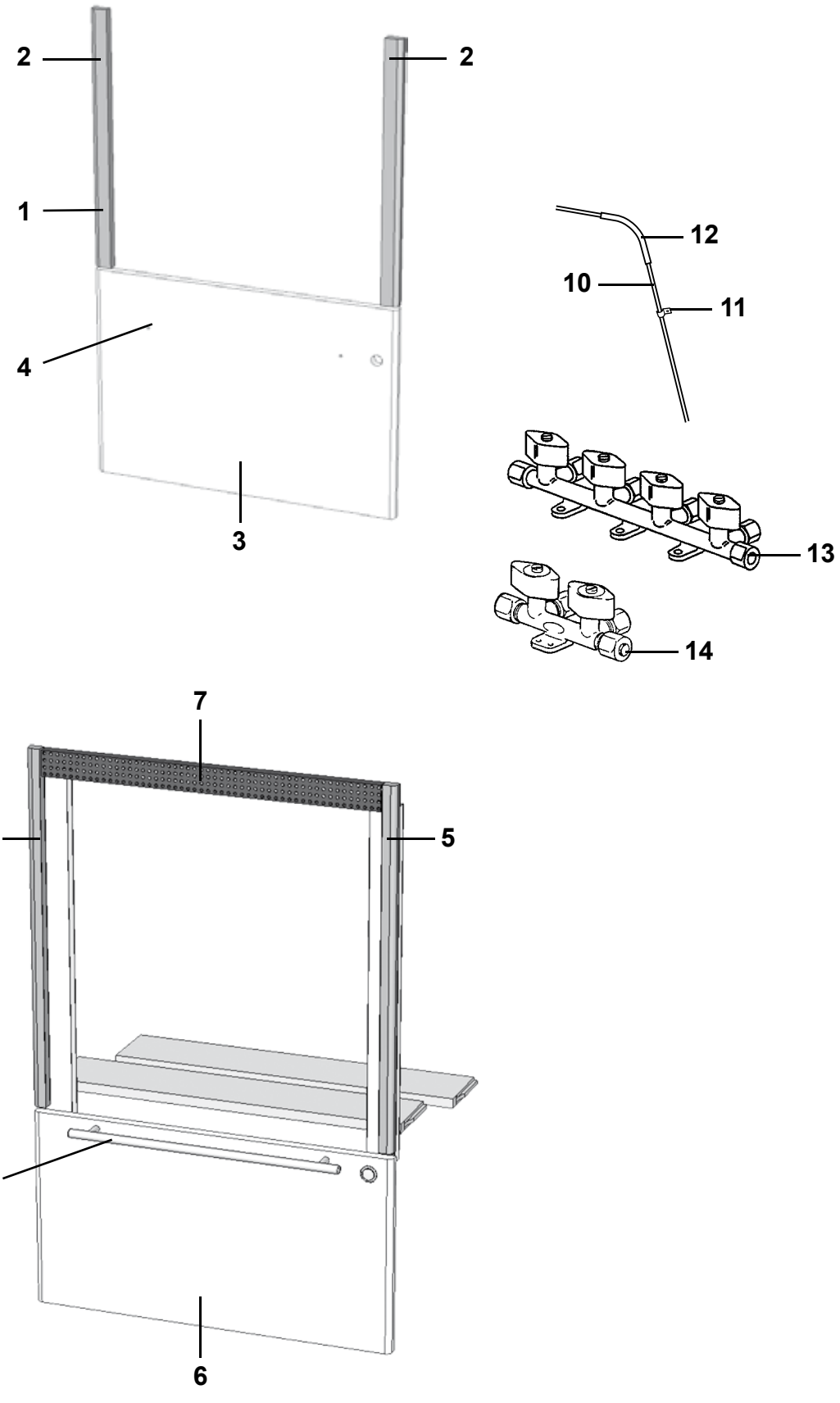
2
2
1
4
3
12
10
11
13
14
7
5
5
4
6

Pos Fig	Det. nr Part. No	Ingår/Fitted 840 BR	840 TRX LB	840 TRX TDS			Benämning	Description
1	342159	T	T	T			Monteringssats kpl. vit	Mounting kit cpl. white
--	342386	T	T	T			Monteringssats kpl. Mekong	Mounting kit cpl. Mekong
--	342029	T	T	T			Monteringssats kpl. High Gloss	Mounting kit cpl. High Gloss
--	401845	T	T	T			Spis 4-lågig med ugn	Cooker 4-burner with oven
2	336086	T	T	T			Passbit 460x30x16	List
3	342160	T	T	T			Lucka 380x550, vit	Door 380x550, white
--	342387	T	T	T			Lucka 380x550, Mekong	Door 380x550, Mekong
--	342028	T	T	T			Lucka 380x550, High Gloss	Door 380x550, High Gloss
4	317503	x	x	x			Handtag lucka	Handle door
5	342139	T	T	T			List L=538 (diskbänk induktion)	List (sink induction) L=538
--	402105	T	T	T			Gasolugn (diskbänk induktion)	Gas oven (sink induction)
6	342277	T	T	T			Lucka d:o 299x550 (Vit)	Door d:o 299x550 (White)
--	342147	T	T	T			Lucka d:o 299x550 (Mekong)	Door d:o 299x550 (Mekong)
--	342131	T	T	T			Lucka d:o 299x550 (High Gloss)	Door d:o 299x550 (High Gloss)
7	402107	T	T	T			Galler ugn 503x35	Grating oven 503x35
--	402106	T	T	T			Plåt ugn 555x555	Plate oven 555x555
10	500279	M	M	M			Rör koppar Ø = 8 mm	Pipe Ø = 8 mm
--	504794	T	T	T			Instickshylsa Ø = 6,4 mm d:o	Cage Ø = 6,4 mm d:o
11	800448	T	T	T			Klammer gummi	Clip
12	300654	M	M	M			Slang	Hose
13	504961	T	T	T			Ventil block 4-vägs (10 mm:s ingång) *	Valve 4-way (10 mm:s input) *
14	507670						Ventil block 2-vägs (8 mm:s ingång) *	Valve 2-way (8 mm:s input) *
							* = När spis induktion med ugn är monterat. (2 olika ventiler kan förekomma)	* = When induction hob with oven is mounted. (2 different valves can exist)
							M= Metervara T= Tillbehör	M= On the metre T= Accessory

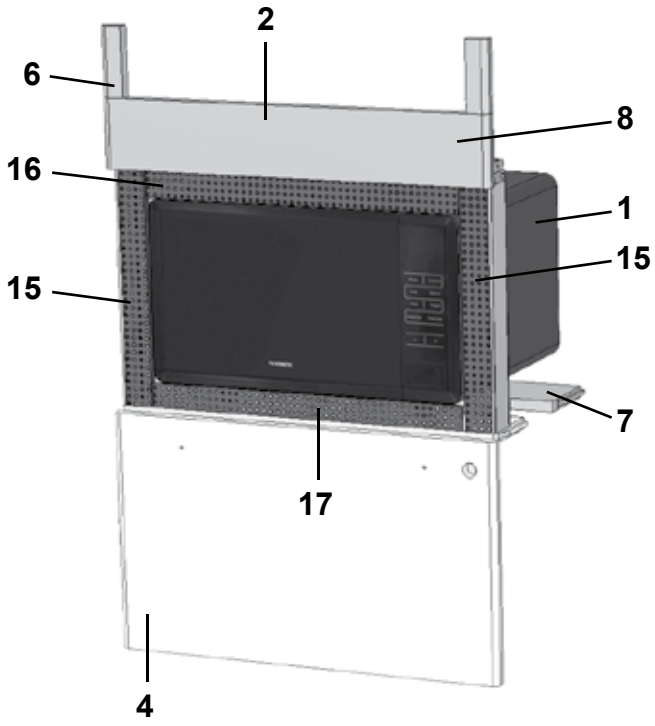
2
6
8
16
1
15
15
7
17
4

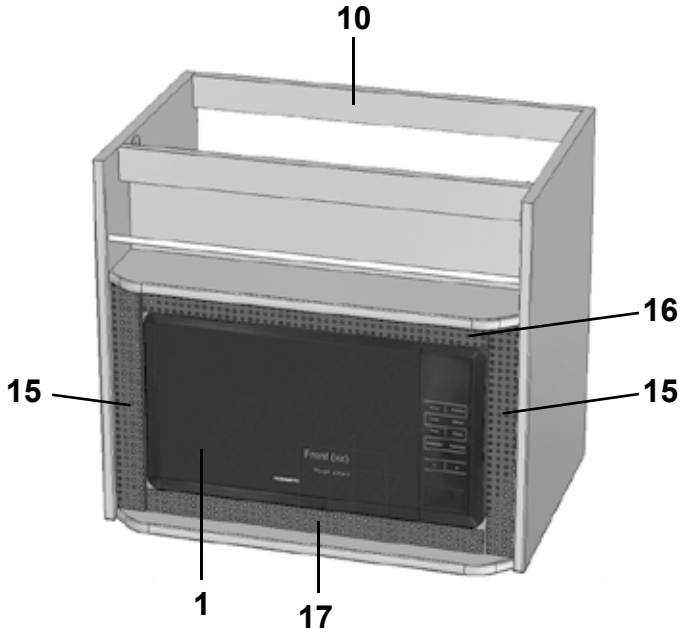
10
16
15
15
1
17

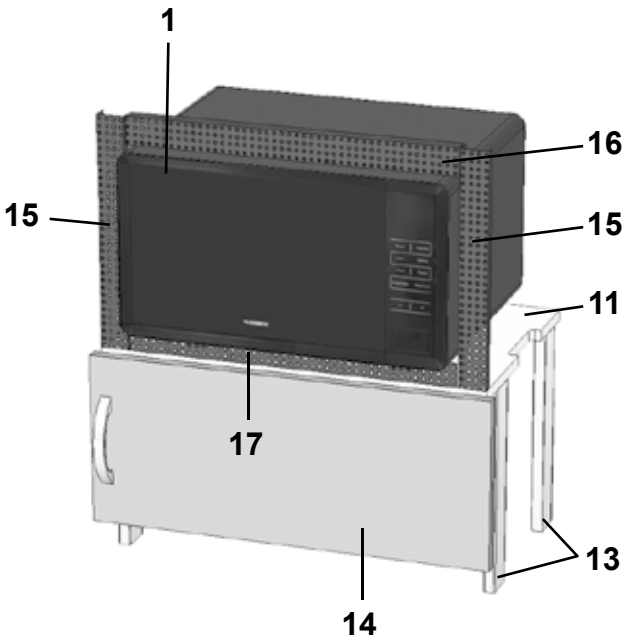
1
16
15
15
11
17
13
14

Pos Fig	Det. nr Part. No	Ingår/Fitted 520 CTH	520 CTV	560 GS	560 CTH	560 CTH VK	560 CTV	Benämning	Description
1	507857	T	T	T	T	T	T	Ugn mikro	Microwave oven
2	342158	T	T	T	T		T	Monteringssats kpl. vit	Mounting kit cpl. white
--	342385	T	T	T	T		T	Monteringssats kpl. Mekong	Mounting kit cpl. Mekong
--	342388	T	T	T	T		T	Monteringssats kpl. High Gloss	Mounting kit cpl. High Gloss
4	342156	T	T	T	T		T	Lucka 325x550, Vit	Door 325x550, White
--	341794	T	T	T	T		T	Lucka 325x550, Mekong	Door 325x550, Mekong
--	341083	T	T	T	T		T	Lucka 325x550, High Gloss	Door 325x550, High Gloss
--	20-900302	T	T	T	T		T	Pentrylåda 500x273 d:o *	Drawer pentry 500x273 d:o *
--	07-800039	T	T	T	T		T	Rullskena H d:o *	Roller rail R d:o *
--	07-800038	T	T	T	T		T	Rullskena V d:o *	Roller rail L d:o *
--	317514	T	T	T	T		T	Låda 500x480 d:o *	Drawer 500x480 d:o *
--	317382	T	T	T	T		T	Glidskena låda H d:o *	Slide bar, drawer R d:o *
--	350221	T	T	T	T		T	Glidskena låda V d:o *	Slide bar, drawer L d:o *
6	336092	T	T	T	T		T	Passbit 95x30x16	List 95x30x16
7	333287M	T	T	T	T		T	Skiva distans 15x100x547,5	Sheet distance 15x100x547,5
8	335936	T	T	T	T		T	Front	Front
10	342343				T	T	T	Skåp kpl. mikrovågsugn	Cupboard cpl. microwave oven
--	342380				T			Ljusramp kök L=1945	Light holder L=1945
--	342423					T		Ljusramp kök L=1925	Light holder L=1925
--	342393						T	Ljusramp kök L=1925	Light holder L=1925
11	342316	T	T	T	T	T	T	Hylla (mikro under kyl/frys)	Rack (micro under refrigerator/frezzer)
13	342315	T	T	T	T	T	T	List folierad L=283	List folierad L=283
14	342311	T	T	T	T	T	T	Lucka 550x228	Door 550x228
--	316799	T	T	T	T	T	T	Gångjärn d:o	Hinge d:o
--	312588	T	T	T	T	T	T	Platta gångjärn d:o	Plate hinge d:o
15	402108	T	T	T	T	T	T	Galler vent. mikro 318x38	Grating vent. micro 318x38
16	402109	T	T	T	T	T	T	Galler vent. mikro 448x38	Grating vent. micro 448x38
17	402110	T	T	T	T	T	T	Galler vent. mikro 448x33	Grating vent. micro 448x33
								* = Olika djup på lådor kan förekomma	* = Different depths of drawers can exist
								T= Tillbehör	T= Accessory

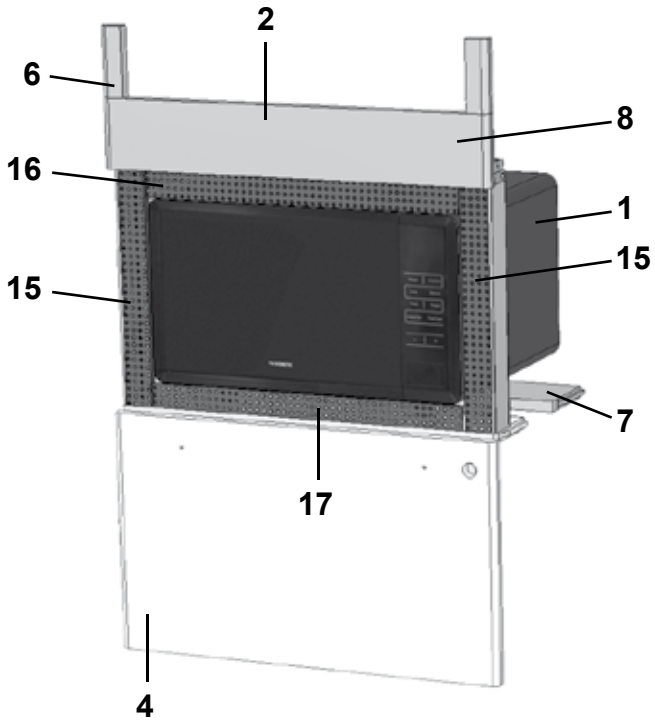
2
6
8
16
1
15
15
7
17
4

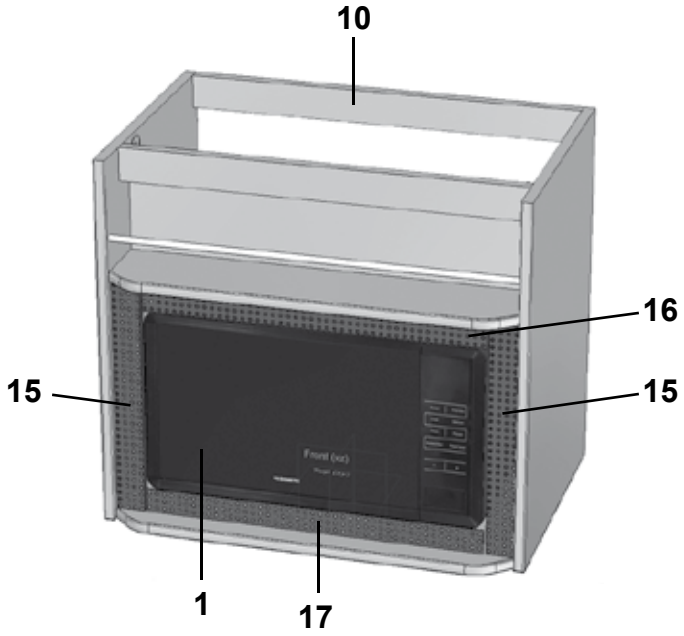
10
16
15
15
1
17

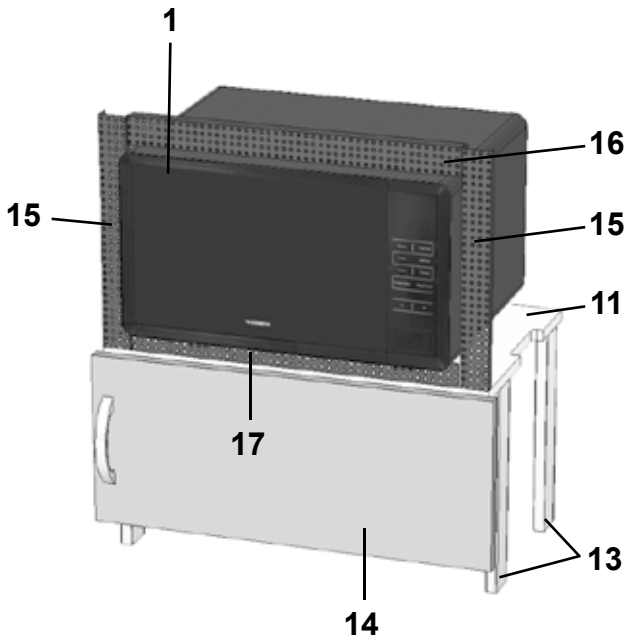
1
16
15
15
11
17
13
14

Pos Fig	Det. nr Part. No	Ingår/Fitted 590 E alla mod.	590 TR LB	590 TR DB	590 CTH	590 CTH VK	590 CTV	Benämning	Description
1	507857	T	T	T	T	T	T	Ugn mikro	Microwave oven
2	342158	T	T	T	T		T	Monteringssats kpl. vit	Mounting kit cpl. white
--	342385	T	T	T	T		T	Monteringssats kpl. Mekong	Mounting kit cpl. Mekong
--	342388	T	T	T	T		T	Monteringssats kpl. High Gloss	Mounting kit cpl. High Gloss
4	342156	T	T	T	T		T	Lucka 325x550, Vit	Door 325x550, White
--	341794	T	T	T	T		T	Lucka 325x550, Mekong	Door 325x550, Mekong
--	341083	T	T	T	T		T	Lucka 325x550, High Gloss	Door 325x550, High Gloss
--	20-900302	T	T	T	T		T	Pentrylåda 500x273 d:o *	Drawer pentry 500x273 d:o *
--	07-800039	T	T	T	T		T	Rullskena H d:o *	Roller rail R d:o *
--	07-800038	T	T	T	T		T	Rullskena V d:o *	Roller rail L d:o *
--	317514	T	T	T	T		T	Låda 500x480 d:o *	Drawer 500x480 d:o *
--	317382	T	T	T	T		T	Glidskena låda H d:o *	Slide bar, drawer R d:o *
--	350221	T	T	T	T		T	Glidskena låda V d:o *	Slide bar, drawer L d:o *
6	336092	T	T	T	T		T	Passbit 95x30x16	List 95x30x16
7	333287M	T	T	T	T		T	Skiva distans 15x100x547,5	Sheet distance 15x100x547,5
8	335936	T	T	T	T		T	Front	Front
10	342343	T			T	T	T	Skåp kpl. mikrovågsugn	Cupboard cpl. microwave oven
--	342393				T		T	Ljusramp kök L=1925	Light holder L=1925
--	342423					T		Ljusramp kök L=1925	Light holder L=1925
11	342316	T	T	T	T	T	T	Hylla (mikro under kyl/frys)	Rack (micro under refrigerator/frezzer)
13	342315	T	T	T	T	T	T	List folierad L=283	List folierad L=283
14	342311	T	T	T	T	T	T	Lucka 550x228	Door 550x228
--	316799	T	T	T	T	T	T	Gångjärn d:o	Hinge d:o
--	312588	T	T	T	T	T	T	Platta gångjärn d:o	Plate hinge d:o
15	402108	T	T	T	T	T	T	Galler vent. mikro 318x38	Grating vent. micro 318x38
16	402109	T	T	T	T	T	T	Galler vent. mikro 448x38	Grating vent. micro 448x38
17	402110	T	T	T	T	T	T	Galler vent. mikro 448x33	Grating vent. micro 448x33
								* = Olika djup på lådor kan förekomma	* = Different depths of drawers can exist
								T= Tillbehör	T= Accessory

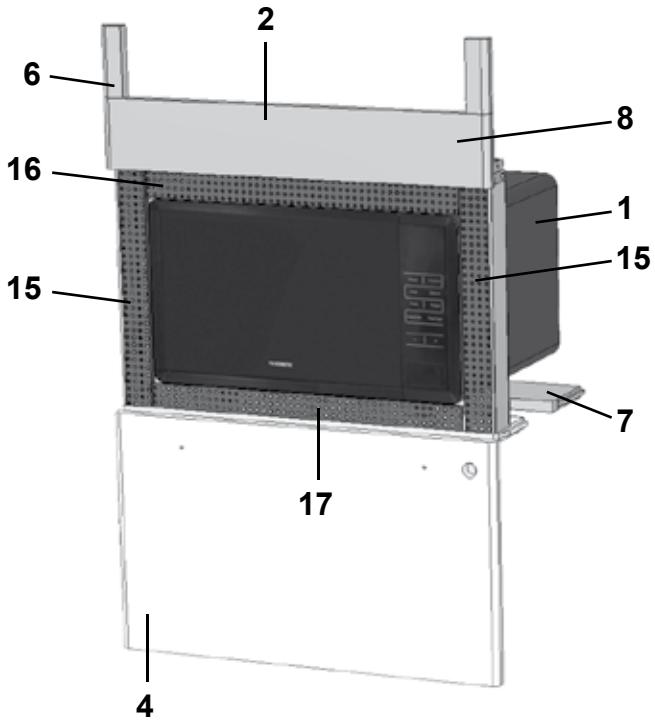
2
6
8
16
1
15
15
7
17
4

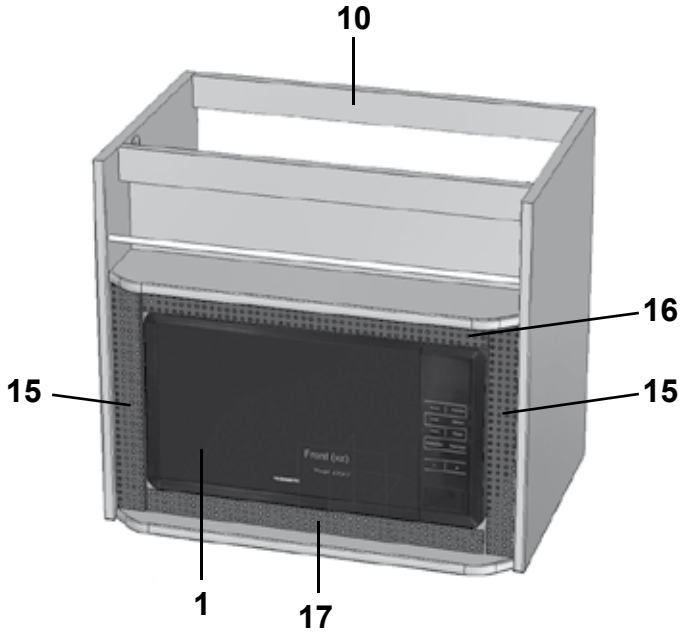
10
16
15
15
1
17

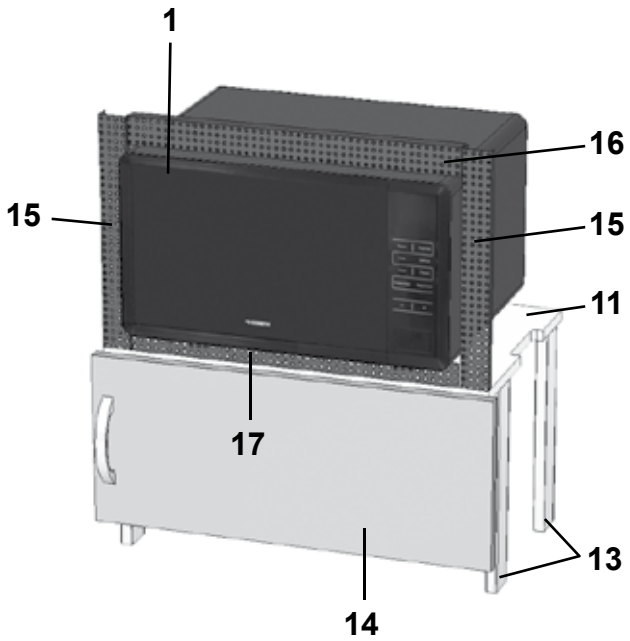
1
16
15
15
11
17
13
14

Pos Fig	Det. nr Part. No	Ingår/Fitted 620 GSE	620 TR LB	620 TR DB	620 TR TDS	620 CTVX	Benämning	Description
1	507857	T	T	T	T	T	Ugn mikro	Microwave oven
2	342158	T	T	T	T	T	Monteringssats kpl. vit	Mounting kit cpl. white
--	342385	T	T	T	T	T	Monteringssats kpl. Mekong	Mounting kit cpl. Mekong
--	342388	T	T	T	T	T	Monteringssats kpl. High Gloss	Mounting kit cpl. High Gloss
4	342156	T	T	T	T	T	Lucka 325x550, Vit	Door 325x550, White
--	341794	T	T	T	T	T	Lucka 325x550, Mekong	Door 325x550, Mekong
--	341083	T	T	T	T	T	Lucka 325x550, High Gloss	Door 325x550, High Gloss
--	20-900302	T	T	T	T	T	Pentrylåda 500x273 d:o *	Drawer pentry 500x273 d:o *
--	07-800039	T	T	T	T	T	Rullskena H d:o *	Roller rail R d:o *
--	07-800038	T	T	T	T	T	Rullskena V d:o *	Roller rail L d:o *
--	317514	T	T	T	T	T	Låda 500x480 d:o *	Drawer 500x480 d:o *
--	317382	T	T	T	T	T	Glidskena låda H d:o *	Slide bar, drawer R d:o *
--	350221	T	T	T	T	T	Glidskena låda V d:o *	Slide bar, drawer L d:o *
6	336092	T	T	T	T	T	Passbit 95x30x16	List 95x30x16
7	333287M	T	T	T	T	T	Skiva distans 15x100x547,5	Sheet distance 15x100x547,5
8	335936	T	T	T	T	T	Front	Front
10	342343					T	Skåp kpl. mikrovågsugn	Cupboard cpl. microwave oven
--	342396					T	Ljusramp kök L=1645	Light holder L=1645
11	342316	T	T	T	T	T	Hylla (mikro under kyl/frys)	Rack (micro under refrigerator/frezzer)
13	342315	T	T	T	T	T	List folierad L=283	List folierad L=283
14	342311	T	T	T	T	T	Lucka 550x228	Door 550x228
--	316799	T	T	T	T	T	Gångjärn d:o	Hinge d:o
--	312588	T	T	T	T	T	Platta gångjärn d:o	Plate hinge d:o
15	402108	T	T	T	T	T	Galler vent. mikro 318x38	Grating vent. micro 318x38
16	402109	T	T	T	T	T	Galler vent. mikro 448x38	Grating vent. micro 448x38
17	402110	T	T	T	T	T	Galler vent. mikro 448x33	Grating vent. micro 448x33
							* = Olika djup på lådor kan förekomma	* = Different depths of drawers can exist
							T= Tillbehör	T= Accessory

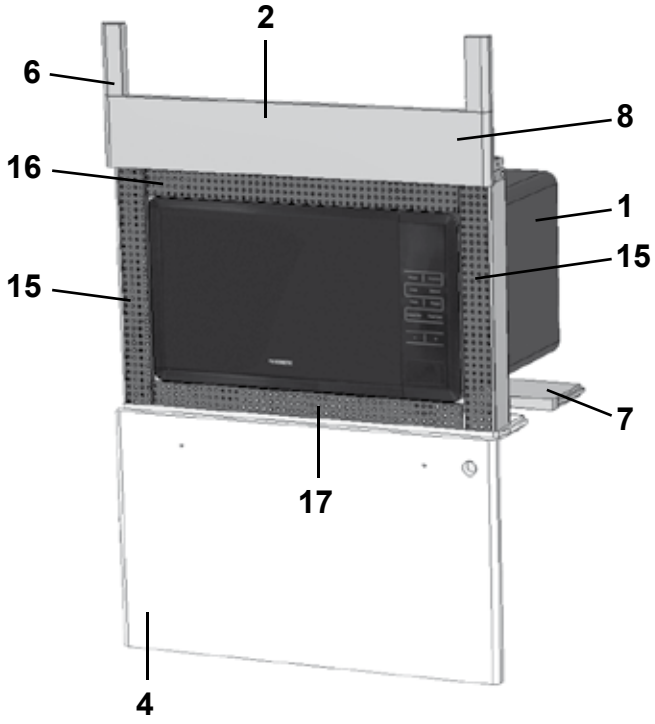
2
6
8
16
1
15
15
7
17
4

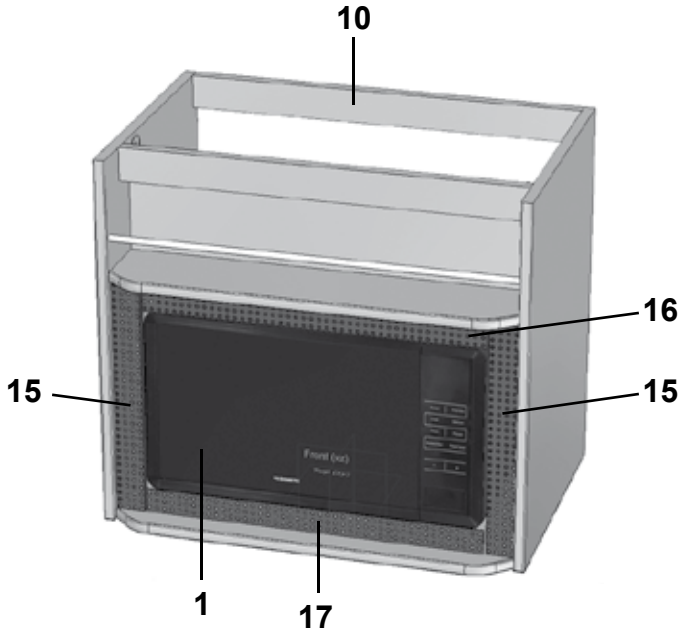
10
16
15
15
1
17

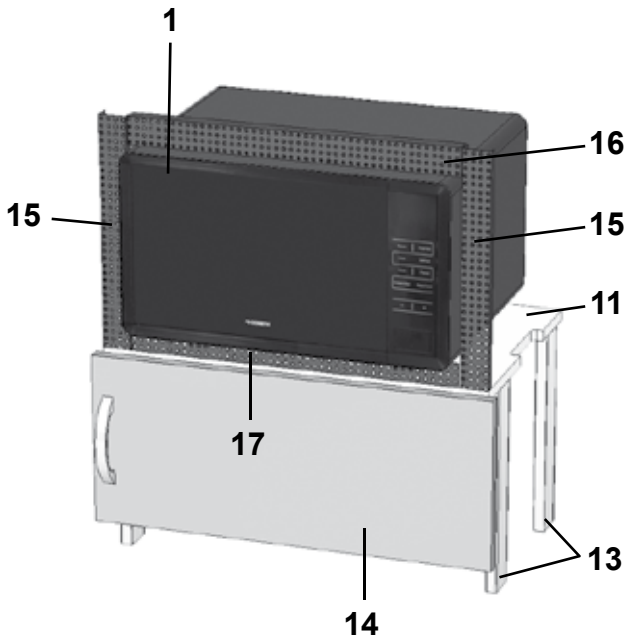
1
16
15
15
11
17
13
14

Pos Fig	Det. nr Part. No	Ingår/Fitted 650 TR LB	650 TR DB	650 TR TDS	650 TDS BK	650 TRLB VK	650 TDS VK	Benämning	Description
1	507857	T	T	T	T	T	T	Ugn mikro	Microwave oven
2	342158	T	T	T	T			Monteringssats kpl. vit	Mounting kit cpl. white
--	342385	T	T	T	T			Monteringssats kpl. Mekong	Mounting kit cpl. Mekong
--	342388	T	T	T	T			Monteringssats kpl. High Gloss	Mounting kit cpl. High Gloss
4	342156	T	T	T	T			Lucka 325x550, Vit	Door 325x550, White
--	341794	T	T	T	T			Lucka 325x550, Mekong	Door 325x550, Mekong
--	341083	T	T	T	T			Lucka 325x550, High Gloss	Door 325x550, High Gloss
--	20-900302	T	T	T	T			Pentrylåda 500x273 d:o *	Drawer pentry 500x273 d:o *
--	07-800039	T	T	T	T			Rullskena H d:o *	Roller rail R d:o *
--	07-800038	T	T	T	T			Rullskena V d:o *	Roller rail L d:o *
--	317514	T	T	T	T			Låda 500x480 d:o *	Drawer 500x480 d:o *
--	317382	T	T	T	T			Glidskena låda H d:o *	Slide bar, drawer R d:o *
--	350221	T	T	T	T			Glidskena låda V d:o *	Slide bar, drawer L d:o *
6	336092	T	T	T	T			Passbit 95x30x16	List 95x30x16
7	333287M	T	T	T	T			Skiva distans 15x100x547,5	Sheet distance 15x100x547,5
8	335936	T	T	T	T			Front	Front
10	342343	T	T	T		T	T	Skåp kpl. mikrovågsugn	Cupboard cpl. microwave oven
--	342380	T	T					Ljusramp kök L=1945	Light holder L=1945
--	342423					T	T	Ljusramp kök L=1925	Light holder L=1925
--	342396			T				Ljusramp kök L=1645	Light holder L=1645
11	342316	T	T	T	T	T	T	Hylla (mikro under kyl/frys)	Rack (micro under refrigerator/frezzer)
13	342315	T	T	T	T	T	T	List folierad L=283	List folierad L=283
14	342311	T	T	T	T	T	T	Lucka 550x228	Door 550x228
--	316799	T	T	T	T	T	T	Gångjärn d:o	Hinge d:o
--	312588	T	T	T	T	T	T	Platta gångjärn d:o	Plate hinge d:o
15	402108	T	T	T	T	T	T	Galler vent. mikro 318x38	Grating vent. micro 318x38
16	402109	T	T	T	T	T	T	Galler vent. mikro 448x38	Grating vent. micro 448x38
17	402110	T	T	T	T	T	T	Galler vent. mikro 448x33	Grating vent. micro 448x33
								* = Olika djup på lådor kan förekomma	* = Different depths of drawers can exist
								T= Tillbehör	T= Accessory

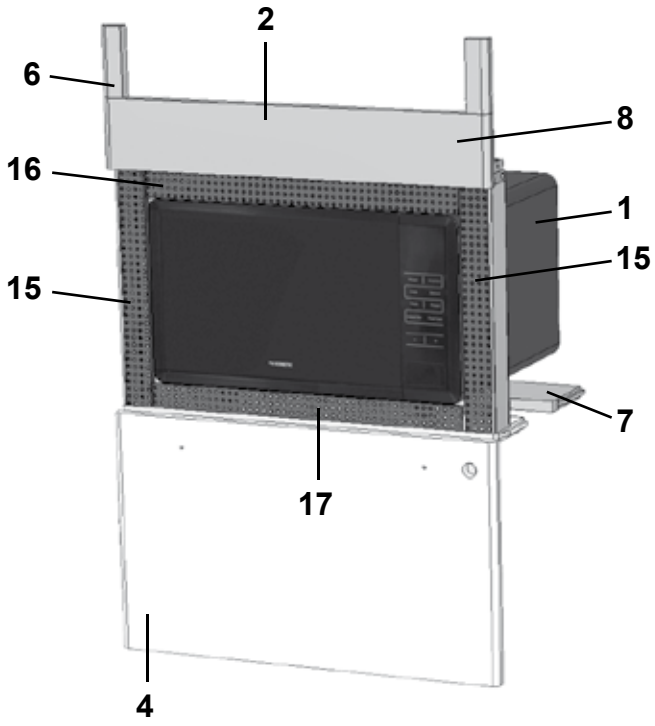
2
6
8
16
1
15
15
7
17
4

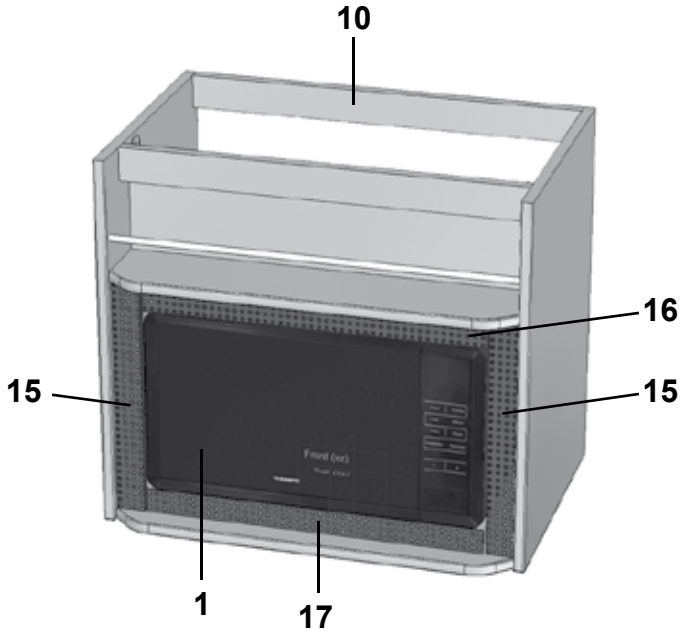
10
16
15
15
1
17

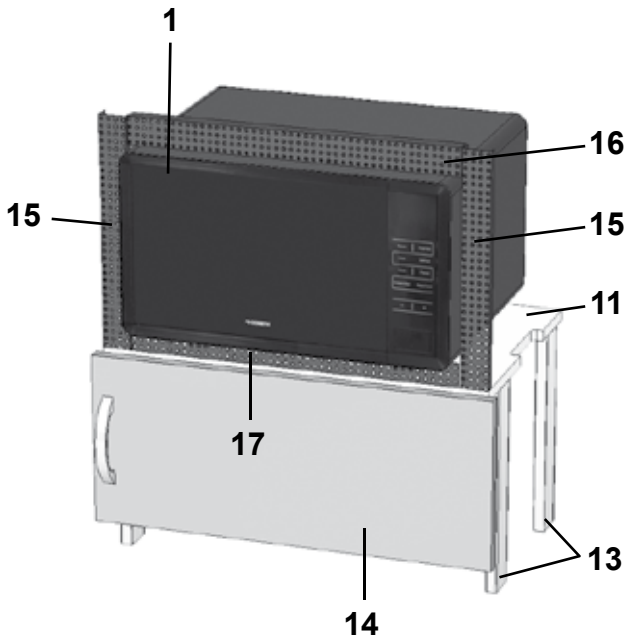
1
16
15
15
11
17
13
14

Pos Fig	Det. nr Part. No	Ingår/Fitted 680 TR LB	680 TR DB	680 TR TDS	680 CTVX	680 TR LB / DB VK	680 TDS VK	Benämning	Description
1	507857	T	T	T	T	T	T	Ugn mikro	Microwave oven
2	342158	T	T	T	T			Monteringssats kpl. vit	Mounting kit cpl. white
--	342385	T	T	T	T			Monteringssats kpl. Mekong	Mounting kit cpl. Mekong
--	342388	T	T	T	T			Monteringssats kpl. High Gloss	Mounting kit cpl. High Gloss
4	342156	T	T	T	T			Lucka 325x550, Vit	Door 325x550, White
--	341794	T	T	T	T			Lucka 325x550, Mekong	Door 325x550, Mekong
--	341083	T	T	T	T			Lucka 325x550, High Gloss	Door 325x550, High Gloss
--	20-900302	T	T	T	T			Pentrylåda 500x273 d:o *	Drawer pentry 500x273 d:o *
--	07-800039	T	T	T	T			Rullskena H d:o *	Roller rail R d:o *
--	07-800038	T	T	T	T			Rullskena V d:o *	Roller rail L d:o *
--	317514	T	T	T	T			Låda 500x480 d:o *	Drawer 500x480 d:o *
--	317382	T	T	T	T			Glidskena låda H d:o *	Slide bar, drawer R d:o *
--	350221	T	T	T	T			Glidskena låda V d:o *	Slide bar, drawer L d:o *
6	336092	T	T	T	T			Passbit 95x30x16	List 95x30x16
7	333287M	T	T	T	T			Skiva distans 15x100x547,5	Sheet distance 15x100x547,5
8	335936	T	T	T	T			Front	Front
10	342343	T	T	T	T	T	T	Skåp kpl. mikrovågsugn	Cupboard cpl. microwave oven
--	342423					T	T	Ljusramp kök L=1925	Light holder L=1925
--	342396	T	T	T	T			Ljusramp kök L=1645	Light holder L=1645
11	342316	T	T	T	T	T	T	Hylla (mikro under kyl/frys)	Rack (micro under refrigerator/frezzer)
13	342315	T	T	T	T	T	T	List folierad L=283	List folierad L=283
14	342311	T	T	T	T	T	T	Lucka 550x228	Door 550x228
--	316799	T	T	T	T	T	T	Gångjärn d:o	Hinge d:o
--	312588	T	T	T	T	T	T	Platta gångjärn d:o	Plate hinge d:o
15	402108	T	T	T	T	T	T	Galler vent. mikro 318x38	Grating vent. micro 318x38
16	402109	T	T	T	T	T	T	Galler vent. mikro 448x38	Grating vent. micro 448x38
17	402110	T	T	T	T	T	T	Galler vent. mikro 448x33	Grating vent. micro 448x33
								* = Olika djup på lådor kan förekomma	* = Different depths of drawers can exist
								T= Tillbehör	T= Accessory

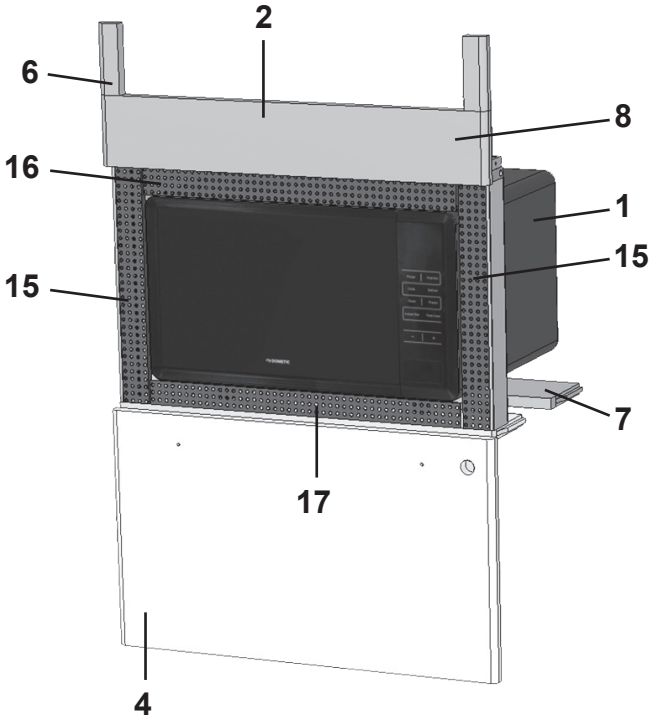
2
6
8
16
1
15
15
7
17
4

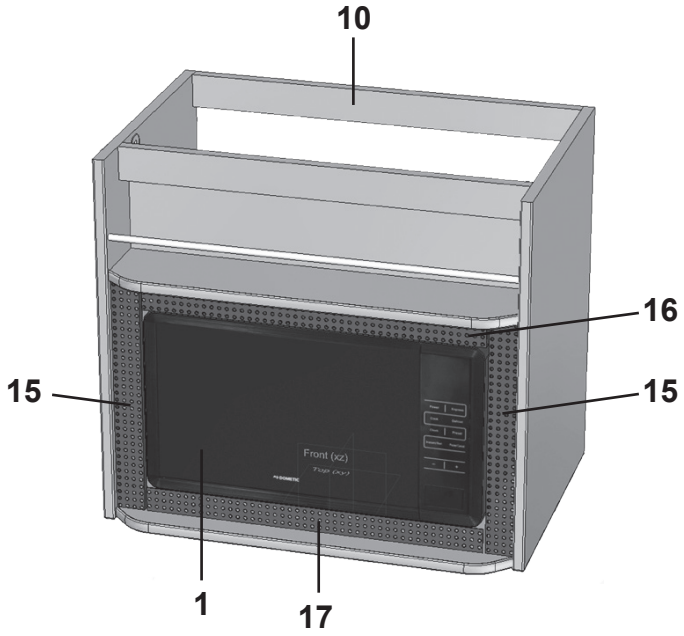
10
16
15
15
1
17

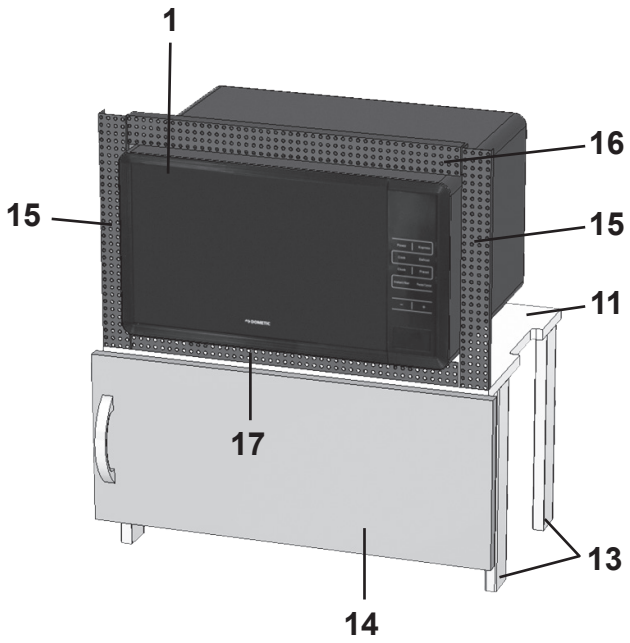
1
16
15
15
11
17
13
14

Pos Fig	Det. nr Part. No	Ingår/Fitted						Benämning	Description
		730 TR LB /DB	730 TR TDS	730 CTVX BK	730 BR	730 TR LB / DB VK	730 TDS VK		
1	507857	T	T	T	T	T	T	Ugn mikro	Microwave oven
2	342158	T	T	T	T			Monteringssats kpl. vit	Mounting kit cpl. white
--	342385	T	T	T	T			Monteringssats kpl. Mekong	Mounting kit cpl. Mekong
--	342388	T	T	T	T			Monteringssats kpl. High Gloss	Mounting kit cpl. High Gloss
4	342156	T	T	T	T			Lucka 325x550, Vit	Door 325x550, White
--	341794	T	T	T	T			Lucka 325x550, Mekong	Door 325x550, Mekong
--	341083	T	T	T	T			Lucka 325x550, High Gloss	Door 325x550, High Gloss
--	20-900302	T	T	T	T			Pentrylåda 500x273 d:o *	Drawer pentry 500x273 d:o *
--	07-800039	T	T	T	T			Rullskena H d:o *	Roller rail R d:o *
--	07-800038	T	T	T	T			Rullskena V d:o *	Roller rail L d:o *
--	317514	T	T	T	T			Låda 500x480 d:o *	Drawer 500x480 d:o *
--	317382	T	T	T	T			Glidskena låda H d:o *	Slide bar, drawer R d:o *
--	350221	T	T	T	T			Glidskena låda V d:o *	Slide bar, drawer L d:o *
6	336092	T	T	T	T			Passbit 95x30x16	List 95x30x16
7	333287M	T	T	T	T			Skiva distans 15x100x547,5	Sheet distance 15x100x547,5
8	335936	T	T	T	T			Front	Front
10	342343	T	T	T		T	T	Skåp kpl. mikrovågsugn	Cupboard cpl. microwave oven
--	342393	T	T					Ljusramp kök L=1925	Light holder L=1925
--	342423					T	T	Ljusramp kök L=1925	Light holder L=1925
--	342396			T				Ljusramp kök L=1645	Light holder L=1645
11	342316	T	T	T	T	T	T	Hylla (mikro under kyl/frys)	Rack (micro under refrigerator/frezzer)
13	342315	T	T	T	T	T	T	List folierad L=283	List folierad L=283
14	342311	T	T	T	T	T	T	Lucka 550x228	Door 550x228
--	316799	T	T	T	T	T	T	Gångjärn d:o	Hinge d:o
--	312588	T	T	T	T	T	T	Platta gångjärn d:o	Plate hinge d:o
15	402108	T	T	T	T	T	T	Galler vent. mikro 318x38	Grating vent. micro 318x38
16	402109	T	T	T	T	T	T	Galler vent. mikro 448x38	Grating vent. micro 448x38
17	402110	T	T	T	T	T	T	Galler vent. mikro 448x33	Grating vent. micro 448x33
								* = Olika djup på lådor kan förekomma	* = Different depths of drawers can exist
								T= Tillbehör	T= Accessory

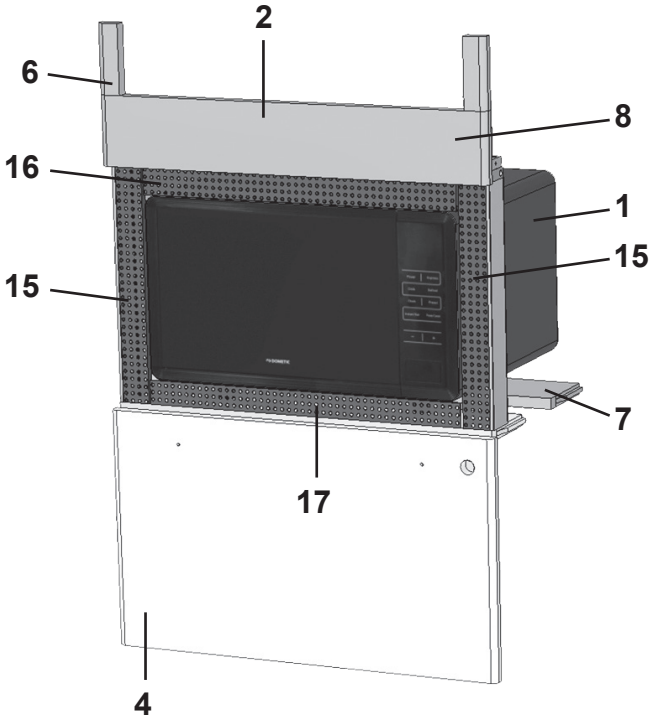
2
6
8
16
1
15
15
7
17
4

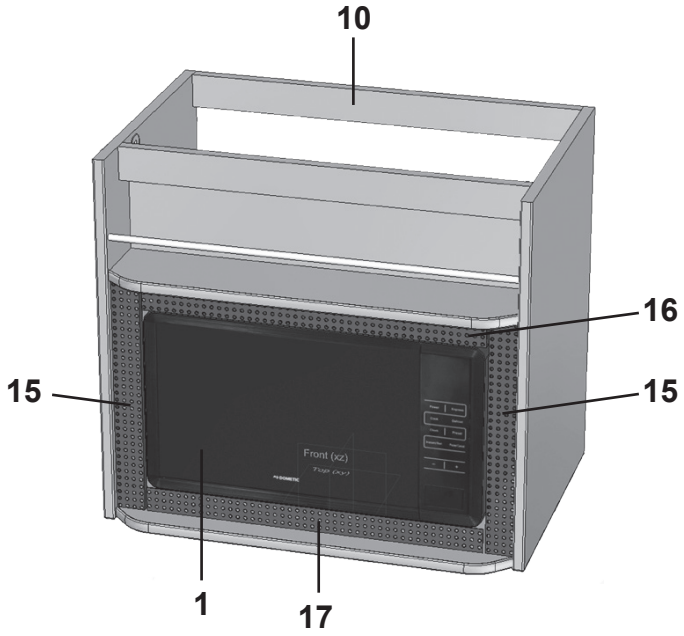
10
16
15
15
1
17

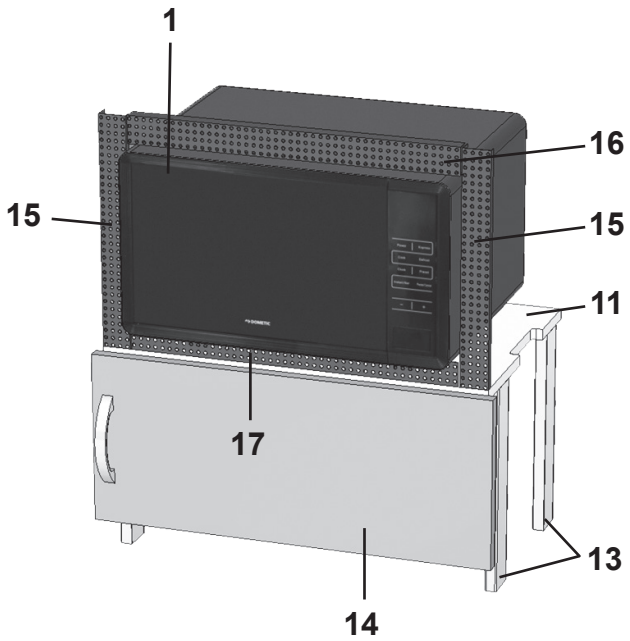
1
16
15
15
11
17
13
14

Pos Fig	Det. nr Part. No	Ingår/Fitted 840 BR	840 TRX LB	840 TRX TDS			Benämning	Description
1	507857	T	T	T			Ugn mikro	Microwave oven
2	342158	T	T	T			Monteringssats kpl. vit	Mounting kit cpl. white
--	342385	T	T	T			Monteringssats kpl. Mekong	Mounting kit cpl. Mekong
--	342388	T	T	T			Monteringssats kpl. High Gloss	Mounting kit cpl. High Gloss
4	342156	T	T	T			Lucka 325x550, Vit	Door 325x550, White
--	341794	T	T	T			Lucka 325x550, Mekong	Door 325x550, Mekong
--	341083	T	T	T			Lucka 325x550, High Gloss	Door 325x550, High Gloss
--	20-900302	T	T	T			Pentrylåda 500x273 d:o *	Drawer pentry 500x273 d:o *
--	07-800039	T	T	T			Rullskena H d:o *	Roller rail R d:o *
--	07-800038	T	T	T			Rullskena V d:o *	Roller rail L d:o *
--	317514	T	T	T			Låda 500x480 d:o *	Drawer 500x480 d:o *
--	317382	T	T	T			Glidskena låda H d:o *	Slide bar, drawer R d:o *
--	350221	T	T	T			Glidskena låda V d:o *	Slide bar, drawer L d:o *
6	336092	T	T	T			Passbit 95x30x16	List 95x30x16
7	333287M	T	T	T			Skiva distans 15x100x547,5	Sheet distance 15x100x547,5
8	335936	T	T	T			Front	Front
10	342343						Skåp kpl. mikrovågsugn	Cupboard cpl. microwave oven
11	342316	T	T	T			Hylla (mikro under kyl/frys)	Rack (micro under refrigerator/frezzer)
13	342315	T	T	T			List folierad L=283	List folierad L=283
14	342311	T	T	T			Lucka 550x228	Door 550x228
--	316799	T	T	T			Gångjärn d:o	Hinge d:o
--	312588	T	T	T			Platta gångjärn d:o	Plate hinge d:o
15	402108	T	T	T			Galler vent. mikro 318x38	Grating vent. micro 318x38
16	402109	T	T	T			Galler vent. mikro 448x38	Grating vent. micro 448x38
17	402110	T	T	T			Galler vent. mikro 448x33	Grating vent. micro 448x33
							* = Olika djup på lådor kan förekomma	* = Different depths of drawers can exist
							T= Tillbehör	T= Accessory

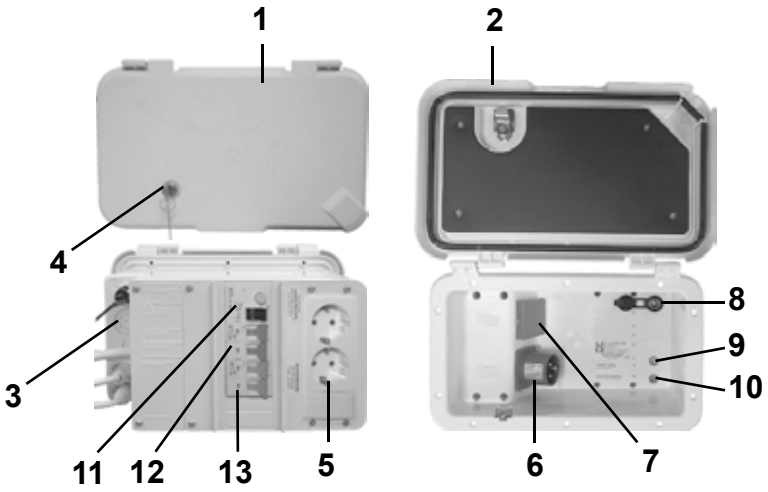
1
2
4
3
11
12
13
5
8
9
10
6
7

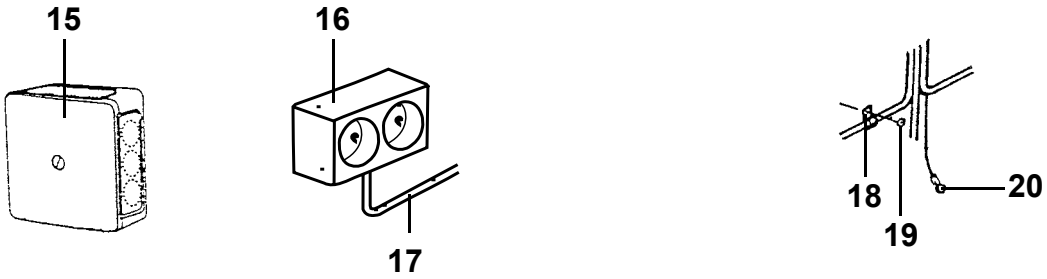
15
16
17
18
19
20

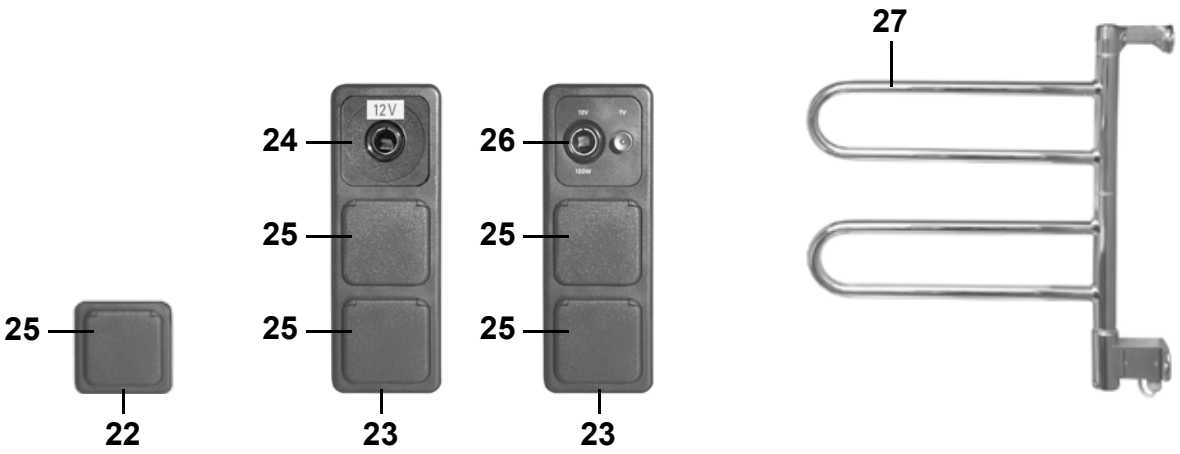
27
24
25
25
12V
26
25
25
25
22
23
23


28
29

Pos Fig	Det. nr Part. No	Ingår Fitted	Benämning	Description
1	504323	x	El-intag 230 V	El connection 230 V
--	504324	x	El-intag 230 V (840 TRX)	El connection 230 V (840 TRX)
--	504324	T	El-intag 230 V (el-golvvärme)	El connection 230 V (el. underfloor heating)
2	503123	x	Lock el-central u. låshus	Cover without locking device
3	504786	x	Låda el-central	Box el connection
4	210383	x	Låshus u. låskolv	Locking device without cylinder
--	210432	x	Låsregel d:o	Lock bolt d:o
--	---	x	Låskolv; se "Lås" grp. 2	Lock cylinder; see "Locks" grp. 2
--	---	x	Nyckel; se "Nycklar" grp. 2	Key; see "Keys" grp. 2
5	503126	x	El-uttag 230 V	El connection 230 V
--	504974	x	El-uttag 230 V (840 TRX)	El connection 230 V (840 TRX)
--	504974	T	El-uttag 230 V (el-golvvärme)	El connection 230 V (el. underfloor heating)
--	504975	x	Relä el-golvvärme	Relay el. underfloor heating
6	503125	x	Kontakt V-del	Contakt
7	503124	x	El-uttag 230 V	El connection 230 V
8	504408	x	TV-uttag 12 V	TV-connection 12 V
9	504406	x	Kontakt TV hane	Contact pin
10	505016	x	Kontakt TV hona	Contact plug
11	503847	x	Jordfelsbrytare	Earth leakage protection
12	504734	x	Säkring automat 10 A	Automatic fuse 10 A
13	504733	x	Säkring automat 16 A	Automatic fuse 16 A
15	500459	x	Dosa, koppling	Connection box
16	503110	x	El-uttag 230 V dubbel	El connection 230 V double
17	503734	M	Elkabel RKK 3x1,5	El cable RKK 3x1,5
--	503964	M	Elkabel RKK 3x2,5	El cable RKK 3x2,5
18	800223	x	Klammer SC 10-14	Clip SC 10-14
--	800324	x	Klammer SC 14-20	Clip SC 14-20
--	801204	x	Klammer SC 20-26	Clip SC 20-26
19	800163	x	Skruv B8x16	Screw B8x16
20	800862	x	Kabelsko	Cable shoe
22	504993	x	Ram uttag	Frame connection
23	504995	x	Ram uttag	Frame connection
24	504986	x	El-uttag 12 V	El connection 12 V
25	504994	x	El-uttag 230 V m. lock	El connection 230 V with cover
--	504987	x	Blindplatta	Blind plate
26	504992	x	El-uttag 12 V / TV-antenn	El connection 12 V / TV-aerial
27	505005	T	Handdukstork	Towel drier
28	506727	T	Belastningsvakt Alde-panna	Overload protection Alde heating boiler
29	507627	x	Kabel värme avlopp kpl. m. stickpropp	Cable heat drain kpl. m. plug

M= Metervara
T= Tillbehör

M= On the metre
T= Accessory

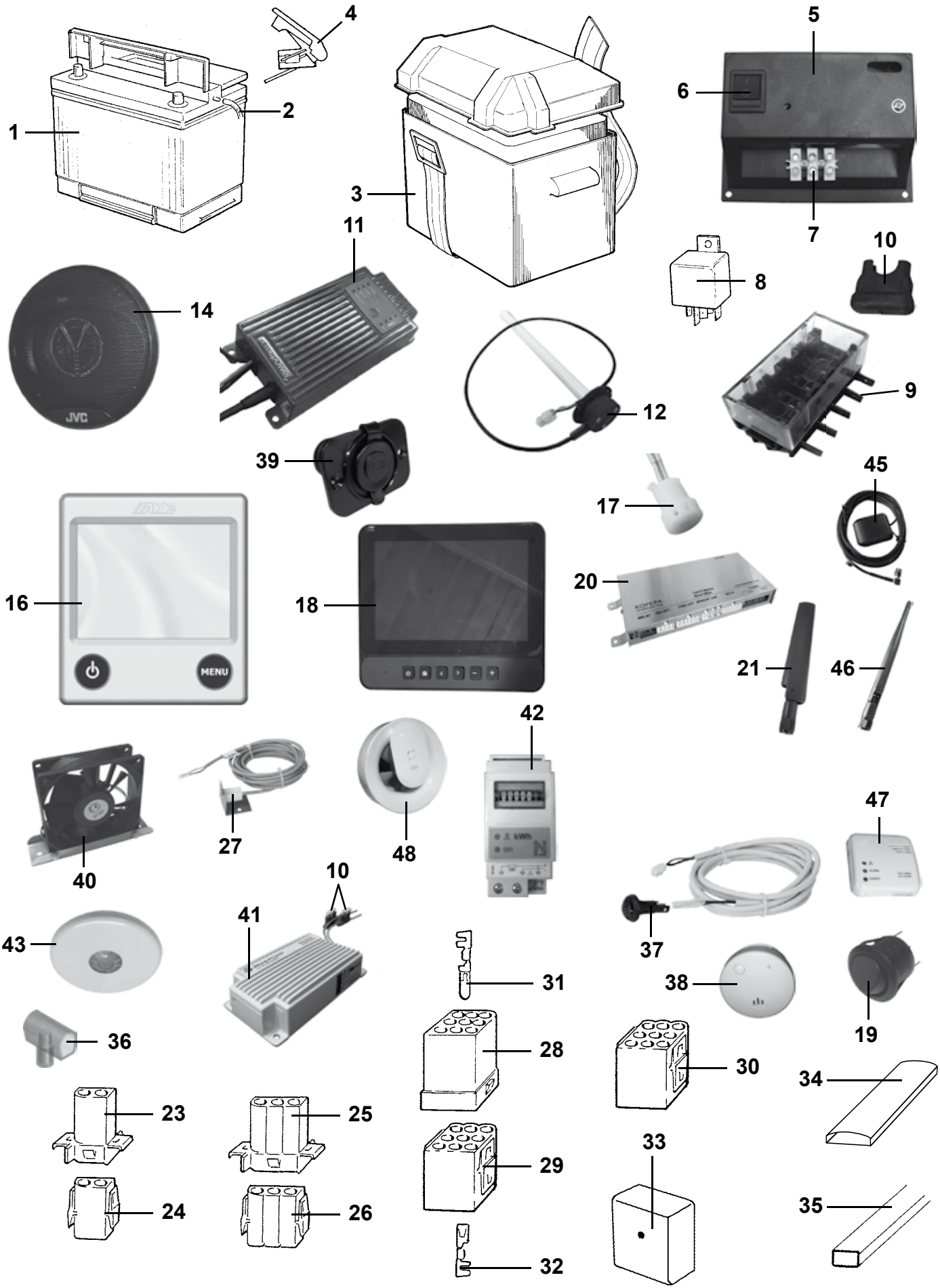
1
2
3
4
5
6
7
8
9
10
11
12
14
JVC
16
MENU
17
18
19
20
21
23
24
25
26
27
28
29
30
31
32
33
34
35
36
37
38
39
40
41
42
43
45
46
47
48

Pos Fig	Det. nr Part. No	Ingår Fitted	Benämning	Description
1	503168	x	Batteri 12 V 75 Ah	Battery 12 V 75 Ah
2	600013	M	Slang plast	Plastic hose
3	500031	x	Batteribox	Battery box
4	800738	x	Kabelsko +	Cable shoe +
--	800739	x	Kabelsko -	Cable shoe -
5	504504	x	Konsol	Bracket
6	504503	x	Strömbrytare	Switch
7	800236	x	Kopplingslist 4 mm^2	List 4 mm^2
8	502647	x	Relä	Relay
9	504924	x	Säkringshållare 5-pol	Fuse box 5-pol
--	504501	x	Säkring 20 A	Fuse 20 A
--	504502	x	Säkring 10 A	Fuse 10 A
10	504555	T	Säkringshållare	Fuse holder
--	505042	T	Säkring 4 A d:o	Fuse 4 A d:o
11	506866	x	Batteriladdare 17 A	Battery charger 17 A
12	507836	x	Givare färskvatten / gråvatten	Sensor freshwater / waste water
14	507550	x	Högtalare 5,25"	Loud speaker 5,25"
--	507549	T	Högtalare 4"	Loud speaker 4"
--	318065	x	Högtalarkåpa (bakom högtalare)	Cover loud speaker (beh. loud speak.)
16	602663	x	Manöverpanel kpl.	Control panel cpl.
--	506728	x	Elkabel panna L = 9 m	Electric cable boiler L = 9 m
--	506729	x	Elkabel panna L = 12 m	Electric cable boiler L = 12 m
17	507841	x	Temp sensor	Temp sensor
18	507821	x	Display	Display
19	505214	T	Strömbrytare 1-polig	Switch 1-pol
20	507822	x	Nod	Node
21	507838	x	NB-iot (modem) antenn	NB-iot (modem) aerial
23	502312	x	Kontakthus 2-pol	Housing 2-pol
24	502311	x	Kontakthus 2-pol	Housing 2-pol
25	502958	x	Kontakthus 3-pol	Housing 3-pol
26	502957	x	Kontakthus 3-pol	Housing 3-pol
27	504595	x	Givare temp ute	Outer temperature sensor
28	502299	x	Kontakthus 9-pol	Housing 9-pol
29	502310	x	Kontakthus 9-pol	Housing 9-pol
30	503256	x	Kontakthus 9-pol	Housing 9-pol
31	800596	x	Kabelsko stift 2-4 mm	Cable shoe pin 2-4 mm
--	800598	x	Kabelsko stift 0,5-2 mm	Cable shoe pin 0,5-2 mm
32	800595	x	Kabelsko hylsa 2-4 mm	Cable shoe sleeve 2-4 mm
--	800597	x	Kabelsko hylsa 0,5-2 mm	Cable shoe sleeve 0,5-2 mm
33	503749	x	Dosa, koppling	Connection box
34	318962	x	List täck el-kabel B=45 L=2100	Cover strip B=45 L=2100
35	503748	x	List täck el-kabel B=35 L=2500	Cover strip B=35 L=2500
--	503495	x	Kabelkanal B=13 vit L=2000	Cable pit B=13 white L=2000
--	506659	x	Kabelkanal B=13 mörkbrun L=2000	Cable pit B=13 dark brown L=2000
36	504797	x	Toppklämma 3x2,5 mm^2	Top clamp 3x2,5 mm^2
			M= Metervara	M= On the metre
			T= Tillbehör	T= Accessory

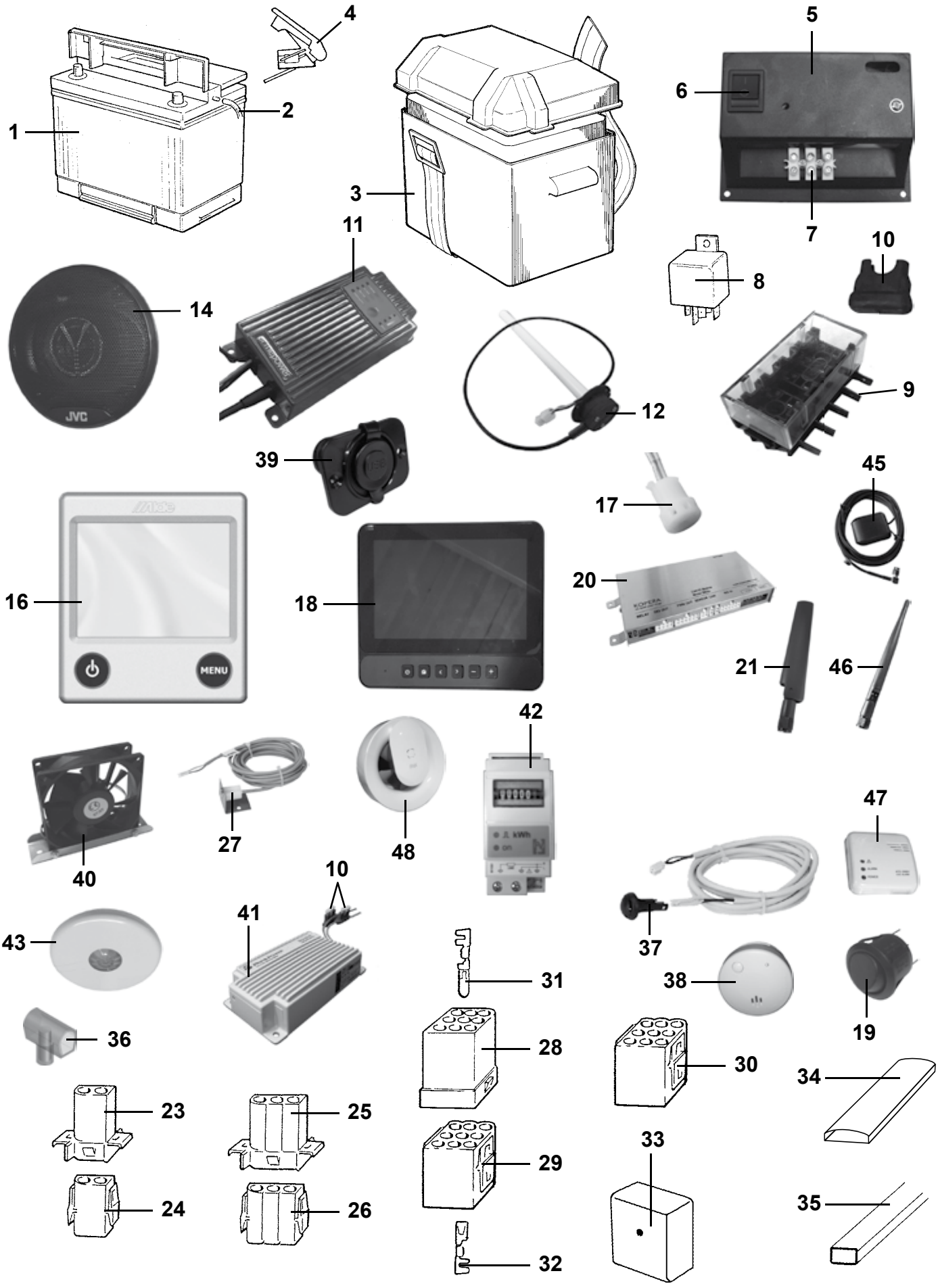
1
2
3
4
5
6
7
8
9
10
11
12
14
JVC
16
MENU
17
18
19
20
21
23
24
25
26
27
28
29
30
31
32
33
34
35
36
37
38
39
40
41
42
43
45
46
47
48

Pos Fig	Det. nr Part. No	Ingår Fitted	Benämning	Description
--	504798	x	Toppklämma 2x6 mm^2	Top clamp 2x6 mm^2
37	505799	x	Fjärrgivare	Distance control sensor
--	505093	x	Kabel fjärrgivare L=1,1 m	Cable distance control sensor L=1,1 m
--	505547	x	Kabel fjärrgivare L=2 m	Cable distance control sensor L=2 m
--	506765	x	Kabel fjärrgivare L=12 m	Cable distance control sensor L=12 m
38	318650	x	Brandvarnare	Fire detector
39	506814	x	USB uttag dubbelt	USB socket double
40	504737	T	Fläkt (i tvättrum)	Fan (for washroom)
41	504428	T	Batteribooster	Battery booster
42	504443	T	Energimätare 22 A	Energy meter 22 A
43	506664	T	Rörelsedetektor	Movement detector
45	507840	x	GPS antenn	Aerial GPS
46	507837	x	Wifi/Bluetooth antenn	Aerial Wifi/Bluetooth
47	902069	T	Gasvarnare	Gas detector
48	507554	x	Fläkt 12 V (endast i TR)	Fan 12 V (only in TR)

M= Metervara
T= Tillbehör

M= On the metre
T= Accessory


17


18

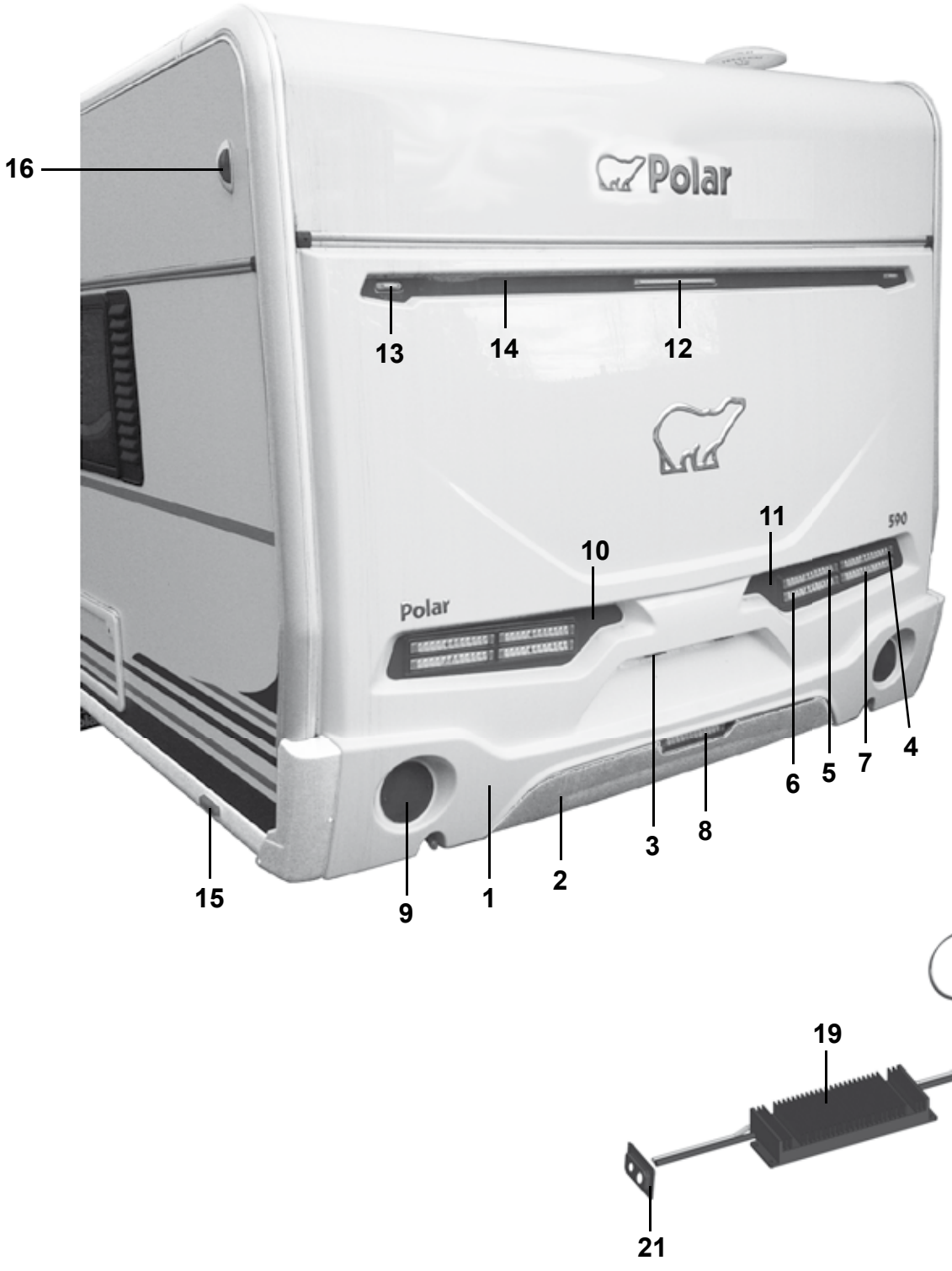
16
Polar
13
14
12
11
590
10
Polar
6
5
7
4
3
8
15
9
1
2

22
20
19
21

Pos Fig	Det. nr Part. No	Ingår Fitted	Benämning	Description
1	213918	x	Bakgavel plast	Back gable plastic
2	214068	x	Diffuser grå	Diffuser grey
--	214274	x	Diffuser svart (Customized)	Diffuser black (Customized)
3	505651	x	Belysning skylt	Plate light
4	506499	x	Belysning baklykta	Tail lamp
5	506500	x	Belysning bromslykta	Stop tail lamp
6	506501	x	Belysning backlykta	Reversing light
7	506502	x	Belysning blinkers	Flasher tail lamp
8	506503	x	Belysning dimbaklykta	Fog light
9	208115	x	Reflextriangel	Reflector
10	212533	x	Sarg belysning V bak röd	Frame rear lighting L red
--	214271	x	Sarg belysning V bak svart (Customized)	Frame rear lighting L black (Customized)
11	212534	x	Sarg belysning H bak röd	Frame rear lighting R red
--	214272	x	Sarg belysning H bak svart (Customized)	Frame rear lighting R black (Customized)
12	506505	x	Belysning högt bromsljus	Stop tail lamp
13	506507	x	Belysning bakre breddmarkering	Lighting rear width marker
14	212532	x	Skiva belysning övre röd	Sheet upper lighting red
--	214273	x	Skiva belysning övre svart (Customized)	Sheet upper lighting black (Customized)
15	506506	x	Belysning sidomarkering	Side light
16	505642	x	Belysning breddmarkering	Lighting width marker
17	505186	x	Belysning positionsljus	Position lamp
18	506173	x	Belysning tält	Tent lamp
19	506504	x	Led kontrollbox	Led control box
20	507847	x	Kontakt 13-pol	Contact 13-pol
21	204523	x	Gavelgenomföring	Inlet gable
22	802002	x	Klammer	Clip

M= Metervara
T= Tillbehör

M= On the metre
T= Accessory


1
2
3
4
5
6
7
8
9
10
11
12
13
14
15
16
17
18

Pos Fig	Det. nr Part. No	Ingår Fitted	Benämning	Description
1	507859	x	Belysning spotlight m. USB	Illumination spotlight with USB
2	507858	x	Belysning spotlight m. USB	Illumination spotlight with USB
3	401886	x	Lampa kpl.	Illumination cpl.
--	506951	x	Glödlampa LED G4 1,7 W d:o	Bulb LED G4 1,7 W d:o
4	504777	x	Strömbrytare u. knapp	Switch without button
--	504778	x	Knapp strömbrytare	Button for switch
5	505645	x	Belysning tak	Illumination roof
6	506508	x	Belysning	Illumination
7	505848	x	Belysning ljusramp	Illumination light holder
8	505849	x	Belysning ljusramp, tvättrum	Illumination light holder, washroom
9	505975	x	LED-stripe tejp L=3000	LED-stripe L=3000
--	507121	T	LED-stripe tejp L=2500	LED-stripe L=2500
--	505832	x	LED-stripe tejp L=1700	LED-stripe L=1700
--	505833	x	LED-stripe tejp L=1200	LED-stripe L=1200
--	506140	x	LED-stripe tejp L=500	LED-stripe L=500
--	506141	x	LED-stripe tejp L=750	LED-stripe L=750
--	506142	x	LED-stripe tejp L=1100	LED-stripe L=1100
10	506380	x	Belysning	Illumination
11	507500	x	Belysning ledlist lastlucka L=550	Lighting LED loading hatch L=550
12	504983	x	Distans strömbrytare	Distance switch
13	504985	x	Strömbrytare 1-polig	Switch 1-pol
--	506020	x	Strömbrytare 1-polig, återfjädrande	Switch 1-pol, non-locking
14	504982	x	Ram strömbrytare	Frame switch
15	505887	x	Belys.inv garderob	Illumination wardrobe
16	505214	x	Strömbrytare 1-polig	Switch 1-pol
17	505852	x	Belysning.m. vitt sken, gasolkoffert	Illumination with white light, gas box
18	505811	x	Belysning spotlight	Illumination

T= Tillbehör

T= Accessory

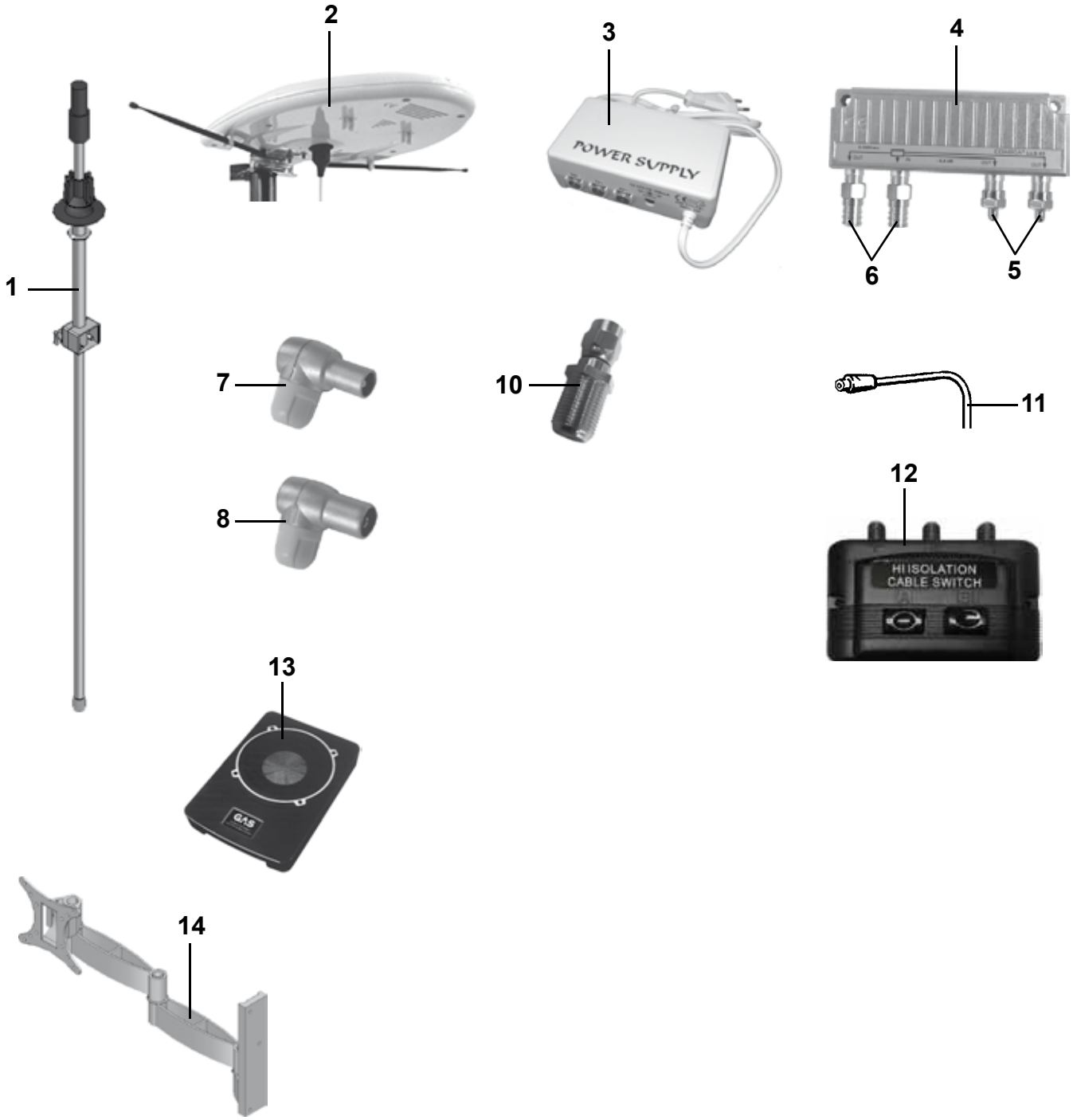
1
2
3
POWER SUPPLY
4
5
6
7
8
10
11
12
HI ISOLATION
CABLE SWITCH
13
14

Pos Fig	Det. nr Part. No	Ingår Fitted	Benämning	Description
1	503817	x	Fäste elektr. TV-antenn kpl. m. kabel	Bracket electr. TV-aerial cpl. with cable
2	505149	x	Antenn TV elektronisk m. förstärkare	Aerial TV electronic with amplifier
3	505326	x	Förstärkare TV-antenn elektronisk	Amplifier TV-aerial electronic
4	504168	x	Dosa förgrening	Junction box
5	504169	x	Motstånd	Resistance
6	504170	x	Kontakt	Contact
7	504171	x	Kontakt TV hane	Contact pin
8	504286	x	Kontakt TV hona	Contact plug
10	507839	x	Adapter FM/DAB antenn	Adapter FM / DAB aerial
11	505001	M	Koaxialkabel	Coaxial cable
12	506065	x	Omkopplare antennkabel	Switch aerial strand
13	506093	T	Subwoofer	Subwoofer
--	506801	T	SUB-bas kablage d:o	Subwoofer cabling d:o
--	505825	T	RCA kabel 5 m d:o	RCA cable 5 m d:o
14	504705	T	Fäste vägg TV, dubbelarm	Bracket wall TV, double arm

M= Metervara
T= Tillbehör

M= On the metre
T= Accessory


1

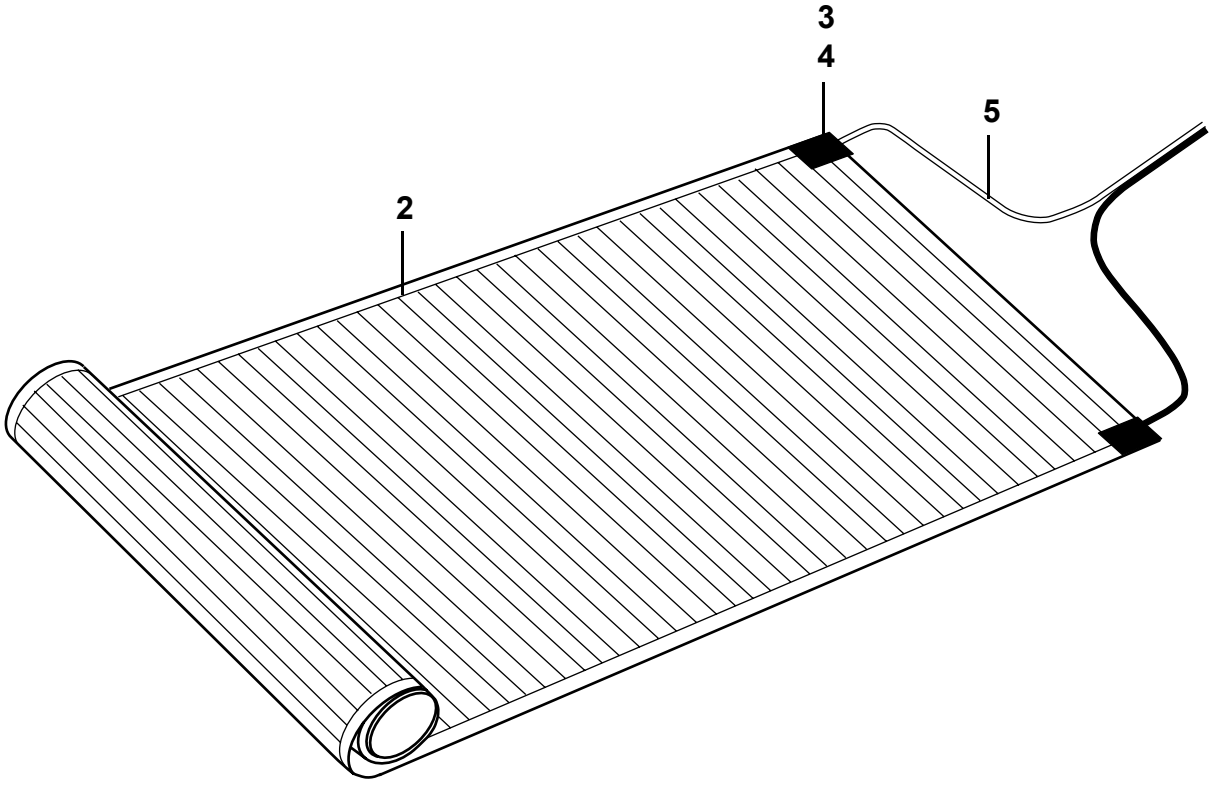
3
4
5
2

Pos Fig	Det. nr Part. No	Ingår Fitted	Benämning	Description
1	504305	T	Transformator 500 VA	Transformer 500 VA
2	601618	T	Golvvärmefolie B=530 mm	Foil underfloor heating B=530 mm
--	601620	T	Golvvärmefolie B=430 mm	Foil underfloor heating B=430 mm
3	601621	T	Anslutningsklämma	Cable clip
4	601622	T	Tejp	Tape
5	504239	T	El-kabel 2x1,5 mm^2 brun/svart	Electric cable 2x1,5 mm^2 brown/black

M= Metervara
T= Tillbehör

M= On the metre
T= Accessory

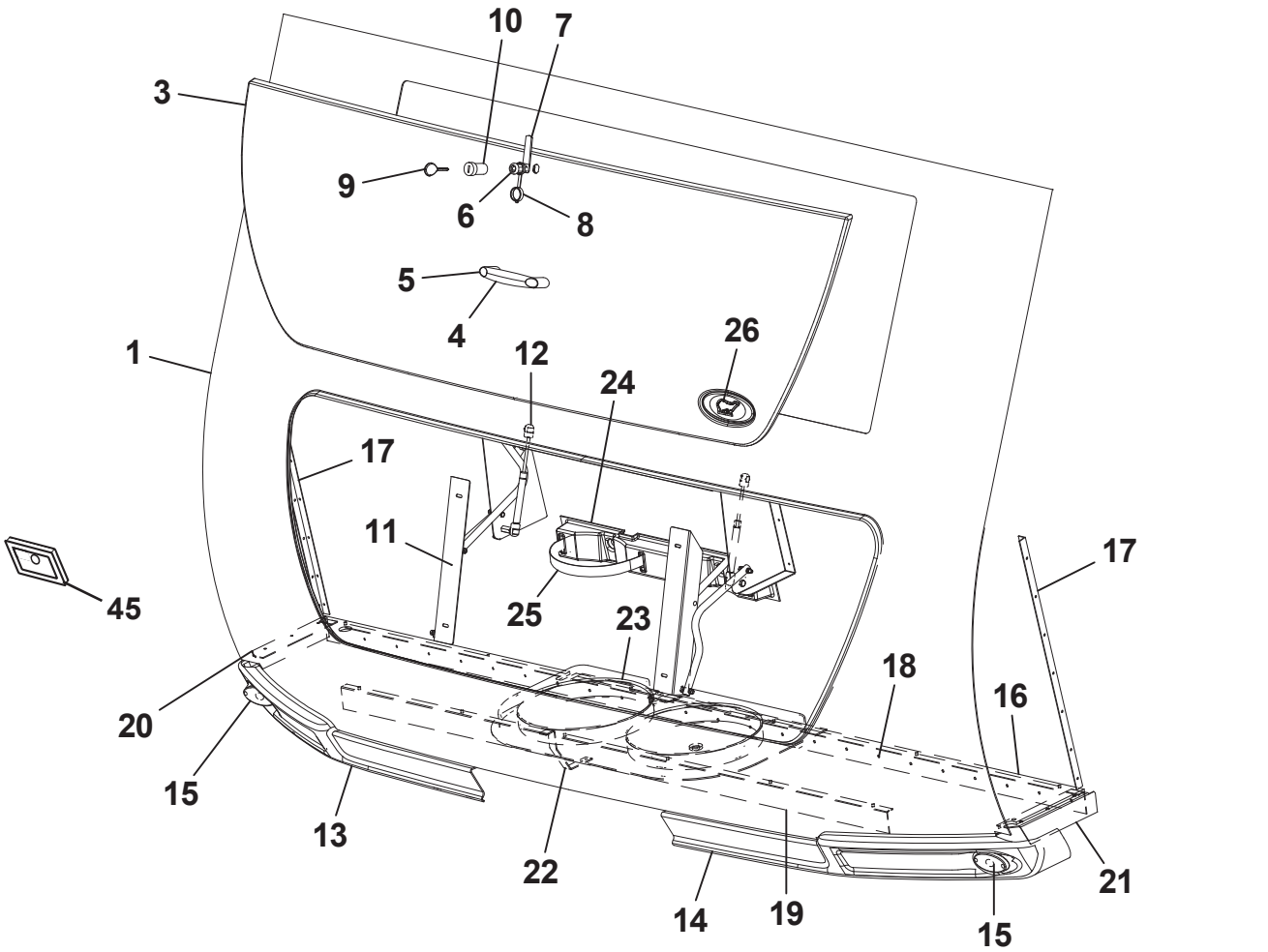
10
7
3
9
6
8
5
4
26
1
12
24
17
11
17
45
25
23
18
16
20
15
13
22
14
19
15
21

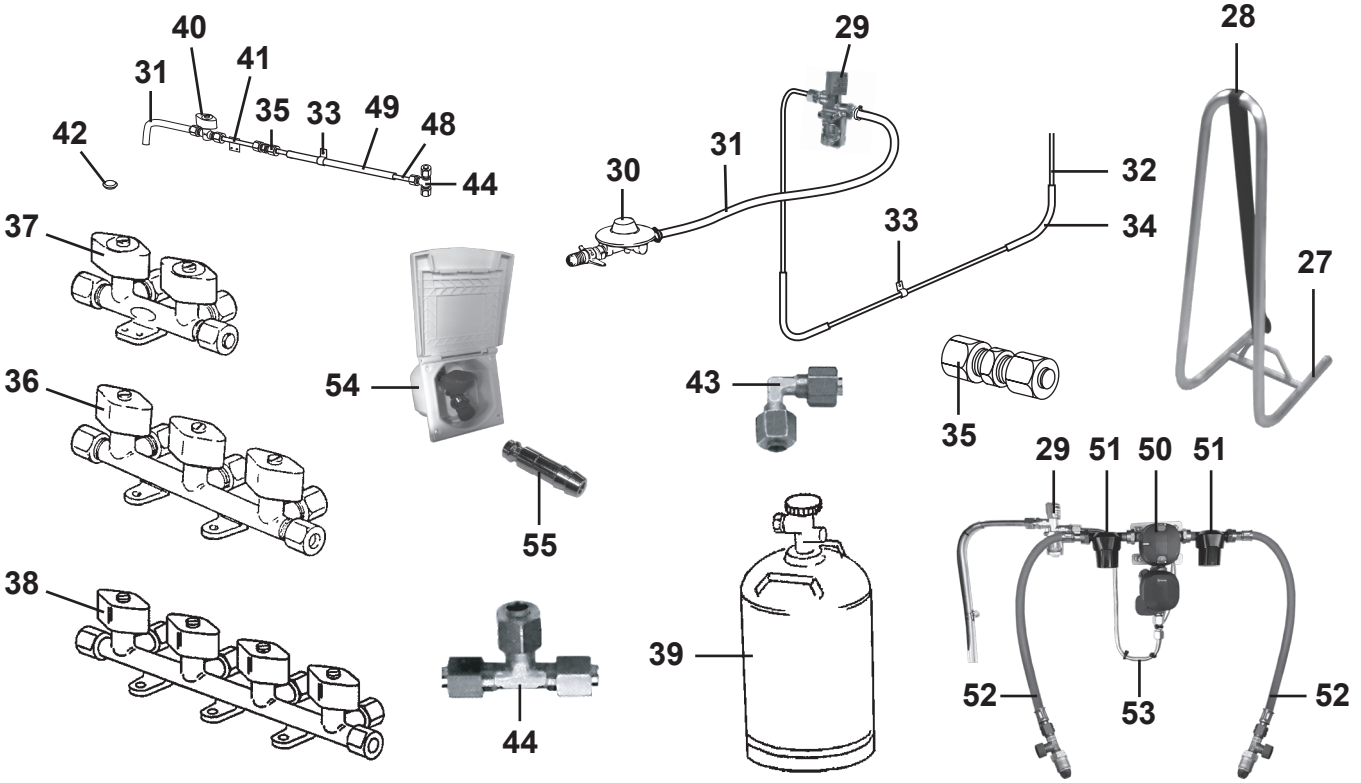
40
31
41
35
33
49
48
42
44
29
28
30
31
32
33
34
27
37
54
43
35
36
55
29
51
50
51
38
39
52
53
52
44

Pos Fig	Det. nr Part. No	Ingår Fitted	Benämning	Description
1	213917	x	Front u. lock	Front without trunk lid
2	209248	M	List clip 25m/rulle	List clip 25m/roll
3	213029	x	Lock front u. lås	Trunk lid front without lock
4	210057	x	Handtag koffert inkl. täckbrickor	Handle trunk lid with covers
--	801714	x	Skruv M8x40 d:o	Screw M8x40 d:o
--	801518	x	Mutter lås M8 d:o	Nut lock M8 d:o
--	101582	x	Bricka 10,5x22 d:o	Washer 10,5x22 d:o
5	211492	x	Täckbricka	Cover
6	210383	x	Låshus u. låskolv	Locking device without cylinder
7	210377	x	Låsregel	Securing plate
8	205142	x	Dammskydd Ø=24	Dust guard Ø=24
9	---	x	Nyckel; se "Nycklar" grp. 2	Key; see "Keys" grp. 2
10	---	x	Låskolv; se "Lås" grp. 2	Lock cylinder; see "Locks" grp. 2
11	210238	x	Koffertmekanism kpl. m. dämpare	Mechanism cpl. with shock absorber
12	210293	x	Gasdämpare d:o	Shock absorber d:o
13	213803	x	Spoiler H (520-650)	Spoiler R (520-650)
--	213805	x	Spoiler H (680-840)	Spoiler R (680-840)
14	213804	x	Spoiler V (520-650)	Spoiler L (520-650)
--	213806	x	Spoiler V (680-840)	Spoiler L (680-840)
15	505186	x	Belysning positionsljus	Position lamp
16	210081	x	Gasolplatta	Bottom
17	210101	x	List vinkel al. L=5000	List al. L=5000
18	210348	x	List gavel-golv fram L=2440	List gable-floor front L=2440
19	210469	x	List koffert L=1700	List gas box L=1700
20	210347	x	List vinkel H	List R
21	210346	x	List vinkel V	List L
22	505388	x	Stag gasolkoffert	Holder gas box
23	505268	x	Gasolställ	Bracket
24	505291	x	Hållare gasolflaska	Bottle-holder plastic
25	504182	x	Rem med spänne	Strap
26	211285	x	Emblem blå	Emblem blue
--	214745	x	Emblem svart (Customized)	Emblem black (Customized)
27	102382	T	Reservhjulshållare kpl.	Spare wheel carrier cpl.
28	102383	T	Rem med spänne L=1700 mm	Strap L=1700 mm
29	504970	x	Läckindikator (8/10 mm)	Indicator leakage (8/10 mm)
--	503781	x	Glas d:o	Glass d:o
--	504789	x	Mutter m. kona d:o 8 mm rör	Nut with taper d:o 8 mm pipe
--	505974	x	Mutter m. kona d:o 10 mm rör	Nut with taper d:o 10 mm pipe
30	504971	x	Ventil reducering (1/4"-8 mm)	Reducing valve (1/4"-8 mm)
--	703971	x	Packning konisk d:o	Gasket conical d:o
--	505121	x	O-ring 9x3 mm d:o	O-ring 9x3 mm d:o
31	504973	x	Slang gas (rör 8 mm) L=400 mm	Hose gas (pipe 8 mm) L=400 mm
32	504956	M	Rör koppar Ø = 10 mm	Pipe Ø = 10 mm
--	504958	x	Instickshylsa Ø = 8 mm d:o	Cage Ø = 8 mm d:o
33	800448	x	Klammer gummi	Clamp
			M= Metervara	M= On the metre
			T= Tillbehör	T= Accessory

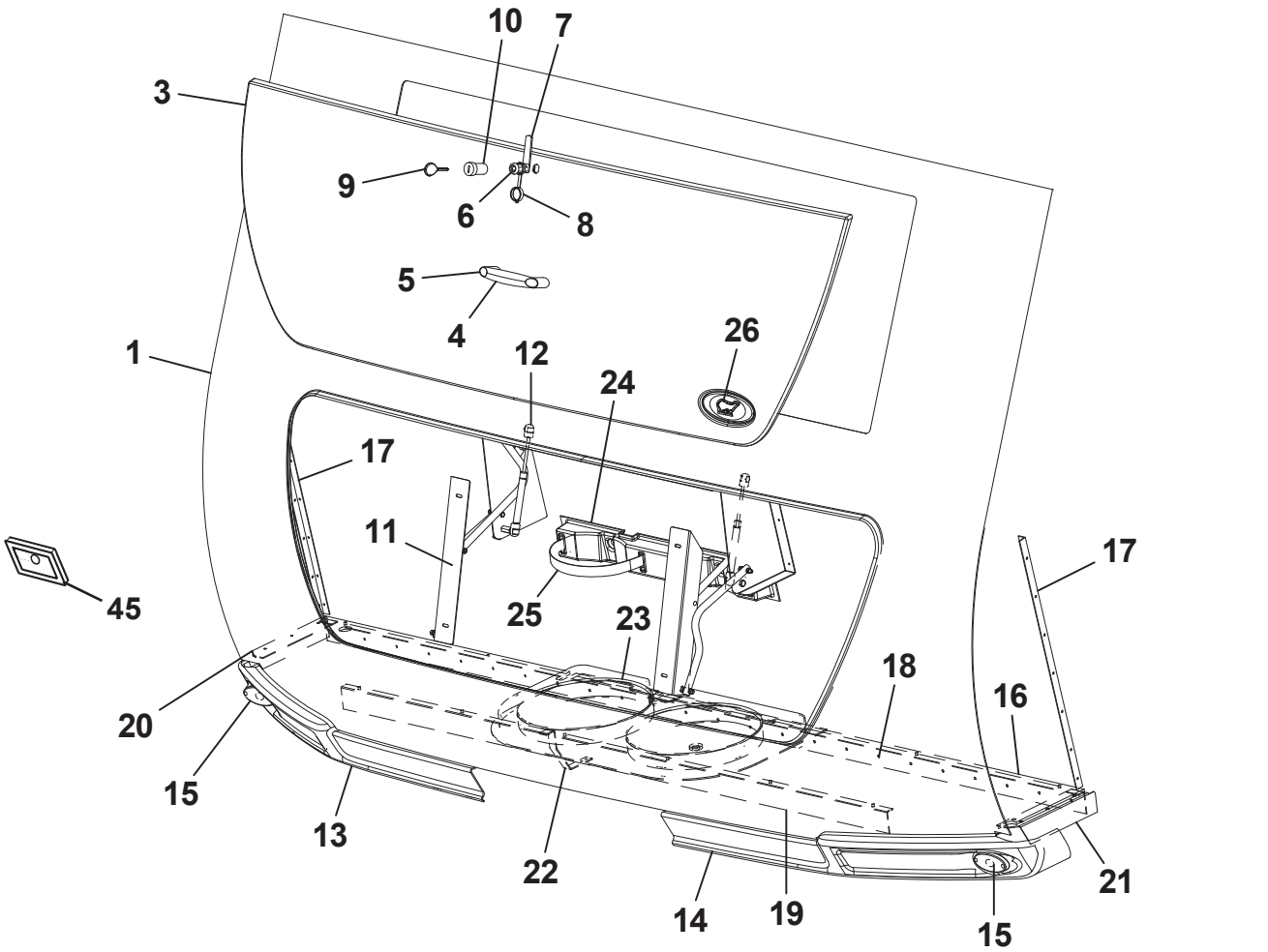
10
7
3
9
6
8
5
4
26
1
12
24
17
11
17
45
25
23
18
16
20
15
13
22
14
19
15
21

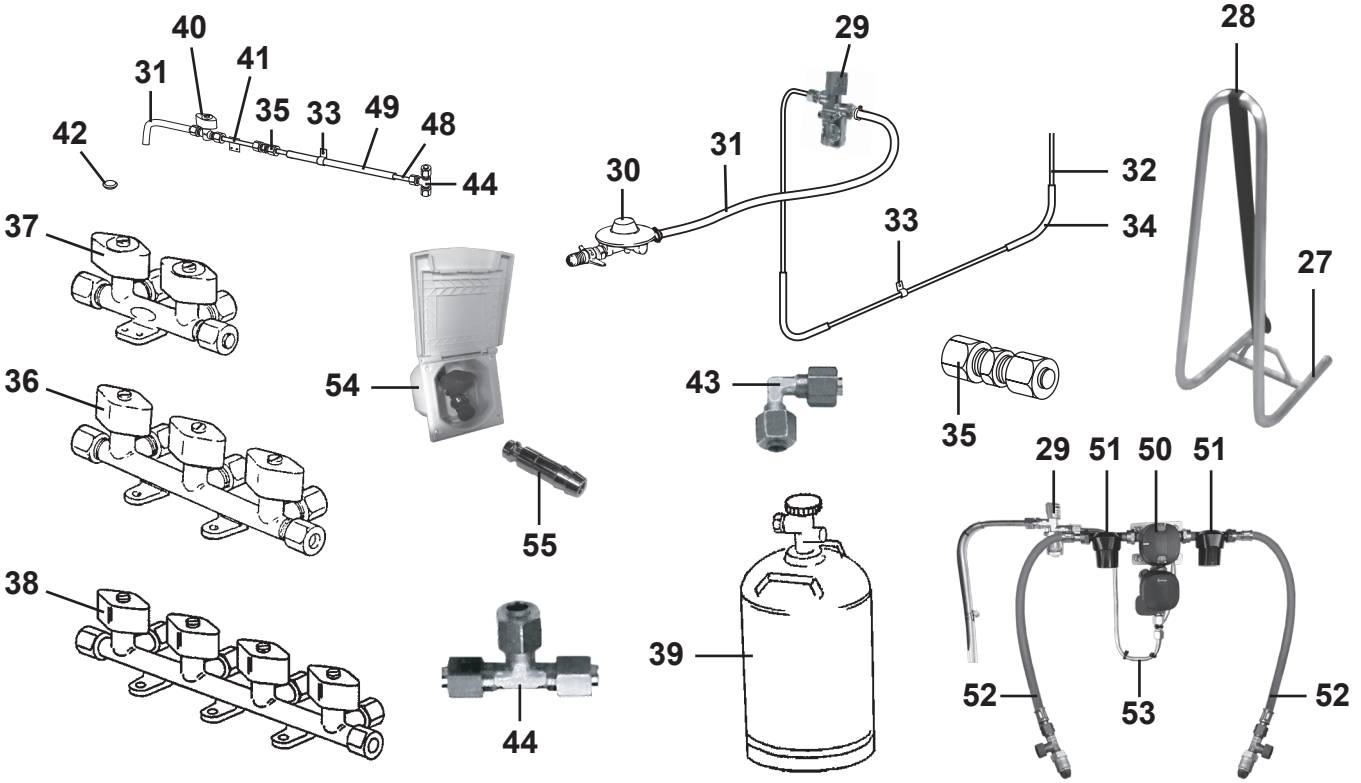
40
31
41
35
33
49
48
42
44
29
28
30
31
32
33
34
27
37
54
43
35
36
55
29
51
50
51
38
39
52
53
52
44

Pos Fig	Det. nr Part. No	Ingår Fitted	Benämning	Description
34	504957	M	Slang 16/12	Hose 16/12
35	500847	x	Koppling skarv rak 8-8 mm	Connection 8-8 mm
--	505820	T	Koppling skarv rak 10-10 mm	Connection 10-10 mm
36	504960	x	Ventil block 3-vägs (10 mm:s ingång) [1]	Valve 3-way (10 mm:s input) [1]
37	503068	T	Ventil block 2-vägs (10 mm:s ingång) [2]	Valve 2-way (10 mm:s input) [2]
--	507670	T	Ventil block 2-vägs (8 mm:s ingång) [3]	Valve 2-way (8 mm:s input) [3]
38	504961	T	Ventil block 4-vägs (10 mm:s ingång) [3]	Valve 4-way (10 mm:s input) [3]
39	500204	x	Gasolflaska P11	Bottle of LPG P11
40	504131	T	Gaskran utv. uttag	Gas tap
41	506279	T	Gasrör d:o	Gas pipe d:o
42	314353	x	Täckplugg plast vit Ø =29 mm	Plug cover plastic white Ø =29 mm
43	504981	T	Koppling vinkel	Elbow connection
44	504967	T	Koppling T (10 mm)	T-connection (10 mm)
45	204523	x	Gavelgenomföring	Inlet gable
48	500279	M	Rör koppar Ø = 8 mm	Pipe Ø = 8 mm
--	504794	x	Instickshylsa Ø = 6,4 mm d:o	Cage Ø = 6,4 mm d:o
49	300654	M	Slang 13/10	Hose 13/10
50	505854	T	Gasolomkopplare	Gas switch
--	508028	T	Givare d:o	Sensor d:o
--	505856	T	Kabel defroster	Cable defroster
--	506730	T	Kabel Alde manöverpanel	Cable Alde control panel
--	602664	T	Optionskort till panna	Option card for boiler
51	507800	T	Gasfilter	Gas filter
52	505451	T	Slang gasolomkopplare	Hose gas switch
53	508009	T	Gasolrör	Gas pipe
--	500279	M	Rör koppar Ø = 8 mm	Pipe Ø = 8 mm
--	300654	M	Slang 13/10	Hose 13/10
--	504794	T	Instickshylsa Ø = 6,4 mm d:o	Cage Ø = 6,4 mm d:o
54	505853	T	Gasoluttag kpl.	Gas connection cpl.
55	506437	T	Slangsockel rak	Gas connection
			[1] = När Thetford kylskåp är monterat	[1] = When Thetford refrigerator is mounted
			[2] = När Isotherm kylskåp är monterat	[2] = When Isotherm refrigerator is mounted
			[3] = När spis induktion med ugn är monterat (2 olika ventiler kan förekomma)	[3] = When induction hob with oven is mounted (2 different valves can exist)
			M= Metervara T= Tillbehör	M= On the metre T= Accessory

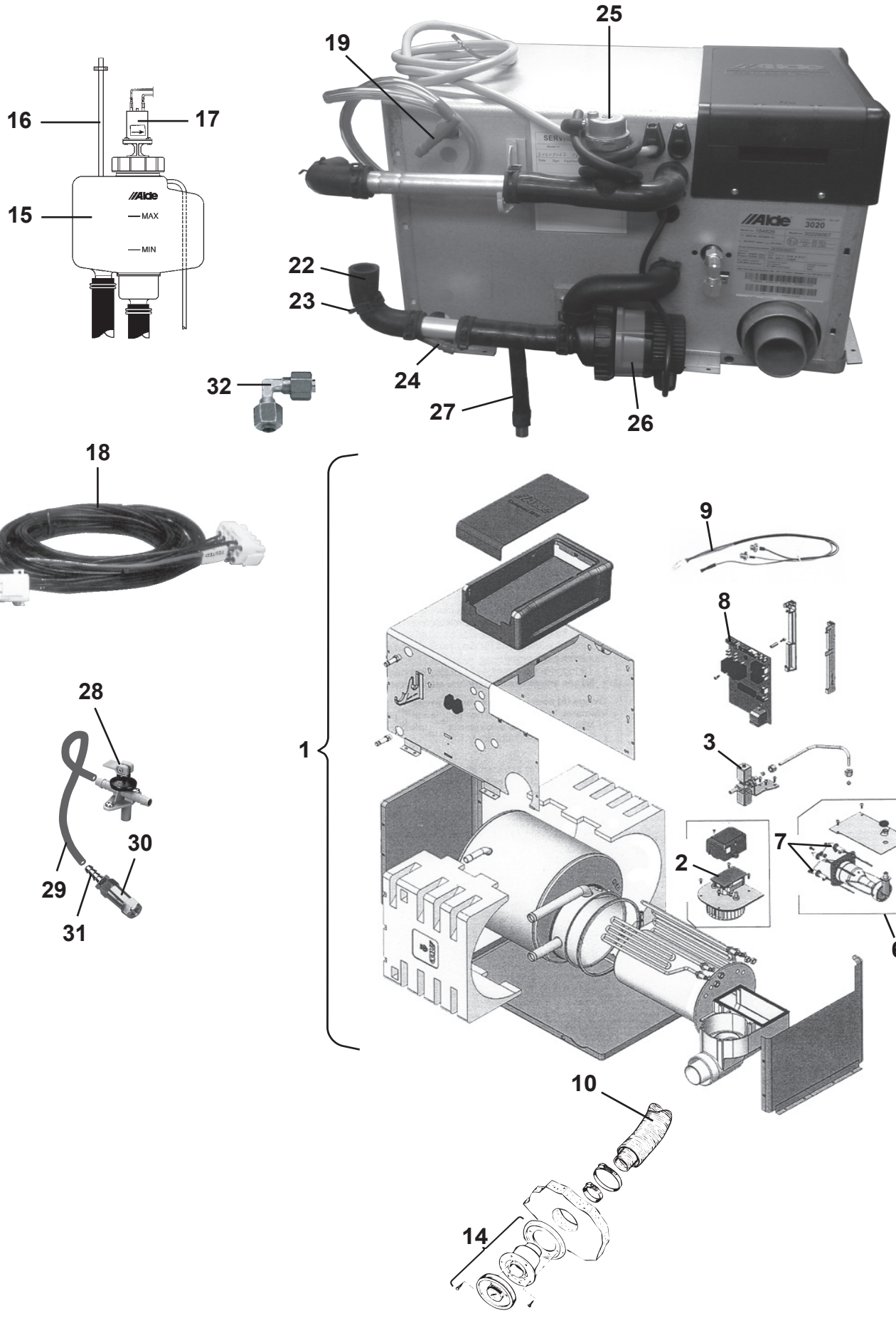
16
17
15
MAX
MIN
19
25
22
23
24
27
26
32
18
1
9
8
3
2
7
6
28
29
30
31
10
14

Pos Fig	Det. nr Part. No	Ingår Fitted	Benämning	Description
1	602628	x	Panna kpl.	Boiler cpl.
2	602138	x	Fläkt	Fan
3	602139	x	Magnetventil kpl.	Magnetic valve cpl.
6	602142	x	Brännare kpl.	Burner cpl.
7	602143	x	Tändsats kpl.	Firing pin cpl.
--	602144	x	Tändstift	Sparking plug
--	602145	x	Sensor	Sensor
8	602789	x	Kretskort 3 kW	Printed circuit card 3 kW
9	602790	x	Givare termostat	Sensor thermostat
10	602620	x	Slangsats L=970 Ø=75/50 kpl. m. klammer	Hose kit L=970 Ø=75 cpl. with camps
14	601486	x	Skorsten kpl. väggmontage	Chimney cpl.
--	602093	x	Hatt d:o	Hood d:o
15	601485	x	Expansionskärl kpl. m. lock	Expansion tank cpl. with cover
16	600013	M	Slang ø = 6 mm	Hose ø = 6 mm
17	601488	T	Cirkulationspump 12 V kpl.	Circulating pump 12 V cpl.
18	506728	x	Elkabel panna L=9 m	Electric cable boiler L=9 m
--	506729	x	Elkabel panna L=12 m	Electric cable boiler L=12 m
19	602791	x	Nippel	Nipple
22	903006	x	Slang vinkel (gummi)	Hose elbow (rubber)
23	801730	x	Klammer	Clamp
24	602792	x	Nippel	Nipple
25	602322	x	Automatisk avluftare	Automatic valve
26	602707	x	Cirkulationspump 12 V kpl.	Circulating pump 12 V cpl.
27	601800	x	Slang avtappning	Rubber drain tube
28	601531	x	Ventil avtappning	Drain cock
29	301400	M	Slang	Hose
--	800166	x	Klammer d:o	Hose clamp
30	313199	x	Ventil back	Non-return valve
31	310204	x	Nippel slang	Hose nipple
32	504981	x	Koppling vinkel	Elbow connection
			M= Metervara	M= On the metre
			T= Tillbehör	T= Accessory

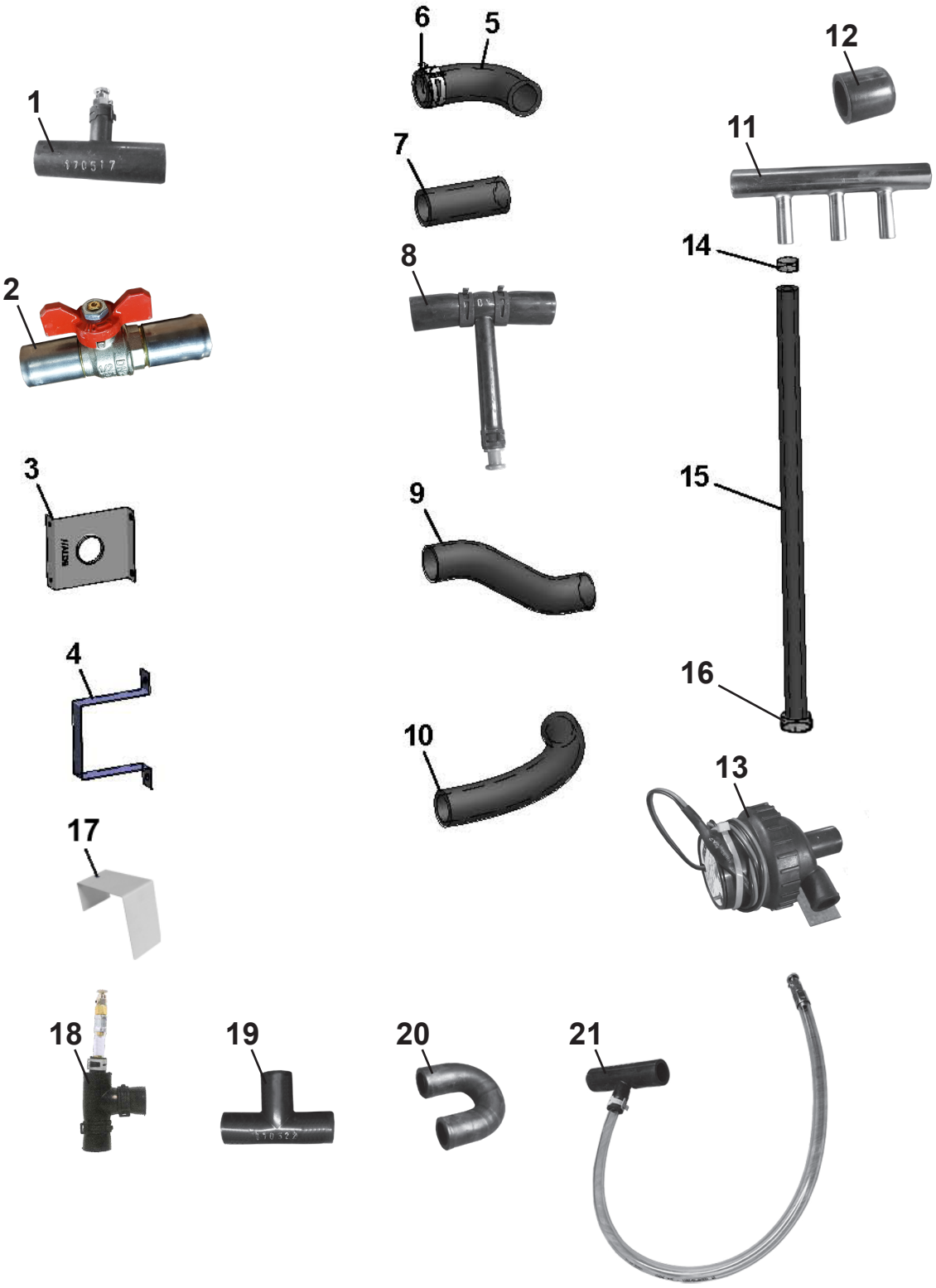
1
2
3
4
5
6
7
8
9
10
11
12
13
14
15
16
17
18
19
20
21

Pos Fig	Det. nr Part. No	Ingår Fitted	Benämning	Description
1	602906	x	Gummiförbindning m luftnippel	Rubber with venting
2	603180	x	Ventil kul	Ball valve
3	601227	x	Fäste konvektor	Bracket
4	600801	x	Fäste konvektor	Bracket
5	903006	x	Slang vinkel gummi	Hose elbow rubber
6	801730	x	Klammer	Clamp
7	600183	x	Slang gummi L=70 mm	Hose rubber L=70 mm
8	601800	x	Slang avtappning	Hose drainage
9	601001	x	Slang form 7/8	Hose
10	600562	T	Slang gummi Ø = 22 mm (M-vara)	Hose rubber Ø = 22 mm (on the metre)
11	602904	x	Rör anslutning Ø = 22 mm	Pipe Ø = 22 mm
12	600947	x	Hylsa gummi	Rubber sleeve
13	602922	x	Cirkulationspump 12 V	Circulating pump 12 V
	603204	x	Hållare d.o	Holder d.o
14	801326	x	Klammer "Oetiker" 15,7	Clamp "Oetiker" 15,7
15	602905	M	Slang gummi	Hose rubber
16	801329	x	Klammer "Oetiker" 18,5	Clamp "Oetiker" 18,5
17	602654	x	Hållare konvektor	Bracket
18	602761	x	Gummivinkel m. luftnippel	Elbow rubber with venting
19	602323	x	Gummiförbindning T	Rubber T
20	602497	x	Gummiförbindning U	Rubber U
21	603038	x	Gummiförbindning m luftskruv L=600 mm	Rubber with venting L=600 mm

M= Metervara
T= Tillbehör

M= On the metre
T= Accessory

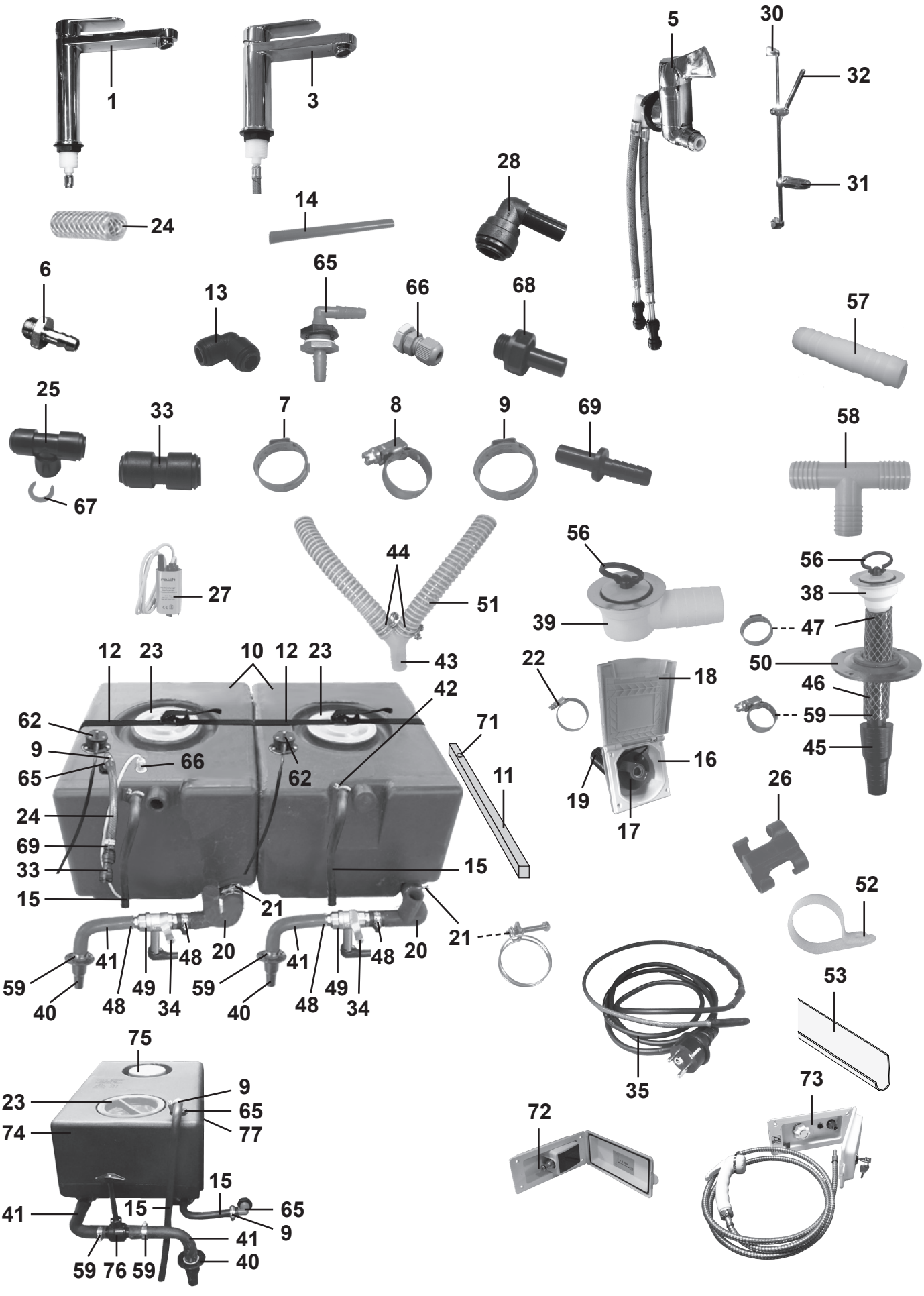
1
3
5
30
32
31
28
14
24
6
13
65
66
68
57
25
33
7
8
9
69
58
67
44
56
27
51
39
56
38
47
12
23
10
12
23
43
22
18
50
42
46
62
71
59
9
66
62
45
65
11
16
26
24
19
17
69
33
15
15
21
52
21
20
20
41
48
41
48
59
49
59
49
40
48
34
40
48
34
53
75
35
73
23
9
65
72
74
77
15
15
65
41
9
41
59
76
59
40

Pos Fig	Det. nr Part. No	Ingår Fitted	Benämning	Description
1	350246	x	Blandare kök m. utkastarrör	Mixer kitchen with pipe
3	350247	x	Blandare toa m. utkastarrör	Mixer toilet with pipe
5	350039	x	Blandare	Mixer
6	310204	x	Nippel slang	Hose nipple
7	801326	x	Klammer "Oetiker" 15,7 mm	Clamp "Oetiker" 15,7 mm
8	800166	x	Klammer slang 10-16 mm	Hose clamp 10-16 mm
9	800868	x	Klammer "Oetiker" 17 mm	Clamp "Oetiker" 17 mm
--	801329	x	Klammer "Oetiker" 18,5 mm	Clamp "Oetiker" 18,5 mm
10	314666	x	Vatten-/Avloppstank (40 L)	Water-/Sewage tank (40 L)
11	321998	x	Regel tank	Batten tank
12	201657	x	Rem med spänne L=1400 mm	Strap L=1400 mm
13	314695	x	Koppling	Connection
14	318648	M	Slang blå 8x10	Hose blue 8x10
--	318649	M	Slang rö d 8x10	Hose red 8x10
15	601361	x	Slang gummi Ø = 10 mm	Hose rubber Ø = 10 mm
16	319023	x	Vattenpåfyllning m. lock	Water filler with cap
17	319901	x	Lock d:o	Cap d:o
--	---	x	Låskolv; se "Lås" grp. 2	Lock cylinder; see "Locks" grp. 2
--	---	x	Nyckel; se "Nycklar" grp. 2	Key; see "Keys" grp. 2
18	350218	x	Lucka yttre kpl. u. metallpinne	Door external cpl. without metal pin
19	309630	M	Slang plast	Hose plastic
20	314701	x	Slang gummi	Hose
21	801227	x	Klammer slang 38-42 mm	Hose clamp 38-42 mm
22	800522	x	Klammer slang 32-50 mm	Hose clamp 32-50 mm
23	315199	x	Lock vattentank	Cap water tank
24	301400	M	Slang 15,5/10 mm	Hose 15,5/10 mm
25	314694	x	Koppling T	T-connection
26	800780	x	Klammer	Clamp
27	318845	x	Vattenpump	Water pump
28	319151	x	Koppling	Connection
30	318609	x	Duschstång L=850	Shower bar L=850
31	318610	x	Tvålkopp	Soap dish
32	319363	x	Duschmunstycke	Shower head
--	318612	x	Duschslang 1/2"-1/2" d:o	Shower hose 1/2"-1/2" d:o
33	315187	x	Koppling rak	Connection straight
34	800699	x	Klammer	Clamp
35	507627	x	Kabel värme avlopp kpl. m. stickpropp	Cable heat drain kpl. m. plug
38	302302	x	Avloppsförskruvning rak 19 mm	Sewage connection straight 19 mm
39	310084	x	Avloppsförskruvning 90° kpl. 25 mm	Sewage connection 90° cpl. 25 mm
40	302954	x	Kona med fläns	Cone
41	600982	x	Slang gummi	Hose
42	800625	x	Klammer slang 12-22 mm	Hose clamp 12-22 mm
43	307984	x	Rör Y plast 25 mm	Y-pipe 25mm
44	801127	x	Klammer slang 28-31 mm	Hose clamp 28-31 mm
45	300768	x	Kona utan fläns duschkar	Cone
			M= Metervara T= Tillbehör	M= On the metre T= Accessory

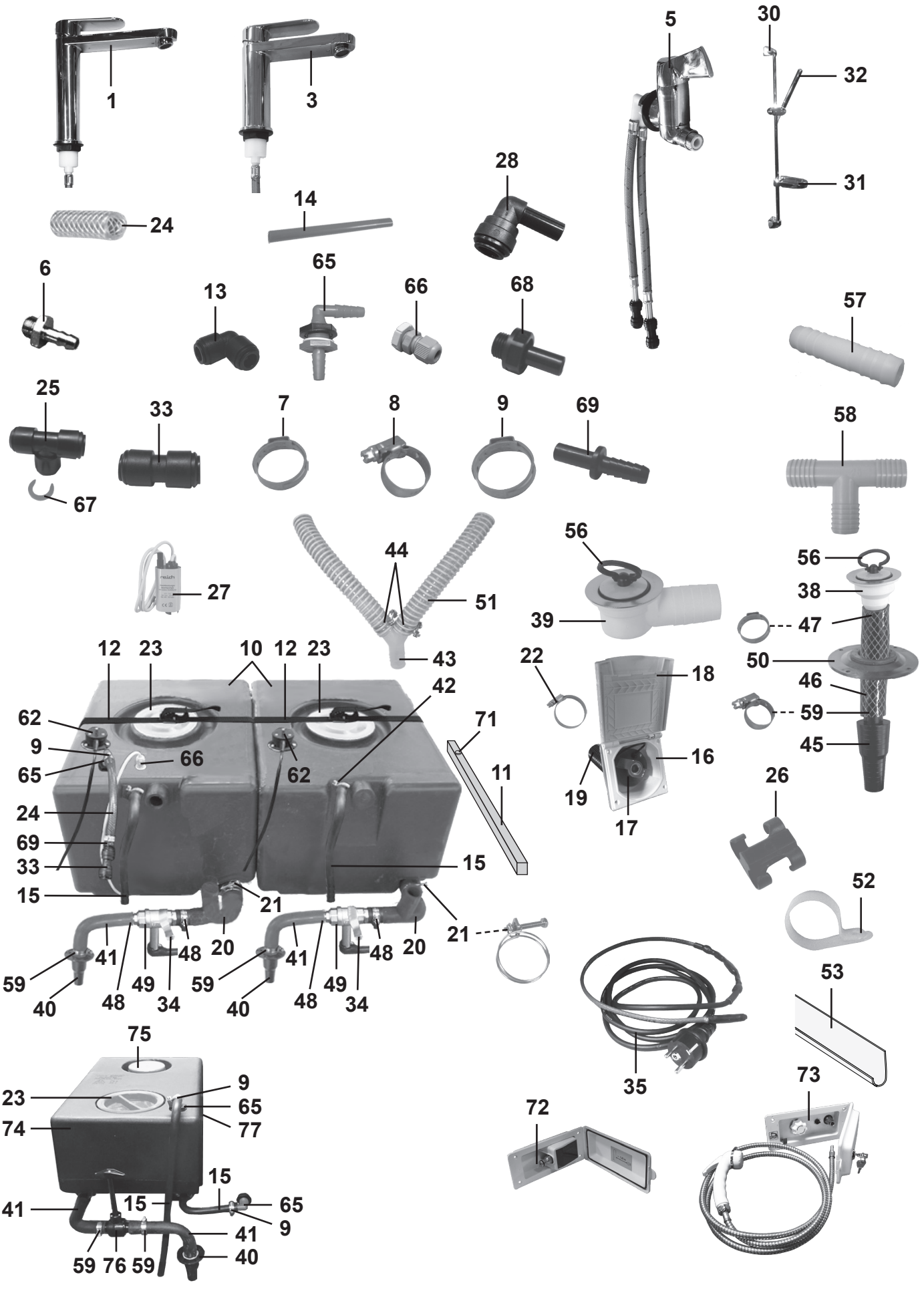
1
3
5
30
32
31
28
14
24
6
13
65
66
68
57
25
33
7
8
9
69
58
67
44
56
27
51
39
56
38
47
12
23
10
12
23
43
22
18
50
42
46
62
71
59
9
66
62
45
65
11
16
26
24
19
17
69
33
15
15
21
52
21
20
20
41
48
41
48
59
49
59
49
40
48
34
40
48
34
53
75
35
73
23
9
65
72
74
77
15
15
65
41
9
41
59
76
59
40

Pos Fig	Det. nr Part. No	Ingår Fitted	Benämning	Description
46	301418	M	Slang	Hose
47	800869	x	Klammer "Oetiker" 25,6 mm	Hose clamp 25,6 mm
48	800157	x	Klammer slang 22-32 mm	Hose clamp 22-32 mm
49	307986	x	Ventil kul	Valve
--	507627	x	Kabel värme d:o	Cable heating d:o
50	204294	x	Täckbricka plast	Washer plastic
--	800617	x	Kabelgenomföring d:o	Rubber protection d:o
51	307977	M	Slang plast Ø = 25 mm	Hose plastic Ø = 25 mm
52	800924	x	Klammer avloppsslang	Clamp sewage hose
53	307980	x	Hållare avloppsslang L=3000	Holder sewage hose L=3000
56	313017	x	Propp u. kedja	Plug without chain
57	310487	x	Skarvnippel	Connection
58	312433	x	Rör T plast	T-pipe
59	800268	x	Klammer slang 15-24 mm	Hose clamp 15-24 mm
62	507836	x	Givare färskvatten / gråvatten	Sensor freshwater / waste water
65	316803	x	Tankgenomföring	Inlet water tank
66	801549	x	Kabelgenomföring	Rubber protection
--	801550	x	Mutter d:o	Nut d:o
67	317357	x	Låsclips röd 3/8-10 mm	Locking clip red 3/8-10 mm
68	316804	x	Adapter	Adapter
69	317358	x	Slanganslutning 8-10 mm	Hose coupling nipple 8-10 mm
71	316895	x	Möbeltass tankregel	Distance batten tank
72	314925	T	Vattenintag m. regulator	Water inlet with regulator
73	314928	T	Duschuttag utv. kpl.	Shower outlet cpl.
74	15-021450	T	Vattentank (25 L)	Watertank (25 L)
75	350419	T	Lock vattentank	Cap water tank
76	702841	T	Kran avlopp	Drain tap
77	350420	T	Plugg mässing	Plug brass

M= Metervara
T= Tillbehör

M= On the metre
T= Accessory

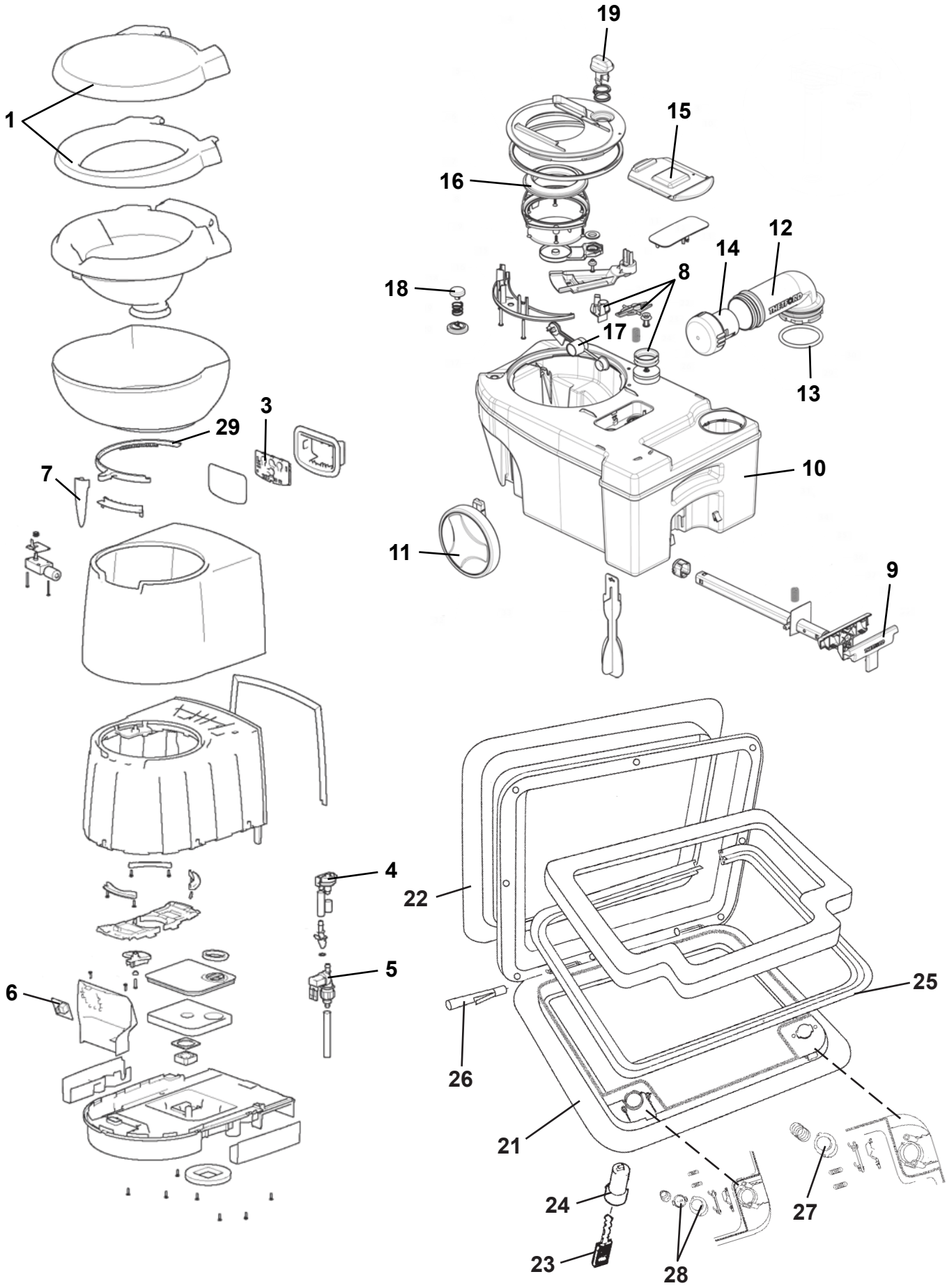
1
19
15
16
12
14
8
18
17
13
3
29
7
10
11
9
4
22
5
6
25
26
21
24
27
23
28

Pos Fig	Det. nr Part. No	Ingår Fitted	Benämning	Description
	319218	x	Kassettoa kpl.	Cassette toilet cpl.
1	319902	x	Lock med sittring	Seat and cover assembly
3	318107	x	Strömbrytare spolning	Flush switch
4	313002	x	Vakuumbrytare	Vacuum breaker assembly
5	319992	x	Ventil elektrisk, vinkel	Electric valve, elbow
6	319903	x	Kretskort	Printed circuit card
7	318108	x	Handtag bladventil	Valve-blade handle
8	318109	x	Ventil kpl.	Vent cpl.
9	318110	x	Handtag med teleskoparm	Handle with telescope arm
10	318111	x	Avfallstank	Sewage reservoir
11	318112	x	Hjul	Wheel
12	318113	x	Tömningsrör med packning	Pipe with gasket
13	308304	x	Packning till tömningsrör	Gasket
14	900774	x	Doseringskopp	Measuring cup
15	318115	x	Glidlock	Sliding cover
16	313009	x	Packning spjäll	Seal
17	318116	x	Flottör	Float
18	313011	x	Avluftningsknapp kpl.	Vent button cpl.
19	318117	x	Ventilbladsöppnare kpl.	Blade opener cpl.
21	207759	x	Lucka m. innerram, utan spegel	Door with frame inner, without plate
22	207197	x	Innerram d:o	Frame inner d:o
23	---	x	Nyckel; se "lås" grp. 2	Key; see "locks" grp. 2
24	---	x	Låskolv; se "lås" grp. 2	Lock cylinder; see "locks" grp. 2
25	314548	x	Packning lucka	Gasket
26	314549	x	Pinne gångjärn	Pin
27	314550	x	Tryckknapp	Push botton
28	315442	x	Låshus kpl. utan låskolv	Locking device without lock cylinder
29	319933	x	Kuggkrans bladventil	Ring blade mechanism




1

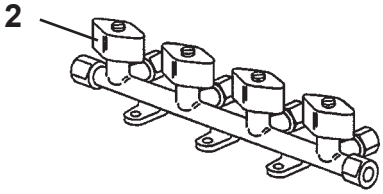
2

Pos Fig	Det. nr Part. No	Ingår Fitted	Benämning	Description
1	319923	T	Toalett Cinderella Motion	Toilet Cinderella Motion
--	507407	T	Mikrobrytare d:o	Micro switch d:o
--	319956	T	Monteringskit d:o	Mounting kit d:o
--	319994	T	Påsar d:o (500 st/kartong)	Bags d: o (500 pcs / carton)
2	504961	T	Ventil block 4-vägs (10 mm:s ingång)	Valve 4-way (10 mm:s input)

T= Tillbehör

T= Accessory


1

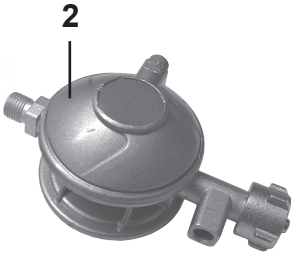
2

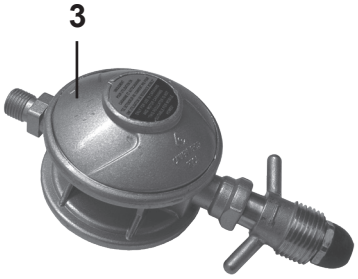
3


5

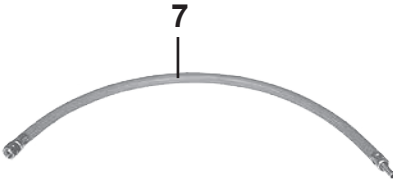
7

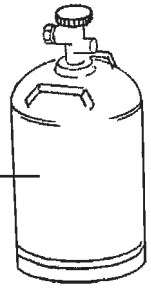
8

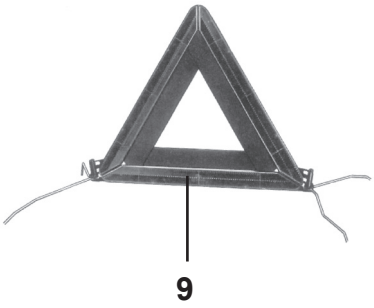
9


11

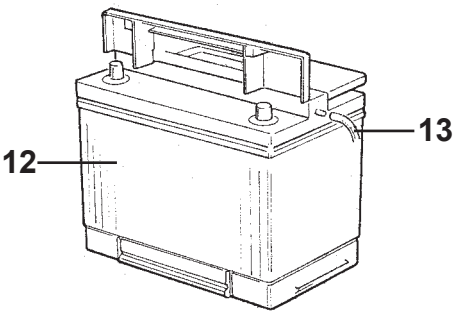
12
13

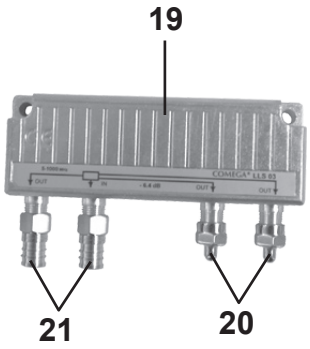
19
21
20

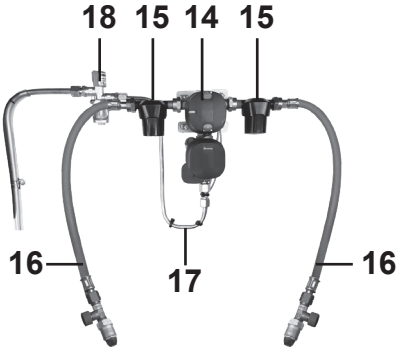
18
15
14
15
16
17
16

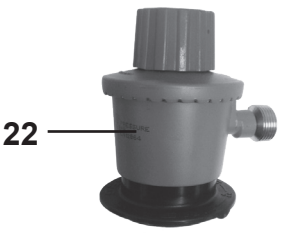
22

Pos Fig	Det. nr Part. No	Ingår/Fitted Danmark Denmark	Finland Finland	Holland Holland	Norge Norway	Schweiz Switzerl.	Tyskland Germany	Benämning	Description
1	508034	x						Ventil "Click-on"	Valve "Click-on"
2	504972		x	x		x	x	Ventil reducering (1/4"-8 mm)	Reducing valve (1/4"-8 mm)
3	504971				x			Ventil reducering (1/4"-8 mm)	Reducing valve (1/4"-8 mm)
--	703971				x			Packning konisk d:o	Gasket conical d:o
--	505121				x			O-ring 9x3 mm d:o	O-ring 9x3 mm d:o
5	504970	x	x	x	x	x	x	Läckindikator (8/10 mm)	Indicator leakage (8/10 mm)
--	503781	x	x	x	x	x	x	Glas d:o	Glass d:o
--	504789	x	x	x	x	x	x	Mutter m. kona d:o 8 mm rör	Nut with taper d:o 8 mm pipe
--	505974	x	x	x	x	x	x	Mutter m. kona d:o 10 mm rör	Nut with taper d:o 10 mm pipe
7	504973	x	x	x	x	x	x	Slang gas (rör 8 mm) L=400 mm	Hose gas (pipe 8 mm) L=400 mm
8	500204				x			Gasolflaska P11	Bottle of LPG P11
9	207569		x					Varningstriangel	Triangular warning sign
11	505117			x				Adapter f-hona/koax hane	Adapter
12	503168	x	x	x	x	x	x	Batteri 12 V 75 Ah	Battery 12 V 75 Ah
13	600013	M	M	M	M	M	M	Slang plast	Plastic hose
14	505854	T	T	T	T	T	T	Gasolomkopplare	Gas switch
--	508028	T	T	T	T	T	T	Givare d:o	Sensor d:o
--	505856	T	T	T	T	T	T	Kabel defroster	Cable defroster
--	506730	T	T	T	T	T	T	Kabel Alde manöverpanel	Cable Alde control panel
--	602664	T	T	T	T	T	T	Optionskort till panna	Option card for boiler
15	507800	T	T	T	T	T	T	Gasfilter	Gas filter
16	505453		T	T		T	T	Slang gasolomkopplare	Hose gas switch
--	506429	T						Slang gasolomkopplare	Hose gas switch
--	505451				T			Slang gasolomkopplare	Hose gas switch
17	508009	T	T	T	T	T	T	Gasolrör	Gas pipe
--	500279	M	M	M	M	M	M	Rör koppar Ø = 8 mm	Pipe Ø = 8 mm
--	300654	M	M	M	M	M	M	Slang 13/10	Hose 13/10
--	504794	x	x	x	x	x	x	Instickshylsa Ø = 6,4 mm d:o	Cage Ø = 6,4 mm d:o
18	504970	x	x	x	x	x	x	Läckindikator (8/10 mm)	Indicator leakage (8/10 mm)
--	503781	x	x	x	x	x	x	Glas d:o	Glass d:o
--	504789	x	x	x	x	x	x	Mutter m. kona d:o 8 mm rör	Nut with taper d:o 8 mm pipe
--	505974	x	x	x	x	x	x	Mutter m. kona d:o 10 mm rör	Nut with taper d:o 10 mm pipe
19	504168	x	x	x	x	x	x	Dosa förgrening	Junction box
20	504169	x	x	x	x	x	x	Motstånd	Resistance
21	508068	x	x	x	x	x	x	Kontakt	Contact
22	506430	T						Ventil "Click-on" gasolomkopplare	Valve "Click-on" gas switch
								M= Metervara	M= On the metre
								T= Tillbehör	T= Accessory

RESERVDELAR

SPARE PARTS

Polar



2020

Art.nr. ------

Sid.nr.

1

2

INTERIÖR 520, INTERIOR 520	1-28
INTERIÖR 560, INTERIOR 560	29-84
INTERIÖR 590, INTERIOR 590	85-176
INTERIÖR 620, INTERIOR 620	177-258
INTERIÖR 650, INTERIOR 650	259-350
INTERIÖR 680, INTERIOR 680	351-462
INTERIÖR 730, INTERIOR 730	463-594
INTERIÖR 840, INTERIOR 840	595-632
TVÄTTRUM, WASHROOM	633-666
DETALJER, COMPONENTS	667-672
BORD/BORDSSTATIV, TABLE/TABLE STAND	673-686
DYNOR, CUSHIONS	687-688

3

4

5

6

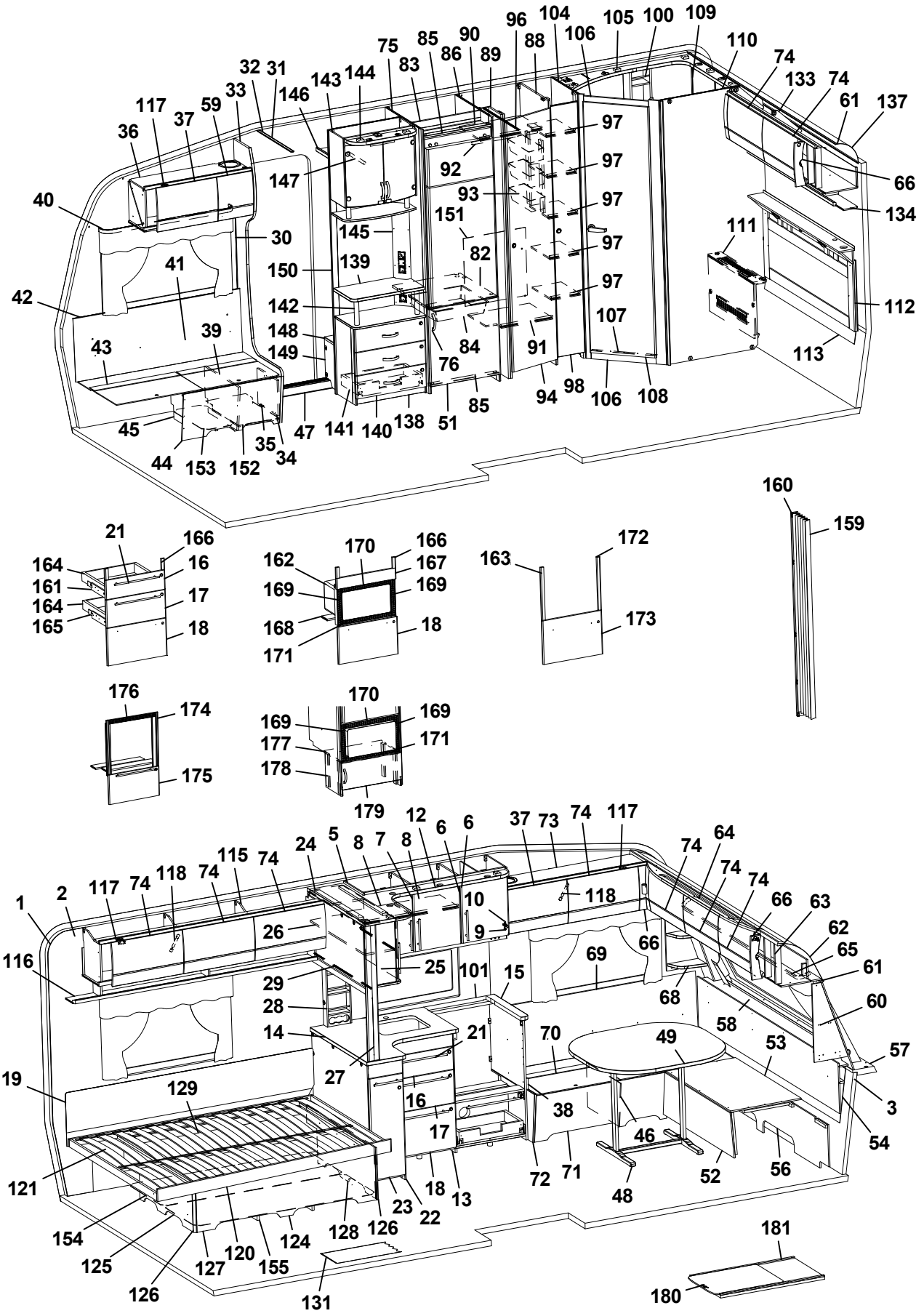
1 2 3 4 5 6 7 8 9 10 11 12 13 14 15 16 17 18 19 20 21 22 23 24 25 26 27 28 29 30 31 32 33 34 35 36 37 38 39 40 41 42 43 44 45 46 47 48 49 50 51 52 53 54 55 56 57 58 59 60 61 62 63 64 65 66 67 68 69 70 71 72 73 74 75 76 77 78 79 80 81 82 83 84 85 86 87 88 89 90 91 92 93 94 95 96 97 98 99 100 101 102 103 104 105 106 107 108 109 110 111 112 113 114 115 116 117 118 119 120 121 122 123 124 125 126 127 128 129 130 131 132 133 134 135 136 137 138 139 140 141 142 143 144 145 146 147 148 149 150 151 152 153 154 155 156 157 158 159 160 161 162 163 164 165 166 167 168 169 170 171 172 173 174 175 176 177 178 179 180 181

Pos Fig	Det. nr Part. No	Ingår Fitted	OBS!! Ange alltid årsmodell vid beställning av inredning Benämning	OBS!! Specify always year of model when ordering equipment Description
1	318657	M	Tapet vägg/tak	Wall paper
2	318584	M	Tejp tapet 20 mm	Tape, wall paper 20 mm
3	318585	M	Tejp tapet 60 mm	Tape, wall paper 60 mm
5	340424	x	Skåp kök L1120 kpl. (Vit)	Cupboard kitchen L1120 cpl. (White)
--	340433	x	Skåp kök L1120 kpl. (Mekong)	Cupboard kitchen L1120 cpl. (Mekong)
--	341434	x	Skåp kök L1120 kpl. (High Gloss)	Cupboard kitchen L1120 cpl. (High Gloss)
6	334712	x	Lucka H (Vit)	Door R (White)
--	336624	x	Lucka H (Mekong)	Door R (Mekong)
--	340511	x	Lucka H (High Gloss)	Door R (High Gloss)
--	317502	x	Handtag d:o	Handle d:o
7	334713	x	Lucka V (Vit)	Door L (White)
--	336625	x	Lucka V (Mekong)	Door L (Mekong)
--	340512	x	Lucka V (High Gloss)	Door L (High Gloss)
--	317502	x	Handtag d:o	Handle d:o
8	331385M	x	Hylla	Shelf
9	311917	x	Gångjärn	Hinge
10	312588	x	Platta gångjärn	Plate hinge
12	336430	x	Ljusramp köksskåp	Light holder
13	342155	x	Diskbänk trädel u. skiva (Vit)	Kitchen sink without board (White)
--	342382	x	Diskbänk trädel u. skiva (Mekong)	Kitchen sink without board (Mekong)
--	342383	x	Diskbänk trädel u. skiva (High Gloss)	Kitchen sink without board (High Gloss)
--	342407	x	Diskbänk induktion trädel u. skiva (Vit)	Kitchen sink induction w/o board (White)
--	342406	x	Diskbänk induktion trädel u. skiva (Mekong)	Kitchen sink induction w/o board (Mekong)
--	342299	x	Diskbänk induktion trädel u. skiva (High Gloss)	Kitchen sink induction w/o board (High Gloss)
14	336072-K	x	Skiva diskbänk 882x902	Board 882x902
--	341438-K	x	Skiva diskbänk induktion 1435x902, ljus	Board induction 1435x902, light
--	341438-L	x	Skiva diskbänk induktion 1435x902, mörk	Board induction 1435x902, dark
15	335927-K	x	Skiva diskbänk 560x65x28	Board 560x65x28
16	334706	x	Lådförstycke (Vit)	Drawer front (White)
--	336631	x	Lådförstycke (Mekong)	Drawer front (Mekong)
--	340504	x	Lådförstycke (High Gloss)	Drawer front (High Gloss)
--	317514	x	Låda 500x480 d:o	Drawer 500x480 d:o
--	317382	x	Glidskena låda H d:o	Slide bar, drawer R d:o
--	350221	x	Glidskena låda V d:o	Slide bar, drawer L d:o
17	334707	x	Lådförstycke (Vit)	Drawer front (White)
--	336633	x	Lådförstycke (Mekong)	Drawer front (Mekong)
--	340505	x	Lådförstycke (High Gloss)	Drawer front (High Gloss)
--	317514	x	Låda 500x480 d:o	Drawer 500x480 d:o
--	317382	x	Glidskena låda H d:o	Slide bar, drawer R d:o
--	350221	x	Glidskena låda V d:o	Slide bar, drawer L d:o
18	342156	x	Lucka (Vit)	Door (White)
--	341794	x	Lucka (Mekong)	Door (Mekong)
--	341083	x	Lucka (High Gloss)	Door (High Gloss)
--	20-900302	x	Pentrylåda 500x273 d:o *	Drawer pentry 500x273 d:o *
--	07-800039	x	Rullskena H d:o *	Roller rail R d:o *
--	07-800038	x	Rullskena V d:o *	Roller rail L d:o *
--	317514	x	Låda 500x480 d:o *	Drawer 500x480 d:o *
--	317382	x	Glidskena låda H d:o *	Slide bar, drawer R d:o *
--	350221	x	Glidskena låda V d:o *	Slide bar, drawer L d:o *
21	317503	x	Handtag	Handle
			M= Metervara T= Tillbehör	M= On the metre T= Accessory

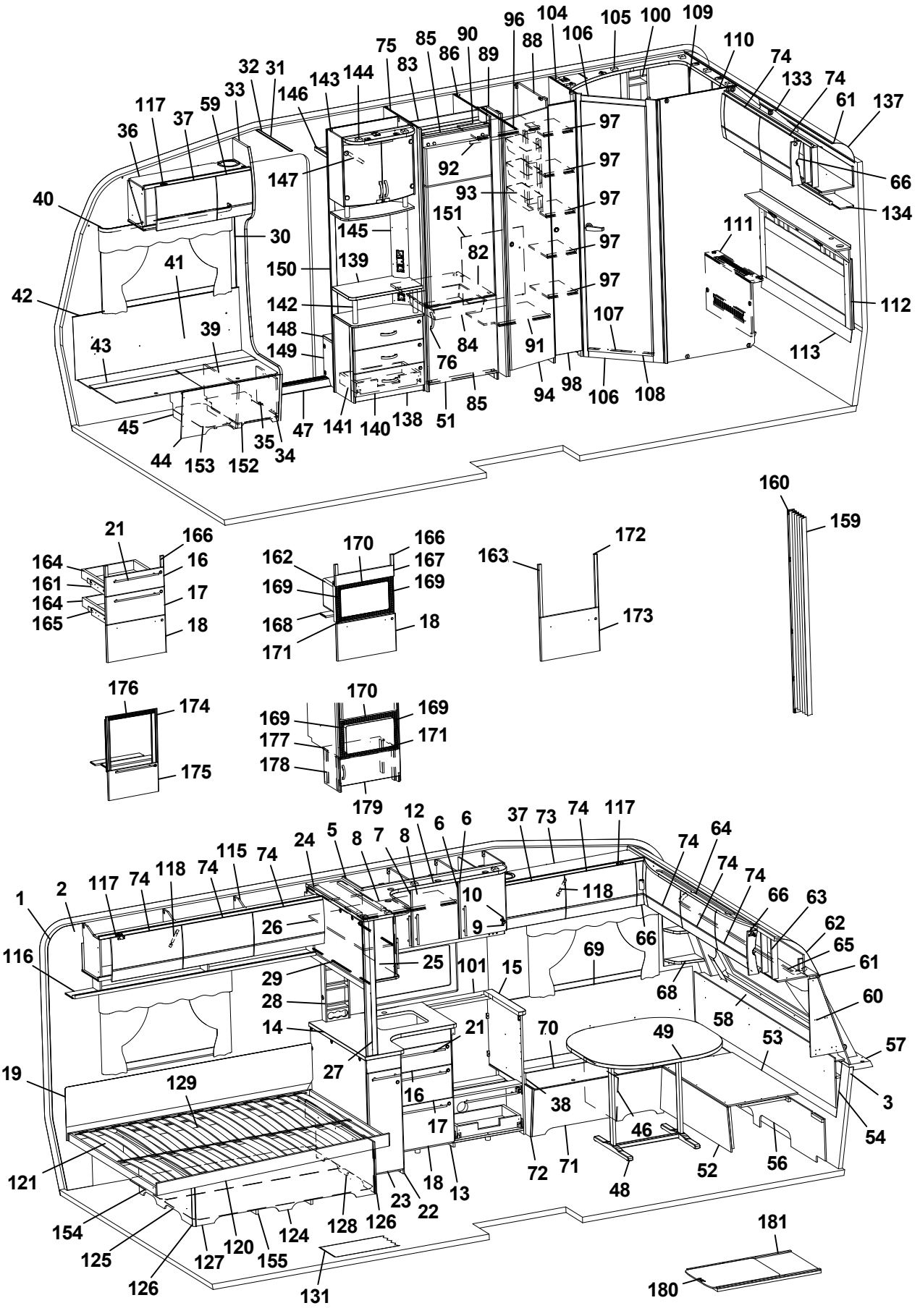
1 2 3 5 6 7 8 9 10 12 13 14 15 16 17 18 21 22 23 24 25 26 27 28 29 30 31 32 33 34 35 36 37 38 39 40 41 42 43 44 45 46 47 48 49 51 52 53 54 56 57 58 59 60 61 62 63 64 65 66 68 69 70 71 72 73 74 75 76 82 83 84 85 86 88 89 90 91 92 93 94 96 97 98 100 101 104 105 106 107 108 109 110 111 112 113 115 116 117 118 119 120 121 124 125 126 127 128 129 131 133 134 137 138 139 140 141 142 143 144 145 146 147 148 149 150 151 153 154 155 159 160 161 162 163 164 165 166 167 168 169 170 171 172 173 174 175 176 177 178 179 180 181

Pos Fig	Det. nr Part. No	Ingår Fitted	OBS!! Ange alltid årsmodell vid beställning av inredning Benämning	OBS!! Specify always year of model when ordering equipment Description
22	337164	x	Utskjut diskbänk (Vit)	Projection kitchen sink (White)
--	337167	x	Utskjut diskbänk (Mekong)	Projection kitchen sink (Mekong)
--	341453	x	Utskjut diskbänk (High Gloss)	Projection kitchen sink (High Gloss)
--	319558	x	Bänkutdrag V d:o	Extract L d:o
--	319559	x	Korg d:o	Basket d:o
--	336081-K	x	Skärbräda bänkutdrag	Cutting board extract
23	334933	x	Lucka (Vit)	Door (White)
--	336725	x	Lucka (Mekong)	Door (Mekong)
--	341445	x	Lucka (High Gloss)	Door (High Gloss)
--	317502	x	Handtag d:o	Handle d:o
24	336110	x	Skåp utskjut kökskåp	Cupboard projection
25	331226	x	Lucka acrylplast	Door acryl
--	314350	x	Lås magnet d:o	Lock magnet d:o
--	318381	x	Motstycke magnetlås	Companion part
--	314351	x	Gångjärn d:o	Hinge d:o
26	331220M	x	Hylla	Shelf
27	334341M	x	Stolpe utskjut	Support bar
28	333409M	x	Kryddhylla	Spice rack
29	318554	x	Persienn 882x540	Venetian blind 882x540
--	314722	T	Skena draperi L=900	Curtain rod L=900
--	335710M	T	Skiva 885x537x15	Board 885x537x15
--	319712-A	T	Köksskiva vägg svart skiffer	Protection kitchen, black slate
--	319712-G	T	Köksskiva vägg natur skiffer	Protection kitchen, nature slate
30	318962	x	List täck el-kabel B=45 L=2100	Cover strip B=45 L=2100
31	316270	x	List snäpp undre L2379	List under L2379
32	316268	x	List snäpp övre L2379	List upper L2379
33	342165	x	Stolpe först. L1948 kpl. m. lucka	Support bar cpl. with door
34	336064	x	Lucka	Door
35	312589	x	Gångjärn	Hinge
36	342194	x	Skåp övre elc.L=828	Cupboard upper L=828
--	342255	x	Skåp övre elc.L=828 (Selected)	Cupboard upper L=828 (Selected)
--	342253	x	Skåp övre elc.L=828 (Customized)	Cupboard upper L=828 (Customized)
37	337719	x	Lucka	Door
--	340494	x	Lucka (High Gloss)	Door (High Gloss)
38	342267	x	Dynstöd 15x80x400	Support cushion 15x80x400
39	342494	x	Stöd bäddlåda HF	Support bed box
40	350348	x	Skena gardin L1020	Curtain rod L1020
41	339356	x	Värmespalt H fram	Air gap R.F.
42	319821	M	List kant mörkbrun	Strip, dark brown
43	336858	x	Lock bäddlåda H F	Cover bedbox R.F.
--	319024	x	Matta grå textil m. tejp d:o	Carpet gray textile with tape d:o
44	342490	x	Front bäddlåda H F	Front bed box R.F.
--	342492	T	Front bäddlåda H F (centraldammsugare)	Front bed box R.F. (central vacuum cleaner)
45	342495	x	Stöd bäddlåda HF	Support bed box
46	312825	x	Stöd bäddlåda VF	Support bed box
47	314687	x	Tröskel aluminium L=850	Threshold aluminium L=850
48	310083	x	Bordsstativ	Table stand
49	335940-K	x	Bordsskiva 940x1025	Table top 940x1025
--	340543-K	x	Bordsskiva 940x1025, ljus [1]	Table top 940x1025, light [1]
--	340543-L	x	Bordsskiva 940x1025, mörk [1]	Table top 940x1025, dark [1]
			M= Metervara T= Tillbehör	M= On the metre T= Accessory

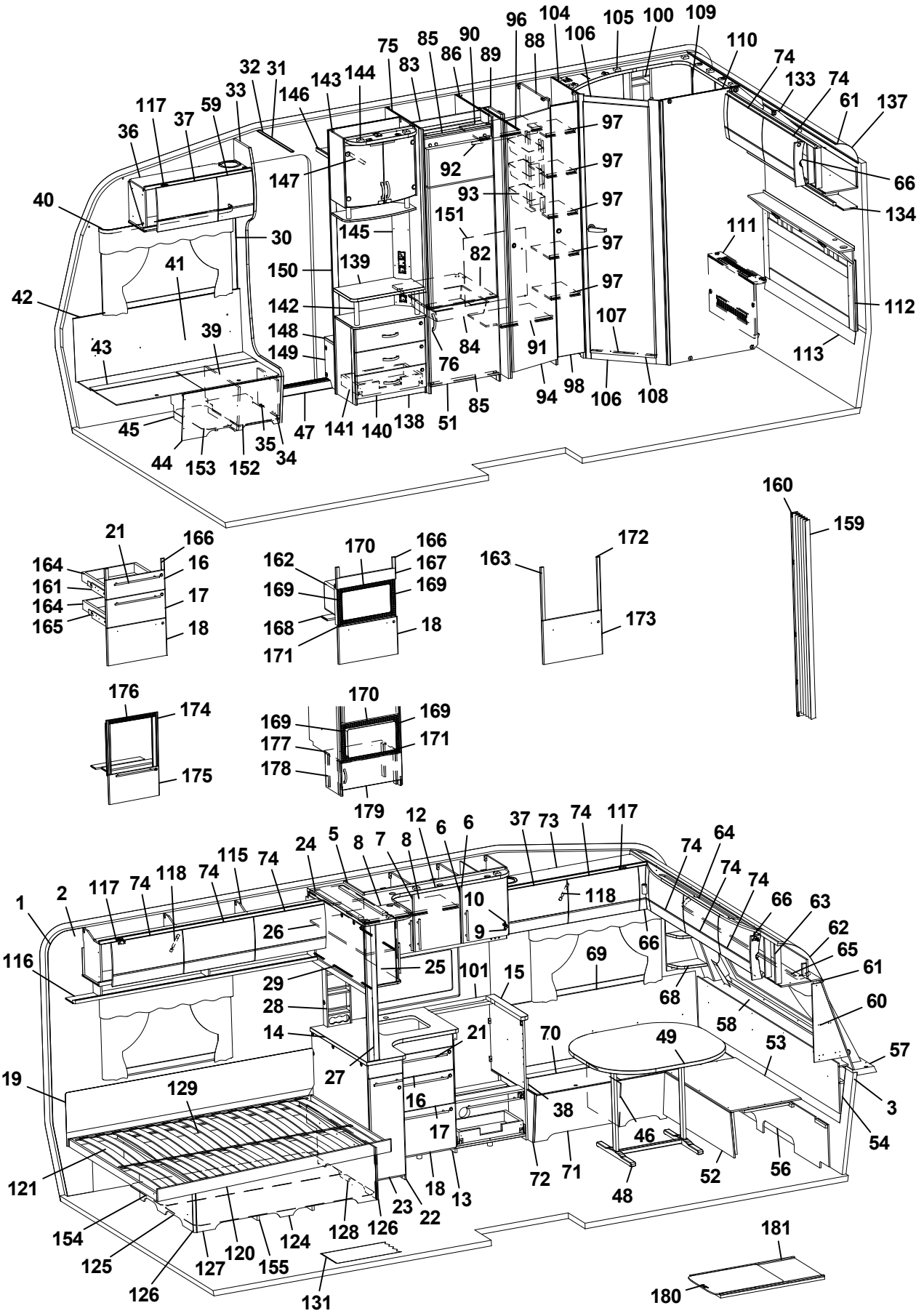
1
2
3
4
5
6
7
8
9
10
11
12
13
14
15
16
17
18
19
20
21
22
23
24
25
26
27
28
29
30
31
32
33
34
35
36
37
38
39
40
41
42
43
44
45
46
47
48
49
50
51
52
53
54
55
56
57
58
59
60
61
62
63
64
65
66
67
68
69
70
71
72
73
74
75
76
77
78
79
80
81
82
83
84
85
86
87
88
89
90
91
92
93
94
95
96
97
98
99
100
101
102
103
104
105
106
107
108
109
110
111
112
113
114
115
116
117
118
119
120
121
122
123
124
125
126
127
128
129
130
131
132
133
134
135
136
137
138
139
140
141
142
143
144
145
146
147
148
149
150
151
152
153
154
155
156
157
158
159
160
161
162
163
164
165
166
167
168
169
170
171
172
173
174
175
176
177
178
179
180
181

Pos Fig	Det. nr Part. No	Ingår Fitted	OBS!! Ange alltid årsmodell vid beställning av inredning Benämning	OBS!! Specify always year of model when ordering equipment Description
51	342259	x	Lucka H 550x570	Door R 550x570
--	316799	x	Gångjärn d:o	Hinge d:o
--	312588	x	Platta gångjärn d:o	Plate hinge d:o
52	331245M	x	Front bäddlåda gavel	Front bed box gable
53	331246M	x	Skiva rundsittgrupp	Sheet seat
54	340578	x	Värmespalt gavel fram	Air gap
56	340520	x	Stöd sittgrupp	Support
57	213471	x	Hylla front kpl. L2376	Shelf front cpl. L2376
58	340191	x	Front/hylla kpl.	Front/shelf cpl.
--	340929	x	Hylla m. belysning "Björn" (Customized)	Shelf with lighting "Bear" (Customized)
59	337790	x	Lucka	Door
--	340493	x	Lucka (High Gloss)	Door (High Gloss)
60	338518	x	Hylla hörn H	Shelf R
61	313884	x	List plast radie L=2379	List L=2379
62	316005	x	Skiva plast 295x2363x1	Plastic sheet
63	342301	x	Skåp gavel fram L=2360	Cupboard L=2360
--	342300	x	Skåp gavel fram L=2360 (Customized)	Cupboard L=2360 (Customized)
--	319978	x	Gångjärn d:o	Hinge d:o
--	319979	x	Platta gångjärn d:o	Plate hinge d:o
64	336063	x	Ljusramp gavelskåp	Light holder
65	350349	x	Skena gardin L1920	Curtain rod L1920
66	337738	x	Hörn inredning	Corner
--	340917	x	Hörn inredning (High Gloss)	Corner (High Gloss)
--	311917	x	Gångjärn d:o	Hinge d:o
--	319909	x	Platta gångjärn d:o	Plate hinge d:o
68	342291	x	Hylla hörn V	Shelf L
69	337171	x	Värmespalt V fram	Air gap L.F.
70	333906	x	Lock bäddlåda V F	Cover bed box L.F
--	319024	x	Matta grå textil m. tejp d:o	Carpet gray textile with tape d:o
71	339504	x	Front bäddlåda V F	Front bed box L.F.
72	339500	x	Gavel bäddlåda V F	Gable bed box L.F
73	340322	x	Skåp övre L=1108	Cupboard upper L=1108
--	340349	x	Skåp övre L=1108 (Selected)	Cupboard upper L=1108 (Selected)
--	340909	x	Skåp övre L=1108 (Customized)	Cupboard upper L=1108 (Customized)
74	337695	x	Lucka	Door
--	340495	x	Lucka (High Gloss)	Door (High Gloss)
75	342304	x	Vägg kyl V	Wall refrigerator L
76	350129	x	Handtag	Handle
82	340675	x	Hylla under kyl	Shelf under refrigerator
83	342309	x	Bakstycke stopp kyl	Back cupboard
84	310325	x	Trådback vit 427x427x85	Tray 427x427x85
--	312712	x	Glidlist trådback (säljes i par)	Sliding strip tray (pair)
85	342306	x	List folierad L = 528	List foiled L = 528
86	342314	x	Vägg kyl H	Wall refrigerator R
88	339622	x	Vägg garderob	Wall wardrobe
89	339626	x	Nisch, vikdörr	Niche folding door
90	331279M	x	Hylla garderob övre	Shelf wardrobe upper
91	339624	x	Hylla garderob nedre	Shelf wardrobe under
92	350217	x	Galgstång L=790	Clothes hanger L=790
93	319759	x	Korg, garderob	Basket, wardrobe
			M= Metervara T= Tillbehör	M= On the metre T= Accessory

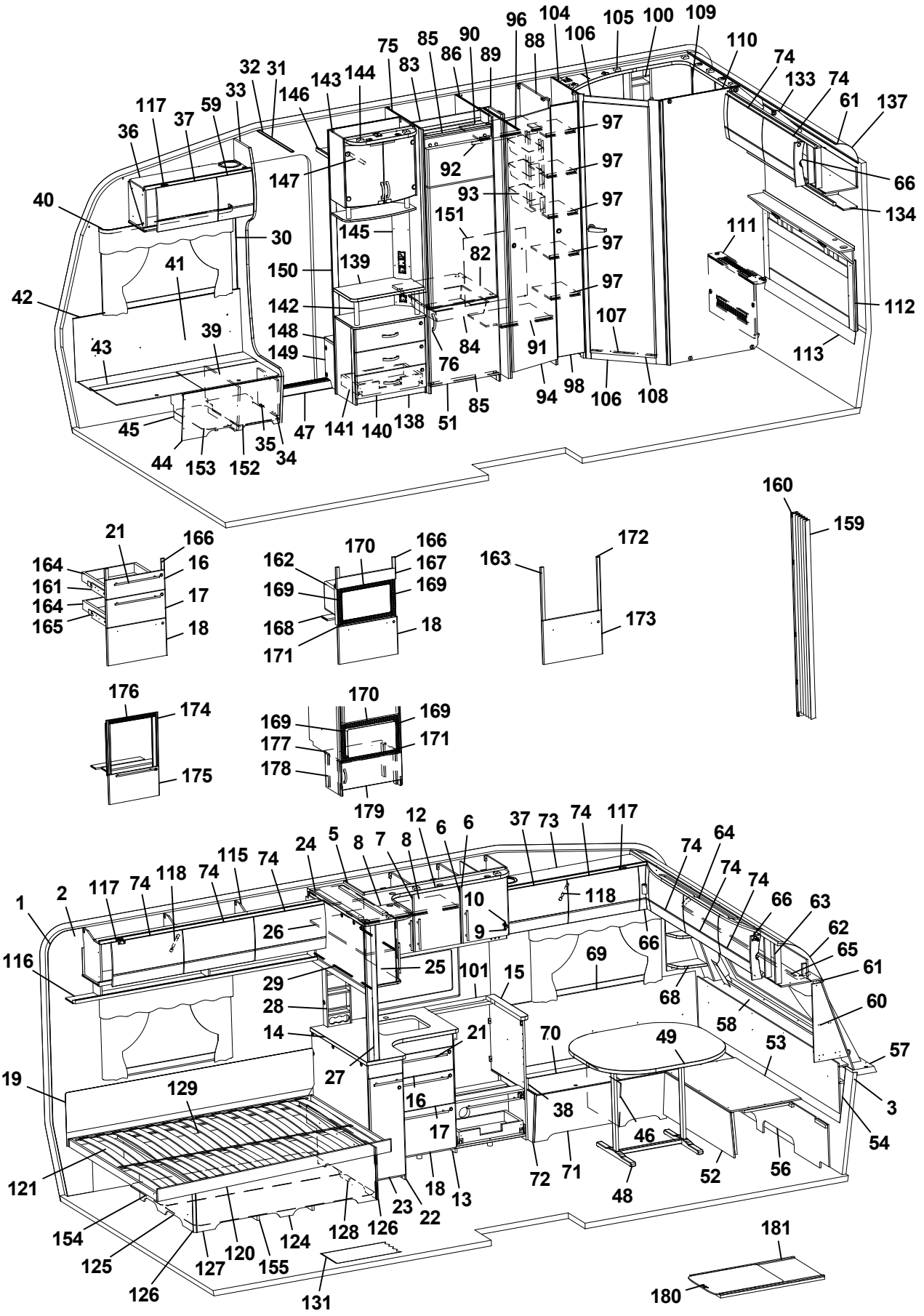
1
2
3
4
5
6
7
8
9
10
11
12
13
14
15
16
17
18
19
20
21
22
23
24
25
26
27
28
29
30
31
32
33
34
35
36
37
38
39
40
41
42
43
44
45
46
47
48
49
50
51
52
53
54
55
56
57
58
59
60
61
62
63
64
65
66
67
68
69
70
71
72
73
74
75
76
77
78
79
80
81
82
83
84
85
86
87
88
89
90
91
92
93
94
95
96
97
98
99
100
101
102
103
104
105
106
107
108
109
110
111
112
113
114
115
116
117
118
119
120
121
122
123
124
125
126
127
128
129
130
131
132
133
134
135
136
137
138
139
140
141
142
143
144
145
146
147
148
149
150
151
152
153
154
155
156
157
158
159
160
161
162
163
164
165
166
167
168
169
170
171
172
173
174
175
176
177
178
179
180
181

Pos Fig	Det. nr Part. No	Ingår Fitted	OBS!! Ange alltid årsmodell vid beställning av inredning Benämning	OBS!! Specify always year of model when ordering equipment Description
--	335802	x	List för korgar	List för baskets
94	342238	x	Dörr 415x1850	Door 415x1850
96	314917	x	Skena draperi L=1190	Drapery rail L=1190
97	339630	x	Hylla	Shelf
98	339634	x	Dörr 210x1850	Door 260x1850
--	314523	x	Rätningslist dörr	List L=1715
100	337131	x	Hylla	Shelf
101	319819-A	T	Köksskiva vägg svart skiffer	Protection kitchen, black slate
--	319819-G	T	Köksskiva vägg natur skiffer	Protection kitchen, nature slate
104	339618	x	Vägg tvättrum främre	Wall washroom
105	337129	x	Ljusramp tvättrum	Light holder
106	331248M	x	Tröskel 480x60	Threshold 480x60
107	314591	x	List tröskel al. L=480	List threshold L=480
108	342239	x	Dörr 490x1850	Door 490x1850
109	342213	x	Skåp tvättrum L838	Cupboard L838
110	337474	x	Vägg tvättrum bakre	Wall washroom rear
111	342339	x	Front tvättrum	Front washroom
--	319198	x	Galler ventilation d:o	Ventilation grille d:o
112	340538	x	Värmespalt kpl. m. tyg och belysning	Air gap cpl. with fabric and illumination
--	340542	T	Värmespalt kpl. m. tyg och belysning [1]	Air gap cpl. with fabric and illumination [1]
113	338196	x	Värmespalt	Air gap
115	340352	x	Skåp övre L=1747	Cupboard upper L=1747
--	341022	x	Skåp övre L=1747 (Customized)	Cupboard upper L=1747 (Customized)
116	331189M	x	Hyllpaket	Shelf
117	319978	x	Gångjärn	Hinge
--	319980	x	Platta gångjärn	Plate hinge
118	319914	x	Gasfjäder	Gas spring
--	319915	x	Fäste vinkel d:o	Angle bracket d:o
--	319916	x	Fäste runt d:o	Bracket round d:o
119	338121	x	Värmespalt	Air gap
120	342636	x	Sängram u. ribbotten	Bed bottom without laths
121	342682	x	Ribbotten kpl.	Laths bottom cpl.
--	311985	x	Ribba sängbotten L=718 B=63	Lath bed bottom L=718 B=63
--	312046	x	Band t. ribbotten	Band for laths bottom
124	340187	x	Sänglåda kpl.	Bed box cpl.
125	340197	x	Gavel säng V	Gable bed L
126	319776	x	List hörn L=2500	Corner strip L=2500
127	339426	x	Front säng	Front bed
128	340195	x	Gavel säng H	Gable bed R
129	315203	x	Regel 17,5x55x1415	Wood lath pine 17,5x55x1415
131	319230	M^2	Matta golv, klinkermönster mörkgrå	Carpet floor, clinker design dark grey
--	319393	T	Matta golv, antik planka	Carpet floor, antique plank
133	340398	x	Skåp gavel bak L1510	Cupboard gable L1510
--	341020	x	Skåp gavel bak L1510 (Customized)	Cupboard gable L1510 (Customized)
--	319978	x	Gångjärn d:o	Hinge d:o
--	319980	x	Platta gångjärn d:o	Plate hinge d:o
134	340308	x	Hyllpaket L1512	Shelf L1512
137	316005	x	Skiva plast 295x2363x1	Plastic sheet
138	341958	x	TV-bänk kpl. u. skiva	TV-bench cpl. whitout board
139	336122-K	x	Skiva TV-bänk, ljus	Board, light
			M= Metervara T= Tillbehör	M= On the metre T= Accessory

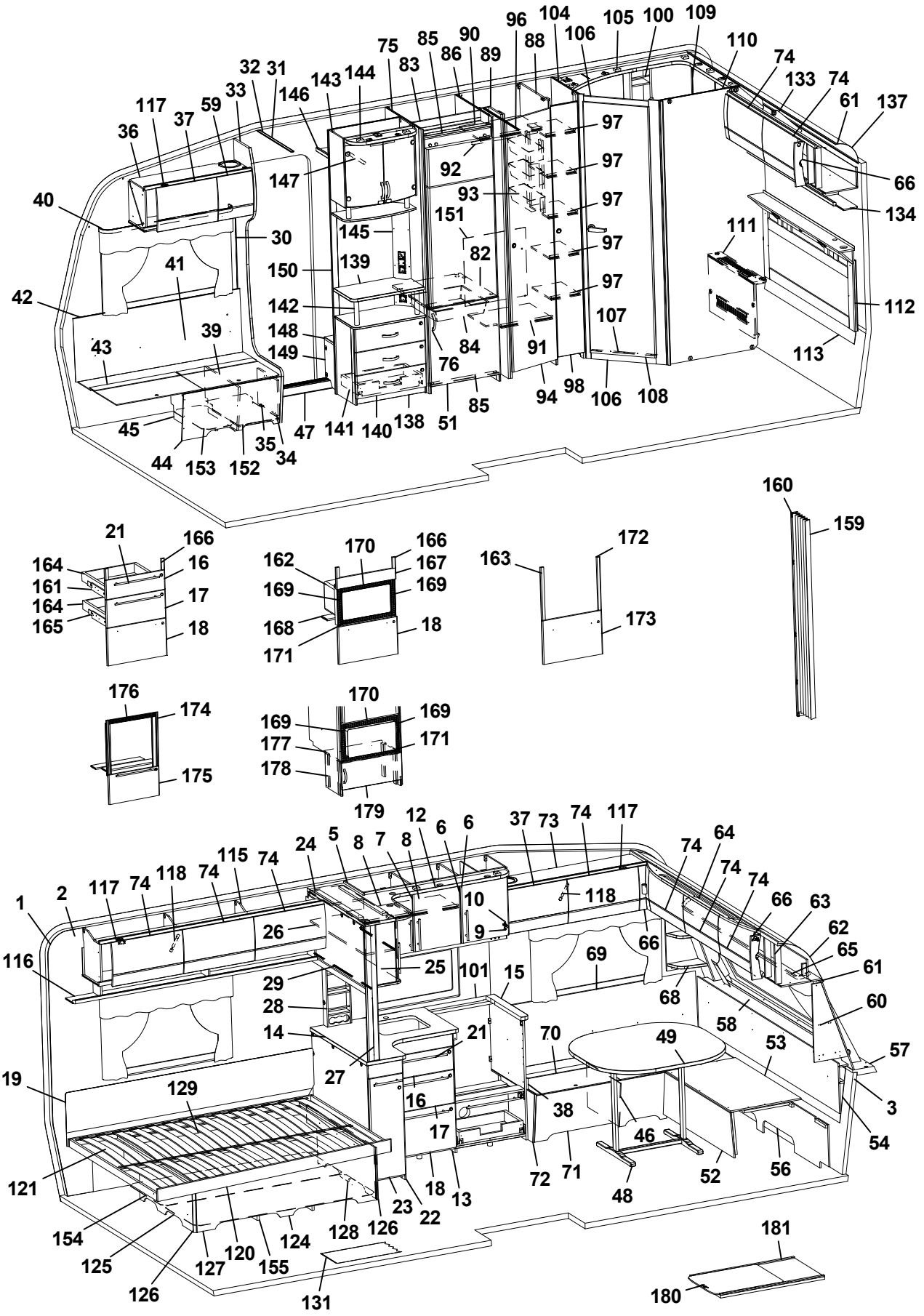
1 2 3 5 6 7 8 9 10 12 13 14 15 16 17 18 21 22 23 24 25 26 27 28 29 30 31 32 33 34 35 36 37 38 39 40 41 42 43 44 45 46 47 48 49 51 52 53 54 56 57 58 59 60 61 62 63 64 65 66 68 69 70 71 72 73 74 75 76 82 83 84 85 86 88 89 90 91 92 93 94 96 97 98 100 101 104 105 106 107 108 109 110 111 112 113 115 116 117 118 119 120 121 122 123 124 125 126 127 128 129 131 133 134 135 136 137 138 139 140 141 142 143 144 145 146 147 148 149 150 151 152 153 154 155 159 160 161 162 163 164 165 166 167 168 169 170 171 172 173 174 175 176 177 178 179 180 181

Pos Fig	Det. nr Part. No	Ingår Fitted	OBS!! Ange alltid årsmodell vid beställning av inredning Benämning	OBS!! Specify always year of model when ordering equipment Description
--	336122-L	T	Skiva TV-bänk, mörk	Board, dark
140	341959	x	Lådförstycke	Drawer front
141	20-900302	x	Pentrylåda 500x273 d:o	Drawer pentry 500x273 d:o
--	07-800039	x	Rullskena H d:o	Roller rail R d:o
--	07-800038	x	Rullskena V d:o	Roller rail L d:o
142	336103	x	Rundstav folierad L=192	Round staff L=192
143	340077	x	Skåp bar kpl. H=512	Coctail cabinet cpl. H=512
--	332088M	x	Hylla hållare flaskor	Shelf bottle holder
--	331778	x	Lucka H d:o	Door R d:o
--	331779	x	Lucka V d:o	Door L d:o
--	318379	x	Gångjärn d:o	Hinge d:o
--	318380	x	Täckhatt d:o	Cover d:o
--	312588	x	Platta gångjärn d:o	Plate hinge d:o
--	336104	x	Hylla under skåp	Shelf under cupboard
--	336102	x	Rundstav d:o L=100	Round staff d:o L=100
144	336106	x	Ljusramp	Light holder
145	340418	x	Front el-uttag 130x857,5	Front outlet 130x857,5
146	331910M	x	Hylla garderob övre	Shelf
147	350217	x	Galgstång L=790	Clothes hanger L=790
148	319866	x	Hylla insteg	Shelf
149	336618	x	Front hylla garderob	Front
150	337198	x	Vägg instegsgarderob	Wall wardrobe
151	336261	x	Täckskiva exp.kärl	Cover expansion vessel
152	350390	x	Plåt skofack	Plate shoe compartment
153	342511	x	Luftspalt H-fram	Air gap R front
154	324938	x	Luftspalt sänglåda	Air gap bed box
155	325752	x	Luftspalt sänglåda	Air gap bed box
159	315216	T	Vikdörr 1900x1500	Folding door
160	340300	T	Bakdel nisch vikdörr	Back niche folding door
161	342157	x	Monteringssats kpl. lådor (Vit)	Mounting kit cpl. drawers (White)
--	342384	x	Monteringssats kpl. lådor (Mekong)	Mounting kit cpl. drawers (Mekong)
--	342457	x	Monteringssats kpl. lådor (High Gloss)	Mounting kit cpl. drawers (High Gloss)
162	342158	T	Monteringssats kpl. mikro (Vit)	Mounting kit cpl. micro (White)
--	342385	T	Monteringssats kpl. mikro (Mekong)	Mounting kit cpl. micro (Mekong)
--	342388	T	Monteringssats kpl. mikro (High Gloss)	Mounting kit cpl. micro (High Gloss)
163	342159	T	Monteringssats kpl. ugn (Vit)	Mounting kit cpl. oven (White)
--	342386	T	Monteringssats kpl. ugn (Mekong)	Mounting kit cpl. oven (Mekong)
--	342029	T	Monteringssats kpl. ugn (High Gloss)	Mounting kit cpl. oven (High Gloss)
164	317514	x	Låda 500x480	Drawer 500x480
165	317382	x	Glidskena låda H	Slide bar, drawer R
--	350221	x	Glidskena låda V	Slide bar, drawer L
--	801701	x	Skruv 6x16 d:o	Screw 6x16 d:o
166	336092	x	Passbit 95x30x16 (Mekong)	Gauge block 95x30x16 (Mekong)
167	335936	T	Front	Front
168	333287M	T	Skiva distans 15x100x547,5	Sheet distance 15x100x547,5
169	402108	T	Galler vent. mikro 318x38	Grating vent. micro 318x38
170	402109	T	Galler vent. mikro 448x38	Grating vent. micro 448x38
171	402110	T	Galler vent. mikro 448x33	Grating vent. micro 448x33
172	336086	T	Passbit 460x30x16	Gauge block 460x30x16
173	342160	T	Lucka (Vit)	Door (White)
			M= Metervara T= Tillbehör	M= On the metre T= Accessory

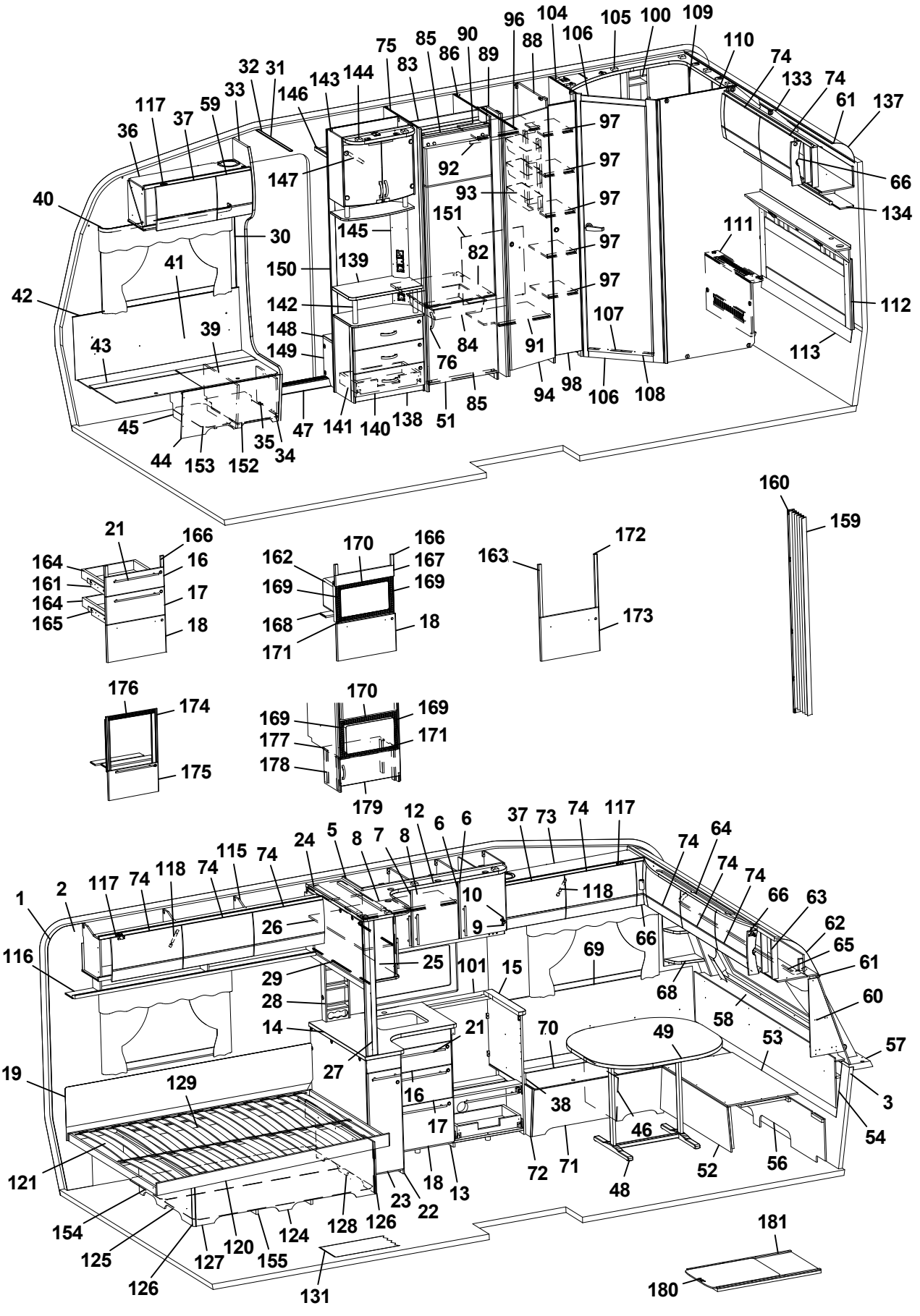
1 2 3 5 6 7 8 9 10 12 13 14 15 16 17 18 21 22 23 24 25 26 27 28 29 36 37 38 40 41 42 43 44 45 46 47 48 49 51 52 53 54 56 57 58 59 60 61 62 63 64 65 66 68 69 70 71 72 73 74 75 76 82 83 84 85 86 88 89 90 91 92 93 94 96 97 98 100 101 104 105 106 107 108 109 110 111 112 113 115 116 117 118 119 120 121 124 125 126 127 128 129 131 133 134 137 138 139 140 141 142 143 144 145 146 147 148 149 150 151 152 153 154 155 159 160 161 162 163 164 165 166 167 168 169 170 171 172 173 174 175 176 177 178 179 180 181

Pos Fig	Det. nr Part. No	Ingår Fitted	OBS!! Ange alltid årsmodell vid beställning av inredning Benämning	OBS!! Specify always year of model when ordering equipment Description
--	342387	T	Lucka (Mekong)	Door (Mekong)
--	342028	T	Lucka (High Gloss)	Door (High Gloss)
174	342139	T	List L=538 (diskbänk induktion)	List (kitchen sink induction) L=538
175	342277	T	Lucka (diskb. induktion) 299x550 (Vit)	Door (kitch. sink induct.) 299x550 (White)
--	342147	T	Lucka (diskb. induktion) 299x550 (Mekong)	Door (kitch. sink induct.) 299x550 (Mekong)
--	342131	T	Lucka (diskb. induktion) 299x550 (High Gloss)	Door (kitch. sink induct.) 299x550 (High Gloss)
--	20-900302	x	Pentrylåda 500x273 d:o	Drawer pentry 500x273 d:o
--	07-800039	x	Rullskena H d:o	Roller rail R d:o
--	07-800038	x	Rullskena V d:o	Roller rail L d:o
176	402107	T	Galler ugn (diskb. induktion) 503x35	Grating oven (kitch. sink induct.) 503x35
177	342316	T	Hylla mikro	Shelf
178	342315	T	List folierad L=283	List folierad L=283
179	342311	T	Lucka 550x228	Door 550x228
--	316799	x	Gångjärn d:o	Hinge d:o
--	312588	x	Platta gångjärn d:o	Plate hinge d:o
180	341192	T	Utdragsskiva bord 450x550	Sliding leaf 450x550
181	341193	T	Låda utdragsskiva	Box sliding leaf
			* = Olika djup på lådor kan förekomma ¹ = Selected och Customized	* = Different depths of drawers can exist ¹ = Selected and Customized
			Dyntyger, madrasser m.m. (se dynor m.m.)	Cushion textilies, mattresses etc. (see cushions etc.)
			M= Metervara T= Tillbehör	M= On the metre T= Accessory

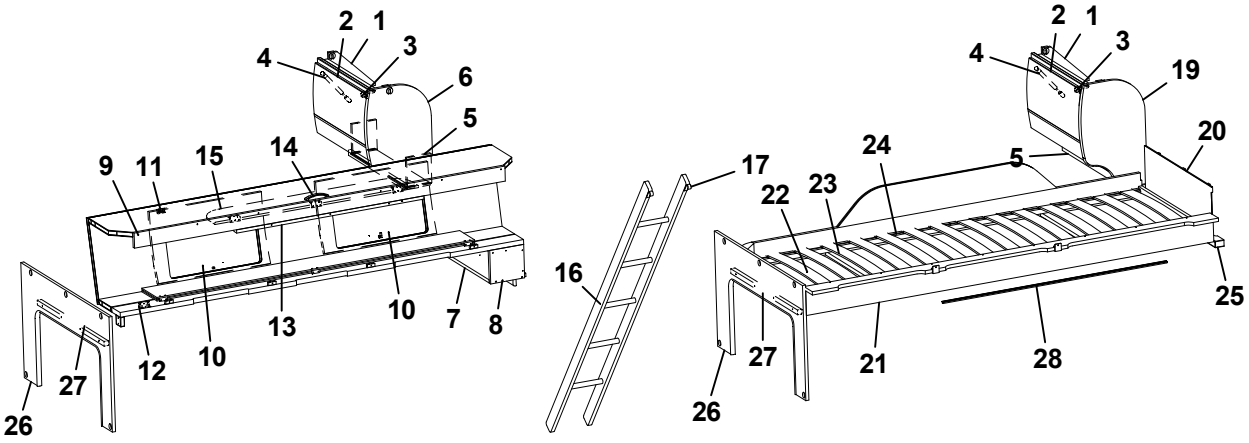
2
1
4
3
6
5
9
11
15
14
10
13
10
7
8
12
27
26
2
1
4
3
19
20
17
24
5
22
23
16
25
27
21
28
26

Pos Fig	Det. nr Part. No	Ingår Fitted	OBS!! Ange alltid årsmodell vid beställning av inredning Benämning	OBS!! Specify always year of model when ordering equipment Description
1	341225	x	Skåp gavel bak L560	Cupboard gable L560
--	341432	x	Skåp gavel bak L560 (Customized)	Cupboard gable L560 (Customized)
2	337695	x	Lucka	Door
--	340495	x	Lucka (High Gloss)	Door (High Gloss)
3	319978	x	Gångjärn	Hinge
--	319980	x	Platta gångjärn	Plate hinge
4	319914	x	Gasfjäder	Gas spring
--	319915	x	Fäste vinkel d:o	Angle bracket d:o
--	319916	x	Fäste runt d:o	Bracket round d:o
5	331743M	x	Hyllpaket	Shelf
6	336180	x	Gavel rundad	Gable
7	332658M	x	Hylla gavel bak	Shelf gable rear
8	331697M	x	Gavel	Gable
9	337661	x	Överbäddskåp L1980	Upper bed L1980
--	341426	x	Överbäddskåp L1980 (Customized)	Upper bed L1980 (Customized)
10	337664	x	Lucka	Door
--	341427	x	Lucka (High Gloss)	Door (High Gloss)
11	860402	x	Gångjärn	Hinge
12	860405	x	Gångjärn	Hinge
13	339839	x	Regel låsning	Lock bar
14	350129	x	Handtag	Handle
15	375813	x	Rasskydd ö-bäddskåp	Protective plate
16	376697	T	Stege ö-bäddsskåp 201x1800 kpl.	Ladder upper bed 201x1800 cpl.
17	860426	T	Krok t. stege	Hook for ladder
19	336185	x	Gavel rundad	Gable
20	321209	x	Värmespalt gavel	Air gap gable
21	336381	x	Sängram vån.säng V u. ribbotten	Bed bottom L without laths
22	325430	x	Ribbotten kpl.	Laths bottom cpl.
23	311985	x	Ribba sängbotten L=718 B=63	Lath bed bottom L=718 B=63
24	312046	x	Band t. ribbotten	Band for laths bottom
25	331960M	x	Bärregel	Bearing rail
26	333417M	x	Skiva fast bädd kpl.	Sheet upper bed cpl.
27	331698M	x	Bärregel 670x22x22	Bearing rail 670x22x22
28	314721	x	Skena draperi L=1100	Curtain rod L=1100
			T= Tillbehör	T= Accessory

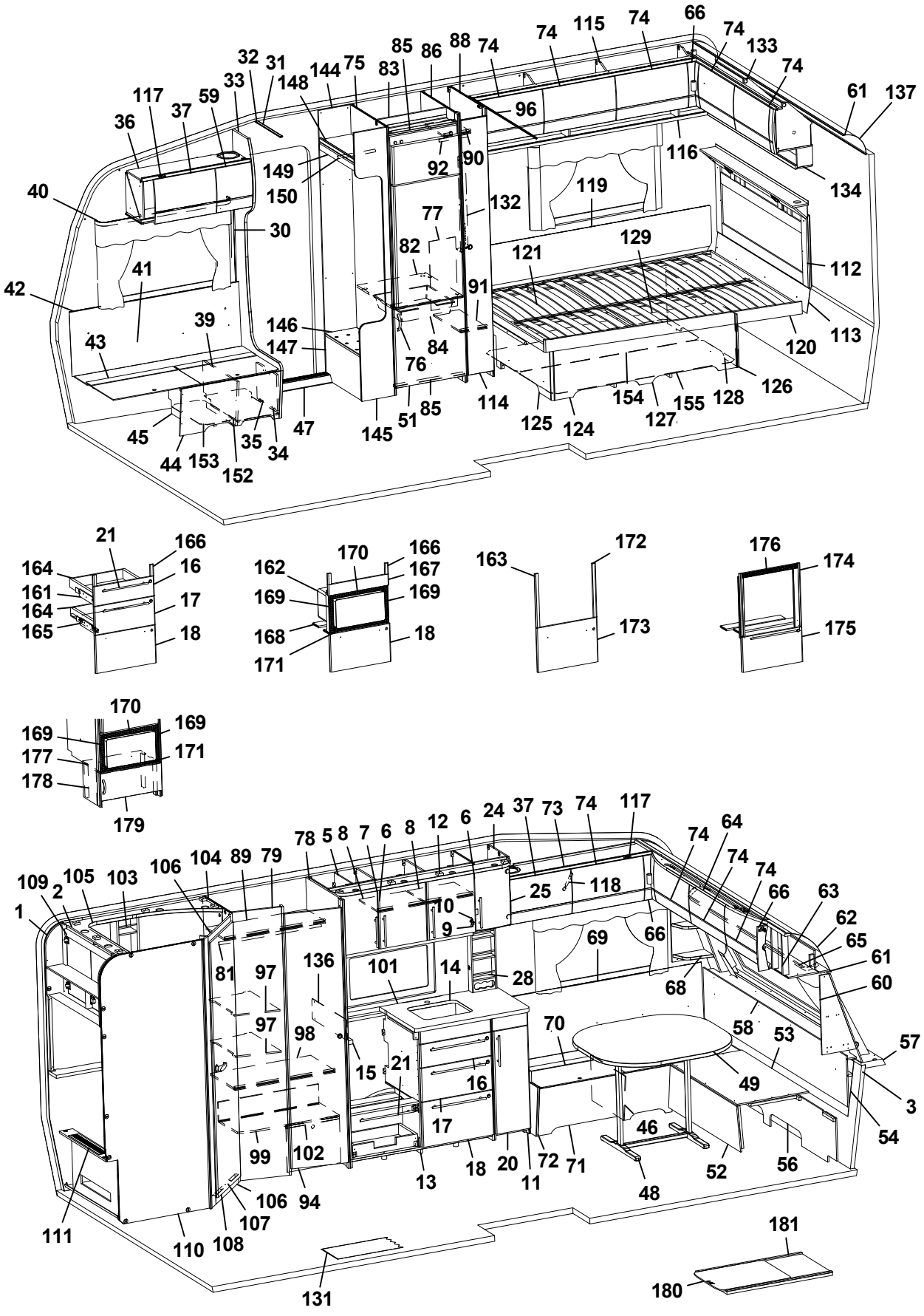
1
2
3
5
6
7
8
9
10
11
12
13
14
15
16
17
18
20
21
24
25
28
30
31
32
33
35
36
37
39
40
41
42
43
44
45
46
47
48
49
51
52
53
54
56
57
58
59
60
61
62
63
64
65
66
68
69
70
71
72
73
74
75
76
77
78
79
81
82
83
84
85
86
88
89
90
91
92
94
96
97
98
99
101
102
103
104
105
106
107
108
109
110
111
114
115
116
117
118
119
120
121
124
125
126
127
128
129
131
132
133
134
136
137
144
145
146
147
148
149
150
152
153
154
155
162
163
164
165
166
167
168
169
170
171
172
173
174
175
176
177
178
179
180
181

Pos Fig	Det. nr Part. No	Ingår Fitted	OBS!! Ange alltid årsmodell vid beställning av inredning Benämning	OBS!! Specify always year of model when ordering equipment Description
1	318657	M	Tapet vägg/tak	Wall paper
2	318584	M	Tejp tapet 20 mm	Tape, wall paper 20 mm
3	318585	M	Tejp tapet 60 mm	Tape, wall paper 60 mm
5	340435	x	Skåp kök L1120 kpl. (Vit)	Cupboard kitchen L1120 cpl. (White)
--	340441	x	Skåp kök L1120 kpl. (Mekong)	Cupboard kitchen L1120 cpl. (Mekong)
--	340896	x	Skåp kök L1120 kpl. (High Gloss)	Cupboard kitchen L1120 cpl. (High Gloss)
6	334712	x	Lucka H (Vit)	Door R (White)
--	336624	x	Lucka H (Mekong)	Door R (Mekong)
--	340511	x	Lucka H (High Gloss)	Door R (High Gloss)
--	317502	x	Handtag d:o	Handle d:o
7	334713	x	Lucka V (Vit)	Door L (White)
--	336625	x	Lucka V (Mekong)	Door L (Mekong)
--	340512	x	Lucka V (High Gloss)	Door L (High Gloss)
--	317502	x	Handtag d:o	Handle d:o
8	331385M	x	Hylla	Shelf
9	311917	x	Gångjärn	Hinge
10	312588	x	Platta gångjärn	Plate hinge
11	336446	x	Utskjut diskbänk (Vit)	Projection kitchen sink (White)
--	336824	x	Utskjut diskbänk (Mekong)	Projection kitchen sink (Mekong)
--	341454	x	Utskjut diskbänk (High Gloss)	Projection kitchen sink (High Gloss)
12	336312	x	Ljusramp köksskåp	Light holder kitchen
13	342271	x	Diskbänk trädel u. skiva (Vit)	Kitchen sink without board (White)
--	342389	x	Diskbänk trädel u. skiva (Mekong)	Kitchen sink without board (Mekong)
--	342390	x	Diskbänk trädel u. skiva (High Gloss)	Kitchen sink without board (High Gloss)
--	342413	x	Diskbänk induktion trädel u. skiva (Vit)	Kitchen sink induction w/o board (White)
--	342412	x	Diskbänk induktion trädel u. skiva (Mekong)	Kitchen sink induction w/o board (Mekong)
--	342411	x	Diskbänk induktion trädel u. skiva (High Gloss)	Kitchen sink induction w/o board (High Gloss)
14	338643-K	x	Skiva diskbänk 887x565	Board 882x887x565
--	339978-K	x	Skiva diskbänk induktion 1423x573, ljus	Board induction 1423x573, light
--	339978-L	x	Skiva diskbänk induktion 1423x573, mörk	Board induction 1423x573, dark
15	336098-K	x	Skiva diskbänk 560x40	Board 560x40
16	334706	x	Lådförstycke (Vit)	Drawer front (White)
--	336631	x	Lådförstycke (Mekong)	Drawer front (Mekong)
--	340504	x	Lådförstycke (High Gloss)	Drawer front (High Gloss)
--	317514	x	Låda 500x480 d:o	Drawer 500x480 d:o
--	317382	x	Glidskena låda H d:o	Slide bar, drawer R d:o
--	350221	x	Glidskena låda V d:o	Slide bar, drawer L d:o
17	334707	x	Lådförstycke (Vit)	Drawer front (White)
--	336633	x	Lådförstycke (Mekong)	Drawer front (Mekong)
--	340505	x	Lådförstycke (High Gloss)	Drawer front (High Gloss)
--	317514	x	Låda 500x480 d:o	Drawer 500x480 d:o
--	317382	x	Glidskena låda H d:o	Slide bar, drawer R d:o
--	350221	x	Glidskena låda V d:o	Slide bar, drawer L d:o
18	342156	x	Lucka (Vit)	Door (White)
--	341794	x	Lucka (Mekong)	Door (Mekong)
--	341083	x	Lucka (High Gloss)	Door (High Gloss)
--	20-900302	x	Pentrylåda 500x273 d:o *	Drawer pentry 500x273 d:o *
--	07-800039	x	Rullskena H d:o *	Roller rail R d:o *
--	07-800038	x	Rullskena V d:o *	Roller rail L d:o *
--	317514	x	Låda 500x480 d:o *	Drawer 500x480 d:o *
			M= Metervara T= Tillbehör	M= On the metre T= Accessory

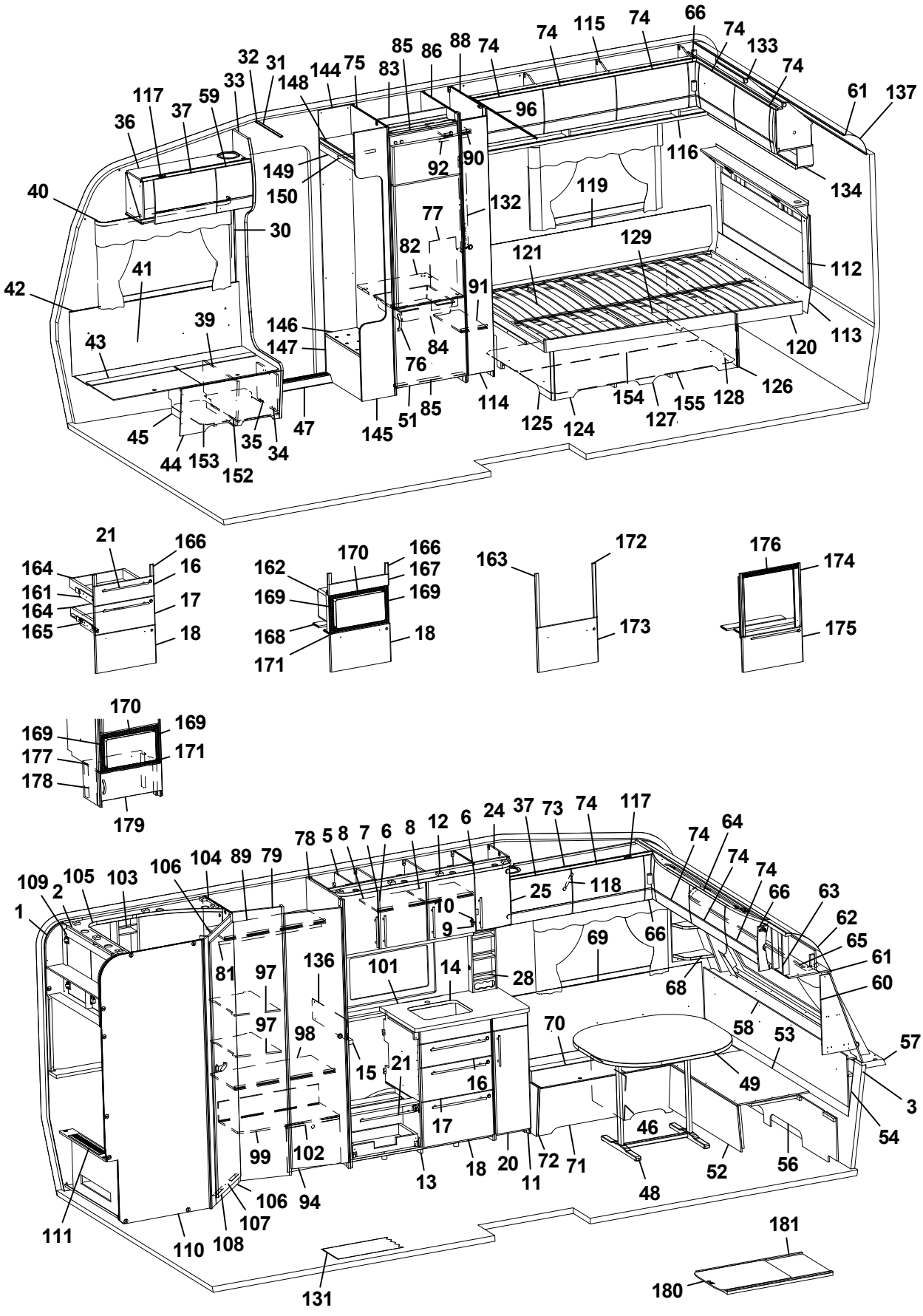
1
2
3
5
6
7
8
9
10
11
12
13
14
15
16
17
18
20
21
24
25
28
30
31
32
33
35
36
37
39
40
41
42
43
44
45
46
47
48
49
51
52
53
54
56
57
58
59
60
61
62
63
64
65
66
68
69
70
71
72
73
74
75
76
77
78
79
81
82
83
84
85
86
88
89
90
91
92
94
96
97
98
99
101
102
103
104
105
106
107
108
109
110
111
112
113
114
115
116
117
118
119
120
121
124
125
126
127
128
129
131
132
133
134
136
137
144
145
146
147
148
149
150
152
153
154
155
161
162
163
164
165
166
167
168
169
170
171
172
173
174
175
176
177
178
179
180
181

Pos Fig	Det. nr Part. No	Ingår Fitted	OBS!! Ange alltid årsmodell vid beställning av inredning Benämning	OBS!! Specify always year of model when ordering equipment Description
--	317382	x	Glidskena låda H d:o *	Slide bar, drawer R d:o *
--	350221	x	Glidskena låda V d:o *	Slide bar, drawer L d:o *
20	334740	x	Lucka (Vit)	Door (White)
--	336825	x	Lucka (Mekong)	Door (Mekong)
--	340513	x	Lucka (High Gloss)	Door (High Gloss)
21	317503	x	Handtag	Handle
24	336313	x	Skåp vitrin kpl.	Vitrine
--	331212M	x	Hylla d:o	Shelf d:o
25	332233	x	Lucka H	Door R
--	314350	x	Lås magnet d:o	Lock magnet d:o
--	318381	x	Motstycke magnetlås	Companion part
--	318379	x	Gångjärn d:o	Hinge d:o
--	318380	x	Täckhatt d:o	Cover d:o
--	312588	x	Platta gångjärn	Plate hinge
28	333409M	x	Kryddhylla	Spice rack
30	318962	x	List täck el-kabel B=45 L=2100	Cover strip B=45 L=2100
31	316270	x	List snäpp undre L2379	List under L2379
32	316268	x	List snäpp övre L2379	List upper L2379
33	342165	x	Stolpe först. L1948 kpl. m. lucka	Support bar cpl. with door
34	336064	x	Lucka	Door
35	312589	x	Gångjärn	Hinge
36	342194	x	Skåp övre elc.L=828	Cupboard upper L=828
--	342255	x	Skåp övre elc.L=828 (Selected)	Cupboard upper L=828 (Selected)
--	342253	x	Skåp övre elc.L=828 (Customized)	Cupboard upper L=828 (Customized)
37	337719	x	Lucka	Door
--	340494	x	Lucka (High Gloss)	Door (High Gloss)
38	342267	x	Dynstöd 15x80x400	Support cushion 15x80x400
39	342494	x	Stöd bäddlåda HF	Support bed box
40	350348	x	Skena gardin L1020	Curtain rod L1020
41	339356	x	Värmespalt H fram	Air gap R.F.
42	319821	M	List kant mörkbrun	Strip, dark brown
43	336858	x	Lock bäddlåda H F	Cover bedbox R.F.
--	319024	x	Matta grå textil m. tejp d:o	Carpet gray textile with tape d:o
44	342490	x	Front bäddlåda H F	Front bed box R.F.
--	342492	T	Front bäddlåda H F (centraldammsugare)	Front bed box R.F. (central vacuum cleaner)
45	342495	x	Stöd bäddlåda HF	Support bed box
46	312825	x	Stöd bäddlåda VF	Support bed box
47	314687	x	Tröskel aluminium L=850	Threshold aluminium L=850
48	310083	x	Bordsstativ	Table stand
49	335940-K	x	Bordsskiva 940x1025	Table top 940x1025
--	340543-K	x	Bordsskiva 940x1025, ljus [1]	Table top 940x1025, light [1]
--	340543-L	x	Bordsskiva 940x1025, mörk [1]	Table top 940x1025, dark [1]
51	342259	x	Lucka H 550x570	Door R 550x570
--	316799	x	Gångjärn d:o	Hinge d:o
--	312588	x	Platta gångjärn d:o	Plate hinge d:o
52	331245M	x	Front bäddlåda gavel	Front bed box gable
53	331246M	x	Skiva rundsittgrupp	Sheet seat
54	340578	x	Värmespalt gavel fram	Air gap
56	340520	x	Stöd sittgrupp	Support
57	213471	x	Hylla front kpl. L2376	Shelf front cpl. L2376
			M= Metervara T= Tillbehör	M= On the metre T= Accessory

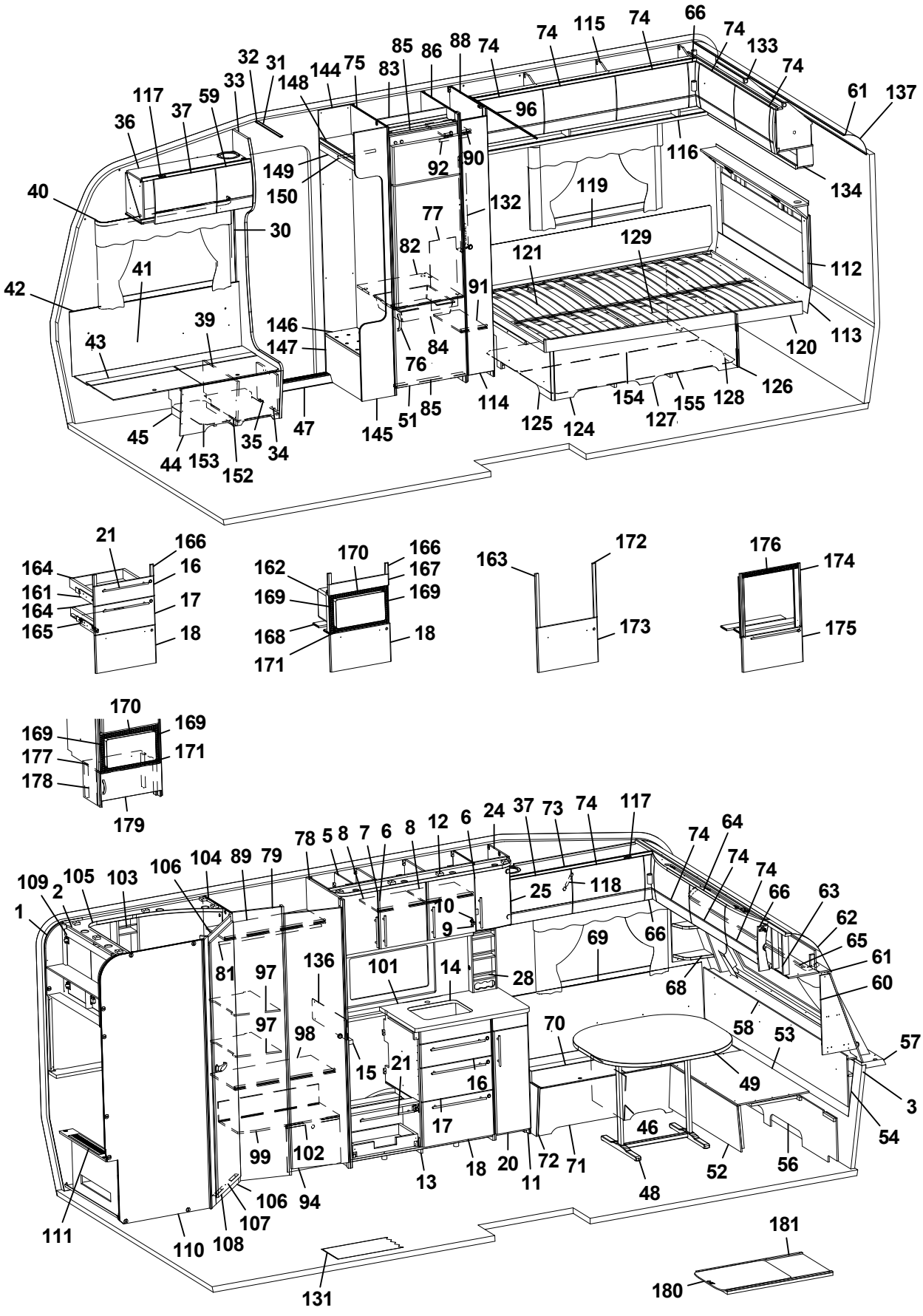
66
74
115
74
74
133
74
61
137
85
86
88
74
32
31
144
75
83
148
33
59
117
37
36
96
116
134
149
150
92
90
40
30
77
132
119
129
112
82
121
41
42
91
39
146
147
84
76
43
113
120
126
154
155
128
127
114
125
124
85
51
145
47
45
35
34
44
153
152
21
166
164
16
161
164
17
165
18
170
166
162
167
169
169
168
18
171
163
172
173
176
174
175
170
169
169
177
171
178
179
109
2
105
103
106
104
89
79
78
5
8
7
6
8
12
6
24
37
73
74
117
74
64
74
74
66
63
62
65
61
60
1
25
118
10
9
69
66
81
97
136
101
14
28
68
97
98
70
58
53
57
15
21
16
49
3
17
46
54
99
102
13
18
20
72
71
11
48
52
56
106
94
107
111
110
108
131
181
180

Pos Fig	Det. nr Part. No	Ingår Fitted	OBS!! Ange alltid årsmodell vid beställning av inredning Benämning	OBS!! Specify always year of model when ordering equipment Description
58	340191	x	Front/hylla kpl.	Front/shelf cpl.
--	340929	x	Hylla m. belysning "Björn" (Customized)	Shelf with lighting "Bear" (Customized)
59	337790	x	Lucka	Door
--	340493	x	Lucka (High Gloss)	Door (High Gloss)
60	338518	x	Hylla hörn H	Shelf R
61	313884	x	List plast radie L=2379	List L=2379
62	316005	x	Skiva plast 295x2363x1	Plastic sheet
63	342301	x	Skåp gavel fram L=2360	Cupboard L=2360
--	342300	x	Skåp gavel fram L=2360 (Customized)	Cupboard L=2360 (Customized)
--	319978	x	Gångjärn d:o	Hinge d:o
--	319979	x	Platta gångjärn d:o	Plate hinge d:o
64	336063	x	Ljusramp gavelskåp	Light holder
65	350349	x	Skena gardin L1920	Curtain rod L1920
66	337738	x	Hörn inredning	Corner
--	340917	x	Hörn inredning (High Gloss)	Corner (High Gloss)
--	311917	x	Gångjärn d:o	Hinge d:o
--	319909	x	Platta gångjärn d:o	Plate hinge d:o
68	342291	x	Hylla hörn V	Shelf L
69	337171	x	Värmespalt V fram	Air gap L.F.
70	333906	x	Lock bäddlåda V F	Cover bed box L.F
--	319024	x	Matta grå textil m. tejp d:o	Carpet gray textile with tape d:o
71	339504	x	Front bäddlåda V F	Front bed box L.F.
72	339500	x	Gavel bäddlåda V F	Gable bed box L.F
73	340322	x	Skåp övre L=1108	Cupboard upper L=1108
--	340349	x	Skåp övre L=1108 (Selected)	Cupboard upper L=1108 (Selected)
--	340909	x	Skåp övre L=1108 (Customized)	Cupboard upper L=1108 (Customized)
74	337695	x	Lucka	Door
--	340495	x	Lucka (High Gloss)	Door (High Gloss)
75	342696	x	Vägg kyl V	Wall refrigerator L
76	350129	x	Handtag	Handle
77	340042	x	Täckskiva exp.kärl	Cover expansion vessel
78	340131	x	Vägg garderob H	Wall wardrobe R
79	340132	x	Vägg front garderob	Wall front wardrobe
81	350217	x	Galgstång L=790	Clothes hanger L=790
82	340675	x	Hylla under kyl	Shelf under refrigerator
83	342309	x	Bakstycke stopp kyl	Back cupboard
84	310325	x	Trådback vit 427x427x85	Tray 427x427x85
--	312712	x	Glidlist trådback (säljes i par)	Sliding strip tray (pair)
85	342306	x	List folierad L = 528	List foiled L = 528
86	342305	x	Vägg kyl H	Wall refrigerator R
88	331898M	x	Vägg garderob	Wall wardrobe
89	340155	x	Hylla garderob övre	Shelf wardrobe upper
90	340135	x	Hylla garderob övre	Shelf wardrobe upper
91	340134	x	Hylla garderob nedre	Shelf wardrobe under
92	350217	x	Galgstång L=790	Clothes hanger L=790
94	342238	x	Dörr 415x1850	Door 415x1850
96	314917	x	Skena draperi L=1190	Drapery rail L=1190
97	340158	x	Hylla garderob	Shelf wardrobe
98	340152	x	Hylla garderob mellan	Shelf wardrobe middle
99	340151	x	Hylla garderob nedre	Shelf wardrobe under
			M= Metervara T= Tillbehör	M= On the metre T= Accessory

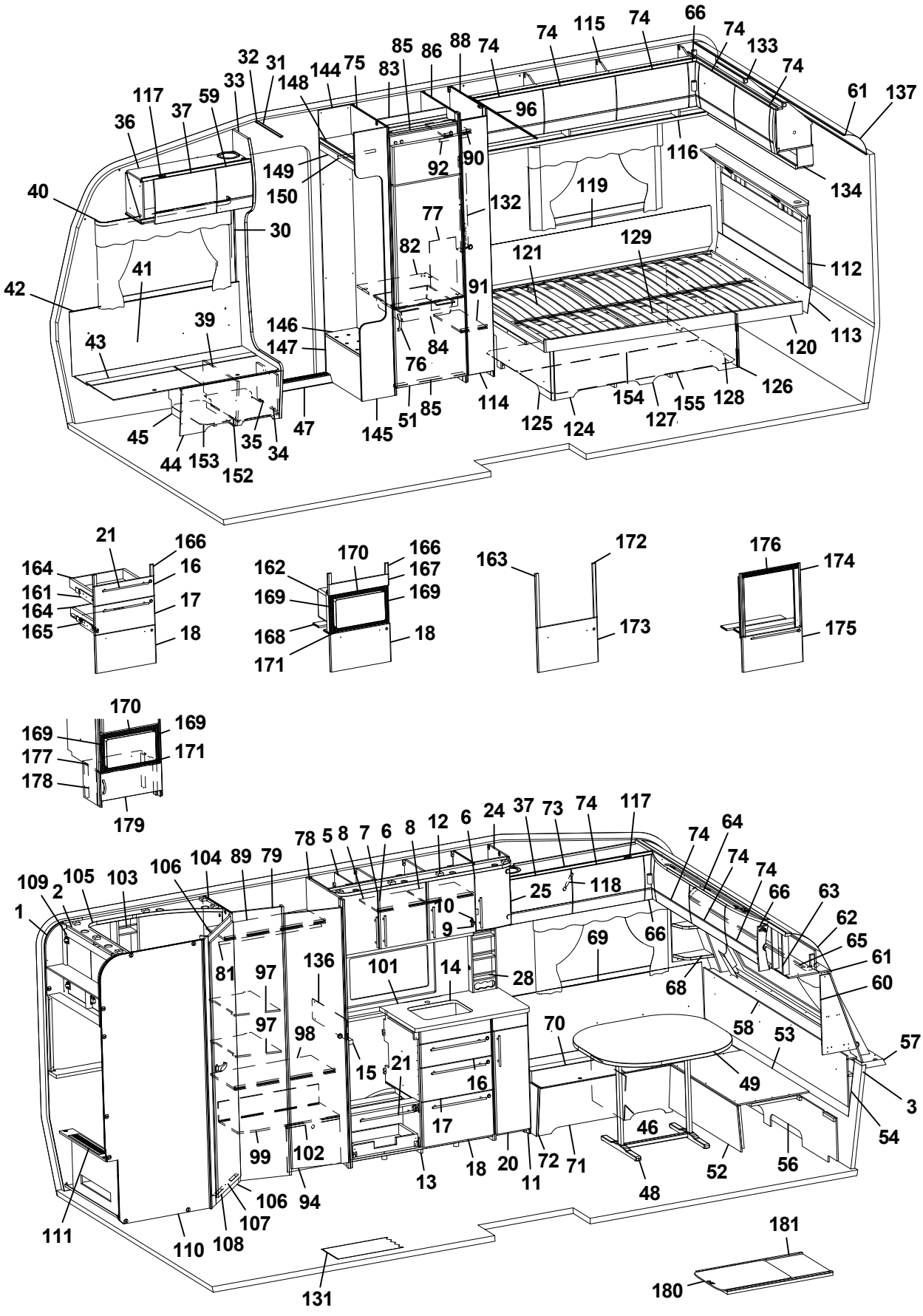
1 2 3 5 6 7 8 9 10 11 12 13 14 15 16 17 18 20 21 24 25 28 30 31 32 33 35 36 37 39 40 41 42 43 44 45 46 47 48 49 51 52 53 54 56 57 58 59 60 61 62 63 64 65 66 68 69 70 71 72 73 74 75 76 77 78 79 81 82 83 84 85 86 88 89 90 91 92 94 96 97 98 99 101 102 103 104 105 106 107 108 109 110 111 112 113 114 115 116 117 118 119 120 121 124 125 126 127 128 129 131 132 133 134 136 137 144 145 146 147 148 149 150 152 153 154 155 162 163 164 165 166 167 168 169 170 171 172 173 174 175 176 177 178 179 180 181

Pos Fig	Det. nr Part. No	Ingår Fitted	OBS!! Ange alltid årsmodell vid beställning av inredning Benämning	OBS!! Specify always year of model when ordering equipment Description
101	350022-A	T	Köksskiva vägg svart skiffer	Protection kitchen, black slate
--	350022-G	T	Köksskiva vägg natur skiffer	Protection kitchen, nature slate
102	340330	x	Täckfront garderob	Cover wardrobe
103	337131	x	Hylla	Shelf
104	340130	x	Vägg tvättrum främre	Wall washroom
105	338357	x	Ljusramp tvättrum	Light holder
106	331248M	x	Tröskel 480x60	Threshold 480x60
107	314591	x	List tröskel al. L=480	List threshold L=480
108	342239	x	Dörr 490x1850	Door 490x1850
109	342213	x	Skåp tvättrum L838	Cupboard L838
110	338367	x	Vägg tvättrum bakre	Wall washroom rear
111	341887	x	Front tvättrum	Front washroom
--	319198	x	Galler ventilation d:o	Ventilation grille d:o
112	340538	x	Värmespalt kpl. m. tyg och belysning	Air gap cpl. with fabric and illumination
--	340542	T	Värmespalt kpl. m. tyg och belysning [1]	Air gap cpl. with fabric and illumination [1]
113	338196	x	Värmespalt	Air gap
114	340144	x	Dörr 200x1850	Door 200x1850
--	314523	x	Rätningslist dörr L=1715	List L=1715
115	340388	x	Skåp övre L=1747	Cupboard upper L=1747
--	340913	x	Skåp övre L=1747 (Customized)	Cupboard upper L=1747 (Customized)
--	319978	x	Gångjärn d:o	Hinge d:o
--	319980	x	Platta gångjärn d:o	Plate hinge d:o
116	331194M	x	Hyllpaket	Shelf
117	319978	x	Gångjärn	Hinge
--	319980	x	Platta gångjärn	Plate hinge
118	319914	x	Gasfjäder	Gas spring
--	319915	x	Fäste vinkel d:o	Angle bracket d:o
--	319916	x	Fäste runt d:o	Bracket round d:o
119	338121	x	Värmespalt	Air gap
120	342654	x	Sängram u. ribbotten	Bed bottom without laths
121	342683	x	Ribbotten kpl.	Laths bottom cpl.
--	311985	x	Ribba sängbotten L=718 B=63-	Lath bed bottom L=718 B=63
--	312046	x	Band t. ribbotten-	Band for laths bottom
124	340187	x	Sänglåda kpl.	Bed box cpl.
125	340197	x	Gavel säng V	Gable bed L
126	319776	x	List hörn L=2500	Corner strip L=2500
127	339426	x	Front säng	Front bed
128	340195	x	Gavel säng H	Gable bed R
129	315203	x	Regel 17,5x55x1415	Wood lath pine 17,5x55x1415
131	319230	M^2	Matta golv, klinkermönster mörkgrå	Carpet floor, clinker design dark grey
--	319393	T	Matta golv, antik planka	Carpet floor, antique plank
132	335788M	x	Front el-uttag	Front outlet
133	340404	x	Skåp gavel bak L1510	Cupboard gable L1510
--	340911	x	Skåp gavel bak L1510 (Customized)	Cupboard gable L1510 (Customized)
--	319978	x	Gångjärn d:o	Hinge d:o
--	319980	x	Platta gångjärn d:o	Plate hinge d:o
134	331879M	x	Hyllpaket	Shelf
136	401715	x	Flamskydd	Flame guard
137	316005	x	Skiva plast 295x2363x1	Plastic sheet
144	337314	x	Vägg instegsgarderob V	Wall wardrobe L
			M= Metervara T= Tillbehör	M= On the metre T= Accessory

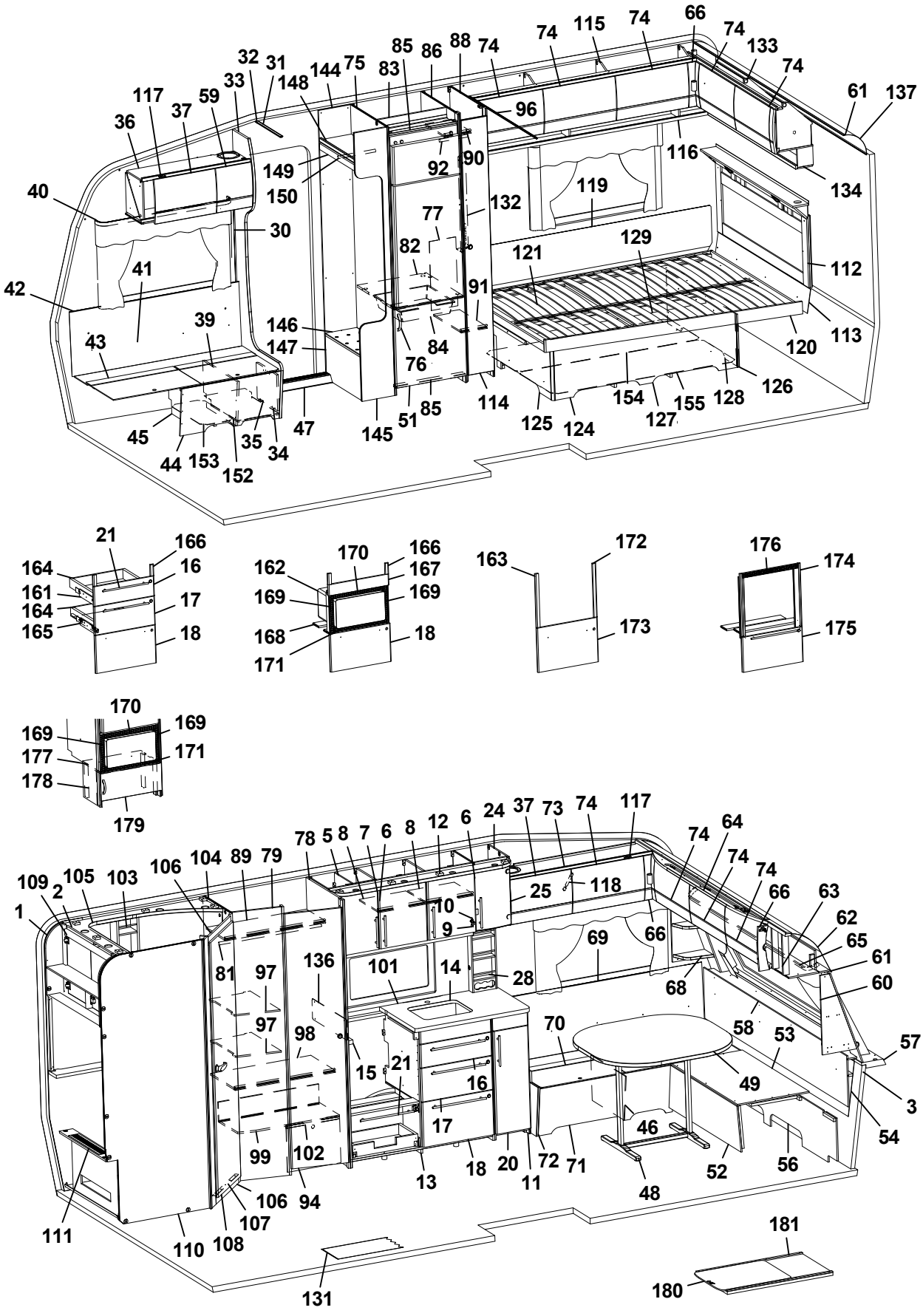
1
2
3
5
6
7
8
9
10
11
12
13
14
15
16
17
18
20
21
24
25
28
30
31
32
33
35
36
37
39
40
41
42
43
44
45
46
47
48
49
51
52
53
54
56
57
58
59
60
61
62
63
64
65
66
68
69
70
71
72
73
74
75
76
77
78
79
81
82
83
84
85
86
88
89
90
91
92
94
96
97
98
99
101
102
103
104
105
106
107
108
109
110
111
112
113
114
116
117
118
119
120
121
124
125
126
127
128
129
131
132
133
134
136
137
144
145
146
147
148
149
150
152
153
154
155
161
162
163
164
165
166
167
168
169
170
171
172
173
174
175
176
177
178
179
180
181

Pos Fig	Det. nr Part. No	Ingår Fitted	OBS!! Ange alltid årsmodell vid beställning av inredning Benämning	OBS!! Specify always year of model when ordering equipment Description
145	337168	x	Vägg instegsgarderob H	Wall wardrobe R
146	319881	x	Hylla insteg	Shelf
147	337317	x	Front instegsgarderob	Front
148	337315	x	Hylla	Shelf
149	331242M	x	Front övre	Front upper
150	350217	x	Galgstång L=790	Clothes hanger L=790
152	350390	x	Plåt skofack	Plate shoe compartment
153	342511	x	Luftspalt H-fram	Air gap R front
154	325752	x	Luftspalt sänglåda	Air gap bed box
155	324938	x	Luftspalt sänglåda	Air gap bed box
161	342157	x	Monteringssats kpl. lådor (Vit)	Mounting kit cpl. drawers (White)
--	342384	x	Monteringssats kpl. lådor (Mekong)	Mounting kit cpl. drawers (Mekong)
--	342457	x	Monteringssats kpl. lådor (High Gloss)	Mounting kit cpl. drawers (High Gloss)
162	342158	T	Monteringssats kpl. mikro (Vit)	Mounting kit cpl. micro (White)
--	342385	T	Monteringssats kpl. mikro (Mekong)	Mounting kit cpl. micro (Mekong)
--	342388	T	Monteringssats kpl. mikro (High Gloss)	Mounting kit cpl. micro (High Gloss)
163	342159	T	Monteringssats kpl. ugn (Vit)	Mounting kit cpl. oven (White)
--	342386	T	Monteringssats kpl. ugn (Mekong)	Mounting kit cpl. oven (Mekong)
--	342029	T	Monteringssats kpl. ugn (High Gloss)	Mounting kit cpl. oven (High Gloss)
164	317514	x	Låda 500x480	Drawer 500x480
165	317382	x	Glidskena låda H	Slide bar, drawer R
--	350221	x	Glidskena låda V	Slide bar, drawer L
--	801701	x	Skruv 6x16 d:o	Screw 6x16 d:o
166	336092	x	Passbit 95x30x16 (Mekong)	Gauge block 95x30x16 (Mekong)
167	335936	T	Front	Front
168	333287M	T	Skiva distans 15x100x547,5	Sheet distance 15x100x547,5
169	402108	T	Galler vent. mikro 318x38	Grating vent. micro 318x38
170	402109	T	Galler vent. mikro 448x38	Grating vent. micro 448x38
171	402110	T	Galler vent. mikro 448x33	Grating vent. micro 448x33
172	336086	T	Passbit 460x30x16	Gauge block 460x30x16
173	342160	T	Lucka (Vit)	Door (White)
--	342387	T	Lucka (Mekong)	Door (Mekong)
--	342028	T	Lucka (High Gloss)	Door (High Gloss)
174	342139	T	List L=538 (diskbänk induktion)	List (kitchen sink induction) L=538
175	342277	T	Lucka (diskb. induktion) 299x550 (Vit)	Door (kitch. sink induct.) 299x550 (White)
--	342147	T	Lucka (diskb. induktion) 299x550 (Mekong)	Door (kitch. sink induct.) 299x550 (Mekong)
--	342131	T	Lucka (diskb. induktion) 299x550 (High Gloss)	Door (kitch. sink induct.) 299x550 (High Gloss)
--	20-900302	x	Pentrylåda 500x273 d:o	Drawer pentry 500x273 d:o
--	07-800039	x	Rullskena H d:o	Roller rail R d:o
--	07-800038	x	Rullskena V d:o	Roller rail L d:o
176	402107	T	Galler ugn (diskb. induktion) 503x35	Grating oven (kitch. sink induct.) 503x35
177	342316	T	Hylla mikro	Shelf
178	342315	T	List folierad L=283	List folierad L=283
179	342311	T	Lucka 550x228	Door 550x228
--	316799	x	Gångjärn d:o	Hinge d:o
--	312588	x	Platta gångjärn d:o	Plate hinge d:o
180	341192	T	Utdragsskiva bord 450x550	Sliding leaf 450x550
181	341193	T	Låda utdragsskiva	Box sliding leaf
			* = Olika djup på lådor kan förekomma ¹ = Selected och Customized	* = Different depths of drawers can exist ¹ = Selected and Customized
			Dyntyger, madrasser m.m. (se dynor m.m.)	Cushion textilies, mattresses etc. (see cushions etc.)
			M= Metervara T= Tillbehör	M= On the metre T= Accessory

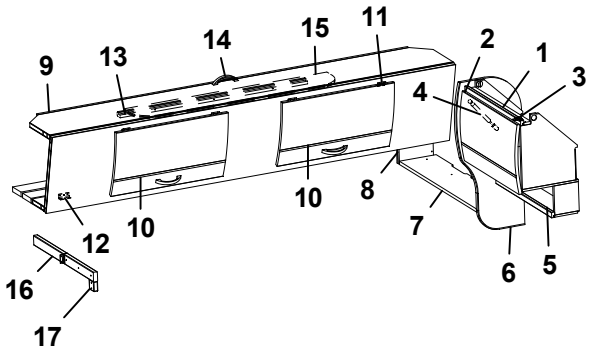
9
13
14
15
11
2
1
3
4
10
10
8
7
6
5
12
16
17

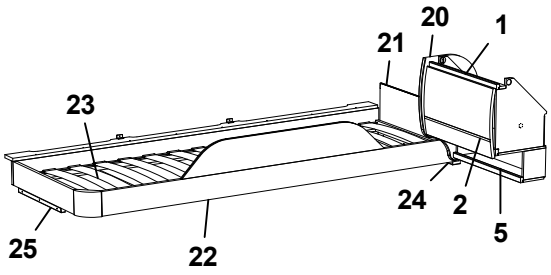
20
1
21
23
24
2
5
25
22

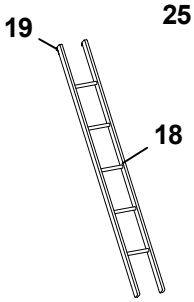
19
18

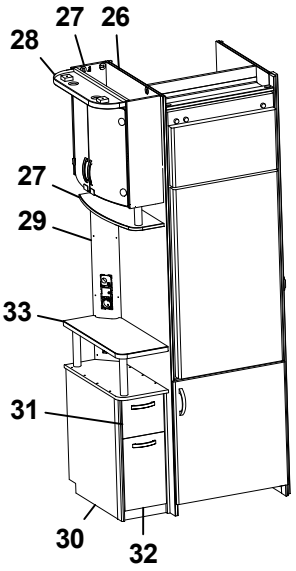
28
27
26
27
29
33
31
30
32

Pos Fig	Det. nr Part. No	Ingår Fitted	OBS!! Ange alltid årsmodell vid beställning av inredning Benämning	OBS!! Specify always year of model when ordering equipment Description
1	341225	x	Skåp gavel bak L560	Cupboard gable L560
--	341432	x	Skåp gavel bak L560 (Customized)	Cupboard gable L560 (Customized)
2	337695	x	Lucka	Door
--	340495	x	Lucka (High Gloss)	Door (High Gloss)
3	319978	x	Gångjärn	Hinge
--	319980	x	Platta gångjärn	Plate hinge
4	319914	x	Gasfjäder	Gas spring
--	319915	x	Fäste vinkel d:o	Angle bracket d:o
--	319916	x	Fäste runt d:o	Bracket round d:o
5	331743M	x	Hyllpaket	Shelf
6	336182	x	Gavel rundad	Gable
7	332810M	x	Hylla gavel bak	Shelf gable rear
8	331697M	x	Gavel	Gable
9	337661	x	Överbäddskåp L1980	Upper bed L1980
--	341426	x	Överbäddskåp L1980 (Customized)	Upper bed L1980 (Customized)
10	337664	x	Lucka	Door
--	341427	x	Lucka (High Gloss)	Door (High Gloss)
11	860402	x	Gångjärn	Hinge
12	860405	x	Gångjärn	Hinge
13	339839	x	Regel låsning	Lock bar
14	350129	x	Handtag	Handle
15	375813	x	Rasskydd ö-bäddskåp	Protective plate
16	332661M	x	Bärregel (vikbar)	Bearing rail
17	331701M	x	Kloss bärregel	Block bearing rail
18	376697	T	Stege ö-bäddsskåp 201x1800 kpl.	Ladder upper bed 201x1800 cpl.
19	860426	T	Krok t. stege	Hook for ladder
20	336185	x	Gavel rundad	Gable
21	321209	x	Värmespalt gavel	Air gap gable
22	336714	x	Sängram vån.säng V u. ribbotten	Bed bottom L without laths
23	325430	x	Ribbotten kpl.	Laths bottom cpl.
--	311985	x	Ribba sängbotten L=718 B=63	Lath bed bottom L=718 B=63
--	312046	x	Band t. ribbotten	Band for laths bottom
24	331960M	x	Bärregel	Bearing rail
25	331961M	x	Bärregel 440x22x22	Bearing rail 670x22x22
26	342735	x	Vägg kyl V	Wall refrigerator L
27	339415	x	Skåp bar kpl.	Coctail cabinet cpl.
--	339420	x	Hylla hållare flaskor	Shelf bottle holder
--	331778	x	Lucka H d:o	Door R d:o
--	331779	x	Lucka V d:o	Door L d:o
--	318379	x	Gångjärn d:o	Hinge d:o
--	318380	x	Täckhatt d:o	Cover d:o
--	312588	x	Platta gångjärn d:o	Plate hinge d:o
28	336106	x	Ljusramp	Light holder
29	341594	x	Front el-uttag 130x872	Front outlet 130x872
30	339400	x	TV-bänk kpl. u. skiva	TV-bench cpl. without board
			T= Tillbehör	T= Accessory

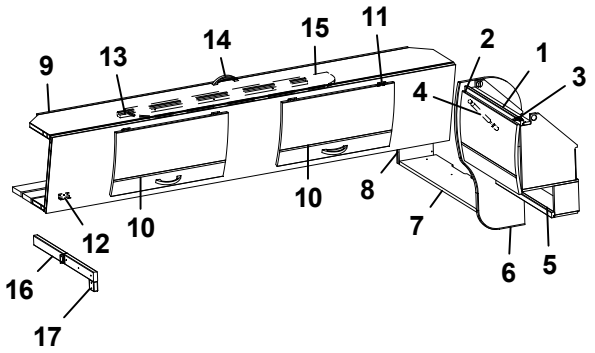
9
13
14
15
11
2
1
3
4
10
10
8
7
6
5
12
16
17

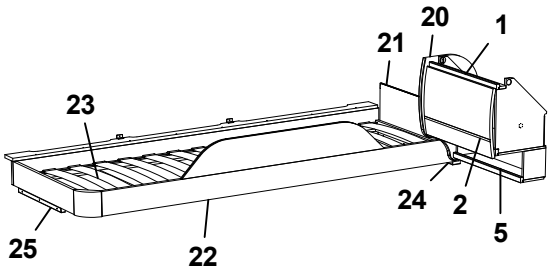
20
1
21
23
24
2
5
25
22

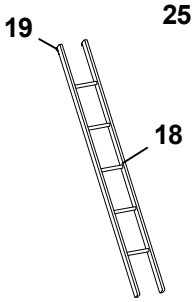
19
18

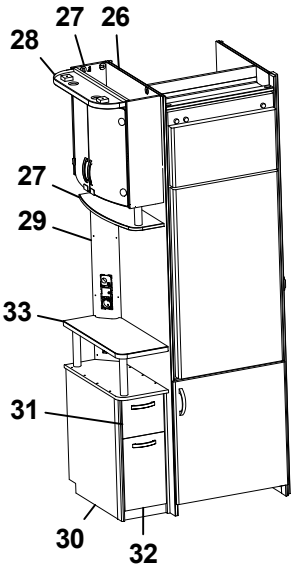
28
27
26
27
29
33
31
30
32

Pos Fig	Det. nr Part. No	Ingår Fitted	OBS!! Ange alltid årsmodell vid beställning av inredning Benämning	OBS!! Specify always year of model when ordering equipment Description
31	339409	x	Låda övre	Drawer cpl.
--	339411	x	Lådförstycke d:o	Drawer front d:o
--	315215	x	Glidskena låda (säljes i par)	Slide bar (exp. in pair)
32	339404	x	Låda nedre kpl.	Drawer cpl.
--	339407	x	Lådförstycke d:o	Drawer front d:o
--	315953	x	Glidskena låda L=300 (säljes i par)	Slide bar L=300 (exp. in pair)
33	339401-K	x	Skiva TV-bänk, ljus	Board, light
--	339401-L	T	Skiva TV-bänk, mörk	Board, dark
--	336103	x	Rundstav d:o L=192	Round staff d:o L=192

T= Tillbehör

T= Accessory

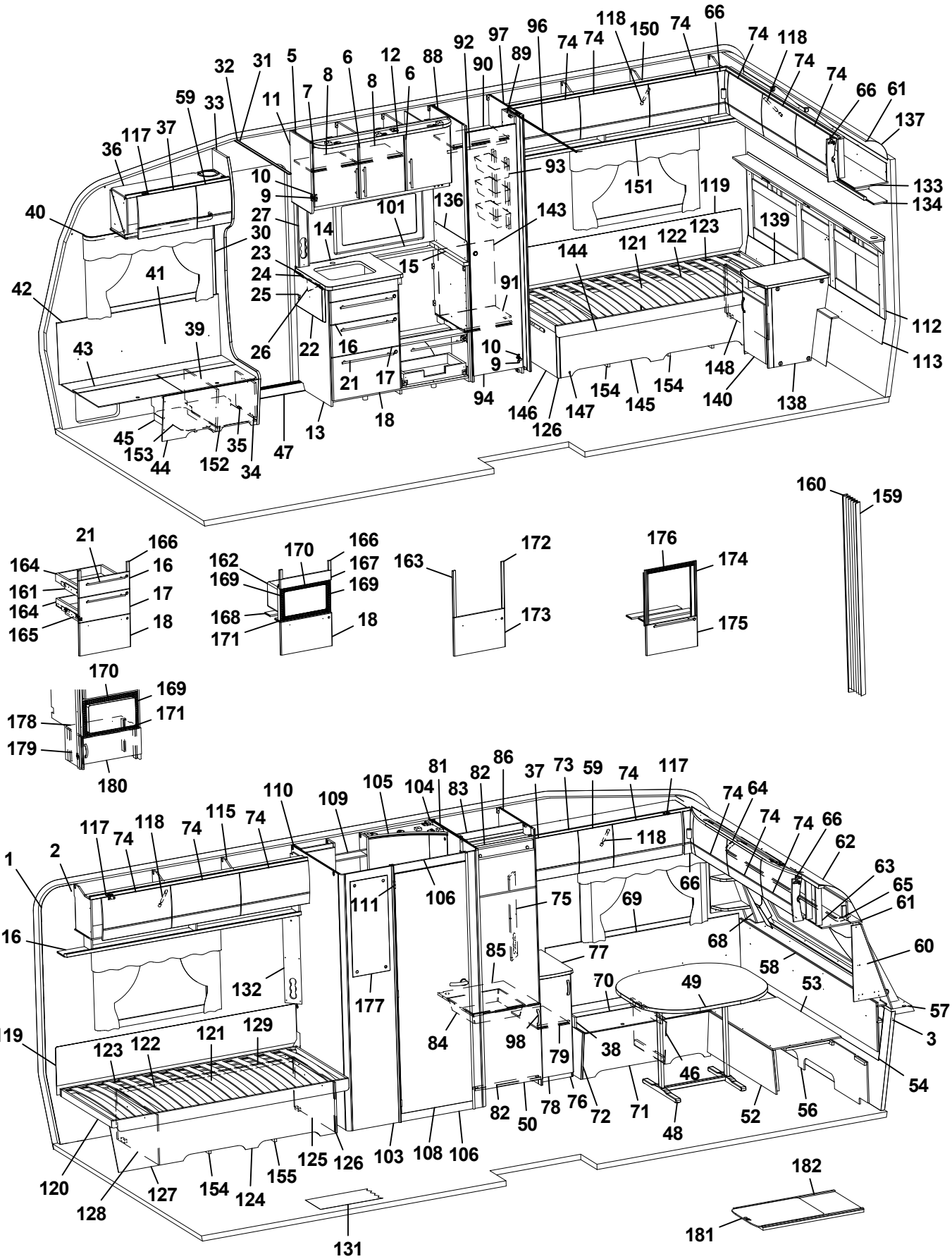
1 2 3 5 6 7 8 9 10 11 12 13 14 15 16 17 18 21 22 23 24 25 26 27 30 31 32 33 34 35 36 37 38 39 40 41 42 43 44 45 46 47 48 49 50 52 53 54 56 57 58 59 60 61 62 63 64 65 66 68 69 70 71 72 74 75 76 77 78 79 81 82 83 84 85 86 88 89 90 91 92 93 94 96 97 98 101 103 104 105 106 108 109 110 111 115 116 117 118 119 120 121 122 123 124 125 126 127 128 129 131 132 134 136 137 138 139 140 143 144 145 146 147 148 150 151 152 153 154 155 159 160 161 162 163 164 165 166 167 168 169 170 171 172 173 174 175 176 177 178 179 180 181 182

Pos Fig	Det. nr Part. No	Ingår Fitted	OBS!! Ange alltid årsmodell vid beställning av inredning Benämning	OBS!! Specify always year of model when ordering equipment Description
1	318657	M	Tapet vägg/tak	Wall paper
2	318584	M	Tejp tapet 20 mm	Tape, wall paper 20 mm
3	318585	M	Tejp tapet 60 mm	Tape, wall paper 60 mm
5	340424	x	Skåp kök L1120 kpl. (Vit)	Cupboard kitchen L1120 cpl. (White)
--	340433	x	Skåp kök L1120 kpl. (Mekong)	Cupboard kitchen L1120 cpl. (Mekong)
--	341434	x	Skåp kök L1120 kpl. (High Gloss)	Cupboard kitchen L1120 cpl. (High Gloss)
6	334712	x	Lucka H (Vit)	Door R (White)
--	336624	x	Lucka H (Mekong)	Door R (Mekong)
--	340511	x	Lucka H (High Gloss)	Door R (High Gloss)
--	317502	x	Handtag d:o	Handle d:o
7	334713	x	Lucka V (Vit)	Door L (White)
--	336625	x	Lucka V (Mekong)	Door L (Mekong)
--	340512	x	Lucka V (High Gloss)	Door L (High Gloss)
8	331385M	x	Hylla	Shelf
9	311917	x	Gångjärn	Hinge
10	312588	x	Platta gångjärn	Plate hinge
11	336284	x	Gavel rundad köksskåp.	Gable
12	336269	x	Ljusramp köksskåp	Light holder
13	342336	x	Diskbänk trädel u. skiva (Vit)	Kitchen sink without board (White)
--	342401	x	Diskbänk trädel u. skiva (Mekong)	Kitchen sink without board (Mekong)
--	342402	x	Diskbänk trädel u. skiva (High Gloss)	Kitchen sink without board (High Gloss)
--	342421	x	Diskbänk induktion trädel u. skiva (Vit)	Kitchen sink induction w/o board (White)
--	342420	x	Diskbänk induktion trädel u. skiva (Mekong)	Kitchen sink induction w/o board (Mekong)
--	342419	x	Diskbänk induktion trädel u. skiva (High Gloss)	Kitchen sink induction w/o board (High Gloss)
14	337281-K	x	Skiva diskbänk 610x565	Board 610x565
--	341814-K	x	Skiva diskbänk induktion 1146x573, ljus	Board induction 1146x573, light
--	341814-L	x	Skiva diskbänk induktion 1146x573, mörk	Board induction 1146x573, dark
15	336098-K	x	Skiva diskbänk 560x40	Board 560x40
16	334706	x	Lådförstycke (Vit)	Drawer front (White)
--	336631	x	Lådförstycke (Mekong)	Drawer front (Mekong)
--	340504	x	Lådförstycke (High Gloss)	Drawer front (High Gloss)
--	317514	x	Låda 500x480 d:o	Drawer 500x480 d:o
--	317382	x	Glidskena låda H d:o	Slide bar, drawer R d:o
--	350221	x	Glidskena låda V d:o	Slide bar, drawer L d:o
17	334707	x	Lådförstycke (Vit)	Drawer front (White)
--	336633	x	Lådförstycke (Mekong)	Drawer front (Mekong)
--	340505	x	Lådförstycke (High Gloss)	Drawer front (High Gloss)
--	317514	x	Låda 500x480 d:o	Drawer 500x480 d:o
--	317382	x	Glidskena låda H d:o	Slide bar, drawer R d:o
--	350221	x	Glidskena låda V d:o	Slide bar, drawer L d:o
18	342156	x	Lucka (Vit)	Door (White)
--	341794	x	Lucka (Mekong)	Door (Mekong)
--	341083	x	Lucka (High Gloss)	Door (High Gloss)
--	20-900302	x	Pentrylåda 500x273 d:o *	Drawer pentry 500x273 d:o *
--	07-800039	x	Rullskena H d:o *	Roller rail R d:o *
--	07-800038	x	Rullskena V d:o *	Roller rail L d:o *
--	317514	x	Låda 500x480 d:o *	Drawer 500x480 d:o *
--	317382	x	Glidskena låda H d:o *	Slide bar, drawer R d:o *
--	350221	x	Glidskena låda V d:o *	Slide bar, drawer L d:o *
21	317503	x	Handtag	Handle
			M= Metervara T= Tillbehör	M= On the metre T= Accessory

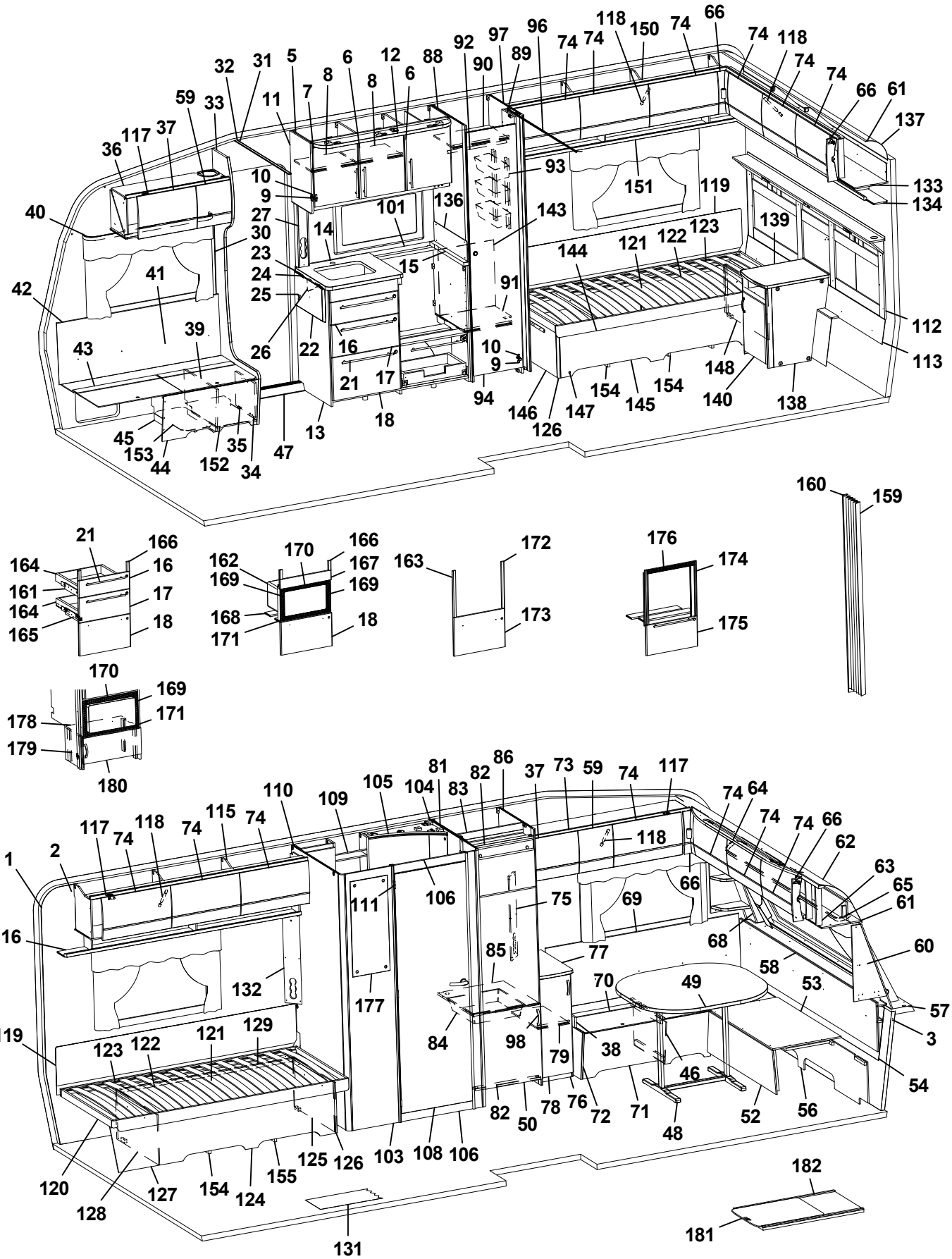
1 2 3 5 6 7 8 9 10 11 12 13 14 15 16 17 18 21 22 23 24 25 26 27 30 31 32 33 34 35 36 37 38 39 40 41 42 43 44 45 46 47 48 49 50 52 53 54 56 57 58 59 60 61 62 63 64 65 66 68 69 70 71 72 74 75 76 77 78 79 81 82 83 84 85 86 88 89 90 91 92 93 94 96 97 98 101 103 104 105 106 108 109 110 111 115 116 117 118 119 120 121 122 123 124 125 126 127 128 129 131 132 134 136 137 138 139 140 143 144 145 146 147 148 150 151 152 153 154 155 159 160 161 162 163 164 165 166 167 168 169 170 171 172 173 174 175 176 177 178 179 180 181 182

Pos Fig	Det. nr Part. No	Ingår Fitted	OBS!! Ange alltid årsmodell vid beställning av inredning Benämning	OBS!! Specify always year of model when ordering equipment Description
22	335935-K	x	Vikskiva diskbänk	Board
23	860621	x	Gångjärn	Hinge
24	315145	x	Distans vikskiva	Distance
25	800639	x	Snäppare mässing	Snap brass
26	315749	x	Stöd	Support board
27	333289M	x	Front el-uttag 90x533x48	Front outlet 90x533x48
30	318962	x	List täck el-kabel B=45 L=2100	Cover strip B=45 L=2100
31	316270	x	List snäpp undre L2379	List under L2379
32	316268	x	List snäpp övre L2379	List upper L2379
33	342165	x	Stolpe först. L1948 kpl. m. lucka	Support bar cpl. with door
34	336064	x	Lucka	Door
35	312589	x	Gångjärn	Hinge
36	342194	x	Skåp övre elc.L=828	Cupboard upper L=828
--	342255	x	Skåp övre elc.L=828 (Selected)	Cupboard upper L=828 (Selected)
--	342253	x	Skåp övre elc.L=828 (Customized)	Cupboard upper L=828 (Customized)
37	337719	x	Lucka	Door
--	340494	x	Lucka (High Gloss)	Door (High Gloss)
38	342267	x	Dynstöd 15x80x400	Support cushion 15x80x400
39	342494	x	Stöd bäddlåda HF	Support bed box
40	350348	x	Skena gardin L1020	Curtain rod L1020
41	339356	x	Värmespalt H fram	Air gap R.F.
42	319821	M	List kant mörkbrun	Strip, dark brown
43	336858	x	Lock bäddlåda H F	Cover bedbox R.F.
--	319024	x	Matta grå textil m. tejp d:o	Carpet gray textile with tape d:o
44	342490	x	Front bäddlåda H F	Front bed box R.F.
--	342492	T	Front bäddlåda H F (centraldammsugare)	Front bed box R.F. (central vacuum cleaner)
45	342495	x	Stöd bäddlåda HF	Support bed box
46	312825	x	Stöd bäddlåda VF	Support bed box
47	314687	x	Tröskel aluminium L=850	Threshold aluminium L=850
48	310083	x	Bordsstativ	Table stand
49	335940-K	x	Bordsskiva 940x1025	Table top 940x1025
--	340543-K	x	Bordsskiva 940x1025, ljus [1]	Table top 940x1025, light [1]
--	340543-L	x	Bordsskiva 940x1025, mörk [1]	Table top 940x1025, dark [1]
50	342258	x	Lucka V 550x570	Door L 550x570
--	316799	x	Gångjärn d:o	Hinge d:o
--	312588	x	Platta gångjärn d:o	Plate hinge d:o
52	331245M	x	Front bäddlåda gavel	Front bed box gable
53	331246M	x	Skiva rundsittgrupp	Sheet seat
54	340578	x	Värmespalt gavel fram	Air gap
56	340520	x	Stöd sittgrupp	Support
57	213471	x	Hylla front kpl. L2376	Shelf front cpl. L2376
58	340191	x	Front/hylla kpl.	Front/shelf cpl.
--	340929	x	Hylla m. belysning "Björn" (Customized)	Shelf with lighting "Bear" (Customized)
59	337790	x	Lucka	Door
--	340493	x	Lucka (High Gloss)	Door (High Gloss)
60	338518	x	Hylla hörn H	Shelf R
61	313884	x	List plast radie L=2379	List L=2379
62	316005	x	Skiva plast 295x2363x1	Plastic sheet
63	342301	x	Skåp gavel fram L=2360	Cupboard L=2360
--	342300	x	Skåp gavel fram L=2360 (Customized)	Cupboard L=2360 (Customized)
			M= Metervara T= Tillbehör	M= On the metre T= Accessory

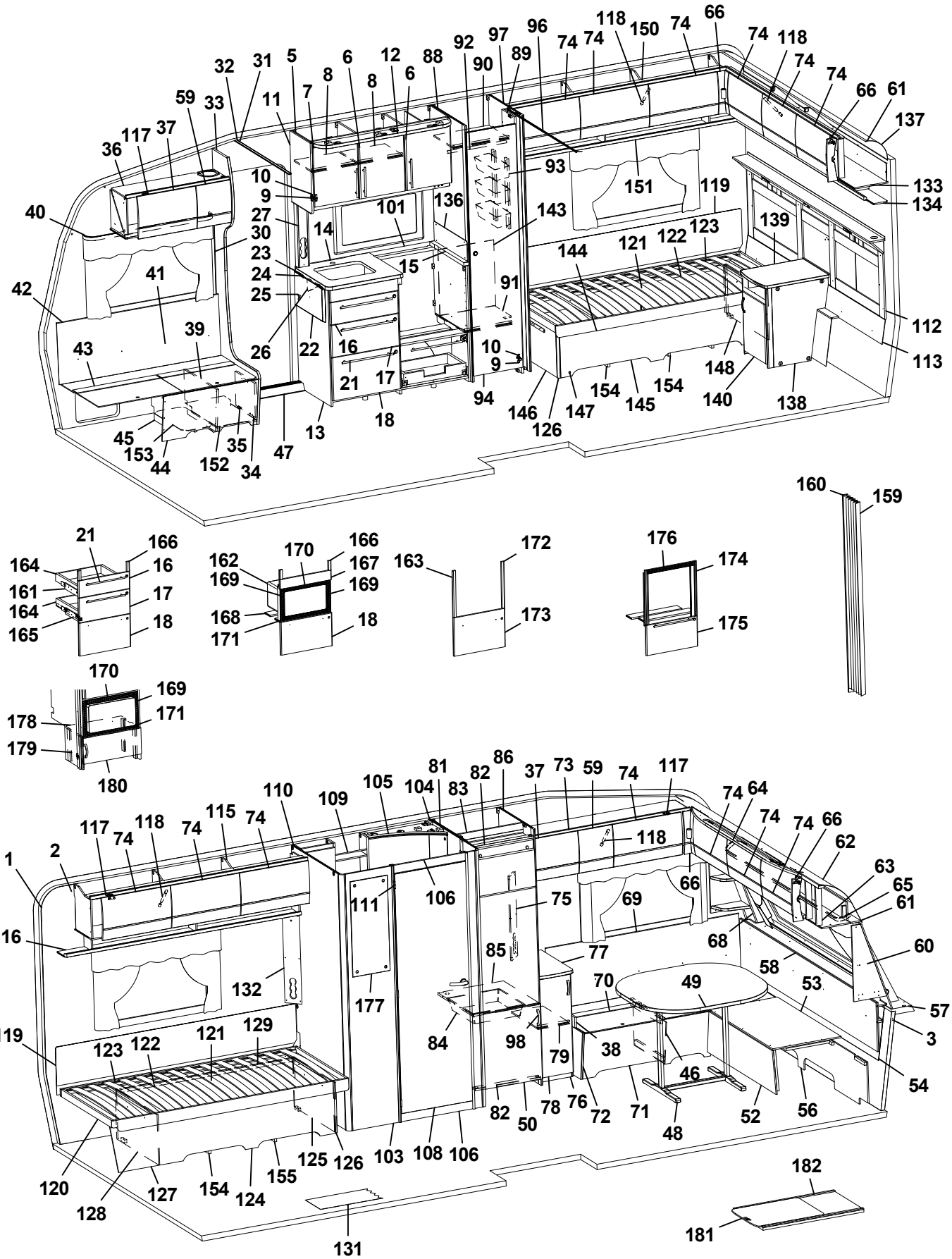
1 2 3 5 6 7 8 9 10 11 12 13 14 15 16 17 18 21 22 23 24 25 26 27 30 31 32 33 34 35 36 37 38 39 40 41 42 43 44 45 46 47 48 49 50 52 53 54 56 57 58 59 60 61 62 63 64 65 66 68 69 70 71 72 74 75 76 77 78 79 81 82 83 84 85 86 88 89 90 91 92 93 94 96 97 98 101 103 104 105 106 108 109 110 111 115 116 117 118 119 120 121 122 123 124 125 126 127 128 129 131 132 134 135 136 137 138 139 140 143 144 145 146 147 148 150 151 152 153 154 155 159 160 161 162 163 164 165 166 167 168 169 170 171 172 173 174 175 176 177 178 179 180 181 182

Pos Fig	Det. nr Part. No	Ingår Fitted	OBS!! Ange alltid årsmodell vid beställning av inredning Benämning	OBS!! Specify always year of model when ordering equipment Description
--	319978	x	Gångjärn d:o	Hinge d:o
--	319979	x	Platta gångjärn d:o	Plate hinge d:o
64	336063	x	Ljusramp gavelskåp	Light holder
65	350349	x	Skena gardin L1920	Curtain rod L1920
66	337738	x	Hörn inredning	Corner
--	340917	x	Hörn inredning (High Gloss)	Corner (High Gloss)
--	311917	x	Gångjärn d:o	Hinge d:o
--	319909	x	Platta gångjärn d:o	Plate hinge d:o
68	342291	x	Hylla hörn V	Shelf L
69	337171	x	Värmespalt V fram	Air gap L.F.
70	333906	x	Lock bäddlåda V F	Cover bed box L.F
--	319024	x	Matta grå textil m. tejp d:o	Carpet gray textile with tape d:o
71	339504	x	Front bäddlåda V F	Front bed box L.F.
72	339500	x	Gavel bäddlåda V F	Gable bed box L.F
73	340331	x	Skåp övre L=1388	Cupboard upper L=1388
--	340350	x	Skåp övre L=1388 (Selected)	Cupboard upper L=1388 (Selected)
--	341010	x	Skåp övre L=1388 (Customized)	Cupboard upper L=1388 (Customized)
74	337695	x	Lucka	Door
--	340495	x	Lucka (High Gloss)	Door (High Gloss)
75	332488M	x	Front el-uttag 130x638	Front outlet 130x638
76	336282	x	Hurts kpl. m. skiva	Cupboard cpl. with board
77	336285-K	x	Skiva hurts 295x550	Board cupboard
--	336285-L	x	Skiva hurts 295x550, mörk	Board cupboard, dark
78	336283	x	Lucka V 270x745	Door
79	332508M	x	Hylla	Shelf
81	342607	x	Vägg kyl V	Wall refrigerator L
82	342306	x	List folierad L = 528	List foiled L = 528
83	342309	x	Bakstycke stopp kyl	Back cupboard
84	310325	x	Trådback vit 427x427x85	Tray 427x427x85
--	312712	x	Glidlist trådback (säljes i par)	Sliding strip tray (pair)
85	340675	x	Hylla under kyl	Shelf under refrigerator
86	342362	x	Vägg kyl H	Wall refrigerator R
88	340090	x	Vägg garderob V	Wall wardrobe L
89	331238M	x	Nisch, vikdörr	Niche folding door
90	337214	x	Hylla garderob övre	Shelf wardrobe upper
91	337215	x	Hylla garderob nedre	Shelf wardrobe under
92	350217	x	Galgstång L=790	Clothes hanger L=790
93	319759	x	Korg, garderob	Basket, wardrobe
--	335802	x	List för korgar	List för baskets
94	337222	x	Dörr 395x1850	Door 395x1850
--	314523	x	Rätningslist dörr	List L=1715
96	314917	x	Skena draperi L=1190	Drapery rail L=1190
97	331593M	x	Vägg garderob H	Wall wardrobe R
98	350129	x	Handtag	Handle
101	319873-A	T	Köksskiva vägg svart skiffer	Protection kitchen, black slate
--	319873-G	T	Köksskiva vägg natur skiffer	Protection kitchen, nature slate
103	337247	x	Vägg tvättrum yttre	Wall washroom
104	337235	x	Vägg tvättrum H	Wall washroom R
105	336141	x	Ljusramp tvättrum	Light holder
106	337242	x	Tröskel 580x60	Threshold 580x60
			M= Metervara T= Tillbehör	M= On the metre T= Accessory

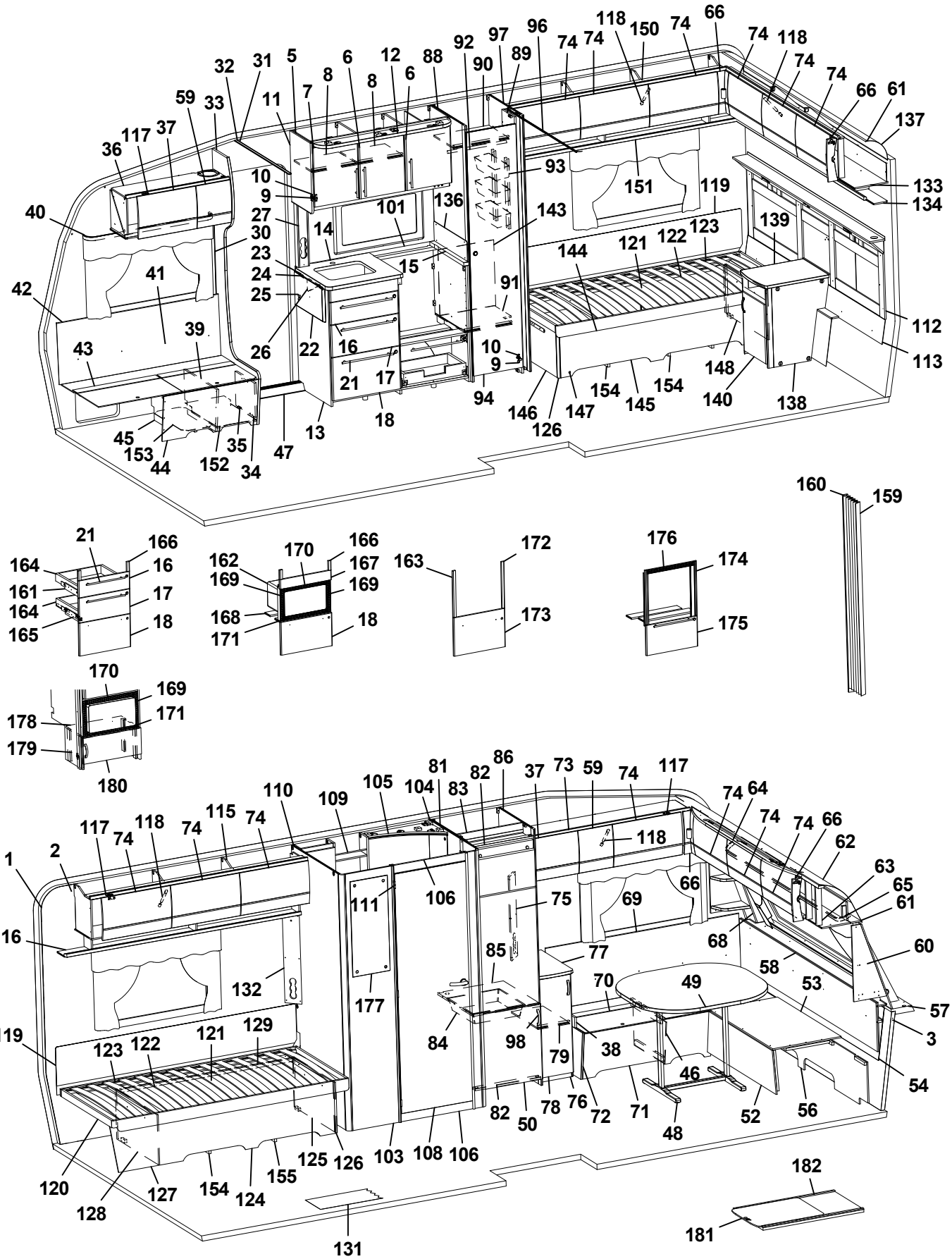
1 2 3 5 6 7 8 9 10 11 12 13 14 15 16 17 18 21 22 23 24 25 26 27 30 31 32 33 34 35 36 37 38 39 40 41 42 43 44 45 46 47 48 49 50 52 53 54 56 57 58 59 60 61 62 63 64 65 66 68 69 70 71 72 74 75 76 77 78 79 81 82 83 84 85 86 88 89 90 91 92 93 94 96 97 98 101 103 104 105 106 108 109 110 111 115 116 117 118 119 120 121 122 123 124 125 126 127 128 129 131 132 134 136 137 138 139 140 143 144 145 146 147 148 150 151 152 153 154 155 159 160 161 162 163 164 165 166 167 168 169 170 171 172 173 174 175 176 177 178 179 180 181 182

Pos Fig	Det. nr Part. No	Ingår Fitted	OBS!! Ange alltid årsmodell vid beställning av inredning Benämning	OBS!! Specify always year of model when ordering equipment Description
108	337117	x	Dörr 570x1820	Door 570x1820
--	319708	x	Lås tvättrum	Lock washroom
--	319707	x	Handtag tvättrum	Handle washrom
109	336137	x	Skåp tvättrum	Cupboard
110	337243	x	Vägg tvättrum V	Wall washroom L
111	319755	x	Gångjärn tvättrum	Hinge washroom
112	340589	x	Värmespalt kpl. m. tyg och belysning	Air gap cpl. with fabric and illumination
--	340593	T	Värmespalt kpl. m. tyg och belysning [1]	Air gap cpl. with fabric and illumination [1]
113	337264	x	Värmespalt	Air gap
115	340352	x	Skåp övre V-bak L=1747	Cupboard upper L-rear L=1747
--	341022	x	Skåp övre L=1747 (Customized)	Cupboard upper L=1747 (Customized)
116	331189M	x	Hyllpaket	Shelf
117	319978	x	Gångjärn	Hinge
--	319980	x	Platta gångjärn	Plate hinge
118	319914	x	Gasfjäder	Gas spring
--	319915	x	Fäste vinkel d:o	Angle bracket d:o
--	319916	x	Fäste runt d:o	Bracket round d:o
119	338121	x	Värmespalt	Air gap
120	342617	x	Sängram V u. ribbotten	Bed bottom L without laths
121	325342	x	Ribbotten kpl.	Laths bottom cpl.
--	314211	x	Ribba sängbotten L=820 B=63	Lath bed bottom L=820 B=63
--	312046	x	Band t. ribbotten	Band for laths bottom
124	340201	x	Sänglåda kpl. V	Bed box cpl. L
125	340202	x	Gavel säng främre	Gable bed front
126	319776	x	List hörn L=2500	Corner strip L=2500
127	337144	x	Front säng	Front bed
128	340204	x	Gavel säng bakre	Gable bed rear
129	315203	x	Regel 17,5x55x1415	Wood lath pine 17,5x55x1415
131	319230	M^2	Matta golv, klinkermönster mörkgrå	Carpet floor, clinker design dark grey
--	319393	T	Matta golv, antik planka	Carpet floor, antique plank
132	335788M	x	Front el-uttag	Front outlet
133	340971	x	Skåp gavel bak L2360	Cupboard gable L2360
--	341592	x	Skåp gavel bak L2360 (Customized)	Cupboard gable L2360 (Customized)
--	319978	x	Gångjärn d:o	Hinge d:o
--	319980	x	Platta gångjärn d:o	Plate hinge d:o
134	331198M	x	Hyllpaket	Shelf
136	401715	x	Flamskydd	Flame guard
137	316005	x	Skiva plast 295x2363x1	Plastic sheet
138	341326	x	Hurts kpl. u. skiva	Cupboard cpl. without board
139	336235-K	x	Skiva hurts 424x530	Board cupboard
140	336236	x	Lucka H 368x450	Door
--	315202	x	Gångjärn d:o	Hinge d:o
--	312588	x	Platta gångjärn d:o	Plate hinge d:o
143	337216	x	Täckskiva exp.kärl	Cover expansion vessel
144	342616	x	Sängram H u. ribbotten	Bed bottom R without laths
145	340210	x	Sänglåda kpl. H	Bed box cpl. R
146	340213	x	Gavel säng främre	Gable bed front
147	339464	x	Front säng	Front bed
148	340211	x	Gavel säng bakre	Gable bed rear
150	340388	x	Skåp övre L=1747	Cupboard upper L=1747
			M= Metervara T= Tillbehör	M= On the metre T= Accessory

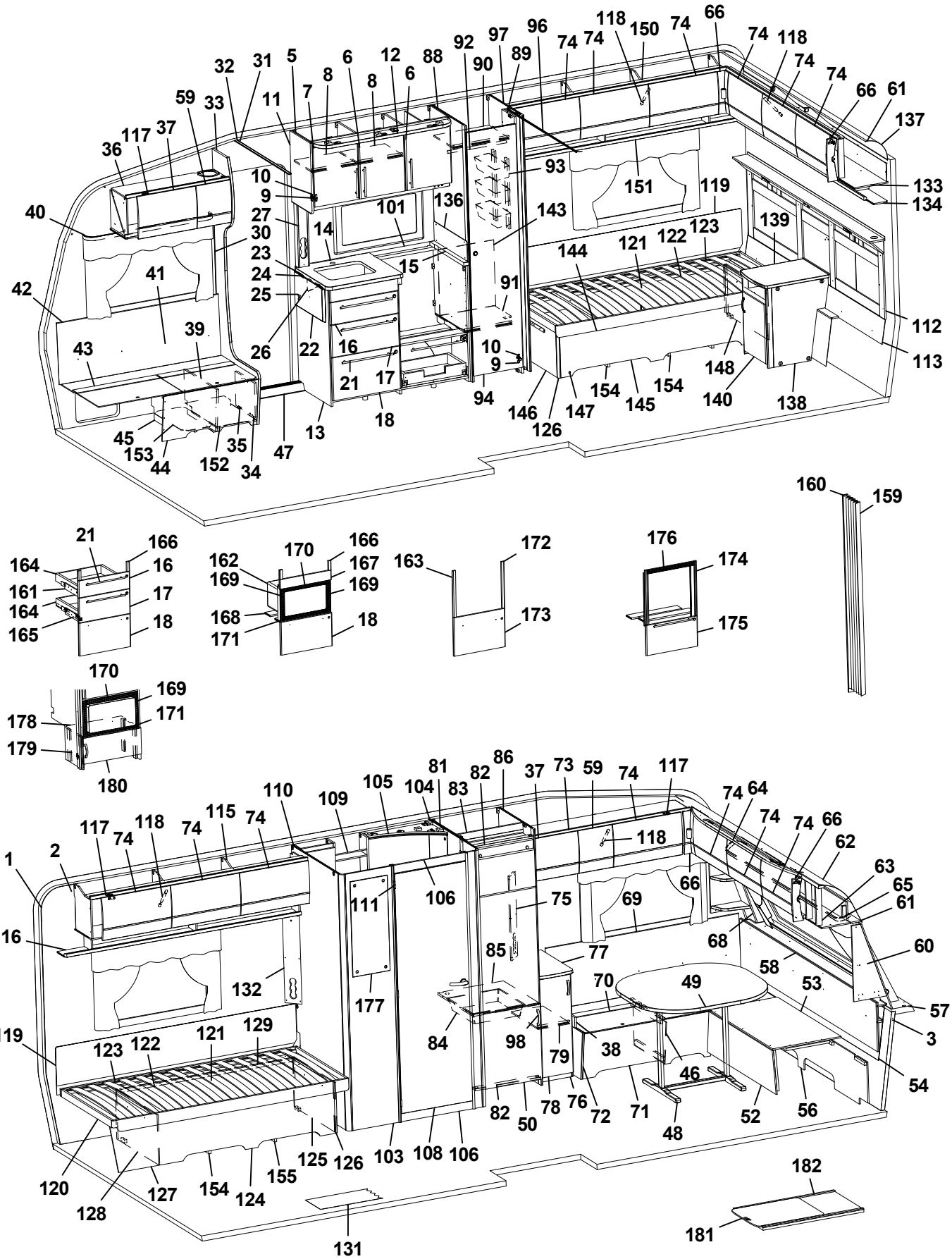
1 2 3 5 6 7 8 9 10 11 12 13 14 15 16 17 18 21 22 23 24 25 26 27 30 31 32 33 34 35 36 37 38 39 40 41 42 43 44 45 46 47 48 49 50 52 53 54 56 57 58 59 60 61 62 63 64 65 66 68 69 70 71 72 74 75 76 77 78 79 81 82 83 84 85 86 88 89 90 91 92 93 94 96 97 98 101 103 104 105 106 108 109 110 111 115 116 117 118 119 120 121 122 123 124 125 126 127 128 129 131 132 134 135 136 137 138 139 140 143 144 145 146 147 148 150 151 152 153 154 155 159 160 161 162 163 164 165 166 167 168 169 170 171 172 173 174 175 176 177 178 179 180 181 182

Pos Fig	Det. nr Part. No	Ingår Fitted	OBS!! Ange alltid årsmodell vid beställning av inredning Benämning	OBS!! Specify always year of model when ordering equipment Description
--	340913	x	Skåp övre L=1747 (Customized)	Cupboard upper L=1747 (Customized)
--	319978	x	Gångjärn d:o	Hinge d:o
--	319980	x	Platta gångjärn d:o	Plate hinge d:o
151	331194M	x	Hyllpaket	Shelf
152	350390	x	Plåt skofack	Plate shoe compartment
153	342511	x	Luftspalt H-fram	Air gap R front
154	337271	x	Luftspalt sänglåda	Air gap bed box
155	337272	x	Luftspalt sänglåda	Air gap bed box
159	315216	T	Vikdörr 1900x1500	Folding door
160	376461	T	Bakdel nisch vikdörr	Back niche folding door
161	342157	x	Monteringssats kpl. lådor (Vit)	Mounting kit cpl. drawers (White)
--	342384	x	Monteringssats kpl. lådor (Mekong)	Mounting kit cpl. drawers (Mekong)
--	342457	x	Monteringssats kpl. lådor (High Gloss)	Mounting kit cpl. drawers (High Gloss)
162	342158	T	Monteringssats kpl. mikro (Vit)	Mounting kit cpl. micro (White)
--	342385	T	Monteringssats kpl. mikro (Mekong)	Mounting kit cpl. micro (Mekong)
--	342388	T	Monteringssats kpl. mikro (High Gloss)	Mounting kit cpl. micro (High Gloss)
163	342159	T	Monteringssats kpl. ugn (Vit)	Mounting kit cpl. oven (White)
--	342386	T	Monteringssats kpl. ugn (Mekong)	Mounting kit cpl. oven (Mekong)
--	342029	T	Monteringssats kpl. ugn (High Gloss)	Mounting kit cpl. oven (High Gloss)
164	317514	x	Låda 500x480	Drawer 500x480
165	317382	x	Glidskena låda H	Slide bar, drawer R
--	350221	x	Glidskena låda V	Slide bar, drawer L
--	801701	x	Skruv 6x16 d:o	Screw 6x16 d:o
166	336092	x	Passbit 95x30x16 (Mekong)	Gauge block 95x30x16 (Mekong)
167	335936	T	Front	Front
168	333287M	T	Skiva distans 15x100x547,5	Sheet distance 15x100x547,5
169	402108	T	Galler vent. mikro 318x38	Grating vent. micro 318x38
170	402109	T	Galler vent. mikro 448x38	Grating vent. micro 448x38
171	402110	T	Galler vent. mikro 448x33	Grating vent. micro 448x33
172	336086	T	Passbit 460x30x16	Gauge block 460x30x16
173	342160	T	Lucka (Vit)	Door (White)
--	342387	T	Lucka (Mekong)	Door (Mekong)
--	342028	T	Lucka (High Gloss)	Door (High Gloss)
174	342139	T	List L=538 (diskbänk induktion)	List (kitchen sink induction) L=538
175	342277	T	Lucka (diskb. induktion) 299x550 (Vit)	Door (kitch. sink induct.) 299x550 (White)
--	342147	T	Lucka (diskb. induktion) 299x550 (Mekong)	Door (kitch. sink induct.) 299x550 (Mekong)
--	342131	T	Lucka (diskb. induktion) 299x550 (High Gloss)	Door (kitch. sink induct.) 299x550 (High Gloss)
--	20-900302	x	Pentrylåda 500x273 d:o	Drawer pentry 500x273 d:o
--	07-800039	x	Rullskena H d:o	Roller rail R d:o
--	07-800038	x	Rullskena V d:o	Roller rail L d:o
176	402107	T	Galler ugn (diskb. induktion) 503x35	Grating oven (kitch. sink induct.) 503x35
177	319883	T	Spegel 300x725x3 [1]	Mirror 300x725x3 [1]
178	342316	T	Hylla mikro	Shelf
179	342315	T	List folierad L=283	List folierad L=283
180	342311	T	Lucka 550x228	Door 550x228
--	316799	x	Gångjärn d:o	Hinge d:o
--	312588	x	Platta gångjärn d:o	Plate hinge d:o
181	341192	T	Utdragsskiva bord 450x550	Sliding leaf 450x550
182	341193	T	Låda utdragsskiva	Box sliding leaf
			* = Olika djup på lådor kan förekomma [1] = Selected och Customized	* = Different depths of drawers can exist [1] = Selected and Customized
			Dyntyger, madrasser m.m. (se dynor m.m.)	Cushion textilies, mattresses etc. (see cushions etc.)
			M= Metervara T= Tillbehör	M= On the metre T= Accessory

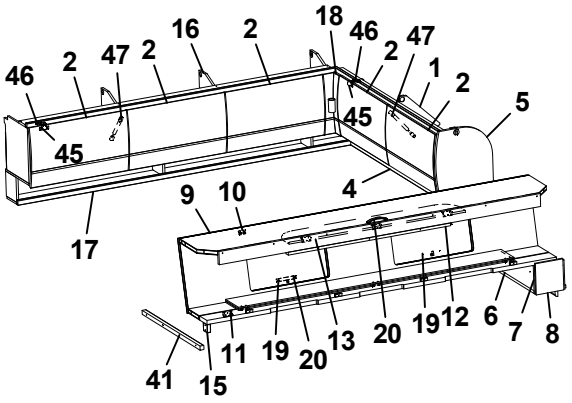
46 2 47 2 16 2 18 46 2 47 1 2 5
45 45 4
9 10
17
11 19 20 13 20 19 12 6 7 8
41 15

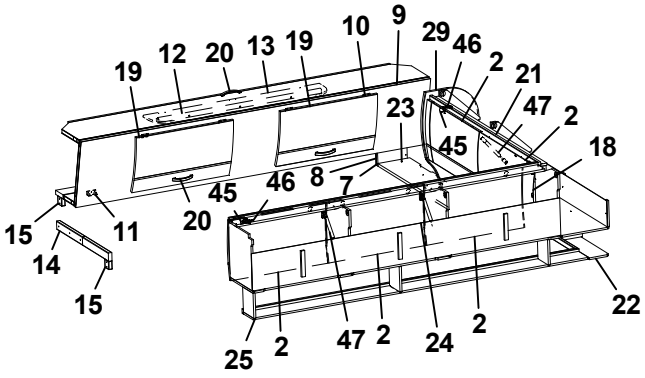
19 12 20 13 19 10 9 29 46 2 21 47 2 18
23 45
15 14 15 11 20 45 46 8 7
25 2 47 2 24 2 22

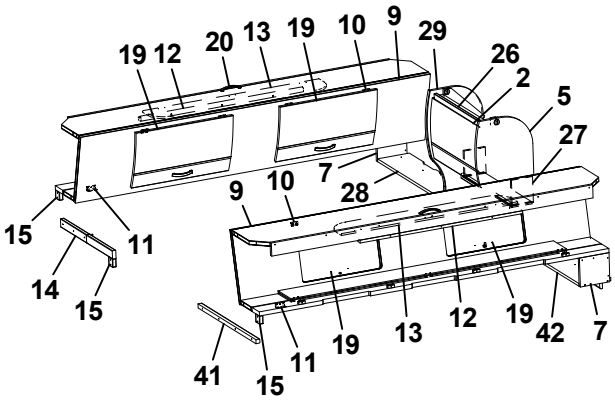
19 12 20 13 19 10 9 29 26 2 5 27
7 28
9 10
15 14 15 11
41 15 11 19 13 12 19 42 7

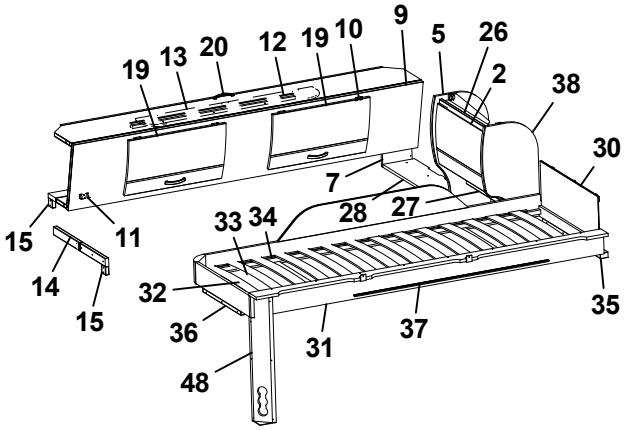
19 13 20 12 19 10 9 5 26 2 38 30
7 28 27
33 34
15 14 15 11
32 36 48 31 37 35

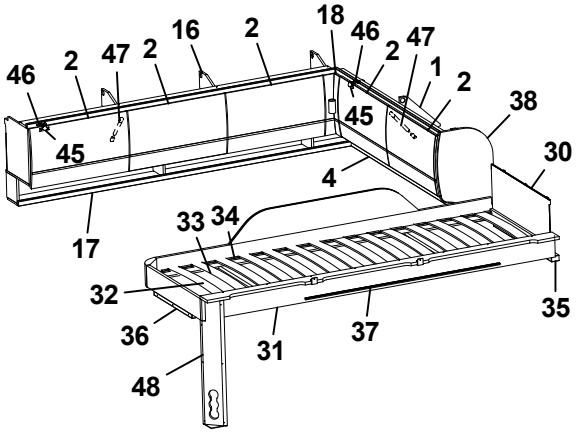
46 2 47 2 16 2 18 46 2 47 1 2 38 30
45 45 4
17
33 34
32 36 48 31 37 35

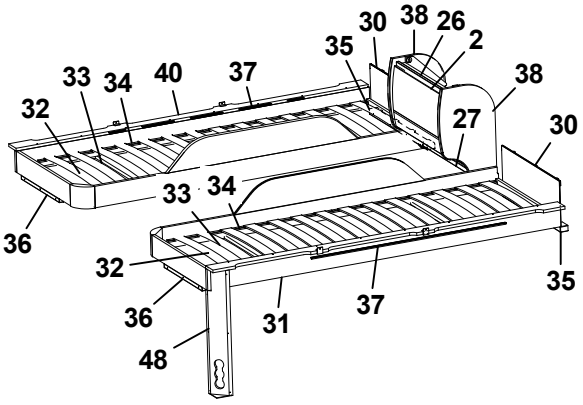
30 38 26 2 35
33 34 40 37 32 38 27 30
33 34
36
32 36 48 31 37 35

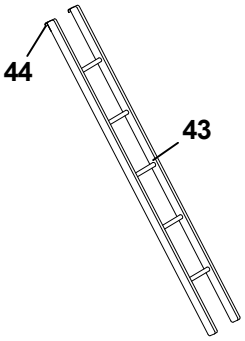
44
43

Pos Fig	Det. nr Part. No	Ingår Fitted	OBS!! Ange alltid årsmodell vid beställning av inredning Benämning	OBS!! Specify always year of model when ordering equipment Description
1	340404	x	Skåp gavel bak L1510	Cupboard gable L1510
--	340911	x	Skåp gavel bak L1510 (Customized)	Cupboard gable L1510 (Customized)
2	337695	x	Lucka	Door
--	340495	x	Lucka (High Gloss)	Door (High Gloss)
4	331879M	x	Hyllpaket L1512	Shelf L1512
5	336180	x	Gavel rundad	Gable
6	331694M	x	Hylla gavel bak	Shelf gable rear
7	331697M	x	Gavel	Gable
8	333147M	x	Gavel	Gable
9	337661	x	Överbäddskåp L1980	Upper bed L1980
--	341426	x	Överbäddskåp L1980 (Customized)	Upper bed L1980 (Customized)
10	860402	x	Gångjärn	Hinge
11	860405	x	Gångjärn	Hinge
12	339839	x	Regel låsning	Lock bar
13	375813	x	Rasskydd ö-bäddskåp	Protective plate
14	332661M	x	Bärregel (vikbar)	Bearing rail
15	331701M	x	Kloss bärregel	Block bearing rail
16	340388	x	Skåp övre L=1747	Cupboard upper L=1747
--	340913	x	Skåp övre L=1747 (Customized)	Cupboard upper L=1747 (Customized)
17	331194M	x	Hyllpaket	Shelf
18	337738	x	Hörn inredning	Corner
--	340917	x	Hörn inredning (High Gloss)	Corner (High Gloss)
--	311917	x	Gångjärn d:o	Hinge d:o
--	319909	x	Platta gångjärn d:o	Plate hinge d:o
19	337664	x	Lucka	Door
--	341427	x	Lucka (High Gloss)	Door (High Gloss)
20	350129	x	Handtag	Handle
21	340398	x	Skåp gavel bak L1510	Cupboard gable L1510
--	341020	x	Skåp gavel bak L1510 (Customized)	Cupboard gable L1510 (Customized)
22	340308	x	Hyllpaket L1512	Shelf L1512
23	334695M	x	Hylla gavel bak	Shelf gable rear
24	340352	x	Skåp övre L=1747	Cupboard upper L=1747
--	341022	x	Skåp övre L=1747 (Customized)	Cupboard upper L=1747 (Customized)
25	331189M	x	Hyllpaket	Shelf
26	341225	x	Skåp gavel bak L560	Cupboard gable L560
--	341432	x	Skåp gavel bak L560 (Customized)	Cupboard gable L560 (Customized)
27	331743M	x	Hyllpaket	Shelf
28	332674M	x	Hylla gavel bak	Shelf gable rear
29	336182	x	Gavel rundad	Gable
30	321209	x	Värmespalt gavel	Air gap gable
31	336381	x	Sängram vån.säng V u. ribbotten	Bed bottom L without laths
32	325430	x	Ribbotten kpl.	Laths bottom cpl.
33	311985	x	Ribba sängbotten L=718 B=63	Lath bed bottom L=718 B=63
34	312046	x	Band t. ribbotten	Band for laths bottom
35	331960M	x	Bärregel	Bearing rail
			T= Tillbehör	T= Accessory

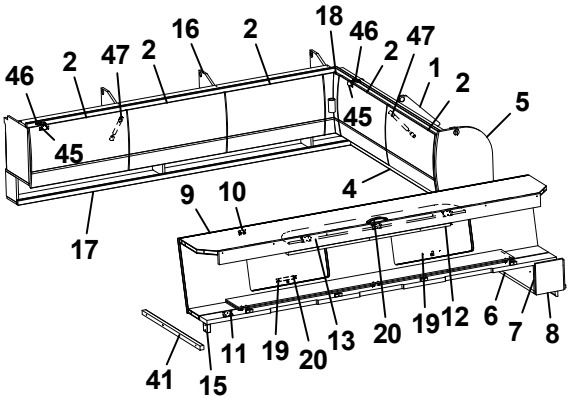
46 2 47 2 16 2 18 46 2 47 1 2 5
45 45 4
9 10
17
11 19 20 13 20 19 12 6 7 8
41 15

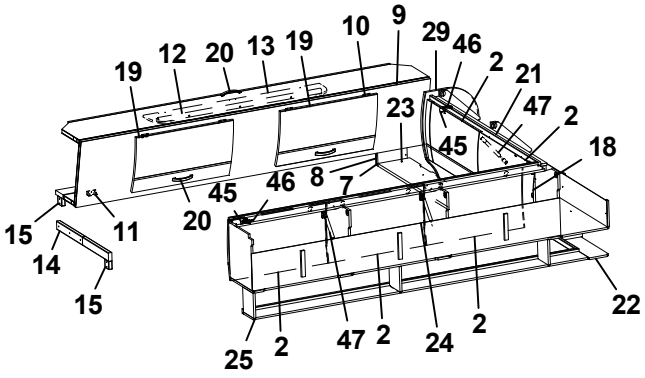
19 12 20 13 19 10 9 29 46 2 21 47 2 18
23 45
45 46 8 7
15 14 15 11 20
25 2 47 2 24 2 22

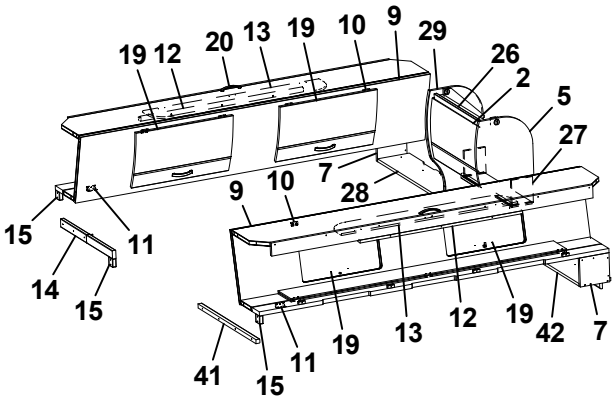
19 12 20 13 19 10 9 29 26 2 5 27
7 28
9 10
15 14 15 11
41 15 11 19 13 12 19 42 7

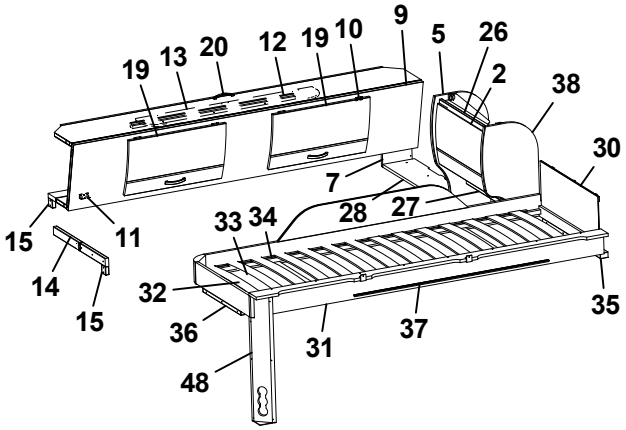
19 13 20 12 19 10 9 5 26 2 38 30
7 28 27
33 34
15 14 15 11
32 36 31 37 35
48

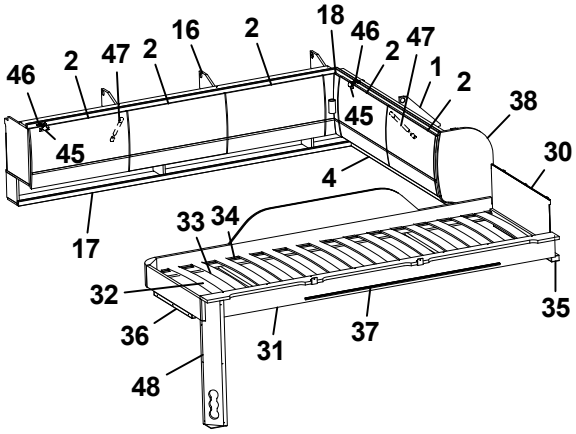
46 2 47 2 16 2 18 46 2 47 1 2 38 30
45 45 4
33 34
17
32 36 31 37 35
48

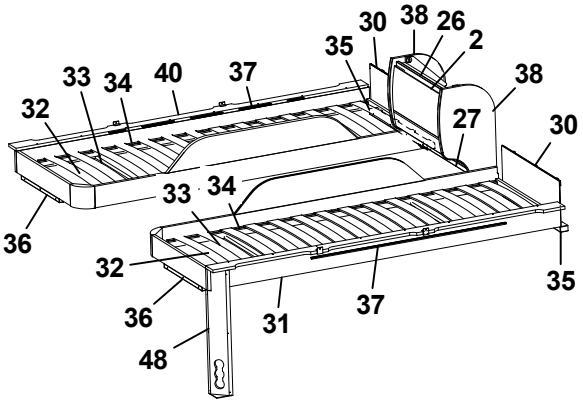
30 38 26 2 35
33 34 40 37 38
32 27 30
33 34
36
32 36 31 37 35
48

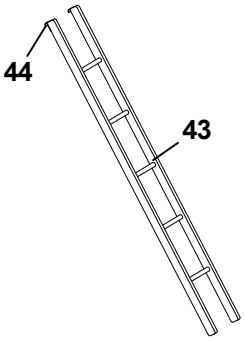
44
43

Pos Fig	Det. nr Part. No	Ingår Fitted	OBS!! Ange alltid årsmodell vid beställning av inredning Benämning	OBS!! Specify always year of model when ordering equipment Description
36	331961M	x	Bärregel L=440	Bearing rail L=440
37	314721	x	Skena draperi L=1100	Curtain rod L=1100
38	336185	x	Gavel rundad	Gable
40	336714	x	Sängram vån.säng H u. ribbotten	Bed bottom
41	331698M	x	Bärregel 670x22x22	Bearing rail 670x22x22
42	332756M	x	Hylla gavel bak	Shelf gable rear
43	376697	T	Stege ö-bäddsskåp 201x1800 kpl.	Ladder upper bed 201x1800 cpl.
44	860426	T	Krok t. stege	Hook for ladder
45	319978	x	Gångjärn	Hinge
46	319980	x	Platta gångjärn	Plate hinge
47	319914	x	Gasfjäder	Gas spring
--	319915	x	Fäste vinkel d:o	Angle bracket d:o
--	319916	x	Fäste runt d:o	Bracket round d:o
48	333190M	x	Front el-uttag	Front outlet

T= Tillbehör

T= Accessory

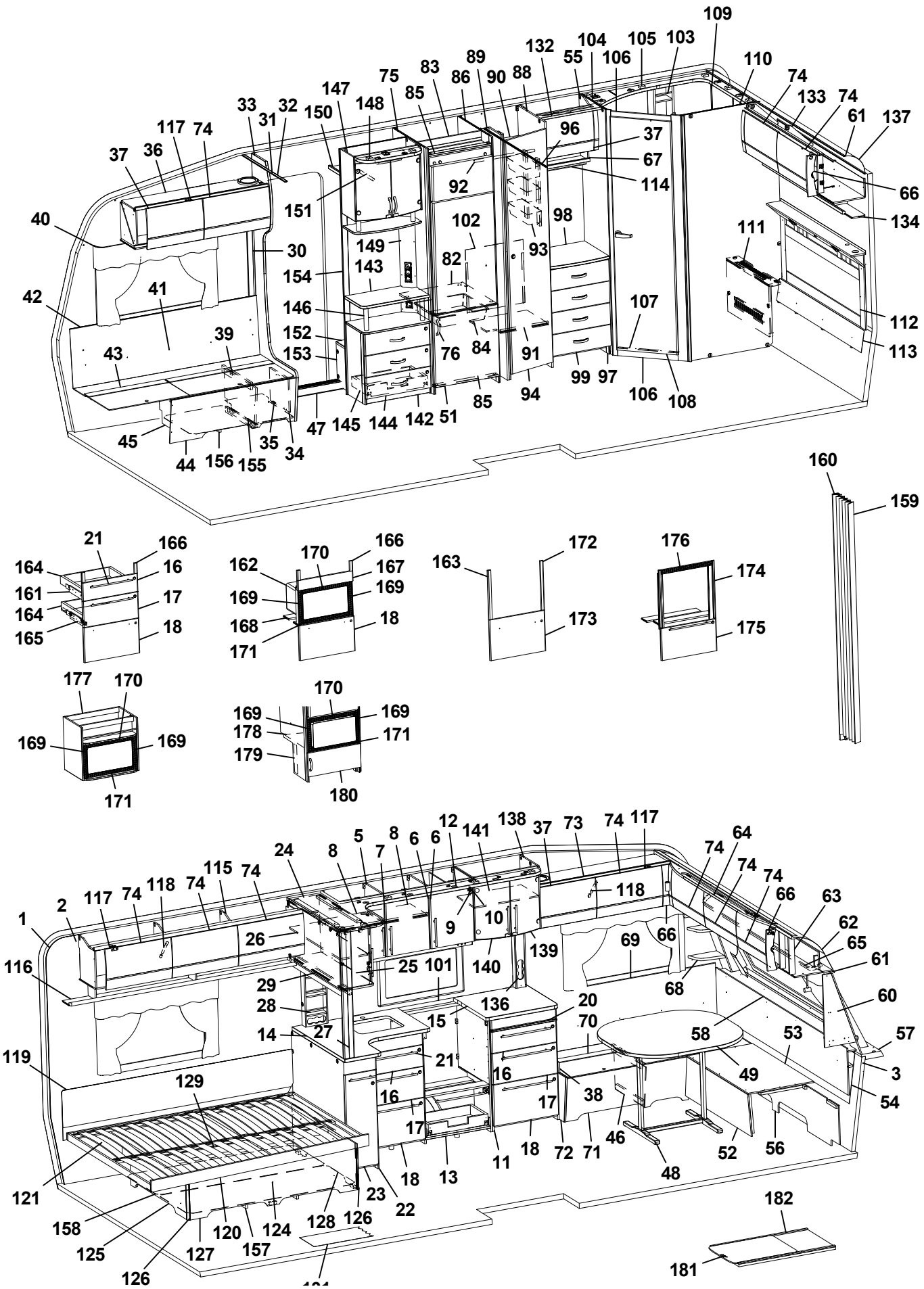
109
132
104
105
103
55
106
110
74
133
74
61
137
89
83
86
90
88
75
85
147
148
33
32
31
150
117
74
37
36
96
37
67
114
66
134
92
151
40
102
98
111
149
93
30
82
154
143
42
41
146
107
112
39
152
76
84
91
113
43
153
99
97
106
108
85
94
47
145
144
142
51
45
35
34
44
156
155
160
159
21
166
164
16
161
17
164
165
18
162
170
166
167
169
169
168
18
171
163
172
173
176
174
175
177
170
169
169
171
170
169
169
178
171
179
180
12
141
138
37
73
74
117
64
24
8
5
7
8
6
6
74
74
74
66
63
62
65
61
1
2
117
74
118
74
115
74
118
9
10
26
139
69
66
116
25
101
140
68
29
28
136
20
60
15
70
58
53
57
14
27
21
3
119
16
49
129
16
38
54
17
17
46
18
72
71
52
56
121
18
13
11
48
23
22
182
158
120
124
128
126
125
127
157
126
181

Pos Fig	Det. nr Part. No	Ingår Fitted	OBS!! Ange alltid årsmodell vid beställning av inredning Benämning	OBS!! Specify always year of model when ordering equipment Description
1	318657	M	Tapet vägg/tak	Wall paper
2	318584	M	Tejp tapet 20 mm	Tape, wall paper 20 mm
3	318585	M	Tejp tapet 60 mm	Tape, wall paper 60 mm
5	340424	x	Skåp kök L1120 kpl. (Vit)	Cupboard kitchen L1120 cpl. (White)
--	340433	x	Skåp kök L1120 kpl. (Mekong)	Cupboard kitchen L1120 cpl. (Mekong)
--	341434	x	Skåp kök L1120 kpl. (High Gloss)	Cupboard kitchen L1120 cpl. (High Gloss)
6	334712	x	Lucka H (Vit)	Door R (White)
--	336624	x	Lucka H (Mekong)	Door R (Mekong)
--	340511	x	Lucka H (High Gloss)	Door R (High Gloss)
--	317502	x	Handtag d:o	Handle d:o
7	334713	x	Lucka V (Vit)	Door L (White)
--	336625	x	Lucka V (Mekong)	Door L (Mekong)
--	340512	x	Lucka V (High Gloss)	Door L (High Gloss)
--	317502	x	Handtag d:o	Handle d:o
8	331385M	x	Hylla	Shelf
9	311917	x	Gångjärn	Hinge
10	312588	x	Platta gångjärn	Plate hinge
11	342263	x	Utskjut diskbänk (Vit)	Projection kitchen sink (White)
--	342376	x	Utskjut diskbänk (Mekong)	Projection kitchen sink (Mekong)
--	342378	x	Utskjut diskbänk (High Gloss)	Projection kitchen sink (High Gloss)
12	336061	x	Ljusramp köksskåp (vitrinskåp)	Light holder kitchen (vitrine)
--	342380	T	Ljusramp köksskåp (skåp mikro)	Light holder kitchen (microwave oven)
13	342155	x	Diskbänk trädel u. skiva (Vit)	Kitchen sink without board (White)
--	342382	x	Diskbänk trädel u. skiva (Mekong)	Kitchen sink without board (Mekong)
--	342383	x	Diskbänk trädel u. skiva (High Gloss)	Kitchen sink without board (High Gloss)
--	342407	x	Diskbänk induktion trädel u. skiva (Vit)	Kitchen sink induction w/o board (White)
--	342406	x	Diskbänk induktion trädel u. skiva (Mekong)	Kitchen sink induction w/o board (Mekong)
--	342299	x	Diskbänk induktion trädel u. skiva (High Gloss)	Kitchen sink induction w/o board (High Gloss)
14	336072-K	x	Skiva diskbänk 882x902	Board 882x902
--	341636-K	x	Skiva diskbänk induktion 1985x902, ljus	Board induction 1985x902, light
--	341636-L	x	Skiva diskbänk induktion 1985x902, mörk	Board induction 1985x902, dark
15	336071-K	x	Skiva diskbänk 610x565	Board 610x565
16	334706	x	Lådförstycke (Vit)	Drawer front (White)
--	336631	x	Lådförstycke (Mekong)	Drawer front (Mekong)
--	340504	x	Lådförstycke (High Gloss)	Drawer front (High Gloss)
--	317514	x	Låda 500x480 d:o	Drawer 500x480 d:o
--	317382	x	Glidskena låda H d:o	Slide bar, drawer R d:o
--	350221	x	Glidskena låda V d:o	Slide bar, drawer L d:o
17	334707	x	Lådförstycke (Vit)	Drawer front (White)
--	336633	x	Lådförstycke (Mekong)	Drawer front (Mekong)
--	340505	x	Lådförstycke (High Gloss)	Drawer front (High Gloss)
--	317514	x	Låda 500x480 d:o	Drawer 500x480 d:o
--	317382	x	Glidskena låda H d:o	Slide bar, drawer R d:o
--	350221	x	Glidskena låda V d:o	Slide bar, drawer L d:o
18	342156	x	Lucka (Vit)	Door (White)
--	341794	x	Lucka (Mekong)	Door (Mekong)
--	341083	x	Lucka (High Gloss)	Door (High Gloss)
--	20-900302	x	Pentrylåda 500x273 d:o *	Drawer pentry 500x273 d:o *
--	07-800039	x	Rullskena H d:o *	Roller rail R d:o *
--	07-800038	x	Rullskena V d:o *	Roller rail L d:o *
			M= Metervara T= Tillbehör	M= On the metre T= Accessory

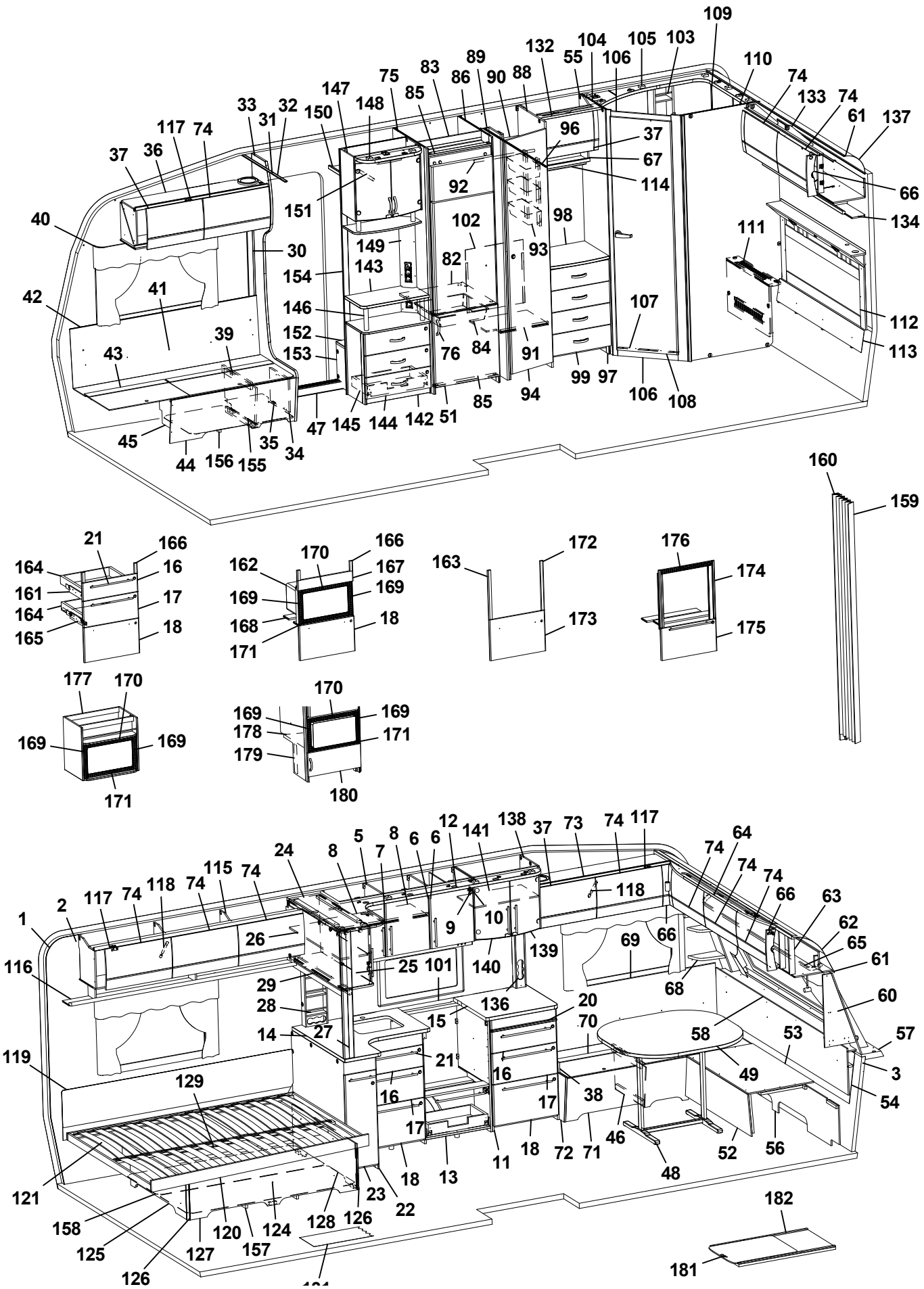
109
132
104
105
103
55
106
110
74
133
74
61
137
89
83
86
90
88
75
85
147
148
33
32
31
150
117
74
37
36
96
37
67
114
92
66
134
151
40
102
98
111
149
93
30
82
154
143
42
41
146
107
112
39
152
76
84
91
113
43
153
99
97
106
108
85
94
47
145
144
142
51
45
35
34
44
156
155
160
159
21
166
164
16
161
17
164
165
18
162
170
166
167
169
169
168
18
171
163
172
173
176
174
175
177
170
169
169
171
170
169
169
178
171
179
180
12
141
138
37
73
74
117
64
24
8
5
8
6
6
7
74
74
74
115
74
118
74
117
74
2
1
118
66
63
62
9
10
26
139
69
66
65
61
116
25
101
140
68
29
136
20
60
28
15
70
58
53
57
14
27
21
3
119
16
49
129
16
38
54
17
17
46
18
72
71
52
56
121
18
13
11
48
23
22
182
158
120
124
128
126
125
127
157
126
181

Pos Fig	Det. nr Part. No	Ingår Fitted	OBS!! Ange alltid årsmodell vid beställning av inredning Benämning	OBS!! Specify always year of model when ordering equipment Description
--	317514	x	Låda 500x480 d:o *	Drawer 500x480 d:o *
--	317382	x	Glidskena låda H d:o *	Slide bar, drawer R d:o *
--	350221	x	Glidskena låda V d:o *	Slide bar, drawer L d:o *
20	336675	x	Skärbräda	Cutting board
21	317503	x	Handtag	Handle
22	337164	x	Utskjut diskbänk (Vit)	Projection kitchen sink (White)
--	337167	x	Utskjut diskbänk (Mekong)	Projection kitchen sink (Mekong)
--	341453	x	Utskjut diskbänk (High Gloss)	Projection kitchen sink (High Gloss)
--	319558	x	Bänkutdrag V d:o	Extract L d:o
--	319559	x	Korg d:o	Basket d:o
--	336081-K	x	Skärbräda bänkutdrag	Cutting board extract
23	334933	x	Lucka (Vit)	Door (White)
--	336725	x	Lucka (Mekong)	Door (Mekong)
--	341445	x	Lucka (High Gloss)	Door (High Gloss)
--	317502	x	Handtag d:o	Handle d:o
24	336110	x	Skåp utskjut kökskåp	Cupboard projection
25	331226	x	Lucka acrylplast	Door acryl
--	314350	x	Lås magnet d:o	Lock magnet d:o
--	318381	x	Motstycke magnetlås	Companion part
--	314351	x	Gångjärn d:o	Hinge d:o
26	331220M	x	Hylla	Shelf
27	334341M	x	Stolpe utskjut	Support bar
28	333409M	x	Kryddhylla	Spice rack
29	318554	x	Persienn 882x540	Venetian blind 882x540
--	314722	T	Skena draperi L=900	Curtain rod L=900
--	335710M	T	Skiva 885x537x15	Board 885x537x15
--	319712-A	T	Köksskiva vägg svart skiffer	Protection kitchen, black slate
--	319712-G	T	Köksskiva vägg natur skiffer	Protection kitchen, nature slate
30	318962	x	List täck el-kabel B=45 L=2100	Cover strip B=45 L=2100
31	316270	x	List snäpp undre L2379	List under L2379
32	316268	x	List snäpp övre L2379	List upper L2379
33	342165	x	Stolpe först. L1948 kpl. m. lucka	Support bar cpl. with door
34	336064	x	Lucka	Door
35	312589	x	Gångjärn	Hinge
36	342168	x	Skåp övre elc.L=1108	Cupboard upper L=1108
--	342220	x	Skåp övre elc.L=1108 (Selected)	Cupboard upper L=1108 (Selected)
--	342222	x	Skåp övre elc.L=1108 (Customized)	Cupboard upper L=1108(Customized)
37	337719	x	Lucka	Door
--	340494	x	Lucka (High Gloss)	Door (High Gloss)
38	342267	x	Dynstöd 15x80x400	Support cushion 15x80x400
39	342494	x	Stöd bäddlåda HF	Support bed box
40	350348	x	Skena gardin L1020	Curtain rod L1020
41	339355	x	Värmespalt H fram	Air gap R.F.
42	319821	M	List kant mörkbrun	Strip, dark brown
43	336883	x	Lock bäddlåda H F	Cover bedbox R.F.
--	319024	x	Matta grå textil m. tejp d:o	Carpet gray textile with tape d:o
44	342486	x	Front bäddlåda H F	Front bed box R.F.
--	342488	T	Front bäddlåda H F (centraldammsugare)	Front bed box R.F. (central vacuum cleaner)
45	342495	x	Stöd bäddlåda HF	Support bed box
46	312825	x	Stöd bäddlåda VF	Support bed box
			M= Metervara T= Tillbehör	M= On the metre T= Accessory

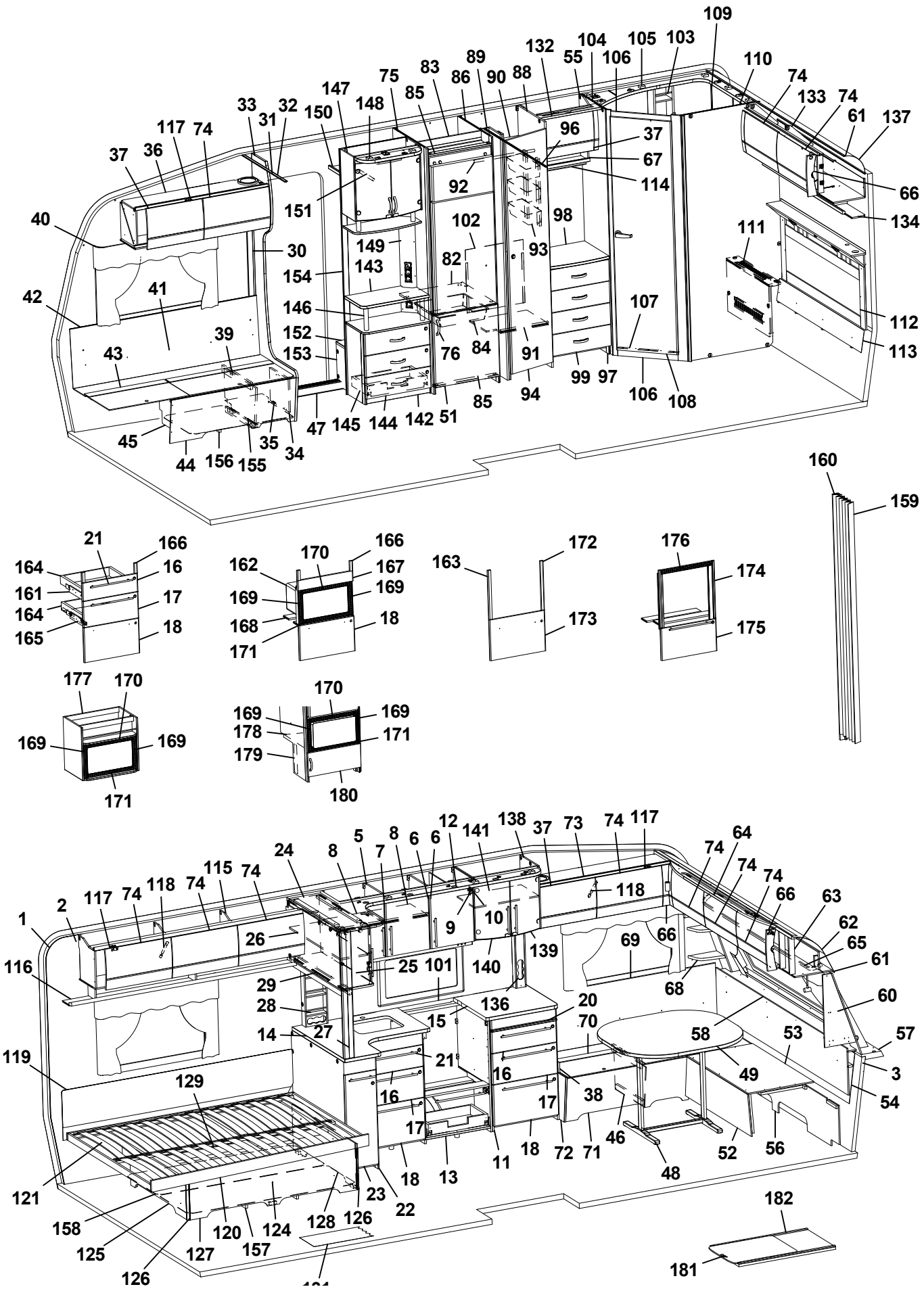
109
132
104
105
103
55
106
110
74
133
74
61
137
89
83
86
90
88
75
85
147
148
33
32
31
150
117
74
37
36
96
37
67
114
92
66
134
151
40
102
98
111
149
93
30
82
154
143
42
41
146
107
112
39
152
76
84
91
113
43
153
99
97
106
108
85
94
47
145
144
142
51
45
35
34
44
156
155
160
159
21
166
164
16
161
17
164
165
18
162
170
166
167
169
169
168
18
171
163
172
173
176
174
175
177
170
169
169
171
170
169
169
178
171
179
180
12
141
138
37
73
74
117
64
24
8
5
8
7
6
6
74
74
74
66
63
62
65
61
1
2
117
74
118
74
115
74
118
9
10
26
139
69
66
116
25
101
140
68
29
136
20
60
28
15
70
58
53
57
14
27
21
3
119
16
49
129
16
38
54
17
17
46
18
72
71
52
56
121
18
13
11
48
23
22
182
158
120
124
128
126
125
127
157
126
181

Pos Fig	Det. nr Part. No	Ingår Fitted	OBS!! Ange alltid årsmodell vid beställning av inredning Benämning	OBS!! Specify always year of model when ordering equipment Description
47	314687	x	Tröskel aluminium L=850	Threshold aluminium L=850
48	310083	x	Bordsstativ	Table stand
49	335940-K	x	Bordsskiva 940x1025	Table top 940x1025
--	340543-K	x	Bordsskiva 940x1025, ljus [1]	Table top 940x1025, light [1]
--	340543-L	x	Bordsskiva 940x1025, mörk [1]	Table top 940x1025, dark [1]
51	342259	x	Lucka H 550x570	Door R 550x570
--	316799	x	Gångjärn d:o	Hinge d:o
--	312588	x	Platta gångjärn d:o	Plate hinge d:o
52	331245M	x	Front bäddlåda gavel	Front bed box gable
53	331246M	x	Skiva rundsittgrupp	Sheet seat
54	340578	x	Värmespalt gavel fram	Air gap
55	340359	x	Skåp övre L=511	Cupboard upper L=511
--	341760	x	Skåp övre L=511 (Customized)	Cupboard upper L=511 (Customized)
--	319978	x	Gångjärn d:o	Hinge d:o
--	319980	x	Platta gångjärn d:o	Plate hinge d:o
56	340520	x	Stöd sittgrupp	Support
57	213471	x	Hylla front kpl. L2376	Shelf front cpl. L2376
58	340191	x	Front/hylla kpl.	Front/shelf cpl.
--	340929	x	Hylla m. belysning "Björn" (Customized)	Shelf with lighting "Bear" (Customized)
60	338518	x	Hylla hörn H	Shelf R
61	313884	x	List plast radie L=2379	List L=2379
62	316005	x	Skiva plast 295x2363x1	Plastic sheet
63	342301	x	Skåp gavel fram L=2360	Cupboard L=2360
--	342300	x	Skåp gavel fram L=2360 (Customized)	Cupboard L=2360 (Customized)
--	319978	x	Gångjärn d:o	Hinge d:o
--	319979	x	Platta gångjärn d:o	Plate hinge d:o
64	336063	x	Ljusramp gavelskåp	Light holder
65	350349	x	Skena gardin L1920	Curtain rod L1920
66	337738	x	Hörn inredning	Corner
--	340917	x	Hörn inredning (High Gloss)	Corner (High Gloss)
--	311917	x	Gångjärn d:o	Hinge d:o
--	319909	x	Platta gångjärn d:o	Plate hinge d:o
67	332701M	x	Hyllpaket	Shelf
68	342291	x	Hylla hörn V	Shelf L
69	337171	x	Värmespalt V fram	Air gap L.F.
70	333906	x	Lock bäddlåda V F	Cover bed box L.F
--	319024	x	Matta grå textil m. tejp d:o	Carpet gray textile with tape d:o
71	339504	x	Front bäddlåda V F	Front bed box L.F.
72	339500	x	Gavel bäddlåda V F	Gable bed box L.F
73	340322	x	Skåp övre L=1108	Cupboard upper L=1108
--	340349	x	Skåp övre L=1108 (Selected)	Cupboard upper L=1108 (Selected)
--	340909	x	Skåp övre L=1108 (Customized)	Cupboard upper L=1108 (Customized)
74	337695	x	Lucka	Door
--	340495	x	Lucka (High Gloss)	Door (High Gloss)
75	342304	x	Vägg kyl V	Wall refrigerator L
76	350129	x	Handtag	Handle
82	340675	x	Hylla under kyl	Shelf under refrigerator
83	342309	x	Bakstycke stopp kyl	Back cupboard
84	310325	x	Trådback vit 427x427x85	Tray 427x427x85
--	312712	x	Glidlist trådback (säljes i par)	Sliding strip tray (pair)
			M= Metervara T= Tillbehör	M= On the metre T= Accessory

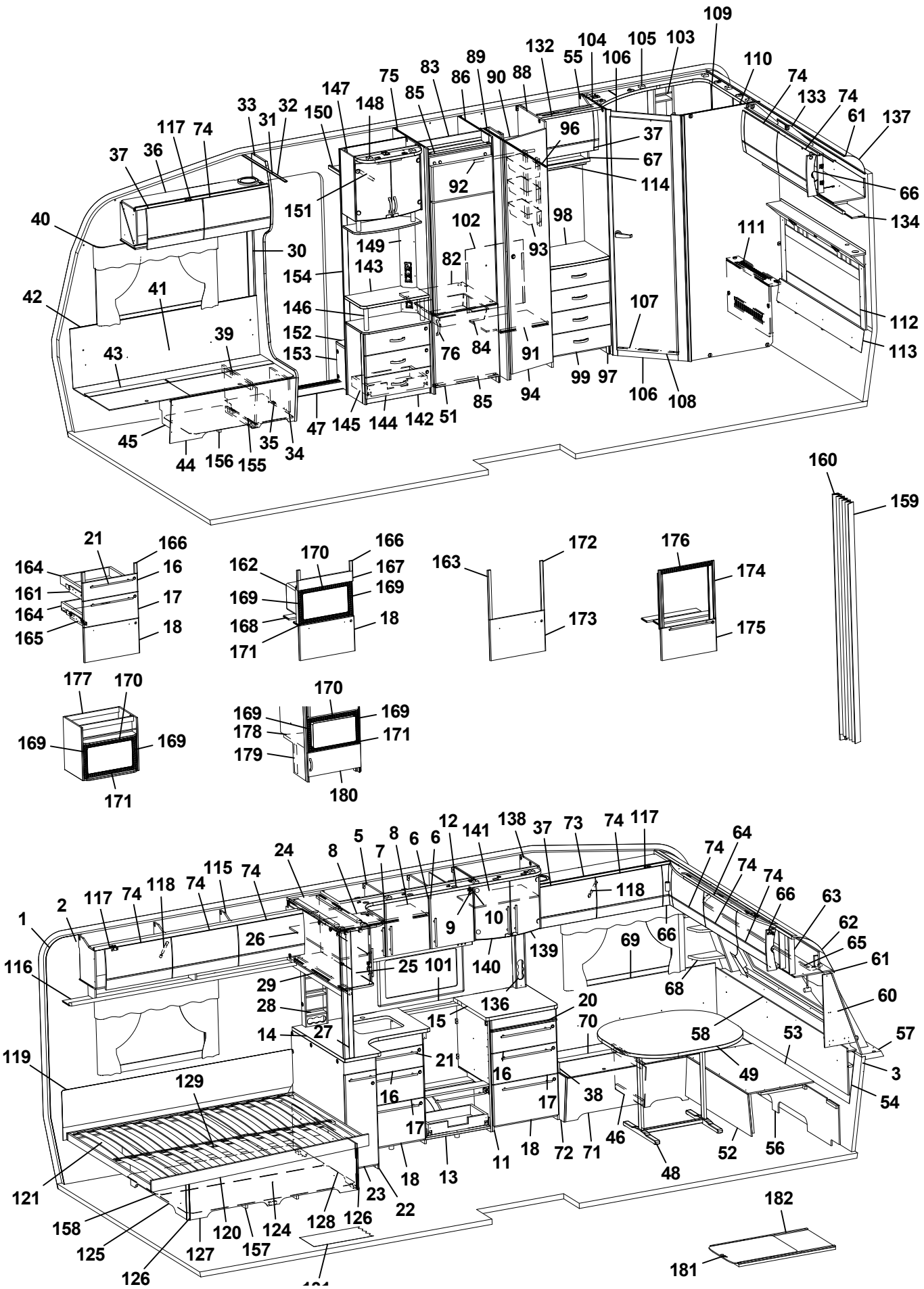
109
132
104
105
103
55
106
110
74
133
74
61
137
89
83
86
90
88
75
85
147
148
33
32
31
150
117
74
37
36
96
37
67
114
92
66
134
151
40
102
98
111
149
93
30
82
154
143
42
41
146
107
112
39
152
76
84
91
113
43
153
99
97
106
108
85
94
47
145
144
142
51
45
35
34
44
156
155
160
159
21
166
164
16
161
17
164
165
18
162
170
166
167
169
169
168
18
171
163
172
173
176
174
175
177
170
169
169
171
170
169
169
178
171
179
180
12
141
138
37
73
74
117
64
24
8
5
7
8
6
6
74
74
74
115
74
118
74
117
74
118
66
63
1
2
9
10
62
26
139
69
66
65
116
25
101
140
61
29
68
28
136
20
60
15
70
14
27
58
53
57
119
21
49
3
129
16
16
38
54
17
17
46
18
72
71
52
56
121
18
13
11
48
23
22
182
158
120
124
128
126
125
127
157
126
181

Pos Fig	Det. nr Part. No	Ingår Fitted	OBS!! Ange alltid årsmodell vid beställning av inredning Benämning	OBS!! Specify always year of model when ordering equipment Description
85	342306	x	List folierad L = 528	List foiled L = 528
86	342314	x	Vägg kyl H	Wall refrigerator R
88	339620	x	Vägg garderob	Wall wardrobe
89	339626	x	Nisch, vikdörr	Niche folding door
90	331279M	x	Hylla garderob övre	Shelf wardrobe upper
91	339624	x	Hylla garderob nedre	Shelf wardrobe under
92	350217	x	Galgstång L=790	Clothes hanger L=790
93	319759	x	Korg, garderob	Basket, wardrobe
--	335802	x	List för korgar	List för baskets
94	342238	x	Dörr 415x1850	Door 415x1850
96	314917	x	Skena draperi L=1190	Drapery rail L=1190
97	336432	x	Byrå kpl. u. skiva	Chest of drawers without board
98	336435-K	x	Skiva byrå	Board
99	336433	x	Låda byrå	Drawer
--	336434	x	Lådförstycke d:o	Drawer front d:o
--	315953	x	Glidskena låda (säljes i par)	Slide bar (exp. in pair)
101	319779-A	T	Köksskiva vägg svart skiffer	Protection kitchen, black slate
--	319779-G	T	Köksskiva vägg natur skiffer	Protection kitchen, nature slate
102	336261	x	Täckskiva exp.kärl	Cover expansion vessel
103	337131	x	Hylla	Shelf
104	331236M	x	Vägg tvättrum främre	Wall washroom
105	337129	x	Ljusramp tvättrum	Light holder
106	331248M	x	Tröskel 480x60	Threshold 480x60
107	314591	x	List tröskel al. L=480	List threshold L=480
108	342239	x	Dörr 490x1850	Door 490x1850
109	342213	x	Skåp tvättrum L838	Cupboard L838
110	337474	x	Vägg tvättrum bakre	Wall washroom rear
111	342339	x	Front tvättrum	Front washroom
--	319198	x	Galler ventilation d:o	Ventilation grille d:o
112	340538	x	Värmespalt kpl. m. tyg och belysning	Air gap cpl. with fabric and illumination
--	340542	T	Värmespalt kpl. m. tyg och belysning [1]	Air gap cpl. with fabric and illumination [1]
113	338196	x	Värmespalt	Air gap
114	332702M	x	Kornisch L=511	Cornice L=511
--	319908	x	Skena gardin L=490	Curtain rod L=490
115	340352	x	Skåp övre L=1747	Cupboard upper L=1747
--	341022	x	Skåp övre L=1747 (Customized)	Cupboard upper L=1747 (Customized)
116	331189M	x	Hyllpaket	Shelf
117	319978	x	Gångjärn	Hinge
--	319980	x	Platta gångjärn	Plate hinge
118	319914	x	Gasfjäder	Gas spring
--	319915	x	Fäste vinkel d:o	Angle bracket d:o
--	319916	x	Fäste runt d:o	Bracket round d:o
119	338121	x	Värmespalt	Air gap
120	342636	x	Sängram u. ribbotten	Bed bottom without laths
121	342682	x	Ribbotten kpl.	Laths bottom cpl.
--	311985	x	Ribba sängbotten L=718 B=63	Lath bed bottom L=718 B=63
--	312046	x	Band t. ribbotten	Band for laths bottom
124	340187	x	Sänglåda kpl.	Bed box cpl.
125	340197	x	Gavel säng V	Gable bed L
126	319776	x	List hörn L=2500	Corner strip L=2500
			M= Metervara T= Tillbehör	M= On the metre T= Accessory

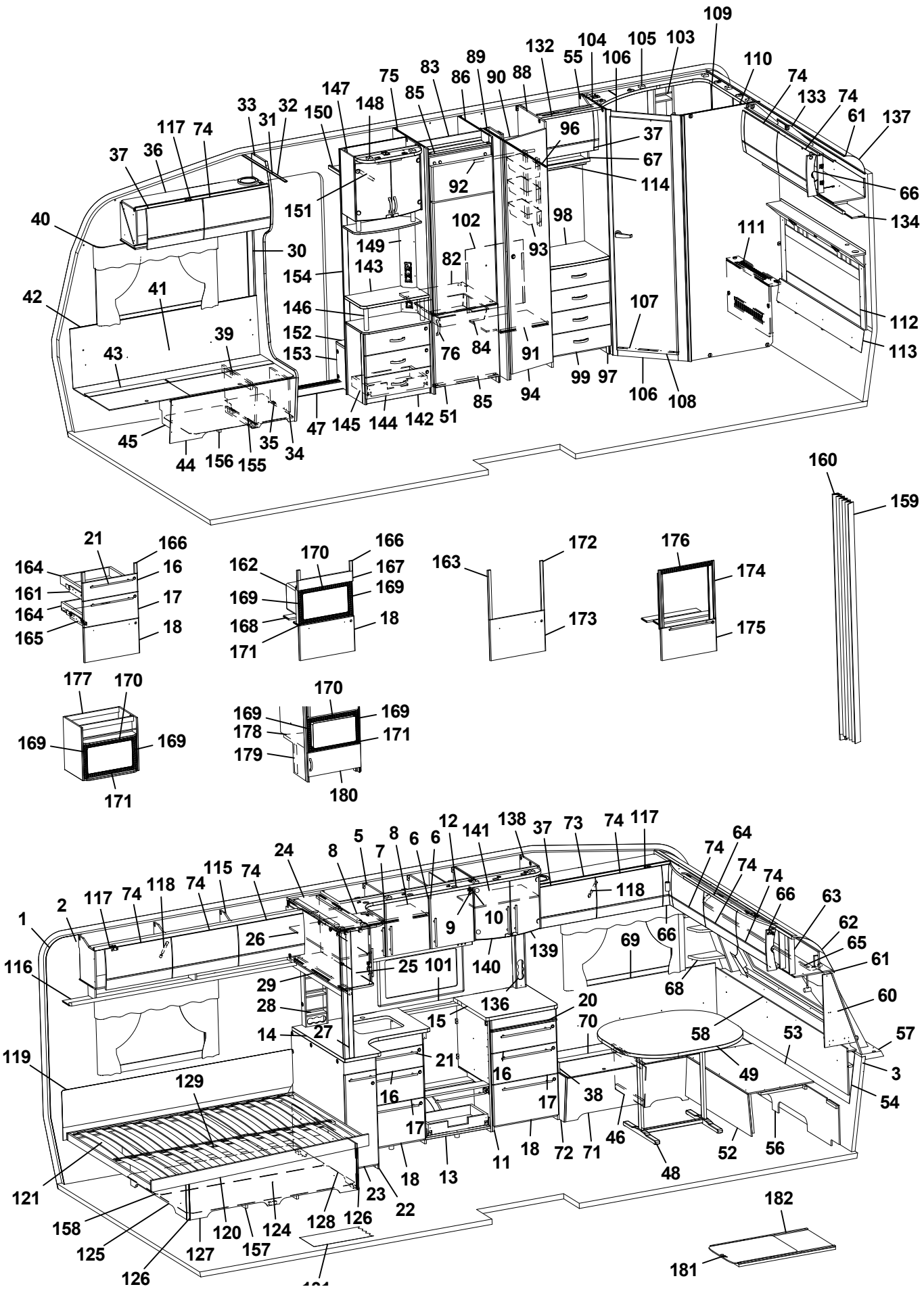
109
132
104
105
103
55
106
110
74
133
74
61
137
89
83
86
90
88
75
85
147
148
33
32
31
150
117
74
37
36
96
37
67
114
92
66
134
151
40
102
98
111
30
149
93
154
143
82
42
41
146
107
112
39
152
76
84
91
113
43
153
99
97
106
108
85
94
47
145
144
142
51
45
35
34
44
156
155
160
159
21
166
164
16
161
17
164
165
18
162
170
166
167
169
169
168
18
171
163
172
173
176
174
175
177
170
169
169
171
170
169
169
178
171
179
180
12
141
138
37
73
74
117
64
24
8
5
7
8
6
6
74
74
74
115
74
118
74
117
74
118
66
63
1
2
9
10
62
26
139
69
66
65
116
25
101
140
61
29
68
28
136
20
60
15
70
14
27
58
53
57
119
21
49
3
129
16
16
38
54
17
17
46
18
72
71
52
56
121
18
13
11
48
23
22
182
158
120
124
128
126
125
127
157
126
181

Pos Fig	Det. nr Part. No	Ingår Fitted	OBS!! Ange alltid årsmodell vid beställning av inredning Benämning	OBS!! Specify always year of model when ordering equipment Description
127	339426	x	Front säng	Front bed
128	340195	x	Gavel säng H	Gable bed R
129	315203	x	Regel 17,5x55x1415	Wood lath pine 17,5x55x1415
131	319230	M^2	Matta golv, klinkermönster mörkgrå	Carpet floor, clinker design dark grey
--	319393	T	Matta golv, antik planka	Carpet floor, antique plank
132	336437	x	Ljusramp	Light holder
133	340398	x	Skåp gavel bak L1510	Cupboard gable L1510
--	341020	x	Skåp gavel bak L1510 (Customized)	Cupboard gable L1510 (Customized)
--	319978	x	Gångjärn d:o	Hinge d:o
--	319980	x	Platta gångjärn d:o	Plate hinge d:o
134	340308	x	Hyllpaket L1512	Shelf L1512
136	333289M	x	Front el-uttag 90x533x48	Front outlet 90x533x48
137	316005	x	Skiva plast 295x2363x1	Plastic sheet
138	336112	x	Skåp vitrin	Vitrine
139	332233	x	Lucka vitrin H 272x450	Door vitrine R 272x450
140	332234	x	Lucka vitrin V 272x450	Door vitrine L 272x450
--	318630	x	Lås magnet d:o	Lock magnet d:o
--	318381	x	Motstycke magnetlås	Companion part
--	318379	x	Gångjärn	Hinge
--	318380	x	Täckhatt d:o	Cover d:o
--	312588	x	Platta gångjärn	Plate hinge
141	331206M	x	Hylla	Shelf
142	341958	x	TV-bänk kpl. u. skiva	TV-bench cpl. whitout board
143	336122-K	x	Skiva TV-bänk, ljus	Board, light
--	336122-L	T	Skiva TV-bänk, mörk	Board, dark
144	341959	x	Lådförstycke	Drawer front
145	20-900302	x	Pentrylåda 500x273 d:o	Drawer pentry 500x273 d:o
--	07-800039	x	Rullskena H d:o	Roller rail R d:o
--	07-800038	x	Rullskena V d:o	Roller rail L d:o
146	336103	x	Rundstav folierad L=192	Round staff L=192
147	340077	x	Skåp bar kpl. H=512	Coctail cabinet cpl. H=512
--	332088M	x	Hylla hållare flaskor	Shelf bottle holder
--	331778	x	Lucka H d:o	Door R d:o
--	331779	x	Lucka V d:o	Door L d:o
--	318379	x	Gångjärn d:o	Hinge d:o
--	318380	x	Täckhatt d:o	Cover d:o
--	312588	x	Platta gångjärn d:o	Plate hinge d:o
--	336104	x	Hylla under skåp	Shelf under cupboard
--	336102	x	Rundstav d:o L=100	Round staff d:o L=100
148	336106	x	Ljusramp	Light holder
149	340418	x	Front el-uttag 130x857,5	Front outlet 130x857,5
150	331910M	x	Hylla garderob övre	Shelf
151	350217	x	Galgstång L=790	Clothes hanger L=790
152	319866	x	Hylla insteg	Shelf
153	336618	x	Front hylla garderob	Front
154	337198	x	Vägg instegsgarderob	Wall wardrobe
155	350390	x	Plåt skofack	Plate shoe compartment
156	342496	x	Luftspalt H-fram	Air gap R front
157	325752	x	Luftspalt sänglåda	Air gap bed box
158	324938	x	Luftspalt sänglåda	Air gap bed box
			M= Metervara T= Tillbehör	M= On the metre T= Accessory

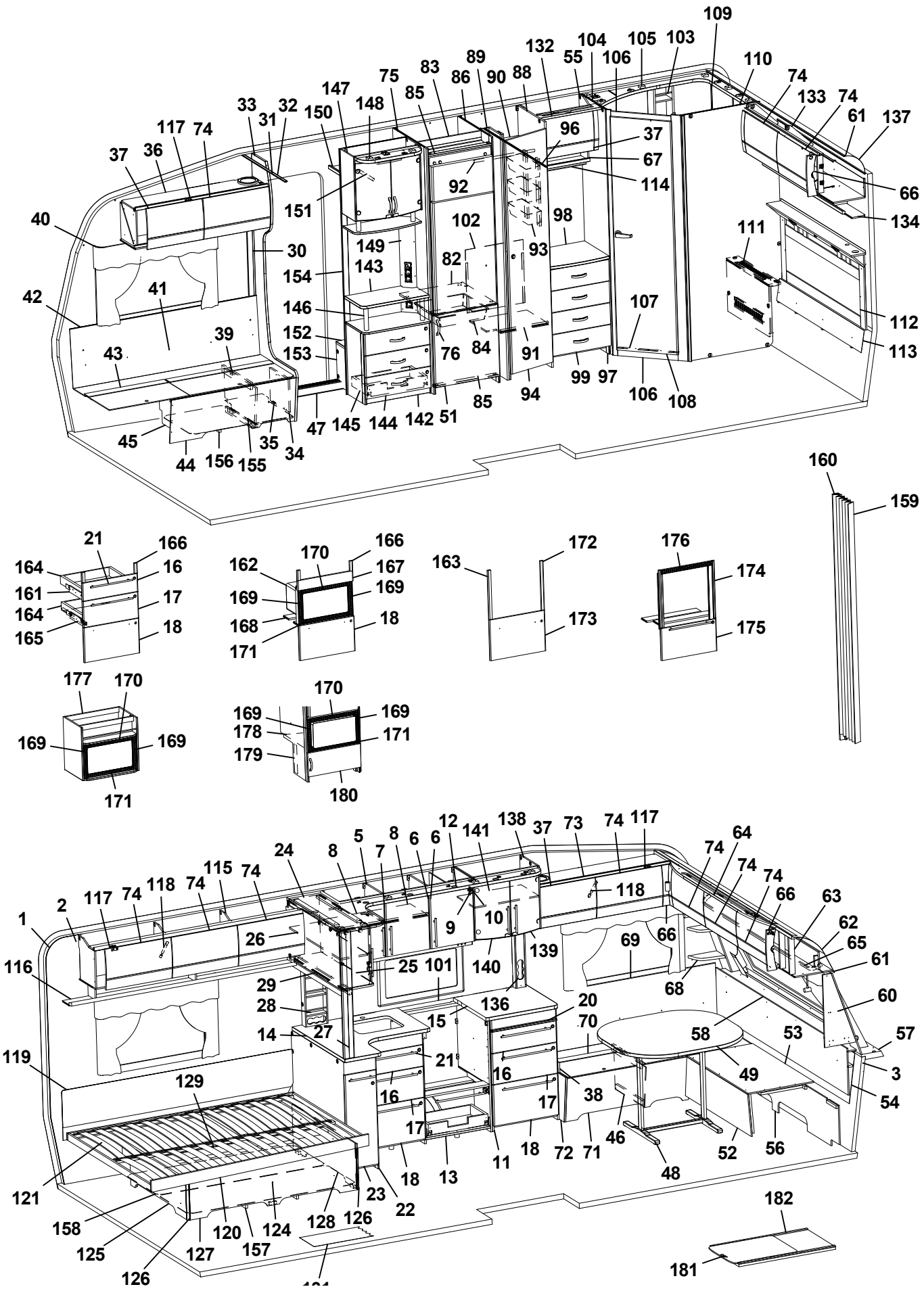
109
132
104
105
103
55
106
110
74
133
74
61
137
89
83
86
90
88
75
85
147
148
33
32
31
150
117
74
37
36
96
37
67
114
92
66
134
151
40
102
98
111
149
93
30
82
154
143
42
41
146
107
112
39
152
76
84
91
113
43
153
99
97
106
108
85
94
47
145
144
142
51
45
35
34
44
156
155
160
159
21
166
164
16
161
17
164
165
18
162
170
166
167
169
169
168
18
171
163
172
173
176
174
175
177
170
169
169
171
170
169
169
178
171
179
180
12
141
138
37
73
74
117
64
24
8
5
7
8
6
6
74
74
74
115
74
118
74
117
74
118
66
63
1
2
9
10
62
26
139
69
66
65
116
25
101
140
61
29
68
28
136
20
60
15
70
14
27
58
53
57
119
21
49
3
129
16
16
38
54
17
17
46
18
72
71
52
56
121
18
13
11
48
23
22
182
158
120
124
128
126
125
127
157
126
181

Pos Fig	Det. nr Part. No	Ingår Fitted	OBS!! Ange alltid årsmodell vid beställning av inredning Benämning	OBS!! Specify always year of model when ordering equipment Description
159	315216	T	Vikdörr 1900x1500 (T906099)	Folding door
160	340300	T	Bakdel nisch vikdörr	Back niche folding door
161	342157	x	Monteringssats kpl. lådor (Vit)	Mounting kit cpl. drawers (White)
--	342384	x	Monteringssats kpl. lådor (Mekong)	Mounting kit cpl. drawers (Mekong)
--	342457	x	Monteringssats kpl. lådor (High Gloss)	Mounting kit cpl. drawers (High Gloss)
162	342158	T	Monteringssats kpl. mikro (Vit)	Mounting kit cpl. micro (White)
--	342385	T	Monteringssats kpl. mikro (Mekong)	Mounting kit cpl. micro (Mekong)
--	342388	T	Monteringssats kpl. mikro (High Gloss)	Mounting kit cpl. micro (High Gloss)
163	342159	T	Monteringssats kpl. ugn (Vit)	Mounting kit cpl. oven (White)
--	342386	T	Monteringssats kpl. ugn (Mekong)	Mounting kit cpl. oven (Mekong)
--	342029	T	Monteringssats kpl. ugn (High Gloss)	Mounting kit cpl. oven (High Gloss)
164	317514	x	Låda 500x480	Drawer 500x480
165	317382	x	Glidskena låda H	Slide bar, drawer R
--	350221	x	Glidskena låda V	Slide bar, drawer L
--	801701	x	Skruv 6x16 d:o	Screw 6x16 d:o
166	336092	x	Passbit 95x30x16 (Mekong)	Gauge block 95x30x16 (Mekong)
167	335936	T	Front	Front
168	333287M	T	Skiva distans 15x100x547,5	Sheet distance 15x100x547,5
169	402108	T	Galler vent. mikro 318x38	Grating vent. micro 318x38
170	402109	T	Galler vent. mikro 448x38	Grating vent. micro 448x38
171	402110	T	Galler vent. mikro 448x33	Grating vent. micro 448x33
172	336086	T	Passbit 460x30x16	Gauge block 460x30x16
173	342160	T	Lucka (Vit)	Door (White)
--	342387	T	Lucka (Mekong)	Door (Mekong)
--	342028	T	Lucka (High Gloss)	Door (High Gloss)
174	342139	T	List L=538 (diskbänk induktion)	List (kitchen sink induction) L=538
175	342277	T	Lucka (diskb. induktion) 299x550 (Vit)	Door (kitch. sink induct.) 299x550 (White)
--	342147	T	Lucka (diskb. induktion) 299x550 (Mekong)	Door (kitch. sink induct.) 299x550 (Mekong)
--	342131	T	Lucka (diskb. induktion) 299x550 (High Gloss)	Door (kitch. sink induct.) 299x550 (High Gloss)
--	20-900302	x	Pentrylåda 500x273 d:o	Drawer pentry 500x273 d:o
--	07-800039	x	Rullskena H d:o	Roller rail R d:o
--	07-800038	x	Rullskena V d:o	Roller rail L d:o
176	402107	T	Galler ugn (diskb. induktion) 503x35	Grating oven (kitch. sink induct.) 503x35
177	342343	T	Skåp kpl. mikrovågsugn	Cupboard cpl. microwave oven
178	342316	T	Hylla mikro	Shelf
179	342315	T	List folierad L=283	List folierad L=283
180	342311	T	Lucka 550x228	Door 550x228
--	316799	x	Gångjärn d:o	Hinge d:o
--	312588	x	Platta gångjärn d:o	Plate hinge d:o
181	341192	T	Utdragsskiva bord 450x550	Sliding leaf 450x550
182	341193	T	Låda utdragsskiva	Box sliding leaf
			* = Olika djup på lådor kan förekomma ¹ = Selected och Customized	* = Different depths of drawers can exist ¹ = Selected and Customized
			Dyntyger, madrasser m.m. (se dynor m.m.)	Cushion textilies, mattresses etc. (see cushions etc.)
			M= Metervara T= Tillbehör	M= On the metre T= Accessory

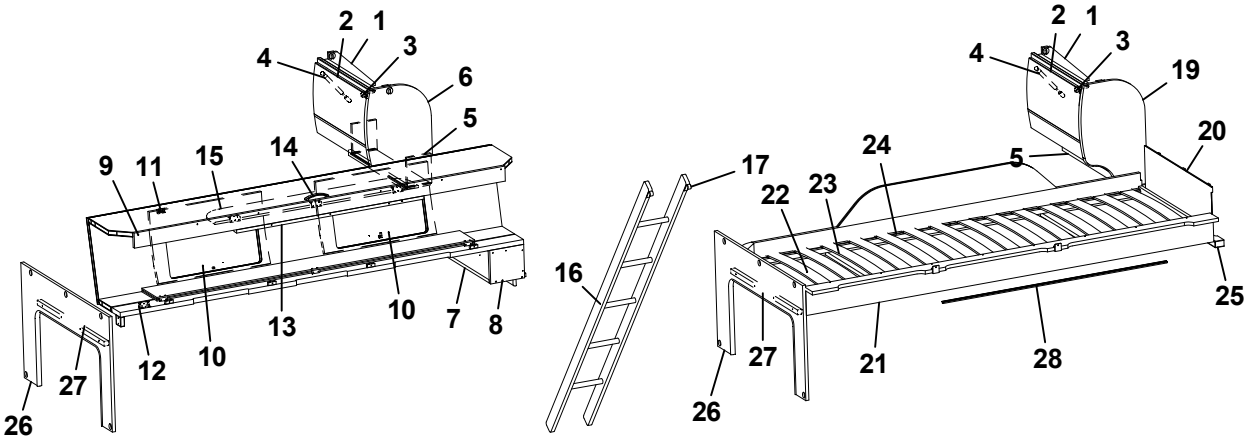
2
1
4
3
6
5
9
11
15
14
13
10
7
8
12
10
27
26
2
1
4
3
19
20
5
24
17
22
23
16
25
27
21
28
26

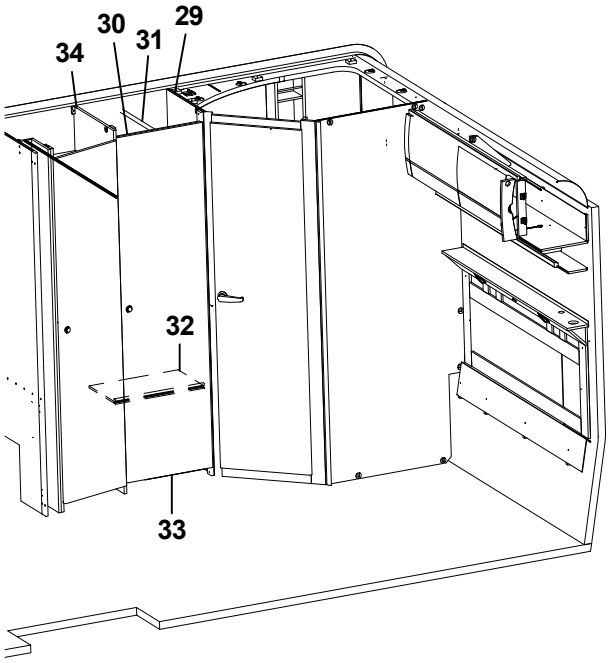
30
29
34
31
32
33

Pos Fig	Det. nr Part. No	Ingår Fitted	OBS!! Ange alltid årsmodell vid beställning av inredning Benämning	OBS!! Specify always year of model when ordering equipment Description
1	341225	x	Skåp gavel bak L560	Cupboard gable L560
--	341432	x	Skåp gavel bak L560 (Customized)	Cupboard gable L560 (Customized)
2	337695	x	Lucka	Door
--	340495	x	Lucka (High Gloss)	Door (High Gloss)
3	319978	x	Gångjärn	Hinge
--	319980	x	Platta gångjärn	Plate hinge
4	319914	x	Gasfjäder	Gas spring
--	319915	x	Fäste vinkel d:o	Angle bracket d:o
--	319916	x	Fäste runt d:o	Bracket round d:o
5	331743M	x	Hyllpaket	Shelf
6	336180	x	Gavel rundad	Gable
7	332658M	x	Hylla gavel bak	Shelf gable rear
8	331697M	x	Gavel	Gable
9	337661	x	Överbäddskåp L1980	Upper bed L1980
--	341426	x	Överbäddskåp L1980 (Customized)	Upper bed L1980 (Customized)
10	337664	x	Lucka	Door
--	341427	x	Lucka (High Gloss)	Door (High Gloss)
11	860402	x	Gångjärn	Hinge
12	860405	x	Gångjärn	Hinge
13	339839	x	Regel låsning	Lock bar
14	350129	x	Handtag	Handle
15	375813	x	Rasskydd ö-bäddskåp	Protective plate
16	376697	T	Stege ö-bäddsskåp 201x1800 kpl.	Ladder upper bed 201x1800 cpl.
17	860426	T	Krok t. stege	Hook for ladder
19	336185	x	Gavel rundad	Gable
20	321209	x	Värmespalt gavel	Air gap gable
21	336381	x	Sängram vån.säng V u. ribbotten	Bed bottom L without laths
22	325430	x	Ribbotten kpl.	Laths bottom cpl.
23	311985	x	Ribba sängbotten L=718 B=63	Lath bed bottom L=718 B=63
24	312046	x	Band t. ribbotten	Band for laths bottom
25	331960M	x	Bärregel	Bearing rail
26	333417M	x	Skiva fast bädd kpl.	Sheet upper bed cpl.
27	331698M	x	Bärregel 670x22x22	Bearing rail 670x22x22
28	314721	x	Skena draperi L=1100	Curtain rod L=1100
29	331235M	x	Vägg tvättrum främre	Wall washroom
30	331275M	x	Överbit garderob	Overlap wardrobe
31	350217	x	Galgstång L=790	Clothes hanger L=790
32	331287M	x	Hylla	Shelf
33	342239	x	Dörr 490x1850	Door 490x1850
34	339637	x	Vägg garderob H	Wall wardrobe R
			T= Tillbehör	T= Accessory

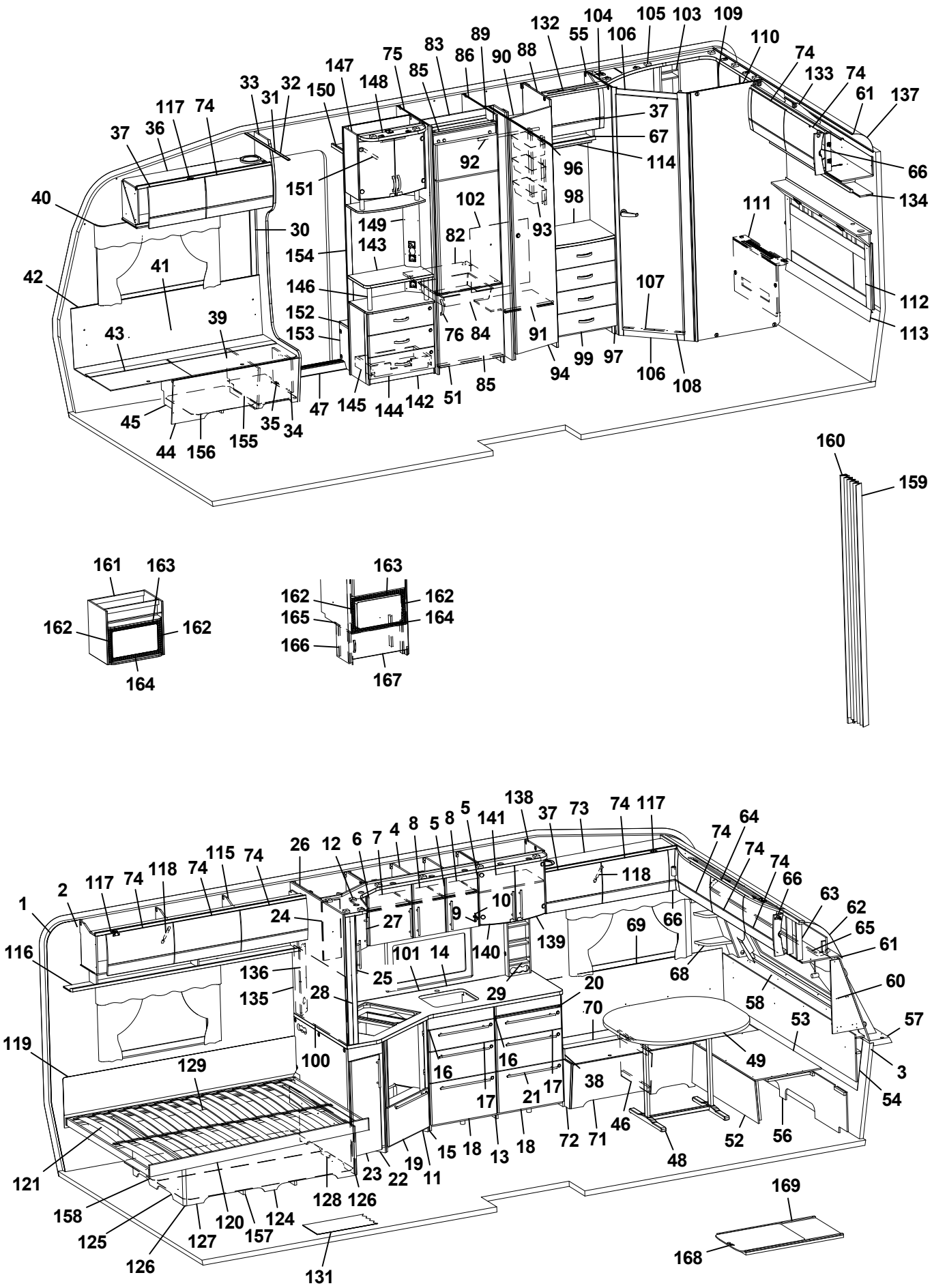
1
2
3
4
5
6
7
8
9
10
11
12
13
14
15
16
17
18
19
20
21
22
23
24
25
26
27
28
29
30
31
32
33
34
35
36
37
38
39
40
41
42
43
44
45
46
47
48
49
51
52
53
54
55
56
57
58
60
61
62
63
64
65
66
67
68
69
70
71
72
73
74
75
76
82
83
84
85
86
88
89
90
91
92
93
94
96
97
98
99
100
101
102
103
104
105
106
107
108
109
110
111
112
113
114
115
116
117
118
119
120
121
124
125
126
127
128
129
131
132
133
134
135
136
137
138
139
140
141
142
143
144
145
146
147
148
149
150
151
152
153
154
155
156
157
158
159
160
161
162
163
164
165
166
167
168
169

Pos Fig	Det. nr Part. No	Ingår Fitted	OBS!! Ange alltid årsmodell vid beställning av inredning Benämning	OBS!! Specify always year of model when ordering equipment Description
1	318657	M	Tapet vägg/tak	Wall paper
2	318584	M	Tejp tapet 20 mm	Tape, wall paper 20 mm
3	318585	M	Tejp tapet 60 mm	Tape, wall paper 60 mm
4	342329	x	Skåp kök L924 kpl. (Vit)	Cupboard kitchen L924 cpl. (White)
--	341927	x	Skåp kök L924 kpl. (Mekong)	Cupboard kitchen L924 cpl. (Mekong)
--	341675	x	Skåp kök L924 kpl. (High Gloss)	Cupboard kitchen L924 cpl. (High Gloss)
5	342330	x	Lucka H (Vit)	Door R (White)
--	341928	x	Lucka H (Mekong)	Door R (Mekong)
--	341680	x	Lucka H (High Gloss)	Door R (High Gloss)
--	317502	x	Handtag d:o	Handle d:o
6	334713	x	Lucka V (Vit)	Door L (White)
--	336625	x	Lucka V (Mekong)	Door L (Mekong)
--	340512	x	Lucka V (High Gloss)	Door L (High Gloss)
--	317502	x	Handtag d:o	Handle d:o
7	331385M	x	Hylla	Shelf
8	341681	x	Hylla	Shelf
9	311917	x	Gångjärn	Hinge
10	312588	x	Platta gångjärn	Plate hinge
11	342275	x	Diskbänk vinklad (Vit)	Kitchen sink angled (White)
--	342145	x	Diskbänk vinklad (Mekong)	Kitchen sink angled (Mekong)
--	342134	x	Diskbänk vinklad (High Gloss)	Kitchen sink angled (High Gloss)
12	341707	x	Ljusramp köksskåp (vitrinskåp)	Light holder kitchen (vitrine)
--	342423	T	Ljusramp köksskåp (skåp mikro)	Light holder kitchen (microwave oven)
13	342276	x	Diskbänk induktion trädel u. skiva (Vit)	Kitchen sink induction w/o board (White)
--	341917	x	Diskbänk induktion trädel u. skiva (Mekong)	Kitchen sink induction w/o board (Mekong)
--	341874	x	Diskbänk induktion trädel u. skiva (High Gloss)	Kitchen sink induction w/o board (High Gloss)
14	341051-K	x	Skiva diskbänk induktion 1970x902, ljus	Board induction 1970x902, light
--	341051-L	x	Skiva diskbänk induktion 1970x902, mörk	Board induction 1970x902, dark
15	341138	x	Passbit diskbänk	Gauge block
16	334706	x	Lådförstycke (Vit)	Drawer front (White)
--	336631	x	Lådförstycke (Mekong)	Drawer front (Mekong)
--	340504	x	Lådförstycke (High Gloss)	Drawer front (High Gloss)
--	317514	x	Låda 500x480 d:o	Drawer 500x480 d:o
--	317382	x	Glidskena låda H d:o	Slide bar, drawer R d:o
--	350221	x	Glidskena låda V d:o	Slide bar, drawer L d:o
17	334707	x	Lådförstycke (Vit)	Drawer front (White)
--	336633	x	Lådförstycke (Mekong)	Drawer front (Mekong)
--	340505	x	Lådförstycke (High Gloss)	Drawer front (High Gloss)
--	317514	x	Låda 500x480 d:o	Drawer 500x480 d:o
--	317382	x	Glidskena låda H d:o	Slide bar, drawer R d:o
--	350221	x	Glidskena låda V d:o	Slide bar, drawer L d:o
18	342156	x	Lucka (Vit)	Door (White)
--	341794	x	Lucka (Mekong)	Door (Mekong)
--	341083	x	Lucka (High Gloss)	Door (High Gloss)
--	20-900302	x	Pentrylåda 500x273 d:o *	Drawer pentry 500x273 d:o *
--	07-800039	x	Rullskena H d:o *	Roller rail R d:o *
--	07-800038	x	Rullskena V d:o *	Roller rail L d:o *
--	317514	x	Låda 500x480 d:o *	Drawer 500x480 d:o *
--	317382	x	Glidskena låda H d:o *	Slide bar, drawer R d:o *
--	350221	x	Glidskena låda V d:o *	Slide bar, drawer L d:o *
			M= Metervara T= Tillbehör	M= On the metre T= Accessory

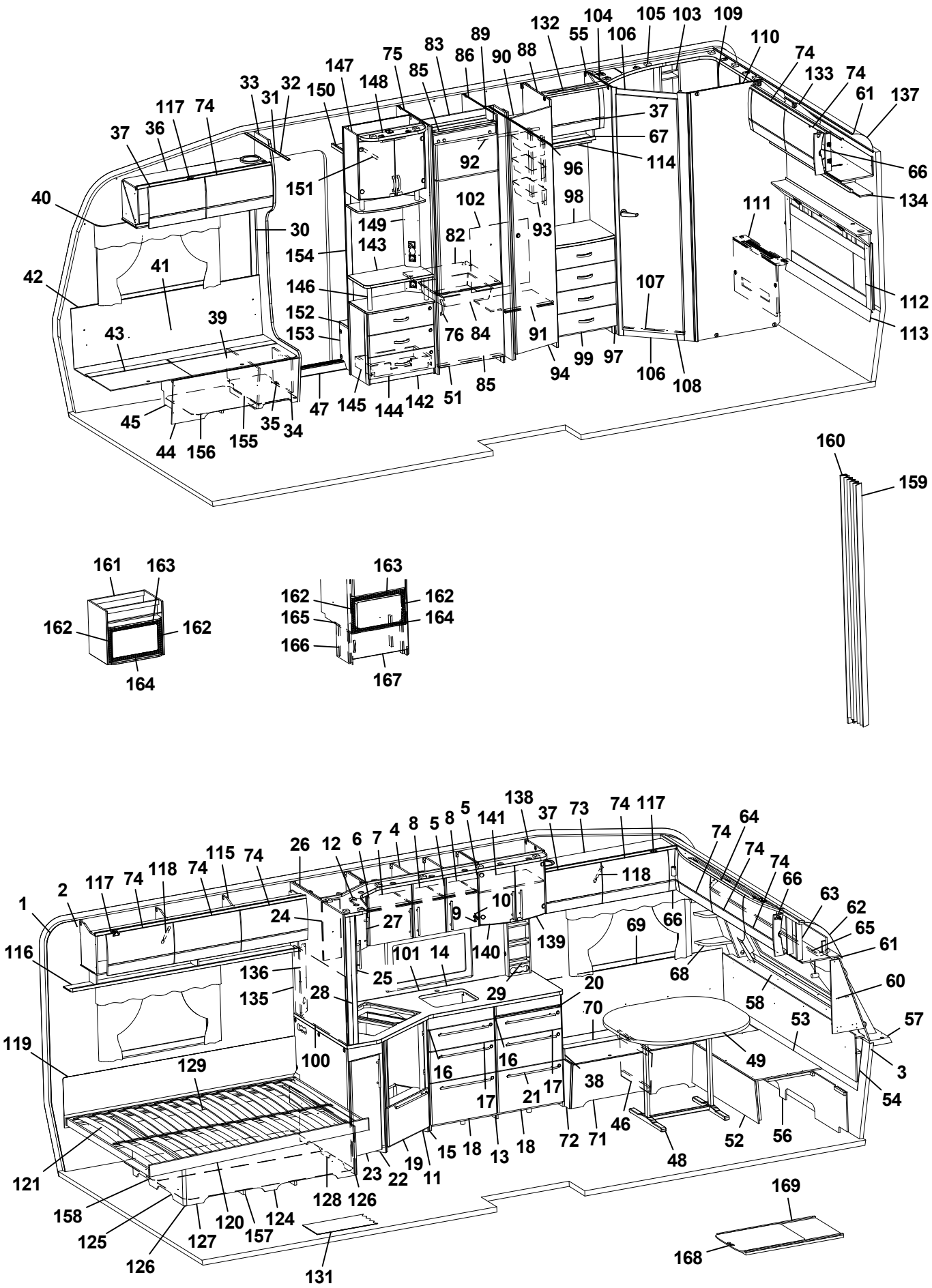
1 2 3 4 5 6 7 8 9 10 11 12 13 14 15 16 17 18 19 20 21 22 23 24 25 26 27 28 29 30 31 32 33 34 35 36 37 38 39 40 41 42 43 44 45 46 47 48 49 51 52 53 54 55 56 57 58 60 61 62 63 64 65 66 67 68 69 70 71 72 73 74 75 76 82 83 84 85 86 88 89 90 91 92 93 94 96 97 98 99 101 102 103 104 105 106 107 108 109 110 111 112 113 114 115 116 117 118 119 120 121 124 125 126 127 128 129 131 132 133 134 135 136 137 138 139 140 141 142 143 144 145 146 147 148 149 150 151 152 153 154 155 156 157 158 159 160 161 162 163 164 165 166 167 168 169

Pos Fig	Det. nr Part. No	Ingår Fitted	OBS!! Ange alltid årsmodell vid beställning av inredning Benämning	OBS!! Specify always year of model when ordering equipment Description
19	342277	x	Lucka (Vit)	Door (White)
--	342147	x	Lucka (Mekong)	Door (Mekong)
--	342131	x	Lucka (High Gloss)	Door (High Gloss)
--	20-900302	x	Pentrylåda 500x273 d:o	Drawer pentry 500x273 d:o
--	07-800039	x	Rullskena H d:o	Roller rail R d:o
--	07-800038	x	Rullskena V d:o	Roller rail L d:o
20	341954	x	Skärbräda	Cutting board
21	317503	x	Handtag	Handle
22	342274	x	Utskjut diskbänk (Vit)	Projection kitchen sink (White)
--	341922	x	Utskjut diskbänk (Mekong)	Projection kitchen sink (Mekong)
--	341649	x	Utskjut diskbänk (High Gloss)	Projection kitchen sink (High Gloss)
23	334711	x	Lucka (Vit)	Door (White)
--	336628	x	Lucka (Mekong)	Door (Mekong)
--	340514	x	Lucka (High Gloss)	Door (High Gloss)
--	317502	x	Handtag d:o	Handle d:o
24	342328	x	Skåp utskjut kökskåp (Vit)	Cupboard projection (White)
--	341924	x	Skåp utskjut kökskåp (Mekong)	Cupboard projection (Mekong)
--	341698	x	Skåp utskjut kökskåp (High Gloss)	Cupboard projection (High Gloss)
--	341856	x	Hylla d:o	Shelf d:o
25	334712	x	Lucka H (Vit)	Door R (White)
--	336624	x	Lucka H (Mekong)	Door R (Mekong)
--	340511	x	Lucka H (High Gloss)	Door R (High Gloss)
26	342327	x	Hörnskåp (Vit)	Corner cupboard (White)
--	341925	x	Hörnskåp (Mekong)	Corner cupboard (Mekong)
--	341690	x	Hörnskåp (High Gloss)	Corner cupboard (High Gloss)
27	342326	x	Lucka V ((Vit))	Door L (White)
--	341926	x	Lucka V (Mekong)	Door L (Mekong)
--	341696	x	Lucka V (High Gloss)	Door L (High Gloss)
28	341727	x	Stolpe utskjut	Support bar
29	333409M	x	Kryddhylla	Spice rack
30	318962	x	List täck el-kabel B=45 L=2100	Cover strip B=45 L=2100
31	316270	x	List snäpp undre L2379	List under L2379
32	316268	x	List snäpp övre L2379	List upper L2379
33	342165	x	Stolpe först. L1948 kpl. m. lucka	Support bar cpl. with door
34	336064	x	Lucka	Door
35	312589	x	Gångjärn	Hinge
36	342168	x	Skåp övre elc.L=1108	Cupboard upper L=1108
--	342220	x	Skåp övre elc.L=1108 (Selected)	Cupboard upper L=1108 (Selected)
--	342222	x	Skåp övre elc.L=1108 (Customized)	Cupboard upper L=1108(Customized)
37	337719	x	Lucka	Door
--	340494	x	Lucka (High Gloss)	Door (High Gloss)
38	342267	x	Dynstöd 15x80x400	Support cushion 15x80x400
39	342494	x	Stöd bäddlåda HF	Support bed box
40	350348	x	Skena gardin L1020	Curtain rod L1020
41	339355	x	Värmespalt H fram	Air gap R.F.
42	319821	M	List kant mörkbrun	Strip, dark brown
43	336883	x	Lock bäddlåda H F	Cover bedbox R.F.
--	319024	x	Matta grå textil m. tejp d:o	Carpet gray textile with tape d:o
44	342486	x	Front bäddlåda H F	Front bed box R.F.
--	342488	T	Front bäddlåda H F (centraldammsugare)	Front bed box R.F. (central vacuum cleaner)
			M= Metervara T= Tillbehör	M= On the metre T= Accessory

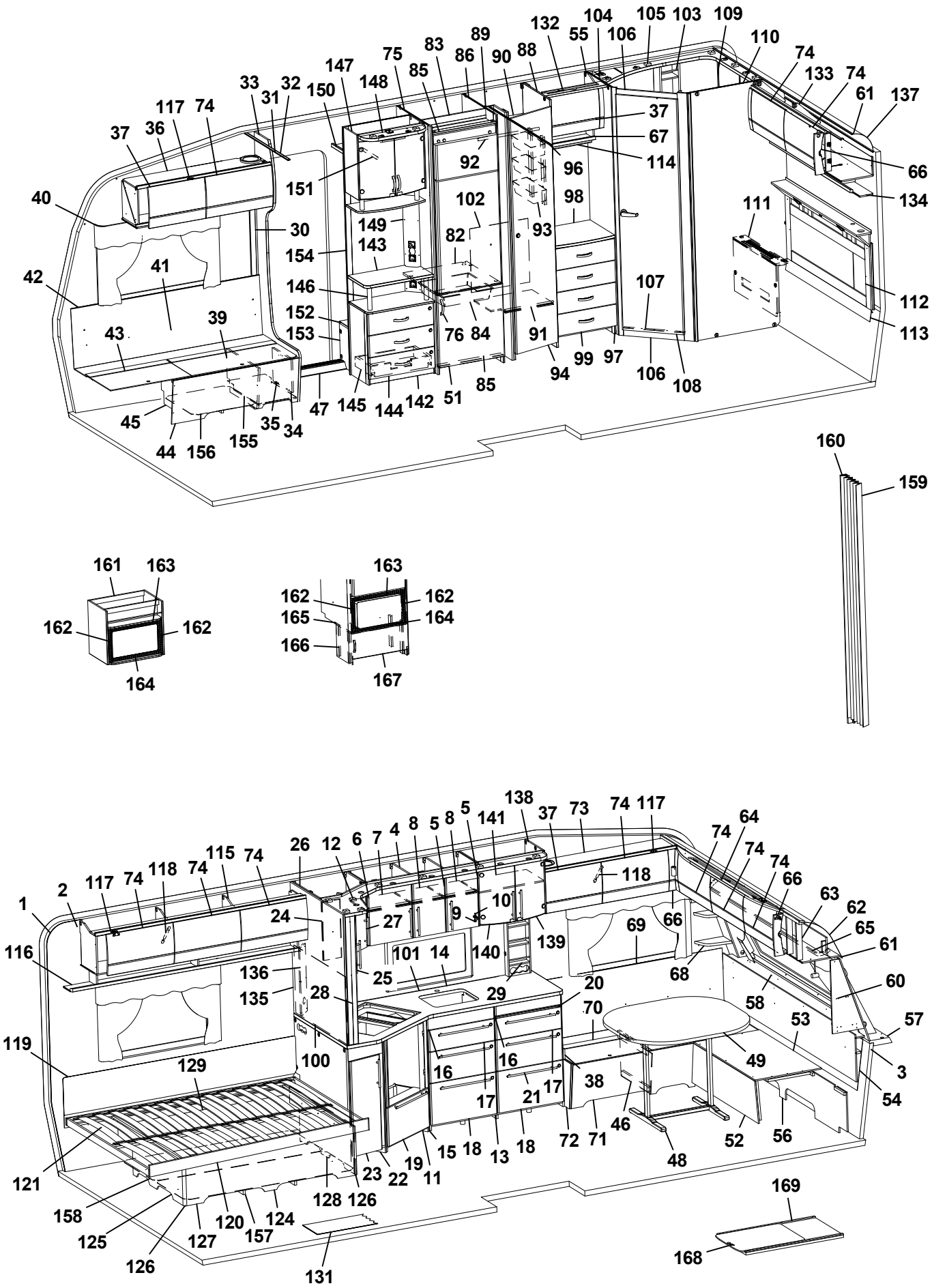
1 2 3 4 5 6 7 8 9 10 11 12 13 14 15 16 17 18 19 20 21 22 23 24 25 26 27 28 29 30 31 32 33 34 35 36 37 38 39 40 41 42 43 44 45 46 47 48 49 51 52 53 54 55 56 57 58 60 61 62 63 64 65 66 67 68 69 70 71 72 73 74 75 76 82 83 84 85 86 88 89 90 91 92 93 94 96 97 98 99 101 102 103 104 105 106 107 108 109 110 111 112 113 114 115 116 117 118 119 120 121 124 125 126 127 128 129 131 132 133 134 135 136 137 138 139 140 141 142 143 144 145 146 147 148 149 150 151 152 153 154 155 156 157 158 159 160 161 162 163 164 165 166 167 168 169

Pos Fig	Det. nr Part. No	Ingår Fitted	OBS!! Ange alltid årsmodell vid beställning av inredning Benämning	OBS!! Specify always year of model when ordering equipment Description
45	342495	x	Stöd bäddlåda HF	Support bed box
46	312825	x	Stöd bäddlåda VF	Support bed box
47	314687	x	Tröskel aluminium L=850	Threshold aluminium L=850
48	310083	x	Bordsstativ	Table stand
49	335940-K	x	Bordsskiva 940x1025	Table top 940x1025
--	340543-K	x	Bordsskiva 940x1025, ljus [1]	Table top 940x1025, light [1]
--	340543-L	x	Bordsskiva 940x1025, mörk [1]	Table top 940x1025, dark [1]
51	342259	x	Lucka H 550x570	Door R 550x570
--	316799	x	Gångjärn d:o	Hinge d:o
--	312588	x	Platta gångjärn d:o	Plate hinge d:o
52	331245M	x	Front bäddlåda gavel	Front bed box gable
53	331246M	x	Skiva rundsittgrupp	Sheet seat
54	340578	x	Värmespalt gavel fram	Air gap
55	340359	x	Skåp övre L=511	Cupboard upper L=511
--	341760	x	Skåp övre L=511 (Customized)	Cupboard upper L=511 (Customized)
--	319978	x	Gångjärn d:o	Hinge d:o
--	319980	x	Platta gångjärn d:o	Plate hinge d:o
56	340520	x	Stöd sittgrupp	Support
57	213471	x	Hylla front kpl. L2376	Shelf front cpl. L2376
58	340191	x	Front/hylla kpl.	Front/shelf cpl.
--	340929	x	Hylla m. belysning "Björn" (Customized)	Shelf with lighting "Bear" (Customized)
60	338518	x	Hylla hörn H	Shelf R
61	313884	x	List plast radie L=2379	List L=2379
62	316005	x	Skiva plast 295x2363x1	Plastic sheet
63	342301	x	Skåp gavel fram L=2360	Cupboard L=2360
--	342300	x	Skåp gavel fram L=2360 (Customized)	Cupboard L=2360 (Customized)
--	319978	x	Gångjärn d:o	Hinge d:o
--	319979	x	Platta gångjärn d:o	Plate hinge d:o
64	336063	x	Ljusramp gavelskåp	Light holder
65	350349	x	Skena gardin L1920	Curtain rod L1920
66	337738	x	Hörn inredning	Corner
--	340917	x	Hörn inredning (High Gloss)	Corner (High Gloss)
--	311917	x	Gångjärn d:o	Hinge d:o
--	319909	x	Platta gångjärn d:o	Plate hinge d:o
67	332701M	x	Hyllpaket	Shelf
68	342291	x	Hylla hörn V	Shelf L
69	337171	x	Värmespalt V fram	Air gap L.F.
70	333906	x	Lock bäddlåda V F	Cover bed box L.F
--	319024	x	Matta grå textil m. tejp d:o	Carpet gray textile with tape d:o
71	339504	x	Front bäddlåda V F	Front bed box L.F.
72	339500	x	Gavel bäddlåda V F	Gable bed box L.F
73	340322	x	Skåp övre L=1108	Cupboard upper L=1108
--	340349	x	Skåp övre L=1108 (Selected)	Cupboard upper L=1108 (Selected)
--	340909	x	Skåp övre L=1108 (Customized)	Cupboard upper L=1108 (Customized)
74	337695	x	Lucka	Door
--	340495	x	Lucka (High Gloss)	Door (High Gloss)
75	342304	x	Vägg kyl V	Wall refrigerator L
76	350129	x	Handtag	Handle
82	340675	x	Hylla under kyl	Shelf under refrigerator
83	342309	x	Bakstycke stopp kyl	Back cupboard
			M= Metervara T= Tillbehör	M= On the metre T= Accessory

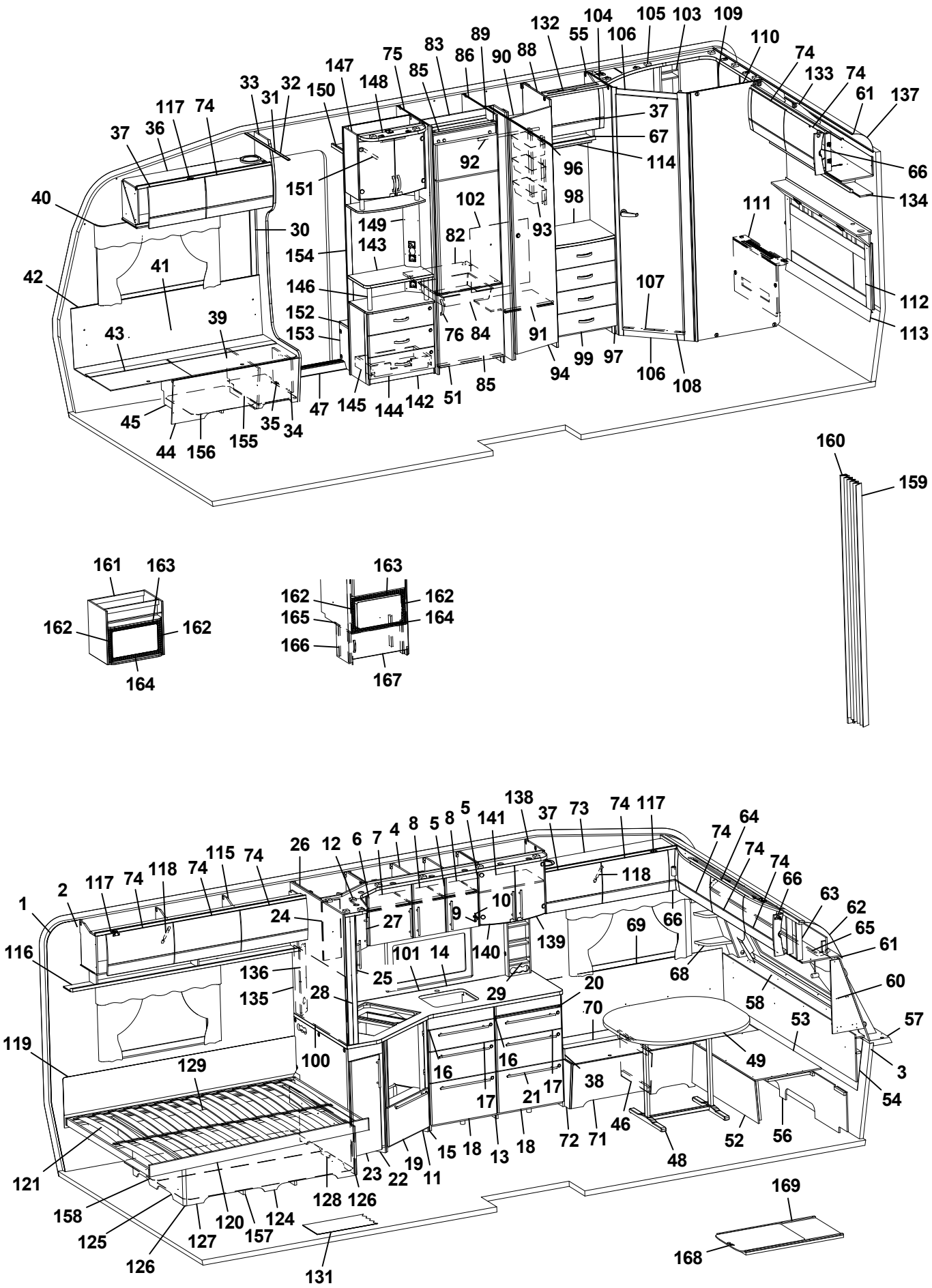
1 2 3 4 5 6 7 8 9 10 11 12 13 14 15 16 17 18 19 20 21 22 23 24 25 26 27 28 29 30 31 32 33 34 35 36 37 38 39 40 41 42 43 44 45 46 47 48 49 51 52 53 54 55 56 57 58 60 61 62 63 64 65 66 67 68 69 70 71 72 73 74 75 76 82 83 84 85 86 88 89 90 91 92 93 94 96 97 98 99 101 102 103 104 105 106 107 108 109 110 111 112 113 114 115 116 117 118 119 120 121 124 125 126 127 128 129 131 132 133 134 135 136 137 138 139 140 141 142 143 144 145 146 147 148 149 150 151 152 153 154 155 156 157 158 159 160 161 162 163 164 165 166 167 168 169

Pos Fig	Det. nr Part. No	Ingår Fitted	OBS!! Ange alltid årsmodell vid beställning av inredning Benämning	OBS!! Specify always year of model when ordering equipment Description
84	310325	x	Trådback vit 427x427x85	Tray 427x427x85
--	312712	x	Glidlist trådback (säljes i par)	Sliding strip tray (pair)
85	342306	x	List folierad L = 528	List foiled L = 528
86	342314	x	Vägg kyl H	Wall refrigerator R
88	339620	x	Vägg garderob	Wall wardrobe
89	339626	x	Nisch, vikdörr	Niche folding door
90	331279M	x	Hylla garderob övre	Shelf wardrobe upper
91	339624	x	Hylla garderob nedre	Shelf wardrobe under
92	350217	x	Galgstång L=790	Clothes hanger L=790
93	319759	x	Korg, garderob	Basket, wardrobe
--	335802	x	List för korgar	List för baskets
94	342238	x	Dörr 415x1850	Door 415x1850
96	314917	x	Skena draperi L=1190	Drapery rail L=1190
97	336432	x	Byrå kpl. u. skiva	Chest of drawers without board
98	336435-K	x	Skiva byrå	Board
99	336433	x	Låda byrå	Drawer
--	336434	x	Lådförstycke d:o	Drawer front d:o
--	315953	x	Glidskena låda (säljes i par)	Slide bar (exp. in pair)
100	341710-A	T	Köksskiva vägg svart skiffer	Protection kitchen, black slate
--	341710-G	T	Köksskiva vägg natur skiffer	Protection kitchen, nature slate
101	341099-A	T	Köksskiva vägg svart skiffer	Protection kitchen, black slate
--	341099-G	T	Köksskiva vägg natur skiffer	Protection kitchen, nature slate
102	336261	x	Täckskiva exp.kärl	Cover expansion vessel
103	337131	x	Hylla	Shelf
104	331236M	x	Vägg tvättrum främre	Wall washroom
105	337129	x	Ljusramp tvättrum	Light holder
106	331248M	x	Tröskel 480x60	Threshold 480x60
107	314591	x	List tröskel al. L=480	List threshold L=480
108	342239	x	Dörr 490x1850	Door 490x1850
109	342213	x	Skåp tvättrum L838	Cupboard L838
110	337474	x	Vägg tvättrum bakre	Wall washroom rear
111	342339	x	Front tvättrum	Front washroom
--	319198	x	Galler ventilation d:o	Ventilation grille d:o
112	340538	x	Värmespalt kpl. m. tyg och belysning	Air gap cpl. with fabric and illumination
--	340542	T	Värmespalt kpl. m. tyg och belysning [1]	Air gap cpl. with fabric and illumination [1]
113	338196	x	Värmespalt	Air gap
114	332702M	x	Kornisch L=511	Cornice L=511
--	319908	x	Skena gardin L=490	Curtain rod L=490
115	340352	x	Skåp övre L=1747	Cupboard upper L=1747
--	341022	x	Skåp övre L=1747 (Customized)	Cupboard upper L=1747 (Customized)
116	331189M	x	Hyllpaket	Shelf
117	319978	x	Gångjärn	Hinge
--	319980	x	Platta gångjärn	Plate hinge
118	319914	x	Gasfjäder	Gas spring
--	319915	x	Fäste vinkel d:o	Angle bracket d:o
--	319916	x	Fäste runt d:o	Bracket round d:o
119	338121	x	Värmespalt	Air gap
120	342636	x	Sängram u. ribbotten	Bed bottom without laths
121	342682	x	Ribbotten kpl.	Laths bottom cpl.
--	311985	x	Ribba sängbotten L=718 B=63	Lath bed bottom L=718 B=63
			M= Metervara	M= On the metre
			T= Tillbehör	T= Accessory

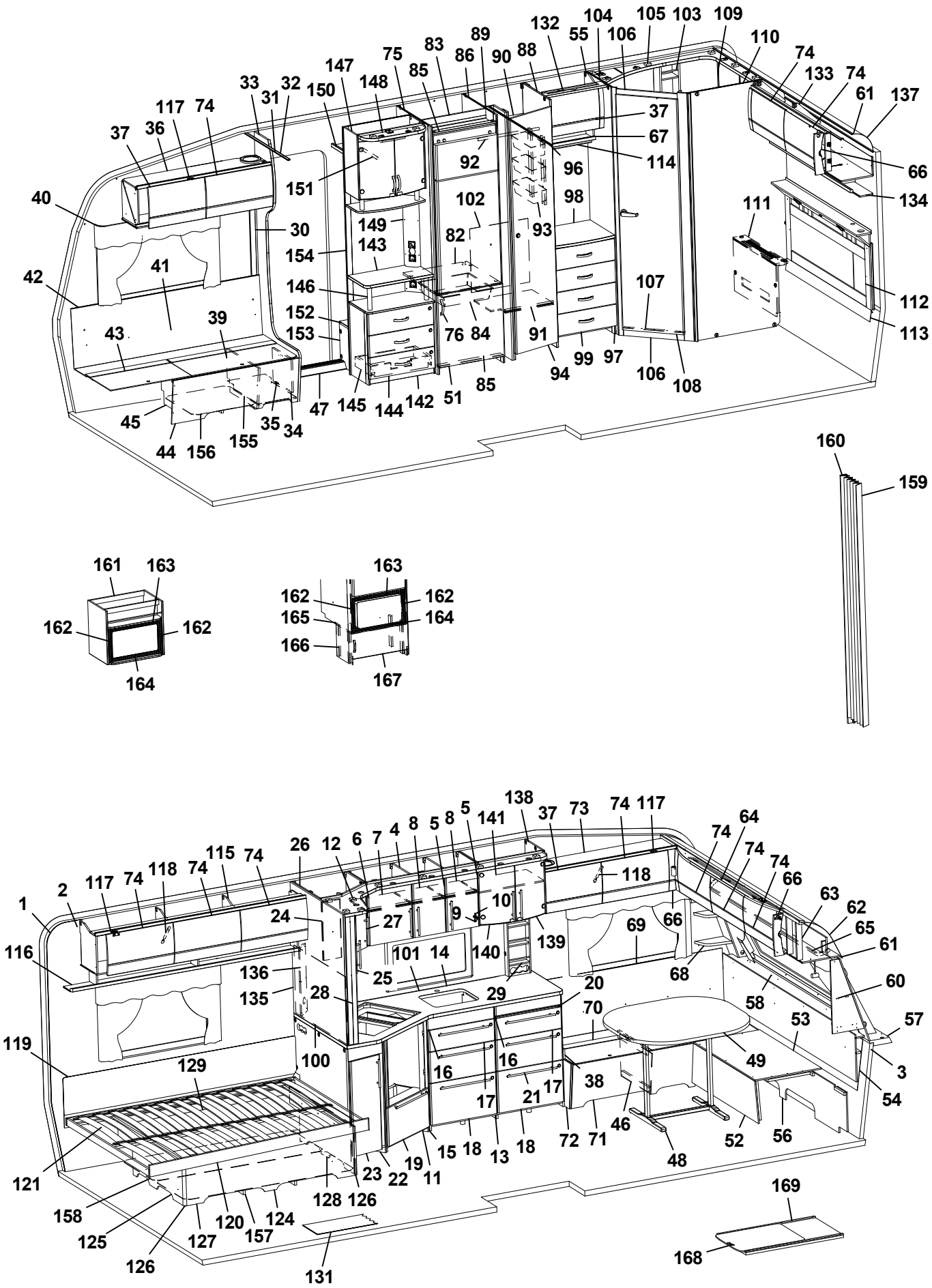
1 2 3 4 5 6 7 8 9 10 11 12 13 14 15 16 17 18 19 20 21 22 23 24 25 26 27 28 29 30 31 32 33 34 35 36 37 38 39 40 41 42 43 44 45 46 47 48 49 51 52 53 54 55 56 57 58 60 61 62 63 64 65 66 67 68 69 70 71 72 73 74 75 76 82 83 84 85 86 88 89 90 91 92 93 94 96 97 98 99 101 102 103 104 105 106 107 108 109 110 111 112 113 114 115 116 117 118 119 120 121 124 125 126 127 128 129 131 132 133 134 135 136 137 138 139 140 141 142 143 144 145 146 147 148 149 150 151 152 153 154 155 156 157 158 159 160 161 162 163 164 165 166 167 168 169

Pos Fig	Det. nr Part. No	Ingår Fitted	OBS!! Ange alltid årsmodell vid beställning av inredning Benämning	OBS!! Specify always year of model when ordering equipment Description
--	312046	x	Band t. ribbotten	Band for laths bottom
124	340187	x	Sänglåda kpl.	Bed box cpl.
125	340197	x	Gavel säng V	Gable bed L
126	319776	x	List hörn L=2500	Corner strip L=2500
127	339426	x	Front säng	Front bed
128	340195	x	Gavel säng H	Gable bed R
129	315203	x	Regel 17,5x55x1415	Wood lath pine 17,5x55x1415
131	319230	M^2	Matta golv, klinkermönster mörkgrå	Carpet floor, clinker design dark grey
--	319393	T	Matta golv, antik planka	Carpet floor, antique plank
132	336437	x	Ljusramp	Light holder
133	340398	x	Skåp gavel bak L1510	Cupboard gable L1510
--	341020	x	Skåp gavel bak L1510 (Customized)	Cupboard gable L1510 (Customized)
--	319978	x	Gångjärn d:o	Hinge d:o
--	319980	x	Platta gångjärn d:o	Plate hinge d:o
134	340308	x	Hyllpaket L1512	Shelf L1512
135	341709	x	Vägg	Wall
136	341985	x	Front el-uttag 15x130x530	Front outle 15x130x530
137	316005	x	Skiva plast 295x2363x1	Plastic sheet
138	336112	x	Skåp vitrin	Vitrine
139	332233	x	Lucka vitrin H 272x450	Door vitrine R 272x450
140	332234	x	Lucka vitrin V 272x450	Door vitrine L 272x450
--	318630	x	Lås magnet d:o	Lock magnet d:o
--	318381	x	Motstycke magnetlås	Companion part
--	318379	x	Gångjärn	Hinge
--	318380	x	Täckhatt d:o	Cover d:o
--	312588	x	Platta gångjärn	Plate hinge
141	331206M	x	Hylla	Shelf
142	341958	x	TV-bänk kpl. u. skiva	TV-bench cpl. whitout board
143	336122-K	x	Skiva TV-bänk, ljus	Board, light
--	336122-L	T	Skiva TV-bänk, mörk	Board, dark
144	341959	x	Lådförstycke	Drawer front
145	20-900302	x	Pentrylåda 500x273 d:o	Drawer pentry 500x273 d:o
--	07-800039	x	Rullskena H d:o	Roller rail R d:o
--	07-800038	x	Rullskena V d:o	Roller rail L d:o
146	336103	x	Rundstav folierad L=192	Round staff L=192
147	340077	x	Skåp bar kpl. H=512	Coctail cabinet cpl. H=512
--	332088M	x	Hylla hållare flaskor	Shelf bottle holder
--	331778	x	Lucka H d:o	Door R d:o
--	331779	x	Lucka V d:o	Door L d:o
--	318379	x	Gångjärn d:o	Hinge d:o
--	318380	x	Täckhatt d:o	Cover d:o
--	312588	x	Platta gångjärn d:o	Plate hinge d:o
--	336104	x	Hylla under skåp	Shelf under cupboard
--	336102	x	Rundstav d:o L=100	Round staff d:o L=100
148	336106	x	Ljusramp	Light holder
149	340418	x	Front el-uttag 130x857,5	Front outlet 130x857,5
150	331910M	x	Hylla garderob övre	Shelf
151	350217	x	Galgstång L=790	Clothes hanger L=790
152	319866	x	Hylla insteg	Shelf
153	336618	x	Front hylla garderob	Front
			M= Metervara T= Tillbehör	M= On the metre T= Accessory

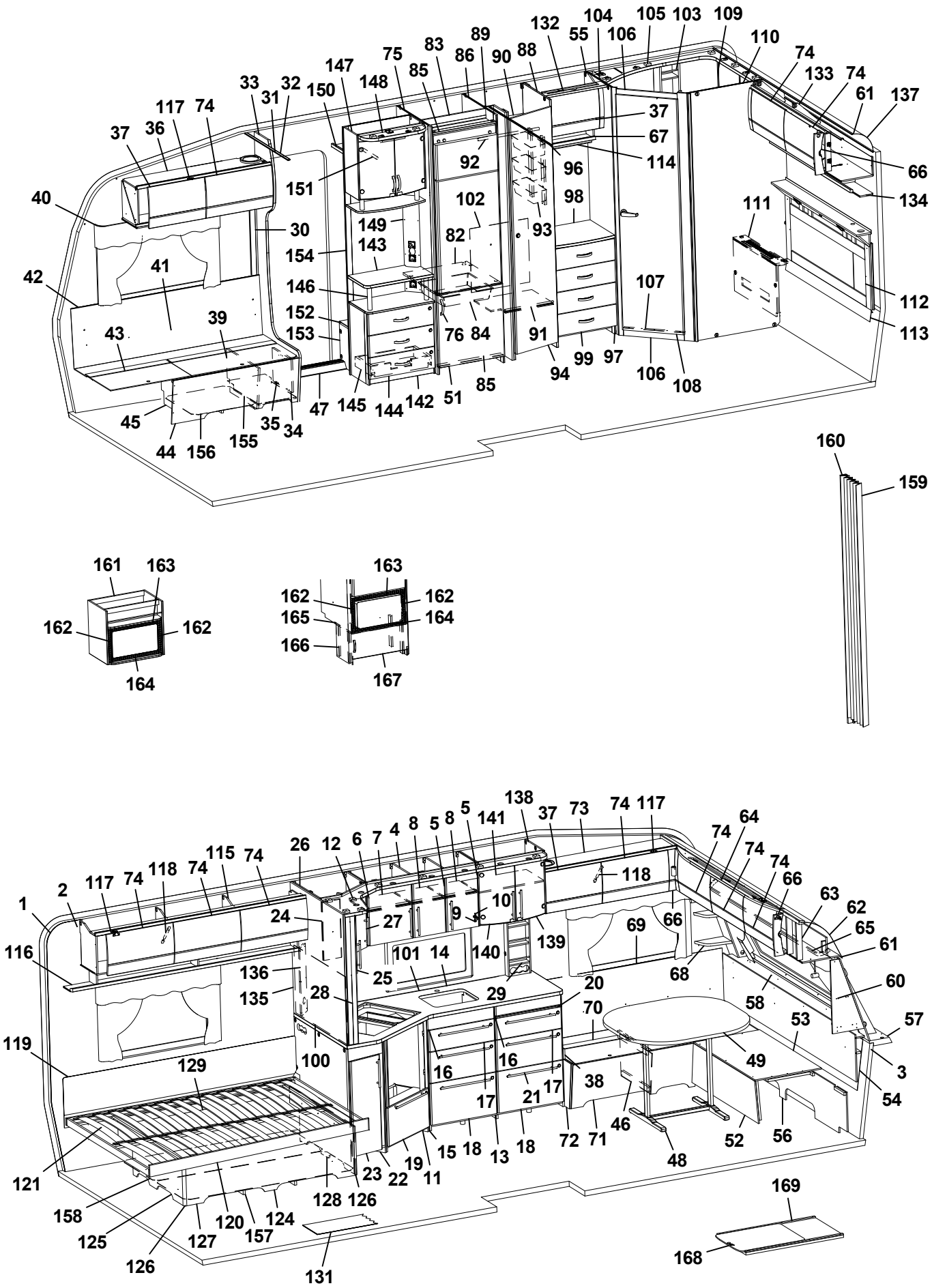
1 2 3 4 5 6 7 8 9 10 11 12 13 14 15 16 17 18 19 20 21 22 23 24 25 26 27 28 29 30 31 32 33 34 35 36 37 38 39 40 41 42 43 44 45 46 47 48 49 51 52 53 54 55 56 57 58 60 61 62 63 64 65 66 67 68 69 70 71 72 73 74 75 76 82 83 84 85 86 88 89 90 91 92 93 94 96 97 98 99 101 102 103 104 105 106 107 108 109 110 111 112 113 114 115 116 117 118 119 120 121 124 125 126 127 128 129 131 132 133 134 135 136 137 138 139 140 141 142 143 144 145 146 147 148 149 150 151 152 153 154 155 156 157 158 159 160 161 162 163 164 165 166 167 168 169

Pos Fig	Det. nr Part. No	Ingår Fitted	OBS!! Ange alltid årsmodell vid beställning av inredning Benämning	OBS!! Specify always year of model when ordering equipment Description
154	337198	x	Vägg instegsgarderob	Wall wardrobe
155	350390	x	Plåt skofack	Plate shoe compartment
156	342496	x	Luftspalt H-fram	Air gap R front
157	325752	x	Luftspalt sänglåda	Air gap bed box
158	324938	x	Luftspalt sänglåda	Air gap bed box
159	315216	T	Vikdörr 1900x1500 (T906099)	Folding door
160	340300	T	Bakdel nisch vikdörr	Back niche folding door
161	342343	T	Skåp kpl. mikrovågsugn	Cupboard cpl. microwave oven
162	402108	T	Galler vent. mikro 318x38	Grating vent. micro 318x38
163	402109	T	Galler vent. mikro 448x38	Grating vent. micro 448x38
164	402110	T	Galler vent. mikro 448x33	Grating vent. micro 448x33
165	342316	T	Hylla mikro	Shelf
166	342315	T	List folierad L=283	List folierad L=283
167	342311	T	Lucka 550x228	Door 550x228
--	316799	x	Gångjärn d:o	Hinge d:o
--	312588	x	Platta gångjärn d:o	Plate hinge d:o
168	341192	T	Utdragsskiva bord 450x550	Sliding leaf 450x550
169	341193	T	Låda utdragsskiva	Box sliding leaf
			* = Olika djup på lådor kan förekomma ¹ = Selected och Customized	* = Different depths of drawers can exist ¹ = Selected and Customized
			Dyntyger, madrasser m.m. (se dynor m.m.)	Cushion textilies, mattresses etc. (see cushions etc.)
			M= Metervara T= Tillbehör	M= On the metre T= Accessory

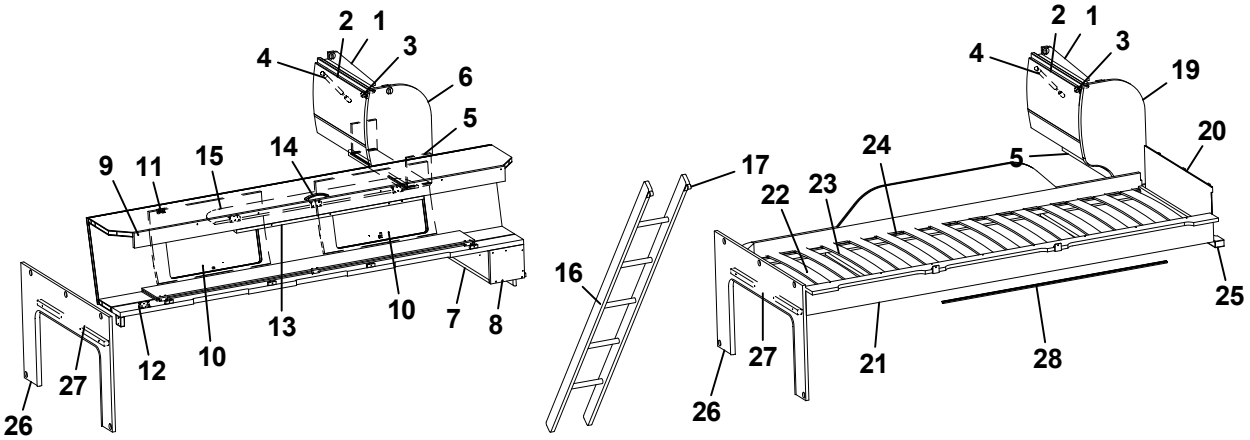
2
1
4
3
6
5
9
11
15
14
10
13
10
7
8
12
27
26
2
1
4
3
19
20
17
24
5
22
23
16
25
27
21
28
26

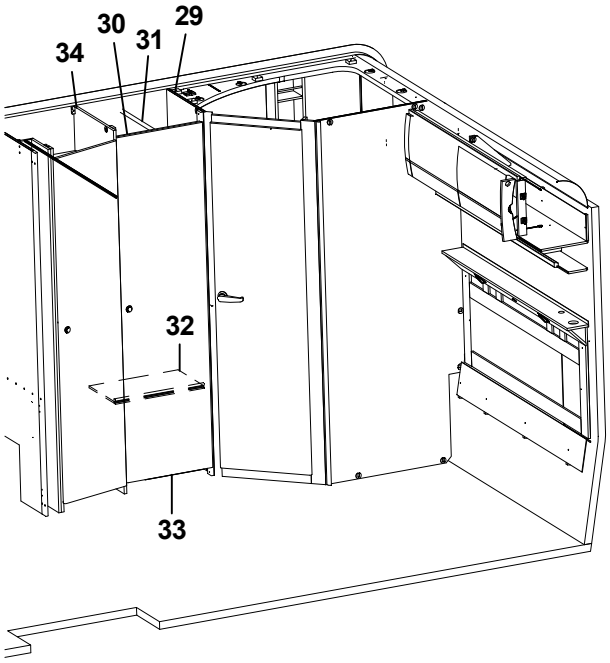
30
29
34
31
32
33

Pos Fig	Det. nr Part. No	Ingår Fitted	OBS!! Ange alltid årsmodell vid beställning av inredning Benämning	OBS!! Specify always year of model when ordering equipment Description
1	341225	x	Skåp gavel bak L560	Cupboard gable L560
--	341432	x	Skåp gavel bak L560 (Customized)	Cupboard gable L560 (Customized)
2	337695	x	Lucka	Door
--	340495	x	Lucka (High Gloss)	Door (High Gloss)
3	319978	x	Gångjärn	Hinge
--	319980	x	Platta gångjärn	Plate hinge
4	319914	x	Gasfjäder	Gas spring
--	319915	x	Fäste vinkel d:o	Angle bracket d:o
--	319916	x	Fäste runt d:o	Bracket round d:o
5	331743M	x	Hyllpaket	Shelf
6	336180	x	Gavel rundad	Gable
7	332658M	x	Hylla gavel bak	Shelf gable rear
8	331697M	x	Gavel	Gable
9	337661	x	Överbäddskåp L1980	Upper bed L1980
--	341426	x	Överbäddskåp L1980 (Customized)	Upper bed L1980 (Customized)
10	337664	x	Lucka	Door
--	341427	x	Lucka (High Gloss)	Door (High Gloss)
11	860402	x	Gångjärn	Hinge
12	860405	x	Gångjärn	Hinge
13	339839	x	Regel låsning	Lock bar
14	350129	x	Handtag	Handle
15	375813	x	Rasskydd ö-bäddskåp	Protective plate
16	376697	T	Stege ö-bäddsskåp 201x1800 kpl.	Ladder upper bed 201x1800 cpl.
17	860426	T	Krok t. stege	Hook for ladder
19	336185	x	Gavel rundad	Gable
20	321209	x	Värmespalt gavel	Air gap gable
21	336381	x	Sängram vån.säng V u. ribbotten	Bed bottom L without laths
22	325430	x	Ribbotten kpl.	Laths bottom cpl.
23	311985	x	Ribba sängbotten L=718 B=63	Lath bed bottom L=718 B=63
24	312046	x	Band t. ribbotten	Band for laths bottom
25	331960M	x	Bärregel	Bearing rail
26	333417M	x	Skiva fast bädd kpl.	Sheet upper bed cpl.
27	331698M	x	Bärregel 670x22x22	Bearing rail 670x22x22
28	314721	x	Skena draperi L=1100	Curtain rod L=1100
29	331235M	x	Vägg tvättrum främre	Wall washroom
30	331275M	x	Överbit garderob	Overlap wardrobe
31	350217	x	Galgstång L=790	Clothes hanger L=790
32	331287M	x	Hylla	Shelf
33	342239	x	Dörr 490x1850	Door 490x1850
34	339637	x	Vägg garderob H	Wall wardrobe R

T= Tillbehör

T= Accessory

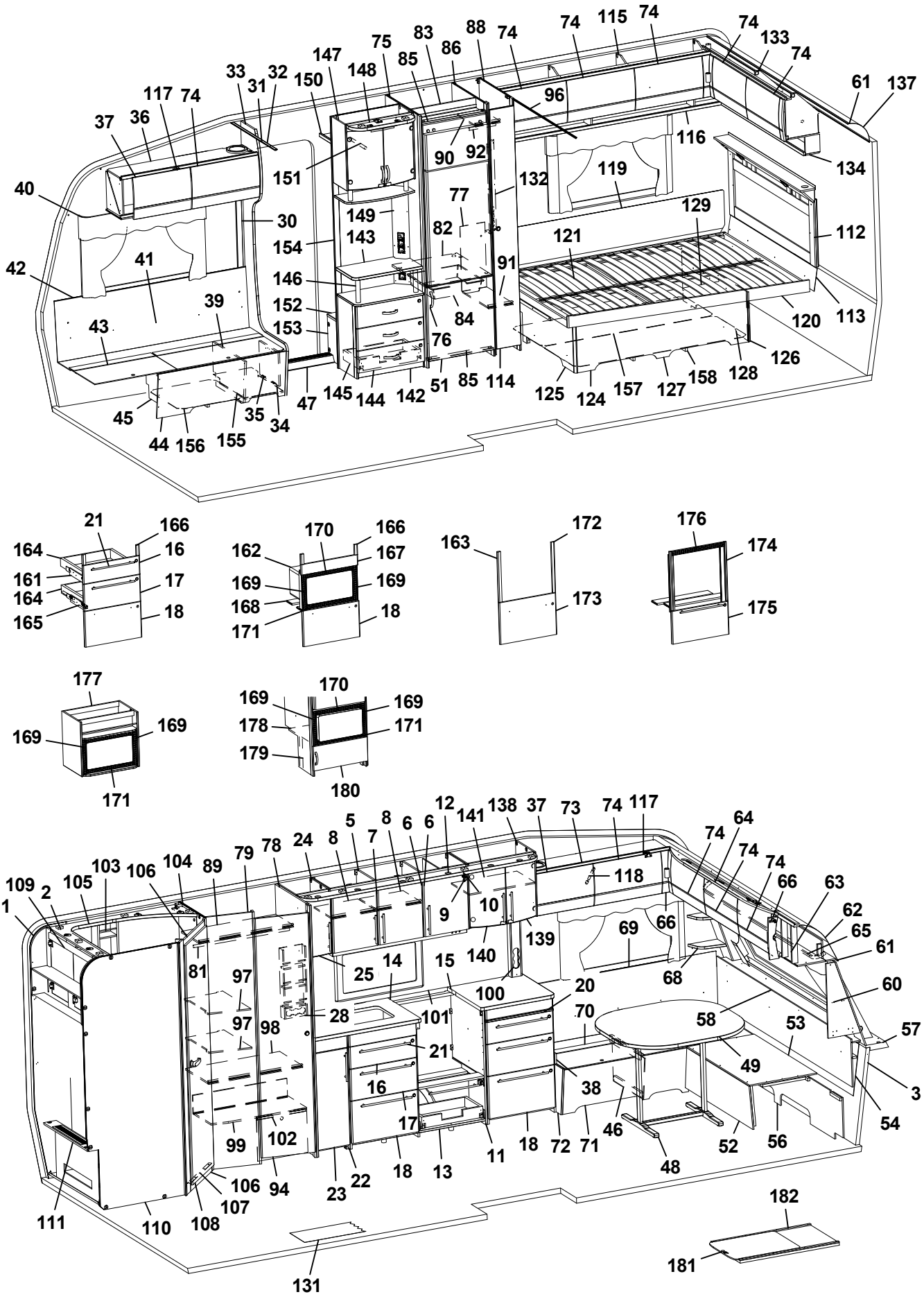
1
2
3
4
5
6
7
8
9
10
11
12
13
14
15
16
17
18
19
20
21
22
23
24
25
26
27
28
29
30
31
32
33
34
35
36
37
38
39
40
41
42
43
44
45
46
47
48
49
50
51
52
53
54
55
56
57
58
59
60
61
62
63
64
65
66
67
68
69
70
71
72
73
74
75
76
77
78
79
80
81
82
83
84
85
86
87
88
89
90
91
92
93
94
95
96
97
98
99
100
101
102
103
104
105
106
107
108
109
110
111
112
113
114
115
116
117
118
119
120
121
122
123
124
125
126
127
128
129
130
131
132
133
134
135
136
137
138
139
140
141
142
143
144
145
146
147
148
149
150
151
152
153
154
155
156
157
158
159
160
161
162
163
164
165
166
167
168
169
170
171
172
173
174
175
176
177
178
179
180
181
182

Pos Fig	Det. nr Part. No	Ingår Fitted	OBS!! Ange alltid årsmodell vid beställning av inredning Benämning	OBS!! Specify always year of model when ordering equipment Description
1	318657	M	Tapet vägg/tak	Wall paper
2	318584	M	Tejp tapet 20 mm	Tape, wall paper 20 mm
3	318585	M	Tejp tapet 60 mm	Tape, wall paper 60 mm
5	340424	x	Skåp kök L1120 kpl. (Vit)	Cupboard kitchen L1120 cpl. (White)
--	340433	x	Skåp kök L1120 kpl. (Mekong)	Cupboard kitchen L1120 cpl. (Mekong)
--	341434	x	Skåp kök L1120 kpl. (High Gloss)	Cupboard kitchen L1120 cpl. (High Gloss)
6	334712	x	Lucka H (Vit)	Door R (White)
--	336624	x	Lucka H (Mekong)	Door R (Mekong)
--	340511	x	Lucka H (High Gloss)	Door R (High Gloss)
--	317502	x	Handtag d:o	Handle d:o
7	334713	x	Lucka V (Vit)	Door L (White)
--	336625	x	Lucka V (Mekong)	Door L (Mekong)
--	340512	x	Lucka V (High Gloss)	Door L (High Gloss)
--	317502	x	Handtag d:o	Handle d:o
8	331385M	x	Hylla	Shelf
9	311917	x	Gångjärn	Hinge
10	312588	x	Platta gångjärn	Plate hinge
11	342263	x	Utskjut diskbänk (Vit)	Projection kitchen sink (White)
--	342376	x	Utskjut diskbänk (Mekong)	Projection kitchen sink (Mekong)
--	342378	x	Utskjut diskbänk (High Gloss)	Projection kitchen sink (High Gloss)
12	336601	x	Ljusramp köksskåp (vitrinskåp)	Light holder kitchen (vitrine)
--	342393	T	Ljusramp köksskåp (skåp mikro)	Light holder kitchen (microwave oven)
13	342155	x	Diskbänk trädel u. skiva (Vit)	Kitchen sink without board (White)
--	342382	x	Diskbänk trädel u. skiva (Mekong)	Kitchen sink without board (Mekong)
--	342383	x	Diskbänk trädel u. skiva (High Gloss)	Kitchen sink without board (High Gloss)
--	342407	x	Diskbänk induktion trädel u. skiva (Vit)	Kitchen sink induction w/o board (White)
--	342406	x	Diskbänk induktion trädel u. skiva (Mekong)	Kitchen sink induction w/o board (Mekong)
--	342299	x	Diskbänk induktion trädel u. skiva (High Gloss)	Kitchen sink induction w/o board (High Gloss)
14	336409-K	x	Skiva diskbänk 805x565	Board 805x565
--	341462-K	x	Skiva diskbänk induktion 1970x565, ljus	Board induction 1970x565, light
--	341462-L	x	Skiva diskbänk induktion 1970x565, mörk	Board induction 1970x565, dark
15	336071-K	x	Skiva diskbänk 610x565	Board 610x565
16	334706	x	Lådförstycke (Vit)	Drawer front (White)
--	336631	x	Lådförstycke (Mekong)	Drawer front (Mekong)
--	340504	x	Lådförstycke (High Gloss)	Drawer front (High Gloss)
--	317514	x	Låda 500x480 d:o	Drawer 500x480 d:o
--	317382	x	Glidskena låda H d:o	Slide bar, drawer R d:o
--	350221	x	Glidskena låda V d:o	Slide bar, drawer L d:o
17	334707	x	Lådförstycke (Vit)	Drawer front (White)
--	336633	x	Lådförstycke (Mekong)	Drawer front (Mekong)
--	340505	x	Lådförstycke (High Gloss)	Drawer front (High Gloss)
--	317514	x	Låda 500x480 d:o	Drawer 500x480 d:o
--	317382	x	Glidskena låda H d:o	Slide bar, drawer R d:o
--	350221	x	Glidskena låda V d:o	Slide bar, drawer L d:o
18	342156	x	Lucka (Vit)	Door (White)
--	341794	x	Lucka (Mekong)	Door (Mekong)
--	341083	x	Lucka (High Gloss)	Door (High Gloss)
--	20-900302	x	Pentrylåda 500x273 d:o *	Drawer pentry 500x273 d:o *
--	07-800039	x	Rullskena H d:o *	Roller rail R d:o *
--	07-800038	x	Rullskena V d:o *	Roller rail L d:o *
			M= Metervara T= Tillbehör	M= On the metre T= Accessory

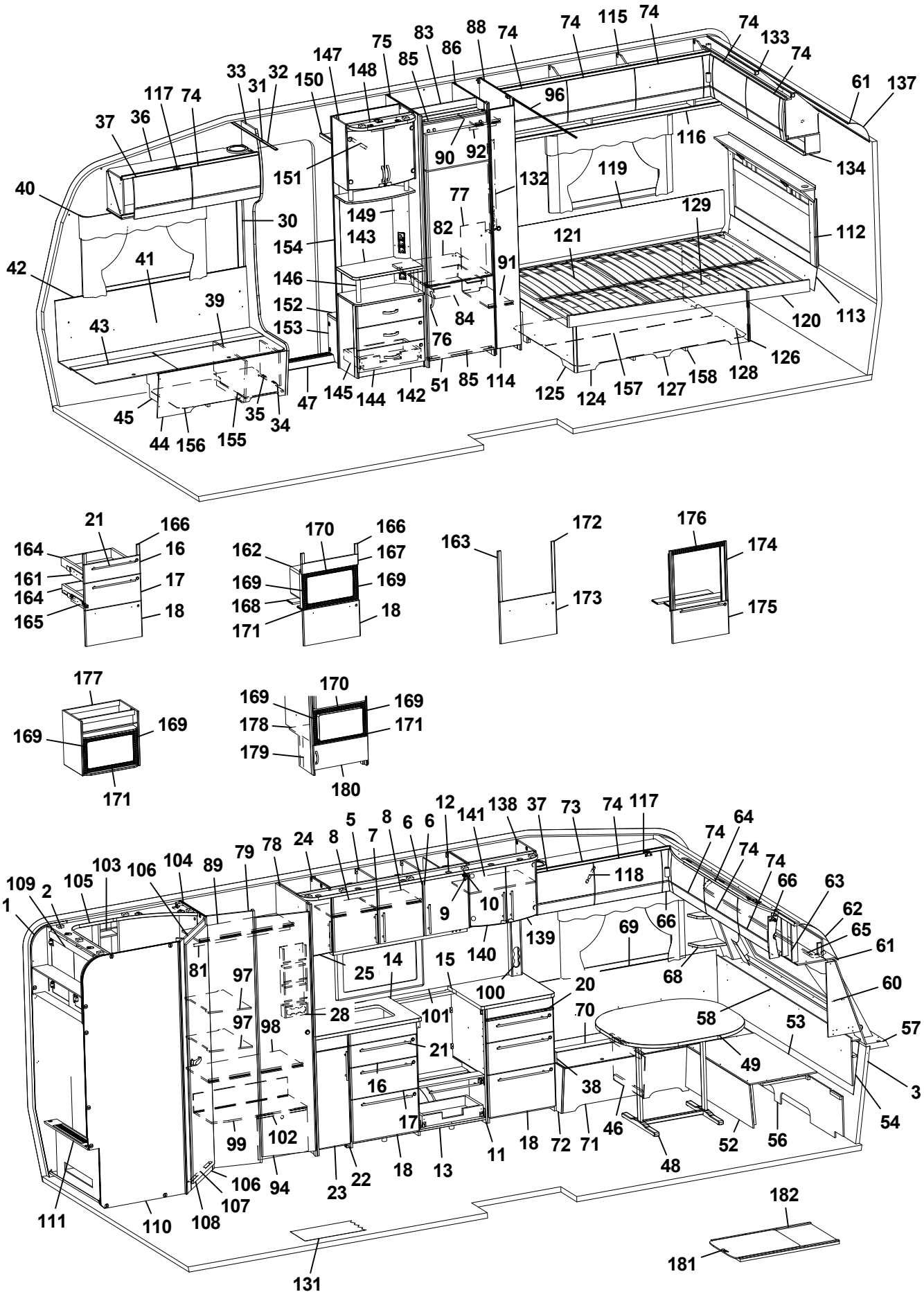
1
2
3
6
7
8
9
10
11
12
13
14
15
16
17
18
20
21
22
23
24
25
28
30
31
32
33
34
35
36
37
38
39
40
41
42
43
44
45
46
47
48
49
51
52
53
54
56
57
58
60
61
62
63
64
65
66
68
69
70
71
72
73
74
75
76
77
78
79
81
82
83
84
85
86
88
89
90
91
92
94
96
97
98
99
100
101
102
103
104
105
106
107
108
109
110
111
112
113
114
116
117
118
119
120
121
125
126
127
128
129
131
132
133
134
137
138
139
140
141
142
143
144
145
146
147
148
149
150
151
152
153
154
155
156
157
158
161
162
163
164
165
166
167
168
169
170
171
172
173
174
175
176
177
178
179
180
181
182

Pos Fig	Det. nr Part. No	Ingår Fitted	OBS!! Ange alltid årsmodell vid beställning av inredning Benämning	OBS!! Specify always year of model when ordering equipment Description
--	317514	x	Låda 500x480 d:o *	Drawer 500x480 d:o *
--	317382	x	Glidskena låda H d:o *	Slide bar, drawer R d:o *
--	350221	x	Glidskena låda V d:o *	Slide bar, drawer L d:o *
20	336675	x	Skärbräda	Cutting board
21	317503	x	Handtag	Handle
22	336408	x	Utskjut diskbänk (Vit)	Projection kitchen sink (White)
--	336805	x	Utskjut diskbänk (Mekong)	Projection kitchen sink (Mekong)
--	341461	x	Utskjut diskbänk (High Gloss)	Projection kitchen sink (High Gloss)
--	332122M	x	Hylla d:o	Shelf d:o
23	334711	x	Lucka (Vit)	Door (White)
--	336628	x	Lucka (Mekong)	Door (Mekong)
--	340514	x	Lucka (High Gloss)	Door (High Gloss)
--	317502	x	Handtag d:o	Handle d:o
24	336199	x	Skåp vitrin	Vitrine
--	331212M	x	Hylla d:o	Shelf d:o
25	332234	x	Lucka vitrin V 272x450	Door L 272x450
--	314350	x	Lås magnet d:o	Lock magnet d:o
--	318381	x	Motstycke magnetlås	Companion part
--	318379	x	Gångjärn	Hinge
--	318380	x	Täckhatt d:o	Cover d:o
--	312588	x	Platta gångjärn	Plate hinge
28	333409M	x	Kryddhylla	Spice rack
30	318962	x	List täck el-kabel B=45 L=2100	Cover strip B=45 L=2100
31	316270	x	List snäpp undre L2379	List under L2379
32	316268	x	List snäpp övre L2379	List upper L2379
33	342165	x	Stolpe först. L1948 kpl. m. lucka	Support bar cpl. with door
34	336064	x	Lucka	Door
35	312589	x	Gångjärn	Hinge
36	342168	x	Skåp övre elc.L=1108	Cupboard upper L=1108
--	342220	x	Skåp övre elc.L=1108 (Selected)	Cupboard upper L=1108 (Selected)
--	342222	x	Skåp övre elc.L=1108 (Customized)	Cupboard upper L=1108(Customized)
37	337719	x	Lucka	Door
--	340494	x	Lucka (High Gloss)	Door (High Gloss)
38	342267	x	Dynstöd 15x80x400	Support cushion 15x80x400
39	342494	x	Stöd bäddlåda HF	Support bed box
40	350348	x	Skena gardin L1020	Curtain rod L1020
41	339355	x	Värmespalt H fram	Air gap R.F.
42	319821	M	List kant mörkbrun	Strip, dark brown
43	336883	x	Lock bäddlåda H F	Cover bedbox R.F.
--	319024	x	Matta grå textil m. tejp d:o	Carpet gray textile with tape d:o
44	342486	x	Front bäddlåda H F	Front bed box R.F.
--	342488	T	Front bäddlåda H F (centraldammsugare)	Front bed box R.F. (central vacuum cleaner)
45	342495	x	Stöd bäddlåda HF	Support bed box
46	312825	x	Stöd bäddlåda VF	Support bed box
47	314687	x	Tröskel aluminium L=850	Threshold aluminium L=850
48	310083	x	Bordsstativ	Table stand
49	335940-K	x	Bordsskiva 940x1025	Table top 940x1025
--	340543-K	x	Bordsskiva 940x1025, ljus [1]	Table top 940x1025, light [1]
--	340543-L	x	Bordsskiva 940x1025, mörk [1]	Table top 940x1025, dark [1]
51	342259	x	Lucka H 550x570	Door R 550x570
			M= Metervara T= Tillbehör	M= On the metre T= Accessory

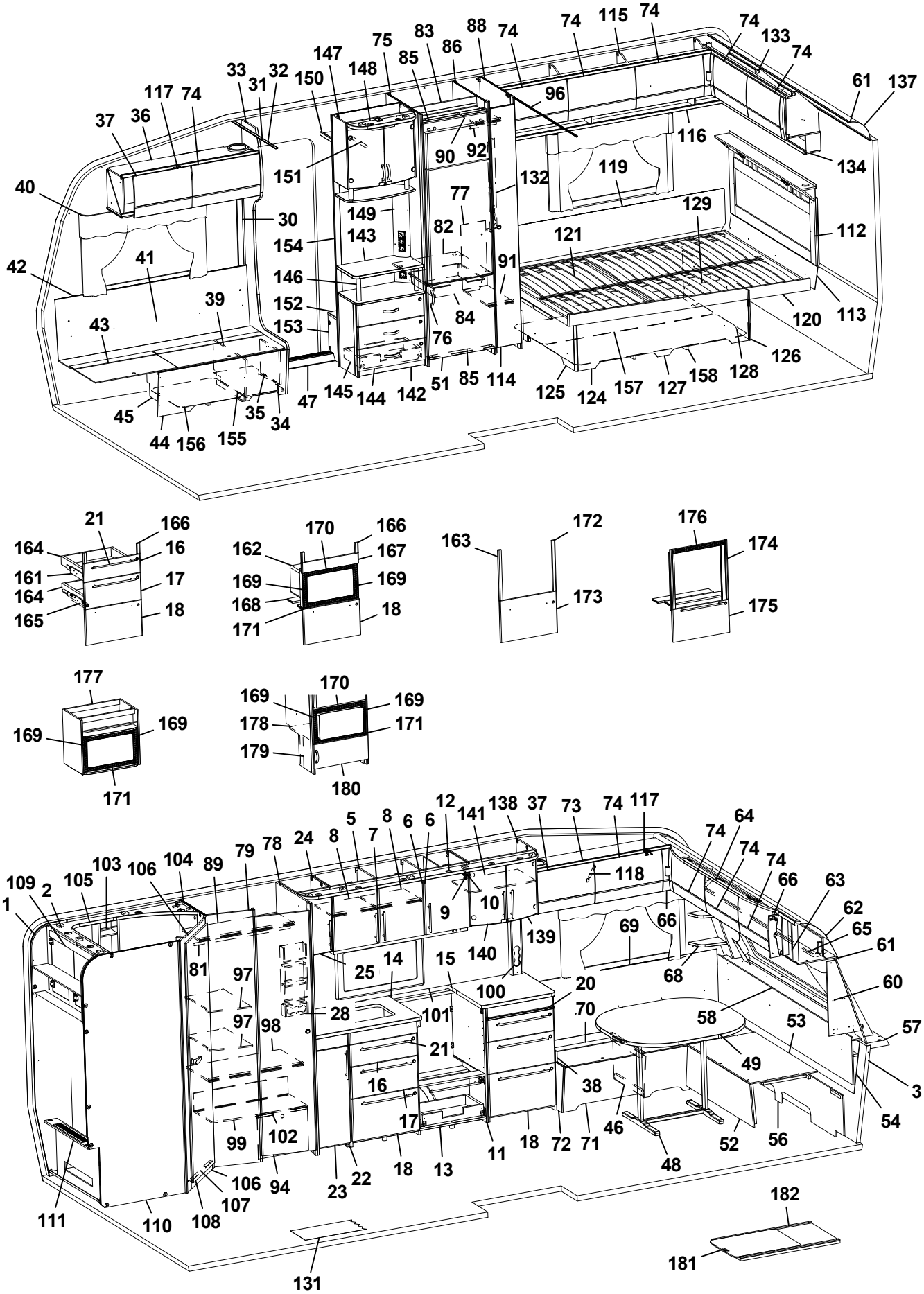
1
2
3
5
6
7
8
9
10
11
12
13
14
15
16
17
18
20
21
22
23
24
25
28
30
31
32
33
34
35
36
37
38
39
40
41
42
43
44
45
46
47
48
49
51
52
53
54
56
57
58
60
61
62
63
64
65
66
68
69
70
71
72
73
74
75
76
77
78
79
81
82
83
84
85
86
88
89
90
91
92
94
96
97
98
99
100
101
102
103
104
105
106
107
108
109
110
111
112
113
114
115
116
117
118
119
120
121
124
125
126
127
128
129
131
132
133
134
137
138
139
140
141
142
143
144
145
146
147
148
149
150
151
152
153
154
155
156
157
158
161
162
163
164
165
166
167
168
169
170
171
172
173
174
175
176
177
178
179
180
181
182

Pos Fig	Det. nr Part. No	Ingår Fitted	OBS!! Ange alltid årsmodell vid beställning av inredning Benämning	OBS!! Specify always year of model when ordering equipment Description
--	316799	x	Gångjärn d:o	Hinge d:o
--	312588	x	Platta gångjärn d:o	Plate hinge d:o
52	331245M	x	Front bäddlåda gavel	Front bed box gable
53	331246M	x	Skiva rundsittgrupp	Sheet seat
54	340578	x	Värmespalt gavel fram	Air gap
56	340520	x	Stöd sittgrupp	Support
57	213471	x	Hylla front kpl. L2376	Shelf front cpl. L2376
58	340191	x	Front/hylla kpl.	Front/shelf cpl.
--	340929	x	Hylla m. belysning "Björn" (Customized)	Shelf with lighting "Bear" (Customized)
60	338518	x	Hylla hörn H	Shelf R
61	313884	x	List plast radie L=2379	List L=2379
62	316005	x	Skiva plast 295x2363x1	Plastic sheet
63	342301	x	Skåp gavel fram L=2360	Cupboard L=2360
--	342300	x	Skåp gavel fram L=2360 (Customized)	Cupboard L=2360 (Customized)
--	319978	x	Gångjärn d:o	Hinge d:o
--	319979	x	Platta gångjärn d:o	Plate hinge d:o
64	336063	x	Ljusramp gavelskåp	Light holder
65	350349	x	Skena gardin L1920	Curtain rod L1920
66	337738	x	Hörn inredning	Corner
--	340917	x	Hörn inredning (High Gloss)	Corner (High Gloss)
--	311917	x	Gångjärn d:o	Hinge d:o
--	319909	x	Platta gångjärn d:o	Plate hinge d:o
68	342291	x	Hylla hörn V	Shelf L
69	337171	x	Värmespalt V fram	Air gap L.F.
70	333906	x	Lock bäddlåda V F	Cover bed box L.F
--	319024	x	Matta grå textil m. tejp d:o	Carpet gray textile with tape d:o
71	339504	x	Front bäddlåda V F	Front bed box L.F.
72	339500	x	Gavel bäddlåda V F	Gable bed box L.F
73	340322	x	Skåp övre L=1108	Cupboard upper L=1108
--	340349	x	Skåp övre L=1108 (Selected)	Cupboard upper L=1108 (Selected)
--	340909	x	Skåp övre L=1108 (Customized)	Cupboard upper L=1108 (Customized)
74	337695	x	Lucka	Door
--	340495	x	Lucka (High Gloss)	Door (High Gloss)
75	342304	x	Vägg kyl V	Wall refrigerator L
76	350129	x	Handtag	Handle
77	340042	x	Täckskiva exp.kärl	Cover expansion vessel
78	340131	x	Vägg garderob H	Wall wardrobe R
79	340132	x	Vägg front garderob	Wall front wardrobe
81	350217	x	Galgstång L=790	Clothes hanger L=790
82	340675	x	Hylla under kyl	Shelf under refrigerator
83	342309	x	Bakstycke stopp kyl	Back cupboard
84	310325	x	Trådback vit 427x427x85	Tray 427x427x85
--	312712	x	Glidlist trådback (säljes i par)	Sliding strip tray (pair)
85	342306	x	List folierad L = 528	List foiled L = 528
86	342305	x	Vägg kyl H	Wall refrigerator R
88	331898M	x	Vägg garderob	Wall wardrobe
89	340155	x	Hylla garderob övre	Shelf wardrobe upper
90	340135	x	Hylla garderob övre	Shelf wardrobe upper
91	340134	x	Hylla garderob nedre	Shelf wardrobe under
92	350217	x	Galgstång L=790	Clothes hanger L=790
			M= Metervara T= Tillbehör	M= On the metre T= Accessory

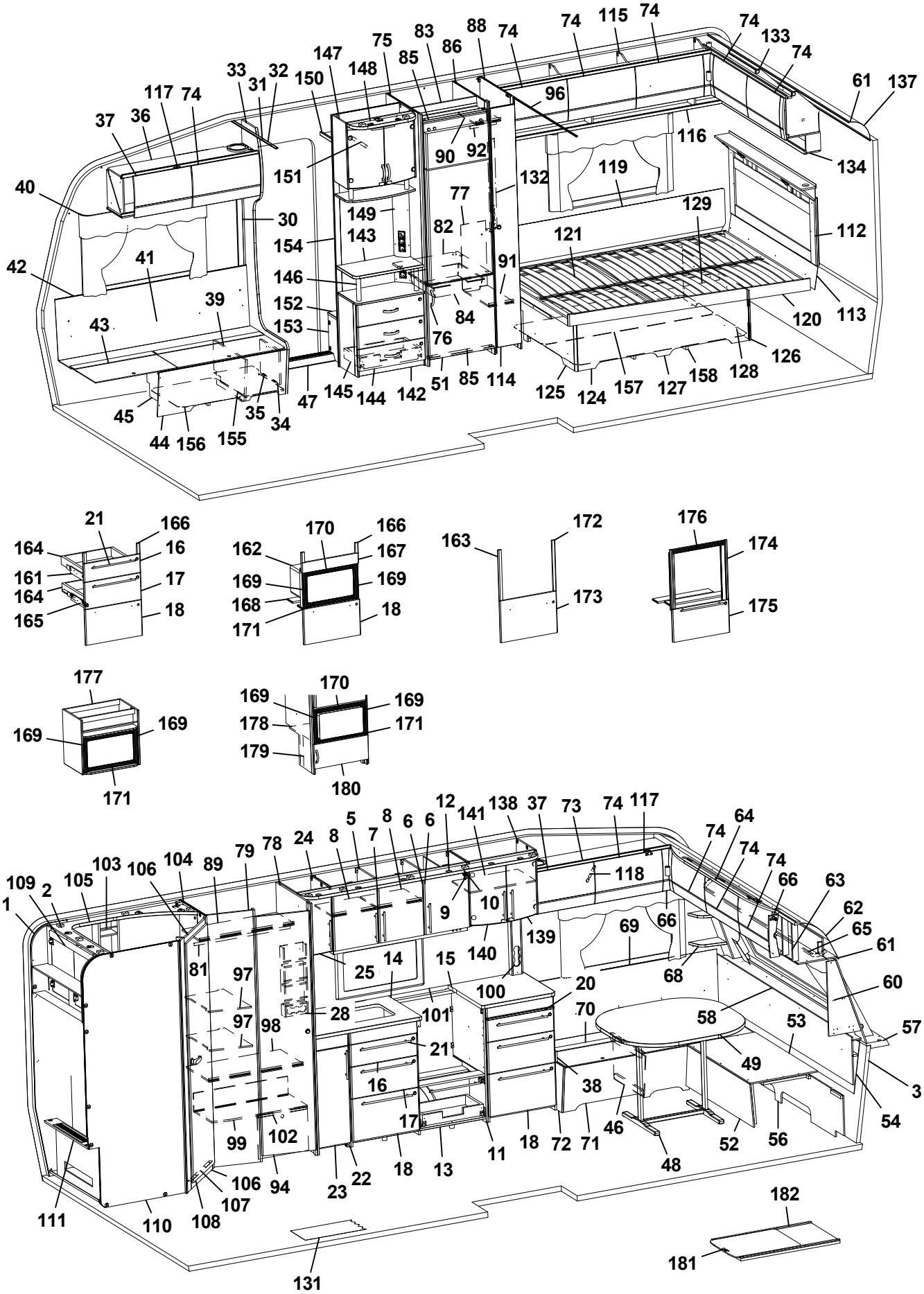
1
2
3
4
5
6
7
8
9
10
11
12
13
14
15
16
17
18
20
21
22
23
24
25
28
30
31
32
33
34
35
36
37
38
39
40
41
42
43
44
45
46
47
48
49
51
52
53
54
56
57
58
60
61
62
63
64
65
66
68
69
70
71
72
73
74
75
76
77
78
79
81
82
83
84
85
86
88
89
90
91
92
94
96
97
98
99
100
101
102
103
104
105
106
107
108
109
110
111
112
113
114
115
116
117
118
119
120
121
124
125
126
127
128
129
131
132
133
134
137
138
139
140
141
142
143
144
145
146
147
148
149
150
151
152
153
154
155
156
157
158
161
162
163
164
165
166
167
168
169
170
171
172
173
174
175
176
177
178
179
180
181
182

Pos Fig	Det. nr Part. No	Ingår Fitted	OBS!! Ange alltid årsmodell vid beställning av inredning Benämning	OBS!! Specify always year of model when ordering equipment Description
94	342238	x	Dörr 415x1850	Door 415x1850
96	314917	x	Skena draperi L=1190	Drapery rail L=1190
97	340158	x	Hylla garderob	Shelf wardrobe
98	340152	x	Hylla garderob mellan	Shelf wardrobe middle
99	340151	x	Hylla garderob nedre	Shelf wardrobe under
100	333289M	x	Front el-uttag 90x533x48	Front outlet 90x533x48
101	319818-A	T	Köksskiva vägg svart skiffer	Protection kitchen, black slate
--	319818-G	T	Köksskiva vägg natur skiffer	Protection kitchen, nature slate
102	340330	x	Täckfront garderob	Cover wardrobe
103	337131	x	Hylla	Shelf
104	340130	x	Vägg tvättrum främre	Wall washroom
105	338357	x	Ljusramp tvättrum	Light holder
106	331248M	x	Tröskel 480x60	Threshold 480x60
107	314591	x	List tröskel al. L=480	List threshold L=480
108	342239	x	Dörr 490x1850	Door 490x1850
109	342213	x	Skåp tvättrum L838	Cupboard L838
110	338367	x	Vägg tvättrum bakre	Wall washroom rear
111	341887	x	Front tvättrum	Front washroom
--	319198	x	Galler ventilation d:o	Ventilation grille d:o
112	340538	x	Värmespalt kpl. m. tyg och belysning	Air gap cpl. with fabric and illumination
--	340542	T	Värmespalt kpl. m. tyg och belysning [1]	Air gap cpl. with fabric and illumination [1]
113	338196	x	Värmespalt	Air gap
114	340144	x	Dörr 200x1850	Door 200x1850
--	314523	x	Rätningslist dörr L=1715	List L=1715
115	340388	x	Skåp övre L=1747	Cupboard upper L=1747
--	340913	x	Skåp övre L=1747 (Customized)	Cupboard upper L=1747 (Customized)
--	319978	x	Gångjärn d:o	Hinge d:o
--	319980	x	Platta gångjärn d:o	Plate hinge d:o
116	331194M	x	Hyllpaket	Shelf
117	319978	x	Gångjärn	Hinge
--	319980	x	Platta gångjärn	Plate hinge
118	319914	x	Gasfjäder	Gas spring
--	319915	x	Fäste vinkel d:o	Angle bracket d:o
--	319916	x	Fäste runt d:o	Bracket round d:o
119	338121	x	Värmespalt	Air gap
120	342654	x	Sängram u. ribbotten	Bed bottom without laths
121	342683	x	Ribbotten kpl.	Laths bottom cpl.
--	311985	x	Ribba sängbotten L=718 B=63	Lath bed bottom L=718 B=63
--	312046	x	Band t. ribbotten	Band for laths bottom
124	340187	x	Sänglåda kpl.	Bed box cpl.
125	340197	x	Gavel säng V	Gable bed L
126	319776	x	List hörn L=2500	Corner strip L=2500
127	339426	x	Front säng	Front bed
128	340195	x	Gavel säng H	Gable bed R
129	315203	x	Regel 17,5x55x1415	Wood lath pine 17,5x55x1415
131	319230	M^2	Matta golv, klinkermönster mörkgrå	Carpet floor, clinker design dark grey
--	319393	T	Matta golv, antik planka	Carpet floor, antique plank
132	335788M	x	Front el-uttag	Front outlet
133	340404	x	Skåp gavel bak L1510	Cupboard gable L1510
--	340911	x	Skåp gavel bak L1510 (Customized)	Cupboard gable L1510 (Customized)
			M= Metervara T= Tillbehör	M= On the metre T= Accessory

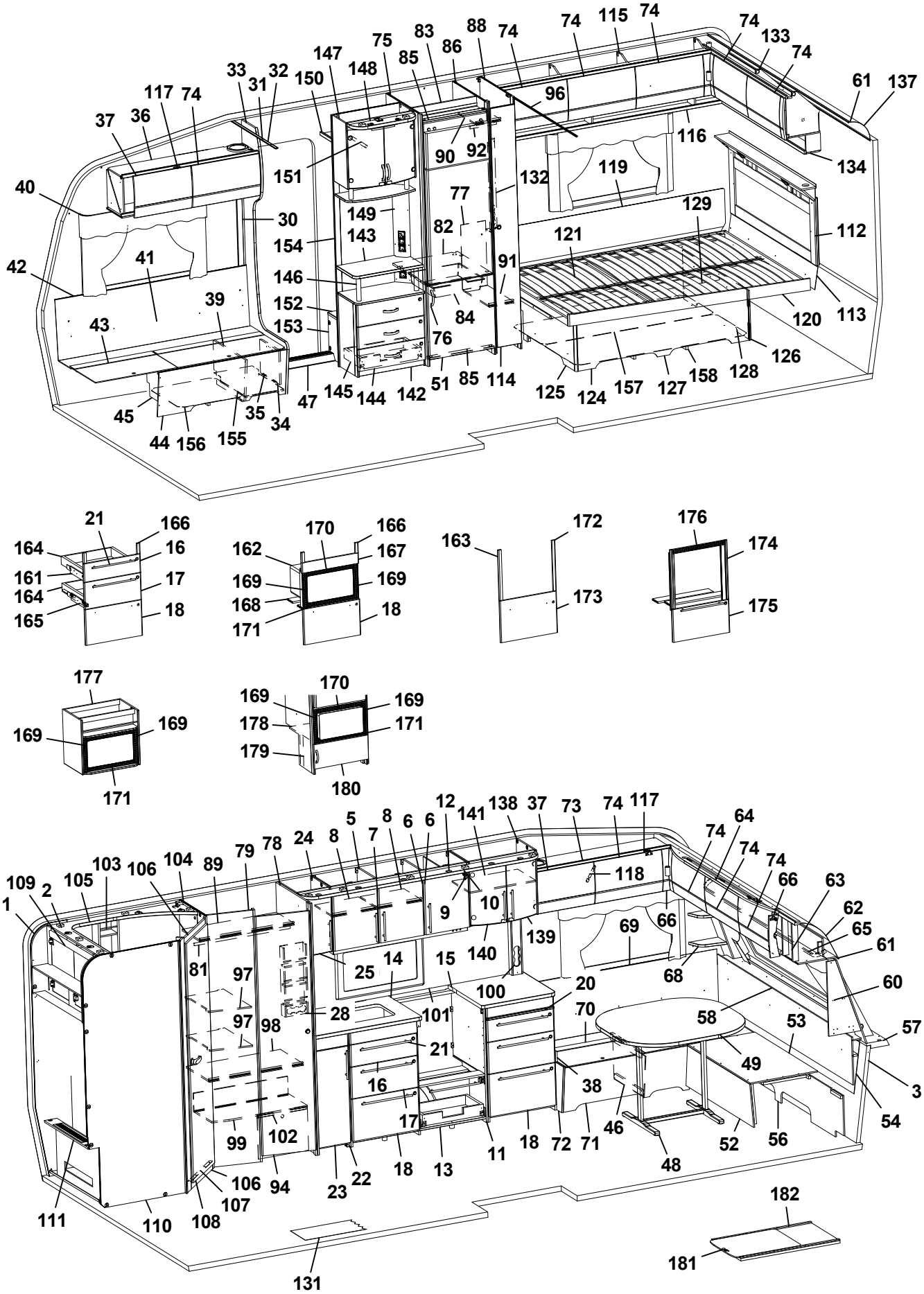
1
2
3
4
5
6
7
8
9
10
11
12
13
14
15
16
17
18
20
21
22
23
24
25
28
30
31
32
33
34
35
36
37
38
39
40
41
42
43
44
45
46
47
48
49
51
52
53
54
56
57
58
60
61
62
63
64
65
66
68
69
70
71
72
73
74
75
76
77
78
79
81
82
83
84
85
86
88
89
90
91
92
94
96
97
98
99
100
101
102
103
104
105
106
107
108
109
110
111
112
113
114
115
116
117
118
119
120
121
124
125
126
127
128
129
131
132
133
134
137
138
139
140
141
142
143
144
145
146
147
148
149
150
151
152
153
154
155
156
157
158
161
162
163
164
165
166
167
168
169
170
171
172
173
174
175
176
177
178
179
180
181
182

Pos Fig	Det. nr Part. No	Ingår Fitted	OBS!! Ange alltid årsmodell vid beställning av inredning Benämning	OBS!! Specify always year of model when ordering equipment Description
--	319978	x	Gångjärn d:o	Hinge d:o
--	319980	x	Platta gångjärn d:o	Plate hinge d:o
134	331879M	x	Hyllpaket	Shelf
137	316005	x	Skiva plast 295x2363x1	Plastic sheet
138	336112	x	Skåp vitrin	Vitrine
139	332233	x	Lucka vitrin H 272x450	Door vitrine R 272x450
140	332234	x	Lucka vitrin V 272x450	Door vitrine L 272x450
--	318630	x	Lås magnet d:o	Lock magnet d:o
--	318381	x	Motstycke magnetlås	Companion part
--	318379	x	Gångjärn	Hinge
--	318380	x	Täckhatt d:o	Cover d:o
--	312588	x	Platta gångjärn	Plate hinge
141	331206M	x	Hylla	Shelf
142	341958	x	TV-bänk kpl. u. skiva	TV-bench cpl. whitout board
143	336122-K	x	Skiva TV-bänk, ljus	Board, light
--	336122-L	T	Skiva TV-bänk, mörk	Board, dark
144	341959	x	Lådförstycke	Drawer front
145	20-900302	x	Pentrylåda 500x273 d:o	Drawer pentry 500x273 d:o
--	07-800039	x	Rullskena H d:o	Roller rail R d:o
--	07-800038	x	Rullskena V d:o	Roller rail L d:o
146	336103	x	Rundstav folierad L=192	Round staff L=192
147	340077	x	Skåp bar kpl. H=512	Coctail cabinet cpl. H=512
--	332088M	x	Hylla hållare flaskor	Shelf bottle holder
--	331778	x	Lucka H d:o	Door R d:o
--	331779	x	Lucka V d:o	Door L d:o
--	318379	x	Gångjärn d:o	Hinge d:o
--	318380	x	Täckhatt d:o	Cover d:o
--	312588	x	Platta gångjärn d:o	Plate hinge d:o
--	336104	x	Hylla under skåp	Shelf under cupboard
--	336102	x	Rundstav d:o L=100	Round staff d:o L=100
148	336106	x	Ljusramp	Light holder
149	340418	x	Front el-uttag 130x857,5	Front outlet 130x857,5
150	331910M	x	Hylla garderob övre	Shelf
151	350217	x	Galgstång L=790	Clothes hanger L=790
152	319866	x	Hylla insteg	Shelf
153	336618	x	Front hylla garderob	Front
154	337198	x	Vägg instegsgarderob	Wall wardrobe
155	350390	x	Plåt skofack	Plate shoe compartment
156	342496	x	Luftspalt H-fram	Air gap R front
157	325752	x	Luftspalt sänglåda	Air gap bed box
158	324938	x	Luftspalt sänglåda	Air gap bed box
161	342157	x	Monteringssats kpl. lådor (Vit)	Mounting kit cpl. drawers (White)
--	342384	x	Monteringssats kpl. lådor (Mekong)	Mounting kit cpl. drawers (Mekong)
--	342457	x	Monteringssats kpl. lådor (High Gloss)	Mounting kit cpl. drawers (High Gloss)
162	342158	T	Monteringssats kpl. mikro (Vit)	Mounting kit cpl. micro (White)
--	342385	T	Monteringssats kpl. mikro (Mekong)	Mounting kit cpl. micro (Mekong)
--	342388	T	Monteringssats kpl. mikro (High Gloss)	Mounting kit cpl. micro (High Gloss)
163	342159	T	Monteringssats kpl. ugn (Vit)	Mounting kit cpl. oven (White)
--	342386	T	Monteringssats kpl. ugn (Mekong)	Mounting kit cpl. oven (Mekong)
--	342029	T	Monteringssats kpl. ugn (High Gloss)	Mounting kit cpl. oven (High Gloss)
			M= Metervara T= Tillbehör	M= On the metre T= Accessory

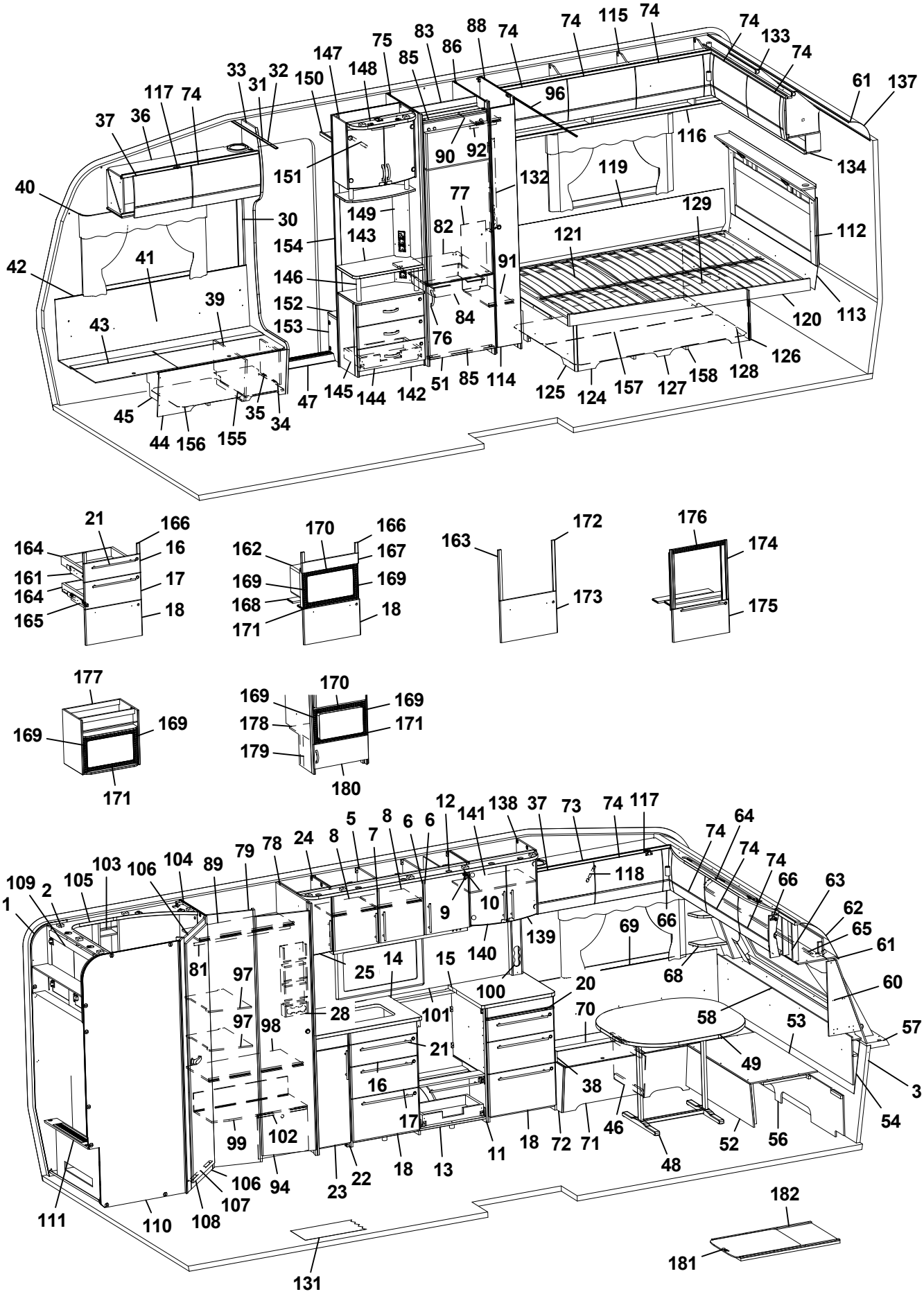
1
2
3
4
5
6
7
8
9
10
11
12
13
14
15
16
17
18
20
21
22
23
24
25
28
30
31
32
33
34
35
36
37
38
39
40
41
42
43
44
45
46
47
48
49
51
52
53
54
56
57
58
60
61
62
63
64
65
66
68
69
70
71
72
73
74
75
76
77
78
79
81
82
83
84
85
86
88
89
90
91
92
94
96
97
98
99
100
101
102
103
104
105
106
107
108
109
110
111
112
113
114
115
116
117
118
119
120
121
124
125
126
127
128
129
131
132
133
134
137
138
139
140
141
142
143
144
145
146
147
148
149
150
151
152
153
154
155
156
157
158
161
162
163
164
165
166
167
168
169
170
171
172
173
174
175
176
177
178
179
180
181
182

Pos Fig	Det. nr Part. No	Ingår Fitted	OBS!! Ange alltid årsmodell vid beställning av inredning Benämning	OBS!! Specify always year of model when ordering equipment Description
164	317514	x	Låda 500x480	Drawer 500x480
165	317382	x	Glidskena låda H	Slide bar, drawer R
--	350221	x	Glidskena låda V	Slide bar, drawer L
--	801701	x	Skruv 6x16 d:o	Screw 6x16 d:o
166	336092	x	Passbit 95x30x16 (Mekong)	Gauge block 95x30x16 (Mekong)
167	335936	T	Front	Front
168	333287M	T	Skiva distans 15x100x547,5	Sheet distance 15x100x547,5
169	402108	T	Galler vent. mikro 318x38	Grating vent. micro 318x38
170	402109	T	Galler vent. mikro 448x38	Grating vent. micro 448x38
171	402110	T	Galler vent. mikro 448x33	Grating vent. micro 448x33
172	336086	T	Passbit 460x30x16	Gauge block 460x30x16
173	342160	T	Lucka (Vit)	Door (White)
--	342387	T	Lucka (Mekong)	Door (Mekong)
--	342028	T	Lucka (High Gloss)	Door (High Gloss)
174	342139	T	List L=538 (diskbänk induktion)	List (kitchen sink induction) L=538
175	342277	T	Lucka (diskb. induktion) 299x550 (Vit)	Door (kitch. sink induct.) 299x550 (White)
--	342147	T	Lucka (diskb. induktion) 299x550 (Mekong)	Door (kitch. sink induct.) 299x550 (Mekong)
--	342131	T	Lucka (diskb. induktion) 299x550 (High Gloss)	Door (kitch. sink induct.) 299x550 (High Gloss)
--	20-900302	x	Pentrylåda 500x273 d:o	Drawer pentry 500x273 d:o
--	07-800039	x	Rullskena H d:o	Roller rail R d:o
--	07-800038	x	Rullskena V d:o	Roller rail L d:o
176	402107	T	Galler ugn (diskb. induktion) 503x35	Grating oven (kitch. sink induct.) 503x35
177	342343	T	Skåp kpl. mikrovågsugn	Cupboard cpl. microwave oven
178	342316	T	Hylla mikro	Shelf
179	342315	T	List folierad L=283	List folierad L=283
180	342311	T	Lucka 550x228	Door 550x228
--	316799	x	Gångjärn d:o	Hinge d:o
--	312588	x	Platta gångjärn d:o	Plate hinge d:o
181	341192	T	Utdragsskiva bord 450x550	Sliding leaf 450x550
182	341193	T	Låda utdragsskiva	Box sliding leaf
			* = Olika djup på lådor kan förekomma ¹ = Selected och Customized	* = Different depths of drawers can exist ¹ = Selected and Customized
			Dyntyger, madrasser m.m. (se dynor m.m.)	Cushion textilies, mattresses etc. (see cushions etc.)
			M= Metervara T= Tillbehör	M= On the metre T= Accessory

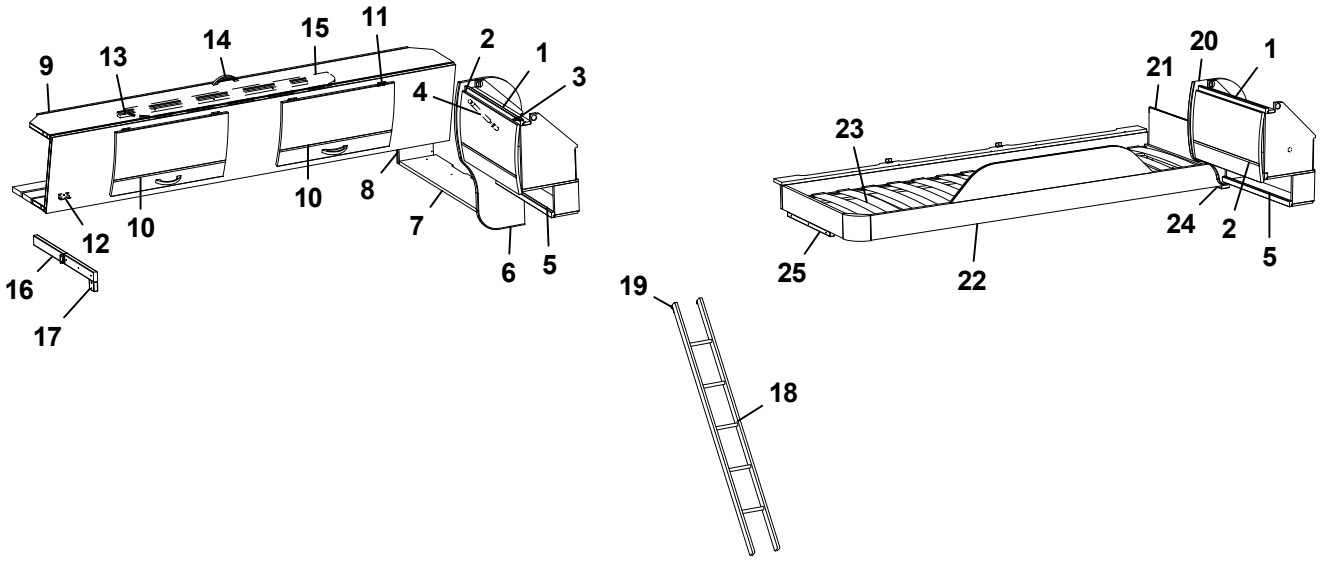
9
13
14
15
11
2
1
3
4
12
10
10
8
7
6
5
16
17
19
18
21
20
1
23
24
2
5
25
22

Pos Fig	Det. nr Part. No	Ingår Fitted	OBS!! Ange alltid årsmodell vid beställning av inredning Benämning	OBS!! Specify always year of model when ordering equipment Description
1	341225	x	Skåp gavel bak L560	Cupboard gable L560
--	341432	x	Skåp gavel bak L560 (Customized)	Cupboard gable L560 (Customized)
2	337695	x	Lucka	Door
--	340495	x	Lucka (High Gloss)	Door (High Gloss)
3	319978	x	Gångjärn	Hinge
--	319980	x	Platta gångjärn	Plate hinge
4	319914	x	Gasfjäder	Gas spring
--	319915	x	Fäste vinkel d:o	Angle bracket d:o
--	319916	x	Fäste runt d:o	Bracket round d:o
5	331743M	x	Hyllpaket	Shelf
6	336182	x	Gavel rundad	Gable
7	332810M	x	Hylla gavel bak	Shelf gable rear
8	331697M	x	Gavel	Gable
9	337661	x	Överbäddskåp L1980	Upper bed L1980
--	341426	x	Överbäddskåp L1980 (Customized)	Upper bed L1980 (Customized)
10	337664	x	Lucka	Door
--	341427	x	Lucka (High Gloss)	Door (High Gloss)
11	860402	x	Gångjärn	Hinge
12	860405	x	Gångjärn	Hinge
13	339839	x	Regel låsning	Lock bar
14	350129	x	Handtag	Handle
15	375813	x	Rasskydd ö-bäddskåp	Protective plate
16	332661M	x	Bärregel (vikbar)	Bearing rail
17	331701M	x	Kloss bärregel	Block bearing rail
18	376697	T	Stege ö-bäddsskåp 201x1800 kpl.	Ladder upper bed 201x1800 cpl.
19	860426	T	Krok t. stege	Hook for ladder
20	336185	x	Gavel rundad	Gable
21	321209	x	Värmespalt gavel	Air gap gable
22	336714	x	Sängram vån.säng V u. ribbotten	Bed bottom L without laths
23	325430	x	Ribbotten kpl.	Laths bottom cpl.
--	311985	x	Ribba sängbotten L=718 B=63	Lath bed bottom L=718 B=63
--	312046	x	Band t. ribbotten	Band for laths bottom
24	331960M	x	Bärregel	Bearing rail
25	331961M	x	Bärregel 440x22x22	Bearing rail 670x22x22

T= Tillbehör

T= Accessory

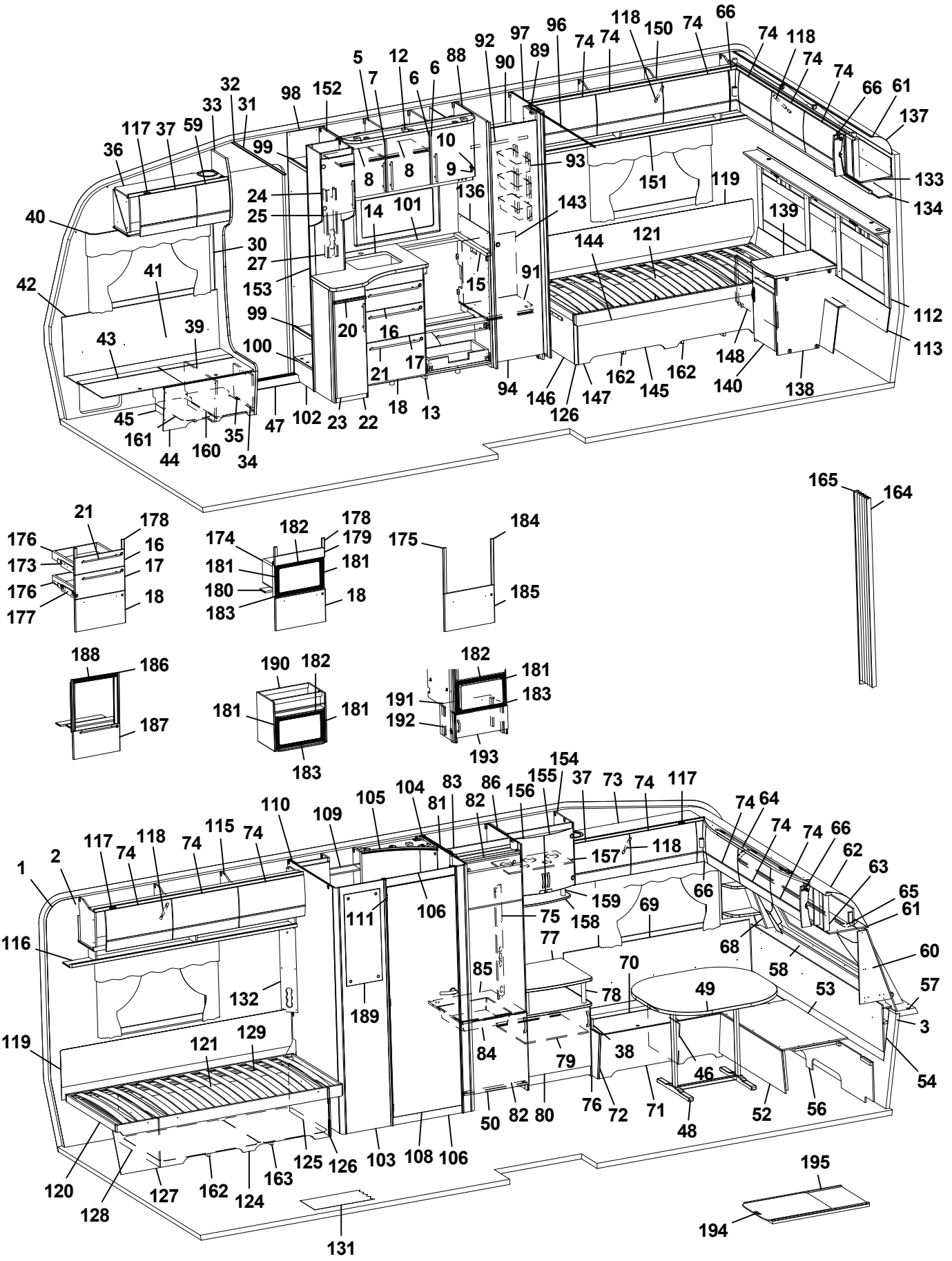
1 2 3 5 6 7 8 9 10 12 14 15 16 17 18 20 21 22 23 24 25 27 30 31 32 33 34 35 36 37 38 39 40 41 42 43 44 45 46 47 48 49 50 52 53 54 56 57 58 59 60 61 62 63 64 65 66 68 69 70 71 72 73 74 75 76 77 78 79 80 81 82 83 84 85 86 88 89 90 91 92 93 94 96 97 98 99 100 101 102 103 104 105 106 108 109 110 111 112 113 115 116 117 118 119 120 121 124 125 126 127 128 129 131 132 133 134 136 137 138 139 140 143 144 145 146 147 148 150 151 152 153 154 155 156 157 158 159 160 161 162 163 165 164 173 175 176 177 178 179 180 181 182 183 184 185 186 187 188 189 190 191 192 193 194 195

Pos Fig	Det. nr Part. No	Ingår Fitted	OBS!! Ange alltid årsmodell vid beställning av inredning Benämning	OBS!! Specify always year of model when ordering equipment Description
1	318657	M	Tapet vägg/tak	Wall paper
2	318584	M	Tejp tapet 20 mm	Tape, wall paper 20 mm
3	318585	M	Tejp tapet 60 mm	Tape, wall paper 60 mm
5	340424	x	Skåp kök L1120 kpl. (Vit)	Cupboard kitchen L1120 cpl. (White)
--	340433	x	Skåp kök L1120 kpl. (Mekong)	Cupboard kitchen L1120 cpl. (Mekong)
--	341434	x	Skåp kök L1120 kpl. (High Gloss)	Cupboard kitchen L1120 cpl. (High Gloss)
6	334712	x	Lucka H (Vit)	Door R (White)
--	336624	x	Lucka H (Mekong)	Door R (Mekong)
--	340511	x	Lucka H (High Gloss)	Door R (High Gloss)
--	317502	x	Handtag d:o	Handle d:o
7	334713	x	Lucka V (Vit)	Door L (White)
--	336625	x	Lucka V (Mekong)	Door L (Mekong)
--	340512	x	Lucka V (High Gloss)	Door L (High Gloss)
--	317502	x	Handtag d:o	Handle d:o
8	331385M	x	Hylla	Shelf
9	311917	x	Gångjärn	Hinge
10	312588	x	Platta gångjärn	Plate hinge
11	336198	x	Gavel rundad köksskåp.	Gable
12	336269	x	Ljusramp köksskåp	Light holder
13	342287	x	Diskbänk trädel u. skiva (Vit)	Kitchen sink without board (White)
--	342391	x	Diskbänk trädel u. skiva (Mekong)	Kitchen sink without board (Mekong)
--	342400	x	Diskbänk trädel u. skiva (High Gloss)	Kitchen sink without board (High Gloss)
--	342410	x	Diskbänk induktion trädel u. skiva (Vit)	Kitchen sink induction w/o board (White)
--	342409	x	Diskbänk induktion trädel u. skiva (Mekong)	Kitchen sink induction w/o board (Mekong)
--	342408	x	Diskbänk induktion trädel u. skiva (High Gloss)	Kitchen sink induction w/o board (High Gloss)
14	336265-K	x	Skiva diskbänk 887x730	Board 887x730
--	340652-K	x	Skiva diskbänk induktion 1415x750, ljus	Board induction 1415x750, light
--	340652-L	x	Skiva diskbänk induktion 1415x750, mörk	Board induction 1415x750, dark
15	336098-K	x	Skiva diskbänk 560x40	Board 560x40
16	334706	x	Lådförstycke (Vit)	Drawer front (White)
--	336631	x	Lådförstycke (Mekong)	Drawer front (Mekong)
--	340504	x	Lådförstycke (High Gloss)	Drawer front (High Gloss)
--	317514	x	Låda 500x480 d:o	Drawer 500x480 d:o
--	317382	x	Glidskena låda H d:o	Slide bar, drawer R d:o
--	350221	x	Glidskena låda V d:o	Slide bar, drawer L d:o
17	334707	x	Lådförstycke (Vit)	Drawer front (White)
--	336633	x	Lådförstycke (Mekong)	Drawer front (Mekong)
--	340505	x	Lådförstycke (High Gloss)	Drawer front (High Gloss)
--	317514	x	Låda 500x480 d:o	Drawer 500x480 d:o
--	317382	x	Glidskena låda H d:o	Slide bar, drawer R d:o
--	350221	x	Glidskena låda V d:o	Slide bar, drawer L d:o
18	342156	x	Lucka (Vit)	Door (White)
--	341794	x	Lucka (Mekong)	Door (Mekong)
--	341083	x	Lucka (High Gloss)	Door (High Gloss)
--	20-900302	x	Pentrylåda 500x273 d:o *	Drawer pentry 500x273 d:o *
--	07-800039	x	Rullskena H d:o *	Roller rail R d:o *
--	07-800038	x	Rullskena V d:o *	Roller rail L d:o *
--	317514	x	Låda 500x480 d:o *	Drawer 500x480 d:o *
--	317382	x	Glidskena låda H d:o *	Slide bar, drawer R d:o *
--	350221	x	Glidskena låda V d:o *	Slide bar, drawer L d:o *
			M= Metervara T= Tillbehör	M= On the metre T= Accessory

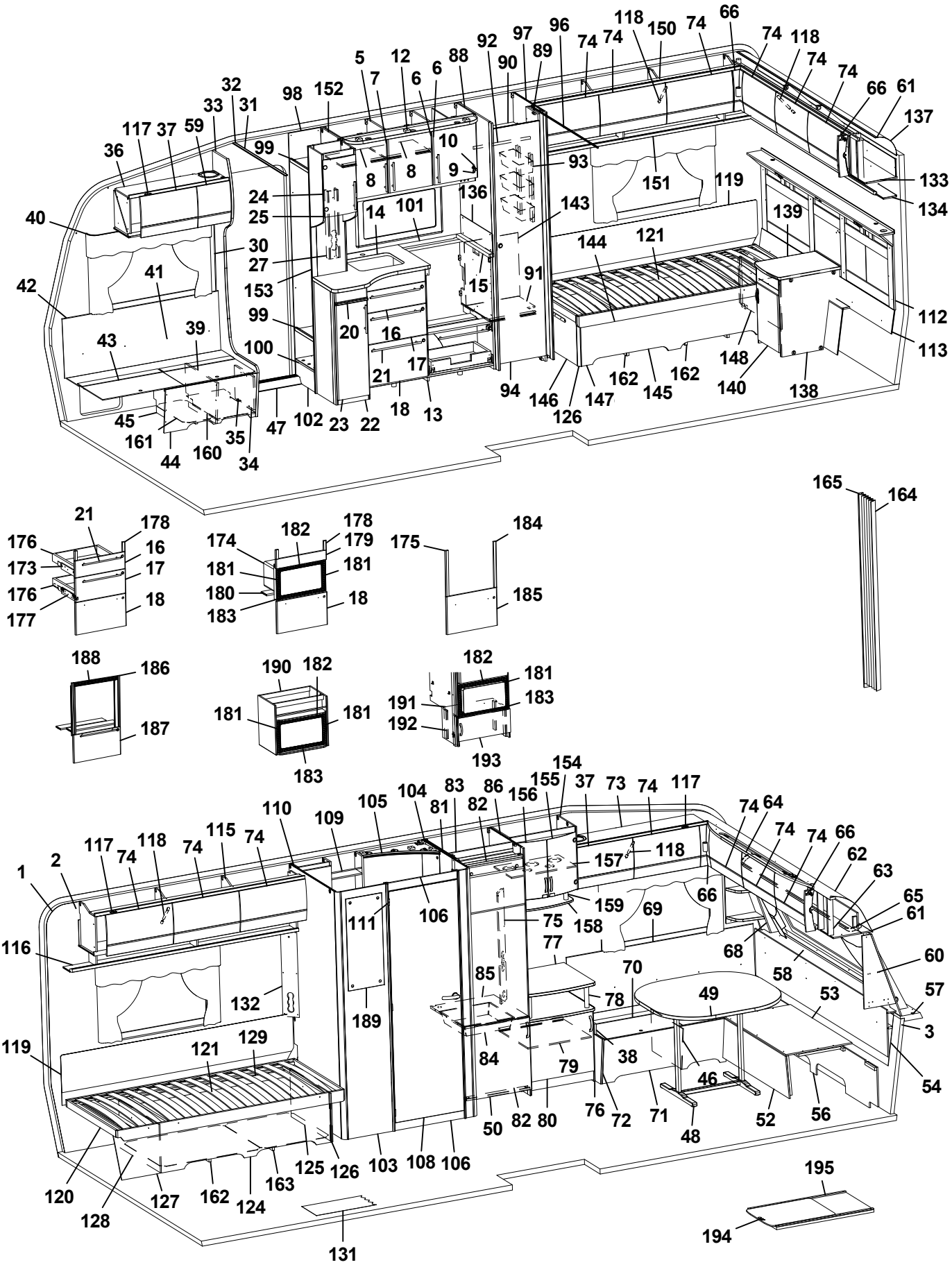
1 2 3 5 6 7 8 9 10 12 13 14 15 16 17 18 20 21 22 23 24 25 27 30 31 32 33 34 35 36 37 38 39 40 41 42 43 44 45 46 47 48 49 50 52 53 54 56 57 58 59 60 61 62 63 64 65 66 68 69 70 71 72 73 74 75 76 77 78 79 80 81 82 83 84 85 86 88 89 90 91 92 93 94 96 97 98 99 100 101 102 103 104 105 106 108 109 110 111 112 113 115 116 117 118 119 120 121 124 125 126 127 128 129 131 132 133 134 136 137 138 139 140 143 144 145 146 147 148 150 151 152 153 154 155 156 157 158 159 160 161 162 163 164 165 173 174 175 176 177 178 179 180 181 182 183 184 185 186 187 188 189 190 191 192 193 194 195

Pos Fig	Det. nr Part. No	Ingår Fitted	OBS!! Ange alltid årsmodell vid beställning av inredning Benämning	OBS!! Specify always year of model when ordering equipment Description
20	336674	x	Skärbräda	Cutting board
21	317503	x	Handtag	Handle
22	336193	x	Utskjut diskbänk (Vit)	Projection kitchen sink (White)
--	336756	x	Utskjut diskbänk (Mekong)	Projection kitchen sink (Mekong)
--	341712	x	Utskjut diskbänk (High Gloss)	Projection kitchen sink (High Gloss)
--	331579M	x	Hylla d:o	Shelf d:o
23	334711	x	Lucka (Vit)	Door (White)
--	336628	x	Lucka (Mekong)	Door (Mekong)
--	340514	x	Lucka (High Gloss)	Door (High Gloss)
--	317502	x	Handtag d:o	Handle d:o
24	337674	x	Skåp utskjut kökskåp	Cupboard projection
--	331872M	x	Hylla d:o	Shelf d:o
25	332234	x	Lucka vitrin V 272x450	Door L 272x450
--	314350	x	Lås magnet d:o	Lock magnet d:o
--	318381	x	Motstycke magnetlås	Companion part
--	318379	x	Gångjärn	Hinge
--	318380	x	Täckhatt d:o	Cover d:o
--	312588	x	Platta gångjärn	Plate hinge
26	333409M	x	Kryddhylla	Spice rack
27	333289M	x	Front el-uttag 90x533x48	Front outlet 90x533x48
30	318962	x	List täck el-kabel B=45 L=2100	Cover strip B=45 L=2100
31	316270	x	List snäpp undre L2379	List under L2379
32	316268	x	List snäpp övre L2379	List upper L2379
33	342165	x	Stolpe först. L1948 kpl. m. lucka	Support bar cpl. with door
34	336064	x	Lucka	Door
35	312589	x	Gångjärn	Hinge
36	342194	x	Skåp övre elc.L=828	Cupboard upper L=828
--	342255	x	Skåp övre elc.L=828 (Selected)	Cupboard upper L=828 (Selected)
--	342253	x	Skåp övre elc.L=828 (Customized)	Cupboard upper L=828 (Customized)
37	337719	x	Lucka	Door
--	340494	x	Lucka (High Gloss)	Door (High Gloss)
38	342267	x	Dynstöd 15x80x400	Support cushion 15x80x400
39	342494	x	Stöd bäddlåda HF	Support bed box
40	350348	x	Skena gardin L1020	Curtain rod L1020
41	339356	x	Värmespalt H fram	Air gap R.F.
42	319821	M	List kant mörkbrun	Strip, dark brown
43	336858	x	Lock bäddlåda H F	Cover bedbox R.F.
--	319024	x	Matta grå textil m. tejp d:o	Carpet gray textile with tape d:o
44	342490	x	Front bäddlåda H F	Front bed box R.F.
--	342492	T	Front bäddlåda H F (centraldammsugare)	Front bed box R.F. (central vacuum cleaner)
45	342495	x	Stöd bäddlåda HF	Support bed box
46	312825	x	Stöd bäddlåda VF	Support bed box
47	314687	x	Tröskel aluminium L=850	Threshold aluminium L=850
48	310083	x	Bordsstativ	Table stand
49	335940-K	x	Bordsskiva 940x1025	Table top 940x1025
--	340543-K	x	Bordsskiva 940x1025, ljus [1]	Table top 940x1025, light [1]
--	340543-L	x	Bordsskiva 940x1025, mörk [1]	Table top 940x1025, dark [1]
50	342258	x	Lucka V 550x570	Door L 550x570
--	316799	x	Gångjärn d:o	Hinge d:o
--	312588	x	Platta gångjärn d:o	Plate hinge d:o
			M= Metervara T= Tillbehör	M= On the metre T= Accessory

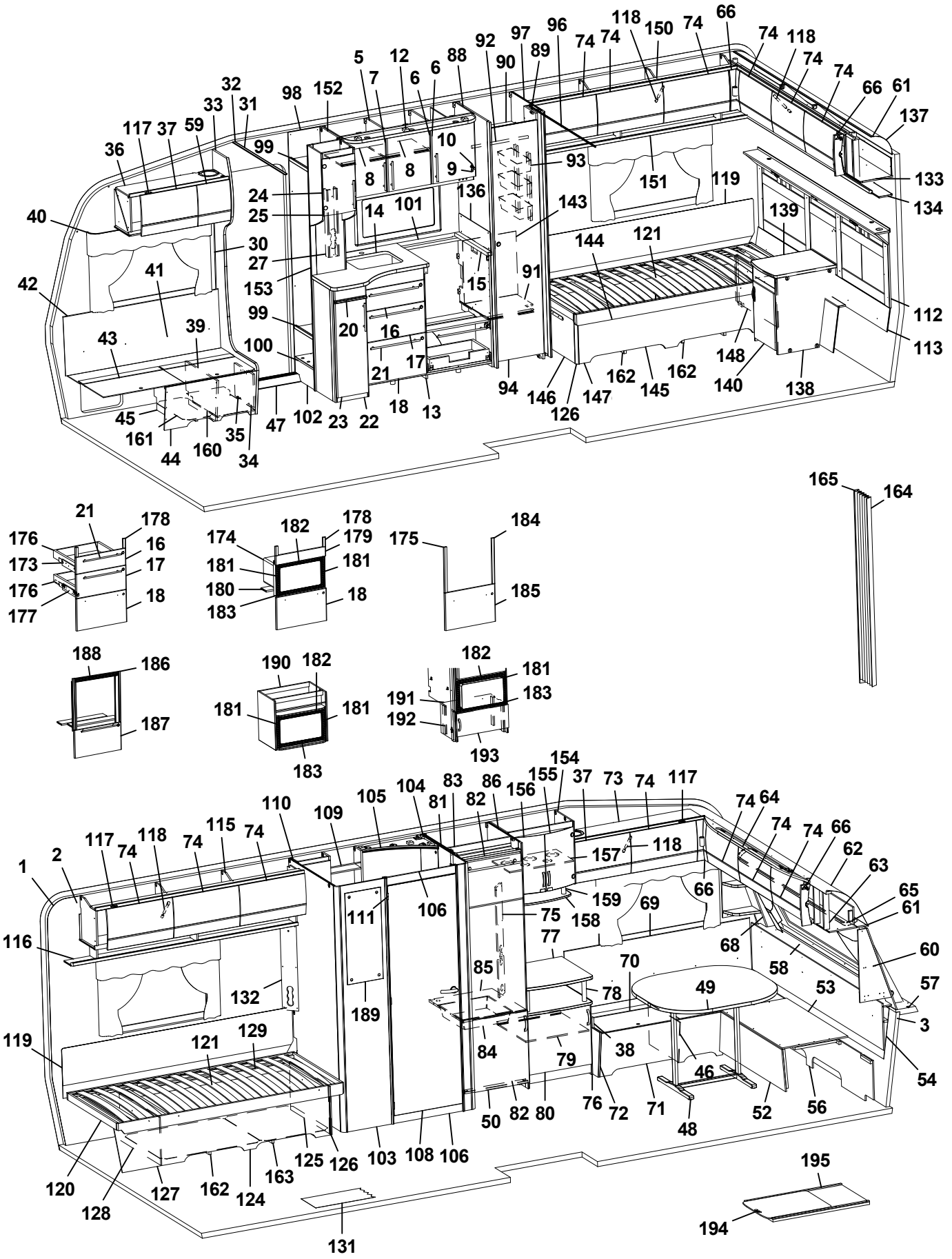
1
2
3
5
6
7
8
9
10
12
13
14
15
16
17
18
20
21
22
23
24
25
27
30
31
32
33
34
35
36
37
38
39
40
41
42
43
44
45
46
47
48
49
50
52
53
54
56
57
58
59
60
61
62
63
64
65
66
68
69
70
71
72
73
74
75
76
77
78
79
80
81
82
83
84
85
86
88
89
90
91
92
93
94
96
97
98
99
100
101
102
103
104
105
106
108
109
110
111
115
116
117
118
119
120
121
124
125
126
127
128
129
131
132
133
134
136
137
138
139
140
143
144
145
146
147
148
150
151
152
153
154
155
156
157
158
159
160
161
162
163
164
165
173
174
175
176
177
178
179
180
181
182
183
184
185
186
187
188
189
190
191
192
193
194
195

Pos Fig	Det. nr Part. No	Ingår Fitted	OBS!! Ange alltid årsmodell vid beställning av inredning Benämning	OBS!! Specify always year of model when ordering equipment Description
52	331245M	x	Front bäddlåda gavel	Front bed box gable
53	331246M	x	Skiva rundsittgrupp	Sheet seat
54	340578	x	Värmespalt gavel fram	Air gap
56	340520	x	Stöd sittgrupp	Support
57	213471	x	Hylla front kpl. L2376	Shelf front cpl. L2376
58	340191	x	Front/hylla kpl.	Front/shelf cpl.
--	340929	x	Hylla m. belysning "Björn" (Customized)	Shelf with lighting "Bear" (Customized)
59	337790	x	Lucka	Door
--	340493	x	Lucka (High Gloss)	Door (High Gloss)
60	338518	x	Hylla hörn H	Shelf R
61	313884	x	List plast radie L=2379	List L=2379
62	316005	x	Skiva plast 295x2363x1	Plastic sheet
63	342301	x	Skåp gavel fram L=2360	Cupboard L=2360
--	342300	x	Skåp gavel fram L=2360 (Customized)	Cupboard L=2360 (Customized)
--	319978	x	Gångjärn d:o	Hinge d:o
--	319979	x	Platta gångjärn d:o	Plate hinge d:o
64	336063	x	Ljusramp gavelskåp	Light holder
65	350349	x	Skena gardin L1920	Curtain rod L1920
66	337738	x	Hörn inredning	Corner
--	340917	x	Hörn inredning (High Gloss)	Corner (High Gloss)
--	311917	x	Gångjärn d:o	Hinge d:o
--	319909	x	Platta gångjärn d:o	Plate hinge d:o
68	342291	x	Hylla hörn V	Shelf L
69	337171	x	Värmespalt V fram	Air gap L.F.
70	333906	x	Lock bäddlåda V F	Cover bed box L.F
--	319024	x	Matta grå textil m. tejp d:o	Carpet gray textile with tape d:o
71	339504	x	Front bäddlåda V F	Front bed box L.F.
72	339500	x	Gavel bäddlåda V F	Gable bed box L.F
73	340322	x	Skåp övre L=1108	Cupboard upper L=1108
--	340349	x	Skåp övre L=1108 (Selected)	Cupboard upper L=1108 (Selected)
--	340909	x	Skåp övre L=1108 (Customized)	Cupboard upper L=1108 (Customized)
74	337695	x	Lucka	Door
--	340495	x	Lucka (High Gloss)	Door (High Gloss)
75	341594	x	Front el-uttag	Front outlet
76	342622	x	TV-bänk kpl. u. skiva	TV-bench cpl. without board
77	336195-K	x	Skiva TV-bänk	Board
--	336195-L	x	Skiva TV-bänk	Board
78	336103	x	Rundstav folierad L=192	Round staff L=192
79	331678M	x	Hylla	Shelf
80	342623	x	Lucka TV-bänk 550x470	Door 550x470
81	342607	x	Vägg kyl V	Wall refrigerator L
82	342306	x	List folierad L = 528	List foiled L = 528
83	342309	x	Bakstycke stopp kyl	Back cupboard
84	310325	x	Trådback vit 427x427x85	Tray 427x427x85
--	312712	x	Glidlist trådback (säljes i par)	Sliding strip tray (pair)
85	340675	x	Hylla under kyl	Shelf under refrigerator
86	342362	x	Vägg kyl H	Wall refrigerator R
88	340090	x	Vägg garderob V	Wall wardrobe L
89	331238M	x	Nisch, vikdörr	Niche folding door
90	337214	x	Hylla garderob övre	Shelf wardrobe upper
			M= Metervara T= Tillbehör	M= On the metre T= Accessory

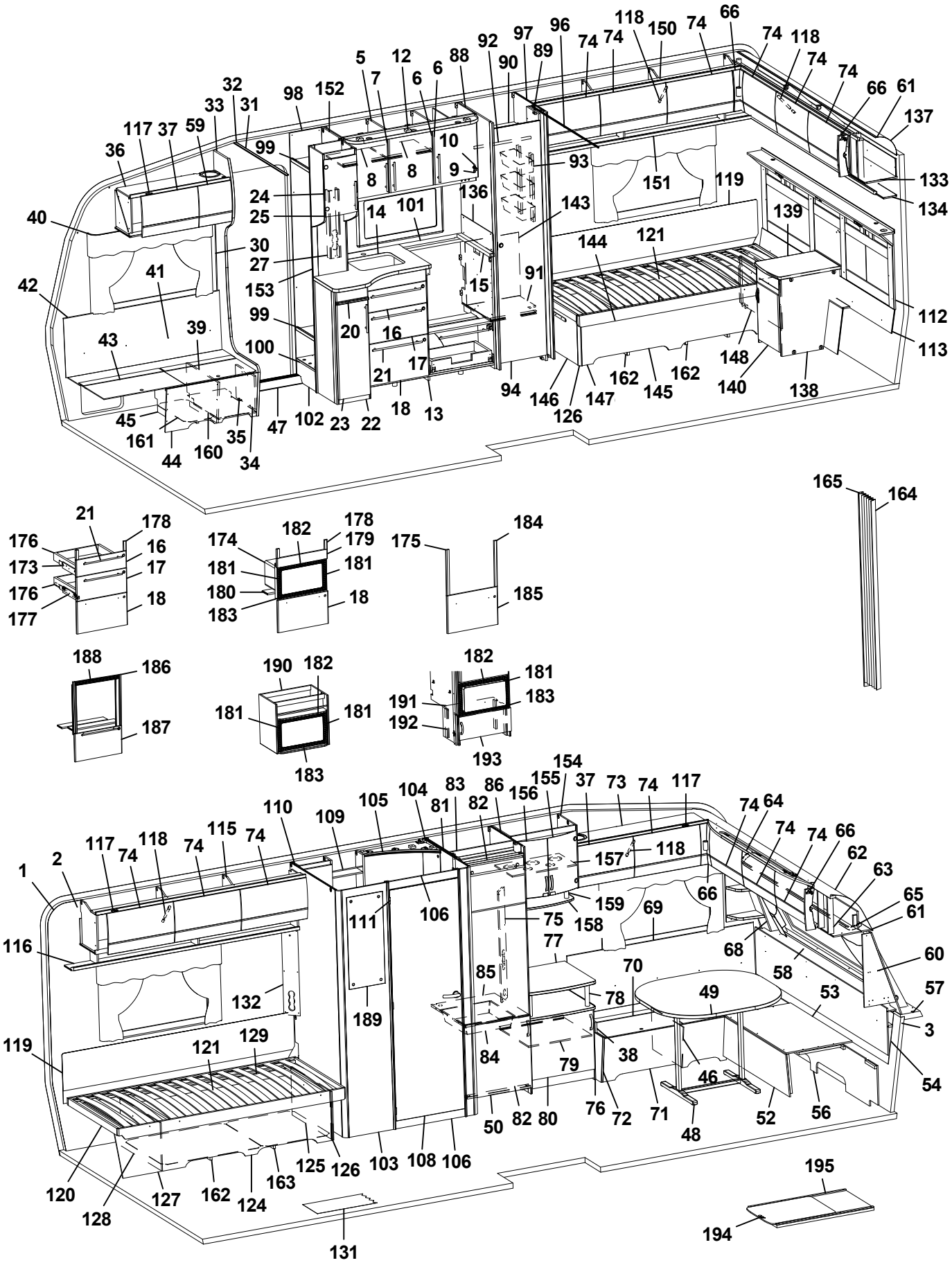
1
2
3
5
6
7
8
9
10
12
13
14
15
16
17
18
20
21
22
23
24
25
27
30
31
32
33
34
35
36
37
38
39
40
41
42
43
44
45
46
47
48
49
50
52
53
54
56
57
58
59
60
61
62
63
64
65
66
68
69
70
71
72
73
74
75
76
77
78
79
80
81
82
83
84
85
86
88
89
90
91
92
93
94
96
97
98
99
100
101
102
103
104
105
106
108
109
110
111
115
116
117
118
119
120
121
124
125
126
127
128
129
131
132
133
134
136
137
138
139
140
143
144
145
146
147
148
150
151
152
153
154
155
156
157
158
159
160
161
162
163
164
165
173
174
175
176
177
178
179
180
181
182
183
184
185
186
187
188
189
190
191
192
193
194
195

Pos Fig	Det. nr Part. No	Ingår Fitted	OBS!! Ange alltid årsmodell vid beställning av inredning Benämning	OBS!! Specify always year of model when ordering equipment Description
91	337215	x	Hylla garderob nedre	Shelf wardrobe under
92	350217	x	Galgstång L=790	Clothes hanger L=790
93	319759	x	Korg, garderob	Basket, wardrobe
--	335802	x	List för korgar	List för baskets
94	337222	x	Dörr 395x1850	Door 395x1850
--	314523	x	Rätningslist dörr L=1715	List L=1715
96	314917	x	Skena draperi L=1190	Drapery rail L=1190
97	331593M	x	Vägg garderob H	Wall wardrobe R
98	337479	x	Vägg instegsgarderob V	Wall wardrobe L
99	337483	x	Hylla	Shelf
100	319893	x	Hylla insteg	Shelf
101	319875-A	T	Köksskiva vägg svart skiffer	Protection kitchen, black slate
--	319875-G	T	Köksskiva vägg natur skiffer	Protection kitchen, nature slate
102	331604M	x	Front instegsgarderob	Front
103	337247	x	Vägg tvättrum yttre	Wall washroom
104	337235	x	Vägg tvättrum H	Wall washroom R
105	336141	x	Ljusramp tvättrum	Light holder
106	337242	x	Tröskel 580x60	Threshold 580x60
108	337117	x	Dörr 570x1820	Door 570x1820
--	319708	x	Lås tvättrum	Lock washroom
--	319707	x	Handtag tvättrum	Handle washrom
109	336137	x	Skåp tvättrum	Cupboard
110	337243	x	Vägg tvättrum V	Wall washroom L
111	319755	x	Gångjärn tvättrum	Hinge washroom
112	340589	x	Värmespalt kpl. m. tyg och belysning	Air gap cpl. with fabric and illumination
--	340593	T	Värmespalt kpl. m. tyg och belysning [1]	Air gap cpl. with fabric and illumination [1]
113	337264	x	Värmespalt	Air gap
115	340352	x	Skåp övre V-bak L=1747	Cupboard upper L-rear L=1747
--	341022	x	Skåp övre L=1747 (Customized)	Cupboard upper L=1747 (Customized)
116	331189M	x	Hyllpaket	Shelf
117	319978	x	Gångjärn	Hinge
--	319980	x	Platta gångjärn	Plate hinge
118	319914	x	Gasfjäder	Gas spring
--	319915	x	Fäste vinkel d:o	Angle bracket d:o
--	319916	x	Fäste runt d:o	Bracket round d:o
119	338121	x	Värmespalt	Air gap
120	342617	x	Sängram V u. ribbotten	Bed bottom L without laths
121	325342	x	Ribbotten kpl.	Laths bottom cpl.
--	314211	x	Ribba sängbotten L=820 B=63	Lath bed bottom L=820 B=63
--	312046	x	Band t. ribbotten	Band for laths bottom
124	340201	x	Sänglåda kpl. V	Bed box cpl. L
125	340202	x	Gavel säng främre	Gable bed front
126	319776	x	List hörn L=2500	Corner strip L=2500
127	337144	x	Front säng	Front bed
128	340204	x	Gavel säng bakre	Gable bed rear
129	315203	x	Regel 17,5x55x1415	Wood lath pine 17,5x55x1415
131	319230	M^2	Matta golv, klinkermönster mörkgrå	Carpet floor, clinker design dark grey
--	319393	T	Matta golv, antik planka	Carpet floor, antique plank
132	335788M	x	Front el-uttag	Front outlet
133	340971	x	Skåp gavel bak L2360	Cupboard gable L2360
			M= Metervara T= Tillbehör	M= On the metre T= Accessory

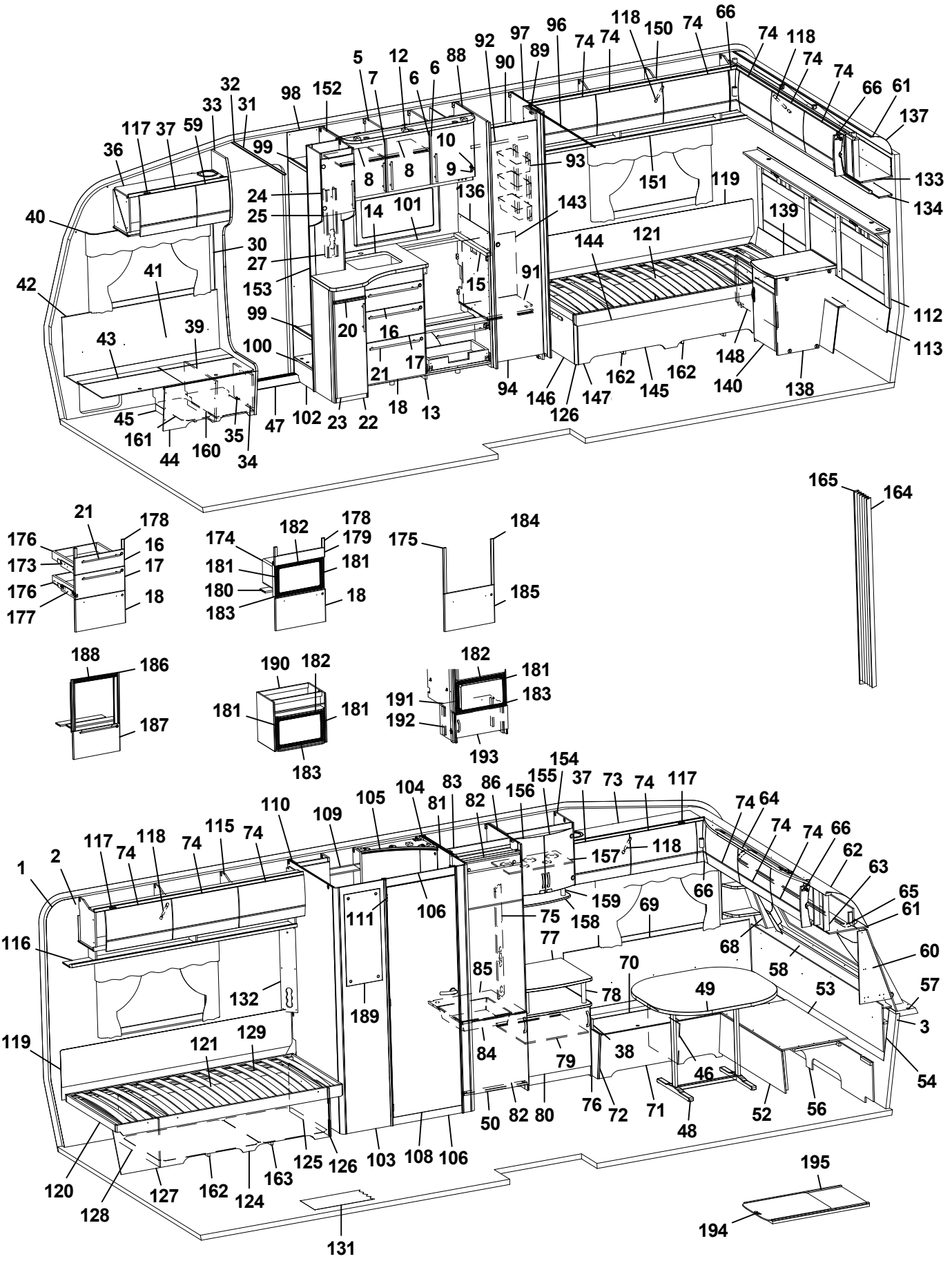
1
2
3
5
6
7
8
9
10
12
13
14
15
16
17
18
20
21
22
23
24
25
27
30
31
32
33
34
35
36
37
38
39
40
41
42
43
44
45
46
47
48
49
50
52
53
54
56
57
58
59
60
61
62
63
64
65
66
68
69
70
71
72
73
74
75
76
77
78
79
80
81
82
83
84
85
86
88
89
90
91
92
93
94
96
97
98
99
100
101
102
103
104
105
106
108
109
110
111
115
116
117
118
119
120
121
124
125
126
127
128
129
131
132
133
134
136
137
138
139
140
143
144
145
146
147
148
150
151
152
153
154
155
156
157
158
159
160
161
162
163
164
165
173
174
175
176
177
178
179
180
181
182
183
184
185
186
187
188
189
190
191
192
193
194
195

Pos Fig	Det. nr Part. No	Ingår Fitted	OBS!! Ange alltid årsmodell vid beställning av inredning Benämning	OBS!! Specify always year of model when ordering equipment Description
--	341592	x	Skåp gavel bak L2360 (Customized)	Cupboard gable L2360 (Customized)
--	319978	x	Gångjärn d:o	Hinge d:o
--	319980	x	Platta gångjärn d:o	Plate hinge d:o
134	331198M	x	Hyllpaket	Shelf
136	401715	x	Flamskydd	Flame guard
137	316005	x	Skiva plast 295x2363x1	Plastic sheet
138	341326	x	Hurts kpl. u. skiva	Cupboard cpl. without board
139	336235-K	x	Skiva hurts 424x530	Board cupboard
140	336236	x	Lucka H 368x450	Door
--	315202	x	Gångjärn d:o	Hinge d:o
--	312588	x	Platta gångjärn d:o	Plate hinge d:o
143	337216	x	Täckskiva exp.kärl	Cover expansion vessel
144	342616	x	Sängram H u. ribbotten	Bed bottom R without laths
145	340210	x	Sänglåda kpl. H	Bed box cpl. R
146	340213	x	Gavel säng främre	Gable bed front
147	339464	x	Front säng	Front bed
148	340211	x	Gavel säng bakre	Gable bed rear
150	340388	x	Skåp övre L=1747	Cupboard upper L=1747
--	340913	x	Skåp övre L=1747 (Customized)	Cupboard upper L=1747 (Customized)
--	319978	x	Gångjärn d:o	Hinge d:o
--	319980	x	Platta gångjärn d:o	Plate hinge d:o
151	331194M	x	Hyllpaket	Shelf
152	333443M	x	Vägg instegsgarderob	Wall wardrobe
153	337481	x	Vägg instegsgarderob	Wall wardrobe
154	336211	x	Skåp bar kpl.	Coctail cabinet cpl.
155	331778	x	Lucka H 272x450	Door R 272x450
156	331779	x	Lucka V 272x450	Door L 272x450
--	318630	x	Lås magnet d:o	Lock magnet d:o
--	318381	x	Motstycke magnetlås	Companion part
157	331495M	x	Hylla	Shelf
158	336213	x	Hylla under barskåp	Shelf
159	336102	x	Rundstav folierad L=100	Round staff L=100
160	350390	x	Plåt skofack	Plate shoe compartment
161	342511	x	Luftspalt H-fram	Air gap R front
162	337271	x	Luftspalt sänglåda	Air gap bed box
163	337272	x	Luftspalt sänglåda	Air gap bed box
164	315216	T	Vikdörr 1900x1500	Folding door
165	376461	T	Bakdel nisch vikdörr	Back niche folding door
173	342157	x	Monteringssats kpl. lådor (Vit)	Mounting kit cpl. drawers (White)
--	342384	x	Monteringssats kpl. lådor (Mekong)	Mounting kit cpl. drawers (Mekong)
--	342457	x	Monteringssats kpl. lådor (High Gloss)	Mounting kit cpl. drawers (High Gloss)
174	342158	T	Monteringssats kpl. mikro (Vit)	Mounting kit cpl. micro (White)
--	342385	T	Monteringssats kpl. mikro (Mekong)	Mounting kit cpl. micro (Mekong)
--	342388	T	Monteringssats kpl. mikro (High Gloss)	Mounting kit cpl. micro (High Gloss)
175	342159	T	Monteringssats kpl. ugn (Vit)	Mounting kit cpl. oven (White)
--	342386	T	Monteringssats kpl. ugn (Mekong)	Mounting kit cpl. oven (Mekong)
--	342029	T	Monteringssats kpl. ugn (High Gloss)	Mounting kit cpl. oven (High Gloss)
176	317514	x	Låda 500x480	Drawer 500x480
177	317382	x	Glidskena låda H	Slide bar, drawer R
--	350221	x	Glidskena låda V	Slide bar, drawer L
			M= Metervara T= Tillbehör	M= On the metre T= Accessory

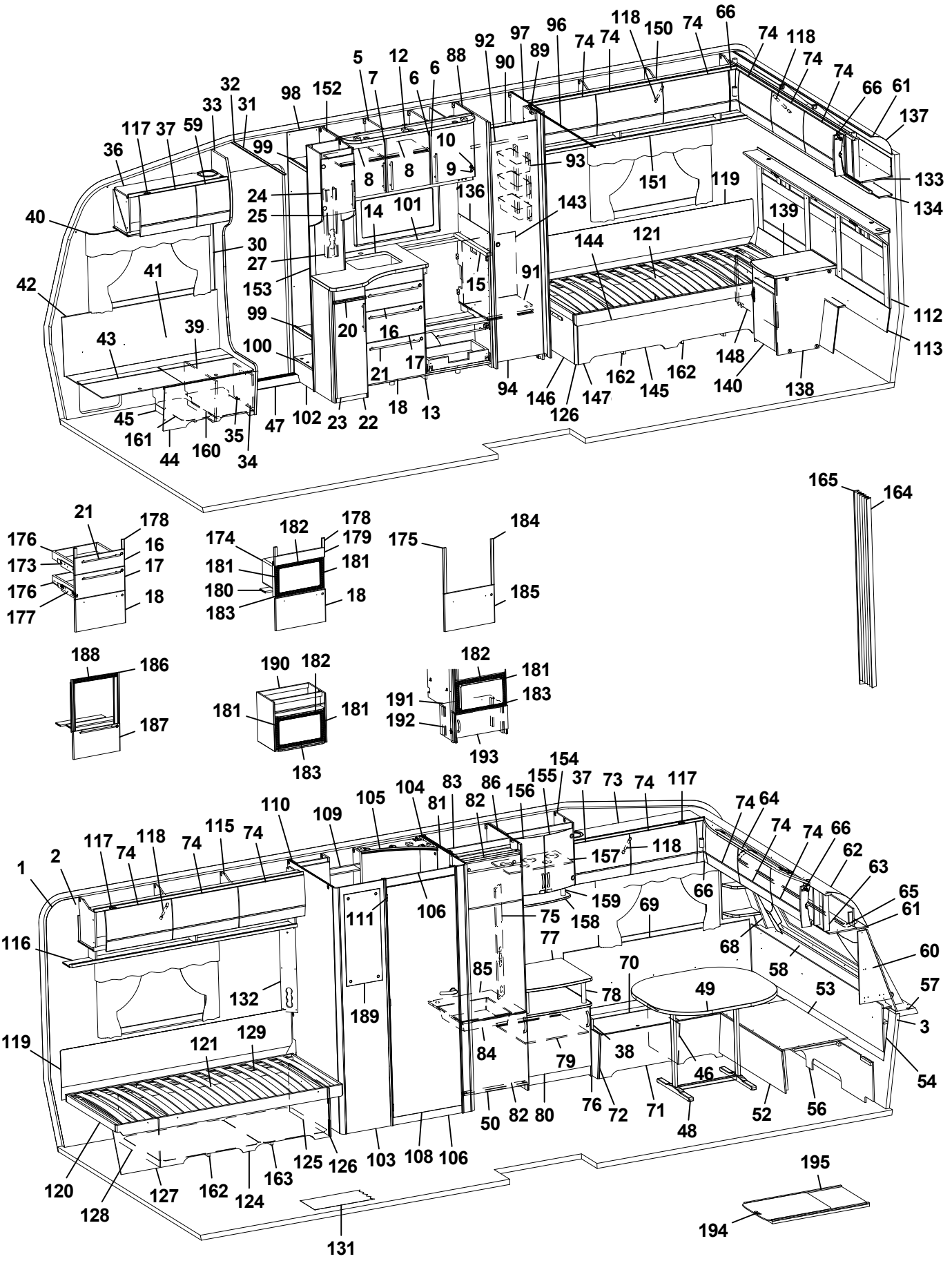
1
2
3
5
6
7
8
9
10
12
13
14
15
16
17
18
20
21
22
23
24
25
27
30
31
32
33
34
35
36
37
38
39
40
41
42
43
44
45
46
47
48
49
50
52
53
54
56
57
58
59
60
61
62
63
64
65
66
68
69
70
71
72
73
74
75
76
77
78
79
80
81
82
83
84
85
86
88
89
90
91
92
93
94
96
97
98
99
100
101
102
103
104
105
106
108
109
110
111
115
116
117
118
119
120
121
124
125
126
127
128
129
131
132
133
134
136
137
138
139
140
143
144
145
146
147
148
150
151
152
153
154
155
156
157
158
159
160
161
162
163
164
165
173
174
175
176
177
178
179
180
181
182
183
184
185
186
187
188
189
190
191
192
193
194
195

Pos Fig	Det. nr Part. No	Ingår Fitted	OBS!! Ange alltid årsmodell vid beställning av inredning Benämning	OBS!! Specify always year of model when ordering equipment Description
--	801701	x	Skruv 6x16 d:o	Screw 6x16 d:o
178	336092	x	Passbit 95x30x16 (Mekong)	Gauge block 95x30x16 (Mekong)
179	335936	T	Front	Front
180	333287M	T	Skiva distans 15x100x547,5	Sheet distance 15x100x547,5
181	402108	T	Galler vent. mikro 318x38	Grating vent. micro 318x38
182	402109	T	Galler vent. mikro 448x38	Grating vent. micro 448x38
183	402110	T	Galler vent. mikro 448x33	Grating vent. micro 448x33
184	336086	T	Passbit 460x30x16	Gauge block 460x30x16
185	342160	T	Lucka (Vit)	Door (White)
--	342387	T	Lucka (Mekong)	Door (Mekong)
--	342028	T	Lucka (High Gloss)	Door (High Gloss)
186	342139	T	List L=538 (diskbänk induktion)	List (kitchen sink induction) L=538
187	342277	T	Lucka (diskb. induktion) 299x550 (Vit)	Door (kitch. sink induct.) 299x550 (White)
--	342147	T	Lucka (diskb. induktion) 299x550 (Mekong)	Door (kitch. sink induct.) 299x550 (Mekong)
--	342131	T	Lucka (diskb. induktion) 299x550 (High Gloss)	Door (kitch. sink induct.) 299x550 (High Gloss)
--	20-900302	x	Pentrylåda 500x273 d:o	Drawer pentry 500x273 d:o
--	07-800039	x	Rullskena H d:o	Roller rail R d:o
--	07-800038	x	Rullskena V d:o	Roller rail L d:o
188	402107	T	Galler ugn (diskb. induktion) 503x35	Grating oven (kitch. sink induct.) 503x35
189	319883	T	Spegel 300x725x3 [1]	Mirror 300x725x3 [1]
190	342343	T	Skåp kpl. mikrovågsugn	Cupboard cpl. microwave oven
191	342316	T	Hylla mikro	Shelf
192	342315	T	List folierad L=283	List folierad L=283
193	342311	T	Lucka 550x228	Door 550x228
--	316799	x	Gångjärn d:o	Hinge d:o
--	312588	x	Platta gångjärn d:o	Plate hinge d:o
194	341192	T	Utdragsskiva bord 450x550	Sliding leaf 450x550
195	341193	T	Låda utdragsskiva	Box sliding leaf
			* = Olika djup på lådor kan förekomma [1] = Selected och Customized	* = Different depths of drawers can exist [1] = Selected and Customized
			Dyntyger, madrasser m.m. (se dynor m.m.)	Cushion textilies, mattresses etc. (see cushions etc.)
			M= Metervara T= Tillbehör	M= On the metre T= Accessory

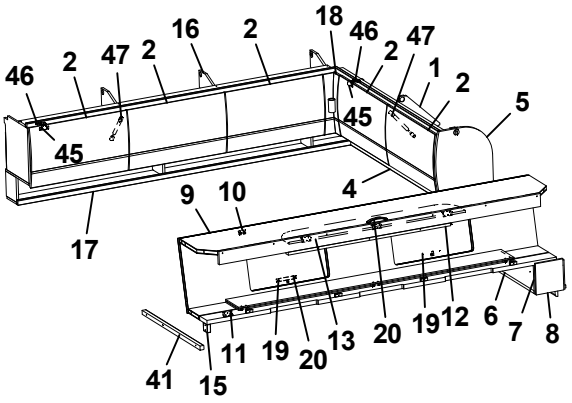
46 2 47 2 16 2 18 46 2 47 1 2 5
45 45 4
9 10
17
11 19 20 13 20 19 12 6 7 8
41 15

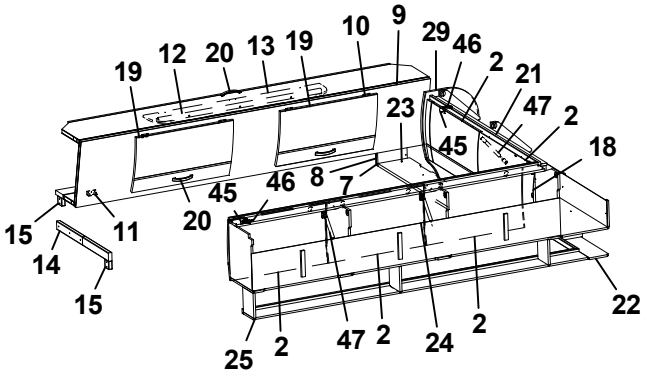
19 12 20 13 19 10 9 29 46 2 21 47 2 18
23 45
45 46 8 7
15 14 15 11 20
25 2 47 2 24 2 22

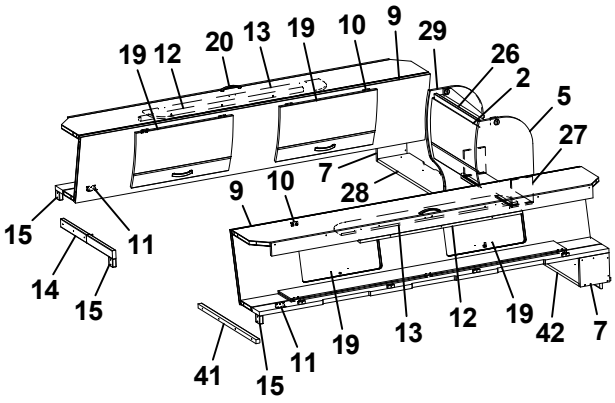
19 12 20 13 19 10 9 29 26 2 5 27
7 28
9 10
15 14 15 11
41 15 11 19 13 12 19 42 7

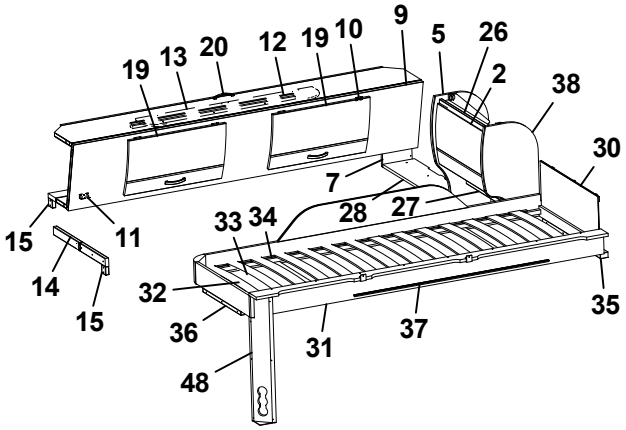
19 13 20 12 19 10 9 5 26 2 38 30
7 28 27
33 34
15 14 15 11
32 36 48 31 37 35

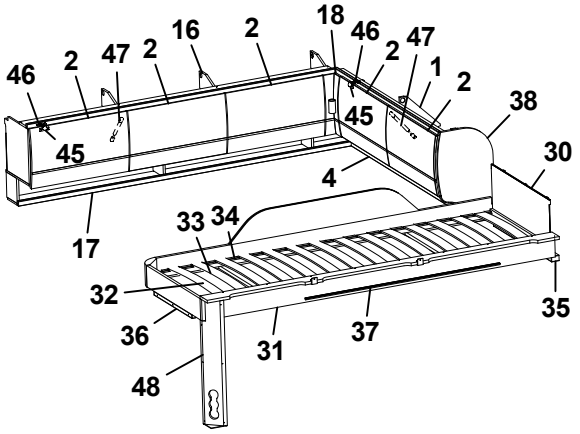
46 2 47 2 16 2 18 46 2 47 1 2 38 30
45 45 4
33 34
17
32 36 48 31 37 35

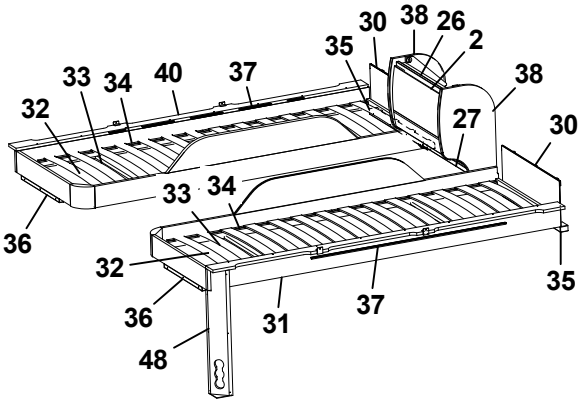
30 38 26 2 35
33 34 40 37 32 38 27 30
33 34
36
32 36 48 31 37 35

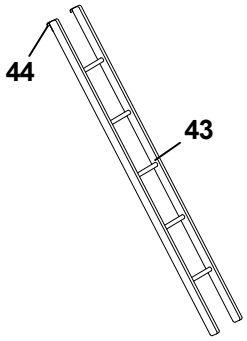
44
43

Pos Fig	Det. nr Part. No	Ingår Fitted	OBS!! Ange alltid årsmodell vid beställning av inredning Benämning	OBS!! Specify always year of model when ordering equipment Description
1	340404	x	Skåp gavel bak L1510	Cupboard gable L1510
--	340911	x	Skåp gavel bak L1510 (Customized)	Cupboard gable L1510 (Customized)
2	337695	x	Lucka	Door
--	340495	x	Lucka (High Gloss)	Door (High Gloss)
4	331879M	x	Hyllpaket L1512	Shelf L1512
5	336180	x	Gavel rundad	Gable
6	331694M	x	Hylla gavel bak	Shelf gable rear
7	331697M	x	Gavel	Gable
8	333147M	x	Gavel	Gable
9	337661	x	Överbäddskåp L1980	Upper bed L1980
--	341426	x	Överbäddskåp L1980 (Customized)	Upper bed L1980 (Customized)
10	860402	x	Gångjärn	Hinge
11	860405	x	Gångjärn	Hinge
12	339839	x	Regel låsning	Lock bar
13	375813	x	Rasskydd ö-bäddskåp	Protective plate
14	332661M	x	Bärregel (vikbar)	Bearing rail
15	331701M	x	Kloss bärregel	Block bearing rail
16	340388	x	Skåp övre L=1747	Cupboard upper L=1747
--	340913	x	Skåp övre L=1747 (Customized)	Cupboard upper L=1747 (Customized)
17	331194M	x	Hyllpaket	Shelf
18	337738	x	Hörn inredning	Corner
--	340917	x	Hörn inredning (High Gloss)	Corner (High Gloss)
--	311917	x	Gångjärn d:o	Hinge d:o
--	319909	x	Platta gångjärn d:o	Plate hinge d:o
19	337664	x	Lucka	Door
--	341427	x	Lucka (High Gloss)	Door (High Gloss)
20	350129	x	Handtag	Handle
21	340398	x	Skåp gavel bak L1510	Cupboard gable L1510
--	341020	x	Skåp gavel bak L1510 (Customized)	Cupboard gable L1510 (Customized)
22	340308	x	Hyllpaket L1512	Shelf L1512
23	334695M	x	Hylla gavel bak	Shelf gable rear
24	340352	x	Skåp övre L=1747	Cupboard upper L=1747
--	341022	x	Skåp övre L=1747 (Customized)	Cupboard upper L=1747 (Customized)
25	331189M	x	Hyllpaket	Shelf
26	341225	x	Skåp gavel bak L560	Cupboard gable L560
--	341432	x	Skåp gavel bak L560 (Customized)	Cupboard gable L560 (Customized)
27	331743M	x	Hyllpaket	Shelf
28	332674M	x	Hylla gavel bak	Shelf gable rear
29	336182	x	Gavel rundad	Gable
30	321209	x	Värmespalt gavel	Air gap gable
31	336381	x	Sängram vån.säng V u. ribbotten	Bed bottom L without laths
32	325430	x	Ribbotten kpl.	Laths bottom cpl.
33	311985	x	Ribba sängbotten L=718 B=63	Lath bed bottom L=718 B=63
34	312046	x	Band t. ribbotten	Band for laths bottom
35	331960M	x	Bärregel	Bearing rail
			T= Tillbehör	T= Accessory

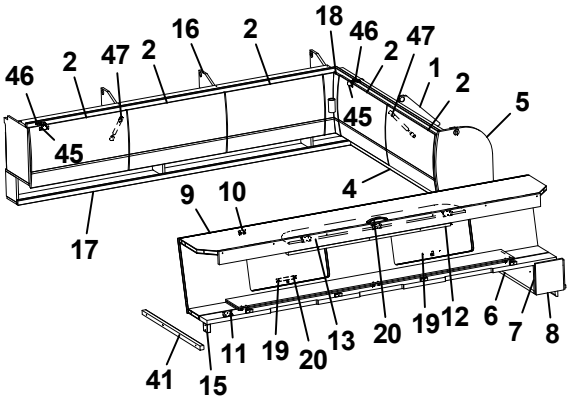
46 2 47 2 16 2 18 46 2 47 1 2 5
45 45 4
9 10
17
11 19 20 13 20 19 12 6 7 8
41 15

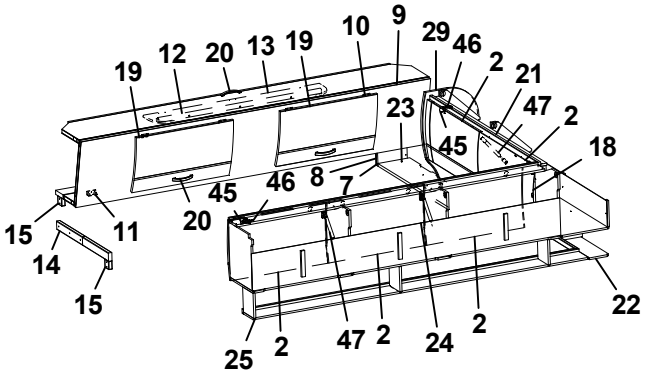
19 12 20 13 19 10 9 29 46 2 21 47 2 18
23 45
45 46 8 7
15 14 15 11 20
25 2 47 2 24 2 22

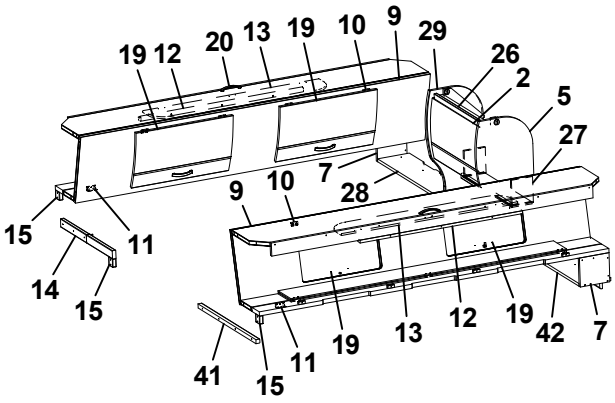
19 12 20 13 19 10 9 29 26 2 5 27
7 28
9 10
15 14 15 11
41 15 11 19 13 12 19 42 7

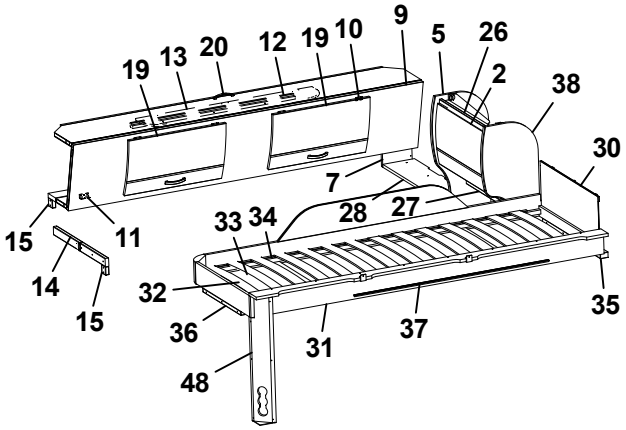
19 13 20 12 19 10 9 5 26 2 38 30
7 28 27
33 34
15 14 15 11
32 36 31 37 35 48

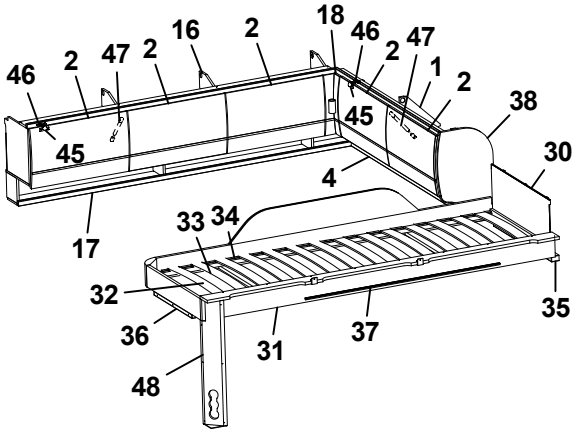
46 2 47 2 16 2 18 46 2 47 1 2 38 30
45 45 4
33 34
17
32 36 31 37 35 48

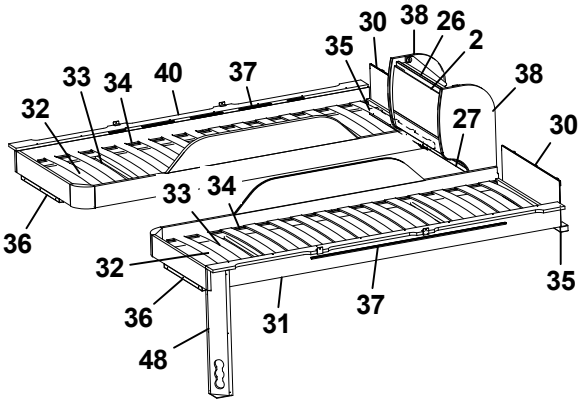
30 38 26 2 35
33 34 40 37 38
32 27 30
33 34
36
32 36 31 37 35 48

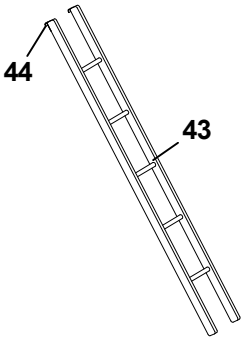
44
43

Pos Fig	Det. nr Part. No	Ingår Fitted	OBS!! Ange alltid årsmodell vid beställning av inredning Benämning	OBS!! Specify always year of model when ordering equipment Description
36	331961M	x	Bärregel L=440	Bearing rail L=440
37	314721	x	Skena draperi L=1100	Curtain rod L=1100
38	336185	x	Gavel rundad	Gable
40	336714	x	Sängram vån.säng H u. ribbotten	Bed bottom
41	331698M	x	Bärregel 670x22x22	Bearing rail 670x22x22
42	332756M	x	Hylla gavel bak	Shelf gable rear
43	376697	T	Stege ö-bäddsskåp 201x1800 kpl.	Ladder upper bed 201x1800 cpl.
44	860426	T	Krok t. stege	Hook for ladder
45	319978	x	Gångjärn	Hinge
46	319980	x	Platta gångjärn	Plate hinge
47	319914	x	Gasfjäder	Gas spring
--	319915	x	Fäste vinkel d:o	Angle bracket d:o
--	319916	x	Fäste runt d:o	Bracket round d:o
48	333190M	x	Front el-uttag	Front outlet

T= Tillbehör

T= Accessory

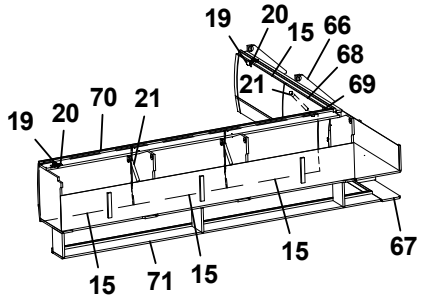
19
20
15
66
68
21
69
19
20
70
21
15
71
15
15
67

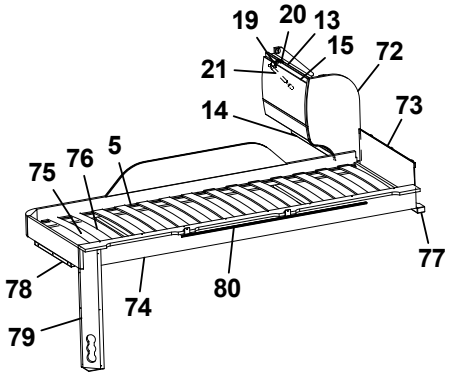
19
20
13
15
72
21
14
73
75
76
5
78
74
80
77
79

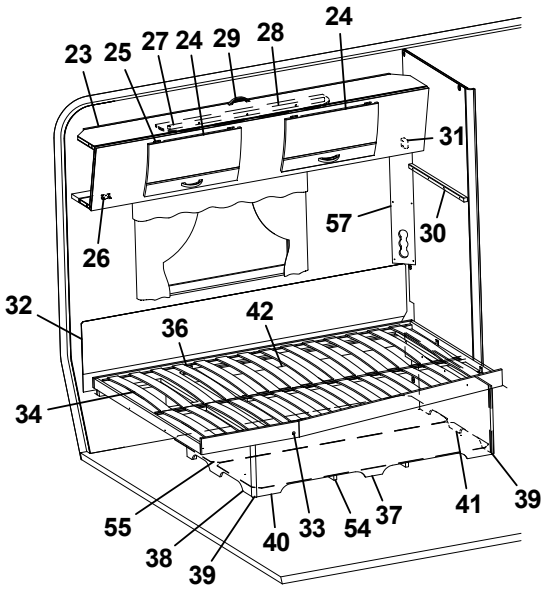
23
25
27
24
29
28
24
31
26
57
30
32
36
42
34
55
38
39
40
33
54
37
41
39

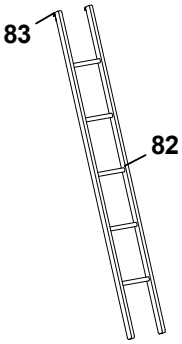
83
82

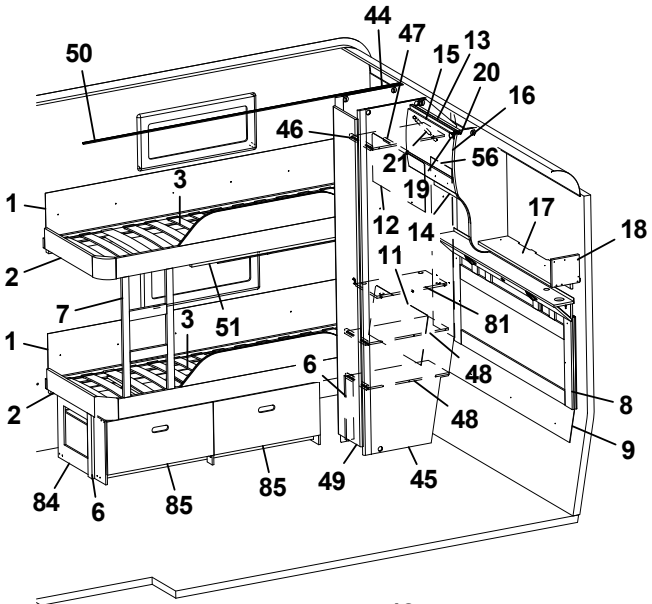
44
47
15
13
50
20
16
46
21
56
19
3
1
12
14
17
18
11
2
7
3
51
81
1
6
48
8
2
48
9
84
6
85
85
49
45

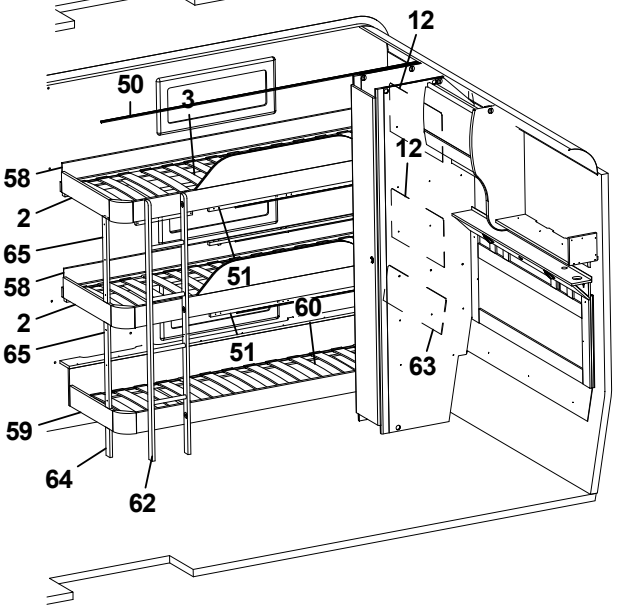
12
50
3
12
58
2
65
58
51
2
60
65
51
63
59
64
62

Pos Fig	Det. nr Part. No	Ingår Fitted	OBS!! Ange alltid årsmodell vid beställning av inredning Benämning	OBS!! Specify always year of model when ordering equipment Description
1	338144	x	Värmespalt H-bak	Air gap R rear
2	339640	x	Sängram fast u. ribbotten	Bed bottom without laths
3	325432	x	Ribbotten kpl.	Laths bottom cpl.
--	311985	x	Ribba sängbotten L=718 B=63	Lath bed bottom L=718 B=63
--	312046	x	Band t. ribbotten	Band for laths bottom
6	331524M	x	Stöd säng 15,5x45x360	Support bed
7	339439	x	Stege	Ladder
8	340529	x	Värmespalt kpl. m. tyg och belysning	Air gap cpl. with fabric and illumination
--	340533	T	Värmespalt kpl. m. tyg och belysning [1]	Air gap cpl. with fabric and illumination [1]
9	337273	x	Värmespalt nedre gavel bak	Air gap under
11	323783	x	Värmespalt H-bak	Air gap R rear
12	321688	x	Värmespalt V-bak	Air gap L rear
13	341225	x	Skåp gavel bak L560	Cupboard gable L560
--	341432	x	Skåp gavel bak L560 (Customized)	Cupboard gable L560 (Customized)
14	331743M	x	Hyllpaket	Shelf
15	337695	x	Lucka	Door
--	340495	x	Lucka (High Gloss)	Door (High Gloss)
16	336180	x	Gavel rundad	Gable
17	331694M	x	Hylla gavel bak	Shelf gable rear
18	331697M	x	Gavel	Gable
19	319978	x	Gångjärn	Hinge
20	319980	x	Platta gångjärn	Plate hinge
21	319914	x	Gasfjäder	Gas spring
--	319915	x	Fäste vinkel d:o	Angle bracket d:o
--	319916	x	Fäste runt d:o	Bracket round d:o
23	337661	x	Överbäddskåp L1980	Upper bed L1980
--	341426	x	Överbäddskåp L1980 (Customized)	Upper bed L1980 (Customized)
24	337664	x	Lucka	Door
--	341427	x	Lucka (High Gloss)	Door (High Gloss)
25	860402	x	Gångjärn	Hinge
26	860405	x	Gångjärn	Hinge
27	339839	x	Regel låsning	Lock bar
28	375813	x	Rasskydd ö-bäddskåp	Protective plate
29	350129	x	Handtag	Handle
30	331698M	x	Bärregel 670x22x22	Bearing rail 670x22x22
31	331701M	x	Kloss bärregel	Block bearing rail
32	339334	x	Värmespalt V-H bak	Air gap L-R rear
33	342650	x	Sängram u. ribbotten	Bedbottom without laths
34	342685	x	Ribbotten kpl.	Laths bottom cpl.
--	311985	x	Ribba sängbotten L=718 B=63	Lath bed bottom L=718 B=63
--	312046	x	Band t. ribbotten	Band for laths bottom
37	342677	x	Sänglåda kpl.	Bed box cpl.
38	342678	x	Gavel säng V	Gable bed L
39	319776	x	List hörn L=2500	Corner strip L=2500
40	339426	x	Front säng	Front bed
41	342679	x	Gavel säng H	Gable bed R
42	315203	x	Regel 17,5x55x1415	Wood lath pine 17,5x55x1415
44	333296M	x	Vägg garderob V	Wall wardrobe L
45	333298M	x	Vägg garderob H	Wall wardrobe R
46	331807M	x	Hylla	Shelf
			T= Tillbehör	T= Accessory

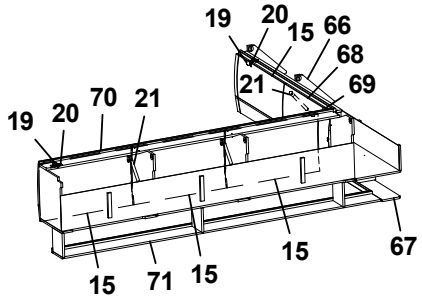
19
20
15
66
68
21
69
19
20
70
21
15
71
15
15
67

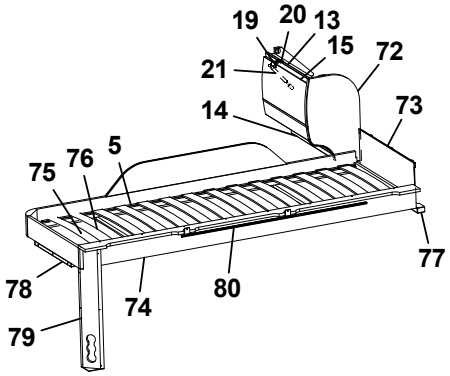
19
20
13
15
72
21
14
73
75
76
5
78
74
80
77
79

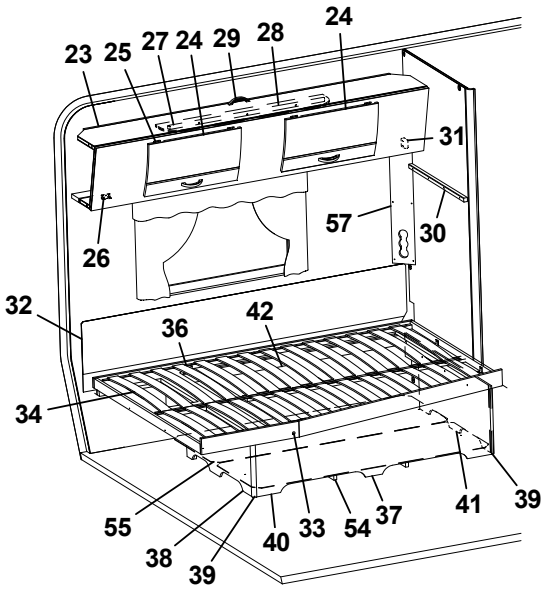
23
25
27
24
29
28
24
31
26
57
30
32
36
42
34
55
38
39
40
33
54
37
41
39

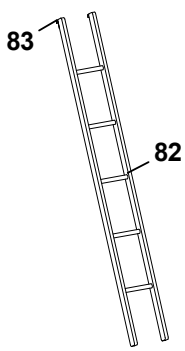
83
82

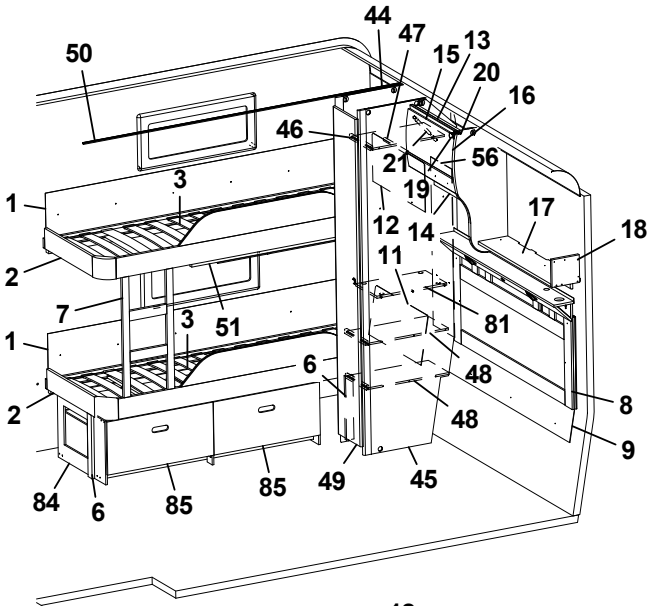
44
47
15
13
50
20
16
46
21
56
19
3
1
12
14
17
18
11
2
7
3
51
81
1
6
48
8
2
48
9
84
6
85
85
49
45

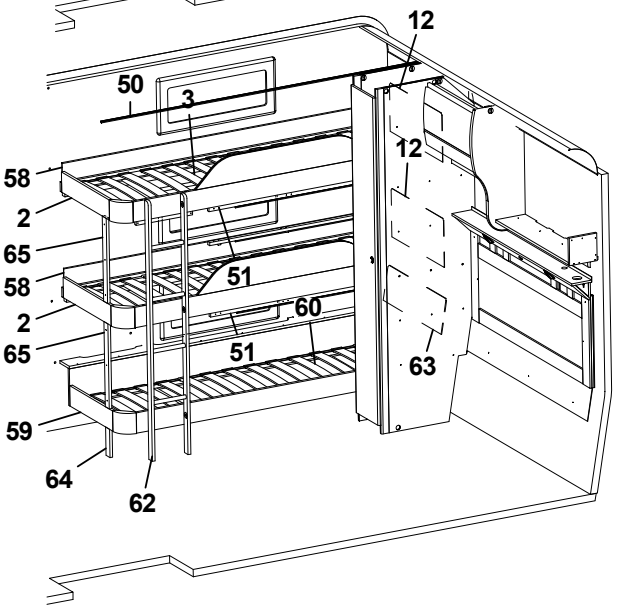
12
50
3
12
58
2
65
58
51
2
60
65
51
63
59
64
62

Pos Fig	Det. nr Part. No	Ingår Fitted	OBS!! Ange alltid årsmodell vid beställning av inredning Benämning	OBS!! Specify always year of model when ordering equipment Description
47	350217	x	Galgstång L=790	Clothes hanger L=790
48	331806M	x	Hylla	Shelf
49	376043	x	Dörr 260x1850	Door 260x1850
--	314523	x	Rätningslist dörr L=1715	List L=1715
--	316799	x	Gångjärn	Hinge
--	312588	x	Platta gångjärn	Plate hinge
50	315907	x	Skena draperi L=1920	Drapery rail L=1920
51	331748M	x	List draperiskena (3 delar	List drapery rail (3 parts)
--	314724	x	Skena draperi L=1780	Drapery rail L=1780
54	324938	x	Luftspalt sänglåda	Air gap bed box
55	325752	x	Luftspalt	Air gap
56	338290	x	Värmespalt garderob bak	Air gap
57	335788M	x	Front el-uttag	Front outlet
58	332371M	x	Värmespalt H-bak	Air gap R rear
59	336604	x	Sängram u. ribbotten	Bed bottom without laths
60	326793	x	Ribbotten kpl.	Laths bottom cpl.
--	311985	x	Ribba sängbotten L=718 B=63	Lath bed bottom L=718 B=63
--	312046	x	Band t. ribbotten	Band for laths bottom
62	336614	x	Stege	Ladder
63	326789	x	Värmespalt V-bak	Air gap L rear
64	331570M	x	Stöd säng 15,5x45x160	Support bed
65	331607M	x	Stöd säng 15,5x45x481	Support bed
66	340957	x	Skåp gavel bak V L1405	Cupboard upper L1405
--	341110	x	Skåp gavel bak V L1405 (Customized)	Cupboard upper L1405 (Customized)
67	331936M	x	Hyllpaket	Shelf
68	337719	x	Lucka	Door
--	340494	x	Lucka (High Gloss)	Door (High Gloss)
69	337738	x	Hörn inredning	Corner
--	340917	x	Hörn inredning (High Gloss)	Corner (High Gloss)
--	311917	x	Gångjärn d:o	Hinge d:o
--	319909	x	Platta gångjärn d:o	Plate hinge d:o
70	340352	x	Skåp övre V-bak L=1747	Cupboard upper L-rear L=1747
--	341022	x	Skåp övre L=1747 (Customized)	Cupboard upper L=1747 (Customized)
71	331189M	x	Hyllpaket	Shelf
72	336185	x	Gavel rundad	Gable
73	321209	x	Värmespalt gavel	Air gap gable
74	336381	x	Sängram vån.säng V u. ribbotten	Bed bottom L without laths
75	325430	x	Ribbotten kpl.	Laths bottom cpl.
76	311985	x	Ribba sängbotten L=718 B=63	Lath bed bottom L=718 B=63
77	331960M	x	Bärregel	Bearing rail
78	331961M	x	Bärregel L=440	Bearing rail L=440
79	333190M	x	Front el-uttag	Front outlet
80	314721	x	Skena draperi L=1100	Curtain rod L=1100
81	333299M	x	Hylla	Shelf
82	376697	T	Stege ö-bäddsskåp 201x1800 kpl.	Ladder upper bed 201x1800 cpl.
83	860426	T	Krok t. stege	Hook for ladder
84	340549	x	Lådor under säng kpl. sats	Drawers under bed cpl. kit
85	340553	x	Låda kpl. d:o	Drawer cpl. d:o
--	315215	x	Glidskena låda (säljes i par)	Slide bar (exp. in pair)
			¹ = Selected och Customized	¹ = Selected and Customized
			T= Tillbehör	T= Accessory

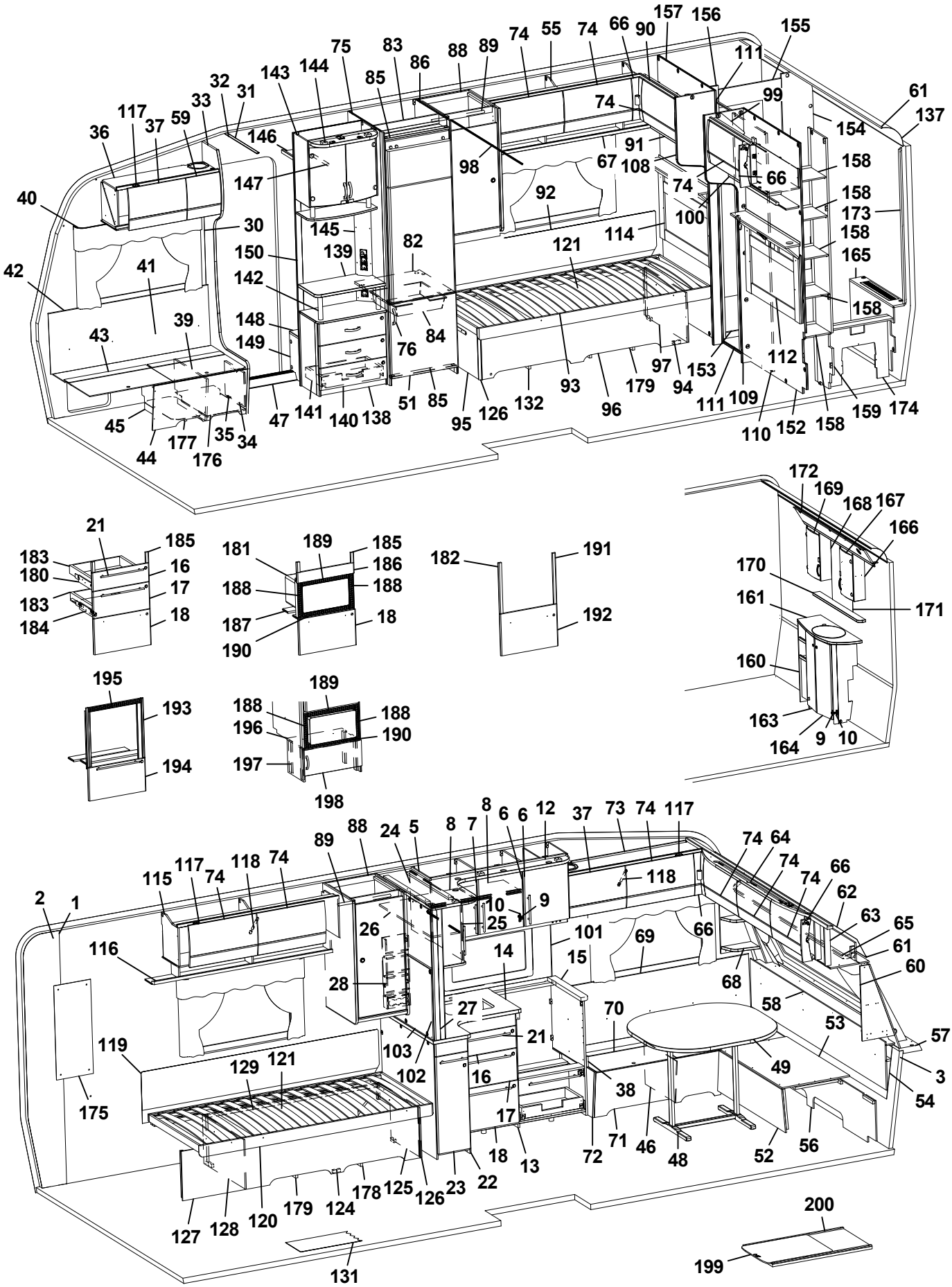
1
2
3
4
5
6
7
8
9
10
11
12
13
14
15
16
17
18
19
20
21
22
23
24
25
26
27
28
29
30
31
32
33
34
35
36
37
38
39
40
41
42
43
44
45
46
47
48
49
50
51
52
53
54
55
56
57
58
59
60
61
62
63
64
65
66
67
68
69
70
71
72
73
74
75
76
77
78
79
80
81
82
83
84
85
86
87
88
89
90
91
92
93
94
95
96
97
98
99
100
101
102
103
104
105
106
107
108
109
110
111
112
113
114
115
116
117
118
119
120
121
122
123
124
125
126
127
128
129
130
131
132
133
134
135
136
137
138
139
140
141
142
143
144
145
146
147
148
149
150
151
152
153
154
155
156
157
158
159
160
161
162
163
164
165
166
167
168
169
170
171
172
173
174
175
176
177
178
179
180
181
182
183
184
185
186
187
188
189
190
191
192
193
194
195
196
197
198
199
200

Pos Fig	Det. nr Part. No	Ingår Fitted	OBS!! Ange alltid årsmodell vid beställning av inredning Benämning	OBS!! Specify always year of model when ordering equipment Description
1	318657	M	Tapet vägg/tak	Wall paper
2	318584	M	Tejp tapet 20 mm	Tape, wall paper 20 mm
3	318585	M	Tejp tapet 60 mm	Tape, wall paper 60 mm
5	340424	x	Skåp kök L1120 kpl. (Vit)	Cupboard kitchen L1120 cpl. (White)
--	340433	x	Skåp kök L1120 kpl. (Mekong)	Cupboard kitchen L1120 cpl. (Mekong)
--	341434	x	Skåp kök L1120 kpl. (High Gloss)	Cupboard kitchen L1120 cpl. (High Gloss)
6	334712	x	Lucka H (Vit)	Door R (White)
--	336624	x	Lucka H (Mekong)	Door R (Mekong)
--	340511	x	Lucka H (High Gloss)	Door R (High Gloss)
--	317502	x	Handtag d:o	Handle d:o
7	334713	x	Lucka V (Vit)	Door L (White)
--	336625	x	Lucka V (Mekong)	Door L (Mekong)
--	340512	x	Lucka V (High Gloss)	Door L (High Gloss)
--	317502	x	Handtag d:o	Handle d:o
8	331385M	x	Hylla	Shelf
9	311917	x	Gångjärn	Hinge
10	312588	x	Platta gångjärn	Plate hinge
12	336430	x	Ljusramp köksskåp	Light holder kitchen
13	342155	x	Diskbänk trädel u. skiva (Vit)	Kitchen sink without board (White)
--	342382	x	Diskbänk trädel u. skiva (Mekong)	Kitchen sink without board (Mekong)
--	342383	x	Diskbänk trädel u. skiva (High Gloss)	Kitchen sink without board (High Gloss)
--	342407	x	Diskbänk induktion trädel u. skiva (Vit)	Kitchen sink induction w/o board (White)
--	342406	x	Diskbänk induktion trädel u. skiva (Mekong)	Kitchen sink induction w/o board (Mekong)
--	342299	x	Diskbänk induktion trädel u. skiva (High Gloss)	Kitchen sink induction w/o board (High Gloss)
14	336072-K	x	Skiva diskbänk 882x902	Board 882x902
--	341438-K	x	Skiva diskbänk induktion 1435x902, ljus	Board induction 1435x902, light
--	341438-L	x	Skiva diskbänk induktion 1435x902, mörk	Board induction 1435x902, dark
15	335927-K	x	Skiva diskbänk 560x65x28	Board 560x65x28
16	334706	x	Lådförstycke (Vit)	Drawer front (White)
--	336631	x	Lådförstycke (Mekong)	Drawer front (Mekong)
--	340504	x	Lådförstycke (High Gloss)	Drawer front (High Gloss)
--	317514	x	Låda 500x480 d:o	Drawer 500x480 d:o
--	317382	x	Glidskena låda H d:o	Slide bar, drawer R d:o
--	350221	x	Glidskena låda V d:o	Slide bar, drawer L d:o
17	334707	x	Lådförstycke (Vit)	Drawer front (White)
--	336633	x	Lådförstycke (Mekong)	Drawer front (Mekong)
--	340505	x	Lådförstycke (High Gloss)	Drawer front (High Gloss)
--	317514	x	Låda 500x480 d:o	Drawer 500x480 d:o
--	317382	x	Glidskena låda H d:o	Slide bar, drawer R d:o
--	350221	x	Glidskena låda V d:o	Slide bar, drawer L d:o
18	342156	x	Lucka (Vit)	Door (White)
--	341794	x	Lucka (Mekong)	Door (Mekong)
--	341083	x	Lucka (High Gloss)	Door (High Gloss)
--	20-900302	x	Pentrylåda 500x273 d:o *	Drawer pentry 500x273 d:o *
--	07-800039	x	Rullskena H d:o *	Roller rail R d:o *
--	07-800038	x	Rullskena V d:o *	Roller rail L d:o *
--	317514	x	Låda 500x480 d:o *	Drawer 500x480 d:o *
--	317382	x	Glidskena låda H d:o *	Slide bar, drawer R d:o *
--	350221	x	Glidskena låda V d:o *	Slide bar, drawer L d:o *
21	317503	x	Handtag	Handle
			M= Metervara T= Tillbehör	M= On the metre T= Accessory

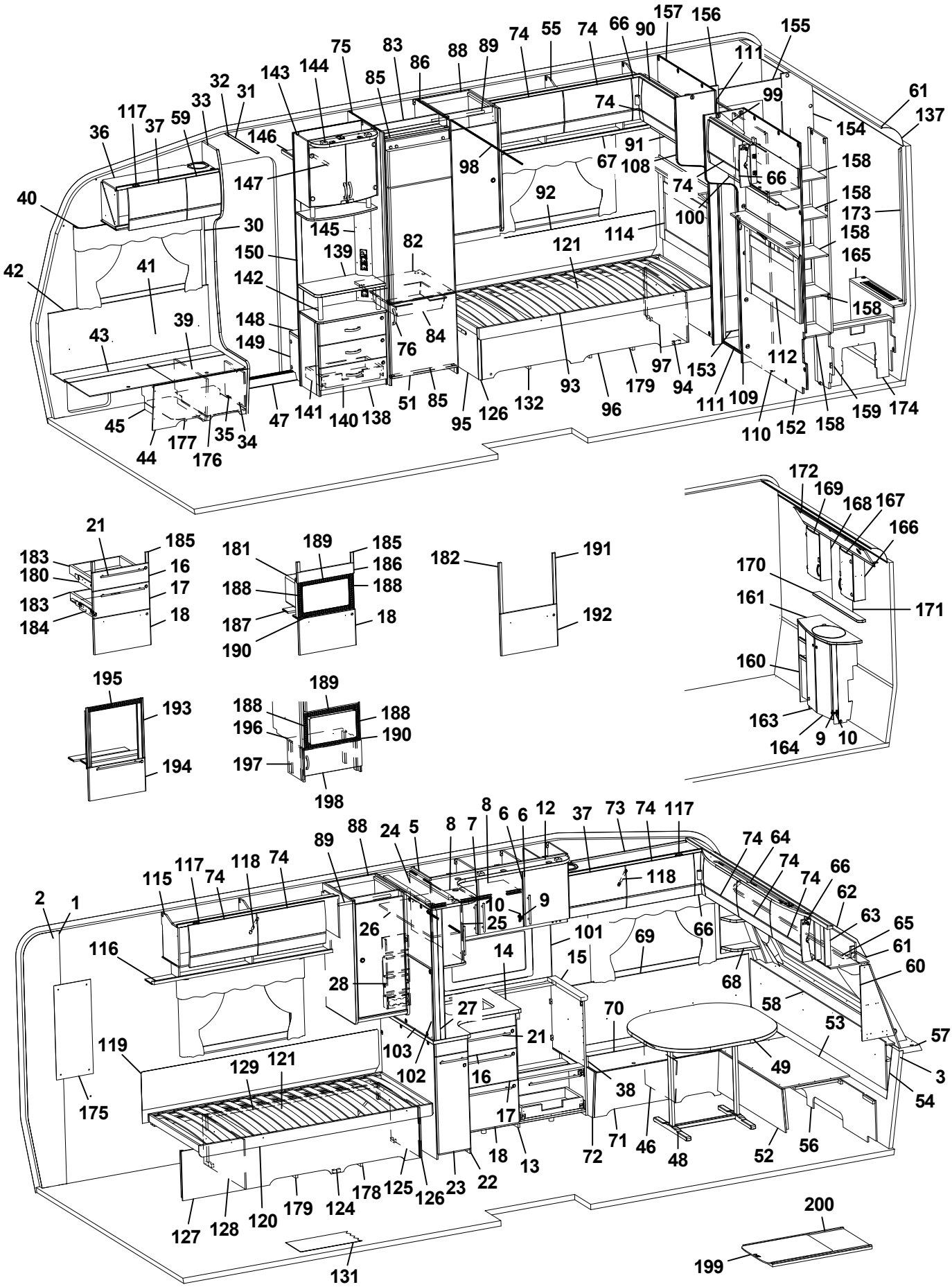
1
2
3
4
5
6
7
8
9
10
11
12
13
14
15
16
17
18
19
20
21
22
23
24
25
26
27
28
29
30
31
32
33
34
35
36
37
38
39
40
41
42
43
44
45
46
47
48
49
50
51
52
53
54
55
56
57
58
59
60
61
62
63
64
65
66
67
68
69
70
71
72
73
74
75
76
77
78
79
80
81
82
83
84
85
86
87
88
89
90
91
92
93
94
95
96
97
98
99
100
101
102
103
104
105
106
107
108
109
110
111
112
113
114
115
116
117
118
119
120
121
122
123
124
125
126
127
128
129
130
131
132
133
134
135
136
137
138
139
140
141
142
143
144
145
146
147
148
149
150
151
152
153
154
155
156
157
158
159
160
161
162
163
164
165
166
167
168
169
170
171
172
173
174
175
176
177
178
179
180
181
182
183
184
185
186
187
188
189
190
191
192
193
194
195
196
197
198
199
200

Pos Fig	Det. nr Part. No	Ingår Fitted	OBS!! Ange alltid årsmodell vid beställning av inredning Benämning	OBS!! Specify always year of model when ordering equipment Description
22	337164	x	Utskjut diskbänk (Vit)	Projection kitchen sink (White)
--	337167	x	Utskjut diskbänk (Mekong)	Projection kitchen sink (Mekong)
--	341453	x	Utskjut diskbänk (High Gloss)	Projection kitchen sink (High Gloss)
--	319558	x	Bänkutdrag V d:o	Extract L d:o
--	319559	x	Korg d:o	Basket d:o
--	336081-K	x	Skärbräda bänkutdrag	Cutting board extract
23	334933	x	Lucka (Vit)	Door (White)
--	336725	x	Lucka (Mekong)	Door (Mekong)
--	341445	x	Lucka (High Gloss)	Door (High Gloss)
--	317502	x	Handtag d:o	Handle d:o
24	336110	x	Skåp utskjut kökskåp	Cupboard projection
25	331226	x	Lucka acrylplast	Door acryl
--	314350	x	Lås magnet d:o	Lock magnet d:o
--	318381	x	Motstycke magnetlås	Companion part
--	314351	x	Gångjärn d:o	Hinge d:o
26	331220M	x	Hylla	Shelf
27	334341M	x	Stolpe utskjut	Support bar
28	333409M	x	Kryddhylla	Spice rack
30	318962	x	List täck el-kabel B=45 L=2100	Cover strip B=45 L=2100
31	316270	x	List snäpp undre L2379	List under L2379
32	316268	x	List snäpp övre L2379	List upper L2379
33	342165	x	Stolpe först. L1948 kpl. m. lucka	Support bar cpl. with door
34	336064	x	Lucka	Door
35	312589	x	Gångjärn	Hinge
36	342194	x	Skåp övre elc.L=828	Cupboard upper L=828
--	342255	x	Skåp övre elc.L=828 (Selected)	Cupboard upper L=828 (Selected)
--	342253	x	Skåp övre elc.L=828 (Customized)	Cupboard upper L=828 (Customized)
37	337719	x	Lucka	Door
--	340494	x	Lucka (High Gloss)	Door (High Gloss)
38	342267	x	Dynstöd 15x80x400	Support cushion 15x80x400
39	342494	x	Stöd bäddlåda HF	Support bed box
40	350348	x	Skena gardin L1020	Curtain rod L1020
41	339356	x	Värmespalt H fram	Air gap R.F.
42	319821	M	List kant mörkbrun	Strip, dark brown
43	336858	x	Lock bäddlåda H F	Cover bedbox R.F.
--	319024	x	Matta grå textil m. tejp d:o	Carpet gray textile with tape d:o
44	342490	x	Front bäddlåda H F	Front bed box R.F.
--	342492	T	Front bäddlåda H F (centraldammsugare)	Front bed box R.F. (central vacuum cleaner)
45	342495	x	Stöd bäddlåda HF	Support bed box
46	312825	x	Stöd bäddlåda VF	Support bed box
47	314687	x	Tröskel aluminium L=850	Threshold aluminium L=850
48	310083	x	Bordsstativ	Table stand
49	335940-K	x	Bordsskiva 940x1025	Table top 940x1025
--	340543-K	x	Bordsskiva 940x1025, ljus [1]	Table top 940x1025, light [1]
--	340543-L	x	Bordsskiva 940x1025, mörk [1]	Table top 940x1025, dark [1]
51	342259	x	Lucka H 550x570	Door R 550x570
--	316799	x	Gångjärn d:o	Hinge d:o
--	312588	x	Platta gångjärn d:o	Plate hinge d:o
52	331245M	x	Front bäddlåda gavel	Front bed box gable
53	331246M	x	Skiva rundsittgrupp	Sheet seat
			M= Metervara T= Tillbehör	M= On the metre T= Accessory

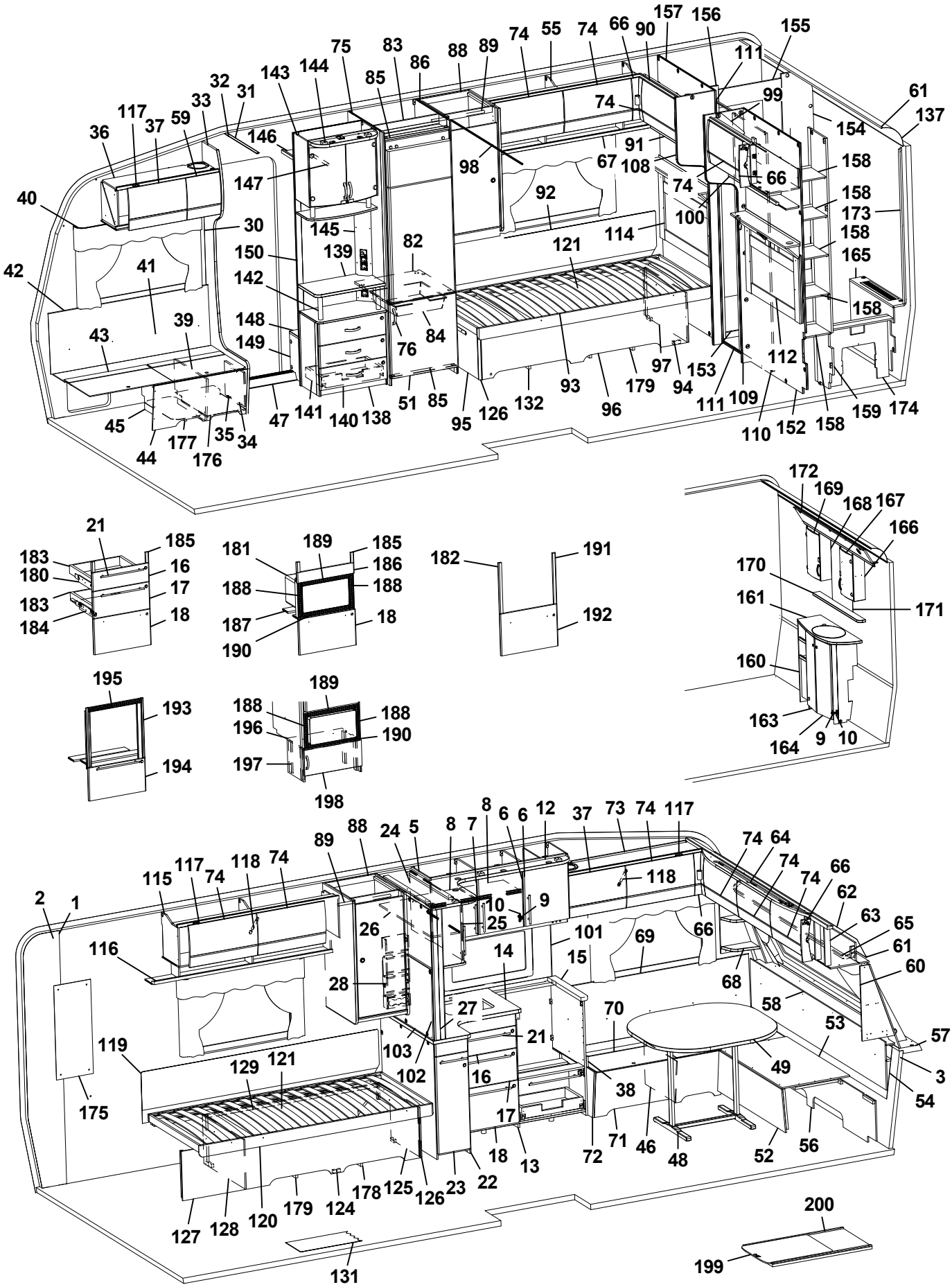
1
2
3
4
5
6
7
8
9
10
11
12
13
14
15
16
17
18
19
20
21
22
23
24
25
26
27
28
29
30
31
32
33
34
35
36
37
38
39
40
41
42
43
44
45
46
47
48
49
50
51
52
53
54
55
56
57
58
59
60
61
62
63
64
65
66
67
68
69
70
71
72
73
74
75
76
77
78
79
80
81
82
83
84
85
86
87
88
89
90
91
92
93
94
95
96
97
98
99
100
101
102
103
104
105
106
107
108
109
110
111
112
113
114
115
116
117
118
119
120
121
122
123
124
125
126
127
128
129
130
131
132
133
134
135
136
137
138
139
140
141
142
143
144
145
146
147
148
149
150
151
152
153
154
155
156
157
158
159
160
161
162
163
164
165
166
167
168
169
170
171
172
173
174
175
176
177
178
179
180
181
182
183
184
185
186
187
188
189
190
191
192
193
194
195
196
197
198
199
200

Pos Fig	Det. nr Part. No	Ingår Fitted	OBS!! Ange alltid årsmodell vid beställning av inredning Benämning	OBS!! Specify always year of model when ordering equipment Description
54	340578	x	Värmespalt gavel fram	Air gap
55	340368	x	Skåp övre L=1252	Cupboard upper L=1252
--	??????	x	Skåp övre L=1252 (Customized)	Cupboard upper L=1252 (Customized)
--	319978	x	Gångjärn d:o	Hinge d:o
--	319980	x	Platta gångjärn d:o	Plate hinge d:o
56	340520	x	Stöd sittgrupp	Support
57	213471	x	Hylla front kpl. L2376	Shelf front cpl. L2376
58	340191	x	Front/hylla kpl.	Front/shelf cpl.
--	340929	x	Hylla m. belysning "Björn" (Customized)	Shelf with lighting "Bear" (Customized)
60	338518	x	Hylla hörn H	Shelf R
61	313884	x	List plast radie L=2379	List L=2379
62	316005	x	Skiva plast 295x2363x1	Plastic sheet
63	342301	x	Skåp gavel fram L=2360	Cupboard L=2360
--	342300	x	Skåp gavel fram L=2360 (Customized)	Cupboard L=2360 (Customized)
--	319978	x	Gångjärn d:o	Hinge d:o
--	319979	x	Platta gångjärn d:o	Plate hinge d:o
64	336063	x	Ljusramp gavelskåp	Light holder
65	350349	x	Skena gardin L1920	Curtain rod L1920
66	337738	x	Hörn inredning	Corner
--	340917	x	Hörn inredning (High Gloss)	Corner (High Gloss)
--	311917	x	Gångjärn d:o	Hinge d:o
--	319909	x	Platta gångjärn d:o	Plate hinge d:o
67	336915	x	Hyllpaket	Shelf
68	342291	x	Hylla hörn V	Shelf L
69	337171	x	Värmespalt V fram	Air gap L.F.
70	333906	x	Lock bäddlåda V F	Cover bed box L.F
--	319024	x	Matta grå textil m. tejp d:o	Carpet gray textile with tape d:o
71	339504	x	Front bäddlåda V F	Front bed box L.F.
72	339500	x	Gavel bäddlåda V F	Gable bed box L.F
73	340322	x	Skåp övre L=1108	Cupboard upper L=1108
--	340349	x	Skåp övre L=1108 (Selected)	Cupboard upper L=1108 (Selected)
--	340909	x	Skåp övre L=1108 (Customized)	Cupboard upper L=1108 (Customized)
74	337695	x	Lucka	Door
--	340495	x	Lucka (High Gloss)	Door (High Gloss)
75	342304	x	Vägg kyl V	Wall refrigerator L
76	350129	x	Handtag	Handle
82	340675	x	Hylla under kyl	Shelf under refrigerator
83	342309	x	Bakstycke stopp kyl	Back cupboard
84	310325	x	Trådback vit 427x427x85	Tray 427x427x85
--	312712	x	Glidlist trådback (säljes i par)	Sliding strip tray (pair)
85	342306	x	List folierad L = 528	List foiled L = 528
86	342418	x	Vägg kyl H	Wall refrigerator R
88	336945	x	Garderob (exkl. artiklar nedan)	Wardrobe (excl. items below)
--	336956	x	Dörr 384x870 (beställs separat)	Door 384x870 (ordered separately)
--	311917	x	Gångjärn d:o (beställs separat)	Hinge d:o (ordered separately)
--	860502	x	Lås d:o exkl. tryckknapp (beställs separat)	Lock d:o without push button (ordered separately)
--	315195	x	Tryckknapp d:o (beställs separat)	Push button d:o (ordered separately)
--	315196	x	Rosett d:o (beställs separat)	Rosett d:o (ordered separately)
--	336954	x	List fol. 15,5x45x930 (beställs separat)	List fol. 15,5x45x930 (ordered separately)
--	336955	x	List fol. 15,5x45x930 f. platta.(beställs separat)	List fol. 15,5x45x930 f. plate. (ordered separately)
			M= Metervara T= Tillbehör	M= On the metre T= Accessory

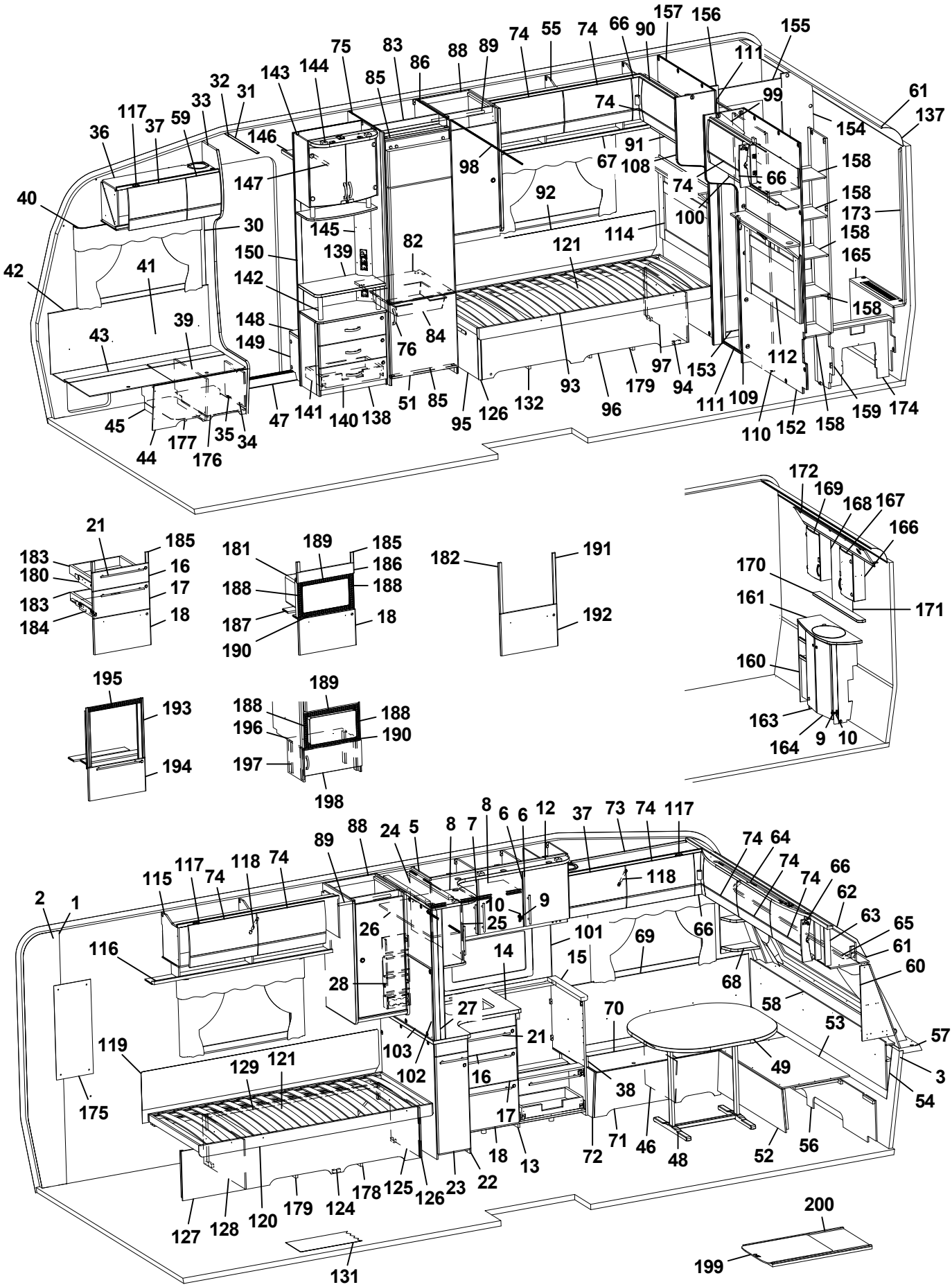
1
2
3
5
6
7
8
9
10
12
13
14
15
16
17
18
21
22
23
24
25
26
27
28
30
31
32
33
34
35
36
37
38
39
40
41
42
43
44
45
46
47
48
49
51
52
53
54
56
57
58
59
60
61
62
63
64
65
66
67
68
69
70
71
72
73
74
75
76
82
83
84
85
86
88
89
90
91
92
93
94
95
96
97
98
99
100
101
102
103
108
109
110
111
112
114
117
118
119
120
121
124
125
126
127
128
129
131
132
137
138
139
140
141
142
143
144
145
146
147
148
149
150
152
153
154
155
156
157
158
159
160
161
163
164
165
166
167
168
169
170
171
172
173
174
175
176
177
178
179
180
181
182
183
184
185
186
187
188
189
190
191
192
193
194
195
196
197
198
199
200

Pos Fig	Det. nr Part. No	Ingår Fitted	OBS!! Ange alltid årsmodell vid beställning av inredning Benämning	OBS!! Specify always year of model when ordering equipment Description
--	312588	x	Platta gångjärn d:o (beställs separat)	Plate hinge d:o (ordered separately)
--	336959	x	Tak garderob elmont. (beställs separat)	Roof wardrobe with lighting (ordered separately)
89	350217	x	Galgstång L=790	Clothes hanger L=790
90	340661	x	Skåp gavel bak H L=928	Cupboard upper R L=928
--	341457	x	Skåp gavel bak H L=928 (Customized)	Cupboard upper R L=928 (Customized)
--	319978	x	Gångjärn d:o	Hinge d:o
--	319980	x	Platta gångjärn d:o	Plate hinge d:o
91	332389M	x	Hyllpaket	Shelf
92	337301	x	Värmespalt	Air gap
93	342605	x	Sängram u. ribbotten	Bed bottom without laths
94	340246	x	Sänglåda kpl. H	Bed box cpl. R
95	340247	x	Gavel säng främre	Gable bed front
96	339481	x	Front säng	Front bed
97	340211	x	Gavel säng bakre	Gable bed rear
98	314917	x	Skena draperi L=1190	Drapery rail L=1190
99	340670	x	Skåp gavel bak V L=928	Cupboard upper L L=928
--	341459	x	Skåp gavel bak V L=928 (Customized)	Cupboard upper L L=928 (Customized)
--	319978	x	Gångjärn d:o	Hinge d:o
--	319980	x	Platta gångjärn d:o	Plate hinge d:o
100	332393M	x	Hyllpaket	Shelf
101	319858-A	T	Köksskiva vägg svart skiffer	Protection kitchen, black slate
--	319858-G	T	Köksskiva vägg natur skiffer	Protection kitchen, nature slate
102	319712-A	T	Köksskiva vägg svart skiffer	Protection kitchen, black slate
--	319712-G	T	Köksskiva vägg natur skiffer	Protection kitchen, nature slate
103	335710M	x	Skiva 885x537x15	Board 885x537x15
108	336385	x	Front H vägg tvättrum	Front R
109	336386	x	Front V vägg tvättrum	Front L
110	331914M	x	Skjutdörr tvättrum	Door
111	316030	x	Skena skjutdörr	Curtain rod
--	375434	x	List d:o	List d:o
--	331953M	x	Kloss d:o	Block d:o
112	340563	x	Värmespalt V kpl. m. tyg och belysning	Air gap L cpl. with fabric and illumination
--	340567	T	Värmespalt V kpl. m. tyg och belysning [1]	Air gap L cpl. with fabric and illumination [1]
114	340574	x	Värmespalt H kpl. m. tyg och belysning	Air gap R cpl. with fabric and illumination
--	340577	T	Värmespalt H kpl. m. tyg och belysning [1]	Air gap R cpl. with fabric and illumination [1]
115	340374	x	Skåp övre L=1312	Cupboard upper L=1312
--	341754	x	Skåp övre L=1312 (Customized)	Cupboard upper L=1312 (Customized)
116	336903	x	Hyllpaket	Shelf
117	319978	x	Gångjärn	Hinge
--	319980	x	Platta gångjärn	Plate hinge
118	319914	x	Gasfjäder	Gas spring
--	319915	x	Fäste vinkel d:o	Angle bracket d:o
--	319916	x	Fäste runt d:o	Bracket round d:o
119	338121	x	Värmespalt	Air gap
120	342613	x	Sängram u. ribbotten	Bed bottom without laths
121	325342	x	Ribbotten kpl.	Laths bottom cpl.
--	314211	x	Ribba sängbotten L=820 B=63	Lath bed bottom L=820 B=63
--	312046	x	Band t. ribbotten	Band for laths bottom
124	340218	x	Sänglåda kpl. V	Bed box cpl. L
125	340219	x	Gavel säng främre	Gable bed front
			M= Metervara	M= On the metre
			T= Tillbehör	T= Accessory

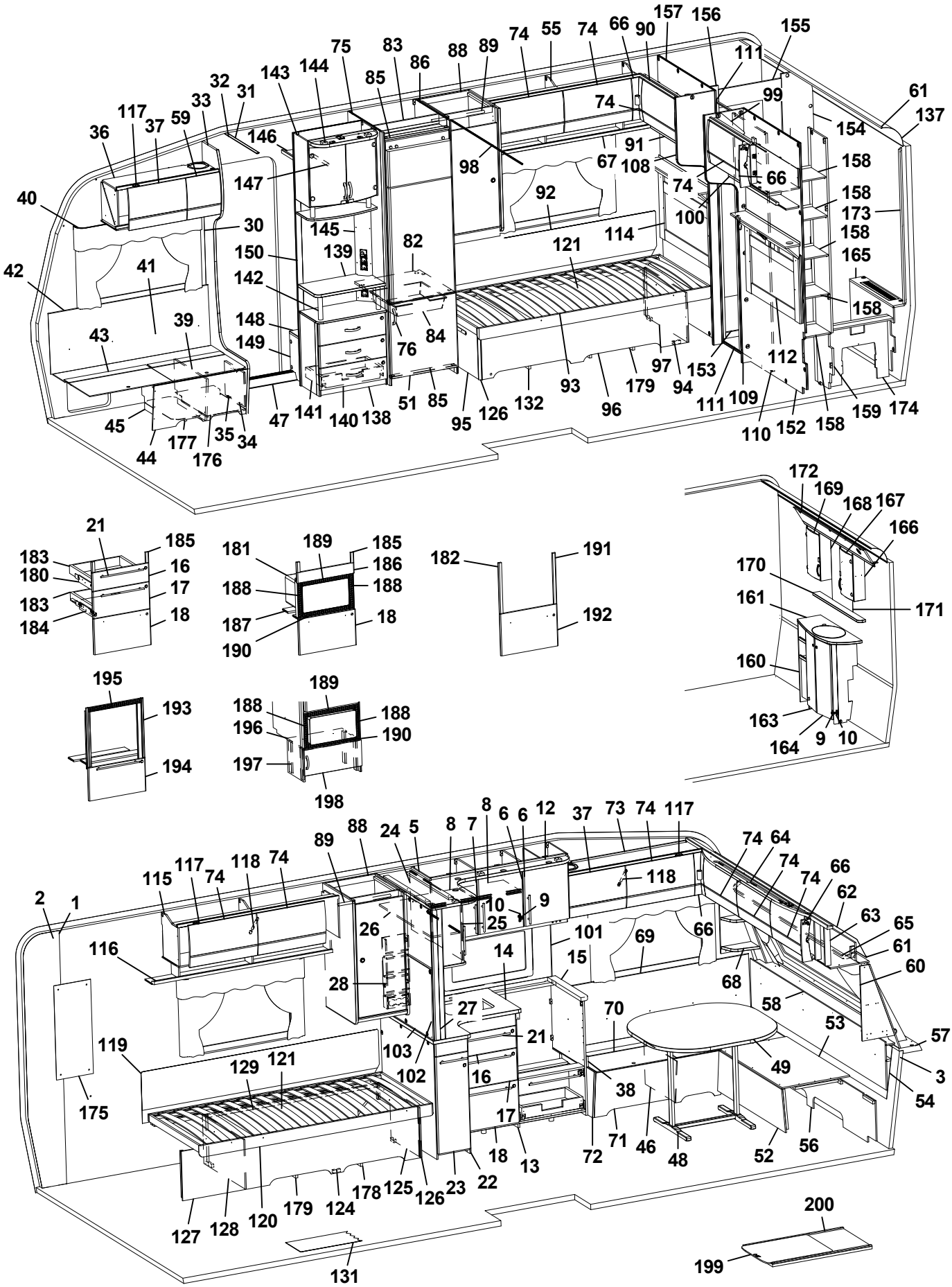
1
2
3
4
5
6
7
8
9
10
11
12
13
14
15
16
17
18
19
20
21
22
23
24
25
26
27
28
29
30
31
32
33
34
35
36
37
38
39
40
41
42
43
44
45
46
47
48
49
50
51
52
53
54
55
56
57
58
59
60
61
62
63
64
65
66
67
68
69
70
71
72
73
74
75
76
77
78
79
80
81
82
83
84
85
86
87
88
89
90
91
92
93
94
95
96
97
98
99
100
101
102
103
104
105
106
107
108
109
110
111
112
113
114
115
116
117
118
119
120
121
122
123
124
125
126
127
128
129
130
131
132
133
134
135
136
137
138
139
140
141
142
143
144
145
146
147
148
149
150
151
152
153
154
155
156
157
158
159
160
161
162
163
164
165
166
167
168
169
170
171
172
173
174
175
176
177
178
179
180
181
182
183
184
185
186
187
188
189
190
191
192
193
194
195
196
197
198
199
200

Pos Fig	Det. nr Part. No	Ingår Fitted	OBS!! Ange alltid årsmodell vid beställning av inredning Benämning	OBS!! Specify always year of model when ordering equipment Description
126	319776	x	List hörn L=2500	Corner strip L=2500
127	339486	x	Front säng	Front bed
128	340204	x	Gavel säng bakre	Gable bed rear
129	315203	x	Regel 17,5x55x1415	Wood lath pine 17,5x55x1415
131	319230	M^2	Matta golv, klinkermönster mörkgrå	Carpet floor, clinker design dark grey
--	319393	T	Matta golv, antik planka	Carpet floor, antique plank
132	337488	x	Luftspalt sänglåda	Air gap bed box
137	316005	x	Skiva plast 295x2363x1	Plastic sheet
138	341958	x	TV-bänk kpl. u. skiva	TV-bench cpl. whitout board
139	336122-K	x	Skiva TV-bänk, ljus	Board, light
--	336122-L	T	Skiva TV-bänk, mörk	Board, dark
140	341959	x	Lådförstycke	Drawer front
141	20-900302	x	Pentrylåda 500x273 d:o	Drawer pentry 500x273 d:o
--	07-800039	x	Rullskena H d:o	Roller rail R d:o
--	07-800038	x	Rullskena V d:o	Roller rail L d:o
142	336103	x	Rundstav folierad L=192	Round staff L=192
143	340077	x	Skåp bar kpl. H=512	Coctail cabinet cpl. H=512
--	332088M	x	Hylla hållare flaskor	Shelf bottle holder
--	331778	x	Lucka H d:o	Door R d:o
--	331779	x	Lucka V d:o	Door L d:o
--	318379	x	Gångjärn d:o	Hinge d:o
--	318380	x	Täckhatt d:o	Cover d:o
--	312588	x	Platta gångjärn d:o	Plate hinge d:o
--	336104	x	Hylla under skåp	Shelf under cupboard
--	336102	x	Rundstav d:o L=100	Round staff d:o L=100
144	336106	x	Ljusramp	Light holder
145	340418	x	Front el-uttag 130x857,5	Front outlet 130x857,5
146	331910M	x	Hylla garderob övre	Shelf
147	350217	x	Galgstång L=790	Clothes hanger L=790
148	319866	x	Hylla insteg	Shelf
149	336618	x	Front hylla garderob	Front
150	337198	x	Vägg instegsgarderob	Wall wardrobe
152	338638	x	Vägg tvättrum	Wall washroom
153	332955M	x	Tröskel	Threshold
154	333500M	x	Vägg tvättrum	Wall
155	332956M	x	Överbit tvättrum	Overlap washroom
156	332957M	x	List poppel 15x63x1948	List 15x63x1948
157	338636	x	Vägg tvättrum	Wall washroom
158	336938	x	Hylla	Shelf
159	337075	x	Vägg garderob H	Wall wardrobe R
160	337048	x	Skåp tvättställ u. skiva	Cupboard washroom without board
161	337049-K	x	Skiva skåp tvättställ	Board cupboard wash basin
163	336056	x	Lucka V	Door L
164	336055	x	Lucka H	Door R
165	337050	x	Front gavel bak	Front
--	319198	x	Galler ventilation d:o	Ventilation grille d:o
166	331911M	x	Skåp tvättrum H	Cupboard washroom R
167	331778	x	Lucka H	Door R
168	331912M	x	Skåp tvättrum V	Cupboard washroom L
169	331779	x	Lucka V	Door L
			M= Metervara T= Tillbehör	M= On the metre T= Accessory

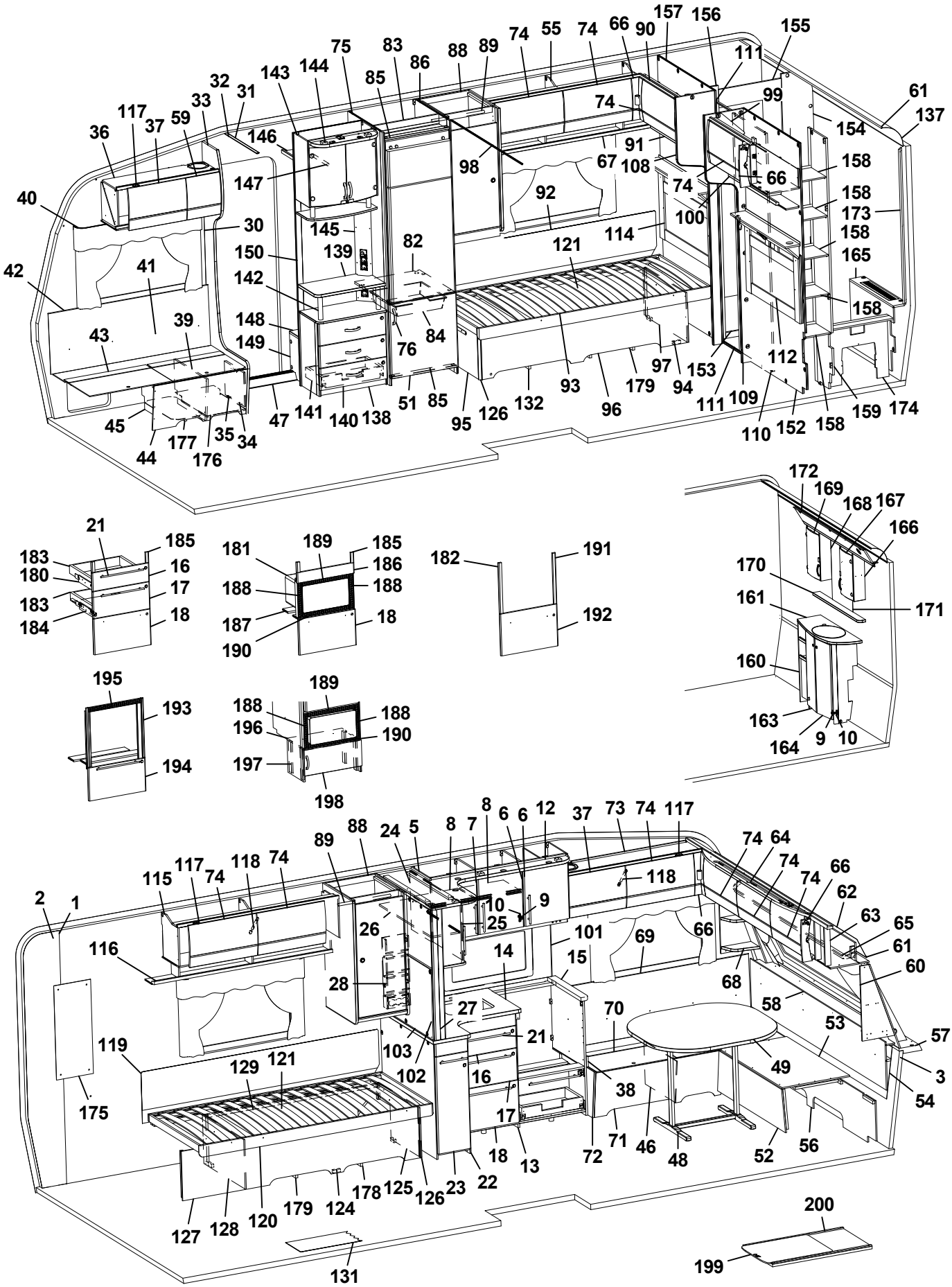
1
2
3
4
5
6
7
8
9
10
11
12
13
14
15
16
17
18
19
20
21
22
23
24
25
26
27
28
29
30
31
32
33
34
35
36
37
38
39
40
41
42
43
44
45
46
47
48
49
50
51
52
53
54
55
56
57
58
59
60
61
62
63
64
65
66
67
68
69
70
71
72
73
74
75
76
77
78
79
80
81
82
83
84
85
86
87
88
89
90
91
92
93
94
95
96
97
98
99
100
101
102
103
104
105
106
107
108
109
110
111
112
113
114
115
116
117
118
119
120
121
122
123
124
125
126
127
128
129
130
131
132
133
134
135
136
137
138
139
140
141
142
143
144
145
146
147
148
149
150
151
152
153
154
155
156
157
158
159
160
161
162
163
164
165
166
167
168
169
170
171
172
173
174
175
176
177
178
179
180
181
182
183
184
185
186
187
188
189
190
191
192
193
194
195
196
197
198
199
200

Pos Fig	Det. nr Part. No	Ingår Fitted	OBS!! Ange alltid årsmodell vid beställning av inredning Benämning	OBS!! Specify always year of model when ordering equipment Description
170	337069-K	x	Hylla	Shelf
171	315999	x	Spegel 440x700x3	Mirror 440x700x3
172	337064	x	Ljusramp	Light holder
173	335718	x	Front hörn	Front
174	336933	x	Täckfront	Front
175	316039	x	Spegel 300x725x3	Mirror 300x725x3
--	319883	T	Spegel 300x725x3 ¹	Mirror 300x725x3 ¹
176	350390	x	Plåt skofack	Plate shoe compartment
177	342511	x	Luftspalt H-fram	Air gap R front
178	337487	x	Luftspalt sänglåda	Air gap bed box
179	337271	x	Luftspalt sänglåda	Air gap bed box
180	342157	x	Monteringssats kpl. lådor (Vit)	Mounting kit cpl. drawers (White)
--	342384	x	Monteringssats kpl. lådor (Mekong)	Mounting kit cpl. drawers (Mekong)
--	342457	x	Monteringssats kpl. lådor (High Gloss)	Mounting kit cpl. drawers (High Gloss)
181	342158	T	Monteringssats kpl. mikro (Vit)	Mounting kit cpl. micro (White)
--	342385	T	Monteringssats kpl. mikro (Mekong)	Mounting kit cpl. micro (Mekong)
--	342388	T	Monteringssats kpl. mikro (High Gloss)	Mounting kit cpl. micro (High Gloss)
182	342159	T	Monteringssats kpl. ugn (Vit)	Mounting kit cpl. oven (White)
--	342386	T	Monteringssats kpl. ugn (Mekong)	Mounting kit cpl. oven (Mekong)
--	342029	T	Monteringssats kpl. ugn (High Gloss)	Mounting kit cpl. oven (High Gloss)
183	317514	x	Låda 500x480	Drawer 500x480
184	317382	x	Glidskena låda H	Slide bar, drawer R
--	350221	x	Glidskena låda V	Slide bar, drawer L
--	801701	x	Skruv 6x16 d:o	Screw 6x16 d:o
185	336092	x	Passbit 95x30x16 (Mekong)	Gauge block 95x30x16 (Mekong)
186	335936	T	Front	Front
187	333287M	T	Skiva distans 15x100x547,5	Sheet distance 15x100x547,5
188	402108	T	Galler vent. mikro 318x38	Grating vent. micro 318x38
189	402109	T	Galler vent. mikro 448x38	Grating vent. micro 448x38
190	402110	T	Galler vent. mikro 448x33	Grating vent. micro 448x33
191	336086	T	Passbit 460x30x16	Gauge block 460x30x16
192	342160	T	Lucka (Vit)	Door (White)
--	342387	T	Lucka (Mekong)	Door (Mekong)
--	342028	T	Lucka (High Gloss)	Door (High Gloss)
193	342139	T	List L=538 (diskbänk induktion)	List (kitchen sink induction) L=538
194	342277	T	Lucka (diskb. induktion) 299x550 (Vit)	Door (kitch. sink induct.) 299x550 (White)
--	342147	T	Lucka (diskb. induktion) 299x550 (Mekong)	Door (kitch. sink induct.) 299x550 (Mekong)
--	342131	T	Lucka (diskb. induktion) 299x550 (High Gloss)	Door (kitch. sink induct.) 299x550 (High Gloss)
--	20-900302	x	Pentrylåda 500x273 d:o	Drawer pentry 500x273 d:o
--	07-800039	x	Rullskena H d:o	Roller rail R d:o
--	07-800038	x	Rullskena V d:o	Roller rail L d:o
195	402107	T	Galler ugn (diskb. induktion) 503x35	Grating oven (kitch. sink induct.) 503x35
196	342316	T	Hylla mikro	Shelf
197	342315	T	List folierad L=283	List folierad L=283
198	342311	T	Lucka 550x228	Door 550x228
--	316799	x	Gångjärn d:o	Hinge d:o
--	312588	x	Platta gångjärn d:o	Plate hinge d:o
199	341192	T	Utdragsskiva bord 450x550	Sliding leaf 450x550
200	341193	T	Låda utdragsskiva	Box sliding leaf
			* = Olika djup på lådor kan förekomma ¹ = Selected och Customized	* = Different depths of drawers can exist ¹ = Selected and Customized
			Dyntyger, madrasser m.m. (se dynor m.m.)	Cushion textilies, mattresses etc. (see cushions etc.)
			M= Metervara T= Tillbehör	M= On the metre T= Accessory

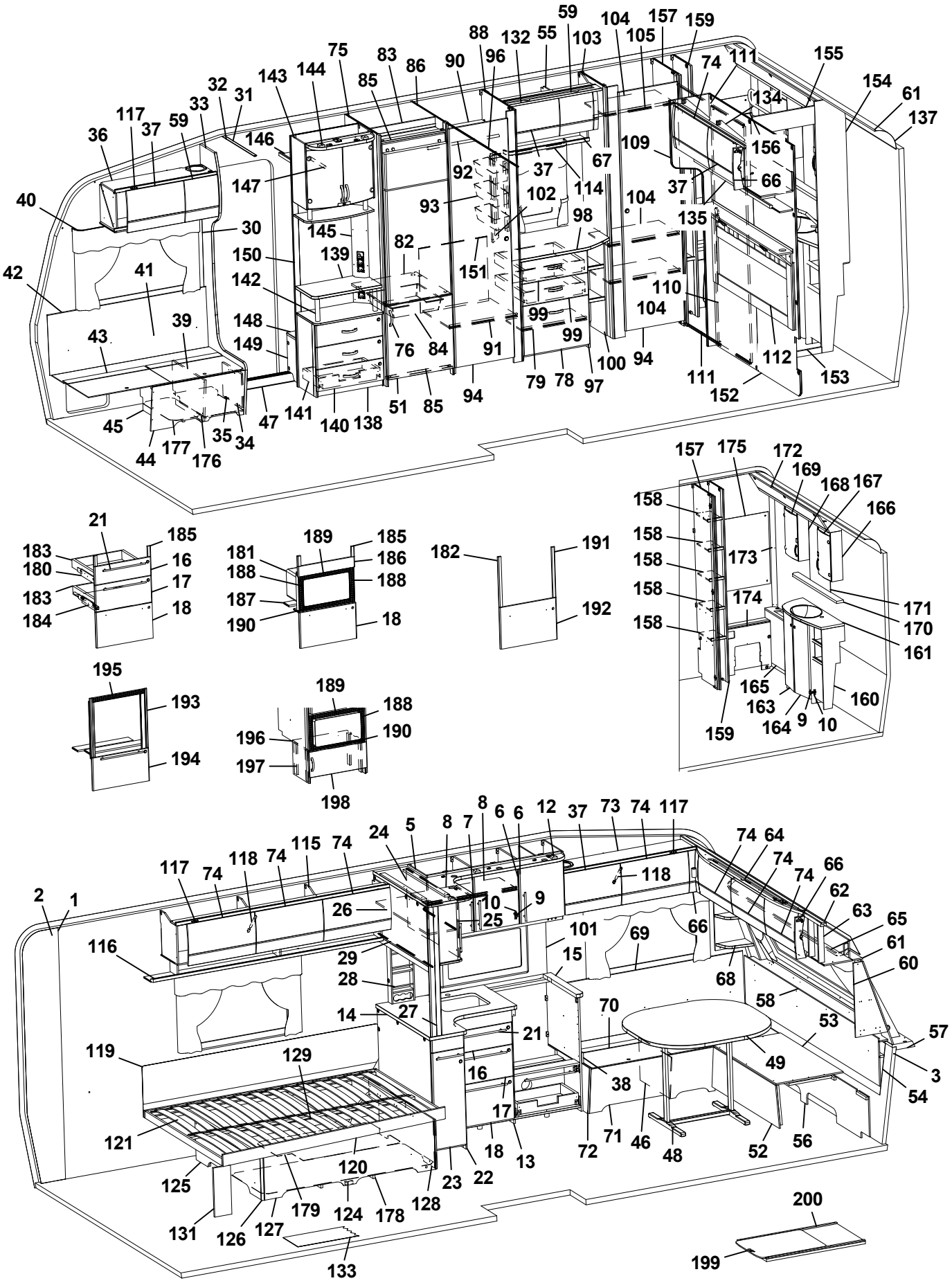
59
104
157
159
88
132
55
103
105
75
83
86
90
96
74
111
155
143
144
85
154
61
32
31
134
137
117
33
59
37
36
146
109
156
147
92
37
67
114
37
66
40
93
102
104
135
30
145
98
82
150
139
151
42
41
142
110
104
148
99
39
43
149
76
84
91
99
100
94
112
79
78
97
111
153
152
45
141
140
138
51
85
94
47
35
34
44
177
176
157
175
172
169
168
167
158
166
21
185
183
180
16
17
183
184
18
189
185
181
186
188
188
187
190
18
182
191
192
158
173
158
174
158
171
170
161
195
193
194
189
188
196
190
197
198
165
163
160
164
9
10
159
8
6
6
12
37
73
74
117
24
5
8
7
74
64
74
74
66
117
74
118
74
115
74
118
62
2
1
26
10
9
25
63
65
116
101
69
66
61
29
15
60
28
68
58
14
27
70
53
57
21
119
129
49
3
16
38
54
17
121
18
13
72
71
46
48
52
56
120
125
23
22
179
124
178
128
131
126
127
133
200
199

Pos Fig	Det. nr Part. No	Ingår Fitted	OBS!! Ange alltid årsmodell vid beställning av inredning Benämning	OBS!! Specify always year of model when ordering equipment Description
1	318657	M	Tapet vägg/tak	Wall paper
2	318584	M	Tejp tapet 20 mm	Tape, wall paper 20 mm
3	318585	M	Tejp tapet 60 mm	Tape, wall paper 60 mm
5	340424	x	Skåp kök L1120 kpl. (Vit)	Cupboard kitchen L1120 cpl. (White)
--	340433	x	Skåp kök L1120 kpl. (Mekong)	Cupboard kitchen L1120 cpl. (Mekong)
--	341434	x	Skåp kök L1120 kpl. (High Gloss)	Cupboard kitchen L1120 cpl. (High Gloss)
6	334712	x	Lucka H (Vit)	Door R (White)
--	336624	x	Lucka H (Mekong)	Door R (Mekong)
--	340511	x	Lucka H (High Gloss)	Door R (High Gloss)
--	317502	x	Handtag d:o	Handle d:o
7	334713	x	Lucka V (Vit)	Door L (White)
--	336625	x	Lucka V (Mekong)	Door L (Mekong)
--	340512	x	Lucka V (High Gloss)	Door L (High Gloss)
--	317502	x	Handtag d:o	Handle d:o
8	331385M	x	Hylla	Shelf
9	311917	x	Gångjärn	Hinge
10	312588	x	Platta gångjärn	Plate hinge
12	336430	x	Ljusramp köksskåp	Light holder kitchen
13	342155	x	Diskbänk trädel u. skiva (Vit)	Kitchen sink without board (White)
--	342382	x	Diskbänk trädel u. skiva (Mekong)	Kitchen sink without board (Mekong)
--	342383	x	Diskbänk trädel u. skiva (High Gloss)	Kitchen sink without board (High Gloss)
--	342407	x	Diskbänk induktion trädel u. skiva (Vit)	Kitchen sink induction w/o board (White)
--	342406	x	Diskbänk induktion trädel u. skiva (Mekong)	Kitchen sink induction w/o board (Mekong)
--	342299	x	Diskbänk induktion trädel u. skiva (High Gloss)	Kitchen sink induction w/o board (High Gloss)
14	336072-K	x	Skiva diskbänk 882x902	Board 882x902
--	341438-K	x	Skiva diskbänk induktion 1435x902, ljus	Board induction 1435x902, light
--	341438-L	x	Skiva diskbänk induktion 1435x902, mörk	Board induction 1435x902, dark
15	335927-K	x	Skiva diskbänk 560x65x28	Board 560x65x28
16	334706	x	Lådförstycke (Vit)	Drawer front (White)
--	336631	x	Lådförstycke (Mekong)	Drawer front (Mekong)
--	340504	x	Lådförstycke (High Gloss)	Drawer front (High Gloss)
--	317514	x	Låda 500x480 d:o	Drawer 500x480 d:o
--	317382	x	Glidskena låda H d:o	Slide bar, drawer R d:o
--	350221	x	Glidskena låda V d:o	Slide bar, drawer L d:o
17	334707	x	Lådförstycke (Vit)	Drawer front (White)
--	336633	x	Lådförstycke (Mekong)	Drawer front (Mekong)
--	340505	x	Lådförstycke (High Gloss)	Drawer front (High Gloss)
--	317514	x	Låda 500x480 d:o	Drawer 500x480 d:o
--	317382	x	Glidskena låda H d:o	Slide bar, drawer R d:o
--	350221	x	Glidskena låda V d:o	Slide bar, drawer L d:o
18	342156	x	Lucka (Vit)	Door (White)
--	341794	x	Lucka (Mekong)	Door (Mekong)
--	341083	x	Lucka (High Gloss)	Door (High Gloss)
--	20-900302	x	Pentrylåda 500x273 d:o *	Drawer pentry 500x273 d:o *
--	07-800039	x	Rullskena H d:o *	Roller rail R d:o *
			M= Metervara T= Tillbehör	M= On the metre T= Accessory

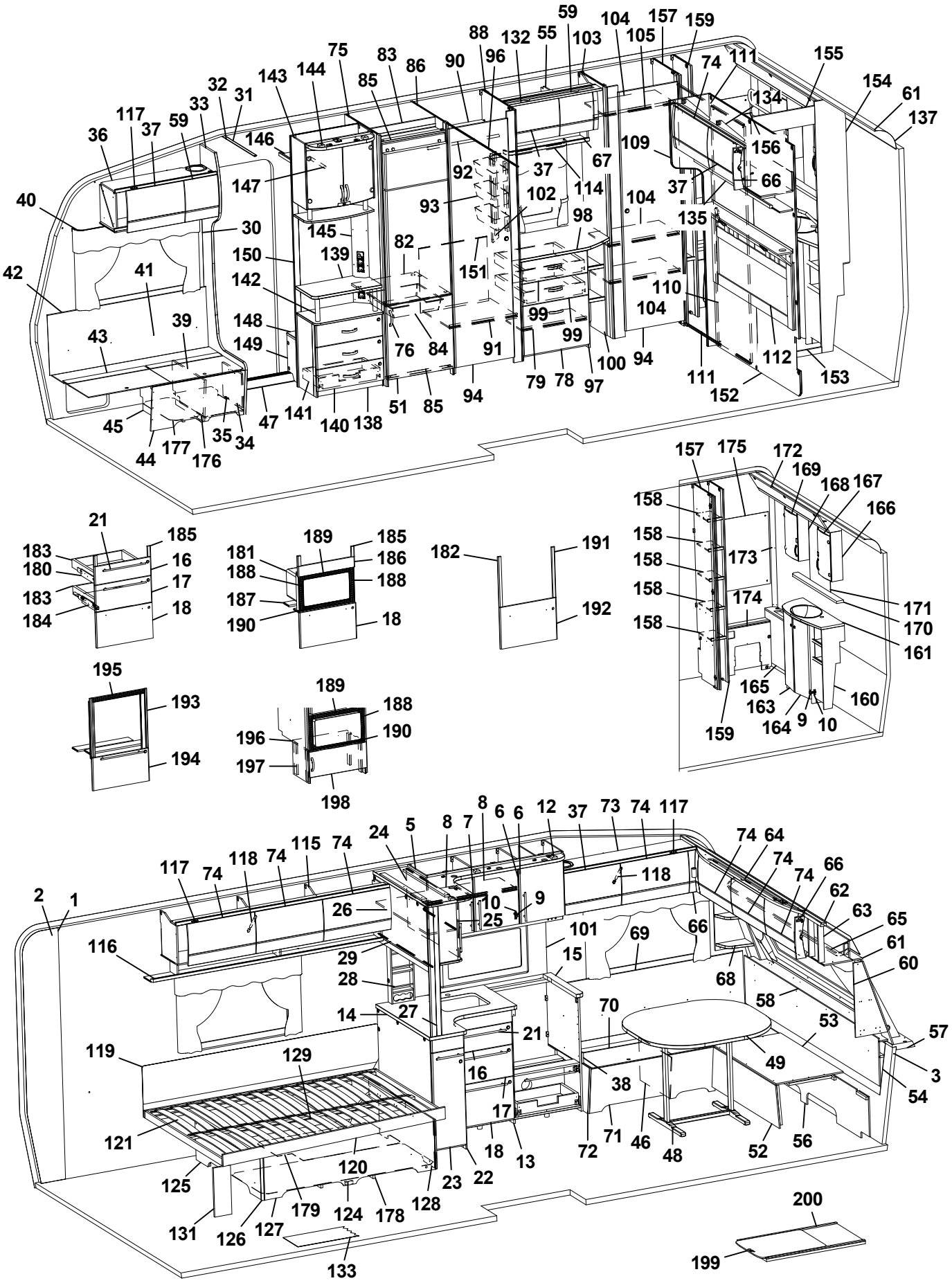
59
104
157
159
88
132
55
103
105
75
83
86
90
96
74
111
155
154
61
137
143
144
85
32
31
33
117
37
59
36
146
134
156
109
147
92
37
67
114
66
40
93
102
104
37
135
30
145
98
82
150
139
151
42
41
142
110
104
148
99
99
39
43
149
76
84
91
100
94
112
153
79
78
97
111
152
45
141
140
138
51
85
94
47
35
34
44
177
176
157
175
172
169
168
167
166
158
158
158
173
158
174
171
170
158
161
21
185
183
180
16
17
183
184
18
189
185
181
186
188
188
187
190
18
182
191
192
195
193
194
189
188
196
190
197
198
8
6
6
12
37
73
74
117
24
5
8
7
74
64
74
74
66
62
63
65
61
60
117
74
118
74
115
74
118
2
1
26
10
9
25
101
69
66
116
29
15
68
28
58
14
27
70
53
57
21
119
129
49
3
16
38
54
17
121
18
13
72
71
46
48
52
56
120
23
22
125
179
124
178
128
131
126
127
133
200
199

Pos Fig	Det. nr Part. No	Ingår Fitted	OBS!! Ange alltid årsmodell vid beställning av inredning Benämning	OBS!! Specify always year of model when ordering equipment Description
--	07-800038	x	Rullskena V d:o *	Roller rail L d:o *
--	317514	x	Låda 500x480 d:o *	Drawer 500x480 d:o *
--	317382	x	Glidskena låda H d:o *	Slide bar, drawer R d:o *
--	350221	x	Glidskena låda V d:o *	Slide bar, drawer L d:o *
21	317503	x	Handtag	Handle
22	337164	x	Utskjut diskbänk (Vit)	Projection kitchen sink (White)
--	337167	x	Utskjut diskbänk (Mekong)	Projection kitchen sink (Mekong)
--	341453	x	Utskjut diskbänk (High Gloss)	Projection kitchen sink (High Gloss)
--	319558	x	Bänkutdrag V d:o	Extract L d:o
--	319559	x	Korg d:o	Basket d:o
--	336081-K	x	Skärbräda bänkutdrag	Cutting board extract
23	334933	x	Lucka (Vit)	Door (White)
--	336725	x	Lucka (Mekong)	Door (Mekong)
--	341445	x	Lucka (High Gloss)	Door (High Gloss)
--	317502	x	Handtag d:o	Handle d:o
24	336110	x	Skåp utskjut kökskåp	Cupboard projection
25	331226	x	Lucka acrylplast	Door acryl
--	314350	x	Lås magnet d:o	Lock magnet d:o
--	318381	x	Motstycke magnetlås	Companion part
--	314351	x	Gångjärn d:o	Hinge d:o
26	331220M	x	Hylla	Shelf
27	334341M	x	Stolpe utskjut	Support bar
28	333409M	x	Kryddhylla	Spice rack
29	318554	x	Persienn 882x540	Venetian blind 882x540
--	314722	T	Skena draperi L=900	Curtain rod L=900
--	335710M	T	Skiva 885x537x15	Board 885x537x15
--	319712-A	T	Köksskiva vägg svart skiffer	Protection kitchen, black slate
--	319712-G	T	Köksskiva vägg natur skiffer	Protection kitchen, nature slate
30	318962	x	List täck el-kabel B=45 L=2100	Cover strip B=45 L=2100
31	316270	x	List snäpp undre L2379	List under L2379
32	316268	x	List snäpp övre L2379	List upper L2379
33	342165	x	Stolpe först. L1948 kpl. m. lucka	Support bar cpl. with door
34	336064	x	Lucka	Door
35	312589	x	Gångjärn	Hinge
36	342194	x	Skåp övre elc.L=828	Cupboard upper L=828
--	342255	x	Skåp övre elc.L=828 (Selected)	Cupboard upper L=828 (Selected)
--	342253	x	Skåp övre elc.L=828 (Customized)	Cupboard upper L=828 (Customized)
37	337719	x	Lucka	Door
--	340494	x	Lucka (High Gloss)	Door (High Gloss)
38	342267	x	Dynstöd 15x80x400	Support cushion 15x80x400
39	342494	x	Stöd bäddlåda HF	Support bed box
40	350348	x	Skena gardin L1020	Curtain rod L1020
41	339356	x	Värmespalt H fram	Air gap R.F.
42	319821	M	List kant mörkbrun	Strip, dark brown
43	336858	x	Lock bäddlåda H F	Cover bedbox R.F.
			M= Metervara T= Tillbehör	M= On the metre T= Accessory

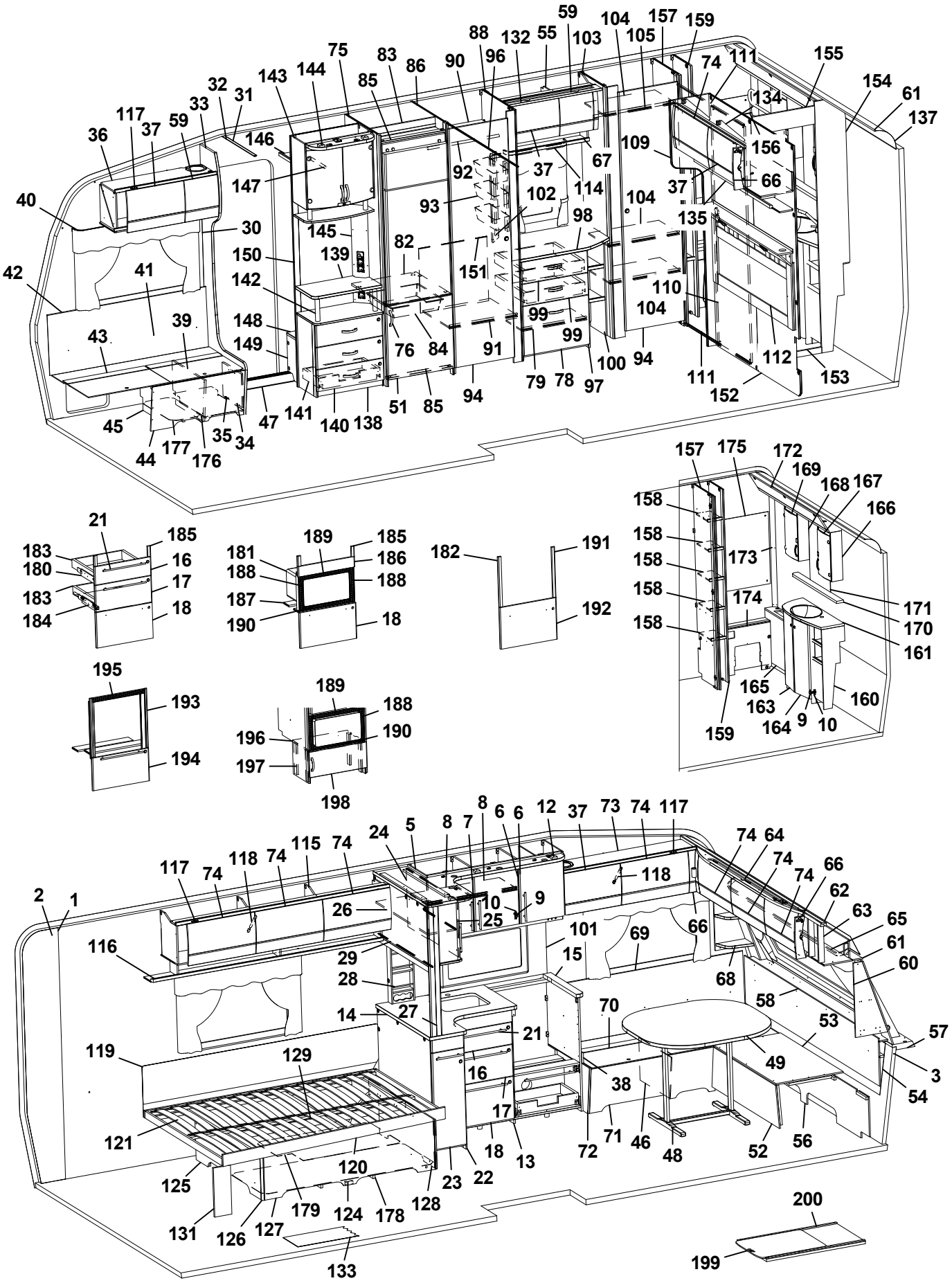
59
104
157
159
88
132
55
103
105
75
83
86
90
96
74
111
155
154
61
137
143
144
85
32
31
33
117
37
59
36
146
134
156
109
147
92
37
67
114
66
40
93
102
104
37
135
30
145
98
82
150
139
151
42
41
142
110
104
148
99
99
39
43
149
76
84
91
100
94
112
153
79
78
97
111
152
45
141
140
138
51
85
94
47
35
34
44
177
176
157
175
172
169
168
167
166
158
158
158
158
158
173
174
171
170
161
21
185
183
180
16
17
183
184
18
189
185
181
186
188
188
187
190
18
182
191
192
195
193
194
189
188
196
190
197
198
165
163
160
164
9
10
159
8
6
6
12
37
73
74
117
24
5
8
7
74
64
74
74
66
62
63
65
61
60
117
74
118
74
115
74
118
2
1
26
10
9
25
101
69
66
116
29
15
68
28
58
14
27
70
53
57
21
119
129
16
49
3
38
54
17
121
18
13
72
71
46
48
52
56
120
23
22
125
179
124
178
128
131
126
127
133
200
199

Pos Fig	Det. nr Part. No	Ingår Fitted	OBS!! Ange alltid årsmodell vid beställning av inredning Benämning	OBS!! Specify always year of model when ordering equipment Description
--	319024	x	Matta grå textil m. tejp d:o	Carpet gray textile with tape d:o
44	342490	x	Front bäddlåda H F	Front bed box R.F.
--	342492	T	Front bäddlåda H F (centraldammsugare)	Front bed box R.F. (central vacuum cleaner)
45	342495	x	Stöd bäddlåda HF	Support bed box
46	312825	x	Stöd bäddlåda VF	Support bed box
47	314687	x	Tröskel aluminium L=850	Threshold aluminium L=850
48	310083	x	Bordsstativ	Table stand
49	335940-K	x	Bordsskiva 940x1025	Table top 940x1025
--	340543-K	x	Bordsskiva 940x1025, ljus [1]	Table top 940x1025, light [1]
--	340543-L	x	Bordsskiva 940x1025, mörk [1]	Table top 940x1025, dark [1]
51	342259	x	Lucka H 550x570	Door R 550x570
--	316799	x	Gångjärn d:o	Hinge d:o
--	312588	x	Platta gångjärn d:o	Plate hinge d:o
52	331245M	x	Front bäddlåda gavel	Front bed box gable
53	331246M	x	Skiva rundsittgrupp	Sheet seat
54	340578	x	Värmespalt gavel fram	Air gap
55	340364	x	Skåp övre L=790	Cupboard upper L=790
--	341135	x	Skåp övre L=790 (Customized)	Cupboard upper L=790 (Customized)
--	319978	x	Gångjärn d:o	Hinge d:o
--	319980	x	Platta gångjärn d:o	Plate hinge d:o
56	340520	x	Stöd sittgrupp	Support
57	213471	x	Hylla front kpl. L2376	Shelf front cpl. L2376
58	340191	x	Front/hylla kpl.	Front/shelf cpl.
--	340929	x	Hylla m. belysning "Björn" (Customized)	Shelf with lighting "Bear" (Customized)
59	337790	x	Lucka	Door
--	340493	x	Lucka (High Gloss)	Door (High Gloss)
60	338518	x	Hylla hörn H	Shelf R
61	313884	x	List plast radie L=2379	List L=2379
62	316005	x	Skiva plast 295x2363x1	Plastic sheet
63	342301	x	Skåp gavel fram L=2360	Cupboard L=2360
--	342300	x	Skåp gavel fram L=2360 (Customized)	Cupboard L=2360 (Customized)
--	319978	x	Gångjärn d:o	Hinge d:o
--	319979	x	Platta gångjärn d:o	Plate hinge d:o
64	336063	x	Ljusramp gavelskåp	Light holder
65	350349	x	Skena gardin L1920	Curtain rod L1920
66	337738	x	Hörn inredning	Corner
--	340917	x	Hörn inredning (High Gloss)	Corner (High Gloss)
--	311917	x	Gångjärn d:o	Hinge d:o
--	319909	x	Platta gångjärn d:o	Plate hinge d:o
67	331305M	x	Hyllpaket	Shelf
68	342291	x	Hylla hörn V	Shelf L
69	337171	x	Värmespalt V fram	Air gap L.F.
70	333906	x	Lock bäddlåda V F	Cover bed box L.F
--	319024	x	Matta grå textil m. tejp d:o	Carpet gray textile with tape d:o
71	339504	x	Front bäddlåda V F	Front bed box L.F.
			M= Metervara T= Tillbehör	M= On the metre T= Accessory

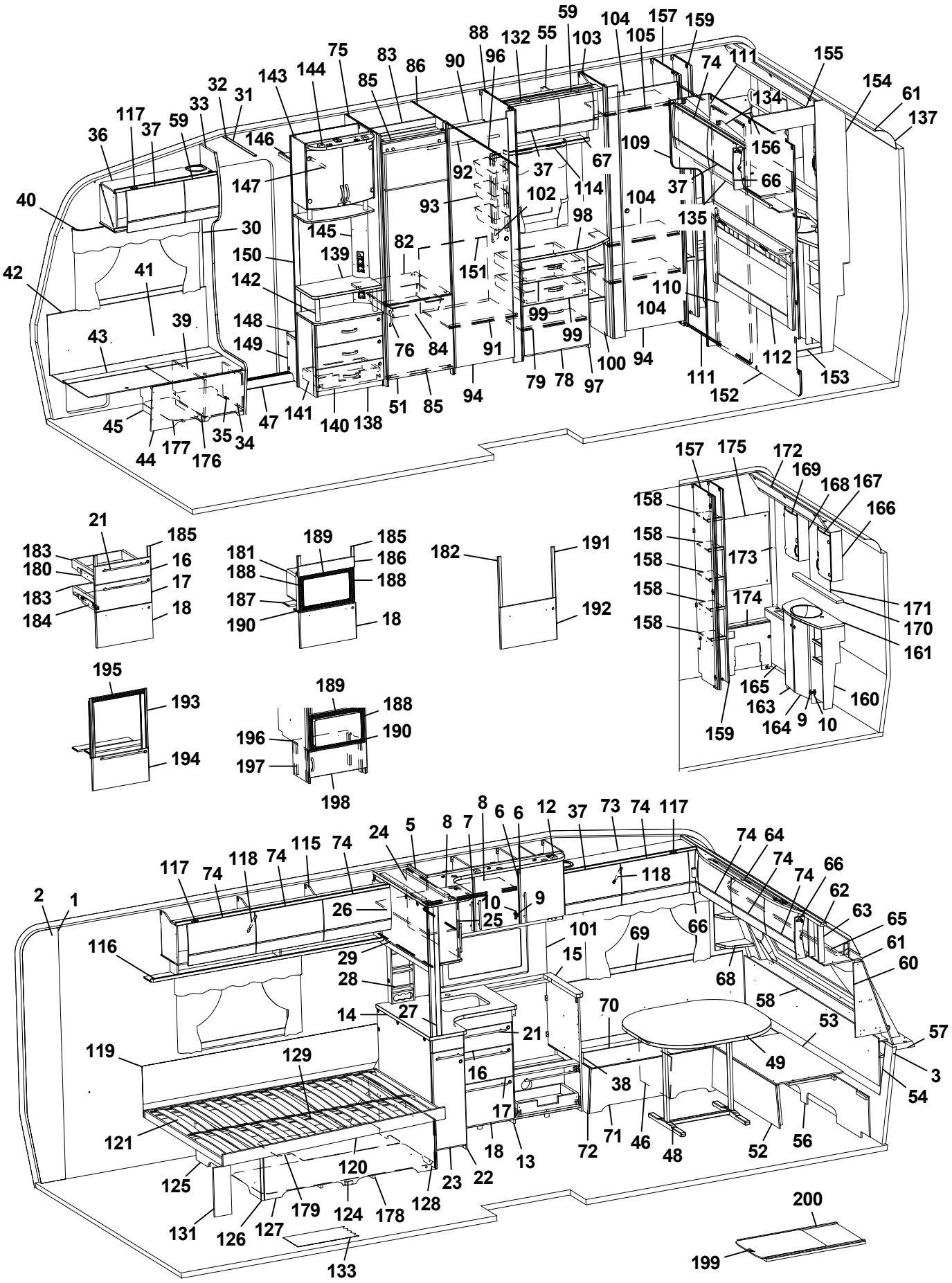
59
104
157
159
88
132
55
103
105
75
83
86
90
96
74
111
155
154
61
137
143
144
85
32
31
33
117
37
59
36
146
134
156
109
147
92
37
67
114
66
40
93
102
104
37
135
30
145
98
82
150
139
151
42
41
142
110
104
148
99
99
43
39
149
76
84
91
100
94
112
153
79
78
97
111
152
45
141
140
138
51
85
94
47
35
34
44
177
176
157
175
172
169
168
167
166
158
158
158
173
158
174
171
170
158
161
21
185
183
180
16
17
183
184
18
189
185
181
186
188
188
187
190
18
182
191
192
195
193
194
189
188
196
190
197
198
8
6
6
12
37
73
74
117
24
5
8
7
74
64
74
74
66
62
63
65
61
60
117
74
118
74
115
74
118
2
1
26
10
9
25
101
69
66
116
29
15
68
28
58
14
27
70
53
57
21
119
129
16
49
3
38
54
17
121
18
13
72
71
46
48
52
56
120
125
23
22
128
179
124
178
131
126
127
133
200
199

Pos Fig	Det. nr Part. No	Ingår Fitted	OBS!! Ange alltid årsmodell vid beställning av inredning Benämning	OBS!! Specify always year of model when ordering equipment Description
72	339500	x	Gavel bäddlåda V F	Gable bed box L.F
73	340322	x	Skåp övre L=1108	Cupboard upper L=1108
--	340349	x	Skåp övre L=1108 (Selected)	Cupboard upper L=1108 (Selected)
--	340909	x	Skåp övre L=1108 (Customized)	Cupboard upper L=1108 (Customized)
74	337695	x	Lucka	Door
--	340495	x	Lucka (High Gloss)	Door (High Gloss)
75	342304	x	Vägg kyl V	Wall refrigerator L
76	350129	x	Handtag	Handle
78	339513	x	Lucka 550x380	Door 550x380
--	315202	x	Gångjärn d:o	Hinge d:o
--	312588	x	Platta gångjärn	Plate hinge
79	339522	x	Hylla	Shelf
82	340675	x	Hylla under kyl	Shelf under refrigerator
83	342309	x	Bakstycke stopp kyl	Back cupboard
84	310325	x	Trådback vit 427x427x85	Tray 427x427x85
--	312712	x	Glidlist trådback (säljes i par)	Sliding strip tray (pair)
85	342306	x	List folierad L = 528	List foiled L = 528
86	342770	x	Vägg kyl H	Wall refrigerator R
88	332245M	x	Vägg garderob H	Wall wardrobe R
90	332248M	x	Hylla garderob övre	Shelf wardrobe upper
91	332249M	x	Hylla garderob nedre	Shelf wardrobe under
92	350217	x	Galgstång L=790	Clothes hanger L=790
93	319759	x	Korg, garderob	Basket, wardrobe
--	335802	x	List för korgar	List för baskets
94	342239	x	Dörr 490x1850	Door 490x1850
96	314917	x	Skena draperi L=1190	Drapery rail L=1190
97	339457	x	Byrå kpl. u. skiva	Chest of drawers without board
98	336076-K	x	Skiva byrå	Board
99	339512	x	Lådförstycke 550x167	Drawer front 550x167
--	317514	x	Låda 500x480 d:o	Drawer 500x480 d:o
--	317382	x	Glidskena låda H	Slide bar, drawer R
--	350221	x	Glidskena låda V	Slide bar, drawer L
100	331307M	x	Hylla vid byrå kpl.	Shelf cpl.
101	319819-A	T	Köksskiva vägg svart skiffer	Protection kitchen, black slate
--	319819-G	T	Köksskiva vägg natur skiffer	Protection kitchen, nature slate
102	335787M	x	Front el-uttag	Front outlet
103	331899M	x	Vägg garderob V	Wall wardrobe L
104	331928M	x	Hylla	Shelf
105	350217	x	Galgstång L=790	Clothes hanger L=790
109	336314	x	Front vägg tvättrum	Front
110	331914M	x	Skjutdörr tvättrum	Door
111	316030	x	Skena skjutdörr	Curtain rod
--	375434	x	List d:o	List d:o
--	331953M	x	Kloss d:o	Block d:o
112	340529	x	Värmespalt kpl. m. tyg och belysning	Air gap cpl. with fabric and illumination
			M= Metervara T= Tillbehör	M= On the metre T= Accessory

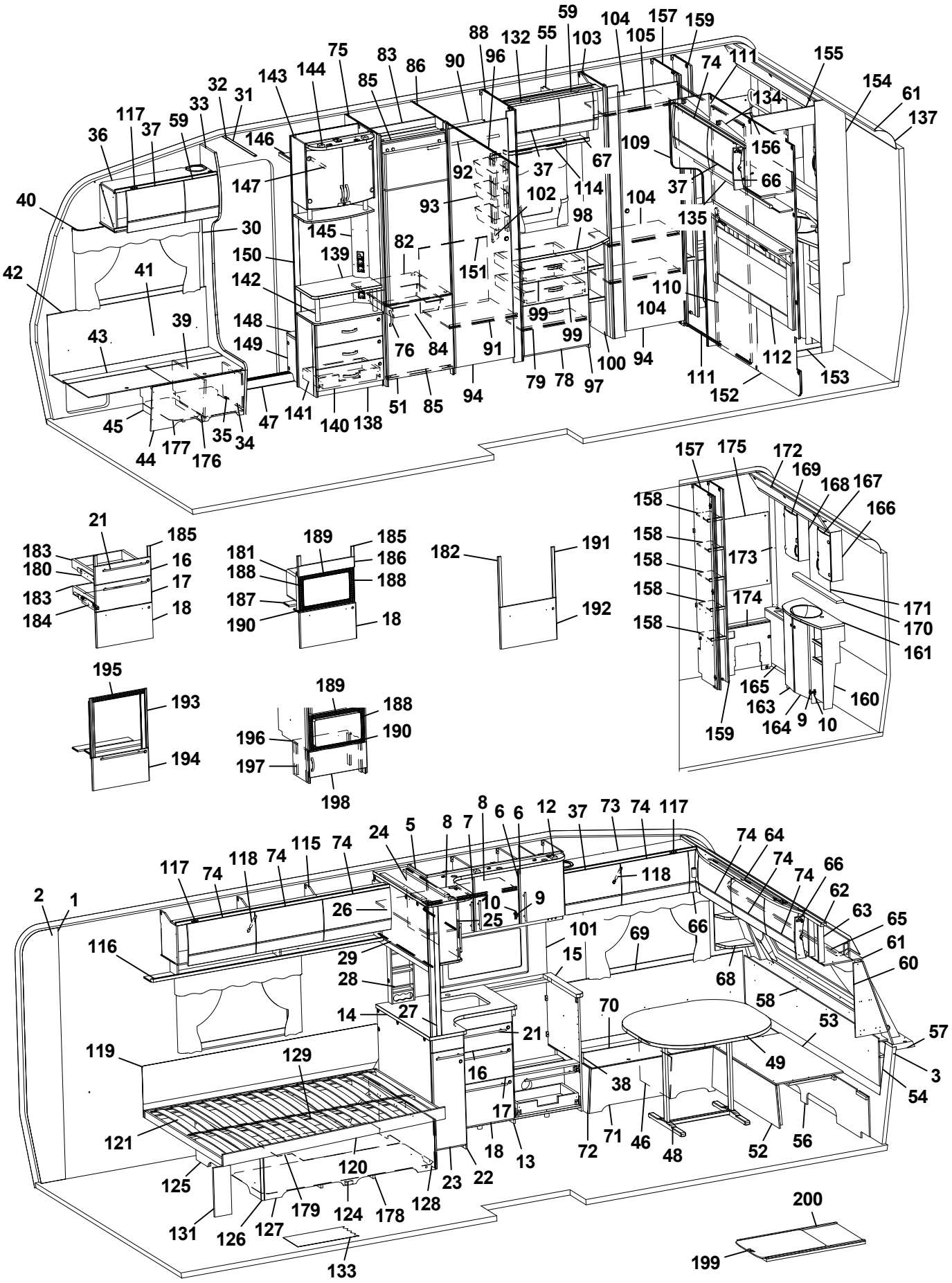
59
104
157
159
88
132
55
103
105
75
83
86
90
96
74
111
155
154
61
137
143
144
85
32
31
33
117
37
59
36
146
134
156
109
147
92
37
67
114
66
40
93
102
104
37
135
30
145
98
82
150
139
151
42
41
142
110
104
148
99
99
39
43
149
76
84
91
100
94
112
153
79
78
97
111
152
45
141
140
138
51
85
94
47
35
34
44
177
176
157
175
172
169
168
167
166
158
158
158
173
158
174
171
170
158
161
21
185
183
180
16
17
183
184
18
189
185
181
186
188
188
187
190
18
182
191
192
195
193
194
189
188
196
190
197
198
8
6
6
12
37
73
74
117
24
5
8
7
74
64
74
74
66
62
63
65
61
60
117
74
118
74
115
74
118
2
1
26
10
9
25
101
69
66
116
29
15
68
28
58
14
27
70
53
57
21
119
129
49
3
16
38
54
17
121
18
13
72
71
46
48
52
56
120
125
23
22
179
124
178
128
131
126
127
133
200
199

Pos Fig	Det. nr Part. No	Ingår Fitted	OBS!! Ange alltid årsmodell vid beställning av inredning Benämning	OBS!! Specify always year of model when ordering equipment Description
--	340533	T	Värmespalt kpl. m. tyg och belysning [1]	Air gap cpl. with fabric and illumination [1]
114	350350	x	Skena gardin L=500	Curtain rod L=500
115	340352	x	Skåp övre L=1747	Cupboard upper L=1747
--	341022	x	Skåp övre L=1747 (Customized)	Cupboard upper L=1747 (Customized)
116	331189M	x	Hyllpaket	Shelf
117	319978	x	Gångjärn	Hinge
--	319980	x	Platta gångjärn	Plate hinge
118	319914	x	Gasfjäder	Gas spring
--	319915	x	Fäste vinkel d:o	Angle bracket d:o
--	319916	x	Fäste runt d:o	Bracket round d:o
119	338121	x	Värmespalt	Air gap
120	342650	x	Sängram u. ribbotten	Bedbottom without laths
121	342685	x	Ribbotten kpl.	Laths bottom cpl.
--	311985	x	Ribba sängbotten L=718 B=63.	Lath bed bottom L=718 B=63
--	312046	x	Band t. ribbotten	Band for laths bottom
124	342677	x	Sänglåda kpl.	Bed box cpl.
125	342678	x	Gavel säng V	Gable bed L
126	319776	x	List hörn L=2500	Corner strip L=2500
127	339426	x	Front säng	Front bed
128	342679	x	Gavel säng H	Gable bed R
129	315203	x	Regel 17,5x55x1415	Wood lath pine 17,5x55x1415
131	337472	x	Stöd säng	Support bed
132	336078	x	Ljusramp	Light holder
133	319230	M^2	Matta golv, klinkermönster mörkgrå	Carpet floor, clinker design dark grey
--	319393	T	Matta golv, antik planka	Carpet floor, antique plank
134	340957	x	Skåp gavel bak V L1405	Cupboard upper L1405
--	341110	x	Skåp gavel bak V L1405 (Customized)	Cupboard upper L1405 (Customized)
--	319978	x	Gångjärn d:o	Hinge d:o
--	319980	x	Platta gångjärn d:o	Plate hinge d:o
135	331936M	x	Hyllpaket	Shelf
137	316005	x	Skiva plast 295x2363x1	Plastic sheet
138	341958	x	TV-bänk kpl. u. skiva	TV-bench cpl. whitout board
139	336122-K	x	Skiva TV-bänk, ljus	Board, light
--	336122-L	T	Skiva TV-bänk, mörk	Board, dark
140	341959	x	Lådförstycke	Drawer front
141	20-900302	x	Pentrylåda 500x273 d:o	Drawer pentry 500x273 d:o
--	07-800039	x	Rullskena H d:o	Roller rail R d:o
--	07-800038	x	Rullskena V d:o	Roller rail L d:o
142	336103	x	Rundstav folierad L=192	Round staff L=192
143	340077	x	Skåp bar kpl. H=512	Coctail cabinet cpl. H=512
--	332088M	x	Hylla hållare flaskor	Shelf bottle holder
--	331778	x	Lucka H d:o	Door R d:o
--	331779	x	Lucka V d:o	Door L d:o
--	318379	x	Gångjärn d:o	Hinge d:o
--	318380	x	Täckhatt d:o	Cover d:o
			M= Metervara T= Tillbehör	M= On the metre T= Accessory

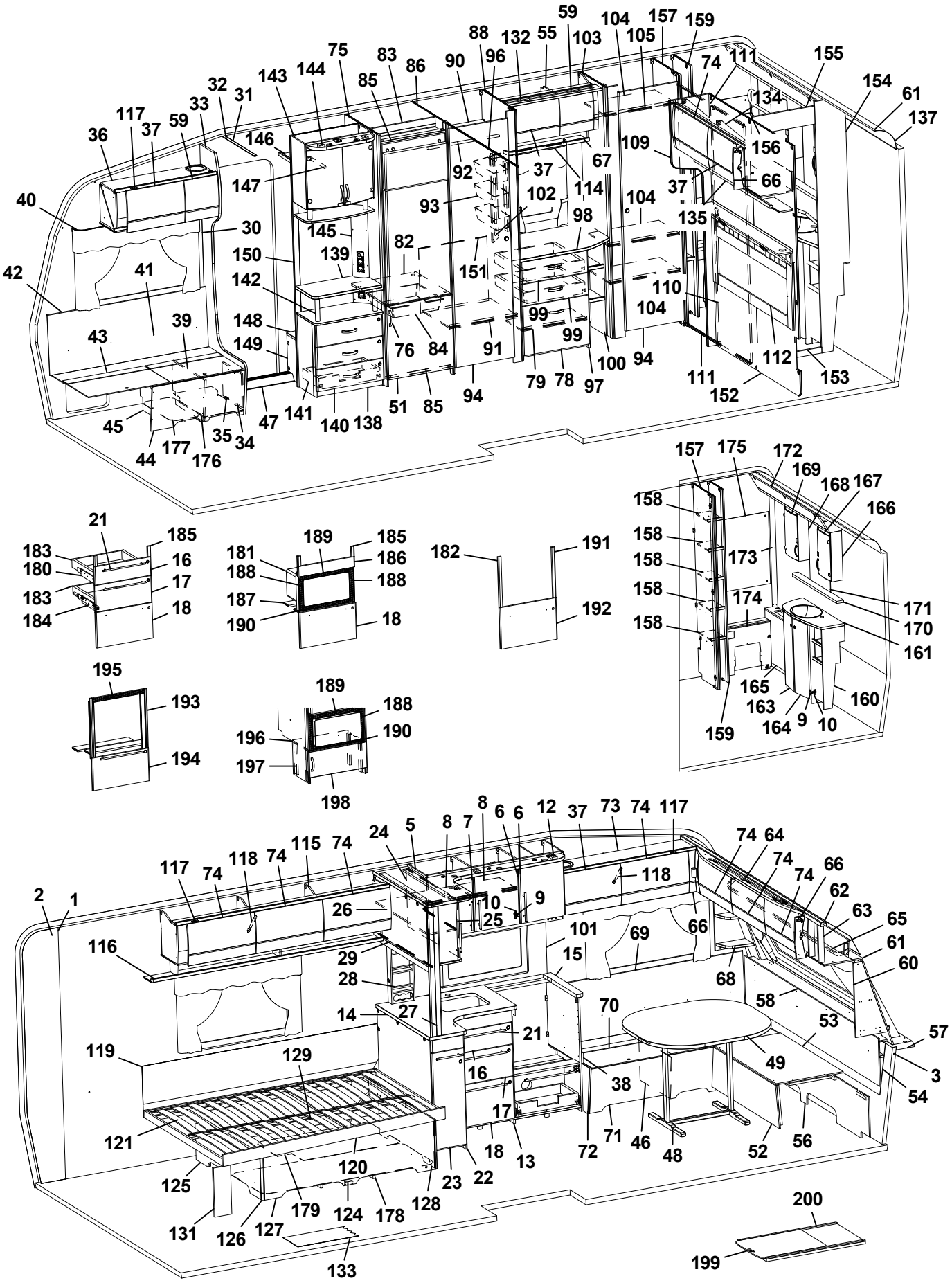
59
104
157
159
88
132
55
103
105
75
83
86
90
96
74
111
155
154
61
137
143
144
85
32
31
33
117
37
59
36
146
134
156
109
147
92
37
67
114
66
40
93
102
104
37
135
30
145
98
82
150
139
151
42
41
142
110
104
148
99
99
39
43
149
76
84
91
100
94
112
153
79
78
97
111
152
45
141
140
138
51
85
94
47
35
34
44
177
176
157
175
172
169
168
167
166
158
158
158
173
158
174
171
170
158
161
21
185
183
180
16
17
183
184
18
189
185
181
186
188
188
187
190
18
182
191
192
195
193
194
189
188
196
190
197
198
8
6
6
12
37
73
74
117
24
5
8
7
74
64
74
74
66
62
63
65
61
60
117
74
118
74
115
74
118
2
1
26
10
9
25
101
69
66
116
29
15
68
28
58
14
27
70
53
57
21
119
129
49
3
16
38
54
17
121
18
13
72
71
46
48
52
56
120
125
23
22
128
179
124
178
131
126
127
133
200
199

Pos Fig	Det. nr Part. No	Ingår Fitted	OBS!! Ange alltid årsmodell vid beställning av inredning Benämning	OBS!! Specify always year of model when ordering equipment Description
--	312588	x	Platta gångjärn d:o	Plate hinge d:o
--	336104	x	Hylla under skåp	Shelf under cupboard
--	336102	x	Rundstav d:o L=100	Round staff d:o L=100
144	336106	x	Ljusramp	Light holder
145	340418	x	Front el-uttag 130x857,5	Front outlet 130x857,5
146	331910M	x	Hylla garderob övre	Shelf
147	350217	x	Galgstång L=790	Clothes hanger L=790
148	319866	x	Hylla insteg	Shelf
149	336618	x	Front hylla garderob	Front
150	337198	x	Vägg instegsgarderob	Wall wardrobe
151	336453	x	Täckskiva exp.kärl	Cover expansion vessel
152	336315	x	Vägg tvättrum	Wall
153	332955M	x	Tröskel	Threshold
154	332954M	x	Vägg tvättrum	Wall
155	332956M	x	Överbit tvättrum	Overlap washroom
156	332957M	x	List poppel 15x63x1948	List 15x63x1948
157	331900M	x	Vägg garderob H	Wall wardrobe R
158	331894M	x	Hylla	Shelf
159	331903M	x	Vägg garderob H	Wall wardrobe R
160	336054	x	Skåp tvättställ u. skiva	Cupboard washroom without board
161	336057-K	x	Skiva skåp tvättställ	Board cupboard wash basin
163	336056	x	Lucka V	Door L
164	336055	x	Lucka H	Door R
165	336322	x	Front gavel bak	Front
--	319198	x	Galler ventilation d:o	Ventilation grille d:o
166	331911M	x	Skåp tvättrum H	Cupboard washroom R
167	331778	x	Lucka H	Door R
168	331912M	x	Skåp tvättrum V	Cupboard washroom L
169	331779	x	Lucka V	Door L
170	336100-K	x	Hylla	Shelf
171	315999	x	Spegel 440x700x3	Mirror 440x700x3
172	334194M	x	Ljusramp	Light holder
173	335718	x	Front hörn	Front
174	331902M	x	Täckfront	Front
175	316039	x	Spegel 300x725x3	Mirror 300x725x3
--	319883	T	Spegel 300x725x3 [1]	Mirror 300x725x3 [1]
176	350390	x	Plåt skofack	Plate shoe compartment
177	342511	x	Luftspalt H-fram	Air gap R front
178	324938	x	Luftspalt sänglåda	Air gap bed box
179	337619	x	Luftspalt sänglåda	Air gap bed box
180	342157	x	Monteringssats kpl. lådor (Vit)	Mounting kit cpl. drawers (White)
--	342384	x	Monteringssats kpl. lådor (Mekong)	Mounting kit cpl. drawers (Mekong)
--	342457	x	Monteringssats kpl. lådor (High Gloss)	Mounting kit cpl. drawers (High Gloss)
181	342158	T	Monteringssats kpl. mikro (Vit)	Mounting kit cpl. micro (White)
--	342385	T	Monteringssats kpl. mikro (Mekong)	Mounting kit cpl. micro (Mekong)
			M= Metervara	M= On the metre
			T= Tillbehör	T= Accessory

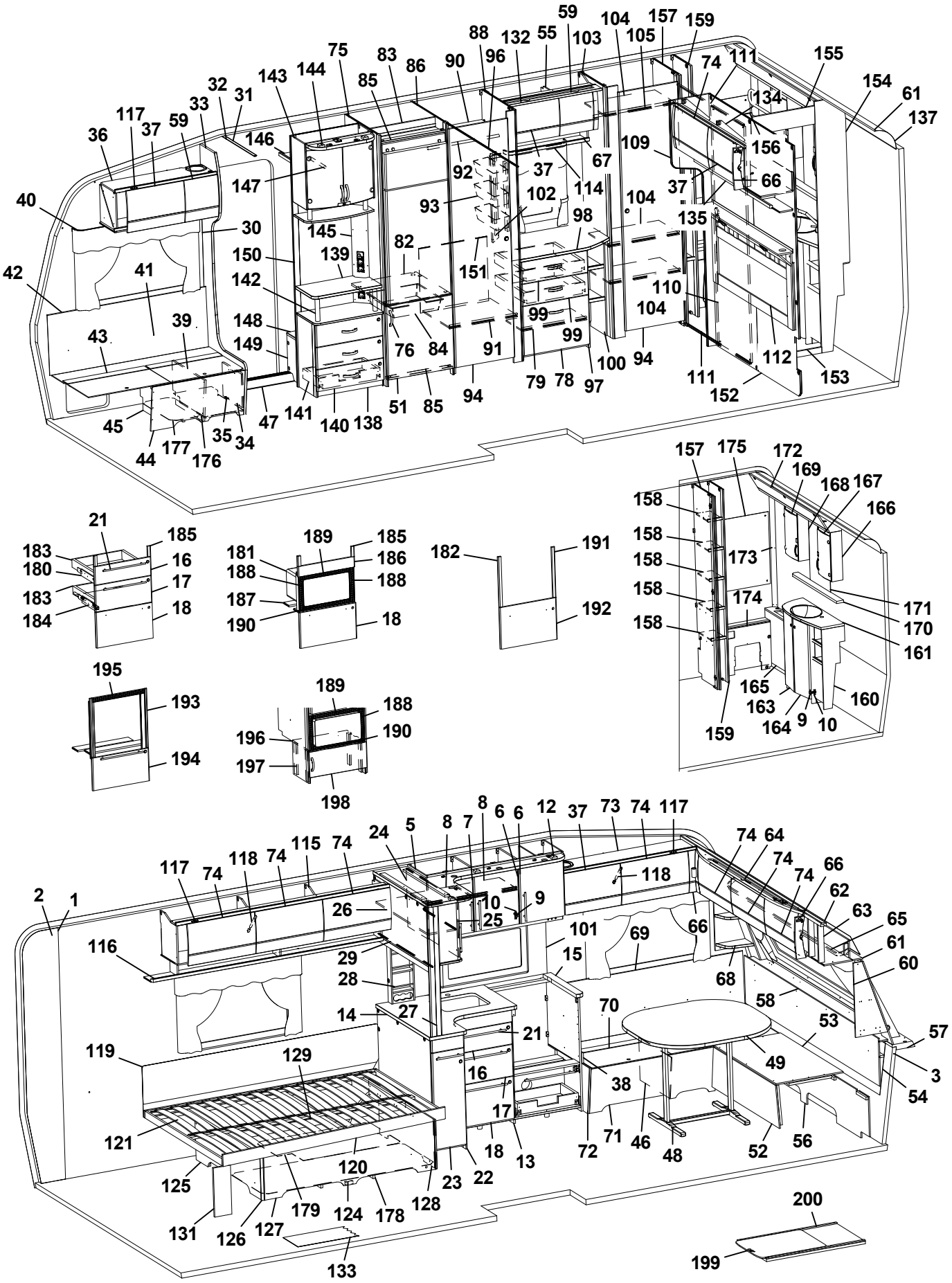
59 104 157 159
88 132 55 103 105
75 83 86 90 96 74 111 155
143 144 85 134 154 61
32 31 33 117 37 59 36 146 109 156 137
147 92 37 67 114 37 66
40 93 102 104 135
30 145 98
150 139 82 151
42 41 142 110
148 99 104
43 39 149 76 84 91 99 100 94 112 153
79 78 97 111 152
45 141 140 138 51 85 94 47
44 177 176 35 34
157 175 172 169 168 167 166
158 158 158 158 158 173 174 171 170 161
21 185 183 180 16 17 183 184 18
189 185 181 186 188 188 187 190 18
182 191 192
195 193 194
189 188 196 190 197 198
8 6 6 12 37 73 74 117
24 5 8 7 74 64 74 74 66 62 63 65 61 60
117 74 118 74 115 74 118
2 1 26 10 9 25 101 69 66 116 29 15 68 58 53 57
28 14 27 70 21 49 3 54
119 129 16 38 17 121 18 13 72 71 46 48 52 56
125 120 23 22 128 179 124 178 131 126 127 133
200 199

Pos Fig	Det. nr Part. No	Ingår Fitted	OBS!! Ange alltid årsmodell vid beställning av inredning Benämning	OBS!! Specify always year of model when ordering equipment Description
--	342388	T	Monteringssats kpl. mikro (High Gloss)	Mounting kit cpl. micro (High Gloss)
182	342159	T	Monteringssats kpl. ugn (Vit)	Mounting kit cpl. oven (White)
--	342386	T	Monteringssats kpl. ugn (Mekong)	Mounting kit cpl. oven (Mekong)
--	342029	T	Monteringssats kpl. ugn (High Gloss)	Mounting kit cpl. oven (High Gloss)
183	317514	x	Låda 500x480	Drawer 500x480
184	317382	x	Glidskena låda H	Slide bar, drawer R
--	350221	x	Glidskena låda V	Slide bar, drawer L
--	801701	x	Skruv 6x16 d:o	Screw 6x16 d:o
185	336092	x	Passbit 95x30x16 (Mekong)	Gauge block 95x30x16 (Mekong)
186	335936	T	Front	Front
187	333287M	T	Skiva distans 15x100x547,5	Sheet distance 15x100x547,5
188	402108	T	Galler vent. mikro 318x38	Grating vent. micro 318x38
189	402109	T	Galler vent. mikro 448x38	Grating vent. micro 448x38
190	402110	T	Galler vent. mikro 448x33	Grating vent. micro 448x33
191	336086	T	Passbit 460x30x16	Gauge block 460x30x16
192	342160	T	Lucka (Vit)	Door (White)
--	342387	T	Lucka (Mekong)	Door (Mekong)
--	342028	T	Lucka (High Gloss)	Door (High Gloss)
193	342139	T	List L=538 (diskbänk induktion)	List (kitchen sink induction) L=538
194	342277	T	Lucka (diskb. induktion) 299x550 (Vit)	Door (kitch. sink induct.) 299x550 (White)
--	342147	T	Lucka (diskb. induktion) 299x550 (Mekong)	Door (kitch. sink induct.) 299x550 (Mekong)
--	342131	T	Lucka (diskb. induktion) 299x550 (High Gloss)	Door (kitch. sink induct.) 299x550 (High Gloss)
--	20-900302	x	Pentrylåda 500x273 d:o	Drawer pentry 500x273 d:o
--	07-800039	x	Rullskena H d:o	Roller rail R d:o
--	07-800038	x	Rullskena V d:o	Roller rail L d:o
195	402107	T	Galler ugn (diskb. induktion) 503x35	Grating oven (kitch. sink induct.) 503x35
196	342316	T	Hylla mikro	Shelf
197	342315	T	List folierad L=283	List folierad L=283
198	342311	T	Lucka 550x228	Door 550x228
--	316799	x	Gångjärn d:o	Hinge d:o
--	312588	x	Platta gångjärn d:o	Plate hinge d:o
199	341192	T	Utdragsskiva bord 450x550	Sliding leaf 450x550
200	341193	T	Låda utdragsskiva	Box sliding leaf
			* = Olika djup på lådor kan förekomma ¹ = Selected och Customized	* = Different depths of drawers can exist ¹ = Selected and Customized
			Dyntyger, madrasser m.m. (se dynor m.m.)	Cushion textilies, mattresses etc. (see cushions etc.)
			M= Metervara T= Tillbehör	M= On the metre T= Accessory

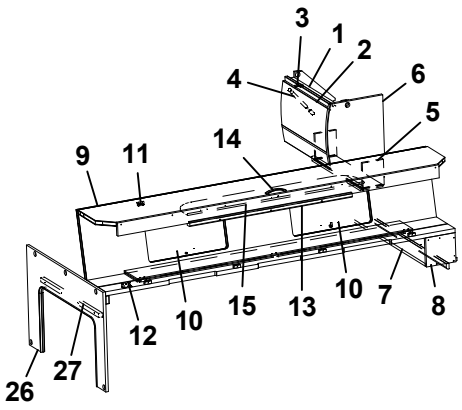
3
1
2
4
6
5
14
9
11
15
13
10
10
7
8
12
26
27

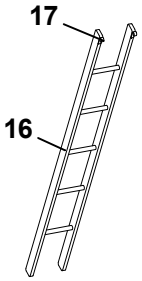
17
16

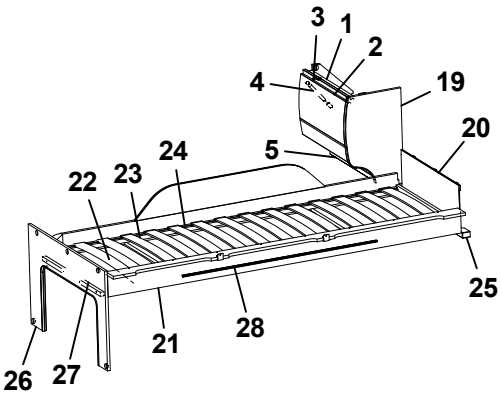
3
1
2
4
19
20
5
24
22
23
25
21
28
26
27

Pos Fig	Det. nr Part. No	Ingår Fitted	OBS!! Ange alltid årsmodell vid beställning av inredning Benämning	OBS!! Specify always year of model when ordering equipment Description
1	341225	x	Skåp gavel bak L560	Cupboard gable L560
--	341432	x	Skåp gavel bak L560 (Customized)	Cupboard gable L560 (Customized)
2	337695	x	Lucka	Door
--	340495	x	Lucka (High Gloss)	Door (High Gloss)
3	319978	x	Gångjärn	Hinge
--	319980	x	Platta gångjärn	Plate hinge
4	319914	x	Gasfjäder	Gas spring
--	319915	x	Fäste vinkel d:o	Angle bracket d:o
--	319916	x	Fäste runt d:o	Bracket round d:o
5	331743M	x	Hyllpaket	Shelf
6	336644	x	Gavel rundad	Gable
7	331694M	x	Hylla gavel bak	Shelf gable rear
8	331697M	x	Gavel	Gable
9	337661	x	Överbäddskåp L1980	Upper bed L1980
--	341426	x	Överbäddskåp L1980 (Customized)	Upper bed L1980 (Customized)
10	337664	x	Lucka	Door
--	341427	x	Lucka (High Gloss)	Door (High Gloss)
11	860402	x	Gångjärn	Hinge
12	860405	x	Gångjärn	Hinge
13	339839	x	Regel låsning	Lock bar
14	350129	x	Handtag	Handle
15	375813	x	Rasskydd ö-bäddskåp	Protective plate
16	376697	T	Stege ö-bäddsskåp 201x1800 kpl.	Ladder upper bed 201x1800 cpl.
17	860426	T	Krok t. stege	Hook for ladder
19	336496	x	Gavel rundad	Gable
20	321209	x	Värmespalt gavel	Air gap gable
21	336381	x	Sängram vån.säng V u. ribbotten	Bed bottom L without laths
22	325430	x	Ribbotten kpl.	Laths bottom cpl.
23	311985	x	Ribba sängbotten L=718 B=63	Lath bed bottom L=718 B=63
24	312046	x	Band t. ribbotten	Band for laths bottom
25	331960M	x	Bärregel	Bearing rail
26	333417M	x	Skiva fast bädd kpl.	Sheet upper bed cpl.
27	331698M	x	Bärregel 670x22x22	Bearing rail 670x22x22
28	314721	x	Skena draperi L=1100	Curtain rod L=1100
			T= Tillbehör	T= Accessory

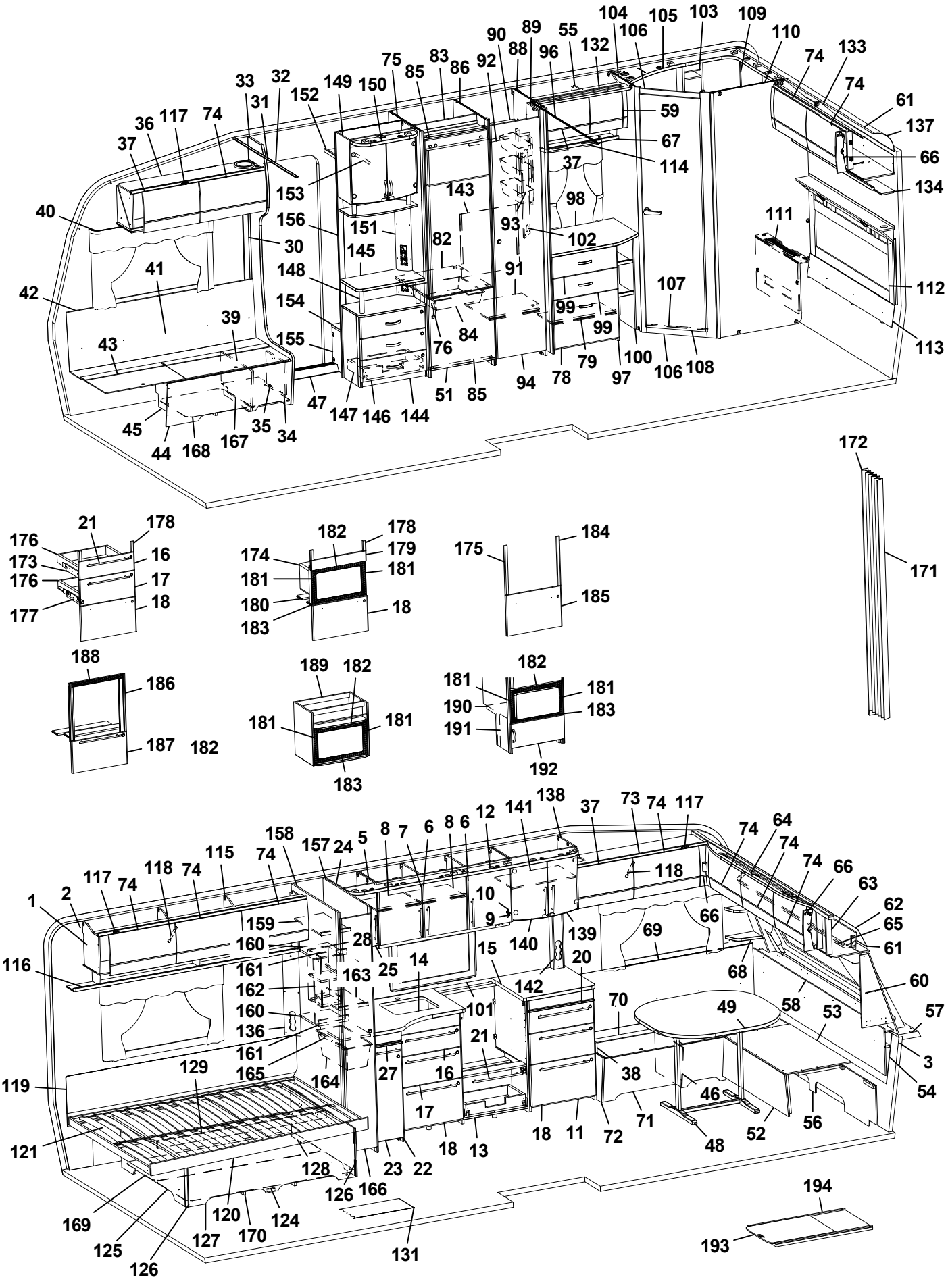
104 105 103 109 110 133 74 61 137 66 134 111 112 113
90 89 55 132 106 96 88 92 86 83 85 75 149 150 152 33 32 31 74 117 36 37 40 42 41 43 39 45 44 168 167 35 34 47 147 146 144 51 85 76 84 82 143 151 145 148 154 155 153 156 30 93 91 98 102 99 99 107 100 106 108 97 79 78 94 114 67 59 37
172 171
21 178 176 173 176 177 16 17 18
182 178 174 179 181 181 180 183 18
175 184 185
188 186 187 182
189 182 181 181 183
182 181 181 190 183 191 192
138 141 12 37 73 74 117 64 74 74 66 63 62 65 61 60 57 3 54 56 52 48 71 72 11 18 13 18 22 23 166 126 128 120 124 170 127 125 126 169 121 119 116 1 2 117 74 118 74 115 74 158 157 24 5 8 7 6 8 6 118 10 9 140 139 66 69 68 58 53 49 70 38 46 142 20 15 14 25 28 163 159 160 161 162 160 136 161 165 164 27 16 21 101 17 129 131 194 193

Pos Fig	Det. nr Part. No	Ingår Fitted	OBS!! Ange alltid årsmodell vid beställning av inredning Benämning	OBS!! Specify always year of model when ordering equipment Description
1	318657	M	Tapet vägg/tak	Wall paper
2	318584	M	Tejp tapet 20 mm	Tape, wall paper 20 mm
3	318585	M	Tejp tapet 60 mm	Tape, wall paper 60 mm
5	340424	x	Skåp kök L1120 kpl. (Vit)	Cupboard kitchen L1120 cpl. (White)
--	340433	x	Skåp kök L1120 kpl. (Mekong)	Cupboard kitchen L1120 cpl. (Mekong)
--	341434	x	Skåp kök L1120 kpl. (High Gloss)	Cupboard kitchen L1120 cpl. (High Gloss)
6	334712	x	Lucka H (Vit)	Door R (White)
--	336624	x	Lucka H (Mekong)	Door R (Mekong)
--	340511	x	Lucka H (High Gloss)	Door R (High Gloss)
--	317502	x	Handtag d:o	Handle d:o
7	334713	x	Lucka V (Vit)	Door L (White)
--	336625	x	Lucka V (Mekong)	Door L (Mekong)
--	340512	x	Lucka V (High Gloss)	Door L (High Gloss)
--	317502	x	Handtag d:o	Handle d:o
8	331385M	x	Hylla	Shelf
9	311917	x	Gångjärn	Hinge
10	312588	x	Platta gångjärn	Plate hinge
11	342263	x	Utskjut diskbänk (Vit)	Projection kitchen sink (White)
--	342376	x	Utskjut diskbänk (Mekong)	Projection kitchen sink (Mekong)
--	342378	x	Utskjut diskbänk (High Gloss)	Projection kitchen sink (High Gloss)
12	336601	x	Ljusramp köksskåp (vitrinskåp)	Light holder kitchen (vitrine)
--	342393	T	Ljusramp köksskåp (skåp mikro)	Light holder kitchen (microwave oven)
13	342155	x	Diskbänk trädel u. skiva (Vit)	Kitchen sink without board (White)
--	342382	x	Diskbänk trädel u. skiva (Mekong)	Kitchen sink without board (Mekong)
--	342383	x	Diskbänk trädel u. skiva (High Gloss)	Kitchen sink without board (High Gloss)
--	342407	x	Diskbänk induktion trädel u. skiva (Vit)	Kitchen sink induction w/o board (White)
--	342406	x	Diskbänk induktion trädel u. skiva (Mekong)	Kitchen sink induction w/o board (Mekong)
--	342299	x	Diskbänk induktion trädel u. skiva (High Gloss)	Kitchen sink induction w/o board (High Gloss)
14	336351-K	x	Skiva diskbänk 872x730/565	Board 872x730/565
--	341803-K	x	Skiva diskbänk induktion 1980x730, ljus	Board induction 1980x730, light
--	341803-L	x	Skiva diskbänk induktion 1980x730, mörk	Board induction 1980x730, dark
15	336071-K	x	Skiva diskbänk 610x565	Board 610x565
16	334706	x	Lådförstycke (Vit)	Drawer front (White)
--	336631	x	Lådförstycke (Mekong)	Drawer front (Mekong)
--	340504	x	Lådförstycke (High Gloss)	Drawer front (High Gloss)
--	317514	x	Låda 500x480 d:o	Drawer 500x480 d:o
--	317382	x	Glidskena låda H d:o	Slide bar, drawer R d:o
--	350221	x	Glidskena låda V d:o	Slide bar, drawer L d:o
17	334707	x	Lådförstycke (Vit)	Drawer front (White)
--	336633	x	Lådförstycke (Mekong)	Drawer front (Mekong)
--	340505	x	Lådförstycke (High Gloss)	Drawer front (High Gloss)
--	317514	x	Låda 500x480 d:o	Drawer 500x480 d:o
--	317382	x	Glidskena låda H d:o	Slide bar, drawer R d:o
--	350221	x	Glidskena låda V d:o	Slide bar, drawer L d:o
18	342156	x	Lucka (Vit)	Door (White)
--	341794	x	Lucka (Mekong)	Door (Mekong)
--	341083	x	Lucka (High Gloss)	Door (High Gloss)
--	20-900302	x	Pentrylåda 500x273 d:o *	Drawer pentry 500x273 d:o *
--	07-800039	x	Rullskena H d:o *	Roller rail R d:o *
--	07-800038	x	Rullskena V d:o *	Roller rail L d:o *
			M= Metervara T= Tillbehör	M= On the metre T= Accessory

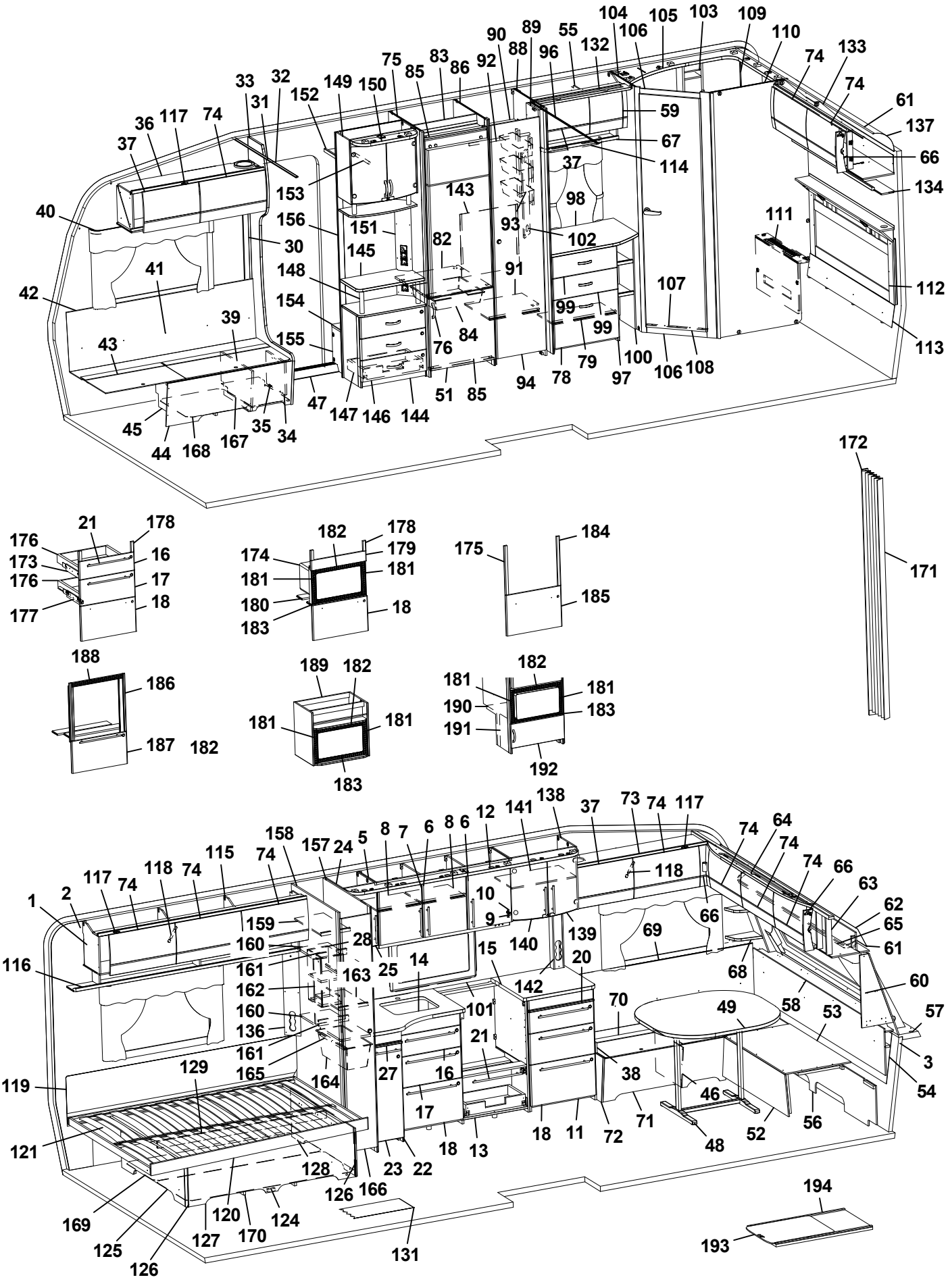
104 105 103 109 110 133 74 61 137 66 134 111 112 113
90 89 55 132 106 96 88 92 86 83 85 75 149 150 152 33 32 31 74 117 36 37 40 42 41 43 39 45 44 168 167 35 34 47 147 146 144 51 85 76 84 82 143 151 145 148 154 155 153 156 30 93 91 98 102 37 114 67 59 99 99 100 106 108 107 79 78 94 97
172 171
21 178 176 173 176 177 16 17 18
182 178 174 179 181 181 180 183 18
175 184 185
188 186 187 182
189 182 181 181 183
182 181 181 190 183 191 192
138 141 12 37 73 74 117 64 74 74 66 63 62 65 61 60 57 3 54 56 52 48 71 72 11 18 13 18 22 23 166 126 128 120 124 170 127 125 126 169 121 119 116 1 2 117 74 118 74 115 74 158 157 24 5 8 7 6 8 6 10 9 118 66 69 68 58 53 49 70 38 46 142 140 139 20 15 14 25 28 163 159 160 161 162 160 136 161 165 164 101 21 16 17 27 129 131 194 193

Pos Fig	Det. nr Part. No	Ingår Fitted	OBS!! Ange alltid årsmodell vid beställning av inredning Benämning	OBS!! Specify always year of model when ordering equipment Description
--	317514	x	Låda 500x480 d:o *	Drawer 500x480 d:o *
--	317382	x	Glidskena låda H d:o *	Slide bar, drawer R d:o *
--	350221	x	Glidskena låda V d:o *	Slide bar, drawer L d:o *
20	336675	x	Skärbräda	Cutting board
21	317503	x	Handtag	Handle
22	336350	x	Utskjut diskbänk (Vit)	Projection kitchen sink (White)
--	334930	x	Utskjut diskbänk (Mekong)	Projection kitchen sink (Mekong)
--	341801	x	Utskjut diskbänk (High Gloss)	Projection kitchen sink (High Gloss)
--	319558	x	Bänkutdrag V d:o	Extract L d:o
--	319559	x	Korg d:o	Basket d:o
--	336081-K	x	Skärbräda bänkutdrag	Cutting board extract
23	334933	x	Lucka (Vit)	Door (White)
--	334765	x	Lucka (Mekong)	Door (Mekong)
--	341445	x	Lucka (High Gloss)	Door (High Gloss)
--	317502	x	Handtag d:o	Handle d:o
24	336199	x	Skåp vitrin	Vitrine
--	331212M	x	Hylla d:o	Shelf d:o
25	332234	x	Lucka vitrin V 272x450	Door L 272x450
--	314350	x	Lås magnet d:o	Lock magnet d:o
--	318381	x	Motstycke magnetlås	Companion part
--	318379	x	Gångjärn	Hinge
--	318380	x	Täckhatt d:o	Cover d:o
--	312588	x	Platta gångjärn	Plate hinge
27	336673	x	Skärbräda	Cutting board
28	338777	x	Kryddhylla	Spice rack
30	318962	x	List täck el-kabel B=45 L=2100	Cover strip B=45 L=2100
31	316270	x	List snäpp undre L2379	List under L2379
32	316268	x	List snäpp övre L2379	List upper L2379
33	342165	x	Stolpe först. L1948 kpl. m. lucka	Support bar cpl. with door
34	336064	x	Lucka	Door
35	312589	x	Gångjärn	Hinge
36	342168	x	Skåp övre elc.L=1108	Cupboard upper L=1108
--	342220	x	Skåp övre elc.L=1108 (Selected)	Cupboard upper L=1108 (Selected)
--	342222	x	Skåp övre elc.L=1108 (Customized)	Cupboard upper L=1108(Customized)
37	337719	x	Lucka	Door
--	340494	x	Lucka (High Gloss)	Door (High Gloss)
38	342267	x	Dynstöd 15x80x400	Support cushion 15x80x400
39	342494	x	Stöd bäddlåda HF	Support bed box
40	350348	x	Skena gardin L1020	Curtain rod L1020
41	339355	x	Värmespalt H fram	Air gap R.F.
42	319821	M	List kant mörkbrun	Strip, dark brown
43	336883	x	Lock bäddlåda H F	Cover bedbox R.F.
--	319024	x	Matta grå textil m. tejp d:o	Carpet gray textile with tape d:o
44	342486	x	Front bäddlåda H F	Front bed box R.F.
--	342488	T	Front bäddlåda H F (centraldammsugare)	Front bed box R.F. (central vacuum cleaner)
45	342495	x	Stöd bäddlåda HF	Support bed box
46	312826	x	Stöd bäddlåda VF	Support bed box
47	314687	x	Tröskel aluminium L=850	Threshold aluminium L=850
48	310083	x	Bordsstativ	Table stand
49	335940-K	x	Bordsskiva 940x1025	Table top 940x1025
			M= Metervara T= Tillbehör	M= On the metre T= Accessory

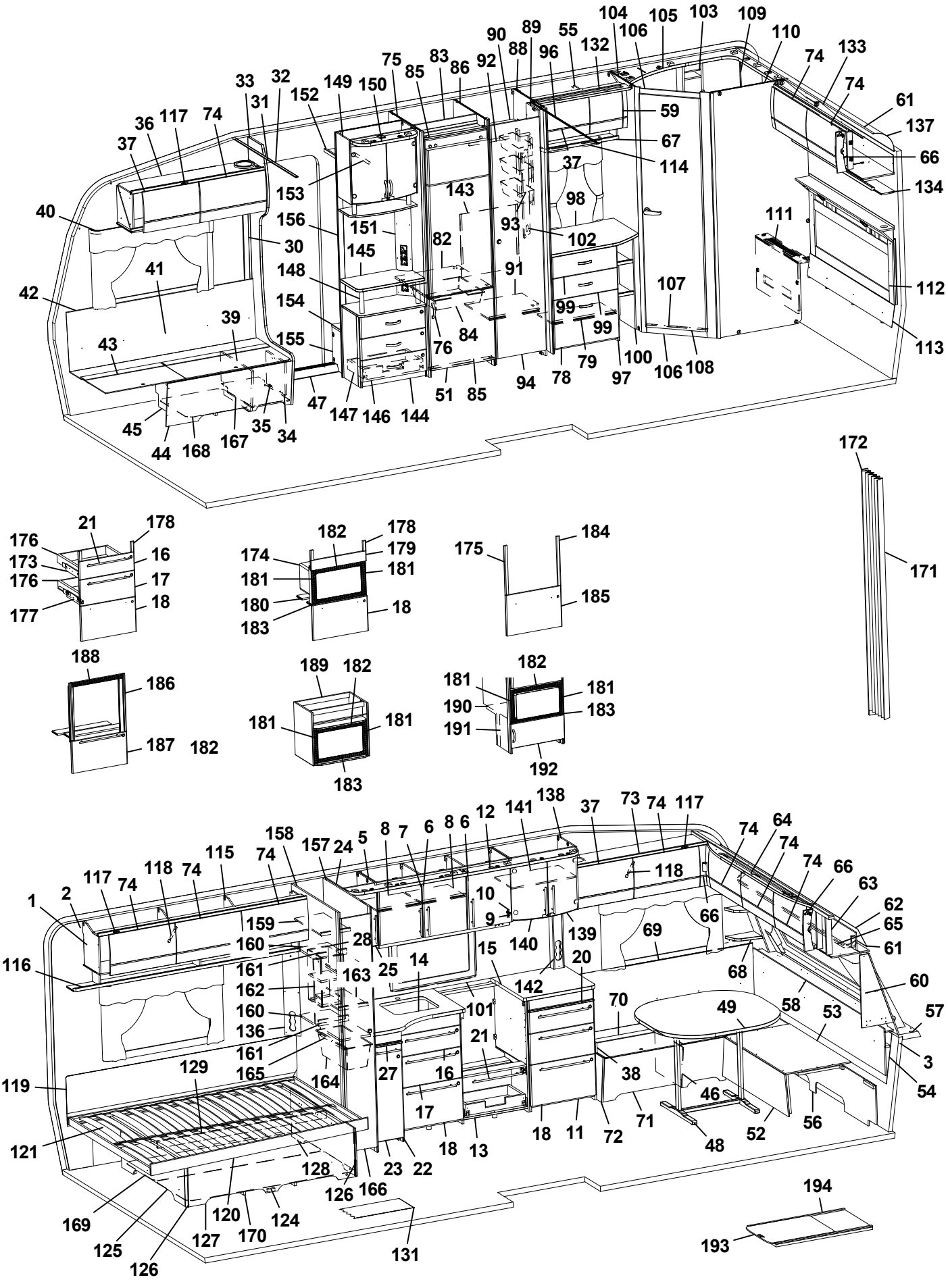
104 105 103 109 110 133 74 61 137 66 134 111 112 113
90 89 55 132 106 96 88 92 86 83 85 75 149 150 152 33 32 31 74 117 36 37 40 42 41 43 39 45 44 168 167 35 34 47 147 146 144 51 85 76 84 82 143 151 145 148 154 155 153 156 30 93 91 98 102 99 99 107 100 106 108 97 79 78 94 114 67 59 37
172 171
21 178 176 173 176 177 16 17 18
182 178 174 179 181 181 180 183 18
175 184 185
188 186 187 182
189 182 181 181 183
182 181 181 190 183 191 192
1 2 117 74 118 74 115 74 158 157 24 5 8 7 6 8 6 12 141 138 37 73 74 117 74 64 74 74 66 63 62 65 61 60 57 3 54 116 159 160 161 162 160 136 161 165 164 28 163 25 14 15 140 139 142 20 101 21 16 17 27 129 119 121 128 126 166 23 22 18 13 18 11 72 71 38 70 49 46 48 52 56 58 53 68 69 66 118 10 9 74 74 74 66 63 62 65 61
169 125 126 127 120 170 124 131 194 193

Pos Fig	Det. nr Part. No	Ingår Fitted	OBS!! Ange alltid årsmodell vid beställning av inredning Benämning	OBS!! Specify always year of model when ordering equipment Description
--	340543-K	x	Bordsskiva 940x1025, ljus ¹	Table top 940x1025, light ¹
--	340543-L	x	Bordsskiva 940x1025, mörk ¹	Table top 940x1025, dark ¹
51	342259	x	Lucka H 550x570	Door R 550x570
--	316799	x	Gångjärn d:o	Hinge d:o
--	312588	x	Platta gångjärn d:o	Plate hinge d:o
52	331245M	x	Front bäddlåda gavel	Front bed box gable
53	331246M	x	Skiva rundsittgrupp	Sheet seat
54	340578	x	Värmespalt gavel fram	Air gap
55	340364	x	Skåp övre L=790	Cupboard upper L=790
--	341135	x	Skåp övre L=790 (Customized)	Cupboard upper L=790 (Customized)
--	319978	x	Gångjärn d:o	Hinge d:o
--	319980	x	Platta gångjärn d:o	Plate hinge d:o
56	340520	x	Stöd sittgrupp	Support
57	213471	x	Hylla front kpl. L2376	Shelf front cpl. L2376
58	340191	x	Front/hylla kpl.	Front/shelf cpl.
--	340929	x	Hylla m. belysning "Björn" (Customized)	Shelf with lighting "Bear" (Customized)
59	337790	x	Lucka	Door
--	340493	x	Lucka (High Gloss)	Door (High Gloss)
60	338518	x	Hylla hörn H	Shelf R
61	313884	x	List plast radie L=2379	List L=2379
62	316005	x	Skiva plast 295x2363x1	Plastic sheet
63	342301	x	Skåp gavel fram L=2360	Cupboard L=2360
--	342300	x	Skåp gavel fram L=2360 (Customized)	Cupboard L=2360 (Customized)
--	319978	x	Gångjärn d:o	Hinge d:o
--	319979	x	Platta gångjärn d:o	Plate hinge d:o
64	336063	x	Ljusramp gavelskåp	Light holder
65	350349	x	Skena gardin L1920	Curtain rod L1920
66	337738	x	Hörn inredning	Corner
--	340917	x	Hörn inredning (High Gloss)	Corner (High Gloss)
--	311917	x	Gångjärn d:o	Hinge d:o
--	319909	x	Platta gångjärn d:o	Plate hinge d:o
67	331305M	x	Hyllpaket	Shelf
68	342291	x	Hylla hörn V	Shelf L
69	337171	x	Värmespalt V fram	Air gap L.F.
70	333906	x	Lock bäddlåda V F	Cover bed box L.F
--	319024	x	Matta grå textil m. tejp d:o	Carpet gray textile with tape d:o
71	339504	x	Front bäddlåda V F	Front bed box L.F.
72	339500	x	Gavel bäddlåda V F	Gable bed box L.F
73	340322	x	Skåp övre L=1108	Cupboard upper L=1108
--	340349	x	Skåp övre L=1108 (Selected)	Cupboard upper L=1108 (Selected)
--	340909	x	Skåp övre L=1108 (Customized)	Cupboard upper L=1108 (Customized)
74	337695	x	Lucka	Door
--	340495	x	Lucka (High Gloss)	Door (High Gloss)
75	342304	x	Vägg kyl V	Wall refrigerator L
76	350129	x	Handtag	Handle
78	339513	x	Lucka 550x380	Door 550x380
--	315202	x	Gångjärn d:o	Hinge d:o
--	312588	x	Platta gångjärn	Plate hinge
79	339522	x	Hylla	Shelf
82	340675	x	Hylla under kyl	Shelf under refrigerator
			M= Metervara T= Tillbehör	M= On the metre T= Accessory

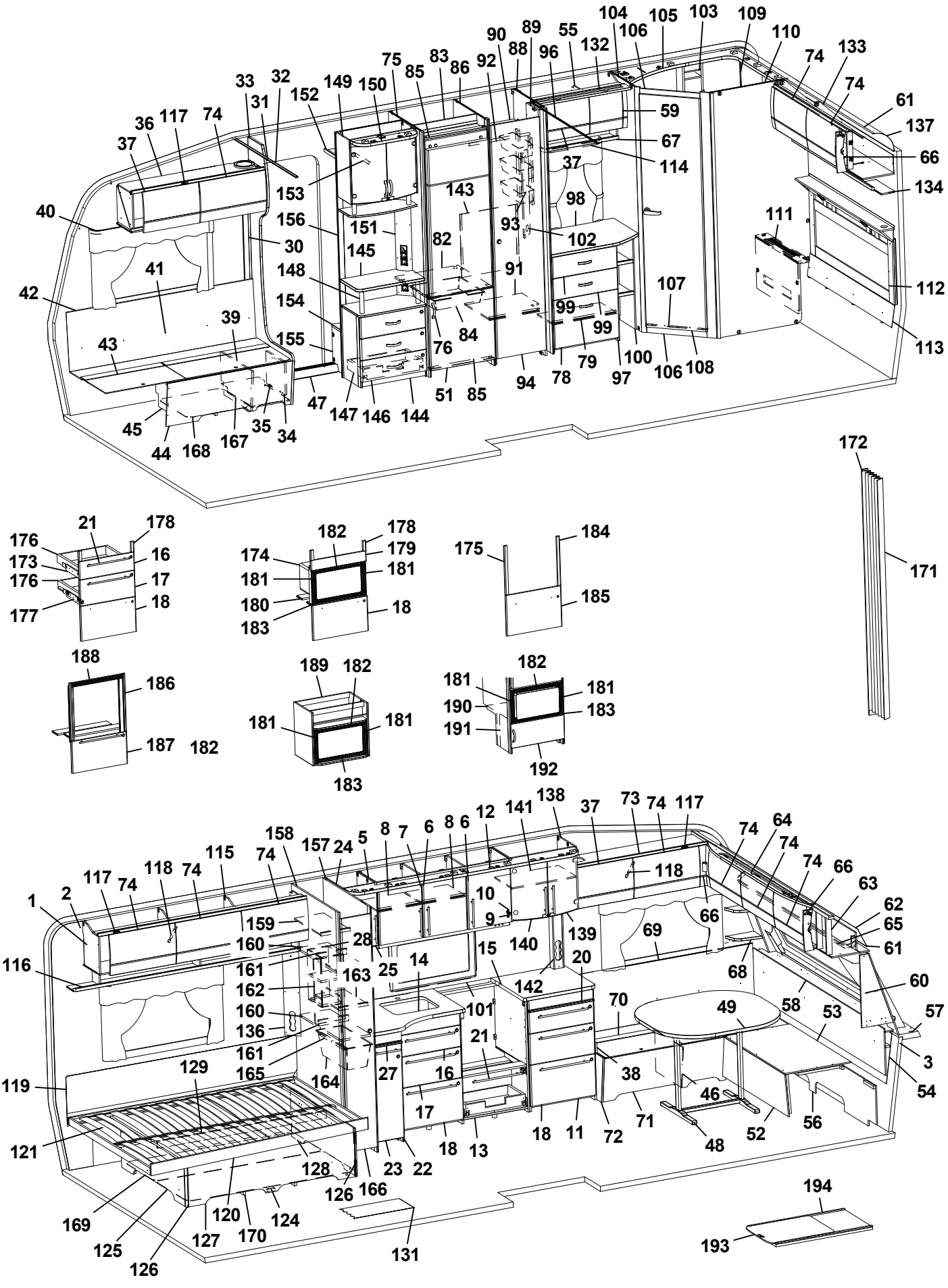
104 105 103 109 110 133 74 74 61 137 66 134 111 112 113
90 89 55 132 106 96 88 92 86 83 85 75 149 150 152 33 32 31 74 117 36 37 40 42 41 43 39 45 44 168 167 35 34 47 147 146 144 51 85 76 84 82 143 151 145 148 154 155 153 156 30 93 91 98 102 37 114 67 59 99 99 100 106 108 107 79 78 94 97
172 171
21 178 176 173 176 177 16 17 18
182 178 174 179 181 181 180 183 18
175 184 185
188 186 187 182
189 182 181 181 183
182 181 181 190 183 191 192
138 141 12 37 73 74 117 64 74 74 66 63 62 65 61 60 57 3 54 56 52 48 71 72 11 18 13 18 22 23 166 126 128 120 124 170 127 125 126 169 121 119 116 1 2 117 74 118 74 115 74 158 157 24 5 8 7 6 8 6 10 9 118 66 69 68 58 53 49 70 38 46 142 140 139 20 15 14 25 28 163 159 160 161 162 160 136 161 165 164 101 21 16 17 27 129 131 194 193

Pos Fig	Det. nr Part. No	Ingår Fitted	OBS!! Ange alltid årsmodell vid beställning av inredning Benämning	OBS!! Specify always year of model when ordering equipment Description
83	342309	x	Bakstycke stopp kyl	Back cupboard
84	310325	x	Trådback vit 427x427x85	Tray 427x427x85
--	312712	x	Glidlist trådback (säljes i par)	Sliding strip tray (pair)
85	342306	x	List folierad L = 528	List foiled L = 528
86	342305	x	Vägg kyl H	Wall refrigerator R
88	331260M	x	Vägg garderob	Wall wardrobe
89	331238M	x	Nisch, vikdörr	Niche folding door
90	331279M	x	Hylla garderob övre	Shelf wardrobe upper
91	331274M	x	Hylla garderob nedre	Shelf wardrobe under
92	350217	x	Galgstång L=790	Clothes hanger L=790
93	319759	x	Korg, garderob	Basket, wardrobe
--	335802	x	List för korgar	List för baskets
94	342238	x	Dörr 415x1850	Door 415x1850
96	314917	x	Skena draperi L=1190	Drapery rail L=1190
97	339457	x	Byrå kpl. u. skiva	Chest of drawers without board
98	336076-K	x	Skiva byrå	Board
99	339512	x	Lådförstycke 550x167	Drawer front 550x167
--	317514	x	Låda 500x480 d:o	Drawer 500x480 d:o
--	317382	x	Glidskena låda H	Slide bar, drawer R
--	350221	x	Glidskena låda V	Slide bar, drawer L
100	331307M	x	Hylla vid byrå kpl.	Shelf cpl.
101	350033-A	T	Köksskiva vägg svart skiffer	Protection kitchen, black slate
--	350033-G	T	Köksskiva vägg natur skiffer	Protection kitchen, nature slate
102	335787M	x	Front el-uttag	Front outlet
103	337131	x	Hylla	Shelf
104	331236M	x	Vägg tvättrum främre	Wall washroom
105	337129	x	Ljusramp tvättrum	Light holder
106	331248M	x	Tröskel 480x60	Threshold 480x60
107	314591	x	List tröskel al. L=480	List threshold L=480
108	342239	x	Dörr 490x1850	Door 490x1850
109	342213	x	Skåp tvättrum L838	Cupboard L838
110	337474	x	Vägg tvättrum bakre	Wall washroom rear
111	342339	x	Front tvättrum	Front washroom
--	319198	x	Galler ventilation d:o	Ventilation grille d:o
112	340538	x	Värmespalt kpl. m. tyg och belysning	Air gap cpl. with fabric and illumination
--	340542	T	Värmespalt kpl. m. tyg och belysning [1]	Air gap cpl. with fabric and illumination [1]
113	338196	x	Värmespalt	Air gap
114	350350	x	Skena gardin L=500	Curtain rod L=500
115	340352	x	Skåp övre L=1747	Cupboard upper L=1747
--	341022	x	Skåp övre L=1747 (Customized)	Cupboard upper L=1747 (Customized)
116	331189M	x	Hyllpaket	Shelf
117	319978	x	Gångjärn	Hinge
--	319980	x	Platta gångjärn	Plate hinge
118	319914	x	Gasfjäder	Gas spring
--	319915	x	Fäste vinkel d:o	Angle bracket d:o
--	319916	x	Fäste runt d:o	Bracket round d:o
119	338121	x	Värmespalt	Air gap
120	342636	x	Sängram u. ribbotten	Bed bottom without laths
121	342682	x	Ribbotten kpl.	Laths bottom cpl.
--	311985	x	Ribba sängbotten L=718 B=63	Lath bed bottom L=718 B=63
			M= Metervara T= Tillbehör	M= On the metre T= Accessory

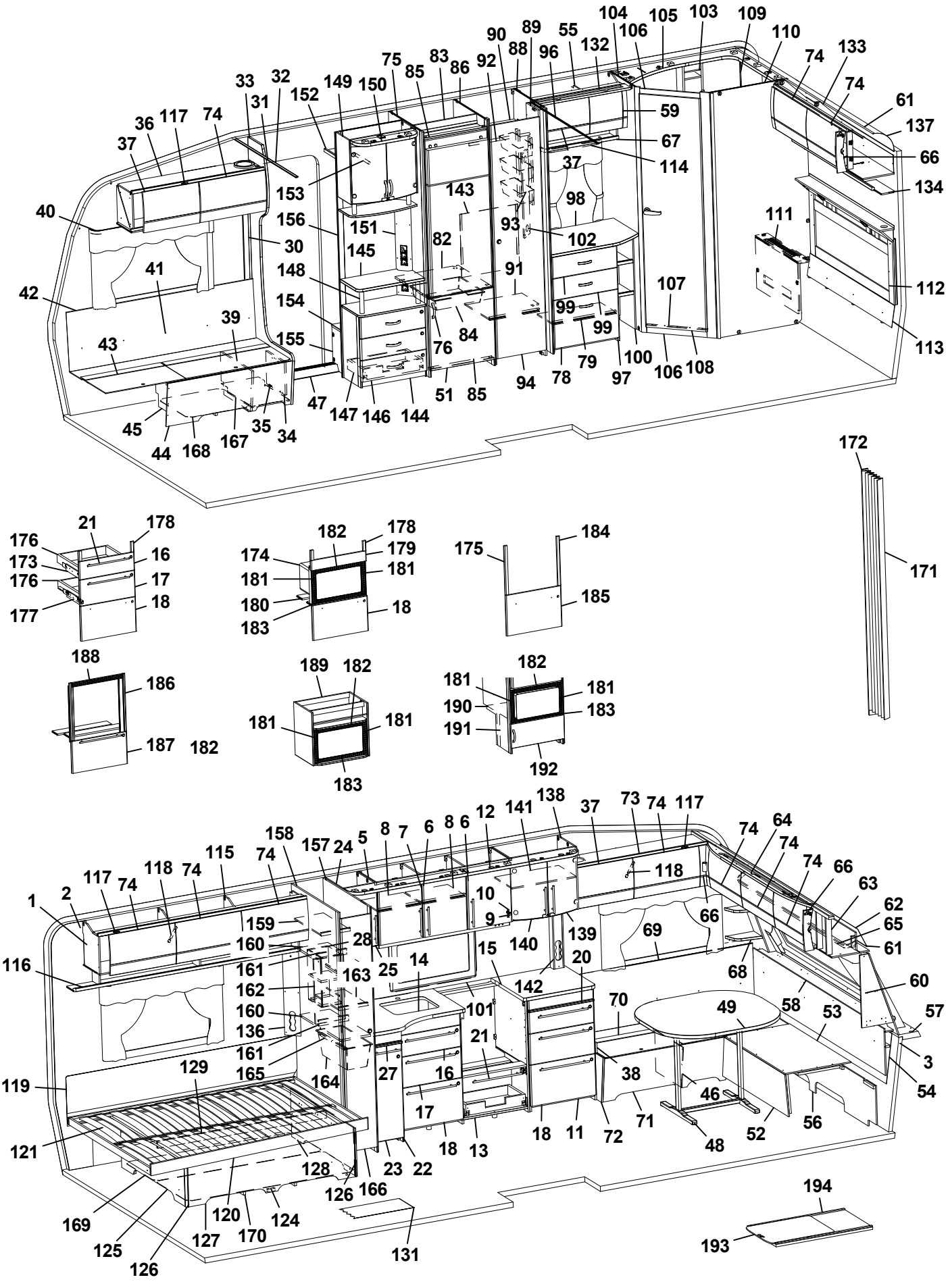
104 105 103 109 110 133 74 74 61 137 66 134 111 112 113
90 89 55 132 106 88 96 92 83 86 75 85 149 150 152 33 32 31 74 117 36 37 40 42 41 43 39 45 44 168 167 35 34 47 147 146 144 51 85 76 84 82 143 151 145 148 154 155 153 156 30 93 91 98 102 37 114 67 59 99 99 100 97 78 79 94 107 106 108
172 171
21 178 176 173 176 177 16 17 18
182 178 174 179 181 181 180 183 18
175 184 185
188 186 187 182
189 182 181 181 183
182 181 181 190 183 191 192
138 141 12 37 73 74 117 64 74 74 66 63 62 65 61 60 57 3 54 56 52 48 71 72 11 18 13 18 22 23 166 126 128 120 124 170 127 125 126 169 121 119 116 1 2 117 74 118 74 115 74 158 157 24 5 8 7 6 8 6 10 9 118 66 69 68 58 53 49 70 38 46 142 140 139 20 15 14 25 28 163 159 160 161 162 160 136 161 165 164 101 21 16 27 17 129 131 194 193

Pos Fig	Det. nr Part. No	Ingår Fitted	OBS!! Ange alltid årsmodell vid beställning av inredning Benämning	OBS!! Specify always year of model when ordering equipment Description
--	312046	x	Band t. ribbotten	Band for laths bottom
124	340187	x	Sänglåda kpl.	Bed box cpl.
125	340197	x	Gavel säng V	Gable bed L
126	319776	x	List hörn L=2500	Corner strip L=2500
127	339426	x	Front säng	Front bed
128	340195	x	Gavel säng H	Gable bed R
129	315203	x	Regel 17,5x55x1415	Wood lath pine 17,5x55x1415
131	319230	M^2	Matta golv, klinkermönster mörkgrå	Carpet floor, clinker design dark grey
--	319393	T	Matta golv, antik planka	Carpet floor, antique plank
132	336078	x	Ljusramp	Light holder
133	340398	x	Skåp gavel bak L1510	Cupboard gable L1510
--	341020	x	Skåp gavel bak L1510 (Customized)	Cupboard gable L1510 (Customized)
--	319978	x	Gångjärn d:o	Hinge d:o
--	319980	x	Platta gångjärn d:o	Plate hinge d:o
134	340308	x	Hyllpaket L1512	Shelf L1512
136	335788M	x	Front el-uttag	Front outlet
137	316005	x	Skiva plast 295x2363x1	Plastic sheet
138	336112	x	Skåp vitrin	Vitrine
139	332233	x	Lucka vitrin H 272x450	Door vitrine R 272x450
140	332234	x	Lucka vitrin V 272x450	Door vitrine L 272x450
--	318630	x	Lås magnet d:o	Lock magnet d:o
--	318381	x	Motstycke magnetlås	Companion part
--	318379	x	Gångjärn	Hinge
--	318380	x	Täckhatt d:o	Cover d:o
--	312588	x	Platta gångjärn	Plate hinge
141	331206M	x	Hylla	Shelf
142	333289M	x	Front el-uttag 90x533x48	Front outlet 90x533x48
143	336261	x	Täckskiva exp.kärl	Cover expansion vessel
144	341958	x	TV-bänk kpl. u. skiva	TV-bench cpl. whitout board
145	336122-K	x	Skiva TV-bänk, ljus	Board, light
--	336122-L	T	Skiva TV-bänk, mörk	Board, dark
146	341959	x	Lådförstycke	Drawer front
147	20-900302	x	Pentrylåda 500x273 d:o	Drawer pentry 500x273 d:o
--	07-800039	x	Rullskena H d:o	Roller rail R d:o
--	07-800038	x	Rullskena V d:o	Roller rail L d:o
148	336103	x	Rundstav folierad L=192	Round staff L=192
149	340077	x	Skåp bar kpl. H=512	Coctail cabinet cpl. H=512
--	332088M	x	Hylla hållare flaskor	Shelf bottle holder
--	331778	x	Lucka H d:o	Door R d:o
--	331779	x	Lucka V d:o	Door L d:o
--	318379	x	Gångjärn d:o	Hinge d:o
--	318380	x	Täckhatt d:o	Cover d:o
--	312588	x	Platta gångjärn d:o	Plate hinge d:o
--	336104	x	Hylla under skåp	Shelf under cupboard
--	336102	x	Rundstav d:o L=100	Round staff d:o L=100
150	336106	x	Ljusramp	Light holder
151	340418	x	Front el-uttag 130x857,5	Front outlet 130x857,5
152	331910M	x	Hylla garderob övre	Shelf
153	350217	x	Galgstång L=790	Clothes hanger L=790
154	319866	x	Hylla insteg	Shelf
			M= Metervara T= Tillbehör	M= On the metre T= Accessory

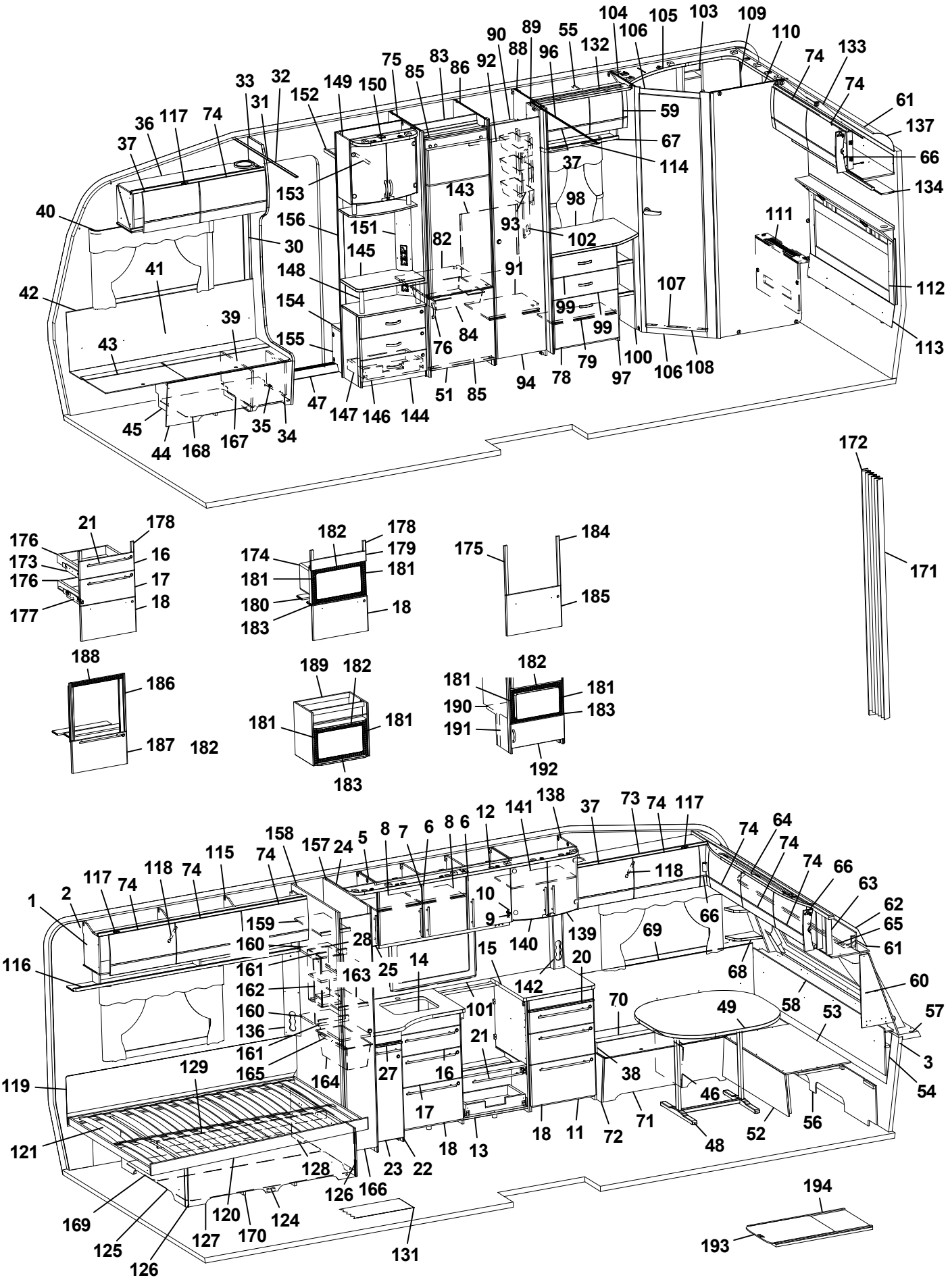
104 105 103 109 110 133 74 74 61 137 66 134 111 112 113
90 89 55 132 106 88 96 92 83 86 85 75 149 150 152 33 32 31 74 117 36 37 40 42 41 43 39 45 44 168 167 35 34 47 147 146 144 51 85 76 84 82 91 93 143 98 102 37 114 67 59 107 99 99 100 106 108 79 78 94 97
172 171
21 178 176 173 176 177 16 17 18
182 178 174 179 181 181 180 183 18
175 184 185
188 186 187 182
189 182 181 181 183
182 181 181 190 183 191 192
138 141 12 37 73 74 117 64 74 74 66 63 62 65 61 60 57 3 54 56 52 48 71 72 11 18 13 18 22 23 166 126 128 120 124 170 127 125 126 169 121 119 116 1 2 117 74 118 74 115 74 158 157 24 5 8 7 6 8 6 10 9 118 66 69 68 58 53 49 70 38 46 142 140 139 20 15 14 25 28 163 159 160 161 162 160 136 161 165 164 101 21 16 27 17 129 131 194 193

Pos Fig	Det. nr Part. No	Ingår Fitted	OBS!! Ange alltid årsmodell vid beställning av inredning Benämning	OBS!! Specify always year of model when ordering equipment Description
155	336618	x	Front hylla garderob	Front
156	337198	x	Vägg instegsgarderob	Wall wardrobe
157	338774	x	Vägg garderob H	Wall wardrobe R
158	338773	x	Vägg garderob V	Wall wardrobe V
159	332922M	x	Hylla garderob	Shelf wardrobe
160	338775	x	Hylla	Shelf
161	377520	x	List folierad L=250	List L=250
162	338778	x	Rygg 514x250	Back 514x250
163	338776	x	Hylla garderob	Shelf wardrobe
164	309010	x	Trådback vit 227x527x185	Tray 227x527x185
165	316358	x	Glidskena plast L=430 D14/27	Runner plastic L=430 D14/27
166	376043	x	Dörr 260x1850	Door 260x1850
--	314523	x	Rätningslist dörr L=1715	List L=1715
167	350390	x	Plåt skofack	Plate shoe compartment
168	342496	x	Luftspalt H-fram	Air gap R front
169	325752	x	Luftspalt sänglåda	Air gap bed box
170	324938	x	Luftspalt sänglåda	Air gap bed box
171	315216	T	Vikdörr 1900x1500	Folding door
172	376461	T	Bakdel nisch vikdörr	Back niche folding door
173	342157	x	Monteringssats kpl. lådor (Vit)	Mounting kit cpl. drawers (White)
--	342384	x	Monteringssats kpl. lådor (Mekong)	Mounting kit cpl. drawers (Mekong)
--	342457	x	Monteringssats kpl. lådor (High Gloss)	Mounting kit cpl. drawers (High Gloss)
174	342158	T	Monteringssats kpl. mikro (Vit)	Mounting kit cpl. micro (White)
--	342385	T	Monteringssats kpl. mikro (Mekong)	Mounting kit cpl. micro (Mekong)
--	342388	T	Monteringssats kpl. mikro (High Gloss)	Mounting kit cpl. micro (High Gloss)
175	342159	T	Monteringssats kpl. ugn (Vit)	Mounting kit cpl. oven (White)
--	342386	T	Monteringssats kpl. ugn (Mekong)	Mounting kit cpl. oven (Mekong)
--	342029	T	Monteringssats kpl. ugn (High Gloss)	Mounting kit cpl. oven (High Gloss)
176	317514	x	Låda 500x480	Drawer 500x480
177	317382	x	Glidskena låda H	Slide bar, drawer R
--	350221	x	Glidskena låda V	Slide bar, drawer L
--	801701	x	Skruv 6x16 d:o	Screw 6x16 d:o
178	336092	x	Passbit 95x30x16 (Mekong)	Gauge block 95x30x16 (Mekong)
179	335936	T	Front	Front
180	333287M	T	Skiva distans 15x100x547,5	Sheet distance 15x100x547,5
181	402108	T	Galler vent. mikro 318x38	Grating vent. micro 318x38
182	402109	T	Galler vent. mikro 448x38	Grating vent. micro 448x38
183	402110	T	Galler vent. mikro 448x33	Grating vent. micro 448x33
184	336086	T	Passbit 460x30x16	Gauge block 460x30x16
185	342160	T	Lucka (Vit)	Door (White)
--	342387	T	Lucka (Mekong)	Door (Mekong)
--	342028	T	Lucka (High Gloss)	Door (High Gloss)
186	342139	T	List L=538 (diskbänk induktion)	List (kitchen sink induction) L=538
187	342277	T	Lucka (diskb. induktion) 299x550 (Vit)	Door (kitch. sink induct.) 299x550 (White)
--	342147	T	Lucka (diskb. induktion) 299x550 (Mekong)	Door (kitch. sink induct.) 299x550 (Mekong)
--	342131	T	Lucka (diskb. induktion) 299x550 (High Gloss)	Door (kitch. sink induct.) 299x550 (High Gloss)
--	20-900302	x	Pentrylåda 500x273 d:o	Drawer pentry 500x273 d:o
--	07-800039	x	Rullskena H d:o	Roller rail R d:o
--	07-800038	x	Rullskena V d:o	Roller rail L d:o
188	402107	T	Galler ugn (diskb. induktion) 503x35	Grating oven (kitch. sink induct.) 503x35
			M= Metervara T= Tillbehör	M= On the metre T= Accessory

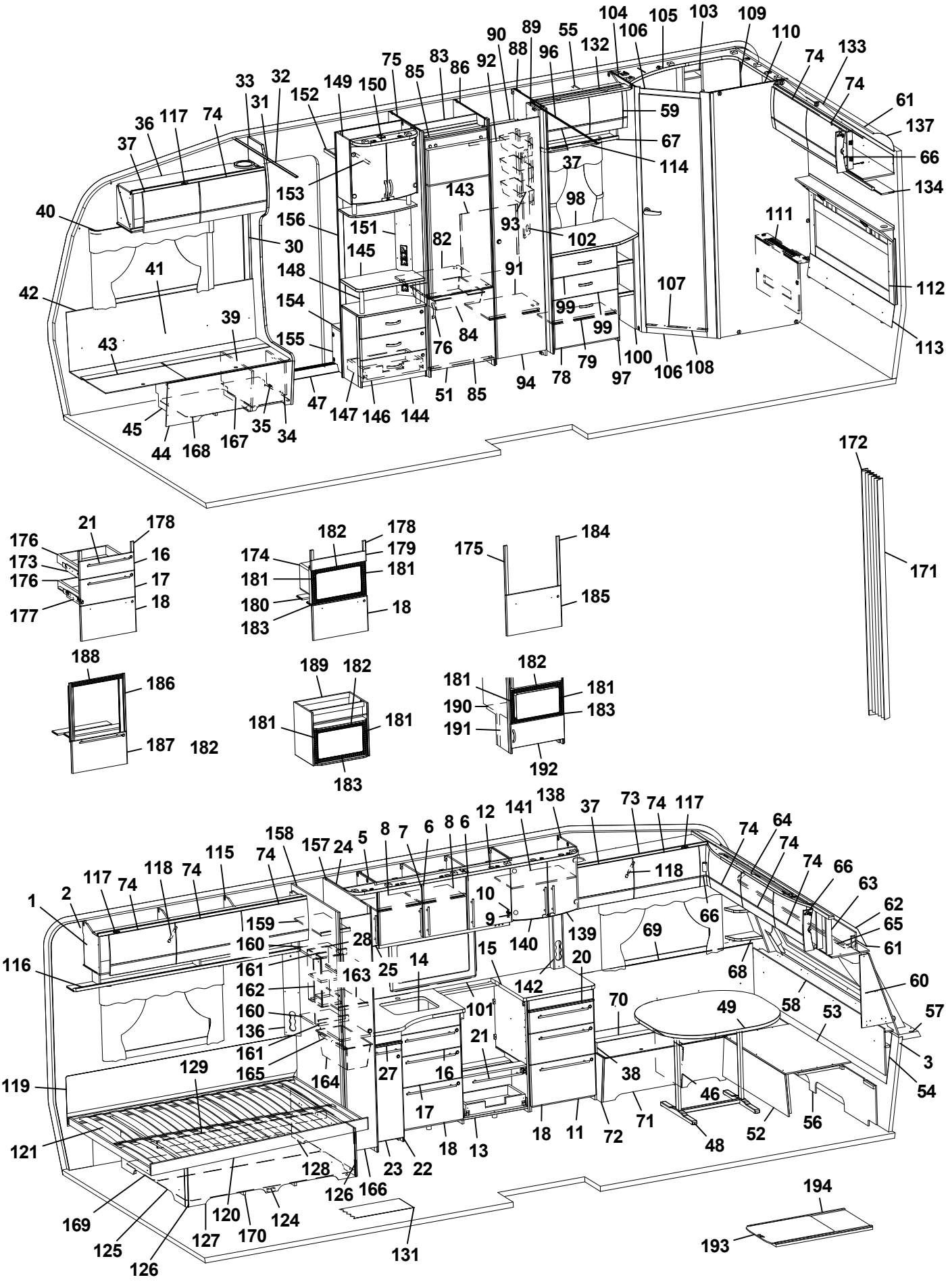
104 105 103 109 110 133 74 74 61 137 66 134 111 112 113
90 89 55 132 106 96 88 92 86 83 85 75 150 149 152 33 32 31 74 117 36 37 40 42 41 43 39 45 44 168 167 35 34 47 147 146 144 51 85 76 84 82 143 151 145 148 154 155 153 156 30 93 91 98 102 99 99 79 78 94 97 100 107 106 108 114 67 59 37
172 171
21 178 176 173 176 177 16 17 18
182 178 174 179 181 181 180 183 18
175 184 185
188 186 187 182
189 182 181 181 183
182 181 181 190 183 191 192
138 141 12 37 73 74 117 64 74 74 74 66 63 62 65 61 60 57 3 54 56 52 48 71 72 11 18 13 18 16 17 21 27 101 142 20 15 140 139 10 9 8 6 8 7 6 5 24 157 158 74 115 74 118 74 117 74 2 1 116 159 160 161 162 160 136 161 165 164 163 28 25 14 118 66 69 68 58 53 49 70 38 46 23 22 166 126 128 129 119 121 169 125 126 127 120 170 124 131 194 193

Pos Fig	Det. nr Part. No	Ingår Fitted	OBS!! Ange alltid årsmodell vid beställning av inredning Benämning	OBS!! Specify always year of model when ordering equipment Description
189	342343	T	Skåp kpl. mikrovågsugn	Cupboard cpl. microwave oven
190	342316	T	Hylla mikro	Shelf
191	342315	T	List folierad L=283	List folierad L=283
192	342311	T	Lucka 550x228	Door 550x228
--	316799	x	Gångjärn d:o	Hinge d:o
--	312588	x	Platta gångjärn d:o	Plate hinge d:o
193	341192	T	Utdragsskiva bord 450x550	Sliding leaf 450x550
194	341193	T	Låda utdragsskiva	Box sliding leaf
			* = Olika djup på lådor kan förekomma ¹ = Selected och Customized	* = Different depths of drawers can exist ¹ = Selected and Customized
			Dyntyger, madrasser m.m. (se dynor m.m.)	Cushion textilies, mattresses etc. (see cushions etc.)
			M= Metervara T= Tillbehör	M= On the metre T= Accessory

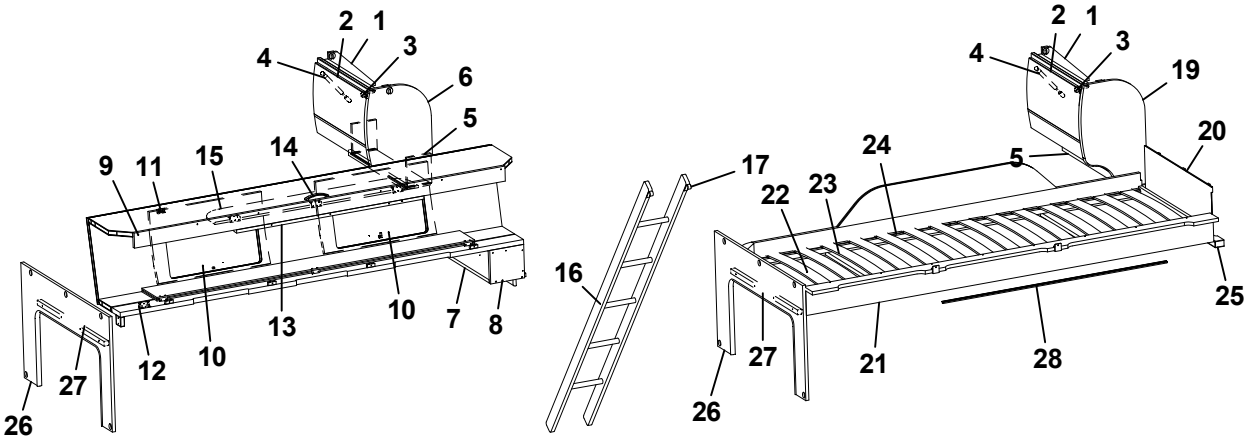
2
1
4
3
6
5
9
11
15
14
10
13
10
7
8
12
27
26
2
1
4
3
19
20
17
24
5
22
23
16
25
27
21
28
26

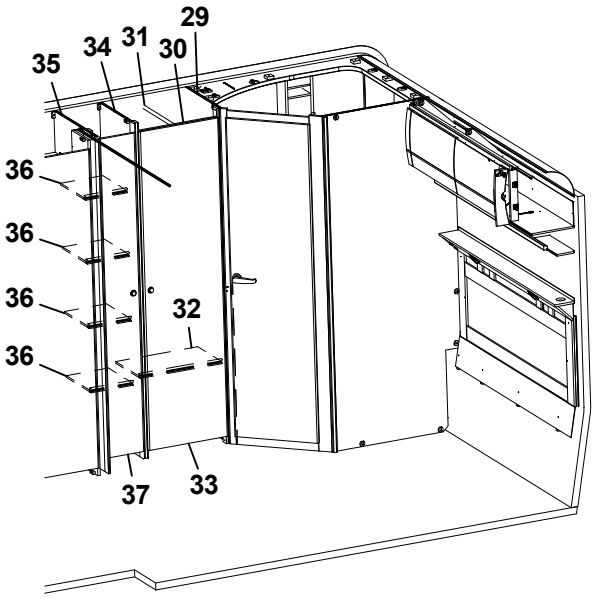
29
35
34
31
30
36
36
36
36
32
37
33

Pos Fig	Det. nr Part. No	Ingår Fitted	OBS!! Ange alltid årsmodell vid beställning av inredning Benämning	OBS!! Specify always year of model when ordering equipment Description
1	341225	x	Skåp gavel bak L560	Cupboard gable L560
--	341432	x	Skåp gavel bak L560 (Customized)	Cupboard gable L560 (Customized)
2	337695	x	Lucka	Door
--	340495	x	Lucka (High Gloss)	Door (High Gloss)
3	319978	x	Gångjärn	Hinge
--	319980	x	Platta gångjärn	Plate hinge
4	319914	x	Gasfjäder	Gas spring
--	319915	x	Fäste vinkel d:o	Angle bracket d:o
--	319916	x	Fäste runt d:o	Bracket round d:o
5	331743M	x	Hyllpaket	Shelf
6	336180	x	Gavel rundad	Gable
7	332658M	x	Hylla gavel bak	Shelf gable rear
8	331697M	x	Gavel	Gable
9	337661	x	Överbäddskåp L1980	Upper bed L1980
--	341426	x	Överbäddskåp L1980 (Customized)	Upper bed L1980 (Customized)
10	337664	x	Lucka	Door
--	341427	x	Lucka (High Gloss)	Door (High Gloss)
11	860402	x	Gångjärn	Hinge
12	860405	x	Gångjärn	Hinge
13	339839	x	Regel låsning	Lock bar
14	350129	x	Handtag	Handle
15	375813	x	Rasskydd ö-bäddskåp	Protective plate
16	376697	T	Stege ö-bäddsskåp 201x1800 kpl.	Ladder upper bed 201x1800 cpl.
17	860426	T	Krok t. stege	Hook for ladder
19	336185	x	Gavel rundad	Gable
20	321209	x	Värmespalt gavel	Air gap gable
21	336381	x	Sängram vån.säng V u. ribbotten	Bed bottom L without laths
22	325430	x	Ribbotten kpl.	Laths bottom cpl.
23	311985	x	Ribba sängbotten L=718 B=63	Lath bed bottom L=718 B=63
24	312046	x	Band t. ribbotten	Band for laths bottom
25	331960M	x	Bärregel	Bearing rail
26	333417M	x	Skiva fast bädd kpl.	Sheet upper bed cpl.
27	331698M	x	Bärregel 670x22x22	Bearing rail 670x22x22
28	314721	x	Skena draperi L=1100	Curtain rod L=1100
29	331235M	x	Vägg tvättrum främre	Wall washroom
30	331275M	x	Överbit garderob	Overlap wardrobe
31	350217	x	Galgstång L=790	Clothes hanger L=790
32	331287M	x	Hylla	Shelf
33	342239	x	Dörr 490x1850	Door 490x1850
34	331237M	x	Vägg garderob H	Wall wardrobe R
35	331259M	x	Vägg garderob H	Wall wardrobe R
36	331288M	x	Hylla	Shelf
37	376043	x	Dörr 260x1850	Door 260x1850
--	314523	x	Rätningslist dörr L=1715	List L=1715
			T= Tillbehör	T= Accessory

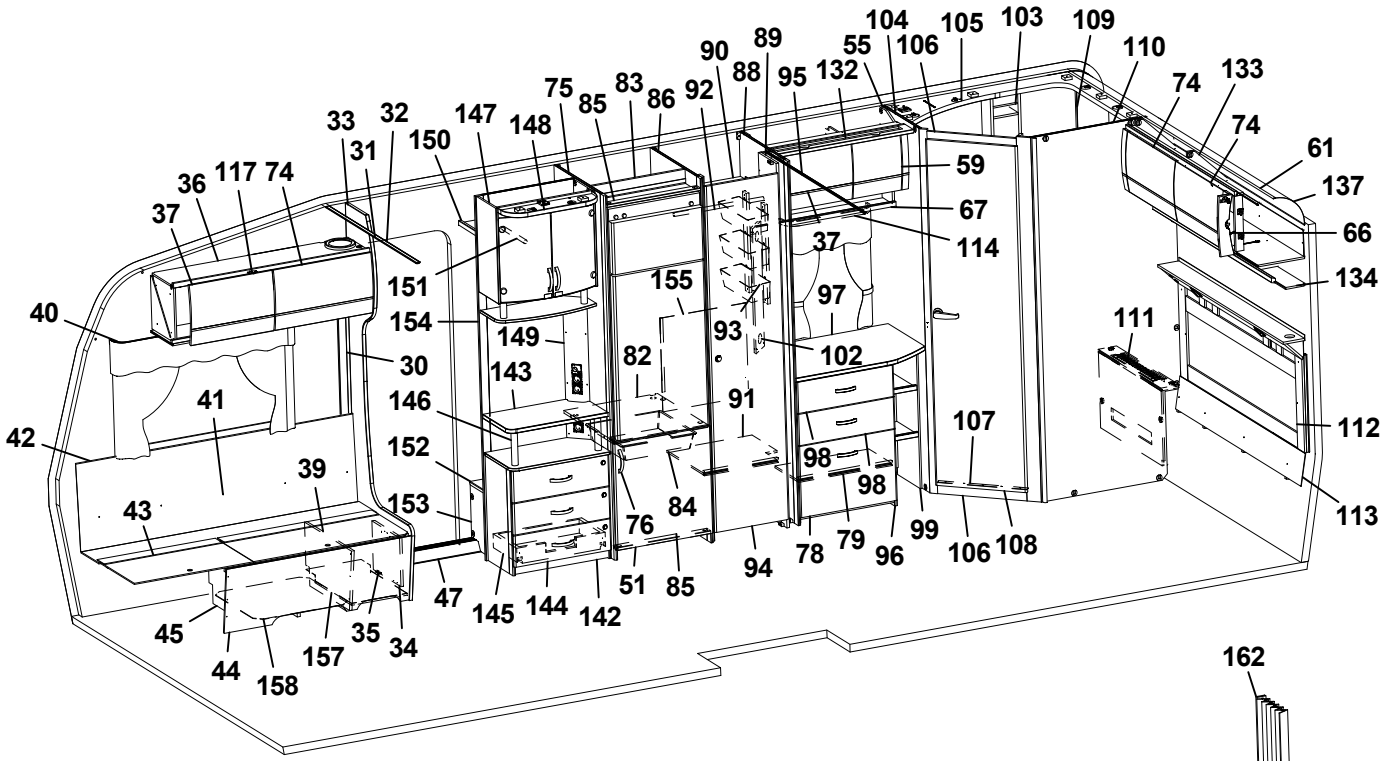
104 105 103 109 110 74 133 74 61 137 66 134 111 112 113 106 108 99 96 79 78 94 85 51 76 84 98 98 107 102 97 91 82 93 155 143 146 152 153 154 149 151 150 147 148 75 85 83 86 92 90 88 89 95 132 55 106 59 67 114 37 40 42 41 43 39 30 36 117 74 37 33 31 32 45 44 158 157 35 34 47 145 144 142

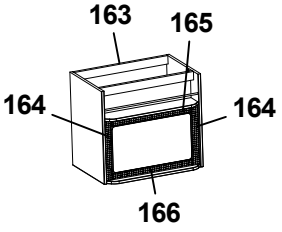
163 165 164 164 166

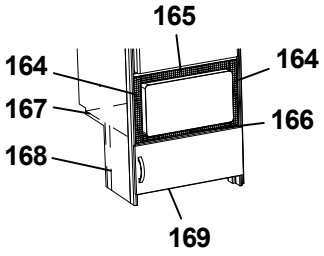
165 164 164 167 166 168 169

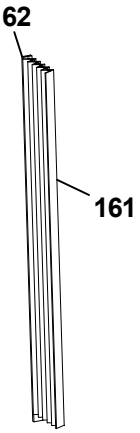
162 161

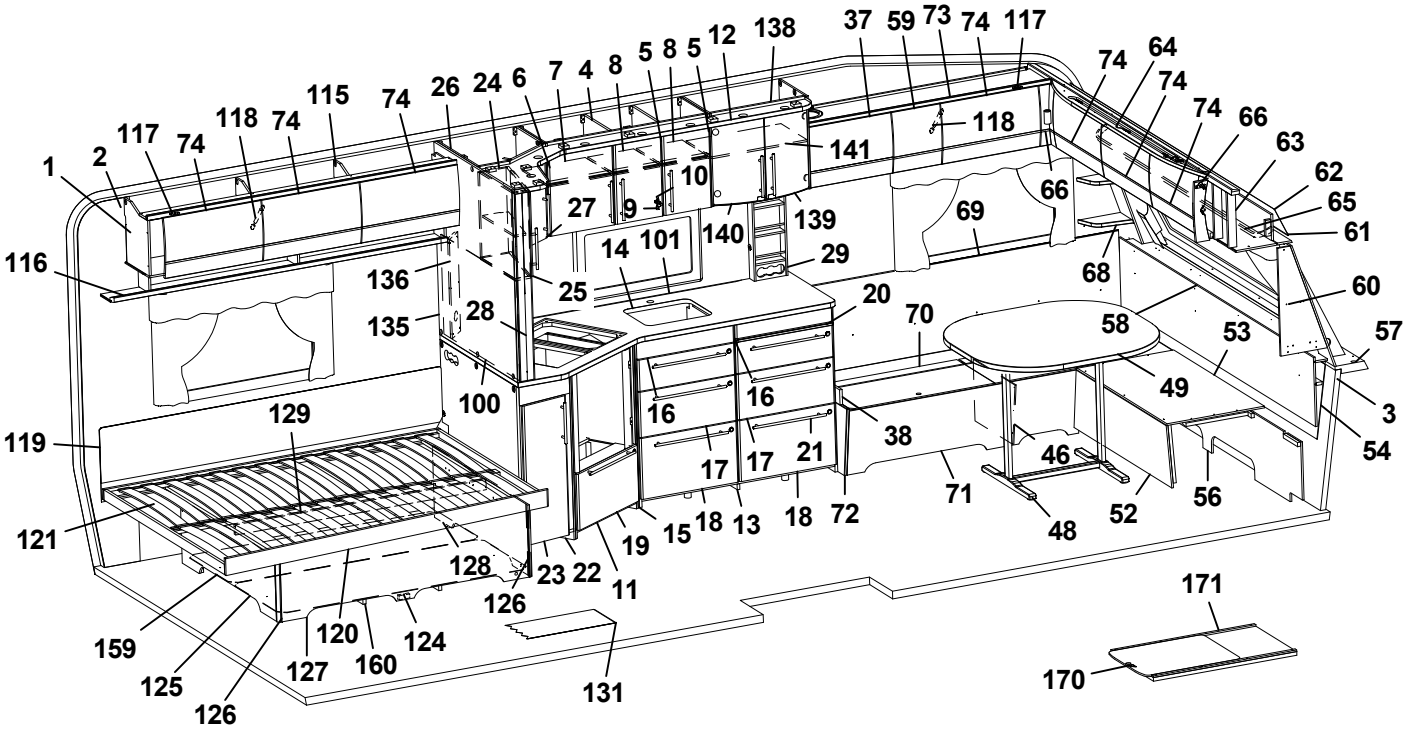
37 59 73 74 117 12 138 5 8 5 8 4 7 6 24 26 74 115 74 118 74 117 74 1 2 116 119 121 159 125 126 127 120 160 124 128 126 23 22 11 19 15 18 13 18 72 131 16 16 17 17 21 38 71 48 46 52 56 49 53 57 3 54 58 60 61 65 62 63 66 74 74 64 74 118 141 10 27 9 14 101 140 139 29 25 20 136 135 28 100 129 70 69 66 68 74 74 117 118 74 115 74 26 24 6 7 4 8 5 8 5 12 138 37 59 73 74 117 74 64 74 74 66 63 62 65 61 60 57 3 54 49 53 58 70 20 29 25 14 101 140 139 10 27 9 136 135 28 100 129 119 121 159 125 126 127 120 160 124 128 126 23 22 11 19 15 18 13 18 72 131 16 16 17 17 21 38 71 48 46 52 56 141 118 74 74 64 74 74 66 63 62 65 61 60 57 3 54 49 53 58 70 20 29 25 14 101 140 139 10 27 9 136 135 28 100 129 119 121 159 125 126 127 120 160 124 128 126 23 22 11 19 15 18 13 18 72 131 16 16 17 17 21 38 71 48 46 52 56 171 170

Pos Fig	Det. nr Part. No	Ingår Fitted	OBS!! Ange alltid årsmodell vid beställning av inredning Benämning	OBS!! Specify always year of model when ordering equipment Description
1	318657	M	Tapet vägg/tak	Wall paper
2	318584	M	Tejp tapet 20 mm	Tape, wall paper 20 mm
3	318585	M	Tejp tapet 60 mm	Tape, wall paper 60 mm
4	342329	x	Skåp kök L924 kpl. (Vit)	Cupboard kitchen L924 cpl. (White)
--	341927	x	Skåp kök L924 kpl. (Mekong)	Cupboard kitchen L924 cpl. (Mekong)
--	341675	x	Skåp kök L924 kpl. (High Gloss)	Cupboard kitchen L924 cpl. (High Gloss)
5	342330	x	Lucka H (Vit)	Door R (White)
--	341928	x	Lucka H (Mekong)	Door R (Mekong)
--	341680	x	Lucka H (High Gloss)	Door R (High Gloss)
--	317502	x	Handtag d:o	Handle d:o
6	334713	x	Lucka V (Vit)	Door L (White)
--	336625	x	Lucka V (Mekong)	Door L (Mekong)
--	340512	x	Lucka V (High Gloss)	Door L (High Gloss)
--	317502	x	Handtag d:o	Handle d:o
7	331385M	x	Hylla	Shelf
8	341681	x	Hylla	Shelf
9	311917	x	Gångjärn	Hinge
10	312588	x	Platta gångjärn	Plate hinge
11	342318	x	Diskbänk vinklad (Vit)	Kitchen sink angled (White)
--	342146	x	Diskbänk vinklad (Mekong)	Kitchen sink angled (Mekong)
--	342142	x	Diskbänk vinklad (High Gloss)	Kitchen sink angled (High Gloss)
12	341707	x	Ljusramp köksskåp (vitrinskåp)	Light holder kitchen (vitrine)
--	342423	T	Ljusramp köksskåp (skåp mikro)	Light holder kitchen (microwave oven)
13	342373	x	Diskbänk induktion trädel u. skiva (Vit)	Kitchen sink induction w/o board (White)
--	341919	x	Diskbänk induktion trädel u. skiva (Mekong)	Kitchen sink induction w/o board (Mekong)
--	341818	x	Diskbänk induktion trädel u. skiva (High Gloss)	Kitchen sink induction w/o board (High Gloss)
14	341051-K	x	Skiva diskbänk induktion 1970x902, ljus	Board induction 1970x902, light
--	341051-L	x	Skiva diskbänk induktion 1970x902, mörk	Board 1970x902, dark
15	341138	x	Passbit diskbänk	Gauge block
16	334706	x	Lådförstycke (Vit)	Drawer front (White)
--	336631	x	Lådförstycke (Mekong)	Drawer front (Mekong)
--	340504	x	Lådförstycke (High Gloss)	Drawer front (High Gloss)
--	317514	x	Låda 500x480 d:o	Drawer 500x480 d:o
--	317382	x	Glidskena låda H d:o	Slide bar, drawer R d:o
--	350221	x	Glidskena låda V d:o	Slide bar, drawer L d:o
17	334707	x	Lådförstycke (Vit)	Drawer front (White)
--	336633	x	Lådförstycke (Mekong)	Drawer front (Mekong)
--	340505	x	Lådförstycke (High Gloss)	Drawer front (High Gloss)
--	317514	x	Låda 500x480 d:o	Drawer 500x480 d:o
--	317382	x	Glidskena låda H d:o	Slide bar, drawer R d:o
--	350221	x	Glidskena låda V d:o	Slide bar, drawer L d:o
18	342156	x	Lucka (Vit)	Door (White)
--	341794	x	Lucka (Mekong)	Door (Mekong)
--	341083	x	Lucka (High Gloss)	Door (High Gloss)
--	20-900302	x	Pentrylåda 500x273 d:o *	Drawer pentry 500x273 d:o *
--	07-800039	x	Rullskena H d:o *	Roller rail R d:o *
--	07-800038	x	Rullskena V d:o *	Roller rail L d:o *
--	317514	x	Låda 500x480 d:o *	Drawer 500x480 d:o *
--	317382	x	Glidskena låda H d:o *	Slide bar, drawer R d:o *
--	350221	x	Glidskena låda V d:o *	Slide bar, drawer L d:o *
			M= Metervara T= Tillbehör	M= On the metre T= Accessory

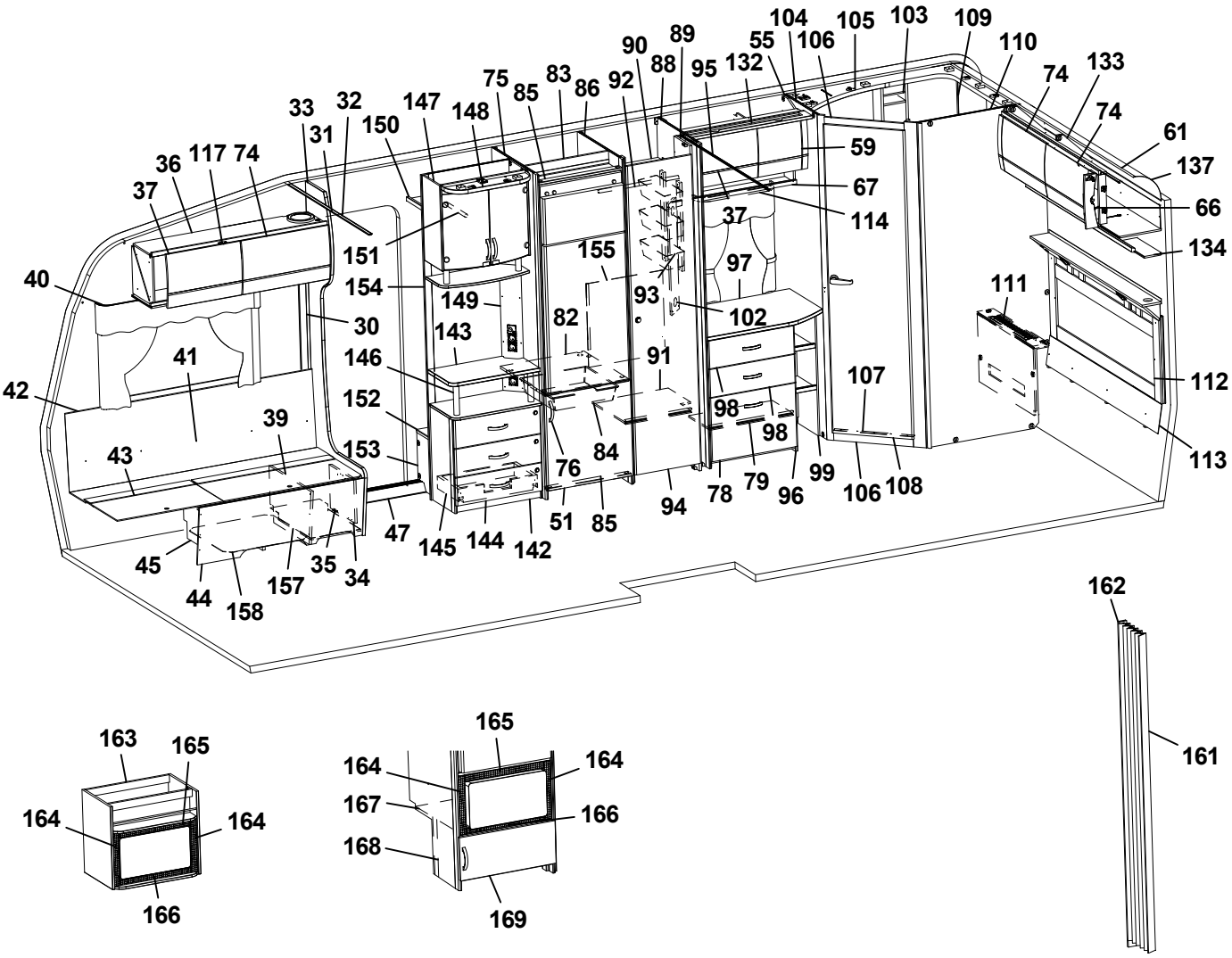
104
105
103
109
110
133
74
61
137
66
134
111
112
113
107
108
106
99
96
79
78
94
85
51
142
144
145
47
34
35
157
158
44
45
43
42
41
40
37
36
117
74
33
31
32
150
147
148
75
85
83
86
92
90
88
89
95
132
55
106
59
67
114
37
97
102
93
155
82
91
98
98
84
76
151
154
149
143
146
152
153
39
30

163
165
164
164
166

165
164
164
167
166
168
169

162
161

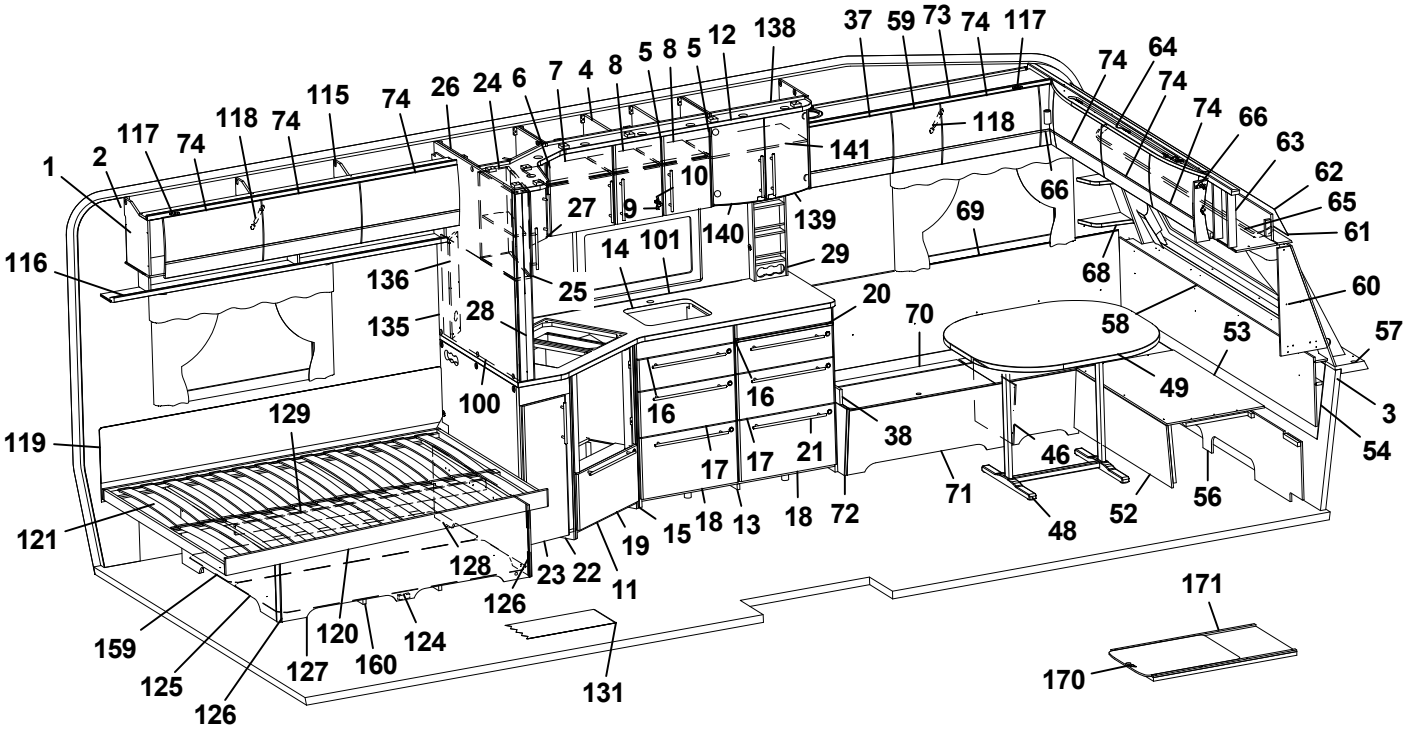
1
2
117
74
118
74
115
74
26
24
6
7
4
8
5
8
5
12
138
37
59
73
74
117
74
64
74
74
66
63
62
65
61
60
57
3
54
116
136
135
28
100
27
9
10
14
101
140
139
29
141
118
66
69
68
58
53
49
46
48
52
56
71
72
38
21
18
13
18
17
17
16
16
15
19
11
22
23
128
126
129
119
121
159
125
126
127
120
160
124
131
20
70
25
170
171

Pos Fig	Det. nr Part. No	Ingår Fitted	OBS!! Ange alltid årsmodell vid beställning av inredning Benämning	OBS!! Specify always year of model when ordering equipment Description
19	342277	x	Lucka (Vit)	Door (White)
--	342147	x	Lucka (Mekong)	Door (Mekong)
--	342131	x	Lucka (High Gloss)	Door (High Gloss)
--	20-900302	x	Pentrylåda 500x273 d:o	Drawer pentry 500x273 d:o
--	07-800039	x	Rullskena H d:o	Roller rail R d:o
--	07-800038	x	Rullskena V d:o	Roller rail L d:o
20	341954	x	Skärbräda	Cutting board
21	317503	x	Handtag	Handle
22	342274	x	Utskjut diskbänk (Vit)	Projection kitchen sink (White)
--	341922	x	Utskjut diskbänk (Mekong)	Projection kitchen sink (Mekong)
--	341649	x	Utskjut diskbänk (High Gloss)	Projection kitchen sink (High Gloss)
23	334711	x	Lucka (Vit)	Door (White)
--	336628	x	Lucka (Mekong)	Door (Mekong)
--	340514	x	Lucka (High Gloss)	Door (High Gloss)
--	317502	x	Handtag d:o	Handle d:o
24	342328	x	Skåp utskjut kökskåp (Vit)	Cupboard projection (White)
--	341924	x	Skåp utskjut kökskåp (Mekong)	Cupboard projection (Mekong)
--	341698	x	Skåp utskjut kökskåp (High Gloss)	Cupboard projection (High Gloss)
--	341856	x	Hylla d:o	Shelf d:o
25	334712	x	Lucka H (Vit)	Door R (White)
--	336624	x	Lucka H (Mekong)	Door R (Mekong)
--	340511	x	Lucka H (High Gloss)	Door R (High Gloss)
26	342327	x	Hörnskåp (Vit)	Corner cupboard (White)
--	341925	x	Hörnskåp (Mekong)	Corner cupboard (Mekong)
--	341690	x	Hörnskåp (High Gloss)	Corner cupboard (High Gloss)
27	342326	x	Lucka V ((Vit))	Door L (White)
--	341926	x	Lucka V (Mekong)	Door L (Mekong)
--	341696	x	Lucka V (High Gloss)	Door L (High Gloss)
28	341727	x	Stolpe utskjut	Support bar
29	333409M	x	Kryddhylla	Spice rack
30	318962	x	List täck el-kabel B=45 L=2100	Cover strip B=45 L=2100
31	316270	x	List snäpp undre L2379	List under L2379
32	316268	x	List snäpp övre L2379	List upper L2379
33	342165	x	Stolpe först. L1948 kpl. m. lucka	Support bar cpl. with door
34	336064	x	Lucka	Door
35	312589	x	Gångjärn	Hinge
36	342168	x	Skåp övre elc.L=1108	Cupboard upper L=1108
--	342220	x	Skåp övre elc.L=1108 (Selected)	Cupboard upper L=1108 (Selected)
--	342222	x	Skåp övre elc.L=1108 (Customized)	Cupboard upper L=1108(Customized)
37	337719	x	Lucka (Mekong)	Door (Mekong)
--	340494	x	Lucka (High Gloss)	Door (High Gloss)
38	342267	x	Dynstöd 15x80x400	Support cushion 15x80x400
39	342494	x	Stöd bäddlåda HF	Support bed box
40	350348	x	Skena gardin L1020	Curtain rod L1020
41	339355	x	Värmespalt H fram	Air gap R.F.
42	319821	M	List kant mörkbrun	Strip, dark brown
43	336883	x	Lock bäddlåda H F	Cover bedbox R.F.
--	319024	x	Matta grå textil m. tejp d:o	Carpet gray textile with tape d:o
44	342486	x	Front bäddlåda H F	Front bed box R.F.
--	342488	T	Front bäddlåda H F (centraldammsugare)	Front bed box R.F. (central vacuum cleaner)
			M= Metervara T= Tillbehör	M= On the metre T= Accessory

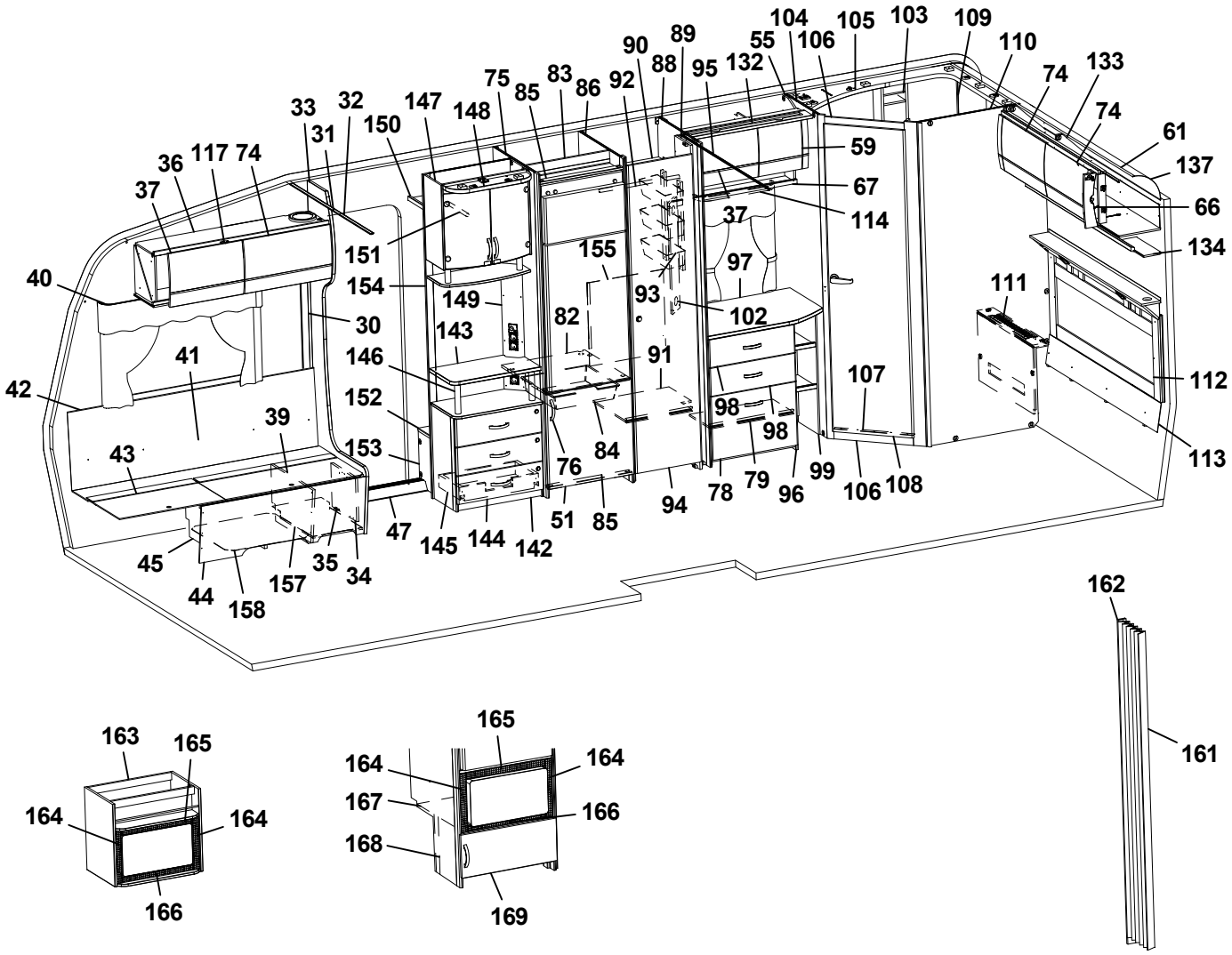
104
105
103
109
110
133
74
61
137
66
134
111
112
113
107
108
106
99
96
79
78
94
85
51
142
144
145
47
34
35
157
158
44
45
43
42
41
40
37
36
117
74
33
31
32
150
147
148
75
85
83
86
92
90
88
89
95
132
55
106
59
67
114
37
97
102
93
155
82
91
84
76
151
154
149
143
146
152
153
39
98
98
30

163
165
164
164
166

165
164
164
167
166
168
169

162
161

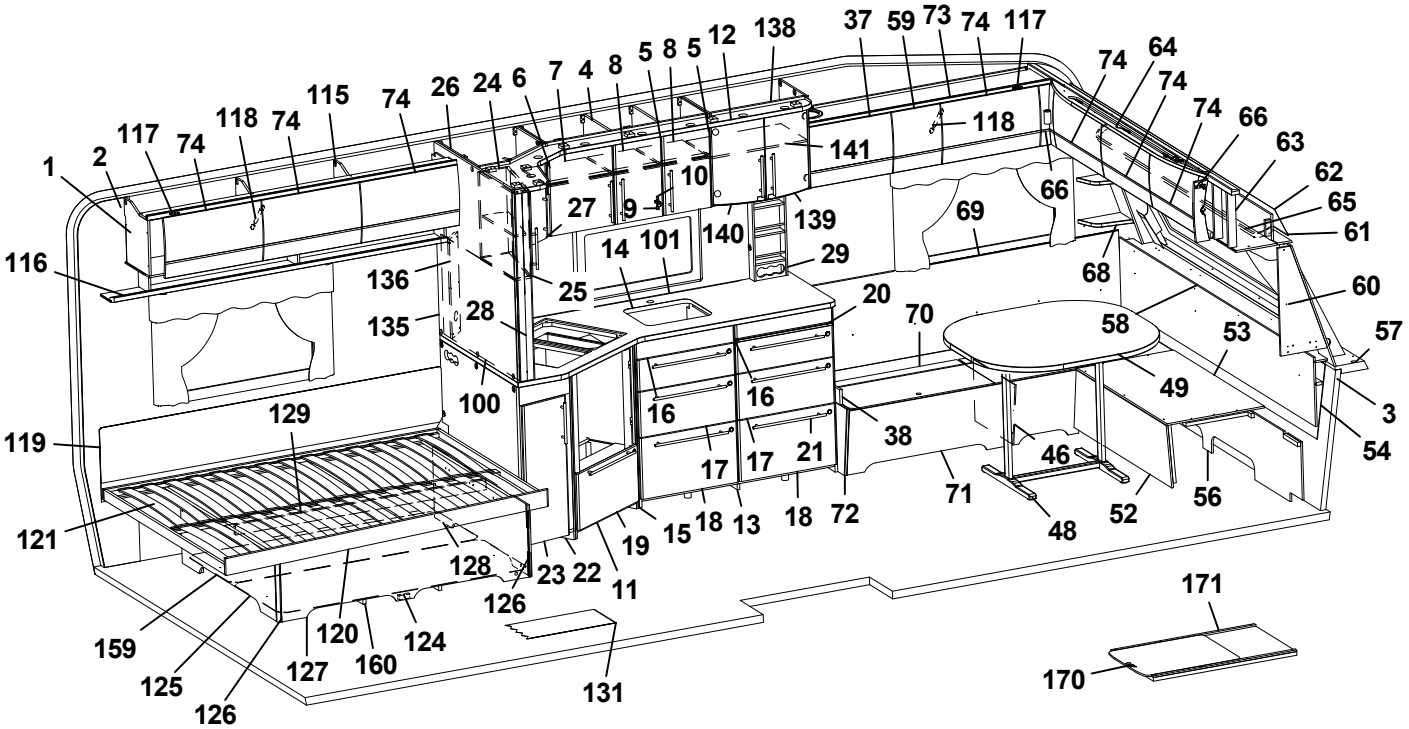
1
2
117
74
118
74
115
74
26
24
6
7
4
8
5
8
5
12
138
37
59
73
74
117
74
64
74
74
66
63
62
65
61
60
57
3
54
116
136
135
28
100
27
9
10
141
118
14
101
140
139
29
25
20
70
69
66
68
58
53
49
46
48
52
56
119
129
121
128
126
23
22
11
19
15
18
13
18
17
17
21
38
72
71
16
16
159
125
126
127
120
160
124
131
171
170

Pos Fig	Det. nr Part. No	Ingår Fitted	OBS!! Ange alltid årsmodell vid beställning av inredning Benämning	OBS!! Specify always year of model when ordering equipment Description
45	342495	x	Stöd bäddlåda HF	Support bed box
46	312826	x	Stöd bäddlåda VF	Support bed box
47	314687	x	Tröskel aluminium L=850	Threshold aluminium L=850
48	310083	x	Bordsstativ	Table stand
49	335940-K	x	Bordsskiva 940x1025	Table top 940x1025
--	340543-K	x	Bordsskiva 940x1025, ljus	Table top 940x1025, light
--	340543-L	x	Bordsskiva 940x1025, mörk	Table top 940x1025, dark
51	342259	x	Lucka H 550x570	Door R 550x570
--	316799	x	Gångjärn d:o	Hinge d:o
--	312588	x	Platta gångjärn d:o	Plate hinge d:o
52	331245M	x	Front bäddlåda gavel	Front bed box gable
53	331246M	x	Skiva rundsittgrupp	Sheet seat
54	340578	x	Värmespalt gavel fram	Air gap
55	340364	x	Skåp övre L=790 (Mekong)	Cupboard upper L=790 (Mekong)
--	341135	x	Skåp övre L=790 (Customized)	Cupboard upper L=790 (Customized)
--	319978	x	Gångjärn d:o	Hinge d:o
--	319980	x	Platta gångjärn d:o	Plate hinge d:o
56	340520	x	Stöd sittgrupp	Support
57	213471	x	Hylla front kpl. L2376	Shelf front cpl. L2376
58	340191	x	Front/hylla kpl.	Front/shelf cpl.
--	340929	x	Hylla m. belysning "Björn" (Customized)	Shelf with lighting "Bear" (Customized)
59	337790	x	Lucka (Mekong)	Door (Mekong)
--	340493	x	Lucka (High Gloss)	Door (High Gloss)
60	338518	x	Hylla hörn H	Shelf R
61	313884	x	List plast radie L=2379	List L=2379
62	316005	x	Skiva plast 295x2363x1	Plastic sheet
63	342301	x	Skåp gavel fram L=2360 (Mekong)	Cupboard L=2360 (Mekong)
--	342300	x	Skåp gavel fram L=2360 (Customized)	Cupboard L=2360 (Customized)
--	319978	x	Gångjärn d:o	Hinge d:o
--	319979	x	Platta gångjärn d:o	Plate hinge d:o
64	336063	x	Ljusramp gavelskåp	Light holder
65	350349	x	Skena gardin L1920	Curtain rod L1920
66	337738	x	Hörn inredning (Mekong)	Corner (Mekong)
--	340917	x	Hörn inredning (High Gloss)	Corner (High Gloss)
--	311917	x	Gångjärn d:o	Hinge d:o
--	319909	x	Platta gångjärn d:o	Plate hinge d:o
67	331305M	x	Hyllpaket	Shelf
68	342291	x	Hylla hörn V	Shelf L
69	337174	x	Värmespalt V fram	Air gap L.F.
70	341506	x	Lock bäddlåda V F	Cover bed box L.F
--	319024	x	Matta grå textil m. tejp d:o	Carpet gray textile with tape d:o
71	339502	x	Front bäddlåda V F	Front bed box L.F.
72	339500	x	Gavel bäddlåda V F	Gable bed box L.F
73	340331	x	Skåp övre L=1388	Cupboard upper L=1388
--	340350	x	Skåp övre L=1388 (Selected)	Cupboard upper L=1388 (Selected)
--	341010	x	Skåp övre L=1388 (Customized)	Cupboard upper L=1388 (Customized)
74	337695	x	Lucka	Door
--	340495	x	Lucka (High Gloss)	Door (High Gloss)
75	342304	x	Vägg kyl V	Wall refrigerator L
76	350129	x	Handtag	Handle
			M= Metervara T= Tillbehör	M= On the metre T= Accessory

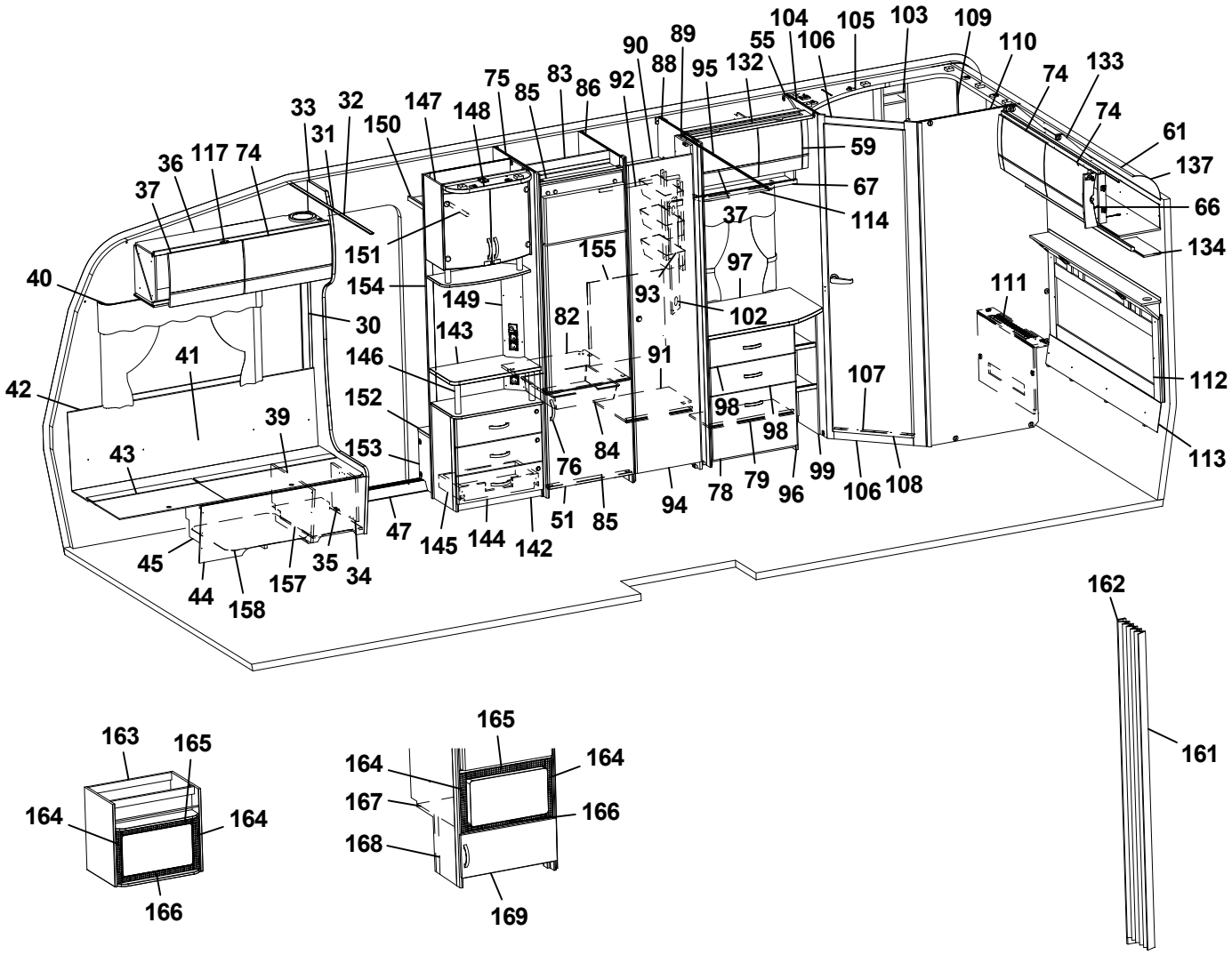
104
105
103
109
110
133
74
61
137
66
134
111
112
113
107
108
106
99
96
79
78
94
85
51
142
144
145
47
34
35
157
158
44
45
43
39
42
41
40
37
36
117
74
33
31
32
150
147
148
75
85
83
86
92
90
88
89
95
132
55
106
59
67
114
37
97
102
93
155
82
91
98
98
84
76
151
154
149
143
146
152
153
30

163
165
164
164
166

165
164
164
167
166
168
169

162
161

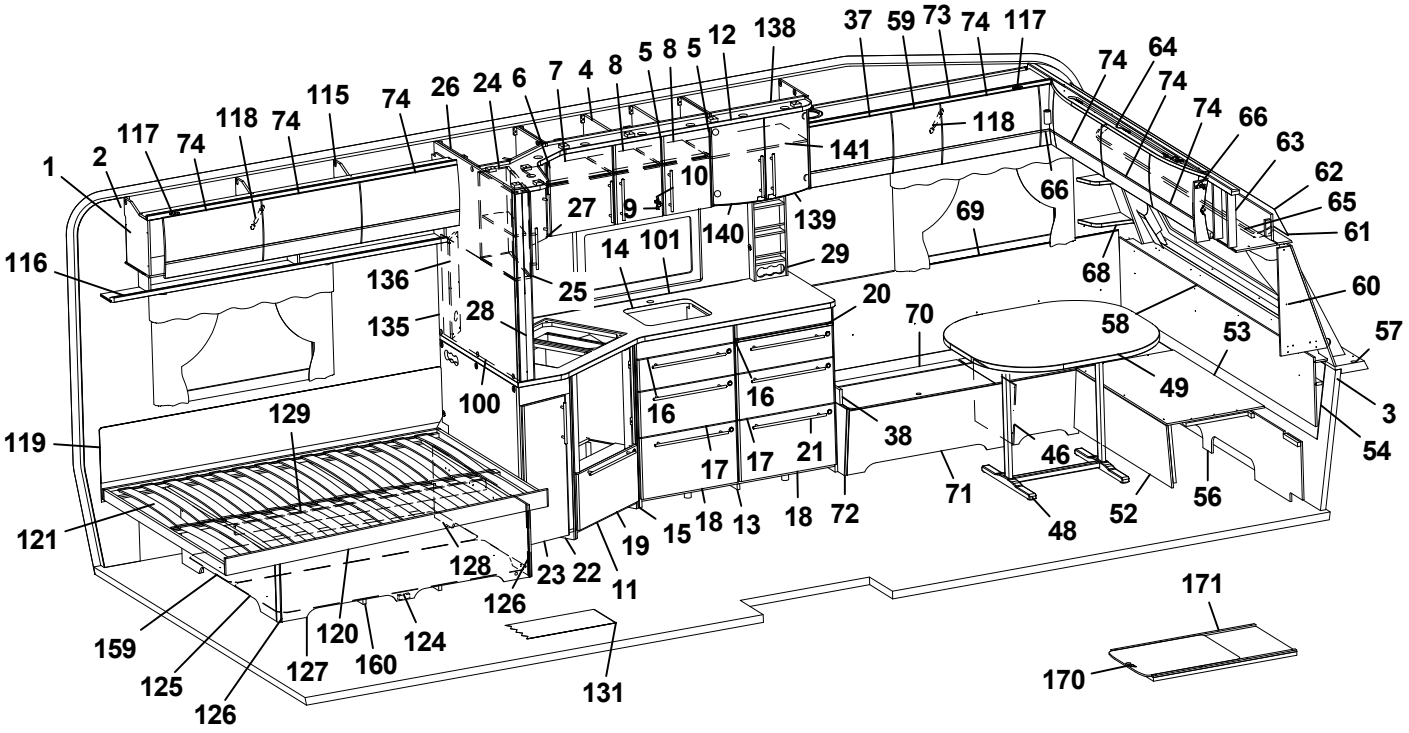
1
2
117
74
118
74
115
74
26
24
6
7
4
8
5
8
5
12
138
37
59
73
74
117
74
64
74
74
66
63
62
65
61
60
57
3
54
56
52
48
46
49
53
58
68
69
66
118
141
139
140
101
14
29
10
9
27
25
136
135
28
100
116
119
129
121
128
126
159
125
126
127
120
160
124
131
23
22
11
19
15
18
13
18
17
17
16
16
21
72
38
70
20
71
170
171

Pos Fig	Det. nr Part. No	Ingår Fitted	OBS!! Ange alltid årsmodell vid beställning av inredning Benämning	OBS!! Specify always year of model when ordering equipment Description
78	339513	x	Lucka 550x380	Door 550x380
--	315202	x	Gångjärn d:o	Hinge d:o
--	312588	x	Platta gångjärn	Plate hinge
79	339522	x	Hylla	Shelf
82	340675	x	Hylla under kyl	Shelf under refrigerator
83	342309	x	Bakstycke stopp kyl	Back cupboard
84	310325	x	Trådback vit 427x427x85	Tray 427x427x85
--	312712	x	Glidlist trådback (säljes i par)	Sliding strip tray (pair)
85	342306	x	List folierad L = 528	List foiled L = 528
86	342305	x	Vägg kyl H	Wall refrigerator R
88	331260M	x	Vägg garderob	Wall wardrobe
89	331238M	x	Nisch, vikdörr	Niche folding door
90	331279M	x	Hylla garderob övre	Shelf wardrobe upper
91	331274M	x	Hylla garderob nedre	Shelf wardrobe under
92	350217	x	Galgstång L=790	Clothes hanger L=790
93	319759	x	Korg, garderob	Basket, wardrobe
--	335802	x	List för korgar	List för baskets
94	342238	x	Dörr 415x1850	Door 415x1850
95	314917	x	Skena draperi L=1190	Drapery rail L=1190
96	339457	x	Byrå kpl. u. skiva	Chest of drawers without board
97	336076-K	x	Skiva byrå	Board
98	339512	x	Lådförstycke 550x167	Drawer front 550x167
--	317514	x	Låda 500x480 d:o	Drawer 500x480 d:o
--	317382	x	Glidskena låda H	Slide bar, drawer R
--	350221	x	Glidskena låda V	Slide bar, drawer L
99	331307M	x	Hylla vid byrå kpl.	Shelf cpl.
100	341710-A	T	Köksskiva vägg svart skiffer	Protection kitchen, black slate
--	341710-G	T	Köksskiva vägg natur skiffer	Protection kitchen, nature slate
101	341099-A	T	Köksskiva vägg svart skiffer	Protection kitchen, black slate
--	341099-G	T	Köksskiva vägg natur skiffer	Protection kitchen, nature slate
102	335787M	x	Front el-uttag	Front outlet
103	337131	x	Hylla	Shelf
104	331236M	x	Vägg tvättrum främre	Wall washroom
105	337129	x	Ljusramp tvättrum	Light holder
106	331248M	x	Tröskel 480x60	Threshold 480x60
107	314591	x	List tröskel al. L=480	List threshold L=480
108	342239	x	Dörr 490x1850	Door 490x1850
109	342213	x	Skåp tvättrum L838	Cupboard L838
110	337474	x	Vägg tvättrum bakre	Wall washroom rear
111	342339	x	Front tvättrum	Front washroom
--	319198	x	Galler ventilation d:o	Ventilation grille d:o
112	340542	x	Värmespalt kpl. m. tyg och belysning	Air gap cpl. with fabric and illumination
113	338196	x	Värmespalt	Air gap
114	350350	x	Skena gardin L=500	Curtain rod L=500
115	340352	x	Skåp övre V-bak L=1747 (Mekong)	Cupboard upper L-rear L=1747 (Mekong)
--	341022	x	Skåp övre L=1747 (Customized)	Cupboard upper L=1747 (Customized)
116	331189M	x	Hyllpaket	Shelf
117	319978	x	Gångjärn	Hinge
--	319980	x	Platta gångjärn	Plate hinge
118	319914	x	Gasfjäder	Gas spring
			M= Metervara T= Tillbehör	M= On the metre T= Accessory

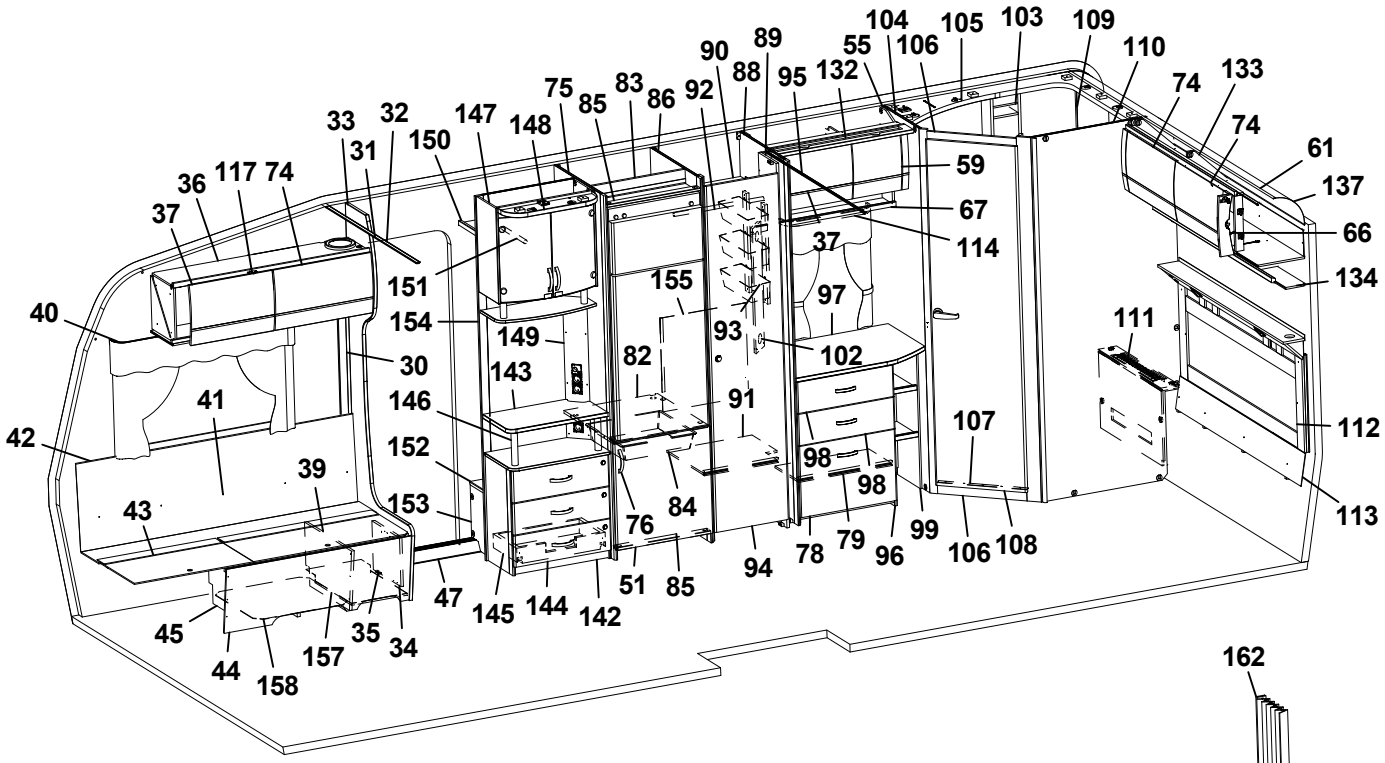
104
105
103
109
110
133
74
61
137
66
134
111
112
113
107
108
106
99
96
79
78
94
85
51
142
144
145
47
34
35
157
158
44
45
43
42
41
40
37
36
117
74
33
31
32
150
147
148
75
85
83
86
92
90
88
89
95
132
55
106
59
67
114
37
97
102
93
155
82
91
98
98
84
76
151
154
149
143
146
152
153
39
30

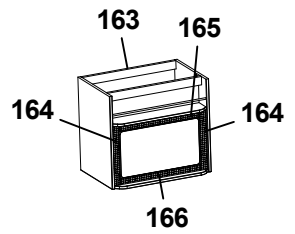
163
165
164
164
166

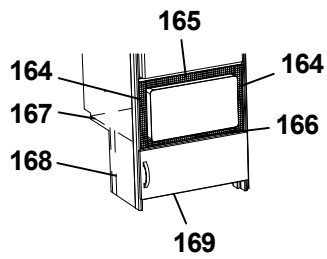
165
164
164
167
166
168
169

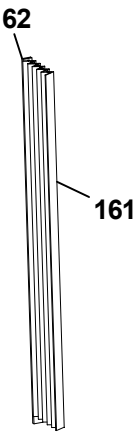
162
161

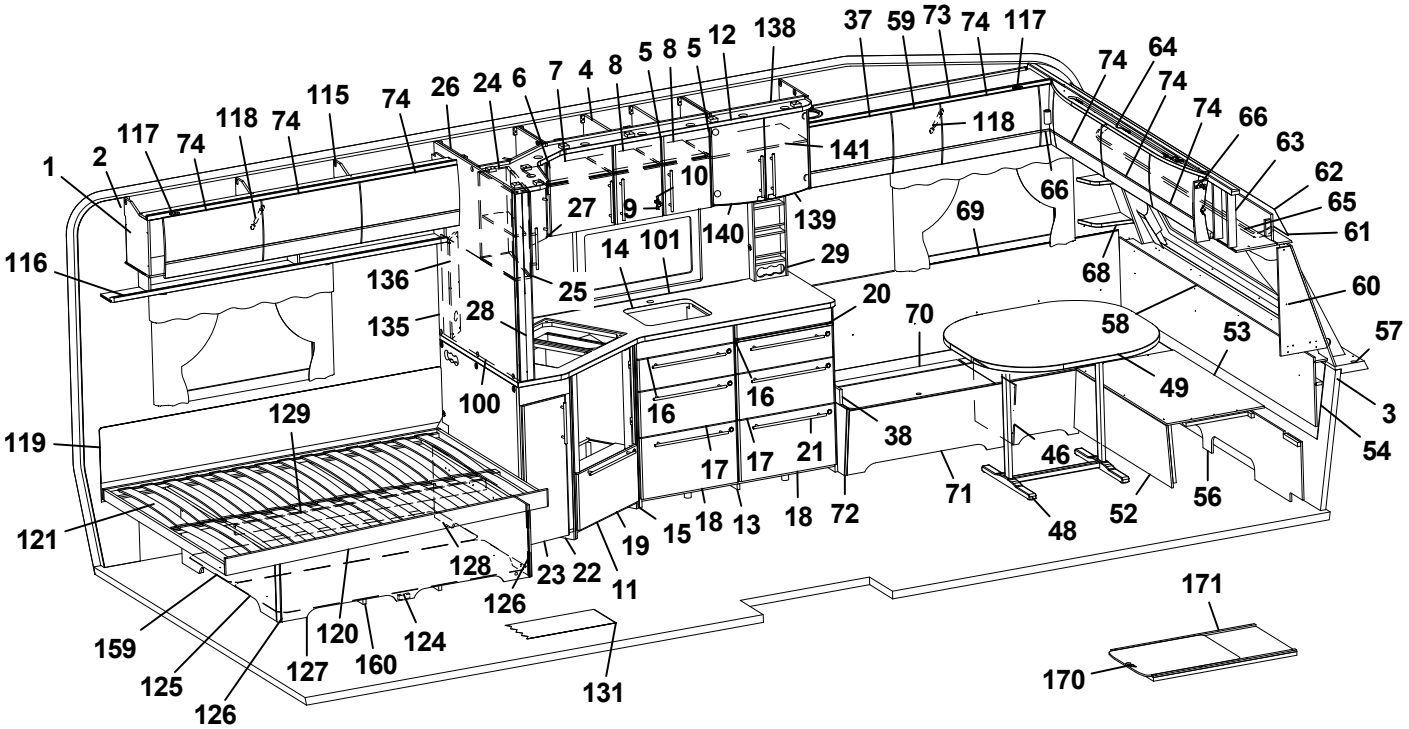
1
2
117
74
118
74
115
74
26
24
6
7
4
8
5
8
5
12
138
37
59
73
74
117
74
64
74
74
66
63
62
65
61
60
57
3
54
116
136
135
28
100
27
9
10
141
118
14
101
140
139
29
25
20
70
69
66
68
58
53
49
46
48
52
56
71
38
72
21
17
17
16
16
18
13
18
15
19
11
22
23
128
126
129
119
121
159
125
126
127
120
160
124
131
171
170

Pos Fig	Det. nr Part. No	Ingår Fitted	OBS!! Ange alltid årsmodell vid beställning av inredning Benämning	OBS!! Specify always year of model when ordering equipment Description
--	319915	x	Fäste vinkel d:o	Angle bracket d:o
--	319916	x	Fäste runt d:o	Bracket round d:o
119	338121	x	Värmespalt	Air gap
120	342636	x	Sängram u. ribbotten	Bed bottom without laths
121	342682	x	Ribbotten kpl.	Laths bottom cpl.
--	311985	x	Ribba sängbotten L=718 B=63	Lath bed bottom L=718 B=63
--	312046	x	Band t. ribbotten	Band for laths bottom
124	340187	x	Sänglåda kpl.	Bed box cpl.
125	340197	x	Gavel säng V	Gable bed L
126	319776	x	List hörn L=2500	Corner strip L=2500
127	339426	x	Front säng	Front bed
128	340195	x	Gavel säng H	Gable bed R
129	315203	x	Regel 17,5x55x1415	Wood lath pine 17,5x55x1415
131	319230	M^2	Matta golv, klinkermönster mörkgrå	Carpet floor, clinker design dark grey
--	319393	T	Matta golv, antik planka	Carpet floor, antique plank
132	336078	x	Ljusramp	Light holder
133	340398	x	Skåp gavel bak L1510 (Mekong)	Cupboard gable L1510 (Mekong)
--	341020	x	Skåp gavel bak L1510 (Customized)	Cupboard gable L1510 (Customized)
--	319978	x	Gångjärn d:o	Hinge d:o
--	319980	x	Platta gångjärn d:o	Plate hinge d:o
134	340308	x	Hyllpaket L1512	Shelf L1512
135	341709	x	Vägg	Wall
136	341985	x	Front el-uttag 15x130x530	Front outle 15x130x530
137	316005	x	Skiva plast 295x2363x1	Plastic sheet
138	336112	x	Skåp vitrin	Vitrine
139	332233	x	Lucka vitrin H 272x450	Door vitrine R 272x450
140	332234	x	Lucka vitrin V 272x450	Door vitrine L 272x450
--	318630	x	Lås magnet d:o	Lock magnet d:o
--	318381	x	Motstycke magnetlås	Companion part
--	318379	x	Gångjärn	Hinge
--	318380	x	Täckhatt d:o	Cover d:o
--	312588	x	Platta gångjärn	Plate hinge
141	331206M	x	Hylla	Shelf
142	341958	x	TV-bänk kpl. u. skiva	TV-bench cpl. whitout board
143	336122-K	x	Skiva TV-bänk, ljus	Board, light
--	336122-L	T	Skiva TV-bänk, mörk	Board, dark
144	341959	x	Lådförstycke	Drawer front
145	20-900302	x	Pentrylåda 500x273 d:o	Drawer pentry 500x273 d:o
--	07-800039	x	Rullskena H d:o	Roller rail R d:o
--	07-800038	x	Rullskena V d:o	Roller rail L d:o
146	336103	x	Rundstav folierad L=192	Round staff L=192
147	340077	x	Skåp bar kpl. H=512	Coctail cabinet cpl. H=512
--	332088M	x	Hylla hållare flaskor	Shelf bottle holder
--	331778	x	Lucka H d:o	Door R d:o
--	331779	x	Lucka V d:o	Door L d:o
--	318379	x	Gångjärn d:o	Hinge d:o
--	318380	x	Täckhatt d:o	Cover d:o
--	312588	x	Platta gångjärn d:o	Plate hinge d:o
--	336104	x	Hylla under skåp	Shelf under cupboard
--	336102	x	Rundstav d:o L=100	Round staff d:o L=100
			M= Metervara T= Tillbehör	M= On the metre T= Accessory

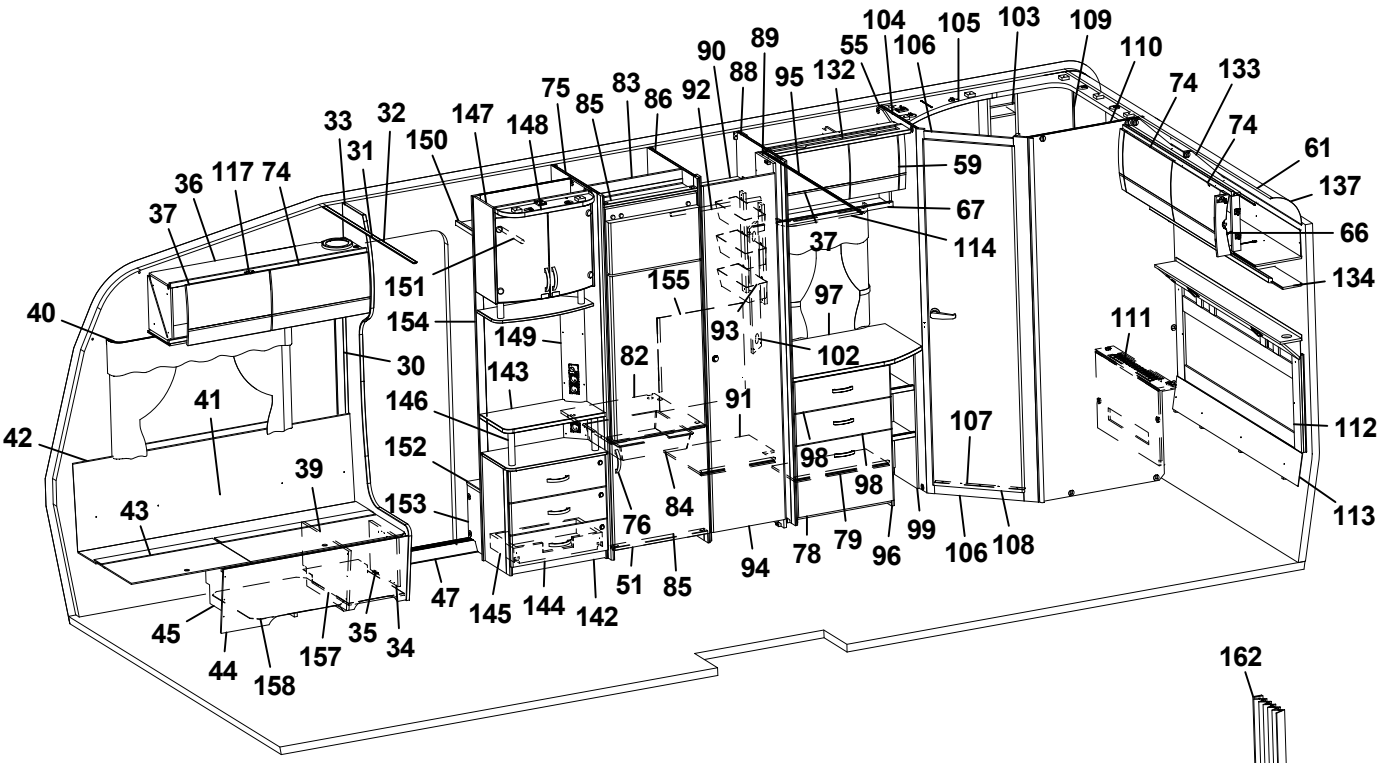
104
105
103
109
110
133
74
61
137
66
134
111
112
113
107
108
106
99
96
79
78
94
85
51
142
144
145
47
34
35
157
158
44
45
43
39
42
41
40
37
36
117
74
33
31
32
150
147
148
75
85
83
86
92
90
88
89
95
132
55
106
59
67
114
37
97
102
93
155
82
91
98
98
84
76
151
154
149
143
146
152
153
30

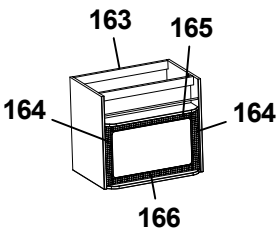
163
165
164
164
166

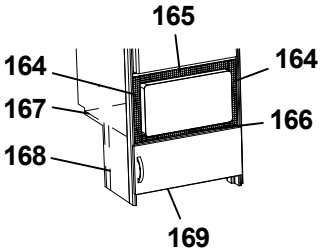
165
164
164
167
166
168
169

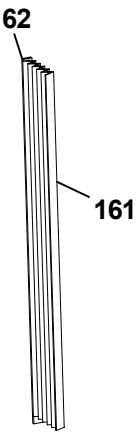
162
161

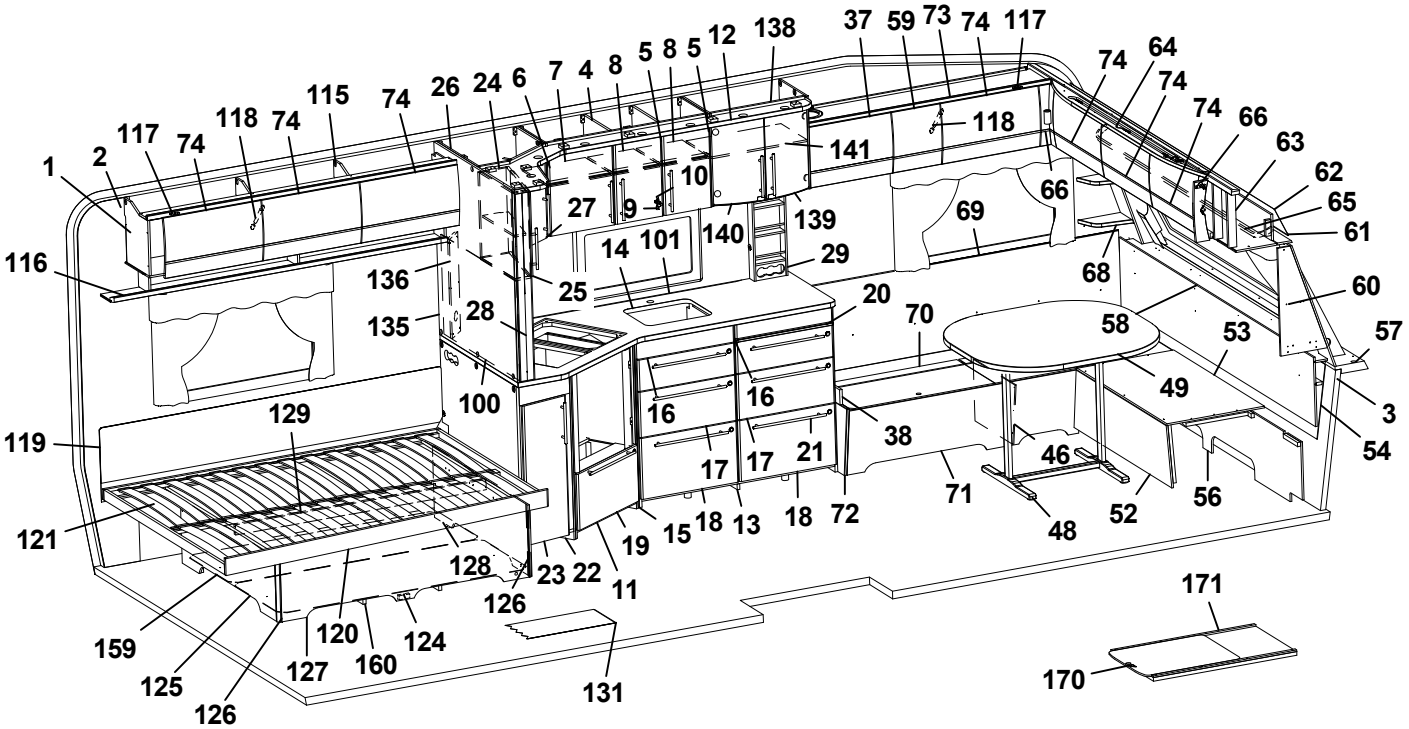
1
2
117
74
118
74
115
74
26
24
6
7
4
8
5
8
5
12
138
37
59
73
74
117
74
64
74
74
66
63
62
65
61
60
57
3
54
116
136
135
28
100
27
9
10
14
101
140
139
29
141
118
66
69
68
58
53
49
46
48
52
56
71
72
38
21
18
13
18
15
17
17
16
16
20
70
25
129
119
121
128
126
23
22
19
11
159
125
126
127
120
160
124
131
171
170

Pos Fig	Det. nr Part. No	Ingår Fitted	OBS!! Ange alltid årsmodell vid beställning av inredning Benämning	OBS!! Specify always year of model when ordering equipment Description
148	336106	x	Ljusramp	Light holder
149	340418	x	Front el-uttag 130x857,5	Front outlet 130x857,5
150	331910M	x	Hylla garderob övre	Shelf
151	350217	x	Galgstång L=790	Clothes hanger L=790
152	319866	x	Hylla insteg	Shelf
153	336618	x	Front hylla garderob	Front
154	337198	x	Vägg instegsgarderob	Wall wardrobe
155	336261	x	Täckskiva exp.kärl	Cover expansion vessel
157	350390	x	Plåt skofack	Plate shoe compartment
158	342496	x	Luftspalt H-fram	Air gap R front
159	325752	x	Luftspalt sänglåda	Air gap bed box
160	324938	x	Luftspalt sänglåda	Air gap bed box
161	315216	T	Vikdörr 1900x1500	Folding door
162	376461	T	Bakdel nisch vikdörr	Back niche folding door
163	342343	T	Skåp kpl. mikrovågsugn	Cupboard cpl. microwave oven
164	402108	T	Galler vent. mikro 318x38	Grating vent. micro 318x38
165	402109	T	Galler vent. mikro 448x38	Grating vent. micro 448x38
166	402110	T	Galler vent. mikro 448x33	Grating vent. micro 448x33
167	342316	T	Hylla mikro	Shelf
168	342315	T	List folierad L=283	List folierad L=283
169	342311	T	Lucka 550x228	Door 550x228
--	316799	x	Gångjärn d:o	Hinge d:o
--	312588	x	Platta gångjärn d:o	Plate hinge d:o
170	341192	T	Utdragsskiva bord 450x550	Sliding leaf 450x550
171	341193	T	Låda utdragsskiva	Box sliding leaf
			* = Olika djup på lådor kan förekomma ¹ = Selected och Customized	* = Different depths of drawers can exist ¹ = Selected and Customized
			Dyntyger, madrasser m.m. (se dynor m.m.)	Cushion textilies, mattresses etc. (see cushions etc.)
			M= Metervara T= Tillbehör	M= On the metre T= Accessory

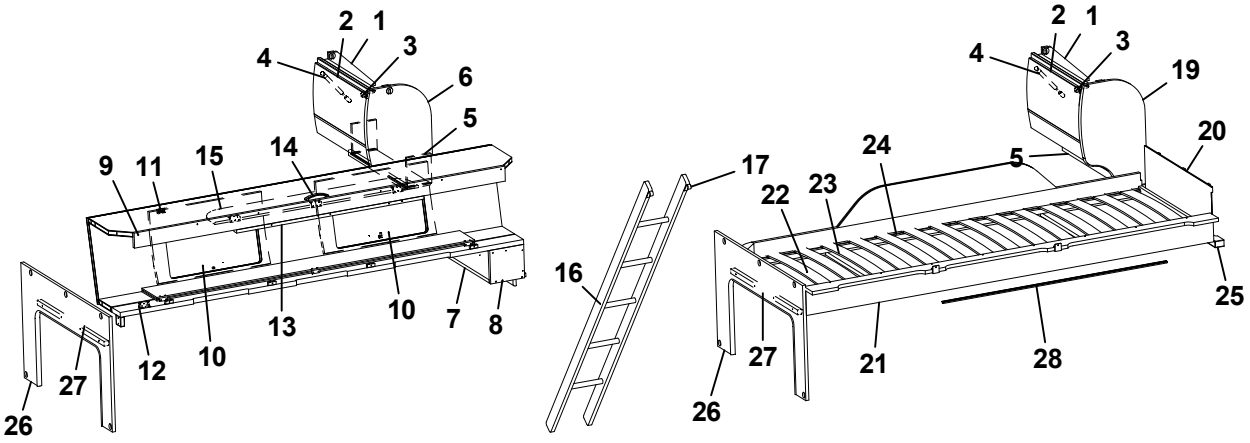
2
1
4
3
6
5
9
11
15
14
10
13
10
7
8
12
10
27
26
2
1
4
3
19
20
17
24
5
16
22
23
25
27
21
28
26

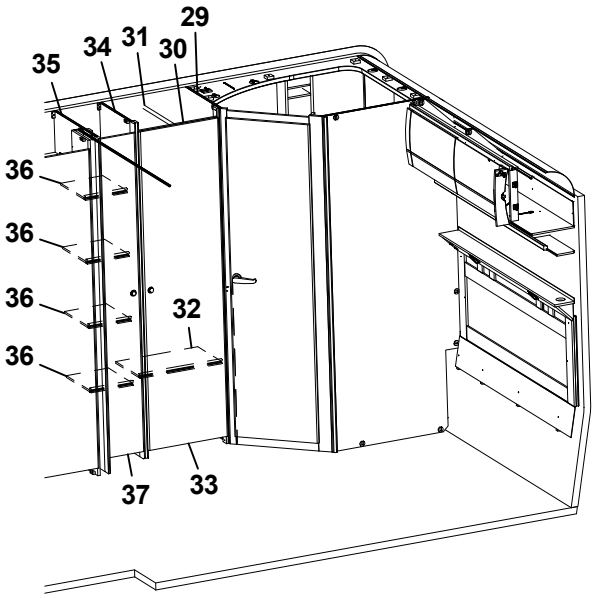
29
35
34
31
30
36
36
36
36
32
37
33

Pos Fig	Det. nr Part. No	Ingår Fitted	OBS!! Ange alltid årsmodell vid beställning av inredning Benämning	OBS!! Specify always year of model when ordering equipment Description
1	341225	x	Skåp gavel bak L560	Cupboard gable L560
--	341432	x	Skåp gavel bak L560 (Customized)	Cupboard gable L560 (Customized)
2	337695	x	Lucka	Door
--	340495	x	Lucka (High Gloss)	Door (High Gloss)
3	319978	x	Gångjärn	Hinge
--	319980	x	Platta gångjärn	Plate hinge
4	319914	x	Gasfjäder	Gas spring
--	319915	x	Fäste vinkel d:o	Angle bracket d:o
--	319916	x	Fäste runt d:o	Bracket round d:o
5	331743M	x	Hyllpaket	Shelf
6	336180	x	Gavel rundad	Gable
7	332658M	x	Hylla gavel bak	Shelf gable rear
8	331697M	x	Gavel	Gable
9	337661	x	Överbäddskåp L1980	Upper bed L1980
--	341426	x	Överbäddskåp L1980 (Customized)	Upper bed L1980 (Customized)
10	337664	x	Lucka	Door
--	341427	x	Lucka (High Gloss)	Door (High Gloss)
11	860402	x	Gångjärn	Hinge
12	860405	x	Gångjärn	Hinge
13	339839	x	Regel låsning	Lock bar
14	350129	x	Handtag	Handle
15	375813	x	Rasskydd ö-bäddskåp	Protective plate
16	376697	T	Stege ö-bäddsskåp 201x1800 kpl.	Ladder upper bed 201x1800 cpl.
17	860426	T	Krok t. stege	Hook for ladder
19	336185	x	Gavel rundad	Gable
20	321209	x	Värmespalt gavel	Air gap gable
21	336381	x	Sängram vån.säng V u. ribbotten	Bed bottom L without laths
22	325430	x	Ribbotten kpl.	Laths bottom cpl.
23	311985	x	Ribba sängbotten L=718 B=63	Lath bed bottom L=718 B=63
24	312046	x	Band t. ribbotten	Band for laths bottom
25	331960M	x	Bärregel	Bearing rail
26	333417M	x	Skiva fast bädd kpl.	Sheet upper bed cpl.
27	331698M	x	Bärregel 670x22x22	Bearing rail 670x22x22
28	314721	x	Skena draperi L=1100	Curtain rod L=1100
29	331235M	x	Vägg tvättrum främre	Wall washroom
30	331275M	x	Överbit garderob	Overlap wardrobe
31	350217	x	Galgstång L=790	Clothes hanger L=790
32	331287M	x	Hylla	Shelf
33	342239	x	Dörr 490x1850	Door 490x1850
34	331237M	x	Vägg garderob H	Wall wardrobe R
35	331259M	x	Vägg garderob H	Wall wardrobe R
36	331288M	x	Hylla	Shelf
37	376043	x	Dörr 260x1850	Door 260x1850
--	314523	x	Rätningslist dörr L=1715	List L=1715
			T= Tillbehör	T= Accessory

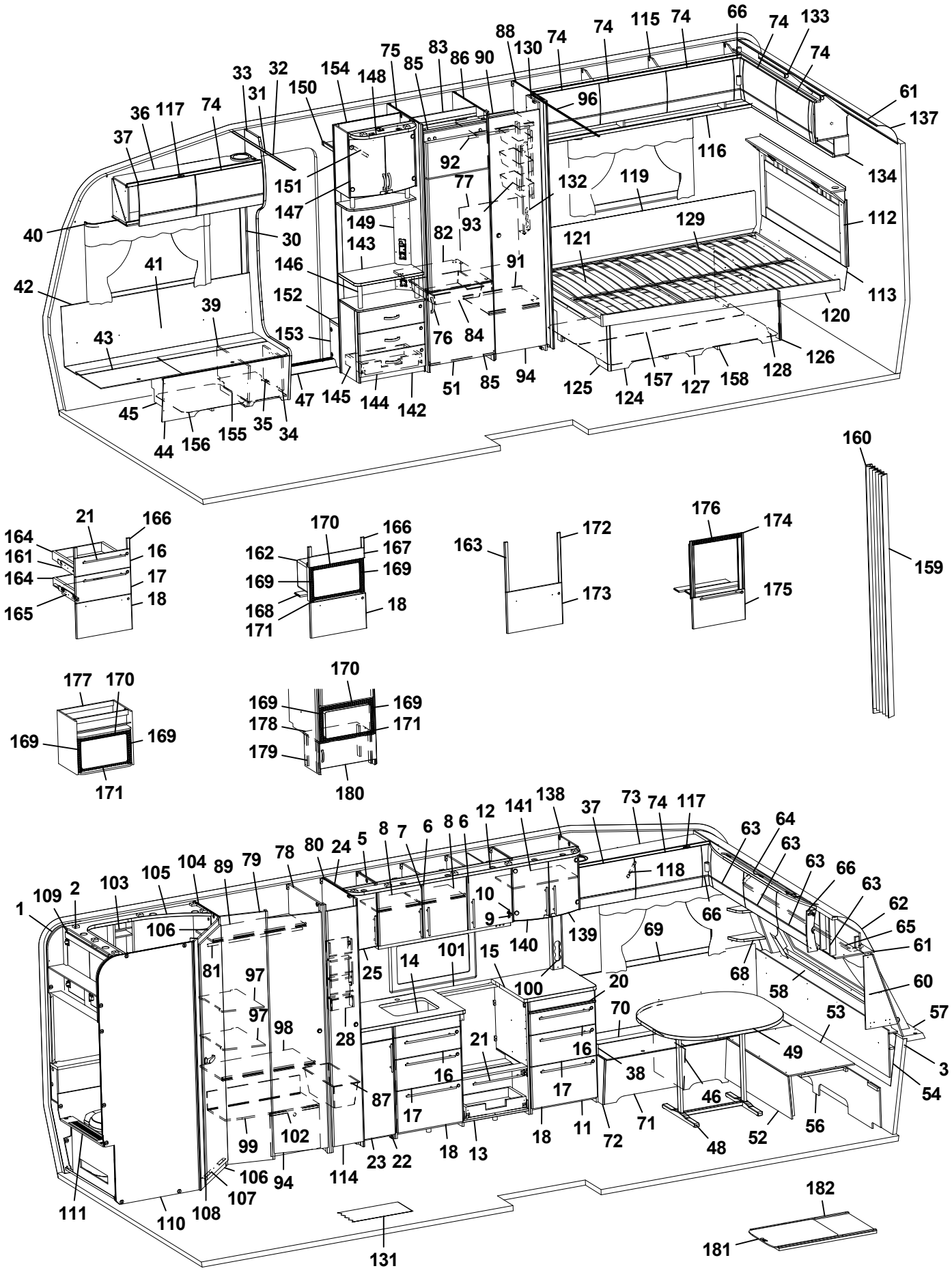
1 2 3 5 6 7 8 9 10 11 12 13 14 15 16 17 18 20 21 22 23 24 25 27 28 30 31 32 33 34 35 36 37 38 39 40 41 42 43 44 45 46 47 48 49 51 52 53 54 56 57 58 60 61 62 63 64 65 66 68 69 70 71 72 73 74 75 76 77 78 79 80 81 82 83 84 85 86 87 88 89 90 91 92 93 94 96 97 98 99 100 101 102 103 104 105 106 107 108 109 110 111 112 113 114 115 116 117 118 119 120 121 125 126 127 128 129 130 131 132 133 134 137 138 139 140 141 142 143 144 145 146 147 148 149 150 151 152 153 154 155 156 157 158 159 160 161 162 163 164 165 166 167 168 169 170 171 172 173 174 175 176 177 178 179 180 181 182

Pos Fig	Det. nr Part. No	Ingår Fitted	OBS!! Ange alltid årsmodell vid beställning av inredning Benämning	OBS!! Specify always year of model when ordering equipment Description
1	318657	M	Tapet vägg/tak	Wall paper
2	318584	M	Tejp tapet 20 mm	Tape, wall paper 20 mm
3	318585	M	Tejp tapet 60 mm	Tape, wall paper 60 mm
5	340424	x	Skåp kök L1120 kpl. (Vit)	Cupboard kitchen L1120 cpl. (White)
--	340433	x	Skåp kök L1120 kpl. (Mekong)	Cupboard kitchen L1120 cpl. (Mekong)
--	341434	x	Skåp kök L1120 kpl. (High Gloss)	Cupboard kitchen L1120 cpl. (High Gloss)
6	334712	x	Lucka H (Vit)	Door R (White)
--	336624	x	Lucka H (Mekong)	Door R (Mekong)
--	340511	x	Lucka H (High Gloss)	Door R (High Gloss)
--	317502	x	Handtag d:o	Handle d:o
7	334713	x	Lucka V (Vit)	Door L (White)
--	336625	x	Lucka V (Mekong)	Door L (Mekong)
--	340512	x	Lucka V (High Gloss)	Door L (High Gloss)
--	317502	x	Handtag d:o	Handle d:o
8	331385M	x	Hylla	Shelf
9	311917	x	Gångjärn	Hinge
10	312588	x	Platta gångjärn	Plate hinge
11	342263	x	Utskjut diskbänk (Vit)	Projection kitchen sink (White)
--	342376	x	Utskjut diskbänk (Mekong)	Projection kitchen sink (Mekong)
--	342378	x	Utskjut diskbänk (High Gloss)	Projection kitchen sink (High Gloss)
12	336601	x	Ljusramp köksskåp (vitrinskåp)	Light holder kitchen (vitrine)
--	342393	T	Ljusramp köksskåp (skåp mikro)	Light holder kitchen (microwave oven)
13	342155	x	Diskbänk trädel u. skiva (Vit)	Kitchen sink without board (White)
--	342382	x	Diskbänk trädel u. skiva (Mekong)	Kitchen sink without board (Mekong)
--	342383	x	Diskbänk trädel u. skiva (High Gloss)	Kitchen sink without board (High Gloss)
--	342407	x	Diskbänk induktion trädel u. skiva (Vit)	Kitchen sink induction w/o board (White)
--	342406	x	Diskbänk induktion trädel u. skiva (Mekong)	Kitchen sink induction w/o board (Mekong)
--	342299	x	Diskbänk induktion trädel u. skiva (High Gloss)	Kitchen sink induction w/o board (High Gloss)
14	336409-K	x	Skiva diskbänk 805x565	Board 805x565
--	341462-K	x	Skiva diskbänk induktion 1970x565, ljus	Board induction 1970x565, light
--	341462-L	x	Skiva diskbänk induktion 1970x565, mörk	Board induction 1970x565, dark
15	336071-K	x	Skiva diskbänk 610x565	Board 610x565
16	334706	x	Lådförstycke (Vit)	Drawer front (White)
--	336631	x	Lådförstycke (Mekong)	Drawer front (Mekong)
--	340504	x	Lådförstycke (High Gloss)	Drawer front (High Gloss)
--	317514	x	Låda 500x480 d:o	Drawer 500x480 d:o
--	317382	x	Glidskena låda H d:o	Slide bar, drawer R d:o
--	350221	x	Glidskena låda V d:o	Slide bar, drawer L d:o
17	334707	x	Lådförstycke (Vit)	Drawer front (White)
--	336633	x	Lådförstycke (Mekong)	Drawer front (Mekong)
--	340505	x	Lådförstycke (High Gloss)	Drawer front (High Gloss)
--	317514	x	Låda 500x480 d:o	Drawer 500x480 d:o
--	317382	x	Glidskena låda H d:o	Slide bar, drawer R d:o
--	350221	x	Glidskena låda V d:o	Slide bar, drawer L d:o
18	342156	x	Lucka (Vit)	Door (White)
--	341794	x	Lucka (Mekong)	Door (Mekong)
--	341083	x	Lucka (High Gloss)	Door (High Gloss)
--	20-900302	x	Pentrylåda 500x273 d:o *	Drawer pentry 500x273 d:o *
--	07-800039	x	Rullskena H d:o *	Roller rail R d:o *
--	07-800038	x	Rullskena V d:o *	Roller rail L d:o *
			M= Metervara T= Tillbehör	M= On the metre T= Accessory

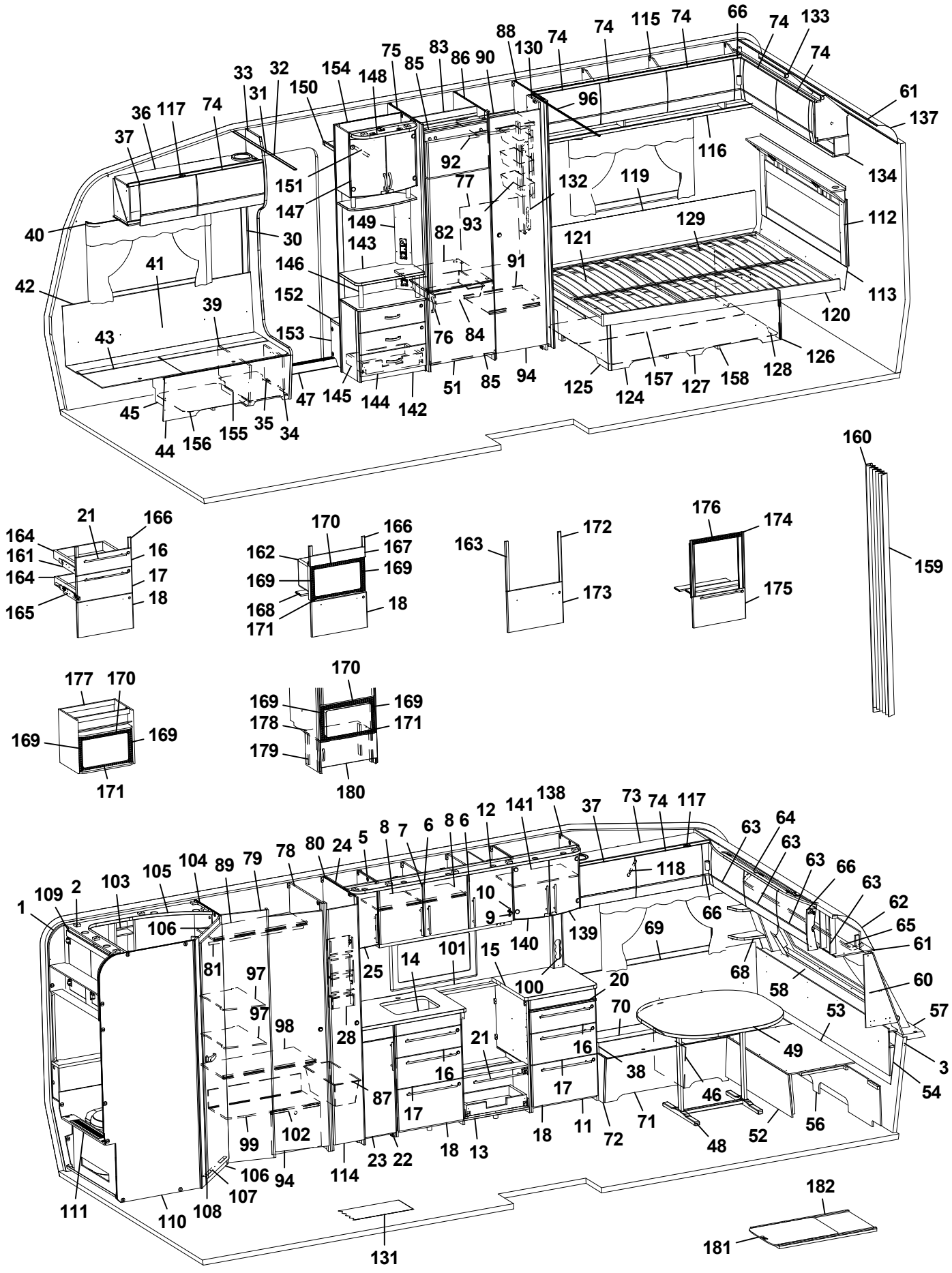
1 2 3 4 5 6 7 8 9 10 11 12 13 14 15 16 17 18 19 20 21 22 23 24 25 26 27 28 29 30 31 32 33 34 35 36 37 38 39 40 41 42 43 44 45 46 47 48 49 50 51 52 53 54 55 56 57 58 59 60 61 62 63 64 65 66 67 68 69 70 71 72 73 74 75 76 77 78 79 80 81 82 83 84 85 86 87 88 89 90 91 92 93 94 95 96 97 98 99 100 101 102 103 104 105 106 107 108 109 110 111 112 113 114 115 116 117 118 119 120 121 122 123 124 125 126 127 128 129 130 131 132 133 134 135 136 137 138 139 140 141 142 143 144 145 146 147 148 149 150 151 152 153 154 155 156 157 158 159 160 161 162 163 164 165 166 167 168 169 170 171 172 173 174 175 176 177 178 179 180 181 182

Pos Fig	Det. nr Part. No	Ingår Fitted	OBS!! Ange alltid årsmodell vid beställning av inredning Benämning	OBS!! Specify always year of model when ordering equipment Description
--	317514	x	Låda 500x480 d:o *	Drawer 500x480 d:o *
--	317382	x	Glidskena låda H d:o *	Slide bar, drawer R d:o *
--	350221	x	Glidskena låda V d:o *	Slide bar, drawer L d:o *
20	336675	x	Skärbräda	Cutting board
21	317503	x	Handtag	Handle
22	336408	x	Utskjut diskbänk (Vit)	Projection kitchen sink (White)
--	336805	x	Utskjut diskbänk (Mekong)	Projection kitchen sink (Mekong)
--	341461	x	Utskjut diskbänk (High Gloss)	Projection kitchen sink (High Gloss)
--	332122M	x	Hylla d:o	Shelf d:o
23	334711	x	Lucka (Vit)	Door (White)
--	336628	x	Lucka (Mekong)	Door (Mekong)
--	340514	x	Lucka (High Gloss)	Door (High Gloss)
--	317502	x	Handtag d:o	Handle d:o
24	336199	x	Skåp vitrin	Vitrine
--	331212M	x	Hylla d:o	Shelf d:o
25	332234	x	Lucka vitrin V 272x450	Door L 272x450
--	314350	x	Lås magnet d:o	Lock magnet d:o
--	318381	x	Motstycke magnetlås	Companion part
--	318379	x	Gångjärn	Hinge
--	318380	x	Täckhatt d:o	Cover d:o
--	312588	x	Platta gångjärn	Plate hinge
28	333409M	x	Kryddhylla	Spice rack
30	318962	x	List täck el-kabel B=45 L=2100	Cover strip B=45 L=2100
31	316270	x	List snäpp undre L2379	List under L2379
32	316268	x	List snäpp övre L2379	List upper L2379
33	342165	x	Stolpe först. L1948 kpl. m. lucka	Support bar cpl. with door
34	336064	x	Lucka	Door
35	312589	x	Gångjärn	Hinge
36	342168	x	Skåp övre elc.L=1108	Cupboard upper L=1108
--	342220	x	Skåp övre elc.L=1108 (Selected)	Cupboard upper L=1108 (Selected)
--	342222	x	Skåp övre elc.L=1108 (Customized)	Cupboard upper L=1108(Customized)
37	337719	x	Lucka	Door
--	340494	x	Lucka (High Gloss)	Door (High Gloss)
38	342267	x	Dynstöd 15x80x400	Support cushion 15x80x400
39	342494	x	Stöd bäddlåda HF	Support bed box
40	350348	x	Skena gardin L1020	Curtain rod L1020
41	339355	x	Värmespalt H fram	Air gap R.F.
42	319821	M	List kant mörkbrun	Strip, dark brown
43	336883	x	Lock bäddlåda H F	Cover bedbox R.F.
--	319024	x	Matta grå textil m. tejp d:o	Carpet gray textile with tape d:o
44	342486	x	Front bäddlåda H F	Front bed box R.F.
--	342488	T	Front bäddlåda H F (centraldammsugare)	Front bed box R.F. (central vacuum cleaner)
45	342495	x	Stöd bäddlåda HF	Support bed box
46	312825	x	Stöd bäddlåda VF	Support bed box
47	314687	x	Tröskel aluminium L=850	Threshold aluminium L=850
48	310083	x	Bordsstativ	Table stand
49	335940-K	x	Bordsskiva 940x1025	Table top 940x1025
--	340543-K	x	Bordsskiva 940x1025, ljus [1]	Table top 940x1025, light [1]
--	340543-L	x	Bordsskiva 940x1025, mörk [1]	Table top 940x1025, dark [1]
51	342259	x	Lucka H 550x570	Door R 550x570
			M= Metervara T= Tillbehör	M= On the metre T= Accessory

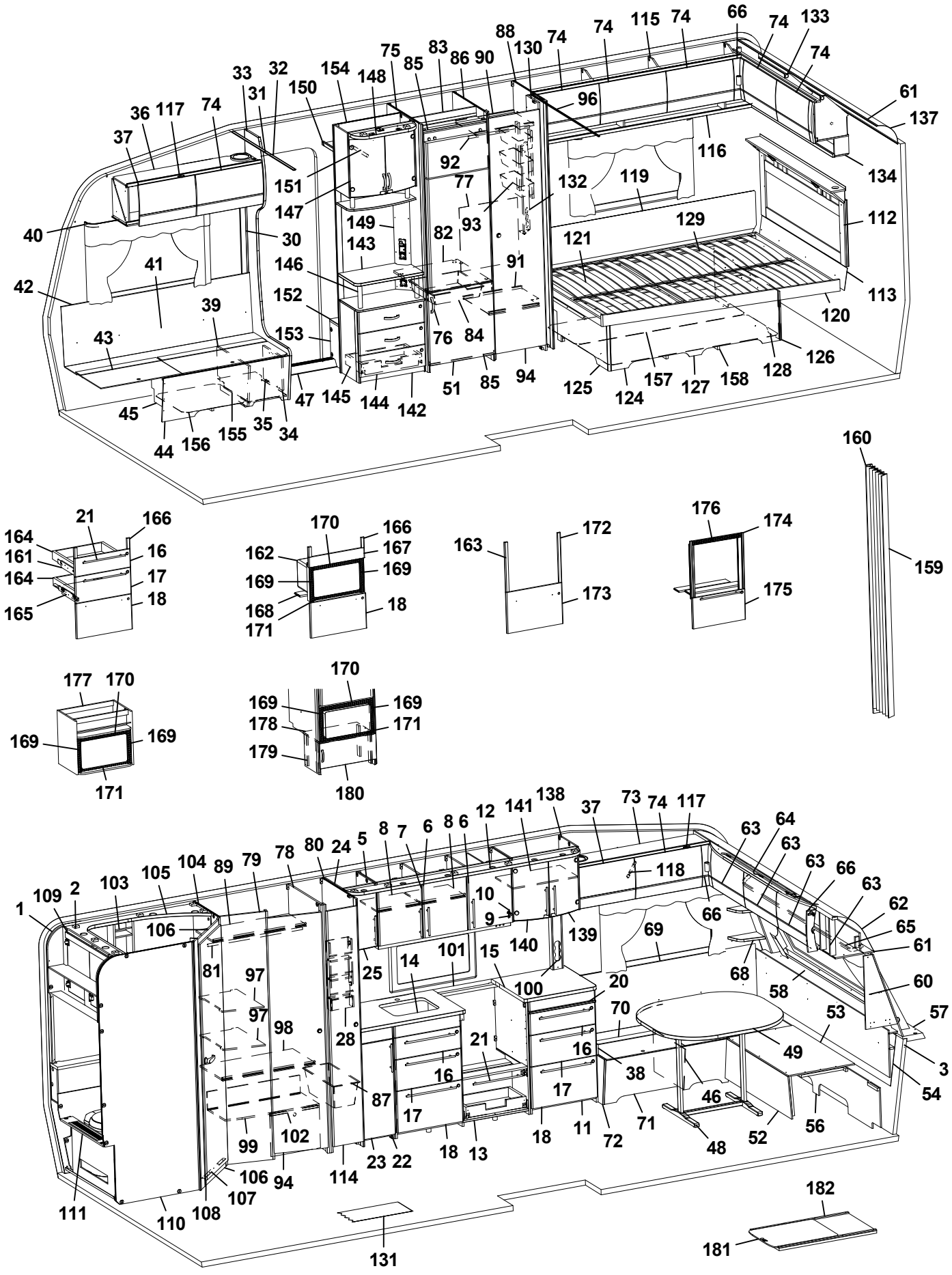
1 2 3 5 6 7 8 9 10 11 12 13 14 15 16 17 18 20 21 22 23 24 25 27 28 30 31 32 33 34 35 36 37 38 39 40 41 42 43 44 45 46 47 48 49 51 52 53 54 56 57 58 60 61 62 63 64 65 66 68 69 70 71 72 73 74 75 76 77 78 79 80 81 82 83 84 85 86 87 88 89 90 91 92 93 94 96 97 98 99 100 101 102 103 104 105 106 107 108 109 110 111 112 113 114 115 116 117 118 119 120 121 122 123 124 125 126 127 128 129 130 131 132 133 134 135 136 137 138 139 140 141 142 143 144 145 146 147 148 149 150 151 152 153 154 155 156 157 158 159 160 161 162 163 164 165 166 167 168 169 170 171 172 173 174 175 176 177 178 179 180 181 182

Pos Fig	Det. nr Part. No	Ingår Fitted	OBS!! Ange alltid årsmodell vid beställning av inredning Benämning	OBS!! Specify always year of model when ordering equipment Description
--	316799	x	Gångjärn d:o	Hinge d:o
--	312588	x	Platta gångjärn d:o	Plate hinge d:o
52	331245M	x	Front bäddlåda gavel	Front bed box gable
53	331246M	x	Skiva rundsittgrupp	Sheet seat
54	340578	x	Värmespalt gavel fram	Air gap
56	340520	x	Stöd sittgrupp	Support
57	213471	x	Hylla front kpl. L2376	Shelf front cpl. L2376
58	340191	x	Front/hylla kpl.	Front/shelf cpl.
--	340929	x	Hylla m. belysning "Björn" (Customized)	Shelf with lighting "Bear" (Customized)
59	337790	x	Lucka	Door
--	340493	x	Lucka (High Gloss)	Door (High Gloss)
60	338518	x	Hylla hörn H	Shelf R
61	313884	x	List plast radie L=2379	List L=2379
62	316005	x	Skiva plast 295x2363x1	Plastic sheet
63	342301	x	Skåp gavel fram L=2360	Cupboard L=2360
--	342300	x	Skåp gavel fram L=2360 (Customized)	Cupboard L=2360 (Customized)
--	319978	x	Gångjärn d:o	Hinge d:o
--	319979	x	Platta gångjärn d:o	Plate hinge d:o
64	336063	x	Ljusramp gavelskåp	Light holder
65	350349	x	Skena gardin L1920	Curtain rod L1920
66	337738	x	Hörn inredning	Corner
--	340917	x	Hörn inredning (High Gloss)	Corner (High Gloss)
--	311917	x	Gångjärn d:o	Hinge d:o
--	319909	x	Platta gångjärn d:o	Plate hinge d:o
68	342291	x	Hylla hörn V	Shelf L
69	337171	x	Värmespalt V fram	Air gap L.F.
70	333906	x	Lock bäddlåda V F	Cover bed box L.F
--	319024	x	Matta grå textil m. tejp d:o	Carpet gray textile with tape d:o
71	339504	x	Front bäddlåda V F	Front bed box L.F.
72	339500	x	Gavel bäddlåda V F	Gable bed box L.F
73	340322	x	Skåp övre L=1108	Cupboard upper L=1108
--	340349	x	Skåp övre L=1108 (Selected)	Cupboard upper L=1108 (Selected)
--	340909	x	Skåp övre L=1108 (Customized)	Cupboard upper L=1108 (Customized)
74	337695	x	Lucka	Door
--	340495	x	Lucka (High Gloss)	Door (High Gloss)
75	342304	x	Vägg kyl V	Wall refrigerator L
76	350129	x	Handtag	Handle
77	336261	x	Täckskiva exp.kärl	Cover expansion vessel
78	342284	x	Vägg garderob H (version 1)	Wall wardrobe R (version 1)
--	342983	x	Vägg garderob H (version 2)	Wall wardrobe R (version 2)
79	340132	x	Vägg front garderob	Wall front wardrobe
80	342282	x	Vägg backskåp (version 1)	Wall cupboard (version 1)
--	342985	x	Vägg garderob H (version 2)	Wall wardrobe R (version 2)
81	350217	x	Galgstång L=790	Clothes hanger L=790
82	340675	x	Hylla under kyl	Shelf under refrigerator
83	342309	x	Bakstycke stopp kyl	Back cupboard
84	310325	x	Trådback vit 427x427x85	Tray 427x427x85
--	312712	x	Glidlist trådback (säljes i par)	Sliding strip tray (pair)
85	342306	x	List folierad L = 528	List foiled L = 528
86	342305	x	Vägg kyl H	Wall refrigerator R
			M= Metervara	M= On the metre
			T= Tillbehör	T= Accessory

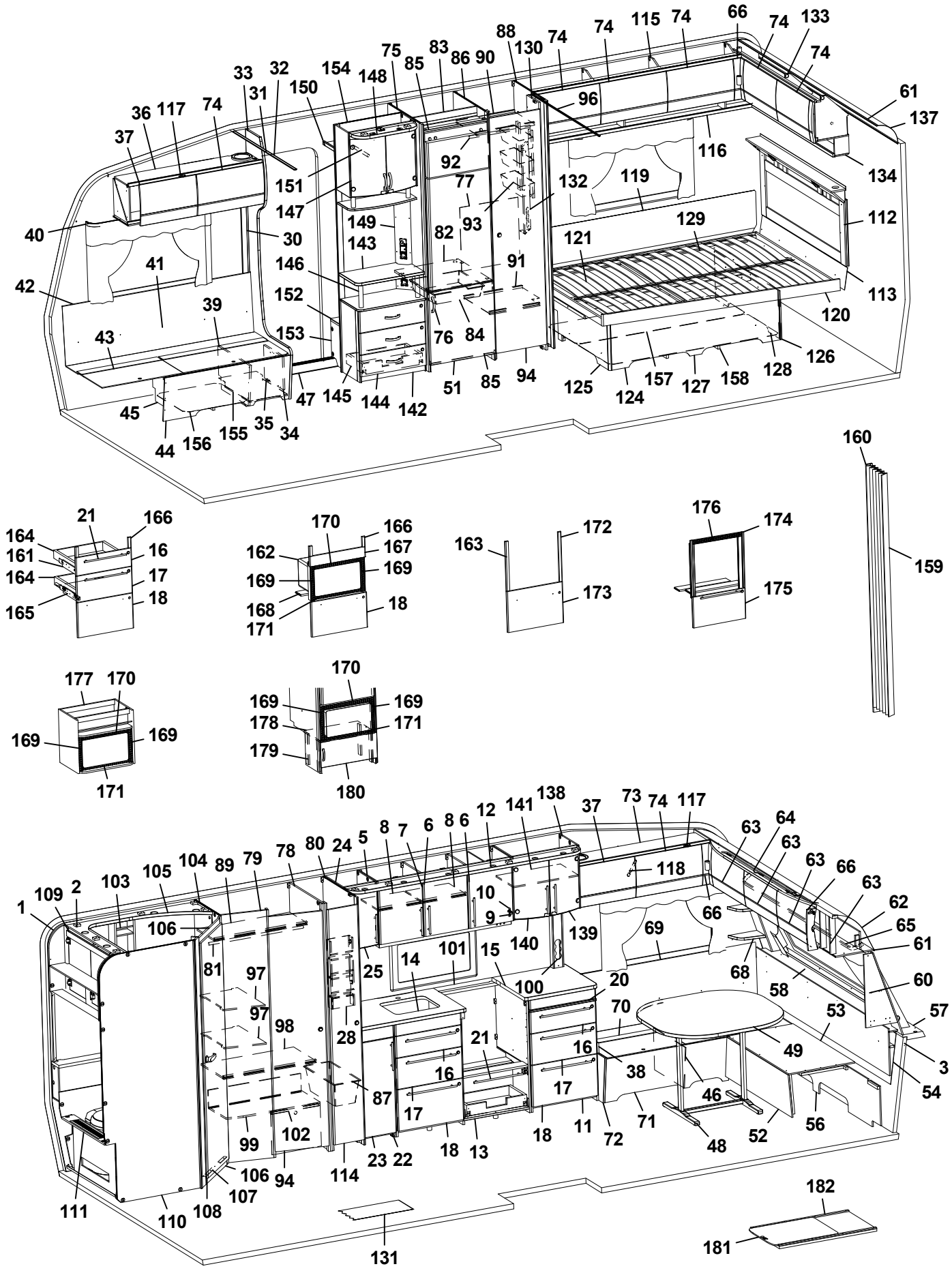
1
2
3
5
6
7
8
9
10
11
12
13
14
15
16
17
18
20
21
22
23
24
25
27
28
30
31
32
33
34
35
36
37
38
39
40
41
42
43
44
45
46
47
48
49
51
52
53
54
56
57
58
60
61
62
63
64
65
66
68
69
70
71
72
73
74
75
76
77
78
79
80
81
82
83
84
85
86
87
88
89
90
91
92
93
94
96
97
98
99
100
101
102
103
104
105
106
107
108
109
110
111
112
113
114
115
116
117
118
119
120
121
125
126
127
128
129
130
131
132
133
134
137
138
139
140
141
142
143
144
145
146
147
148
149
150
151
152
153
154
155
156
157
158
159
160
161
162
163
164
165
166
167
168
169
170
171
172
173
174
175
176
177
178
179
180
181
182

Pos Fig	Det. nr Part. No	Ingår Fitted	OBS!! Ange alltid årsmodell vid beställning av inredning Benämning	OBS!! Specify always year of model when ordering equipment Description
87	309010	x	Trådback vit 227x527x185 (version 1)	Tray 227x527x185 (version 1)
--	316358	x	Glidskena d:o plast L=430 D14/27 (version 1)	Runner d:o plastic L=430 D14/27 (version 1)
--	342988	x	Hylla 10x257x480,5 (version 2)	Shelf 10x257x480,5 (version 2)
--	343009	x	Hylla 12x265x475,5 fast (version 2)	Shelf 12x265x475,5 fast (version 2)
88	331593M	x	Vägg garderob	Wall wardrobe
89	340155	x	Hylla garderob övre	Shelf wardrobe upper
90	331279M	x	Hylla garderob övre	Shelf wardrobe upper
91	331274M	x	Hylla garderob nedre	Shelf wardrobe under
92	350217	x	Galgstång L=790	Clothes hanger L=790
93	319759	x	Korg, garderob	Basket, wardrobe
--	335802	x	List för korgar	List för baskets
94	342238	x	Dörr 415x1850	Door 415x1850
96	314917	x	Skena draperi L=1190	Drapery rail L=1190
97	340158	x	Hylla garderob	Shelf wardrobe
98	340152	x	Hylla garderob mellan	Shelf wardrobe middle
99	340151	x	Hylla garderob nedre	Shelf wardrobe under
100	333289M	x	Front el-uttag 90x533x48	Front outlet 90x533x48
101	350394-A	T	Köksskiva vägg svart skiffer	Protection kitchen, black slate
--	350394-G	T	Köksskiva vägg natur skiffer	Protection kitchen, nature slate
102	340330	x	Täckfront garderob	Cover wardrobe
103	337131	x	Hylla	Shelf
104	340130	x	Vägg tvättrum främre	Wall washroom
105	338357	x	Ljusramp tvättrum	Light holder
106	331248M	x	Tröskel 480x60	Threshold 480x60
107	314591	x	List tröskel al. L=480	List threshold L=480
108	342239	x	Dörr 490x1850	Door 490x1850
109	342213	x	Skåp tvättrum L838	Cupboard L838
110	338367	x	Vägg tvättrum bakre	Wall washroom rear
111	341887	x	Front tvättrum	Front washroom
--	319198	x	Galler ventilation d:o	Ventilation grille d:o
112	340538	x	Värmespalt kpl. m. tyg och belysning	Air gap cpl. with fabric and illumination
--	340542	T	Värmespalt kpl. m. tyg och belysning [1]	Air gap cpl. with fabric and illumination [1]
113	338196	x	Värmespalt	Air gap
114	376043	x	Dörr 260x1850	Door 260x1850
--	314523	x	Rätningslist dörr L=1715	List L=1715
115	340388	x	Skåp övre L=1747	Cupboard upper L=1747
--	340913	x	Skåp övre L=1747 (Customized)	Cupboard upper L=1747 (Customized)
--	319978	x	Gångjärn d:o	Hinge d:o
--	319980	x	Platta gångjärn d:o	Plate hinge d:o
116	331194M	x	Hyllpaket	Shelf
117	319978	x	Gångjärn	Hinge
--	319980	x	Platta gångjärn	Plate hinge
118	319914	x	Gasfjäder	Gas spring
--	319915	x	Fäste vinkel d:o	Angle bracket d:o
--	319916	x	Fäste runt d:o	Bracket round d:o
119	338121	x	Värmespalt	Air gap
120	342654	x	Sängram u. ribbotten	Bed bottom without laths
121	342683	x	Ribbotten kpl.	Laths bottom cpl.
--	311985	x	Ribba sängbotten L=718 B=63	Lath bed bottom L=718 B=63
--	312046	x	Band t. ribbotten	Band for laths bottom
			M= Metervara T= Tillbehör	M= On the metre T= Accessory

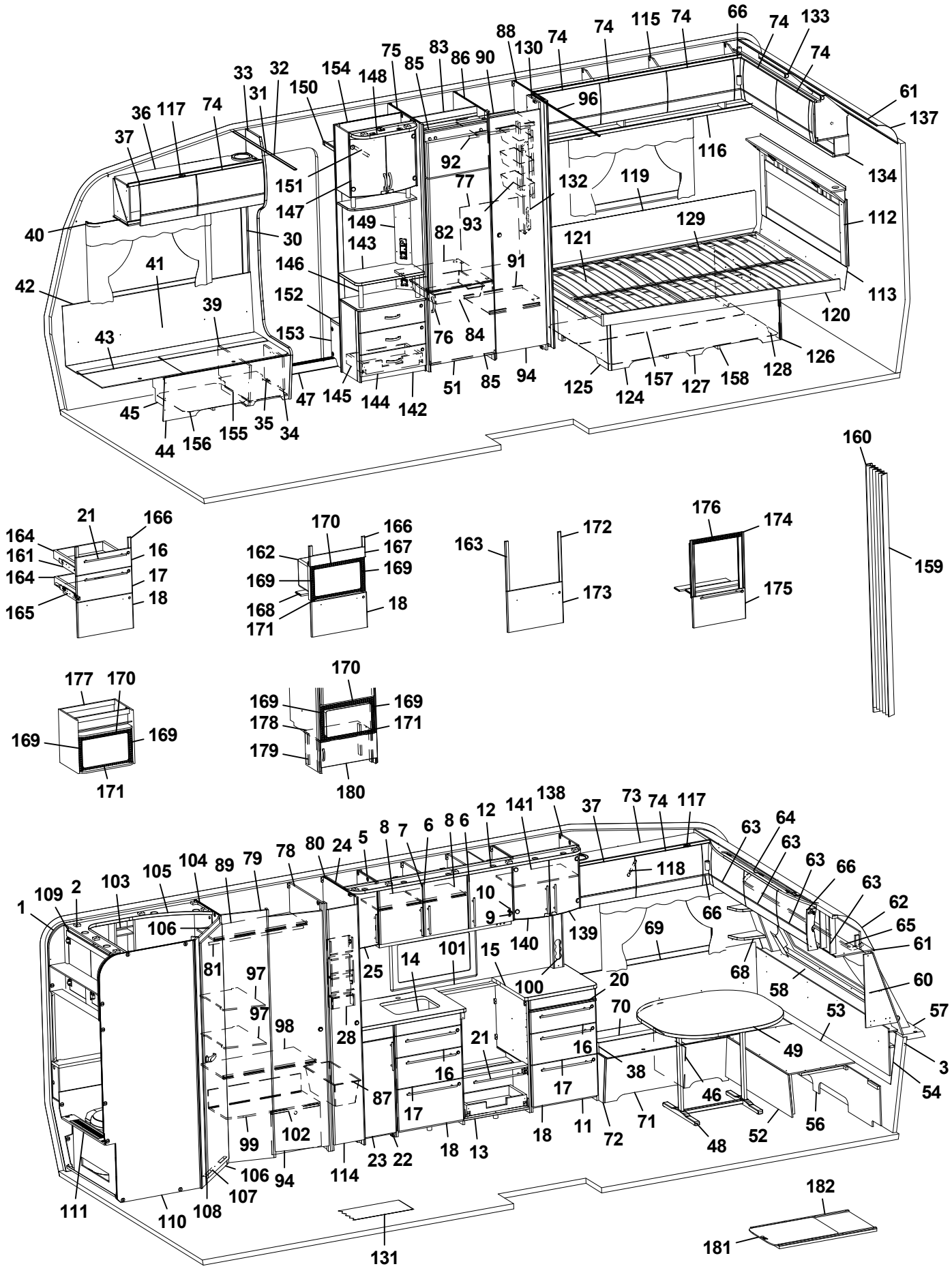
1 2 3 4 5 6 7 8 9 10 11 12 13 14 15 16 17 18 20 21 22 23 25 27 28 30 31 32 33 34 35 36 37 38 39 40 41 42 43 44 45 46 47 48 49 51 52 53 54 56 57 58 60 61 62 63 64 65 66 68 69 70 71 72 73 74 75 76 77 78 79 80 81 82 83 84 85 86 87 88 89 90 91 92 93 94 96 97 98 99 100 101 102 103 104 105 106 107 108 109 110 111 112 113 114 115 116 117 118 119 120 121 122 123 124 125 126 127 128 129 130 131 132 133 134 135 136 137 138 139 140 141 142 143 144 145 146 147 148 149 150 151 152 153 154 155 156 157 158 159 160 161 162 163 164 165 166 167 168 169 170 171 172 173 174 175 176 177 178 179 180 181 182

Pos Fig	Det. nr Part. No	Ingår Fitted	OBS!! Ange alltid årsmodell vid beställning av inredning Benämning	OBS!! Specify always year of model when ordering equipment Description
124	340187	x	Sänglåda kpl.	Bed box cpl.
125	340197	x	Gavel säng V	Gable bed L
126	319776	x	List hörn L=2500	Corner strip L=2500
127	339426	x	Front säng	Front bed
128	340195	x	Gavel säng H	Gable bed R
129	315203	x	Regel 17,5x55x1415	Wood lath pine 17,5x55x1415
130	331238M	x	Nisch, vikdörr	Niche folding door
131	319230	M^2	Matta golv, klinkermönster mörkgrå	Carpet floor, clinker design dark grey
--	319393	T	Matta golv, antik planka	Carpet floor, antique plank
132	335788M	x	Front el-uttag	Front outlet
133	340404	x	Skåp gavel bak L1510	Cupboard gable L1510
--	340911	x	Skåp gavel bak L1510 (Customized)	Cupboard gable L1510 (Customized)
--	319978	x	Gångjärn d:o	Hinge d:o
--	319980	x	Platta gångjärn d:o	Plate hinge d:o
134	331879M	x	Hyllpaket	Shelf
137	316005	x	Skiva plast 295x2363x1	Plastic sheet
138	336112	x	Skåp vitrin	Vitrine
139	332233	x	Lucka vitrin H 272x450	Door vitrine R 272x450
140	332234	x	Lucka vitrin V 272x450	Door vitrine L 272x450
--	318630	x	Lås magnet d:o	Lock magnet d:o
--	318381	x	Motstycke magnetlås	Companion part
--	318379	x	Gångjärn	Hinge
--	318380	x	Täckhatt d:o	Cover d:o
--	312588	x	Platta gångjärn	Plate hinge
141	331206M	x	Hylla	Shelf
142	341958	x	TV-bänk kpl. u. skiva	TV-bench cpl. whitout board
143	336122-K	x	Skiva TV-bänk, ljus	Board, light
--	336122-L	T	Skiva TV-bänk, mörk	Board, dark
144	341959	x	Lådförstycke	Drawer front
145	20-900302	x	Pentrylåda 500x273 d:o	Drawer pentry 500x273 d:o
--	07-800039	x	Rullskena H d:o	Roller rail R d:o
--	07-800038	x	Rullskena V d:o	Roller rail L d:o
146	336103	x	Rundstav folierad L=192	Round staff L=192
147	340077	x	Skåp bar kpl. H=512	Coctail cabinet cpl. H=512
--	332088M	x	Hylla hållare flaskor	Shelf bottle holder
--	331778	x	Lucka H d:o	Door R d:o
--	331779	x	Lucka V d:o	Door L d:o
--	318379	x	Gångjärn d:o	Hinge d:o
--	318380	x	Täckhatt d:o	Cover d:o
--	312588	x	Platta gångjärn d:o	Plate hinge d:o
--	336104	x	Hylla under skåp	Shelf under cupboard
--	336102	x	Rundstav d:o L=100	Round staff d:o L=100
148	336106	x	Ljusramp	Light holder
149	340418	x	Front el-uttag 130x857,5	Front outlet 130x857,5
150	331910M	x	Hylla garderob övre	Shelf
151	350217	x	Galgstång L=790	Clothes hanger L=790
152	319866	x	Hylla insteg	Shelf
153	336618	x	Front hylla garderob	Front
154	337198	x	Vägg instegsgarderob	Wall wardrobe
155	350390	x	Plåt skofack	Plate shoe compartment
			M= Metervara T= Tillbehör	M= On the metre T= Accessory

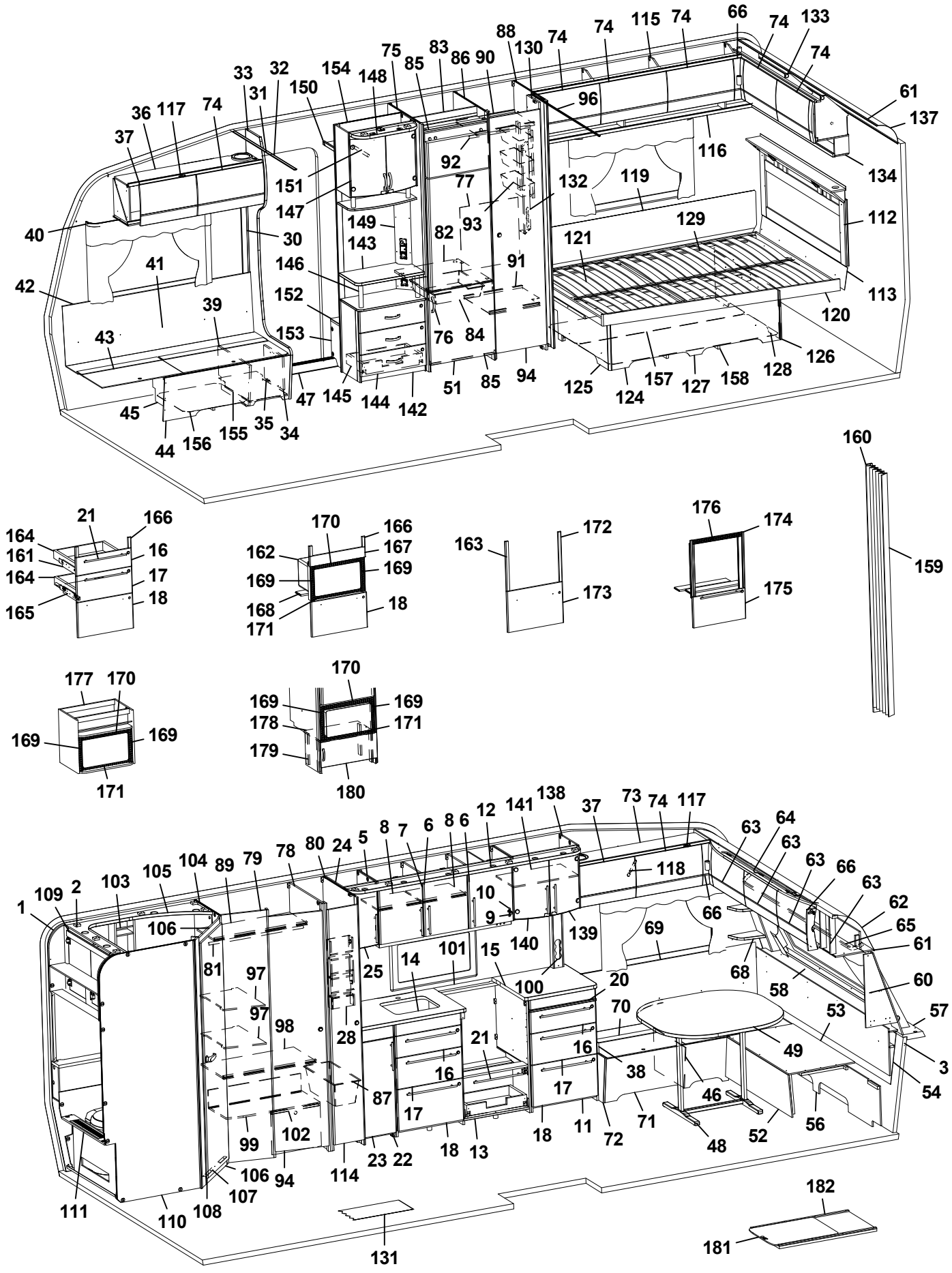
1 2 3 5 6 7 8 9 10 11 12 13 14 15 16 17 18 20 21 22 23 24 25 27 28 30 31 32 33 34 35 36 37 38 39 40 41 42 43 44 45 46 47 48 49 51 52 53 54 56 57 58 60 61 62 63 64 65 66 68 69 70 71 72 73 74 75 76 77 78 79 80 81 82 83 84 85 86 87 88 89 90 91 92 93 94 96 97 98 99 100 101 102 103 104 105 106 107 108 109 110 111 112 113 114 115 116 117 118 119 120 121 125 126 127 128 129 130 131 132 133 134 137 138 139 140 141 142 143 144 145 146 147 148 149 150 151 152 153 154 155 156 157 158 159 160 161 162 163 164 165 166 167 168 169 170 171 172 173 174 175 176 177 178 179 180 181 182

Pos Fig	Det. nr Part. No	Ingår Fitted	OBS!! Ange alltid årsmodell vid beställning av inredning Benämning	OBS!! Specify always year of model when ordering equipment Description
156	342496	x	Luftspalt H-fram	Air gap R front
157	325752	x	Luftspalt sänglåda	Air gap bed box
158	324938	x	Luftspalt sänglåda	Air gap bed box
159	315216	T	Vikdörr 1900x1500 (T906099)	Folding door
160	340300	T	Bakdel nisch vikdörr	Back niche folding door
161	342157	x	Monteringssats kpl. lådor (Vit)	Mounting kit cpl. drawers (White)
--	342384	x	Monteringssats kpl. lådor (Mekong)	Mounting kit cpl. drawers (Mekong)
--	342457	x	Monteringssats kpl. lådor (High Gloss)	Mounting kit cpl. drawers (High Gloss)
162	342158	T	Monteringssats kpl. mikro (Vit)	Mounting kit cpl. micro (White)
--	342385	T	Monteringssats kpl. mikro (Mekong)	Mounting kit cpl. micro (Mekong)
--	342388	T	Monteringssats kpl. mikro (High Gloss)	Mounting kit cpl. micro (High Gloss)
163	342159	T	Monteringssats kpl. ugn (Vit)	Mounting kit cpl. oven (White)
--	342386	T	Monteringssats kpl. ugn (Mekong)	Mounting kit cpl. oven (Mekong)
--	342029	T	Monteringssats kpl. ugn (High Gloss)	Mounting kit cpl. oven (High Gloss)
164	317514	x	Låda 500x480	Drawer 500x480
165	317382	x	Glidskena låda H	Slide bar, drawer R
--	350221	x	Glidskena låda V	Slide bar, drawer L
--	801701	x	Skruv 6x16 d:o	Screw 6x16 d:o
166	336092	x	Passbit 95x30x16 (Mekong)	Gauge block 95x30x16 (Mekong)
167	335936	T	Front	Front
168	333287M	T	Skiva distans 15x100x547,5	Sheet distance 15x100x547,5
169	402108	T	Galler vent. mikro 318x38	Grating vent. micro 318x38
170	402109	T	Galler vent. mikro 448x38	Grating vent. micro 448x38
171	402110	T	Galler vent. mikro 448x33	Grating vent. micro 448x33
172	336086	T	Passbit 460x30x16	Gauge block 460x30x16
173	342160	T	Lucka (Vit)	Door (White)
--	342387	T	Lucka (Mekong)	Door (Mekong)
--	342028	T	Lucka (High Gloss)	Door (High Gloss)
174	342139	T	List L=538 (diskbänk induktion)	List (kitchen sink induction) L=538
175	342277	T	Lucka (diskb. induktion) 299x550 (Vit)	Door (kitch. sink induct.) 299x550 (White)
--	342147	T	Lucka (diskb. induktion) 299x550 (Mekong)	Door (kitch. sink induct.) 299x550 (Mekong)
--	342131	T	Lucka (diskb. induktion) 299x550 (High Gloss)	Door (kitch. sink induct.) 299x550 (High Gloss)
--	20-900302	x	Pentrylåda 500x273 d:o	Drawer pentry 500x273 d:o
--	07-800039	x	Rullskena H d:o	Roller rail R d:o
--	07-800038	x	Rullskena V d:o	Roller rail L d:o
176	402107	T	Galler ugn (diskb. induktion) 503x35	Grating oven (kitch. sink induct.) 503x35
177	342343	T	Skåp kpl. mikrovågsugn	Cupboard cpl. microwave oven
178	342316	T	Hylla mikro	Shelf
179	342315	T	List folierad L=283	List folierad L=283
180	342311	T	Lucka 550x228	Door 550x228
--	316799	x	Gångjärn d:o	Hinge d:o
--	312588	x	Platta gångjärn d:o	Plate hinge d:o
181	341192	T	Utdragsskiva bord 450x550	Sliding leaf 450x550
182	341193	T	Låda utdragsskiva	Box sliding leaf
			* = Olika djup på lådor kan förekomma ¹ = Selected och Customized	* = Different depths of drawers can exist ¹ = Selected and Customized
			Dyntyger, madrasser m.m. (se dynor m.m.)	Cushion textilies, mattresses etc. (see cushions etc.)
			M= Metervara T= Tillbehör	M= On the metre T= Accessory

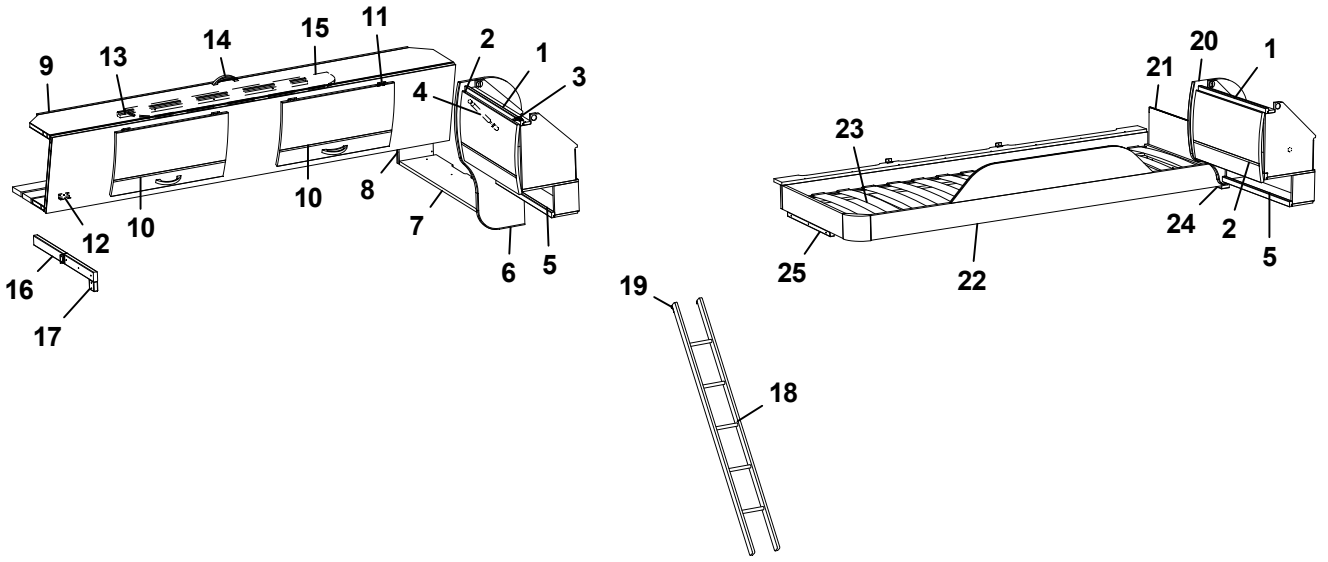
9
13
14
15
11
2
1
3
4
10
8
7
6
5
12
10
16
17
20
1
21
23
24
2
5
25
22
19
18

Pos Fig	Det. nr Part. No	Ingår Fitted	OBS!! Ange alltid årsmodell vid beställning av inredning Benämning	OBS!! Specify always year of model when ordering equipment Description
1	341225	x	Skåp gavel bak L560	Cupboard gable L560
--	341432	x	Skåp gavel bak L560 (Customized)	Cupboard gable L560 (Customized)
2	337695	x	Lucka	Door
--	340495	x	Lucka (High Gloss)	Door (High Gloss)
3	319978	x	Gångjärn	Hinge
--	319980	x	Platta gångjärn	Plate hinge
4	319914	x	Gasfjäder	Gas spring
--	319915	x	Fäste vinkel d:o	Angle bracket d:o
--	319916	x	Fäste runt d:o	Bracket round d:o
5	331743M	x	Hyllpaket	Shelf
6	336182	x	Gavel rundad	Gable
7	332810M	x	Hylla gavel bak	Shelf gable rear
8	331697M	x	Gavel	Gable
9	337661	x	Överbäddskåp L1980	Upper bed L1980
--	341426	x	Överbäddskåp L1980 (Customized)	Upper bed L1980 (Customized)
10	337664	x	Lucka	Door
--	341427	x	Lucka (High Gloss)	Door (High Gloss)
11	860402	x	Gångjärn	Hinge
12	860405	x	Gångjärn	Hinge
13	339839	x	Regel låsning	Lock bar
14	350129	x	Handtag	Handle
15	375813	x	Rasskydd ö-bäddskåp	Protective plate
16	332661M	x	Bärregel (vikbar)	Bearing rail
17	331701M	x	Kloss bärregel	Block bearing rail
18	376697	T	Stege ö-bäddsskåp 201x1800 kpl.	Ladder upper bed 201x1800 cpl.
19	860426	T	Krok t. stege	Hook for ladder
20	336185	x	Gavel rundad	Gable
21	321209	x	Värmespalt gavel	Air gap gable
22	336714	x	Sängram vån.säng V u. ribbotten	Bed bottom L without laths
23	325430	x	Ribbotten kpl.	Laths bottom cpl.
--	311985	x	Ribba sängbotten L=718 B=63	Lath bed bottom L=718 B=63
--	312046	x	Band t. ribbotten	Band for laths bottom
24	331960M	x	Bärregel	Bearing rail
25	331961M	x	Bärregel 440x22x22	Bearing rail 670x22x22

T= Tillbehör

T= Accessory

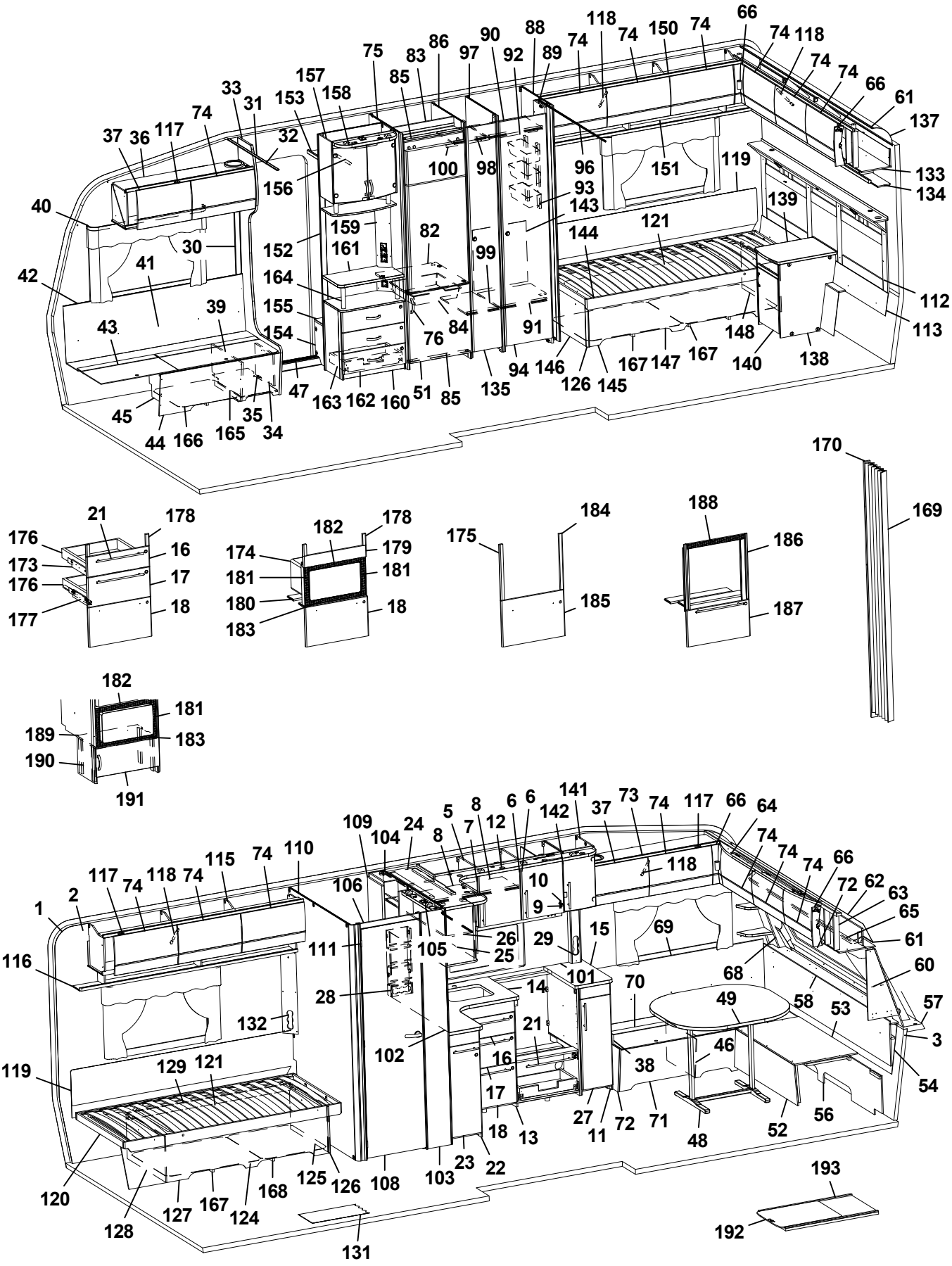
1 2 3 5 6 7 8 9 10 11 12 13 14 15 16 17 18 21 22 23 24 25 26 27 28 29 30 31 32 33 34 35 36 37 38 39 40 41 42 43 44 45 46 47 48 49 51 52 53 54 56 57 58 60 61 62 63 64 65 66 68 69 70 71 72 73 74 75 76 82 83 84 85 86 88 89 90 91 92 93 94 96 97 98 99 100 101 102 103 104 105 106 108 109 110 111 115 116 117 118 119 120 121 124 125 126 127 128 129 131 132 135 137 138 139 140 141 142 143 144 145 146 147 148 150 151 152 153 154 155 156 157 158 159 160 161 162 163 164 165 166 167 168 169 170 173 174 175 176 177 178 179 180 181 182 183 184 185 186 187 188 189 190 191 192 193

Pos Fig	Det. nr Part. No	Ingår Fitted	OBS!! Ange alltid årsmodell vid beställning av inredning Benämning	OBS!! Specify always year of model when ordering equipment Description
1	318657	M	Tapet vägg/tak	Wall paper
2	318584	M	Tejp tapet 20 mm	Tape, wall paper 20 mm
3	318585	M	Tejp tapet 60 mm	Tape, wall paper 60 mm
5	340424	x	Skåp kök L1120 kpl. (Vit)	Cupboard kitchen L1120 cpl. (White)
--	340433	x	Skåp kök L1120 kpl. (Mekong)	Cupboard kitchen L1120 cpl. (Mekong)
--	341434	x	Skåp kök L1120 kpl. (High Gloss)	Cupboard kitchen L1120 cpl. (High Gloss)
6	334712	x	Lucka H (Vit)	Door R (White)
--	336624	x	Lucka H (Mekong)	Door R (Mekong)
--	340511	x	Lucka H (High Gloss)	Door R (High Gloss)
--	317502	x	Handtag d:o	Handle d:o
7	334713	x	Lucka V (Vit)	Door L (White)
--	336625	x	Lucka V (Mekong)	Door L (Mekong)
--	340512	x	Lucka V (High Gloss)	Door L (High Gloss)
--	317502	x	Handtag d:o	Handle d:o
8	331385M	x	Hylla	Shelf
9	311917	x	Gångjärn	Hinge
10	312588	x	Platta gångjärn	Plate hinge
11	336446	x	Utskjut diskbänk (Vit)	Projection kitchen sink (White)
--	336824	x	Utskjut diskbänk (Mekong)	Projection kitchen sink (Mekong)
--	341454	x	Utskjut diskbänk (High Gloss)	Projection kitchen sink (High Gloss)
12	337964	x	Ljusramp köksskåp	Light holder kitchen
13	342155	x	Diskbänk trädel u. skiva (Vit)	Kitchen sink without board (White)
--	342382	x	Diskbänk trädel u. skiva (Mekong)	Kitchen sink without board (Mekong)
--	342383	x	Diskbänk trädel u. skiva (High Gloss)	Kitchen sink without board (High Gloss)
--	342407	x	Diskbänk induktion trädel u. skiva (Vit)	Kitchen sink induction w/o board (White)
--	342406	x	Diskbänk induktion trädel u. skiva (Mekong)	Kitchen sink induction w/o board (Mekong)
--	342299	x	Diskbänk induktion trädel u. skiva (High Gloss)	Kitchen sink induction w/o board (High Gloss)
14	336131-K	x	Skiva diskbänk 872x1090	Board 872x1090
--	338507-K	x	Skiva diskbänk induktion 1703x1098, ljus	Board induction 1703x1098, light
--	338507-L	x	Skiva diskbänk induktion 1703x1098, mörk	Board induction 1703x1098, dark
15	336447-K	x	Skiva diskbänk 335x565	Board 335x565
16	334706	x	Lådförstycke (Vit)	Drawer front (White)
--	336631	x	Lådförstycke (Mekong)	Drawer front (Mekong)
--	340504	x	Lådförstycke (High Gloss)	Drawer front (High Gloss)
--	317514	x	Låda 500x480 d:o	Drawer 500x480 d:o
--	317382	x	Glidskena låda H d:o	Slide bar, drawer R d:o
--	350221	x	Glidskena låda V d:o	Slide bar, drawer L d:o
17	334707	x	Lådförstycke (Vit)	Drawer front (White)
--	336633	x	Lådförstycke (Mekong)	Drawer front (Mekong)
--	340505	x	Lådförstycke (High Gloss)	Drawer front (High Gloss)
--	317514	x	Låda 500x480 d:o	Drawer 500x480 d:o
--	317382	x	Glidskena låda H d:o	Slide bar, drawer R d:o
--	350221	x	Glidskena låda V d:o	Slide bar, drawer L d:o
18	342156	x	Lucka (Vit)	Door (White)
--	341794	x	Lucka (Mekong)	Door (Mekong)
--	341083	x	Lucka (High Gloss)	Door (High Gloss)
--	20-900302	x	Pentrylåda 500x273 d:o *	Drawer pentry 500x273 d:o *
--	07-800039	x	Rullskena H d:o *	Roller rail R d:o *
--	07-800038	x	Rullskena V d:o *	Roller rail L d:o *
--	317514	x	Låda 500x480 d:o *	Drawer 500x480 d:o *
			M= Metervara T= Tillbehör	M= On the metre T= Accessory

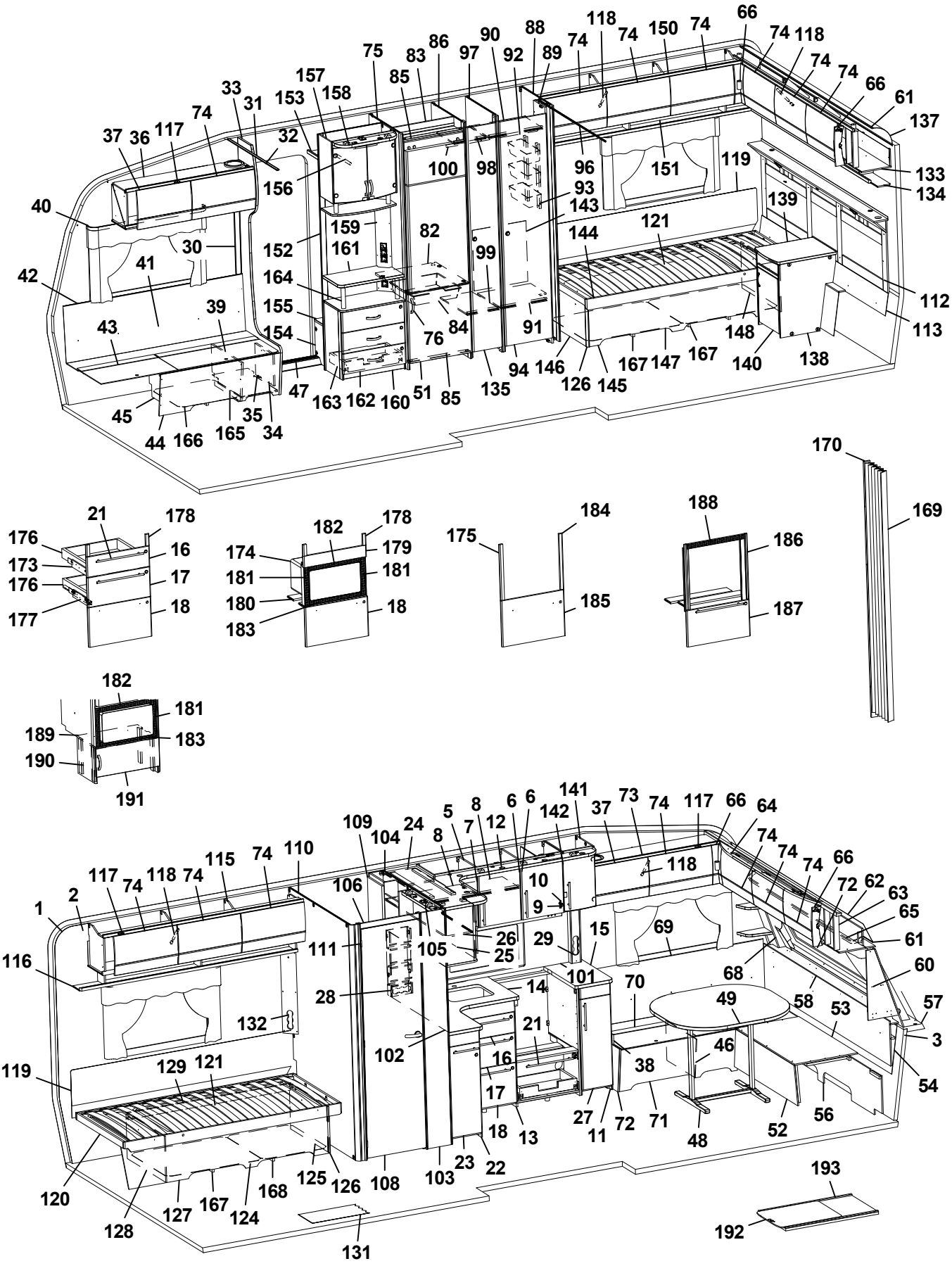
1 2 3 5 6 7 8 9 10 11 12 13 14 15 16 17 18 21 22 23 24 25 26 27 28 29 30 31 32 33 34 35 36 37 38 39 40 41 42 43 44 45 46 47 48 49 51 52 53 54 56 57 58 60 61 62 63 64 65 66 68 69 70 71 72 73 74 75 76 82 83 84 85 86 88 89 90 91 92 93 94 96 97 98 99 100 101 102 103 104 105 106 108 109 110 111 115 116 117 118 119 120 121 124 125 126 127 128 129 131 132 135 137 138 139 140 141 142 143 144 145 146 147 148 150 151 152 153 154 155 156 157 158 159 160 161 162 163 164 165 166 167 168 169 170 173 174 175 176 177 178 179 180 181 182 183 184 185 186 187 188 189 190 191 192 193

Pos Fig	Det. nr Part. No	Ingår Fitted	OBS!! Ange alltid årsmodell vid beställning av inredning Benämning	OBS!! Specify always year of model when ordering equipment Description
--	317382	x	Glidskena låda H d:o *	Slide bar, drawer R d:o *
--	350221	x	Glidskena låda V d:o *	Slide bar, drawer L d:o *
21	317503	x	Handtag	Handle
22	337184	x	Utskjut diskbänk (Vit)	Projection kitchen sink (White)
--	337187	x	Utskjut diskbänk (Mekong)	Projection kitchen sink (Mekong)
--	341656	x	Utskjut diskbänk (High Gloss)	Projection kitchen sink (High Gloss)
--	319558	x	Bänkutdrag V d:o	Extract L d:o
--	319559	x	Korg d:o	Basket d:o
--	336081-K	x	Skärbräda bänkutdrag	Cutting board extract
23	334933	x	Lucka (Vit)	Door (White)
--	336725	x	Lucka (Mekong)	Door (Mekong)
--	341445	x	Lucka (High Gloss)	Door (High Gloss)
--	317502	x	Handtag d:o	Handle d:o
24	336156	x	Skåp utskjut kökskåp	Cupboard projection
25	331226	x	Lucka acrylplast	Door acryl
--	314350	x	Lås magnet d:o	Lock magnet d:o
--	318381	x	Motstycke magnetlås	Companion part
--	314351	x	Gångjärn d:o	Hinge d:o
26	336158	x	Hylla	Shelf
27	334740	x	Lucka (Vit)	Door (White)
--	336825	x	Lucka (Mekong)	Door (Mekong)
--	340513	x	Lucka (High Gloss)	Door (High Gloss)
28	333409M	x	Kryddhylla	Spice rack
29	333289M	x	Front el-uttag 90x533x48	Front outlet 90x533x48
30	318962	x	List täck el-kabel B=45 L=2100	Cover strip B=45 L=2100
31	316270	x	List snäpp undre L2379	List under L2379
32	316268	x	List snäpp övre L2379	List upper L2379
33	342165	x	Stolpe först. L1948 kpl. m. lucka	Support bar cpl. with door
34	336064	x	Lucka	Door
35	312589	x	Gångjärn	Hinge
36	342168	x	Skåp övre elc.L=1108	Cupboard upper L=1108
--	342220	x	Skåp övre elc.L=1108 (Selected)	Cupboard upper L=1108 (Selected)
--	342222	x	Skåp övre elc.L=1108 (Customized)	Cupboard upper L=1108(Customized)
37	337719	x	Lucka	Door
--	340494	x	Lucka (High Gloss)	Door (High Gloss)
38	342267	x	Dynstöd 15x80x400	Support cushion 15x80x400
39	342494	x	Stöd bäddlåda HF	Support bed box
40	350348	x	Skena gardin L1020	Curtain rod L1020
41	339355	x	Värmespalt H fram	Air gap R.F.
42	319821	M	List kant mörkbrun	Strip, dark brown
43	336883	x	Lock bäddlåda H F	Cover bedbox R.F.
--	319024	x	Matta grå textil m. tejp d:o	Carpet gray textile with tape d:o
44	342486	x	Front bäddlåda H F	Front bed box R.F.
--	342488	T	Front bäddlåda H F (centraldammsugare)	Front bed box R.F. (central vacuum cleaner)
45	342495	x	Stöd bäddlåda HF	Support bed box
46	312825	x	Stöd bäddlåda VF	Support bed box
47	314687	x	Tröskel aluminium L=850	Threshold aluminium L=850
48	310083	x	Bordsstativ	Table stand
49	335940-K	x	Bordsskiva 940x1025	Table top 940x1025
--	340543-K	x	Bordsskiva 940x1025, ljus [1]	Table top 940x1025, light [1]
			M= Metervara T= Tillbehör	M= On the metre T= Accessory

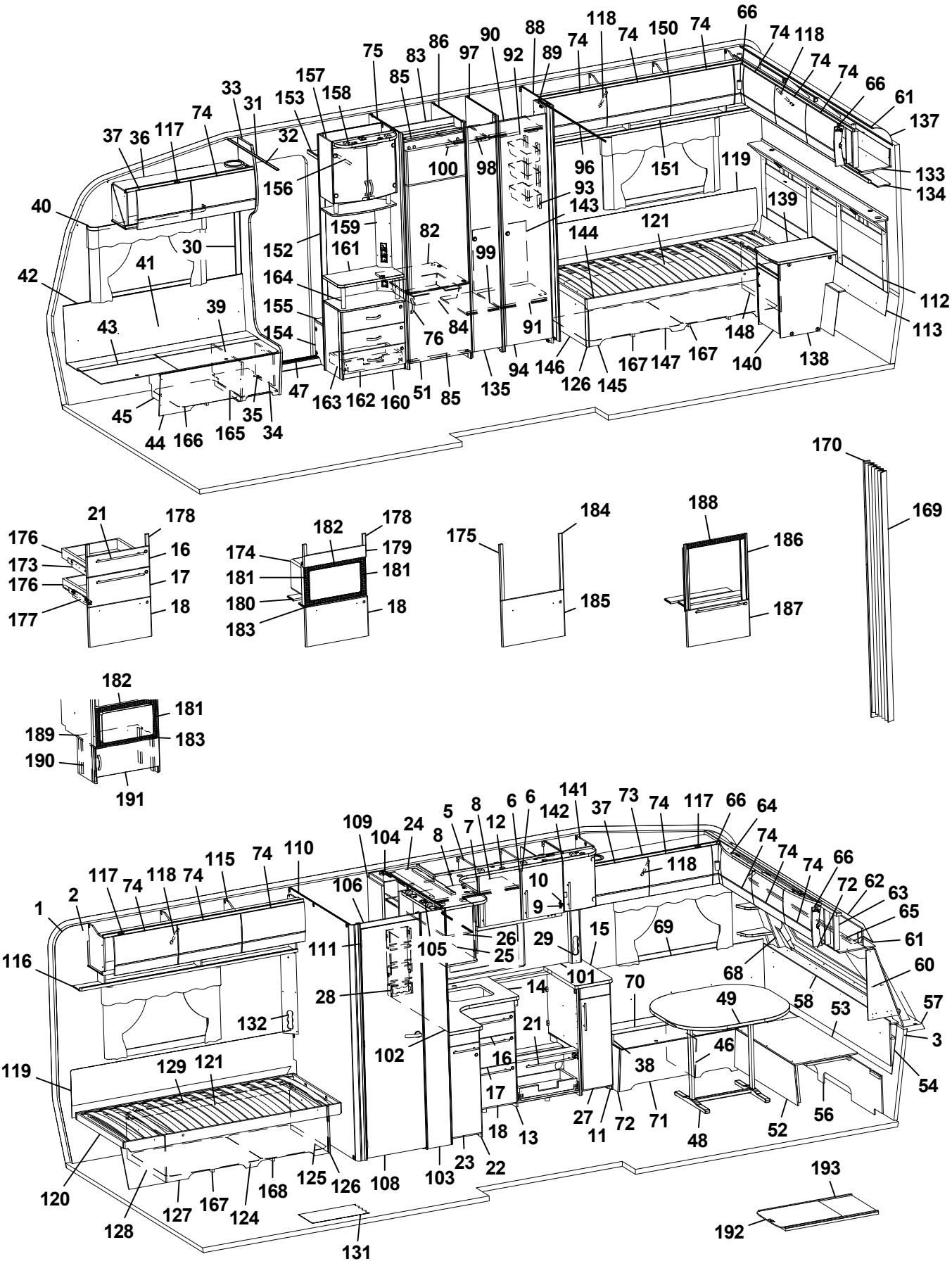
1 2 3 5 6 7 8 9 10 11 12 13 14 15 16 17 18 21 22 23 24 25 26 27 28 29 30 31 32 33 34 35 36 37 38 39 40 41 42 43 44 45 46 47 48 49 51 52 53 54 56 57 58 60 61 62 63 64 65 66 68 69 70 71 72 73 74 75 76 82 83 84 85 86 88 89 90 91 92 93 94 96 97 98 99 100 101 102 103 104 105 106 108 109 110 111 115 116 117 118 119 120 121 124 125 126 127 128 129 131 132 135 137 138 139 140 141 142 143 144 145 146 147 148 150 151 152 153 154 155 156 157 158 159 160 161 162 163 164 165 166 167 168 169 170 173 174 175 176 177 178 179 180 181 182 183 184 185 186 187 188 189 190 191 192 193

Pos Fig	Det. nr Part. No	Ingår Fitted	OBS!! Ange alltid årsmodell vid beställning av inredning Benämning	OBS!! Specify always year of model when ordering equipment Description
--	340543-L	x	Bordsskiva 940x1025, mörk [1]	Table top 940x1025, dark [1]
51	342259	x	Lucka H 550x570	Door R 550x570
--	316799	x	Gångjärn d:o	Hinge d:o
--	312588	x	Platta gångjärn d:o	Plate hinge d:o
52	331245M	x	Front bäddlåda gavel	Front bed box gable
53	331246M	x	Skiva rundsittgrupp	Sheet seat
54	340578	x	Värmespalt gavel fram	Air gap
56	340520	x	Stöd sittgrupp	Support
57	213471	x	Hylla front kpl. L2376	Shelf front cpl. L2376
58	340191	x	Front/hylla kpl.	Front/shelf cpl.
--	340929	x	Hylla m. belysning "Björn" (Customized)	Shelf with lighting "Bear" (Customized)
60	338518	x	Hylla hörn H	Shelf R
61	313884	x	List plast radie L=2379	List L=2379
62	316005	x	Skiva plast 295x2363x1	Plastic sheet
63	342301	x	Skåp gavel fram L=2360	Cupboard L=2360
--	342300	x	Skåp gavel fram L=2360 (Customized)	Cupboard L=2360 (Customized)
--	319978	x	Gångjärn d:o	Hinge d:o
--	319979	x	Platta gångjärn d:o	Plate hinge d:o
64	336063	x	Ljusramp gavelskåp	Light holder
65	350349	x	Skena gardin L1920	Curtain rod L1920
66	337738	x	Hörn inredning	Corner
--	340917	x	Hörn inredning (High Gloss)	Corner (High Gloss)
--	311917	x	Gångjärn d:o	Hinge d:o
--	319909	x	Platta gångjärn d:o	Plate hinge d:o
68	342291	x	Hylla hörn V	Shelf L
69	337171	x	Värmespalt V fram	Air gap L.F.
70	333906	x	Lock bäddlåda V F	Cover bed box L.F
--	319024	x	Matta grå textil m. tejp d:o	Carpet gray textile with tape d:o
71	339504	x	Front bäddlåda V F	Front bed box L.F.
72	339500	x	Gavel bäddlåda V F	Gable bed box L.F
73	340322	x	Skåp övre L=1108	Cupboard upper L=1108
--	340349	x	Skåp övre L=1108 (Selected)	Cupboard upper L=1108 (Selected)
--	340909	x	Skåp övre L=1108 (Customized)	Cupboard upper L=1108 (Customized)
74	337695	x	Lucka	Door
--	340495	x	Lucka (High Gloss)	Door (High Gloss)
75	342304	x	Vägg kyl V	Wall refrigerator L
76	350129	x	Handtag	Handle
82	340675	x	Hylla under kyl	Shelf under refrigerator
83	342309	x	Bakstycke stopp kyl	Back cupboard
84	310325	x	Trådback vit 427x427x85	Tray 427x427x85
--	312712	x	Glidlist trådback (säljes i par)	Sliding strip tray (pair)
85	342306	x	List folierad L = 528	List foiled L = 528
86	342305	x	Vägg kyl H	Wall refrigerator R
88	331593M	x	Vägg garderob	Wall wardrobe
89	331238M	x	Nisch, vikdörr	Niche folding door
90	331620M	x	Hylla garderob övre	Shelf wardrobe upper
91	332693M	x	Hylla garderob nedre	Shelf wardrobe under
92	350217	x	Galgstång L=790	Clothes hanger L=790
93	319759	x	Korg, garderob	Basket, wardrobe
--	335802	x	List för korgar	List för baskets
			M= Metervara T= Tillbehör	M= On the metre T= Accessory

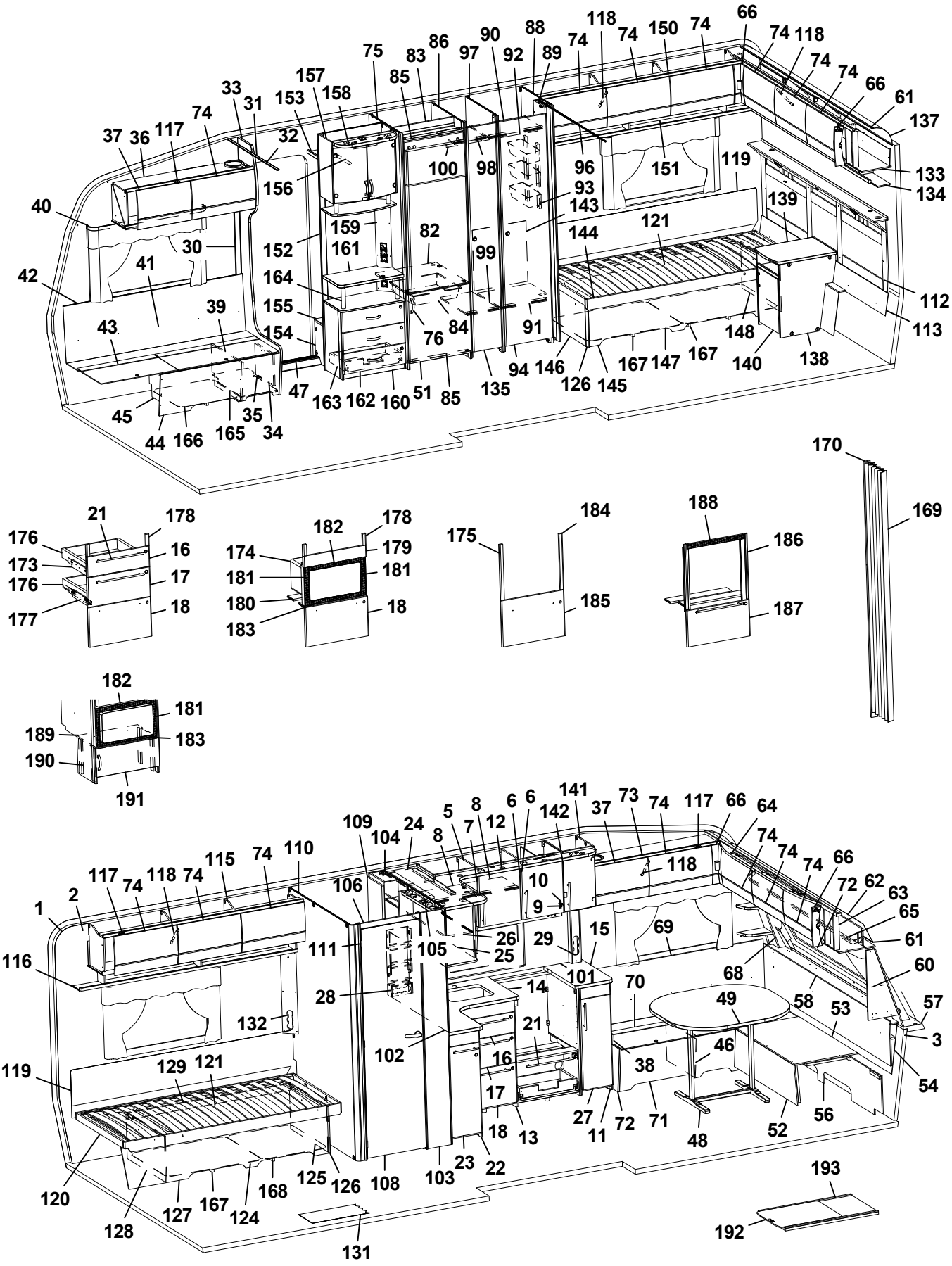
1 2 3 5 6 7 8 9 10 11 12 13 14 15 16 17 18 21 22 23 24 25 26 27 28 29 30 31 32 33 34 35 36 37 38 39 40 41 42 43 44 45 46 47 48 49 51 52 53 54 56 57 58 60 61 62 63 64 65 66 68 69 70 71 72 73 74 75 76 82 83 84 85 86 88 89 90 91 92 93 94 96 97 98 99 100 101 102 103 104 105 106 108 109 110 111 115 116 117 118 119 120 121 124 125 126 127 128 129 131 132 135 137 138 139 140 141 142 143 144 145 146 147 148 150 151 152 153 154 155 156 157 158 159 160 161 162 163 164 165 166 167 168 169 170 173 174 175 176 177 178 179 180 181 182 183 184 185 186 187 188 189 190 191 192 193

Pos Fig	Det. nr Part. No	Ingår Fitted	OBS!! Ange alltid årsmodell vid beställning av inredning Benämning	OBS!! Specify always year of model when ordering equipment Description
94	342238	x	Dörr 415x1850	Door 415x1850
96	314917	x	Skena draperi L=1190	Drapery rail L=1190
97	332724M	x	Vägg garderob	Wall wardrobe
98	332726M	x	Hylla övre	Shelf upper
99	332727M	x	Hylla nedre	Shelf under
100	350217	x	Galgstång L=790	Clothes hanger L=790
101	319904-A	T	Köksskiva vägg svart skiffer	Protection kitchen, black slate
--	319904-G	T	Köksskiva vägg natur skiffer	Protection kitchen, nature slate
102	319922-A	T	Köksskiva vägg svart skiffer	Protection kitchen, black slate
--	319922-G	T	Köksskiva vägg natur skiffer	Protection kitchen, nature slate
103	337977	x	Vägg tvättrum yttre	Wall washroom
104	337974	x	Vägg tvättrum H	Wall washroom R
105	337984	x	Ljusramp tvättrum	Light holder
106	338451	x	Överbit tvättrum	Overlap washroom
108	335719	x	Dörr 510x1890	Door 510x1890
--	319708	x	Lås tvättrum	Lock washroom
--	319707	x	Handtag tvättrum	Handle washrom
109	336137	x	Skåp tvättrum	Cupboard
110	337970	x	Vägg tvättrum V	Wall washroom L
111	319755	x	Gångjärn tvättrum	Hinge washroom
112	340589	x	Värmespalt kpl. m. tyg och belysning	Air gap cpl. with fabric and illumination
--	340593	T	Värmespalt kpl. m. tyg och belysning [1]	Air gap cpl. with fabric and illumination [1]
113	337264	x	Värmespalt	Air gap
115	340352	x	Skåp övre V-bak L=1747	Cupboard upper L-rear L=1747
--	341022	x	Skåp övre L=1747 (Customized)	Cupboard upper L=1747 (Customized)
116	331189M	x	Hyllpaket	Shelf
117	319978	x	Gångjärn	Hinge
--	319980	x	Platta gångjärn	Plate hinge
118	319914	x	Gasfjäder	Gas spring
--	319915	x	Fäste vinkel d:o	Angle bracket d:o
--	319916	x	Fäste runt d:o	Bracket round d:o
119	338121	x	Värmespalt	Air gap
120	342617	x	Sängram V u. ribbotten	Bed bottom L without laths
121	325342	x	Ribbotten kpl.	Laths bottom cpl.
--	314211	x	Ribba sängbotten L=820 B=63	Lath bed bottom L=820 B=63
--	312046	x	Band t. ribbotten	Band for laths bottom
124	340201	x	Sänglåda kpl. V	Bed box cpl. L
125	340202	x	Gavel säng främre	Gable bed front
126	319776	x	List hörn L=2500	Corner strip L=2500
127	337144	x	Front säng	Front bed
128	340204	x	Gavel säng bakre	Gable bed rear
129	315203	x	Regel 17,5x55x1415	Wood lath pine 17,5x55x1415
131	319230	M^2	Matta golv, klinkermönster mörkgrå	Carpet floor, clinker design dark grey
--	319393	T	Matta golv, antik planka	Carpet floor, antique plank
132	335788M	x	Front el-uttag	Front outlet
133	340971	x	Skåp gavel bak L2360	Cupboard gable L2360
--	341592	x	Skåp gavel bak L2360 (Customized)	Cupboard gable L2360 (Customized)
--	319978	x	Gångjärn d:o	Hinge d:o
--	319980	x	Platta gångjärn d:o	Plate hinge d:o
134	331198M	x	Hyllpaket	Shelf
			M= Metervara T= Tillbehör	M= On the metre T= Accessory

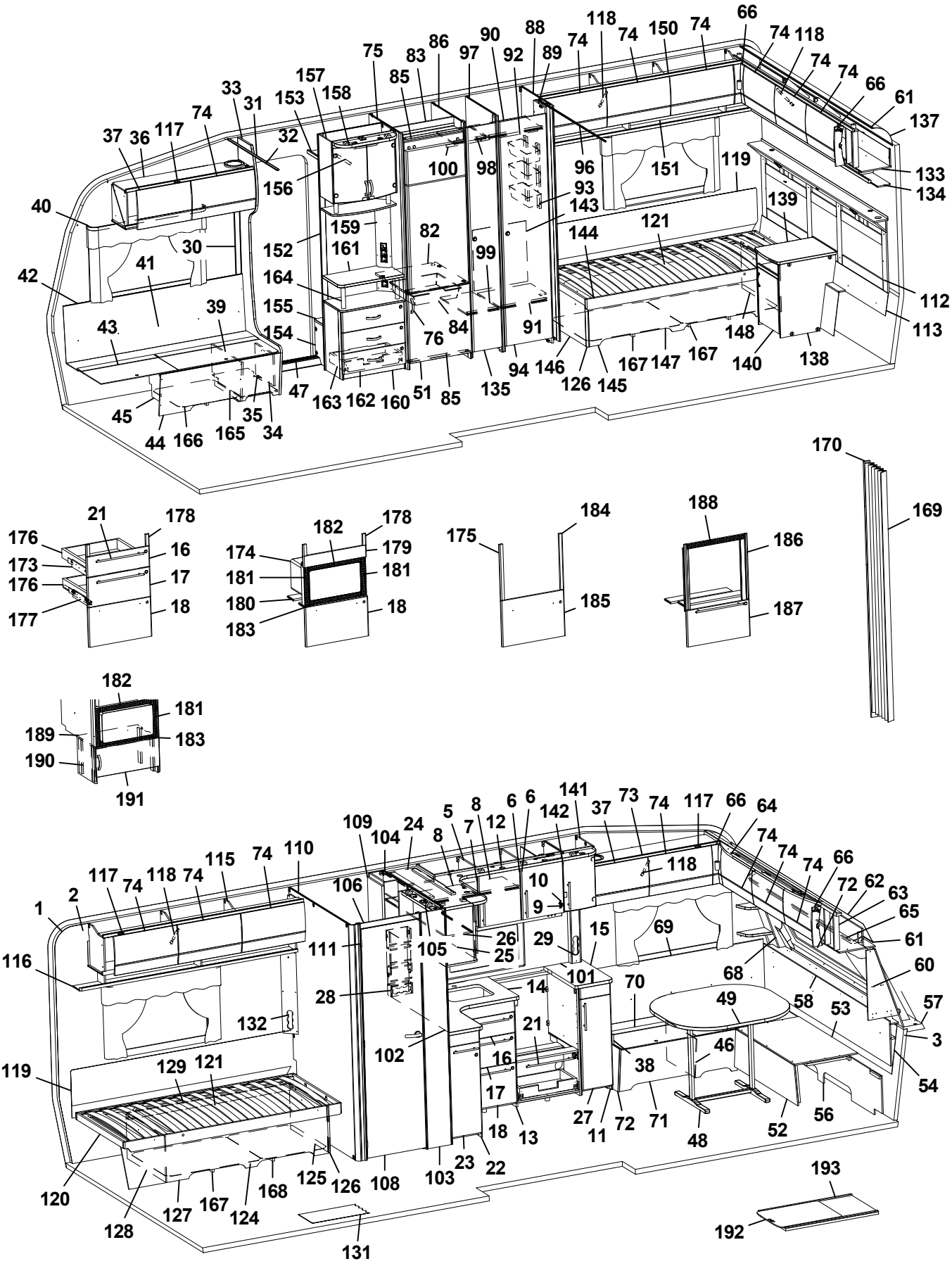
1 2 3 5 6 7 8 9 10 11 12 13 14 15 16 17 18 21 22 23 24 25 26 27 28 29 30 31 32 33 34 35 36 37 38 39 40 41 42 43 44 45 46 47 48 49 51 52 53 54 56 57 58 60 61 62 63 64 65 66 68 69 70 71 72 73 74 75 76 82 83 84 85 86 88 89 90 91 92 93 94 96 97 98 99 100 101 102 103 104 105 106 108 109 110 111 115 116 117 118 119 120 121 124 125 126 127 128 129 131 132 133 134 135 137 138 139 140 141 142 143 144 145 146 147 148 150 151 153 154 155 156 157 158 159 160 161 162 163 164 165 166 167 168 169 170 173 174 175 176 177 178 179 180 181 182 183 184 185 186 187 188 189 190 191 192 193

Pos Fig	Det. nr Part. No	Ingår Fitted	OBS!! Ange alltid årsmodell vid beställning av inredning Benämning	OBS!! Specify always year of model when ordering equipment Description
135	376043	x	Dörr 260x1850	Door 260x1850
--	314523	x	Rätningslist dörr L=1715	List L=1715
137	316005	x	Skiva plast 295x2363x1	Plastic shee
138	341326	x	Hurts kpl. u. skiva	Cupboard cpl. without board
139	336235-K	x	Skiva hurts 424x530	Board cupboard
140	336236	x	Lucka H 368x450	Door
--	315202	x	Gångjärn d:o	Hinge d:o
--	312588	x	Platta gångjärn d:o	Plate hinge d:o
141	336313	x	Skåp vitrin kpl.	Vitrine
--	331212M	x	Hylla d:o	Shelf d:o
142	332233	x	Lucka H	Door R
--	314350	x	Lås magnet d:o	Lock magnet d:o
--	318381	x	Motstycke magnetlås	Companion part
--	318379	x	Gångjärn d:o	Hinge d:o
--	318380	x	Täckhatt d:o	Cover d:o
--	312588	x	Platta gångjärn	Plate hinge
143	336260	x	Täckskiva exp.kärl	Cover expansion vessel
144	342616	x	Sängram H u. ribbotten	Bed bottom R without laths
145	340210	x	Sänglåda kpl. H	Bed box cpl. R
146	340213	x	Gavel säng främre	Gable bed front
147	339464	x	Front säng	Front bed
148	340211	x	Gavel säng bakre	Gable bed rear
150	340388	x	Skåp övre L=1747	Cupboard upper L=1747
--	340913	x	Skåp övre L=1747 (Customized)	Cupboard upper L=1747 (Customized)
--	319978	x	Gångjärn d:o	Hinge d:o
--	319980	x	Platta gångjärn d:o	Plate hinge d:o
151	331194M	x	Hyllpaket	Shelf
152	337198	x	Vägg instegsgarderob	Wall wardrobe
153	331910M	x	Hylla övre	Shelf upper
154	336618	x	Front instegsgarderob	Front
155	319866	x	Hylla	Shelf
156	350217	x	Galgstång L=790	Clothes hanger L=790
157	340077	x	Skåp bar kpl. H=512	Coctail cabinet cpl. H=512
--	332088M	x	Hylla hållare flaskor	Shelf bottle holder
--	331778	x	Lucka H d:o	Door R d:o
--	331779	x	Lucka V d:o	Door L d:o
--	318379	x	Gångjärn d:o	Hinge d:o
--	318380	x	Täckhatt d:o	Cover d:o
--	312588	x	Platta gångjärn d:o	Plate hinge d:o
--	336104	x	Hylla under skåp	Shelf under cupboard
--	336102	x	Rundstav d:o L=100	Round staff d:o L=100
158	336106	x	Ljusramp	Light holder
159	340418	x	Front el-uttag 130x857,5	Front outlet 130x857,5
160	341958	x	TV-bänk kpl. u. skiva	TV-bench cpl. whitout board
161	336122-K	x	Skiva TV-bänk, ljus	Board, light
--	336122-L	T	Skiva TV-bänk, mörk	Board, dark
162	341959	x	Lådförstycke	Drawer front
163	20-900302	x	Pentrylåda 500x273 d:o	Drawer pentry 500x273 d:o
--	07-800039	x	Rullskena H d:o	Roller rail R d:o
--	07-800038	x	Rullskena V d:o	Roller rail L d:o
			M= Metervara T= Tillbehör	M= On the metre T= Accessory

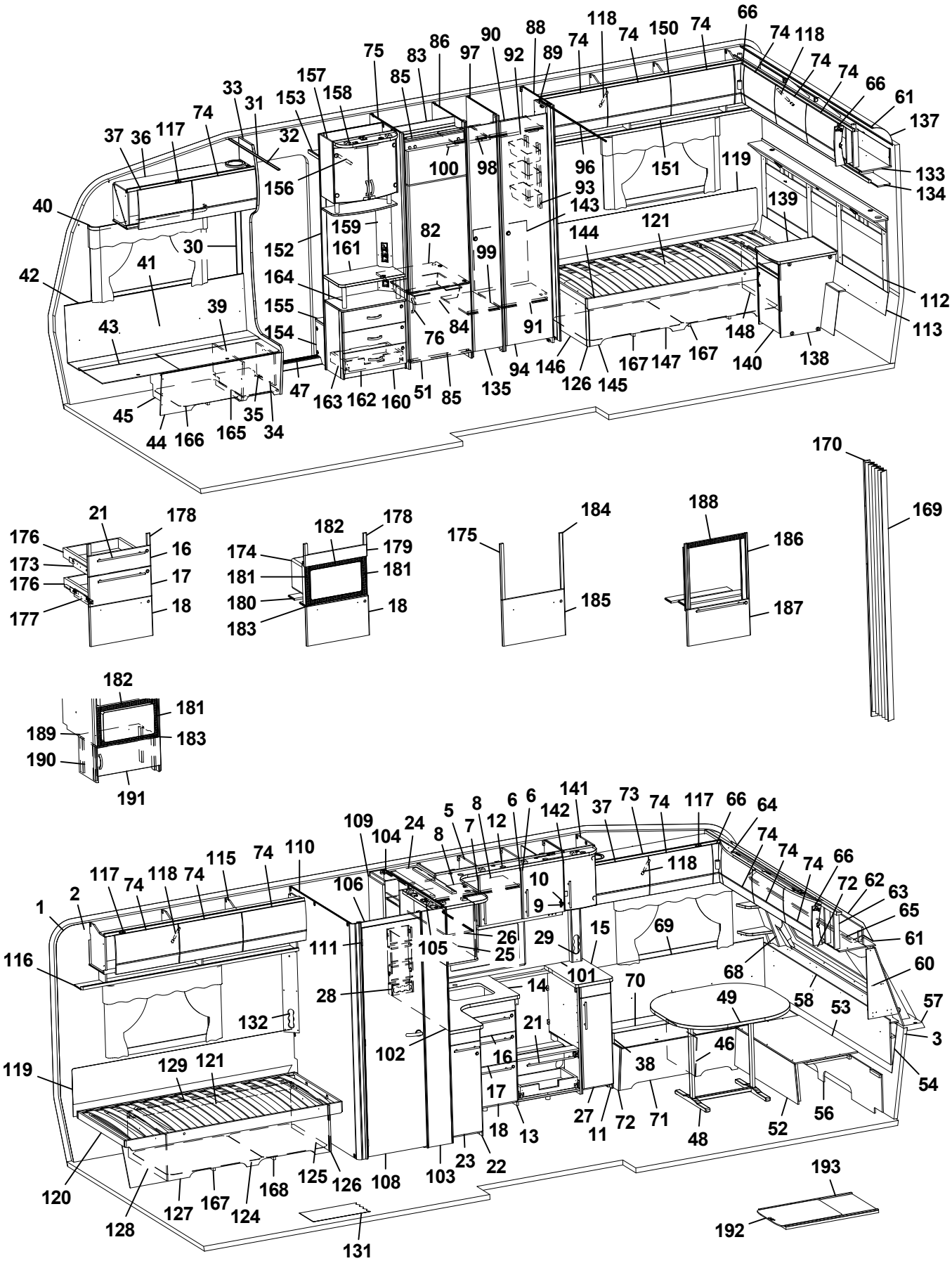
1 2 3 5 6 7 8 9 10 11 12 13 14 15 16 17 18 21 22 23 24 25 26 27 28 29 30 31 32 33 34 35 36 37 38 39 40 41 42 43 44 45 46 47 48 49 51 52 53 54 56 57 58 60 61 62 63 64 65 66 68 69 70 71 72 73 74 75 76 82 83 84 85 86 88 89 90 91 92 93 94 96 97 98 99 100 101 102 103 104 105 106 108 109 110 111 115 116 117 118 119 120 121 124 125 126 127 128 129 131 132 133 134 135 137 138 139 140 141 142 143 144 145 146 147 148 150 151 153 154 155 156 157 158 159 160 161 162 163 164 165 166 167 168 169 170 173 174 175 176 177 178 179 180 181 182 183 184 185 186 187 188 189 190 191 192 193

Pos Fig	Det. nr Part. No	Ingår Fitted	OBS!! Ange alltid årsmodell vid beställning av inredning Benämning	OBS!! Specify always year of model when ordering equipment Description
164	336103	x	Rundstav folierad L=192	Round staff L=192
165	350390	x	Plåt skofack	Plate shoe compartment
166	342496	x	Luftspalt H-fram	Air gap R front
167	337271	x	Luftspalt sänglåda	Air gap bed box
168	337272	x	Luftspalt sänglåda	Air gap bed box
169	315216	T	Vikdörr 1900x1500	Folding door
170	376461	T	Bakdel nisch vikdörr	Back niche folding door
173	342157	x	Monteringssats kpl. lådor (Vit)	Mounting kit cpl. drawers (White)
--	342384	x	Monteringssats kpl. lådor (Mekong)	Mounting kit cpl. drawers (Mekong)
--	342457	x	Monteringssats kpl. lådor (High Gloss)	Mounting kit cpl. drawers (High Gloss)
174	342158	T	Monteringssats kpl. mikro (Vit)	Mounting kit cpl. micro (White)
--	342385	T	Monteringssats kpl. mikro (Mekong)	Mounting kit cpl. micro (Mekong)
--	342388	T	Monteringssats kpl. mikro (High Gloss)	Mounting kit cpl. micro (High Gloss)
175	342159	T	Monteringssats kpl. ugn (Vit)	Mounting kit cpl. oven (White)
--	342386	T	Monteringssats kpl. ugn (Mekong)	Mounting kit cpl. oven (Mekong)
--	342029	T	Monteringssats kpl. ugn (High Gloss)	Mounting kit cpl. oven (High Gloss)
176	317514	x	Låda 500x480	Drawer 500x480
177	317382	x	Glidskena låda H	Slide bar, drawer R
--	350221	x	Glidskena låda V	Slide bar, drawer L
--	801701	x	Skruv 6x16 d:o	Screw 6x16 d:o
178	336092	x	Passbit 95x30x16 (Mekong)	Gauge block 95x30x16 (Mekong)
179	335936	T	Front	Front
180	333287M	T	Skiva distans 15x100x547,5	Sheet distance 15x100x547,5
181	402108	T	Galler vent. mikro 318x38	Grating vent. micro 318x38
182	402109	T	Galler vent. mikro 448x38	Grating vent. micro 448x38
183	402110	T	Galler vent. mikro 448x33	Grating vent. micro 448x33
184	336086	T	Passbit 460x30x16	Gauge block 460x30x16
185	342160	T	Lucka (Vit)	Door (White)
--	342387	T	Lucka (Mekong)	Door (Mekong)
--	342028	T	Lucka (High Gloss)	Door (High Gloss)
186	342139	T	List L=538 (diskbänk induktion)	List (kitchen sink induction) L=538
187	342277	T	Lucka (diskb. induktion) 299x550 (Vit)	Door (kitch. sink induct.) 299x550 (White)
--	342147	T	Lucka (diskb. induktion) 299x550 (Mekong)	Door (kitch. sink induct.) 299x550 (Mekong)
--	342131	T	Lucka (diskb. induktion) 299x550 (High Gloss)	Door (kitch. sink induct.) 299x550 (High Gloss)
--	20-900302	x	Pentrylåda 500x273 d:o	Drawer pentry 500x273 d:o
--	07-800039	x	Rullskena H d:o	Roller rail R d:o
--	07-800038	x	Rullskena V d:o	Roller rail L d:o
188	402107	T	Galler ugn (diskb. induktion) 503x35	Grating oven (kitch. sink induct.) 503x35
189	342316	T	Hylla mikro	Shelf
190	342315	T	List folierad L=283	List folierad L=283
191	342311	T	Lucka 550x228	Door 550x228
--	316799	x	Gångjärn d:o	Hinge d:o
--	312588	x	Platta gångjärn d:o	Plate hinge d:o
192	341192	T	Utdragsskiva bord 450x550	Sliding leaf 450x550
193	341193	T	Låda utdragsskiva	Box sliding leaf
			* = Olika djup på lådor kan förekomma ¹ = Selected och Customized	* = Different depths of drawers can exist ¹ = Selected and Customized
			Dyntyger, madrasser m.m. (se dynor m.m.)	Cushion textilies, mattresses etc. (see cushions etc.)
			M= Metervara T= Tillbehör	M= On the metre T= Accessory

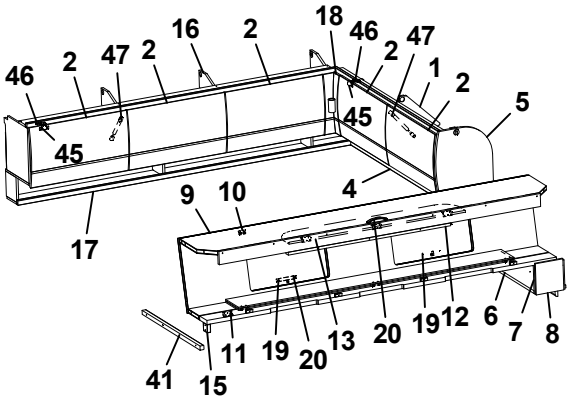
46 2 47 2 16 2 18 46 2 47 1 2 5
45 45 4
9 10
17
11 19 20 13 20 19 12 6 7 8
41 15

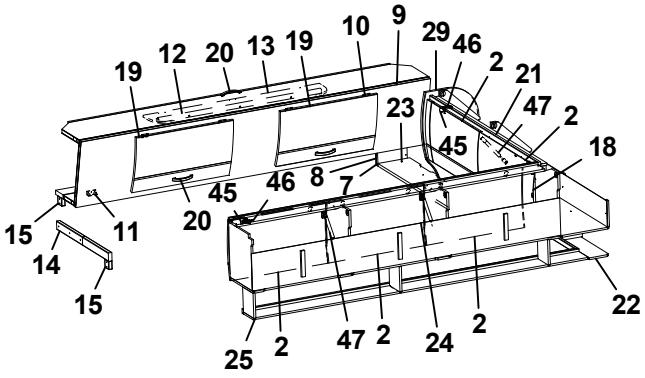
19 12 20 13 19 10 9 29 46 2 21 47 2 18
23 45
15 14 15 11 20 45 46 8 7
25 2 47 2 24 2 22

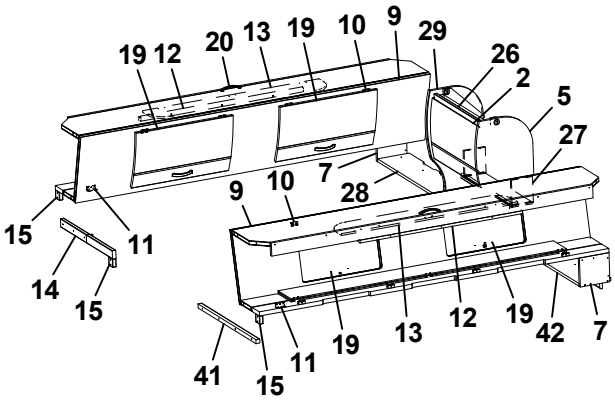
19 12 20 13 19 10 9 29 26 2 5 27
7 28
9 10
15 14 15 11
41 15 11 19 13 12 19 42 7

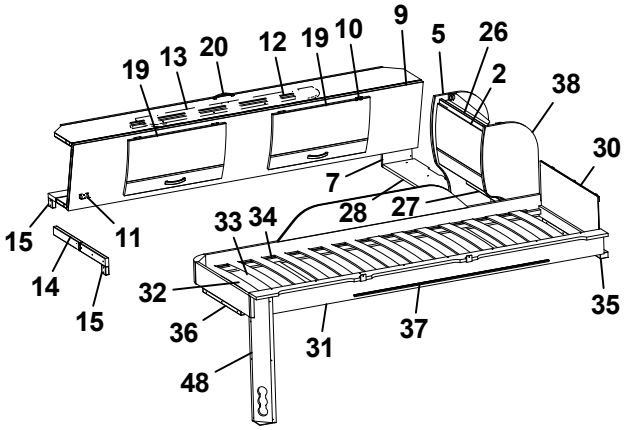
19 13 20 12 19 10 9 5 26 2 38 30
7 28 27
33 34
15 14 15 11
32 36 48 31 37 35

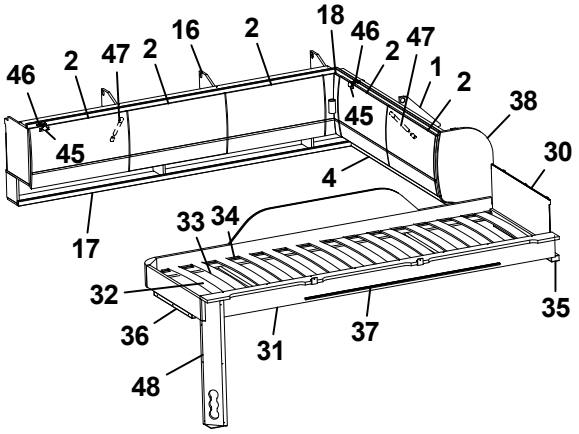
46 2 47 2 16 2 18 46 2 47 1 2 38 30
45 45 4
17
33 34
32 36 48 31 37 35

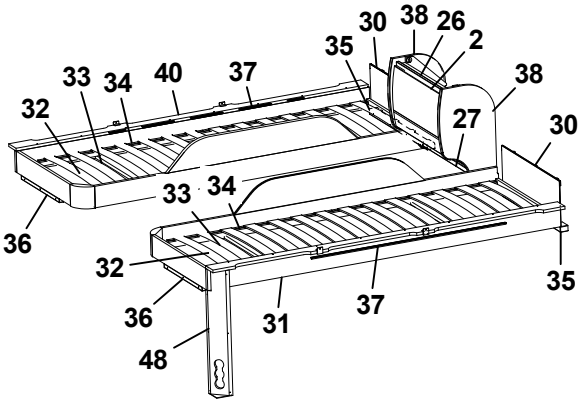
30 38 26 2 35
33 34 40 37 32 38 27 30
33 34
36
32 36 48 31 37 35

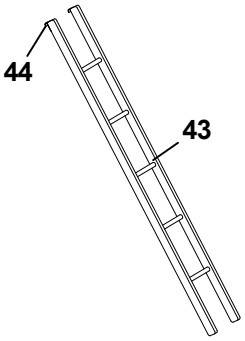
44
43

Pos Fig	Det. nr Part. No	Ingår Fitted	OBS!! Ange alltid årsmodell vid beställning av inredning Benämning	OBS!! Specify always year of model when ordering equipment Description
1	340404	x	Skåp gavel bak L1510	Cupboard gable L1510
--	340911	x	Skåp gavel bak L1510 (Customized)	Cupboard gable L1510 (Customized)
2	337695	x	Lucka	Door
--	340495	x	Lucka (High Gloss)	Door (High Gloss)
4	331879M	x	Hyllpaket L1512	Shelf L1512
5	336180	x	Gavel rundad	Gable
6	331694M	x	Hylla gavel bak	Shelf gable rear
7	331697M	x	Gavel	Gable
8	333147M	x	Gavel	Gable
9	337661	x	Överbäddskåp L1980	Upper bed L1980
--	341426	x	Överbäddskåp L1980 (Customized)	Upper bed L1980 (Customized)
10	860402	x	Gångjärn	Hinge
11	860405	x	Gångjärn	Hinge
12	339839	x	Regel låsning	Lock bar
13	375813	x	Rasskydd ö-bäddskåp	Protective plate
14	332661M	x	Bärregel (vikbar)	Bearing rail
15	331701M	x	Kloss bärregel	Block bearing rail
16	340388	x	Skåp övre L=1747	Cupboard upper L=1747
--	340913	x	Skåp övre L=1747 (Customized)	Cupboard upper L=1747 (Customized)
17	331194M	x	Hyllpaket	Shelf
18	337738	x	Hörn inredning	Corner
--	340917	x	Hörn inredning (High Gloss)	Corner (High Gloss)
--	311917	x	Gångjärn d:o	Hinge d:o
--	319909	x	Platta gångjärn d:o	Plate hinge d:o
19	337664	x	Lucka	Door
--	341427	x	Lucka (High Gloss)	Door (High Gloss)
20	350129	x	Handtag	Handle
21	340398	x	Skåp gavel bak L1510	Cupboard gable L1510
--	341020	x	Skåp gavel bak L1510 (Customized)	Cupboard gable L1510 (Customized)
22	340308	x	Hyllpaket L1512	Shelf L1512
23	334695M	x	Hylla gavel bak	Shelf gable rear
24	340352	x	Skåp övre L=1747	Cupboard upper L=1747
--	341022	x	Skåp övre L=1747 (Customized)	Cupboard upper L=1747 (Customized)
25	331189M	x	Hyllpaket	Shelf
26	341225	x	Skåp gavel bak L560	Cupboard gable L560
--	341432	x	Skåp gavel bak L560 (Customized)	Cupboard gable L560 (Customized)
27	331743M	x	Hyllpaket	Shelf
28	332674M	x	Hylla gavel bak	Shelf gable rear
29	336182	x	Gavel rundad	Gable
30	321209	x	Värmespalt gavel	Air gap gable
31	336381	x	Sängram vån.säng V u. ribbotten	Bed bottom L without laths
32	325430	x	Ribbotten kpl.	Laths bottom cpl.
33	311985	x	Ribba sängbotten L=718 B=63	Lath bed bottom L=718 B=63
34	312046	x	Band t. ribbotten	Band for laths bottom
35	331960M	x	Bärregel	Bearing rail
			T= Tillbehör	T= Accessory

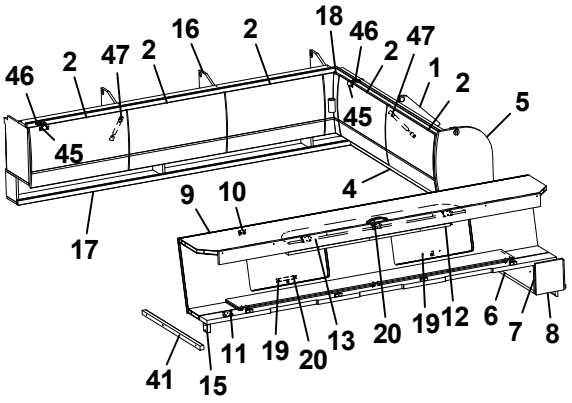
46 2 47 2 16 2 18 46 2 47 1 2 5
45 45 4
9 10
17
11 19 20 13 20 19 12 6 7 8
41 15

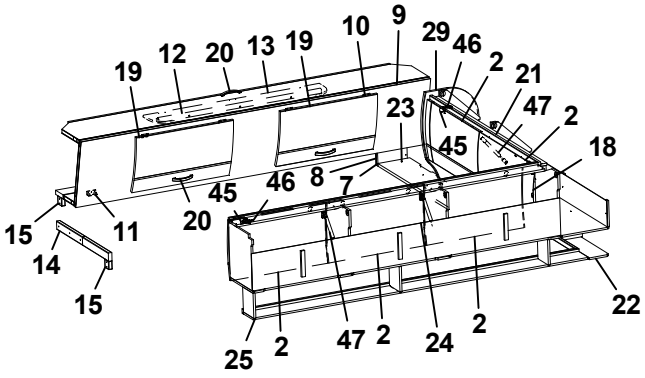
19 12 20 13 19 10 9 29 46 2 21 47 2 18
23 45
15 14 15 11 20 45 46 8 7
25 2 47 2 24 2 22

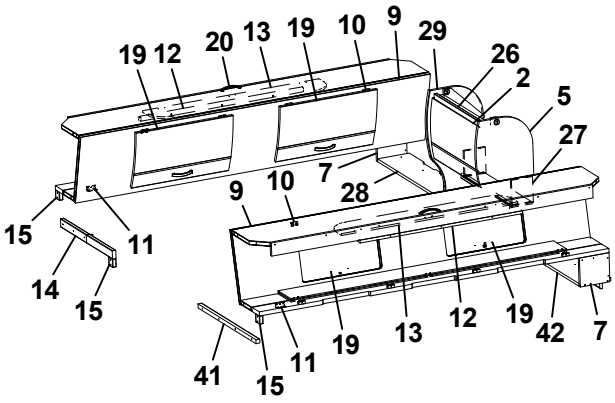
19 12 20 13 19 10 9 29 26 2 5 27
7 28
9 10
15 14 15 11
41 15 11 19 13 12 19 42 7

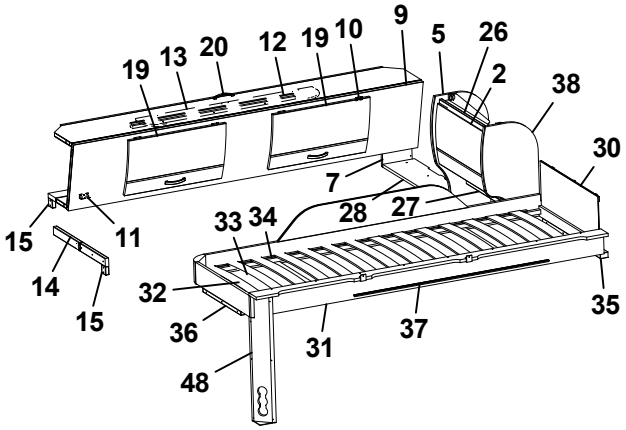
19 13 20 12 19 10 9 5 26 2 38 30
7 28 27
33 34
15 14 15 11
32 36 48 31 37 35

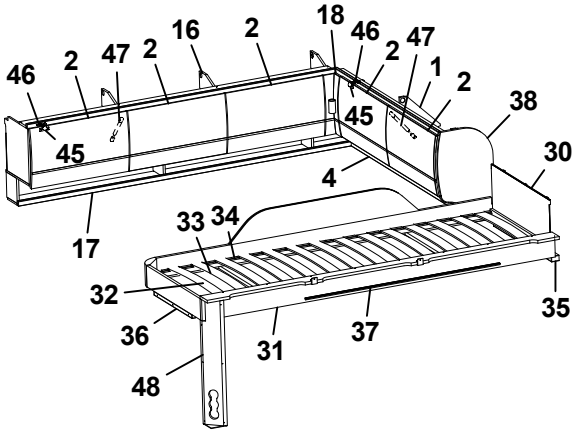
46 2 47 2 16 2 18 46 2 47 1 2 38 30
45 45 4
33 34
17
32 36 48 31 37 35

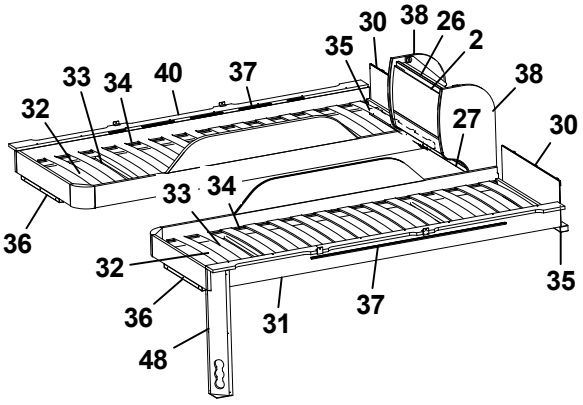
30 38 26 2 35
33 34 40 37 32 38 27 30
33 34
36
32 36 48 31 37 35

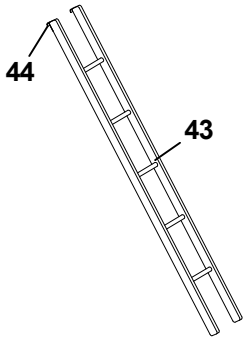
44
43

Pos Fig	Det. nr Part. No	Ingår Fitted	OBS!! Ange alltid årsmodell vid beställning av inredning Benämning	OBS!! Specify always year of model when ordering equipment Description
36	331961M	x	Bärregel L=440	Bearing rail L=440
37	314721	x	Skena draperi L=1100	Curtain rod L=1100
38	336185	x	Gavel rundad	Gable
40	336714	x	Sängram vån.säng H u. ribbotten	Bed bottom
41	331698M	x	Bärregel 670x22x22	Bearing rail 670x22x22
42	332756M	x	Hylla gavel bak	Shelf gable rear
43	376697	T	Stege ö-bäddsskåp 201x1800 kpl.	Ladder upper bed 201x1800 cpl.
44	860426	T	Krok t. stege	Hook for ladder
45	319978	x	Gångjärn	Hinge
46	319980	x	Platta gångjärn	Plate hinge
47	319914	x	Gasfjäder	Gas spring
--	319915	x	Fäste vinkel d:o	Angle bracket d:o
--	319916	x	Fäste runt d:o	Bracket round d:o
48	333190M	x	Front el-uttag	Front outlet

T= Tillbehör

T= Accessory

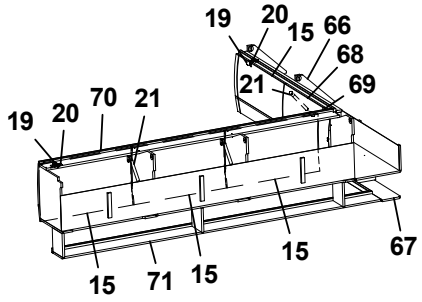
19
20
15
66
68
21
69
19
20
70
21
15
71
15
15
67

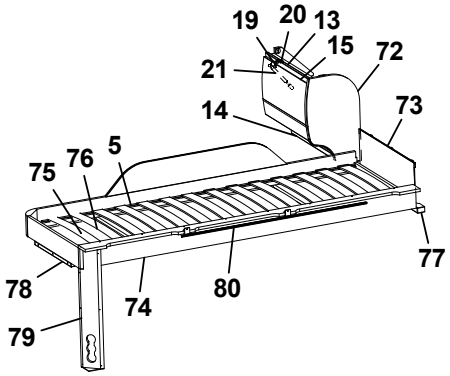
19
20
13
15
72
21
14
73
75
76
5
78
74
80
77
79

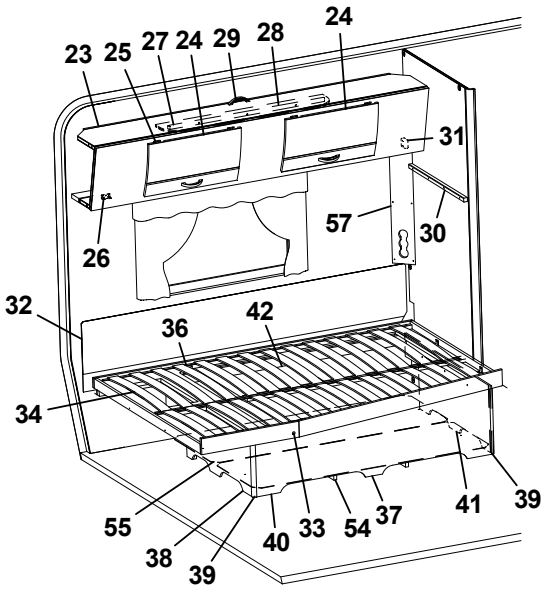
23
25
27
24
29
28
24
31
26
57
30
32
36
42
34
55
38
39
40
33
54
37
41
39

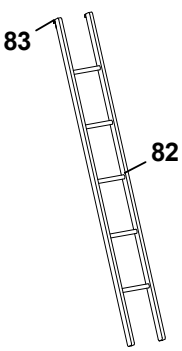
83
82

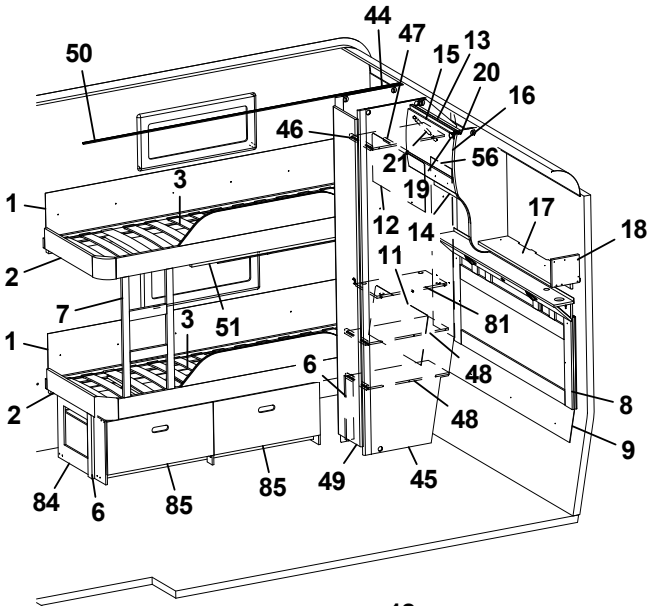
44
47
15
13
50
20
16
46
21
56
19
3
1
12
14
17
18
11
2
7
3
51
81
1
6
48
8
2
48
9
84
6
85
85
49
45

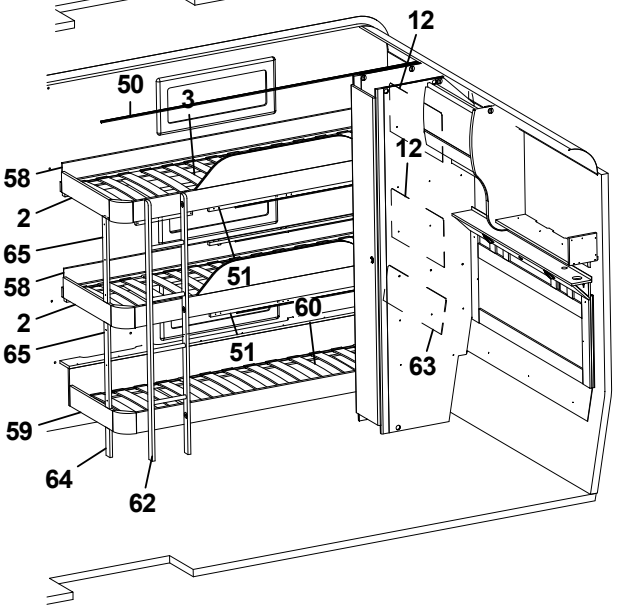
12
50
3
12
58
2
65
58
51
2
60
65
51
63
59
64
62

Pos Fig	Det. nr Part. No	Ingår Fitted	OBS!! Ange alltid årsmodell vid beställning av inredning Benämning	OBS!! Specify always year of model when ordering equipment Description
1	338144	x	Värmespalt H-bak	Air gap R rear
2	339640	x	Sängram fast u. ribbotten	Bed bottom without laths
3	325432	x	Ribbotten kpl.	Laths bottom cpl.
4	311985	x	Ribba sängbotten L=718 B=63	Lath bed bottom L=718 B=63
5	312046	x	Band t. ribbotten	Band for laths bottom
6	331524M	x	Stöd säng 15,5x45x360	Support bed
7	339439	x	Stege	Ladder
8	340529	x	Värmespalt kpl. m. tyg och belysning	Air gap cpl. with fabric and illumination
--	340533	T	Värmespalt kpl. m. tyg och belysning [1]	Air gap cpl. with fabric and illumination [1]
9	337273	x	Värmespalt nedre gavel bak	Air gap under
11	323783	x	Värmespalt H-bak	Air gap R rear
12	321688	x	Värmespalt V-bak	Air gap L rear
13	341225	x	Skåp gavel bak L560	Cupboard gable L560
--	341432	x	Skåp gavel bak L560 (Customized)	Cupboard gable L560 (Customized)
14	331743M	x	Hyllpaket	Shelf
15	337695	x	Lucka	Door
--	340495	x	Lucka (High Gloss)	Door (High Gloss)
16	336180	x	Gavel rundad	Gable
17	331694M	x	Hylla gavel bak	Shelf gable rear
18	331697M	x	Gavel	Gable
19	319978	x	Gångjärn	Hinge
20	319980	x	Platta gångjärn	Plate hinge
21	319914	x	Gasfjäder	Gas spring
--	319915	x	Fäste vinkel d:o	Angle bracket d:o
--	319916	x	Fäste runt d:o	Bracket round d:o
23	337661	x	Överbäddskåp L1980	Upper bed L1980
--	341426	x	Överbäddskåp L1980 (Customized)	Upper bed L1980 (Customized)
24	337664	x	Lucka	Door
--	341427	x	Lucka (High Gloss)	Door (High Gloss)
25	860402	x	Gångjärn	Hinge
26	860405	x	Gångjärn	Hinge
27	339839	x	Regel låsning	Lock bar
28	375813	x	Rasskydd ö-bäddskåp	Protective plate
29	350129	x	Handtag	Handle
30	331698M	x	Bärregel 670x22x22	Bearing rail 670x22x22
31	331701M	x	Kloss bärregel	Block bearing rail
32	339334	x	Värmespalt V-H bak	Air gap L-R rear
33	342650	x	Sängram u. ribbotten	Bedbottom without laths
34	342685	x	Ribbotten kpl.	Laths bottom cpl.
35	311985	x	Ribba sängbotten L=718 B=63	Lath bed bottom L=718 B=63
36	312046	x	Band t. ribbotten	Band for laths bottom
37	342677	x	Sänglåda kpl.	Bed box cpl.
38	342678	x	Gavel säng V	Gable bed L
39	319776	x	List hörn L=2500	Corner strip L=2500
40	339426	x	Front säng	Front bed
41	342679	x	Gavel säng H	Gable bed R
42	315203	x	Regel 17,5x55x1415	Wood lath pine 17,5x55x1415
44	333296M	x	Vägg garderob V	Wall wardrobe L
45	333298M	x	Vägg garderob H	Wall wardrobe R
46	331807M	x	Hylla	Shelf
			T= Tillbehör	T= Accessory

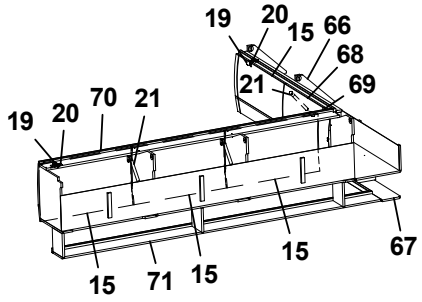
19
20
15
66
68
21
69
19
20
70
21
15
71
15
15
67

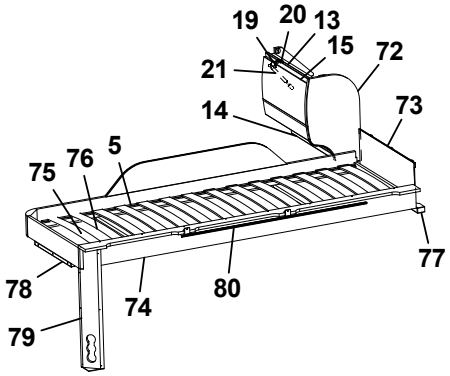
19
20
13
15
72
21
14
73
75
76
5
78
74
80
77
79

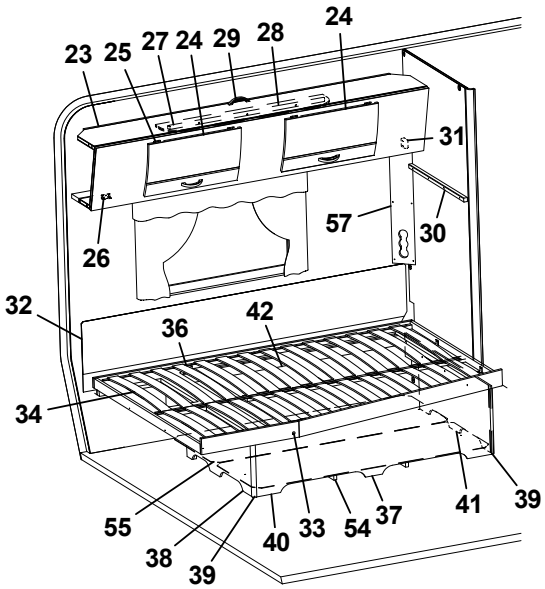
23
25
27
24
29
28
24
31
26
57
30
32
36
42
34
55
38
39
40
33
54
37
41
39

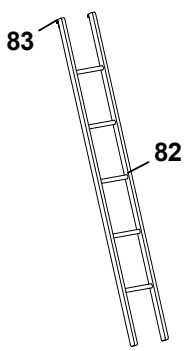
83
82

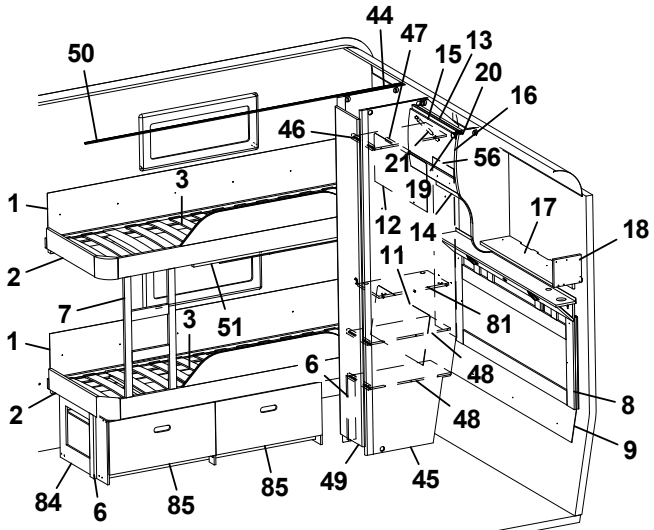
44
47
15
13
50
20
16
46
21
56
19
3
1
12
14
17
18
11
2
7
3
51
81
1
6
48
8
2
48
9
84
6
85
85
49
45

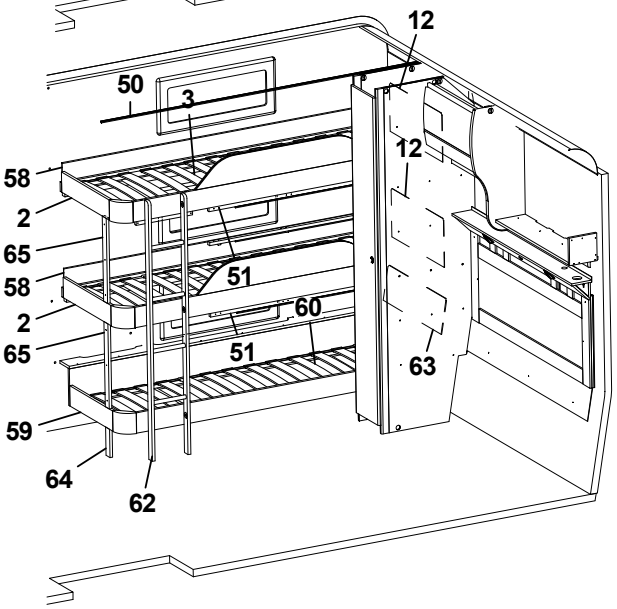
12
50
3
12
58
2
65
58
51
2
60
65
51
63
59
64
62

Pos Fig	Det. nr Part. No	Ingår Fitted	OBS!! Ange alltid årsmodell vid beställning av inredning Benämning	OBS!! Specify always year of model when ordering equipment Description
47	350217	x	Galgstång L=790	Clothes hanger L=790
48	331806M	x	Hylla	Shelf
49	376043	x	Dörr 260x1850	Door 260x1850
--	314523	x	Rätningslist dörr L=1715	List L=1715
--	316799	x	Gångjärn	Hinge
--	312588	x	Platta gångjärn	Plate hinge
50	315907	x	Skena draperi L=1920	Drapery rail L=1920
51	331748M	x	List draperiskena (3 delar	List drapery rail (3 parts)
--	314724	x	Skena draperi L=1780	Drapery rail L=1780
54	324938	x	Luftspalt sänglåda	Air gap bed box
55	325752	x	Luftspalt	Air gap
56	338290	x	Värmespalt garderob bak	Air gap
57	335788M	x	Front el-uttag	Front outlet
58	332371M	x	Värmespalt H-bak	Air gap R rear
59	336604	x	Sängram u. ribbotten	Bed bottom without laths
60	326793	x	Ribbotten kpl.	Laths bottom cpl.
--	311985	x	Ribba sängbotten L=718 B=63	Lath bed bottom L=718 B=63
--	312046	x	Band t. ribbotten	Band for laths bottom
62	336614	x	Stege	Ladder
63	326789	x	Värmespalt V-bak	Air gap L rear
64	331570M	x	Stöd säng 15,5x45x160	Support bed
65	331607M	x	Stöd säng 15,5x45x481	Support bed
66	340957	x	Skåp gavel bak V L1405	Cupboard upper L1405
--	341110	x	Skåp gavel bak V L1405 (Customized)	Cupboard upper L1405 (Customized)
67	331936M	x	Hyllpaket	Shelf
68	337719	x	Lucka	Door
--	340494	x	Lucka (High Gloss)	Door (High Gloss)
69	337738	x	Hörn inredning	Corner
--	340917	x	Hörn inredning (High Gloss)	Corner (High Gloss)
--	311917	x	Gångjärn d:o	Hinge d:o
--	319909	x	Platta gångjärn d:o	Plate hinge d:o
70	340352	x	Skåp övre V-bak L=1747	Cupboard upper L-rear L=1747
--	341022	x	Skåp övre L=1747 (Customized)	Cupboard upper L=1747 (Customized)
71	331189M	x	Hyllpaket	Shelf
72	336185	x	Gavel rundad	Gable
73	321209	x	Värmespalt gavel	Air gap gable
74	336381	x	Sängram vån.säng V u. ribbotten	Bed bottom L without laths
75	325430	x	Ribbotten kpl.	Laths bottom cpl.
76	311985	x	Ribba sängbotten L=718 B=63	Lath bed bottom L=718 B=63
77	331960M	x	Bärregel	Bearing rail
78	331961M	x	Bärregel L=440	Bearing rail L=440
79	333190M	x	Front el-uttag	Front outlet
80	314721	x	Skena draperi L=1100	Curtain rod L=1100
81	333299M	x	Hylla	Shelf
82	376697	T	Stege ö-bäddsskåp 201x1800 kpl.	Ladder upper bed 201x1800 cpl.
83	860426	T	Krok t. stege	Hook for ladder
84	340549	x	Lådor under säng kpl. sats	Drawers under bed cpl. kit
85	340553	x	Låda kpl. d:o	Drawer cpl. d:o
--	315215	x	Glidskena låda (säljes i par)	Slide bar (exp. in pair)
			¹ = Selected och Customized	¹ = Selected and Customized
			T= Tillbehör	T= Accessory

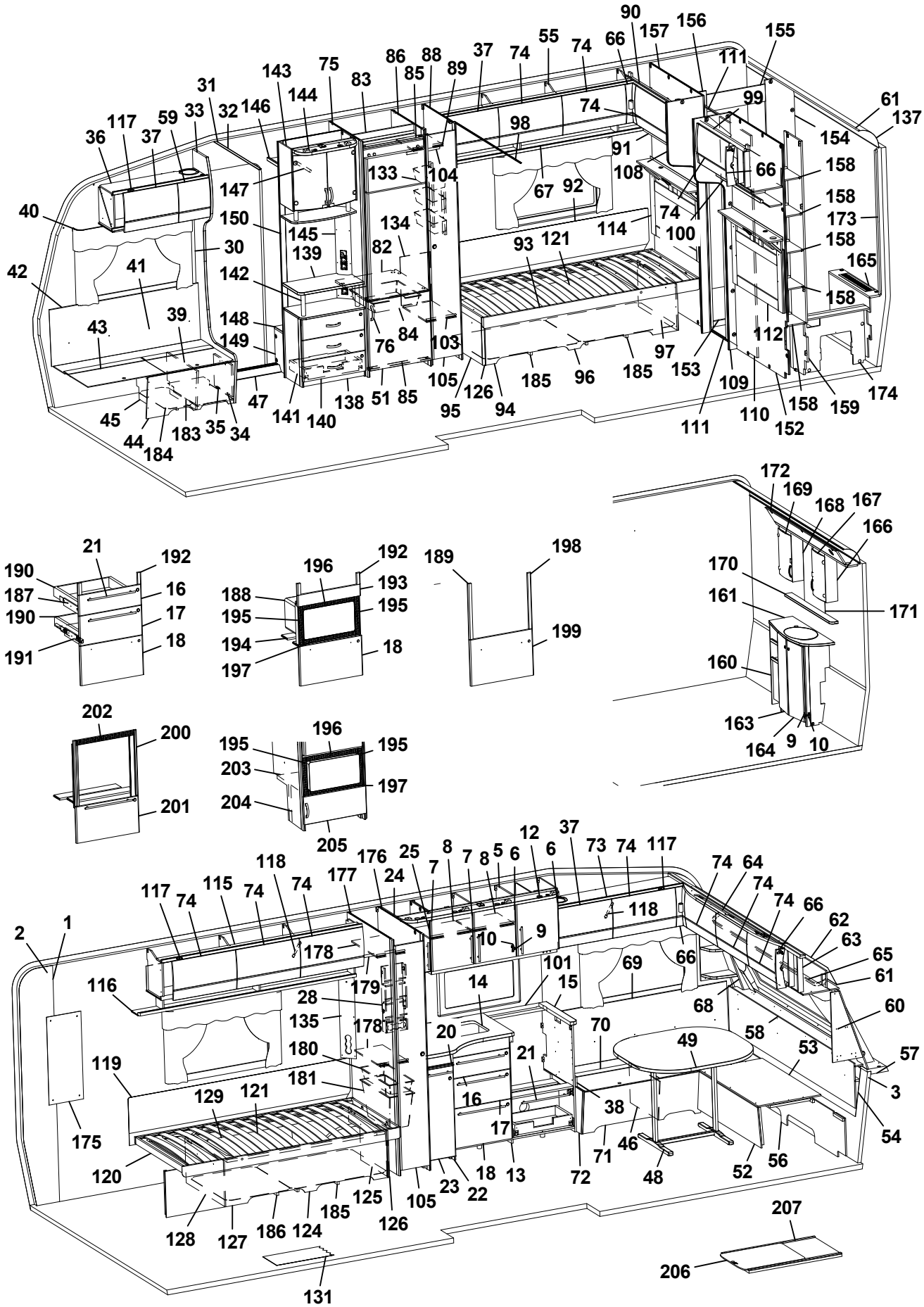
90
157
156
155
55
74
66
111
37
74
86
88
89
85
75
143
83
144
31
32
146
59
33
117
37
36
99
61
137
154
98
74
91
108
66
158
133
104
147
67
92
158
40
150
134
74
173
145
114
100
30
139
82
93
121
158
42
41
142
165
158
39
148
43
149
76
84
103
112
97
153
109
105
126
185
96
185
174
47
138
51
85
95
94
110
158
159
45
141
140
111
152
44
183
35
34
184
172
169
168
167
166
21
192
190
187
16
190
17
191
18
196
192
188
193
195
195
194
18
197
189
198
199
170
161
171
160
163
164
9
10
202
200
201
196
195
195
203
197
204
205
12
37
8
7
8
5
6
6
73
74
117
176
25
24
7
118
74
64
117
74
115
74
74
177
74
74
66
62
63
65
61
2
1
178
10
9
118
66
116
179
101
69
14
15
68
60
28
135
178
20
70
58
53
57
180
21
49
119
181
16
38
3
129
121
17
54
175
46
71
120
18
13
72
48
52
56
23
22
125
105
185
126
128
127
186
124
207
206
131

Pos Fig	Det. nr Part. No	Ingår Fitted	OBS!! Ange alltid årsmodell vid beställning av inredning Benämning	OBS!! Specify always year of model when ordering equipment Description
1	318657	M	Tapet vägg/tak	Wall paper
2	318584	M	Tejp tapet 20 mm	Tape, wall paper 20 mm
3	318585	M	Tejp tapet 60 mm	Tape, wall paper 60 mm
5	340424	x	Skåp kök L1120 kpl. (Vit)	Cupboard kitchen L1120 cpl. (White)
--	340433	x	Skåp kök L1120 kpl. (Mekong)	Cupboard kitchen L1120 cpl. (Mekong)
--	341434	x	Skåp kök L1120 kpl. (High Gloss)	Cupboard kitchen L1120 cpl. (High Gloss)
6	334712	x	Lucka H (Vit)	Door R (White)
--	336624	x	Lucka H (Mekong)	Door R (Mekong)
--	340511	x	Lucka H (High Gloss)	Door R (High Gloss)
--	317502	x	Handtag d:o	Handle d:o
7	334713	x	Lucka V (Vit)	Door L (White)
--	336625	x	Lucka V (Mekong)	Door L (Mekong)
--	340512	x	Lucka V (High Gloss)	Door L (High Gloss)
--	317502	x	Handtag d:o	Handle d:o
8	331385M	x	Hylla	Shelf
9	311917	x	Gångjärn	Hinge
10	312588	x	Platta gångjärn	Plate hinge
12	336197	x	Ljusramp köksskåp	Light holder kitchen
13	342287	x	Diskbänk trädel u. skiva (Vit)	Kitchen sink without board (White)
--	342391	x	Diskbänk trädel u. skiva (Mekong)	Kitchen sink without board (Mekong)
--	342400	x	Diskbänk trädel u. skiva (High Gloss)	Kitchen sink without board (High Gloss)
--	342410	x	Diskbänk induktion trädel u. skiva (Vit)	Kitchen sink induction w/o board (White)
--	342409	x	Diskbänk induktion trädel u. skiva (Mekong)	Kitchen sink induction w/o board (Mekong)
--	342408	x	Diskbänk induktion trädel u. skiva (High Gloss)	Kitchen sink induction w/o board (High Gloss)
14	336351-K	x	Skiva diskbänk 872x730/565	Board 872x730/565
--	341812-K	x	Skiva diskbänk induktion 1443x730x565, ljus	Board induction 1443x730x565, light
--	341812-L	x	Skiva diskbänk induktion 1443x730x565, mörk	Board induction 1443x730x565, dark
15	335927-K	x	Skiva diskbänk 560x65x28	Board 560x65x28
16	334706	x	Lådförstycke (Vit)	Drawer front (White)
--	336631	x	Lådförstycke (Mekong)	Drawer front (Mekong)
--	340504	x	Lådförstycke (High Gloss)	Drawer front (High Gloss)
--	317514	x	Låda 500x480 d:o	Drawer 500x480 d:o
--	317382	x	Glidskena låda H d:o	Slide bar, drawer R d:o
--	350221	x	Glidskena låda V d:o	Slide bar, drawer L d:o
17	334707	x	Lådförstycke (Vit)	Drawer front (White)
--	336633	x	Lådförstycke (Mekong)	Drawer front (Mekong)
--	340505	x	Lådförstycke (High Gloss)	Drawer front (High Gloss)
--	317514	x	Låda 500x480 d:o	Drawer 500x480 d:o
--	317382	x	Glidskena låda H d:o	Slide bar, drawer R d:o
--	350221	x	Glidskena låda V d:o	Slide bar, drawer L d:o
18	342156	x	Lucka (Vit)	Door (White)
--	341794	x	Lucka (Mekong)	Door (Mekong)
--	341083	x	Lucka (High Gloss)	Door (High Gloss)
--	20-900302	x	Pentrylåda 500x273 d:o *	Drawer pentry 500x273 d:o *
--	07-800039	x	Rullskena H d:o *	Roller rail R d:o *
--	07-800038	x	Rullskena V d:o *	Roller rail L d:o *
--	317514	x	Låda 500x480 d:o *	Drawer 500x480 d:o *
--	317382	x	Glidskena låda H d:o *	Slide bar, drawer R d:o *
--	350221	x	Glidskena låda V d:o *	Slide bar, drawer L d:o *
20	336673	x	Skärbräda	Cutting board
			M= Metervara T= Tillbehör	M= On the metre T= Accessory

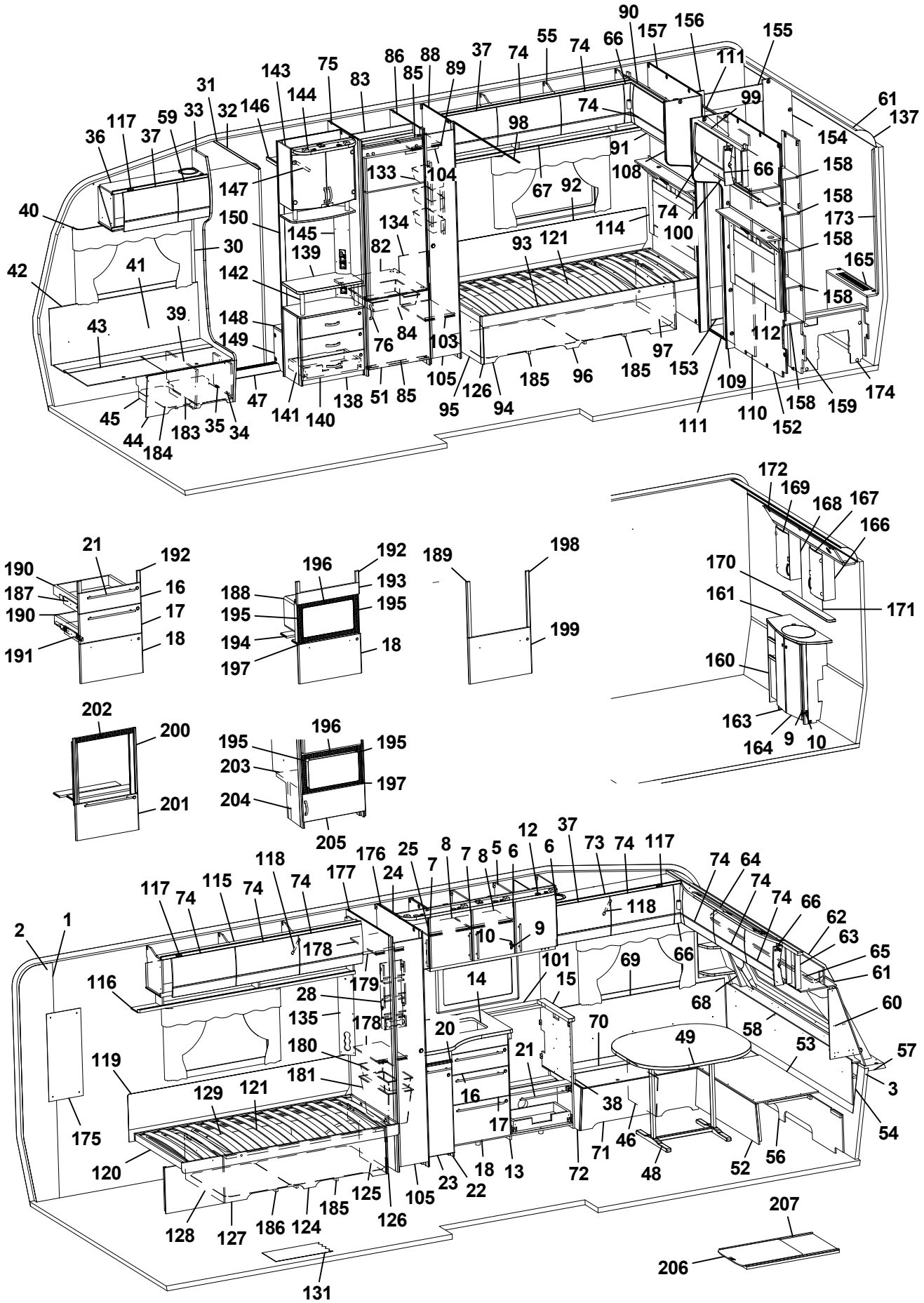
90
157
156
155
55
74
66
111
37
74
86
88
89
85
75
143
83
144
31
32
146
33
59
117
37
36
99
61
137
154
74
98
91
108
66
158
133
104
67
92
147
40
150
145
134
114
74
100
158
173
158
165
30
139
82
93
121
42
41
142
158
148
39
43
149
76
84
103
97
112
153
109
105
126
185
96
185
174
47
138
51
85
95
94
110
158
159
45
141
140
111
152
44
183
35
34
184
172
169
168
167
166
21
192
190
187
16
190
17
191
18
196
192
188
193
195
195
194
18
197
189
198
199
170
161
171
160
163
164
9
10
202
200
201
196
195
195
203
197
204
205
12
37
8
7
8
5
6
6
73
74
117
176
25
24
7
118
74
64
74
74
66
62
63
65
61
117
74
115
74
74
177
118
2
1
178
10
9
101
69
66
116
179
14
15
68
60
28
135
178
20
70
58
53
57
180
21
49
119
181
16
38
3
129
121
17
54
175
46
71
120
18
13
72
48
52
56
23
22
125
105
185
126
128
127
186
124
207
206
131

Pos Fig	Det. nr Part. No	Ingår Fitted	OBS!! Ange alltid årsmodell vid beställning av inredning Benämning	OBS!! Specify always year of model when ordering equipment Description
21	317503	x	Handtag	Handle
22	336849	x	Utskjut diskbänk (Vit)	Projection kitchen sink (White)
--	336850	x	Utskjut diskbänk (Mekong)	Projection kitchen sink (Mekong)
--	341811	x	Utskjut diskbänk (High Gloss)	Projection kitchen sink (High Gloss)
--	319844	x	Bänkutdrag V d:o	Extract L d:o
--	319559	x	Korg d:o	Basket d:o
--	336081-K	x	Skärbräda bänkutdrag	Cutting board extract
23	334933	x	Lucka (Vit)	Door (White)
--	336725	x	Lucka (Mekong)	Door (Mekong)
--	341445	x	Lucka (High Gloss)	Door (High Gloss)
--	317502	x	Handtag d:o	Handle d:o
24	336199	x	Skåp vitrin	Vitrine
--	331212M	x	Hylla d:o	Shelf d:o
25	332234	x	Lucka vitrin V 272x450	Door L 272x450
--	314350	x	Lås magnet d:o	Lock magnet d:o
--	318381	x	Motstycke magnetlås	Companion part
--	318379	x	Gångjärn	Hinge
--	318380	x	Täckhatt d:o	Cover d:o
--	312588	x	Platta gångjärn	Plate hinge
28	333409M	x	Kryddhylla	Spice rack
30	318962	x	List täck el-kabel B=45 L=2100	Cover strip B=45 L=2100
31	316270	x	List snäpp undre L2379	List under L2379
32	316268	x	List snäpp övre L2379	List upper L2379
33	342165	x	Stolpe först. L1948 kpl. m. lucka	Support bar cpl. with door
34	336064	x	Lucka	Door
35	312589	x	Gångjärn	Hinge
36	342194	x	Skåp övre elc.L=828	Cupboard upper L=828
--	342255	x	Skåp övre elc.L=828 (Selected)	Cupboard upper L=828 (Selected)
--	342253	x	Skåp övre elc.L=828 (Customized)	Cupboard upper L=828 (Customized)
37	337719	x	Lucka	Door
--	340494	x	Lucka (High Gloss)	Door (High Gloss)
38	342267	x	Dynstöd 15x80x400	Support cushion 15x80x400
39	342494	x	Stöd bäddlåda HF	Support bed box
40	350348	x	Skena gardin L1020	Curtain rod L1020
41	339356	x	Värmespalt H fram	Air gap R.F.
42	319821	M	List kant mörkbrun	Strip, dark brown
43	336858	x	Lock bäddlåda H F	Cover bedbox R.F.
--	319024	x	Matta grå textil m. tejp d:o	Carpet gray textile with tape d:o
44	342490	x	Front bäddlåda H F	Front bed box R.F.
--	342492	T	Front bäddlåda H F (centraldammsugare)	Front bed box R.F. (central vacuum cleaner)
45	342495	x	Stöd bäddlåda HF	Support bed box
46	312825	x	Stöd bäddlåda VF	Support bed box
47	314687	x	Tröskel aluminium L=850	Threshold aluminium L=850
48	310083	x	Bordsstativ	Table stand
49	335940-K	x	Bordsskiva 940x1025	Table top 940x1025
--	340543-K	x	Bordsskiva 940x1025, ljus [1]	Table top 940x1025, light [1]
--	340543-L	x	Bordsskiva 940x1025, mörk [1]	Table top 940x1025, dark [1]
51	342259	x	Lucka H 550x570	Door R 550x570
--	316799	x	Gångjärn d:o	Hinge d:o
--	312588	x	Platta gångjärn d:o	Plate hinge d:o
			M= Metervara T= Tillbehör	M= On the metre T= Accessory

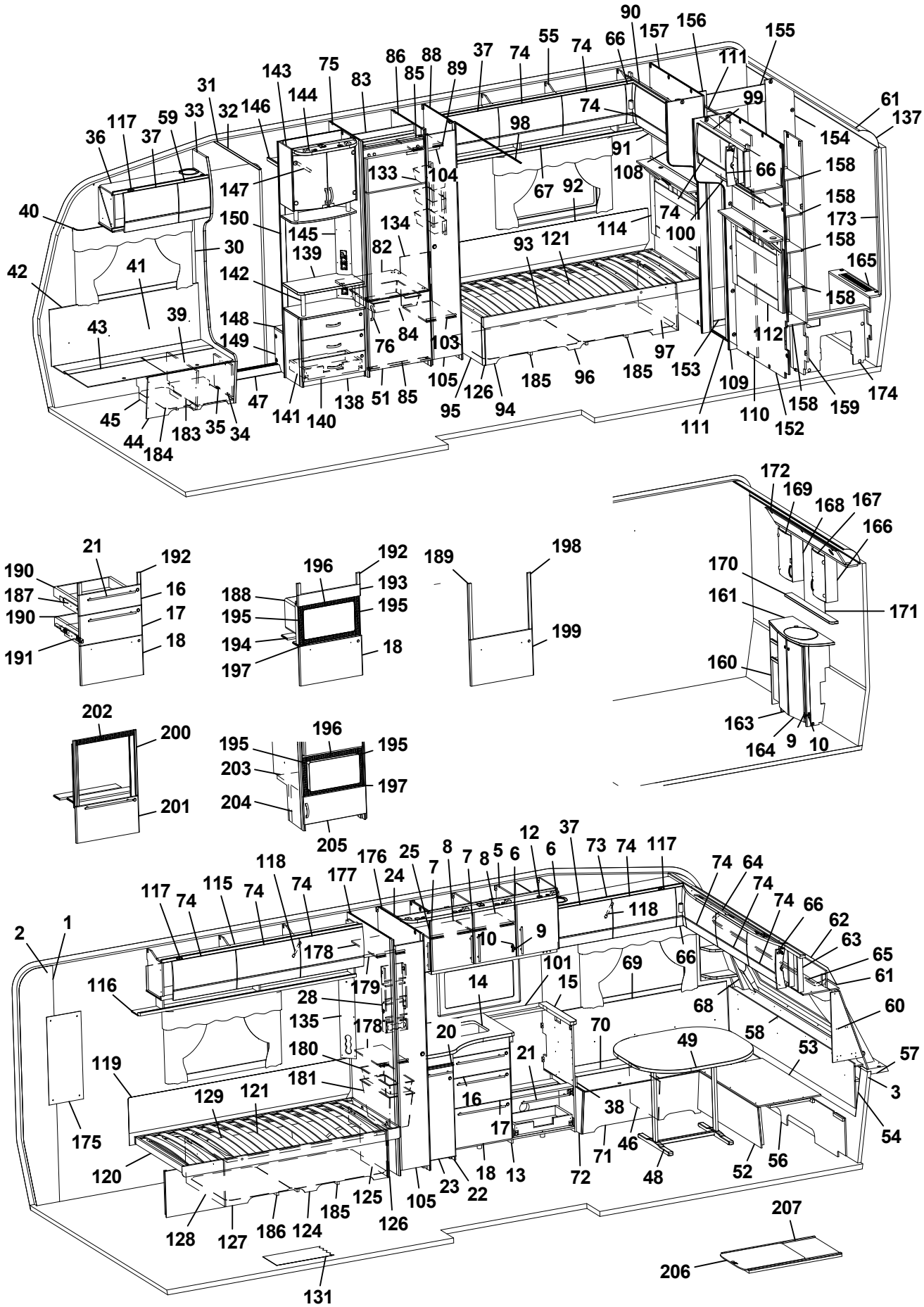
90
157
156
155
55
74
66
111
37
74
86
88
89
85
75
143
83
144
31
32
146
33
59
117
37
36
99
61
137
154
98
74
91
108
66
158
133
104
67
92
147
40
150
145
134
114
74
100
158
173
158
165
30
139
82
93
121
42
41
142
158
148
39
43
149
76
84
103
97
112
153
109
105
126
185
96
185
174
47
138
51
85
95
94
110
158
159
45
141
140
111
152
44
183
35
34
184
172
169
168
167
166
21
192
190
187
16
190
17
191
18
196
192
188
193
195
195
194
18
197
189
198
199
170
161
171
160
163
164
9
10
202
200
201
196
195
195
203
197
204
205
12
37
8
7
8
5
6
6
73
74
117
176
25
24
7
118
74
64
74
74
66
62
63
65
61
117
74
115
74
74
177
118
2
1
178
10
9
101
69
66
116
179
14
15
68
60
28
135
178
20
70
58
53
57
180
21
49
119
181
16
38
3
129
121
17
54
175
46
71
120
18
13
72
48
52
56
23
22
125
105
185
126
128
127
186
124
207
206
131

Pos Fig	Det. nr Part. No	Ingår Fitted	OBS!! Ange alltid årsmodell vid beställning av inredning Benämning	OBS!! Specify always year of model when ordering equipment Description
52	331245M	x	Front bäddlåda gavel	Front bed box gable
53	331246M	x	Skiva rundsittgrupp	Sheet seat
54	340578	x	Värmespalt gavel fram	Air gap
55	340379	x	Skåp övre L=1687	Cupboard upper L=1687
--	341726	x	Skåp övre L=1687 (Customized)	Cupboard upper L=1687 (Customized)
--	319978	x	Gångjärn d:o	Hinge d:o
--	319980	x	Platta gångjärn d:o	Plate hinge d:o
56	340520	x	Stöd sittgrupp	Support
57	213471	x	Hylla front kpl. L2376	Shelf front cpl. L2376
58	340191	x	Front/hylla kpl.	Front/shelf cpl.
--	340929	x	Hylla m. belysning "Björn" (Customized)	Shelf with lighting "Bear" (Customized)
59	337790	x	Lucka	Door
--	340493	x	Lucka (High Gloss)	Door (High Gloss)
60	338518	x	Hylla hörn H	Shelf R
61	313884	x	List plast radie L=2379	List L=2379
62	316005	x	Skiva plast 295x2363x1	Plastic sheet
63	342301	x	Skåp gavel fram L=2360	Cupboard L=2360
--	342300	x	Skåp gavel fram L=2360 (Customized)	Cupboard L=2360 (Customized)
--	319978	x	Gångjärn d:o	Hinge d:o
--	319979	x	Platta gångjärn d:o	Plate hinge d:o
64	336063	x	Ljusramp gavelskåp	Light holder
65	350349	x	Skena gardin L1920	Curtain rod L1920
66	337738	x	Hörn inredning	Corner
--	340917	x	Hörn inredning (High Gloss)	Corner (High Gloss)
--	311917	x	Gångjärn d:o	Hinge d:o
--	319909	x	Platta gångjärn d:o	Plate hinge d:o
67	332935M	x	Hyllpaket	Shelf
68	342291	x	Hylla hörn V	Shelf L
69	337171	x	Värmespalt V fram	Air gap L.F.
70	333906	x	Lock bäddlåda V F	Cover bed box L.F
--	319024	x	Matta grå textil m. tejp d:o	Carpet gray textile with tape d:o
71	339504	x	Front bäddlåda V F	Front bed box L.F.
72	339500	x	Gavel bäddlåda V F	Gable bed box L.F
73	340322	x	Skåp övre L=1108	Cupboard upper L=1108
--	340349	x	Skåp övre L=1108 (Selected)	Cupboard upper L=1108 (Selected)
--	340909	x	Skåp övre L=1108 (Customized)	Cupboard upper L=1108 (Customized)
74	337695	x	Lucka	Door
--	340495	x	Lucka (High Gloss)	Door (High Gloss)
75	342304	x	Vägg kyl V	Wall refrigerator L
76	350129	x	Handtag	Handle
82	340675	x	Hylla under kyl	Shelf under refrigerator
83	342309	x	Bakstycke stopp kyl	Back cupboard
84	310325	x	Trådback vit 427x427x85	Tray 427x427x85
--	312712	x	Glidlist trådback (säljes i par)	Sliding strip tray (pair)
85	342306	x	List folierad L = 528	List foiled L = 528
86	342305	x	Vägg kyl H	Wall refrigerator R
88	331898M	x	Vägg garderob H	Wall wardrobe R
89	331288M	x	Hylla garderob övre	Shelf wardrobe upper
90	340661	x	Skåp gavel bak H L=928	Cupboard upper R L=928
--	341457	x	Skåp gavel bak H L=928 (Customized)	Cupboard upper R L=928 (Customized)
			M= Metervara T= Tillbehör	M= On the metre T= Accessory

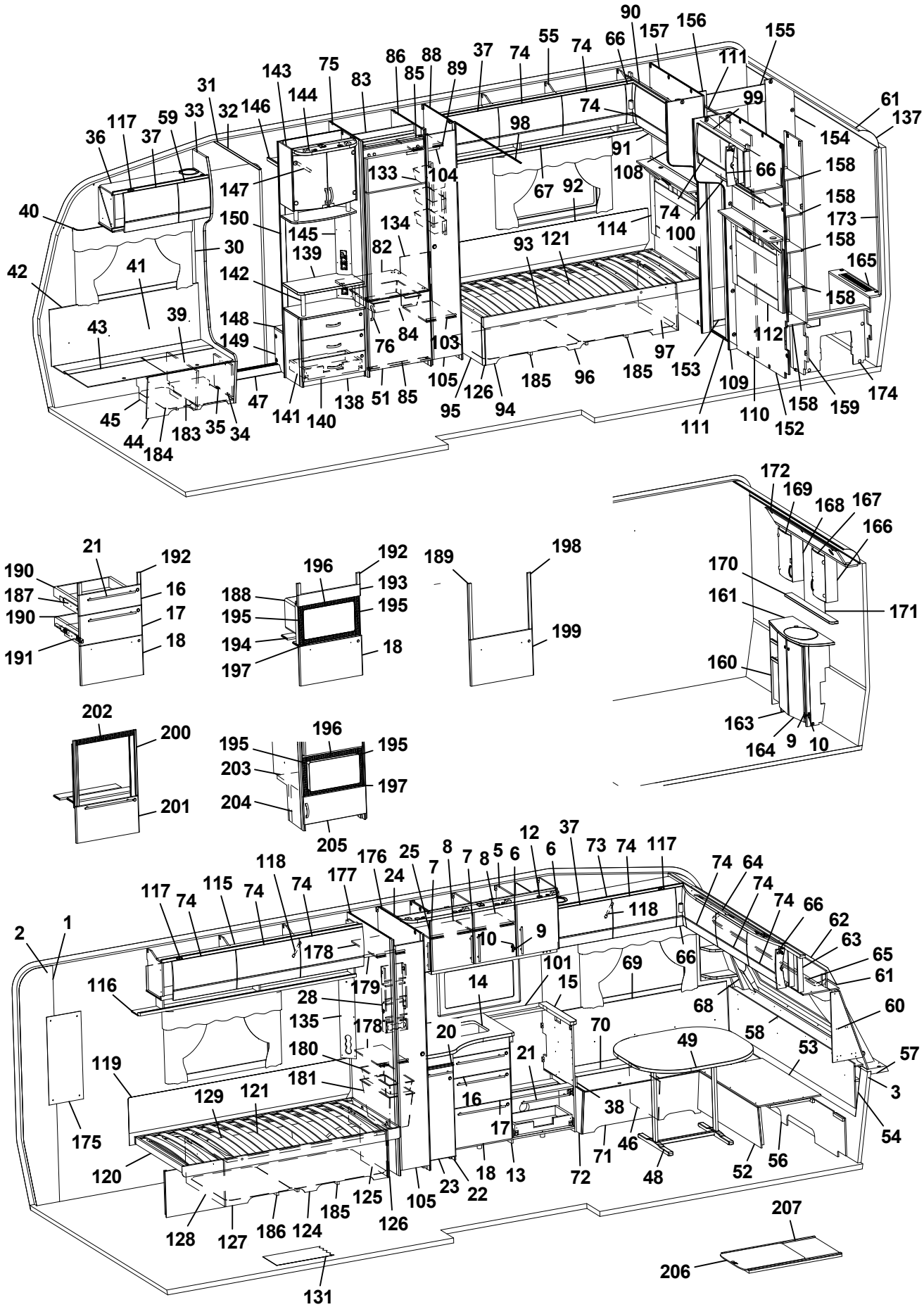
90
157
156
155
55
74
66
111
37
74
86
88
89
85
75
143
83
144
31
32
146
33
59
117
36
37
99
61
137
154
98
74
91
108
66
158
133
104
67
92
147
40
150
145
134
114
74
100
158
173
158
165
30
139
82
93
121
42
41
142
158
148
39
43
149
76
84
103
97
112
153
109
105
126
185
96
185
174
47
138
51
85
95
94
110
158
159
45
141
140
111
152
44
183
35
34
184
172
169
168
167
166
21
192
190
187
16
190
17
191
18
196
192
188
193
195
195
194
18
197
189
198
199
170
161
171
160
163
164
9
10
202
200
201
196
195
195
203
197
204
205
12
37
8
7
8
5
6
6
73
74
117
176
25
24
7
118
74
64
74
74
66
62
63
65
61
117
74
115
74
74
177
118
2
1
178
10
9
101
69
66
116
179
14
15
68
60
28
135
178
20
70
58
53
57
180
21
49
119
181
16
38
3
129
121
17
54
175
46
71
120
18
13
72
48
52
56
23
22
125
105
185
126
128
127
186
124
207
206
131

Pos Fig	Det. nr Part. No	Ingår Fitted	OBS!! Ange alltid årsmodell vid beställning av inredning Benämning	OBS!! Specify always year of model when ordering equipment Description
--	319978	x	Gångjärn d:o	Hinge d:o
--	319980	x	Platta gångjärn d:o	Plate hinge d:o
91	332389M	x	Hyllpaket	Shelf
92	337301	x	Värmespalt	Air gap
93	342605	x	Sängram u. ribbotten	Bed bottom without laths
94	340246	x	Sänglåda kpl. H	Bed box cpl. R
95	340247	x	Gavel säng främte	Gable bed front
96	339481	x	Front säng	Front bed
97	340211	x	Gavel säng bakre	Gable bed rear
98	314917	x	Skena draperi L=1190	Drapery rail L=1190
99	340670	x	Skåp gavel bak V L=928	Cupboard upper L L=928
--	341459	x	Skåp gavel bak V L=928 (Customized)	Cupboard upper L L=928 (Customized)
--	319978	x	Gångjärn d:o	Hinge d:o
--	319980	x	Platta gångjärn d:o	Plate hinge d:o
100	332393M	x	Hyllpaket	Shelf
101	319816-A	T	Köksskiva vägg svart skiffer	Protection kitchen, black slate
--	319816-G	T	Köksskiva vägg natur skiffer	Protection kitchen, nature slate
103	331783M	x	Hylla garderob nedre	Shelf wardrobe under
104	350217	x	Galgstång L=790	Clothes hanger L=790
105	376043	x	Dörr 260x1850	Door 260x1850
--	314523	x	Rätningslist dörr L=1715	List L=1715
108	336385	x	Front H vägg tvättrum	Front R
109	336386	x	Front V vägg tvättrum	Front L
110	331914M	x	Skjutdörr tvättrum	Door
111	316030	x	Skena skjutdörr	Curtain rod
--	375434	x	List d:o	List d:o
--	331953M	x	Kloss d:o	Block d:o
112	340563	x	Värmespalt V kpl. m. tyg och belysning	Air gap L cpl. with fabric and illumination
--	340567	T	Värmespalt V kpl. m. tyg och belysning [1]	Air gap L cpl. with fabric and illumination [1]
114	340574	x	Värmespalt H kpl. m. tyg och belysning	Air gap R cpl. with fabric and illumination
--	340577	T	Värmespalt H kpl. m. tyg och belysning [1]	Air gap R cpl. with fabric and illumination [1]
115	340352	x	Skåp övre V-bak L=1747	Cupboard upper L-rear L=1747
--	341022	x	Skåp övre L=1747 (Customized)	Cupboard upper L=1747 (Customized)
116	331189M	x	Hyllpaket	Shelf
117	319978	x	Gångjärn	Hinge
--	319980	x	Platta gångjärn	Plate hinge
118	319914	x	Gasfjäder	Gas spring
--	319915	x	Fäste vinkel d:o	Angle bracket d:o
--	319916	x	Fäste runt d:o	Bracket round d:o
119	338121	x	Värmespalt	Air gap
120	342613	x	Sängram u. ribbotten	Bed bottom without laths
121	325342	x	Ribbotten kpl.	Laths bottom cpl.
--	314211	x	Ribba sängbotten L=820 B=63	Lath bed bottom L=820 B=63
--	312046	x	Band t. ribbotten	Band for laths bottom
124	340218	x	Sänglåda kpl. V	Bed box cpl. L
125	340219	x	Gavel säng främre	Gable bed front
126	319776	x	List hörn L=2500	Corner strip L=2500
127	339486	x	Front säng	Front bed
128	340204	x	Gavel säng bakre	Gable bed rear
129	315203	x	Regel 17,5x55x1415	Wood lath pine 17,5x55x1415
			M= Metervara T= Tillbehör	M= On the metre T= Accessory

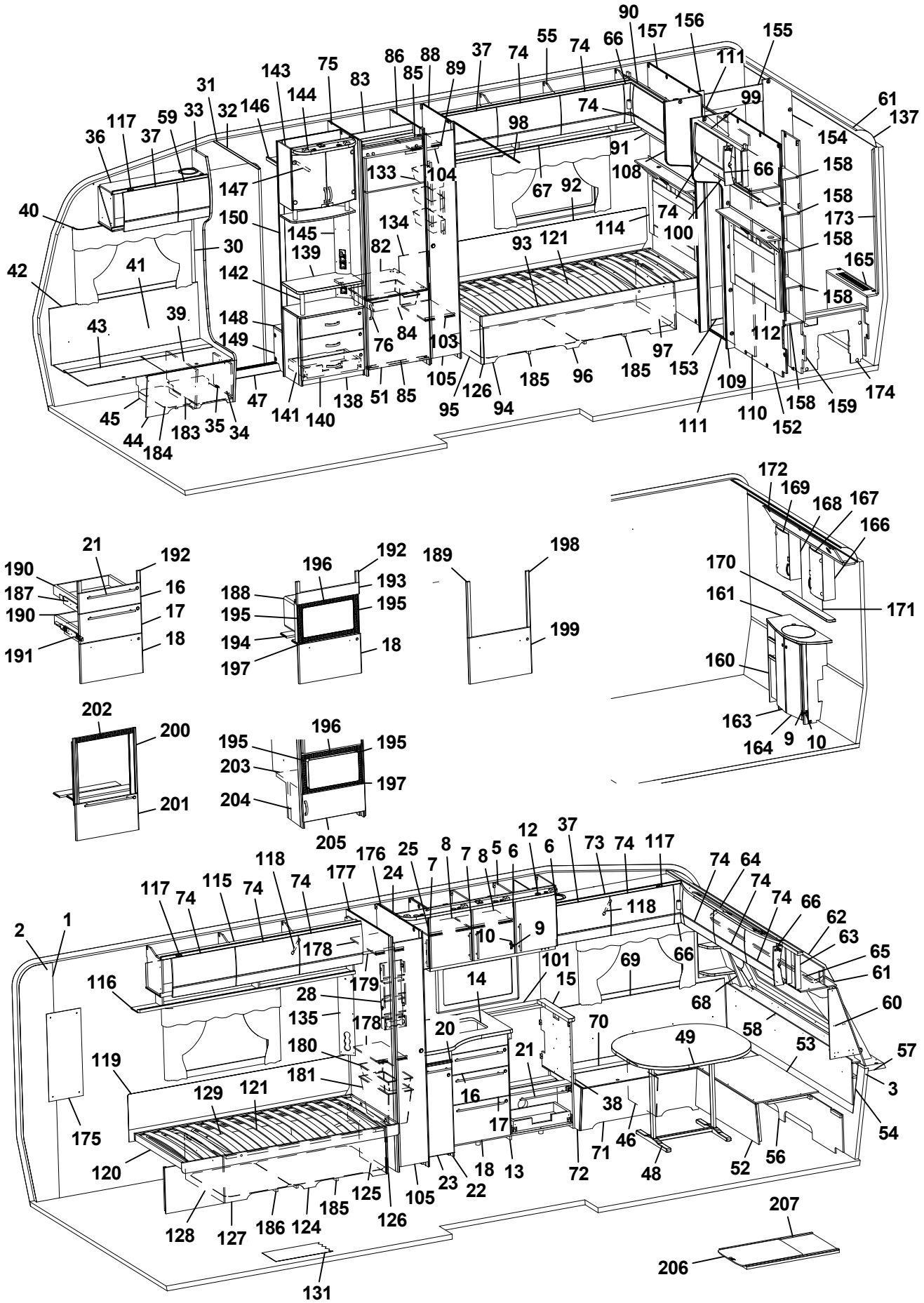
1 2 3 5 6 7 8 9 10 11 12 13 14 15 16 17 18 20 21 22 23 24 25 27 28 29 30 31 32 33 34 35 36 37 38 39 40 41 42 43 44 45 46 47 48 49 51 52 53 54 55 56 57 58 59 60 61 62 63 64 65 66 67 68 69 70 71 72 73 74 75 76 82 83 84 85 86 88 89 90 91 92 93 94 95 96 97 98 99 100 101 103 104 105 108 109 110 111 112 114 116 117 118 119 120 121 122 123 124 125 126 127 128 129 131 133 134 135 138 139 140 141 142 143 144 145 146 147 148 149 150 152 153 154 155 156 157 158 159 160 161 162 163 164 165 166 167 168 169 170 171 172 173 174 175 176 177 178 179 180 181 183 184 185 186 187 188 189 190 191 192 193 194 195 196 197 198 199 200 201 202 203 204 205 206 207

Pos Fig	Det. nr Part. No	Ingår Fitted	OBS!! Ange alltid årsmodell vid beställning av inredning Benämning	OBS!! Specify always year of model when ordering equipment Description
131	319230	M^2	Matta golv, klinkermönster mörkgrå	Carpet floor, clinker design dark grey
--	319393	T	Matta golv, antik planka	Carpet floor, antique plank
133	319759	x	Korg, garderob	Basket, wardrobe
--	335802	x	List för korgar	List för baskets
134	336392	x	Täckskiva exp.kärl	Cover expansion vessel
135	335788M	x	Front el-uttag	Front outlet
137	316005	x	Skiva plast 295x2363x1	Plastic sheet
138	341958	x	TV-bänk kpl. u. skiva	TV-bench cpl. whitout board
139	336122-K	x	Skiva TV-bänk, ljus	Board, light
--	336122-L	T	Skiva TV-bänk, mörk	Board, dark
140	341959	x	Lådförstycke	Drawer front
141	20-900302	x	Pentrylåda 500x273 d:o	Drawer pentry 500x273 d:o
--	07-800039	x	Rullskena H d:o	Roller rail R d:o
--	07-800038	x	Rullskena V d:o	Roller rail L d:o
142	336103	x	Rundstav folierad L=192	Round staff L=192
143	340077	x	Skåp bar kpl. H=512	Coctail cabinet cpl. H=512
--	332088M	x	Hylla hållare flaskor	Shelf bottle holder
--	331778	x	Lucka H d:o	Door R d:o
--	331779	x	Lucka V d:o	Door L d:o
--	318379	x	Gångjärn d:o	Hinge d:o
--	318380	x	Täckhatt d:o	Cover d:o
--	312588	x	Platta gångjärn d:o	Plate hinge d:o
--	336104	x	Hylla under skåp	Shelf under cupboard
--	336102	x	Rundstav d:o L=100	Round staff d:o L=100
144	336106	x	Ljusramp	Light holder
145	340418	x	Front el-uttag 130x857,5	Front outlet 130x857,5
146	331910M	x	Hylla garderob övre	Shelf
147	350217	x	Galgstång L=790	Clothes hanger L=790
148	319866	x	Hylla insteg	Shelf
149	336618	x	Front hylla garderob	Front
150	337198	x	Vägg instegsgarderob	Wall wardrobe
152	338638	x	Vägg tvättrum	Wall washroom
153	332955M	x	Tröskel	Threshold
154	333500M	x	Vägg tvättrum	Wall
155	332956M	x	Överbit tvättrum	Overlap washroom
156	332957M	x	List poppel 15x63x1948	List 15x63x1948
157	338636	x	Vägg tvättrum	Wall washroom
158	331894M	x	Hylla	Shelf
159	337075	x	Vägg garderob H	Wall wardrobe R
160	337048	x	Skåp tvättställ u. skiva	Cupboard washroom without board
161	337049-K	x	Skiva skåp tvättställ	Board cupboard wash basin
163	336056	x	Lucka V	Door L
164	336055	x	Lucka H	Door R
165	337050	x	Front gavel bak	Front
--	319198	x	Galler ventilation d:o	Ventilation grille d:o
166	331911M	x	Skåp tvättrum H	Cupboard washroom R
167	331778	x	Lucka H	Door R
168	331912M	x	Skåp tvättrum V	Cupboard washroom L
169	331779	x	Lucka V	Door L
170	337069-K	x	Hylla	Shelf
			M= Metervara T= Tillbehör	M= On the metre T= Accessory

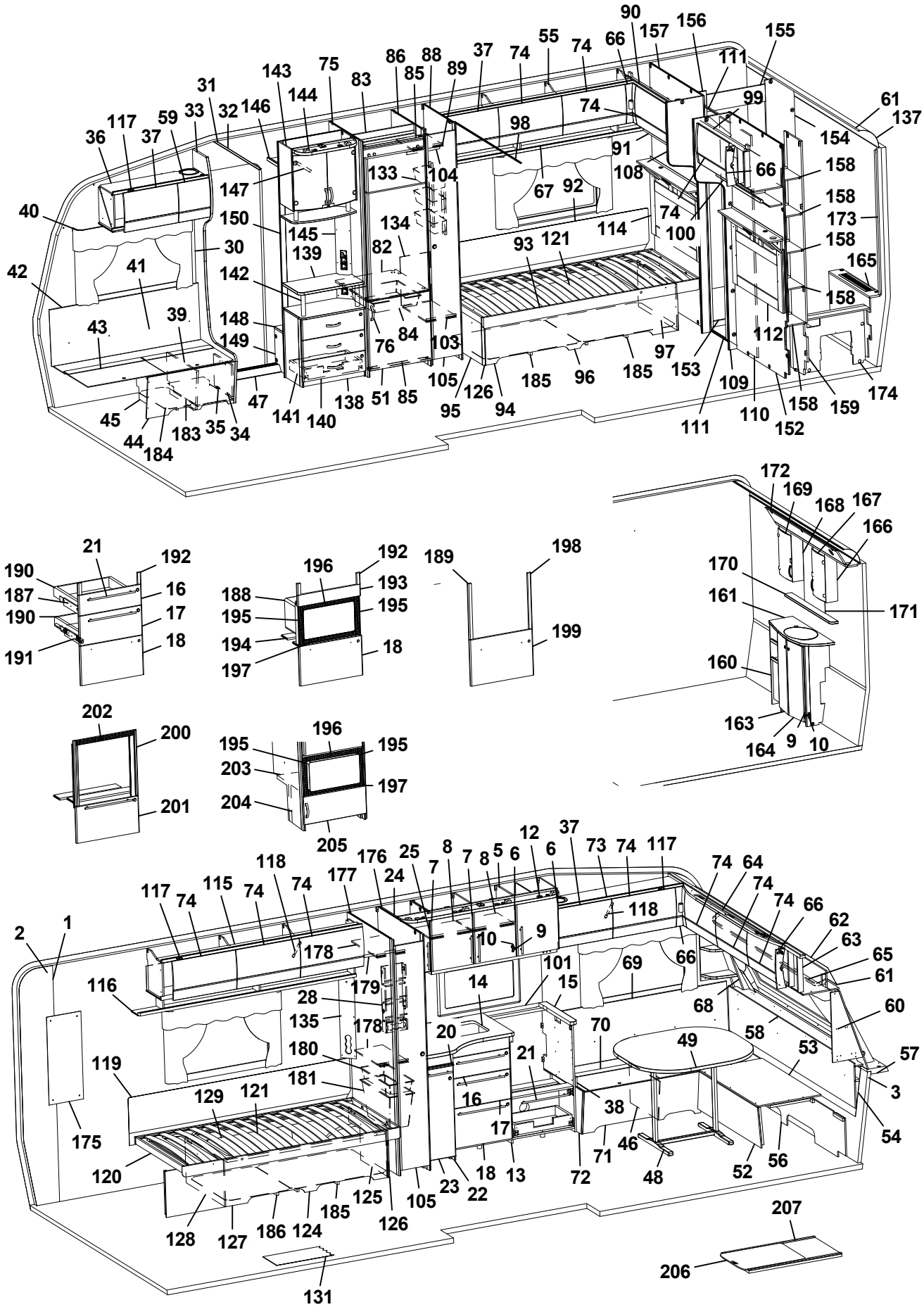
1 2 3 5 6 7 8 9 10 11 12 13 14 15 16 17 18 20 21 22 23 24 25 27 28 29 30 31 32 33 34 35 36 37 38 39 40 41 42 43 44 45 46 47 48 49 51 52 53 54 55 56 57 58 59 60 61 62 63 64 65 66 67 68 69 70 71 72 73 74 75 76 82 83 84 85 86 88 89 90 91 92 93 94 95 96 97 98 99 100 101 103 104 105 108 109 110 111 112 114 116 117 118 119 120 121 122 123 124 125 126 127 128 129 131 133 134 135 138 139 140 141 142 143 144 145 146 147 148 149 150 152 153 154 155 156 157 158 159 160 161 162 163 164 165 166 167 168 169 170 171 172 173 174 175 176 177 178 179 180 181 183 184 185 186 187 188 189 190 191 192 193 194 195 196 197 198 199 200 201 202 203 204 205 206 207

Pos Fig	Det. nr Part. No	Ingår Fitted	OBS!! Ange alltid årsmodell vid beställning av inredning Benämning	OBS!! Specify always year of model when ordering equipment Description
171	315999	x	Spegel 440x700x3	Mirror 440x700x3
172	337064	x	Ljusramp	Light holder
173	335718	x	Front hörn	Front
174	337046	x	Täckfront	Front
175	316039	x	Spegel 300x725x3	Mirror 300x725x3
--	319883	T	Spegel 300x725x3 [1]	Mirror 300x725x3 [1]
176	332916M	x	Vägg garderob H (version 1)	Wall wardrobe R (version 1)
--	343003	x	Vägg garderob H (version 2)	Wall wardrobe R (version 2)
177	332912M	x	Vägg garderob V (version 1)	Wall wardrobe L (version 1)
--	343004	x	Vägg garderob V (version 2)	Wall wardrobe L (version 2)
178	332922M	x	Hylla	Shelf
179	350217	x	Galgstång L=790	Clothes hanger L=790
180	309009	x	Trådback vit 227x527x85 (version 1)	Tray 227x527x85 (version 1)
181	312157	x	Trådback vit 227x527x285 (version 1)	Tray 227x527x285 (version 1)
--	316358	x	Glidskena d:o plast L=430 D14/27 (version 1)	Runner d:o plastic L=430 D14/27 (version 1)
--	343010	x	Hylla 10x242x700,5 (version 2)	Shelf 10x242x700,5 (version 2)
--	343011	x	Hylla 12x250x700,5 fast (version 2)	Shelf 12x250x700,5 fast (version 2)
183	350390	x	Plåt skofack	Plate shoe compartment
184	342511	x	Luftspalt H-fram	Air gap R front
185	337271	x	Luftspalt sänglåda	Air gap bed box
186	337272	x	Luftspalt sänglåda	Air gap bed box
187	342157	x	Monteringssats kpl. lådor (Vit)	Mounting kit cpl. drawers (White)
--	342384	x	Monteringssats kpl. lådor (Mekong)	Mounting kit cpl. drawers (Mekong)
--	342457	x	Monteringssats kpl. lådor (High Gloss)	Mounting kit cpl. drawers (High Gloss)
188	342158	T	Monteringssats kpl. mikro (Vit)	Mounting kit cpl. micro (White)
--	342385	T	Monteringssats kpl. mikro (Mekong)	Mounting kit cpl. micro (Mekong)
--	342388	T	Monteringssats kpl. mikro (High Gloss)	Mounting kit cpl. micro (High Gloss)
189	342159	T	Monteringssats kpl. ugn (Vit)	Mounting kit cpl. oven (White)
--	342386	T	Monteringssats kpl. ugn (Mekong)	Mounting kit cpl. oven (Mekong)
--	342029	T	Monteringssats kpl. ugn (High Gloss)	Mounting kit cpl. oven (High Gloss)
190	317514	x	Låda 500x480	Drawer 500x480
191	317382	x	Glidskena låda H	Slide bar, drawer R
--	350221	x	Glidskena låda V	Slide bar, drawer L
--	801701	x	Skruv 6x16 d:o	Screw 6x16 d:o
192	336092	x	Passbit 95x30x16 (Mekong)	Gauge block 95x30x16 (Mekong)
193	335936	T	Front	Front
194	333287M	T	Skiva distans 15x100x547,5	Sheet distance 15x100x547,5
195	402108	T	Galler vent. mikro 318x38	Grating vent. micro 318x38
196	402109	T	Galler vent. mikro 448x38	Grating vent. micro 448x38
197	402110	T	Galler vent. mikro 448x33	Grating vent. micro 448x33
198	336086	T	Passbit 460x30x16	Gauge block 460x30x16
199	342160	T	Lucka (Vit)	Door (White)
--	342387	T	Lucka (Mekong)	Door (Mekong)
--	342028	T	Lucka (High Gloss)	Door (High Gloss)
200	342139	T	List L=538 (diskbänk induktion)	List (kitchen sink induction) L=538
201	342277	T	Lucka (diskb. induktion) 299x550 (Vit)	Door (kitch. sink induct.) 299x550 (White)
--	342147	T	Lucka (diskb. induktion) 299x550 (Mekong)	Door (kitch. sink induct.) 299x550 (Mekong)
--	342131	T	Lucka (diskb. induktion) 299x550 (High Gloss)	Door (kitch. sink induct.) 299x550 (High Gloss)
--	20-900302	x	Pentrylåda 500x273 d:o	Drawer pentry 500x273 d:o
--	07-800039	x	Rullskena H d:o	Roller rail R d:o
			M= Metervara T= Tillbehör	M= On the metre T= Accessory

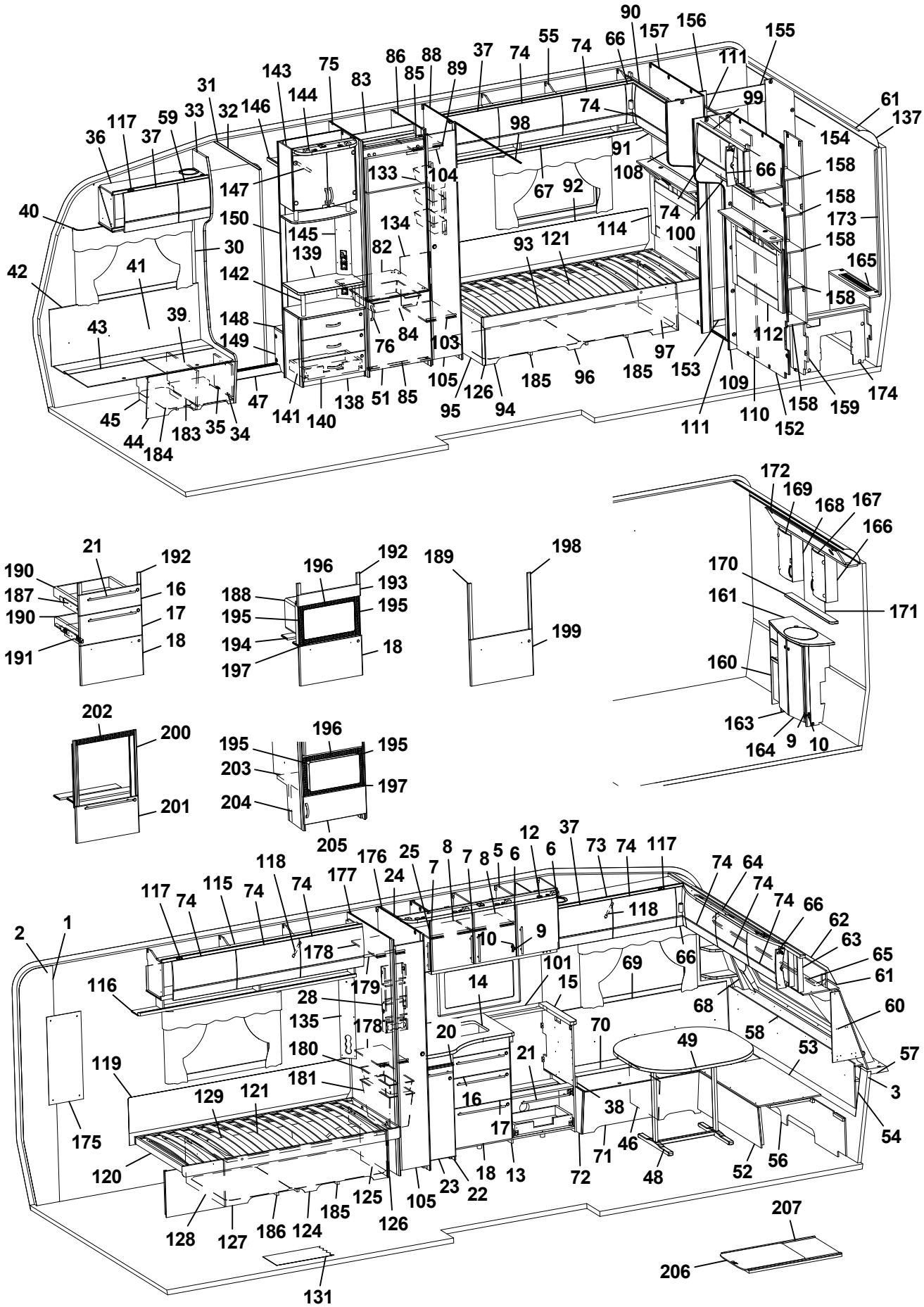
90
157
156
155
55
74
66
37
74
86
88
89
85
75
143
83
144
31
32
146
33
59
117
37
36
61
137
99
74
98
154
91
66
158
108
133
104
67
92
147
158
40
150
145
134
74
173
114
100
30
139
82
93
121
158
42
41
142
165
158
39
148
43
149
76
84
103
112
97
153
109
105
126
185
96
185
174
47
138
51
85
95
94
110
158
159
45
141
140
111
152
44
183
35
34
184
172
169
168
167
166
21
192
190
187
16
190
17
191
18
196
192
188
193
195
195
194
18
197
189
198
199
170
161
171
160
163
164
9
10
202
200
201
196
195
195
203
197
204
205
12
37
8
7
8
5
6
6
73
74
117
176
25
24
7
118
74
64
74
74
66
62
63
65
61
117
74
115
74
74
177
118
2
1
178
10
9
66
116
179
101
69
14
15
68
60
28
135
178
20
70
58
53
57
180
21
49
119
181
16
38
3
129
121
17
54
175
46
71
120
18
13
72
48
52
56
23
22
125
105
185
126
128
127
186
124
207
206
131

Pos Fig	Det. nr Part. No	Ingår Fitted	OBS!! Ange alltid årsmodell vid beställning av inredning Benämning	OBS!! Specify always year of model when ordering equipment Description
--	07-800038	x	Rullskena V d:o	Roller rail L d:o
202	402107	T	Galler ugn (diskb. induktion) 503x35	Grating oven (kitch. sink induct.) 503x35
203	342316	T	Hylla mikro	Shelf
204	342315	T	List folierad L=283	List folierad L=283
205	342311	T	Lucka 550x228	Door 550x228
--	316799	x	Gångjärn d:o	Hinge d:o
--	312588	x	Platta gångjärn d:o	Plate hinge d:o
206	341192	T	Utdragsskiva bord 450x550	Sliding leaf 450x550
207	341193	T	Låda utdragsskiva	Box sliding leaf
			* = Olika djup på lådor kan förekomma ¹ = Selected och Customized	* = Different depths of drawers can exist ¹ = Selected and Customized
			Dyntyger, madrasser m.m. (se dynor m.m.)	Cushion textilies, mattresses etc. (see cushions etc.)
			M= Metervara T= Tillbehör	M= On the metre T= Accessory

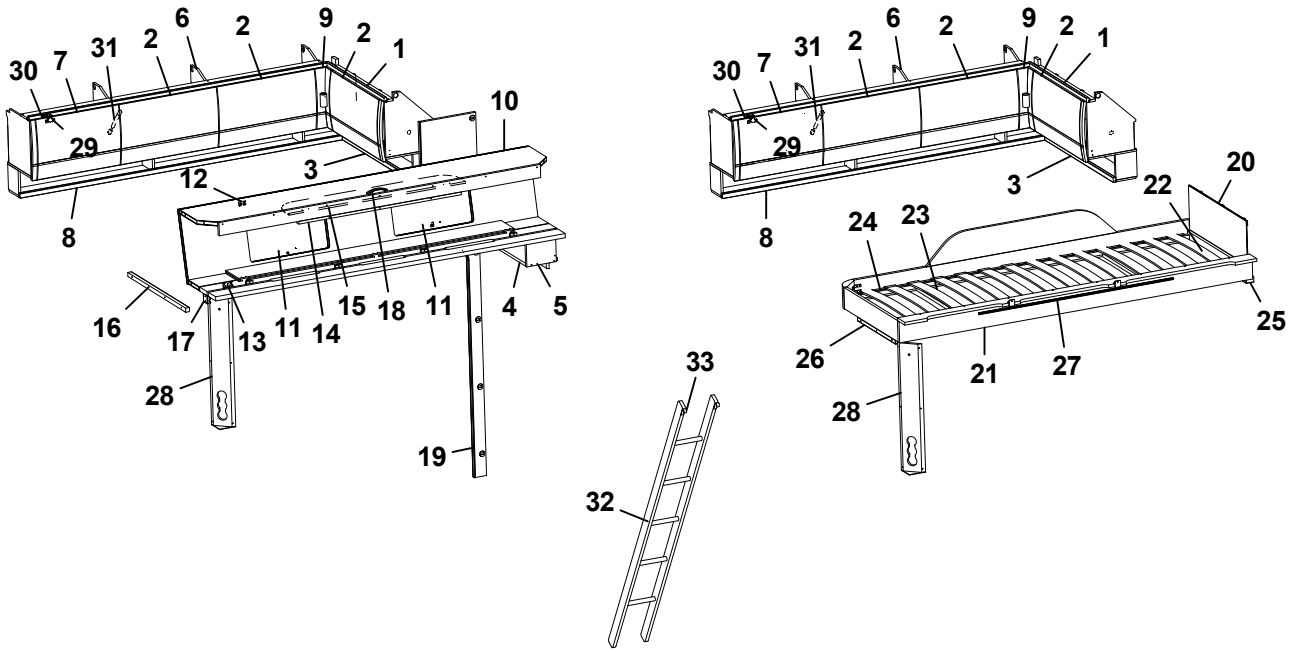
30
7
31
2
6
2
9
2
1
10
29
12
3
8
16
17
13
11
14
15
18
11
4
5
28
19
33
32
30
7
31
2
6
2
9
2
1
29
3
22
20
8
24
23
25
26
21
27
28

Pos Fig	Det. nr Part. No	Ingår Fitted	OBS!! Ange alltid årsmodell vid beställning av inredning Benämning	OBS!! Specify always year of model when ordering equipment Description
1	340661	x	Skåp gavel bak H L=928	Cupboard upper R L=928
--	341457	x	Skåp gavel bak H L=928 (Customized)	Cupboard upper R L=928 (Customized)
--	319978	x	Gångjärn d:o	Hinge d:o
--	319980	x	Platta gångjärn d:o	Plate hinge d:o
2	337695	x	Lucka	Door
--	340495	x	Lucka (High Gloss)	Door (High Gloss)
3	332389M	x	Hyllpaket	Shelf
4	332813M	x	Hylla gavel bak	Shelf gable rear
5	331697M	x	Gavel	Gable
6	340379	x	Skåp övre L=1687	Cupboard upper L=1687
--	341726	x	Skåp övre L=1687 (Customized)	Cupboard upper L=1687 (Customized)
7	337719	x	Lucka	Door
--	340494	x	Lucka (High Gloss)	Door (High Gloss)
8	332935M	x	Hyllpaket	Shelf
9	337738	x	Hörn inredning	Corner
--	340917	x	Hörn inredning (High Gloss)	Corner (High Gloss)
--	311917	x	Gångjärn d:o	Hinge d:o
--	319909	x	Platta gångjärn d:o	Plate hinge d:o
10	337661	x	Överbäddskåp L1980	Upper bed L1980
--	341426	x	Överbäddskåp L1980 (Customized)	Upper bed L1980 (Customized)
11	337664	x	Lucka	Door
--	341427	x	Lucka (High Gloss)	Door (High Gloss)
12	860402	x	Gångjärn	Hinge
13	860405	x	Gångjärn	Hinge
14	339839	x	Regel låsning	Lock bar
15	375813	x	Rasskydd ö-bäddskåp	Protective plate
16	331698M	x	Bärregel	Bearing rail
17	331701M	x	Kloss bärregel	Block bearing rail
18	350129	x	Handtag	Handle
19	336770	x	Front V vägg tvättrum	Front L
20	321209	x	Värmespalt gavel	Air gap gable
21	336381	x	Sängram vån.säng V u. ribbotten	Bed bottom L without laths
22	325430	x	Ribbotten kpl.	Laths bottom cpl.
23	311985	x	Ribba sängbotten L=718 B=63	Lath bed bottom L=718 B=63
24	312046	x	Band t. ribbotten	Band for laths bottom
25	331960M	x	Bärregel	Bearing rail
26	331961M	x	Bärregel L=440	Bearing rail L=440
27	314721	x	Skena draperi L=1100	Curtain rod L=1100
28	335788M	x	Front el-uttag	Front outlet
29	319978	x	Gångjärn	Hinge
30	319980	x	Platta gångjärn	Plate hinge cupboard upper
31	319914	x	Gasfjäder	Gas spring
--	319915	x	Fäste vinkel d:o	Angle bracket d:o
--	319916	x	Fäste runt d:o	Bracket round d:o
32	376697	T	Stege ö-bäddsskåp 201x1800 kpl.	Ladder upper bed 201x1800 cpl.
33	860426	T	Krok t. stege	Hook for ladder
			T= Tillbehör	T= Accessory

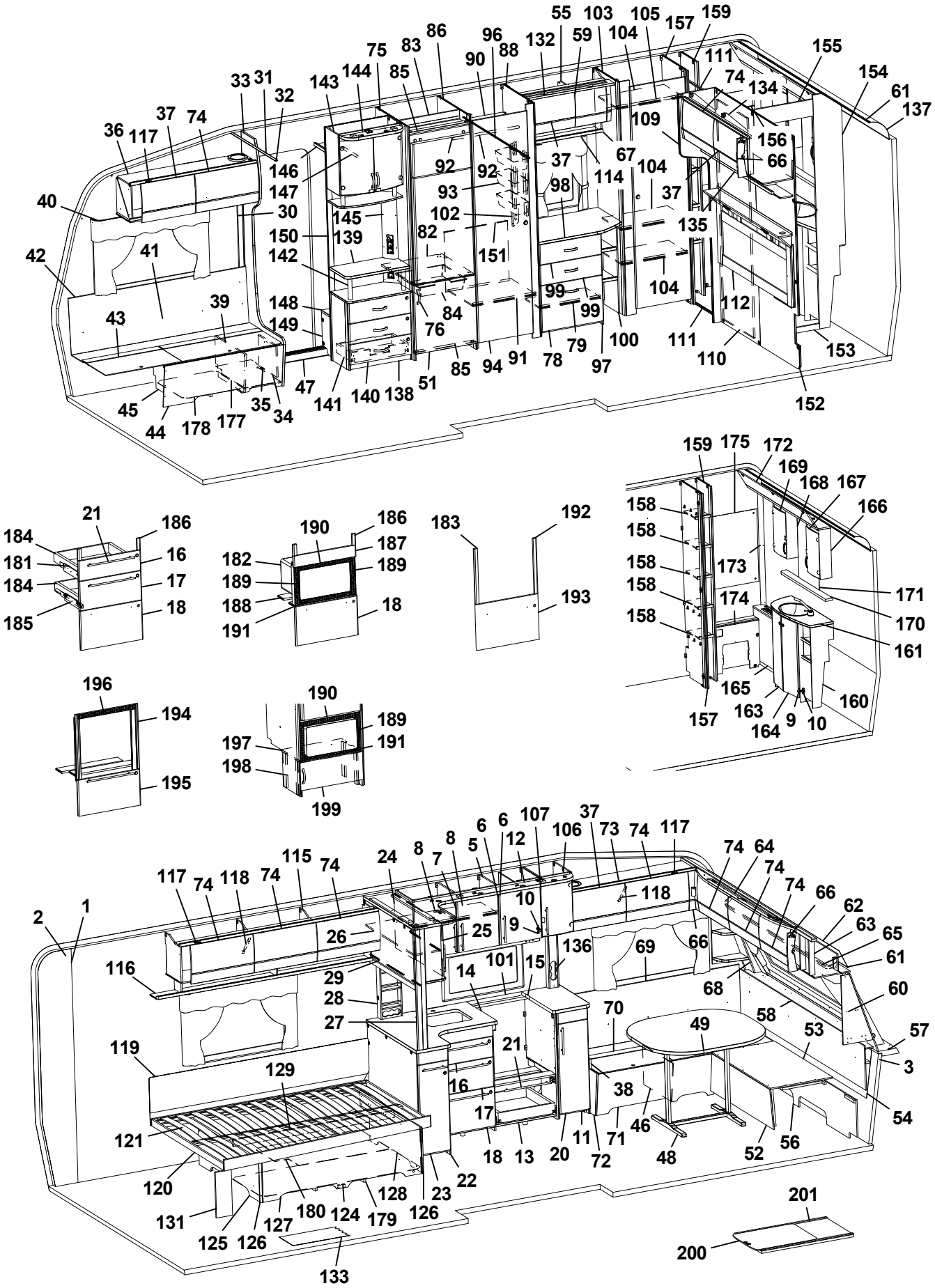
1 2 3 5 6 7 8 9 10 11 12 13 14 15 16 17 18 20 21 22 23 24 25 26 27 28 29 30 31 32 33 34 35 36 37 38 39 40 41 42 43 44 45 46 47 48 49 51 52 53 54 55 56 57 58 59 60 61 62 63 64 65 66 67 68 69 70 71 72 73 74 75 76 78 79 82 83 84 85 86 88 90 91 92 93 94 96 97 98 99 100 101 102 103 104 105 106 107 109 110 111 112 114 115 116 117 118 119 120 121 122 123 124 125 126 127 128 129 131 132 133 134 135 136 137 138 139 140 141 142 143 144 145 146 147 148 149 150 151 152 153 154 155 156 157 158 159 160 161 163 164 165 166 167 168 169 170 171 172 173 174 175 177 178 179 180 183 184 185 186 187 188 189 190 191 192 193 194 195 196 197 198 199 200 201

Pos Fig	Det. nr Part. No	Ingår Fitted	OBS!! Ange alltid årsmodell vid beställning av inredning Benämning	OBS!! Specify always year of model when ordering equipment Description
1	318657	M	Tapet vägg/tak	Wall paper
2	318584	M	Tejp tapet 20 mm	Tape, wall paper 20 mm
3	318585	M	Tejp tapet 60 mm	Tape, wall paper 60 mm
5	340424	x	Skåp kök L1120 kpl. (Vit)	Cupboard kitchen L1120 cpl. (White)
--	340433	x	Skåp kök L1120 kpl. (Mekong)	Cupboard kitchen L1120 cpl. (Mekong)
--	341434	x	Skåp kök L1120 kpl. (High Gloss)	Cupboard kitchen L1120 cpl. (High Gloss)
6	334712	x	Lucka H (Vit)	Door R (White)
--	336624	x	Lucka H (Mekong)	Door R (Mekong)
--	340511	x	Lucka H (High Gloss)	Door R (High Gloss)
--	317502	x	Handtag d:o	Handle d:o
7	334713	x	Lucka V (Vit)	Door L (White)
--	336625	x	Lucka V (Mekong)	Door L (Mekong)
--	340512	x	Lucka V (High Gloss)	Door L (High Gloss)
--	317502	x	Handtag d:o	Handle d:o
8	331385M	x	Hylla	Shelf
9	311917	x	Gångjärn	Hinge
10	312588	x	Platta gångjärn	Plate hinge
11	336446	x	Utskjut diskbänk (Vit)	Projection kitchen sink (White)
--	336824	x	Utskjut diskbänk (Mekong)	Projection kitchen sink (Mekong)
--	341454	x	Utskjut diskbänk (High Gloss)	Projection kitchen sink (High Gloss)
12	336443	x	Ljusramp köksskåp	Light holder kitchen
13	342155	x	Diskbänk trädel u. skiva (Vit)	Kitchen sink without board (White)
--	342382	x	Diskbänk trädel u. skiva (Mekong)	Kitchen sink without board (Mekong)
--	342383	x	Diskbänk trädel u. skiva (High Gloss)	Kitchen sink without board (High Gloss)
--	342407	x	Diskbänk induktion trädel u. skiva (Vit)	Kitchen sink induction w/o board (White)
--	342406	x	Diskbänk induktion trädel u. skiva (Mekong)	Kitchen sink induction w/o board (Mekong)
--	342299	x	Diskbänk induktion trädel u. skiva (High Gloss)	Kitchen sink induction w/o board (High Gloss)
14	336072-K	x	Skiva diskbänk 882x902	Board 882x902
--	341455-K	x	Skiva diskbänk induktion 1705x902, ljus	Board induction 1705x902, light
--	341455-L	x	Skiva diskbänk induktion 1705x902, mörk	Board induction 1705x902, dark
15	336447-K	x	Skiva diskbänk 565x335	Board 565x335
16	334706	x	Lådförstycke (Vit)	Drawer front (White)
--	336631	x	Lådförstycke (Mekong)	Drawer front (Mekong)
--	340504	x	Lådförstycke (High Gloss)	Drawer front (High Gloss)
--	317514	x	Låda 500x480 d:o	Drawer 500x480 d:o
--	317382	x	Glidskena låda H d:o	Slide bar, drawer R d:o
--	350221	x	Glidskena låda V d:o	Slide bar, drawer L d:o
17	334707	x	Lådförstycke (Vit)	Drawer front (White)
--	336633	x	Lådförstycke (Mekong)	Drawer front (Mekong)
--	340505	x	Lådförstycke (High Gloss)	Drawer front (High Gloss)
--	317514	x	Låda 500x480 d:o	Drawer 500x480 d:o
--	317382	x	Glidskena låda H d:o	Slide bar, drawer R d:o
--	350221	x	Glidskena låda V d:o	Slide bar, drawer L d:o
18	342156	x	Lucka (Vit)	Door (White)
--	341794	x	Lucka (Mekong)	Door (Mekong)
--	341083	x	Lucka (High Gloss)	Door (High Gloss)
--	20-900302	x	Pentrylåda 500x273 d:o *	Drawer pentry 500x273 d:o *
--	07-800039	x	Rullskena H d:o *	Roller rail R d:o *
--	07-800038	x	Rullskena V d:o *	Roller rail L d:o *
--	317514	x	Låda 500x480 d:o *	Drawer 500x480 d:o *
			M= Metervara T= Tillbehör	M= On the metre T= Accessory

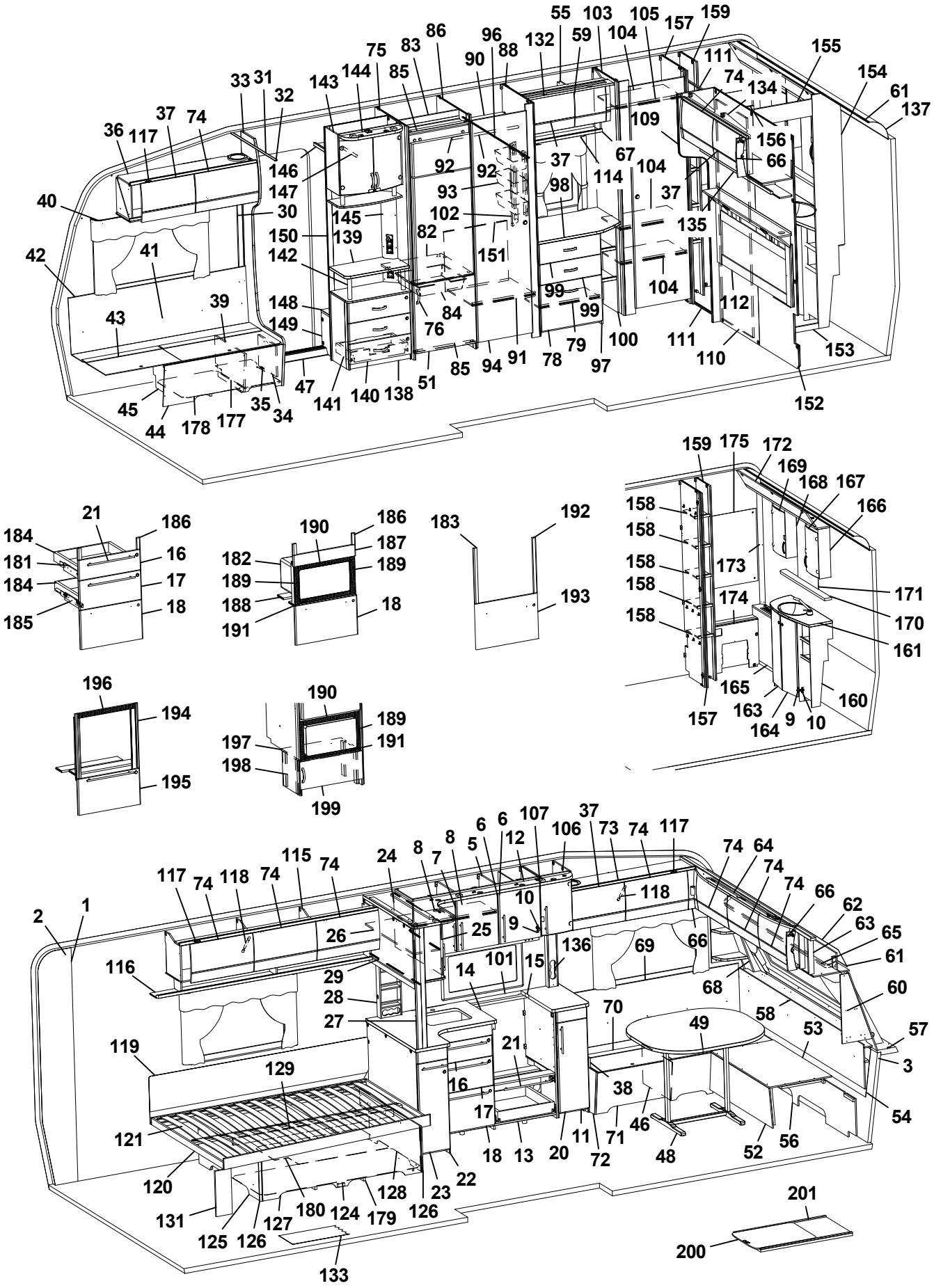
55 103 105 157 159
86 96 132 59 104 155
75 83 88 111 154
33 31 144 85 90 74 134 61
32 143 109 137
37 74 156
36 117 146 92 92 37 67 104 66
147 93 98 114 37
40 30 145 102 135
150 139 82 151
42 41 142 104
39 148 99 99 112
43 149 84 76 100 111 153
85 94 91 78 79 97 110
47 141 140 138 51 152
45 35 34
44 178 177
159 175 172
169 168 167
21 186 190 186 183 192 158 166
184 181 16 182 187 158 173
184 17 189 189 158 174 171
185 18 188 18 193 158 170
191 161
196 190 165 160
194 189 163 157 9 10
197 191 164
198
195 199
6 6 107 37
8 8 5 12 106 73 74 117
24 7 74 64
115 74 74 74 66
117 74 118 74 118 62
2 1 10 63
26 25 9 136 69 66 65
116 29 14 101 15 61
28 68 60
27 70 58 57
119 21 49 53 3
129 16 38 54
121 17 46 11 71 56
18 13 20 72 48 52
120 22 23
131 128 180 124 179 126 201
125 126 127 200
133

Pos Fig	Det. nr Part. No	Ingår Fitted	OBS!! Ange alltid årsmodell vid beställning av inredning Benämning	OBS!! Specify always year of model when ordering equipment Description
--	317382	x	Glidskena låda H d:o *	Slide bar, drawer R d:o *
--	350221	x	Glidskena låda V d:o *	Slide bar, drawer L d:o *
20	334740	x	Lucka (Vit)	Door (White)
--	336825	x	Lucka (Mekong)	Door (Mekong)
--	340513	x	Lucka (High Gloss)	Door (High Gloss)
21	317503	x	Handtag	Handle
22	337164	x	Utskjut diskbänk (Vit)	Projection kitchen sink (White)
--	337167	x	Utskjut diskbänk (Mekong)	Projection kitchen sink (Mekong)
--	341453	x	Utskjut diskbänk (High Gloss)	Projection kitchen sink (High Gloss)
--	319558	x	Bänkutdrag V d:o	Extract L d:o
--	319559	x	Korg d:o	Basket d:o
--	336081-K	x	Skärbräda bänkutdrag	Cutting board extract
23	334933	x	Lucka (Vit)	Door (White)
--	336725	x	Lucka (Mekong)	Door (Mekong)
--	341445	x	Lucka (High Gloss)	Door (High Gloss)
--	317502	x	Handtag d:o	Handle d:o
24	336110	x	Skåp utskjut kökskåp	Cupboard projection
25	331226	x	Lucka acrylplast	Door acryl
--	314350	x	Lås magnet d:o	Lock magnet d:o
--	318381	x	Motstycke magnetlås	Companion part
--	314351	x	Gångjärn d:o	Hinge d:o
26	331220M	x	Hylla	Shelf
27	334341M	x	Stolpe utskjut	Support bar
28	333409M	x	Kryddhylla	Spice rack
29	318554	x	Persienn 882x540	Venetian blind 882x540
--	314722	T	Skena draperi L=900	Curtain rod L=900
--	335710M	T	Skiva 885x537x15	Board 885x537x15
--	319712-A	T	Köksskiva vägg svart skiffer	Protection kitchen, black slate
--	319712-G	T	Köksskiva vägg natur skiffer	Protection kitchen, nature slate
30	318962	x	List täck el-kabel B=45 L=2100	Cover strip B=45 L=2100
31	316270	x	List snäpp undre L2379	List under L2379
32	316268	x	List snäpp övre L2379	List upper L2379
33	342165	x	Stolpe först. L1948 kpl. m. lucka	Support bar cpl. with door
34	336064	x	Lucka	Door
35	312589	x	Gångjärn	Hinge
36	342168	x	Skåp övre elc.L=1108	Cupboard upper L=1108
--	342220	x	Skåp övre elc.L=1108 (Selected)	Cupboard upper L=1108 (Selected)
--	342222	x	Skåp övre elc.L=1108 (Customized)	Cupboard upper L=1108(Customized)
37	337719	x	Lucka	Door
--	340494	x	Lucka (High Gloss)	Door (High Gloss)
38	342267	x	Dynstöd 15x80x400	Support cushion 15x80x400
39	342494	x	Stöd bäddlåda HF	Support bed box
40	350348	x	Skena gardin L1020	Curtain rod L1020
41	339355	x	Värmespalt H fram	Air gap R.F.
42	319821	M	List kant mörkbrun	Strip, dark brown
43	336883	x	Lock bäddlåda H F	Cover bedbox R.F.
--	319024	x	Matta grå textil m. tejp d:o	Carpet gray textile with tape d:o
44	342486	x	Front bäddlåda H F	Front bed box R.F.
--	342488	T	Front bäddlåda H F (centraldammsugare)	Front bed box R.F. (central vacuum cleaner)
45	342495	x	Stöd bäddlåda HF	Support bed box
			M= Metervara T= Tillbehör	M= On the metre T= Accessory

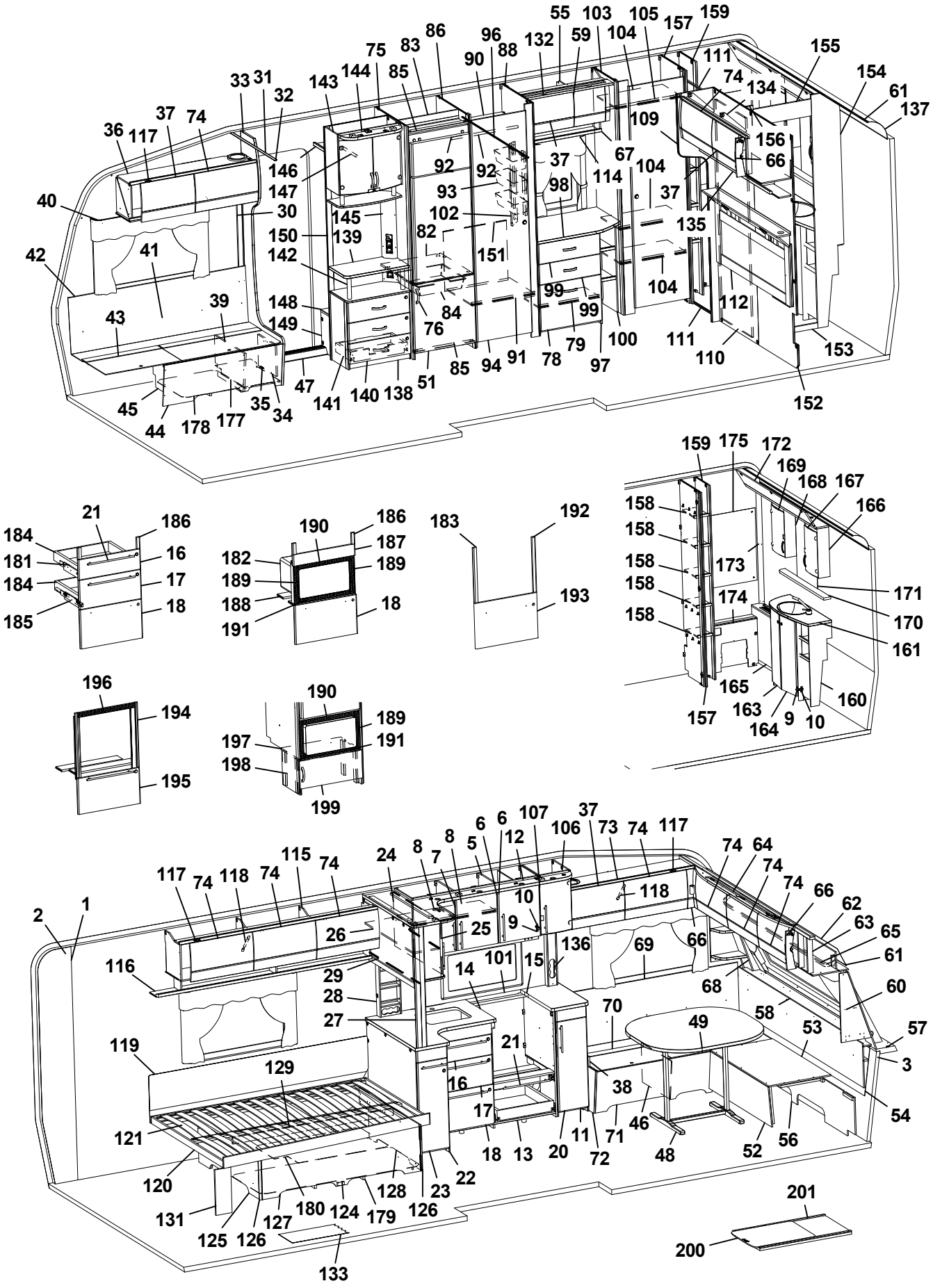
1 2 3 5 6 7 8 9 10 11 12 13 14 15 16 17 18 20 21 22 23 24 25 26 27 28 29 30 31 32 33 34 35 36 37 38 39 40 41 42 43 44 45 46 47 48 49 51 52 53 54 55 56 57 58 59 60 61 62 63 64 65 66 67 68 69 70 71 72 73 74 75 76 78 79 82 83 84 85 86 88 90 91 92 93 94 96 97 98 99 100 102 103 104 105 106 107 109 110 111 112 114 115 116 117 118 119 120 121 122 123 124 125 126 127 128 129 131 132 133 134 135 136 137 138 139 140 141 142 143 144 145 146 147 148 149 150 151 152 153 154 155 156 157 158 159 160 161 163 164 165 166 167 168 169 170 171 172 173 174 175 177 178 179 180 183 184 185 186 187 188 189 190 191 192 193 194 195 196 197 198 199 200 201

Pos Fig	Det. nr Part. No	Ingår Fitted	OBS!! Ange alltid årsmodell vid beställning av inredning Benämning	OBS!! Specify always year of model when ordering equipment Description
46	312825	x	Stöd bäddlåda VF	Support bed box
47	314687	x	Tröskel aluminium L=850	Threshold aluminium L=850
48	310083	x	Bordsstativ	Table stand
49	335940-K	x	Bordsskiva 940x1025	Table top 940x1025
--	340543-K	x	Bordsskiva 940x1025, ljus [1]	Table top 940x1025, light [1]
--	340543-L	x	Bordsskiva 940x1025, mörk [1]	Table top 940x1025, dark [1]
51	342259	x	Lucka H 550x570	Door R 550x570
--	316799	x	Gångjärn d:o	Hinge d:o
--	312588	x	Platta gångjärn d:o	Plate hinge d:o
52	331245M	x	Front bäddlåda gavel	Front bed box gable
53	331246M	x	Skiva rundsittgrupp	Sheet seat
54	340578	x	Värmespalt gavel fram	Air gap
55	340364	x	Skåp övre L=790	Cupboard upper L=790
--	341135	x	Skåp övre L=790 (Customized)	Cupboard upper L=790 (Customized)
--	319978	x	Gångjärn d:o	Hinge d:o
--	319980	x	Platta gångjärn d:o	Plate hinge d:o
56	340520	x	Stöd sittgrupp	Support
57	213471	x	Hylla front kpl. L2376	Shelf front cpl. L2376
58	340191	x	Front/hylla kpl.	Front/shelf cpl.
--	340929	x	Hylla m. belysning "Björn" (Customized)	Shelf with lighting "Bear" (Customized)
59	337790	x	Lucka	Door
--	340493	x	Lucka (High Gloss)	Door (High Gloss)
60	338518	x	Hylla hörn H	Shelf R
61	313884	x	List plast radie L=2379	List L=2379
62	316005	x	Skiva plast 295x2363x1	Plastic sheet
63	342301	x	Skåp gavel fram L=2360	Cupboard L=2360
--	342300	x	Skåp gavel fram L=2360 (Customized)	Cupboard L=2360 (Customized)
--	319978	x	Gångjärn d:o	Hinge d:o
--	319979	x	Platta gångjärn d:o	Plate hinge d:o
64	336063	x	Ljusramp gavelskåp	Light holder
65	350349	x	Skena gardin L1920	Curtain rod L1920
66	337738	x	Hörn inredning	Corner
--	340917	x	Hörn inredning (High Gloss)	Corner (High Gloss)
--	311917	x	Gångjärn d:o	Hinge d:o
--	319909	x	Platta gångjärn d:o	Plate hinge d:o
67	331305M	x	Hyllpaket	Shelf
68	342291	x	Hylla hörn V	Shelf L
69	337171	x	Värmespalt V fram	Air gap L.F.
70	333906	x	Lock bäddlåda V F	Cover bed box L.F
--	319024	x	Matta grå textil m. tejp d:o	Carpet gray textile with tape d:o
71	339504	x	Front bäddlåda V F	Front bed box L.F.
72	339500	x	Gavel bäddlåda V F	Gable bed box L.F
73	340322	x	Skåp övre L=1108	Cupboard upper L=1108
--	340349	x	Skåp övre L=1108 (Selected)	Cupboard upper L=1108 (Selected)
--	340909	x	Skåp övre L=1108 (Customized)	Cupboard upper L=1108 (Customized)
74	337695	x	Lucka	Door
--	340495	x	Lucka (High Gloss)	Door (High Gloss)
75	342304	x	Vägg kyl V	Wall refrigerator L
76	350129	x	Handtag	Handle
78	339513	x	Lucka 550x380	Door 550x380
			M= Metervara T= Tillbehör	M= On the metre T= Accessory

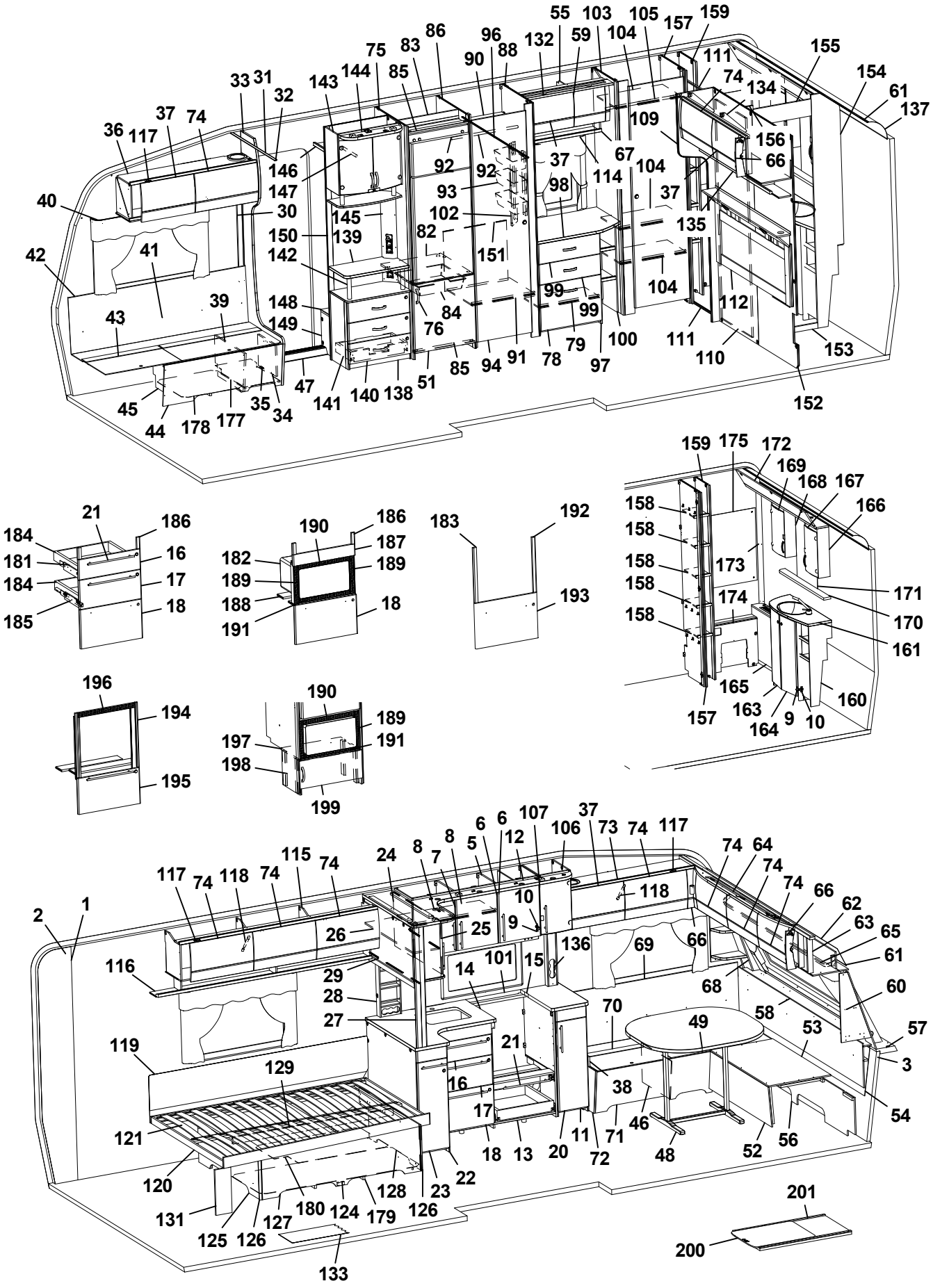
1 2 3 5 6 7 8 9 10 11 12 13 14 15 16 17 18 20 21 22 23 24 25 26 27 28 29 30 31 32 33 34 35 36 37 38 39 40 41 42 43 44 45 46 47 48 49 51 52 53 54 55 56 57 58 59 60 61 62 63 64 65 66 67 68 69 70 71 72 73 74 75 76 78 79 82 83 84 85 86 88 90 91 92 93 94 96 97 98 99 100 101 102 103 104 105 106 107 109 110 111 112 114 115 116 117 118 119 120 121 122 123 124 125 126 127 128 129 131 132 133 134 135 136 137 138 139 140 141 142 143 144 145 146 147 148 149 150 151 152 153 154 155 156 157 158 159 160 161 163 164 165 166 167 168 169 170 171 172 173 174 175 177 178 179 180 183 184 185 186 187 188 189 190 191 192 193 194 195 196 197 198 199 200 201

Pos Fig	Det. nr Part. No	Ingår Fitted	OBS!! Ange alltid årsmodell vid beställning av inredning Benämning	OBS!! Specify always year of model when ordering equipment Description
--	315202	x	Gångjärn d:o	Hinge d:o
--	312588	x	Platta gångjärn	Plate hinge
79	339522	x	Hylla	Shelf
82	340675	x	Hylla under kyl	Shelf under refrigerator
83	342309	x	Bakstycke stopp kyl	Back cupboard
84	310325	x	Trådback vit 427x427x85	Tray 427x427x85
--	312712	x	Glidlist trådback (säljes i par)	Sliding strip tray (pair)
85	342306	x	List folierad L = 528	List foiled L = 528
86	342770	x	Vägg kyl H	Wall refrigerator R
88	332245M	x	Vägg garderob H	Wall wardrobe R
90	332248M	x	Hylla garderob övre	Shelf wardrobe upper
91	332249M	x	Hylla garderob nedre	Shelf wardrobe under
92	350217	x	Galgstång L=790	Clothes hanger L=790
93	319759	x	Korg, garderob	Basket, wardrobe
--	335802	x	List för korgar	List för baskets
94	342239	x	Dörr 490x1850	Door 490x1850
96	314917	x	Skena draperi L=1190	Drapery rail L=1190
97	339457	x	Byrå kpl. u. skiva	Chest of drawers without board
98	336076-K	x	Skiva byrå	Board
99	339512	x	Lådförstycke 550x167	Drawer front 550x167
--	317514	x	Låda 500x480 d:o	Drawer 500x480 d:o
--	317382	x	Glidskena låda H	Slide bar, drawer R
--	350221	x	Glidskena låda V	Slide bar, drawer L
100	331307M	x	Hylla vid byrå kpl.	Shelf cpl.
101	319820-A	T	Köksskiva vägg svart skiffer	Protection kitchen, black slate
--	319820-G	T	Köksskiva vägg natur skiffer	Protection kitchen, nature slate
102	335787M	x	Front el-uttag	Front outlet
103	331899M	x	Vägg garderob V	Wall wardrobe L
104	331928M	x	Hylla	Shelf
105	350217	x	Galgstång L=790	Clothes hanger L=790
106	336313	x	Skåp vitrin kpl.	Vitrine
--	331212M	x	Hylla d:o	Shelf d:o
107	332233	x	Lucka H	Door R
--	314350	x	Lås magnet d:o	Lock magnet d:o
--	318381	x	Motstycke magnetlås	Companion part
--	318379	x	Gångjärn d:o	Hinge d:o
--	318380	x	Täckhatt d:o	Cover d:o
--	312588	x	Platta gångjärn	Plate hinge
109	336314	x	Front vägg tvättrum	Front
110	331914M	x	Skjutdörr tvättrum	Door
111	316030	x	Skena skjutdörr	Curtain rod
--	375434	x	List d:o	List d:o
--	331953M	x	Kloss d:o	Block d:o
112	340529	x	Värmespalt kpl. m. tyg och belysning	Air gap cpl. with fabric and illumination
--	340533	T	Värmespalt kpl. m. tyg och belysning [1]	Air gap cpl. with fabric and illumination [1]
114	350350	x	Skena gardin L=500	Curtain rod L=500
115	340352	x	Skåp övre V-bak L=1747	Cupboard upper L-rear L=1747
--	341022	x	Skåp övre L=1747 (Customized)	Cupboard upper L=1747 (Customized)
116	331189M	x	Hyllpaket	Shelf
117	319978	x	Gångjärn	Hinge
			M= Metervara T= Tillbehör	M= On the metre T= Accessory

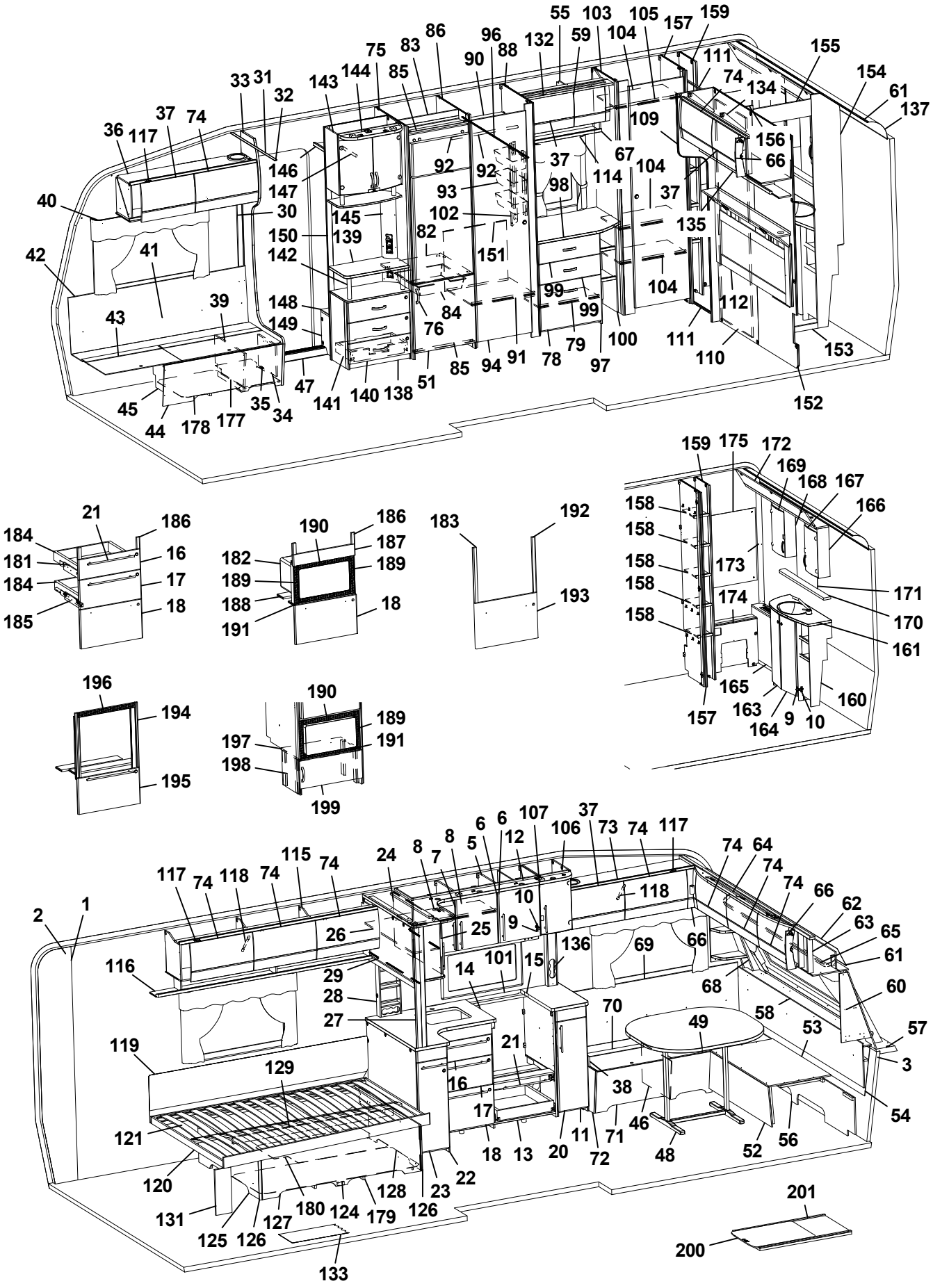
55 103 105 157 159
86 96 132 59 104 155
75 83 88 111 154
33 31 144 85 90 74 134 61
32 143 109 137
37 74 156
36 117 146 92 92 37 67 104 66
147 93 98 114 37
40 30 145 102 135
150 139 82 151
42 41 142 104
39 148 99 112
43 149 84 99
76 79 100 111 153
85 94 91 78 97 110
47 141 140 138 51 152
45 35 34
44 178 177
159 175 172
169 168 167
21 186 190 186 183 192 158 166
184 181 16 182 187 158 173
184 17 189 189 158 174 171
185 18 188 18 193 158 170
191 161
196 190 165
194 189 163 160
197 191 157 164 9 10
198
195 199
6 6 107 37
8 8 5 12 106 73 74 117
24 7 74 64
115 74 74 74 66
117 74 118 74 118 62
2 1 10 63
26 25 9 136 69 66 65
116 29 14 101 15 61
28 68 60
27 70 58
49 53 57
119 21 3
129 16 38
17 46 54
121 11 71 56
18 13 20 72 48 52
120 22
128 23
131 180 124 179 126 201
125 126 127 200
133

Pos Fig	Det. nr Part. No	Ingår Fitted	OBS!! Ange alltid årsmodell vid beställning av inredning Benämning	OBS!! Specify always year of model when ordering equipment Description
--	319980	x	Platta gångjärn	Plate hinge
118	319914	x	Gasfjäder	Gas spring
--	319915	x	Fäste vinkel d:o	Angle bracket d:o
--	319916	x	Fäste runt d:o	Bracket round d:o
119	338121	x	Värmespalt	Air gap
120	342650	x	Sängram u. ribbotten	Bedbottom without laths
121	342685	x	Ribbotten kpl.	Laths bottom cpl.
--	311985	x	Ribba sängbotten L=718	Lath bed bottom L=718 B=63
--	312046	x	Band t. ribbotten	Band for laths bottom
124	342677	x	Sänglåda kpl.	Bed box cpl.
125	342678	x	Gavel säng V	Gable bed L
126	319776	x	List hörn L=2500	Corner strip L=2500
127	339426	x	Front säng	Front bed
128	342679	x	Gavel säng H	Gable bed R
129	315203	x	Regel 17,5x55x1415	Wood lath pine 17,5x55x1415
131	337472	x	Stöd säng	Support bed
132	336078	x	Ljusramp	Light holder
133	319230	M^2	Matta golv, klinkermönster mörkgrå	Carpet floor, clinker design dark grey
--	319393	T	Matta golv, antik planka	Carpet floor, antique plank
134	340957	x	Skåp gavel bak V L1405	Cupboard upper L1405
--	341110	x	Skåp gavel bak V L1405 (Customized)	Cupboard upper L1405 (Customized)
--	319978	x	Gångjärn d:o	Hinge d:o
--	319980	x	Platta gångjärn d:o	Plate hinge d:o
135	331936M	x	Hyllpaket	Shelf
136	333289M	x	Front el-uttag 90x533x48	Front outlet 90x533x48
137	316005	x	Skiva plast 295x2363x1	Plastic sheet
138	341958	x	TV-bänk kpl. u. skiva	TV-bench cpl. whitout board
139	336122-K	x	Skiva TV-bänk, ljus	Board, light
--	336122-L	T	Skiva TV-bänk, mörk	Board, dark
140	341959	x	Lådförstycke	Drawer front
141	20-900302	x	Pentrylåda 500x273 d:o	Drawer pentry 500x273 d:o
--	07-800039	x	Rullskena H d:o	Roller rail R d:o
--	07-800038	x	Rullskena V d:o	Roller rail L d:o
142	336103	x	Rundstav folierad L=192	Round staff L=192
143	340077	x	Skåp bar kpl. H=512	Coctail cabinet cpl. H=512
--	332088M	x	Hylla hållare flaskor	Shelf bottle holder
--	331778	x	Lucka H d:o	Door R d:o
--	331779	x	Lucka V d:o	Door L d:o
--	318379	x	Gångjärn d:o	Hinge d:o
--	318380	x	Täckhatt d:o	Cover d:o
--	312588	x	Platta gångjärn d:o	Plate hinge d:o
--	336104	x	Hylla under skåp	Shelf under cupboard
--	336102	x	Rundstav d:o L=100	Round staff d:o L=100
144	336106	x	Ljusramp	Light holder
145	340418	x	Front el-uttag 130x857,5	Front outlet 130x857,5
146	331910M	x	Hylla garderob övre	Shelf
147	350217	x	Galgstång L=790	Clothes hanger L=790
148	319866	x	Hylla insteg	Shelf
149	336618	x	Front hylla garderob	Front
150	337198	x	Vägg instegsgarderob	Wall wardrobe
			M= Metervara T= Tillbehör	M= On the metre T= Accessory

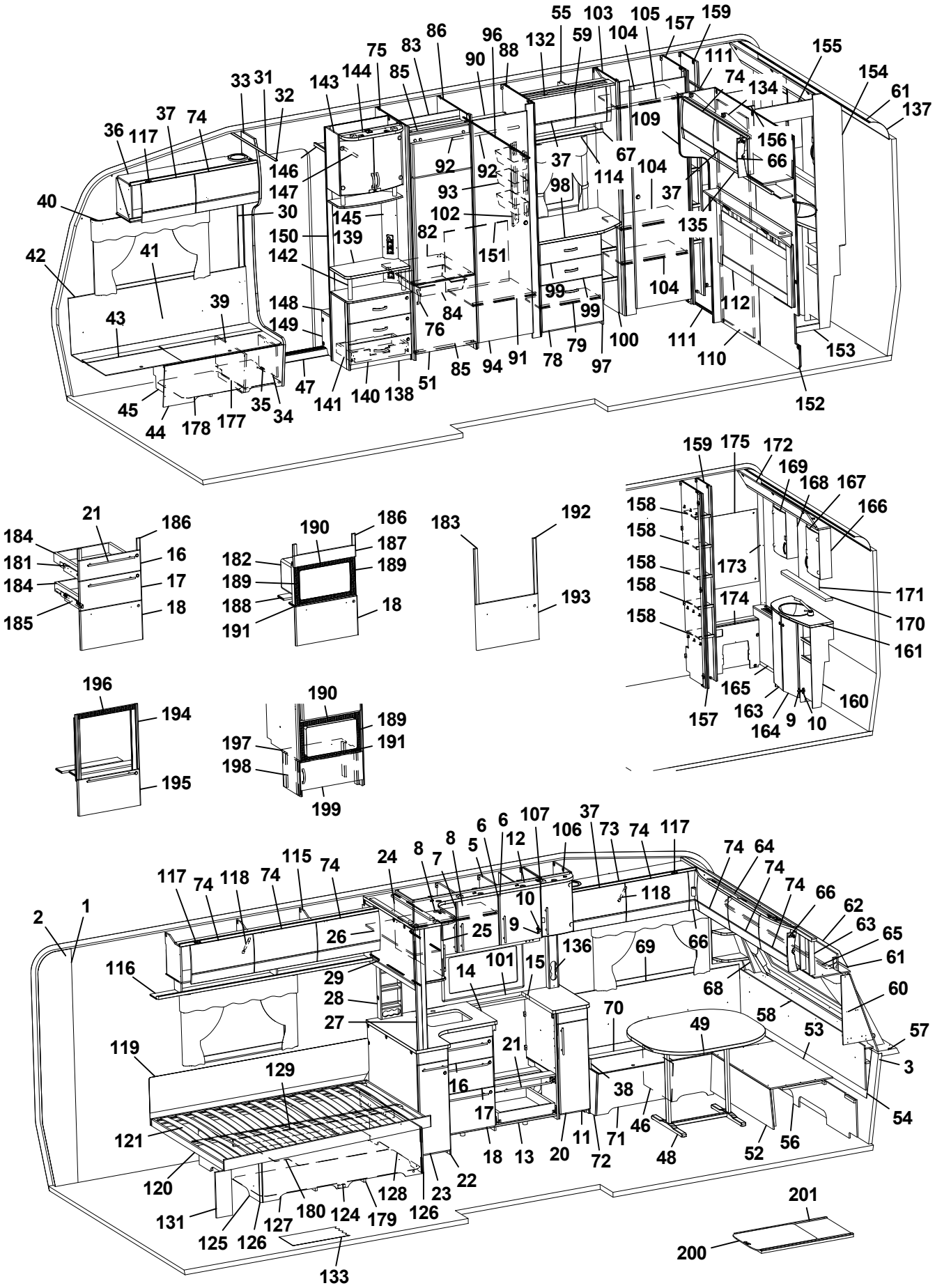
1 2 3 5 6 7 8 9 10 11 12 13 14 15 16 17 18 20 21 22 23 24 25 26 27 28 29 30 31 32 33 34 35 36 37 38 39 40 41 42 43 44 45 46 47 48 49 51 52 53 54 55 56 57 58 59 60 61 62 63 64 65 66 67 68 69 70 71 72 73 74 75 76 78 79 82 83 84 85 86 88 90 91 92 93 94 96 97 98 99 100 101 102 103 104 105 106 107 109 110 111 112 114 115 116 117 118 119 120 121 122 123 124 125 126 127 128 129 131 132 133 134 135 136 137 138 139 140 141 142 143 144 145 146 147 148 149 150 151 152 153 154 155 156 157 158 159 160 161 163 164 165 166 167 168 169 170 171 172 173 174 175 177 178 179 180 183 184 185 186 187 188 189 190 191 192 193 194 195 196 197 198 199 200 201

Pos Fig	Det. nr Part. No	Ingår Fitted	OBS!! Ange alltid årsmodell vid beställning av inredning Benämning	OBS!! Specify always year of model when ordering equipment Description
151	336453	x	Täckskiva exp.kärl	Cover expansion vessel
152	336315	x	Vägg tvättrum	Wall
153	332955M	x	Tröskel	Threshold
154	332954M	x	Vägg tvättrum	Wall
155	332956M	x	Överbit tvättrum	Overlap washroom
156	332957M	x	List poppel 15x63x1948	List 15x63x1948
157	331900M	x	Vägg garderob H	Wall wardrobe R
158	331894M	x	Hylla	Shelf
159	331903M	x	Vägg garderob H	Wall wardrobe R
160	336054	x	Skåp tvättställ u. skiva	Cupboard washroom without board
161	336057-K	x	Skiva skåp tvättställ	Board cupboard wash basin
163	336056	x	Lucka V	Door L
164	336055	x	Lucka H	Door R
165	336322	x	Front gavel bak	Front
--	319198	x	Galler ventilation d:o	Ventilation grille d:o
166	331911M	x	Skåp tvättrum H	Cupboard washroom R
167	331778	x	Lucka H	Door R
168	331912M	x	Skåp tvättrum V	Cupboard washroom L
169	331779	x	Lucka V	Door L
170	336100-K	x	Hylla	Shelf
171	315999	x	Spegel 440x700x3	Mirror 440x700x3
172	334194M	x	Ljusramp	Light holder
173	335718	x	Front hörn	Front
174	331902M	x	Täckfront	Front
175	316039	x	Spegel 300x725x3	Mirror 300x725x3
--	319883	T	Spegel 300x725x3 [1]	Mirror 300x725x3 [1]
177	350390	x	Plåt skofack	Plate shoe compartment
178	342496	x	Luftspalt H-fram	Air gap R front
179	324938	x	Luftspalt sänglåda	Air gap bed box
180	337696	x	Luftspalt sänglåda	Air gap bed box
181	342157	x	Monteringssats kpl. lådor (Vit)	Mounting kit cpl. drawers (White)
--	342384	x	Monteringssats kpl. lådor (Mekong)	Mounting kit cpl. drawers (Mekong)
--	342457	x	Monteringssats kpl. lådor (High Gloss)	Mounting kit cpl. drawers (High Gloss)
182	342158	T	Monteringssats kpl. mikro (Vit)	Mounting kit cpl. micro (White)
--	342385	T	Monteringssats kpl. mikro (Mekong)	Mounting kit cpl. micro (Mekong)
--	342388	T	Monteringssats kpl. mikro (High Gloss)	Mounting kit cpl. micro (High Gloss)
183	342159	T	Monteringssats kpl. ugn (Vit)	Mounting kit cpl. oven (White)
--	342386	T	Monteringssats kpl. ugn (Mekong)	Mounting kit cpl. oven (Mekong)
--	342029	T	Monteringssats kpl. ugn (High Gloss)	Mounting kit cpl. oven (High Gloss)
184	317514	x	Låda 500x480	Drawer 500x480
185	317382	x	Glidskena låda H	Slide bar, drawer R
--	350221	x	Glidskena låda V	Slide bar, drawer L
--	801701	x	Skruv 6x16 d:o	Screw 6x16 d:o
186	336092	x	Passbit 95x30x16 (Mekong)	Gauge block 95x30x16 (Mekong)
187	335936	T	Front	Front
188	333287M	T	Skiva distans 15x100x547,5	Sheet distance 15x100x547,5
189	402108	T	Galler vent. mikro 318x38	Grating vent. micro 318x38
190	402109	T	Galler vent. mikro 448x38	Grating vent. micro 448x38
191	402110	T	Galler vent. mikro 448x33	Grating vent. micro 448x33
192	336086	T	Passbit 460x30x16	Gauge block 460x30x16
			M= Metervara T= Tillbehör	M= On the metre T= Accessory

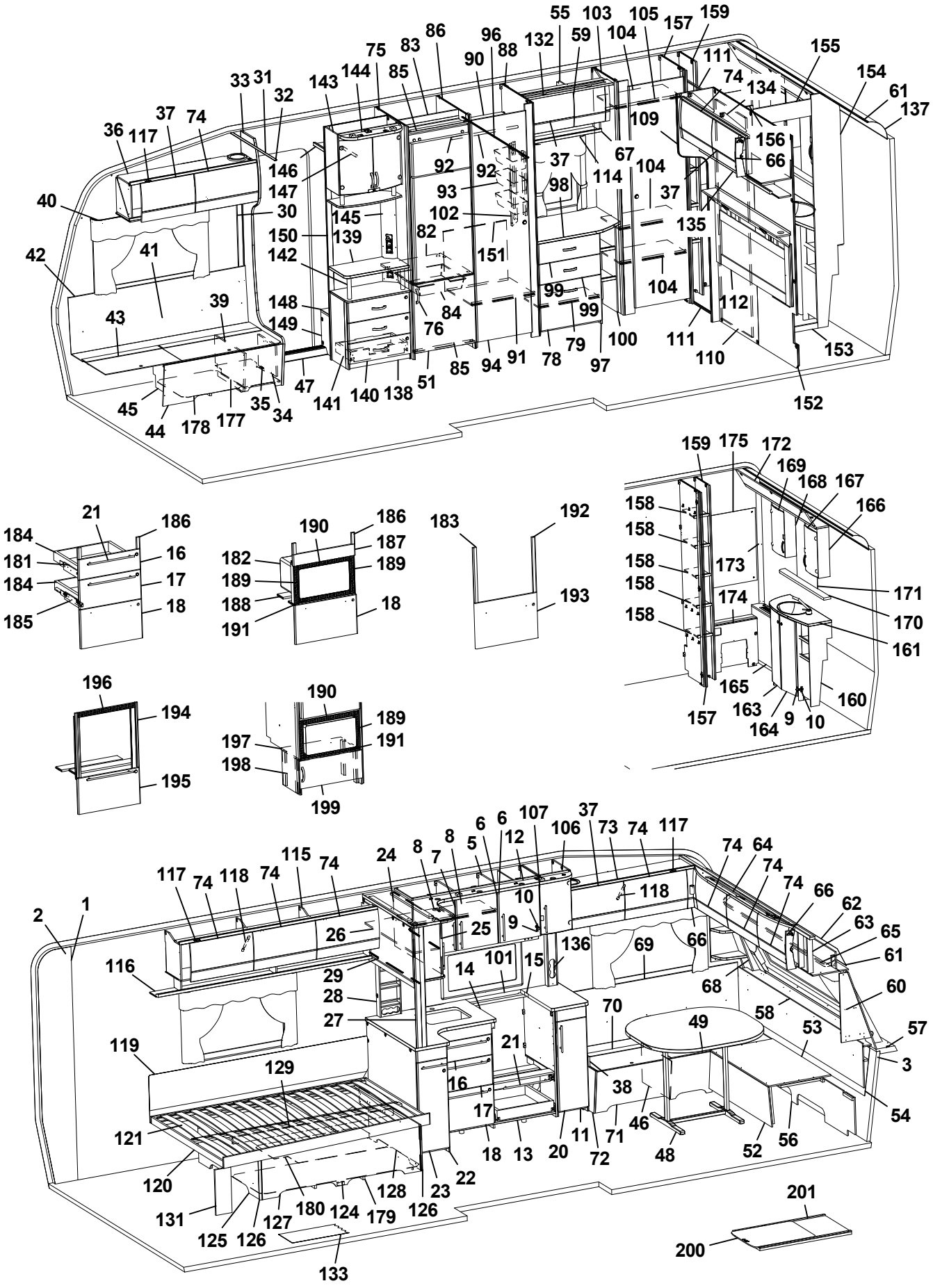
1 2 3 5 6 7 8 9 10 11 12 13 14 15 16 17 18 20 21 22 23 24 25 26 27 28 29 30 31 32 33 34 35 36 37 38 39 40 41 42 43 44 45 46 47 48 49 51 52 53 54 55 56 57 58 59 60 61 62 63 64 65 66 67 68 69 70 71 72 73 74 75 76 78 79 82 83 84 85 86 88 90 91 92 93 94 96 97 98 99 100 102 103 104 105 106 107 109 110 111 112 114 115 116 117 118 119 120 121 122 123 124 125 126 127 128 129 131 132 133 134 135 136 137 138 139 140 141 142 143 144 145 146 147 148 149 150 151 152 153 154 155 156 157 158 159 160 161 163 164 165 166 167 168 169 170 171 172 173 174 175 177 178 179 180 183 184 185 186 187 188 189 190 191 192 193 194 195 196 197 198 199 200 201

Pos Fig	Det. nr Part. No	Ingår Fitted	OBS!! Ange alltid årsmodell vid beställning av inredning Benämning	OBS!! Specify always year of model when ordering equipment Description
193	342160	T	Lucka (Vit)	Door (White)
--	342387	T	Lucka (Mekong)	Door (Mekong)
--	342028	T	Lucka (High Gloss)	Door (High Gloss)
194	342139	T	List L=538 (diskbänk induktion)	List (kitchen sink induction) L=538
195	342277	T	Lucka (diskb. induktion) 299x550 (Vit)	Door (kitch. sink induct.) 299x550 (White)
--	342147	T	Lucka (diskb. induktion) 299x550 (Mekong)	Door (kitch. sink induct.) 299x550 (Mekong)
--	342131	T	Lucka (diskb. induktion) 299x550 (High Gloss)	Door (kitch. sink induct.) 299x550 (High Gloss)
--	20-900302	x	Pentrylåda 500x273 d:o	Drawer pentry 500x273 d:o
--	07-800039	x	Rullskena H d:o	Roller rail R d:o
--	07-800038	x	Rullskena V d:o	Roller rail L d:o
196	402107	T	Galler ugn (diskb. induktion) 503x35	Grating oven (kitch. sink induct.) 503x35
197	342316	T	Hylla mikro	Shelf
198	342315	T	List folierad L=283	List folierad L=283
199	342311	T	Lucka 550x228	Door 550x228
--	316799	x	Gångjärn d:o	Hinge d:o
--	312588	x	Platta gångjärn d:o	Plate hinge d:o
200	341192	T	Utdragsskiva bord 450x550	Sliding leaf 450x550
201	341193	T	Låda utdragsskiva	Box sliding leaf
			* = Olika djup på lådor kan förekomma ¹ = Selected och Customized	* = Different depths of drawers can exist ¹ = Selected and Customized
			Dyntyger, madrasser m.m. (se dynor m.m.)	Cushion textilies, mattresses etc. (see cushions etc.)
			M= Metervara T= Tillbehör	M= On the metre T= Accessory

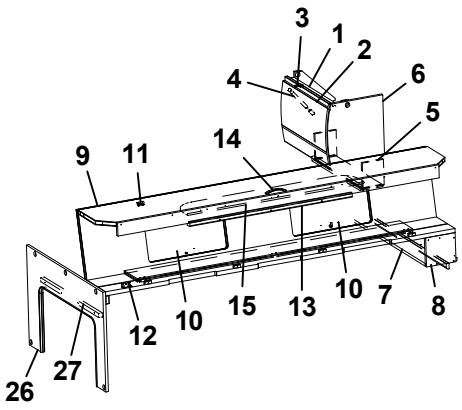
3
1
2
4
6
5
9
11
14
10
15
13
10
7
8
12
10
26
27

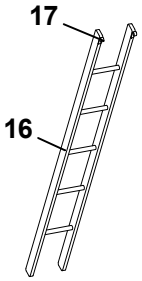
17
16

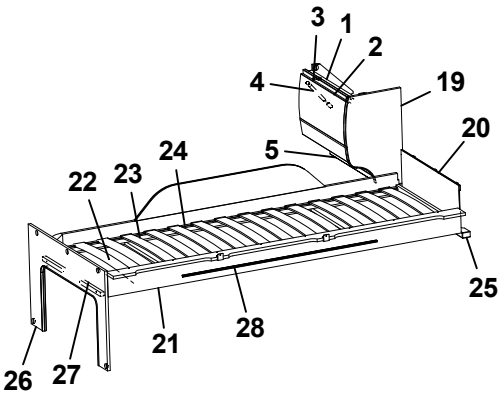
3
1
2
4
19
20
5
24
22
23
25
21
28
26
27

Pos Fig	Det. nr Part. No	Ingår Fitted	OBS!! Ange alltid årsmodell vid beställning av inredning Benämning	OBS!! Specify always year of model when ordering equipment Description
1	341225	x	Skåp gavel bak L560	Cupboard gable L560
--	341432	x	Skåp gavel bak L560 (Customized)	Cupboard gable L560 (Customized)
2	337695	x	Lucka	Door
--	340495	x	Lucka (High Gloss)	Door (High Gloss)
3	319978	x	Gångjärn	Hinge
--	319980	x	Platta gångjärn	Plate hinge
4	319914	x	Gasfjäder	Gas spring
--	319915	x	Fäste vinkel d:o	Angle bracket d:o
--	319916	x	Fäste runt d:o	Bracket round d:o
5	331743M	x	Hyllpaket	Shelf
6	336644	x	Gavel rundad	Gable
7	331694M	x	Hylla gavel bak	Shelf gable rear
8	331697M	x	Gavel	Gable
9	337661	x	Överbäddskåp L1980	Upper bed L1980
--	341426	x	Överbäddskåp L1980 (Customized)	Upper bed L1980 (Customized)
10	337664	x	Lucka	Door
--	341427	x	Lucka (High Gloss)	Door (High Gloss)
11	860402	x	Gångjärn	Hinge
12	860405	x	Gångjärn	Hinge
13	339839	x	Regel låsning	Lock bar
14	350129	x	Handtag	Handle
15	375813	x	Rasskydd ö-bäddskåp	Protective plate
16	376697	T	Stege ö-bäddsskåp 201x1800 kpl.	Ladder upper bed 201x1800 cpl.
17	860426	T	Krok t. stege	Hook for ladder
19	336496	x	Gavel rundad	Gable
20	321209	x	Värmespalt gavel	Air gap gable
21	336381	x	Sängram vån.säng V u. ribbotten	Bed bottom L without laths
22	325430	x	Ribbotten kpl.	Laths bottom cpl.
23	311985	x	Ribba sängbotten L=718 B=63	Lath bed bottom L=718 B=63
24	312046	x	Band t. ribbotten	Band for laths bottom
25	331960M	x	Bärregel	Bearing rail
26	333417M	x	Skiva fast bädd kpl.	Sheet upper bed cpl.
27	331698M	x	Bärregel 670x22x22	Bearing rail 670x22x22
28	314721	x	Skena draperi L=1100	Curtain rod L=1100
			T= Tillbehör	T= Accessory

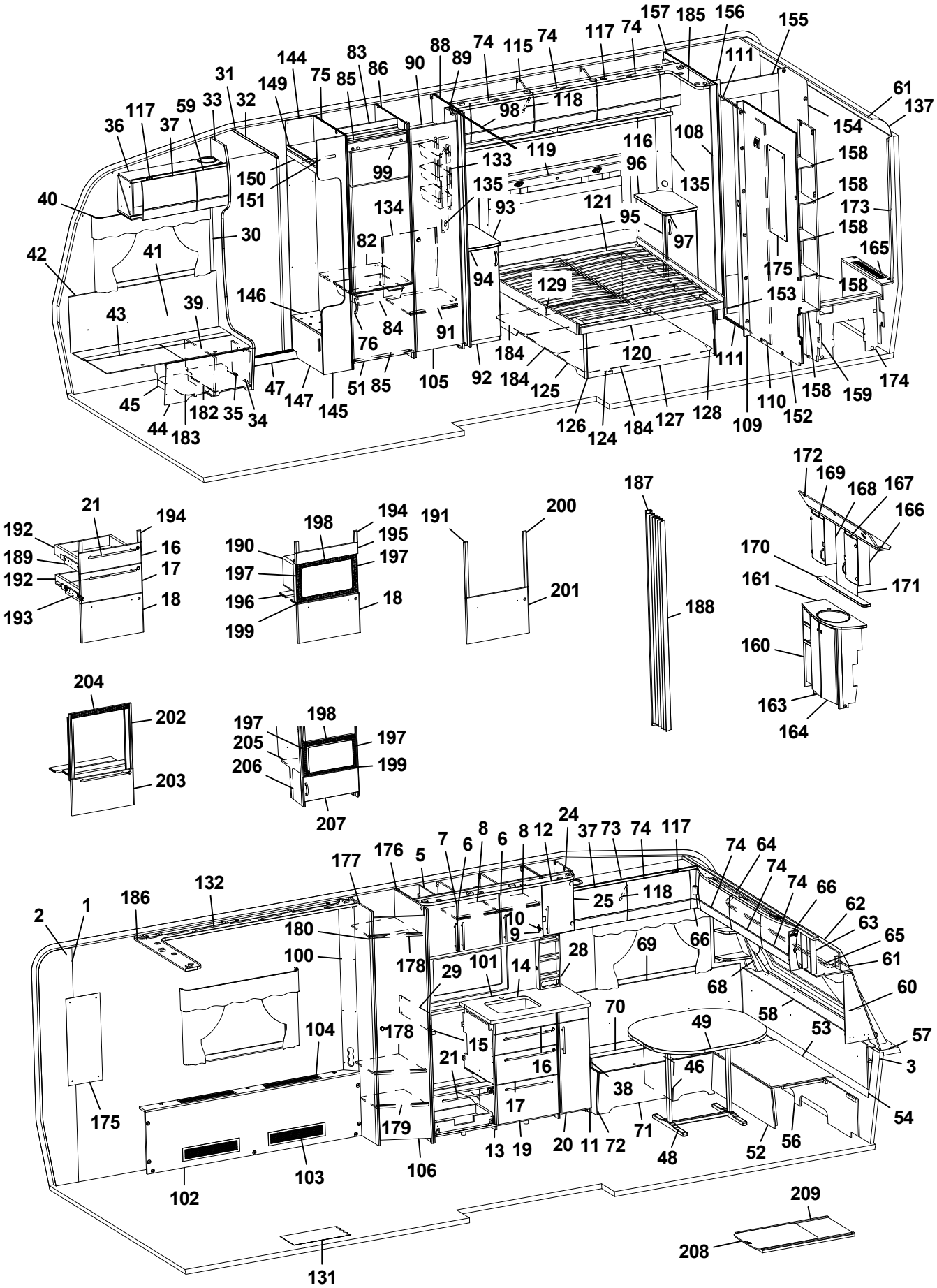
1 2 3 5 6 7 8 9 10 11 12 13 14 15 16 17 18 19 20 21 24 25 28 29 30 31 32 33 34 35 36 37 38 39 40 41 42 43 44 45 46 47 48 49 51 52 53 54 56 57 58 59 60 61 62 63 64 65 66 68 69 70 71 72 73 74 75 76 82 83 84 85 86 88 89 90 91 92 93 94 95 96 97 98 99 100 101 102 103 104 105 106 108 109 110 111 115 116 117 118 119 120 121 124 125 126 127 128 129 131 132 133 134 135 137 144 145 146 147 149 150 151 152 153 154 155 156 157 158 159 160 161 163 164 165 166 167 168 169 170 171 172 173 174 175 176 177 178 179 180 182 183 184 185 186 187 188 189 190 191 192 193 194 195 196 197 198 199 200 201 202 203 204 205 206 207 208 209

Pos Fig	Det. nr Part. No	Ingår Fitted	OBS!! Ange alltid årsmodell vid beställning av inredning Benämning	OBS!! Specify always year of model when ordering equipment Description
1	318657	M	Tapet vägg/tak	Wall paper
2	318584	M	Tejp tapet 20 mm	Tape, wall paper 20 mm
3	318585	M	Tejp tapet 60 mm	Tape, wall paper 60 mm
5	340435	x	Skåp kök L1120 kpl. (Vit)	Cupboard kitchen L1120 cpl. (White)
--	340441	x	Skåp kök L1120 kpl. (Mekong)	Cupboard kitchen L1120 cpl. (Mekong)
--	340896	x	Skåp kök L1120 kpl. (High Gloss)	Cupboard kitchen L1120 cpl. (High Gloss)
6	334712	x	Lucka H (Vit)	Door R (White)
--	336624	x	Lucka H (Mekong)	Door R (Mekong)
--	340511	x	Lucka H (High Gloss)	Door R (High Gloss)
--	317502	x	Handtag d:o	Handle d:o
7	334713	x	Lucka V (Vit)	Door L (White)
--	336625	x	Lucka V (Mekong)	Door L (Mekong)
--	340512	x	Lucka V (High Gloss)	Door L (High Gloss)
--	317502	x	Handtag d:o	Handle d:o
8	331385M	x	Hylla	Shelf
9	311917	x	Gångjärn	Hinge
10	312588	x	Platta gångjärn	Plate hinge
11	336446	x	Utskjut diskbänk (Vit)	Projection kitchen sink (White)
--	336824	x	Utskjut diskbänk (Mekong)	Projection kitchen sink (Mekong)
--	341454	x	Utskjut diskbänk (High Gloss)	Projection kitchen sink (High Gloss)
12	336312	x	Ljusramp köksskåp	Light holder kitchen
13	342505	x	Diskbänk trädel u. skiva (Vit)	Kitchen sink without board (White)
--	342506	x	Diskbänk trädel u. skiva (Mekong)	Kitchen sink without board (Mekong)
--	342507	x	Diskbänk trädel u. skiva induktion (High Gloss)	Kitchen sink w/o board induktion (High Gloss)
--	342579	x	Diskbänk induktion trädel u. skiva (Vit)	Kitchen sink induction w/o board (White)
--	342580	x	Diskbänk induktion trädel u. skiva (Mekong)	Kitchen sink induction w/o board (Mekong)
--	342581	x	Diskbänk induktion trädel u. skiva (High Gloss)	Kitchen sink induction w/o board (High Gloss)
14	338643-K	x	Skiva diskbänk 887x565	Board 882x887x565
--	339978-K	x	Skiva diskbänk induktion 1423x573, ljus	Board induction 1423x573, light
--	339978-L	x	Skiva diskbänk induktion 1423x573, mörk	Board induction 1423x573, dark
15	336098-K	x	Skiva diskbänk 560x40	Board 560x40
16	334706	x	Lådförstycke (Vit)	Drawer front (White)
--	336631	x	Lådförstycke (Mekong)	Drawer front (Mekong)
--	340504	x	Lådförstycke (High Gloss)	Drawer front (High Gloss)
--	317514	x	Låda 500x480 d:o	Drawer 500x480 d:o
--	317382	x	Glidskena låda H d:o	Slide bar, drawer R d:o
--	350221	x	Glidskena låda V d:o	Slide bar, drawer L d:o
17	334707	x	Lådförstycke (Vit)	Drawer front (White)
--	336633	x	Lådförstycke (Mekong)	Drawer front (Mekong)
--	340505	x	Lådförstycke (High Gloss)	Drawer front (High Gloss)
--	317514	x	Låda 500x480 d:o	Drawer 500x480 d:o
--	317382	x	Glidskena låda H d:o	Slide bar, drawer R d:o
--	350221	x	Glidskena låda V d:o	Slide bar, drawer L d:o
18	342156	x	Lucka (Vit)	Door (White)
--	341794	x	Lucka (Mekong)	Door (Mekong)
--	341083	x	Lucka (High Gloss)	Door (High Gloss)
--	20-900302	x	Pentrylåda 500x273 d:o *	Drawer pentry 500x273 d:o *
--	07-800039	x	Rullskena H d:o *	Roller rail R d:o *
--	07-800038	x	Rullskena V d:o *	Roller rail L d:o *
--	317514	x	Låda 500x480 d:o *	Drawer 500x480 d:o *
			M= Metervara T= Tillbehör	M= On the metre T= Accessory

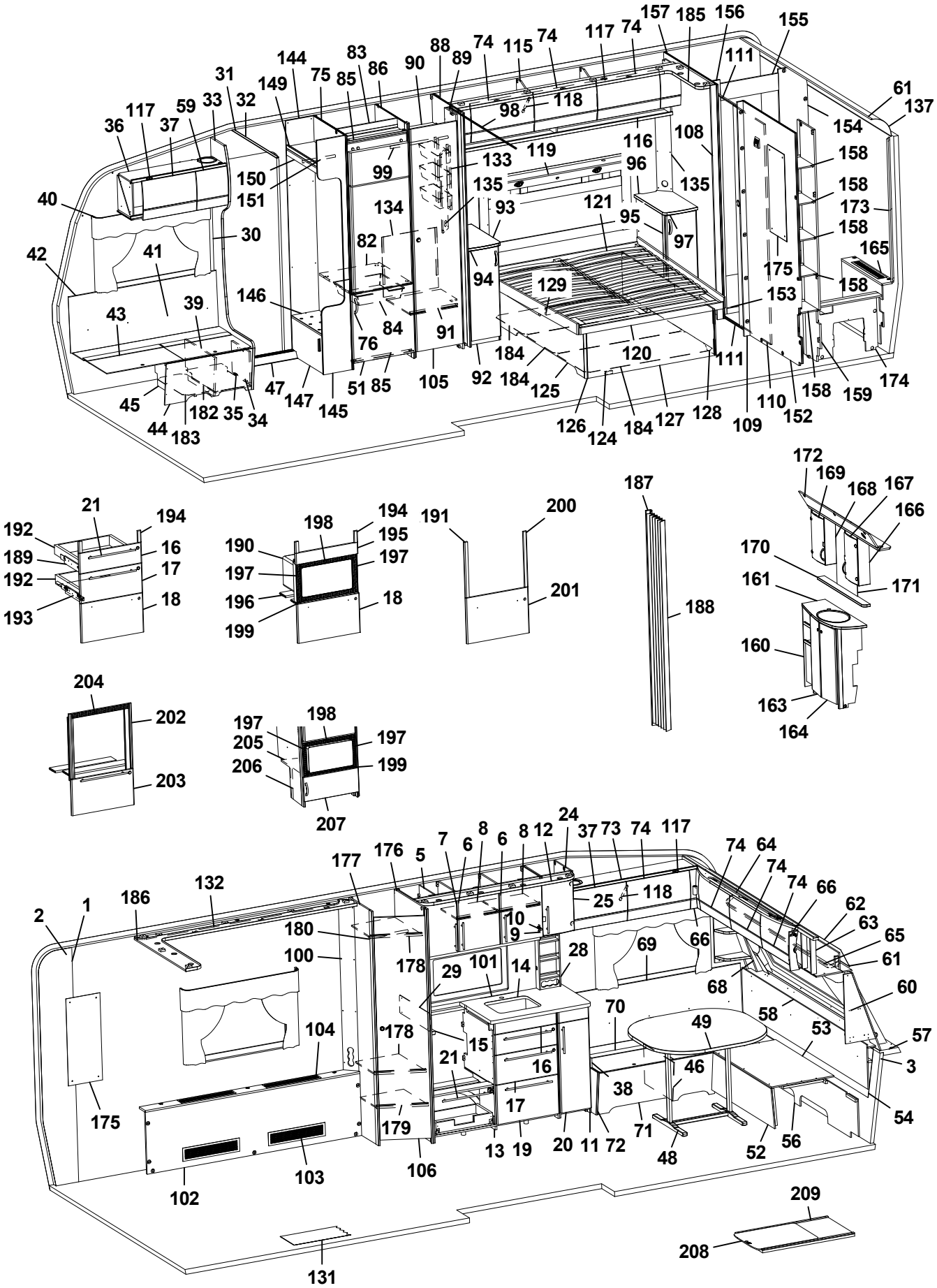
1
2
3
5
6
7
8
9
10
12
13
14
15
16
17
18
19
20
21
24
25
28
29
30
31
32
33
34
35
36
37
38
39
40
41
42
43
44
45
46
47
48
49
51
52
53
54
56
57
58
59
60
61
62
63
64
65
66
68
69
70
71
72
73
74
75
76
82
83
84
85
86
88
89
90
91
92
93
94
95
96
97
98
99
100
101
102
103
104
105
106
108
109
110
111
115
116
117
118
119
120
121
124
125
126
127
128
129
131
132
133
134
135
137
144
145
146
147
149
150
151
152
153
154
155
156
157
158
159
160
161
163
164
165
166
167
168
169
170
171
172
173
174
175
176
177
178
179
180
182
183
184
185
186
187
188
189
190
191
192
193
194
195
196
197
198
199
200
201
202
203
204
205
206
207
208
209

Pos Fig	Det. nr Part. No	Ingår Fitted	OBS!! Ange alltid årsmodell vid beställning av inredning Benämning	OBS!! Specify always year of model when ordering equipment Description
--	317382	x	Glidskena låda H d:o *	Slide bar, drawer R d:o *
--	350221	x	Glidskena låda V d:o *	Slide bar, drawer L d:o *
19	334709	x	Lucka (Vit)	Door (White)
--	336760	x	Lucka (Mekong)	Door (Mekong)
--	340507	x	Lucka (High Gloss)	Door (High Gloss)
--	315202	x	Gångjärn d:o	Hinge d:o
--	312588	x	Platta gångjärn d:o	Plate hinge d:o
20	334740	x	Lucka (Vit)	Door (White)
--	336825	x	Lucka (Mekong)	Door (Mekong)
--	340513	x	Lucka (High Gloss)	Door (High Gloss)
21	317503	x	Handtag	Handle
24	336313	x	Skåp vitrin kpl.	Vitrine
--	331212M	x	Hylla d:o	Shelf d:o
25	332233	x	Lucka H	Door R
--	314350	x	Lås magnet d:o	Lock magnet d:o
--	318381	x	Motstycke magnetlås	Companion part
--	318379	x	Gångjärn d:o	Hinge d:o
--	318380	x	Täckhatt d:o	Cover d:o
--	312588	x	Platta gångjärn	Plate hinge
28	333409M	x	Kryddhylla	Spice rack
29	401715	x	Flamskydd	Flame guard
30	318962	x	List täck el-kabel B=45 L=2100	Cover strip B=45 L=2100
31	316270	x	List snäpp undre L2379	List under L2379
32	316268	x	List snäpp övre L2379	List upper L2379
33	342165	x	Stolpe först. L1948 kpl. m. lucka	Support bar cpl. with door
34	336064	x	Lucka	Door
35	312589	x	Gångjärn	Hinge
36	342194	x	Skåp övre elc.L=828	Cupboard upper L=828
--	342255	x	Skåp övre elc.L=828 (Selected)	Cupboard upper L=828 (Selected)
--	342253	x	Skåp övre elc.L=828 (Customized)	Cupboard upper L=828 (Customized)
37	337719	x	Lucka	Door
--	340494	x	Lucka (High Gloss)	Door (High Gloss)
38	342267	x	Dynstöd 15x80x400	Support cushion 15x80x400
39	342494	x	Stöd bäddlåda HF	Support bed box
40	350348	x	Skena gardin L1020	Curtain rod L1020
41	339356	x	Värmespalt H fram	Air gap R.F.
42	319821	M	List kant mörkbrun	Strip, dark brown
43	336858	x	Lock bäddlåda H F	Cover bedbox R.F.
--	319024	x	Matta grå textil m. tejp d:o	Carpet gray textile with tape d:o
44	342490	x	Front bäddlåda H F	Front bed box R.F.
--	342492	T	Front bäddlåda H F (centraldammsugare)	Front bed box R.F. (central vacuum cleaner)
45	342495	x	Stöd bäddlåda HF	Support bed box
46	312825	x	Stöd bäddlåda VF	Support bed box
47	314687	x	Tröskel aluminium L=850	Threshold aluminium L=850
48	310083	x	Bordsstativ	Table stand
49	335940-K	x	Bordsskiva 940x1025	Table top 940x1025
--	340543-K	x	Bordsskiva 940x1025, ljus [1]	Table top 940x1025, light [1]
--	340543-L	x	Bordsskiva 940x1025, mörk [1]	Table top 940x1025, dark [1]
51	342259	x	Lucka H 550x570	Door R 550x570
--	316799	x	Gångjärn d:o	Hinge d:o
			M= Metervara T= Tillbehör	M= On the metre T= Accessory

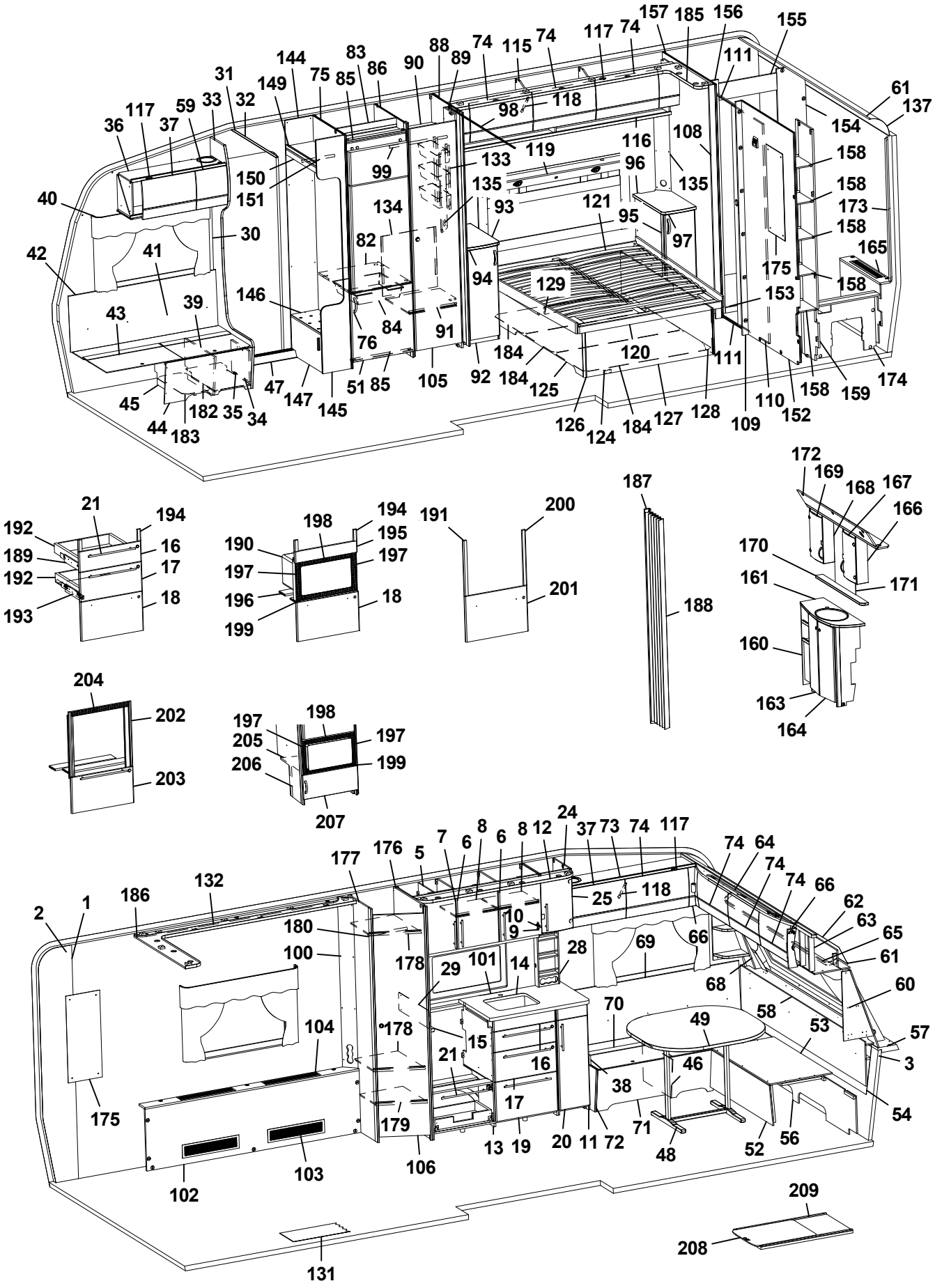
1 2 3 5 6 7 8 9 10 11 12 13 14 15 16 17 18 19 20 21 24 25 28 29 30 31 32 33 34 35 36 37 38 39 40 41 42 43 44 45 46 47 48 49 51 52 53 54 56 57 58 59 60 61 62 63 64 65 66 68 69 70 71 72 73 74 75 76 82 83 84 85 86 88 89 90 91 92 93 94 95 96 97 98 99 100 101 102 103 104 105 106 108 109 110 111 115 116 117 118 119 120 121 124 125 126 127 128 129 131 132 133 134 135 137 144 145 146 147 149 150 151 152 153 154 155 156 157 158 159 160 161 163 164 165 166 167 168 169 170 171 172 173 174 175 176 177 178 179 180 182 183 184 185 186 187 188 189 190 191 192 193 194 195 196 197 198 199 200 201 202 203 204 205 206 207 208 209

Pos Fig	Det. nr Part. No	Ingår Fitted	OBS!! Ange alltid årsmodell vid beställning av inredning Benämning	OBS!! Specify always year of model when ordering equipment Description
--	312588	x	Platta gångjärn d:o	Plate hinge d:o
52	331245M	x	Front bäddlåda gavel	Front bed box gable
53	331246M	x	Skiva rundsittgrupp	Sheet seat
54	340578	x	Värmespalt gavel fram	Air gap
56	340520	x	Stöd sittgrupp	Support
57	213471	x	Hylla front kpl. L2376	Shelf front cpl. L2376
58	340191	x	Front/hylla kpl.	Front/shelf cpl.
--	340929	x	Hylla m. belysning "Björn" (Customized)	Shelf with lighting "Bear" (Customized)
59	337790	x	Lucka	Door
--	340493	x	Lucka (High Gloss)	Door (High Gloss)
60	338518	x	Hylla hörn H	Shelf R
61	313884	x	List plast radie L=2379	List L=2379
62	316005	x	Skiva plast 295x2363x1	Plastic sheet
63	342301	x	Skåp gavel fram L=2360	Cupboard L=2360
--	342300	x	Skåp gavel fram L=2360 (Customized)	Cupboard L=2360 (Customized)
--	319978	x	Gångjärn d:o	Hinge d:o
--	319979	x	Platta gångjärn d:o	Plate hinge d:o
64	336063	x	Ljusramp gavelskåp	Light holder
65	350349	x	Skena gardin L1920	Curtain rod L1920
66	337738	x	Hörn inredning	Corner
--	340917	x	Hörn inredning (High Gloss)	Corner (High Gloss)
--	311917	x	Gångjärn d:o	Hinge d:o
--	319909	x	Platta gångjärn d:o	Plate hinge d:o
68	342291	x	Hylla hörn V	Shelf L
69	337171	x	Värmespalt V fram	Air gap L.F.
70	333906	x	Lock bäddlåda V F	Cover bed box L.F
--	319024	x	Matta grå textil m. tejp d:o	Carpet gray textile with tape d:o
71	339504	x	Front bäddlåda V F	Front bed box L.F.
72	339500	x	Gavel bäddlåda V F	Gable bed box L.F
73	340322	x	Skåp övre L=1108	Cupboard upper L=1108
--	340349	x	Skåp övre L=1108 (Selected)	Cupboard upper L=1108 (Selected)
--	340909	x	Skåp övre L=1108 (Customized)	Cupboard upper L=1108 (Customized)
74	337695	x	Lucka	Door
--	340495	x	Lucka (High Gloss)	Door (High Gloss)
75	342696	x	Vägg kyl V	Wall refrigerator L
76	350129	x	Handtag	Handle
82	340675	x	Hylla under kyl	Shelf under refrigerator
83	342309	x	Bakstycke stopp kyl	Back cupboard
84	310325	x	Trådback vit 427x427x85	Tray 427x427x85
--	312712	x	Glidlist trådback (säljes i par)	Sliding strip tray (pair)
85	342306	x	List folierad L = 528	List foiled L = 528
86	342305	x	Vägg kyl H	Wall refrigerator R
88	334359M	x	Vägg garderob H	Wall wardrobe R
89	331238M	x	Nisch, vikdörr	Niche folding door
90	331279M	x	Hylla garderob övre	Shelf wardrobe upper
91	331274M	x	Hylla garderob nedre	Shelf wardrobe under
92	336282	x	Hurts V kpl. u. skiva	Cupboard L cpl. without board
--	332508M	x	Hylla d:o	Shelf d:o
93	336285-K	x	Skiva hurts 295x550	Board cupboard
--	336285-L	x	Skiva hurts 295x550, mörk	Board cupboard, dark
			M= Metervara T= Tillbehör	M= On the metre T= Accessory

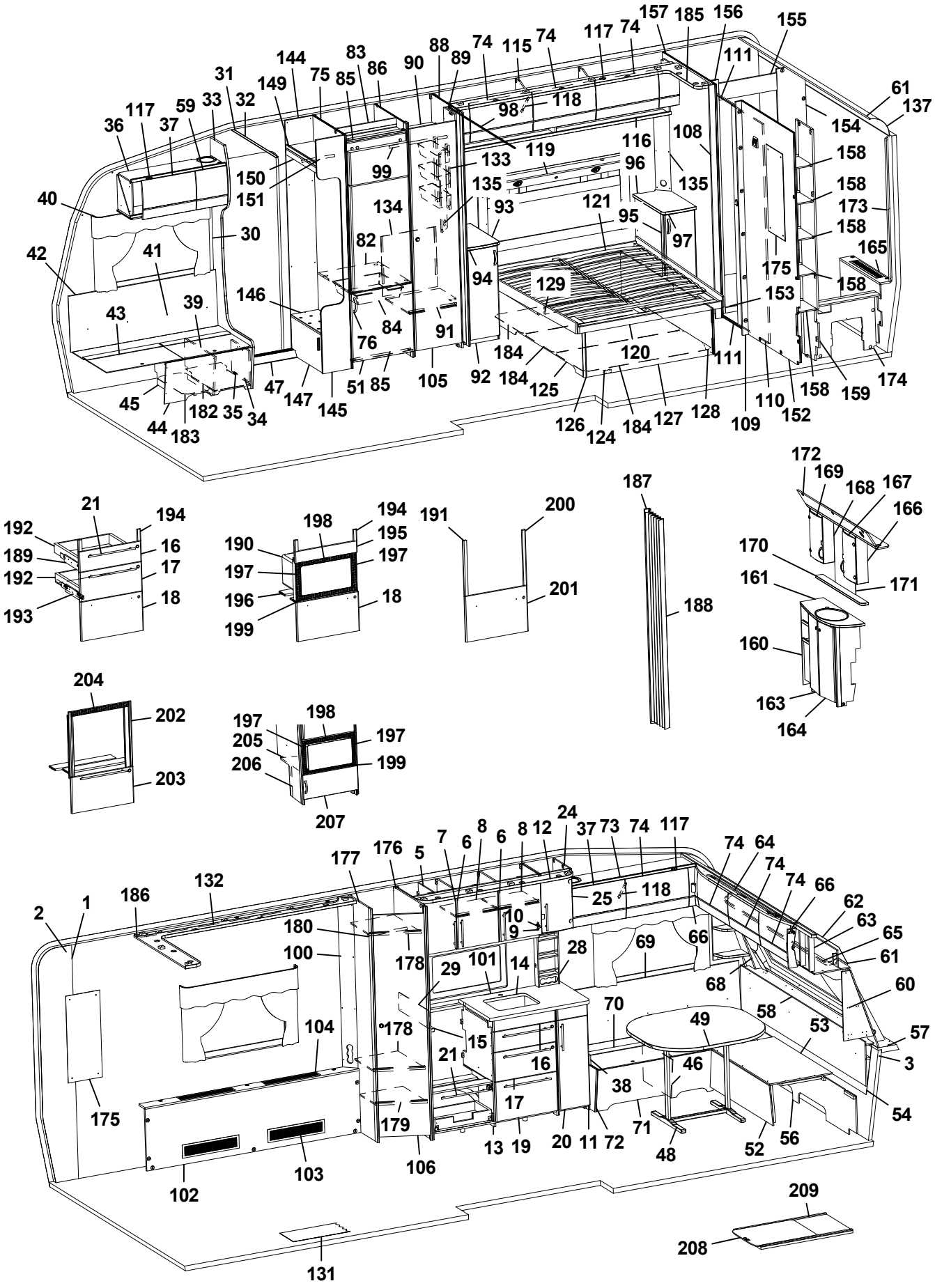
1 2 3 5 6 7 8 9 10 11 12 13 14 15 16 17 18 19 20 21 24 25 28 29 30 31 32 33 34 35 36 37 38 39 40 41 42 43 44 45 46 47 48 49 51 52 53 54 56 57 58 59 60 61 62 63 64 65 66 68 69 70 71 72 73 74 75 76 82 83 84 85 86 88 89 90 91 92 93 94 95 96 97 98 99 100 101 102 103 104 105 106 108 109 110 111 115 116 117 118 119 120 121 124 125 126 127 128 129 131 132 133 134 135 137 144 145 146 147 149 150 151 152 153 154 155 156 157 158 159 160 161 163 164 165 166 167 168 169 170 171 172 173 174 175 176 177 178 179 180 182 183 184 185 186 187 188 189 190 191 192 193 194 195 196 197 198 199 200 201 202 203 204 205 206 207 208 209

Pos Fig	Det. nr Part. No	Ingår Fitted	OBS!! Ange alltid årsmodell vid beställning av inredning Benämning	OBS!! Specify always year of model when ordering equipment Description
94	336283	x	Lucka V 270x745	Door
95	336424	x	Hurts H kpl. u. skiva	Cupboard R cpl. without board
--	332508M	x	Hylla d:o	Shelf d:o
96	336421-K	x	Skiva hurts 295x550	Board cupboard
--	336421-L	x	Skiva hurts 295x550, mörk	Board cupboard, dark
97	336138	x	Lucka H 270x745	Door
98	318104	x	Skena draperi L=1730	Drapery rail L=1730
99	350217	x	Galgstång L=790	Clothes hanger L=790
100	342745	x	Front el-uttag	Front outlet
--	339224	x	Front el-uttag [1]	Front outlet [1]
101	350022-A	T	Köksskiva vägg svart skiffer	Protection kitchen, black slate
--	350022-G	T	Köksskiva vägg natur skiffer	Protection kitchen, nature slate
102	339221	x	Front kpl.	Front cpl.
103	319018	x	Galler ventilation al. 500x110	Ventilation grille al. 500x110
104	319198	x	Galler ventilation al. 480x80	Ventilation grille al. 480x80
105	342238	x	Dörr 415x1850	Door 415x1850
106	338567	x	Dörr 405x1850	Door 405x1850
--	314523	x	Rätningslist dörr	List L=1715
108	338649	x	Front vägg tvättrum H	Front R
109	338648	x	Front vägg tvättrum V	Front L
110	331914M	x	Skjutdörr tvättrum	Door
111	316030	x	Skena skjutdörr	Curtain rod
--	375434	x	List d:o	List d:o
--	331953M	x	Kloss d:o	Block d:o
115	340410	x	Skåp övre L=2021	Cupboard upper L=2021
--	341449	x	Skåp övre L=2021 (Customized)	Cupboard upper L=2021 (Customized)
116	330756M	x	Hyllpaket	Shelf
--	339859	x	Hyllpaket [1]	Shelf [1]
117	319978	x	Gångjärn	Hinge
--	319980	x	Platta gångjärn	Plate hinge
118	319914	x	Gasfjäder	Gas spring
--	319915	x	Fäste vinkel d:o	Angle bracket d:o
--	319916	x	Fäste runt d:o	Bracket round d:o
119	340529	x	Värmespalt kpl. m. tyg och belysning	Air gap cpl. with fabric and illumination
--	339238	T	Värmespalt kpl. m. tyg och belysning [1]	Air gap cpl. with fabric and illumination [1]
120	334696M	x	Sängram u. ribbotten	Bed bottom without laths
--	319652	x	Skena utdrag säng L=350 (säljes i par)	Slide bar L=350 (exp. in pair)
121	334622	x	Ribbotten kpl.	Laths bottom cpl.
--	311985	x	Ribba sängbotten L=718 B=63	Lath bed bottom L=718 B=63
--	312046	x	Band t. ribbotten	Band for laths bottom
124	339663	x	Sänglåda kpl.	Bed box cpl.
125	339664	x	Gavel säng V	Gable bed L
126	319776	x	List hörn L=2500	Corner strip L=2500
127	337308	x	Front säng	Front bed
128	339666	x	Gavel säng H	Gable bed R
129	330781	x	List furu 1123x55x17,5	Wood lath pine 1123x55x17,5
131	319230	M^2	Matta golv, klinkermönster mörkgrå	Carpet floor, clinker design dark grey
--	319393	T	Matta golv, antik planka	Carpet floor, antique plank
132	339656	x	Ramp gardinupphängning L=1790	Holder curtains hanging L=1790
133	319759	x	Korg, garderob	Basket, wardrobe
			M= Metervara T= Tillbehör	M= On the metre T= Accessory

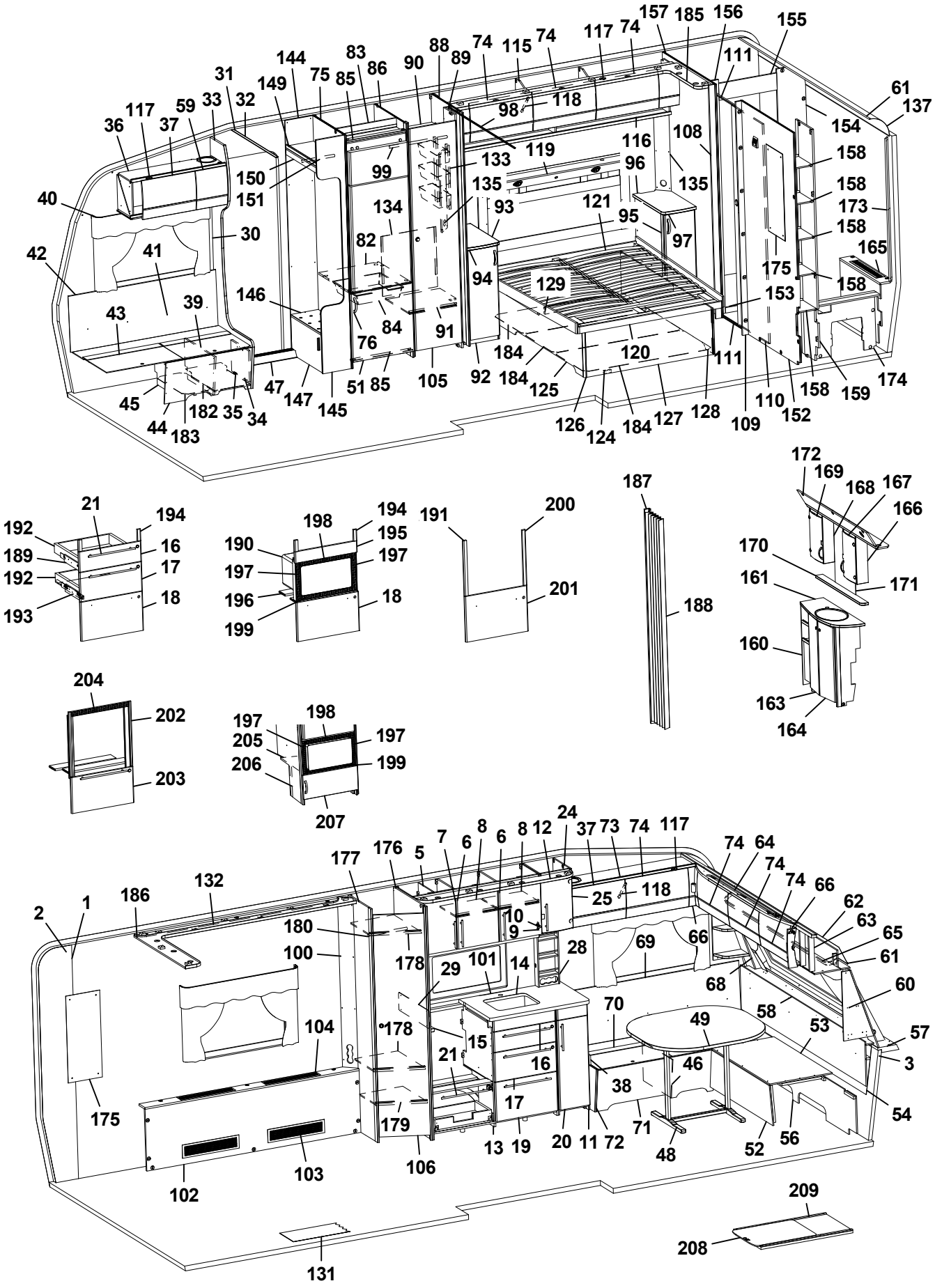
1
2
3
5
6
7
8
9
10
11
12
13
14
15
16
17
18
19
20
21
24
25
28
29
30
31
32
33
34
35
36
37
38
39
40
41
42
43
44
45
46
47
48
49
51
52
53
54
56
57
58
59
60
61
62
63
64
65
66
68
69
70
71
72
73
74
75
76
82
83
84
85
86
88
89
90
91
92
93
94
95
96
97
98
99
100
101
102
103
104
105
106
108
109
110
111
115
116
117
118
119
120
121
124
125
126
127
128
129
131
132
133
134
135
137
144
145
146
147
149
150
151
152
153
154
155
156
157
158
159
160
161
163
164
165
166
167
168
169
170
171
172
173
174
175
176
177
178
179
180
182
183
184
185
186
187
188
189
190
191
192
193
194
195
196
197
198
199
200
201
202
203
204
205
206
207
208
209

Pos Fig	Det. nr Part. No	Ingår Fitted	OBS!! Ange alltid årsmodell vid beställning av inredning Benämning	OBS!! Specify always year of model when ordering equipment Description
--	335802	x	List för korgar	List för baskets
134	336261	x	Täckskiva exp.kärl	Cover expansion vessel
135	334420M	x	Front el-uttag	Front outlet
--	340084	x	Front el-uttag [1]	Front outlet [1]
137	316005	x	Skiva plast 295x2363x1	Plastic sheet
144	337314	x	Vägg instegsgarderob V	Wall wardrobe L
145	337168	x	Vägg instegsgarderob H	Wall wardrobe R
146	319881	x	Hylla insteg	Shelf
147	337317	x	Front instegsgarderob	Front
149	337315	x	Hylla	Shelf
150	331242M	x	Front övre	Front upper
151	350217	x	Galgstång L=790	Clothes hanger L=790
152	339227	x	Vägg tvättrum	Wall washroom
153	332955M	x	Tröskel	Threshold
154	333500M	x	Vägg tvättrum	Wall
155	332956M	x	Överbit tvättrum	Overlap washroom
156	332957M	x	List poppel 15x63x1948	List 15x63x1948
157	339228	x	Vägg tvättrum	Wall washroom
158	331894M	x	Hylla	Shelf
159	337075	x	Vägg garderob H	Wall wardrobe R
160	337048	x	Skåp tvättställ u. skiva	Cupboard washroom without board
161	337049-K	x	Skiva skåp tvättställ	Board cupboard wash basin
163	336056	x	Lucka V	Door L
164	336055	x	Lucka H	Door R
165	337050	x	Front gavel bak	Front
--	319198	x	Galler ventilation d:o	Ventilation grille d:o
166	331911M	x	Skåp tvättrum H	Cupboard washroom R
167	331778	x	Lucka H	Door R
168	331912M	x	Skåp tvättrum V	Cupboard washroom L
169	331779	x	Lucka V	Door L
170	337069-K	x	Hylla	Shelf
171	315999	x	Spegel 440x700x3	Mirror 440x700x3
172	337064	x	Ljusramp	Light holder
173	335718	x	Front hörn	Front
174	337046	x	Täckfront	Front
175	316039	x	Spegel 300x725x3	Mirror 300x725x3
--	319883	T	Spegel 300x725x3 [1]	Mirror 300x725x3 [1]
176	342831	x	Vägg garderob H	Wall wardrobe R
177	339225	x	Vägg garderob V	Wall wardrobe L
178	339233	x	Hylla övre	Shelf upper
179	339950	x	Hylla nedre	Shelf under
180	350217	x	Galgstång L=790	Clothes hanger L=790
182	350390	x	Plåt skofack	Plate shoe compartment
183	342511	x	Luftspalt H-fram	Air gap R front
184	334280	x	Luftspalt sänglåda	Air gap bed box
185	339230	x	Ljusramp H [1]	Light holder R [1]
186	339219	x	Ljusramp V [1]	Light holder L [1]
187	315216	T	Vikdörr 1900x1500	Folding door
188	376461	T	Bakdel nisch vikdörr	Back niche folding door
189	342157	x	Monteringssats kpl. lådor (Vit)	Mounting kit cpl. drawers (White)
			M= Metervara T= Tillbehör	M= On the metre T= Accessory

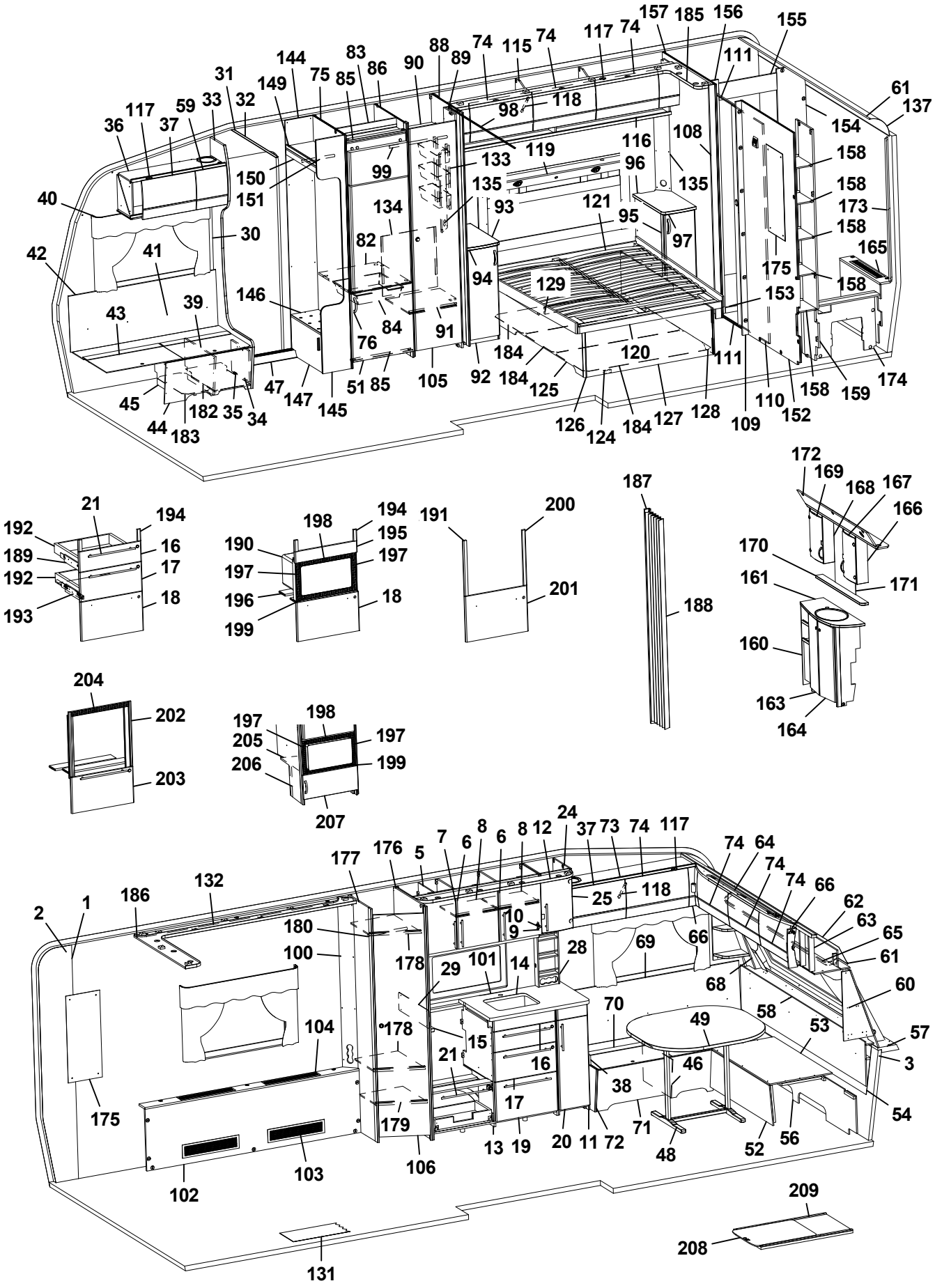
1 2 3 5 6 7 8 9 10 11 12 13 14 15 16 17 18 19 20 21 24 25 28 29 30 31 32 33 34 35 36 37 38 39 40 41 42 43 44 45 46 47 48 49 51 52 53 54 56 57 58 59 60 61 62 63 64 65 66 68 69 70 71 72 73 74 75 76 82 83 84 85 86 88 89 90 91 92 93 94 95 96 97 98 99 100 101 102 103 104 105 106 108 109 110 111 115 116 117 118 119 120 121 124 125 126 127 128 129 131 132 133 134 135 137 144 145 146 147 149 150 151 152 153 154 155 156 157 158 159 160 161 163 164 165 166 167 168 169 170 171 172 173 174 175 176 177 178 179 180 182 183 184 185 186 187 188 189 190 191 192 193 194 195 196 197 198 199 200 201 202 203 204 205 206 207 208 209

Pos Fig	Det. nr Part. No	Ingår Fitted	OBS!! Ange alltid årsmodell vid beställning av inredning Benämning	OBS!! Specify always year of model when ordering equipment Description
--	342384	x	Monteringssats kpl. lådor (Mekong)	Mounting kit cpl. drawers (Mekong)
--	342457	x	Monteringssats kpl. lådor (High Gloss)	Mounting kit cpl. drawers (High Gloss)
190	342158	T	Monteringssats kpl. mikro (Vit)	Mounting kit cpl. micro (White)
--	342385	T	Monteringssats kpl. mikro (Mekong)	Mounting kit cpl. micro (Mekong)
--	342388	T	Monteringssats kpl. mikro (High Gloss)	Mounting kit cpl. micro (High Gloss)
191	342159	T	Monteringssats kpl. ugn (Vit)	Mounting kit cpl. oven (White)
--	342386	T	Monteringssats kpl. ugn (Mekong)	Mounting kit cpl. oven (Mekong)
--	342029	T	Monteringssats kpl. ugn (High Gloss)	Mounting kit cpl. oven (High Gloss)
192	317514	x	Låda 500x480	Drawer 500x480
193	317382	x	Glidskena låda H	Slide bar, drawer R
--	350221	x	Glidskena låda V	Slide bar, drawer L
--	801701	x	Skruv 6x16 d:o	Screw 6x16 d:o
194	336092	x	Passbit 95x30x16 (Mekong)	Gauge block 95x30x16 (Mekong)
195	335936	T	Front	Front
196	333287M	T	Skiva distans 15x100x547,5	Sheet distance 15x100x547,5
197	402108	T	Galler vent. mikro 318x38	Grating vent. micro 318x38
198	402109	T	Galler vent. mikro 448x38	Grating vent. micro 448x38
199	402110	T	Galler vent. mikro 448x33	Grating vent. micro 448x33
200	336086	T	Passbit 460x30x16	Gauge block 460x30x16
201	342160	T	Lucka (Vit)	Door (White)
--	342387	T	Lucka (Mekong)	Door (Mekong)
--	342028	T	Lucka (High Gloss)	Door (High Gloss)
202	342139	T	List L=538 (diskbänk induktion)	List (kitchen sink induction) L=538
203	342277	T	Lucka (diskb. induktion) 299x550 (Vit)	Door (kitch. sink induct.) 299x550 (White)
--	342147	T	Lucka (diskb. induktion) 299x550 (Mekong)	Door (kitch. sink induct.) 299x550 (Mekong)
--	342131	T	Lucka (diskb. induktion) 299x550 (High Gloss)	Door (kitch. sink induct.) 299x550 (High Gloss)
--	20-900302	x	Pentrylåda 500x273 d:o	Drawer pentry 500x273 d:o
--	07-800039	x	Rullskena H d:o	Roller rail R d:o
--	07-800038	x	Rullskena V d:o	Roller rail L d:o
204	402107	T	Galler ugn (diskb. induktion) 503x35	Grating oven (kitch. sink induct.) 503x35
205	342316	T	Hylla mikro	Shelf
206	342315	T	List folierad L=283	List folierad L=283
207	342311	T	Lucka 550x228	Door 550x228
--	316799	x	Gångjärn d:o	Hinge d:o
--	312588	x	Platta gångjärn d:o	Plate hinge d:o
208	341192	T	Utdragsskiva bord 450x550	Sliding leaf 450x550
209	341193	T	Låda utdragsskiva	Box sliding leaf
			* = Olika djup på lådor kan förekomma ¹ = Selected och Customized	* = Different depths of drawers can exist ¹ = Selected and Customized
			Dyntyger, madrasser m.m. (se dynor m.m.)	Cushion textilies, mattresses etc. (see cushions etc.)
			M= Metervara T= Tillbehör	M= On the metre T= Accessory

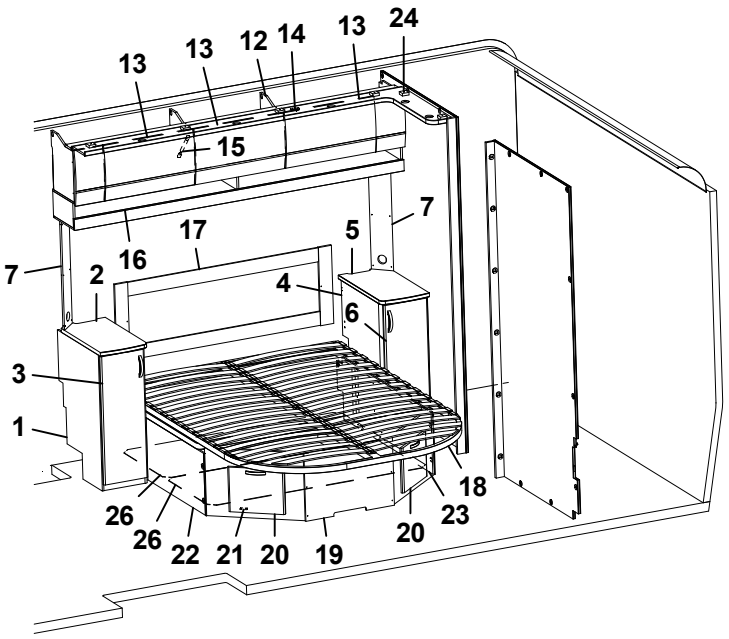
13
13
12
14
13
24
15
7
17
5
16
7
2
4
6
3
1
18
26
26
22
21
20
19
20
23

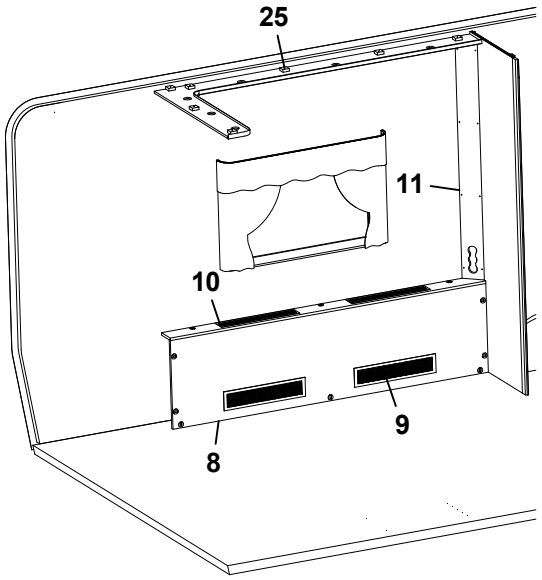
25
11
10
9
8

Pos Fig	Det. nr Part. No	Ingår Fitted	OBS!! Ange alltid årsmodell vid beställning av inredning Benämning	OBS!! Specify always year of model when ordering equipment Description
1	336282	x	Hurts V kpl. u. skiva	Cupboard L cpl. without board
--	332508M	x	Hylla d:o	Shelf d:o
2	336285-K	x	Skiva hurts 295x550	Board cupboard
--	336285-L	x	Skiva hurts 295x550, mörk	Board cupboard, dark
3	336283	x	Lucka V 270x745	Door
4	336424	x	Hurts H kpl. u. skiva	Cupboard R cpl. without board
--	332508M	x	Hylla d:o	Shelf d:o
5	336421-K	x	Skiva hurts 295x550	Board cupboard
--	336421-L	x	Skiva hurts 295x550, mörk	Board cupboard, dark
6	336138	x	Lucka H 270x745	Door
7	340084	x	Front el-uttag	Front outlet
8	339221	x	Front kpl.	Front cpl.
9	319018	x	Galler ventilation al. 500x110	Ventilation grille al. 500x110
10	319198	x	Galler ventilation al. 480x80	Ventilation grille al. 480x80
11	339224	x	Front el-uttag	Front outlet
12	340410	x	Skåp övre L=2021	Cupboard upper L=2021
--	341449	x	Skåp övre L=2021 (Customized)	Cupboard upper L=2021 (Customized)
13	337695	x	Lucka	Door
--	340495	x	Lucka (High Gloss)	Door (High Gloss)
14	319978	x	Gångjärn	Hinge
--	319980	x	Platta gångjärn	Plate hinge
15	319914	x	Gasfjäder	Gas spring
--	319915	x	Fäste vinkel d:o	Angle bracket d:o
--	319916	x	Fäste runt d:o	Bracket round d:o
16	339859	x	Hyllpaket	Shelf
17	339238	x	Värmespalt kpl. m. tyg	Air gap cpl. with fabric
18	09-210228	x	Sängram kpl. m ribbotten	Bed bottom cpl. with laths
--	09-210228A	x	Fjärrstyrning d:o	Remote control d:o
--	09-210228C	x	Motor d:o	Electric motor d:o
--	507856	x	Rör (stopp) vid fotände	Pipe (stop) at foot end
19	339206	x	Sänglåda	Bed box.
20	336064	x	Lucka	Door
21	312589	x	Gångjärn d:o	Hinge d:o
22	339661	x	Front sänglåda V	Front bed box L
23	339658	x	Front sänglåda H	Front bed box R
24	339230	x	Ljusramp H	Light holder R
25	339219	x	Ljusramp V	Light holder L
26	339205	x	Luftspalt sänglåda	Air gap bed box

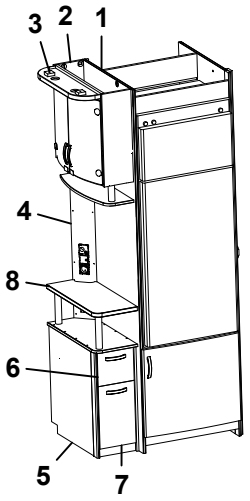
3
2
1
4
8
6
5
7

Pos Fig	Det. nr Part. No	Ingår Fitted	OBS!! Ange alltid årsmodell vid beställning av inredning Benämning	OBS!! Specify always year of model when ordering equipment Description
1	342735	x	Vägg kyl V	Wall refrigerator L
2	339415	x	Skåp bar kpl.	Coctail cabinet cpl.
--	339420	x	Hylla hållare flaskor	Shelf bottle holder
--	331778	x	Lucka H d:o	Door R d:o
--	331779	x	Lucka V d:o	Door L d:o
--	318379	x	Gångjärn d:o	Hinge d:o
--	318380	x	Täckhatt d:o	Cover d:o
--	312588	x	Platta gångjärn d:o	Plate hinge d:o
3	336106	x	Ljusramp	Light holder
4	341594	x	Front el-uttag 130x872	Front outlet 130x872
5	339400	x	TV-bänk kpl. u. skiva	TV-bench cpl. without board
6	339409	x	Låda övre	Drawer cpl.
--	339411	x	Lådförstycke d:o	Drawer front d:o
--	315215	x	Glidskena låda (säljes i par)	Slide bar (exp. in pair)
7	339404	x	Låda nedre kpl.	Drawer cpl.
--	339407	x	Lådförstycke d:o	Drawer front d:o
--	315953	x	Glidskena låda L=300 (säljes i par)	Slide bar L=300 (exp. in pair)
8	339401-K	x	Skiva TV-bänk, ljus	Board, light
--	339401-L	T	Skiva TV-bänk, mörk	Board, dark
--	336103	x	Rundstav d:o L=192	Round staff d:o L=192

T= Tillbehör | T= Accessory

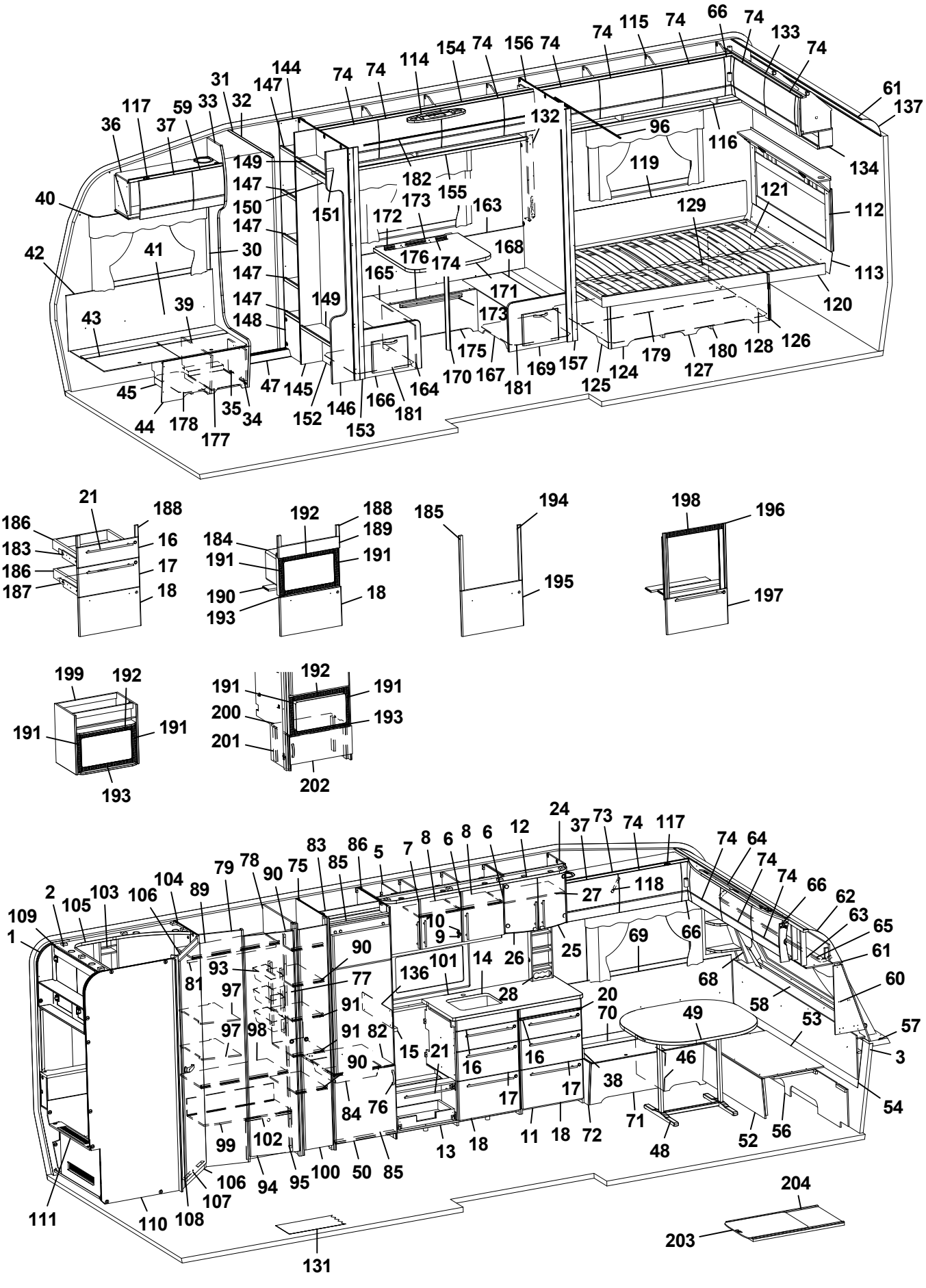
1 2 3 5 6 7 8 9 10 11 12 13 14 15 16 17 18 20 21 24 25 26 27 28 30 31 32 33 35 36 37 38 39 40 41 42 43 44 45 46 47 48 49 50 52 53 54 56 57 58 59 60 61 62 63 64 65 66 68 69 70 71 72 73 74 75 76 77 78 79 81 82 83 84 85 86 89 90 91 93 94 95 96 97 98 99 100 101 102 103 104 105 106 107 108 109 110 111 112 113 114 115 116 117 118 119 120 121 124 125 126 127 128 129 131 132 133 134 136 137 144 145 146 147 148 149 150 151 152 153 154 155 156 157 163 164 165 166 167 168 169 170 171 172 173 174 175 176 177 178 179 180 181 182 183 184 185 186 187 188 189 190 191 192 193 194 195 196 197 198 199 200 201 202 203 204

Pos Fig	Det. nr Part. No	Ingår Fitted	OBS!! Ange alltid årsmodell vid beställning av inredning Benämning	OBS!! Specify always year of model when ordering equipment Description
1	318657	M	Tapet vägg/tak	Wall paper
2	318584	M	Tejp tapet 20 mm	Tape, wall paper 20 mm
3	318585	M	Tejp tapet 60 mm	Tape, wall paper 60 mm
5	340435	x	Skåp kök L1120 kpl. (Vit)	Cupboard kitchen L1120 cpl. (White)
--	340441	x	Skåp kök L1120 kpl. (Mekong)	Cupboard kitchen L1120 cpl. (Mekong)
--	340896	x	Skåp kök L1120 kpl. (High Gloss)	Cupboard kitchen L1120 cpl. (High Gloss)
6	334712	x	Lucka H (Vit)	Door R (White)
--	336624	x	Lucka H (Mekong)	Door R (Mekong)
--	340511	x	Lucka H (High Gloss)	Door R (High Gloss)
--	317502	x	Handtag d:o	Handle d:o
7	334713	x	Lucka V (Vit)	Door L (White)
--	336625	x	Lucka V (Mekong)	Door L (Mekong)
--	340512	x	Lucka V (High Gloss)	Door L (High Gloss)
--	317502	x	Handtag d:o	Handle d:o
8	331385M	x	Hylla	Shelf
9	311917	x	Gångjärn	Hinge
10	312588	x	Platta gångjärn	Plate hinge
11	342263	x	Utskjut diskbänk (Vit)	Projection kitchen sink (White)
--	342376	x	Utskjut diskbänk (Mekong)	Projection kitchen sink (Mekong)
--	342378	x	Utskjut diskbänk (High Gloss)	Projection kitchen sink (High Gloss)
12	336108	x	Ljusramp köksskåp (vitrinskåp)	Light holder kitchen (vitrine)
--	342396	T	Ljusramp köksskåp (skåp mikro)	Light holder kitchen (microwave oven)
13	342271	x	Diskbänk trädel u. skiva (Vit)	Kitchen sink without board (White)
--	342389	x	Diskbänk trädel u. skiva (Mekong)	Kitchen sink without board (Mekong)
--	342390	x	Diskbänk trädel u. skiva (High Gloss)	Kitchen sink without board (High Gloss)
--	342413	x	Diskbänk induktion trädel u. skiva (Vit)	Kitchen sink induction w/o board (White)
--	342412	x	Diskbänk induktion trädel u. skiva (Mekong)	Kitchen sink induction w/o board (Mekong)
--	342411	x	Diskbänk induktion trädel u. skiva (High Gloss)	Kitchen sink induction w/o board (High Gloss)
14	336099-K	x	Skiva diskbänk 1167x565	Board 1167x565
--	341525-K	x	Skiva diskbänk induktion 1703x573, ljus	Board induction 1703x573, light
--	341525-L	x	Skiva diskbänk induktion 1703x573, mörk	Board induction 1703x573, dark
15	336098-K	x	Skiva diskbänk 40x560	Board 40x560
16	334706	x	Lådförstycke (Vit)	Drawer front (White)
--	336631	x	Lådförstycke (Mekong)	Drawer front (Mekong)
--	340504	x	Lådförstycke (High Gloss)	Drawer front (High Gloss)
--	317514	x	Låda 500x480 d:o	Drawer 500x480 d:o
--	317382	x	Glidskena låda H d:o	Slide bar, drawer R d:o
--	350221	x	Glidskena låda V d:o	Slide bar, drawer L d:o
17	334707	x	Lådförstycke (Vit)	Drawer front (White)
--	336633	x	Lådförstycke (Mekong)	Drawer front (Mekong)
--	340505	x	Lådförstycke (High Gloss)	Drawer front (High Gloss)
--	317514	x	Låda 500x480 d:o	Drawer 500x480 d:o
--	317382	x	Glidskena låda H d:o	Slide bar, drawer R d:o
--	350221	x	Glidskena låda V d:o	Slide bar, drawer L d:o
18	342156	x	Lucka (Vit)	Door (White)
--	341794	x	Lucka (Mekong)	Door (Mekong)
--	341083	x	Lucka (High Gloss)	Door (High Gloss)
--	20-900302	x	Pentrylåda 500x273 d:o *	Drawer pentry 500x273 d:o *
--	07-800039	x	Rullskena H d:o *	Roller rail R d:o *
--	07-800038	x	Rullskena V d:o *	Roller rail L d:o *
			M= Metervara T= Tillbehör	M= On the metre T= Accessory

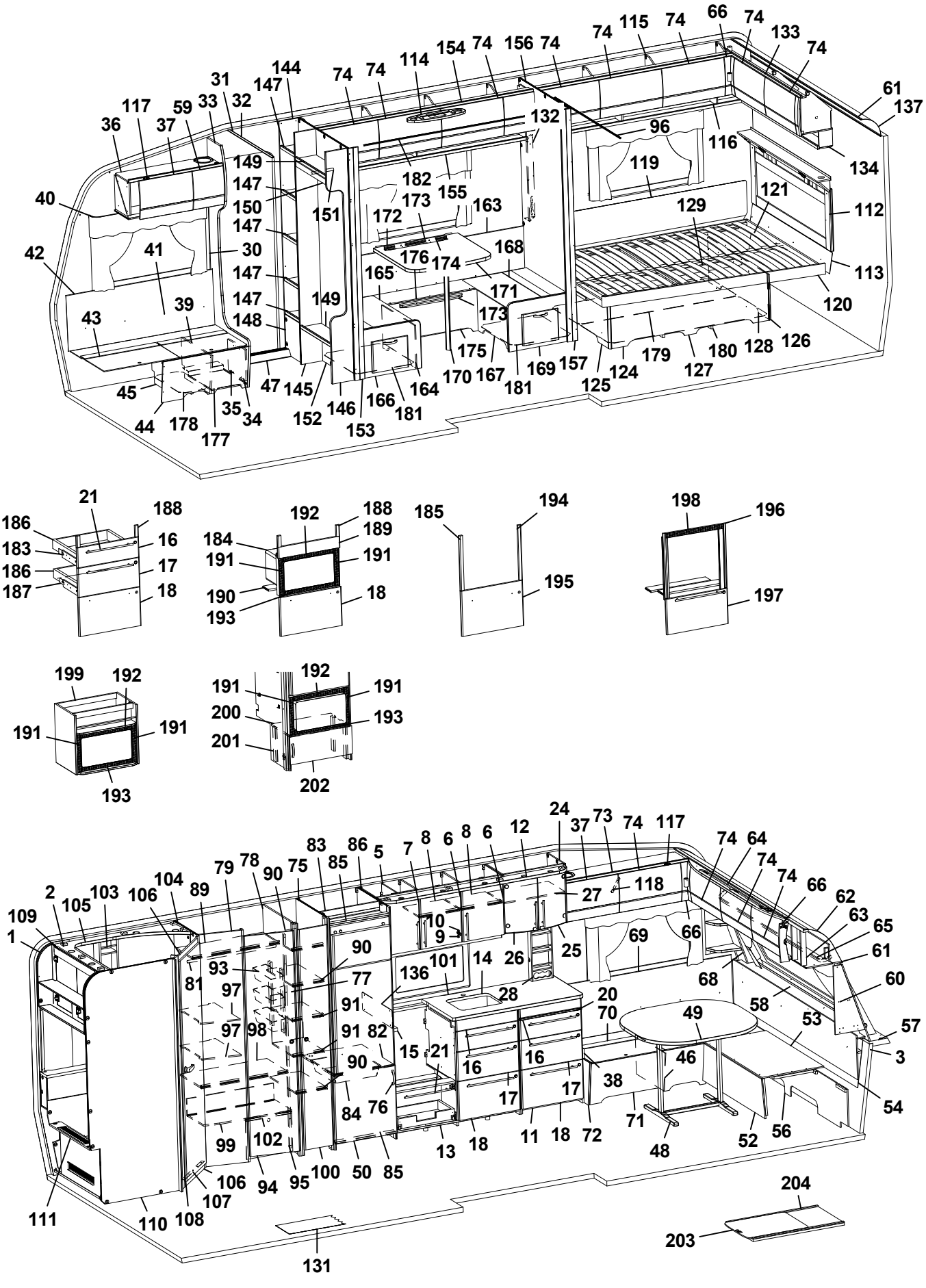
1
2
3
4
5
6
7
8
9
10
11
12
13
14
15
16
17
18
20
21
24
25
26
27
28
30
31
32
33
34
35
36
37
38
39
40
41
42
43
44
45
46
47
48
49
50
52
53
54
55
56
57
58
59
60
61
62
63
64
65
66
68
69
70
71
72
73
74
75
76
77
78
79
81
82
83
84
85
86
89
90
91
93
94
95
96
97
98
99
100
101
102
103
104
105
106
107
108
109
110
111
114
115
116
117
118
119
120
121
124
125
126
127
128
129
131
132
133
134
136
144
145
146
147
148
149
150
151
152
153
154
155
156
157
163
164
165
166
167
168
169
170
171
172
173
174
175
176
177
178
179
180
181
182
183
184
185
186
187
188
189
190
191
192
193
194
195
196
197
198
199
200
201
202
203
204

Pos Fig	Det. nr Part. No	Ingår Fitted	OBS!! Ange alltid årsmodell vid beställning av inredning Benämning	OBS!! Specify always year of model when ordering equipment Description
--	317514	x	Låda 500x480 d:o *	Drawer 500x480 d:o *
--	317382	x	Glidskena låda H d:o *	Slide bar, drawer R d:o *
--	350221	x	Glidskena låda V d:o *	Slide bar, drawer L d:o *
20	336675	x	Skärbräda	Cutting board
21	317503	x	Handtag	Handle
24	336112	x	Skåp vitrin	Vitrine
25	332233	x	Lucka vitrin H 272x450	Door vitrine R 272x450
26	332234	x	Lucka vitrin V 272x450	Door vitrine L 272x450
--	318630	x	Lås magnet d:o	Lock magnet d:o
--	318381	x	Motstycke magnetlås	Companion part
--	318379	x	Gångjärn	Hinge
--	318380	x	Täckhatt d:o	Cover d:o
--	312588	x	Platta gångjärn	Plate hinge
27	331206M	x	Hylla	Shelf
28	333409M	x	Kryddhylla	Spice rack
30	318962	x	List täck el-kabel B=45 L=2100	Cover strip B=45 L=2100
31	316270	x	List snäpp undre L2379	List under L2379
32	316268	x	List snäpp övre L2379	List upper L2379
33	342165	x	Stolpe först. L1948 kpl. m. lucka	Support bar cpl. with door
34	336064	x	Lucka	Door
35	312589	x	Gångjärn	Hinge
36	342194	x	Skåp övre elc.L=828	Cupboard upper L=828
--	342255	x	Skåp övre elc.L=828 (Selected)	Cupboard upper L=828 (Selected)
--	342253	x	Skåp övre elc.L=828 (Customized)	Cupboard upper L=828 (Customized)
37	337719	x	Lucka	Door
--	340494	x	Lucka (High Gloss)	Door (High Gloss)
38	342267	x	Dynstöd 15x80x400	Support cushion 15x80x400
39	342494	x	Stöd bäddlåda HF	Support bed box
40	350348	x	Skena gardin L1020	Curtain rod L1020
41	339356	x	Värmespalt H fram	Air gap R.F.
42	319821	M	List kant mörkbrun	Strip, dark brown
43	336858	x	Lock bäddlåda H F	Cover bedbox R.F.
--	319024	x	Matta grå textil m. tejp d:o	Carpet gray textile with tape d:o
44	342490	x	Front bäddlåda H F	Front bed box R.F.
--	342492	T	Front bäddlåda H F (centraldammsugare)	Front bed box R.F. (central vacuum cleaner)
45	342495	x	Stöd bäddlåda HF	Support bed box
46	312825	x	Stöd bäddlåda VF	Support bed box
47	314687	x	Tröskel aluminium L=850	Threshold aluminium L=850
48	310083	x	Bordsstativ	Table stand
49	335940-K	x	Bordsskiva 940x1025	Table top 940x1025
--	340543-K	x	Bordsskiva 940x1025, ljus [1]	Table top 940x1025, light [1]
--	340543-L	x	Bordsskiva 940x1025, mörk [1]	Table top 940x1025, dark [1]
50	342258	x	Lucka V 550x570	Door L 550x570
--	316799	x	Gångjärn d:o	Hinge d:o
--	312588	x	Platta gångjärn d:o	Plate hinge d:o
52	331245M	x	Front bäddlåda gavel	Front bed box gable
53	331246M	x	Skiva rundsittgrupp	Sheet seat
54	340578	x	Värmespalt gavel fram	Air gap
56	340520	x	Stöd sittgrupp	Support
57	213471	x	Hylla front kpl. L2376	Shelf front cpl. L2376
			M= Metervara T= Tillbehör	M= On the metre T= Accessory

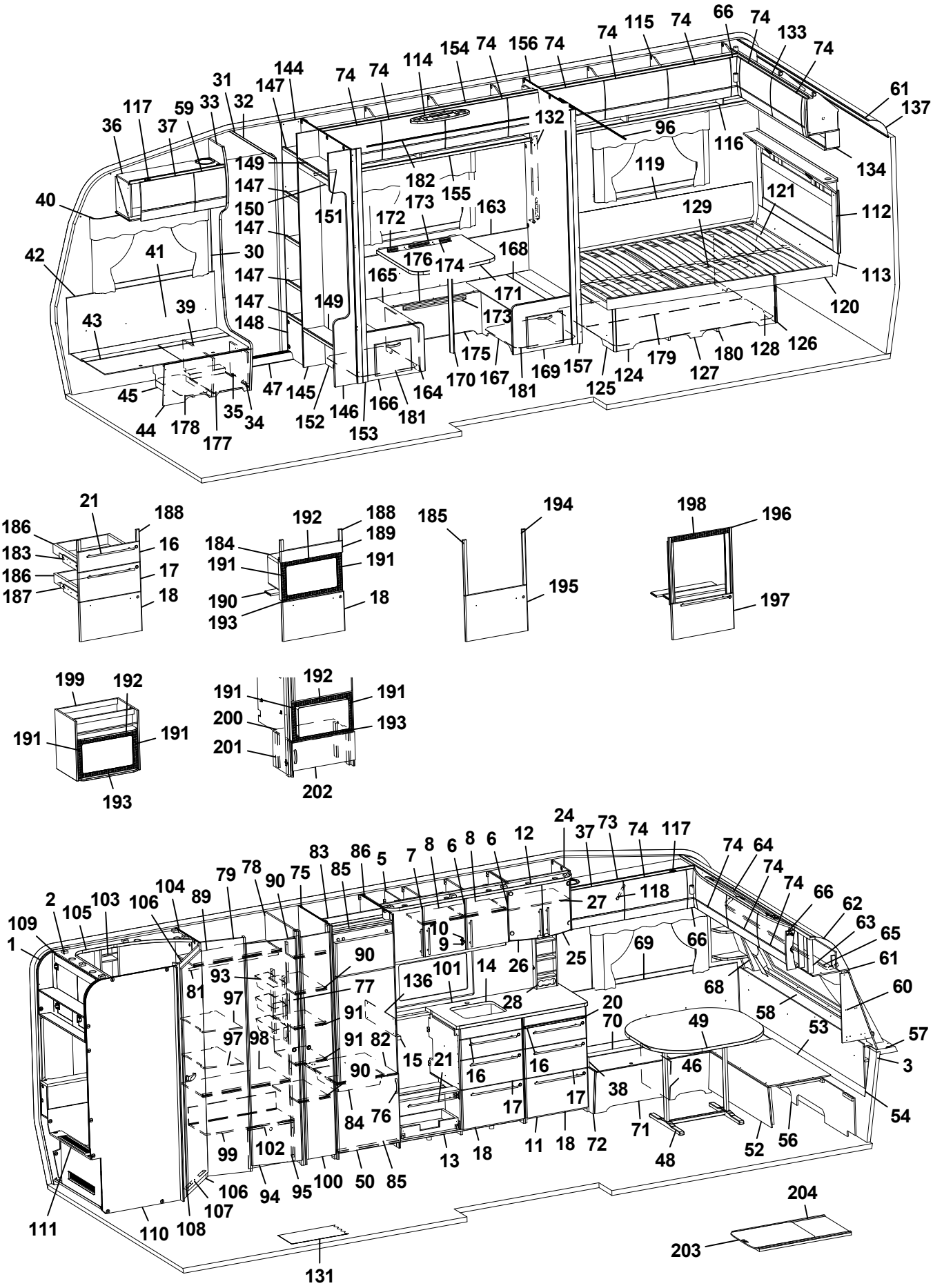
36 117 37 59 33 31 32 147 144 74 74 114 154 74 156 74 74 115 74 66 74 133 74 61 137
132 96 116 134
149 147 150 151 182 155 173 172 163 119 121 129 112
40 42 41 30 147 147 149 176 174 168 165 171 173 113 120
43 39 147 148 175 170 167 181 169 157 125 124 179 127 180 128 126
45 44 178 177 35 34 47 145 152 146 153 166 181 164
21 186 188 183 16 186 17 187 18
192 188 184 189 191 191 190 193 18
185 194 195
198 196 197
199 192 191 191 193
192 191 191 200 193 201 202
24 37 73 74 117 74 64 74 74 66 62 63 65 61 60 57 3 54 56 52 48 71 49 46 38 72 18 11 17 16 16 20 28 25 26 14 101 136 27 118 69 66 68 58 53 70 10 9 5 7 8 6 8 6 12 83 86 85 75 90 78 79 89 104 106 103 105 2 109 1 81 93 97 97 98 90 77 91 91 82 90 84 76 15 21 13 18 99 102 106 94 95 100 50 85 107 108 110 111 131 204 203

Pos Fig	Det. nr Part. No	Ingår Fitted	OBS!! Ange alltid årsmodell vid beställning av inredning Benämning	OBS!! Specify always year of model when ordering equipment Description
58	340191	x	Front/hylla kpl.	Front/shelf cpl.
--	340929	x	Hylla m. belysning "Björn" (Customized)	Shelf with lighting "Bear" (Customized)
59	337790	x	Lucka	Door
--	340493	x	Lucka (High Gloss)	Door (High Gloss)
60	338518	x	Hylla hörn H	Shelf R
61	313884	x	List plast radie L=2379	List L=2379
62	316005	x	Skiva plast 295x2363x1	Plastic sheet
63	342301	x	Skåp gavel fram L=2360	Cupboard L=2360
--	342300	x	Skåp gavel fram L=2360 (Customized)	Cupboard L=2360 (Customized)
--	319978	x	Gångjärn d:o	Hinge d:o
--	319979	x	Platta gångjärn d:o	Plate hinge d:o
64	336063	x	Ljusramp gavelskåp	Light holder
65	350349	x	Skena gardin L1920	Curtain rod L1920
66	337738	x	Hörn inredning	Corner
--	340917	x	Hörn inredning (High Gloss)	Corner (High Gloss)
--	311917	x	Gångjärn d:o	Hinge d:o
--	319909	x	Platta gångjärn d:o	Plate hinge d:o
68	342291	x	Hylla hörn V	Shelf L
69	337171	x	Värmespalt V fram	Air gap L.F.
70	333906	x	Lock bäddlåda V F	Cover bed box L.F
--	319024	x	Matta grå textil m. tejp d:o	Carpet gray textile with tape d:o
71	339504	x	Front bäddlåda V F	Front bed box L.F.
72	339500	x	Gavel bäddlåda V F	Gable bed box L.F
73	340322	x	Skåp övre L=1108	Cupboard upper L=1108
--	340349	x	Skåp övre L=1108 (Selected)	Cupboard upper L=1108 (Selected)
--	340909	x	Skåp övre L=1108 (Customized)	Cupboard upper L=1108 (Customized)
74	337695	x	Lucka	Door
--	340495	x	Lucka (High Gloss)	Door (High Gloss)
75	342363	x	Vägg kyl V	Wall refrigerator L
76	350129	x	Handtag	Handle
77	340782	x	Täckskiva exp.kärl	Cover expansion vessel
78	340749	x	Vägg garderob H	Wall wardrobe R
79	340132	x	Vägg front garderob	Wall front wardrobe
81	350217	x	Galgstång L=790	Clothes hanger L=790
82	340675	x	Hylla under kyl	Shelf under refrigerator
83	342309	x	Bakstycke stopp kyl	Back cupboard
84	310325	x	Trådback vit 427x427x85	Tray 427x427x85
--	312712	x	Glidlist trådback (säljes i par)	Sliding strip tray (pair)
85	342306	x	List folierad L = 528	List foiled L = 528
86	342362	x	Vägg kyl H	Wall refrigerator R
89	340155	x	Hylla garderob övre	Shelf wardrobe upper
90	340758	x	Hylla	Shelf
91	340761	x	Hylla	Shelf
93	319759	x	Korg, garderob	Basket, wardrobe
--	335802	x	List för korgar	List för baskets
94	342238	x	Dörr 415x1850	Door 415x1850
96	314917	x	Skena draperi L=1190	Drapery rail L=1190
97	340158	x	Hylla garderob	Shelf wardrobe
98	340152	x	Hylla garderob mellan	Shelf wardrobe middle
99	340151	x	Hylla garderob nedre	Shelf wardrobe under
			M= Metervara	M= On the metre
			T= Tillbehör	T= Accessory

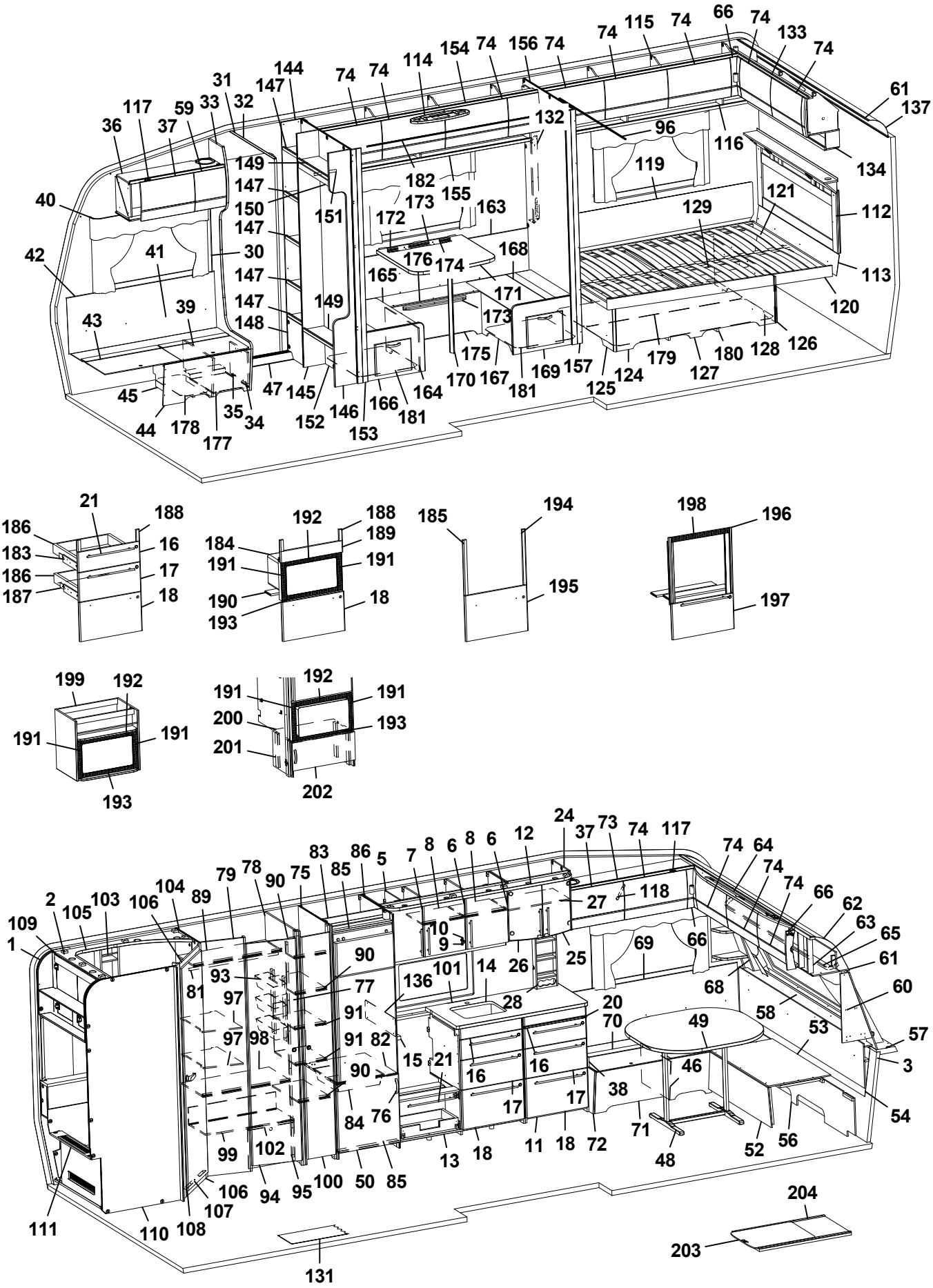
1
2
3
4
5
6
7
8
9
10
11
12
13
14
15
16
17
18
20
21
24
25
26
27
28
30
31
32
33
34
35
36
37
38
39
40
41
42
43
44
45
46
47
48
49
50
52
53
54
55
56
57
58
59
60
61
62
63
64
65
66
68
69
70
71
72
73
74
75
76
77
78
79
81
82
83
84
85
86
89
90
91
93
94
95
96
97
98
99
100
101
102
103
104
105
106
107
108
109
110
111
114
115
116
117
118
119
120
121
124
125
126
127
128
129
131
132
133
134
136
144
145
146
147
148
149
150
151
152
153
154
155
156
157
163
164
165
166
167
168
169
170
171
172
173
174
175
176
177
178
179
180
181
182
183
184
185
186
187
188
189
190
191
192
193
194
195
196
197
198
199
200
201
202
203
204

Pos Fig	Det. nr Part. No	Ingår Fitted	OBS!! Ange alltid årsmodell vid beställning av inredning Benämning	OBS!! Specify always year of model when ordering equipment Description
100	376043	x	Dörr 260x1850	Door 260x1850
--	314523	x	Rätningslist dörr L=1715	List L=1715
101	319780-A	T	Köksskiva vägg svart skiffer	Protection kitchen, black slate
--	319780-G	T	Köksskiva vägg natur skiffer	Protection kitchen, nature slate
102	340330	x	Täckfront garderob	Cover wardrobe
103	337131	x	Hylla	Shelf
104	340130	x	Vägg tvättrum främre	Wall washroom
105	338357	x	Ljusramp tvättrum	Light holder
106	331248M	x	Tröskel 480x60	Threshold 480x60
107	314591	x	List tröskel al. L=480	List threshold L=480
108	342239	x	Dörr 490x1850	Door 490x1850
109	342213	x	Skåp tvättrum L838	Cupboard L838
110	338367	x	Vägg tvättrum bakre	Wall washroom rear
111	341887	x	Front tvättrum	Front washroom
--	319198	x	Galler ventilation d:o	Ventilation grille d:o
112	340538	x	Värmespalt kpl. m. tyg och belysning	Air gap cpl. with fabric and illumination
--	340542	T	Värmespalt kpl. m. tyg och belysning [1]	Air gap cpl. with fabric and illumination [1]
113	338196	x	Värmespalt	Air gap
114	336336	x	Plafond	Ceiling lamp
115	340388	x	Skåp övre L=1747	Cupboard upper L=1747
--	340913	x	Skåp övre L=1747 (Customized)	Cupboard upper L=1747 (Customized)
--	319978	x	Gångjärn d:o	Hinge d:o
--	319980	x	Platta gångjärn d:o	Plate hinge d:o
116	331194M	x	Hyllpaket	Shelf
117	319978	x	Gångjärn	Hinge
--	319980	x	Platta gångjärn	Plate hinge
118	319914	x	Gasfjäder	Gas spring
--	319915	x	Fäste vinkel d:o	Angle bracket d:o
--	319916	x	Fäste runt d:o	Bracket round d:o
119	338121	x	Värmespalt	Air gap
120	342654	x	Sängram u. ribbotten	Bed bottom without laths
121	342683	x	Ribbotten kpl.	Laths bottom cpl.
--	311985	x	Ribba sängbotten L=718 B=6	Lath bed bottom L=718 B=63
--	312046	x	Band t. ribbotten	Band for laths bottom
124	340187	x	Sänglåda kpl.	Bed box cpl.
125	340197	x	Gavel säng V	Gable bed L
126	319776	x	List hörn L=2500	Corner strip L=2500
127	339426	x	Front säng	Front bed
128	340195	x	Gavel säng H	Gable bed R
129	315203	x	Regel 17,5x55x1415	Wood lath pine 17,5x55x1415
131	319230	M^2	Matta golv, klinkermönster mörkgrå	Carpet floor, clinker design dark grey
--	319393	T	Matta golv, antik planka	Carpet floor, antique plank
132	335788M	x	Front el-uttag	Front outlet
133	340404	x	Skåp gavel bak L1510	Cupboard gable L1510
--	340911	x	Skåp gavel bak L1510 (Customized)	Cupboard gable L1510 (Customized)
--	319978	x	Gångjärn d:o	Hinge d:o
--	319980	x	Platta gångjärn d:o	Plate hinge d:o
134	331879M	x	Hyllpaket	Shelf
136	401715	x	Flamskydd	Flame guard
137	316005	x	Skiva plast 295x2363x1	Plastic sheet
			M= Metervara T= Tillbehör	M= On the metre T= Accessory

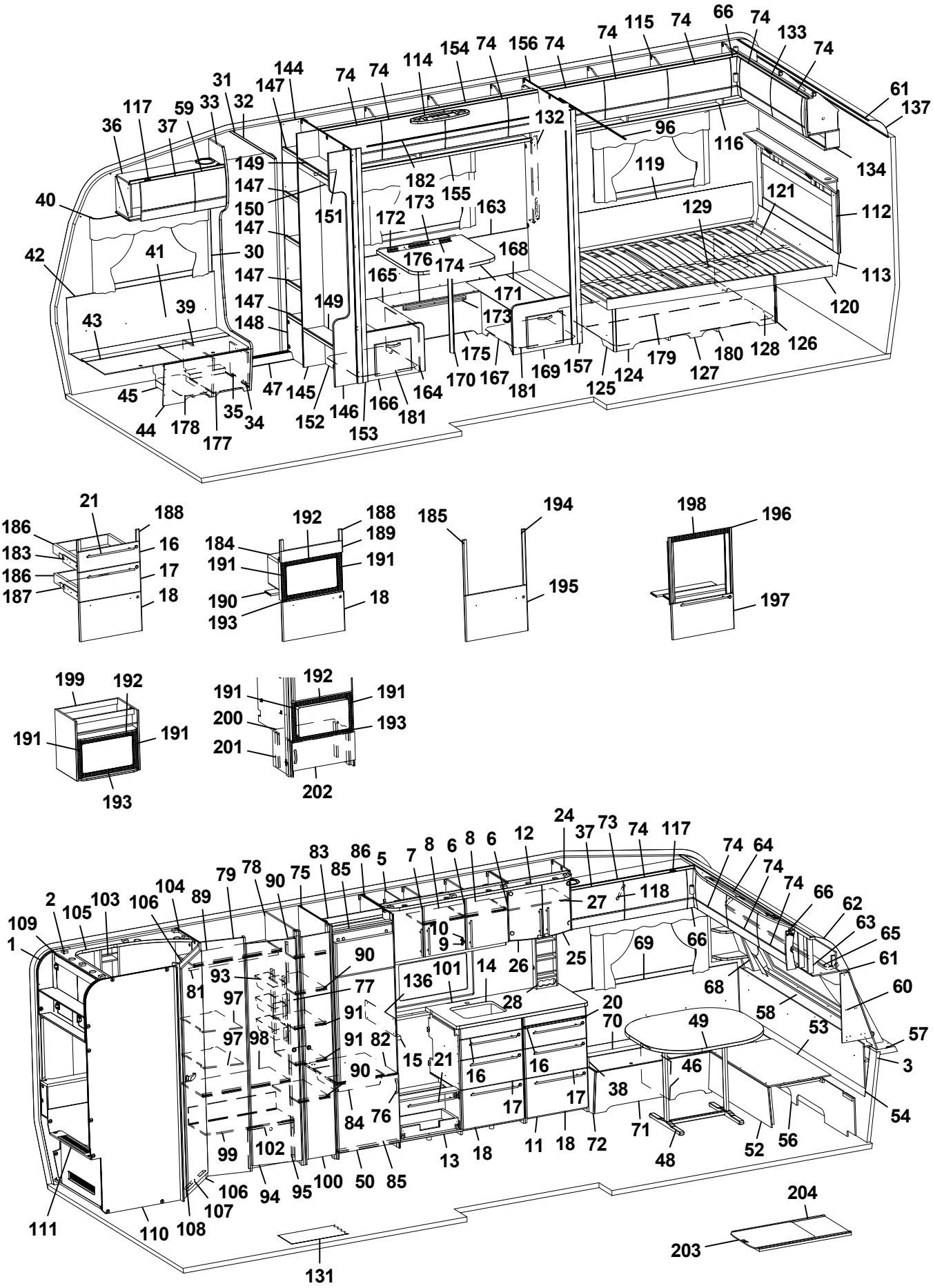
1
2
3
4
5
6
7
8
9
10
11
12
13
14
15
16
17
18
20
21
24
25
26
27
28
30
31
32
33
34
35
36
37
38
39
40
41
42
43
44
45
46
47
48
49
50
52
53
54
55
56
57
58
59
60
61
62
63
64
65
66
68
69
70
71
72
73
74
75
76
77
78
79
81
82
83
84
85
86
89
90
91
93
94
95
96
97
98
99
100
101
102
103
104
105
106
107
108
109
110
111
114
115
116
117
118
119
120
121
124
125
126
127
128
129
131
132
133
134
136
144
145
146
147
148
149
150
151
152
153
154
155
156
157
163
164
165
166
167
168
169
170
171
172
173
174
175
176
177
178
179
180
181
182
184
185
186
187
188
189
190
191
192
193
194
195
196
197
198
199
200
201
202
203
204

Pos Fig	Det. nr Part. No	Ingår Fitted	OBS!! Ange alltid årsmodell vid beställning av inredning Benämning	OBS!! Specify always year of model when ordering equipment Description
144	340867	x	Vägg instegsgarderob V	Wall wardrobe L
145	340868	x	Vägg instegsgarderob	Wall wardrobe
146	340730	x	Vägg instegsgarderob	Wall wardrobe
147	340733	x	Hylla insteg	Shelf
148	340732	x	Front instegsgarderob	Front
149	338712	x	Hylla insteg	Shelf
150	331242M	x	Front övre	Front upper
151	350217	x	Galgstång L=790	Clothes hanger L=790
152	340729	x	Vägg	Wall
153	377174	x	Stolpe utskjut	Support bar
154	340392	x	Skåp övre L=1945	Cupboard upper L=1945
--	341447	x	Skåp övre L=1945 (Customized)	Cupboard upper L=1945 (Customized)
--	319978	x	Gångjärn d:o	Hinge d:o
--	319980	x	Platta gångjärn d:o	Plate hinge d:o
155	334388M	x	Hyllpaket	Shelf
156	377407	x	Vägg	Wall
157	377309	x	Stolpe utskjut	Support bar
163	337725	x	Värmespalt H-bak	Air gap R rear
--	319821	M	List kant mörkbrun d:o	Strip, dark brown d:o
164	337726	x	Front bäddlåda främre	Front bed box front
165	333915	x	Lock bäddlåda främre	Cover bed box front
166	336340	x	Gavel bäddlåda främre kpl. m. lucka	Gable bed box front cpl. with door
--	336064	x	Lucka d:o	Door d:o
--	312589	x	Gångjärn d:o	Hinge d:o
167	337728	x	Front bäddlåda bakre	Front bed box rear
168	333914	x	Lock bäddlåda bakre	Cover bed box rear
169	336338	x	Gavel bäddlåda bakre kpl. m. lucka	Gable bed box rear cpl. with door
--	336064	x	Lucka d:o	Door d:o
--	312589	x	Gångjärn d:o	Hinge d:o
170	315565	x	Bordsben	Table leg
171	335942-K	x	Bordsskiva 700x750, ljus	Table top 700x750, light
--	340457-L	x	Bordsskiva 700x750, mörk	Table top 700x750, dark
172	331800M	x	Fästregel bord	Bracket
173	318574	x	List bord väggdel L550	List wall
174	318575	x	List upphäng bordsdel L550	List board
175	341347	x	Front bäddlåda	Front bed box
176	337731	x	Lock front bäddlåda	Cover front bed box
177	350390	x	Plåt skofack	Plate shoe compartment
178	342511	x	Luftspalt H-fram	Air gap R front
179	325752	x	Luftspalt sänglåda	Air gap bed box
180	324938	x	Luftspalt sänglåda	Air gap bed box
181	337732	x	Luftspalt M-grupp 598x535	Air gap M-group 598x535
182	315907	T	Skena draperi L=1920	Drapery rail L=1920
183	342157	x	Monteringssats kpl. lådor (Vit)	Mounting kit cpl. drawers (White)
--	342384	x	Monteringssats kpl. lådor (Mekong)	Mounting kit cpl. drawers (Mekong)
--	342457	x	Monteringssats kpl. lådor (High Gloss)	Mounting kit cpl. drawers (High Gloss)
184	342158	T	Monteringssats kpl. mikro (Vit)	Mounting kit cpl. micro (White)
--	342385	T	Monteringssats kpl. mikro (Mekong)	Mounting kit cpl. micro (Mekong)
--	342388	T	Monteringssats kpl. mikro (High Gloss)	Mounting kit cpl. micro (High Gloss)
185	342159	T	Monteringssats kpl. ugn (Vit)	Mounting kit cpl. oven (White)
			M= Metervara T= Tillbehör	M= On the metre T= Accessory

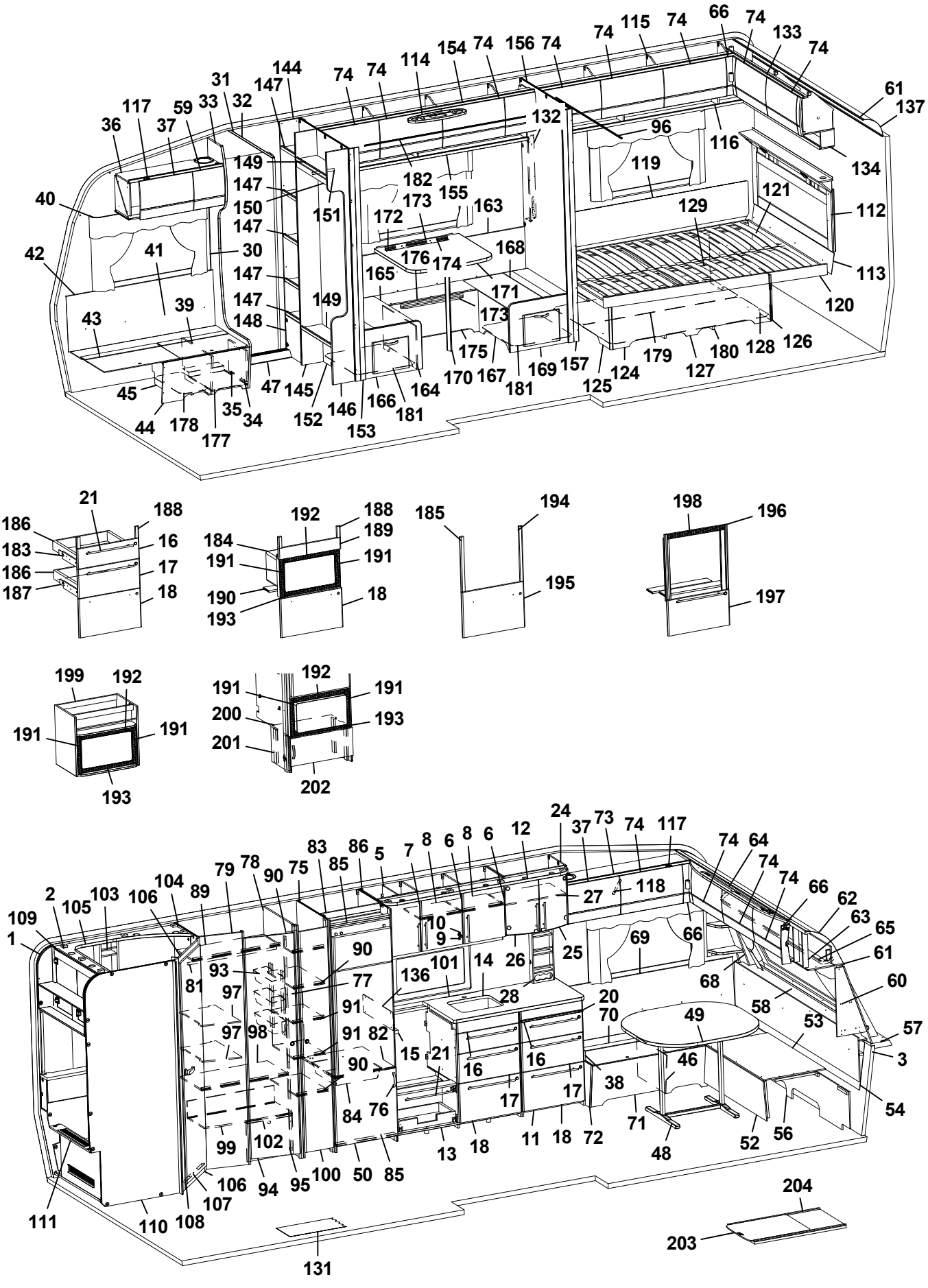
1
2
3
4
5
6
7
8
9
10
11
12
13
14
15
16
17
18
20
21
24
25
26
27
28
30
31
32
33
34
35
36
37
38
39
40
41
42
43
44
45
46
47
48
49
50
52
53
54
55
56
57
58
59
60
61
62
63
64
65
66
68
69
70
71
72
73
74
75
76
77
78
79
81
82
83
84
85
86
89
90
91
93
94
95
96
97
98
99
100
101
102
103
104
105
106
107
108
109
110
111
114
115
116
117
118
119
120
121
124
125
126
127
128
129
131
132
133
134
136
144
145
146
147
148
149
150
151
152
153
154
155
156
157
163
164
165
166
167
168
169
170
171
172
173
174
175
176
177
178
179
180
181
182
184
185
186
187
188
189
190
191
192
193
194
195
196
197
198
199
200
201
202
203
204

Pos Fig	Det. nr Part. No	Ingår Fitted	OBS!! Ange alltid årsmodell vid beställning av inredning Benämning	OBS!! Specify always year of model when ordering equipment Description
--	342386	T	Monteringssats kpl. ugn (Mekong)	Mounting kit cpl. oven (Mekong)
--	342029	T	Monteringssats kpl. ugn (High Gloss)	Mounting kit cpl. oven (High Gloss)
186	317514	x	Låda 500x480	Drawer 500x480
187	317382	x	Glidskena låda H	Slide bar, drawer R
--	350221	x	Glidskena låda V	Slide bar, drawer L
--	801701	x	Skruv 6x16 d:o	Screw 6x16 d:o
188	336092	x	Passbit 95x30x16 (Mekong)	Gauge block 95x30x16 (Mekong)
189	335936	T	Front	Front
190	333287M	T	Skiva distans 15x100x547,5	Sheet distance 15x100x547,5
191	402108	T	Galler vent. mikro 318x38	Grating vent. micro 318x38
192	402109	T	Galler vent. mikro 448x38	Grating vent. micro 448x38
193	402110	T	Galler vent. mikro 448x33	Grating vent. micro 448x33
194	336086	T	Passbit 460x30x16	Gauge block 460x30x16
195	342160	T	Lucka (Vit)	Door (White)
--	342387	T	Lucka (Mekong)	Door (Mekong)
--	342028	T	Lucka (High Gloss)	Door (High Gloss)
196	342139	T	List L=538 (diskbänk induktion)	List (kitchen sink induction) L=538
197	342277	T	Lucka (diskb. induktion) 299x550 (Vit)	Door (kitch. sink induct.) 299x550 (White)
--	342147	T	Lucka (diskb. induktion) 299x550 (Mekong)	Door (kitch. sink induct.) 299x550 (Mekong)
--	342131	T	Lucka (diskb. induktion) 299x550 (High Gloss)	Door (kitch. sink induct.) 299x550 (High Gloss
--	20-900302	x	Pentrylåda 500x273 d:o	Drawer pentry 500x273 d:o
--	07-800039	x	Rullskena H d:o	Roller rail R d:o
--	07-800038	x	Rullskena V d:o	Roller rail L d:o
198	402107	T	Galler ugn (diskb. induktion) 503x35	Grating oven (kitch. sink induct.) 503x35
199	342343	T	Skåp kpl. mikrovågsugn	Cupboard cpl. microwave oven
200	342316	T	Hylla mikro	Shelf
201	342315	T	List folierad L=283	List folierad L=283
202	342311	T	Lucka 550x228	Door 550x228
--	316799	x	Gångjärn d:o	Hinge d:o
--	312588	x	Platta gångjärn d:o	Plate hinge d:o
203	341192	T	Utdragsskiva bord 450x550	Sliding leaf 450x550
204	341193	T	Låda utdragsskiva	Box sliding leaf
			* = Olika djup på lådor kan förekomma ¹ = Selected och Customized	* = Different depths of drawers can exist ¹ = Selected and Customized
			Dyntyger, madrasser m.m. (se dynor m.m.)	Cushion textilies, mattresses etc. (see cushions etc.)
			M= Metervara T= Tillbehör	M= On the metre T= Accessory

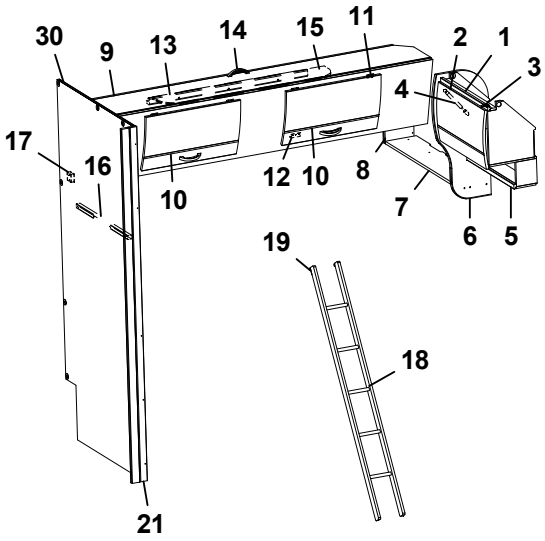

Överbäddsskåp M-grupp
Upper bed M-group

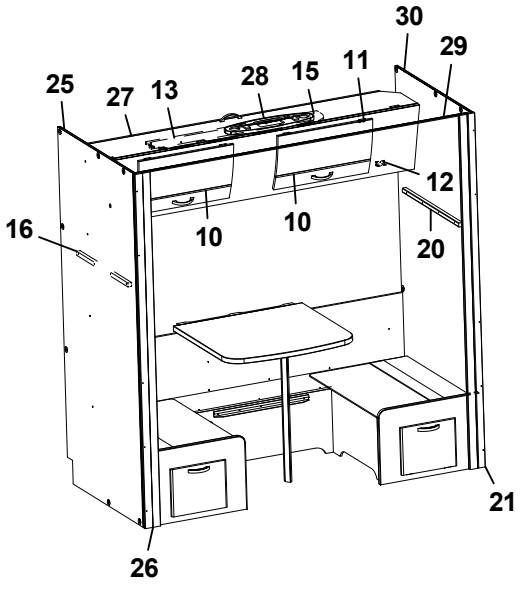

BK-sängar M-grupp
BK-beds M-group

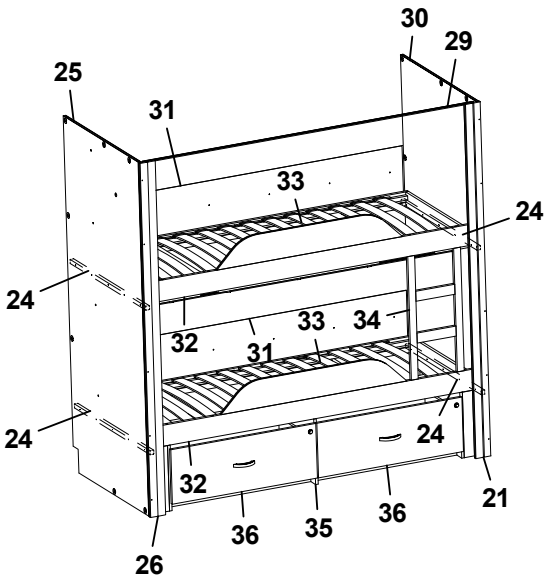

Pos Fig	Det. nr Part. No	Ingår Fitted	OBS!! Ange alltid årsmodell vid beställning av inredning Benämning	OBS!! Specify always year of model when ordering equipment Description
1	341225	x	Skåp gavel bak L560	Cupboard gable L560
--	341432	x	Skåp gavel bak L560 (Customized)	Cupboard gable L560 (Customized)
2	337695	x	Lucka	Door
--	340495	x	Lucka (High Gloss)	Door (High Gloss)
3	319978	x	Gångjärn	Hinge
--	319980	x	Platta gångjärn	Plate hinge
4	319914	x	Gasfjäder	Gas spring
--	319915	x	Fäste vinkel d:o	Angle bracket d:o
--	319916	x	Fäste runt d:o	Bracket round d:o
5	331743M	x	Hyllpaket	Shelf
6	336182	x	Gavel rundad	Gable
7	342920	x	Hylla gavel bak	Shelf gable rear
8	331697M	x	Gavel	Gable
9	337661	x	Överbäddskåp L1980	Upper bed L1980
--	341426	x	Överbäddskåp L1980 (Customized)	Upper bed L1980 (Customized)
10	337664	x	Lucka	Door
--	341427	x	Lucka (High Gloss)	Door (High Gloss)
11	860402	x	Gångjärn	Hinge
12	860405	x	Gångjärn	Hinge
13	339839	x	Regel låsning	Lock bar
14	350129	x	Handtag	Handle
15	375813	x	Rasskydd ö-bäddskåp	Protective plate
16	376789	x	Bärregel ö-bädd 610x22x22	Bearing rail upper bed 610x22x22
17	331701M	x	Kloss bärregel	Block bearing rail
18	376697	T	Stege ö-bäddsskåp 201x1800 kpl.	Ladder upper bed 201x1800 cpl.
19	860426	T	Krok t. stege	Hook for ladder
20	331698M	x	Bärregel ö-bädd 670x22x22	Bearing rail upper bed 670x22x22
21	377309	x	Stolpe utskjut	Support bar
24	377320	x	Bärregel ö-bädd 898x22x22	Bearing rail upper bed 898x22x22
25	340729	x	Vägg	Wall
26	377174	x	Stolpe utskjut	Support bar
27	337665	x	Överbäddskåp L1915	Upper bed L1915
--	341806	x	Överbäddskåp L1915 (Customized)	Upper bed L1915 (Customized)
28	336336	x	Plafond	Ceiling lamp
29	315907	T	Skena draperi L=1920	Drapery rail L=1920
30	377407	x	Vägg	Wall
31	338144	x	Värmespalt H-bak	Air gap R rear
32	341945	x	Sängram u. ribbotten	Bed bottom without laths
33	326474	x	Ribbotten kpl.	Laths bottom cpl.
--	314211	x	Ribba sängbotten L=820 B=63	Lath bed bottom L=820 B=63
--	312046	x	Band t. ribbotten	Band for laths bottom
34	339439	x	Stege	Ladder
35	341947	T	Lådor under säng kpl. sats	Drawers under bed cpl. kit
36	333721M	T	Låda kpl. d:o	Drawer cpl. d:o
--	315215	T	Glidskena låda (säljes i par)	Slide bar (exp. in pair)
			T= Tillbehör	T= Accessory

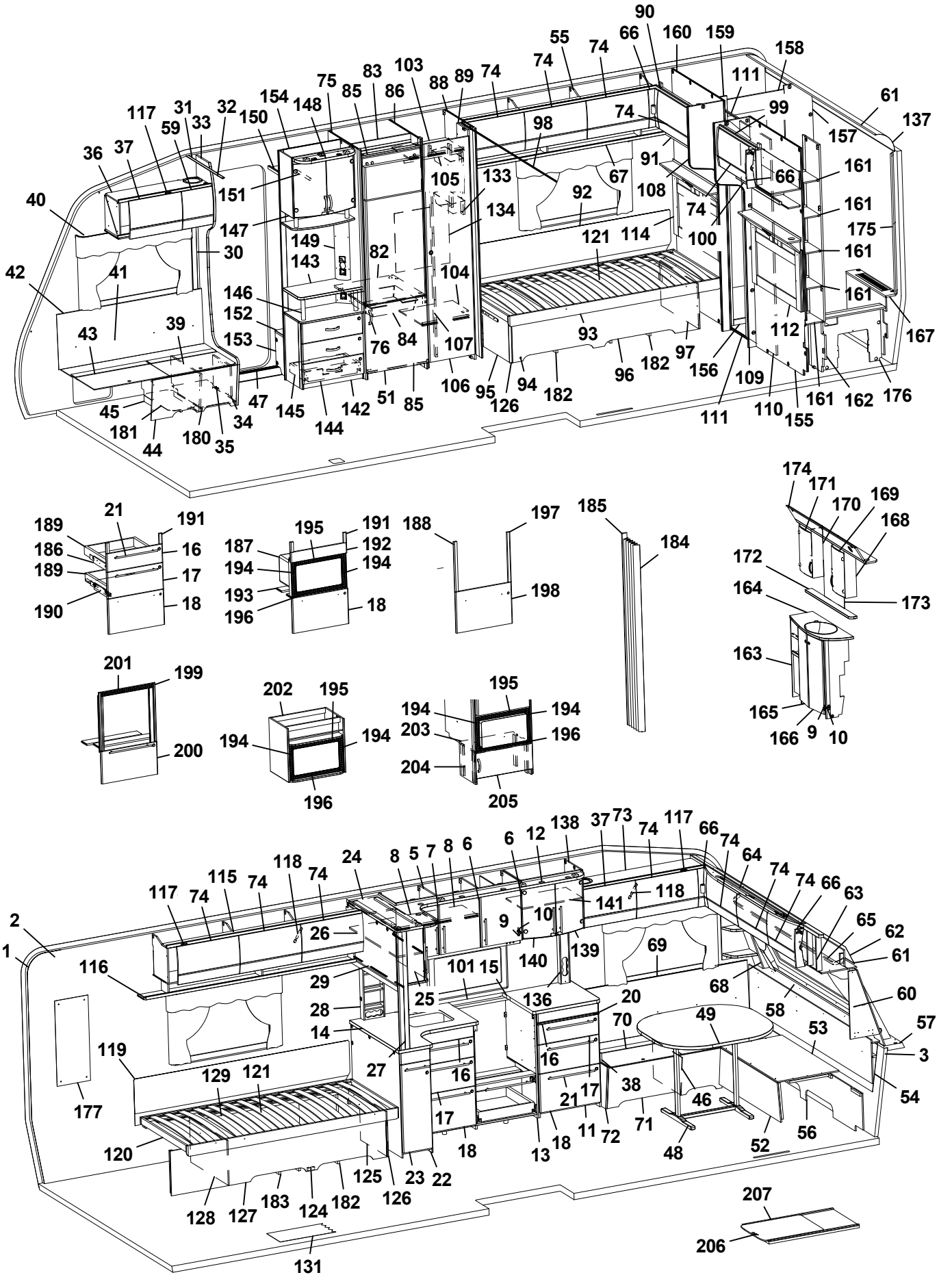
1 2 3 5 6 7 8 9 10 11 12 13 14 15 16 17 18 20 21 22 23 24 25 26 27 28 29 30 31 32 33 34 35 36 37 38 39 40 41 42 43 44 45 46 47 48 49 52 53 54 55 56 57 58 59 60 61 62 63 64 65 66 67 68 69 70 71 72 73 74 75 76 82 83 84 85 86 88 89 90 91 92 93 94 95 96 97 98 99 100 101 103 104 105 106 107 108 109 110 111 112 114 116 117 118 119 120 121 122 123 124 125 126 127 128 129 131 133 134 135 136 137 138 139 140 141 142 143 144 145 146 147 148 149 150 151 152 153 154 155 156 157 158 159 160 161 162 163 164 165 166 167 168 169 170 171 172 173 174 175 176 177 180 181 182 183 184 185 186 187 188 189 190 191 192 193 194 195 196 197 198 199 200 201 202 203 204 205 206 207

Pos Fig	Det. nr Part. No	Ingår Fitted	OBS!! Ange alltid årsmodell vid beställning av inredning Benämning	OBS!! Specify always year of model when ordering equipment Description
1	318657	M	Tapet vägg/tak	Wall paper
2	318584	M	Tejp tapet 20 mm	Tape, wall paper 20 mm
3	318585	M	Tejp tapet 60 mm	Tape, wall paper 60 mm
5	340424	x	Skåp kök L1120 kpl. (Vit)	Cupboard kitchen L1120 cpl. (White)
--	340433	x	Skåp kök L1120 kpl. (Mekong)	Cupboard kitchen L1120 cpl. (Mekong)
--	341434	x	Skåp kök L1120 kpl. (High Gloss)	Cupboard kitchen L1120 cpl. (High Gloss)
6	334712	x	Lucka H (Vit)	Door R (White)
--	336624	x	Lucka H (Mekong)	Door R (Mekong)
--	340511	x	Lucka H (High Gloss)	Door R (High Gloss)
--	317502	x	Handtag d:o	Handle d:o
7	334713	x	Lucka V (Vit)	Door L (White)
--	336625	x	Lucka V (Mekong)	Door L (Mekong)
--	340512	x	Lucka V (High Gloss)	Door L (High Gloss)
--	317502	x	Handtag d:o	Handle d:o
8	331385M	x	Hylla	Shelf
9	311917	x	Gångjärn	Hinge
10	312588	x	Platta gångjärn	Plate hinge
11	342263	x	Utskjut diskbänk (Vit)	Projection kitchen sink (White)
--	342376	x	Utskjut diskbänk (Mekong)	Projection kitchen sink (Mekong)
--	342378	x	Utskjut diskbänk (High Gloss)	Projection kitchen sink (High Gloss)
12	336061	x	Ljusramp köksskåp (vitrinskåp)	Light holder kitchen (vitrine)
--	342380	T	Ljusramp köksskåp (skåp mikro)	Light holder kitchen (microwave oven)
13	342155	x	Diskbänk trädel u. skiva (Vit)	Kitchen sink without board (White)
--	342382	x	Diskbänk trädel u. skiva (Mekong)	Kitchen sink without board (Mekong)
--	342383	x	Diskbänk trädel u. skiva (High Gloss)	Kitchen sink without board (High Gloss)
--	342407	x	Diskbänk induktion trädel u. skiva (Vit)	Kitchen sink induction w/o board (White)
--	342406	x	Diskbänk induktion trädel u. skiva (Mekong)	Kitchen sink induction w/o board (Mekong)
--	342299	x	Diskbänk induktion trädel u. skiva (High Gloss)	Kitchen sink induction w/o board (High Gloss)
14	336072-K	x	Skiva diskbänk 882x902	Board 882x902
--	341636-K	x	Skiva diskbänk induktion 1985x902, ljus)	Board induction 1985x902, light
--	341636-L	x	Skiva diskbänk induktion 1985x902, mörk	Board induction 1985x902, dark
15	336071-K	x	Skiva diskbänk 610x565	Board 610x565
16	334706	x	Lådförstycke (Vit)	Drawer front (White)
--	336631	x	Lådförstycke (Mekong)	Drawer front (Mekong)
--	340504	x	Lådförstycke (High Gloss)	Drawer front (High Gloss)
--	317514	x	Låda 500x480 d:o	Drawer 500x480 d:o
--	317382	x	Glidskena låda H d:o	Slide bar, drawer R d:o
--	350221	x	Glidskena låda V d:o	Slide bar, drawer L d:o
17	334707	x	Lådförstycke (Vit)	Drawer front (White)
--	336633	x	Lådförstycke (Mekong)	Drawer front (Mekong)
--	340505	x	Lådförstycke (High Gloss)	Drawer front (High Gloss)
--	317514	x	Låda 500x480 d:o	Drawer 500x480 d:o
--	317382	x	Glidskena låda H d:o	Slide bar, drawer R d:o
--	350221	x	Glidskena låda V d:o	Slide bar, drawer L d:o
18	342156	x	Lucka (Vit)	Door (White)
--	341794	x	Lucka (Mekong)	Door (Mekong)
--	341083	x	Lucka (High Gloss)	Door (High Gloss)
--	20-900302	x	Pentrylåda 500x273 d:o *	Drawer pentry 500x273 d:o *
--	07-800039	x	Rullskena H d:o *	Roller rail R d:o *
--	07-800038	x	Rullskena V d:o *	Roller rail L d:o *
			M= Metervara T= Tillbehör	M= On the metre T= Accessory

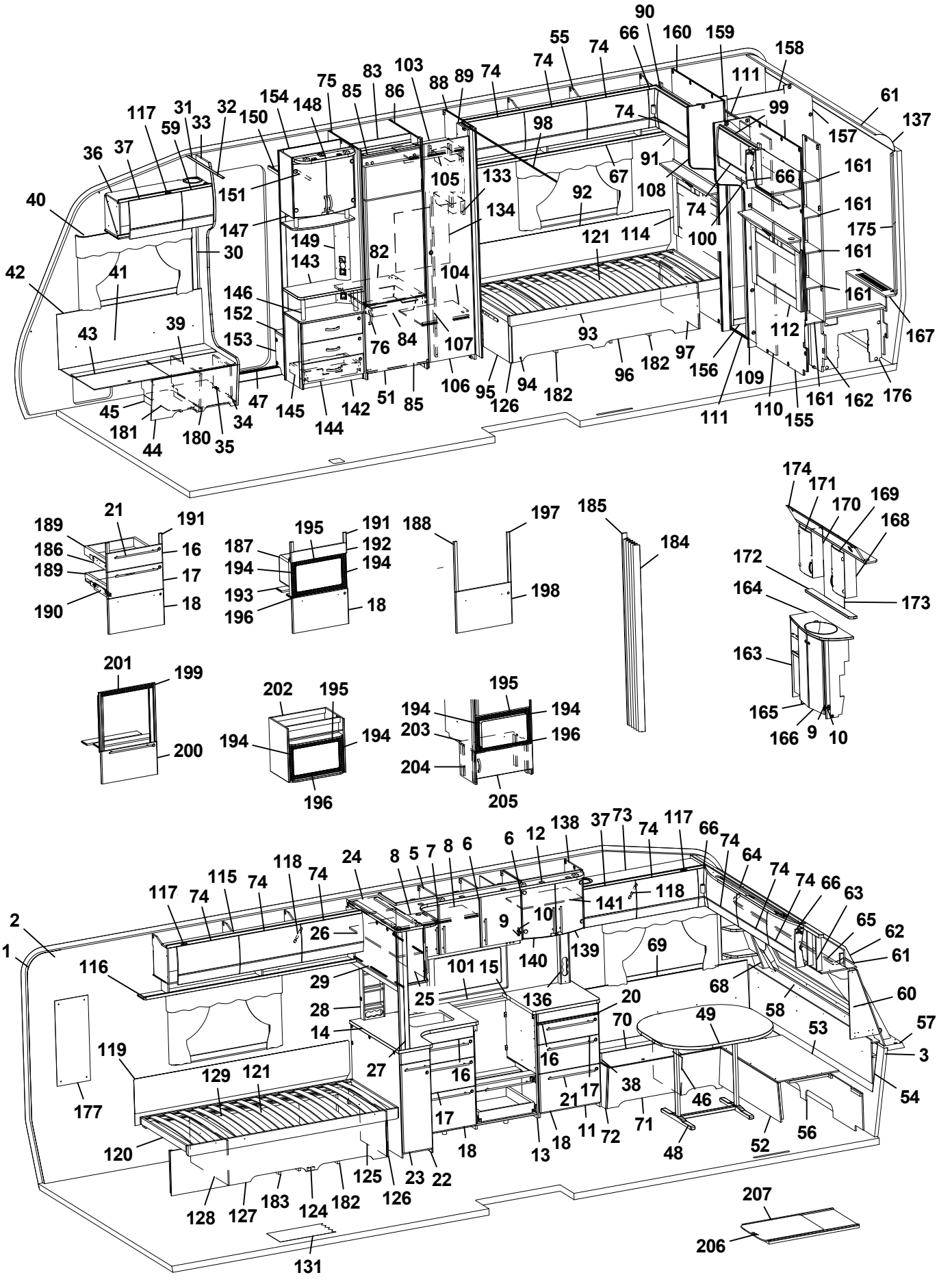
90
55
74
66
160
159
158
74
111
61
137
157
99
74
98
91
66
161
161
175
161
161
167
112
109
110
155
111
156
97
182
96
93
121
114
100
92
67
108
74
105
133
134
104
107
106
95
126
94
182
82
76
84
51
85
149
143
146
152
153
145
144
142
47
34
35
180
44
181
45
43
39
41
42
40
36
37
117
59
31
33
32
150
154
148
75
85
83
86
103
88
89
74
151
147
30
189
21
191
186
16
189
17
190
18
187
195
191
192
194
194
193
196
18
188
197
198
185
184
174
171
170
169
168
172
164
173
163
165
166
9
10
201
199
200
202
195
194
194
196
195
194
194
203
196
204
205
2
1
116
117
74
115
74
118
74
24
8
5
7
8
6
6
12
138
37
73
74
117
66
74
64
74
74
66
63
65
62
61
26
29
28
14
27
25
101
15
140
9
10
141
118
139
69
68
58
60
57
3
54
53
49
70
136
20
16
16
17
21
38
46
71
72
11
18
13
18
17
48
52
56
119
129
121
177
120
128
127
183
124
182
125
126
23
22
131
207
206

Pos Fig	Det. nr Part. No	Ingår Fitted	OBS!! Ange alltid årsmodell vid beställning av inredning Benämning	OBS!! Specify always year of model when ordering equipment Description
--	317514	x	Låda 500x480 d:o *	Drawer 500x480 d:o *
--	317382	x	Glidskena låda H d:o *	Slide bar, drawer R d:o *
--	350221	x	Glidskena låda V d:o *	Slide bar, drawer L d:o *
20	336675	x	Skärbräda	Cutting board
21	317503	x	Handtag	Handle
22	337164	x	Utskjut diskbänk (Vit)	Projection kitchen sink (White)
--	337167	x	Utskjut diskbänk (Mekong)	Projection kitchen sink (Mekong)
--	341453	x	Utskjut diskbänk (High Gloss)	Projection kitchen sink (High Gloss)
--	319558	x	Bänkutdrag V d:o	Extract L d:o
--	319559	x	Korg d:o	Basket d:o
--	336081-K	x	Skärbräda bänkutdrag	Cutting board extract
23	334933	x	Lucka (Vit)	Door (White)
--	336725	x	Lucka (Mekong)	Door (Mekong)
--	341445	x	Lucka (High Gloss)	Door (High Gloss)
--	317502	x	Handtag d:o	Handle d:o
24	336110	x	Skåp utskjut kökskåp	Cupboard projection
25	331226	x	Lucka acrylplast	Door acryl
--	314350	x	Lås magnet d:o	Lock magnet d:o
--	318381	x	Motstycke magnetlås	Companion part
--	314351	x	Gångjärn d:o	Hinge d:o
26	331220M	x	Hylla	Shelf
27	334341M	x	Stolpe utskjut	Support bar
28	333409M	x	Kryddhylla	Spice rack
29	318554	x	Persienn 882x540	Venetian blind 882x540
--	314722	T	Skena draperi L=900	Curtain rod L=900
--	335710M	T	Skiva 885x537x15	Board 885x537x15
--	319712-A	T	Köksskiva vägg svart skiffer	Protection kitchen, black slate
--	319712-G	T	Köksskiva vägg natur skiffer	Protection kitchen, grey
30	318962	x	List täck el-kabel B=45 L=2100	Cover strip B=45 L=2100
31	316270	x	List snäpp undre L2379	List under L2379
32	316268	x	List snäpp övre L2379	List upper L2379
33	342165	x	Stolpe först. L1948 kpl. m. lucka	Support bar cpl. with door
34	336064	x	Lucka	Door
35	312589	x	Gångjärn	Hinge
36	342194	x	Skåp övre elc.L=828	Cupboard upper L=828
--	342255	x	Skåp övre elc.L=828 (Selected)	Cupboard upper L=828 (Selected)
--	342253	x	Skåp övre elc.L=828 (Customized)	Cupboard upper L=828 (Customized)
37	337719	x	Lucka	Door
--	340494	x	Lucka (High Gloss)	Door (High Gloss)
38	342267	x	Dynstöd 15x80x400	Support cushion 15x80x400
39	342494	x	Stöd bäddlåda HF	Support bed box
40	350348	x	Skena gardin L1020	Curtain rod L1020
41	339356	x	Värmespalt H fram	Air gap R.F.
42	319821	M	List kant mörkbrun	Strip, dark brown
43	336858	x	Lock bäddlåda H F	Cover bedbox R.F.
--	319024	x	Matta grå textil m. tejp d:o	Carpet gray textile with tape d:o
44	342490	x	Front bäddlåda H F	Front bed box R.F.
--	342492	T	Front bäddlåda H F (centraldammsugare)	Front bed box R.F. (central vacuum cleaner)
45	342495	x	Stöd bäddlåda HF	Support bed box
46	312825	x	Stöd bäddlåda VF	Support bed box
			M= Metervara T= Tillbehör	M= On the metre T= Accessory

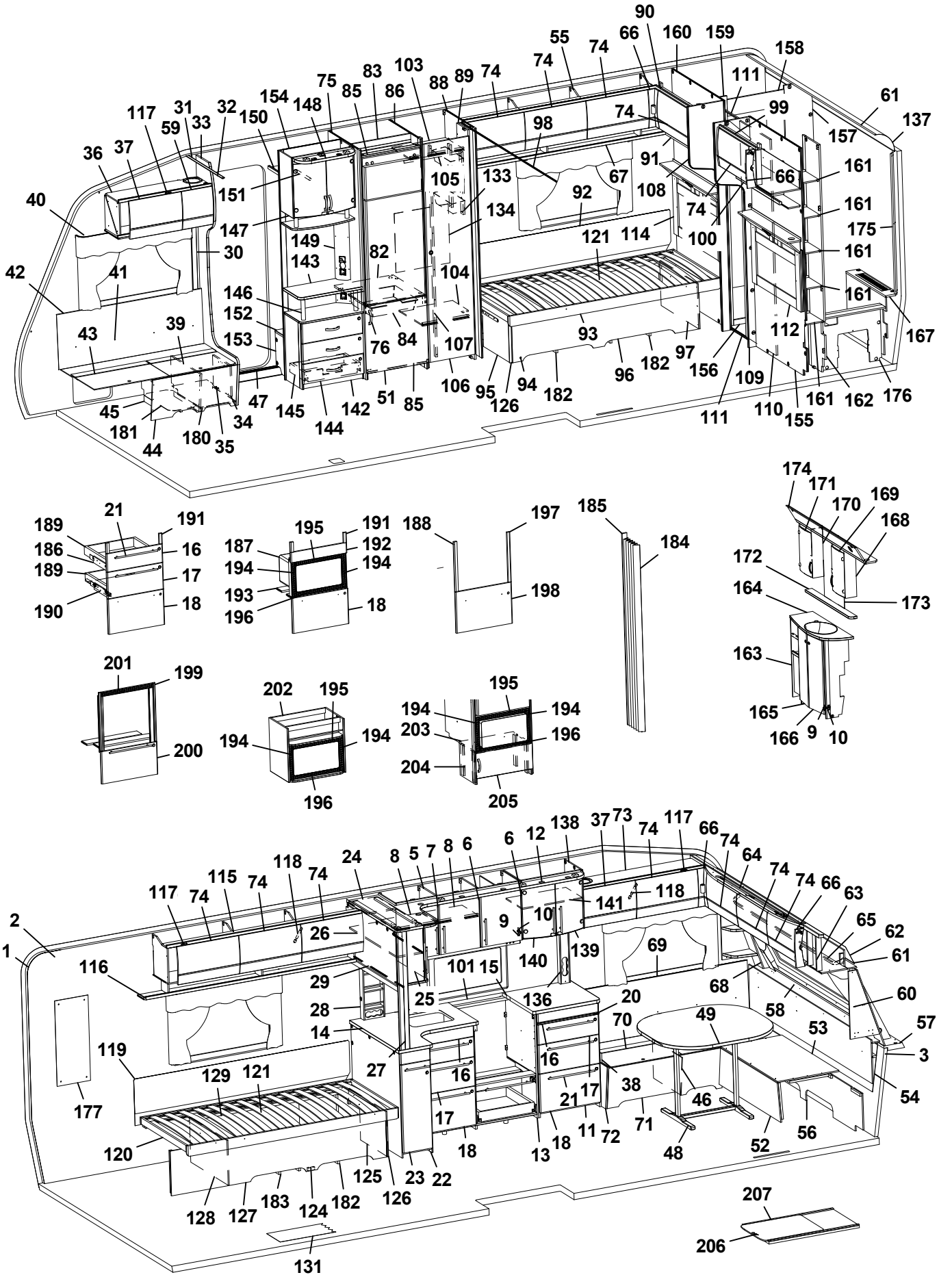
90
55
74
66
160
159
158
74
111
61
137
157
99
74
98
91
66
161
161
175
161
161
167
112
109
110
155
161
162
176
111
156
97
182
96
93
121
114
100
108
92
67
133
105
134
104
107
106
95
126
94
182
85
51
142
144
145
47
34
35
180
44
181
45
43
39
41
42
40
36
37
117
59
31
33
32
150
154
148
75
85
83
86
103
88
89
74
151
147
149
143
82
76
84
146
152
153
30
21
189
186
189
190
191
16
17
18
195
191
187
192
194
194
193
196
18
188
197
198
185
184
174
171
170
169
168
172
164
173
163
165
166
9
10
201
199
200
202
195
194
194
196
195
194
194
203
196
204
205
2
1
116
117
74
115
74
118
74
24
8
5
7
8
6
6
12
138
37
73
74
117
66
74
64
74
74
66
63
65
62
61
26
29
28
14
27
25
101
15
140
9
10
141
118
139
69
68
58
60
57
3
54
53
49
20
70
136
16
16
17
21
38
46
71
72
11
18
13
18
48
52
56
119
129
121
177
120
128
127
183
124
182
125
126
23
22
131
207
206

Pos Fig	Det. nr Part. No	Ingår Fitted	OBS!! Ange alltid årsmodell vid beställning av inredning Benämning	OBS!! Specify always year of model when ordering equipment Description
47	314687	x	Tröskel aluminium L=850	Threshold aluminium L=850
48	310083	x	Bordsstativ	Table stand
49	335940-K	x	Bordsskiva 940x1025	Table top 940x1025
--	340543-K	x	Bordsskiva 940x1025, ljus [1]	Table top 940x1025, light [1]
--	340543-L	x	Bordsskiva 940x1025, mörk [1]	Table top 940x1025, dark [1]
51	342259	x	Lucka H 550x570	Door R 550x570
--	316799	x	Gångjärn d:o	Hinge d:o
--	312588	x	Platta gångjärn d:o	Plate hinge d:o
52	331245M	x	Front bäddlåda gavel	Front bed box gable
53	331246M	x	Skiva rundsittgrupp	Sheet seat
54	340578	x	Värmespalt gavel fram	Air gap
55	340388	x	Skåp övre L=1747	Cupboard upper L=1747
--	340913	x	Skåp övre L=1747 (Customized)	Cupboard upper L=1747 (Customized)
--	319978	x	Gångjärn d:o	Hinge d:o
--	319980	x	Platta gångjärn d:o	Plate hinge d:o
56	340520	x	Stöd sittgrupp	Support
57	213471	x	Hylla front kpl. L2376	Shelf front cpl. L2376
58	340191	x	Front/hylla kpl.	Front/shelf cpl.
--	340929	x	Hylla m. belysning "Björn" (Customized)	Shelf with lighting "Bear" (Customized)
60	338518	x	Hylla hörn H	Shelf R
61	313884	x	List plast radie L=2379	List L=2379
62	316005	x	Skiva plast 295x2363x1	Plastic sheet
63	342301	x	Skåp gavel fram L=2360	Cupboard L=2360
--	342300	x	Skåp gavel fram L=2360 (Customized)	Cupboard L=2360 (Customized)
--	319978	x	Gångjärn d:o	Hinge d:o
--	319979	x	Platta gångjärn d:o	Plate hinge d:o
64	336063	x	Ljusramp gavelskåp	Light holder
65	350349	x	Skena gardin L1920	Curtain rod L1920
66	337738	x	Hörn inredning	Corner
--	340917	x	Hörn inredning (High Gloss)	Corner (High Gloss)
--	311917	x	Gångjärn d:o	Hinge d:o
--	319909	x	Platta gångjärn d:o	Plate hinge d:o
67	331194M	x	Hyllpaket	Shelf
68	342291	x	Hylla hörn V	Shelf L
69	337171	x	Värmespalt V fram	Air gap L.F.
70	333906	x	Lock bäddlåda V F	Cover bed box L.F
--	319024	x	Matta grå textil m. tejp d:o	Carpet gray textile with tape d:o
71	339504	x	Front bäddlåda V F	Front bed box L.F.
72	339500	x	Gavel bäddlåda V F	Gable bed box L.F
73	340322	x	Skåp övre L=1108	Cupboard upper L=1108
--	340349	x	Skåp övre L=1108 (Selected)	Cupboard upper L=1108 (Selected)
--	340909	x	Skåp övre L=1108 (Customized)	Cupboard upper L=1108 (Customized)
74	337695	x	Lucka	Door
--	340495	x	Lucka (High Gloss)	Door (High Gloss)
75	342304	x	Vägg kyl V	Wall refrigerator L
76	350129	x	Handtag	Handle
82	340675	x	Hylla under kyl	Shelf under refrigerator
83	342309	x	Bakstycke stopp kyl	Back cupboard
84	310325	x	Trådback vit 427x427x85	Tray 427x427x85
--	312712	x	Glidlist trådback (säljes i par)	Sliding strip tray (pair)
			M= Metervara T= Tillbehör	M= On the metre T= Accessory

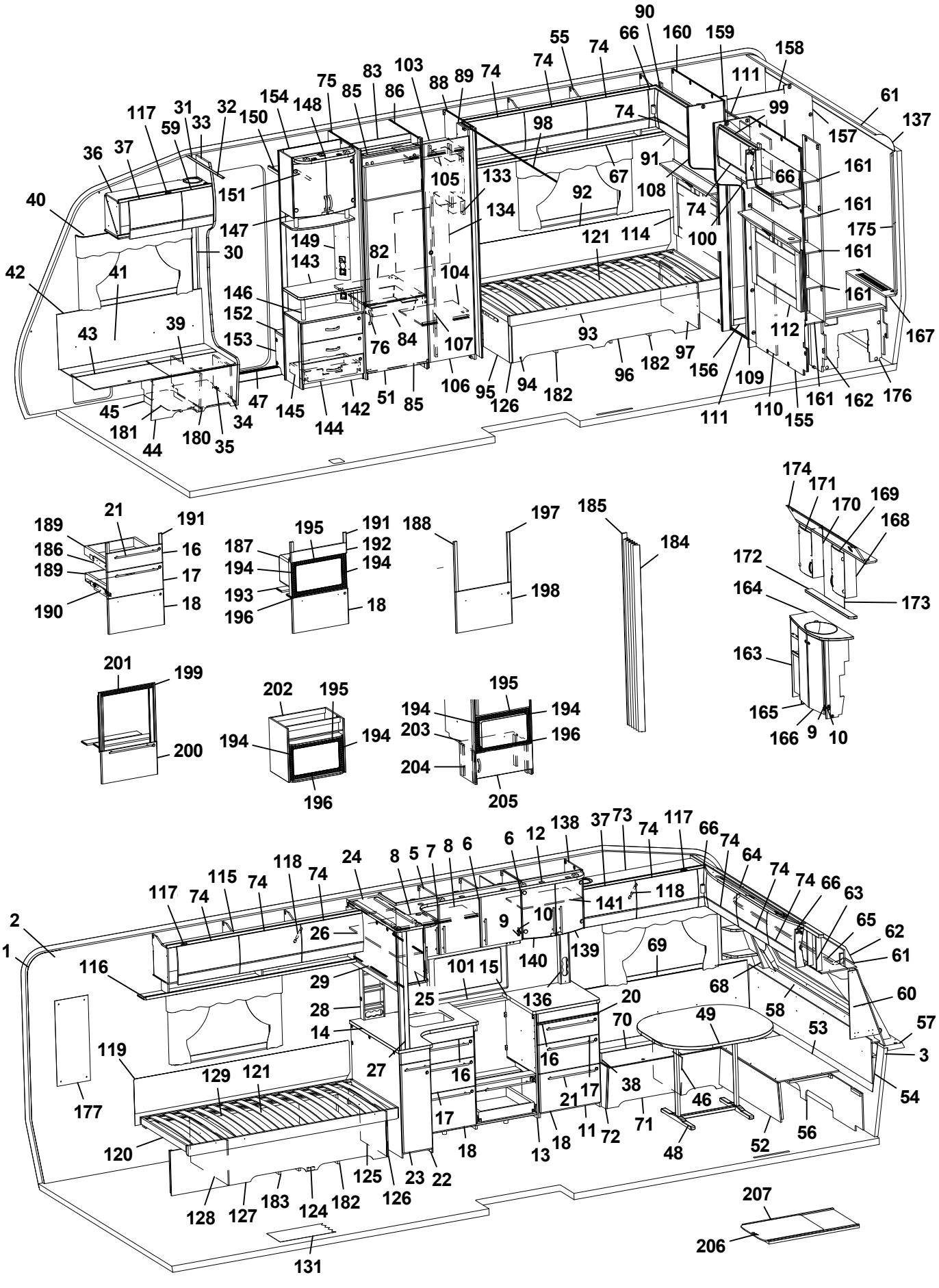
1 2 3 5 6 7 8 9 10 11 12 13 14 15 16 17 18 20 21 22 23 24 25 26 27 28 29 30 31 32 33 34 35 36 37 38 39 40 41 42 43 44 45 46 47 48 49 52 53 54 55 56 57 58 59 60 61 62 63 64 65 66 67 68 69 70 71 72 73 74 75 76 82 83 84 85 86 88 89 90 91 92 93 94 95 96 97 98 99 100 101 103 104 105 106 107 108 109 110 111 112 114 116 117 118 119 120 121 122 123 124 125 126 127 128 129 131 133 134 135 136 137 138 139 140 141 142 143 144 145 146 147 148 149 150 151 152 153 154 155 156 157 158 159 160 161 162 163 164 165 166 167 168 169 170 171 172 173 174 175 176 177 180 181 182 183 184 185 186 187 188 189 190 191 192 193 194 195 196 197 198 199 200 201 202 203 204 205 206 207

Pos Fig	Det. nr Part. No	Ingår Fitted	OBS!! Ange alltid årsmodell vid beställning av inredning Benämning	OBS!! Specify always year of model when ordering equipment Description
85	342306	x	List folierad L = 528	List foiled L = 528
86	342305	x	Vägg kyl H	Wall refrigerator R
88	331260M	x	Vägg garderob H	Wall wardrobe R
89	331238M	x	Nisch, vikdörr	Niche folding door
90	340661	x	Skåp gavel bak H L=928	Cupboard upper R L=928
--	341457	x	Skåp gavel bak H L=928 (Customized)	Cupboard upper R L=928 (Customized)
--	319978	x	Gångjärn d:o	Hinge d:o
--	319980	x	Platta gångjärn d:o	Plate hinge d:o
91	332389M	x	Hyllpaket	Shelf
92	338121	x	Värmespalt	Air gap
93	342605	x	Sängram u. ribbotten	Bed bottom without laths
94	340246	x	Sänglåda kpl. H	Bed box cpl. R
95	340247	x	Gavel säng främte	Gable bed front
96	339481	x	Front säng	Front bed
97	340211	x	Gavel säng bakre	Gable bed rear
98	318104	x	Skena draperi L=1730	Drapery rail L=1730
99	340670	x	Skåp gavel bak V L=928	Cupboard upper L L=928
--	341459	x	Skåp gavel bak V L=928 (Customized)	Cupboard upper L L=928 (Customized)
--	319978	x	Gångjärn d:o	Hinge d:o
--	319980	x	Platta gångjärn d:o	Plate hinge d:o
100	332393M	x	Hyllpaket	Shelf
101	319779-A	T	Köksskiva vägg svart skiffer	Protection kitchen, black slate
--	319779-G	T	Köksskiva vägg natur skiffer	Protection kitchen, grey
103	331279M	x	Hylla garderob övre	Shelf wardrobe upper
104	331274M	x	Hylla garderob nedre	Shelf wardrobe under
105	350217	x	Galgstång L=790	Clothes hanger L=790
106	342238	x	Dörr 415x1850	Door 415x1850
108	336385	x	Front H vägg tvättrum	Front R
109	336386	x	Front V vägg tvättrum	Front L
110	331914M	x	Skjutdörr tvättrum	Door
111	316030	x	Skena skjutdörr	Curtain rod
--	375434	x	List d:o	List d:o
--	331953M	x	Kloss d:o	Block d:o
112	340563	x	Värmespalt V kpl. m. tyg och belysning	Air gap L cpl. with fabric and illumination
--	340567	T	Värmespalt V kpl. m. tyg och belysning [1]	Air gap L cpl. with fabric and illumination [1]
114	340574	x	Värmespalt H kpl. m. tyg och belysning	Air gap R cpl. with fabric and illumination
--	340577	T	Värmespalt H kpl. m. tyg och belysning [1]	Air gap R cpl. with fabric and illumination [1]
115	340352	x	Skåp övre V-bak L=1747	Cupboard upper L-rear L=1747
--	341022	x	Skåp övre L=1747 (Customized)	Cupboard upper L=1747 (Customized)
116	331189M	x	Hyllpaket	Shelf
117	319978	x	Gångjärn	Hinge
--	319980	x	Platta gångjärn	Plate hinge
118	319914	x	Gasfjäder	Gas spring
--	319915	x	Fäste vinkel d:o	Angle bracket d:o
--	319916	x	Fäste runt d:o	Bracket round d:o
119	338121	x	Värmespalt	Air gap
120	342613	x	Sängram u. ribbotten	Bed bottom without laths
121	325342	x	Ribbotten kpl.	Laths bottom cpl.
--	314211	x	Ribba sängbotten L=820 B=63	Lath bed bottom L=820 B=63
--	312046	x	Band t. ribbotten	Band for laths bottom
			M= Metervara T= Tillbehör	M= On the metre T= Accessory

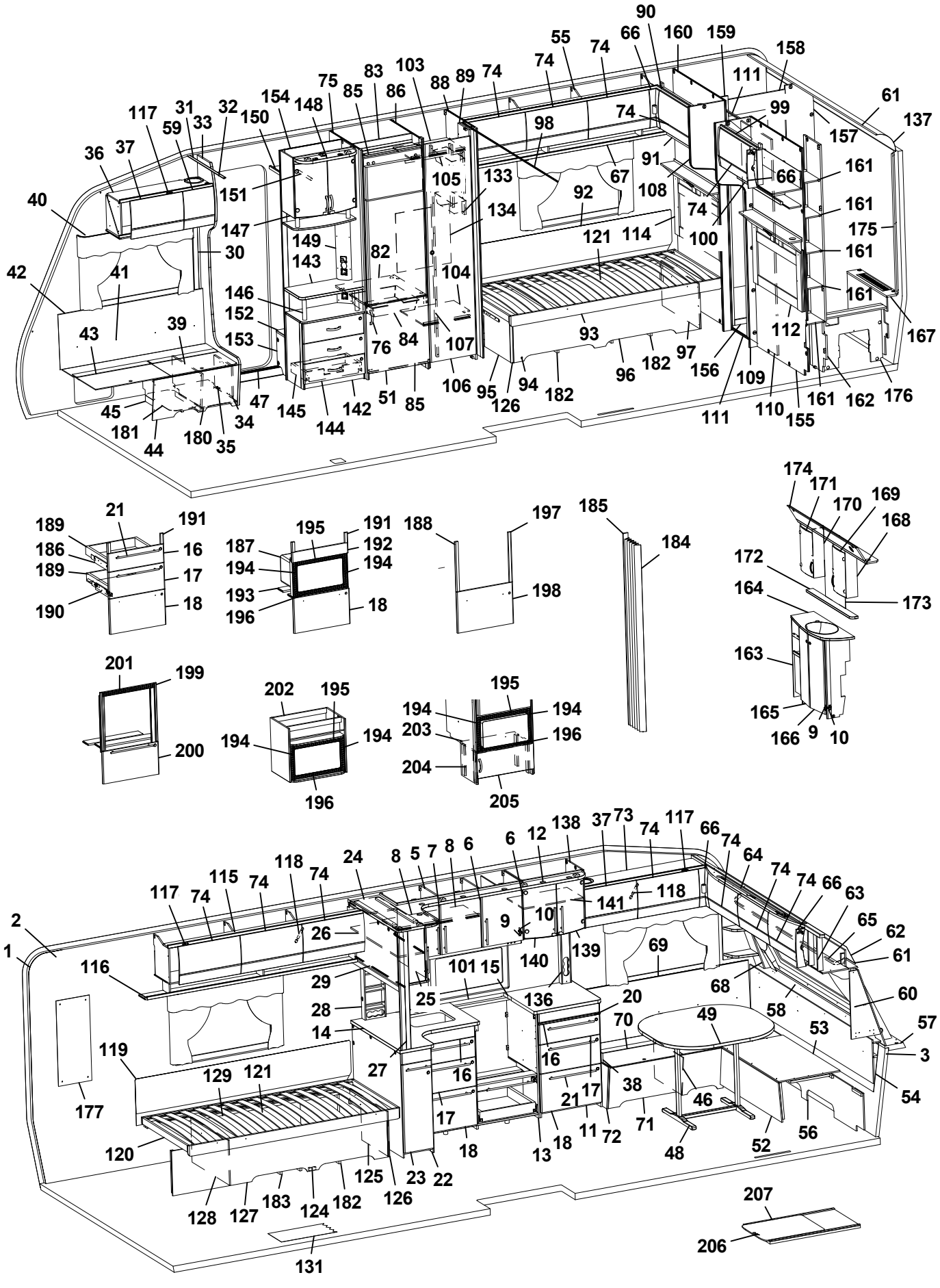
90
55
74
66
160
159
158
74
111
61
137
157
99
74
98
91
66
161
161
175
161
161
167
112
109
110
155
111
156
97
182
96
93
121
114
100
92
67
108
74
105
133
134
104
107
106
95
126
94
182
82
76
84
51
85
149
143
146
152
153
145
144
142
47
34
35
180
44
181
45
43
39
41
42
40
30
36
37
117
59
31
33
32
150
154
148
75
85
83
86
103
88
89
74
189
21
191
186
16
189
17
190
18
187
195
191
192
194
194
193
196
18
188
197
198
185
184
174
171
170
169
168
172
164
173
163
165
166
9
10
201
199
200
202
195
194
194
196
195
194
194
203
196
204
205
2
1
116
117
74
115
74
118
74
24
8
5
7
8
6
6
12
138
37
73
74
117
66
74
64
74
74
66
63
65
62
61
60
57
3
54
26
29
28
14
27
16
17
18
23
22
125
126
182
124
183
127
128
119
177
120
129
121
131
101
15
25
136
20
70
16
21
17
38
11
72
71
13
18
140
9
10
141
118
139
69
68
58
49
53
46
48
52
56
207
206

Pos Fig	Det. nr Part. No	Ingår Fitted	OBS!! Ange alltid årsmodell vid beställning av inredning Benämning	OBS!! Specify always year of model when ordering equipment Description
124	340218	x	Sänglåda kpl. V	Bed box cpl. L
125	340219	x	Gavel säng främre	Gable bed front
126	319776	x	List hörn L=2500	Corner strip L=2500
127	339486	x	Front säng	Front bed
128	340204	x	Gavel säng bakre	Gable bed rear
129	315203	x	Regel 17,5x55x1415	Wood lath pine 17,5x55x1415
131	319230	M^2	Matta golv, klinkermönster mörkgrå	Carpet floor, clinker design dark grey
--	319393	T	Matta golv, antik planka	Carpet floor, antique plank
133	319759	x	Korg, garderob	Basket, wardrobe
--	335802	x	List för korgar	List för baskets
134	336261	x	Täckskiva exp.kärl	Cover expansion vessel
136	333289M	x	Front el-uttag 90x533x48	Front outlet 90x533x48
137	316005	x	Skiva plast 295x2363x1	Plastic sheet
138	336112	x	Skåp vitrin	Vitrine
139	332233	x	Lucka vitrin H 272x450	Door vitrine R 272x450
140	332234	x	Lucka vitrin V 272x450	Door vitrine L 272x450
--	318630	x	Lås magnet d:o	Lock magnet d:o
--	318381	x	Motstycke magnetlås	Companion part
--	318379	x	Gångjärn	Hinge
--	318380	x	Täckhatt d:o	Cover d:o
--	312588	x	Platta gångjärn	Plate hinge
141	331206M	x	Hylla	Shelf
142	341958	x	TV-bänk kpl. u. skiva	TV-bench cpl. whitout board
143	336122-K	x	Skiva TV-bänk, ljus	Board, light
--	336122-L	T	Skiva TV-bänk, mörk	Board, dark
144	341959	x	Lådförstycke	Drawer front
145	20-900302	x	Pentrylåda 500x273 d:o	Drawer pentry 500x273 d:o
--	07-800039	x	Rullskena H d:o	Roller rail R d:o
--	07-800038	x	Rullskena V d:o	Roller rail L d:o
146	336103	x	Rundstav folierad L=192	Round staff L=192
147	340077	x	Skåp bar kpl. H=512	Coctail cabinet cpl. H=512
--	332088M	x	Hylla hållare flaskor	Shelf bottle holder
--	331778	x	Lucka H d:o	Door R d:o
--	331779	x	Lucka V d:o	Door L d:o
--	318379	x	Gångjärn d:o	Hinge d:o
--	318380	x	Täckhatt d:o	Cover d:o
--	312588	x	Platta gångjärn d:o	Plate hinge d:o
--	336104	x	Hylla under skåp	Shelf under cupboard
--	336102	x	Rundstav d:o L=100	Round staff d:o L=100
148	336106	x	Ljusramp	Light holder
149	340418	x	Front el-uttag 130x857,5	Front outlet 130x857,5
150	331910M	x	Hylla garderob övre	Shelf
151	350217	x	Galgstång L=790	Clothes hanger L=790
152	319866	x	Hylla insteg	Shelf
153	336618	x	Front hylla garderob	Front
154	337198	x	Vägg instegsgarderob	Wall wardrobe
155	338638	x	Vägg tvättrum	Wall washroom
156	332955M	x	Tröskel	Threshold
157	333500M	x	Vägg tvättrum	Wall
158	332956M	x	Överbit tvättrum	Overlap washroom
			M= Metervara T= Tillbehör	M= On the metre T= Accessory

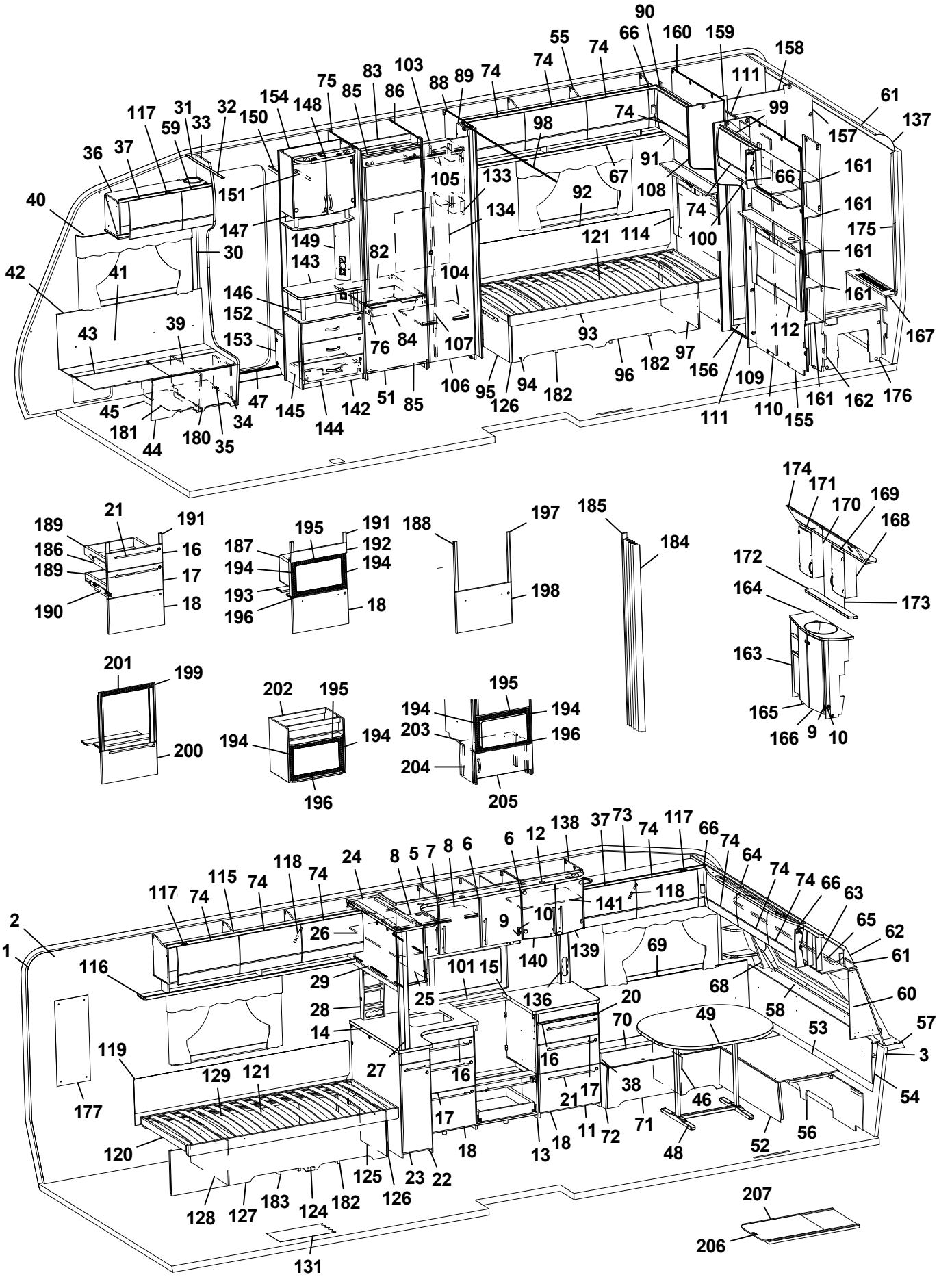
90
55
74
66
160
159
158
74
111
61
137
157
99
74
98
91
67
108
66
161
161
175
161
161
167
112
109
110
155
161
162
176
111
156
97
182
96
93
121
114
100
74
92
134
133
105
104
107
106
95
126
94
182
85
51
142
144
145
76
84
82
149
143
146
152
153
47
34
35
180
44
181
45
43
39
41
42
30
40
36
37
117
59
31
33
32
150
154
148
75
85
83
86
103
88
89
74
151
147
189
21
191
186
16
189
17
190
18
195
191
187
192
194
194
193
196
18
188
197
198
185
184
174
171
170
169
168
172
164
173
163
165
166
9
10
201
199
200
202
195
194
194
196
195
194
194
203
196
204
205
2
1
116
117
74
115
74
118
74
24
8
5
7
8
6
6
12
138
37
73
74
117
66
74
64
74
74
66
63
65
62
61
26
29
28
14
27
25
101
15
140
9
10
141
118
139
69
68
58
60
57
3
54
53
49
20
70
136
16
16
17
21
38
46
71
72
11
18
13
18
48
52
56
119
129
121
177
120
128
127
183
124
182
125
126
23
22
131
207
206

Pos Fig	Det. nr Part. No	Ingår Fitted	OBS!! Ange alltid årsmodell vid beställning av inredning Benämning	OBS!! Specify always year of model when ordering equipment Description
159	332957M	x	List poppel 15x63x1948	List 15x63x1948
160	338636	x	Vägg tvättrum	Wall washroom
161	331894M	x	Hylla	Shelf
162	337075	x	Vägg garderob H	Wall wardrobe R
163	337048	x	Skåp tvättställ u. skiva	Cupboard washroom without board
164	337049-K	x	Skiva skåp tvättställ	Board cupboard wash basin
165	336056	x	Lucka V	Door L
166	336055	x	Lucka H	Door R
167	337050	x	Front gavel bak	Front
--	319198	x	Galler ventilation d:o	Ventilation grille d:o
168	331911M	x	Skåp tvättrum H	Cupboard washroom R
169	331778	x	Lucka H	Door R
170	331912M	x	Skåp tvättrum V	Cupboard washroom L
171	331779	x	Lucka V	Door L
172	337069-K	x	Hylla	Shelf
173	315999	x	Spegel 440x700x3	Mirror 440x700x3
174	337064	x	Ljusramp	Light holder
175	335718	x	Front hörn	Front
176	337046	x	Täckfront	Front
177	316039	x	Spegel 300x725x3	Mirror 300x725x3
--	319883	T	Spegel 300x725x3 [1]	Mirror 300x725x3 [1]
180	350390	x	Plåt skofack	Plate shoe compartment
181	342511	x	Luftspalt H-fram	Air gap R front
182	337271	x	Luftspalt sänglåda	Air gap bed box
183	337272	x	Luftspalt sänglåda	Air gap bed box
184	315216	T	Vikdörr 1900x1500	Folding door
185	376461	T	Bakdel nisch vikdörr	Back niche folding door
186	342157	x	Monteringssats kpl. lådor (Vit)	Mounting kit cpl. drawers (White)
--	342384	x	Monteringssats kpl. lådor (Mekong)	Mounting kit cpl. drawers (Mekong)
--	342457	x	Monteringssats kpl. lådor (High Gloss)	Mounting kit cpl. drawers (High Gloss)
187	342158	T	Monteringssats kpl. mikro (Vit)	Mounting kit cpl. micro (White)
--	342385	T	Monteringssats kpl. mikro (Mekong)	Mounting kit cpl. micro (Mekong)
--	342388	T	Monteringssats kpl. mikro (High Gloss)	Mounting kit cpl. micro (High Gloss)
188	342159	T	Monteringssats kpl. ugn (Vit)	Mounting kit cpl. oven (White)
--	342386	T	Monteringssats kpl. ugn (Mekong)	Mounting kit cpl. oven (Mekong)
--	342029	T	Monteringssats kpl. ugn (High Gloss)	Mounting kit cpl. oven (High Gloss)
189	317514	x	Låda 500x480	Drawer 500x480
190	317382	x	Glidskena låda H	Slide bar, drawer R
--	350221	x	Glidskena låda V	Slide bar, drawer L
--	801701	x	Skruv 6x16 d:o	Screw 6x16 d:o
191	336092	x	Passbit 95x30x16 (Mekong)	Gauge block 95x30x16 (Mekong)
192	335936	T	Front	Front
193	333287M	T	Skiva distans 15x100x547,5	Sheet distance 15x100x547,5
194	402108	T	Galler vent. mikro 318x38	Grating vent. micro 318x38
195	402109	T	Galler vent. mikro 448x38	Grating vent. micro 448x38
196	402110	T	Galler vent. mikro 448x33	Grating vent. micro 448x33
197	336086	T	Passbit 460x30x16	Gauge block 460x30x16
198	342160	T	Lucka (Vit)	Door (White)
--	342387	T	Lucka (Mekong)	Door (Mekong)
--	342028	T	Lucka (High Gloss)	Door (High Gloss)
			M= Metervara T= Tillbehör	M= On the metre T= Accessory

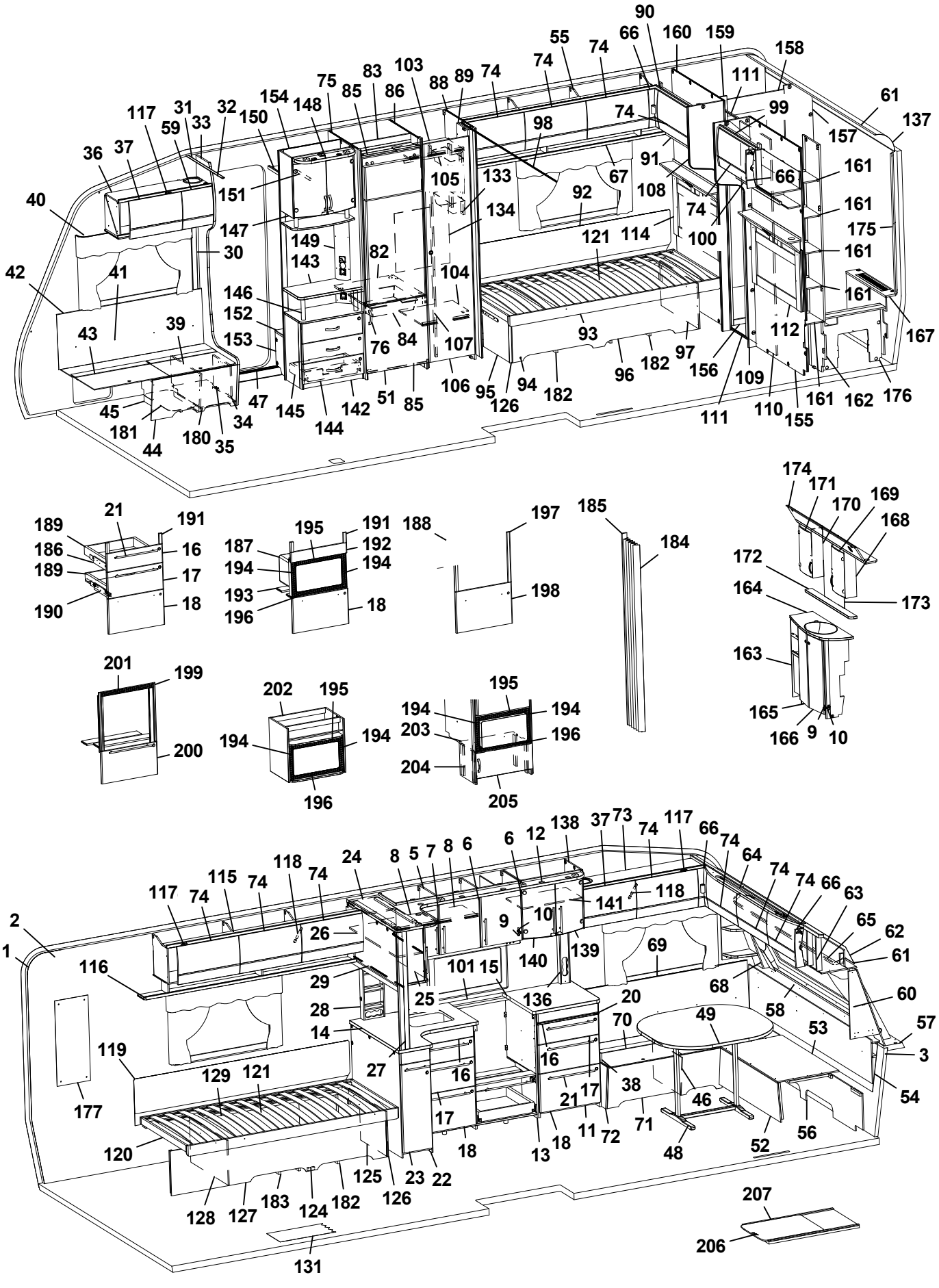
1 2 3 5 6 7 8 9 10 11 12 13 14 15 16 17 18 20 21 22 23 24 25 26 27 28 29 30 31 32 33 34 35 36 37 38 39 40 41 42 43 44 45 46 47 48 49 52 53 54 55 56 57 58 59 60 61 62 63 64 65 66 67 68 69 70 71 72 73 74 75 76 82 83 84 85 86 88 89 90 91 92 93 94 95 96 97 98 99 100 101 103 104 105 106 107 108 109 110 111 112 114 115 116 117 118 119 120 121 122 123 124 125 126 127 128 129 131 133 134 135 136 137 138 139 140 141 142 143 144 145 146 147 148 149 150 151 152 153 154 155 156 157 158 159 160 161 162 163 164 165 166 167 168 169 170 171 172 173 174 175 176 177 180 181 182 183 184 185 186 187 188 189 190 191 192 193 194 195 196 197 198 199 200 201 202 203 204 205 206 207

Pos Fig	Det. nr Part. No	Ingår Fitted	OBS!! Ange alltid årsmodell vid beställning av inredning Benämning	OBS!! Specify always year of model when ordering equipment Description
199	342139	T	List L=538 (diskbänk induktion)	List (kitchen sink induction) L=538
200	342277	T	Lucka (diskb. induktion) 299x550 (Vit)	Door (kitch. sink induct.) 299x550 (White)
--	342147	T	Lucka (diskb. induktion) 299x550 (Mekong)	Door (kitch. sink induct.) 299x550 (Mekong)
--	342131	T	Lucka (diskb. induktion) 299x550 (High Gloss)	Door (kitch. sink induct.) 299x550 (High Gloss)
--	20-900302	x	Pentrylåda 500x273 d:o	Drawer pentry 500x273 d:o
--	07-800039	x	Rullskena H d:o	Roller rail R d:o
--	07-800038	x	Rullskena V d:o	Roller rail L d:o
201	402107	T	Galler ugn (diskb. induktion) 503x35	Grating oven (kitch. sink induct.) 503x35
202	342343	T	Skåp kpl. mikrovågsugn	Cupboard cpl. microwave oven
203	342316	T	Hylla mikro	Shelf
204	342315	T	List folierad L=283	List folierad L=283
205	342311	T	Lucka 550x228	Door 550x228
--	316799	x	Gångjärn d:o	Hinge d:o
--	312588	x	Platta gångjärn d:o	Plate hinge d:o
206	341192	T	Utdragsskiva bord 450x550	Sliding leaf 450x550
207	341193	T	Låda utdragsskiva	Box sliding leaf
			* = Olika djup på lådor kan förekomma ¹ = Selected och Customized	* = Different depths of drawers can exist ¹ = Selected and Customized
			Dyntyger, madrasser m.m. (se dynor m.m.)	Cushion textilies, mattresses etc. (see cushions etc.)
			M= Metervara T= Tillbehör	M= On the metre T= Accessory

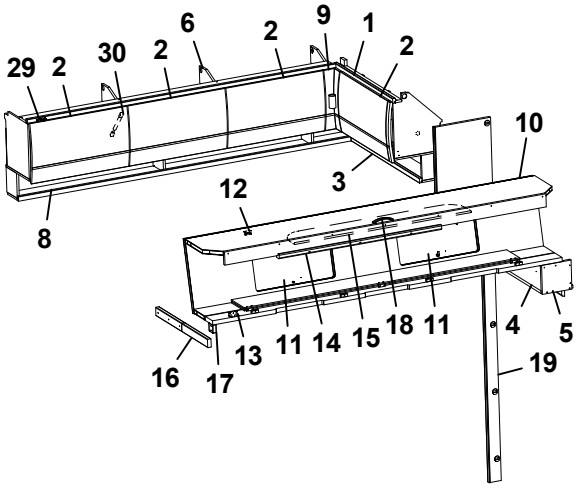
29
2
30
2
6
2
9
1
2
10
3
12
8
16
17
13
11
14
15
18
11
4
5
19

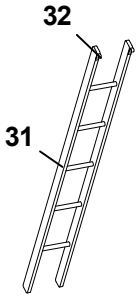
32
31

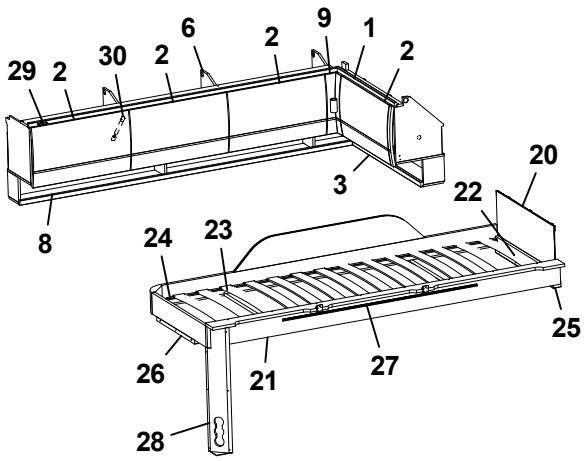
29
2
30
2
6
2
9
1
2
3
8
20
22
24
23
25
26
21
27
28

Pos Fig	Det. nr Part. No	Ingår Fitted	OBS!! Ange alltid årsmodell vid beställning av inredning Benämning	OBS!! Specify always year of model when ordering equipment Description
1	340661	x	Skåp gavel bak H L=928	Cupboard upper R L=928
--	341457	x	Skåp gavel bak H L=928 (Customized)	Cupboard upper R L=928 (Customized)
--	319978	x	Gångjärn d:o	Hinge d:o
--	319980	x	Platta gångjärn d:o	Plate hinge d:o
2	337695	x	Lucka	Door
--	340495	x	Lucka (High Gloss)	Door (High Gloss)
3	332389M	x	Hyllpaket	Shelf
4	332813M	x	Hylla gavel bak	Shelf gable rear
5	331697M	x	Gavel	Gable
6	340388	x	Skåp övre L=1747	Cupboard upper L=1747
--	340913	x	Skåp övre L=1747 (Customized)	Cupboard upper L=1747 (Customized)
8	331194M	x	Hyllpaket	Shelf
9	337738	x	Hörn inredning	Corner
--	340917	x	Hörn inredning (High Gloss)	Corner (High Gloss)
--	311917	x	Gångjärn d:o	Hinge d:o
--	319909	x	Platta gångjärn d:o	Plate hinge d:o
10	337661	x	Överbäddskåp L1980	Upper bed L1980
--	341426	x	Överbäddskåp L1980 (Customized)	Upper bed L1980 (Customized)
11	337664	x	Lucka	Door
--	341427	x	Lucka (High Gloss)	Door (High Gloss)
12	860402	x	Gångjärn	Hinge
13	860405	x	Gångjärn	Hinge
14	339839	x	Regel låsning	Lock bar
15	375813	x	Rasskydd ö-bäddskåp	Protective plate
16	331698M	x	Bärregel	Bearing rail
17	331701M	x	Kloss bärregel	Block bearing rail
18	350129	x	Handtag	Handle
19	336770	x	Front V vägg tvättrum	Front L
20	321209	x	Värmespalt gavel	Air gap gable
21	336381	x	Sängram vån.säng V u. ribbotten	Bed bottom L without laths
22	325430	x	Ribbotten kpl.	Laths bottom cpl.
23	311985	x	Ribba sängbotten L=718 B=63	Lath bed bottom L=718 B=63
24	312046	x	Band t. ribbotten	Band for laths bottom
25	331960M	x	Bärregel	Bearing rail
26	331961M	x	Bärregel L=440	Bearing rail L=440
27	314721	x	Skena draperi L=1100	Curtain rod L=1100
28	333190M	x	Front el-uttag	Front outlet
29	319978	x	Gångjärn	Hinge
--	319980	x	Platta gångjärn	Plate hinge
30	319914	x	Gasfjäder	Gas spring
--	319915	x	Fäste vinkel d:o	Angle bracket d:o
--	319916	x	Fäste runt d:o	Bracket round d:o
31	376697	T	Stege ö-bäddsskåp 201x1800 kpl.	Ladder upper bed 201x1800 cpl.
32	860426	T	Krok t. stege	Hook for ladder
			T= Tillbehör	T= Accessory

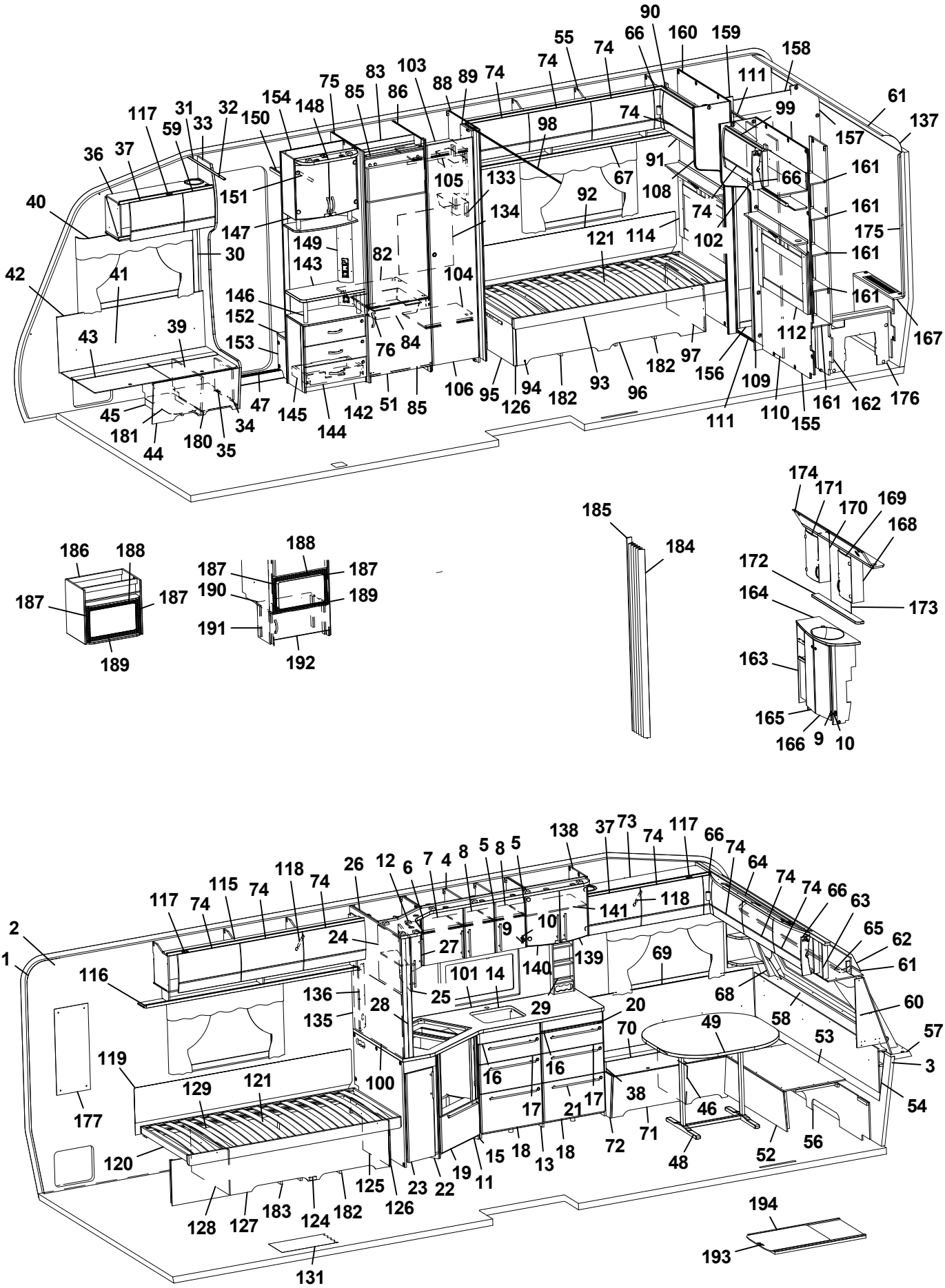
90
66
160
159
158
55
74
74
111
61
137
99
157
161
161
175
161
161
167
176
162
161
155
110
111
109
156
112
97
182
96
93
182
94
126
95
106
85
51
142
144
145
47
34
35
180
44
181
45
43
39
41
42
30
40
36
37
117
59
31
33
32
150
154
148
75
85
83
86
103
88
89
74
74
98
91
67
108
66
74
102
121
114
92
133
105
134
151
147
149
143
82
104
146
152
153
76
84
186
188
187
187
189
188
187
187
190
189
191
192
185
184
174
171
170
169
168
172
164
173
163
165
166
9
10
138
37
73
74
117
66
74
64
74
74
66
63
65
62
61
60
57
3
54
58
53
49
70
68
69
141
118
10
9
140
139
101
14
25
29
20
16
16
17
21
17
38
46
71
72
48
52
56
18
13
18
15
19
11
23
22
126
125
124
182
183
127
128
131
100
129
121
119
177
116
2
1
117
74
115
74
118
74
26
12
6
7
4
8
5
8
5
24
27
136
135
28

Pos Fig	Det. nr Part. No	Ingår Fitted	OBS!! Ange alltid årsmodell vid beställning av inredning Benämning	OBS!! Specify always year of model when ordering equipment Description
1	318657	M	Tapet vägg/tak	Wall paper
2	318584	M	Tejp tapet 20 mm	Tape, wall paper 20 mm
3	318585	M	Tejp tapet 60 mm	Tape, wall paper 60 mm
4	342329	x	Skåp kök L924 kpl. (Vit)	Cupboard kitchen L924 cpl. (White)
--	341927	x	Skåp kök L924 kpl. (Mekong)	Cupboard kitchen L924 cpl. (Mekong)
--	341675	x	Skåp kök L924 kpl. (High Gloss)	Cupboard kitchen L924 cpl. (High Gloss)
5	342330	x	Lucka H (Vit)	Door R (White)
--	341928	x	Lucka H (Mekong)	Door R (Mekong)
--	341680	x	Lucka H (High Gloss)	Door R (High Gloss)
--	317502	x	Handtag d:o	Handle d:o
6	334713	x	Lucka V (Vit)	Door L (White)
--	336625	x	Lucka V (Mekong)	Door L (Mekong)
--	340512	x	Lucka V (High Gloss)	Door L (High Gloss)
--	317502	x	Handtag d:o	Handle d:o
7	331385M	x	Hylla	Shelf
8	341681	x	Hylla	Shelf
9	311917	x	Gångjärn	Hinge
10	312588	x	Platta gångjärn	Plate hinge
11	342275	x	Diskbänk vinklad (Vit)	Kitchen sink angled (White)
--	342145	x	Diskbänk vinklad (Mekong)	Kitchen sink angled (Mekong)
--	342134	x	Diskbänk vinklad (High Gloss)	Kitchen sink angled (High Gloss)
12	341707	x	Ljusramp köksskåp (vitrinskåp)	Light holder kitchen (vitrine)
--	342423	T	Ljusramp köksskåp (skåp mikro)	Light holder kitchen (microwave oven)
13	342312	x	Diskbänk induktion trädel u. skiva (Vit)	Kitchen sink induction w/o board (White)
--	341918	x	Diskbänk induktion trädel u. skiva (Mekong)	Kitchen sink induction w/o board (Mekong)
--	341827	x	Diskbänk induktion trädel u. skiva (High Gloss)	Kitchen sink induction w/o board (High Gloss)
14	341051-K	x	Skiva diskbänk induktion 1970x902, ljus	Board induction 1970x902, light
--	341051-L	x	Skiva diskbänk induktion 1970x902, mörk	Board induction 1970x902, dark
15	341138	x	Passbit diskbänk	Gauge block
16	334706	x	Lådförstycke (Vit)	Drawer front (White)
--	336631	x	Lådförstycke (Mekong)	Drawer front (Mekong)
--	340504	x	Lådförstycke (High Gloss)	Drawer front (High Gloss)
--	317514	x	Låda 500x480 d:o	Drawer 500x480 d:o
--	317382	x	Glidskena låda H d:o	Slide bar, drawer R d:o
--	350221	x	Glidskena låda V d:o	Slide bar, drawer L d:o
17	334707	x	Lådförstycke (Vit)	Drawer front (White)
--	336633	x	Lådförstycke (Mekong)	Drawer front (Mekong)
--	340505	x	Lådförstycke (High Gloss)	Drawer front (High Gloss)
--	317514	x	Låda 500x480 d:o	Drawer 500x480 d:o
--	317382	x	Glidskena låda H d:o	Slide bar, drawer R d:o
--	350221	x	Glidskena låda V d:o	Slide bar, drawer L d:o
18	342156	x	Lucka (Vit)	Door (White)
--	341794	x	Lucka (Mekong)	Door (Mekong)
--	341083	x	Lucka (High Gloss)	Door (High Gloss)
--	20-900302	x	Pentrylåda 500x273 d:o *	Drawer pentry 500x273 d:o *
--	07-800039	x	Rullskena H d:o *	Roller rail R d:o *
--	07-800038	x	Rullskena V d:o *	Roller rail L d:o *
--	317514	x	Låda 500x480 d:o *	Drawer 500x480 d:o *
--	317382	x	Glidskena låda H d:o *	Slide bar, drawer R d:o *
--	350221	x	Glidskena låda V d:o *	Slide bar, drawer L d:o *
			M= Metervara T= Tillbehör	M= On the metre T= Accessory

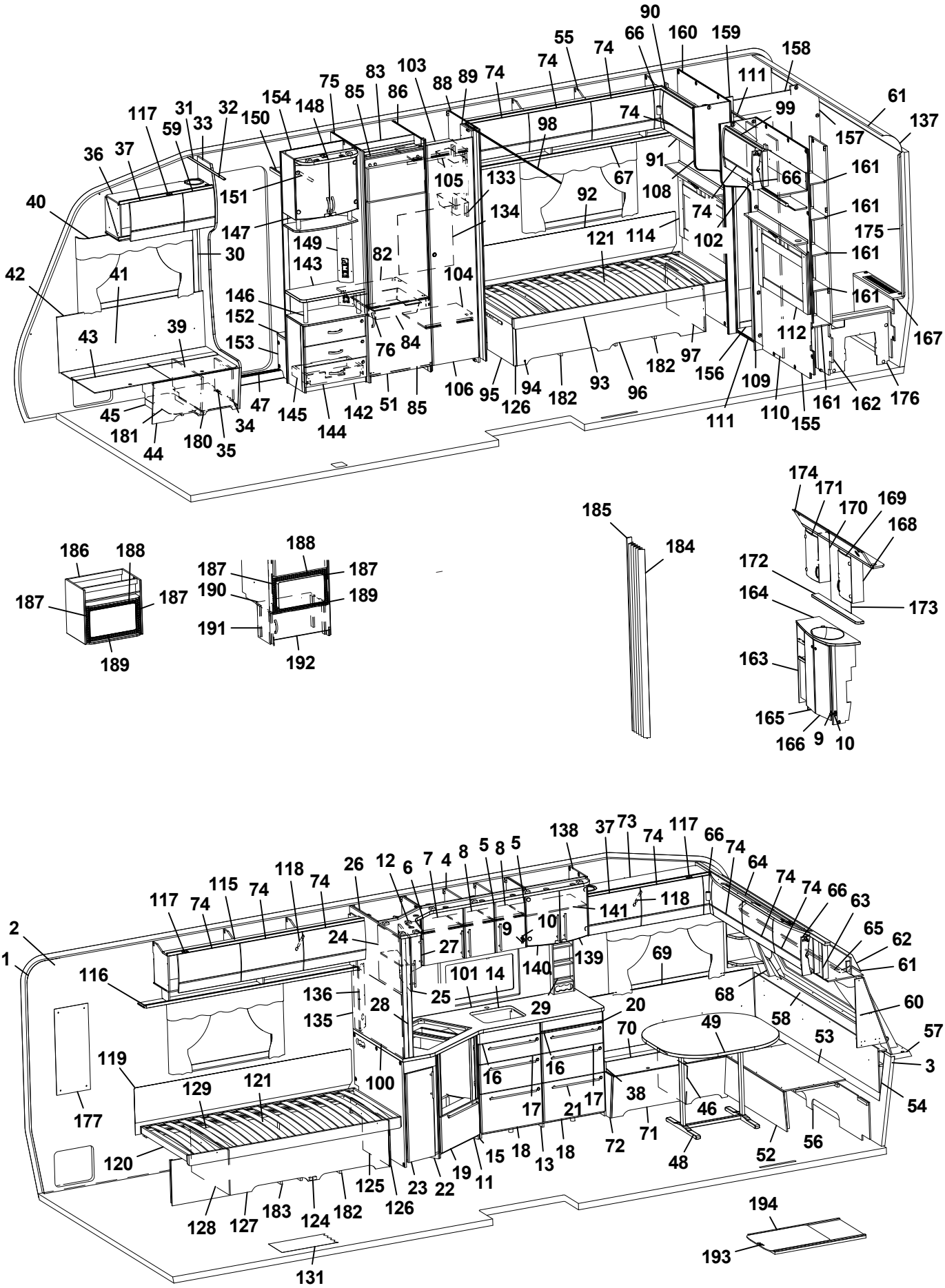
90
66
160
159
158
55
74
74
111
61
137
99
157
161
161
175
161
161
167
176
162
161
155
110
111
109
156
112
97
182
96
93
182
94
126
95
106
85
51
142
144
145
47
34
35
180
44
181
45
43
39
41
42
30
40
36
37
117
59
31
33
32
150
154
148
75
85
83
86
103
88
89
74
74
98
91
67
108
66
74
102
121
114
92
133
105
134
151
147
149
143
82
104
146
152
153
76
84
186
188
187
187
189
188
187
187
190
189
191
192
185
184
174
171
170
169
168
172
164
173
163
165
166
9
10
138
37
73
74
117
66
74
64
74
74
66
63
65
62
61
60
57
3
54
58
53
49
70
68
69
141
118
10
9
140
139
101
14
25
29
20
16
16
17
21
17
38
46
71
72
48
52
56
15
18
13
18
19
11
23
22
126
125
128
127
183
124
182
131
2
1
116
117
74
115
74
118
74
26
12
6
7
4
8
5
8
5
24
27
136
135
28
100
119
129
121
177
120
194
193

Pos Fig	Det. nr Part. No	Ingår Fitted	OBS!! Ange alltid årsmodell vid beställning av inredning Benämning	OBS!! Specify always year of model when ordering equipment Description
19	342277	x	Lucka (Vit)	Door (White)
--	342147	x	Lucka (Mekong)	Door (Mekong)
--	342131	x	Lucka (High Gloss)	Door (High Gloss)
--	20-900302	x	Pentrylåda 500x273 d:o	Drawer pentry 500x273 d:o
--	07-800039	x	Rullskena H d:o	Roller rail R d:o
--	07-800038	x	Rullskena V d:o	Roller rail L d:o
20	341954	x	Skärbräda	Cutting board
21	317503	x	Handtag	Handle
22	342274	x	Utskjut diskbänk (Vit)	Projection kitchen sink (White)
--	341922	x	Utskjut diskbänk (Mekong)	Projection kitchen sink (Mekong)
--	341649	x	Utskjut diskbänk (High Gloss)	Projection kitchen sink (High Gloss)
23	334711	x	Lucka (Vit)	Door (White)
--	336628	x	Lucka (Mekong)	Door (Mekong)
--	340514	x	Lucka (High Gloss)	Door (High Gloss)
--	317502	x	Handtag d:o	Handle d:o
24	342328	x	Skåp utskjut kökskåp (Vit)	Cupboard projection (White)
--	341924	x	Skåp utskjut kökskåp (Mekong)	Cupboard projection (Mekong)
--	341698	x	Skåp utskjut kökskåp (High Gloss)	Cupboard projection (High Gloss)
--	341856	x	Hylla d:o	Shelf d:o
25	334712	x	Lucka H (Vit)	Door R (White)
--	336624	x	Lucka H (Mekong)	Door R (Mekong)
--	340511	x	Lucka H (High Gloss)	Door R (High Gloss)
26	342327	x	Hörnskåp (Vit)	Corner cupboard (White)
--	341925	x	Hörnskåp (Mekong)	Corner cupboard (Mekong)
--	341690	x	Hörnskåp (High Gloss)	Corner cupboard (High Gloss)
27	342326	x	Lucka V ((Vit))	Door L (White)
--	341926	x	Lucka V (Mekong)	Door L (Mekong)
--	341696	x	Lucka V (High Gloss)	Door L (High Gloss)
28	341727	x	Stolpe utskjut	Support bar
29	333409M	x	Kryddhylla	Spice rack
30	318962	x	List täck el-kabel B=45 L=2100	Cover strip B=45 L=2100
31	316270	x	List snäpp undre L2379	List under L2379
32	316268	x	List snäpp övre L2379	List upper L2379
33	342165	x	Stolpe först. L1948 kpl. m. lucka	Support bar cpl. with door
34	336064	x	Lucka	Door
35	312589	x	Gångjärn	Hinge
36	342194	x	Skåp övre elc.L=828	Cupboard upper L=828
--	342255	x	Skåp övre elc.L=828 (Selected)	Cupboard upper L=828 (Selected)
--	342253	x	Skåp övre elc.L=828 (Customized)	Cupboard upper L=828 (Customized)
37	337719	x	Lucka	Door
--	340494	x	Lucka (High Gloss)	Door (High Gloss)
38	342267	x	Dynstöd 15x80x400	Support cushion 15x80x400
39	342494	x	Stöd bäddlåda HF	Support bed box
40	350348	x	Skena gardin L1020	Curtain rod L1020
41	339356	x	Värmespalt H fram	Air gap R.F.
42	319821	M	List kant mörkbrun	Strip, dark brown
43	336858	x	Lock bäddlåda H F	Cover bedbox R.F.
--	319024	x	Matta grå textil m. tejp d:o	Carpet gray textile with tape d:o
44	342490	x	Front bäddlåda H F	Front bed box R.F.
--	342492	T	Front bäddlåda H F (centraldammsugare)	Front bed box R.F. (central vacuum cleaner)
			M= Metervara T= Tillbehör	M= On the metre T= Accessory

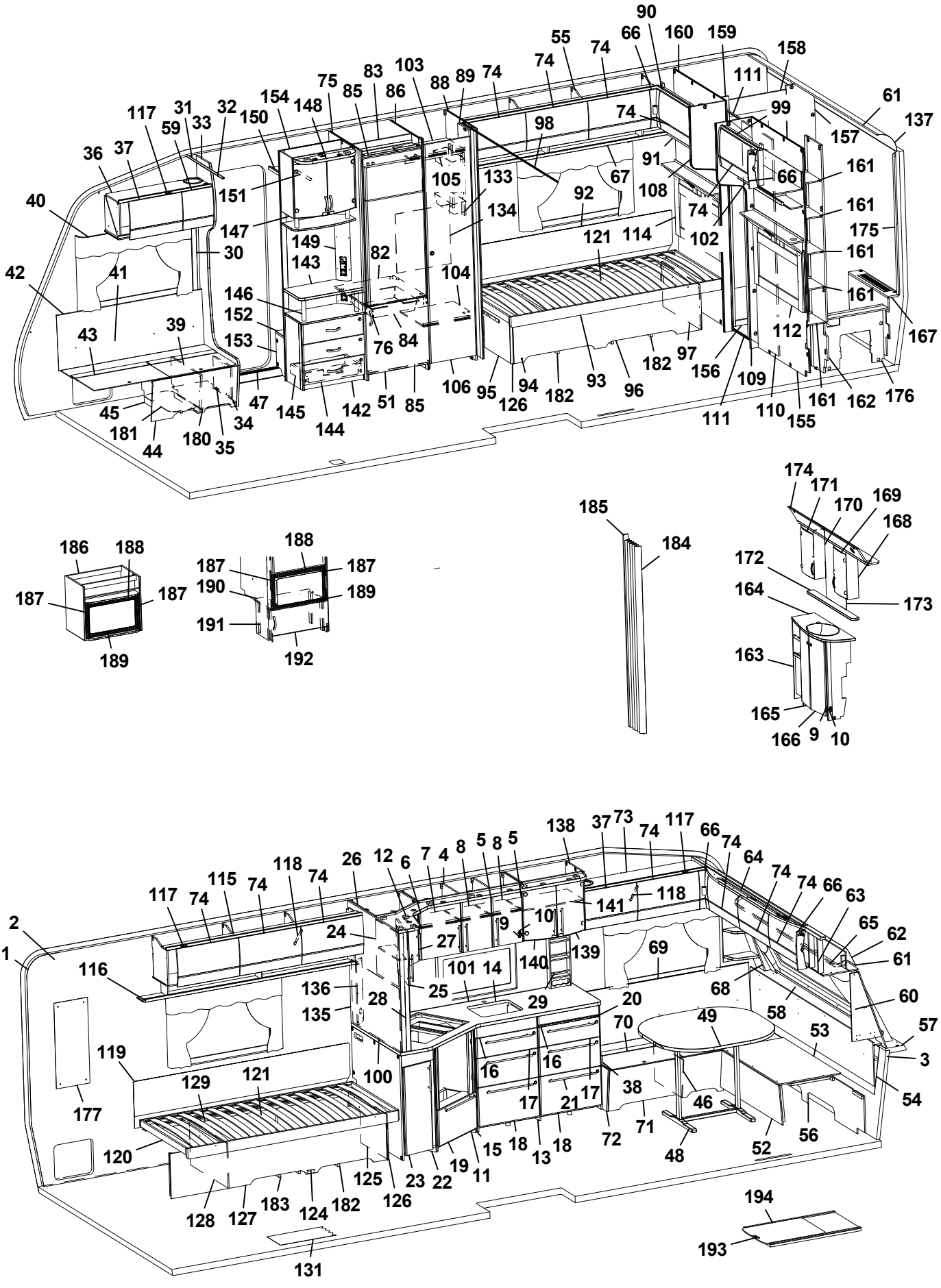
90
66
160
159
158
55
74
74
74
103
83
75
88
89
74
111
61
137
154
148
85
86
99
117
31
32
150
98
74
157
59
33
36
37
91
161
105
133
67
66
151
92
108
40
134
74
161
147
149
121
114
102
175
30
143
82
161
42
41
104
146
161
152
112
167
43
39
153
76
84
97
182
156
109
47
106
95
94
93
96
161
162
176
45
145
142
51
85
126
182
111
110
155
181
34
144
180
44
35
174
171
170
169
168
185
184
186
188
188
187
187
187
190
189
172
164
173
191
189
192
163
165
166
9
10
138
37
73
74
117
66
74
26
12
6
7
4
8
5
8
5
64
74
74
66
63
118
74
115
74
117
74
118
141
65
62
2
24
27
9
10
61
1
116
101
14
140
139
69
136
25
68
60
28
29
20
135
70
49
58
57
53
119
16
16
3
100
129
121
38
54
17
21
17
46
177
71
72
56
120
15
18
13
18
48
52
125
23
22
19
11
126
128
127
183
124
182
194
193
131

Pos Fig	Det. nr Part. No	Ingår Fitted	OBS!! Ange alltid årsmodell vid beställning av inredning Benämning	OBS!! Specify always year of model when ordering equipment Description
45	342495	x	Stöd bäddlåda HF	Support bed box
46	312825	x	Stöd bäddlåda VF	Support bed box
47	314687	x	Tröskel aluminium L=850	Threshold aluminium L=850
48	310083	x	Bordsstativ	Table stand
49	335940-K	x	Bordsskiva 940x1025	Table top 940x1025
--	340543-K	x	Bordsskiva 940x1025, ljus [1]	Table top 940x1025, light [1]
--	340543-L	x	Bordsskiva 940x1025, mörk [1]	Table top 940x1025, dark [1]
51	342259	x	Lucka H 550x570	Door R 550x570
--	316799	x	Gångjärn d:o	Hinge d:o
--	312588	x	Platta gångjärn d:o	Plate hinge d:o
52	331245M	x	Front bäddlåda gavel	Front bed box gable
53	331246M	x	Skiva rundsittgrupp	Sheet seat
54	340578	x	Värmespalt gavel fram	Air gap
55	340388	x	Skåp övre L=1747	Cupboard upper L=1747
--	340913	x	Skåp övre L=1747 (Customized)	Cupboard upper L=1747 (Customized)
--	319978	x	Gångjärn d:o	Hinge d:o
--	319980	x	Platta gångjärn d:o	Plate hinge d:o
56	340520	x	Stöd sittgrupp	Support
57	213471	x	Hylla front kpl. L2376	Shelf front cpl. L2376
58	340191	x	Front/hylla kpl.	Front/shelf cpl.
--	340929	x	Hylla m. belysning "Björn" (Customized)	Shelf with lighting "Bear" (Customized)
59	337790	x	Lucka	Door
--	340493	x	Lucka (High Gloss)	Door (High Gloss)
60	338518	x	Hylla hörn H	Shelf R
61	313884	x	List plast radie L=2379	List L=2379
62	316005	x	Skiva plast 295x2363x1	Plastic sheet
63	342301	x	Skåp gavel fram L=2360	Cupboard L=2360
--	342300	x	Skåp gavel fram L=2360 (Customized)	Cupboard L=2360 (Customized)
--	319978	x	Gångjärn d:o	Hinge d:o
--	319979	x	Platta gångjärn d:o	Plate hinge d:o
64	336063	x	Ljusramp gavelskåp	Light holder
65	350349	x	Skena gardin L1920	Curtain rod L1920
66	337738	x	Hörn inredning	Corner
--	340917	x	Hörn inredning (High Gloss)	Corner (High Gloss)
--	311917	x	Gångjärn d:o	Hinge d:o
--	319909	x	Platta gångjärn d:o	Plate hinge d:o
67	331194M	x	Hyllpaket	Shelf
68	342291	x	Hylla hörn V	Shelf L
69	337171	x	Värmespalt V fram	Air gap L.F.
70	333906	x	Lock bäddlåda V F	Cover bed box L.F
--	319024	x	Matta grå textil m. tejp d:o	Carpet gray textile with tape d:o
71	339504	x	Front bäddlåda V F	Front bed box L.F.
72	339500	x	Gavel bäddlåda V F	Gable bed box L.F
73	340322	x	Skåp övre L=1108	Cupboard upper L=1108
--	340349	x	Skåp övre L=1108 (Selected)	Cupboard upper L=1108 (Selected)
--	340909	x	Skåp övre L=1108 (Customized)	Cupboard upper L=1108 (Customized)
74	337695	x	Lucka	Door
--	340495	x	Lucka (High Gloss)	Door (High Gloss)
75	342304	x	Vägg kyl V	Wall refrigerator L
76	350129	x	Handtag	Handle
			M= Metervara T= Tillbehör	M= On the metre T= Accessory

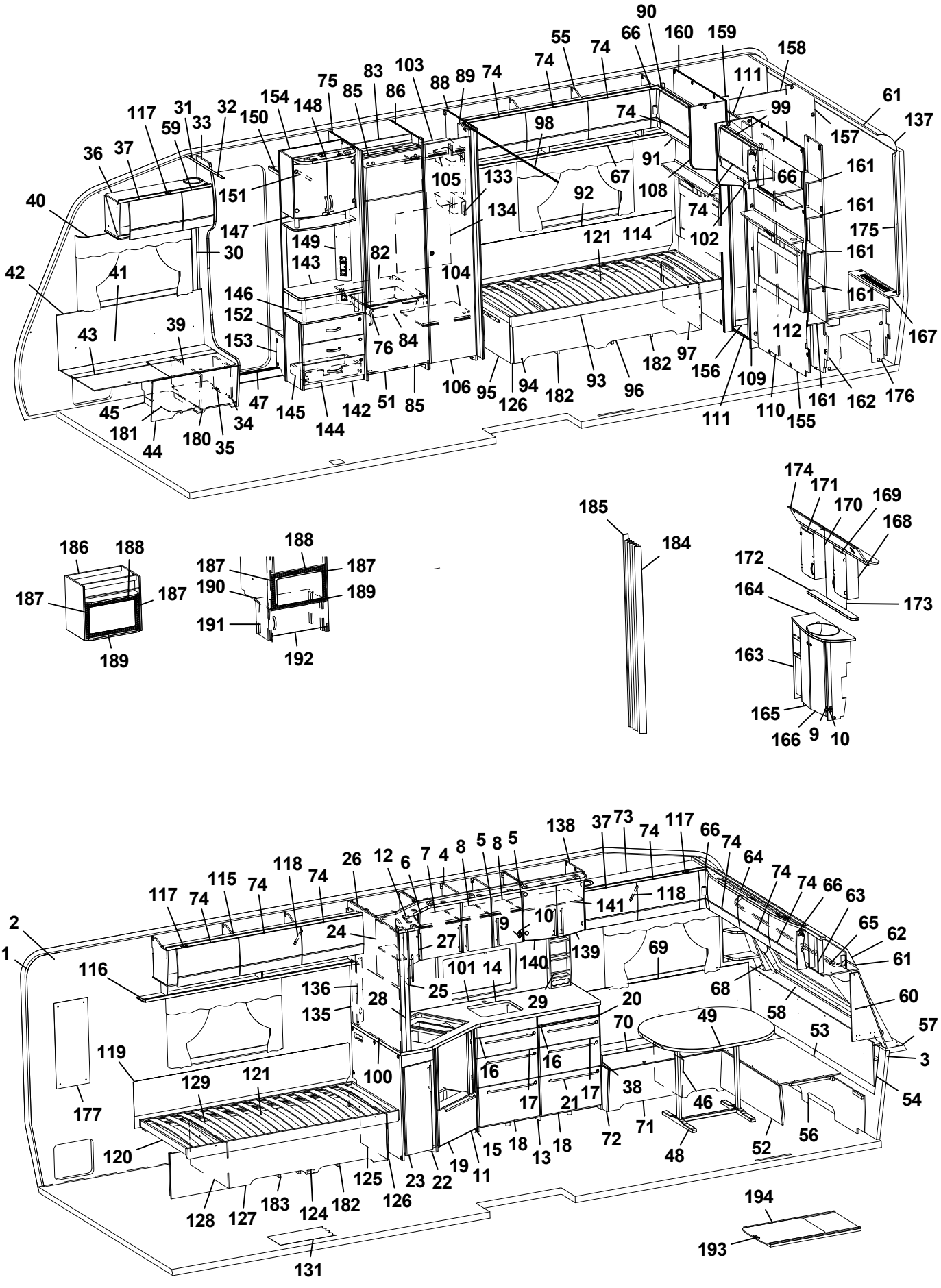
90
66
160
159
158
55
74
74
111
61
137
99
157
161
161
175
161
161
167
112
176
162
161
155
110
111
109
156
97
182
96
93
182
94
126
95
106
85
51
142
144
145
47
34
35
180
44
181
45
43
39
41
42
30
40
36
37
117
59
31
33
32
150
154
148
75
85
83
86
103
88
89
74
74
98
91
67
108
66
74
102
121
114
92
133
105
134
151
147
149
143
82
104
146
152
153
76
84
186
188
187
187
189
188
187
187
190
189
191
192
185
184
174
171
170
169
168
172
164
173
163
165
166
9
10
2
1
116
117
74
115
74
118
74
26
12
6
7
4
8
5
8
5
138
37
73
74
117
66
74
64
74
74
66
63
65
62
61
60
57
3
54
53
58
68
49
70
69
141
118
10
9
27
24
101
14
140
139
136
135
28
25
29
20
16
16
17
21
17
38
46
71
72
48
52
56
119
129
121
100
177
120
128
127
183
124
182
125
126
23
22
19
11
15
18
13
18
131
194
193

Pos Fig	Det. nr Part. No	Ingår Fitted	OBS!! Ange alltid årsmodell vid beställning av inredning Benämning	OBS!! Specify always year of model when ordering equipment Description
82	340675	x	Hylla under kyl	Shelf under refrigerator
83	342309	x	Bakstycke stopp kyl	Back cupboard
84	310325	x	Trådback vit 427x427x85	Tray 427x427x85
--	312712	x	Glidlist trådback (säljes i par)	Sliding strip tray (pair)
85	342306	x	List folierad L = 528	List foiled L = 528
86	342305	x	Vägg kyl H	Wall refrigerator R
88	331260M	x	Vägg garderob H	Wall wardrobe R
89	331238M	x	Nisch, vikdörr	Niche folding door
90	340661	x	Skåp gavel bak H L=928	Cupboard upper R L=928
--	341457	x	Skåp gavel bak H L=928 (Customized)	Cupboard upper R L=928 (Customized)
--	319978	x	Gångjärn d:o	Hinge d:o
--	319980	x	Platta gångjärn d:o	Plate hinge d:o
91	332389M	x	Hyllpaket	Shelf
92	338121	x	Värmespalt	Air gap
93	342605	x	Sängram u. ribbotten	Bed bottom without laths
94	340246	x	Sänglåda kpl. H	Bed box cpl. R
95	340247	x	Gavel säng främte	Gable bed front
96	339481	x	Front säng	Front bed
97	340211	x	Gavel säng bakre	Gable bed rear
98	318104	x	Skena draperi L=1730	Drapery rail L=1730
99	340670	x	Skåp gavel bak V L=928	Cupboard upper L L=928
--	341459	x	Skåp gavel bak V L=928 (Customized)	Cupboard upper L L=928 (Customized)
--	319978	x	Gångjärn d:o	Hinge d:o
--	319980	x	Platta gångjärn d:o	Plate hinge d:o
100	341710-A	T	Köksskiva vägg svart skiffer	Protection kitchen, black slate
--	341710-G	T	Köksskiva vägg natur skiffer	Protection kitchen, grey
101	341099-A	T	Köksskiva vägg svart skiffer	Protection kitchen, black slate
--	341099-G	T	Köksskiva vägg natur skiffer	Protection kitchen, grey
102	332393M	x	Hyllpaket	Shelf
103	331279M	x	Hylla garderob övre	Shelf wardrobe upper
104	331274M	x	Hylla garderob nedre	Shelf wardrobe under
105	350217	x	Galgstång L=790	Clothes hanger L=790
106	342238	x	Dörr 415x1850	Door 415x1850
108	336385	x	Front H vägg tvättrum	Front R
109	336386	x	Front V vägg tvättrum	Front L
110	331914M	x	Skjutdörr tvättrum	Door
111	316030	x	Skena skjutdörr	Curtain rod
--	375434	x	List d:o	List d:o
--	331953M	x	Kloss d:o	Block d:o
112	340563	x	Värmespalt V kpl. m. tyg och belysning	Air gap L cpl. with fabric and illumination
--	340567	T	Värmespalt V kpl. m. tyg och belysning [1]	Air gap L cpl. with fabric and illumination [1]
114	340574	x	Värmespalt H kpl. m. tyg och belysning	Air gap R cpl. with fabric and illumination
--	340577	T	Värmespalt H kpl. m. tyg och belysning [1]	Air gap R cpl. with fabric and illumination [1]
115	340352	x	Skåp övre V-bak L=1747	Cupboard upper L-rear L=1747
--	341022	x	Skåp övre L=1747 (Customized)	Cupboard upper L=1747 (Customized)
116	331189M	x	Hyllpaket	Shelf
117	319978	x	Gångjärn	Hinge
--	319980	x	Platta gångjärn	Plate hinge
118	319914	x	Gasfjäder	Gas spring
--	319915	x	Fäste vinkel d:o	Angle bracket d:o
			M= Metervara T= Tillbehör	M= On the metre T= Accessory

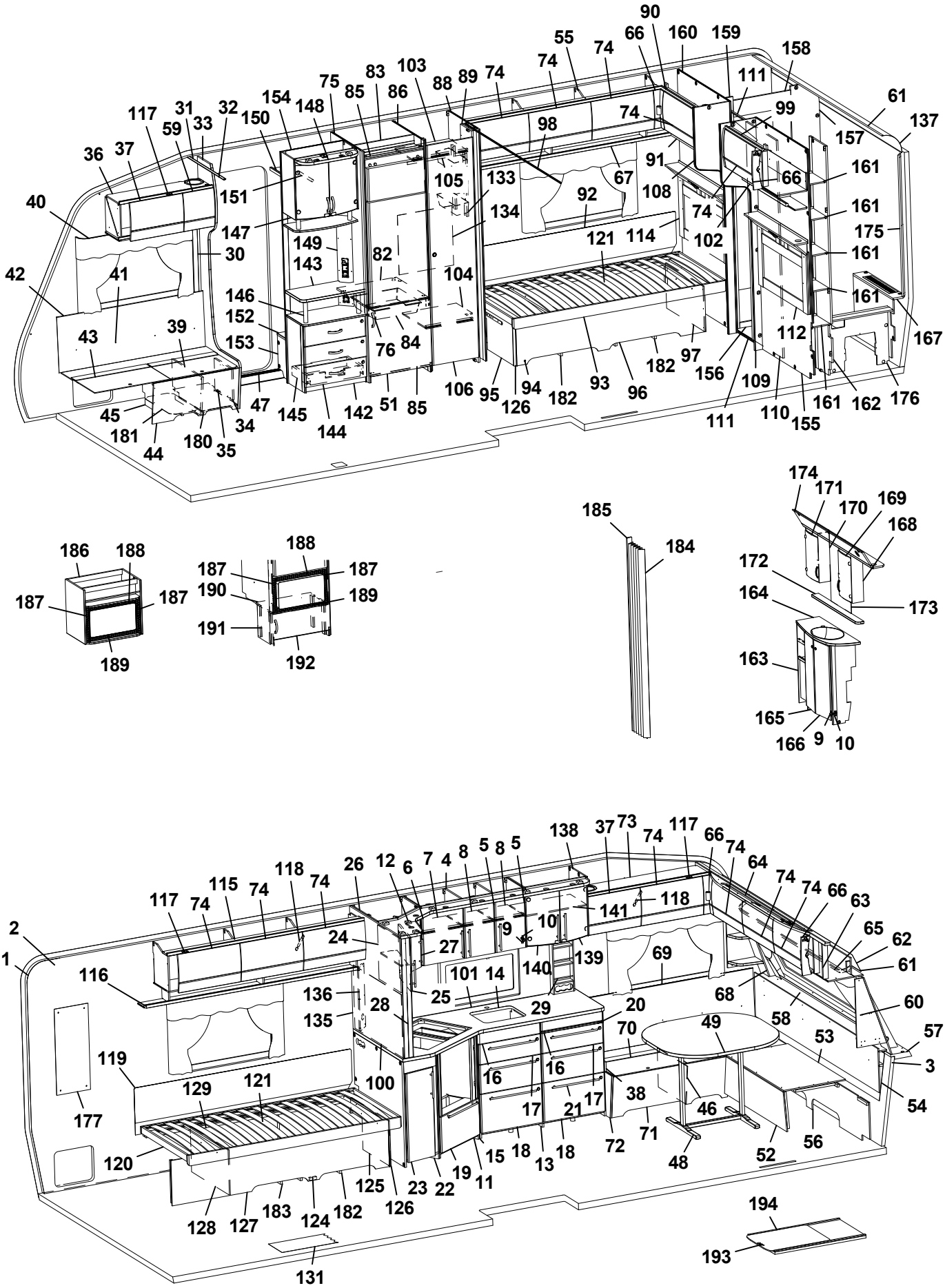
90
66
160
159
158
55
74
74
111
61
137
99
157
161
161
175
161
161
167
176
162
161
155
110
111
109
156
97
182
96
93
182
94
126
95
106
85
51
142
144
145
47
34
35
180
44
181
45
43
39
41
42
30
40
36
37
117
59
31
33
32
150
154
148
75
85
83
86
103
88
89
74
74
98
91
67
108
66
74
102
121
114
133
105
134
92
151
147
149
143
82
104
146
152
153
76
84
186
188
187
187
189
188
187
187
190
189
191
192
185
184
174
171
170
169
168
172
164
173
163
165
166
9
10
138
37
73
74
117
66
74
64
74
74
66
63
65
62
61
60
57
3
54
56
52
48
71
72
38
46
49
58
53
68
69
20
29
70
16
16
17
21
17
18
13
18
15
19
11
22
23
126
125
124
182
183
127
128
131
120
177
119
129
121
100
116
2
1
117
74
115
74
118
74
26
12
6
7
4
8
5
8
5
24
27
9
10
141
118
139
140
101
14
25
136
135
28
194
193

Pos Fig	Det. nr Part. No	Ingår Fitted	OBS!! Ange alltid årsmodell vid beställning av inredning Benämning	OBS!! Specify always year of model when ordering equipment Description
--	319916	x	Fäste runt d:o	Bracket round d:o
119	338121	x	Värmespalt	Air gap
120	342613	x	Sängram u. ribbotten	Bed bottom without laths
121	325342	x	Ribbotten kpl.	Laths bottom cpl.
--	314211	x	Ribba sängbotten L=820 B=63	Lath bed bottom L=820 B=63
--	312046	x	Band t. ribbotten	Band for laths bottom
124	340218	x	Sänglåda kpl. V	Bed box cpl. L
125	340219	x	Gavel säng främre	Gable bed front
126	319776	x	List hörn L=2500	Corner strip L=2500
127	339486	x	Front säng	Front bed
128	340204	x	Gavel säng bakre	Gable bed rear
129	315203	x	Regel 17,5x55x1415	Wood lath pine 17,5x55x1415
131	319230	M^2	Matta golv, klinkermönster mörkgrå	Carpet floor, clinker design dark grey
--	319393	T	Matta golv, antik planka	Carpet floor, antique plank
133	319759	x	Korg, garderob	Basket, wardrobe
--	335802	x	List för korgar	List för baskets
134	336261	x	Täckskiva exp.kärl	Cover expansion vessel
135	341709	x	Vägg	Wall
136	341985	x	Front el-uttag 15x130x530	Front outle 15x130x530
137	316005	x	Skiva plast 295x2363x1	Plastic sheet
138	336112	x	Skåp vitrin	Vitrine
139	332233	x	Lucka vitrin H 272x450	Door vitrine R 272x450
140	332234	x	Lucka vitrin V 272x450	Door vitrine L 272x450
--	318630	x	Lås magnet d:o	Lock magnet d:o
--	318381	x	Motstycke magnetlås	Companion part
--	318379	x	Gångjärn	Hinge
--	318380	x	Täckhatt d:o	Cover d:o
--	312588	x	Platta gångjärn	Plate hinge
141	331206M	x	Hylla	Shelf
142	341958	x	TV-bänk kpl. u. skiva	TV-bench cpl. whitout board
143	336122-K	x	Skiva TV-bänk, ljus	Board, light
--	336122-L	T	Skiva TV-bänk, mörk	Board, dark
144	341959	x	Lådförstycke	Drawer front
145	20-900302	x	Pentrylåda 500x273 d:o	Drawer pentry 500x273 d:o
--	07-800039	x	Rullskena H d:o	Roller rail R d:o
--	07-800038	x	Rullskena V d:o	Roller rail L d:o
146	336103	x	Rundstav folierad L=192	Round staff L=192
147	340077	x	Skåp bar kpl. H=512	Coctail cabinet cpl. H=512
--	332088M	x	Hylla hållare flaskor	Shelf bottle holder
--	331778	x	Lucka H d:o	Door R d:o
--	331779	x	Lucka V d:o	Door L d:o
--	318379	x	Gångjärn d:o	Hinge d:o
--	318380	x	Täckhatt d:o	Cover d:o
--	312588	x	Platta gångjärn d:o	Plate hinge d:o
--	336104	x	Hylla under skåp	Shelf under cupboard
--	336102	x	Rundstav d:o L=100	Round staff d:o L=100
148	336106	x	Ljusramp	Light holder
149	340418	x	Front el-uttag 130x857,5	Front outlet 130x857,5
150	331910M	x	Hylla garderob övre	Shelf
151	350217	x	Galgstång L=790	Clothes hanger L=790
			M= Metervara T= Tillbehör	M= On the metre T= Accessory

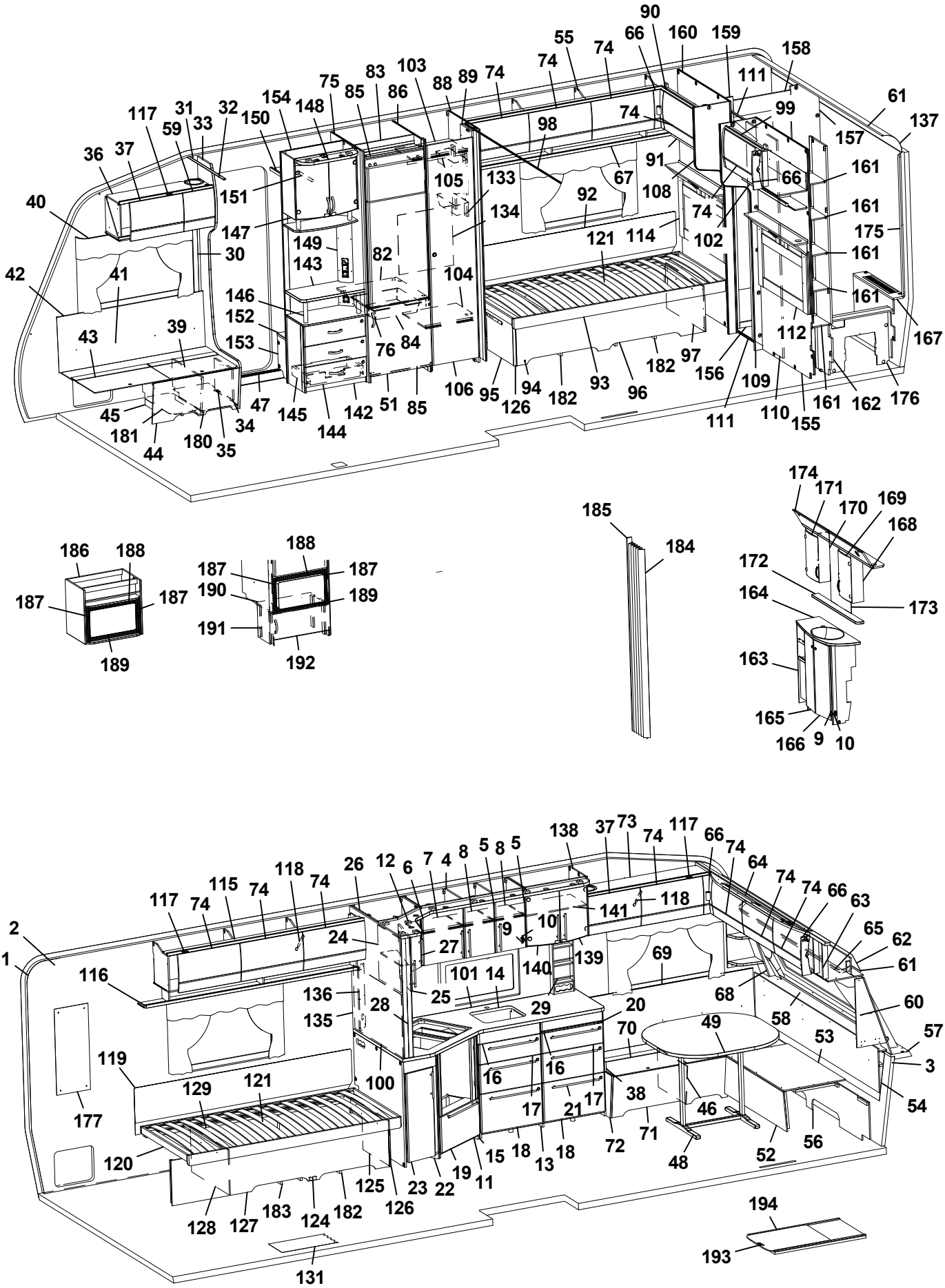
90
66
160
159
158
55
74
74
74
103
88
89
74
83
75
85
86
154
148
117
31
32
33
59
150
36
37
40
151
147
149
143
30
42
41
43
39
146
152
153
45
181
44
180
35
34
47
145
144
142
51
85
106
95
126
94
182
93
96
182
97
156
109
111
110
155
161
162
176
112
161
161
161
175
161
167
161
99
157
137
61
111
98
74
91
67
108
66
92
133
105
134
121
114
102
74
104
82
76
84
186
188
187
187
189
188
187
187
190
189
191
192
185
184
174
171
170
169
168
172
164
173
163
165
166
9
10
2
1
116
117
74
115
74
118
74
26
12
6
7
4
8
5
8
5
138
37
73
74
117
66
74
64
74
74
66
63
65
62
61
24
27
9
10
141
118
139
140
101
14
25
136
135
28
29
20
69
68
58
60
57
3
54
53
49
70
16
16
17
17
21
38
46
71
72
48
52
56
119
129
121
100
177
120
128
127
183
124
182
125
126
23
22
19
11
15
18
13
18
131
194
193

Pos Fig	Det. nr Part. No	Ingår Fitted	OBS!! Ange alltid årsmodell vid beställning av inredning Benämning	OBS!! Specify always year of model when ordering equipment Description
152	319866	x	Hylla insteg	Shelf
153	336618	x	Front hylla garderob	Front
154	337198	x	Vägg instegsgarderob	Wall wardrobe
155	338638	x	Vägg tvättrum	Wall washroom
156	332955M	x	Tröskel	Threshold
157	333500M	x	Vägg tvättrum	Wall
158	332956M	x	Överbit tvättrum	Overlap washroom
159	332957M	x	List poppel 15x63x1948	List 15x63x1948
160	338636	x	Vägg tvättrum	Wall washroom
161	331894M	x	Hylla	Shelf
162	337075	x	Vägg garderob H	Wall wardrobe R
163	337048	x	Skåp tvättställ u. skiva	Cupboard washroom without board
164	337049-K	x	Skiva skåp tvättställ	Board cupboard wash basin
165	336056	x	Lucka V	Door L
166	336055	x	Lucka H	Door R
167	337050	x	Front gavel bak	Front
--	319198	x	Galler ventilation d:o	Ventilation grille d:o
168	331911M	x	Skåp tvättrum H	Cupboard washroom R
169	331778	x	Lucka H	Door R
170	331912M	x	Skåp tvättrum V	Cupboard washroom L
171	331779	x	Lucka V	Door L
172	337069-K	x	Hylla	Shelf
173	315999	x	Spegel 440x700x3	Mirror 440x700x3
174	337064	x	Ljusramp	Light holder
175	335718	x	Front hörn	Front
176	337046	x	Täckfront	Front
177	316039	x	Spegel 300x725x3	Mirror 300x725x3
--	319883	T	Spegel 300x725x3 [1]	Mirror 300x725x3 [1]
180	350390	x	Plåt skofack	Plate shoe compartment
181	342511	x	Luftspalt H-fram	Air gap R front
182	337271	x	Luftspalt sänglåda	Air gap bed box
183	337272	x	Luftspalt sänglåda	Air gap bed box
184	315216	T	Vikdörr 1900x1500	Folding door
185	376461	T	Bakdel nisch vikdörr	Back niche folding door
186	342343	T	Skåp kpl. mikrovågsugn	Cupboard cpl. microwave oven
187	402108	T	Galler vent. mikro 318x38	Grating vent. micro 318x38
188	402109	T	Galler vent. mikro 448x38	Grating vent. micro 448x38
189	402110	T	Galler vent. mikro 448x33	Grating vent. micro 448x33
190	342316	T	Hylla mikro	Shelf
191	342315	T	List folierad L=283	List folierad L=283
192	342311	T	Lucka 550x228	Door 550x228
--	316799	x	Gångjärn d:o	Hinge d:o
--	312588	x	Platta gångjärn d:o	Plate hinge d:o
193	341192	T	Utdragsskiva bord 450x550	Sliding leaf 450x550
194	341193	T	Låda utdragsskiva	Box sliding leaf
			* = Olika djup på lådor kan förekomma [1] = Selected och Customized	* = Different depths of drawers can exist [1] = Selected and Customized
			Dyntyger, madrasser m.m. (se dynor m.m.)	Cushion textilies, mattresses etc. (see cushions etc.)
			M= Metervara T= Tillbehör	M= On the metre T= Accessory

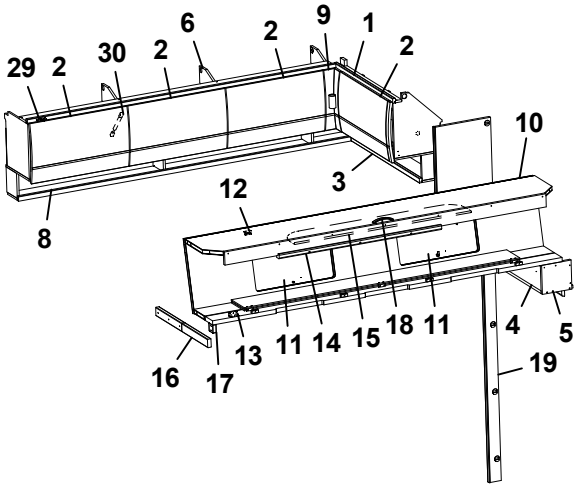
29
2
30
2
6
2
9
1
2
10
3
12
8
16
17
13
11
14
15
18
11
4
5
19

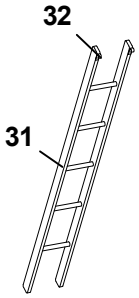
32
31

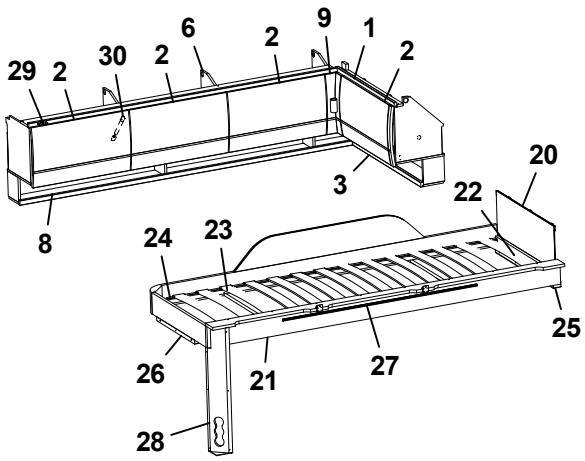
29
2
30
2
6
2
9
1
2
3
8
20
22
24
23
25
26
21
27
28

Pos Fig	Det. nr Part. No	Ingår Fitted	OBS!! Ange alltid årsmodell vid beställning av inredning Benämning	OBS!! Specify always year of model when ordering equipment Description
1	340661	x	Skåp gavel bak H L=928	Cupboard upper R L=928
--	341457	x	Skåp gavel bak H L=928 (Customized)	Cupboard upper R L=928 (Customized)
--	319978	x	Gångjärn d:o	Hinge d:o
--	319980	x	Platta gångjärn d:o	Plate hinge d:o
2	337695	x	Lucka	Door
--	340495	x	Lucka (High Gloss)	Door (High Gloss)
3	332389M	x	Hyllpaket	Shelf
4	332813M	x	Hylla gavel bak	Shelf gable rear
5	331697M	x	Gavel	Gable
6	340388	x	Skåp övre L=1747	Cupboard upper L=1747
--	340913	x	Skåp övre L=1747 (Customized)	Cupboard upper L=1747 (Customized)
8	331194M	x	Hyllpaket	Shelf
9	337738	x	Hörn inredning	Corner
--	340917	x	Hörn inredning (High Gloss)	Corner (High Gloss)
--	311917	x	Gångjärn d:o	Hinge d:o
--	319909	x	Platta gångjärn d:o	Plate hinge d:o
10	337661	x	Överbäddskåp L1980	Upper bed L1980
--	341426	x	Överbäddskåp L1980 (Customized)	Upper bed L1980 (Customized)
11	337664	x	Lucka	Door
--	341427	x	Lucka (High Gloss)	Door (High Gloss)
12	860402	x	Gångjärn	Hinge
13	860405	x	Gångjärn	Hinge
14	339839	x	Regel låsning	Lock bar
15	375813	x	Rasskydd ö-bäddskåp	Protective plate
16	331698M	x	Bärregel	Bearing rail
17	331701M	x	Kloss bärregel	Block bearing rail
18	350129	x	Handtag	Handle
19	336770	x	Front V vägg tvättrum	Front L
20	321209	x	Värmespalt gavel	Air gap gable
21	336381	x	Sängram vån.säng V u. ribbotten	Bed bottom L without laths
22	325430	x	Ribbotten kpl.	Laths bottom cpl.
23	311985	x	Ribba sängbotten L=718 B=63	Lath bed bottom L=718 B=63
24	312046	x	Band t. ribbotten	Band for laths bottom
25	331960M	x	Bärregel	Bearing rail
26	331961M	x	Bärregel L=440	Bearing rail L=440
27	314721	x	Skena draperi L=1100	Curtain rod L=1100
28	333190M	x	Front el-uttag	Front outlet
29	319978	x	Gångjärn	Hinge
--	319980	x	Platta gångjärn	Plate hinge
30	319914	x	Gasfjäder	Gas spring
--	319915	x	Fäste vinkel d:o	Angle bracket d:o
--	319916	x	Fäste runt d:o	Bracket round d:o
31	376697	T	Stege ö-bäddsskåp 201x1800 kpl.	Ladder upper bed 201x1800 cpl.
32	860426	T	Krok t. stege	Hook for ladder
			T= Tillbehör	T= Accessory

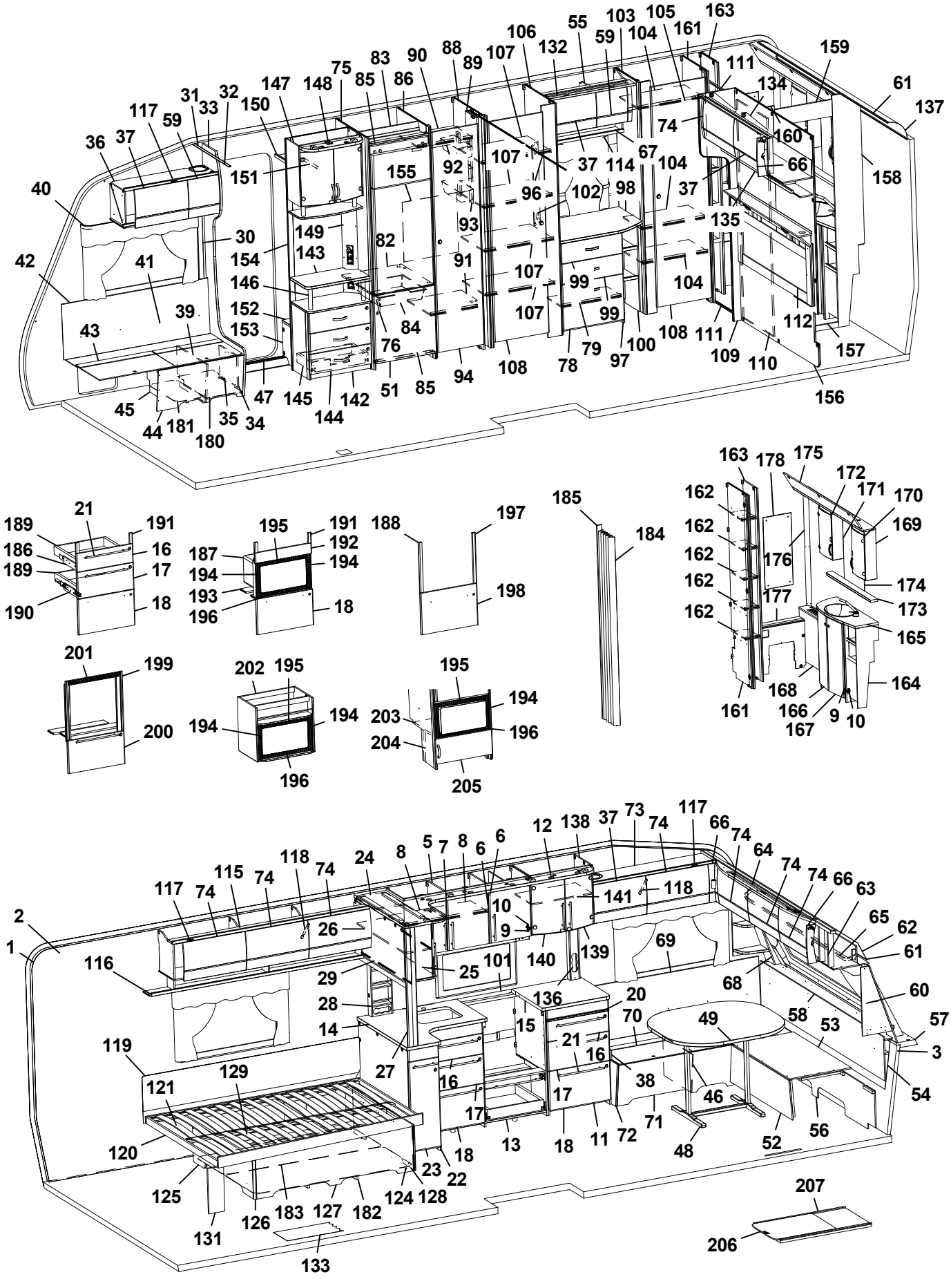
1 2 3 5 6 7 8 9 10 11 12 13 14 15 16 17 18 20 21 22 23 24 25 26 27 28 29 31 32 33 34 35 36 37 38 39 40 41 42 43 44 45 46 47 48 49 51 52 53 54 55 56 57 58 59 60 61 62 63 64 65 66 68 69 70 71 72 73 74 75 76 78 79 82 83 84 85 86 88 89 90 91 92 93 94 96 97 98 99 100 101 102 103 104 105 106 107 108 109 110 111 112 114 115 116 117 118 119 120 121 124 125 126 127 128 129 131 132 133 134 135 136 137 138 139 140 141 142 143 144 145 146 147 148 149 150 151 152 153 154 155 156 157 158 159 160 161 162 163 165 166 167 168 169 170 171 172 173 174 175 176 177 178 180 181 182 183 184 185 186 187 188 189 190 191 192 193 194 195 196 197 198 199 200 201 202 203 204 205 206 207

Pos Fig	Det. nr Part. No	Ingår Fitted	OBS!! Ange alltid årsmodell vid beställning av inredning Benämning	OBS!! Specify always year of model when ordering equipment Description
1	318657	M	Tapet vägg/tak	Wall paper
2	318584	M	Tejp tapet 20 mm	Tape, wall paper 20 mm
3	318585	M	Tejp tapet 60 mm	Tape, wall paper 60 mm
5	340424	x	Skåp kök L1120 kpl. (Vit)	Cupboard kitchen L1120 cpl. (White)
--	340433	x	Skåp kök L1120 kpl. (Mekong)	Cupboard kitchen L1120 cpl. (Mekong)
--	341434	x	Skåp kök L1120 kpl. (High Gloss)	Cupboard kitchen L1120 cpl. (High Gloss)
6	334712	x	Lucka H (Vit)	Door R (White)
--	336624	x	Lucka H (Mekong)	Door R (Mekong)
--	340511	x	Lucka H (High Gloss)	Door R (High Gloss)
--	317502	x	Handtag d:o	Handle d:o
7	334713	x	Lucka V (Vit)	Door L (White)
--	336625	x	Lucka V (Mekong)	Door L (Mekong)
--	340512	x	Lucka V (High Gloss)	Door L (High Gloss)
--	317502	x	Handtag d:o	Handle d:o
8	331385M	x	Hylla	Shelf
9	311917	x	Gångjärn	Hinge
10	312588	x	Platta gångjärn	Plate hinge
11	342263	x	Utskjut diskbänk (Vit)	Projection kitchen sink (White)
--	342376	x	Utskjut diskbänk (Mekong)	Projection kitchen sink (Mekong)
--	342378	x	Utskjut diskbänk (High Gloss)	Projection kitchen sink (High Gloss)
12	336061	x	Ljusramp köksskåp (vitrinskåp)	Light holder kitchen (vitrine)
--	342380	T	Ljusramp köksskåp (skåp mikro)	Light holder kitchen (microwave oven)
13	342155	x	Diskbänk trädel u. skiva (Vit)	Kitchen sink without board (White)
--	342382	x	Diskbänk trädel u. skiva (Mekong)	Kitchen sink without board (Mekong)
--	342383	x	Diskbänk trädel u. skiva (High Gloss)	Kitchen sink without board (High Gloss)
--	342407	x	Diskbänk induktion trädel u. skiva (Vit)	Kitchen sink induction w/o board (White)
--	342406	x	Diskbänk induktion trädel u. skiva (Mekong)	Kitchen sink induction w/o board (Mekong)
--	342299	x	Diskbänk induktion trädel u. skiva (High Gloss)	Kitchen sink induction w/o board (High Gloss)
14	336072-K	x	Skiva diskbänk 882x902	Board 882x902
--	341636-K	x	Skiva diskbänk induktion 1985x902, ljus)	Board induction 1985x902, light
--	341636-L	x	Skiva diskbänk induktion 1985x902, mörk	Board induction 1985x902, dark
15	336071-K	x	Skiva diskbänk 610x565	Board 610x565
16	334706	x	Lådförstycke (Vit)	Drawer front (White)
--	336631	x	Lådförstycke (Mekong)	Drawer front (Mekong)
--	340504	x	Lådförstycke (High Gloss)	Drawer front (High Gloss)
--	317514	x	Låda 500x480 d:o	Drawer 500x480 d:o
--	317382	x	Glidskena låda H d:o	Slide bar, drawer R d:o
--	350221	x	Glidskena låda V d:o	Slide bar, drawer L d:o
17	334707	x	Lådförstycke (Vit)	Drawer front (White)
--	336633	x	Lådförstycke (Mekong)	Drawer front (Mekong)
--	340505	x	Lådförstycke (High Gloss)	Drawer front (High Gloss)
--	317514	x	Låda 500x480 d:o	Drawer 500x480 d:o
--	317382	x	Glidskena låda H d:o	Slide bar, drawer R d:o
--	350221	x	Glidskena låda V d:o	Slide bar, drawer L d:o
18	342156	x	Lucka (Vit)	Door (White)
--	341794	x	Lucka (Mekong)	Door (Mekong)
--	341083	x	Lucka (High Gloss)	Door (High Gloss)
--	20-900302	x	Pentrylåda 500x273 d:o *	Drawer pentry 500x273 d:o *
--	07-800039	x	Rullskena H d:o *	Roller rail R d:o *
--	07-800038	x	Rullskena V d:o *	Roller rail L d:o *
			M= Metervara T= Tillbehör	M= On the metre T= Accessory

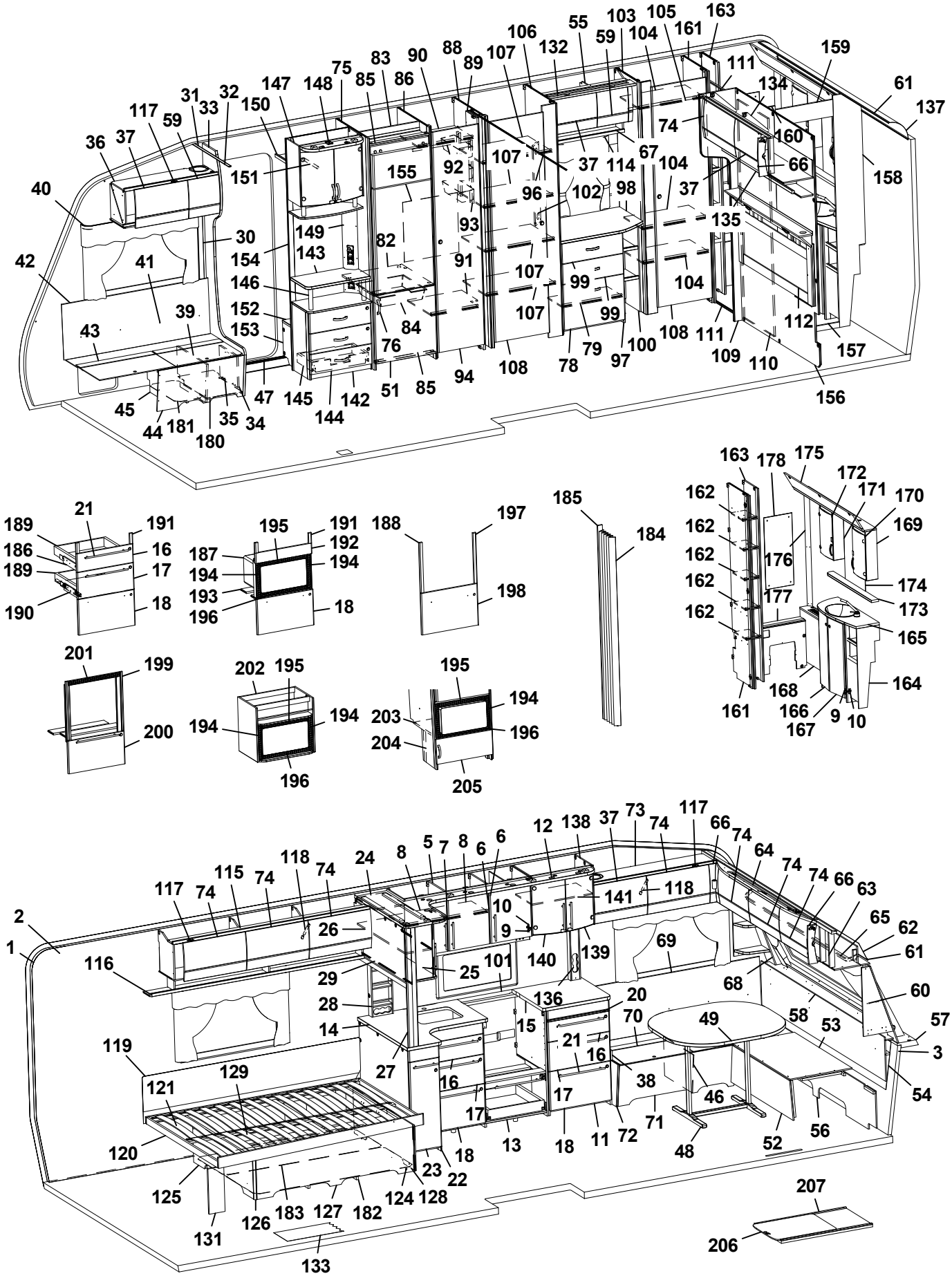
1 2 3 5 6 7 8 9 10 11 12 13 14 15 16 17 18 20 21 22 23 24 25 26 27 28 29 31 32 33 34 35 36 37 38 39 40 41 42 43 44 45 46 47 48 49 51 52 53 54 55 56 57 58 59 60 61 62 63 64 65 66 68 69 70 71 72 73 74 75 76 78 79 82 83 84 85 86 88 89 90 91 92 93 94 96 97 98 99 100 101 102 103 104 105 106 107 108 109 110 111 112 114 115 116 117 118 119 120 121 124 125 126 127 128 129 131 132 133 134 135 136 137 138 139 140 141 142 143 144 145 146 147 148 149 150 151 152 153 154 155 156 157 158 159 160 161 162 163 165 166 167 168 169 170 171 172 173 174 175 176 177 178 179 180 181 182 183 184 185 186 187 188 189 190 191 192 193 194 195 196 197 198 199 200 201 202 203 204 205 206 207

Pos Fig	Det. nr Part. No	Ingår Fitted	OBS!! Ange alltid årsmodell vid beställning av inredning Benämning	OBS!! Specify always year of model when ordering equipment Description
--	317514	x	Låda 500x480 d:o *	Drawer 500x480 d:o *
--	317382	x	Glidskena låda H d:o *	Slide bar, drawer R d:o *
--	350221	x	Glidskena låda V d:o *	Slide bar, drawer L d:o *
20	336675	x	Skärbräda	Cutting board
21	317503	x	Handtag	Handle
22	337164	x	Utskjut diskbänk (Vit)	Projection kitchen sink (White)
--	337167	x	Utskjut diskbänk (Mekong)	Projection kitchen sink (Mekong)
--	341453	x	Utskjut diskbänk (High Gloss)	Projection kitchen sink (High Gloss)
--	319558	x	Bänkutdrag V d:o	Extract L d:o
--	319559	x	Korg d:o	Basket d:o
--	336081-K	x	Skärbräda bänkutdrag	Cutting board extract
23	334933	x	Lucka (Vit)	Door (White)
--	336725	x	Lucka (Mekong)	Door (Mekong)
--	341445	x	Lucka (High Gloss)	Door (High Gloss)
--	317502	x	Handtag d:o	Handle d:o
24	336110	x	Skåp utskjut kökskåp	Cupboard projection
25	331226	x	Lucka acrylplast	Door acryl
--	314350	x	Lås magnet d:o	Lock magnet d:o
--	318381	x	Motstycke magnetlås	Companion part
--	314351	x	Gångjärn d:o	Hinge d:o
26	331220M	x	Hylla	Shelf
27	334341M	x	Stolpe utskjut	Support bar
28	333409M	x	Kryddhylla	Spice rack
29	318554	x	Persienn 882x540	Venetian blind 882x540
--	314722	T	Skena draperi L=900	Curtain rod L=900
--	335710M	T	Skiva 885x537x15	Board 885x537x15
--	319712-A	T	Köksskiva vägg svart skiffer	Protection kitchen, black slate
--	319712-G	T	Köksskiva vägg natur skiffer	Protection kitchen, grey
30	318962	x	List täck el-kabel B=45 L=2100	Cover strip B=45 L=2100
31	316270	x	List snäpp undre L2379	List under L2379
32	316268	x	List snäpp övre L2379	List upper L2379
33	342165	x	Stolpe först. L1948 kpl. m. lucka	Support bar cpl. with door
34	336064	x	Lucka	Door
35	312589	x	Gångjärn	Hinge
36	342194	x	Skåp övre elc.L=828	Cupboard upper L=828
--	342255	x	Skåp övre elc.L=828 (Selected)	Cupboard upper L=828 (Selected)
--	342253	x	Skåp övre elc.L=828 (Customized)	Cupboard upper L=828 (Customized)
37	337719	x	Lucka	Door
--	340494	x	Lucka (High Gloss)	Door (High Gloss)
38	342267	x	Dynstöd 15x80x400	Support cushion 15x80x400
39	342494	x	Stöd bäddlåda HF	Support bed box
40	350348	x	Skena gardin L1020	Curtain rod L1020
41	339356	x	Värmespalt H fram	Air gap R.F.
42	319821	M	List kant mörkbrun	Strip, dark brown
43	336858	x	Lock bäddlåda H F	Cover bedbox R.F.
--	319024	x	Matta grå textil m. tejp d:o	Carpet gray textile with tape d:o
44	342490	x	Front bäddlåda H F	Front bed box R.F.
--	342492	T	Front bäddlåda H F (centraldammsugare)	Front bed box R.F. (central vacuum cleaner)
45	342495	x	Stöd bäddlåda HF	Support bed box
46	312825	x	Stöd bäddlåda VF	Support bed box
			M= Metervara T= Tillbehör	M= On the metre T= Accessory

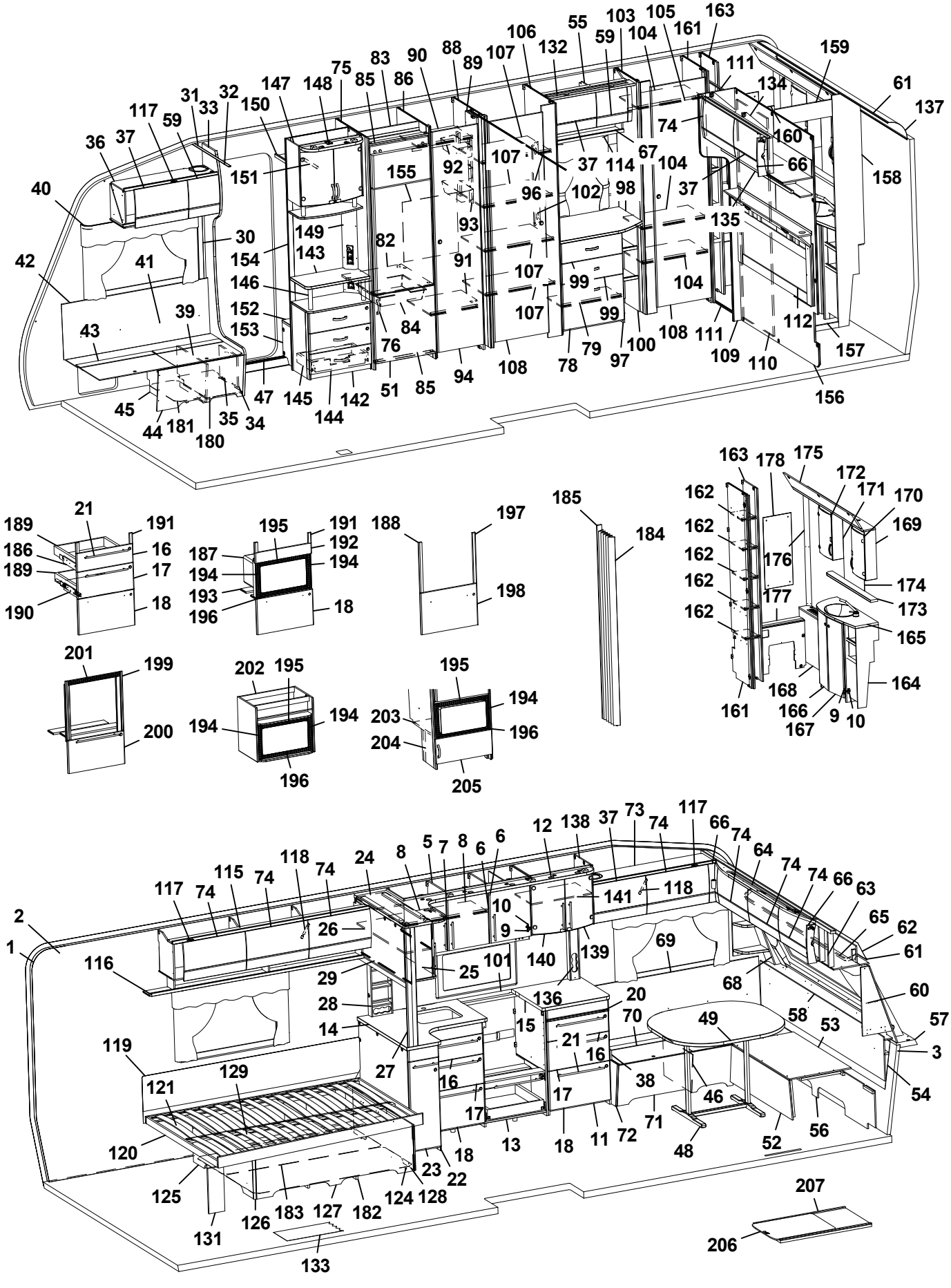
1
2
3
5
6
7
8
9
10
11
12
13
14
15
16
17
18
20
21
22
23
24
25
26
27
28
29
30
31
32
33
34
35
36
37
38
39
40
41
42
43
44
45
46
47
48
49
51
52
53
54
55
56
57
58
59
60
61
62
63
64
65
66
68
69
70
71
72
73
74
75
76
78
79
82
83
84
85
86
88
89
90
91
92
93
94
96
97
98
99
100
101
102
103
104
105
106
107
108
109
110
111
112
114
115
116
117
118
119
120
121
124
125
126
127
128
129
131
132
133
134
135
136
137
138
139
140
141
142
143
144
145
146
147
148
149
150
151
152
153
154
155
156
157
158
159
160
161
162
163
165
166
167
168
169
170
171
172
173
174
175
176
177
178
179
180
181
182
183
184
185
186
187
188
189
190
191
192
193
194
195
196
197
198
199
200
201
202
203
204
205
206
207

Pos Fig	Det. nr Part. No	Ingår Fitted	OBS!! Ange alltid årsmodell vid beställning av inredning Benämning	OBS!! Specify always year of model when ordering equipment Description
47	314687	x	Tröskel aluminium L=850	Threshold aluminium L=850
48	310083	x	Bordsstativ	Table stand
49	335940-K	x	Bordsskiva 940x1025	Table top 940x1025
--	340543-K	x	Bordsskiva 940x1025, ljus [1]	Table top 940x1025, light [1]
--	340543-L	x	Bordsskiva 940x1025, mörk [1]	Table top 940x1025, dark [1]
51	342259	x	Lucka H 550x570	Door R 550x570
--	316799	x	Gångjärn d:o	Hinge d:o
--	312588	x	Platta gångjärn d:o	Plate hinge d:o
52	331245M	x	Front bäddlåda gavel	Front bed box gable
53	331246M	x	Skiva rundsittgrupp	Sheet seat
54	340578	x	Värmespalt gavel fram	Air gap
55	340364	x	Skåp övre L=790	Cupboard upper L=790
--	341135	x	Skåp övre L=790 (Customized)	Cupboard upper L=790 (Customized)
--	319978	x	Gångjärn d:o	Hinge d:o
--	319980	x	Platta gångjärn d:o	Plate hinge d:o
56	340520	x	Stöd sittgrupp	Support
57	213471	x	Hylla front kpl. L2376	Shelf front cpl. L2376
58	340191	x	Front/hylla kpl.	Front/shelf cpl.
--	340929	x	Hylla m. belysning "Björn" (Customized)	Shelf with lighting "Bear" (Customized)
60	338518	x	Hylla hörn H	Shelf R
61	313884	x	List plast radie L=2379	List L=2379
62	316005	x	Skiva plast 295x2363x1	Plastic sheet
63	342301	x	Skåp gavel fram L=2360	Cupboard L=2360
--	342300	x	Skåp gavel fram L=2360 (Customized)	Cupboard L=2360 (Customized)
--	319978	x	Gångjärn d:o	Hinge d:o
--	319979	x	Platta gångjärn d:o	Plate hinge d:o
64	336063	x	Ljusramp gavelskåp	Light holder
65	350349	x	Skena gardin L1920	Curtain rod L1920
66	337738	x	Hörn inredning	Corner
--	340917	x	Hörn inredning (High Gloss)	Corner (High Gloss)
--	311917	x	Gångjärn d:o	Hinge d:o
--	319909	x	Platta gångjärn d:o	Plate hinge d:o
67	331305M	x	Hyllpaket	Shelf
68	342291	x	Hylla hörn V	Shelf L
69	337171	x	Värmespalt V fram	Air gap L.F.
70	333906	x	Lock bäddlåda V F	Cover bed box L.F
--	319024	x	Matta grå textil m. tejp d:o	Carpet gray textile with tape d:o
71	339504	x	Front bäddlåda V F	Front bed box L.F.
72	339500	x	Gavel bäddlåda V F	Gable bed box L.F
73	340322	x	Skåp övre L=1108	Cupboard upper L=1108
--	340349	x	Skåp övre L=1108 (Selected)	Cupboard upper L=1108 (Selected)
--	340909	x	Skåp övre L=1108 (Customized)	Cupboard upper L=1108 (Customized)
74	337695	x	Lucka	Door
--	340495	x	Lucka (High Gloss)	Door (High Gloss)
75	342304	x	Vägg kyl V	Wall refrigerator L
76	350129	x	Handtag	Handle
78	339513	x	Lucka 550x380	Door 550x380
--	315202	x	Gångjärn d:o	Hinge d:o
--	312588	x	Platta gångjärn	Plate hinge
79	339522	x	Hylla	Shelf
			M= Metervara T= Tillbehör	M= On the metre T= Accessory

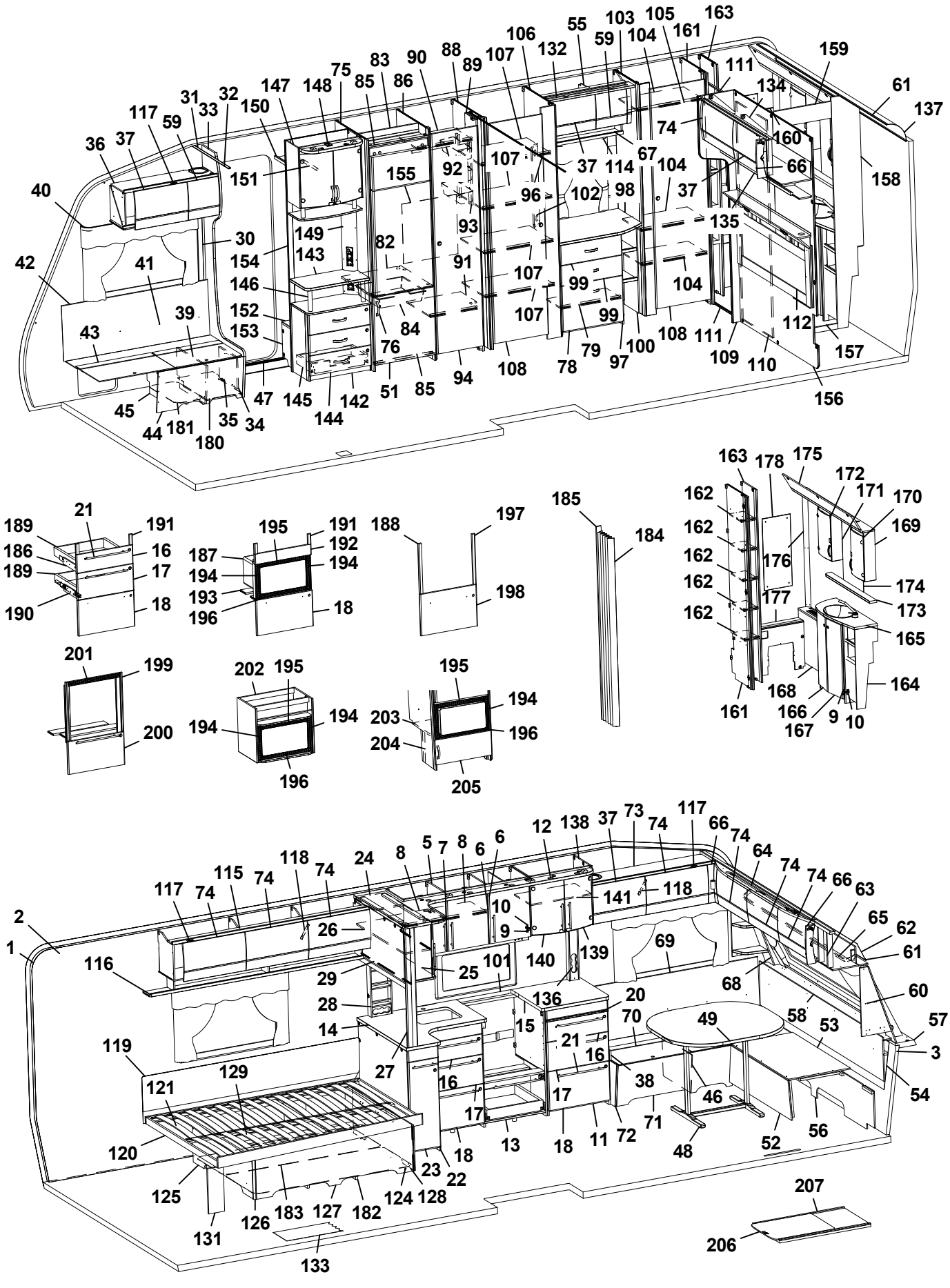
1 2 3 5 6 7 8 9 10 11 12 13 14 15 16 17 18 20 21 22 23 24 25 26 27 28 29 30 31 32 33 36 37 38 39 40 41 42 43 44 45 46 47 48 49 51 52 53 54 55 56 57 58 59 60 61 62 63 64 65 66 68 69 70 71 72 73 74 75 76 78 79 82 83 84 85 86 88 89 90 91 92 93 94 96 97 98 99 100 102 103 104 105 106 107 108 109 110 111 112 115 116 117 118 119 120 121 124 125 126 127 128 129 131 132 133 134 135 136 137 138 139 140 141 142 143 144 145 146 147 148 149 150 151 152 153 154 155 156 157 158 159 160 161 162 163 165 166 167 168 169 170 171 172 173 174 175 176 177 178 179 180 181 182 183 184 185 186 187 188 189 190 191 192 193 194 195 196 197 198 199 200 201 202 203 204 205 206 207

Pos Fig	Det. nr Part. No	Ingår Fitted	OBS!! Ange alltid årsmodell vid beställning av inredning Benämning	OBS!! Specify always year of model when ordering equipment Description
82	340675	x	Hylla under kyl	Shelf under refrigerator
83	342309	x	Bakstycke stopp kyl	Back cupboard
84	310325	x	Trådback vit 427x427x85	Tray 427x427x85
--	312712	x	Glidlist trådback (säljes i par)	Sliding strip tray (pair)
85	342306	x	List folierad L = 528	List foiled L = 528
86	342305	x	Vägg kyl H	Wall refrigerator R
88	332430M	x	Vägg garderob H	Wall wardrobe R
89	331238M	x	Nisch, vikdörr	Niche folding door
90	331279M	x	Hylla garderob övre	Shelf wardrobe upper
91	331274M	x	Hylla garderob nedre	Shelf wardrobe under
92	350217	x	Galgstång L=790	Clothes hanger L=790
93	319759	x	Korg, garderob	Basket, wardrobe
--	335802	x	List för korgar	List för baskets
94	342238	x	Dörr 415x1850	Door 415x1850
96	318104	x	Skena draperi L=1730	Drapery rail L=1730
97	339457	x	Byrå kpl. u. skiva	Chest of drawers without board
98	336076-K	x	Skiva byrå	Board
99	339512	x	Lådförstycke 550x167	Drawer front 550x167
--	317514	x	Låda 500x480 d:o	Drawer 500x480 d:o
--	317382	x	Glidskena låda H	Slide bar, drawer R
--	350221	x	Glidskena låda V	Slide bar, drawer L
100	331307M	x	Hylla vid byrå kpl.	Shelf cpl.
101	319779-A	T	Köksskiva vägg svart skiffer	Protection kitchen, black slate
--	319779-G	T	Köksskiva vägg natur skiffer	Protection kitchen, grey
102	335787M	x	Front el-uttag	Front outlet
103	331899M	x	Vägg garderob V	Wall wardrobe L
104	331928M	x	Hylla	Shelf
105	350217	x	Galgstång L=790	Clothes hanger L=790
106	332431M	x	Vägg garderob	Wall wardrobe
107	332432M	x	Hylla garderob	Shelf wardrobe
108	342239	x	Dörr 490x1850	Door 490x1850
109	336314	x	Front vägg tvättrum	Front
110	331914M	x	Skjutdörr tvättrum	Door
111	316030	x	Skena skjutdörr	Curtain rod
--	375434	x	List d:o	List d:o
--	331953M	x	Kloss d:o	Block d:o
112	340529	x	Värmespalt kpl. m. tyg och belysning	Air gap cpl. with fabric and illumination
--	340533	T	Värmespalt kpl. m. tyg och belysning [1]	Air gap cpl. with fabric and illumination [1]
114	350350	x	Skena gardin L=500	Curtain rod L=500
115	340352	x	Skåp övre L=1747	Cupboard upper L=1747
--	341022	x	Skåp övre L=1747 (Customized)	Cupboard upper L=1747 (Customized)
116	331189M	x	Hyllpaket	Shelf
117	319978	x	Gångjärn	Hinge
--	319980	x	Platta gångjärn	Plate hinge
118	319914	x	Gasfjäder	Gas spring
--	319915	x	Fäste vinkel d:o	Angle bracket d:o
--	319916	x	Fäste runt d:o	Bracket round d:o
119	338121	x	Värmespalt	Air gap
120	342650	x	Sängram u. ribbotten	Bedbottom without laths
121	342685	x	Ribbotten kpl.	Laths bottom cpl.
			M= Metervara	M= On the metre
			T= Tillbehör	T= Accessory

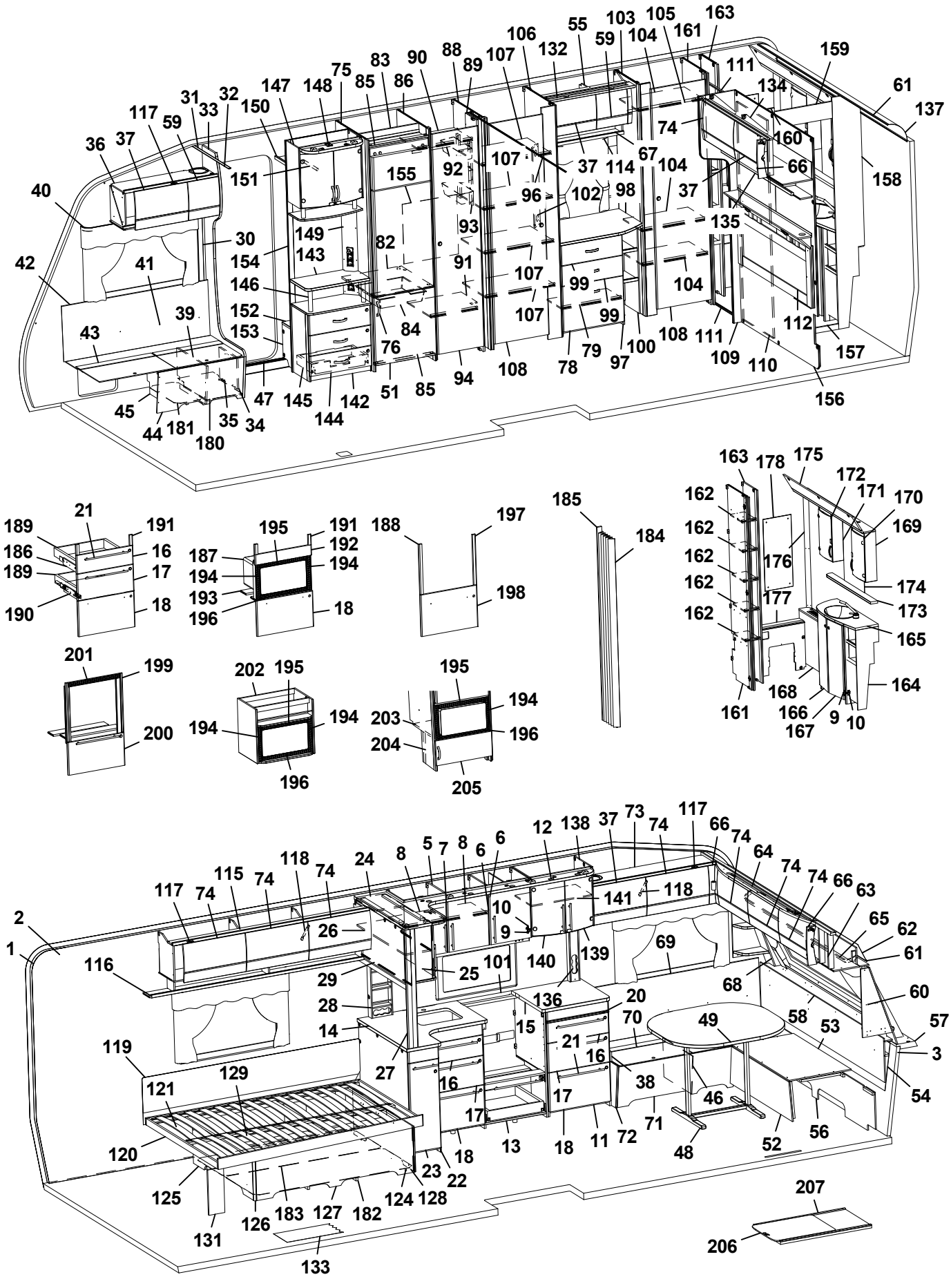
1 2 3 5 6 7 8 9 10 11 12 13 14 15 16 17 18 20 21 22 23 24 25 26 27 28 29 31 32 33 34 35 36 37 38 39 40 41 42 43 44 45 46 47 48 49 51 52 53 54 55 56 57 58 59 60 61 62 63 64 65 66 68 69 70 71 72 73 74 75 76 78 79 82 83 84 85 86 88 89 90 91 92 93 94 96 97 98 99 100 101 102 103 104 105 106 107 108 109 110 111 112 114 115 116 117 118 119 120 121 124 125 126 127 128 129 131 132 133 134 135 136 137 138 139 140 141 142 144 145 146 147 148 149 150 151 152 153 154 155 156 157 158 159 160 161 162 163 165 166 167 168 169 170 171 172 173 174 175 176 177 178 179 180 181 182 183 184 185 186 187 188 189 190 191 192 193 194 195 196 197 198 199 200 201 202 203 204 205 206 207

Pos Fig	Det. nr Part. No	Ingår Fitted	OBS!! Ange alltid årsmodell vid beställning av inredning Benämning	OBS!! Specify always year of model when ordering equipment Description
--	311985	x	Ribba sängbotten L=718 B=63	Lath bed bottom L=718 B=63
--	312046	x	Band t. ribbotten	Band for laths bottom
124	342677	x	Sänglåda kpl.	Bed box cpl.
125	342678	x	Gavel säng V	Gable bed L
126	319776	x	List hörn L=2500	Corner strip L=2500
127	339426	x	Front säng	Front bed
128	342679	x	Gavel säng H	Gable bed R
129	315203	x	Regel 17,5x55x1415	Wood lath pine 17,5x55x1415
131	337472	x	Stöd säng	Support bed
132	336078	x	Ljusramp	Light holder
133	319230	M^2	Matta golv, klinkermönster mörkgrå	Carpet floor, clinker design dark grey
--	319393	T	Matta golv, antik planka	Carpet floor, antique plank
134	340957	x	Skåp gavel bak V L1405	Cupboard upper L1405
--	341110	x	Skåp gavel bak V L1405 (Customized)	Cupboard upper L1405 (Customized)
--	319978	x	Gångjärn d:o	Hinge d:o
--	319980	x	Platta gångjärn d:o	Plate hinge d:o
135	331936M	x	Hyllpaket	Shelf
136	333289M	x	Front el-uttag 90x533x48	Front outlet 90x533x48
137	316005	x	Skiva plast 295x2363x1	Plastic sheet
138	336112	x	Skåp vitrin	Cupboard itrine
139	332233	x	Lucka vitrin H 272x450	Door vitrine R 272x450
140	332234	x	Lucka vitrin V 272x450	Door vitrine L 272x450
--	318630	x	Lås magnet d:o	Lock magnet d:o
--	318381	x	Motstycke magnetlås	Companion part
--	318379	x	Gångjärn	Hinge
--	318380	x	Täckhatt d:o	Cover d:o
--	312588	x	Platta gångjärn	Plate hinge
141	331206M	x	Hylla	Shelf
142	341958	x	TV-bänk kpl. u. skiva	TV-bench cpl. whitout board
143	336122-K	x	Skiva TV-bänk, ljus	Board, light
--	336122-L	T	Skiva TV-bänk, mörk	Board, dark
144	341959	x	Lådförstycke	Drawer front
145	20-900302	x	Pentrylåda 500x273 d:o	Drawer pentry 500x273 d:o
--	07-800039	x	Rullskena H d:o	Roller rail R d:o
--	07-800038	x	Rullskena V d:o	Roller rail L d:o
146	336103	x	Rundstav folierad L=192	Round staff L=192
147	340077	x	Skåp bar kpl. H=512	Coctail cabinet cpl. H=512
--	332088M	x	Hylla hållare flaskor	Shelf bottle holder
--	331778	x	Lucka H d:o	Door R d:o
--	331779	x	Lucka V d:o	Door L d:o
--	318379	x	Gångjärn d:o	Hinge d:o
--	318380	x	Täckhatt d:o	Cover d:o
--	312588	x	Platta gångjärn d:o	Plate hinge d:o
--	336104	x	Hylla under skåp	Shelf under cupboard
--	336102	x	Rundstav d:o L=100	Round staff d:o L=100
148	336106	x	Ljusramp	Light holder
149	340418	x	Front el-uttag 130x857,5	Front outlet 130x857,5
150	331910M	x	Hylla garderob övre	Shelf
151	350217	x	Galgstång L=790	Clothes hanger L=790
152	319866	x	Hylla insteg	Shelf
			M= Metervara T= Tillbehör	M= On the metre T= Accessory

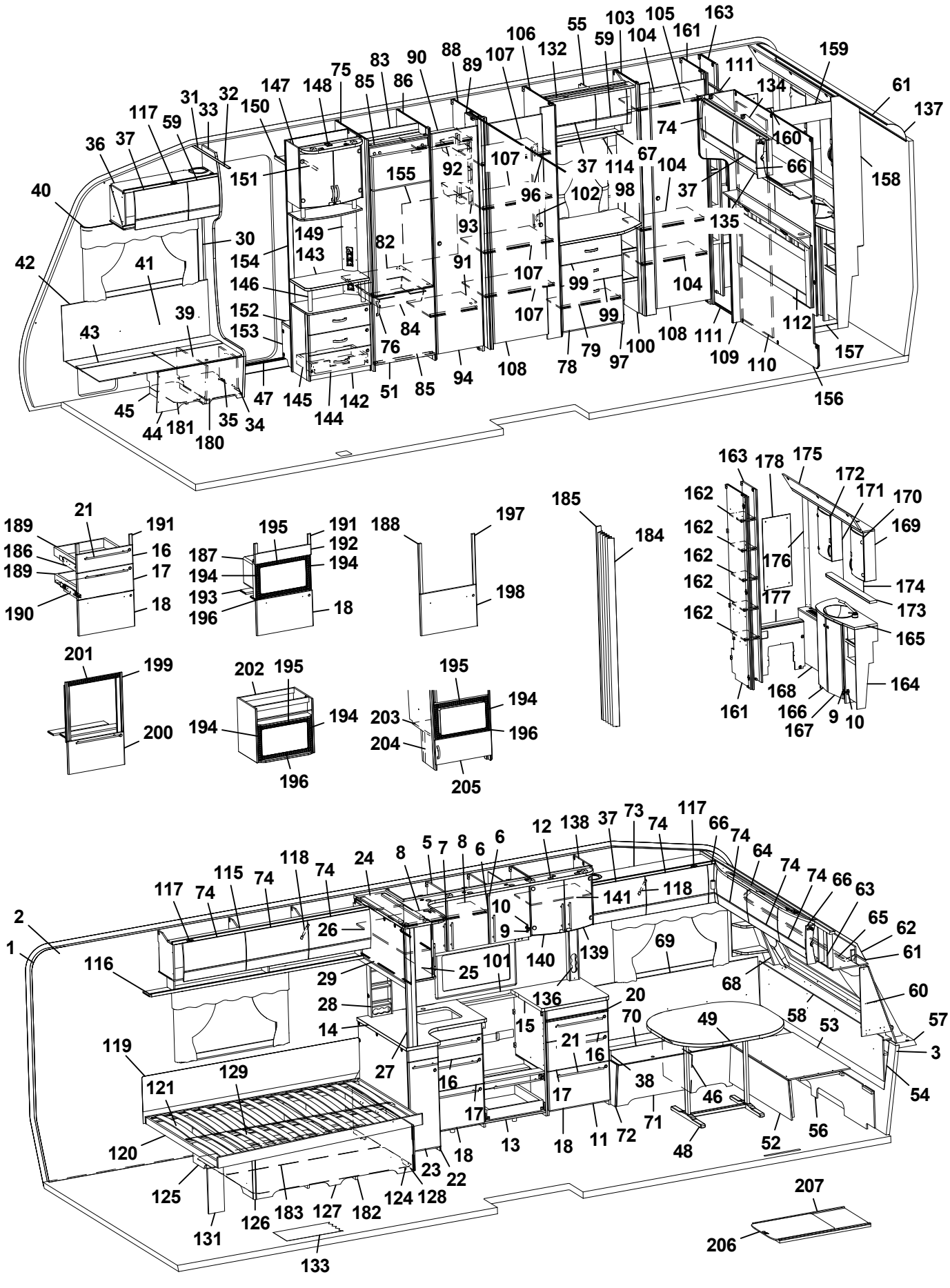
1 2 3 5 6 7 8 9 10 11 12 13 14 15 16 17 18 20 21 22 23 24 25 26 27 28 29 30 31 32 33 34 35 36 37 38 39 40 41 42 43 44 45 46 47 48 49 51 52 53 54 55 56 57 58 59 60 61 62 63 64 65 66 68 69 70 71 72 73 74 75 76 78 79 82 83 84 85 86 88 89 90 91 92 93 94 96 97 98 99 100 101 102 103 104 105 106 107 108 109 110 111 112 114 115 116 117 118 119 120 121 124 125 126 127 128 129 131 132 133 134 135 136 137 138 139 140 141 142 143 144 145 146 147 148 149 150 151 152 153 154 155 156 157 158 159 160 161 162 163 164 165 166 167 168 169 170 171 172 173 174 175 176 177 178 180 181 182 183 184 185 186 187 188 189 190 191 192 193 194 195 196 197 198 199 200 201 202 203 204 205 206 207

Pos Fig	Det. nr Part. No	Ingår Fitted	OBS!! Ange alltid årsmodell vid beställning av inredning Benämning	OBS!! Specify always year of model when ordering equipment Description
153	336618	x	Front hylla garderob	Front
154	337198	x	Vägg instegsgarderob	Wall wardrobe
155	336261	x	Täckskiva exp.kärl	Cover expansion vessel
156	336315	x	Vägg tvättrum	Wall
157	332955M	x	Tröskel	Threshold
158	332954M	x	Vägg tvättrum	Wall
159	332956M	x	Överbit tvättrum	Overlap washroom
160	332957M	x	List poppel 15x63x1948	List 15x63x1948
161	331900M	x	Vägg garderob H	Wall wardrobe R
162	331894M	x	Hylla	Shelf
163	331903M	x	Vägg garderob H	Wall wardrobe R
164	336054	x	Skåp tvättställ u. skiva	Cupboard washroom without board
165	336057-K	x	Skiva skåp tvättställ	Board cupboard wash basin
166	336056	x	Lucka V	Door L
167	336055	x	Lucka H	Door R
168	336322	x	Front gavel bak	Front
--	319198	x	Galler ventilation d:o	Ventilation grille d:o
169	331911M	x	Skåp tvättrum H	Cupboard washroom R
170	331778	x	Lucka H	Door R
171	331912M	x	Skåp tvättrum V	Cupboard washroom L
172	331779	x	Lucka V	Door L
173	336100-K	x	Hylla	Shelf
174	315999	x	Spegel 440x700x3	Mirror 440x700x3
175	334194M	x	Ljusramp	Light holder
176	335718	x	Front hörn	Front
177	331902M	x	Täckfront	Front
178	316039	x	Spegel 300x725x3	Mirror 300x725x3
--	319883	T	Spegel 300x725x3 [1]	Mirror 300x725x3 [1]
180	350390	x	Plåt skofack	Plate shoe compartment
181	342511	x	Luftspalt H-fram	Air gap R front
182	324938	x	Luftspalt sänglåda	Air gap bed box
183	325752	x	Luftspalt sänglåda	Air gap bed box
184	315216	T	Vikdörr 1900x1500	Folding door
185	376461	T	Bakdel nisch vikdörr	Back niche folding door
186	342157	x	Monteringssats kpl. lådor (Vit)	Mounting kit cpl. drawers (White)
--	342384	x	Monteringssats kpl. lådor (Mekong)	Mounting kit cpl. drawers (Mekong)
--	342457	x	Monteringssats kpl. lådor (High Gloss)	Mounting kit cpl. drawers (High Gloss)
187	342158	T	Monteringssats kpl. mikro (Vit)	Mounting kit cpl. micro (White)
--	342385	T	Monteringssats kpl. mikro (Mekong)	Mounting kit cpl. micro (Mekong)
--	342388	T	Monteringssats kpl. mikro (High Gloss)	Mounting kit cpl. micro (High Gloss)
188	342159	T	Monteringssats kpl. ugn (Vit)	Mounting kit cpl. oven (White)
--	342386	T	Monteringssats kpl. ugn (Mekong)	Mounting kit cpl. oven (Mekong)
--	342029	T	Monteringssats kpl. ugn (High Gloss)	Mounting kit cpl. oven (High Gloss)
189	317514	x	Låda 500x480	Drawer 500x480
190	317382	x	Glidskena låda H	Slide bar, drawer R
--	350221	x	Glidskena låda V	Slide bar, drawer L
--	801701	x	Skruv 6x16 d:o	Screw 6x16 d:o
191	336092	x	Passbit 95x30x16 (Mekong)	Gauge block 95x30x16 (Mekong)
192	335936	T	Front	Front
193	333287M	T	Skiva distans 15x100x547,5	Sheet distance 15x100x547,5
			M= Metervara T= Tillbehör	M= On the metre T= Accessory

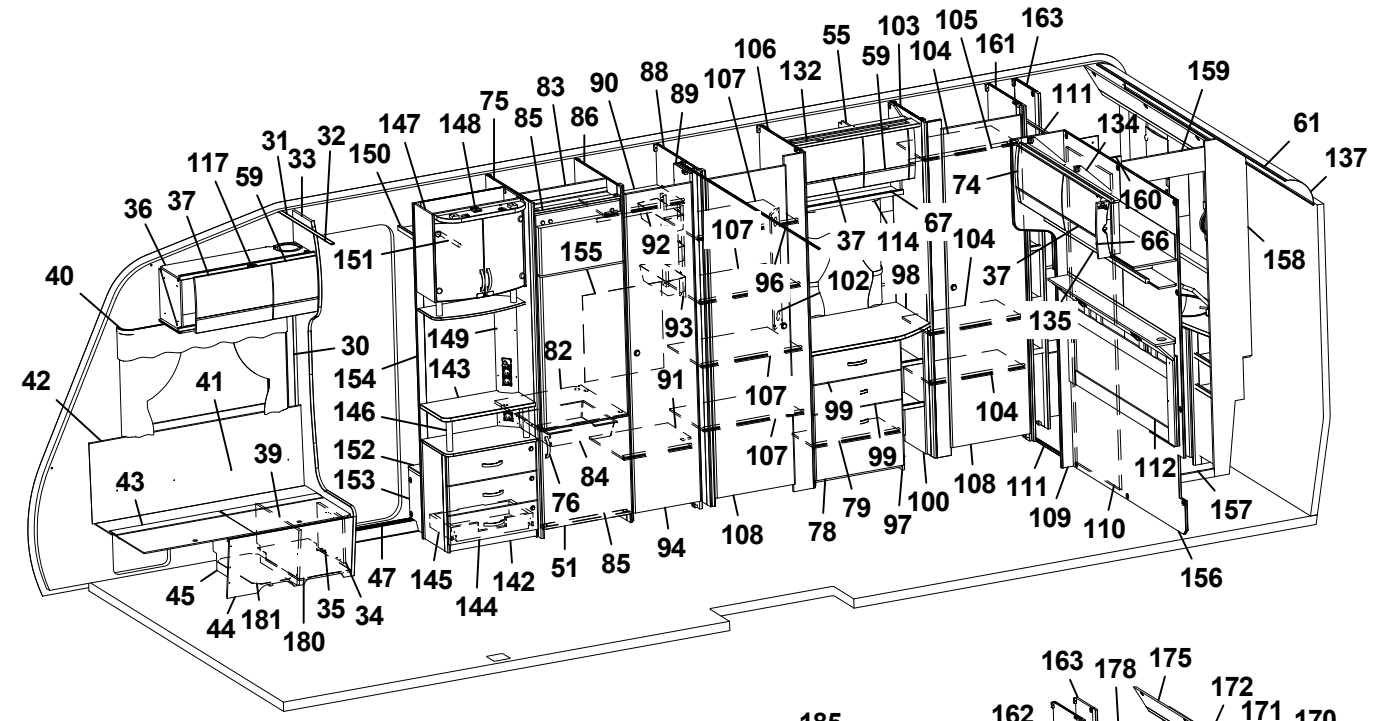
1 2 3 5 6 7 8 9 10 11 12 13 14 15 16 17 18 20 21 22 23 24 25 26 27 28 29 30 31 32 33 34 35 36 37 38 39 40 41 42 43 44 45 46 47 48 49 51 52 53 54 55 56 57 58 59 60 61 62 63 64 65 66 68 69 70 71 72 73 74 75 76 78 79 82 83 84 85 86 88 89 90 91 92 93 94 96 97 98 99 100 101 102 103 104 105 106 107 108 109 110 111 112 114 115 116 117 118 119 120 121 124 125 126 127 128 129 131 132 133 134 135 136 137 138 139 140 141 142 143 144 145 146 147 148 149 150 151 152 153 154 155 156 157 158 159 160 161 163 180 181 182 183

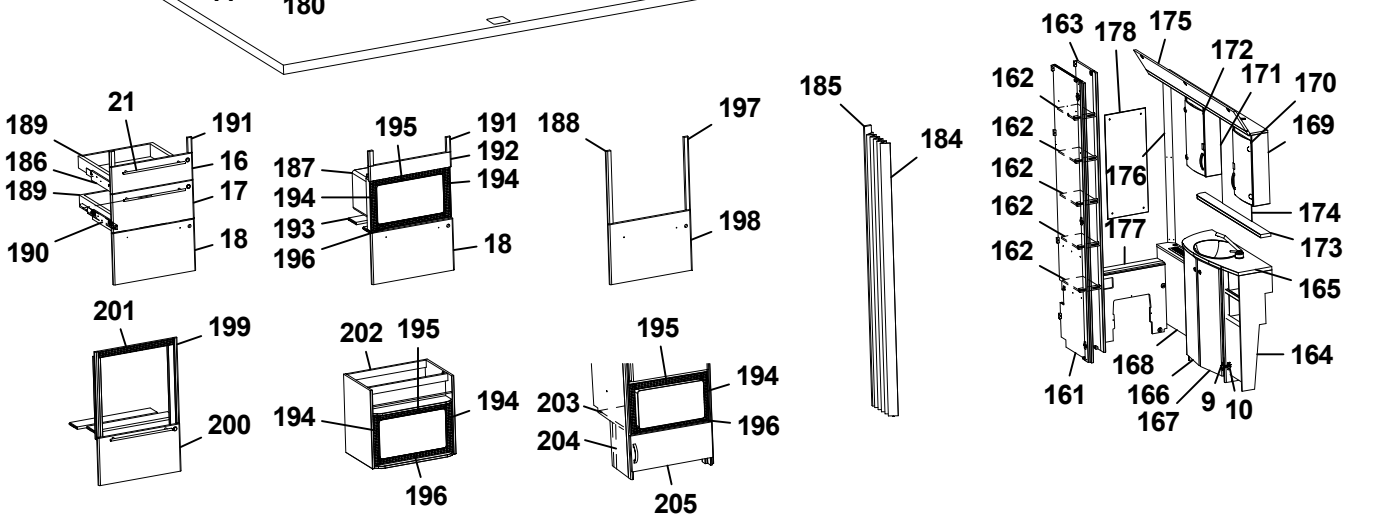
16 17 18 21 184 185 186 187 188 189 190 191 192 193 194 195 196 197 198 199 200 201 202 203 204 205 162 163 165 166 167 168 169 170 171 172 173 174 175 176 177 178

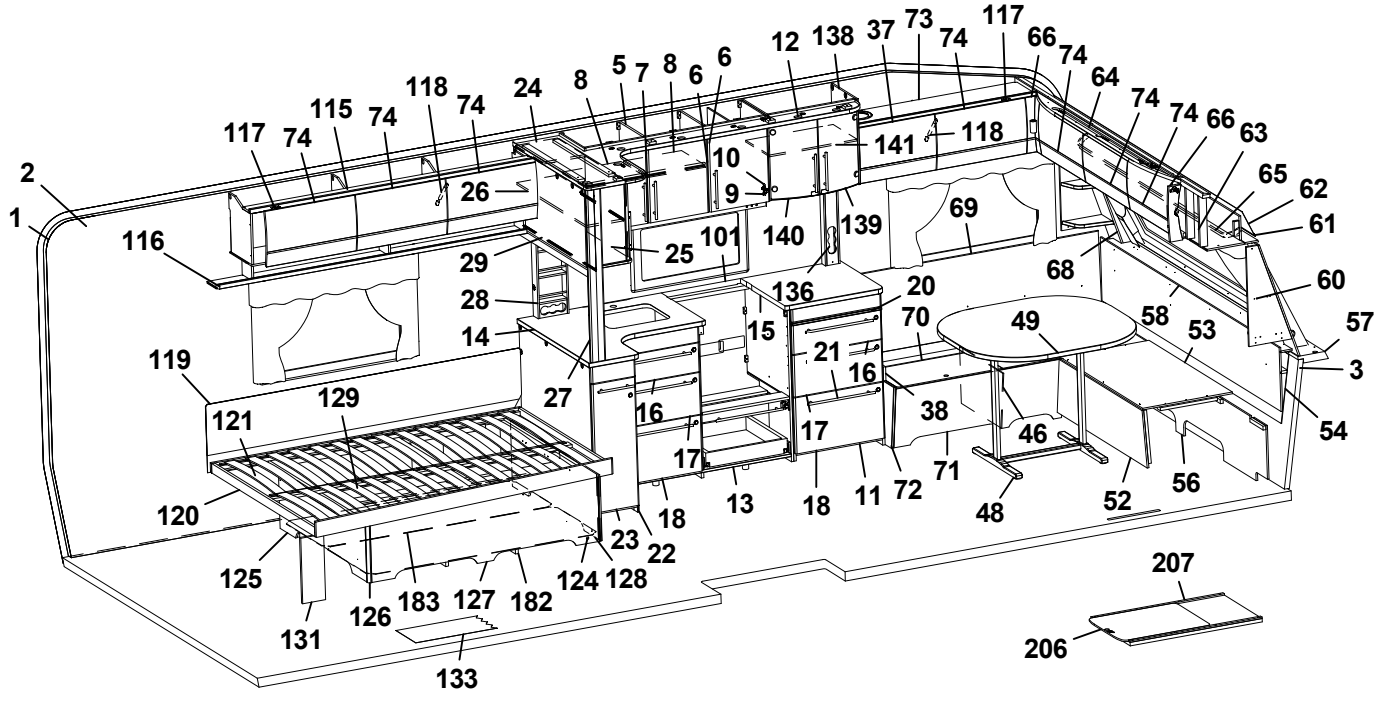
206 207

Pos Fig	Det. nr Part. No	Ingår Fitted	OBS!! Ange alltid årsmodell vid beställning av inredning Benämning	OBS!! Specify always year of model when ordering equipment Description
194	402108	T	Galler vent. mikro 318x38	Grating vent. micro 318x38
195	402109	T	Galler vent. mikro 448x38	Grating vent. micro 448x38
196	402110	T	Galler vent. mikro 448x33	Grating vent. micro 448x33
197	336086	T	Passbit 460x30x16	Gauge block 460x30x16
198	342160	T	Lucka (Vit)	Door (White)
--	342387	T	Lucka (Mekong)	Door (Mekong)
--	342028	T	Lucka (High Gloss)	Door (High Gloss)
199	342139	T	List L=538 (diskbänk induktion)	List (kitchen sink induction) L=538
200	342277	T	Lucka (diskb. induktion) 299x550 (Vit)	Door (kitch. sink induct.) 299x550 (White)
--	342147	T	Lucka (diskb. induktion) 299x550 (Mekong)	Door (kitch. sink induct.) 299x550 (Mekong)
--	342131	T	Lucka (diskb. induktion) 299x550 (High Gloss)	Door (kitch. sink induct.) 299x550 (High Gloss)
--	20-900302	x	Pentrylåda 500x273 d:o	Drawer pentry 500x273 d:o
--	07-800039	x	Rullskena H d:o	Roller rail R d:o
--	07-800038	x	Rullskena V d:o	Roller rail L d:o
201	402107	T	Galler ugn (diskb. induktion) 503x35	Grating oven (kitch. sink induct.) 503x35
202	342343	T	Skåp kpl. mikrovågsugn	Cupboard cpl. microwave oven
203	342316	T	Hylla mikro	Shelf
204	342315	T	List folierad L=283	List folierad L=283
205	342311	T	Lucka 550x228	Door 550x228
--	316799	x	Gångjärn d:o	Hinge d:o
--	312588	x	Platta gångjärn d:o	Plate hinge d:o
206	341192	T	Utdragsskiva bord 450x550	Sliding leaf 450x550
207	341193	T	Låda utdragsskiva	Box sliding leaf
			* = Olika djup på lådor kan förekomma ¹ = Selected och Customized	* = Different depths of drawers can exist ¹ = Selected and Customized
			Dyntyger, madrasser m.m. (se dynor m.m.)	Cushion textilies, mattresses etc. (see cushions etc.)
			M= Metervara T= Tillbehör	M= On the metre T= Accessory

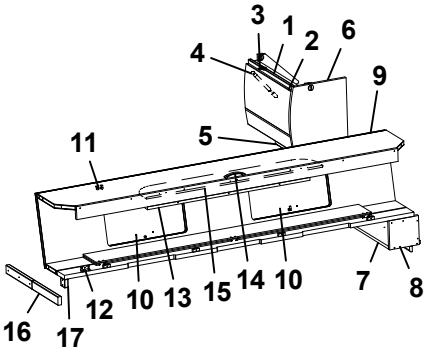
3
1
2
6
4
9
5
11
16
17
12
10
13
15
14
10
7
8

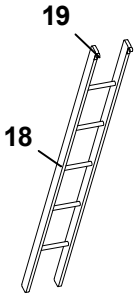
19
18

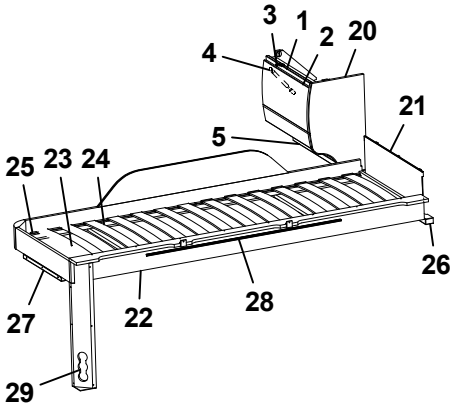
3
1
2
20
4
21
5
25
23
24
26
27
22
28
29

Pos Fig	Det. nr Part. No	Ingår Fitted	OBS!! Ange alltid årsmodell vid beställning av inredning Benämning	OBS!! Specify always year of model when ordering equipment Description
1	341225	x	Skåp gavel bak L560	Cupboard gable L560
--	341432	x	Skåp gavel bak L560 (Customized)	Cupboard gable L560 (Customized)
2	337695	x	Lucka	Door
--	340495	x	Lucka (High Gloss)	Door (High Gloss)
3	319978	x	Gångjärn	Hinge
--	319980	x	Platta gångjärn	Plate hinge
4	319914	x	Gasfjäder	Gas spring
--	319915	x	Fäste vinkel d:o	Angle bracket d:o
--	319916	x	Fäste runt d:o	Bracket round d:o
5	331743M	x	Hyllpaket	Shelf
6	336644	x	Gavel rundad	Gable
7	331694M	x	Hylla gavel bak	Shelf gable rear
8	331697M	x	Gavel	Gable
9	337661	x	Överbäddskåp L1980	Upper bed L1980
--	341426	x	Överbäddskåp L1980 (Customized)	Upper bed L1980 (Customized)
10	337664	x	Lucka	Door
--	341427	x	Lucka (High Gloss)	Door (High Gloss)
11	860402	x	Gångjärn	Hinge
12	860405	x	Gångjärn	Hinge
13	339839	x	Regel låsning	Lock bar
14	350129	x	Handtag	Handle
15	375813	x	Rasskydd ö-bäddskåp	Protective plate
16	331698M	x	Bärregel	Bearing rail
17	331701M	x	Kloss bärregel	Block bearing rail
18	376697	T	Stege ö-bäddsskåp 201x1800 kpl.	Ladder upper bed 201x1800 cpl.
19	860426	T	Krok t. stege	Hook for ladder
20	336496	x	Gavel rundad	Gable
21	321209	x	Värmespalt gavel	Air gap gable
22	336381	x	Sängram vån.säng V u. ribbotten	Bed bottom L without laths
23	325430	x	Ribbotten kpl.	Laths bottom cpl.
24	311985	x	Ribba sängbotten L=718 B=63	Lath bed bottom L=718 B=63
25	312046	x	Band t. ribbotten	Band for laths bottom
26	331960M	x	Bärregel	Bearing rail
27	331961M	x	Bärregel L=440	Bearing rail L=440
28	314721	x	Skena draperi L=1100	Curtain rod L=1100
29	333190M	x	Front el-uttag	Front outlet
			T= Tillbehör	T= Accessory

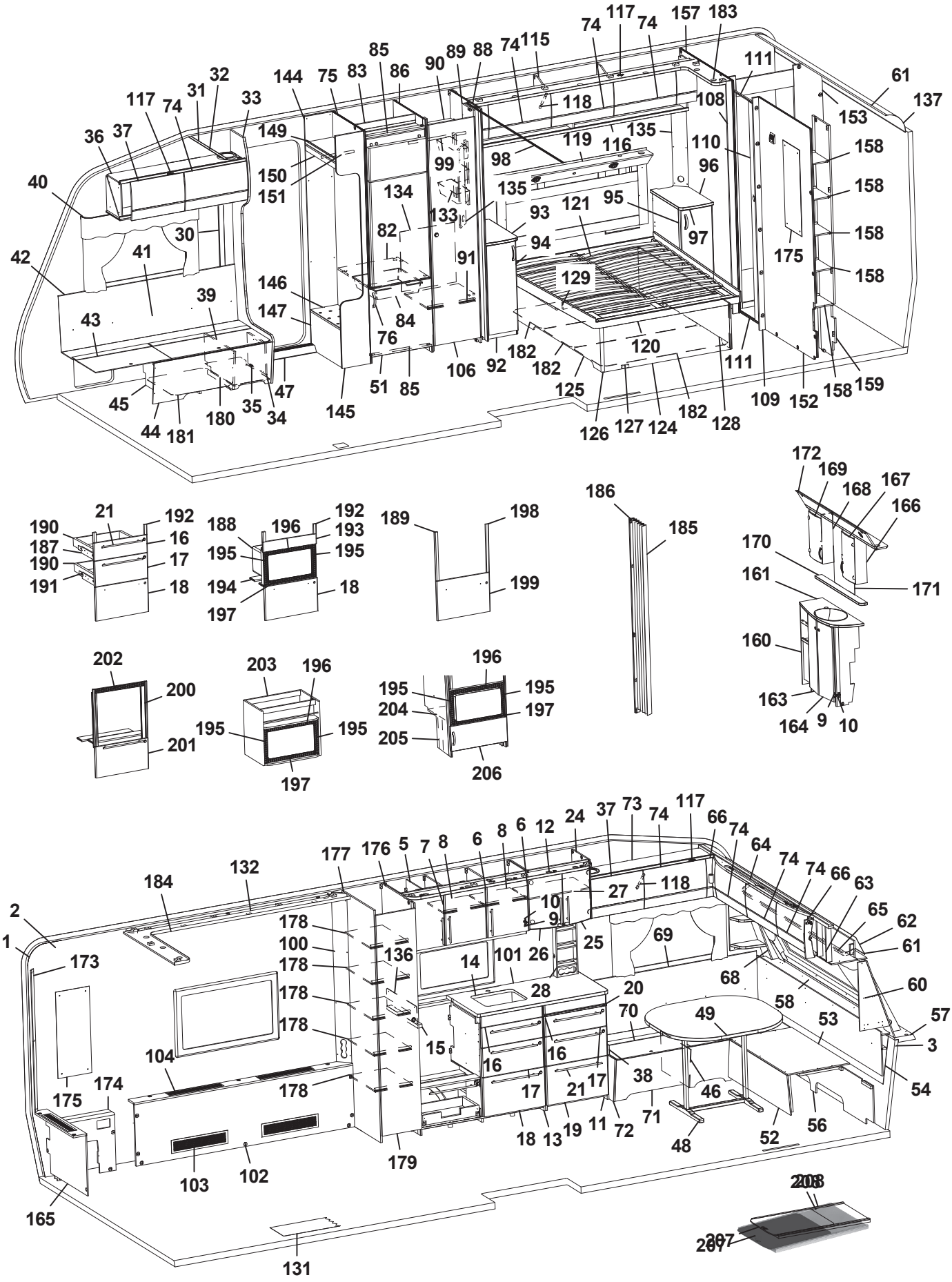
1 2 3 4 5 6 7 8 9 10 11 12 13 14 15 16 17 18 19 20 21 22 23 24 25 26 27 28 29 30 31 32 33 34 35 36 37 38 39 40 41 42 43 44 45 46 47 48 49 50 51 52 53 54 55 56 57 58 59 60 61 62 63 64 65 66 67 68 69 70 71 72 73 74 75 76 77 78 79 80 81 82 83 84 85 86 87 88 89 90 91 92 93 94 95 96 97 98 99 100 101 102 103 104 105 106 107 108 109 110 111 112 113 114 115 116 117 118 119 120 121 122 123 124 125 126 127 128 129 130 131 132 133 134 135 136 137 138 139 140 141 142 143 144 145 146 147 148 149 150 151 152 153 154 155 156 157 158 159 160 161 162 163 164 165 166 167 168 169 170 171 172 173 174 175 176 177 178 179 180 181 182 183 184 185 186 187 188 189 190 191 192 193 194 195 196 197 198 199 200 201 202 203 204 205 206 207 208

Pos Fig	Det. nr Part. No	Ingår Fitted	OBS!! Ange alltid årsmodell vid beställning av inredning Benämning	OBS!! Specify always year of model when ordering equipment Description
1	318657	M	Tapet vägg/tak	Wall paper
2	318584	M	Tejp tapet 20 mm	Tape, wall paper 20 mm
3	318585	M	Tejp tapet 60 mm	Tape, wall paper 60 mm
5	340435	x	Skåp kök L1120 kpl. (Vit)	Cupboard kitchen L1120 cpl. (White)
--	340441	x	Skåp kök L1120 kpl. (Mekong)	Cupboard kitchen L1120 cpl. (Mekong)
--	340896	x	Skåp kök L1120 kpl. (High Gloss)	Cupboard kitchen L1120 cpl. (High Gloss)
6	334712	x	Lucka H (Vit)	Door R (White)
--	336624	x	Lucka H (Mekong)	Door R (Mekong)
--	340511	x	Lucka H (High Gloss)	Door R (High Gloss)
--	317502	x	Handtag d:o	Handle d:o
7	334713	x	Lucka V (Vit)	Door L (White)
--	336625	x	Lucka V (Mekong)	Door L (Mekong)
--	340512	x	Lucka V (High Gloss)	Door L (High Gloss)
--	317502	x	Handtag d:o	Handle d:o
8	331385M	x	Hylla	Shelf
9	311917	x	Gångjärn	Hinge
10	312588	x	Platta gångjärn	Plate hinge
11	336084	x	Utskjut diskbänk (Vit)	Projection kitchen sink (White)
--	336777	x	Utskjut diskbänk (Mekong)	Projection kitchen sink (Mekong)
--	340883	x	Utskjut diskbänk (High Gloss)	Projection kitchen sink (High Gloss)
12	336108	x	Ljusramp köksskåp (vitrinskåp)	Light holder kitchen (vitrine)
--	342396	T	Ljusramp köksskåp (skåp mikro)	Light holder kitchen (microwave oven)
13	342271	x	Diskbänk trädel u. skiva (Vit)	Kitchen sink without board (White)
--	342389	x	Diskbänk trädel u. skiva (Mekong)	Kitchen sink without board (Mekong)
--	342390	x	Diskbänk trädel u. skiva induktion (High Gloss)	Kitchen sink w/o board induktion (High Gloss)
--	342413	x	Diskbänk induktion trädel u. skiva (Vit)	Kitchen sink induction w/o board (White)
--	342412	x	Diskbänk induktion trädel u. skiva (Mekong)	Kitchen sink induction w/o board (Mekong)
--	342411	x	Diskbänk induktion trädel u. skiva (High Gloss)	Kitchen sink induction w/o board (High Gloss)
14	336099-K	x	Skiva diskbänk 1167x565	Board 1167x565
--	341525-K	x	Skiva diskbänk induktion 1703x573, ljus	Board induction 1703x573, light
--	341525-L	x	Skiva diskbänk induktion 1703x573, mörk	Board induction 1703x573, dark
15	336098-K	x	Skiva diskbänk 40x560	Board 40x560
16	334706	x	Lådförstycke (Vit)	Drawer front (White)
--	336631	x	Lådförstycke (Mekong)	Drawer front (Mekong)
--	340504	x	Lådförstycke (High Gloss)	Drawer front (High Gloss)
--	317514	x	Låda 500x480 d:o	Drawer 500x480 d:o
--	317382	x	Glidskena låda H d:o	Slide bar, drawer R d:o
--	350221	x	Glidskena låda V d:o	Slide bar, drawer L d:o
17	334707	x	Lådförstycke (Vit)	Drawer front (White)
--	336633	x	Lådförstycke (Mekong)	Drawer front (Mekong)
--	340505	x	Lådförstycke (High Gloss)	Drawer front (High Gloss)
--	317514	x	Låda 500x480 d:o	Drawer 500x480 d:o
--	317382	x	Glidskena låda H d:o	Slide bar, drawer R d:o
--	350221	x	Glidskena låda V d:o	Slide bar, drawer L d:o
18	342156	x	Lucka (Vit)	Door (White)
--	341794	x	Lucka (Mekong)	Door (Mekong)
--	341083	x	Lucka (High Gloss)	Door (High Gloss)
--	20-900302	x	Pentrylåda 500x273 d:o *	Drawer pentry 500x273 d:o *
--	07-800039	x	Rullskena H d:o *	Roller rail R d:o *
--	07-800038	x	Rullskena V d:o *	Roller rail L d:o *
			M= Metervara T= Tillbehör	M= On the metre T= Accessory

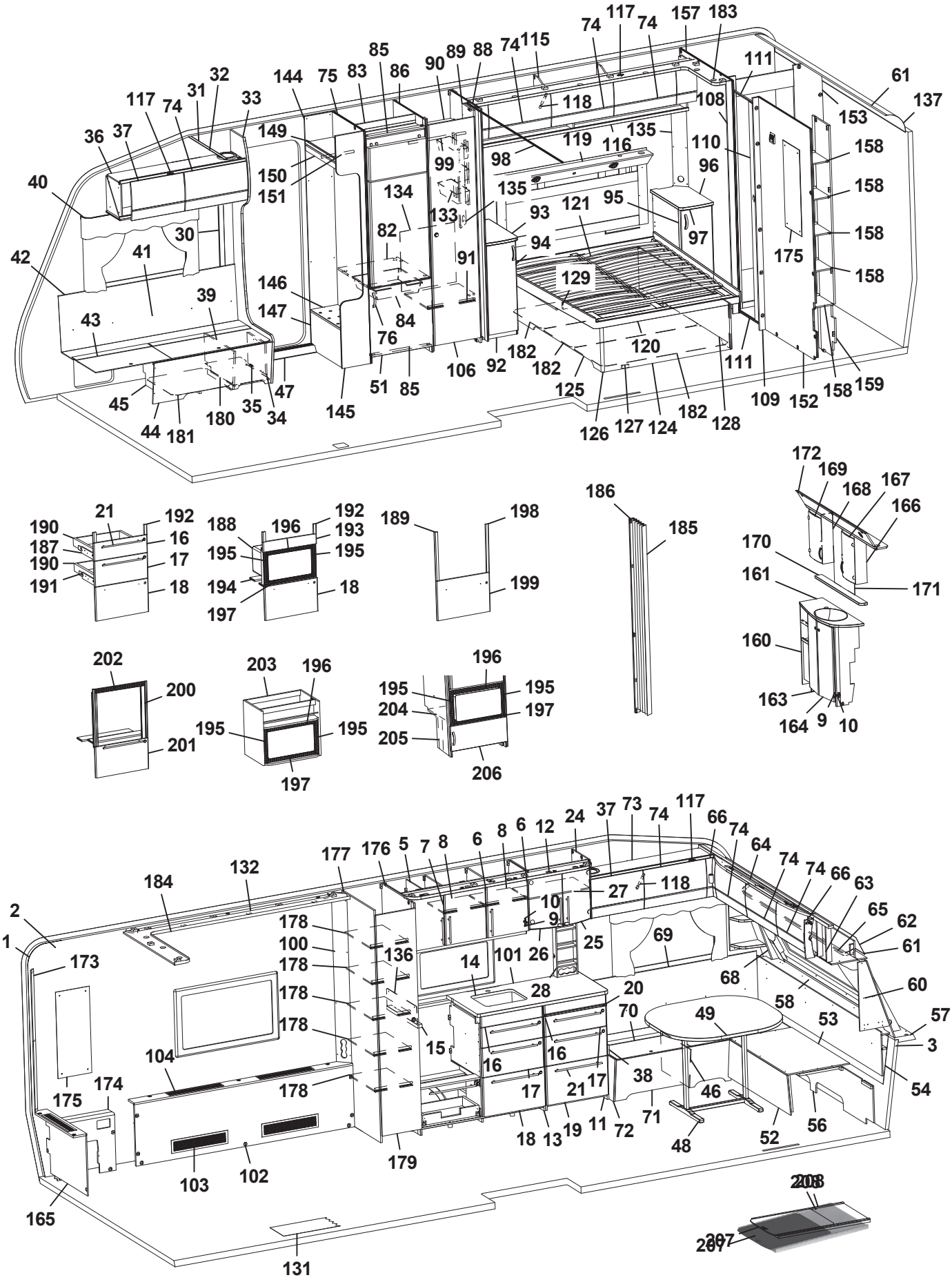
1 2 3 4 5 6 7 8 9 10 11 12 13 14 15 16 17 18 19 20 21 22 23 24 25 26 27 28 29 30 31 32 33 34 35 36 37 38 39 40 41 42 43 44 45 46 47 48 49 50 51 52 53 54 55 56 57 58 59 60 61 62 63 64 65 66 67 68 69 70 71 72 73 74 75 76 77 78 79 80 81 82 83 84 85 86 87 88 89 90 91 92 93 94 95 96 97 98 99 100 101 102 103 104 105 106 107 108 109 110 111 112 113 114 115 116 117 118 119 120 121 122 123 124 125 126 127 128 129 130 131 132 133 134 135 136 137 138 139 140 141 142 143 144 145 146 147 148 149 150 151 152 153 154 155 156 157 158 159 160 161 162 163 164 165 166 167 168 169 170 171 172 173 174 175 176 177 178 179 180 181 182 183 184 185 186 187 188 189 190 191 192 193 194 195 196 197 198 199 200 201 202 203 204 205 206 207 208

Pos Fig	Det. nr Part. No	Ingår Fitted	OBS!! Ange alltid årsmodell vid beställning av inredning Benämning	OBS!! Specify always year of model when ordering equipment Description
--	317514	x	Låda 500x480 d:o *	Drawer 500x480 d:o *
--	317382	x	Glidskena låda H d:o *	Slide bar, drawer R d:o *
--	350221	x	Glidskena låda V d:o *	Slide bar, drawer L d:o *
19	334709	x	Lucka (Vit)	Door (White)
--	336760	x	Lucka (Mekong)	Door (Mekong)
--	340507	x	Lucka (High Gloss)	Door (High Gloss)
--	315202	x	Gångjärn d:o	Hinge d:o
--	312588	x	Platta gångjärn d:o	Plate hinge d:o
20	336675	x	Skärbräda	Cutting board
21	317503	x	Handtag	Handle
24	336112	x	Skåp vitrin	Vitrine
25	332233	x	Lucka vitrin H 272x450	Door vitrine R 272x450
26	332234	x	Lucka vitrin V 272x450	Door vitrine L 272x450
--	318630	x	Lås magnet d:o	Lock magnet d:o
--	318381	x	Motstycke magnetlås	Companion part
--	318379	x	Gångjärn	Hinge
--	318380	x	Täckhatt d:o	Cover d:o
--	312588	x	Platta gångjärn	Plate hinge
27	331206M	x	Hylla	Shelf
28	333409M	x	Kryddhylla	Spice rack
30	318962	x	List täck el-kabel B=45 L=2100	Cover strip B=45 L=2100
31	316270	x	List snäpp undre L2379	List under L2379
32	316268	x	List snäpp övre L2379	List upper L2379
33	342165	x	Stolpe först. L1948 kpl. m. lucka	Support bar cpl. with door
34	336064	x	Lucka	Door
35	312589	x	Gångjärn	Hinge
36	342168	x	Skåp övre elc.L=1108	Cupboard upper L=1108
--	342220	x	Skåp övre elc.L=1108 (Selected)	Cupboard upper L=1108 (Selected)
--	342222	x	Skåp övre elc.L=1108 (Customized)	Cupboard upper L=1108(Customized)
37	337719	x	Lucka	Door
--	340494	x	Lucka (High Gloss)	Door (High Gloss)
38	342267	x	Dynstöd 15x80x400	Support cushion 15x80x400
39	342494	x	Stöd bäddlåda HF	Support bed box
40	350348	x	Skena gardin L1020	Curtain rod L1020
41	339355	x	Värmespalt H fram	Air gap R.F.
42	319821	M	List kant mörkbrun	Strip, dark brown
43	336883	x	Lock bäddlåda H F	Cover bedbox R.F.
--	319024	x	Matta grå textil m. tejp d:o	Carpet gray textile with tape d:o
44	342486	x	Front bäddlåda H F	Front bed box R.F.
--	342488	T	Front bäddlåda H F (centraldammsugare)	Front bed box R.F. (central vacuum cleaner)
45	342495	x	Stöd bäddlåda HF	Support bed box
46	312825	x	Stöd bäddlåda VF	Support bed box
47	314687	x	Tröskel aluminium L=850	Threshold aluminium L=850
48	310083	x	Bordsstativ	Table stand
49	335940-K	x	Bordsskiva 940x1025	Table top 940x1025
--	340543-K	x	Bordsskiva 940x1025, ljus [1]	Table top 940x1025, light [1]
--	340543-L	x	Bordsskiva 940x1025, mörk [1]	Table top 940x1025, dark [1]
51	342259	x	Lucka H 550x570	Door R 550x570
--	316799	x	Gångjärn d:o	Hinge d:o
--	312588	x	Platta gångjärn d:o	Plate hinge d:o
			M= Metervara	M= On the metre
			T= Tillbehör	T= Accessory

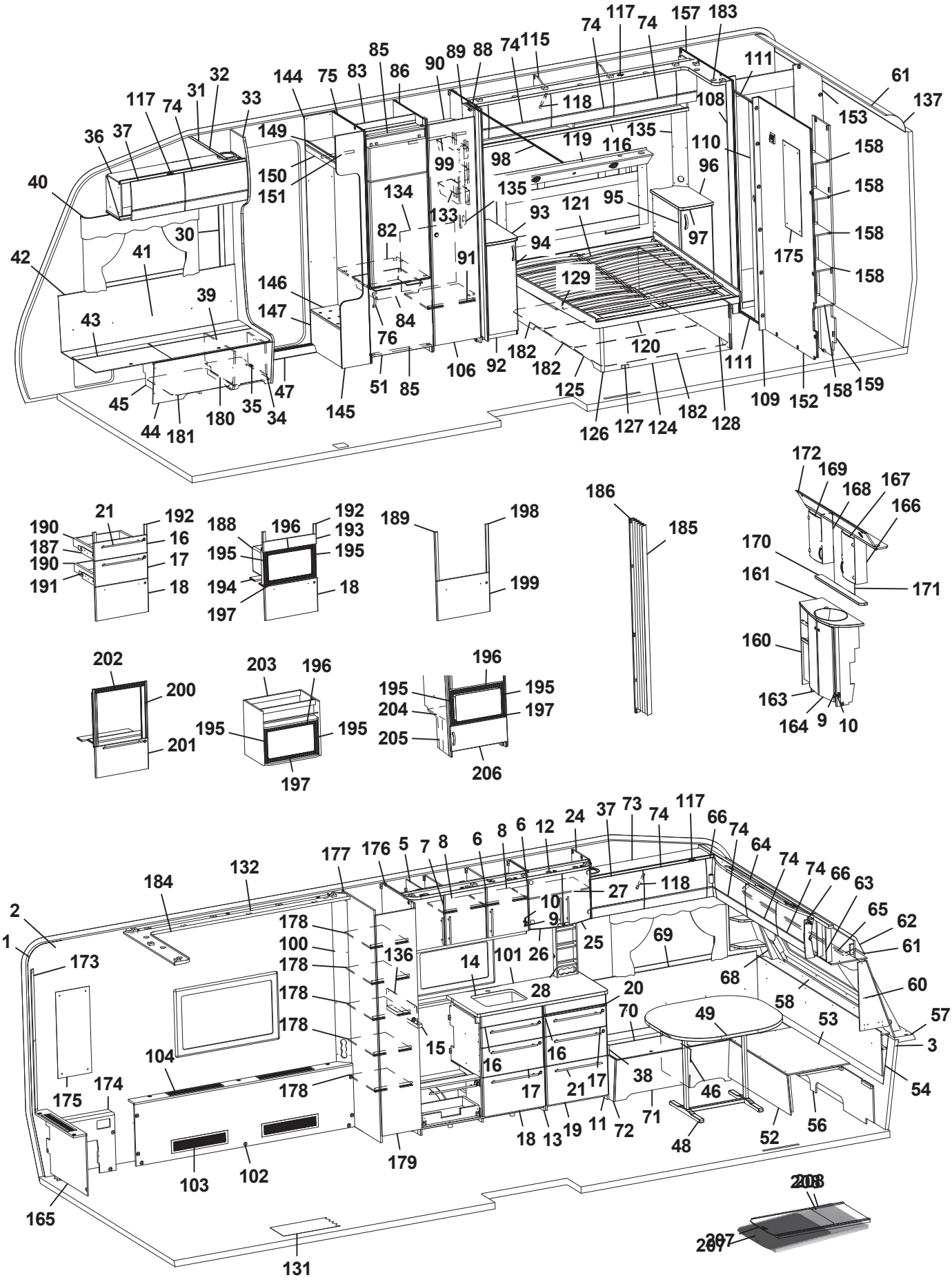
1 2 3 4 5 6 7 8 9 10 11 12 13 14 15 16 17 18 19 20 21 22 23 24 25 26 27 28 29 30 31 32 33 34 35 36 37 38 39 40 41 42 43 44 45 46 47 48 49 50 51 52 53 54 55 56 57 58 59 60 61 62 63 64 65 66 67 68 69 70 71 72 73 74 75 76 77 78 79 80 81 82 83 84 85 86 87 88 89 90 91 92 93 94 95 96 97 98 99 100 101 102 103 104 105 106 107 108 109 110 111 112 113 114 115 116 117 118 119 120 121 122 123 124 125 126 127 128 129 130 131 132 133 134 135 136 137 138 139 140 141 142 143 144 145 146 147 148 149 150 151 152 153 154 155 156 157 158 159 160 161 162 163 164 165 166 167 168 169 170 171 172 173 174 175 176 177 178 179 180 181 182 183 184 185 186 187 188 189 190 191 192 193 194 195 196 197 198 199 200 201 202 203 204 205 206 207 208

Pos Fig	Det. nr Part. No	Ingår Fitted	OBS!! Ange alltid årsmodell vid beställning av inredning Benämning	OBS!! Specify always year of model when ordering equipment Description
52	331245M	x	Front bäddlåda gavel	Front bed box gable
53	331246M	x	Skiva rundsittgrupp	Sheet seat
54	340578	x	Värmespalt gavel fram	Air gap
56	340520	x	Stöd sittgrupp	Support
57	213471	x	Hylla front kpl. L2376	Shelf front cpl. L2376
58	340191	x	Front/hylla kpl.	Front/shelf cpl.
--	340929	x	Hylla m. belysning "Björn" (Customized)	Shelf with lighting "Bear" (Customized)
60	338518	x	Hylla hörn H	Shelf R
61	313884	x	List plast radie L=2379	List L=2379
62	316005	x	Skiva plast 295x2363x1	Plastic sheet
63	342301	x	Skåp gavel fram L=2360	Cupboard L=2360
--	342300	x	Skåp gavel fram L=2360 (Customized)	Cupboard L=2360 (Customized)
--	319978	x	Gångjärn d:o	Hinge d:o
--	319979	x	Platta gångjärn d:o	Plate hinge d:o
64	336063	x	Ljusramp gavelskåp	Light holder
65	350349	x	Skena gardin L1920	Curtain rod L1920
66	337738	x	Hörn inredning	Corner
--	340917	x	Hörn inredning (High Gloss)	Corner (High Gloss)
--	311917	x	Gångjärn d:o	Hinge d:o
--	319909	x	Platta gångjärn d:o	Plate hinge d:o
68	342291	x	Hylla hörn V	Shelf L
69	337171	x	Värmespalt V fram	Air gap L.F.
70	333906	x	Lock bäddlåda V F	Cover bed box L.F
--	319024	x	Matta grå textil m. tejp d:o	Carpet gray textile with tape d:o
71	339504	x	Front bäddlåda V F	Front bed box L.F.
72	339500	x	Gavel bäddlåda V F	Gable bed box L.F
73	340322	x	Skåp övre L=1108	Cupboard upper L=1108
--	340349	x	Skåp övre L=1108 (Selected)	Cupboard upper L=1108 (Selected)
--	340909	x	Skåp övre L=1108 (Customized)	Cupboard upper L=1108 (Customized)
74	337695	x	Lucka	Door
--	340495	x	Lucka (High Gloss)	Door (High Gloss)
75	342696	x	Vägg kyl V	Wall refrigerator L
76	350129	x	Handtag	Handle
82	340675	x	Hylla under kyl	Shelf under refrigerator
83	342309	x	Bakstycke stopp kyl	Back cupboard
84	310325	x	Trådback vit 427x427x85	Tray 427x427x85
--	312712	x	Glidlist trådback (säljes i par)	Sliding strip tray (pair)
85	342306	x	List folierad L = 528	List foiled L = 528
86	342305	x	Vägg kyl H	Wall refrigerator R
88	334359M	x	Vägg garderob H	Wall wardrobe R
89	331238M	x	Nisch, vikdörr	Niche folding door
90	331279M	x	Hylla garderob övre	Shelf wardrobe upper
91	331274M	x	Hylla garderob nedre	Shelf wardrobe under
92	336282	x	Hurts V kpl. u. skiva	Cupboard L cpl. without board
--	332508M	x	Hylla d:o	Shelf d:o
93	336285-K	x	Skiva hurts 295x550	Board cupboard
--	336285-L	x	Skiva hurts 295x550, mörk	Board cupboard, dark
94	336283	x	Lucka V 270x745	Door
95	336424	x	Hurts H kpl. u. skiva	Cupboard R cpl. without board
--	332508M	x	Hylla d:o	Shelf d:o
			M= Metervara	M= On the metre
			T= Tillbehör	T= Accessory

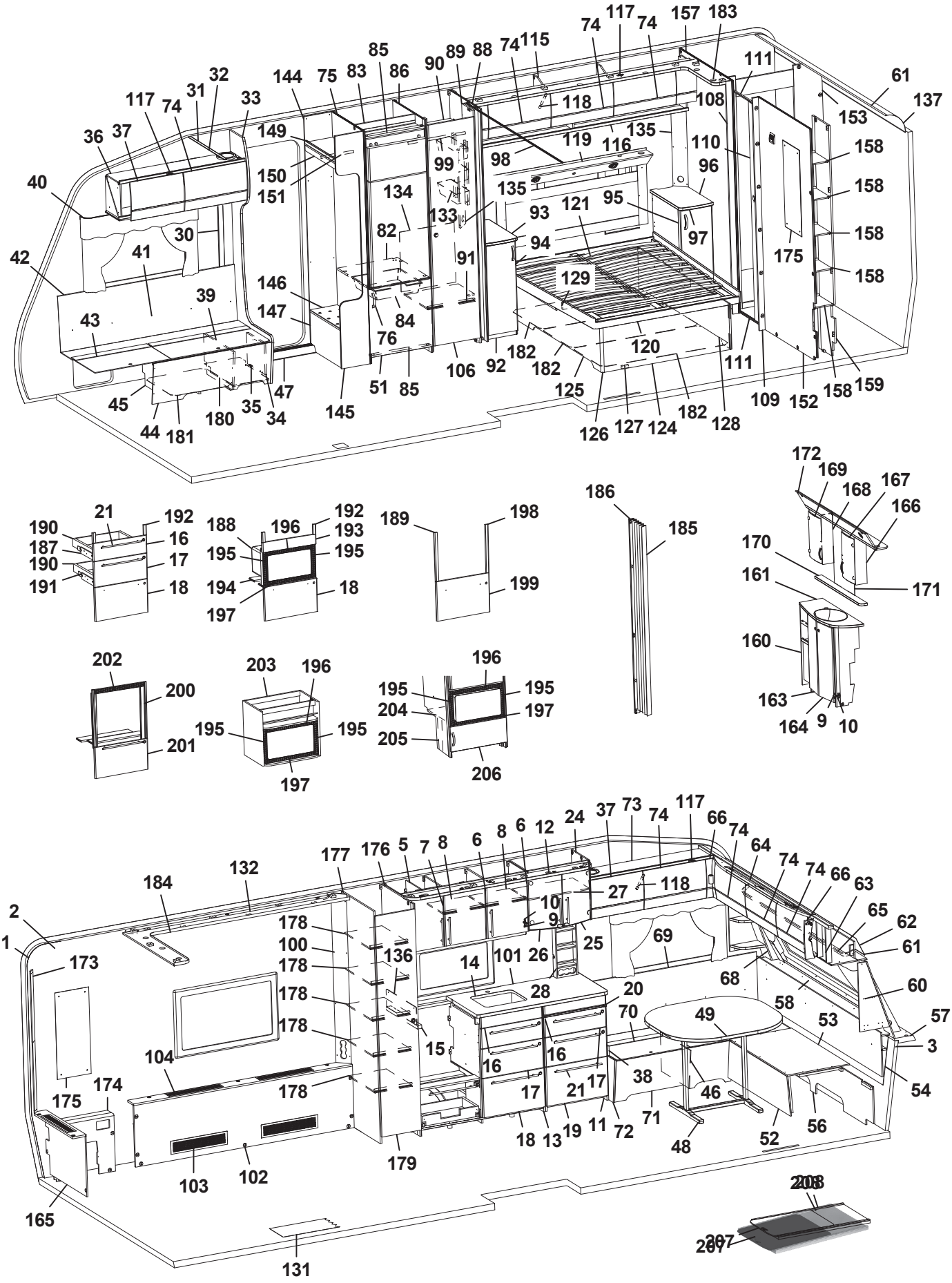
1 2 3 4 5 6 7 8 9 10 11 12 13 14 15 16 17 18 19 20 21 22 23 24 25 26 27 28 29 30 31 32 33 34 35 36 37 38 39 40 41 42 43 44 45 46 47 48 49 50 51 52 53 54 55 56 57 58 59 60 61 62 63 64 65 66 67 68 69 70 71 72 73 74 75 76 77 78 79 80 81 82 83 84 85 86 87 88 89 90 91 92 93 94 95 96 97 98 99 100 101 102 103 104 105 106 107 108 109 110 111 112 113 114 115 116 117 118 119 120 121 122 123 124 125 126 127 128 129 130 131 132 133 134 135 136 137 138 139 140 141 142 143 144 145 146 147 148 149 150 151 152 153 154 155 156 157 158 159 160 161 162 163 164 165 166 167 168 169 170 171 172 173 174 175 176 177 178 179 180 181 182 183 184 185 186 187 188 189 190 191 192 193 194 195 196 197 198 199 200 201 202 203 204 205 206 207 208

Pos Fig	Det. nr Part. No	Ingår Fitted	OBS!! Ange alltid årsmodell vid beställning av inredning Benämning	OBS!! Specify always year of model when ordering equipment Description
96	336421-K	x	Skiva hurts 295x550	Board cupboard
--	336421-L	x	Skiva hurts 295x550, mörk	Board cupboard, dark
97	336138	x	Lucka H 270x745	Door
98	318104	x	Skena draperi L=1730	Drapery rail L=1730
99	350217	x	Galgstång L=790	Clothes hanger L=790
100	342745	x	Front el-uttag	Front outlet
--	339224	x	Front el-uttag [1]	Front outlet [1]
101	319780-A	T	Köksskiva vägg svart skiffer	Protection kitchen, black slate
--	319780-G	T	Köksskiva vägg natur skiffer	Protection kitchen, grey
102	339694	x	Front kpl.	Front cpl.
103	319018	x	Galler ventilation al. 500x110	Ventilation grille al. 500x110
104	319198	x	Galler ventilation al. 480x80	Ventilation grille al. 480x80
106	342238	x	Dörr 415x1850	Door 415x1850
108	338649	x	Front vägg tvättrum H	Front R
109	338648	x	Front vägg tvättrum V	Front L
110	331914M	x	Skjutdörr tvättrum	Door
111	316030	x	Skena skjutdörr	Curtain rod
--	375434	x	List d:o	List d:o
--	331953M	x	Kloss d:o	Block d:o
115	340410	x	Skåp övre L=2021	Cupboard upper L=2021
--	341449	x	Skåp övre L=2021 (Customized)	Cupboard upper L=2021 (Customized)
116	330756M	x	Hyllpaket	Shelf
--	339859	x	Hyllpaket [1]	Shelf [1]
117	319978	x	Gångjärn	Hinge
--	319980	x	Platta gångjärn	Plate hinge
118	319914	x	Gasfjäder	Gas spring
--	319915	x	Fäste vinkel d:o	Angle bracket d:o
--	319916	x	Fäste runt d:o	Bracket round d:o
119	340529	x	Värmespalt kpl. m. tyg och belysning	Air gap cpl. with fabric and illumination
--	339238	T	Värmespalt kpl. m. tyg och belysning [1]	Air gap cpl. with fabric and illumination [1]
120	334696M	x	Sängram u. ribbotten	Bed bottom without laths
--	319652	x	Skena utdrag säng L=350 (säljes i par)	Slide bar L=350 (exp. in pair)
121	334622	x	Ribbotten kpl.	Laths bottom cpl.
--	311985	x	Ribba sängbotten L=718 B=63	Lath bed bottom L=718 B=63
--	312046	x	Band t. ribbotten	Band for laths bottom
124	339663	x	Sänglåda kpl.	Bed box cpl.
125	339664	x	Gavel säng V	Gable bed L
126	319776	x	List hörn L=2500	Corner strip L=2500
127	337308	x	Front säng	Front bed
128	339666	x	Gavel säng H	Gable bed R
129	330781	x	List furu 1123x55x17,5	Wood lath pine 1123x55x17,5
131	319230	M^2	Matta golv, klinkermönster mörkgrå	Carpet floor, clinker design dark grey
--	319393	T	Matta golv, antik planka	Carpet floor, antique plank
132	339656	x	Ramp gardinupphängning L=1790	Holder curtains hanging L=1790
133	319759	x	Korg, garderob	Basket, wardrobe
--	335802	x	List för korgar	List för baskets
134	336261	x	Täckskiva exp.kärl	Cover expansion vessel
135	334420M	x	Front el-uttag	Front outlet
--	340084	x	Front el-uttag [1]	Front outlet [1]
136	401715	x	Flamskydd	Flame guard
			M= Metervara T= Tillbehör	M= On the metre T= Accessory

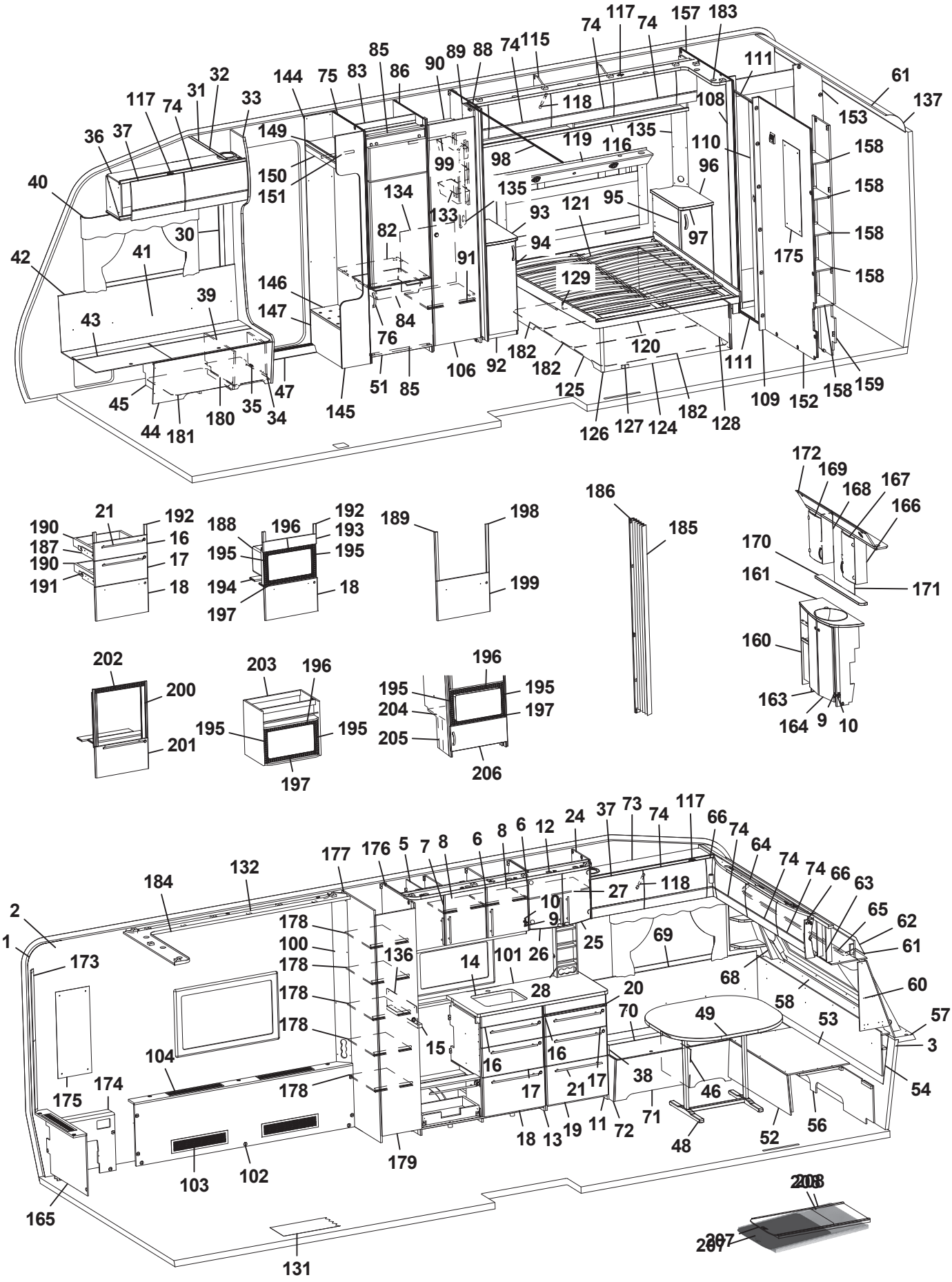
1 2 3 4 5 6 7 8 9 10 11 12 13 14 15 16 17 18 19 20 21 22 23 24 25 26 27 28 29 30 31 32 33 34 35 36 37 38 39 40 41 42 43 44 45 46 47 48 49 50 51 52 53 54 55 56 57 58 59 60 61 62 63 64 65 66 67 68 69 70 71 72 73 74 75 76 77 78 79 80 81 82 83 84 85 86 87 88 89 90 91 92 93 94 95 96 97 98 99 100 101 102 103 104 105 106 107 108 109 110 111 112 113 114 115 116 117 118 119 120 121 122 123 124 125 126 127 128 129 130 131 132 133 134 135 136 137 138 139 140 141 142 143 144 145 146 147 148 149 150 151 152 153 154 155 156 157 158 159 160 161 162 163 164 165 166 167 168 169 170 171 172 173 174 175 176 177 178 179 180 181 182 183 184 185 186 187 188 189 190 191 192 193 194 195 196 197 198 199 200 201 202 203 204 205 206 207 208

Pos Fig	Det. nr Part. No	Ingår Fitted	OBS!! Ange alltid årsmodell vid beställning av inredning Benämning	OBS!! Specify always year of model when ordering equipment Description
137	316005	x	Skiva plast 295x2363x1	Plastic sheet
144	337314	x	Vägg instegsgarderob V	Wall wardrobe L
145	337168	x	Vägg instegsgarderob H	Wall wardrobe R
146	319881	x	Hylla insteg	Shelf
147	337317	x	Front instegsgarderob	Front
149	337315	x	Hylla	Shelf
150	331242M	x	Front övre	Front upper
151	350217	x	Galgstång L=790	Clothes hanger L=790
152	339227	x	Vägg tvättrum	Wall washroom
153	333499M	x	Vägg tvättrum kpl.	Wall cpl.
--	332955M	x	Tröskel	Threshold
--	333500M	x	Vägg tvättrum	Wall
--	332956M	x	Överbit tvättrum	Overlap washroom
--	332957M	x	List poppel 15x63x1948	List 15x63x1948
157	339228	x	Vägg tvättrum	Wall washroom
158	331894M	x	Hylla	Shelf
159	337075	x	Vägg garderob H	Wall wardrobe R
160	337048	x	Skåp tvättställ u. skiva	Cupboard washroom without board
161	337049-K	x	Skiva skåp tvättställ	Board cupboard wash basin
163	336056	x	Lucka V	Door L
164	336055	x	Lucka H	Door R
165	337050	x	Front gavel bak	Front
--	319198	x	Galler ventilation d:o	Ventilation grille d:o
166	331911M	x	Skåp tvättrum H	Cupboard washroom R
167	331778	x	Lucka H	Door R
168	331912M	x	Skåp tvättrum V	Cupboard washroom L
169	331779	x	Lucka V	Door L
170	337069-K	x	Hylla	Shelf
171	315999	x	Spegel 440x700x3	Mirror 440x700x3
172	337064	x	Ljusramp	Light holder
173	335718	x	Front hörn	Front
174	337046	x	Täckfront	Front
175	316039	x	Spegel 300x725x3	Mirror 300x725x3
--	319883	T	Spegel 300x725x3 [1]	Mirror 300x725x3 [1]
176	340087	x	Vägg garderob H	Wall wardrobe R
177	338647	x	Vägg garderob V	Wall wardrobe L
178	338644	x	Hylla	Shelf
179	337792	x	Dörr 350x1850	Door 350x1850
--	314523	x	Rätningslist dörr L=1715	List L=1715
180	350390	x	Plåt skofack	Plate shoe compartment
181	342496	x	Luftspalt H-fram	Air gap R front
182	334280	x	Luftspalt sänglåda	Air gap bed box
183	339230	x	Ljusramp H [1]	Light holder R [1]
184	339697	x	Ljusramp V [1]	Light holder L [1]
185	315216	T	Vikdörr 1900x1500	Folding door
186	376461	T	Bakdel nisch vikdörr	Back niche folding door
187	342157	x	Monteringssats kpl. lådor (Vit)	Mounting kit cpl. drawers (White)
--	342384	x	Monteringssats kpl. lådor (Mekong)	Mounting kit cpl. drawers (Mekong)
--	342457	x	Monteringssats kpl. lådor (High Gloss)	Mounting kit cpl. drawers (High Gloss)
188	342158	T	Monteringssats kpl. mikro (Vit)	Mounting kit cpl. micro (White)
			M= Metervara	M= On the metre
			T= Tillbehör	T= Accessory

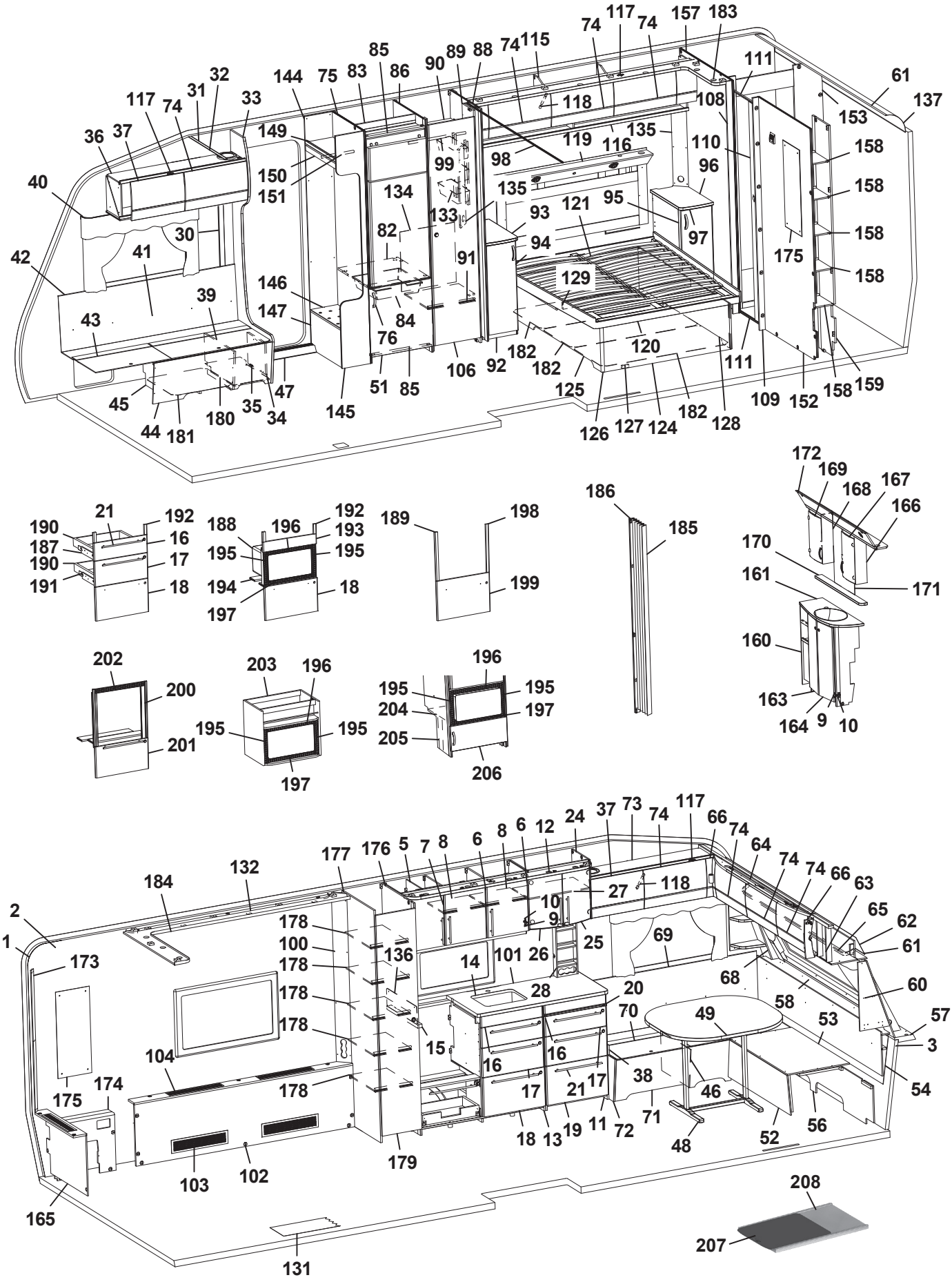
1 2 3 4 5 6 7 8 9 10 11 12 13 14 15 16 17 18 19 20 21 22 23 24 25 26 27 28 29 30 31 32 33 34 35 36 37 38 39 40 41 42 43 44 45 46 47 48 49 50 51 52 53 54 55 56 57 58 59 60 61 62 63 64 65 66 67 68 69 70 71 72 73 74 75 76 77 78 79 80 81 82 83 84 85 86 87 88 89 90 91 92 93 94 95 96 97 98 99 100 101 102 103 104 105 106 107 108 109 110 111 112 113 114 115 116 117 118 119 120 121 122 123 124 125 126 127 128 129 130 131 132 133 134 135 136 137 138 139 140 141 142 143 144 145 146 147 148 149 150 151 152 153 154 155 156 157 158 159 160 161 162 163 164 165 166 167 168 169 170 171 172 173 174 175 176 177 178 179 180 181 182 183 184 185 186 187 188 189 190 191 192 193 194 195 196 197 198 199 200 201 202 203 204 205 206 207 208

Pos Fig	Det. nr Part. No	Ingår Fitted	OBS!! Ange alltid årsmodell vid beställning av inredning Benämning	OBS!! Specify always year of model when ordering equipment Description
--	342385	T	Monteringssats kpl. mikro (Mekong)	Mounting kit cpl. micro (Mekong)
--	342388	T	Monteringssats kpl. mikro (High Gloss)	Mounting kit cpl. micro (High Gloss)
189	342159	T	Monteringssats kpl. ugn (Vit)	Mounting kit cpl. oven (White)
--	342386	T	Monteringssats kpl. ugn (Mekong)	Mounting kit cpl. oven (Mekong)
--	342029	T	Monteringssats kpl. ugn (High Gloss)	Mounting kit cpl. oven (High Gloss)
190	317514	x	Låda 500x480	Drawer 500x480
191	317382	x	Glidskena låda H	Slide bar, drawer R
--	350221	x	Glidskena låda V	Slide bar, drawer L
--	801701	x	Skruv 6x16 d:o	Screw 6x16 d:o
192	336092	x	Passbit 95x30x16 (Mekong)	Gauge block 95x30x16 (Mekong)
193	335936	T	Front	Front
194	333287M	T	Skiva distans 15x100x547,5	Sheet distance 15x100x547,5
195	402108	T	Galler vent. mikro 318x38	Grating vent. micro 318x38
196	402109	T	Galler vent. mikro 448x38	Grating vent. micro 448x38
197	402110	T	Galler vent. mikro 448x33	Grating vent. micro 448x33
198	336086	T	Passbit 460x30x16	Gauge block 460x30x16
199	342160	T	Lucka (Vit)	Door (White)
--	342387	T	Lucka (Mekong)	Door (Mekong)
--	342028	T	Lucka (High Gloss)	Door (High Gloss)
200	342139	T	List L=538 (diskbänk induktion)	List (kitchen sink induction) L=538
201	342277	T	Lucka (diskb. induktion) 299x550 (Vit)	Door (kitch. sink induct.) 299x550 (White)
--	342147	T	Lucka (diskb. induktion) 299x550 (Mekong)	Door (kitch. sink induct.) 299x550 (Mekong)
--	342131	T	Lucka (diskb. induktion) 299x550 (High Gloss)	Door (kitch. sink induct.) 299x550 (High Gloss)
--	20-900302	x	Pentrylåda 500x273 d:o	Drawer pentry 500x273 d:o
--	07-800039	x	Rullskena H d:o	Roller rail R d:o
--	07-800038	x	Rullskena V d:o	Roller rail L d:o
202	402107	T	Galler ugn (diskb. induktion) 503x35	Grating oven (kitch. sink induct.) 503x35
203	342343	T	Skåp kpl. mikrovågsugn	Cupboard cpl. microwave oven
204	342316	T	Hylla mikro	Shelf
205	342315	T	List folierad L=283	List folierad L=283
206	342311	T	Lucka 550x228	Door 550x228
--	316799	x	Gångjärn d:o	Hinge d:o
--	312588	x	Platta gångjärn d:o	Plate hinge d:o
207	341192	T	Utdragsskiva bord 450x550	Sliding leaf 450x550
208	341193	T	Låda utdragsskiva	Box sliding leaf
			* = Olika djup på lådor kan förekomma ¹ = Selected och Customized	* = Different depths of drawers can exist ¹ = Selected and Customized
			Dyntyger, madrasser m.m. (se dynor m.m.)	Cushion textilies, mattresses etc. (see cushions etc.)
			M= Metervara T= Tillbehör	M= On the metre T= Accessory

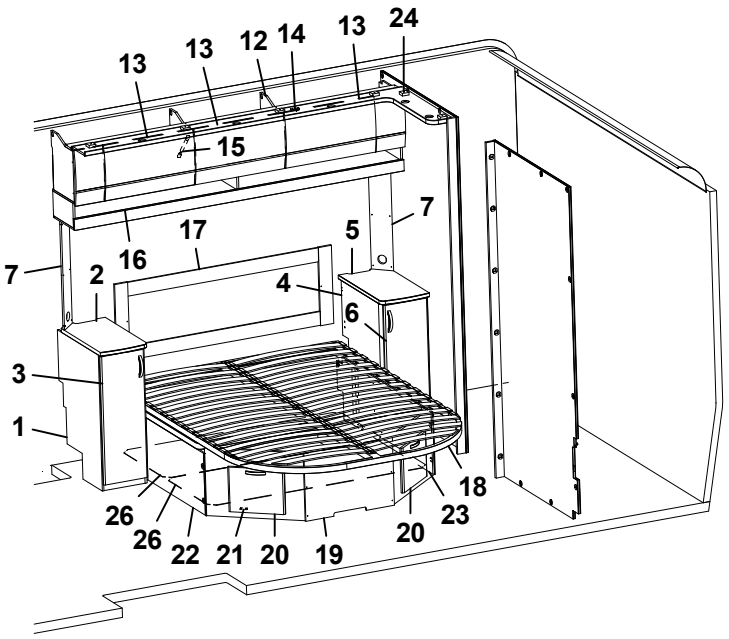
13
13
12
14
13
24
15
7
17
5
16
7
2
4
6
3
1
18
26
26
22
21
20
19
20
23

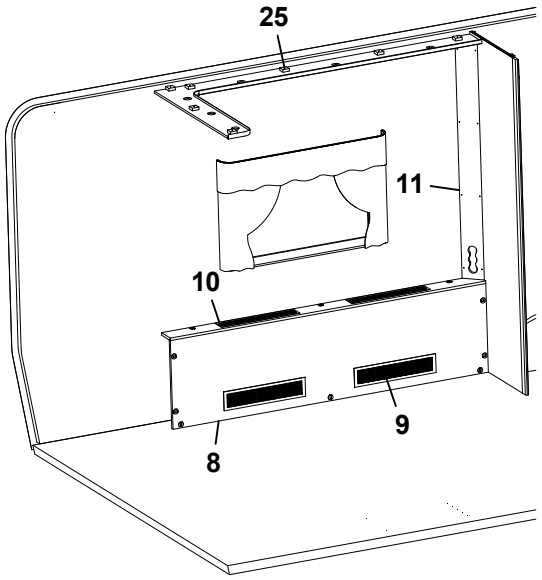
25
11
10
9
8

Pos Fig	Det. nr Part. No	Ingår Fitted	OBS!! Ange alltid årsmodell vid beställning av inredning Benämning	OBS!! Specify always year of model when ordering equipment Description
1	336282	x	Hurts V kpl. u. skiva	Cupboard L cpl. without board
--	332508M	x	Hylla d:o	Shelf d:o
2	336285-K	x	Skiva hurts 295x550	Board cupboard
--	336285-L	x	Skiva hurts 295x550, mörk	Board cupboard, dark
3	336283	x	Lucka V 270x745	Door
4	336424	x	Hurts H kpl. u. skiva	Cupboard R cpl. without board
--	332508M	x	Hylla d:o	Shelf d:o
5	336421-K	x	Skiva hurts 295x550	Board cupboard
--	336421-L	x	Skiva hurts 295x550, mörk	Board cupboard, dark
6	336138	x	Lucka H 270x745	Door
7	340084	x	Front el-uttag	Front outlet
8	339694	x	Front kpl.	Front cpl.
9	319018	x	Galler ventilation al. 500x110	Ventilation grille al. 500x110
10	319198	x	Galler ventilation al. 480x80	Ventilation grille al. 480x80
11	339224	x	Front el-uttag	Front outlet
12	340410	x	Skåp övre L=2021	Cupboard upper L=2021
--	341449	x	Skåp övre L=2021 (Customized)	Cupboard upper L=2021 (Customized)
13	337695	x	Lucka	Door
--	340495	x	Lucka (High Gloss)	Door (High Gloss)
14	319978	x	Gångjärn	Hinge
--	319980	x	Platta gångjärn	Plate hinge
15	319914	x	Gasfjäder	Gas spring
--	319915	x	Fäste vinkel d:o	Angle bracket d:o
--	319916	x	Fäste runt d:o	Bracket round d:o
16	339859	x	Hyllpaket	Shelf
17	339238	x	Värmespalt kpl. m. tyg	Air gap cpl. with fabric
18	09-210228	x	Sängram kpl. m ribbotten	Bed bottom cpl. with laths
--	09-210228A	x	Fjärrstyrning d:o	Remote control d:o
--	09-210228C	x	Motor d:o	Electric motor d:o
--	507856	x	Rör (stopp) vid fotände	Pipe (stop) at foot end
19	339206	x	Sänglåda	Bed box.
20	336064	x	Lucka	Door
21	312589	x	Gångjärn d:o	Hinge d:o
22	339661	x	Front sänglåda V	Front bed box L
23	339658	x	Front sänglåda H	Front bed box R
24	339230	x	Ljusramp H	Light holder R
25	339697	x	Ljusramp V	Light holder L
26	339205	x	Luftspalt sänglåda	Air gap bed box

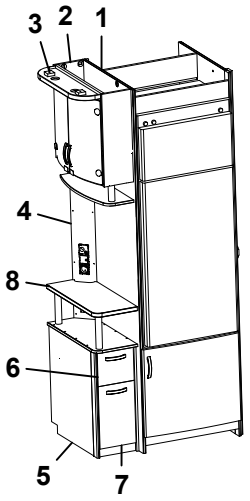
3
2
1
4
8
6
5
7

Pos Fig	Det. nr Part. No	Ingår Fitted	OBS!! Ange alltid årsmodell vid beställning av inredning Benämning	OBS!! Specify always year of model when ordering equipment Description
1	342735	x	Vägg kyl V	Wall refrigerator L
2	339415	x	Skåp bar kpl.	Coctail cabinet cpl.
--	339420	x	Hylla hållare flaskor	Shelf bottle holder
--	331778	x	Lucka H d:o	Door R d:o
--	331779	x	Lucka V d:o	Door L d:o
--	318379	x	Gångjärn d:o	Hinge d:o
--	318380	x	Täckhatt d:o	Cover d:o
--	312588	x	Platta gångjärn d:o	Plate hinge d:o
3	336106	x	Ljusramp	Light holder
4	341594	x	Front el-uttag 130x872	Front outlet 130x872
5	339400	x	TV-bänk kpl. u. skiva	TV-bench cpl. without board
6	339409	x	Låda övre	Drawer cpl.
--	339411	x	Lådförstycke d:o	Drawer front d:o
--	315215	x	Glidskena låda (säljes i par)	Slide bar (exp. in pair)
7	339404	x	Låda nedre kpl.	Drawer cpl.
--	339407	x	Lådförstycke d:o	Drawer front d:o
--	315953	x	Glidskena låda L=300 (säljes i par)	Slide bar L=300 (exp. in pair)
8	339401-K	x	Skiva TV-bänk, ljus	Board, light
--	339401-L	T	Skiva TV-bänk, mörk	Board, dark
--	336103	x	Rundstav d:o L=192	Round staff d:o L=192

T= Tillbehör | T= Accessory

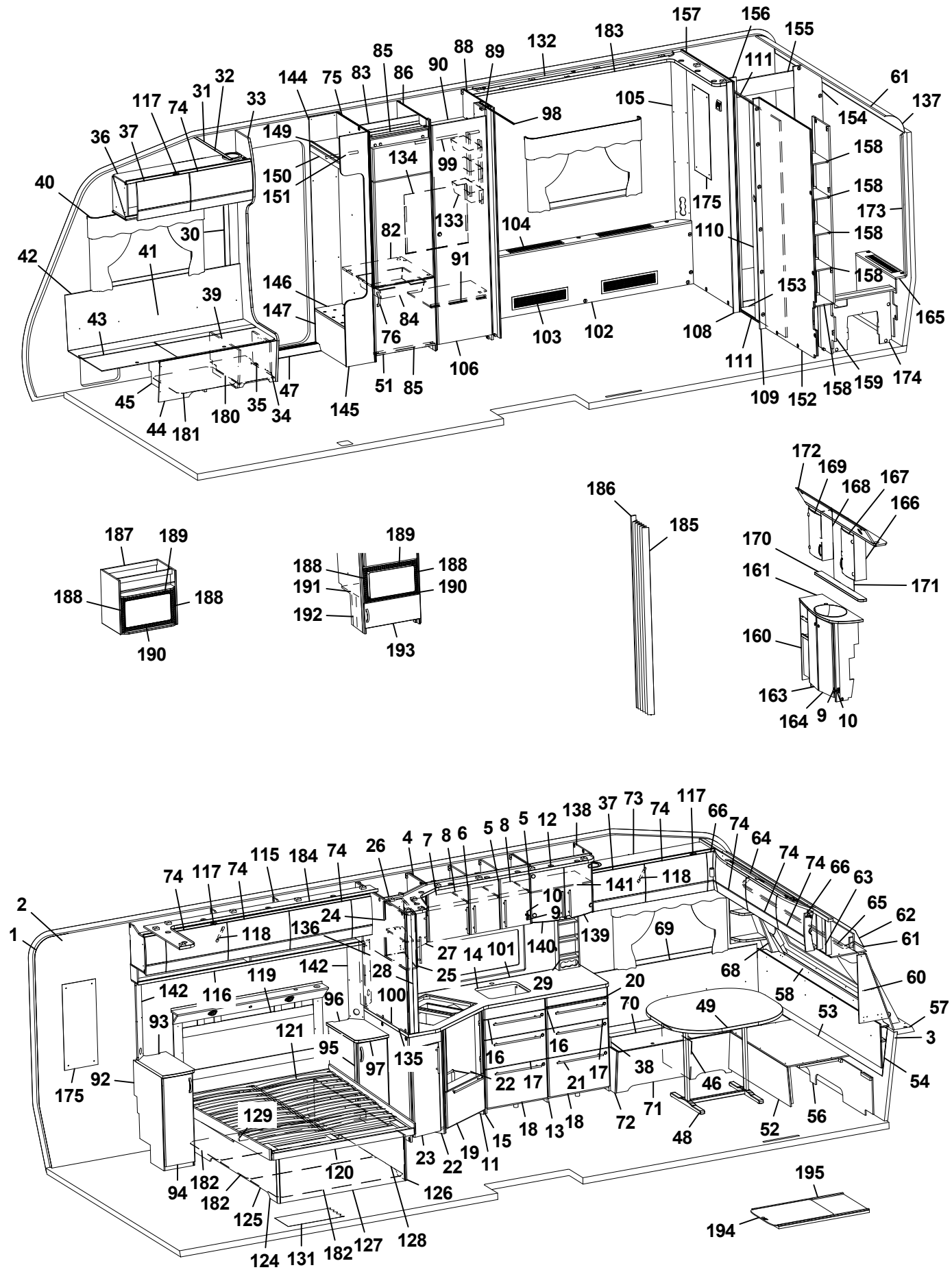
157
156
155
183
132
88
89
85
90
86
83
75
144
32
31
33
117
74
36
37
149
150
151
134
99
98
105
111
61
137
154
158
158
173
158
158
175
110
104
133
82
91
30
41
42
39
146
147
84
76
103
102
108
153
165
43
45
44
181
180
35
34
47
145
51
85
106
111
109
152
158
159
174
172
169
168
167
166
186
185
170
161
171
160
163
164
9
10
187
189
188
188
190
189
188
188
191
190
192
193
2
1
74
117
74
115
184
74
26
4
7
8
6
5
8
5
12
138
37
73
74
117
66
74
64
74
74
66
63
65
62
61
118
136
24
10
9
141
118
139
69
27
14
101
140
28
25
142
68
60
142
116
119
96
100
29
20
70
49
58
53
57
3
93
121
95
97
135
16
16
38
54
175
92
22
17
21
17
46
129
72
71
48
52
56
23
22
19
11
15
18
13
18
120
126
94
182
182
125
124
131
182
127
128
195
194

Pos Fig	Det. nr Part. No	Ingår Fitted	OBS!! Ange alltid årsmodell vid beställning av inredning Benämning	OBS!! Specify always year of model when ordering equipment Description
1	318657	M	Tapet vägg/tak	Wall paper
2	318584	M	Tejp tapet 20 mm	Tape, wall paper 20 mm
3	318585	M	Tejp tapet 60 mm	Tape, wall paper 60 mm
4	342329	x	Skåp kök L924 kpl. (Vit)	Cupboard kitchen L924 cpl. (White)
--	341927	x	Skåp kök L924 kpl. (Mekong)	Cupboard kitchen L924 cpl. (Mekong)
--	341675	x	Skåp kök L924 kpl. (High Gloss)	Cupboard kitchen L924 cpl. (High Gloss)
5	342330	x	Lucka H (Vit)	Door R (White)
--	341928	x	Lucka H (Mekong)	Door R (Mekong)
--	341680	x	Lucka H (High Gloss)	Door R (High Gloss)
--	317502	x	Handtag d:o	Handle d:o
6	334713	x	Lucka V (Vit)	Door L (White)
--	336625	x	Lucka V (Mekong)	Door L (Mekong)
--	340512	x	Lucka V (High Gloss)	Door L (High Gloss)
--	317502	x	Handtag d:o	Handle d:o
7	331385M	x	Hylla	Shelf
8	341681	x	Hylla	Shelf
9	311917	x	Gångjärn	Hinge
10	312588	x	Platta gångjärn	Plate hinge
11	342275	x	Diskbänk vinklad (Vit)	Kitchen sink angled (White)
--	342145	x	Diskbänk vinklad (Mekong)	Kitchen sink angled (Mekong)
--	342134	x	Diskbänk vinklad (High Gloss)	Kitchen sink angled (High Gloss)
12	341707	x	Ljusramp köksskåp (vitrinskåp)	Light holder kitchen (vitrine)
--	342423	T	Ljusramp köksskåp (skåp mikro)	Light holder kitchen (microwave oven)
13	342312	x	Diskbänk induktion trädel u. skiva (Vit)	Kitchen sink induction w/o board (White)
--	341918	x	Diskbänk induktion trädel u. skiva (Mekong)	Kitchen sink induction w/o board (Mekong)
--	341827	x	Diskbänk induktion trädel u. skiva (High Gloss)	Kitchen sink induction w/o board (High Gloss)
14	341051-K	x	Skiva diskbänk induktion 1970x902, ljus	Board induction 1970x902, light
--	341051-L	x	Skiva diskbänk induktion 1970x902, mörk	Board induction 1970x902, dark
15	341138	x	Passbit diskbänk	Gauge block
16	334706	x	Lådförstycke (Vit)	Drawer front (White)
--	336631	x	Lådförstycke (Mekong)	Drawer front (Mekong)
--	340504	x	Lådförstycke (High Gloss)	Drawer front (High Gloss)
--	317514	x	Låda 500x480 d:o	Drawer 500x480 d:o
--	317382	x	Glidskena låda H d:o	Slide bar, drawer R d:o
--	350221	x	Glidskena låda V d:o	Slide bar, drawer L d:o
17	334707	x	Lådförstycke (Vit)	Drawer front (White)
--	336633	x	Lådförstycke (Mekong)	Drawer front (Mekong)
--	340505	x	Lådförstycke (High Gloss)	Drawer front (High Gloss)
--	317514	x	Låda 500x480 d:o	Drawer 500x480 d:o
--	317382	x	Glidskena låda H d:o	Slide bar, drawer R d:o
--	350221	x	Glidskena låda V d:o	Slide bar, drawer L d:o
18	342156	x	Lucka (Vit)	Door (White)
--	341794	x	Lucka (Mekong)	Door (Mekong)
--	341083	x	Lucka (High Gloss)	Door (High Gloss)
--	20-900302	x	Pentrylåda 500x273 d:o *	Drawer pentry 500x273 d:o *
--	07-800039	x	Rullskena H d:o *	Roller rail R d:o *
--	07-800038	x	Rullskena V d:o *	Roller rail L d:o *
--	317514	x	Låda 500x480 d:o *	Drawer 500x480 d:o *
--	317382	x	Glidskena låda H d:o *	Slide bar, drawer R d:o *
--	350221	x	Glidskena låda V d:o *	Slide bar, drawer L d:o *
			M= Metervara T= Tillbehör	M= On the metre T= Accessory

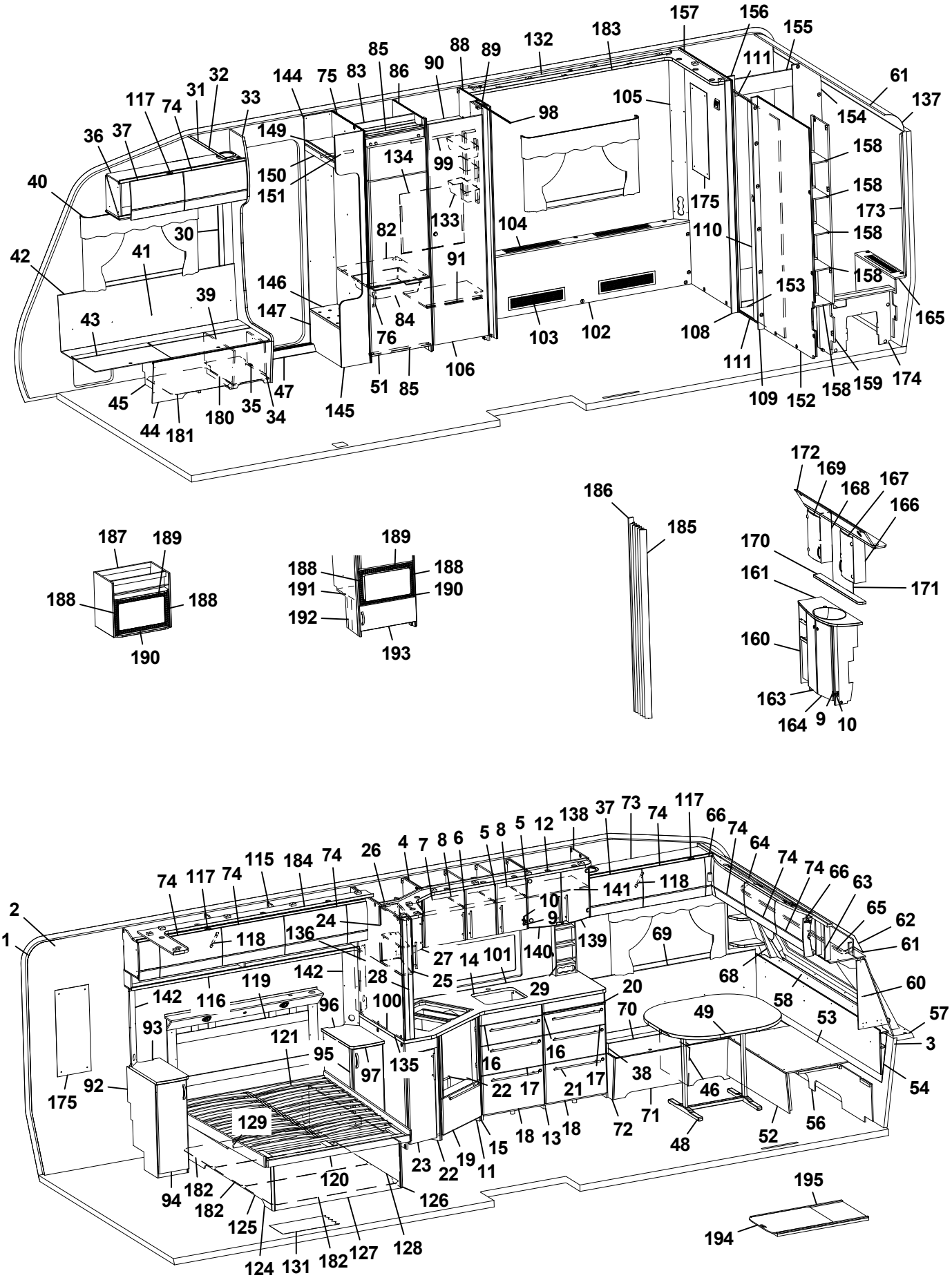
157
156
155
183
132
88
89
85
90
86
83
75
144
32
31
33
117
74
36
37
149
150
151
40
30
41
42
39
43
146
147
45
44
181
180
35
34
47
145
51
85
106
76
84
82
133
134
99
98
105
104
103
102
175
110
111
108
109
152
153
158
159
174
165
173
154
61
137
172
169
168
167
166
170
161
171
160
163
164
9
10
186
185
187
189
188
190
191
192
193
2
1
115
184
26
4
7
8
6
5
12
138
37
73
66
64
63
65
62
60
57
3
54
56
52
48
49
46
38
71
72
70
69
68
58
53
20
29
16
17
21
22
18
13
15
11
19
23
24
136
118
142
116
119
96
100
27
14
101
140
139
141
93
121
95
97
135
92
175
129
120
126
94
182
125
124
131
127
128
195
194

Pos Fig	Det. nr Part. No	Ingår Fitted	OBS!! Ange alltid årsmodell vid beställning av inredning Benämning	OBS!! Specify always year of model when ordering equipment Description
19	342277	x	Lucka (Vit)	Door (White)
--	342147	x	Lucka (Mekong)	Door (Mekong)
--	342131	x	Lucka (High Gloss)	Door (High Gloss)
--	20-900302	x	Pentrylåda 500x273 d:o	Drawer pentry 500x273 d:o
--	07-800039	x	Rullskena H d:o	Roller rail R d:o
--	07-800038	x	Rullskena V d:o	Roller rail L d:o
--	350221	x	Glidskena låda V d:o *	Slide bar, drawer L d:o *
20	341954	x	Skärbräda	Cutting board
21	317503	x	Handtag	Handle
22	342321	x	Utskjut diskbänk (Vit)	Projection kitchen sink (White)
--	341923	x	Utskjut diskbänk (Mekong)	Projection kitchen sink (Mekong)
--	341832	x	Utskjut diskbänk (High Gloss)	Projection kitchen sink (High Gloss)
23	334711	x	Lucka (Vit)	Door (White)
--	336628	x	Lucka (Mekong)	Door (Mekong)
--	340514	x	Lucka (High Gloss)	Door (High Gloss)
--	317502	x	Handtag d:o	Handle d:o
24	342328	x	Skåp utskjut kökskåp (Vit)	Cupboard projection (White)
--	341924	x	Skåp utskjut kökskåp (Mekong)	Cupboard projection (Mekong)
--	341698	x	Skåp utskjut kökskåp (High Gloss)	Cupboard projection (High Gloss)
--	341856	x	Hylla d:o	Shelf d:o
25	334712	x	Lucka H (Vit)	Door R (White)
--	336624	x	Lucka H (Mekong)	Door R (Mekong)
--	340511	x	Lucka H (High Gloss)	Door R (High Gloss)
26	342327	x	Hörnskåp (Vit)	Corner cupboard (White)
--	341925	x	Hörnskåp (Mekong)	Corner cupboard (Mekong)
--	341690	x	Hörnskåp (High Gloss)	Corner cupboard (High Gloss)
27	342326	x	Lucka V ((Vit))	Door L (White)
--	341926	x	Lucka V (Mekong)	Door L (Mekong)
--	341696	x	Lucka V (High Gloss)	Door L (High Gloss)
28	341727	x	Stolpe utskjut	Support bar
29	333409M	x	Kryddhylla	Spice rack
30	318962	x	List täck el-kabel B=45 L=2100	Cover strip B=45 L=2100
31	316270	x	List snäpp undre L2379	List under L2379
32	316268	x	List snäpp övre L2379	List upper L2379
33	342165	x	Stolpe först. L1948 kpl. m. lucka	Support bar cpl. with door
34	336064	x	Lucka	Door
35	312589	x	Gångjärn	Hinge
36	342168	x	Skåp övre elc.L=1108	Cupboard upper L=1108
--	342220	x	Skåp övre elc.L=1108 (Selected)	Cupboard upper L=1108 (Selected)
--	342222	x	Skåp övre elc.L=1108 (Customized)	Cupboard upper L=1108(Customized)
37	337719	x	Lucka	Door
--	340494	x	Lucka (High Gloss)	Door (High Gloss)
38	342267	x	Dynstöd 15x80x400	Support cushion 15x80x400
39	342494	x	Stöd bäddlåda HF	Support bed box
40	350348	x	Skena gardin L1020	Curtain rod L1020
41	339355	x	Värmespalt H fram	Air gap R.F.
42	319821	M	List kant mörkbrun	Strip, dark brown
43	336883	x	Lock bäddlåda H F	Cover bedbox R.F.
--	319024	x	Matta grå textil m. tejp d:o	Carpet gray textile with tape d:o
44	342486	x	Front bäddlåda H F	Front bed box R.F.
			M= Metervara	M= On the metre
			T= Tillbehör	T= Accessory

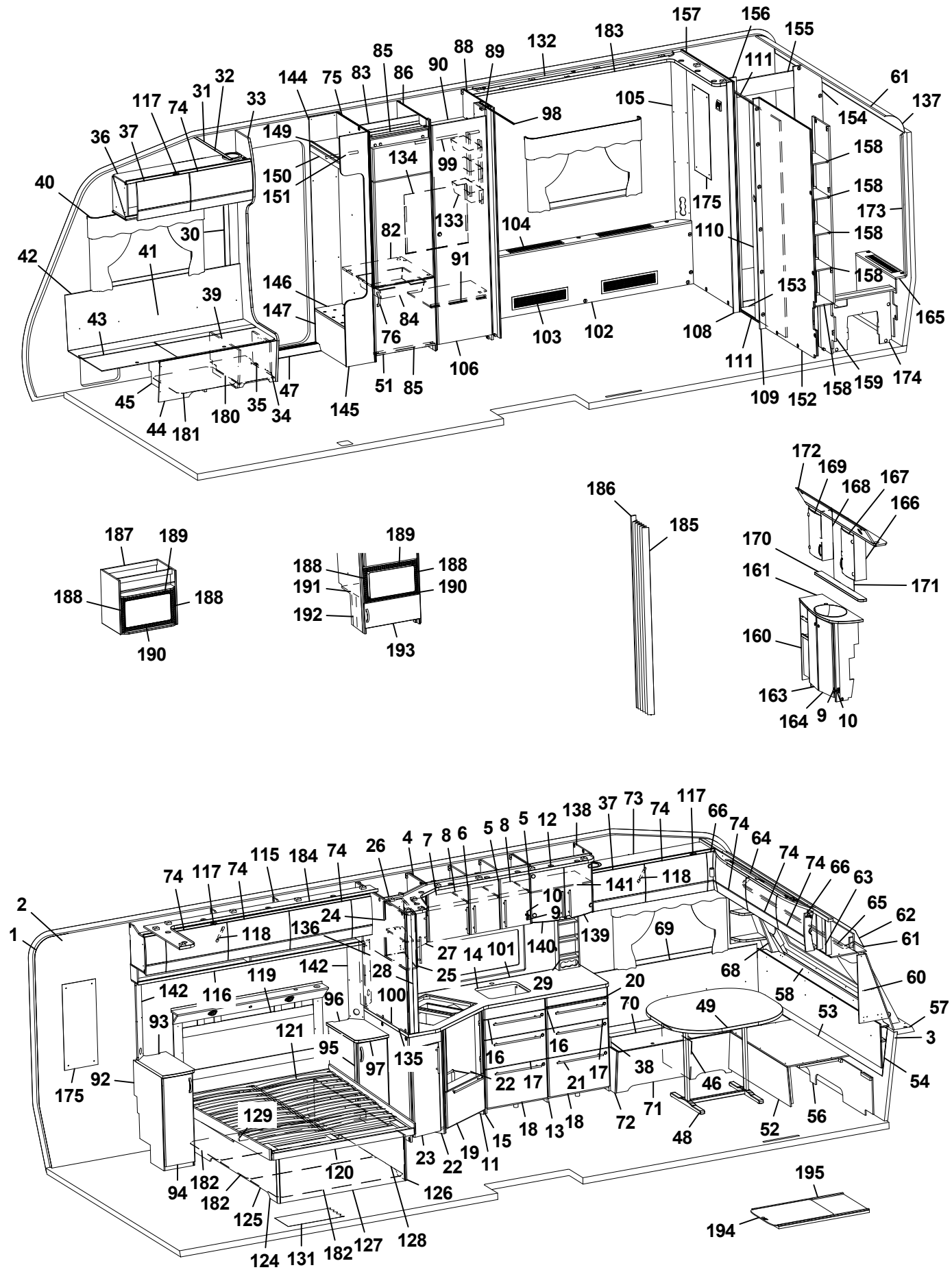
157
156
155
183
132
88
89
85
90
86
83
75
144
32
31
33
117
74
36
37
149
150
151
134
99
98
105
111
61
137
154
158
158
173
158
158
175
110
40
30
41
42
133
82
104
91
146
147
39
43
84
76
103
102
108
153
165
111
109
152
158
159
174
106
51
85
145
47
35
34
180
181
44
45
172
169
168
167
166
186
185
170
161
171
160
163
164
9
10
187
189
188
188
190
189
188
188
191
190
192
193

2
1
74
117
74
115
184
74
26
4
7
8
6
5
8
5
12
138
37
73
74
117
66
74
64
74
74
66
63
65
62
61
118
136
24
10
9
141
118
139
69
68
60
58
53
57
3
54
142
116
119
142
28
25
27
14
101
140
29
20
70
49
93
96
100
121
95
97
135
16
16
17
21
17
22
38
46
175
92
129
72
71
48
52
56
23
22
19
11
15
18
13
18
120
126
94
182
182
125
124
131
182
127
128
195
194

Pos Fig	Det. nr Part. No	Ingår Fitted	OBS!! Ange alltid årsmodell vid beställning av inredning Benämning	OBS!! Specify always year of model when ordering equipment Description
--	342488	T	Front bäddlåda H F (centraldammsugare)	Front bed box R.F. (central vacuum cleaner)
45	342495	x	Stöd bäddlåda HF	Support bed box
46	312825	x	Stöd bäddlåda VF	Support bed box
47	314687	x	Tröskel aluminium L=850	Threshold aluminium L=850
48	310083	x	Bordsstativ	Table stand
49	340543-K	x	Bordsskiva 940x1025, ljus	Table top 940x1025, light
--	340543-L	x	Bordsskiva 940x1025, mörk	Table top 940x1025, dark
51	342259	x	Lucka H 550x570	Door R 550x570
--	316799	x	Gångjärn d:o	Hinge d:o
--	312588	x	Platta gångjärn d:o	Plate hinge d:o
52	331245M	x	Front bäddlåda gavel	Front bed box gable
53	331246M	x	Skiva rundsittgrupp	Sheet seat
54	340578	x	Värmespalt gavel fram	Air gap
56	340520	x	Stöd sittgrupp	Support
57	213471	x	Hylla front kpl. L2376	Shelf front cpl. L2376
58	340191	x	Front/hylla kpl.	Front/shelf cpl.
--	340929	x	Hylla m. belysning "Björn" (Customized)	Shelf with lighting "Bear" (Customized)
60	338518	x	Hylla hörn H	Shelf R
61	313884	x	List plast radie L=2379	List L=2379
62	316005	x	Skiva plast 295x2363x1	Plastic sheet
63	342301	x	Skåp gavel fram L=2360	Cupboard L=2360
--	342300	x	Skåp gavel fram L=2360 (Customized)	Cupboard L=2360 (Customized)
--	319978	x	Gångjärn d:o	Hinge d:o
--	319979	x	Platta gångjärn d:o	Plate hinge d:o
64	336063	x	Ljusramp gavelskåp	Light holder
65	350349	x	Skena gardin L1920	Curtain rod L1920
66	340917	x	Hörn inredning (High Gloss)	Corner (High Gloss)
--	337738	T	Hörn inredning (Mekong)	Corner (Mekong)
--	311917	x	Gångjärn d:o	Hinge d:o
--	319909	x	Platta gångjärn d:o	Plate hinge d:o
68	342291	x	Hylla hörn V	Shelf L
69	337171	x	Värmespalt V fram	Air gap L.F.
70	333906	x	Lock bäddlåda V F	Cover bed box L.F
--	319024	x	Matta grå textil m. tejp d:o	Carpet gray textile with tape d:o
71	339504	x	Front bäddlåda V F	Front bed box L.F.
72	339500	x	Gavel bäddlåda V F	Gable bed box L.F
73	340322	x	Skåp övre L=1108	Cupboard upper L=1108
--	340349	x	Skåp övre L=1108 (Selected)	Cupboard upper L=1108 (Selected)
--	340909	x	Skåp övre L=1108 (Customized)	Cupboard upper L=1108 (Customized)
74	337695	x	Lucka	Door
--	340495	x	Lucka (High Gloss)	Door (High Gloss)
75	342696	x	Vägg kyl V	Wall refrigerator L
76	350129	x	Handtag	Handle
82	340675	x	Hylla under kyl	Shelf under refrigerator
83	342309	x	Bakstycke stopp kyl	Back cupboard
84	310325	x	Trådback vit 427x427x85	Tray 427x427x85
--	312712	x	Glidlist trådback (säljes i par)	Sliding strip tray (pair)
85	342306	x	List folierad L = 528	List foiled L = 528
86	342305	x	Vägg kyl H	Wall refrigerator R
88	341837	x	Vägg garderob H	Wall wardrobe R
			M= Metervara T= Tillbehör	M= On the metre T= Accessory

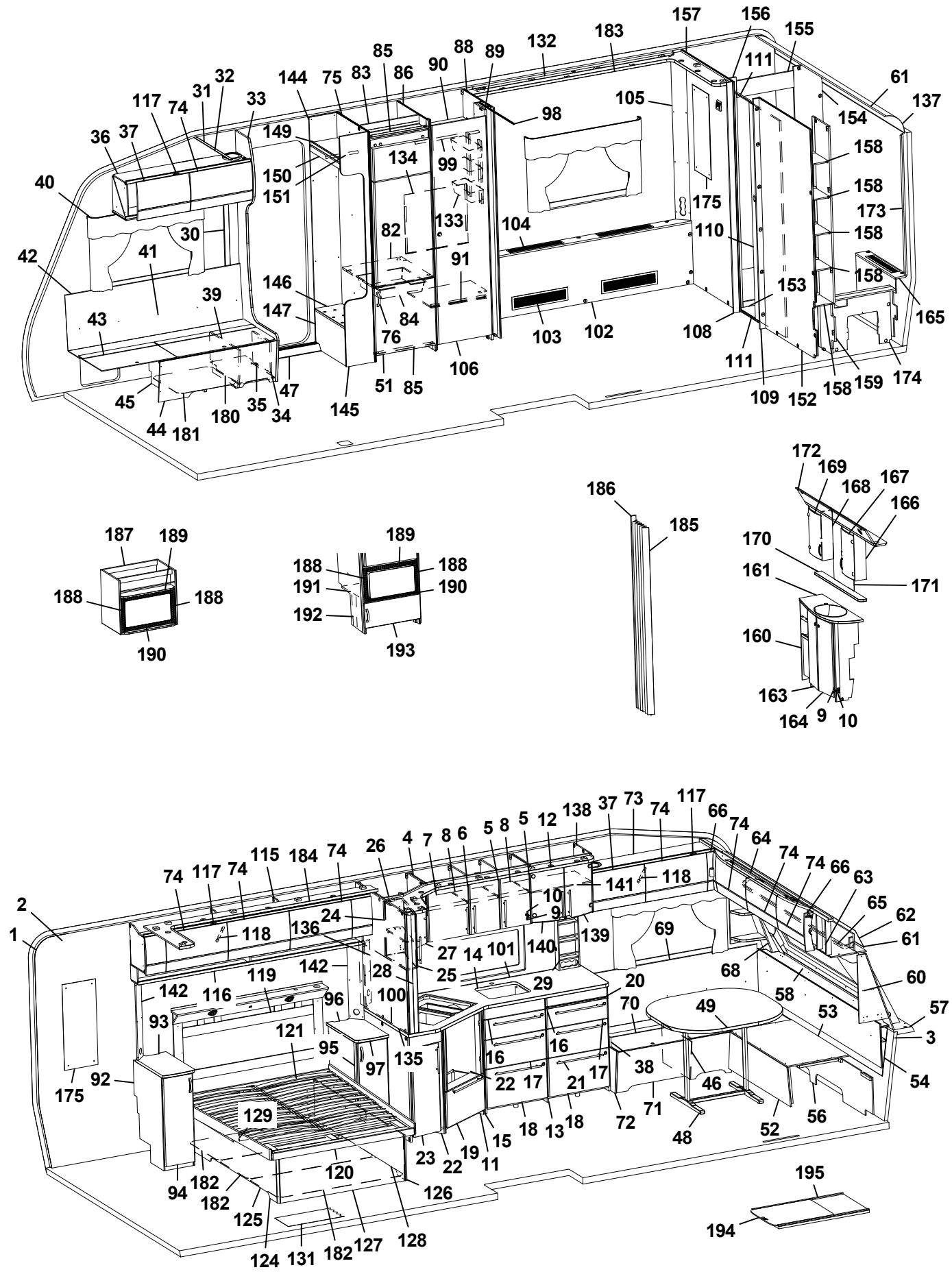
157
156
155
183
132
88
89
85
90
86
83
75
144
32
31
33
117
74
36
37
149
98
105
111
61
137
154
158
158
173
158
158
165
40
150
151
134
99
133
82
104
175
110
30
41
42
91
146
39
147
84
76
103
102
108
153
111
109
152
158
159
174
43
106
51
85
145
47
45
35
34
180
44
181
172
169
168
167
166
186
185
170
161
171
160
163
164
9
10
187
189
188
188
190
189
188
188
191
190
192
193
2
1
74
117
74
115
184
74
26
4
7
8
6
5
8
5
12
138
37
73
74
117
66
74
64
74
74
66
63
65
62
61
118
136
24
10
9
141
118
139
69
27
14
101
140
142
28
25
29
20
68
60
58
53
57
3
142
116
119
96
100
70
49
93
121
95
97
135
16
16
38
54
175
92
22
17
21
17
46
129
72
71
48
52
56
23
22
19
11
15
18
13
18
120
126
94
182
182
125
124
131
182
127
128
195
194

Pos Fig	Det. nr Part. No	Ingår Fitted	OBS!! Ange alltid årsmodell vid beställning av inredning Benämning	OBS!! Specify always year of model when ordering equipment Description
89	330767M	x	Nisch, vikdörr	Niche folding door
90	330774M	x	Hylla garderob övre	Shelf wardrobe upper
91	330771M	x	Hylla garderob nedre	Shelf wardrobe under
92	336282	x	Hurts V kpl. u. skiva	Cupboard L cpl. without board
--	332508M	x	Hylla d:o	Shelf d:o
93	336285-K	x	Skiva hurts 295x550	Board cupboard
--	336285-L	x	Skiva hurts 295x550, mörk	Board cupboard, dark
94	336283	x	Lucka V 270x745	Door
95	336424	x	Hurts H kpl. u. skiva	Cupboard R cpl. without board
--	332508M	x	Hylla d:o	Shelf d:o
96	336421-K	x	Skiva hurts 295x550	Board cupboard
--	336421-L	x	Skiva hurts 295x550, mörk	Board cupboard, dark
97	336138	x	Lucka H 270x745	Door
98	318104	x	Skena draperi L=1730	Drapery rail L=1730
99	350217	x	Galgstång L=790	Clothes hanger L=790
100	341710-A	T	Köksskiva vägg svart skiffer	Protection kitchen, black slate
--	341710-G	T	Köksskiva vägg natur skiffer	Protection kitchen, nature slate
101	341099-A	T	Köksskiva vägg svart skiffer	Protection kitchen, black slate
--	341099-G	T	Köksskiva vägg natur skiffer	Protection kitchen, grey
102	339694	x	Front kpl.	Front cpl.
103	319018	x	Galler ventilation al. 500x110	Ventilation grille al. 500x110
104	319198	x	Galler ventilation al. 480x80	Ventilation grille al. 480x80
105	342745	x	Front el-uttag	Front outlet
--	339224	x	Front el-uttag [1]	Front outlet [1]
106	342239	x	Dörr 490x1850	Door 490x1850
108	338649	x	Front vägg tvättrum H	Front R
109	338648	x	Front vägg tvättrum V	Front L
110	331914M	x	Skjutdörr tvättrum	Door
111	316030	x	Skena skjutdörr	Curtain rod
--	375434	x	List d:o	List d:o
--	331953M	x	Kloss d:o	Block d:o
115	340410	x	Skåp övre L=2021	Cupboard upper L=2021
--	341449	x	Skåp övre L=2021 (Customized)	Cupboard upper L=2021 (Customized)
116	330756M	x	Hyllpaket	Shelf
--	339859	x	Hyllpaket [1]	Shelf [1]
117	319978	x	Gångjärn	Hinge
--	319980	x	Platta gångjärn	Plate hinge
118	319914	x	Gasfjäder	Gas spring
--	319915	x	Fäste vinkel d:o	Angle bracket d:o
--	319916	x	Fäste runt d:o	Bracket round d:o
119	340529	x	Värmespalt kpl. m. tyg och belysning	Air gap cpl. with fabric and illumination
--	339238	T	Värmespalt kpl. m. tyg och belysning [1]	Air gap cpl. with fabric and illumination [1]
120	334696M	x	Sängram u. ribbotten	Bed bottom without laths
--	319652	x	Skena utdrag säng L=350 (säljes i par)	Slide bar L=350 (exp. in pair)
121	334622	x	Ribbotten kpl.	Laths bottom cpl.
--	311985	x	Ribba sängbotten L=718 B=63	Lath bed bottom L=718 B=63
--	312046	x	Band t. ribbotten	Band for laths bottom
124	339663	x	Sänglåda kpl.	Bed box cpl.
125	339664	x	Gavel säng V	Gable bed L
126	319776	x	List hörn L=2500	Corner strip L=2500
			M= Metervara T= Tillbehör	M= On the metre T= Accessory

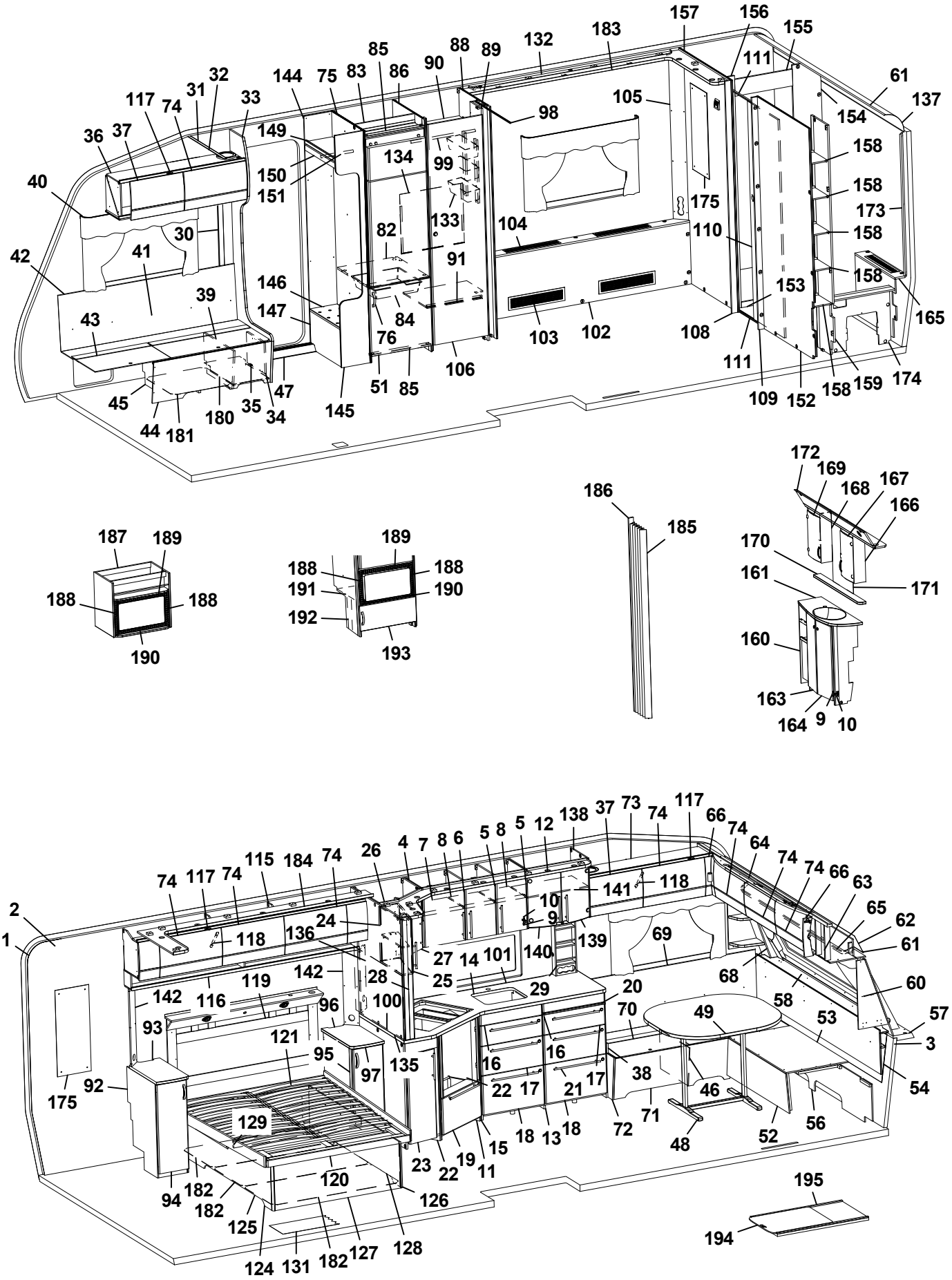
157
156
155
183
132
88
89
85
90
86
83
75
144
32
31
33
117
74
36
37
149
150
151
134
99
98
105
111
61
137
154
158
158
173
158
158
175
110
40
30
41
42
133
82
104
91
146
147
39
43
84
76
103
102
108
153
165
111
109
152
158
159
174
106
51
85
145
47
35
34
45
44
181
180
172
169
168
167
166
186
185
170
161
171
160
163
164
9
10
187
189
188
188
190
189
188
188
191
190
192
193
2
1
74
117
74
115
184
74
26
4
7
8
6
5
8
5
12
138
37
73
74
117
66
74
64
74
74
66
63
65
62
61
118
136
24
10
9
141
118
139
69
27
14
101
140
142
28
25
29
68
60
58
53
57
3
142
116
119
96
100
20
70
49
93
121
95
97
135
16
16
38
54
175
92
22
17
21
17
46
129
71
72
18
13
18
15
48
52
56
23
22
19
11
120
126
94
182
182
125
124
131
182
127
128
195
194

Pos Fig	Det. nr Part. No	Ingår Fitted	OBS!! Ange alltid årsmodell vid beställning av inredning Benämning	OBS!! Specify always year of model when ordering equipment Description
127	337308	x	Front säng	Front bed
128	339666	x	Gavel säng H	Gable bed R
129	330781	x	List furu 1123x55x17,5	Wood lath pine 1123x55x17,5
131	319230	M^2	Matta golv, klinkermönster mörkgrå	Carpet floor, clinker design dark grey
--	319393	T	Matta golv, antik planka	Carpet floor, antique plank
132	339656	x	Ramp gardinupphängning L=1790	Holder curtains hanging L=1790
133	319759	x	Korg, garderob	Basket, wardrobe
--	335802	x	List för korgar	List för baskets
134	336622	x	Täckskiva exp.kärl	Cover expansion vessel
135	341709	x	Vägg	Wall
136	341985	x	Front el-uttag 15x130x530	Front outle 15x130x530
137	316005	x	Skiva plast 295x2363x1	Plastic sheet
138	336112	x	Skåp vitrin	Vitrine
139	332233	x	Lucka vitrin H 272x450	Door vitrine R 272x450
140	332234	x	Lucka vitrin V 272x450	Door vitrine L 272x450
--	318630	x	Lås magnet d:o	Lock magnet d:o
--	318381	x	Motstycke magnetlås	Companion part
--	318379	x	Gångjärn	Hinge
--	318380	x	Täckhatt d:o	Cover d:o
--	312588	x	Platta gångjärn	Plate hinge
141	331206M	x	Hylla	Shelf
142	334420M	x	Front el-uttag	Front outlet
--	340084	x	Front el-uttag [1]	Front outlet [1]
144	337314	x	Vägg instegsgarderob V	Wall wardrobe L
145	337168	x	Vägg instegsgarderob H	Wall wardrobe R
146	319881	x	Hylla insteg	Shelf
147	337317	x	Front instegsgarderob	Front
149	337315	x	Hylla	Shelf
150	331242M	x	Front övre	Front upper
151	350217	x	Galgstång L=790	Clothes hanger L=790
152	339227	x	Vägg tvättrum	Wall washroom
153	332955M	x	Tröskel	Threshold
154	333500M	x	Vägg tvättrum	Wall
155	332956M	x	Överbit tvättrum	Overlap washroom
156	332957M	x	List poppel 15x63x1948	List 15x63x1948
157	339228	x	Vägg tvättrum	Wall washroom
158	331894M	x	Hylla	Shelf
159	337075	x	Vägg garderob H	Wall wardrobe R
160	337048	x	Skåp tvättställ u. skiva	Cupboard washroom without board
161	337049-K	x	Skiva skåp tvättställ	Board cupboard wash basin
163	336056	x	Lucka V	Door L
164	336055	x	Lucka H	Door R
165	337050	x	Front gavel bak	Front
--	319198	x	Galler ventilation d:o	Ventilation grille d:o
166	331911M	x	Skåp tvättrum H	Cupboard washroom R
167	331778	x	Lucka H	Door R
168	331912M	x	Skåp tvättrum V	Cupboard washroom L
169	331779	x	Lucka V	Door L
170	337069-K	x	Hylla	Shelf
171	315999	x	Spegel 440x700x3	Mirror 440x700x3
			M= Metervara	M= On the metre
			T= Tillbehör	T= Accessory

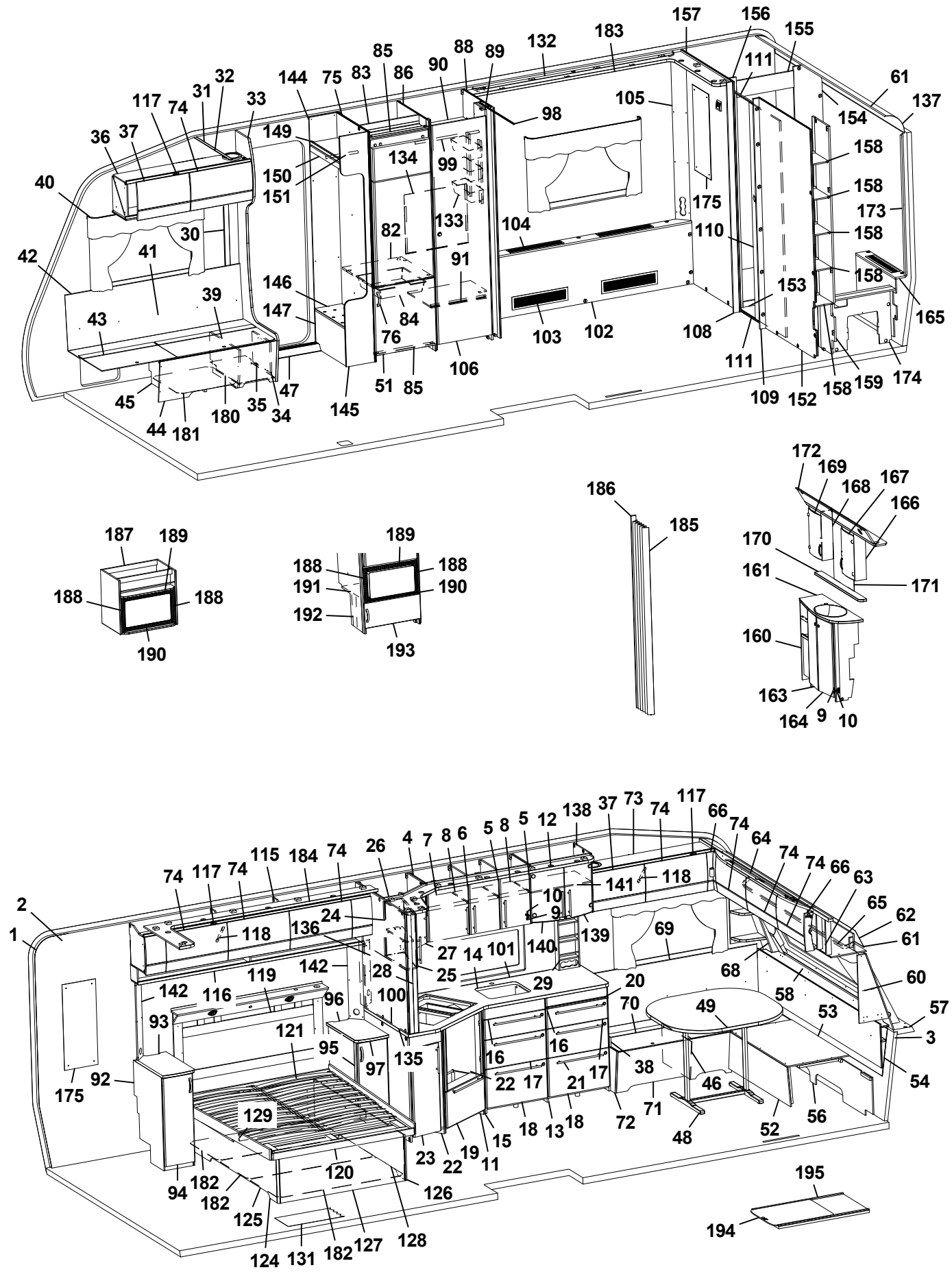
157
156
155
183
132
88
89
85
90
86
83
75
144
32
31
33
117
74
36
37
149
150
151
40
30
41
42
39
43
146
147
45
44
181
180
35
34
47
145
51
85
106
76
84
91
82
133
134
99
98
104
103
102
105
175
110
108
111
109
152
153
158
159
174
165
173
154
61
137
172
169
168
167
166
170
161
171
160
163
164
9
10
186
185
187
189
188
190
191
192
193
2
1
115
184
26
4
7
8
6
5
12
138
37
73
64
63
65
62
60
57
3
54
56
52
48
49
46
38
71
72
70
69
68
58
53
20
29
16
17
21
22
18
13
15
11
19
23
24
136
118
142
116
119
96
100
135
97
121
95
93
92
175
129
120
126
94
182
125
124
131
127
128
101
14
140
139
141
10
9
27
28
25
195
194

Pos Fig	Det. nr Part. No	Ingår Fitted	OBS!! Ange alltid årsmodell vid beställning av inredning Benämning	OBS!! Specify always year of model when ordering equipment Description
172	337064	x	Ljusramp	Light holder
173	335718	x	Front hörn	Front
174	337046	x	Täckfront	Front
175	316039	x	Spegel 300x725x3	Mirror 300x725x3
--	319883	T	Spegel 300x725x3 ¹	Mirror 300x725x3 ¹
180	350390	x	Plåt skofack	Plate shoe compartment
181	342496	x	Luftspalt H-fram	Air gap R front
182	334280	x	Luftspalt sänglåda	Air gap bed box
183	341807	x	Ljusramp H ¹	Light holder R ¹
184	341505	x	Ljusramp V ¹	Light holder L ¹
185	315216	T	Vikdörr 1900x1500	Folding door
186	376461	T	Bakdel nisch vikdörr	Back niche folding door
187	342343	T	Skåp kpl. mikrovågsugn	Cupboard cpl. microwave oven
188	402108	T	Galler vent. mikro 318x38	Grating vent. micro 318x38
189	402109	T	Galler vent. mikro 448x38	Grating vent. micro 448x38
190	402110	T	Galler vent. mikro 448x33	Grating vent. micro 448x33
191	342316	T	Hylla mikro	Shelf
192	342315	T	List folierad L=283	List folierad L=283
193	342311	T	Lucka 550x228	Door 550x228
--	316799	x	Gångjärn d:o	Hinge d:o
194	341192	T	Utdragsskiva bord 450x550	Sliding leaf 450x550
195	341193	T	Låda utdragsskiva	Box sliding leaf
			* = Olika djup på lådor kan förekomma ¹ = Selected och Customized	* = Different depths of drawers can exist ¹ = Selected and Customized
			Dyntyger, madrasser m.m. (se dynor m.m.)	Cushion textilies, mattresses etc. (see cushions etc.)
			M= Metervara T= Tillbehör	M= On the metre T= Accessory

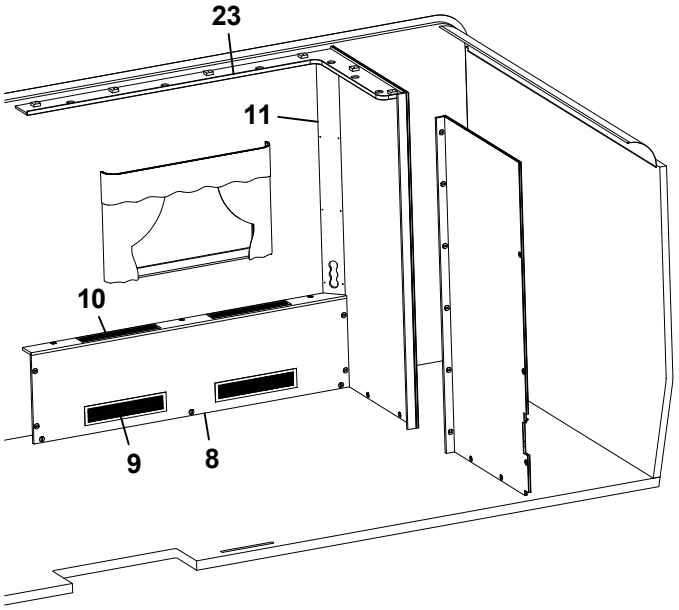
23
11
10
9
8

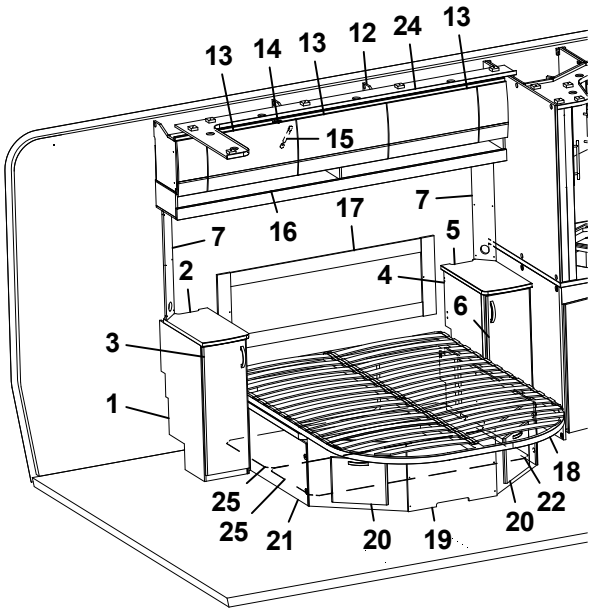
13
14
13
12
24
13
15
16
17
7
7
5
2
4
6
3
1
18
25
25
21
20
19
20
22

Pos Fig	Det. nr Part. No	Ingår Fitted	OBS!! Ange alltid årsmodell vid beställning av inredning Benämning	OBS!! Specify always year of model when ordering equipment Description
1	336282	x	Hurts V kpl. u. skiva	Cupboard L cpl. without board
--	332508M	x	Hylla d:o	Shelf d:o
2	336285-K	x	Skiva hurts 295x550	Board cupboard
--	336285-L	x	Skiva hurts 295x550, mörk	Board cupboard, dark
3	336283	x	Lucka V 270x745	Door
4	336424	x	Hurts H kpl. u. skiva	Cupboard R cpl. without board
--	332508M	x	Hylla d:o	Shelf d:o
5	336421-K	x	Skiva hurts 295x550	Board cupboard
--	336421-L	x	Skiva hurts 295x550, mörk	Board cupboard, dark
6	336138	x	Lucka H 270x745	Door
7	340084	x	Front el-uttag	Front outlet
8	339694	x	Front kpl.	Front cpl.
9	319018	x	Galler ventilation al. 500x110	Ventilation grille al. 500x110
10	319198	x	Galler ventilation al. 480x80	Ventilation grille al. 480x80
11	339224	x	Front el-uttag	Front outlet
12	340410	x	Skåp övre L=2021	Cupboard upper L=2021
--	341449	x	Skåp övre L=2021 (Customized)	Cupboard upper L=2021 (Customized)
13	337695	x	Lucka	Door
--	340495	x	Lucka (High Gloss)	Door (High Gloss)
14	319978	x	Gångjärn	Hinge
--	319980	x	Platta gångjärn	Plate hinge
15	319914	x	Gasfjäder	Gas spring
--	319915	x	Fäste vinkel d:o	Angle bracket d:o
--	319916	x	Fäste runt d:o	Bracket round d:o
16	339859	x	Hyllpaket	Shelf
17	339238	x	Värmespalt kpl. m. tyg	Air gap cpl. with fabric
18	09-210228	x	Sängram kpl. m ribbotten	Bed bottom cpl. with laths
--	09-210228A	x	Fjärrstyrning d:o	Remote control d:o
--	09-210228C	x	Motor d:o	Electric motor d:o
--	507856	x	Rör (stopp) vid fotände	Pipe (stop) at foot end
19	339206	x	Sänglåda	Bed box.
20	336064	x	Lucka	Door
--	312589	x	Gångjärn d:o	Hinge d:o
21	339661	x	Front sänglåda V	Front bed box L
22	339658	x	Front sänglåda H	Front bed box R
23	341807	x	Ljusramp H	Light holder R
24	341505	x	Ljusramp V	Light holder L
25	339205	x	Luftspalt sänglåda	Air gap bed box

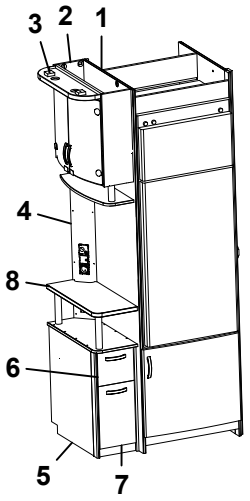
3
2
1
4
8
6
5
7

Pos Fig	Det. nr Part. No	Ingår Fitted	OBS!! Ange alltid årsmodell vid beställning av inredning Benämning	OBS!! Specify always year of model when ordering equipment Description
1	342735	x	Vägg kyl V	Wall refrigerator L
2	339415	x	Skåp bar kpl.	Coctail cabinet cpl.
--	339420	x	Hylla hållare flaskor	Shelf bottle holder
--	331778	x	Lucka H d:o	Door R d:o
--	331779	x	Lucka V d:o	Door L d:o
--	318379	x	Gångjärn d:o	Hinge d:o
--	318380	x	Täckhatt d:o	Cover d:o
--	312588	x	Platta gångjärn d:o	Plate hinge d:o
3	336106	x	Ljusramp	Light holder
4	341594	x	Front el-uttag 130x872	Front outlet 130x872
5	339400	x	TV-bänk kpl. u. skiva	TV-bench cpl. without board
6	339409	x	Låda övre	Drawer cpl.
--	339411	x	Lådförstycke d:o	Drawer front d:o
--	315215	x	Glidskena låda (säljes i par)	Slide bar (exp. in pair)
7	339404	x	Låda nedre kpl.	Drawer cpl.
--	339407	x	Lådförstycke d:o	Drawer front d:o
--	315953	x	Glidskena låda L=300 (säljes i par)	Slide bar L=300 (exp. in pair)
8	339401-K	x	Skiva TV-bänk, ljus	Board, light
--	339401-L	T	Skiva TV-bänk, mörk	Board, dark
--	336103	x	Rundstav d:o L=192	Round staff d:o L=192

T= Tillbehör

T= Accessory

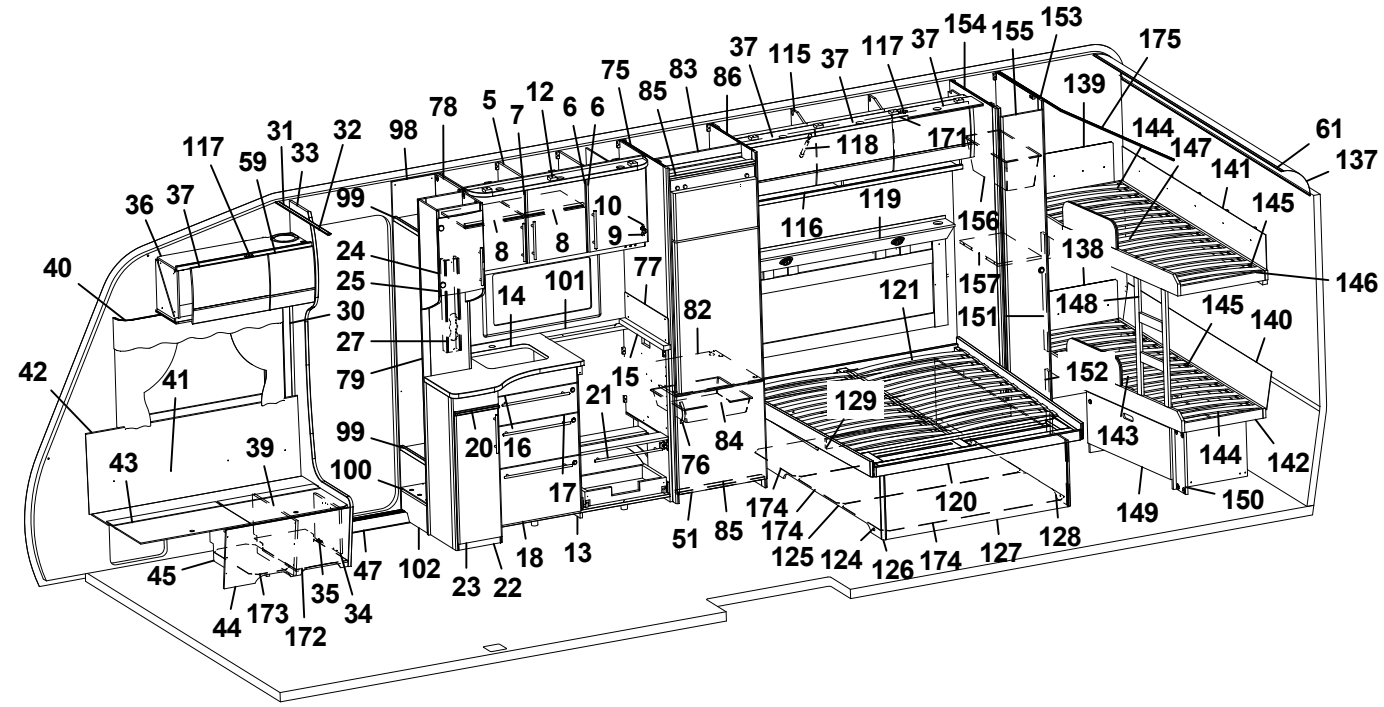
1 2 3 5 6 7 8 9 10 12 13 14 15 16 17 18 20 21 22 23 24 25 27 30 31 32 33 34 35 36 37 39 40 41 42 43 44 45 47 51 59 75 76 77 78 79 82 83 84 85 86 98 99 100 101 102 115 116 117 118 119 120 121 125 126 127 128 129 138 139 140 141 142 143 144 145 146 147 148 149 150 151 152 153 154 155 156 157 171 172 173 174 175

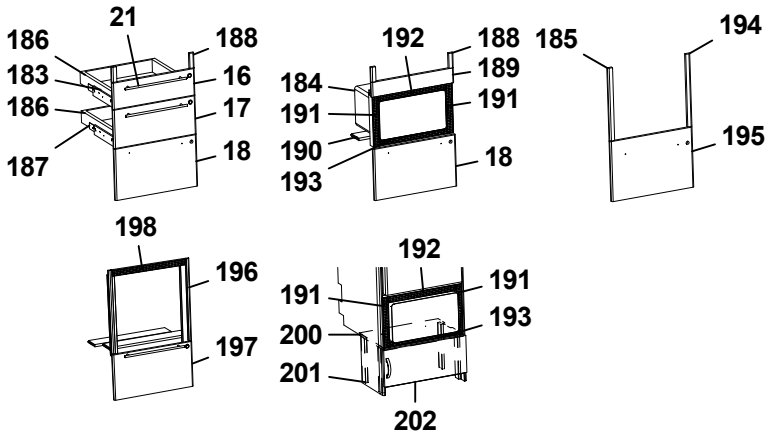
16 17 18 21 183 184 185 186 187 188 189 190 191 192 193 194 195

191 192 193 196 197 198 200 201 202

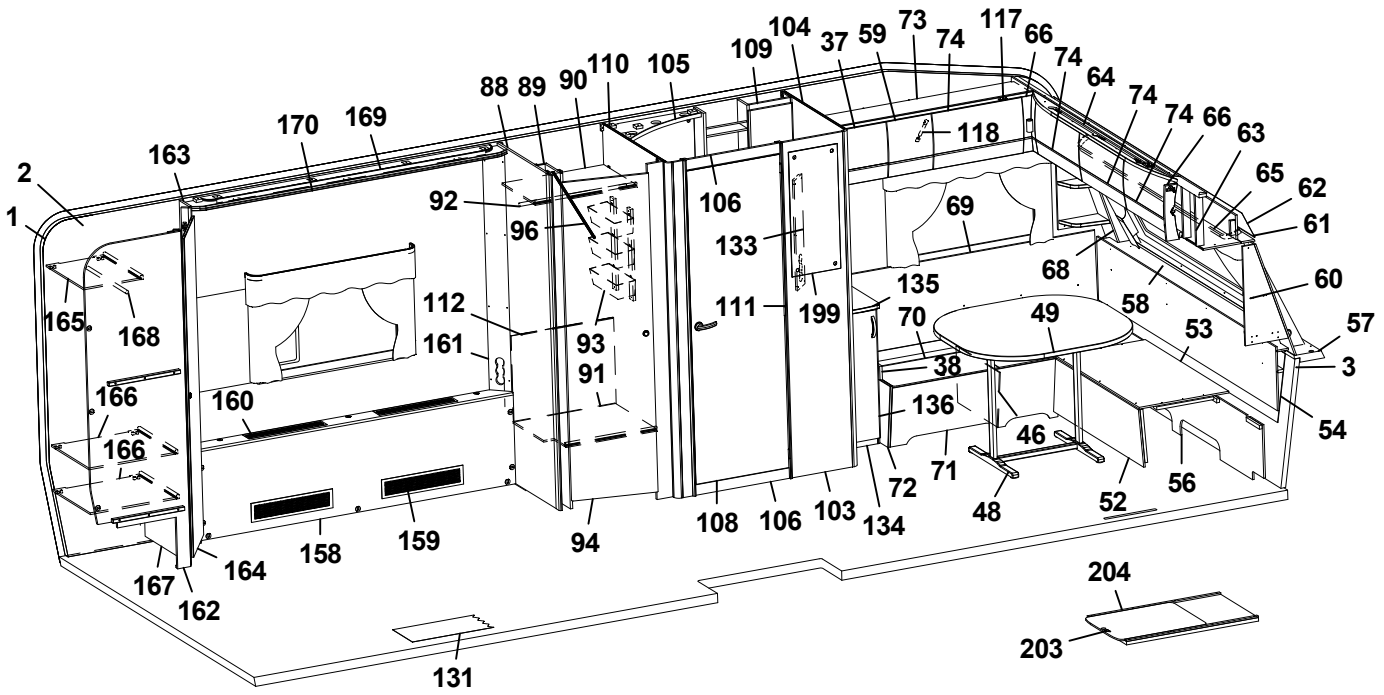
1 2 3 38 46 48 49 52 53 54 56 57 58 59 60 61 62 63 64 65 66 68 69 70 71 72 73 74 88 89 90 91 92 93 94 96 103 104 105 106 108 109 110 111 112 117 118 131 133 134 135 136 158 159 160 161 162 163 164 165 166 167 168 169 170 199 203 204

Pos Fig	Det. nr Part. No	Ingår Fitted	OBS!! Ange alltid årsmodell vid beställning av inredning Benämning	OBS!! Specify always year of model when ordering equipment Description
1	318657	M	Tapet vägg/tak	Wall paper
2	318584	M	Tejp tapet 20 mm	Tape, wall paper 20 mm
3	318585	M	Tejp tapet 60 mm	Tape, wall paper 60 mm
5	340424	x	Skåp kök L1120 kpl. (Vit)	Cupboard kitchen L1120 cpl. (White)
--	340433	x	Skåp kök L1120 kpl. (Mekong)	Cupboard kitchen L1120 cpl. (Mekong)
--	341434	x	Skåp kök L1120 kpl. (High Gloss)	Cupboard kitchen L1120 cpl. (High Gloss)
6	334712	x	Lucka H (Vit)	Door R (White)
--	336624	x	Lucka H (Mekong)	Door R (Mekong)
--	340511	x	Lucka H (High Gloss)	Door R (High Gloss)
--	317502	x	Handtag d:o	Handle d:o
7	334713	x	Lucka V (Vit)	Door L (White)
--	336625	x	Lucka V (Mekong)	Door L (Mekong)
--	340512	x	Lucka V (High Gloss)	Door L (High Gloss)
--	317502	x	Handtag d:o	Handle d:o
8	331385M	x	Hylla	Shelf
9	311917	x	Gångjärn	Hinge
10	312588	x	Platta gångjärn	Plate hinge
11	336198	x	Gavel rundad köksskåp.	Gable
12	336269	x	Ljusramp köksskåp	Light holder
13	342287	x	Diskbänk trädel u. skiva (Vit)	Kitchen sink without board (White)
--	342391	x	Diskbänk trädel u. skiva (Mekong)	Kitchen sink without board (Mekong)
--	342400	x	Diskbänk trädel u. skiva (High Gloss)	Kitchen sink without board (High Gloss)
--	342410	x	Diskbänk induktion trädel u. skiva (Vit)	Kitchen sink induction w/o board (White)
--	342409	x	Diskbänk induktion trädel u. skiva (Mekong)	Kitchen sink induction w/o board (Mekong)
--	342408	x	Diskbänk induktion trädel u. skiva (High Gloss)	Kitchen sink induction w/o board (High Gloss)
14	336265-K	x	Skiva diskbänk 887x730	Board 887x730
--	340652-K	x	Skiva diskbänk induktion 1415x750, ljus	Board induction 1415x750, light
--	340652-L	x	Skiva diskbänk induktion 1415x750, mörk	Board induction 1415x750, dark
15	336098-K	x	Skiva diskbänk 560x40	Board 560x40
16	334706	x	Lådförstycke (Vit)	Drawer front (White)
--	336631	x	Lådförstycke (Mekong)	Drawer front (Mekong)
--	340504	x	Lådförstycke (High Gloss)	Drawer front (High Gloss)
--	317514	x	Låda 500x480 d:o	Drawer 500x480 d:o
--	317382	x	Glidskena låda H d:o	Slide bar, drawer R d:o
--	350221	x	Glidskena låda V d:o	Slide bar, drawer L d:o
17	334707	x	Lådförstycke (Vit)	Drawer front (White)
--	336633	x	Lådförstycke (Mekong)	Drawer front (Mekong)
--	340505	x	Lådförstycke (High Gloss)	Drawer front (High Gloss)
--	317514	x	Låda 500x480 d:o	Drawer 500x480 d:o
--	317382	x	Glidskena låda H d:o	Slide bar, drawer R d:o
--	350221	x	Glidskena låda V d:o	Slide bar, drawer L d:o
18	342156	x	Lucka (Vit)	Door (White)
--	341794	x	Lucka (Mekong)	Door (Mekong)
--	341083	x	Lucka (High Gloss)	Door (High Gloss)
--	20-900302	x	Pentrylåda 500x273 d:o *	Drawer pentry 500x273 d:o *
--	07-800039	x	Rullskena H d:o *	Roller rail R d:o *
--	07-800038	x	Rullskena V d:o *	Roller rail L d:o *
--	317514	x	Låda 500x480 d:o *	Drawer 500x480 d:o *
--	317382	x	Glidskena låda H d:o *	Slide bar, drawer R d:o *
--	350221	x	Glidskena låda V d:o *	Slide bar, drawer L d:o *
			M= Metervara T= Tillbehör	M= On the metre T= Accessory

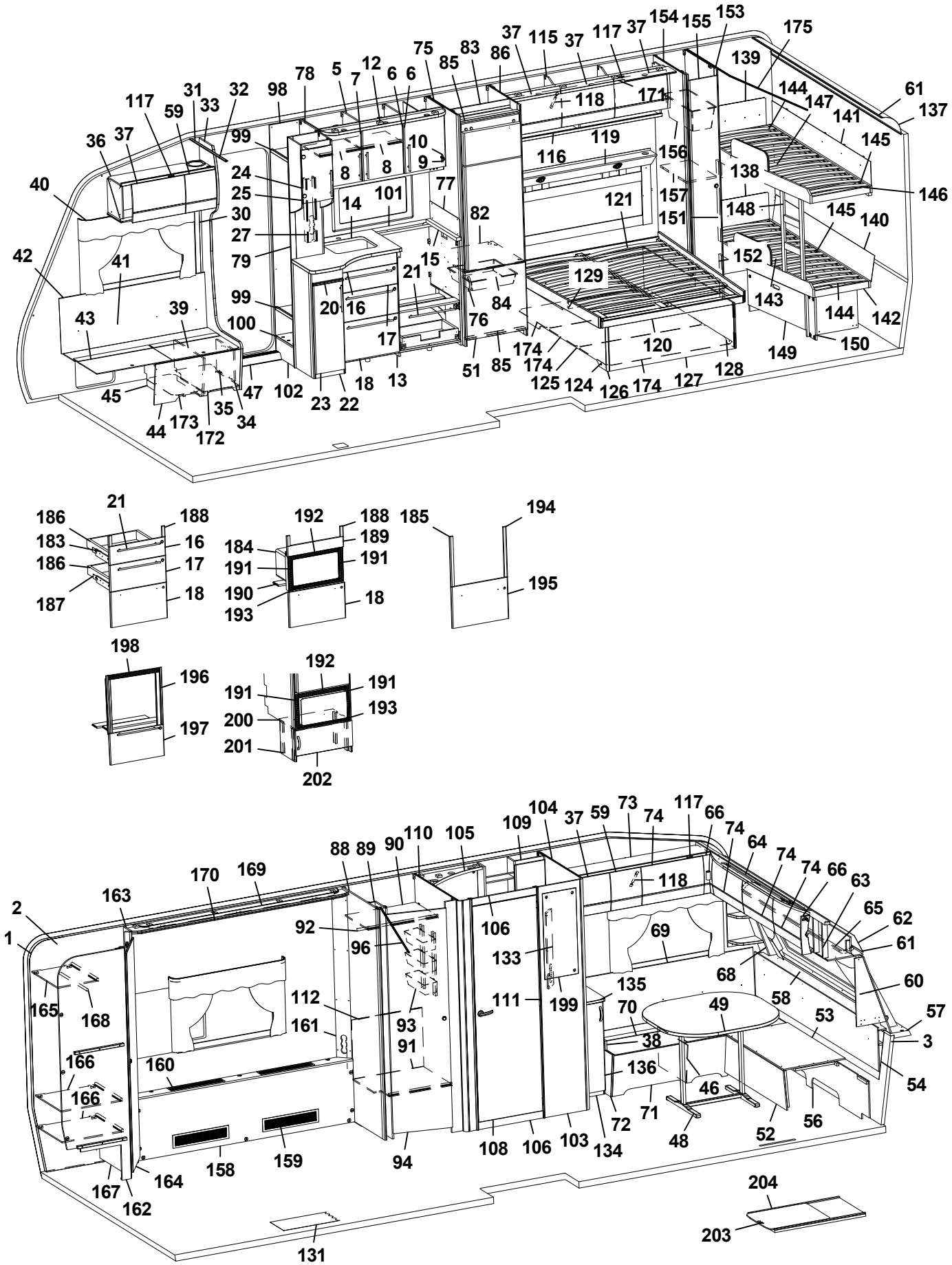
1 2 3 5 6 7 8 9 10 12 13 14 15 16 17 18 20 21 22 23 24 25 27 30 31 32 33 34 35 36 37 38 39 40 41 42 43 44 45 46 47 48 49 51 52 53 54 56 57 58 59 60 61 62 63 64 65 66 68 69 70 71 72 73 74 75 76 77 78 79 82 83 84 85 86 88 89 90 92 93 94 96 98 99 100 101 102 103 104 105 106 108 109 110 111 112 115 116 117 118 119 120 121 124 125 126 127 128 129 131 133 134 135 136 138 139 140 141 142 143 144 145 146 147 148 149 150 151 152 153 154 155 156 157 158 159 160 161 162 163 164 165 166 167 168 169 170 171 172 173 174 175 186 187 188 189 190 191 192 193 194 195 196 197 198 199 200 201 202 203 204

Pos Fig	Det. nr Part. No	Ingår Fitted	OBS!! Ange alltid årsmodell vid beställning av inredning Benämning	OBS!! Specify always year of model when ordering equipment Description
20	336674	x	Skärbräda	Cutting board
21	317503	x	Handtag	Handle
22	336193	x	Utskjut diskbänk (Vit)	Projection kitchen sink (White)
--	336756	x	Utskjut diskbänk (Mekong)	Projection kitchen sink (Mekong)
--	341712	x	Utskjut diskbänk (High Gloss)	Projection kitchen sink (High Gloss)
--	331579M	x	Hylla d:o	Shelf d:o
23	334711	x	Lucka (Vit)	Door (White)
--	336628	x	Lucka (Mekong)	Door (Mekong)
--	340514	x	Lucka (High Gloss)	Door (High Gloss)
--	317502	x	Handtag d:o	Handle d:o
24	337674	x	Skåp utskjut kökskåp	Cupboard projection
--	331872M	x	Hylla d:o	Shelf d:o
25	332234	x	Lucka vitrin V 272x450	Door L 272x450
--	314350	x	Lås magnet d:o	Lock magnet d:o
--	318381	x	Motstycke magnetlås	Companion part
--	318379	x	Gångjärn	Hinge
--	318380	x	Täckhatt d:o	Cover d:o
--	312588	x	Platta gångjärn	Plate hinge
26	333409M	x	Kryddhylla	Spice rack
27	333289M	x	Front el-uttag 90x533x48	Front outlet 90x533x48
30	318962	x	List täck el-kabel B=45 L=2100	Cover strip B=45 L=2100
31	316270	x	List snäpp undre L2379	List under L2379
32	316268	x	List snäpp övre L2379	List upper L2379
33	342165	x	Stolpe först. L1948 kpl. m. lucka	Support bar cpl. with door
34	336064	x	Lucka	Door
35	312589	x	Gångjärn	Hinge
36	342194	x	Skåp övre elc.L=828	Cupboard upper L=828
--	342255	x	Skåp övre elc.L=828 (Selected)	Cupboard upper L=828 (Selected)
--	342253	x	Skåp övre elc.L=828 (Customized)	Cupboard upper L=828 (Customized)
37	337719	x	Lucka	Door
--	340494	x	Lucka (High Gloss)	Door (High Gloss)
38	342267	x	Dynstöd 15x80x400	Support cushion 15x80x400
39	342494	x	Stöd bäddlåda HF	Support bed box
40	350348	x	Skena gardin L1020	Curtain rod L1020
41	339356	x	Värmespalt H fram	Air gap R.F.
42	319821	M	List kant mörkbrun	Strip, dark brown
43	336858	x	Lock bäddlåda H F	Cover bedbox R.F.
--	319024	x	Matta grå textil m. tejp d:o	Carpet gray textile with tape d:o
44	342490	x	Front bäddlåda H F	Front bed box R.F.
--	342492	T	Front bäddlåda H F (centraldammsugare)	Front bed box R.F. (central vacuum cleaner)
45	342495	x	Stöd bäddlåda HF	Support bed box
46	312825	x	Stöd bäddlåda VF	Support bed box
47	314687	x	Tröskel aluminium L=850	Threshold aluminium L=850
48	310083	x	Bordsstativ	Table stand
49	335940-K	x	Bordsskiva 940x1025	Table top 940x1025
--	340543-K	x	Bordsskiva 940x1025, ljus [1]	Table top 940x1025, light [1]
--	340543-L	x	Bordsskiva 940x1025, mörk [1]	Table top 940x1025, dark [1]
51	342259	x	Lucka H 550x570	Door R 550x570
--	316799	x	Gångjärn d:o	Hinge d:o
--	312588	x	Platta gångjärn d:o	Plate hinge d:o
			M= Metervara T= Tillbehör	M= On the metre T= Accessory

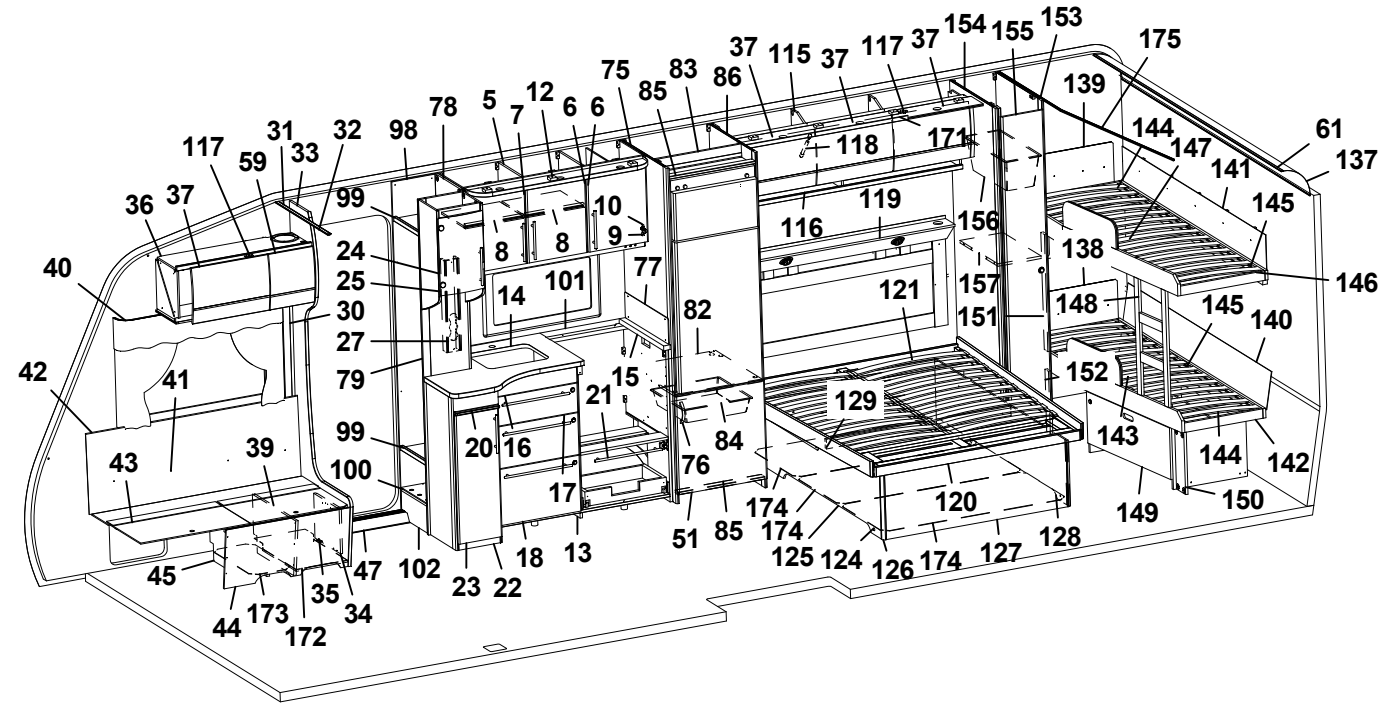
1 2 3 5 6 7 8 9 10 12 13 14 15 16 17 18 20 21 22 23 24 25 27 30 31 32 33 34 35 36 37 39 40 41 42 43 44 45 47 51 59 75 76 77 78 79 82 83 84 85 86 98 99 100 101 102 115 116 117 118 119 120 121 125 126 127 128 129 138 139 140 141 142 143 144 145 146 147 148 149 150 151 152 153 154 155 156 157 171 172 173 174 175

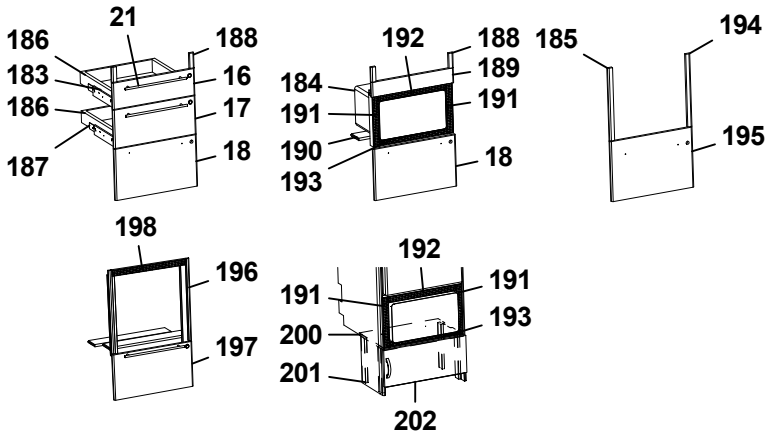
16 17 18 21 183 184 185 186 187 188 189 190 191 192 193 194 195

16 17 18 191 192 193 196 197 198 200 201 202

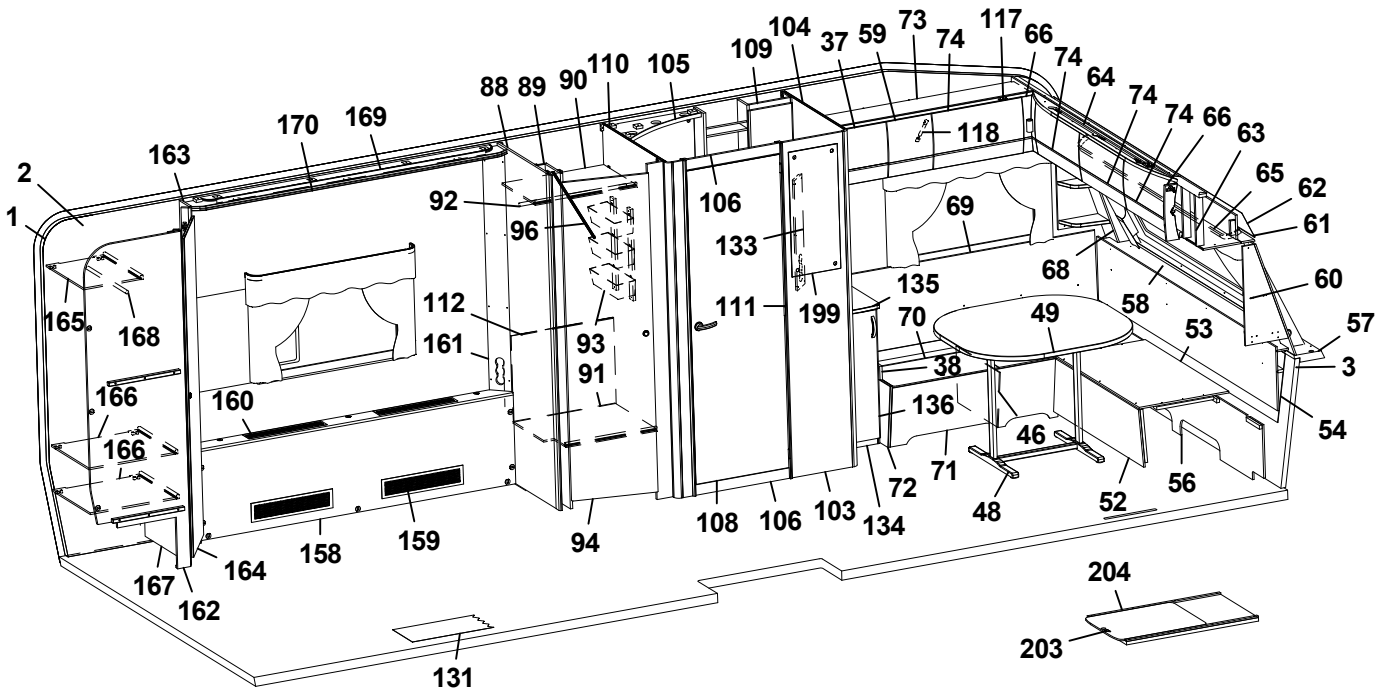
1 2 3 38 46 48 49 52 53 54 56 57 58 59 60 61 62 63 64 65 66 68 69 70 71 72 73 74 88 89 90 91 92 93 94 96 103 104 105 106 108 109 110 111 112 117 118 131 133 134 135 136 158 159 160 161 162 163 164 165 166 167 168 169 170 199 203 204

Pos Fig	Det. nr Part. No	Ingår Fitted	OBS!! Ange alltid årsmodell vid beställning av inredning Benämning	OBS!! Specify always year of model when ordering equipment Description
52	331245M	x	Front bäddlåda gavel	Front bed box gable
53	331246M	x	Skiva rundsittgrupp	Sheet seat
54	340578	x	Värmespalt gavel fram	Air gap
56	340520	x	Stöd sittgrupp	Support
57	213471	x	Hylla front kpl. L2376	Shelf front cpl. L2376
58	340191	x	Front/hylla kpl.	Front/shelf cpl.
--	340929	x	Hylla m. belysning "Björn" (Customized)	Shelf with lighting "Bear" (Customized)
59	337790	x	Lucka	Door
--	340493	x	Lucka (High Gloss)	Door (High Gloss)
60	338518	x	Hylla hörn H	Shelf R
61	313884	x	List plast radie L=2379	List L=2379
62	316005	x	Skiva plast 295x2363x1	Plastic sheet
63	342301	x	Skåp gavel fram L=2360	Cupboard L=2360
--	342300	x	Skåp gavel fram L=2360 (Customized)	Cupboard L=2360 (Customized)
--	319978	x	Gångjärn d:o	Hinge d:o
--	319979	x	Platta gångjärn d:o	Plate hinge d:o
64	336063	x	Ljusramp gavelskåp	Light holder
65	350349	x	Skena gardin L1920	Curtain rod L1920
66	337738	x	Hörn inredning	Corner
--	340917	x	Hörn inredning (High Gloss)	Corner (High Gloss)
--	311917	x	Gångjärn d:o	Hinge d:o
--	319909	x	Platta gångjärn d:o	Plate hinge d:o
68	342291	x	Hylla hörn V	Shelf L
69	337171	x	Värmespalt V fram	Air gap L.F.
70	333906	x	Lock bäddlåda V F	Cover bed box L.F
--	319024	x	Matta grå textil m. tejp d:o	Carpet gray textile with tape d:o
71	339504	x	Front bäddlåda V F	Front bed box L.F.
72	339500	x	Gavel bäddlåda V F	Gable bed box L.F
73	340331	x	Skåp övre L=1388	Cupboard upper L=1388
--	340350	x	Skåp övre L=1388 (Selected)	Cupboard upper L=1388 (Selected)
--	341010	x	Skåp övre L=1388 (Customized)	Cupboard upper L=1388 (Customized)
74	337695	x	Lucka	Door
--	340495	x	Lucka (High Gloss)	Door (High Gloss)
75	342417	x	Vägg kyl V	Wall refrigerator L
76	350129	x	Handtag	Handle
77	401715	x	Flamskydd	Flame guard
78	333443M	x	Vägg instegsgarderob	Wall wardrobe
79	337481	x	Vägg instegsgarderob	Wall wardrobe
82	340675	x	Hylla under kyl	Shelf under refrigerator
83	342309	x	Bakstycke stopp kyl	Back cupboard
84	310325	x	Trådback vit 427x427x85	Tray 427x427x85
--	312712	x	Glidlist trådback (säljes i par)	Sliding strip tray (pair)
85	342306	x	List folierad L = 528	List foiled L = 528
86	342418	x	Vägg kyl H	Wall refrigerator R
88	340803	x	Vägg garderob V	Wall wardrobe L
89	342435	x	Nisch, vikdörr	Niche folding door
90	340796	x	Hylla garderob övre	Shelf wardrobe upper
91	340799	x	Hylla garderob nedre	Shelf wardrobe under
92	350217	x	Galgstång L=790	Clothes hanger L=790
93	319759	x	Korg, garderob	Basket, wardrobe
			M= Metervara T= Tillbehör	M= On the metre T= Accessory

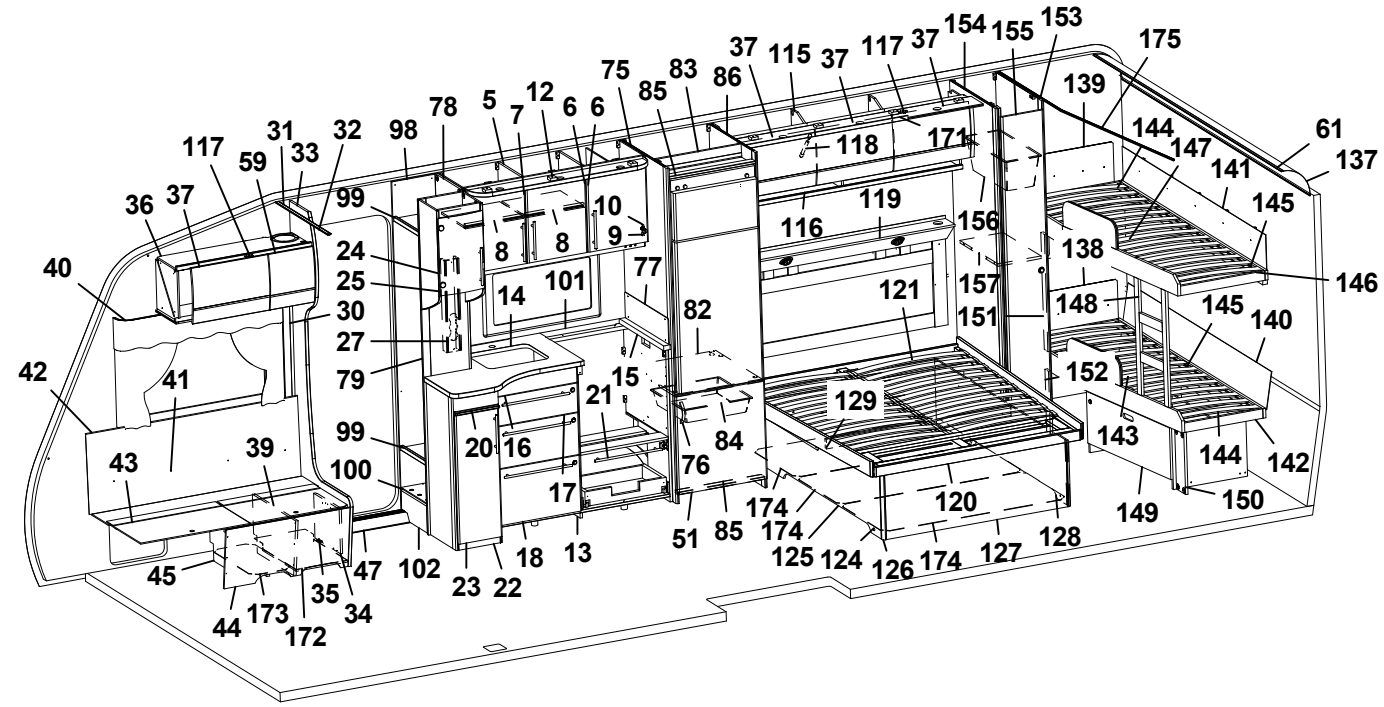
1 2 3 5 6 7 8 9 10 12 13 14 15 16 17 18 20 21 22 23 24 25 27 30 31 32 33 34 35 36 37 39 40 41 42 43 44 45 47 51 59 75 76 77 78 79 82 83 84 85 86 98 99 100 101 102 115 116 117 118 119 120 121 125 126 127 128 129 138 139 140 141 142 143 144 145 146 147 148 149 150 151 152 153 154 155 156 157 171 172 173 174 175

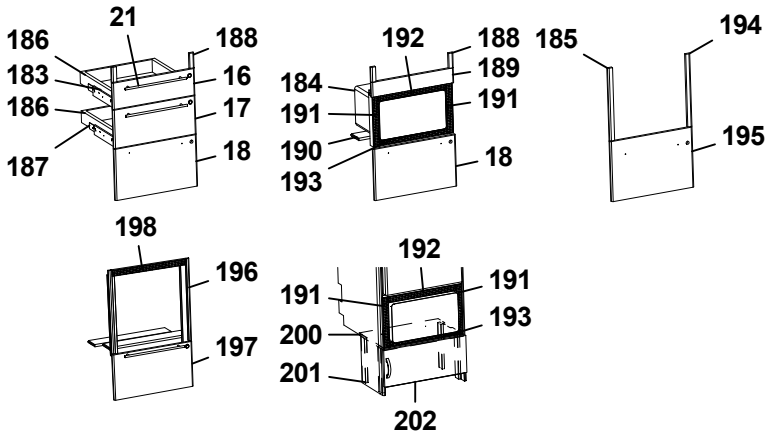
16 17 18 21 183 184 185 186 187 188 189 190 191 192 193 194 195

191 192 193 196 197 198 200 201 202

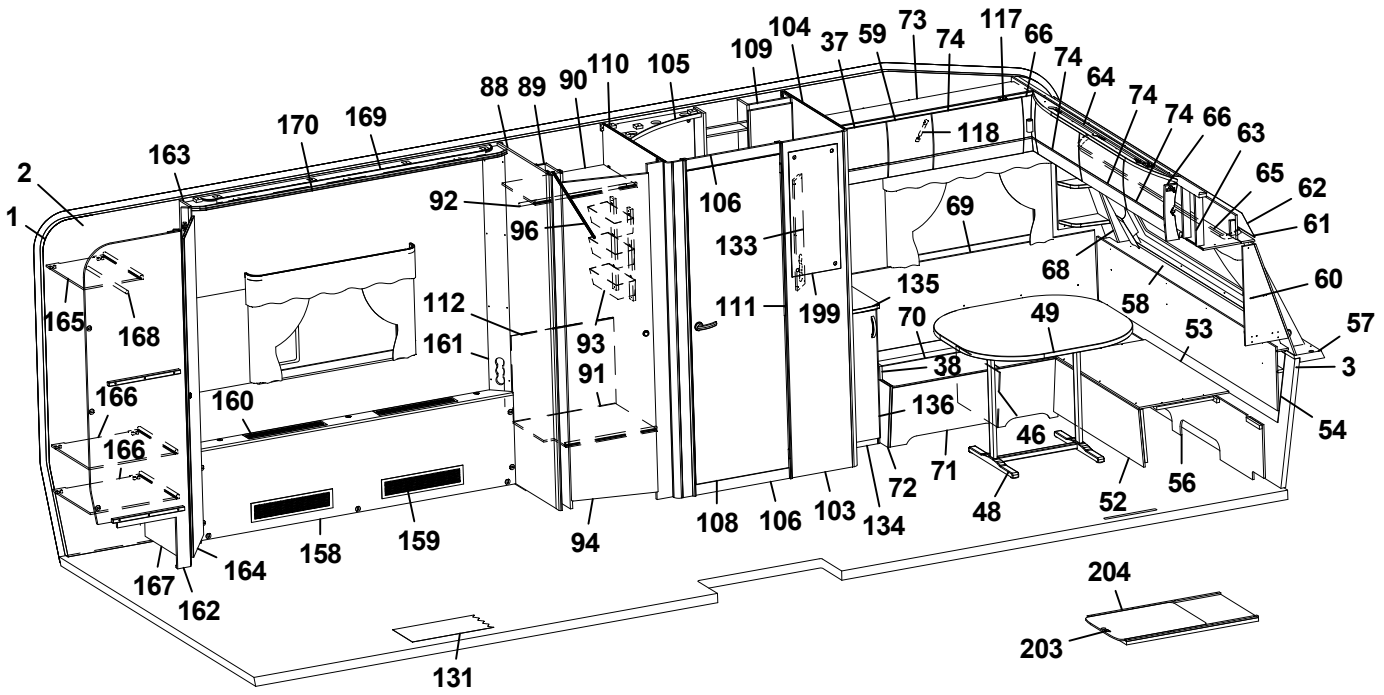
1 2 3 37 38 46 48 49 52 53 54 56 57 58 59 60 61 62 63 64 65 66 68 69 70 71 72 73 74 88 89 90 91 92 93 94 96 103 104 105 106 108 109 110 111 112 117 118 131 133 134 135 136 158 159 160 161 162 163 164 165 166 167 168 169 170 199 203 204

Pos Fig	Det. nr Part. No	Ingår Fitted	OBS!! Ange alltid årsmodell vid beställning av inredning Benämning	OBS!! Specify always year of model when ordering equipment Description
--	335802	x	List för korgar	List för baskets
94	342239	x	Dörr 490x1850	Door 490x1850
96	314917	x	Skena draperi L=1190	Drapery rail L=1190
98	337479	x	Vägg instegsgarderob V	Wall wardrobe L
99	337483	x	Hylla	Shelf
100	319893	x	Hylla insteg	Shelf
101	319875-A	T	Köksskiva vägg svart skiffer	Protection kitchen, black slate
--	319875-G	T	Köksskiva vägg natur skiffer	Protection kitchen, nature slate
102	331604M	x	Front instegsgarderob	Front
103	340786	x	Vägg tvättrum yttre	Wall washroom
104	340784	x	Vägg tvättrum H	Wall washroom R
105	336059	x	Ljusramp tvättrum	Light holder
106	337242	x	Tröskel 580x60	Threshold 580x60
108	337117	x	Dörr 570x1820	Door 570x1820
--	319708	x	Lås tvättrum	Lock washroom
--	319707	x	Handtag tvättrum	Handle washrom
109	336576	x	Skåp tvättrum	Cupboard
110	340790	x	Vägg tvättrum V	Wall washroom L
111	350302	x	Gångjärn tvättrum	Hinge washroom
112	341521	x	Täckskiva exp.kärl	Cover expansion vessel
115	340754	x	Skåp övre L=1462	Cupboard upper L-rear L=1462
--	341798	x	Skåp övre L=1462 (Customized)	Cupboard upper L=1462 (Customized)
116	337629	x	Hyllpaket	Shelf
--	340100	x	Hyllpaket [1]	Shelf [1]
117	319978	x	Gångjärn	Hinge
--	319980	x	Platta gångjärn	Plate hinge
118	319914	x	Gasfjäder	Gas spring
--	319915	x	Fäste vinkel d:o	Angle bracket d:o
--	319916	x	Fäste runt d:o	Bracket round d:o
119	340529	x	Värmespalt kpl. m. tyg och belysning	Air gap cpl. with fabric and illumination
--	339238	T	Värmespalt kpl. m. tyg och belysning [1]	Air gap cpl. with fabric and illumination [1]
120	334696M	x	Sängram u. ribbotten	Bed bottom without laths
--	319652	x	Skena utdrag säng L=350 (säljes i par)	Slide bar L=350 (exp. in pair)
121	334622	x	Ribbotten kpl.	Laths bottom cpl.
--	311985	x	Ribba sängbotten L=718 B=63	Lath bed bottom L=718 B=63
--	312046	x	Band t. ribbotten	Band for laths bottom
124	339663	x	Sänglåda kpl.	Bed box cpl.
125	339664	x	Gavel säng V	Gable bed L
126	319776	x	List hörn L=2500	Corner strip L=2500
127	337308	x	Front säng	Front bed
128	339666	x	Gavel säng H	Gable bed R
129	330781	x	List furu 1123x55x17,5	Wood lath pine 1123x55x17,5
131	319230	M^2	Matta golv, klinkermönster mörkgrå	Carpet floor, clinker design dark grey
--	319393	T	Matta golv, antik planka	Carpet floor, antique plank
133	332488M	x	Front el-uttag 130x638	Front outlet 130x638
134	336282	x	Hurts kpl. m. skiva	Cupboard cpl. with board
--	332508M	x	Hylla d:o	Shelf d:o
135	336285-K	x	Skiva hurts 295x550	Board cupboard
--	336285-L	x	Skiva hurts 295x550, mörk	Board cupboard, dark
136	336283	x	Lucka V 270x745	Door
			M= Metervara T= Tillbehör	M= On the metre T= Accessory

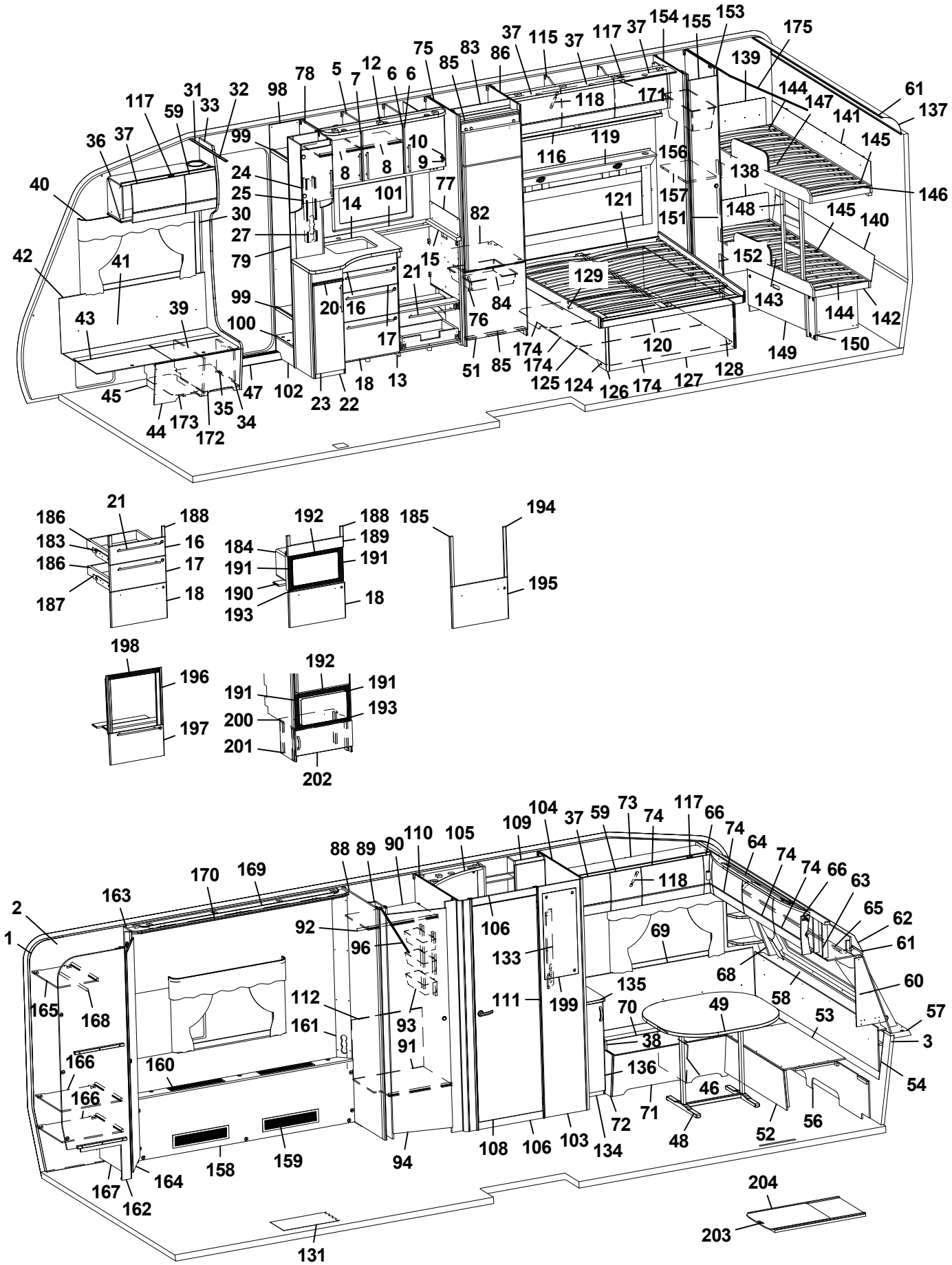
1 2 3 5 6 7 8 9 10 12 13 14 15 16 17 18 20 21 22 23 24 25 27 30 31 32 33 34 35 36 37 38 39 40 41 42 43 44 45 46 47 48 49 51 52 53 54 56 57 58 59 60 61 62 63 64 65 66 68 69 70 71 72 73 74 75 76 77 78 79 82 83 84 85 86 88 89 90 92 93 94 96 98 99 100 101 102 103 104 105 106 108 109 110 111 112 115 116 117 118 119 120 121 124 125 126 127 128 129 131 133 134 135 136 137 138 139 140 141 142 143 144 145 146 147 148 149 150 151 152 153 154 155 156 157 158 159 160 161 162 163 164 165 166 167 168 169 170 171 172 173 174 175 186 187 188 189 190 191 192 193 194 195 196 197 198 199 200 201 202 203 204

Pos Fig	Det. nr Part. No	Ingår Fitted	OBS!! Ange alltid årsmodell vid beställning av inredning Benämning	OBS!! Specify always year of model when ordering equipment Description
137	316005	x	Skiva plast 295x2363x1	Plastic sheet
138	340812	x	Värmespalt nedre	Air gap under
139	340813	x	Värmespalt övre	Air gap upper
140	338608	x	Värmespalt nedre	Air gap under
141	338607	x	Värmespalt övre	Air gap upper
142	340602	x	Sängram nedre u. ribbotten	Bed bottom under without laths
143	340827	x	Ribbotten kpl.	Laths bottom cpl.
144	314211	x	Ribba sängbotten L=820 B=63	Lath bed bottom L=820 B=63
145	312046	x	Band t. ribbotten	Band for laths bottom
146	340579	x	Sängram övre u. ribbotten	Bed bottom upper without laths
147	340828	x	Ribbotten kpl.	Laths bottom cpl.
148	339439	x	Stege	Ladder
149	341599	x	Lådor under säng kpl. sats	Drawers under bed cpl. kit
--	341601	x	Låda kpl. d:o	Drawer cpl. d:o
--	315215	x	Glidskena låda (säljes i par)	Slide bar (exp. in pair)
150	341607	x	Täckfront (med låda under säng)	Front (with drawer under bed)
151	333237M	x	Stöd säng 45x680	Support bed 45x680
152	331524M	x	Stöd säng 45x360	Support bed 45x360
153	338718	x	Vägg backskåp (version 1)	Wall cupboard (version 1)
--	342992	x	Vägg garderob H (version 2)	Wall wardrobe R (version 2)
154	340829	x	Vägg garderob V (version 1)	Wall wardrobe L (version 1)
--	342993	x	Vägg garderob V (version 2)	Wall wardrobe L (version 2)
155	376043	x	Dörr 260x1850	Door 260x1850
--	314523	x	Rätningslist dörr L=1715	List L=1715
156	309010	x	Trådback vit 227x527x185 (version 1)	Tray 227x527x185 (version 1)
--	316358	x	Glidskena d:o plast L=430 D14/27 (version 1)	Runner d:o plastic L=430 D14/27 (version 1)
--	342988	x	Hylla 10x257x480,5 (version 2)	Shelf 10x257x480,5 (version 2)
157	337668	x	Hylla (version 1)	Shelf (version 1)
--	343009	x	Hylla 12x265x475,5 fast (version 2)	Shelf 12x265x475,5 fast (version 2)
158	339694	x	Front kpl.	Front cpl.
159	319018	x	Galler ventilation al. 500x110	Ventilation grille al. 500x110
160	319198	x	Galler ventilation al. 480x80	Ventilation grille al. 480x80
161	342745	x	Front el-uttag	Front outlet
--	339224	x	Front el-uttag [1]	Front outlet [1]
162	340770	x	Vägg garderob V	Wall wardrobe L
163	340773	x	Vägg garderob	Wall wardrobe
164	337222	x	Dörr 395x1850	Door 395x1850
--	314523	x	Rätningslist dörr L=1715	List L=1715
165	340779	x	Hylla	Shelf
166	340776	x	Hylla	Shelf
167	340330	x	Täckfront garderob	Cover wardrobe
168	350217	x	Galgstång L=790	Clothes hanger L=790
169	339656	x	Ramp gardinupphängning L=1790	Holder curtains hanging L=1790
170	340810	x	Ljusramp V [1]	Light holder L [1]
171	340111	x	Ljusramp H [1]	Light holder R [1]
172	350390	x	Plåt skofack	Plate shoe compartment
173	342511	x	Luftspalt H-fram	Air gap R front
174	334280	x	Luftspalt sänglåda	Air gap bed box
175	315907	T	Skena draperi L=1920	Drapery rail L=1920
183	342157	x	Monteringssats kpl. lådor (Vit)	Mounting kit cpl. drawers (White)
			M= Metervara T= Tillbehör	M= On the metre T= Accessory

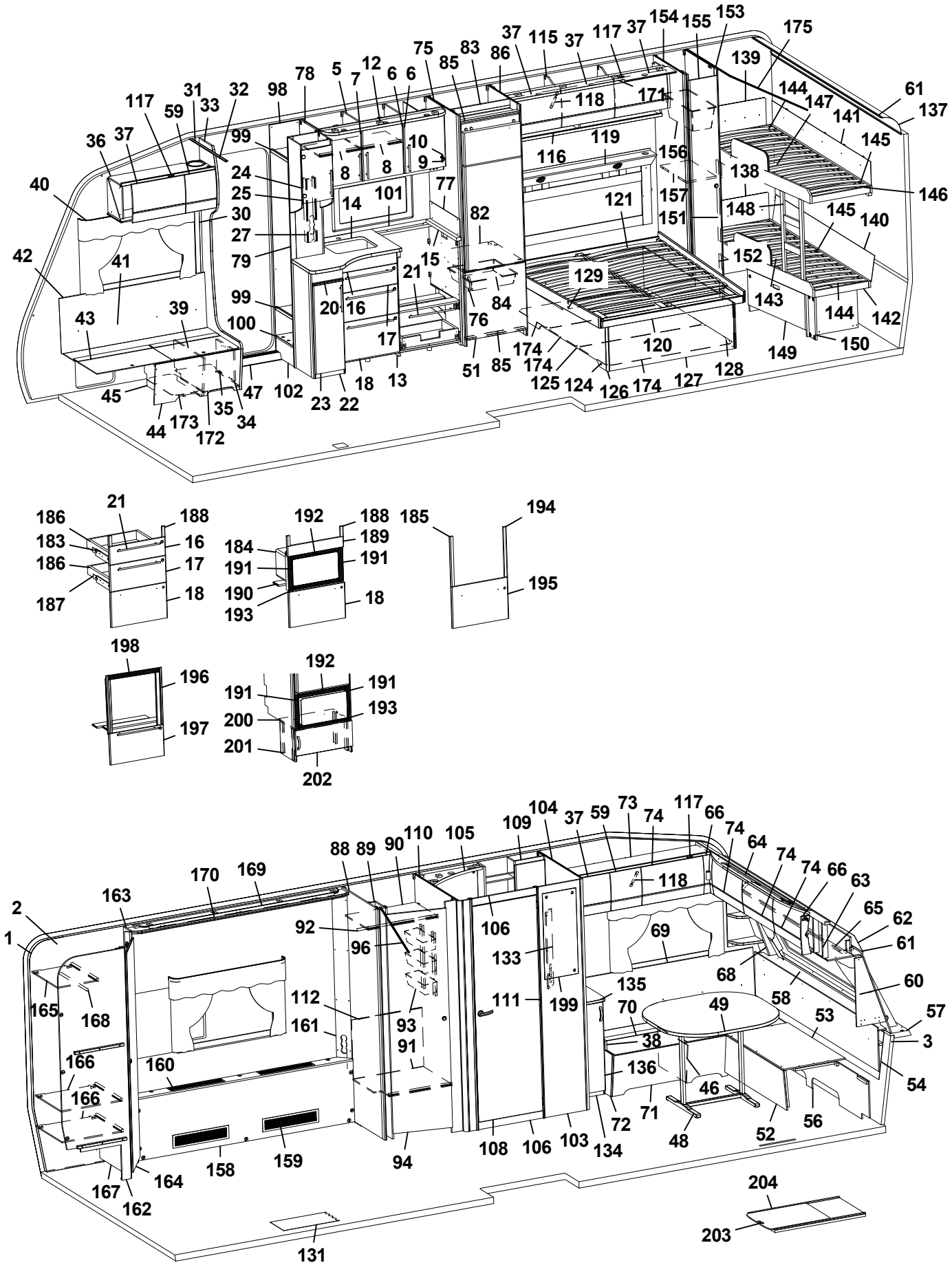
1 2 3 5 6 7 8 9 10 12 13 14 15 16 17 18 20 21 22 23 24 25 27 30 31 32 33 34 35 36 37 38 39 40 41 42 43 44 45 46 47 48 49 51 52 53 54 56 57 58 59 60 61 62 63 64 65 66 68 69 70 71 72 73 74 75 76 77 78 79 82 83 84 85 86 88 89 90 92 93 94 96 98 99 100 101 102 103 104 105 106 108 109 110 111 112 115 116 117 118 119 120 121 124 125 126 127 128 129 131 133 134 135 136 137 138 139 140 141 142 143 144 145 146 147 148 149 150 151 152 153 154 155 156 157 158 159 160 161 162 163 164 165 166 167 168 169 170 171 172 173 174 175 183 184 185 186 187 188 189 190 191 192 193 194 195 196 197 198 199 200 201 202 203 204

Pos Fig	Det. nr Part. No	Ingår Fitted	OBS!! Ange alltid årsmodell vid beställning av inredning Benämning	OBS!! Specify always year of model when ordering equipment Description
--	342384	x	Monteringssats kpl. lådor (Mekong)	Mounting kit cpl. drawers (Mekong)
--	342457	x	Monteringssats kpl. lådor (High Gloss)	Mounting kit cpl. drawers (High Gloss)
184	342158	T	Monteringssats kpl. mikro (Vit)	Mounting kit cpl. micro (White)
--	342385	T	Monteringssats kpl. mikro (Mekong)	Mounting kit cpl. micro (Mekong)
--	342388	T	Monteringssats kpl. mikro (High Gloss)	Mounting kit cpl. micro (High Gloss)
185	342159	T	Monteringssats kpl. ugn (Vit)	Mounting kit cpl. oven (White)
--	342386	T	Monteringssats kpl. ugn (Mekong)	Mounting kit cpl. oven (Mekong)
--	342029	T	Monteringssats kpl. ugn (High Gloss)	Mounting kit cpl. oven (High Gloss)
186	317514	x	Låda 500x480	Drawer 500x480
187	317382	x	Glidskena låda H	Slide bar, drawer R
--	350221	x	Glidskena låda V	Slide bar, drawer L
--	801701	x	Skruv 6x16 d:o	Screw 6x16 d:o
188	336092	x	Passbit 95x30x16 (Mekong)	Gauge block 95x30x16 (Mekong)
189	335936	T	Front	Front
190	333287M	T	Skiva distans 15x100x547,5	Sheet distance 15x100x547,5
191	402108	T	Galler vent. mikro 318x38	Grating vent. micro 318x38
192	402109	T	Galler vent. mikro 448x38	Grating vent. micro 448x38
193	402110	T	Galler vent. mikro 448x33	Grating vent. micro 448x33
194	336086	T	Passbit 460x30x16	Gauge block 460x30x16
195	342160	T	Lucka (Vit)	Door (White)
--	342387	T	Lucka (Mekong)	Door (Mekong)
--	342028	T	Lucka (High Gloss)	Door (High Gloss)
196	342139	T	List L=538 (diskbänk induktion)	List (kitchen sink induction) L=538
197	342277	T	Lucka (diskb. induktion) 299x550 (Vit)	Door (kitch. sink induct.) 299x550 (White)
--	342147	T	Lucka (diskb. induktion) 299x550 (Mekong)	Door (kitch. sink induct.) 299x550 (Mekong)
--	342131	T	Lucka (diskb. induktion) 299x550 (High Gloss)	Door (kitch. sink induct.) 299x550 (High Gloss)
--	20-900302	x	Pentrylåda 500x273 d:o	Drawer pentry 500x273 d:o
--	07-800039	x	Rullskena H d:o	Roller rail R d:o
--	07-800038	x	Rullskena V d:o	Roller rail L d:o
198	402107	T	Galler ugn (diskb. induktion) 503x35	Grating oven (kitch. sink induct.) 503x35
199	319883	T	Spegel 300x725x3 ¹	Mirror 300x725x3 ¹
200	342316	T	Hylla mikro	Shelf
201	342315	T	List folierad L=283	List folierad L=283
202	342311	T	Lucka 550x228	Door 550x228
--	316799	x	Gångjärn d:o	Hinge d:o
--	312588	x	Platta gångjärn d:o	Plate hinge d:o
203	341192	T	Utdragsskiva bord 450x550	Sliding leaf 450x550
204	341193	T	Låda utdragsskiva	Box sliding leaf
			* = Olika djup på lådor kan förekomma ¹ = Selected och Customized	* = Different depths of drawers can exist ¹ = Selected and Customized
			Dyntyger, madrasser m.m. (se dynor m.m.)	Cushion textilies, mattresses etc. (see cushions etc.)
			M= Metervara T= Tillbehör	M= On the metre T= Accessory

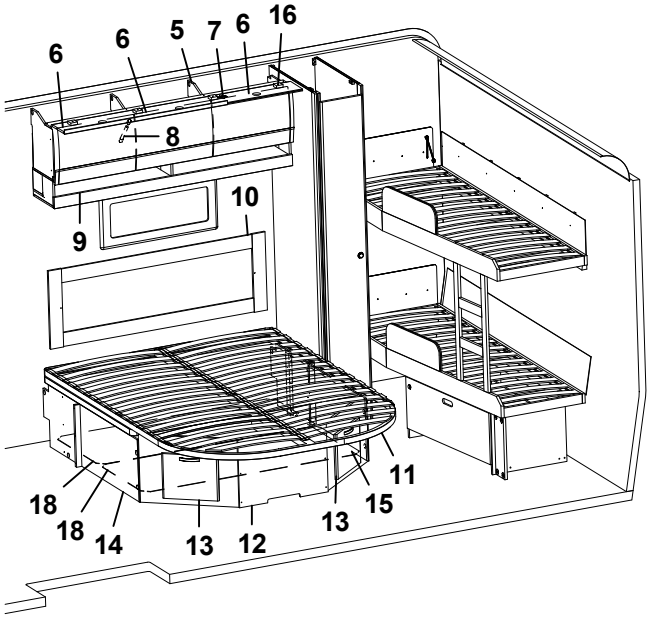
6
6
5
7
6
16
8
9
10
11
18
18
14
13
12
13
15

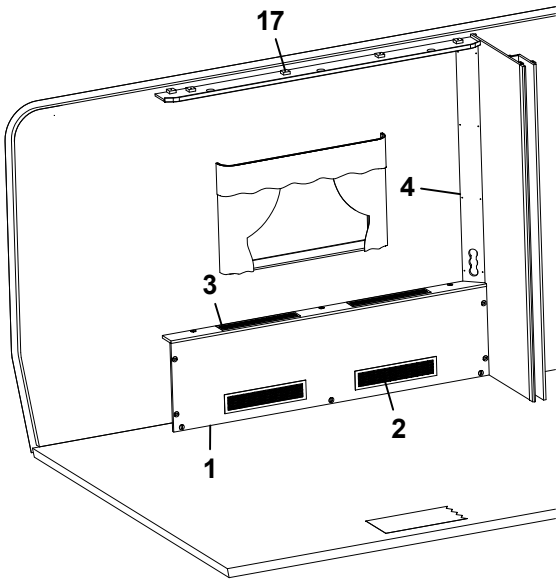
17
4
3
2
1

Pos Fig	Det. nr Part. No	Ingår Fitted	OBS!! Ange alltid årsmodell vid beställning av inredning Benämning	OBS!! Specify always year of model when ordering equipment Description
1	339694	x	Front kpl.	Front cpl.
2	319018	x	Galler ventilation al. 500x110	Ventilation grille al. 500x110
3	319198	x	Galler ventilation al. 480x80	Ventilation grille al. 480x80
4	339224	x	Front el-uttag	Front outlet
5	340754	x	Skåp övre L=1462	Cupboard upper L-rear L=1462
--	341798	x	Skåp övre L=1462 (Customized)	Cupboard upper L=1462 (Customized)
6	337719	x	Lucka	Door
--	340494	x	Lucka (High Gloss)	Door (High Gloss)
7	319978	x	Gångjärn	Hinge
--	319980	x	Platta gångjärn	Plate hinge
8	319914	x	Gasfjäder	Gas spring
--	319915	x	Fäste vinkel d:o	Angle bracket d:o
--	319916	x	Fäste runt d:o	Bracket round d:o
9	340100	x	Hyllpaket	Shelf
10	339238	T	Värmespalt kpl. m. tyg och belysning	Air gap cpl. with fabric and illumination
11	09-210228	x	Sängram kpl. m ribbotten	Bed bottom cpl. with laths
--	09-210228A	x	Fjärrstyrning d:o	Remote control d:o
--	09-210228C	x	Motor d:o	Electric motor d:o
--	507856	x	Rör (stopp) vid fotände	Pipe (stop) at foot end
12	339206	x	Sänglåda	Bed box.
13	336064	x	Lucka	Door
--	312589	x	Gångjärn d:o	Hinge d:o
14	339661	x	Front sänglåda V	Front bed box L
15	339658	x	Front sänglåda H	Front bed box R
16	340111	x	Ljusramp H	Light holder R
17	340810	x	Ljusramp V	Light holder L
18	339205	x	Luftspalt sänglåda	Air gap bed box

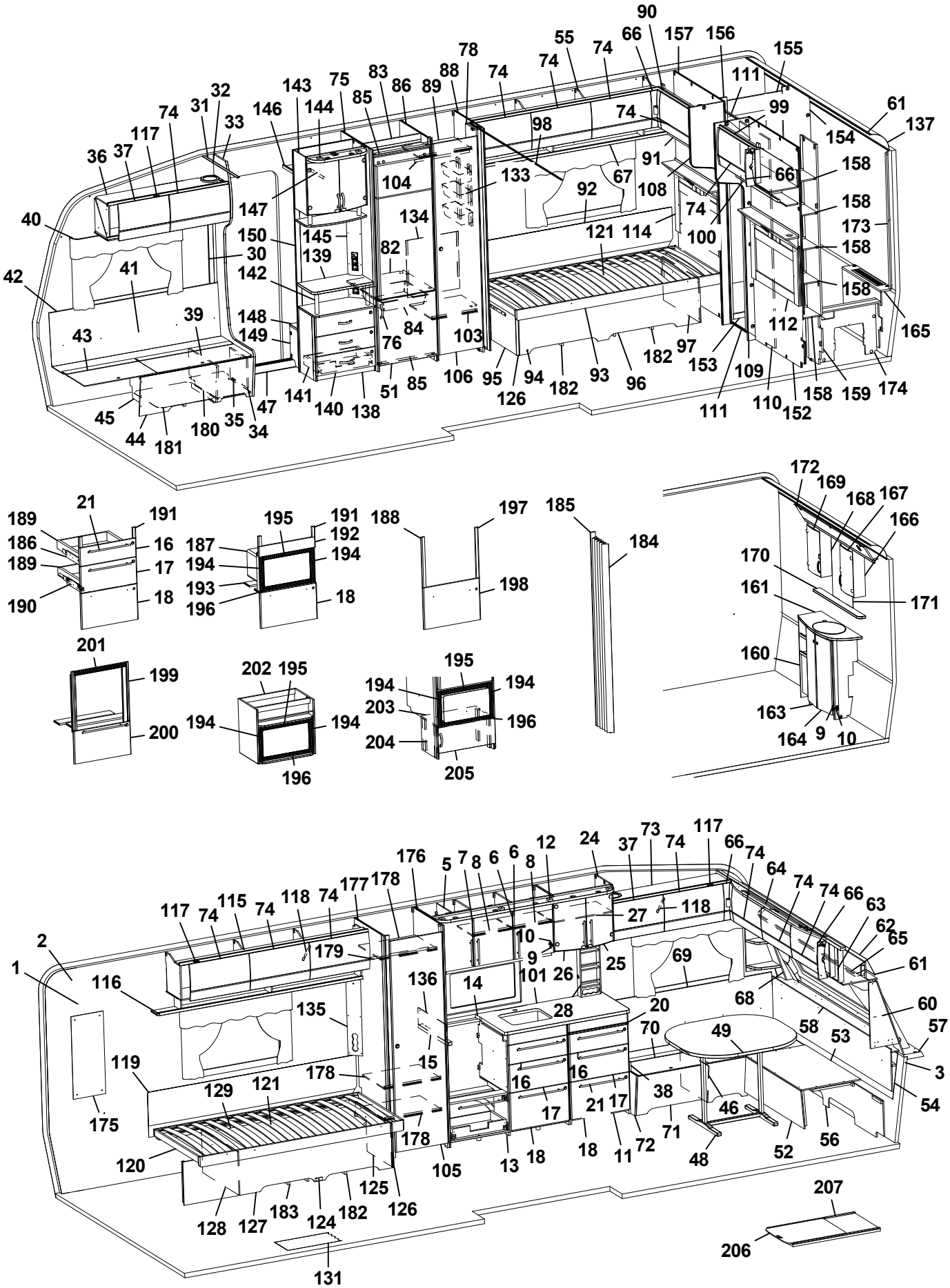
90
66
157
156
155
55
74
78
88
89
86
83
75
144
143
146
85
32
31
33
74
117
37
36
40
42
41
43
39
45
44
181
180
35
34
47
141
140
138
51
85
76
84
103
106
95
126
94
182
93
96
182
97
153
109
111
110
152
158
159
174
112
165
158
173
158
158
66
154
99
61
137
111
74
91
108
67
92
133
98
74
104
134
82
147
150
145
139
142
148
149
121
114
100
74
121
93
96
182
97
153
109
111
110
152
158
159
174
172
169
168
167
166
170
161
171
160
163
164
9
10
189
21
191
186
16
189
17
190
18
195
191
192
187
194
194
193
196
18
188
197
198
185
184
201
199
200
202
195
194
194
196
195
194
194
203
196
204
205
176
5
7
8
6
6
8
12
24
37
73
74
117
66
74
64
74
74
66
63
62
65
61
60
57
3
54
117
74
115
74
118
74
177
178
179
2
1
116
135
136
14
10
9
101
26
25
27
118
69
68
58
53
28
20
70
49
119
175
129
121
178
15
16
16
17
21
17
38
46
71
72
48
52
56
120
178
105
13
18
18
11
125
126
128
127
183
124
182
131
207
206

Pos Fig	Det. nr Part. No	Ingår Fitted	OBS!! Ange alltid årsmodell vid beställning av inredning Benämning	OBS!! Specify always year of model when ordering equipment Description
1	318657	M	Tapet vägg/tak	Wall paper
2	318584	M	Tejp tapet 20 mm	Tape, wall paper 20 mm
3	318585	M	Tejp tapet 60 mm	Tape, wall paper 60 mm
5	340435	x	Skåp kök L1120 kpl. (Vit)	Cupboard kitchen L1120 cpl. (White)
--	340441	x	Skåp kök L1120 kpl. (Mekong)	Cupboard kitchen L1120 cpl. (Mekong)
--	340896	x	Skåp kök L1120 kpl. (High Gloss)	Cupboard kitchen L1120 cpl. (High Gloss)
6	334712	x	Lucka H (Vit)	Door R (White)
--	336624	x	Lucka H (Mekong)	Door R (Mekong)
--	340511	x	Lucka H (High Gloss)	Door R (High Gloss)
--	317502	x	Handtag d:o	Handle d:o
7	334713	x	Lucka V (Vit)	Door L (White)
--	336625	x	Lucka V (Mekong)	Door L (Mekong)
--	340512	x	Lucka V (High Gloss)	Door L (High Gloss)
--	317502	x	Handtag d:o	Handle d:o
8	331385M	x	Hylla	Shelf
9	311917	x	Gångjärn	Hinge
10	312588	x	Platta gångjärn	Plate hinge
11	342263	x	Utskjut diskbänk (Vit)	Projection kitchen sink (White)
--	342376	x	Utskjut diskbänk (Mekong)	Projection kitchen sink (Mekong)
--	342378	x	Utskjut diskbänk (High Gloss)	Projection kitchen sink (High Gloss)
12	336108	x	Ljusramp köksskåp (vitrinskåp)	Light holder kitchen (vitrine)
--	342396	T	Ljusramp köksskåp (skåp mikro)	Light holder kitchen (microwave oven)
13	342271	x	Diskbänk trädel u. skiva (Vit)	Kitchen sink without board (White)
--	342389	x	Diskbänk trädel u. skiva (Mekong)	Kitchen sink without board (Mekong)
--	342390	x	Diskbänk trädel u. skiva (High Gloss)	Kitchen sink without board (High Gloss)
--	342413	x	Diskbänk induktion trädel u. skiva (Vit)	Kitchen sink induction w/o board (White)
--	342412	x	Diskbänk induktion trädel u. skiva (Mekong)	Kitchen sink induction w/o board (Mekong)
--	342411	x	Diskbänk induktion trädel u. skiva (High Gloss)	Kitchen sink induction w/o board (High Gloss)
14	336099-K	x	Skiva diskbänk 1167x565	Board 1167x565
--	341525-K	x	Skiva diskbänk induktion 1703x573, ljus	Board induction 1703x573, light
--	341525-L	x	Skiva diskbänk induktion 1703x573, mörk	Board induction 1703x573, dark
15	336098-K	x	Skiva diskbänk 40x560	Board 40x560
16	334706	x	Lådförstycke (Vit)	Drawer front (White)
--	336631	x	Lådförstycke (Mekong)	Drawer front (Mekong)
--	340504	x	Lådförstycke (High Gloss)	Drawer front (High Gloss)
--	317514	x	Låda 500x480 d:o	Drawer 500x480 d:o
--	317382	x	Glidskena låda H d:o	Slide bar, drawer R d:o
--	350221	x	Glidskena låda V d:o	Slide bar, drawer L d:o
17	334707	x	Lådförstycke (Vit)	Drawer front (White)
--	336633	x	Lådförstycke (Mekong)	Drawer front (Mekong)
--	340505	x	Lådförstycke (High Gloss)	Drawer front (High Gloss)
--	317514	x	Låda 500x480 d:o	Drawer 500x480 d:o
--	317382	x	Glidskena låda H d:o	Slide bar, drawer R d:o
--	350221	x	Glidskena låda V d:o	Slide bar, drawer L d:o
18	342156	x	Lucka (Vit)	Door (White)
--	341794	x	Lucka (Mekong)	Door (Mekong)
--	341083	x	Lucka (High Gloss)	Door (High Gloss)
--	20-900302	x	Pentrylåda 500x273 d:o *	Drawer pentry 500x273 d:o *
--	07-800039	x	Rullskena H d:o *	Roller rail R d:o *
--	07-800038	x	Rullskena V d:o *	Roller rail L d:o *
			M= Metervara T= Tillbehör	M= On the metre T= Accessory

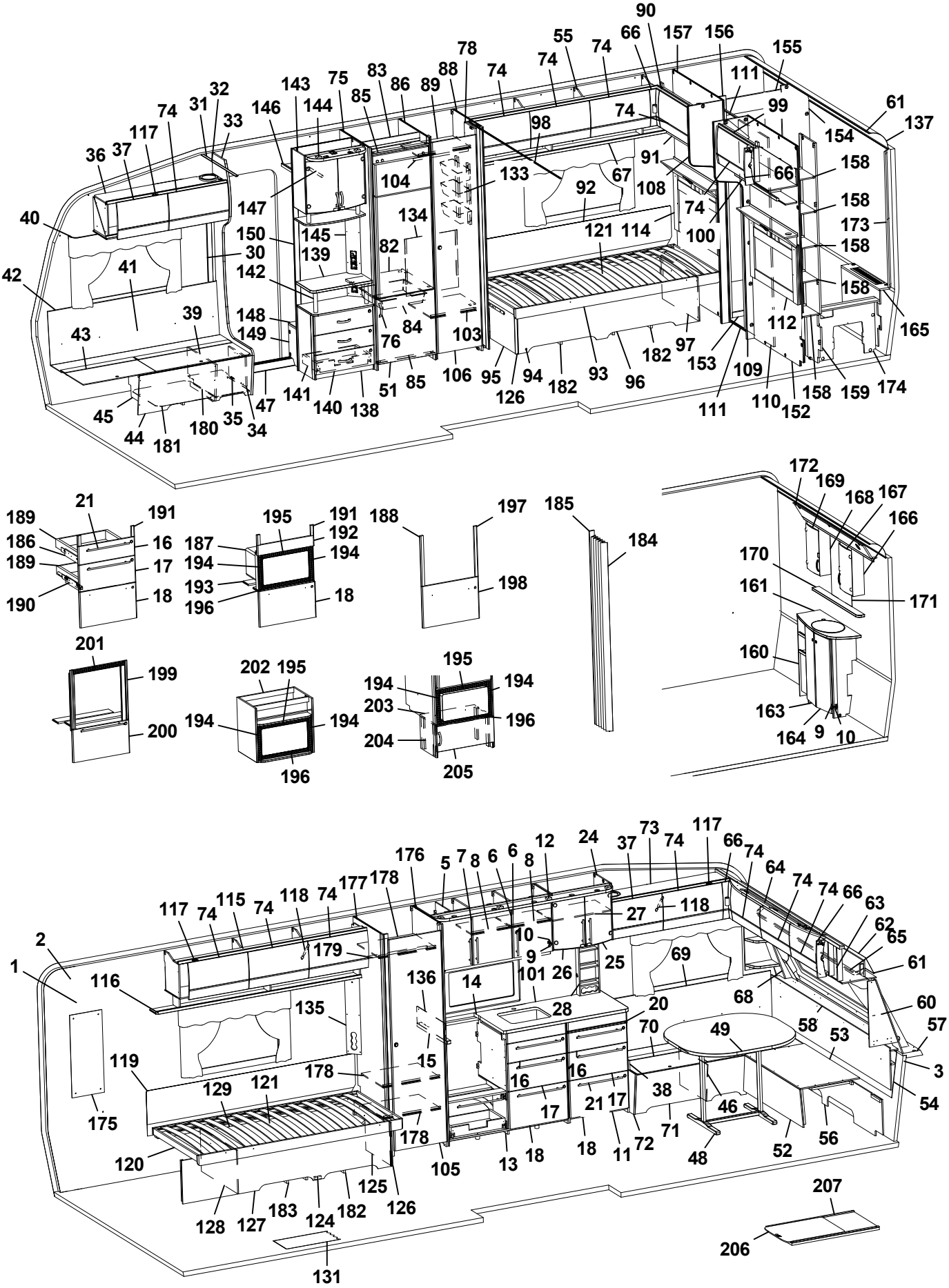
90
66
157
156
155
55
74
78
88
89
86
83
85
75
144
143
146
32
31
33
74
117
37
36
40
42
41
30
147
150
145
139
142
148
149
43
39
45
44
181
180
35
34
47
141
140
138
51
85
76
84
82
134
104
103
106
95
126
94
182
93
96
182
97
153
109
110
152
111
112
158
159
174
165
173
158
158
158
158
154
137
61
99
111
74
66
91
67
92
133
98
108
74
114
121
100
172
169
168
167
166
170
161
171
160
163
164
9
10
189
21
191
186
16
189
17
190
18
195
191
192
187
194
194
193
196
18
188
197
198
185
184
201
199
200
202
195
194
194
196
195
194
194
203
196
204
205

2
1
116
117
74
115
74
118
74
177
178
176
5
7
8
6
6
8
12
24
37
73
74
117
66
74
64
74
74
66
63
62
65
61
60
57
3
54
56
52
48
46
71
72
11
18
18
13
105
125
126
128
127
183
124
182
131
207
206
179
135
136
14
10
9
101
26
25
69
27
118
68
28
20
70
49
58
53
119
175
129
121
178
15
16
16
17
21
17
38
120
178
125
126
207
206

Pos Fig	Det. nr Part. No	Ingår Fitted	OBS!! Ange alltid årsmodell vid beställning av inredning Benämning	OBS!! Specify always year of model when ordering equipment Description
--	317514	x	Låda 500x480 d:o *	Drawer 500x480 d:o *
--	317382	x	Glidskena låda H d:o *	Slide bar, drawer R d:o *
--	350221	x	Glidskena låda V d:o *	Slide bar, drawer L d:o *
20	336675	x	Skärbräda	Cutting board
21	317503	x	Handtag	Handle
24	336112	x	Skåp vitrin	Vitrine
25	332233	x	Lucka vitrin H 272x450	Door vitrine R 272x450
26	332234	x	Lucka vitrin V 272x450	Door vitrine L 272x450
--	318630	x	Lås magnet d:o	Lock magnet d:o
--	318381	x	Motstycke magnetlås	Companion part
--	318379	x	Gångjärn	Hinge
--	318380	x	Täckhatt d:o	Cover d:o
--	312588	x	Platta gångjärn	Plate hinge
27	331206M	x	Hylla	Shelf
28	333409M	x	Kryddhylla	Spice rack
30	318962	x	List täck el-kabel B=45 L=2100	Cover strip B=45 L=2100
31	316270	x	List snäpp undre L2379	List under L2379
32	316268	x	List snäpp övre L2379	List upper L2379
33	342165	x	Stolpe först. L1948 kpl. m. lucka	Support bar cpl. with door
34	336064	x	Lucka	Door
35	312589	x	Gångjärn	Hinge
36	342168	x	Skåp övre elc.L=1108	Cupboard upper L=1108
--	342220	x	Skåp övre elc.L=1108 (Selected)	Cupboard upper L=1108 (Selected)
--	342222	x	Skåp övre elc.L=1108 (Customized)	Cupboard upper L=1108(Customized)
37	337719	x	Lucka	Door
--	340494	x	Lucka (High Gloss)	Door (High Gloss)
38	342267	x	Dynstöd 15x80x400	Support cushion 15x80x400
39	342494	x	Stöd bäddlåda HF	Support bed box
40	350348	x	Skena gardin L1020	Curtain rod L1020
41	339355	x	Värmespalt H fram	Air gap R.F.
42	319821	M	List kant mörkbrun	Strip, dark brown
43	336883	x	Lock bäddlåda H F	Cover bedbox R.F.
--	319024	x	Matta grå textil m. tejp d:o	Carpet gray textile with tape d:o
44	342486	x	Front bäddlåda H F	Front bed box R.F.
--	342488	T	Front bäddlåda H F (centraldammsugare)	Front bed box R.F. (central vacuum cleaner)
45	342495	x	Stöd bäddlåda HF	Support bed box
46	312825	x	Stöd bäddlåda VF	Support bed box
47	314687	x	Tröskel aluminium L=850	Threshold aluminium L=850
48	310083	x	Bordsstativ	Table stand
49	335940-K	x	Bordsskiva 940x1025	Table top 940x1025
--	340543-K	x	Bordsskiva 940x1025, ljus [1]	Table top 940x1025, light [1]
--	340543-L	x	Bordsskiva 940x1025, mörk [1]	Table top 940x1025, dark [1]
51	342259	x	Lucka H 550x570	Door R 550x570
--	316799	x	Gångjärn d:o	Hinge d:o
--	312588	x	Platta gångjärn d:o	Plate hinge d:o
52	331245M	x	Front bäddlåda gavel	Front bed box gable
53	331246M	x	Skiva rundsittgrupp	Sheet seat
54	340578	x	Värmespalt gavel fram	Air gap
55	340388	x	Skåp övre L=1747	Cupboard upper L=1747
--	340913	x	Skåp övre L=1747 (Customized)	Cupboard upper L=1747 (Customized)
			M= Metervara T= Tillbehör	M= On the metre T= Accessory

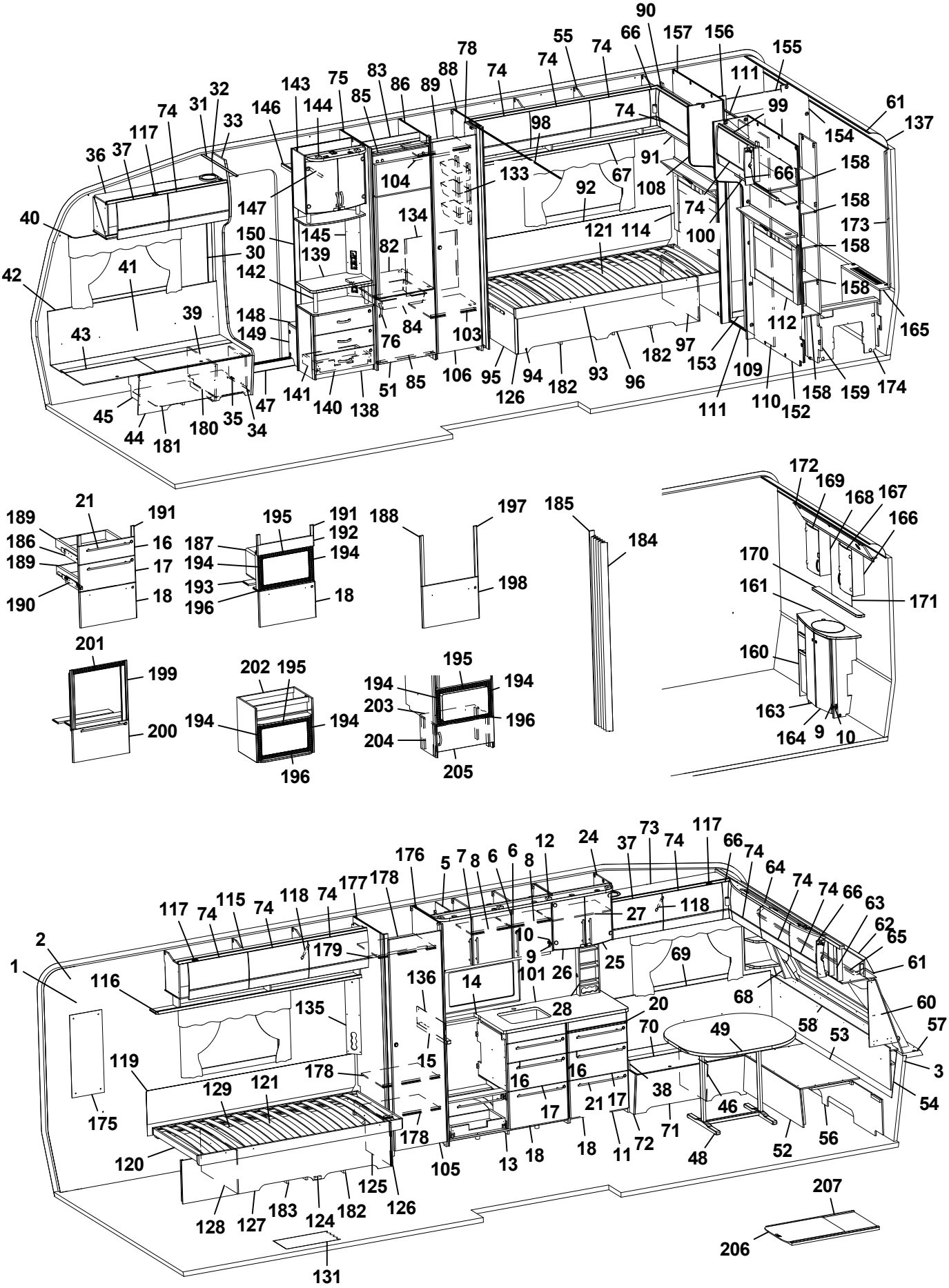
90
66
157
156
155
55
74
78
88
89
86
83
75
143
144
146
85
32
31
33
74
117
37
36
40
42
41
43
39
45
44
181
180
35
34
47
141
140
138
51
85
106
95
126
94
182
93
96
182
97
153
109
111
110
152
158
159
174
112
165
158
173
158
158
154
99
61
137
111
74
98
133
104
92
67
91
108
74
66
158
121
114
100
134
82
147
150
145
139
142
148
149
76
84
103
111
112
158
172
169
168
167
166
170
161
171
160
163
164
9
10
21
189
191
186
16
189
17
190
18
195
191
192
187
194
194
193
196
18
188
197
198
185
184
201
199
200
202
195
194
194
196
195
194
194
203
196
204
205
176
5
7
8
6
6
8
12
24
37
73
74
117
66
74
64
74
74
66
63
62
65
61
60
57
3
54
117
74
115
74
118
74
177
178
179
2
1
116
135
136
14
10
9
101
26
25
27
118
69
68
28
20
70
49
58
53
119
175
129
121
178
15
16
16
17
21
17
38
46
71
72
48
52
56
120
178
105
13
18
18
11
125
126
128
127
183
124
182
131
207
206

Pos Fig	Det. nr Part. No	Ingår Fitted	OBS!! Ange alltid årsmodell vid beställning av inredning Benämning	OBS!! Specify always year of model when ordering equipment Description
--	319978	x	Gångjärn d:o	Hinge d:o
--	319980	x	Platta gångjärn d:o	Plate hinge d:o
56	340520	x	Stöd sittgrupp	Support
57	213471	x	Hylla front kpl. L2376	Shelf front cpl. L2376
58	340191	x	Front/hylla kpl.	Front/shelf cpl.
--	340929	x	Hylla m. belysning "Björn" (Customized)	Shelf with lighting "Bear" (Customized)
60	338518	x	Hylla hörn H	Shelf R
61	313884	x	List plast radie L=2379	List L=2379
62	316005	x	Skiva plast 295x2363x1	Plastic sheet
63	342301	x	Skåp gavel fram L=2360	Cupboard L=2360
--	342300	x	Skåp gavel fram L=2360 (Customized)	Cupboard L=2360 (Customized)
--	319978	x	Gångjärn d:o	Hinge d:o
--	319979	x	Platta gångjärn d:o	Plate hinge d:o
64	336063	x	Ljusramp gavelskåp	Light holder
65	350349	x	Skena gardin L1920	Curtain rod L1920
66	337738	x	Hörn inredning	Corner
--	340917	x	Hörn inredning (High Gloss)	Corner (High Gloss)
--	311917	x	Gångjärn d:o	Hinge d:o
--	319909	x	Platta gångjärn d:o	Plate hinge d:o
67	331194M	x	Hyllpaket	Shelf
68	342291	x	Hylla hörn V	Shelf L
69	337171	x	Värmespalt V fram	Air gap L.F.
70	333906	x	Lock bäddlåda V F	Cover bed box L.F
--	319024	x	Matta grå textil m. tejp d:o	Carpet gray textile with tape d:o
71	339504	x	Front bäddlåda V F	Front bed box L.F.
72	339500	x	Gavel bäddlåda V F	Gable bed box L.F
73	340322	x	Skåp övre L=1108	Cupboard upper L=1108
--	340349	x	Skåp övre L=1108 (Selected)	Cupboard upper L=1108 (Selected)
--	340909	x	Skåp övre L=1108 (Customized)	Cupboard upper L=1108 (Customized)
74	337695	x	Lucka	Door
--	340495	x	Lucka (High Gloss)	Door (High Gloss)
75	342304	x	Vägg kyl V	Wall refrigerator L
76	350129	x	Handtag	Handle
78	331238M	x	Nisch, vikdörr	Niche folding door
82	340675	x	Hylla under kyl	Shelf under refrigerator
83	342309	x	Bakstycke stopp kyl	Back cupboard
84	310325	x	Trådback vit 427x427x85	Tray 427x427x85
--	312712	x	Glidlist trådback (säljes i par)	Sliding strip tray (pair)
85	342306	x	List folierad L = 528	List foiled L = 528
86	342305	x	Vägg kyl H	Wall refrigerator R
88	331593M	x	Vägg garderob H	Wall wardrobe R
89	331279M	x	Hylla garderob övre	Shelf wardrobe upper
90	340661	x	Skåp gavel bak H L=928	Cupboard upper R L=928
--	341457	x	Skåp gavel bak H L=928 (Customized)	Cupboard upper R L=928 (Customized)
--	319978	x	Gångjärn d:o	Hinge d:o
--	319980	x	Platta gångjärn d:o	Plate hinge d:o
91	332389M	x	Hyllpaket	Shelf
92	338121	x	Värmespalt	Air gap
93	342605	x	Sängram u. ribbotten	Bed bottom without laths
94	340246	x	Sänglåda kpl. H	Bed box cpl. R
			M= Metervara T= Tillbehör	M= On the metre T= Accessory

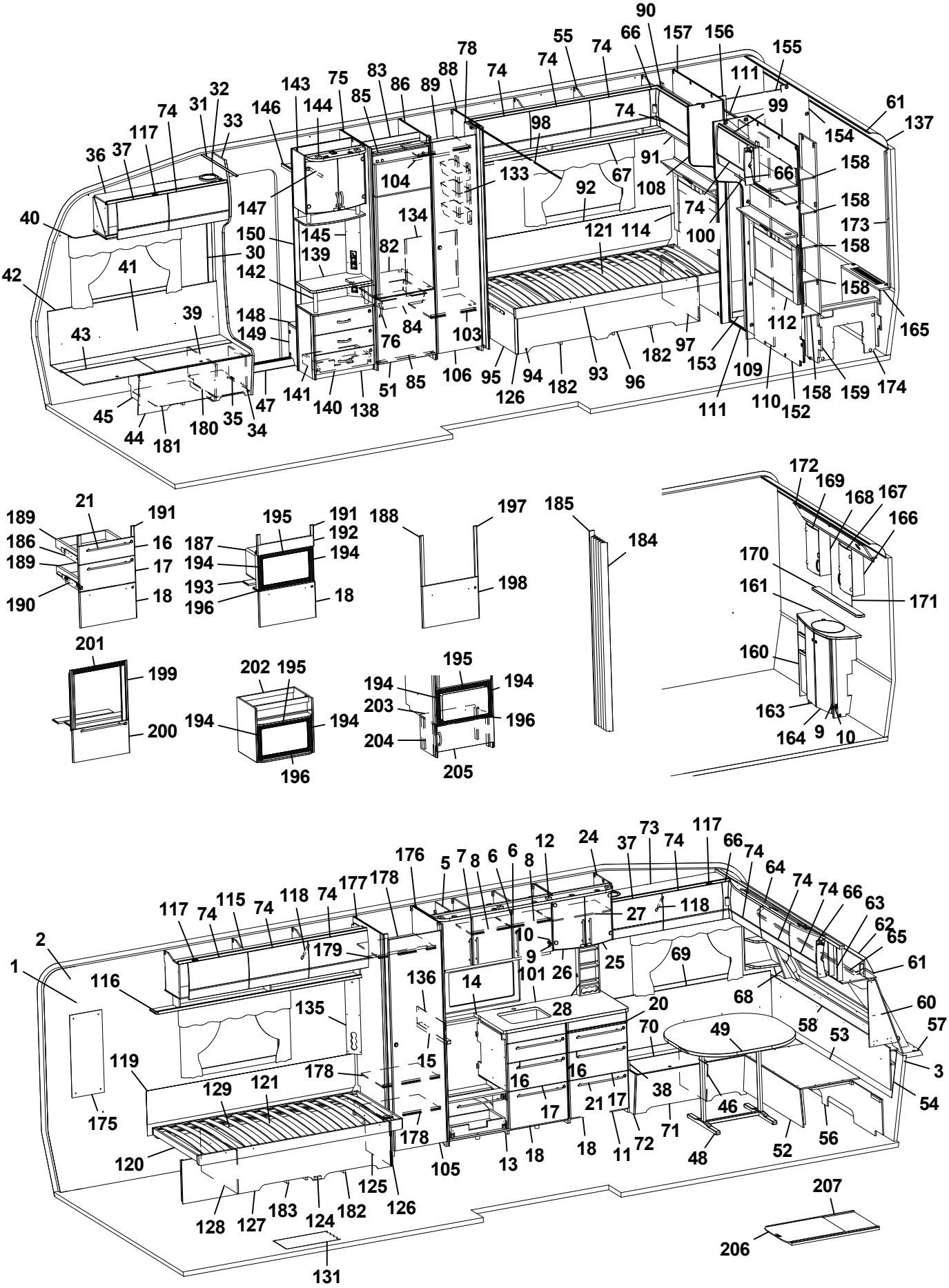
90
66
157
156
155
55
74
78
88
89
86
83
75
144
143
146
85
32
31
33
74
117
37
36
40
42
41
43
39
45
44
181
180
35
34
47
141
140
138
51
85
106
95
126
94
182
93
96
182
97
153
109
111
110
152
158
159
174
112
165
158
173
158
158
154
99
61
137
111
74
98
133
104
92
67
91
108
74
66
158
121
114
100
134
82
147
150
145
139
142
148
149
76
84
103
74
98
172
169
168
167
166
170
161
171
160
163
164
9
10
21
189
191
186
16
189
17
190
18
195
191
192
187
194
194
193
196
18
188
197
198
185
184
201
199
200
202
195
194
194
196
195
194
194
203
196
204
205
2
1
116
117
74
115
74
118
74
177
178
176
5
7
8
6
6
8
12
24
37
73
74
117
66
74
64
74
74
66
63
62
65
61
60
57
3
54
179
135
136
14
10
9
101
26
25
27
118
69
68
28
20
70
49
58
53
119
175
129
121
178
15
16
16
17
21
17
38
46
71
72
11
18
18
13
105
178
120
125
126
128
127
183
124
182
131
207
206

Pos Fig	Det. nr Part. No	Ingår Fitted	OBS!! Ange alltid årsmodell vid beställning av inredning Benämning	OBS!! Specify always year of model when ordering equipment Description
95	340247	x	Gavel säng främte	Gable bed front
96	339481	x	Front säng	Front bed
97	340211	x	Gavel säng bakre	Gable bed rear
98	318104	x	Skena draperi L=1730	Drapery rail L=1730
99	340670	x	Skåp gavel bak V L=928	Cupboard upper L L=928
--	341459	x	Skåp gavel bak V L=928 (Customized)	Cupboard upper L L=928 (Customized)
--	319978	x	Gångjärn d:o	Hinge d:o
--	319980	x	Platta gångjärn d:o	Plate hinge d:o
100	332393M	x	Hyllpaket	Shelf
101	319780-A	T	Köksskiva vägg svart skiffer	Protection kitchen, black slate
--	319780-G	T	Köksskiva vägg natur skiffer	Protection kitchen, nature slate
103	331274M	x	Hylla garderob nedre	Shelf wardrobe under
104	350217	x	Galgstång L=790	Clothes hanger L=790
105	342239	x	Dörr 490x1850	Door 490x1850
106	342238	x	Dörr 415x1850	Door 415x1850
108	336385	x	Front H vägg tvättrum	Front R
109	336386	x	Front V vägg tvättrum	Front L
110	331914M	x	Skjutdörr tvättrum	Door
111	316030	x	Skena skjutdörr	Curtain rod
--	375434	x	List d:o	List d:o
--	331953M	x	Kloss d:o	Block d:o
112	340563	x	Värmespalt V kpl. m. tyg och belysning	Air gap L cpl. with fabric and illumination
--	340567	T	Värmespalt V kpl. m. tyg och belysning [1]	Air gap L cpl. with fabric and illumination [1]
114	340574	x	Värmespalt H kpl. m. tyg och belysning	Air gap R cpl. with fabric and illumination
--	340577	T	Värmespalt H kpl. m. tyg och belysning [1]	Air gap R cpl. with fabric and illumination [1]
115	340352	x	Skåp övre V-bak L=1747	Cupboard upper L-rear L=1747
--	341022	x	Skåp övre L=1747 (Customized)	Cupboard upper L=1747 (Customized)
116	331189M	x	Hyllpaket	Shelf
117	319978	x	Gångjärn	Hinge
--	319980	x	Platta gångjärn	Plate hinge
118	319914	x	Gasfjäder	Gas spring
--	319915	x	Fäste vinkel d:o	Angle bracket d:o
--	319916	x	Fäste runt d:o	Bracket round d:o
119	338121	x	Värmespalt	Air gap
120	342613	x	Sängram u. ribbotten	Bed bottom without laths
121	325342	x	Ribbotten kpl.	Laths bottom cpl.
--	314211	x	Ribba sängbotten L=820 B=63	Lath bed bottom L=820 B=63
--	312046	x	Band t. ribbotten	Band for laths bottom
124	340218	x	Sänglåda kpl. V	Bed box cpl. L
125	340219	x	Gavel säng främre	Gable bed front
126	319776	x	List hörn L=2500	Corner strip L=2500
127	339486	x	Front säng	Front bed
128	340204	x	Gavel säng bakre	Gable bed rear
129	315203	x	Regel 17,5x55x1415	Wood lath pine 17,5x55x1415
131	319230	M^2	Matta golv, klinkermönster mörkgrå	Carpet floor, clinker design dark grey
--	319393	T	Matta golv, antik planka	Carpet floor, antique plank
133	319759	x	Korg, garderob	Basket, wardrobe
--	335802	x	List för korgar	List för baskets
134	336261	x	Täckskiva exp.kärl	Cover expansion vessel
135	335788M	x	Front el-uttag	Front outlet
			M= Metervara T= Tillbehör	M= On the metre T= Accessory

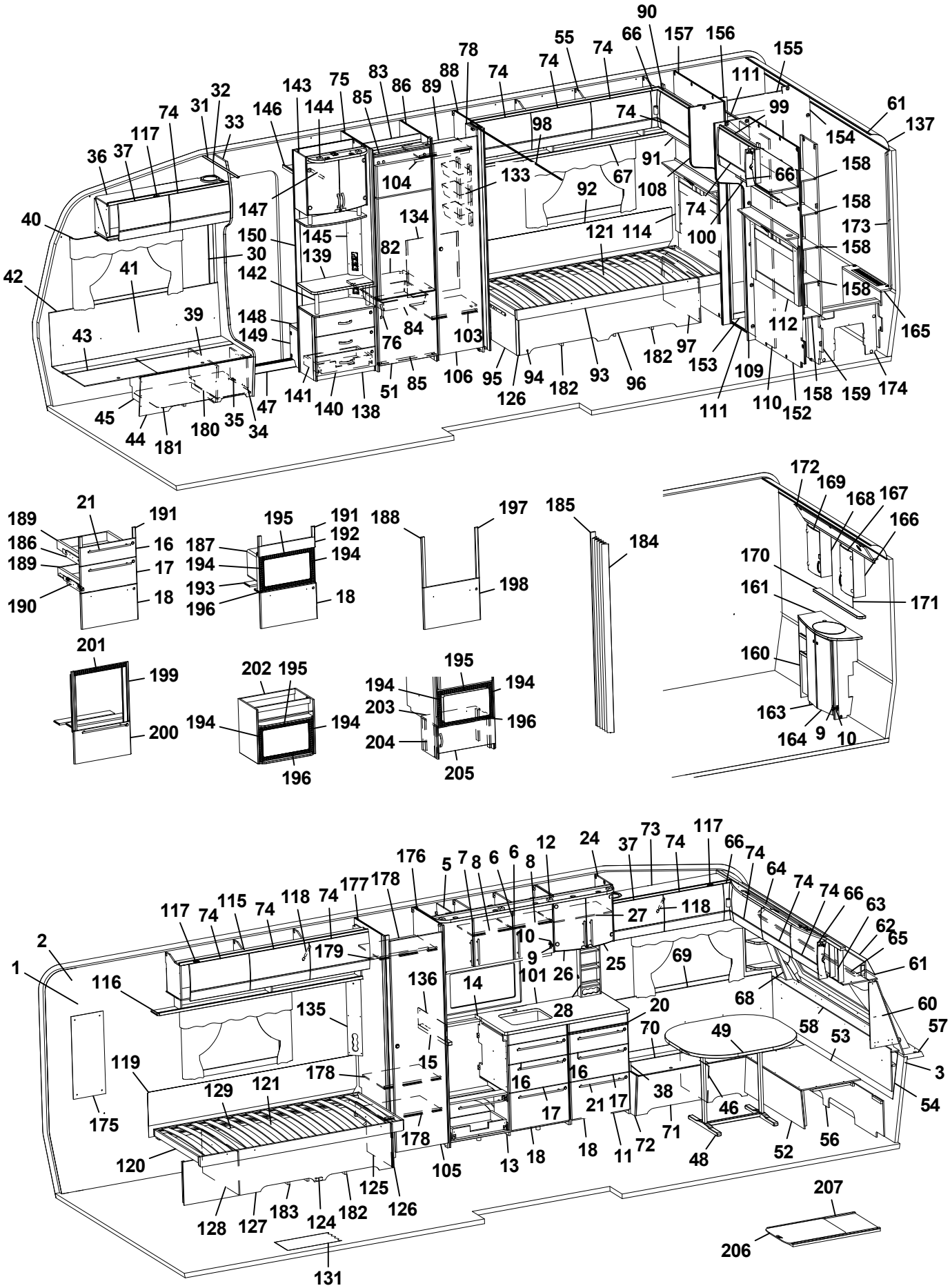
90 66 157 156 155 111 99 61 137 154 158 173 165 112 174 159 158 152 110 111 153 109 97 182 96 93 182 94 95 126 106 103 85 51 138 140 141 47 34 35 180 181 44 45 42 40 36 37 117 74 31 32 33 146 143 144 75 85 83 86 89 88 78 74 55 74 74 98 133 104 147 150 145 139 142 148 149 30 41 39 43 76 84 82 134 92 67 91 108 74 121 114 100 66 158 158 158 158 112 165

Pos Fig	Det. nr Part. No	Ingår Fitted	OBS!! Ange alltid årsmodell vid beställning av inredning Benämning	OBS!! Specify always year of model when ordering equipment Description
136	401715	x	Flamskydd	Flame guard
137	316005	x	Skiva plast 295x2363x1	Plastic sheet
138	341958	x	TV-bänk kpl. u. skiva	TV-bench cpl. whitout board
139	336122-K	x	Skiva TV-bänk, ljus	Board, light
--	336122-L	T	Skiva TV-bänk, mörk	Board, dark
140	341959	x	Lådförstycke	Drawer front
141	20-900302	x	Pentrylåda 500x273 d:o	Drawer pentry 500x273 d:o
--	07-800039	x	Rullskena H d:o	Roller rail R d:o
--	07-800038	x	Rullskena V d:o	Roller rail L d:o
142	336103	x	Rundstav folierad L=192	Round staff L=192
143	340077	x	Skåp bar kpl. H=512	Coctail cabinet cpl. H=512
--	332088M	x	Hylla hållare flaskor	Shelf bottle holder
--	331778	x	Lucka H d:o	Door R d:o
--	331779	x	Lucka V d:o	Door L d:o
--	318379	x	Gångjärn d:o	Hinge d:o
--	318380	x	Täckhatt d:o	Cover d:o
--	312588	x	Platta gångjärn d:o	Plate hinge d:o
--	336104	x	Hylla under skåp	Shelf under cupboard
--	336102	x	Rundstav d:o L=100	Round staff d:o L=100
144	336106	x	Ljusramp	Light holder
145	340418	x	Front el-uttag 130x857,5	Front outlet 130x857,5
146	331910M	x	Hylla garderob övre	Shelf
147	350217	x	Galgstång L=790	Clothes hanger L=790
148	319866	x	Hylla insteg	Shelf
149	336618	x	Front hylla garderob	Front
150	337198	x	Vägg instegsgarderob	Wall wardrobe
152	338638	x	Vägg tvättrum	Wall washroom
153	332955M	x	Tröskel	Threshold
154	333500M	x	Vägg tvättrum	Wall
155	332956M	x	Överbit tvättrum	Overlap washroom
156	332957M	x	List poppel 15x63x1948	List 15x63x1948
157	338636	x	Vägg tvättrum	Wall washroom
158	331894M	x	Hylla	Shelf
159	337075	x	Vägg garderob H	Wall wardrobe R
160	337048	x	Skåp tvättställ u. skiva	Cupboard washroom without board
161	337049-K	x	Skiva skåp tvättställ	Board cupboard wash basin
163	336056	x	Lucka V	Door L
164	336055	x	Lucka H	Door R
165	337050	x	Front gavel bak	Front
--	319198	x	Galler ventilation d:o	Ventilation grille d:o
166	331911M	x	Skåp tvättrum H	Cupboard washroom R
167	331778	x	Lucka H	Door R
168	331912M	x	Skåp tvättrum V	Cupboard washroom L
169	331779	x	Lucka V	Door L
170	337069-K	x	Hylla	Shelf
171	315999	x	Spegel 440x700x3	Mirror 440x700x3
172	337064	x	Ljusramp	Light holder
173	335718	x	Front hörn	Front
174	337046	x	Täckfront	Front
175	316039	x	Spegel 300x725x3	Mirror 300x725x3
			M= Metervara T= Tillbehör	M= On the metre T= Accessory

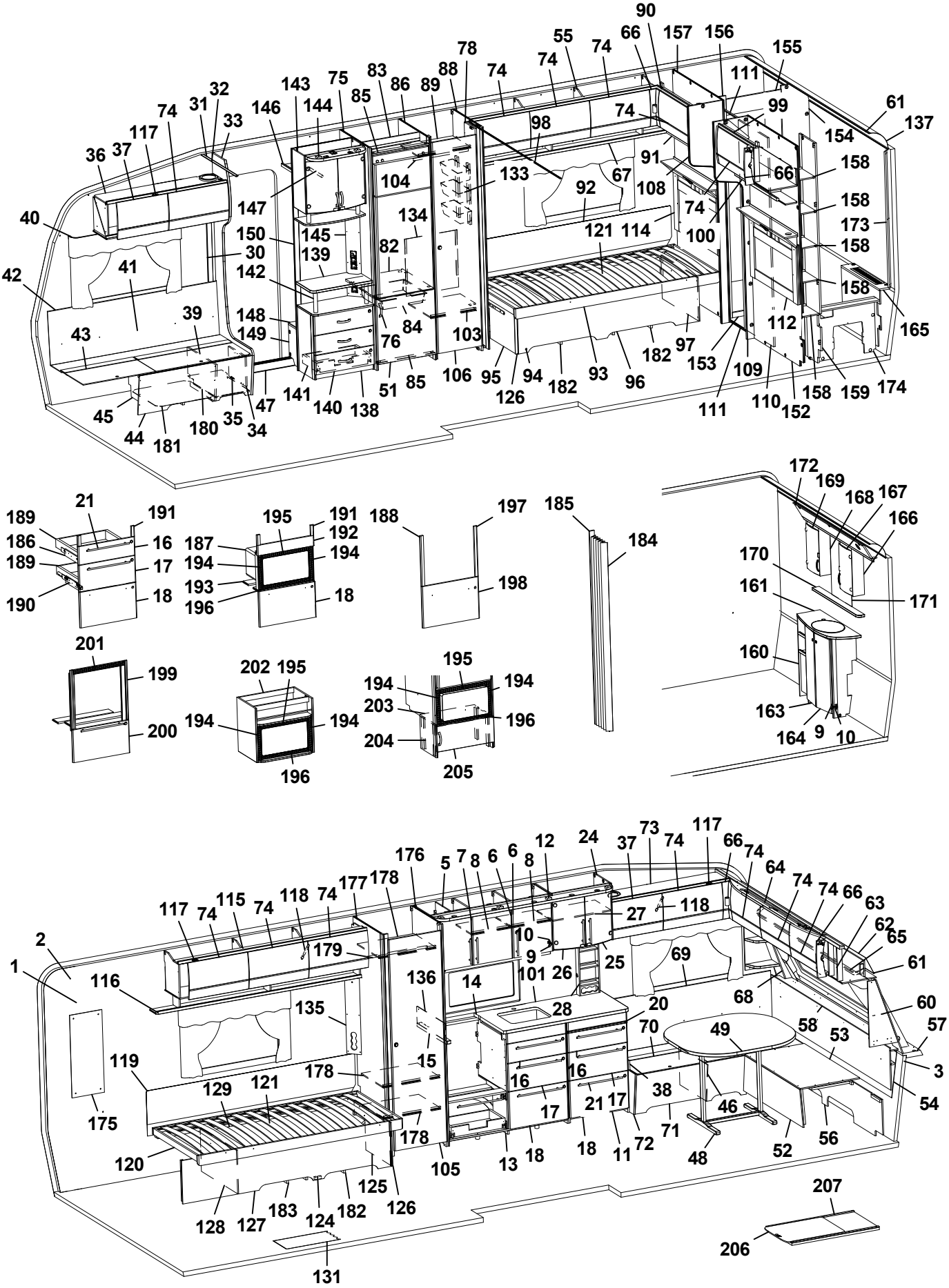
90
66
157
156
155
55
74
78
88
89
86
83
75
143
144
146
85
32
31
33
74
117
37
36
40
42
41
43
39
45
44
181
180
35
34
47
141
140
138
51
85
76
84
103
106
95
126
94
182
93
96
182
97
153
109
111
110
152
158
159
174
112
165
158
173
158
158
66
154
99
61
137
111
74
91
108
67
92
133
98
74
104
134
82
147
150
145
139
142
148
149
121
114
100
74
121
93
96
182
97
153
109
112
158
159
174
165
21
189
191
186
16
189
17
190
18
195
191
192
187
194
194
193
196
18
188
197
198
185
184
172
169
168
167
166
170
161
171
160
163
164
9
10
201
199
200
202
195
194
194
196
195
194
194
203
196
204
205

1
2
116
117
74
115
74
118
74
177
178
176
5
7
8
6
6
8
12
24
37
73
74
117
66
74
64
74
74
66
63
62
65
61
60
57
3
54
179
135
136
14
10
9
101
26
25
27
118
69
68
28
20
70
49
58
53
119
175
129
121
178
15
16
16
17
21
17
38
46
71
72
11
18
18
13
105
178
120
125
126
128
127
183
124
182
131
48
52
56
207
206

Pos Fig	Det. nr Part. No	Ingår Fitted	OBS!! Ange alltid årsmodell vid beställning av inredning Benämning	OBS!! Specify always year of model when ordering equipment Description
--	319883	T	Spegel 300x725x3 ¹	Mirror 300x725x3 ¹
176	340055	x	Vägg garderob H	Wall wardrobe R
177	332378M	x	Vägg garderob V	Wall wardrobe L
178	332391M	x	Hylla	Shelf
179	350217	x	Galgstång L=790	Clothes hanger L=790
180	350390	x	Plåt skofack	Plate shoe compartment
181	342496	x	Luftspalt H-fram	Air gap R front
182	337271	x	Luftspalt sänglåda	Air gap bed box
183	337272	x	Luftspalt sänglåda	Air gap bed box
184	315216	T	Vikdörr 1900x1500	Folding door
185	376461	T	Bakdel nisch vikdörr	Back niche folding door
186	342157	x	Monteringssats kpl. lådor (Vit)	Mounting kit cpl. drawers (White)
--	342384	x	Monteringssats kpl. lådor (Mekong)	Mounting kit cpl. drawers (Mekong)
--	342457	x	Monteringssats kpl. lådor (High Gloss)	Mounting kit cpl. drawers (High Gloss)
187	342158	T	Monteringssats kpl. mikro (Vit)	Mounting kit cpl. micro (White)
--	342385	T	Monteringssats kpl. mikro (Mekong)	Mounting kit cpl. micro (Mekong)
--	342388	T	Monteringssats kpl. mikro (High Gloss)	Mounting kit cpl. micro (High Gloss)
188	342159	T	Monteringssats kpl. ugn (Vit)	Mounting kit cpl. oven (White)
--	342386	T	Monteringssats kpl. ugn (Mekong)	Mounting kit cpl. oven (Mekong)
--	342029	T	Monteringssats kpl. ugn (High Gloss)	Mounting kit cpl. oven (High Gloss)
189	317514	x	Låda 500x480	Drawer 500x480
190	317382	x	Glidskena låda H	Slide bar, drawer R
--	350221	x	Glidskena låda V	Slide bar, drawer L
--	801701	x	Skruv 6x16 d:o	Screw 6x16 d:o
191	336092	x	Passbit 95x30x16 (Mekong)	Gauge block 95x30x16 (Mekong)
192	335936	T	Front	Front
193	333287M	T	Skiva distans 15x100x547,5	Sheet distance 15x100x547,5
194	402108	T	Galler vent. mikro 318x38	Grating vent. micro 318x38
195	402109	T	Galler vent. mikro 448x38	Grating vent. micro 448x38
196	402110	T	Galler vent. mikro 448x33	Grating vent. micro 448x33
197	336086	T	Passbit 460x30x16	Gauge block 460x30x16
198	342160	T	Lucka (Vit)	Door (White)
--	342387	T	Lucka (Mekong)	Door (Mekong)
--	342028	T	Lucka (High Gloss)	Door (High Gloss)
199	342139	T	List L=538 (diskbänk induktion)	List (kitchen sink induction) L=538
200	342277	T	Lucka (diskb. induktion) 299x550 (Vit)	Door (kitch. sink induct.) 299x550 (White)
--	342147	T	Lucka (diskb. induktion) 299x550 (Mekong)	Door (kitch. sink induct.) 299x550 (Mekong)
--	342131	T	Lucka (diskb. induktion) 299x550 (High Gloss)	Door (kitch. sink induct.) 299x550 (High Gloss)
--	20-900302	x	Pentrylåda 500x273 d:o	Drawer pentry 500x273 d:o
--	07-800039	x	Rullskena H d:o	Roller rail R d:o
--	07-800038	x	Rullskena V d:o	Roller rail L d:o
201	402107	T	Galler ugn (diskb. induktion) 503x35	Grating oven (kitch. sink induct.) 503x35
202	342343	T	Skåp kpl. mikrovågsugn	Cupboard cpl. microwave oven
203	342316	T	Hylla mikro	Shelf
204	342315	T	List folierad L=283	List folierad L=283
205	342311	T	Lucka 550x228	Door 550x228
--	316799	x	Gångjärn d:o	Hinge d:o
--	312588	x	Platta gångjärn d:o	Plate hinge d:o
206	341192	T	Utdragsskiva bord 450x550	Sliding leaf 450x550
207	341193	T	Låda utdragsskiva	Box sliding leaf
			* = Olika djup på lådor kan förekomma ¹ = Selected och Customized	* = Different depths of drawers can exist ¹ = Selected and Customized
			Dyntyger, madrasser m.m. (se dynor m.m.)	Cushion textilies, mattresses etc. (see cushions etc.)
			M= Metervara T= Tillbehör	M= On the metre T= Accessory

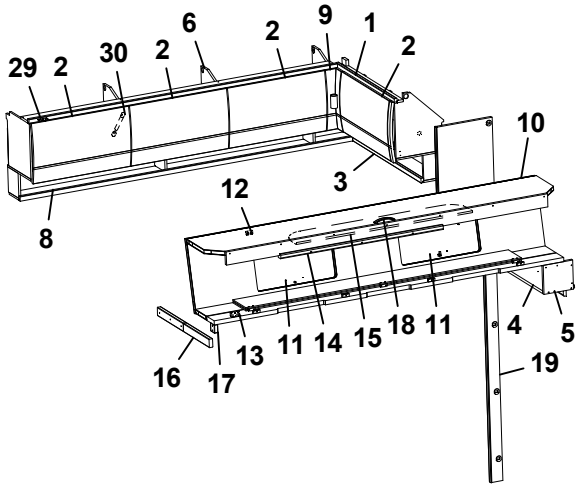
29
2
30
2
6
2
9
1
2
10
3
12
8
16
17
13
11
14
15
18
11
4
5
19

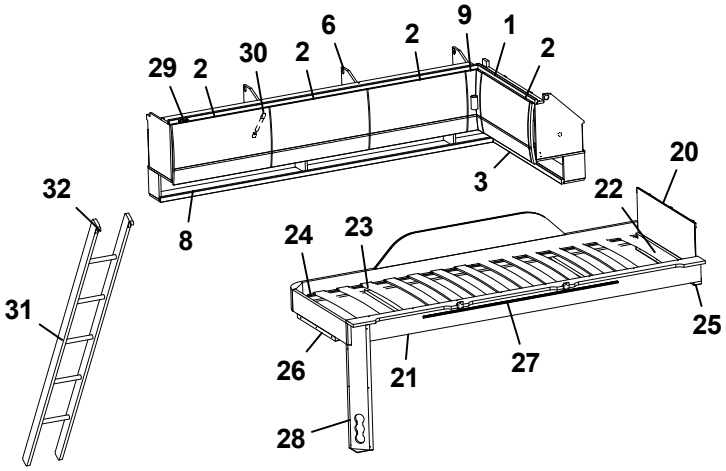
29
2
30
2
6
2
9
1
2
20
3
22
32
8
24
23
31
25
26
21
27
28

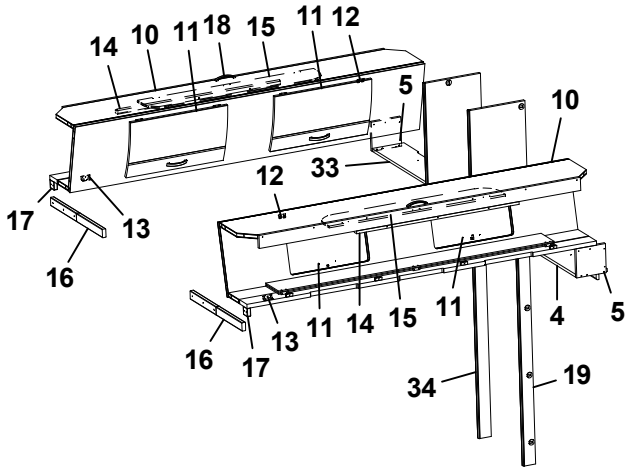
14
10
11
18
15
11
12
5
10
33
12
17
13
16
11
14
15
11
4
5
16
17
13
34
19

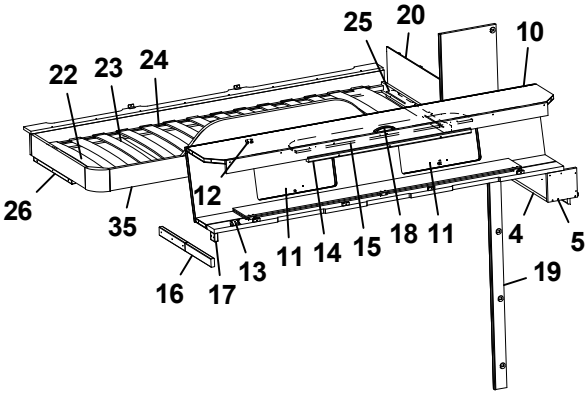
25
20
10
22
23
24
26
12
35
11
14
15
18
11
4
5
16
17
13
19

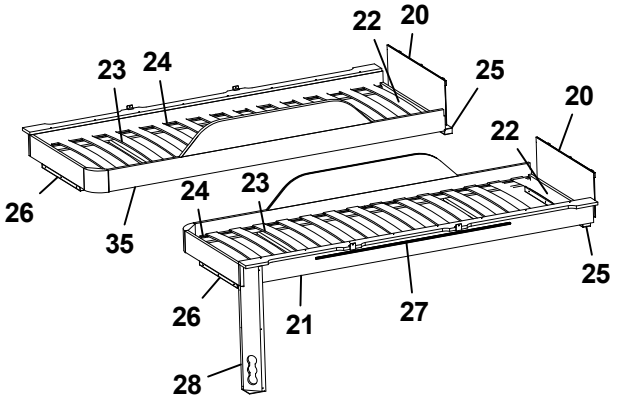
22
20
23
24
25
20
22
26
24
23
35
25
26
21
27
28

Pos Fig	Det. nr Part. No	Ingår Fitted	OBS!! Ange alltid årsmodell vid beställning av inredning Benämning	OBS!! Specify always year of model when ordering equipment Description
1	340661	x	Skåp gavel bak H L=928	Cupboard upper R L=928
--	341457	x	Skåp gavel bak H L=928 (Customized)	Cupboard upper R L=928 (Customized)
--	319978	x	Gångjärn d:o	Hinge d:o
--	319980	x	Platta gångjärn d:o	Plate hinge d:o
2	337695	x	Lucka	Door
--	340495	x	Lucka (High Gloss)	Door (High Gloss)
3	332389M	x	Hyllpaket	Shelf
4	332813M	x	Hylla gavel bak	Shelf gable rear
5	331697M	x	Gavel	Gable
6	340388	x	Skåp övre L=1747	Cupboard upper L=1747
--	340913	x	Skåp övre L=1747 (Customized)	Cupboard upper L=1747 (Customized)
8	331194M	x	Hyllpaket	Shelf
9	337738	x	Hörn inredning	Corner
--	340917	x	Hörn inredning (High Gloss)	Corner (High Gloss)
--	311917	x	Gångjärn d:o	Hinge d:o
--	319909	x	Platta gångjärn d:o	Plate hinge d:o
10	337661	x	Överbäddskåp L1980	Upper bed L1980
--	341426	x	Överbäddskåp L1980 (Customized)	Upper bed L1980 (Customized)
11	337664	x	Lucka	Door
--	341427	x	Lucka (High Gloss)	Door (High Gloss)
12	860402	x	Gångjärn	Hinge
13	860405	x	Gångjärn	Hinge
14	339839	x	Regel låsning	Lock bar
15	375813	x	Rasskydd ö-bäddskåp	Protective plate
16	332661M	x	Bärregel (vikbar)	Bearing rail
17	331701M	x	Kloss bärregel	Block bearing rail
18	350129	x	Handtag	Handle
19	336770	x	Front V vägg tvättrum	Front L
20	321209	x	Värmespalt gavel	Air gap gable
21	336381	x	Sängram vån.säng V u. ribbotten	Bed bottom L without laths
22	325430	x	Ribbotten kpl.	Laths bottom cpl.
23	311985	x	Ribba sängbotten L=718 B=63	Lath bed bottom L=718 B=63
24	312046	x	Band t. ribbotten	Band for laths bottom
25	331960M	x	Bärregel	Bearing rail
26	331961M	x	Bärregel L=440	Bearing rail L=440
27	314721	x	Skena draperi L=1100	Curtain rod L=1100
28	333190M	x	Front el-uttag	Front outlet
29	319978	x	Gångjärn	Hinge
--	319980	x	Platta gångjärn	Plate hinge
30	319914	x	Gasfjäder	Gas spring
--	319915	x	Fäste vinkel d:o	Angle bracket d:o
--	319916	x	Fäste runt d:o	Bracket round d:o
31	376697	T	Stege ö-bäddsskåp 201x1800 kpl.	Ladder upper bed 201x1800 cpl.
32	860426	T	Krok t. stege	Hook for ladder
33	332810M	x	Hylla gavel bak	Shelf gable rear
34	336769	x	Front H vägg tvättrum	Front R
35	336714	x	Sängram vån.säng H u. ribbotten	Bed bottom
			T= Tillbehör	T= Accessory

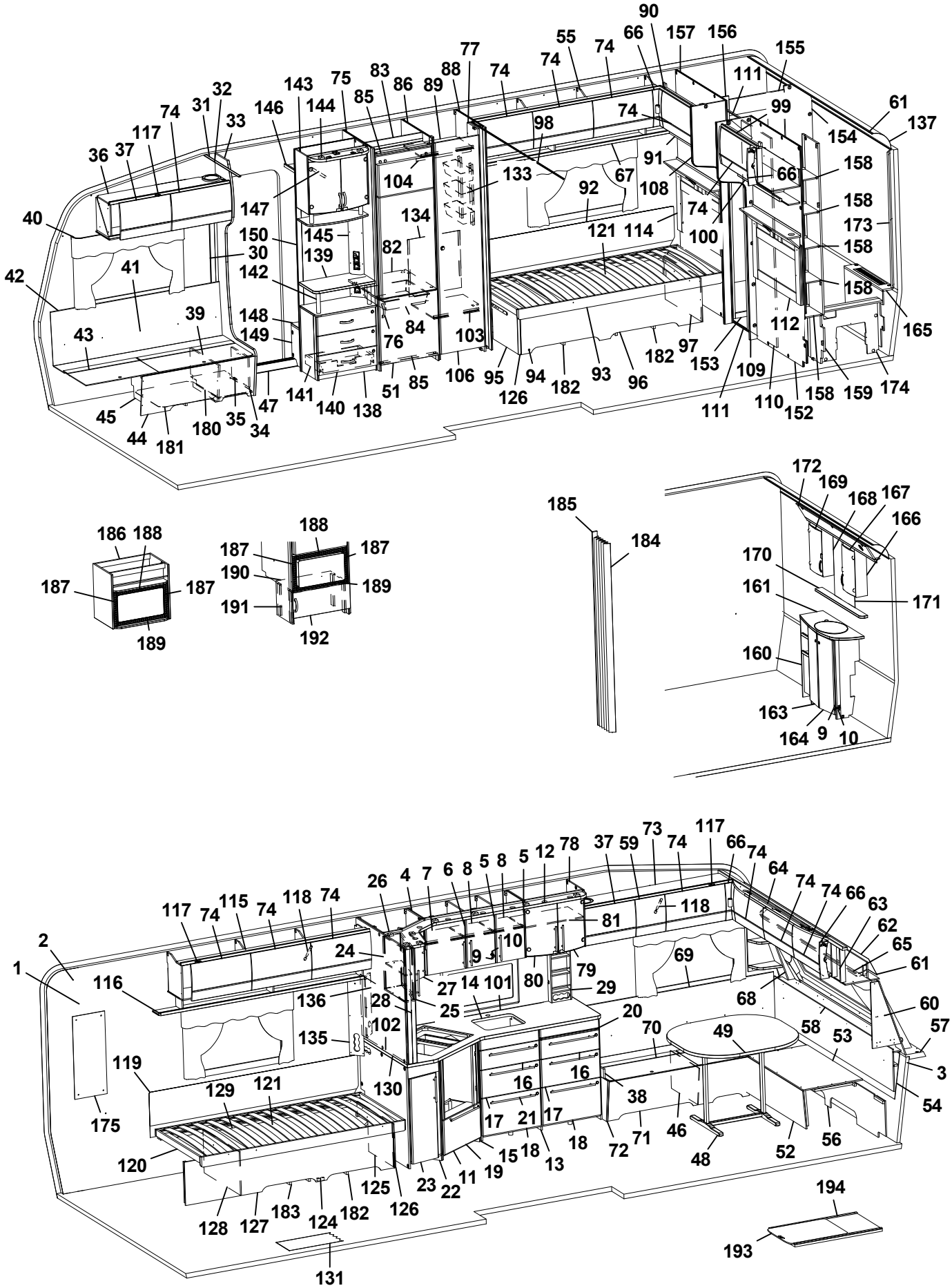
90
66
157
156
155
55
74
77
88
83
86
89
75
143
144
85
146
32
31
33
74
117
36
37
40
42
41
30
39
43
45
44
181
180
35
34
47
141
140
138
51
85
106
95
126
94
182
93
96
182
97
153
109
111
110
152
158
159
174
112
165
158
173
158
158
158
154
99
61
137
111
74
98
133
104
92
67
91
108
66
74
100
121
114
134
82
145
139
147
150
142
148
149
76
84
103
112
165
186
188
187
187
189
188
187
187
190
189
191
192
185
184
172
169
168
167
166
170
161
171
160
163
164
9
10
2
1
116
117
74
115
74
118
74
26
4
7
6
8
5
8
5
12
78
37
59
73
74
117
66
74
64
74
74
66
63
62
65
61
24
9
10
81
118
136
27
14
101
80
79
29
69
68
60
57
28
25
20
135
102
70
49
58
53
3
119
130
16
16
38
54
129
121
175
17
21
17
18
72
71
46
48
52
56
120
15
18
13
11
19
23
22
125
126
128
127
183
124
182
131
194
193

Pos Fig	Det. nr Part. No	Ingår Fitted	OBS!! Ange alltid årsmodell vid beställning av inredning Benämning	OBS!! Specify always year of model when ordering equipment Description
1	318657	M	Tapet vägg/tak	Wall paper
2	318584	M	Tejp tapet 20 mm	Tape, wall paper 20 mm
3	318585	M	Tejp tapet 60 mm	Tape, wall paper 60 mm
4	342329	x	Skåp kök L924 kpl. (Vit)	Cupboard kitchen L924 cpl. (White)
--	341927	x	Skåp kök L924 kpl. (Mekong)	Cupboard kitchen L924 cpl. (Mekong)
--	341675	x	Skåp kök L924 kpl. (High Gloss)	Cupboard kitchen L924 cpl. (High Gloss)
5	342330	x	Lucka H (Vit)	Door R (White)
--	341928	x	Lucka H (Mekong)	Door R (Mekong)
--	341680	x	Lucka H (High Gloss)	Door R (High Gloss)
--	317502	x	Handtag d:o	Handle d:o
6	334713	x	Lucka V (Vit)	Door L (White)
--	336625	x	Lucka V (Mekong)	Door L (Mekong)
--	340512	x	Lucka V (High Gloss)	Door L (High Gloss)
--	317502	x	Handtag d:o	Handle d:o
7	331385M	x	Hylla	Shelf
8	341681	x	Hylla	Shelf
9	311917	x	Gångjärn	Hinge
10	312588	x	Platta gångjärn	Plate hinge
11	342275	x	Diskbänk vinklad (Vit)	Kitchen sink angled (White)
--	342145	x	Diskbänk vinklad (Mekong)	Kitchen sink angled (Mekong)
--	342134	x	Diskbänk vinklad (High Gloss)	Kitchen sink angled (High Gloss)
12	341707	x	Ljusramp köksskåp (vitrinskåp)	Light holder kitchen (vitrine)
--	342423	T	Ljusramp köksskåp (skåp mikro)	Light holder kitchen (microwave oven)
13	342373	x	Diskbänk induktion trädel u. skiva (Vit)	Kitchen sink induction w/o board (White)
--	341919	x	Diskbänk induktion trädel u. skiva (Mekong)	Kitchen sink induction w/o board (Mekong)
--	341818	x	Diskbänk induktion trädel u. skiva (High Gloss)	Kitchen sink induction w/o board (High Gloss)
14	341051-K	x	Skiva diskbänk induktion 1970x902, ljus	Board induction 1970x902, light
--	341051-L	x	Skiva diskbänk induktion 1970x902, mörk	Board 1970x902, dark
15	341138	x	Passbit diskbänk	Gauge block
16	334706	x	Lådförstycke (Vit)	Drawer front (White)
--	336631	x	Lådförstycke (Mekong)	Drawer front (Mekong)
--	340504	x	Lådförstycke (High Gloss)	Drawer front (High Gloss)
--	317514	x	Låda 500x480 d:o	Drawer 500x480 d:o
--	317382	x	Glidskena låda H d:o	Slide bar, drawer R d:o
--	350221	x	Glidskena låda V d:o	Slide bar, drawer L d:o
17	334707	x	Lådförstycke (Vit)	Drawer front (White)
--	336633	x	Lådförstycke (Mekong)	Drawer front (Mekong)
--	340505	x	Lådförstycke (High Gloss)	Drawer front (High Gloss)
--	317514	x	Låda 500x480 d:o	Drawer 500x480 d:o
--	317382	x	Glidskena låda H d:o	Slide bar, drawer R d:o
--	350221	x	Glidskena låda V d:o	Slide bar, drawer L d:o
18	342156	x	Lucka (Vit)	Door (White)
--	341794	x	Lucka (Mekong)	Door (Mekong)
--	341083	x	Lucka (High Gloss)	Door (High Gloss)
--	20-900302	x	Pentrylåda 500x273 d:o *	Drawer pentry 500x273 d:o *
--	07-800039	x	Rullskena H d:o *	Roller rail R d:o *
--	07-800038	x	Rullskena V d:o *	Roller rail L d:o *
--	317514	x	Låda 500x480 d:o *	Drawer 500x480 d:o *
--	317382	x	Glidskena låda H d:o *	Slide bar, drawer R d:o *
--	350221	x	Glidskena låda V d:o *	Slide bar, drawer L d:o *
			M= Metervara T= Tillbehör	M= On the metre T= Accessory

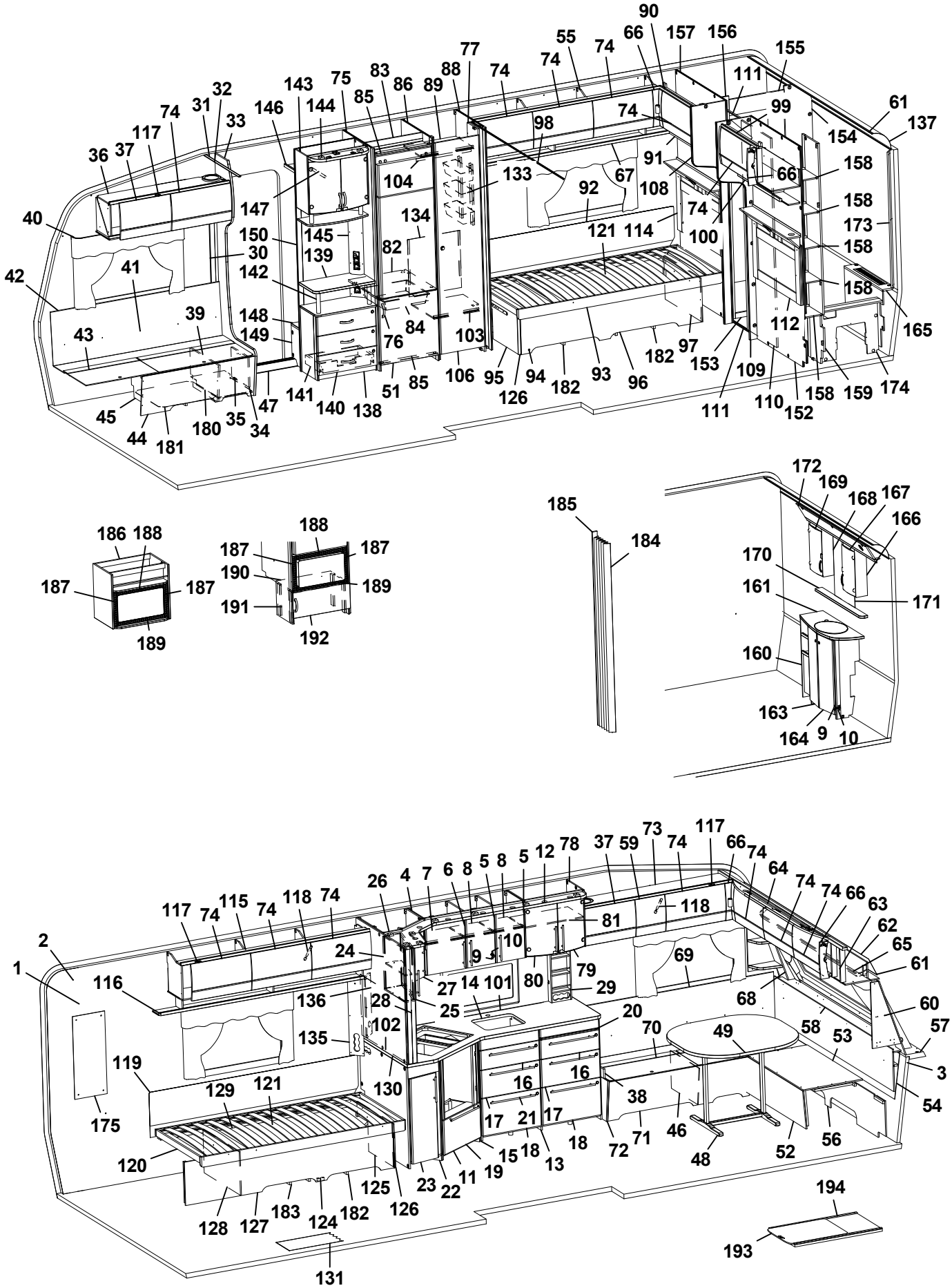
90 66 157 156 155 111 61 137 154 99 74 55 74 74 77 88 89 86 83 75 143 144 146 32 31 74 117 36 37 33 98 133 104 92 67 91 108 158 66 158 173 158 158 165 74 100 121 114 134 82 147 150 145 139 142 30 41 42 40 148 149 43 39 76 84 103 112 97 153 109 182 93 96 95 94 126 106 85 51 141 140 138 47 35 34 180 181 44 45 111 110 152 158 159 174 172 169 168 167 166 185 184 170 161 171 160 163 164 9 10 186 188 187 187 189 188 187 190 189 191 192

117 74 115 74 118 74 26 4 7 6 8 5 8 5 12 78 37 59 73 74 117 66 74 64 74 74 66 63 62 65 61 2 1 116 24 9 10 81 118 69 27 14 101 80 79 29 136 28 25 20 68 60 57 135 102 70 49 58 53 3 119 129 121 130 16 16 38 54 175 17 21 17 72 71 46 48 52 56 120 18 15 18 13 19 11 23 22 125 126 128 127 183 124 182 131 194 193

Pos Fig	Det. nr Part. No	Ingår Fitted	OBS!! Ange alltid årsmodell vid beställning av inredning Benämning	OBS!! Specify always year of model when ordering equipment Description
19	342277	x	Lucka (Vit)	Door (White)
--	342147	x	Lucka (Mekong)	Door (Mekong)
--	342131	x	Lucka (High Gloss)	Door (High Gloss)
--	20-900302	x	Pentrylåda 500x273 d:o	Drawer pentry 500x273 d:o
--	07-800039	x	Rullskena H d:o	Roller rail R d:o
--	07-800038	x	Rullskena V d:o	Roller rail L d:o
20	341954	x	Skärbräda	Cutting board
21	317503	x	Handtag	Handle
22	342274	x	Utskjut diskbänk (Vit)	Projection kitchen sink (White)
--	341922	x	Utskjut diskbänk (Mekong)	Projection kitchen sink (Mekong)
--	341649	x	Utskjut diskbänk (High Gloss)	Projection kitchen sink (High Gloss)
23	334711	x	Lucka (Vit)	Door (White)
--	336628	x	Lucka (Mekong)	Door (Mekong)
--	340514	x	Lucka (High Gloss)	Door (High Gloss)
--	317502	x	Handtag d:o	Handle d:o
24	342328	x	Skåp utskjut kökskåp (Vit)	Cupboard projection (White)
--	341924	x	Skåp utskjut kökskåp (Mekong)	Cupboard projection (Mekong)
--	341698	x	Skåp utskjut kökskåp (High Gloss)	Cupboard projection (High Gloss)
--	341856	x	Hylla d:o	Shelf d:o
25	334712	x	Lucka H (Vit)	Door R (White)
--	336624	x	Lucka H (Mekong)	Door R (Mekong)
--	340511	x	Lucka H (High Gloss)	Door R (High Gloss)
26	342327	x	Hörnskåp (Vit)	Corner cupboard (White)
--	341925	x	Hörnskåp (Mekong)	Corner cupboard (Mekong)
--	341690	x	Hörnskåp (High Gloss)	Corner cupboard (High Gloss)
27	342326	x	Lucka V ((Vit))	Door L (White)
--	341926	x	Lucka V (Mekong)	Door L (Mekong)
--	341696	x	Lucka V (High Gloss)	Door L (High Gloss)
28	341727	x	Stolpe utskjut	Support bar
29	333409M	x	Kryddhylla	Spice rack
30	318962	x	List täck el-kabel B=45 L=2100	Cover strip B=45 L=2100
31	316270	x	List snäpp undre L2379	List under L2379
32	316268	x	List snäpp övre L2379	List upper L2379
33	342165	x	Stolpe först. L1948 kpl. m. lucka	Support bar cpl. with door
34	336064	x	Lucka	Door
35	312589	x	Gångjärn	Hinge
36	342168	x	Skåp övre elc.L=1108	Cupboard upper L=1108
--	342220	x	Skåp övre elc.L=1108 (Selected)	Cupboard upper L=1108 (Selected)
--	342222	x	Skåp övre elc.L=1108 (Customized)	Cupboard upper L=1108(Customized)
37	337719	x	Lucka	Door
--	340494	x	Lucka (High Gloss)	Door (High Gloss)
38	342267	x	Dynstöd 15x80x400	Support cushion 15x80x400
39	342494	x	Stöd bäddlåda HF	Support bed box
40	350348	x	Skena gardin L1020	Curtain rod L1020
41	339355	x	Värmespalt H fram	Air gap R.F.
42	319821	M	List kant mörkbrun	Strip, dark brown
43	336883	x	Lock bäddlåda H F	Cover bedbox R.F.
--	319024	x	Matta grå textil m. tejp d:o	Carpet gray textile with tape d:o
44	342486	x	Front bäddlåda H F	Front bed box R.F.
--	342488	T	Front bäddlåda H F (centraldammsugare)	Front bed box R.F. (central vacuum cleaner)
			M= Metervara T= Tillbehör	M= On the metre T= Accessory

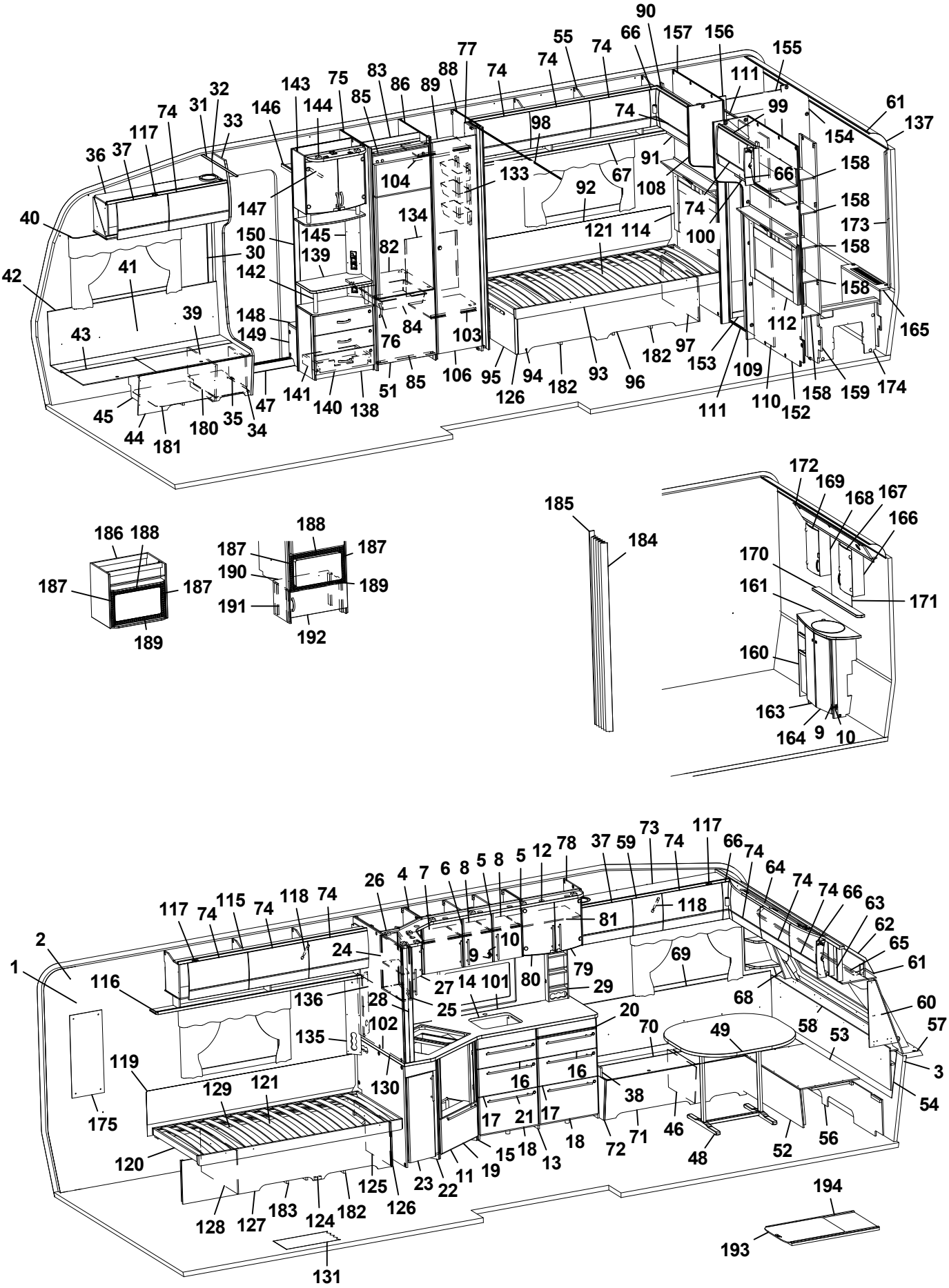
90
66
157
156
155
55
74
77
88
89
86
83
75
144
143
146
85
32
31
33
74
117
37
36
40
42
41
30
39
43
45
44
181
180
35
34
47
141
140
138
51
85
106
95
126
94
182
93
96
182
97
153
109
111
110
152
158
159
174
112
165
158
173
158
158
158
66
91
74
99
154
61
137
111
74
98
67
108
92
133
104
147
134
145
139
82
121
114
100
142
148
149
76
84
103
112
165
186
188
187
187
189
188
187
187
190
189
191
192
185
184
172
169
168
167
166
170
161
171
160
163
164
9
10
2
1
116
117
74
115
74
118
74
26
4
7
6
8
5
8
5
12
78
37
59
73
74
117
66
74
64
74
74
66
63
62
65
61
24
9
10
81
118
136
28
27
14
101
80
79
29
69
68
25
20
135
102
70
49
58
53
60
57
3
54
119
129
121
130
16
16
38
175
17
21
17
18
72
71
46
48
52
56
120
15
18
13
11
19
23
22
125
126
128
127
183
124
182
131
194
193

Pos Fig	Det. nr Part. No	Ingår Fitted	OBS!! Ange alltid årsmodell vid beställning av inredning Benämning	OBS!! Specify always year of model when ordering equipment Description
45	342495	x	Stöd bäddlåda HF	Support bed box
46	312825	x	Stöd bäddlåda VF	Support bed box
47	314687	x	Tröskel aluminium L=850	Threshold aluminium L=850
48	310083	x	Bordsstativ	Table stand
49	335940-K	x	Bordsskiva 940x1025	Table top 940x1025
--	340543-K	x	Bordsskiva 940x1025, ljus [1]	Table top 940x1025, light [1]
--	340543-L	x	Bordsskiva 940x1025, mörk [1]	Table top 940x1025, dark [1]
51	342259	x	Lucka H 550x570	Door R 550x570
--	316799	x	Gångjärn d:o	Hinge d:o
--	312588	x	Platta gångjärn d:o	Plate hinge d:o
52	331245M	x	Front bäddlåda gavel	Front bed box gable
53	331246M	x	Skiva rundsittgrupp	Sheet seat
54	340578	x	Värmespalt gavel fram	Air gap
55	340388	x	Skåp övre L=1747	Cupboard upper L=1747
--	340913	x	Skåp övre L=1747 (Customized)	Cupboard upper L=1747 (Customized)
--	319978	x	Gångjärn d:o	Hinge d:o
--	319980	x	Platta gångjärn d:o	Plate hinge d:o
56	340520	x	Stöd sittgrupp	Support
57	213471	x	Hylla front kpl. L2376	Shelf front cpl. L2376
58	340191	x	Front/hylla kpl.	Front/shelf cpl.
--	340929	x	Hylla m. belysning "Björn" (Customized)	Shelf with lighting "Bear" (Customized)
59	337790	x	Lucka	Door
--	340493	x	Lucka (High Gloss)	Door (High Gloss)
60	338518	x	Hylla hörn H	Shelf R
61	313884	x	List plast radie L=2379	List L=2379
62	316005	x	Skiva plast 295x2363x1	Plastic sheet
63	342301	x	Skåp gavel fram L=2360	Cupboard L=2360
--	342300	x	Skåp gavel fram L=2360 (Customized)	Cupboard L=2360 (Customized)
--	319978	x	Gångjärn d:o	Hinge d:o
--	319979	x	Platta gångjärn d:o	Plate hinge d:o
64	336063	x	Ljusramp gavelskåp	Light holder
65	350349	x	Skena gardin L1920	Curtain rod L1920
66	337738	x	Hörn inredning	Corner
--	340917	x	Hörn inredning (High Gloss)	Corner (High Gloss)
--	311917	x	Gångjärn d:o	Hinge d:o
--	319909	x	Platta gångjärn d:o	Plate hinge d:o
67	331194M	x	Hyllpaket	Shelf
68	342291	x	Hylla hörn V	Shelf L
69	337174	x	Värmespalt V fram	Air gap L.F.
70	333907	x	Lock bäddlåda V F	Cover bed box L.F
--	319024	x	Matta grå textil m. tejp d:o	Carpet gray textile with tape d:o
71	339502	x	Front bäddlåda V F	Front bed box L.F.
72	339500	x	Gavel bäddlåda V F	Gable bed box L.F
73	340331	x	Skåp övre L=1388	Cupboard upper L=1388
--	340350	x	Skåp övre L=1388 (Selected)	Cupboard upper L=1388 (Selected)
--	341010	x	Skåp övre L=1388 (Customized)	Cupboard upper L=1388 (Customized)
74	337695	x	Lucka	Door
--	340495	x	Lucka (High Gloss)	Door (High Gloss)
75	342304	x	Vägg kyl V	Wall refrigerator L
76	350129	x	Handtag	Handle
			M= Metervara T= Tillbehör	M= On the metre T= Accessory

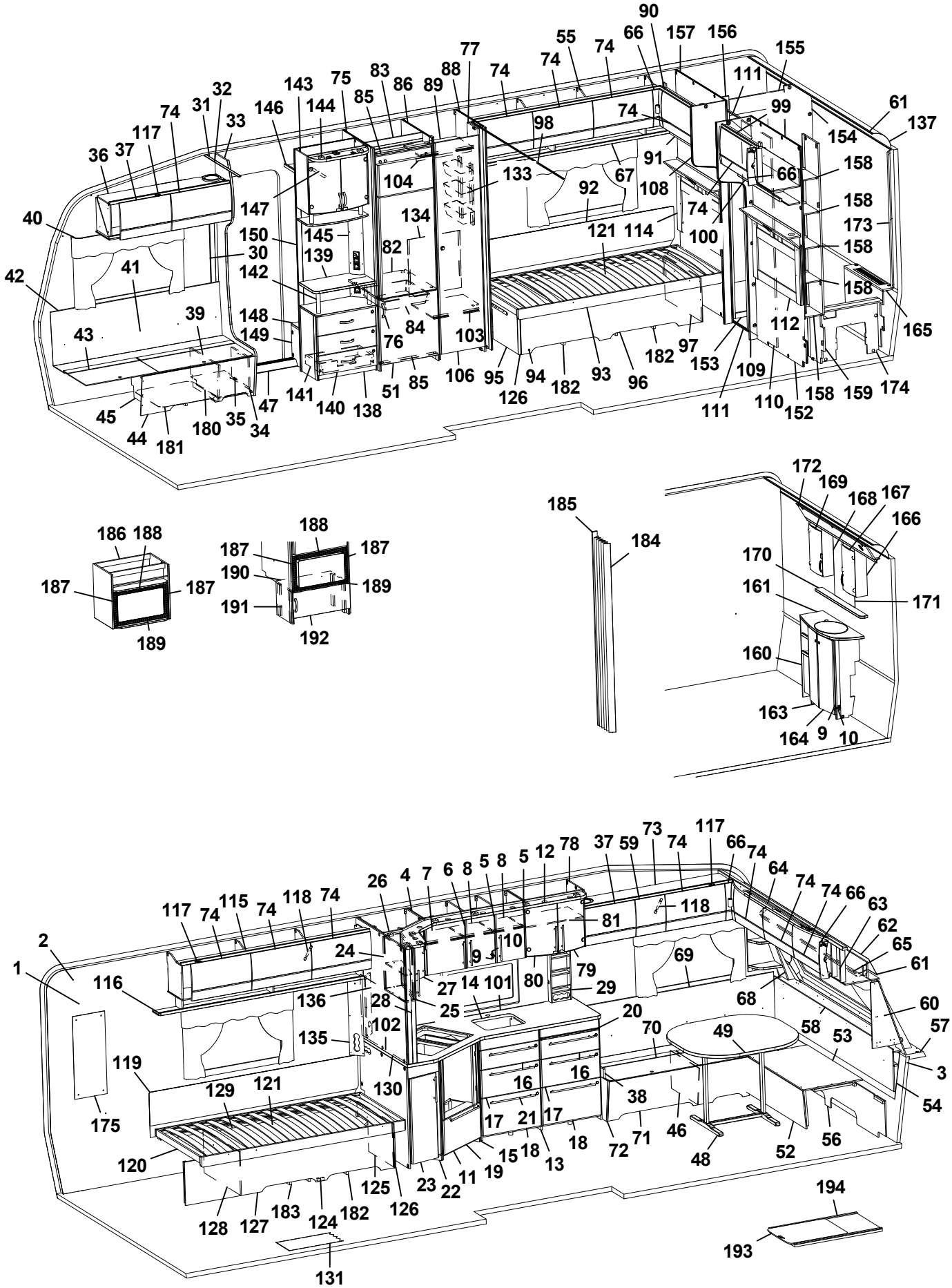
90 66 157 156 155 111 99 61 137 154 74 55 74 74 77 88 89 86 83 75 143 144 146 32 31 74 117 37 36 40 42 41 39 43 45 44 181 180 35 34 47 141 140 138 51 85 106 95 126 94 182 93 96 182 97 153 109 111 110 152 158 159 174 165 112 158 158 158 173 158 158 74 100 74 91 108 92 67 98 133 104 134 82 76 84 103 148 149 142 139 145 150 30 147 146 33 117 74 36 37 31 32 143 75 83 86 89 88 77 74 74 55 74 66 90 157 156 155 111 99 61 137 154 74 91 66 158 158 173 158 158 158 74 100 74

Pos Fig	Det. nr Part. No	Ingår Fitted	OBS!! Ange alltid årsmodell vid beställning av inredning Benämning	OBS!! Specify always year of model when ordering equipment Description
77	331238M	x	Nisch, vikdörr	Niche folding door
78	336112	x	Skåp vitrin	Vitrine
79	332233	x	Lucka vitrin H 272x450	Door vitrine R 272x450
80	332234	x	Lucka vitrin V 272x450	Door vitrine L 272x450
--	318630	x	Lås magnet d:o	Lock magnet d:o
--	318381	x	Motstycke magnetlås	Companion part
--	318379	x	Gångjärn	Hinge
--	318380	x	Täckhatt d:o	Cover d:o
--	312588	x	Platta gångjärn	Plate hinge
81	331206M	x	Hylla	Shelf
82	340675	x	Hylla under kyl	Shelf under refrigerator
83	342309	x	Bakstycke stopp kyl	Back cupboard
84	310325	x	Trådback vit 427x427x85	Tray 427x427x85
--	312712	x	Glidlist trådback (säljes i par)	Sliding strip tray (pair)
85	342306	x	List folierad L = 528	List foiled L = 528
86	342305	x	Vägg kyl H	Wall refrigerator R
88	331593M	x	Vägg garderob H	Wall wardrobe R
89	331279M	x	Hylla garderob övre	Shelf wardrobe upper
90	340661	x	Skåp gavel bak H L=928	Cupboard upper R L=928
--	341457	x	Skåp gavel bak H L=928 (Customized)	Cupboard upper R L=928 (Customized)
--	319978	x	Gångjärn d:o	Hinge d:o
--	319980	x	Platta gångjärn d:o	Plate hinge d:o
91	332389M	x	Hyllpaket	Shelf
92	338121	x	Värmespalt	Air gap
93	342605	x	Sängram u. ribbotten	Bed bottom without laths
94	340246	x	Sänglåda kpl. H	Bed box cpl. R
95	340247	x	Gavel säng främte	Gable bed front
96	339481	x	Front säng	Front bed
97	340211	x	Gavel säng bakre	Gable bed rear
98	318104	x	Skena draperi L=1730	Drapery rail L=1730
99	340670	x	Skåp gavel bak V L=928	Cupboard upper L L=928
--	341459	x	Skåp gavel bak V L=928 (Customized)	Cupboard upper L L=928 (Customized)
--	319978	x	Gångjärn d:o	Hinge d:o
--	319980	x	Platta gångjärn d:o	Plate hinge d:o
100	332393M	x	Hyllpaket	Shelf
101	341099-A	T	Köksskiva vägg svart skiffer	Protection kitchen, black slate
--	341099-G	T	Köksskiva vägg natur skiffer	Protection kitchen, nature slate
102	341710-A	T	Köksskiva vägg svart skiffer	Protection kitchen, black slate
--	341710-G	T	Köksskiva vägg natur skiffer	Protection kitchen, nature slate
103	331274M	x	Hylla garderob nedre	Shelf wardrobe under
104	350217	x	Galgstång L=790	Clothes hanger L=790
106	342238	x	Dörr 415x1850	Door 415x1850
108	336385	x	Front H vägg tvättrum	Front R
109	336386	x	Front V vägg tvättrum	Front L
110	331914M	x	Skjutdörr tvättrum	Door
111	316030	x	Skena skjutdörr	Curtain rod
--	375434	x	List d:o	List d:o
--	331953M	x	Kloss d:o	Block d:o
112	340563	x	Värmespalt V kpl. m. tyg och belysning	Air gap L cpl. with fabric and illumination
--	340567	T	Värmespalt V kpl. m. tyg och belysning [1]	Air gap L cpl. with fabric and illumination [1]
			M= Metervara T= Tillbehör	M= On the metre T= Accessory

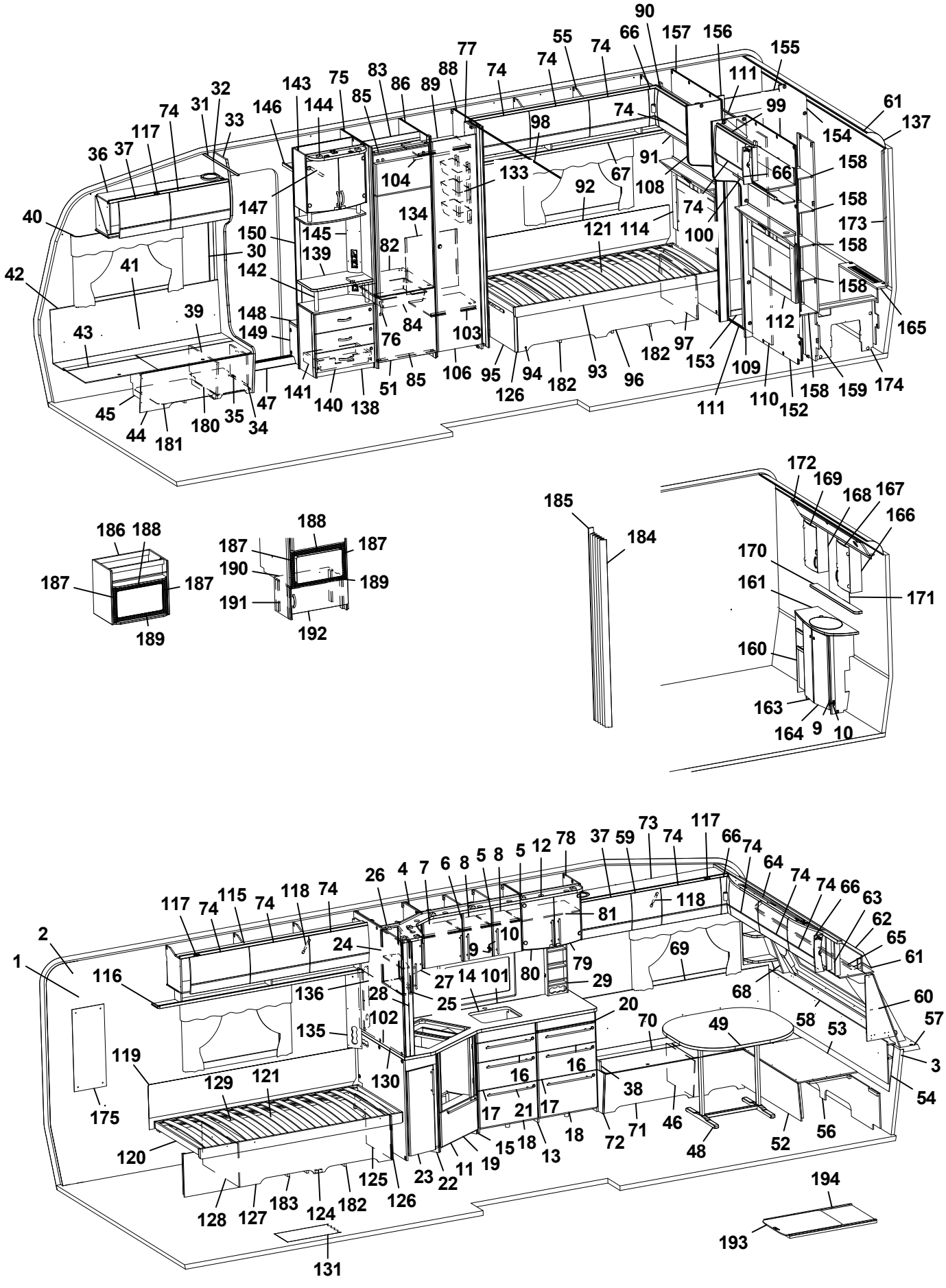
90
66
157
156
155
55
74
77
88
83
86
89
75
143
144
85
146
32
31
33
74
117
36
37
40
42
41
30
39
43
45
44
181
180
35
34
47
141
140
138
51
85
106
95
126
94
182
93
96
182
97
153
109
111
110
152
158
159
174
112
165
158
173
158
158
158
66
154
99
61
137
111
74
91
108
67
92
133
98
104
134
82
145
139
147
150
142
148
149
76
84
103
121
114
100
74
186
188
187
187
189
188
187
187
190
189
191
192
185
184
172
169
168
167
166
170
161
171
160
163
164
9
10
2
1
116
117
74
115
74
118
74
26
4
7
6
8
5
8
5
12
78
37
59
73
74
117
66
74
64
74
74
66
63
62
65
61
24
9
10
81
118
136
28
27
14
101
80
79
29
69
68
25
20
135
102
130
70
49
58
53
60
57
3
54
119
175
129
121
120
16
16
17
21
17
38
46
48
52
56
71
72
18
13
18
15
19
11
22
23
125
126
128
127
183
124
182
131
194
193

Pos Fig	Det. nr Part. No	Ingår Fitted	OBS!! Ange alltid årsmodell vid beställning av inredning Benämning	OBS!! Specify always year of model when ordering equipment Description
114	340574	x	Värmespalt H kpl. m. tyg och belysning	Air gap R cpl. with fabric and illumination
--	340577	T	Värmespalt H kpl. m. tyg och belysning [1]	Air gap R cpl. with fabric and illumination [1]
115	340352	x	Skåp övre V-bak L=1747	Cupboard upper L-rear L=1747
--	341022	x	Skåp övre L=1747 (Customized)	Cupboard upper L=1747 (Customized)
116	331189M	x	Hyllpaket	Shelf
117	319978	x	Gångjärn	Hinge
--	319980	x	Platta gångjärn	Plate hinge
118	319914	x	Gasfjäder	Gas spring
--	319915	x	Fäste vinkel d:o	Angle bracket d:o
--	319916	x	Fäste runt d:o	Bracket round d:o
119	338121	x	Värmespalt	Air gap
120	342613	x	Sängram u. ribbotten	Bed bottom without laths
121	325342	x	Ribbotten kpl.	Laths bottom cpl.
--	314211	x	Ribba sängbotten L=820 B=63	Lath bed bottom L=820 B=63
--	312046	x	Band t. ribbotten	Band for laths bottom
124	340218	x	Sänglåda kpl. V	Bed box cpl. L
125	340219	x	Gavel säng främre	Gable bed front
126	319776	x	List hörn L=2500	Corner strip L=2500
127	339486	x	Front säng	Front bed
128	340204	x	Gavel säng bakre	Gable bed rear
129	315203	x	Regel 17,5x55x1415	Wood lath pine 17,5x55x1415
130	341709	x	Vägg	Wall
131	319230	M^2	Matta golv, klinkermönster mörkgrå	Carpet floor, clinker design dark grey
--	319393	T	Matta golv, antik planka	Carpet floor, antique plank
133	319759	x	Korg, garderob	Basket, wardrobe
--	335802	x	List för korgar	List för baskets
134	336261	x	Täckskiva exp.kärl	Cover expansion vessel
135	335788M	x	Front el-uttag	Front outlet
136	341985	x	Front el-uttag 15x130x530	Front outle 15x130x530
137	316005	x	Skiva plast 295x2363x1	Plastic sheet
138	341958	x	TV-bänk kpl. u. skiva	TV-bench cpl. whitout board
139	336122-K	x	Skiva TV-bänk, ljus	Board, light
--	336122-L	T	Skiva TV-bänk, mörk	Board, dark
140	341959	x	Lådförstycke	Drawer front
141	20-900302	x	Pentrylåda 500x273 d:o	Drawer pentry 500x273 d:o
--	07-800039	x	Rullskena H d:o	Roller rail R d:o
--	07-800038	x	Rullskena V d:o	Roller rail L d:o
142	336103	x	Rundstav folierad L=192	Round staff L=192
143	340077	x	Skåp bar kpl. H=512	Coctail cabinet cpl. H=512
--	332088M	x	Hylla hållare flaskor	Shelf bottle holder
--	331778	x	Lucka H d:o	Door R d:o
--	331779	x	Lucka V d:o	Door L d:o
--	318379	x	Gångjärn d:o	Hinge d:o
--	318380	x	Täckhatt d:o	Cover d:o
--	312588	x	Platta gångjärn d:o	Plate hinge d:o
--	336104	x	Hylla under skåp	Shelf under cupboard
--	336102	x	Rundstav d:o L=100	Round staff d:o L=100
144	336106	x	Ljusramp	Light holder
145	340418	x	Front el-uttag 130x857,5	Front outlet 130x857,5
146	331910M	x	Hylla garderob övre	Shelf
			M= Metervara T= Tillbehör	M= On the metre T= Accessory

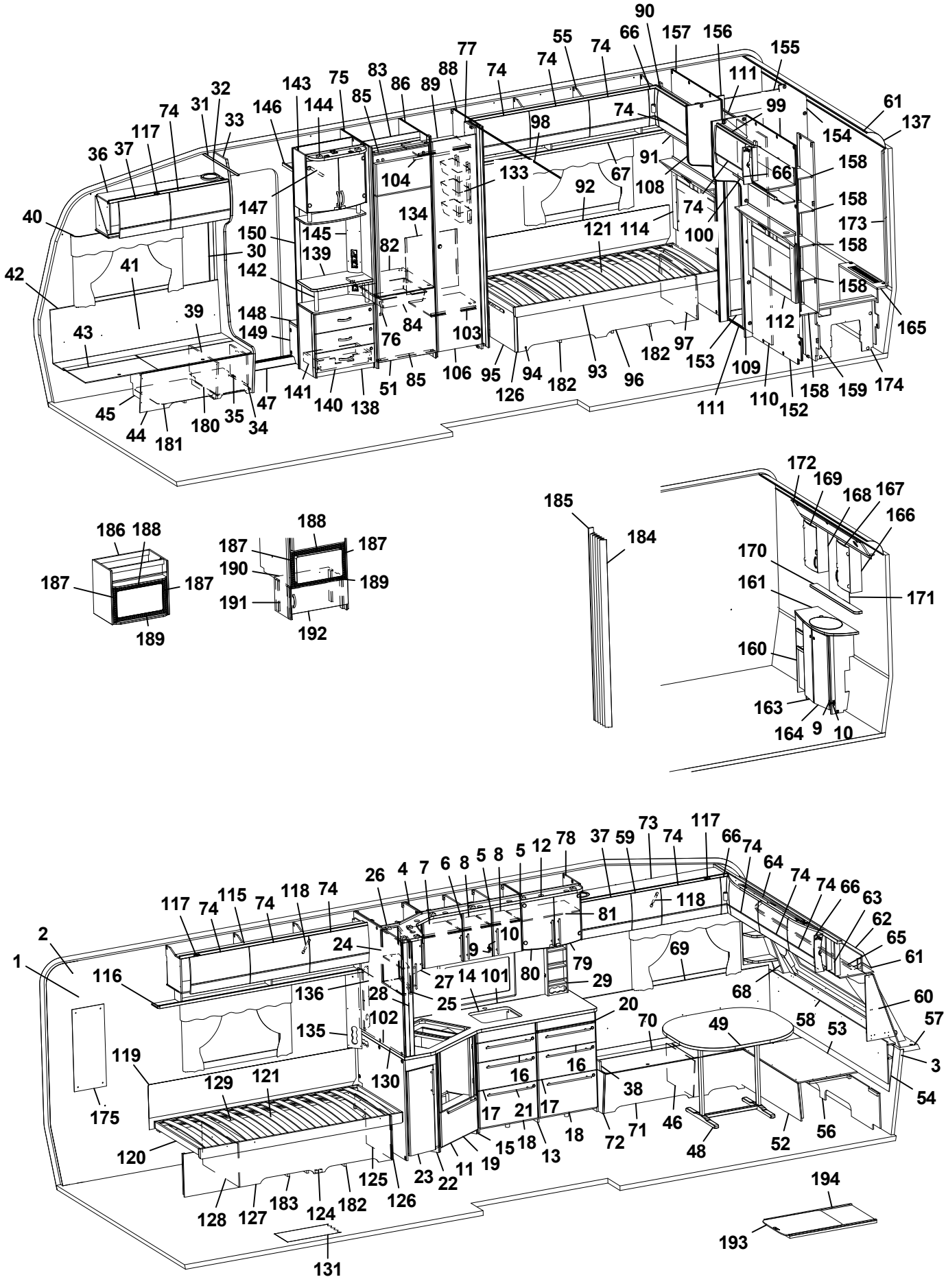
90
66
157
156
155
55
74
77
88
83
86
89
75
143
144
85
146
32
31
33
74
117
36
37
40
42
41
30
39
43
45
44
181
180
35
34
47
147
150
145
139
142
148
149
141
140
138
51
85
104
134
82
76
84
103
106
95
126
94
182
93
96
182
97
153
109
111
110
152
158
159
174
112
165
158
173
158
158
158
154
99
61
137
111
74
98
133
92
67
91
108
66
74
121
114
100
74
172
169
168
167
166
170
161
171
160
163
164
9
10
185
184
186
188
187
187
189
188
187
187
190
189
191
192
2
1
116
117
74
115
74
118
74
26
4
7
6
8
5
8
5
12
78
37
59
73
74
117
66
74
64
74
74
66
63
62
65
61
24
136
28
27
14
101
25
9
10
80
79
29
81
118
69
68
60
57
3
54
58
53
49
70
20
135
102
130
119
175
129
121
120
128
127
183
124
182
125
126
23
22
11
19
15
18
13
17
21
17
16
16
38
72
71
46
48
52
56
131
194
193

Pos Fig	Det. nr Part. No	Ingår Fitted	OBS!! Ange alltid årsmodell vid beställning av inredning Benämning	OBS!! Specify always year of model when ordering equipment Description
147	350217	x	Galgstång L=790	Clothes hanger L=790
148	319866	x	Hylla insteg	Shelf
149	336618	x	Front hylla garderob	Front
150	337198	x	Vägg instegsgarderob	Wall wardrobe
152	338638	x	Vägg tvättrum	Wall washroom
153	332955M	x	Tröskel	Threshold
154	333500M	x	Vägg tvättrum	Wall
155	332956M	x	Överbit tvättrum	Overlap washroom
156	332957M	x	List poppel 15x63x1948	List 15x63x1948
157	338636	x	Vägg tvättrum	Wall washroom
158	331894M	x	Hylla	Shelf
159	337075	x	Vägg garderob H	Wall wardrobe R
160	337048	x	Skåp tvättställ u. skiva	Cupboard washroom without board
161	337049-K	x	Skiva skåp tvättställ	Board cupboard wash basin
163	336056	x	Lucka V	Door L
164	336055	x	Lucka H	Door R
165	337050	x	Front gavel bak	Front
--	319198	x	Galler ventilation d:o	Ventilation grille d:o
166	331911M	x	Skåp tvättrum H	Cupboard washroom R
167	331778	x	Lucka H	Door R
168	331912M	x	Skåp tvättrum V	Cupboard washroom L
169	331779	x	Lucka V	Door L
170	337069-K	x	Hylla	Shelf
171	315999	x	Spegel 440x700x3	Mirror 440x700x3
172	337064	x	Ljusramp	Light holder
173	335718	x	Front hörn	Front
174	337046	x	Täckfront	Front
175	316039	x	Spegel 300x725x3	Mirror 300x725x3
--	319883	T	Spegel 300x725x3 [1]	Mirror 300x725x3 [1]
180	350390	x	Plåt skofack	Plate shoe compartment
181	342496	x	Luftspalt H-fram	Air gap R front
182	337271	x	Luftspalt sänglåda	Air gap bed box
183	337272	x	Luftspalt sänglåda	Air gap bed box
184	315216	T	Vikdörr 1900x1500	Folding door
185	376461	T	Bakdel nisch vikdörr	Back niche folding door
186	342343	T	Skåp kpl. mikrovågsugn	Cupboard cpl. microwave oven
187	402108	T	Galler vent. mikro 318x38	Grating vent. micro 318x38
188	402109	T	Galler vent. mikro 448x38	Grating vent. micro 448x38
189	402110	T	Galler vent. mikro 448x33	Grating vent. micro 448x33
190	342316	T	Hylla mikro	Shelf
191	342315	T	List folierad L=283	List folierad L=283
192	342311	T	Lucka 550x228	Door 550x228
--	316799	x	Gångjärn d:o	Hinge d:o
193	341192	T	Utdragsskiva bord 450x550	Sliding leaf 450x550
194	341193	T	Låda utdragsskiva	Box sliding leaf
			* = Olika djup på lådor kan förekomma [1] = Selected och Customized	* = Different depths of drawers can exist [1] = Selected and Customized
			Dyntyger, madrasser m.m. (se dynor m.m.)	Cushion textilies, mattresses etc. (see cushions etc.)
			M= Metervara T= Tillbehör	M= On the metre T= Accessory

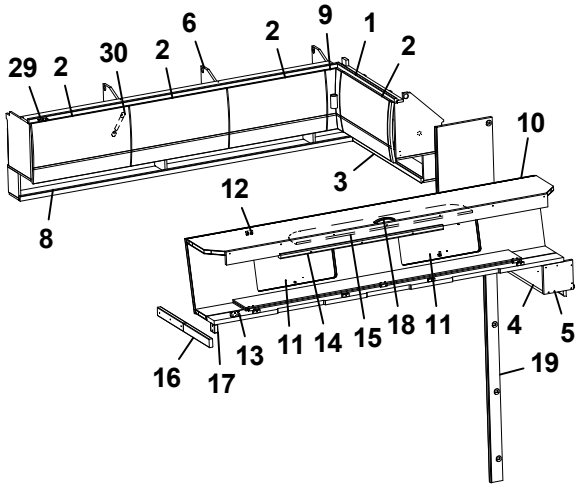
29 2 30 2 6 2 9 1 2
10
3
12
8
16 17 13 11 14 15 18 11 4 5
19

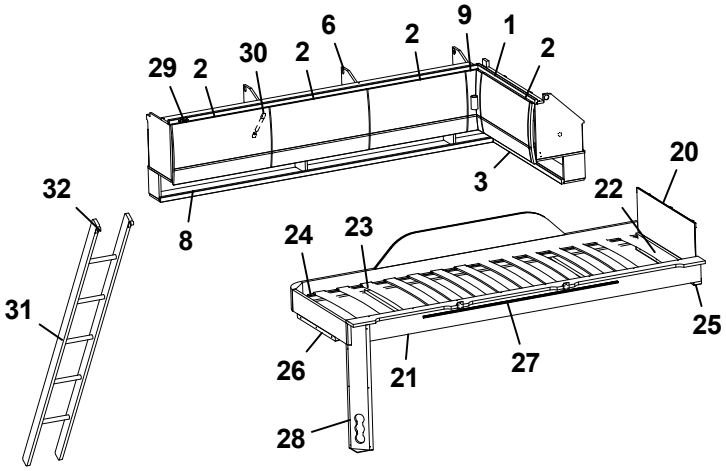
29 2 30 2 6 2 9 1 2
20
3
22
32
8
24 23
31
25
26 21 27
28

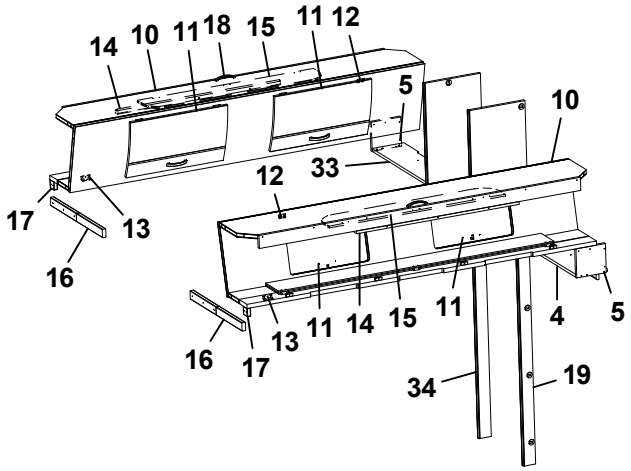
14 10 11 18 15 11 12
5
10
12 33
17
13
16
16 17 13 11 14 15 11 4 5
34 19

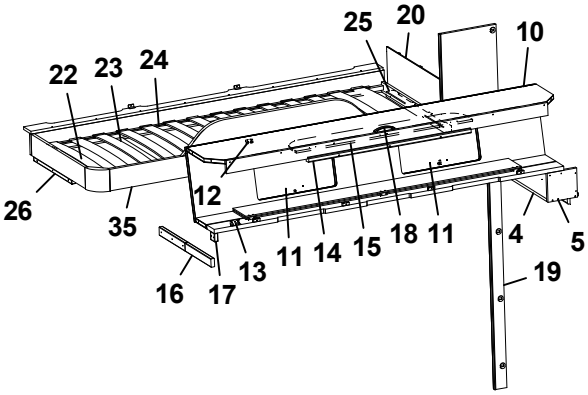
25 20
10
22 23 24
26
12
35
16 17 13 11 14 15 18 11 4 5
19

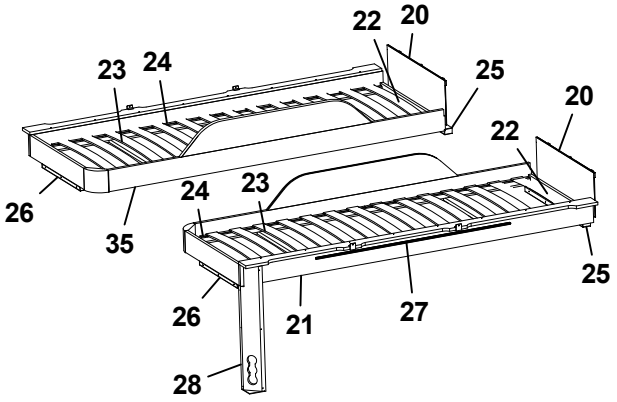
22 20
23 24
25
20
22
26
24 23
35
25
26 21 27
28

Pos Fig	Det. nr Part. No	Ingår Fitted	OBS!! Ange alltid årsmodell vid beställning av inredning Benämning	OBS!! Specify always year of model when ordering equipment Description
1	340661	x	Skåp gavel bak H L=928	Cupboard upper R L=928
--	341457	x	Skåp gavel bak H L=928 (Customized)	Cupboard upper R L=928 (Customized)
--	319978	x	Gångjärn d:o	Hinge d:o
--	319980	x	Platta gångjärn d:o	Plate hinge d:o
2	337695	x	Lucka	Door
--	340495	x	Lucka (High Gloss)	Door (High Gloss)
3	332389M	x	Hyllpaket	Shelf
4	332813M	x	Hylla gavel bak	Shelf gable rear
5	331697M	x	Gavel	Gable
6	340388	x	Skåp övre L=1747	Cupboard upper L=1747
--	340913	x	Skåp övre L=1747 (Customized)	Cupboard upper L=1747 (Customized)
8	331194M	x	Hyllpaket	Shelf
9	337738	x	Hörn inredning	Corner
--	340917	x	Hörn inredning (High Gloss)	Corner (High Gloss)
--	311917	x	Gångjärn d:o	Hinge d:o
--	319909	x	Platta gångjärn d:o	Plate hinge d:o
10	337661	x	Överbäddskåp L1980	Upper bed L1980
--	341426	x	Överbäddskåp L1980 (Customized)	Upper bed L1980 (Customized)
11	337664	x	Lucka	Door
--	341427	x	Lucka (High Gloss)	Door (High Gloss)
12	860402	x	Gångjärn	Hinge
13	860405	x	Gångjärn	Hinge
14	339839	x	Regel låsning	Lock bar
15	375813	x	Rasskydd ö-bäddskåp	Protective plate
16	331698M	x	Bärregel	Bearing rail
17	331701M	x	Kloss bärregel	Block bearing rail
18	350129	x	Handtag	Handle
19	336770	x	Front V vägg tvättrum	Front L
20	321209	x	Värmespalt gavel	Air gap gable
21	336381	x	Sängram vån.säng V u. ribbotten	Bed bottom L without laths
22	325430	x	Ribbotten kpl.	Laths bottom cpl.
23	311985	x	Ribba sängbotten L=718 B=63	Lath bed bottom L=718 B=63
24	312046	x	Band t. ribbotten	Band for laths bottom
25	331960M	x	Bärregel	Bearing rail
26	331961M	x	Bärregel L=440	Bearing rail L=440
27	314721	x	Skena draperi L=1100	Curtain rod L=1100
28	333190M	x	Front el-uttag	Front outlet
29	319978	x	Gångjärn	Hinge
--	319980	x	Platta gångjärn	Plate hinge
30	319914	x	Gasfjäder	Gas spring
--	319915	x	Fäste vinkel d:o	Angle bracket d:o
--	319916	x	Fäste runt d:o	Bracket round d:o
31	376697	T	Stege ö-bäddsskåp 201x1800 kpl.	Ladder upper bed 201x1800 cpl.
32	860426	T	Krok t. stege	Hook for ladder
33	332810M	x	Hylla gavel bak	Shelf gable rear
34	336769	x	Front H vägg tvättrum	Front R
35	336714	x	Sängram vån.säng H u. ribbotten	Bed bottom
			T= Tillbehör	T= Accessory

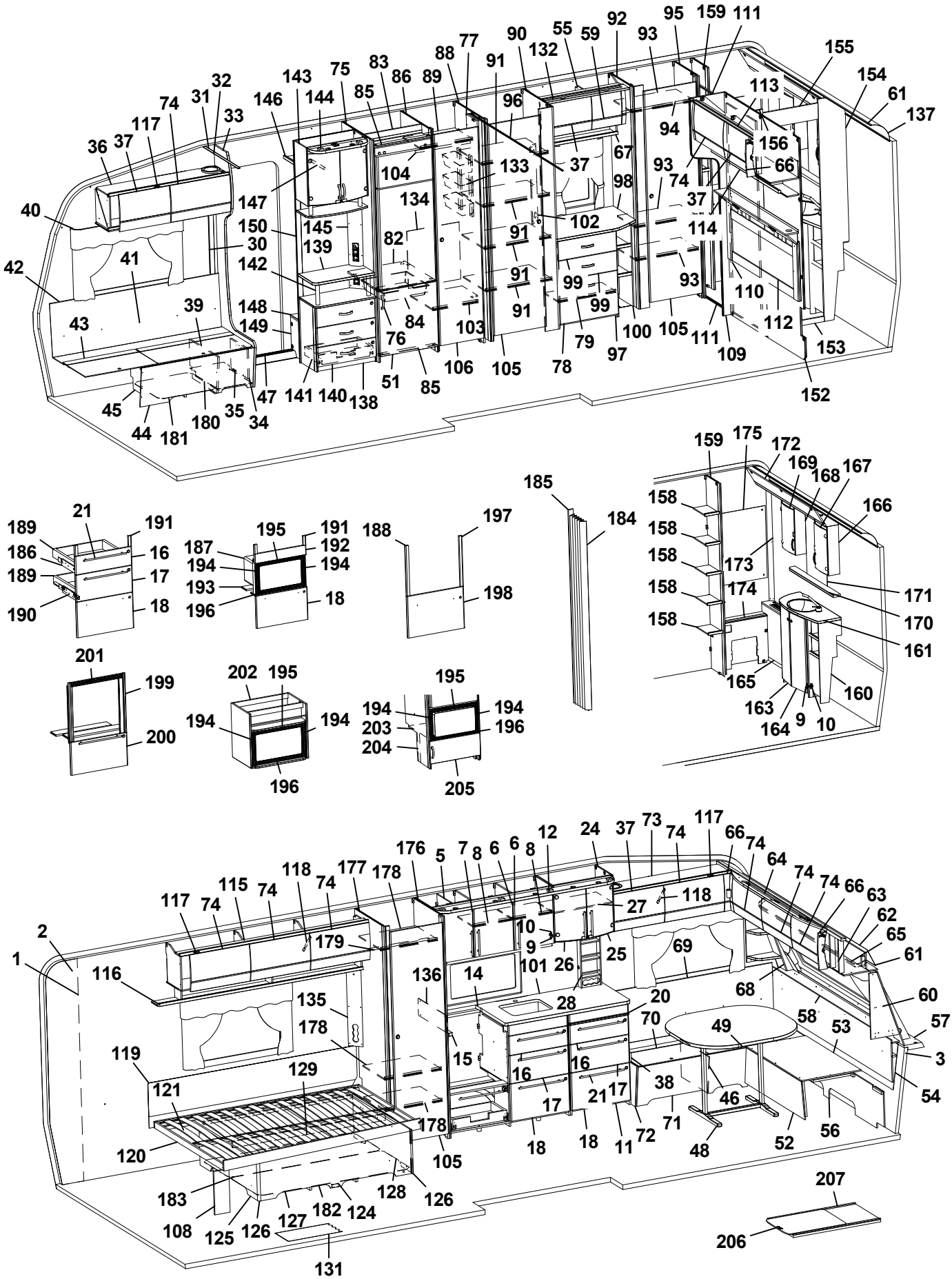
1
2
3
5
6
7
8
9
10
11
12
14
15
16
17
18
20
21
24
25
26
27
28
30
31
32
33
34
35
36
37
38
39
40
41
42
43
44
45
46
47
48
49
51
52
53
54
56
57
58
60
61
62
63
64
65
66
67
68
69
70
71
72
73
74
75
76
77
78
79
82
83
84
85
86
88
89
90
91
92
93
94
95
96
97
98
99
100
101
102
103
104
105
106
108
109
110
111
112
113
114
116
117
118
119
120
121
124
125
126
127
128
129
131
132
133
134
135
136
137
138
139
140
141
142
143
144
145
146
147
148
149
150
152
153
154
155
156
158
159
160
161
163
164
165
166
167
168
169
170
171
172
173
174
175
176
177
178
179
180
181
182
183
184
185
186
187
188
189
190
191
192
193
194
195
196
197
198
199
200
201
202
203
204
205
206
207

Pos Fig	Det. nr Part. No	Ingår Fitted	OBS!! Ange alltid årsmodell vid beställning av inredning Benämning	OBS!! Specify always year of model when ordering equipment Description
1	318657	M	Tapet vägg/tak	Wall paper
2	318584	M	Tejp tapet 20 mm	Tape, wall paper 20 mm
3	318585	M	Tejp tapet 60 mm	Tape, wall paper 60 mm
5	340435	x	Skåp kök L1120 kpl. (Vit)	Cupboard kitchen L1120 cpl. (White)
--	340441	x	Skåp kök L1120 kpl. (Mekong)	Cupboard kitchen L1120 cpl. (Mekong)
--	340896	x	Skåp kök L1120 kpl. (Customized)	Cupboard kitchen L1120 cpl. (Customized)
6	334712	x	Lucka H (Vit)	Door R (White)
--	336624	x	Lucka H (Mekong)	Door R (Mekong)
--	340511	x	Lucka H (High Gloss)	Door R (High Gloss)
--	317502	x	Handtag d:o	Handle d:o
7	334713	x	Lucka V (Vit)	Door L (White)
--	336625	x	Lucka V (Mekong)	Door L (Mekong)
--	340512	x	Lucka V (High Gloss)	Door L (High Gloss)
--	317502	x	Handtag d:o	Handle d:o
8	331385M	x	Hylla	Shelf
9	311917	x	Gångjärn	Hinge
10	312588	x	Platta gångjärn	Plate hinge
11	342263	x	Utskjut diskbänk (Vit)	Projection kitchen sink (White)
--	342376	x	Utskjut diskbänk (Mekong)	Projection kitchen sink (Mekong)
--	342378	x	Utskjut diskbänk (High Gloss)	Projection kitchen sink (High Gloss)
12	336108	x	Ljusramp köksskåp (vitrinskåp)	Light holder kitchen (vitrine)
--	342396	T	Ljusramp köksskåp (skåp mikro)	Light holder kitchen (microwave oven)
13	342271	x	Diskbänk trädel u. skiva (Vit)	Kitchen sink without board (White)
--	342389	x	Diskbänk trädel u. skiva (Mekong)	Kitchen sink without board (Mekong)
--	342390	x	Diskbänk trädel u. skiva (High Gloss)	Kitchen sink without board (High Gloss)
--	342413	x	Diskbänk induktion trädel u. skiva (Vit)	Kitchen sink induction w/o board (White)
--	342412	x	Diskbänk induktion trädel u. skiva (Mekong)	Kitchen sink induction w/o board (Mekong)
--	342411	x	Diskbänk induktion trädel u. skiva (High Gloss)	Kitchen sink induction w/o board (High Gloss)
14	336099-K	x	Skiva diskbänk 1167x565	Board 1167x565
--	341525-K	x	Skiva diskbänk induktion 1703x573, ljus	Board induction 1703x573, light
--	341525-L	x	Skiva diskbänk induktion 1703x573, mörk	Board induction 1703x573, dark
15	336098-K	x	Skiva diskbänk 40x560	Board 40x560
16	334706	x	Lådförstycke (Vit)	Drawer front (White)
--	336631	x	Lådförstycke (Mekong)	Drawer front (Mekong)
--	340504	x	Lådförstycke (High Gloss)	Drawer front (High Gloss)
--	317514	x	Låda 500x480 d:o	Drawer 500x480 d:o
--	317382	x	Glidskena låda H d:o	Slide bar, drawer R d:o
--	350221	x	Glidskena låda V d:o	Slide bar, drawer L d:o
17	334707	x	Lådförstycke (Vit)	Drawer front (White)
--	336633	x	Lådförstycke (Mekong)	Drawer front (Mekong)
--	340505	x	Lådförstycke (High Gloss)	Drawer front (High Gloss)
--	317514	x	Låda 500x480 d:o	Drawer 500x480 d:o
--	317382	x	Glidskena låda H d:o	Slide bar, drawer R d:o
--	350221	x	Glidskena låda V d:o	Slide bar, drawer L d:o
18	342156	x	Lucka (Vit)	Door (White)
--	341794	x	Lucka (Mekong)	Door (Mekong)
--	341083	x	Lucka (High Gloss)	Door (High Gloss)
--	20-900302	x	Pentrylåda 500x273 d:o *	Drawer pentry 500x273 d:o *
--	07-800039	x	Rullskena H d:o *	Roller rail R d:o *
--	07-800038	x	Rullskena V d:o *	Roller rail L d:o *
			M= Metervara T= Tillbehör	M= On the metre T= Accessory

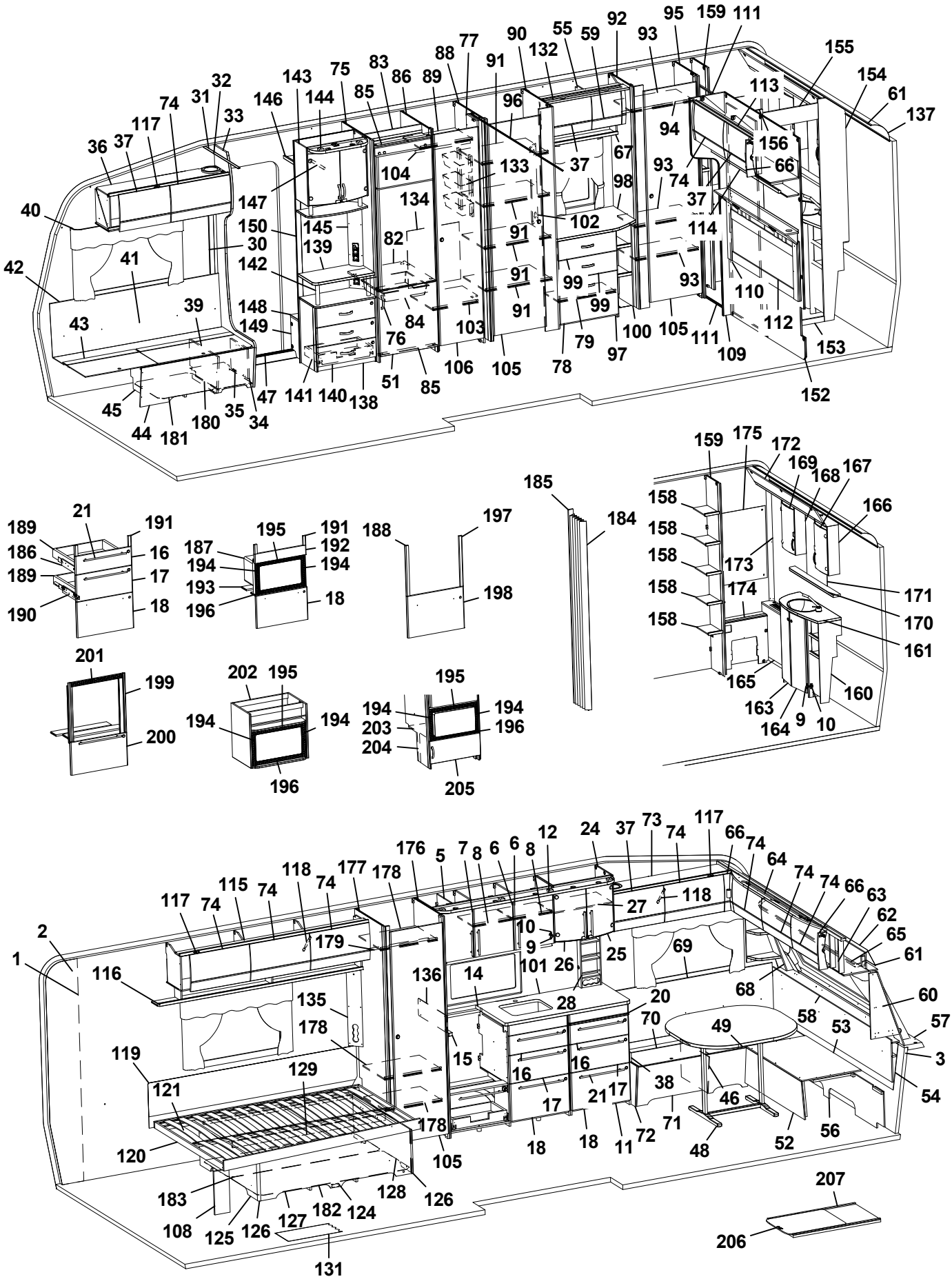
1 2 3 5 6 7 8 9 10 11 12 14 15 16 17 18 20 21 24 25 26 27 28 30 31 32 33 34 35 36 37 38 39 40 41 42 43 44 45 46 47 48 49 51 52 53 54 56 57 58 60 61 62 63 64 65 66 67 68 69 70 71 72 73 74 75 76 77 78 79 82 83 84 85 86 88 89 90 91 92 93 94 95 96 97 98 99 100 101 102 103 104 105 106 108 109 110 111 112 113 114 115 116 117 118 119 120 121 124 125 126 127 128 129 131 132 133 134 135 136 137 138 139 140 141 142 143 144 145 146 147 148 149 150 152 153 154 155 156 158 159 160 161 163 164 165 166 167 168 169 170 171 172 173 174 175 176 177 178 179 180 181 182 183 184 185 186 187 188 189 190 191 192 193 194 195 196 197 198 199 200 201 202 203 204 205 206 207

Pos Fig	Det. nr Part. No	Ingår Fitted	OBS!! Ange alltid årsmodell vid beställning av inredning Benämning	OBS!! Specify always year of model when ordering equipment Description
--	317514	x	Låda 500x480 d:o *	Drawer 500x480 d:o *
--	317382	x	Glidskena låda H d:o *	Slide bar, drawer R d:o *
--	350221	x	Glidskena låda V d:o *	Slide bar, drawer L d:o *
20	336675	x	Skärbräda	Cutting board
21	317503	x	Handtag	Handle
24	336112	x	Skåp vitrin	Vitrine
25	332233	x	Lucka vitrin H 272x450	Door vitrine R 272x450
26	332234	x	Lucka vitrin V 272x450	Door vitrine L 272x450
--	318630	x	Lås magnet d:o	Lock magnet d:o
--	318381	x	Motstycke magnetlås	Companion part
--	318379	x	Gångjärn	Hinge
--	318380	x	Täckhatt d:o	Cover d:o
--	312588	x	Platta gångjärn	Plate hinge
27	331206M	x	Hylla	Shelf
28	333409M	x	Kryddhylla	Spice rack
30	318962	x	List täck el-kabel B=45 L=2100	Cover strip B=45 L=2100
31	316270	x	List snäpp undre L2379	List under L2379
32	316268	x	List snäpp övre L2379	List upper L2379
33	342165	x	Stolpe först. L1948 kpl. m. lucka	Support bar cpl. with door
34	336064	x	Lucka	Door
35	312589	x	Gångjärn	Hinge
36	342168	x	Skåp övre elc.L=1108	Cupboard upper L=1108
--	342220	x	Skåp övre elc.L=1108 (Selected)	Cupboard upper L=1108 (Selected)
--	342222	x	Skåp övre elc.L=1108 (Customized)	Cupboard upper L=1108(Customized)
37	337719	x	Lucka	Door
--	340494	x	Lucka (High Gloss)	Door (High Gloss)
38	342267	x	Dynstöd 15x80x400	Support cushion 15x80x400
39	342494	x	Stöd bäddlåda HF	Support bed box
40	350348	x	Skena gardin L1020	Curtain rod L1020
41	339355	x	Värmespalt H fram	Air gap R.F.
42	319821	M	List kant mörkbrun	Strip, dark brown
43	336883	x	Lock bäddlåda H F	Cover bedbox R.F.
--	319024	x	Matta grå textil m. tejp d:o	Carpet gray textile with tape d:o
44	342486	x	Front bäddlåda H F	Front bed box R.F.
--	342488	T	Front bäddlåda H F (centraldammsugare)	Front bed box R.F. (central vacuum cleaner)
45	342495	x	Stöd bäddlåda HF	Support bed box
46	312825	x	Stöd bäddlåda VF	Support bed box
47	314687	x	Tröskel aluminium L=850	Threshold aluminium L=850
48	310083	x	Bordsstativ	Table stand
49	335940-K	x	Bordsskiva 940x1025	Table top 940x1025
--	340543-K	x	Bordsskiva 940x1025, ljus [1]	Table top 940x1025, light [1]
--	340543-L	x	Bordsskiva 940x1025, mörk [1]	Table top 940x1025, dark [1]
51	342259	x	Lucka H 550x570	Door R 550x570
52	331245M	x	Front bäddlåda gavel	Front bed box gable
53	331246M	x	Skiva rundsittgrupp	Sheet seat
54	340578	x	Värmespalt gavel fram	Air gap
55	340364	x	Skåp övre L=790	Cupboard upper L=790
--	341135	x	Skåp övre L=790 (Customized)	Cupboard upper L=790 (Customized)
--	319978	x	Gångjärn d:o	Hinge d:o
--	319980	x	Platta gångjärn d:o	Plate hinge d:o
			M= Metervara T= Tillbehör	M= On the metre T= Accessory

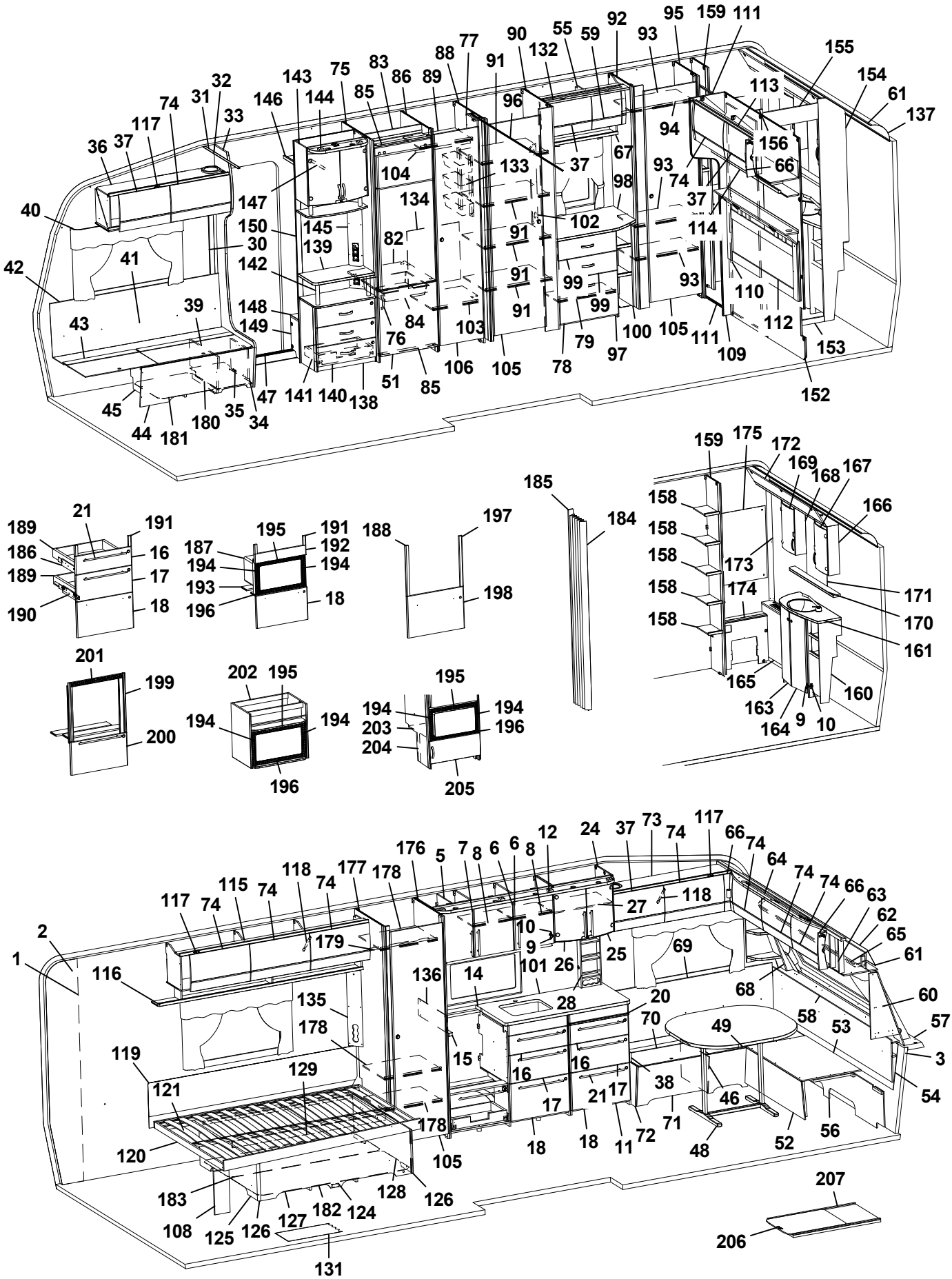
1
2
3
5
6
7
8
9
10
11
12
14
15
16
17
18
20
21
24
25
26
27
28
30
31
32
33
34
35
36
37
38
39
40
41
42
43
44
45
46
47
48
49
51
52
53
54
56
57
58
60
61
62
63
64
65
66
67
68
69
70
71
72
73
74
75
76
77
78
79
82
83
84
85
86
88
89
90
91
92
93
94
95
96
97
98
99
100
101
102
103
104
105
106
108
109
110
111
112
113
114
116
117
118
119
120
121
124
125
126
127
128
129
131
132
133
134
135
136
137
138
139
140
141
142
143
144
145
146
147
148
149
150
152
153
154
155
156
158
159
160
161
163
164
165
166
167
168
169
170
171
172
173
174
175
176
177
178
179
180
181
182
183
184
185
186
187
188
189
190
191
192
193
194
195
196
197
198
199
200
201
202
203
204
205
206
207

Pos Fig	Det. nr Part. No	Ingår Fitted	OBS!! Ange alltid årsmodell vid beställning av inredning Benämning	OBS!! Specify always year of model when ordering equipment Description
56	340520	x	Stöd sittgrupp	Support
57	213471	x	Hylla front kpl. L2376	Shelf front cpl. L2376
58	340191	x	Front/hylla kpl.	Front/shelf cpl.
--	340929	x	Hylla m. belysning "Björn" (Customized)	Shelf with lighting "Bear" (Customized)
59	337790	x	Lucka	Door
--	340493	x	Lucka (High Gloss)	Door (High Gloss)
60	338518	x	Hylla hörn H	Shelf R
61	313884	x	List plast radie L=2379	List L=2379
62	316005	x	Skiva plast 295x2363x1	Plastic sheet
63	342301	x	Skåp gavel fram L=2360	Cupboard L=2360
--	342300	x	Skåp gavel fram L=2360 (Customized)	Cupboard L=2360 (Customized)
--	319978	x	Gångjärn d:o	Hinge d:o
--	319979	x	Platta gångjärn d:o	Plate hinge d:o
64	336063	x	Ljusramp gavelskåp	Light holder
65	350349	x	Skena gardin L1920	Curtain rod L1920
66	337738	x	Hörn inredning	Corner
--	340917	x	Hörn inredning (High Gloss)	Corner (High Gloss)
--	311917	x	Gångjärn d:o	Hinge d:o
--	319909	x	Platta gångjärn d:o	Plate hinge d:o
67	331305M	x	Hyllpaket	Shelf
--	350350	x	Skena gardin L=500	Curtain rod L=500
68	342291	x	Hylla hörn V	Shelf L
69	337171	x	Värmespalt V fram	Air gap L.F.
70	333906	x	Lock bäddlåda V F	Cover bed box L.F
--	319024	x	Matta grå textil m. tejp d:o	Carpet gray textile with tape d:o
71	339504	x	Front bäddlåda V F	Front bed box L.F.
72	339500	x	Gavel bäddlåda V F	Gable bed box L.F
73	340322	x	Skåp övre L=1108	Cupboard upper L=1108
--	340349	x	Skåp övre L=1108 (Selected)	Cupboard upper L=1108 (Selected)
--	340909	x	Skåp övre L=1108 (Customized)	Cupboard upper L=1108 (Customized)
74	337695	x	Lucka	Door
--	340495	x	Lucka (High Gloss)	Door (High Gloss)
75	342304	x	Vägg kyl V	Wall refrigerator L
76	350129	x	Handtag	Handle
77	331238M	x	Nisch, vikdörr	Niche folding door
78	339513	x	Lucka 550x380	Door 550x380
--	315202	x	Gångjärn d:o	Hinge d:o
--	312588	x	Platta gångjärn	Plate hinge
79	339522	x	Hylla	Shelf
82	340675	x	Hylla under kyl	Shelf under refrigerator
83	342309	x	Bakstycke stopp kyl	Back cupboard
84	310325	x	Trådback vit 427x427x85	Tray 427x427x85
--	312712	x	Glidlist trådback (säljes i par)	Sliding strip tray (pair)
85	342306	x	Front skåp under kyl	Front cupboard
86	342305	x	Vägg kyl H	Wall refrigerator R
88	332430M	x	Vägg garderob	Wall wardrobe
89	331279M	x	Hylla garderob övre	Shelf wardrobe upper
90	332431M	x	Vägg garderob	Wall wardrobe
91	332432M	x	Hylla garderob	Shelf wardrobe
92	331899M	x	Vägg garderob V	Wall wardrobe L
			M= Metervara T= Tillbehör	M= On the metre T= Accessory

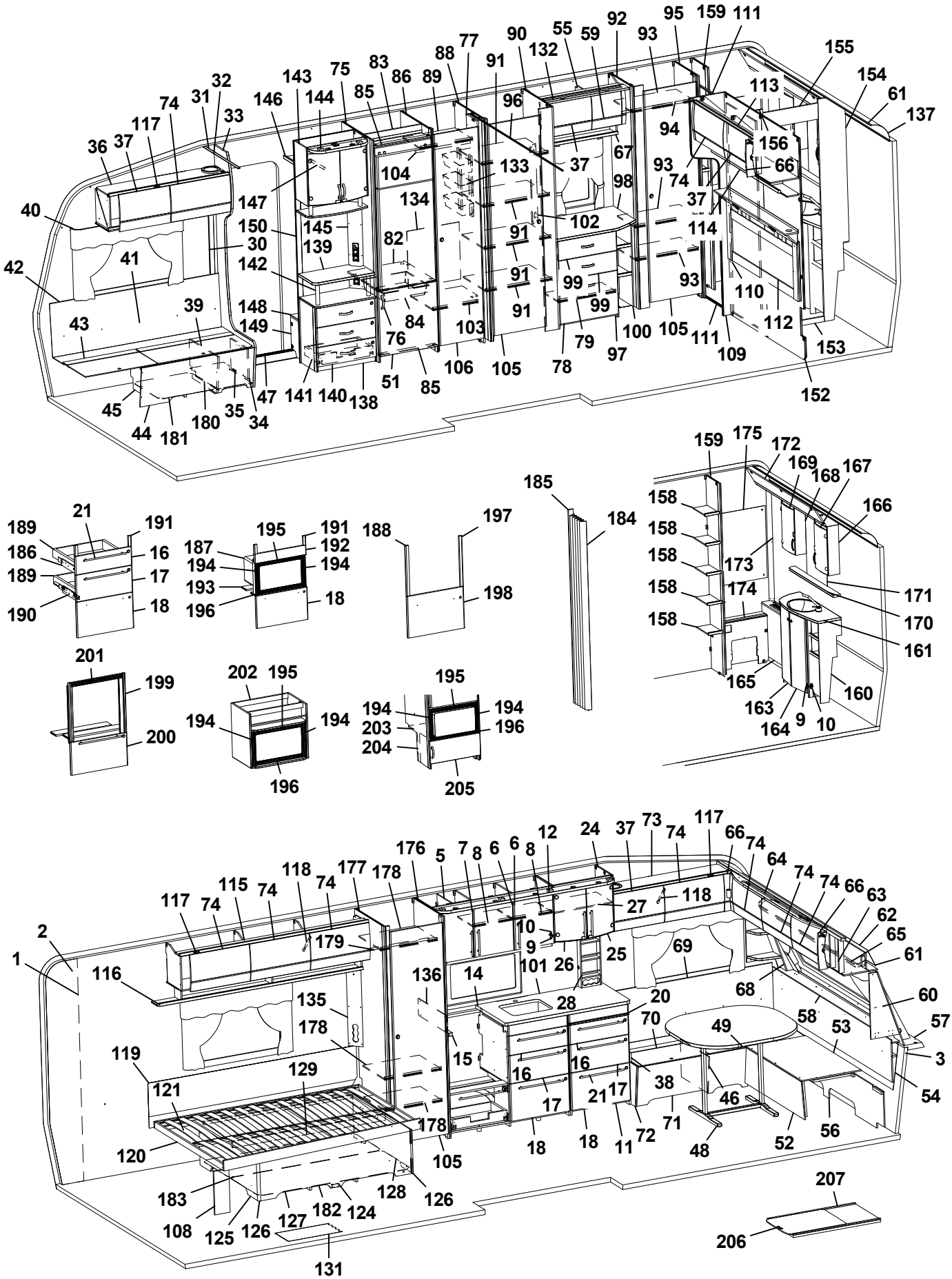
1 2 3 5 6 7 8 9 10 11 12 14 15 16 17 18 20 21 24 25 26 27 28 30 31 32 33 34 35 36 37 38 39 40 41 42 43 44 45 46 47 48 49 51 52 53 54 56 57 58 60 61 62 63 64 65 66 67 68 69 70 71 72 73 74 75 76 77 78 79 82 83 84 85 86 88 89 90 91 92 93 94 95 96 97 98 99 100 101 102 103 104 105 106 108 109 110 111 112 113 114 115 116 117 118 119 120 121 124 125 126 127 128 129 131 132 133 134 135 136 137 138 139 140 141 142 143 144 145 146 147 148 149 150 152 153 154 155 156 158 159 160 161 163 164 165 166 167 168 169 170 171 172 173 174 175 176 177 178 179 180 181 182 183 184 185 186 187 188 189 190 191 192 193 194 195 196 197 198 199 200 201 202 203 204 205 206 207

Pos Fig	Det. nr Part. No	Ingår Fitted	OBS!! Ange alltid årsmodell vid beställning av inredning Benämning	OBS!! Specify always year of model when ordering equipment Description
93	331928M	x	Hylla	Shelf
94	350217	x	Galgstång L=790	Clothes hanger L=790
95	331900M	x	Vägg garderob H	Wall wardrobe R
96	318104	x	Skena draperi L=1730	Drapery rail L=1730
97	339457	x	Byrå kpl. u. skiva	Chest of drawers without board
98	336076-K	x	Skiva byrå	Board
99	339512	x	Lådförstycke 550x167	Drawer front 550x167
--	317514	x	Låda plast	Drawer plastic
--	317382	x	Glidskena låda H	Slide bar, drawer R
--	350221	x	Glidskena låda V	Slide bar, drawer L
100	331307M	x	Hylla vid byrå kpl.	Shelf cpl.
101	319780-A	T	Köksskiva vägg svart skiffer	Protection kitchen, black
--	319780-G	T	Köksskiva vägg natur skiffer	Protection kitchen, nature slate
102	335787M	x	Front el-uttag	Front outlet
103	331274M	x	Hylla garderob nedre	Shelf wardrobe under
104	350217	x	Galgstång L=790	Clothes hanger L=790
105	342239	x	Dörr 490x1850	Door 490x1850
106	342238	x	Dörr 415x1850	Door 415x1850
108	337472	x	Stöd säng	Support bed
109	336314	x	Front vägg tvättrum	Front
110	331914M	x	Skjutdörr tvättrum	Door
111	316030	x	Skena skjutdörr	Curtain rod
--	375434	x	List d:o	List d:o
--	331953M	x	Kloss d:o	Block d:o
112	340529	x	Värmespalt kpl. m. tyg och belysning	Air gap cpl. with fabric and illumination
--	340533	T	Värmespalt kpl. m. tyg och belysning [1]	Air gap cpl. with fabric and illumination [1]
113	340957	x	Skåp gavel bak V L1405	Cupboard upper L1405
--	341110	x	Skåp gavel bak V L1405 (Customized)	Cupboard upper L1405 (Customized)
--	319978	x	Gångjärn d:o	Hinge d:o
--	319980	x	Platta gångjärn d:o	Plate hinge d:o
114	331936M	x	Hyllpaket	Shelf
115	340352	x	Skåp övre V-bak L=1747	Cupboard upper L-rear L=1747
--	341022	x	Skåp övre L=1747 (Customized)	Cupboard upper L=1747 (Customized)
116	331189M	x	Hyllpaket	Shelf
117	319978	x	Gångjärn	Hinge
--	319980	x	Platta gångjärn	Plate hinge
118	319914	x	Gasfjäder	Gas spring
--	319915	x	Fäste vinkel d:o	Angle bracket d:o
--	319916	x	Fäste runt d:o	Bracket round d:o
119	338121	x	Värmespalt	Air gap
120	342650	x	Sängram u. ribbotten	Bedbottom without laths
121	342685	x	Ribbotten kpl.	Laths bottom cpl.
--	311985	x	Ribba sängbotten L=718 B=63	Lath bed bottom L=718 B=63
--	312046	x	Band t. ribbotten	Band for laths bottom
124	342677	x	Sänglåda kpl.	Bed box cpl.
125	342678	x	Gavel säng V	Gable bed L
126	319776	x	List hörn L=2500	Corner strip L=2500
127	339426	x	Front säng	Front bed
128	342679	x	Gavel säng H	Gable bed R
129	315203	x	Regel 17,5x55x1415	Wood lath pine 17,5x55x1415
			M= Metervara T= Tillbehör	M= On the metre T= Accessory

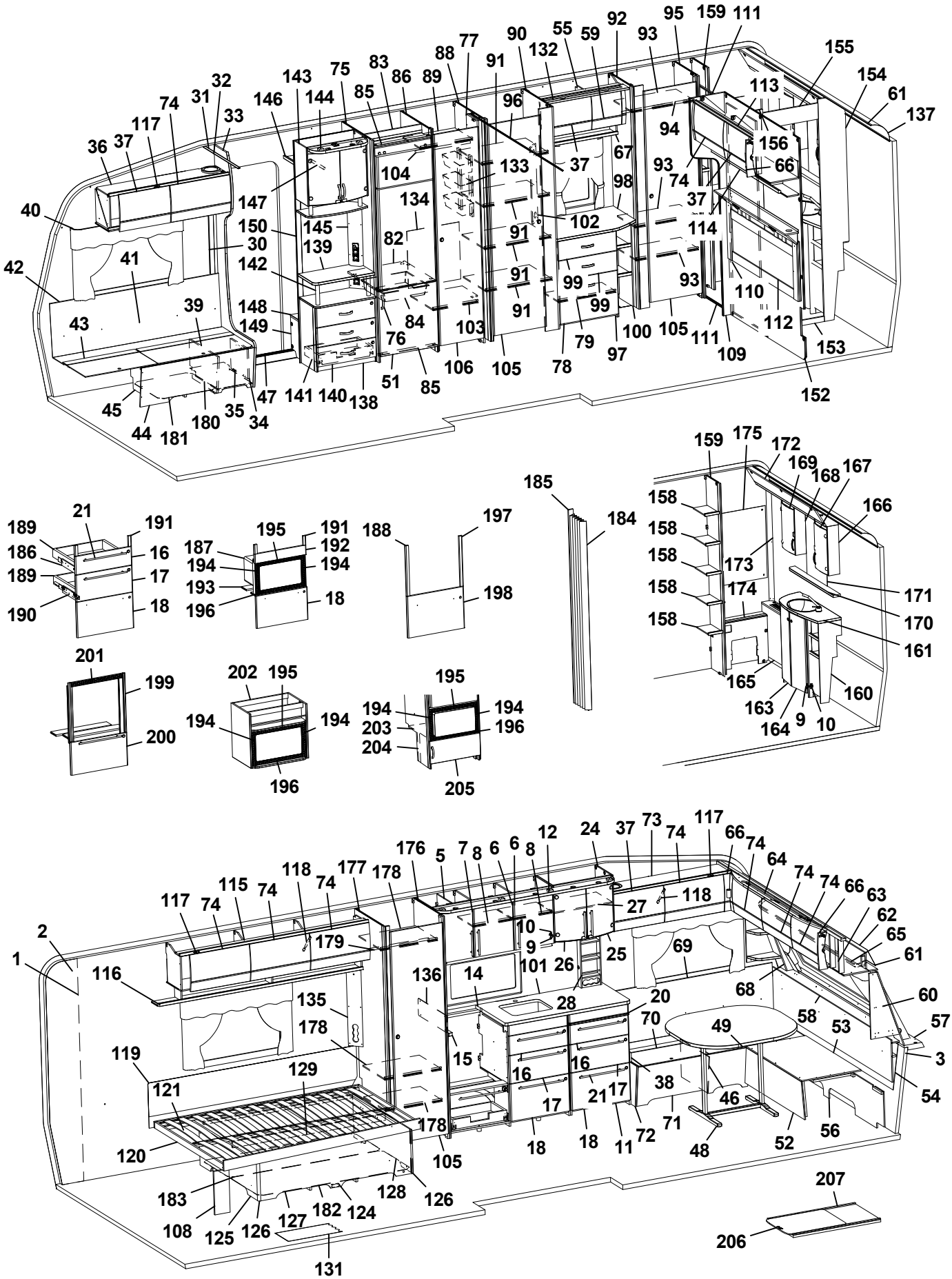
1
2
3
5
6
7
8
9
10
11
12
14
15
16
17
18
20
21
24
25
26
27
28
30
31
32
33
34
35
36
37
38
39
40
41
42
43
44
45
46
47
48
49
51
52
53
54
56
57
58
60
61
62
63
64
65
66
67
68
69
70
71
72
73
74
75
76
77
78
79
82
83
84
85
86
88
89
90
91
92
93
94
95
96
97
98
99
100
101
102
103
104
105
106
108
109
110
111
112
113
114
116
117
118
119
120
121
124
125
126
127
128
129
131
132
133
134
135
136
137
138
139
140
141
142
143
144
145
146
147
148
149
150
152
153
154
155
156
158
159
160
161
163
164
165
166
167
168
169
170
171
172
173
174
175
176
177
178
179
180
181
182
183
184
185
186
187
188
189
190
191
192
193
194
195
196
197
198
199
200
201
202
203
204
205
206
207

Pos Fig	Det. nr Part. No	Ingår Fitted	OBS!! Ange alltid årsmodell vid beställning av inredning Benämning	OBS!! Specify always year of model when ordering equipment Description
131	319230	M^2	Matta golv, klinkermönster mörkgrå	Carpet floor, clinker design dark grey
--	319393	T	Matta golv, antik planka	Carpet floor, antique plank
132	336078	x	Ljusramp	Light holder
133	319759	x	Korg, garderob	Basket, wardrobe
--	335802	x	List för korgar	List för baskets
134	336261	x	Täckskiva exp.kärl	Cover expansion vessel
135	335788M	x	Front el-uttag	Front outlet
136	401715	x	Flamskydd	Flame guard
137	316005	x	Skiva plast 295x2363x1	Plastic sheet
138	341958	x	TV-bänk kpl. u. skiva	TV-bench cpl. whitout board
139	336122-K	x	Skiva TV-bänk, ljus	Board, light
--	336122-L	T	Skiva TV-bänk, mörk	Board, dark
140	341959	x	Lådförstycke	Drawer front
141	20-900302	x	Pentrylåda 500x273 d:o	Drawer pentry 500x273 d:o
--	07-800039	x	Rullskena H d:o	Roller rail R d:o
--	07-800038	x	Rullskena V d:o	Roller rail L d:o
142	336103	x	Rundstav folierad L=192	Round staff L=192
143	340077	x	Skåp bar kpl. H=512	Coctail cabinet cpl. H=512
--	332088M	x	Hylla hållare flaskor	Shelf bottle holder
--	331778	x	Lucka H d:o	Door R d:o
--	331779	x	Lucka V d:o	Door L d:o
--	318379	x	Gångjärn d:o	Hinge d:o
--	318380	x	Täckhatt d:o	Cover d:o
--	312588	x	Platta gångjärn d:o	Plate hinge d:o
--	336104	x	Hylla under skåp	Shelf under cupboard
--	336102	x	Rundstav d:o L=100	Round staff d:o L=100
144	336106	x	Ljusramp	Light holder
145	340418	x	Front el-uttag 130x857,5	Front outlet 130x857,5
146	331910M	x	Hylla garderob övre	Shelf
147	350217	x	Galgstång L=790	Clothes hanger L=790
148	319866	x	Hylla insteg	Shelf
149	336618	x	Front hylla garderob	Front
150	337198	x	Vägg instegsgarderob	Wall wardrobe
152	336315	x	Vägg tvättrum	Wall washroom
153	332955M	x	Tröskel	Threshold
154	332954M	x	Vägg tvättrum	Wall
155	332956M	x	Överbit tvättrum	Overlap washroom
156	332957M	x	List poppel 15x63x1948	List 15x63x1948
158	331894M	x	Hylla	Shelf
159	331903M	x	Vägg garderob H	Wall wardrobe R
160	336054	x	Skåp tvättställ u. skiva	Cupboard washroom without board
161	336057-K	x	Skiva skåp tvättställ	Board cupboard wash basin
163	336056	x	Lucka V	Door L
164	336055	x	Lucka H	Door R
165	336322	x	Front gavel bak	Front
--	319198	x	Galler ventilation d:o	Ventilation grille d:o
166	331911M	x	Skåp tvättrum H	Cupboard washroom R
167	331778	x	Lucka H	Door R
168	331912M	x	Skåp tvättrum V	Cupboard washroom L
169	331779	x	Lucka V	Door L
			M= Metervara T= Tillbehör	M= On the metre T= Accessory

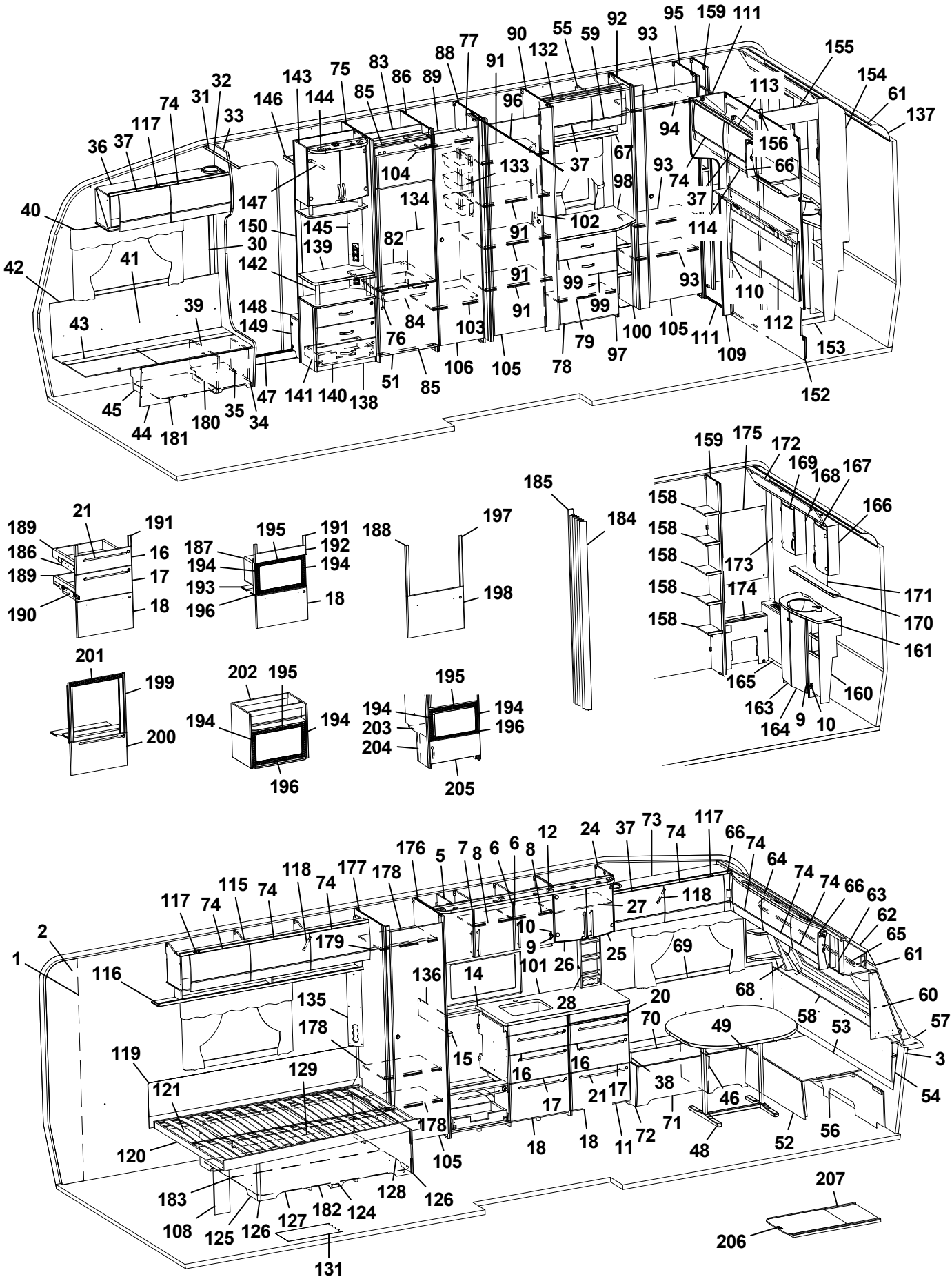
1
2
3
5
6
7
8
9
10
11
12
14
15
16
17
18
20
21
24
25
26
27
28
30
31
32
33
34
35
36
37
38
39
40
41
42
43
44
45
46
47
48
49
51
52
53
54
56
57
58
60
61
62
63
64
65
66
67
68
69
70
71
72
73
74
75
76
77
78
79
82
83
84
85
86
88
89
90
91
92
93
94
95
96
97
98
99
100
101
102
103
104
105
106
107
108
109
110
111
112
113
114
115
116
117
118
119
120
121
124
125
126
127
128
129
131
132
133
134
135
136
137
138
139
140
141
142
143
144
145
146
147
148
149
150
152
153
154
155
156
158
159
160
161
163
164
165
166
167
168
169
170
171
172
173
174
175
176
177
178
179
180
181
182
183
184
185
186
187
188
189
190
191
192
193
194
195
196
197
198
199
200
201
202
203
204
205
206
207

Pos Fig	Det. nr Part. No	Ingår Fitted	OBS!! Ange alltid årsmodell vid beställning av inredning Benämning	OBS!! Specify always year of model when ordering equipment Description
170	336100-K	x	Hylla	Shelf
171	315999	x	Spegel 440x700x3	Mirror 440x700x3
172	334194M	x	Ljusramp	Light holder
173	335718	x	Front hörn	Front
174	331902M	x	Täckfront	Front
175	316039	x	Spegel 300x725x3	Mirror 300x725x3
--	319883	T	Spegel 300x725x3 [1]	Mirror 300x725x3 [1]
176	340055	x	Vägg garderob H	Wall wardrobe R
177	332378M	x	Vägg garderob V	Wall wardrobe L
178	332391M	x	Hylla	Shelf
179	350217	x	Galgstång L=790	Clothes hanger L=790
180	350390	x	Plåt skofack	Plate shoe compartment
181	342496	x	Luftspalt H-fram	Air gap R front
182	324938	x	Luftspalt sänglåda	Air gap bed box
183	325752	x	Luftspalt sänglåda	Air gap bed box
184	315216	T	Vikdörr 1900x1500	Folding door
185	376461	T	Bakdel nisch vikdörr	Back niche folding door
186	342157	x	Monteringssats kpl. lådor (Vit)	Mounting kit cpl. drawers (White)
--	342384	x	Monteringssats kpl. lådor (Mekong)	Mounting kit cpl. drawers (Mekong)
--	342457	x	Monteringssats kpl. lådor (High Gloss)	Mounting kit cpl. drawers (High Gloss)
187	342158	T	Monteringssats kpl. mikro (Vit)	Mounting kit cpl. micro (White)
--	342385	T	Monteringssats kpl. mikro (Mekong)	Mounting kit cpl. micro (Mekong)
--	342388	T	Monteringssats kpl. mikro (High Gloss)	Mounting kit cpl. micro (High Gloss)
188	342159	T	Monteringssats kpl. ugn (Vit)	Mounting kit cpl. oven (White)
--	342386	T	Monteringssats kpl. ugn (Mekong)	Mounting kit cpl. oven (Mekong)
--	342029	T	Monteringssats kpl. ugn (High Gloss)	Mounting kit cpl. oven (High Gloss)
189	317514	x	Låda 500x480	Drawer 500x480
190	317382	x	Glidskena låda H	Slide bar, drawer R
--	350221	x	Glidskena låda V	Slide bar, drawer L
--	801701	x	Skruv 6x16 d:o	Screw 6x16 d:o
191	336092	x	Passbit 95x30x16 (Mekong)	Gauge block 95x30x16 (Mekong)
192	335936	T	Front	Front
193	333287M	T	Skiva distans 15x100x547,5	Sheet distance 15x100x547,5
194	402108	T	Galler vent. mikro 318x38	Grating vent. micro 318x38
195	402109	T	Galler vent. mikro 448x38	Grating vent. micro 448x38
196	402110	T	Galler vent. mikro 448x33	Grating vent. micro 448x33
197	336086	T	Passbit 460x30x16	Gauge block 460x30x16
198	342160	T	Lucka (Vit)	Door (White)
--	342387	T	Lucka (Mekong)	Door (Mekong)
--	342028	T	Lucka (High Gloss)	Door (High Gloss)
199	342139	T	List L=538 (diskbänk induktion)	List (kitchen sink induction) L=538
200	342277	T	Lucka (diskb. induktion) 299x550 (Vit)	Door (kitch. sink induct.) 299x550 (White)
--	342147	T	Lucka (diskb. induktion) 299x550 (Mekong)	Door (kitch. sink induct.) 299x550 (Mekong)
--	342131	T	Lucka (diskb. induktion) 299x550 (High Gloss)	Door (kitch. sink induct.) 299x550 (High Gloss)
--	20-900302	x	Pentrylåda 500x273 d:o	Drawer pentry 500x273 d:o
--	07-800039	x	Rullskena H d:o	Roller rail R d:o
--	07-800038	x	Rullskena V d:o	Roller rail L d:o
201	402107	T	Galler ugn (diskb. induktion) 503x35	Grating oven (kitch. sink induct.) 503x35
202	342343	T	Skåp kpl. mikrovågsugn	Cupboard cpl. microwave oven
203	342316	T	Hylla mikro	Shelf
			M= Metervara T= Tillbehör	M= On the metre T= Accessory

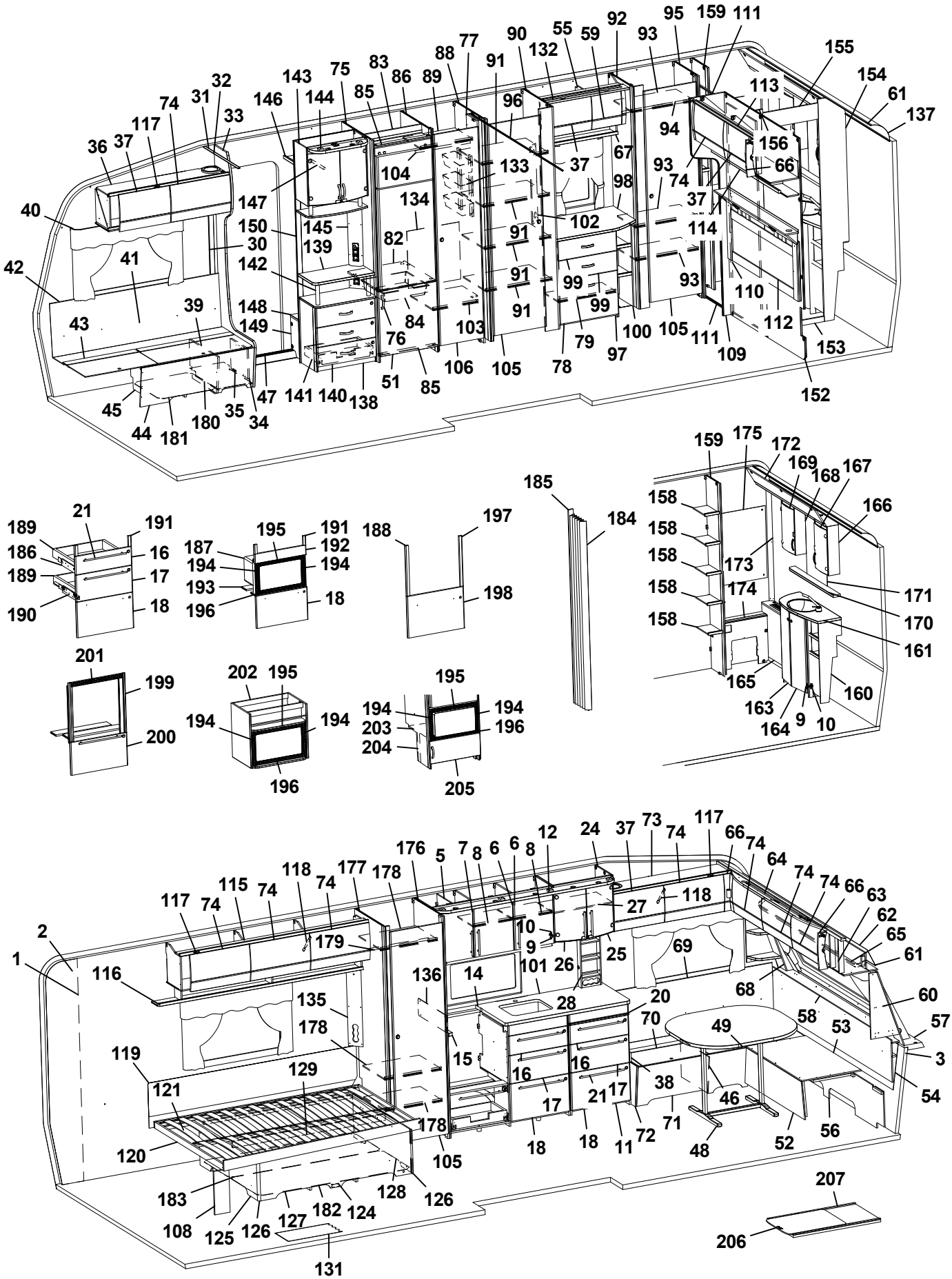
1
2
3
5
6
7
8
9
10
11
12
14
15
16
17
18
20
21
24
25
26
27
28
30
31
32
33
34
35
36
37
38
39
40
41
42
43
44
45
46
47
48
49
51
52
53
54
56
57
58
60
61
62
63
64
65
66
67
68
69
70
71
72
73
74
75
76
77
78
79
82
83
84
85
86
88
89
90
91
92
93
94
95
96
97
98
99
100
101
102
103
104
105
106
108
109
110
111
112
113
114
116
117
118
119
120
121
124
125
126
127
128
129
131
132
133
134
135
136
137
138
139
140
141
142
143
144
145
146
147
148
149
150
152
153
154
155
156
158
159
160
161
163
164
165
166
167
168
169
170
171
172
173
174
175
176
177
178
179
180
181
182
183
184
185
186
187
188
189
190
191
192
193
194
195
196
197
198
199
200
201
202
203
204
205
206
207

Pos Fig	Det. nr Part. No	Ingår Fitted	OBS!! Ange alltid årsmodell vid beställning av inredning Benämning	OBS!! Specify always year of model when ordering equipment Description
204	342315	T	List folierad L=283	List folierad L=283
205	342311	T	Lucka 550x228	Door 550x228
--	316799	x	Gångjärn d:o	Hinge d:o
--	312588	x	Platta gångjärn d:o	Plate hinge d:o
206	341192	T	Utdragsskiva bord 450x550	Sliding leaf 450x550
207	341193	T	Låda utdragsskiva	Box sliding leaf
			* = Olika djup på lådor kan förekomma ¹ = Selected och Customized	* = Different depths of drawers can exist ¹ = Selected and Customized
			Dyntyger, madrasser m.m. (se dynor m.m.)	Cushion textilies, mattresses etc. (see cushions etc.)
			M= Metervara T= Tillbehör	M= On the metre T= Accessory

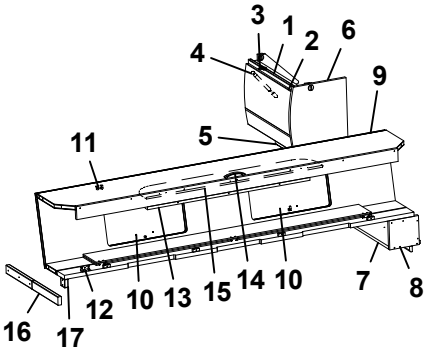
3
1
2
6
4
9
11
5
16
17
12
10
13
15
14
10
7
8

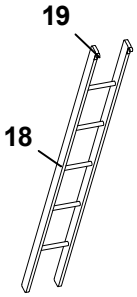
19
18

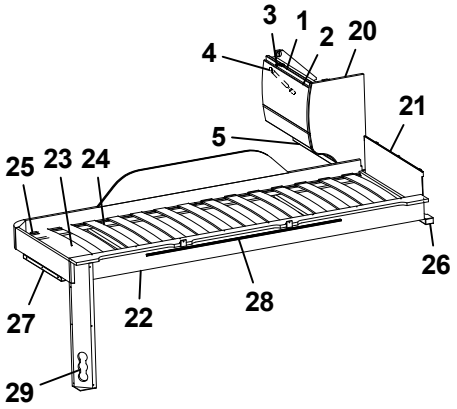
3
1
2
20
4
21
5
25
23
24
26
27
22
28
29

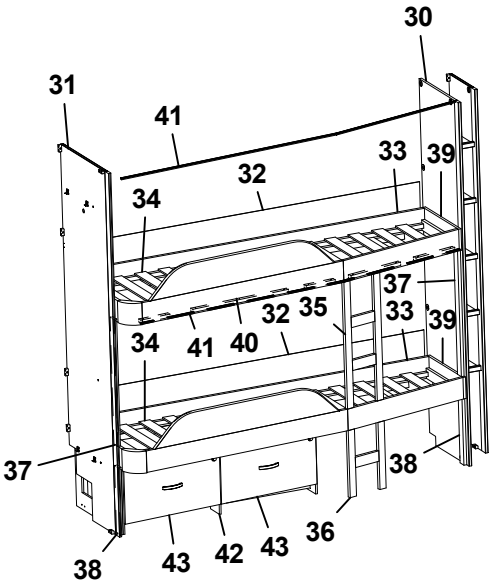
30
31
41
33
39
32
34
37
32
35
33
39
34
41
40
37
38
38
43
42
43
36

Pos Fig	Det. nr Part. No	Ingår Fitted	OBS!! Ange alltid årsmodell vid beställning av inredning Benämning	OBS!! Specify always year of model when ordering equipment Description
1	341225	x	Skåp gavel bak L560	Cupboard gable L560
--	341432	x	Skåp gavel bak L560 (Customized)	Cupboard gable L560 (Customized)
2	337695	x	Lucka	Door
--	340495	x	Lucka (High Gloss)	Door (High Gloss)
3	319978	x	Gångjärn	Hinge
--	319980	x	Platta gångjärn	Plate hinge
4	319914	x	Gasfjäder	Gas spring
--	319915	x	Fäste vinkel d:o	Angle bracket d:o
--	319916	x	Fäste runt d:o	Bracket round d:o
5	331743M	x	Hyllpaket	Shelf
6	336644	x	Gavel rundad	Gable
7	331694M	x	Hylla gavel bak	Shelf gable rear
8	331697M	x	Gavel	Gable
9	337661	x	Överbäddskåp L1980	Upper bed L1980
--	341426	x	Överbäddskåp L1980 (Customized)	Upper bed L1980 (Customized)
10	337664	x	Lucka	Door
--	341427	x	Lucka (High Gloss)	Door (High Gloss)
11	860402	x	Gångjärn	Hinge
12	860405	x	Gångjärn	Hinge
13	339839	x	Regel låsning	Lock bar
14	350129	x	Handtag	Handle
15	375813	x	Rasskydd ö-bäddskåp	Protective plate
16	332661M	x	Bärregel (vikbar)	Bearing rail
17	331701M	x	Kloss bärregel	Block bearing rail
18	376697	T	Stege ö-bäddsskåp 201x1800 kpl.	Ladder upper bed 201x1800 cpl.
19	860426	T	Krok t. stege	Hook for ladder
20	336496	x	Gavel rundad	Gable
21	321209	x	Värmespalt gavel	Air gap gable
22	336381	x	Sängram vån.säng V u. ribbotten	Bed bottom L without laths
23	325430	x	Ribbotten kpl.	Laths bottom cpl.
24	311985	x	Ribba sängbotten L=718 B=63	Lath bed bottom L=718 B=63
25	312046	x	Band t. ribbotten	Band for laths bottom
26	331960M	x	Bärregel	Bearing rail
27	331961M	x	Bärregel L=440	Bearing rail L=440
28	314721	x	Skena draperi L=1100	Curtain rod L=1100
29	333190M	x	Front el-uttag	Front outlet
30	332439M	x	Vägg garderob	Wall wardrobe
31	331593M	x	Vägg garderob H	Wall wardrobe R
32	333099	x	Värmespalt	Air gap
33	339642	x	Sängram u. ribbotten	Bed bottom without laths
34	326733	x	Ribbotten kpl.	Laths bottom cpl.
--	311985	x	Ribba sängbotten L=718 B=63	Lath bed bottom L=718 B=63
--	312046	x	Band t. ribbotten	Band for laths bottom
35	339439	x	Stege	Ladder
36	339646	x	Stege	Ladder
			T= Tillbehör	T= Accessory

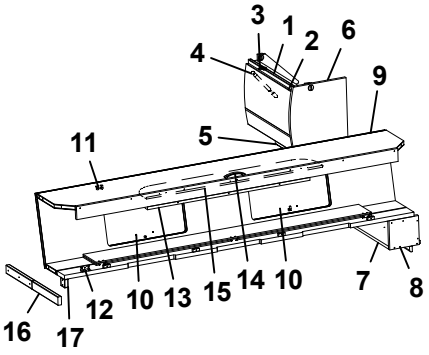
3
1
2
6
4
9
11
5
16
17
12
10
13
15
14
10
7
8

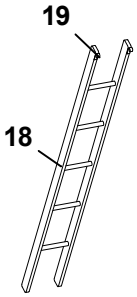
19
18

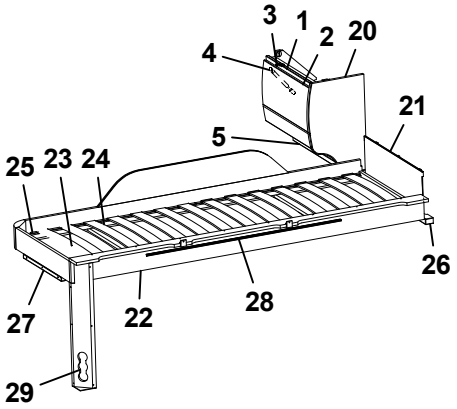
3
1
2
20
4
21
5
25
23
24
26
27
22
28
29

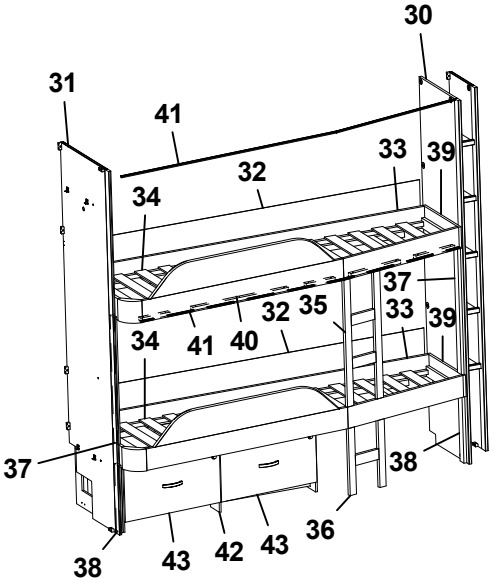
30
31
41
33
39
32
34
37
32
35
33
39
34
41
40
37
38
38
43
42
43
36

Pos Fig	Det. nr Part. No	Ingår Fitted	OBS!! Ange alltid årsmodell vid beställning av inredning Benämning	OBS!! Specify always year of model when ordering equipment Description
37	333237M	x	Stöd säng 45x680	Support bed 45x680
38	331524M	x	Stöd säng 45x360	Support bed 45x360
39	332438M	x	Passbit 412x115	Gauge block 412x115
40	332977M	T	List draperiskena (5 delar)	List drapery rail (5 parts)
41	315907	T	Skena draperi L=1920	Drapery rail L=1920
42	332878M	T	Lådor under säng kpl. sats	Drawers under bed cpl. kit
43	332883M	T	Låda kpl. d:o	Drawer cpl. d:o
--	315215	T	Glidskena låda (säljes i par)	Slide bar (exp. in pair)

T= Tillbehör

T= Accessory

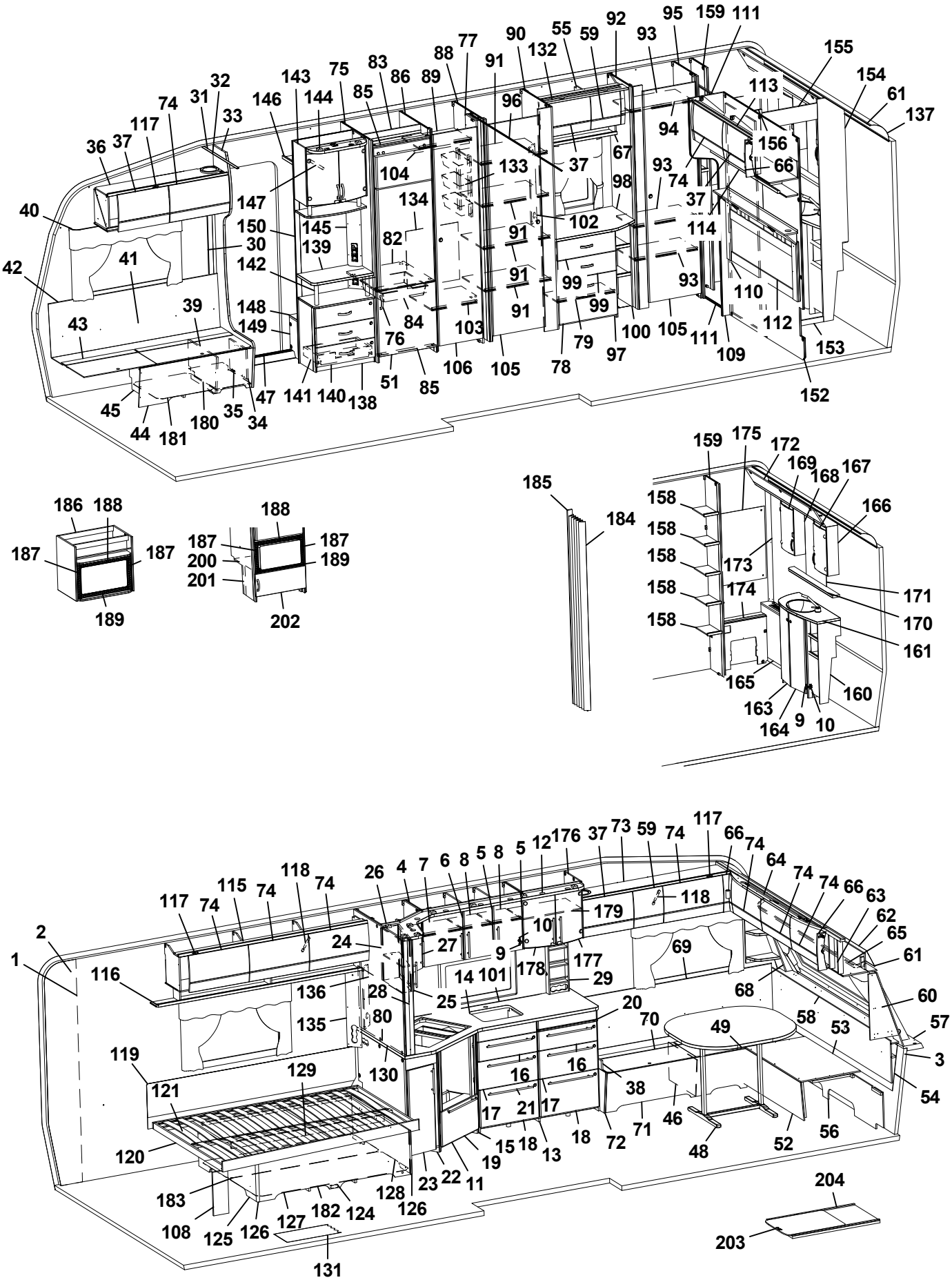
1
2
3
4
5
6
7
8
9
10
11
12
13
14
15
16
17
18
19
20
21
22
23
24
25
26
27
28
29
30
31
32
33
34
35
36
37
38
39
40
41
42
43
44
45
46
47
48
49
51
52
53
54
55
56
57
58
59
60
61
62
63
64
65
66
67
68
69
70
71
72
73
74
75
76
77
78
79
80
82
83
84
85
86
88
89
90
91
92
93
94
95
96
97
98
99
100
101
102
103
104
105
106
108
109
110
111
112
113
114
115
116
117
118
119
120
121
124
125
126
127
128
129
130
131
132
133
134
135
136
137
138
139
140
141
142
143
144
145
146
147
148
149
150
152
153
154
155
156
158
159
160
161
163
164
165
166
167
168
169
170
171
172
173
174
175
176
177
178
179
180
181
182
183
184
185
186
187
188
189
200
201
202
203
204

Pos Fig	Det. nr Part. No	Ingår Fitted	OBS!! Ange alltid årsmodell vid beställning av inredning Benämning	OBS!! Specify always year of model when ordering equipment Description
1	318657	M	Tapet vägg/tak	Wall paper
2	318584	M	Tejp tapet 20 mm	Tape, wall paper 20 mm
3	318585	M	Tejp tapet 60 mm	Tape, wall paper 60 mm
4	342329	x	Skåp kök L924 kpl. (Vit)	Cupboard kitchen L924 cpl. (White)
--	341927	x	Skåp kök L924 kpl. (Mekong)	Cupboard kitchen L924 cpl. (Mekong)
--	341675	x	Skåp kök L924 kpl. (High Gloss)	Cupboard kitchen L924 cpl. (High Gloss)
5	342330	x	Lucka H (Vit)	Door R (White)
--	341928	x	Lucka H (Mekong)	Door R (Mekong)
--	341680	x	Lucka H (High Gloss)	Door R (High Gloss)
--	317502	x	Handtag d:o	Handle d:o
6	334713	x	Lucka V (Vit)	Door L (White)
--	336625	x	Lucka V (Mekong)	Door L (Mekong)
--	340512	x	Lucka V (High Gloss)	Door L (High Gloss)
--	317502	x	Handtag d:o	Handle d:o
7	331385M	x	Hylla	Shelf
8	341681	x	Hylla	Shelf
9	311917	x	Gångjärn	Hinge
10	312588	x	Platta gångjärn	Plate hinge
11	342275	x	Diskbänk vinklad (Vit)	Kitchen sink angled (White)
--	342145	x	Diskbänk vinklad (Mekong)	Kitchen sink angled (Mekong)
--	342134	x	Diskbänk vinklad (High Gloss)	Kitchen sink angled (High Gloss)
12	341707	x	Ljusramp köksskåp (vitrinskåp)	Light holder kitchen (vitrine)
--	342423	T	Ljusramp köksskåp (skåp mikro)	Light holder kitchen (microwave oven)
13	342373	x	Diskbänk induktion trädel u. skiva (Vit)	Kitchen sink induction w/o board (White)
--	341919	x	Diskbänk induktion trädel u. skiva (Mekong)	Kitchen sink induction w/o board (Mekong)
--	341818	x	Diskbänk induktion trädel u. skiva (High Gloss)	Kitchen sink induction w/o board (High Gloss)
14	341051-K	x	Skiva diskbänk induktion 1970x902, ljus	Board induction 1970x902, light
--	341051-L	x	Skiva diskbänk induktion 1970x902, mörk	Board 1970x902, dark
15	341138	x	Passbit diskbänk	Gauge block
16	334706	x	Lådförstycke (Vit)	Drawer front (White)
--	336631	x	Lådförstycke (Mekong)	Drawer front (Mekong)
--	340504	x	Lådförstycke (High Gloss)	Drawer front (High Gloss)
--	317514	x	Låda 500x480 d:o	Drawer 500x480 d:o
--	317382	x	Glidskena låda H d:o	Slide bar, drawer R d:o
--	350221	x	Glidskena låda V d:o	Slide bar, drawer L d:o
17	334707	x	Lådförstycke (Vit)	Drawer front (White)
--	336633	x	Lådförstycke (Mekong)	Drawer front (Mekong)
--	340505	x	Lådförstycke (High Gloss)	Drawer front (High Gloss)
--	317514	x	Låda 500x480 d:o	Drawer 500x480 d:o
--	317382	x	Glidskena låda H d:o	Slide bar, drawer R d:o
--	350221	x	Glidskena låda V d:o	Slide bar, drawer L d:o
18	342156	x	Lucka (Vit)	Door (White)
--	341794	x	Lucka (Mekong)	Door (Mekong)
--	341083	x	Lucka (High Gloss)	Door (High Gloss)
--	20-900302	x	Pentrylåda 500x273 d:o *	Drawer pentry 500x273 d:o *
			M= Metervara T= Tillbehör	M= On the metre T= Accessory

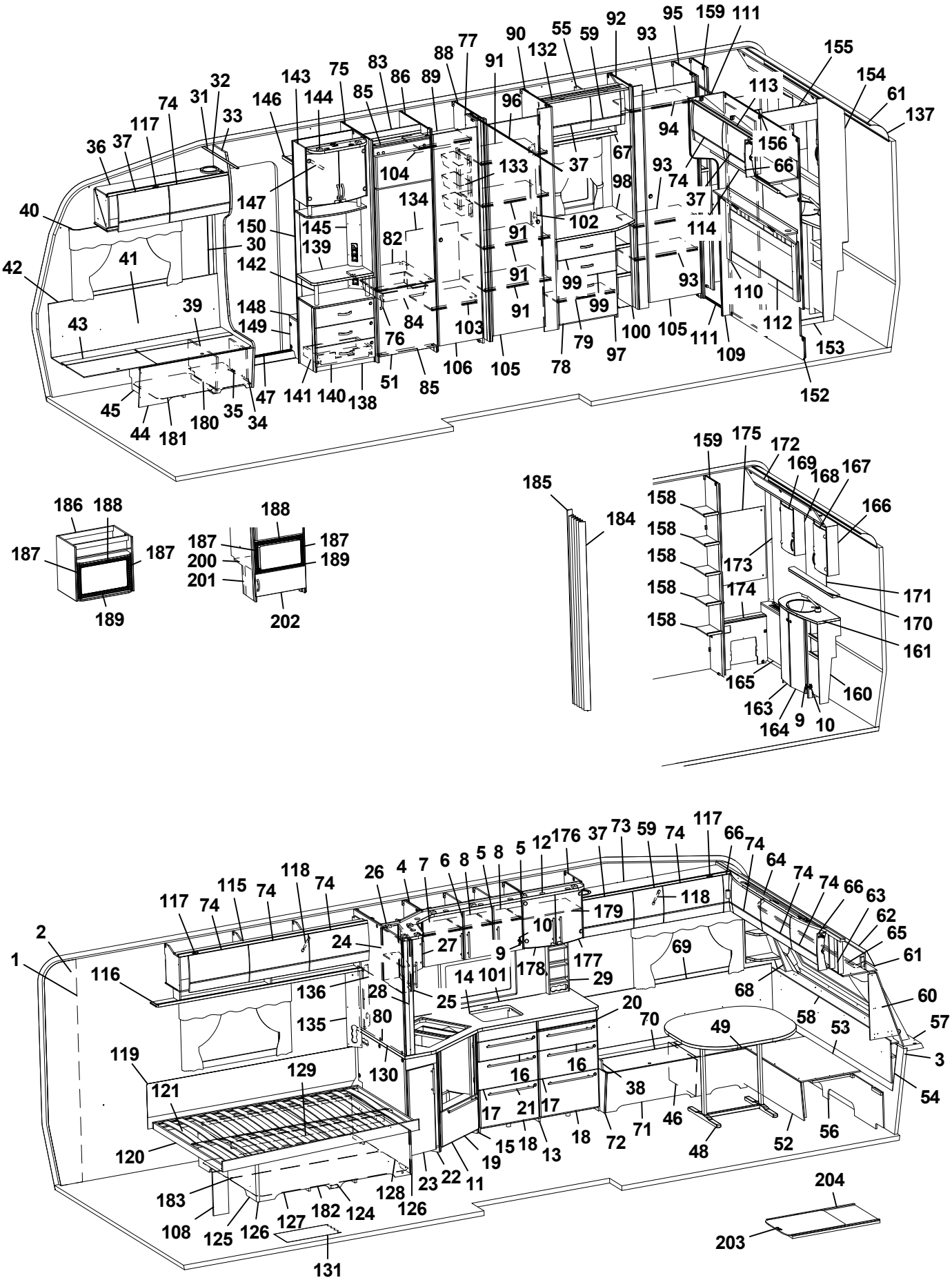
1
2
3
4
5
6
7
8
9
10
11
12
13
14
15
16
17
18
19
20
21
22
23
24
25
26
27
28
29
30
31
32
33
34
35
36
37
38
39
40
41
42
43
44
45
46
47
48
49
51
52
53
54
55
56
57
58
59
60
61
62
63
64
65
66
67
68
69
70
71
72
73
74
75
76
77
78
79
80
82
83
84
85
86
88
89
90
91
92
93
94
95
96
97
98
99
100
101
102
103
104
105
106
108
109
110
111
112
113
114
115
116
117
118
119
120
121
124
125
126
127
128
129
130
131
132
133
134
135
136
137
138
139
140
141
142
143
144
145
146
147
148
149
150
152
153
154
155
156
158
159
160
161
163
164
165
166
167
168
169
170
171
172
173
174
175
176
177
178
179
180
181
182
183
184
185
186
187
188
189
200
201
202
203
204

Pos Fig	Det. nr Part. No	Ingår Fitted	OBS!! Ange alltid årsmodell vid beställning av inredning Benämning	OBS!! Specify always year of model when ordering equipment Description
--	07-800039	x	Rullskena H d:o *	Roller rail R d:o *
--	07-800038	x	Rullskena V d:o *	Roller rail L d:o *
--	317514	x	Låda 500x480 d:o *	Drawer 500x480 d:o *
--	317382	x	Glidskena låda H d:o *	Slide bar, drawer R d:o *
--	350221	x	Glidskena låda V d:o *	Slide bar, drawer L d:o *
19	342277	x	Lucka (Vit)	Door (White)
--	342147	x	Lucka (Mekong)	Door (Mekong)
--	342131	x	Lucka (High Gloss)	Door (High Gloss)
--	20-900302	x	Pentrylåda 500x273 d:o	Drawer pentry 500x273 d:o
--	07-800039	x	Rullskena H d:o	Roller rail R d:o
--	07-800038	x	Rullskena V d:o	Roller rail L d:o
20	341954	x	Skärbräda	Cutting board
21	317503	x	Handtag	Handle
22	342274	x	Utskjut diskbänk (Vit)	Projection kitchen sink (White)
--	341922	x	Utskjut diskbänk (Mekong)	Projection kitchen sink (Mekong)
--	341649	x	Utskjut diskbänk (High Gloss)	Projection kitchen sink (High Gloss)
23	334711	x	Lucka (Vit)	Door (White)
--	336628	x	Lucka (Mekong)	Door (Mekong)
--	340514	x	Lucka (High Gloss)	Door (High Gloss)
--	317502	x	Handtag d:o	Handle d:o
24	342328	x	Skåp utskjut kökskåp (Vit)	Cupboard projection (White)
--	341924	x	Skåp utskjut kökskåp (Mekong)	Cupboard projection (Mekong)
--	341698	x	Skåp utskjut kökskåp (High Gloss)	Cupboard projection (High Gloss)
--	341856	x	Hylla d:o	Shelf d:o
25	334712	x	Lucka H (Vit)	Door R (White)
--	336624	x	Lucka H (Mekong)	Door R (Mekong)
--	340511	x	Lucka H (High Gloss)	Door R (High Gloss)
26	342327	x	Hörnskåp (Vit)	Corner cupboard (White)
--	341925	x	Hörnskåp (Mekong)	Corner cupboard (Mekong)
--	341690	x	Hörnskåp (High Gloss)	Corner cupboard (High Gloss)
27	342326	x	Lucka V ((Vit))	Door L (White)
--	341926	x	Lucka V (Mekong)	Door L (Mekong)
--	341696	x	Lucka V (High Gloss)	Door L (High Gloss)
28	341727	x	Stolpe utskjut	Support bar
29	333409M	x	Kryddhylla	Spice rack
30	318962	x	List täck el-kabel B=45 L=2100	Cover strip B=45 L=2100
31	316270	x	List snäpp undre L2379	List under L2379
32	316268	x	List snäpp övre L2379	List upper L2379
33	342165	x	Stolpe först. L1948 kpl. m. lucka	Support bar cpl. with door
34	336064	x	Lucka	Door
35	312589	x	Gångjärn	Hinge
36	342168	x	Skåp övre elc.L=1108	Cupboard upper L=1108
--	342220	x	Skåp övre elc.L=1108 (Selected)	Cupboard upper L=1108 (Selected)
--	342222	x	Skåp övre elc.L=1108 (Customized)	Cupboard upper L=1108(Customized)
37	337719	x	Lucka	Door
			M= Metervara T= Tillbehör	M= On the metre T= Accessory

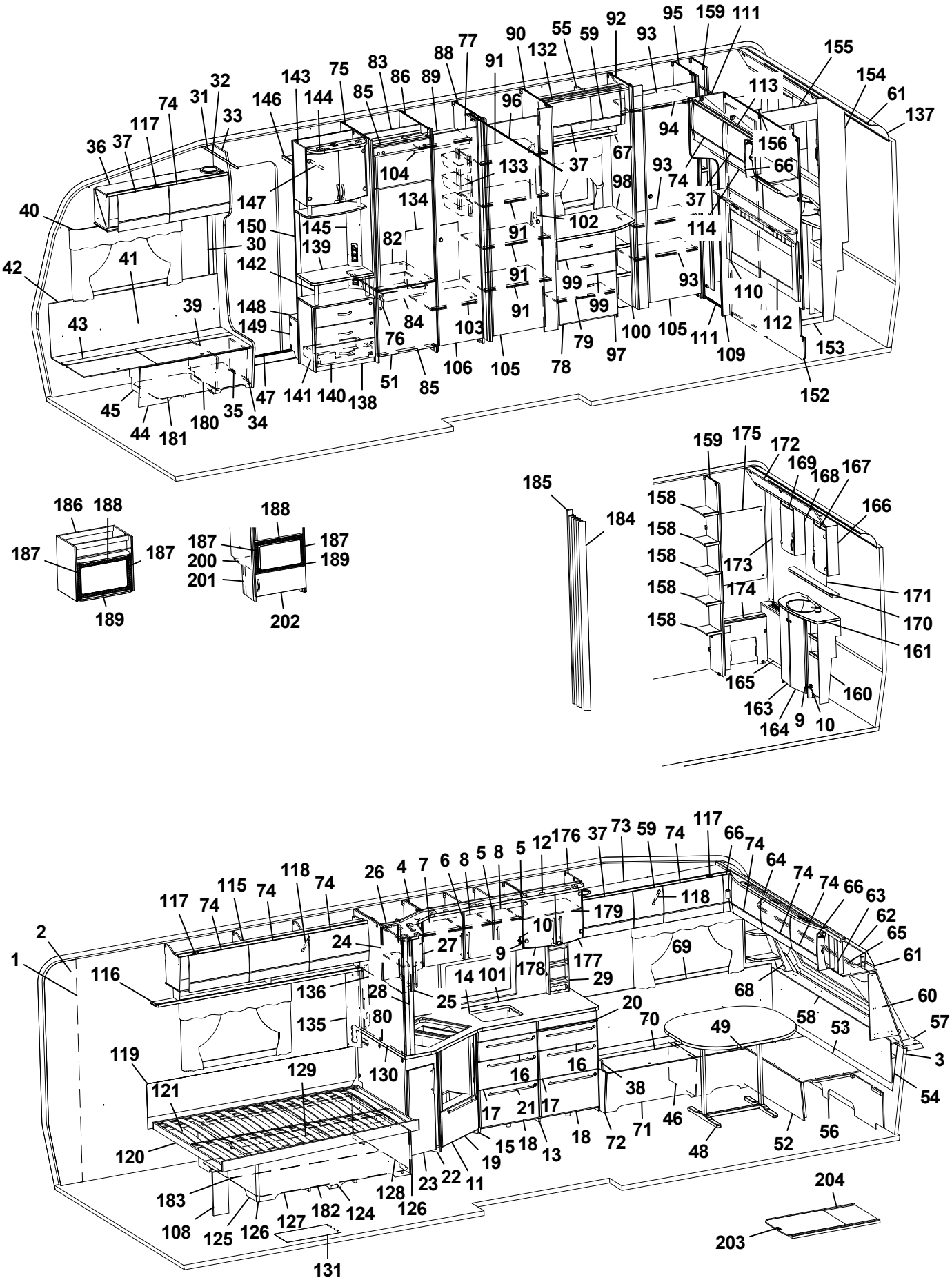
1
2
3
4
5
6
7
8
9
10
11
12
13
14
15
16
17
18
19
20
21
22
23
24
25
26
27
28
29
30
31
32
33
34
35
36
37
38
39
40
41
42
43
44
45
46
47
48
49
51
52
53
54
55
56
57
58
59
60
61
62
63
64
65
66
67
68
69
70
71
72
73
74
75
76
77
78
79
80
82
83
84
85
86
88
89
90
91
92
93
94
95
96
97
98
99
100
101
102
103
104
105
106
108
109
110
111
112
113
114
115
116
117
118
119
120
121
124
125
126
127
128
129
130
131
132
133
134
135
136
137
138
139
140
141
142
143
144
145
146
147
148
149
150
152
153
154
155
156
158
159
160
161
163
164
165
166
167
168
169
170
171
172
173
174
175
176
177
178
179
180
181
182
183
184
185
186
187
188
189
200
201
202
203
204

Pos Fig	Det. nr Part. No	Ingår Fitted	OBS!! Ange alltid årsmodell vid beställning av inredning Benämning	OBS!! Specify always year of model when ordering equipment Description
--	340494	x	Lucka (High Gloss)	Door (High Gloss)
38	342267	x	Dynstöd 15x80x400	Support cushion 15x80x400
39	342494	x	Stöd bäddlåda HF	Support bed box
40	350348	x	Skena gardin L1020	Curtain rod L1020
41	339355	x	Värmespalt H fram	Air gap R.F.
42	319821	M	List kant mörkbrun	Strip, dark brown
43	336883	x	Lock bäddlåda H F	Cover bedbox R.F.
--	319024	x	Matta grå textil m. tejp d:o	Carpet gray textile with tape d:o
44	342486	x	Front bäddlåda H F	Front bed box R.F.
--	342488	T	Front bäddlåda H F (centraldammsugare)	Front bed box R.F. (central vacuum cleaner)
45	342495	x	Stöd bäddlåda HF	Support bed box
46	312825	x	Stöd bäddlåda VF	Support bed box
47	314687	x	Tröskel aluminium L=850	Threshold aluminium L=850
48	310083	x	Bordsstativ	Table stand
49	335940-K	x	Bordsskiva 940x1025	Table top 940x1025
--	340543-K	x	Bordsskiva 940x1025, ljus [1]	Table top 940x1025, light [1]
--	340543-L	x	Bordsskiva 940x1025, mörk [1]	Table top 940x1025, dark [1]
51	342259	x	Lucka H 550x570	Door R 550x570
52	331245M	x	Front bäddlåda gavel	Front bed box gable
53	331246M	x	Skiva rundsittgrupp	Sheet seat
54	340578	x	Värmespalt gavel fram	Air gap
55	340364	x	Skåp övre L=790	Cupboard upper L=790
--	341135	x	Skåp övre L=790 (Customized)	Cupboard upper L=790 (Customized)
--	319978	x	Gångjärn d:o	Hinge d:o
--	319980	x	Platta gångjärn d:o	Plate hinge d:o
56	340520	x	Stöd sittgrupp	Support
57	213471	x	Hylla front kpl. L2376	Shelf front cpl. L2376
58	340191	x	Front/hylla kpl.	Front/shelf cpl.
--	340929	x	Hylla m. belysning "Björn" (Customized)	Shelf with lighting "Bear" (Customized)
59	337790	x	Lucka	Door
--	340493	x	Lucka (High Gloss)	Door (High Gloss)
60	338518	x	Hylla hörn H	Shelf R
61	313884	x	List plast radie L=2379	List L=2379
62	316005	x	Skiva plast 295x2363x1	Plastic sheet
63	342301	x	Skåp gavel fram L=2360	Cupboard L=2360
--	342300	x	Skåp gavel fram L=2360 (Customized)	Cupboard L=2360 (Customized)
--	319978	x	Gångjärn d:o	Hinge d:o
--	319979	x	Platta gångjärn d:o	Plate hinge d:o
64	336063	x	Ljusramp gavelskåp	Light holder
65	350349	x	Skena gardin L1920	Curtain rod L1920
66	337738	x	Hörn inredning	Corner
--	340917	x	Hörn inredning (High Gloss)	Corner (High Gloss)
--	311917	x	Gångjärn d:o	Hinge d:o
--	319909	x	Platta gångjärn d:o	Plate hinge d:o
67	331305M	x	Hyllpaket	Shelf
			M= Metervara T= Tillbehör	M= On the metre T= Accessory

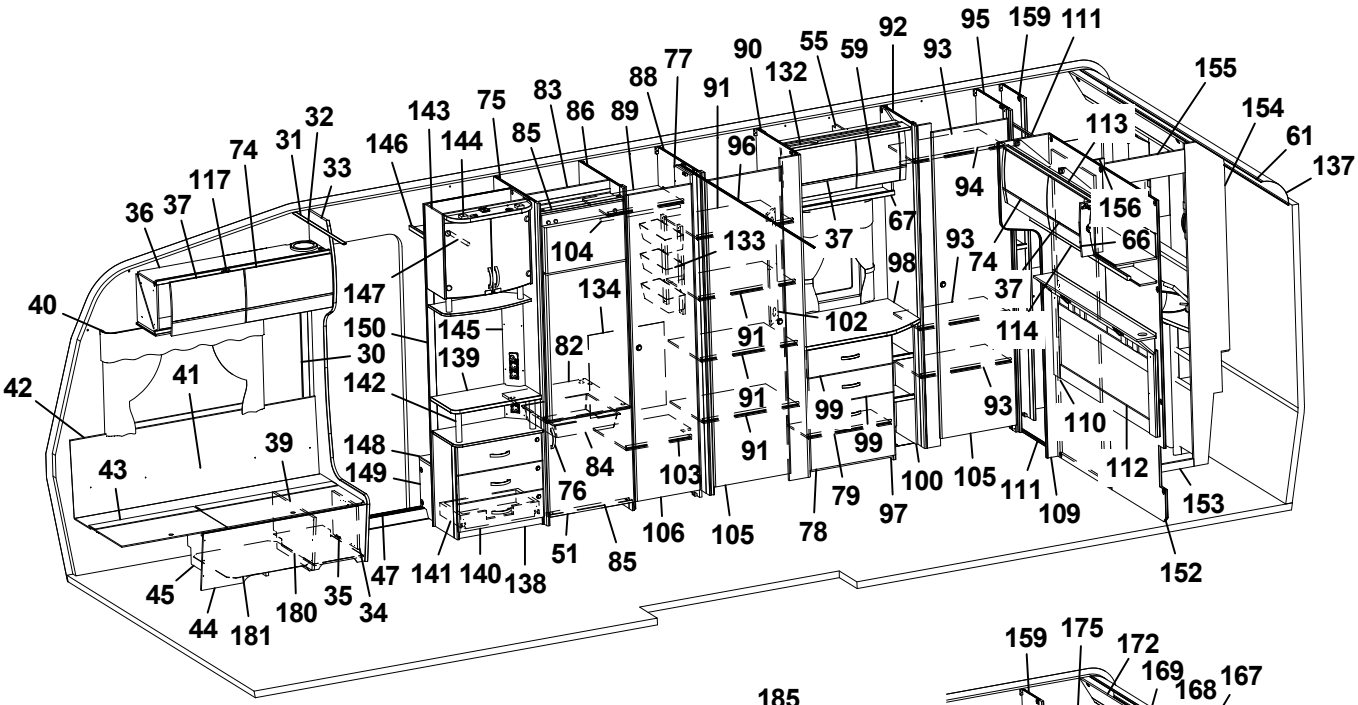
36 37 117 74 31 32 33 40 42 41 43 39 45 44 181 180 35 34 47 146 143 144 75 85 83 86 89 88 77 91 90 132 55 59 92 93 95 159 111 155 154 61 137 113 156 66 94 67 37 98 93 74 37 114 110 112 153 152 104 133 134 102 91 99 99 100 105 111 109 97 79 78 105 106 103 91 91 91 91 82 84 76 51 85 147 150 145 139 142 148 149 141 140 138

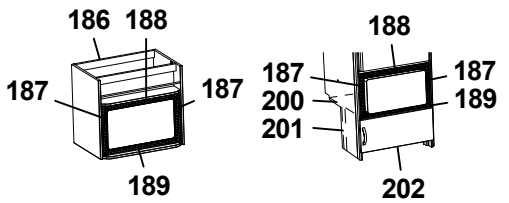
186 188 187 187 189
188 187 187 200 189 201 202

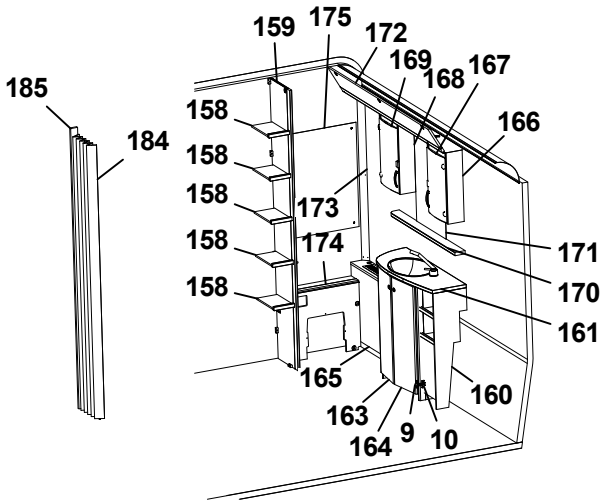
185 184
159 175 172 169 168 167 166 158 158 158 158 158 173 174 171 170 161 165 160 163 164 9 10

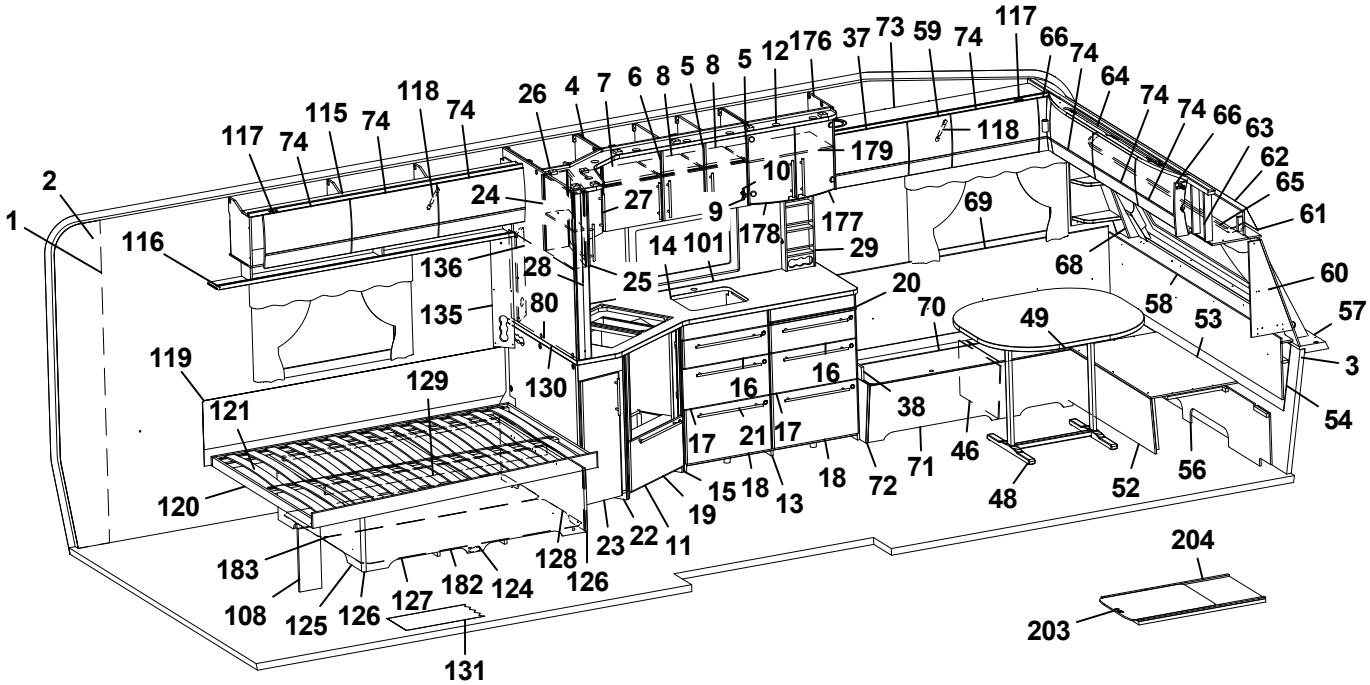
1 2 116 117 74 115 74 118 74 26 4 7 6 8 5 8 5 12 176 37 73 59 74 117 66 74 64 74 74 66 63 62 65 61 60 57 3 54 56 52 48 46 71 72 38 49 70 20 69 68 58 53 24 27 10 9 179 118 177 178 29 14 101 25 28 136 135 80 130 129 121 120 119 183 108 125 126 127 182 124 128 126 131 23 22 11 19 15 18 13 17 21 17 16 16 18 204 203

Pos Fig	Det. nr Part. No	Ingår Fitted	OBS!! Ange alltid årsmodell vid beställning av inredning Benämning	OBS!! Specify always year of model when ordering equipment Description
--	350350	x	Skena gardin L=500	Curtain rod L=500
68	342291	x	Hylla hörn V	Shelf L
69	337174	x	Värmespalt V fram	Air gap L.F.
70	333907	x	Lock bäddlåda V F	Cover bed box L.F
--	319024	x	Matta grå textil m. tejp d:o	Carpet gray textile with tape d:o
71	339502	x	Front bäddlåda V F	Front bed box L.F.
72	339500	x	Gavel bäddlåda V F	Gable bed box L.F
73	340322	x	Skåp övre L=1108	Cupboard upper L=1108
--	340349	x	Skåp övre L=1108 (Selected)	Cupboard upper L=1108 (Selected)
--	340909	x	Skåp övre L=1108 (Customized)	Cupboard upper L=1108 (Customized)
74	337695	x	Lucka	Door
--	340495	x	Lucka (High Gloss)	Door (High Gloss)
75	342304	x	Vägg kyl V	Wall refrigerator L
76	350129	x	Handtag	Handle
77	331238M	x	Nisch, vikdörr	Niche folding door
78	339513	x	Lucka 550x380	Door 550x380
--	315202	x	Gångjärn d:o	Hinge d:o
--	312588	x	Platta gångjärn	Plate hinge
79	339522	x	Hylla	Shelf
80	341710-A	T	Köksskiva vägg svart skiffer	Protection kitchen, black slate
--	341710-G	T	Köksskiva vägg natur skiffer	Protection kitchen, grey
82	340675	x	Hylla under kyl	Shelf under refrigerator
83	342309	x	Bakstycke stopp kyl	Back cupboard
84	310325	x	Trådback vit 427x427x85	Tray 427x427x85
--	312712	x	Glidlist trådback (säljes i par)	Sliding strip tray (pair)
85	342306	x	Front skåp under kyl	Front cupboard
86	342305	x	Vägg kyl H	Wall refrigerator R
88	332430M	x	Vägg garderob	Wall wardrobe
89	331279M	x	Hylla garderob övre	Shelf wardrobe upper
90	332431M	x	Vägg garderob	Wall wardrobe
91	332432M	x	Hylla garderob	Shelf wardrobe
92	331899M	x	Vägg garderob V	Wall wardrobe L
93	331928M	x	Hylla	Shelf
94	350217	x	Galgstång L=790	Clothes hanger L=790
95	331900M	x	Vägg garderob H	Wall wardrobe R
96	318104	x	Skena draperi L=1730	Drapery rail L=1730
97	339457	x	Byrå kpl. u. skiva	Chest of drawers without board
98	336076-K	x	Skiva byrå	Board
99	339512	x	Lådförstycke 550x167	Drawer front 550x167
--	317514	x	Låda plast	Drawer plastic
--	317382	x	Glidskena låda H	Slide bar, drawer R
--	350221	x	Glidskena låda V	Slide bar, drawer L
100	331307M	x	Hylla vid byrå kpl.	Shelf cpl.
101	319780-A	T	Köksskiva vägg svart skiffer	Protection kitchen, black
--	319780-G	T	Köksskiva vägg natur skiffer	Protection kitchen, nature slate
			M= Metervara T= Tillbehör	M= On the metre T= Accessory

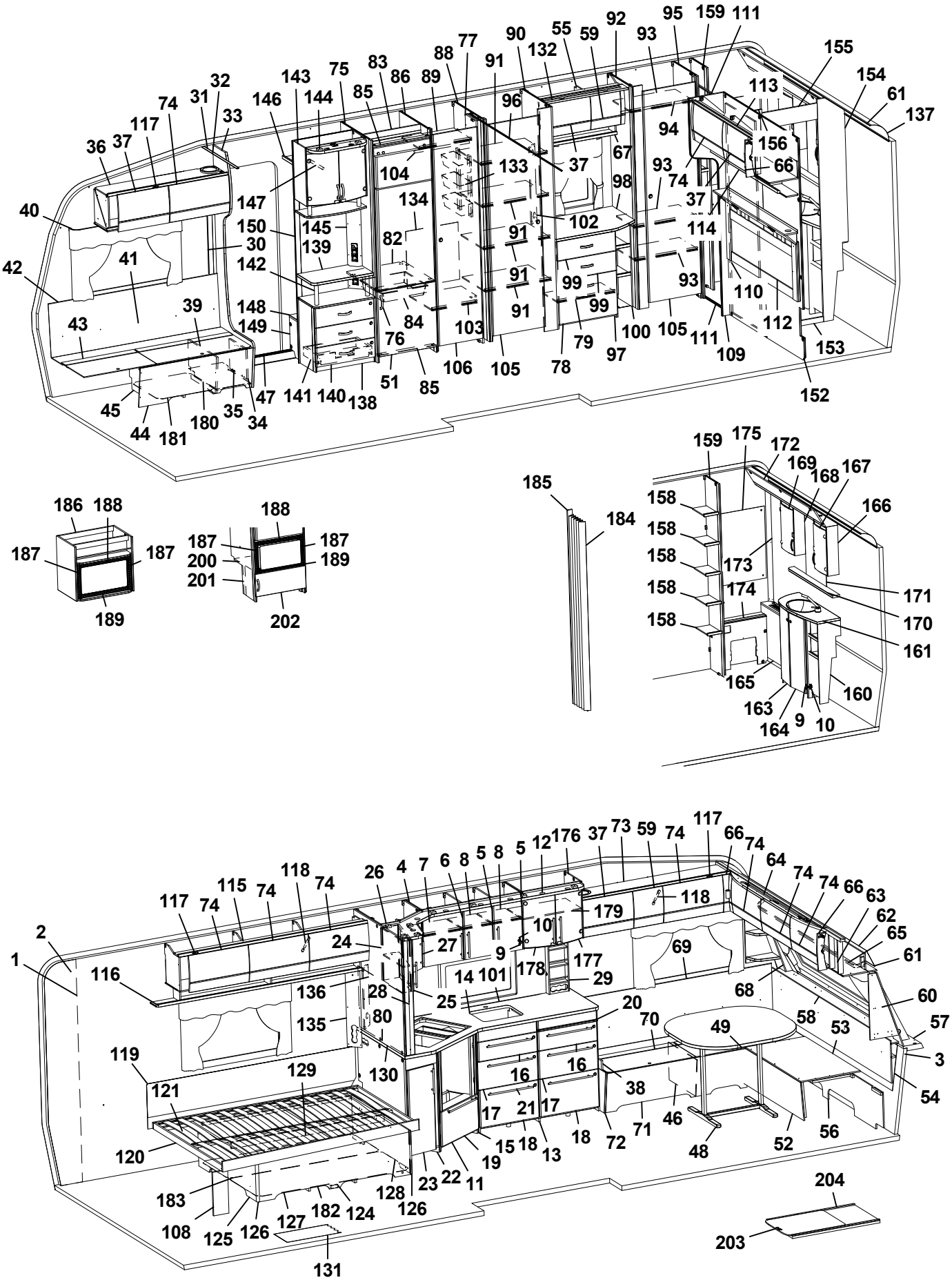
1
2
3
4
5
6
7
8
9
10
11
12
13
14
15
16
17
18
19
20
21
22
23
24
25
26
27
28
29
30
31
32
33
34
35
36
37
38
39
40
41
42
43
44
45
46
47
48
49
51
52
53
54
55
56
57
58
59
60
61
62
63
64
65
66
67
68
69
70
71
72
73
74
75
76
77
78
79
80
82
83
84
85
86
88
89
90
91
92
93
94
95
96
97
98
99
100
101
102
103
104
105
106
108
109
110
111
112
113
114
115
116
117
118
119
120
121
124
125
126
127
128
129
130
131
132
133
134
135
136
137
138
139
140
141
142
143
144
145
146
147
148
149
150
152
153
154
155
156
159
160
161
163
164
165
166
167
168
169
170
171
172
173
174
175
176
177
178
179
180
181
182
183
184
185
186
187
188
189
200
201
202
203
204

Pos Fig	Det. nr Part. No	Ingår Fitted	OBS!! Ange alltid årsmodell vid beställning av inredning Benämning	OBS!! Specify always year of model when ordering equipment Description
102	335787M	x	Front el-uttag	Front outlet
103	331274M	x	Hylla garderob nedre	Shelf wardrobe under
104	350217	x	Galgstång L=790	Clothes hanger L=790
105	342239	x	Dörr 490x1850	Door 490x1850
106	342238	x	Dörr 415x1850	Door 415x1850
108	337472	x	Stöd säng	Support bed
109	336314	x	Front vägg tvättrum	Front
110	331914M	x	Skjutdörr tvättrum	Door
111	316030	x	Skena skjutdörr	Curtain rod
--	375434	x	List d:o	List d:o
--	331953M	x	Kloss d:o	Block d:o
112	340529	x	Värmespalt kpl. m. tyg och belysning	Air gap cpl. with fabric and illumination
--	340533	T	Värmespalt kpl. m. tyg och belysning [1]	Air gap cpl. with fabric and illumination [1]
113	340957	x	Skåp gavel bak V L1405	Cupboard upper L1405
--	341110	x	Skåp gavel bak V L1405 (Customized)	Cupboard upper L1405 (Customized)
--	319978	x	Gångjärn d:o	Hinge d:o
--	319980	x	Platta gångjärn d:o	Plate hinge d:o
114	331936M	x	Hyllpaket	Shelf
115	340352	x	Skåp övre V-bak L=1747	Cupboard upper L-rear L=1747
--	341022	x	Skåp övre L=1747 (Customized)	Cupboard upper L=1747 (Customized)
116	331189M	x	Hyllpaket	Shelf
117	319978	x	Gångjärn	Hinge
--	319980	x	Platta gångjärn	Plate hinge
118	319914	x	Gasfjäder	Gas spring
--	319915	x	Fäste vinkel d:o	Angle bracket d:o
--	319916	x	Fäste runt d:o	Bracket round d:o
119	338121	x	Värmespalt	Air gap
120	342650	x	Sängram u. ribbotten	Bedbottom without laths
121	342685	x	Ribbotten kpl.	Laths bottom cpl.
--	311985	x	Ribba sängbotten L=718 B=63	Lath bed bottom L=718 B=63
--	312046	x	Band t. ribbotten	Band for laths bottom
124	342677	x	Sänglåda kpl.	Bed box cpl.
125	342678	x	Gavel säng V	Gable bed L
126	319776	x	List hörn L=2500	Corner strip L=2500
127	339426	x	Front säng	Front bed
128	342679	x	Gavel säng H	Gable bed R
129	315203	x	Regel 17,5x55x1415	Wood lath pine 17,5x55x1415
130	341709	x	Vägg	Wall
131	319230	M^2	Matta golv, klinkermönster mörkgrå	Carpet floor, clinker design dark grey
--	319393	T	Matta golv, antik planka	Carpet floor, antique plank
132	336078	x	Ljusramp	Light holder
133	319759	x	Korg, garderob	Basket, wardrobe
--	335802	x	List för korgar	List för baskets
134	336261	x	Täckskiva exp.kärl	Cover expansion vessel
135	335788M	x	Front el-uttag	Front outlet
			M= Metervara T= Tillbehör	M= On the metre T= Accessory

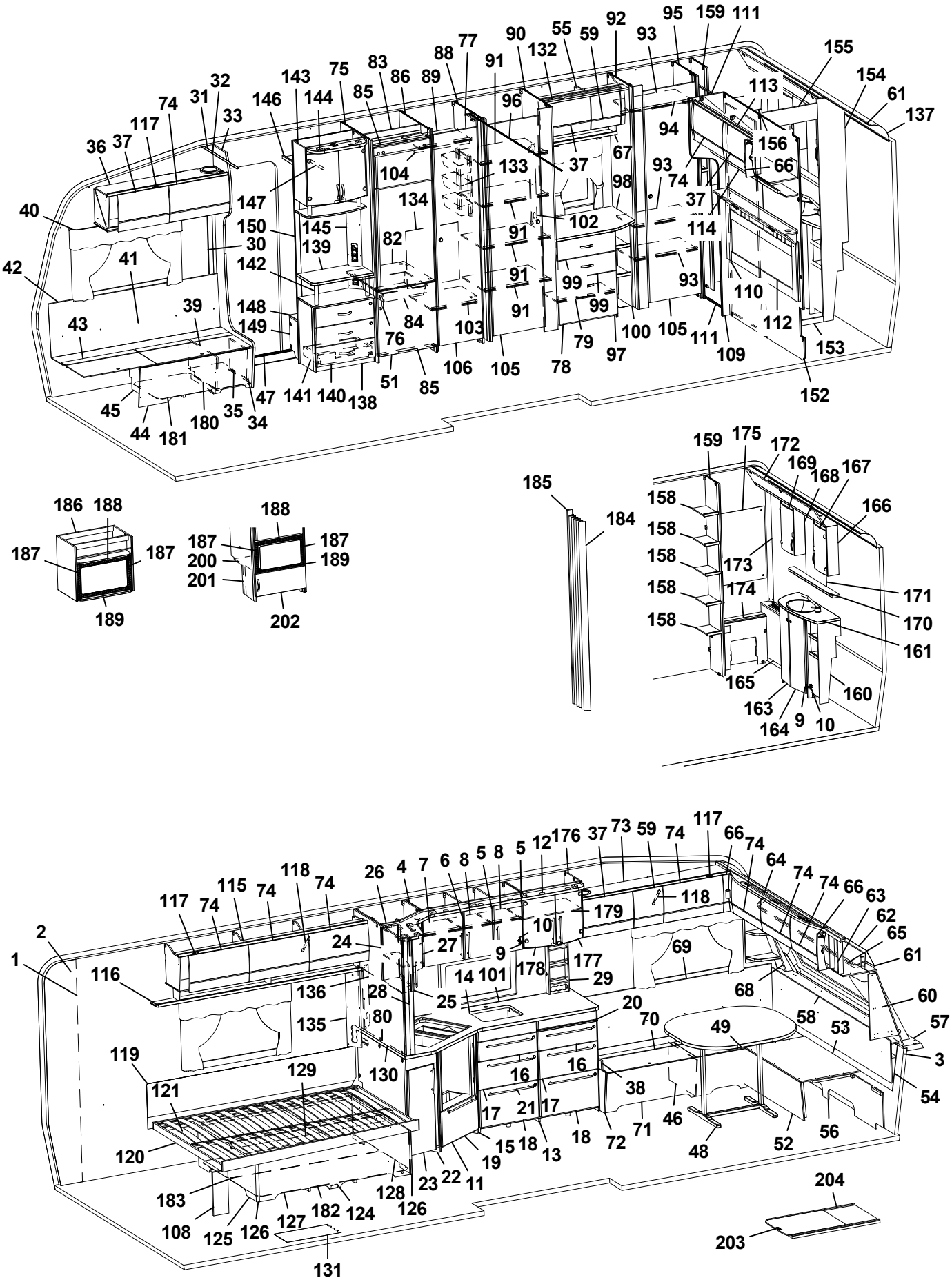
1
2
3
4
5
6
7
8
9
10
11
12
13
14
15
16
17
18
19
20
21
22
23
24
25
26
27
28
29
30
31
32
33
34
35
36
37
38
39
40
41
42
43
44
45
46
47
48
49
51
52
53
54
55
56
57
58
59
60
61
62
63
64
65
66
67
68
69
70
71
72
73
74
75
76
77
78
79
80
82
83
84
85
86
88
89
90
91
92
93
94
95
96
97
98
99
100
101
102
103
104
105
106
108
109
110
111
112
113
114
115
116
117
118
119
120
121
124
125
126
127
128
129
130
131
132
133
134
135
136
137
138
139
140
141
142
143
144
145
146
147
148
149
150
152
153
154
155
156
159
160
161
163
164
165
166
167
168
169
170
171
172
173
174
175
176
177
178
179
180
181
182
183
184
185
186
187
188
189
200
201
202
203
204

Pos Fig	Det. nr Part. No	Ingår Fitted	OBS!! Ange alltid årsmodell vid beställning av inredning Benämning	OBS!! Specify always year of model when ordering equipment Description
136	341985	x	Front el-uttag 15x130x530	Front outle 15x130x530
137	316005	x	Skiva plast 295x2363x1	Plastic sheet
138	341958	x	TV-bänk kpl. u. skiva	TV-bench cpl. whitout board
139	336122-K	x	Skiva TV-bänk, ljus	Board, light
--	336122-L	T	Skiva TV-bänk, mörk	Board, dark
140	341959	x	Lådförstycke	Drawer front
141	20-900302	x	Pentrylåda 500x273 d:o	Drawer pentry 500x273 d:o
--	07-800039	x	Rullskena H d:o	Roller rail R d:o
--	07-800038	x	Rullskena V d:o	Roller rail L d:o
142	336103	x	Rundstav folierad L=192	Round staff L=192
143	340077	x	Skåp bar kpl. H=512	Coctail cabinet cpl. H=512
--	332088M	x	Hylla hållare flaskor	Shelf bottle holder
--	331778	x	Lucka H d:o	Door R d:o
--	331779	x	Lucka V d:o	Door L d:o
--	318379	x	Gångjärn d:o	Hinge d:o
--	318380	x	Täckhatt d:o	Cover d:o
--	312588	x	Platta gångjärn d:o	Plate hinge d:o
--	336104	x	Hylla under skåp	Shelf under cupboard
--	336102	x	Rundstav d:o L=100	Round staff d:o L=100
144	336106	x	Ljusramp	Light holder
145	340418	x	Front el-uttag 130x857,5	Front outlet 130x857,5
146	331910M	x	Hylla garderob övre	Shelf
147	350217	x	Galgstång L=790	Clothes hanger L=790
148	319866	x	Hylla insteg	Shelf
149	336618	x	Front hylla garderob	Front
150	337198	x	Vägg instegsgarderob	Wall wardrobe
152	336315	x	Vägg tvättrum	Wall washroom
153	332955M	x	Tröskel	Threshold
154	332954M	x	Vägg tvättrum	Wall
155	332956M	x	Överbit tvättrum	Overlap washroom
156	332957M	x	List poppel 15x63x1948	List 15x63x1948
158	331894M	x	Hylla	Shelf
159	331903M	x	Vägg garderob H	Wall wardrobe R
160	336054	x	Skåp tvättställ u. skiva	Cupboard washroom without board
161	336057-K	x	Skiva skåp tvättställ	Board cupboard wash basin
163	336056	x	Lucka V	Door L
164	336055	x	Lucka H	Door R
165	336322	x	Front gavel bak	Front
--	319198	x	Galler ventilation d:o	Ventilation grille d:o
166	331911M	x	Skåp tvättrum H	Cupboard washroom R
167	331778	x	Lucka H	Door R
168	331912M	x	Skåp tvättrum V	Cupboard washroom L
169	331779	x	Lucka V	Door L
170	336100-K	x	Hylla	Shelf
171	315999	x	Spegel 440x700x3	Mirror 440x700x3
			M= Metervara T= Tillbehör	M= On the metre T= Accessory

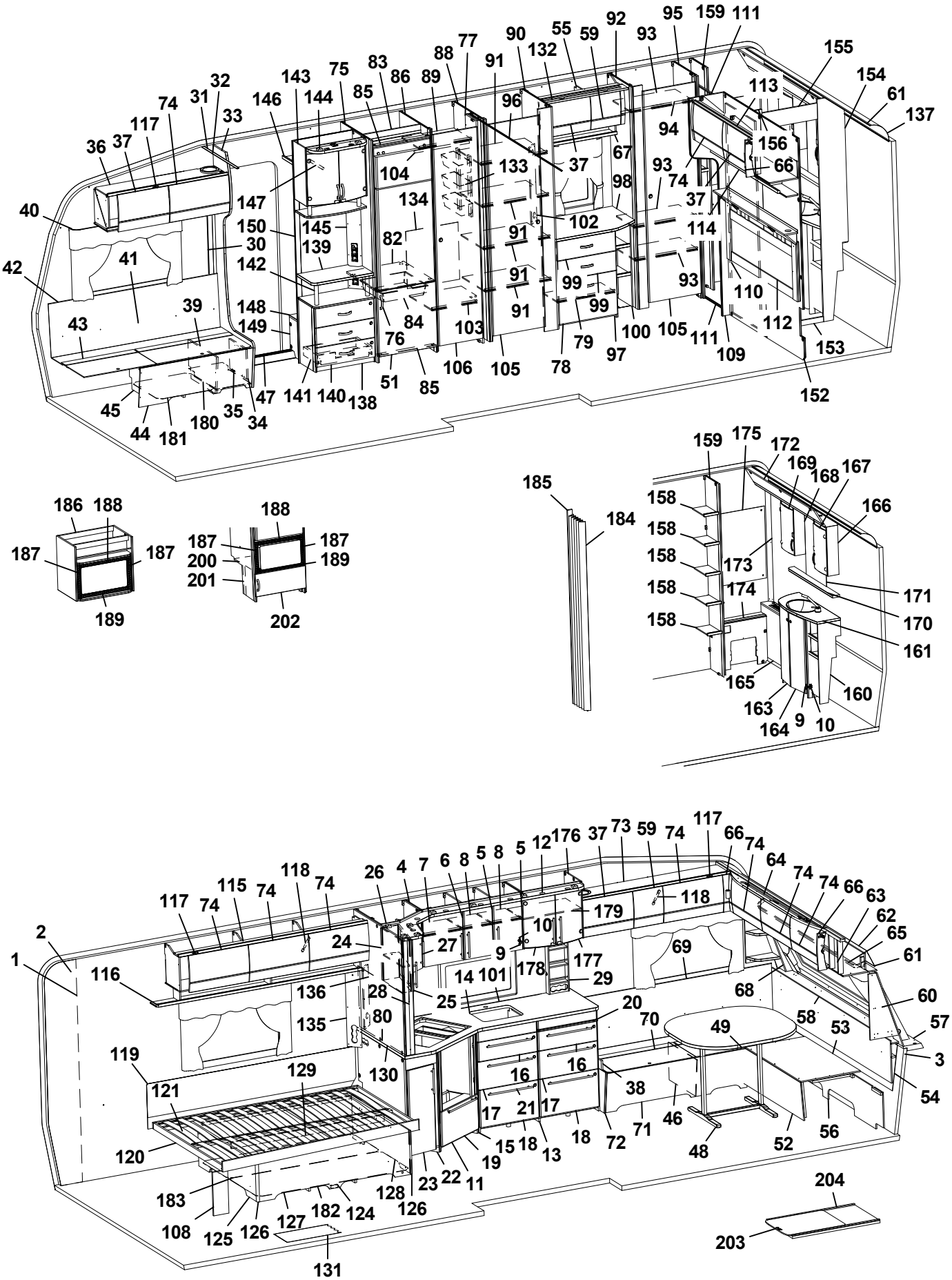
1
2
3
4
5
6
7
8
9
10
11
12
13
14
15
16
17
18
19
20
21
22
23
24
25
26
27
28
29
30
31
32
33
34
35
36
37
38
39
40
41
42
43
44
45
46
47
48
49
51
52
53
54
55
56
57
58
59
60
61
62
63
64
65
66
67
68
69
70
71
72
73
74
75
76
77
78
79
80
82
83
84
85
86
88
89
90
91
92
93
94
95
96
97
98
99
100
101
102
103
104
105
106
108
109
110
111
112
113
114
115
116
117
118
119
120
121
124
125
126
127
128
129
130
131
132
133
134
135
136
137
138
139
140
141
142
143
144
145
146
147
148
149
150
152
153
154
155
156
159
160
161
163
164
165
166
167
168
169
170
171
172
173
174
175
176
177
178
179
180
181
182
183
184
185
186
187
188
189
200
201
202
203
204

Pos Fig	Det. nr Part. No	Ingår Fitted	OBS!! Ange alltid årsmodell vid beställning av inredning Benämning	OBS!! Specify always year of model when ordering equipment Description
172	334194M	x	Ljusramp	Light holder
173	335718	x	Front hörn	Front
174	331902M	x	Täckfront	Front
175	316039	x	Spegel 300x725x3	Mirror 300x725x3
--	319883	T	Spegel 300x725x3 ¹	Mirror 300x725x3 ¹
176	336112	x	Skåp vitrin	Vitrine
177	332233	x	Lucka vitrin H 272x450	Door vitrine R 272x450
178	332234	x	Lucka vitrin V 272x450	Door vitrine L 272x450
--	318630	x	Lås magnet d:o	Lock magnet d:o
--	318381	x	Motstycke magnetlås	Companion part
--	318379	x	Gångjärn	Hinge
--	318380	x	Täckhatt d:o	Cover d:o
--	312588	x	Platta gångjärn	Plate hinge
179	331206M	x	Hylla	Shelf
180	350390	x	Plåt skofack	Plate shoe compartment
181	342496	x	Luftspalt H-fram	Air gap R front
182	324938	x	Luftspalt sänglåda	Air gap bed box
183	325752	x	Luftspalt sänglåda	Air gap bed box
184	315216	T	Vikdörr 1900x1500	Folding door
185	376461	T	Bakdel nisch vikdörr	Back niche folding door
186	342343	T	Skåp kpl. mikrovågsugn	Cupboard cpl. microwave oven
187	402108	T	Galler vent. mikro 318x38	Grating vent. micro 318x38
188	402109	T	Galler vent. mikro 448x38	Grating vent. micro 448x38
189	402110	T	Galler vent. mikro 448x33	Grating vent. micro 448x33
200	342316	T	Hylla mikro	Shelf
201	342315	T	List folierad L=283	List folierad L=283
202	342311	T	Lucka 550x228	Door 550x228
--	316799	x	Gångjärn d:o	Hinge d:o
--	312588	x	Platta gångjärn d:o	Plate hinge d:o
206	341192	T	Utdragsskiva bord 450x550	Sliding leaf 450x550
207	341193	T	Låda utdragsskiva	Box sliding leaf
			* = Olika djup på lådor kan förekomma ¹ = Selected och Customized	* = Different depths of drawers can exist ¹ = Selected and Customized
			Dyntyger, madrasser m.m. (se dynor m.m.)	Cushion textilies, mattresses etc. (see cushions etc.)
			M= Metervara T= Tillbehör	M= On the metre T= Accessory

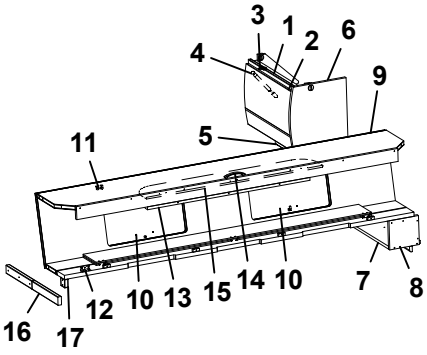
3
1
2
6
4
9
5
11
16
17
12
10
13
15
14
10
7
8

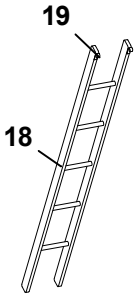
19
18

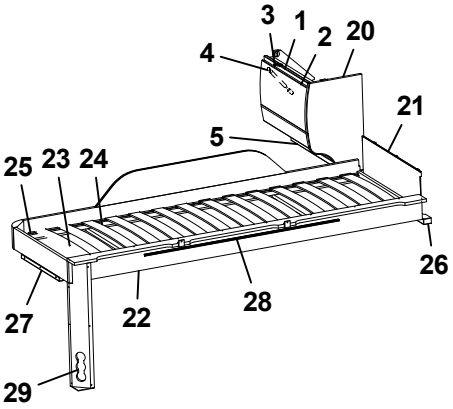
3
1
2
20
4
21
5
25
23
24
26
27
22
28
29

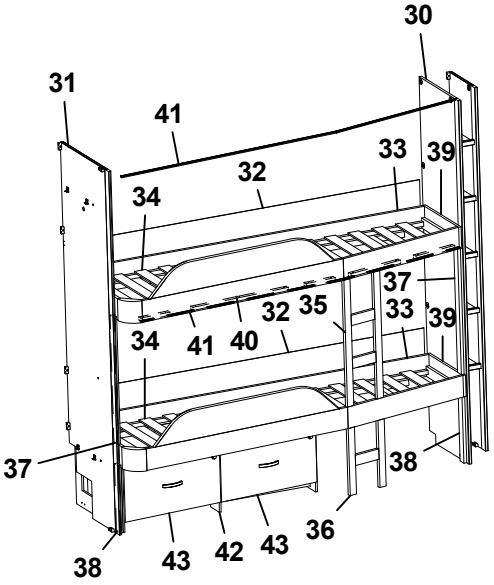
30
31
41
33
39
32
34
37
32
35
33
39
34
41
40
37
38
43
42
43
36
38

Pos Fig	Det. nr Part. No	Ingår Fitted	OBS!! Ange alltid årsmodell vid beställning av inredning Benämning	OBS!! Specify always year of model when ordering equipment Description
1	341225	x	Skåp gavel bak L560	Cupboard gable L560
--	341432	x	Skåp gavel bak L560 (Customized)	Cupboard gable L560 (Customized)
2	337695	x	Lucka	Door
--	340495	x	Lucka (High Gloss)	Door (High Gloss)
3	319978	x	Gångjärn	Hinge
--	319980	x	Platta gångjärn	Plate hinge
4	319914	x	Gasfjäder	Gas spring
--	319915	x	Fäste vinkel d:o	Angle bracket d:o
--	319916	x	Fäste runt d:o	Bracket round d:o
5	331743M	x	Hyllpaket	Shelf
6	336644	x	Gavel rundad	Gable
7	331694M	x	Hylla gavel bak	Shelf gable rear
8	331697M	x	Gavel	Gable
9	337661	x	Överbäddskåp L1980	Upper bed L1980
--	341426	x	Överbäddskåp L1980 (Customized)	Upper bed L1980 (Customized)
10	337664	x	Lucka	Door
--	341427	x	Lucka (High Gloss)	Door (High Gloss)
11	860402	x	Gångjärn	Hinge
12	860405	x	Gångjärn	Hinge
13	339839	x	Regel låsning	Lock bar
14	350129	x	Handtag	Handle
15	375813	x	Rasskydd ö-bäddskåp	Protective plate
16	332661M	x	Bärregel (vikbar)	Bearing rail
17	331701M	x	Kloss bärregel	Block bearing rail
18	376697	T	Stege ö-bäddsskåp 201x1800 kpl.	Ladder upper bed 201x1800 cpl.
19	860426	T	Krok t. stege	Hook for ladder
20	336496	x	Gavel rundad	Gable
21	321209	x	Värmespalt gavel	Air gap gable
22	336381	x	Sängram vån.säng V u. ribbotten	Bed bottom L without laths
23	325430	x	Ribbotten kpl.	Laths bottom cpl.
24	311985	x	Ribba sängbotten L=718 B=63	Lath bed bottom L=718 B=63
25	312046	x	Band t. ribbotten	Band for laths bottom
26	331960M	x	Bärregel	Bearing rail
27	331961M	x	Bärregel L=440	Bearing rail L=440
28	314721	x	Skena draperi L=1100	Curtain rod L=1100
29	333190M	x	Front el-uttag	Front outlet
30	330642M	x	Vägg garderob	Wall wardrobe
31	334491M	x	Vägg garderob	Wall wardrobe
32	333099	x	Värmespalt	Air gap
33	339642	x	Sängram u. ribbotten	Bed bottom without laths
34	326733	x	Ribbotten kpl.	Laths bottom cpl.
--	311985	x	Ribba sängbotten L=718 B=63	Lath bed bottom L=718 B=63
--	312046	x	Band t. ribbotten	Band for laths bottom
35	339439	x	Stege	Ladder
36	339646	x	Stege	Ladder
			T= Tillbehör	T= Accessory

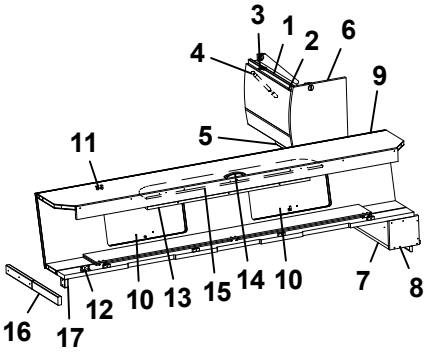
3
1
2
6
4
9
11
5
16
17
12
10
13
15
14
10
7
8

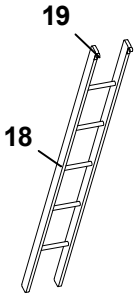
19
18

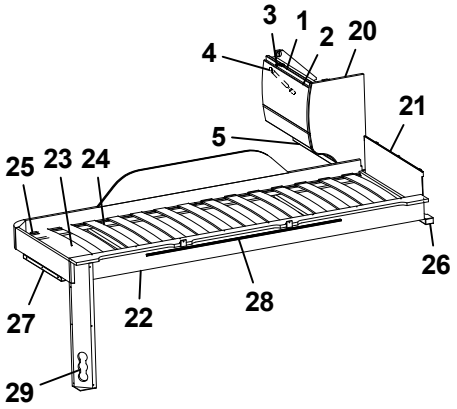
3
1
2
20
4
21
5
25
23
24
26
27
22
28
29

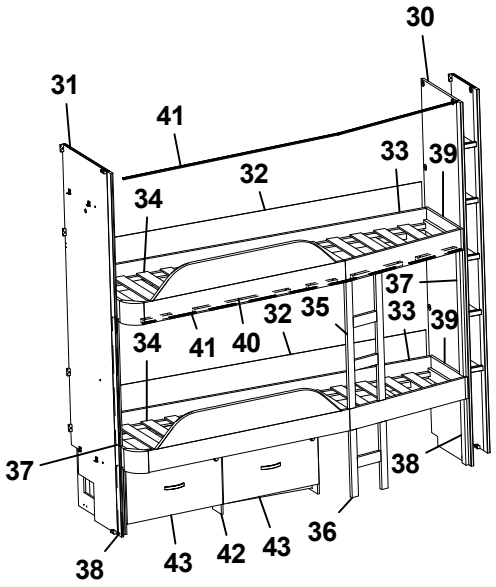
30
31
41
33
39
32
34
37
32
35
33
39
34
41
40
37
38
38
43
42
43
36

Pos Fig	Det. nr Part. No	Ingår Fitted	OBS!! Ange alltid årsmodell vid beställning av inredning Benämning	OBS!! Specify always year of model when ordering equipment Description
37	333237M	x	Stöd säng 45x680	Support bed 45x680
38	331524M	x	Stöd säng 45x360	Support bed 45x360
39	334535M	x	Passbit 412x115	Gauge block 412x115
40	332977M	T	List draperiskena (5 delar)	List drapery rail (5 parts)
41	315907	T	Skena draperi L=1920	Drapery rail L=1920
42	332878M	T	Lådor under säng kpl. sats	Drawers under bed cpl. kit
43	332883M	T	Låda kpl. d:o	Drawer cpl. d:o
--	315215	T	Glidskena låda (säljes i par)	Slide bar (exp. in pair)

T= Tillbehör

T= Accessory

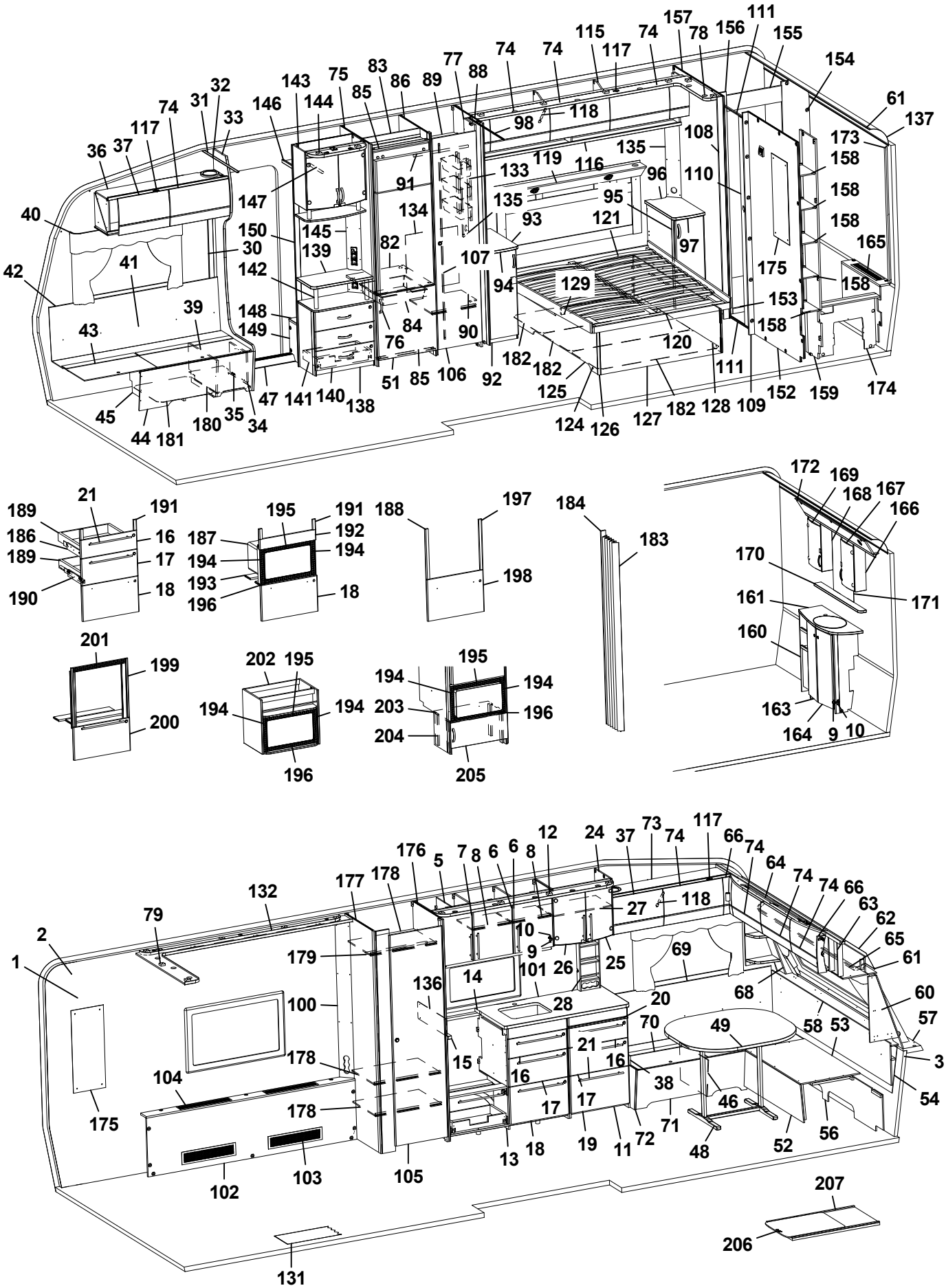
1 2 3 5 6 7 8 9 10 11 12 13 14 15 16 17 18 19 20 21 24 25 26 27 28 31 32 33 34 35 36 37 38 39 40 41 42 43 44 45 46 47 48 49 51 52 53 54 56 57 58 60 61 62 63 64 65 66 68 69 70 71 72 73 74 75 76 77 78 79 82 83 84 85 86 88 89 90 91 92 93 94 95 96 97 98 100 101 102 103 104 105 106 107 108 109 110 111 116 117 118 119 120 121 124 125 126 127 128 129 131 132 133 134 135 136 138 139 140 141 142 143 144 145 146 147 148 149 150 152 153 154 155 156 157 158 159 161 163 164 165 166 167 168 169 170 171 172 173 174 175 176 177 178 179 180 181 182 183 184 186 187 188 189 190 191 192 193 194 195 196 197 198 199 200 201 202 203 204 205 206 207

Pos Fig	Det. nr Part. No	Ingår Fitted	OBS!! Ange alltid årsmodell vid beställning av inredning Benämning	OBS!! Specify always year of model when ordering equipment Description
1	318657	M	Tapet vägg/tak	Wall paper
2	318584	M	Tejp tapet 20 mm	Tape, wall paper 20 mm
3	318585	M	Tejp tapet 60 mm	Tape, wall paper 60 mm
5	340435	x	Skåp kök L1120 kpl. (Vit)	Cupboard kitchen L1120 cpl. (White)
--	340441	x	Skåp kök L1120 kpl. (Mekong)	Cupboard kitchen L1120 cpl. (Mekong)
--	340896	x	Skåp kök L1120 kpl. (High Gloss)	Cupboard kitchen L1120 cpl. (High Gloss)
6	334712	x	Lucka H (Vit)	Door R (White)
--	336624	x	Lucka H (Mekong)	Door R (Mekong)
--	340511	x	Lucka H (High Gloss)	Door R (High Gloss)
--	317502	x	Handtag d:o	Handle d:o
7	334713	x	Lucka V (Vit)	Door L (White)
--	336625	x	Lucka V (Mekong)	Door L (Mekong)
--	340512	x	Lucka V (High Gloss)	Door L (High Gloss)
--	317502	x	Handtag d:o	Handle d:o
8	331385M	x	Hylla	Shelf
9	311917	x	Gångjärn	Hinge
10	312588	x	Platta gångjärn	Plate hinge
11	336084	x	Utskjut diskbänk (Vit)	Projection kitchen sink (White)
--	336777	x	Utskjut diskbänk (Mekong)	Projection kitchen sink (Mekong)
--	340883	x	Utskjut diskbänk (High Gloss)	Projection kitchen sink (High Gloss)
12	336108	x	Ljusramp köksskåp (vitrinskåp)	Light holder kitchen (vitrine)
--	342396	T	Ljusramp köksskåp (skåp mikro)	Light holder kitchen (microwave oven)
13	342271	x	Diskbänk trädel u. skiva (Vit)	Kitchen sink without board (White)
--	342389	x	Diskbänk trädel u. skiva (Mekong)	Kitchen sink without board (Mekong)
--	342390	x	Diskbänk trädel u. skiva (High Gloss)	Kitchen sink without board (High Gloss)
--	342413	x	Diskbänk induktion trädel u. skiva (Vit)	Kitchen sink induction w/o board (White)
--	342412	x	Diskbänk induktion trädel u. skiva (Mekong)	Kitchen sink induction w/o board (Mekong)
--	342411	x	Diskbänk induktion trädel u. skiva (High Gloss)	Kitchen sink induction w/o board (High Gloss)
14	336099-K	x	Skiva diskbänk 1167x565	Board 1167x565
--	341525-K	x	Skiva diskbänk induktion 1703x573, ljus	Board induction 1703x573, light
--	341525-L	x	Skiva diskbänk induktion 1703x573, mörk	Board induction 1703x573, dark
15	336098-K	x	Skiva diskbänk 40x560	Board 40x560
16	334706	x	Lådförstycke (Vit)	Drawer front (White)
--	336631	x	Lådförstycke (Mekong)	Drawer front (Mekong)
--	340504	x	Lådförstycke (High Gloss)	Drawer front (High Gloss)
--	317514	x	Låda 500x480 d:o	Drawer 500x480 d:o
--	317382	x	Glidskena låda H d:o	Slide bar, drawer R d:o
--	350221	x	Glidskena låda V d:o	Slide bar, drawer L d:o
17	334707	x	Lådförstycke (Vit)	Drawer front (White)
--	336633	x	Lådförstycke (Mekong)	Drawer front (Mekong)
--	340505	x	Lådförstycke (High Gloss)	Drawer front (High Gloss)
--	317514	x	Låda 500x480 d:o	Drawer 500x480 d:o
--	317382	x	Glidskena låda H d:o	Slide bar, drawer R d:o
--	350221	x	Glidskena låda V d:o	Slide bar, drawer L d:o
18	342156	x	Lucka (Vit)	Door (White)
--	341794	x	Lucka (Mekong)	Door (Mekong)
--	341083	x	Lucka (High Gloss)	Door (High Gloss)
--	20-900302	x	Pentrylåda 500x273 d:o *	Drawer pentry 500x273 d:o *
--	07-800039	x	Rullskena H d:o *	Roller rail R d:o *
--	07-800038	x	Rullskena V d:o *	Roller rail L d:o *
			M= Metervara T= Tillbehör	M= On the metre T= Accessory

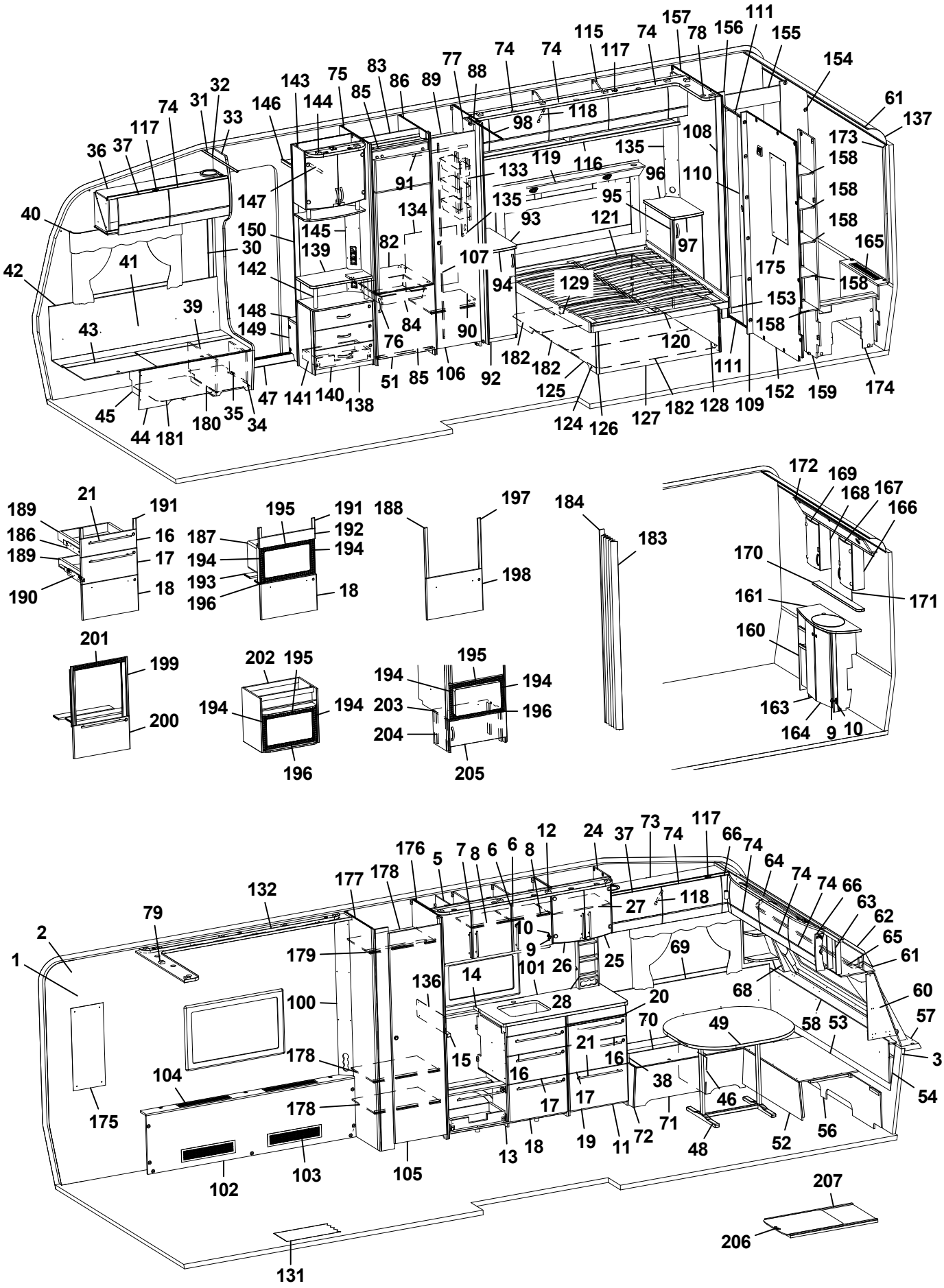
1 2 3 5 6 7 8 9 10 11 12 13 14 15 16 17 18 19 20 21 24 25 26 27 28 31 32 33 34 35 36 37 38 39 40 41 42 43 44 45 46 47 48 49 51 52 53 54 56 57 58 60 61 62 63 64 65 66 68 69 70 71 72 73 74 75 76 77 78 79 82 83 84 85 86 88 89 90 91 92 93 94 95 96 97 98 100 101 102 103 104 105 106 107 108 109 110 111 116 117 118 119 120 121 124 125 126 127 128 129 131 132 133 134 135 136 138 139 140 141 142 143 144 145 146 147 148 149 150 152 153 154 155 156 157 158 159 161 163 164 165 166 167 168 169 170 171 172 173 174 175 176 177 178 179 180 181 182 183 184 186 187 188 189 190 191 192 193 194 195 196 197 198 199 200 201 202 203 204 205 206 207

Pos Fig	Det. nr Part. No	Ingår Fitted	OBS!! Ange alltid årsmodell vid beställning av inredning Benämning	OBS!! Specify always year of model when ordering equipment Description
--	317514	x	Låda 500x480 d:o *	Drawer 500x480 d:o *
--	317382	x	Glidskena låda H d:o *	Slide bar, drawer R d:o *
--	350221	x	Glidskena låda V d:o *	Slide bar, drawer L d:o *
19	334709	x	Lucka (Vit)	Door (White)
--	336760	x	Lucka (Mekong)	Door (Mekong)
--	340507	x	Lucka (High Gloss)	Door (High Gloss)
--	315202	x	Gångjärn d:o	Hinge d:o
--	312588	x	Platta gångjärn d:o	Plate hinge d:o
20	336675	x	Skärbräda	Cutting board
21	317503	x	Handtag	Handle
24	336112	x	Skåp vitrin	Vitrine
25	332233	x	Lucka vitrin H 272x450	Door vitrine R 272x450
26	332234	x	Lucka vitrin V 272x450	Door vitrine L 272x450
--	318630	x	Lås magnet d:o	Lock magnet d:o
--	318381	x	Motstycke magnetlås	Companion part
--	318379	x	Gångjärn	Hinge
--	318380	x	Täckhatt d:o	Cover d:o
--	312588	x	Platta gångjärn	Plate hinge
27	331206M	x	Hylla	Shelf
28	333409M	x	Kryddhylla	Spice rack
30	318962	x	List täck el-kabel B=45 L=2100	Cover strip B=45 L=2100
31	316270	x	List snäpp undre L2379	List under L2379
32	316268	x	List snäpp övre L2379	List upper L2379
33	342165	x	Stolpe först. L1948 kpl. m. lucka	Support bar cpl. with door
34	336064	x	Lucka	Door
35	312589	x	Gångjärn	Hinge
36	342168	x	Skåp övre elc.L=1108	Cupboard upper L=1108
--	342220	x	Skåp övre elc.L=1108 (Selected)	Cupboard upper L=1108 (Selected)
--	342222	x	Skåp övre elc.L=1108 (Customized)	Cupboard upper L=1108(Customized)
37	337719	x	Lucka	Door
--	340494	x	Lucka (High Gloss)	Door (High Gloss)
38	342267	x	Dynstöd 15x80x400	Support cushion 15x80x400
39	342494	x	Stöd bäddlåda HF	Support bed box
40	350348	x	Skena gardin L1020	Curtain rod L1020
41	339355	x	Värmespalt H fram	Air gap R.F.
42	319821	M	List kant mörkbrun	Strip, dark brown
43	336883	x	Lock bäddlåda H F	Cover bedbox R.F.
--	319024	x	Matta grå textil m. tejp d:o	Carpet gray textile with tape d:o
44	342486	x	Front bäddlåda H F	Front bed box R.F.
--	342488	T	Front bäddlåda H F (centraldammsugare)	Front bed box R.F. (central vacuum cleaner)
45	342495	x	Stöd bäddlåda HF	Support bed box
46	312825	x	Stöd bäddlåda VF	Support bed box
47	314687	x	Tröskel aluminium L=850	Threshold aluminium L=850
48	310083	x	Bordsstativ	Table stand
49	335940-K	x	Bordsskiva 940x1025	Table top 940x1025
--	340543-K	x	Bordsskiva 940x1025, ljus [1]	Table top 940x1025, light [1]
--	340543-L	x	Bordsskiva 940x1025, mörk [1]	Table top 940x1025, dark [1]
51	342259	x	Lucka H 550x570	Door R 550x570
--	316799	x	Gångjärn d:o	Hinge d:o
--	312588	x	Platta gångjärn d:o	Plate hinge d:o
			M= Metervara T= Tillbehör	M= On the metre T= Accessory

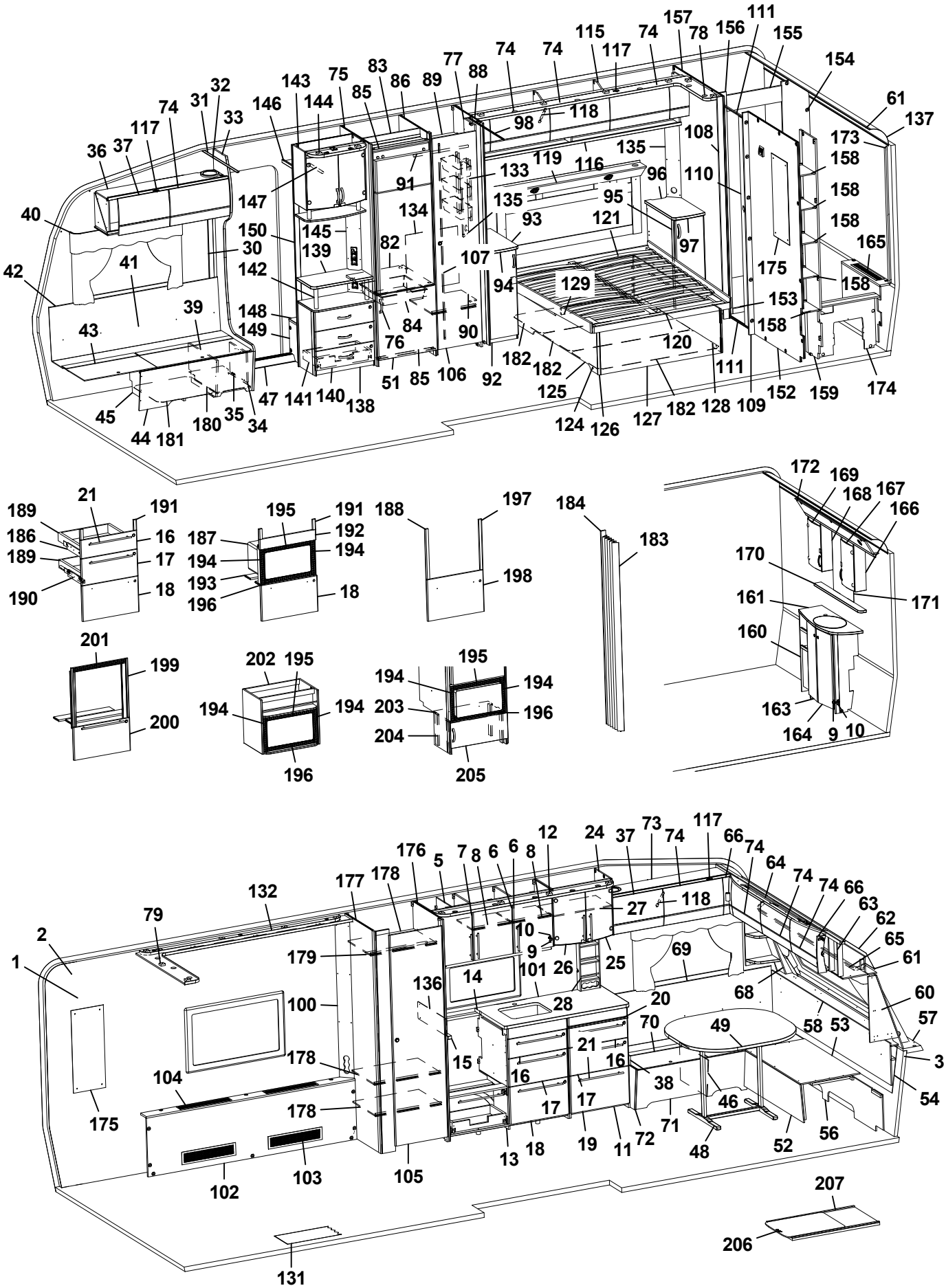
1 2 3 5 6 7 8 9 10 11 12 13 14 15 16 17 18 19 20 21 24 25 26 27 28 31 32 33 34 35 36 37 38 39 40 41 42 43 44 45 46 47 48 49 51 52 53 54 56 57 58 60 61 62 63 64 65 66 68 69 70 71 72 73 74 75 76 77 78 79 82 83 84 85 86 88 89 90 91 92 93 94 95 96 97 98 100 101 102 103 104 105 106 107 108 109 110 111 116 117 118 119 120 121 124 125 126 127 128 129 131 132 133 134 135 136 138 139 140 141 142 143 144 145 146 147 148 149 150 152 153 154 155 156 157 158 159 161 163 164 165 166 167 168 169 170 171 172 173 174 175 176 177 178 179 180 181 182 183 184 186 187 188 189 190 191 192 193 194 195 196 197 198 199 200 201 202 203 204 205 206 207

Pos Fig	Det. nr Part. No	Ingår Fitted	OBS!! Ange alltid årsmodell vid beställning av inredning Benämning	OBS!! Specify always year of model when ordering equipment Description
52	331245M	x	Front bäddlåda gavel	Front bed box gable
53	331246M	x	Skiva rundsittgrupp	Sheet seat
54	340578	x	Värmespalt gavel fram	Air gap
56	340520	x	Stöd sittgrupp	Support
57	213471	x	Hylla front kpl. L2376	Shelf front cpl. L2376
58	340191	x	Front/hylla kpl.	Front/shelf cpl.
--	340929	x	Hylla m. belysning "Björn" (Customized)	Shelf with lighting "Bear" (Customized)
60	338518	x	Hylla hörn H	Shelf R
61	313884	x	List plast radie L=2379	List L=2379
62	316005	x	Skiva plast 295x2363x1	Plastic sheet
63	342301	x	Skåp gavel fram L=2360	Cupboard L=2360
--	342300	x	Skåp gavel fram L=2360 (Customized)	Cupboard L=2360 (Customized)
--	319978	x	Gångjärn d:o	Hinge d:o
--	319979	x	Platta gångjärn d:o	Plate hinge d:o
64	336063	x	Ljusramp gavelskåp	Light holder
65	350349	x	Skena gardin L1920	Curtain rod L1920
66	337738	x	Hörn inredning	Corner
--	340917	x	Hörn inredning (High Gloss)	Corner (High Gloss)
--	311917	x	Gångjärn d:o	Hinge d:o
--	319909	x	Platta gångjärn d:o	Plate hinge d:o
68	342291	x	Hylla hörn V	Shelf L
69	337171	x	Värmespalt V fram	Air gap L.F.
70	333906	x	Lock bäddlåda V F	Cover bed box L.F
--	319024	x	Matta grå textil m. tejp d:o	Carpet gray textile with tape d:o
71	339504	x	Front bäddlåda V F	Front bed box L.F.
72	339500	x	Gavel bäddlåda V F	Gable bed box L.F
73	340322	x	Skåp övre L=1108	Cupboard upper L=1108
--	340349	x	Skåp övre L=1108 (Selected)	Cupboard upper L=1108 (Selected)
--	340909	x	Skåp övre L=1108 (Customized)	Cupboard upper L=1108 (Customized)
74	337695	x	Lucka	Door
--	340495	x	Lucka (High Gloss)	Door (High Gloss)
75	342304	x	Vägg kyl V	Wall refrigerator L
76	350129	x	Handtag	Handle
77	330767M	x	Nisch, vikdörr	Niche folding door
78	339230	x	Ljusramp H [1]	Light holder R [1]
79	339697	x	Ljusramp V [1]	Light holder L [1]
82	340675	x	Hylla under kyl	Shelf under refrigerator
83	342309	x	Bakstycke stopp kyl	Back cupboard
84	310325	x	Trådback vit 427x427x85	Tray 427x427x85
--	312712	x	Glidlist trådback (säljes i par)	Sliding strip tray (pair)
85	342306	x	List folierad L = 528	List foiled L = 528
86	342305	x	Vägg kyl H	Wall refrigerator R
88	334359M	x	Vägg garderob	Wall wardrobe
89	338797	x	Hylla garderob övre	Shelf wardrobe upper
90	338802	x	Hylla garderob nedre	Shelf wardrobe under
91	350217	x	Galgstång L=790	Clothes hanger L=790
92	336282	x	Hurts V kpl. u. skiva	Cupboard L cpl. without board
--	332508M	x	Hylla d:o	Shelf d:o
93	336285-K	x	Skiva hurts 295x550	Board cupboard
--	336285-L	x	Skiva hurts 295x550, mörk	Board cupboard, dark
			M= Metervara T= Tillbehör	M= On the metre T= Accessory

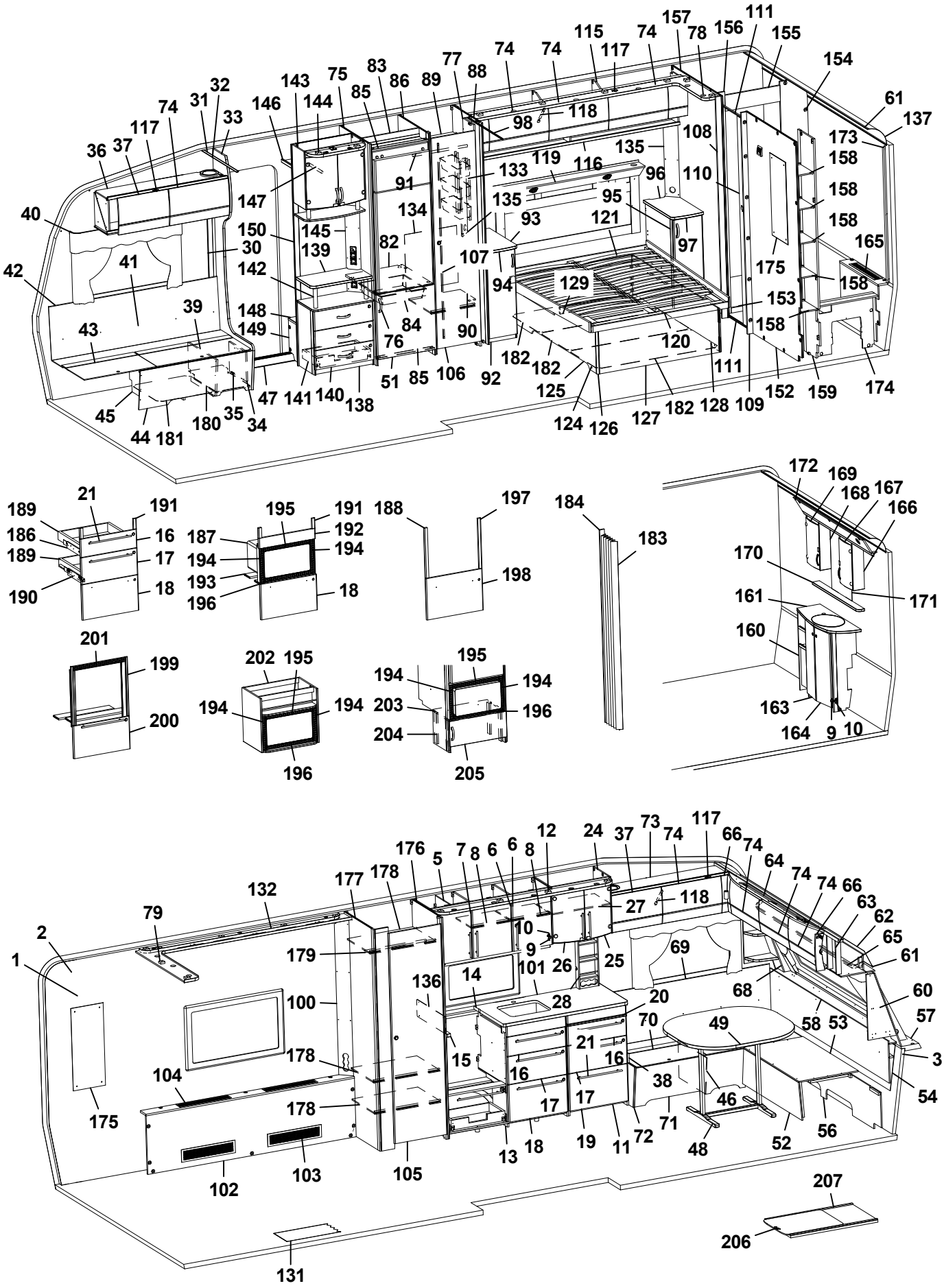
1 2 3 5 6 7 8 9 10 11 12 13 14 15 16 17 18 19 20 21 24 25 26 27 28 31 32 33 34 35 36 37 38 39 40 41 42 43 44 45 46 47 48 49 51 52 53 54 56 57 58 60 61 62 63 64 65 66 68 69 70 71 72 73 74 75 76 77 78 79 82 83 84 85 86 88 89 90 91 92 93 94 95 96 97 98 100 101 102 103 104 105 106 107 108 109 110 111 116 117 118 119 120 121 124 125 126 127 128 129 131 132 133 134 135 136 138 139 140 141 142 143 144 145 146 147 148 149 150 152 153 154 155 156 157 158 159 161 163 164 165 166 167 168 169 170 171 172 173 174 175 176 177 178 179 180 181 182 183 184 186 187 188 189 190 191 192 193 194 195 196 197 198 199 200 201 202 203 204 205 206 207

Pos Fig	Det. nr Part. No	Ingår Fitted	OBS!! Ange alltid årsmodell vid beställning av inredning Benämning	OBS!! Specify always year of model when ordering equipment Description
94	336283	x	Lucka V 270x745	Door
95	336424	x	Hurts H kpl. u. skiva	Cupboard R cpl. without board
--	332508M	x	Hylla d:o	Shelf d:o
96	336421-K	x	Skiva hurts 295x550	Board cupboard
--	336421-L	x	Skiva hurts 295x550, mörk	Board cupboard, dark
97	336138	x	Lucka H 270x745	Door
98	318104	x	Skena draperi L=1730	Drapery rail L=1730
100	342745	x	Front el-uttag	Front outlet
--	339224	x	Front el-uttag [1]	Front outlet [1]
101	319780-A	T	Köksskiva vägg svart skiffer	Protection kitchen, black slate
--	319780-G	T	Köksskiva vägg natur skiffer	Protection kitchen, nature slate
102	339694	x	Front kpl.	Front cpl.
103	319018	x	Galler ventilation al. 500x110	Ventilation grille al. 500x110
104	319198	x	Galler ventilation al. 480x80	Ventilation grille al. 480x80
105	342239	x	Dörr 490x1850	Door 490x1850
106	338567	x	Dörr 405x1850	Door 405x1850
--	314523	x	Rätningslist dörr	List L=1715
108	338649	x	Front vägg tvättrum H	Front R
109	338648	x	Front vägg tvättrum V	Front L
110	331914M	x	Skjutdörr tvättrum	Door
111	316030	x	Skena skjutdörr	Curtain rod
--	375434	x	List d:o	List d:o
--	331953M	x	Kloss d:o	Block d:o
115	340410	x	Skåp övre L=2021	Cupboard upper L=2021
--	341449	x	Skåp övre L=2021 (Customized)	Cupboard upper L=2021 (Customized)
116	330756M	x	Hyllpaket	Shelf
--	339859	x	Hyllpaket [1]	Shelf [1]
117	319978	x	Gångjärn	Hinge
--	319980	x	Platta gångjärn	Plate hinge
118	319914	x	Gasfjäder	Gas spring
--	319915	x	Fäste vinkel d:o	Angle bracket d:o
--	319916	x	Fäste runt d:o	Bracket round d:o
119	340529	x	Värmespalt kpl. m. tyg och belysning	Air gap cpl. with fabric and illumination
--	339238	T	Värmespalt kpl. m. tyg och belysning [1]	Air gap cpl. with fabric and illumination [1]
120	334696M	x	Sängram u. ribbotten	Bed bottom without laths
--	319652	x	Skena utdrag säng L=350 (säljes i par)	Slide bar L=350 (exp. in pair)
121	334622	x	Ribbotten kpl.	Laths bottom cpl.
--	311985	x	Ribba sängbotten L=718 B=63	Lath bed bottom L=718 B=63
--	312046	x	Band t. ribbotten	Band for laths bottom
124	339663	x	Sänglåda kpl.	Bed box cpl.
125	339664	x	Gavel säng V	Gable bed L
126	319776	x	List hörn L=2500	Corner strip L=2500
127	337308	x	Front säng	Front bed
128	339666	x	Gavel säng H	Gable bed R
129	330781	x	List furu 1123x55x17,5	Wood lath pine 1123x55x17,5
131	319230	M^2	Matta golv, klinkermönster mörkgrå	Carpet floor, clinker design dark grey
--	319393	T	Matta golv, antik planka	Carpet floor, antique plank
132	339656	x	Ramp gardinupphängning L=1790	Holder curtains hanging L=1790
133	319759	x	Korg, garderob	Basket, wardrobe
--	335802	x	List för korgar	List för baskets
			M= Metervara T= Tillbehör	M= On the metre T= Accessory

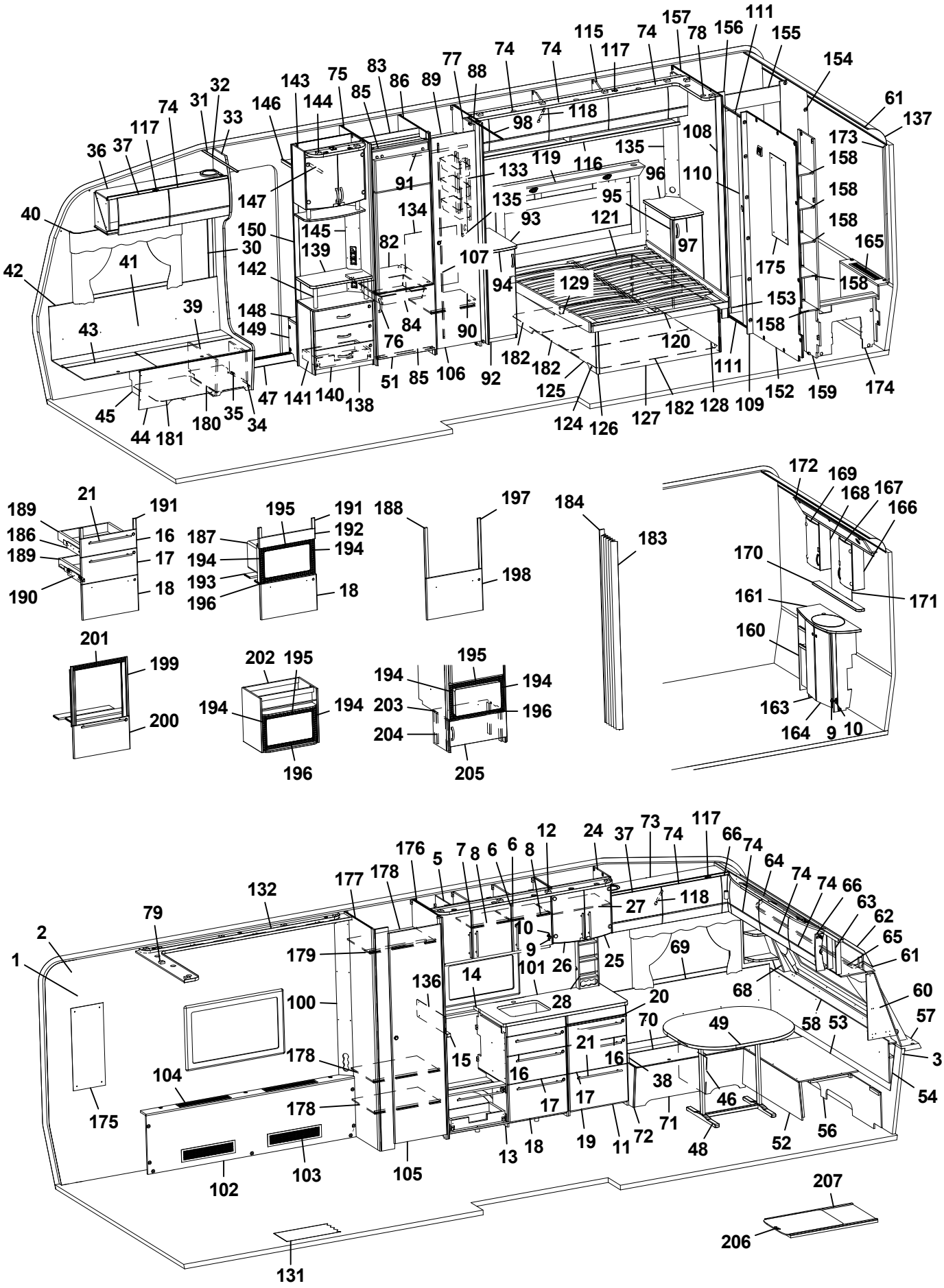
1 2 3 5 6 7 8 9 10 11 12 13 14 15 16 17 18 19 20 21 24 25 26 27 28 31 32 33 34 35 36 37 38 39 40 41 42 43 44 45 46 47 48 49 51 52 53 54 56 57 58 60 61 62 63 64 65 66 68 69 70 71 72 73 74 75 76 77 78 79 82 83 84 85 86 88 89 90 91 92 93 94 95 96 97 98 100 101 102 103 104 105 106 107 108 109 110 111 117 118 119 120 121 124 125 126 127 128 129 131 132 133 134 135 136 138 139 140 141 142 143 144 145 146 147 148 149 150 152 153 154 155 156 157 158 159 161 163 164 165 166 167 168 169 170 171 172 173 174 175 176 177 178 179 180 181 182 183 184 186 187 188 189 190 191 192 193 194 195 196 197 198 199 200 201 202 203 204 205 206 207

Pos Fig	Det. nr Part. No	Ingår Fitted	OBS!! Ange alltid årsmodell vid beställning av inredning Benämning	OBS!! Specify always year of model when ordering equipment Description
134	336261	x	Täckskiva exp.kärl	Cover expansion vessel
135	334420M	x	Front el-uttag	Front outlet
--	340084	x	Front el-uttag [1]	Front outlet [1]
136	401715	x	Flamskydd	Flame guard
137	316005	x	Skiva plast 295x2363x1	Plastic sheet
138	341958	x	TV-bänk kpl. u. skiva	TV-bench cpl. whitout board
139	336122-K	x	Skiva TV-bänk, ljus	Board, light
--	336122-L	T	Skiva TV-bänk, mörk	Board, dark
140	341959	x	Lådförstycke	Drawer front
141	20-900302	x	Pentrylåda 500x273 d:o	Drawer pentry 500x273 d:o
--	07-800039	x	Rullskena H d:o	Roller rail R d:o
--	07-800038	x	Rullskena V d:o	Roller rail L d:o
142	336103	x	Rundstav folierad L=192	Round staff L=192
143	340077	x	Skåp bar kpl. H=512	Coctail cabinet cpl. H=512
--	332088M	x	Hylla hållare flaskor	Shelf bottle holder
--	331778	x	Lucka H d:o	Door R d:o
--	331779	x	Lucka V d:o	Door L d:o
--	318379	x	Gångjärn d:o	Hinge d:o
--	318380	x	Täckhatt d:o	Cover d:o
--	312588	x	Platta gångjärn d:o	Plate hinge d:o
--	336104	x	Hylla under skåp	Shelf under cupboard
--	336102	x	Rundstav d:o L=100	Round staff d:o L=100
144	336106	x	Ljusramp	Light holder
145	340418	x	Front el-uttag 130x857,5	Front outlet 130x857,5
146	331910M	x	Hylla garderob övre	Shelf
147	350217	x	Galgstång L=790	Clothes hanger L=790
148	319866	x	Hylla insteg	Shelf
149	336618	x	Front hylla garderob	Front
150	337198	x	Vägg instegsgarderob	Wall wardrobe
152	339227	x	Vägg tvättrum	Wall washroom
153	332955M	x	Tröskel	Threshold
154	333500M	x	Vägg tvättrum	Wall
155	332956M	x	Överbit tvättrum	Overlap washroom
156	332957M	x	List poppel 15x63x1948	List 15x63x1948
157	339228	x	Vägg tvättrum	Wall washroom
158	331894M	x	Hylla	Shelf
159	337075	x	Vägg garderob H	Wall wardrobe R
160	337048	x	Skåp tvättställ u. skiva	Cupboard washroom without board
161	337049-K	x	Skiva skåp tvättställ	Board cupboard wash basin
163	336056	x	Lucka V	Door L
164	336055	x	Lucka H	Door R
165	337050	x	Front gavel bak	Front
--	319198	x	Galler ventilation d:o	Ventilation grille d:o
166	331911M	x	Skåp tvättrum H	Cupboard washroom R
167	331778	x	Lucka H	Door R
168	331912M	x	Skåp tvättrum V	Cupboard washroom L
169	331779	x	Lucka V	Door L
170	337069-K	x	Hylla	Shelf
171	315999	x	Spegel 440x700x3	Mirror 440x700x3
172	337064	x	Ljusramp	Light holder
			M= Metervara T= Tillbehör	M= On the metre T= Accessory

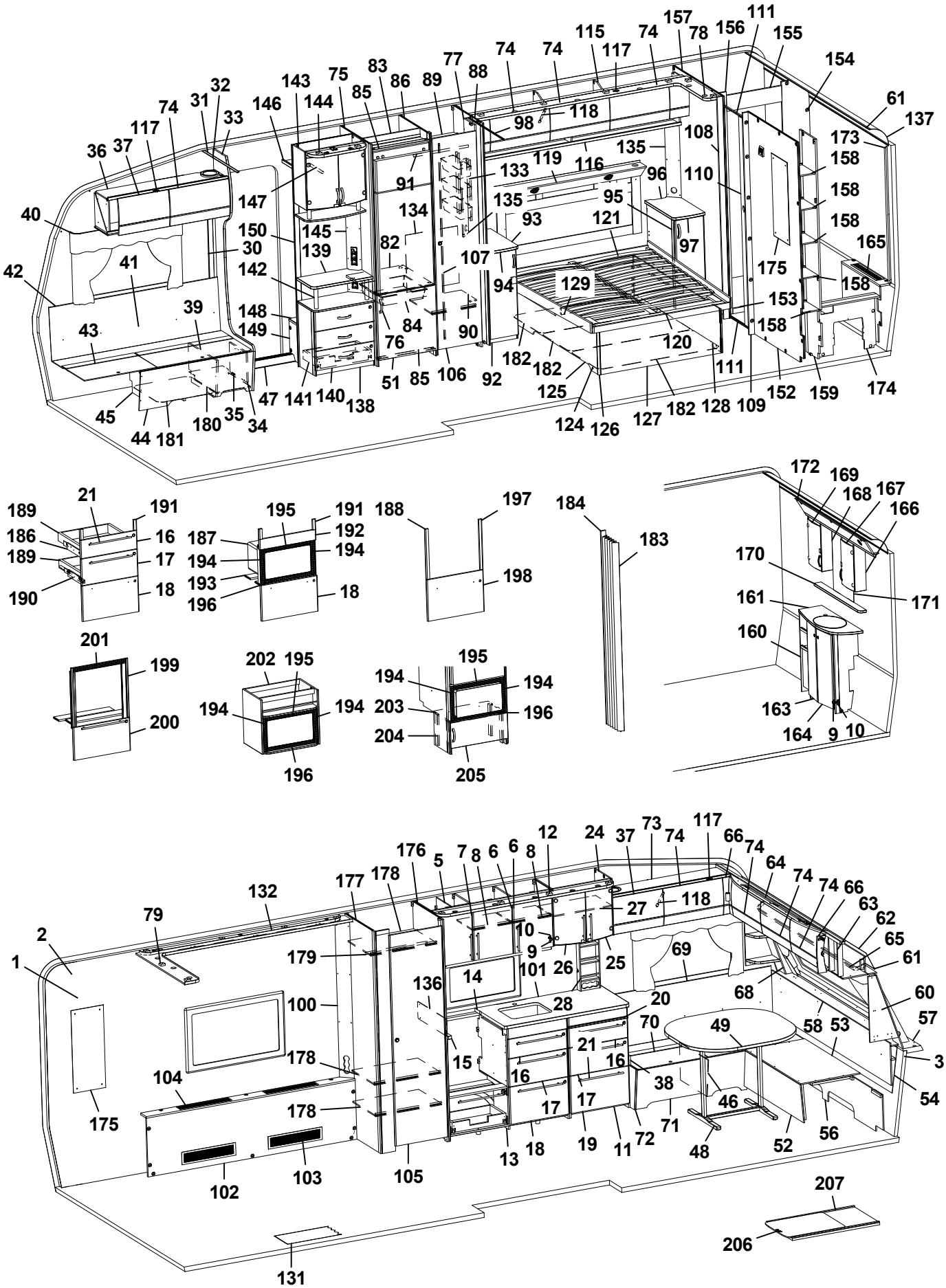
1 2 3 5 6 7 8 9 10 11 12 13 14 15 16 17 18 19 20 21 24 25 26 27 28 31 32 33 34 35 36 37 38 39 40 41 42 43 44 45 46 47 48 49 51 52 53 54 56 57 58 60 61 62 63 64 65 66 68 69 70 71 72 73 74 75 76 77 78 79 82 83 84 85 86 88 89 90 91 92 93 94 95 96 97 98 100 101 102 103 104 105 106 107 108 109 110 111 115 116 117 118 119 120 121 124 125 126 127 128 129 131 132 133 134 135 136 138 139 140 141 142 143 144 145 146 147 148 149 150 152 153 154 155 156 157 158 159 160 161 163 164 165 166 167 168 169 170 171 172 173 174 175 176 177 178 179 180 181 182 183 184 186 187 188 189 190 191 192 193 194 195 196 197 198 199 200 201 202 203 204 205 206 207

Pos Fig	Det. nr Part. No	Ingår Fitted	OBS!! Ange alltid årsmodell vid beställning av inredning Benämning	OBS!! Specify always year of model when ordering equipment Description
173	335718	x	Front hörn	Front
174	337046	x	Täckfront	Front
175	316039	x	Spegel 300x725x3	Mirror 300x725x3
--	319883	T	Spegel 300x725x3 [1]	Mirror 300x725x3 [1]
176	340055	x	Vägg garderob H	Wall wardrobe R
177	338568	x	Vägg garderob V	Wall wardrobe L
178	332432M	x	Hylla	Shelf
179	350217	x	Galgstång L=790	Clothes hanger L=790
180	350390	x	Plåt skofack	Plate shoe compartment
181	342496	x	Luftspalt H-fram	Air gap R front
182	334280	x	Luftspalt sänglåda	Air gap bed box
183	315216	T	Vikdörr 1900x1500	Folding door
184	376461	T	Bakdel nisch vikdörr	Back niche folding door
186	342157	x	Monteringssats kpl. lådor (Vit)	Mounting kit cpl. drawers (White)
--	342384	x	Monteringssats kpl. lådor (Mekong)	Mounting kit cpl. drawers (Mekong)
--	342457	x	Monteringssats kpl. lådor (High Gloss)	Mounting kit cpl. drawers (High Gloss)
187	342158	T	Monteringssats kpl. mikro (Vit)	Mounting kit cpl. micro (White)
--	342385	T	Monteringssats kpl. mikro (Mekong)	Mounting kit cpl. micro (Mekong)
--	342388	T	Monteringssats kpl. mikro (High Gloss)	Mounting kit cpl. micro (High Gloss)
188	342159	T	Monteringssats kpl. ugn (Vit)	Mounting kit cpl. oven (White)
--	342386	T	Monteringssats kpl. ugn (Mekong)	Mounting kit cpl. oven (Mekong)
--	342029	T	Monteringssats kpl. ugn (High Gloss)	Mounting kit cpl. oven (High Gloss)
189	317514	x	Låda 500x480	Drawer 500x480
190	317382	x	Glidskena låda H	Slide bar, drawer R
--	350221	x	Glidskena låda V	Slide bar, drawer L
--	801701	x	Skruv 6x16 d:o	Screw 6x16 d:o
191	336092	x	Passbit 95x30x16 (Mekong)	Gauge block 95x30x16 (Mekong)
192	335936	T	Front	Front
193	333287M	T	Skiva distans 15x100x547,5	Sheet distance 15x100x547,5
194	402108	T	Galler vent. mikro 318x38	Grating vent. micro 318x38
195	402109	T	Galler vent. mikro 448x38	Grating vent. micro 448x38
196	402110	T	Galler vent. mikro 448x33	Grating vent. micro 448x33
197	336086	T	Passbit 460x30x16	Gauge block 460x30x16
198	342160	T	Lucka (Vit)	Door (White)
--	342387	T	Lucka (Mekong)	Door (Mekong)
--	342028	T	Lucka (High Gloss)	Door (High Gloss)
199	342139	T	List L=538 (diskbänk induktion)	List (kitchen sink induction) L=538
200	342277	T	Lucka (diskb. induktion) 299x550 (Vit)	Door (kitch. sink induct.) 299x550 (White)
--	342147	T	Lucka (diskb. induktion) 299x550 (Mekong)	Door (kitch. sink induct.) 299x550 (Mekong)
--	342131	T	Lucka (diskb. induktion) 299x550 (High Gloss)	Door (kitch. sink induct.) 299x550 (High Gloss)
--	20-900302	x	Pentrylåda 500x273 d:o	Drawer pentry 500x273 d:o
--	07-800039	x	Rullskena H d:o	Roller rail R d:o
--	07-800038	x	Rullskena V d:o	Roller rail L d:o
201	402107	T	Galler ugn (diskb. induktion) 503x35	Grating oven (kitch. sink induct.) 503x35
202	342343	T	Skåp kpl. mikrovågsugn	Cupboard cpl. microwave oven
203	342316	T	Hylla mikro	Shelf
204	342315	T	List folierad L=283	List folierad L=283
205	342311	T	Lucka 550x228	Door 550x228
--	316799	x	Gångjärn d:o	Hinge d:o
--	312588	x	Platta gångjärn d:o	Plate hinge d:o
			M= Metervara T= Tillbehör	M= On the metre T= Accessory

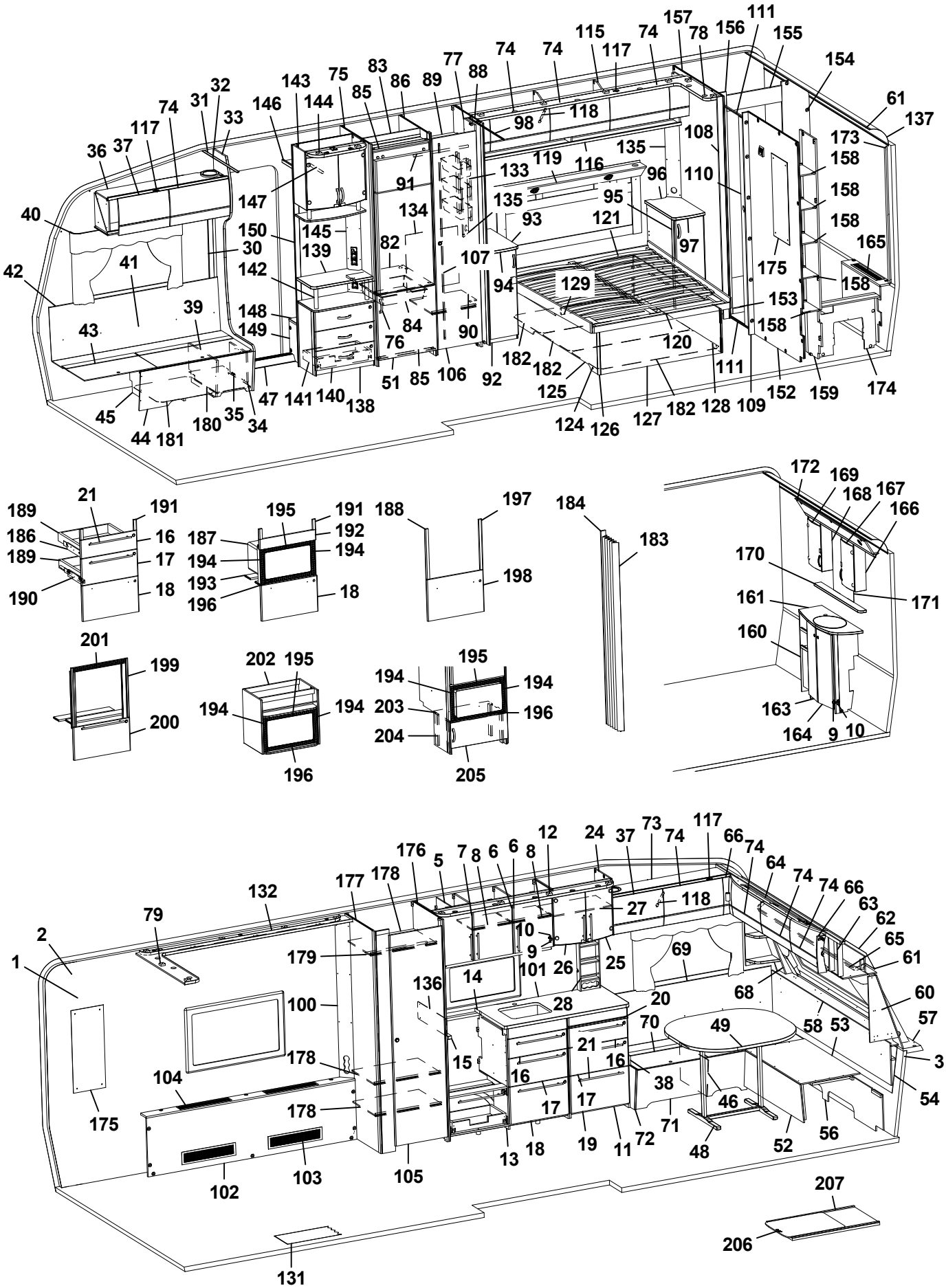
1 2 3 5 6 7 8 9 10 11 12 13 14 15 16 17 18 19 20 21 24 25 26 27 28 31 32 33 34 35 36 37 38 39 40 41 42 43 44 45 46 47 48 49 51 52 53 54 56 57 58 60 61 62 63 64 65 66 68 69 70 71 72 73 74 75 76 77 78 79 82 83 84 85 86 88 89 90 91 92 93 94 95 96 97 98 100 101 102 103 104 105 106 107 108 109 110 111 116 117 118 119 120 121 124 125 126 127 128 129 131 132 133 134 135 136 138 139 140 141 142 143 144 145 146 147 148 149 150 152 153 154 155 156 157 158 159 161 163 164 165 166 167 168 169 170 171 172 173 174 175 176 177 178 179 180 181 182 183 184 186 187 188 189 190 191 192 193 194 195 196 197 198 199 200 201 202 203 204 205 206 207

Pos Fig	Det. nr Part. No	Ingår Fitted	OBS!! Ange alltid årsmodell vid beställning av inredning Benämning	OBS!! Specify always year of model when ordering equipment Description
206	341192	T	Utdragsskiva bord 450x550	Sliding leaf 450x550
207	341193	T	Låda utdragsskiva	Box sliding leaf
			* = Olika djup på lådor kan förekomma ¹ = Selected och Customized	* = Different depths of drawers can exist ¹ = Selected and Customized
			Dyntyger, madrasser m.m. (se dynor m.m.)	Cushion textilies, mattresses etc. (see cushions etc.)
			M= Metervara T= Tillbehör	M= On the metre T= Accessory

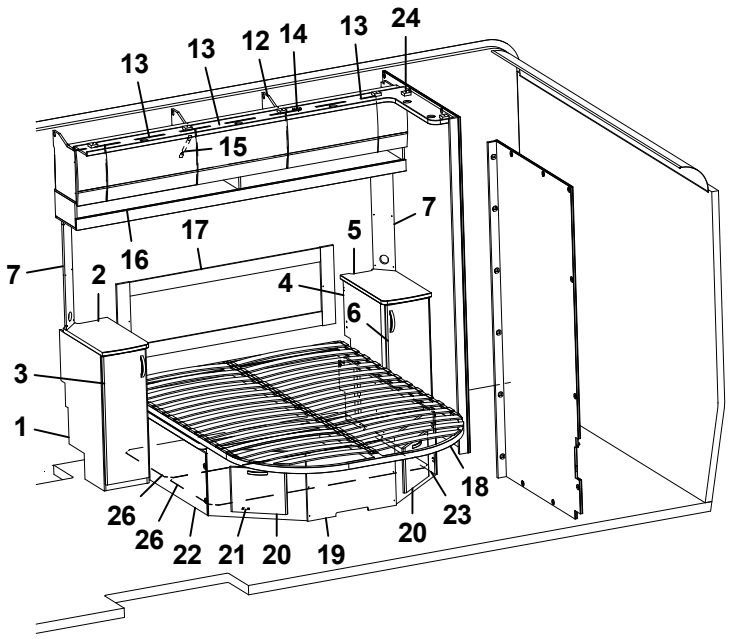
13
13
12
14
13
24
15
7
17
5
16
7
2
4
6
3
1
18
26
26
22
21
20
19
20
23

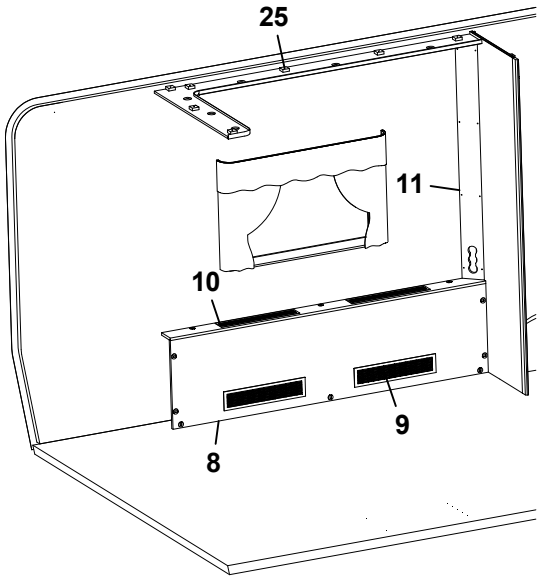
25
11
10
9
8

Pos Fig	Det. nr Part. No	Ingår Fitted	OBS!! Ange alltid årsmodell vid beställning av inredning Benämning	OBS!! Specify always year of model when ordering equipment Description
1	336282	x	Hurts V kpl. u. skiva	Cupboard L cpl. without board
--	332508M	x	Hylla d:o	Shelf d:o
2	336285-K	x	Skiva hurts 295x550	Board cupboard
--	336285-L	x	Skiva hurts 295x550, mörk	Board cupboard, dark
3	336283	x	Lucka V 270x745	Door
4	336424	x	Hurts H kpl. u. skiva	Cupboard R cpl. without board
--	332508M	x	Hylla d:o	Shelf d:o
5	336421-K	x	Skiva hurts 295x550	Board cupboard
--	336421-L	x	Skiva hurts 295x550, mörk	Board cupboard, dark
6	336138	x	Lucka H 270x745	Door
7	340084	x	Front el-uttag	Front outlet
8	339694	x	Front kpl.	Front cpl.
9	319018	x	Galler ventilation al. 500x110	Ventilation grille al. 500x110
10	319198	x	Galler ventilation al. 480x80	Ventilation grille al. 480x80
11	339224	x	Front el-uttag	Front outlet
12	340410	x	Skåp övre L=2021	Cupboard upper L=2021
--	341449	x	Skåp övre L=2021 (Customized)	Cupboard upper L=2021 (Customized)
13	337695	x	Lucka	Door
--	340495	x	Lucka (High Gloss)	Door (High Gloss)
14	319978	x	Gångjärn	Hinge
--	319980	x	Platta gångjärn	Plate hinge
15	319914	x	Gasfjäder	Gas spring
--	319915	x	Fäste vinkel d:o	Angle bracket d:o
--	319916	x	Fäste runt d:o	Bracket round d:o
16	339859	x	Hyllpaket	Shelf
17	339238	x	Värmespalt kpl. m. tyg	Air gap cpl. with fabric
18	09-210228	x	Sängram kpl. m ribbotten	Bed bottom cpl. with laths
--	09-210228A	x	Fjärrstyrning d:o	Remote control d:o
--	09-210228C	x	Motor d:o	Electric motor d:o
--	507856	x	Rör (stopp) vid fotände	Pipe (stop) at foot end
19	339206	x	Sänglåda	Bed box.
20	336064	x	Lucka	Door
21	312589	x	Gångjärn d:o	Hinge d:o
22	339661	x	Front sänglåda V	Front bed box L
23	339658	x	Front sänglåda H	Front bed box R
24	339230	x	Ljusramp H	Light holder R
25	339697	x	Ljusramp V	Light holder L
26	339205	x	Luftspalt sänglåda	Air gap bed box

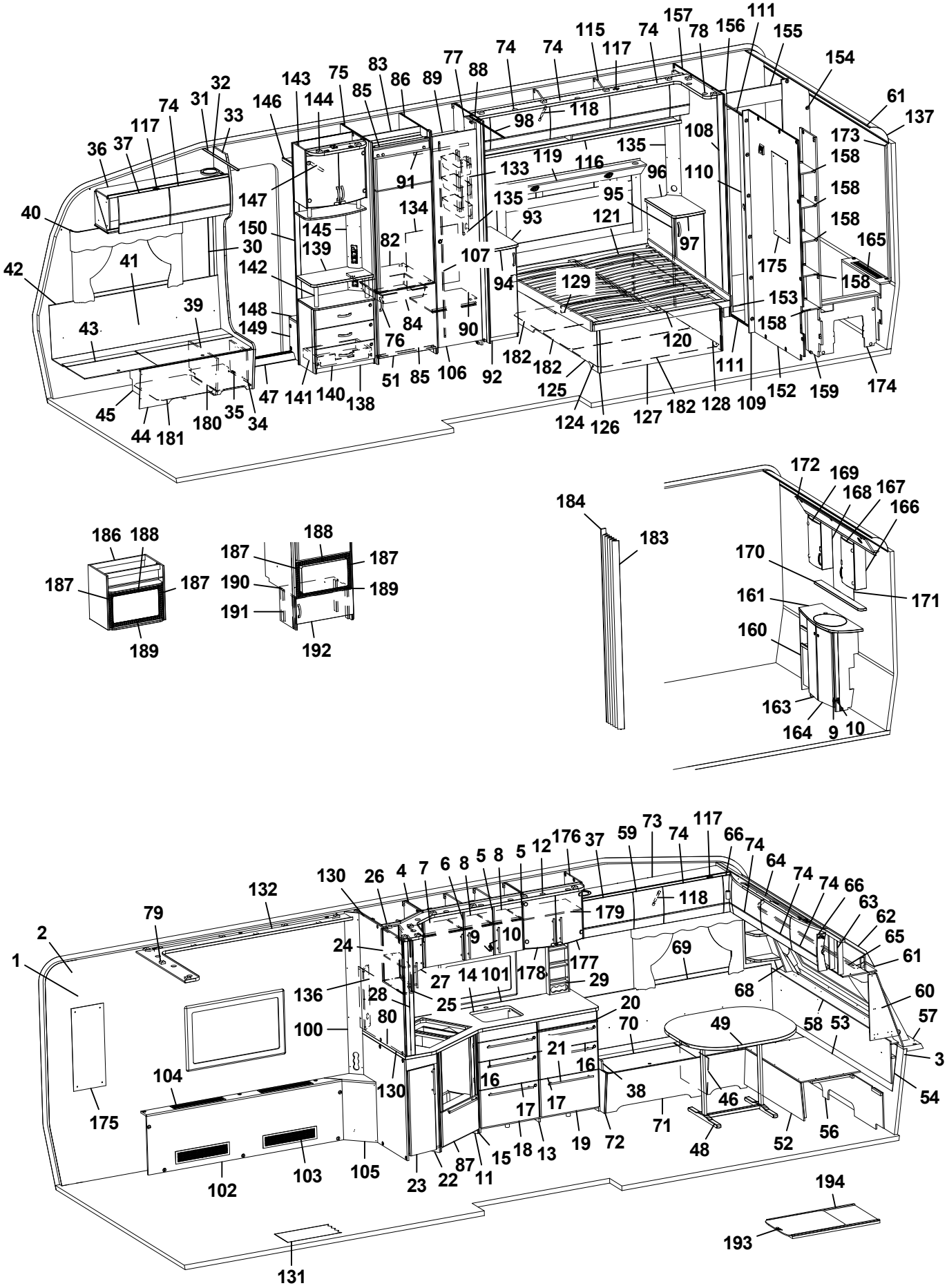
1
2
3
4
5
6
7
8
9
10
11
12
13
14
15
16
17
18
19
20
21
22
23
24
25
26
27
28
29
30
31
32
33
34
35
36
37
38
39
40
41
42
43
44
45
46
47
48
49
51
52
53
54
56
57
58
59
60
61
62
63
64
65
66
69
70
71
72
73
74
75
76
77
78
79
80
82
83
84
85
86
87
88
89
90
91
92
93
94
95
96
97
98
100
101
102
103
104
105
106
107
108
109
110
111
115
116
117
118
119
120
121
124
125
126
127
128
129
130
131
132
133
134
135
136
138
139
140
141
142
143
144
145
146
147
148
149
150
152
153
154
155
156
157
158
159
160
161
163
164
165
166
167
168
169
170
171
172
173
174
175
176
177
178
179
180
181
182
183
184
186
187
188
189
190
191
192
193
194

Pos Fig	Det. nr Part. No	Ingår Fitted	OBS!! Ange alltid årsmodell vid beställning av inredning Benämning	OBS!! Specify always year of model when ordering equipment Description
1	318657	M	Tapet vägg/tak	Wall paper
2	318584	M	Tejp tapet 20 mm	Tape, wall paper 20 mm
3	318585	M	Tejp tapet 60 mm	Tape, wall paper 60 mm
4	342329	x	Skåp kök L924 kpl. (Vit)	Cupboard kitchen L924 cpl. (White)
--	341927	x	Skåp kök L924 kpl. (Mekong)	Cupboard kitchen L924 cpl. (Mekong)
--	341675	x	Skåp kök L924 kpl. (High Gloss)	Cupboard kitchen L924 cpl. (High Gloss)
5	342330	x	Lucka H (Vit)	Door R (White)
--	341928	x	Lucka H (Mekong)	Door R (Mekong)
--	341680	x	Lucka H (High Gloss)	Door R (High Gloss)
--	317502	x	Handtag d:o	Handle d:o
6	334713	x	Lucka V (Vit)	Door L (White)
--	336625	x	Lucka V (Mekong)	Door L (Mekong)
--	340512	x	Lucka V (High Gloss)	Door L (High Gloss)
--	317502	x	Handtag d:o	Handle d:o
7	331385M	x	Hylla	Shelf
8	341681	x	Hylla	Shelf
9	311917	x	Gångjärn	Hinge
10	312588	x	Platta gångjärn	Plate hinge
11	342275	x	Diskbänk vinklad (Vit)	Kitchen sink angled (White)
--	342145	x	Diskbänk vinklad (Mekong)	Kitchen sink angled (Mekong)
--	342134	x	Diskbänk vinklad (High Gloss)	Kitchen sink angled (High Gloss)
12	341707	x	Ljusramp köksskåp (vitrinskåp)	Light holder kitchen (vitrine)
--	342423	T	Ljusramp köksskåp (skåp mikro)	Light holder kitchen (microwave oven)
13	342835	x	Diskbänk induktion trädel u. skiva (Vit)	Kitchen sink induction w/o board (White)
--	342839	x	Diskbänk induktion trädel u. skiva (Mekong)	Kitchen sink induction w/o board (Mekong)
--	342841	x	Diskbänk induktion trädel u. skiva (High Gloss)	Kitchen sink induction w/o board (High Gloss)
14	341051-K	x	Skiva diskbänk induktion 1970x902, ljus	Board induction 1970x902, light
--	341051-L	x	Skiva diskbänk induktion 1970x902, mörk	Board induction 1970x902, dark
15	341138	x	Passbit diskbänk	Gauge block
16	334706	x	Lådförstycke (Vit)	Drawer front (White)
--	336631	x	Lådförstycke (Mekong)	Drawer front (Mekong)
--	340504	x	Lådförstycke (High Gloss)	Drawer front (High Gloss)
--	317514	x	Låda 500x480 d:o	Drawer 500x480 d:o
--	317382	x	Glidskena låda H d:o	Slide bar, drawer R d:o
--	350221	x	Glidskena låda V d:o	Slide bar, drawer L d:o
17	334707	x	Lådförstycke (Vit)	Drawer front (White)
--	336633	x	Lådförstycke (Mekong)	Drawer front (Mekong)
--	340505	x	Lådförstycke (High Gloss)	Drawer front (High Gloss)
--	317514	x	Låda 500x480 d:o	Drawer 500x480 d:o
--	317382	x	Glidskena låda H d:o	Slide bar, drawer R d:o
--	350221	x	Glidskena låda V d:o	Slide bar, drawer L d:o
18	342156	x	Lucka (Vit)	Door (White)
--	341794	x	Lucka (Mekong)	Door (Mekong)
--	341083	x	Lucka (High Gloss)	Door (High Gloss)
--	20-900302	x	Pentrylåda 500x273 d:o *	Drawer pentry 500x273 d:o *
--	07-800039	x	Rullskena H d:o *	Roller rail R d:o *
--	07-800038	x	Rullskena V d:o *	Roller rail L d:o *
--	317514	x	Låda 500x480 d:o *	Drawer 500x480 d:o *
--	317382	x	Glidskena låda H d:o *	Slide bar, drawer R d:o *
--	350221	x	Glidskena låda V d:o *	Slide bar, drawer L d:o *
			M= Metervara T= Tillbehör	M= On the metre T= Accessory

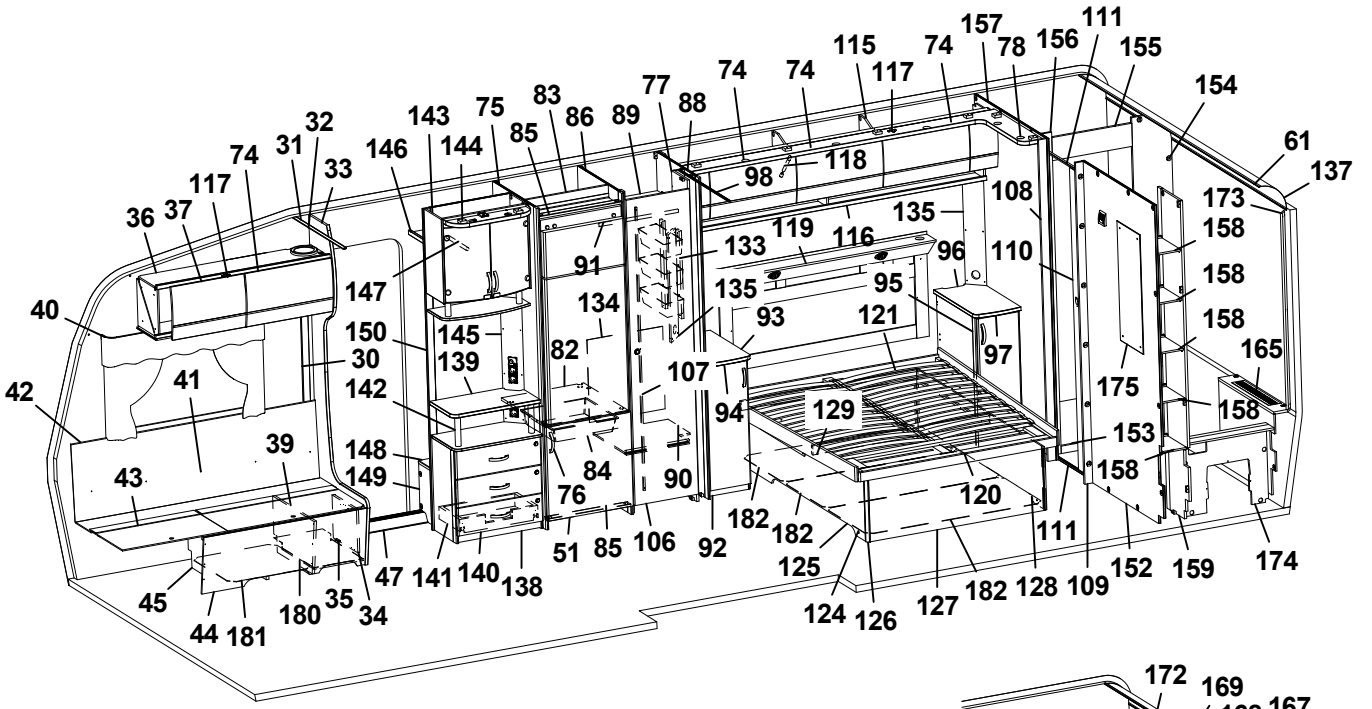
1 2 3 4 5 6 7 8 9 10 11 12 13 14 15 16 17 18 19 20 21 22 23 24 25 26 27 28 29 30 31 32 33 34 35 36 37 38 39 40 41 42 43 44 45 46 47 48 49 50 51 52 53 54 55 56 57 58 59 60 61 62 63 64 65 66 67 68 69 70 71 72 73 74 75 76 77 78 79 80 81 82 83 84 85 86 87 88 89 90 91 92 93 94 95 96 97 98 99 100 101 102 103 104 105 106 107 108 109 110 111 112 113 114 115 116 117 118 119 120 121 122 123 124 125 126 127 128 129 130 131 132 133 134 135 136 137 138 139 140 141 142 143 144 145 146 147 148 149 150 151 152 153 154 155 156 157 158 159 160 161 162 163 164 165 166 167 168 169 170 171 172 173 174 175 176 177 178 179 180 181 182 183 184 185 186 187 188 189 190 191 192 193 194

Pos Fig	Det. nr Part. No	Ingår Fitted	OBS!! Ange alltid årsmodell vid beställning av inredning Benämning	OBS!! Specify always year of model when ordering equipment Description
19	334709	x	Lucka (Vit)	Door (White)
--	336760	x	Lucka (Mekong)	Door (Mekong)
--	340507	x	Lucka (High Gloss)	Door (High Gloss)
--	315202	x	Gångjärn d:o	Hinge d:o
--	312588	x	Platta gångjärn d:o	Plate hinge d:o
--	07-800038	x	Rullskena V d:o	Roller rail L d:o
20	341954	x	Skärbräda	Cutting board
21	317503	x	Handtag	Handle
22	342321	x	Utskjut diskbänk (Vit)	Projection kitchen sink (White)
--	341923	x	Utskjut diskbänk (Mekong)	Projection kitchen sink (Mekong)
--	341832	x	Utskjut diskbänk (High Gloss)	Projection kitchen sink (High Gloss)
23	334711	x	Lucka (Vit)	Door (White)
--	336628	x	Lucka (Mekong)	Door (Mekong)
--	340514	x	Lucka (High Gloss)	Door (High Gloss)
--	317502	x	Handtag d:o	Handle d:o
24	342328	x	Skåp utskjut kökskåp (Vit)	Cupboard projection (White)
--	341924	x	Skåp utskjut kökskåp (Mekong)	Cupboard projection (Mekong)
--	341698	x	Skåp utskjut kökskåp (High Gloss)	Cupboard projection (High Gloss)
--	341856	x	Hylla d:o	Shelf d:o
25	334712	x	Lucka H (Vit)	Door R (White)
--	336624	x	Lucka H (Mekong)	Door R (Mekong)
--	340511	x	Lucka H (High Gloss)	Door R (High Gloss)
26	342327	x	Hörnskåp (Vit)	Corner cupboard (White)
--	341925	x	Hörnskåp (Mekong)	Corner cupboard (Mekong)
--	341690	x	Hörnskåp (High Gloss)	Corner cupboard (High Gloss)
27	342326	x	Lucka V ((Vit))	Door L (White)
--	341926	x	Lucka V (Mekong)	Door L (Mekong)
--	341696	x	Lucka V (High Gloss)	Door L (High Gloss)
28	341727	x	Stolpe utskjut	Support bar
29	333409M	x	Kryddhylla	Spice rack
30	318962	x	List täck el-kabel B=45 L=2100	Cover strip B=45 L=2100
31	316270	x	List snäpp undre L2379	List under L2379
32	316268	x	List snäpp övre L2379	List upper L2379
33	342165	x	Stolpe först. L1948 kpl. m. lucka	Support bar cpl. with door
34	336064	x	Lucka	Door
35	312589	x	Gångjärn	Hinge
36	342168	x	Skåp övre elc.L=1108	Cupboard upper L=1108
--	342220	x	Skåp övre elc.L=1108 (Selected)	Cupboard upper L=1108 (Selected)
--	342222	x	Skåp övre elc.L=1108 (Customized)	Cupboard upper L=1108(Customized)
37	337719	x	Lucka	Door
--	340494	x	Lucka (High Gloss)	Door (High Gloss)
38	342267	x	Dynstöd 15x80x400	Support cushion 15x80x400
39	342494	x	Stöd bäddlåda HF	Support bed box
40	350348	x	Skena gardin L1020	Curtain rod L1020
41	339355	x	Värmespalt H fram	Air gap R.F.
42	319821	M	List kant mörkbrun	Strip, dark brown
43	336883	x	Lock bäddlåda H F	Cover bedbox R.F.
--	319024	x	Matta grå textil m. tejp d:o	Carpet gray textile with tape d:o
44	342486	x	Front bäddlåda H F	Front bed box R.F.
--	342488	T	Front bäddlåda H F (centraldammsugare)	Front bed box R.F. (central vacuum cleaner)
			M= Metervara T= Tillbehör	M= On the metre T= Accessory

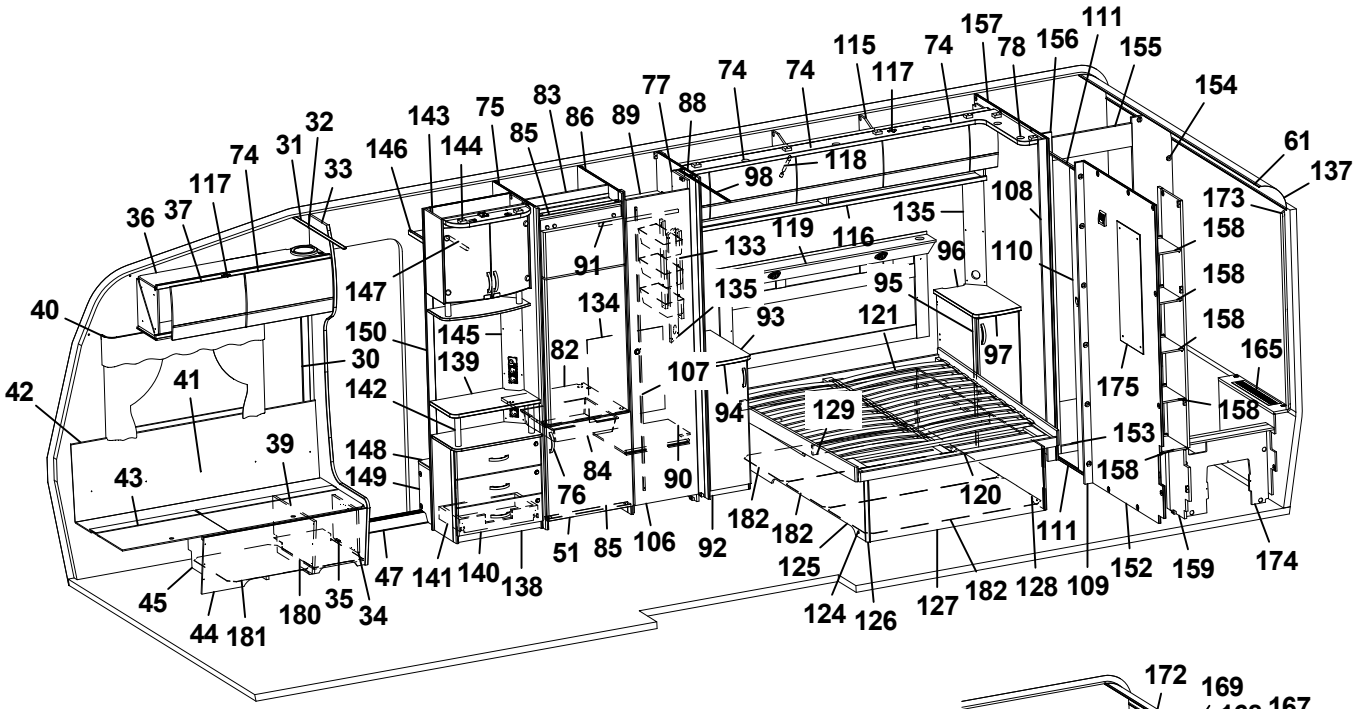
1 2 3 4 5 6 7 8 9 10 11 12 13 14 15 16 17 18 19 20 21 22 23 24 25 26 27 28 29 30 31 32 33 34 35 36 37 38 39 40 41 42 43 44 45 46 47 48 49 50 51 52 53 54 55 56 57 58 59 60 61 62 63 64 65 66 67 68 69 70 71 72 73 74 75 76 77 78 79 80 81 82 83 84 85 86 87 88 89 90 91 92 93 94 95 96 97 98 99 100 101 102 103 104 105 106 107 108 109 110 111 112 113 114 115 116 117 118 119 120 121 122 123 124 125 126 127 128 129 130 131 132 133 134 135 136 137 138 139 140 141 142 143 144 145 146 147 148 149 150 151 152 153 154 155 156 157 158 159 160 161 162 163 164 165 166 167 168 169 170 171 172 173 174 175 176 177 178 179 180 181 182 183 184 185 186 187 188 189 190 191 192 193 194

Pos Fig	Det. nr Part. No	Ingår Fitted	OBS!! Ange alltid årsmodell vid beställning av inredning Benämning	OBS!! Specify always year of model when ordering equipment Description
45	342495	x	Stöd bäddlåda HF	Support bed box
46	312825	x	Stöd bäddlåda VF	Support bed box
47	314687	x	Tröskel aluminium L=850	Threshold aluminium L=850
48	310083	x	Bordsstativ	Table stand
49	335940-K	x	Bordsskiva 940x1025	Table top 940x1025
--	340543-K	x	Bordsskiva 940x1025, ljus [1]	Table top 940x1025, light [1]
--	340543-L	x	Bordsskiva 940x1025, mörk [1]	Table top 940x1025, dark [1]
51	342259	x	Lucka H 550x570	Door R 550x570
--	316799	x	Gångjärn d:o	Hinge d:o
--	312588	x	Platta gångjärn d:o	Plate hinge d:o
52	331245M	x	Front bäddlåda gavel	Front bed box gable
53	331246M	x	Skiva rundsittgrupp	Sheet seat
54	340578	x	Värmespalt gavel fram	Air gap
56	340520	x	Stöd sittgrupp	Support
57	213471	x	Hylla front kpl. L2376	Shelf front cpl. L2376
58	340191	x	Front/hylla kpl.	Front/shelf cpl.
--	340929	x	Hylla m. belysning "Björn" (Customized)	Shelf with lighting "Bear" (Customized)
59	337790	x	Lucka	Door
--	340493	x	Lucka (High Gloss)	Door (High Gloss)
60	338518	x	Hylla hörn H	Shelf R
61	313884	x	List plast radie L=2379	List L=2379
62	316005	x	Skiva plast 295x2363x1	Plastic sheet
63	342301	x	Skåp gavel fram L=2360	Cupboard L=2360
--	342300	x	Skåp gavel fram L=2360 (Customized)	Cupboard L=2360 (Customized)
--	319978	x	Gångjärn d:o	Hinge d:o
--	319979	x	Platta gångjärn d:o	Plate hinge d:o
64	336063	x	Ljusramp gavelskåp	Light holder
65	350349	x	Skena gardin L1920	Curtain rod L1920
66	337738	x	Hörn inredning	Corner
--	340917	x	Hörn inredning (High Gloss)	Corner (High Gloss)
--	311917	x	Gångjärn d:o	Hinge d:o
--	319909	x	Platta gångjärn d:o	Plate hinge d:o
68	342291	x	Hylla hörn V	Shelf L
69	337174	x	Värmespalt V fram	Air gap L.F.
70	333907	x	Lock bäddlåda V F	Cover bed box L.F
--	319024	x	Matta grå textil m. tejp d:o	Carpet gray textile with tape d:o
71	339502	x	Front bäddlåda V F	Front bed box L.F.
72	339500	x	Gavel bäddlåda V F	Gable bed box L.F
73	340331	x	Skåp övre L=1388	Cupboard upper L=1388
--	340350	x	Skåp övre L=1388 (Selected)	Cupboard upper L=1388 (Selected)
--	341010	x	Skåp övre L=1388 (Customized)	Cupboard upper L=1388 (Customized)
74	337695	x	Lucka	Door
--	340495	x	Lucka (High Gloss)	Door (High Gloss)
75	342304	x	Vägg kyl V	Wall refrigerator L
76	350129	x	Handtag	Handle
77	330767M	x	Nisch, vikdörr	Niche folding door
78	339230	x	Ljusramp H [1]	Light holder R [1]
79	339827	x	Ljusramp V [1]	Light holder L [1]
80	341710-A	T	Köksskiva vägg svart skiffer	Protection kitchen, black slate
--	341710-G	T	Köksskiva vägg natur skiffer	Protection kitchen, nature slate
			M= Metervara T= Tillbehör	M= On the metre T= Accessory

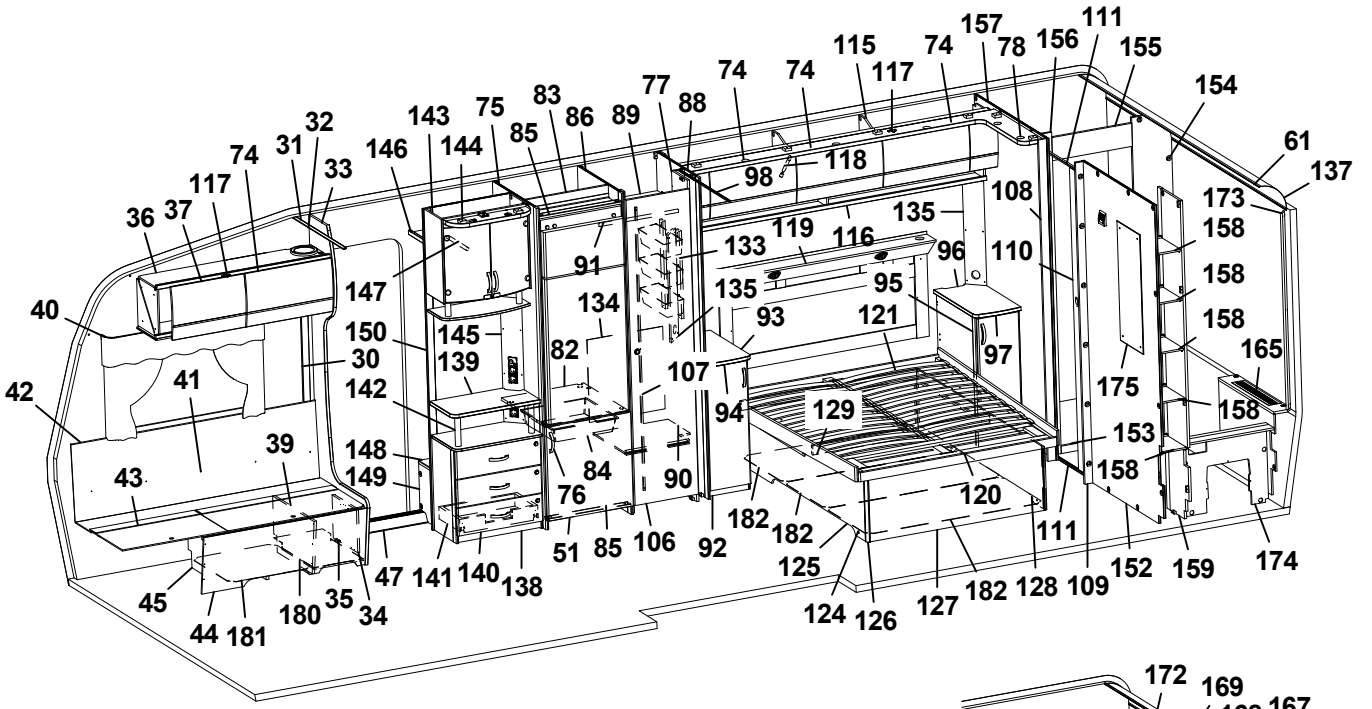
36 37 117 74 31 32 33 146 143 144 75 85 83 86 89 77 88 74 74 115 117 74 157 78 156 111 155 154 61 137 173 158 158 158 165 175 158 153 158 174 159 152 109 111 128 182 127 126 124 125 182 182 120 129 94 107 90 92 106 85 51 76 84 82 134 91 133 135 93 95 96 97 108 110 121 119 116 118 98 147 150 145 139 142 148 149 141 140 138 47 34 35 180 181 44 45 43 39 41 42 40 30

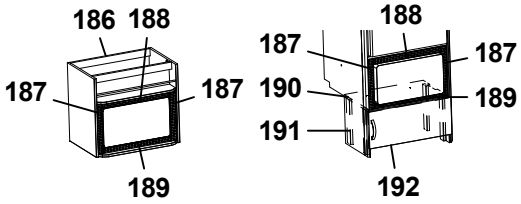
186 188 187 187 189
188 187 187 190 189 191 192

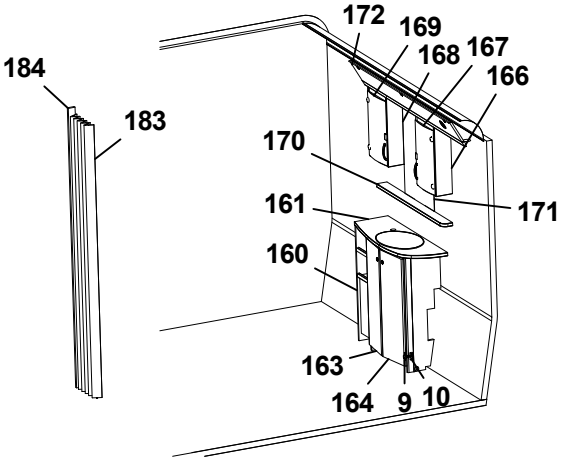
184 183 172 169 168 167 166 170 171 161 160 163 164 9 10

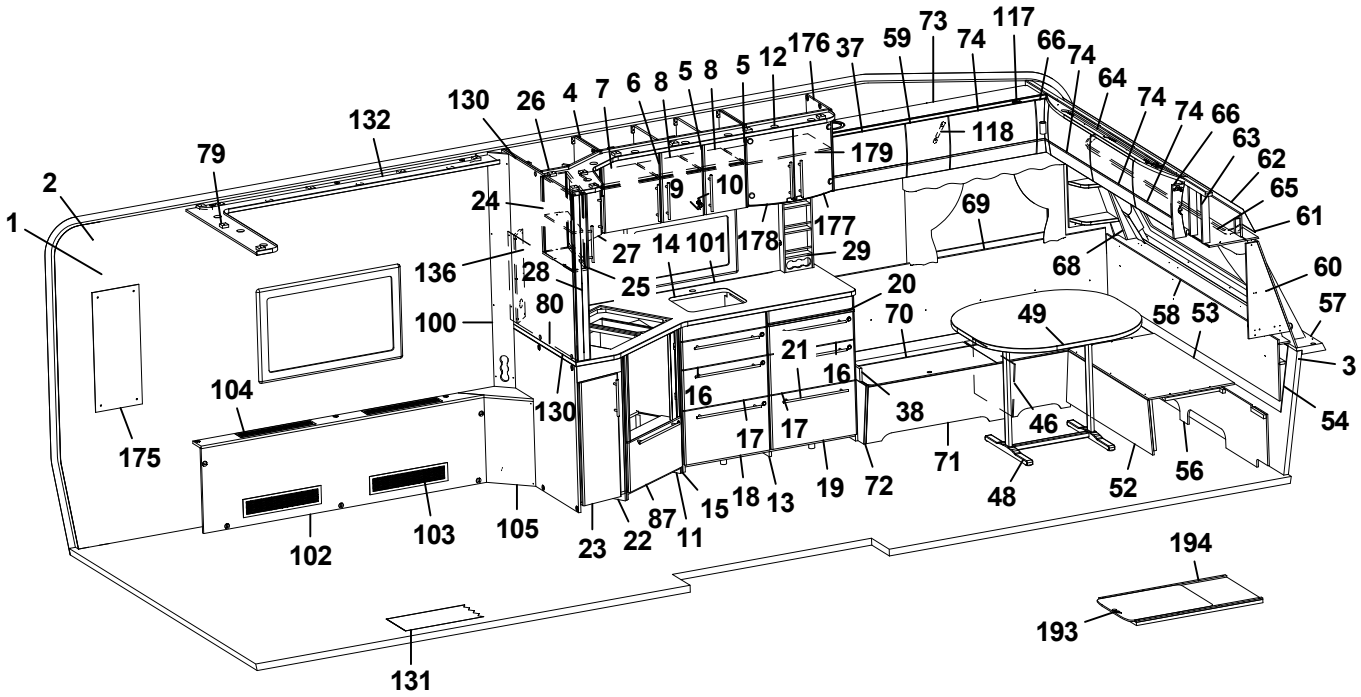
1 2 79 132 130 26 4 7 6 8 5 8 5 12 176 37 59 73 74 117 66 74 64 74 74 66 63 62 65 61 60 57 3 54 56 52 48 46 49 58 53 68 69 118 179 177 29 178 101 14 27 9 10 24 136 28 25 80 100 130 104 175 102 103 105 23 22 87 11 15 18 13 19 72 71 38 16 17 17 21 16 20 70 69 68 194 193 131

Pos Fig	Det. nr Part. No	Ingår Fitted	OBS!! Ange alltid årsmodell vid beställning av inredning Benämning	OBS!! Specify always year of model when ordering equipment Description
82	340675	x	Hylla under kyl	Shelf under refrigerator
83	342309	x	Bakstycke stopp kyl	Back cupboard
84	310325	x	Trådback vit 427x427x85	Tray 427x427x85
--	312712	x	Glidlist trådback (säljes i par)	Sliding strip tray (pair)
85	342306	x	List folierad L = 528	List foiled L = 528
86	342305	x	Vägg kyl H	Wall refrigerator R
87	342277	T	Lucka (diskb. induktion) 299x550 (Vit)	Door (kitch. sink induct.) 299x550 (White)
--	342147	T	Lucka (diskb. induktion) 299x550 (Mekong)	Door (kitch. sink induct.) 299x550 (Mekong)
--	342131	T	Lucka (diskb. induktion) 299x550 (High Gloss)	Door (kitch. sink induct.) 299x550 (High Gloss)
--	20-900302	x	Pentrylåda 500x273 d:o	Drawer pentry 500x273 d:o
--	07-800039	x	Rullskena H d:o	Roller rail R d:o
88	334359M	x	Vägg garderob	Wall wardrobe
89	338797	x	Hylla garderob övre	Shelf wardrobe upper
90	338802	x	Hylla garderob nedre	Shelf wardrobe under
91	350217	x	Galgstång L=790	Clothes hanger L=790
92	336282	x	Hurts V kpl. u. skiva	Cupboard L cpl. without board
--	332508M	x	Hylla d:o	Shelf d:o
93	336285-K	x	Skiva hurts 295x550	Board cupboard
--	336285-L	x	Skiva hurts 295x550, mörk	Board cupboard, dark
94	336283	x	Lucka V 270x745	Door
95	336424	x	Hurts H kpl. u. skiva	Cupboard R cpl. without board
--	332508M	x	Hylla d:o	Shelf d:o
96	336421-K	x	Skiva hurts 295x550	Board cupboard
--	336421-L	x	Skiva hurts 295x550, mörk	Board cupboard, dark
97	336138	x	Lucka H 270x745	Door
98	318104	x	Skena draperi L=1730	Drapery rail L=1730
100	342745	x	Front el-uttag	Front outlet
--	339224	x	Front el-uttag [1]	Front outlet [1]
101	319780-A	T	Köksskiva vägg svart skiffer	Protection kitchen, black slate
--	319780-G	T	Köksskiva vägg natur skiffer	Protection kitchen, nature slate
102	337506	x	Front kpl.	Front cpl.
103	319018	x	Galler ventilation al. 500x110	Ventilation grille al. 500x110
104	319198	x	Galler ventilation al. 480x80	Ventilation grille al. 480x80
105	339831	x	Front	Front
106	338567	x	Dörr 405x1850	Door 405x1850
--	314523	x	Rätningslist dörr	List L=1715
108	338649	x	Front vägg tvättrum H	Front R
109	338648	x	Front vägg tvättrum V	Front L
110	331914M	x	Skjutdörr tvättrum	Door
111	316030	x	Skena skjutdörr	Curtain rod
--	375434	x	List d:o	List d:o
--	331953M	x	Kloss d:o	Block d:o
115	340410	x	Skåp övre L=2021	Cupboard upper L=2021
--	341449	x	Skåp övre L=2021 (Customized)	Cupboard upper L=2021 (Customized)
116	330756M	x	Hyllpaket	Shelf
--	339859	x	Hyllpaket [1]	Shelf [1]
117	319978	x	Gångjärn	Hinge
--	319980	x	Platta gångjärn	Plate hinge
118	319914	x	Gasfjäder	Gas spring
--	319915	x	Fäste vinkel d:o	Angle bracket d:o
			M= Metervara T= Tillbehör	M= On the metre T= Accessory

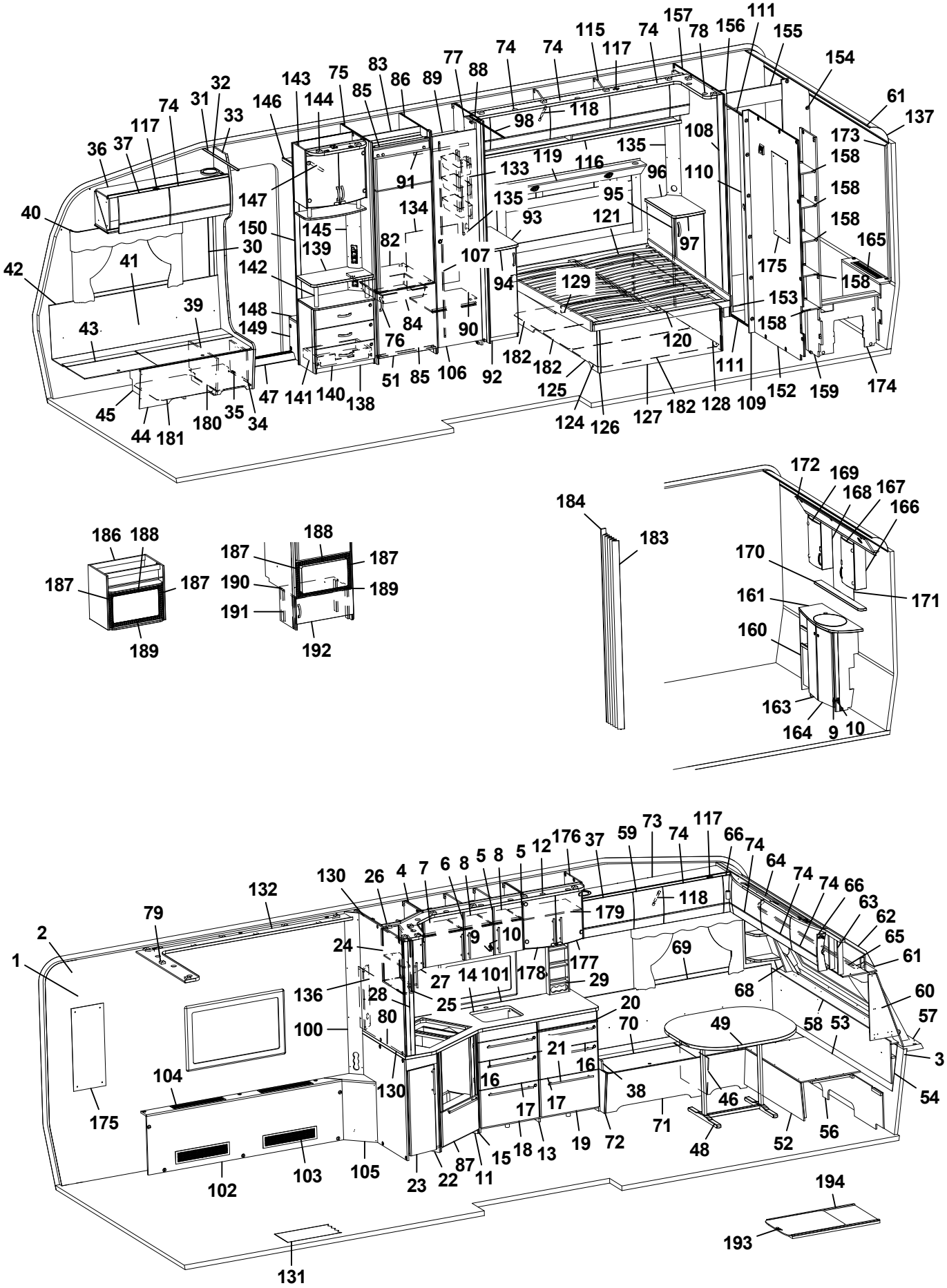
1
2
3
4
5
6
7
8
9
10
11
12
13
14
15
16
17
18
19
20
21
22
23
24
25
26
27
28
29
30
31
32
33
34
35
36
37
38
39
40
41
42
43
44
45
46
47
48
49
51
52
53
54
56
57
58
59
60
61
62
63
64
65
66
69
70
71
72
73
74
75
76
77
78
79
80
82
83
84
85
86
87
88
89
90
91
92
93
94
95
96
97
98
100
101
102
103
104
105
106
107
108
109
110
111
115
116
117
118
119
120
121
124
125
126
127
128
129
130
131
132
133
134
135
136
138
139
140
141
142
143
144
145
146
147
148
149
150
152
153
154
155
156
157
158
159
160
161
163
164
165
166
167
168
169
170
171
172
173
174
175
176
177
178
179
180
181
182
183
184
186
187
188
189
190
191
192
193
194

Pos Fig	Det. nr Part. No	Ingår Fitted	OBS!! Ange alltid årsmodell vid beställning av inredning Benämning	OBS!! Specify always year of model when ordering equipment Description
--	319916	x	Fäste runt d:o	Bracket round d:o
119	340529	x	Värmespalt kpl. m. tyg och belysning	Air gap cpl. with fabric and illumination
--	339238	T	Värmespalt kpl. m. tyg och belysning [1]	Air gap cpl. with fabric and illumination [1]
120	334696M	x	Sängram u. ribbotten	Bed bottom without laths
--	319652	x	Skena utdrag säng L=350 (säljes i par)	Slide bar L=350 (exp. in pair)
121	334622	x	Ribbotten kpl.	Laths bottom cpl.
--	311985	x	Ribba sängbotten L=718 B=63	Lath bed bottom L=718 B=63
--	312046	x	Band t. ribbotten	Band for laths bottom
124	339663	x	Sänglåda kpl.	Bed box cpl.
125	339664	x	Gavel säng V	Gable bed L
126	319776	x	List hörn L=2500	Corner strip L=2500
127	337308	x	Front säng	Front bed
128	339666	x	Gavel säng H	Gable bed R
129	330781	x	List furu 1123x55x17,5	Wood lath pine 1123x55x17,5
130	341709	x	Vägg	Wall
131	319230	M^2	Matta golv, klinkermönster mörkgrå	Carpet floor, clinker design dark grey
--	319393	T	Matta golv, antik planka	Carpet floor, antique plank
132	339656	x	Ramp gardinupphängning L=1790	Holder curtains hanging L=1790
133	319759	x	Korg, garderob	Basket, wardrobe
--	335802	x	List för korgar	List för baskets
134	336261	x	Täckskiva exp.kärl	Cover expansion vessel
135	334420M	x	Front el-uttag	Front outlet
--	340084	x	Front el-uttag [1]	Front outlet [1]
136	341985	x	Front el-uttag 15x130x530	Front outle 15x130x530
137	316005	x	Skiva plast 295x2363x1	Plastic sheet
138	341958	x	TV-bänk kpl. u. skiva	TV-bench cpl. whitout board
139	336122-K	x	Skiva TV-bänk, ljus	Board, light
--	336122-L	T	Skiva TV-bänk, mörk	Board, dark
140	341959	x	Lådförstycke	Drawer front
141	20-900302	x	Pentrylåda 500x273 d:o	Drawer pentry 500x273 d:o
--	07-800039	x	Rullskena H d:o	Roller rail R d:o
--	07-800038	x	Rullskena V d:o	Roller rail L d:o
142	336103	x	Rundstav folierad L=192	Round staff L=192
143	340077	x	Skåp bar kpl. H=512	Coctail cabinet cpl. H=512
--	332088M	x	Hylla hållare flaskor	Shelf bottle holder
--	331778	x	Lucka H d:o	Door R d:o
--	331779	x	Lucka V d:o	Door L d:o
--	318379	x	Gångjärn d:o	Hinge d:o
--	318380	x	Täckhatt d:o	Cover d:o
--	312588	x	Platta gångjärn d:o	Plate hinge d:o
--	336104	x	Hylla under skåp	Shelf under cupboard
--	336102	x	Rundstav d:o L=100	Round staff d:o L=100
144	336106	x	Ljusramp	Light holder
145	340418	x	Front el-uttag 130x857,5	Front outlet 130x857,5
146	331910M	x	Hylla garderob övre	Shelf
147	350217	x	Galgstång L=790	Clothes hanger L=790
148	319866	x	Hylla insteg	Shelf
149	336618	x	Front hylla garderob	Front
150	337198	x	Vägg instegsgarderob	Wall wardrobe
152	339227	x	Vägg tvättrum	Wall washroom
			M= Metervara T= Tillbehör	M= On the metre T= Accessory

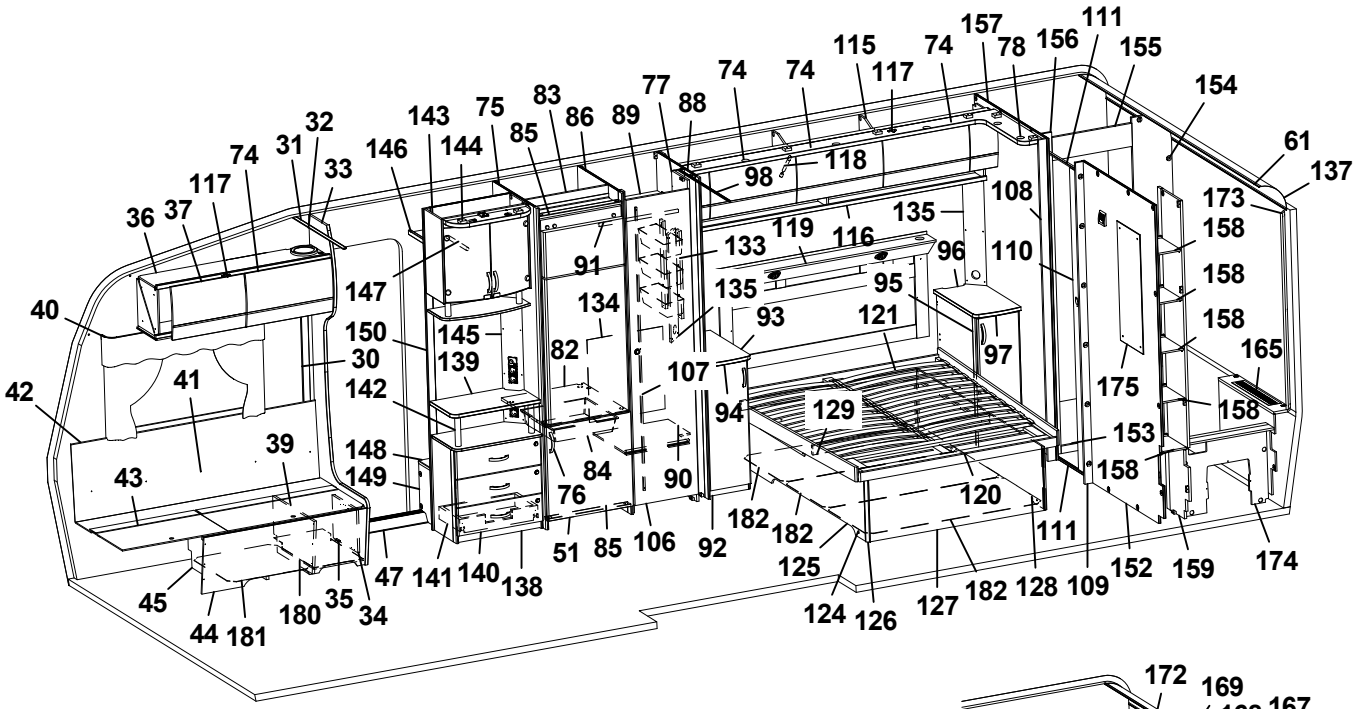
111
157
78
156
155
115
74
117
74
74
154
61
137
173
158
158
158
165
158
153
158
175
174
159
152
109
111
128
182
127
126
124
125
182
182
120
129
121
97
95
96
110
108
135
118
98
77
88
89
86
83
85
75
144
143
146
147
150
145
139
142
148
149
30
41
42
43
39
40
36
37
117
74
31
32
33
91
133
119
116
135
134
82
107
94
93
90
84
76
51
85
106
92
47
141
140
138
45
44
181
180
35
34

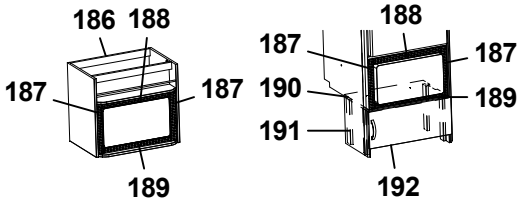
186
188
187
187
189
188
187
187
190
189
191
192

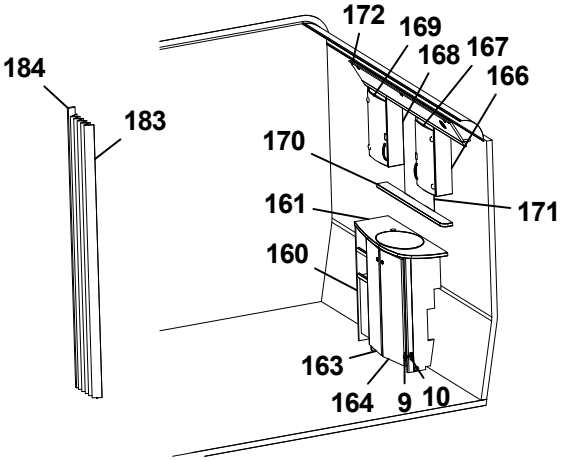
184
183
172
169
168
167
166
170
171
161
160
163
164
9
10

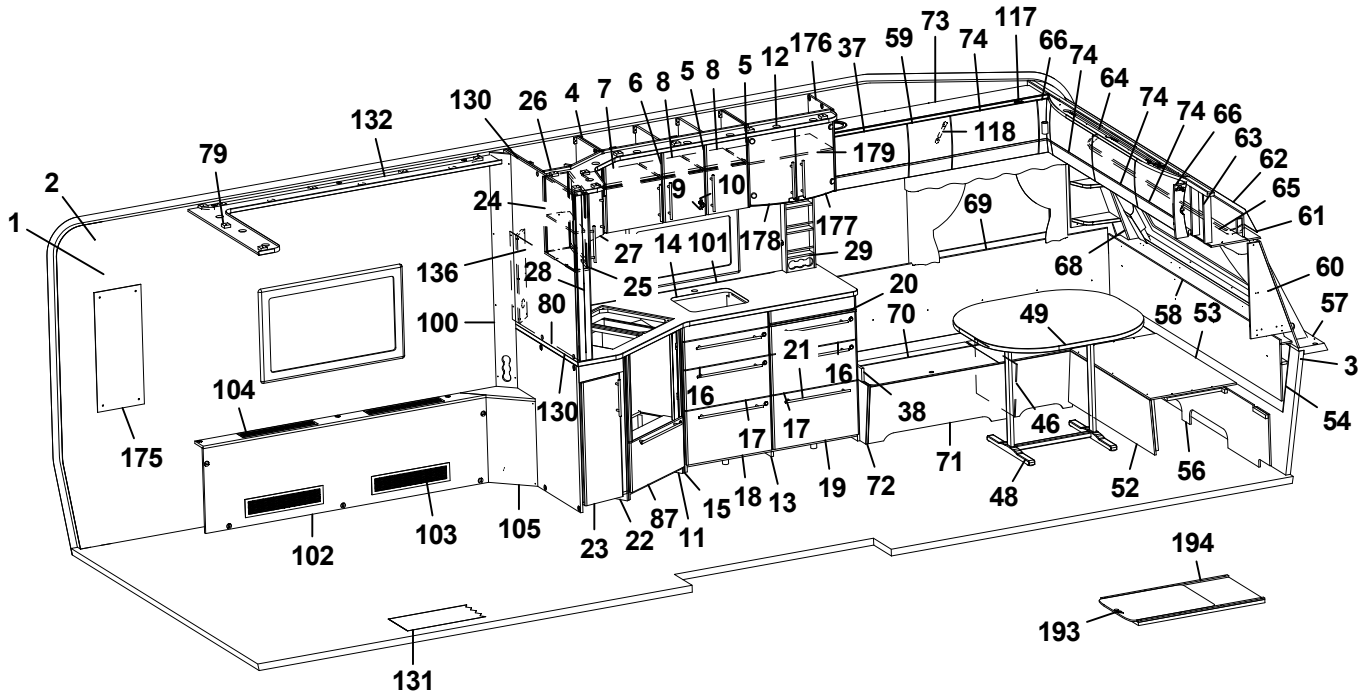
132
130
26
4
7
6
8
5
8
5
12
176
37
59
73
74
117
66
74
64
74
74
66
63
62
65
61
60
57
3
54
79
2
1
24
9
10
179
118
177
178
29
69
68
136
28
27
14
101
25
20
70
49
58
53
100
80
21
16
16
38
46
104
130
17
17
175
102
103
105
23
22
87
11
15
18
13
19
72
71
48
52
56
194
193
131

Pos Fig	Det. nr Part. No	Ingår Fitted	OBS!! Ange alltid årsmodell vid beställning av inredning Benämning	OBS!! Specify always year of model when ordering equipment Description
153	332955M	x	Tröskel	Threshold
154	333500M	x	Vägg tvättrum	Wall
155	332956M	x	Överbit tvättrum	Overlap washroom
156	332957M	x	List poppel 15x63x1948	List 15x63x1948
157	339228	x	Vägg tvättrum	Wall washroom
158	331894M	x	Hylla	Shelf
159	337075	x	Vägg garderob H	Wall wardrobe R
160	337048	x	Skåp tvättställ u. skiva	Cupboard washroom without board
161	337049-K	x	Skiva skåp tvättställ	Board cupboard wash basin
163	336056	x	Lucka V	Door L
164	336055	x	Lucka H	Door R
165	337050	x	Front gavel bak	Front
--	319198	x	Galler ventilation d:o	Ventilation grille d:o
166	331911M	x	Skåp tvättrum H	Cupboard washroom R
167	331778	x	Lucka H	Door R
168	331912M	x	Skåp tvättrum V	Cupboard washroom L
169	331779	x	Lucka V	Door L
170	337069-K	x	Hylla	Shelf
171	315999	x	Spegel 440x700x3	Mirror 440x700x3
172	337064	x	Ljusramp	Light holder
173	335718	x	Front hörn	Front
174	337046	x	Täckfront	Front
175	316039	x	Spegel 300x725x3	Mirror 300x725x3
--	319883	T	Spegel 300x725x3 [1]	Mirror 300x725x3 [1]
176	336112	x	Skåp vitrin	Vitrine
177	332233	x	Lucka vitrin H 272x450	Door vitrine R 272x450
178	332234	x	Lucka vitrin V 272x450	Door vitrine L 272x450
--	318630	x	Lås magnet d:o	Lock magnet d:o
--	318381	x	Motstycke magnetlås	Companion part
--	318379	x	Gångjärn	Hinge
--	318380	x	Täckhatt d:o	Cover d:o
--	312588	x	Platta gångjärn	Plate hinge
179	331206M	x	Hylla	Shelf
180	350390	x	Plåt skofack	Plate shoe compartment
181	342496	x	Luftspalt H-fram	Air gap R front
182	334280	x	Luftspalt sänglåda	Air gap bed box
183	315216	T	Vikdörr 1900x1500	Folding door
184	376461	T	Bakdel nisch vikdörr	Back niche folding door
186	342343	T	Skåp kpl. mikrovågsugn	Cupboard cpl. microwave oven
187	402108	T	Galler vent. mikro 318x38	Grating vent. micro 318x38
188	402109	T	Galler vent. mikro 448x38	Grating vent. micro 448x38
189	402110	T	Galler vent. mikro 448x33	Grating vent. micro 448x33
190	342316	T	Hylla mikro	Shelf
191	342315	T	List folierad L=283	List folierad L=283
192	342311	T	Lucka 550x228	Door 550x228
--	316799	x	Gångjärn d:o	Hinge d:o
193	341192	T	Utdragsskiva bord 450x550	Sliding leaf 450x550
194	341193	T	Låda utdragsskiva	Box sliding leaf
			* = Olika djup på lådor kan förekomma [1] = Selected och Customized	* = Different depths of drawers can exist [1] = Selected and Customized
			Dyntyger, madrasser m.m. (se dynor m.m.)	Cushion textilies, mattresses etc. (see cushions etc.)
			M= Metervara T= Tillbehör	M= On the metre T= Accessory

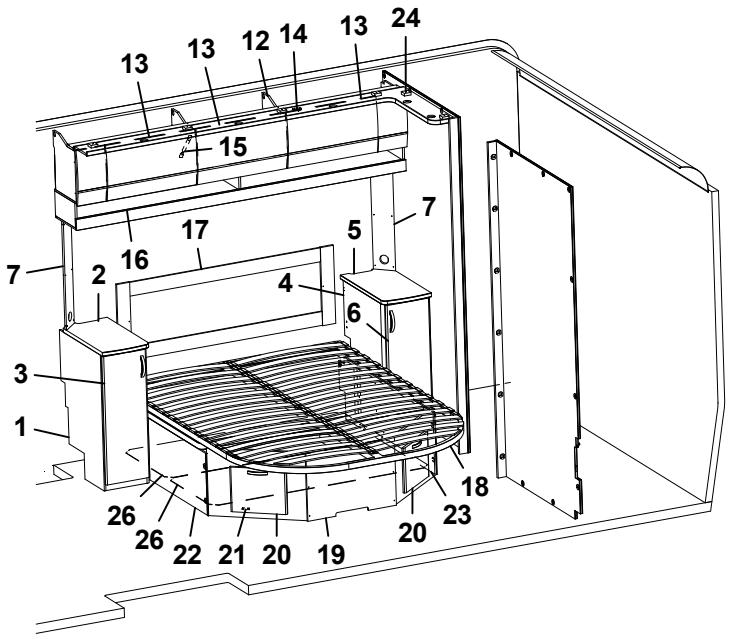
13
13
12
14
13
24
15
7
17
5
16
7
2
4
6
3
1
18
26
26
22
21
20
19
20
23

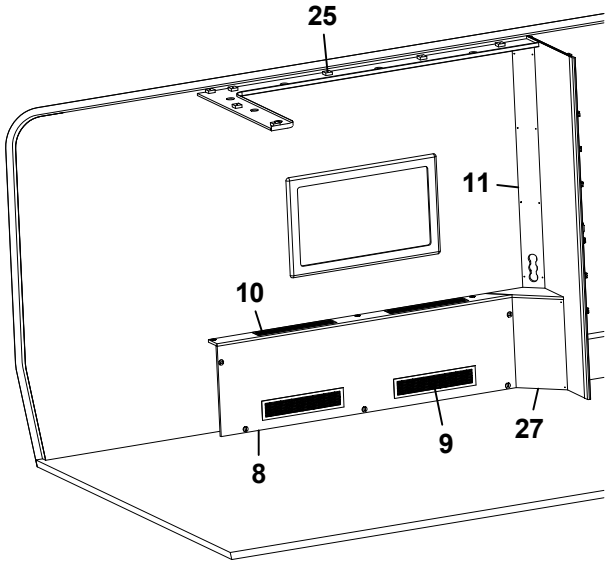
25
11
10
27
9
8

Pos Fig	Det. nr Part. No	Ingår Fitted	OBS!! Ange alltid årsmodell vid beställning av inredning Benämning	OBS!! Specify always year of model when ordering equipment Description
1	336282	x	Hurts V kpl. u. skiva	Cupboard L cpl. without board
--	332508M	x	Hylla d:o	Shelf d:o
2	336285-K	x	Skiva hurts 295x550	Board cupboard
--	336285-L	x	Skiva hurts 295x550, mörk	Board cupboard, dark
3	336283	x	Lucka V 270x745	Door
4	336424	x	Hurts H kpl. u. skiva	Cupboard R cpl. without board
--	332508M	x	Hylla d:o	Shelf d:o
5	336421-K	x	Skiva hurts 295x550	Board cupboard
--	336421-L	x	Skiva hurts 295x550, mörk	Board cupboard, dark
6	336138	x	Lucka H 270x745	Door
7	340084	x	Front el-uttag	Front outlet
8	337506	x	Front kpl.	Front cpl.
9	319018	x	Galler ventilation al. 500x110	Ventilation grille al. 500x110
10	319198	x	Galler ventilation al. 480x80	Ventilation grille al. 480x80
11	339224	x	Front el-uttag	Front outlet
12	340410	x	Skåp övre L=2021	Cupboard upper L=2021
--	341449	x	Skåp övre L=2021 (Customized)	Cupboard upper L=2021 (Customized)
13	337695	x	Lucka	Door
--	340495	x	Lucka (High Gloss)	Door (High Gloss)
14	319978	x	Gångjärn	Hinge
--	319980	x	Platta gångjärn	Plate hinge
15	319914	x	Gasfjäder	Gas spring
--	319915	x	Fäste vinkel d:o	Angle bracket d:o
--	319916	x	Fäste runt d:o	Bracket round d:o
16	339859	x	Hyllpaket	Shelf
17	339238	x	Värmespalt kpl. m. tyg	Air gap cpl. with fabric
18	09-210228	x	Sängram kpl. m ribbotten	Bed bottom cpl. with laths
--	09-210228A	x	Fjärrstyrning d:o	Remote control d:o
--	09-210228C	x	Motor d:o	Electric motor d:o
--	507856	x	Rör (stopp) vid fotände	Pipe (stop) at foot end
19	339206	x	Sänglåda	Bed box.
20	336064	x	Lucka	Door
21	312589	x	Gångjärn d:o	Hinge d:o
22	339661	x	Front sänglåda V	Front bed box L
23	339658	x	Front sänglåda H	Front bed box R
24	339230	x	Ljusramp H	Light holder R
25	339827	x	Ljusramp V	Light holder L
26	339205	x	Luftspalt sänglåda	Air gap bed box
27	339831	x	Front	Front

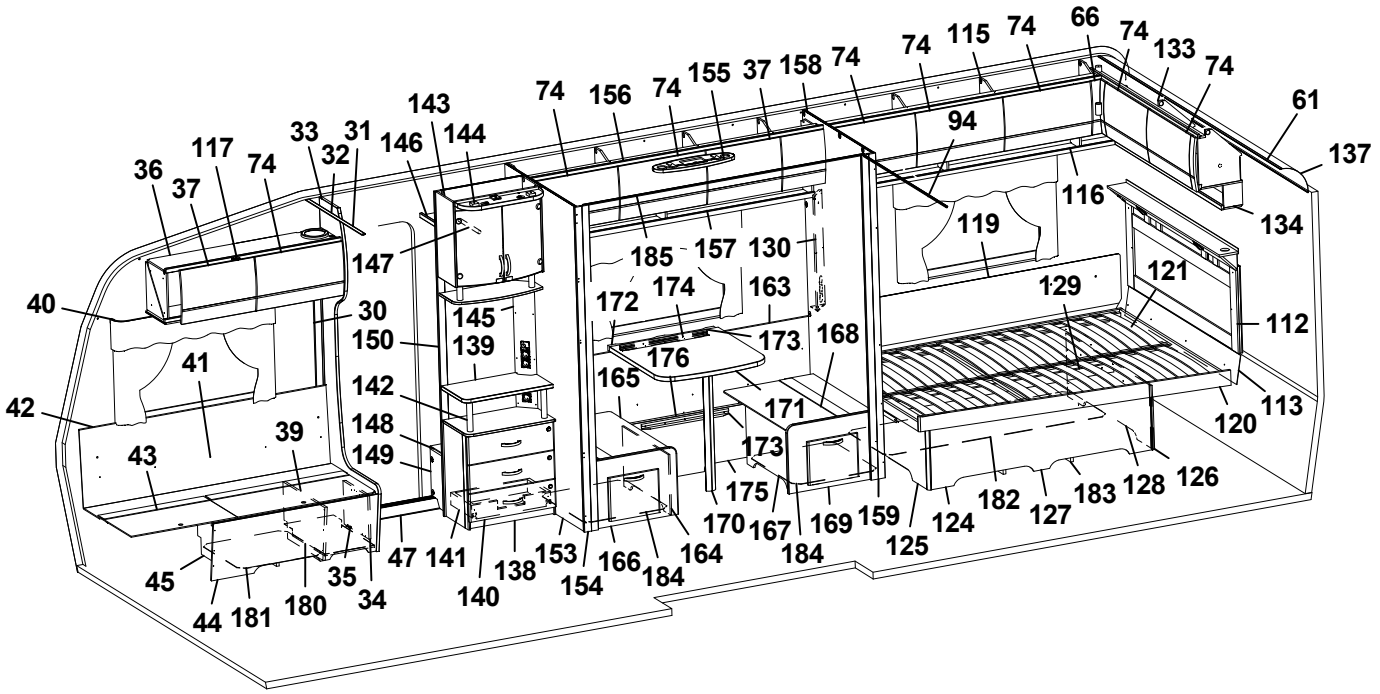
74 115 74 66 74 133 74
61
137
74 156 74 155 37 158 74
143 144 146
33 31 32
36 37 117 74
147
94
116
119
134
185 157 130
121
129
112
40
30
150 139
172 174 163
173 168
176
41
142
165
171
113
120
42
148
149
39
43
173
175
170 167 184 169 159 125 124 182 127 183 128 126
45 44 181 180 35 34 47 141 140 138 153 154 166 184 164

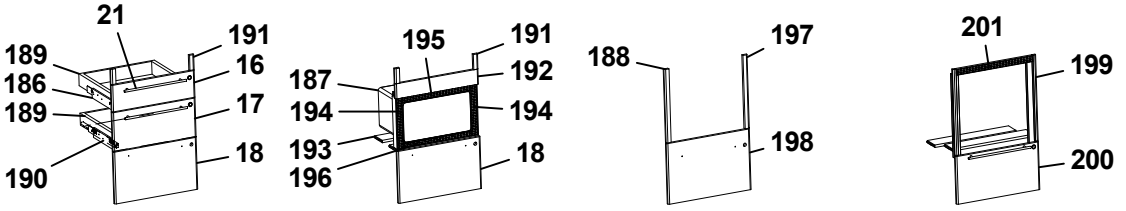
21
189 186 189 190
191 16 17 18
195 187 194 193 196
191 192 194 18
188
197 198
201
199 200

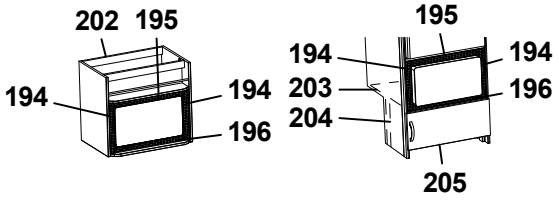
202 195
194 194 196
195
194 203 204
194 196
205

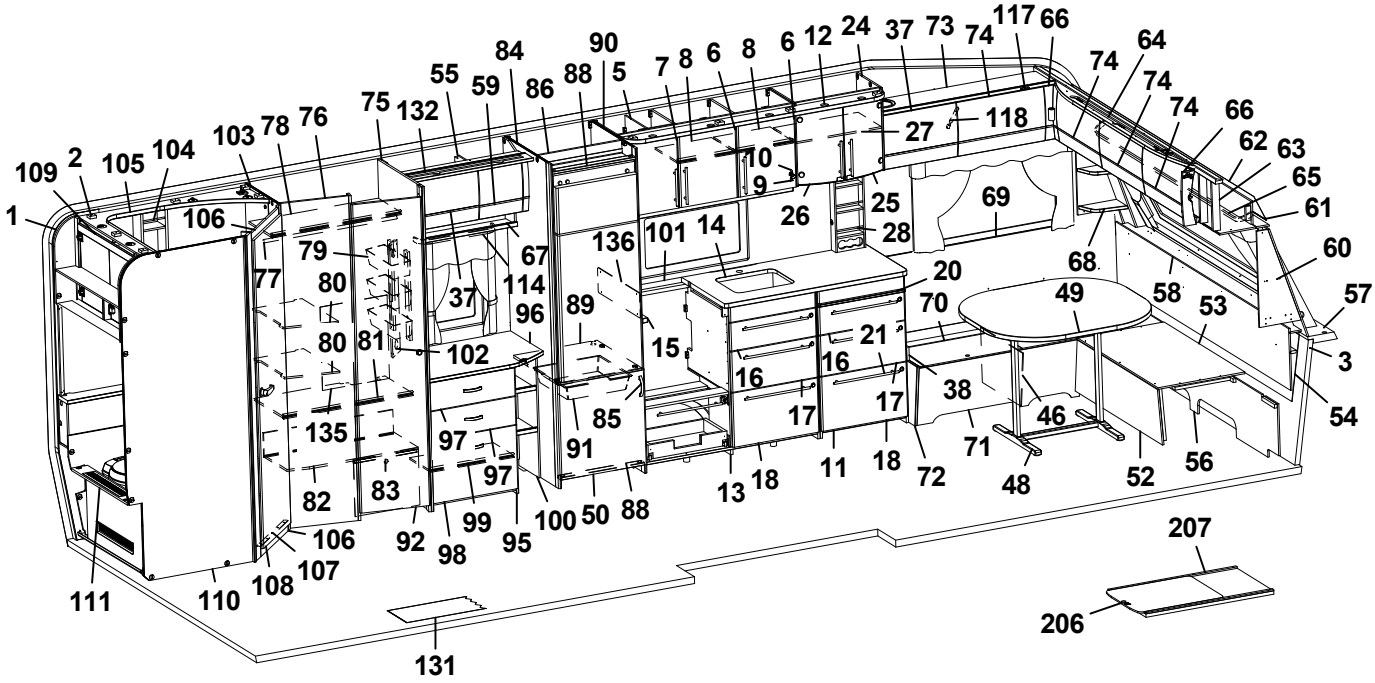
109 2 105 104 103 78 76 75 132 55 59 84 86 88 90 5 7 8 6 8 6 12 24 37 73 74 117 66
1
106
77
79
80
80
81
102
37
67
114
96
89
136
101
14
15
16
97
97
85
91
97
135
82
83
92
98
99
95
100
50
88
13
18
11
18
72
106
107
108
110
111
131
27
118
10
9
26
25
28
69
20
70
21
16
17
38
71
48
46
49
68
58
53
52
56
74 64 74 74 74 66 62 63 65 61 60 57 3 54
207
206

Pos Fig	Det. nr Part. No	Ingår Fitted	OBS!! Ange alltid årsmodell vid beställning av inredning Benämning	OBS!! Specify always year of model when ordering equipment Description
1	318657	M	Tapet vägg/tak	Wall paper
2	318584	M	Tejp tapet 20 mm	Tape, wall paper 20 mm
3	318585	M	Tejp tapet 60 mm	Tape, wall paper 60 mm
5	340435	x	Skåp kök L1120 kpl. (Vit)	Cupboard kitchen L1120 cpl. (White)
--	340441	x	Skåp kök L1120 kpl. (Mekong)	Cupboard kitchen L1120 cpl. (Mekong)
--	340896	x	Skåp kök L1120 kpl. (High Gloss)	Cupboard kitchen L1120 cpl. (High Gloss)
6	334712	x	Lucka H (Vit)	Door R (White)
--	336624	x	Lucka H (Mekong)	Door R (Mekong)
--	340511	x	Lucka H (High Gloss)	Door R (High Gloss)
--	317502	x	Handtag d:o	Handle d:o
7	334713	x	Lucka V (Vit)	Door L (White)
--	336625	x	Lucka V (Mekong)	Door L (Mekong)
--	340512	x	Lucka V (High Gloss)	Door L (High Gloss)
--	317502	x	Handtag d:o	Handle d:o
8	331385M	x	Hylla	Shelf
9	311917	x	Gångjärn	Hinge
10	312588	x	Platta gångjärn	Plate hinge
11	342263	x	Utskjut diskbänk (Vit)	Projection kitchen sink (White)
--	342376	x	Utskjut diskbänk (Mekong)	Projection kitchen sink (Mekong)
--	342378	x	Utskjut diskbänk (High Gloss)	Projection kitchen sink (High Gloss)
12	336108	x	Ljusramp köksskåp (vitrinskåp)	Light holder kitchen (vitrine)
--	342396	T	Ljusramp köksskåp (skåp mikro)	Light holder kitchen (microwave oven)
13	342271	x	Diskbänk trädel u. skiva (Vit)	Kitchen sink without board (White)
--	342389	x	Diskbänk trädel u. skiva (Mekong)	Kitchen sink without board (Mekong)
--	342390	x	Diskbänk trädel u. skiva (High Gloss)	Kitchen sink without board (High Gloss)
--	342413	x	Diskbänk induktion trädel u. skiva (Vit)	Kitchen sink induction w/o board (White)
--	342412	x	Diskbänk induktion trädel u. skiva (Mekong)	Kitchen sink induction w/o board (Mekong)
--	342411	x	Diskbänk induktion trädel u. skiva (High Gloss)	Kitchen sink induction w/o board (High Gloss)
14	336099-K	x	Skiva diskbänk 1167x565	Board 1167x565
--	341525-K	x	Skiva diskbänk induktion 1703x573, ljus	Board induction 1703x573, light
--	341525-L	x	Skiva diskbänk induktion 1703x573, mörk	Board induction 1703x573, dark
15	336098-K	x	Skiva diskbänk 40x560	Board 40x560
16	334706	x	Lådförstycke (Vit)	Drawer front (White)
--	336631	x	Lådförstycke (Mekong)	Drawer front (Mekong)
--	340504	x	Lådförstycke (High Gloss)	Drawer front (High Gloss)
--	317514	x	Låda 500x480 d:o	Drawer 500x480 d:o
--	317382	x	Glidskena låda H d:o	Slide bar, drawer R d:o
--	350221	x	Glidskena låda V d:o	Slide bar, drawer L d:o
17	334707	x	Lådförstycke (Vit)	Drawer front (White)
--	336633	x	Lådförstycke (Mekong)	Drawer front (Mekong)
--	340505	x	Lådförstycke (High Gloss)	Drawer front (High Gloss)
--	317514	x	Låda 500x480 d:o	Drawer 500x480 d:o
--	317382	x	Glidskena låda H d:o	Slide bar, drawer R d:o
--	350221	x	Glidskena låda V d:o	Slide bar, drawer L d:o
18	342156	x	Lucka (Vit)	Door (White)
--	341794	x	Lucka (Mekong)	Door (Mekong)
--	341083	x	Lucka (High Gloss)	Door (High Gloss)
--	20-900302	x	Pentrylåda 500x273 d:o *	Drawer pentry 500x273 d:o *
--	07-800039	x	Rullskena H d:o *	Roller rail R d:o *
--	07-800038	x	Rullskena V d:o *	Roller rail L d:o *
			M= Metervara T= Tillbehör	M= On the metre T= Accessory

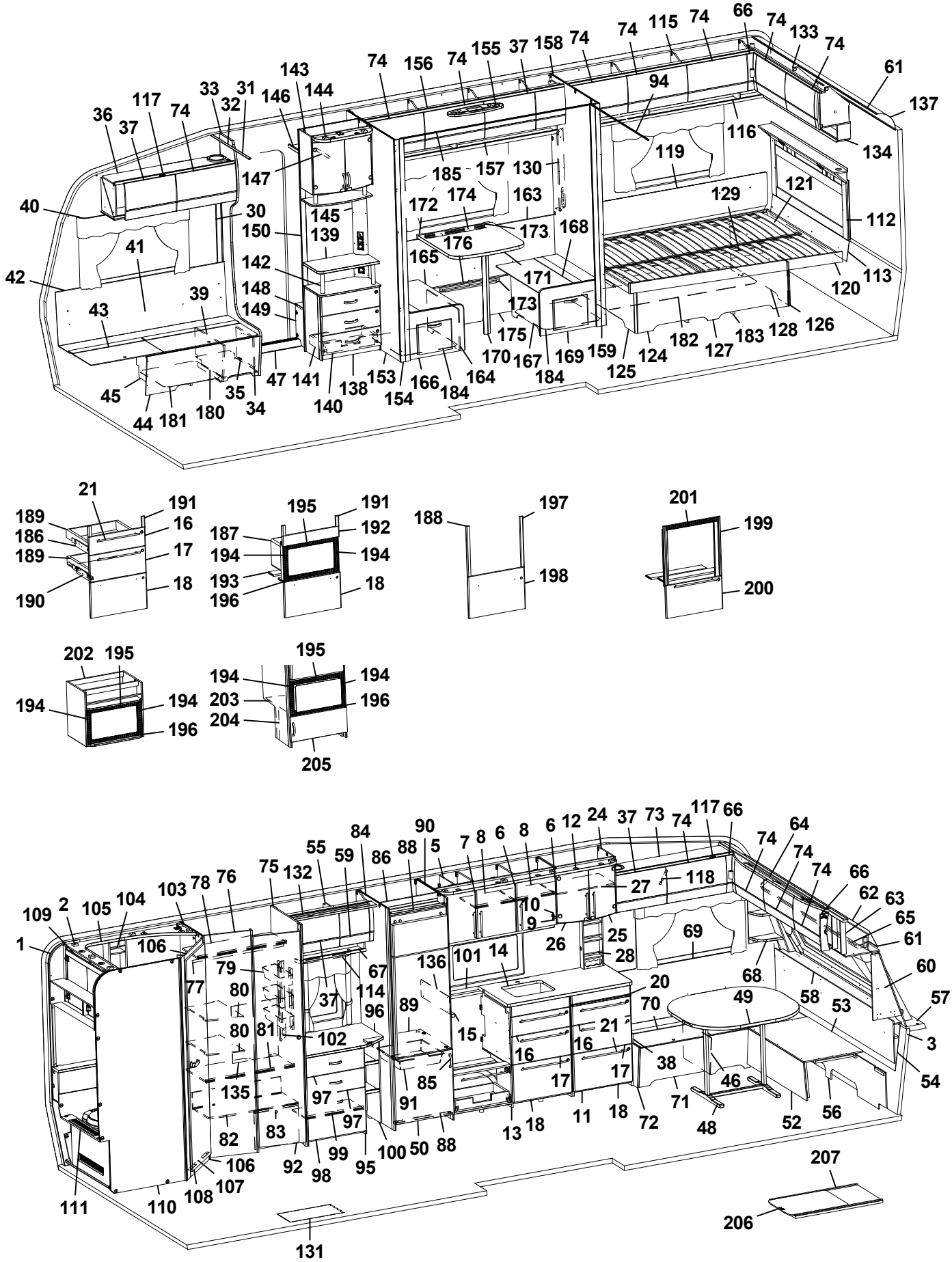
36 37 117 74 33 32 31 146 143 144 74 156 74 155 37 158 74 74 115 74 66 74 133 74 61 137
94 116 134 119 185 157 130 147 40 30 145 139 150 172 174 163 173 168 129 121 112 41 42 142 148 149 165 176 171 173 120 113 39 43 175 170 167 169 159 125 124 182 127 183 128 126
45 44 181 180 35 34 47 141 140 138 153 154 166 184 164 184
21 189 186 189 190 191 16 17 18
195 191 187 192 194 194 193 196 18
188 197 198
201 199 200
202 195 194 194 196
195 194 194 203 196 204 205
109 2 105 104 103 78 76 75 132 55 59 84 86 88 90 5 7 8 6 8 6 12 24 37 73 74 117 66 74 64 74 74 66 62 63 65 61 60 57 3 54 1 106 77 79 80 80 81 102 37 67 114 96 89 136 101 14 10 9 26 27 118 25 28 69 68 20 70 49 58 53 21 16 16 17 17 38 46 71 48 52 56 135 97 97 91 85 82 83 92 98 99 95 100 50 88 13 18 11 18 72 106 107 108 110 111 131 207 206

Pos Fig	Det. nr Part. No	Ingår Fitted	OBS!! Ange alltid årsmodell vid beställning av inredning Benämning	OBS!! Specify always year of model when ordering equipment Description
--	317514	x	Låda 500x480 d:o *	Drawer 500x480 d:o *
--	317382	x	Glidskena låda H d:o *	Slide bar, drawer R d:o *
--	350221	x	Glidskena låda V d:o *	Slide bar, drawer L d:o *
20	336675	x	Skärbräda	Cutting board
21	317503	x	Handtag	Handle
24	336112	x	Skåp vitrin	Vitrine
25	332233	x	Lucka vitrin H 272x450	Door vitrine R 272x450
26	332234	x	Lucka vitrin V 272x450	Door vitrine L 272x450
--	318630	x	Lås magnet d:o	Lock magnet d:o
--	318381	x	Motstycke magnetlås	Companion part
--	318379	x	Gångjärn	Hinge
--	318380	x	Täckhatt d:o	Cover d:o
--	312588	x	Platta gångjärn	Plate hinge
27	331206M	x	Hylla	Shelf
28	333409M	x	Kryddhylla	Spice rack
30	318962	x	List täck el-kabel B=45 L=2100	Cover strip B=45 L=2100
31	316270	x	List snäpp undre L2379	List under L2379
32	316268	x	List snäpp övre L2379	List upper L2379
33	342165	x	Stolpe först. L1922 kpl. m. lucka	Support bar cpl. with door
34	336064	x	Lucka	Door
35	312589	x	Gångjärn	Hinge
36	342168	x	Skåp övre elc.L=1108	Cupboard upper L=1108
--	342220	x	Skåp övre elc.L=1108 (Selected)	Cupboard upper L=1108 (Selected)
--	342222	x	Skåp övre elc.L=1108 (Customized)	Cupboard upper L=1108(Customized)
37	337719	x	Lucka	Door
--	340494	x	Lucka (High Gloss)	Door (High Gloss)
38	342267	x	Dynstöd 15x80x400	Support cushion 15x80x400
39	342494	x	Stöd bäddlåda HF	Support bed box
40	350348	x	Skena gardin L1020	Curtain rod L1020
41	339355	x	Värmespalt H fram	Air gap R.F.
42	319821	M	List kant mörkbrun	Strip, dark brown
43	336883	x	Lock bäddlåda H F	Cover bedbox R.F.
--	319024	x	Matta grå textil m. tejp d:o	Carpet gray textile with tape d:o
44	342486	x	Front bäddlåda H F	Front bed box R.F.
--	342488	T	Front bäddlåda H F (centraldammsugare)	Front bed box R.F. (central vacuum cleaner)
45	342495	x	Stöd bäddlåda HF	Support bed box
46	312825	x	Stöd bäddlåda VF	Support bed box
47	314687	x	Tröskel aluminium L=850	Threshold aluminium L=850
48	310083	x	Bordsstativ	Table stand
49	335940-K	x	Bordsskiva 940x1025	Table top 940x1025
--	340543-K	x	Bordsskiva 940x1025, ljus [1]	Table top 940x1025, light [1]
--	340543-L	x	Bordsskiva 940x1025, mörk [1]	Table top 940x1025, dark [1]
50	342258	x	Lucka V 550x570	Door L 550x570
--	316799	x	Gångjärn d:o	Hinge d:o
--	312588	x	Platta gångjärn d:o	Plate hinge d:o
52	331245M	x	Front bäddlåda gavel	Front bed box gable
53	331246M	x	Skiva rundsittgrupp	Sheet seat
54	340578	x	Värmespalt gavel fram	Air gap
55	340364	x	Skåp övre L=790	Cupboard upper L=790
--	341135	x	Skåp övre L=790 (Customized)	Cupboard upper L=790 (Customized)
			M= Metervara T= Tillbehör	M= On the metre T= Accessory

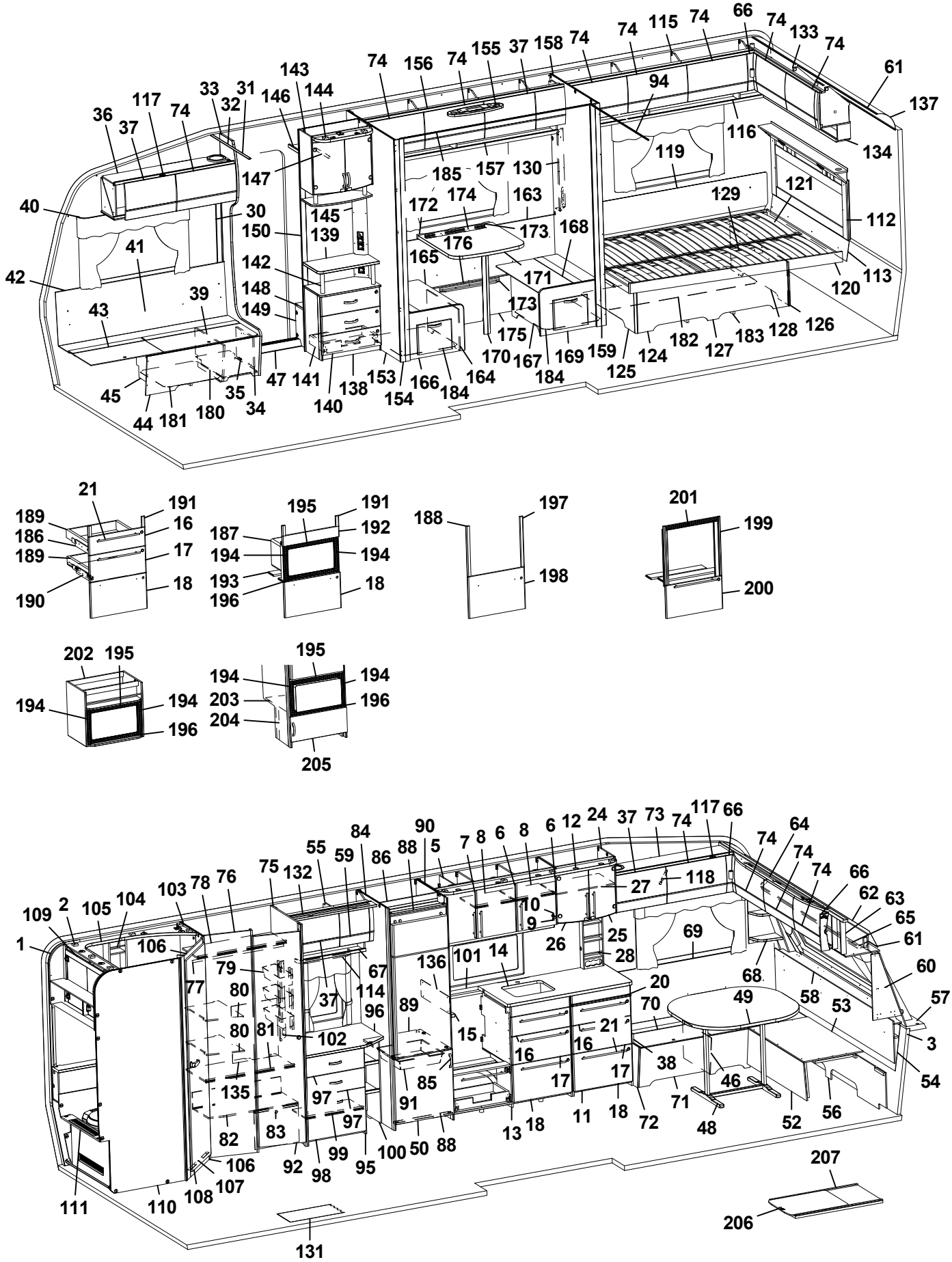
36 37 117 74 33 32 31 146 143 144 74 156 74 155 37 158 74 74 115 74 66 74 133 74 61 137
94 116 134 119 185 157 130 147 40 30 145 139 150 172 174 163 173 168 129 121 112 41 42 142 148 149 165 176 171 173 120 113 39 43 175 170 167 169 159 125 124 182 127 183 128 126
45 44 181 180 35 34 47 141 140 138 153 154 166 184 164 184
21 189 186 189 190 191 16 17 18
195 191 187 192 194 194 193 196 18
188 197 198
201 199 200
202 195 194 194 196
195 194 194 203 196 204 205
109 2 105 104 103 78 76 75 132 55 59 84 86 88 90 5 7 8 6 8 6 12 24 37 73 74 117 66 74 64 74 74 66 62 63 65 61 60 57 3 54 1 106 77 79 80 80 81 37 67 114 102 96 89 136 101 14 10 9 26 27 118 25 28 69 68 58 53 20 70 49 21 16 16 17 17 38 46 71 48 52 56 15 85 91 97 97 135 82 83 92 98 99 95 100 50 88 13 18 11 18 72 106 107 108 110 111 131 207 206

Pos Fig	Det. nr Part. No	Ingår Fitted	OBS!! Ange alltid årsmodell vid beställning av inredning Benämning	OBS!! Specify always year of model when ordering equipment Description
--	319978	x	Gångjärn d:o	Hinge d:o
--	319980	x	Platta gångjärn d:o	Plate hinge d:o
56	340520	x	Stöd sittgrupp	Support
57	213471	x	Hylla front kpl. L2376	Shelf front cpl. L2376
58	340191	x	Front/hylla kpl.	Front/shelf cpl.
--	340929	x	Hylla m. belysning "Björn" (Customized)	Shelf with lighting "Bear" (Customized)
59	337790	x	Lucka	Door
--	340493	x	Lucka (High Gloss)	Door (High Gloss)
60	338518	x	Hylla hörn H	Shelf R
61	313884	x	List plast radie L=2379	List L=2379
62	316005	x	Skiva plast 295x2363x1	Plastic sheet
63	342301	x	Skåp gavel fram L=2360	Cupboard L=2360
--	342300	x	Skåp gavel fram L=2360 (Customized)	Cupboard L=2360 (Customized)
--	319978	x	Gångjärn d:o	Hinge d:o
--	319979	x	Platta gångjärn d:o	Plate hinge d:o
64	336063	x	Ljusramp gavelskåp	Light holder
65	350349	x	Skena gardin L1920	Curtain rod L1920
66	337738	x	Hörn inredning	Corner
--	340917	x	Hörn inredning (High Gloss)	Corner (High Gloss)
--	311917	x	Gångjärn d:o	Hinge d:o
--	319909	x	Platta gångjärn d:o	Plate hinge d:o
67	331305M	x	Hyllpaket	Shelf
68	342291	x	Hylla hörn V	Shelf L
69	337171	x	Värmespalt V fram	Air gap L.F.
70	333906	x	Lock bäddlåda V F	Cover bed box L.F
--	319024	x	Matta grå textil m. tejp d:o	Carpet gray textile with tape d:o
71	339504	x	Front bäddlåda V F	Front bed box L.F.
72	339500	x	Gavel bäddlåda V F	Gable bed box L.F
73	340322	x	Skåp övre L=1108	Cupboard upper L=1108
--	340349	x	Skåp övre L=1108 (Selected)	Cupboard upper L=1108 (Selected)
--	340909	x	Skåp övre L=1108 (Customized)	Cupboard upper L=1108 (Customized)
74	337695	x	Lucka	Door
--	340495	x	Lucka (High Gloss)	Door (High Gloss)
75	340131	x	Vägg garderob H	Wall wardrobe R
76	341160	x	Vägg front garderob	Wall front wardrobe
77	318958	x	Galgstång L=840	Clothes hanger L=840
78	341162	x	Hylla garderob övre	Shelf wardrobe upper
79	319759	x	Korg, garderob	Basket, wardrobe
--	335802	x	List för korgar	List för baskets
80	340158	x	Hylla garderob	Shelf wardrobe
81	341163	x	Hylla garderob mellan	Shelf wardrobe middle
82	341164	x	Hylla garderob nedre	Shelf wardrobe under
83	340330	x	Täckfront garderob	Cover wardrobe
84	342784	x	Vägg kyl V	Wall refrigerator L
85	350129	x	Handtag	Handle
86	342309	x	Bakstycke stopp kyl	Back cupboard
88	342306	x	List folierad L = 528	List foiled L = 528
89	340675	x	Hylla under kyl	Shelf under refrigerator
90	342362	x	Vägg kyl H	Wall refrigerator R
91	310325	x	Trådback vit 427x427x85	Tray 427x427x85
			M= Metervara T= Tillbehör	M= On the metre T= Accessory

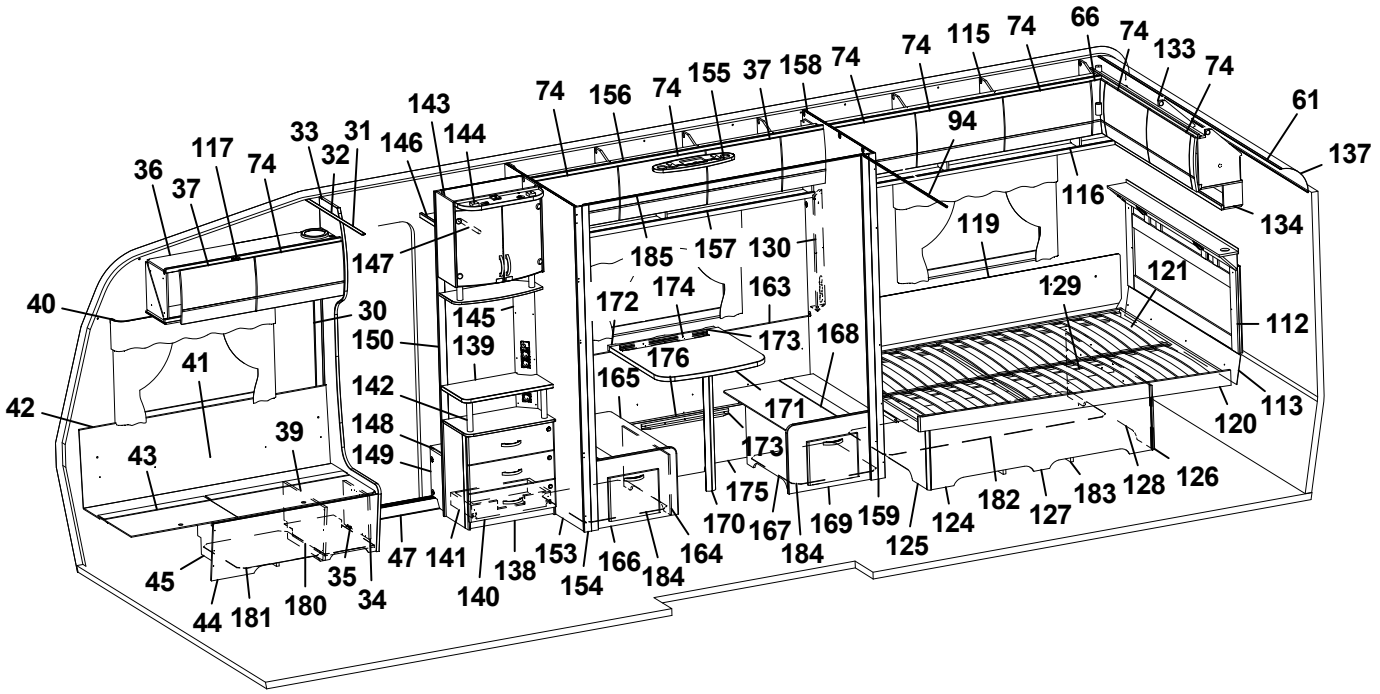
74 115 74 66 74 133 74
61
137
74 156 74 155 37 158 74
143 144 146
33 31 32
36 37 117 74
147
94
116
119
134
185 157 130
172 174 163
121
129
40
30
150 139 145
173 168
112
176
41
142
165
171
42
148
149
39
43
173
175
120
113
126
128
183
127
182
124
159
125
169
184
167
170
164
166
154
153
138
140
141
47
35
34
45
44 181 180

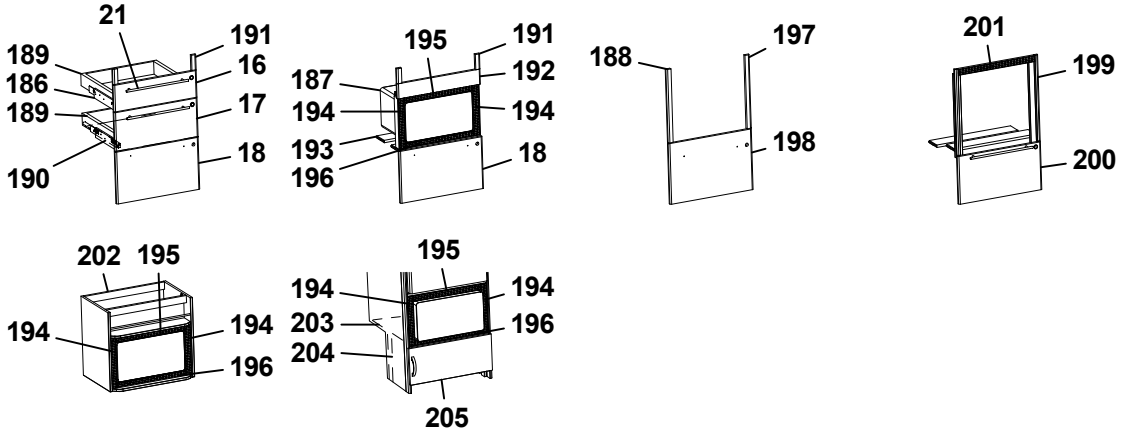
21
189 186 189 190
191 16 17 18
195
187 194 193 196
191 192 194 18
188
197
198
201
199
200
202 195
194 194 196
195
194 203 204
194 196
205

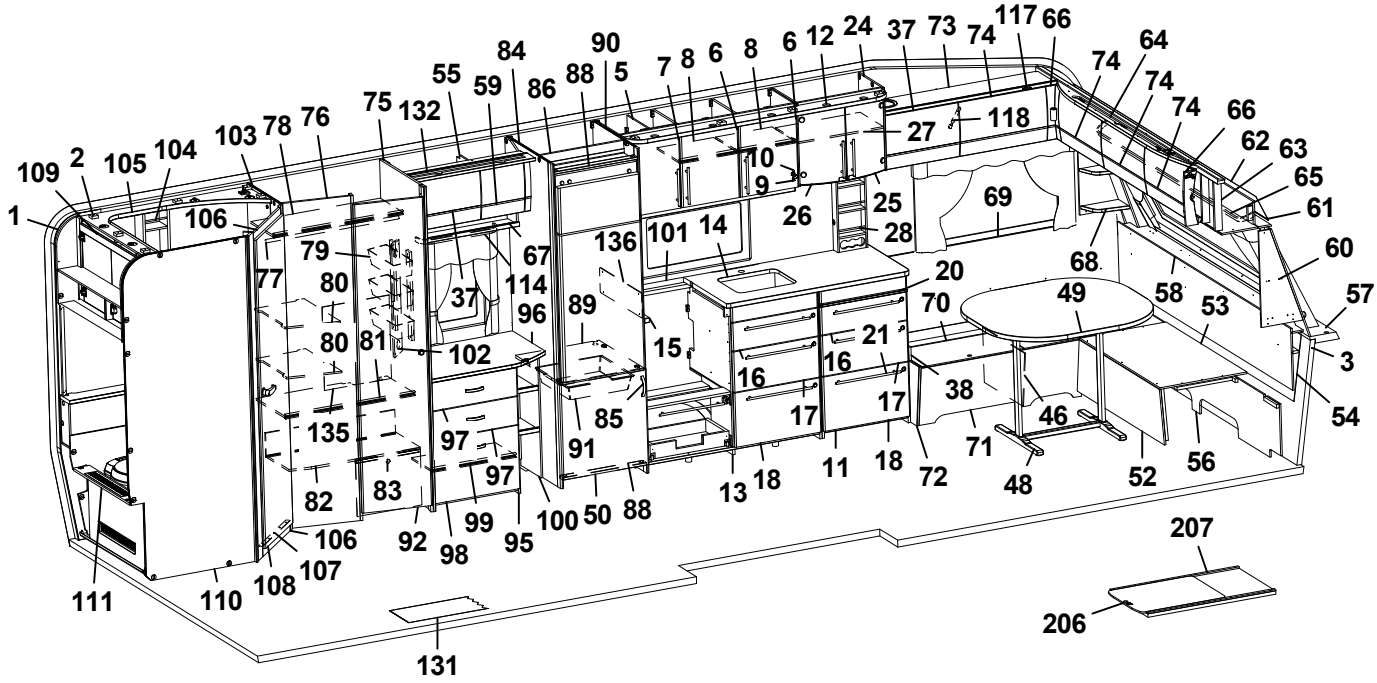
109 2 105 104 103 78 76 75 132 55 59 84 86 88 90 5 7 8 6 8 6 12 24 37 73 74 117 66
1
106
79
77
80
80
81
102
37
67
114
96
89
136
101
14
15
16
17
85
91
97
97
135
82
83
92
98
99
95
100
50
88
13
18
11
18
72
38
71
48
46
52
56
27
118
10
9
26
25
28
69
20
70
21
16
17
74 74 74 66 62 63 65 61 64
68
58
49
53
60
57
3
54
111
110
108
107
106
131
207
206

Pos Fig	Det. nr Part. No	Ingår Fitted	OBS!! Ange alltid årsmodell vid beställning av inredning Benämning	OBS!! Specify always year of model when ordering equipment Description
--	312712	x	Glidlist trådback (säljes i par)	Sliding strip tray (pair)
92	342238	x	Dörr 415x1850	Door 415x1850
94	314917	x	Skena draperi L=1190	Drapery rail L=1190
95	339457	x	Byrå kpl. u. skiva	Chest of drawers without board
96	336076-K	x	Skiva byrå	Board
97	339512	x	Lådförstycke 550x167	Drawer front 550x167
--	317514	x	Låda 500x480 d:o	Drawer 500x480 d:o
--	317382	x	Glidskena låda H	Slide bar, drawer R
--	350221	x	Glidskena låda V	Slide bar, drawer L
98	339513	x	Lucka 550x380	Door 550x380
--	315202	x	Gångjärn d:o	Hinge d:o
--	312588	x	Platta gångjärn	Plate hinge
99	339522	x	Hylla	Shelf
100	335507M	x	Hylla vid byrå kpl.	Shelf cpl.
101	319780-A	T	Köksskiva vägg svart skiffer	Protection kitchen, black slate
--	319780-G	T	Köksskiva vägg natur skiffer	Protection kitchen, nature slate
102	335787M	x	Front el-uttag	Front outlet
103	340130	x	Vägg tvättrum främre	Wall washroom
104	337131	x	Hylla	Shelf
105	338357	x	Ljusramp tvättrum	Light holder
106	331248M	x	Tröskel 480x60	Threshold 480x60
107	314591	x	List tröskel al. L=480	List threshold L=480
108	342239	x	Dörr 490x1850	Door 490x1850
109	342213	x	Skåp tvättrum L838	Cupboard L838
110	338367	x	Vägg tvättrum bakre	Wall washroom rear
111	341887	x	Front tvättrum	Front washroom
--	319198	x	Galler ventilation d:o	Ventilation grille d:o
112	340538	x	Värmespalt kpl. m. tyg och belysning	Air gap cpl. with fabric and illumination
--	340542	T	Värmespalt kpl. m. tyg och belysning [1]	Air gap cpl. with fabric and illumination [1]
113	338196	x	Värmespalt	Air gap
114	350350	x	Skena gardin L=500	Curtain rod L=500
115	340388	x	Skåp övre L=1747	Cupboard upper L=1747
--	340913	x	Skåp övre L=1747 (Customized)	Cupboard upper L=1747 (Customized)
--	319978	x	Gångjärn d:o	Hinge d:o
--	319980	x	Platta gångjärn d:o	Plate hinge d:o
116	331194M	x	Hyllpaket	Shelf
117	319978	x	Gångjärn	Hinge
--	319980	x	Platta gångjärn	Plate hinge
118	319914	x	Gasfjäder	Gas spring
--	319915	x	Fäste vinkel d:o	Angle bracket d:o
--	319916	x	Fäste runt d:o	Bracket round d:o
119	338121	x	Värmespalt	Air gap
120	342654	x	Sängram u. ribbotten	Bed bottom without laths
121	342683	x	Ribbotten kpl.	Laths bottom cpl.
--	311985	x	Ribba sängbotten L=718 B=63	Lath bed bottom L=718 B=63
--	312046	x	Band t. ribbotten	Band for laths bottom
124	340187	x	Sänglåda kpl.	Bed box cpl.
125	340197	x	Gavel säng V	Gable bed L
126	319776	x	List hörn L=2500	Corner strip L=2500
127	339426	x	Front säng	Front bed
			M= Metervara T= Tillbehör	M= On the metre T= Accessory

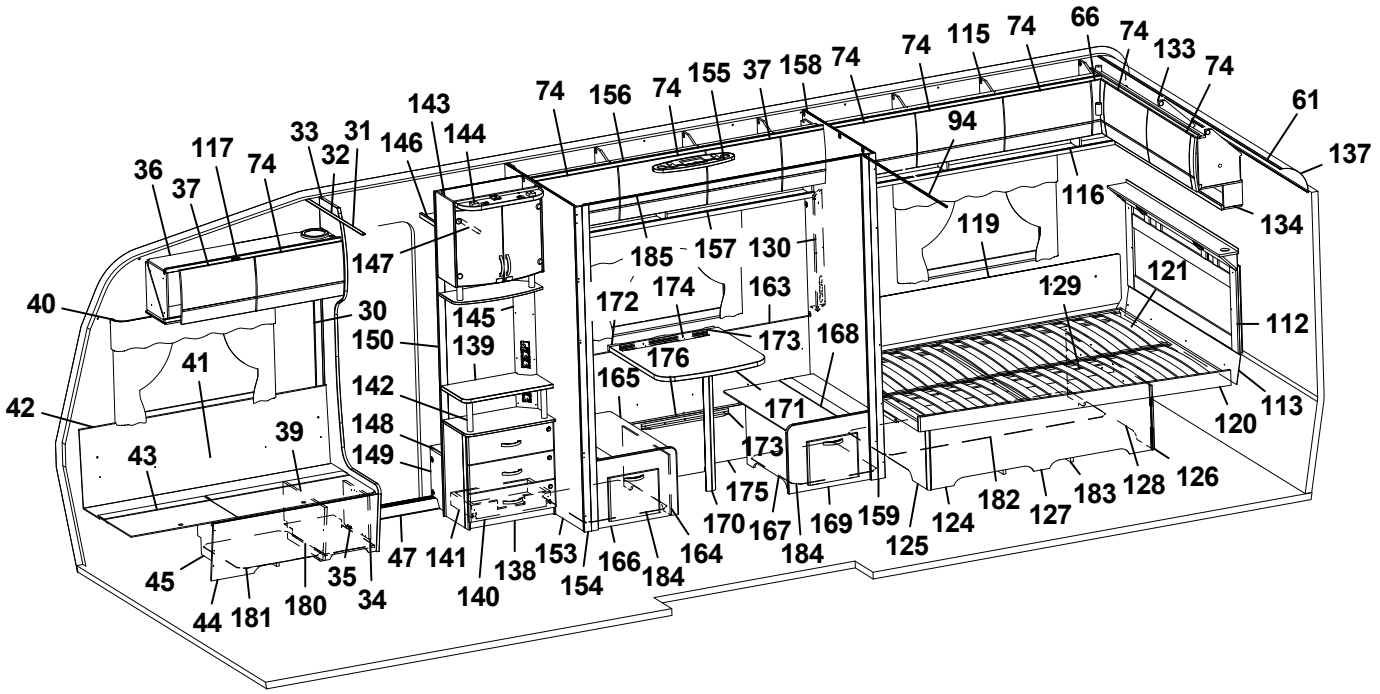
74 115 74 66 74 133 74
61
137
74 156 74 155 37 158 74
143 144 146
33 31 32
36 37 117 74
147
94
116
134
119
185 157 130
121
129
112
40
30
150 139
145
172 174 163
173 168
176
41
142
165
171
113
120
42
148
149
39
43
173
175
170 167 184 169 159 125 124 182 127 183 128 126
45 44 181 180 35 34 47 141 140 138 153 154 166 184 164

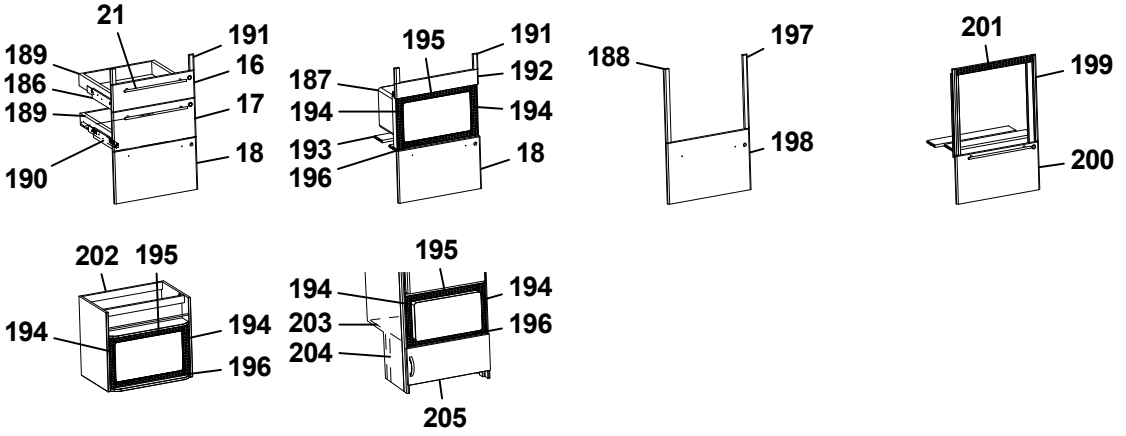
21
189 186 189 190
191 16 17 18
195
187 194 193 196
191 192 194 18
188
197 198
201
199 200
202 195
194 194 196
195
194 203 204
194 196
205

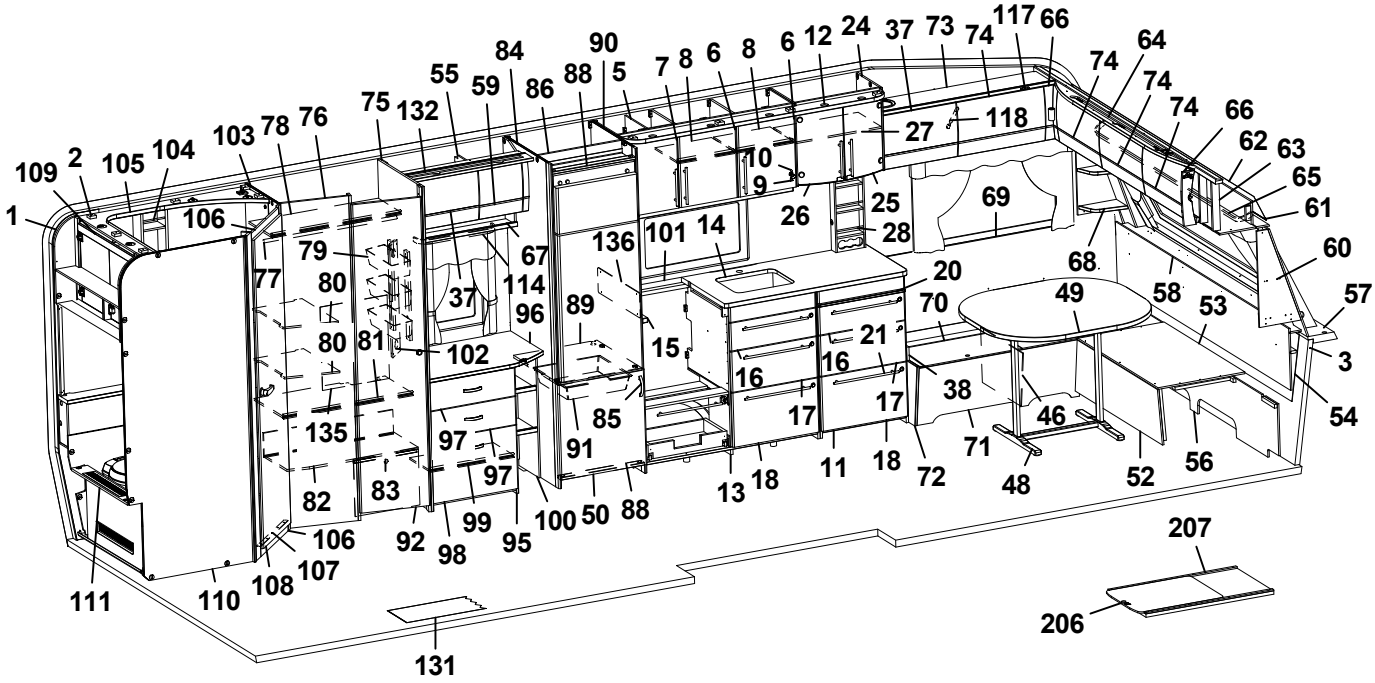
109 2 105 104 103 78 76 75 132 55 59 84 86 88 90 5 7 8 6 8 6 12 24 37 73 74 117 66
1
106
77
79
80
80
81
102
67
114
37
96
89
136
101
14
15
16
97
97
85
91
135
82
83
97
99
95
100
50
88
13
18
11
18
72
38
71
48
46
52
56
54
3
53
58
57
49
68
60
62
63
65
61
64
74 74 74 66
27
118
10
9
26
25
28
69
20
70
21
16
17
17
106
92
98
106
107
108
110
111
131
207
206

Pos Fig	Det. nr Part. No	Ingår Fitted	OBS!! Ange alltid årsmodell vid beställning av inredning Benämning	OBS!! Specify always year of model when ordering equipment Description
128	340195	x	Gavel säng H	Gable bed R
129	315203	x	Regel 17,5x55x1415	Wood lath pine 17,5x55x1415
130	335788M	x	Front el-uttag	Front outlet
131	319230	M^2	Matta golv, klinkermönster mörkgrå	Carpet floor, clinker design dark grey
--	319393	T	Matta golv, antik planka	Carpet floor, antique plank
132	336078	x	Ljusramp	Light holder
133	340404	x	Skåp gavel bak L1510	Cupboard gable L1510
--	340911	x	Skåp gavel bak L1510 (Customized)	Cupboard gable L1510 (Customized)
--	319978	x	Gångjärn d:o	Hinge d:o
--	319980	x	Platta gångjärn d:o	Plate hinge d:o
134	331879M	x	Hyllpaket	Shelf
135	339298	x	Täckskiva exp.kärl	Cover expansion vessel
136	401715	x	Flamskydd	Flame guard
137	316005	x	Skiva plast 295x2363x1	Plastic sheet
138	341958	x	TV-bänk kpl. u. skiva	TV-bench cpl. whitout board
139	336122-K	x	Skiva TV-bänk, ljus	Board, light
--	336122-L	T	Skiva TV-bänk, mörk	Board, dark
140	341959	x	Lådförstycke	Drawer front
141	20-900302	x	Pentrylåda 500x273 d:o	Drawer pentry 500x273 d:o
--	07-800039	x	Rullskena H d:o	Roller rail R d:o
--	07-800038	x	Rullskena V d:o	Roller rail L d:o
142	336103	x	Rundstav folierad L=192	Round staff L=192
143	340077	x	Skåp bar kpl. H=512	Coctail cabinet cpl. H=512
--	332088M	x	Hylla hållare flaskor	Shelf bottle holder
--	331778	x	Lucka H d:o	Door R d:o
--	331779	x	Lucka V d:o	Door L d:o
--	318379	x	Gångjärn d:o	Hinge d:o
--	318380	x	Täckhatt d:o	Cover d:o
--	312588	x	Platta gångjärn d:o	Plate hinge d:o
--	336104	x	Hylla under skåp	Shelf under cupboard
--	336102	x	Rundstav d:o L=100	Round staff d:o L=100
144	336106	x	Ljusramp	Light holder
145	340418	x	Front el-uttag 130x857,5	Front outlet 130x857,5
146	331910M	x	Hylla garderob övre	Shelf
147	350217	x	Galgstång L=790	Clothes hanger L=790
148	319866	x	Hylla insteg	Shelf
149	336618	x	Front hylla garderob	Front
150	337198	x	Vägg instegsgarderob	Wall wardrobe
153	341610	x	Vägg	Wall
154	377174	x	Stolpe utskjut	Support bar
155	336336	x	Plafond	Ceiling lamp
156	342794	x	Skåp övre L=1870	Cupboard upper L=1870
--	319978	x	Gångjärn d:o	Hinge d:o
--	319980	x	Platta gångjärn d:o	Plate hinge d:o
157	342801	x	Hyllpaket	Shelf
158	377407	x	Vägg	Wall
159	377309	x	Stolpe utskjut	Support bar
163	339671	x	Värmespalt	Air gap
--	319821	M	List kant mörkbrun d:o	Strip, dark brown d:o
164	337726	x	Front bäddlåda bakre	Front bed box rear
			M= Metervara T= Tillbehör	M= On the metre T= Accessory

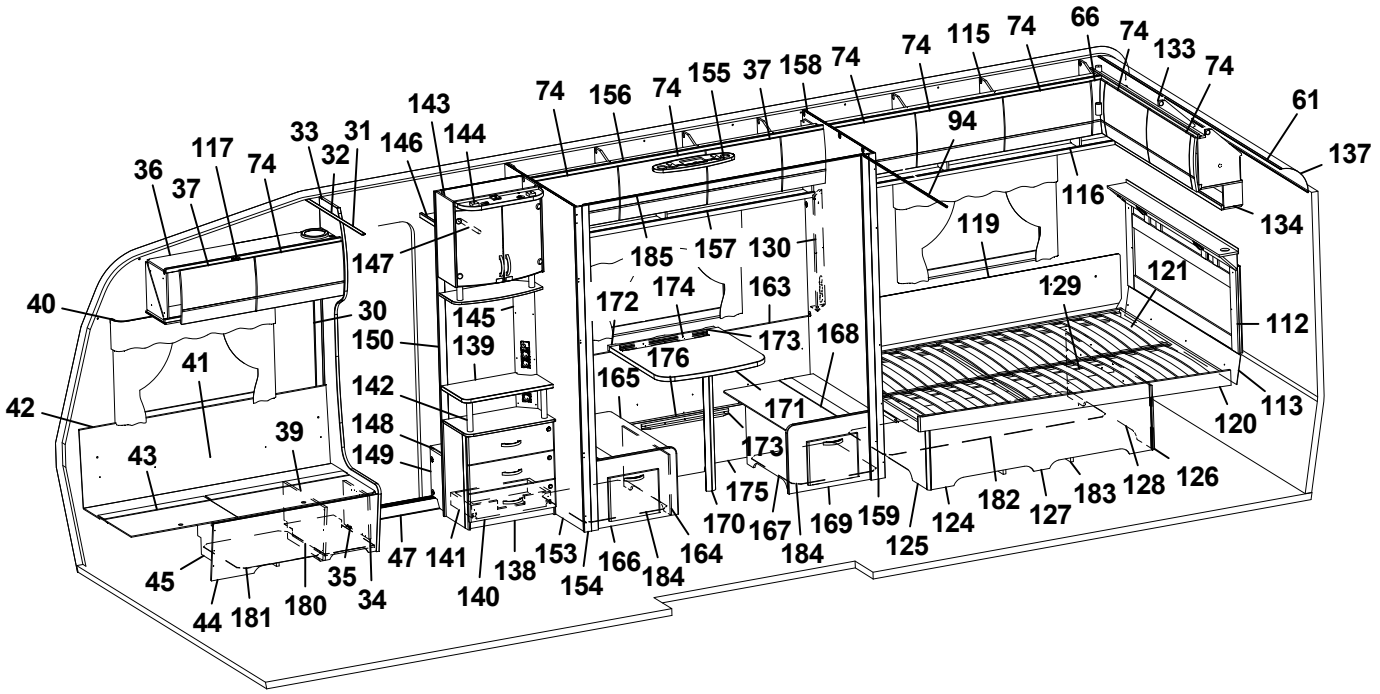
74 115 74 66 74 133 74
61
137
74 156 74 155 37 158 74
143 144 146
33 31 32
36 37 117 74
147
94
116
119
134
185 157 130
121
129
112
40
30
150 139
145
172 174 163
173 168
176
41
142
165
171
113
120
42
148
149
39
43
173
175
170 167 184 169 159 125 124 182 127 183 128 126
45 44 181 180 35 34 47 141 140 138 153 154 166 184 164

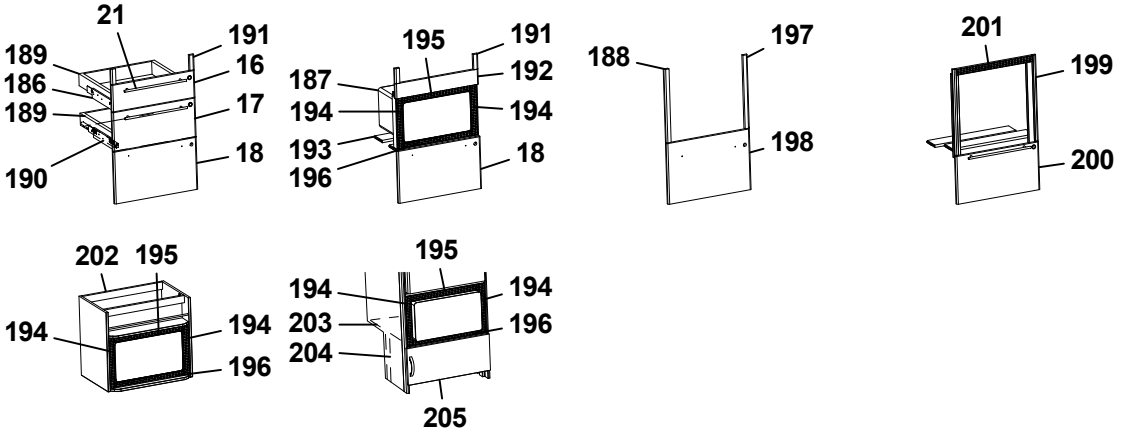
21
189 186 189 190
191 16 17 18
195
187 194 193 196
191 192 194 18
188
197 198
201
199 200
202 195
194 194 196
195
194 203 204
194 196
205

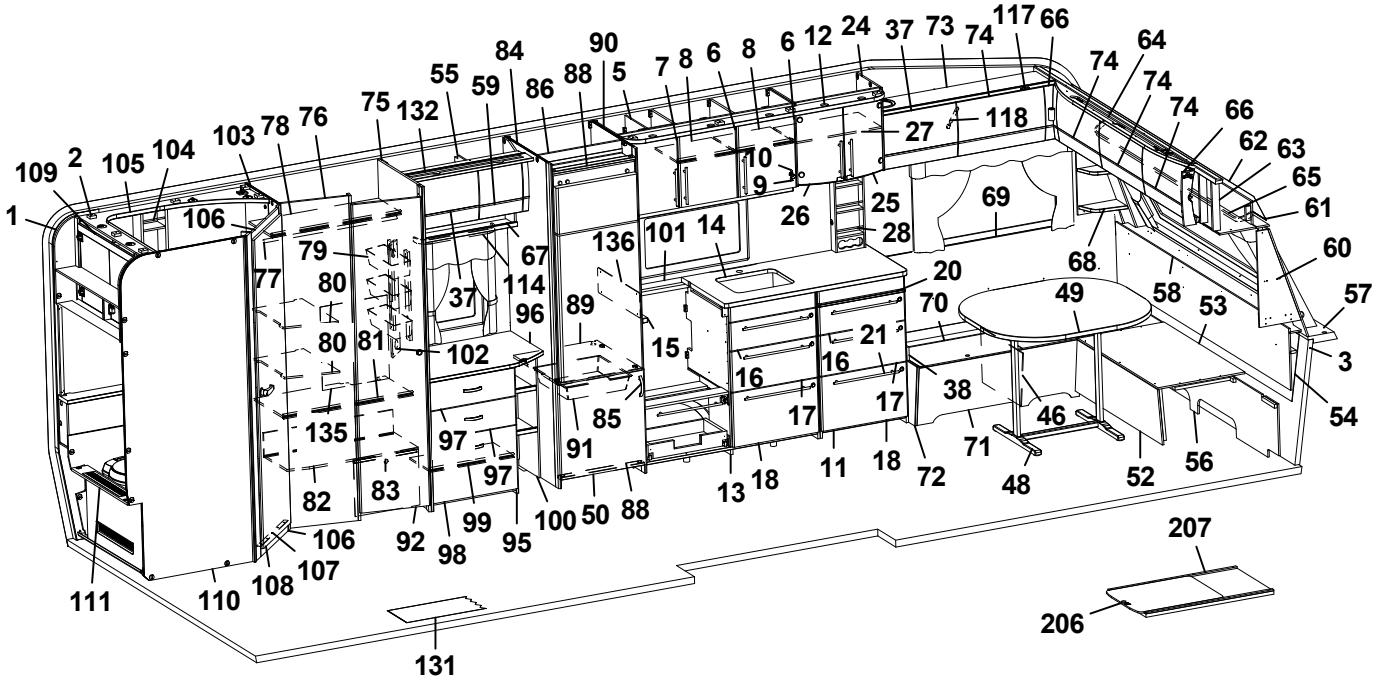
74 117 66
74 64
74 74 66
62 63
65
61
60
57
3
54
109 2 105 104 103 78 76 75 132 55 59 84 86 88 90 5 7 8 6 8 6 12 24 37 73
1
106
79
77
80
80 81
102
135
82
83
106
107
108
110
111
67 114
37
96
89
97
97
99
92
98
95
100
50
88
136 101 14
15
85
91
13
18
16
16
21
17
17
11
18
72
10
9
26
25
27
28
118
69
20
70
38
71
48
49
46
68
58
53
52
56
131
207
206

Pos Fig	Det. nr Part. No	Ingår Fitted	OBS!! Ange alltid årsmodell vid beställning av inredning Benämning	OBS!! Specify always year of model when ordering equipment Description
165	333915	x	Lock bäddlåda bakre	Cover bed box rear
166	336340	x	Gavel bäddlåda bakre kpl. m. lucka	Gable bed box rear cpl. with door
--	336064	x	Lucka d:o	Door d:o
--	312589	x	Gångjärn d:o	Hinge d:o
167	337728	x	Front bäddlåda främre	Front bed box front
168	333914	x	Lock bäddlåda främre	Cover bed box front
169	336338	x	Gavel bäddlåda främre kpl. m. lucka	Gable bed box front cpl. with door
--	336064	x	Lucka d:o	Door d:o
--	312589	x	Gångjärn d:o	Hinge d:o
170	315565	x	Bordsben	Table leg
171	340886-K	x	Bordsskiva 700x690, ljus	Table top 700x690, light
--	341855-L	x	Bordsskiva 700x690, mörk	Table top 700x690, dark
172	331800M	x	Fästregel bord	Bracket
173	318574	x	List bord väggdel L550	List wall
174	318575	x	List upphäng bordsdel L550	List board
175	339432	x	Bakstycke mittgr 1870x360	Back M-group 1870x360
176	340876	x	Lock front bäddlåda	Cover front bed box
180	350390	x	Plåt skofack	Plate shoe compartment
181	342496	x	Luftspalt H-fram	Air gap R front
182	325752	x	Luftspalt sänglåda	Air gap bed box
183	324938	x	Luftspalt sänglåda	Air gap bed box
184	337732	x	Luftspalt M-grupp 598x535	Air gap M-group 598x535
185	314724	T	Skena draperi L=1780	Drapery rail L=1780
186	342157	x	Monteringssats kpl. lådor (Vit)	Mounting kit cpl. drawers (White)
--	342384	x	Monteringssats kpl. lådor (Mekong)	Mounting kit cpl. drawers (Mekong)
--	342457	x	Monteringssats kpl. lådor (High Gloss)	Mounting kit cpl. drawers (High Gloss)
187	342158	T	Monteringssats kpl. mikro (Vit)	Mounting kit cpl. micro (White)
--	342385	T	Monteringssats kpl. mikro (Mekong)	Mounting kit cpl. micro (Mekong)
--	342388	T	Monteringssats kpl. mikro (High Gloss)	Mounting kit cpl. micro (High Gloss)
188	342159	T	Monteringssats kpl. ugn (Vit)	Mounting kit cpl. oven (White)
--	342386	T	Monteringssats kpl. ugn (Mekong)	Mounting kit cpl. oven (Mekong)
--	342029	T	Monteringssats kpl. ugn (High Gloss)	Mounting kit cpl. oven (High Gloss)
189	317514	x	Låda 500x480	Drawer 500x480
190	317382	x	Glidskena låda H	Slide bar, drawer R
--	350221	x	Glidskena låda V	Slide bar, drawer L
--	801701	x	Skruv 6x16 d:o	Screw 6x16 d:o
191	336092	x	Passbit 95x30x16 (Mekong)	Gauge block 95x30x16 (Mekong)
192	335936	T	Front	Front
193	333287M	T	Skiva distans 15x100x547,5	Sheet distance 15x100x547,5
194	402108	T	Galler vent. mikro 318x38	Grating vent. micro 318x38
195	402109	T	Galler vent. mikro 448x38	Grating vent. micro 448x38
196	402110	T	Galler vent. mikro 448x33	Grating vent. micro 448x33
197	336086	T	Passbit 460x30x16	Gauge block 460x30x16
198	342160	T	Lucka (Vit)	Door (White)
--	342387	T	Lucka (Mekong)	Door (Mekong)
--	342028	T	Lucka (High Gloss)	Door (High Gloss)
199	342139	T	List L=538 (diskbänk induktion)	List (kitchen sink induction) L=538
200	342277	T	Lucka (diskb. induktion) 299x550 (Vit)	Door (kitch. sink induct.) 299x550 (White)
--	342147	T	Lucka (diskb. induktion) 299x550 (Mekong)	Door (kitch. sink induct.) 299x550 (Mekong)
--	342131	T	Lucka (diskb. induktion) 299x550 (High Gloss)	Door (kitch. sink induct.) 299x550 (High Gloss)
			M= Metervara T= Tillbehör	M= On the metre T= Accessory

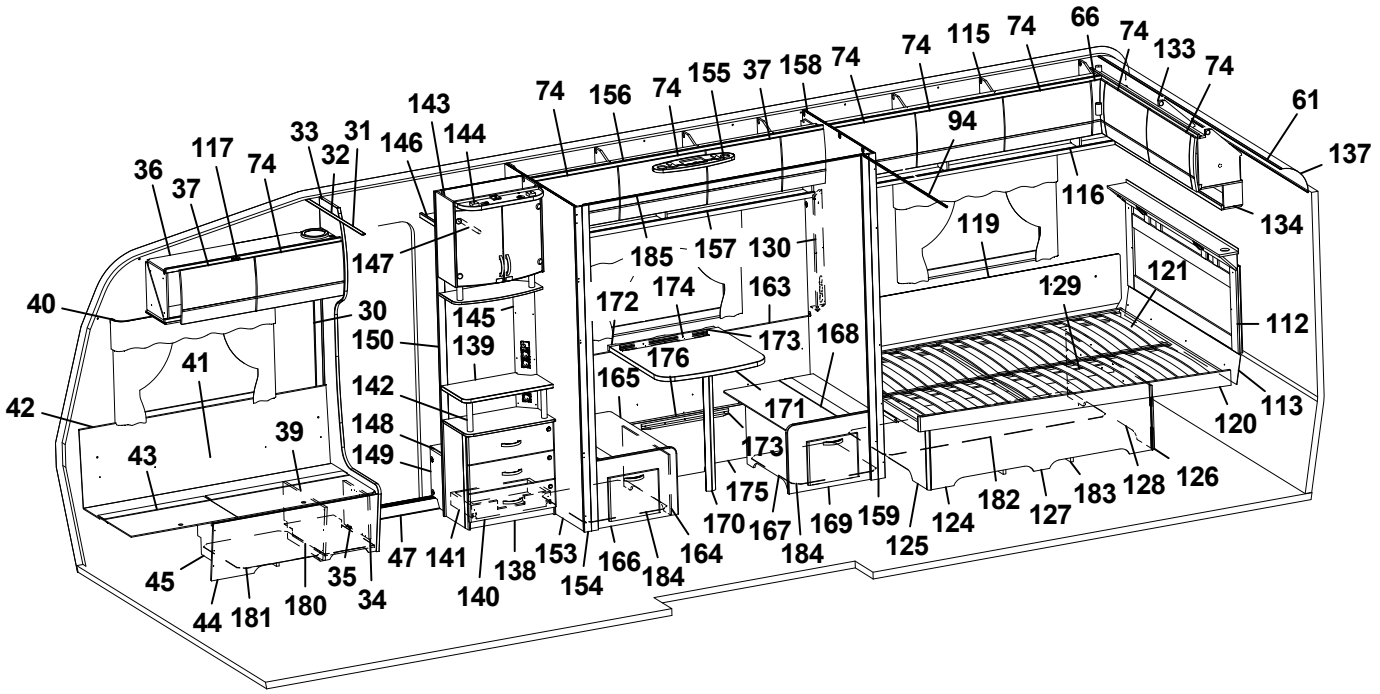
74 115 74 66 74 133 74
61
137
74 156 74 155 37 158 74
143 144 146
33 31 32
36 37 117 74
147
94
116
119
134
185 157 130
121
129
112
40
30
150 139
145
172 174 163
173 168
176
41
142
165
171
113
120
42
148
149
39
43
173
175
126
128
183
127
182
124
159
125
169
184
167
170
164
166
154
153
138
140
141
47
35
34
45
44 181 180

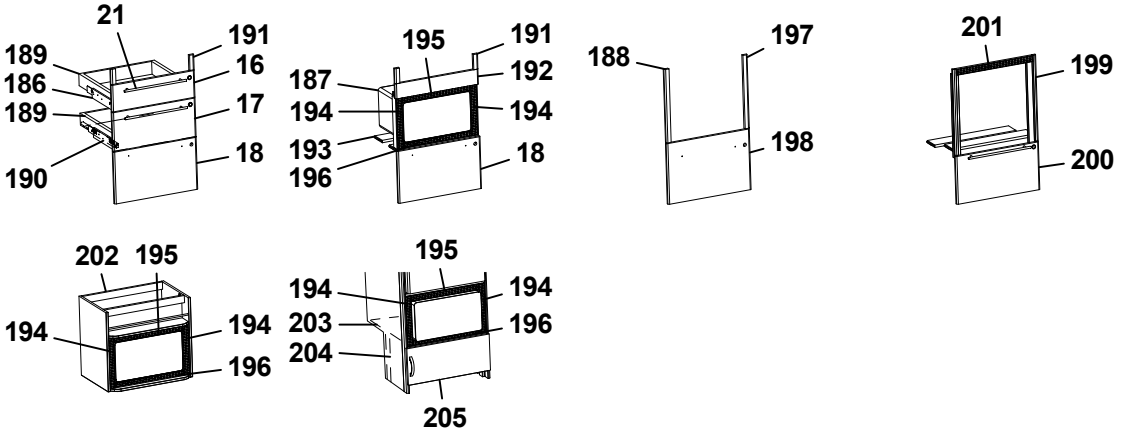
21
189 186 189
191
16
17
18
190
195
187 194 193 196
191
192
194
18
188
197
198
201
199
200
202 195
194
194
196
195
194 203 204
194
196
205

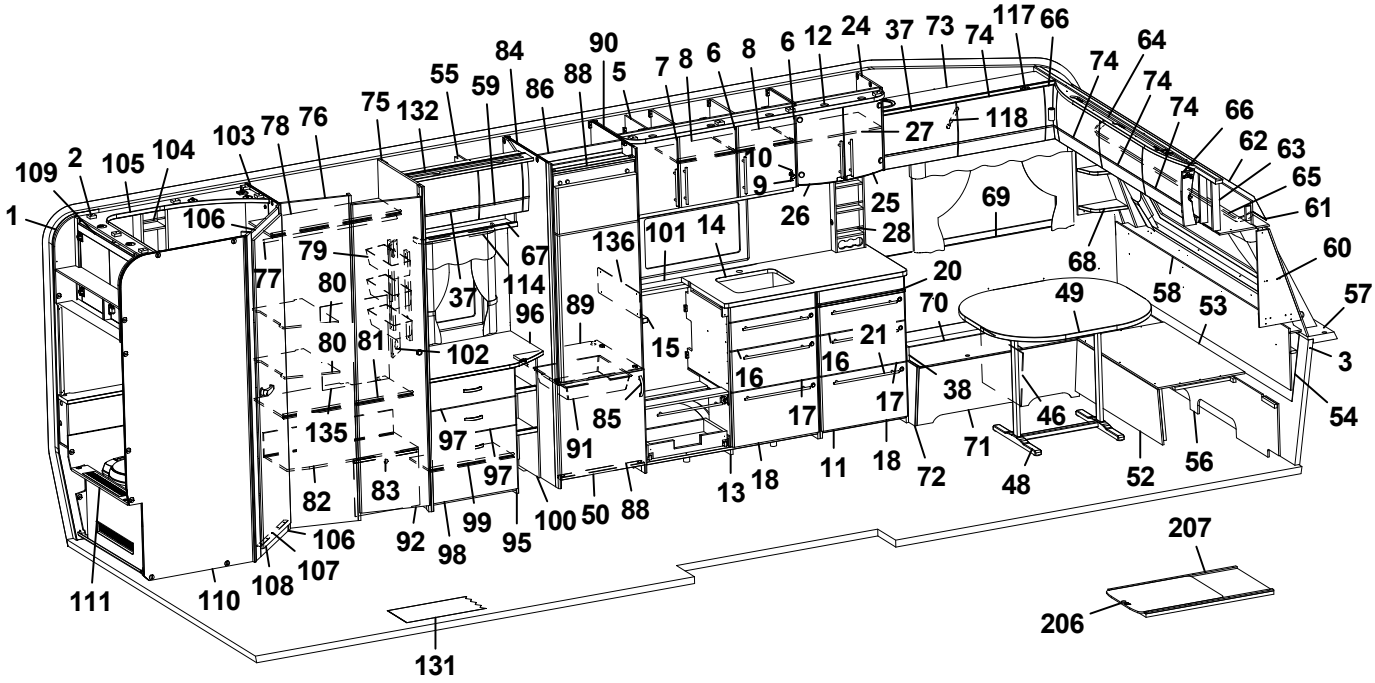
109 2 105 104 103 78 76 75 132 55 59 84 86 88 90 5 7 8 6 8 6 12 24 37 73 74 117 66
1
106
77
79
80
80
81
102
37
67
114
96
89
136
101
14
15
16
97
97
85
91
135
82
83
92
98
99
95
100
50
88
13
18
11
18
72
38
71
48
46
52
56
54
3
53
58
57
49
70
21
16
17
20
27
118
10
9
26
25
28
69
68
74 74 74 66 62 63 65 61 60
64
111
110
108
107
106
131
207
206

Pos Fig	Det. nr Part. No	Ingår Fitted	OBS!! Ange alltid årsmodell vid beställning av inredning Benämning	OBS!! Specify always year of model when ordering equipment Description
--	20-900302	x	Pentrylåda 500x273 d:o	Drawer pentry 500x273 d:o
--	07-800039	x	Rullskena H d:o	Roller rail R d:o
--	07-800038	x	Rullskena V d:o	Roller rail L d:o
201	402107	T	Galler ugn (diskb. induktion) 503x35	Grating oven (kitch. sink induct.) 503x35
202	342343	T	Skåp kpl. mikrovågsugn	Cupboard cpl. microwave oven
203	342316	T	Hylla mikro	Shelf
204	342315	T	List folierad L=283	List folierad L=283
205	342311	T	Lucka 550x228	Door 550x228
--	316799	x	Gångjärn d:o	Hinge d:o
--	312588	x	Platta gångjärn d:o	Plate hinge d:o
206	341192	T	Utdragsskiva bord 450x550	Sliding leaf 450x550
207	341193	T	Låda utdragsskiva	Box sliding leaf
			* = Olika djup på lådor kan förekomma ¹ = Selected och Customized	* = Different depths of drawers can exist ¹ = Selected and Customized
			Dyntyger, madrasser m.m. (se dynor m.m.)	Cushion textilies, mattresses etc. (see cushions etc.)
			M= Metervara T= Tillbehör	M= On the metre T= Accessory

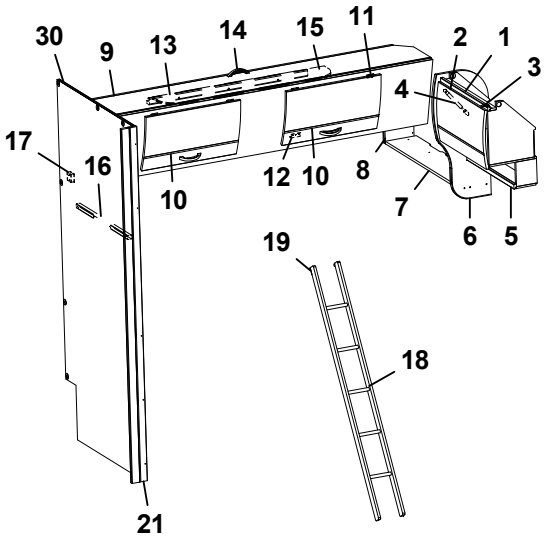

Överbäddsskåp M-grupp
Upper bed M-group

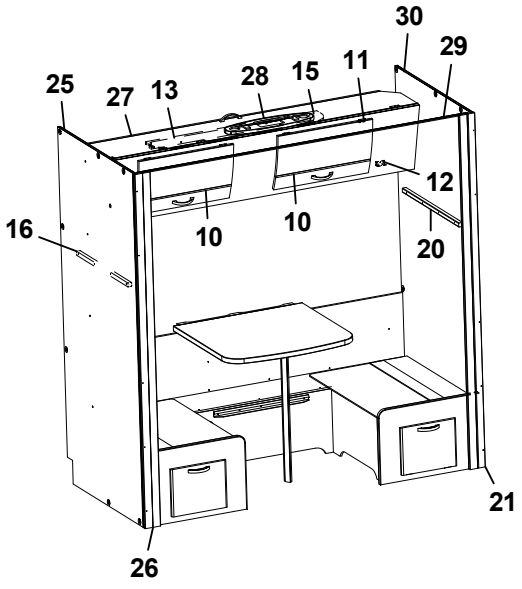

BK-sängar M-grupp
BK-beds M-group

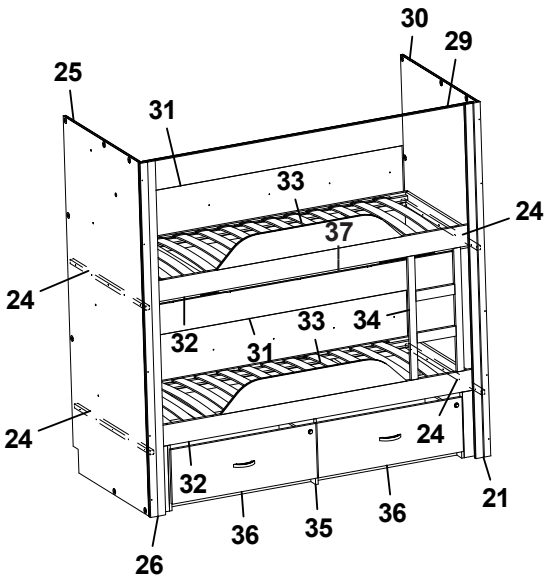

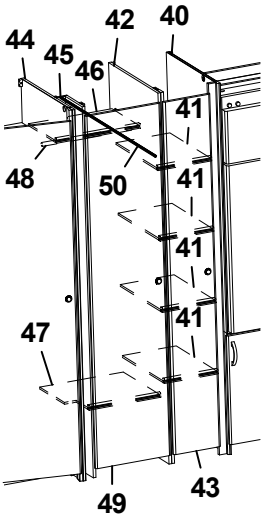

Pos Fig	Det. nr Part. No	Ingår Fitted	OBS!! Ange alltid årsmodell vid beställning av inredning Benämning	OBS!! Specify always year of model when ordering equipment Description
1	341225	x	Skåp gavel bak L560	Cupboard gable L560
--	341432	x	Skåp gavel bak L560 (Customized)	Cupboard gable L560 (Customized)
2	337695	x	Lucka	Door
--	340495	x	Lucka (High Gloss)	Door (High Gloss)
3	319978	x	Gångjärn	Hinge
--	319980	x	Platta gångjärn	Plate hinge
4	319914	x	Gasfjäder	Gas spring
--	319915	x	Fäste vinkel d:o	Angle bracket d:o
--	319916	x	Fäste runt d:o	Bracket round d:o
5	331743M	x	Hyllpaket	Shelf
6	336182	x	Gavel rundad	Gable
7	342920	x	Hylla gavel bak	Shelf gable rear
8	331697M	x	Gavel	Gable
9	337661	x	Överbäddskåp L1980	Upper bed L1980
--	341426	x	Överbäddskåp L1980 (Customized)	Upper bed L1980 (Customized)
10	337664	x	Lucka	Door
--	341427	x	Lucka (High Gloss)	Door (High Gloss)
11	860402	x	Gångjärn	Hinge
12	860405	x	Gångjärn	Hinge
13	339839	x	Regel låsning	Lock bar
14	350129	x	Handtag	Handle
15	375813	x	Rasskydd ö-bäddskåp	Protective plate
16	376789	x	Bärregel ö-bädd 610x22x22	Bearing rail upper bed 610x22x22
17	331701M	x	Kloss bärregel	Block bearing rail
18	376697	T	Stege ö-bäddsskåp 201x1800 kpl.	Ladder upper bed 201x1800 cpl.
19	860426	T	Krok t. stege	Hook for ladder
20	331698M	x	Bärregel ö-bädd 670x22x22	Bearing rail upper bed 670x22x22
21	377309	x	Stolpe utskjut	Support bar
24	377320	x	Bärregel ö-bädd 898x22x22	Bearing rail upper bed 898x22x22
25	341610	x	Vägg	Wall
26	377174	x	Stolpe utskjut	Support bar
27	341026	x	Överbäddskåp L1850	Upper bed L1850
--	341034	x	Överbäddskåp L1850 (Customized)	Upper bed L1850 (Customized)
28	336336	x	Plafond	Ceiling lamp
29	315907	T	Skena draperi L=1920	Drapery rail L=1920
30	377407	x	Vägg	Wall
31	339434	x	Värmespalt H-bak	Air gap R rear
32	339441	x	Sängram u. ribbotten	Bed bottom without laths
33	326474	x	Ribbotten kpl.	Laths bottom cpl.
--	314211	x	Ribba sängbotten L=820 B=63	Lath bed bottom L=820 B=63
--	312046	x	Band t. ribbotten	Band for laths bottom
34	339439	x	Stege	Ladder
35	339436	T	Lådor under säng kpl. sats	Drawers under bed cpl. kit
36	333721M	T	Låda kpl. d:o	Drawer cpl. d:o
--	315215	T	Glidskena låda (säljes i par)	Slide bar (exp. in pair)
37	331748M	T	List draperiskena (3 delar)	List drapery rail (3 parts)
--	315907	T	Skena draperi L=1920	Drapery rail L=1920
40	342845	x	Vägg kyl V	Wall refrigerator L
41	341116	x	Hylla garderob	Shelf wardrobe
42	341079	x	Vägg garderob	Wall wardrobe
			T= Tillbehör	T= Accessory

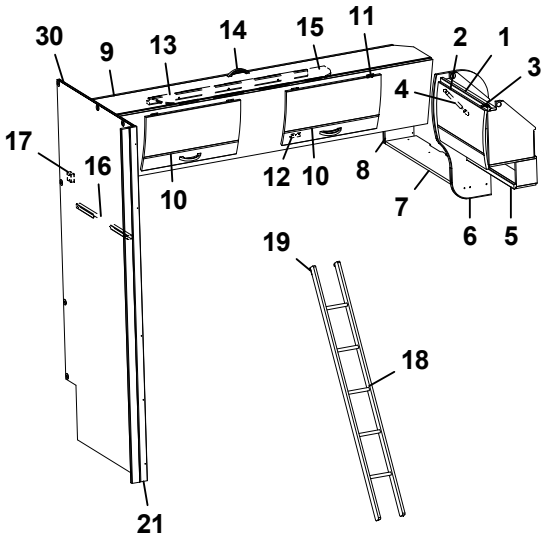

Överbäddsskåp M-grupp
Upper bed M-group

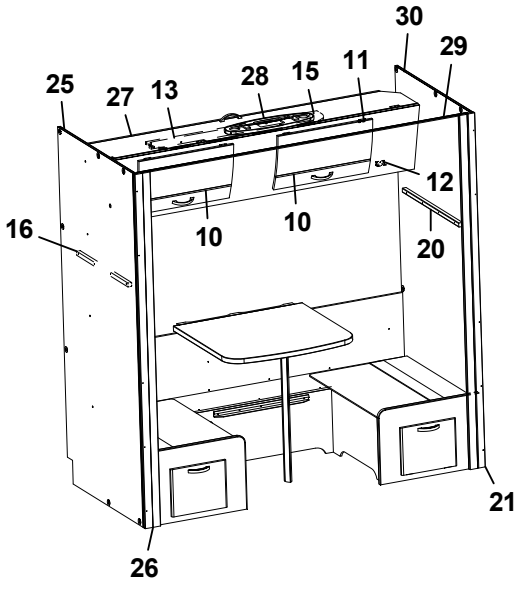

BK-sängar M-grupp
BK-beds M-group

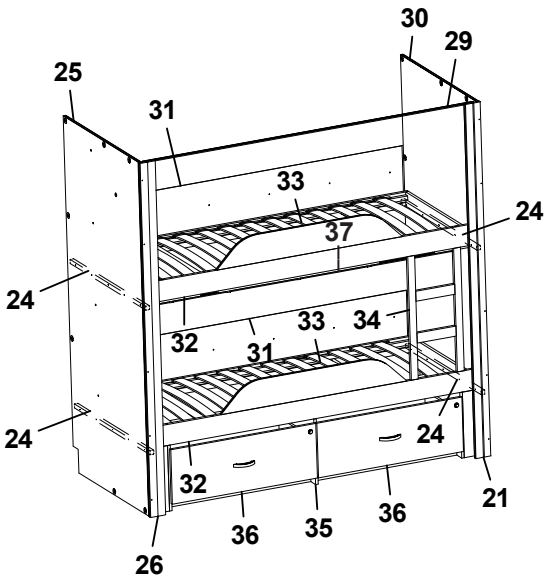

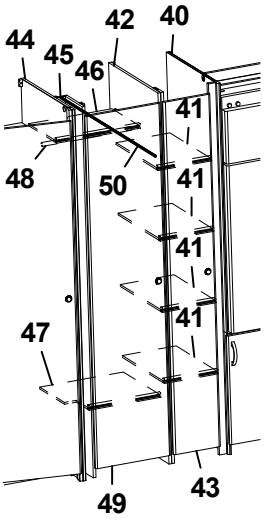

Pos Fig	Det. nr Part. No	Ingår Fitted	OBS!! Ange alltid årsmodell vid beställning av inredning Benämning	OBS!! Specify always year of model when ordering equipment Description
43	376043	x	Dörr 260x1850	Door 260x1850
--	314523	x	Rätningslist dörr L=1715	List L=1715
44	341077	x	Vägg garderob V	Wall wardrobe L
45	334638M	x	Nisch, vikdörr	Niche folding door
46	341113	x	Hylla garderob övre	Shelf wardrobe upper
47	341112	x	Hylla garderob nedre	Shelf wardrobe under
48	350217	x	Galgstång L=790	Clothes hanger L=790
49	342238	x	Dörr 415x1850	Door 415x1850
50	314917	x	Skena draperi L=1190	Drapery rail L=1190

T= Tillbehör

T= Accessory

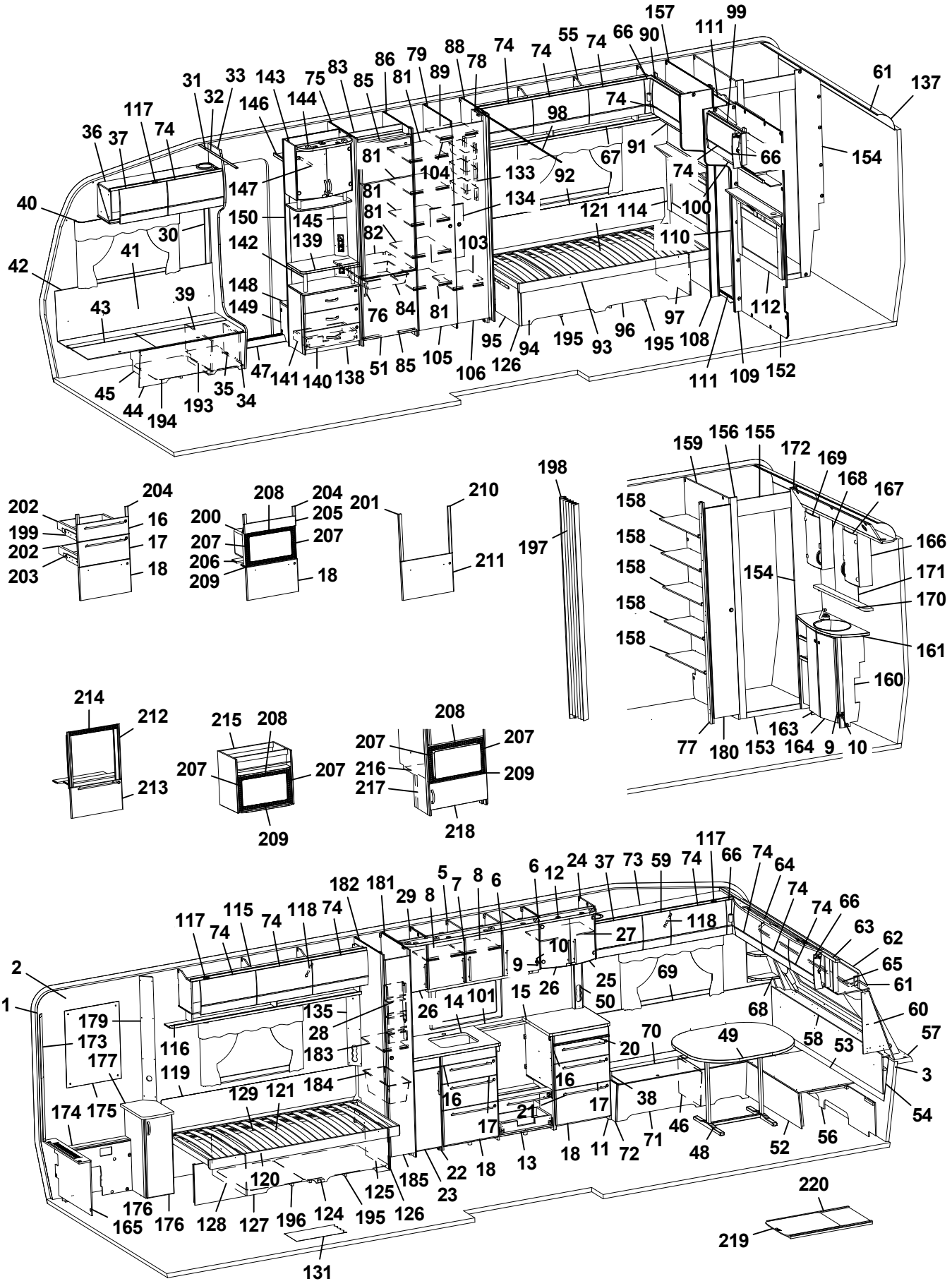
1 2 3 4 5 6 7 8 9 10 11 12 13 14 15 16 17 18 19 20 21 22 23 24 25 26 27 28 29 30 31 32 33 34 35 36 37 38 39 40 41 42 43 44 45 46 47 48 49 50 51 52 53 54 55 56 57 58 59 60 61 62 63 64 65 66 67 68 69 70 71 72 73 74 75 76 77 78 79 80 81 82 83 84 85 86 87 88 89 90 91 92 93 94 95 96 97 98 99 100 101 102 103 104 105 106 107 108 109 110 111 112 113 114 115 116 117 118 119 120 121 122 123 124 125 126 127 128 129 130 131 132 133 134 135 136 137 138 139 140 141 142 143 144 145 146 147 148 149 150 151 152 153 154 155 156 157 158 159 160 161 162 163 164 165 166 167 168 169 170 171 172 173 174 175 176 177 178 179 180 181 182 183 184 185 186 187 188 189 190 191 192 193 194 195 196 197 198 199 200 201 202 203 204 205 206 207 208 209 210 211 212 213 214 215 216 217 218 219 220

Pos Fig	Det. nr Part. No	Ingår Fitted	OBS!! Ange alltid årsmodell vid beställning av inredning Benämning	OBS!! Specify always year of model when ordering equipment Description
1	318657	M	Tapet vägg/tak	Wall paper
2	318584	M	Tejp tapet 20 mm	Tape, wall paper 20 mm
3	318585	M	Tejp tapet 60 mm	Tape, wall paper 60 mm
5	340424	x	Skåp kök L1120 kpl. (Vit)	Cupboard kitchen L1120 cpl. (White)
--	340433	x	Skåp kök L1120 kpl. (Mekong)	Cupboard kitchen L1120 cpl. (Mekong)
--	341434	x	Skåp kök L1120 kpl. (High Gloss)	Cupboard kitchen L1120 cpl. (High Gloss)
6	334712	x	Lucka H (Vit)	Door R (White)
--	336624	x	Lucka H (Mekong)	Door R (Mekong)
--	340511	x	Lucka H (High Gloss)	Door R (High Gloss)
--	317502	x	Handtag d:o	Handle d:o
7	334713	x	Lucka V (Vit)	Door L (White)
--	336625	x	Lucka V (Mekong)	Door L (Mekong)
--	340512	x	Lucka V (High Gloss)	Door L (High Gloss)
--	317502	x	Handtag d:o	Handle d:o
8	331385M	x	Hylla	Shelf
9	311917	x	Gångjärn	Hinge
10	312588	x	Platta gångjärn	Plate hinge
11	342359	x	Utskjut diskbänk (Vit)	Projection kitchen sink (White)
--	342375	x	Utskjut diskbänk (Mekong)	Projection kitchen sink (Mekong)
--	342377	x	Utskjut diskbänk (High Gloss)	Projection kitchen sink (High Gloss)
12	336601	x	Ljusramp köksskåp (vitrinskåp)	Light holder kitchen (vitrine)
--	342393	T	Ljusramp köksskåp (skåp mikro)	Light holder kitchen (microwave oven)
13	342155	x	Diskbänk trädel u. skiva (Vit)	Kitchen sink without board (White)
--	342382	x	Diskbänk trädel u. skiva (Mekong)	Kitchen sink without board (Mekong)
--	342383	x	Diskbänk trädel u. skiva (High Gloss)	Kitchen sink without board (High Gloss)
--	342407	x	Diskbänk induktion trädel u. skiva (Vit)	Kitchen sink induction w/o board (White)
--	342406	x	Diskbänk induktion trädel u. skiva (Mekong)	Kitchen sink induction w/o board (Mekong)
--	342299	x	Diskbänk induktion trädel u. skiva (High Gloss)	Kitchen sink induction w/o board (High Gloss)
14	336409-K	x	Skiva diskbänk 805x565	Board 805x565
--	341462-K	x	Skiva diskbänk induktion 1970x565, ljus	Board induction 1970x565, light
--	341462-L	x	Skiva diskbänk induktion 1970x565, mörk	Board induction 1970x565, dark
15	336071-K	x	Skiva diskbänk 610x565	Board 610x565
16	334706	x	Lådförstycke (Vit)	Drawer front (White)
--	336631	x	Lådförstycke (Mekong)	Drawer front (Mekong)
--	340504	x	Lådförstycke (High Gloss)	Drawer front (High Gloss)
--	317514	x	Låda 500x480 d:o	Drawer 500x480 d:o
--	317382	x	Glidskena låda H d:o	Slide bar, drawer R d:o
--	350221	x	Glidskena låda V d:o	Slide bar, drawer L d:o
17	334707	x	Lådförstycke (Vit)	Drawer front (White)
--	336633	x	Lådförstycke (Mekong)	Drawer front (Mekong)
--	340505	x	Lådförstycke (High Gloss)	Drawer front (High Gloss)
--	317514	x	Låda 500x480 d:o	Drawer 500x480 d:o
--	317382	x	Glidskena låda H d:o	Slide bar, drawer R d:o
--	350221	x	Glidskena låda V d:o	Slide bar, drawer L d:o
18	342156	x	Lucka (Vit)	Door (White)
--	341794	x	Lucka (Mekong)	Door (Mekong)
--	341083	x	Lucka (High Gloss)	Door (High Gloss)
--	20-900302	x	Pentrylåda 500x273 d:o *	Drawer pentry 500x273 d:o *
--	07-800039	x	Rullskena H d:o *	Roller rail R d:o *
--	07-800038	x	Rullskena V d:o *	Roller rail L d:o *
			M= Metervara T= Tillbehör	M= On the metre T= Accessory

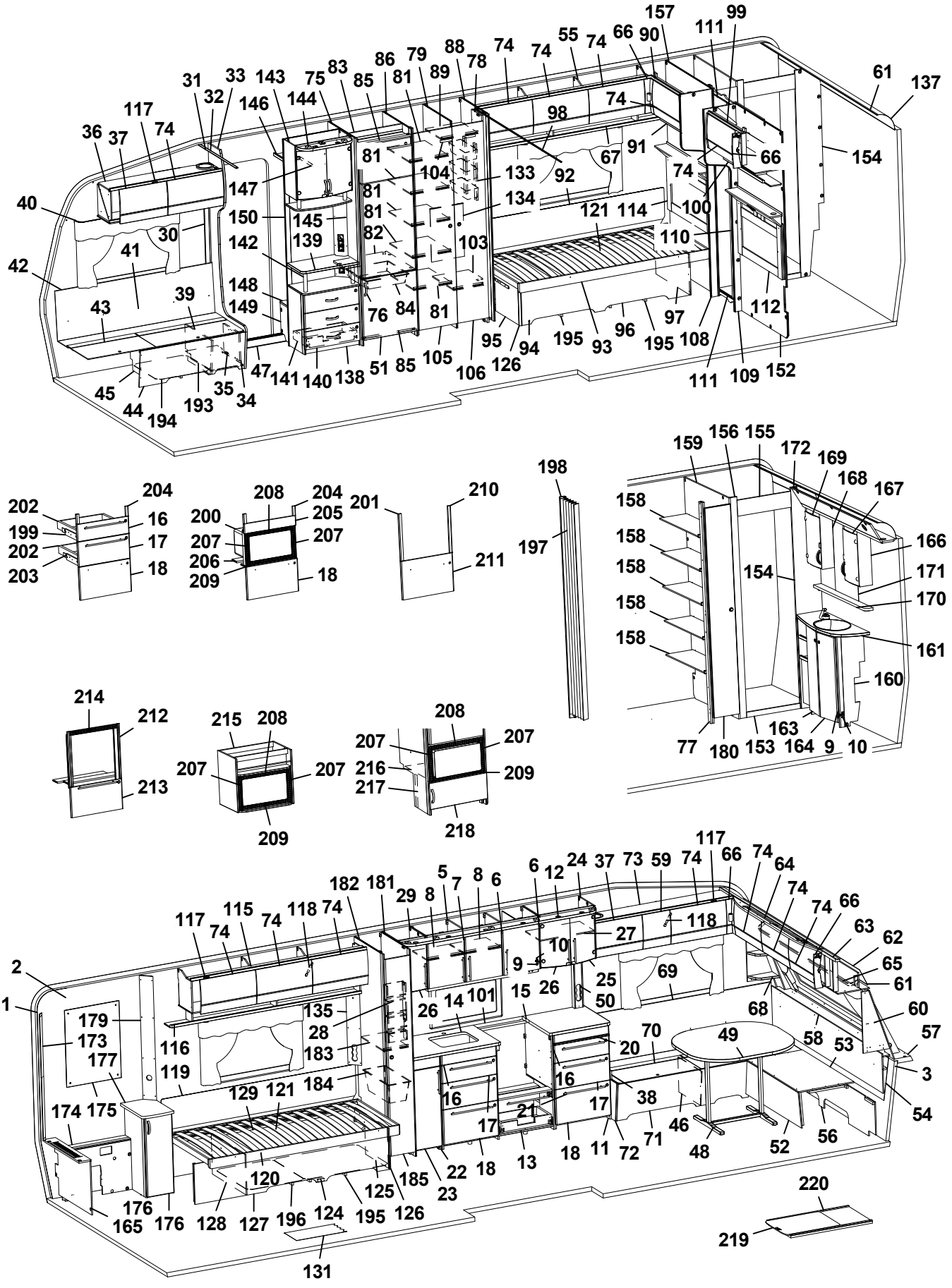
1 2 3 5 6 7 8 9 10 11 12 13 14 15 16 17 18 20 21 22 23 24 25 26 27 28 29 30 31 32 33 34 35 36 37 38 39 40 41 42 43 44 45 46 47 48 49 50 51 52 53 54 56 57 58 59 60 61 62 63 64 65 66 68 69 70 71 72 73 74 75 76 77 78 79 80 81 82 83 84 85 86 87 88 89 90 91 92 93 94 95 96 97 98 99 100 101 102 103 104 105 106 108 109 110 111 112 114 115 116 117 118 119 120 121 122 123 124 125 126 127 128 129 131 133 134 135 137 138 139 140 141 142 143 144 145 146 147 148 149 150 152 153 154 155 156 157 158 159 160 161 163 164 165 166 167 168 169 170 171 172 173 174 175 176 177 179 180 181 182 183 184 185 193 194 195 196 197 198 199 200 201 202 203 204 205 206 207 208 209 210 211 212 213 214 215 216 217 218 219 220

Pos Fig	Det. nr Part. No	Ingår Fitted	OBS!! Ange alltid årsmodell vid beställning av inredning Benämning	OBS!! Specify always year of model when ordering equipment Description
--	317514	x	Låda 500x480 d:o *	Drawer 500x480 d:o *
--	317382	x	Glidskena låda H d:o *	Slide bar, drawer R d:o *
--	350221	x	Glidskena låda V d:o *	Slide bar, drawer L d:o *
20	336675	x	Skärbräda	Cutting board
21	317503	x	Handtag	Handle
22	336408	x	Utskjut diskbänk (Vit)	Projection kitchen sink (White)
--	336805	x	Utskjut diskbänk (Mekong)	Projection kitchen sink (Mekong)
--	341461	x	Utskjut diskbänk (High Gloss)	Projection kitchen sink (High Gloss)
--	332122M	x	Hylla d:o	Shelf d:o
23	334711	x	Lucka (Vit)	Door (White)
--	336628	x	Lucka (Mekong)	Door (Mekong)
--	340514	x	Lucka (High Gloss)	Door (High Gloss)
--	317502	x	Handtag d:o	Handle d:o
24	336112	x	Skåp vitrin	Vitrine
25	332233	x	Lucka vitrin H 272x450	Door vitrine R 272x450
26	332234	x	Lucka vitrin V 272x450	Door vitrine L 272x450
--	318630	x	Lås magnet d:o	Lock magnet d:o
--	318381	x	Motstycke magnetlås	Companion part
--	318379	x	Gångjärn	Hinge
--	318380	x	Täckhatt d:o	Cover d:o
--	312588	x	Platta gångjärn	Plate hinge
27	331206M	x	Hylla	Shelf
28	333409M	x	Kryddhylla	Spice rack
29	336199	x	Skåp vitrin	Vitrine
--	331212M	x	Hylla d:o	Shelf d:o
30	318962	x	List täck el-kabel B=45 L=2100	Cover strip B=45 L=2100
31	316270	x	List snäpp undre L2379	List under L2379
32	316268	x	List snäpp övre L2379	List upper L2379
33	342165	x	Stolpe först. L1948 kpl. m. lucka	Support bar cpl. with door
34	336064	x	Lucka	Door
35	312589	x	Gångjärn	Hinge
36	342168	x	Skåp övre elc.L=1108	Cupboard upper L=1108
--	342220	x	Skåp övre elc.L=1108 (Selected)	Cupboard upper L=1108 (Selected)
--	342222	x	Skåp övre elc.L=1108 (Customized)	Cupboard upper L=1108(Customized)
37	337719	x	Lucka	Door
--	340494	x	Lucka (High Gloss)	Door (High Gloss)
38	342267	x	Dynstöd 15x80x400	Support cushion 15x80x400
39	342494	x	Stöd bäddlåda HF	Support bed box
40	350348	x	Skena gardin L1020	Curtain rod L1020
41	339355	x	Värmespalt H fram	Air gap R.F.
42	319821	M	List kant mörkbrun	Strip, dark brown
43	336883	x	Lock bäddlåda H F	Cover bedbox R.F.
--	319024	x	Matta grå textil m. tejp d:o	Carpet gray textile with tape d:o
44	342486	x	Front bäddlåda H F	Front bed box R.F.
--	342488	T	Front bäddlåda H F (centraldammsugare)	Front bed box R.F. (central vacuum cleaner)
45	342495	x	Stöd bäddlåda HF	Support bed box
46	312826	x	Stöd bäddlåda VF	Support bed box
47	314687	x	Tröskel aluminium L=850	Threshold aluminium L=850
48	310083	x	Bordsstativ	Table stand
49	335944-K	x	Bordsskiva 1200x940	Table top 1200x940
			M= Metervara T= Tillbehör	M= On the metre T= Accessory

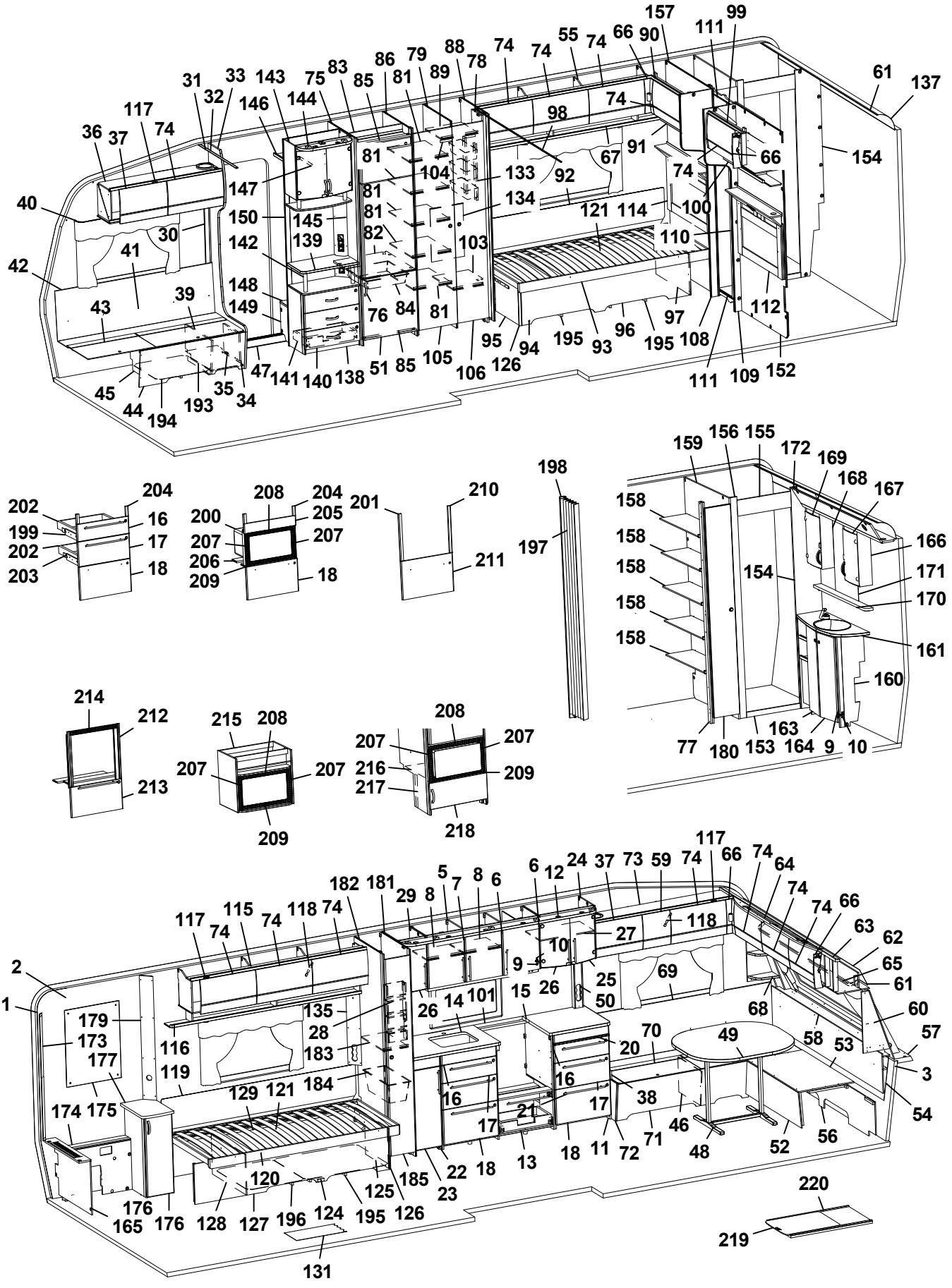
1 2 3 4 5 6 7 8 9 10 11 12 13 14 15 16 17 18 19 20 21 22 23 24 25 26 27 28 29 30 31 32 33 34 35 36 37 38 39 40 41 42 43 44 45 46 47 48 49 50 51 52 53 54 55 56 57 58 59 60 61 62 63 64 65 66 67 68 69 70 71 72 73 74 75 76 77 78 79 80 81 82 83 84 85 86 87 88 89 90 91 92 93 94 95 96 97 98 99 100 101 102 103 104 105 106 107 108 109 110 111 112 113 114 115 116 117 118 119 120 121 122 123 124 125 126 127 128 129 130 131 132 133 134 135 136 137 138 139 140 141 142 143 144 145 146 147 148 149 150 151 152 153 154 155 156 157 158 159 160 161 162 163 164 165 166 167 168 169 170 171 172 173 174 175 176 177 178 179 180 181 182 183 184 185 186 187 188 189 190 191 192 193 194 195 196 197 198 199 200 201 202 203 204 205 206 207 208 209 210 211 212 213 214 215 216 217 218 219 220

Pos Fig	Det. nr Part. No	Ingår Fitted	OBS!! Ange alltid årsmodell vid beställning av inredning Benämning	OBS!! Specify always year of model when ordering equipment Description
--	340544-K	x	Bordsskiva 1200x940, ljus [1]	Table top 1200x940, light [1]
--	340544-L	x	Bordsskiva 1200x940, mörk [1]	Table top 1200x940, dark [1]
50	333289M	x	Front el-uttag 90x533x48	Front outlet 90x533x48
51	342259	x	Lucka H 550x570	Door R 550x570
--	316799	x	Gångjärn d:o	Hinge d:o
--	312588	x	Platta gångjärn d:o	Plate hinge d:o
52	331245M	x	Front bäddlåda gavel	Front bed box gable
53	331246M	x	Skiva rundsittgrupp	Sheet seat
54	340578	x	Värmespalt gavel fram	Air gap
55	340388	x	Skåp övre L=1747	Cupboard upper L=1747
--	340913	x	Skåp övre L=1747 (Customized)	Cupboard upper L=1747 (Customized)
--	319978	x	Gångjärn d:o	Hinge d:o
--	319980	x	Platta gångjärn d:o	Plate hinge d:o
56	340520	x	Stöd sittgrupp	Support
57	213471	x	Hylla front kpl. L2376	Shelf front cpl. L2376
58	340191	x	Front/hylla kpl.	Front/shelf cpl.
--	340929	x	Hylla m. belysning "Björn" (Customized)	Shelf with lighting "Bear" (Customized)
59	337790	x	Lucka	Door
--	340493	x	Lucka (High Gloss)	Door (High Gloss)
60	338518	x	Hylla hörn H	Shelf R
61	313884	x	List plast radie L=2379	List L=2379
62	316005	x	Skiva plast 295x2363x1	Plastic sheet
63	342301	x	Skåp gavel fram L=2360	Cupboard L=2360
--	342300	x	Skåp gavel fram L=2360 (Customized)	Cupboard L=2360 (Customized)
--	319978	x	Gångjärn d:o	Hinge d:o
--	319979	x	Platta gångjärn d:o	Plate hinge d:o
64	336063	x	Ljusramp gavelskåp	Light holder
65	350349	x	Skena gardin L1920	Curtain rod L1920
66	337738	x	Hörn inredning	Corner
--	340917	x	Hörn inredning (High Gloss)	Corner (High Gloss)
--	311917	x	Gångjärn d:o	Hinge d:o
--	319909	x	Platta gångjärn d:o	Plate hinge d:o
67	331194M	x	Hyllpaket	Shelf
68	342291	x	Hylla hörn V	Shelf L
69	337174	x	Värmespalt V fram	Air gap L.F.
70	333908	x	Lock bäddlåda V F	Cover bed box L.F
--	319024	x	Matta grå textil m. tejp d:o	Carpet gray textile with tape d:o
71	339502	x	Front bäddlåda V F	Front bed box L.F.
72	339500	x	Gavel bäddlåda V F	Gable bed box L.F
73	340331	x	Skåp övre L=1388	Cupboard upper L=1388
--	340350	x	Skåp övre L=1388 (Selected)	Cupboard upper L=1388 (Selected)
--	341010	x	Skåp övre L=1388 (Customized)	Cupboard upper L=1388 (Customized)
74	337695	x	Lucka	Door
--	340495	x	Lucka (High Gloss)	Door (High Gloss)
75	342304	x	Vägg kyl V	Wall refrigerator L
76	350129	x	Handtag	Handle
77	332273M	x	List folierad 15,5x45x1948	List 15,5x45x1948
78	331238M	x	Nisch, vikdörr	Niche folding door
79	330633M	x	Vägg garderob H	Wall wardrobe R
81	330639M	x	Hylla	Shelf
			M= Metervara T= Tillbehör	M= On the metre T= Accessory

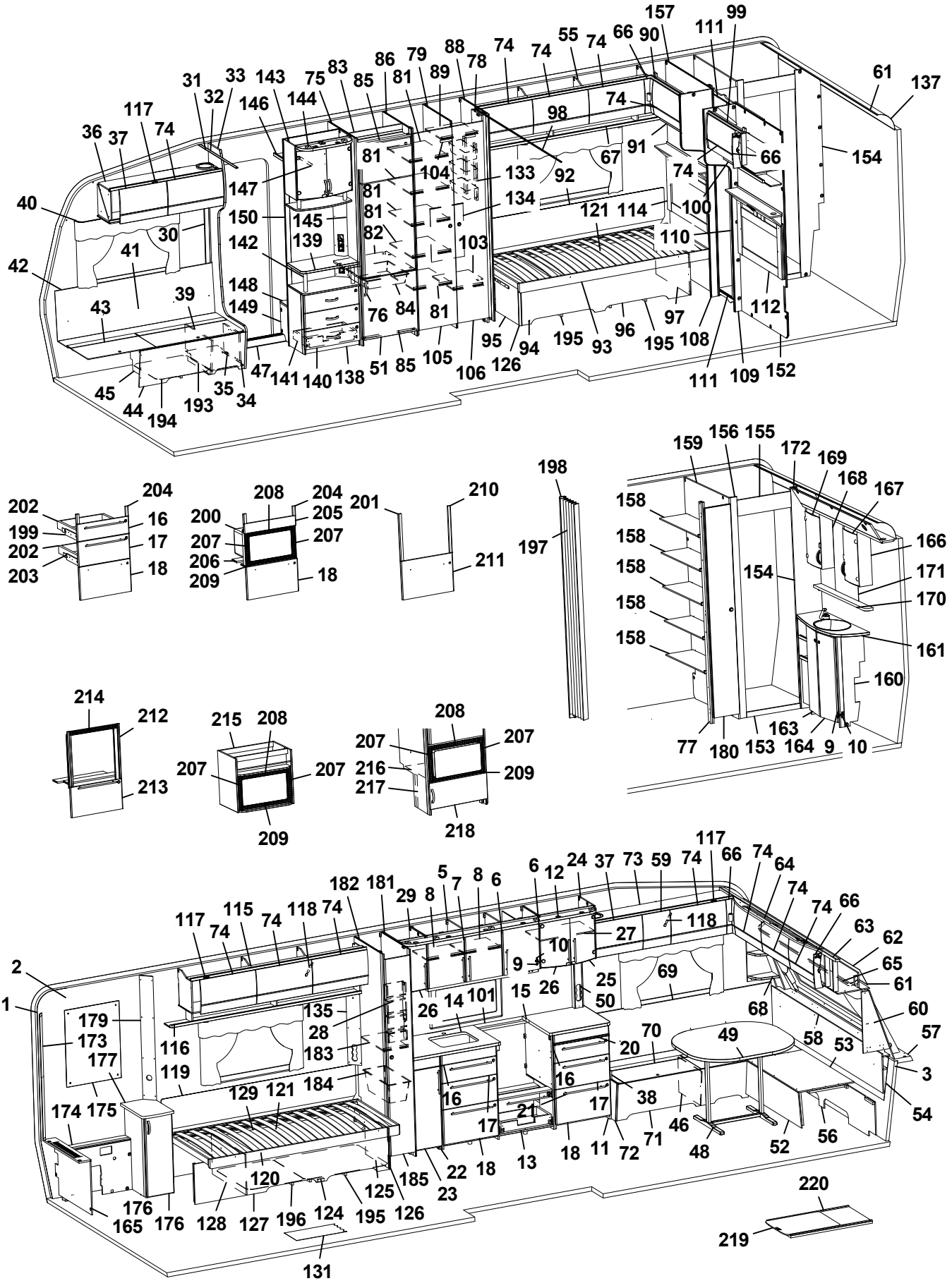
1 2 3 5 6 7 8 9 10 11 12 13 14 15 16 17 18 20 21 22 23 24 25 26 27 28 29 31 32 33 34 35 36 37 38 39 40 41 42 43 44 45 46 47 48 49 50 51 52 53 54 56 57 58 59 60 61 62 63 64 65 66 68 69 70 71 72 73 74 75 76 77 78 79 80 81 82 83 84 85 86 88 89 90 91 92 93 94 95 96 97 98 99 100 101 103 104 105 106 108 109 110 111 112 114 115 116 117 118 119 120 121 124 125 126 127 128 129 131 133 134 135 137 138 139 140 141 142 143 144 145 146 147 148 149 150 152 153 154 155 156 157 158 159 160 161 163 164 166 167 168 169 170 171 172 173 174 175 176 177 179 180 181 182 183 184 185 193 194 195 196 197 198 199 200 201 202 203 204 205 206 207 208 209 210 211 212 213 214 215 216 217 218 219 220

Pos Fig	Det. nr Part. No	Ingår Fitted	OBS!! Ange alltid årsmodell vid beställning av inredning Benämning	OBS!! Specify always year of model when ordering equipment Description
82	340675	x	Hylla under kyl	Shelf under refrigerator
83	342309	x	Bakstycke stopp kyl	Back cupboard
84	310325	x	Trådback vit 427x427x85	Tray 427x427x85
--	312712	x	Glidlist trådback (säljes i par)	Sliding strip tray (pair)
85	342306	x	List folierad L = 528	List foiled L = 528
86	342663	x	Vägg kyl H	Wall refrigerator R
88	331593M	x	Vägg garderob H	Wall wardrobe R
89	334271M	x	Hylla garderob övre	Shelf wardrobe upper
90	340661	x	Skåp gavel bak H L=928	Cupboard upper R L=928
--	341457	x	Skåp gavel bak H L=928 (Customized)	Cupboard upper R L=928 (Customized)
--	319978	x	Gångjärn d:o	Hinge d:o
--	319980	x	Platta gångjärn d:o	Plate hinge d:o
91	332389M	x	Hyllpaket	Shelf
92	338121	x	Värmespalt	Air gap
93	342605	x	Sängram u. ribbotten	Bed bottom without laths
94	340246	x	Sänglåda kpl. H	Bed box cpl. R
95	340247	x	Gavel säng främre	Gable bed front
96	339481	x	Front säng	Front bed
97	340211	x	Gavel säng bakre	Gable bed rear
98	318104	x	Skena draperi L=1730	Drapery rail L=1730
99	340670	x	Skåp gavel bak V L=928	Cupboard upper L L=928
--	341459	x	Skåp gavel bak V L=928 (Customized)	Cupboard upper L L=928 (Customized)
--	319978	x	Gångjärn d:o	Hinge d:o
--	319980	x	Platta gångjärn d:o	Plate hinge d:o
100	332393M	x	Hyllpaket	Shelf
101	319818-A	T	Köksskiva vägg svart skiffer	Protection kitchen, black slate
--	319818-G	T	Köksskiva vägg natur skiffer	Protection kitchen, nature slate
103	334270M	x	Hylla garderob nedre	Shelf wardrobe under
104	350217	x	Galgstång L=790	Clothes hanger L=790
105	336416	x	Dörr 380x1850	Door 380x1850
--	314523	x	Rätningslist dörr	List L=1715
106	336418	x	Dörr 310x1850	Door 310x1850
--	314523	x	Rätningslist dörr	List L=1715
108	336385	x	Front H vägg tvättrum	Front R
109	336386	x	Front V vägg tvättrum	Front L
110	334427M	x	Skjutdörr tvättrum	Door
111	316030	x	Skena skjutdörr	Curtain rod
--	375434	x	List d:o	List d:o
--	331953M	x	Kloss d:o	Block d:o
112	340563	x	Värmespalt V kpl. m. tyg och belysning	Air gap L cpl. with fabric and illumination
--	340567	T	Värmespalt V kpl. m. tyg och belysning [1]	Air gap L cpl. with fabric and illumination [1]
114	340574	x	Värmespalt H kpl. m. tyg och belysning	Air gap R cpl. with fabric and illumination
--	340577	T	Värmespalt H kpl. m. tyg och belysning [1]	Air gap R cpl. with fabric and illumination [1]
115	340352	x	Skåp övre V-bak L=1747	Cupboard upper L-rear L=1747
--	341022	x	Skåp övre L=1747 (Customized)	Cupboard upper L=1747 (Customized)
116	331189M	x	Hyllpaket	Shelf
117	319978	x	Gångjärn	Hinge
--	319980	x	Platta gångjärn	Plate hinge
118	319914	x	Gasfjäder	Gas spring
--	319915	x	Fäste vinkel d:o	Angle bracket d:o
			M= Metervara T= Tillbehör	M= On the metre T= Accessory

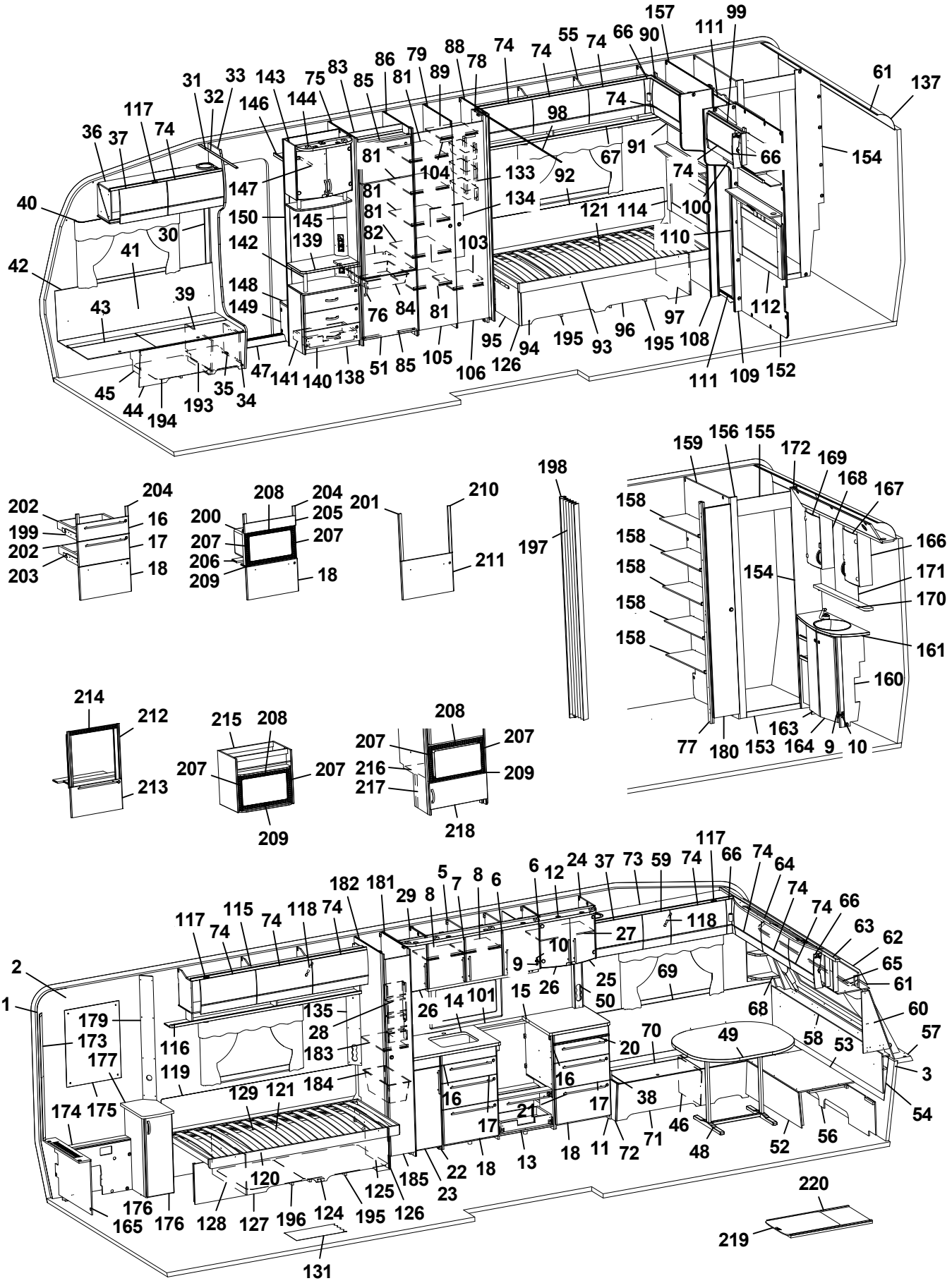
1 2 3 5 6 7 8 9 10 11 12 13 14 15 16 17 18 20 21 22 23 24 25 26 27 28 29 31 32 33 34 35 36 37 38 39 40 41 42 43 44 45 46 47 48 49 50 51 52 53 54 56 57 58 59 60 61 62 63 64 65 66 68 69 70 71 72 73 74 75 76 77 78 79 80 81 82 83 84 85 86 87 88 89 90 91 92 93 94 95 96 97 98 99 100 101 103 104 105 106 108 109 110 111 112 114 115 116 117 118 119 120 121 124 125 126 127 128 129 131 133 134 135 137 138 139 140 141 142 143 144 145 146 147 148 149 150 152 153 154 155 156 157 158 159 160 161 163 164 166 167 168 169 170 171 172 173 174 175 176 177 179 180 182 183 184 185 193 194 195 196 197 198 199 200 201 202 203 204 205 206 207 208 209 210 211 212 213 214 215 216 217 218 219 220

Pos Fig	Det. nr Part. No	Ingår Fitted	OBS!! Ange alltid årsmodell vid beställning av inredning Benämning	OBS!! Specify always year of model when ordering equipment Description
--	319916	x	Fäste runt d:o	Bracket round d:o
119	338121	x	Värmespalt	Air gap
120	342613	x	Sängram u. ribbotten	Bed bottom without laths
121	325342	x	Ribbotten kpl.	Laths bottom cpl.
--	314211	x	Ribba sängbotten L=820 B=63	Lath bed bottom L=820 B=63
--	312046	x	Band t. ribbotten	Band for laths bottom
124	340218	x	Sänglåda kpl. V	Bed box cpl. L
125	340219	x	Gavel säng främre	Gable bed front
126	319776	x	List hörn L=2500	Corner strip L=2500
127	339486	x	Front säng	Front bed
128	340204	x	Gavel säng bakre	Gable bed rear
129	315203	x	Regel 17,5x55x1415	Wood lath pine 17,5x55x1415
131	319230	M^2	Matta golv, klinkermönster mörkgrå	Carpet floor, clinker design dark grey
--	319393	T	Matta golv, antik planka	Carpet floor, antique plank
133	319759	x	Korg, garderob	Basket, wardrobe
--	335802	x	List för korgar	List för baskets
134	336427	x	Täckskiva exp.kärl	Cover expansion vessel
135	335788M	x	Front el-uttag	Front outlet
137	316005	x	Skiva plast 295x2363x1	Plastic sheet
138	341958	x	TV-bänk kpl. u. skiva	TV-bench cpl. whitout board
139	336122-K	x	Skiva TV-bänk, ljus	Board, light
--	336122-L	T	Skiva TV-bänk, mörk	Board, dark
140	341959	x	Lådförstycke	Drawer front
141	20-900302	x	Pentrylåda 500x273 d:o	Drawer pentry 500x273 d:o
--	07-800039	x	Rullskena H d:o	Roller rail R d:o
--	07-800038	x	Rullskena V d:o	Roller rail L d:o
142	336103	x	Rundstav folierad L=192	Round staff L=192
143	340077	x	Skåp bar kpl. H=512	Coctail cabinet cpl. H=512
--	332088M	x	Hylla hållare flaskor	Shelf bottle holder
--	331778	x	Lucka H d:o	Door R d:o
--	331779	x	Lucka V d:o	Door L d:o
--	318379	x	Gångjärn d:o	Hinge d:o
--	318380	x	Täckhatt d:o	Cover d:o
--	312588	x	Platta gångjärn d:o	Plate hinge d:o
--	336104	x	Hylla under skåp	Shelf under cupboard
--	336102	x	Rundstav d:o L=100	Round staff d:o L=100
144	336106	x	Ljusramp	Light holder
145	340418	x	Front el-uttag 130x857,5	Front outlet 130x857,5
146	331910M	x	Hylla garderob övre	Shelf
147	350217	x	Galgstång L=790	Clothes hanger L=790
148	319866	x	Hylla insteg	Shelf
149	336618	x	Front hylla garderob	Front
150	337198	x	Vägg instegsgarderob	Wall wardrobe
152	339304	x	Vägg tvättrum	Wall washroom
153	332955M	x	Tröskel	Threshold
154	333500M	x	Vägg tvättrum	Wall
155	332956M	x	Överbit tvättrum	Overlap washroom
156	332957M	x	List poppel 15x63x1948	List 15x63x1948
157	339303	x	Vägg tvättrum	Wall washroom
158	330651M	x	Hylla	Shelf
			M= Metervara T= Tillbehör	M= On the metre T= Accessory

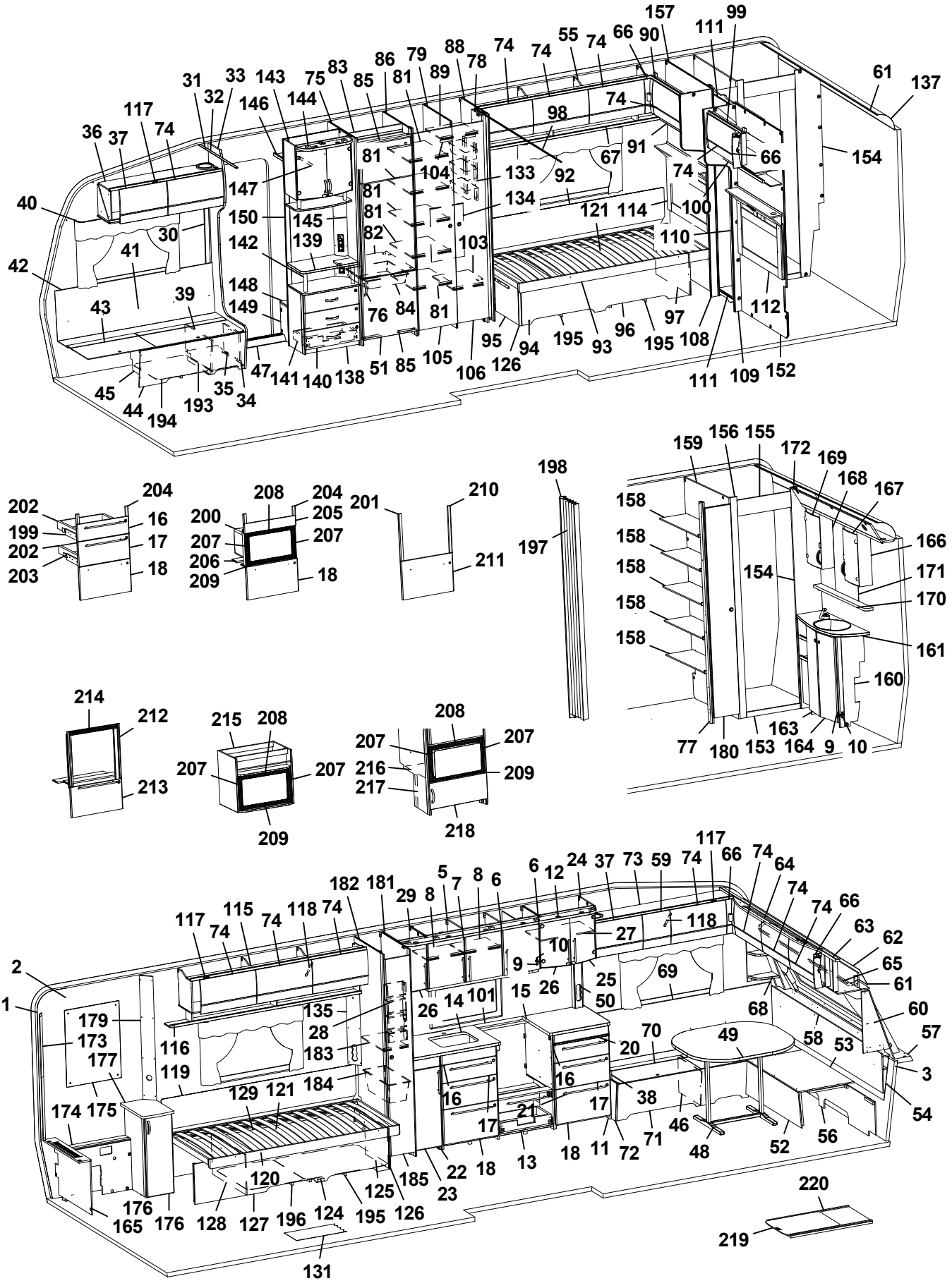
1 2 3 4 5 6 7 8 9 10 11 12 13 14 15 16 17 18 19 20 21 22 23 24 25 26 27 28 29 30 31 32 33 34 35 36 37 38 39 40 41 42 43 44 45 46 47 48 49 50 51 52 53 54 55 56 57 58 59 60 61 62 63 64 65 66 67 68 69 70 71 72 73 74 75 76 77 78 79 80 81 82 83 84 85 86 87 88 89 90 91 92 93 94 95 96 97 98 99 100 101 102 103 104 105 106 107 108 109 110 111 112 113 114 115 116 117 118 119 120 121 122 123 124 125 126 127 128 129 130 131 132 133 134 135 136 137 138 139 140 141 142 143 144 145 146 147 148 149 150 151 152 153 154 155 156 157 158 159 160 161 162 163 164 165 166 167 168 169 170 171 172 173 174 175 176 177 178 179 180 181 182 183 184 185 186 187 188 189 190 191 192 193 194 195 196 197 198 199 200 201 202 203 204 205 206 207 208 209 210 211 212 213 214 215 216 217 218 219 220

Pos Fig	Det. nr Part. No	Ingår Fitted	OBS!! Ange alltid årsmodell vid beställning av inredning Benämning	OBS!! Specify always year of model when ordering equipment Description
159	337514	x	Vägg garderob H	Wall wardrobe R
160	337048	x	Skåp tvättställ u. skiva	Cupboard washroom without board
161	337049-K	x	Skiva skåp tvättställ	Board cupboard wash basin
163	336056	x	Lucka V	Door L
164	336055	x	Lucka H	Door R
165	337050	x	Front gavel bak	Front
--	319198	x	Galler ventilation d:o	Ventilation grille d:o
166	331911M	x	Skåp tvättrum H	Cupboard washroom R
167	331778	x	Lucka H	Door R
168	331912M	x	Skåp tvättrum V	Cupboard washroom L
169	331779	x	Lucka V	Door L
170	337069-K	x	Hylla	Shelf
171	315999	x	Spegel 440x700x3	Mirror 440x700x3
172	337064	x	Ljusramp	Light holder
173	335718	x	Front hörn	Front
174	337512	x	Täckfront	Front
175	316038	x	Spegel 543x725x3	Mirror 543x725x3
176	337521	x	Skåp u. skiva	Cupboard without board
--	332962M	x	Hylla d:o	Shelf d:o
--	336138	x	Lucka d:o	Door d:o
177	337524-K	x	Skiva skåp	Board cupboard
179	330653M	x	Front el-uttag	Front outlet
180	336420	x	Dörr 245x1850	Door 245x1850
--	314523	x	Rätningslist dörr	List L=1715
181	333492M	x	Vägg backskåp H	Wall cupboard R
182	333491M	x	Vägg backskåp V	Wall cupboard L
183	332922M	x	Hylla	Shelf
184	309010	x	Trådback vit 227x527x185	Tray 227x527x185
--	316358	x	Glidskena d:o plast L=430 D14/27	Runner d:o plastic L=430 D14/27
185	376043	x	Dörr 260x1850	Door 260x1850
--	314523	x	Rätningslist dörr L=1715	List L=1715
193	350390	x	Plåt skofack	Plate shoe compartment
194	342496	x	Luftspalt H-fram	Air gap R front
195	337271	x	Luftspalt sänglåda	Air gap bed box
196	337272	x	Luftspalt sänglåda	Air gap bed box
197	315216	T	Vikdörr 1900x1500	Folding door
198	376461	T	Bakdel nisch vikdörr	Back niche folding door
199	342157	x	Monteringssats kpl. lådor (Vit)	Mounting kit cpl. drawers (White)
--	342384	x	Monteringssats kpl. lådor (Mekong)	Mounting kit cpl. drawers (Mekong)
--	342457	x	Monteringssats kpl. lådor (High Gloss)	Mounting kit cpl. drawers (High Gloss)
200	342158	T	Monteringssats kpl. mikro (Vit)	Mounting kit cpl. micro (White)
--	342385	T	Monteringssats kpl. mikro (Mekong)	Mounting kit cpl. micro (Mekong)
--	342388	T	Monteringssats kpl. mikro (High Gloss)	Mounting kit cpl. micro (High Gloss)
201	342159	T	Monteringssats kpl. ugn (Vit)	Mounting kit cpl. oven (White)
--	342386	T	Monteringssats kpl. ugn (Mekong)	Mounting kit cpl. oven (Mekong)
--	342029	T	Monteringssats kpl. ugn (High Gloss)	Mounting kit cpl. oven (High Gloss)
202	317514	x	Låda 500x480	Drawer 500x480
203	317382	x	Glidskena låda H	Slide bar, drawer R
--	350221	x	Glidskena låda V	Slide bar, drawer L
--	801701	x	Skruv 6x16 d:o	Screw 6x16 d:o
			M= Metervara T= Tillbehör	M= On the metre T= Accessory

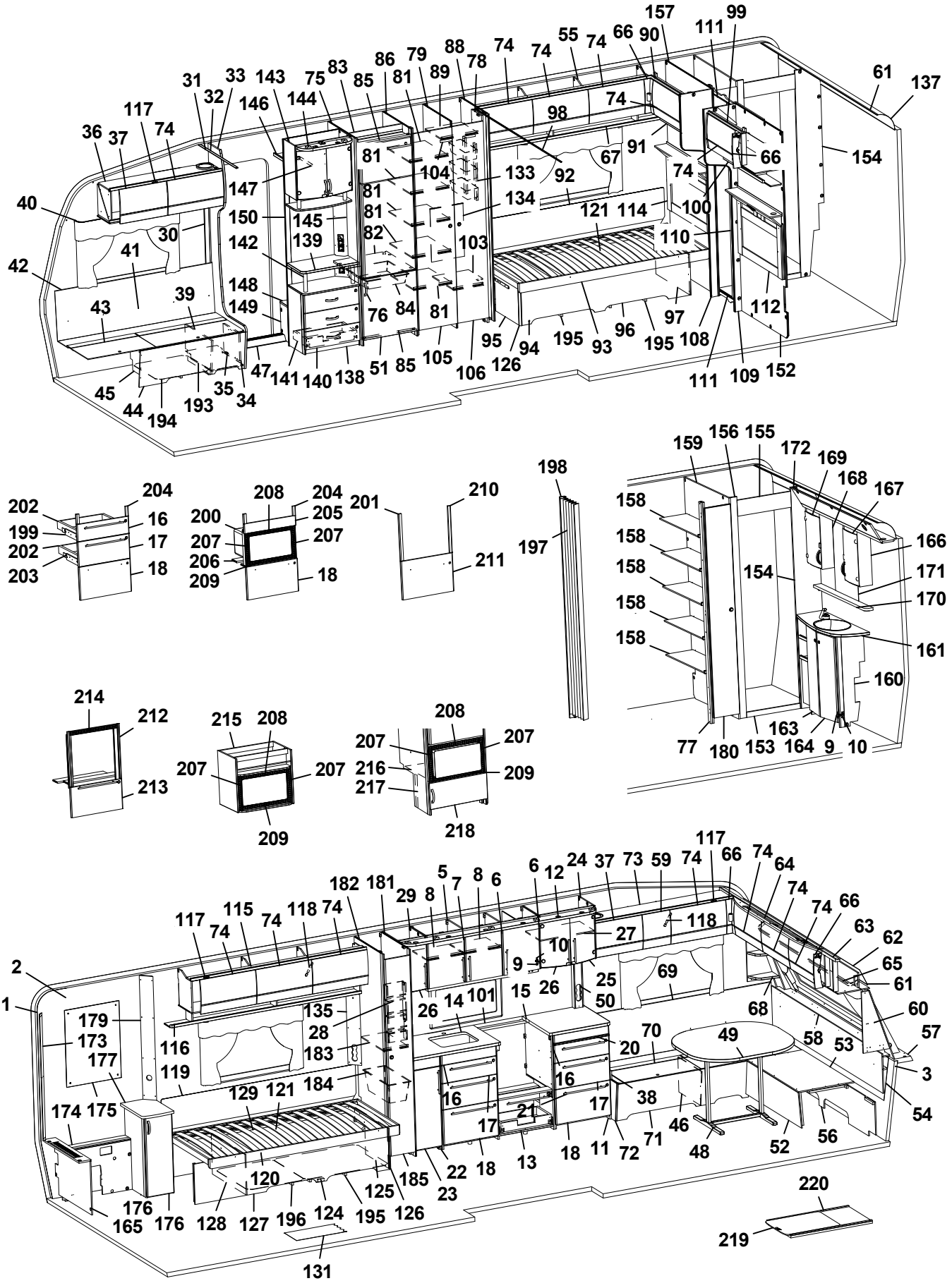
1 2 3 4 5 6 7 8 9 10 11 12 13 14 15 16 17 18 19 20 21 22 23 24 25 26 27 28 29 30 31 32 33 34 35 36 37 38 39 40 41 42 43 44 45 46 47 48 49 50 51 52 53 54 55 56 57 58 59 60 61 62 63 64 65 66 67 68 69 70 71 72 73 74 75 76 77 78 79 80 81 82 83 84 85 86 87 88 89 90 91 92 93 94 95 96 97 98 99 100 101 102 103 104 105 106 107 108 109 110 111 112 113 114 115 116 117 118 119 120 121 122 123 124 125 126 127 128 129 130 131 132 133 134 135 136 137 138 139 140 141 142 143 144 145 146 147 148 149 150 151 152 153 154 155 156 157 158 159 160 161 162 163 164 165 166 167 168 169 170 171 172 173 174 175 176 177 178 179 180 181 182 183 184 185 186 187 188 189 190 191 192 193 194 195 196 197 198 199 200 201 202 203 204 205 206 207 208 209 210 211 212 213 214 215 216 217 218 219 220

Pos Fig	Det. nr Part. No	Ingår Fitted	OBS!! Ange alltid årsmodell vid beställning av inredning Benämning	OBS!! Specify always year of model when ordering equipment Description
204	336092	x	Passbit 95x30x16 (Mekong)	Gauge block 95x30x16 (Mekong)
205	335936	T	Front	Front
206	333287M	T	Skiva distans 15x100x547,5	Sheet distance 15x100x547,5
207	402108	T	Galler vent. mikro 318x38	Grating vent. micro 318x38
208	402109	T	Galler vent. mikro 448x38	Grating vent. micro 448x38
209	402110	T	Galler vent. mikro 448x33	Grating vent. micro 448x33
210	336086	T	Passbit 460x30x16	Gauge block 460x30x16
211	342160	T	Lucka (Vit)	Door (White)
--	342387	T	Lucka (Mekong)	Door (Mekong)
--	342028	T	Lucka (High Gloss)	Door (High Gloss)
212	342139	T	List L=538 (diskbänk induktion)	List (kitchen sink induction) L=538
213	342277	T	Lucka (diskb. induktion) 299x550 (Vit)	Door (kitch. sink induct.) 299x550 (White)
--	342147	T	Lucka (diskb. induktion) 299x550 (Mekong)	Door (kitch. sink induct.) 299x550 (Mekong)
--	342131	T	Lucka (diskb. induktion) 299x550 (High Gloss)	Door (kitch. sink induct.) 299x550 (High Gloss)
--	20-900302	x	Pentrylåda 500x273 d:o	Drawer pentry 500x273 d:o
--	07-800039	x	Rullskena H d:o	Roller rail R d:o
--	07-800038	x	Rullskena V d:o	Roller rail L d:o
214	402107	T	Galler ugn (diskb. induktion) 503x35	Grating oven (kitch. sink induct.) 503x35
215	342343	T	Skåp kpl. mikrovågsugn	Cupboard cpl. microwave oven
216	342316	T	Hylla mikro	Shelf
217	342315	T	List folierad L=283	List folierad L=283
218	342311	T	Lucka 550x228	Door 550x228
--	316799	x	Gångjärn d:o	Hinge d:o
--	312588	x	Platta gångjärn d:o	Plate hinge d:o
219	341192	T	Utdragsskiva bord 450x550	Sliding leaf 450x550
220	341193	T	Låda utdragsskiva	Box sliding leaf
			* = Olika djup på lådor kan förekomma ¹ = Selected och Customized	* = Different depths of drawers can exist ¹ = Selected and Customized
			Dyntyger, madrasser m.m. (se dynor m.m.)	Cushion textilies, mattresses etc. (see cushions etc.)
			M= Metervara T= Tillbehör	M= On the metre T= Accessory

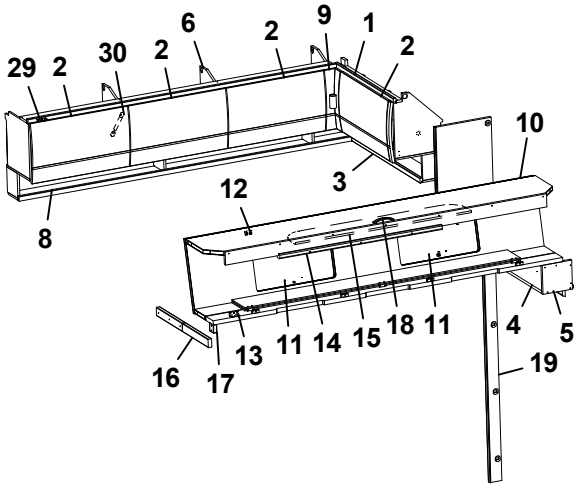
29 2 30 2 6 2 9 1 2
10
3
12
8
16 17 13 11 14 15 18 11 4 5
19

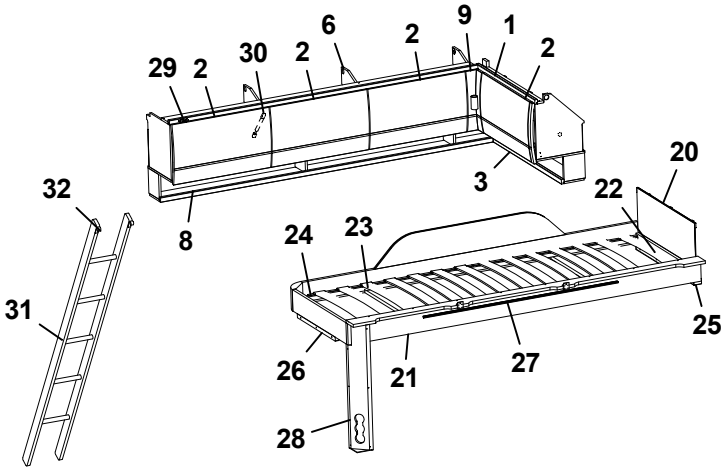
29 2 30 2 6 2 9 1 2
20
32
3
22
8
24 23
31
25
26 21 27
28

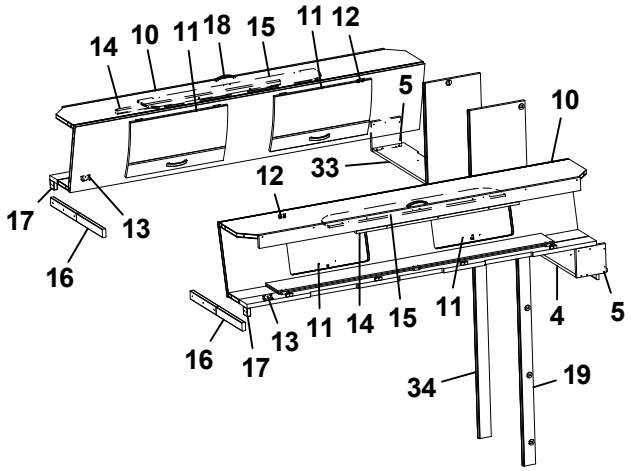
14 10 11 18 15 11 12
5
10
12 33
17
13
16
16 17 13 11 14 15 11 4 5
34 19

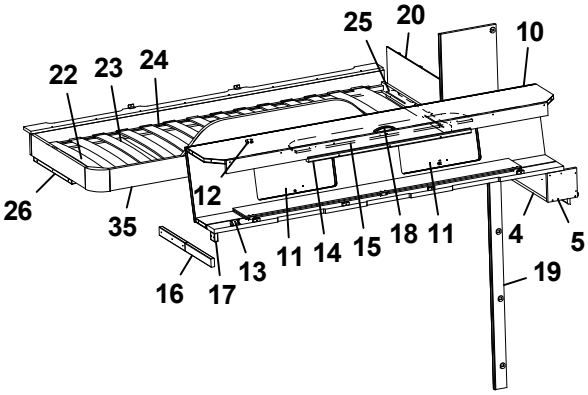
25 20 10
22 23 24
26
12
35
16 17 13 11 14 15 18 11 4 5
19

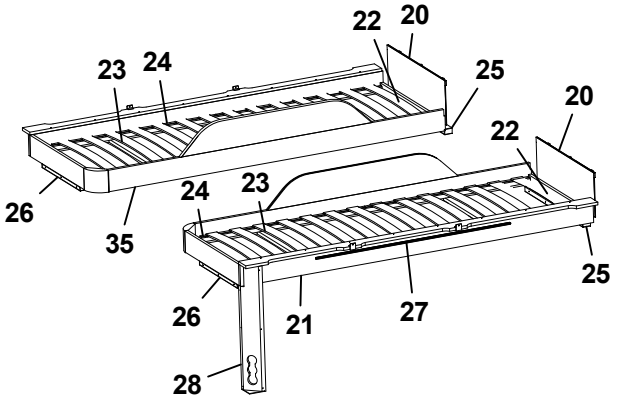
22 20
23 24
25
20
22
26
24 23
35
25
26 21 27
28

Pos Fig	Det. nr Part. No	Ingår Fitted	OBS!! Ange alltid årsmodell vid beställning av inredning Benämning	OBS!! Specify always year of model when ordering equipment Description
1	340661	x	Skåp gavel bak H L=928	Cupboard upper R L=928
--	341457	x	Skåp gavel bak H L=928 (Customized)	Cupboard upper R L=928 (Customized)
--	319978	x	Gångjärn d:o	Hinge d:o
--	319980	x	Platta gångjärn d:o	Plate hinge d:o
2	337695	x	Lucka	Door
--	340495	x	Lucka (High Gloss)	Door (High Gloss)
3	332389M	x	Hyllpaket	Shelf
4	332813M	x	Hylla gavel bak	Shelf gable rear
5	331697M	x	Gavel	Gable
6	340388	x	Skåp övre L=1747	Cupboard upper L=1747
--	340913	x	Skåp övre L=1747 (Customized)	Cupboard upper L=1747 (Customized)
8	331194M	x	Hyllpaket	Shelf
9	337738	x	Hörn inredning	Corner
--	340917	x	Hörn inredning (High Gloss)	Corner (High Gloss)
--	311917	x	Gångjärn d:o	Hinge d:o
--	319909	x	Platta gångjärn d:o	Plate hinge d:o
10	337661	x	Överbäddskåp L1980	Upper bed L1980
--	341426	x	Överbäddskåp L1980 (Customized)	Upper bed L1980 (Customized)
11	337664	x	Lucka	Door
--	341427	x	Lucka (High Gloss)	Door (High Gloss)
12	860402	x	Gångjärn	Hinge
13	860405	x	Gångjärn	Hinge
14	339839	x	Regel låsning	Lock bar
15	375813	x	Rasskydd ö-bäddskåp	Protective plate
16	332661M	x	Bärregel (vikbar)	Bearing rail
17	331701M	x	Kloss bärregel	Block bearing rail
18	350129	x	Handtag	Handle
19	336770	x	Front V vägg tvättrum	Front L
20	321209	x	Värmespalt gavel	Air gap gable
21	336381	x	Sängram vån.säng V u. ribbotten	Bed bottom L without laths
22	325430	x	Ribbotten kpl.	Laths bottom cpl.
23	311985	x	Ribba sängbotten L=718 B=63	Lath bed bottom L=718 B=63
24	312046	x	Band t. ribbotten	Band for laths bottom
25	331960M	x	Bärregel	Bearing rail
26	331961M	x	Bärregel L=440	Bearing rail L=440
27	314721	x	Skena draperi L=1100	Curtain rod L=1100
28	333190M	x	Front el-uttag	Front outlet
29	319978	x	Gångjärn	Hinge
--	319980	x	Platta gångjärn	Plate hinge
30	319914	x	Gasfjäder	Gas spring
--	319915	x	Fäste vinkel d:o	Angle bracket d:o
--	319916	x	Fäste runt d:o	Bracket round d:o
31	376697	T	Stege ö-bäddsskåp 201x1800 kpl.	Ladder upper bed 201x1800 cpl.
32	860426	T	Krok t. stege	Hook for ladder
33	332810M	x	Hylla gavel bak	Shelf gable rear
34	336769	x	Front H vägg tvättrum	Front R
35	336714	x	Sängram vån.säng H u. ribbotten	Bed bottom

T= Tillbehör

T= Accessory

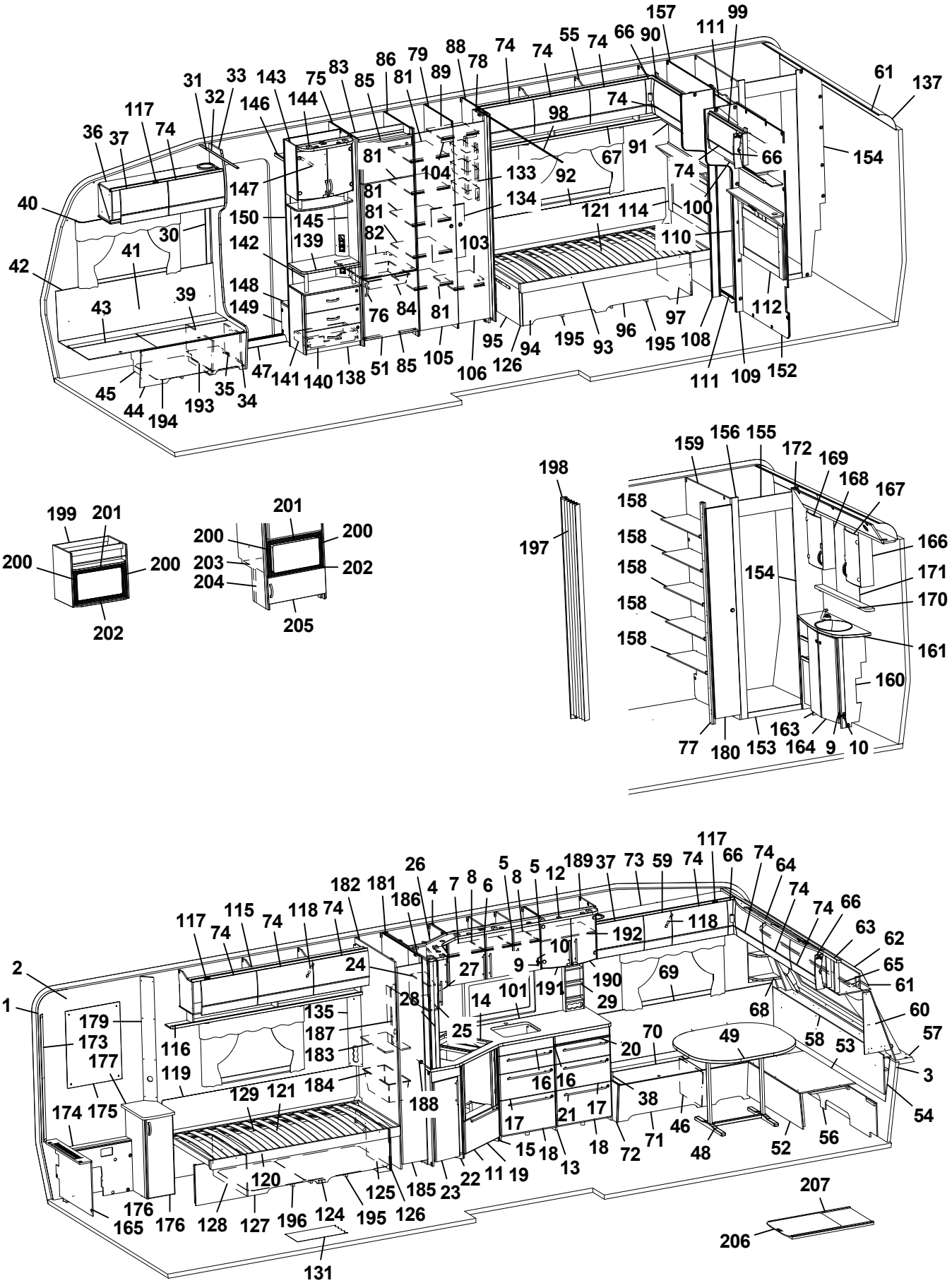
157 99 111 66 90 74 55 74 74 88 78 79 86 83 75 143 33 31 32 117 74 36 37 146 144 85 81 89 98 74 61 137 154 66 91 67 74 92 133 104 81 147 81 134 121 114 100 110 40 150 145 81 82 103 30 41 142 139 42 148 149 39 43 76 84 81 95 94 195 93 96 97 195 108 112 111 109 152 45 44 194 193 35 34 47 141 140 138 51 85 105 106 126
199 201 200 200 202
201 200 200 203 202 204 205
198 197
159 156 155 172 169 168 167 158 158 158 158 158 154 166 171 170 161 160 77 180 153 163 164 9 10
117 66 74 64 74 74 66 63 62 65 61 60 57 3 54 56 52 48 46 71 72 18 13 18 17 21 17 16 16 38 20 70 49 58 53 68 69 190 191 10 192 118 9 5 8 5 12 189 37 73 59 74 26 4 7 8 6 186 182 181 117 74 115 74 118 74 24 27 28 14 101 29 25 135 187 183 184 188 116 119 129 121 179 173 177 174 175 120 125 185 23 22 11 19 15 18 17 2 1 165 176 176 128 127 196 124 195 126 131 207 206

Pos Fig	Det. nr Part. No	Ingår Fitted	OBS!! Ange alltid årsmodell vid beställning av inredning Benämning	OBS!! Specify always year of model when ordering equipment Description
1	318657	M	Tapet vägg/tak	Wall paper
2	318584	M	Tejp tapet 20 mm	Tape, wall paper 20 mm
3	318585	M	Tejp tapet 60 mm	Tape, wall paper 60 mm
4	342329	x	Skåp kök L924 kpl. (Vit)	Cupboard kitchen L924 cpl. (White)
--	341927	x	Skåp kök L924 kpl. (Mekong)	Cupboard kitchen L924 cpl. (Mekong)
--	341675	x	Skåp kök L924 kpl. (High Gloss)	Cupboard kitchen L924 cpl. (High Gloss)
5	342330	x	Lucka H (Vit)	Door R (White)
--	341928	x	Lucka H (Mekong)	Door R (Mekong)
--	341680	x	Lucka H (High Gloss)	Door R (High Gloss)
--	317502	x	Handtag d:o	Handle d:o
6	334713	x	Lucka V (Vit)	Door L (White)
--	336625	x	Lucka V (Mekong)	Door L (Mekong)
--	340512	x	Lucka V (High Gloss)	Door L (High Gloss)
--	317502	x	Handtag d:o	Handle d:o
7	331385M	x	Hylla	Shelf
8	341681	x	Hylla	Shelf
9	311917	x	Gångjärn	Hinge
10	312588	x	Platta gångjärn	Plate hinge
11	342275	x	Diskbänk vinklad (Vit)	Kitchen sink angled (White)
--	342145	x	Diskbänk vinklad (Mekong)	Kitchen sink angled (Mekong)
--	342134	x	Diskbänk vinklad (High Gloss)	Kitchen sink angled (High Gloss)
12	341707	x	Ljusramp köksskåp (vitrinskåp)	Light holder kitchen (vitrine)
--	342423	T	Ljusramp köksskåp (skåp mikro)	Light holder kitchen (microwave oven)
13	342373	x	Diskbänk induktion trädel u. skiva (Vit)	Kitchen sink induction w/o board (White)
--	341919	x	Diskbänk induktion trädel u. skiva (Mekong)	Kitchen sink induction w/o board (Mekong)
--	341818	x	Diskbänk induktion trädel u. skiva (High Gloss)	Kitchen sink induction w/o board (High Gloss)
14	341051-K	x	Skiva diskbänk induktion 1970x902, ljus	Board induction 1970x902, light
--	341051-L	x	Skiva diskbänk induktion 1970x902, mörk	Board 1970x902, dark
15	341138	x	Passbit diskbänk	Gauge block
16	334706	x	Lådförstycke (Vit)	Drawer front (White)
--	336631	x	Lådförstycke (Mekong)	Drawer front (Mekong)
--	340504	x	Lådförstycke (High Gloss)	Drawer front (High Gloss)
--	317514	x	Låda 500x480 d:o	Drawer 500x480 d:o
--	317382	x	Glidskena låda H d:o	Slide bar, drawer R d:o
--	350221	x	Glidskena låda V d:o	Slide bar, drawer L d:o
17	334707	x	Lådförstycke (Vit)	Drawer front (White)
--	336633	x	Lådförstycke (Mekong)	Drawer front (Mekong)
--	340505	x	Lådförstycke (High Gloss)	Drawer front (High Gloss)
--	317514	x	Låda 500x480 d:o	Drawer 500x480 d:o
--	317382	x	Glidskena låda H d:o	Slide bar, drawer R d:o
--	350221	x	Glidskena låda V d:o	Slide bar, drawer L d:o
18	342156	x	Lucka (Vit)	Door (White)
--	341794	x	Lucka (Mekong)	Door (Mekong)
--	341083	x	Lucka (High Gloss)	Door (High Gloss)
--	20-900302	x	Pentrylåda 500x273 d:o *	Drawer pentry 500x273 d:o *
--	07-800039	x	Rullskena H d:o *	Roller rail R d:o *
--	07-800038	x	Rullskena V d:o *	Roller rail L d:o *
--	317514	x	Låda 500x480 d:o *	Drawer 500x480 d:o *
--	317382	x	Glidskena låda H d:o *	Slide bar, drawer R d:o *
--	350221	x	Glidskena låda V d:o *	Slide bar, drawer L d:o *
			M= Metervara T= Tillbehör	M= On the metre T= Accessory

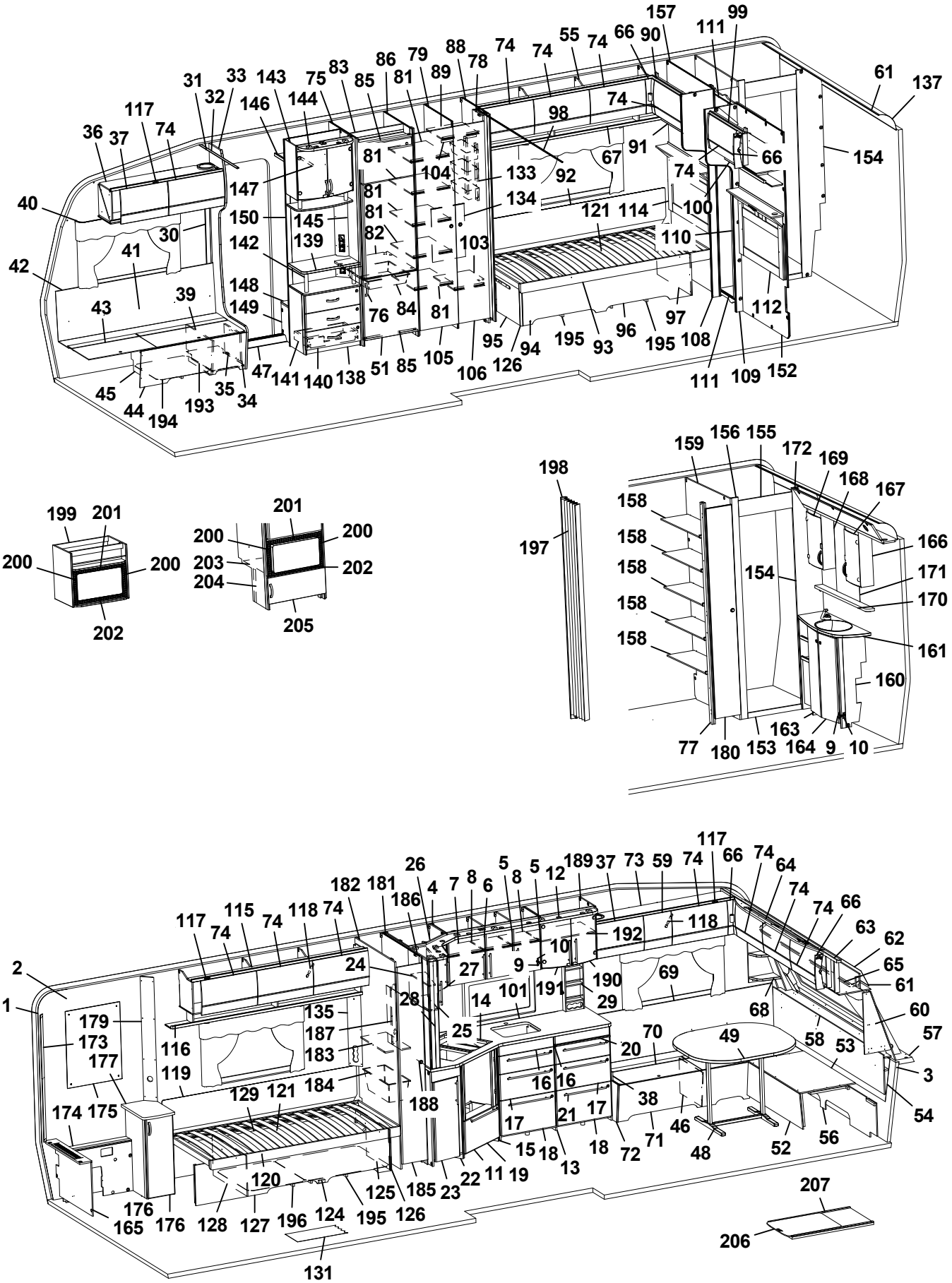
157 99 111 66 90 55 74 74 74 88 78 79 86 83 75 143 33 31 32 117 74 36 37 146 144 85 81 89 98 74 61 137 154 66 91 67 74 92 133 104 81 147 40 150 145 81 134 121 114 100 30 41 142 139 82 103 110 42 148 149 39 43 76 84 81 112 97 96 195 93 94 95 126 106 105 85 51 138 140 141 47 35 34 193 194 44 45 111 109 152
199 201 200 200 202
201 200 200 203 202 204 205
198 197
159 156 155 172 169 168 167 158 158 158 158 158 166 171 170 154 161 160 163 164 9 10 77 180 153
117 66 74 64 74 74 66 63 62 65 61 60 57 3 54 56 52 48 46 71 72 18 13 19 11 22 23 185 126 125 195 124 196 127 128 176 165 176 120 131 129 121 184 188 17 15 18 21 17 16 16 38 20 70 49 58 53 68 69 190 191 10 192 118 29 101 14 25 28 27 24 186 4 7 8 6 5 8 5 12 189 37 73 59 74 26 182 181 117 74 115 74 118 74 2 1 179 173 177 116 119 135 187 183 174 175 207 206

Pos Fig	Det. nr Part. No	Ingår Fitted	OBS!! Ange alltid årsmodell vid beställning av inredning Benämning	OBS!! Specify always year of model when ordering equipment Description
19	342277	x	Lucka (Vit)	Door (White)
--	342147	x	Lucka (Mekong)	Door (Mekong)
--	342131	x	Lucka (High Gloss)	Door (High Gloss)
--	20-900302	x	Pentrylåda 500x273 d:o	Drawer pentry 500x273 d:o
--	07-800039	x	Rullskena H d:o	Roller rail R d:o
--	07-800038	x	Rullskena V d:o	Roller rail L d:o
20	341954	x	Skärbräda	Cutting board
21	317503	x	Handtag	Handle
22	342321	x	Utskjut diskbänk (Vit)	Projection kitchen sink (White)
--	341923	x	Utskjut diskbänk (Mekong)	Projection kitchen sink (Mekong)
--	341832	x	Utskjut diskbänk (High Gloss)	Projection kitchen sink (High Gloss)
23	334711	x	Lucka (Vit)	Door (White)
--	336628	x	Lucka (Mekong)	Door (Mekong)
--	340514	x	Lucka (High Gloss)	Door (High Gloss)
--	317502	x	Handtag d:o	Handle d:o
24	342328	x	Skåp utskjut kökskåp (Vit)	Cupboard projection (White)
--	341924	x	Skåp utskjut kökskåp (Mekong)	Cupboard projection (Mekong)
--	341698	x	Skåp utskjut kökskåp (High Gloss)	Cupboard projection (High Gloss)
--	341856	x	Hylla d:o	Shelf d:o
25	334712	x	Lucka H (Vit)	Door R (White)
--	336624	x	Lucka H (Mekong)	Door R (Mekong)
--	340511	x	Lucka H (High Gloss)	Door R (High Gloss)
26	342327	x	Hörnskåp (Vit)	Corner cupboard (White)
--	341925	x	Hörnskåp (Mekong)	Corner cupboard (Mekong)
--	341690	x	Hörnskåp (High Gloss)	Corner cupboard (High Gloss)
27	342326	x	Lucka V ((Vit))	Door L (White)
--	341926	x	Lucka V (Mekong)	Door L (Mekong)
--	341696	x	Lucka V (High Gloss)	Door L (High Gloss)
28	341727	x	Stolpe utskjut	Support bar
29	333409M	x	Kryddhylla	Spice rack
30	318962	x	List täck el-kabel B=45 L=2100	Cover strip B=45 L=2100
31	316270	x	List snäpp undre L2379	List under L2379
32	316268	x	List snäpp övre L2379	List upper L2379
33	342165	x	Stolpe först. L1948 kpl. m. lucka	Support bar cpl. with door
34	336064	x	Lucka	Door
35	312589	x	Gångjärn	Hinge
36	342168	x	Skåp övre elc.L=1108	Cupboard upper L=1108
--	342220	x	Skåp övre elc.L=1108 (Selected)	Cupboard upper L=1108 (Selected)
--	342222	x	Skåp övre elc.L=1108 (Customized)	Cupboard upper L=1108(Customized)
37	337719	x	Lucka	Door
--	340494	x	Lucka (High Gloss)	Door (High Gloss)
38	342267	x	Dynstöd 15x80x400	Support cushion 15x80x400
39	342494	x	Stöd bäddlåda HF	Support bed box
40	350348	x	Skena gardin L1020	Curtain rod L1020
41	339355	x	Värmespalt H fram	Air gap R.F.
42	319821	M	List kant mörkbrun	Strip, dark brown
43	336883	x	Lock bäddlåda H F	Cover bedbox R.F.
--	319024	x	Matta grå textil m. tejp d:o	Carpet gray textile with tape d:o
44	342486	x	Front bäddlåda H F	Front bed box R.F.
--	342488	T	Front bäddlåda H F (centraldammsugare)	Front bed box R.F. (central vacuum cleaner)
			M= Metervara T= Tillbehör	M= On the metre T= Accessory

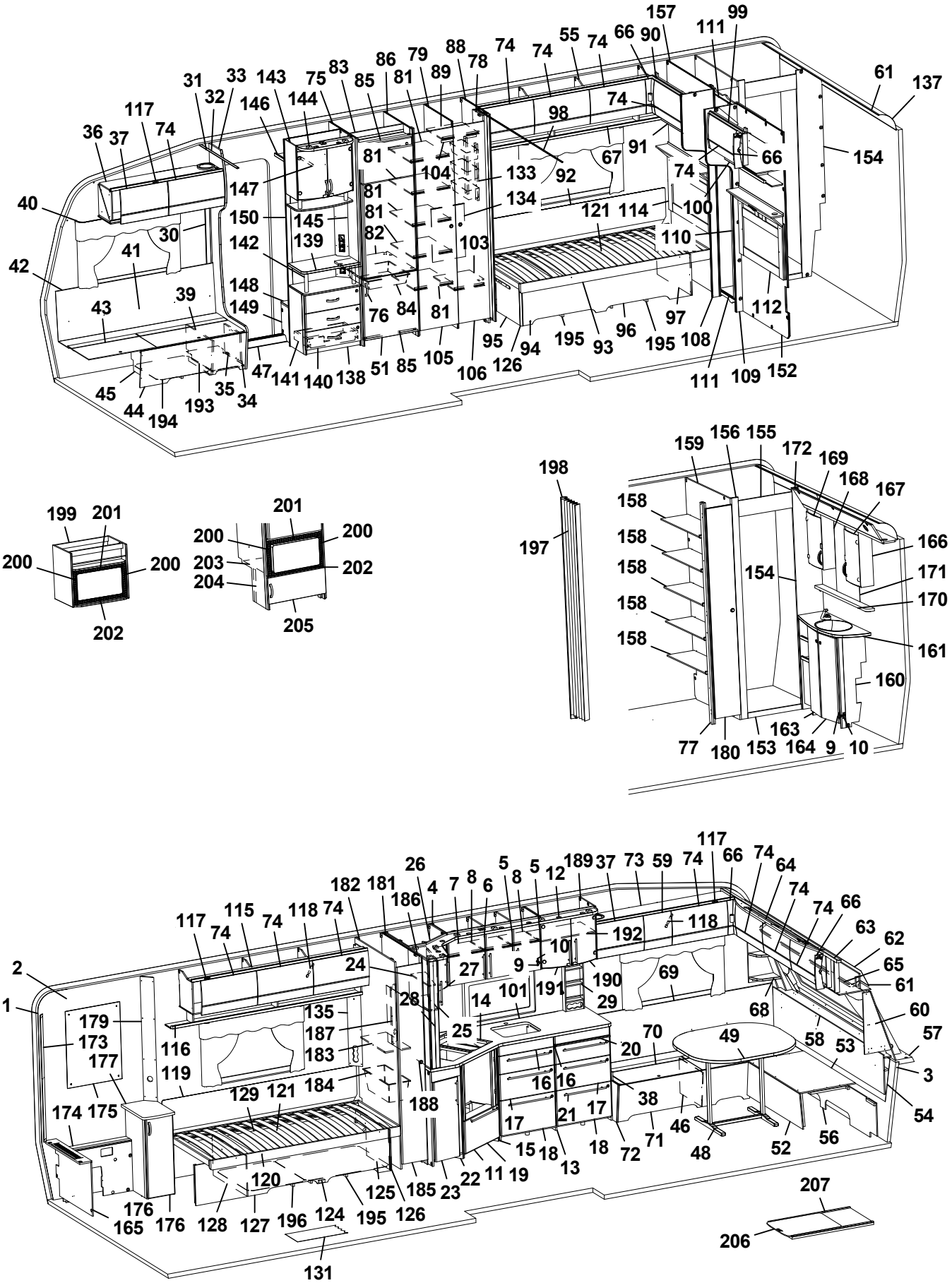
157 99 111 66 90 55 74 74 74 88 78 79 86 83 75 143 33 31 32 117 74 36 37 146 144 85 81 89 98 74 61 137 154 66 91 67 74 133 92 104 81 147 40 150 145 81 134 121 114 100 30 41 142 139 82 103 110 42 148 149 39 43 76 84 81 112 97 108 95 94 195 93 96 195 109 152 111 106 126 105 85 51 138 140 141 47 35 34 193 194 44 45
199 201 200 200 202
201 200 200 203 202 204 205
198 197
159 156 155 172 169 168 167 158 158 158 158 158 166 171 170 154 161 160 163 164 9 10 77 180 153
117 66 74 64 74 74 66 63 62 65 61 60 57 3 54 56 52 48 46 71 72 18 13 15 18 17 21 17 16 16 38 20 70 49 58 53 68 69 190 191 10 192 118 29 101 14 25 28 27 24 186 4 7 8 6 5 8 5 12 189 37 73 59 74 26 182 181 117 74 115 74 118 74 2 1 179 173 177 116 119 135 187 183 184 188 129 121 174 175 176 165 176 128 127 196 124 195 126 125 185 23 22 11 19 120 131 207 206

Pos Fig	Det. nr Part. No	Ingår Fitted	OBS!! Ange alltid årsmodell vid beställning av inredning Benämning	OBS!! Specify always year of model when ordering equipment Description
45	342495	x	Stöd bäddlåda HF	Support bed box
46	312826	x	Stöd bäddlåda VF	Support bed box
47	314687	x	Tröskel aluminium L=850	Threshold aluminium L=850
48	310083	x	Bordsstativ	Table stand
49	335944-K	x	Bordsskiva 1200x940	Table top 1200x940
--	340544-K	x	Bordsskiva 1200x940, ljus [1]	Table top 1200x940, light [1]
--	340544-L	x	Bordsskiva 1200x940, mörk [1]	Table top 1200x940, dark [1]
51	342259	x	Lucka H 550x570	Door R 550x570
--	316799	x	Gångjärn d:o	Hinge d:o
--	312588	x	Platta gångjärn d:o	Plate hinge d:o
52	331245M	x	Front bäddlåda gavel	Front bed box gable
53	331246M	x	Skiva rundsittgrupp	Sheet seat
54	340578	x	Värmespalt gavel fram	Air gap
55	340388	x	Skåp övre L=1747	Cupboard upper L=1747
--	340913	x	Skåp övre L=1747 (Customized)	Cupboard upper L=1747 (Customized)
--	319978	x	Gångjärn d:o	Hinge d:o
--	319980	x	Platta gångjärn d:o	Plate hinge d:o
56	340520	x	Stöd sittgrupp	Support
57	213471	x	Hylla front kpl. L2376	Shelf front cpl. L2376
58	340191	x	Front/hylla kpl.	Front/shelf cpl.
--	340929	x	Hylla m. belysning "Björn" (Customized)	Shelf with lighting "Bear" (Customized)
59	337790	x	Lucka	Door
--	340493	x	Lucka (High Gloss)	Door (High Gloss)
60	338518	x	Hylla hörn H	Shelf R
61	313884	x	List plast radie L=2379	List L=2379
62	316005	x	Skiva plast 295x2363x1	Plastic sheet
63	342301	x	Skåp gavel fram L=2360	Cupboard L=2360
--	342300	x	Skåp gavel fram L=2360 (Customized)	Cupboard L=2360 (Customized)
--	319978	x	Gångjärn d:o	Hinge d:o
--	319979	x	Platta gångjärn d:o	Plate hinge d:o
64	336063	x	Ljusramp gavelskåp	Light holder
65	350349	x	Skena gardin L1920	Curtain rod L1920
66	337738	x	Hörn inredning	Corner
--	340917	x	Hörn inredning (High Gloss)	Corner (High Gloss)
--	311917	x	Gångjärn d:o	Hinge d:o
--	319909	x	Platta gångjärn d:o	Plate hinge d:o
67	331194M	x	Hyllpaket	Shelf
68	342291	x	Hylla hörn V	Shelf L
69	337174	x	Värmespalt V fram	Air gap L.F.
70	333908	x	Lock bäddlåda V F	Cover bed box L.F
--	319024	x	Matta grå textil m. tejp d:o	Carpet gray textile with tape d:o
71	339502	x	Front bäddlåda V F	Front bed box L.F.
72	339500	x	Gavel bäddlåda V F	Gable bed box L.F
73	340331	x	Skåp övre L=1388	Cupboard upper L=1388
--	340350	x	Skåp övre L=1388 (Selected)	Cupboard upper L=1388 (Selected)
--	341010	x	Skåp övre L=1388 (Customized)	Cupboard upper L=1388 (Customized)
74	337695	x	Lucka	Door
--	340495	x	Lucka (High Gloss)	Door (High Gloss)
75	342304	x	Vägg kyl V	Wall refrigerator L
76	350129	x	Handtag	Handle
			M= Metervara T= Tillbehör	M= On the metre T= Accessory

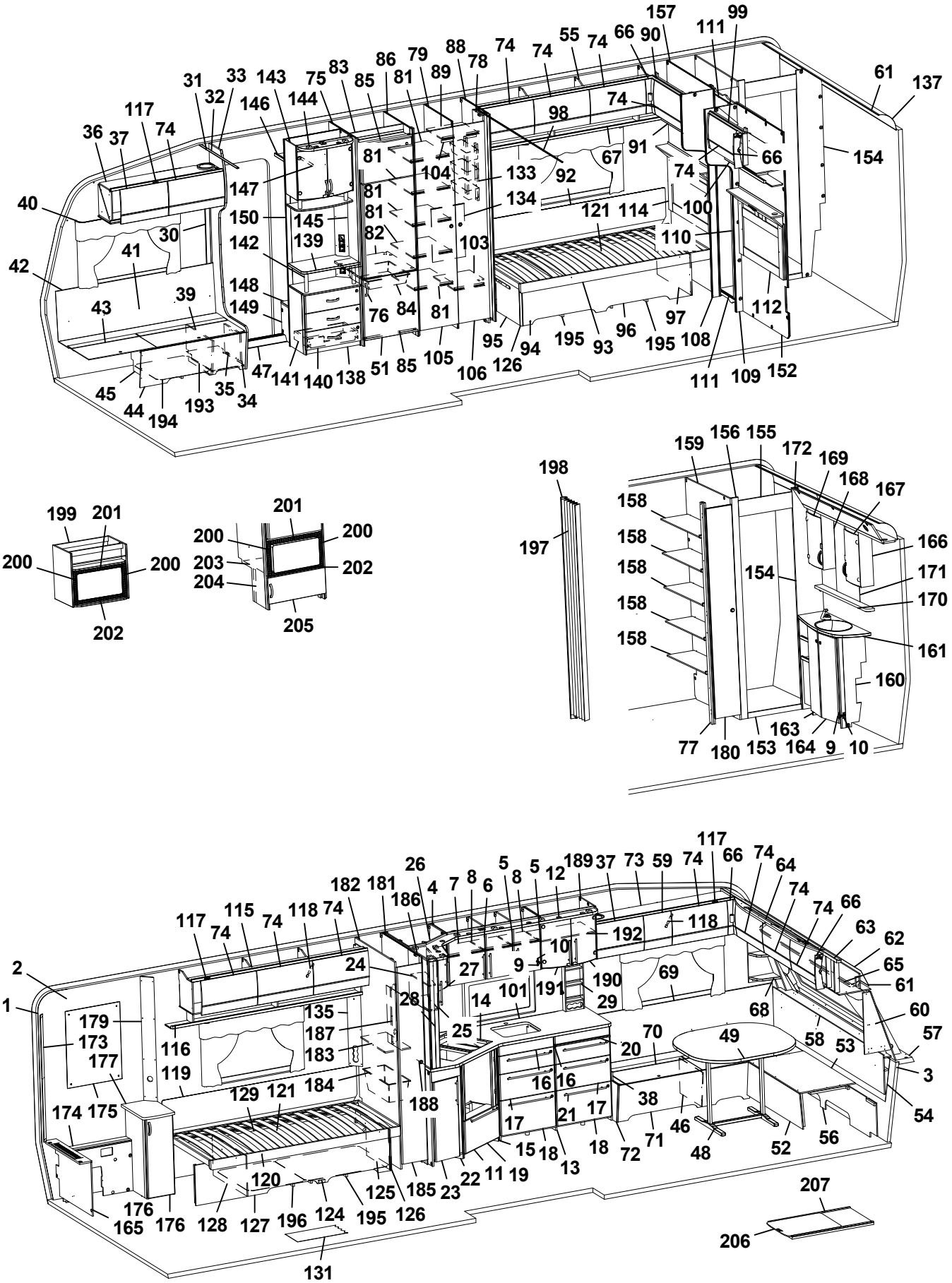
157 99 111 66 90 55 74 74 74 88 78 79 86 83 75 143 33 31 32 117 74 36 37 146 144 85 81 89 98 74 61 137 154 66 91 67 74 92 133 104 81 147 81 134 121 114 100 40 150 145 81 82 103 110 30 41 142 139 42 148 149 39 43 76 84 81 95 94 195 93 96 97 195 108 112 111 109 152 45 44 194 193 35 34 47 141 140 138 51 85 105 106 126
199 201 200 200 202
201 200 200 203 202 204 205
198 197
159 156 155 172 169 168 167 158 158 158 158 158 154 166 171 170 161 160 77 180 153 163 164 9 10
117 66 74 64 74 74 66 63 62 65 61 60 57 3 54 56 52 48 46 71 72 18 13 18 17 21 17 16 16 38 20 70 49 58 53 68 69 190 191 10 192 118 9 5 8 5 12 189 37 73 59 74 26 4 7 8 6 186 182 181 24 27 28 14 101 29 25 135 187 183 184 188 116 119 129 121 179 173 177 174 175 120 125 185 23 22 11 19 15 18 17 176 165 176 128 127 196 124 195 126 131 207 206
2 1

Pos Fig	Det. nr Part. No	Ingår Fitted	OBS!! Ange alltid årsmodell vid beställning av inredning Benämning	OBS!! Specify always year of model when ordering equipment Description
77	332273M	x	List folierad 15,5x45x1948	List 15,5x45x1948
78	331238M	x	Nisch, vikdörr	Niche folding door
79	330633M	x	Vägg garderob H	Wall wardrobe R
81	330639M	x	Hylla	Shelf
82	340675	x	Hylla under kyl	Shelf under refrigerator
83	342309	x	Bakstycke stopp kyl	Back cupboard
84	310325	x	Trådback vit 427x427x85	Tray 427x427x85
--	312712	x	Glidlist trådback (säljes i par)	Sliding strip tray (pair)
85	342306	x	List folierad L = 528	List foiled L = 528
86	342663	x	Vägg kyl H	Wall refrigerator R
88	331593M	x	Vägg garderob H	Wall wardrobe R
89	334271M	x	Hylla garderob övre	Shelf wardrobe upper
90	340661	x	Skåp gavel bak H L=928	Cupboard upper R L=928
--	341457	x	Skåp gavel bak H L=928 (Customized)	Cupboard upper R L=928 (Customized)
--	319978	x	Gångjärn d:o	Hinge d:o
--	319980	x	Platta gångjärn d:o	Plate hinge d:o
91	332389M	x	Hyllpaket	Shelf
92	338121	x	Värmespalt	Air gap
93	342605	x	Sängram u. ribbotten	Bed bottom without laths
94	340246	x	Sänglåda kpl. H	Bed box cpl. R
95	340247	x	Gavel säng främre	Gable bed front
96	339481	x	Front säng	Front bed
97	340211	x	Gavel säng bakre	Gable bed rear
98	318104	x	Skena draperi L=1730	Drapery rail L=1730
99	340670	x	Skåp gavel bak V L=928	Cupboard upper L L=928
--	341459	x	Skåp gavel bak V L=928 (Customized)	Cupboard upper L L=928 (Customized)
--	319978	x	Gångjärn d:o	Hinge d:o
--	319980	x	Platta gångjärn d:o	Plate hinge d:o
100	332393M	x	Hyllpaket	Shelf
101	341099-A	T	Köksskiva vägg svart skiffer	Protection kitchen, black slate
--	341099-G	T	Köksskiva vägg natur skiffer	Protection kitchen, nature slate
103	334270M	x	Hylla garderob nedre	Shelf wardrobe under
104	350217	x	Galgstång L=790	Clothes hanger L=790
105	336416	x	Dörr 380x1850	Door 380x1850
--	314523	x	Rätningslist dörr	List L=1715
106	336418	x	Dörr 310x1850	Door 310x1850
--	314523	x	Rätningslist dörr	List L=1715
108	336385	x	Front H vägg tvättrum	Front R
109	336386	x	Front V vägg tvättrum	Front L
110	334427M	x	Skjutdörr tvättrum	Door
111	316030	x	Skena skjutdörr	Curtain rod
--	375434	x	List d:o	List d:o
--	331953M	x	Kloss d:o	Block d:o
112	340563	x	Värmespalt V kpl. m. tyg och belysning	Air gap L cpl. with fabric and illumination
--	340567	T	Värmespalt V kpl. m. tyg och belysning [1]	Air gap L cpl. with fabric and illumination [1]
114	340574	x	Värmespalt H kpl. m. tyg och belysning	Air gap R cpl. with fabric and illumination
--	340577	T	Värmespalt H kpl. m. tyg och belysning [1]	Air gap R cpl. with fabric and illumination [1]
115	340352	x	Skåp övre V-bak L=1747	Cupboard upper L-rear L=1747
--	341022	x	Skåp övre L=1747 (Customized)	Cupboard upper L=1747 (Customized)
116	331189M	x	Hyllpaket	Shelf
			M= Metervara T= Tillbehör	M= On the metre T= Accessory

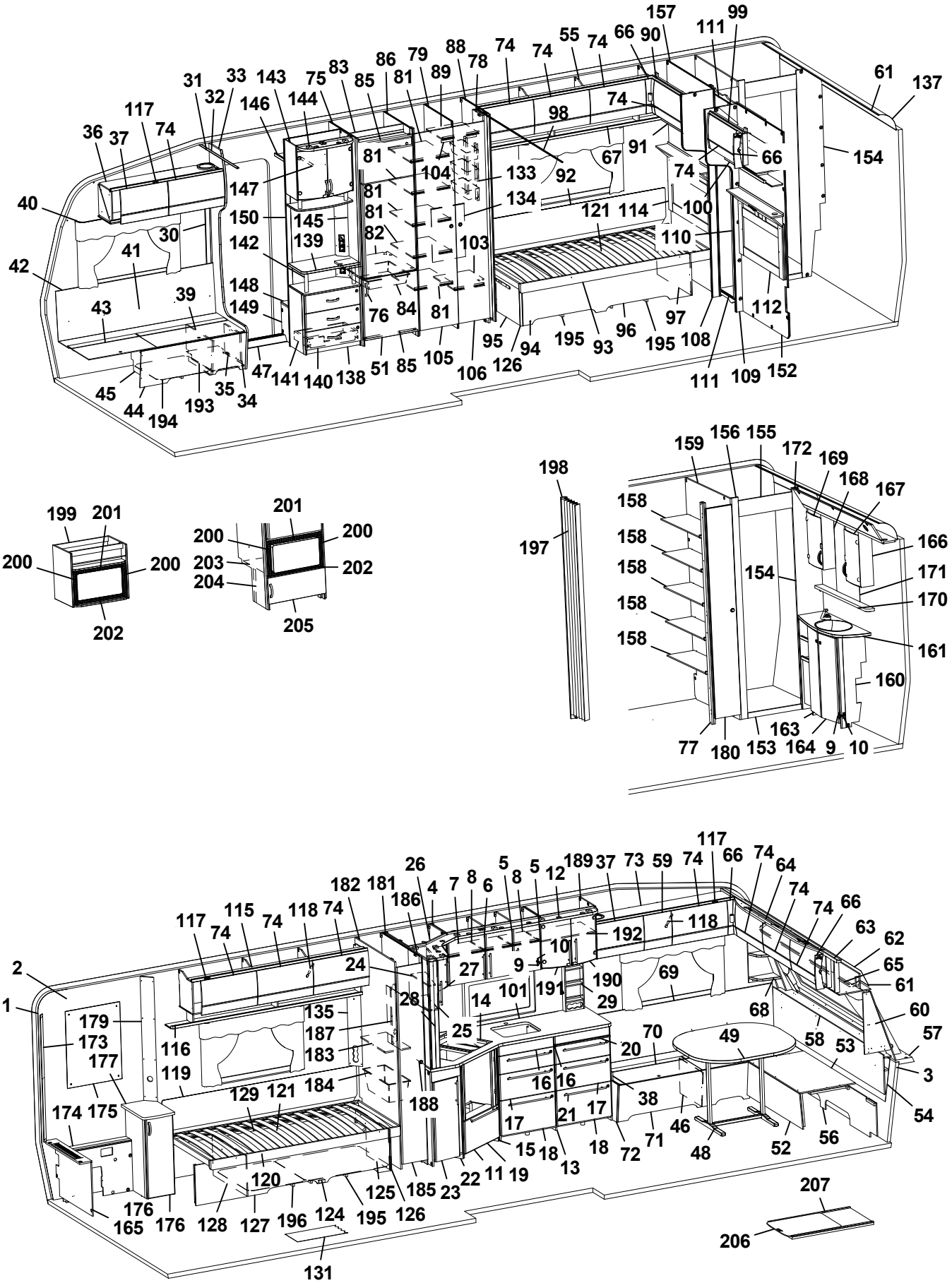
157 99 111 66 90 74 55 74 74 88 78 79 86 83 75 143 33 31 32 117 74 36 37 146 144 85 81 89 98 74 61 137 154 66 91 67 74 92 133 104 81 147 81 134 121 114 100 40 150 145 81 82 103 110 30 41 142 139 42 148 149 39 43 76 84 81 97 112 95 94 195 93 96 195 108 111 109 152 47 141 140 138 51 85 105 106 126 45 44 194 193 35 34
199 201 200 200 202
201 200 200 203 202 204 205
198 197
159 156 155 172 169 168 167 158 158 158 158 158 166 154 171 170 161 160 77 180 153 163 164 9 10
117 66 74 64 74 74 66 63 62 65 61 60 57 3 54 56 52 48 46 71 72 18 13 18 17 21 17 16 16 38 20 70 49 58 53 68 69 190 191 10 192 118 9 5 8 5 12 189 37 73 59 74 26 4 7 8 6 186 182 181 117 74 115 74 118 74 24 27 28 14 101 29 25 135 187 183 184 188 116 119 129 121 179 173 177 174 175 120 125 185 23 22 11 19 15 18 17 2 1 165 176 176 128 127 196 124 195 126 131 207 206

Pos Fig	Det. nr Part. No	Ingår Fitted	OBS!! Ange alltid årsmodell vid beställning av inredning Benämning	OBS!! Specify always year of model when ordering equipment Description
117	319978	x	Gångjärn	Hinge
--	319980	x	Platta gångjärn	Plate hinge
118	319914	x	Gasfjäder	Gas spring
--	319915	x	Fäste vinkel d:o	Angle bracket d:o
--	319916	x	Fäste runt d:o	Bracket round d:o
119	338121	x	Värmespalt	Air gap
120	342613	x	Sängram u. ribbotten	Bed bottom without laths
121	325342	x	Ribbotten kpl.	Laths bottom cpl.
--	314211	x	Ribba sängbotten L=820 B=63	Lath bed bottom L=820 B=63
--	312046	x	Band t. ribbotten	Band for laths bottom
124	340218	x	Sänglåda kpl. V	Bed box cpl. L
125	340219	x	Gavel säng främre	Gable bed front
126	319776	x	List hörn L=2500	Corner strip L=2500
127	339486	x	Front säng	Front bed
128	340204	x	Gavel säng bakre	Gable bed rear
129	315203	x	Regel 17,5x55x1415	Wood lath pine 17,5x55x1415
131	319230	M^2	Matta golv, klinkermönster mörkgrå	Carpet floor, clinker design dark grey
--	319393	T	Matta golv, antik planka	Carpet floor, antique plank
133	319759	x	Korg, garderob	Basket, wardrobe
--	335802	x	List för korgar	List för baskets
134	336427	x	Täckskiva exp.kärl	Cover expansion vessel
135	335788M	x	Front el-uttag	Front outlet
137	316005	x	Skiva plast 295x2363x1	Plastic sheet
138	341958	x	TV-bänk kpl. u. skiva	TV-bench cpl. whitout board
139	336122-K	x	Skiva TV-bänk, ljus	Board, light
--	336122-L	T	Skiva TV-bänk, mörk	Board, dark
140	341959	x	Lådförstycke	Drawer front
141	20-900302	x	Pentrylåda 500x273 d:o	Drawer pentry 500x273 d:o
--	07-800039	x	Rullskena H d:o	Roller rail R d:o
--	07-800038	x	Rullskena V d:o	Roller rail L d:o
142	336103	x	Rundstav folierad L=192	Round staff L=192
143	340077	x	Skåp bar kpl. H=512	Coctail cabinet cpl. H=512
--	332088M	x	Hylla hållare flaskor	Shelf bottle holder
--	331778	x	Lucka H d:o	Door R d:o
--	331779	x	Lucka V d:o	Door L d:o
--	318379	x	Gångjärn d:o	Hinge d:o
--	318380	x	Täckhatt d:o	Cover d:o
--	312588	x	Platta gångjärn d:o	Plate hinge d:o
--	336104	x	Hylla under skåp	Shelf under cupboard
--	336102	x	Rundstav d:o L=100	Round staff d:o L=100
144	336106	x	Ljusramp	Light holder
145	340418	x	Front el-uttag 130x857,5	Front outlet 130x857,5
146	331910M	x	Hylla garderob övre	Shelf
147	350217	x	Galgstång L=790	Clothes hanger L=790
148	319866	x	Hylla insteg	Shelf
149	336618	x	Front hylla garderob	Front
150	337198	x	Vägg instegsgarderob	Wall wardrobe
152	339304	x	Vägg tvättrum	Wall washroom
153	332955M	x	Tröskel	Threshold
154	333500M	x	Vägg tvättrum	Wall
			M= Metervara T= Tillbehör	M= On the metre T= Accessory

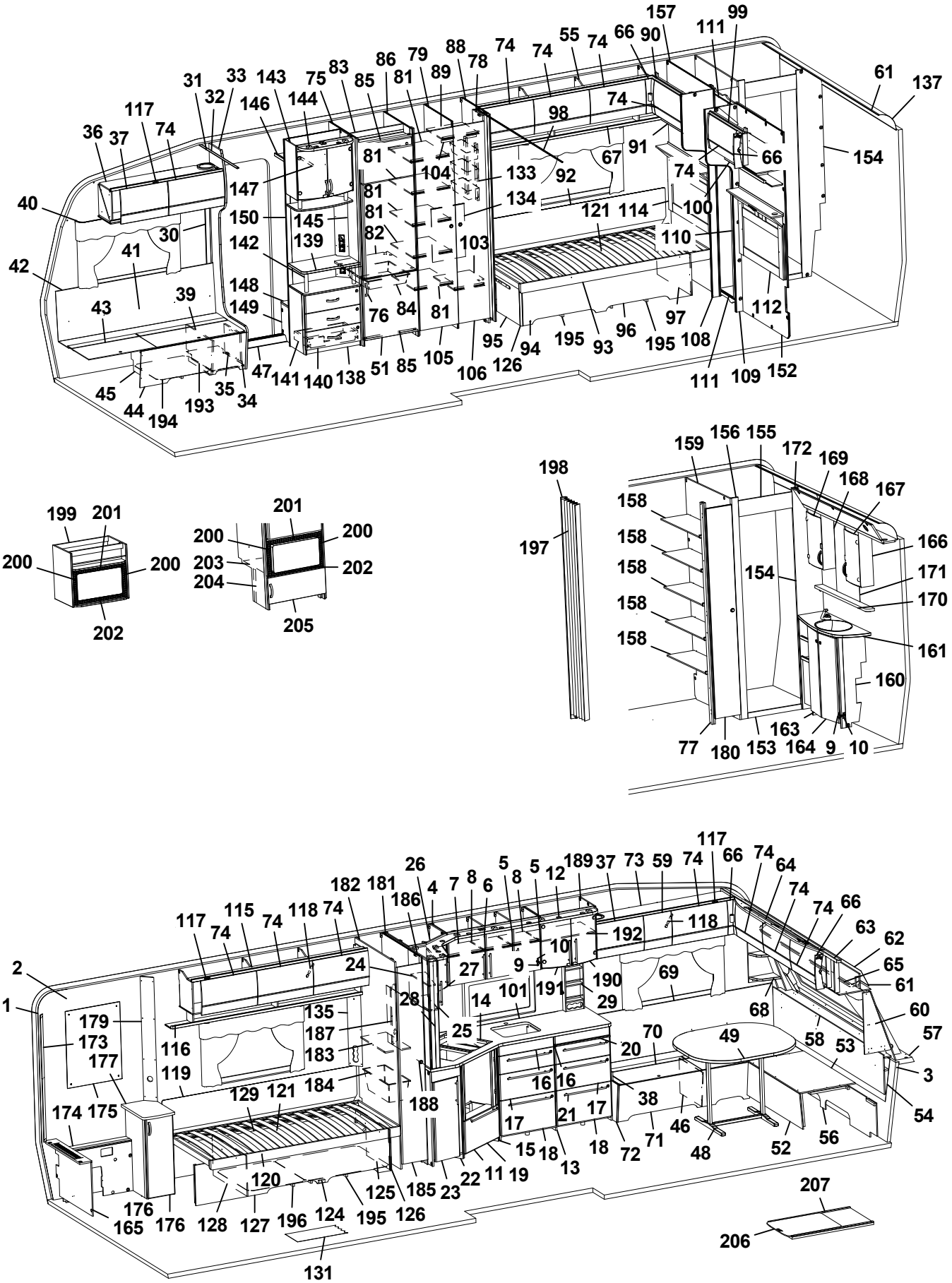
157 99 111 66 90 55 74 74 74 88 78 79 86 83 75 143 33 31 32 117 74 36 37 146 144 85 81 89 98 74 61 137 154 66 91 67 74 92 133 104 81 147 81 134 121 114 100 110 40 150 145 81 82 103 30 41 142 139 42 148 149 39 43 76 84 81 95 94 195 93 96 97 195 108 112 111 109 152 45 44 194 193 35 34 47 141 140 138 51 85 105 106 126
199 201 200 200 202
201 200 200 203 202 204 205
198 197
159 156 155 172 169 168 167 158 158 158 158 158 154 166 171 170 161 160 77 180 153 163 164 9 10
117 66 74 64 74 74 66 63 62 65 61 60 57 3 54 56 52 48 46 71 72 18 13 18 17 21 17 16 16 38 20 70 49 58 53 68 69 190 191 10 192 118 9 5 8 5 12 189 37 73 59 74 26 4 7 8 6 186 182 181 24 27 28 14 101 29 25 135 187 183 184 188 116 119 129 121 179 173 177 174 175 176 165 176 128 127 196 124 195 126 125 185 23 22 11 19 15 18 13 17 120 131 207 206

Pos Fig	Det. nr Part. No	Ingår Fitted	OBS!! Ange alltid årsmodell vid beställning av inredning Benämning	OBS!! Specify always year of model when ordering equipment Description
155	332956M	x	Överbit tvättrum	Overlap washroom
156	332957M	x	List poppel 15x63x1948	List 15x63x1948
157	339303	x	Vägg tvättrum	Wall washroom
158	330651M	x	Hylla	Shelf
159	337514	x	Vägg garderob H	Wall wardrobe R
160	337048	x	Skåp tvättställ u. skiva	Cupboard washroom without board
161	337049-K	x	Skiva skåp tvättställ	Board cupboard wash basin
163	336056	x	Lucka V	Door L
164	336055	x	Lucka H	Door R
165	337050	x	Front gavel bak	Front
--	319198	x	Galler ventilation d:o	Ventilation grille d:o
166	331911M	x	Skåp tvättrum H	Cupboard washroom R
167	331778	x	Lucka H	Door R
168	331912M	x	Skåp tvättrum V	Cupboard washroom L
169	331779	x	Lucka V	Door L
170	337069-K	x	Hylla	Shelf
171	315999	x	Spegel 440x700x3	Mirror 440x700x3
172	337064	x	Ljusramp	Light holder
173	335718	x	Front hörn	Front
174	337512	x	Täckfront	Front
175	316038	x	Spegel 543x725x3	Mirror 543x725x3
176	337521	x	Skåp u. skiva	Cupboard without board
--	332962M	x	Hylla d:o	Shelf d:o
--	336138	x	Lucka d:o	Door d:o
177	337524-K	x	Skiva skåp	Board cupboard
179	330653M	x	Front el-uttag	Front outlet
180	336420	x	Dörr 245x1850	Door 245x1850
--	314523	x	Rätningslist dörr	List L=1715
181	342426	x	Vägg garderob H (version 1)	Wall wardrobe R (version 1)
--	342996	x	Vägg garderob H (version 2)	Wall wardrobe R (version 2)
182	343031	x	Vägg garderob V (version 1)	Wall wardrobe L (version 1)
--	343002	x	Vägg garderob V (version 2)	Wall wardrobe L (version 2)
183	342433	x	Hylla (version 1)	Shelf (version 1)
--	343015	x	Hylla 12x265x700,5 fast (version 2)	Shelf 12x265x700,5 fast (version 2)
184	309010	x	Trådback vit 227x527x185 (version 1)	Tray 227x527x185 (version 1)
--	316358	x	Glidskena d:o plast L=430 D14/27 (version 1)	Runner d:o plastic L=430 D14/27 (version 1)
--	343014	x	Hylla 10x257x700,5 (version 2)	Shelf 10x257x700,5 (version 2)
185	376043	x	Dörr 260x1850	Door 260x1850
--	314523	x	Rätningslist dörr L=1715	List L=1715
186	341709	x	Vägg	Wall
187	341985	x	Front el-uttag 15x130x530	Front outle 15x130x530
188	341710-A	T	Köksskiva vägg svart skiffer	Protection kitchen, black slate
--	341710-G	T	Köksskiva vägg natur skiffer	Protection kitchen, grey
189	336112	x	Skåp vitrin	Vitrine
190	332233	x	Lucka vitrin H 272x450	Door vitrine R 272x450
191	332234	x	Lucka vitrin V 272x450	Door vitrine L 272x450
--	318630	x	Lås magnet d:o	Lock magnet d:o
--	318381	x	Motstycke magnetlås	Companion part
--	318379	x	Gångjärn	Hinge
--	318380	x	Täckhatt d:o	Cover d:o
			M= Metervara T= Tillbehör	M= On the metre T= Accessory

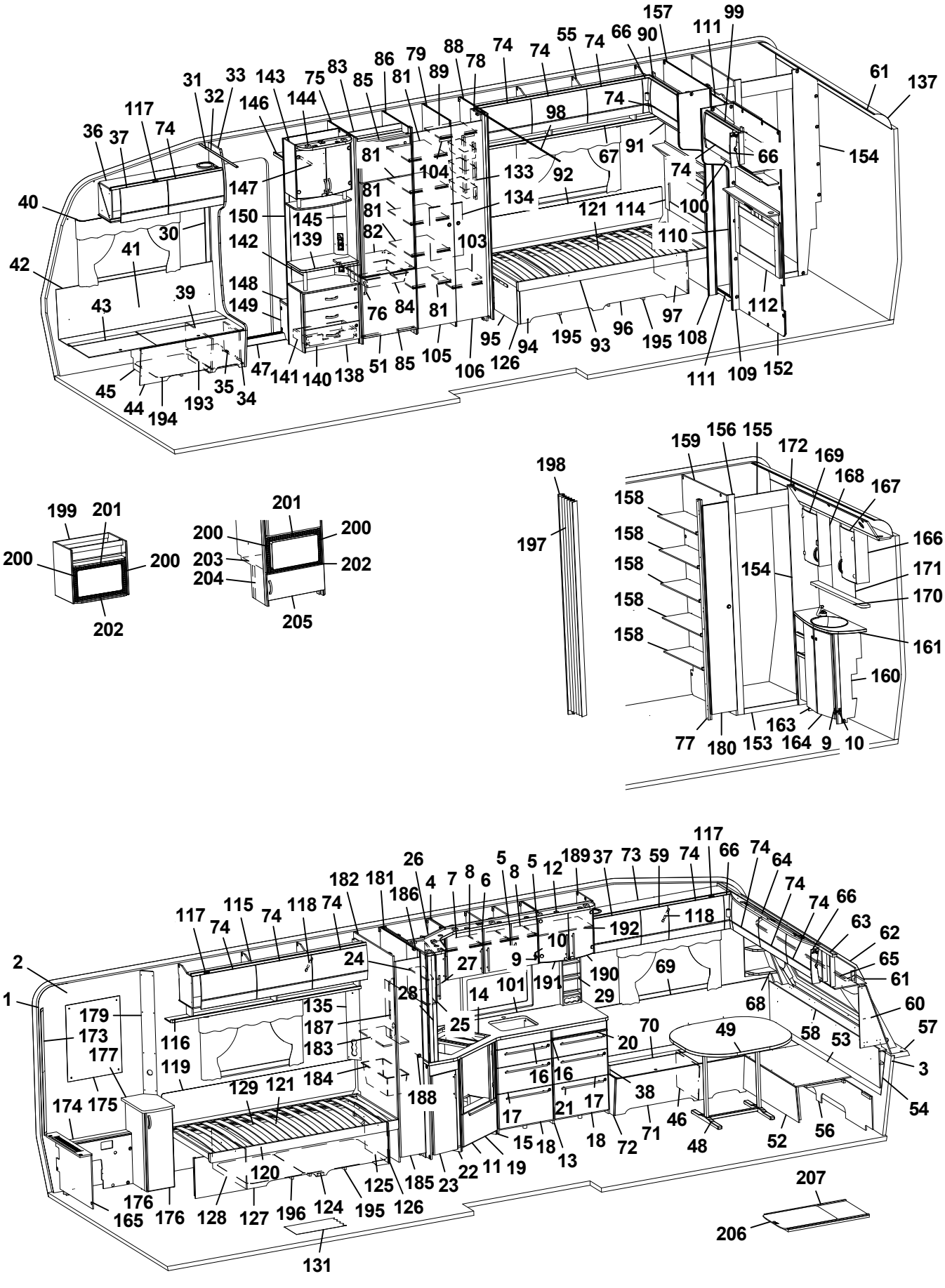
1 2 3 4 5 6 7 8 9 10 11 12 13 14 15 16 17 18 19 20 21 22 23 24 25 26 27 28 29 30 31 32 33 34 35 36 37 38 39 40 41 42 43 44 45 46 47 48 49 50 51 52 53 54 55 56 57 58 59 60 61 62 63 64 65 66 67 68 69 70 71 72 73 74 75 76 77 78 79 80 81 82 83 84 85 86 87 88 89 90 91 92 93 94 95 96 97 98 99 100 101 102 103 104 105 106 107 108 109 110 111 112 113 114 115 116 117 118 119 120 121 122 123 124 125 126 127 128 129 130 131 132 133 134 135 136 137 138 139 140 141 142 143 144 145 146 147 148 149 150 151 152 153 154 155 156 157 158 159 160 161 162 163 164 165 166 167 168 169 170 171 172 173 174 175 176 177 178 179 180 181 182 183 184 185 186 187 188 189 190 191 192 193 194 195 196 197 198 199 200 201 202 203 204 205 206 207

Pos Fig	Det. nr Part. No	Ingår Fitted	OBS!! Ange alltid årsmodell vid beställning av inredning Benämning	OBS!! Specify always year of model when ordering equipment Description
--	312588	x	Platta gångjärn	Plate hinge
192	331206M	x	Hylla	Shelf
193	350390	x	Plåt skofack	Plate shoe compartment
194	342496	x	Luftspalt H-fram	Air gap R front
195	337271	x	Luftspalt sänglåda	Air gap bed box
196	337272	x	Luftspalt sänglåda	Air gap bed box
197	315216	T	Vikdörr 1900x1500	Folding door
198	376461	T	Bakdel nisch vikdörr	Back niche folding door
199	342343	T	Skåp kpl. mikrovågsugn	Cupboard cpl. microwave oven
200	402108	T	Galler vent. mikro 318x38	Grating vent. micro 318x38
201	402109	T	Galler vent. mikro 448x38	Grating vent. micro 448x38
202	402110	T	Galler vent. mikro 448x33	Grating vent. micro 448x33
203	342316	T	Hylla mikro	Shelf
204	342315	T	List folierad L=283	List folierad L=283
205	342311	T	Lucka 550x228	Door 550x228
--	316799	x	Gångjärn d:o	Hinge d:o
--	312588	x	Platta gångjärn d:o	Plate hinge d:o
206	341192	T	Utdragsskiva bord 450x550	Sliding leaf 450x550
207	341193	T	Låda utdragsskiva	Box sliding leaf
			* = Olika djup på lådor kan förekomma [1] = Selected och Customized	* = Different depths of drawers can exist [1] = Selected and Customized
			Dyntyger, madrasser m.m. (se dynor m.m.)	Cushion textilies, mattresses etc. (see cushions etc.)
			M= Metervara T= Tillbehör	M= On the metre T= Accessory

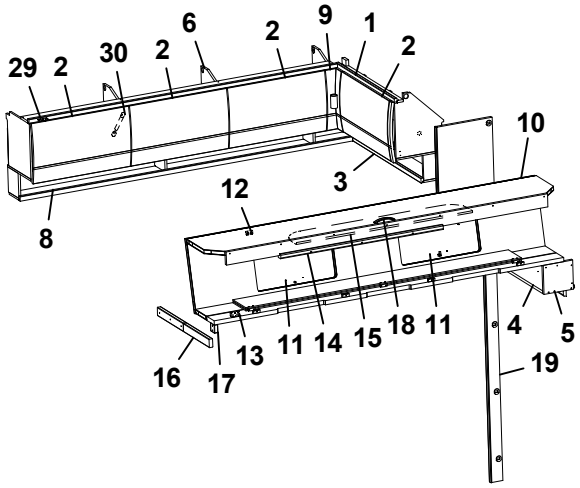
29 2 30 2 6 2 9 1 2
10
3
12
8
16 17 13 11 14 15 18 11 4 5
19

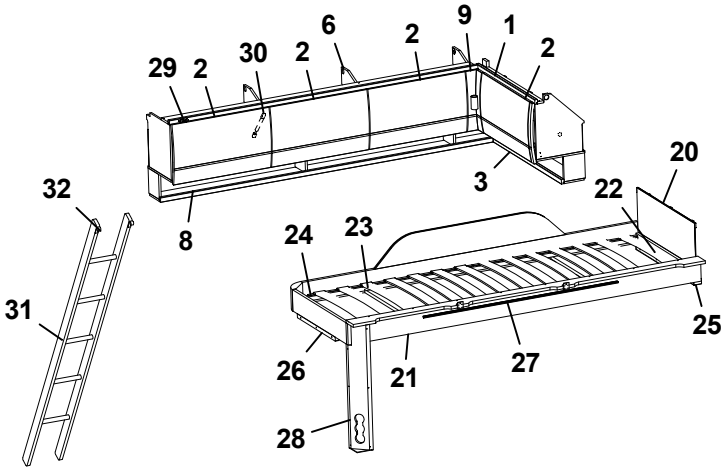
29 2 30 2 6 2 9 1 2
20
32
3
22
8
24 23
31
25
26 21 27
28

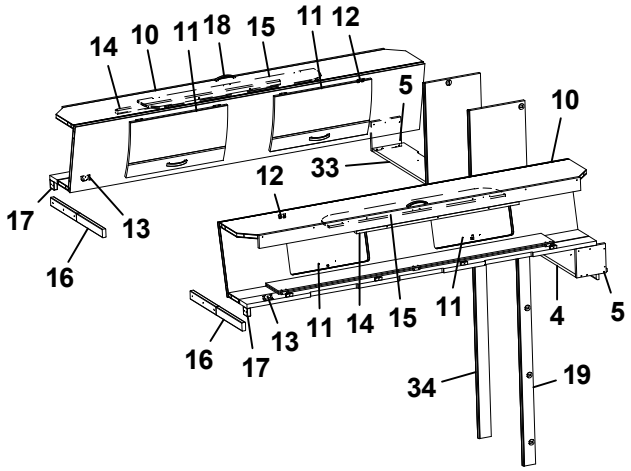
14 10 11 18 15 11 12
5
10
12 33
17
13
16
16 17 13 11 14 15 11 4 5
34 19

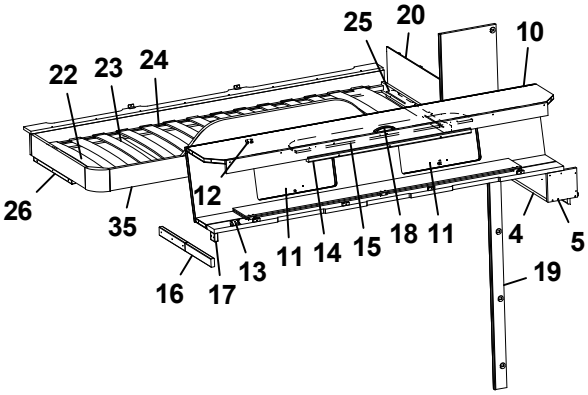
25 20 10
22 23 24
26
12
35
16 17 13 11 14 15 18 11 4 5
19

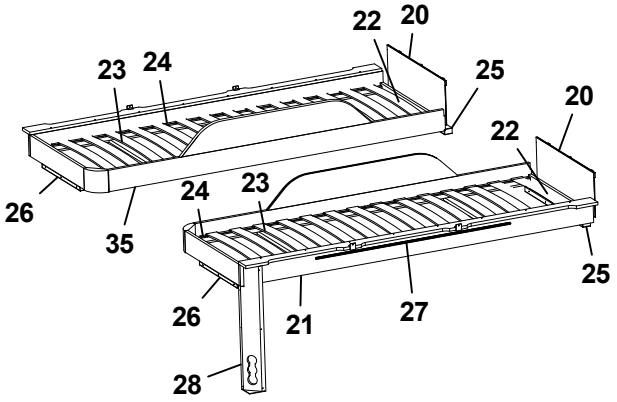
22 20
23 24
25
20
22
26
24 23
35
25
26 21 27
28

Pos Fig	Det. nr Part. No	Ingår Fitted	OBS!! Ange alltid årsmodell vid beställning av inredning Benämning	OBS!! Specify always year of model when ordering equipment Description
1	340661	x	Skåp gavel bak H L=928	Cupboard upper R L=928
--	341457	x	Skåp gavel bak H L=928 (Customized)	Cupboard upper R L=928 (Customized)
--	319978	x	Gångjärn d:o	Hinge d:o
--	319980	x	Platta gångjärn d:o	Plate hinge d:o
2	337695	x	Lucka	Door
--	340495	x	Lucka (High Gloss)	Door (High Gloss)
3	332389M	x	Hyllpaket	Shelf
4	332813M	x	Hylla gavel bak	Shelf gable rear
5	331697M	x	Gavel	Gable
6	340388	x	Skåp övre L=1747	Cupboard upper L=1747
--	340913	x	Skåp övre L=1747 (Customized)	Cupboard upper L=1747 (Customized)
8	331194M	x	Hyllpaket	Shelf
9	337738	x	Hörn inredning	Corner
--	340917	x	Hörn inredning (High Gloss)	Corner (High Gloss)
--	311917	x	Gångjärn d:o	Hinge d:o
--	319909	x	Platta gångjärn d:o	Plate hinge d:o
10	337661	x	Överbäddskåp L1980	Upper bed L1980
--	341426	x	Överbäddskåp L1980 (Customized)	Upper bed L1980 (Customized)
11	337664	x	Lucka	Door
--	341427	x	Lucka (High Gloss)	Door (High Gloss)
12	860402	x	Gångjärn	Hinge
13	860405	x	Gångjärn	Hinge
14	339839	x	Regel låsning	Lock bar
15	375813	x	Rasskydd ö-bäddskåp	Protective plate
16	332661M	x	Bärregel (vikbar)	Bearing rail
17	331701M	x	Kloss bärregel	Block bearing rail
18	350129	x	Handtag	Handle
19	336770	x	Front V vägg tvättrum	Front L
20	321209	x	Värmespalt gavel	Air gap gable
21	336381	x	Sängram vån.säng V u. ribbotten	Bed bottom L without laths
22	325430	x	Ribbotten kpl.	Laths bottom cpl.
23	311985	x	Ribba sängbotten L=718 B=63	Lath bed bottom L=718 B=63
24	312046	x	Band t. ribbotten	Band for laths bottom
25	331960M	x	Bärregel	Bearing rail
26	331961M	x	Bärregel L=440	Bearing rail L=440
27	314721	x	Skena draperi L=1100	Curtain rod L=1100
28	333190M	x	Front el-uttag	Front outlet
29	319978	x	Gångjärn	Hinge
--	319980	x	Platta gångjärn	Plate hinge
30	319914	x	Gasfjäder	Gas spring
--	319915	x	Fäste vinkel d:o	Angle bracket d:o
--	319916	x	Fäste runt d:o	Bracket round d:o
31	376697	T	Stege ö-bäddsskåp 201x1800 kpl.	Ladder upper bed 201x1800 cpl.
32	860426	T	Krok t. stege	Hook for ladder
33	332810M	x	Hylla gavel bak	Shelf gable rear
34	336769	x	Front H vägg tvättrum	Front R
35	336714	x	Sängram vån.säng H u. ribbotten	Bed bottom
			T= Tillbehör	T= Accessory

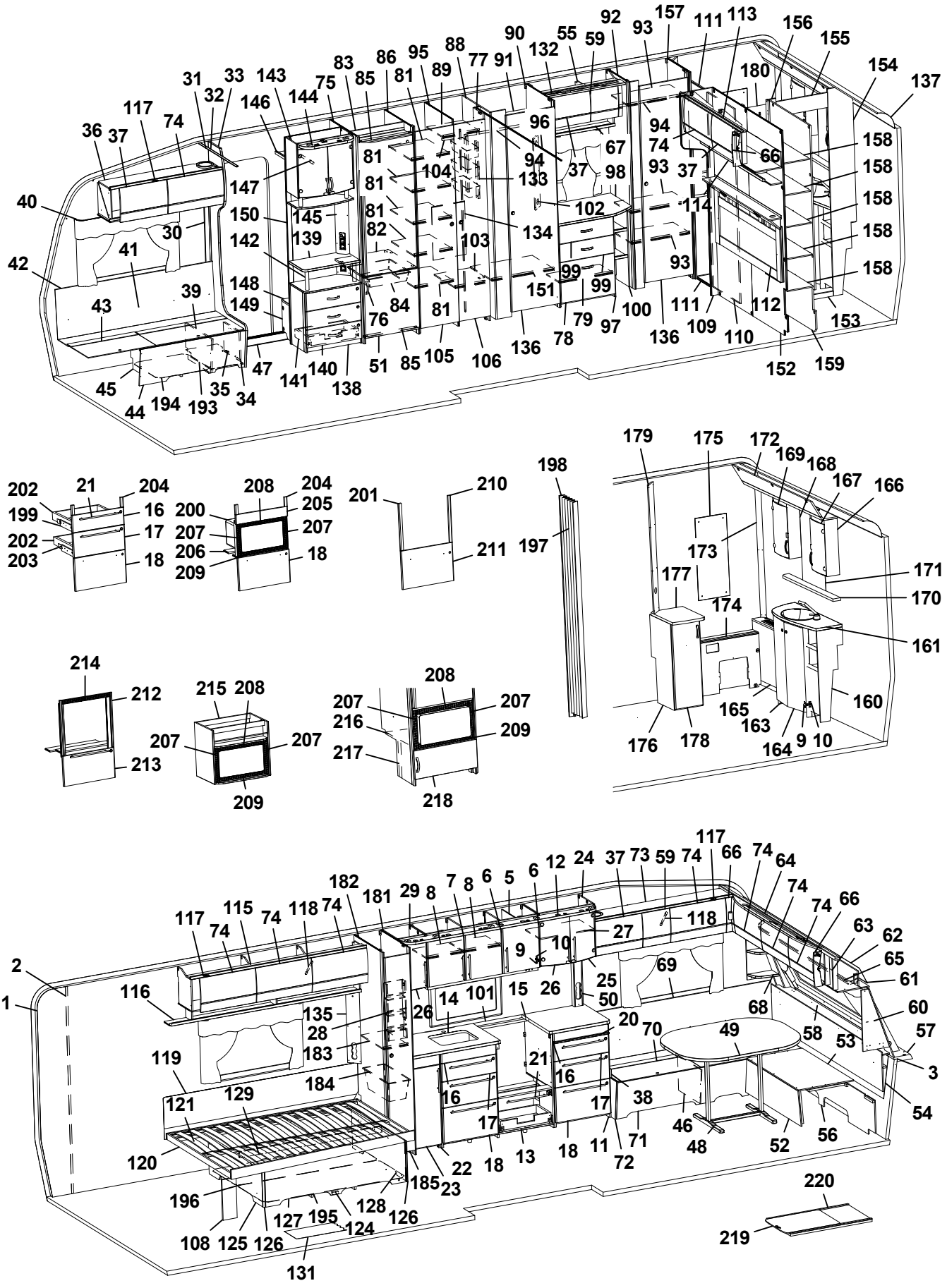
1 2 3 4 5 6 7 8 9 10 11 12 13 14 15 16 17 18 19 20 21 22 23 24 25 26 27 28 29 30 31 32 33 34 35 36 37 38 39 40 41 42 43 44 45 46 47 48 49 50 51 52 53 54 55 56 57 58 59 60 61 62 63 64 65 66 67 68 69 70 71 72 73 74 75 76 77 78 79 80 81 82 83 84 85 86 87 88 89 90 91 92 93 94 95 96 97 98 99 100 101 102 103 104 105 106 107 108 109 110 111 112 113 114 115 116 117 118 119 120 121 122 123 124 125 126 127 128 129 130 131 132 133 134 135 136 137 138 139 140 141 142 143 144 145 146 147 148 149 150 151 152 153 154 155 156 157 158 159 160 161 162 163 164 165 166 167 168 169 170 171 172 173 174 175 176 177 178 179 180 181 182 183 184 185 186 187 188 189 190 191 192 193 194 195 196 197 198 199 200 201 202 203 204 205 206 207 208 209 210 211 212 213 214 215 216 217 218 219 220

Pos Fig	Det. nr Part. No	Ingår Fitted	OBS!! Ange alltid årsmodell vid beställning av inredning Benämning	OBS!! Specify always year of model when ordering equipment Description
1	318657	M	Tapet vägg/tak	Wall paper
2	318584	M	Tejp tapet 20 mm	Tape, wall paper 20 mm
3	318585	M	Tejp tapet 60 mm	Tape, wall paper 60 mm
5	340424	x	Skåp kök L1120 kpl. (Vit)	Cupboard kitchen L1120 cpl. (White)
--	340433	x	Skåp kök L1120 kpl. (Mekong)	Cupboard kitchen L1120 cpl. (Mekong)
--	341434	x	Skåp kök L1120 kpl. (High Gloss)	Cupboard kitchen L1120 cpl. (High Gloss)
6	334712	x	Lucka H (Vit)	Door R (White)
--	336624	x	Lucka H (Mekong)	Door R (Mekong)
--	340511	x	Lucka H (High Gloss)	Door R (High Gloss)
--	317502	x	Handtag d:o	Handle d:o
7	334713	x	Lucka V (Vit)	Door L (White)
--	336625	x	Lucka V (Mekong)	Door L (Mekong)
--	340512	x	Lucka V (High Gloss)	Door L (High Gloss)
--	317502	x	Handtag d:o	Handle d:o
8	331385M	x	Hylla	Shelf
9	311917	x	Gångjärn	Hinge
10	312588	x	Platta gångjärn	Plate hinge
11	342359	x	Utskjut diskbänk (Vit)	Projection kitchen sink (White)
--	342375	x	Utskjut diskbänk (Mekong)	Projection kitchen sink (Mekong)
--	342377	x	Utskjut diskbänk (High Gloss)	Projection kitchen sink (High Gloss)
12	336601	x	Ljusramp köksskåp (vitrinskåp)	Light holder kitchen (vitrine)
--	342393	T	Ljusramp köksskåp (skåp mikro)	Light holder kitchen (microwave oven)
13	342155	x	Diskbänk trädel u. skiva (Vit)	Kitchen sink without board (White)
--	342382	x	Diskbänk trädel u. skiva (Mekong)	Kitchen sink without board (Mekong)
--	342383	x	Diskbänk trädel u. skiva (High Gloss)	Kitchen sink without board (High Gloss)
--	342407	x	Diskbänk induktion trädel u. skiva (Vit)	Kitchen sink induction w/o board (White)
--	342406	x	Diskbänk induktion trädel u. skiva (Mekong)	Kitchen sink induction w/o board (Mekong)
--	342299	x	Diskbänk induktion trädel u. skiva (High Gloss)	Kitchen sink induction w/o board (High Gloss)
14	336409-K	x	Skiva diskbänk 805x565	Board 805x565
--	341462-K	x	Skiva diskbänk induktion 1970x565, ljus	Board induction 1970x565, light
--	341462-L	x	Skiva diskbänk induktion 1970x565, mörk	Board induction 1970x565, dark
15	336071-K	x	Skiva diskbänk 610x565	Board 610x565
16	334706	x	Lådförstycke (Vit)	Drawer front (White)
--	336631	x	Lådförstycke (Mekong)	Drawer front (Mekong)
--	340504	x	Lådförstycke (High Gloss)	Drawer front (High Gloss)
--	317514	x	Låda 500x480 d:o	Drawer 500x480 d:o
--	317382	x	Glidskena låda H d:o	Slide bar, drawer R d:o
--	350221	x	Glidskena låda V d:o	Slide bar, drawer L d:o
17	334707	x	Lådförstycke (Vit)	Drawer front (White)
--	336633	x	Lådförstycke (Mekong)	Drawer front (Mekong)
--	340505	x	Lådförstycke (High Gloss)	Drawer front (High Gloss)
--	317514	x	Låda 500x480 d:o	Drawer 500x480 d:o
--	317382	x	Glidskena låda H d:o	Slide bar, drawer R d:o
--	350221	x	Glidskena låda V d:o	Slide bar, drawer L d:o
18	342156	x	Lucka (Vit)	Door (White)
--	341794	x	Lucka (Mekong)	Door (Mekong)
--	341083	x	Lucka (High Gloss)	Door (High Gloss)
--	20-900302	x	Pentrylåda 500x273 d:o *	Drawer pentry 500x273 d:o *
--	07-800039	x	Rullskena H d:o *	Roller rail R d:o *
--	07-800038	x	Rullskena V d:o *	Roller rail L d:o *
			M= Metervara T= Tillbehör	M= On the metre T= Accessory

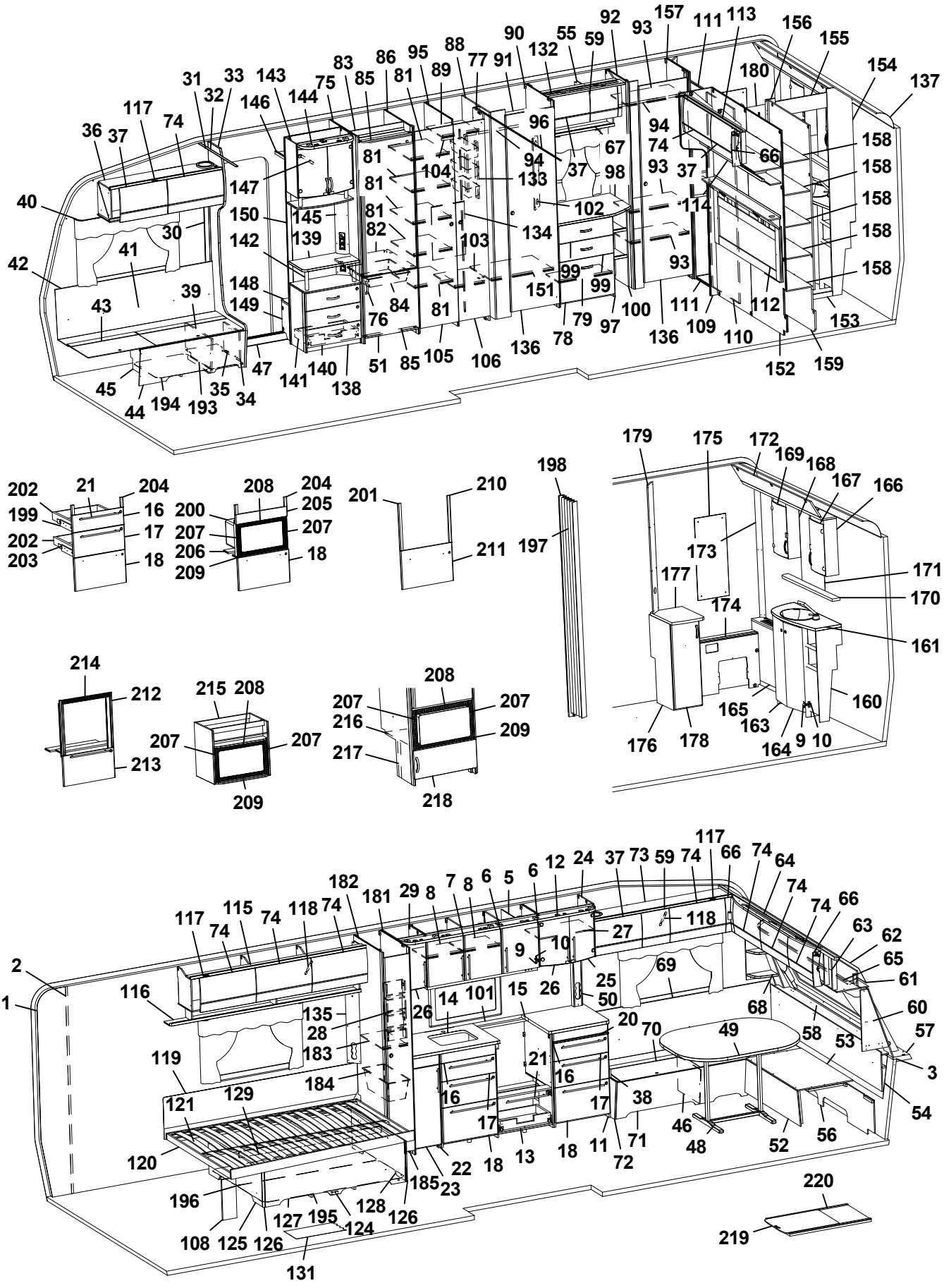
1 2 3 4 5 6 7 8 9 10 11 12 13 14 15 16 17 18 19 20 21 22 23 24 25 26 27 28 29 30 31 32 33 34 35 36 37 38 39 40 41 42 43 44 45 46 47 48 49 50 51 52 53 54 55 56 57 58 59 60 61 62 63 64 65 66 67 68 69 70 71 72 73 74 75 76 77 78 79 80 81 82 83 84 85 86 87 88 89 90 91 92 93 94 95 96 97 98 99 100 101 102 103 104 105 106 107 108 109 110 111 112 113 114 115 116 117 118 119 120 121 122 123 124 125 126 127 128 129 130 131 132 133 134 135 136 137 138 139 140 141 142 143 144 145 146 147 148 149 150 151 152 153 154 155 156 157 158 159 160 161 162 163 164 165 166 167 168 169 170 171 172 173 174 175 176 177 178 179 180 181 182 183 184 185 186 187 188 189 190 191 192 193 194 195 196 197 198 199 200 201 202 203 204 205 206 207 208 209 210 211 212 213 214 215 216 217 218 219 220

Pos Fig	Det. nr Part. No	Ingår Fitted	OBS!! Ange alltid årsmodell vid beställning av inredning Benämning	OBS!! Specify always year of model when ordering equipment Description
--	317514	x	Låda 500x480 d:o *	Drawer 500x480 d:o *
--	317382	x	Glidskena låda H d:o *	Slide bar, drawer R d:o *
--	350221	x	Glidskena låda V d:o *	Slide bar, drawer L d:o *
20	336675	x	Skärbräda	Cutting board
21	317503	x	Handtag	Handle
22	336408	x	Utskjut diskbänk (Vit)	Projection kitchen sink (White)
--	336805	x	Utskjut diskbänk (Mekong)	Projection kitchen sink (Mekong)
--	341461	x	Utskjut diskbänk (High Gloss)	Projection kitchen sink (High Gloss)
--	332122M	x	Hylla d:o	Shelf d:o
23	334711	x	Lucka (Vit)	Door (White)
--	336628	x	Lucka (Mekong)	Door (Mekong)
--	340514	x	Lucka (High Gloss)	Door (High Gloss)
--	317502	x	Handtag d:o	Handle d:o
24	336112	x	Skåp vitrin	Vitrine
25	332233	x	Lucka vitrin H 272x450	Door vitrine R 272x450
26	332234	x	Lucka vitrin V 272x450	Door vitrine L 272x450
--	318630	x	Lås magnet d:o	Lock magnet d:o
--	318381	x	Motstycke magnetlås	Companion part
--	318379	x	Gångjärn	Hinge
--	318380	x	Täckhatt d:o	Cover d:o
--	312588	x	Platta gångjärn	Plate hinge
27	331206M	x	Hylla	Shelf
28	333409M	x	Kryddhylla	Spice rack
29	336199	x	Skåp vitrin	Vitrine
--	331212M	x	Hylla d:o	Shelf d:o
30	318962	x	List täck el-kabel B=45 L=2100	Cover strip B=45 L=2100
31	316270	x	List snäpp undre L2379	List under L2379
32	316268	x	List snäpp övre L2379	List upper L2379
33	342165	x	Stolpe först. L1948 kpl. m. lucka	Support bar cpl. with door
34	336064	x	Lucka	Door
35	312589	x	Gångjärn	Hinge
36	342168	x	Skåp övre elc.L=1108	Cupboard upper L=1108
--	342220	x	Skåp övre elc.L=1108 (Selected)	Cupboard upper L=1108 (Selected)
--	342222	x	Skåp övre elc.L=1108 (Customized)	Cupboard upper L=1108(Customized)
37	337719	x	Lucka	Door
--	340494	x	Lucka (High Gloss)	Door (High Gloss)
38	342267	x	Dynstöd 15x80x400	Support cushion 15x80x400
39	342494	x	Stöd bäddlåda HF	Support bed box
40	350348	x	Skena gardin L1020	Curtain rod L1020
41	339355	x	Värmespalt H fram	Air gap R.F.
42	319821	M	List kant mörkbrun	Strip, dark brown
43	336883	x	Lock bäddlåda H F	Cover bedbox R.F.
--	319024	x	Matta grå textil m. tejp d:o	Carpet gray textile with tape d:o
44	342486	x	Front bäddlåda H F	Front bed box R.F.
--	342488	T	Front bäddlåda H F (centraldammsugare)	Front bed box R.F. (central vacuum cleaner)
45	342495	x	Stöd bäddlåda HF	Support bed box
46	312826	x	Stöd bäddlåda VF	Support bed box
47	314687	x	Tröskel aluminium L=850	Threshold aluminium L=850
48	310083	x	Bordsstativ	Table stand
49	335944-K	x	Bordsskiva 1200x940	Table top 1200x940
			M= Metervara T= Tillbehör	M= On the metre T= Accessory

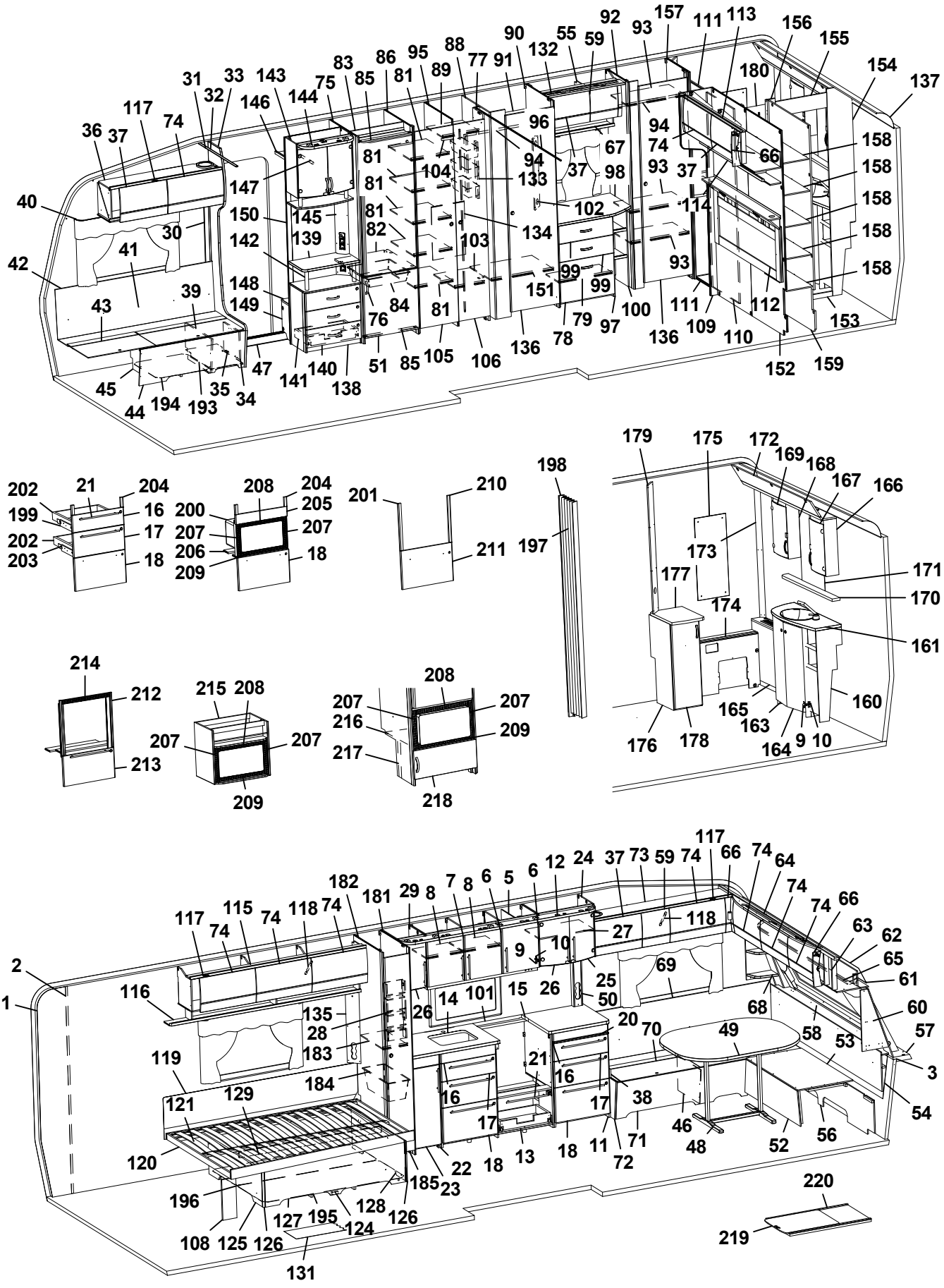
1 2 3 4 5 6 7 8 9 10 11 12 13 14 15 16 17 18 19 20 21 22 23 24 25 26 27 28 29 30 31 32 33 34 35 36 37 38 39 40 41 42 43 44 45 46 47 48 49 50 51 52 53 54 55 56 57 58 59 60 61 62 63 64 65 66 67 68 69 70 71 72 73 74 75 76 77 78 79 80 81 82 83 84 85 86 87 88 89 90 91 92 93 94 95 96 97 98 99 100 101 102 103 104 105 106 107 108 109 110 111 112 113 114 115 116 117 118 119 120 121 122 123 124 125 126 127 128 129 130 131 132 133 134 135 136 137 138 139 140 141 142 143 144 145 146 147 148 149 150 151 152 153 154 155 156 157 158 159 160 161 162 163 164 165 166 167 168 169 170 171 172 173 174 175 176 177 178 179 180 181 182 183 184 185 186 187 188 189 190 191 192 193 194 195 196 197 198 199 200 201 202 203 204 205 206 207 208 209 210 211 212 213 214 215 216 217 218 219 220

Pos Fig	Det. nr Part. No	Ingår Fitted	OBS!! Ange alltid årsmodell vid beställning av inredning Benämning	OBS!! Specify always year of model when ordering equipment Description
--	340544-K	x	Bordsskiva 1200x940, ljus [1]	Table top 1200x940, light [1]
--	340544-L	x	Bordsskiva 1200x940, mörk [1]	Table top 1200x940, dark [1]
50	333289M	x	Front el-uttag 90x533x48	Front outlet 90x533x48
51	342259	x	Lucka H 550x570	Door R 550x570
--	316799	x	Gångjärn d:o	Hinge d:o
--	312588	x	Platta gångjärn d:o	Plate hinge d:o
52	331245M	x	Front bäddlåda gavel	Front bed box gable
53	331246M	x	Skiva rundsittgrupp	Sheet seat
54	340578	x	Värmespalt gavel fram	Air gap
55	340364	x	Skåp övre L=790	Cupboard upper L=790
--	341135	x	Skåp övre L=790 (Customized)	Cupboard upper L=790 (Customized)
--	319978	x	Gångjärn d:o	Hinge d:o
--	319980	x	Platta gångjärn d:o	Plate hinge d:o
56	340520	x	Stöd sittgrupp	Support
57	213471	x	Hylla front kpl. L2376	Shelf front cpl. L2376
58	340191	x	Front/hylla kpl.	Front/shelf cpl.
--	340929	x	Hylla m. belysning "Björn" (Customized)	Shelf with lighting "Bear" (Customized)
59	337790	x	Lucka	Door
--	340493	x	Lucka (High Gloss)	Door (High Gloss)
60	338518	x	Hylla hörn H	Shelf R
61	313884	x	List plast radie L=2379	List L=2379
62	316005	x	Skiva plast 295x2363x1	Plastic sheet
63	342301	x	Skåp gavel fram L=2360	Cupboard L=2360
--	342300	x	Skåp gavel fram L=2360 (Customized)	Cupboard L=2360 (Customized)
--	319978	x	Gångjärn d:o	Hinge d:o
--	319979	x	Platta gångjärn d:o	Plate hinge d:o
64	336063	x	Ljusramp gavelskåp	Light holder
65	350349	x	Skena gardin L1920	Curtain rod L1920
66	337738	x	Hörn inredning	Corner
--	340917	x	Hörn inredning (High Gloss)	Corner (High Gloss)
--	311917	x	Gångjärn d:o	Hinge d:o
--	319909	x	Platta gångjärn d:o	Plate hinge d:o
67	331305M	x	Hyllpaket	Shelf
--	350350	x	Skena gardin L=500	Curtain rod L=500
68	342291	x	Hylla hörn V	Shelf L
69	337174	x	Värmespalt V fram	Air gap L.F.
70	333908	x	Lock bäddlåda V F	Cover bed box L.F
--	319024	x	Matta grå textil m. tejp d:o	Carpet gray textile with tape d:o
71	339502	x	Front bäddlåda V F	Front bed box L.F.
72	339500	x	Gavel bäddlåda V F	Gable bed box L.F
73	340331	x	Skåp övre L=1388	Cupboard upper L=1388
--	340350	x	Skåp övre L=1388 (Selected)	Cupboard upper L=1388 (Selected)
--	341010	x	Skåp övre L=1388 (Customized)	Cupboard upper L=1388 (Customized)
74	337695	x	Lucka	Door
--	340495	x	Lucka (High Gloss)	Door (High Gloss)
75	342304	x	Vägg kyl V	Wall refrigerator L
76	350129	x	Handtag	Handle
77	331238M	x	Nisch, vikdörr	Niche folding door
78	339513	x	Lucka 550x380	Door 550x380
--	315202	x	Gångjärn d:o	Hinge d:o
			M= Metervara T= Tillbehör	M= On the metre T= Accessory

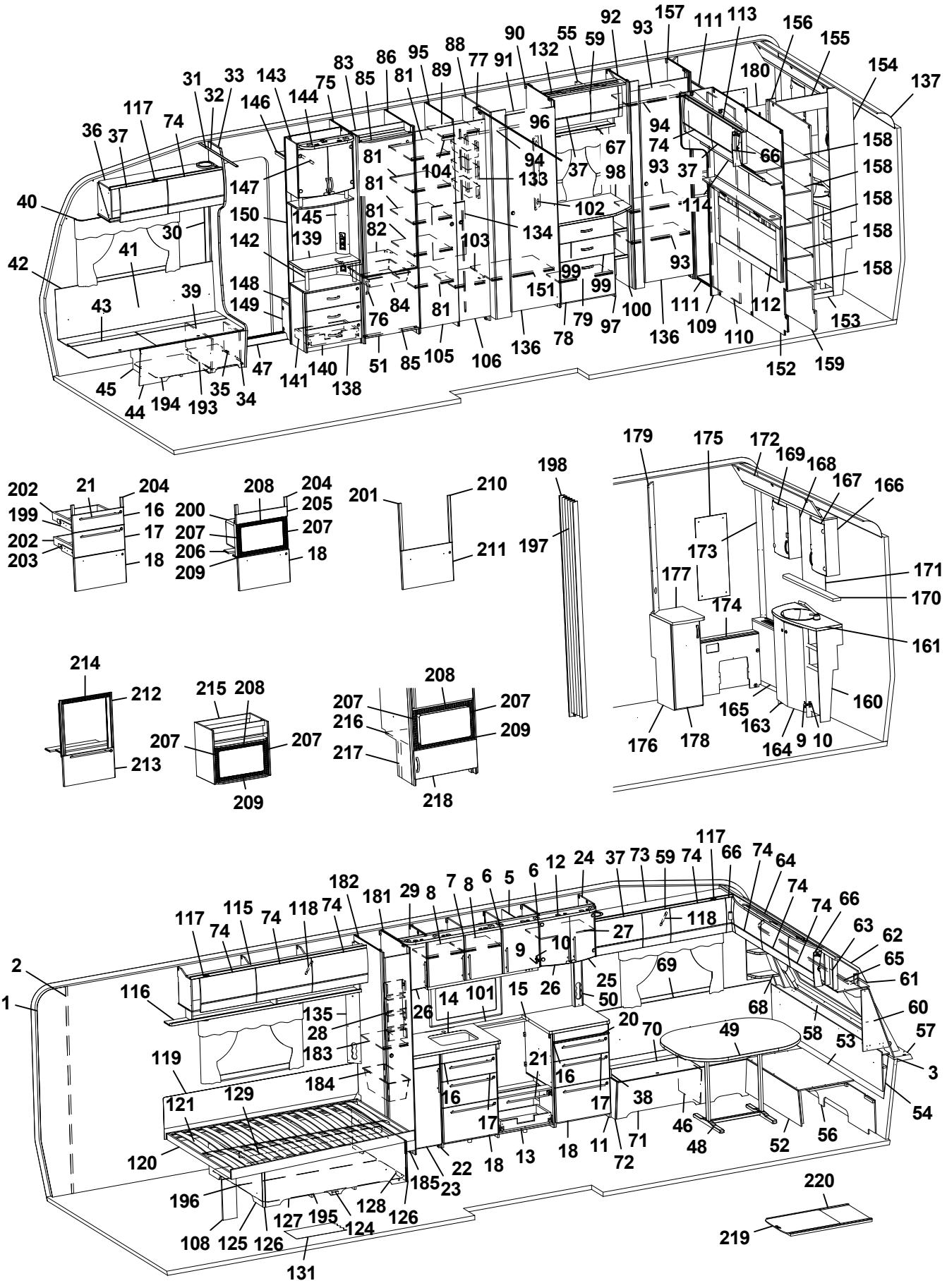
1 2 3 4 5 6 7 8 9 10 11 12 13 14 15 16 17 18 19 20 21 22 23 24 25 26 27 28 29 30 31 32 33 34 35 36 37 38 39 40 41 42 43 44 45 46 47 48 49 50 51 52 53 54 55 56 57 58 59 60 61 62 63 64 65 66 67 68 69 70 71 72 73 74 75 76 77 78 79 80 81 82 83 84 85 86 87 88 89 90 91 92 93 94 95 96 97 98 99 100 101 102 103 104 105 106 107 108 109 110 111 112 113 114 115 116 117 118 119 120 121 122 123 124 125 126 127 128 129 130 131 132 133 134 135 136 137 138 139 140 141 142 143 144 145 146 147 148 149 150 151 152 153 154 155 156 157 158 159 160 161 162 163 164 165 166 167 168 169 170 171 172 173 174 175 176 177 178 179 180 181 182 183 184 185 186 187 188 189 190 191 192 193 194 195 196 197 198 199 200 201 202 203 204 205 206 207 208 209 210 211 212 213 214 215 216 217 218 219 220

Pos Fig	Det. nr Part. No	Ingår Fitted	OBS!! Ange alltid årsmodell vid beställning av inredning Benämning	OBS!! Specify always year of model when ordering equipment Description
--	312588	x	Platta gångjärn	Plate hinge
79	339522	x	Hylla	Shelf
81	330639M	x	Hylla	Shelf
82	340675	x	Hylla under kyl	Shelf under refrigerator
83	342309	x	Bakstycke stopp kyl	Back cupboard
84	310325	x	Trådback vit 427x427x85	Tray 427x427x85
--	312712	x	Glidlist trådback (säljes i par)	Sliding strip tray (pair)
85	342306	x	List folierad L = 528	List foiled L = 528
86	342663	x	Vägg kyl H	Wall refrigerator R
88	334491M	x	Vägg garderob	Wall wardrobe
89	334271M	x	Hylla garderob övre	Shelf wardrobe upper
90	331898M	x	Vägg garderob H	Wall wardrobe R
91	334495M	x	Hylla garderob	Shelf wardrobe
92	331899M	x	Vägg garderob V	Wall wardrobe L
93	331928M	x	Hylla	Shelf
94	350217	x	Galgstång L=790	Clothes hanger L=790
95	330633M	x	Vägg garderob H	Wall wardrobe R
96	318104	x	Skena draperi L=1730	Drapery rail L=1730
97	339457	x	Byrå kpl. u. skiva	Chest of drawers without board
98	336076-K	x	Skiva byrå	Board
99	339512	x	Lådförstycke 550x167	Drawer front 550x167
--	317514	x	Låda 500x480 d:o	Drawer 500x480 d:o
--	317382	x	Glidskena låda H	Slide bar, drawer R
--	350221	x	Glidskena låda V	Slide bar, drawer L
100	331307M	x	Hylla vid byrå kpl.	Shelf cpl.
101	319818-A	T	Köksskiva vägg svart skiffer	Protection kitchen, black slate
--	319818-G	T	Köksskiva vägg natur skiffer	Protection kitchen, nature slate
102	335787M	x	Front el-uttag	Front outlet
103	334270M	x	Hylla garderob nedre	Shelf wardrobe under
104	350217	x	Galgstång L=790	Clothes hanger L=790
105	336416	x	Dörr 380x1850	Door 380x1850
--	314523	x	Rätningslist dörr	List L=1715
106	336418	x	Dörr 310x1850	Door 310x1850
--	314523	x	Rätningslist dörr	List L=1715
108	337472	x	Stöd säng	Support bed
109	336314	x	Front vägg tvättrum	Front
110	331914M	x	Skjutdörr tvättrum	Door
111	316030	x	Skena skjutdörr	Curtain rod
--	375434	x	List d:o	List d:o
--	331953M	x	Kloss d:o	Block d:o
112	340529	x	Värmespalt kpl. m. tyg och belysning	Air gap cpl. with fabric and illumination
--	340533	T	Värmespalt kpl. m. tyg och belysning [1]	Air gap cpl. with fabric and illumination [1]
113	340957	x	Skåp gavel bak V L1405	Cupboard upper L1405
--	341110	x	Skåp gavel bak V L1405 (Customized)	Cupboard upper L1405 (Customized)
--	319978	x	Gångjärn d:o	Hinge d:o
--	319980	x	Platta gångjärn d:o	Plate hinge d:o
114	331936M	x	Hyllpaket	Shelf
115	340352	x	Skåp övre V-bak L=1747	Cupboard upper L-rear L=1747
--	341022	x	Skåp övre L=1747 (Customized)	Cupboard upper L=1747 (Customized)
116	331189M	x	Hyllpaket	Shelf
			M= Metervara	M= On the metre
			T= Tillbehör	T= Accessory

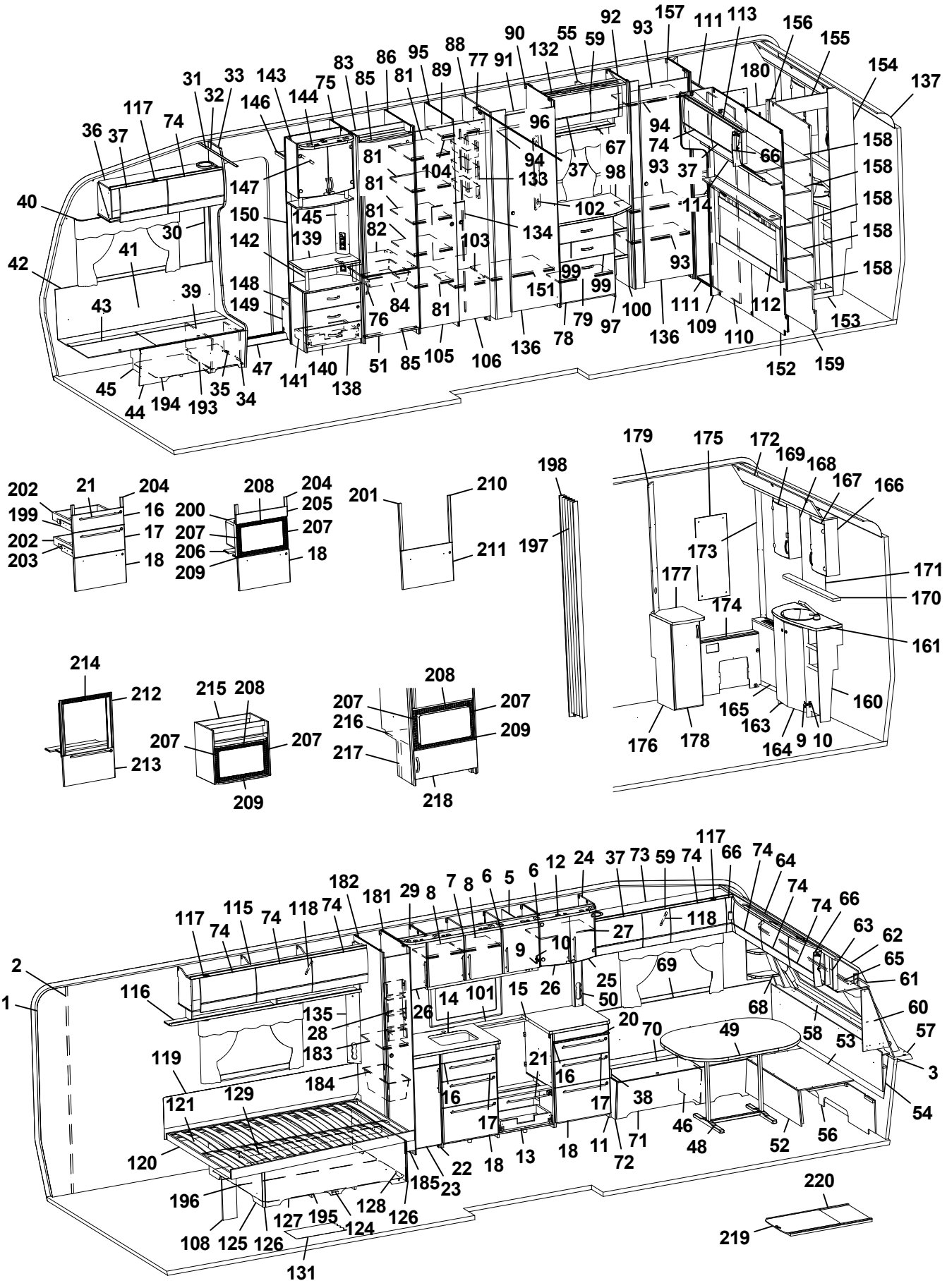
1 2 3 4 5 6 7 8 9 10 11 12 13 14 15 16 17 18 19 20 21 22 23 24 25 26 27 28 29 30 31 32 33 34 35 36 37 38 39 40 41 42 43 44 45 46 47 48 49 50 51 52 53 54 55 56 57 58 59 60 61 62 63 64 65 66 67 68 69 70 71 72 73 74 75 76 77 78 79 80 81 82 83 84 85 86 87 88 89 90 91 92 93 94 95 96 97 98 99 100 101 102 103 104 105 106 107 108 109 110 111 112 113 114 115 116 117 118 119 120 121 122 123 124 125 126 127 128 129 130 131 132 133 134 135 136 137 138 139 140 141 142 143 144 145 146 147 148 149 150 151 152 153 154 155 156 157 158 159 160 161 162 163 164 165 166 167 168 169 170 171 172 173 174 175 176 177 178 179 180 181 182 183 184 185 186 187 188 189 190 191 192 193 194 195 196 197 198 199 200 201 202 203 204 205 206 207 208 209 210 211 212 213 214 215 216 217 218 219 220

Pos Fig	Det. nr Part. No	Ingår Fitted	OBS!! Ange alltid årsmodell vid beställning av inredning Benämning	OBS!! Specify always year of model when ordering equipment Description
117	319978	x	Gångjärn	Hinge
--	319980	x	Platta gångjärn	Plate hinge
118	319914	x	Gasfjäder	Gas spring
--	319915	x	Fäste vinkel d:o	Angle bracket d:o
--	319916	x	Fäste runt d:o	Bracket round d:o
119	338121	x	Värmespalt	Air gap
120	342650	x	Sängram u. ribbotten	Bedbottom without laths
121	342685	x	Ribbotten kpl.	Laths bottom cpl.
--	311985	x	Ribba sängbotten L=718 B=63	Lath bed bottom L=718 B=63
--	312046	x	Band t. ribbotten	Band for laths bottom
124	342677	x	Sänglåda kpl.	Bed box cpl.
125	342678	x	Gavel säng V	Gable bed L
126	319776	x	List hörn L=2500	Corner strip L=2500
127	339426	x	Front säng	Front bed
128	342679	x	Gavel säng H	Gable bed R
129	315203	x	Regel 17,5x55x1415	Wood lath pine 17,5x55x1415
131	319230	M^2	Matta golv, klinkermönster mörkgrå	Carpet floor, clinker design dark grey
--	319393	T	Matta golv, antik planka	Carpet floor, antique plank
132	336078	x	Ljusramp	Light holder
133	319759	x	Korg, garderob	Basket, wardrobe
--	335802	x	List för korgar	List för baskets
134	336427	x	Täckskiva exp.kärl	Cover expansion vessel
135	335788M	x	Front el-uttag	Front outlet
136	342239	x	Dörr 490x1850	Door 490x1850
137	316005	x	Skiva plast 295x2363x1	Plastic sheet
138	341958	x	TV-bänk kpl. u. skiva	TV-bench cpl. whitout board
139	336122-K	x	Skiva TV-bänk, ljus	Board, light
--	336122-L	T	Skiva TV-bänk, mörk	Board, dark
140	341959	x	Lådförstycke	Drawer front
141	20-900302	x	Pentrylåda 500x273 d:o	Drawer pentry 500x273 d:o
--	07-800039	x	Rullskena H d:o	Roller rail R d:o
--	07-800038	x	Rullskena V d:o	Roller rail L d:o
142	336103	x	Rundstav folierad L=192	Round staff L=192
143	340077	x	Skåp bar kpl. H=512	Coctail cabinet cpl. H=512
--	332088M	x	Hylla hållare flaskor	Shelf bottle holder
--	331778	x	Lucka H d:o	Door R d:o
--	331779	x	Lucka V d:o	Door L d:o
--	318379	x	Gångjärn d:o	Hinge d:o
--	318380	x	Täckhatt d:o	Cover d:o
--	312588	x	Platta gångjärn d:o	Plate hinge d:o
--	336104	x	Hylla under skåp	Shelf under cupboard
--	336102	x	Rundstav d:o L=100	Round staff d:o L=100
144	336106	x	Ljusramp	Light holder
145	340418	x	Front el-uttag 130x857,5	Front outlet 130x857,5
146	331910M	x	Hylla garderob övre	Shelf
147	350217	x	Galgstång L=790	Clothes hanger L=790
148	319866	x	Hylla insteg	Shelf
149	336618	x	Front hylla garderob	Front
150	337198	x	Vägg instegsgarderob	Wall wardrobe
151	334494M	x	Hylla	Shelf
			M= Metervara T= Tillbehör	M= On the metre T= Accessory

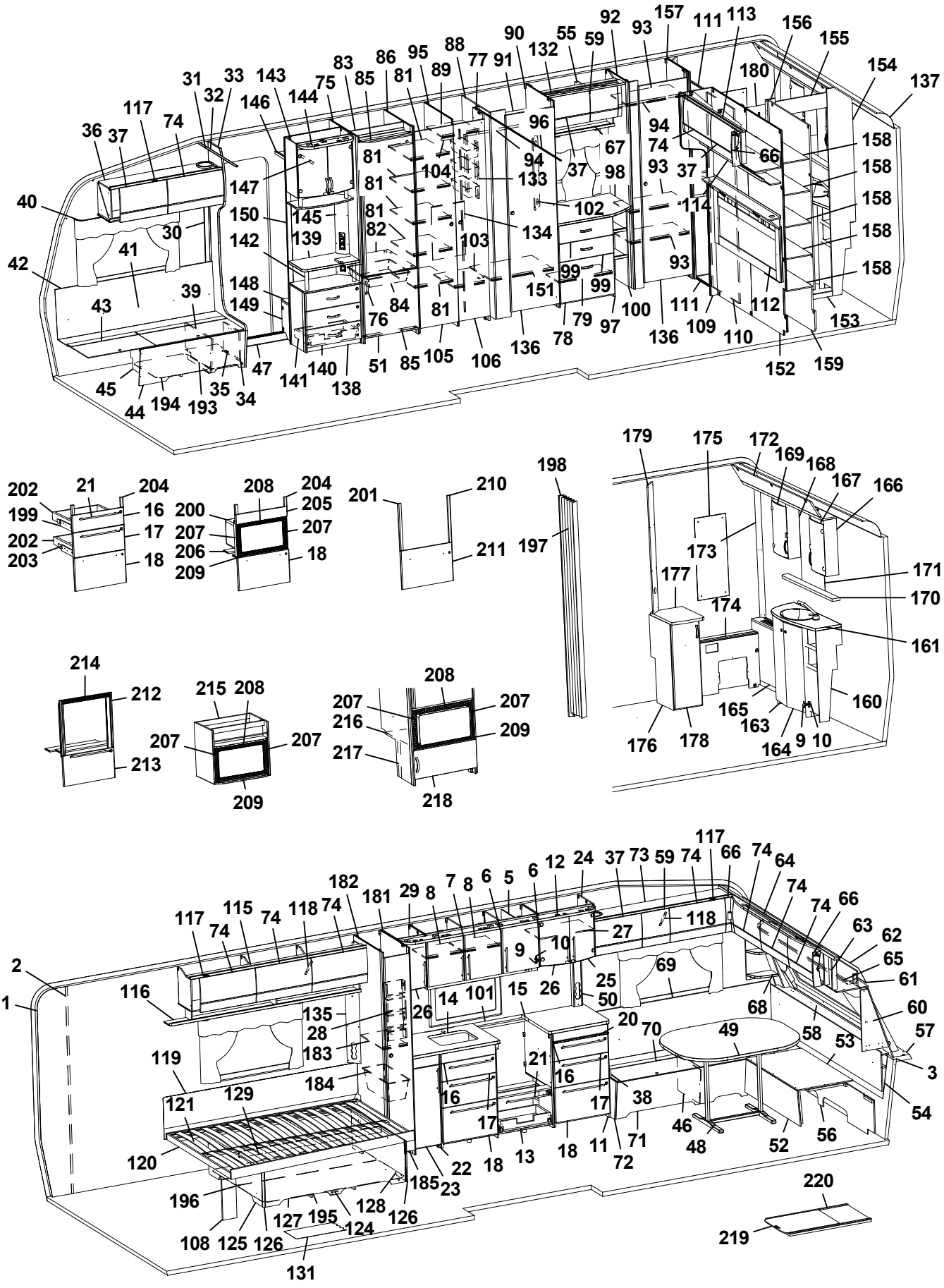
1 2 3 4 5 6 7 8 9 10 11 12 13 14 15 16 17 18 19 20 21 22 23 24 25 26 27 28 29 30 31 32 33 34 35 36 37 38 39 40 41 42 43 44 45 46 47 48 49 50 51 52 53 54 55 56 57 58 59 60 61 62 63 64 65 66 67 68 69 70 71 72 73 74 75 76 77 78 79 80 81 82 83 84 85 86 87 88 89 90 91 92 93 94 95 96 97 98 99 100 101 102 103 104 105 106 107 108 109 110 111 112 113 114 115 116 117 118 119 120 121 122 123 124 125 126 127 128 129 130 131 132 133 134 135 136 137 138 139 140 141 142 143 144 145 146 147 148 149 150 151 152 153 154 155 156 157 158 159 160 161 162 163 164 165 166 167 168 169 170 171 172 173 174 175 176 177 178 179 180 181 182 183 184 185 186 187 188 189 190 191 192 193 194 195 196 197 198 199 200 201 202 203 204 205 206 207 208 209 210 211 212 213 214 215 216 217 218 219 220

Pos Fig	Det. nr Part. No	Ingår Fitted	OBS!! Ange alltid årsmodell vid beställning av inredning Benämning	OBS!! Specify always year of model when ordering equipment Description
152	336413	x	Vägg tvättrum	Wall washroom
153	332955M	x	Tröskel	Threshold
154	332954M	x	Vägg tvättrum	Wall
155	332956M	x	Överbit tvättrum	Overlap washroom
156	332957M	x	List poppel 15x63x1948	List 15x63x1948
157	330837M	x	Vägg garderob H	Wall wardrobe R
158	330651M	x	Hylla	Shelf
159	330649M	x	Vägg garderob H	Wall wardrobe R
160	336054	x	Skåp tvättställ u. skiva	Cupboard washroom without board
161	336057-K	x	Skiva skåp tvättställ	Board cupboard wash basin
163	336056	x	Lucka V	Door L
164	336055	x	Lucka H	Door R
165	336322	x	Front gavel bak	Front
--	319198	x	Galler ventilation d:o	Ventilation grille d:o
166	331911M	x	Skåp tvättrum H	Cupboard washroom R
167	331778	x	Lucka H	Door R
168	331912M	x	Skåp tvättrum V	Cupboard washroom L
169	331779	x	Lucka V	Door L
170	336100-K	x	Hylla	Shelf
171	315999	x	Spegel 440x700x3	Mirror 440x700x3
172	334194M	x	Ljusramp	Light holder
173	335718	x	Front hörn	Front
174	330644M	x	Täckfront	Front
175	316039	x	Spegel 300x725x3	Mirror 300x725x3
--	319883	T	Spegel 300x725x3 [1]	Mirror 300x725x3 [1]
176	336423	x	Skåp u. skiva	Cupboard without board
--	332962M	x	Hylla d:o	Shelf d:o
177	336422-K	x	Skiva skåp	Board cupboard
178	336283	x	Lucka	Door
179	330653M	x	Front el-uttag	Front outlet
180	336420	x	Dörr 245x1850	Door 245x1850
181	333492M	x	Vägg backskåp H	Wall cupboard R
182	333491M	x	Vägg backskåp V	Wall cupboard L
183	332922M	x	Hylla	Shelf
184	309010	x	Trådback vit 227x527x185	Tray 227x527x185
--	316358	x	Glidskena d:o plast L=430 D14/27	Runner d:o plastic L=430 D14/27
185	376043	x	Dörr 260x1850	Door 260x1850
--	314523	x	Rätningslist dörr L=1715	List L=1715
193	350390	x	Plåt skofack	Plate shoe compartment
194	342496	x	Luftspalt H-fram	Air gap R front
195	324938	x	Luftspalt sänglåda	Air gap bed box
196	325752	x	Luftspalt sänglåda	Air gap bed box
197	315216	T	Vikdörr 1900x1500	Folding door
198	376461	T	Bakdel nisch vikdörr	Back niche folding door
199	342157	x	Monteringssats kpl. lådor (Vit)	Mounting kit cpl. drawers (White)
--	342384	x	Monteringssats kpl. lådor (Mekong)	Mounting kit cpl. drawers (Mekong)
--	342457	x	Monteringssats kpl. lådor (High Gloss)	Mounting kit cpl. drawers (High Gloss)
200	342158	T	Monteringssats kpl. mikro (Vit)	Mounting kit cpl. micro (White)
--	342385	T	Monteringssats kpl. mikro (Mekong)	Mounting kit cpl. micro (Mekong)
--	342388	T	Monteringssats kpl. mikro (High Gloss)	Mounting kit cpl. micro (High Gloss)
			M= Metervara	M= On the metre
			T= Tillbehör	T= Accessory

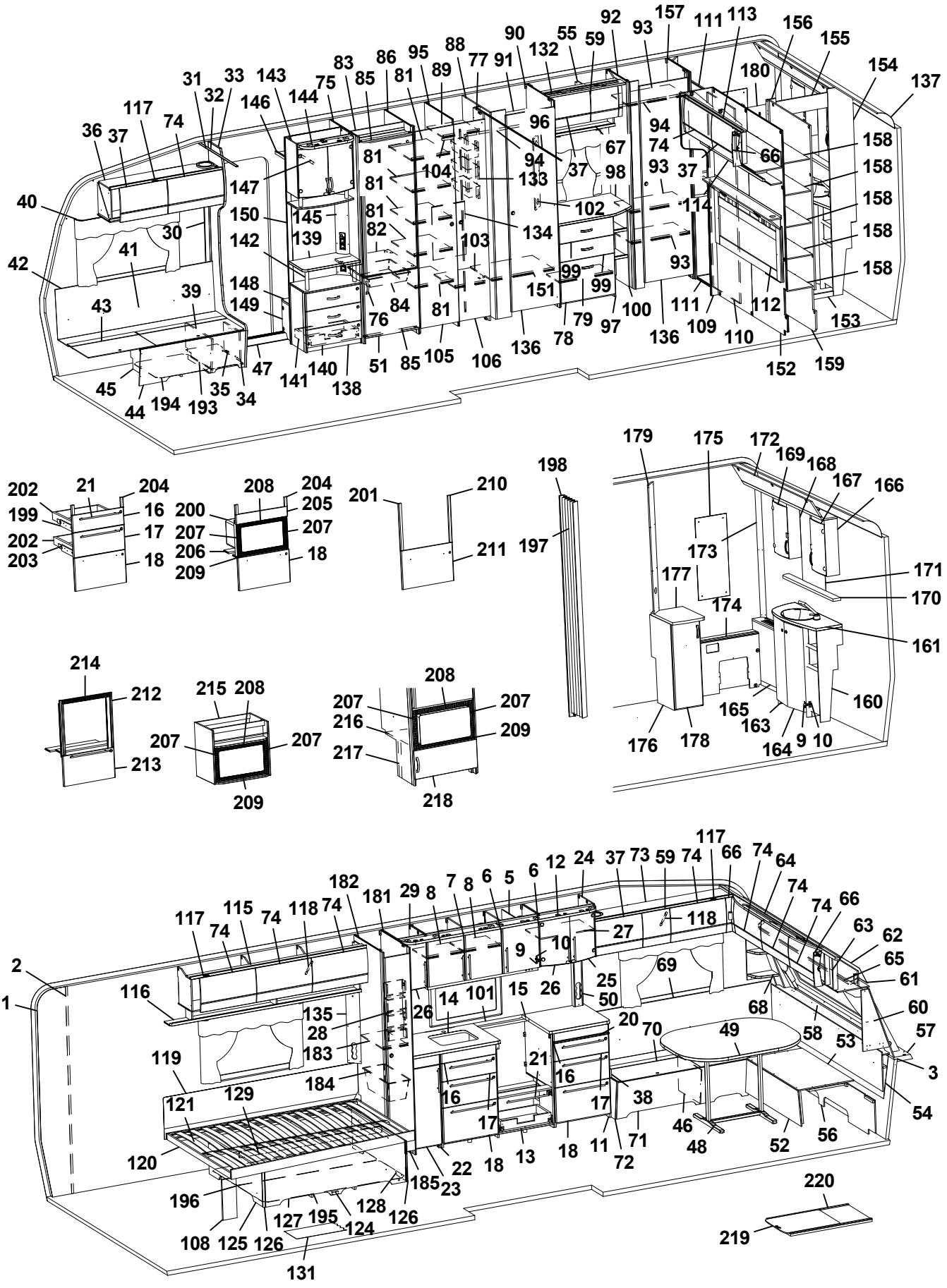
1 2 3 4 5 6 7 8 9 10 11 12 13 14 15 16 17 18 19 20 21 22 23 24 25 26 27 28 29 30 31 32 33 34 35 36 37 38 39 40 41 42 43 44 45 46 47 48 49 50 51 52 53 54 55 56 57 58 59 60 61 62 63 64 65 66 67 68 69 70 71 72 73 74 75 76 77 78 79 80 81 82 83 84 85 86 87 88 89 90 91 92 93 94 95 96 97 98 99 100 101 102 103 104 105 106 107 108 109 110 111 112 113 114 115 116 117 118 119 120 121 122 123 124 125 126 127 128 129 130 131 132 133 134 135 136 137 138 139 140 141 142 143 144 145 146 147 148 149 150 151 152 153 154 155 156 157 158 159 160 161 162 163 164 165 166 167 168 169 170 171 172 173 174 175 176 177 178 179 180 181 182 183 184 185 186 187 188 189 190 191 192 193 194 195 196 197 198 199 200 201 202 203 204 205 206 207 208 209 210 211 212 213 214 215 216 217 218 219 220

Pos Fig	Det. nr Part. No	Ingår Fitted	OBS!! Ange alltid årsmodell vid beställning av inredning Benämning	OBS!! Specify always year of model when ordering equipment Description
201	342159	T	Monteringssats kpl. ugn (Vit)	Mounting kit cpl. oven (White)
--	342386	T	Monteringssats kpl. ugn (Mekong)	Mounting kit cpl. oven (Mekong)
--	342029	T	Monteringssats kpl. ugn (High Gloss)	Mounting kit cpl. oven (High Gloss)
202	317514	x	Låda 500x480	Drawer 500x480
203	317382	x	Glidskena låda H	Slide bar, drawer R
--	350221	x	Glidskena låda V	Slide bar, drawer L
--	801701	x	Skruv 6x16 d:o	Screw 6x16 d:o
204	336092	x	Passbit 95x30x16 (Mekong)	Gauge block 95x30x16 (Mekong)
205	335936	T	Front	Front
206	333287M	T	Skiva distans 15x100x547,5	Sheet distance 15x100x547,5
207	402108	T	Galler vent. mikro 318x38	Grating vent. micro 318x38
208	402109	T	Galler vent. mikro 448x38	Grating vent. micro 448x38
209	402110	T	Galler vent. mikro 448x33	Grating vent. micro 448x33
210	336086	T	Passbit 460x30x16	Gauge block 460x30x16
211	342160	T	Lucka (Vit)	Door (White)
--	342387	T	Lucka (Mekong)	Door (Mekong)
--	342028	T	Lucka (High Gloss)	Door (High Gloss)
212	342139	T	List L=538 (diskbänk induktion)	List (kitchen sink induction) L=538
213	342277	T	Lucka (diskb. induktion) 299x550 (Vit)	Door (kitch. sink induct.) 299x550 (White)
--	342147	T	Lucka (diskb. induktion) 299x550 (Mekong)	Door (kitch. sink induct.) 299x550 (Mekong)
--	342131	T	Lucka (diskb. induktion) 299x550 (High Gloss)	Door (kitch. sink induct.) 299x550 (High Gloss)
--	20-900302	x	Pentrylåda 500x273 d:o	Drawer pentry 500x273 d:o
--	07-800039	x	Rullskena H d:o	Roller rail R d:o
--	07-800038	x	Rullskena V d:o	Roller rail L d:o
214	402107	T	Galler ugn (diskb. induktion) 503x35	Grating oven (kitch. sink induct.) 503x35
215	342343	T	Skåp kpl. mikrovågsugn	Cupboard cpl. microwave oven
216	342316	T	Hylla mikro	Shelf
217	342315	T	List folierad L=283	List folierad L=283
218	342311	T	Lucka 550x228	Door 550x228
--	316799	x	Gångjärn d:o	Hinge d:o
--	312588	x	Platta gångjärn d:o	Plate hinge d:o
219	341192	T	Utdragsskiva bord 450x550	Sliding leaf 450x550
220	341193	T	Låda utdragsskiva	Box sliding leaf
			* = Olika djup på lådor kan förekomma ¹ = Selected och Customized	* = Different depths of drawers can exist ¹ = Selected and Customized
			Dyntyger, madrasser m.m. (se dynor m.m.)	Cushion textilies, mattresses etc. (see cushions etc.)
			M= Metervara T= Tillbehör	M= On the metre T= Accessory

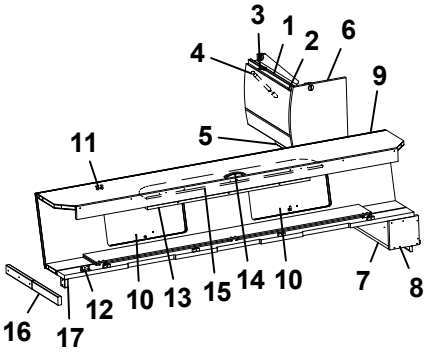
3
1
2
6
4
9
11
5
16
17
12
10
13
15
14
10
7
8

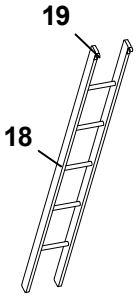
19
18

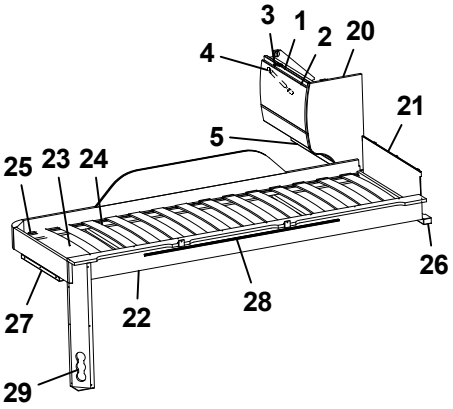
3
1
2
20
4
21
5
25
23
24
26
27
22
28
29

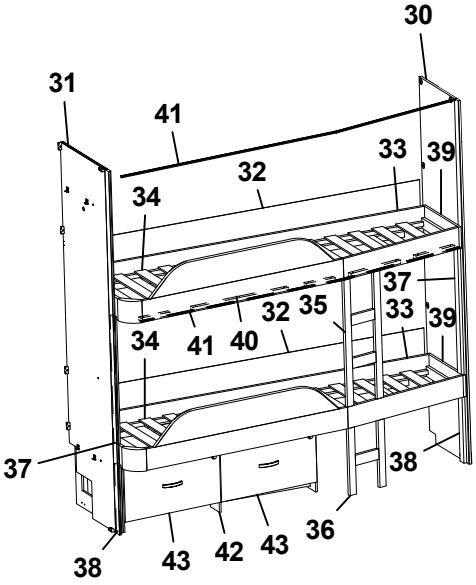
30
31
41
33
39
32
34
37
32
35
33
39
34
41
40
37
38
38
43
42
43
36

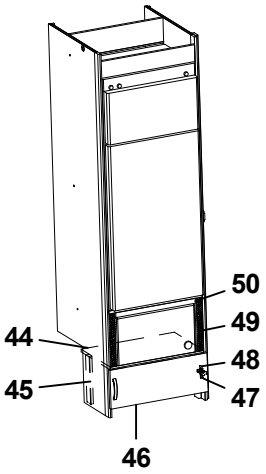
50
49
44
48
45
47
46

Pos Fig	Det. nr Part. No	Ingår Fitted	OBS!! Ange alltid årsmodell vid beställning av inredning Benämning	OBS!! Specify always year of model when ordering equipment Description
1	341225	x	Skåp gavel bak L560	Cupboard gable L560
--	341432	x	Skåp gavel bak L560 (Customized)	Cupboard gable L560 (Customized)
2	337695	x	Lucka	Door
--	340495	x	Lucka (High Gloss)	Door (High Gloss)
3	319978	x	Gångjärn	Hinge
--	319980	x	Platta gångjärn	Plate hinge
4	319914	x	Gasfjäder	Gas spring
--	319915	x	Fäste vinkel d:o	Angle bracket d:o
--	319916	x	Fäste runt d:o	Bracket round d:o
5	331743M	x	Hyllpaket	Shelf
6	336644	x	Gavel rundad	Gable
7	331694M	x	Hylla gavel bak	Shelf gable rear
8	331697M	x	Gavel	Gable
9	337661	x	Överbäddskåp L1980	Upper bed L1980
--	341426	x	Överbäddskåp L1980 (Customized)	Upper bed L1980 (Customized)
10	337664	x	Lucka	Door
--	341427	x	Lucka (High Gloss)	Door (High Gloss)
11	860402	x	Gångjärn	Hinge
12	860405	x	Gångjärn	Hinge
13	339839	x	Regel låsning	Lock bar
14	350129	x	Handtag	Handle
15	375813	x	Rasskydd ö-bäddskåp	Protective plate
16	332661M	x	Bärregel (vikbar)	Bearing rail
17	331701M	x	Kloss bärregel	Block bearing rail
18	376697	T	Stege ö-bäddsskåp 201x1800 kpl.	Ladder upper bed 201x1800 cpl.
19	860426	T	Krok t. stege	Hook for ladder
20	336496	x	Gavel rundad	Gable
21	321209	x	Värmespalt gavel	Air gap gable
22	336381	x	Sängram vån.säng V u. ribbotten	Bed bottom L without laths
23	325430	x	Ribbotten kpl.	Laths bottom cpl.
24	311985	x	Ribba sängbotten L=718 B=63	Lath bed bottom L=718 B=63
25	312046	x	Band t. ribbotten	Band for laths bottom
26	331960M	x	Bärregel	Bearing rail
27	331961M	x	Bärregel L=440	Bearing rail L=440
28	314721	x	Skena draperi L=1100	Curtain rod L=1100
29	333190M	x	Front el-uttag	Front outlet
30	330642M	x	Vägg garderob	Wall wardrobe
31	334491M	x	Vägg garderob	Wall wardrobe
32	333099	x	Värmespalt	Air gap
33	339642	x	Sängram u. ribbotten	Bed bottom without laths
34	326733	x	Ribbotten kpl.	Laths bottom cpl.
--	311985	x	Ribba sängbotten L=718 B=63	Lath bed bottom L=718 B=63
--	312046	x	Band t. ribbotten	Band for laths bottom
35	339439	x	Stege	Ladder
36	339646	x	Stege	Ladder
			T= Tillbehör	T= Accessory

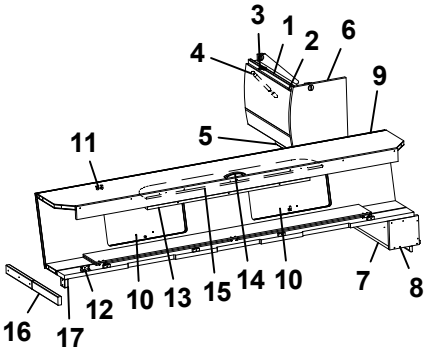
3
1
2
6
4
9
5
11
16
17
12
10
13
15
14
10
7
8

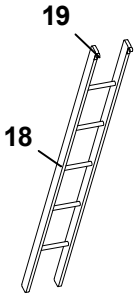
19
18

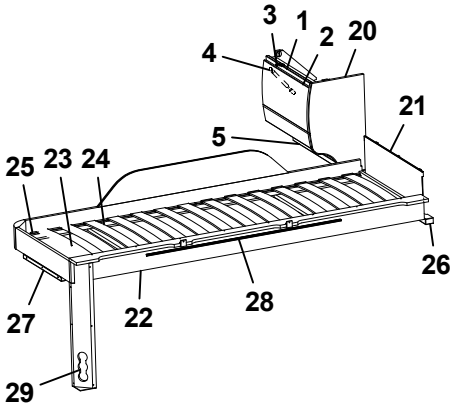
3
1
2
20
4
21
5
25
23
24
26
27
22
28
29

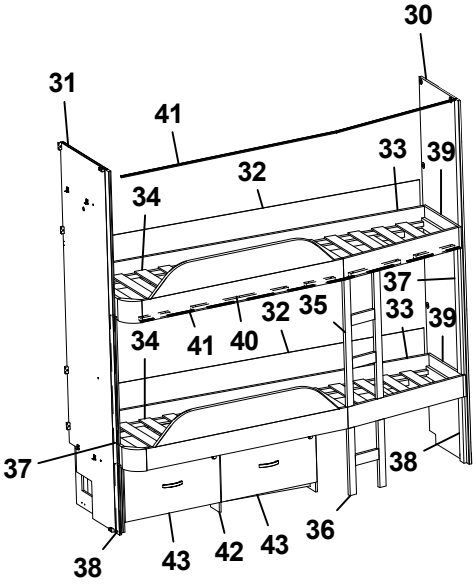
30
31
41
33
39
32
34
37
32
35
33
39
34
41
40
37
38
38
43
42
43
36

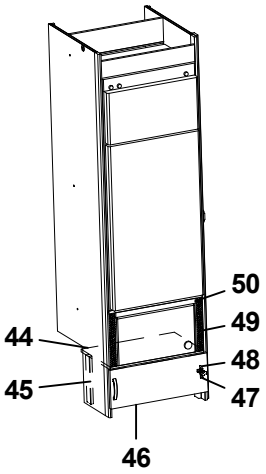
50
49
44
48
45
47
46

Pos Fig	Det. nr Part. No	Ingår Fitted	OBS!! Ange alltid årsmodell vid beställning av inredning Benämning	OBS!! Specify always year of model when ordering equipment Description
37	333237M	x	Stöd säng 45x680	Support bed 45x680
38	331524M	x	Stöd säng 45x360	Support bed 45x360
39	334535M	x	Passbit 412x115	Gauge block 412x115
40	332977M	T	List draperiskena (5 delar)	List drapery rail (5 parts)
41	315907	T	Skena draperi L=1920	Drapery rail L=1920
42	332878M	T	Lådor under säng kpl. sats	Drawers under bed cpl. kit
43	332883M	T	Låda kpl. d:o	Drawer cpl. d:o
--	315215	T	Glidskena låda (säljes i par)	Slide bar (exp. in pair)

T= Tillbehör

T= Accessory

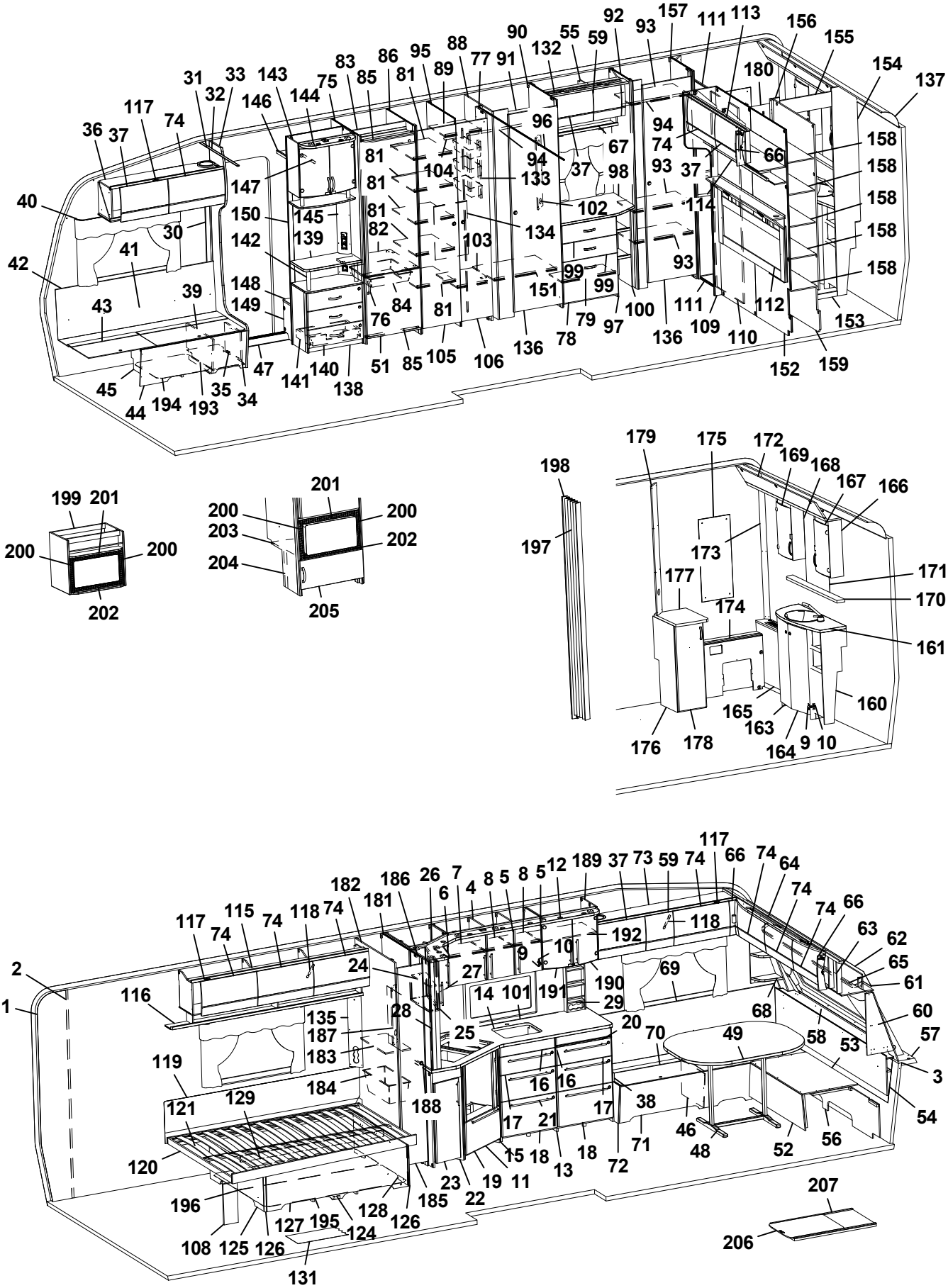
199 201
200 200
202
201
200 200
203 202
204
205
198
197
179 175 172 169 168 167 166
173
177
174
171
170
161
160
165
163
164 9 10
176 178
117 74 115 74 118 74 182 181 186 26 7 6 4 8 5 8 5 12 189 37 73 59 74 117 66 74 64 74 74 66 63 62 65 61 60 57 3 54
2 1 116 24 27 9 10 192 118 14 101 191 190 29 69 68 58 53 135 187 183 28 25 20 70 49 119 184 188 16 16 17 38 121 129 17 21 46 48 52 56 120 15 18 13 18 72 71 23 19 11 22 185 196 127 195 124 128 126 108 125 126 131
207
206

Pos Fig	Det. nr Part. No	Ingår Fitted	OBS!! Ange alltid årsmodell vid beställning av inredning Benämning	OBS!! Specify always year of model when ordering equipment Description
1	318657	M	Tapet vägg/tak	Wall paper
2	318584	M	Tejp tapet 20 mm	Tape, wall paper 20 mm
3	318585	M	Tejp tapet 60 mm	Tape, wall paper 60 mm
4	342329	x	Skåp kök L924 kpl. (Vit)	Cupboard kitchen L924 cpl. (White)
--	341927	x	Skåp kök L924 kpl. (Mekong)	Cupboard kitchen L924 cpl. (Mekong)
--	341675	x	Skåp kök L924 kpl. (High Gloss)	Cupboard kitchen L924 cpl. (High Gloss)
5	342330	x	Lucka H (Vit)	Door R (White)
--	341928	x	Lucka H (Mekong)	Door R (Mekong)
--	341680	x	Lucka H (High Gloss)	Door R (High Gloss)
--	317502	x	Handtag d:o	Handle d:o
6	334713	x	Lucka V (Vit)	Door L (White)
--	336625	x	Lucka V (Mekong)	Door L (Mekong)
--	340512	x	Lucka V (High Gloss)	Door L (High Gloss)
--	317502	x	Handtag d:o	Handle d:o
7	331385M	x	Hylla	Shelf
8	341681	x	Hylla	Shelf
9	311917	x	Gångjärn	Hinge
10	312588	x	Platta gångjärn	Plate hinge
11	342275	x	Diskbänk vinklad (Vit)	Kitchen sink angled (White)
--	342145	x	Diskbänk vinklad (Mekong)	Kitchen sink angled (Mekong)
--	342134	x	Diskbänk vinklad (High Gloss)	Kitchen sink angled (High Gloss)
12	341707	x	Ljusramp köksskåp (vitrinskåp)	Light holder kitchen (vitrine)
--	342423	T	Ljusramp köksskåp (skåp mikro)	Light holder kitchen (microwave oven)
13	342373	x	Diskbänk induktion trädel u. skiva (Vit)	Kitchen sink induction w/o board (White)
--	341919	x	Diskbänk induktion trädel u. skiva (Mekong)	Kitchen sink induction w/o board (Mekong)
--	341818	x	Diskbänk induktion trädel u. skiva (High Gloss)	Kitchen sink induction w/o board (High Gloss)
14	341051-K	x	Skiva diskbänk induktion 1970x902, ljus	Board induction 1970x902, light
--	341051-L	x	Skiva diskbänk induktion 1970x902, mörk	Board 1970x902, dark
15	341138	x	Passbit diskbänk	Gauge block
16	334706	x	Lådförstycke (Vit)	Drawer front (White)
--	336631	x	Lådförstycke (Mekong)	Drawer front (Mekong)
--	340504	x	Lådförstycke (High Gloss)	Drawer front (High Gloss)
--	317514	x	Låda 500x480 d:o	Drawer 500x480 d:o
--	317382	x	Glidskena låda H d:o	Slide bar, drawer R d:o
--	350221	x	Glidskena låda V d:o	Slide bar, drawer L d:o
17	334707	x	Lådförstycke (Vit)	Drawer front (White)
--	336633	x	Lådförstycke (Mekong)	Drawer front (Mekong)
--	340505	x	Lådförstycke (High Gloss)	Drawer front (High Gloss)
--	317514	x	Låda 500x480 d:o	Drawer 500x480 d:o
--	317382	x	Glidskena låda H d:o	Slide bar, drawer R d:o
--	350221	x	Glidskena låda V d:o	Slide bar, drawer L d:o
18	342156	x	Lucka (Vit)	Door (White)
--	341794	x	Lucka (Mekong)	Door (Mekong)
--	341083	x	Lucka (High Gloss)	Door (High Gloss)
--	20-900302	x	Pentrylåda 500x273 d:o *	Drawer pentry 500x273 d:o *
--	07-800039	x	Rullskena H d:o *	Roller rail R d:o *
--	07-800038	x	Rullskena V d:o *	Roller rail L d:o *
--	317514	x	Låda 500x480 d:o *	Drawer 500x480 d:o *
--	317382	x	Glidskena låda H d:o *	Slide bar, drawer R d:o *
--	350221	x	Glidskena låda V d:o *	Slide bar, drawer L d:o *
			M= Metervara T= Tillbehör	M= On the metre T= Accessory

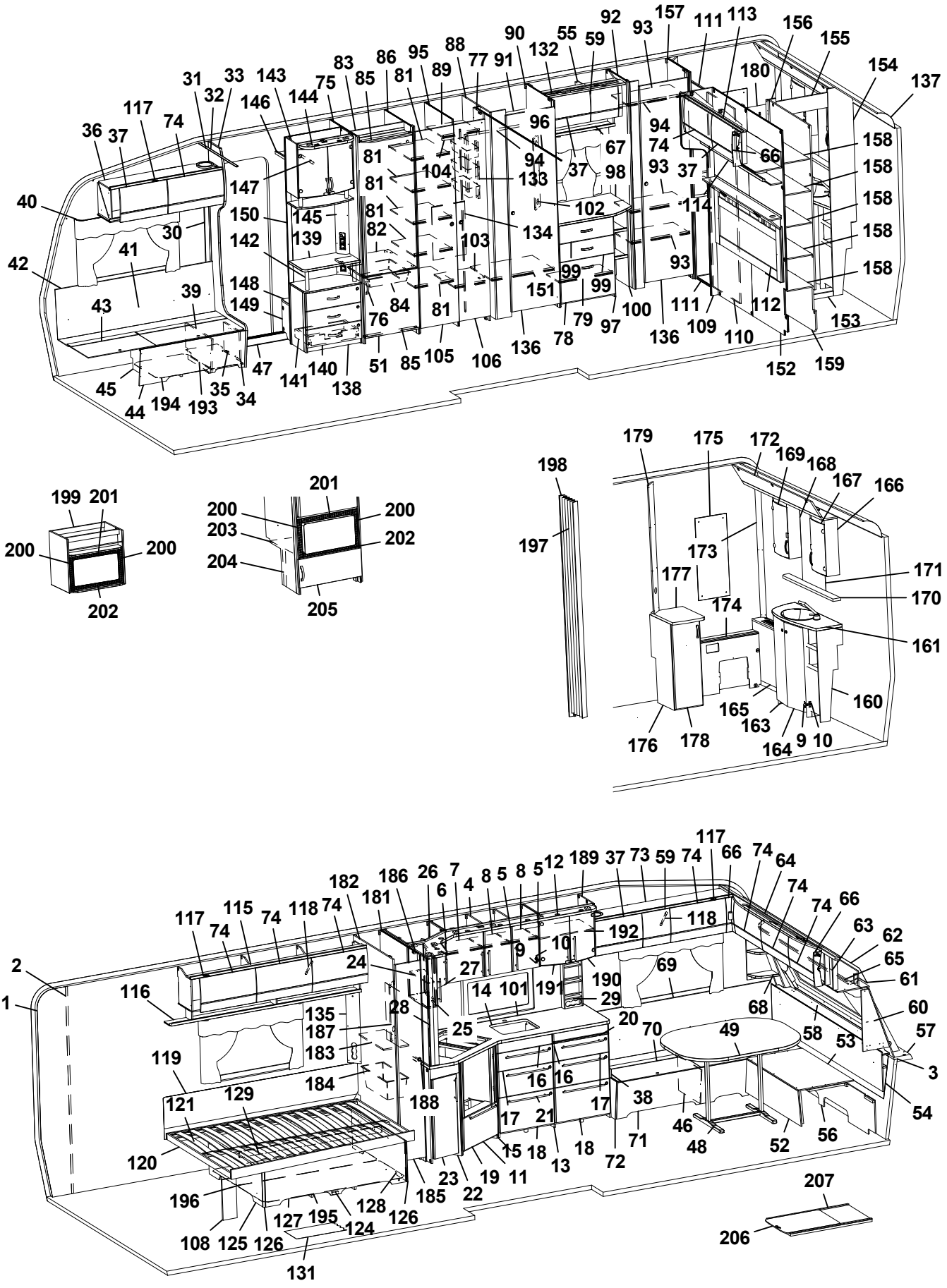
1 2 3 4 5 6 7 8 9 10 11 12 13 14 15 16 17 18 19 20 21 22 23 24 25 26 27 28 29 30 31 32 33 34 35 36 37 38 39 40 41 42 43 44 45 46 47 48 49 50 51 52 53 54 55 56 57 58 59 60 61 62 63 64 65 66 67 68 69 70 71 72 73 74 75 76 77 78 79 80 81 82 83 84 85 86 87 88 89 90 91 92 93 94 95 96 97 98 99 100 101 102 103 104 105 106 107 108 109 110 111 112 113 114 115 116 117 118 119 120 121 122 123 124 125 126 127 128 129 130 131 132 133 134 135 136 137 138 139 140 141 142 143 144 145 146 147 148 149 150 151 152 153 154 155 156 157 158 159 160 161 162 163 164 165 166 167 168 169 170 171 172 173 174 175 176 177 178 179 180 181 182 183 184 185 186 187 188 189 190 191 192 193 194 195 196 197 198 199 200 201 202 203 204 205 206 207

Pos Fig	Det. nr Part. No	Ingår Fitted	OBS!! Ange alltid årsmodell vid beställning av inredning Benämning	OBS!! Specify always year of model when ordering equipment Description
19	342277	x	Lucka (Vit)	Door (White)
--	342147	x	Lucka (Mekong)	Door (Mekong)
--	342131	x	Lucka (High Gloss)	Door (High Gloss)
--	20-900302	x	Pentrylåda 500x273 d:o	Drawer pentry 500x273 d:o
--	07-800039	x	Rullskena H d:o	Roller rail R d:o
--	07-800038	x	Rullskena V d:o	Roller rail L d:o
20	341954	x	Skärbräda	Cutting board
21	317503	x	Handtag	Handle
22	342321	x	Utskjut diskbänk (Vit)	Projection kitchen sink (White)
--	341923	x	Utskjut diskbänk (Mekong)	Projection kitchen sink (Mekong)
--	341832	x	Utskjut diskbänk (High Gloss)	Projection kitchen sink (High Gloss)
23	334711	x	Lucka (Vit)	Door (White)
--	336628	x	Lucka (Mekong)	Door (Mekong)
--	340514	x	Lucka (High Gloss)	Door (High Gloss)
--	317502	x	Handtag d:o	Handle d:o
24	342328	x	Skåp utskjut kökskåp (Vit)	Cupboard projection (White)
--	341924	x	Skåp utskjut kökskåp (Mekong)	Cupboard projection (Mekong)
--	341698	x	Skåp utskjut kökskåp (High Gloss)	Cupboard projection (High Gloss)
--	341856	x	Hylla d:o	Shelf d:o
25	334712	x	Lucka H (Vit)	Door R (White)
--	336624	x	Lucka H (Mekong)	Door R (Mekong)
--	340511	x	Lucka H (High Gloss)	Door R (High Gloss)
26	342327	x	Hörnskåp (Vit)	Corner cupboard (White)
--	341925	x	Hörnskåp (Mekong)	Corner cupboard (Mekong)
--	341690	x	Hörnskåp (High Gloss)	Corner cupboard (High Gloss)
27	342326	x	Lucka V ((Vit))	Door L (White)
--	341926	x	Lucka V (Mekong)	Door L (Mekong)
--	341696	x	Lucka V (High Gloss)	Door L (High Gloss)
28	341727	x	Stolpe utskjut	Support bar
29	333409M	x	Kryddhylla	Spice rack
30	318962	x	List täck el-kabel B=45 L=2100	Cover strip B=45 L=2100
31	316270	x	List snäpp undre L2379	List under L2379
32	316268	x	List snäpp övre L2379	List upper L2379
33	342165	x	Stolpe först. L1948 kpl. m. lucka	Support bar cpl. with door
34	336064	x	Lucka	Door
35	312589	x	Gångjärn	Hinge
36	342168	x	Skåp övre elc.L=1108	Cupboard upper L=1108
--	342220	x	Skåp övre elc.L=1108 (Selected)	Cupboard upper L=1108 (Selected)
--	342222	x	Skåp övre elc.L=1108 (Customized)	Cupboard upper L=1108(Customized)
37	337719	x	Lucka	Door
--	340494	x	Lucka (High Gloss)	Door (High Gloss)
38	342267	x	Dynstöd 15x80x400	Support cushion 15x80x400
39	342494	x	Stöd bäddlåda HF	Support bed box
40	350348	x	Skena gardin L1020	Curtain rod L1020
41	339355	x	Värmespalt H fram	Air gap R.F.
42	319821	M	List kant mörkbrun	Strip, dark brown
43	336883	x	Lock bäddlåda H F	Cover bedbox R.F.
--	319024	x	Matta grå textil m. tejp d:o	Carpet gray textile with tape d:o
44	342486	x	Front bäddlåda H F	Front bed box R.F.
--	342488	T	Front bäddlåda H F (centraldammsugare)	Front bed box R.F. (central vacuum cleaner)
			M= Metervara T= Tillbehör	M= On the metre T= Accessory

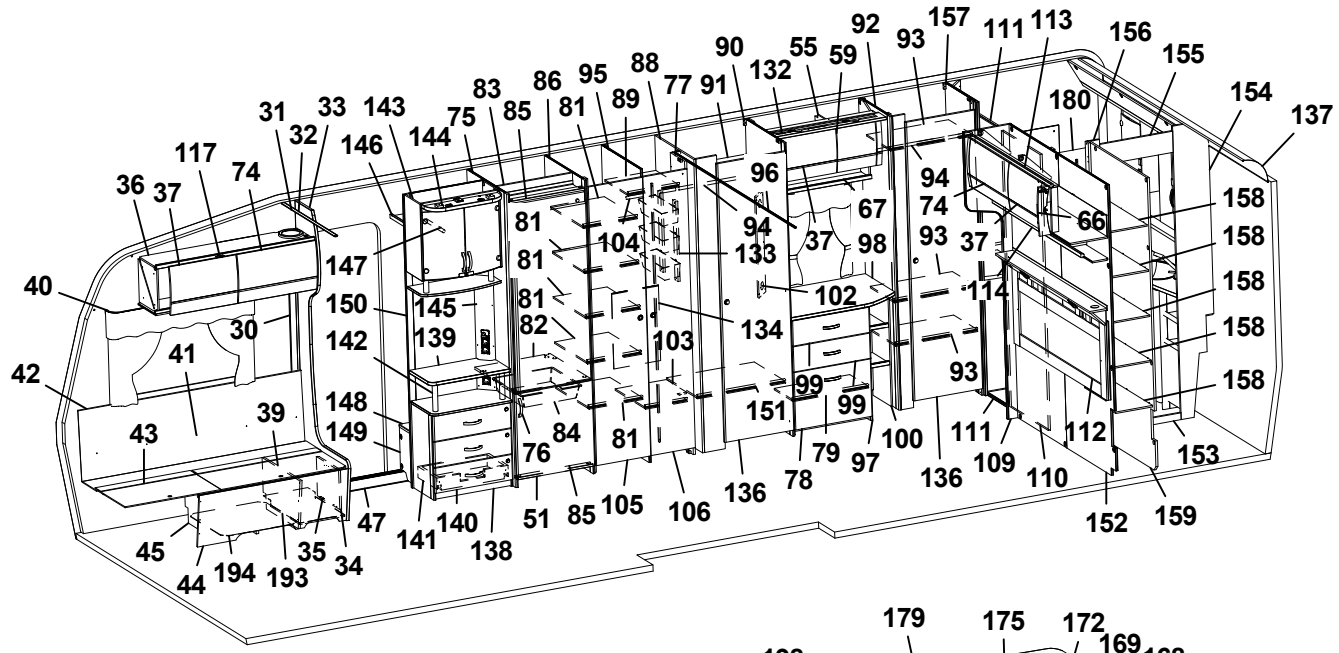
31 33 143 83 86 95 88 90 55 59 92 93 157 111 113 156 155 154 137
32 146 75 85 81 89 77 91 132 180
36 37 117 74 144 96 94 67 74 66 158
147 81 104 133 37 98 93 37 158
40 81 102 114 158
150 145 81 134 158
30 142 139 82 103 158
41 99 93 158
42 148 39 151 99 111 112
43 149 76 84 81 100 109 110 153
136 78 79 97 136
45 44 194 193 35 34 47 141 140 138 51 85 105 106 136 152 159

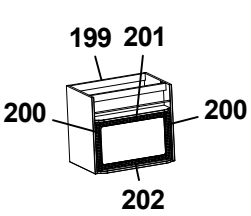
199 201
200 200
202

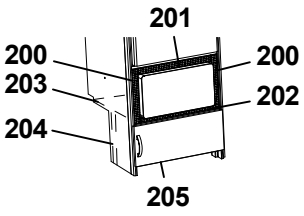
201
200 200
203 202
204
205

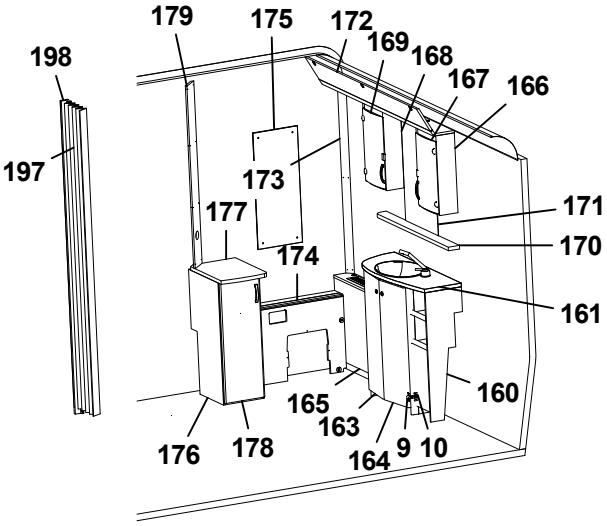
179 175 172 169 168 167 166
198
197
173
171
177
170
174
161
160
165
163
176 178 164 9 10

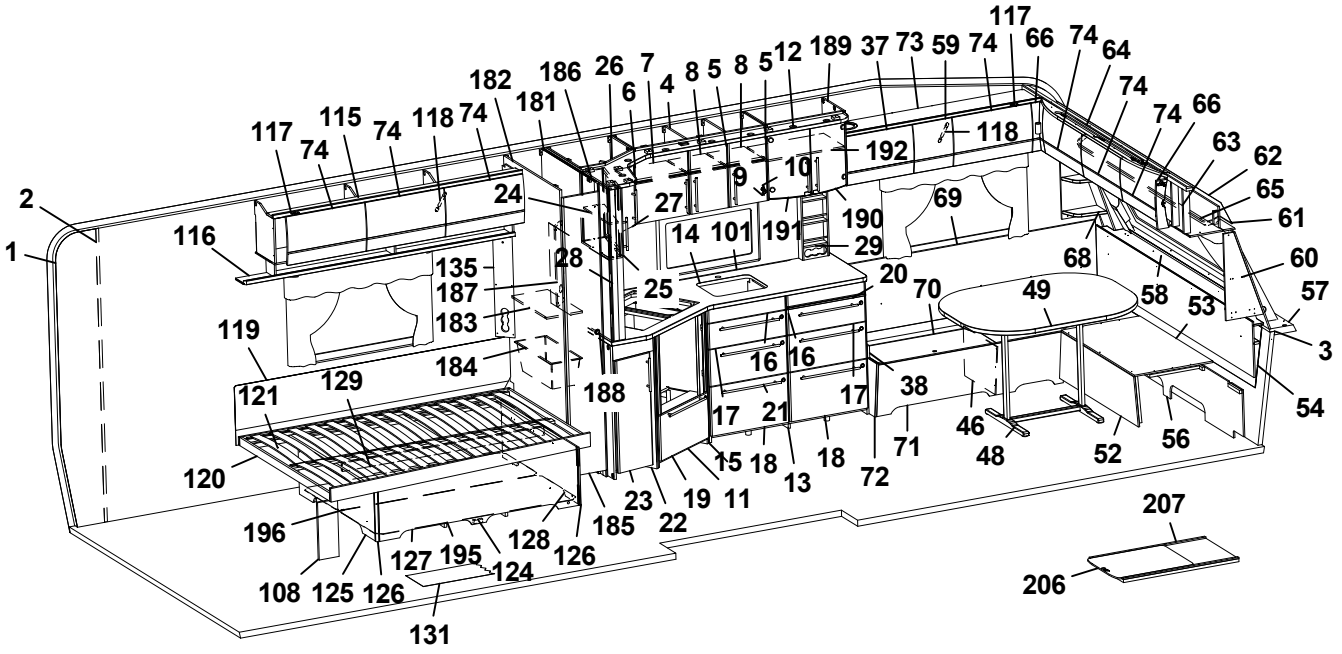
117 66 74 64
182 186 26 7 4 8 5 8 5 12 189 37 73 59 74 74
181 6 74
117 74 115 74 118 74 192 118 74 66 63 62
9 10
2 24 27 190 69 65
1 116 14 101 19 29 61
135 28 25 68 60
187 20 70 49 58 53 57
119 183 16 16 3
184 188 17 38 54
121 129 17 21 46
120 15 18 13 18 72 71 48 52 56
196 23 19 11
128 126 185 22
108 125 126 127 195 124 131
207
206

Pos Fig	Det. nr Part. No	Ingår Fitted	OBS!! Ange alltid årsmodell vid beställning av inredning Benämning	OBS!! Specify always year of model when ordering equipment Description
45	342495	x	Stöd bäddlåda HF	Support bed box
46	312826	x	Stöd bäddlåda VF	Support bed box
47	314687	x	Tröskel aluminium L=850	Threshold aluminium L=850
48	310083	x	Bordsstativ	Table stand
49	335944-K	x	Bordsskiva 1200x940	Table top 1200x940
--	340544-K	x	Bordsskiva 1200x940, ljus [1]	Table top 1200x940, light [1]
--	340544-L	x	Bordsskiva 1200x940, mörk [1]	Table top 1200x940, dark [1]
51	342259	x	Lucka H 550x570	Door R 550x570
--	316799	x	Gångjärn d:o	Hinge d:o
--	312588	x	Platta gångjärn d:o	Plate hinge d:o
52	331245M	x	Front bäddlåda gavel	Front bed box gable
53	331246M	x	Skiva rundsittgrupp	Sheet seat
54	340578	x	Värmespalt gavel fram	Air gap
55	340364	x	Skåp övre L=790	Cupboard upper L=790
--	341135	x	Skåp övre L=790 (Customized)	Cupboard upper L=790 (Customized)
--	319978	x	Gångjärn d:o	Hinge d:o
--	319980	x	Platta gångjärn d:o	Plate hinge d:o
56	340520	x	Stöd sittgrupp	Support
57	213471	x	Hylla front kpl. L2376	Shelf front cpl. L2376
58	340191	x	Front/hylla kpl.	Front/shelf cpl.
--	340929	x	Hylla m. belysning "Björn" (Customized)	Shelf with lighting "Bear" (Customized)
59	337790	x	Lucka	Door
--	340493	x	Lucka (High Gloss)	Door (High Gloss)
60	338518	x	Hylla hörn H	Shelf R
61	313884	x	List plast radie L=2379	List L=2379
62	316005	x	Skiva plast 295x2363x1	Plastic sheet
63	342301	x	Skåp gavel fram L=2360	Cupboard L=2360
--	342300	x	Skåp gavel fram L=2360 (Customized)	Cupboard L=2360 (Customized)
--	319978	x	Gångjärn d:o	Hinge d:o
--	319979	x	Platta gångjärn d:o	Plate hinge d:o
64	336063	x	Ljusramp gavelskåp	Light holder
65	350349	x	Skena gardin L1920	Curtain rod L1920
66	337738	x	Hörn inredning	Corner
--	340917	x	Hörn inredning (High Gloss)	Corner (High Gloss)
--	311917	x	Gångjärn d:o	Hinge d:o
--	319909	x	Platta gångjärn d:o	Plate hinge d:o
67	331305M	x	Hyllpaket	Shelf
--	350350	x	Skena gardin L=500	Curtain rod L=500
68	342291	x	Hylla hörn V	Shelf L
69	337174	x	Värmespalt V fram	Air gap L.F.
70	333908	x	Lock bäddlåda V F	Cover bed box L.F
--	319024	x	Matta grå textil m. tejp d:o	Carpet gray textile with tape d:o
71	339502	x	Front bäddlåda V F	Front bed box L.F.
72	339500	x	Gavel bäddlåda V F	Gable bed box L.F
73	340331	x	Skåp övre L=1388	Cupboard upper L=1388
--	340350	x	Skåp övre L=1388 (Selected)	Cupboard upper L=1388 (Selected)
--	341010	x	Skåp övre L=1388 (Customized)	Cupboard upper L=1388 (Customized)
74	337695	x	Lucka	Door
--	340495	x	Lucka (High Gloss)	Door (High Gloss)
75	342304	x	Vägg kyl V	Wall refrigerator L
			M= Metervara T= Tillbehör	M= On the metre T= Accessory

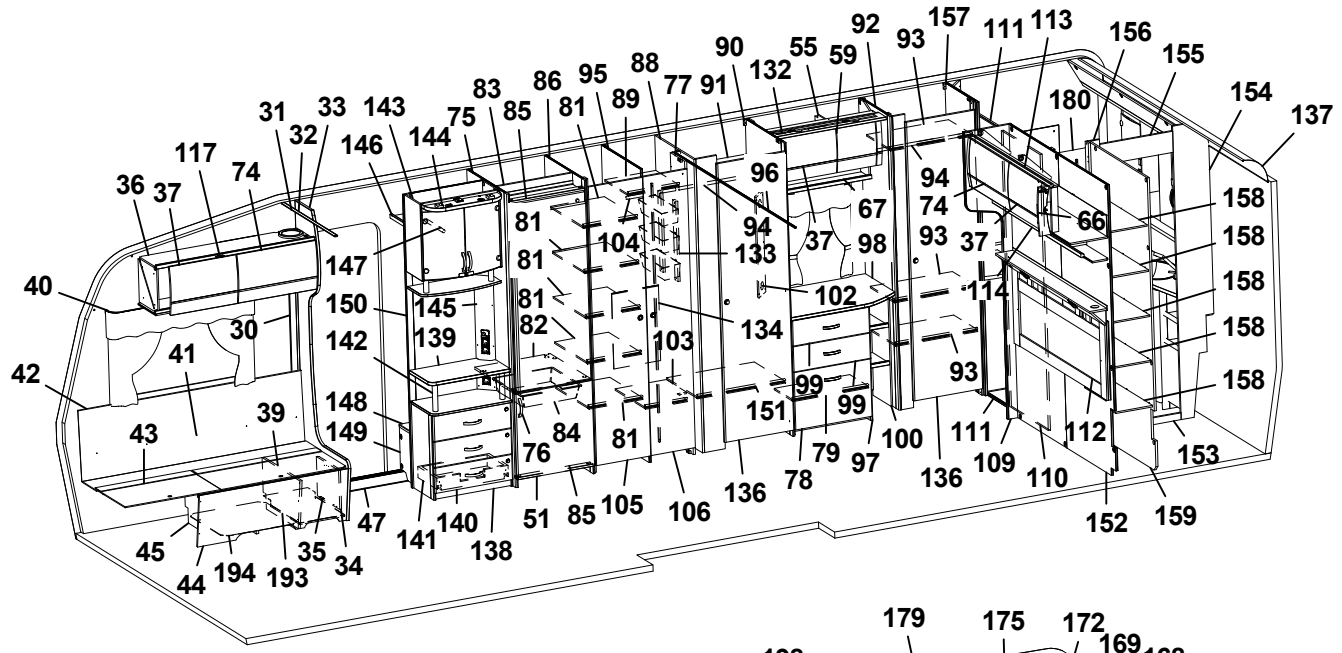
1 2 3 4 5 6 7 8 9 10 11 12 13 14 15 16 17 18 19 20 21 22 23 24 25 26 27 28 29 30 31 32 33 34 35 36 37 38 39 40 41 42 43 44 45 46 47 48 49 50 51 52 53 54 55 56 57 58 59 60 61 62 63 64 65 66 67 68 69 70 71 72 73 74 75 76 77 78 79 80 81 82 83 84 85 86 87 88 89 90 91 92 93 94 95 96 97 98 99 100 101 102 103 104 105 106 107 108 109 110 111 112 113 114 115 116 117 118 119 120 121 122 123 124 125 126 127 128 129 130 131 132 133 134 135 136 137 138 139 140 141 142 143 144 145 146 147 148 149 150 151 152 153 154 155 156 157 158 159 160 161 162 163 164 165 166 167 168 169 170 171 172 173 174 175 176 177 178 179 180 181 182 183 184 185 186 187 188 189 190 191 192 193 194 195 196 197 198 199 200 201 202 203 204 205 206 207

Pos Fig	Det. nr Part. No	Ingår Fitted	OBS!! Ange alltid årsmodell vid beställning av inredning Benämning	OBS!! Specify always year of model when ordering equipment Description
76	350129	x	Handtag	Handle
77	331238M	x	Nisch, vikdörr	Niche folding door
78	339513	x	Lucka 550x380	Door 550x380
--	315202	x	Gångjärn d:o	Hinge d:o
--	312588	x	Platta gångjärn	Plate hinge
79	339522	x	Hylla	Shelf
81	330639M	x	Hylla	Shelf
82	340675	x	Hylla under kyl	Shelf under refrigerator
83	342309	x	Bakstycke stopp kyl	Back cupboard
84	310325	x	Trådback vit 427x427x85	Tray 427x427x85
--	312712	x	Glidlist trådback (säljes i par)	Sliding strip tray (pair)
85	342306	x	List folierad L = 528	List foiled L = 528
86	342663	x	Vägg kyl H	Wall refrigerator R
88	334491M	x	Vägg garderob	Wall wardrobe
89	334271M	x	Hylla garderob övre	Shelf wardrobe upper
90	331898M	x	Vägg garderob H	Wall wardrobe R
91	334495M	x	Hylla garderob	Shelf wardrobe
92	331899M	x	Vägg garderob V	Wall wardrobe L
93	331928M	x	Hylla	Shelf
94	350217	x	Galgstång L=790	Clothes hanger L=790
95	330633M	x	Vägg garderob H	Wall wardrobe R
96	318104	x	Skena draperi L=1730	Drapery rail L=1730
97	339457	x	Byrå kpl. u. skiva	Chest of drawers without board
98	336076-K	x	Skiva byrå	Board
99	339512	x	Lådförstycke 550x167	Drawer front 550x167
--	317514	x	Låda 500x480 d:o	Drawer 500x480 d:o
--	317382	x	Glidskena låda H	Slide bar, drawer R
--	350221	x	Glidskena låda V	Slide bar, drawer L
100	331307M	x	Hylla vid byrå kpl.	Shelf cpl.
101	341099-A	T	Köksskiva vägg svart skiffer	Protection kitchen, black slate
--	341099-G	T	Köksskiva vägg natur skiffer	Protection kitchen, grey
102	335787M	x	Front el-uttag	Front outlet
103	334270M	x	Hylla garderob nedre	Shelf wardrobe under
104	350217	x	Galgstång L=790	Clothes hanger L=790
105	336416	x	Dörr 380x1850	Door 380x1850
--	314523	x	Rätningslist dörr	List L=1715
106	336418	x	Dörr 310x1850	Door 310x1850
--	314523	x	Rätningslist dörr	List L=1715
108	337472	x	Stöd säng	Support bed
109	336314	x	Front vägg tvättrum	Front
110	331914M	x	Skjutdörr tvättrum	Door
111	316030	x	Skena skjutdörr	Curtain rod
--	375434	x	List d:o	List d:o
--	331953M	x	Kloss d:o	Block d:o
112	340529	x	Värmespalt kpl. m. tyg och belysning	Air gap cpl. with fabric and illumination
--	340533	T	Värmespalt kpl. m. tyg och belysning [1]	Air gap cpl. with fabric and illumination [1]
113	340957	x	Skåp gavel bak V L1405	Cupboard upper L1405
--	341110	x	Skåp gavel bak V L1405 (Customized)	Cupboard upper L1405 (Customized)
--	319978	x	Gångjärn d:o	Hinge d:o
--	319980	x	Platta gångjärn d:o	Plate hinge d:o
			M= Metervara T= Tillbehör	M= On the metre T= Accessory

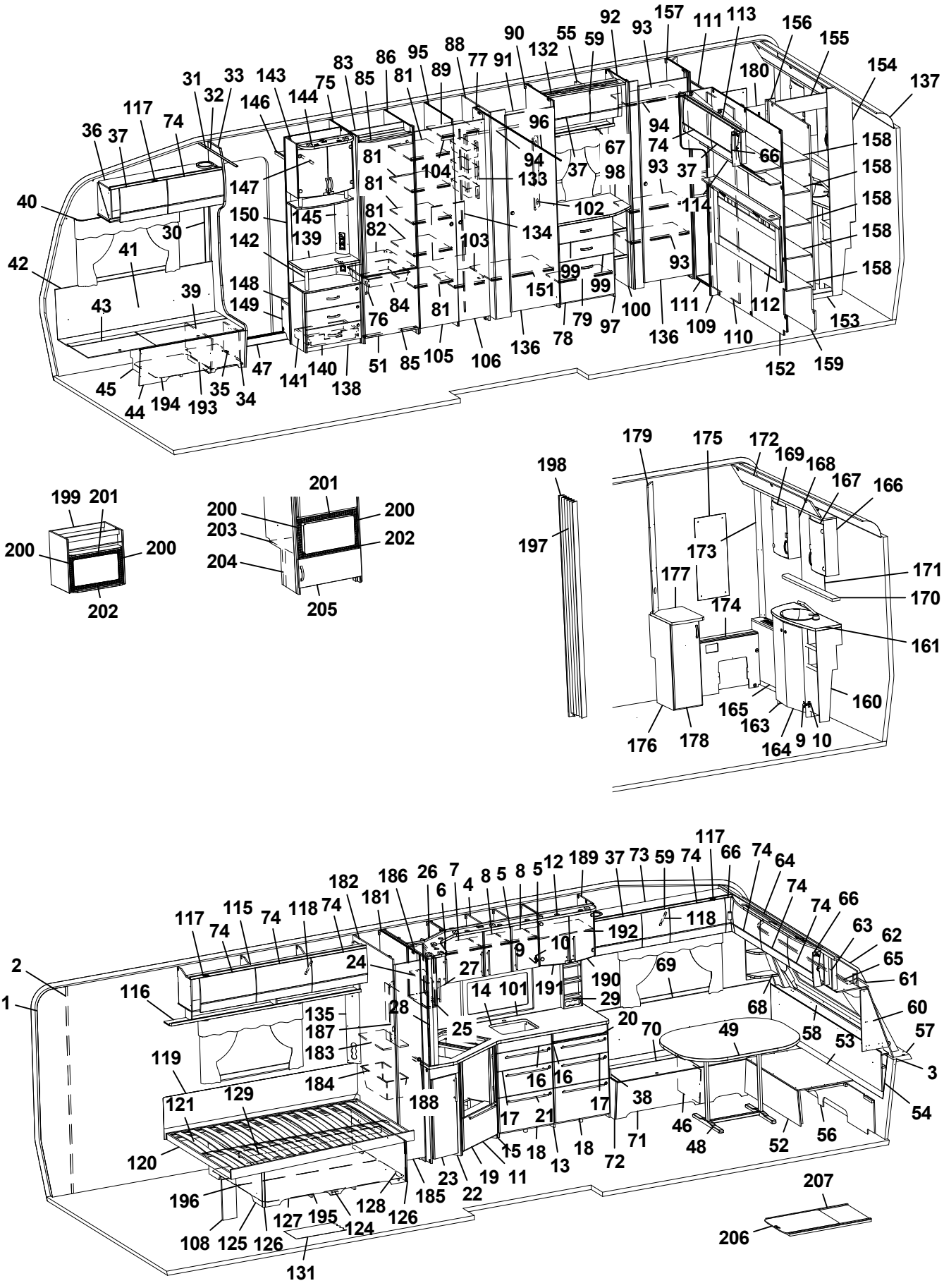
1 2 3 4 5 6 7 8 9 10 11 12 13 14 15 16 17 18 19 20 21 22 23 24 25 26 27 28 29 30 31 32 33 34 35 36 37 38 39 40 41 42 43 44 45 46 47 48 49 50 51 52 53 54 55 56 57 58 59 60 61 62 63 64 65 66 67 68 69 70 71 72 73 74 75 76 77 78 79 80 81 82 83 84 85 86 87 88 89 90 91 92 93 94 95 96 97 98 99 100 101 102 103 104 105 106 107 108 109 110 111 112 113 114 115 116 117 118 119 120 121 122 123 124 125 126 127 128 129 130 131 132 133 134 135 136 137 138 139 140 141 142 143 144 145 146 147 148 149 150 151 152 153 154 155 156 157 158 159 160 161 162 163 164 165 166 167 168 169 170 171 172 173 174 175 176 177 178 179 180 181 182 183 184 185 186 187 188 189 190 191 192 193 194 195 196 197 198 199 200 201 202 203 204 205 206 207

Pos Fig	Det. nr Part. No	Ingår Fitted	OBS!! Ange alltid årsmodell vid beställning av inredning Benämning	OBS!! Specify always year of model when ordering equipment Description
114	331936M	x	Hyllpaket	Shelf
115	340352	x	Skåp övre V-bak L=1747	Cupboard upper L-rear L=1747
--	341022	x	Skåp övre L=1747 (Customized)	Cupboard upper L=1747 (Customized)
116	331189M	x	Hyllpaket	Shelf
117	319978	x	Gångjärn	Hinge
--	319980	x	Platta gångjärn	Plate hinge
118	319914	x	Gasfjäder	Gas spring
--	319915	x	Fäste vinkel d:o	Angle bracket d:o
--	319916	x	Fäste runt d:o	Bracket round d:o
119	338121	x	Värmespalt	Air gap
120	342650	x	Sängram u. ribbotten	Bedbottom without laths
121	342685	x	Ribbotten kpl.	Laths bottom cpl.
--	311985	x	Ribba sängbotten L=718 B=63	Lath bed bottom L=718 B=63
--	312046	x	Band t. ribbotten	Band for laths bottom
124	342677	x	Sänglåda kpl.	Bed box cpl.
125	342678	x	Gavel säng V	Gable bed L
126	319776	x	List hörn L=2500	Corner strip L=2500
127	339426	x	Front säng	Front bed
128	342679	x	Gavel säng H	Gable bed R
129	315203	x	Regel 17,5x55x1415	Wood lath pine 17,5x55x1415
131	319230	M^2	Matta golv, klinkermönster mörkgrå	Carpet floor, clinker design dark grey
--	319393	T	Matta golv, antik planka	Carpet floor, antique plank
132	336078	x	Ljusramp	Light holder
133	319759	x	Korg, garderob	Basket, wardrobe
--	335802	x	List för korgar	List för baskets
134	336427	x	Täckskiva exp.kärl	Cover expansion vessel
135	335788M	x	Front el-uttag	Front outlet
136	342239	x	Dörr 490x1850	Door 490x1850
137	316005	x	Skiva plast 295x2363x1	Plastic sheet
138	341958	x	TV-bänk kpl. u. skiva	TV-bench cpl. whitout board
139	336122-K	x	Skiva TV-bänk, ljus	Board, light
--	336122-L	T	Skiva TV-bänk, mörk	Board, dark
140	341959	x	Lådförstycke	Drawer front
141	20-900302	x	Pentrylåda 500x273 d:o	Drawer pentry 500x273 d:o
--	07-800039	x	Rullskena H d:o	Roller rail R d:o
--	07-800038	x	Rullskena V d:o	Roller rail L d:o
142	336103	x	Rundstav folierad L=192	Round staff L=192
143	340077	x	Skåp bar kpl. H=512	Coctail cabinet cpl. H=512
--	332088M	x	Hylla hållare flaskor	Shelf bottle holder
--	331778	x	Lucka H d:o	Door R d:o
--	331779	x	Lucka V d:o	Door L d:o
--	318379	x	Gångjärn d:o	Hinge d:o
--	318380	x	Täckhatt d:o	Cover d:o
--	312588	x	Platta gångjärn d:o	Plate hinge d:o
--	336104	x	Hylla under skåp	Shelf under cupboard
--	336102	x	Rundstav d:o L=100	Round staff d:o L=100
144	336106	x	Ljusramp	Light holder
145	340418	x	Front el-uttag 130x857,5	Front outlet 130x857,5
146	331910M	x	Hylla garderob övre	Shelf
147	350217	x	Galgstång L=790	Clothes hanger L=790
			M= Metervara T= Tillbehör	M= On the metre T= Accessory

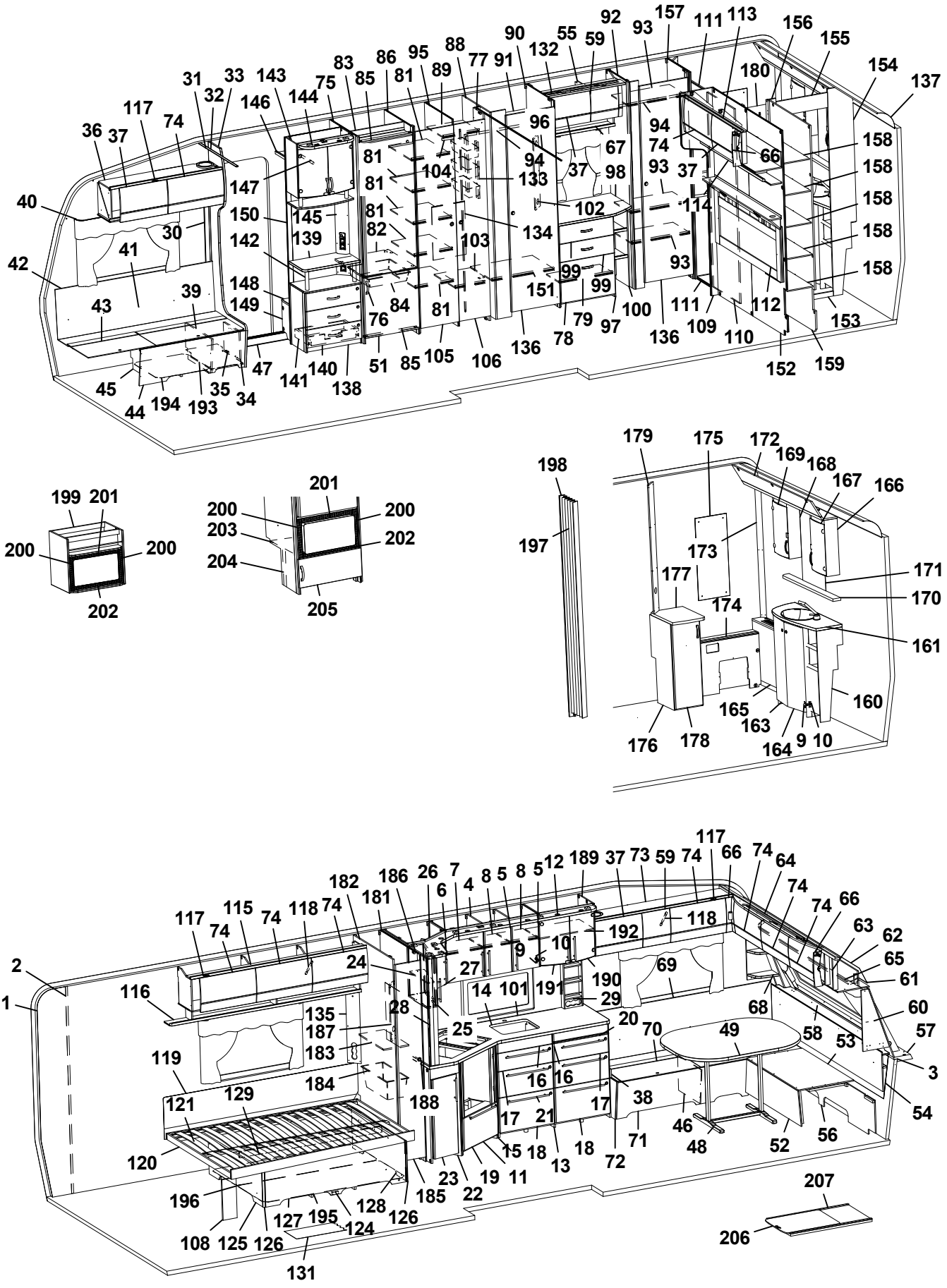
1 2 3 4 5 6 7 8 9 10 11 12 13 14 15 16 17 18 19 20 21 22 23 24 25 26 27 28 29 30 31 32 33 34 35 36 37 38 39 40 41 42 43 44 45 46 47 48 49 50 51 52 53 54 55 56 57 58 59 60 61 62 63 64 65 66 67 68 69 70 71 72 73 74 75 76 77 78 79 80 81 82 83 84 85 86 87 88 89 90 91 92 93 94 95 96 97 98 99 100 101 102 103 104 105 106 107 108 109 110 111 112 113 114 115 116 117 118 119 120 121 122 123 124 125 126 127 128 129 130 131 132 133 134 135 136 137 138 139 140 141 142 143 144 145 146 147 148 149 150 151 152 153 154 155 156 157 158 159 160 161 162 163 164 165 166 167 168 169 170 171 172 173 174 175 176 177 178 179 180 181 182 183 184 185 186 187 188 189 190 191 192 193 194 195 196 197 198 199 200 201 202 203 204 205 206 207

Pos Fig	Det. nr Part. No	Ingår Fitted	OBS!! Ange alltid årsmodell vid beställning av inredning Benämning	OBS!! Specify always year of model when ordering equipment Description
148	319866	x	Hylla insteg	Shelf
149	336618	x	Front hylla garderob	Front
150	337198	x	Vägg instegsgarderob	Wall wardrobe
151	334494M	x	Hylla	Shelf
152	336413	x	Vägg tvättrum	Wall washroom
153	332955M	x	Tröskel	Threshold
154	332954M	x	Vägg tvättrum	Wall
155	332956M	x	Överbit tvättrum	Overlap washroom
156	332957M	x	List poppel 15x63x1948	List 15x63x1948
157	330837M	x	Vägg garderob H	Wall wardrobe R
158	330651M	x	Hylla	Shelf
159	330649M	x	Vägg garderob H	Wall wardrobe R
160	336054	x	Skåp tvättställ u. skiva	Cupboard washroom without board
161	336057-K	x	Skiva skåp tvättställ	Board cupboard wash basin
163	336056	x	Lucka V	Door L
164	336055	x	Lucka H	Door R
165	336322	x	Front gavel bak	Front
--	319198	x	Galler ventilation d:o	Ventilation grille d:o
166	331911M	x	Skåp tvättrum H	Cupboard washroom R
167	331778	x	Lucka H	Door R
168	331912M	x	Skåp tvättrum V	Cupboard washroom L
169	331779	x	Lucka V	Door L
170	336100-K	x	Hylla	Shelf
171	315999	x	Spegel 440x700x3	Mirror 440x700x3
172	334194M	x	Ljusramp	Light holder
173	335718	x	Front hörn	Front
174	330644M	x	Täckfront	Front
175	316039	x	Spegel 300x725x3	Mirror 300x725x3
--	319883	T	Spegel 300x725x3 [1]	Mirror 300x725x3 [1]
176	336423	x	Skåp u. skiva	Cupboard without board
--	332962M	x	Hylla d:o	Shelf d:o
177	336422-K	x	Skiva skåp	Board cupboard
178	336283	x	Lucka	Door
179	330653M	x	Front el-uttag	Front outlet
180	336420	x	Dörr 245x1850	Door 245x1850
181	342426	x	Vägg garderob H (version 1)	Wall wardrobe R (version 1)
--	342996	x	Vägg garderob H (version 2)	Wall wardrobe R (version 2)
182	343031	x	Vägg garderob V (version 1)	Wall wardrobe L (version 1)
--	343002	x	Vägg garderob V (version 2)	Wall wardrobe L (version 2)
183	342433	x	Hylla (version 1)	Shelf (version 1)
--	343015	x	Hylla 12x265x700,5 fast (version 2)	Shelf 12x265x700,5 fast (version 2)
184	309010	x	Trådback vit 227x527x185 (version 1)	Tray 227x527x185 (version 1)
--	316358	x	Glidskena d:o plast L=430 D14/27 (version 1)	Runner d:o plastic L=430 D14/27 (version 1)
--	343014	x	Hylla 10x257x700,5 (version 2)	Shelf 10x257x700,5 (version 2)
185	376043	x	Dörr 260x1850	Door 260x1850
--	314523	x	Rätningslist dörr L=1715	List L=1715
186	341709	x	Vägg	Wall
187	341985	x	Front el-uttag 15x130x530	Front outle 15x130x530
188	341710-A	T	Köksskiva vägg svart skiffer	Protection kitchen, black slate
--	341710-G	T	Köksskiva vägg natur skiffer	Protection kitchen, grey
			M= Metervara T= Tillbehör	M= On the metre T= Accessory

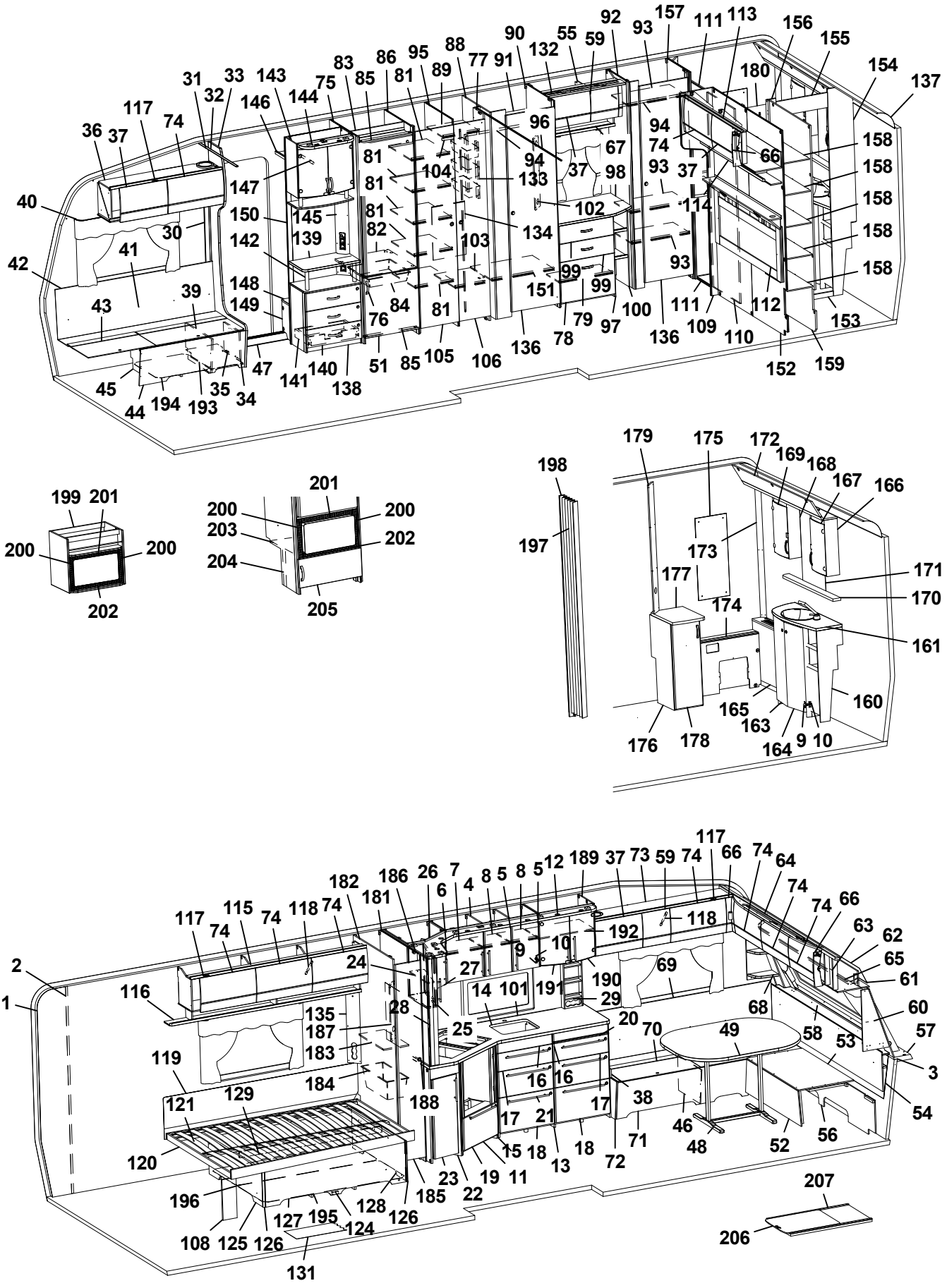
1 2 3 4 5 6 7 8 9 10 11 12 13 14 15 16 17 18 19 20 21 22 23 24 25 26 27 28 29 30 31 32 33 34 35 36 37 38 39 40 41 42 43 44 45 46 47 48 49 50 51 52 53 54 55 56 57 58 59 60 61 62 63 64 65 66 67 68 69 70 71 72 73 74 75 76 77 78 79 80 81 82 83 84 85 86 87 88 89 90 91 92 93 94 95 96 97 98 99 100 101 102 103 104 105 106 107 108 109 110 111 112 113 114 115 116 117 118 119 120 121 122 123 124 125 126 127 128 129 130 131 132 133 134 135 136 137 138 139 140 141 142 143 144 145 146 147 148 149 150 151 152 153 154 155 156 157 158 159 160 161 162 163 164 165 166 167 168 169 170 171 172 173 174 175 176 177 178 179 180 181 182 183 184 185 186 187 188 189 190 191 192 193 194 195 196 197 198 199 200 201 202 203 204 205 206 207

Pos Fig	Det. nr Part. No	Ingår Fitted	OBS!! Ange alltid årsmodell vid beställning av inredning Benämning	OBS!! Specify always year of model when ordering equipment Description
189	336112	x	Skåp vitrin	Vitrine
190	332233	x	Lucka vitrin H 272x450	Door vitrine R 272x450
191	332234	x	Lucka vitrin V 272x450	Door vitrine L 272x450
--	318630	x	Lås magnet d:o	Lock magnet d:o
--	318381	x	Motstycke magnetlås	Companion part
--	318379	x	Gångjärn	Hinge
--	318380	x	Täckhatt d:o	Cover d:o
--	312588	x	Platta gångjärn	Plate hinge
192	331206M	x	Hylla	Shelf
193	350390	x	Plåt skofack	Plate shoe compartment
194	342496	x	Luftspalt H-fram	Air gap R front
195	324938	x	Luftspalt sänglåda	Air gap bed box
196	325752	x	Luftspalt sänglåda	Air gap bed box
197	315216	T	Vikdörr 1900x1500	Folding door
198	376461	T	Bakdel nisch vikdörr	Back niche folding door
199	342343	T	Skåp kpl. mikrovågsugn	Cupboard cpl. microwave oven
200	402108	T	Galler vent. mikro 318x38	Grating vent. micro 318x38
201	402109	T	Galler vent. mikro 448x38	Grating vent. micro 448x38
202	402110	T	Galler vent. mikro 448x33	Grating vent. micro 448x33
203	342316	T	Hylla mikro	Shelf
204	342315	T	List folierad L=283	List folierad L=283
205	342311	T	Lucka 550x228	Door 550x228
--	316799	x	Gångjärn d:o	Hinge d:o
--	312588	x	Platta gångjärn d:o	Plate hinge d:o
206	341192	T	Utdragsskiva bord 450x550	Sliding leaf 450x550
207	341193	T	Låda utdragsskiva	Box sliding leaf
			* = Olika djup på lådor kan förekomma ¹ = Selected och Customized	* = Different depths of drawers can exist ¹ = Selected and Customized
			Dyntyger, madrasser m.m. (se dynor m.m.)	Cushion textilies, mattresses etc. (see cushions etc.)
			M= Metervara T= Tillbehör	M= On the metre T= Accessory

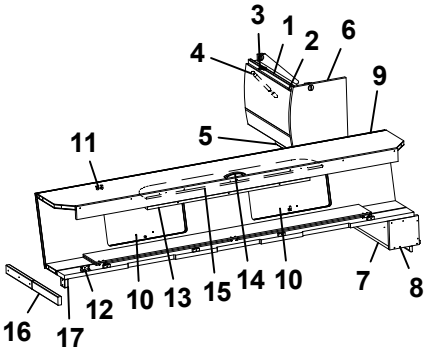
3
1
2
6
4
9
11
5
16
17
12
10
13
15
14
10
7
8

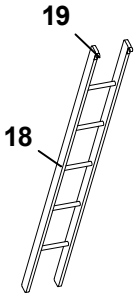
19
18

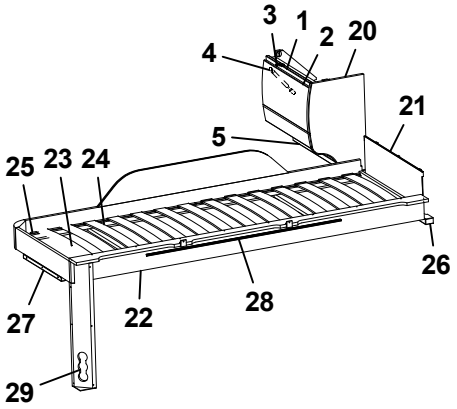
3
1
2
20
4
21
5
25
23
24
26
27
22
28
29

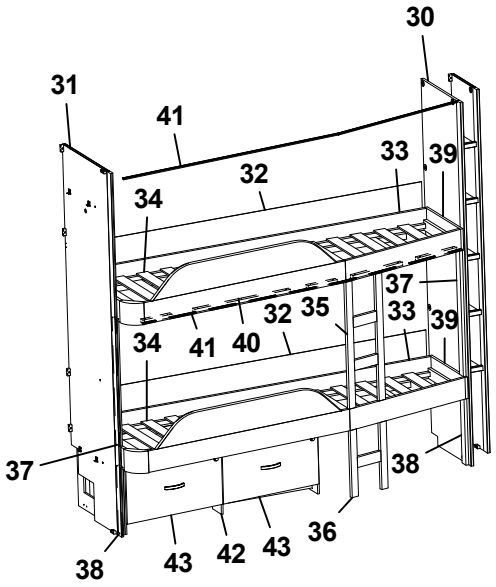
30
31
41
33
39
32
34
37
32
35
33
39
34
41
40
37
38
38
43
42
43
36

Pos Fig	Det. nr Part. No	Ingår Fitted	OBS!! Ange alltid årsmodell vid beställning av inredning Benämning	OBS!! Specify always year of model when ordering equipment Description
1	341225	x	Skåp gavel bak L560	Cupboard gable L560
--	341432	x	Skåp gavel bak L560 (Customized)	Cupboard gable L560 (Customized)
2	337695	x	Lucka	Door
--	340495	x	Lucka (High Gloss)	Door (High Gloss)
3	319978	x	Gångjärn	Hinge
--	319980	x	Platta gångjärn	Plate hinge
4	319914	x	Gasfjäder	Gas spring
--	319915	x	Fäste vinkel d:o	Angle bracket d:o
--	319916	x	Fäste runt d:o	Bracket round d:o
5	331743M	x	Hyllpaket	Shelf
6	336644	x	Gavel rundad	Gable
7	331694M	x	Hylla gavel bak	Shelf gable rear
8	331697M	x	Gavel	Gable
9	337661	x	Överbäddskåp L1980	Upper bed L1980
--	341426	x	Överbäddskåp L1980 (Customized)	Upper bed L1980 (Customized)
10	337664	x	Lucka	Door
--	341427	x	Lucka (High Gloss)	Door (High Gloss)
11	860402	x	Gångjärn	Hinge
12	860405	x	Gångjärn	Hinge
13	339839	x	Regel låsning	Lock bar
14	350129	x	Handtag	Handle
15	375813	x	Rasskydd ö-bäddskåp	Protective plate
16	332661M	x	Bärregel (vikbar)	Bearing rail
17	331701M	x	Kloss bärregel	Block bearing rail
18	376697	T	Stege ö-bäddsskåp 201x1800 kpl.	Ladder upper bed 201x1800 cpl.
19	860426	T	Krok t. stege	Hook for ladder
20	336496	x	Gavel rundad	Gable
21	321209	x	Värmespalt gavel	Air gap gable
22	336381	x	Sängram vån.säng V u. ribbotten	Bed bottom L without laths
23	325430	x	Ribbotten kpl.	Laths bottom cpl.
24	311985	x	Ribba sängbotten L=718 B=63	Lath bed bottom L=718 B=63
25	312046	x	Band t. ribbotten	Band for laths bottom
26	331960M	x	Bärregel	Bearing rail
27	331961M	x	Bärregel L=440	Bearing rail L=440
28	314721	x	Skena draperi L=1100	Curtain rod L=1100
29	333190M	x	Front el-uttag	Front outlet
30	330642M	x	Vägg garderob	Wall wardrobe
31	334491M	x	Vägg garderob	Wall wardrobe
32	333099	x	Värmespalt	Air gap
33	339642	x	Sängram u. ribbotten	Bed bottom without laths
34	326733	x	Ribbotten kpl.	Laths bottom cpl.
--	311985	x	Ribba sängbotten L=718 B=63	Lath bed bottom L=718 B=63
--	312046	x	Band t. ribbotten	Band for laths bottom
35	339439	x	Stege	Ladder
36	339646	x	Stege	Ladder
			T= Tillbehör	T= Accessory

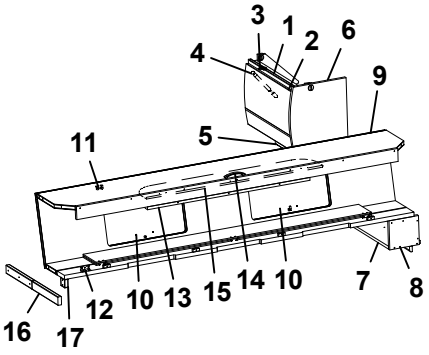
3
1
2
6
4
9
5
11
16
17
12
10
13
15
14
10
7
8

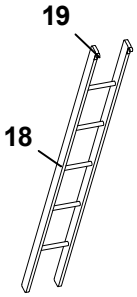
19
18

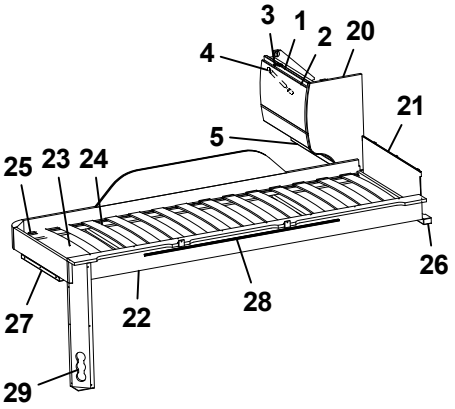
3
1
2
20
4
21
5
25
23
24
26
27
22
28
29

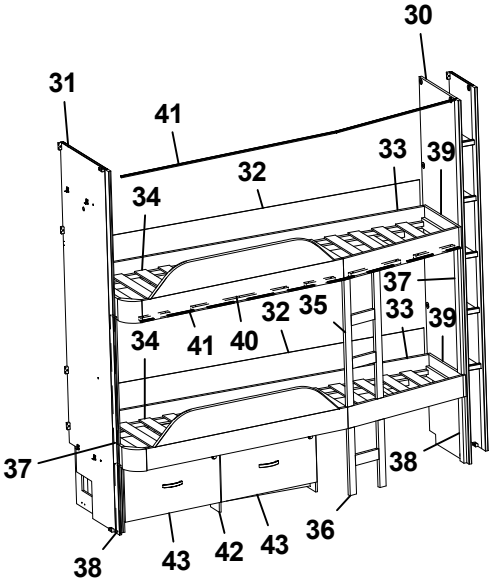
30
31
41
33
39
32
34
37
32
35
33
39
34
41
40
37
38
43
42
43
36
38

Pos Fig	Det. nr Part. No	Ingår Fitted	OBS!! Ange alltid årsmodell vid beställning av inredning Benämning	OBS!! Specify always year of model when ordering equipment Description
37	333237M	x	Stöd säng 45x680	Support bed 45x680
38	331524M	x	Stöd säng 45x360	Support bed 45x360
39	334535M	x	Passbit 412x115	Gauge block 412x115
40	332977M	T	List draperiskena (5 delar)	List drapery rail (5 parts)
41	315907	T	Skena draperi L=1920	Drapery rail L=1920
42	332878M	T	Lådor under säng kpl. sats	Drawers under bed cpl. kit
43	332883M	T	Låda kpl. d:o	Drawer cpl. d:o
--	315215	T	Glidskena låda (säljes i par)	Slide bar (exp. in pair)

T= Tillbehör

T= Accessory

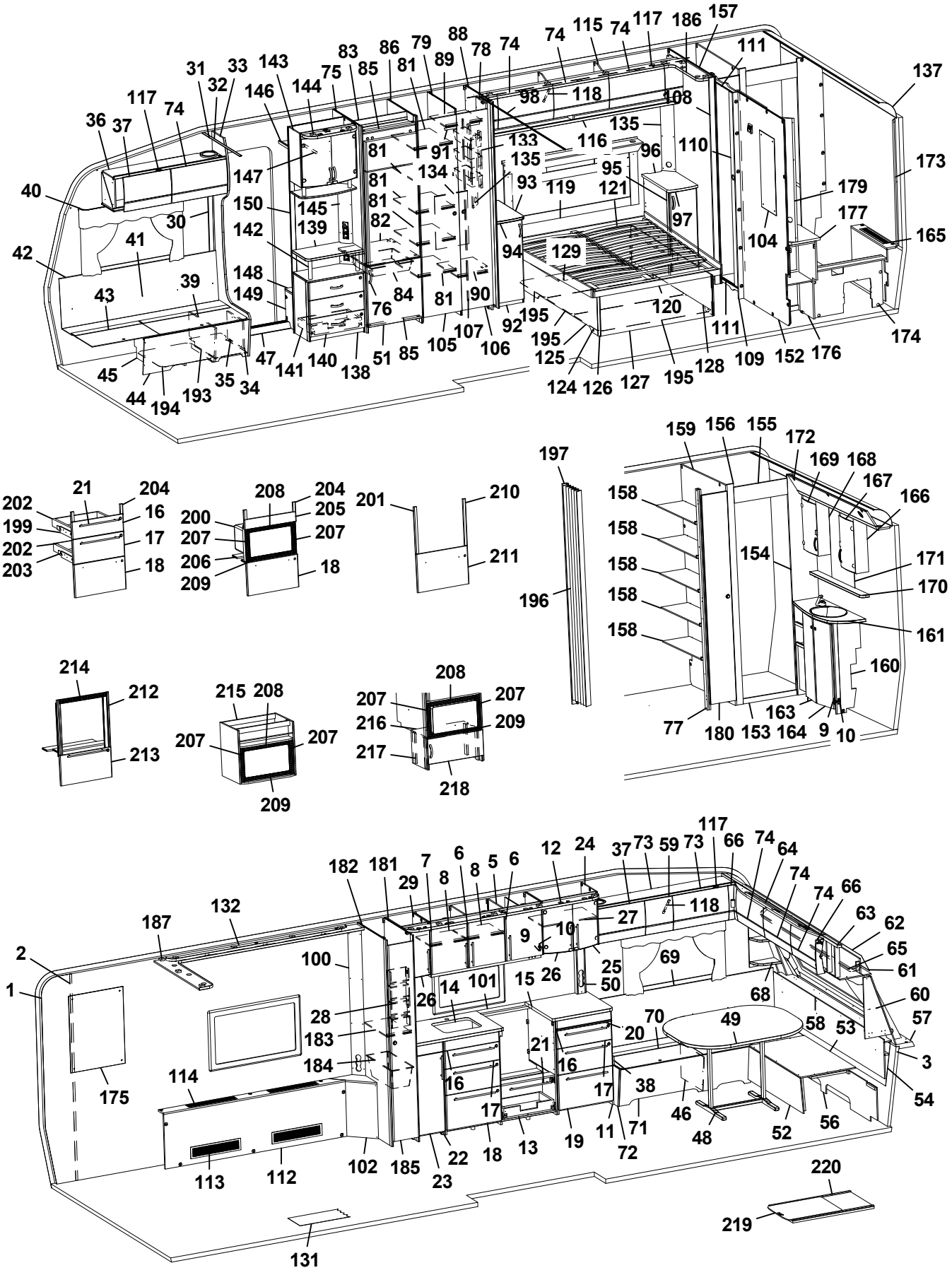
1 2 3 4 5 6 7 8 9 10 11 12 13 14 15 16 17 18 19 20 21 22 23 24 25 26 27 28 29 30 31 32 33 34 35 36 37 38 39 40 41 42 43 44 45 46 47 48 49 50 51 52 53 54 55 56 57 58 59 60 61 62 63 64 65 66 67 68 69 70 71 72 73 74 75 76 77 78 79 80 81 82 83 84 85 86 87 88 89 90 91 92 93 94 95 96 97 98 99 100 101 102 103 104 105 106 107 108 109 110 111 112 113 114 115 116 117 118 119 120 121 122 123 124 125 126 127 128 129 130 131 132 133 134 135 136 137 138 139 140 141 142 143 144 145 146 147 148 149 150 151 152 153 154 155 156 157 158 159 160 161 162 163 164 165 166 167 168 169 170 171 172 173 174 175 176 177 178 179 180 181 182 183 184 185 186 187 188 189 190 191 192 193 194 195 196 197 198 199 200 201 202 203 204 205 206 207 208 209 210 211 212 213 214 215 216 217 218 219 220

Pos Fig	Det. nr Part. No	Ingår Fitted	OBS!! Ange alltid årsmodell vid beställning av inredning Benämning	OBS!! Specify always year of model when ordering equipment Description
1	318657	M	Tapet vägg/tak	Wall paper
2	318584	M	Tejp tapet 20 mm	Tape, wall paper 20 mm
3	318585	M	Tejp tapet 60 mm	Tape, wall paper 60 mm
5	340424	x	Skåp kök L1120 kpl. (Vit)	Cupboard kitchen L1120 cpl. (White)
--	340433	x	Skåp kök L1120 kpl. (Mekong)	Cupboard kitchen L1120 cpl. (Mekong)
--	341434	x	Skåp kök L1120 kpl. (High Gloss)	Cupboard kitchen L1120 cpl. (High Gloss)
6	334712	x	Lucka H (Vit)	Door R (White)
--	336624	x	Lucka H (Mekong)	Door R (Mekong)
--	340511	x	Lucka H (High Gloss)	Door R (High Gloss)
--	317502	x	Handtag d:o	Handle d:o
7	334713	x	Lucka V (Vit)	Door L (White)
--	336625	x	Lucka V (Mekong)	Door L (Mekong)
--	340512	x	Lucka V (High Gloss)	Door L (High Gloss)
--	317502	x	Handtag d:o	Handle d:o
8	331385M	x	Hylla	Shelf
9	311917	x	Gångjärn	Hinge
10	312588	x	Platta gångjärn	Plate hinge
11	336084	x	Utskjut diskbänk (Vit)	Projection kitchen sink (White)
--	336777	x	Utskjut diskbänk (Mekong)	Projection kitchen sink (Mekong)
--	340883	x	Utskjut diskbänk (High Gloss)	Projection kitchen sink (High Gloss)
12	336601	x	Ljusramp köksskåp (vitrinskåp)	Light holder kitchen (vitrine)
--	342393	T	Ljusramp köksskåp (skåp mikro)	Light holder kitchen (microwave oven)
13	342155	x	Diskbänk trädel u. skiva (Vit)	Kitchen sink without board (White)
--	342382	x	Diskbänk trädel u. skiva (Mekong)	Kitchen sink without board (Mekong)
--	342383	x	Diskbänk trädel u. skiva (High Gloss)	Kitchen sink without board (High Gloss)
--	342407	x	Diskbänk induktion trädel u. skiva (Vit)	Kitchen sink induction w/o board (White)
--	342406	x	Diskbänk induktion trädel u. skiva (Mekong)	Kitchen sink induction w/o board (Mekong)
--	342299	x	Diskbänk induktion trädel u. skiva (High Gloss)	Kitchen sink induction w/o board (High Gloss)
14	336409-K	x	Skiva diskbänk 805x565	Board 805x565
--	341462-K	x	Skiva diskbänk induktion 1970x565, ljus	Board induction 1970x565, light
--	341462-L	x	Skiva diskbänk induktion 1970x565, mörk	Board induction 1970x565, dark
15	336071-K	x	Skiva diskbänk 610x565	Board 610x565
16	334706	x	Lådförstycke (Vit)	Drawer front (White)
--	336631	x	Lådförstycke (Mekong)	Drawer front (Mekong)
--	340504	x	Lådförstycke (High Gloss)	Drawer front (High Gloss)
--	317514	x	Låda 500x480 d:o	Drawer 500x480 d:o
--	317382	x	Glidskena låda H d:o	Slide bar, drawer R d:o
--	350221	x	Glidskena låda V d:o	Slide bar, drawer L d:o
17	334707	x	Lådförstycke (Vit)	Drawer front (White)
--	336633	x	Lådförstycke (Mekong)	Drawer front (Mekong)
--	340505	x	Lådförstycke (High Gloss)	Drawer front (High Gloss)
--	317514	x	Låda 500x480 d:o	Drawer 500x480 d:o
--	317382	x	Glidskena låda H d:o	Slide bar, drawer R d:o
--	350221	x	Glidskena låda V d:o	Slide bar, drawer L d:o
18	342156	x	Lucka (Vit)	Door (White)
--	341794	x	Lucka (Mekong)	Door (Mekong)
--	341083	x	Lucka (High Gloss)	Door (High Gloss)
--	20-900302	x	Pentrylåda 500x273 d:o *	Drawer pentry 500x273 d:o *
--	07-800039	x	Rullskena H d:o *	Roller rail R d:o *
--	07-800038	x	Rullskena V d:o *	Roller rail L d:o *
			M= Metervara T= Tillbehör	M= On the metre T= Accessory

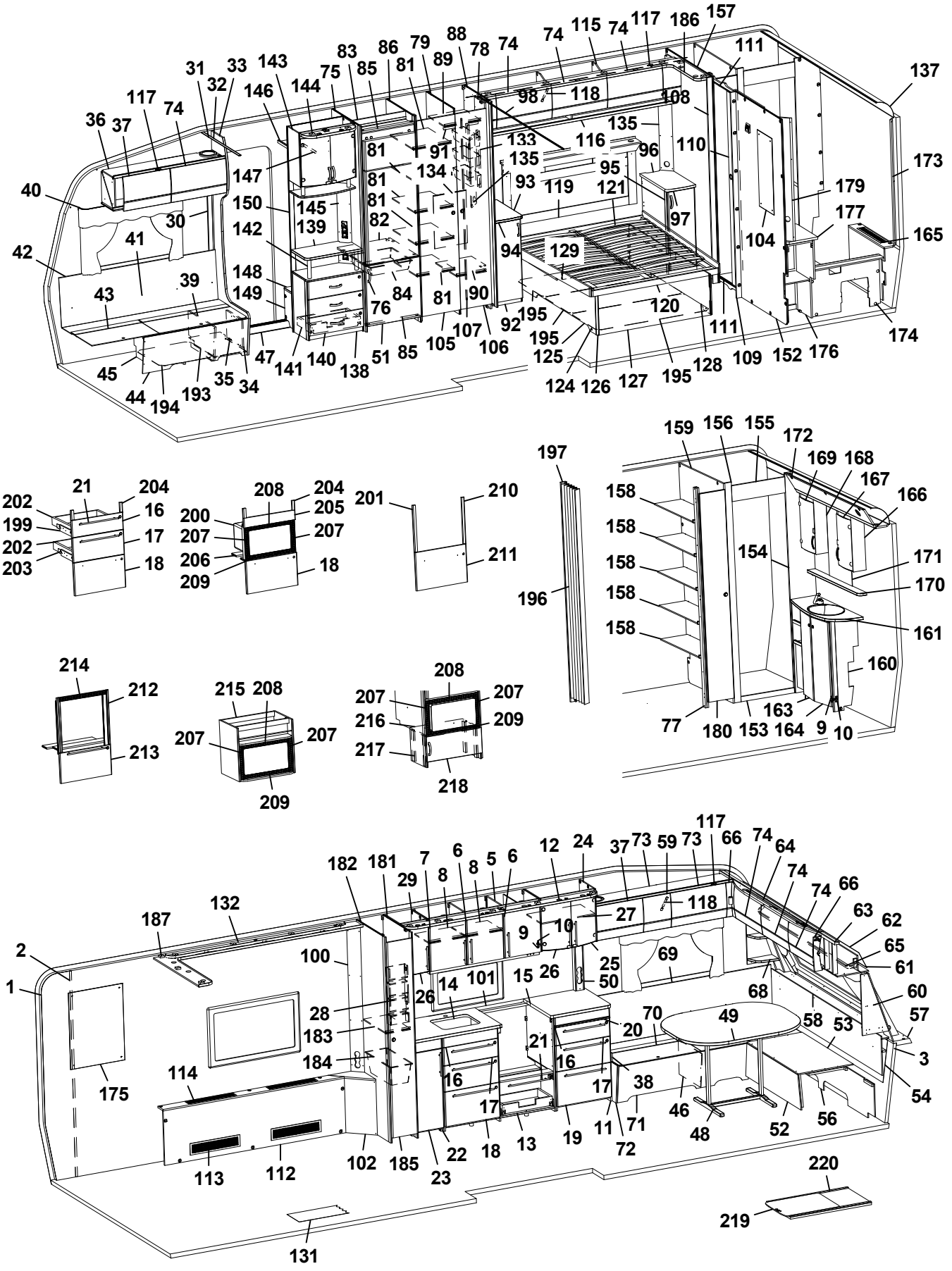
1 2 3 4 5 6 7 8 9 10 11 12 13 14 15 16 17 18 19 20 21 22 23 24 25 26 27 28 29 30 31 32 33 34 35 36 37 38 39 40 41 42 43 44 45 46 47 48 49 50 51 52 53 54 56 57 58 59 60 61 62 63 64 65 66 68 69 70 71 72 73 74 75 76 77 78 79 80 81 82 83 84 85 86 87 88 89 90 91 92 93 94 95 96 97 98 99 100 101 102 104 105 106 107 108 109 110 111 112 113 114 115 116 117 118 119 120 121 124 125 126 127 128 129 131 132 133 134 135 138 139 140 141 142 143 144 145 146 147 148 149 150 152 153 154 155 156 157 158 159 160 161 163 164 165 166 167 168 169 170 171 172 173 174 175 176 177 179 180 182 183 184 185 186 187 193 194 195 196 197 198 199 200 201 202 203 204 205 206 207 208 209 210 211 212 213 214 215 216 217 218 219 220

Pos Fig	Det. nr Part. No	Ingår Fitted	OBS!! Ange alltid årsmodell vid beställning av inredning Benämning	OBS!! Specify always year of model when ordering equipment Description
--	317514	x	Låda 500x480 d:o *	Drawer 500x480 d:o *
--	317382	x	Glidskena låda H d:o *	Slide bar, drawer R d:o *
--	350221	x	Glidskena låda V d:o *	Slide bar, drawer L d:o *
19	334709	x	Lucka (Vit)	Door (White)
--	336760	x	Lucka (Mekong)	Door (Mekong)
--	340507	x	Lucka (High Gloss)	Door (High Gloss)
--	315202	x	Gångjärn d:o	Hinge d:o
--	312588	x	Platta gångjärn d:o	Plate hinge d:o
20	336675	x	Skärbräda	Cutting board
21	317503	x	Handtag	Handle
22	336408	x	Utskjut diskbänk (Vit)	Projection kitchen sink (White)
--	336805	x	Utskjut diskbänk (Mekong)	Projection kitchen sink (Mekong)
--	341461	x	Utskjut diskbänk (High Gloss)	Projection kitchen sink (High Gloss)
--	332122M	x	Hylla d:o	Shelf d:o
23	334711	x	Lucka (Vit)	Door (White)
--	336628	x	Lucka (Mekong)	Door (Mekong)
--	340514	x	Lucka (High Gloss)	Door (High Gloss)
--	317502	x	Handtag d:o	Handle d:o
24	336112	x	Skåp vitrin	Vitrine
25	332233	x	Lucka vitrin H 272x450	Door vitrine R 272x450
26	332234	x	Lucka vitrin V 272x450	Door vitrine L 272x450
--	318630	x	Lås magnet d:o	Lock magnet d:o
--	318381	x	Motstycke magnetlås	Companion part
--	318379	x	Gångjärn	Hinge
--	318380	x	Täckhatt d:o	Cover d:o
--	312588	x	Platta gångjärn	Plate hinge
27	331206M	x	Hylla	Shelf
28	333409M	x	Kryddhylla	Spice rack
29	336199	x	Skåp vitrin	Vitrine
--	331212M	x	Hylla d:o	Shelf d:o
30	318962	x	List täck el-kabel B=45 L=2100	Cover strip B=45 L=2100
31	316270	x	List snäpp undre L2379	List under L2379
32	316268	x	List snäpp övre L2379	List upper L2379
33	342165	x	Stolpe först. L1948 kpl. m. lucka	Support bar cpl. with door
34	336064	x	Lucka	Door
35	312589	x	Gångjärn	Hinge
36	342168	x	Skåp övre elc.L=1108	Cupboard upper L=1108
--	342220	x	Skåp övre elc.L=1108 (Selected)	Cupboard upper L=1108 (Selected)
--	342222	x	Skåp övre elc.L=1108 (Customized)	Cupboard upper L=1108(Customized)
37	337719	x	Lucka	Door
--	340494	x	Lucka (High Gloss)	Door (High Gloss)
38	342267	x	Dynstöd 15x80x400	Support cushion 15x80x400
39	342494	x	Stöd bäddlåda HF	Support bed box
40	350348	x	Skena gardin L1020	Curtain rod L1020
41	339355	x	Värmespalt H fram	Air gap R.F.
42	319821	M	List kant mörkbrun	Strip, dark brown
43	336883	x	Lock bäddlåda H F	Cover bedbox R.F.
--	319024	x	Matta grå textil m. tejp d:o	Carpet gray textile with tape d:o
44	342486	x	Front bäddlåda H F	Front bed box R.F.
--	342488	T	Front bäddlåda H F (centraldammsugare)	Front bed box R.F. (central vacuum cleaner)
			M= Metervara T= Tillbehör	M= On the metre T= Accessory

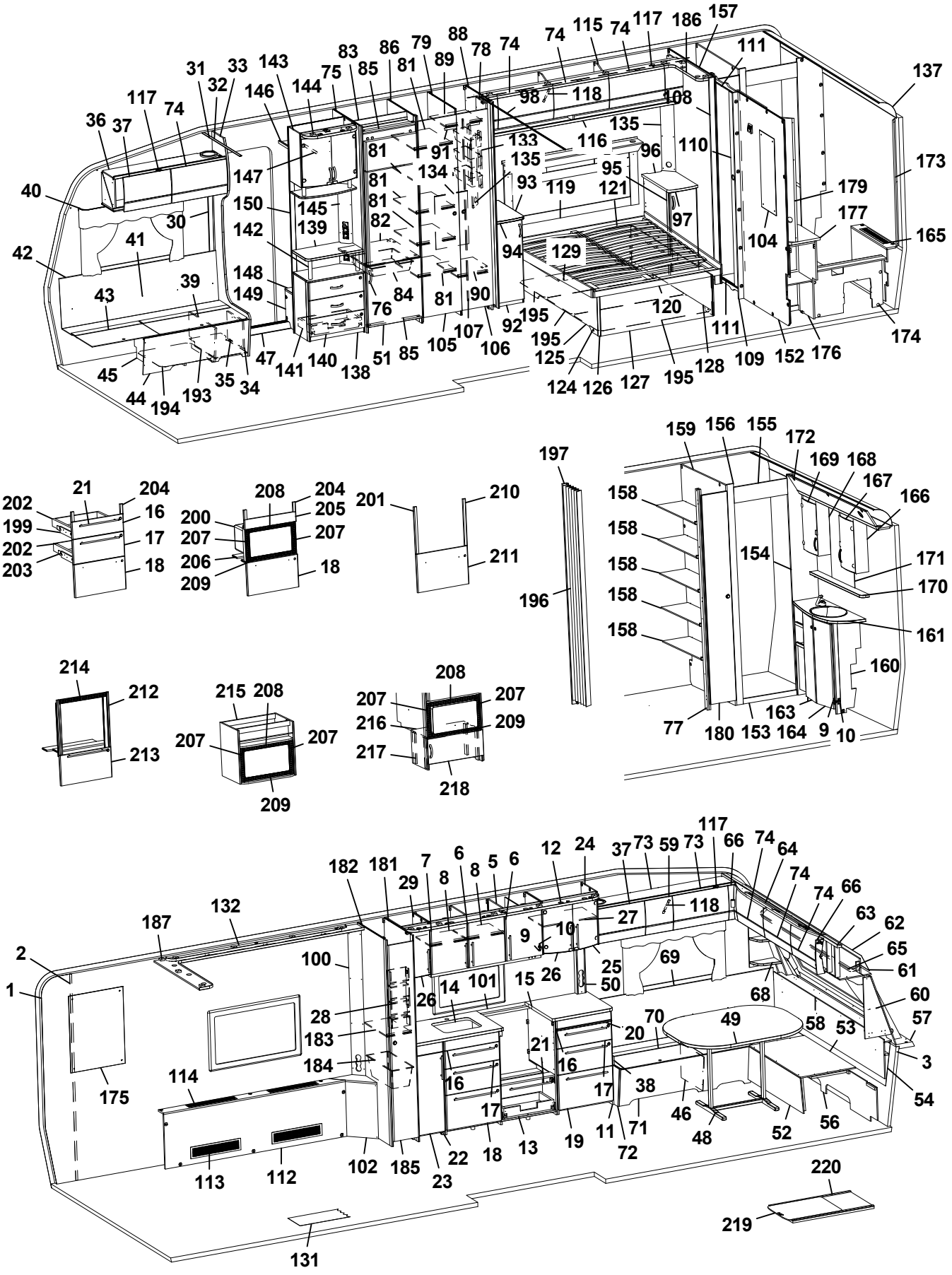
1 2 3 4 5 6 7 8 9 10 11 12 13 14 15 16 17 18 19 20 21 22 23 24 25 26 27 28 29 30 31 32 33 34 35 36 37 38 39 40 41 42 43 44 45 46 47 48 49 50 51 52 53 54 55 56 57 58 59 60 61 62 63 64 65 66 67 68 69 70 71 72 73 74 75 76 77 78 79 80 81 82 83 84 85 86 87 88 89 90 91 92 93 94 95 96 97 98 99 100 101 102 103 104 105 106 107 108 109 110 111 112 113 114 115 116 117 118 119 120 121 122 123 124 125 126 127 128 129 130 131 132 133 134 135 136 137 138 139 140 141 142 143 144 145 146 147 148 149 150 151 152 153 154 155 156 157 158 159 160 161 162 163 164 165 166 167 168 169 170 171 172 173 174 175 176 177 178 179 180 181 182 183 184 185 186 187 188 189 190 191 192 193 194 195 196 197 198 199 200 201 202 203 204 205 206 207 208 209 210 211 212 213 214 215 216 217 218 219 220

Pos Fig	Det. nr Part. No	Ingår Fitted	OBS!! Ange alltid årsmodell vid beställning av inredning Benämning	OBS!! Specify always year of model when ordering equipment Description
45	342495	x	Stöd bäddlåda HF	Support bed box
46	312826	x	Stöd bäddlåda VF	Support bed box
47	314687	x	Tröskel aluminium L=850	Threshold aluminium L=850
48	310083	x	Bordsstativ	Table stand
49	335944-K	x	Bordsskiva 1200x940	Table top 1200x940
--	340544-K	x	Bordsskiva 1200x940, ljus [1]	Table top 1200x940, light [1]
--	340544-L	x	Bordsskiva 1200x940, mörk [1]	Table top 1200x940, dark [1]
50	333289M	x	Front el-uttag 90x533x48	Front outlet 90x533x48
51	342259	x	Lucka H 550x570	Door R 550x570
--	316799	x	Gångjärn d:o	Hinge d:o
--	312588	x	Platta gångjärn d:o	Plate hinge d:o
52	331245M	x	Front bäddlåda gavel	Front bed box gable
53	331246M	x	Skiva rundsittgrupp	Sheet seat
54	340578	x	Värmespalt gavel fram	Air gap
56	340520	x	Stöd sittgrupp	Support
57	213471	x	Hylla front kpl. L2376	Shelf front cpl. L2376
58	340191	x	Front/hylla kpl.	Front/shelf cpl.
--	340929	x	Hylla m. belysning "Björn" (Customized)	Shelf with lighting "Bear" (Customized)
59	337790	x	Lucka	Door
--	340493	x	Lucka (High Gloss)	Door (High Gloss)
60	338518	x	Hylla hörn H	Shelf R
61	313884	x	List plast radie L=2379	List L=2379
62	316005	x	Skiva plast 295x2363x1	Plastic sheet
63	342301	x	Skåp gavel fram L=2360	Cupboard L=2360
--	342300	x	Skåp gavel fram L=2360 (Customized)	Cupboard L=2360 (Customized)
--	319978	x	Gångjärn d:o	Hinge d:o
--	319979	x	Platta gångjärn d:o	Plate hinge d:o
64	336063	x	Ljusramp gavelskåp	Light holder
65	350349	x	Skena gardin L1920	Curtain rod L1920
66	337738	x	Hörn inredning	Corner
--	340917	x	Hörn inredning (High Gloss)	Corner (High Gloss)
--	311917	x	Gångjärn d:o	Hinge d:o
--	319909	x	Platta gångjärn d:o	Plate hinge d:o
68	342291	x	Hylla hörn V	Shelf L
69	337174	x	Värmespalt V fram	Air gap L.F.
70	333908	x	Lock bäddlåda V F	Cover bed box L.F
--	319024	x	Matta grå textil m. tejp d:o	Carpet gray textile with tape d:o
71	339502	x	Front bäddlåda V F	Front bed box L.F.
72	339500	x	Gavel bäddlåda V F	Gable bed box L.F
73	340331	x	Skåp övre L=1388	Cupboard upper L=1388
--	340350	x	Skåp övre L=1388 (Selected)	Cupboard upper L=1388 (Selected)
--	341010	x	Skåp övre L=1388 (Customized)	Cupboard upper L=1388 (Customized)
74	337695	x	Lucka	Door
--	340495	x	Lucka (High Gloss)	Door (High Gloss)
75	342304	x	Vägg kyl V	Wall refrigerator L
76	350129	x	Handtag	Handle
77	332273M	x	List folierad 15,5x45x1948	List 15,5x45x1948
78	331238M	x	Nisch, vikdörr	Niche folding door
79	330633M	x	Vägg garderob H	Wall wardrobe R
81	330639M	x	Hylla	Shelf
			M= Metervara T= Tillbehör	M= On the metre T= Accessory

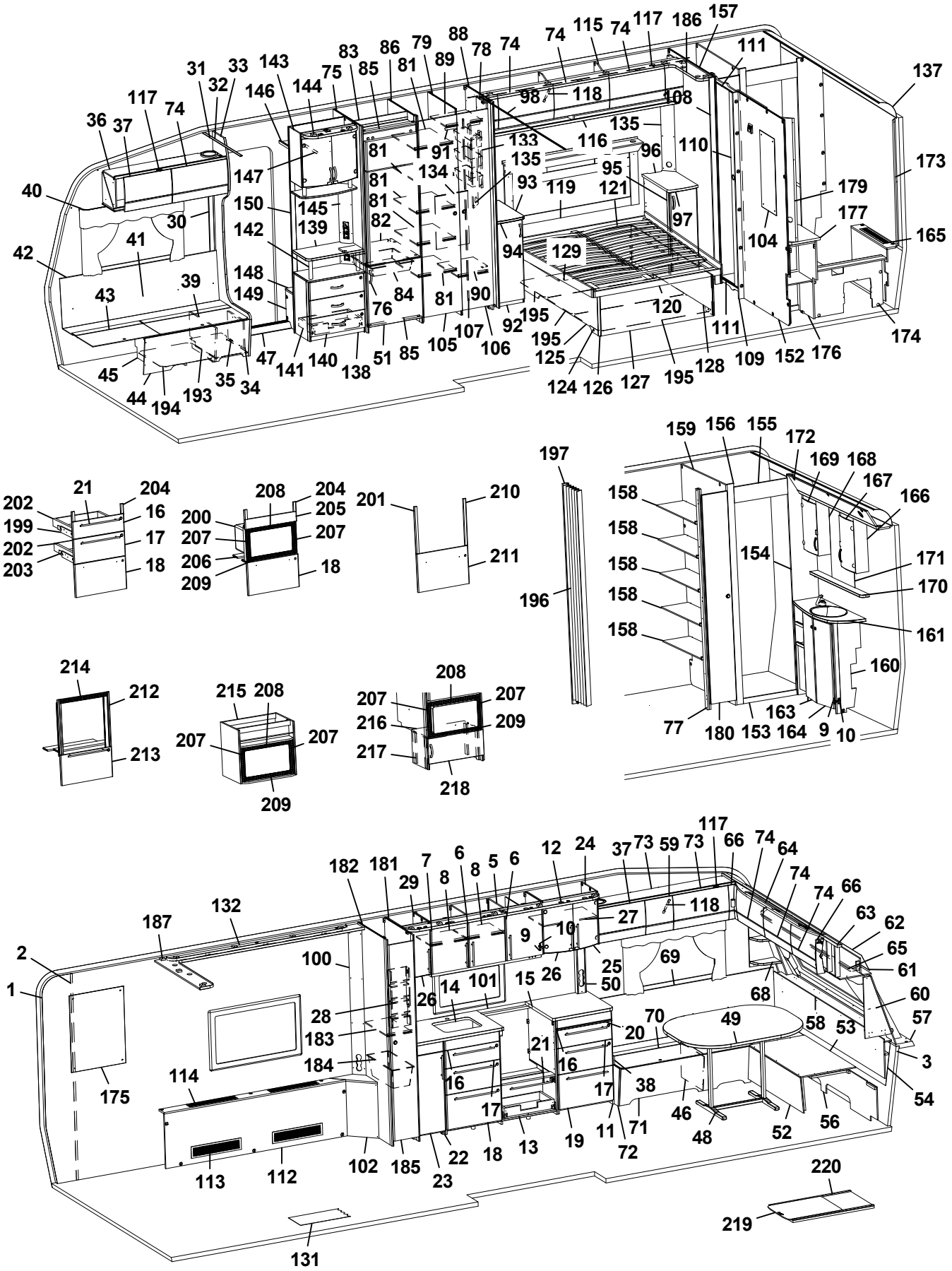
1 2 3 4 5 6 7 8 9 10 11 12 13 14 15 16 17 18 19 20 21 22 23 24 25 26 27 28 29 30 31 32 33 34 35 36 37 38 39 40 41 42 43 44 45 46 47 48 49 50 51 52 53 54 55 56 57 58 59 60 61 62 63 64 65 66 67 68 69 70 71 72 73 74 75 76 77 78 79 80 81 82 83 84 85 86 87 88 89 90 91 92 93 94 95 96 97 98 99 100 101 102 103 104 105 106 107 108 109 110 111 112 113 114 115 116 117 118 119 120 121 122 123 124 125 126 127 128 129 130 131 132 133 134 135 136 137 138 139 140 141 142 143 144 145 146 147 148 149 150 151 152 153 154 155 156 157 158 159 160 161 162 163 164 165 166 167 168 169 170 171 172 173 174 175 176 177 178 179 180 181 182 183 184 185 186 187 188 189 190 191 192 193 194 195 196 197 198 199 200 201 202 203 204 205 206 207 208 209 210 211 212 213 214 215 216 217 218 219 220

Pos Fig	Det. nr Part. No	Ingår Fitted	OBS!! Ange alltid årsmodell vid beställning av inredning Benämning	OBS!! Specify always year of model when ordering equipment Description
82	340675	x	Hylla under kyl	Shelf under refrigerator
83	342309	x	Bakstycke stopp kyl	Back cupboard
84	310325	x	Trådback vit 427x427x85	Tray 427x427x85
--	312712	x	Glidlist trådback (säljes i par)	Sliding strip tray (pair)
85	342306	x	List folierad L = 528	List foiled L = 528
86	342633	x	Vägg kyl H	Wall refrigerator R
87	334709	x	Lucka (Vit)	Door (White)
--	336760	x	Lucka (Mekong)	Door (Mekong)
--	340507	x	Lucka (High Gloss)	Door (High Gloss)
--	315202	x	Gångjärn d:o	Hinge d:o
--	312588	x	Platta gångjärn d:o	Plate hinge d:o
88	331593M	x	Vägg garderob H	Wall wardrobe R
89	334271M	x	Hylla garderob övre	Shelf wardrobe upper
90	334270M	x	Hylla garderob nedre	Shelf wardrobe under
91	350217	x	Galgstång L=790	Clothes hanger L=790
92	336282	x	Hurts V kpl. u. skiva	Cupboard L cpl. without board
--	332508M	x	Hylla d:o	Shelf d:o
93	336285-K	x	Skiva hurts 295x550	Board cupboard
--	336285-L	x	Skiva hurts 295x550, mörk	Board cupboard, dark
94	336283	x	Lucka V 270x745	Door
95	336424	x	Hurts H kpl. u. skiva	Cupboard R cpl. without board
--	332508M	x	Hylla d:o	Shelf d:o
96	336421-K	x	Skiva hurts 295x550	Board cupboard
--	336421-L	x	Skiva hurts 295x550, mörk	Board cupboard, dark
97	336138	x	Lucka H 270x745	Door
98	318104	x	Skena draperi L=1730	Drapery rail L=1730
100	339224	x	Front el-uttag	Front outlet
101	319818-A	T	Köksskiva vägg svart skiffer	Protection kitchen, black slate
--	319818-G	T	Köksskiva vägg natur skiffer	Protection kitchen, nature slate
102	339831	x	Front	Front
104	316039	x	Spegel 300x725x3	Mirror 300x725x3
--	319883	T	Spegel 300x725x3 [1]	Mirror 300x725x3 [1]
105	336416	x	Dörr 380x1850	Door 380x1850
--	314523	x	Rätningslist dörr	List L=1715
106	336418	x	Dörr 310x1850	Door 310x1850
--	314523	x	Rätningslist dörr	List L=1715
108	338649	x	Front vägg tvättrum H	Front R
109	338648	x	Front vägg tvättrum V	Front L
110	334427M	x	Skjutdörr tvättrum	Door
111	316030	x	Skena skjutdörr	Curtain rod
--	375434	x	List d:o	List d:o
--	331953M	x	Kloss d:o	Block d:o
112	337506	x	Front kpl.	Front cpl.
113	319018	x	Galler ventilation al. 500x110	Ventilation grille al. 500x110
114	319198	x	Galler ventilation al. 480x80	Ventilation grille al. 480x80
115	340410	x	Skåp övre L=2021	Cupboard upper L=2021
--	341449	x	Skåp övre L=2021 (Customized)	Cupboard upper L=2021 (Customized)
116	330756M	x	Hyllpaket	Shelf
--	339859	x	Hyllpaket [1]	Shelf [1]
117	319978	x	Gångjärn	Hinge
			M= Metervara T= Tillbehör	M= On the metre T= Accessory

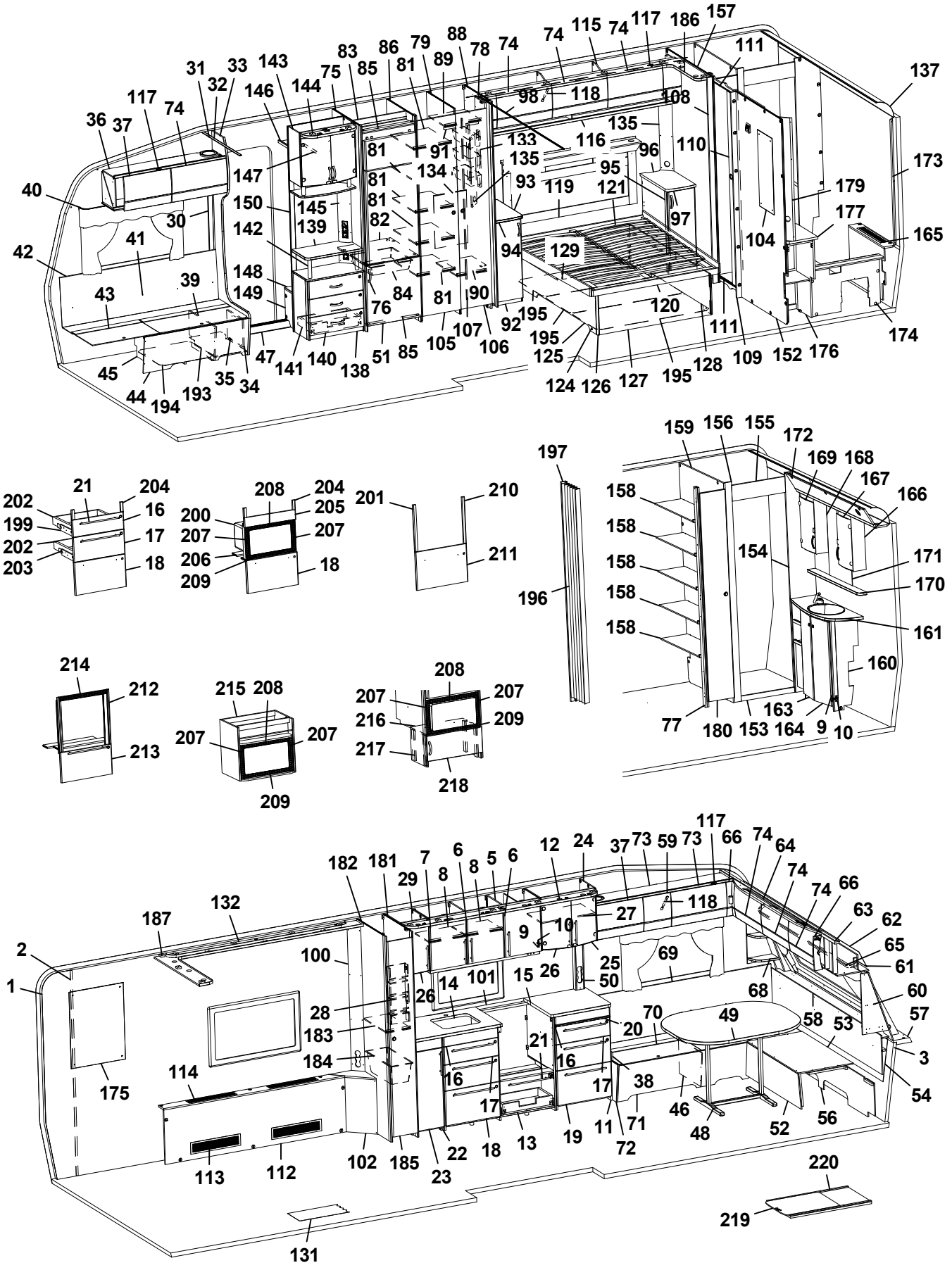
1 2 3 4 5 6 7 8 9 10 11 12 13 14 15 16 17 18 19 20 21 22 23 24 25 26 27 28 29 30 31 32 33 34 35 36 37 38 39 40 41 42 43 44 45 46 47 48 49 50 51 52 53 54 55 56 57 58 59 60 61 62 63 64 65 66 67 68 69 70 71 72 73 74 75 76 77 78 79 80 81 82 83 84 85 86 87 88 89 90 91 92 93 94 95 96 97 98 99 100 101 102 103 104 105 106 107 108 109 110 111 112 113 114 115 116 117 118 119 120 121 122 123 124 125 126 127 128 129 130 131 132 133 134 135 136 137 138 139 140 141 142 143 144 145 146 147 148 149 150 151 152 153 154 155 156 157 158 159 160 161 162 163 164 165 166 167 168 169 170 171 172 173 174 175 176 177 178 179 180 181 182 183 184 185 186 187 188 189 190 191 192 193 194 195 196 197 198 199 200 201 202 203 204 205 206 207 208 209 210 211 212 213 214 215 216 217 218 219 220

Pos Fig	Det. nr Part. No	Ingår Fitted	OBS!! Ange alltid årsmodell vid beställning av inredning Benämning	OBS!! Specify always year of model when ordering equipment Description
--	319980	x	Platta gångjärn	Plate hinge
118	319914	x	Gasfjäder	Gas spring
--	319915	x	Fäste vinkel d:o	Angle bracket d:o
--	319916	x	Fäste runt d:o	Bracket round d:o
119	340529	x	Värmespalt kpl. m. tyg och belysning	Air gap cpl. with fabric and illumination
--	339238	T	Värmespalt kpl. m. tyg och belysning [1]	Air gap cpl. with fabric and illumination [1]
120	334696M	x	Sängram u. ribbotten	Bed bottom without laths
--	319652	x	Skena utdrag säng L=350 (säljes i par)	Slide bar L=350 (exp. in pair)
121	334622	x	Ribbotten kpl.	Laths bottom cpl.
--	311985	x	Ribba sängbotten L=718 B=63	Lath bed bottom L=718 B=63
--	312046	x	Band t. ribbotten	Band for laths bottom
124	339663	x	Sänglåda kpl.	Bed box cpl.
125	339664	x	Gavel säng V	Gable bed L
126	319776	x	List hörn L=2500	Corner strip L=2500
127	337308	x	Front säng	Front bed
128	339666	x	Gavel säng H	Gable bed R
129	330781	x	List furu 1123x55x17,5	Wood lath pine 1123x55x17,5
131	319230	M^2	Matta golv, klinkermönster mörkgrå	Carpet floor, clinker design dark grey
--	319393	T	Matta golv, antik planka	Carpet floor, antique plank
132	339656	x	Ramp gardinupphängning L=1790	Holder curtains hanging L=1790
133	319759	x	Korg, garderob	Basket, wardrobe
--	335802	x	List för korgar	List för baskets
134	336427	x	Täckskiva exp.kärl	Cover expansion vessel
135	334420M	x	Front el-uttag	Front outlet
--	340084	x	Front el-uttag [1]	Front outlet [1]
137	316005	x	Skiva plast 295x2363x1	Plastic sheet
138	341958	x	TV-bänk kpl. u. skiva	TV-bench cpl. whitout board
139	336122-K	x	Skiva TV-bänk, ljus	Board, light
--	336122-L	T	Skiva TV-bänk, mörk	Board, dark
140	341959	x	Lådförstycke	Drawer front
141	20-900302	x	Pentrylåda 500x273 d:o	Drawer pentry 500x273 d:o
--	07-800039	x	Rullskena H d:o	Roller rail R d:o
--	07-800038	x	Rullskena V d:o	Roller rail L d:o
142	336103	x	Rundstav folierad L=192	Round staff L=192
143	340077	x	Skåp bar kpl. H=512	Coctail cabinet cpl. H=512
--	332088M	x	Hylla hållare flaskor	Shelf bottle holder
--	331778	x	Lucka H d:o	Door R d:o
--	331779	x	Lucka V d:o	Door L d:o
--	318379	x	Gångjärn d:o	Hinge d:o
--	318380	x	Täckhatt d:o	Cover d:o
--	312588	x	Platta gångjärn d:o	Plate hinge d:o
--	336104	x	Hylla under skåp	Shelf under cupboard
--	336102	x	Rundstav d:o L=100	Round staff d:o L=100
144	336106	x	Ljusramp	Light holder
145	340418	x	Front el-uttag 130x857,5	Front outlet 130x857,5
146	331910M	x	Hylla garderob övre	Shelf
147	350217	x	Galgstång L=790	Clothes hanger L=790
148	319866	x	Hylla insteg	Shelf
149	336618	x	Front hylla garderob	Front
150	337198	x	Vägg instegsgarderob	Wall wardrobe
			M= Metervara T= Tillbehör	M= On the metre T= Accessory

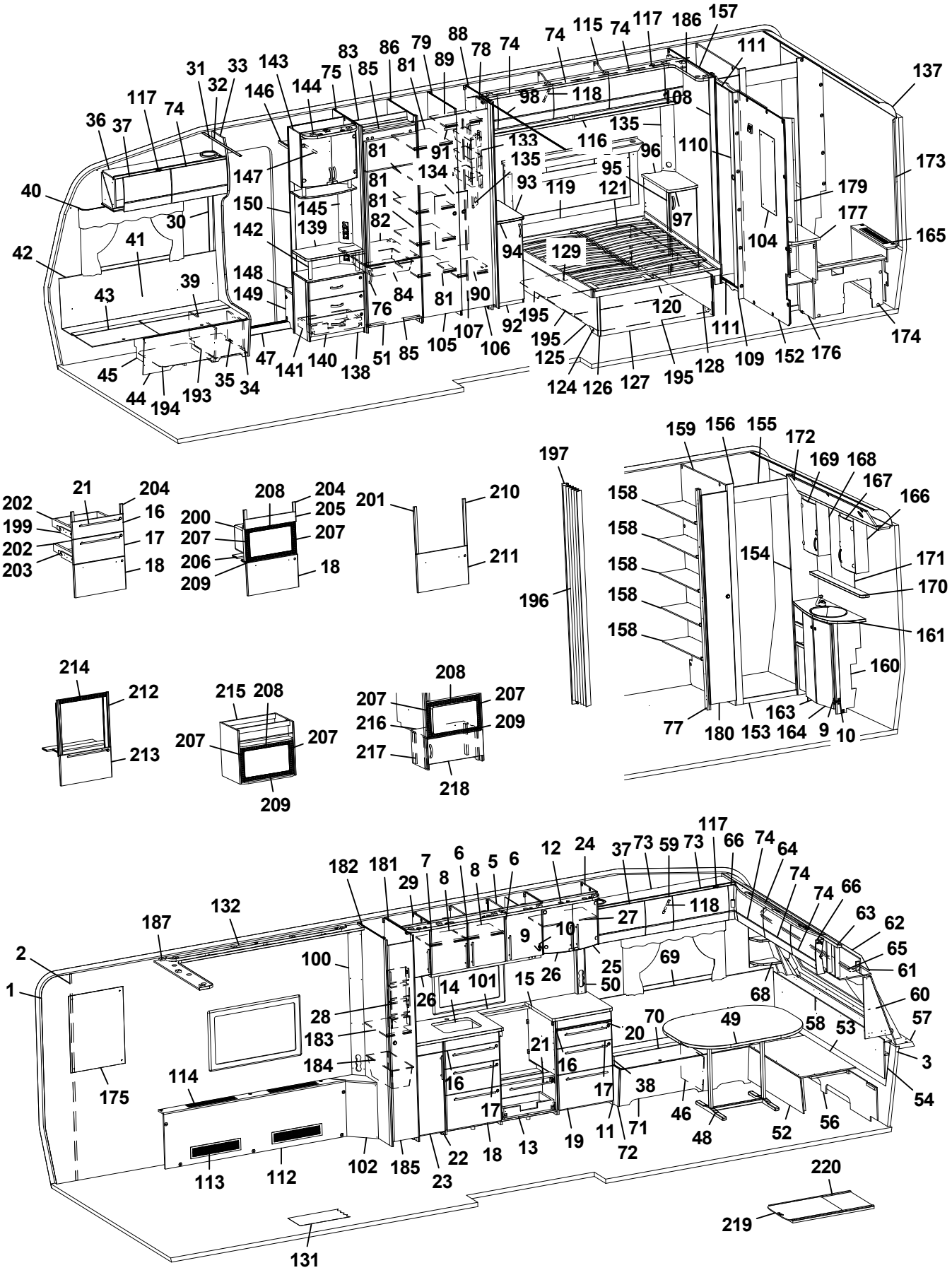
1 2 3 4 5 6 7 8 9 10 11 12 13 14 15 16 17 18 19 20 21 22 23 24 25 26 27 28 29 30 31 32 33 34 35 36 37 38 39 40 41 42 43 44 45 46 47 48 49 50 51 52 53 54 55 56 57 58 59 60 61 62 63 64 65 66 67 68 69 70 71 72 73 74 75 76 77 78 79 80 81 82 83 84 85 86 87 88 89 90 91 92 93 94 95 96 97 98 99 100 101 102 103 104 105 106 107 108 109 110 111 112 113 114 115 116 117 118 119 120 121 122 123 124 125 126 127 128 129 130 131 132 133 134 135 136 137 138 139 140 141 142 143 144 145 146 147 148 149 150 151 152 153 154 155 156 157 158 159 160 161 162 163 164 165 166 167 168 169 170 171 172 173 174 175 176 177 178 179 180 181 182 183 184 185 186 187 188 189 190 191 192 193 194 195 196 197 198 199 200 201 202 203 204 205 206 207 208 209 210 211 212 213 214 215 216 217 218 219 220

Pos Fig	Det. nr Part. No	Ingår Fitted	OBS!! Ange alltid årsmodell vid beställning av inredning Benämning	OBS!! Specify always year of model when ordering equipment Description
152	339834	x	Vägg tvättrum	Wall washroom
153	332955M	x	Tröskel	Threshold
154	333500M	x	Vägg tvättrum	Wall
155	332956M	x	Överbit tvättrum	Overlap washroom
156	332957M	x	List poppel 15x63x1948	List 15x63x1948
157	339303	x	Vägg tvättrum	Wall washroom
158	330651M	x	Hylla	Shelf
159	337514	x	Vägg garderob H	Wall wardrobe R
160	337048	x	Skåp tvättställ u. skiva	Cupboard washroom without board
161	337049-K	x	Skiva skåp tvättställ	Board cupboard wash basin
163	336056	x	Lucka V	Door L
164	336055	x	Lucka H	Door R
165	337050	x	Front gavel bak	Front
--	319198	x	Galler ventilation d:o	Ventilation grille d:o
166	331911M	x	Skåp tvättrum H	Cupboard washroom R
167	331778	x	Lucka H	Door R
168	331912M	x	Skåp tvättrum V	Cupboard washroom L
169	331779	x	Lucka V	Door L
170	337069-K	x	Hylla	Shelf
171	315999	x	Spegel 440x700x3	Mirror 440x700x3
172	337064	x	Ljusramp	Light holder
173	335718	x	Front hörn	Front
174	337512	x	Täckfront	Front
175	316038	x	Spegel 543x725x3	Mirror 543x725x3
176	337521	x	Skåp u. skiva	Cupboard without board
--	332962M	x	Hylla d:o	Shelf d:o
--	336138	x	Lucka d:o	Door d:o
177	337524-K	x	Skiva skåp	Board cupboard
179	330653M	x	Front el-uttag	Front outlet
180	336420	x	Dörr 245x1850	Door 245x1850
181	333492M	x	Vägg backskåp H	Wall cupboard R
182	333491M	x	Vägg backskåp V	Wall cupboard L
183	332922M	x	Hylla	Shelf
184	309010	x	Trådback vit 227x527x185	Tray 227x527x185
--	316358	x	Glidskena d:o plast L=430 D14/27	Runner d:o plastic L=430 D14/27
185	376043	x	Dörr 260x1850	Door 260x1850
--	314523	x	Rätningslist dörr L=1715	List L=1715
186	339230	x	Ljusramp H [1]	Light holder R [1]
187	339827	x	Ljusramp V [1]	Light holder L [1]
193	350390	x	Plåt skofack	Plate shoe compartment
194	342496	x	Luftspalt H-fram	Air gap R front
195	334280	x	Luftspalt sänglåda	Air gap bed box
196	315216	T	Vikdörr 1900x1500	Folding door
197	376461	T	Bakdel nisch vikdörr	Back niche folding door
199	342157	x	Monteringssats kpl. lådor (Vit)	Mounting kit cpl. drawers (White)
--	342384	x	Monteringssats kpl. lådor (Mekong)	Mounting kit cpl. drawers (Mekong)
--	342457	x	Monteringssats kpl. lådor (High Gloss)	Mounting kit cpl. drawers (High Gloss)
200	342158	T	Monteringssats kpl. mikro (Vit)	Mounting kit cpl. micro (White)
--	342385	T	Monteringssats kpl. mikro (Mekong)	Mounting kit cpl. micro (Mekong)
--	342388	T	Monteringssats kpl. mikro (High Gloss)	Mounting kit cpl. micro (High Gloss)
			M= Metervara T= Tillbehör	M= On the metre T= Accessory

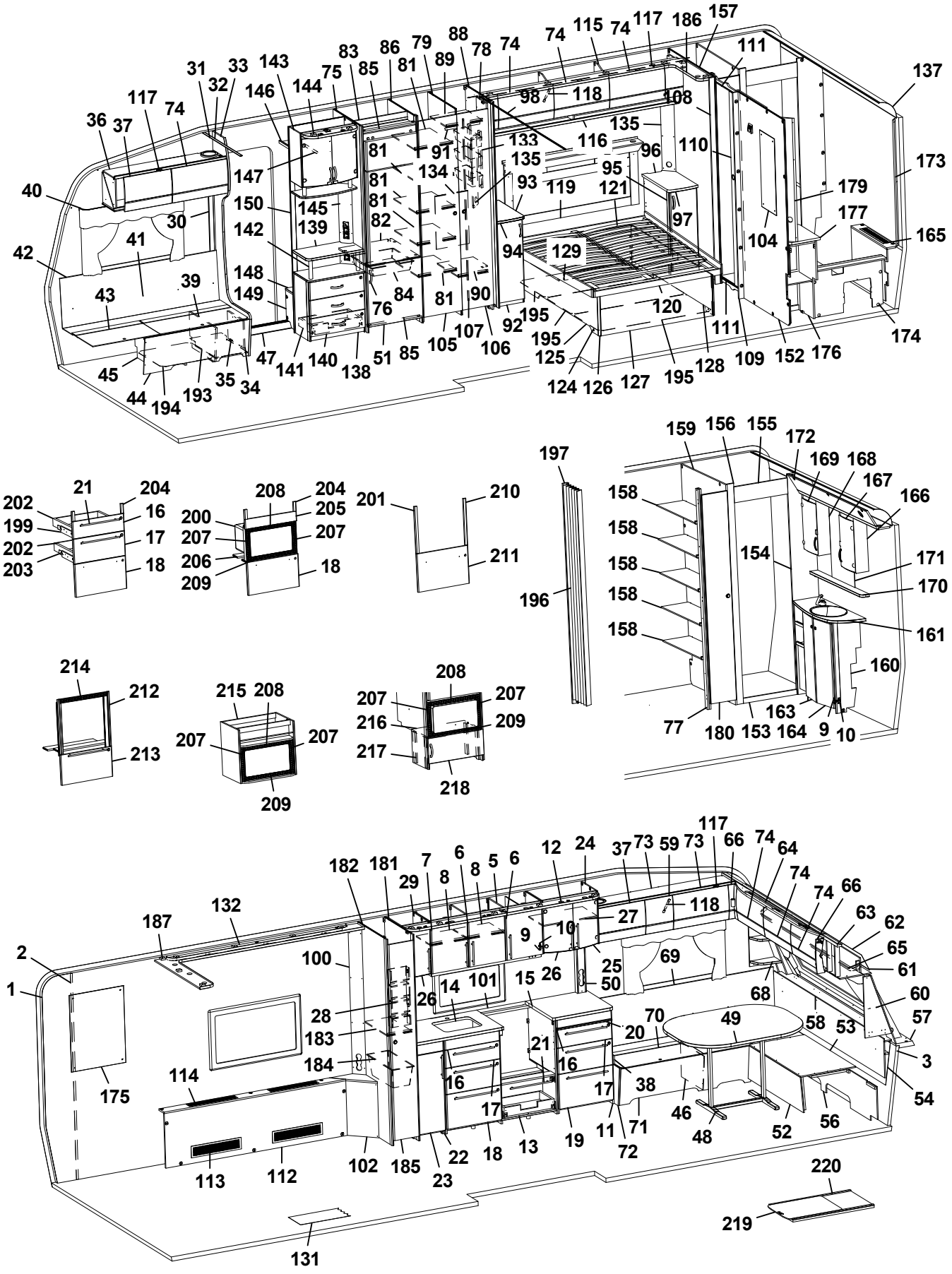
1 2 3 4 5 6 7 8 9 10 11 12 13 14 15 16 17 18 19 20 21 22 23 24 25 26 27 28 29 30 31 32 33 34 35 36 37 38 39 40 41 42 43 44 45 46 47 48 49 50 51 52 53 54 55 56 57 58 59 60 61 62 63 64 65 66 67 68 69 70 71 72 73 74 75 76 77 78 79 80 81 82 83 84 85 86 87 88 89 90 91 92 93 94 95 96 97 98 99 100 101 102 103 104 105 106 107 108 109 110 111 112 113 114 115 116 117 118 119 120 121 122 123 124 125 126 127 128 129 130 131 132 133 134 135 136 137 138 139 140 141 142 143 144 145 146 147 148 149 150 151 152 153 154 155 156 157 158 159 160 161 162 163 164 165 166 167 168 169 170 171 172 173 174 175 176 177 178 179 180 181 182 183 184 185 186 187 188 189 190 191 192 193 194 195 196 197 198 199 200 201 202 203 204 205 206 207 208 209 210 211 212 213 214 215 216 217 218 219 220

Pos Fig	Det. nr Part. No	Ingår Fitted	OBS!! Ange alltid årsmodell vid beställning av inredning Benämning	OBS!! Specify always year of model when ordering equipment Description
201	342159	T	Monteringssats kpl. ugn (Vit)	Mounting kit cpl. oven (White)
--	342386	T	Monteringssats kpl. ugn (Mekong)	Mounting kit cpl. oven (Mekong)
--	342029	T	Monteringssats kpl. ugn (High Gloss)	Mounting kit cpl. oven (High Gloss)
202	317514	x	Låda 500x480	Drawer 500x480
203	317382	x	Glidskena låda H	Slide bar, drawer R
--	350221	x	Glidskena låda V	Slide bar, drawer L
--	801701	x	Skruv 6x16 d:o	Screw 6x16 d:o
204	336092	x	Passbit 95x30x16 (Mekong)	Gauge block 95x30x16 (Mekong)
205	335936	T	Front	Front
206	333287M	T	Skiva distans 15x100x547,5	Sheet distance 15x100x547,5
207	402108	T	Galler vent. mikro 318x38	Grating vent. micro 318x38
208	402109	T	Galler vent. mikro 448x38	Grating vent. micro 448x38
209	402110	T	Galler vent. mikro 448x33	Grating vent. micro 448x33
210	336086	T	Passbit 460x30x16	Gauge block 460x30x16
211	342160	T	Lucka (Vit)	Door (White)
--	342387	T	Lucka (Mekong)	Door (Mekong)
--	342028	T	Lucka (High Gloss)	Door (High Gloss)
212	342139	T	List L=538 (diskbänk induktion)	List (kitchen sink induction) L=538
213	342277	T	Lucka (diskb. induktion) 299x550 (Vit)	Door (kitch. sink induct.) 299x550 (White)
--	342147	T	Lucka (diskb. induktion) 299x550 (Mekong)	Door (kitch. sink induct.) 299x550 (Mekong)
--	342131	T	Lucka (diskb. induktion) 299x550 (High Gloss)	Door (kitch. sink induct.) 299x550 (High Gloss)
--	20-900302	x	Pentrylåda 500x273 d:o	Drawer pentry 500x273 d:o
--	07-800039	x	Rullskena H d:o	Roller rail R d:o
--	07-800038	x	Rullskena V d:o	Roller rail L d:o
214	402107	T	Galler ugn (diskb. induktion) 503x35	Grating oven (kitch. sink induct.) 503x35
215	342343	T	Skåp kpl. mikrovågsugn	Cupboard cpl. microwave oven
216	342316	T	Hylla mikro	Shelf
217	342315	T	List folierad L=283	List folierad L=283
218	342311	T	Lucka 550x228	Door 550x228
--	316799	x	Gångjärn d:o	Hinge d:o
--	312588	x	Platta gångjärn d:o	Plate hinge d:o
219	341192	T	Utdragsskiva bord 450x550	Sliding leaf 450x550
220	341193	T	Låda utdragsskiva	Box sliding leaf
			* = Olika djup på lådor kan förekomma ¹ = Selected och Customized	* = Different depths of drawers can exist ¹ = Selected and Customized
			Dyntyger, madrasser m.m. (se dynor m.m.)	Cushion textilies, mattresses etc. (see cushions etc.)
			M= Metervara T= Tillbehör	M= On the metre T= Accessory

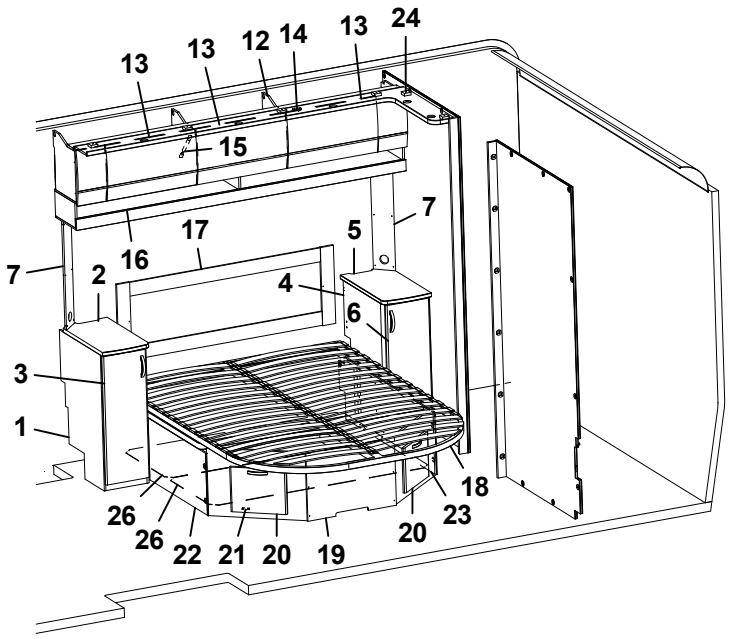
13
13
12
14
13
24
15
7
17
5
16
7
2
4
6
3
1
18
26
26
22
21
20
19
20
23

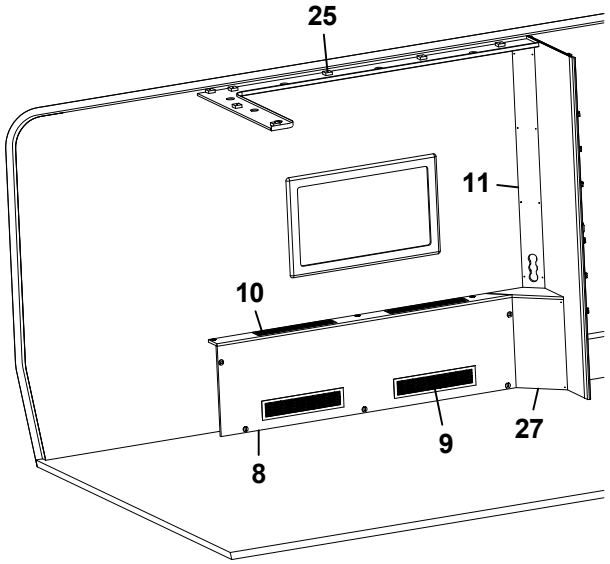
25
11
10
27
9
8

Pos Fig	Det. nr Part. No	Ingår Fitted	OBS!! Ange alltid årsmodell vid beställning av inredning Benämning	OBS!! Specify always year of model when ordering equipment Description
1	336282	x	Hurts V kpl. u. skiva	Cupboard L cpl. without board
--	332508M	x	Hylla d:o	Shelf d:o
2	336285-K	x	Skiva hurts 295x550	Board cupboard
--	336285-L	x	Skiva hurts 295x550, mörk	Board cupboard, dark
3	336283	x	Lucka V 270x745	Door
4	336424	x	Hurts H kpl. u. skiva	Cupboard R cpl. without board
--	332508M	x	Hylla d:o	Shelf d:o
5	336421-K	x	Skiva hurts 295x550	Board cupboard
--	336421-L	x	Skiva hurts 295x550, mörk	Board cupboard, dark
6	336138	x	Lucka H 270x745	Door
7	340084	x	Front el-uttag	Front outlet
8	337506	x	Front kpl.	Front cpl.
9	319018	x	Galler ventilation al. 500x110	Ventilation grille al. 500x110
10	319198	x	Galler ventilation al. 480x80	Ventilation grille al. 480x80
11	339224	x	Front el-uttag	Front outlet
12	340410	x	Skåp övre L=2021	Cupboard upper L=2021
--	341449	x	Skåp övre L=2021 (Customized)	Cupboard upper L=2021 (Customized)
13	337695	x	Lucka	Door
--	340495	x	Lucka (High Gloss)	Door (High Gloss)
14	319978	x	Gångjärn	Hinge
--	319980	x	Platta gångjärn	Plate hinge
15	319914	x	Gasfjäder	Gas spring
--	319915	x	Fäste vinkel d:o	Angle bracket d:o
--	319916	x	Fäste runt d:o	Bracket round d:o
16	339859	x	Hyllpaket	Shelf
17	339238	x	Värmespalt kpl. m. tyg	Air gap cpl. with fabric
18	09-210228	x	Sängram kpl. m ribbotten	Bed bottom cpl. with laths
--	09-210228A	x	Fjärrstyrning d:o	Remote control d:o
--	09-210228C	x	Motor d:o	Electric motor d:o
--	507856	x	Rör (stopp) vid fotände	Pipe (stop) at foot end
19	339206	x	Sänglåda	Bed box.
20	336064	x	Lucka	Door
21	312589	x	Gångjärn d:o	Hinge d:o
22	339661	x	Front sänglåda V	Front bed box L
23	339658	x	Front sänglåda H	Front bed box R
24	339230	x	Ljusramp H	Light holder R
25	339827	x	Ljusramp V	Light holder L
26	339205	x	Luftspalt sänglåda	Air gap bed box
27	339831	x	Front	Front

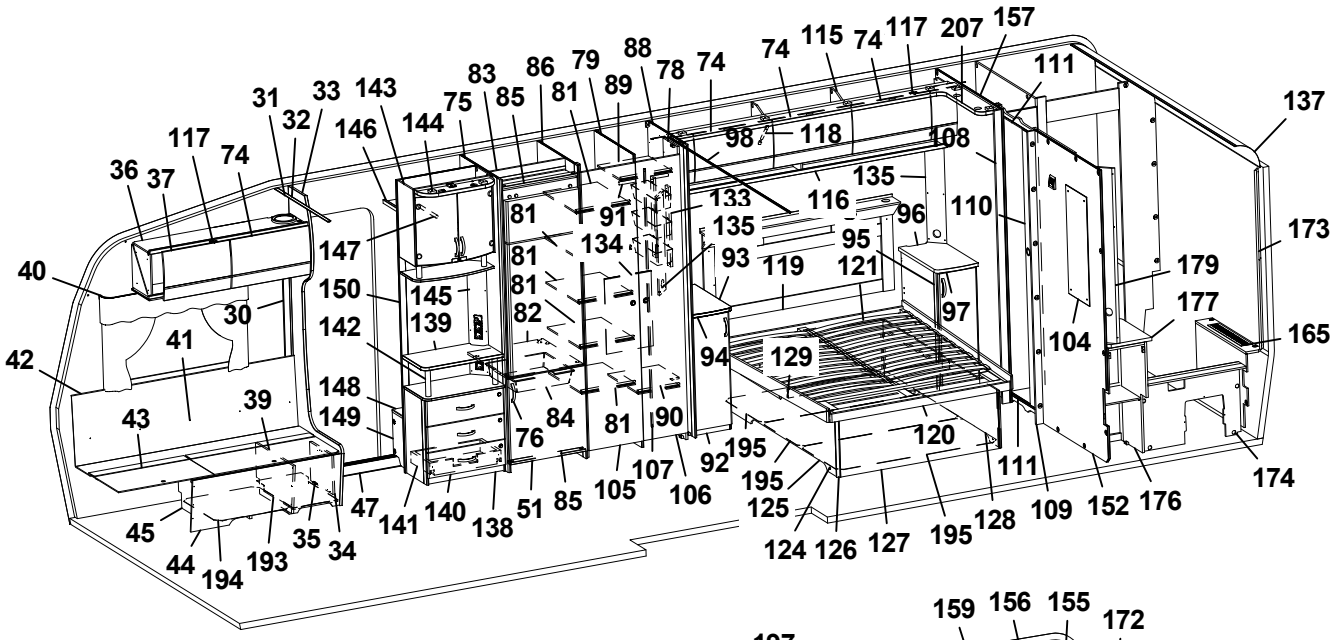
36 37 117 74 31 32 33 143 146 144 75 83 85 86 81 79 89 88 78 74 74 115 74 117 207 157 111 137
40 30 41 42 43 39 45 44 194 193 35 34 47 141 140 138 51 85 76 84 81 90 92 105 107 106 94 93 91 133 135 134 81 81 81 82 145 139 147 150 142 148 149 98 118 116 135 96 95 119 121 129 97 108 110 104 179 177 173 165 174 120 111 109 152 176 128 195 127 126 124 125 195 195

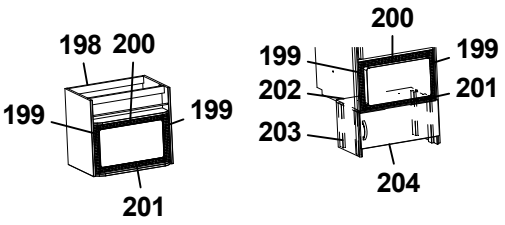
198 200 199 199 201
200 199 199 202 201 203 204

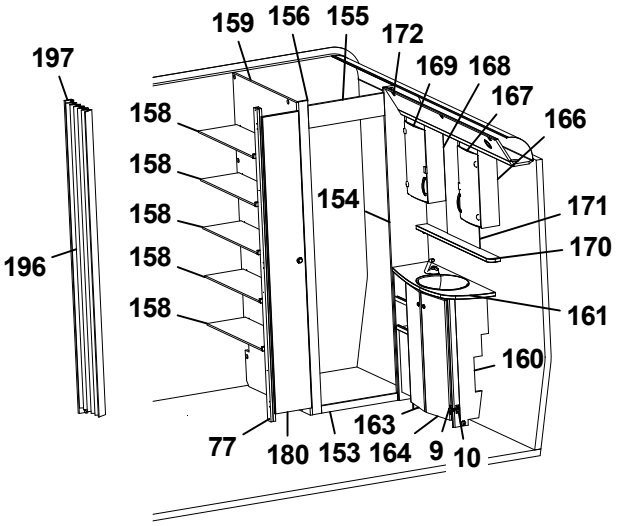
197 196 159 156 155 172 169 168 167 166 158 158 158 158 158 154 171 170 161 160 77 180 153 163 164 9 10

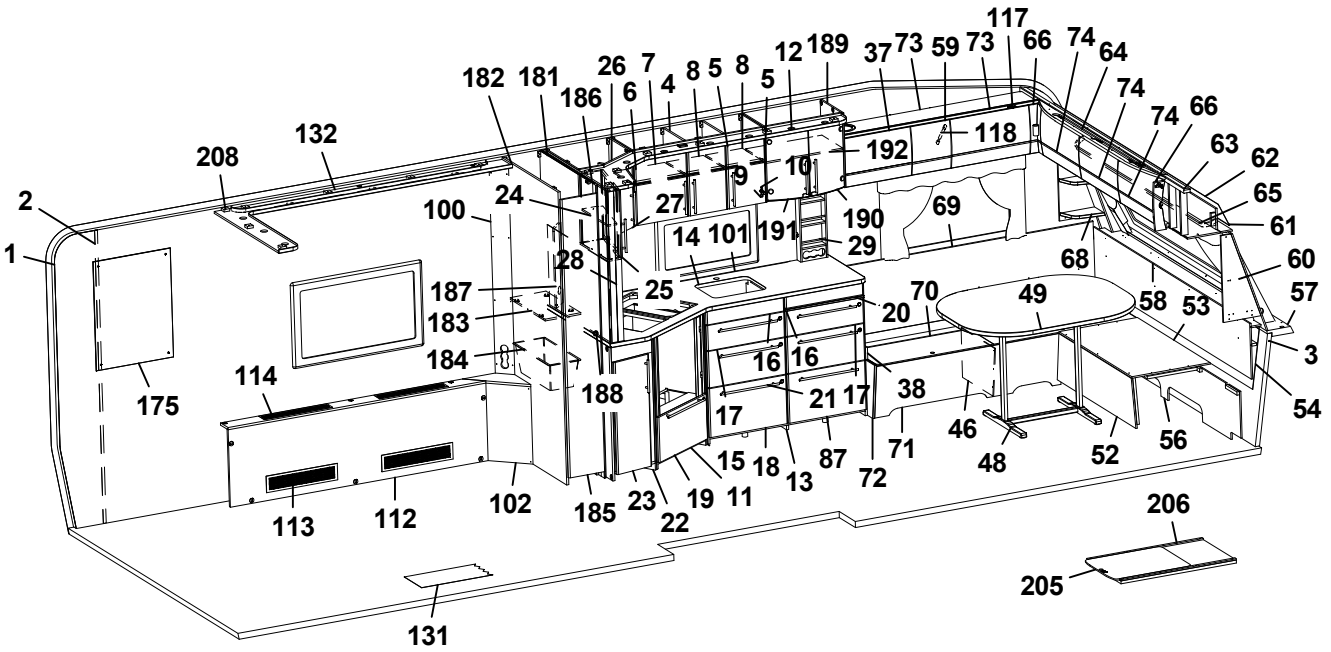
2 1 208 132 182 181 186 26 6 7 4 8 5 8 5 12 189 37 73 59 73 117 66 74 64 74 74 66 63 62 65 61 60 57 3 54 56 52 48 46 71 72 87 13 18 15 11 19 22 23 185 102 112 113 114 175 100 24 27 28 25 14 101 191 190 29 9 10 192 118 69 68 58 53 49 70 20 16 16 17 21 17 38 188 187 183 184 131 206 205

Pos Fig	Det. nr Part. No	Ingår Fitted	OBS!! Ange alltid årsmodell vid beställning av inredning Benämning	OBS!! Specify always year of model when ordering equipment Description
1	318657	M	Tapet vägg/tak	Wall paper
2	318584	M	Tejp tapet 20 mm	Tape, wall paper 20 mm
3	318585	M	Tejp tapet 60 mm	Tape, wall paper 60 mm
4	342329	x	Skåp kök L924 kpl. (Vit)	Cupboard kitchen L924 cpl. (White)
--	341927	x	Skåp kök L924 kpl. (Mekong)	Cupboard kitchen L924 cpl. (Mekong)
--	341675	x	Skåp kök L924 kpl. (High Gloss)	Cupboard kitchen L924 cpl. (High Gloss)
5	342330	x	Lucka H (Vit)	Door R (White)
--	341928	x	Lucka H (Mekong)	Door R (Mekong)
--	341680	x	Lucka H (High Gloss)	Door R (High Gloss)
--	317502	x	Handtag d:o	Handle d:o
6	334713	x	Lucka V (Vit)	Door L (White)
--	336625	x	Lucka V (Mekong)	Door L (Mekong)
--	340512	x	Lucka V (High Gloss)	Door L (High Gloss)
--	317502	x	Handtag d:o	Handle d:o
7	331385M	x	Hylla	Shelf
8	341681	x	Hylla	Shelf
9	311917	x	Gångjärn	Hinge
10	312588	x	Platta gångjärn	Plate hinge
11	342275	x	Diskbänk vinklad (Vit)	Kitchen sink angled (White)
--	342145	x	Diskbänk vinklad (Mekong)	Kitchen sink angled (Mekong)
--	342134	x	Diskbänk vinklad (High Gloss)	Kitchen sink angled (High Gloss)
12	341707	x	Ljusramp köksskåp (vitrinskåp)	Light holder kitchen (vitrine)
--	342423	T	Ljusramp köksskåp (skåp mikro)	Light holder kitchen (microwave oven)
13	342835	x	Diskbänk induktion trädel u. skiva (Vit)	Kitchen sink induction w/o board (White)
--	342839	x	Diskbänk induktion trädel u. skiva (Mekong)	Kitchen sink induction w/o board (Mekong)
--	342841	x	Diskbänk induktion trädel u. skiva (High Gloss)	Kitchen sink induction w/o board (High Gloss)
14	341051-K	x	Skiva diskbänk induktion 1970x902, ljus	Board induction 1970x902, light
--	341051-L	x	Skiva diskbänk induktion 1970x902, mörk	Board induction 1970x902, dark
15	341138	x	Passbit diskbänk	Gauge block
16	334706	x	Lådförstycke (Vit)	Drawer front (White)
--	336631	x	Lådförstycke (Mekong)	Drawer front (Mekong)
--	340504	x	Lådförstycke (High Gloss)	Drawer front (High Gloss)
--	317514	x	Låda 500x480 d:o	Drawer 500x480 d:o
--	317382	x	Glidskena låda H d:o	Slide bar, drawer R d:o
--	350221	x	Glidskena låda V d:o	Slide bar, drawer L d:o
17	334707	x	Lådförstycke (Vit)	Drawer front (White)
--	336633	x	Lådförstycke (Mekong)	Drawer front (Mekong)
--	340505	x	Lådförstycke (High Gloss)	Drawer front (High Gloss)
--	317514	x	Låda 500x480 d:o	Drawer 500x480 d:o
--	317382	x	Glidskena låda H d:o	Slide bar, drawer R d:o
--	350221	x	Glidskena låda V d:o	Slide bar, drawer L d:o
18	342156	x	Lucka (Vit)	Door (White)
--	341794	x	Lucka (Mekong)	Door (Mekong)
--	341083	x	Lucka (High Gloss)	Door (High Gloss)
--	20-900302	x	Pentrylåda 500x273 d:o *	Drawer pentry 500x273 d:o *
--	07-800039	x	Rullskena H d:o *	Roller rail R d:o *
--	07-800038	x	Rullskena V d:o *	Roller rail L d:o *
--	317514	x	Låda 500x480 d:o *	Drawer 500x480 d:o *
--	317382	x	Glidskena låda H d:o *	Slide bar, drawer R d:o *
--	350221	x	Glidskena låda V d:o *	Slide bar, drawer L d:o *
			M= Metervara T= Tillbehör	M= On the metre T= Accessory

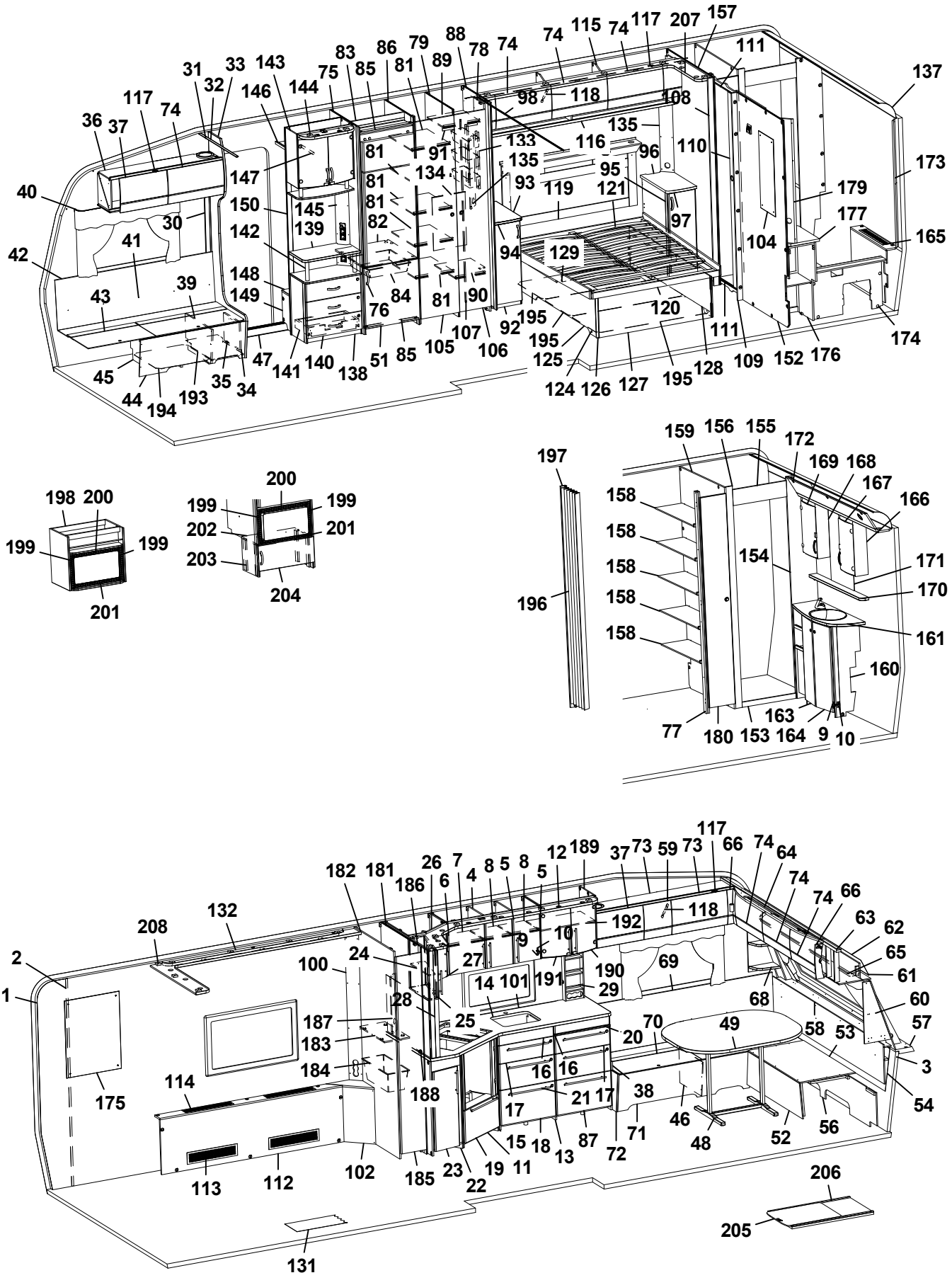
1 2 3 4 5 6 7 8 9 10 11 12 13 14 15 16 17 18 19 20 21 22 23 24 25 26 27 28 29 30 31 32 33 34 35 36 37 38 39 40 41 42 43 44 45 46 47 48 49 50 51 52 53 54 55 56 57 58 59 60 61 62 63 64 65 66 67 68 69 70 71 72 73 74 75 76 77 78 79 80 81 82 83 84 85 86 87 88 89 90 91 92 93 94 95 96 97 98 99 100 101 102 103 104 105 106 107 108 109 110 111 112 113 114 115 116 117 118 119 120 121 122 123 124 125 126 127 128 129 130 131 132 133 134 135 136 137 138 139 140 141 142 143 144 145 146 147 148 149 150 151 152 153 154 155 156 157 158 159 160 161 162 163 164 165 166 167 168 169 170 171 172 173 174 175 176 177 178 179 180 181 182 183 184 185 186 187 188 189 190 191 192 193 194 195 196 197 198 199 200 201 202 203 204 205 206 207 208

Pos Fig	Det. nr Part. No	Ingår Fitted	OBS!! Ange alltid årsmodell vid beställning av inredning Benämning	OBS!! Specify always year of model when ordering equipment Description
19	342277	T	Lucka (diskb. induktion) 299x550 (Vit)	Door (kitch. sink induct.) 299x550 (White)
--	342147	T	Lucka (diskb. induktion) 299x550 (Mekong)	Door (kitch. sink induct.) 299x550 (Mekong)
--	342131	T	Lucka (diskb. induktion) 299x550 (High Gloss)	Door (kitch. sink induct.) 299x550 (High Gloss)
--	20-900302	x	Pentrylåda 500x273 d:o	Drawer pentry 500x273 d:o
--	07-800039	x	Rullskena H d:o	Roller rail R d:o
--	07-800038	x	Rullskena V d:o	Roller rail L d:o
20	341954	x	Skärbräda	Cutting board
21	317503	x	Handtag	Handle
22	342321	x	Utskjut diskbänk (Vit)	Projection kitchen sink (White)
--	341923	x	Utskjut diskbänk (Mekong)	Projection kitchen sink (Mekong)
--	341832	x	Utskjut diskbänk (High Gloss)	Projection kitchen sink (High Gloss)
23	334711	x	Lucka (Vit)	Door (White)
--	336628	x	Lucka (Mekong)	Door (Mekong)
--	340514	x	Lucka (High Gloss)	Door (High Gloss)
--	317502	x	Handtag d:o	Handle d:o
24	342328	x	Skåp utskjut kökskåp (Vit)	Cupboard projection (White)
--	341924	x	Skåp utskjut kökskåp (Mekong)	Cupboard projection (Mekong)
--	341698	x	Skåp utskjut kökskåp (High Gloss)	Cupboard projection (High Gloss)
--	341856	x	Hylla d:o	Shelf d:o
25	334712	x	Lucka H (Vit)	Door R (White)
--	336624	x	Lucka H (Mekong)	Door R (Mekong)
--	340511	x	Lucka H (High Gloss)	Door R (High Gloss)
26	342327	x	Hörnskåp (Vit)	Corner cupboard (White)
--	341925	x	Hörnskåp (Mekong)	Corner cupboard (Mekong)
--	341690	x	Hörnskåp (High Gloss)	Corner cupboard (High Gloss)
27	342326	x	Lucka V ((Vit))	Door L (White)
--	341926	x	Lucka V (Mekong)	Door L (Mekong)
--	341696	x	Lucka V (High Gloss)	Door L (High Gloss)
28	341727	x	Stolpe utskjut	Support bar
29	333409M	x	Kryddhylla	Spice rack
30	318962	x	List täck el-kabel B=45 L=2100	Cover strip B=45 L=2100
31	316270	x	List snäpp undre L2379	List under L2379
32	316268	x	List snäpp övre L2379	List upper L2379
33	342165	x	Stolpe först. L1948 kpl. m. lucka	Support bar cpl. with door
34	336064	x	Lucka	Door
35	312589	x	Gångjärn	Hinge
36	342168	x	Skåp övre elc.L=1108	Cupboard upper L=1108
--	342220	x	Skåp övre elc.L=1108 (Selected)	Cupboard upper L=1108 (Selected)
--	342222	x	Skåp övre elc.L=1108 (Customized)	Cupboard upper L=1108(Customized)
37	337719	x	Lucka	Door
--	340494	x	Lucka (High Gloss)	Door (High Gloss)
38	342267	x	Dynstöd 15x80x400	Support cushion 15x80x400
39	342494	x	Stöd bäddlåda HF	Support bed box
40	350348	x	Skena gardin L1020	Curtain rod L1020
41	339355	x	Värmespalt H fram	Air gap R.F.
42	319821	M	List kant mörkbrun	Strip, dark brown
43	336883	x	Lock bäddlåda H F	Cover bedbox R.F.
--	319024	x	Matta grå textil m. tejp d:o	Carpet gray textile with tape d:o
44	342486	x	Front bäddlåda H F	Front bed box R.F.
--	342488	T	Front bäddlåda H F (centraldammsugare)	Front bed box R.F. (central vacuum cleaner)
			M= Metervara T= Tillbehör	M= On the metre T= Accessory

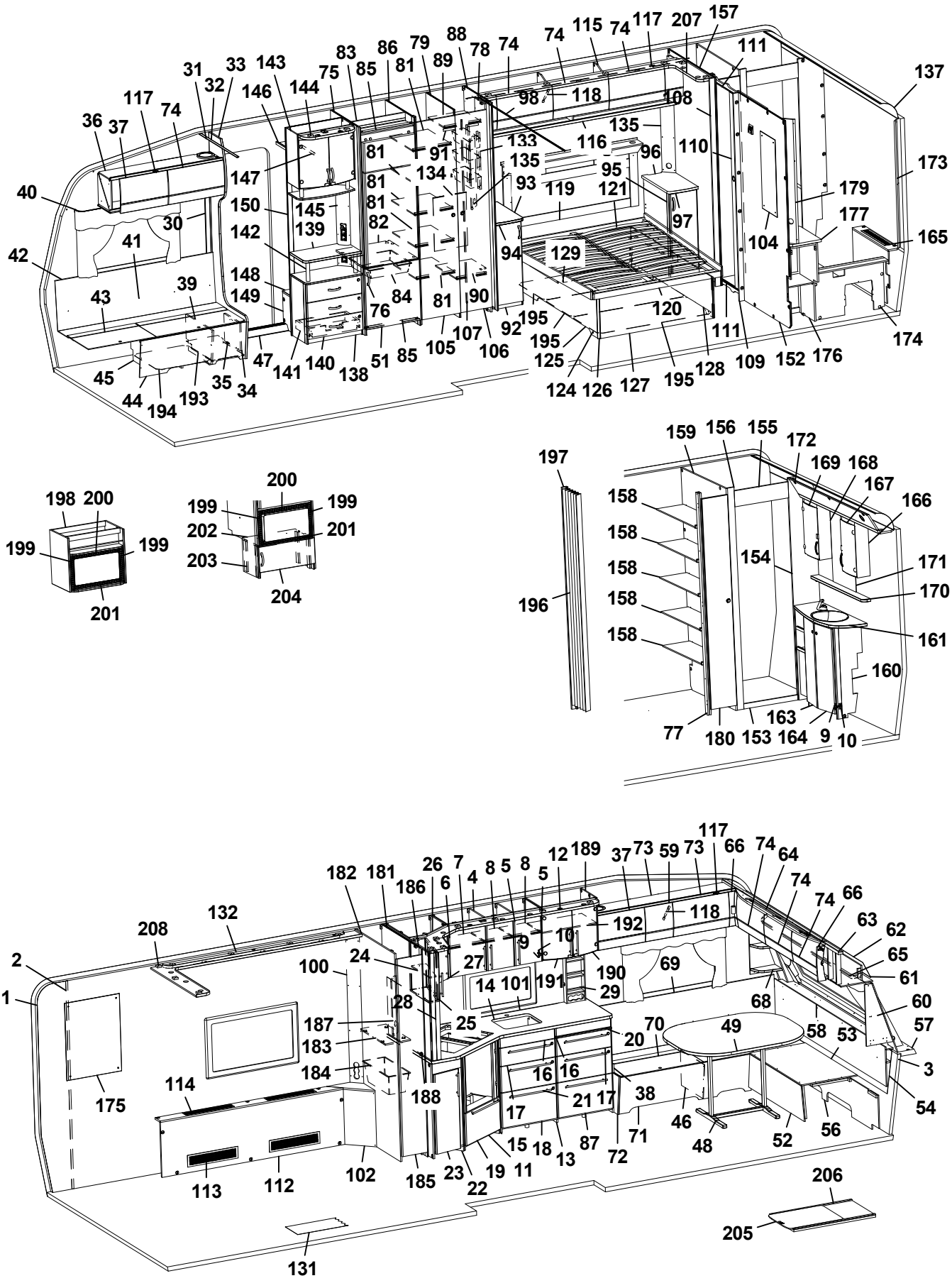
1 2 3 4 5 6 7 8 9 10 11 12 13 14 15 16 17 18 19 20 21 22 23 24 25 26 27 28 29 30 31 32 33 34 35 36 37 38 39 40 41 42 43 44 45 46 47 48 49 50 51 52 53 54 55 56 57 58 59 60 61 62 63 64 65 66 67 68 69 70 71 72 73 74 75 76 77 78 79 80 81 82 83 84 85 86 87 88 89 90 91 92 93 94 95 96 97 98 99 100 101 102 103 104 105 106 107 108 109 110 111 112 113 114 115 116 117 118 119 120 121 122 123 124 125 126 127 128 129 130 131 132 133 134 135 136 137 138 139 140 141 142 143 144 145 146 147 148 149 150 151 152 153 154 155 156 157 158 159 160 161 162 163 164 165 166 167 168 169 170 171 172 173 174 175 176 177 178 179 180 181 182 183 184 185 186 187 188 189 190 191 192 193 194 195 196 197 198 199 200 201 202 203 204 205 206 207 208

Pos Fig	Det. nr Part. No	Ingår Fitted	OBS!! Ange alltid årsmodell vid beställning av inredning Benämning	OBS!! Specify always year of model when ordering equipment Description
45	342495	x	Stöd bäddlåda HF	Support bed box
46	312826	x	Stöd bäddlåda VF	Support bed box
47	314687	x	Tröskel aluminium L=850	Threshold aluminium L=850
48	310083	x	Bordsstativ	Table stand
49	335944-K	x	Bordsskiva 1200x940	Table top 1200x940
--	340544-K	x	Bordsskiva 1200x940, ljus [1]	Table top 1200x940, light [1]
--	340544-L	x	Bordsskiva 1200x940, mörk [1]	Table top 1200x940, dark [1]
51	342259	x	Lucka H 550x570	Door R 550x570
--	316799	x	Gångjärn d:o	Hinge d:o
--	312588	x	Platta gångjärn d:o	Plate hinge d:o
52	331245M	x	Front bäddlåda gavel	Front bed box gable
53	331246M	x	Skiva rundsittgrupp	Sheet seat
54	340578	x	Värmespalt gavel fram	Air gap
56	340520	x	Stöd sittgrupp	Support
57	213471	x	Hylla front kpl. L2376	Shelf front cpl. L2376
58	340191	x	Front/hylla kpl.	Front/shelf cpl.
--	340929	x	Hylla m. belysning "Björn" (Customized)	Shelf with lighting "Bear" (Customized)
59	337790	x	Lucka	Door
--	340493	x	Lucka (High Gloss)	Door (High Gloss)
60	338518	x	Hylla hörn H	Shelf R
61	313884	x	List plast radie L=2379	List L=2379
62	316005	x	Skiva plast 295x2363x1	Plastic sheet
63	342301	x	Skåp gavel fram L=2360	Cupboard L=2360
--	342300	x	Skåp gavel fram L=2360 (Customized)	Cupboard L=2360 (Customized)
--	319978	x	Gångjärn d:o	Hinge d:o
--	319979	x	Platta gångjärn d:o	Plate hinge d:o
64	336063	x	Ljusramp gavelskåp	Light holder
65	350349	x	Skena gardin L1920	Curtain rod L1920
66	337738	x	Hörn inredning	Corner
--	340917	x	Hörn inredning (High Gloss)	Corner (High Gloss)
--	311917	x	Gångjärn d:o	Hinge d:o
--	319909	x	Platta gångjärn d:o	Plate hinge d:o
68	342291	x	Hylla hörn V	Shelf L
69	337174	x	Värmespalt V fram	Air gap L.F.
70	333908	x	Lock bäddlåda V F	Cover bed box L.F
--	319024	x	Matta grå textil m. tejp d:o	Carpet gray textile with tape d:o
71	339502	x	Front bäddlåda V F	Front bed box L.F.
72	339500	x	Gavel bäddlåda V F	Gable bed box L.F
73	340331	x	Skåp övre L=1388	Cupboard upper L=1388
--	340350	x	Skåp övre L=1388 (Selected)	Cupboard upper L=1388 (Selected)
--	341010	x	Skåp övre L=1388 (Customized)	Cupboard upper L=1388 (Customized)
74	337695	x	Lucka	Door
--	340495	x	Lucka (High Gloss)	Door (High Gloss)
75	342304	x	Vägg kyl V	Wall refrigerator L
76	350129	x	Handtag	Handle
77	332273M	x	List folierad 15,5x45x1948	List 15,5x45x1948
78	331238M	x	Nisch, vikdörr	Niche folding door
79	330633M	x	Vägg garderob H	Wall wardrobe R
81	330639M	x	Hylla	Shelf
82	340675	x	Hylla under kyl	Shelf under refrigerator
			M= Metervara T= Tillbehör	M= On the metre T= Accessory

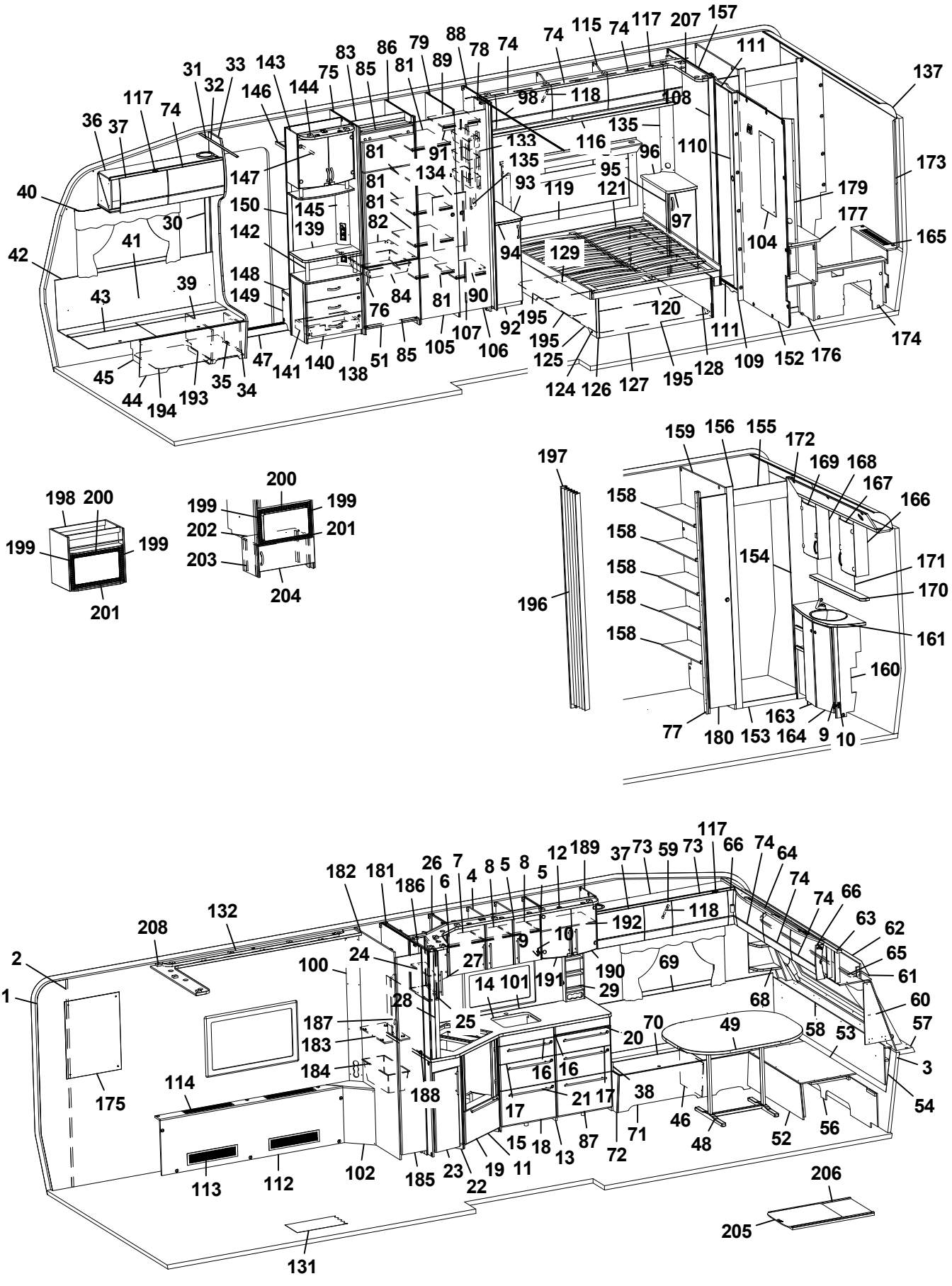
1 2 3 4 5 6 7 8 9 10 11 12 13 14 15 16 17 18 19 20 21 22 23 24 25 26 27 28 29 30 31 32 33 34 35 36 37 38 39 40 41 42 43 44 45 46 47 48 49 51 52 53 54 56 57 58 60 61 62 63 64 65 66 68 69 70 71 72 73 74 75 76 77 78 79 81 82 83 84 85 86 87 88 89 90 91 92 93 94 95 96 97 98 100 101 102 104 105 106 107 108 109 110 111 112 113 114 116 117 118 119 120 121 124 125 126 127 128 129 131 132 133 134 135 137 138 139 140 141 142 143 144 145 146 147 148 149 150 152 153 154 155 156 158 159 160 161 163 164 165 166 167 168 169 170 171 172 173 174 175 176 177 179 180 181 182 183 184 185 186 187 188 189 190 191 192 193 194 195 196 197 198 199 200 201 202 203 204 205 206 207 208

Pos Fig	Det. nr Part. No	Ingår Fitted	OBS!! Ange alltid årsmodell vid beställning av inredning Benämning	OBS!! Specify always year of model when ordering equipment Description
83	342309	x	Bakstycke stopp kyl	Back cupboard
84	310325	x	Trådback vit 427x427x85	Tray 427x427x85
--	312712	x	Glidlist trådback (säljes i par)	Sliding strip tray (pair)
85	342306	x	List folierad L = 528	List foiled L = 528
86	342633	x	Vägg kyl H	Wall refrigerator R
87	334709	x	Lucka (Vit)	Door (White)
--	336760	x	Lucka (Mekong)	Door (Mekong)
--	340507	x	Lucka (High Gloss)	Door (High Gloss)
--	315202	x	Gångjärn d:o	Hinge d:o
--	312588	x	Platta gångjärn d:o	Plate hinge d:o
88	331593M	x	Vägg garderob H	Wall wardrobe R
89	334271M	x	Hylla garderob övre	Shelf wardrobe upper
90	334270M	x	Hylla garderob nedre	Shelf wardrobe under
91	350217	x	Galgstång L=790	Clothes hanger L=790
92	336282	x	Hurts V kpl. u. skiva	Cupboard L cpl. without board
--	332508M	x	Hylla d:o	Shelf d:o
93	336285-K	x	Skiva hurts 295x550	Board cupboard
--	336285-L	x	Skiva hurts 295x550, mörk	Board cupboard, dark
94	336283	x	Lucka V 270x745	Door
95	336424	x	Hurts H kpl. u. skiva	Cupboard R cpl. without board
--	332508M	x	Hylla d:o	Shelf d:o
96	336421-K	x	Skiva hurts 295x550	Board cupboard
--	336421-L	x	Skiva hurts 295x550, mörk	Board cupboard, dark
97	336138	x	Lucka H 270x745	Door
98	318104	x	Skena draperi L=1730	Drapery rail L=1730
100	339224	x	Front el-uttag	Front outlet
101	341099-A	T	Köksskiva vägg svart skiffer	Protection kitchen, black slate
--	341099-G	T	Köksskiva vägg natur skiffer	Protection kitchen, nature slate
102	339831	x	Front	Front
104	316039	x	Spegel 300x725x3	Mirror 300x725x3
--	319883	T	Spegel 300x725x3 [1]	Mirror 300x725x3 [1]
105	336416	x	Dörr 380x1850	Door 380x1850
--	314523	x	Rätningslist dörr	List L=1715
106	336418	x	Dörr 310x1850	Door 310x1850
--	314523	x	Rätningslist dörr	List L=1715
108	338649	x	Front vägg tvättrum H	Front R
109	338648	x	Front vägg tvättrum V	Front L
110	334427M	x	Skjutdörr tvättrum	Door
111	316030	x	Skena skjutdörr	Curtain rod
--	375434	x	List d:o	List d:o
--	331953M	x	Kloss d:o	Block d:o
112	337506	x	Front kpl.	Front cpl.
113	319018	x	Galler ventilation al. 500x110	Ventilation grille al. 500x110
114	319198	x	Galler ventilation al. 480x80	Ventilation grille al. 480x80
115	340410	x	Skåp övre L=2021	Cupboard upper L=2021
--	341449	x	Skåp övre L=2021 (Customized)	Cupboard upper L=2021 (Customized)
116	330756M	x	Hyllpaket	Shelf
--	339859	x	Hyllpaket [1]	Shelf [1]
117	319978	x	Gångjärn	Hinge
--	319980	x	Platta gångjärn	Plate hinge
			M= Metervara T= Tillbehör	M= On the metre T= Accessory

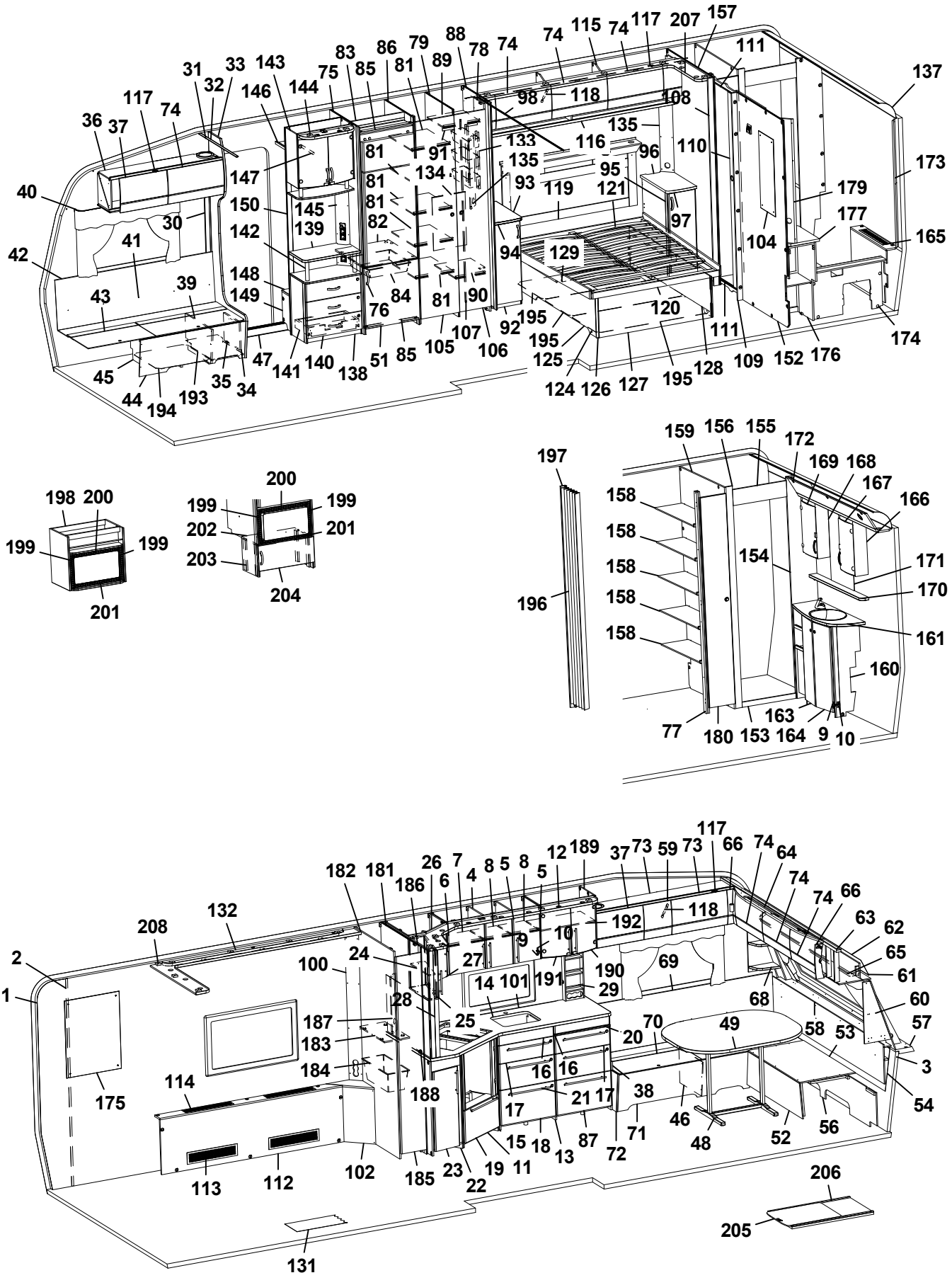
1 2 3 4 5 6 7 8 9 10 11 12 13 14 15 16 17 18 19 20 21 22 23 24 25 26 27 28 29 30 31 32 33 34 35 36 37 38 39 40 41 42 43 44 45 46 47 48 49 51 52 53 54 56 57 58 60 61 62 63 64 65 66 68 69 70 71 72 73 74 75 76 77 78 79 81 82 83 84 85 86 87 88 89 90 91 92 93 94 95 96 97 98 100 101 102 104 105 106 107 108 109 110 111 112 113 114 116 117 118 119 120 121 124 125 126 127 128 129 131 132 133 134 135 137 138 139 140 141 142 143 144 145 146 147 148 149 150 152 153 154 155 156 157 158 159 160 161 163 164 165 166 167 168 169 170 171 172 173 174 175 176 177 179 180 181 182 183 184 185 186 187 188 189 190 191 192 193 194 195 196 197 198 199 200 201 202 203 204 205 206 207 208

Pos Fig	Det. nr Part. No	Ingår Fitted	OBS!! Ange alltid årsmodell vid beställning av inredning Benämning	OBS!! Specify always year of model when ordering equipment Description
118	319914	x	Gasfjäder	Gas spring
--	319915	x	Fäste vinkel d:o	Angle bracket d:o
--	319916	x	Fäste runt d:o	Bracket round d:o
119	340529	x	Värmespalt kpl. m. tyg och belysning	Air gap cpl. with fabric and illumination
--	339238	T	Värmespalt kpl. m. tyg och belysning [1]	Air gap cpl. with fabric and illumination [1]
120	334696M	x	Sängram u. ribbotten	Bed bottom without laths
--	319652	x	Skena utdrag säng L=350 (säljes i par)	Slide bar L=350 (exp. in pair)
121	334622	x	Ribbotten kpl.	Laths bottom cpl.
--	311985	x	Ribba sängbotten L=718 B=63	Lath bed bottom L=718 B=63
--	312046	x	Band t. ribbotten	Band for laths bottom
124	339663	x	Sänglåda kpl.	Bed box cpl.
125	339664	x	Gavel säng V	Gable bed L
126	319776	x	List hörn L=2500	Corner strip L=2500
127	337308	x	Front säng	Front bed
128	339666	x	Gavel säng H	Gable bed R
129	330781	x	List furu 1123x55x17,5	Wood lath pine 1123x55x17,5
131	319230	M^2	Matta golv, klinkermönster mörkgrå	Carpet floor, clinker design dark grey
--	319393	T	Matta golv, antik planka	Carpet floor, antique plank
132	339656	x	Ramp gardinupphängning L=1790	Holder curtains hanging L=1790
133	319759	x	Korg, garderob	Basket, wardrobe
--	335802	x	List för korgar	List för baskets
134	336427	x	Täckskiva exp.kärl	Cover expansion vessel
135	334420M	x	Front el-uttag	Front outlet
--	340084	x	Front el-uttag [1]	Front outlet [1]
137	316005	x	Skiva plast 295x2363x1	Plastic sheet
138	341958	x	TV-bänk kpl. u. skiva	TV-bench cpl. whitout board
139	336122-K	x	Skiva TV-bänk, ljus	Board, light
--	336122-L	T	Skiva TV-bänk, mörk	Board, dark
140	341959	x	Lådförstycke	Drawer front
141	20-900302	x	Pentrylåda 500x273 d:o	Drawer pentry 500x273 d:o
--	07-800039	x	Rullskena H d:o	Roller rail R d:o
--	07-800038	x	Rullskena V d:o	Roller rail L d:o
142	336103	x	Rundstav folierad L=192	Round staff L=192
143	340077	x	Skåp bar kpl. H=512	Coctail cabinet cpl. H=512
--	332088M	x	Hylla hållare flaskor	Shelf bottle holder
--	331778	x	Lucka H d:o	Door R d:o
--	331779	x	Lucka V d:o	Door L d:o
--	318379	x	Gångjärn d:o	Hinge d:o
--	318380	x	Täckhatt d:o	Cover d:o
--	312588	x	Platta gångjärn d:o	Plate hinge d:o
--	336104	x	Hylla under skåp	Shelf under cupboard
--	336102	x	Rundstav d:o L=100	Round staff d:o L=100
144	336106	x	Ljusramp	Light holder
145	340418	x	Front el-uttag 130x857,5	Front outlet 130x857,5
146	331910M	x	Hylla garderob övre	Shelf
147	350217	x	Galgstång L=790	Clothes hanger L=790
148	319866	x	Hylla insteg	Shelf
149	336618	x	Front hylla garderob	Front
150	337198	x	Vägg instegsgarderob	Wall wardrobe
152	339834	x	Vägg tvättrum	Wall washroom
			M= Metervara T= Tillbehör	M= On the metre T= Accessory

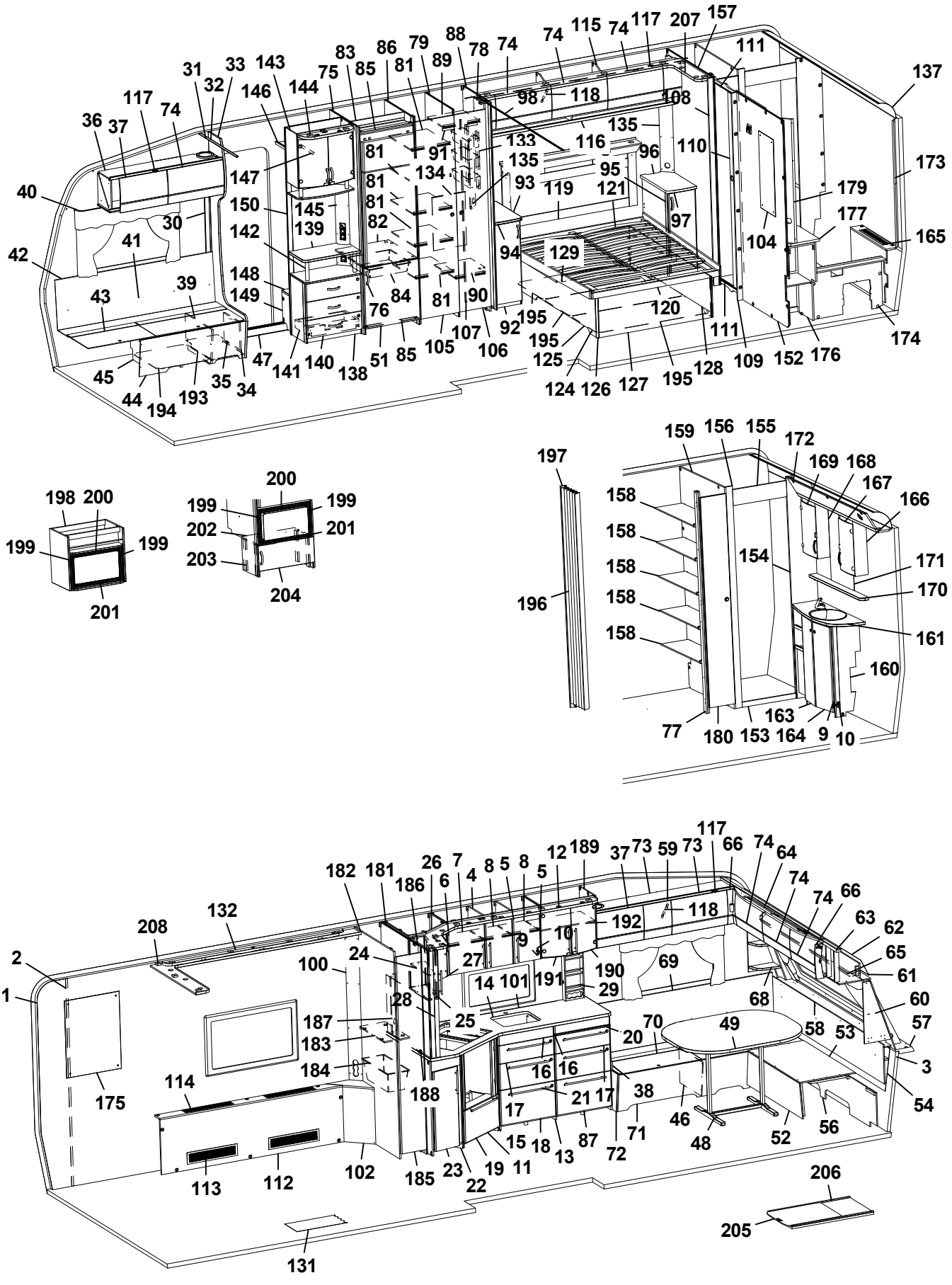
1 2 3 4 5 6 7 8 9 10 11 12 13 14 15 16 17 18 19 20 21 22 23 24 25 26 27 28 29 30 31 32 33 34 35 36 37 38 39 40 41 42 43 44 45 46 47 48 49 50 51 52 53 54 55 56 57 58 59 60 61 62 63 64 65 66 67 68 69 70 71 72 73 74 75 76 77 78 79 80 81 82 83 84 85 86 87 88 89 90 91 92 93 94 95 96 97 98 99 100 101 102 103 104 105 106 107 108 109 110 111 112 113 114 115 116 117 118 119 120 121 122 123 124 125 126 127 128 129 130 131 132 133 134 135 136 137 138 139 140 141 142 143 144 145 146 147 148 149 150 151 152 153 154 155 156 157 158 159 160 161 162 163 164 165 166 167 168 169 170 171 172 173 174 175 176 177 178 179 180 181 182 183 184 185 186 187 188 189 190 191 192 193 194 195 196 197 198 199 200 201 202 203 204 205 206 207 208

Pos Fig	Det. nr Part. No	Ingår Fitted	OBS!! Ange alltid årsmodell vid beställning av inredning Benämning	OBS!! Specify always year of model when ordering equipment Description
153	332955M	x	Tröskel	Threshold
154	333500M	x	Vägg tvättrum	Wall
155	332956M	x	Överbit tvättrum	Overlap washroom
156	332957M	x	List poppel 15x63x1948	List 15x63x1948
157	339303	x	Vägg tvättrum	Wall washroom
158	330651M	x	Hylla	Shelf
159	337514	x	Vägg garderob H	Wall wardrobe R
160	337048	x	Skåp tvättställ u. skiva	Cupboard washroom without board
161	337049-K	x	Skiva skåp tvättställ	Board cupboard wash basin
163	336056	x	Lucka V	Door L
164	336055	x	Lucka H	Door R
165	337050	x	Front gavel bak	Front
--	319198	x	Galler ventilation d:o	Ventilation grille d:o
166	331911M	x	Skåp tvättrum H	Cupboard washroom R
167	331778	x	Lucka H	Door R
168	331912M	x	Skåp tvättrum V	Cupboard washroom L
169	331779	x	Lucka V	Door L
170	337069-K	x	Hylla	Shelf
171	315999	x	Spegel 440x700x3	Mirror 440x700x3
172	337064	x	Ljusramp	Light holder
173	335718	x	Front hörn	Front
174	337512	x	Täckfront	Front
175	316038	x	Spegel 543x725x3	Mirror 543x725x3
176	337521	x	Skåp u. skiva	Cupboard without board
--	332962M	x	Hylla d:o	Shelf d:o
--	336138	x	Lucka d:o	Door d:o
177	337524-K	x	Skiva skåp	Board cupboard
179	330653M	x	Front el-uttag	Front outlet
180	336420	x	Dörr 245x1850	Door 245x1850
181	342426	x	Vägg garderob H (version 1)	Wall wardrobe R (version 1)
--	342996	x	Vägg garderob H (version 2)	Wall wardrobe R (version 2)
182	343031	x	Vägg garderob V (version 1)	Wall wardrobe L (version 1)
--	343002	x	Vägg garderob V (version 2)	Wall wardrobe L (version 2)
183	342433	x	Hylla (version 1)	Shelf (version 1)
--	343015	x	Hylla 12x265x700,5 fast (version 2)	Shelf 12x265x700,5 fast (version 2)
184	309010	x	Trådback vit 227x527x185 (version 1)	Tray 227x527x185 (version 1)
--	316358	x	Glidskena d:o plast L=430 D14/27 (version 1)	Runner d:o plastic L=430 D14/27 (version 1)
--	343014	x	Hylla 10x257x700,5 (version 2)	Shelf 10x257x700,5 (version 2)
185	376043	x	Dörr 260x1850	Door 260x1850
--	314523	x	Rätningslist dörr L=1715	List L=1715
186	341709	x	Vägg	Wall
187	341985	x	Front el-uttag 15x130x530	Front outle 15x130x530
188	341710-A	T	Köksskiva vägg svart skiffer	Protection kitchen, black slate
--	341710-G	T	Köksskiva vägg natur skiffer	Protection kitchen, grey
189	336112	x	Skåp vitrin	Vitrine
190	332233	x	Lucka vitrin H 272x450	Door vitrine R 272x450
191	332234	x	Lucka vitrin V 272x450	Door vitrine L 272x450
--	318630	x	Lås magnet d:o	Lock magnet d:o
--	318381	x	Motstycke magnetlås	Companion part
--	318379	x	Gångjärn	Hinge
			M= Metervara T= Tillbehör	M= On the metre T= Accessory

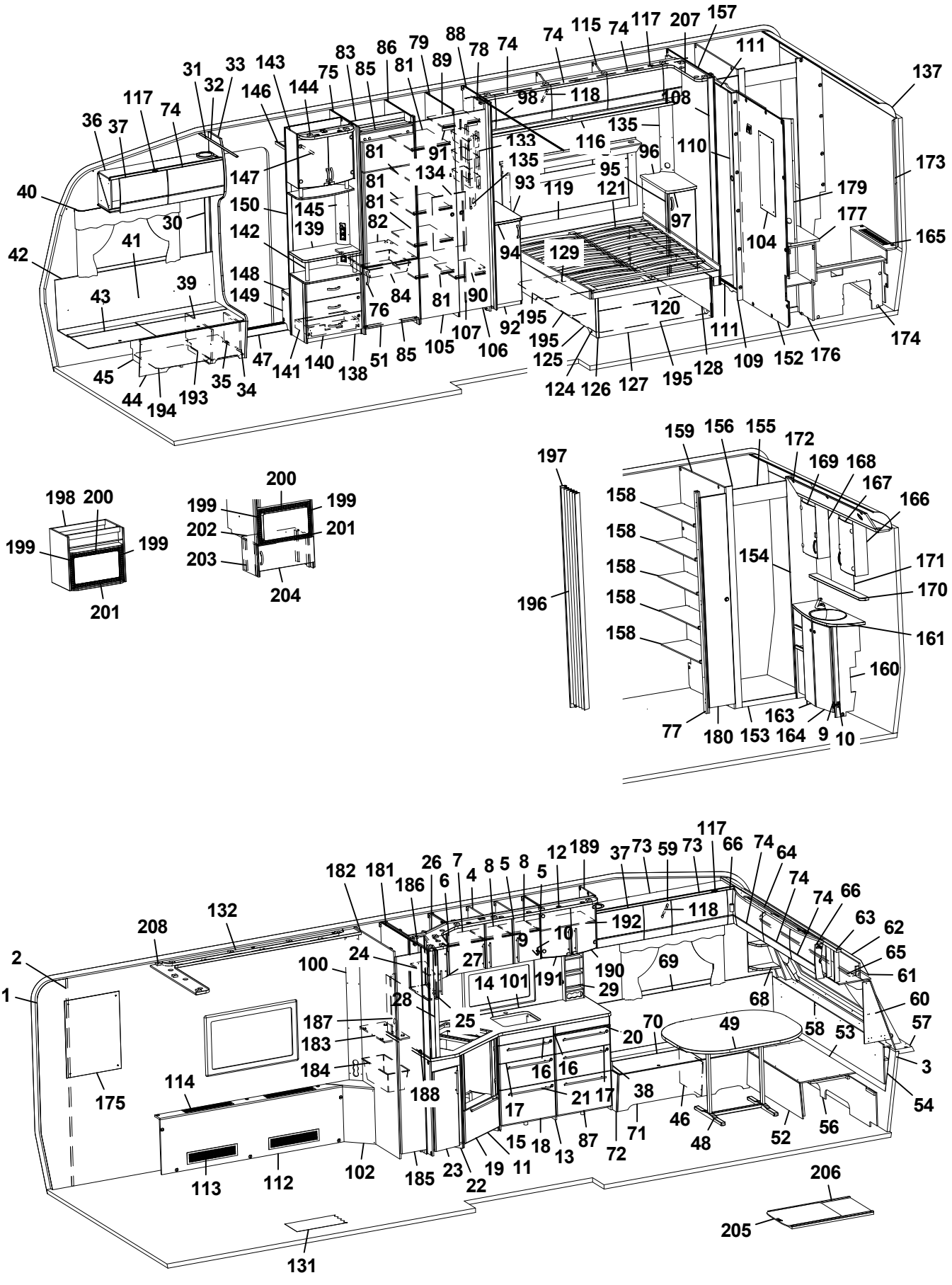
1 2 3 4 5 6 7 8 9 10 11 12 13 14 15 16 17 18 19 20 21 22 23 24 25 26 27 28 29 30 31 32 33 34 35 36 37 38 39 40 41 42 43 44 45 46 47 48 49 51 52 53 54 56 57 58 60 61 62 63 64 65 66 68 69 70 71 72 73 74 75 76 77 78 79 81 82 83 84 85 86 87 88 89 90 91 92 93 94 95 96 97 98 100 101 102 104 105 106 107 108 109 110 111 112 113 114 116 117 118 119 120 121 124 125 126 127 128 129 131 132 133 134 135 137 138 139 140 141 142 143 144 145 146 147 148 149 150 152 153 154 155 156 158 159 160 161 163 164 165 166 167 168 169 170 171 172 173 174 175 176 177 179 180 181 182 183 184 185 186 187 188 189 190 191 192 193 194 195 196 197 198 199 200 201 202 203 204 205 206 207 208

Pos Fig	Det. nr Part. No	Ingår Fitted	OBS!! Ange alltid årsmodell vid beställning av inredning Benämning	OBS!! Specify always year of model when ordering equipment Description
--	318380	x	Täckhatt d:o	Cover d:o
--	312588	x	Platta gångjärn	Plate hinge
192	331206M	x	Hylla	Shelf
193	350390	x	Plåt skofack	Plate shoe compartment
194	342496	x	Luftspalt H-fram	Air gap R front
195	334280	x	Luftspalt sänglåda	Air gap bed box
196	315216	T	Vikdörr 1900x1500	Folding door
197	376461	T	Bakdel nisch vikdörr	Back niche folding door
198	342343	T	Skåp kpl. mikrovågsugn	Cupboard cpl. microwave oven
199	402108	T	Galler vent. mikro 318x38	Grating vent. micro 318x38
200	402109	T	Galler vent. mikro 448x38	Grating vent. micro 448x38
201	402110	T	Galler vent. mikro 448x33	Grating vent. micro 448x33
202	342316	T	Hylla mikro	Shelf
203	342315	T	List folierad L=283	List folierad L=283
204	342311	T	Lucka 550x228	Door 550x228
--	316799	x	Gångjärn d:o	Hinge d:o
205	341192	T	Utdragsskiva bord 450x550	Sliding leaf 450x550
206	341193	T	Låda utdragsskiva	Box sliding leaf
207	339230	x	Ljusramp H ¹	Light holder R ¹
208	339827	x	Ljusramp V ¹	Light holder L ¹
			* = Olika djup på lådor kan förekomma ¹ = Selected och Customized	* = Different depths of drawers can exist ¹ = Selected and Customized
			Dyntyger, madrasser m.m. (se dynor m.m.)	Cushion textilies, mattresses etc. (see cushions etc.)
			M= Metervara T= Tillbehör	M= On the metre T= Accessory

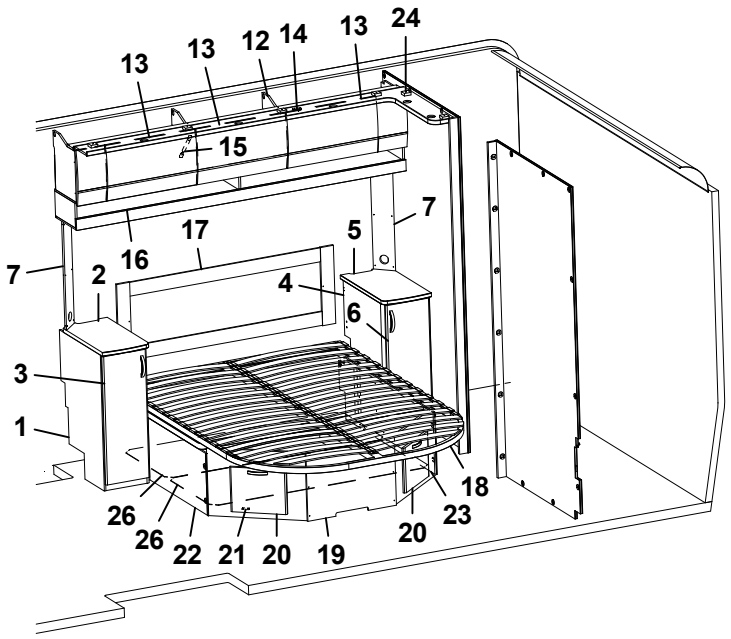
13
13
12
14
13
24
15
7
17
5
16
7
2
4
6
3
1
18
26
26
22
21
20
19
20
23

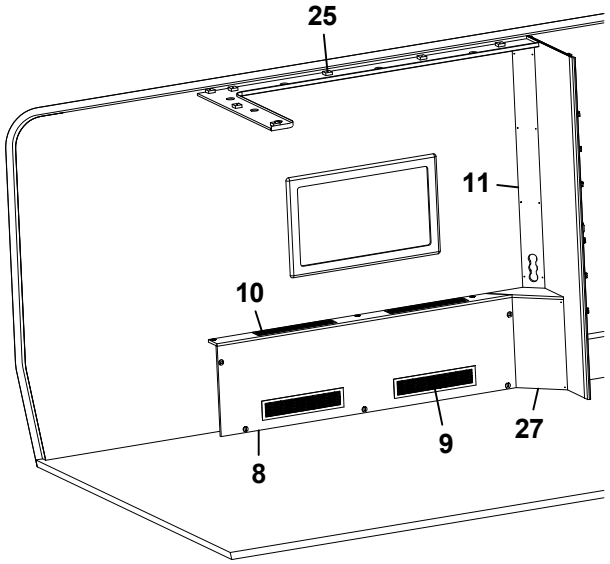
25
11
10
27
9
8

Pos Fig	Det. nr Part. No	Ingår Fitted	OBS!! Ange alltid årsmodell vid beställning av inredning Benämning	OBS!! Specify always year of model when ordering equipment Description
1	336282	x	Hurts V kpl. u. skiva	Cupboard L cpl. without board
--	332508M	x	Hylla d:o	Shelf d:o
2	336285-K	x	Skiva hurts 295x550	Board cupboard
--	336285-L	x	Skiva hurts 295x550, mörk	Board cupboard, dark
3	336283	x	Lucka V 270x745	Door
4	336424	x	Hurts H kpl. u. skiva	Cupboard R cpl. without board
--	332508M	x	Hylla d:o	Shelf d:o
5	336421-K	x	Skiva hurts 295x550	Board cupboard
--	336421-L	x	Skiva hurts 295x550, mörk	Board cupboard, dark
6	336138	x	Lucka H 270x745	Door
7	340084	x	Front el-uttag	Front outlet
8	337506	x	Front kpl.	Front cpl.
9	319018	x	Galler ventilation al. 500x110	Ventilation grille al. 500x110
10	319198	x	Galler ventilation al. 480x80	Ventilation grille al. 480x80
11	339224	x	Front el-uttag	Front outlet
12	340410	x	Skåp övre L=2021	Cupboard upper L=2021
--	341449	x	Skåp övre L=2021 (Customized)	Cupboard upper L=2021 (Customized)
13	337695	x	Lucka	Door
--	340495	x	Lucka (High Gloss)	Door (High Gloss)
14	319978	x	Gångjärn	Hinge
--	319980	x	Platta gångjärn	Plate hinge
15	319914	x	Gasfjäder	Gas spring
--	319915	x	Fäste vinkel d:o	Angle bracket d:o
--	319916	x	Fäste runt d:o	Bracket round d:o
16	339859	x	Hyllpaket	Shelf
17	339238	x	Värmespalt kpl. m. tyg	Air gap cpl. with fabric
18	09-210228	x	Sängram kpl. m ribbotten	Bed bottom cpl. with laths
--	09-210228A	x	Fjärrstyrning d:o	Remote control d:o
--	09-210228C	x	Motor d:o	Electric motor d:o
--	507856	x	Rör (stopp) vid fotände	Pipe (stop) at foot end
19	339206	x	Sänglåda	Bed box.
20	336064	x	Lucka	Door
21	312589	x	Gångjärn d:o	Hinge d:o
22	339661	x	Front sänglåda V	Front bed box L
23	339658	x	Front sänglåda H	Front bed box R
24	339230	x	Ljusramp H	Light holder R
25	339827	x	Ljusramp V	Light holder L
26	339205	x	Luftspalt sänglåda	Air gap bed box
27	339831	x	Front	Front

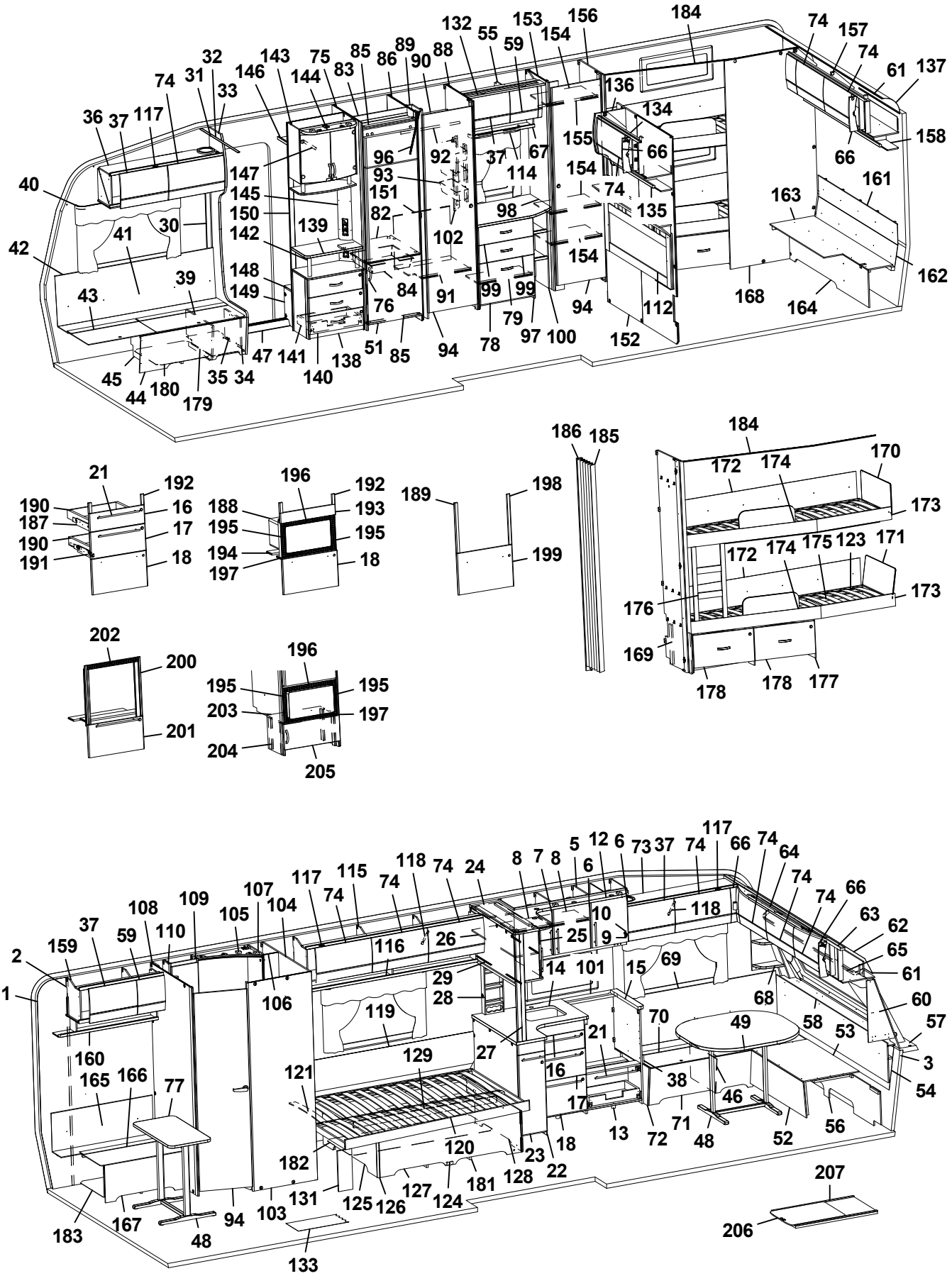
1 2 3 5 6 7 8 9 10 12 13 14 15 16 17 18 21 22 23 24 25 26 27 28 29 30 31 32 33 36 37 38 39 40 41 42 43 44 45 46 47 48 49 51 52 53 54 56 57 58 59 60 61 62 63 64 65 66 68 69 70 71 72 73 74 75 76 77 78 79 82 83 84 85 86 88 89 90 91 92 93 94 96 97 98 99 100 101 102 103 104 105 106 107 108 109 110 114 115 116 117 118 119 120 121 122 123 124 125 126 127 128 129 131 132 133 134 135 136 137 138 139 140 141 142 143 144 145 146 147 148 149 150 151 152 153 154 155 156 157 158 159 160 161 162 163 164 165 166 167 168 169 170 171 172 173 174 175 176 177 178 179 180 181 182 183 184 185 186 187 188 189 190 191 192 193 194 195 196 197 198 199 200 201 202 203 204 205 206 207

Pos Fig	Det. nr Part. No	Ingår Fitted	OBS!! Ange alltid årsmodell vid beställning av inredning Benämning	OBS!! Specify always year of model when ordering equipment Description
1	318657	M	Tapet vägg/tak	Wall paper
2	318584	M	Tejp tapet 20 mm	Tape, wall paper 20 mm
3	318585	M	Tejp tapet 60 mm	Tape, wall paper 60 mm
5	340424	x	Skåp kök L1120 kpl. (Vit)	Cupboard kitchen L1120 cpl. (White)
--	340433	x	Skåp kök L1120 kpl. (Mekong)	Cupboard kitchen L1120 cpl. (Mekong)
--	341434	x	Skåp kök L1120 kpl. (High Gloss)	Cupboard kitchen L1120 cpl. (High Gloss)
6	334712	x	Lucka H (Vit)	Door R (White)
--	336624	x	Lucka H (Mekong)	Door R (Mekong)
--	340511	x	Lucka H (High Gloss)	Door R (High Gloss)
--	317502	x	Handtag d:o	Handle d:o
7	334713	x	Lucka V (Vit)	Door L (White)
--	336625	x	Lucka V (Mekong)	Door L (Mekong)
--	340512	x	Lucka V (High Gloss)	Door L (High Gloss)
--	317502	x	Handtag d:o	Handle d:o
8	331385M	x	Hylla	Shelf
9	311917	x	Gångjärn	Hinge
10	312588	x	Platta gångjärn	Plate hinge
12	336430	x	Ljusramp köksskåp	Light holder kitchen
13	342155	x	Diskbänk trädel u. skiva (Vit)	Kitchen sink without board (White)
--	342382	x	Diskbänk trädel u. skiva (Mekong)	Kitchen sink without board (Mekong)
--	342383	x	Diskbänk trädel u. skiva (High Gloss)	Kitchen sink without board (High Gloss)
--	342407	x	Diskbänk induktion trädel u. skiva (Vit)	Kitchen sink induction w/o board (White)
--	342406	x	Diskbänk induktion trädel u. skiva (Mekong)	Kitchen sink induction w/o board (Mekong)
--	342299	x	Diskbänk induktion trädel u. skiva (High Gloss)	Kitchen sink induction w/o board (High Gloss)
14	336072-K	x	Skiva diskbänk 882x902	Board 882x902
--	341438-K	x	Skiva diskbänk induktion 1435x902, ljus	Board induction 1435x902, light
--	341438-L	x	Skiva diskbänk induktion 1435x902, mörk	Board induction 1435x902, dark
15	335927-K	x	Skiva diskbänk 560x65x28	Board 560x65x28
16	334706	x	Lådförstycke (Vit)	Drawer front (White)
--	336631	x	Lådförstycke (Mekong)	Drawer front (Mekong)
--	340504	x	Lådförstycke (High Gloss)	Drawer front (High Gloss)
--	317514	x	Låda 500x480 d:o	Drawer 500x480 d:o
--	317382	x	Glidskena låda H d:o	Slide bar, drawer R d:o
--	350221	x	Glidskena låda V d:o	Slide bar, drawer L d:o
17	334707	x	Lådförstycke (Vit)	Drawer front (White)
--	336633	x	Lådförstycke (Mekong)	Drawer front (Mekong)
--	340505	x	Lådförstycke (High Gloss)	Drawer front (High Gloss)
--	317514	x	Låda 500x480 d:o	Drawer 500x480 d:o
--	317382	x	Glidskena låda H d:o	Slide bar, drawer R d:o
--	350221	x	Glidskena låda V d:o	Slide bar, drawer L d:o
18	342156	x	Lucka (Vit)	Door (White)
--	341794	x	Lucka (Mekong)	Door (Mekong)
--	341083	x	Lucka (High Gloss)	Door (High Gloss)
--	20-900302	x	Pentrylåda 500x273 d:o *	Drawer pentry 500x273 d:o *
--	07-800039	x	Rullskena H d:o *	Roller rail R d:o *
--	07-800038	x	Rullskena V d:o *	Roller rail L d:o *
--	317514	x	Låda 500x480 d:o *	Drawer 500x480 d:o *
--	317382	x	Glidskena låda H d:o *	Slide bar, drawer R d:o *
--	350221	x	Glidskena låda V d:o *	Slide bar, drawer L d:o *
21	317503	x	Handtag	Handle
			M= Metervara T= Tillbehör	M= On the metre T= Accessory

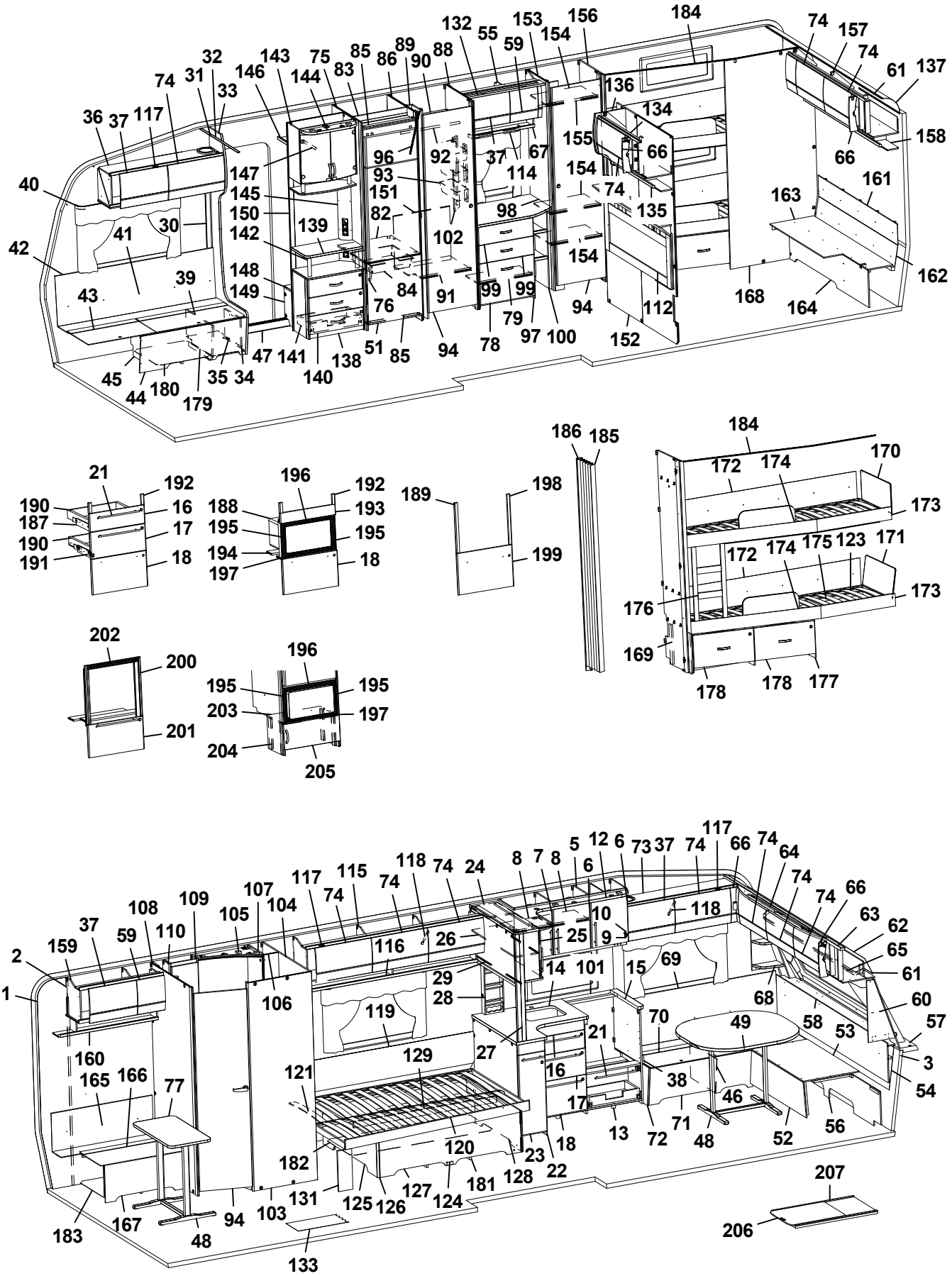
1 2 3 5 6 7 8 9 10 12 13 14 15 16 17 18 21 22 23 24 25 26 27 28 29 31 32 33 35 36 37 38 39 40 41 42 43 44 45 46 47 48 49 51 52 53 54 56 57 58 59 60 61 62 63 64 65 66 68 69 70 71 72 73 74 75 76 77 78 79 83 84 85 86 88 89 90 91 92 93 94 96 97 98 99 100 101 102 103 104 105 106 107 108 109 110 112 114 115 116 117 118 119 120 121 122 123 124 125 126 127 128 129 131 132 133 134 135 136 137 138 139 140 141 142 143 144 145 146 147 148 149 150 151 152 153 154 155 156 157 158 159 160 161 162 163 164 165 166 167 168 169 170 171 172 173 174 175 176 177 178 179 180 181 182 183 184 185 186 187 188 189 190 191 192 193 194 195 196 197 198 199 200 201 202 203 204 205 206 207

Pos Fig	Det. nr Part. No	Ingår Fitted	OBS!! Ange alltid årsmodell vid beställning av inredning Benämning	OBS!! Specify always year of model when ordering equipment Description
22	337164	x	Utskjut diskbänk (Vit)	Projection kitchen sink (White)
--	337167	x	Utskjut diskbänk (Mekong)	Projection kitchen sink (Mekong)
--	341453	x	Utskjut diskbänk (High Gloss)	Projection kitchen sink (High Gloss)
--	336070	x	Utskjut diskbänk induktion (Vit)	Projection kitchen sink induction (White)
--	341784	x	Utskjut diskbänk induktion (Mekong)	Projection kitchen sink induction (Mekong)
--	341444	x	Utskjut diskbänk induktion (High Gloss)	Projection kitchen sink induction (High Gloss)
--	319558	x	Bänkutdrag V d:o	Extract L d:o
--	319559	x	Korg d:o	Basket d:o
--	336081-K	x	Skärbräda bänkutdrag	Cutting board extract
--	341174	x	Skärbräda utdragbar (extra induktion, High Gloss)	Cutting board movable (extra ind ,High Gloss)
23	334933	x	Lucka (Vit)	Door (White)
--	336725	x	Lucka (Mekong)	Door (Mekong)
--	341445	x	Lucka (High Gloss)	Door (High Gloss)
--	317502	x	Handtag d:o	Handle d:o
24	336110	x	Skåp utskjut kökskåp	Cupboard projection
25	331226	x	Lucka acrylplast	Door acryl
--	314350	x	Lås magnet d:o	Lock magnet d:o
--	318381	x	Motstycke magnetlås	Companion part
--	314351	x	Gångjärn d:o	Hinge d:o
26	331220M	x	Hylla	Shelf
27	334341M	x	Stolpe utskjut	Support bar
28	333409M	x	Kryddhylla	Spice rack
29	318554	x	Persienn 882x540	Venetian blind 882x540
--	314722	T	Skena draperi L=900	Curtain rod L=900
--	335710M	T	Skiva 885x537x15	Board 885x537x15
--	319712-A	T	Köksskiva vägg svart skiffer	Protection kitchen, black slate
--	319712-G	T	Köksskiva vägg natur skiffer	Protection kitchen, nature slate
30	318962	x	List täck el-kabel B=45 L=2100	Cover strip B=45 L=2100
31	316270	x	List snäpp undre L2379	List under L2379
32	316268	x	List snäpp övre L2379	List upper L2379
33	342165	x	Stolpe först. L1948 kpl. m. lucka	Support bar cpl. with door
34	336064	x	Lucka	Door
35	312589	x	Gångjärn	Hinge
36	342168	x	Skåp övre elc.L=1108	Cupboard upper L=1108
--	342220	x	Skåp övre elc.L=1108 (Selected)	Cupboard upper L=1108 (Selected)
--	342222	x	Skåp övre elc.L=1108 (Customized)	Cupboard upper L=1108(Customized)
37	337719	x	Lucka	Door
--	340494	x	Lucka (High Gloss)	Door (High Gloss)
38	342267	x	Dynstöd 15x80x400	Support cushion 15x80x400
39	342494	x	Stöd bäddlåda HF	Support bed box
40	350348	x	Skena gardin L1020	Curtain rod L1020
41	339355	x	Värmespalt H fram	Air gap R.F.
42	319821	M	List kant mörkbrun	Strip, dark brown
43	336883	x	Lock bäddlåda H F	Cover bedbox R.F.
--	319024	x	Matta grå textil m. tejp d:o	Carpet gray textile with tape d:o
44	342486	x	Front bäddlåda H F	Front bed box R.F.
--	342488	T	Front bäddlåda H F (centraldammsugare)	Front bed box R.F. (central vacuum cleaner)
45	342495	x	Stöd bäddlåda HF	Support bed box
46	312825	x	Stöd bäddlåda VF	Support bed box
47	314687	x	Tröskel aluminium L=850	Threshold aluminium L=850
			M= Metervara T= Tillbehör	M= On the metre T= Accessory

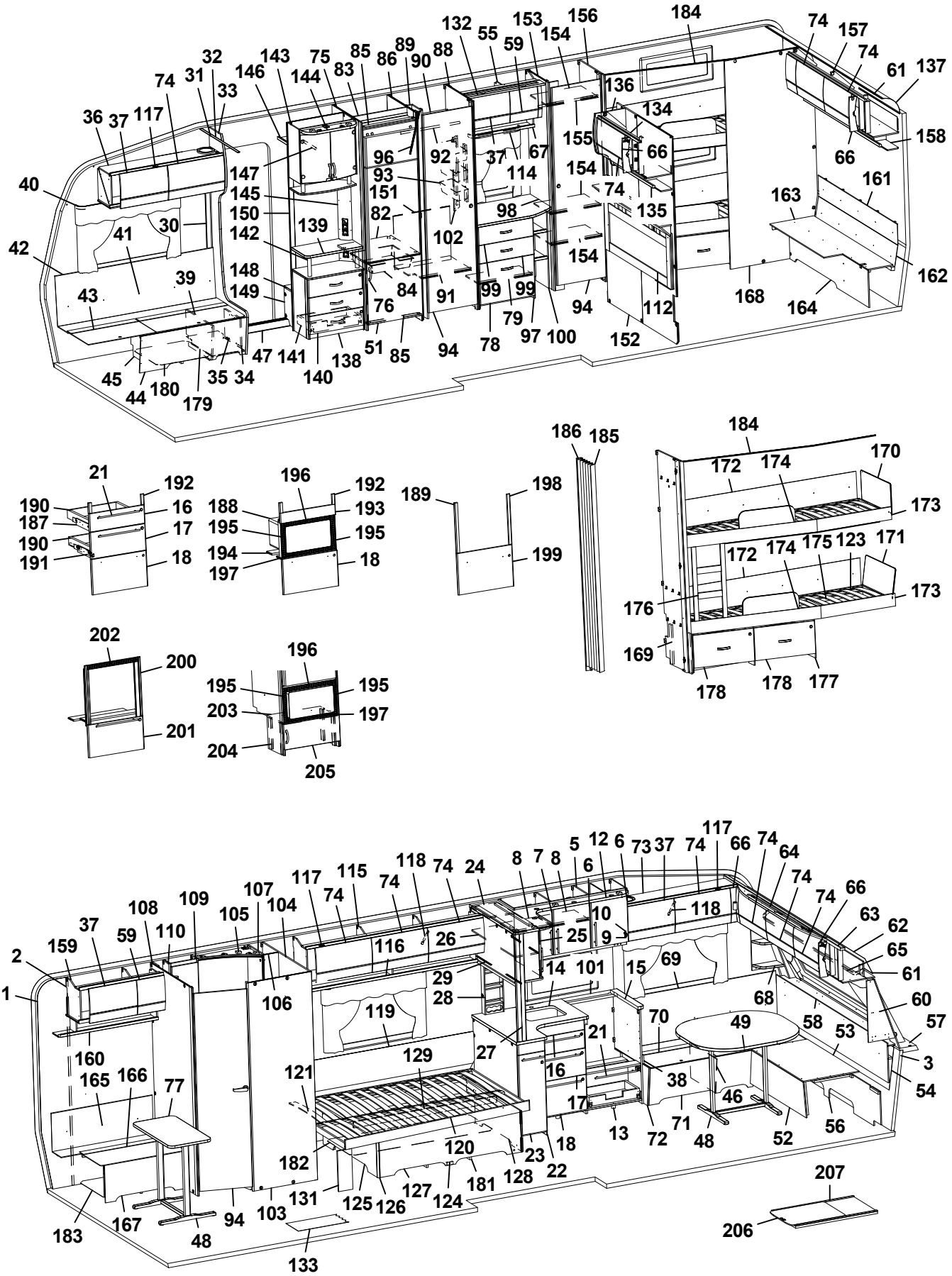
1 2 3 5 6 7 8 9 10 12 13 14 15 16 17 18 21 22 23 24 25 26 27 28 29 31 32 33 35 36 37 38 39 40 41 42 43 44 45 46 47 48 49 52 53 54 56 57 58 59 60 61 62 63 64 65 66 68 69 70 71 72 73 74 75 76 77 78 79 83 84 85 86 88 89 90 91 92 93 94 96 97 98 99 100 101 102 103 104 105 106 107 108 109 110 111 112 114 115 116 117 118 119 120 121 122 123 124 125 126 127 128 129 131 132 133 134 135 136 137 138 139 140 141 142 143 144 145 146 147 148 149 150 151 152 153 154 155 156 157 158 159 160 161 162 163 164 165 166 167 168 169 170 171 172 173 174 175 176 177 178 179 180 181 182 183 184 185 186 187 188 189 190 191 192 193 194 195 196 197 198 199 200 201 202 203 204 205 206 207

Pos Fig	Det. nr Part. No	Ingår Fitted	OBS!! Ange alltid årsmodell vid beställning av inredning Benämning	OBS!! Specify always year of model when ordering equipment Description
48	310083	x	Bordsstativ	Table stand
49	335940-K	x	Bordsskiva 940x1025	Table top 940x1025
--	340543-K	x	Bordsskiva 940x1025, ljus [1]	Table top 940x1025, light [1]
--	340543-L	x	Bordsskiva 940x1025, mörk [1]	Table top 940x1025, dark [1]
51	342259	x	Lucka H 550x570	Door R 550x570
--	316799	x	Gångjärn d:o	Hinge d:o
--	312588	x	Platta gångjärn d:o	Plate hinge d:o
52	331245M	x	Front bäddlåda gavel	Front bed box gable
53	331246M	x	Skiva rundsittgrupp	Sheet seat
54	340578	x	Värmespalt gavel fram	Air gap
55	340364	x	Skåp övre L=790	Cupboard upper L=790
--	341135	x	Skåp övre L=790 (Customized)	Cupboard upper L=790 (Customized)
--	319978	x	Gångjärn d:o	Hinge d:o
--	319980	x	Platta gångjärn d:o	Plate hinge d:o
56	340520	x	Stöd sittgrupp	Support
57	213471	x	Hylla front kpl. L2376	Shelf front cpl. L2376
58	340191	x	Front/hylla kpl.	Front/shelf cpl.
--	340929	x	Hylla m. belysning "Björn" (Customized)	Shelf with lighting "Bear" (Customized)
59	337790	x	Lucka	Door
--	340493	x	Lucka (High Gloss)	Door (High Gloss)
60	338518	x	Hylla hörn H	Shelf R
61	313884	x	List plast radie L=2379	List L=2379
62	316005	x	Skiva plast 295x2363x1	Plastic sheet
63	342301	x	Skåp gavel fram L=2360	Cupboard L=2360
--	342300	x	Skåp gavel fram L=2360 (Customized)	Cupboard L=2360 (Customized)
--	319978	x	Gångjärn d:o	Hinge d:o
--	319979	x	Platta gångjärn d:o	Plate hinge d:o
64	336063	x	Ljusramp gavelskåp	Light holder
65	350349	x	Skena gardin L1920	Curtain rod L1920
66	337738	x	Hörn inredning	Corner
--	340917	x	Hörn inredning (High Gloss)	Corner (High Gloss)
--	311917	x	Gångjärn d:o	Hinge d:o
--	319909	x	Platta gångjärn d:o	Plate hinge d:o
67	331305M	x	Hyllpaket	Shelf
68	342291	x	Hylla hörn V	Shelf L
69	337171	x	Värmespalt V fram	Air gap L.F.
70	333906	x	Lock bäddlåda V F	Cover bed box L.F
--	319024	x	Matta grå textil m. tejp d:o	Carpet gray textile with tape d:o
71	339504	x	Front bäddlåda V F	Front bed box L.F.
72	339500	x	Gavel bäddlåda V F	Gable bed box L.F
73	340322	x	Skåp övre L=1108	Cupboard upper L=1108
--	340349	x	Skåp övre L=1108 (Selected)	Cupboard upper L=1108 (Selected)
--	340909	x	Skåp övre L=1108 (Customized)	Cupboard upper L=1108 (Customized)
74	337695	x	Lucka	Door
--	340495	x	Lucka (High Gloss)	Door (High Gloss)
75	342304	x	Vägg kyl V	Wall refrigerator L
76	350129	x	Handtag	Handle
77	341333-K	x	Skiva bord 420x780	Table top 420x780
78	339513	x	Lucka 550x380	Door 550x380
--	315202	x	Gångjärn d:o	Hinge d:o
			M= Metervara T= Tillbehör	M= On the metre T= Accessory

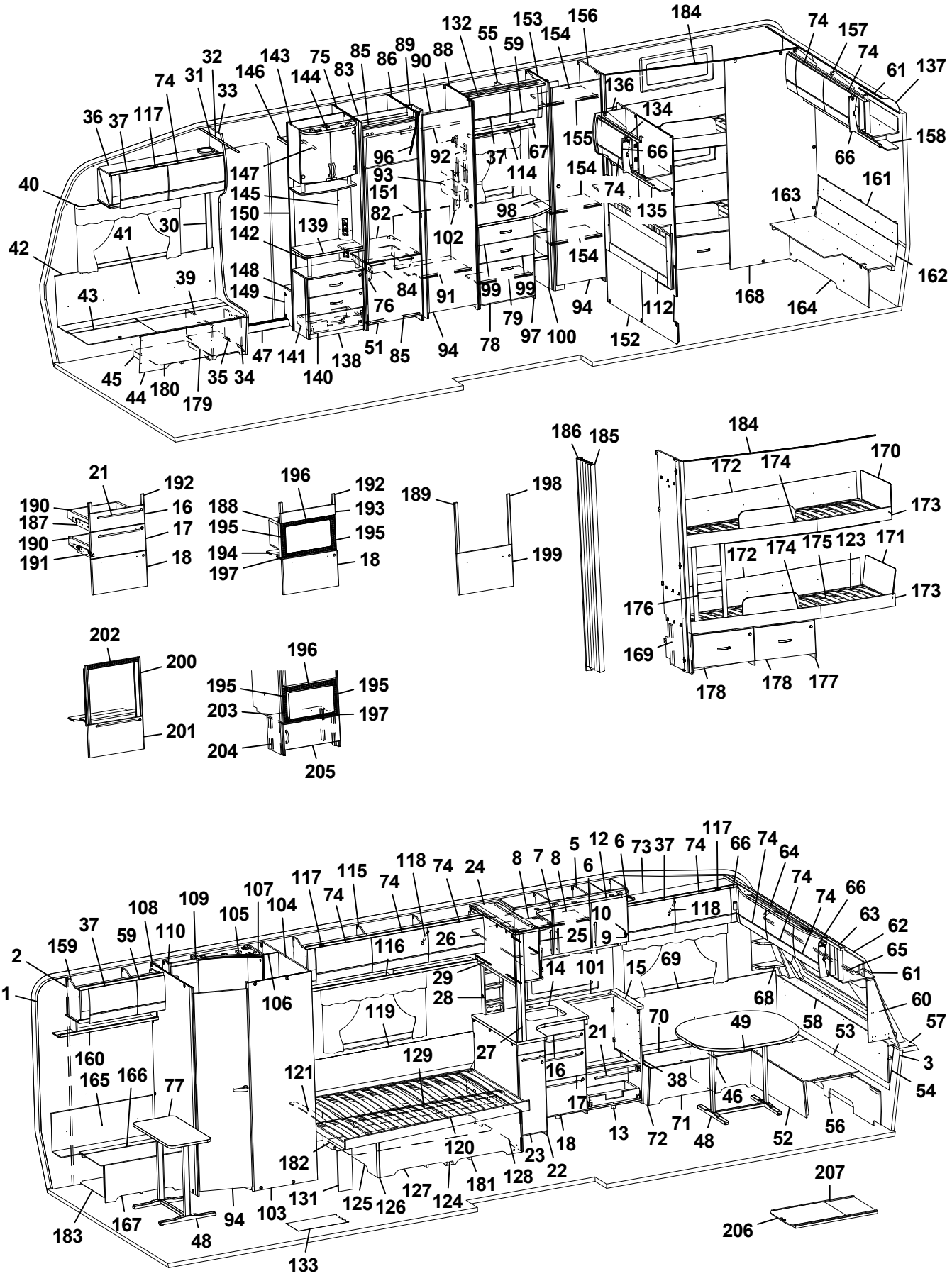
1 2 3 5 6 7 8 9 10 12 13 14 15 16 17 18 21 22 23 24 25 26 27 28 29 30 31 32 33 36 37 38 39 40 41 42 43 44 45 46 47 48 49 52 53 54 56 57 58 59 60 61 62 63 64 65 66 68 69 70 71 72 73 74 75 76 77 78 79 82 83 84 85 86 88 89 90 91 92 93 94 96 97 98 99 100 101 102 103 104 105 106 107 108 109 110 112 114 115 116 117 118 119 120 121 122 123 124 125 126 127 128 129 131 132 133 134 135 136 137 138 139 140 141 142 143 144 145 146 147 148 149 150 151 152 153 154 155 156 157 158 159 160 161 162 163 164 165 166 167 168 169 170 171 172 173 174 175 176 177 178 179 180 181 182 183 184 185 186 187 188 189 190 191 192 193 194 195 196 197 198 199 200 201 202 203 204 205 206 207

Pos Fig	Det. nr Part. No	Ingår Fitted	OBS!! Ange alltid årsmodell vid beställning av inredning Benämning	OBS!! Specify always year of model when ordering equipment Description
--	312588	x	Platta gångjärn	Plate hinge
79	339522	x	Hylla	Shelf
82	340675	x	Hylla under kyl	Shelf under refrigerator
83	342309	x	Bakstycke stopp kyl	Back cupboard
84	310325	x	Trådback vit 427x427x85	Tray 427x427x85
--	312712	x	Glidlist trådback (säljes i par)	Sliding strip tray (pair)
85	342306	x	List folierad L = 528	List foiled L = 528
86	342314	x	Vägg kyl H	Wall refrigerator R
88	339863	x	Vägg garderob H	Wall wardrobe R
89	334638M	x	Nisch, vikdörr	Niche folding door
90	332248M	x	Hylla garderob övre	Shelf wardrobe upper
91	339864	x	Hylla garderob nedre	Shelf wardrobe under
92	350217	x	Galgstång L=790	Clothes hanger L=790
93	319759	x	Korg, garderob	Basket, wardrobe
--	335802	x	List för korgar	List för baskets
94	342239	x	Dörr 490x1850	Door 490x1850
96	314917	x	Skena draperi L=1190	Drapery rail L=1190
97	339457	x	Byrå kpl. u. skiva	Chest of drawers without board
98	336076-K	x	Skiva byrå	Board
99	339512	x	Lådförstycke 550x167	Drawer front 550x167
--	317514	x	Låda 500x480 d:o	Drawer 500x480 d:o
--	317382	x	Glidskena låda H	Slide bar, drawer R
--	350221	x	Glidskena låda V	Slide bar, drawer L
100	335507M	x	Hylla vid byrå kpl.	Shelf cpl.
101	319819-A	T	Köksskiva vägg svart skiffer	Protection kitchen, black slate
--	319819-G	T	Köksskiva vägg natur skiffer	Protection kitchen, nature slate
102	335787M	x	Front el-uttag	Front outlet
103	338657	x	Vägg tvättrum yttre	Wall washroom
104	341990	x	Vägg tvättrum H	Wall washroom R
105	336141	x	Ljusramp tvättrum	Light holder
106	338653	x	Vägg tvättrum	Wall washroom
107	338650	x	Vägg tvättrum	Wall washroom
108	338659	x	Vägg tvättrum V	Wall washroom L
109	339116	x	Skåp tvättrum	Cupboard
110	339120	x	Hylla	Shelf
112	340529	x	Värmespalt kpl. m. tyg och belysning	Air gap cpl. with fabric and illumination
--	340533	T	Värmespalt kpl. m. tyg och belysning [1]	Air gap cpl. with fabric and illumination [1]
114	350350	x	Skena gardin L=500	Curtain rod L=500
115	340352	x	Skåp övre L=1747	Cupboard upper L=1747
--	341022	x	Skåp övre L=1747 (Customized)	Cupboard upper L=1747 (Customized)
116	331189M	x	Hyllpaket	Shelf
117	319978	x	Gångjärn	Hinge
--	319980	x	Platta gångjärn	Plate hinge
118	319914	x	Gasfjäder	Gas spring
--	319915	x	Fäste vinkel d:o	Angle bracket d:o
--	319916	x	Fäste runt d:o	Bracket round d:o
119	338121	x	Värmespalt	Air gap
120	342650	x	Sängram u. ribbotten	Bedbottom without laths
121	342685	x	Ribbotten kpl.	Laths bottom cpl.
--	311985	x	Ribba sängbotten L=718 B=63	Lath bed bottom L=718 B=63
			M= Metervara T= Tillbehör	M= On the metre T= Accessory

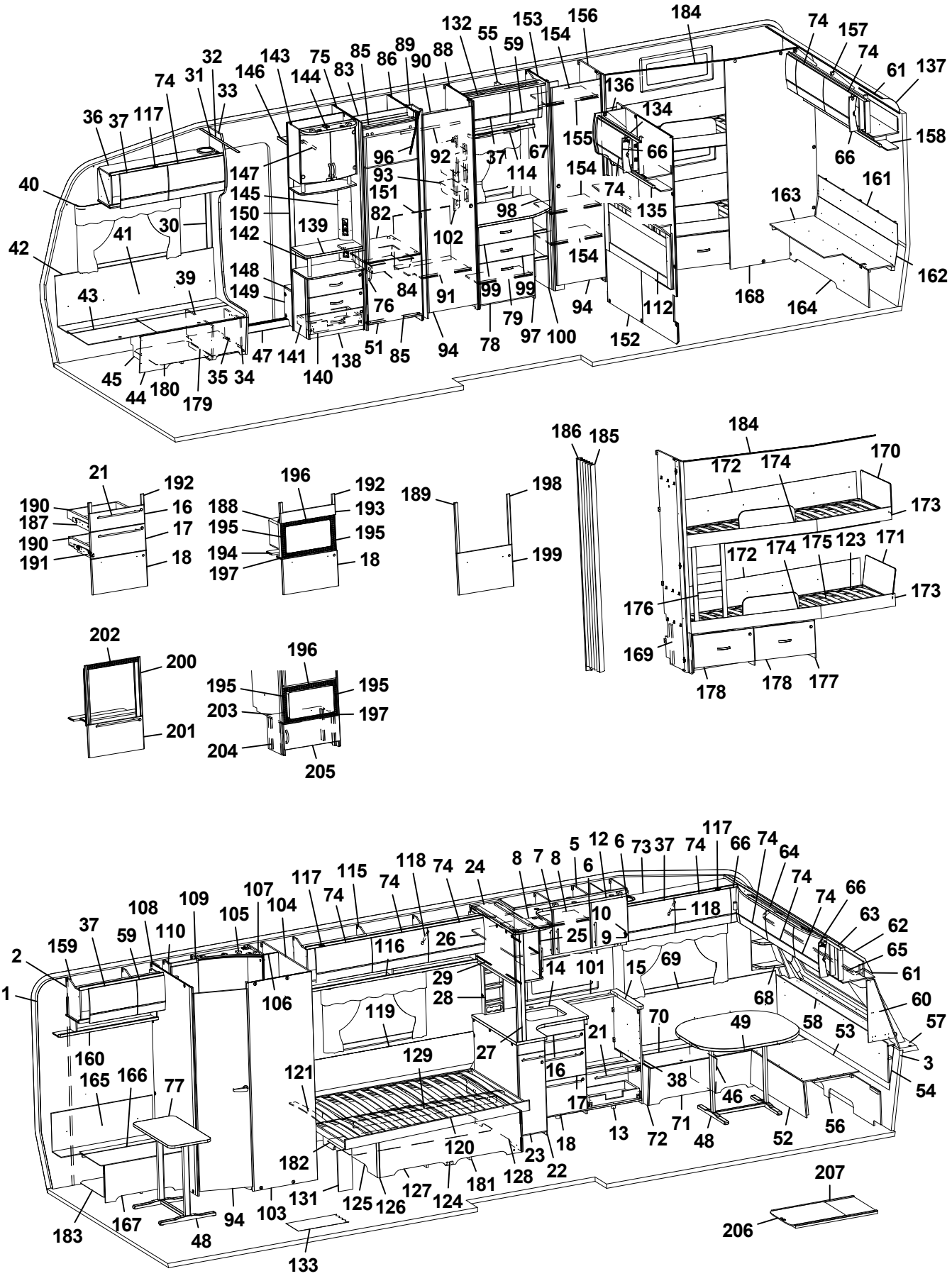
1 2 3 5 6 7 8 9 10 12 13 14 15 16 17 18 21 22 23 24 25 26 27 28 29 30 31 32 33 36 37 38 39 40 41 42 43 44 45 46 47 48 49 51 52 53 54 56 57 58 59 60 61 62 63 64 65 66 68 69 70 71 72 73 74 75 76 77 78 79 82 83 84 85 86 88 89 90 91 92 93 94 96 97 98 99 100 101 102 103 104 105 106 107 108 109 110 114 115 116 117 118 119 120 121 122 123 124 125 126 127 128 129 131 132 133 134 135 136 137 138 139 140 141 142 143 144 145 146 147 148 149 150 151 152 153 154 155 156 157 158 159 160 161 162 163 164 165 166 167 168 169 170 171 172 173 174 175 176 177 178 179 180 181 182 183 184 185 186 187 188 189 190 191 192 193 194 195 196 197 198 199 200 201 202 203 204 205 206 207

Pos Fig	Det. nr Part. No	Ingår Fitted	OBS!! Ange alltid årsmodell vid beställning av inredning Benämning	OBS!! Specify always year of model when ordering equipment Description
--	312046	x	Band t. ribbotten	Band for laths bottom
124	342677	x	Sänglåda kpl.	Bed box cpl.
125	342678	x	Gavel säng V	Gable bed L
126	319776	x	List hörn L=2500	Corner strip L=2500
127	339426	x	Front säng	Front bed
128	342679	x	Gavel säng H	Gable bed R
129	315203	x	Regel 17,5x55x1415	Wood lath pine 17,5x55x1415
131	337472	x	Stöd säng	Support bed
132	336078	x	Ljusramp	Light holder
133	319230	M^2	Matta golv, klinkermönster mörkgrå	Carpet floor, clinker design dark grey
--	319393	T	Matta golv, antik planka	Carpet floor, antique plank
134	340670	x	Skåp gavel bak V L=928	Cupboard upper L L=928
--	341459	x	Skåp gavel bak V L=928 (Customized)	Cupboard upper L L=928 (Customized)
--	319978	x	Gångjärn d:o	Hinge d:o
--	319980	x	Platta gångjärn d:o	Plate hinge d:o
135	332393M	x	Hyllpaket	Shelf
136	336496	x	Gavel rundad	Gable
137	316005	x	Skiva plast 295x2363x1	Plastic sheet
138	341958	x	TV-bänk kpl. u. skiva	TV-bench cpl. whitout board
139	336122-K	x	Skiva TV-bänk, ljus	Board, light
--	336122-L	T	Skiva TV-bänk, mörk	Board, dark
140	341959	x	Lådförstycke	Drawer front
141	20-900302	x	Pentrylåda 500x273 d:o	Drawer pentry 500x273 d:o
--	07-800039	x	Rullskena H d:o	Roller rail R d:o
--	07-800038	x	Rullskena V d:o	Roller rail L d:o
142	336103	x	Rundstav folierad L=192	Round staff L=192
143	340077	x	Skåp bar kpl. H=512	Coctail cabinet cpl. H=512
--	332088M	x	Hylla hållare flaskor	Shelf bottle holder
--	331778	x	Lucka H d:o	Door R d:o
--	331779	x	Lucka V d:o	Door L d:o
--	318379	x	Gångjärn d:o	Hinge d:o
--	318380	x	Täckhatt d:o	Cover d:o
--	312588	x	Platta gångjärn d:o	Plate hinge d:o
--	336104	x	Hylla under skåp	Shelf under cupboard
--	336102	x	Rundstav d:o L=100	Round staff d:o L=100
144	336106	x	Ljusramp	Light holder
145	340418	x	Front el-uttag 130x857,5	Front outlet 130x857,5
146	331910M	x	Hylla garderob övre	Shelf
147	350217	x	Galgstång L=790	Clothes hanger L=790
148	319866	x	Hylla insteg	Shelf
149	336618	x	Front hylla garderob	Front
150	337198	x	Vägg instegsgarderob	Wall wardrobe
151	336453	x	Täckskiva exp.kärl	Cover expansion vessel
152	340924	x	Vägg tvättrum	Wall washroom
153	331899M	x	Vägg garderob V	Wall wardrobe L
154	341791	x	Hylla	Shelf
155	350217	x	Galgstång L=790	Clothes hanger L=790
156	341331	x	Vägg garderob H	Wall wardrobe R
157	340939	x	Skåp gavel bak L1665	Cupboard upper L1405
--	341633	x	Skåp gavel bak L1665 (Customized)	Cupboard upper L1405 (Customized)
			M= Metervara T= Tillbehör	M= On the metre T= Accessory

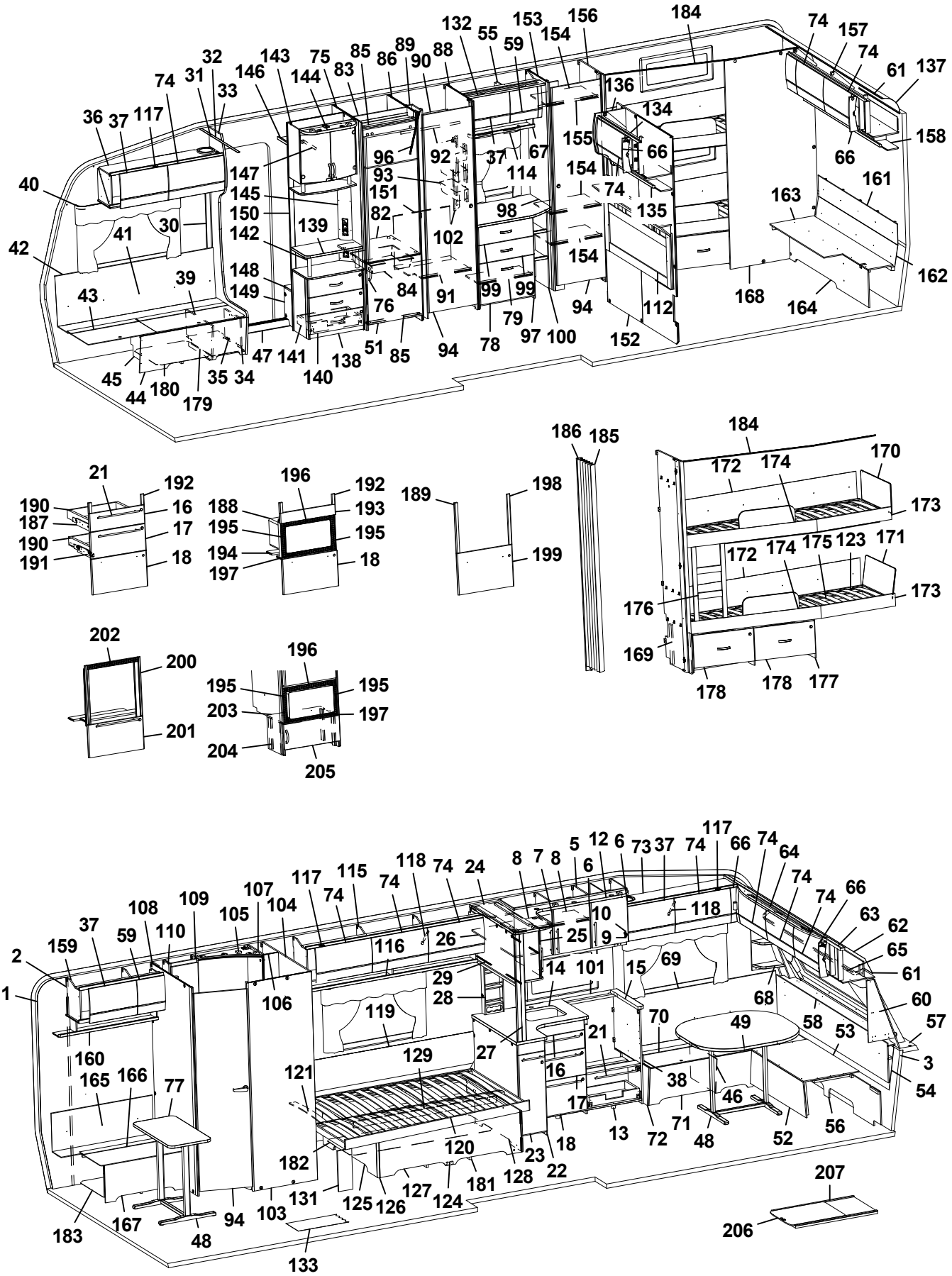
1 2 3 5 6 7 8 9 10 12 13 14 15 16 17 18 21 22 23 24 25 26 27 28 29 30 31 32 33 36 37 38 39 40 41 42 43 44 45 46 47 48 49 51 52 53 54 56 57 58 59 60 61 62 63 64 65 66 68 69 70 71 72 73 74 75 76 77 78 79 82 83 84 85 86 88 89 90 91 92 93 94 96 97 98 99 100 101 102 103 104 105 106 107 108 109 110 114 115 116 117 118 119 120 121 122 123 124 125 126 127 128 129 131 132 133 134 135 136 137 138 139 140 141 142 143 144 145 146 147 148 149 150 151 152 153 154 155 156 157 158 159 160 161 162 163 164 165 166 167 168 169 170 171 172 173 174 175 176 177 178 179 180 181 182 183 184 185 186 187 188 189 190 191 192 193 194 195 196 197 198 199 200 201 202 203 204 205 206 207

Pos Fig	Det. nr Part. No	Ingår Fitted	OBS!! Ange alltid årsmodell vid beställning av inredning Benämning	OBS!! Specify always year of model when ordering equipment Description
--	319978	x	Gångjärn d:o	Hinge d:o
--	319980	x	Platta gångjärn d:o	Plate hinge d:o
158	340948	x	Hyllpaket	Shelf
159	340931	x	Skåp gavel bak L846	Cupboard upper L846
--	341631	x	Skåp gavel bak L846 (Customized)	Cupboard upper L846 (Customized)
--	319978	x	Gångjärn d:o	Hinge d:o
--	319980	x	Platta gångjärn d:o	Plate hinge d:o
160	340952	x	Hyllpaket	Shelf
161	340979	x	Värmespalt övre	Air gap upper
162	340981	x	Värmespalt nedre	Air gap under
163	340966	x	Lock bäddlåda	Cover bed box
164	340964	x	Front	Front
165	340982	x	Värmespalt	Air gap
166	340969	x	Lock bäddlåda	Cover bed box
167	340967	x	Front bäddlåda	Front bed box
168	340993	x	Vägg	Wall
169	331524M	x	Stöd säng 45x360	Support bed 45x360
170	321688	x	Värmespalt övre	Air gap upper
171	323783	x	Värmespalt nedre	Air gap under
172	338144	x	Värmespalt	Air gap
173	339525	x	Sängram u. ribbotten	Bed bottom without laths
174	339543	x	Ribbotten kpl.	Laths bottom cpl.
--	311985	x	Ribba sängbotten L=718 B=63	Lath bed bottom L=718 B=63
176	339439	x	Stege	Ladder
177	339529	x	Lådor under säng kpl. sats	Drawers under bed cpl. kit
178	339534	x	Låda kpl. d:o	Drawer cpl. d:o
--	315215	x	Glidskena låda (säljes i par)	Slide bar (exp. in pair)
--	315953	x	Glidskena låda L=300 (säljes i par)	Slide bar L=300 (exp. in pair)
179	350390	x	Plåt skofack	Plate shoe compartment
180	342496	x	Luftspalt H-fram	Air gap R front
181	342686	x	Luftspalt sänglåda	Air gap bed box
182	335707	x	Luftspalt sänglåda	Air gap bed box
183	322110	x	Luftspalt	Air gap
184	315907	T	Skena draperi L=1920	Drapery rail L=1920
--	337678	T	List draperiskena 3-del (2-delat draperi)	List drapery rail 3-parts (
185	315216	T	Vikdörr 1900x1500	Folding door
186	376461	T	Bakdel nisch vikdörr	Back niche folding door
187	342157	x	Monteringssats kpl. lådor (Vit)	Mounting kit cpl. drawers (White)
--	342384	x	Monteringssats kpl. lådor (Mekong)	Mounting kit cpl. drawers (Mekong)
--	342457	x	Monteringssats kpl. lådor (High Gloss)	Mounting kit cpl. drawers (High Gloss)
188	342158	T	Monteringssats kpl. mikro (Vit)	Mounting kit cpl. micro (White)
--	342385	T	Monteringssats kpl. mikro (Mekong)	Mounting kit cpl. micro (Mekong)
--	342388	T	Monteringssats kpl. mikro (High Gloss)	Mounting kit cpl. micro (High Gloss)
189	342159	T	Monteringssats kpl. ugn (Vit)	Mounting kit cpl. oven (White)
--	342386	T	Monteringssats kpl. ugn (Mekong)	Mounting kit cpl. oven (Mekong)
--	342029	T	Monteringssats kpl. ugn (High Gloss)	Mounting kit cpl. oven (High Gloss)
190	317514	x	Låda 500x480	Drawer 500x480
191	317382	x	Glidskena låda H	Slide bar, drawer R
--	350221	x	Glidskena låda V	Slide bar, drawer L
--	801701	x	Skruv 6x16 d:o	Screw 6x16 d:o
			M= Metervara T= Tillbehör	M= On the metre T= Accessory

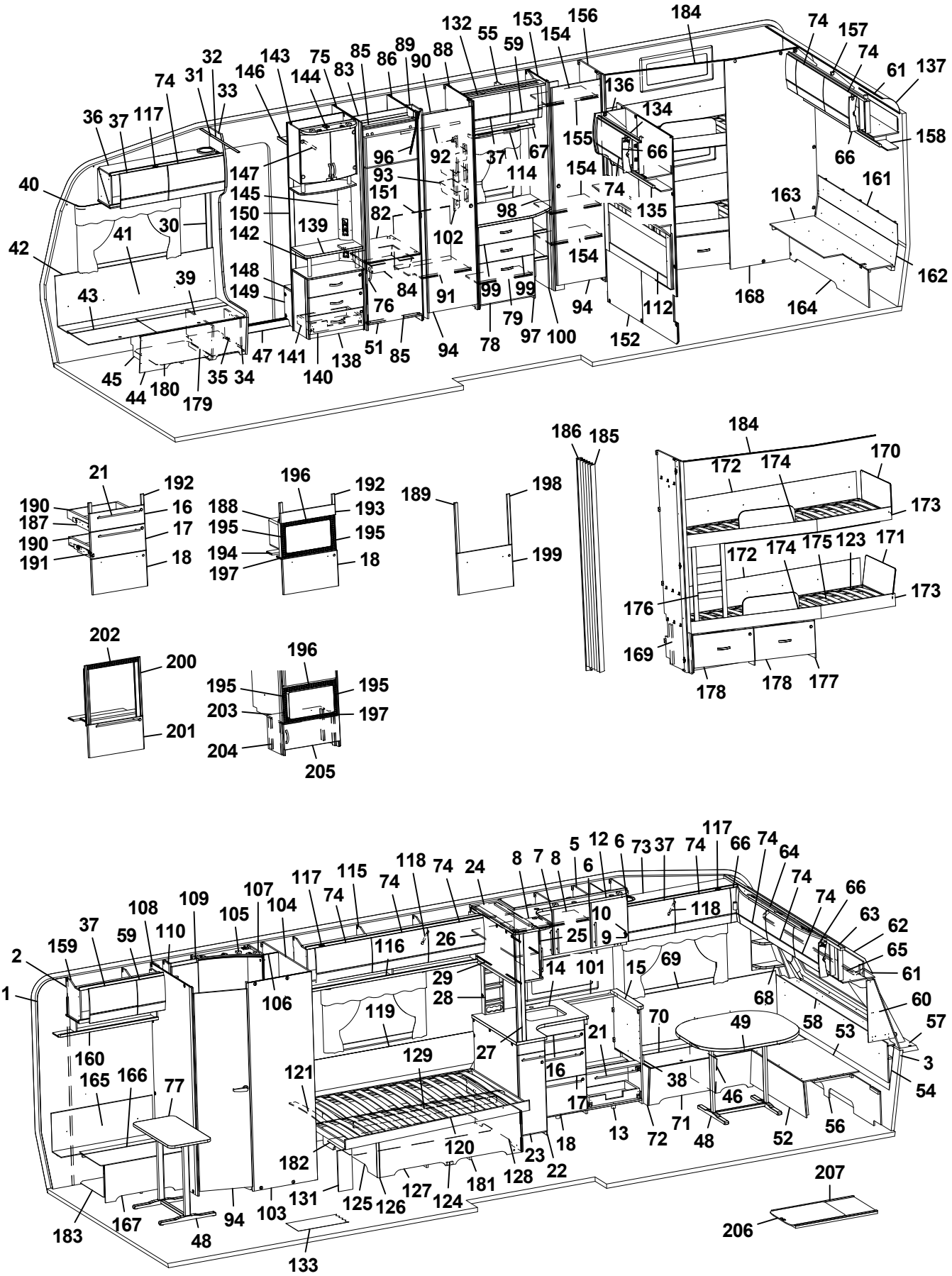
1 2 3 5 6 7 8 9 10 12 13 14 15 16 17 18 21 22 23 24 25 26 27 28 29 31 32 33 36 37 38 39 40 41 42 43 44 45 46 47 48 49 51 52 53 54 56 57 58 59 60 61 62 63 64 65 66 68 69 70 71 72 73 74 75 76 77 78 79 82 83 84 85 86 88 89 90 91 92 93 94 96 97 98 99 100 101 102 103 104 105 106 107 108 109 110 112 114 115 116 117 118 119 120 121 122 123 124 125 126 127 128 129 130 131 132 133 134 135 136 137 138 139 140 141 142 143 144 145 146 147 148 149 150 151 152 153 154 155 156 157 158 159 160 161 162 163 164 165 166 167 168 169 170 171 172 173 174 175 176 177 178 179 180 181 182 183 184 185 186 187 188 189 190 191 192 193 194 195 196 197 198 199 200 201 202 203 204 205 206 207

Pos Fig	Det. nr Part. No	Ingår Fitted	OBS!! Ange alltid årsmodell vid beställning av inredning Benämning	OBS!! Specify always year of model when ordering equipment Description
192	336092	x	Passbit 95x30x16 (Mekong)	Gauge block 95x30x16 (Mekong)
193	335936	T	Front	Front
194	333287M	T	Skiva distans 15x100x547,5	Sheet distance 15x100x547,5
195	402108	T	Galler vent. mikro 318x38	Grating vent. micro 318x38
196	402109	T	Galler vent. mikro 448x38	Grating vent. micro 448x38
197	402110	T	Galler vent. mikro 448x33	Grating vent. micro 448x33
198	336086	T	Passbit 460x30x16	Gauge block 460x30x16
199	342160	T	Lucka (Vit)	Door (White)
--	342387	T	Lucka (Mekong)	Door (Mekong)
--	342028	T	Lucka (High Gloss)	Door (High Gloss)
200	342139	T	List L=538 (diskbänk induktion)	List (kitchen sink induction) L=538
201	342277	T	Lucka (diskb. induktion) 299x550 (Vit)	Door (kitch. sink induct.) 299x550 (White)
--	342147	T	Lucka (diskb. induktion) 299x550 (Mekong)	Door (kitch. sink induct.) 299x550 (Mekong)
--	342131	T	Lucka (diskb. induktion) 299x550 (High Gloss)	Door (kitch. sink induct.) 299x550 (High Gloss)
--	20-900302	x	Pentrylåda 500x273 d:o	Drawer pentry 500x273 d:o
--	07-800039	x	Rullskena H d:o	Roller rail R d:o
--	07-800038	x	Rullskena V d:o	Roller rail L d:o
202	402107	T	Galler ugn (diskb. induktion) 503x35	Grating oven (kitch. sink induct.) 503x35
203	342316	T	Hylla mikro	Shelf
204	342315	T	List folierad L=283	List folierad L=283
205	342311	T	Lucka 550x228	Door 550x228
--	316799	x	Gångjärn d:o	Hinge d:o
--	312588	x	Platta gångjärn d:o	Plate hinge d:o
206	341192	T	Utdragsskiva bord 450x550	Sliding leaf 450x550
207	341193	T	Låda utdragsskiva	Box sliding leaf
			* = Olika djup på lådor kan förekomma ¹ = Selected och Customized	* = Different depths of drawers can exist ¹ = Selected and Customized
			Dyntyger, madrasser m.m. (se dynor m.m.)	Cushion textilies, mattresses etc. (see cushions etc.)
			M= Metervara T= Tillbehör	M= On the metre T= Accessory

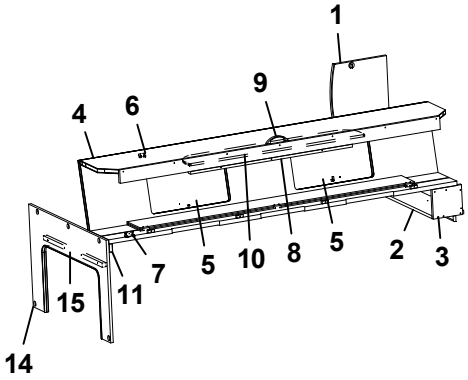
1
9
4
6
7
5
10
8
5
2
3
15
11
14

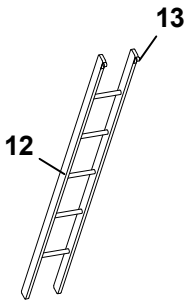
13
12

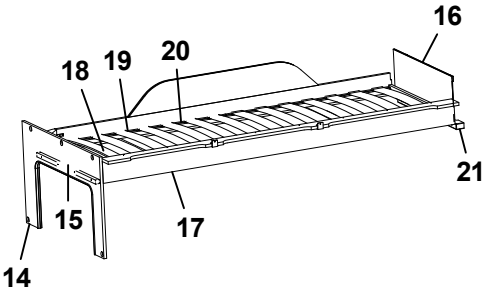
16
18
19
20
21
15
17
14

Pos Fig	Det. nr Part. No	Ingår Fitted	OBS!! Ange alltid årsmodell vid beställning av inredning Benämning	OBS!! Specify always year of model when ordering equipment Description
1	336644	x	Gavel rundad	Gable
2	331694M	x	Hylla gavel bak	Shelf gable rear
3	331697M	x	Gavel	Gable
4	337661	x	Överbäddskåp L1980	Upper bed L1980
--	341426	x	Överbäddskåp L1980 (Customized)	Upper bed L1980 (Customized)
5	337664	x	Lucka	Door
--	341427	x	Lucka (High Gloss)	Door (High Gloss)
6	860402	x	Gångjärn	Hinge
7	860405	x	Gångjärn	Hinge
8	339839	x	Regel låsning	Lock bar
9	350129	x	Handtag	Handle
10	375813	x	Rasskydd ö-bäddskåp	Protective plate
11	331701M	x	Kloss bärregel	Block bearing rail
12	376697	T	Stege ö-bäddsskåp 201x1800 kpl.	Ladder upper bed 201x1800 cpl.
13	860426	T	Krok t. stege	Hook for ladder
14	333417M	x	Skiva fast bädd kpl.	Sheet upper bed cpl.
15	331698M	x	Bärregel 670x22x22	Bearing rail 670x22x22
16	321209	x	Värmespalt gavel	Air gap gable
17	336381	x	Sängram vån.säng V u. ribbotten	Bed bottom L without laths
18	325430	x	Ribbotten kpl.	Laths bottom cpl.
19	311985	x	Ribba sängbotten L=718 B=63	Lath bed bottom L=718 B=63
20	312046	x	Band t. ribbotten	Band for laths bottom
21	331960M	x	Bärregel	Bearing rail
			T= Tillbehör	T= Accessory

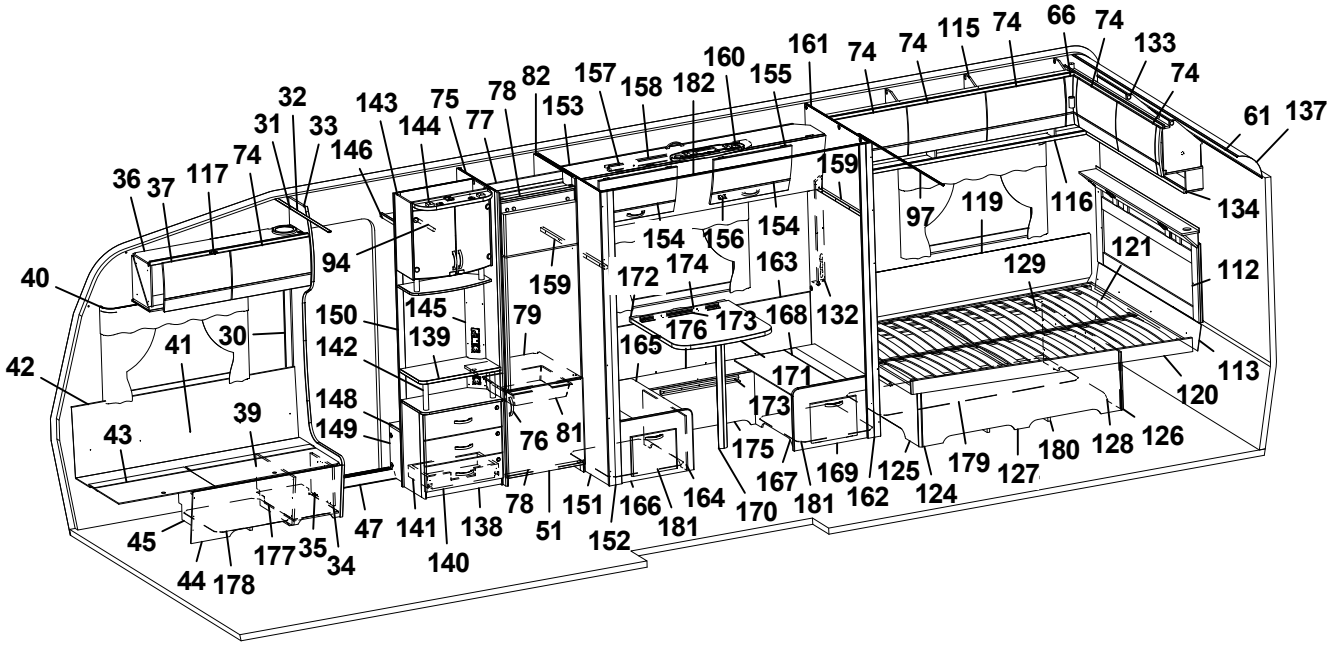
36 37 117 74 31 32 33 143 75 144 77 78 82 153 157 158 182 160 155 161 74 74 115 74 66 74 133 74 61 137
40 42 41 30 94 146 150 145 139 142 148 149 43 39 45 44 178 177 35 34 47 141 140 138 78 51 76 81 159 154 156 154 172 174 163 176 173 168 132 165 171 173 175 167 169 181 162 125 124 179 127 180 128 126 120 113 129 121 112 134 97 119 116 159

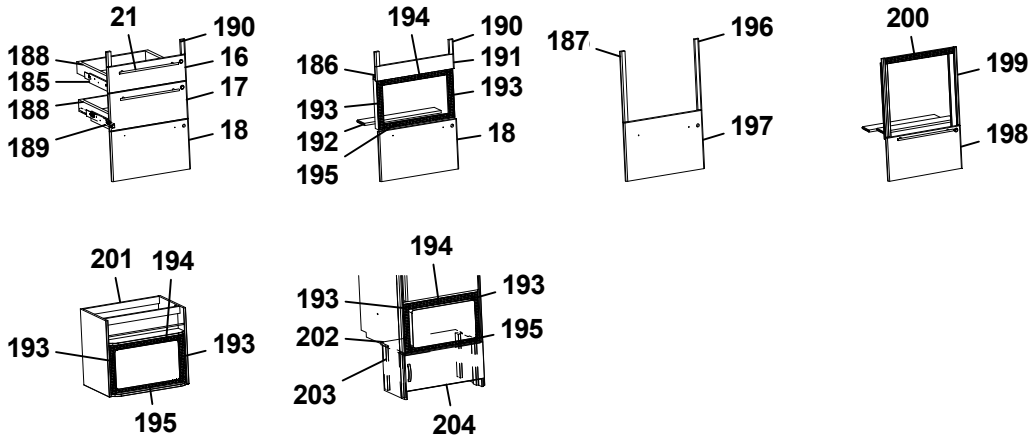
21 190 188 16 185 17 188 18 189
194 190 186 191 193 193 192 18 195
187 196 197
200 199 198
201 194 193 193 195
194 193 193 202 195 203 204

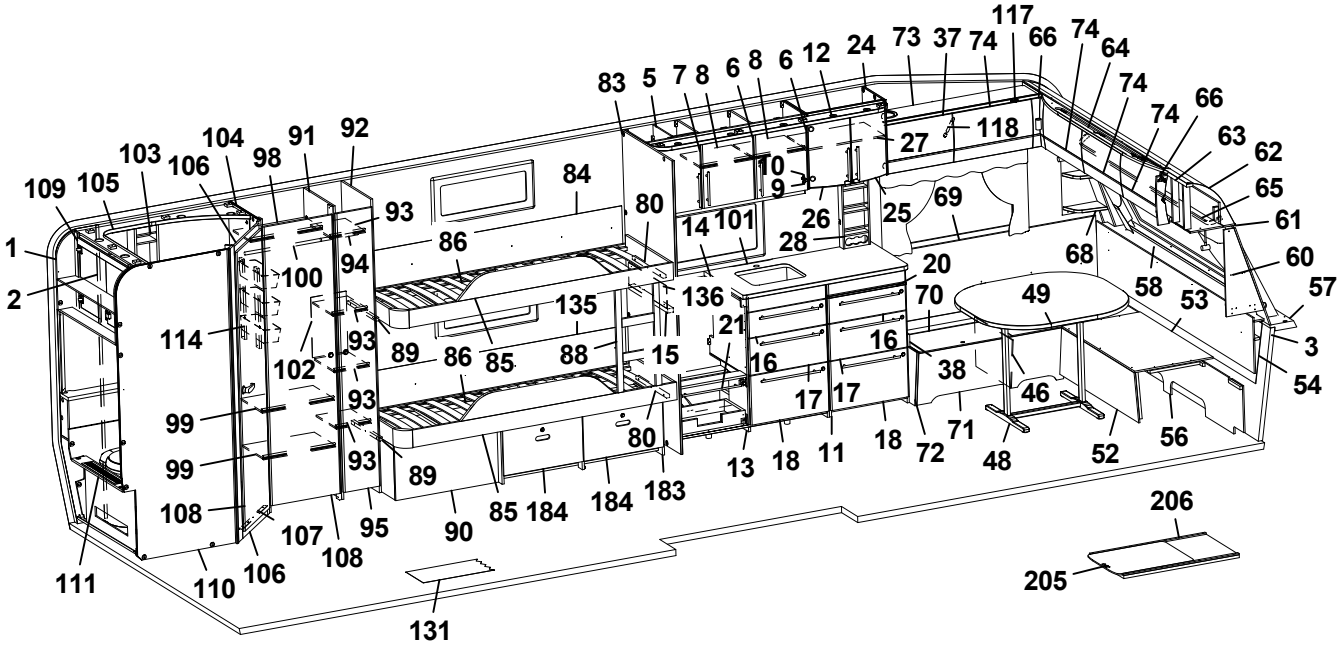
83 5 7 8 6 8 6 12 24 73 37 74 117 66 74 64 74 74 66 63 62 65 61 60 57 3 54 56 52 48 46 49 58 68 69 25 26 27 118 10 9 28 20 70 16 38 71 72 18 11 18 13 17 17 16 21 136 14 101 80 84 86 135 88 15 80 85 184 184 183 90 89 86 89 93 94 100 102 93 93 93 99 99 108 107 108 95 106 110 111 131 109 105 103 106 104 98 91 92 1 2 114 206 205

Pos Fig	Det. nr Part. No	Ingår Fitted	OBS!! Ange alltid årsmodell vid beställning av inredning Benämning	OBS!! Specify always year of model when ordering equipment Description
1	318657	M	Tapet vägg/tak	Wall paper
2	318584	M	Tejp tapet 20 mm	Tape, wall paper 20 mm
3	318585	M	Tejp tapet 60 mm	Tape, wall paper 60 mm
5	340435	x	Skåp kök L1120 kpl. (Vit)	Cupboard kitchen L1120 cpl. (White)
--	340441	x	Skåp kök L1120 kpl. (Mekong)	Cupboard kitchen L1120 cpl. (Mekong)
--	340896	x	Skåp kök L1120 kpl. (High Gloss)	Cupboard kitchen L1120 cpl. (High Gloss)
6	334712	x	Lucka H (Vit)	Door R (White)
--	336624	x	Lucka H (Mekong)	Door R (Mekong)
--	340511	x	Lucka H (High Gloss)	Door R (High Gloss)
--	317502	x	Handtag d:o	Handle d:o
7	334713	x	Lucka V (Vit)	Door L (White)
--	336625	x	Lucka V (Mekong)	Door L (Mekong)
--	340512	x	Lucka V (High Gloss)	Door L (High Gloss)
--	317502	x	Handtag d:o	Handle d:o
8	331385M	x	Hylla	Shelf
9	311917	x	Gångjärn	Hinge
10	312588	x	Platta gångjärn	Plate hinge
11	342263	x	Utskjut diskbänk (Vit)	Projection kitchen sink (White)
--	342376	x	Utskjut diskbänk (Mekong)	Projection kitchen sink (Mekong)
--	342378	x	Utskjut diskbänk (High Gloss)	Projection kitchen sink (High Gloss)
12	336108	x	Ljusramp köksskåp (vitrinskåp)	Light holder kitchen (vitrine)
--	342396	T	Ljusramp köksskåp (skåp mikro)	Light holder kitchen (microwave oven)
13	342271	x	Diskbänk trädel u. skiva (Vit)	Kitchen sink without board (White)
--	342389	x	Diskbänk trädel u. skiva (Mekong)	Kitchen sink without board (Mekong)
--	342390	x	Diskbänk trädel u. skiva (High Gloss)	Kitchen sink without board (High Gloss)
--	342413	x	Diskbänk induktion trädel u. skiva (Vit)	Kitchen sink induction w/o board (White)
--	342412	x	Diskbänk induktion trädel u. skiva (Mekong)	Kitchen sink induction w/o board (Mekong)
--	342411	x	Diskbänk induktion trädel u. skiva (High Gloss)	Kitchen sink induction w/o board (High Gloss)
14	336099-K	x	Skiva diskbänk 1167x565	Board 1167x565
--	341525-K	x	Skiva diskbänk induktion 1703x573, ljus	Board induction 1703x573, light
--	341525-L	x	Skiva diskbänk induktion 1703x573, mörk	Board induction 1703x573, dark
15	336098-K	x	Skiva diskbänk 40x560	Board 40x560
16	334706	x	Lådförstycke (Vit)	Drawer front (White)
--	336631	x	Lådförstycke (Mekong)	Drawer front (Mekong)
--	340504	x	Lådförstycke (High Gloss)	Drawer front (High Gloss)
--	317514	x	Låda 500x480 d:o	Drawer 500x480 d:o
--	317382	x	Glidskena låda H d:o	Slide bar, drawer R d:o
--	350221	x	Glidskena låda V d:o	Slide bar, drawer L d:o
17	334707	x	Lådförstycke (Vit)	Drawer front (White)
--	336633	x	Lådförstycke (Mekong)	Drawer front (Mekong)
--	340505	x	Lådförstycke (High Gloss)	Drawer front (High Gloss)
--	317514	x	Låda 500x480 d:o	Drawer 500x480 d:o
--	317382	x	Glidskena låda H d:o	Slide bar, drawer R d:o
--	350221	x	Glidskena låda V d:o	Slide bar, drawer L d:o
18	342156	x	Lucka (Vit)	Door (White)
--	341794	x	Lucka (Mekong)	Door (Mekong)
--	341083	x	Lucka (High Gloss)	Door (High Gloss)
--	20-900302	x	Pentrylåda 500x273 d:o *	Drawer pentry 500x273 d:o *
--	07-800039	x	Rullskena H d:o *	Roller rail R d:o *
--	07-800038	x	Rullskena V d:o *	Roller rail L d:o *
			M= Metervara T= Tillbehör	M= On the metre T= Accessory

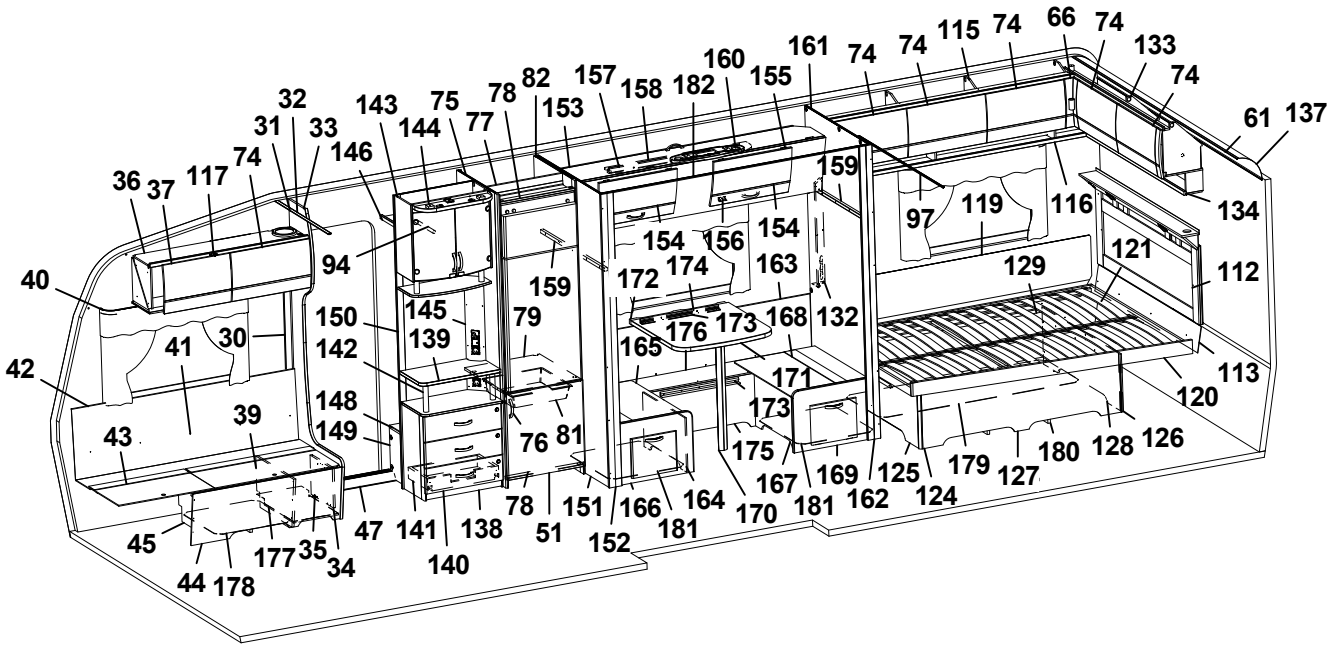
36 37 117 74 31 32 33 143 75 144 77 78 82 153 157 158 182 160 155 161 74 74 115 74 66 74 133 74 61 137
40 42 41 30 94 146 150 145 139 142 148 149 39 43 45 44 178 177 35 34 47 141 140 138 78 51 76 81 159 154 156 154 172 174 163 176 173 168 132 165 171 173 175 167 169 181 162 125 124 179 127 180 128 126 120 113 129 121 112 134 97 119 116 159

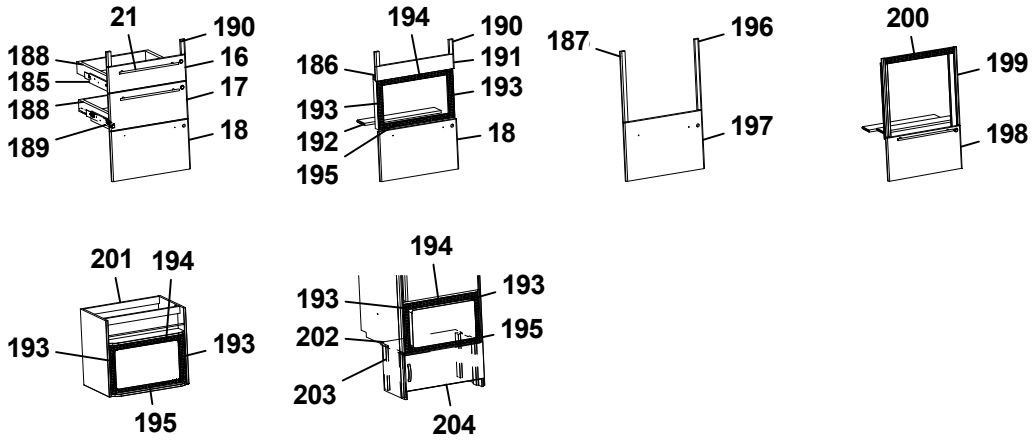
21 190 188 16 185 17 188 18 189
194 190 186 191 193 193 192 18 195
187 196 197
200 199 198
201 194 193 193 195
194 193 193 202 195 203 204

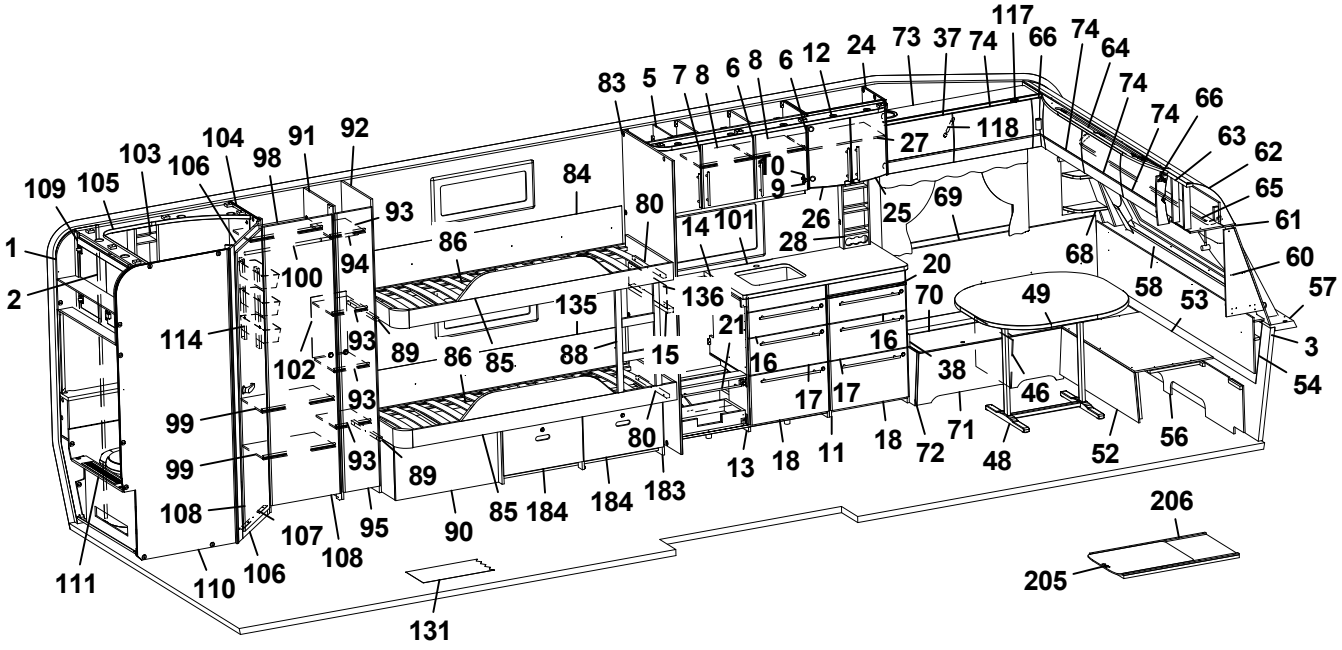
1 2 109 105 103 106 104 98 91 92 93 94 100 114 102 99 99 108 111 110 106 107 108 95 93 93 93 89 89 86 86 85 84 86 135 88 15 80 80 90 85 184 184 183 131 89 14 101 136 21 16 16 17 17 13 18 11 18 72 71 48 46 38 70 20 49 68 58 53 52 56 54 3 57 60 61 65 62 63 66 74 64 74 74 66 74 117 66 73 37 74 24 12 6 8 6 8 7 5 83 10 9 27 118 26 28 25 69 206 205

Pos Fig	Det. nr Part. No	Ingår Fitted	OBS!! Ange alltid årsmodell vid beställning av inredning Benämning	OBS!! Specify always year of model when ordering equipment Description
--	317514	x	Låda 500x480 d:o *	Drawer 500x480 d:o *
--	317382	x	Glidskena låda H d:o *	Slide bar, drawer R d:o *
--	350221	x	Glidskena låda V d:o *	Slide bar, drawer L d:o *
20	336675	x	Skärbräda	Cutting board
21	317503	x	Handtag	Handle
24	336112	x	Skåp vitrin	Vitrine
25	332233	x	Lucka vitrin H 272x450	Door vitrine R 272x450
26	332234	x	Lucka vitrin V 272x450	Door vitrine L 272x450
--	318630	x	Lås magnet d:o	Lock magnet d:o
--	318381	x	Motstycke magnetlås	Companion part
--	318379	x	Gångjärn	Hinge
--	318380	x	Täckhatt d:o	Cover d:o
--	312588	x	Platta gångjärn	Plate hinge
27	331206M	x	Hylla	Shelf
28	333409M	x	Kryddhylla	Spice rack
30	318962	x	List täck el-kabel B=45 L=2100	Cover strip B=45 L=2100
31	316270	x	List snäpp undre L2379	List under L2379
32	316268	x	List snäpp övre L2379	List upper L2379
33	342165	x	Stolpe först. L1922 kpl. m. lucka	Support bar cpl. with door
34	336064	x	Lucka	Door
35	312589	x	Gångjärn	Hinge
36	342168	x	Skåp övre elc.L=1108	Cupboard upper L=1108
--	342220	x	Skåp övre elc.L=1108 (Selected)	Cupboard upper L=1108 (Selected)
--	342222	x	Skåp övre elc.L=1108 (Customized)	Cupboard upper L=1108(Customized)
37	337719	x	Lucka	Door
--	340494	x	Lucka (High Gloss)	Door (High Gloss)
38	342267	x	Dynstöd 15x80x400	Support cushion 15x80x400
39	342494	x	Stöd bäddlåda HF	Support bed box
40	350348	x	Skena gardin L1020	Curtain rod L1020
41	339355	x	Värmespalt H fram	Air gap R.F.
42	319821	M	List kant mörkbrun	Strip, dark brown
43	336883	x	Lock bäddlåda H F	Cover bedbox R.F.
--	319024	x	Matta grå textil m. tejp d:o	Carpet gray textile with tape d:o
44	342486	x	Front bäddlåda H F	Front bed box R.F.
--	342488	T	Front bäddlåda H F (centraldammsugare)	Front bed box R.F. (central vacuum cleaner)
45	342495	x	Stöd bäddlåda HF	Support bed box
46	312825	x	Stöd bäddlåda VF	Support bed box
47	314687	x	Tröskel aluminium L=850	Threshold aluminium L=850
48	310083	x	Bordsstativ	Table stand
49	335940-K	x	Bordsskiva 940x1025	Table top 940x1025
--	340543-K	x	Bordsskiva 940x1025, ljus [1]	Table top 940x1025, light [1]
--	340543-L	x	Bordsskiva 940x1025, mörk [1]	Table top 940x1025, dark [1]
51	342259	x	Lucka H 550x570	Door R 550x570
--	316799	x	Gångjärn d:o	Hinge d:o
--	312588	x	Platta gångjärn d:o	Plate hinge d:o
52	331245M	x	Front bäddlåda gavel	Front bed box gable
53	331246M	x	Skiva rundsittgrupp	Sheet seat
54	340578	x	Värmespalt gavel fram	Air gap
56	340520	x	Stöd sittgrupp	Support
57	213471	x	Hylla front kpl. L2376	Shelf front cpl. L2376
			M= Metervara T= Tillbehör	M= On the metre T= Accessory

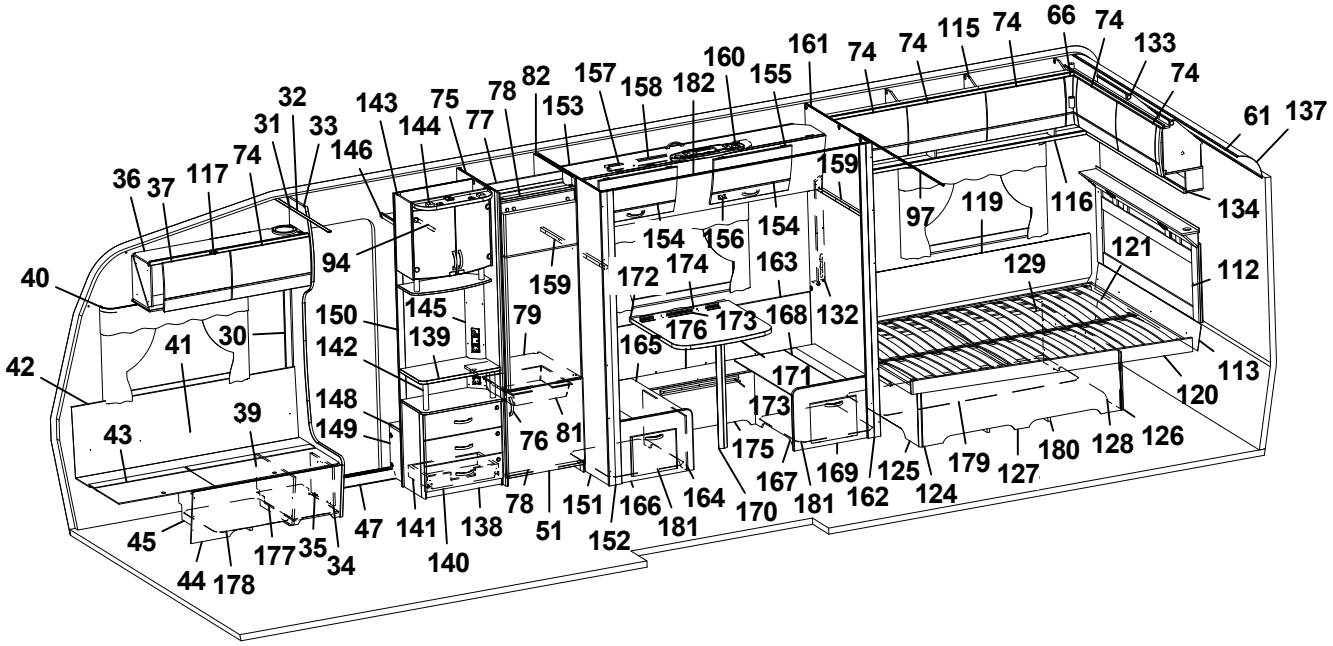
36 37 117 74 31 32 33 143 75 144 77 78 82 153 157 158 182 160 155 161 74 74 115 74 66 74 133 74 61 137
40 42 41 30 94 146 150 145 139 142 148 149 43 39 45 44 178 177 35 34 47 141 140 138 78 51 76 81 159 154 156 154 172 174 163 176 173 168 132 165 171 173 175 167 169 181 162 125 124 179 127 180 128 126 120 113 129 121 112 134 97 119 116 159

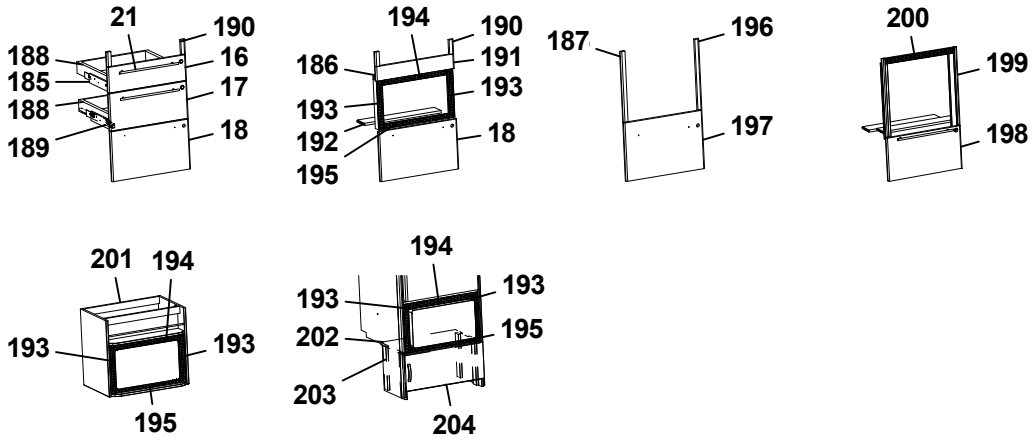
21 190 188 16 185 17 188 18 189
194 190 186 191 193 193 192 18 195
187 196 197
200 199 198
201 194 193 193 195
194 193 193 202 195 203 204

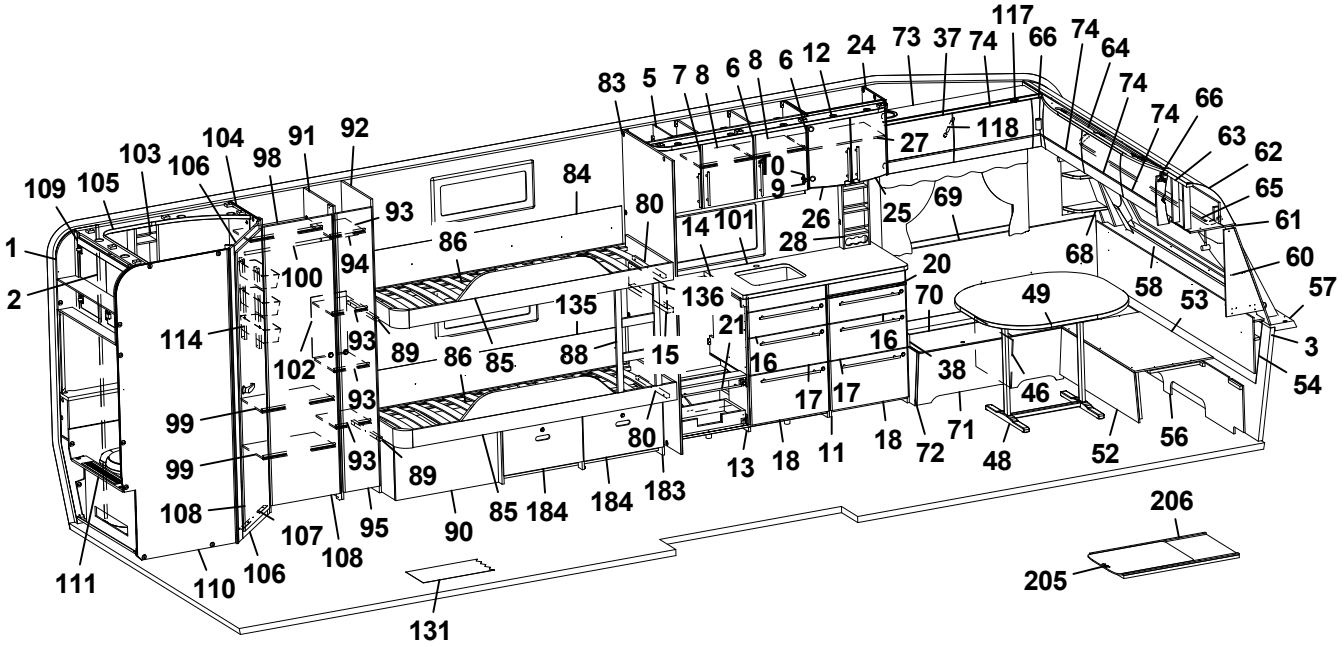
83 5 7 8 6 8 6 12 24 73 37 74 117 66 74 64 74 74 66 63 62 65 61 60 57 3 54 56 52 48 46 49 58 68 69 25 26 27 118 10 9 28 20 70 16 38 71 72 18 11 18 13 17 17 16 21 136 14 101 80 84 80 86 135 88 15 89 86 85 89 90 85 184 184 183 93 94 100 102 93 93 93 99 99 108 107 108 95 106 110 111 131 109 105 103 106 104 98 91 92 1 2 114 206 205

Pos Fig	Det. nr Part. No	Ingår Fitted	OBS!! Ange alltid årsmodell vid beställning av inredning Benämning	OBS!! Specify always year of model when ordering equipment Description
58	340191	x	Front/hylla kpl.	Front/shelf cpl.
--	340929	x	Hylla m. belysning "Björn" (Customized)	Shelf with lighting "Bear" (Customized)
59	337790	x	Lucka	Door
--	340493	x	Lucka (High Gloss)	Door (High Gloss)
60	338518	x	Hylla hörn H	Shelf R
61	313884	x	List plast radie L=2379	List L=2379
62	316005	x	Skiva plast 295x2363x1	Plastic sheet
63	342301	x	Skåp gavel fram L=2360	Cupboard L=2360
--	342300	x	Skåp gavel fram L=2360 (Customized)	Cupboard L=2360 (Customized)
--	319978	x	Gångjärn d:o	Hinge d:o
--	319979	x	Platta gångjärn d:o	Plate hinge d:o
64	336063	x	Ljusramp gavelskåp	Light holder
65	350349	x	Skena gardin L1920	Curtain rod L1920
66	337738	x	Hörn inredning	Corner
--	340917	x	Hörn inredning (High Gloss)	Corner (High Gloss)
--	311917	x	Gångjärn d:o	Hinge d:o
--	319909	x	Platta gångjärn d:o	Plate hinge d:o
68	342291	x	Hylla hörn V	Shelf L
69	337171	x	Värmespalt V fram	Air gap L.F.
70	333906	x	Lock bäddlåda V F	Cover bed box L.F
--	319024	x	Matta grå textil m. tejp d:o	Carpet gray textile with tape d:o
71	339504	x	Front bäddlåda V F	Front bed box L.F.
72	339500	x	Gavel bäddlåda V F	Gable bed box L.F
73	340322	x	Skåp övre L=1108	Cupboard upper L=1108
--	340349	x	Skåp övre L=1108 (Selected)	Cupboard upper L=1108 (Selected)
--	340909	x	Skåp övre L=1108 (Customized)	Cupboard upper L=1108 (Customized)
74	337695	x	Lucka	Door
--	340495	x	Lucka (High Gloss)	Door (High Gloss)
75	342304	x	Vägg kyl V	Wall refrigerator L
76	350129	x	Handtag	Handle
77	342309	x	Bakstycke stopp kyl	Back cupboard
78	342306	x	List folierad L = 528	List foiled L = 528
79	340675	x	Hylla under kyl	Shelf under refrigerator
80	336493	x	Bärregel ö-bädd 22x22x440	Bearing rail upper bed 22x22x440
81	310325	x	Trådback vit 427x427x85	Tray 427x427x85
--	312712	x	Glidlist trådback (säljes i par)	Sliding strip tray (pair)
82	342697	x	Vägg kyl H	Wall refrigerator R
83	342241	x	Vägg vid diskbänk	Wall next kitchen sink
84	338144	x	Värmespalt	Air gap
85	342243	x	Sängram u. ribbotten	Bed bottom without laths
86	340998	x	Ribbotten kpl.	Laths bottom cpl.
--	311985	x	Ribba sängbotten L=718 B=63	Lath bed bottom L=718 B=63
--	312046	x	Band t. ribbotten	Band for laths bottom
88	339439	x	Stege	Ladder
89	335158	x	Bärregel ö-bädd 22x22x400	Bearing rail upper bed 22x22x400
90	340891	x	Vinkel front	Angle front
91	338392	x	Vägg garderob	Wall wardrobe
92	338393	x	Vägg garderob	Wall wardrobe
93	338394	x	Hylla garderob	Shelf wardrobe
94	350217	x	Galgstång L=790	Clothes hanger L=790
			M= Metervara T= Tillbehör	M= On the metre T= Accessory

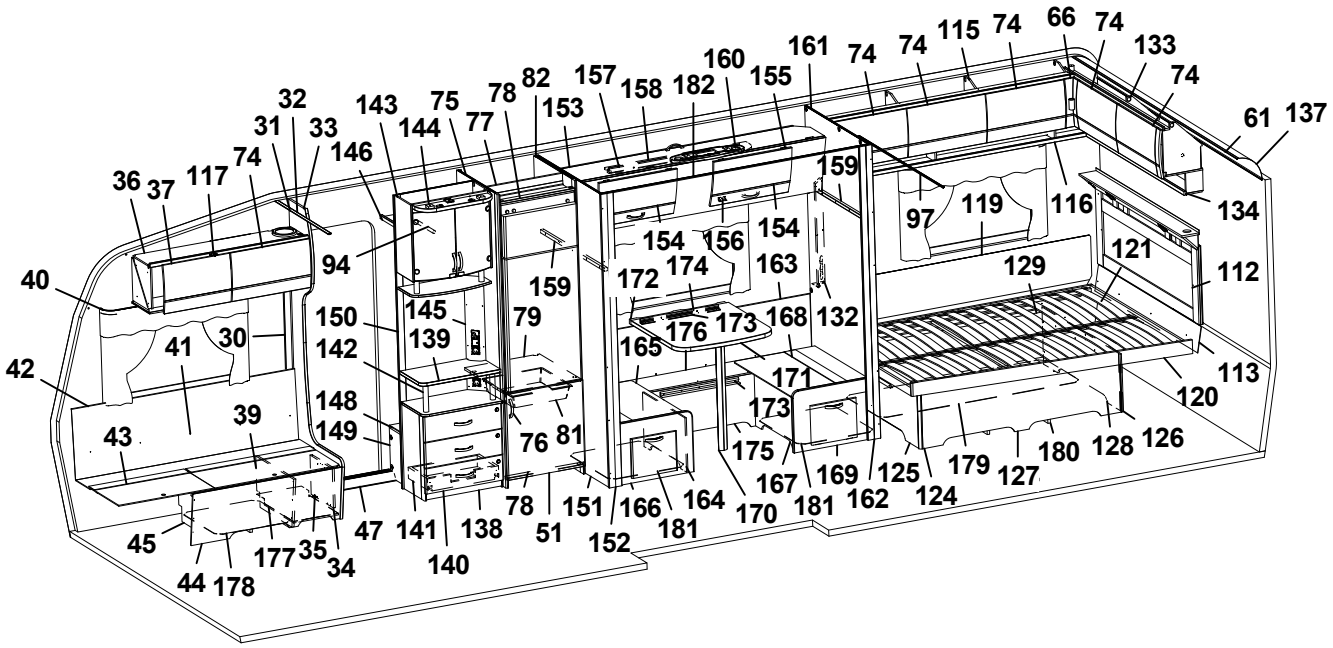
36 37 117 74 31 32 33 143 146 144 75 77 78 82 153 157 158 182 160 155 161 74 74 115 74 66 74 133 74 61 137
40 42 41 30 43 39 94 150 145 139 142 148 149 79 76 81 159 154 156 154 172 174 163 165 176 173 168 132 159 97 119 116 134 121 129 112 113 120
45 44 178 177 35 34 47 141 140 138 78 51 151 152 166 181 164 170 167 175 171 173 181 169 162 125 124 179 127 180 128 126

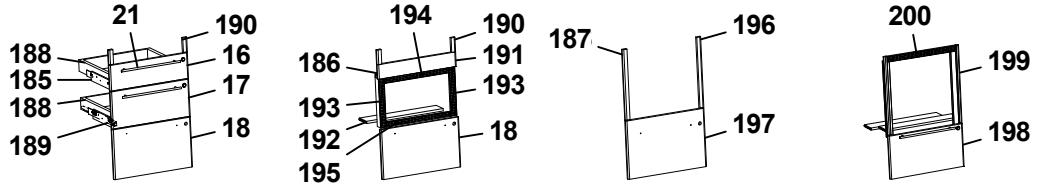
21 190 188 16 185 17 188 18 189
194 190 186 191 193 193 192 18 195
187 196 197
200 199 198

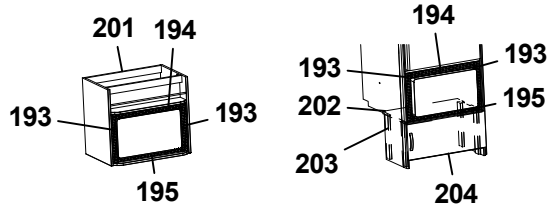
201 194 193 193 195
194 193 193 202 195 203 204

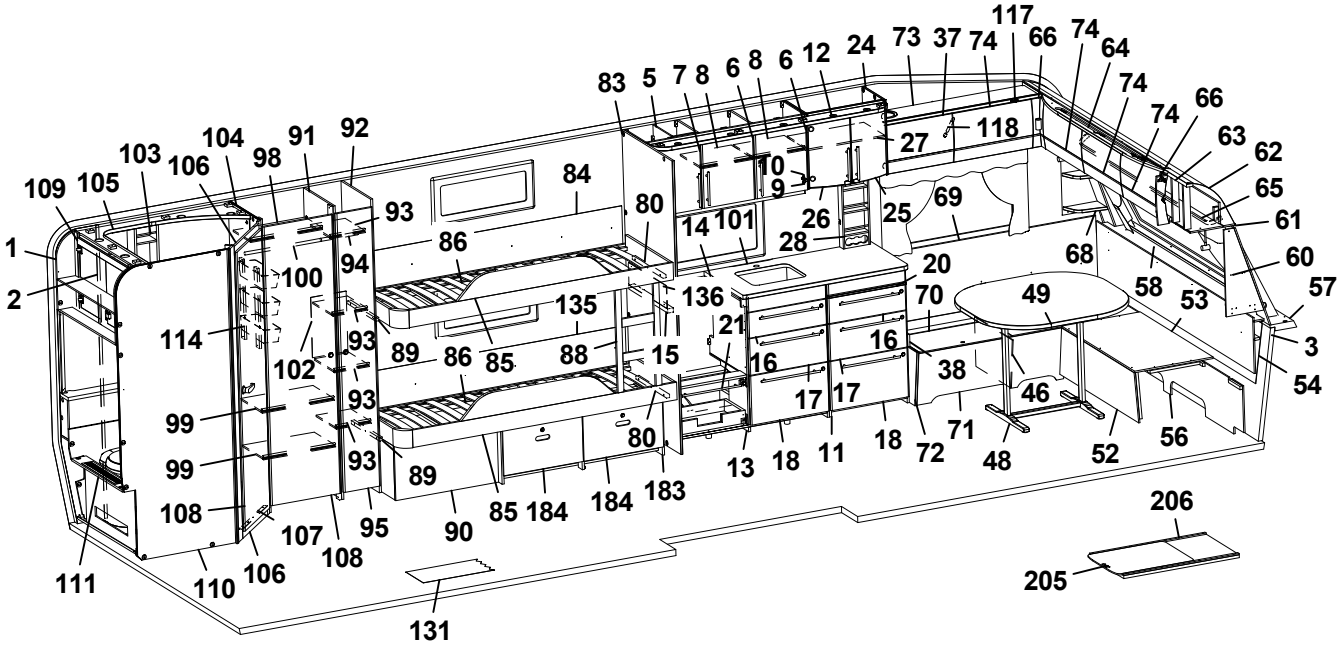
117 74 66 74 64 74 66 74 66 63 62 65 61 60 57 3 54 53 58 68 49 46 56 52 48 71 72 18 11 18 13 17 17 16 16 21 15 88 85 86 89 93 93 93 93 102 114 99 99 108 107 108 95 90 85 184 184 183 80 80 14 101 136 135 84 86 94 100 93 109 105 103 106 104 98 91 92 1 2 111 110 106 131 206 205
83 5 7 8 6 8 6 12 24 73 37 74 27 118 10 9 26 25 69 28 20 70 38

Pos Fig	Det. nr Part. No	Ingår Fitted	OBS!! Ange alltid årsmodell vid beställning av inredning Benämning	OBS!! Specify always year of model when ordering equipment Description
95	376043	x	Dörr 260x1850	Door 260x1850
--	314523	x	Rätningslist dörr L=1715	List L=1715
97	314917	x	Skena draperi L=1190	Drapery rail L=1190
98	332214M	x	Hylla garderob övre	Shelf wardrobe upper
99	331287M	x	Hylla garderob nedre	Shelf wardrobe under
100	350217	x	Galgstång L=790	Clothes hanger L=790
101	319780-A	T	Köksskiva vägg svart skiffer	Protection kitchen, black slate
--	319780-G	T	Köksskiva vägg natur skiffer	Protection kitchen, nature slate
102	338385	x	Täckskiva exp.kärl	Cover expansion vessel
103	337131	x	Hylla	Shelf
104	338371	x	Vägg tvättrum främre	Wall washroom
105	338357	x	Ljusramp tvättrum	Light holder
106	331248M	x	Tröskel 480x60	Threshold 480x60
107	314591	x	List tröskel al. L=480	List threshold L=480
108	342239	x	Dörr 490x1850	Door 490x1850
109	342213	x	Skåp tvättrum L838	Cupboard L838
110	338367	x	Vägg tvättrum bakre	Wall washroom rear
111	341887	x	Front tvättrum	Front washroom
--	319198	x	Galler ventilation d:o	Ventilation grille d:o
112	340538	x	Värmespalt kpl. m. tyg och belysning	Air gap cpl. with fabric and illumination
--	340542	T	Värmespalt kpl. m. tyg och belysning [1]	Air gap cpl. with fabric and illumination [1]
113	338196	x	Värmespalt	Air gap
114	319759	x	Korg, garderob	Basket, wardrobe
--	335802	x	List för korgar	List för baskets
115	340388	x	Skåp övre L=1747	Cupboard upper L=1747
--	340913	x	Skåp övre L=1747 (Customized)	Cupboard upper L=1747 (Customized)
--	319978	x	Gångjärn d:o	Hinge d:o
--	319980	x	Platta gångjärn d:o	Plate hinge d:o
116	331194M	x	Hyllpaket	Shelf
117	319978	x	Gångjärn	Hinge
--	319980	x	Platta gångjärn	Plate hinge
118	319914	x	Gasfjäder	Gas spring
--	319915	x	Fäste vinkel d:o	Angle bracket d:o
--	319916	x	Fäste runt d:o	Bracket round d:o
119	338121	x	Värmespalt	Air gap
120	342654	x	Sängram u. ribbotten	Bed bottom without laths
121	342683	x	Ribbotten kpl.	Laths bottom cpl.
--	311985	x	Ribba sängbotten L=718 B=63	Lath bed bottom L=718 B=63
--	312046	x	Band t. ribbotten	Band for laths bottom
124	340187	x	Sänglåda kpl.	Bed box cpl.
125	340197	x	Gavel säng V	Gable bed L
126	319776	x	List hörn L=2500	Corner strip L=2500
127	339426	x	Front säng	Front bed
128	340195	x	Gavel säng H	Gable bed R
129	315203	x	Regel 17,5x55x1415	Wood lath pine 17,5x55x1415
131	319230	M^2	Matta golv, klinkermönster mörkgrå	Carpet floor, clinker design dark grey
--	319393	T	Matta golv, antik planka	Carpet floor, antique plank
132	335788M	x	Front el-uttag	Front outlet
133	340404	x	Skåp gavel bak L1510	Cupboard gable L1510
--	340911	x	Skåp gavel bak L1510 (Customized)	Cupboard gable L1510 (Customized)
			M= Metervara T= Tillbehör	M= On the metre T= Accessory

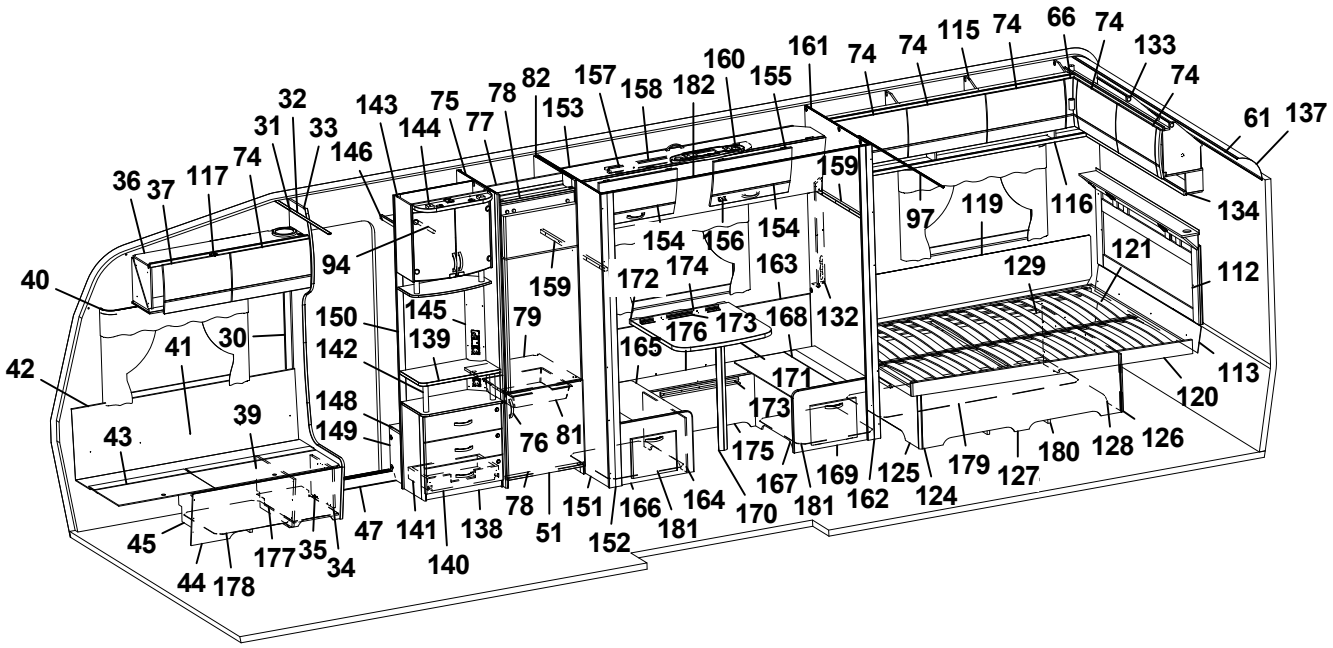
36 37 117 74 31 32 33 143 75 144 77 78 82 153 157 158 182 160 155 161 74 74 115 74 66 74 133 74 61 137
40 94 146 159 154 156 154 159 97 119 116 134
42 41 30 150 145 139 142 79 172 174 163 176 173 168 132 129 121 112
43 39 148 149 76 81 165 171 173 175 167 169 162 125 124 179 127 180 128 126 120 113
45 44 178 177 35 34 47 141 140 138 78 51 151 152 166 181 164 170 181

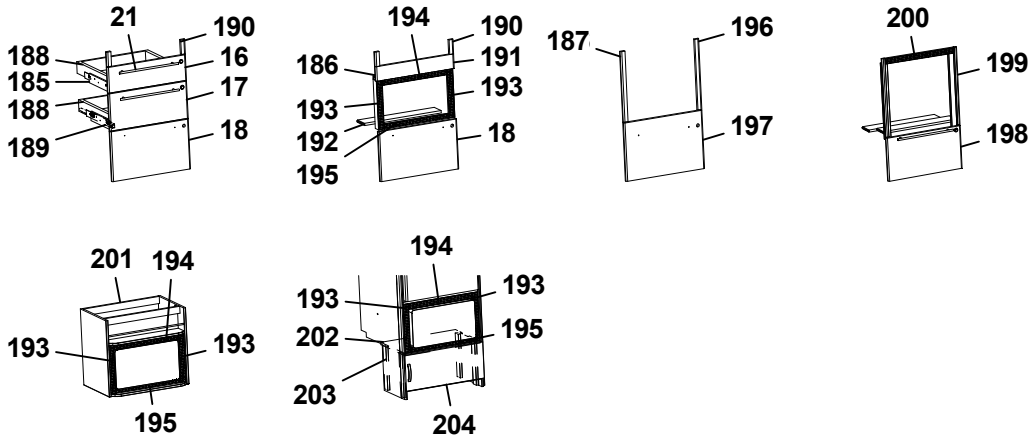
21 190 188 16 185 17 188 18 189
194 190 186 191 193 193 192 18 195
187 196 197
200 199 198
201 194 193 193 195
194 193 193 202 195 203 204

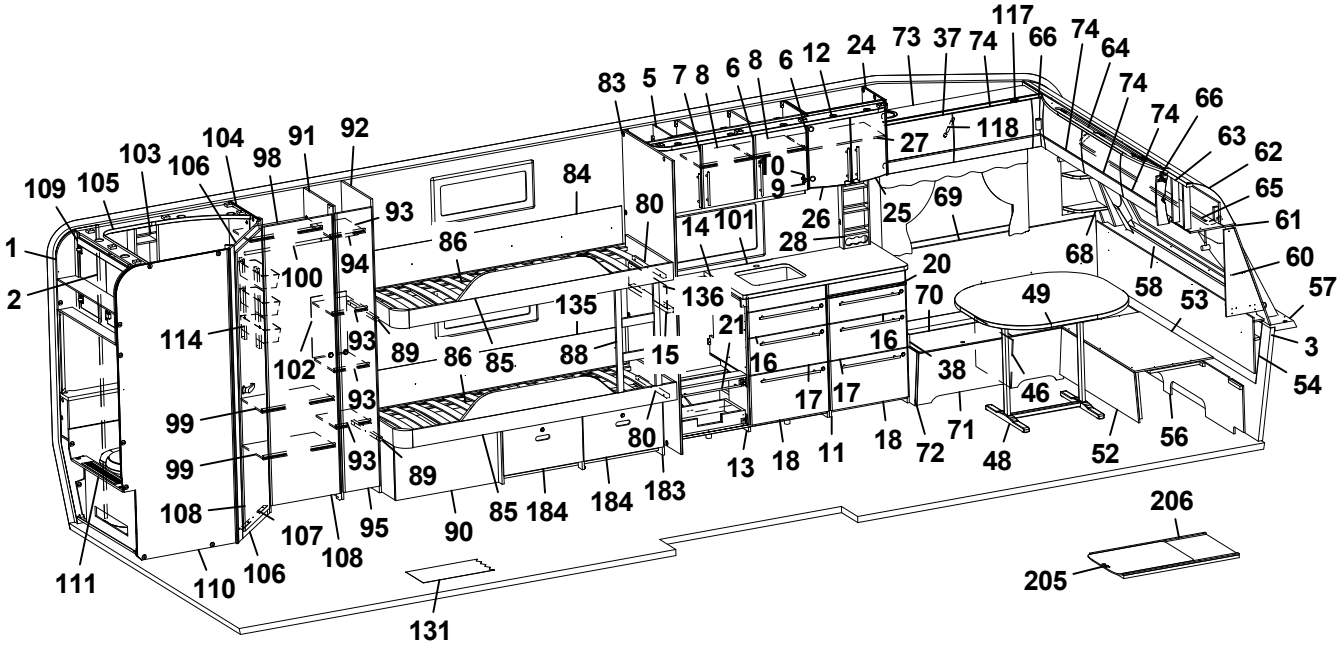
83 5 7 8 6 8 6 12 24 73 37 74 117 66 74 64 74 74 66 63 62 65 61 60 57 3 54
109 105 103 106 104 98 91 92 84 80 10 9 27 118 26 25 69 68 58 53 49 46 52 56
1 2 114 100 94 93 86 14 101 28 20 70 136 135 21 16 38 17 17 18 72 71 48
99 99 108 102 93 89 86 85 88 15 16 80 13 18 11 18 90 85 184 184 183 95 107 108 106 110 111 131 89 93 93 93
206 205

Pos Fig	Det. nr Part. No	Ingår Fitted	OBS!! Ange alltid årsmodell vid beställning av inredning Benämning	OBS!! Specify always year of model when ordering equipment Description
--	319978	x	Gångjärn d:o	Hinge d:o
--	319980	x	Platta gångjärn d:o	Plate hinge d:o
134	331879M	x	Hyllpaket	Shelf
135	341513	x	Värmespalt	Air gap
136	401715	x	Flamskydd	Flame guard
137	316005	x	Skiva plast 295x2363x1	Plastic sheet
138	341958	x	TV-bänk kpl. u. skiva	TV-bench cpl. whitout board
139	336122-K	x	Skiva TV-bänk, ljus	Board, light
--	336122-L	T	Skiva TV-bänk, mörk	Board, dark
140	341959	x	Lådförstycke	Drawer front
141	20-900302	x	Pentrylåda 500x273 d:o	Drawer pentry 500x273 d:o
--	07-800039	x	Rullskena H d:o	Roller rail R d:o
--	07-800038	x	Rullskena V d:o	Roller rail L d:o
142	336103	x	Rundstav folierad L=192	Round staff L=192
143	340077	x	Skåp bar kpl. H=512	Coctail cabinet cpl. H=512
--	332088M	x	Hylla hållare flaskor	Shelf bottle holder
--	331778	x	Lucka H d:o	Door R d:o
--	331779	x	Lucka V d:o	Door L d:o
--	318379	x	Gångjärn d:o	Hinge d:o
--	318380	x	Täckhatt d:o	Cover d:o
--	312588	x	Platta gångjärn d:o	Plate hinge d:o
--	336104	x	Hylla under skåp	Shelf under cupboard
--	336102	x	Rundstav d:o L=100	Round staff d:o L=100
144	336106	x	Ljusramp	Light holder
145	340418	x	Front el-uttag 130x857,5	Front outlet 130x857,5
146	331910M	x	Hylla garderob övre	Shelf
148	319866	x	Hylla insteg	Shelf
149	336618	x	Front hylla garderob	Front
150	337198	x	Vägg instegsgarderob	Wall wardrobe
151	377409	x	Vägg	Wall
152	377174	x	Stolpe utskjut	Support bar
153	341026	x	Överbäddskåp L1850	Upper bed L1850
--	341034	x	Överbäddskåp L1850 (Customized)	Upper bed L1850 (Customized)
154	337664	x	Lucka	Door
--	341427	x	Lucka (High Gloss)	Door (High Gloss)
155	860402	x	Gångjärn	Hinge
156	860405	x	Gångjärn	Hinge
157	339839	x	Regel låsning	Lock bar
158	375813	x	Rasskydd ö-bäddskåp	Protective plate
159	377320	x	Bärregel 22x22x898	Bearing rail 22x22x898
--	376789	x	Bärregel 22x22x610	Bearing rail 22x22x610
160	336336	x	Plafond	Ceiling lamp
161	341524	x	Vägg	Wall
162	377309	x	Stolpe utskjut	Support bar
163	339671	x	Värmespalt	Air gap
--	319821	M	List kant mörkbrun d:o	Strip, dark brown d:o
164	337726	x	Front bäddlåda bakre	Front bed box rear
165	333915	x	Lock bäddlåda bakre	Cover bed box rear
166	336340	x	Gavel bäddlåda bakre kpl. m. lucka	Gable bed box rear cpl. with door
--	336064	x	Lucka d:o	Door d:o
			M= Metervara T= Tillbehör	M= On the metre T= Accessory

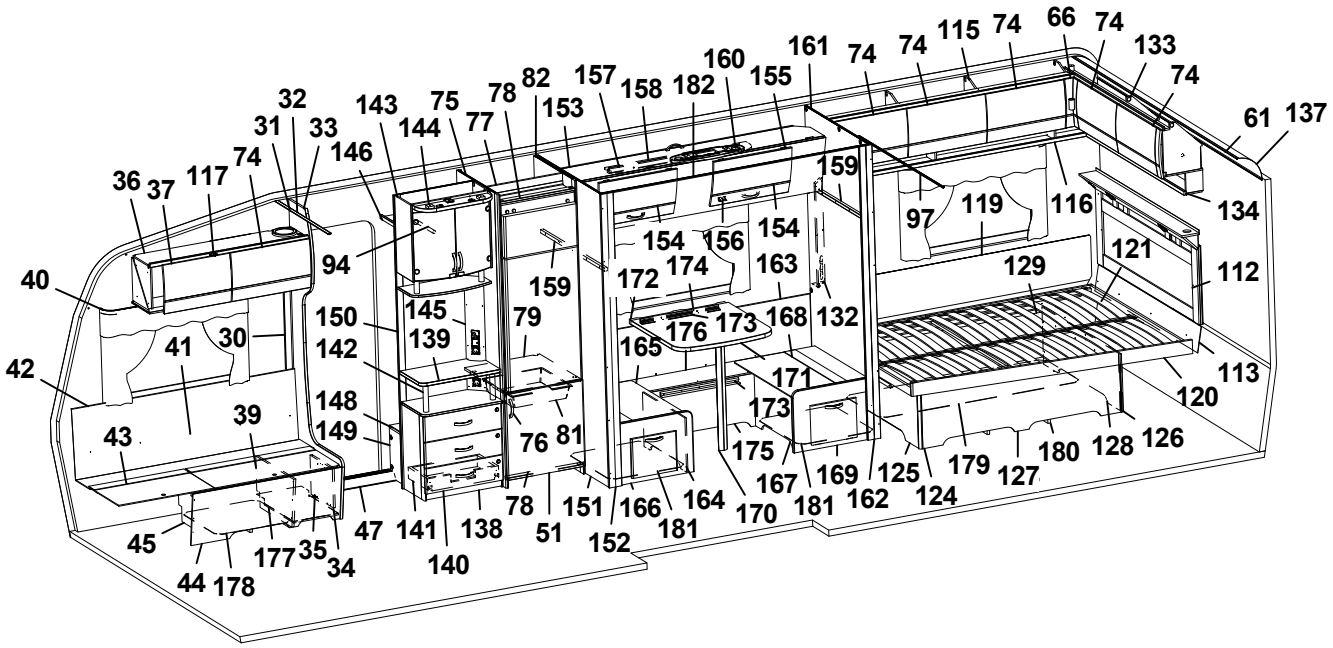
1 2 3 4 5 6 7 8 9 10 11 12 13 14 15 16 17 18 19 20 21 22 23 24 25 26 27 28 29 30 31 32 33 34 35 36 37 38 39 40 41 42 43 44 45 46 47 48 49 50 51 52 53 54 55 56 57 58 59 60 61 62 63 64 65 66 67 68 69 70 71 72 73 74 75 76 77 78 79 80 81 82 83 84 85 86 87 88 89 90 91 92 93 94 95 96 97 98 99 100 101 102 103 104 105 106 107 108 109 110 111 112 113 114 115 116 117 118 119 120 121 122 123 124 125 126 127 128 129 130 131 132 133 134 135 136 137 138 139 140 141 142 143 144 145 146 147 148 149 150 151 152 153 154 155 156 157 158 159 160 161 162 163 164 165 166 167 168 169 170 171 172 173 174 175 176 177 178 179 180 181 182 183 184 185 186 187 188 189 190 191 192 193 194 195 196 197 198 199 200 201 202 203 204 205 206

Pos Fig	Det. nr Part. No	Ingår Fitted	OBS!! Ange alltid årsmodell vid beställning av inredning Benämning	OBS!! Specify always year of model when ordering equipment Description
--	312589	x	Gångjärn d:o	Hinge d:o
167	337728	x	Front bäddlåda främre	Front bed box front
168	333914	x	Lock bäddlåda främre	Cover bed box front
169	336338	x	Gavel bäddlåda främre kpl. m. lucka	Gable bed box front cpl. with door
--	336064	x	Lucka d:o	Door d:o
--	312589	x	Gångjärn d:o	Hinge d:o
170	315565	x	Bordsben	Table leg
171	340886-K	x	Bordsskiva 700x690, ljus	Table top 700x690, light
--	341855-L	x	Bordsskiva 700x690, mörk	Table top 700x690, dark
172	331800M	x	Fästregel bord	Bracket
173	318574	x	List bord väggdel L550	List wall
174	318575	x	List upphäng bordsdel L550	List board
175	340874	x	Front bäddlåda	Front bed box
176	340876	x	Lock front bäddlåda	Cover front bed box
177	350390	x	Plåt skofack	Plate shoe compartment
178	342496	x	Luftspalt H-fram	Air gap R front
179	325752	x	Luftspalt sänglåda	Air gap bed box
180	324938	x	Luftspalt sänglåda	Air gap bed box
181	337732	x	Luftspalt M-grupp 598x535	Air gap M-group 598x535
182	315907	T	Skena draperi L=1920	Drapery rail L=1920
183	340897	T	Lådor under säng kpl. sats	Drawers under bed cpl. kit
184	340902	T	Låda kpl. d:o	Drawer cpl. d:o
--	315215	T	Glidskena låda (säljes i par)	Slide bar (exp. in pair)
185	342157	x	Monteringssats kpl. lådor (Vit)	Mounting kit cpl. drawers (White)
--	342384	x	Monteringssats kpl. lådor (Mekong)	Mounting kit cpl. drawers (Mekong)
--	342457	x	Monteringssats kpl. lådor (High Gloss)	Mounting kit cpl. drawers (High Gloss)
186	342158	T	Monteringssats kpl. mikro (Vit)	Mounting kit cpl. micro (White)
--	342385	T	Monteringssats kpl. mikro (Mekong)	Mounting kit cpl. micro (Mekong)
--	342388	T	Monteringssats kpl. mikro (High Gloss)	Mounting kit cpl. micro (High Gloss)
187	342159	T	Monteringssats kpl. ugn (Vit)	Mounting kit cpl. oven (White)
--	342386	T	Monteringssats kpl. ugn (Mekong)	Mounting kit cpl. oven (Mekong)
--	342029	T	Monteringssats kpl. ugn (High Gloss)	Mounting kit cpl. oven (High Gloss)
188	317514	x	Låda 500x480	Drawer 500x480
189	317382	x	Glidskena låda H	Slide bar, drawer R
--	350221	x	Glidskena låda V	Slide bar, drawer L
--	801701	x	Skruv 6x16 d:o	Screw 6x16 d:o
190	336092	x	Passbit 95x30x16 (Mekong)	Gauge block 95x30x16 (Mekong)
191	335936	T	Front	Front
192	333287M	T	Skiva distans 15x100x547,5	Sheet distance 15x100x547,5
193	402108	T	Galler vent. mikro 318x38	Grating vent. micro 318x38
194	402109	T	Galler vent. mikro 448x38	Grating vent. micro 448x38
195	402110	T	Galler vent. mikro 448x33	Grating vent. micro 448x33
196	336086	T	Passbit 460x30x16	Gauge block 460x30x16
197	342160	T	Lucka (Vit)	Door (White)
--	342387	T	Lucka (Mekong)	Door (Mekong)
--	342028	T	Lucka (High Gloss)	Door (High Gloss)
198	342139	T	List L=538 (diskbänk induktion)	List (kitchen sink induction) L=538
199	342277	T	Lucka (diskb. induktion) 299x550 (Vit)	Door (kitch. sink induct.) 299x550 (White)
--	342147	T	Lucka (diskb. induktion) 299x550 (Mekong)	Door (kitch. sink induct.) 299x550 (Mekong)
--	342131	T	Lucka (diskb. induktion) 299x550 (High Gloss)	Door (kitch. sink induct.) 299x550 (High Gloss)
			M= Metervara T= Tillbehör	M= On the metre T= Accessory

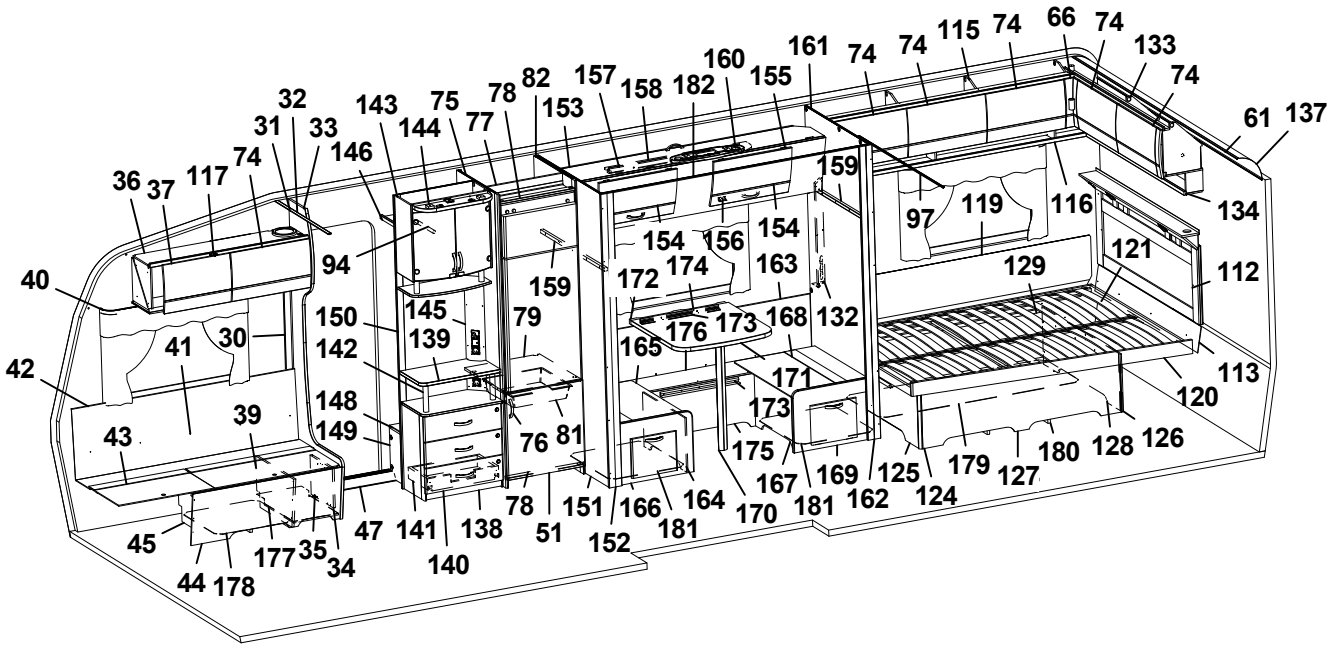
36 37 117 74 31 32 33 143 75 144 77 78 82 153 157 158 182 160 155 161 74 74 115 74 66 74 133 74 61 137
40 42 41 30 94 146 150 145 139 142 148 149 39 43 45 44 178 177 35 34 47 141 140 138 78 51 76 81 159 154 156 154 172 174 163 176 173 168 132 165 171 173 175 167 169 181 162 125 124 179 127 180 128 126 120 113 129 121 112 134 97 119 116 159

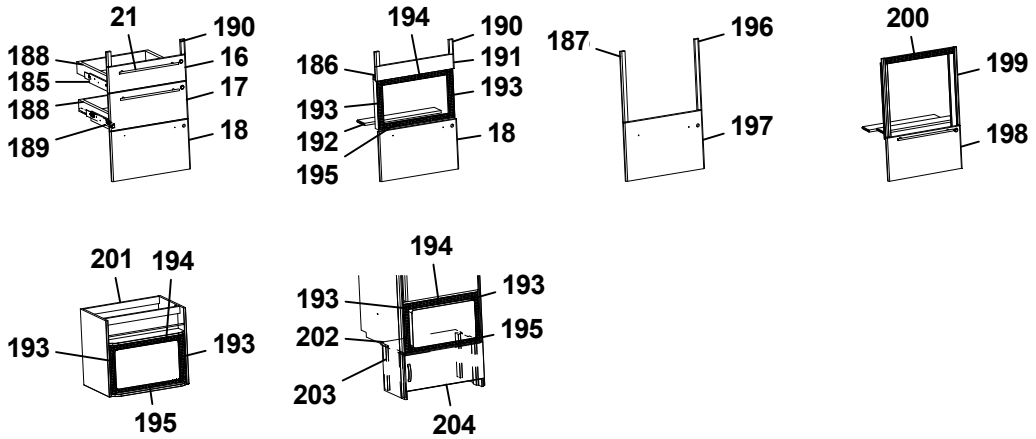
21 190 188 16 185 17 188 18 189
194 190 186 191 193 193 192 18 195
187 196 197
200 199 198
201 194 193 193 195
194 193 193 202 195 203 204

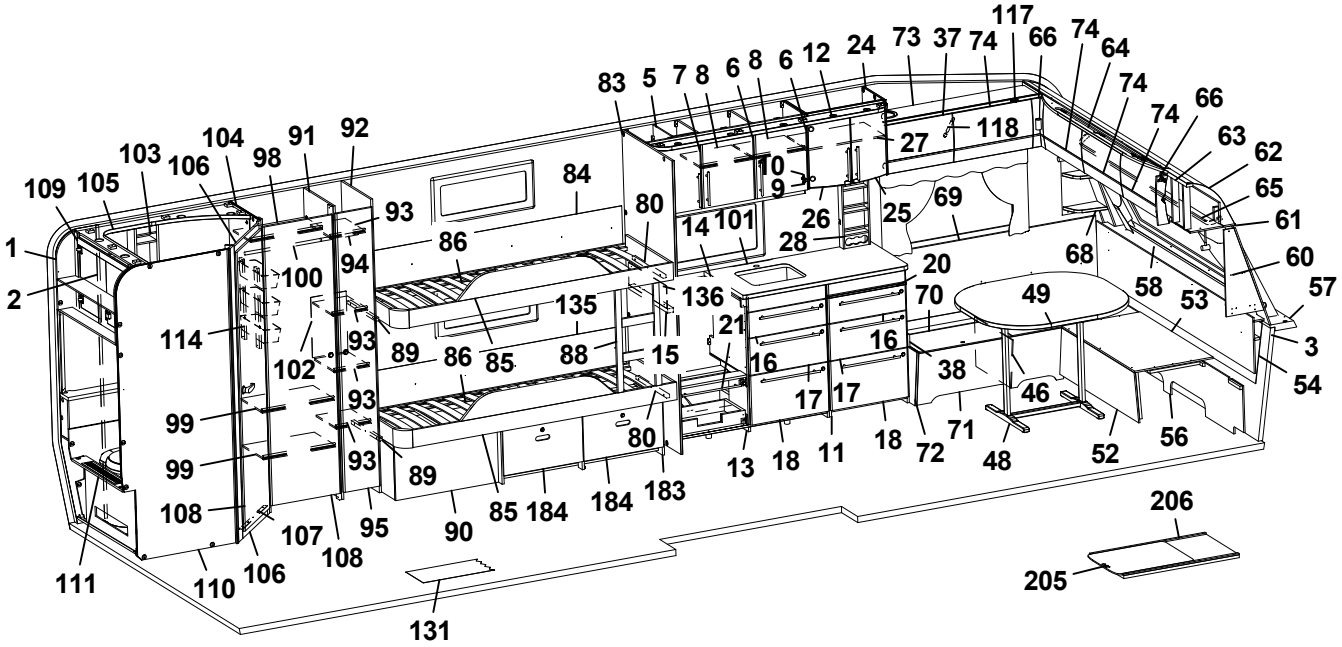
83 5 7 8 6 8 6 12 24 73 37 74 117 66 74 64 74 74 66 63 62 65 61 60 57 3 54 56 52 48 46 49 58 68 69 25 26 27 118 10 9 28 20 70 16 38 71 72 18 11 18 13 17 17 16 21 136 14 101 80 84 86 135 88 15 80 85 86 89 89 90 85 184 184 183 93 94 100 102 93 93 93 99 99 108 107 108 95 106 110 111 131 109 105 103 106 104 98 91 92 1 2 114 206 205

Pos Fig	Det. nr Part. No	Ingår Fitted	OBS!! Ange alltid årsmodell vid beställning av inredning Benämning	OBS!! Specify always year of model when ordering equipment Description
--	20-900302	x	Pentrylåda 500x273 d:o	Drawer pentry 500x273 d:o
--	07-800039	x	Rullskena H d:o	Roller rail R d:o
--	07-800038	x	Rullskena V d:o	Roller rail L d:o
200	402107	T	Galler ugn (diskb. induktion) 503x35	Grating oven (kitch. sink induct.) 503x35
201	342343	T	Skåp kpl. mikrovågsugn	Cupboard cpl. microwave oven
202	342316	T	Hylla mikro	Shelf
203	342315	T	List folierad L=283	List folierad L=283
204	342311	T	Lucka 550x228	Door 550x228
--	316799	x	Gångjärn d:o	Hinge d:o
--	312588	x	Platta gångjärn d:o	Plate hinge d:o
205	341192	T	Utdragsskiva bord 450x550	Sliding leaf 450x550
206	341193	T	Låda utdragsskiva	Box sliding leaf
			* = Olika djup på lådor kan förekomma ¹ = Selected och Customized	* = Different depths of drawers can exist ¹ = Selected and Customized
			Dyntyger, madrasser m.m. (se dynor m.m.)	Cushion textilies, mattresses etc. (see cushions etc.)
			M= Metervara T= Tillbehör	M= On the metre T= Accessory

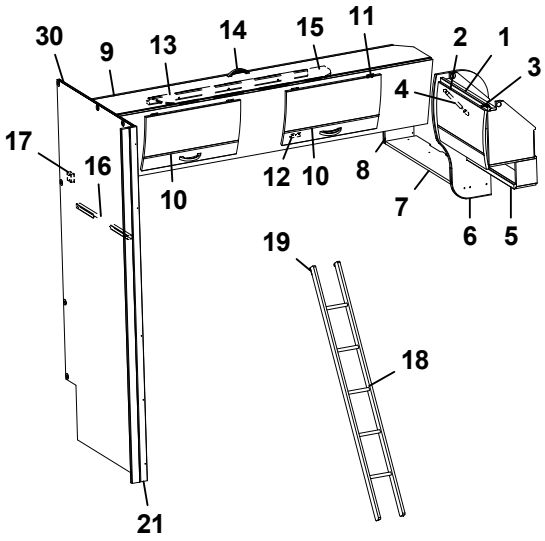

Överskåp M-grupp
Upper cupboard M-group

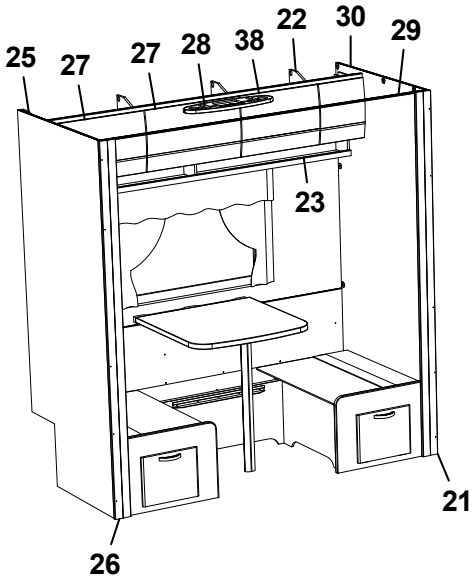

BK-sängar M-grupp
BK-beds M-group

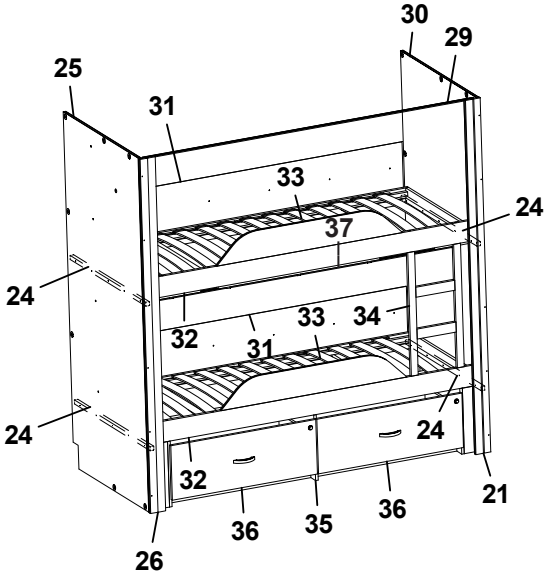

Pos Fig	Det. nr Part. No	Ingår Fitted	OBS!! Ange alltid årsmodell vid beställning av inredning Benämning	OBS!! Specify always year of model when ordering equipment Description
1	341225	x	Skåp gavel bak L560	Cupboard gable L560
--	341432	x	Skåp gavel bak L560 (Customized)	Cupboard gable L560 (Customized)
2	337695	x	Lucka	Door
--	340495	x	Lucka (High Gloss)	Door (High Gloss)
3	319978	x	Gångjärn	Hinge
--	319980	x	Platta gångjärn	Plate hinge
4	319914	x	Gasfjäder	Gas spring
--	319915	x	Fäste vinkel d:o	Angle bracket d:o
--	319916	x	Fäste runt d:o	Bracket round d:o
5	331743M	x	Hyllpaket	Shelf
6	336182	x	Gavel rundad	Gable
7	342920	x	Hylla gavel bak	Shelf gable rear
8	331697M	x	Gavel	Gable
9	337661	x	Överbäddskåp L1980	Upper bed L1980
--	341426	x	Överbäddskåp L1980 (Customized)	Upper bed L1980 (Customized)
10	337664	x	Lucka	Door
--	341427	x	Lucka (High Gloss)	Door (High Gloss)
11	860402	x	Gångjärn	Hinge
12	860405	x	Gångjärn	Hinge
13	339839	x	Regel låsning	Lock bar
14	350129	x	Handtag	Handle
15	375813	x	Rasskydd ö-bäddskåp	Protective plate
16	376789	x	Bärregel ö-bädd 610x22x22	Bearing rail upper bed 610x22x22
17	331701M	x	Kloss bärregel	Block bearing rail
18	376697	T	Stege ö-bäddsskåp 201x1800 kpl.	Ladder upper bed 201x1800 cpl.
19	860426	T	Krok t. stege	Hook for ladder
20	331698M	x	Bärregel ö-bädd 670x22x22	Bearing rail upper bed 670x22x22
21	377309	x	Stolpe utskjut	Support bar
22	342794	x	Skåp övre L=1870	Cupboard upper L=1870
--	319978	x	Gångjärn d:o	Hinge d:o
--	319980	x	Platta gångjärn d:o	Plate hinge d:o
23	342801	x	Hyllpaket	Shelf
24	377320	x	Bärregel ö-bädd 898x22x22	Bearing rail upper bed 898x22x22
25	377409	x	Vägg	Wall
26	377174	x	Stolpe utskjut	Support bar
27	337695	x	Lucka	Door
--	340495	x	Lucka (High Gloss)	Door (High Gloss)
28	336336	x	Plafond	Ceiling lamp
29	315907	T	Skena draperi L=1920	Drapery rail L=1920
30	341524	x	Vägg	Wall
31	339434	x	Värmespalt H-bak	Air gap R rear
32	339441	x	Sängram u. ribbotten	Bed bottom without laths
33	326474	x	Ribbotten kpl.	Laths bottom cpl.
--	314211	x	Ribba sängbotten L=820 B=63	Lath bed bottom L=820 B=63
--	312046	x	Band t. ribbotten	Band for laths bottom
34	339439	x	Stege	Ladder
35	339436	T	Lådor under säng kpl. sats	Drawers under bed cpl. kit
36	333721M	T	Låda kpl. d:o	Drawer cpl. d:o
--	315215	T	Glidskena låda (säljes i par)	Slide bar (exp. in pair)
37	331748M	T	List draperiskena (3 delar)	List drapery rail (3 parts)
--	315907	T	Skena draperi L=1920	Drapery rail L=1920
38	337719	x	Lucka	Door
--	340494	x	Lucka (High Gloss)	Door (High Gloss)
			T= Tillbehör	T= Accessory

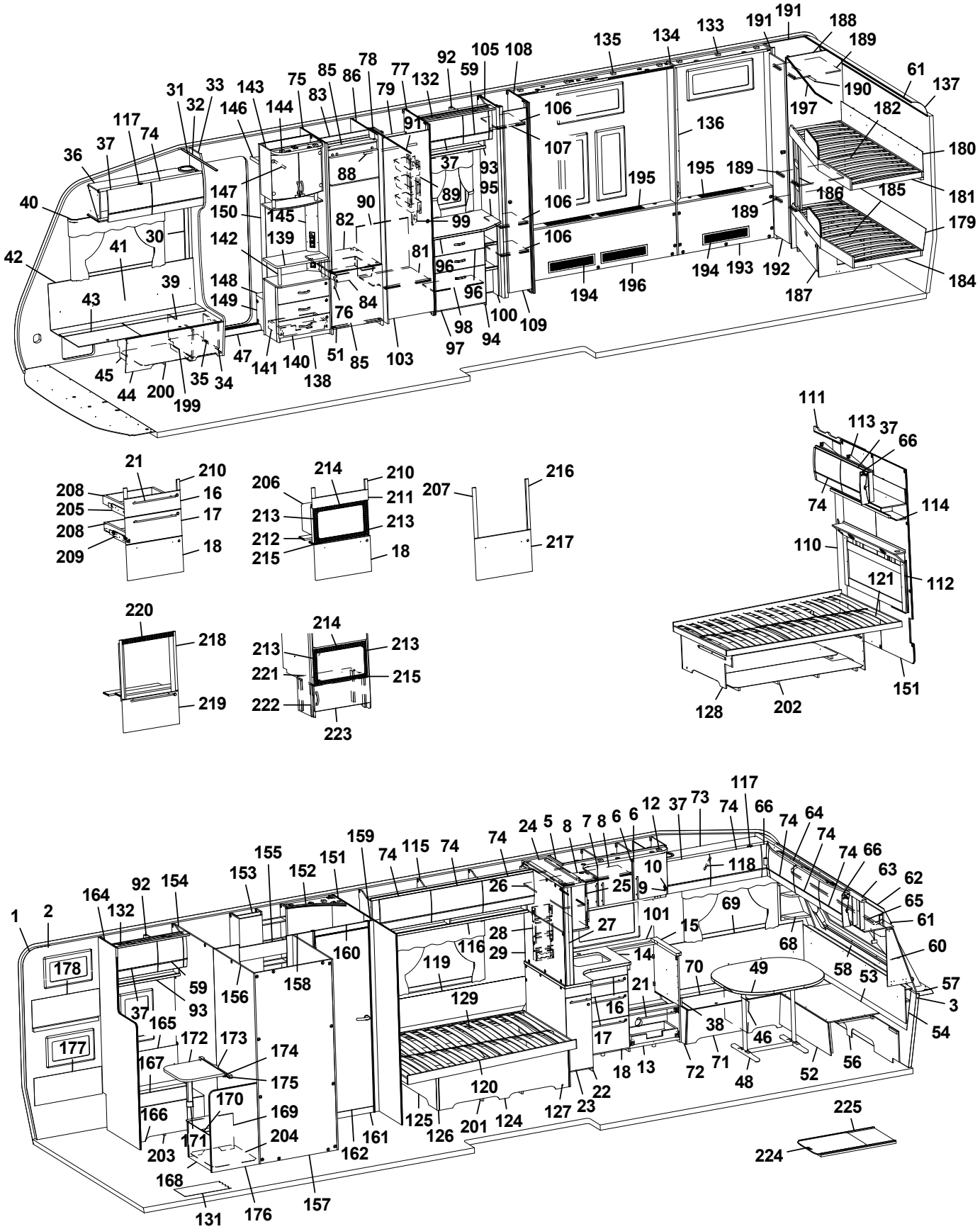
1 2 3 4 5 6 7 8 9 10 11 12 13 14 15 16 17 18 19 20 21 22 23 24 25 26 27 28 29 30 31 32 33 34 35 36 37 38 39 40 41 42 43 44 45 46 47 48 49 50 51 52 53 54 55 56 57 58 59 60 61 62 63 64 65 66 67 68 69 70 71 72 73 74 75 76 77 78 79 80 81 82 83 84 85 86 87 88 89 90 91 92 93 94 95 96 97 98 99 100 101 102 103 104 105 106 107 108 109 110 111 112 113 114 115 116 117 118 119 120 121 122 123 124 125 126 127 128 129 130 131 132 133 134 135 136 137 138 139 140 141 142 143 144 145 146 147 148 149 150 151 152 153 154 155 156 157 158 159 160 161 162 163 164 165 166 167 168 169 170 171 172 173 174 175 176 177 178 179 180 181 182 183 184 185 186 187 188 189 190 191 192 193 194 195 196 197 198 199 200 201 202 203 204 205 206 207 208 209 210 211 212 213 214 215 216 217 218 219 220 221 222 223 224 225

Pos Fig	Det. nr Part. No	Ingår Fitted	OBS!! Ange alltid årsmodell vid beställning av inredning Benämning	OBS!! Specify always year of model when ordering equipment Description
1	318657	M	Tapet vägg/tak	Wall paper
2	318584	M	Tejp tapet 20 mm	Tape, wall paper 20 mm
3	318585	M	Tejp tapet 60 mm	Tape, wall paper 60 mm
5	340424	x	Skåp kök L1120 kpl. (Vit)	Cupboard kitchen L1120 cpl. (White)
--	340433	x	Skåp kök L1120 kpl. (Mekong)	Cupboard kitchen L1120 cpl. (Mekong)
--	341434	x	Skåp kök L1120 kpl. (High Gloss)	Cupboard kitchen L1120 cpl. (High Gloss)
6	334712	x	Lucka H (Vit)	Door R (White)
--	336624	x	Lucka H (Mekong)	Door R (Mekong)
--	340511	x	Lucka H (High Gloss)	Door R (High Gloss)
--	317502	x	Handtag d:o	Handle d:o
7	334713	x	Lucka V (Vit)	Door L (White)
--	336625	x	Lucka V (Mekong)	Door L (Mekong)
--	340512	x	Lucka V (High Gloss)	Door L (High Gloss)
--	317502	x	Handtag d:o	Handle d:o
8	331385M	x	Hylla	Shelf
9	311917	x	Gångjärn	Hinge
10	312588	x	Platta gångjärn	Plate hinge
12	336430	x	Ljusramp köksskåp	Light holder kitchen
13	342155	x	Diskbänk trädel u. skiva (Vit)	Kitchen sink without board (White)
--	342382	x	Diskbänk trädel u. skiva (Mekong)	Kitchen sink without board (Mekong)
--	342383	x	Diskbänk trädel u. skiva (High Gloss)	Kitchen sink without board (High Gloss)
--	342407	x	Diskbänk induktion trädel u. skiva (Vit)	Kitchen sink induction w/o board (White)
--	342406	x	Diskbänk induktion trädel u. skiva (Mekong)	Kitchen sink induction w/o board (Mekong)
--	342299	x	Diskbänk induktion trädel u. skiva (High Gloss)	Kitchen sink induction w/o board (High Gloss)
14	336072-K	x	Skiva diskbänk 882x902	Board 882x902
--	341438-K	x	Skiva diskbänk induktion 1435x902, ljus	Board induction 1435x902, light
--	341438-L	x	Skiva diskbänk induktion 1435x902, mörk	Board induction 1435x902, dark
15	335927-K	x	Skiva diskbänk 560x65x28	Board 560x65x28
16	334706	x	Lådförstycke (Vit)	Drawer front (White)
--	336631	x	Lådförstycke (Mekong)	Drawer front (Mekong)
--	340504	x	Lådförstycke (High Gloss)	Drawer front (High Gloss)
--	317514	x	Låda 500x480 d:o	Drawer 500x480 d:o
--	317382	x	Glidskena låda H d:o	Slide bar, drawer R d:o
--	350221	x	Glidskena låda V d:o	Slide bar, drawer L d:o
17	334707	x	Lådförstycke (Vit)	Drawer front (White)
--	336633	x	Lådförstycke (Mekong)	Drawer front (Mekong)
--	340505	x	Lådförstycke (High Gloss)	Drawer front (High Gloss)
--	317514	x	Låda 500x480 d:o	Drawer 500x480 d:o
--	317382	x	Glidskena låda H d:o	Slide bar, drawer R d:o
--	350221	x	Glidskena låda V d:o	Slide bar, drawer L d:o
18	342156	x	Lucka (Vit)	Door (White)
--	341794	x	Lucka (Mekong)	Door (Mekong)
--	341083	x	Lucka (High Gloss)	Door (High Gloss)
--	20-900302	x	Pentrylåda 500x273 d:o *	Drawer pentry 500x273 d:o *
--	07-800039	x	Rullskena H d:o *	Roller rail R d:o *
--	07-800038	x	Rullskena V d:o *	Roller rail L d:o *
--	317514	x	Låda 500x480 d:o *	Drawer 500x480 d:o *
--	317382	x	Glidskena låda H d:o *	Slide bar, drawer R d:o *
--	350221	x	Glidskena låda V d:o *	Slide bar, drawer L d:o *
21	317503	x	Handtag	Handle
			M= Metervara T= Tillbehör	M= On the metre T= Accessory

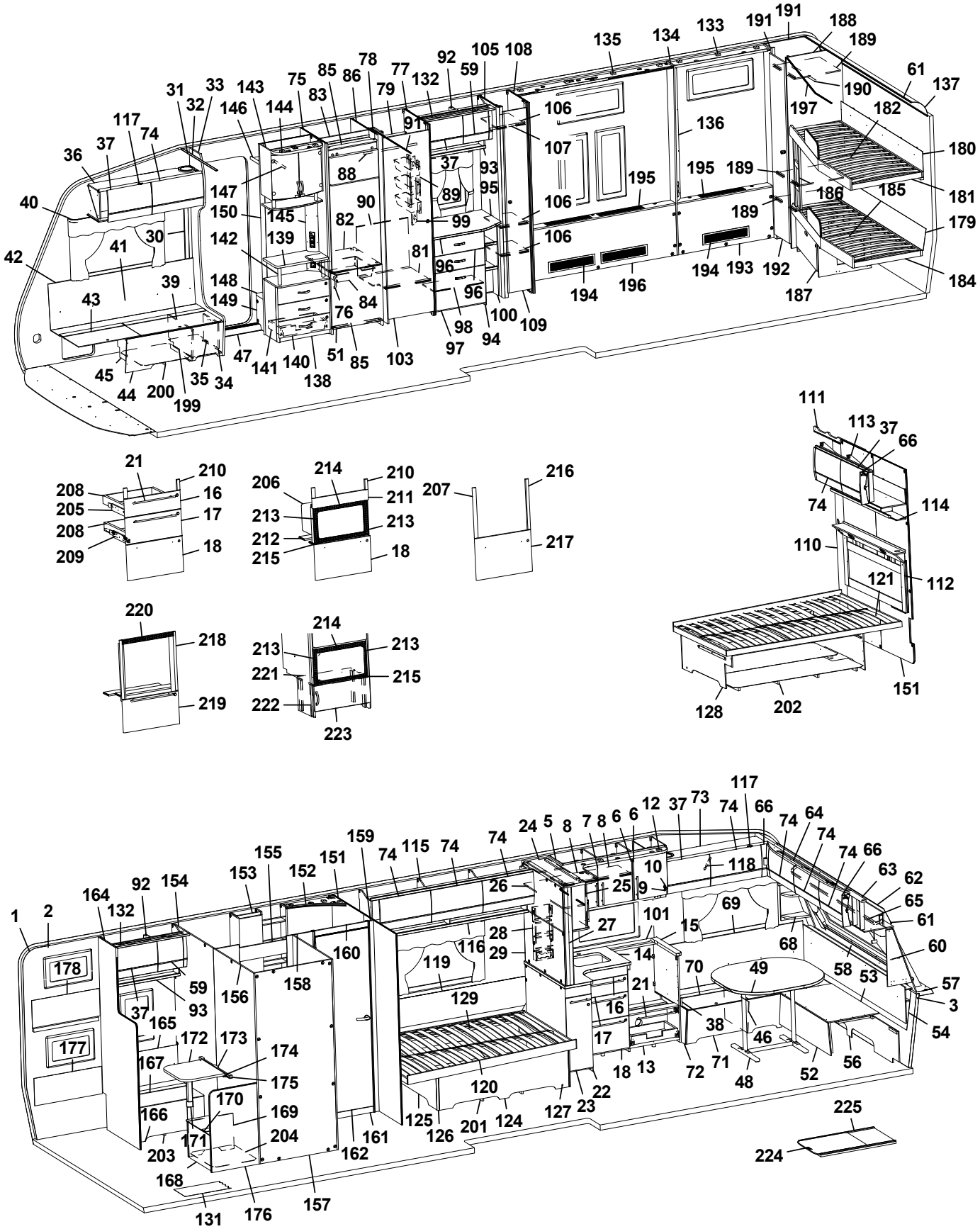
1 2 3 4 5 6 7 8 9 10 11 12 13 14 15 16 17 18 19 20 21 22 23 24 25 26 27 28 29 30 31 32 33 34 35 36 37 38 39 40 41 42 43 44 45 46 47 48 49 50 51 52 53 54 55 56 57 58 59 60 61 62 63 64 65 66 67 68 69 70 71 72 73 74 75 76 77 78 79 80 81 82 83 84 85 86 87 88 89 90 91 92 93 94 95 96 97 98 99 100 101 102 103 104 105 106 107 108 109 110 111 112 113 114 115 116 117 118 119 120 121 122 123 124 125 126 127 128 129 130 131 132 133 134 135 136 137 138 139 140 141 142 143 144 145 146 147 148 149 150 151 152 153 154 155 156 157 158 159 160 161 162 163 164 165 166 167 168 169 170 171 172 173 174 175 176 177 178 179 180 181 182 183 184 185 186 187 188 189 190 191 192 193 194 195 196 197 198 199 200 201 202 203 204 205 206 207 208 209 210 211 212 213 214 215 216 217 218 219 220 221 222 223 224 225

Pos Fig	Det. nr Part. No	Ingår Fitted	OBS!! Ange alltid årsmodell vid beställning av inredning Benämning	OBS!! Specify always year of model when ordering equipment Description
22	337164	x	Utskjut diskbänk (Vit)	Projection kitchen sink (White)
--	337167	x	Utskjut diskbänk (Mekong)	Projection kitchen sink (Mekong)
--	341453	x	Utskjut diskbänk (High Gloss)	Projection kitchen sink (High Gloss)
--	336070	x	Utskjut diskbänk induktion (Vit)	Projection kitchen sink induction (White)
--	341784	x	Utskjut diskbänk induktion (Mekong)	Projection kitchen sink induction (Mekong)
--	341444	x	Utskjut diskbänk induktion (High Gloss)	Projection kitchen sink induction (High Gloss)
--	319558	x	Bänkutdrag V d:o	Extract L d:o
--	319559	x	Korg d:o	Basket d:o
--	336081-K	x	Skärbräda bänkutdrag	Cutting board extract
--	341174	x	Skärbräda utdragbar (extra induktion, High Gloss)	Cutting board movable (extra ind ,High Gloss)
23	334933	x	Lucka (Vit)	Door (White)
--	336725	x	Lucka (Mekong)	Door (Mekong)
--	341445	x	Lucka (High Gloss)	Door (High Gloss)
--	317502	x	Handtag d:o	Handle d:o
24	336110	x	Skåp utskjut kökskåp	Cupboard projection
25	331226	x	Lucka acrylplast	Door acryl
--	314350	x	Lås magnet d:o	Lock magnet d:o
--	318381	x	Motstycke magnetlås	Companion part
--	314351	x	Gångjärn d:o	Hinge d:o
26	331220M	x	Hylla	Shelf
27	334341M	x	Stolpe utskjut	Support bar
28	333409M	x	Kryddhylla	Spice rack
29	335710M	x	Skiva 885x537x15	Board 885x537x15
--	319712-A	T	Köksskiva vägg svart skiffer	Protection kitchen, black slate
--	319712-G	T	Köksskiva vägg natur skiffer	Protection kitchen, nature slate
30	318962	x	List täck el-kabel B=45 L=2100	Cover strip B=45 L=2100
31	316270	x	List snäpp undre L2379	List under L2379
32	316268	x	List snäpp övre L2379	List upper L2379
33	342165	x	Stolpe först. L1948 kpl. m. lucka	Support bar cpl. with door
34	336064	x	Lucka	Door
35	312589	x	Gångjärn	Hinge
36	342168	x	Skåp övre elc.L=1108	Cupboard upper L=1108
--	342220	x	Skåp övre elc.L=1108 (Selected)	Cupboard upper L=1108 (Selected)
--	342222	x	Skåp övre elc.L=1108 (Customized)	Cupboard upper L=1108(Customized)
37	337719	x	Lucka	Door
--	340494	x	Lucka (High Gloss)	Door (High Gloss)
38	342267	x	Dynstöd 15x80x400	Support cushion 15x80x400
39	342494	x	Stöd bäddlåda HF	Support bed box
40	350348	x	Skena gardin L1020	Curtain rod L1020
41	339355	x	Värmespalt H fram	Air gap R.F.
42	319821	M	List kant mörkbrun	Strip, dark brown
43	336883	x	Lock bäddlåda H F	Cover bedbox R.F.
--	319024	x	Matta grå textil m. tejp d:o	Carpet gray textile with tape d:o
44	342486	x	Front bäddlåda H F	Front bed box R.F.
--	342488	T	Front bäddlåda H F (centraldammsugare)	Front bed box R.F. (central vacuum cleaner)
45	342495	x	Stöd bäddlåda HF	Support bed box
46	312825	x	Stöd bäddlåda VF	Support bed box
47	314687	x	Tröskel aluminium L=850	Threshold aluminium L=850
48	310083	x	Bordsstativ	Table stand
49	335940-K	x	Bordsskiva 940x1025	Table top 940x1025
			M= Metervara T= Tillbehör	M= On the metre T= Accessory

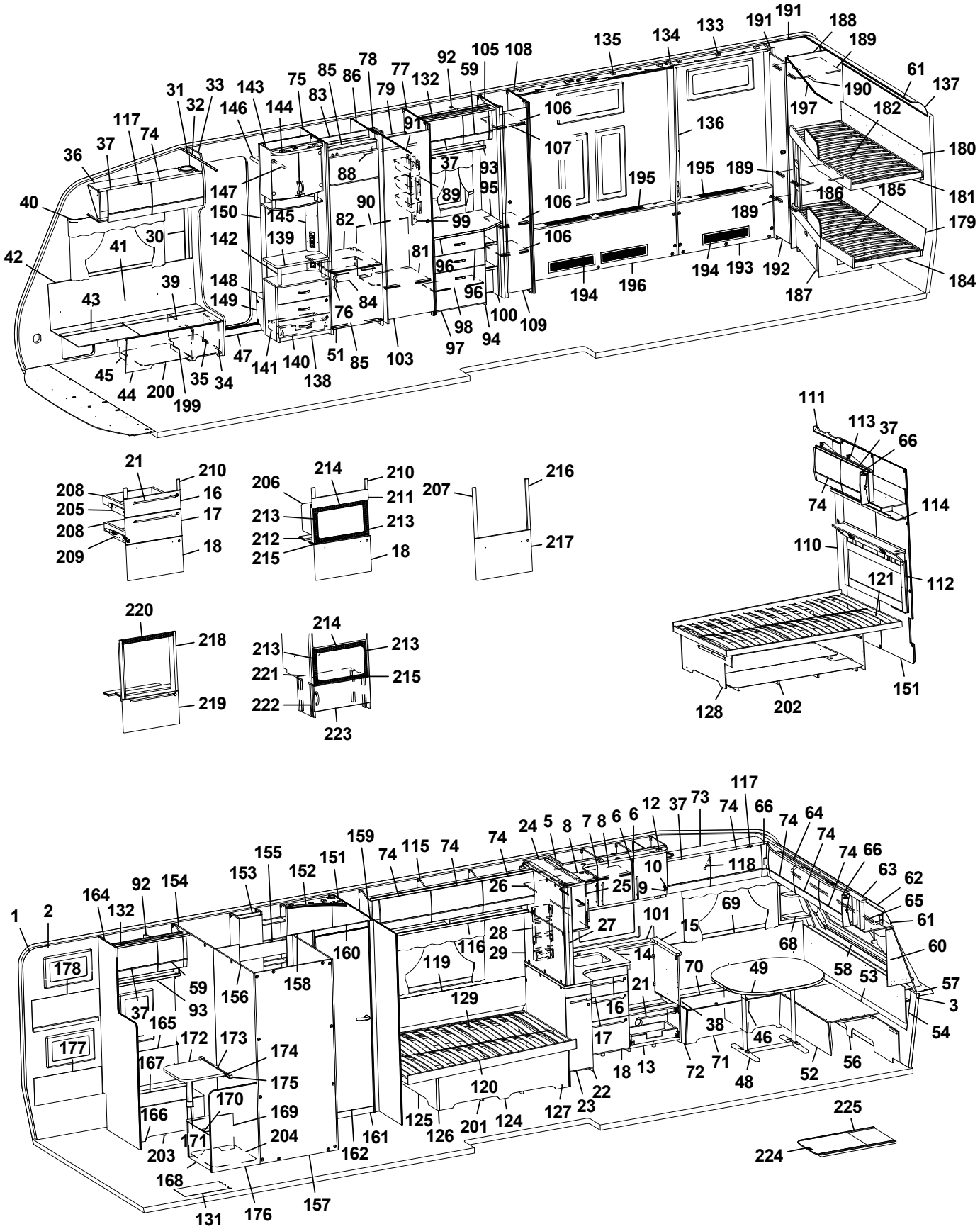
1 2 3 4 5 6 7 8 9 10 11 12 13 14 15 16 17 18 19 20 21 22 23 24 25 26 27 28 29 30 31 32 33 34 35 36 37 38 39 40 41 42 43 44 45 46 47 48 49 50 51 52 53 54 55 56 57 58 59 60 61 62 63 64 65 66 67 68 69 70 71 72 73 74 75 76 77 78 79 80 81 82 83 84 85 86 87 88 89 90 91 92 93 94 95 96 97 98 99 100 101 102 103 104 105 106 107 108 109 110 111 112 113 114 115 116 117 118 119 120 121 122 123 124 125 126 127 128 129 130 131 132 133 134 135 136 137 138 139 140 141 142 143 144 145 146 147 148 149 150 151 152 153 154 155 156 157 158 159 160 161 162 163 164 165 166 167 168 169 170 171 172 173 174 175 176 177 178 179 180 181 182 183 184 185 186 187 188 189 190 191 192 193 194 195 196 197 198 199 200 201 202 203 204 205 206 207 208 209 210 211 212 213 214 215 216 217 218 219 220 221 222 223 224 225

Pos Fig	Det. nr Part. No	Ingår Fitted	OBS!! Ange alltid årsmodell vid beställning av inredning Benämning	OBS!! Specify always year of model when ordering equipment Description
--	340543-K	x	Bordsskiva 940x1025, ljus [1]	Table top 940x1025, light [1]
--	340543-L	x	Bordsskiva 940x1025, mörk [1]	Table top 940x1025, dark [1]
51	342259	x	Lucka H 550x570	Door R 550x570
--	316799	x	Gångjärn d:o	Hinge d:o
--	312588	x	Platta gångjärn d:o	Plate hinge d:o
52	331245M	x	Front bäddlåda gavel	Front bed box gable
53	331246M	x	Skiva rundsittgrupp	Sheet seat
54	340578	x	Värmespalt gavel fram	Air gap
56	340520	x	Stöd sittgrupp	Support
57	213471	x	Hylla front kpl. L2376	Shelf front cpl. L2376
58	340191	x	Front/hylla kpl.	Front/shelf cpl.
--	340929	x	Hylla m. belysning "Björn" (Customized)	Shelf with lighting "Bear" (Customized)
59	337790	x	Lucka	Door
--	340493	x	Lucka (High Gloss)	Door (High Gloss)
60	338518	x	Hylla hörn H	Shelf R
61	313884	x	List plast radie L=2379	List L=2379
62	316005	x	Skiva plast 295x2363x1	Plastic sheet
63	342301	x	Skåp gavel fram L=2360	Cupboard L=2360
--	342300	x	Skåp gavel fram L=2360 (Customized)	Cupboard L=2360 (Customized)
--	319978	x	Gångjärn d:o	Hinge d:o
--	319979	x	Platta gångjärn d:o	Plate hinge d:o
64	336063	x	Ljusramp gavelskåp	Light holder
65	350349	x	Skena gardin L1920	Curtain rod L1920
66	337738	x	Hörn inredning	Corner
--	340917	x	Hörn inredning (High Gloss)	Corner (High Gloss)
--	311917	x	Gångjärn d:o	Hinge d:o
--	319909	x	Platta gångjärn d:o	Plate hinge d:o
68	342291	x	Hylla hörn V	Shelf L
69	337171	x	Värmespalt V fram	Air gap L.F.
70	333906	x	Lock bäddlåda V F	Cover bed box L.F
--	319024	x	Matta grå textil m. tejp d:o	Carpet gray textile with tape d:o
71	339504	x	Front bäddlåda V F	Front bed box L.F.
72	339500	x	Gavel bäddlåda V F	Gable bed box L.F
73	340322	x	Skåp övre L=1108	Cupboard upper L=1108
--	340349	x	Skåp övre L=1108 (Selected)	Cupboard upper L=1108 (Selected)
--	340909	x	Skåp övre L=1108 (Customized)	Cupboard upper L=1108 (Customized)
74	337695	x	Lucka	Door
--	340495	x	Lucka (High Gloss)	Door (High Gloss)
75	342304	x	Vägg kyl V	Wall refrigerator L
76	350129	x	Handtag	Handle
77	339863	x	Vägg garderob H	Wall wardrobe R
78	334375M	x	Nisch, vikdörr	Niche folding door
79	332248M	x	Hylla garderob övre	Shelf wardrobe upper
81	334377M	x	Hylla nedre	Shelf under
82	340675	x	Hylla under kyl	Shelf under refrigerator
83	342309	x	Bakstycke stopp kyl	Back cupboard
84	310325	x	Trådback vit 427x427x85	Tray 427x427x85
--	312712	x	Glidlist trådback (säljes i par)	Sliding strip tray (pair)
85	342306	x	List folierad L = 528	List foiled L = 528
86	342667	x	Vägg kyl H	Wall refrigerator R
			M= Metervara T= Tillbehör	M= On the metre T= Accessory

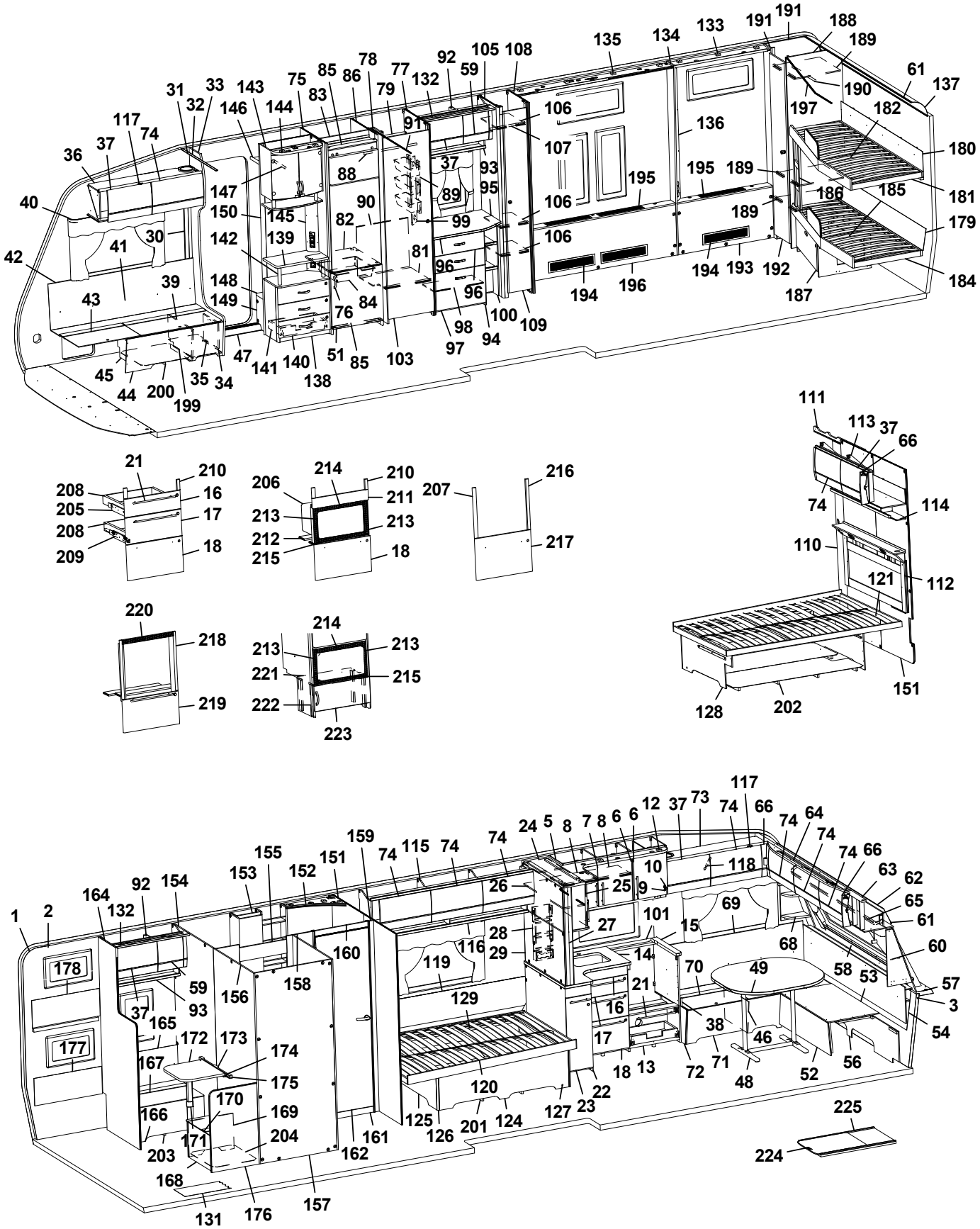
1 2 3 4 5 6 7 8 9 10 11 12 13 14 15 16 17 18 19 20 21 22 23 24 25 26 27 28 29 30 31 32 33 34 35 36 37 38 39 40 41 42 43 44 45 46 47 48 49 50 51 52 53 54 55 56 57 58 59 60 61 62 63 64 65 66 67 68 69 70 71 72 73 74 75 76 77 78 79 80 81 82 83 84 85 86 87 88 89 90 91 92 93 94 95 96 97 98 99 100 101 102 103 104 105 106 107 108 109 110 111 112 113 114 115 116 117 118 119 120 121 122 123 124 125 126 127 128 129 130 131 132 133 134 135 136 137 138 139 140 141 142 143 144 145 146 147 148 149 150 151 152 153 154 155 156 157 158 159 160 161 162 163 164 165 166 167 168 169 170 171 172 173 174 175 176 177 178 179 180 181 182 183 184 185 186 187 188 189 190 191 192 193 194 195 196 197 198 199 200 201 202 203 204 205 206 207 208 209 210 211 212 213 214 215 216 217 218 219 220 221 222 223 224 225

Pos Fig	Det. nr Part. No	Ingår Fitted	OBS!! Ange alltid årsmodell vid beställning av inredning Benämning	OBS!! Specify always year of model when ordering equipment Description
88	350217	x	Galgstång L=790	Clothes hanger L=790
89	319759	x	Korg, garderob	Basket, wardrobe
--	335802	x	List för korgar	List för baskets
90	336453	x	Täckskiva exp.kärl	Cover expansion vessel
91	314917	x	Skena draperi L=1190	Drapery rail L=1190
92	340364	x	Skåp övre L=790	Cupboard upper L=790
--	341135	x	Skåp övre L=790 (Customized)	Cupboard upper L=790 (Customized)
--	319978	x	Gångjärn d:o	Hinge d:o
--	319980	x	Platta gångjärn d:o	Plate hinge d:o
93	331305M	x	Hyllpaket	Shelf
94	339457	x	Byrå kpl. u. skiva	Chest of drawers without board
95	336076-K	x	Skiva byrå	Board
96	339512	x	Lådförstycke 550x167	Drawer front 550x167
--	317514	x	Låda 500x480 d:o	Drawer 500x480 d:o
--	317382	x	Glidskena låda H	Slide bar, drawer R
--	350221	x	Glidskena låda V	Slide bar, drawer L
97	339513	x	Lucka 550x380	Door 550x380
--	315202	x	Gångjärn d:o	Hinge d:o
--	312588	x	Platta gångjärn	Plate hinge
98	339522	x	Hylla	Shelf
99	335787M	x	Front el-uttag	Front outlet
100	335507M	x	Hylla vid byrå kpl.	Shelf cpl.
101	319819-A	T	Köksskiva vägg svart skiffer	Protection kitchen, black slate
--	319819-G	T	Köksskiva vägg natur skiffer	Protection kitchen, nature slate
103	342239	x	Dörr 490x1850	Door 490x1850
105	342712	x	Vägg garderob V	Wall wardrobe L
106	341464	x	Hylla	Shelf
107	350217	x	Galgstång L=790	Clothes hanger L=790
108	340274	x	Vägg garderob H	Wall wardrobe R
109	376043	x	Dörr 260x1850	Door 260x1850
--	314523	x	Rätningslist dörr L=1715	List L=1715
110	334427M	x	Skjutdörr tvättrum	Door
111	316030	x	Skena skjutdörr	Curtain rod
--	342372	x	List d:o	List d:o
--	331953M	x	Kloss d:o	Block d:o
112	340529	x	Värmespalt kpl. m. tyg och belysning	Air gap cpl. with fabric and illumination
--	340533	T	Värmespalt kpl. m. tyg och belysning [1]	Air gap cpl. with fabric and illumination [1]
113	340957	x	Skåp gavel bak V L1405	Cupboard upper L1405
--	341110	x	Skåp gavel bak V L1405 (Customized)	Cupboard upper L1405 (Customized)
--	319978	x	Gångjärn d:o	Hinge d:o
--	319980	x	Platta gångjärn d:o	Plate hinge d:o
114	331936M	x	Hyllpaket	Shelf
115	340352	x	Skåp övre V-bak L=1747	Cupboard upper L-rear L=1747
--	341022	x	Skåp övre L=1747 (Customized)	Cupboard upper L=1747 (Customized)
116	331189M	x	Hyllpaket	Shelf
117	319978	x	Gångjärn	Hinge
--	319980	x	Platta gångjärn	Plate hinge
118	319914	x	Gasfjäder	Gas spring
--	319915	x	Fäste vinkel d:o	Angle bracket d:o
--	319916	x	Fäste runt d:o	Bracket round d:o
			M= Metervara T= Tillbehör	M= On the metre T= Accessory

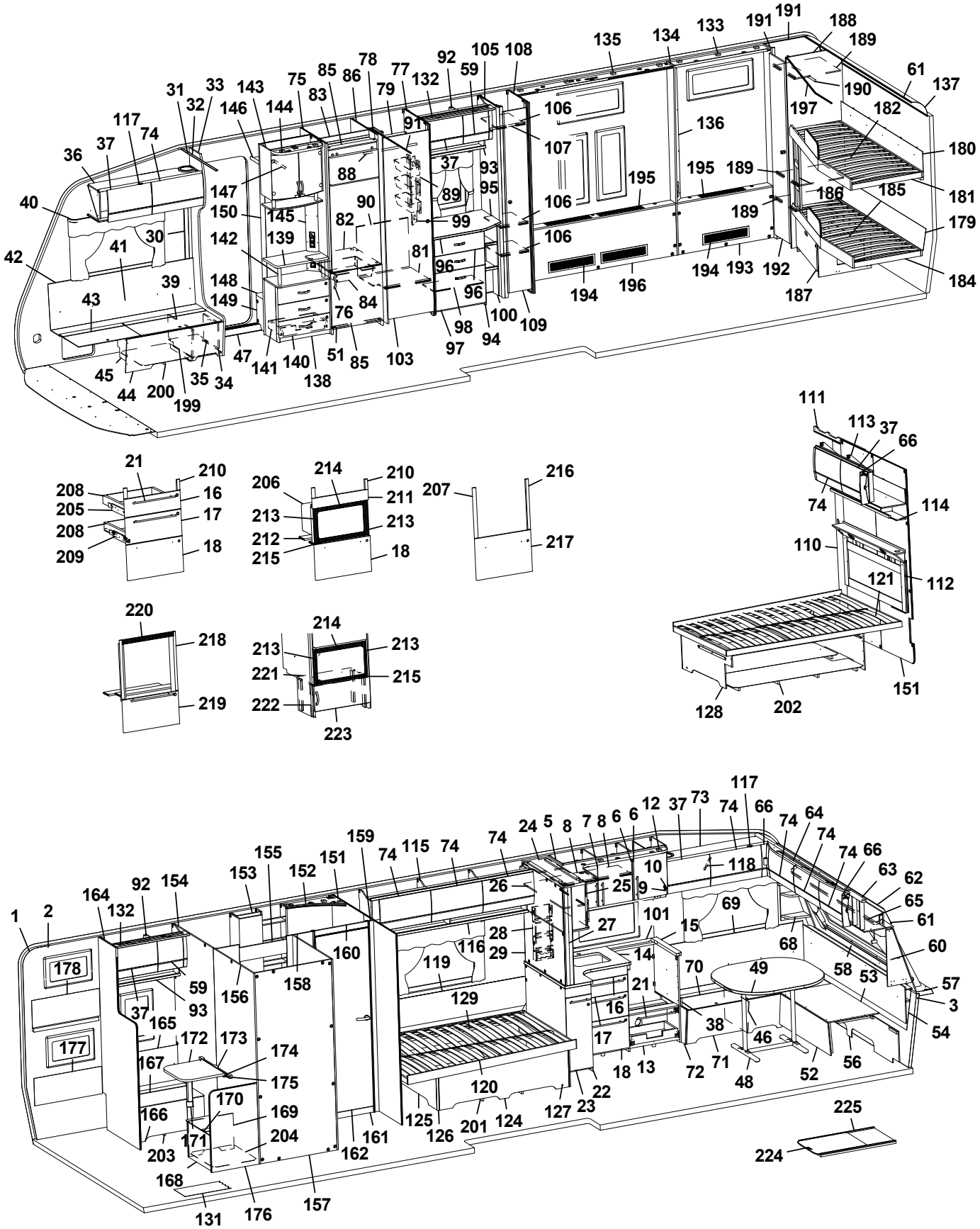
1 2 3 4 5 6 7 8 9 10 11 12 13 14 15 16 17 18 19 20 21 22 23 24 25 26 27 28 29 30 31 32 33 34 35 36 37 38 39 40 41 42 43 44 45 46 47 48 49 50 51 52 53 54 55 56 57 58 59 60 61 62 63 64 65 66 67 68 69 70 71 72 73 74 75 76 77 78 79 80 81 82 83 84 85 86 87 88 89 90 91 92 93 94 95 96 97 98 99 100 101 102 103 104 105 106 107 108 109 110 111 112 113 114 115 116 117 118 119 120 121 122 123 124 125 126 127 128 129 130 131 132 133 134 135 136 137 138 139 140 141 142 143 144 145 146 147 148 149 150 151 152 153 154 155 156 157 158 159 160 161 162 163 164 165 166 167 168 169 170 171 172 173 174 175 176 177 178 179 180 181 182 183 184 185 186 187 188 189 190 191 192 193 194 195 196 197 198 199 200 201 202 203 204 205 206 207 208 209 210 211 212 213 214 215 216 217 218 219 220 221 222 223 224 225

Pos Fig	Det. nr Part. No	Ingår Fitted	OBS!! Ange alltid årsmodell vid beställning av inredning Benämning	OBS!! Specify always year of model when ordering equipment Description
119	338121	x	Värmespalt	Air gap
120	342650	x	Sängram u. ribbotten	Bedbottom without laths
121	342685	x	Ribbotten kpl.	Laths bottom cpl.
--	311985	x	Ribba sängbotten L=718 B=63	Lath bed bottom L=718 B=63
--	312046	x	Band t. ribbotten	Band for laths bottom
124	342677	x	Sänglåda kpl.	Bed box cpl.
125	342678	x	Gavel säng V	Gable bed L
126	319776	x	List hörn L=2500	Corner strip L=2500
127	339426	x	Front säng	Front bed
128	342679	x	Gavel säng H	Gable bed R
129	315203	x	Regel 17,5x55x1415	Wood lath pine 17,5x55x1415
131	319230	M^2	Matta golv, klinkermönster mörkgrå	Carpet floor, clinker design dark grey
--	319393	T	Matta golv, antik planka	Carpet floor, antique plank
132	336078	x	Ljusramp	Light holder
133	340259	x	Ljusramp	Light holder
134	340261	x	Vägg	Wall
135	340256	x	Ljusramp	Light holder
136	339224	x	Front el-uttag	Front outlet
137	316005	x	Skiva plast 295x2363x1	Plastic sheet
138	341958	x	TV-bänk kpl. u. skiva	TV-bench cpl. whitout board
139	336122-K	x	Skiva TV-bänk, ljus	Board, light
--	336122-L	T	Skiva TV-bänk, mörk	Board, dark
140	341959	x	Lådförstycke	Drawer front
141	20-900302	x	Pentrylåda 500x273 d:o	Drawer pentry 500x273 d:o
--	07-800039	x	Rullskena H d:o	Roller rail R d:o
--	07-800038	x	Rullskena V d:o	Roller rail L d:o
142	336103	x	Rundstav folierad L=192	Round staff L=192
143	340077	x	Skåp bar kpl. H=512	Coctail cabinet cpl. H=512
--	332088M	x	Hylla hållare flaskor	Shelf bottle holder
--	331778	x	Lucka H d:o	Door R d:o
--	331779	x	Lucka V d:o	Door L d:o
--	318379	x	Gångjärn d:o	Hinge d:o
--	318380	x	Täckhatt d:o	Cover d:o
--	312588	x	Platta gångjärn d:o	Plate hinge d:o
--	336104	x	Hylla under skåp	Shelf under cupboard
--	336102	x	Rundstav d:o L=100	Round staff d:o L=100
144	336106	x	Ljusramp	Light holder
145	340418	x	Front el-uttag 130x857,5	Front outlet 130x857,5
146	331910M	x	Hylla garderob övre	Shelf
147	350217	x	Galgstång L=790	Clothes hanger L=790
148	319866	x	Hylla insteg	Shelf
149	336618	x	Front hylla garderob	Front
150	337198	x	Vägg instegsgarderob	Wall wardrobe
151	341400	x	Vägg tvättrum	Wall washroom
152	336141	x	Ljusramp tvättrum	Light holder
153	336137	x	Skåp tvättrum	Cupboard
154	341391	x	Vägg tvättrum	Wall washroom
155	342103	x	Vägg duschrum kpl.	Wall shower room cpl.
--	332955M	x	Tröskel d:o	Threshold d:o
--	342104	x	Vägg tvättrum d:o	Wall d:o
			M= Metervara T= Tillbehör	M= On the metre T= Accessory

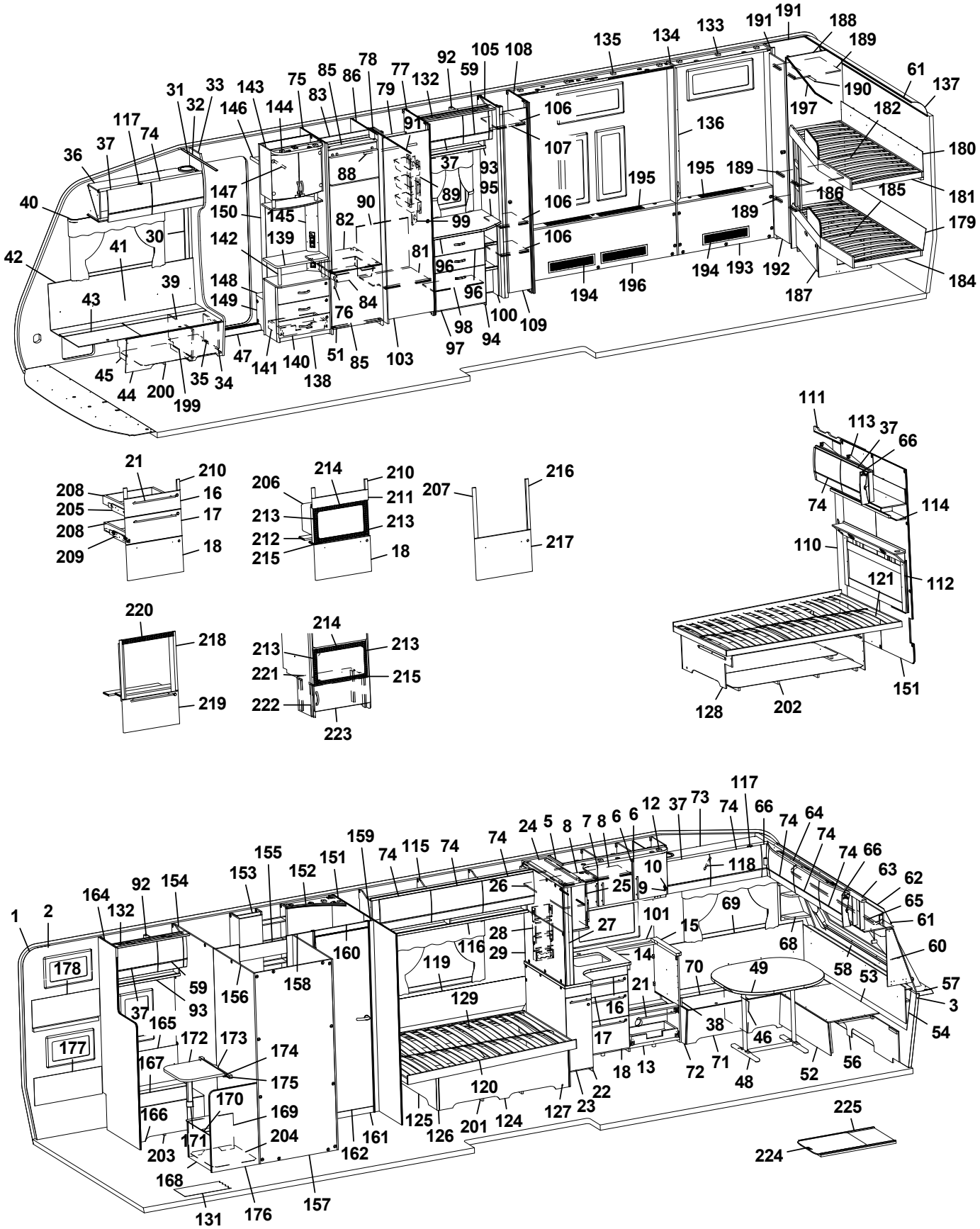
1 2 3 4 5 6 7 8 9 10 11 12 13 14 15 16 17 18 19 20 21 22 23 24 25 26 27 28 29 30 31 32 33 34 35 36 37 38 39 40 41 42 43 44 45 46 47 48 49 50 51 52 53 54 55 56 57 58 59 60 61 62 63 64 65 66 67 68 69 70 71 72 73 74 75 76 77 78 79 80 81 82 83 84 85 86 87 88 89 90 91 92 93 94 95 96 97 98 99 100 101 102 103 104 105 106 107 108 109 110 111 112 113 114 115 116 117 118 119 120 121 122 123 124 125 126 127 128 129 130 131 132 133 134 135 136 137 138 139 140 141 142 143 144 145 146 147 148 149 150 151 152 153 154 155 156 157 158 159 160 161 162 163 164 165 166 167 168 169 170 171 172 173 174 175 176 177 178 179 180 181 182 183 184 185 186 187 188 189 190 191 192 193 194 195 196 197 198 199 200 201 202 203 204 205 206 207 208 209 210 211 212 213 214 215 216 217 218 219 220 221 222 223 224 225

Pos Fig	Det. nr Part. No	Ingår Fitted	OBS!! Ange alltid årsmodell vid beställning av inredning Benämning	OBS!! Specify always year of model when ordering equipment Description
--	332956M	x	Överbit tvättrum d:o	Overlap washroom d:o
--	332957M	x	List poppel 15x63x1948 d:o	List 15x63x1948 d:o
156	341392	x	Vägg tvättrum	Wall washroom
157	340277	x	Vägg dusch	Wall shower
158	341393	x	Front tvättrum	Front washroom
159	341395	x	Front vägg tvättrum	Front wall washroom
160	340745	x	Överbit tvättrum 580x56	Overlap washroom 580x56
161	337242	x	Tröskel 580x60	Threshold 580x60
162	337117	x	Dörr 570x1820	Door 570x1820
--	319708	x	Lås tvättrum	Lock washroom
--	319707	x	Handtag tvättrum	Handle washrom
--	319755	x	Gångjärn toadörr	Hinge toilet door
164	340272	x	Vägg	Wall
165	340239	x	Värmespalt	Air gap
--	319821	M	List kant mörkbrun d:o	Strip, dark brown d:o
166	340227	x	Front bäddlåda	Front bed box
167	340229	x	Lock bäddlåda	Cover bed box
168	338685	x	Gavel bäddlåda	Gable bed box
169	340223	x	Front bäddlåda	Front bed box
--	319776	x	List hörn L=2500 d:o	Corner strip L=2500 d:o
170	340230	x	Lock bäddlåda	Cover bed box
171	315565	x	Bordsben	Table leg
172	340240-K	x	Bordsskiva 450x500, ljus	Table top 450x500, light
--	341977-L	x	Bordsskiva 450x500, mörk	Table top 450x500, dark
173	342371	x	Fästregel bord	Bracket
174	318574	x	List bord väggdel L550	List wall
175	318575	x	List upphäng bordsdel L550	List board
176	340225	x	Vägg vid bäddlåda	Wall by bed box
177	338572	x	Värmespalt nedre	Air gap under
178	334977	x	Värmespalt övre	Air gap upper
179	338608	x	Värmespalt nedre	Air gap under
180	338607	x	Värmespalt övre	Air gap upper
181	338573	x	Sängram övre u. ribbotten	Bed bottom upper without laths
182	338591	x	Ribbotten kpl.	Laths bottom cpl.
--	314211	x	Ribba sängbotten L=820 B=63	Lath bed bottom L=820 B=63
--	312046	x	Band t. ribbotten	Band for laths bottom
184	338574	x	Sängram nedre u. ribbotten	Bed bottom under without laths
185	338592	x	Ribbotten kpl.	Laths bottom cpl.
--	314211	x	Ribba sängbotten L=820 B=63	Lath bed bottom L=820 B=63
--	312046	x	Band t. ribbotten	Band for laths bottom
186	336291	x	Stege	Ladder
187	338661	x	Lådor under säng kpl. sats	Drawers under bed cpl. kit
--	338761	x	Låda kpl. d:o	Drawer cpl. d:o
--	315215	x	Glidskena låda (säljes i par)	Slide bar (exp. in pair)
188	341415	x	Vägg	Wall
189	341423	x	Hylla	Shelf
190	350217	x	Galgstång L=790	Clothes hanger L=790
191	341417	x	Vägg	Wall
192	341429	x	Dörr 330x1850	Door 330x1850
--	314523	x	Rätningslist dörr	List L=1715
			M= Metervara T= Tillbehör	M= On the metre T= Accessory

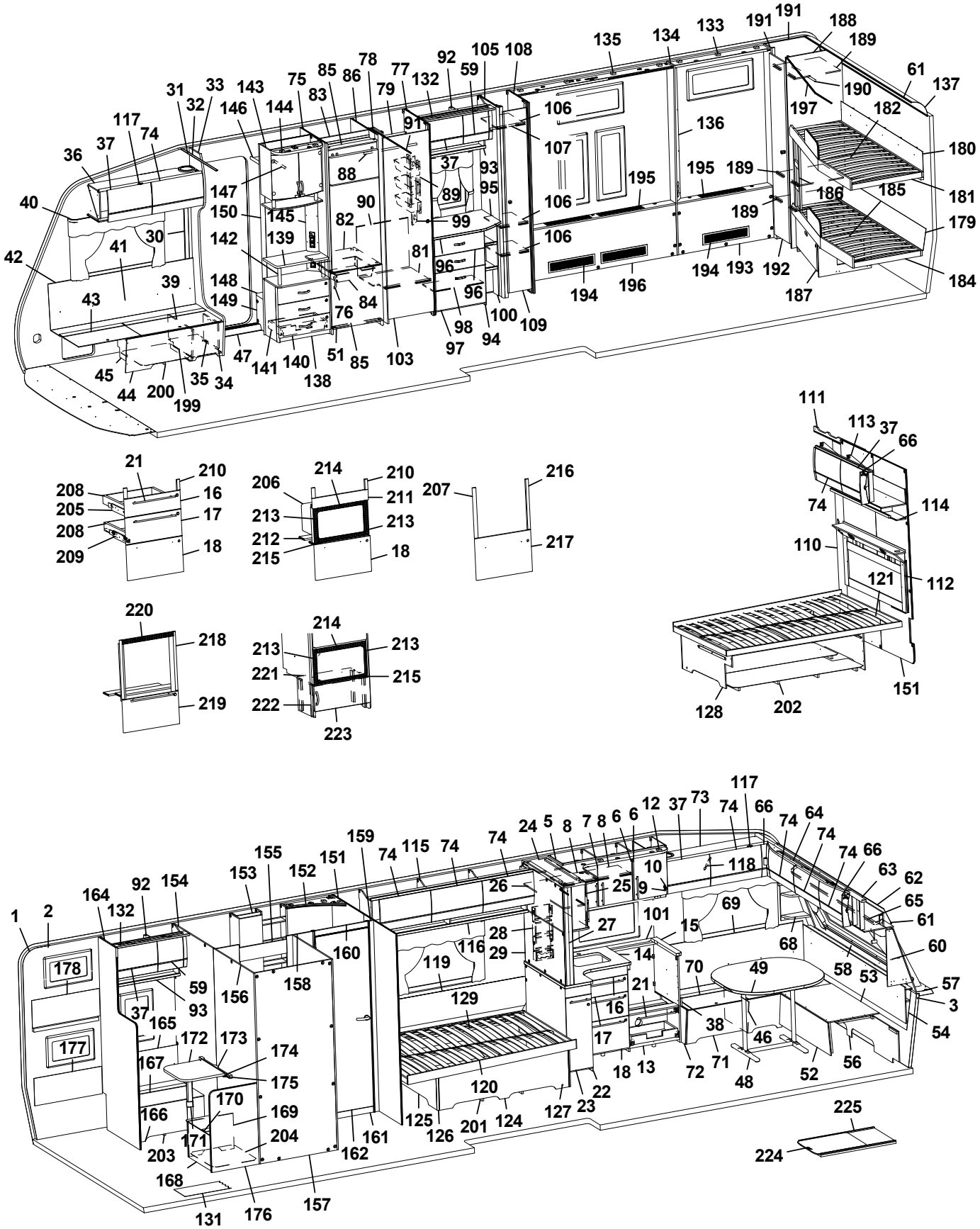
1 2 3 4 5 6 7 8 9 10 11 12 13 14 15 16 17 18 19 20 21 22 23 24 25 26 27 28 29 30 31 32 33 34 35 36 37 38 39 40 41 42 43 44 45 46 47 48 49 50 51 52 53 54 55 56 57 58 59 60 61 62 63 64 65 66 67 68 69 70 71 72 73 74 75 76 77 78 79 80 81 82 83 84 85 86 87 88 89 90 91 92 93 94 95 96 97 98 99 100 101 102 103 104 105 106 107 108 109 110 111 112 113 114 115 116 117 118 119 120 121 122 123 124 125 126 127 128 129 130 131 132 133 134 135 136 137 138 139 140 141 142 143 144 145 146 147 148 149 150 151 152 153 154 155 156 157 158 159 160 161 162 163 164 165 166 167 168 169 170 171 172 173 174 175 176 177 178 179 180 181 182 183 184 185 186 187 188 189 190 191 192 193 194 195 196 197 198 199 200 201 202 203 204 205 206 207 208 209 210 211 212 213 214 215 216 217 218 219 220 221 222 223 224 225

Pos Fig	Det. nr Part. No	Ingår Fitted	OBS!! Ange alltid årsmodell vid beställning av inredning Benämning	OBS!! Specify always year of model when ordering equipment Description
193	340252	x	Front kpl.	Front cpl.
194	319018	x	Galler ventilation al. 500x110	Ventilation grille al. 500x110
195	319198	x	Galler ventilation al. 480x80	Ventilation grille al. 480x80
196	340249	x	Front kpl.	Front cpl.
197	314724	T	Skena draperi L=1780	Drapery rail L=1780
199	350390	x	Plåt skofack	Plate shoe compartment
200	342496	x	Luftspalt H-fram	Air gap R front
201	342154	x	Luftspalt sänglåda 1410x370	Air gap bed box 1410x370
202	324938	x	Luftspalt sänglåda 1410x500	Air gap bed box 1410x500
203	340238	x	Luftspalt	Air gap
204	340237	x	Luftspalt	Air gap
205	342157	x	Monteringssats kpl. lådor (Vit)	Mounting kit cpl. drawers (White)
--	342384	x	Monteringssats kpl. lådor (Mekong)	Mounting kit cpl. drawers (Mekong)
--	342457	x	Monteringssats kpl. lådor (High Gloss)	Mounting kit cpl. drawers (High Gloss)
206	342158	T	Monteringssats kpl. mikro (Vit)	Mounting kit cpl. micro (White)
--	342385	T	Monteringssats kpl. mikro (Mekong)	Mounting kit cpl. micro (Mekong)
--	342388	T	Monteringssats kpl. mikro (High Gloss)	Mounting kit cpl. micro (High Gloss)
207	342159	T	Monteringssats kpl. ugn (Vit)	Mounting kit cpl. oven (White)
--	342386	T	Monteringssats kpl. ugn (Mekong)	Mounting kit cpl. oven (Mekong)
--	342029	T	Monteringssats kpl. ugn (High Gloss)	Mounting kit cpl. oven (High Gloss)
208	317514	x	Låda 500x480	Drawer 500x480
209	317382	x	Glidskena låda H	Slide bar, drawer R
--	350221	x	Glidskena låda V	Slide bar, drawer L
--	801701	x	Skruv 6x16 d:o	Screw 6x16 d:o
210	336092	x	Passbit 95x30x16 (Mekong)	Gauge block 95x30x16 (Mekong)
211	335936	T	Front	Front
212	333287M	T	Skiva distans 15x100x547,5	Sheet distance 15x100x547,5
213	402108	T	Galler vent. mikro 318x38	Grating vent. micro 318x38
214	402109	T	Galler vent. mikro 448x38	Grating vent. micro 448x38
215	402110	T	Galler vent. mikro 448x33	Grating vent. micro 448x33
216	336086	T	Passbit 460x30x16	Gauge block 460x30x16
217	342160	T	Lucka (Vit)	Door (White)
--	342387	T	Lucka (Mekong)	Door (Mekong)
--	342028	T	Lucka (High Gloss)	Door (High Gloss)
218	342139	T	List L=538 (diskbänk induktion)	List (kitchen sink induction) L=538
219	342277	T	Lucka (diskb. induktion) 299x550 (Vit)	Door (kitch. sink induct.) 299x550 (White)
--	342147	T	Lucka (diskb. induktion) 299x550 (Mekong)	Door (kitch. sink induct.) 299x550 (Mekong)
--	342131	T	Lucka (diskb. induktion) 299x550 (High Gloss)	Door (kitch. sink induct.) 299x550 (High Gloss)
--	20-900302	x	Pentrylåda 500x273 d:o	Drawer pentry 500x273 d:o
--	07-800039	x	Rullskena H d:o	Roller rail R d:o
--	07-800038	x	Rullskena V d:o	Roller rail L d:o
220	402107	T	Galler ugn (diskb. induktion) 503x35	Grating oven (kitch. sink induct.) 503x35
221	342316	T	Hylla mikro	Shelf
222	342315	T	List folierad L=283	List folierad L=283
223	342311	T	Lucka 550x228	Door 550x228
--	316799	x	Gångjärn d:o	Hinge d:o
--	312588	x	Platta gångjärn d:o	Plate hinge d:o
224	341192	T	Utdragsskiva bord 450x550	Sliding leaf 450x550
225	341193	T	Låda utdragsskiva	Box sliding leaf
			* = Olika djup på lådor kan förekomma ¹ = Selected och Customized	* = Different depths of drawers can exist ¹ = Selected and Customized
			Dyntyger, madrasser m.m. (se dynor m.m.)	Cushion textilies, mattresses etc. (see cushions etc.)
			M= Metervara T= Tillbehör	M= On the metre T= Accessory

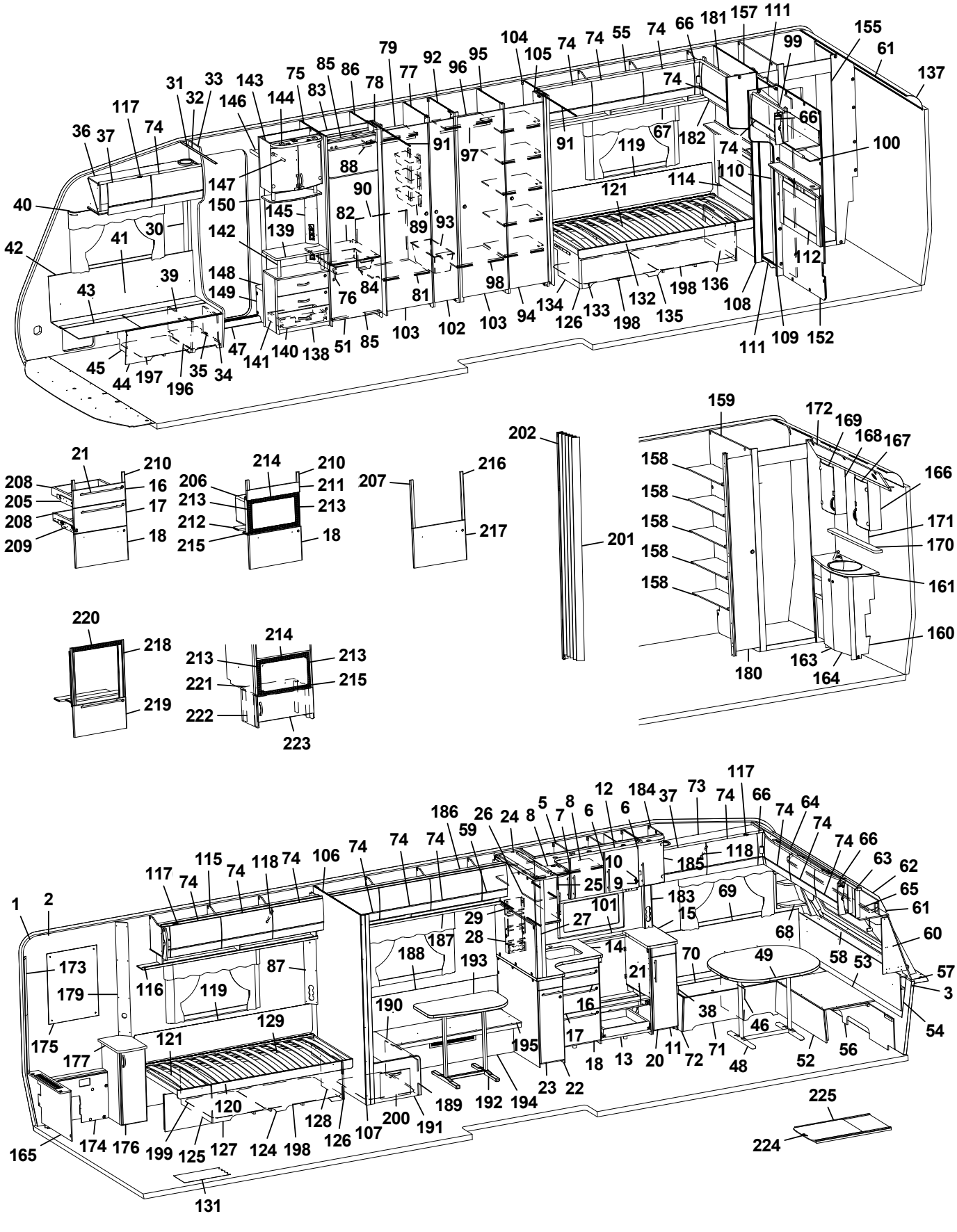
1 2 3 5 6 7 8 9 10 11 12 13 14 15 16 17 18 20 21 22 23 25 26 27 28 29 30 31 32 33 35 36 37 38 39 40 41 42 43 44 45 46 47 48 49 51 52 53 54 55 56 57 58 59 60 61 62 63 64 65 66 67 68 69 70 71 72 73 74 75 76 77 78 79 81 82 83 84 85 86 87 88 89 90 91 92 93 94 95 96 97 98 99 100 101 102 103 104 105 106 107 108 109 110 111 112 114 115 116 117 118 119 120 121 124 125 126 127 128 129 131 132 133 134 135 136 137 138 139 140 141 142 143 144 145 146 147 148 149 150 152 155 157 158 159 160 161 163 164 165 166 167 168 169 170 171 172 173 174 175 176 177 179 180 181 182 183 184 185 186 187 188 189 190 191 192 193 194 195 196 197 198 199 200 201 202 206 207 208 209 210 211 212 213 214 215 216 217 218 219 220 221 222 223 224 225

Pos Fig	Det. nr Part. No	Ingår Fitted	OBS!! Ange alltid årsmodell vid beställning av inredning Benämning	OBS!! Specify always year of model when ordering equipment Description
1	318657	M	Tapet vägg/tak	Wall paper
2	318584	M	Tejp tapet 20 mm	Tape, wall paper 20 mm
3	318585	M	Tejp tapet 60 mm	Tape, wall paper 60 mm
5	340424	x	Skåp kök L1120 kpl. (Vit)	Cupboard kitchen L1120 cpl. (White)
--	340433	x	Skåp kök L1120 kpl. (Mekong)	Cupboard kitchen L1120 cpl. (Mekong)
--	341434	x	Skåp kök L1120 kpl. (High Gloss)	Cupboard kitchen L1120 cpl. (High Gloss)
6	334712	x	Lucka H (Vit)	Door R (White)
--	336624	x	Lucka H (Mekong)	Door R (Mekong)
--	340511	x	Lucka H (High Gloss)	Door R (High Gloss)
--	317502	x	Handtag d:o	Handle d:o
7	334713	x	Lucka V (Vit)	Door L (White)
--	336625	x	Lucka V (Mekong)	Door L (Mekong)
--	340512	x	Lucka V (High Gloss)	Door L (High Gloss)
--	317502	x	Handtag d:o	Handle d:o
8	331385M	x	Hylla	Shelf
9	311917	x	Gångjärn	Hinge
10	312588	x	Platta gångjärn	Plate hinge
11	336446	x	Utskjut diskbänk (Vit)	Projection kitchen sink (White)
--	336824	x	Utskjut diskbänk (Mekong)	Projection kitchen sink (Mekong)
--	341454	x	Utskjut diskbänk (High Gloss)	Projection kitchen sink (High Gloss)
12	336443	x	Ljusramp köksskåp	Light holder kitchen
13	342155	x	Diskbänk trädel u. skiva (Vit)	Kitchen sink without board (White)
--	342382	x	Diskbänk trädel u. skiva (Mekong)	Kitchen sink without board (Mekong)
--	342383	x	Diskbänk trädel u. skiva (High Gloss)	Kitchen sink without board (High Gloss)
--	342407	x	Diskbänk induktion trädel u. skiva (Vit)	Kitchen sink induction w/o board (White)
--	342406	x	Diskbänk induktion trädel u. skiva (Mekong)	Kitchen sink induction w/o board (Mekong)
--	342299	x	Diskbänk induktion trädel u. skiva (High Gloss)	Kitchen sink induction w/o board (High Gloss)
14	336072-K	x	Skiva diskbänk 882x902	Board 882x902
--	341455-K	x	Skiva diskbänk induktion 1705x902, ljus	Board induction 1705x902, light
--	341455-L	x	Skiva diskbänk induktion 1705x902, mörk	Board induction 1705x902, dark
15	336447-K	x	Skiva diskbänk 335x565	Board 335x565
16	334706	x	Lådförstycke (Vit)	Drawer front (White)
--	336631	x	Lådförstycke (Mekong)	Drawer front (Mekong)
--	340504	x	Lådförstycke (High Gloss)	Drawer front (High Gloss)
--	317514	x	Låda 500x480 d:o	Drawer 500x480 d:o
--	317382	x	Glidskena låda H d:o	Slide bar, drawer R d:o
--	350221	x	Glidskena låda V d:o	Slide bar, drawer L d:o
17	334707	x	Lådförstycke (Vit)	Drawer front (White)
--	336633	x	Lådförstycke (Mekong)	Drawer front (Mekong)
--	340505	x	Lådförstycke (High Gloss)	Drawer front (High Gloss)
--	317514	x	Låda 500x480 d:o	Drawer 500x480 d:o
--	317382	x	Glidskena låda H d:o	Slide bar, drawer R d:o
--	350221	x	Glidskena låda V d:o	Slide bar, drawer L d:o
18	342156	x	Lucka (Vit)	Door (White)
--	341794	x	Lucka (Mekong)	Door (Mekong)
--	341083	x	Lucka (High Gloss)	Door (High Gloss)
--	20-900302	x	Pentrylåda 500x273 d:o *	Drawer pentry 500x273 d:o *
--	07-800039	x	Rullskena H d:o *	Roller rail R d:o *
--	07-800038	x	Rullskena V d:o *	Roller rail L d:o *
--	317514	x	Låda 500x480 d:o *	Drawer 500x480 d:o *
			M= Metervara T= Tillbehör	M= On the metre T= Accessory

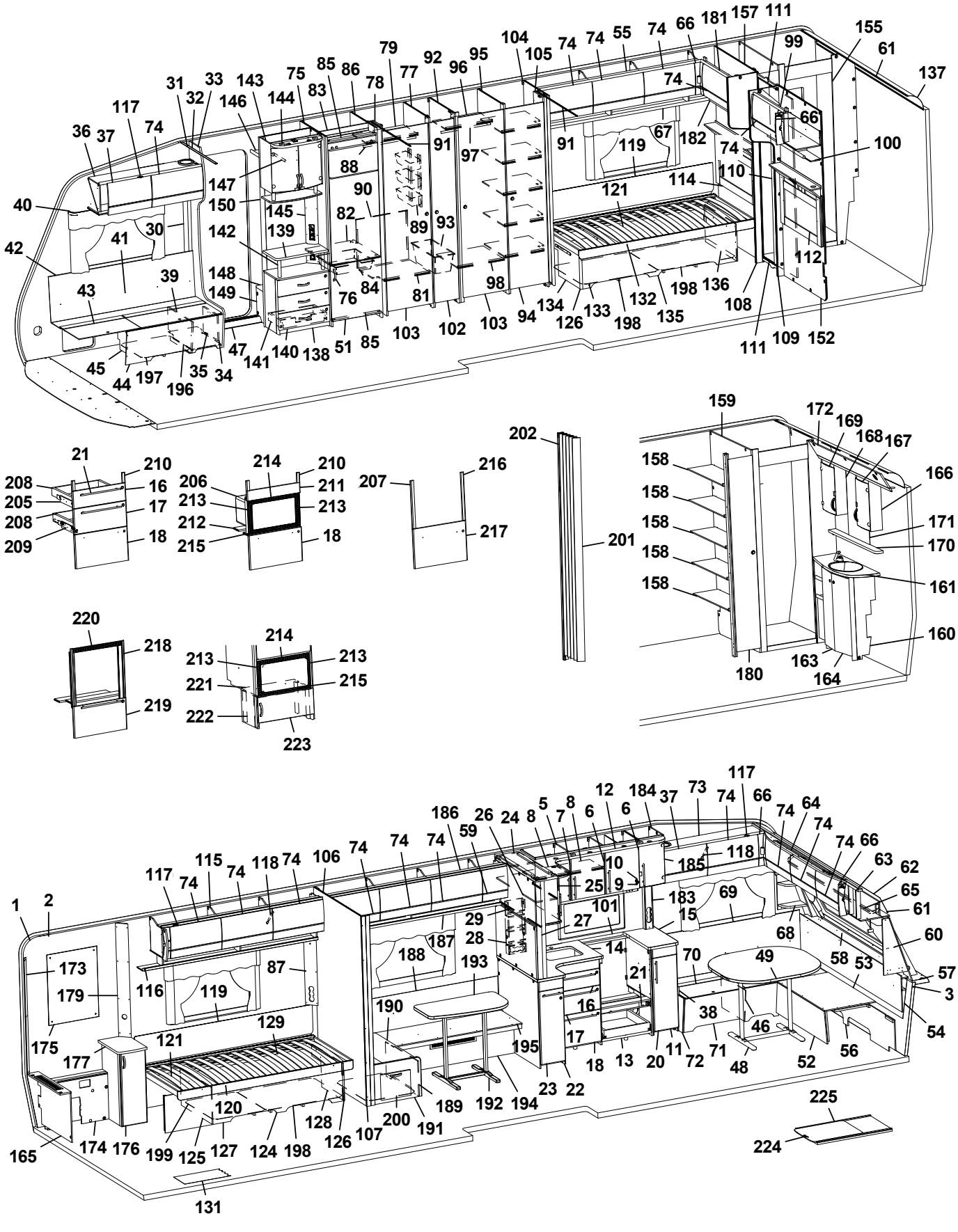
1 2 3 5 6 7 8 9 10 11 12 13 14 15 16 17 18 20 21 22 23 25 26 27 28 29 30 31 32 33 35 36 37 38 39 40 41 42 43 44 45 46 47 48 49 51 52 53 54 56 57 58 59 60 61 62 63 64 65 66 67 68 69 70 71 72 73 74 75 76 77 78 79 81 82 83 84 85 86 87 88 89 90 91 92 93 94 95 96 97 98 99 100 101 102 103 104 105 106 107 108 109 110 111 112 114 115 116 117 118 119 120 121 124 125 126 127 128 129 131 132 133 134 135 136 137 138 139 140 141 142 143 144 145 146 147 148 149 150 152 155 157 158 159 160 161 163 164 165 166 167 168 169 170 171 172 173 174 175 176 177 179 180 181 182 183 184 185 186 187 188 189 190 191 192 193 194 195 196 197 198 199 200 201 202 205 206 207 208 209 210 211 212 213 214 215 216 217 218 219 220 221 222 223 224 225

Pos Fig	Det. nr Part. No	Ingår Fitted	OBS!! Ange alltid årsmodell vid beställning av inredning Benämning	OBS!! Specify always year of model when ordering equipment Description
--	317382	x	Glidskena låda H d:o *	Slide bar, drawer R d:o *
--	350221	x	Glidskena låda V d:o *	Slide bar, drawer L d:o *
20	334740	x	Lucka (Vit)	Door (White)
--	336825	x	Lucka (Mekong)	Door (Mekong)
--	340513	x	Lucka (High Gloss)	Door (High Gloss)
21	317503	x	Handtag	Handle
22	337164	x	Utskjut diskbänk (Vit)	Projection kitchen sink (White)
--	337167	x	Utskjut diskbänk (Mekong)	Projection kitchen sink (Mekong)
--	341453	x	Utskjut diskbänk (High Gloss)	Projection kitchen sink (High Gloss)
--	336070	x	Utskjut diskbänk induktion (Vit)	Projection kitchen sink induction (White)
--	341784	x	Utskjut diskbänk induktion (Mekong)	Projection kitchen sink induction (Mekong)
--	341444	x	Utskjut diskbänk induktion (High Gloss)	Projection kitchen sink induction (High Gloss)
--	319558	x	Bänkutdrag V d:o	Extract L d:o
--	319559	x	Korg d:o	Basket d:o
--	336081-K	x	Skärbräda bänkutdrag	Cutting board extract
--	341174	x	Skärbräda utdragbar (extra induktion, High Gloss)	Cutting board movable (extra ind ,High Gloss)
23	334933	x	Lucka (Vit)	Door (White)
--	336725	x	Lucka (Mekong)	Door (Mekong)
--	341445	x	Lucka (High Gloss)	Door (High Gloss)
--	317502	x	Handtag d:o	Handle d:o
24	336110	x	Skåp utskjut kökskåp	Cupboard projection
25	331226	x	Lucka acrylplast	Door acryl
--	314350	x	Lås magnet d:o	Lock magnet d:o
--	318381	x	Motstycke magnetlås	Companion part
--	314351	x	Gångjärn d:o	Hinge d:o
26	331220M	x	Hylla	Shelf
27	334341M	x	Stolpe utskjut	Support bar
28	333409M	x	Kryddhylla	Spice rack
29	318554	x	Persienn 882x540	Venetian blind 882x540
--	314722	T	Skena draperi L=900	Curtain rod L=900
--	337510M	T	Skiva 885x537x15	Board 885x537x15
--	319712-A	T	Köksskiva vägg svart skiffer	Protection kitchen, black slate
--	319712-G	T	Köksskiva vägg natur skiffer	Protection kitchen, nature slate
30	318962	x	List täck el-kabel B=45 L=2100	Cover strip B=45 L=2100
31	316270	x	List snäpp undre L2379	List under L2379
32	316268	x	List snäpp övre L2379	List upper L2379
33	342165	x	Stolpe först. L1948 kpl. m. lucka	Support bar cpl. with door
34	336064	x	Lucka	Door
35	312589	x	Gångjärn	Hinge
36	342168	x	Skåp övre elc.L=1108	Cupboard upper L=1108
--	342220	x	Skåp övre elc.L=1108 (Selected)	Cupboard upper L=1108 (Selected)
--	342222	x	Skåp övre elc.L=1108 (Customized)	Cupboard upper L=1108(Customized)
37	337719	x	Lucka	Door
--	340494	x	Lucka (High Gloss)	Door (High Gloss)
38	342267	x	Dynstöd 15x80x400	Support cushion 15x80x400
39	342494	x	Stöd bäddlåda HF	Support bed box
40	350348	x	Skena gardin L1020	Curtain rod L1020
41	339355	x	Värmespalt H fram	Air gap R.F.
42	319821	M	List kant mörkbrun	Strip, dark brown
43	336883	x	Lock bäddlåda H F	Cover bedbox R.F.
			M= Metervara T= Tillbehör	M= On the metre T= Accessory

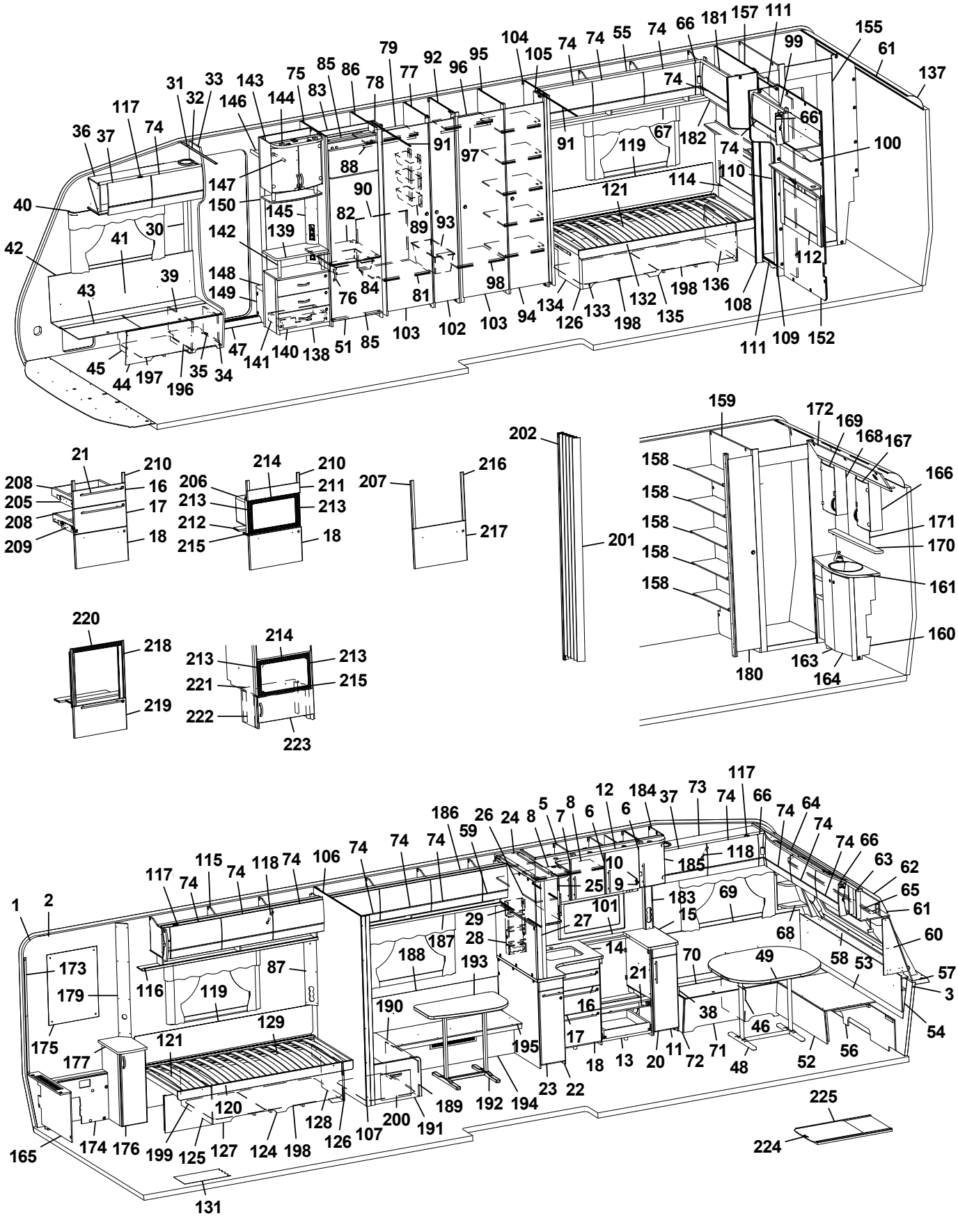
1 2 3 5 6 7 8 9 10 11 12 13 14 15 16 17 18 20 21 22 23 25 26 27 28 29 30 31 32 33 35 36 37 38 39 40 41 42 43 44 45 46 47 48 49 51 52 53 54 55 56 57 58 59 60 61 62 63 64 65 66 67 68 69 70 71 72 73 74 75 76 77 78 79 81 82 83 84 85 86 87 88 89 90 91 92 93 94 95 96 97 98 99 100 101 102 103 104 105 106 107 108 109 110 111 112 113 114 115 116 117 118 119 120 121 122 123 124 125 126 127 128 129 131 132 133 134 135 136 137 138 139 140 141 142 143 144 145 146 147 148 149 150 152 153 154 155 156 157 158 159 160 161 163 164 165 166 167 168 169 170 171 172 173 174 175 176 177 179 180 181 182 183 184 185 186 187 188 189 190 191 192 193 194 195 196 197 198 199 200 201 202 205 206 207 208 209 210 211 212 213 214 215 216 217 218 219 220 221 222 223 224 225

Pos Fig	Det. nr Part. No	Ingår Fitted	OBS!! Ange alltid årsmodell vid beställning av inredning Benämning	OBS!! Specify always year of model when ordering equipment Description
--	319024	x	Matta grå textil m. tejp d:o	Carpet gray textile with tape d:o
44	342486	x	Front bäddlåda H F	Front bed box R.F.
--	342488	T	Front bäddlåda H F (centraldammsugare)	Front bed box R.F. (central vacuum cleaner)
45	342495	x	Stöd bäddlåda HF	Support bed box
46	312825	x	Stöd bäddlåda VF	Support bed box
47	314687	x	Tröskel aluminium L=850	Threshold aluminium L=850
48	310083	x	Bordsstativ	Table stand
49	335940-K	x	Bordsskiva 940x1025	Table top 940x1025
--	340543-K	x	Bordsskiva 940x1025, ljus [1]	Table top 940x1025, light [1]
--	340543-L	x	Bordsskiva 940x1025, mörk [1]	Table top 940x1025, dark [1]
51	342259	x	Lucka H 550x570	Door R 550x570
--	316799	x	Gångjärn d:o	Hinge d:o
--	312588	x	Platta gångjärn d:o	Plate hinge d:o
52	331245M	x	Front bäddlåda gavel	Front bed box gable
53	331246M	x	Skiva rundsittgrupp	Sheet seat
54	340578	x	Värmespalt gavel fram	Air gap
55	340388	x	Skåp övre L=1747	Cupboard upper L=1747
--	340913	x	Skåp övre L=1747 (Customized)	Cupboard upper L=1747 (Customized)
--	319978	x	Gångjärn d:o	Hinge d:o
--	319980	x	Platta gångjärn d:o	Plate hinge d:o
56	340520	x	Stöd sittgrupp	Support
57	213471	x	Hylla front kpl. L2376	Shelf front cpl. L2376
58	340191	x	Front/hylla kpl.	Front/shelf cpl.
--	340929	x	Hylla m. belysning "Björn" (Customized)	Shelf with lighting "Bear" (Customized)
59	337790	x	Lucka	Door
--	340493	x	Lucka (High Gloss)	Door (High Gloss)
60	338518	x	Hylla hörn H	Shelf R
61	313884	x	List plast radie L=2379	List L=2379
62	316005	x	Skiva plast 295x2363x1	Plastic sheet
63	342301	x	Skåp gavel fram L=2360	Cupboard L=2360
--	342300	x	Skåp gavel fram L=2360 (Customized)	Cupboard L=2360 (Customized)
--	319978	x	Gångjärn d:o	Hinge d:o
--	319979	x	Platta gångjärn d:o	Plate hinge d:o
64	336063	x	Ljusramp gavelskåp	Light holder
65	350349	x	Skena gardin L1920	Curtain rod L1920
66	337738	x	Hörn inredning	Corner
--	340917	x	Hörn inredning (High Gloss)	Corner (High Gloss)
--	311917	x	Gångjärn d:o	Hinge d:o
--	319909	x	Platta gångjärn d:o	Plate hinge d:o
67	331194M	x	Hyllpaket	Shelf
68	342291	x	Hylla hörn V	Shelf L
69	337171	x	Värmespalt V fram	Air gap L.F.
70	333906	x	Lock bäddlåda V F	Cover bed box L.F
--	319024	x	Matta grå textil m. tejp d:o	Carpet gray textile with tape d:o
71	339504	x	Front bäddlåda V F	Front bed box L.F.
72	339500	x	Gavel bäddlåda V F	Gable bed box L.F
73	340322	x	Skåp övre L=1108	Cupboard upper L=1108
--	340349	x	Skåp övre L=1108 (Selected)	Cupboard upper L=1108 (Selected)
--	340909	x	Skåp övre L=1108 (Customized)	Cupboard upper L=1108 (Customized)
74	337695	x	Lucka	Door
			M= Metervara T= Tillbehör	M= On the metre T= Accessory

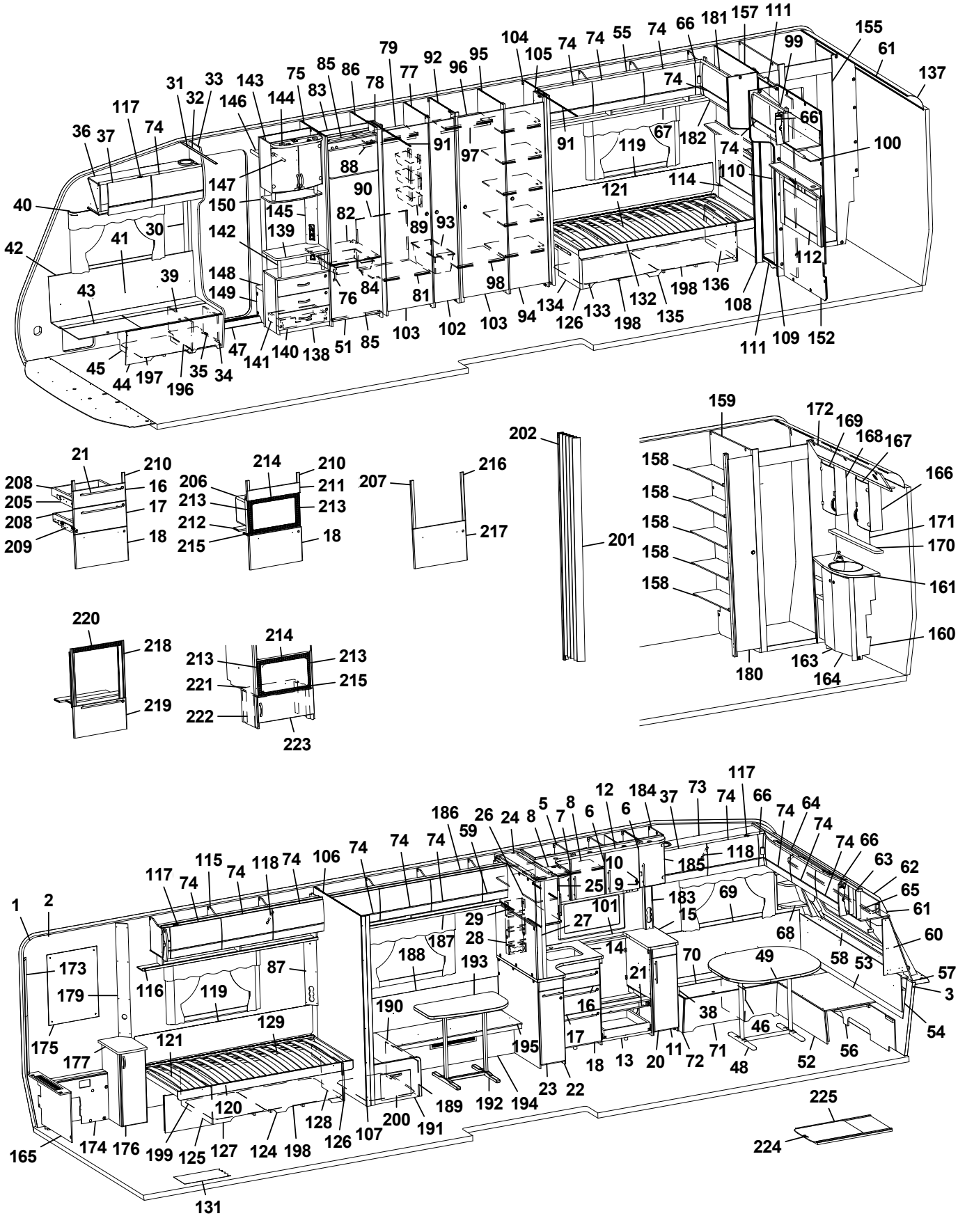
1 2 3 5 6 7 8 9 10 11 12 13 14 15 16 17 18 20 21 22 23 25 26 27 28 29 30 31 32 33 35 36 37 38 39 40 41 42 43 44 45 46 47 48 49 51 52 53 54 55 56 57 58 59 60 61 62 63 64 65 66 67 68 69 70 71 72 73 74 75 76 77 78 79 81 82 83 84 85 86 87 88 89 90 91 92 93 94 95 96 97 98 99 100 101 102 103 104 105 106 107 108 109 110 111 112 113 114 115 116 117 118 119 120 121 124 125 126 127 128 129 131 132 133 134 135 136 137 138 139 140 141 142 143 144 145 146 147 148 149 150 152 155 157 158 159 160 161 163 164 165 166 167 168 169 170 171 172 173 174 175 176 177 179 180 181 182 183 184 185 186 187 188 189 190 191 192 193 194 195 196 197 198 199 200 201 202 206 207 208 209 210 211 212 213 214 215 216 217 218 219 220 221 222 223 224 225

Pos Fig	Det. nr Part. No	Ingår Fitted	OBS!! Ange alltid årsmodell vid beställning av inredning Benämning	OBS!! Specify always year of model when ordering equipment Description
--	340495	x	Lucka (High Gloss)	Door (High Gloss)
75	342304	x	Vägg kyl V	Wall refrigerator L
76	350129	x	Handtag	Handle
77	334367M	x	Vägg backskåp V (version 1)	Wall cupboard L (version 1)
--	342998	x	Vägg garderob V (version 2)	Wall wardrobe L (version 2)
78	334375M	x	Nisch, vikdörr	Niche folding door
79	332248M	x	Hylla garderob övre	Shelf wardrobe upper
81	334377M	x	Hylla nedre	Shelf under
82	340675	x	Hylla under kyl	Shelf under refrigerator
83	342309	x	Bakstycke stopp kyl	Back cupboard
84	310325	x	Trådback vit 427x427x85	Tray 427x427x85
--	312712	x	Glidlist trådback (säljes i par)	Sliding strip tray (pair)
85	342306	x	List folierad L = 528	List foiled L = 528
86	342667	x	Vägg kyl H	Wall refrigerator R
87	335788M	x	Front el-uttag	Front outlet
88	350217	x	Galgstång L=790	Clothes hanger L=790
89	319759	x	Korg, garderob	Basket, wardrobe
--	335802	x	List för korgar	List för baskets
90	336453	x	Täckskiva exp.kärl	Cover expansion vessel
91	314917	x	Skena draperi L=1190	Drapery rail L=1190
92	334366M	x	Vägg backskåp H (version 1)	Wall cupboard R (version 1)
--	343001	x	Vägg garderob H (version 2)	Wall wardrobe R (version 2)
93	309010	x	Trådback vit 227x527x185 (version 1)	Tray 227x527x185 (version 1)
--	316358	x	Glidskena d:o plast L=430 D14/27 (version 1)	Runner d:o plastic L=430 D14/27 (version 1)
--	342988	x	Hylla 10x257x480,5 (version 2)	Shelf 10x257x480,5 (version 2)
--	343009	x	Hylla 12x265x475,5 fast (version 2)	Shelf 12x265x475,5 fast (version 2)
94	342238	x	Dörr 415x1850	Door 415x1850
95	334363M	x	Vägg garderob V	Wall wardrobe L
96	331287M	x	Hylla	Shelf
97	350217	x	Galgstång L=790	Clothes hanger L=790
98	334364M	x	Hylla	Shelf
99	340670	x	Skåp gavel bak V L=928	Cupboard upper L L=928
--	341459	x	Skåp gavel bak V L=928 (Customized)	Cupboard upper L L=928 (Customized)
--	319978	x	Gångjärn d:o	Hinge d:o
--	319980	x	Platta gångjärn d:o	Plate hinge d:o
100	332393M	x	Hyllpaket	Shelf
101	319820-A	T	Köksskiva vägg svart skiffer	Protection kitchen, black slate
--	319820-G	T	Köksskiva vägg natur skiffer	Protection kitchen, nature slate
102	376043	x	Dörr 260x1850	Door 260x1850
--	314523	x	Rätningslist dörr L=1715	List L=1715
103	342239	x	Dörr 490x1850	Door 490x1850
104	334357M	x	Vägg garderob H	Wall wardrobe R
105	334371	x	Nisch, vikdörr	Niche folding door
106	342739	x	Vägg	Wall
107	331944M	x	Stolpe utskjut	Support bar
108	336385	x	Front vägg tvättrum H	Front R
109	336386	x	Front vägg tvättrum V	Front L
110	334427M	x	Skjutdörr tvättrum	Door
111	316030	x	Skena skjutdörr	Curtain rod
--	375434	x	List d:o	List d:o
			M= Metervara T= Tillbehör	M= On the metre T= Accessory

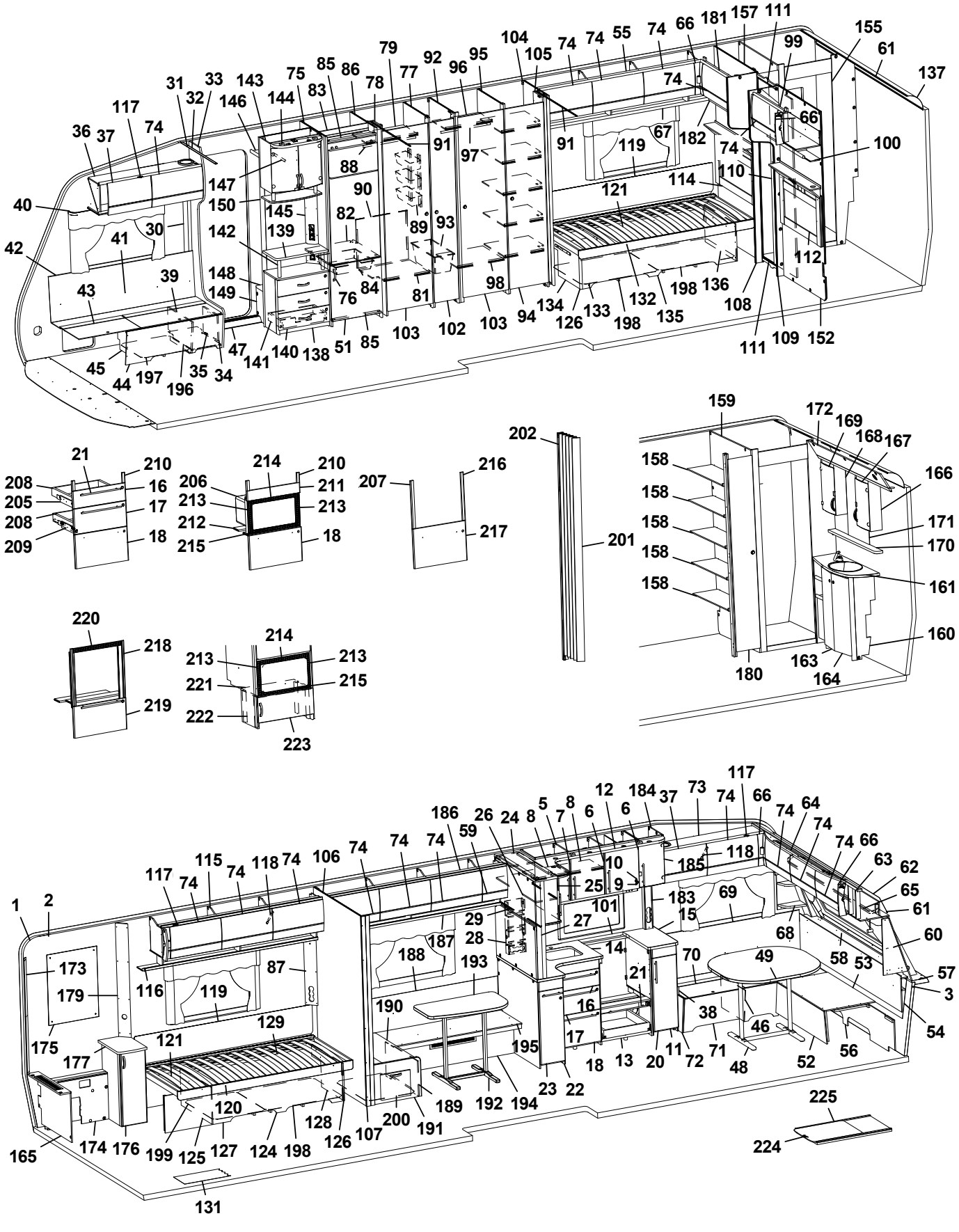
1 2 3 5 6 7 8 9 10 11 12 13 14 15 16 17 18 20 21 22 23 25 26 27 28 29 30 31 32 33 35 36 37 38 39 40 41 42 43 44 45 46 47 48 49 51 52 53 54 56 57 58 59 60 61 62 63 64 65 66 67 68 69 70 71 72 73 74 75 76 77 78 79 81 82 83 84 85 86 87 88 89 90 91 92 93 94 95 96 97 98 99 100 101 102 103 104 105 106 107 108 109 110 111 112 114 115 116 117 118 119 120 121 124 125 126 127 128 129 131 132 133 134 135 136 137 138 139 140 141 142 143 144 145 146 147 148 149 150 152 155 157 158 159 160 161 163 164 165 166 167 168 169 170 171 172 173 174 175 176 177 179 180 181 182 183 184 185 186 187 188 189 190 191 192 193 194 195 196 197 198 199 200 201 202 205 206 207 208 209 210 211 212 213 214 215 216 217 218 219 220 221 222 223 224 225

Pos Fig	Det. nr Part. No	Ingår Fitted	OBS!! Ange alltid årsmodell vid beställning av inredning Benämning	OBS!! Specify always year of model when ordering equipment Description
--	331953M	x	Kloss d:o	Block d:o
112	340563	x	Värmespalt V kpl. m. tyg och belysning	Air gap L cpl. with fabric and illumination
--	340567	T	Värmespalt V kpl. m. tyg och belysning [1]	Air gap L cpl. with fabric and illumination [1]
114	340574	x	Värmespalt H kpl. m. tyg och belysning	Air gap R cpl. with fabric and illumination
--	340577	T	Värmespalt H kpl. m. tyg och belysning [1]	Air gap R cpl. with fabric and illumination [1]
115	340352	x	Skåp övre V-bak L=1747	Cupboard upper L-rear L=1747
--	341022	x	Skåp övre L=1747 (Customized)	Cupboard upper L=1747 (Customized)
116	331189M	x	Hyllpaket	Shelf
117	319978	x	Gångjärn	Hinge
--	319980	x	Platta gångjärn	Plate hinge
118	319914	x	Gasfjäder	Gas spring
--	319915	x	Fäste vinkel d:o	Angle bracket d:o
--	319916	x	Fäste runt d:o	Bracket round d:o
119	338121	x	Värmespalt	Air gap
120	342613	x	Sängram u. ribbotten	Bed bottom without laths
121	325342	x	Ribbotten kpl.	Laths bottom cpl.
--	314211	x	Ribba sängbotten L=820 B=63	Lath bed bottom L=820 B=63
--	312046	x	Band t. ribbotten	Band for laths bottom
124	340218	x	Sänglåda kpl. V	Bed box cpl. L
125	340219	x	Gavel säng främre	Gable bed front
126	319776	x	List hörn L=2500	Corner strip L=2500
127	339486	x	Front säng	Front bed
128	340204	x	Gavel säng bakre	Gable bed rear
129	315203	x	Regel 17,5x55x1415	Wood lath pine 17,5x55x1415
131	319230	M^2	Matta golv, klinkermönster mörkgrå	Carpet floor, clinker design dark grey
--	319393	T	Matta golv, antik planka	Carpet floor, antique plank
132	342605	x	Sängram u. ribbotten	Bed bottom without laths
133	340246	x	Sänglåda kpl. H	Bed box cpl. R
134	340247	x	Gavel säng främre	Gable bed front
135	339481	x	Front säng	Front bed
136	340211	x	Gavel säng bakre	Gable bed rear
137	316005	x	Skiva plast 295x2363x1	Plastic sheet
138	341958	x	TV-bänk kpl. u. skiva	TV-bench cpl. whitout board
139	336122-K	x	Skiva TV-bänk, ljus	Board, light
--	336122-L	T	Skiva TV-bänk, mörk	Board, dark
140	341959	x	Lådförstycke	Drawer front
141	20-900302	x	Pentrylåda 500x273 d:o	Drawer pentry 500x273 d:o
--	07-800039	x	Rullskena H d:o	Roller rail R d:o
--	07-800038	x	Rullskena V d:o	Roller rail L d:o
142	336103	x	Rundstav folierad L=192	Round staff L=192
143	340077	x	Skåp bar kpl. H=512	Coctail cabinet cpl. H=512
--	332088M	x	Hylla hållare flaskor	Shelf bottle holder
--	331778	x	Lucka H d:o	Door R d:o
--	331779	x	Lucka V d:o	Door L d:o
--	318379	x	Gångjärn d:o	Hinge d:o
--	318380	x	Täckhatt d:o	Cover d:o
--	312588	x	Platta gångjärn d:o	Plate hinge d:o
--	336104	x	Hylla under skåp	Shelf under cupboard
--	336102	x	Rundstav d:o L=100	Round staff d:o L=100
144	336106	x	Ljusramp	Light holder
			M= Metervara T= Tillbehör	M= On the metre T= Accessory

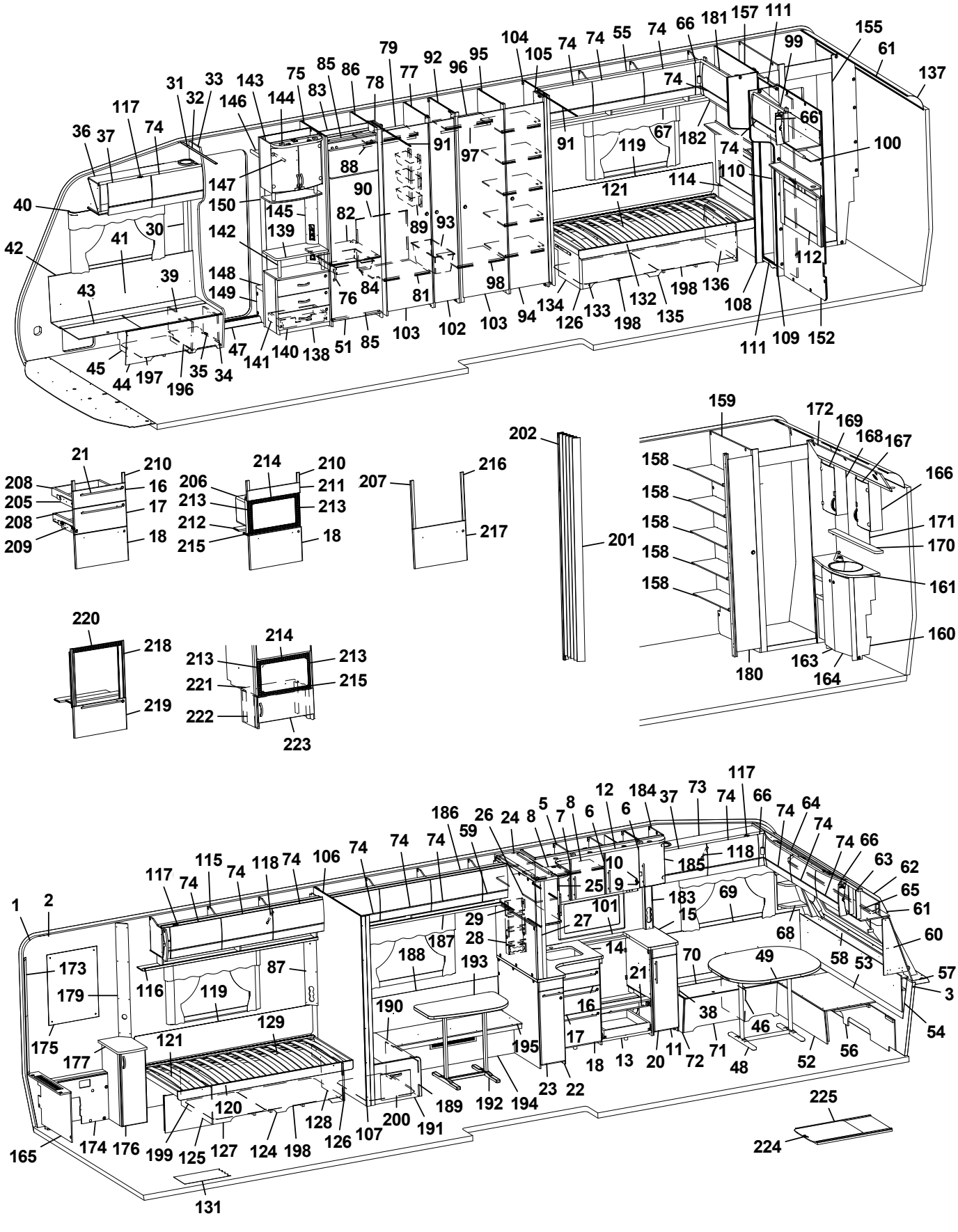
1 2 3 5 6 7 8 9 10 11 12 13 14 15 16 17 18 20 21 22 23 25 26 27 28 29 30 31 32 33 35 36 37 38 39 40 41 42 43 44 45 46 47 48 49 51 52 53 54 55 56 57 58 59 60 61 62 63 64 65 66 67 68 69 70 71 72 73 74 75 76 77 78 79 81 82 83 84 85 86 87 88 89 90 91 92 93 94 95 96 97 98 99 100 101 102 103 104 105 106 107 108 109 110 111 112 113 114 115 116 117 118 119 120 121 122 123 124 125 126 127 128 129 131 132 133 134 135 136 137 138 139 140 141 142 143 144 145 146 147 148 149 150 152 153 154 155 156 157 158 159 160 161 163 164 165 166 167 168 169 170 171 172 173 174 175 176 177 179 180 181 182 183 184 185 186 187 188 189 190 191 192 193 194 195 196 197 198 199 200 201 202 205 206 207 208 209 210 211 212 213 214 215 216 217 218 219 220 221 222 223 224 225

Pos Fig	Det. nr Part. No	Ingår Fitted	OBS!! Ange alltid årsmodell vid beställning av inredning Benämning	OBS!! Specify always year of model when ordering equipment Description
145	340418	x	Front el-uttag 130x857,5	Front outlet 130x857,5
146	331910M	x	Hylla garderob övre	Shelf
147	350217	x	Galgstång L=790	Clothes hanger L=790
148	319866	x	Hylla insteg	Shelf
149	336618	x	Front hylla garderob	Front
150	337198	x	Vägg instegsgarderob	Wall wardrobe
152	339304	x	Vägg tvättrum	Wall washroom
155	333499M	x	Vägg duschrum kpl.	Wall shower room cpl.
--	332955M	x	Tröskel d:o	Threshold d:o
--	333500M	x	Vägg tvättrum d:o	Wall d:o
--	332956M	x	Överbit tvättrum d:o	Overlap washroom d:o
--	332957M	x	List poppel 15x63x1948 d:o	List 15x63x1948 d:o
157	339303	x	Vägg tvättrum	Wall washroom
158	330651M	x	Hylla	Shelf
159	337514	x	Vägg garderob H	Wall wardrobe R
160	337048	x	Skåp tvättställ u. skiva	Cupboard washroom without board
161	337049-K	x	Skiva skåp tvättställ	Board cupboard wash basin
163	336056	x	Lucka V	Door L
164	336055	x	Lucka H	Door R
165	337050	x	Front gavel bak	Front
--	319198	x	Galler ventilation d:o	Ventilation grille d:o
166	331911M	x	Skåp tvättrum H	Cupboard washroom R
167	331778	x	Lucka H	Door R
168	331912M	x	Skåp tvättrum V	Cupboard washroom L
169	331779	x	Lucka V	Door L
170	337069-K	x	Hylla	Shelf
171	315999	x	Spegel 440x700x3	Mirror 440x700x3
172	337064	x	Ljusramp	Light holder
173	335718	x	Front hörn	Front
174	337512	x	Täckfront	Front
175	316038	x	Spegel 543x725x3	Mirror 543x725x3
176	337521	x	Skåp u. skiva	Cupboard without board
--	332962M	x	Hylla d:o	Shelf d:o
--	336138	x	Lucka d:o	Door d:o
177	337524-K	x	Skiva skåp	Board cupboard
179	330653M	x	Front el-uttag	Front outlet
180	336420	x	Dörr 245x1850	Door 245x1850
181	340661	x	Skåp gavel bak H L=928	Cupboard upper R L=928
--	341457	x	Skåp gavel bak H L=928 (Customized)	Cupboard upper R L=928 (Customized)
--	319978	x	Gångjärn d:o	Hinge d:o
--	319980	x	Platta gångjärn d:o	Plate hinge d:o
182	332389M	x	Hyllpaket	Shelf
183	333289M	x	Front el-uttag 90x533x48	Front outlet 90x533x48
184	336313	x	Skåp vitrin kpl.	Vitrine
--	331212M	x	Hylla d:o	Shelf d:o
185	332233	x	Lucka H	Door R
--	314350	x	Lås magnet d:o	Lock magnet d:o
--	318381	x	Motstycke magnetlås	Companion part
--	318379	x	Gångjärn d:o	Hinge d:o
--	318380	x	Täckhatt d:o	Cover d:o
			M= Metervara T= Tillbehör	M= On the metre T= Accessory

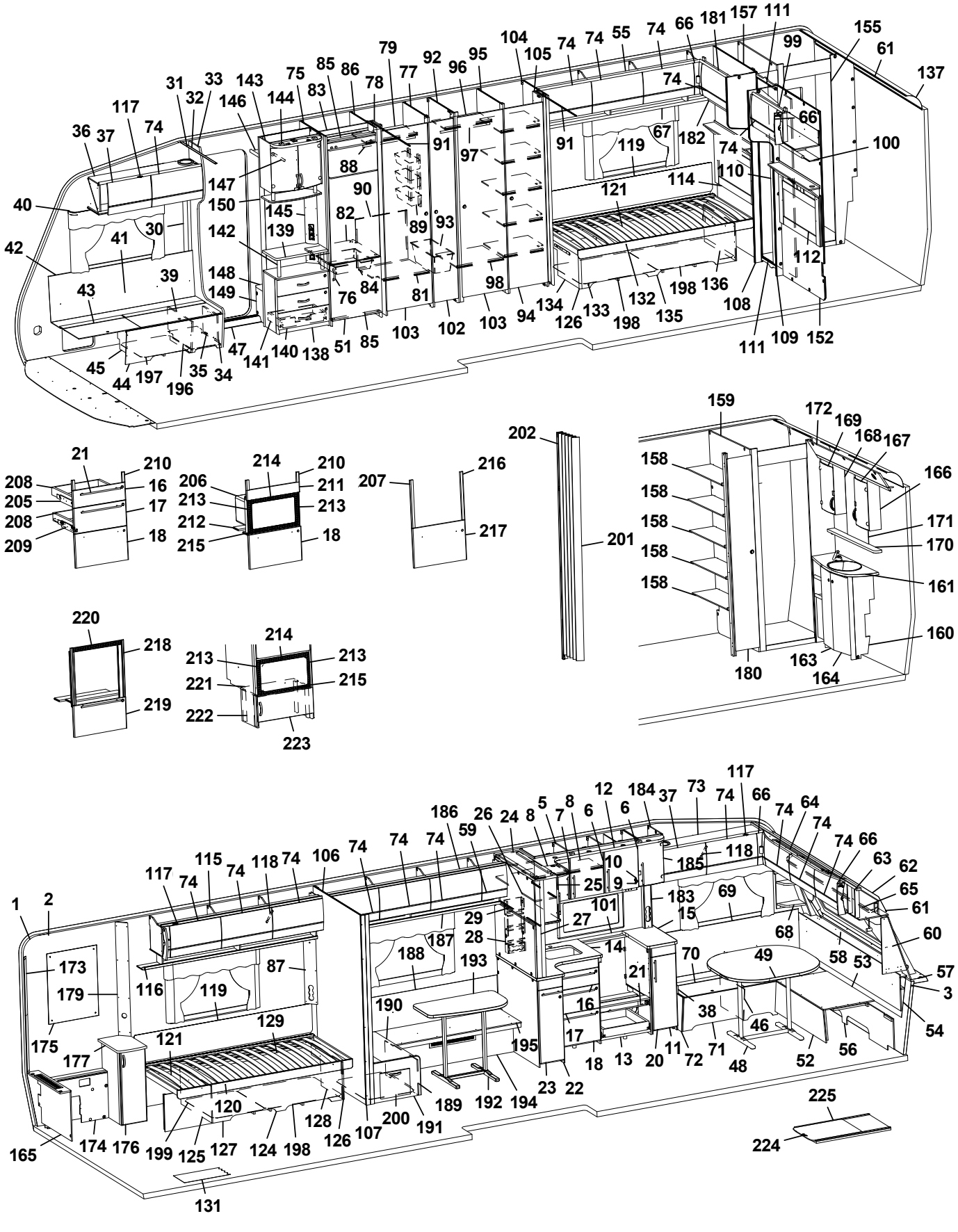
1 2 5 6 7 8 9 10 11 12 13 14 15 16 17 18 20 21 22 23 25 26 27 28 29 30 31 32 33 34 35 36 37 38 39 40 41 42 43 44 45 46 47 48 49 51 52 53 54 56 57 58 59 60 61 62 63 64 65 66 67 68 69 70 71 72 73 74 75 76 77 78 79 81 82 83 84 85 86 87 88 89 90 91 92 93 94 95 96 97 98 99 100 101 102 103 104 105 106 107 108 109 110 111 112 114 115 116 117 118 119 120 121 124 125 126 127 128 129 131 132 133 134 135 136 137 138 139 140 141 142 143 144 145 146 147 148 149 150 152 155 157 158 159 160 161 163 164 165 166 167 168 169 170 171 172 173 174 175 176 177 179 180 181 182 183 184 185 186 187 188 189 190 191 192 193 194 195 196 197 198 199 200 201 202 205 206 207 208 209 210 211 212 213 214 215 216 217 218 219 220 221 222 223 224 225

Pos Fig	Det. nr Part. No	Ingår Fitted	OBS!! Ange alltid årsmodell vid beställning av inredning Benämning	OBS!! Specify always year of model when ordering equipment Description
186	340392	x	Skåp övre L=1945	Cupboard upper L=1945
--	341447	x	Skåp övre L=1945 (Customized)	Cupboard upper L=1945 (Customized)
--	319978	x	Gångjärn d:o	Hinge d:o
--	319980	x	Platta gångjärn d:o	Plate hinge d:o
187	334388M	x	Hyllpaket	Shelf
188	331794M	x	Värmespalt H-bak	Air gap R rear
--	319821	M	List kant mörkbrun d:o	Strip, dark brown d:o
189	334385	x	Front bäddlåda främre	Front bed box front
190	333912	x	Lock bäddlåda främre	Cover bed box front
191	336340	x	Gavel bäddlåda främre kpl. m. lucka	Gable bed box front cpl. with door
--	336064	x	Lucka d:o	Door d:o
--	312589	x	Gångjärn d:o	Hinge d:o
--	312588	x	Platta gångjärn	Plate hinge
192	316011	x	Bordsstativ	Table stand
193	335949-K	x	Bordsskiva 884x483, ljus	Table top 884x483, light
--	342741-L	x	Bordsskiva 884x483, mörk	Table top 884x483, dark
194	334381M	x	Front bäddlåda	Front bed box
--	319018	x	Galler ventilation al. 500x110	Ventilation grille al. 500x110
195	334383M	x	Lock front bäddlåda	Cover front bed box
196	350390	x	Plåt skofack	Plate shoe compartment
197	342496	x	Luftspalt H-fram	Air gap R front
198	337271	x	Luftspalt sänglåda	Air gap bed box
199	337272	x	Luftspalt sänglåda	Air gap bed box
200	334396	x	Luftspalt M-grupp 705x535	Air gap M-group 705x535
201	315216	T	Vikdörr 1900x1500	Folding door
202	376461	T	Bakdel nisch vikdörr	Back niche folding door
205	342157	x	Monteringssats kpl. lådor (Vit)	Mounting kit cpl. drawers (White)
--	342384	x	Monteringssats kpl. lådor (Mekong)	Mounting kit cpl. drawers (Mekong)
--	342457	x	Monteringssats kpl. lådor (High Gloss)	Mounting kit cpl. drawers (High Gloss)
206	342158	T	Monteringssats kpl. mikro (Vit)	Mounting kit cpl. micro (White)
--	342385	T	Monteringssats kpl. mikro (Mekong)	Mounting kit cpl. micro (Mekong)
--	342388	T	Monteringssats kpl. mikro (High Gloss)	Mounting kit cpl. micro (High Gloss)
207	342159	T	Monteringssats kpl. ugn (Vit)	Mounting kit cpl. oven (White)
--	342386	T	Monteringssats kpl. ugn (Mekong)	Mounting kit cpl. oven (Mekong)
--	342029	T	Monteringssats kpl. ugn (High Gloss)	Mounting kit cpl. oven (High Gloss)
208	317514	x	Låda 500x480	Drawer 500x480
209	317382	x	Glidskena låda H	Slide bar, drawer R
--	350221	x	Glidskena låda V	Slide bar, drawer L
--	801701	x	Skruv 6x16 d:o	Screw 6x16 d:o
210	336092	x	Passbit 95x30x16 (Mekong)	Gauge block 95x30x16 (Mekong)
211	335936	T	Front	Front
212	333287M	T	Skiva distans 15x100x547,5	Sheet distance 15x100x547,5
213	402108	T	Galler vent. mikro 318x38	Grating vent. micro 318x38
214	402109	T	Galler vent. mikro 448x38	Grating vent. micro 448x38
215	402110	T	Galler vent. mikro 448x33	Grating vent. micro 448x33
216	336086	T	Passbit 460x30x16	Gauge block 460x30x16
217	342160	T	Lucka (Vit)	Door (White)
--	342387	T	Lucka (Mekong)	Door (Mekong)
--	342028	T	Lucka (High Gloss)	Door (High Gloss)
218	342139	T	List L=538 (diskbänk induktion)	List (kitchen sink induction) L=538
			M= Metervara T= Tillbehör	M= On the metre T= Accessory

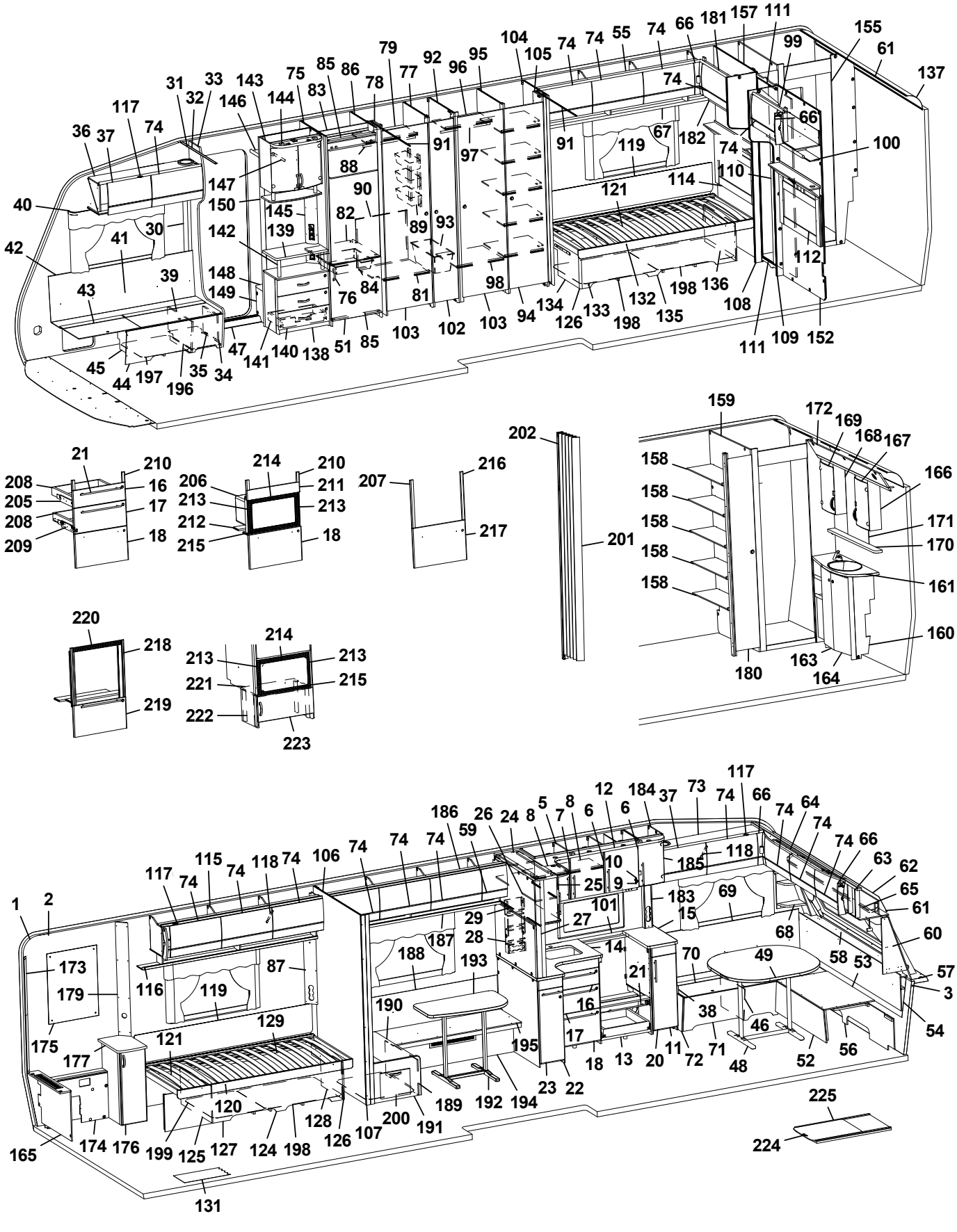
1 2 3 5 6 7 8 9 10 11 12 13 14 15 16 17 18 20 21 22 23 24 25 26 27 28 29 30 31 32 33 34 35 36 37 38 39 40 41 42 43 44 45 46 47 48 49 51 52 53 54 55 56 57 58 59 60 61 62 63 64 65 66 67 68 69 70 71 72 73 74 75 76 77 78 79 81 82 83 84 85 86 87 88 89 90 91 92 93 94 95 96 97 98 99 100 101 102 103 104 105 106 107 108 109 110 111 112 114 115 116 117 118 119 120 121 124 125 126 127 128 129 131 132 133 134 135 136 137 138 139 140 141 142 143 144 145 146 147 148 149 150 152 155 157 158 159 160 161 163 164 165 166 167 168 169 170 171 172 173 174 175 176 177 179 180 181 182 183 184 185 186 187 188 189 190 191 192 193 194 195 196 197 198 199 200 201 202 206 207 208 209 210 211 212 213 214 215 216 217 218 219 220 221 222 223 224 225

Pos Fig	Det. nr Part. No	Ingår Fitted	OBS!! Ange alltid årsmodell vid beställning av inredning Benämning	OBS!! Specify always year of model when ordering equipment Description
219	342277	T	Lucka (diskb. induktion) 299x550 (Vit)	Door (kitch. sink induct.) 299x550 (White)
--	342147	T	Lucka (diskb. induktion) 299x550 (Mekong)	Door (kitch. sink induct.) 299x550 (Mekong)
--	342131	T	Lucka (diskb. induktion) 299x550 (High Gloss)	Door (kitch. sink induct.) 299x550 (High Gloss)
--	20-900302	x	Pentrylåda 500x273 d:o	Drawer pentry 500x273 d:o
--	07-800039	x	Rullskena H d:o	Roller rail R d:o
--	07-800038	x	Rullskena V d:o	Roller rail L d:o
220	402107	T	Galler ugn (diskb. induktion) 503x35	Grating oven (kitch. sink induct.) 503x35
221	342316	T	Hylla mikro	Shelf
222	342315	T	List folierad L=283	List folierad L=283
223	342311	T	Lucka 550x228	Door 550x228
--	316799	x	Gångjärn d:o	Hinge d:o
--	312588	x	Platta gångjärn d:o	Plate hinge d:o
224	341192	T	Utdragsskiva bord 450x550	Sliding leaf 450x550
225	341193	T	Låda utdragsskiva	Box sliding leaf
			* = Olika djup på lådor kan förekomma ¹ = Selected och Customized	* = Different depths of drawers can exist ¹ = Selected and Customized
			Dyntyger, madrasser m.m. (se dynor m.m.)	Cushion textilies, mattresses etc. (see cushions etc.)
			M= Metervara T= Tillbehör	M= On the metre T= Accessory

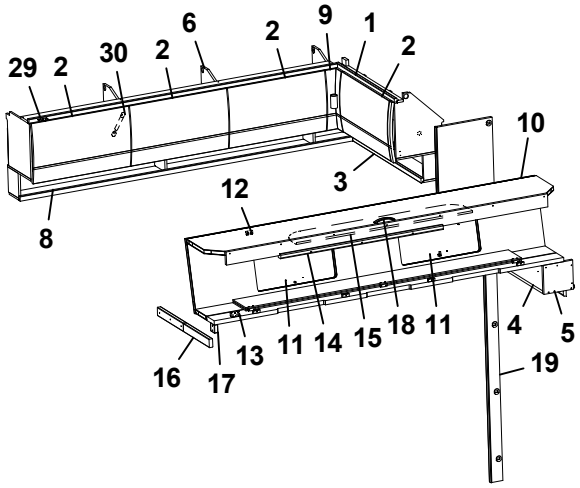

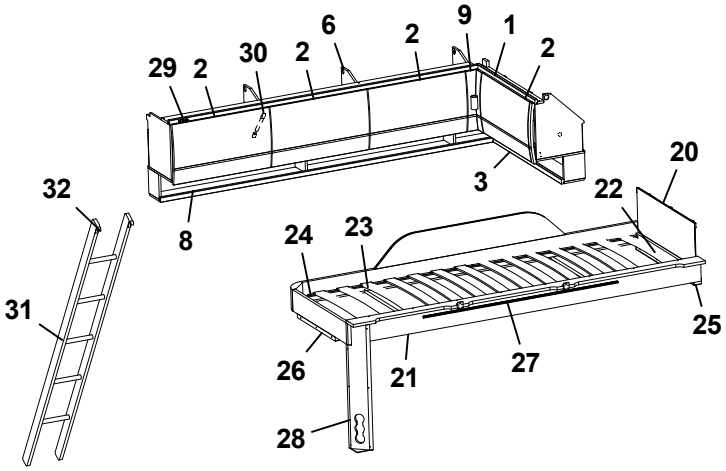

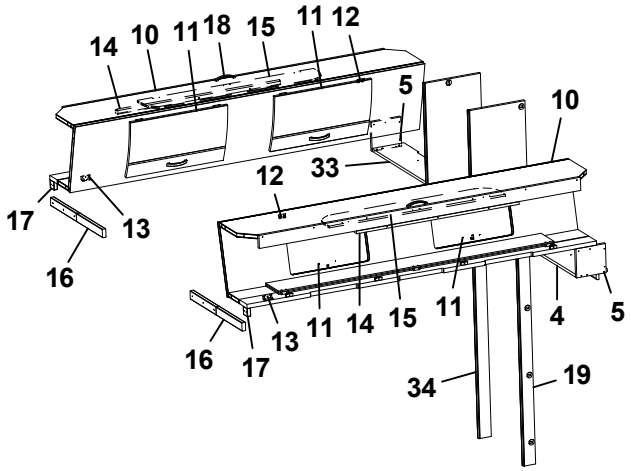

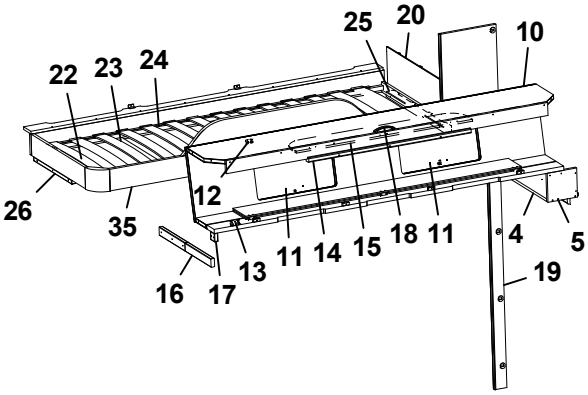

BK-sängar M-grupp
BK-bed M-group

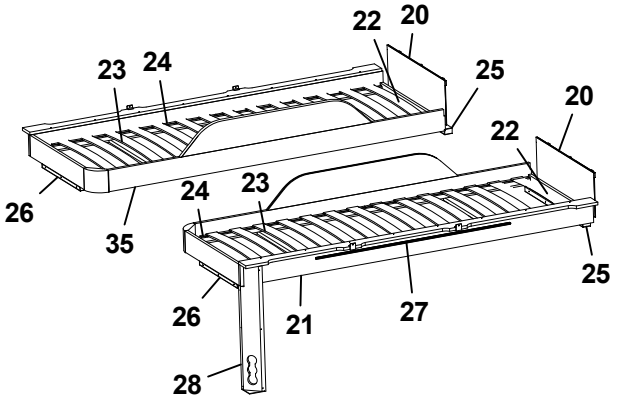

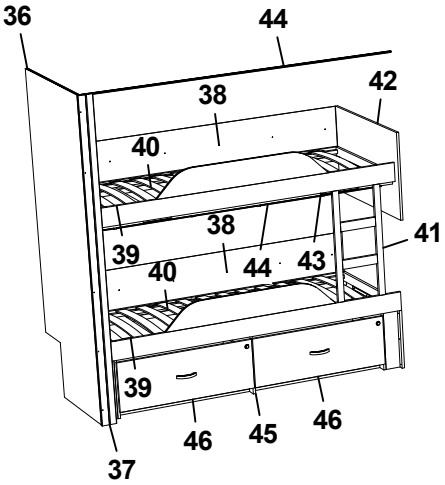

Pos Fig	Det. nr Part. No	Ingår Fitted	OBS!! Ange alltid årsmodell vid beställning av inredning Benämning	OBS!! Specify always year of model when ordering equipment Description
1	340661	x	Skåp gavel bak H L=928	Cupboard upper R L=928
--	341457	x	Skåp gavel bak H L=928 (Customized)	Cupboard upper R L=928 (Customized)
--	319978	x	Gångjärn d:o	Hinge d:o
--	319980	x	Platta gångjärn d:o	Plate hinge d:o
2	337695	x	Lucka	Door
--	340495	x	Lucka (High Gloss)	Door (High Gloss)
3	332389M	x	Hyllpaket	Shelf
4	332813M	x	Hylla gavel bak	Shelf gable rear
5	331697M	x	Gavel	Gable
6	340388	x	Skåp övre L=1747	Cupboard upper L=1747
--	340913	x	Skåp övre L=1747 (Customized)	Cupboard upper L=1747 (Customized)
8	331194M	x	Hyllpaket	Shelf
9	337738	x	Hörn inredning	Corner
--	340917	x	Hörn inredning (High Gloss)	Corner (High Gloss)
--	311917	x	Gångjärn d:o	Hinge d:o
--	319909	x	Platta gångjärn d:o	Plate hinge d:o
10	337661	x	Överbäddskåp L1980	Upper bed L1980
--	341426	x	Överbäddskåp L1980 (Customized)	Upper bed L1980 (Customized)
11	337664	x	Lucka	Door
--	341427	x	Lucka (High Gloss)	Door (High Gloss)
12	860402	x	Gångjärn	Hinge
13	860405	x	Gångjärn	Hinge
14	339839	x	Regel låsning	Lock bar
15	375813	x	Rasskydd ö-bäddskåp	Protective plate
16	332661M	x	Bärregel (vikbar)	Bearing rail
17	331701M	x	Kloss bärregel	Block bearing rail
18	350129	x	Handtag	Handle
19	336770	x	Front V vägg tvättrum	Front L
20	321209	x	Värmespalt gavel	Air gap gable
21	336381	x	Sängram vån.säng V u. ribbotten	Bed bottom L without laths
22	325430	x	Ribbotten kpl.	Laths bottom cpl.
23	311985	x	Ribba sängbotten L=718 B=63	Lath bed bottom L=718 B=63
24	312046	x	Band t. ribbotten	Band for laths bottom
25	331960M	x	Bärregel	Bearing rail
26	331961M	x	Bärregel L=440	Bearing rail L=440
27	314721	x	Skena draperi L=1100	Curtain rod L=1100
28	333190M	x	Front el-uttag	Front outlet
29	319978	x	Gångjärn	Hinge
--	319980	x	Platta gångjärn	Plate hinge
30	319914	x	Gasfjäder	Gas spring
--	319915	x	Fäste vinkel d:o	Angle bracket d:o
--	319916	x	Fäste runt d:o	Bracket round d:o
31	376697	T	Stege ö-bäddsskåp 201x1800 kpl.	Ladder upper bed 201x1800 cpl.
32	860426	T	Krok t. stege	Hook for ladder
33	332810M	x	Hylla gavel bak	Shelf gable rear
			T= Tillbehör	T= Accessory

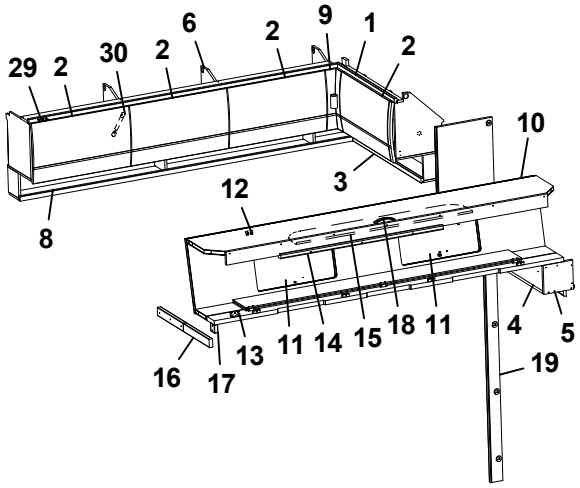

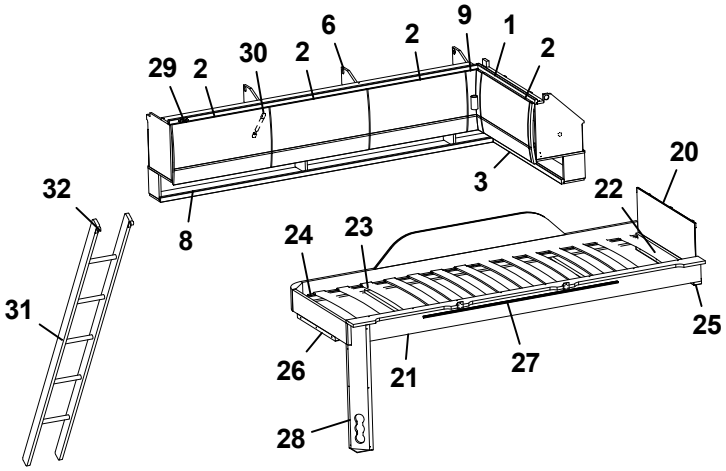

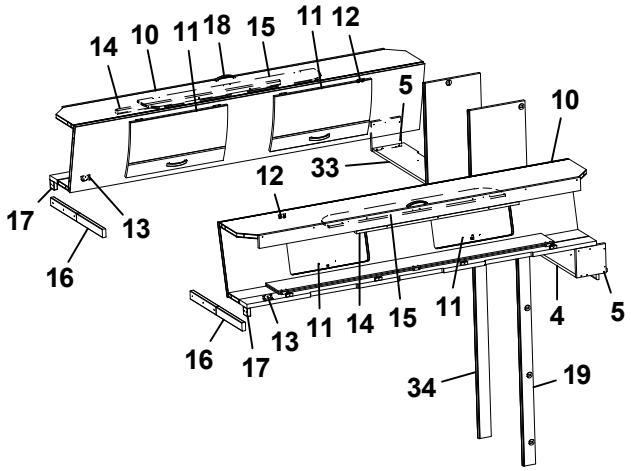

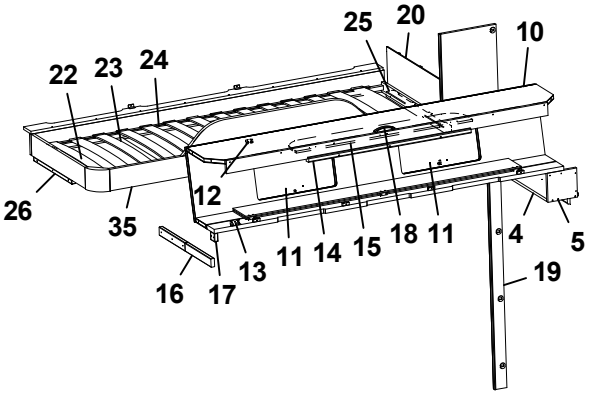

BK-sängar M-grupp
BK-bed M-group

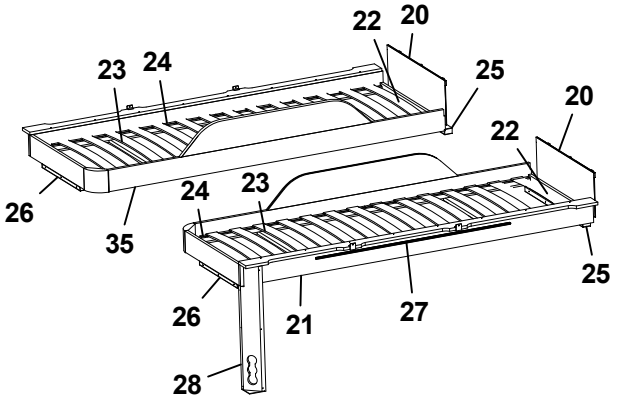

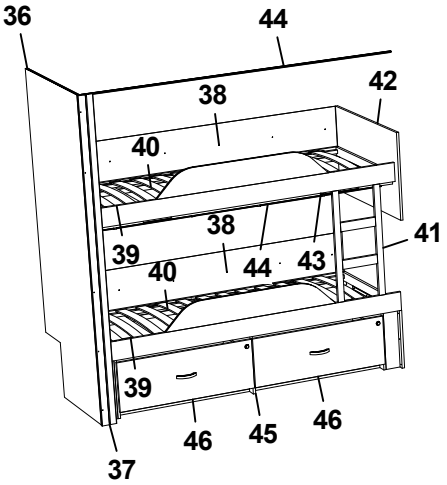

Pos Fig	Det. nr Part. No	Ingår Fitted	OBS!! Ange alltid årsmodell vid beställning av inredning Benämning	OBS!! Specify always year of model when ordering equipment Description
34	336769	x	Front H vägg tvättrum	Front R
35	336714	x	Sängram vån.säng H u. ribbotten	Bed bottom
36	377409	x	Vägg	Wall
37	377174	x	Stolpe utskjut	Support bar
38	338144	x	Värmespalt H-bak	Air gap R rear
39	339644	x	Sängram u. ribbotten	Bed bottom without laths
--	376789	x	Bärregel d:o 610x22x22	Bearing rail d:o 610x22x22
40	326474	x	Ribbotten kpl.	Laths bottom cpl.
--	314211	x	Ribba sängbotten L=820 B=63	Lath bed bottom L=820 B=63
--	312046	x	Band t. ribbotten	Band for laths bottom
41	339439	x	Stege	Ladder
42	336774	x	Skiva fast bädd 885x535	Sheet upper bed 885x535
43	332977M	T	List draperiskena (5 delar)	List drapery rail (5 parts)
44	315907	T	Skena draperi L=1920	Drapery rail L=1920
45	333714	T	Lådor under säng kpl. sats	Drawers under bed cpl. kit
46	333721M	T	Låda kpl. d:o	Drawer cpl. d:o
--	315215	T	Glidskena låda (säljes i par)	Slide bar (exp. in pair)

T= Tillbehör | T= Accessory

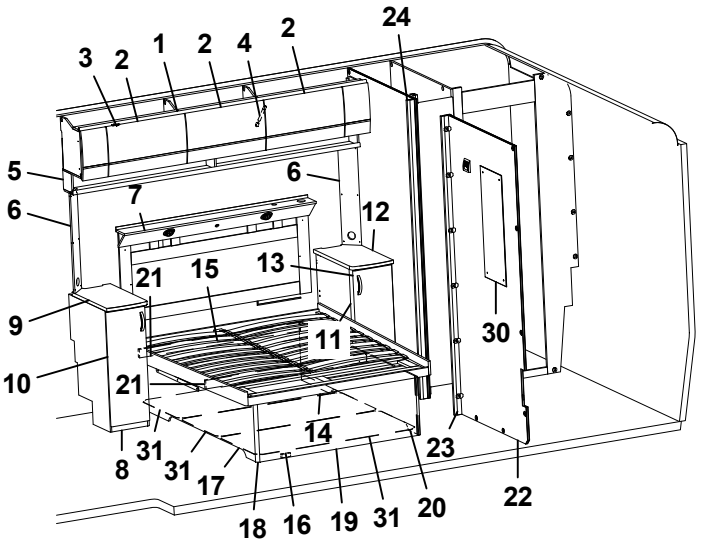
24
3
2
1
2
4
2
5
6
7
6
12
21
15
13
9
11
30
10
21
14
8
31
31
17
23
22
18
16
19
31
20

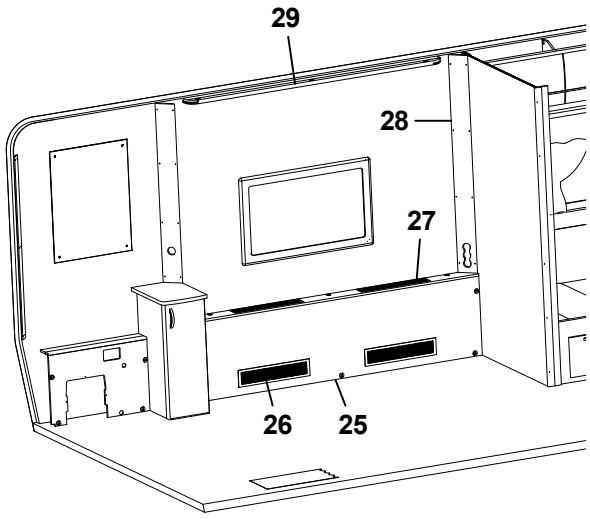
29
28
27
26
25

Pos Fig	Det. nr Part. No	Ingår Fitted	OBS!! Ange alltid årsmodell vid beställning av inredning Benämning	OBS!! Specify always year of model when ordering equipment Description
1	340410	x	Skåp övre L=2021	Cupboard upper L=2021
--	341449	x	Skåp övre L=2021 (Customized)	Cupboard upper L=2021 (Customized)
2	337695	x	Lucka	Door
--	340495	x	Lucka (High Gloss)	Door (High Gloss)
3	319978	x	Gångjärn	Hinge
--	319980	x	Platta gångjärn	Plate hinge
4	319914	x	Gasfjäder	Gas spring
--	319915	x	Fäste vinkel d:o	Angle bracket d:o
--	319916	x	Fäste runt d:o	Bracket round d:o
5	330756M	x	Hyllpaket	Shelf
6	334420M	x	Front el-uttag	Front outlet
7	340529	x	Värmespalt kpl. m. tyg och belysning	Air gap cpl. with fabric and illumination
--	340533	T	Värmespalt kpl. m. tyg och belysning [1]	Air gap cpl. with fabric and illumination [1]
8	336282	x	Hurts V kpl. u. skiva	Cupboard L cpl. without board
--	332508M	x	Hylla d:o	Shelf d:o
9	336285-K	x	Skiva hurts 295x550	Board cupboard
--	336285-L	x	Skiva hurts 295x550, mörk	Board cupboard, dark
10	336283	x	Lucka V 270x745	Door
11	336424	x	Hurts H kpl. u. skiva	Cupboard R cpl. without board
--	332508M	x	Hylla d:o	Shelf d:o
12	336421-K	x	Skiva hurts 295x550	Board cupboard
--	336421-L	x	Skiva hurts 295x550, mörk	Board cupboard, dark
13	336138	x	Lucka H 270x745	Door
14	334696M	x	Sängram u. ribbotten	Bed bottom without laths
--	319652	x	Skena utdrag säng L=350 (säljes i par)	Slide bar L=350 (exp. in pair)
15	334622	x	Ribbotten kpl.	Laths bottom cpl.
--	311985	x	Ribba sängbotten L=718 B=63	Lath bed bottom L=718 B=63
--	312046	x	Band t. ribbotten	Band for laths bottom
16	339663	x	Sänglåda kpl.	Bed box cpl.
17	339664	x	Gavel säng V	Gable bed L
18	319776	x	List hörn L=2500	Corner strip L=2500
19	337308	x	Front säng	Front bed
20	339666	x	Gavel säng H	Gable bed R
21	330781	x	List furu 1123x55x17,5	Wood lath pine 1123x55x17,5
22	339834	x	Vägg tvättrum	Wall washroom
23	338648	x	Front vägg tvättrum V	Front L
24	338649	x	Front vägg tvättrum H	Front L
25	339948	x	Front kpl.	Front cpl.
26	319018	x	Galler ventilation al. 500x110	Ventilation grille al. 500x110
27	319198	x	Galler ventilation al. 480x80	Ventilation grille al. 480x80
28	342745	x	Front el-uttag	Front outlet
--	339224	x	Front el-uttag [1]	Front outlet [1]
29	339656	x	Ramp gardinupphängning L=1790	Holder curtains hanging L=1790
30	319883	x	Spegel 300x725x3 [1]	Mirror 300x725x3 [1]
31	334280	x	Luftspalt sänglåda	Air gap bed box
			[1] = Selected och Customized	[1] = Selected and Customized
			Dyntyger, madrasser m.m. (se dynor m.m.)	Cushion textilies, mattresses etc. (see cushions etc.)
			M= Metervara T= Tillbehör	M= On the metre T= Accessory

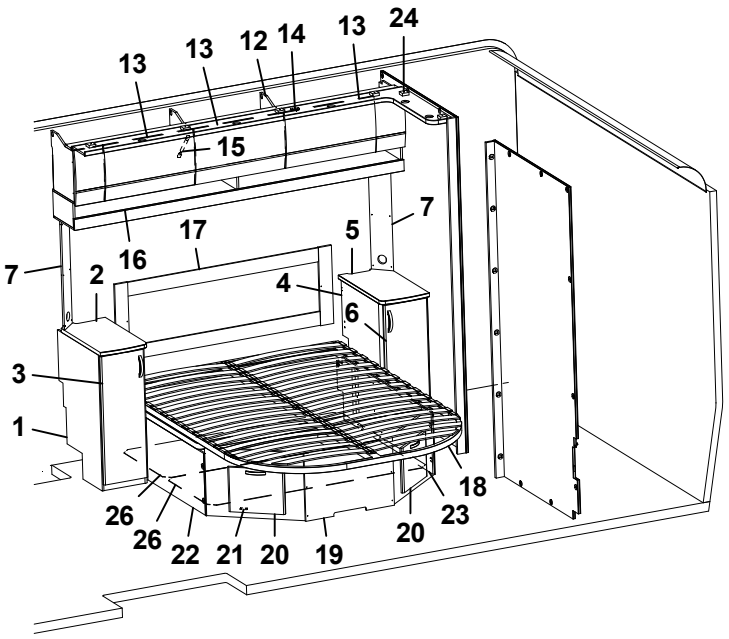
13
13
12
14
13
24
15
7
17
5
16
7
2
4
6
3
1
18
26
26
22
21
20
19
20
23

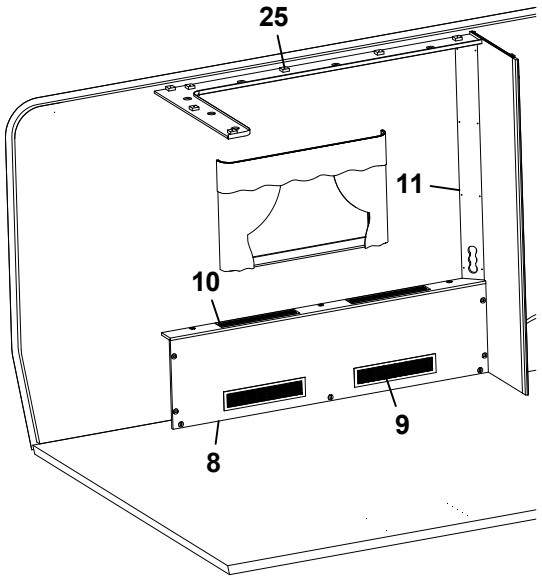
25
11
10
9
8

Pos Fig	Det. nr Part. No	Ingår Fitted	OBS!! Ange alltid årsmodell vid beställning av inredning Benämning	OBS!! Specify always year of model when ordering equipment Description
1	336282	x	Hurts V kpl. u. skiva	Cupboard L cpl. without board
--	332508M	x	Hylla d:o	Shelf d:o
2	336285-K	x	Skiva hurts 295x550	Board cupboard
--	336285-L	x	Skiva hurts 295x550, mörk	Board cupboard, dark
3	336283	x	Lucka V 270x745	Door
4	336424	x	Hurts H kpl. u. skiva	Cupboard R cpl. without board
--	332508M	x	Hylla d:o	Shelf d:o
5	336421-K	x	Skiva hurts 295x550	Board cupboard
--	336421-L	x	Skiva hurts 295x550, mörk	Board cupboard, dark
6	336138	x	Lucka H 270x745	Door
7	340084	x	Front el-uttag	Front outlet
8	339948	x	Front kpl.	Front cpl.
9	319018	x	Galler ventilation al. 500x110	Ventilation grille al. 500x110
10	319198	x	Galler ventilation al. 480x80	Ventilation grille al. 480x80
11	339224	x	Front el-uttag	Front outlet
12	340410	x	Skåp övre L=2021	Cupboard upper L=2021
--	341449	x	Skåp övre L=2021 (Customized)	Cupboard upper L=2021 (Customized)
13	337695	x	Lucka	Door
--	340495	x	Lucka (High Gloss)	Door (High Gloss)
14	319978	x	Gångjärn	Hinge
--	319980	x	Platta gångjärn	Plate hinge
15	319914	x	Gasfjäder	Gas spring
--	319915	x	Fäste vinkel d:o	Angle bracket d:o
--	319916	x	Fäste runt d:o	Bracket round d:o
16	339859	x	Hyllpaket	Shelf
17	339238	x	Värmespalt kpl. m. tyg	Air gap cpl. with fabric
18	09-210228	x	Sängram kpl. m ribbotten	Bed bottom cpl. with laths
--	09-210228A	x	Fjärrstyrning d:o	Remote control d:o
--	09-210228C	x	Motor d:o	Electric motor d:o
--	507856	x	Rör (stopp) vid fotände	Pipe (stop) at foot end
19	339206	x	Sänglåda	Bed box.
20	336064	x	Lucka	Door
21	312589	x	Gångjärn d:o	Hinge d:o
22	339661	x	Front sänglåda V	Front bed box L
23	339658	x	Front sänglåda H	Front bed box R
24	339230	x	Ljusramp H	Light holder R
25	339827	x	Ljusramp V	Light holder L
26	339205	x	Luftspalt sänglåda	Air gap bed box
			M= Metervara T= Tillbehör	M= On the metre T= Accessory

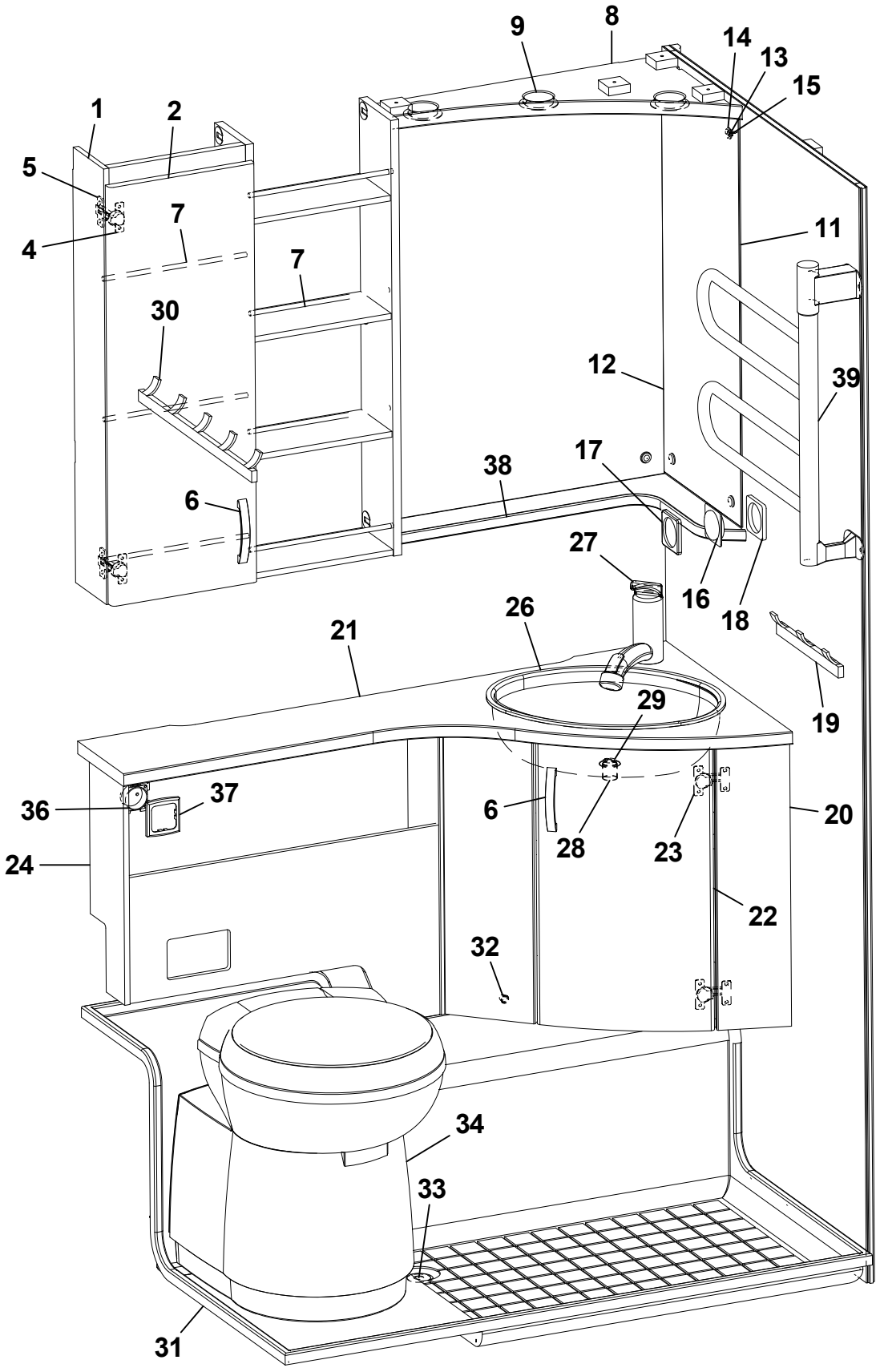
1
2
5
4
7
7
30
9
8
14
13
15
11
12
39
38
17
6
27
16
18
21
26
29
19
36
37
6
20
24
28
23
22
32
34
33
31

Pos Fig	Det. nr Part. No	Ingår Fitted	OBS!! Ange alltid årsmodell vid beställning av inredning Benämning	OBS!! Specify always year of model when ordering equipment Description
1	336137	x	Skåp tvättrum	Cupboard
2	336138	x	Lucka V	Door L
4	311917	x	Gångjärn	Hinge
5	312588	x	Platta gångjärn	Plate hinge
6	350129	x	Handtag	Handle
7	314580	x	Rasskydd al. Ø=8 L=265	Pipe al. Ø=8 L=265
8	336141	x	Ljusramp tvättrum	Lightholder
9	505849	x	Belysning ljusramp	Illumination light holder
11	316039	x	Spegel 300x725x3	Mirror 300x725x3
12	316038	x	Spegel 543x725x3	Mirror 543x725x3
13	800343	x	Kabelgenomföring	Rubber bushing
14	801506	x	Rosetthatt, förnicklad	Cap, nickel-plated
15	801109	x	Rosettskruv	Screw
16	504985	x	Strömbrytare 1-polig	Switch 1-pol
17	504982	x	Ram strömbrytare	Frame switch
18	504983	x	Distans strömbrytare	Distance switch
19	316002	x	Hängare 3-krok silver L=240	Hanger 3-hook silver L=240
20	337207	x	Skåp tvättställ kpl. u. skiva	Cupboard cpl. without board
--	337465	x	Hylla d:o	Shelf d:o
21	337208-K	x	Skiva skåp tvättställ	Board
22	335163	x	Lucka	Door
23	314663	x	Gångjärn	Hinge
24	337201	x	Hylla kpl.	Shelf cpl.
26	313657	x	Tvättställ	Wash basin
--	401270	x	Hållare d:o	Holder d:o
27	350247	x	Blandare m. utkastarrör	Mixer with pipe
28	310084	x	Avloppsförskruvning 90° kpl. 25 mm	Sewage connection 90° cpl. 25 mm
29	313017	x	Propp u. kedja	Plug without chain
30	316003	x	Hängare 5-krok silver L=440	Hanger 5-hook silver L=440
31	319889	x	Duschkar	Shower floor
32	314508	x	Plugg täck	Plug
33	302302	x	Avloppsförskruvning rak 19 mm	Sewage connection straight 19 mm
34	319218	x	Kassettoa kpl.	Cassette toilet cpl.
36	504994	x	El-uttag 230 V m. lock	El connection 230 V with cover
37	504993	x	Ram uttag	Frame connection
38	336142	x	Hylla hörn	Shelf
39	505005	T	Handdukstork	Towel drier
			T= Tillbehör	T= Accessory

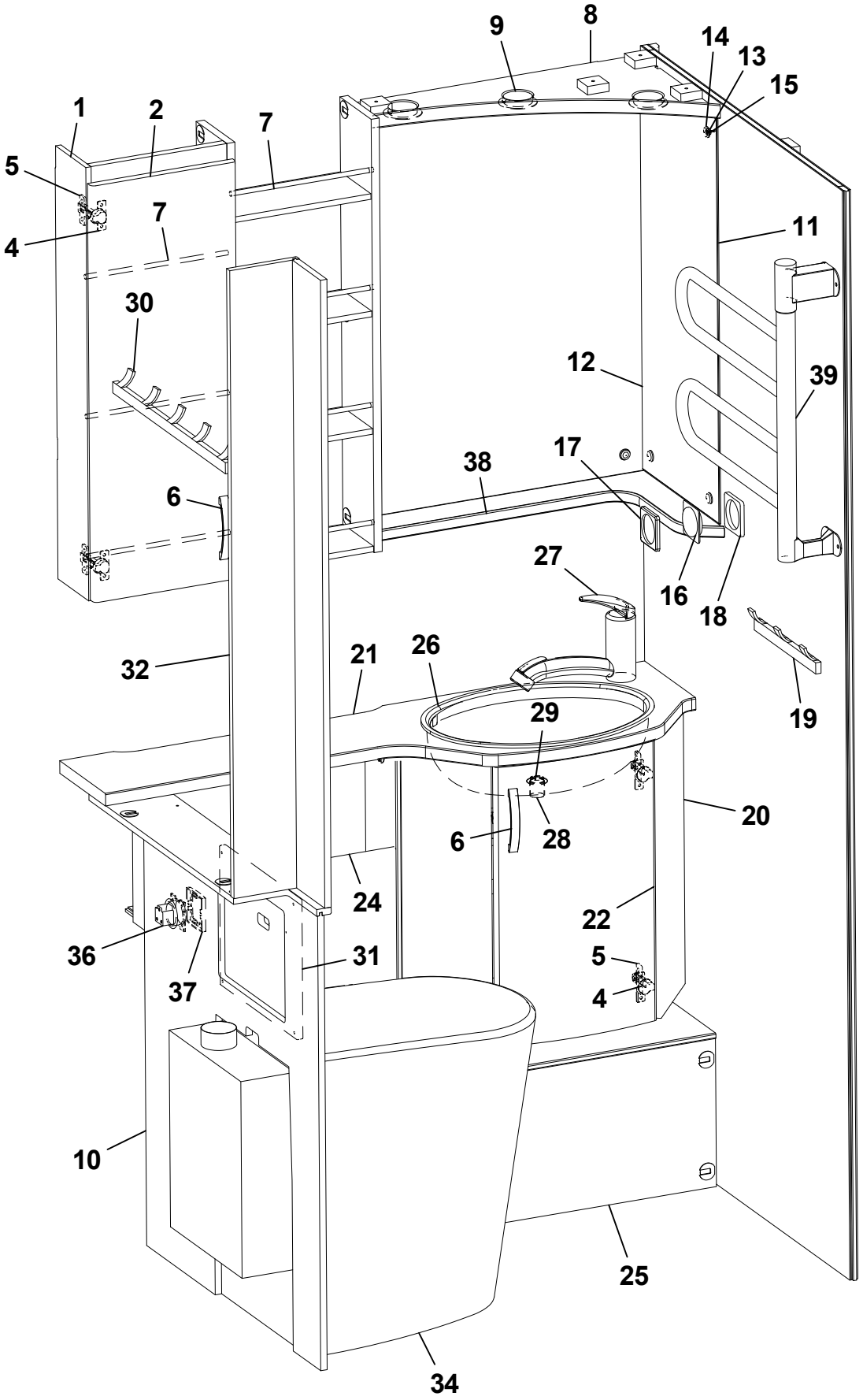
1
2
7
5
4
7
30
9
8
14
13
15
11
12
39
38
17
6
16
18
27
32
21
26
29
19
20
6
28
24
22
36
37
31
5
4
10
25
34

Pos Fig	Det. nr Part. No	Ingår Fitted	OBS!! Ange alltid årsmodell vid beställning av inredning Benämning	OBS!! Specify always year of model when ordering equipment Description
1	336137	x	Skåp tvättrum	Cupboard
2	336138	x	Lucka V	Door L
4	311917	x	Gångjärn	Hinge
5	312588	x	Platta gångjärn	Plate hinge
6	350129	x	Handtag	Handle
7	314580	x	Rasskydd al. Ø=8 L=265	Pipe al. Ø=8 L=265
8	336141	x	Ljusramp tvättrum	Lightholder
9	505849	x	Belysning ljusramp	Illumination light holder
10	338186	x	Täckfront toa	Front
11	316039	x	Spegel 300x725x3	Mirror 300x725x3
12	316038	x	Spegel 543x725x3	Mirror 543x725x3
13	800343	x	Kabelgenomföring	Rubber bushing
14	801506	x	Rosetthatt, förnicklad	Cap, nickel-plated
15	801109	x	Rosettskruv	Screw
16	504985	x	Strömbrytare 1-polig	Switch 1-pol
17	504982	x	Ram strömbrytare	Frame switch
18	504983	x	Distans strömbrytare	Distance switch
19	316002	x	Hängare 3-krok silver L=240	Hanger 3-hook silver L=240
20	338006	x	Skåp tvättställ kpl. u. skiva	Cupboard cpl. without board
--	338010	x	Hylla d:o	Shelf d:o
21	338002-K	x	Skiva skåp tvättställ	Board
22	335163	x	Lucka	Door
24	337986	x	Hylla kpl.	Shelf cpl.
25	338189	x	Täckfront hjulhus	Front
26	313657	x	Tvättställ	Wash basin
--	401270	x	Hållare d:o	Holder d:o
27	350247	x	Blandare m. utkastarrör	Mixer with pipe
28	310084	x	Avloppsförskruvning 90° kpl. 25 mm	Sewage connection 90° cpl. 25 mm
29	313017	x	Propp u. kedja	Plug without chain
30	316003	x	Hängare 5-krok silver L=440	Hanger 5-hook silver L=440
31	338193	x	Skiva täck	Board
32	338190	x	Nisch	Niche
34	319923	x	Cinderella förbränningstoa	Cinderella gas incineration toilet
36	504994	x	El-uttag 230 V m. lock	El connection 230 V with cover
37	504993	x	Ram uttag	Frame connection
38	336142	x	Hylla hörn	Shelf
39	505005	T	Handdukstork	Towel drier

T= Tillbehör

T= Accessory

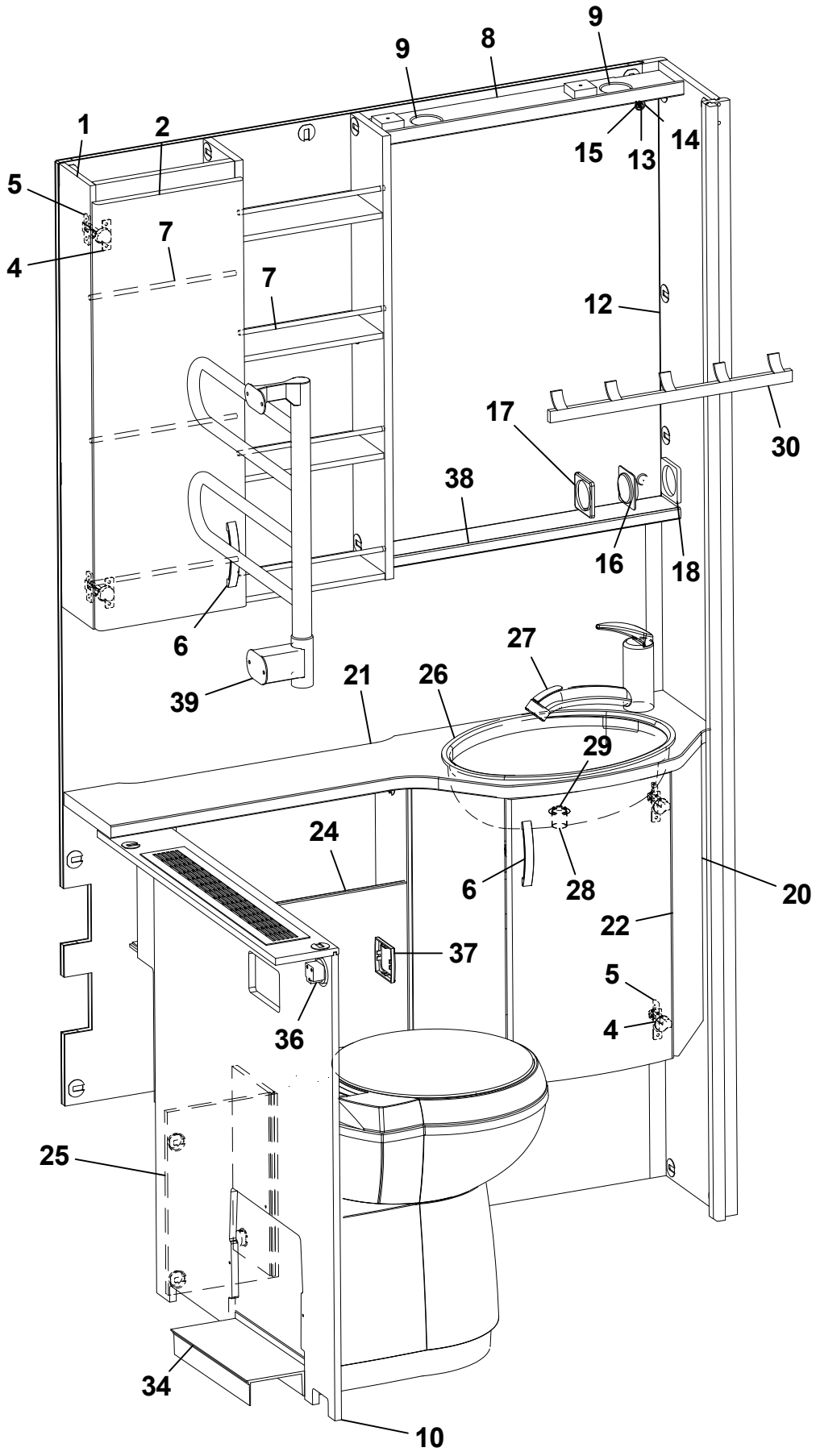
9
8
9
9
1
2
15
13
14
5
7
4
7
12
17
30
38
16
18
6
27
39
21
26
29
24
6
28
20
22
37
5
4
36
25
34
10

Pos Fig	Det. nr Part. No	Ingår Fitted	OBS!! Ange alltid årsmodell vid beställning av inredning Benämning	OBS!! Specify always year of model when ordering equipment Description
1	336137	x	Skåp tvättrum	Cupboard
2	336138	x	Lucka V	Door L
4	311917	x	Gångjärn	Hinge
5	312588	x	Platta gångjärn	Plate hinge
6	350129	x	Handtag	Handle
7	314580	x	Rasskydd al. Ø=8 L=265	Pipe al. Ø=8 L=265
8	337984	x	Ljusramp tvättrum	Lightholder
9	505849	x	Belysning ljusramp	Illumination light holder
10	337991	x	Täckfront	Front
--	319198	x	Galler ventilation al. d:o	Grid ventilation al. d:o
12	316038	x	Spegel 543x725x3	Mirror 543x725x3
13	800343	x	Kabelgenomföring	Rubber bushing
14	801506	x	Rosetthatt, förnicklad	Cap, nickel-plated
15	801109	x	Rosettskruv	Screw
16	504985	x	Strömbrytare 1-polig	Switch 1-pol
17	504982	x	Ram strömbrytare	Frame switch
18	504983	x	Distans strömbrytare	Distance switch
20	338006	x	Skåp tvättställ kpl. u. skiva	Cupboard cpl. without board
--	338010	x	Hylla d:o	Shelf d:o
21	338002-K	x	Skiva skåp tvättställ	Board
22	335163	x	Lucka	Door
24	337986	x	Hylla kpl.	Shelf cpl.
25	337993	x	Täckfront	Front
26	313657	x	Tvättställ	Wash basin
--	401270	x	Hållare d:o	Holder d:o
27	350247	x	Blandare m. utkastarrör	Mixer with pipe
28	310084	x	Avloppsförskruvning 90° kpl. 25 mm	Sewage connection 90° cpl. 25 mm
29	313017	x	Propp u. kedja	Plug without chain
30	316003	x	Hängare 5-krok silver L=440	Hanger 5-hook silver L=440
34	319218	x	Kassettoa kpl.	Cassette toilet cpl.
36	504994	x	El-uttag 230 V m. lock	El connection 230 V with cover
37	504993	x	Ram uttag	Frame connection
38	337982	x	Hylla u. spegel	Shelf under mirror
39	505005	T	Handdukstork	Towel drier
			T= Tillbehör	T= Accessory

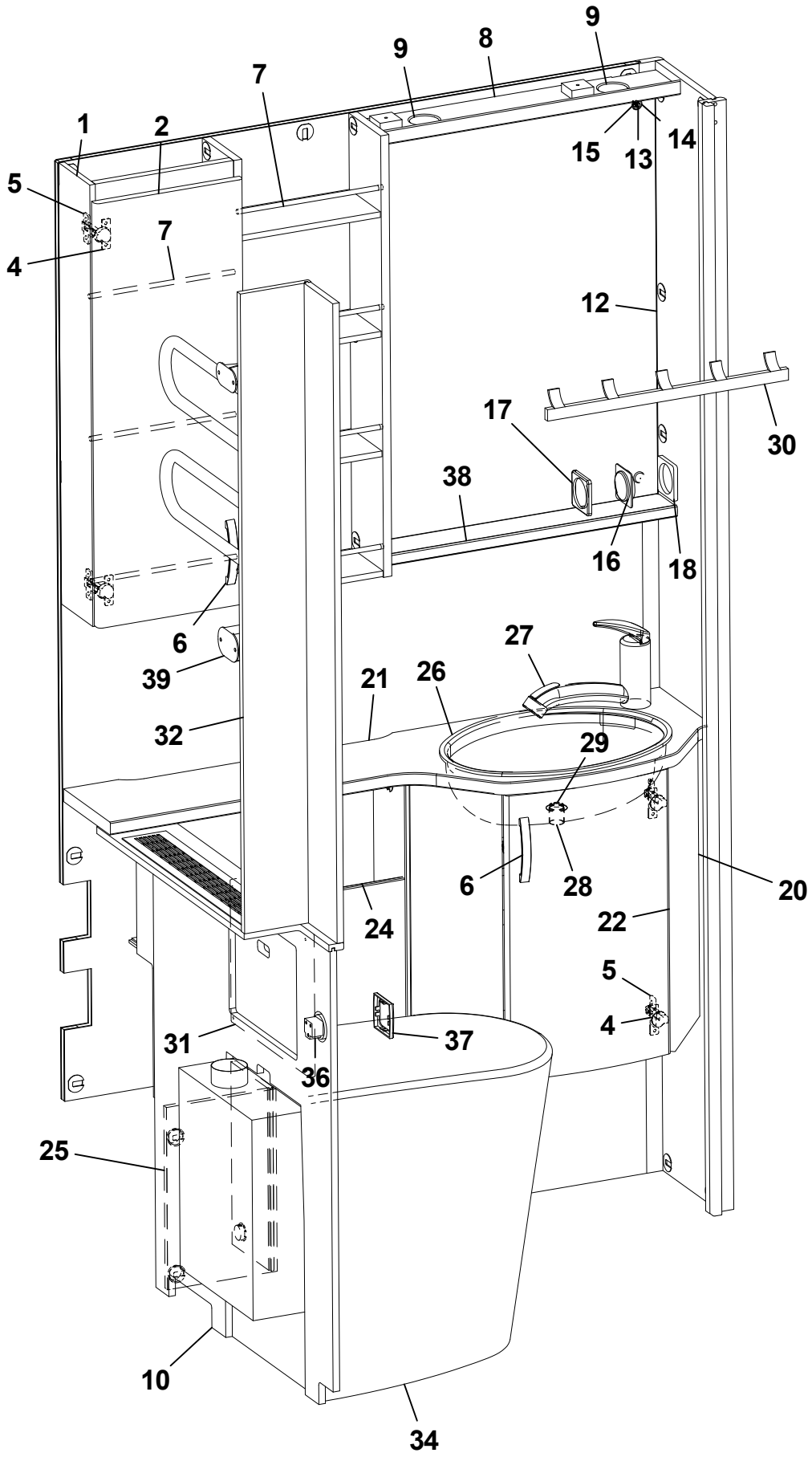
1
2
5
4
7
7
9
8
9
15
13
14
12
17
30
38
16
18
6
39
27
21
26
32
29
6
28
20
24
22
5
4
31
37
36
25
10
34

Pos Fig	Det. nr Part. No	Ingår Fitted	OBS!! Ange alltid årsmodell vid beställning av inredning Benämning	OBS!! Specify always year of model when ordering equipment Description
1	336137	x	Skåp tvättrum	Cupboard
2	336138	x	Lucka V	Door L
4	311917	x	Gångjärn	Hinge
5	312588	x	Platta gångjärn	Plate hinge
6	350129	x	Handtag	Handle
7	314580	x	Rasskydd al. Ø=8 L=265	Pipe al. Ø=8 L=265
8	337984	x	Ljusramp tvättrum	Lightholder
9	505849	x	Belysning ljusramp	Illumination light holder
10	338218	x	Täckfront	Front
--	319198	x	Galler ventilation al. d:o	Grid ventilation al. d:o
12	316038	x	Spegel 543x725x3	Mirror 543x725x3
13	800343	x	Kabelgenomföring	Rubber bushing
14	801506	x	Rosetthatt, förnicklad	Cap, nickel-plated
15	801109	x	Rosettskruv	Screw
16	504985	x	Strömbrytare 1-polig	Switch 1-pol
17	504982	x	Ram strömbrytare	Frame switch
18	504983	x	Distans strömbrytare	Distance switch
20	338006	x	Skåp tvättställ kpl. u. skiva	Cupboard cpl. without board
--	338010	x	Hylla d:o	Shelf d:o
21	338002-K	x	Skiva skåp tvättställ	Board
22	335163	x	Lucka	Door
24	337986	x	Hylla kpl.	Shelf cpl.
25	337993	x	Täckfront	Front
26	313657	x	Tvättställ	Wash basin
--	401270	x	Hållare d:o	Holder d:o
27	350247	x	Blandare m. utkastarrör	Mixer with pipe
28	310084	x	Avloppsförskruvning 90° kpl. 25 mm	Sewage connection 90° cpl. 25 mm
29	313017	x	Propp u. kedja	Plug without chain
30	316003	x	Hängare 5-krok silver L=440	Hanger 5-hook silver L=440
31	338193	x	Skiva täck	Board
32	338190	x	Nisch	Niche
34	319923	x	Cinderella förbränningstoa	Cinderella gas incineration toilet
36	504994	x	El-uttag 230 V m. lock	El connection 230 V with cover
37	504993	x	Ram uttag	Frame connection
38	337982	x	Hylla u. spegel	Shelf under mirror
39	505005	T	Handdukstork	Towel drier
			T= Tillbehör	T= Accessory

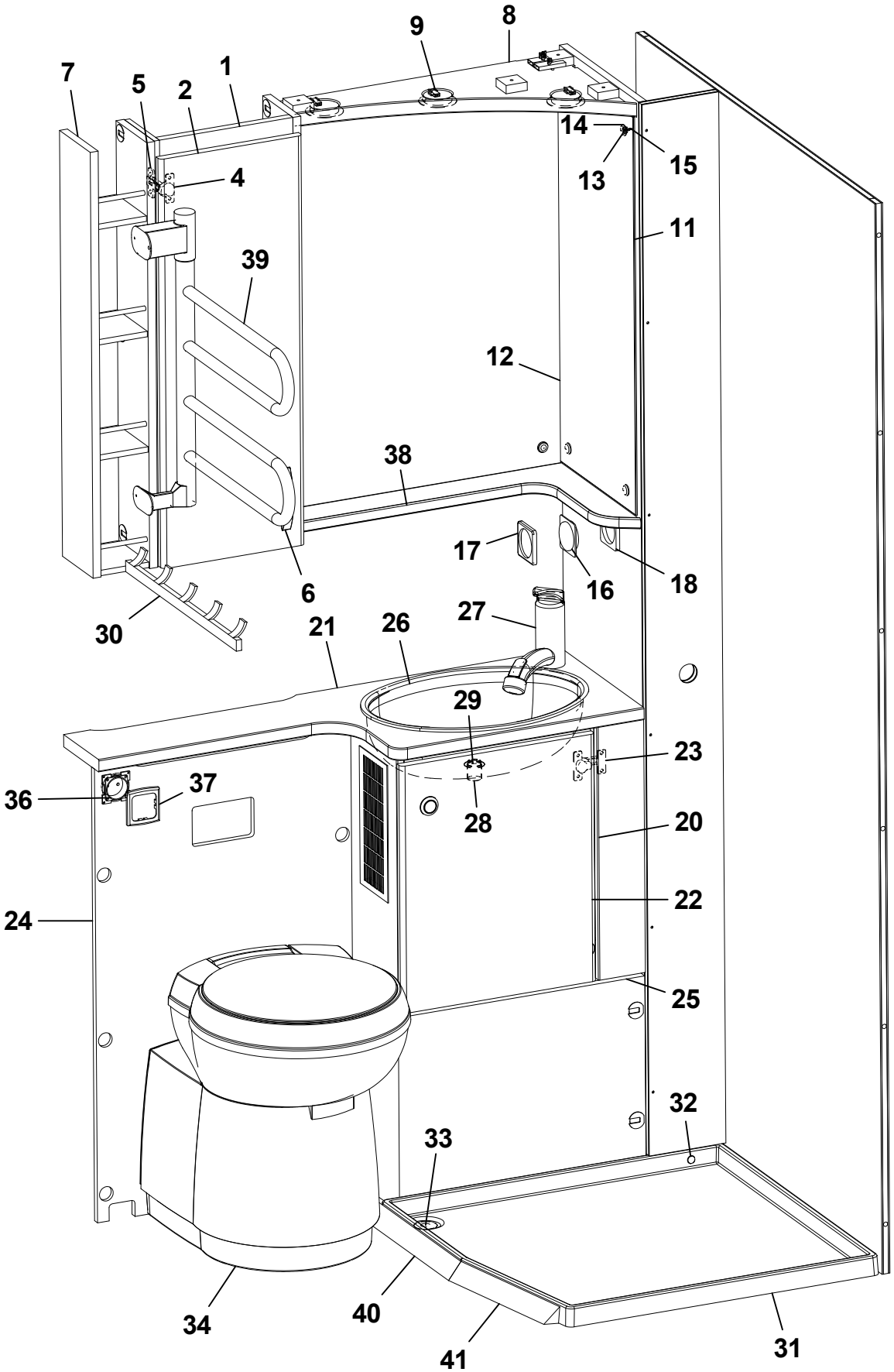
1
2
4
5
6
7
8
9
11
12
13
14
15
16
17
18
20
21
22
23
24
25
26
27
28
29
30
31
32
33
34
36
37
38
39
40
41

Pos Fig	Det. nr Part. No	Ingår Fitted	OBS!! Ange alltid årsmodell vid beställning av inredning Benämning	OBS!! Specify always year of model when ordering equipment Description
1	339116	x	Skåp tvättrum	Cupboard
2	336138	x	Lucka V	Door L
4	311917	x	Gångjärn	Hinge
5	312588	x	Platta gångjärn	Plate hinge
6	350129	x	Handtag	Handle
7	339120	x	Hylla	Shelf
8	336141	x	Ljusramp tvättrum	Lightholder
9	505849	x	Belysning ljusramp	Illumination light holder
11	316039	x	Spegel 300x725x3	Mirror 300x725x3
12	316038	x	Spegel 543x725x3	Mirror 543x725x3
13	800343	x	Kabelgenomföring	Rubber bushing
14	801506	x	Rosetthatt, förnicklad	Cap, nickel-plated
15	801109	x	Rosettskruv	Screw
16	504985	x	Strömbrytare 1-polig	Switch 1-pol
17	504982	x	Ram strömbrytare	Frame switch
18	504983	x	Distans strömbrytare	Distance switch
20	338594	x	Skåp tvättställ kpl. u. skiva	Cupboard cpl. without board
--	350109	x	Galler ventilation al. d:o	Grid ventilation al. d:o
21	338617-K	x	Skiva skåp tvättställ	Board
22	338894	x	Lucka	Door
23	314663	x	Gångjärn	Hinge
24	338625	x	Skiva mot toa 485x826	Board 485x826
25	338610	x	Front	Front
26	313657	x	Tvättställ	Wash basin
--	401270	x	Hållare d:o	Holder d:o
27	350247	x	Blandare m. utkastarrör	Mixer with pipe
28	310084	x	Avloppsförskruvning 90° kpl. 25 mm	Sewage connection 90° cpl. 25 mm
29	313017	x	Propp u. kedja	Plug without chain
30	316003	x	Hängare 5-krok silver L=440	Hanger 5-hook silver L=440
31	350008	x	Duschkar	Shower floor
32	314508	x	Plugg täck	Plug
33	302302	x	Avloppsförskruvning rak 19 mm	Sewage connection straight 19 mm
34	319218	x	Kassettoa kpl.	Cassette toilet cpl.
36	504994	x	El-uttag 230 V m. lock	El connection 230 V with cover
37	504993	x	Ram uttag	Frame connection
38	336142	x	Hylla hörn	Shelf
39	505005	T	Handdukstork	Towel drier
40	339057	x	List duschkar L=327	List shower floor L=327
41	339058	x	List duschkar L=285	List shower floor L=285
			T= Tillbehör	T= Accessory

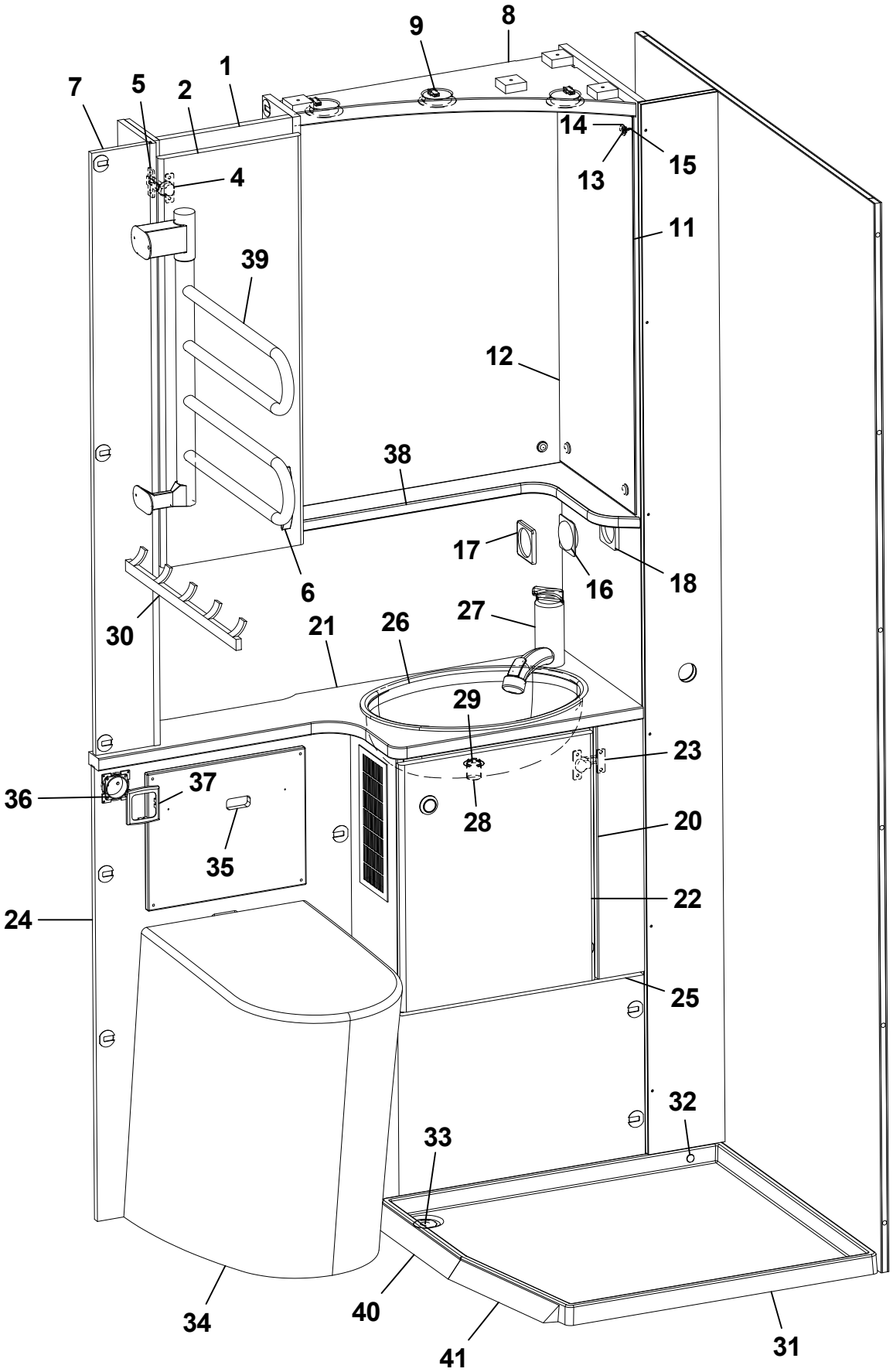
9
8
1
7
5
2
14
15
13
4
11
39
12
38
17
16
18
6
30
27
21
26
29
23
36
37
28
20
35
22
24
25
32
33
34
40
41
31

Pos Fig	Det. nr Part. No	Ingår Fitted	OBS!! Ange alltid årsmodell vid beställning av inredning Benämning	OBS!! Specify always year of model when ordering equipment Description
1	339116	x	Skåp tvättrum	Cupboard
2	336138	x	Lucka V	Door L
4	311917	x	Gångjärn	Hinge
5	312588	x	Platta gångjärn	Plate hinge
6	350129	x	Handtag	Handle
7	339117	x	Nisch	Niche
8	336141	x	Ljusramp tvättrum	Lightholder
9	505849	x	Belysning ljusramp	Illumination light holder
11	316039	x	Spegel 300x725x3	Mirror 300x725x3
12	316038	x	Spegel 543x725x3	Mirror 543x725x3
13	800343	x	Kabelgenomföring	Rubber bushing
14	801506	x	Rosetthatt, förnicklad	Cap, nickel-plated
15	801109	x	Rosettskruv	Screw
16	504985	x	Strömbrytare 1-polig	Switch 1-pol
17	504982	x	Ram strömbrytare	Frame switch
18	504983	x	Distans strömbrytare	Distance switch
20	338594	x	Skåp tvättställ kpl. u. skiva	Cupboard cpl. without board
--	350109	x	Galler ventilation al. d:o	Grid ventilation al. d:o
21	339119-K	x	Skiva skåp tvättställ	Board
22	338894	x	Lucka	Door
23	314663	x	Gångjärn	Hinge
24	339118	x	Skiva mot toa 485x828	Board 485x828
25	338610	x	Front	Front
26	313657	x	Tvättställ	Wash basin
--	401270	x	Hållare d:o	Holder d:o
27	350247	x	Blandare m. utkastarrör	Mixer with pipe
28	310084	x	Avloppsförskruvning 90° kpl. 25 mm	Sewage connection 90° cpl. 25 mm
29	313017	x	Propp u. kedja	Plug without chain
30	316003	x	Hängare 5-krok silver L=440	Hanger 5-hook silver L=440
31	350008	x	Duschkar	Shower floor
32	314508	x	Plugg täck	Plug
33	302302	x	Avloppsförskruvning rak 19 mm	Sewage connection straight 19 mm
34	319923	x	Cinderella förbränningstoa	Cinderella gas incineration toilet
35	338193	x	Skiva täck	Board
36	504994	x	El-uttag 230 V m. lock	El connection 230 V with cover
37	504993	x	Ram uttag	Frame connection
38	336142	x	Hylla hörn	Shelf
39	505005	T	Handdukstork	Towel drier
40	339057	x	List duschkar L=327	List shower floor L=327
41	339058	x	List duschkar L=285	List shower floor L=285
			T= Tillbehör	T= Accessory

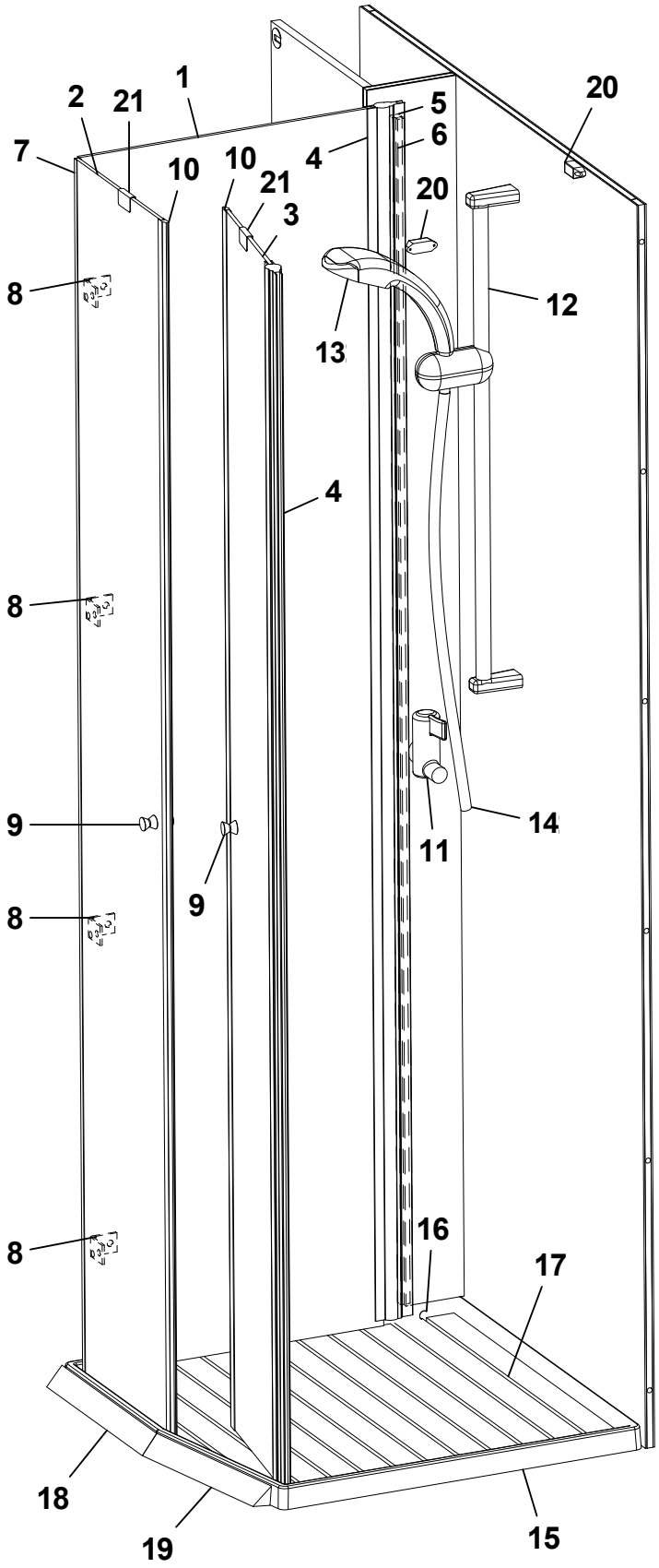
1
2
21
7
10
10
21
3
4
5
6
20
20
8
12
13
4
8
9
9
14
11
8
8
16
17
18
19
15

Pos Fig	Det. nr Part. No	Ingår Fitted	OBS!! Ange alltid årsmodell vid beställning av inredning Benämning	OBS!! Specify always year of model when ordering equipment Description
1	350048	x	Duschdörr 483x1910	Shower door 483x1910
2	350047	x	Duschdörr 293x1910	Shower door 293x1910
3	350046	x	Duschdörr 240x1910	Shower door 240x1910
4	350049	x	Gångjärn L=1900	Hinge L=1900
5	350067	x	Distans 1860x15x12	Distance 1860x15x12
6	350066	x	Distans 1860x11x6	Distance 1860x11x6
7	350062	x	List U 8x8 L=5000	List U 8x8 L=5000
8	350050	x	Gångjärn	Hinge
9	316116	x	Hängare	Clothes hanger
10	350051	x	List magnet	List magnet
11	350039	x	Blandare	Mixer
12	318609	x	Duschstång L=850	Shower bar L=850
13	319363	x	Duschmunstycke	Shower head
14	318612	x	Duschslang 1/2"-1/2"	Shower hose 1/2"-1/2"
15	350008	x	Duschkar	Shower floor
16	314508	x	Plugg täck	Plug
17	350099	x	Trall duschrum	Duckboard shower room
18	339057	x	List duschkar L=327	List shower floor L=327
19	339058	x	List duschkar L=285	List shower floor L=285
20	319618	x	Lås magnet	Lock magnet
21	318381	x	Motstycke magnetlås	Companion part
			T= Tillbehör	T= Accessory

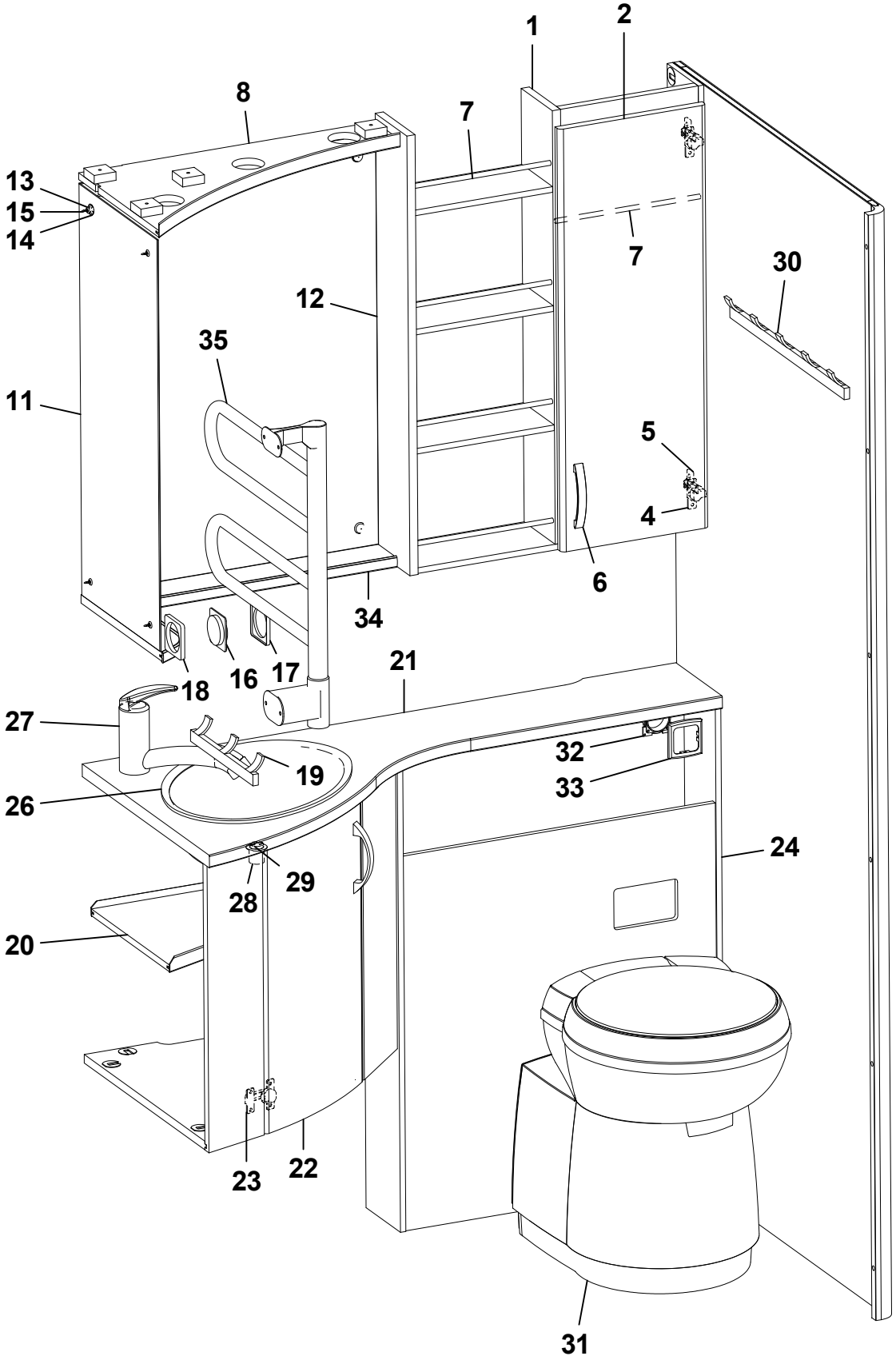
1
2
8
7
13
15
14
7
30
12
35
11
5
4
6
34
18
16
17
21
27
32
19
33
26
24
29
28
20
23
22
31

Pos Fig	Det. nr Part. No	Ingår Fitted	OBS!! Ange alltid årsmodell vid beställning av inredning Benämning	OBS!! Specify always year of model when ordering equipment Description
1	336576	x	Skåp tvättrum	Cupboard
2	336283	x	Lucka	Door
4	311917	x	Gångjärn	Hinge
5	312588	x	Platta gångjärn	Plate hinge
6	350129	x	Handtag	Handle
7	314580	x	Rasskydd al. Ø=8 L=265	Pipe al. Ø=8 L=265
8	336059	x	Ljusramp tvättrum	Lightholder
--	505849	x	Belysning ljusramp	Illumination light holder
11	316039	x	Spegel 300x725x3	Mirror 300x725x3
12	316038	x	Spegel 543x725x3	Mirror 543x725x3
13	800343	x	Kabelgenomföring	Rubber bushing
14	801506	x	Rosetthatt, förnicklad	Cap, nickel-plated
15	801109	x	Rosettskruv	Screw
16	504985	x	Strömbrytare 1-polig	Switch 1-pol
17	504982	x	Ram strömbrytare	Frame switch
18	504983	x	Distans strömbrytare	Distance switch
19	316002	x	Hängare 3-krok silver L=240	Hanger 3-hook silver L=240
20	340763	x	Skåp tvättställ kpl. u. skiva	Cupboard cpl. without board
--	340767	x	Hylla d:o	Shelf d:o
21	340783-K	x	Skiva skåp tvättställ	Board
22	340764	x	Lucka	Door
23	314663	x	Gångjärn	Hinge
24	340751	x	Hylla kpl.	Shelf cpl.
26	313657	x	Tvättställ	Wash basin
--	401270	x	Hållare d:o	Holder d:o
27	350247	x	Blandare m. utkastarrör	Mixer with pipe
28	310084	x	Avloppsförskruvning 90° kpl. 25 mm	Sewage connection 90° cpl. 25 mm
29	313017	x	Propp u. kedja	Plug without chain
30	316003	x	Hängare 5-krok silver L=440	Hanger 5-hook silver L=440
31	319218	x	Kassettoa kpl.	Cassette toilet cpl.
32	504994	x	El-uttag 230 V m. lock	El connection 230 V with cover
33	504993	x	Ram uttag	Frame connection
34	375985	x	Hylla hörn	Shelf
35	505005	T	Handdukstork	Towel drier

T= Tillbehör

T= Accessory

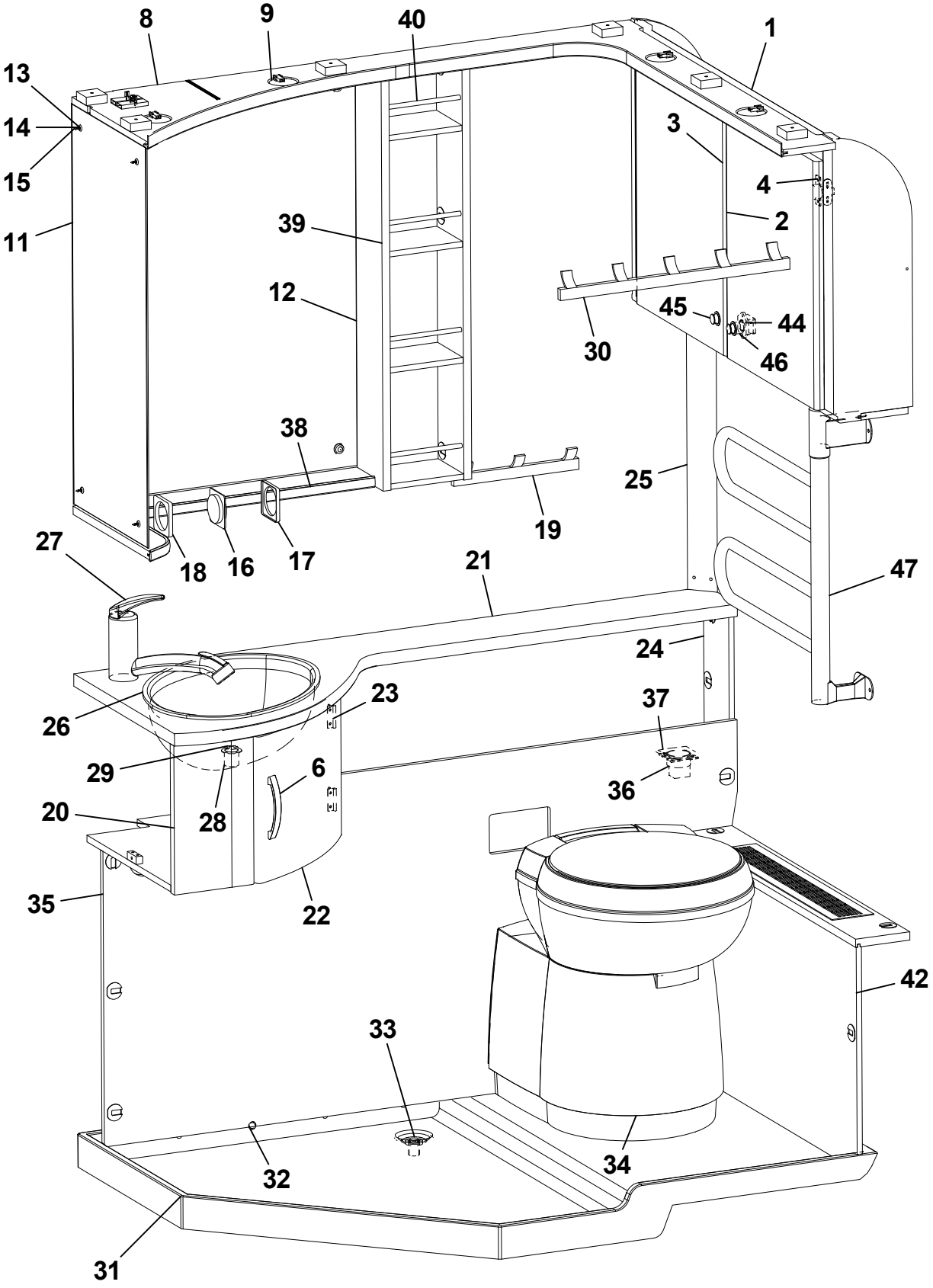
8
9
40
1
13
14
15
3
4
11
39
2
12
45
44
46
30
38
25
19
18
16
17
27
21
47
24
26
23
37
29
6
36
20
28
35
22
42
33
34
32
31

Pos Fig	Det. nr Part. No	Ingår Fitted	OBS!! Ange alltid årsmodell vid beställning av inredning Benämning	OBS!! Specify always year of model when ordering equipment Description
1	342213	x	Skåp tvättrum	Cupboard
2	336051	x	Lucka H 368x450	Door R 368x450
3	336052	x	Lucka V 368x450	Door L 368x450
4	316037	x	Gångjärn	Hinge
6	350129	x	Handtag	Handle
8	337129	x	Ljusramp tvättrum	Light holder
9	505849	x	Belysning ljusramp	Illumination light holder
11	316039	x	Spegel 300x725x3	Mirror 300x725x3
12	316038	x	Spegel 543x725x3	Mirror 543x725x3
13	800343	x	Kabelgenomföring	Rubber bushing
14	801506	x	Rosetthatt, förnicklad	Cap, nickel-plated
15	801109	x	Rosettskruv	Screw
16	504985	x	Strömbrytare 1-polig	Switch 1-pol
17	504982	x	Ram strömbrytare	Frame switch
18	504983	x	Distans strömbrytare	Distance switch
19	316002	x	Hängare 3-krok silver L=240	Hanger 3-hook silver L=240
20	336049	x	Skåp tvättställ kpl. u. skiva	Cupboard cpl. without board
21	342342-K	x	Skiva skåp tvättställ	Board
22	335922	x	Lucka	Door
23	312589	x	Gångjärn	Hinge
24	341156	x	Hylla	Shelf
25	339974	x	Front hörn	Front corner
26	313657	x	Tvättställ	Wash basin
--	401270	x	Hållare d:o	Holder d:o
27	350247	x	Blandare m. utkastarrör	Mixer with pipe
28	310084	x	Avloppsförskruvning 90° kpl. 25 mm	Sewage connection 90° cpl. 25 mm
29	313017	x	Propp u. kedja	Plug without chain
30	316003	x	Hängare 5-krok silver L=440	Hanger 5-hook silver L=440
31	314574	x	Duschkar	Shower floor
32	314508	x	Plugg täck	Plug
33	302302	x	Avloppsförskruvning rak 19 mm	Sewage connection straight 19 mm
34	319218	x	Kassettoa kpl.	Cassette toilet cpl.
35	341154	x	Front	Front
36	504994	x	El-uttag 230 V m. lock	El connection 230 V with cover
37	504993	x	Ram uttag	Frame connection
38	375985	x	Hylla hörn	Shelf
39	337131	x	Hylla	Shelf
40	316034	x	Rasskydd al. Ø=8 L=158	Pipe al. Ø=8 L=158
42	342339	x	Front tvättrum	Front washroom
--	319198	x	Galler ventilation al. d:o	Grid ventilation al. d:o
44	801315	x	Lås inredning kök	Lock
45	315197	x	Tryckknapp	Push button
46	315198	x	Rosett tryckknapp	Rosett push button
47	505005	T	Handdukstork	Towel drier
			T= Tillbehör	T= Accessory

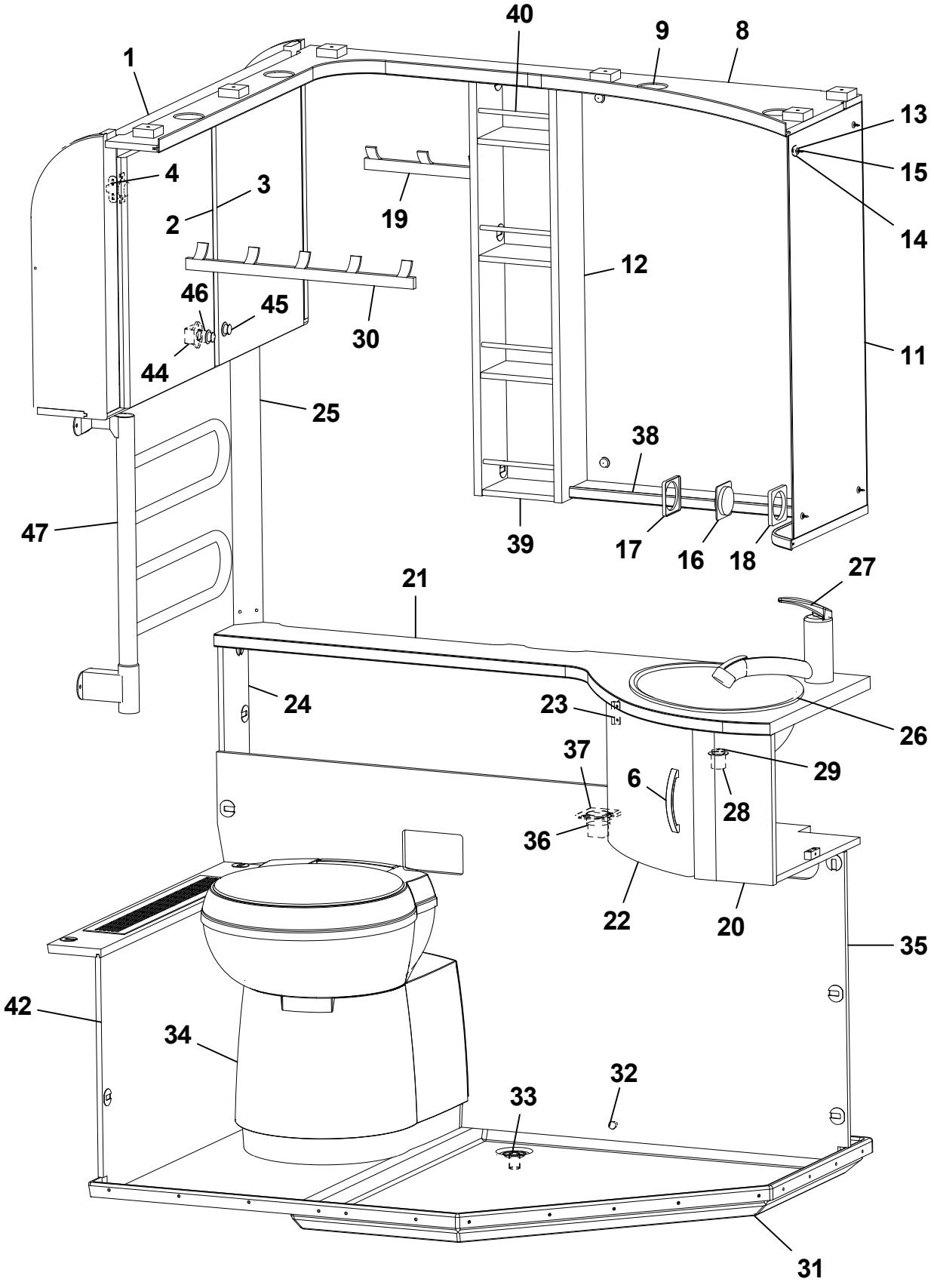
40
9
8
1
13
4
3
15
2
19
14
12
46
45
30
44
11
25
38
47
39
17
16
18
27
21
24
23
26
37
29
6
28
36
22
20
35
42
34
32
33
31

Pos Fig	Det. nr Part. No	Ingår Fitted	OBS!! Ange alltid årsmodell vid beställning av inredning Benämning	OBS!! Specify always year of model when ordering equipment Description
1	342213	x	Skåp tvättrum	Cupboard
2	336051	x	Lucka H 368x450	Door R 368x450
3	336052	x	Lucka V 368x450	Door L 368x450
4	316037	x	Gångjärn	Hinge
6	350129	x	Handtag	Handle
8	338357	x	Ljusramp tvättrum	Light holder
9	505849	x	Belysning ljusramp	Illumination light holder
11	316039	x	Spegel 300x725x3	Mirror 300x725x3
12	316038	x	Spegel 543x725x3	Mirror 543x725x3
13	800343	x	Kabelgenomföring	Rubber bushing
14	801506	x	Rosetthatt, förnicklad	Cap, nickel-plated
15	801109	x	Rosettskruv	Screw
16	504985	x	Strömbrytare 1-polig	Switch 1-pol
17	504982	x	Ram strömbrytare	Frame switch
18	504983	x	Distans strömbrytare	Distance switch
19	316002	x	Hängare 3-krok silver L=240	Hanger 3-hook silver L=240
20	338362	x	Skåp tvättställ kpl. u. skiva	Cupboard cpl. without board
21	341885-K	x	Skiva skåp tvättställ	Board
22	335922	x	Lucka	Door
23	312589	x	Gångjärn	Hinge
24	342763	x	Hylla	Shelf
25	339974	x	Front hörn	Front corner
26	313657	x	Tvättställ	Wash basin
--	401270	x	Hållare d:o	Holder d:o
27	350247	x	Blandare m. utkastarrör	Mixer with pipe
28	310084	x	Avloppsförskruvning 90° kpl. 25 mm	Sewage connection 90° cpl. 25 mm
29	313017	x	Propp u. kedja	Plug without chain
30	316003	x	Hängare 5-krok silver L=440	Hanger 5-hook silver L=440
31	350197	x	Duschkar	Shower floor
32	314508	x	Plugg täck	Plug
33	302302	x	Avloppsförskruvning rak 19 mm	Sewage connection straight 19 mm
34	319218	x	Kassettoa kpl.	Cassette toilet cpl.
35	341178	x	Front	Front
36	504994	x	El-uttag 230 V m. lock	El connection 230 V with cover
37	504993	x	Ram uttag	Frame connection
38	336142	x	Hylla hörn	Shelf
39	337131	x	Hylla	Shelf
40	316034	x	Rasskydd al. Ø=8 L=158	Pipe al. Ø=8 L=158
42	341887	x	Front tvättrum	Front washroom
--	319198	x	Galler ventilation al. d:o	Grid ventilation al. d:o
44	801315	x	Lås inredning kök	Lock
45	315197	x	Tryckknapp	Push button
46	315198	x	Rosett tryckknapp	Rosett push button
47	505005	T	Handdukstork	Towel drier
			T= Tillbehör	T= Accessory

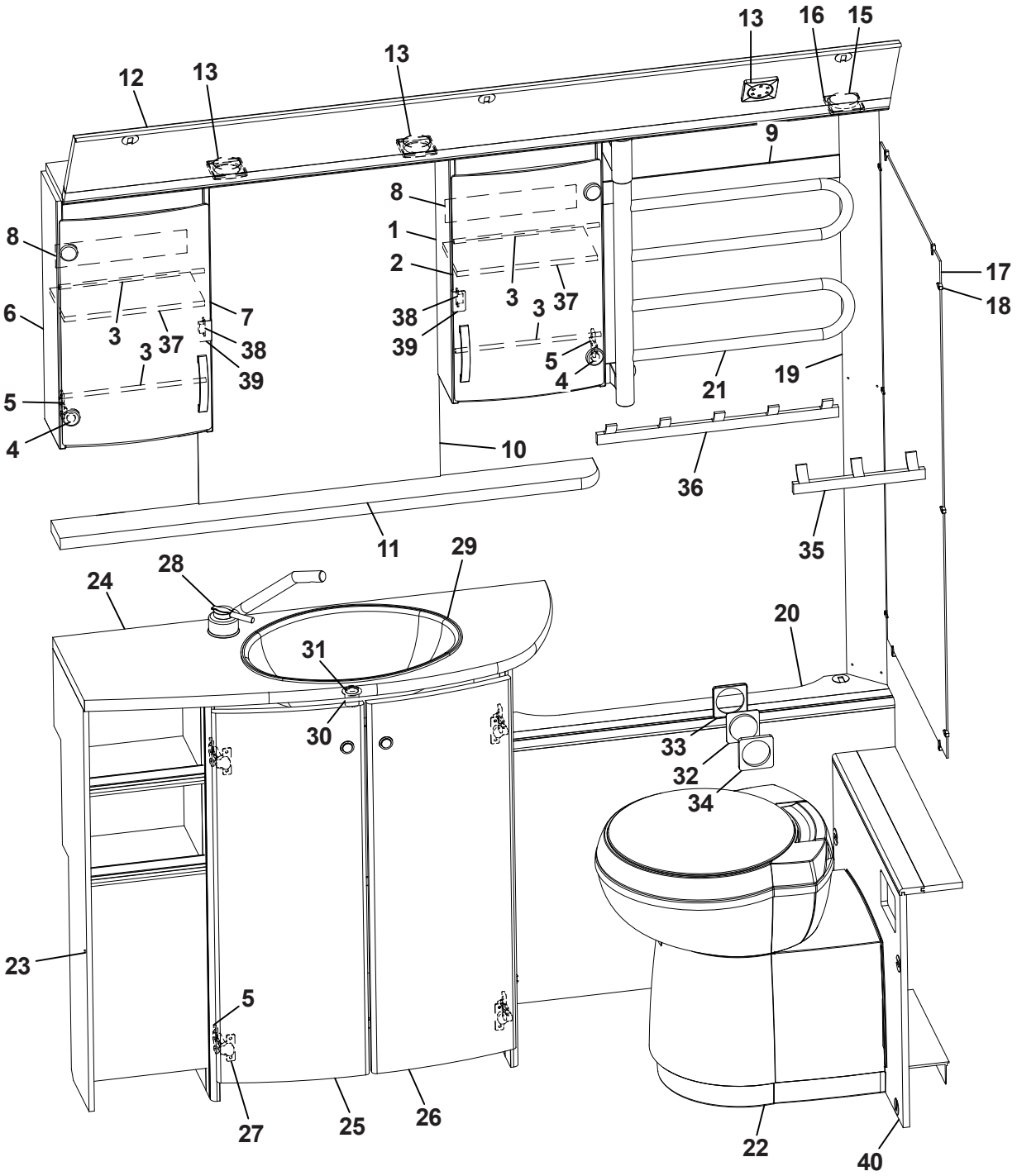
13
16
15
13
12
13
9
8
1
2
8
3
37
3
37
17
18
6
7
38
39
3
37
38
39
3
5
4
21
19
5
4
10
36
11
35
29
28
24
20
31
30
33
32
34
23
5
27
25
26
22
40

Pos Fig	Det. nr Part. No	Ingår Fitted	OBS!! Ange alltid årsmodell vid beställning av inredning Benämning	OBS!! Specify always year of model when ordering equipment Description
1	331911M	x	Skåp tvättrum H	Cupboard washroom R
2	331778	x	Lucka H acryl	Door R acryl
3	314580	x	Rasskydd al. Ø=8 L=265	Pipe al. Ø=8 L=265
4	318379	x	Gångjärn	Hinge
--	318380	x	Täckhatt d:o	Cover d:o
5	312588	x	Platta gångjärn	Plate hinge
6	331912M	x	Skåp tvättrum V	Cupboard washroom L
7	331779	x	Lucka V acryl	Door L acryl
10	315999	x	Spegel 440x700x3	Mirror 440x700x3
11	337069-K	x	Hylla	Shelf
12	337064	x	Ljusramp	Light holder
13	505849	x	Belysning ljusramp	Illumination light holder
15	504994	x	El-uttag 230 V m. lock	El connection 230 V with cover
16	504993	x	Ram el-uttag	Frame el connection
17	316039	x	Spegel 300x725x3 (beroende av modell)	Mirror 300x725x3 (depending on model)
--	316038	x	Spegel 543x725x3 (beroende av modell)	Mirror 543x725x3 (depending on model)
18	800343	x	Kabelgenomföring d:o	Rubber bushing d:o
--	801506	x	Rosetthatt, förnicklad d:o	Cap, nickel-plated d:o
--	801109	x	Rosettskruv d:o	Screw d:o
19	335718	x	Front hörn	Front
20	337050	x	Front gavel bak	Front
--	319198	x	Galler ventilation al. d:o	Grid ventilation al. d:o
21	505005	T	Handdukstork	Towel drier
22	319218	x	Kassettoa kpl.	Cassette toilet cpl.
23	337048	x	Skåp tvättställ u. skiva	Cupboard washroom without board
24	337049-K	x	Skiva skåp tvättställ	Board cupboard wash basin
25	336056	x	Lucka V	Door L
26	336055	x	Lucka H	Door R
27	311917	x	Gångjärn	Hinge
28	350247	x	Blandare m. utkastarrör	Mixer with pipe
29	313657	x	Tvättställ	Wash basin
--	401270	x	Hållare d:o	Holder d:o
30	310084	x	Avloppsförskruvning 90° kpl. 25 mm	Sewage connection 90° cpl. 25 mm
31	313017	x	Propp u. kedja	Plug without chain
32	504985	x	Strömbrytare 1-polig	Switch 1-pol
33	504982	x	Ram strömbrytare	Frame switch
34	504983	x	Distans strömbrytare	Distance switch
35	316002	x	Hängare 3-krok silver L=240	Hanger 3-hook silver L=240
36	316003	x	Hängare 5-krok silver L=440	Hanger 5-hook silver L=440
37	332066M	x	Hylla	Shelf
38	314350	x	Lås magnet	Lock magnet
39	318381	x	Motstycke magnetlås	Companion part
40	336933	x	Täckfront [1]	Front [1]
--	337046	x	Täckfront [2]	Front [2]
--	337512	x	Täckfront [3]	Front [3]
			[1] = 590 TR LB [2] = 620-680 TR LB / 620-680 TR TDS [3] = 730 TR LB / 730 TR TDS / 840 TRX	[1] = 590 TR LB [2] = 620-680 TR LB / 620-680 TR TDS [3] = 730 TR LB / 730 TR TDS / 840 TRX
			T= Tillbehör	T= Accessory

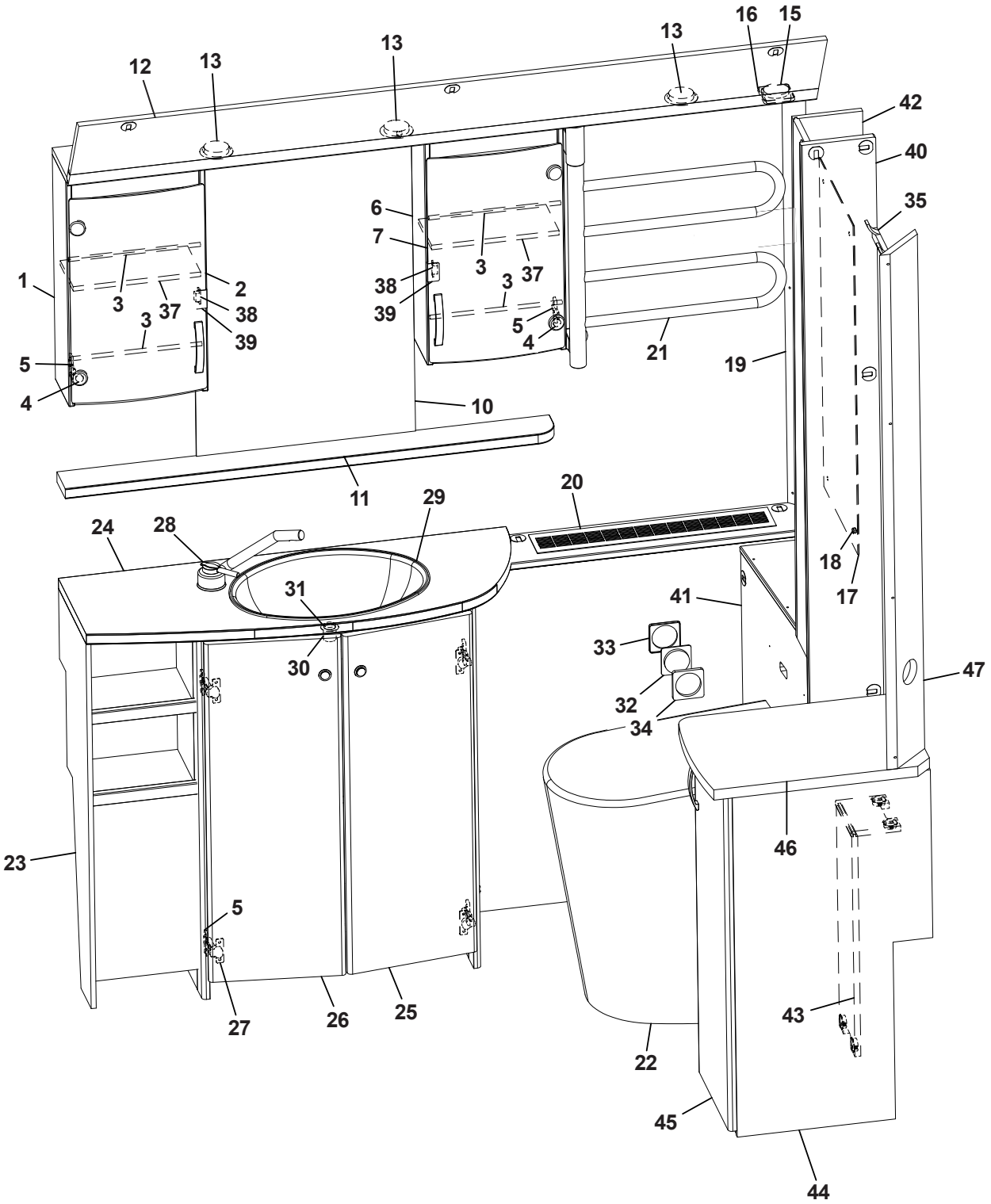
1
2
3
4
5
6
7
10
11
12
13
15
16
18
19
20
21
22
23
24
25
26
27
28
29
30
31
32
33
34
35
37
38
39
40
41
42
43
44
45
46
47

Pos Fig	Det. nr Part. No	Ingår Fitted	OBS!! Ange alltid årsmodell vid beställning av inredning Benämning	OBS!! Specify always year of model when ordering equipment Description
1	331911M	x	Skåp tvättrum H	Cupboard washroom R
2	331778	x	Lucka H acryl	Door R acryl
3	314580	x	Rasskydd al. Ø=8 L=265	Pipe al. Ø=8 L=265
4	318379	x	Gångjärn	Hinge
--	318380	x	Täckhatt d:o	Cover d:o
5	312588	x	Platta gångjärn	Plate hinge
6	331912M	x	Skåp tvättrum V	Cupboard washroom L
7	331779	x	Lucka V acryl	Door L acryl
10	315999	x	Spegel 440x700x3	Mirror 440x700x3
11	337069-K	x	Hylla	Shelf
12	337064	x	Ljusramp	Light holder
13	505849	x	Belysning ljusramp	Illumination light holder
15	504994	x	El-uttag 230 V m. lock	El connection 230 V with cover
16	504993	x	Ram el-uttag	Frame el connection
17	316039	x	Spegel 300x725x3 (beroende av modell)	Mirror 300x725x3 (depending on model)
--	316038	x	Spegel 543x725x3 (beroende av modell)	Mirror 543x725x3 (depending on model)
18	800343	x	Kabelgenomföring d:o	Rubber bushing d:o
--	801506	x	Rosetthatt, förnicklad d:o	Cap, nickel-plated d:o
--	801109	x	Rosettskruv d:o	Screw d:o
19	338211	x	Front hörn	Front
20	338025	x	Front gavel bak	Front
--	319198	x	Galler ventilation al. d:o	Grid ventilation al. d:o
21	505005	T	Handdukstork	Towel drier
22	319923	x	Cinderella förbränningstoa	Cinderella gas incineration toilet
23	337048	x	Skåp tvättställ u. skiva	Cupboard washroom without board
24	337049-K	x	Skiva skåp tvättställ	Board cupboard wash basin
25	336056	x	Lucka V	Door L
26	336055	x	Lucka H	Door R
27	311917	x	Gångjärn	Hinge
28	350247	x	Blandare m. utkastarrör	Mixer with pipe
29	313657	x	Tvättställ	Wash basin
--	401270	x	Hållare d:o	Holder d:o
30	310084	x	Avloppsförskruvning 90° kpl. 25 mm	Sewage connection 90° cpl. 25 mm
31	313017	x	Propp u. kedja	Plug without chain
32	504985	x	Strömbrytare 1-polig	Switch 1-pol
33	504982	x	Ram strömbrytare	Frame switch
34	504983	x	Distans strömbrytare	Distance switch
37	332066M	x	Hylla	Shelf
38	314350	x	Lås magnet	Lock magnet
39	318381	x	Motstycke magnetlås	Companion part
40	338750	x	Vägg [1]	Wall [1]
41	338023	x	Skiva täckfront 542x775	Board front 542x775
--	339815	x	Skiva täckfront 540x182	Board front 540x182
42	338031	x	Nisch	Niche
43	338454	x	Front [1]	Front [1]
44	337521	x	Skåp kpl. u. skiva [1]	Cupboard cpl. without board [1]
--	332962M	x	Hylla d:o [1]	Shelf d:o [1]
45	336138	x	Lucka [1]	Door [1]
46	337524-K	x	Skiva skåp [1]	Board cupboard [1]
47	330653M	x	Front el-uttag 130x1165 [1]	Front outlet 130x1165 [1]
			[1] = 730 TR LB / TR TDS / 840 TRX	[1] = 730 TR LB / 730 TR TDS / 840 TRX
			T= Tillbehör	T= Accessory

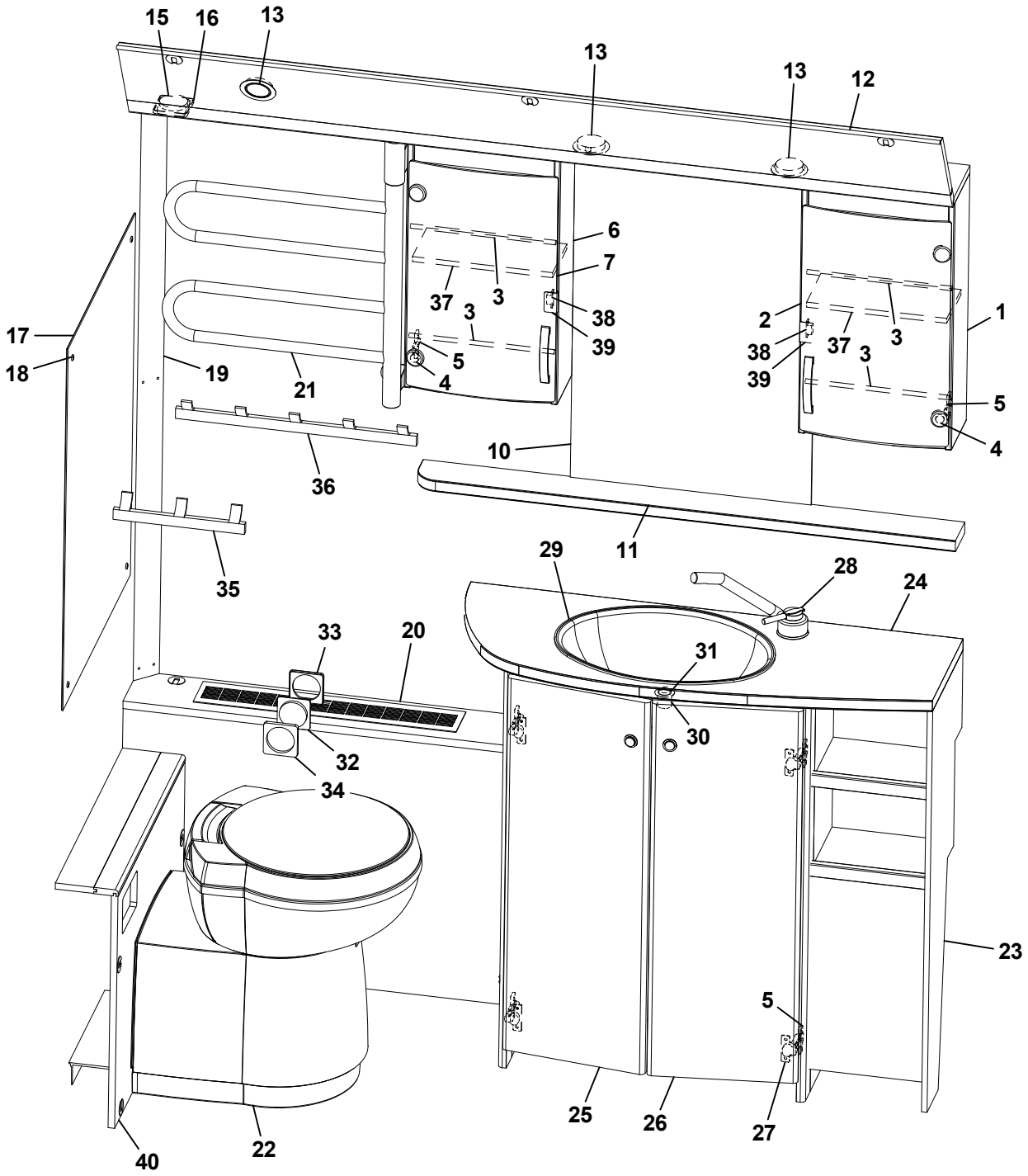
15
16
13
13
13
12
6
7
37
3
3
38
39
2
38
39
37
3
3
1
17
18
19
21
5
4
5
4
10
36
11
35
29
28
24
33
20
31
30
32
34
23
5
25
26
27
40
22

Pos Fig	Det. nr Part. No	Ingår Fitted	OBS!! Ange alltid årsmodell vid beställning av inredning Benämning	OBS!! Specify always year of model when ordering equipment Description
1	331911M	x	Skåp tvättrum H	Cupboard washroom R
2	331778	x	Lucka H acryl	Door R acryl
3	314580	x	Rasskydd al. Ø=8 L=265	Pipe al. Ø=8 L=265
4	318379	x	Gångjärn	Hinge
--	318380	x	Täckhatt d:o	Cover d:o
5	312588	x	Platta gångjärn	Plate hinge
6	331912M	x	Skåp tvättrum V	Cupboard washroom L
7	331779	x	Lucka V acryl	Door L acryl
10	315999	x	Spegel 440x700x3	Mirror 440x700x3
11	336100-K	x	Hylla	Shelf
12	334194M	x	Ljusramp	Light holder
13	505849	x	Belysning ljusramp	Illumination light holder
15	504994	x	El-uttag 230 V m. lock	El connection 230 V with cover
16	504993	x	Ram el-uttag	Frame el connection
17	316039	x	Spegel 300x725x3 (beroende av modell)	Mirror 300x725x3 (depending on model)
--	316038	x	Spegel 543x725x3 (beroende av modell)	Mirror 543x725x3 (depending on model)
18	800343	x	Kabelgenomföring d:o	Rubber bushing d:o
--	801506	x	Rosetthatt, förnicklad d:o	Cap, nickel-plated d:o
--	801109	x	Rosettskruv d:o	Screw d:o
19	335718	x	Front hörn	Front
20	336322	x	Front gavel bak	Front
--	319198	x	Galler ventilation al. d:o	Grid ventilation al. d:o
21	505005	T	Handdukstork	Towel drier
22	319218	x	Kassettoa kpl.	Cassette toilet cpl.
23	336054	x	Skåp tvättställ u. skiva	Cupboard washroom without board
24	336057-K	x	Skiva skåp tvättställ	Board cupboard wash basin
25	336056	x	Lucka V	Door L
26	336055	x	Lucka H	Door R
27	311917	x	Gångjärn	Hinge
28	350247	x	Blandare m. utkastarrör	Mixer with pipe
29	313657	x	Tvättställ	Wash basin
--	401270	x	Hållare d:o	Holder d:o
30	310084	x	Avloppsförskruvning 90° kpl. 25 mm	Sewage connection 90° cpl. 25 mm
31	313017	x	Propp u. kedja	Plug without chain
32	504985	x	Strömbrytare 1-polig	Switch 1-pol
33	504982	x	Ram strömbrytare	Frame switch
34	504983	x	Distans strömbrytare	Distance switch
35	316002	x	Hängare 3-krok silver L=240	Hanger 3-hook silver L=240
36	316003	x	Hängare 5-krok silver L=440	Hanger 5-hook silver L=440
37	332066M	x	Hylla	Shelf
38	314350	x	Lås magnet	Lock magnet
39	318381	x	Motstycke magnetlås	Companion part
40	331902M	x	Täckfront [1]	Front [1]
--	330644M	x	Täckfront [2]	Front [2]
			[1] = 590-680 TR DB [2] = 730 TR DB	[1] = 590-680 TR DB [2] = 730 TR DB
			T= Tillbehör	T= Accessory

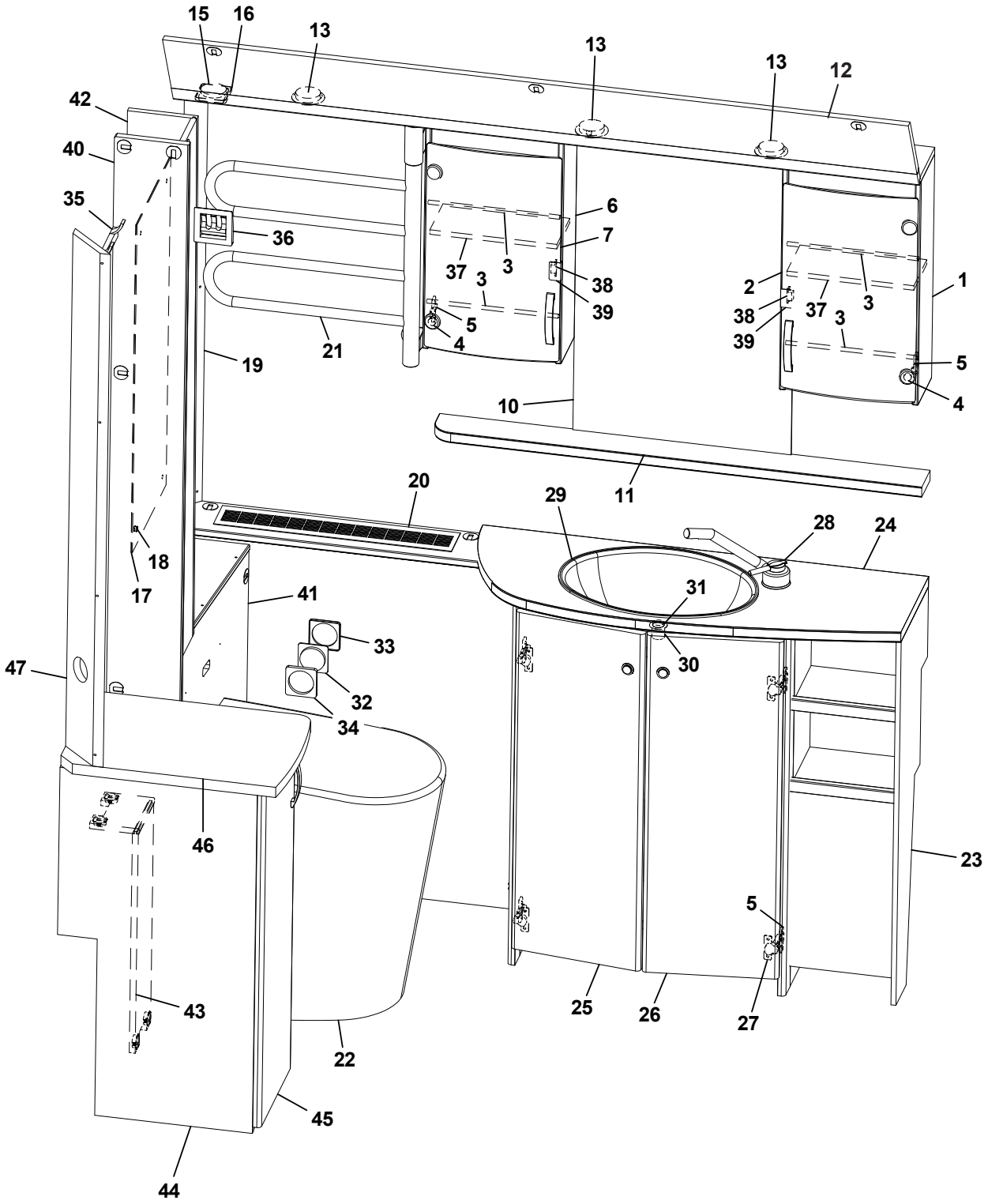
15
16
13
13
13
12
42
40
35
36
37
3
3
38
39
6
7
5
4
21
19
2
38
39
37
3
3
1
5
4
10
11
20
29
28
24
18
17
41
31
30
33
32
34
47
46
23
5
43
22
45
44
25
26
27

Pos Fig	Det. nr Part. No	Ingår Fitted	OBS!! Ange alltid årsmodell vid beställning av inredning Benämning	OBS!! Specify always year of model when ordering equipment Description
1	331911M	x	Skåp tvättrum H	Cupboard washroom R
2	331778	x	Lucka H acryl	Door R acryl
3	314580	x	Rasskydd al. Ø=8 L=265	Pipe al. Ø=8 L=265
4	318379	x	Gångjärn	Hinge
--	318380	x	Täckhatt d:o	Cover d:o
5	312588	x	Platta gångjärn	Plate hinge
6	331912M	x	Skåp tvättrum V	Cupboard washroom L
7	331779	x	Lucka V acryl	Door L acryl
10	315999	x	Spegel 440x700x3	Mirror 440x700x3
11	336100-K	x	Hylla	Shelf
12	334194M	x	Ljusramp	Light holder
13	505849	x	Belysning ljusramp	Illumination light holder
15	504994	x	El-uttag 230 V m. lock	El connection 230 V with cover
16	504993	x	Ram el-uttag	Frame el connection
17	316039	x	Spegel 300x725x3 (beroende av modell)	Mirror 300x725x3 (depending on model)
--	316038	x	Spegel 543x725x3 (beroende av modell)	Mirror 543x725x3 (depending on model)
18	800343	x	Kabelgenomföring d:o	Rubber bushing d:o
--	801506	x	Rosetthatt, förnicklad d:o	Cap, nickel-plated d:o
--	801109	x	Rosettskruv d:o	Screw d:o
19	338211	x	Front hörn	Front
20	338209	x	Front gavel bak	Front
--	319198	x	Galler ventilation al. d:o	Grid ventilation al. d:o
21	505005	T	Handdukstork	Towel drier
22	319923	x	Cinderella förbränningstoa	Cinderella gas incineration toilet
23	336054	x	Skåp tvättställ u. skiva	Cupboard washroom without board
24	336057-K	x	Skiva skåp tvättställ	Board cupboard wash basin
25	336056	x	Lucka V	Door L
26	336055	x	Lucka H	Door R
27	311917	x	Gångjärn	Hinge
28	350247	x	Blandare m. utkastarrör	Mixer with pipe
29	313657	x	Tvättställ	Wash basin
--	401270	x	Hållare d:o	Holder d:o
30	310084	x	Avloppsförskruvning 90° kpl. 25 mm	Sewage connection 90° cpl. 25 mm
31	313017	x	Propp u. kedja	Plug without chain
32	504985	x	Strömbrytare 1-polig	Switch 1-pol
33	504982	x	Ram strömbrytare	Frame switch
34	504983	x	Distans strömbrytare	Distance switch
36	319382	x	Handdukshängare	Hanger
37	332066M	x	Hylla	Shelf
38	314350	x	Lås magnet	Lock magnet
39	318381	x	Motstycke magnetlås	Companion part
40	338222	x	Vägg [1]	Wall [1]
41	338207	x	Skiva täckfront 542x775	Board front 542x775
--	338208	x	Skiva täckfront 540x162	Board front 540x162
42	338205	x	Nisch	Niche
43	338454	x	Front [1]	Front [1]
44	336423	x	Skåp kpl. u. skiva [1]	Cupboard cpl. without board [1]
--	332962M	x	Hylla d:o [1]	Shelf d:o [1]
45	336283	x	Lucka [1]	Door [1]
46	336422-K	x	Skiva skåp [1]	Board cupboard [1]
47	330653M	x	Front el-uttag 130x1165 [1]	Front outlet 130x1165 [1]
			[1] = Endast i 730 TR DB	[1] = Only in 730 TR DB
			T= Tillbehör	T= Accessory

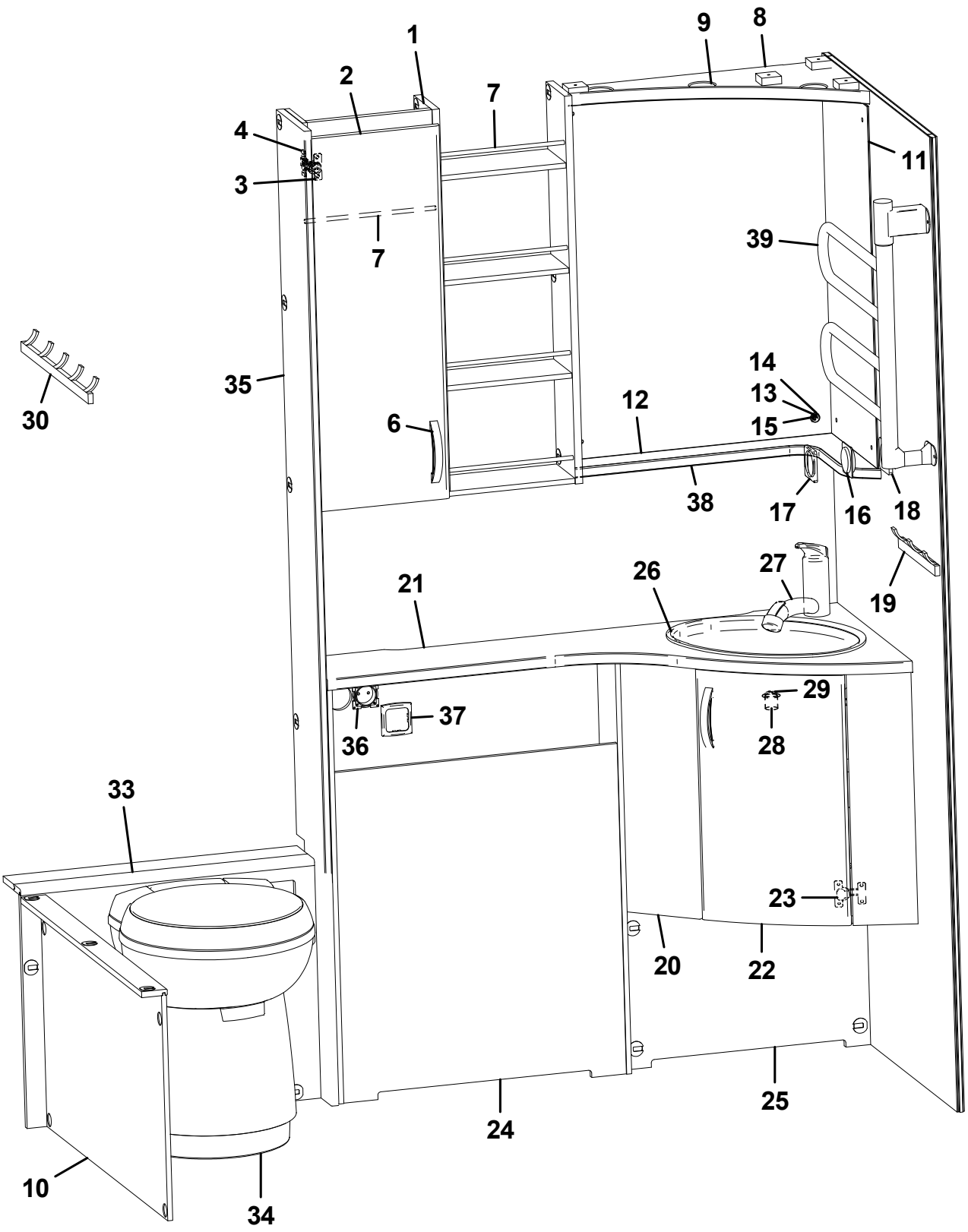
1
2
3
4
7
7
9
8
11
39
14
13
15
12
6
35
30
38
17
16
18
19
21
26
27
29
28
37
36
33
23
20
22
25
24
10
34

Pos Fig	Det. nr Part. No	Ingår Fitted	OBS!! Ange alltid årsmodell vid beställning av inredning Benämning	OBS!! Specify always year of model when ordering equipment Description
1	336137	x	Skåp tvättrum	Cupboard
2	336138	x	Lucka V	Door L
4	311917	x	Gångjärn	Hinge
5	312588	x	Platta gångjärn	Plate hinge
6	350129	x	Handtag	Handle
7	314580	x	Rasskydd al. Ø=8 L=265	Pipe al. Ø=8 L=265
8	336141	x	Ljusramp tvättrum	Lightholder
9	505849	x	Belysning ljusramp	Illumination light holder
10	342100	x	Täckfront	Front
11	316039	x	Spegel 300x725x3	Mirror 300x725x3
12	316038	x	Spegel 543x725x3	Mirror 543x725x3
13	800343	x	Kabelgenomföring	Rubber bushing
14	801506	x	Rosetthatt, förnicklad	Cap, nickel-plated
15	801109	x	Rosettskruv	Screw
16	504985	x	Strömbrytare 1-polig	Switch 1-pol
17	504982	x	Ram strömbrytare	Frame switch
18	504983	x	Distans strömbrytare	Distance switch
19	316002	x	Hängare 3-krok silver L=240	Hanger 3-hook silver L=240
20	337207	x	Skåp tvättställ kpl. u. skiva	Cupboard cpl. without board
--	337465	x	Hylla d:o	Shelf d:o
21	337208-K	x	Skiva skåp tvättställ	Board
22	335163	x	Lucka	Door
23	314663	x	Gångjärn	Hinge
24	341410	x	Hylla kpl.	Shelf cpl.
25	341414	x	Skiva under skåp	Front under cupboard
26	313657	x	Tvättställ	Wash basin
--	401270	x	Hållare d:o	Holder d:o
27	350247	x	Blandare m. utkastarrör	Mixer with pipe
28	310084	x	Avloppsförskruvning 90° kpl. 25 mm	Sewage connection 90° cpl. 25 mm
29	313017	x	Propp u. kedja	Plug without chain
30	316003	x	Hängare 5-krok silver L=440	Hanger 5-hook silver L=440
33	342095	x	Täckfront	Front
34	319218	x	Kassettoa kpl.	Cassette toilet cpl.
35	341404	x	Stolpe	Support bar
36	504994	x	El-uttag 230 V m. lock	El connection 230 V with cover
37	504993	x	Ram uttag	Frame connection
38	336142	x	Hylla hörn	Shelf
39	505005	T	Handdukstork	Towel drier

T= Tillbehör | T= Accessory

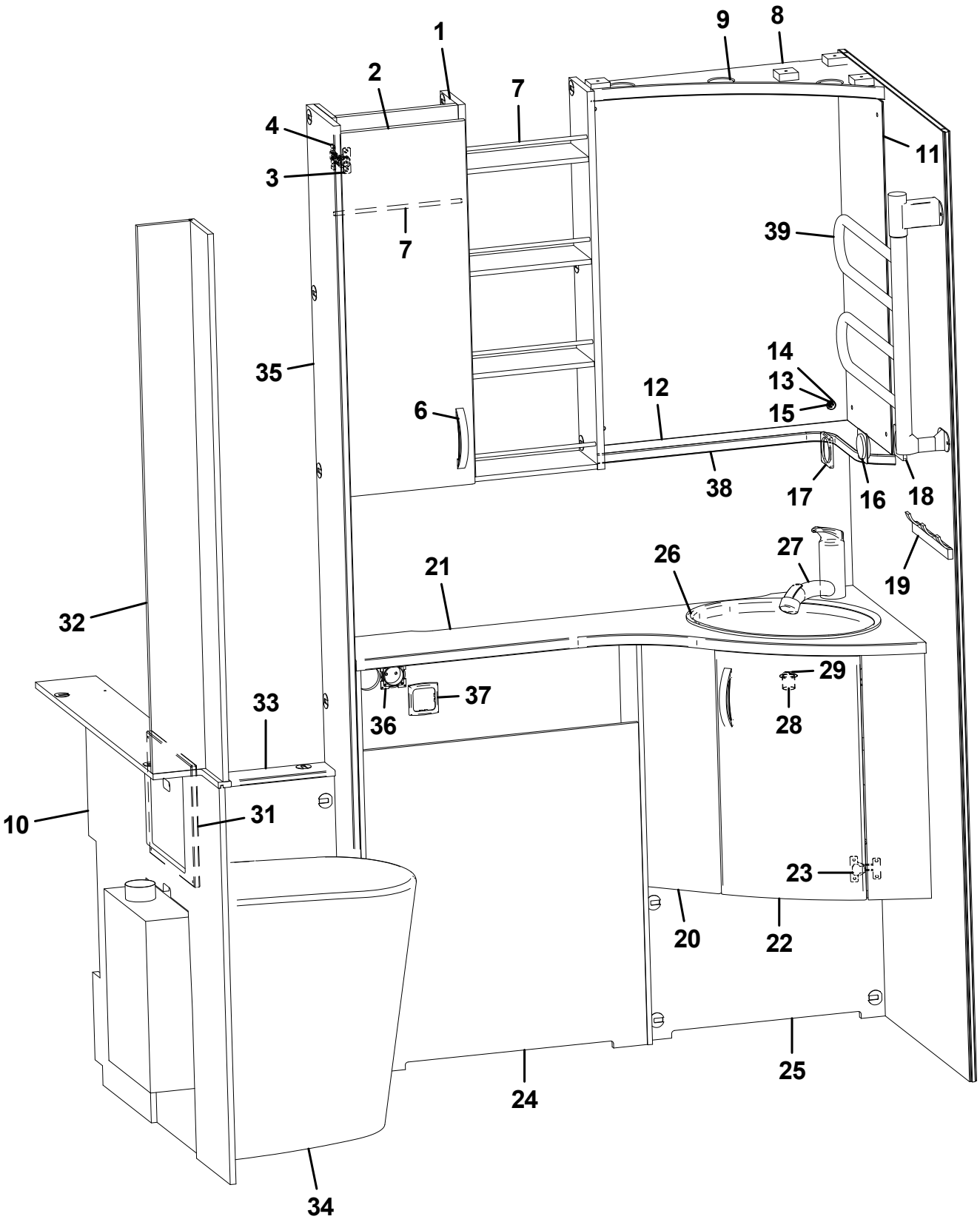
1
2
4
3
7
7
9
8
11
39
35
14
13
15
12
6
38
17
16
18
19
21
26
27
32
29
33
37
36
28
10
31
23
20
22
25
24
34

Pos Fig	Det. nr Part. No	Ingår Fitted	OBS!! Ange alltid årsmodell vid beställning av inredning Benämning	OBS!! Specify always year of model when ordering equipment Description
1	336137	x	Skåp tvättrum	Cupboard
2	336138	x	Lucka V	Door L
4	311917	x	Gångjärn	Hinge
5	312588	x	Platta gångjärn	Plate hinge
6	350129	x	Handtag	Handle
7	314580	x	Rasskydd al. Ø=8 L=265	Pipe al. Ø=8 L=265
8	336141	x	Ljusramp tvättrum	Lightholder
9	505849	x	Belysning ljusramp	Illumination light holder
10	341460	x	Täckfront toa	Front
11	316039	x	Spegel 300x725x3	Mirror 300x725x3
12	316038	x	Spegel 543x725x3	Mirror 543x725x3
13	800343	x	Kabelgenomföring	Rubber bushing
14	801506	x	Rosetthatt, förnicklad	Cap, nickel-plated
15	801109	x	Rosettskruv	Screw
16	504985	x	Strömbrytare 1-polig	Switch 1-pol
17	504982	x	Ram strömbrytare	Frame switch
18	504983	x	Distans strömbrytare	Distance switch
19	316002	x	Hängare 3-krok silver L=240	Hanger 3-hook silver L=240
20	337207	x	Skåp tvättställ kpl. u. skiva	Cupboard cpl. without board
--	337465	x	Hylla d:o	Shelf d:o
21	337208-K	x	Skiva skåp tvättställ	Board
22	335163	x	Lucka	Door
23	314663	x	Gångjärn	Hinge
24	341410	x	Hylla kpl.	Shelf cpl.
25	341414	x	Skiva under skåp	Front under cupboard
26	313657	x	Tvättställ	Wash basin
--	401270	x	Hållare d:o	Holder d:o
27	350247	x	Blandare m. utkastarrör	Mixer with pipe
28	310084	x	Avloppsförskruvning 90° kpl. 25 mm	Sewage connection 90° cpl. 25 mm
29	313017	x	Propp u. kedja	Plug without chain
31	338193	x	Skiva täck	Board
32	338190	x	Nisch	Niche
33	341408	x	Front	Front
34	319923	x	Cinderella förbränningstoa	Cinderella gas incineration toilet
35	341404	x	Stolpe	Support bar
36	504994	x	El-uttag 230 V m. lock	El connection 230 V with cover
37	504993	x	Ram uttag	Frame connection
38	336142	x	Hylla hörn	Shelf
39	505005	T	Handdukstork	Towel drier
			T= Tillbehör	T= Accessory

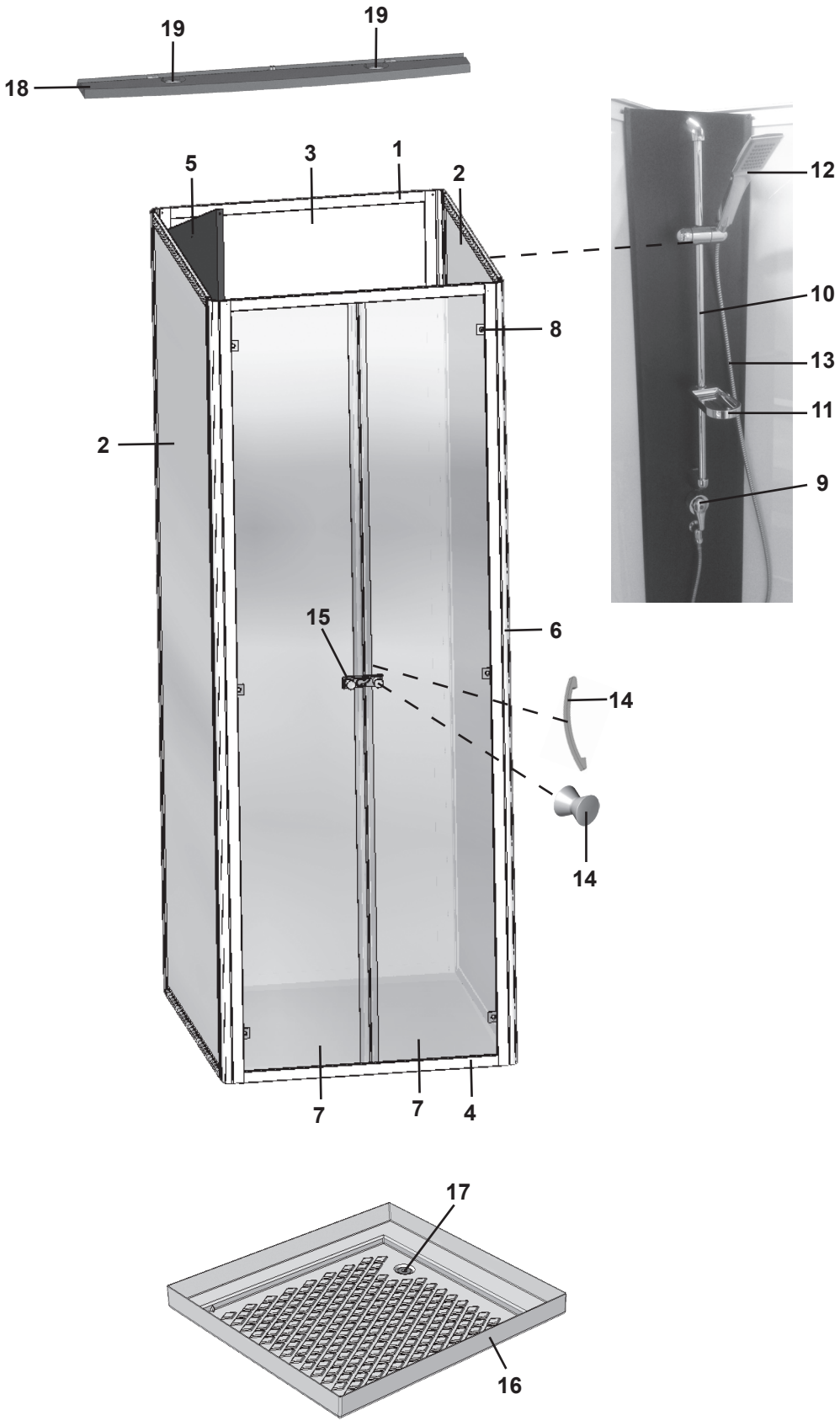
19
19
18
5
3
1
2
12
10
8
13
11
2
9
15
6
14
14
7
7
4
17
16

Pos Fig	Det. nr Part. No	Ingår Fitted	OBS!! Ange alltid årsmodell vid beställning av inredning Benämning	OBS!! Specify always year of model when ordering equipment Description
1	350190	x	Duschkabin kpl. [1]	Shower cabin cpl. [1]
--	350149	x	Duschkabin kpl. [2]	Shower cabin cpl. [2]
2	350150	x	Vägg sida duschkabin	Wall side shower cabin
3	350151	x	Vägg bak duschkabin	Wall rear shower cabin
4	350152	x	Vägg front duschkabin	Wall front shower cabin
5	350153	x	Hörn plast duschkabin	Corner plastic shower cabin
6	350112	x	List al dusch hörn	List al shower corner
7	350154	x	Dörr duschkabin	Door shower cabin
--	350051	x	List magnet duschdörr	List magnet shower door
8	350166	x	Gångjärn krom 25x30 mm kpl.	Hinge chrome 25x30 mm cpl.
9	350039	x	Blandare	Mixer
10	318609	x	Duschstång L=850	Shower bar L=850
11	318610	x	Tvålkopp	Soap dish
12	319363	x	Duschmunstycke	Shower head
13	318612	x	Duschslang 1/2"-1/2"	Shower hose 1/2"-1/2"
14	316116	x	Hängare	Clothes hanger
15	350216	x	Låshake duschkabin	Locking hook shower cabin
16	317584	x	Duschkar	Shower floor
17	302302	x	Avloppsförskruvning rak 19 mm	Sewage connection straight 19 mm
18	339908	x	Ljusramp	Light holder
19	505849	x	Belysning ljusramp	Illumination light holder
			[1] = TR LB / TR TDS / TRX / 840 BR [2] = TR DB	[1] = TR LB / TR TDS / TRX / 840 BR [2] = TR DB

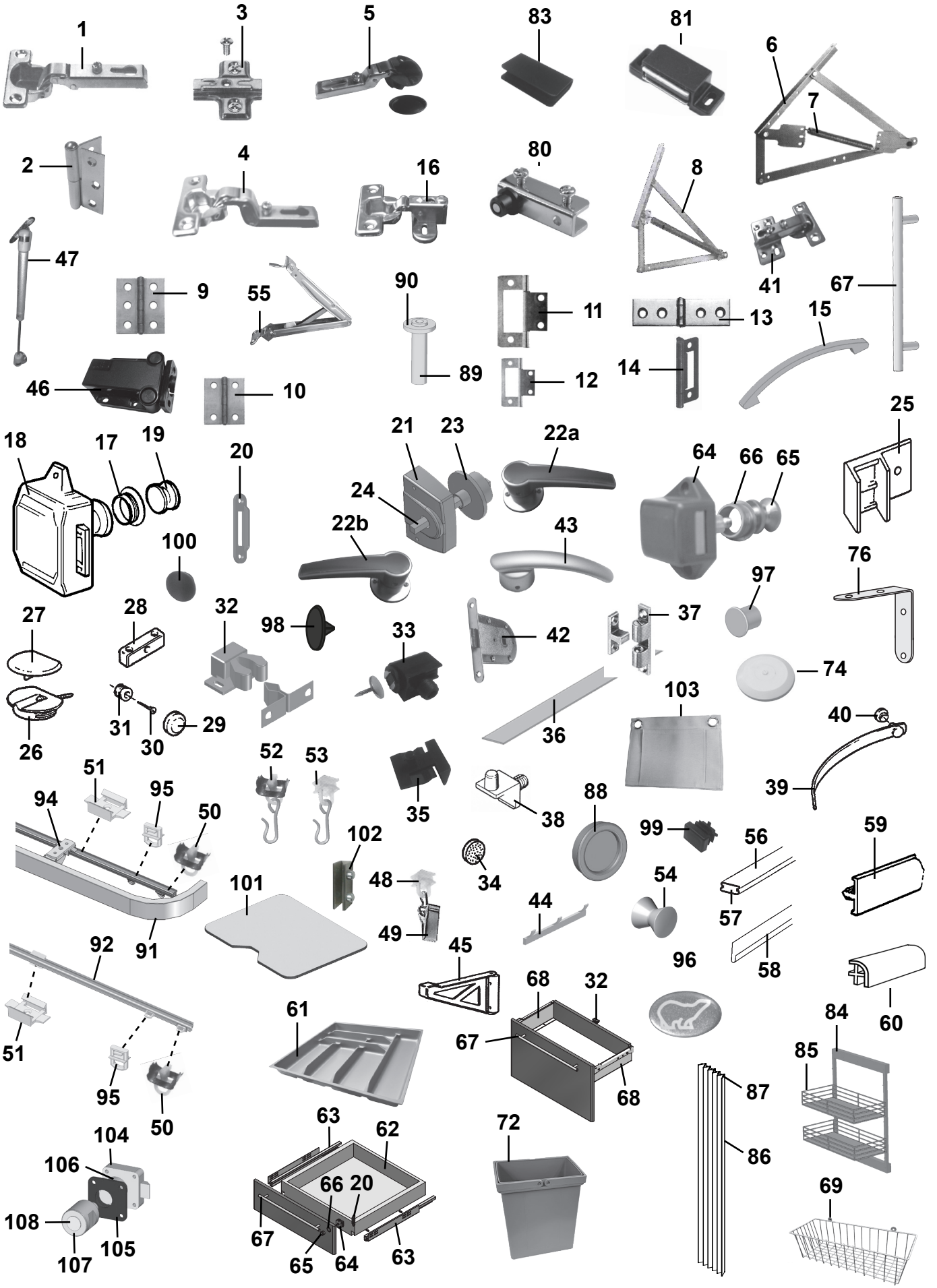
1
3
5
83
81
6
7
2
4
16
80
8
47
9
55
90
11
13
41
67
15
46
10
89
12
14
18
17
19
20
21
23
22a
24
22b
43
64
66
65
25
100
76
97
27
28
32
98
33
42
37
74
26
31
30
29
36
103
40
39
51
52
53
35
38
88
94
95
50
102
99
56
59
101
48
34
54
57
49
44
92
91
45
96
58
60
68
32
61
67
84
85
51
95
50
68
87
63
62
72
104
106
66
20
86
69
108
105
107
67
65
64
63

Pos Fig	Det. nr Part. No	Ingår Fitted	OBS!! Ange alltid årsmodell vid beställning av inredning Benämning	OBS!! Specify always year of model when ordering equipment Description
1	311917	x	Gångjärn	Hinge
--	319978	x	Gångjärn gavelskåp / överskåp	Hinge cupboard gable / upper
--	316799	x	Gångjärn (lucka över / under kyl)	Hinge (door upper / /lower refrigerator)
2	319755	x	Gångjärn toadörr	Hinge toilet door
3	312588	x	Platta gångjärn köksskåp / diskbänk	Plate hinge cupboard kitchen / kitchen sink
--	319909	x	Platta gångjärn hörn inredning	Plate hinge corner furnishings
--	319979	x	Platta gångjärn gavelskåp fram	Plate hinge cupboard gable front
--	319980	x	Platta gångjärn gavelskåp bak / överskåp	Plate hinge cupboard gable rear / cupboard upper
4	315202	x	Gångjärn	Hinge
5	318379	x	Gångjärn	Hinge
--	318380	x	Täckhatt d:o	Cover d:o
6	314589	x	Gångjärn dubbelsäng (säljes i par)	Hinge double bed (exp. in pair)
7	314590	x	Fjäder d:o	Spring d:o
8	860626	x	Gångjärn enkelsäng (säljes i par)	Hinge single bed (exp. in pair)
--	860627	x	Fjäder d:o	Spring d:o
9	860405	x	Gångjärn	Hinge
10	300354	x	Gångjärn	Hinge
11	860621	x	Gångjärn	Hinge
12	860402	x	Gångjärn	Hinge
13	860452	x	Gångjärn	Hinge
14	312589	x	Gångjärn	Hinge
15	350129	x	Handtag	Handle
16	316037	x	Gångjärn	Hinge
17	315196	x	Rosett till tryckknapp	Rosett for push button
18	860502	x	Lås inredning gard. exkl. tryckknapp	Lock without push button
19	315195	x	Tryckknapp garderob	Push button wardrobe
20	314952	x	Låsbleck gard/toa	Securing plate, wardrobe/toilet
--	319709	x	Låsbleck toalettdörr	Securing plate, toilet door
21	316877	x	Lås inredning toa	Lock toilet
22a	318671	x	Handtag H	Handle
22b	318672	x	Handtag V	Handle
23	316878	x	Rosett toadörr	Rosett toilet door
24	317356	x	Fyrkantstång toadörr L=95	Square shaft toiletdoor L=95
25	311892	x	Monteringsbeslag 25°	Mounting 25°
26	860197	x	Monteringskloss	Mounting
27	319761	x	Lock d:o, brun	Cap d:o, brown
28	303335	x	Monteringskloss brun	Mounting brown
29	801506	x	Rosetthatt, förnicklad	Cap, nickel-plated
30	801109	x	Rosettskruv	Screw
31	800343	x	Kabelgenomföring	Rubber bushing
32	801346	x	Snäppare, 2-delad	Snap locking, 2-devided
33	318630	x	Lås magnet	Lock magnet
34	801100	x	Dämpare 11x3 för luckor	Damper 11x3 for doors
35	318382	x	Hyllbärare plast	Shelf holder plastic
36	319024	x	Matta grå textil lock bäddlåda, m. tejp	Carpet gray textile cover bedbox, with tape
37	800639	T	Snäppare mässing	Snap locking
38	312133	x	Hyllbärare plast	Shelf holder plastic
39	303140	x	Omtag läder	Leather strap
40	800226	x	Tryckknapp	Button
41	314663	x	Gångjärn	Hinge
			M= Metervara	M= On the metre
			T= Tillbehör	T= Accessory

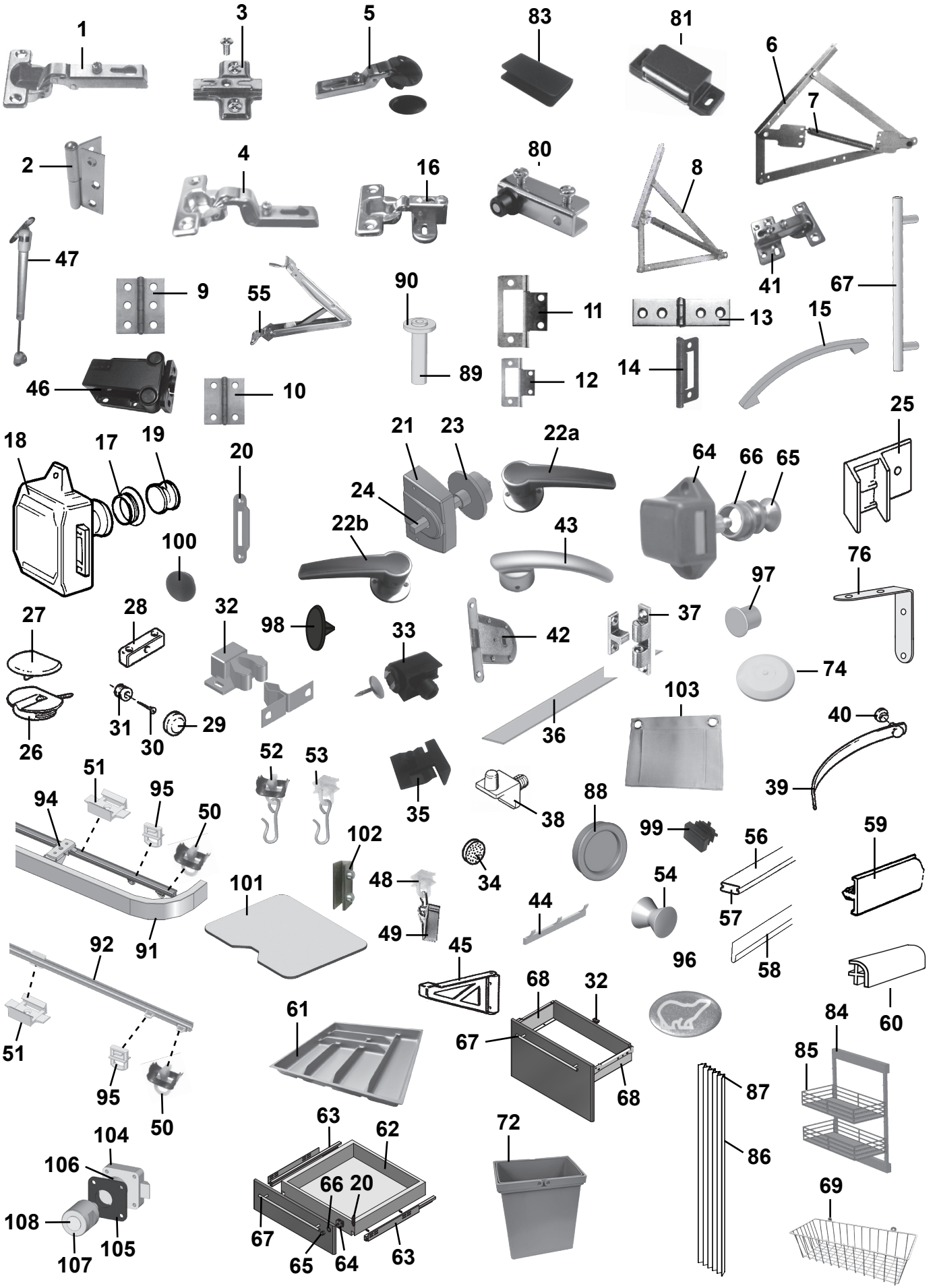
1
3
5
83
81
6
7
2
4
16
80
8
47
9
55
90
11
13
41
67
15
46
10
89
12
14
25
18
17
19
20
21
23
22a
64
66
65
24
22b
43
100
76
97
27
28
32
98
33
42
37
74
26
31
30
29
36
103
40
39
51
52
53
35
38
88
94
95
50
102
99
56
59
101
48
34
54
57
44
49
45
96
58
92
91
68
32
60
61
67
84
51
95
50
68
85
87
63
62
72
104
106
66
20
86
69
108
105
107
67
65
64
63

Pos Fig	Det. nr Part. No	Ingår Fitted	OBS!! Ange alltid årsmodell vid beställning av inredning Benämning	OBS!! Specify always year of model when ordering equipment Description
42	319708	x	Lås toadörr	Lock toilet door
43	319707	x	Handtag toadörr H+V (säljes i par)	Handle toilet door R+L (exp. in pair)
44	316002	x	Hängare 3-krok silver	Hanger 3-hook silver
--	316003	x	Hängare 5-krok silver	Hanger 5-hook silver
45	315749	T	Stöd hylla	Shelf support
46	350211	x	Trycklås	Push lock
47	319914	x	Gasfjäder	Gas spring
--	319915	x	Fäste vinkel d:o	Angle bracket d:o
--	319916	x	Fäste runt d:o	Bracket round d:o
48	315554	x	Glid gardin-/draperiskena	Slipper, roof strip
49	315555	x	Klämma till glid gardinskena	Holder for slipper, roof strip
50	315193	x	Ändstopp gardin-/draperiskena	End stop, roof strip
51	315975	x	Takfäste draperi-/duschdraperiskena	Holder roof strip
52	315976	x	Ändstopp m. krok duschdraperiskena	End stop with hook, roof strip
53	315977	x	Glid m. krok duschdraperiskena	Slipper with hook shower curtain
54	316116	x	Hängare	Clothes hanger
55	350393	x	Beslag justerbart	Adjustable fitting
56	316268	x	List snäpp lock L=2379	List L=2379
57	316270	x	List snäpp botten L=2379	List L=2379
58	313884	x	List radie L=2379	List L=2379
59	334265	M	Knacklist, plast 25 mm	Edge list, plastic 25 mm
--	334264	M	Knacklist, plast 15 mm	Edge list, plastic 15 mm
--	335926	M	Knacklist, plast 12 mm	Edge list, plastic 12 mm
60	319776	x	List hörn plast L=2500	Corner strip L=2500
61	317515	x	Bestickslåda	Case for cutlery
62	317514	x	Låda 500x480	Drawer 500x480
--	318614	x	Frontbeslag V d:o (vit)	Front fittings L d:o (white)
--	318615	x	Frontbeslag H d:o (ljusbrun)	Front fittings R d:o (light brown)
--	318616	x	Justerskruv d:o	Adjusting screw d:o
--	318617	x	Låsbeslag V d:o (vit)	Lock bracket L d:o (white)
--	318618	x	Låsbeslag H d:o (grå)	Lock bracket R d:o (grey)
--	20-900302	x	Pentrylåda 500x273/85 mm	Drawer pentry 500x273/85 mm
63	317382	x	Glidskena låda H	Slide bar, drawer R
--	07-800039	x	Rullskena H L=270 mm	Roller rail R L=270 mm
--	350221	x	Glidskena låda V	Slide bar, drawer L
--	07-800038	x	Rullskena V L=270 mm	Roller rail L L=270 mm
--	801701	x	Skruv 6x16 d:o	Screw 6x16 d:o
64	801315	x	Lås inredning exkl. tryckknapp	Lock without push button
65	315197	x	Tryckknapp d:o	Push button d:o
66	315198	x	Rosett tryckknapp	Rosett push button
67	317502	x	Handtag c/c 160 mm (köksskåp)	Handle c/c 160 mm (Kitchen cupboard)
--	317503	x	Handtag c/c 352 mm (diskbänk)	Handle c/c 352 mm (Kitchen sink)
68	317739	x	Glidskena låda (säljes i par)	Slide bar, drawer (exp. in pair)
69	319759	x	Korg, garderob	Basket, wardrobe
--	335802	x	List för korgar	List för baskets
72	350325	x	Avfallshink 7 liter	Refuse bucket 7 litre
--	319857	x	Upphängningsbeslag d:o	Mounting seizure d:o
74	314353	x	Täckplugg plast vit Ø = 29 mm	Plug cover plastic white Ø = 29 mm
--	318637	x	Täckplugg plast svart Ø = 29 mm	Plug cover plastic black Ø = 29 mm
76	302980	x	Vinkeljärn	Angle iron
			M= Metervara T= Tillbehör	M= On the metre T= Accessory

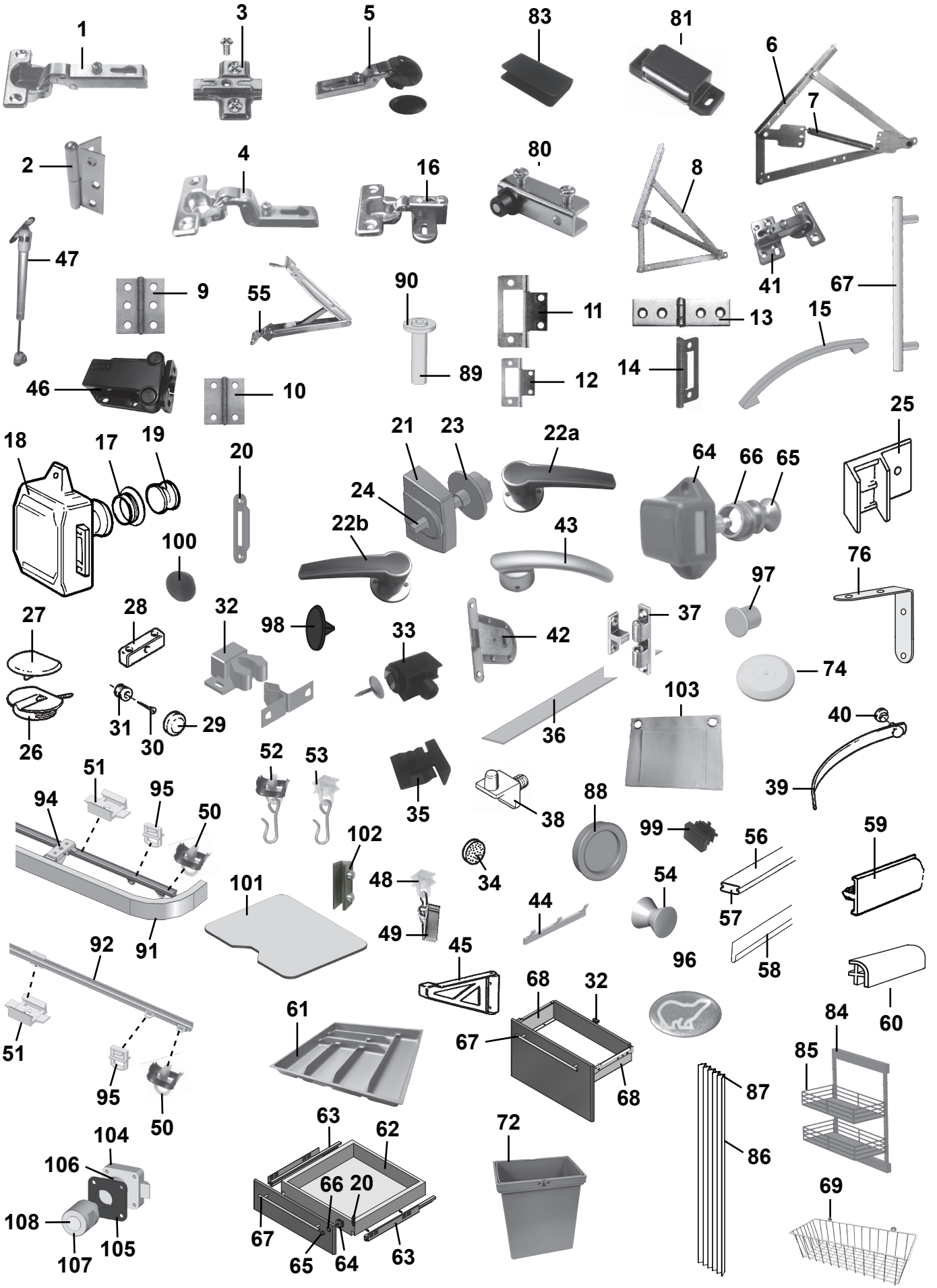
1
3
5
83
81
6
7
2
4
16
80
8
47
9
55
90
11
13
41
67
15
46
10
89
12
14
25
18
17
19
20
21
23
22a
64
66
65
24
22b
43
100
76
97
27
28
32
98
33
42
37
74
26
31
30
29
36
103
40
39
51
52
53
35
38
88
94
95
50
102
99
56
59
101
48
34
54
57
44
49
45
96
58
92
91
68
32
60
61
67
84
51
95
50
68
85
87
104
63
62
72
86
106
66
20
69
108
105
107
67
65
64
63

Pos Fig	Det. nr Part. No	Ingår Fitted	OBS!! Ange alltid årsmodell vid beställning av inredning Benämning	OBS!! Specify always year of model when ordering equipment Description
80	314351	x	Gångjärn (säljes i par)	Hinge (exp. in pair)
81	314350	x	Lås magnet barskåp	Lock magnet
83	318381	x	Motstycke magnetlås	Companion part
84	319558	x	Bänkutdrag V	Extract L
85	319559	x	Korg d:o	Basket d:o
86	315216	T	Vikdörr kpl.	Folding door
87	316705	T	Glid vikdörr	Slipper folding door
88	316018	x	Handtag skjutdörr	Handle sliding door
89	315939	x	Rör plast	Plastic pipe
90	315940	x	Bricka plast 6,4x12,5x1,6	Washer plastic 6,4x12,5x1,6
91	350349	x	Skena gardin L=1920 (över gavelfönster)	Curtain rod L=1920 (above gable window)
--	316201	x	Skena gardin L=1700	Curtain rod L=1700
--	350348	x	Skena gardin L=1020	Curtain rod L=1020
--	350351	x	Skena gardin L=820	Curtain rod L=820
--	350350	T	Skena gardin L=500	Curtain rod L=500
92	315907	x	Skena gardin L=1920	Curtain rod L=1920
--	318104	x	Skena gardin/draperi L=1730	Curtain rod L=1730
--	314721	x	Skena gardin/draperi L=1100	Curtain rod L=1100
--	314722	x	Skena gardin/draperi L=900	Curtain rod L=900
--	350237	x	Skena gardin L=570 (under gavelfönster)	Curtain rod L=570 (below gable window)
--	319908	x	Skena gardin/draperi L=490	Curtain rod L=490
94	317636	x	Fäste gardinskena	Bracket curtain rod
95	317637	x	Glid för gardin	Slipper for curtain
96	209060	x	Emblem	Emblem
97	801515	x	Plugg 12-10 mm vit	Plug 12-10 mm white
--	800242	x	Plugg 12-8 mm svart	Plug 12-8 mm black
98	319828	x	Täckhatt för skruv, mörkbrun	Cover screw, dark brown
--	702213	x	Täckhatt för skruv, ljusbrun	Cover screw, light brown
99	319824	x	Plugg 15x20 mm svart	Plug 15x20 mm black
100	319815	x	Plugg 15/10, brun	Plug 15/10, brown
101	340417	x	Skärbräda	Cutting board
102	319174	x	Hållare skärbräda	Holder cutting board
103	319811	x	Tygförvaring 320x250	Locker fabric 320x250
104	07-110198	x	Låskista V [1]	Lock L [1]
--	07-110199	x	Låskista H [1]	Lock R [1]
105	339874	x	Distans låskista [1]	Distance lock [1]
106	339829	x	Distans dörrlås D19/26 L=15 [1]	Distance door lock D19/26 L=15 [1]
107	07-110235	x	Vridknopp förnicklad V [1]	Twist grip nickel-plated L [1]
--	07-110236	x	Vridknopp förnicklad H [1]	Twist grip nickel-plated R [1]
108	319288	x	Lock täck [1]	Cover [1]
			[1] = Selected och Customized	[1] = Selected and Customized
			M= Metervara T= Tillbehör	M= On the metre T= Accessory

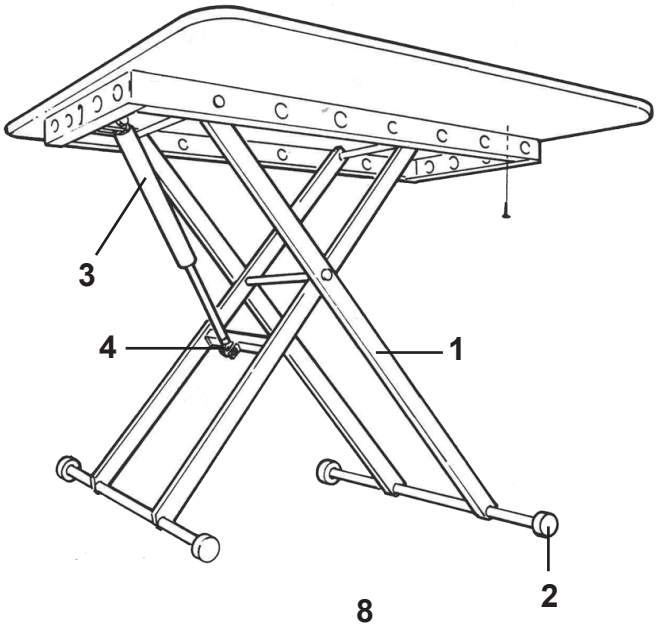
3
4
1
2

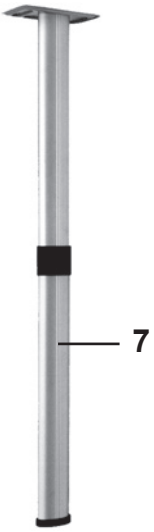
7

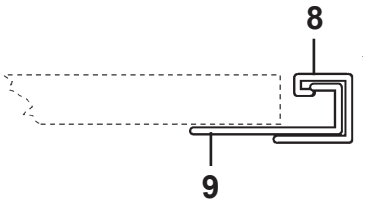
8
9


10

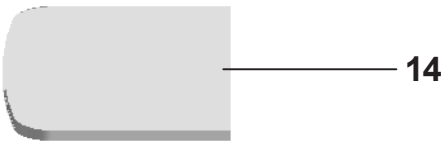
14

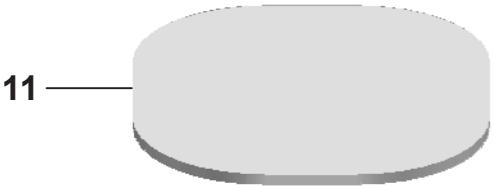
11


15


12

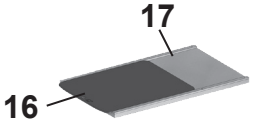
17
16

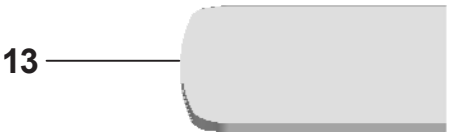
13

Pos Fig	Det. nr Part. No	Ingår/Fitted 520 CTH	520 CTV	560 LB	560 CTH / CTH VK	560 CTV	OBS!! Ange alltid årsmodell vid beställning av inredning Benämning	OBS!! Specify always year of model when ordering equipment Description
1	310083	x	x	x	x	x	Bordsstativ kpl.	Table stand cpl.
2	301642	x	x	x	x	x	Fot	Foot
3	310827	x	x	x	x	x	Gasdämpare	Gas spring
4	311299	x	x	x	x	x	Bussning stötdämpare	Bushing shock absorber
7	315565						Bordsben fällbart H=730 / 340	Table leg H=730 / 340
8	318574						List upphängning väggdel	List
9	318575						List upphängning bordsdel	List
10	335944-K						Bordsskiva 940x1200 rundsittgr. fram	Table top 940x1200 couch gr. front
11	335940-K	x	x	x	x	x	Bordsskiva 940x1025 rundsittgr. fram	Table top 940x1025 couch gr. front
--	340543-K	T	T	T	T	T	Bordsskiva 940x1025 rundsittgr. fram [1]	Table top 940x1025 couch gr. front [1]
--	340543-L	T	T	T	T	T	Bordsskiva 940x1025 rundsittgr. fram [1]	Table top 940x1025 couch gr. front [1]
12	335943-K						Bordsskiva 750x950 mittsittgr	Table top 750x950 middle couch gr.
13	335942-K						Bordsskiva 750x700 mittsittgr.	Table top 750x700 middle couch gr.
--	340457-L						Bordsskiva 700x750 mittsittgr.	Table top 700x750 middl
14	341333-K						Bordsskiva 777x416 sittgr bak	Table top 777x416 couch gr. rear
15	335949-K						Bordsskiva 884x482 mittsittgr	Table top 884x482 middle couch gr.
16	341192	T	T	T	T	T	Utdragsskiva bord 450x550	Sliding leaf 450x550
17	341193	T	T	T	T	T	Låda utdragsskiva	Box sliding leaf
							[1] = Selected och Customized (-K = ljus, -L = mörk)	[1] = Selected and Customized (-K = light, -L = dark)
							T= Tillbehör	T= Accessory

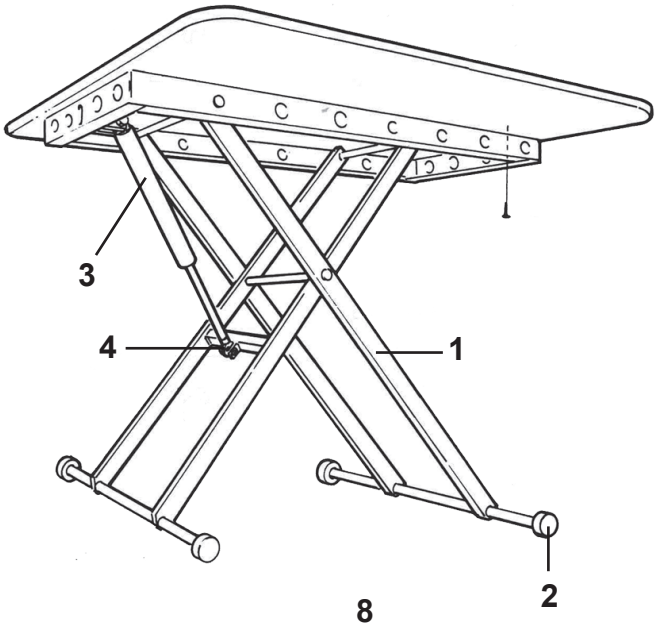
3
4
1
2

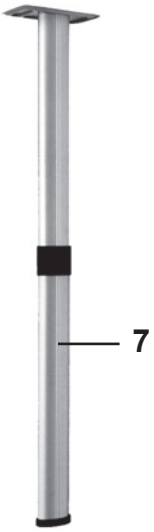
7

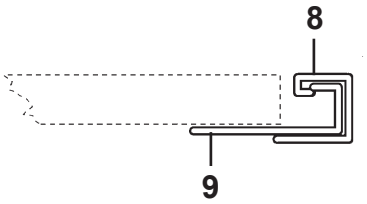
8
9


10

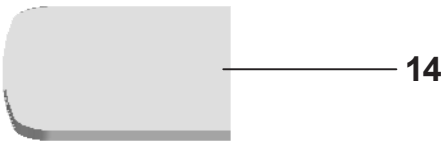
14

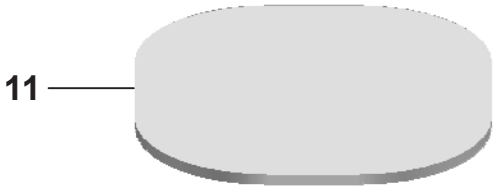
11


15


12

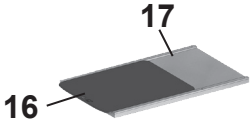
17
16

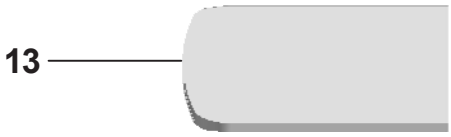
13

Pos Fig	Det. nr Part. No	Ingår/Fitted 590 LB / BK	590CTH / CTH VK	590 CTV	590 TR LB	590 TR DB	OBS!! Ange alltid årsmodell vid beställning av inredning Benämning	OBS!! Specify always year of model when ordering equipment Description
1	310083	x	x	x	x	x	Bordsstativ kpl.	Table stand cpl.
2	301642	x	x	x	x	x	Fot	Foot
3	310827	x	x	x	x	x	Gasdämpare	Gas spring
4	311299	x	x	x	x	x	Bussning stötdämpare	Bushing shock absorber
7	315565						Bordsben fällbart H=730 / 340	Table leg H=730 / 340
8	318574						List upphängning väggdel	List
9	318575						List upphängning bordsdel	List
10	335944-K						Bordsskiva 940x1200 rundsittgr. fram	Table top 940x1200 couch gr. front
11	335940-K	x	x	x	x	x	Bordsskiva 940x1025 rundsittgr. fram	Table top 940x1025 couch gr. front
--	340543-K	T	T	T	T	T	Bordsskiva 940x1025 rundsittgr. fram [1]	Table top 940x1025 couch gr. front [1]
--	340543-L	T	T	T	T	T	Bordsskiva 940x1025 rundsittgr. fram [1]	Table top 940x1025 couch gr. front [1]
12	335943-K						Bordsskiva 750x950 mittsittgr	Table top 750x950 middle couch gr.
13	335942-K						Bordsskiva 750x700 mittsittgr.	Table top 750x700 middle couch gr.
--	340457-L						Bordsskiva 700x750 mittsittgr.	Table top 700x750 middle couch gr.
14	341333-K						Bordsskiva 777x416 sittgr bak	Table top 777x416 couch gr. rear
15	335949-K						Bordsskiva 884x482 mittsittgr	Table top 884x482 middle couch gr.
16	341192	T	T	T	T	T	Utdragsskiva bord 450x550	Sliding leaf 450x550
17	341193	T	T	T	T	T	Låda utdragsskiva	Box sliding leaf
							[1] = Selected och Customized (-K = ljus, -L = mörk)	[1] = Selected and Customized (-K = light, -L = dark)
							T= Tillbehör	T= Accessory

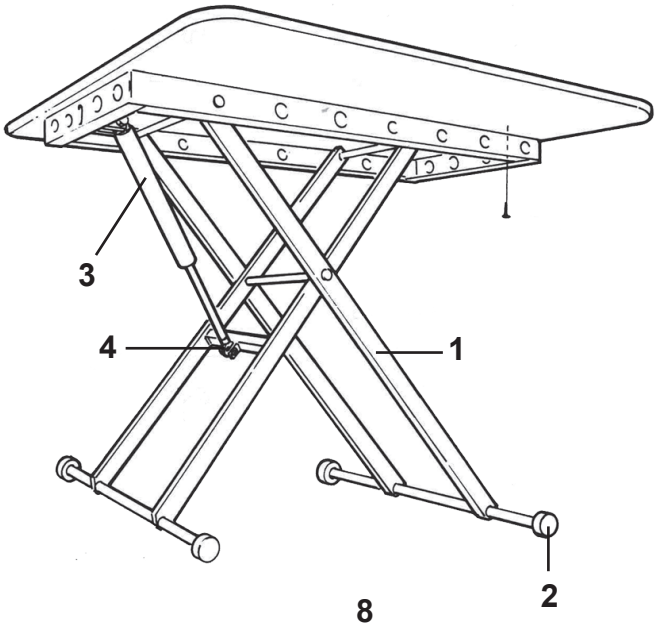
3
4
1
2

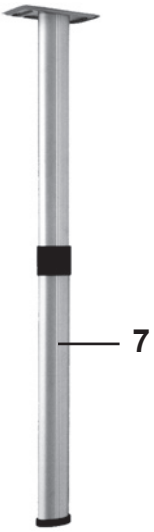
7

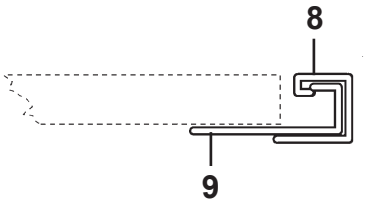
8
9


10

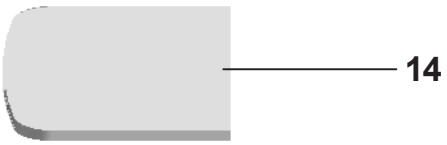
14

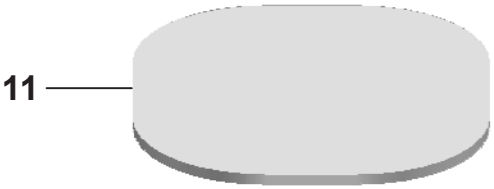
11


15


12

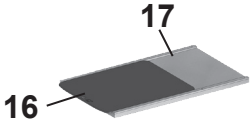
17
16

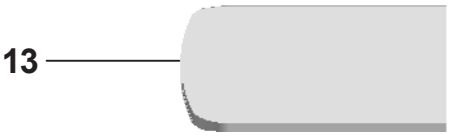
13

Pos Fig	Det. nr Part. No	Ingår/Fitted 620 LB / BK	620 TR LB	620 TR TDS	620 TR DB	620 CTVX	OBS!! Ange alltid årsmodell vid beställning av inredning Benämning	OBS!! Specify always year of model when ordering equipment Description
1	310083	x	x	x	x	x	Bordsstativ kpl.	Table stand cpl.
2	301642	x	x	x	x	x	Fot	Foot
3	310827	x	x	x	x	x	Gasdämpare	Gas spring
4	311299	x	x	x	x	x	Bussning stötdämpare	Bushing shock absorber
7	315565					x	Bordsben fällbart H=730 / 340	Table leg H=730 / 340
8	318574					x	List upphängning väggdel	List
9	318575					x	List upphängning bordsdel	List
10	335944-K						Bordsskiva 940x1200 rundsittgr. fram	Table top 940x1200 couch gr. front
11	335940-K	x	x	x	x	x	Bordsskiva 940x1025 rundsittgr. fram	Table top 940x1025 couch gr. front
--	340543-K	T	T	T	T	T	Bordsskiva 940x1025 rundsittgr. fram [1]	Table top 940x1025 couch gr. front [1]
--	340543-L	T	T	T	T	T	Bordsskiva 940x1025 rundsittgr. fram [1]	Table top 940x1025 couch gr. front [1]
12	335943-K						Bordsskiva 750x950 mittsittgr	Table top 750x950 middle couch gr.
13	335942-K					x	Bordsskiva 750x700 mittsittgr.	Table top 750x700 middle couch gr.
--	340457-L					T	Bordsskiva 700x750 mittsittgr.	Table top 700x750 middle couch gr.
14	341333-K						Bordsskiva 777x416 sittgr bak	Table top 777x416 couch gr. rear
15	335949-K						Bordsskiva 884x482 mittsittgr	Table top 884x482 middle couch gr.
16	341192	T	T	T	T	T	Utdragsskiva bord 450x550	Sliding leaf 450x550
17	341193	T	T	T	T	T	Låda utdragsskiva	Box sliding leaf
							[1] = Selected och Customized (-K = ljus, -L = mörk)	[1] = Selected and Customized (-K = light, -L = dark)
							T= Tillbehör	T= Accessory

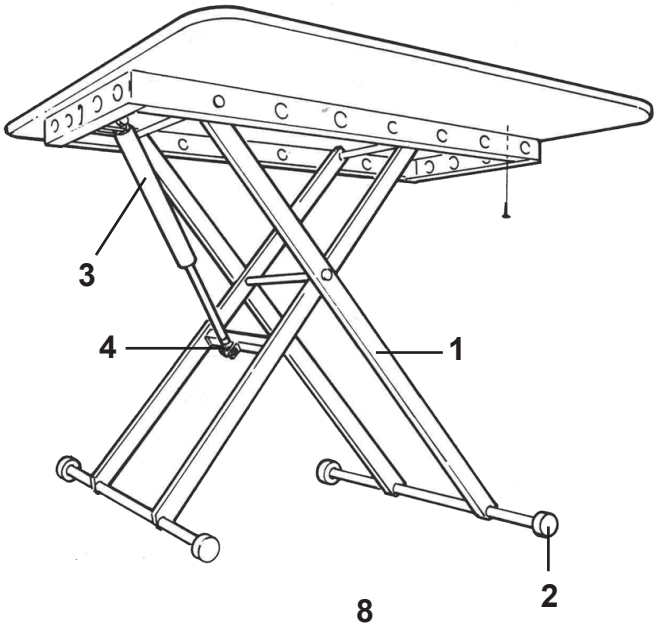
3
4
1
2

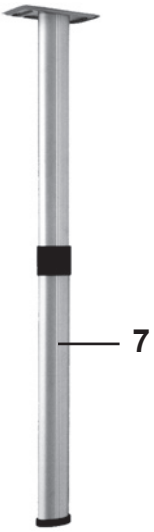
7

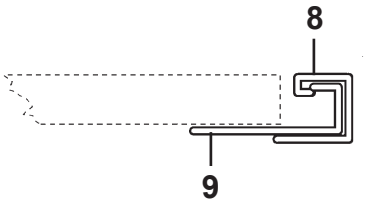
8
9


10

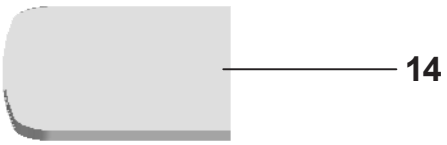
14

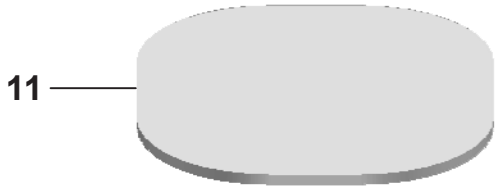
11


15


12

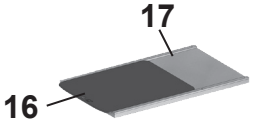
17
16

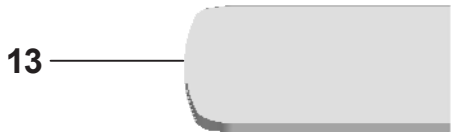
13

Pos Fig	Det. nr Part. No	Ingår/Fitted 650 TR LB / DB	650 TR TDS	650 TR LB /TDS VK	650 TDS BK		OBS!! Ange alltid årsmodell vid beställning av inredning Benämning	OBS!! Specify always year of model when ordering equipment Description
1	310083	x	x	x	x		Bordsstativ kpl.	Table stand cpl.
2	301642	x	x	x	x		Fot	Foot
3	310827	x	x	x	x		Gasdämpare	Gas spring
4	311299	x	x	x	x		Bussning stötdämpare	Bushing shock absorber
7	315565						Bordsben fällbart H=730 / 340	Table leg H=730 / 340
8	318574						List upphängning väggdel	List
9	318575						List upphängning bordsdel	List
10	335944-K						Bordsskiva 940x1200 rundsittgr. fram	Table top 940x1200 couch gr. front
11	335940-K	x	x	x	x		Bordsskiva 940x1025 rundsittgr. fram	Table top 940x1025 couch gr. front
--	340543-K	T	T	T	T		Bordsskiva 940x1025 rundsittgr. fram [1]	Table top 940x1025 couch gr. front [1]
--	340543-L	T	T	T	T		Bordsskiva 940x1025 rundsittgr. fram [1]	Table top 940x1025 couch gr. front [1]
12	335943-K						Bordsskiva 750x950 mittsittgr	Table top 750x950 middle couch gr.
13	335942-K						Bordsskiva 750x700 mittsittgr.	Table top 750x700 middle couch gr.
--	340457-L						Bordsskiva 700x750 mittsittgr.	Table top 700x750 middle couch gr.
14	341333-K						Bordsskiva 777x416 sittgr bak	Table top 777x416 couch gr. rear
15	335949-K						Bordsskiva 884x482 mittsittgr	Table top 884x482 middle couch gr.
16	341192	T	T	T	T		Utdragsskiva bord 450x550	Sliding leaf 450x550
17	341193	T	T	T	T		Låda utdragsskiva	Box sliding leaf

[1] = Selected och Customized (-K = ljus, -L = mörk)

[1] = Selected and Customized (-K = light, -L = dark)

T= Tillbehör

T= Accessory

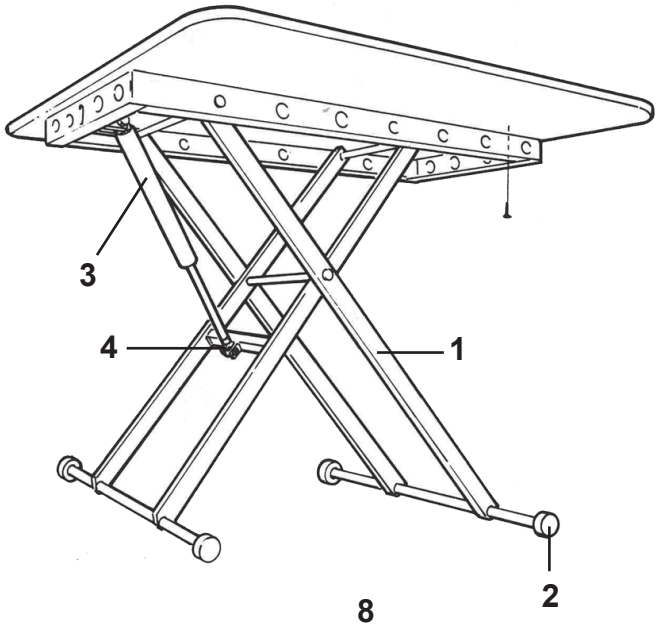
3
4
1
2

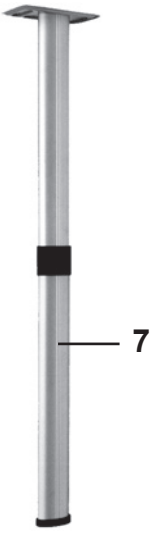
7

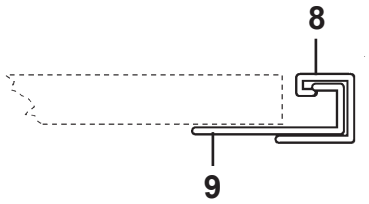
8
9


10

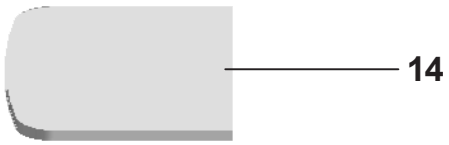
14

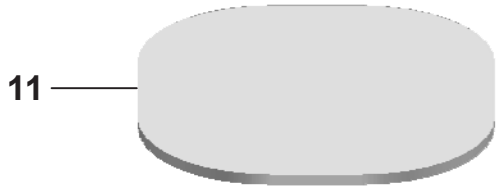
11


15


12

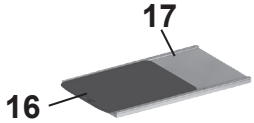
17
16

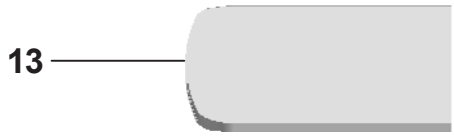
13

Pos Fig	Det. nr Part. No	Ingår/Fitted 680 CTVX	680 TR LB / DB	680 TR LB/DB VK	680 TR TDS	680 TR TDS VK	OBS!! Ange alltid årsmodell vid beställning av inredning Benämning	OBS!! Specify always year of model when ordering equipment Description
1	310083	x	x	x	x	x	Bordsstativ kpl.	Table stand cpl.
2	301642	x	x	x	x	x	Fot	Foot
3	310827	x	x	x	x	x	Gasdämpare	Gas spring
4	311299	x	x	x	x	x	Bussning stötdämpare	Bushing shock absorber
7	315565	x					Bordsben fällbart H=730 / 340	Table leg H=730 / 340
8	318574	x					List upphängning väggdel	List
9	318575	x					List upphängning bordsdel	List
10	335944-K						Bordsskiva 940x1200 rundsittgr. fram	Table top 940x1200 couch gr. front
11	335940-K	x	x	x	x	x	Bordsskiva 940x1025 rundsittgr. fram	Table top 940x1025 couch gr. front
--	340543-K	T	T	T	T	T	Bordsskiva 940x1025 rundsittgr. fram [1]	Table top 940x1025 couch gr. front [1]
--	340543-L	T	T	T	T	T	Bordsskiva 940x1025 rundsittgr. fram [1]	Table top 940x1025 couch gr. front [1]
12	335943-K						Bordsskiva 750x950 mittsittgr	Table top 750x950 middle couch gr.
13	340886-K	x					Bordsskiva 700x690, ljus	Table top 700x690, light
--	341855-L	T					Bordsskiva 700x690, mörk	Table top 700x690, dark
14	341333-K						Bordsskiva 777x416 sittgr bak	Table top 777x416 couch gr. rear
15	335949-K						Bordsskiva 884x482 mittsittgr	Table top 884x482 middle couch gr.
16	341192	T	T	T	T	T	Utdragsskiva bord 450x550	Sliding leaf 450x550
17	341193	T	T	T	T	T	Låda utdragsskiva	Box sliding leaf

[1] = Selected och Customized (-K = ljus, -L = mörk)

[1] = Selected and Customized (-K = light, -L = dark)

T= Tillbehör

T= Accessory

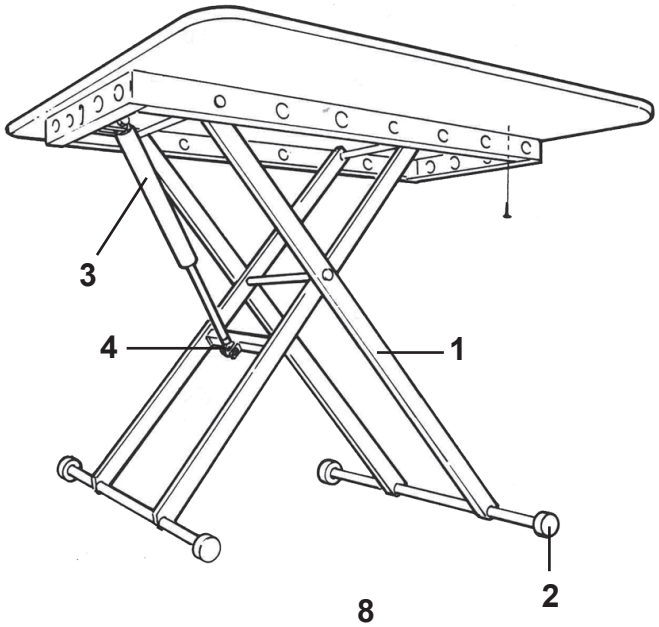
3
4
1
2

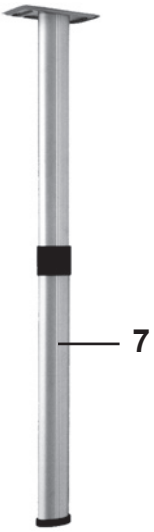
7

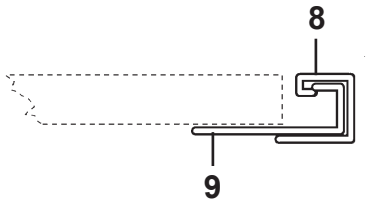
8
9


10

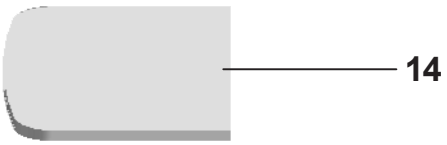
14

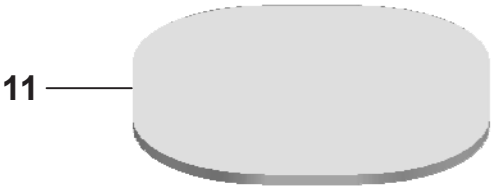
11


15


12

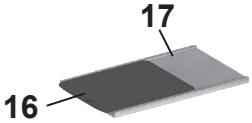
17
16

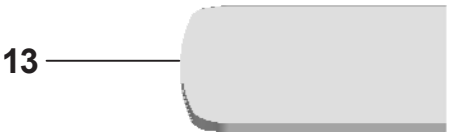
13

Pos Fig	Det. nr Part. No	Ingår/Fitted 730 CTVX BK	730 TR LB / DB	730 TR LB/DB VK	730 TR TDS / VK	730 BR	OBS!! Ange alltid årsmodell vid beställning av inredning Benämning	OBS!! Specify always year of model when ordering equipment Description
1	310083	x	x	x	x	x	Bordsstativ kpl.	Table stand cpl.
2	301642	x	x	x	x	x	Fot	Foot
3	310827	x	x	x	x	x	Gasdämpare	Gas spring
4	311299	x	x	x	x	x	Bussning stötdämpare	Bushing shock absorber
7	315565	x					Bordsben fällbart H=730 / 340	Table leg H=730 / 340
8	318574	x					List upphängning väggdel	List
9	318575	x					List upphängning bordsdel	List
10	335944-K		x	x	x		Bordsskiva 940x1200 rundsittgr. fram	Table top 940x1200 couch gr. front
--	340544-K		T	T	T		Bordsskiva 940x1200 rundsittgr. fram [1]	Table top 940x1200 couch gr. front [1]
--	340544-L		T	T	T		Bordsskiva 940x1200 rundsittgr. fram [1]	Table top 940x1200 couch gr. front [1]
11	335940-K	x				x	Bordsskiva 940x1025 rundsittgr. fram	Table top 940x1025 couch gr. front
--	340543-K	T				T	Bordsskiva 940x1025 rundsittgr. fram [1]	Table top 940x1025 couch gr. front [1]
--	340543-L	T				T	Bordsskiva 940x1025 rundsittgr. fram [1]	Table top 940x1025 couch gr. front [1]
12	335943-K						Bordsskiva 750x950 mittsittgr	Table top 750x950 middle couch gr.
13	335942-K						Bordsskiva 750x700 mittsittgr.	Table top 750x700 middle couch gr.
--	340457-L						Bordsskiva 700x750 mittsittgr.	Table top 700x750 middle couch gr.
--	340886-K	x					Bordsskiva 700x690, ljus	Table top 700x690, light
--	341855-L	T					Bordsskiva 700x690, mörk	Table top 700x690, dark
14	341333-K					x	Bordsskiva 777x416 sittgr bak	Table top 777x416 couch gr. rear
15	335949-K						Bordsskiva 884x482 mittsittgr	Table top 884x482 middle couch gr.
16	341192	T	T	T	T	T	Utdragsskiva bord 450x550	Sliding leaf 450x550
17	341193	T	T	T	T	T	Låda utdragsskiva	Box sliding leaf
							[1] = Selected och Customized (-K = ljus, -L = mörk)	[1] = Selected and Customized (-K = light, -L = dark)
							T= Tillbehör	T= Accessory

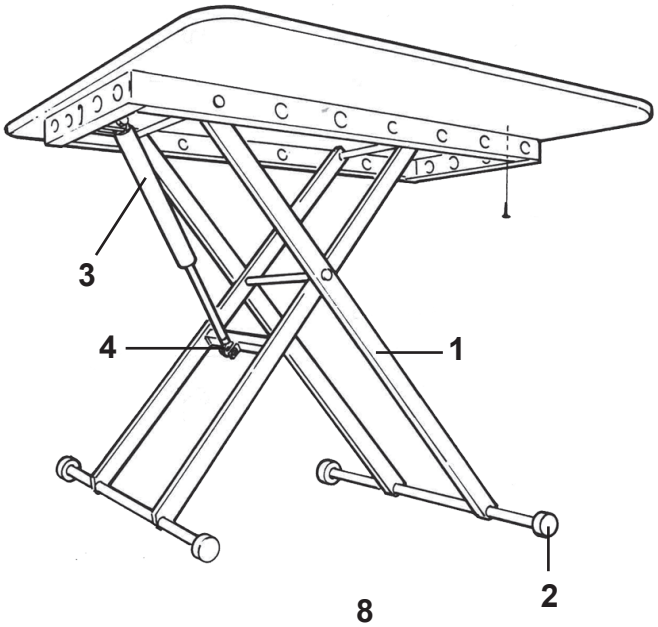
3
4
1
2

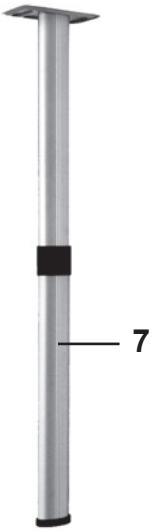
7

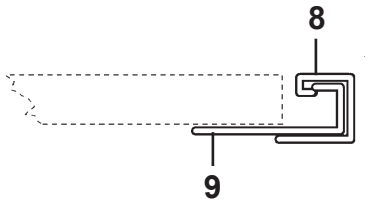
8
9


10

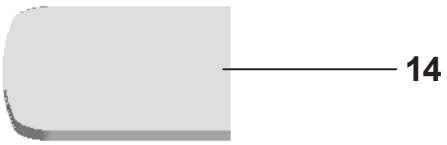
14

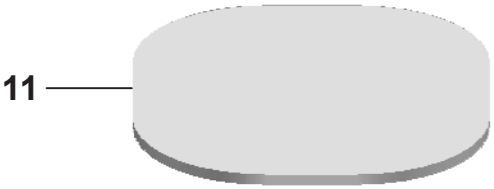
11


15


12

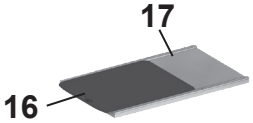
17
16

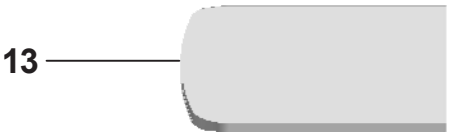
13

Pos Fig	Det. nr Part. No	Ingår/Fitted 840 BR	840 TRX LB	840 TRX TDS	OBS!! Ange alltid årsmodell vid beställning av inredning Benämning	OBS!! Specify always year of model when ordering equipment Description
1	310083	x	x	x	Bordsstativ kpl.	Table stand cpl.
--	316011		x	x	Bordsstativ kpl. (M-grupp)	Table stand cpl. (M-group)
2	301642	x	x	x	Fot	Foot
3	310827	x	x	x	Gasdämpare	Gas spring
4	311299	x	x	x	Bussning stötdämpare	Bushing shock absorber
7	315565	x			Bordsben fällbart H=730 / 340	Table leg H=730 / 340
8	318574	x			List upphängning väggdel	List
9	318575	x			List upphängning bordsdel	List
10	335944-K				Bordsskiva 940x1200 rundsittgr. fram	Table top 940x1200 couch gr. front
11	335940-K	x	x	x	Bordsskiva 940x1025 rundsittgr. fram	Table top 940x1025 couch gr. front
--	340543-K	T	T	T	Bordsskiva 940x1025 rundsittgr. fram [1]	Table top 940x1025 couch gr. front [1]
--	340543-L	T	T	T	Bordsskiva 940x1025 rundsittgr. fram [1]	Table top 940x1025 couch gr. front [1]
12	335943-K				Bordsskiva 750x950 mittsittgr	Table top 750x950 middle couch gr.
13	335942-K				Bordsskiva 750x700 mittsittgr.	Table top 750x700 middle couch gr.
--	340457-L				Bordsskiva 700x750 mittsittgr.	Table top 700x750 middle couch gr.
14	340240-K	x			Bordsskiva 450x500, ljus	Table top 450x500, light
--	341977-L	T			Bordsskiva 450x500, mörk	Table top 450x500, dark
15	335949-K		x	x	Bordsskiva 884x482 mittsittgr	Table top 884x482 middle couch gr.
16	341192	T			Utdragsskiva bord 450x550	Sliding leaf 450x550
17	341193	T			Låda utdragsskiva	Box sliding leaf

[1] = Selected och Customized (-K = ljus, -L = mörk)

[1] = Selected and Customized (-K = light, -L = dark)

T= Tillbehör

T= Accessory

Vagnsmodell	Dynsats RSG Höga hörn fram (art.nr. = ritn.nr.)	Dynsats RSG Edition (art.nr.=rit.nr.)	Dynsats bak BK-dynor/Dinett (art.nr. = ritn.nr.)	Dynsats M-grp. (art.nr. = ritn.nr.)	Överkast P20 grå X20 beige (art.nr. = ritn.nr.)	Madrass Vänster	Madrass Höger	Bädd-madrass Vänster	Bädd-madrass Höger	Spalttyg sänggavel V20, G20, M20, B20,S520	Spalt-tyg V20, G20, M20, B20,S520	V20-svart G20-ljusgrå M20-mörkgrå B20-blå S520-beige
520 CTV	350376V20, G20, M20, B20, S520, S620,	-	-	-	350407	-	350398	-	350400	319791	318367	-
520 CTH/DB	350376V20, G20, M20, B20, S520, S620,	-	-	-	350406	350698	-	350400	-	319791	318367	-
560-590, 650LB	350376V20, G20, M20, B20, S520, S620,	350081M20 (590 LB) Tillval 350376M20	-	-	317192	350396	-	314540	-	319805*2 319868*1	318363	-
560-590, 650 BK 2	350376V20, G20, M20, B20, S520, S620,	350081M20 (590 BK) Tillval 350376M20	315229X2	-	350409	350399	-	350403	-	319803	319940	318366
560 CTH/DB	350377V20, G20, M20, B20, S520, S620,	-	-	-	350406	350398	-	350400		319791	318367	-
560 CTV	350377V20, G20, M20, B20, S520, S620,	-	-	-	350407	-	350398	-	350400	319791	318367	-
590 CTV	350377V20, G20, M20, B20, S520, S620,	350082M20 Tillval 350377M20	-	-	350407	-	350398	-	350400		318367	-
590 CTH/DB	350377V20, G20, M20, B20, S520, S620,	350082M20 Tillval 350377M20	-	-	350406	350398	-	350400	-	319791	318367	-
590 CTH/VK	350378V20, G20, M20, B20, S520, S620,	-	-	-	350406	350398	-	350400	-	319791	318367	-
590 TR DB	350376V20, G20, M20, B20, S520, S620,	350081M20 Tillval 350376M20	-	-	350409	350399	-	350403	-	319803	318367	-
590 TR LB	350376V20, G20, M20, B20, S520, S620,	-	-	-	317198	350396	350397	314540	315658	319805*2	318361	-
620 GSE/BK2 & BK	350377V20, G20, M20, B20, S520, S620,	-	315229*2	-	350409	350399	-	350403	-	319803	319940	-
620GSE LB	350377V20, G20, M20, B20, S520, S620,	-	-	-	317192	350396	-	314540		319805*2 319868*1	318363	-
620 CTVX	350376V20, G20, M20, B20, S520, S620,	-	-	350136V20, G20, M20, B20, S520, S620,	350407	-	350398	-	350400	319792	318367	-
620 TR DB	350377V20, G20, M20, B20, S520, S620,	-	-	-	350409	350399	-	350403	-	319803	318367	-
620 TR LB	350376V20, G20, M20, B20, S520, S620,	-	-	-	317198	350396	350397	314540	315658	319805	318361	-
620 TR TDS	350376V20, G20, M20, B20, S520, S620,	-	-	-	319609	319607	-	319234	-	319803	-	-
650 TR LB	350376V20, G20, M20, B20, S520, S620,	-	-	-	317192	350396	350396	314540	314540	319805	318363	-
650 TR DB	350376V20, G20, M20, B20, S520, S620,	-	-	-	350408	350399	-	350403	-	319803	318367	-
650 TDS BK	350376V20, G20, M20, B20, S520, S620,	-	350274,350275,	-	319609	319607	-	319234	-	319803	350287	-
650 TR TDS	350377V20, G20, M20, B20, S520, S620,	-	-	-	319609	319607	-	319234	-	319803	-	-
680 TR LB	350377V20, G20, M20, B20, S520, S620,	-	-	-	317194	350396	350396	314540	314540	319805	318363	-
680 TR DB	350377V20, G20, M20, B20, S520, S620,	-	-	-	350408	350399	-	350403	-	319803	318367	-
680 TR DB BK	350377V20, G20, M20, B20, S520, S620,	-	317305*2	-	350408	350399	-	350403	-	319803	318369	-
680 TR TDS	350377V20, G20, M20, B20, S520, S620,	-	-	-	319609	319607	-	319234	-	319803	-	-
680 CTVX	350377V20, G20, M20, B20, S520, S620,	350082M20 Tillval 350377M20	-	350136V20, G20, M20, B20, S520, S620,	350407	-	350398	-	350400	319791	318367	-
680 CTX DB BK	350377V20, G20, M20, B20, S520, S620,	-	-	-	350406	350398	-	350400	-	319791	350313	-
730 CTVX	350377V20, G20, M20, B20, S520, S620,	350082M20 Tillval 350377M20	-	350136V20, G20, M20, B20, S520, S620,	350410	-	350398	-	350400	319791	350313	-
730 TRX m. M-grupp	350378V20, G20, M20, B20, S520, S620,	-	-	350136V20, G20, M20, B20, S520, S620,	350408	350399	-	350403	-	319803	318367	-

Vagnsmodell	Dynsats RSG Höga hörn fram (art.nr. = ritn.nr.)	Dynsats RSG Edition (art.nr.=rit.nr.)	Dynsats bak BK-dynor/Dinett (art.nr. = ritn.nr.)	Dynsats M-grp. (art.nr. = ritn.nr.)	Överkast P20 grå X20 beige (art.nr. = ritn.nr.)	Madrass Vänster	Madrass Höger	Bädd-madrass Vänster	Bädd-madrass Höger	Spalttyg sänggavel V20, G20, M20, B20,S520	Spalt-tyg V20, G20, M20, B20,S520	V20-svart G20-ljusgrå M20-mörkgrå B20-blå S520-beige
730 TR LB	350378V20, G20, M20, B20, S520, S620,	-	-	-	317194	350396	350396	314540	314540	319805	318363	-
730 TR TDS	350378V20, G20, M20, B20, S520, S620,	-	-	-	319609	319607	-	319234	-	319803		-
730 TR DB	350378V20, G20, M20, B20, S520, S620,	-	-	-	350408	350399	-	350403	-	319803	318367	-
730 TR DB BK	350378V20, G20, M20, B20, S520, S620,	-	317305*2	-	350408	350399	-	350403	-	319803	318369	-
730 BR	350377V20, G20, M20, B20, S520, S620,	350082M20 Tillval 350377M20	350119X2, 350314V20, G20, M20, B20, S520, S620,	-	350408	350399	-	350403	-	319803	319940	-
840 TRX LB	350377V20, G20, M20, B20, S520, S620,	-	-	350204V20, G20, M20, B20, S520, S620,	317192	350396	350396	314540	314540	319805	318363	-
840 TRX TDS	350377V20, G20, M20, B20, S520, S620,	-	-	350204V20, G20, M20, B20, S520, S620,	319609	319607	-	319234	-	319803		-
840 BR	350377V20, G20, M20, B20, S520, S620,	-	350212V20, G20, M20, B20, S520, S620, 350009,350010	-	350408	350399	-	350403	-	319803	350012	-

Dyna BK M-grupp 680 CTVX,730 CTVX BK,					350117*2		350158		
Dyna BK M-grupp 840 TRX LB, TDS				316433*2					
Dyna BK M-grurpp 730 CTVX			350291		350277*2		350278*2		
Dyna BK 730 BR	2*350119								
Dyna BK 840 BR övre + nedre	350010 + 350009								
Dyna BK M-grupp 620, 680 CTX				316433*2					
Spalt 620 CTVX, 840 TRX m v.sängar				350331					
Spalt 680 CTVX, 730 CTVX m v.sängar									350118
Spalt fast överbädd									314631
Dyna fast ö-bädd				315444					
Vikbar madrass ö-bäddsskåp bak					317738				
Vikbar madrass ö-bäddsskåp mittgr					350300				
Dyna ö-bäddsskåp HB 730 BK					315150				
Överkast fast bädd			316851						
Pocket resårmadrass LB				317372	317372				
Pocket resårmadrass kort LB vid 590 kök				317374	317374				
Avvikande bakdelar när smal säng monteras									
520-620 DB/DBD/CTH/CTX			317190	314636		313208			318367
730 DB/CTX			317197	314636		313208			318367
730 DBD		315219	317197	314636		313208			318367
Sov-i-form bäddmadrasser									
Dubbelbädd bred						314924			
Dubbelbädd smal						314923			
Långbädd lång						314922			
Långbädd kort						316688			
TDS						319988			

OBS!! Artikelnumren för dynsatser, överkast och spalter anges efter färg på tyg (AX-S2), t.ex. 314065AX.

Dyna madrass (100mm)				318200
Dyna madrass (100mm)				318201
Dyna madrass (100mm)				318202
Dyna madrass (100mm)				318203
Dyna madrass (100mm)				318204
Dyna madrass (100mm)				318205
Dyna fast bädd SPEC.				318606

TILLVAL:

Komfort kudde 370*260/3 m. brodering

3100460V20	Svart
3100460G20	Ljus grå
31004607M20	Mörk grå
3100460B20	Blå
3100460S520	Beige skinn
3100460S620	Svart skinn(lika 2014)