RESERVDELAR

SPARE PARTS

Polar



2019

Art.nr. ------

	Sid.nr.	
CHASSI, CHASSIE	1-4	1
PÅSKJUTSBROMS, BRAKE GEAR	5-8	
AXEL, AXLE	9-12	
BROMS, BRAKES	13-16	
ÖVRIG UTRUSTNING, EQUIPMENT DIVERS	17-20	
EXTERIÖR, EXTERIOR	1-180	2
BÄTTR.FÄRG, COLOUR F. RETOUCH	181-182	
YTTERDÖRR, EXTERIOR DOOR	183-186	
MYGGDÖRR, MOSQUITO DOOR	187-188	
FÖNSTER, WINDOW	189-190	
TAKLUCKA, ROOF HATCH	191-200	
VENTILATION, VENTILATION	201-202	
EXTERIÖR ÖVRIGT, EXTERIOR OTHERS	203-204	
LÅS / NYCKLAR, LOCKS / KEYS	205-206	
SE "RESERVDELSKATALOG P2019 GRUPP 3 INREDNING"	1-685	3
KYLSKÅP, REFRIGERATOR	1-8	4
GASOLSPIS, COOKING RANGE	9-16	
DISKHO, SINK	17-18	
KÖKSFLÄKT, KITCHEN FAN	19-20	
UGN, OVEN	21-34	
MIKROVÅGSUNG, MICROVAVE OVEN	35-48	
ELEKTRISK UTRUSTNING 230 V, ELECTRIC EQUIPMENT 230 V	1-2	5
ELEKTRISK UTRUSTNING 12 V, ELECTRIC EQUIPMENT 12 V	3-6	
UTVÄNDIG BELYSNING, OUTSIDE ILLUMINATION	7-8	
INVÄNDIG BELYSNING, INSIDE ILLUMINATION	9-10	
RADIO, TV	11-12	
GOLVVÄRME EL, FLOOR HEATER EL	13-14	
GASOLKOFFERT, GAS BOX	1-4	6
VÄRMEPANNA, BOILER	5-6	
VÄRMESYST. , HEATING SYSTEM	7-8	
VATTENSYSTEM, WATER SYSTEM	9-12	
AVLOPPSSYSTEM, SEWAGE SYSTEM	9-12	
KASSETTOA, CASSETTE TOILET	13-14	
TOALETT CINDERELLA, TOILET CINDERELLA	15-16	
EXPORTUTRUSTNING	17-18	

RESERVDELAR

SPARE PARTS

Polar



2019

SoliferPolar AB
RESERVDELAR
Tel. 0942-520 10
Fax. 0942-520 02

Art.nr. ------

	Sid.nr.	
CHASSI, CHASSIE	1-4	
PÅSKJUTSBROMS, BRAKE GEAR	5-8	
AXEL, AXLE	9-12	1
BROMS, BRAKES	13-16	
ÖVRIG UTRUSTNING, EQUIPMENT DIVERS	17-20	

EXTERIÖR, EXTERIOR	1-180	
BÄTTR.FÄRG, COLOUR F. RETOUCH	181-182	
YTTERDÖRR, EXTERIOR DOOR	183-186	
MYGGDÖRR, MOSQUITO DOOR	187-188	
FÖNSTER, WINDOW	189-190	2
TAKLUCKA, ROOF HATCH	191-200	
VENTILATION, VENTILATION	201-202	
EXTERIÖR ÖVRIGT, EXTERIOR OTHERS	203-204	
LÅS / NYCKLAR, LOCKS / KEYS	205-206	

SE "RESERVDELSKATALOG P2019 GRUPP 3 INREDNING"	1-685	3

KYLSKÅP, REFRIGERATOR	1-8	
GASOLSPIS, COOKING RANGE	9-16	
DISKHO, SINK	17-18	4
KÖKSFLÄKT, KITCHEN FAN	19-20	
UGN, OVEN	21-34	
MIKROVÅGSUNG, MICROVAVE OVEN	35-48	

ELEKTRISK UTRUSTNING 230 V, ELECTRIC EQUIPMENT 230 V	1-2	
ELEKTRISK UTRUSTNING 12 V, ELECTRIC EQUIPMENT 12 V	3-6	
UTVÄNDIG BELYSNING, OUTSIDE ILLUMINATION	7-8	5
INVÄNDIG BELYSNING, INSIDE ILLUMINATION	9-10	
RADIO, TV	11-12	
GOLVVÄRME EL, FLOOR HEATER EL	13-14	

GASOLKOFFERT, GAS BOX	1-4	
VÄRMEPANNA, BOILER	5-6	
VÄRMESYST. , HEATING SYSTEM	7-8	
VATTENSYSTEM, WATER SYSTEM	9-12	
AVLOPPSSYSTEM, SEWAGE SYSTEM	9-12	6
KASSETTOA, CASSETTE TOILET	13-14	
TOALETT CINDERELLA, TOILET CINDERELLA	15-16	
EXPORTUTRUSTNING	17-18	

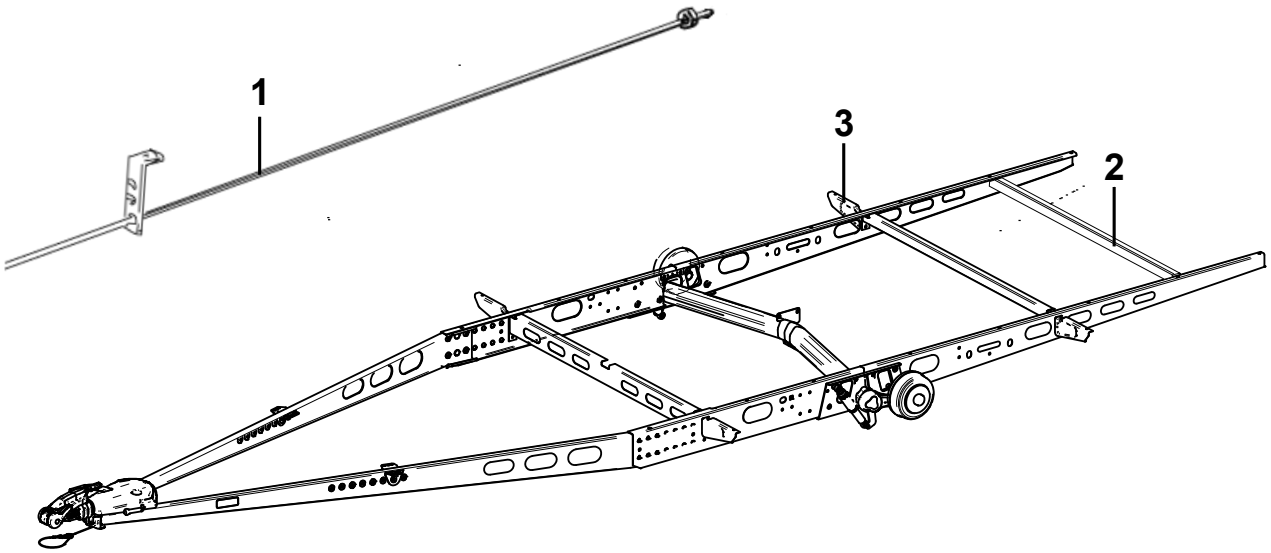
1
3
2

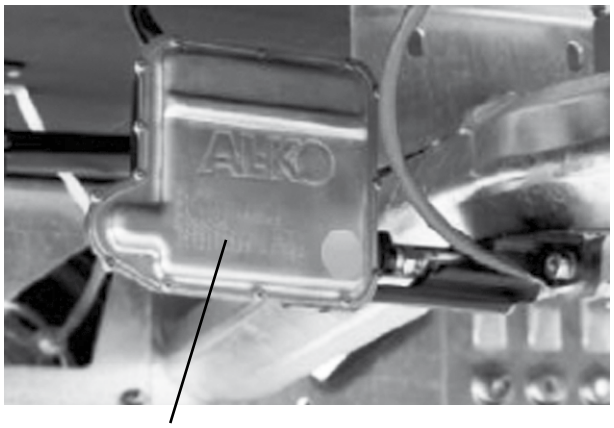
ALKO
6

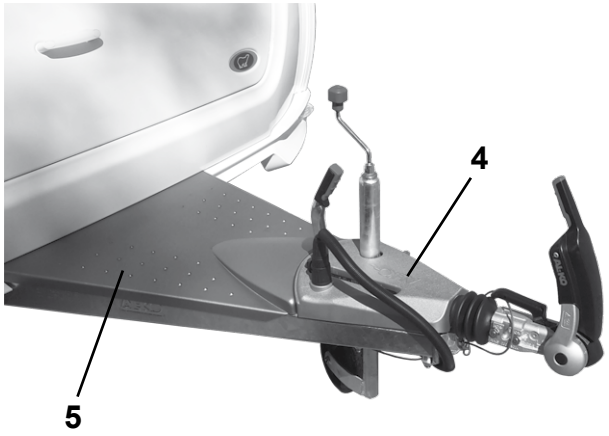
4
5

Pos Fig	Det. nr Part. No	Ingår/Fitted 520 alla mod.	560 alla mod.	590 alla mod.	620 alla mod.	650 alla mod.	Benämning OBS! Uppge alltid chassinummer vid beställning av reservdelar.	Description NOTE! Always state the chassi number when ordering spare parts.
	102632	x					Chassisats kpl.	Chassis kit cpl.
	102633		x				Chassisats kpl.	Chassis kit cpl.
	102634			x			Chassisats kpl.	Chassis kit cpl.
	102630				x		Chassisats kpl.	Chassis kit cpl.
	102635					x	Chassisats kpl.	Chassis kit cpl.
1	102647	x					Bromsstång kpl. L=3590	Brake rod cpl. L=3590
--	102648		x				Bromsstång kpl. L=3855	Brake rod cpl. L=3855
--	102649			x			Bromsstång kpl. L=3995	Brake rod cpl. L=3995
--	102650				x		Bromsstång kpl. L=4130	Brake rod cpl. L=4130
--	102651					x	Bromsstång kpl. L=4275	Brake rod cpl. L=4275
2	102641	T				x	Balk förstärkning (2000 kg:s axel)	Balk (2000 kg:s axle)
--	102642		T				Balk förstärkning (2000 kg:s axel)	Balk (2000 kg:s axle)
3	102643		T				Utliggare V (2000 kg:s axel)	Cantilever L (2000 kg:s axle)
--	102644		T				Utliggare H (2000 kg:s axel)	Cantilever R (2000 kg:s axle)
--	102645		T				Montagesats utliggare	Mounting set cantilevers
4	102657	x	x	x	x	x	Kåpa täck påskjutsbroms	Cover brake gear
--	102670	T	T	T	T	T	Kåpa täck påskjutsbroms ATC	Cover brake gear ATC
5	102659	x	x	x	x	x	Kåpa täck draggrimma	Cover tension bat
--	208236	M	M	M	M	M	Butyl profil d:o 15x2 (30 m/rulle)	Seal strip d:o 15x2 (30 m/roll)
6	102664	T	T				ATC enkelaaxel 1501-1800 kg	ATC single axle 1501-1800 kg
--	102665	T	T	T	T	T	ATC enkelaaxel 1801-2000 kg	ATC single axle 1801-2000 kg
--	507399	T	T	T	T	T	Kabel kit ATC	Cable kit ATC
--	507395	T	T	T	T	T	ATC- inkoppling	ATC connection
							M= Metervara T= Tillbehör	M= On the metre T= Accessory

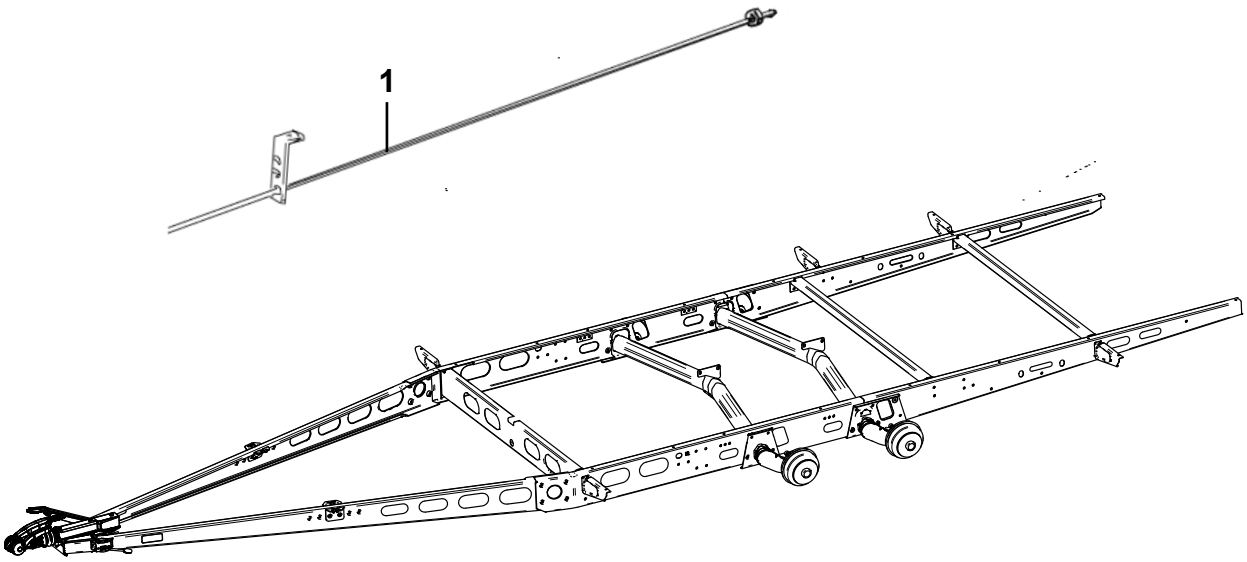
1

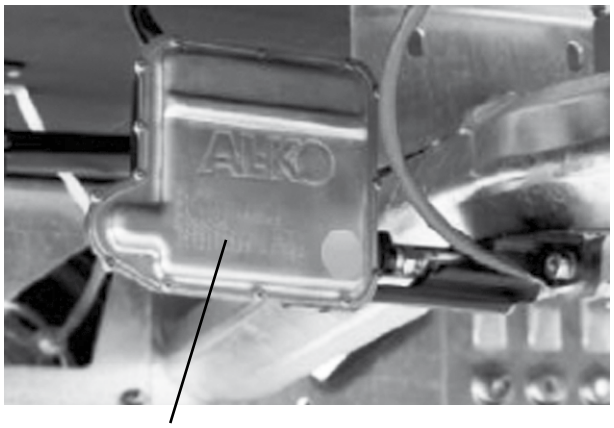
ALKO
4

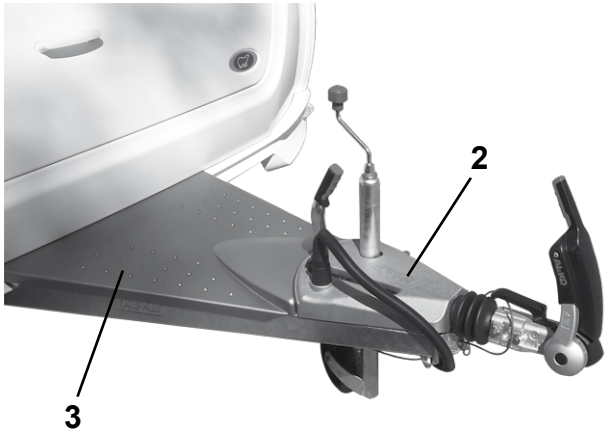
2
3

Pos Fig	Det. nr Part. No	Ingår/Fitted 680 alla mod.	730 alla mod.	840 alla mod.	Benämning OBS! Uppge alltid chassinummer vid beställning av reservdelar.	Description NOTE! Always state the chassi number when ordering spare parts.
	102631	x			Chassisats kpl.	Chassis kit cpl.
	102636		x		Chassisats kpl.	Chassis kit cpl.
	102637			x	Chassisats kpl.	Chassis kit cpl.
1	102652	x			Bromsstång kpl. L=3965	Brake rod cpl. L=3965
--	102653		x		Bromsstång kpl. L=4235	Brake rod cpl. L=4235
--	102654			x	Bromsstång kpl. L=4770	Brake rod cpl. L=4770
2	102658	x	x	x	Kåpa täck påskjutsbroms	Cover brake gear
--	102671	T	T	T	Kåpa täck påskjutsbroms ATC	Cover brake gear ATC
3	102660	x	x	x	Kåpa täck draggrimma	Cover tension bat
--	208236	M	M	M	Butyl profil d:o 15x2 (30 m/rulle)	Seal strip d:o 15x2 (30 m/roll)
4	102666	T	T	T	ATC boggiaxel 2501-2800 kg	ATC bogi axle 2501-2800 kg
--	507400	T	T	T	Kabel kit ATC	Cable kit ATC
--	507395	T	T	T	ATC- inkoppling	ATC connection

M= Metervara
T= Tillbehör

M= On the metre
T= Accessory

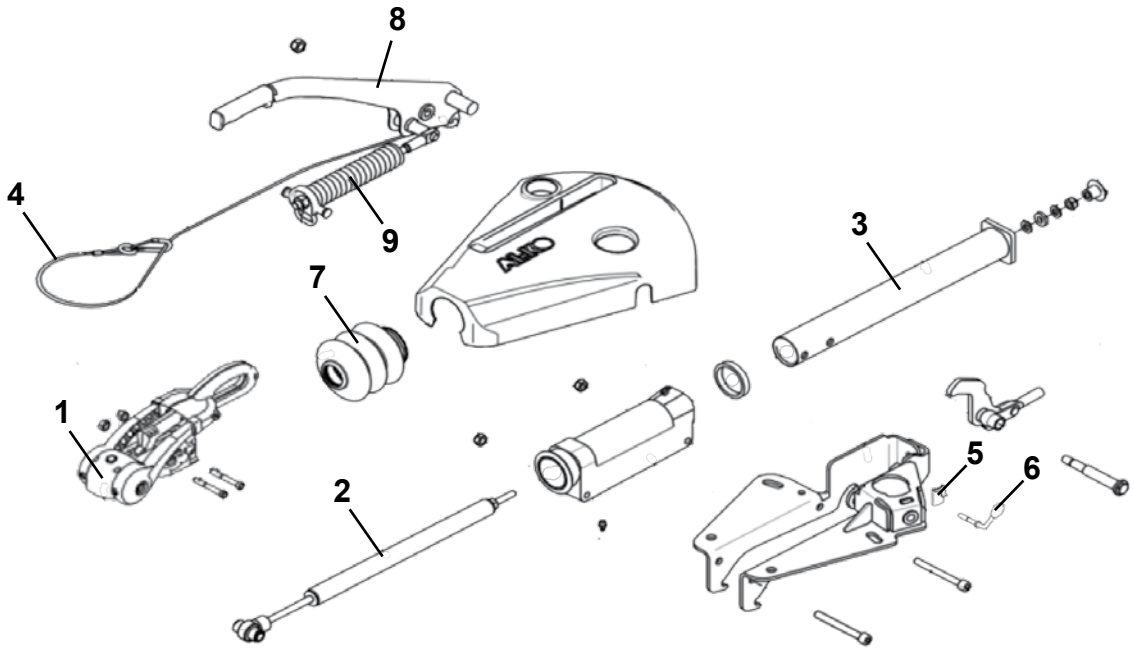
8
4
9
7
3
1
2
5
6

Pos Fig	Det. nr Part. No	Ingår/Fitted 520 alla mod.	560 alla mod.	590 alla mod.	620 alla mod.	650 alla mod.	Benämning OBS! Uppge alltid chassinummer vid beställning av reservdelar.	Description NOTE! Always state the chassi number when ordering spare parts.
	102655	x	x	x	x	x	Påskjutsbroms EA 2000 kg:s axel	Brake gear EA 2000 kg:s axel
1	102673	x	x	x	x	x	Säkerhetskoppling AKS 3004	Safety connecto AKS 3004
--	102677	T	T	T	T	T	Lås d:o	Lock d:o
--	102674	x	x	x	x	x	Bromsbelägg, sats med fram o bak	Brake pads, kit with front and rear
--	102675	x	x	x	x	x	Bromsbelägg, sats sidan med 2 st	Brake pads, kit side with 2 pcs
2	102678	x	x	x	x	x	Stötdämpare påskjut	Shock absorber
3	102679	x	x	x	x	x	Dragrör	Draw tube
4	102676	x	x	x	x	x	Säkerhetswire	Brake away cable
5	01-096103	x	x	x	x	x	Klämplåt stödhjul	Clamp
6	01-096104	x	x	x	x	x	Vinkelskruv	Elbow screw
7	101345	x	x	x	x	x	Bälg gummi	Rubber
8	102680	x	x	x	x	x	Handbromsspak	Hand brake lever
9	102681	x	x	x	x	x	Cylinder handbromsspak	Cylinder hand brake lever

T= Tillbehör

T= Accessory

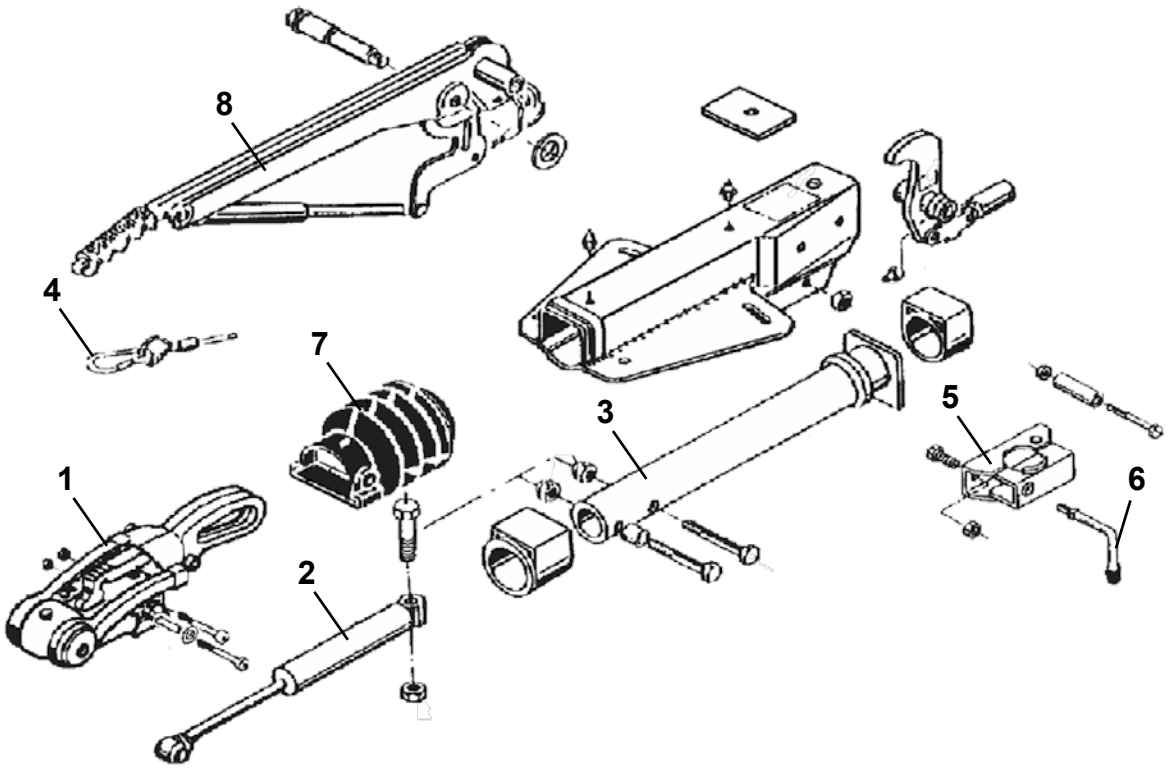
8
4
7
3
5
1
6
2

Pos Fig	Det. nr Part. No	Ingår/Fitted 680 alla mod.	730 alla mod.	840 alla mod.	Benämning OBS! Uppge alltid chassinummer vid beställning av reservdelar.	Description NOTE! Always state the chassi number when ordering spare parts.
	102656	x	x	x	Påskjutsbroms EA 2800 kg:s axel	Brake gear EA 2800 kg:s axel
1	102673	x	x	x	Säkerhetskoppling AKS 3004	Safety connecto AKS 3004
--	102677	T	T	T	Lås d:o	Lock d:o
--	102674	x	x	x	Bromsbelägg: sats med fram o bak	Brake pads, kit with front and rear
--	102675	x	x	x	Bromsbelägg: sidan sats med 2 st	Brake pads, kit side with 2 pcs
2	102689	x	x	x	Stötdämpare påskjut	Shock absorber
3	102690	x	x	x	Dragrör	Draw tube
4	102676	x	x	x	Säkerhetswire	Brake away cable
5	102691	x	x	x	Klämfäste stödhjul	Clamp
6	102692	x	x	x	Vinkelskruv d:o	Elbow screw d:o
7	01-096114	x	x	x	Bälg gummi	Rubber
8	102693	x	x	x	Handbromsspak	Hand brake lever

T= Tillbehör

T= Accessory

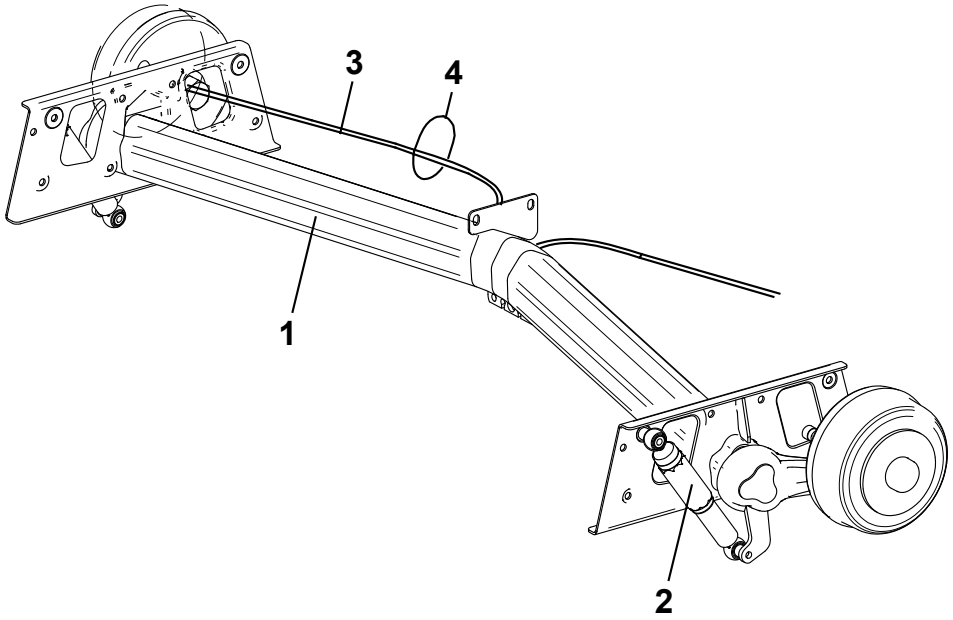
3
4
1
2


5
7


6
7


8
7

Pos Fig	Det. nr Part. No	Ingår/Fitted 520 alla mod.	560 alla mod.	590 alla mod.	620 alla mod.	650 alla mod.	Benämning OBS! Uppge alltid chassinummer vid beställning av reservdelar.	Description NOTE! Always state the chassi number when ordering spare parts.
1	102638	x	x				Axel kpl. 1700 kg	Axle cpl. 1700 kg
--	102639	T	T	x	x	x	Axel kpl. 2000 kg	Axle cpl. 2000 kg
2	102668	x	x	x	x	x	Stötdämpare	Shock absorber
3	102682	x	x	x	x	x	Bromswire 1130 / 1326	Brake wire 1130 / 1326
4	102285	x	x	x	x	x	Rem L=430	Belt L=430
5	102502	x	x	x	x		Hjul kpl. 195/70R 15”C silver al. fälg	Wheel cpl. 195/70R 15”C silver, rim al.
--	102539	x	x	x	x		Fälg aluminium 5 hål 15” silver	Rim aluminium 5 bolt 15” silver
6	102503	T	T	T	T		Hjul kpl. 195/70R 15”C svart al. fälg	Wheel cpl. 195/70R 15”C black, rim al.
--	102538	T	T	T	T		Fälg aluminium 5 hål 15” svart	Rim aluminium 5 bolt 15” black
7	102535	x	x	x	x	x	Kåpa fälg "Polar"	Cap "Polar"
8	102608	T	T	T	T	x	Hjul kpl. 205/75R 14”C svart al. fälg	Wheel cpl. 205/75R 14”C black rim al.
--	102623	T	T	T	T	x	Fälg aluminium 5 hål 14” svart	Rim aluminium 5 bolt 14” black

T= Tillbehör

T= Accessory

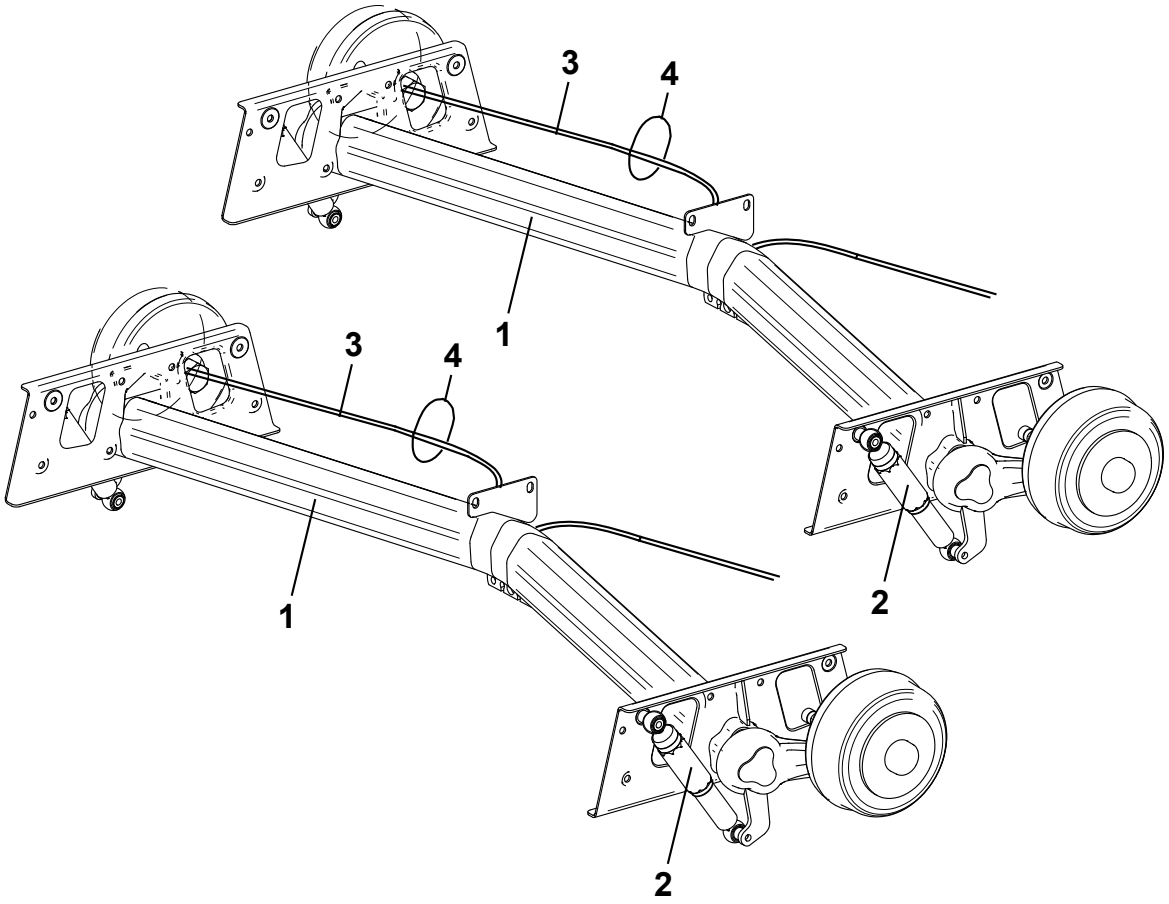
3
4
1
2

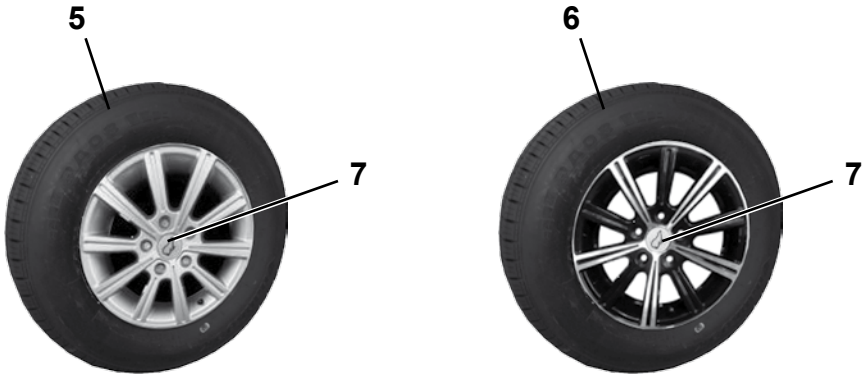
5
7
6
7

Pos Fig	Det. nr Part. No	Ingår/Fitted 680 alla mod.	730 alla mod.	840 alla mod.	Benämning OBS! Uppge alltid chassinummer vid beställning av reservdelar.	Description NOTE! Always state the chassi number when ordering spare parts.
1	102640	x	x	x	Axel 2800 kg (kpl. sats fram + bak)	Axle 2800 kg (cpl. kit front + rear)
2	102667	x	x	x	Stötdämpare	Shock absorber
--	102669	x	x	x	Fäste stötdämpare	Bracket shock absorber
3	102682	x	x	x	Bromswire främre 1130 / 1326	Brake wire front 1130 / 1326
--	102683	x	x	x	Bromswire bakre 1430 / 1626	Brake wire rear 1430 / 1626
4	102285	x	x	x	Rem L=430	Belt L=430
5	102504	x	x	x	Hjul kpl. 195/65 15” XL silver al.fälg	Wheel cpl. 195/65 15” XL silver, rim al.
--	102539	x	x	x	Fälg aluminium 5 hål 15” silver	Rim aluminium 5 bolt 15” silver
6	102505	T	T	T	Hjul kpl. 195/65 15” XL svart al.fälg	Wheel cpl. 195/65 15” XL black, rim al.
--	102538	T	T	T	Fälg aluminium 5 hål 15” svart	Rim aluminium 5 bolt 15” black
7	102535	x	x	x	Kåpa fälg ”Polar”	Cap ”Polar”

T= Tillbehör

T= Accessory

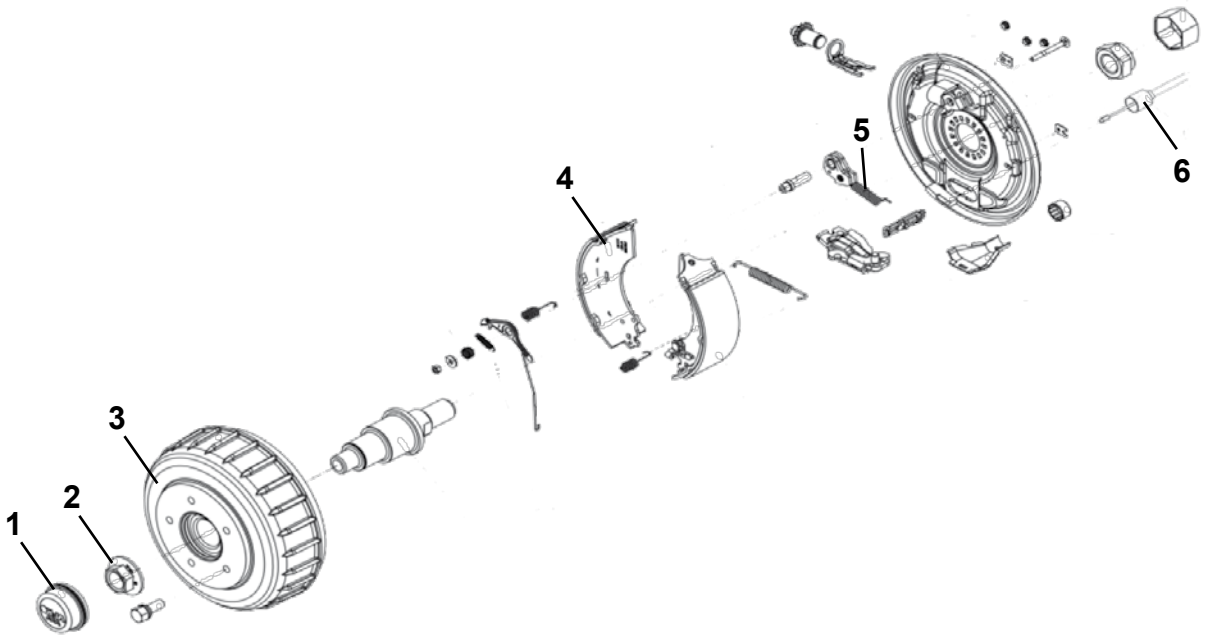
1
2
3
4
5
6

Pos Fig	Det. nr Part. No	Ingår/Fitted 520 alla mod.	560 alla mod.	590 alla mod.	620 alla mod.	650 alla mod.	Benämning OBS! Uppge alltid chassinummer vid beställning av reservdelar.	Description NOTE! Always state the chassi number when ordering spare parts.
1	102684	x	x	x	x	x	Navkåpa Ø=65	End cap Ø=65
2	01-096575	x	x	x	x	x	Flänsmutter M27x2	Flange nut M27x2
3	01-096573	x	x	x	x	x	Bromstrumma kpl. m. lager	Brake drum complete with bearings
--	01-096596	x	x	x	x	x	Lager m. fjäderring och flänsmutter	Bearing with circlip and flange nut
4	102686	x	x	x	x	x	Bromsbacksats inkl fjädrar	Brake block kit incl. springs
5	102688	x	x	x	x	x	Returfjäder backautomatik	Tension spring
6	102682	x	x	x	x	x	Bromswire 1130 / 1326	Brake wire 1130 / 1326

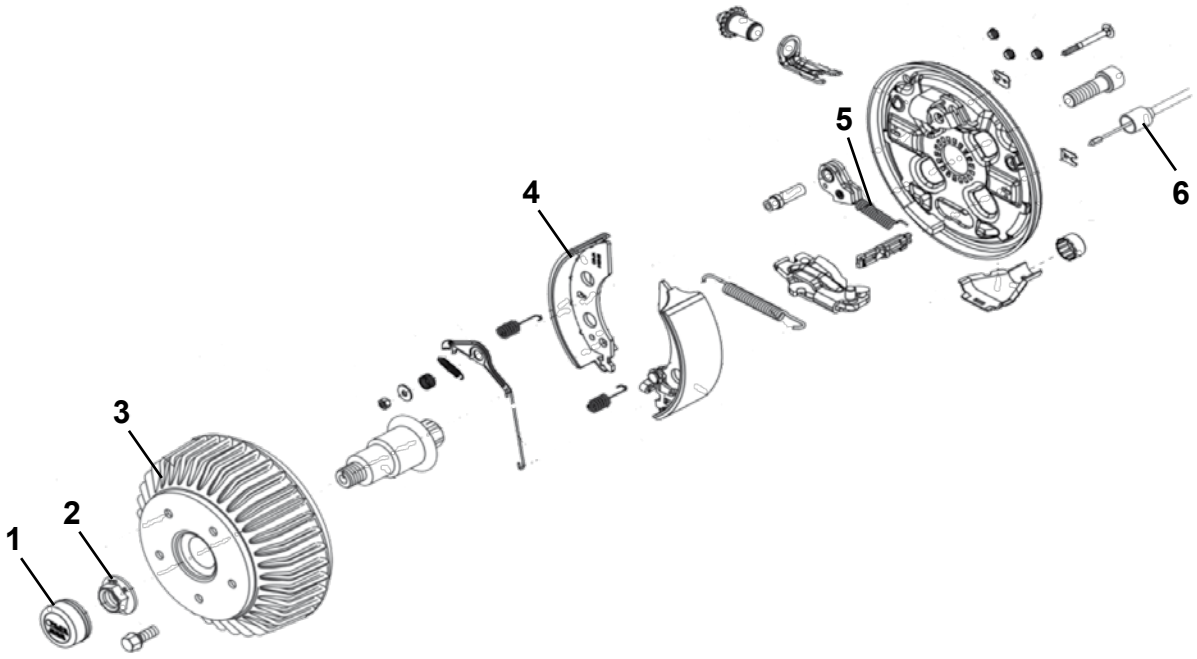
1
2
3
4
5
6

Pos Fig	Det. nr Part. No	Ingår/Fitted 680 alla mod.	730 alla mod.	840 alla mod.	Benämning OBS! Uppge alltid chassinummer vid beställning av reservdelar.	Description NOTE! Always state the chassi number when ordering spare parts.
1	102685	x	x	x	Navkåpa Ø=57	End cap Ø=57
2	102694	x	x	x	Flänsmutter M24x1.5	Flange nut M24x1.5
3	01-096572	x	x	x	Bromstrumma kpl. m. lager	Brake drum complete with bearings
--	01-083177	x	x	x	Lager m. fjäderring och flänsmutter	Bearing with circlip and flange nut
4	102687	x	x	x	Bromsbacksats inkl fjädrar	Brake block kit incl. springs
5	102688	x	x	x	Returfjäder backautomatik	Tension spring
6	102682	x	x	x	Bromswire främre 1130 / 1326	Brake wire front 1130 / 1326
--	102683	x	x	x	Bromswire bakre 1430 / 1626	Brake wire rear 1430 / 1626

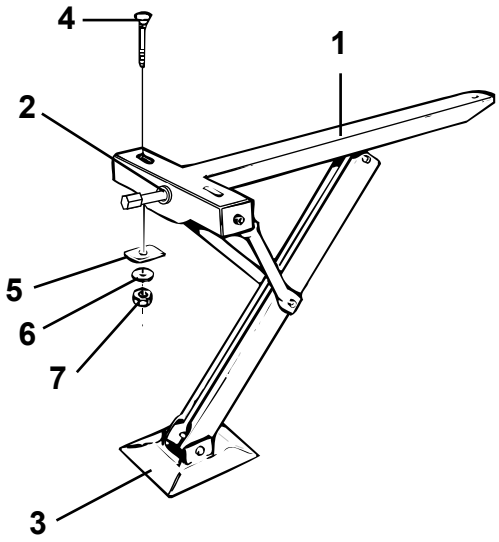
4
1
2
5
6
7
3

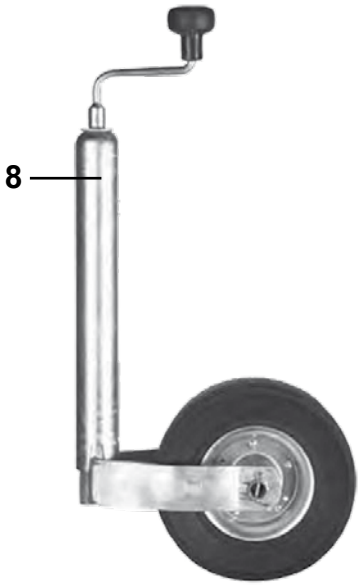
8

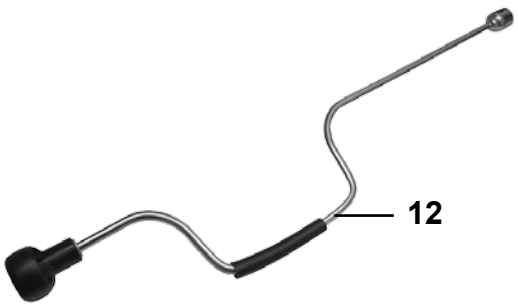
12

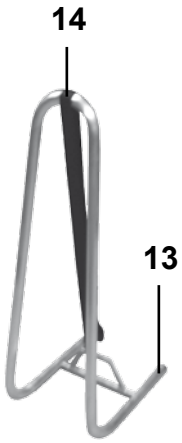
14
13

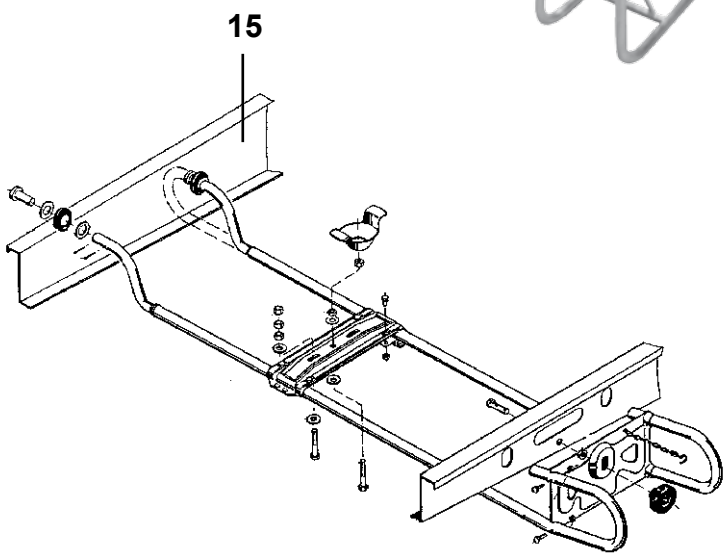
15

Pos Fig	Det. nr Part. No	Ingår/Fitted 520 alla mod.	560 alla mod.	590 alla mod.	620 alla mod.	650 alla mod.	Benämning OBS! Uppge alltid chassinummer vid beställning av reservdelar.	Description NOTE! Always state the chassi number when ordering spare parts.
1	102625	x	x	x	x	x	Stödben kpl. bak	Brace cpl. rear
--	102624	x	x	x	x	x	Stödben kpl. fram	Brace cpl. front
2	101707	x	x	x	x	x	Bricka nylon	Washer nylon
3	101612	x	x	x	x	x	Markplatta med nit	Plate incl. rivet
4	800746	x	x	x	x	x	Skruv MVBFF M10x80	Screw MVBFF M10x80
5	800192	x	x	x	x	x	Bricka	Washer
6	800183	x	x	x	x	x	Bricka tagg 10,5x18	Toothed plate connector 10,5x18
7	800200	x	x	x	x	x	Mutter M10	Nut M10
8	102662	x	x	x	x	x	Stödhjul kpl	Trailing wheel cpl.
--	102663	T	T	T	T	T	Stödhjul premium	Trailing wheel premium
12	102358	x	x	x	x	x	Stödbensvev	Brace crank
13	102382	T	T	T	T	T	Reservhjulshållare kpl.	Spare wheel carrier cpl.
14	102383	T	T	T	T	T	Rem med spänne L=1700 mm	Strap L=1700 mm
15	101731	T	T	T	T	T	Reservhjulshållare	Spare wheel carrier

T= Tillbehör

T= Accessory

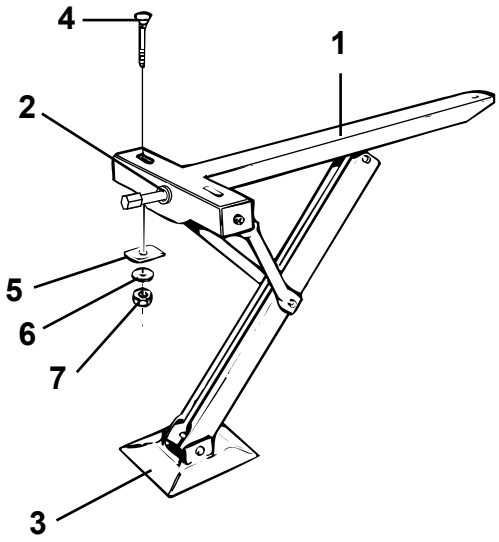
4
1
2
5
6
7
3

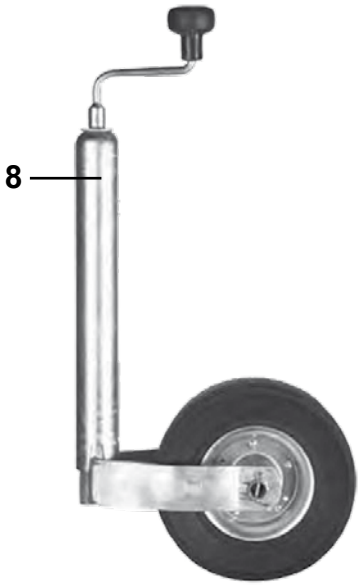
8

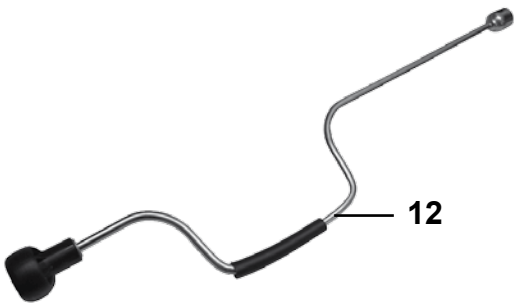
12

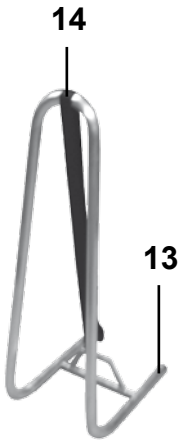
14
13

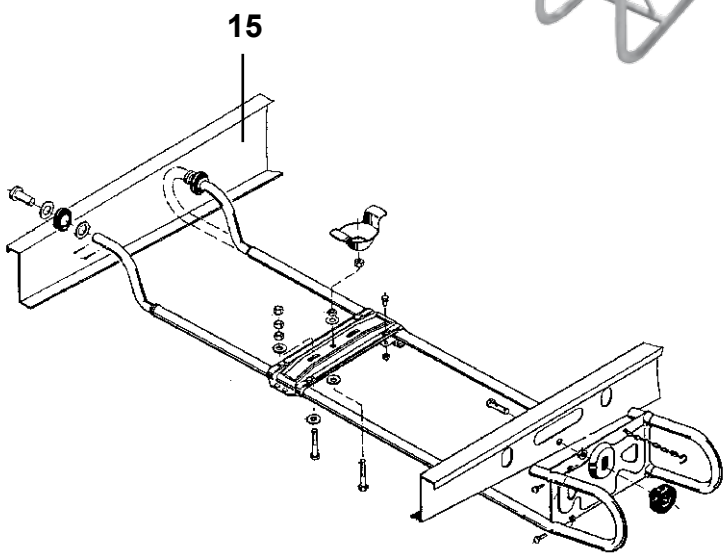
15

Pos Fig	Det. nr Part. No	Ingår/Fitted 680 alla mod.	730 alla mod.	840 alla mod.	Benämning OBS! Uppge alltid chassinummer vid beställning av reservdelar.	Description NOTE! Always state the chassi number when ordering spare parts.
1	102625	x	x	x	Stödben kpl. bak	Brace cpl. rear
--	102624	x	x	x	Stödben kpl. fram	Brace cpl. front
2	101707	x	x	x	Bricka nylon	Washer nylon
3	101612	x	x	x	Markplatta med nit	Plate incl. rivet
4	800746	x	x	x	Skruv MVBFF M10x80	Screw MVBFF M10x80
5	800192	x	x	x	Bricka	Washer
6	800183	x	x	x	Bricka tagg 10,5x18	Toothed plate connector 10,5x18
7	800200	x	x	x	Mutter M10	Nut M10
8	102662	x	x	x	Stödhjul kpl.	Trailing wheel cpl.
--	102663	T	T	T	Stödhjul premium	Trailing wheel premium
12	102358	x	x	x	Stödbensvev	Brace crank
13	102382	T	T	T	Reservhjulshållare kpl.	Spare wheel carrier cpl.
14	102383	T	T	T	Rem med spänne L=1700 mm	Strap L=1700 mm
15	101731	T	T	T	Reservhjulshållare	Spare wheel carrier

T= Tillbehör

T= Accessory

	Exteriör, 520 CTH Exterior, 520 CTH	2019	Grupp Group 2	Sida Page 1

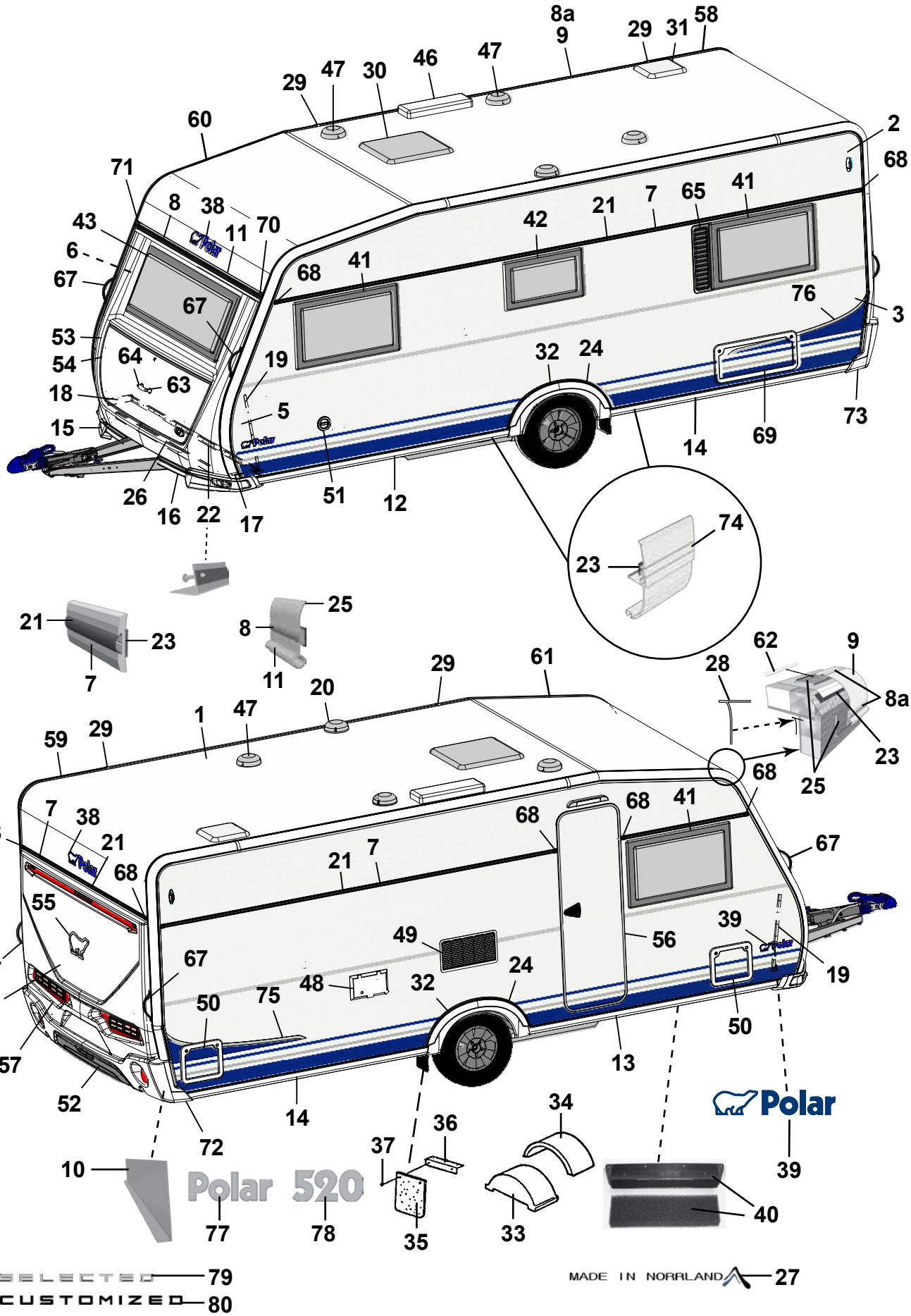

Pos Fig	Det. nr Part. No	Ingår/Fitted 520 CTH		Benämning	Description
1	213254	x		Plåt tak 8100x2475	Roofing plate 8100x2475
2	212830	x		Plåt sida övre 6800x605	Side plate upper 6800x605
3	212833	x		Plåt sida undre 6800x1475	Side plate lower 6800x1475
--	214696	x		Plåt sida undre 6800x1475 (Customized)	Side plate lower 6800x1475 (Customized)
4	212832	x		Plåt gavel 2475x1600	Gable plate 2475x1600
5	211056	x		Plåt gavel undre 2800x818	Gable plate lower 2800x818
6	211056	x		Plåt gavel övre 2800x818	Gable plate upper 2800x818
7	212328	x		List dekor L=7312	List L=7312
8	210365	M		List dekor plast, silver	List decor plastic, silver
8a	210364	M		List dekor plast, vit	List decor plastic, white
9	213713	x		List tält rak L=4120	List straight L=4120
10	212699	x		Täckplåt bakljusramp L=2290	Coverplate light holder L=2290
11	208567	x		List markis L=2322	List L=2322
12	213716	x		List avb. spoiler V-fram L=2986	List L front L=2986
13	213717	x		List avb. spoiler H-fram L=2986	List R front L=2986
14	213715	x		List avb. spoiler V-H bak L=2929	List L-R rear L=2929
15	213803	x		Spoiler H	Spoiler R
16	213804	x		Spoiler V	Spoiler L
17	210346	x		List vinkel V	List L
18	210347	x		List vinkel H	List R
19	210101	x		List vinkel al. L=5000	List al. L=5000
20	401495	x		Motor köksfläkt kpl.	Motor kitchen fan cpl.
21	90003326	M		List dekor plast, silver	List decor plastic, silver
22	210348	x		List gavel-golv fram L=2440	List gable-floor front L=2440
--	209525	x		Tätning "Terostat 2759" d:o	Seal "Terostat 2759" d:o
--	800626	x		Skruv d:o TKX 5,0x25	Screw d:o TKX 5,0x25
23	208236	M		Butyl profil 15x2 (30 m/rulle)	Seal strip 15x2 (30 m/roll)
24	212489	x		List al. hjulhusbreddare	List al. mudguard
--	212977	M		List gummi d:o	List rubber d:o
--	213030	M		Tejp dubbelhäftande d:o, B=6 mm (50 m/rulle)	Tape double-stick d:o W=6 mm (50 m/roll)
25	214054	M		List tätning vit 49mm, tak (45 m/rulle)	Seal strip white 49mm, roof (45 m/roll)
--	214027	M		List tätning vit 33mm, vägg (45 m/rulle)	Seal strip white 33mm, wall (45 m/roll)
26	210469	x		List koffert L=1700	List gas box L=1700
27	214213	x		Dekal "Made in Norrland"	Decal "Made in Norrland"
28	204137	M		List täck	Cover strip
29	213758	x		Skarvskydd tältlist	Splice protection
--	801319	x		Skruv PKM 4,2x14 d:o	Screw PKM 4,2x14 d:o
30	208690	x		Taklucka 400x400 kpl. rumsdel	Roof hatch 400x400 cpl. room
--	08-030921	T		Taklucka Midi-Heki	Roof hatch Midi-Heki
--	207780	T		Taklucka Heki de Lux kpl.	Roof hatch Heki de Lux cpl.
--	207265	T		Taklucka Heki kpl.	Roof hatch Heki cpl.
31	208690	x		Taklucka 400x400 kpl. tvättrum	Roof hatch 400x400 cpl. washung room
32	213809	x		Hjulhusbreddare	Mudguard
33	212894	x		Hjulhus	Wheel housing
34	212895	x		Isolering hjulhus	Insulation wheel housing
				M= Metervara T= Tillbehör	M= On the metre T= Accessory

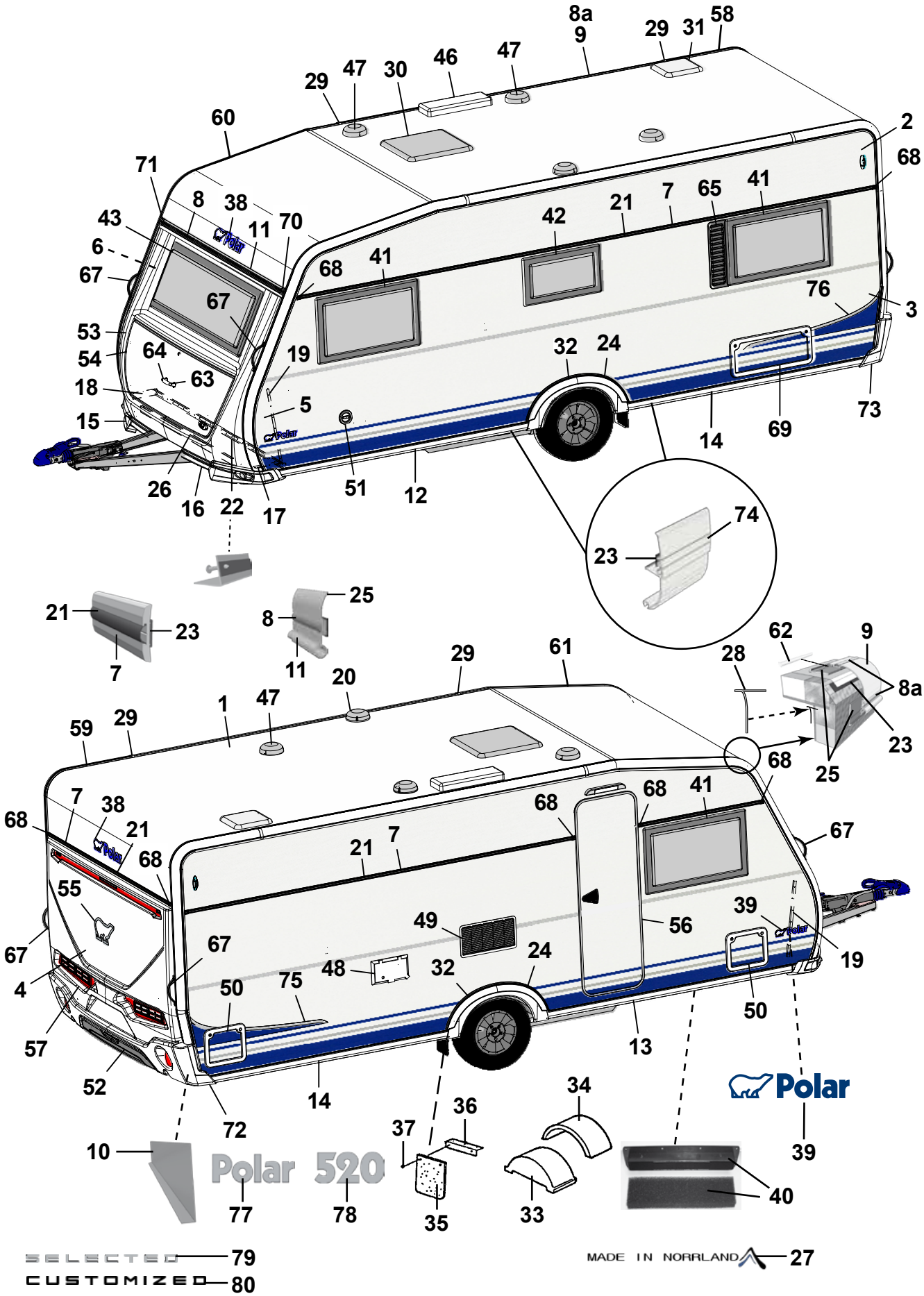
Polar 520
Polar
SELECTED 79
CUSTOMIZED 80
MADE IN NORRLAND 27

Pos Fig	Det. nr Part. No	Ingår/Fitted 520 CTH		Benämning	Description
35	102470	x		Stänkskydd	Splash guard
36	101223	x		Fäste stänkskydd	Bracket splash guard
37	800118	x		Skruv	Screw
38	210539	x		Emblem blå	Emblem blue
--	214216	x		Emblem svart (Customized)	Emblem black (Customized)
39	212558	x		Emblem blå	Emblem blue
--	214211	x		Emblem blå (Selected)	Emblem blue (Selected)
--	214212	x		Emblem svart (Customized)	Emblem black (Customized)
40	209372	x		Luftintag	Air inlet
--	213472	x		Myggnät d:o	Mosquito net d:o
41	212413	x		Fönster öppn.bart 900x550 kpl.	Window 900x550 cpl.
--	212868	x		Ruta lös u. karm 900x550 d:o	Pane without frame 900x550 d:o
42	212411	x		Fönster öppn.bart 700x400 pentry kpl.	Window 700x400 pentry cpl.
--	212870	x		Ruta lös u. karm 700x400 d:o	Pane without frame 700x400 d:o
43	212408	x		Fönster fast 1600x600 kpl.	Window fixed 1600x600 cpl.
--	212867	x		Ruta lös u. karm 1600x600 d:o	Pane without frame 1600x600 d:o
46	208023	x		Ventil tak för kyl (kyl/frys)	Ventilator roof for refrigerator (refr./freeze)
47	00970024	x		Ventilator kpl.	Ventilator cpl.
48	504323	x		El-intag 230 V u. låshus	El. connection 230 V without locking house
--	504324	T		El-intag 230 V u. låshus el-golvvärme	El. connection 230 V el. underfloor heating
--	504325	x		Låshus d:o	Locking house d:o
49	214773	x		Galler ventilation kyl	Ventilator refrigerator
50	207759	x		Lucka m. innerram, utan spegel	Door with frame inner, without plate
--	207197	x		Innerram d:o	Frame inner d:o
51	319023	x		Vattenpåfyllning m. lock	Water filler with cap
--	319901	x		Lock d:o	Cap d:o
--	350218	x		Lucka yttre kpl. u. metallpinne	Door external cpl. without metal pin
52	214068	x		Diffuser grå	Diffuser grey
--	214274	x		Diffuser svart (Customized)	Diffuser black (Customized)
53	213917	x		Front u. lock	Front without trunk lid
54	213029	x		Lock front u. lås	Trunk lid front without lock
55	212557	x		Emblem chrome	Emblem chrome
--	214217	x		Emblem svart (Customized)	Emblem black (Customized)
56	213052	x		Dörr yttre kpl. H	Outer door cpl. R
--	213053	T		Dörr yttre kpl. H m. fönster	Outer door cpl. R with window
--	213055	T		Myggdörr inre	Mosquito door inner
57	213918	x		Bakgavel plast	Back gable plastic
58	213711	x		List tält bockad H-bak	List bent R rear
59	213712	x		List tält bockad V-bak	List bent L rear
60	213709	x		List tält bockad H-fram	List bent R front
61	213710	x		List tält bockad V-fram	List bent L front
62	208323	x		Styrstift list tält 50x3,5 mm	Pin for list 50x6,5 mm
63	210057	x		Handtag koffert inkl. täckbrickor	Handle trunk lid with covers
64	211492	x		Täckbricka	Cover
65	212476	T		Ventilationsgaller V	Ventilator grill L

M= Metervara
T= Tillbehör

M= On the metre
T= Accessory

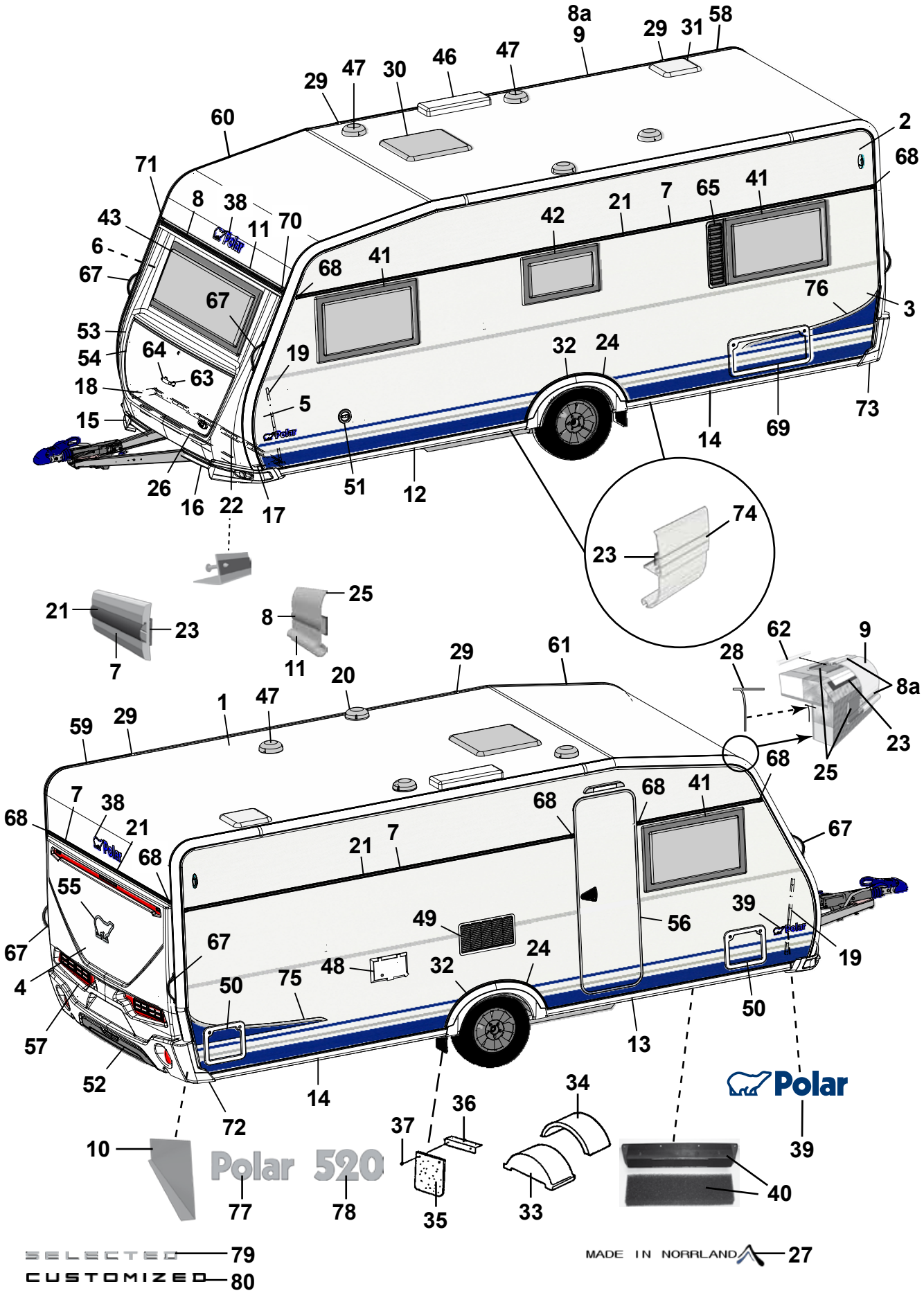
Polar 520
Polar
SELECTED 79
CUSTOMIZED 80
MADE IN NORRLAND 27

Pos Fig	Det. nr Part. No	Ingår/Fitted 520 CTH		Benämning	Description
67	213255	x		Draghandtag	Draw handle
68	95003772	x		Ändstycke	End protection
69	208424	T		Lucka m innerram, utan spegel	Door with frame inner, without plate
70	205630	x		Ändavslutning H midjelist	End protection R tent list
71	205631	x		Ändavslutning V midjelist	End protection L tent list
72	213807	x		Ändavslutning H-bak	End protection R-rear
73	213808	x		Ändavslutning V-bak	End protection L-rear
--	801319	x		Skruv PKM 4,2x14 ändavsl. H-V bak	Screw PKM 4,2x14 end prot. R-L rear
--	801320	x		Skruv PKM 4,2x25 ändavsl. H-V bak	Screw PKM 4,2x25 end prot. R-L rear
74	213718	x		List dekor vit L=3000	List decor white L=3000
75	213459	x		Dekal sida H blå	Decal R blue
--	215034	x		Dekal sida H svart (Customized)	Decal R black (Customized)
76	213460	x		Dekal sida V blå	Decal L blue
--	215035	x		Dekal sida V svart (Customized)	Decal L black (Customized)
77	212549	x		Emblem Polar	Emblem Polar
78	212550	x		Emblem 520	Emblem 520
79	214214	x		Emblem Selected	Emblem Selected
80	214215	x		Emblem Customized	Emblem Customized

M= Metervara
T= Tillbehör

M= On the metre
T= Accessory

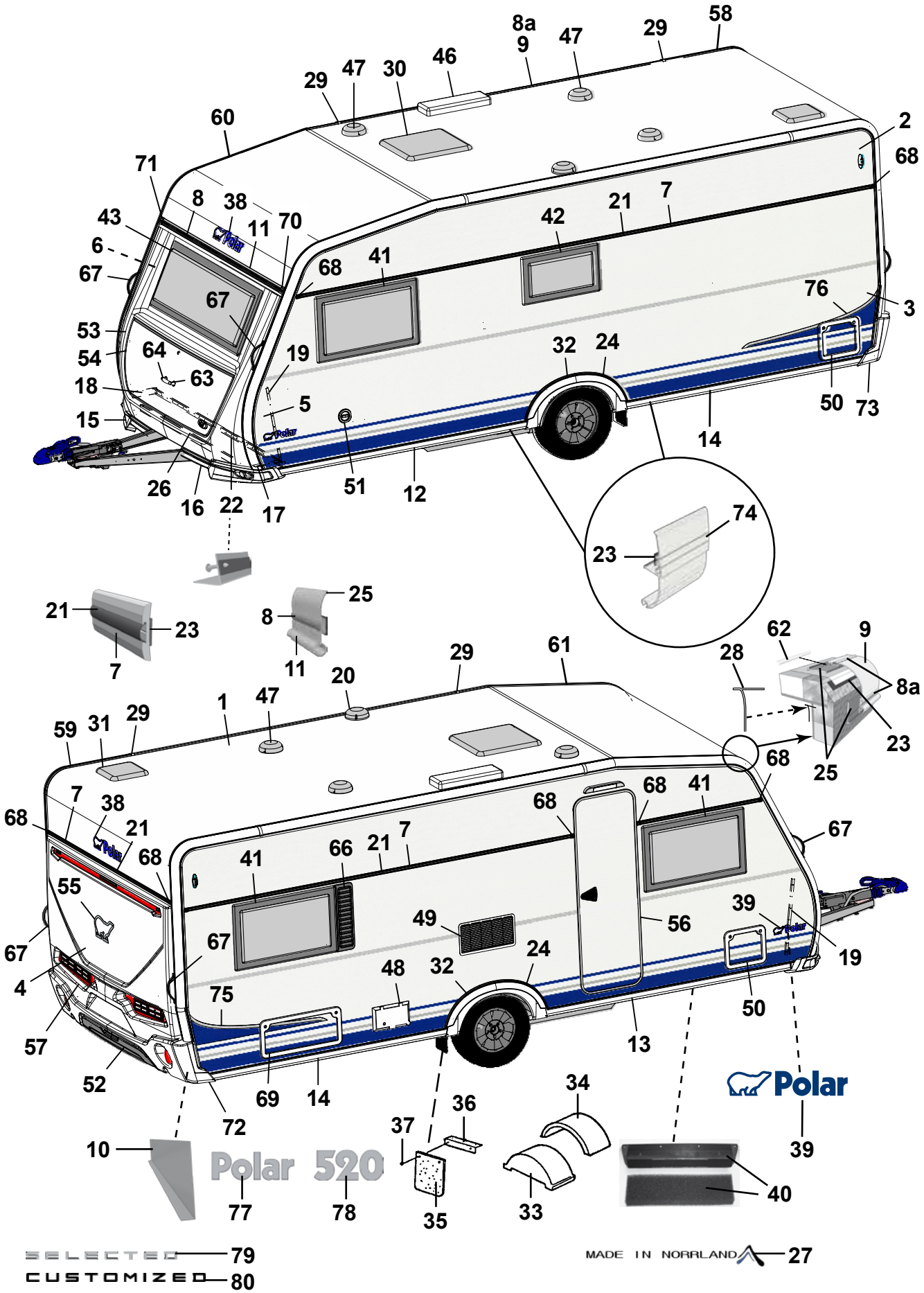
Polar 520
Polar
SELECTED 79
CUSTOMIZED 80
MADE IN NORRLAND 27

Pos Fig	Det. nr Part. No	Ingår/Fitted 520 CTV		Benämning	Description
1	213254	x		Plåt tak 8100x2475	Roofing plate 8100x2475
2	212830	x		Plåt sida övre 6800x605	Side plate upper 6800x605
3	212833	x		Plåt sida undre 6800x1475	Side plate lower 6800x1475
--	214696	x		Plåt sida undre 6800x1475 (Customized)	Side plate lower 6800x1475 (Customized)
4	212832	x		Plåt gavel 2475x1600	Gable plate 2475x1600
5	211056	x		Plåt gavel undre 2800x818	Gable plate lower 2800x818
6	211056	x		Plåt gavel övre 2800x818	Gable plate upper 2800x818
7	212328	x		List dekor L=7312	List L=7312
8	210365	M		List dekor plast, silver	List decor plastic, silver
8a	210364	M		List dekor plast, vit	List decor plastic, white
9	213713	x		List tält rak L=4120	List straight L=4120
10	212699	x		Täckplåt bakljusramp L=2290	Coverplate light holder L=2290
11	208567	x		List markis L=2322	List L=2322
12	213716	x		List avb. spoiler V-fram L=2986	List L front L=2986
13	213717	x		List avb. spoiler H-fram L=2986	List R front L=2986
14	213715	x		List avb. spoiler V-H bak L=2929	List L-R rear L=2929
15	213803	x		Spoiler H	Spoiler R
16	213804	x		Spoiler V	Spoiler L
17	210346	x		List vinkel V	List L
18	210347	x		List vinkel H	List R
19	210101	x		List vinkel al. L=5000	List al. L=5000
20	401495	x		Motor köksfläkt kpl.	Motor kitchen fan cpl.
21	90003326	M		List dekor plast, silver	List decor plastic, silver
22	210348	x		List gavel-golv fram L=2440	List gable-floor front L=2440
--	209525	x		Tätning "Terostat 2759" d:o	Seal "Terostat 2759" d:o
--	800626	x		Skruv d:o TKX 5,0x25	Screw d:o TKX 5,0x25
23	208236	M		Butyl profil 15x2 (30 m/rulle)	Seal strip 15x2 (30 m/roll)
24	212489	x		List al. hjulhusbreddare	List al. mudguard
--	212977	M		List gummi d:o	List rubber d:o
--	213030	M		Tejp dubbelhäftande d:o, B=6 mm (50 m/rulle)	Tape double-stick d:o W=6 mm (50 m/roll)
25	214054	M		List tätning vit 49mm, tak (45 m/rulle)	Seal strip white 49mm, roof (45 m/roll)
--	214027	M		List tätning vit 33mm, vägg (45 m/rulle)	Seal strip white 33mm, wall (45 m/roll)
26	210469	x		List koffert L=1700	List gas box L=1700
27	214213	x		Dekal "Made in Norrland"	Decal "Made in Norrland"
28	204137	M		List täck	Cover strip
29	213758	x		Skarvskydd tältlist	Splice protection
--	801319	x		Skruv PKM 4,2x14 d:o	Screw PKM 4,2x14 d:o
30	208690	x		Taklucka 400x400 kpl. rumsdel	Roof hatch 400x400 cpl. room
--	08-030921	T		Taklucka Midi-Heki	Roof hatch Midi-Heki
--	207780	T		Taklucka Heki de Lux kpl.	Roof hatch Heki de Lux cpl.
--	207265	T		Taklucka Heki kpl.	Roof hatch Heki cpl.
31	208690	x		Taklucka 400x400 kpl. tvättrum	Roof hatch 400x400 cpl. washung room
32	213809	x		Hjulhusbreddare	Mudguard
33	212894	x		Hjulhus	Wheel housing
34	212895	x		Isolering hjulhus	Insulation wheel housing
				M= Metervara T= Tillbehör	M= On the metre T= Accessory

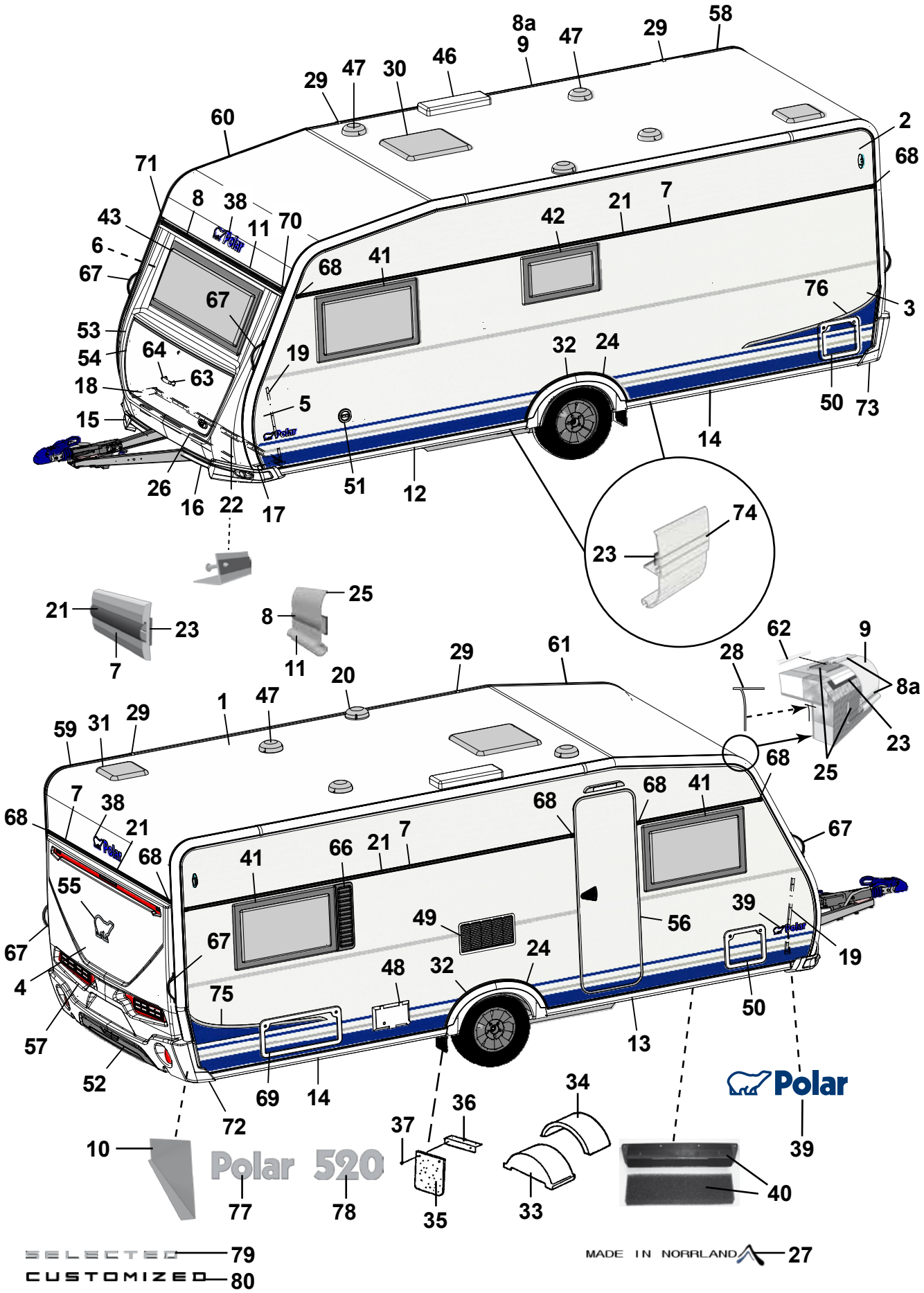
Polar 520
Polar
SELECTED 79
CUSTOMIZED 80
MADE IN NORRLAND 27

Pos Fig	Det. nr Part. No	Ingår/Fitted 520 CTV		Benämning	Description
35	102470	x		Stänkskydd	Splash guard
36	101223	x		Fäste stänkskydd	Bracket splash guard
37	800118	x		Skruv	Screw
38	210539	x		Emblem blå	Emblem blue
--	214216	x		Emblem svart (Customized)	Emblem black (Customized)
39	212558	x		Emblem blå	Emblem blue
--	214211	x		Emblem blå (Selected)	Emblem blue (Selected)
--	214212	x		Emblem svart (Customized)	Emblem black (Customized)
40	209372	x		Luftintag	Air inlet
--	213472	x		Myggnät d:o	Mosquito net d:o
41	212413	x		Fönster öppn.bart 900x550 kpl.	Window 900x550 cpl.
--	212868	x		Ruta lös u. karm 900x550 d:o	Pane without frame 900x550 d:o
42	212411	x		Fönster öppn.bart 700x400 pentry kpl.	Window 700x400 pentry cpl.
--	212870	x		Ruta lös u. karm 700x400 d:o	Pane without frame 700x400 d:o
43	212408	x		Fönster fast 1600x600 kpl.	Window fixed 1600x600 cpl.
--	212867	x		Ruta lös u. karm 1600x600 d:o	Pane without frame 1600x600 d:o
46	208023	x		Ventil tak för kyl (kyl/frys)	Ventilator roof for refrigerator (refr./freeze)
47	00970024	x		Ventilator kpl.	Ventilator cpl.
48	504323	x		El-intag 230 V u. låshus	El. connection 230 V without locking house
--	504324	T		El-intag 230 V u. låshus el-golvvärme	El. connection 230 V el. underfloor heating
--	504325	x		Låshus d:o	Locking house d:o
49	214773	x		Galler ventilation kyl	Ventilator refrigerator
50	207759	x		Lucka m. innerram, utan spegel	Door with frame inner, without plate
--	207197	x		Innerram d:o	Frame inner d:o
51	319023	x		Vattenpåfyllning m. lock	Water filler with cap
--	319901	x		Lock d:o	Cap d:o
--	350218	x		Lucka yttre kpl. u. metallpinne	Door external cpl. without metal pin
52	214068	x		Diffuser grå	Diffuser grey
--	214274	x		Diffuser svart (Customized)	Diffuser black (Customized)
53	213917	x		Front u. lock	Front without trunk lid
54	213029	x		Lock front u. lås	Trunk lid front without lock
55	212557	x		Emblem chrome	Emblem chrome
--	214217	x		Emblem svart (Customized)	Emblem black (Customized)
56	213052	x		Dörr yttre kpl. H	Outer door cpl. R
--	213053	T		Dörr yttre kpl. H m. fönster	Outer door cpl. R with window
--	213055	T		Myggdörr inre	Mosquito door inner
57	213918	x		Bakgavel plast	Back gable plastic
58	213711	x		List tält bockad H-bak	List bent R rear
59	213712	x		List tält bockad V-bak	List bent L rear
60	213709	x		List tält bockad H-fram	List bent R front
61	213710	x		List tält bockad V-fram	List bent L front
62	208323	x		Styrstift list tält 50x3,5 mm	Pin for list 50x6,5 mm
63	210057	x		Handtag koffert inkl. täckbrickor	Handle trunk lid with covers
64	211492	x		Täckbricka	Cover
66	212477	T		Ventilationsgaller H	Ventilator grill R

M= Metervara
T= Tillbehör

M= On the metre
T= Accessory

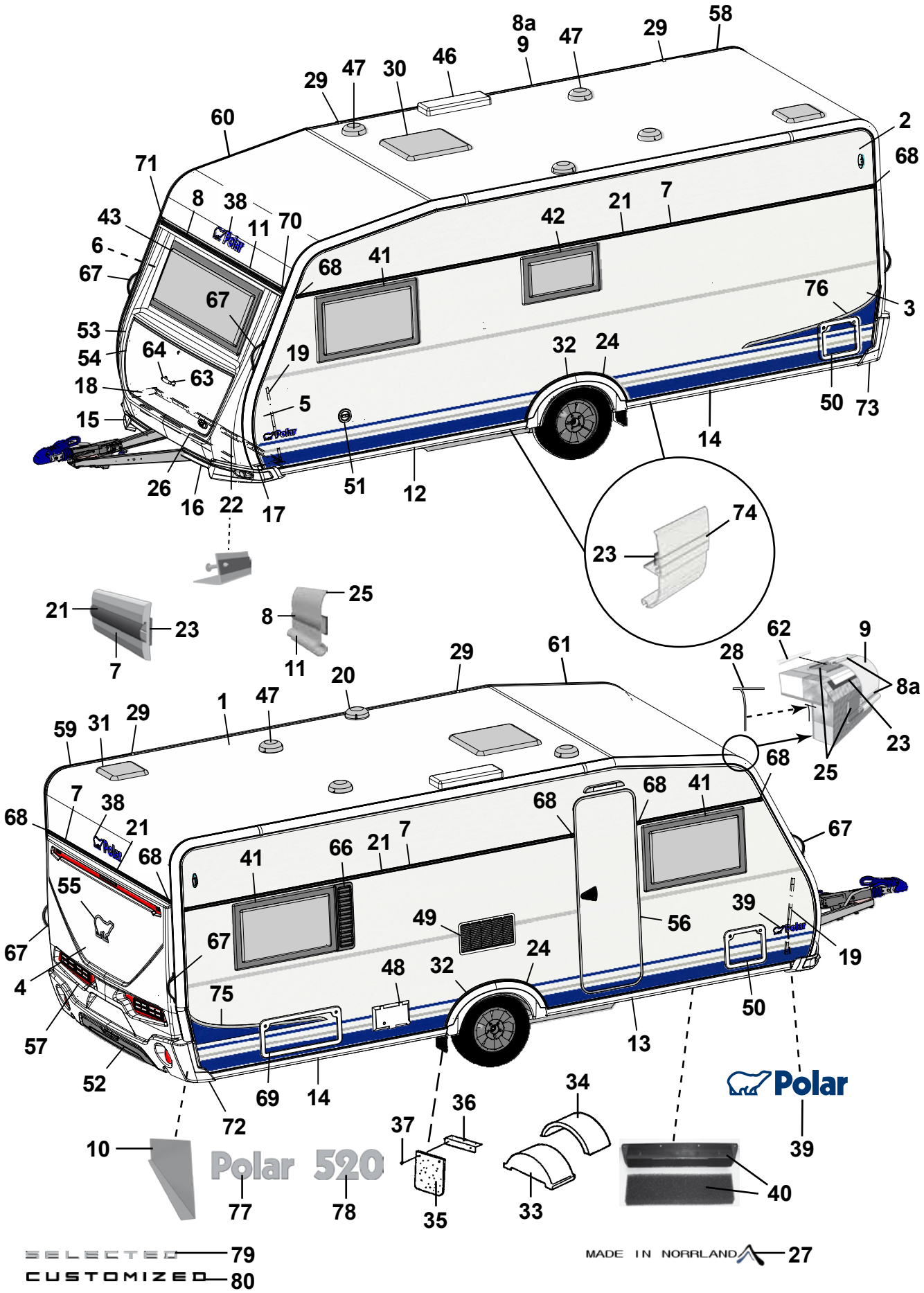
Polar
Polar 520
SELECTED
CUSTOMIZED
MADE IN NORRLAND

Pos Fig	Det. nr Part. No	Ingår/Fitted 520 CTV		Benämning	Description
67	213255	x		Draghandtag	Draw handle
68	95003772	x		Ändstycke	End protection
69	208424	T		Lucka m innerram, utan spegel	Door with frame inner, without plate
70	205630	x		Ändavslutning H midjelist	End protection R tent list
71	205631	x		Ändavslutning V midjelist	End protection L tent list
72	213807	x		Ändavslutning H-bak	End protection R-rear
73	213808	x		Ändavslutning V-bak	End protection L-rear
--	801319	x		Skruv PKM 4,2x14 ändavsl. H-V bak	Screw PKM 4,2x14 end prot. R-L rear
--	801320	x		Skruv PKM 4,2x25 ändavsl. H-V bak	Screw PKM 4,2x25 end prot. R-L rear
74	213718	x		List dekor vit L=3000	List decor white L=3000
75	213459	x		Dekal sida H blå	Decal R blue
--	215034	x		Dekal sida H svart (Customized)	Decal R black (Customized)
76	213460	x		Dekal sida V blå	Decal L blue
--	215035	x		Dekal sida V svart (Customized)	Decal L black (Customized)
77	212549	x		Emblem Polar	Emblem Polar
78	212550	x		Emblem 520	Emblem 520
79	214214	x		Emblem Selected	Emblem Selected
80	214215	x		Emblem Customized	Emblem Customized

M= Metervara
T= Tillbehör

M= On the metre
T= Accessory

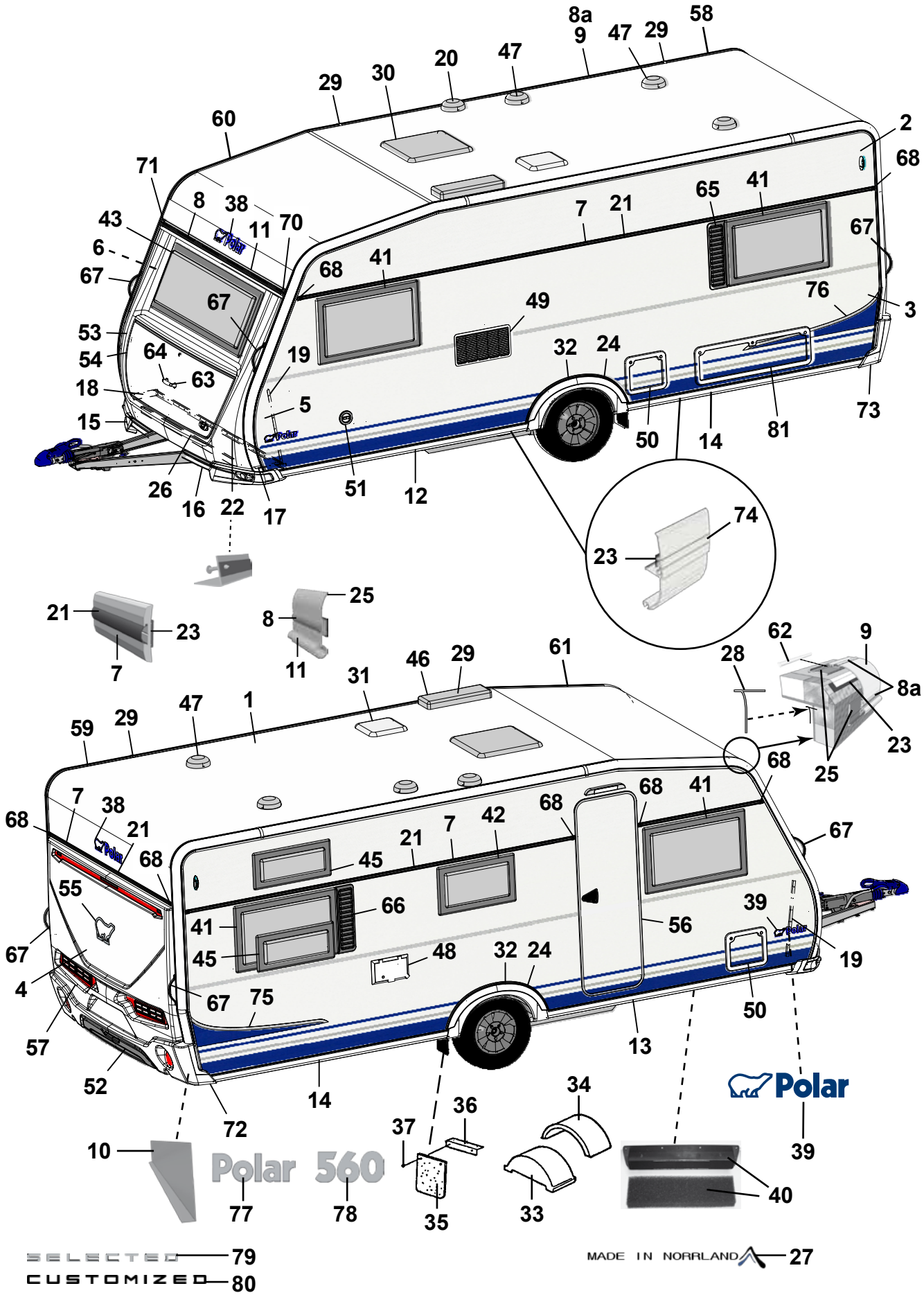
Polar 560
Polar
SELECTED 79
CUSTOMIZED 80
MADE IN NORRLAND 27

Pos Fig	Det. nr Part. No	Ingår/Fitted 560 LB	Ingår/Fitted 560 BK	Benämning	Description
1	213254	x	x	Plåt tak 8100x2475	Roofing plate 8100x2475
2	212830	x	x	Plåt sida övre 6800x605	Side plate upper 6800x605
3	212833	x	x	Plåt sida undre 6800x1475	Side plate lower 6800x1475
--	214696	x	x	Plåt sida undre 6800x1475 (Customized)	Side plate lower 6800x1475 (Customized)
4	212832	x	x	Plåt gavel 2475x1600	Gable plate 2475x1600
5	211056	x	x	Plåt gavel undre 2800x818	Gable plate lower 2800x818
6	211056	x	x	Plåt gavel övre 2800x818	Gable plate upper 2800x818
7	212328	x	x	List dekor L=7312	List L=7312
8	210365	M	M	List dekor plast, silver	List decor plastic, silver
8a	210364	M	M	List dekor plast, vit	List decor plastic, white
9	213713	x	x	List tält rak L=4120	List straight L=4120
10	212699	x	x	Täckplåt bakljusramp L=2290	Coverplate light holder L=2290
11	208567	x	x	List markis L=2322	List L=2322
12	213716	x	x	List avb. spoiler V-fram L=2986	List L front L=2986
13	213717	x	x	List avb. spoiler H-fram L=2986	List R front L=2986
14	213715	x	x	List avb. spoiler V-H bak L=2929	List L-R rear L=2929
15	213803	x	x	Spoiler H	Spoiler R
16	213804	x	x	Spoiler V	Spoiler L
17	210346	x	x	List vinkel V	List L
18	210347	x	x	List vinkel H	List R
19	210101	x	x	List vinkel al. L=5000	List al. L=5000
20	401495	x	x	Motor köksfläkt kpl.	Motor kitchen fan cpl.
21	90003326	M	M	List dekor plast, silver	List decor plastic, silver
22	210348	x	x	List gavel-golv fram L=2440	List gable-floor front L=2440
--	209525	x	x	Tätning "Terostat 2759" d:o	Seal "Terostat 2759" d:o
--	800626	x	x	Skruv d:o TKX 5,0x25	Screw d:o TKX 5,0x25
23	208236	M	M	Butyl profil 15x2 (30 m/rulle)	Seal strip 15x2 (30 m/roll)
24	212489	x	x	List al. hjulhusbreddare	List al. mudguard
--	212977	M	M	List gummi d:o	List rubber d:o
--	213030	M	M	Tejp dubbelhäftande d:o, B=6 mm (50 m/rulle)	Tape double-stick d:o W=6 mm (50 m/roll)
25	214054	M	M	List tätning vit 49mm, tak (45 m/rulle)	Seal strip white 49mm, roof (45 m/roll)
--	214027	M	M	List tätning vit 33mm, vägg (45 m/rulle)	Seal strip white 33mm, wall (45 m/roll)
26	210469	x	x	List koffert L=1700	List gas box L=1700
27	214213	x	x	Dekal "Made in Norrland"	Decal "Made in Norrland"
28	204137	M	M	List täck	Cover strip
29	213758	x	x	Skarvskydd tältlist	Splice protection
--	801319	x	x	Skruv PKM 4,2x14 d:o	Screw PKM 4,2x14 d:o
30	208690	x	x	Taklucka 400x400 kpl. rumsdel	Roof hatch 400x400 cpl. room
--	08-030921	T	T	Taklucka Midi-Heki	Roof hatch Midi-Heki
--	207780	T	T	Taklucka Heki de Lux kpl.	Roof hatch Heki de Lux cpl.
--	207265	T	T	Taklucka Heki kpl.	Roof hatch Heki cpl.
31	208690	x	x	Taklucka 400x400 kpl. tvättrum	Roof hatch 400x400 cpl. washung room
32	213809	x	x	Hjulhusbreddare	Mudguard
33	212894	x	x	Hjulhus	Wheel housing
34	212895	x	x	Isolering hjulhus	Insulation wheel housing
				M= Metervara T= Tillbehör	M= On the metre T= Accessory

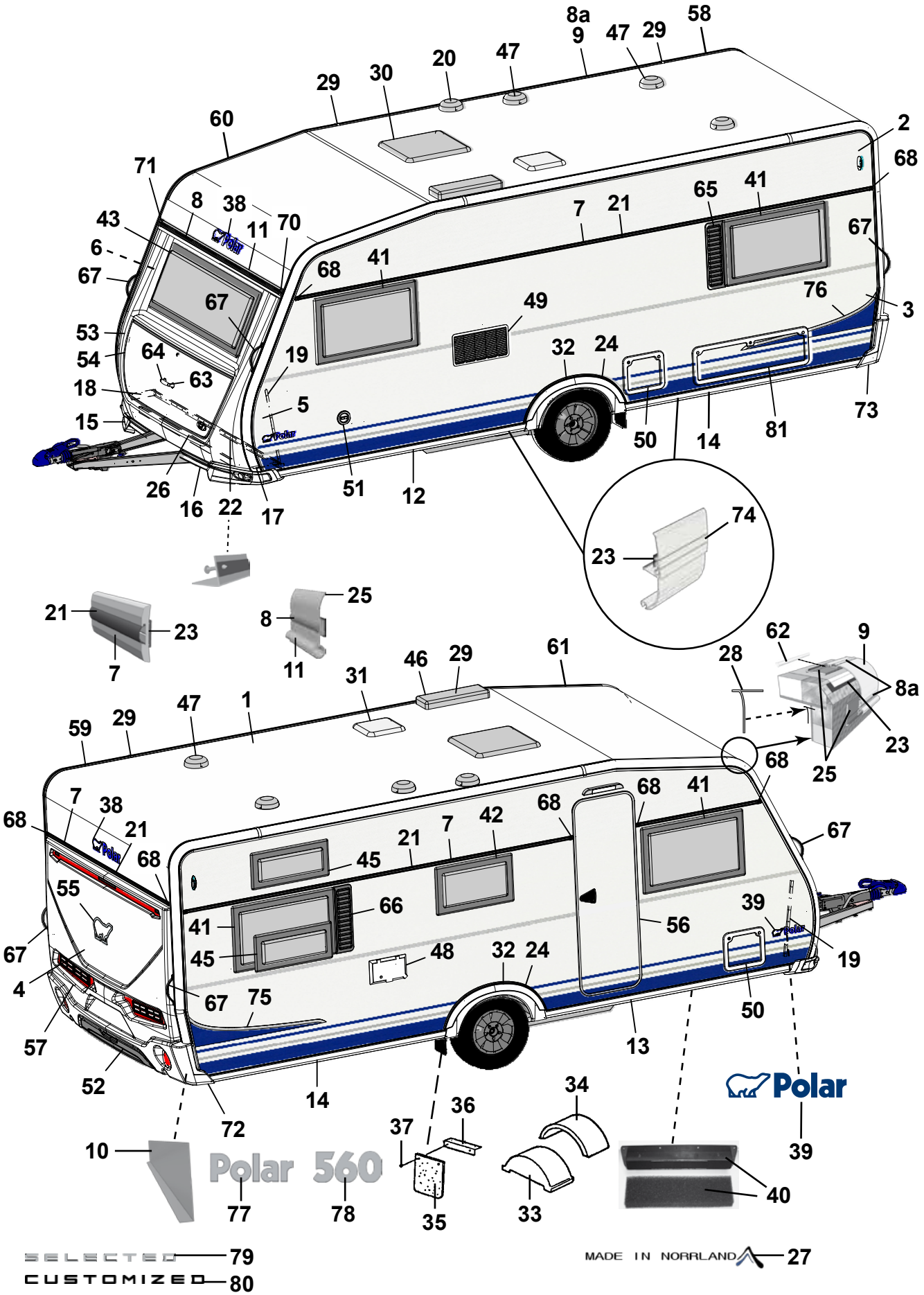
Polar 560
Polar
SELECTED 79
CUSTOMIZED 80
MADE IN NORRLAND 27

Pos Fig	Det. nr Part. No	Ingår/Fitted 560 LB	Ingår/Fitted 560 BK	Benämning	Description
35	102470	x	x	Stänkskydd	Splash guard
36	101223	x	x	Fäste stänkskydd	Bracket splash guard
37	800118	x	x	Skruv	Screw
38	210539	x	x	Emblem blå	Emblem blue
--	214216	x	x	Emblem svart (Customized)	Emblem black (Customized)
39	212558	x	x	Emblem blå	Emblem blue
--	214211	x	x	Emblem blå (Selected)	Emblem blue (Selected)
--	214212	x	x	Emblem svart (Customized)	Emblem black (Customized)
40	209372	x	x	Luftintag	Air inlet
--	213472	x	x	Myggnät d:o	Mosquito net d:o
41	212413	x	x	Fönster öppn.bart 900x550 kpl.	Window 900x550 cpl.
--	212868	x	x	Ruta lös u. karm 900x550 d:o	Pane without frame 900x550 d:o
42	212411	x	x	Fönster öppn.bart 700x400 pentry kpl.	Window 700x400 pentry cpl.
--	212870	x	x	Ruta lös u. karm 700x400 d:o	Pane without frame 700x400 d:o
43	212408	x	x	Fönster fast 1600x600 kpl.	Window fixed 1600x600 cpl.
--	212867	x	x	Ruta lös u. karm 1600x600 d:o	Pane without frame 1600x600 d:o
45	212410		x	Fönster öppn.bart 700x300 kpl.	Window 700x300 cpl.
--	212871		x	Ruta lös u. karm 700x300 d:o	Pane without frame 700x300 d:o
46	208023	x	x	Ventil tak för kyl (kyl/frys)	Ventilator roof for refrigerator (refr./freeze)
47	00970024	x	x	Ventilator kpl.	Ventilator cpl.
48	504323	x	x	El-intag 230 V u. låshus	El. connection 230 V without locking house
--	504324	T	T	El-intag 230 V u. låshus el-golvvärme	El. connection 230 V el. underfloor heating
--	504325	x	x	Låshus d:o	Locking house d:o
49	214773	x	x	Galler ventilation kyl	Ventilator refrigerator
50	207759	x	x	Lucka m. innerram, utan spegel	Door with frame inner, without plate
--	207197	x	x	Innerram d:o	Frame inner d:o
51	319023	x	x	Vattenpåfyllning m. lock	Water filler with cap
--	319901	x	x	Lock d:o	Cap d:o
--	350218	x	x	Lucka yttre kpl. u. metallpinne	Door external cpl. without metal pin
52	214068	x	x	Diffuser grå	Diffuser grey
--	214274	x	x	Diffuser svart (Customized)	Diffuser black (Customized)
53	213917	x	x	Front u. lock	Front without trunk lid
54	213029	x	x	Lock front u. lås	Trunk lid front without lock
55	212557	x	x	Emblem chrome	Emblem chrome
--	214217	x	x	Emblem svart (Customized)	Emblem black (Customized)
56	213052	x	x	Dörr yttre kpl. H	Outer door cpl. R
--	213053	T	T	Dörr yttre kpl. H m. fönster	Outer door cpl. R with window
--	213055	T	T	Myggdörr inre	Mosquito door inner
57	213918	x	x	Bakgavel plast	Back gable plastic
58	213711	x	x	List tält bockad H-bak	List bent R rear
59	213712	x	x	List tält bockad V-bak	List bent L rear
60	213709	x	x	List tält bockad H-fram	List bent R front
61	213710	x	x	List tält bockad V-fram	List bent L front
62	208323	x	x	Styrstift list tält 50x3,5 mm	Pin for list 50x6,5 mm
63	210057	x	x	Handtag koffert inkl. täckbrickor	Handle trunk lid with covers
				M= Metervara	M= On the metre
				T= Tillbehör	T= Accessory

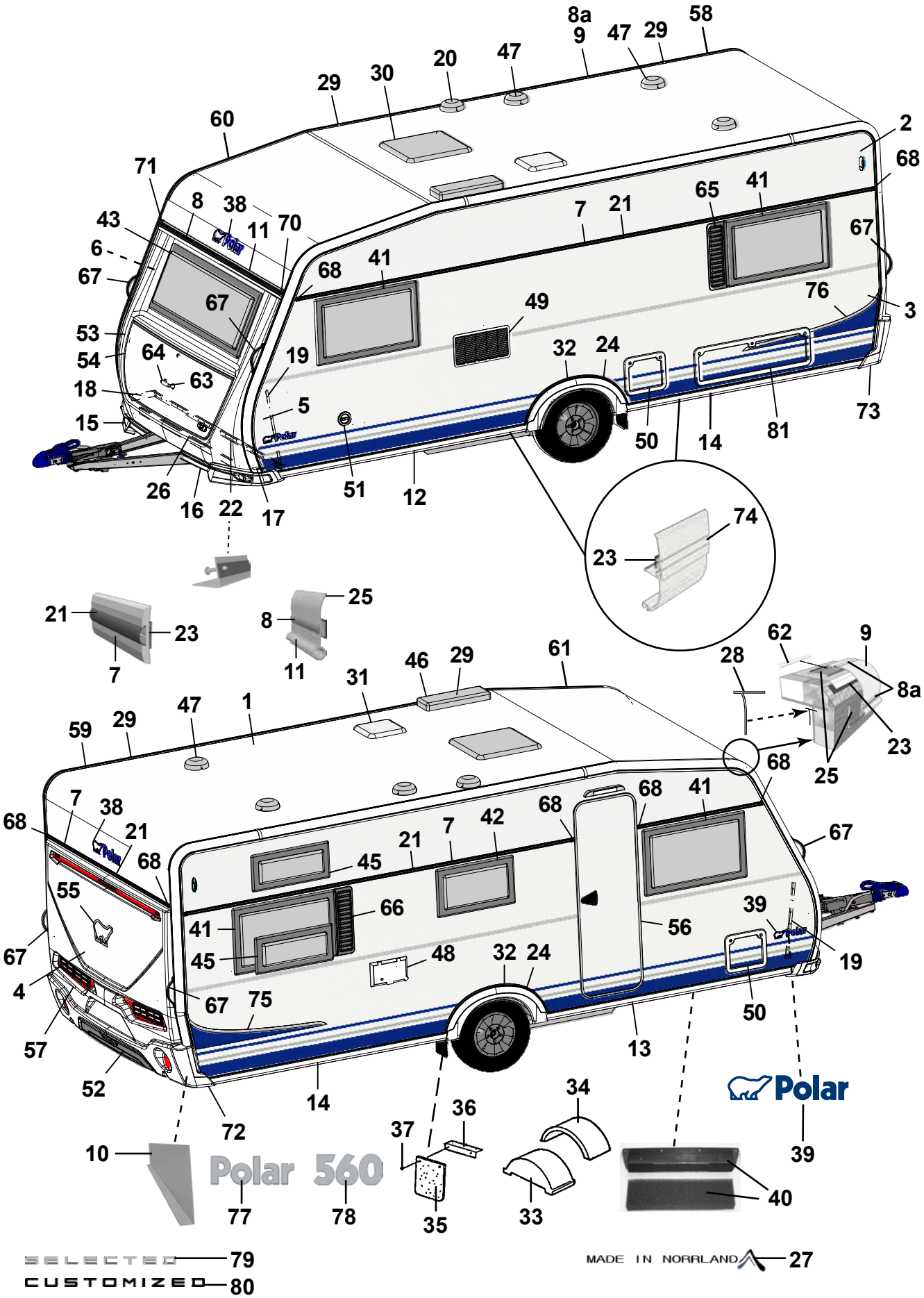
Polar 560
SELECTED
CUSTOMIZED
MADE IN NORRLAND

Pos Fig	Det. nr Part. No	Ingår/Fitted 560 LB	Ingår/Fitted 560 BK	Benämning	Description
64	211492	x	x	Täckbricka	Cover
65	212476	T	T	Ventilationsgaller V	Ventilator grill L
66	212477	T		Ventilationsgaller H	Ventilator grill R
67	213255	x	x	Draghandtag	Draw handle
68	95003772	x	x	Ändavslutning	End protection
70	205630	x	x	Ändavslutning H midjelist	End protection R tent list
71	205631	x	x	Ändavslutning V midjelist	End protection L tent list
72	213807	x	x	Ändavslutning H-bak	End protection R-rear
73	213808	x	x	Ändavslutning V-bak	End protection L-rear
--	801319	x	x	Skruv PKM 4,2x14 ändavsl. H-V bak	Screw PKM 4,2x14 end prot. R-L rear
--	801320	x	x	Skruv PKM 4,2x25 ändavsl. H-V bak	Screw PKM 4,2x25 end prot. R-L rear
74	213718	x	x	List dekor vit L=3000	List decor white L=3000
75	213459	x	x	Dekal sida H blå	Decal R blue
--	215034	x	x	Dekal sida H svart (Customized)	Decal R black (Customized)
76	213460	x	x	Dekal sida V blå	Decal L blue
--	215035	x	x	Dekal sida V svart (Customized)	Decal L black (Customized)
77	212549	x	x	Emblem Polar	Emblem Polar
78	212551	x	x	Emblem 560	Emblem 560
79	214214	x	x	Emblem Selected	Emblem Selected
80	214215	x	x	Emblem Customized	Emblem Customized
81	14-701045	T	T	Lucka m innerram, utan spegel	Door with frame inner, without plate

M= Metervara
T= Tillbehör

M= On the metre
T= Accessory

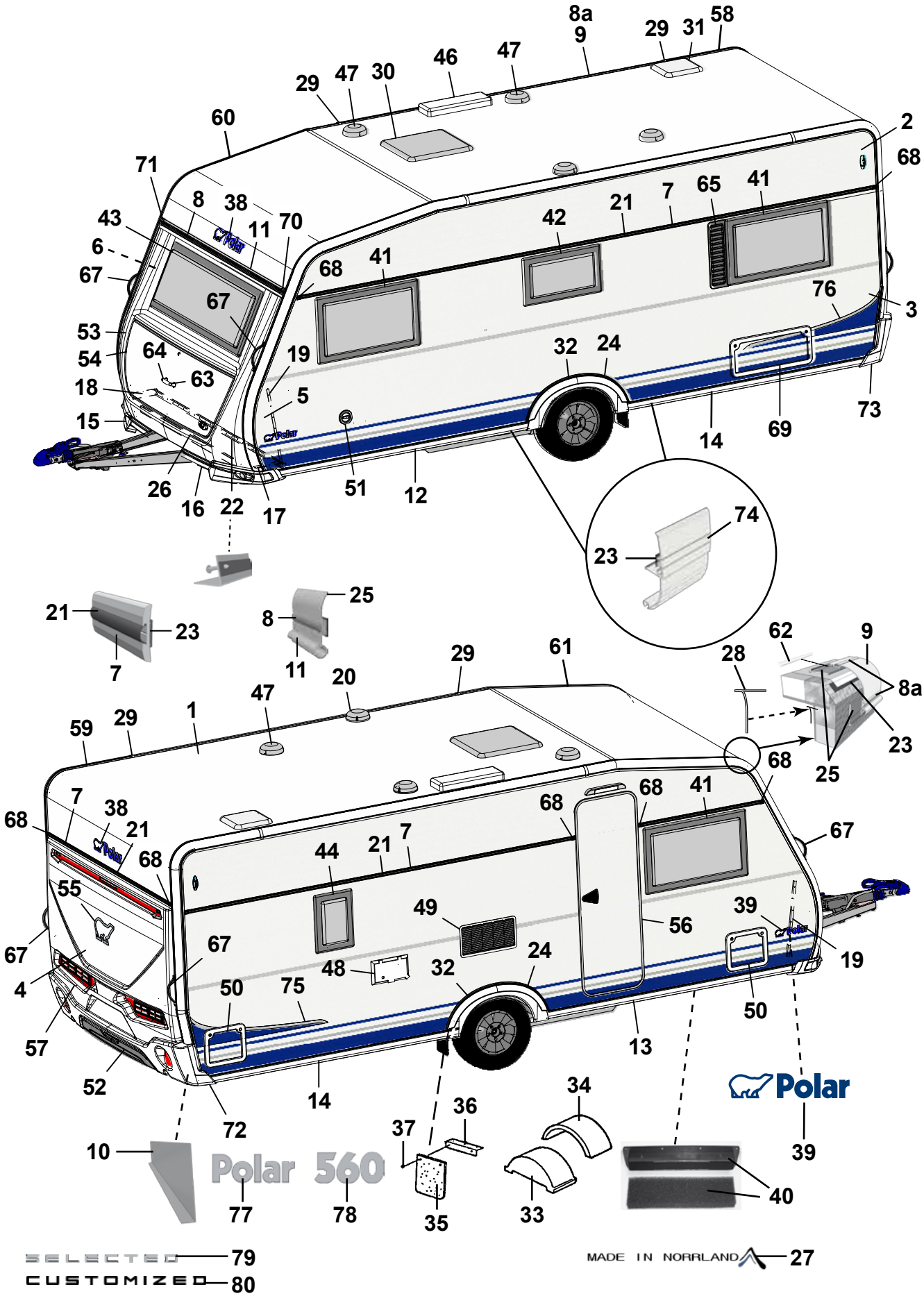
Polar 560
Polar
SELECTED 79
CUSTOMIZED 80
MADE IN NORRLAND 27

Pos Fig	Det. nr Part. No	Ingår/Fitted 560 CTH		Benämning	Description
1	213254	x		Plåt tak 8100x2475	Roofing plate 8100x2475
2	212830	x		Plåt sida övre 6800x605	Side plate upper 6800x605
3	212833	x		Plåt sida undre 6800x1475	Side plate lower 6800x1475
--	214696	x		Plåt sida undre 6800x1475 (Customized)	Side plate lower 6800x1475 (Customized)
4	212832	x		Plåt gavel 2475x1600	Gable plate 2475x1600
5	211056	x		Plåt gavel undre 2800x818	Gable plate lower 2800x818
6	211056	x		Plåt gavel övre 2800x818	Gable plate upper 2800x818
7	212328	x		List dekor L=7312	List L=7312
8	210365	M		List dekor plast, silver	List decor plastic, silver
8a	210364	M		List dekor plast, vit	List decor plastic, white
9	213713	x		List tält rak L=4120	List straight L=4120
10	212699	x		Täckplåt bakljusramp L=2290	Coverplate light holder L=2290
11	208567	x		List markis L=2322	List L=2322
12	213716	x		List avb. spoiler V-fram L=2986	List L front L=2986
13	213717	x		List avb. spoiler H-fram L=2986	List R front L=2986
14	213715	x		List avb. spoiler V-H bak L=2929	List L-R rear L=2929
15	213803	x		Spoiler H	Spoiler R
16	213804	x		Spoiler V	Spoiler L
17	210346	x		List vinkel V	List L
18	210347	x		List vinkel H	List R
19	210101	x		List vinkel al. L=5000	List al. L=5000
20	401495	x		Motor köksfläkt kpl.	Motor kitchen fan cpl.
21	90003326	M		List dekor plast, silver	List decor plastic, silver
22	210348	x		List gavel-golv fram L=2440	List gable-floor front L=2440
--	209525	x		Tätning "Terostat 2759" d:o	Seal "Terostat 2759" d:o
--	800626	x		Skruv d:o TKX 5,0x25	Screw d:o TKX 5,0x25
23	208236	M		Butyl profil 15x2 (30 m/rulle)	Seal strip 15x2 (30 m/roll)
24	212489	x		List al. hjulhusbreddare	List al. mudguard
--	212977	M		List gummi d:o	List rubber d:o
--	213030	M		Tejp dubbelhäftande d:o, B=6 mm (50 m/rulle)	Tape double-stick d:o W=6 mm (50 m/roll)
25	214054	M		List tätning vit 49mm, tak (45 m/rulle)	Seal strip white 49mm, roof (45 m/roll)
--	214027	M		List tätning vit 33mm, vägg (45 m/rulle)	Seal strip white 33mm, wall (45 m/roll)
26	210469	x		List koffert L=1700	List gas box L=1700
27	214213	x		Dekal "Made in Norrland"	Decal "Made in Norrland"
28	204137	M		List täck	Cover strip
29	213758	x		Skarvskydd tältlist	Splice protection
--	801319	x		Skruv PKM 4,2x14 d:o	Screw PKM 4,2x14 d:o
30	208690	x		Taklucka 400x400 kpl. rumsdel	Roof hatch 400x400 cpl. room
--	08-030921	T		Taklucka Midi-Heki	Roof hatch Midi-Heki
--	207780	T		Taklucka Heki de Lux kpl.	Roof hatch Heki de Lux cpl.
--	207265	T		Taklucka Heki kpl.	Roof hatch Heki cpl.
31	208690	x		Taklucka 400x400 kpl. tvättrum	Roof hatch 400x400 cpl. washung room
32	213809	x		Hjulhusbreddare	Mudguard
33	212894	x		Hjulhus	Wheel housing
34	212895	x		Isolering hjulhus	Insulation wheel housing
				M= Metervara T= Tillbehör	M= On the metre T= Accessory

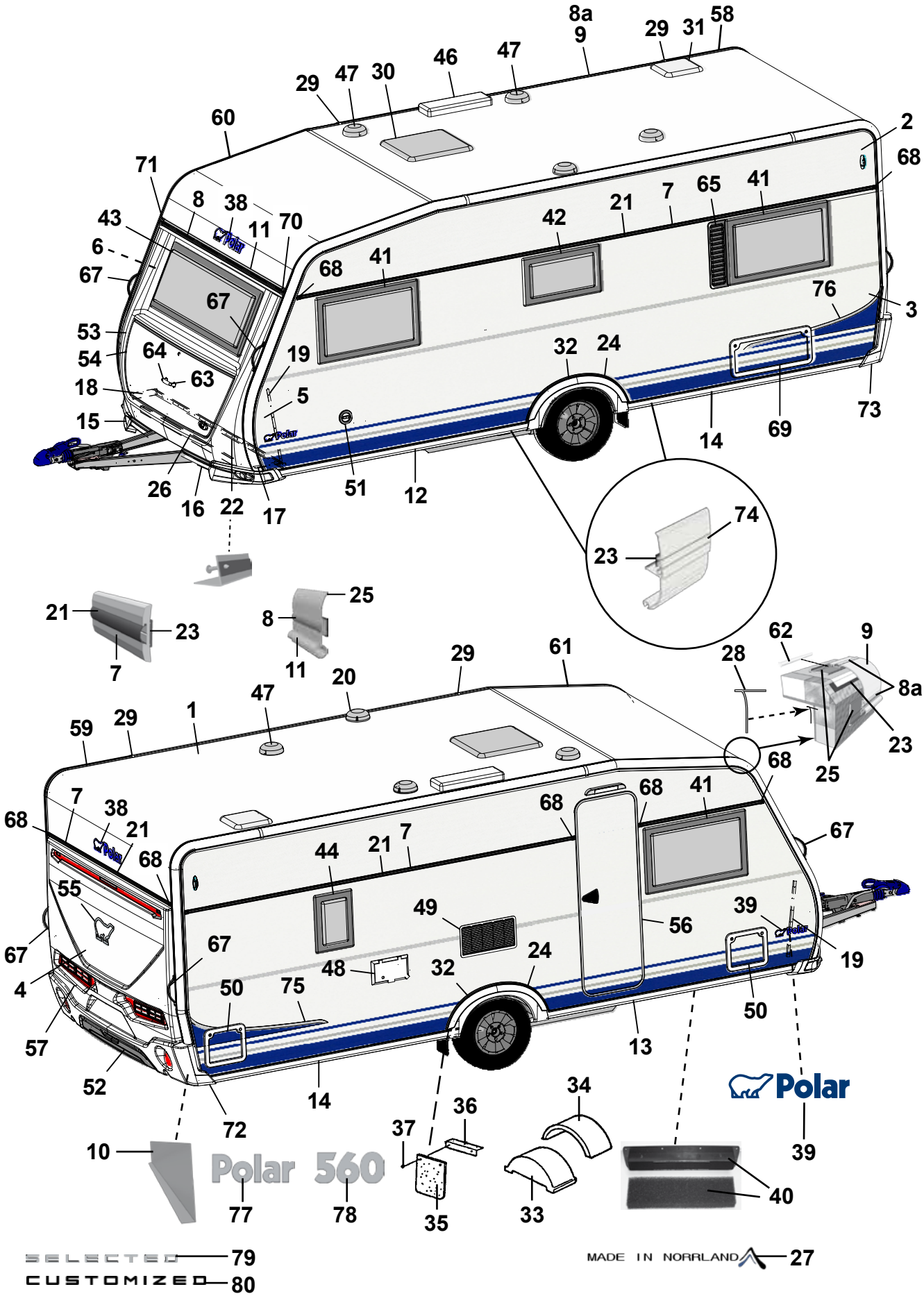
Polar 560
Polar
SELECTED 79
CUSTOMIZED 80
MADE IN NORRLAND 27

Pos Fig	Det. nr Part. No	Ingår/Fitted 560 CTH		Benämning	Description
35	102470	x		Stänkskydd	Splash guard
36	101223	x		Fäste stänkskydd	Bracket splash guard
37	800118	x		Skruv	Screw
38	210539	x		Emblem blå	Emblem blue
--	214216	x		Emblem svart (Customized)	Emblem black (Customized)
39	212558	x		Emblem blå	Emblem blue
--	214211	x		Emblem blå (Selected)	Emblem blue (Selected)
--	214212	x		Emblem svart (Customized)	Emblem black (Customized)
40	209372	x		Luftintag	Air inlet
--	213472	x		Myggnät d:o	Mosquito net d:o
41	212413	x		Fönster öppn.bart 900x550 kpl.	Window 900x550 cpl.
--	212868	x		Ruta lös u. karm 900x550 d:o	Pane without frame 900x550 d:o
42	212411	x		Fönster öppn.bart 700x400 pentry kpl.	Window 700x400 pentry cpl.
--	212870	x		Ruta lös u. karm 700x400 d:o	Pane without frame 700x400 d:o
43	212408	x		Fönster fast 1600x600 kpl.	Window fixed 1600x600 cpl.
--	212867	x		Ruta lös u. karm 1600x600 d:o	Pane without frame 1600x600 d:o
44	212409	T		Fönster öppn.bart 350x500 kpl.	Window 350x550 cpl.
--	212872	T		Ruta lös u. karm 350x500 d:o	Pane without frame 350x500 d:o
46	208023	x		Ventil tak för kyl (kyl/frys)	Ventilator roof for refrigerator (refr./freeze)
47	00970024	x		Ventilator kpl.	Ventilator cpl.
48	504323	x		El-intag 230 V u. låshus	El. connection 230 V without locking house
--	504324	T		El-intag 230 V u. låshus el-golvvärme	El. connection 230 V el. underfloor heating
--	504325	x		Låshus d:o	Locking house d:o
49	214773	x		Galler ventilation kyl	Ventilator refrigerator
50	207759	x		Lucka m. innerram, utan spegel	Door with frame inner, without plate
--	207197	x		Innerram d:o	Frame inner d:o
51	319023	x		Vattenpåfyllning m. lock	Water filler with cap
--	319901	x		Lock d:o	Cap d:o
--	350218	x		Lucka yttre kpl. u. metallpinne	Door external cpl. without metal pin
52	214068	x		Diffuser grå	Diffuser grey
--	214274	x		Diffuser svart (Customized)	Diffuser black (Customized)
53	213917	x		Front u. lock	Front without trunk lid
54	213029	x		Lock front u. lås	Trunk lid front without lock
55	212557	x		Emblem chrome	Emblem chrome
--	214217	x		Emblem svart (Customized)	Emblem black (Customized)
56	213052	x		Dörr yttre kpl. H	Outer door cpl. R
--	213053	T		Dörr yttre kpl. H m. fönster	Outer door cpl. R with window
--	213055	T		Myggdörr inre	Mosquito door inner
57	213918	x		Bakgavel plast	Back gable plastic
58	213711	x		List tält bockad H-bak	List bent R rear
59	213712	x		List tält bockad V-bak	List bent L rear
60	213709	x		List tält bockad H-fram	List bent R front
61	213710	x		List tält bockad V-fram	List bent L front
62	208323	x		Styrstift list tält 50x3,5 mm	Pin for list 50x6,5 mm
63	210057	x		Handtag koffert inkl. täckbrickor	Handle trunk lid with covers

M= Metervara
T= Tillbehör

M= On the metre
T= Accessory

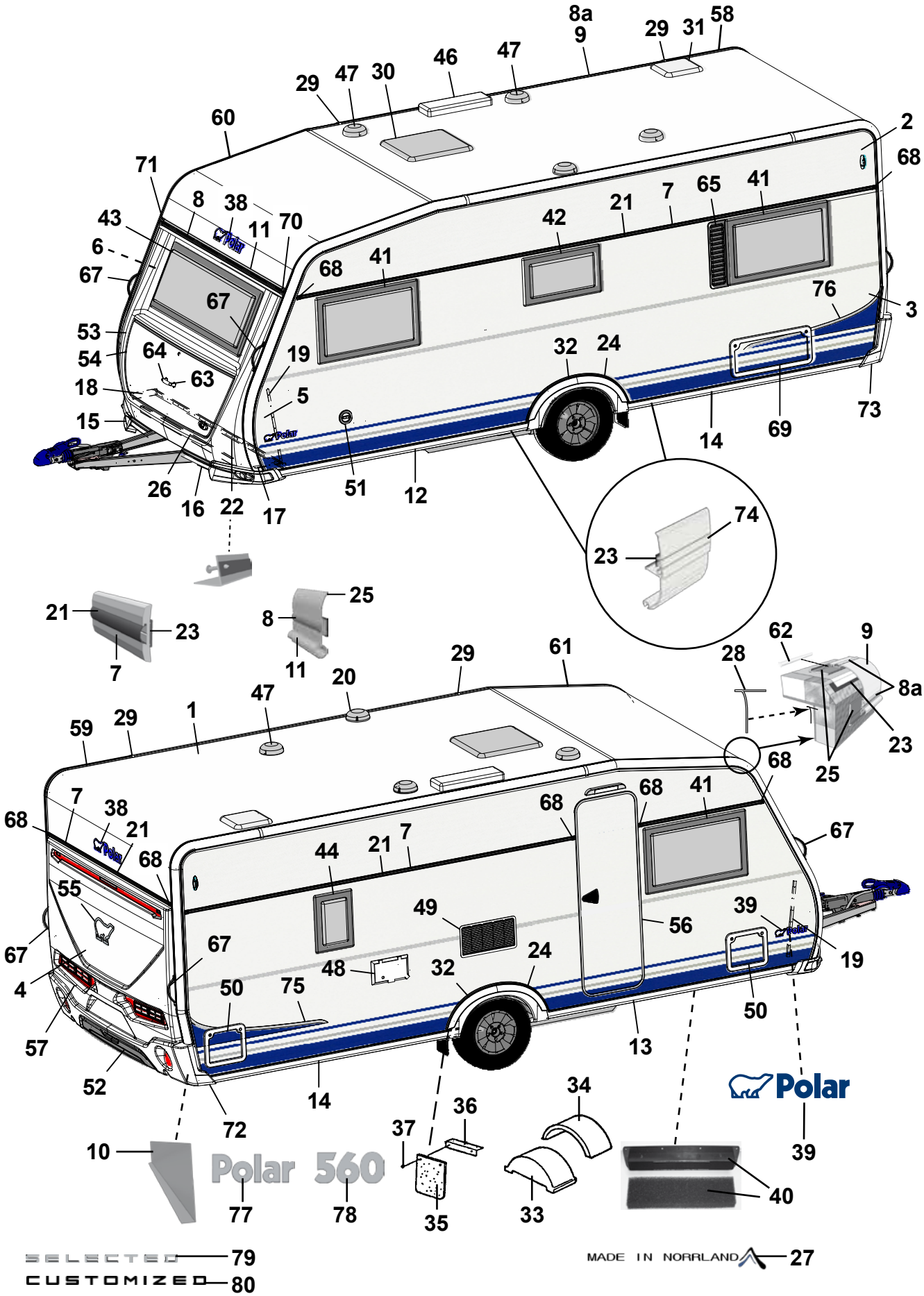
Polar 560
Polar
SELECTED 79
CUSTOMIZED 80
MADE IN NORRLAND 27

Pos Fig	Det. nr Part. No	Ingår/Fitted 560 CTH		Benämning	Description
64	211492	x		Täckbricka	Cover
65	212476	T		Ventilationsgaller V	Ventilator grill L
67	213255	x		Draghandtag	Draw handle
68	95003772	x		Ändstycke	End protection
69	208424	T		Lucka m innerram, utan spegel	Door with frame inner, without plate
70	205630	x		Ändavslutning H midjelist	End protection R tent list
71	205631	x		Ändavslutning V midjelist	End protection L tent list
72	213807	x		Ändavslutning H-bak	End protection R-rear
73	213808	x		Ändavslutning V-bak	End protection L-rear
--	801319	x		Skruv PKM 4,2x14 ändavsl. H-V bak	Screw PKM 4,2x14 end prot. R-L rear
--	801320	x		Skruv PKM 4,2x25 ändavsl. H-V bak	Screw PKM 4,2x25 end prot. R-L rear
74	213718	x		List dekor vit L=3000	List decor white L=3000
75	213459	x		Dekal sida H blå	Decal R blue
--	215034	x		Dekal sida H svart (Customized)	Decal R black (Customized)
76	213460	x		Dekal sida V blå	Decal L blue
--	215035	x		Dekal sida V svart (Customized)	Decal L black (Customized)
77	212549	x		Emblem Polar	Emblem Polar
78	212551	x		Emblem 560	Emblem 560
79	214214	x		Emblem Selected	Emblem Selected
80	214215	x		Emblem Customized	Emblem Customized

M= Metervara
T= Tillbehör

M= On the metre
T= Accessory

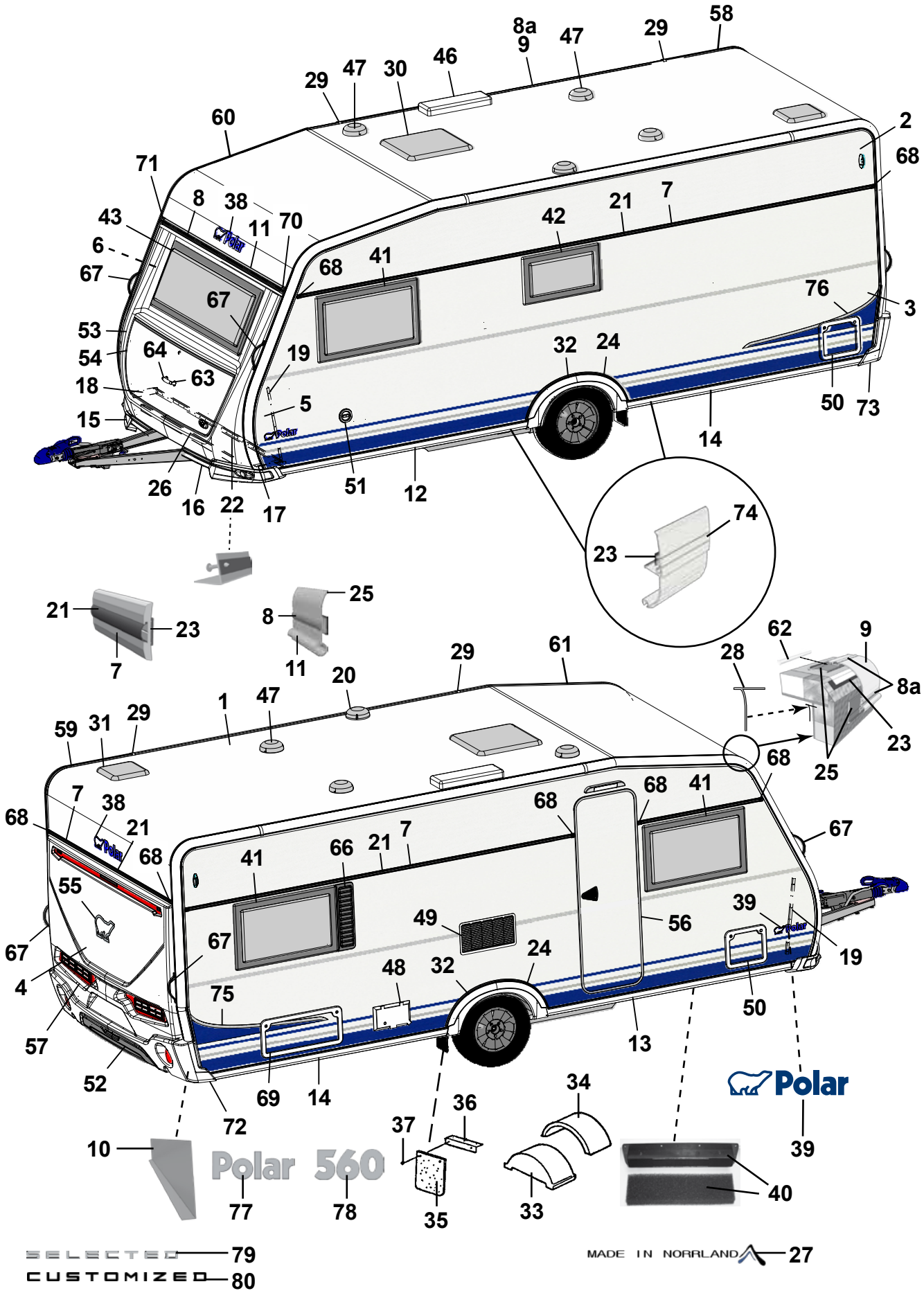
Polar 560
SELECTED
CUSTOMIZED
MADE IN NORRLAND
Polar

Pos Fig	Det. nr Part. No	Ingår/Fitted 560 CTV		Benämning	Description
1	213254	x		Plåt tak 8100x2475	Roofing plate 8100x2475
2	212830	x		Plåt sida övre 6800x605	Side plate upper 6800x605
3	212833	x		Plåt sida undre 6800x1475	Side plate lower 6800x1475
--	214696	x		Plåt sida undre 6800x1475 (Customized)	Side plate lower 6800x1475 (Customized)
4	212832	x		Plåt gavel 2475x1600	Gable plate 2475x1600
5	211056	x		Plåt gavel undre 2800x818	Gable plate lower 2800x818
6	211056	x		Plåt gavel övre 2800x818	Gable plate upper 2800x818
7	212328	x		List dekor L=7312	List L=7312
8	210365	M		List dekor plast, silver	List decor plastic, silver
8a	210364	M		List dekor plast, vit	List decor plastic, white
9	213713	x		List tält rak L=4120	List straight L=4120
10	212699	x		Täckplåt bakljusramp L=2290	Coverplate light holder L=2290
11	208567	x		List markis L=2322	List L=2322
12	213716	x		List avb. spoiler V-fram L=2986	List L front L=2986
13	213717	x		List avb. spoiler H-fram L=2986	List R front L=2986
14	213715	x		List avb. spoiler V-H bak L=2929	List L-R rear L=2929
15	213803	x		Spoiler H	Spoiler R
16	213804	x		Spoiler V	Spoiler L
17	210346	x		List vinkel V	List L
18	210347	x		List vinkel H	List R
19	210101	x		List vinkel al. L=5000	List al. L=5000
20	401495	x		Motor köksfläkt kpl.	Motor kitchen fan cpl.
21	90003326	M		List dekor plast, silver	List decor plastic, silver
22	210348	x		List gavel-golv fram L=2440	List gable-floor front L=2440
--	209525	x		Tätning "Terostat 2759" d:o	Seal "Terostat 2759" d:o
--	800626	x		Skruv d:o TKX 5,0x25	Screw d:o TKX 5,0x25
23	208236	M		Butyl profil 15x2 (30 m/rulle)	Seal strip 15x2 (30 m/roll)
24	212489	x		List al. hjulhusbreddare	List al. mudguard
--	212977	M		List gummi d:o	List rubber d:o
--	213030	M		Tejp dubbelhäftande d:o, B=6 mm (50 m/rulle)	Tape double-stick d:o W=6 mm (50 m/roll)
25	214054	M		List tätning vit 49mm, tak (45 m/rulle)	Seal strip white 49mm, roof (45 m/roll)
--	214027	M		List tätning vit 33mm, vägg (45 m/rulle)	Seal strip white 33mm, wall (45 m/roll)
26	210469	x		List koffert L=1700	List gas box L=1700
27	214213	x		Dekal "Made in Norrland"	Decal "Made in Norrland"
28	204137	M		List täck	Cover strip
29	213758	x		Skarvskydd tältlist	Splice protection
--	801319	x		Skruv PKM 4,2x14 d:o	Screw PKM 4,2x14 d:o
30	208690	x		Taklucka 400x400 kpl. rumsdel	Roof hatch 400x400 cpl. room
--	08-030921	T		Taklucka Midi-Heki	Roof hatch Midi-Heki
--	207780	T		Taklucka Heki de Lux kpl.	Roof hatch Heki de Lux cpl.
--	207265	T		Taklucka Heki kpl.	Roof hatch Heki cpl.
31	208690	x		Taklucka 400x400 kpl. tvättrum	Roof hatch 400x400 cpl. washung room
32	213809	x		Hjulhusbreddare	Mudguard
33	212894	x		Hjulhus	Wheel housing
34	212895	x		Isolering hjulhus	Insulation wheel housing
				M= Metervara T= Tillbehör	M= On the metre T= Accessory

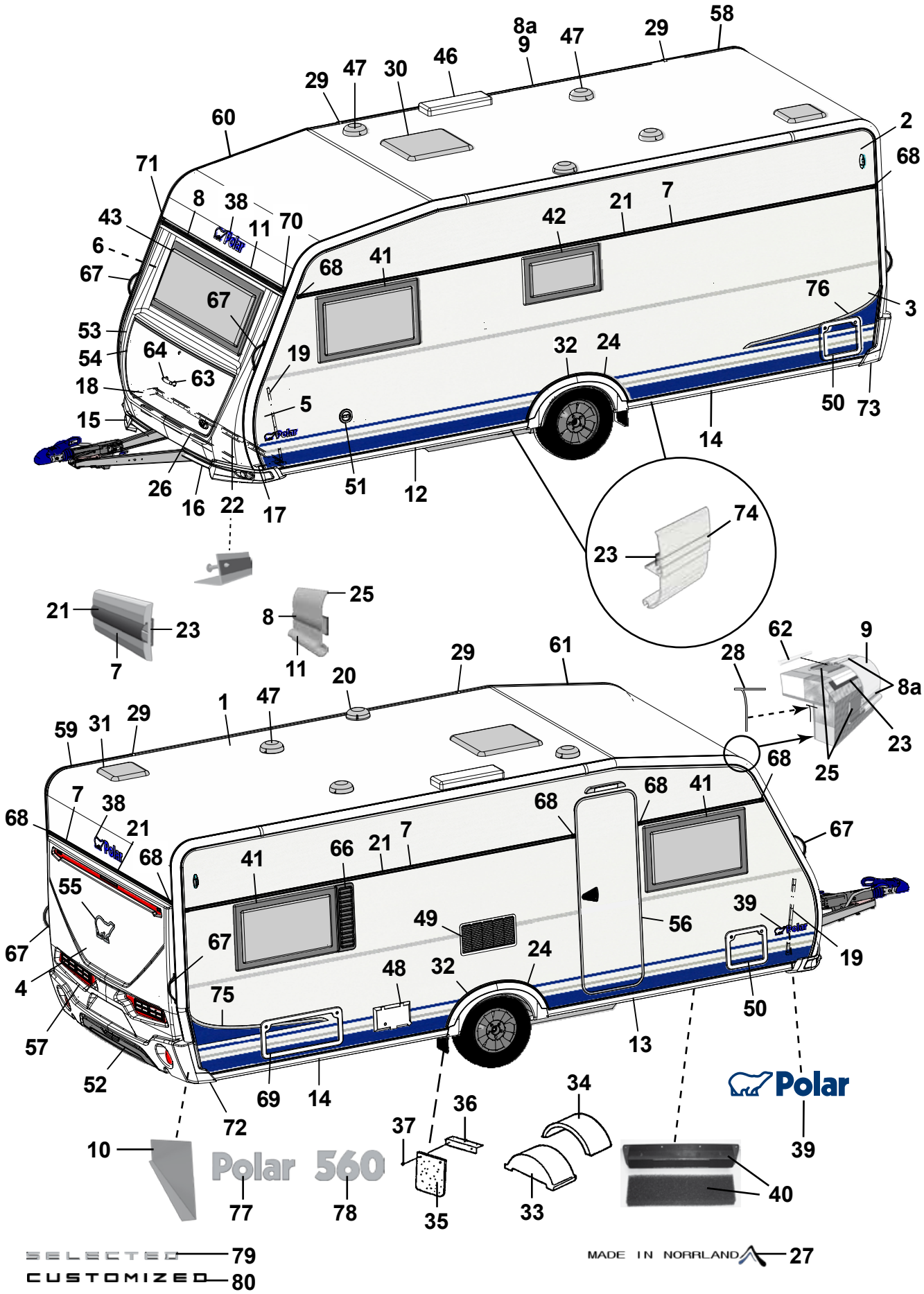
Polar 560
SELECTED 79
CUSTOMIZED 80
MADE IN NORRLAND 27

Pos Fig	Det. nr Part. No	Ingår/Fitted 560 CTV		Benämning	Description
35	102470	x		Stänkskydd	Splash guard
36	101223	x		Fäste stänkskydd	Bracket splash guard
37	800118	x		Skruv	Screw
38	210539	x		Emblem blå	Emblem blue
--	214216	x		Emblem svart (Customized)	Emblem black (Customized)
39	212558	x		Emblem blå	Emblem blue
--	214211	x		Emblem blå (Selected)	Emblem blue (Selected)
--	214212	x		Emblem svart (Customized)	Emblem black (Customized)
40	209372	x		Luftintag	Air inlet
--	213472	x		Myggnät d:o	Mosquito net d:o
41	212413	x		Fönster öppn.bart 900x550 kpl.	Window 900x550 cpl.
--	212868	x		Ruta lös u. karm 900x550 d:o	Pane without frame 900x550 d:o
42	212411	x		Fönster öppn.bart 700x400 pentry kpl.	Window 700x400 pentry cpl.
--	212870	x		Ruta lös u. karm 700x400 d:o	Pane without frame 700x400 d:o
43	212408	x		Fönster fast 1600x600 kpl.	Window fixed 1600x600 cpl.
--	212867	x		Ruta lös u. karm 1600x600 d:o	Pane without frame 1600x600 d:o
46	208023	x		Ventil tak för kyl (kyl/frys)	Ventilator roof for refrigerator (refr./freeze)
47	00970024	x		Ventilator kpl.	Ventilator cpl.
48	504323	x		El-intag 230 V u. låshus	El. connection 230 V without locking house
--	504324	T		El-intag 230 V u. låshus el-golvvärme	El. connection 230 V el. underfloor heating
--	504325	x		Låshus d:o	Locking house d:o
49	214773	x		Galler ventilation kyl	Ventilator refrigerator
50	207759	x		Lucka m. innerram, utan spegel	Door with frame inner, without plate
--	207197	x		Innerram d:o	Frame inner d:o
51	319023	x		Vattenpåfyllning m. lock	Water filler with cap
--	319901	x		Lock d:o	Cap d:o
--	350218	x		Lucka yttre kpl. u. metallpinne	Door external cpl. without metal pin
52	214068	x		Diffuser grå	Diffuser grey
--	214274	x		Diffuser svart (Customized)	Diffuser black (Customized)
53	213917	x		Front u. lock	Front without trunk lid
54	213029	x		Lock front u. lås	Trunk lid front without lock
55	212557	x		Emblem chrome	Emblem chrome
--	214217	x		Emblem svart (Customized)	Emblem black (Customized)
56	213052	x		Dörr yttre kpl. H	Outer door cpl. R
--	213053	T		Dörr yttre kpl. H m. fönster	Outer door cpl. R with window
--	213055	T		Myggdörr inre	Mosquito door inner
57	213918	x		Bakgavel plast	Back gable plastic
58	213711	x		List tält bockad H-bak	List bent R rear
59	213712	x		List tält bockad V-bak	List bent L rear
60	213709	x		List tält bockad H-fram	List bent R front
61	213710	x		List tält bockad V-fram	List bent L front
62	208323	x		Styrstift list tält 50x3,5 mm	Pin for list 50x6,5 mm
63	210057	x		Handtag koffert inkl. täckbrickor	Handle trunk lid with covers
64	211492	x		Täckbricka	Cover
66	212477	T		Ventilationsgaller H	Ventilator grill R

M= Metervara
T= Tillbehör

M= On the metre
T= Accessory

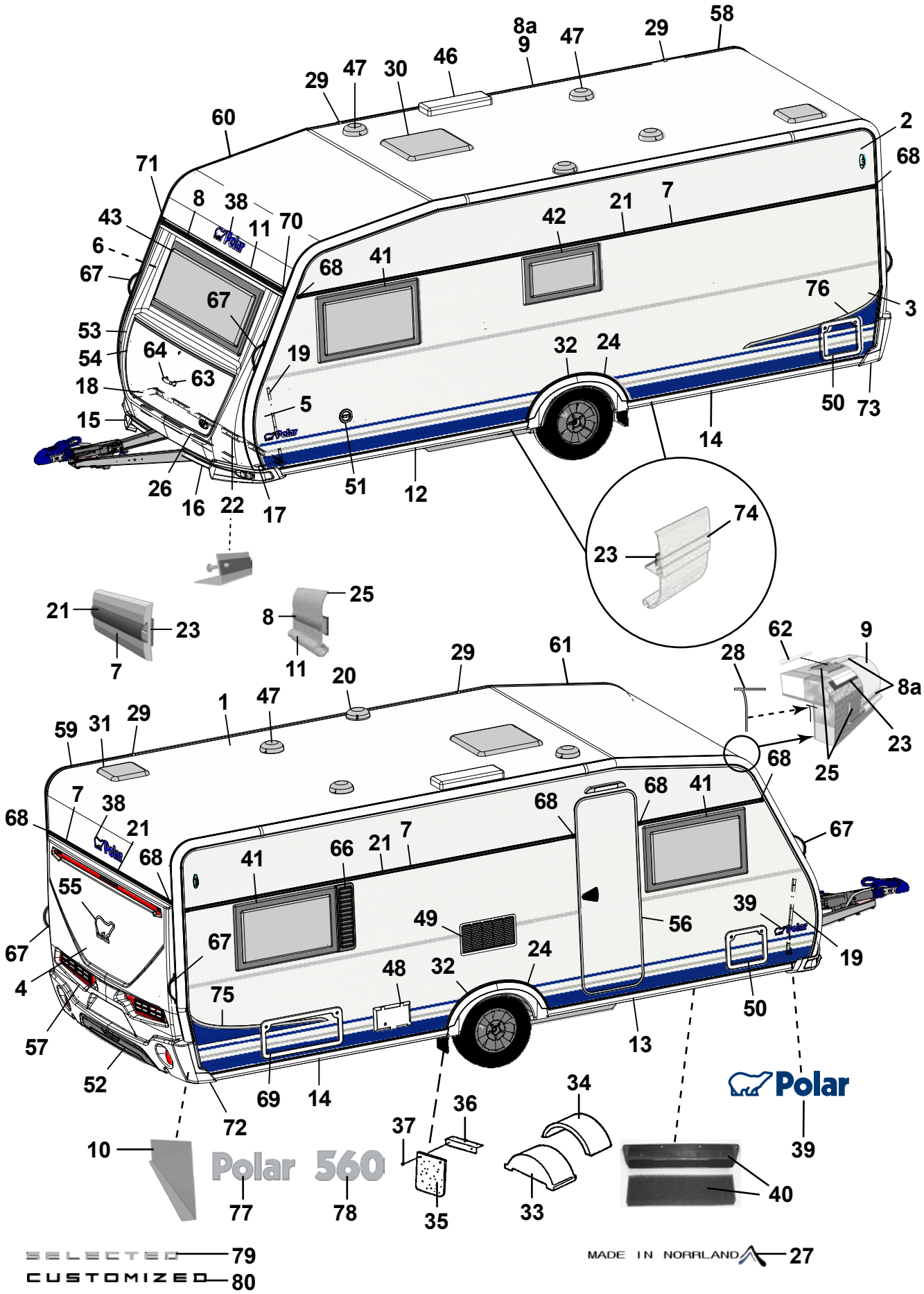
Polar 560
SELECTED
CUSTOMIZED
MADE IN NORRLAND
Polar

Pos Fig	Det. nr Part. No	Ingår/Fitted 560 CTV		Benämning	Description
67	213255	x		Draghandtag	Draw handle
68	95003772	x		Ändstycke	End protection
69	208424	T		Lucka m innerram, utan spegel	Door with frame inner, without plate
70	205630	x		Ändavslutning H midjelist	End protection R tent list
71	205631	x		Ändavslutning V midjelist	End protection L tent list
72	213807	x		Ändavslutning H-bak	End protection R-rear
73	213808	x		Ändavslutning V-bak	End protection L-rear
--	801319	x		Skruv PKM 4,2x14 ändavsl. H-V bak	Screw PKM 4,2x14 end prot. R-L rear
--	801320	x		Skruv PKM 4,2x25 ändavsl. H-V bak	Screw PKM 4,2x25 end prot. R-L rear
74	213718	x		List dekor vit L=3000	List decor white L=3000
75	213459	x		Dekal sida H blå	Decal R blue
--	215034	x		Dekal sida H svart (Customized)	Decal R black (Customized)
76	213460	x		Dekal sida V blå	Decal L blue
--	215035	x		Dekal sida V svart (Customized)	Decal L black (Customized)
77	212549	x		Emblem Polar	Emblem Polar
78	212551	x		Emblem 560	Emblem 560
79	214214	x		Emblem Selected	Emblem Selected
80	214215	x		Emblem Customized	Emblem Customized

M= Metervara
T= Tillbehör

M= On the metre
T= Accessory

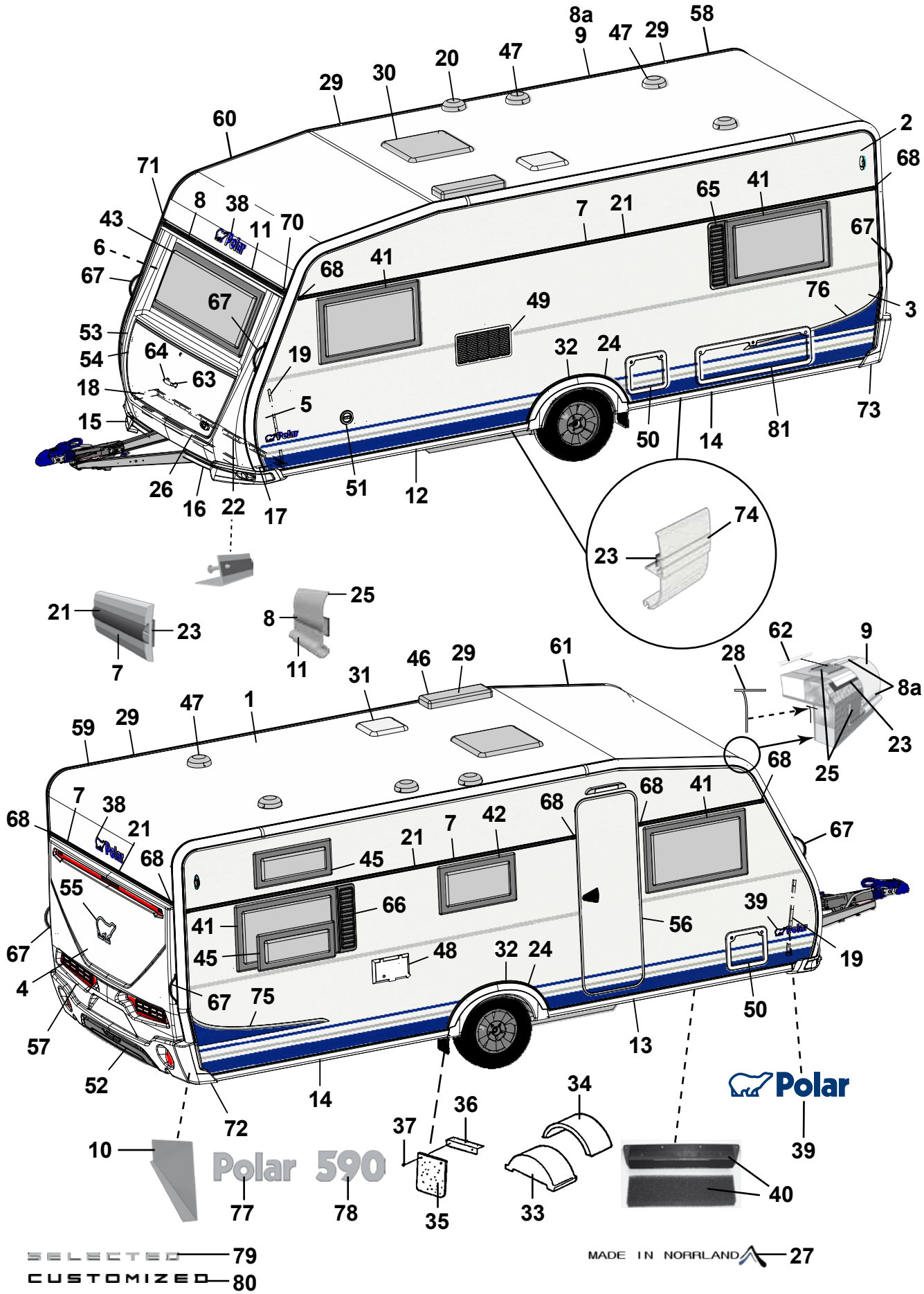
Polar 590
SELECTED 79
CUSTOMIZED 80
MADE IN NORRLAND 27

Pos Fig	Det. nr Part. No	Ingår/Fitted 590 LB	590 BK	Benämning	Description
1	213254	x	x	Plåt tak 8100x2475	Roofing plate 8100x2475
2	212830	x	x	Plåt sida övre 6800x605	Side plate upper 6800x605
3	212833	x	x	Plåt sida undre 6800x1475	Side plate lower 6800x1475
--	214696	x	x	Plåt sida undre 6800x1475 (Customized)	Side plate lower 6800x1475 (Customized)
4	212832	x	x	Plåt gavel 2475x1600	Gable plate 2475x1600
5	211056	x	x	Plåt gavel undre 2800x818	Gable plate lower 2800x818
6	211056	x	x	Plåt gavel övre 2800x818	Gable plate upper 2800x818
7	212328	x	x	List dekor L=7312	List L=7312
8	210365	M	M	List dekor plast, silver	List decor plastic, silver
8a	210364	M	M	List dekor plast, vit	List decor plastic, white
9	213713	x	x	List tält rak L=4120	List straight L=4120
10	212699	x	x	Täckplåt bakljusramp L=2290	Coverplate light holder L=2290
11	208567	x	x	List markis L=2322	List L=2322
12	213716	x	x	List avb. spoiler V-fram L=2986	List L front L=2986
13	213717	x	x	List avb. spoiler H-fram L=2986	List R front L=2986
14	213715	x	x	List avb. spoiler V-H bak L=2929	List L-R rear L=2929
15	213803	x	x	Spoiler H	Spoiler R
16	213804	x	x	Spoiler V	Spoiler L
17	210346	x	x	List vinkel V	List L
18	210347	x	x	List vinkel H	List R
19	210101	x	x	List vinkel al. L=5000	List al. L=5000
20	401495	x	x	Motor köksfläkt kpl.	Motor kitchen fan cpl.
21	90003326	M	M	List dekor plast, silver	List decor plastic, silver
22	210348	x	x	List gavel-golv fram L=2440	List gable-floor front L=2440
--	209525	x	x	Tätning "Terostat 2759" d:o	Seal "Terostat 2759" d:o
--	800626	x	x	Skruv d:o TKX 5,0x25	Screw d:o TKX 5,0x25
23	208236	M	M	Butyl profil 15x2 (30 m/rulle)	Seal strip 15x2 (30 m/roll)
24	212489	x	x	List al. hjulhusbreddare	List al. mudguard
--	212977	M	M	List gummi d:o	List rubber d:o
--	213030	M	M	Tejp dubbelhäftande d:o, B=6 mm (50 m/rulle)	Tape double-stick d:o W=6 mm (50 m/roll)
25	214054	M	M	List tätning vit 49mm, tak (45 m/rulle)	Seal strip white 49mm, roof (45 m/roll)
--	214027	M	M	List tätning vit 33mm, vägg (45 m/rulle)	Seal strip white 33mm, wall (45 m/roll)
26	210469	x	x	List koffert L=1700	List gas box L=1700
27	214213	x	x	Dekal "Made in Norrland"	Decal "Made in Norrland"
28	204137	M	M	List täck	Cover strip
29	213758	x	x	Skarvskydd tältlist	Splice protection
--	801319	x	x	Skruv PKM 4,2x14 d:o	Screw PKM 4,2x14 d:o
30	208690	x	x	Taklucka 400x400 kpl. rumsdel	Roof hatch 400x400 cpl. room
--	08-030921	T	T	Taklucka Midi-Heki	Roof hatch Midi-Heki
--	207780	T	T	Taklucka Heki de Lux kpl.	Roof hatch Heki de Lux cpl.
--	207265	T	T	Taklucka Heki kpl.	Roof hatch Heki cpl.
31	208690	x	x	Taklucka 400x400 kpl. tvättrum	Roof hatch 400x400 cpl. washung room
32	213809	x	x	Hjulhusbreddare	Mudguard
33	212894	x	x	Hjulhus	Wheel housing
34	212895	x	x	Isolering hjulhus	Insulation wheel housing
				M= Metervara	M= On the metre
				T= Tillbehör	T= Accessory

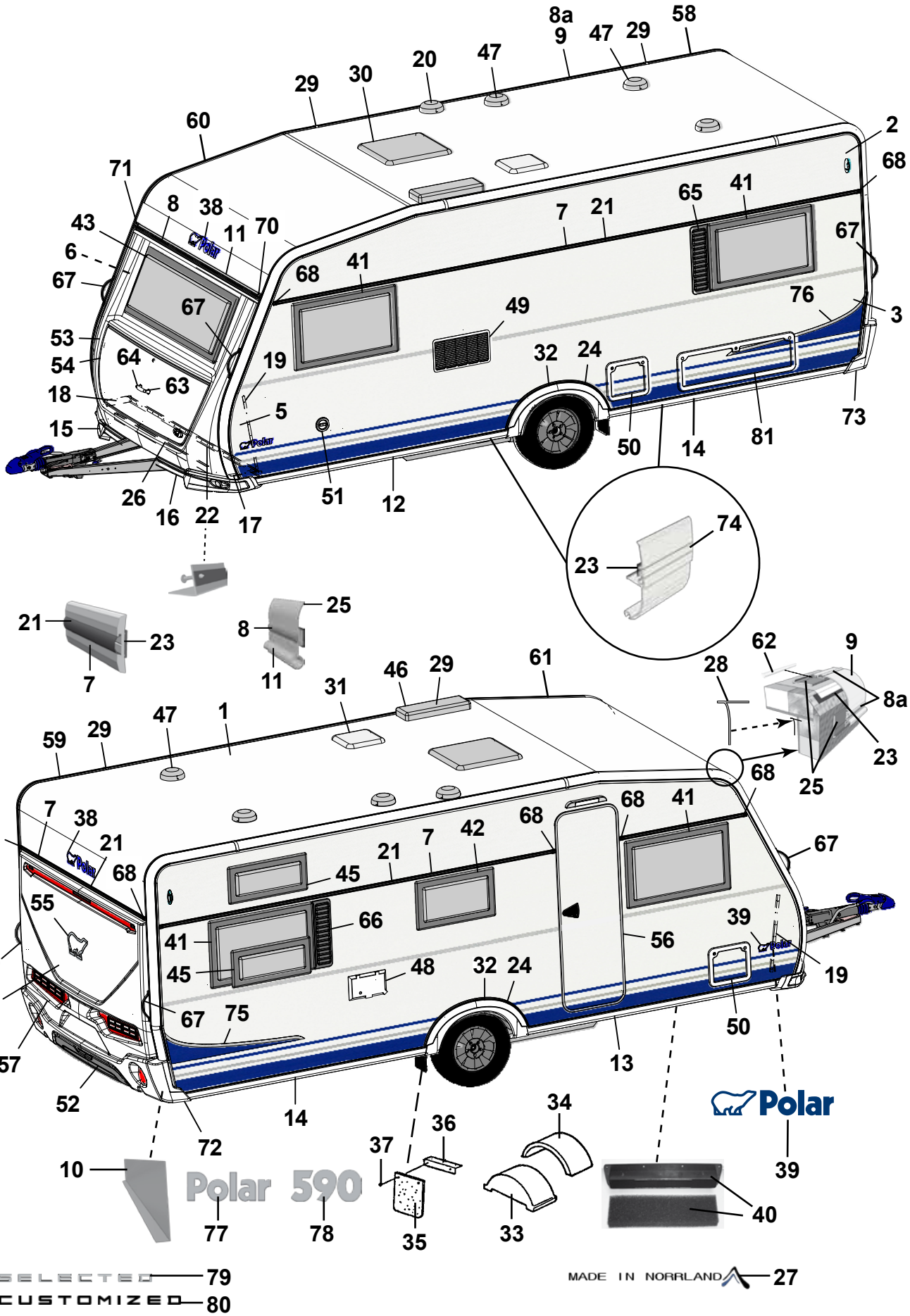
Polar 590
Polar
SELECTED 79
CUSTOMIZED 80
MADE IN NORRLAND 27

Pos Fig	Det. nr Part. No	Ingår/Fitted 590 LB	Ingår/Fitted 590 BK	Benämning	Description
35	102470	x	x	Stänkskydd	Splash guard
36	101223	x	x	Fäste stänkskydd	Bracket splash guard
37	800118	x	x	Skruv	Screw
38	210539	x	x	Emblem blå	Emblem blue
--	214216	x	x	Emblem svart (Customized)	Emblem black (Customized)
39	212558	x	x	Emblem blå	Emblem blue
--	214211	x	x	Emblem blå (Selected)	Emblem blue (Selected)
--	214212	x	x	Emblem svart (Customized)	Emblem black (Customized)
40	209372	x	x	Luftintag	Air inlet
--	213472	x	x	Myggnät d:o	Mosquito net d:o
41	212413	x	x	Fönster öppn.bart 900x550 kpl.	Window 900x550 cpl.
--	212868	x	x	Ruta lös u. karm 900x550 d:o	Pane without frame 900x550 d:o
42	212411	x	x	Fönster öppn.bart 700x400 pentry kpl.	Window 700x400 pentry cpl.
--	212870	x	x	Ruta lös u. karm 700x400 d:o	Pane without frame 700x400 d:o
43	212408	x	x	Fönster fast 1600x600 kpl.	Window fixed 1600x600 cpl.
--	212867	x	x	Ruta lös u. karm 1600x600 d:o	Pane without frame 1600x600 d:o
45	212410		x	Fönster öppn.bart 700x300 kpl.	Window 700x300 cpl.
--	212871		x	Ruta lös u. karm 700x300 d:o	Pane without frame 700x300 d:o
46	208023	x	x	Ventil tak för kyl (kyl/frys)	Ventilator roof for refrigerator (refr./freeze)
47	00970024	x	x	Ventilator kpl.	Ventilator cpl.
48	504323	x	x	El-intag 230 V u. låshus	El. connection 230 V without locking house
--	504324	T	T	El-intag 230 V u. låshus el-golvvärme	El. connection 230 V el. underfloor heating
--	504325	x	x	Låshus d:o	Locking house d:o
49	214773	x	x	Galler ventilation kyl	Ventilator refrigerator
50	207759	x	x	Lucka m. innerram, utan spegel	Door with frame inner, without plate
--	207197	x	x	Innerram d:o	Frame inner d:o
51	319023	x	x	Vattenpåfyllning m. lock	Water filler with cap
--	319901	x	x	Lock d:o	Cap d:o
--	350218	x	x	Lucka yttre kpl. u. metallpinne	Door external cpl. without metal pin
52	214068	x	x	Diffuser grå	Diffuser grey
--	214274	x	x	Diffuser svart (Customized)	Diffuser black (Customized)
53	213917	x	x	Front u. lock	Front without trunk lid
54	213029	x	x	Lock front u. lås	Trunk lid front without lock
55	212557	x	x	Emblem chrome	Emblem chrome
--	214217	x	x	Emblem svart (Customized)	Emblem black (Customized)
56	213052	x	x	Dörr yttre kpl. H	Outer door cpl. R
--	213053	T	T	Dörr yttre kpl. H m. fönster	Outer door cpl. R with window
--	213055	T	T	Myggdörr inre	Mosquito door inner
57	213918	x	x	Bakgavel plast	Back gable plastic
58	213711	x	x	List tält bockad H-bak	List bent R rear
59	213712	x	x	List tält bockad V-bak	List bent L rear
60	213709	x	x	List tält bockad H-fram	List bent R front
61	213710	x	x	List tält bockad V-fram	List bent L front
62	208323	x	x	Styrstift list tält 50x3,5 mm	Pin for list 50x6,5 mm
63	210057	x	x	Handtag koffert inkl. täckbrickor	Handle trunk lid with covers
				M= Metervara	M= On the metre
				T= Tillbehör	T= Accessory

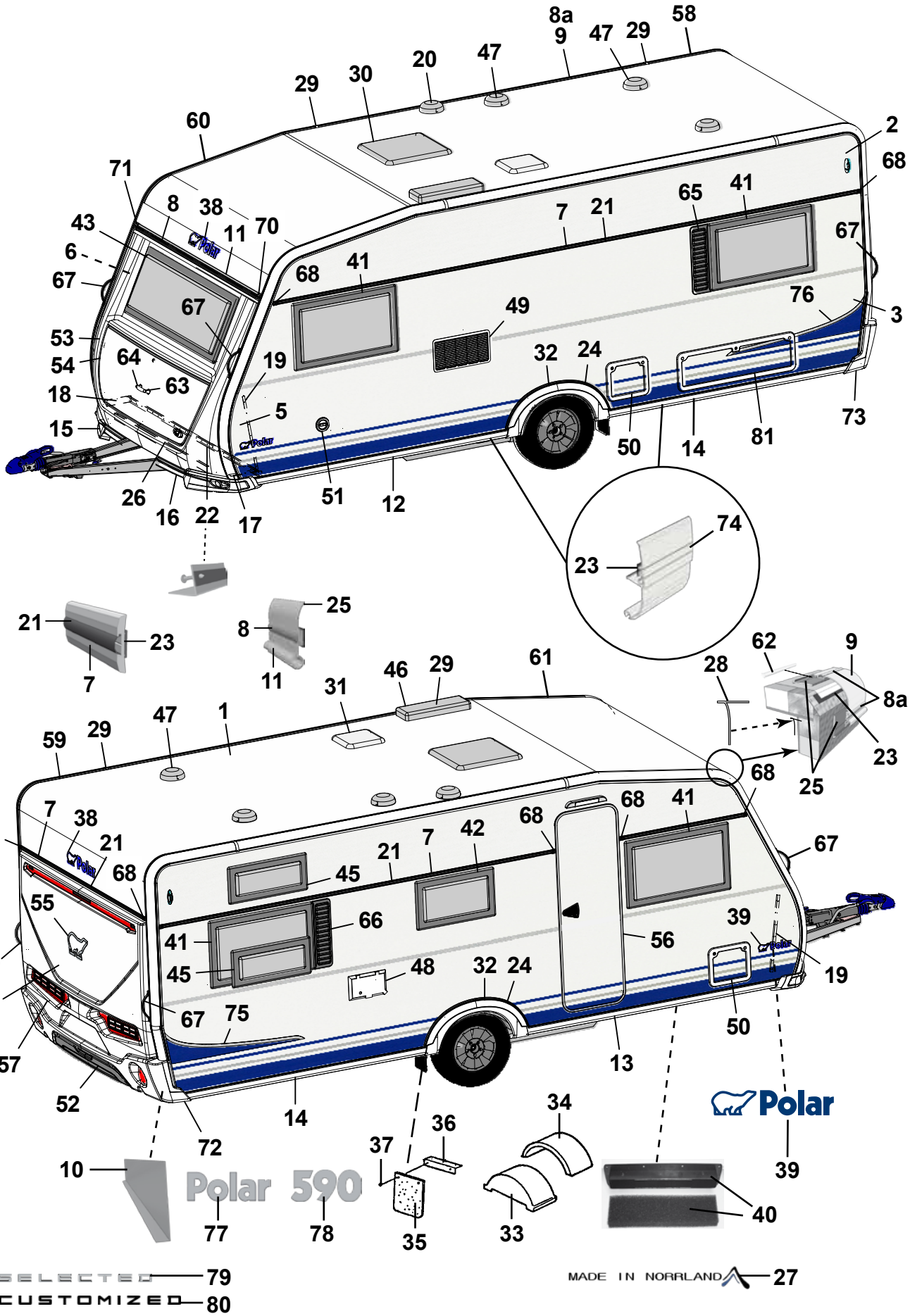
Polar 590
Polar
SELECTED 79
CUSTOMIZED 80
MADE IN NORRLAND 27

Pos Fig	Det. nr Part. No	Ingår/Fitted 590 LB	Ingår/Fitted 590 BK	Benämning	Description
64	211492	x	x	Täckbricka	Cover
65	212476	T	T	Ventilationsgaller V	Ventilator grill L
66	212477	T		Ventilationsgaller H	Ventilator grill R
67	213255	x	x	Draghandtag	Draw handle
68	95003772	x	x	Ändstycke	End protection
70	205630	x	x	Ändavslutning H midjelist	End protection R tent list
71	205631	x	x	Ändavslutning V midjelist	End protection L tent list
72	213807	x	x	Ändavslutning H-bak	End protection R-rear
73	213808	x	x	Ändavslutning V-bak	End protection L-rear
--	801319	x	x	Skruv PKM 4,2x14 ändavsl. H-V bak	Screw PKM 4,2x14 end prot. R-L rear
--	801320	x	x	Skruv PKM 4,2x25 ändavsl. H-V bak	Screw PKM 4,2x25 end prot. R-L rear
74	213718	x	x	List dekor vit L=3000	List decor white L=3000
75	213459	x	x	Dekal sida H blå	Decal R blue
--	215034	x	x	Dekal sida H svart (Customized)	Decal R black (Customized)
76	213460	x	x	Dekal sida V blå	Decal L blue
--	215035	x	x	Dekal sida V svart (Customized)	Decal L black (Customized)
77	212549	x	x	Emblem Polar	Emblem Polar
78	212552	x	x	Emblem 590	Emblem 590
79	214214	x	x	Emblem Selected	Emblem Selected
80	214215	x	x	Emblem Customized	Emblem Customized
81	14-701045	T	T	Lucka m innerram, utan spegel	Door with frame inner, without plate

M= Metervara
T= Tillbehör

M= On the metre
T= Accessory

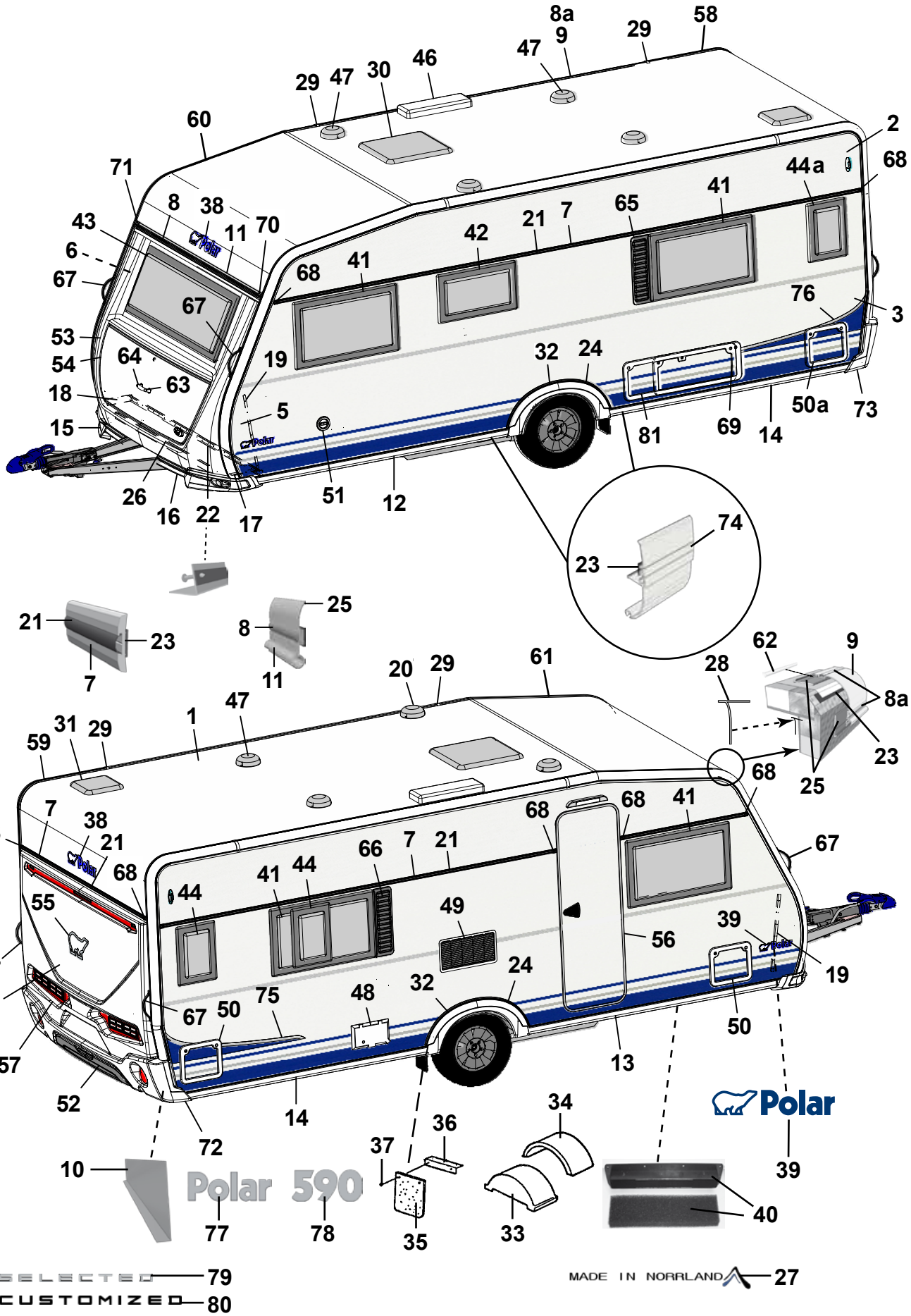
Polar 590
Polar
SELECTED 79
CUSTOMIZED 80
MADE IN NORRLAND 27

Pos Fig	Det. nr Part. No	Ingår/Fitted 590 TR LB	Ingår/Fitted 590 TR DB	Benämning	Description
1	213254	x	x	Plåt tak 8100x2475	Roofing plate 8100x2475
2	212830	x	x	Plåt sida övre 6800x605	Side plate upper 6800x605
3	212833	x	x	Plåt sida undre 6800x1475	Side plate lower 6800x1475
--	214696	x	x	Plåt sida undre 6800x1475 (Customized)	Side plate lower 6800x1475 (Customized)
4	212832	x	x	Plåt gavel 2475x1600	Gable plate 2475x1600
5	211056	x	x	Plåt gavel undre 2800x818	Gable plate lower 2800x818
6	211056	x	x	Plåt gavel övre 2800x818	Gable plate upper 2800x818
7	212328	x	x	List dekor L=7312	List L=7312
8	210365	M	M	List dekor plast, silver	List decor plastic, silver
8a	210364	M	M	List dekor plast, vit	List decor plastic, white
9	213713	x	x	List tält rak L=4120	List straight L=4120
10	212699	x	x	Täckplåt bakljusramp L=2290	Coverplate light holder L=2290
11	208567	x	x	List markis L=2322	List L=2322
12	213716	x	x	List avb. spoiler V-fram L=2986	List L front L=2986
13	213717	x	x	List avb. spoiler H-fram L=2986	List R front L=2986
14	213715	x	x	List avb. spoiler V-H bak L=2929	List L-R rear L=2929
15	213803	x	x	Spoiler H	Spoiler R
16	213804	x	x	Spoiler V	Spoiler L
17	210346	x	x	List vinkel V	List L
18	210347	x	x	List vinkel H	List R
19	210101	x	x	List vinkel al. L=5000	List al. L=5000
20	401495	x	x	Motor köksfläkt kpl.	Motor kitchen fan cpl.
21	90003326	M	M	List dekor plast, silver	List decor plastic, silver
22	210348	x	x	List gavel-golv fram L=2440	List gable-floor front L=2440
--	209525	x	x	Tätning "Terostat 2759" d:o	Seal "Terostat 2759" d:o
--	800626	x	x	Skruv d:o TKX 5,0x25	Screw d:o TKX 5,0x25
23	208236	M	M	Butyl profil 15x2 (30 m/rulle)	Seal strip 15x2 (30 m/roll)
24	212489	x	x	List al. hjulhusbreddare	List al. mudguard
--	212977	M	M	List gummi d:o	List rubber d:o
--	213030	M	M	Tejp dubbelhäftande d:o, B=6 mm (50 m/rulle)	Tape double-stick d:o W=6 mm (50 m/roll)
25	214054	M	M	List tätning vit 49mm, tak (45 m/rulle)	Seal strip white 49mm, roof (45 m/roll)
--	214027	M	M	List tätning vit 33mm, vägg (45 m/rulle)	Seal strip white 33mm, wall (45 m/roll)
26	210469	x	x	List koffert L=1700	List gas box L=1700
27	214213	x	x	Dekal "Made in Norrland"	Decal "Made in Norrland"
28	204137	M	M	List täck	Cover strip
29	213758	x	x	Skarvskydd tältlist	Splice protection
--	801319	x	x	Skruv PKM 4,2x14 d:o	Screw PKM 4,2x14 d:o
30	208690	x	x	Taklucka 400x400 kpl. rumsdel	Roof hatch 400x400 cpl. room
--	08-030921	T	T	Taklucka Midi-Heki	Roof hatch Midi-Heki
--	207780	T	T	Taklucka Heki de Lux kpl.	Roof hatch Heki de Lux cpl.
--	207265	T	T	Taklucka Heki kpl.	Roof hatch Heki cpl.
31	208690	x	x	Taklucka 400x400 kpl. tvättrum	Roof hatch 400x400 cpl. washung room
32	213809	x	x	Hjulhusbreddare	Mudguard
33	212894	x	x	Hjulhus	Wheel housing
34	212895	x	x	Isolering hjulhus	Insulation wheel housing
				M= Metervara T= Tillbehör	M= On the metre T= Accessory

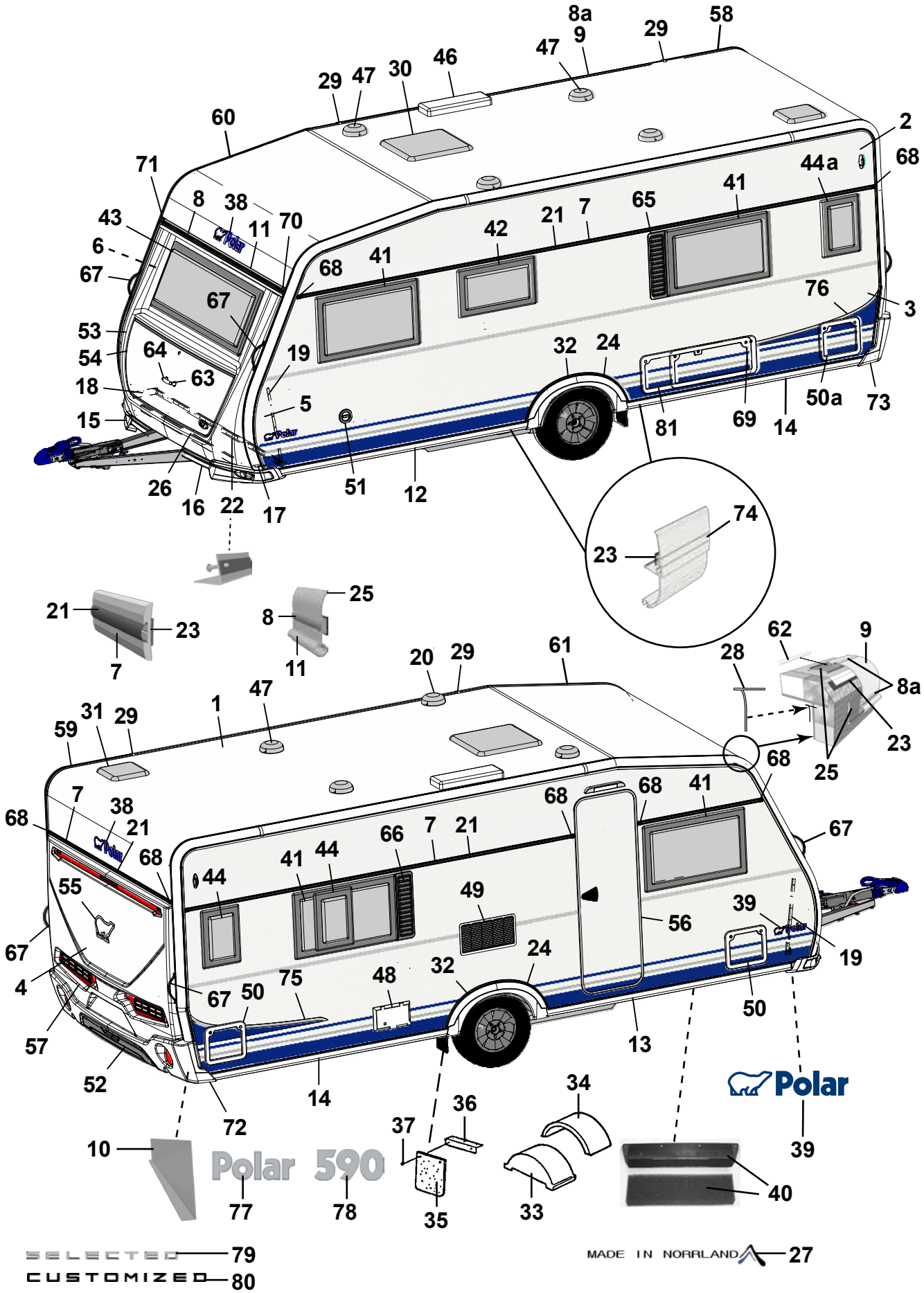
Polar 590
Polar
SELECTED 79
CUSTOMIZED 80
MADE IN NORRLAND 27

Pos Fig	Det. nr Part. No	Ingår/Fitted 590 TR LB	Ingår/Fitted 590 TR DB	Benämning	Description
35	102470	x	x	Stänkskydd	Splash guard
36	101223	x	x	Fäste stänkskydd	Bracket splash guard
37	800118	x	x	Skruv	Screw
38	210539	x	x	Emblem blå	Emblem blue
--	214216	x	x	Emblem svart (Customized)	Emblem black (Customized)
39	212558	x	x	Emblem blå	Emblem blue
--	214211	x	x	Emblem blå (Selected)	Emblem blue (Selected)
--	214212	x	x	Emblem svart (Customized)	Emblem black (Customized)
40	209372	x	x	Luftintag	Air inlet
--	213472	x	x	Myggnät d:o	Mosquito net d:o
41	212413	x	x	Fönster öppn.bart 900x550 kpl.	Window 900x550 cpl.
--	212868	x	x	Ruta lös u. karm 900x550 d:o	Pane without frame 900x550 d:o
42	212411	x	x	Fönster öppn.bart 700x400 pentry kpl.	Window 700x400 pentry cpl.
--	212870	x	x	Ruta lös u. karm 700x400 d:o	Pane without frame 700x400 d:o
43	212408	x	x	Fönster fast 1600x600 kpl.	Window fixed 1600x600 cpl.
--	212867	x	x	Ruta lös u. karm 1600x600 d:o	Pane without frame 1600x600 d:o
44	212409		T	Fönster öppn.bart 350x500 kpl.	Window 350x550 cpl.
44a	212409	T		Fönster öppn.bart 350x500 kpl.	Window 350x550 cpl.
--	212872	T	T	Ruta lös u. karm 350x500 d:o	Pane without frame 350x500 d:o
46	208023	x	x	Ventil tak för kyl (kyl/frys)	Ventilator roof for refrigerator (refr./freeze)
47	00970024	x	x	Ventilator kpl.	Ventilator cpl.
48	504323	x	x	El-intag 230 V u. låshus	El. connection 230 V without locking house
--	504324	T	T	El-intag 230 V u. låshus el-golvvärme	El. connection 230 V el. underfloor heating
--	504325	x	x	Låshus d:o	Locking house d:o
49	214773	x	x	Galler ventilation kyl	Ventilator refrigerator
50	207759	x	x	Lucka m. innerram, utan spegel	Door with frame inner, without plate
50a	207759	x		Lucka m. innerram, utan spegel	Door with frame inner, without plate
--	207197	x	x	Innerram d:o	Frame inner d:o
51	319023	x	x	Vattenpåfyllning m. lock	Water filler with cap
--	319901	x	x	Lock d:o	Cap d:o
--	350218	x	x	Lucka yttre kpl. u. metallpinne	Door external cpl. without metal pin
52	214068	x	x	Diffuser grå	Diffuser grey
--	214274	x	x	Diffuser svart (Customized)	Diffuser black (Customized)
53	213917	x	x	Front u. lock	Front without trunk lid
54	213029	x	x	Lock front u. lås	Trunk lid front without lock
55	212557	x	x	Emblem chrome	Emblem chrome
--	214217	x	x	Emblem svart (Customized)	Emblem black (Customized)
56	213052	x	x	Dörr yttre kpl. H	Outer door cpl. R
--	213053	T	T	Dörr yttre kpl. H m. fönster	Outer door cpl. R with window
--	213055	T	T	Myggdörr inre	Mosquito door inner
57	213918	x	x	Bakgavel plast	Back gable plastic
58	213711	x	x	List tält bockad H-bak	List bent R rear
59	213712	x	x	List tält bockad V-bak	List bent L rear
60	213709	x	x	List tält bockad H-fram	List bent R front
61	213710	x	x	List tält bockad V-fram	List bent L front
				M= Metervara T= Tillbehör	M= On the metre T= Accessory

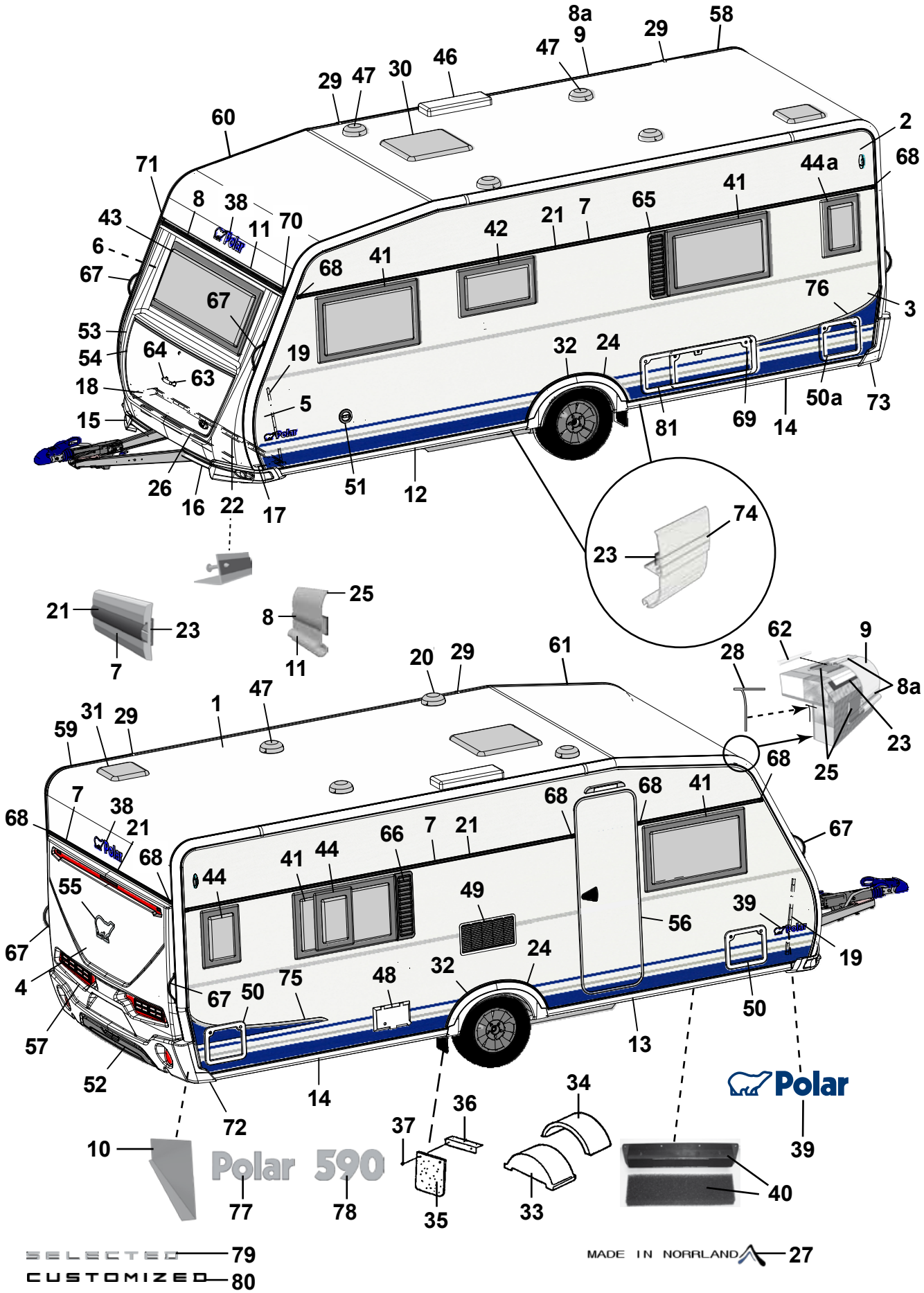
Polar 590
Polar
SELECTED 79
CUSTOMIZED 80
MADE IN NORRLAND 27

Pos Fig	Det. nr Part. No	Ingår/Fitted 590 TR LB	Ingår/Fitted 590 TR DB	Benämning	Description
62	208323	x	x	Styrstift list tält 50x3,5 mm	Pin for list 50x6,5 mm
63	210057	x	x	Handtag koffert inkl. täckbrickor	Handle trunk lid with covers
64	211492	x	x	Täckbricka	Cover
65	212476	T	T	Ventilationsgaller V	Ventilator grill L
66	212477	T		Ventilationsgaller H	Ventilator grill R
67	213255	x	x	Draghandtag	Draw handle
68	95003772	x	x	Ändstycke	End protection
69	208424		T	Lucka m innerram, utan spegel	Door with frame inner, without plate
70	205630	x	x	Ändavslutning H midjelist	End protection R tent list
71	205631	x	x	Ändavslutning V midjelist	End protection L tent list
72	213807	x	x	Ändavslutning H-bak	End protection R-rear
73	213808	x	x	Ändavslutning V-bak	End protection L-rear
--	801319	x	x	Skruv PKM 4,2x14 ändavsl. H-V bak	Screw PKM 4,2x14 end prot. R-L rear
--	801320	x	x	Skruv PKM 4,2x25 ändavsl. H-V bak	Screw PKM 4,2x25 end prot. R-L rear
74	213718	x	x	List dekor vit L=3000	List decor white L=3000
75	213459	x	x	Dekal sida H blå	Decal R blue
--	215034	x	x	Dekal sida H svart (Customized)	Decal R black (Customized)
76	213460	x	x	Dekal sida V blå	Decal L blue
--	215035	x	x	Dekal sida V svart (Customized)	Decal L black (Customized)
77	212549	x	x	Emblem Polar	Emblem Polar
78	212552	x	x	Emblem 590	Emblem 590
79	214214	x	x	Emblem Selected	Emblem Selected
80	214215	x	x	Emblem Customized	Emblem Customized
81	14-701045	T		Lucka m innerram, utan spegel	Door with frame inner, without plate

M= Metervara
T= Tillbehör

M= On the metre
T= Accessory

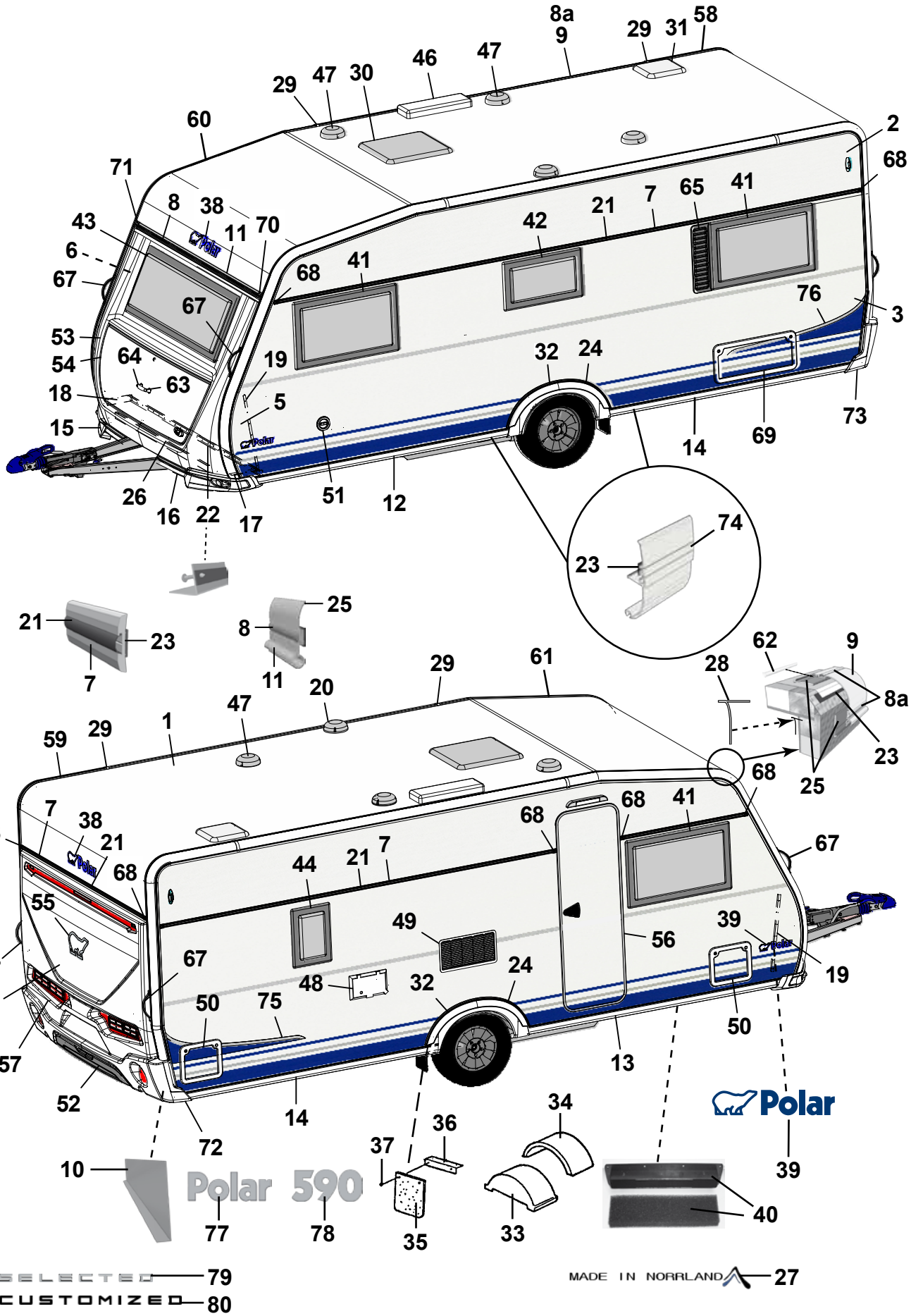
Polar 590
Polar
SELECTED 79
CUSTOMIZED 80
MADE IN NORRLAND 27

Pos Fig	Det. nr Part. No	Ingår/Fitted 590 CTH DB	Ingår/Fitted 590 CTH VK	Benämning	Description
1	213254	x	x	Plåt tak 8100x2475	Roofing plate 8100x2475
2	212830	x	x	Plåt sida övre 6800x605	Side plate upper 6800x605
3	212833	x	x	Plåt sida undre 6800x1475	Side plate lower 6800x1475
--	214696	x	x	Plåt sida undre 6800x1475 (Customized)	Side plate lower 6800x1475 (Customized)
4	212832	x	x	Plåt gavel 2475x1600	Gable plate 2475x1600
5	211056	x	x	Plåt gavel undre 2800x818	Gable plate lower 2800x818
6	211056	x	x	Plåt gavel övre 2800x818	Gable plate upper 2800x818
7	212328	x	x	List dekor L=7312	List L=7312
8	210365	M	M	List dekor plast, silver	List decor plastic, silver
8a	210364	M	M	List dekor plast, vit	List decor plastic, white
9	213713	x	x	List tält rak L=4120	List straight L=4120
10	212699	x	x	Täckplåt bakljusramp L=2290	Coverplate light holder L=2290
11	208567	x	x	List markis L=2322	List L=2322
12	213716	x	x	List avb. spoiler V-fram L=2986	List L front L=2986
13	213717	x	x	List avb. spoiler H-fram L=2986	List R front L=2986
14	213715	x	x	List avb. spoiler V-H bak L=2929	List L-R rear L=2929
15	213803	x	x	Spoiler H	Spoiler R
16	213804	x	x	Spoiler V	Spoiler L
17	210346	x	x	List vinkel V	List L
18	210347	x	x	List vinkel H	List R
19	210101	x	x	List vinkel al. L=5000	List al. L=5000
20	401495	x	x	Motor köksfläkt kpl.	Motor kitchen fan cpl.
21	90003326	M	M	List dekor plast, silver	List decor plastic, silver
22	210348	x	x	List gavel-golv fram L=2440	List gable-floor front L=2440
--	209525	x	x	Tätning "Terostat 2759" d:o	Seal "Terostat 2759" d:o
--	800626	x	x	Skruv d:o TKX 5,0x25	Screw d:o TKX 5,0x25
23	208236	M	M	Butyl profil 15x2 (30 m/rulle)	Seal strip 15x2 (30 m/roll)
24	212489	x	x	List al. hjulhusbreddare	List al. mudguard
--	212977	M	M	List gummi d:o	List rubber d:o
--	213030	M	M	Tejp dubbelhäftande d:o, B=6 mm (50 m/rulle)	Tape double-stick d:o W=6 mm (50 m/roll)
25	214054	M	M	List tätning vit 49mm, tak (45 m/rulle)	Seal strip white 49mm, roof (45 m/roll)
--	214027	M	M	List tätning vit 33mm, vägg (45 m/rulle)	Seal strip white 33mm, wall (45 m/roll)
26	210469	x	x	List koffert L=1700	List gas box L=1700
27	214213	x	x	Dekal "Made in Norrland"	Decal "Made in Norrland"
28	204137	M	M	List täck	Cover strip
29	213758	x	x	Skarvskydd tältlist	Splice protection
--	801319	x	x	Skruv PKM 4,2x14 d:o	Screw PKM 4,2x14 d:o
30	208690	x	x	Taklucka 400x400 kpl. rumsdel	Roof hatch 400x400 cpl. room
--	08-030921	T	T	Taklucka Midi-Heki	Roof hatch Midi-Heki
--	207780	T	T	Taklucka Heki de Lux kpl.	Roof hatch Heki de Lux cpl.
--	207265	T	T	Taklucka Heki kpl.	Roof hatch Heki cpl.
31	208690	x	x	Taklucka 400x400 kpl. tvättrum	Roof hatch 400x400 cpl. washung room
32	213809	x	x	Hjulhusbreddare	Mudguard
33	212894	x	x	Hjulhus	Wheel housing
34	212895	x	x	Isolering hjulhus	Insulation wheel housing
				M= Metervara T= Tillbehör	M= On the metre T= Accessory

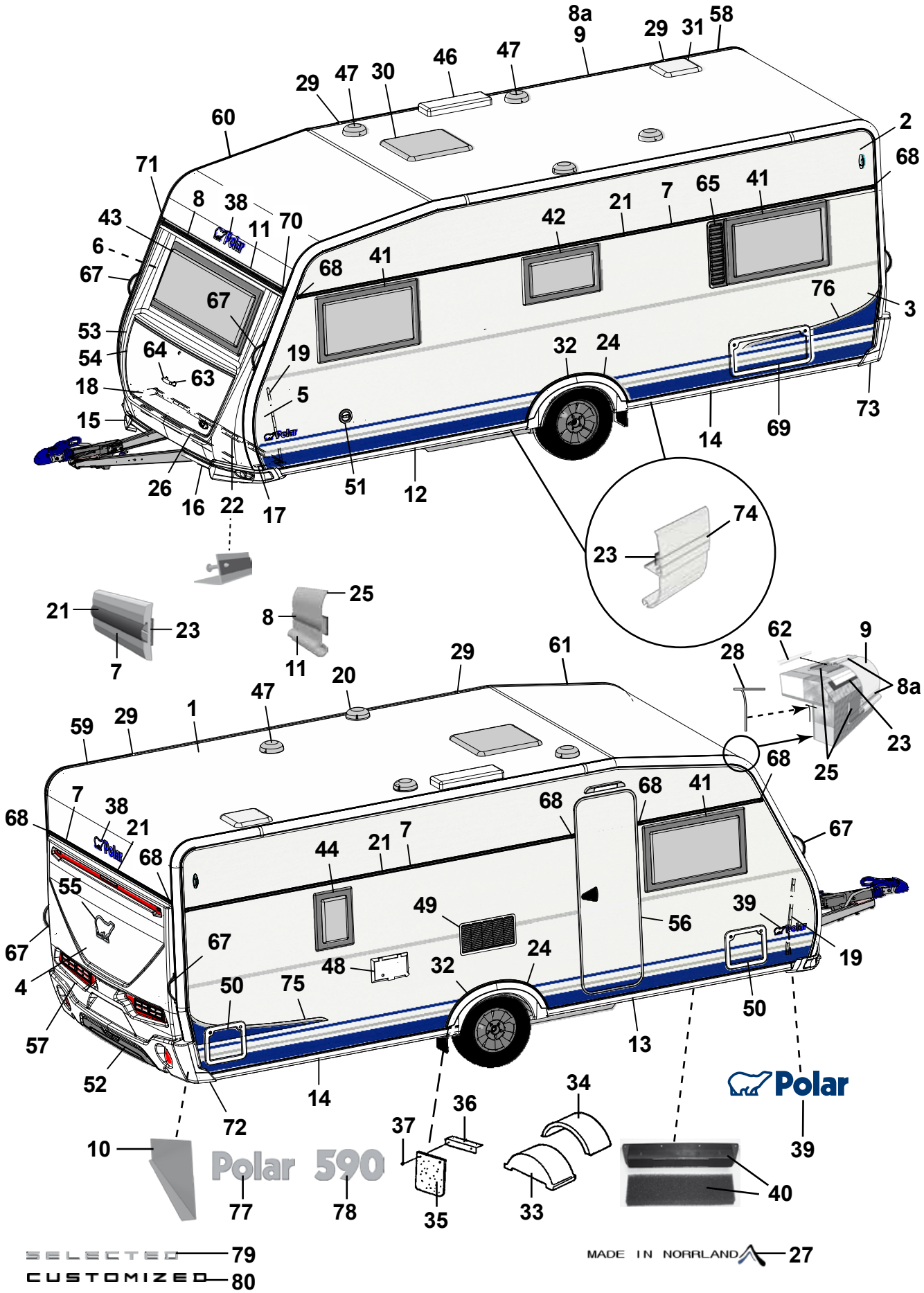
Polar 590
Polar
SELECTED 79
CUSTOMIZED 80
MADE IN NORRLAND 27

Pos Fig	Det. nr Part. No	Ingår/Fitted 590 CTH DB	Ingår/Fitted 590 CTH VK	Benämning	Description
35	102470	x	x	Stänkskydd	Splash guard
36	101223	x	x	Fäste stänkskydd	Bracket splash guard
37	800118	x	x	Skruv	Screw
38	210539	x	x	Emblem blå	Emblem blue
--	214216	x	x	Emblem svart (Customized)	Emblem black (Customized)
39	212558	x	x	Emblem blå	Emblem blue
--	214211	x	x	Emblem blå (Selected)	Emblem blue (Selected)
--	214212	x	x	Emblem svart (Customized)	Emblem black (Customized)
40	209372	x	x	Luftintag	Air inlet
--	213472	x	x	Myggnät d:o	Mosquito net d:o
41	212413	x	x	Fönster öppn.bart 900x550 kpl.	Window 900x550 cpl.
--	212868	x	x	Ruta lös u. karm 900x550 d:o	Pane without frame 900x550 d:o
42	212411	x	x	Fönster öppn.bart 700x400 pentry kpl.	Window 700x400 pentry cpl.
--	212870	x	x	Ruta lös u. karm 700x400 d:o	Pane without frame 700x400 d:o
43	212408	x	x	Fönster fast 1600x600 kpl.	Window fixed 1600x600 cpl.
--	212867	x	x	Ruta lös u. karm 1600x600 d:o	Pane without frame 1600x600 d:o
44	212409	T	T	Fönster öppn.bart 350x500 kpl.	Window 350x550 cpl.
--	212872	T	T	Ruta lös u. karm 350x500 d:o	Pane without frame 350x500 d:o
46	208023	x	x	Ventil tak för kyl (kyl/frys)	Ventilator roof for refrigerator (refr./freeze)
47	00970024	x	x	Ventilator kpl.	Ventilator cpl.
48	504323	x	x	El-intag 230 V u. låshus	El. connection 230 V without locking house
--	504324	T	T	El-intag 230 V u. låshus el-golvvärme	El. connection 230 V el. underfloor heating
--	504325	x	x	Låshus d:o	Locking house d:o
49	214773	x	x	Galler ventilation kyl	Ventilator refrigerator
50	207759	x	x	Lucka m. innerram, utan spegel	Door with frame inner, without plate
--	207197	x	x	Innerram d:o	Frame inner d:o
51	319023	x	x	Vattenpåfyllning m. lock	Water filler with cap
--	319901	x	x	Lock d:o	Cap d:o
--	350218	x	x	Lucka yttre kpl. u. metallpinne	Door external cpl. without metal pin
52	214068	x	x	Diffuser grå	Diffuser grey
--	214274	x	x	Diffuser svart (Customized)	Diffuser black (Customized)
53	213917	x	x	Front u. lock	Front without trunk lid
54	213029	x	x	Lock front u. lås	Trunk lid front without lock
55	212557	x	x	Emblem chrome	Emblem chrome
--	214217	x	x	Emblem svart (Customized)	Emblem black (Customized)
56	213052	x	x	Dörr yttre kpl. H	Outer door cpl. R
--	213053	T	T	Dörr yttre kpl. H m. fönster	Outer door cpl. R with window
--	213055	T	T	Myggdörr inre	Mosquito door inner
57	213918	x	x	Bakgavel plast	Back gable plastic
58	213711	x	x	List tält bockad H-bak	List bent R rear
59	213712	x	x	List tält bockad V-bak	List bent L rear
60	213709	x	x	List tält bockad H-fram	List bent R front
61	213710	x	x	List tält bockad V-fram	List bent L front
62	208323	x	x	Styrstift list tält 50x3,5 mm	Pin for list 50x6,5 mm
63	210057	x	x	Handtag koffert inkl. täckbrickor	Handle trunk lid with covers
				M= Metervara T= Tillbehör	M= On the metre T= Accessory

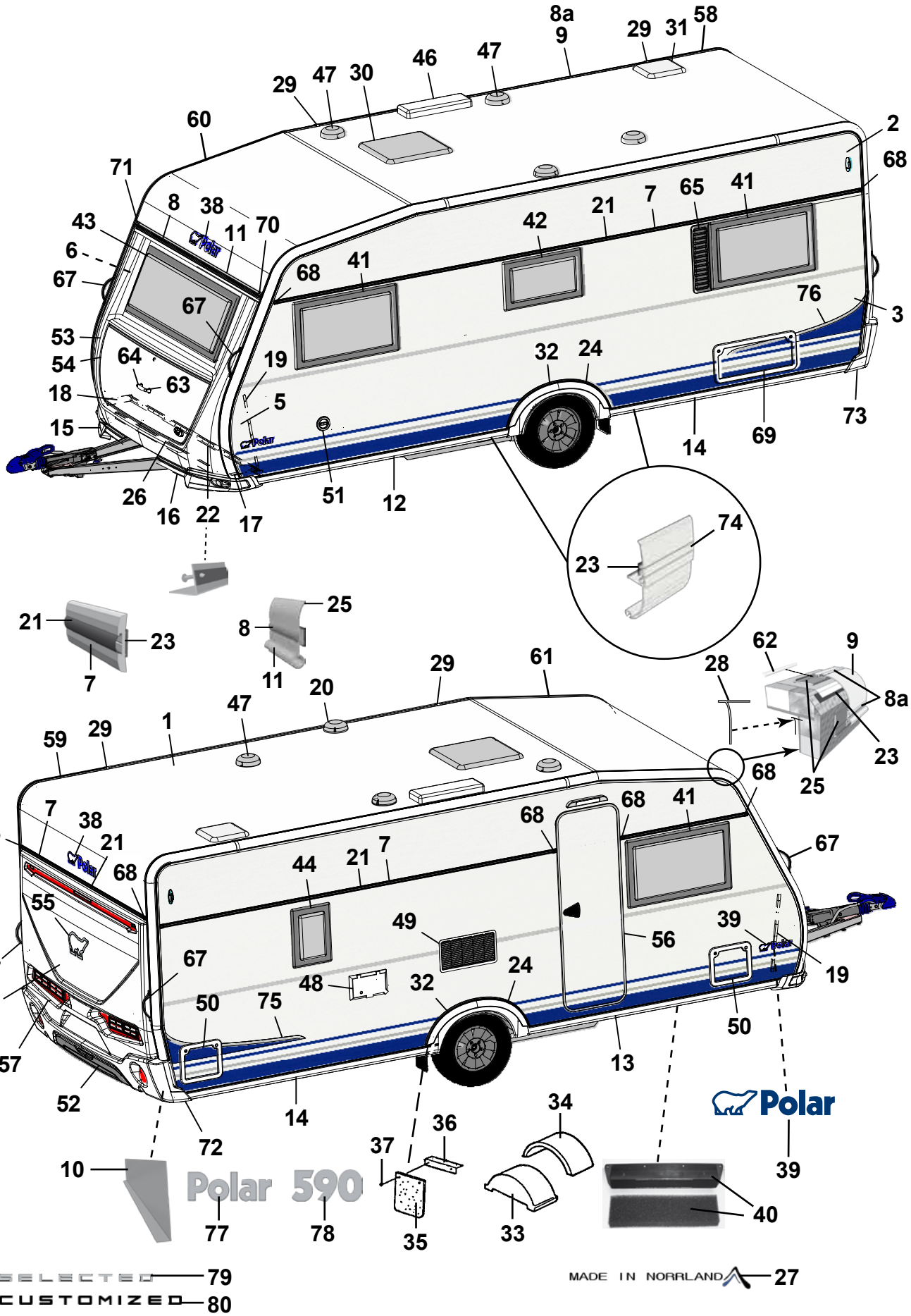
Polar 590
Polar
SELECTED 79
CUSTOMIZED 80
MADE IN NORRLAND 27

Pos Fig	Det. nr Part. No	Ingår/Fitted 590 CTH DB	Ingår/Fitted 590 CTH VK	Benämning	Description
64	211492	x	x	Täckbricka	Cover
65	212476	T	T	Ventilationsgaller V	Ventilator grill L
67	213255	x	x	Draghandtag	Draw handle
68	95003772	x	x	Ändstycke	End protection
69	208424	T	T	Lucka m innerram, utan spegel	Door with frame inner, without plate
70	205630	x	x	Ändavslutning H midjelist	End protection R tent list
71	205631	x	x	Ändavslutning V midjelist	End protection L tent list
72	213807	x	x	Ändavslutning H-bak	End protection R-rear
73	213808	x	x	Ändavslutning V-bak	End protection L-rear
--	801319	x	x	Skruv PKM 4,2x14 ändavsl. H-V bak	Screw PKM 4,2x14 end prot. R-L rear
--	801320	x	x	Skruv PKM 4,2x25 ändavsl. H-V bak	Screw PKM 4,2x25 end prot. R-L rear
74	213718	x	x	List dekor vit L=3000	List decor white L=3000
75	213459	x	x	Dekal sida H blå	Decal R blue
--	215034	x	x	Dekal sida H svart (Customized)	Decal R black (Customized)
76	213460	x	x	Dekal sida V blå	Decal L blue
--	215035	x	x	Dekal sida V svart (Customized)	Decal L black (Customized)
77	212549	x	x	Emblem Polar	Emblem Polar
78	212552	x	x	Emblem 590	Emblem 590
79	214214	x	x	Emblem Selected	Emblem Selected
80	214215	x	x	Emblem Customized	Emblem Customized

M= Metervara
T= Tillbehör

M= On the metre
T= Accessory

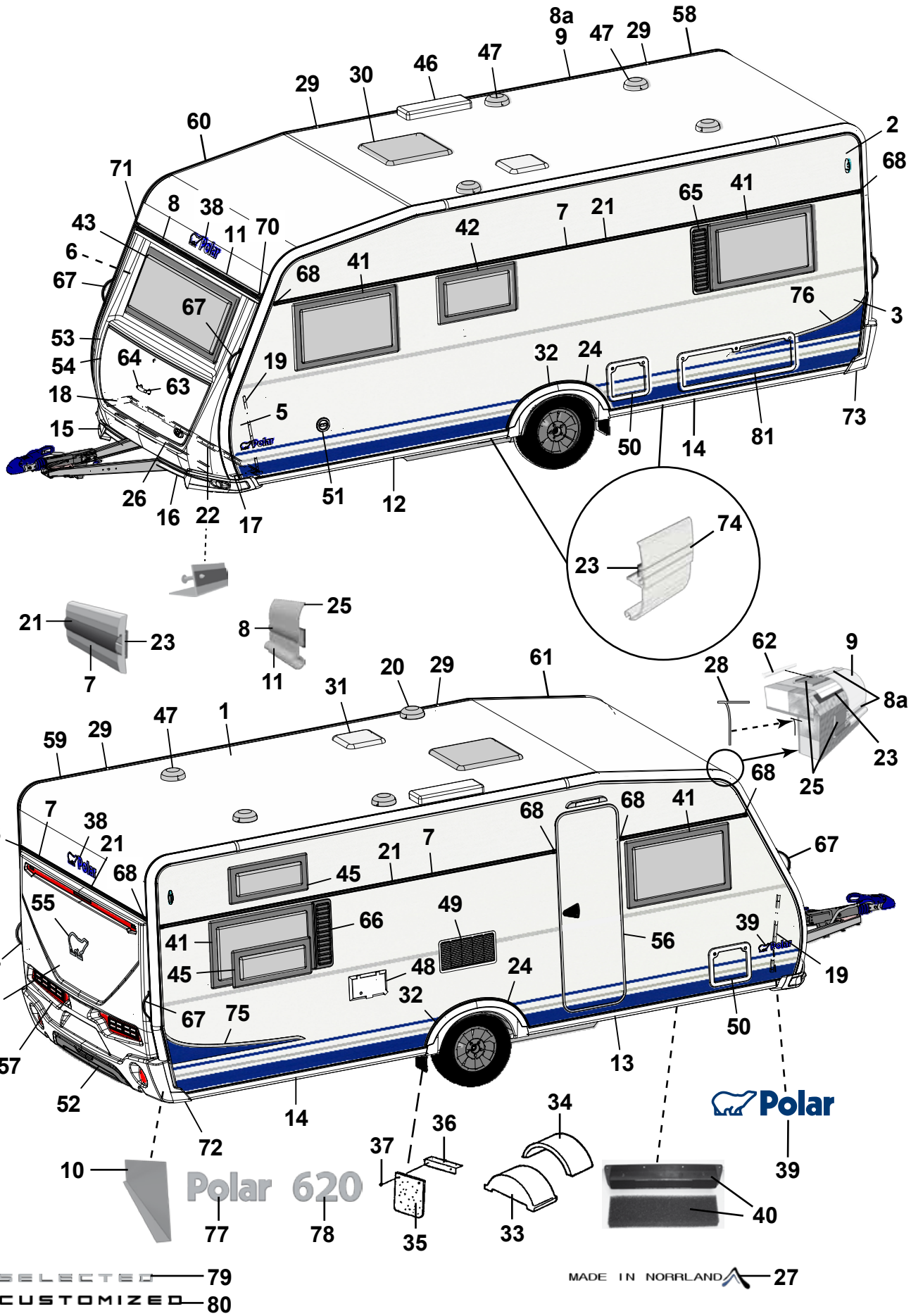
Polar 620
Polar
SELECTED 79
CUSTOMIZED 80
MADE IN NORRLAND 27

Pos Fig	Det. nr Part. No	Ingår/Fitted 620 LB	Ingår/Fitted 620 BK	Benämning	Description
1	213254	x	x	Plåt tak 8100x2475	Roofing plate 8100x2475
2	212830	x	x	Plåt sida övre 6800x605	Side plate upper 6800x605
3	212833	x	x	Plåt sida undre 6800x1475	Side plate lower 6800x1475
--	214696	x	x	Plåt sida undre 6800x1475 (Customized)	Side plate lower 6800x1475 (Customized)
4	212832	x	x	Plåt gavel 2475x1600	Gable plate 2475x1600
5	211056	x	x	Plåt gavel undre 2800x818	Gable plate lower 2800x818
6	211056	x	x	Plåt gavel övre 2800x818	Gable plate upper 2800x818
7	212328	x	x	List dekor L=7312	List L=7312
8	210365	M	M	List dekor plast, silver	List decor plastic, silver
8a	210364	M	M	List dekor plast, vit	List decor plastic, white
9	213713	x	x	List tält rak L=4120	List straight L=4120
10	212699	x	x	Täckplåt bakljusramp L=2290	Coverplate light holder L=2290
11	208567	x	x	List markis L=2322	List L=2322
12	213716	x	x	List avb. spoiler V-fram L=2986	List L front L=2986
13	213717	x	x	List avb. spoiler H-fram L=2986	List R front L=2986
14	213715	x	x	List avb. spoiler V-H bak L=2929	List L-R rear L=2929
15	213803	x	x	Spoiler H	Spoiler R
16	213804	x	x	Spoiler V	Spoiler L
17	210346	x	x	List vinkel V	List L
18	210347	x	x	List vinkel H	List R
19	210101	x	x	List vinkel al. L=5000	List al. L=5000
20	401495	x	x	Motor köksfläkt kpl.	Motor kitchen fan cpl.
21	90003326	M	M	List dekor plast, silver	List decor plastic, silver
22	210348	x	x	List gavel-golv fram L=2440	List gable-floor front L=2440
--	209525	x	x	Tätning "Terostat 2759" d:o	Seal "Terostat 2759" d:o
--	800626	x	x	Skruv d:o TKX 5,0x25	Screw d:o TKX 5,0x25
23	208236	M	M	Butyl profil 15x2 (30 m/rulle)	Seal strip 15x2 (30 m/roll)
24	212489	x	x	List al. hjulhusbreddare	List al. mudguard
--	212977	M	M	List gummi d:o	List rubber d:o
--	213030	M	M	Tejp dubbelhäftande d:o, B=6 mm (50 m/rulle)	Tape double-stick d:o W=6 mm (50 m/roll)
25	214054	M	M	List tätning vit 49mm, tak (45 m/rulle)	Seal strip white 49mm, roof (45 m/roll)
--	214027	M	M	List tätning vit 33mm, vägg (45 m/rulle)	Seal strip white 33mm, wall (45 m/roll)
26	210469	x	x	List koffert L=1700	List gas box L=1700
27	214213	x	x	Dekal "Made in Norrland"	Decal "Made in Norrland"
28	204137	M	M	List täck	Cover strip
29	213758	x	x	Skarvskydd tältlist	Splice protection
--	801319	x	x	Skruv PKM 4,2x14 d:o	Screw PKM 4,2x14 d:o
30	208690	x	x	Taklucka 400x400 kpl. rumsdel	Roof hatch 400x400 cpl. room
--	08-030921	T	T	Taklucka Midi-Heki	Roof hatch Midi-Heki
--	207780	T	T	Taklucka Heki de Lux kpl.	Roof hatch Heki de Lux cpl.
--	207265	T	T	Taklucka Heki kpl.	Roof hatch Heki cpl.
31	208690	x	x	Taklucka 400x400 kpl. tvättrum	Roof hatch 400x400 cpl. washung room
32	213809	x	x	Hjulhusbreddare	Mudguard
33	212894	x	x	Hjulhus	Wheel housing
34	212895	x	x	Isolering hjulhus	Insulation wheel housing
				M= Metervara T= Tillbehör	M= On the metre T= Accessory

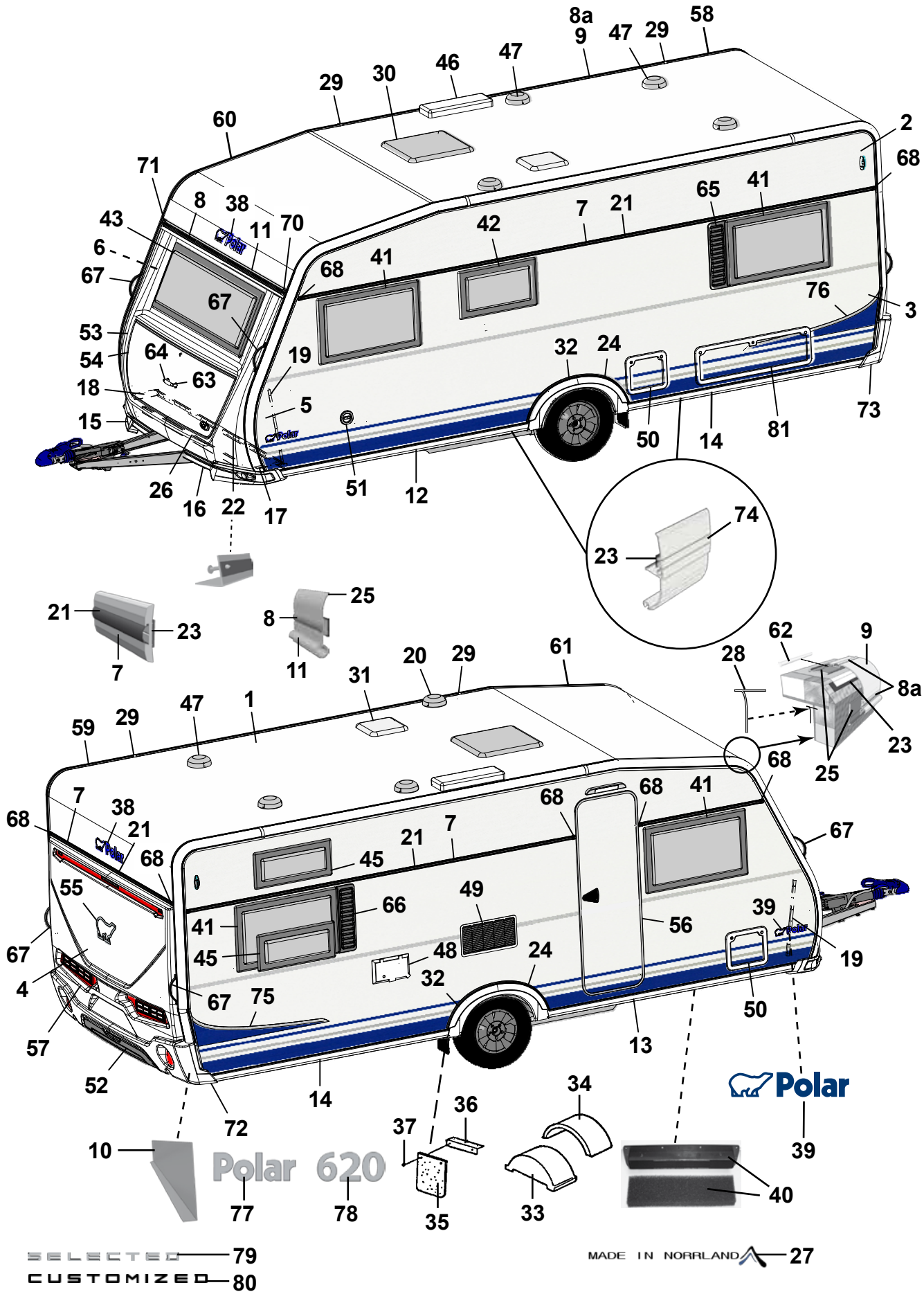
Polar 620
Polar
SELECTED 79
CUSTOMIZED 80
MADE IN NORRLAND 27

Pos Fig	Det. nr Part. No	Ingår/Fitted 620 LB	Ingår/Fitted 620 BK	Benämning	Description
35	102470	x	x	Stänkskydd	Splash guard
36	101223	x	x	Fäste stänkskydd	Bracket splash guard
37	800118	x	x	Skruv	Screw
38	210539	x	x	Emblem blå	Emblem blue
--	214216	x	x	Emblem svart (Customized)	Emblem black (Customized)
39	212558	x	x	Emblem blå	Emblem blue
--	214211	x	x	Emblem blå (Selected)	Emblem blue (Selected)
--	214212	x	x	Emblem svart (Customized)	Emblem black (Customized)
40	209372	x	x	Luftintag	Air inlet
--	213472	x	x	Myggnät d:o	Mosquito net d:o
41	212413	x	x	Fönster öppn.bart 900x550 kpl.	Window 900x550 cpl.
--	212868	x	x	Ruta lös u. karm 900x550 d:o	Pane without frame 900x550 d:o
42	212411	x	x	Fönster öppn.bart 700x400 pentry kpl.	Window 700x400 pentry cpl.
--	212870	x	x	Ruta lös u. karm 700x400 d:o	Pane without frame 700x400 d:o
43	212408	x	x	Fönster fast 1600x600 kpl.	Window fixed 1600x600 cpl.
--	212867	x	x	Ruta lös u. karm 1600x600 d:o	Pane without frame 1600x600 d:o
45	212410		x	Fönster öppn.bart 700x300 kpl.	Window 700x300 cpl.
--	212871		x	Ruta lös u. karm 700x300 d:o	Pane without frame 700x300 d:o
46	208023	x	x	Ventil tak för kyl	Ventilator roof for refrigerator
47	00970024	x	x	Ventilator kpl.	Ventilator cpl.
48	504323	x	x	El-intag 230 V u. låshus	El. connection 230 V without locking house
--	504324	T	T	El-intag 230 V u. låshus el-golvvärme	El. connection 230 V el. underfloor heating
--	504325	x	x	Låshus d:o	Locking house d:o
49	214773	x	x	Galler ventilation kyl	Louvre ventilation
50	207759	x	x	Lucka m. innerram, utan spegel	Door with frame inner, without plate
--	207197	x	x	Innerram d:o	Frame inner d:o
51	319023	x	x	Vattenpåfyllning m. lock	Water filler with cap
--	319901	x	x	Lock d:o	Cap d:o
--	350218	x	x	Lucka yttre kpl. u. metallpinne	Door external cpl. without metal pin
52	214068	x	x	Diffuser grå	Diffuser grey
--	214274	x	x	Diffuser svart (Customized)	Diffuser black (Customized)
53	213917	x	x	Front u. lock	Front without trunk lid
54	213029	x	x	Lock front u. lås	Trunk lid front without lock
55	212557	x	x	Emblem chrome	Emblem chrome
--	214217	x	x	Emblem svart (Customized)	Emblem black (Customized)
56	213052	x	x	Dörr yttre kpl. H	Outer door cpl. R
--	213053	T	T	Dörr yttre kpl. H m. fönster	Outer door cpl. R with window
--	213055	T	T	Myggdörr inre	Mosquito door inner
57	213918	x	x	Bakgavel plast	Back gable plastic
58	213711	x	x	List tält bockad H-bak	List bent R rear
59	213712	x	x	List tält bockad V-bak	List bent L rear
60	213709	x	x	List tält bockad H-fram	List bent R front
61	213710	x	x	List tält bockad V-fram	List bent L front
62	208323	x	x	Styrstift list tält 50x3,5 mm	Pin for list 50x6,5 mm
63	210057	x	x	Handtag koffert inkl. täckbrickor	Handle trunk lid with covers
				M= Metervara	M= On the metre
				T= Tillbehör	T= Accessory

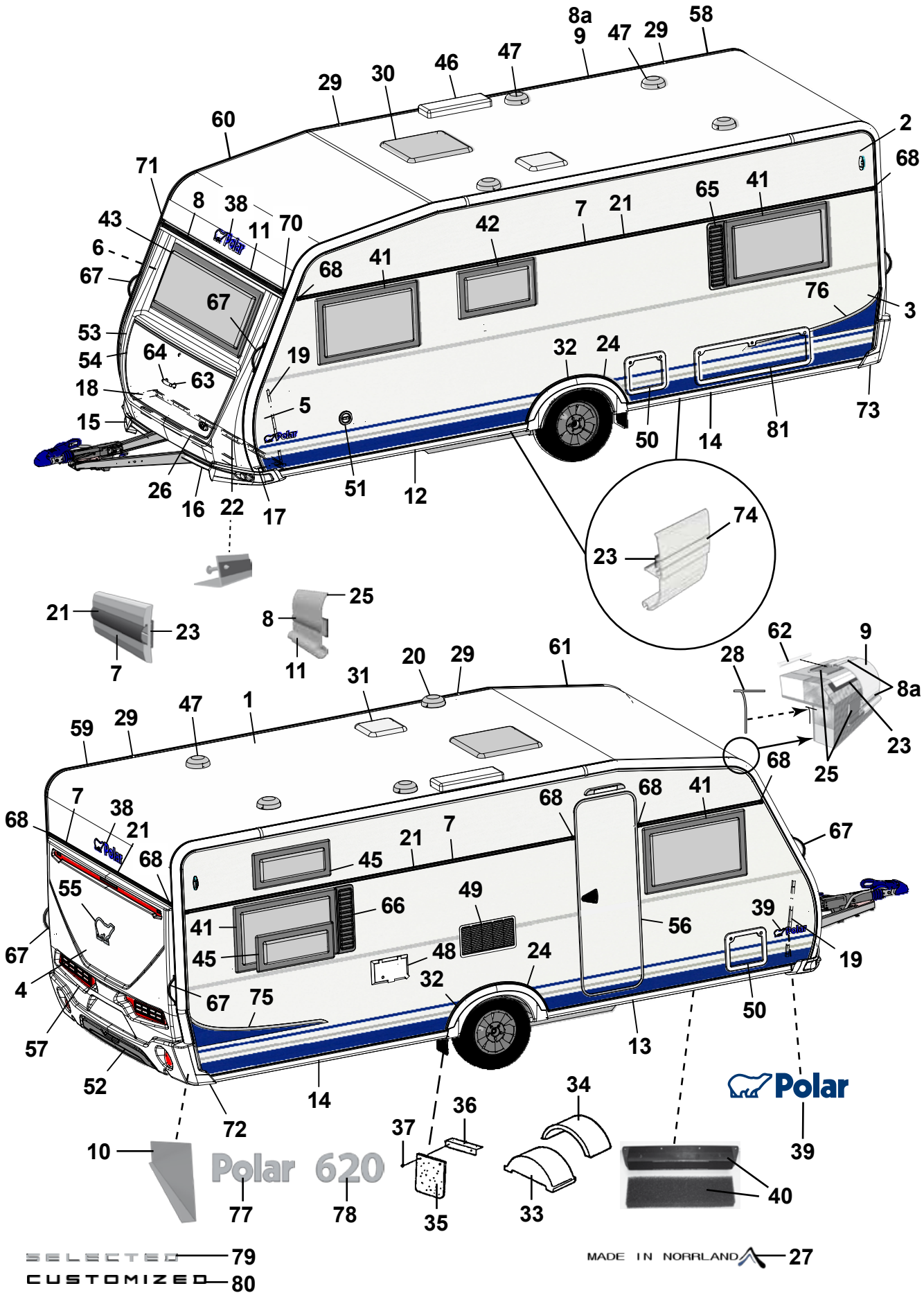
Polar 620
Polar
SELECTED 79
CUSTOMIZED 80
MADE IN NORRLAND 27

Pos Fig	Det. nr Part. No	Ingår/Fitted 620 LB	Ingår/Fitted 620 BK	Benämning	Description
64	211492	x	x	Täckbricka	Cover
65	212476	T	T	Ventilationsgaller V	Ventilator grill L
66	212477	T		Ventilationsgaller H	Ventilator grill R
67	213255	x	x	Draghandtag	Draw handle
68	95003772	x	x	Ändstycke	End protection
70	205630	x	x	Ändavslutning H midjelist	End protection R tent list
71	205631	x	x	Ändavslutning V midjelist	End protection L tent list
72	213807	x	x	Ändavslutning H-bak	End protection R-rear
73	213808	x	x	Ändavslutning V-bak	End protection L-rear
--	801319	x	x	Skruv PKM 4,2x14 ändavsl. H-V bak	Screw PKM 4,2x14 end prot. R-L rear
--	801320	x	x	Skruv PKM 4,2x25 ändavsl. H-V bak	Screw PKM 4,2x25 end prot. R-L rear
74	213718	x	x	List dekor vit L=3000	List decor white L=3000
75	213459	x	x	Dekal sida H blå	Decal R blue
--	215034	x	x	Dekal sida H svart (Customized)	Decal R black (Customized)
76	213460	x	x	Dekal sida V blå	Decal L blue
--	215035	x	x	Dekal sida V svart (Customized)	Decal L black (Customized)
77	212549	x	x	Emblem Polar	Emblem Polar
78	212553	x	x	Emblem 620	Emblem 620
79	214214	x	x	Emblem Selected	Emblem Selected
80	214215	x	x	Emblem Customized	Emblem Customized
81	14-701045	T	T	Lucka m innerram, utan spegel	Door with frame inner, without plate

M= Metervara
T= Tillbehör

M= On the metre
T= Accessory

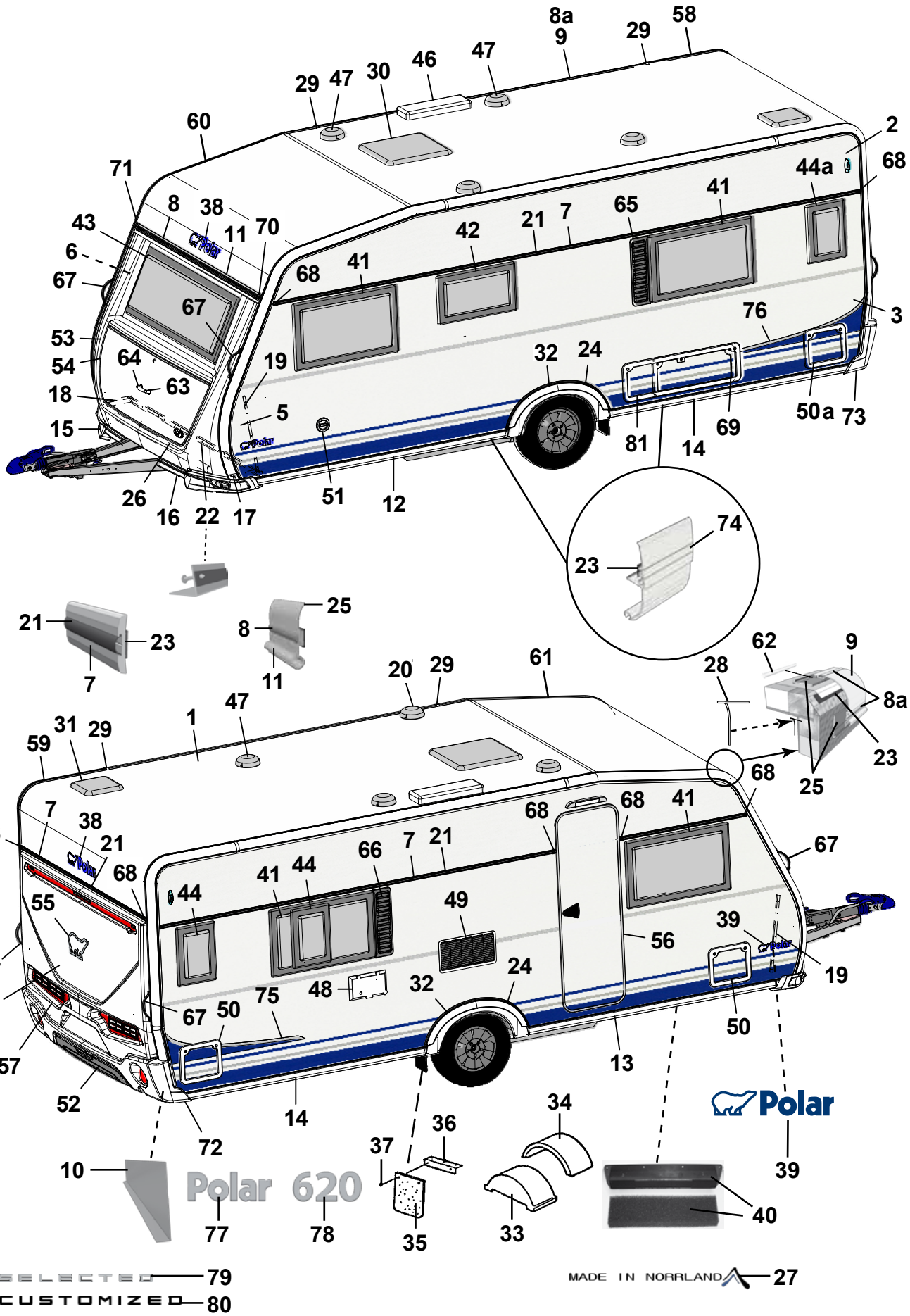
Polar 620
Polar
SELECTED 79
CUSTOMIZED 80
MADE IN NORRLAND 27

Pos Fig	Det. nr Part. No	Ingår/Fitted 620 TR LB	Ingår/Fitted 620 TR DB	Benämning	Description
1	213254	x	x	Plåt tak 8100x2475	Roofing plate 8100x2475
2	212830	x	x	Plåt sida övre 6800x605	Side plate upper 6800x605
3	212833	x	x	Plåt sida undre 6800x1475	Side plate lower 6800x1475
--	214696	x	x	Plåt sida undre 6800x1475 (Customized)	Side plate lower 6800x1475 (Customized)
4	212832	x	x	Plåt gavel 2475x1600	Gable plate 2475x1600
5	211056	x	x	Plåt gavel undre 2800x818	Gable plate lower 2800x818
6	211056	x	x	Plåt gavel övre 2800x818	Gable plate upper 2800x818
7	212328	x	x	List dekor L=7312	List L=7312
8	210365	M	M	List dekor plast, silver	List decor plastic, silver
8a	210364	M	M	List dekor plast, vit	List decor plastic, white
9	213713	x	x	List tält rak L=4120	List straight L=4120
10	212699	x	x	Täckplåt bakljusramp L=2290	Coverplate light holder L=2290
11	208567	x	x	List markis L=2322	List L=2322
12	213716	x	x	List avb. spoiler V-fram L=2986	List L front L=2986
13	213717	x	x	List avb. spoiler H-fram L=2986	List R front L=2986
14	213715	x	x	List avb. spoiler V-H bak L=2929	List L-R rear L=2929
15	213803	x	x	Spoiler H	Spoiler R
16	213804	x	x	Spoiler V	Spoiler L
17	210346	x	x	List vinkel V	List L
18	210347	x	x	List vinkel H	List R
19	210101	x	x	List vinkel al. L=5000	List al. L=5000
20	401495	x	x	Motor köksfläkt kpl.	Motor kitchen fan cpl.
21	90003326	M	M	List dekor plast, silver	List decor plastic, silver
22	210348	x	x	List gavel-golv fram L=2440	List gable-floor front L=2440
--	209525	x	x	Tätning "Terostat 2759" d:o	Seal "Terostat 2759" d:o
--	800626	x	x	Skruv d:o TKX 5,0x25	Screw d:o TKX 5,0x25
23	208236	M	M	Butyl profil 15x2 (30 m/rulle)	Seal strip 15x2 (30 m/roll)
24	212489	x	x	List al. hjulhusbreddare	List al. mudguard
--	212977	M	M	List gummi d:o	List rubber d:o
--	213030	M	M	Tejp dubbelhäftande d:o, B=6 mm (50 m/rulle)	Tape double-stick d:o W=6 mm (50 m/roll)
25	214054	M	M	List tätning vit 49mm, tak (45 m/rulle)	Seal strip white 49mm, roof (45 m/roll)
--	214027	M	M	List tätning vit 33mm, vägg (45 m/rulle)	Seal strip white 33mm, wall (45 m/roll)
26	210469	x	x	List koffert L=1700	List gas box L=1700
27	214213	x	x	Dekal "Made in Norrland"	Decal "Made in Norrland"
28	204137	M	M	List täck	Cover strip
29	213758	x	x	Skarvskydd tältlist	Splice protection
--	801319	x	x	Skruv PKM 4,2x14 d:o	Screw PKM 4,2x14 d:o
30	208690	x	x	Taklucka 400x400 kpl. rumsdel	Roof hatch 400x400 cpl. room
--	08-030921	T	T	Taklucka Midi-Heki	Roof hatch Midi-Heki
--	207780	T	T	Taklucka Heki de Lux kpl.	Roof hatch Heki de Lux cpl.
--	207265	T	T	Taklucka Heki kpl.	Roof hatch Heki cpl.
31	208690	x	x	Taklucka 400x400 kpl. tvättrum	Roof hatch 400x400 cpl. washung room
32	213809	x	x	Hjulhusbreddare	Mudguard
33	212894	x	x	Hjulhus	Wheel housing
34	212895	x	x	Isolering hjulhus	Insulation wheel housing
				M= Metervara T= Tillbehör	M= On the metre T= Accessory

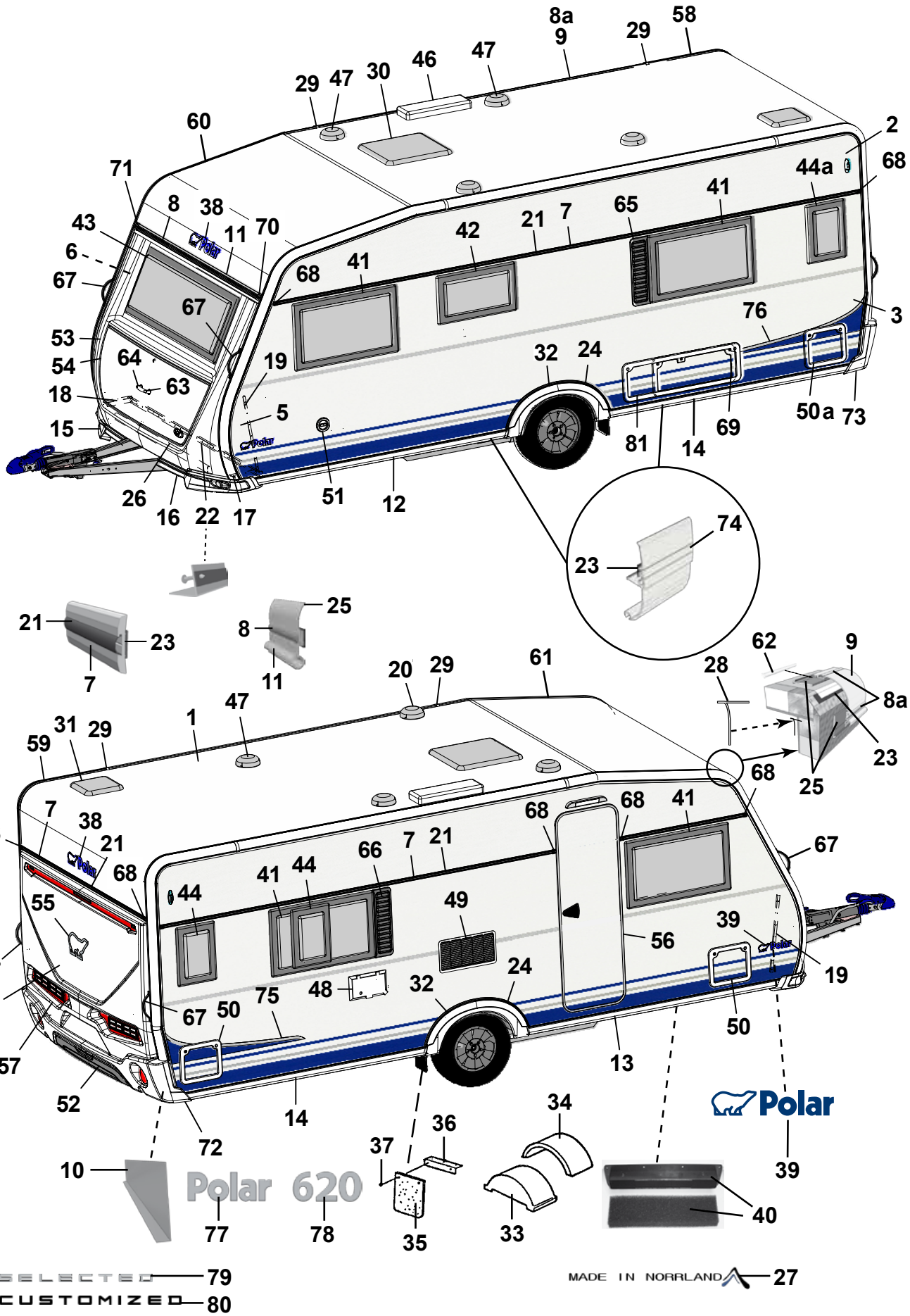
Polar 620
Polar
SELECTED 79
CUSTOMIZED 80
MADE IN NORRLAND 27

Pos Fig	Det. nr Part. No	Ingår/Fitted 620 TR LB	Ingår/Fitted 620 TR DB	Benämning	Description
35	102470	x	x	Stänkskydd	Splash guard
36	101223	x	x	Fäste stänkskydd	Bracket splash guard
37	800118	x	x	Skruv	Screw
38	210539	x	x	Emblem blå	Emblem blue
--	214216	x	x	Emblem svart (Customized)	Emblem black (Customized)
39	212558	x	x	Emblem blå	Emblem blue
--	214211	x	x	Emblem blå (Selected)	Emblem blue (Selected)
--	214212	x	x	Emblem svart (Customized)	Emblem black (Customized)
40	209372	x	x	Luftintag	Air inlet
--	213472	x	x	Myggnät d:o	Mosquito net d:o
41	212413	x	x	Fönster öppn.bart 900x550 kpl.	Window 900x550 cpl.
--	212868	x	x	Ruta lös u. karm 900x550 d:o	Pane without frame 900x550 d:o
42	212411	x	x	Fönster öppn.bart 700x400 pentry kpl.	Window 700x400 pentry cpl.
--	212870	x	x	Ruta lös u. karm 700x400 d:o	Pane without frame 700x400 d:o
43	212408	x	x	Fönster fast 1600x600 kpl.	Window fixed 1600x600 cpl.
--	212867	x	x	Ruta lös u. karm 1600x600 d:o	Pane without frame 1600x600 d:o
44	212409		T	Fönster öppn.bart 350x500 kpl.	Window 350x550 cpl.
44a	212409	T		Fönster öppn.bart 350x500 kpl.	Window 350x550 cpl.
--	212872	T	T	Ruta lös u. karm 350x500 d:o	Pane without frame 350x500 d:o
46	208023	x	x	Ventil tak för kyl	Ventilator roof for refrigerator
47	00970024	x	x	Ventilator kpl.	Ventilator cpl.
48	504323	x	x	El-intag 230 V u. låshus	El. connection 230 V without locking house
--	504324	T	T	El-intag 230 V u. låshus el-golvvärme	El. connection 230 V el. underfloor heating
--	504325	x	x	Låshus d:o	Locking house d:o
49	214773	x	x	Galler ventilation kyl	Louvre ventilation
50	207759	x	x	Lucka m. innerram, utan spegel	Door with frame inner, without plate
50a	207759	x		Lucka m. innerram, utan spegel	Door with frame inner, without plate
--	207197	x	x	Innerram d:o	Frame inner d:o
51	319023	x	x	Vattenpåfyllning m. lock	Water filler with cap
--	319901	x	x	Lock d:o	Cap d:o
--	350218	x	x	Lucka yttre kpl. u. metallpinne	Door external cpl. without metal pin
52	214068	x	x	Diffuser grå	Diffuser grey
--	214274	x	x	Diffuser svart (Customized)	Diffuser black (Customized)
53	213917	x	x	Front u. lock	Front without trunk lid
54	213029	x	x	Lock front u. lås	Trunk lid front without lock
55	212557	x	x	Emblem chrome	Emblem chrome
--	214217	x	x	Emblem svart (Customized)	Emblem black (Customized)
56	213052	x	x	Dörr yttre kpl. H	Outer door cpl. R
--	213053	T	T	Dörr yttre kpl. H m. fönster	Outer door cpl. R with window
--	213055	T	T	Myggdörr inre	Mosquito door inner
57	213918	x	x	Bakgavel plast	Back gable plastic
58	213711	x	x	List tält bockad H-bak	List bent R rear
59	213712	x	x	List tält bockad V-bak	List bent L rear
60	213709	x	x	List tält bockad H-fram	List bent R front
61	213710	x	x	List tält bockad V-fram	List bent L front
				M= Metervara T= Tillbehör	M= On the metre T= Accessory

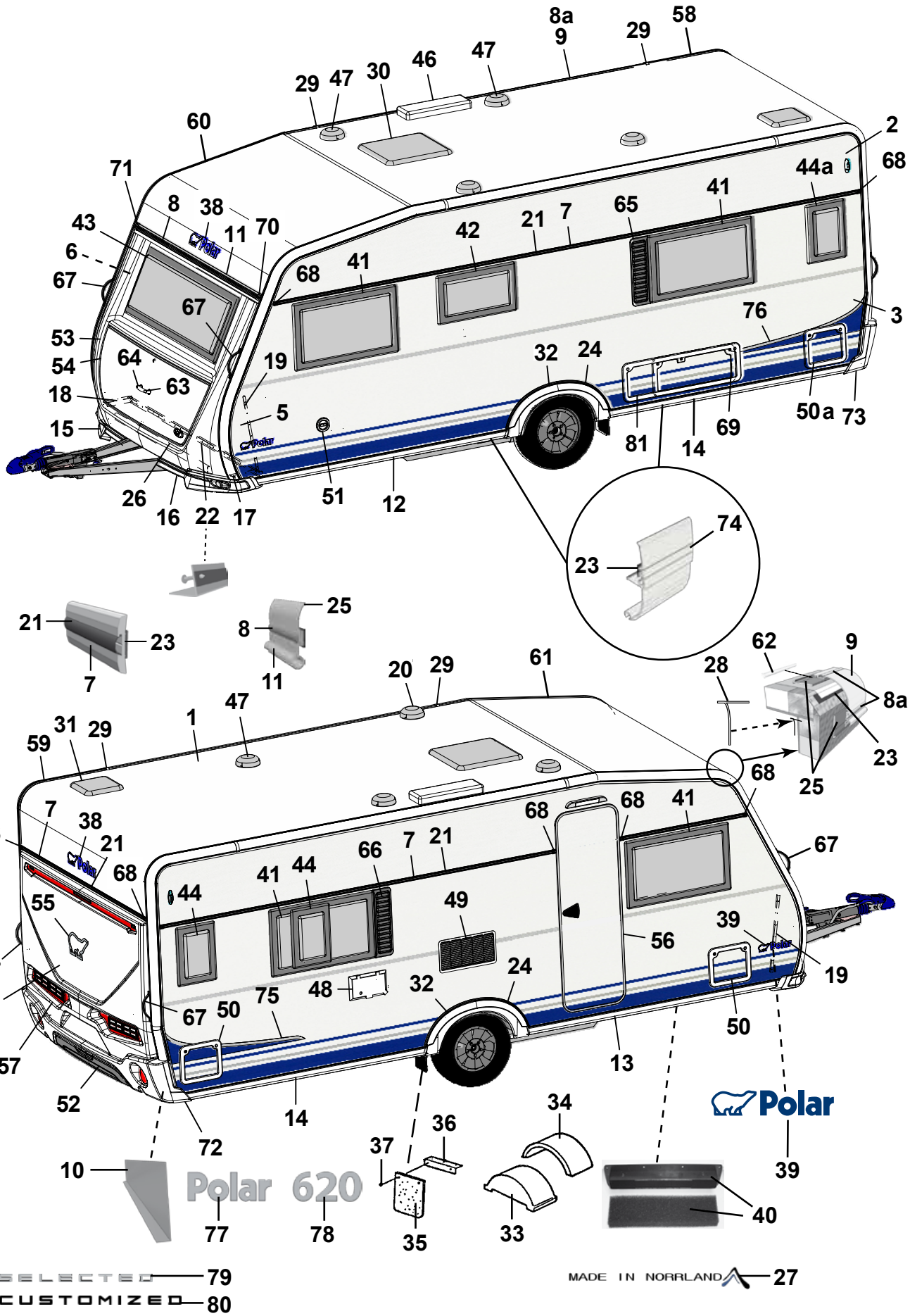
Polar 620
SELECTED 79
CUSTOMIZED 80
MADE IN NORRLAND 27

Pos Fig	Det. nr Part. No	Ingår/Fitted 620 TR LB	Ingår/Fitted 620 TR DB	Benämning	Description
62	208323	x	x	Styrstift list tält 50x3,5 mm	Pin for list 50x6,5 mm
63	210057	x	x	Handtag koffert inkl. täckbrickor	Handle trunk lid with covers
64	211492	x	x	Täckbricka	Cover
65	212476	T	T	Ventilationsgaller V	Ventilator grill L
66	212477	T		Ventilationsgaller H	Ventilator grill R
67	213255	x	x	Draghandtag	Draw handle
68	95003772	x	x	Ändstycke	End protection
69	208424		T	Lucka m innerram, utan spegel	Door with frame inner, without plate
70	205630	x	x	Ändavslutning H midjelist	End protection R tent list
71	205631	x	x	Ändavslutning V midjelist	End protection L tent list
72	213807	x	x	Ändavslutning H-bak	End protection R-rear
73	213808	x	x	Ändavslutning V-bak	End protection L-rear
--	801319	x	x	Skruv PKM 4,2x14 ändavsl. H-V bak	Screw PKM 4,2x14 end prot. R-L rear
--	801320	x	x	Skruv PKM 4,2x25 ändavsl. H-V bak	Screw PKM 4,2x25 end prot. R-L rear
74	213718	x	x	List dekor vit L=3000	List decor white L=3000
75	213459	x	x	Dekal sida H blå	Decal R blue
--	215034	x	x	Dekal sida H svart (Customized)	Decal R black (Customized)
76	213460	x	x	Dekal sida V blå	Decal L blue
--	215035	x	x	Dekal sida V svart (Customized)	Decal L black (Customized)
77	212549	x	x	Emblem Polar	Emblem Polar
78	212553	x	x	Emblem 620	Emblem 620
79	214214	x	x	Emblem Selected	Emblem Selected
80	214215	x	x	Emblem Customized	Emblem Customized
81	14-701045	T		Lucka m innerram, utan spegel	Door with frame inner, without plate

M= Metervara
T= Tillbehör

M= On the metre
T= Accessory

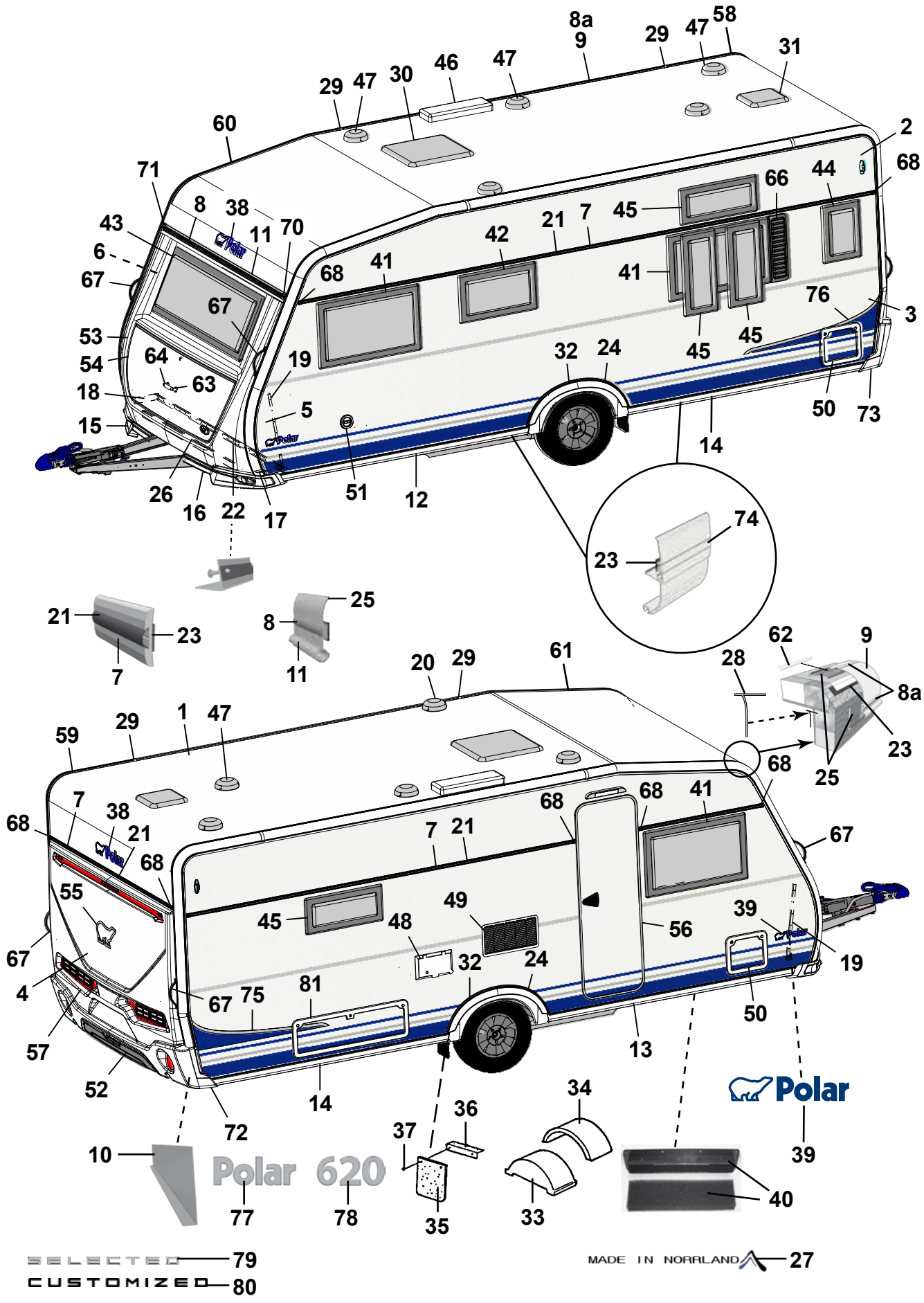
Polar 620
Polar
SELECTED 79
CUSTOMIZED 80
MADE IN NORRLAND 27

Pos Fig	Det. nr Part. No	Ingår/Fitted 620 TR TDS		Benämning	Description
1	213254	x		Plåt tak 8100x2475	Roofing plate 8100x2475
2	212830	x		Plåt sida övre 6800x605	Side plate upper 6800x605
3	212833	x		Plåt sida undre 6800x1475	Side plate lower 6800x1475
--	214696	x		Plåt sida undre 6800x1475 (Customized)	Side plate lower 6800x1475 (Customized)
4	212832	x		Plåt gavel 2475x1600	Gable plate 2475x1600
5	211056	x		Plåt gavel undre 2800x818	Gable plate lower 2800x818
6	211056	x		Plåt gavel övre 2800x818	Gable plate upper 2800x818
7	212328	x		List dekor L=7312	List L=7312
8	210365	M		List dekor plast, silver	List decor plastic, silver
8a	210364	M		List dekor plast, vit	List decor plastic, white
9	213713	x		List tält rak L=4120	List straight L=4120
10	212699	x		Täckplåt bakljusramp L=2290	Coverplate light holder L=2290
11	208567	x		List markis L=2322	List L=2322
12	213716	x		List avb. spoiler V-fram L=2986	List L front L=2986
13	213717	x		List avb. spoiler H-fram L=2986	List R front L=2986
14	213715	x		List avb. spoiler V-H bak L=2929	List L-R rear L=2929
15	213803	x		Spoiler H	Spoiler R
16	213804	x		Spoiler V	Spoiler L
17	210346	x		List vinkel V	List L
18	210347	x		List vinkel H	List R
19	210101	x		List vinkel al. L=5000	List al. L=5000
20	401495	x		Motor köksfläkt kpl.	Motor kitchen fan cpl.
21	90003326	M		List dekor plast, silver	List decor plastic, silver
22	210348	x		List gavel-golv fram L=2440	List gable-floor front L=2440
--	209525	x		Tätning "Terostat 2759" d:o	Seal "Terostat 2759" d:o
--	800626	x		Skruv d:o TKX 5,0x25	Screw d:o TKX 5,0x25
23	208236	M		Butyl profil 15x2 (30 m/rulle)	Seal strip 15x2 (30 m/roll)
24	212489	x		List al. hjulhusbreddare	List al. mudguard
--	212977	M		List gummi d:o	List rubber d:o
--	213030	M		Tejp dubbelhäftande d:o, B=6 mm (50 m/rulle)	Tape double-stick d:o W=6 mm (50 m/roll)
25	214054	M		List tätning vit 49mm, tak (45 m/rulle)	Seal strip white 49mm, roof (45 m/roll)
--	214027	M		List tätning vit 33mm, vägg (45 m/rulle)	Seal strip white 33mm, wall (45 m/roll)
26	210469	x		List koffert L=1700	List gas box L=1700
27	214213	x		Dekal "Made in Norrland"	Decal "Made in Norrland"
28	204137	M		List täck	Cover strip
29	213758	x		Skarvskydd tältlist	Splice protection
--	801319	x		Skruv PKM 4,2x14 d:o	Screw PKM 4,2x14 d:o
30	208690	x		Taklucka 400x400 kpl. rumsdel	Roof hatch 400x400 cpl. room
--	08-030921	T		Taklucka Midi-Heki	Roof hatch Midi-Heki
--	207780	T		Taklucka Heki de Lux kpl.	Roof hatch Heki de Lux cpl.
--	207265	T		Taklucka Heki kpl.	Roof hatch Heki cpl.
31	208690	x		Taklucka 400x400 kpl. tvättrum	Roof hatch 400x400 cpl. washung room
32	213809	x		Hjulhusbreddare	Mudguard
33	212894	x		Hjulhus	Wheel housing
34	212895	x		Isolering hjulhus	Insulation wheel housing
				M= Metervara T= Tillbehör	M= On the metre T= Accessory

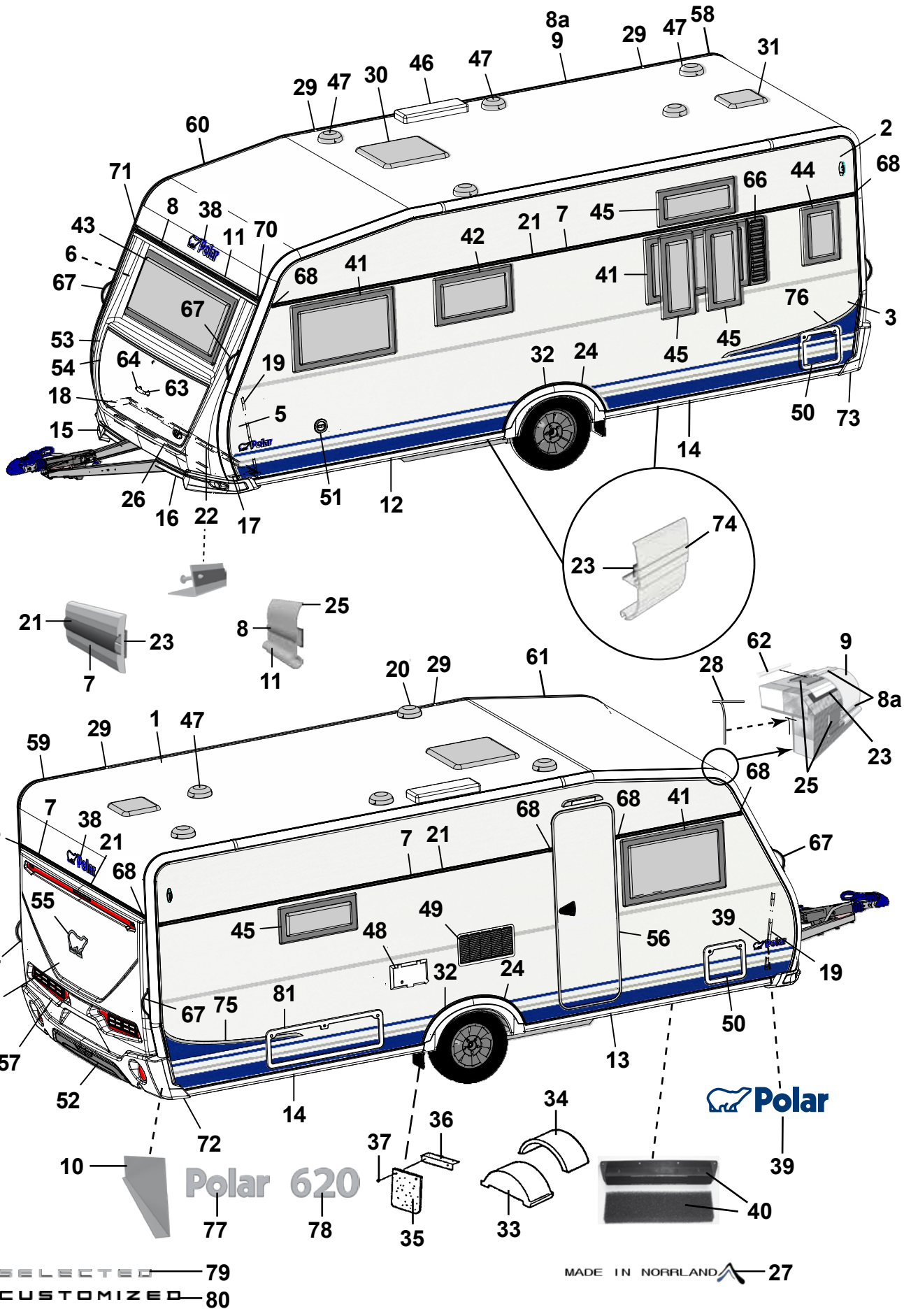
Polar 620
Polar
SELECTED 79
CUSTOMIZED 80
MADE IN NORRLAND 27

Pos Fig	Det. nr Part. No	Ingår/Fitted 620 TR TDS		Benämning	Description
35	102470	x		Stänkskydd	Splash guard
36	101223	x		Fäste stänkskydd	Bracket splash guard
37	800118	x		Skruv	Screw
38	210539	x		Emblem blå	Emblem blue
--	214216	x		Emblem svart (Customized)	Emblem black (Customized)
39	212558	x		Emblem blå	Emblem blue
--	214211	x		Emblem blå (Selected)	Emblem blue (Selected)
--	214212	x		Emblem svart (Customized)	Emblem black (Customized)
40	209372	x		Luftintag	Air inlet
--	213472	x		Myggnät d:o	Mosquito net d:o
41	212413	x		Fönster öppn.bart 900x550 kpl.	Window 900x550 cpl.
--	212868	x		Ruta lös u. karm 900x550 d:o	Pane without frame 900x550 d:o
42	212411	x		Fönster öppn.bart 700x400 pentry kpl.	Window 700x400 pentry cpl.
--	212870	x		Ruta lös u. karm 700x400 d:o	Pane without frame 700x400 d:o
43	212408	x		Fönster fast 1600x600 kpl.	Window fixed 1600x600 cpl.
--	212867	x		Ruta lös u. karm 1600x600 d:o	Pane without frame 1600x600 d:o
44	212409	T		Fönster öppn.bart 350x500 kpl.	Window 350x550 cpl.
--	212872	T		Ruta lös u. karm 350x500 d:o	Pane without frame 350x500
45	212410	T		Fönster öppn.bart 700x300 kpl.	Window 700x300 cpl.
--	212871	T		Ruta lös u. karm 700x300 d:o	Pane without frame 700x300 d:o
46	208023	x		Ventil tak för kyl	Ventilator roof for refrigerator
47	00970024	x		Ventilator kpl.	Ventilator cpl.
48	504323	x		El-intag 230 V u. låshus	El. connection 230 V without locking house
--	504324	T		El-intag 230 V u. låshus el-golvvärme	El. connection 230 V el. underfloor heating
--	504325	x		Låshus d:o	Locking house d:o
49	214773	x		Galler ventilation kyl	Louvre ventilation
50	207759	x		Lucka m. innerram, utan spegel	Door with frame inner, without plate
--	207197	x		Innerram d:o	Frame inner d:o
51	319023	x		Vattenpåfyllning m. lock	Water filler with cap
--	319901	x		Lock d:o	Cap d:o
--	350218	x		Lucka yttre kpl. u. metallpinne	Door external cpl. without metal pin
52	214068	x		Diffuser grå	Diffuser grey
--	214274	x		Diffuser svart (Customized)	Diffuser black (Customized)
53	213917	x		Front u. lock	Front without trunk lid
54	213029	x		Lock front u. lås	Trunk lid front without lock
55	212557	x		Emblem chrome	Emblem chrome
--	214217	x		Emblem svart (Customized)	Emblem black (Customized)
56	213052	x		Dörr yttre kpl. H	Outer door cpl. R
--	213053	T		Dörr yttre kpl. H m. fönster	Outer door cpl. R with window
--	213055	T		Myggdörr inre	Mosquito door inner
57	213918	x		Bakgavel plast	Back gable plastic
58	213711	x		List tält bockad H-bak	List bent R rear
59	213712	x		List tält bockad V-bak	List bent L rear
60	213709	x		List tält bockad H-fram	List bent R front
61	213710	x		List tält bockad V-fram	List bent L front
				M= Metervara T= Tillbehör	M= On the metre T= Accessory

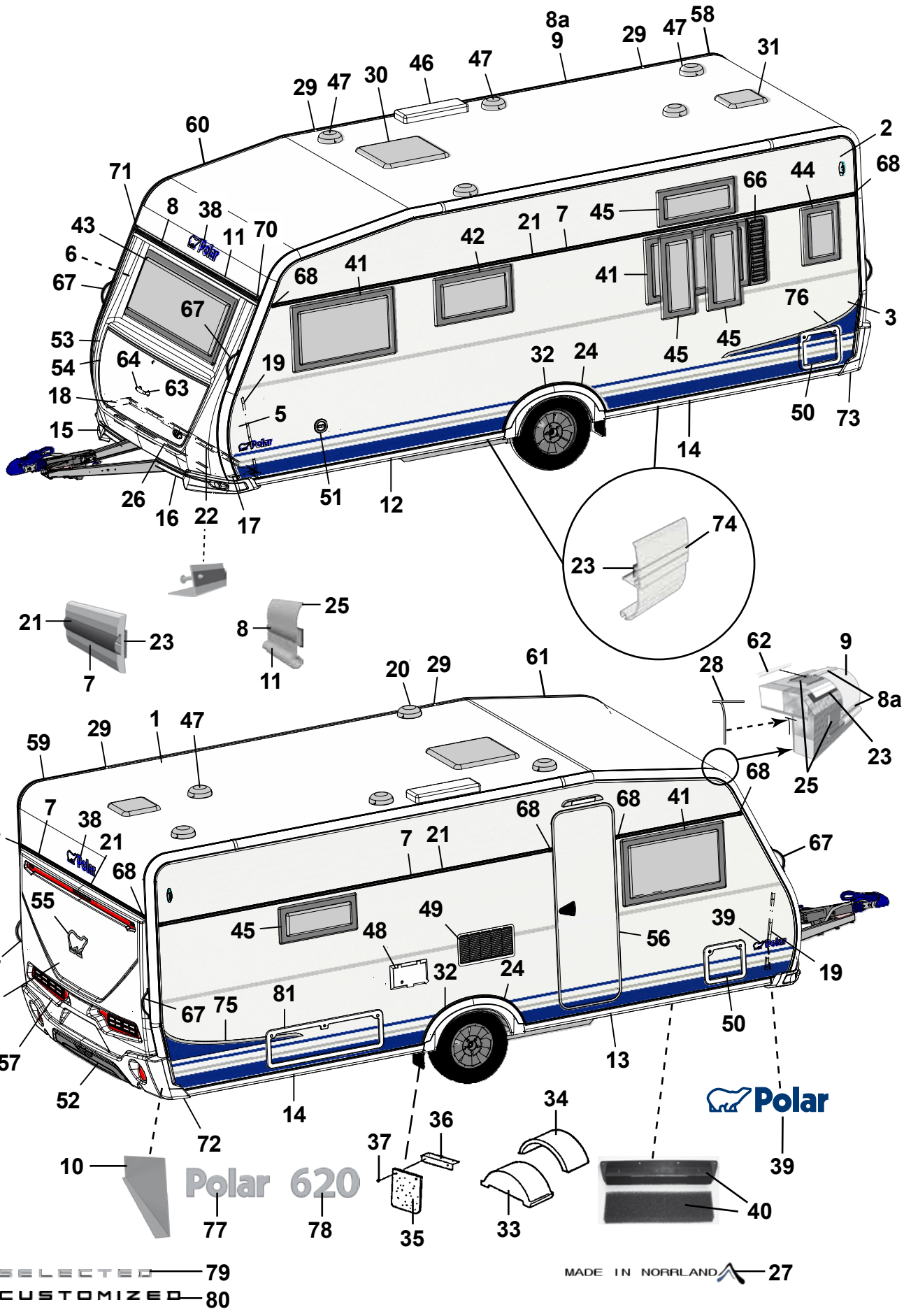
Polar 620
Polar
SELECTED 79
CUSTOMIZED 80
MADE IN NORRLAND 27

Pos Fig	Det. nr Part. No	Ingår/Fitted 620 TR TDS		Benämning	Description
62	208323	x		Styrstift list tält 50x3,5 mm	Pin for list 50x6,5 mm
63	210057	x		Handtag koffert inkl. täckbrickor	Handle trunk lid with covers
64	211492	x		Täckbricka	Cover
66	212477	T		Ventilationsgaller H	Ventilator grill R
67	213255	x		Draghandtag	Draw handle
68	95003772	x		Ändstycke	End protection
70	205630	x		Ändavslutning H midjelist	End protection R tent list
71	205631	x		Ändavslutning V midjelist	End protection L tent list
72	213807	x		Ändavslutning H-bak	End protection R-rear
73	213808	x		Ändavslutning V-bak	End protection L-rear
--	801319	x		Skruv PKM 4,2x14 ändavsl. H-V bak	Screw PKM 4,2x14 end prot. R-L rear
--	801320	x		Skruv PKM 4,2x25 ändavsl. H-V bak	Screw PKM 4,2x25 end prot. R-L rear
74	213718	x		List dekor vit L=3000	List decor white L=3000
75	213459	x		Dekal sida H blå	Decal R blue
--	215034	x		Dekal sida H svart (Customized)	Decal R black (Customized)
76	213460	x		Dekal sida V blå	Decal L blue
--	215035	x		Dekal sida V svart (Customized)	Decal L black (Customized)
77	212549	x		Emblem Polar	Emblem Polar
78	212553	x		Emblem 620	Emblem 620
79	214214	x		Emblem Selected	Emblem Selected
80	214215	x		Emblem Customized	Emblem Customized
81	14-701045	T		Lucka m innerram, utan spegel	Door with frame inner, without plate

M= Metervara
T= Tillbehör

M= On the metre
T= Accessory

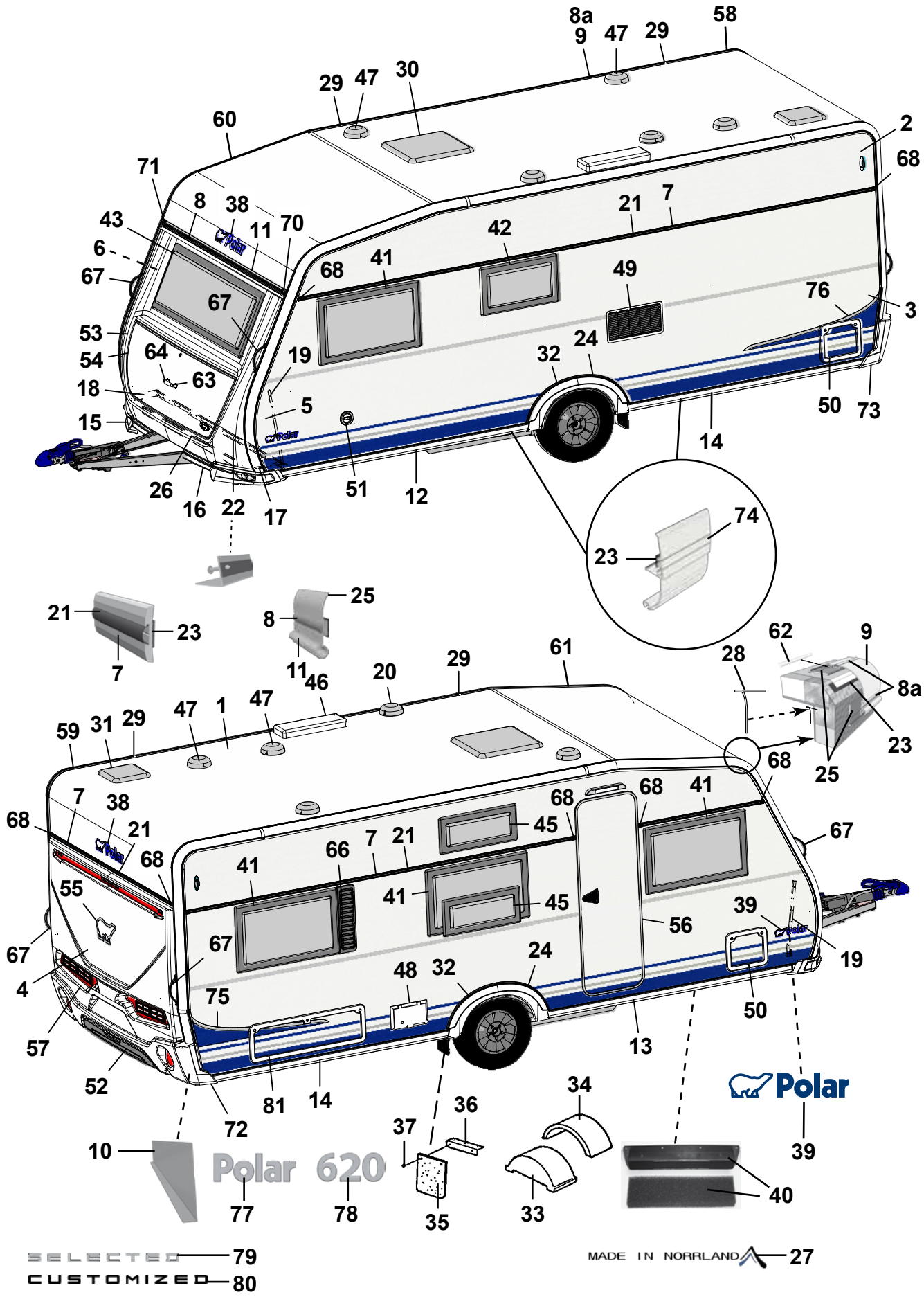
Polar 620
Polar
SELECTED 79
CUSTOMIZED 80
MADE IN NORRLAND 27

Pos Fig	Det. nr Part. No	Ingår/Fitted 620 CTVX SG	620 CTVX BK	Benämning	Description
1	213254	x	x	Plåt tak 8100x2475	Roofing plate 8100x2475
2	212830	x	x	Plåt sida övre 6800x605	Side plate upper 6800x605
3	212833	x	x	Plåt sida undre 6800x1475	Side plate lower 6800x1475
--	214696	x	x	Plåt sida undre 6800x1475 (Customized)	Side plate lower 6800x1475 (Customized)
4	212832	x	x	Plåt gavel 2475x1600	Gable plate 2475x1600
5	211056	x	x	Plåt gavel undre 2800x818	Gable plate lower 2800x818
6	211056	x	x	Plåt gavel övre 2800x818	Gable plate upper 2800x818
7	212328	x	x	List dekor L=7312	List L=7312
8	210365	M	M	List dekor plast, silver	List decor plastic, silver
8a	210364	M	M	List dekor plast, vit	List decor plastic, white
9	213713	x	x	List tält rak L=4120	List straight L=4120
10	212699	x	x	Täckplåt bakljusramp L=2290	Coverplate light holder L=2290
11	208567	x	x	List markis L=2322	List L=2322
12	213716	x	x	List avb. spoiler V-fram L=2986	List L front L=2986
13	213717	x	x	List avb. spoiler H-fram L=2986	List R front L=2986
14	213715	x	x	List avb. spoiler V-H bak L=2929	List L-R rear L=2929
15	213803	x	x	Spoiler H	Spoiler R
16	213804	x	x	Spoiler V	Spoiler L
17	210346	x	x	List vinkel V	List L
18	210347	x	x	List vinkel H	List R
19	210101	x	x	List vinkel al. L=5000	List al. L=5000
20	401495	x	x	Motor köksfläkt kpl.	Motor kitchen fan cpl.
21	90003326	M	M	List dekor plast, silver	List decor plastic, silver
22	210348	x	x	List gavel-golv fram L=2440	List gable-floor front L=2440
--	209525	x	x	Tätning "Terostat 2759" d:o	Seal "Terostat 2759" d:o
--	800626	x	x	Skruv d:o TKX 5,0x25	Screw d:o TKX 5,0x25
23	208236	M	M	Butyl profil 15x2 (30 m/rulle)	Seal strip 15x2 (30 m/roll)
24	212489	x	x	List al. hjulhusbreddare	List al. mudguard
--	212977	M	M	List gummi d:o	List rubber d:o
--	213030	M	M	Tejp dubbelhäftande d:o, B=6 mm (50 m/rulle)	Tape double-stick d:o W=6 mm (50 m/roll)
25	214054	M	M	List tätning vit 49mm, tak (45 m/rulle)	Seal strip white 49mm, roof (45 m/roll)
--	214027	M	M	List tätning vit 33mm, vägg (45 m/rulle)	Seal strip white 33mm, wall (45 m/roll)
26	210469	x	x	List koffert L=1700	List gas box L=1700
27	214213	x	x	Dekal "Made in Norrland"	Decal "Made in Norrland"
28	204137	M	M	List täck	Cover strip
29	213758	x	x	Skarvskydd tältlist	Splice protection
--	801319	x	x	Skruv PKM 4,2x14 d:o	Screw PKM 4,2x14 d:o
30	208690	x	x	Taklucka 400x400 kpl. rumsdel	Roof hatch 400x400 cpl. room
--	08-030921	T	T	Taklucka Midi-Heki	Roof hatch Midi-Heki
--	207780	T	T	Taklucka Heki de Lux kpl.	Roof hatch Heki de Lux cpl.
--	207265	T	T	Taklucka Heki kpl.	Roof hatch Heki cpl.
31	208690	x	x	Taklucka 400x400 kpl. tvättrum	Roof hatch 400x400 cpl. washung room
32	213809	x	x	Hjulhusbreddare	Mudguard
33	212894	x	x	Hjulhus	Wheel housing
34	212895	x	x	Isolering hjulhus	Insulation wheel housing
				M= Metervara T= Tillbehör	M= On the metre T= Accessory

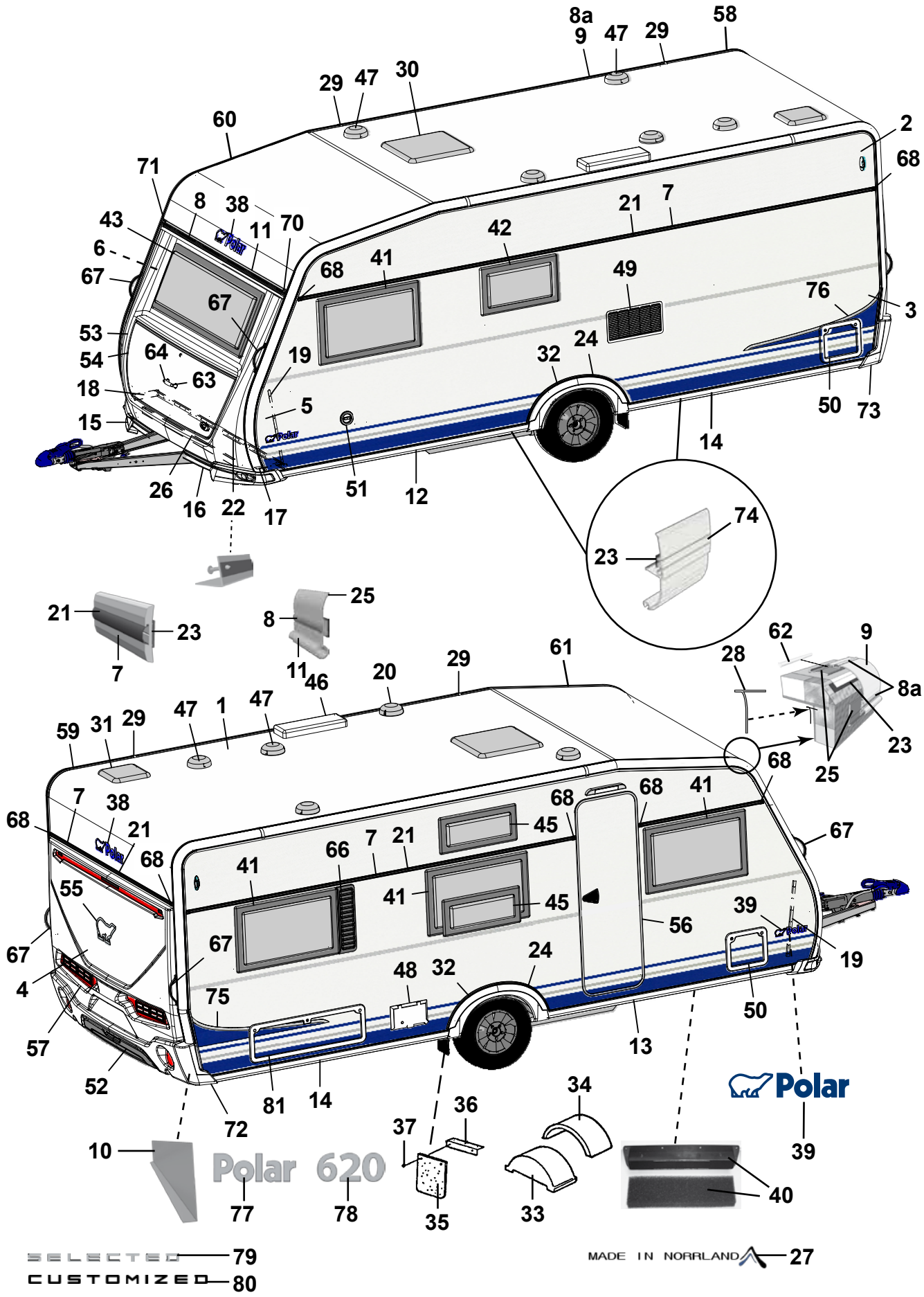
Polar 620
Polar
SELECTED 79
CUSTOMIZED 80
MADE IN NORRLAND 27

Pos Fig	Det. nr Part. No	Ingår/Fitted 620 CTVX SG	Ingår/Fitted 620 CTVX BK	Benämning	Description
35	102470	x	x	Stänkskydd	Splash guard
36	101223	x	x	Fäste stänkskydd	Bracket splash guard
37	800118	x	x	Skruv	Screw
38	210539	x	x	Emblem blå	Emblem blue
--	214216	x	x	Emblem svart (Customized)	Emblem black (Customized)
39	212558	x	x	Emblem blå	Emblem blue
--	214211	x	x	Emblem blå (Selected)	Emblem blue (Selected)
--	214212	x	x	Emblem svart (Customized)	Emblem black (Customized)
40	209372	x	x	Luftintag	Air inlet
--	213472	x	x	Myggnät d:o	Mosquito net d:o
41	212413	x	x	Fönster öppn.bart 900x550 kpl.	Window 900x550 cpl.
--	212868	x	x	Ruta lös u. karm 900x550 d:o	Pane without frame 900x550 d:o
42	212411	x	x	Fönster öppn.bart 700x400 pentry kpl.	Window 700x400 pentry cpl.
--	212870	x	x	Ruta lös u. karm 700x400 d:o	Pane without frame 700x400 d:o
43	212408	x	x	Fönster fast 1600x600 kpl.	Window fixed 1600x600 cpl.
--	212867	x	x	Ruta lös u. karm 1600x600 d:o	Pane without frame 1600x600 d:o
45	212410		x	Fönster öppn.bart 700x300 kpl.	Window 700x300 cpl.
--	212871		x	Ruta lös u. karm 700x300 d:o	Pane without frame 700x300 d:o
46	208023	x	x	Ventil tak för kyl	Ventilator roof for refrigerator
47	00970024	x	x	Ventilator kpl.	Ventilator cpl.
48	504323	x	x	El-intag 230 V u. låshus	El. connection 230 V without locking house
--	504324	T	T	El-intag 230 V u. låshus el-golvvärme	El. connection 230 V el. underfloor heating
--	504325	x	x	Låshus d:o	Locking house d:o
49	214773	x	x	Galler ventilation kyl	Louvre ventilation
50	207759	x	x	Lucka m. innerram, utan spegel	Door with frame inner, without plate
--	207197	x	x	Innerram d:o	Frame inner d:o
51	319023	x	x	Vattenpåfyllning m. lock	Water filler with cap
--	319901	x	x	Lock d:o	Cap d:o
--	350218	x	x	Lucka yttre kpl. u. metallpinne	Door external cpl. without metal pin
52	214068	x	x	Diffuser grå	Diffuser grey
--	214274	x	x	Diffuser svart (Customized)	Diffuser black (Customized)
53	213917	x	x	Front u. lock	Front without trunk lid
54	213029	x	x	Lock front u. lås	Trunk lid front without lock
55	212557	x	x	Emblem chrome	Emblem chrome
--	214217	x	x	Emblem svart (Customized)	Emblem black (Customized)
56	213052	x	x	Dörr yttre kpl. H	Outer door cpl. R
--	213053	T	T	Dörr yttre kpl. H m. fönster	Outer door cpl. R with window
--	213055	T	T	Myggdörr inre	Mosquito door inner
57	213918	x	x	Bakgavel plast	Back gable plastic
58	213711	x	x	List tält bockad H-bak	List bent R rear
59	213712	x	x	List tält bockad V-bak	List bent L rear
60	213709	x	x	List tält bockad H-fram	List bent R front
61	213710	x	x	List tält bockad V-fram	List bent L front
62	208323	x	x	Styrstift list tält 50x3,5 mm	Pin for list 50x6,5 mm
63	210057	x	x	Handtag koffert inkl. täckbrickor	Handle trunk lid with covers
				M= Metervara T= Tillbehör	M= On the metre T= Accessory

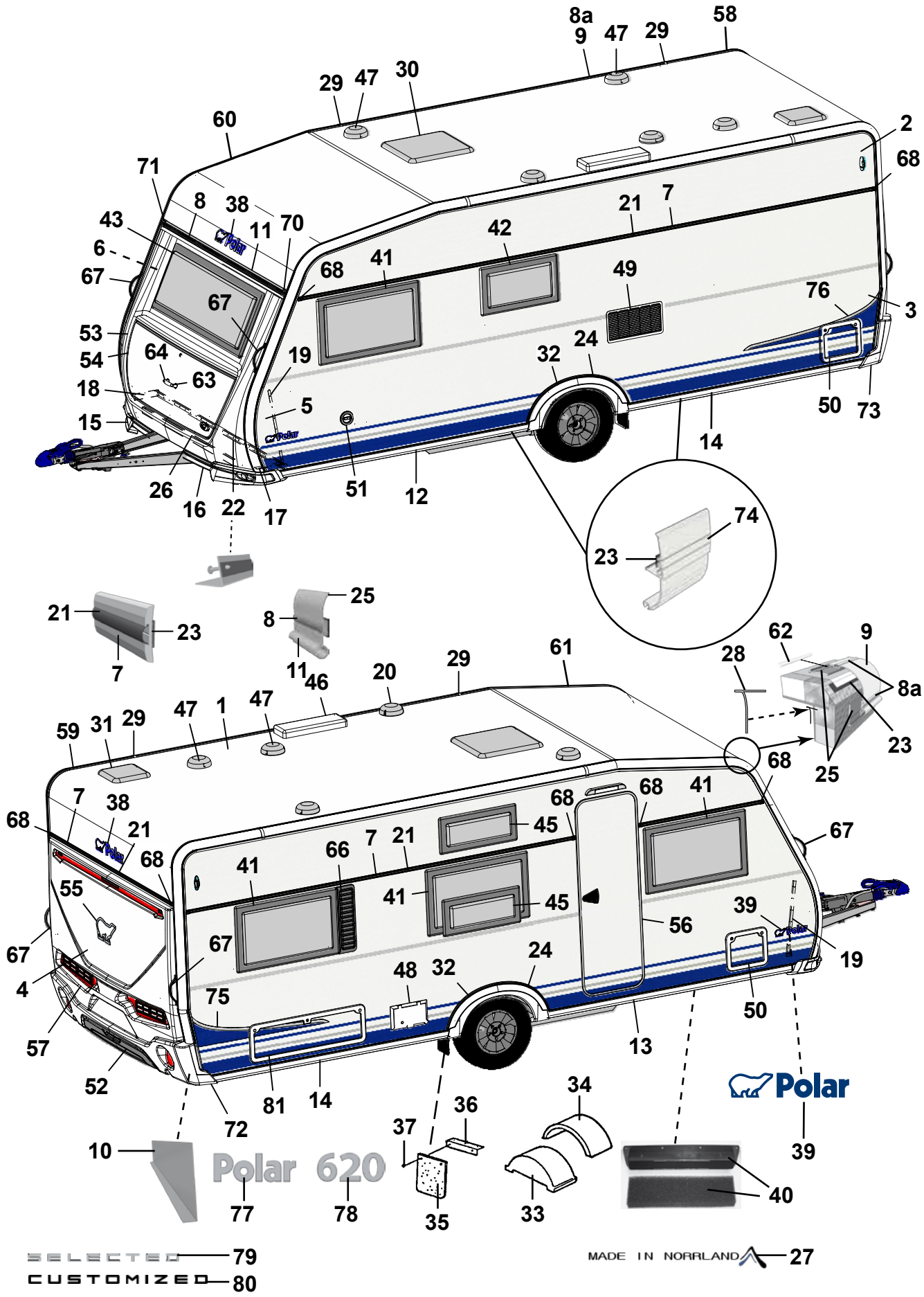
Polar 620
Polar
SELECTED 79
CUSTOMIZED 80
MADE IN NORRLAND 27

Pos Fig	Det. nr Part. No	Ingår/Fitted 620 CTVX SG	620 CTVX BK	Benämning	Description
64	211492	x	x	Täckbricka	Cover
66	212477	T	T	Ventilationsgaller H	Ventilator grill R
67	213255	x	x	Draghandtag	Draw handle
68	95003772	x	x	Ändstycke	End protection
70	205630	x	x	Ändavslutning H midjelist	End protection R tent list
71	205631	x	x	Ändavslutning V midjelist	End protection L tent list
72	213807	x	x	Ändavslutning H-bak	End protection R-rear
73	213808	x	x	Ändavslutning V-bak	End protection L-rear
--	801319	x	x	Skruv PKM 4,2x14 ändavsl. H-V bak	Screw PKM 4,2x14 end prot. R-L rear
--	801320	x	x	Skruv PKM 4,2x25 ändavsl. H-V bak	Screw PKM 4,2x25 end prot. R-L rear
74	213718	x	x	List dekor vit L=3000	List decor white L=3000
75	213459	x	x	Dekal sida H blå	Decal R blue
--	215034	x	x	Dekal sida H svart (Customized)	Decal R black (Customized)
76	213460	x	x	Dekal sida V blå	Decal L blue
--	215035	x	x	Dekal sida V svart (Customized)	Decal L black (Customized)
77	212549	x	x	Emblem Polar	Emblem Polar
78	212553	x	x	Emblem 620	Emblem 620
79	214214	x	x	Emblem Selected	Emblem Selected
80	214215	x	x	Emblem Customized	Emblem Customized
81	14-701045	T	T	Lucka m innerram, utan spegel	Door with frame inner, without plate

M= Metervara
T= Tillbehör

M= On the metre
T= Accessory

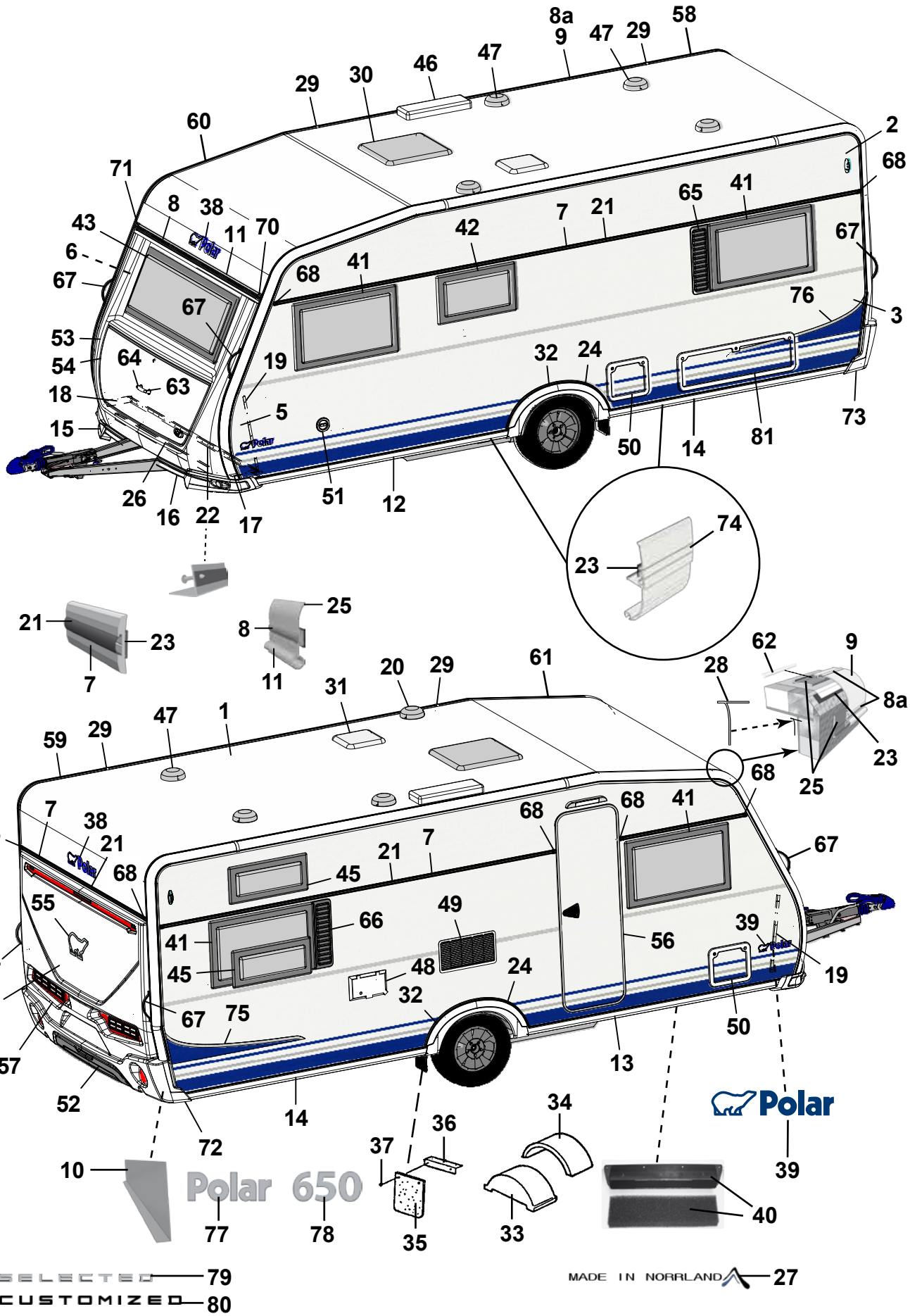
Polar 650
SELECTED
CUSTOMIZED
MADE IN NORRLAND
Polar

Pos Fig	Det. nr Part. No	Ingår/Fitted 650 LB	Ingår/Fitted 650 BK	Benämning	Description
1	213254	x	x	Plåt tak 8100x2475	Roofing plate 8100x2475
2	212830	x	x	Plåt sida övre 6800x605	Side plate upper 6800x605
3	212833	x	x	Plåt sida undre 6800x1475	Side plate lower 6800x1475
--	214696	x	x	Plåt sida undre 6800x1475 (Customized)	Side plate lower 6800x1475 (Customized)
4	212832	x	x	Plåt gavel 2475x1600	Gable plate 2475x1600
5	211056	x	x	Plåt gavel undre 2800x818	Gable plate lower 2800x818
6	211056	x	x	Plåt gavel övre 2800x818	Gable plate upper 2800x818
7	212328	x	x	List dekor L=7312	List L=7312
8	210365	M	M	List dekor plast, silver	List decor plastic, silver
8a	210364	M	M	List dekor plast, vit	List decor plastic, white
9	213714	x	x	List tält rak L=5240	List straight L=5240
10	212699	x	x	Täckplåt bakljusramp L=2290	Coverplate light holder L=2290
11	208567	x	x	List markis L=2322	List L=2322
12	213716	x	x	List avb. spoiler V-fram L=2986	List L front L=2986
13	213717	x	x	List avb. spoiler H-fram L=2986	List R front L=2986
14	213715	x	x	List avb. spoiler V-H bak L=2929	List L-R rear L=2929
15	213803	x	x	Spoiler H	Spoiler R
16	213804	x	x	Spoiler V	Spoiler L
17	210346	x	x	List vinkel V	List L
18	210347	x	x	List vinkel H	List R
19	210101	x	x	List vinkel al. L=5000	List al. L=5000
20	401495	x	x	Motor köksfläkt kpl.	Motor kitchen fan cpl.
21	90003326	M	M	List dekor plast, silver	List decor plastic, silver
22	210348	x	x	List gavel-golv fram L=2440	List gable-floor front L=2440
--	209525	x	x	Tätning "Terostat 2759" d:o	Seal "Terostat 2759" d:o
--	800626	x	x	Skruv d:o TKX 5,0x25	Screw d:o TKX 5,0x25
23	208236	M	M	Butyl profil 15x2 (30 m/rulle)	Seal strip 15x2 (30 m/roll)
24	212489	x	x	List al. hjulhusbreddare	List al. mudguard
--	212977	M	M	List gummi d:o	List rubber d:o
--	213030	M	M	Tejp dubbelhäftande d:o, B=6 mm (50 m/rulle)	Tape double-stick d:o W=6 mm (50 m/roll)
25	214054	M	M	List tätning vit 49mm, tak (45 m/rulle)	Seal strip white 49mm, roof (45 m/roll)
--	214027	M	M	List tätning vit 33mm, vägg (45 m/rulle)	Seal strip white 33mm, wall (45 m/roll)
26	210469	x	x	List koffert L=1700	List gas box L=1700
27	214213	x	x	Dekal "Made in Norrland"	Decal "Made in Norrland"
28	204137	M	M	List täck	Cover strip
29	213758	x	x	Skarvskydd tältlist	Splice protection
--	801319	x	x	Skruv PKM 4,2x14 d:o	Screw PKM 4,2x14 d:o
30	208690	x	x	Taklucka 400x400 kpl. rumsdel	Roof hatch 400x400 cpl. room
--	08-030921	T	T	Taklucka Midi-Heki	Roof hatch Midi-Heki
--	207780	T	T	Taklucka Heki de Lux kpl.	Roof hatch Heki de Lux cpl.
--	207265	T	T	Taklucka Heki kpl.	Roof hatch Heki cpl.
31	211542	x	x	Taklucka 280x280 kpl. tvättrum	Roof hatch 280x280 cpl. washung room
32	213809	x	x	Hjulhusbreddare	Mudguard
33	212894	x	x	Hjulhus	Wheel housing
34	212895	x	x	Isolering hjulhus	Insulation wheel housing
				M= Metervara	M= On the metre
				T= Tillbehör	T= Accessory

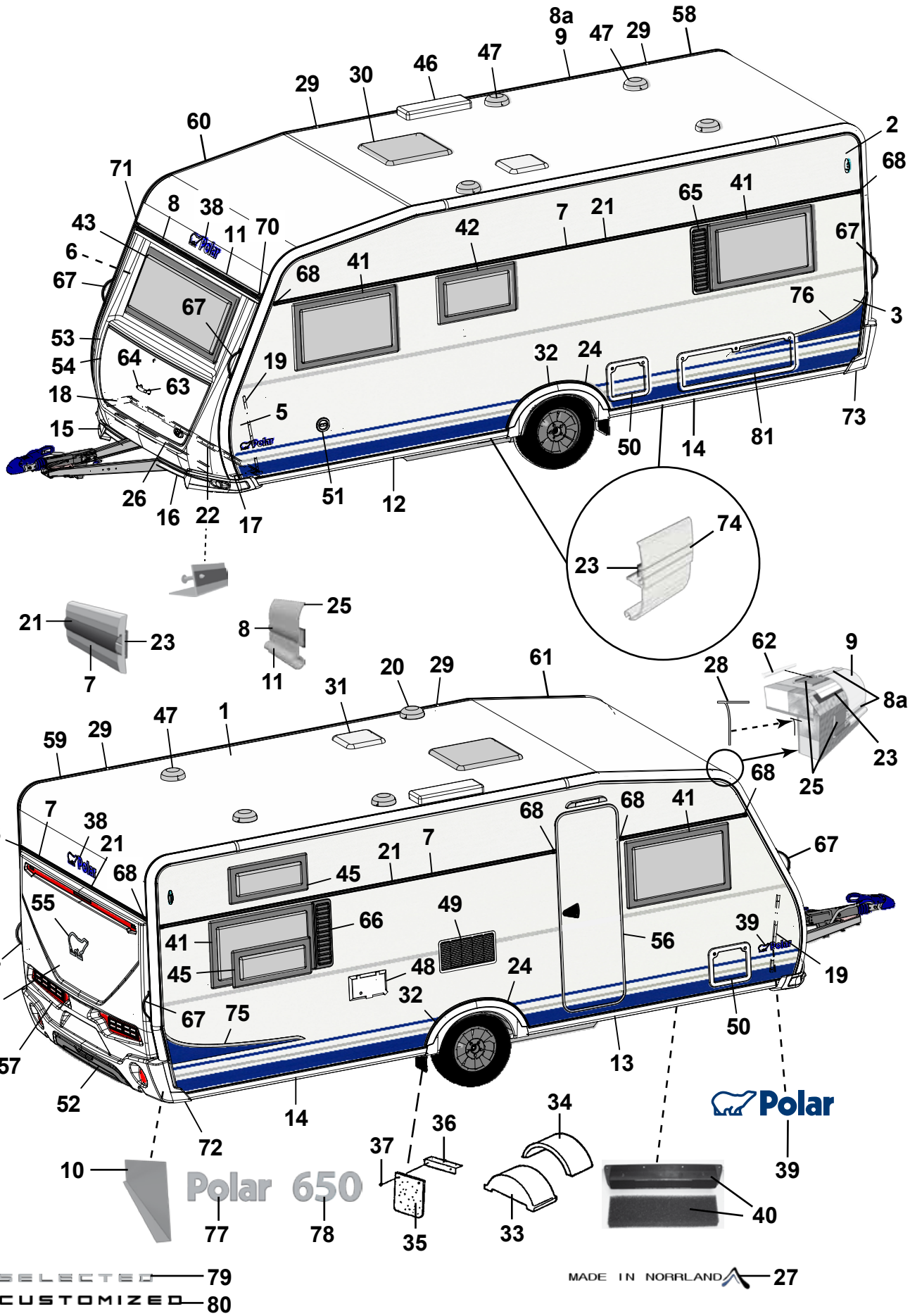
Polar 650
SELECTED 79
CUSTOMIZED 80
MADE IN NORRLAND 27

Pos Fig	Det. nr Part. No	Ingår/Fitted 650 LB	Ingår/Fitted 650 BK	Benämning	Description
35	102470	x	x	Stänkskydd	Splash guard
36	101223	x	x	Fäste stänkskydd	Bracket splash guard
37	800118	x	x	Skruv	Screw
38	210539	x	x	Emblem blå	Emblem blue
--	214216	x	x	Emblem svart (Customized)	Emblem black (Customized)
39	212558	x	x	Emblem blå	Emblem blue
--	214211	x	x	Emblem blå (Selected)	Emblem blue (Selected)
--	214212	x	x	Emblem svart (Customized)	Emblem black (Customized)
40	209372	x	x	Luftintag	Air inlet
--	213472	x	x	Myggnät d:o	Mosquito net d:o
41	212413	x	x	Fönster öppn.bart 900x550 kpl.	Window 900x550 cpl.
--	212868	x	x	Ruta lös u. karm 900x550 d:o	Pane without frame 900x550 d:o
42	212411	x	x	Fönster öppn.bart 700x400 pentry kpl.	Window 700x400 pentry cpl.
--	212870	x	x	Ruta lös u. karm 700x400 d:o	Pane without frame 700x400 d:o
43	212408	x	x	Fönster fast 1600x600 kpl.	Window fixed 1600x600 cpl.
--	212867	x	x	Ruta lös u. karm 1600x600 d:o	Pane without frame 1600x600 d:o
45	212410		x	Fönster öppn.bart 700x300 kpl.	Window 700x300 cpl.
--	212871		x	Ruta lös u. karm 700x300 d:o	Pane without frame 700x300 d:o
46	208023	x	x	Ventil tak för kyl	Ventilator roof for refrigerator
47	00970024	x	x	Ventilator kpl.	Ventilator cpl.
48	504323	x	x	El-intag 230 V u. låshus	El. connection 230 V without locking house
--	504324	T	T	El-intag 230 V u. låshus el-golvvärme	El. connection 230 V el. underfloor heating
--	504325	x	x	Låshus d:o	Locking house d:o
49	214773	x	x	Galler ventilation kyl	Louvre ventilation
50	207759	x	x	Lucka m. innerram, utan spegel	Door with frame inner, without plate
--	207197	x	x	Innerram d:o	Frame inner d:o
51	319023	x	x	Vattenpåfyllning m. lock	Water filler with cap
--	319901	x	x	Lock d:o	Cap d:o
--	350218	x	x	Lucka yttre kpl. u. metallpinne	Door external cpl. without metal pin
52	214068	x	x	Diffuser grå	Diffuser grey
--	214274	x	x	Diffuser svart (Customized)	Diffuser black (Customized)
53	213917	x	x	Front u. lock	Front without trunk lid
54	213029	x	x	Lock front u. lås	Trunk lid front without lock
55	212557	x	x	Emblem chrome	Emblem chrome
--	214217	x	x	Emblem svart (Customized)	Emblem black (Customized)
56	213052	x	x	Dörr yttre kpl. H	Outer door cpl. R
--	213053	T	T	Dörr yttre kpl. H m. fönster	Outer door cpl. R with window
--	213055	T	T	Myggdörr inre	Mosquito door inner
57	213918	x	x	Bakgavel plast	Back gable plastic
58	213711	x	x	List tält bockad H-bak	List bent R rear
59	213712	x	x	List tält bockad V-bak	List bent L rear
60	213709	x	x	List tält bockad H-fram	List bent R front
61	213710	x	x	List tält bockad V-fram	List bent L front
62	208323	x	x	Styrstift list tält 50x3,5 mm	Pin for list 50x6,5 mm
63	210057	x	x	Handtag koffert inkl. täckbrickor	Handle trunk lid with covers
				M= Metervara	M= On the metre
				T= Tillbehör	T= Accessory

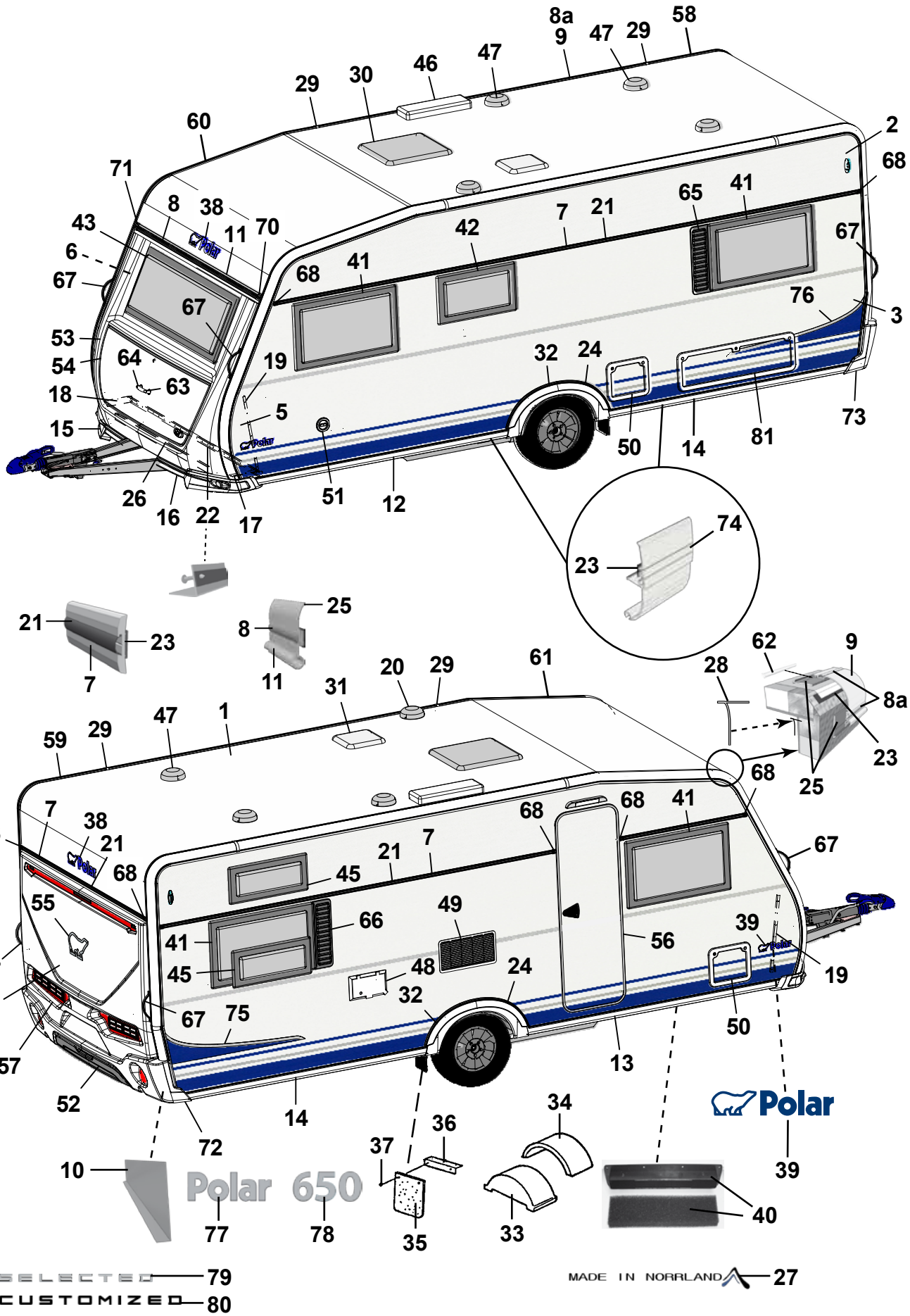
Polar 650
SELECTED 79
CUSTOMIZED 80
MADE IN NORRLAND 27

Pos Fig	Det. nr Part. No	Ingår/Fitted 650 LB	Ingår/Fitted 650 BK	Benämning	Description
64	211492	x	x	Täckbricka	Cover
65	212476	T	T	Ventilationsgaller V	Ventilator grill L
66	212477	T		Ventilationsgaller H	Ventilator grill R
67	213255	x	x	Draghandtag	Draw handle
68	95003772	x	x	Ändstycke	End protection
70	205630	x	x	Ändavslutning H midjelist	End protection R tent list
71	205631	x	x	Ändavslutning V midjelist	End protection L tent list
72	213807	x	x	Ändavslutning H-bak	End protection R-rear
73	213808	x	x	Ändavslutning V-bak	End protection L-rear
--	801319	x	x	Skruv PKM 4,2x14 ändavsl. H-V bak	Screw PKM 4,2x14 end prot. R-L rear
--	801320	x	x	Skruv PKM 4,2x25 ändavsl. H-V bak	Screw PKM 4,2x25 end prot. R-L rear
74	213718	x	x	List dekor vit L=3000	List decor white L=3000
75	213459	x	x	Dekal sida H blå	Decal R blue
--	215034	x	x	Dekal sida H svart (Customized)	Decal R black (Customized)
76	213460	x	x	Dekal sida V blå	Decal L blue
--	215035	x	x	Dekal sida V svart (Customized)	Decal L black (Customized)
77	212549	x	x	Emblem Polar	Emblem Polar
78	213891	x	x	Emblem 650	Emblem 650
79	214214	x	x	Emblem Selected	Emblem Selected
80	214215	x	x	Emblem Customized	Emblem Customized
81	14-701045	T	T	Lucka m innerram, utan spegel	Door with frame inner, without plate

M= Metervara
T= Tillbehör

M= On the metre
T= Accessory

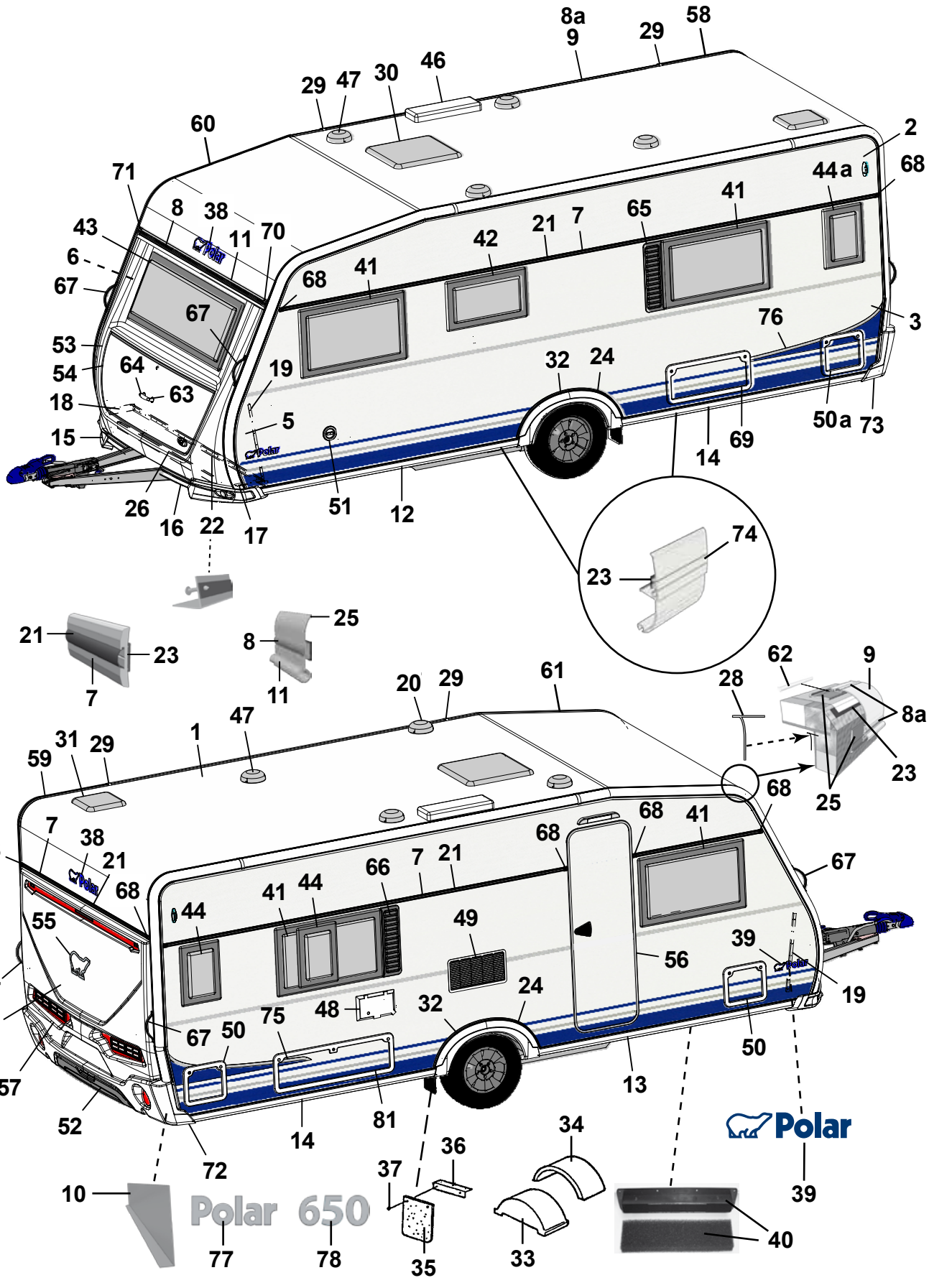

SELECTED — 79
CUSTOMIZED — 80

MADE IN NORRLAND — 27

Pos Fig	Det. nr Part. No	Ingår/Fitted 650 TR LB	Ingår/Fitted 650 TR DB	Benämning	Description
1	213254	x	x	Plåt tak 8100x2475	Roofing plate 8100x2475
2	212830	x	x	Plåt sida övre 6800x605	Side plate upper 6800x605
3	212833	x	x	Plåt sida undre 6800x1475	Side plate lower 6800x1475
--	214696	x	x	Plåt sida undre 6800x1475 (Customized)	Side plate lower 6800x1475 (Customized)
4	212832	x	x	Plåt gavel 2475x1600	Gable plate 2475x1600
5	211056	x	x	Plåt gavel undre 2800x818	Gable plate lower 2800x818
6	211056	x	x	Plåt gavel övre 2800x818	Gable plate upper 2800x818
7	212328	x	x	List dekor L=7312	List L=7312
8	210365	M	M	List dekor plast, silver	List decor plastic, silver
8a	210364	M	M	List dekor plast, vit	List decor plastic, white
9	213714	x	x	List tält rak L=5240	List straight L=5240
10	212699	x	x	Täckplåt bakljusramp L=2290	Coverplate light holder L=2290
11	208567	x	x	List markis L=2322	List L=2322
12	213716	x	x	List avb. spoiler V-fram L=2986	List L front L=2986
13	213717	x	x	List avb. spoiler H-fram L=2986	List R front L=2986
14	213715	x	x	List avb. spoiler V-H bak L=2929	List L-R rear L=2929
15	213803	x	x	Spoiler H	Spoiler R
16	213804	x	x	Spoiler V	Spoiler L
17	210346	x	x	List vinkel V	List L
18	210347	x	x	List vinkel H	List R
19	210101	x	x	List vinkel al. L=5000	List al. L=5000
20	401495	x	x	Motor köksfläkt kpl.	Motor kitchen fan cpl.
21	90003326	M	M	List dekor plast, silver	List decor plastic, silver
22	210348	x	x	List gavel-golv fram L=2440	List gable-floor front L=2440
--	209525	x	x	Tätning "Terostat 2759" d:o	Seal "Terostat 2759" d:o
--	800626	x	x	Skruv d:o TKX 5,0x25	Screw d:o TKX 5,0x25
23	208236	M	M	Butyl profil 15x2 (30 m/rulle)	Seal strip 15x2 (30 m/roll)
24	212489	x	x	List al. hjulhusbreddare	List al. mudguard
--	212977	M	M	List gummi d:o	List rubber d:o
--	213030	M	M	Tejp dubbelhäftande d:o, B=6 mm (50 m/rulle)	Tape double-stick d:o W=6 mm (50 m/roll)
25	214054	M	M	List tätning vit 49mm, tak (45 m/rulle)	Seal strip white 49mm, roof (45 m/roll)
--	214027	M	M	List tätning vit 33mm, vägg (45 m/rulle)	Seal strip white 33mm, wall (45 m/roll)
26	210469	x	x	List koffert L=1700	List gas box L=1700
27	214213	x	x	Dekal "Made in Norrland"	Decal "Made in Norrland"
28	204137	M	M	List täck	Cover strip
29	213758	x	x	Skarvskydd tältlist	Splice protection
--	801319	x	x	Skruv PKM 4,2x14 d:o	Screw PKM 4,2x14 d:o
30	208690	x	x	Taklucka 400x400 kpl. rumsdel	Roof hatch 400x400 cpl. room
--	08-030921	T	T	Taklucka Midi-Heki	Roof hatch Midi-Heki
--	207780	T	T	Taklucka Heki de Lux kpl.	Roof hatch Heki de Lux cpl.
--	207265	T	T	Taklucka Heki kpl.	Roof hatch Heki cpl.
31	208690	x	x	Taklucka 400x400 kpl. tvättrum	Roof hatch 400x400 cpl. washung room
32	213809	x	x	Hjulhusbreddare	Mudguard
33	212894	x	x	Hjulhus	Wheel housing
34	212895	x	x	Isolering hjulhus	Insulation wheel housing
				M= Metervara T= Tillbehör	M= On the metre T= Accessory

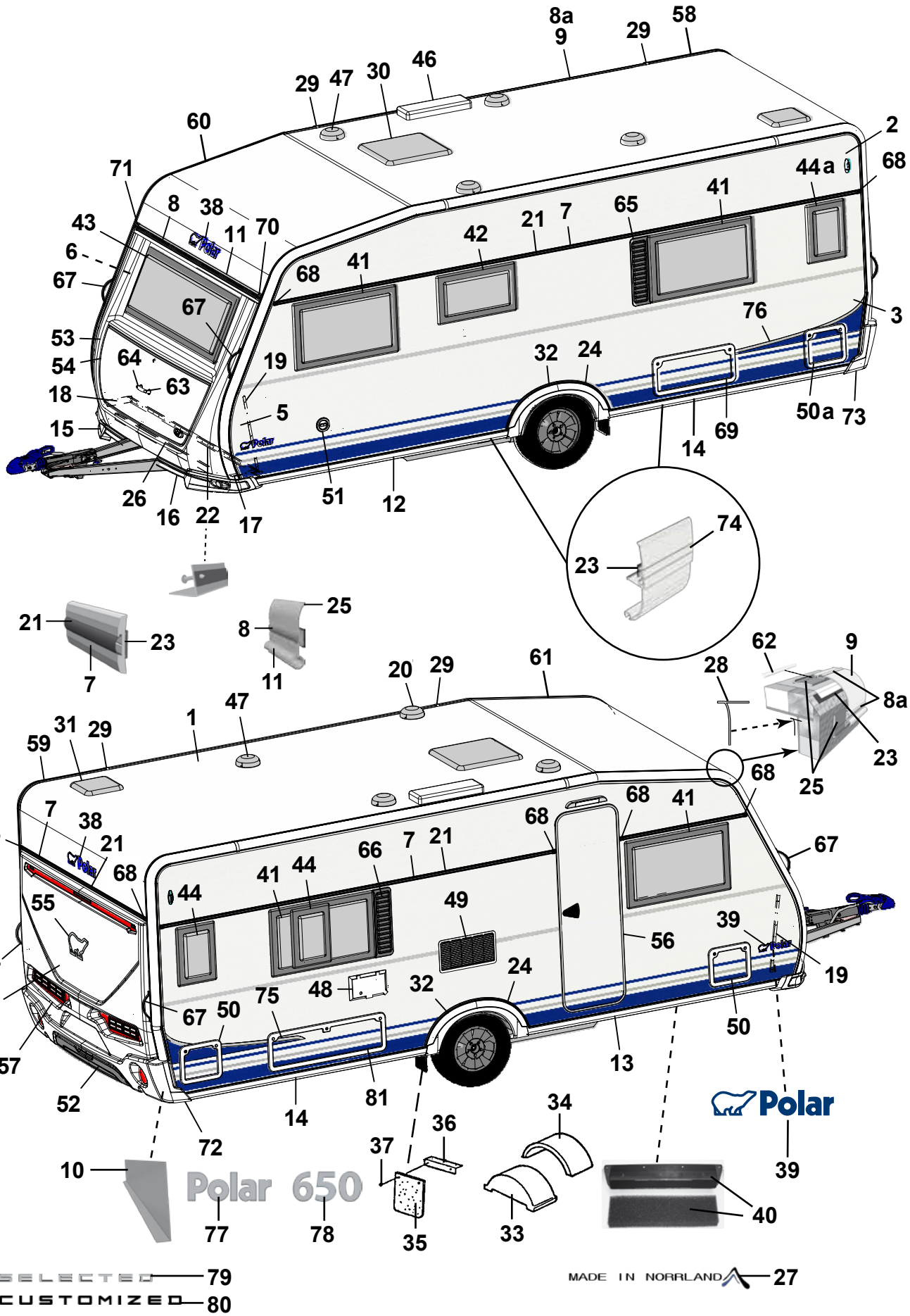
Polar 650
Polar
SELECTED 79
CUSTOMIZED 80
MADE IN NORRLAND 27

Pos Fig	Det. nr Part. No	Ingår/Fitted 650 TR LB	Ingår/Fitted 650 TR DB	Benämning	Description
35	102470	x	x	Stänkskydd	Splash guard
36	101223	x	x	Fäste stänkskydd	Bracket splash guard
37	800118	x	x	Skruv	Screw
38	210539	x	x	Emblem blå	Emblem blue
--	214216	x	x	Emblem svart (Customized)	Emblem black (Customized)
39	212558	x	x	Emblem blå	Emblem blue
--	214211	x	x	Emblem blå (Selected)	Emblem blue (Selected)
--	214212	x	x	Emblem svart (Customized)	Emblem black (Customized)
40	209372	x	x	Luftintag	Air inlet
--	213472	x	x	Myggnät d:o	Mosquito net d:o
41	212413	x	x	Fönster öppn.bart 900x550 kpl.	Window 900x550 cpl.
--	212868	x	x	Ruta lös u. karm 900x550 d:o	Pane without frame 900x550 d:o
42	212411	x	x	Fönster öppn.bart 700x400 pentry kpl.	Window 700x400 pentry cpl.
--	212870	x	x	Ruta lös u. karm 700x400 d:o	Pane without frame 700x400 d:o
43	212408	x	x	Fönster fast 1600x600 kpl.	Window fixed 1600x600 cpl.
--	212867	x	x	Ruta lös u. karm 1600x600 d:o	Pane without frame 1600x600 d:o
44	212409		T	Fönster öppn.bart 350x500 kpl.	Window 350x550 cpl.
44a	212409	T		Fönster öppn.bart 350x500 kpl.	Window 350x550 cpl.
--	212872	T	T	Ruta lös u. karm 350x500 d:o	Pane without frame 350x500 d:o
46	208023	x	x	Ventil tak för kyl	Ventilator roof for refrigerator
47	00970024	x	x	Ventilator kpl.	Ventilator cpl.
48	504323	x	x	El-intag 230 V u. låshus	El. connection 230 V without locking house
--	504324	T	T	El-intag 230 V u. låshus el-golvvärme	El. connection 230 V el. underfloor heating
--	504325	x	x	Låshus d:o	Locking house d:o
49	214773	x	x	Galler ventilation kyl	Louvre ventilation
50	207759	x	x	Lucka m. innerram, utan spegel	Door with frame inner, without plate
50a	207759	x		Lucka m. innerram, utan spegel	Door with frame inner, without plate
--	207197	x	x	Innerram d:o	Frame inner d:o
51	319023	x	x	Vattenpåfyllning m. lock	Water filler with cap
--	319901	x	x	Lock d:o	Cap d:o
--	350218	x	x	Lucka yttre kpl. u. metallpinne	Door external cpl. without metal pin
52	214068	x	x	Diffuser grå	Diffuser grey
--	214274	x	x	Diffuser svart (Customized)	Diffuser black (Customized)
53	213917	x	x	Front u. lock	Front without trunk lid
54	213029	x	x	Lock front u. lås	Trunk lid front without lock
55	212557	x	x	Emblem chrome	Emblem chrome
--	214217	x	x	Emblem svart (Customized)	Emblem black (Customized)
56	213052	x	x	Dörr yttre kpl. H	Outer door cpl. R
--	213053	T	T	Dörr yttre kpl. H m. fönster	Outer door cpl. R with window
--	213055	T	T	Myggdörr inre	Mosquito door inner
57	213918	x	x	Bakgavel plast	Back gable plastic
58	213711	x	x	List tält bockad H-bak	List bent R rear
59	213712	x	x	List tält bockad V-bak	List bent L rear
60	213709	x	x	List tält bockad H-fram	List bent R front
61	213710	x	x	List tält bockad V-fram	List bent L front
				M= Metervara T= Tillbehör	M= On the metre T= Accessory

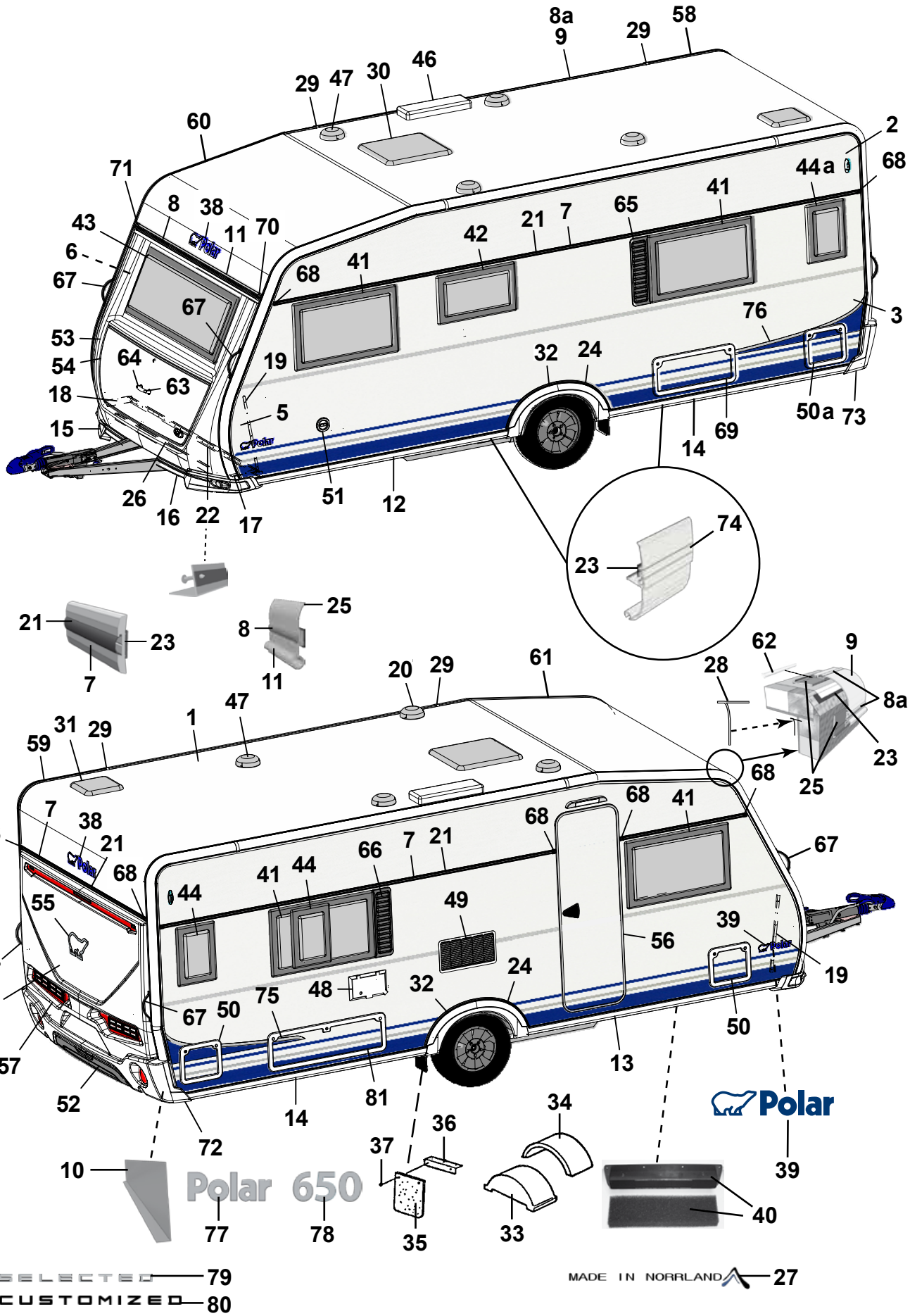
Polar 650
Polar
SELECTED 79
CUSTOMIZED 80
MADE IN NORRLAND 27

Pos Fig	Det. nr Part. No	Ingår/Fitted 650 TR LB	Ingår/Fitted 650 TR DB	Benämning	Description
62	208323	x	x	Styrstift list tält 50x3,5 mm	Pin for list 50x6,5 mm
63	210057	x	x	Handtag koffert inkl. täckbrickor	Handle trunk lid with covers
64	211492	x	x	Täckbricka	Cover
65	212476	T	T	Ventilationsgaller V	Ventilator grill L
66	212477	T		Ventilationsgaller H	Ventilator grill R
67	213255	x	x	Draghandtag	Draw handle
68	95003772	x	x	Ändstycke	End protection
69	208424	T	T	Lucka m innerram, utan spegel	Door with frame inner, without plate
70	205630	x	x	Ändavslutning H midjelist	End protection R tent list
71	205631	x	x	Ändavslutning V midjelist	End protection L tent list
72	213807	x	x	Ändavslutning H-bak	End protection R-rear
73	213808	x	x	Ändavslutning V-bak	End protection L-rear
--	801319	x	x	Skruv PKM 4,2x14 ändavsl. H-V bak	Screw PKM 4,2x14 end prot. R-L rear
--	801320	x	x	Skruv PKM 4,2x25 ändavsl. H-V bak	Screw PKM 4,2x25 end prot. R-L rear
74	213718	x	x	List dekor vit L=3000	List decor white L=3000
75	213459	x	x	Dekal sida H blå	Decal R blue
--	215034	x	x	Dekal sida H svart (Customized)	Decal R black (Customized)
76	213460	x	x	Dekal sida V blå	Decal L blue
--	215035	x	x	Dekal sida V svart (Customized)	Decal L black (Customized)
77	212549	x	x	Emblem Polar	Emblem Polar
78	213891	x	x	Emblem 650	Emblem 650
79	214214	x	x	Emblem Selected	Emblem Selected
80	214215	x	x	Emblem Customized	Emblem Customized
81	14-701045	T		Lucka m innerram, utan spegel	Door with frame inner, without plate

M= Metervara
T= Tillbehör

M= On the metre
T= Accessory

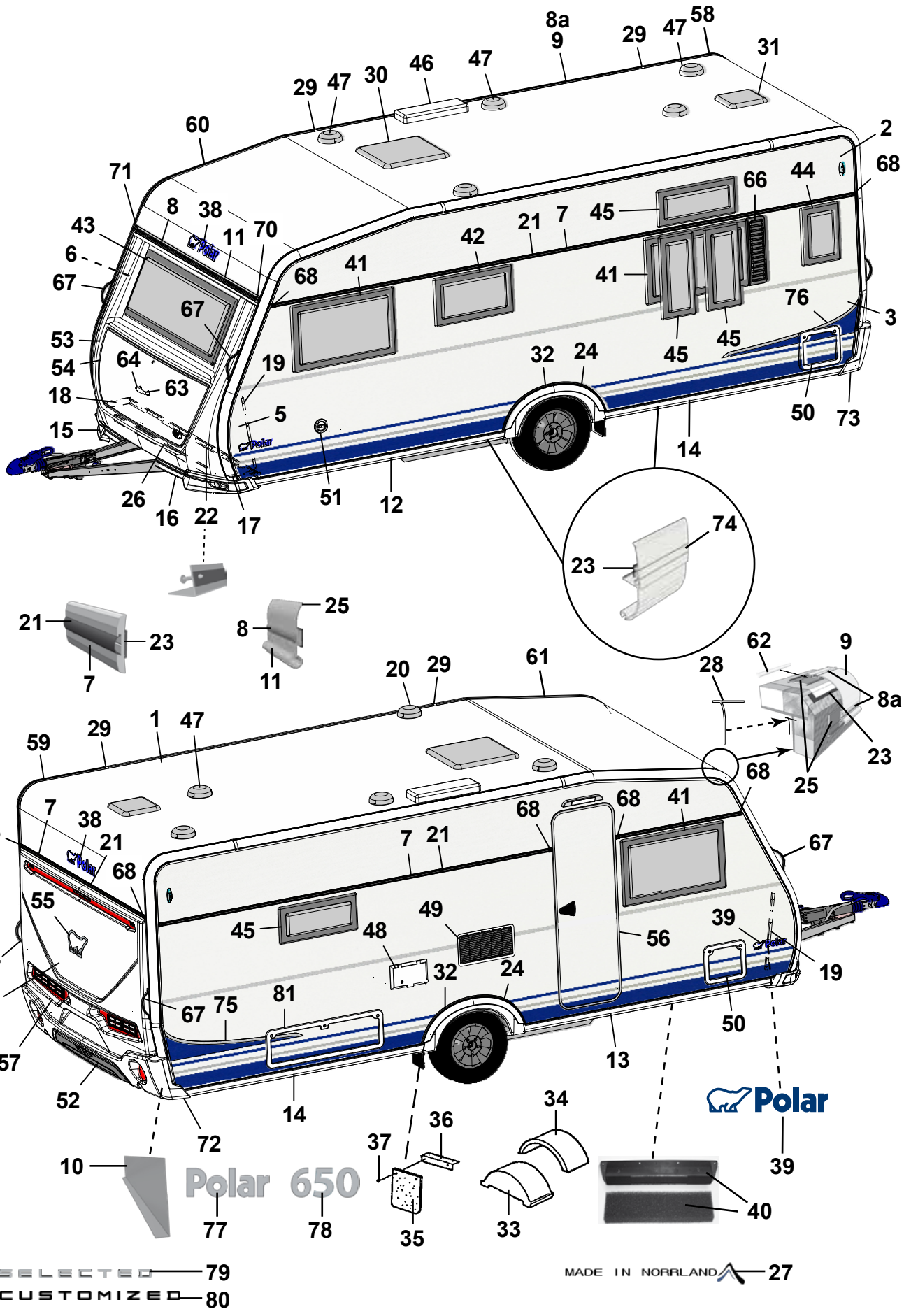
Polar 650
SELECTED 79
CUSTOMIZED 80
MADE IN NORRLAND 27

Pos Fig	Det. nr Part. No	Ingår/Fitted 650 TR TDS		Benämning	Description
1	213254	x		Plåt tak 8100x2475	Roofing plate 8100x2475
2	212830	x		Plåt sida övre 6800x605	Side plate upper 6800x605
3	212833	x		Plåt sida undre 6800x1475	Side plate lower 6800x1475
--	214696	x		Plåt sida undre 6800x1475 (Customized)	Side plate lower 6800x1475 (Customized)
4	212832	x		Plåt gavel 2475x1600	Gable plate 2475x1600
5	211056	x		Plåt gavel undre 2800x818	Gable plate lower 2800x818
6	211056	x		Plåt gavel övre 2800x818	Gable plate upper 2800x818
7	212328	x		List dekor L=7312	List L=7312
8	210365	M		List dekor plast, silver	List decor plastic, silver
8a	210364	M		List dekor plast, vit	List decor plastic, white
9	213714	x		List tält rak L=5240	List straight L=5240
10	212699	x		Täckplåt bakljusramp L=2290	Coverplate light holder L=2290
11	208567	x		List markis L=2322	List L=2322
12	213716	x		List avb. spoiler V-fram L=2986	List L front L=2986
13	213717	x		List avb. spoiler H-fram L=2986	List R front L=2986
14	213715	x		List avb. spoiler V-H bak L=2929	List L-R rear L=2929
15	213803	x		Spoiler H	Spoiler R
16	213804	x		Spoiler V	Spoiler L
17	210346	x		List vinkel V	List L
18	210347	x		List vinkel H	List R
19	210101	x		List vinkel al. L=5000	List al. L=5000
20	401495	x		Motor köksfläkt kpl.	Motor kitchen fan cpl.
21	90003326	M		List dekor plast, silver	List decor plastic, silver
22	210348	x		List gavel-golv fram L=2440	List gable-floor front L=2440
--	209525	x		Tätning "Terostat 2759" d:o	Seal "Terostat 2759" d:o
--	800626	x		Skruv d:o TKX 5,0x25	Screw d:o TKX 5,0x25
23	208236	M		Butyl profil 15x2 (30 m/rulle)	Seal strip 15x2 (30 m/roll)
24	212489	x		List al. hjulhusbreddare	List al. mudguard
--	212977	M		List gummi d:o	List rubber d:o
--	213030	M		Tejp dubbelhäftande d:o, B=6 mm (50 m/rulle)	Tape double-stick d:o W=6 mm (50 m/roll)
25	214054	M		List tätning vit 49mm, tak (45 m/rulle)	Seal strip white 49mm, roof (45 m/roll)
--	214027	M		List tätning vit 33mm, vägg (45 m/rulle)	Seal strip white 33mm, wall (45 m/roll)
26	210469	x		List koffert L=1700	List gas box L=1700
27	214213	x		Dekal "Made in Norrland"	Decal "Made in Norrland"
28	204137	M		List täck	Cover strip
29	213758	x		Skarvskydd tältlist	Splice protection
--	801319	x		Skruv PKM 4,2x14 d:o	Screw PKM 4,2x14 d:o
30	208690	x		Taklucka 400x400 kpl. rumsdel	Roof hatch 400x400 cpl. room
--	08-030921	T		Taklucka Midi-Heki	Roof hatch Midi-Heki
--	207780	T		Taklucka Heki de Lux kpl.	Roof hatch Heki de Lux cpl.
--	207265	T		Taklucka Heki kpl.	Roof hatch Heki cpl.
31	208690	x		Taklucka 400x400 kpl. tvättrum	Roof hatch 400x400 cpl. washung room
32	213809	x		Hjulhusbreddare	Mudguard
33	212894	x		Hjulhus	Wheel housing
34	212895	x		Isolering hjulhus	Insulation wheel housing
				M= Metervara T= Tillbehör	M= On the metre T= Accessory

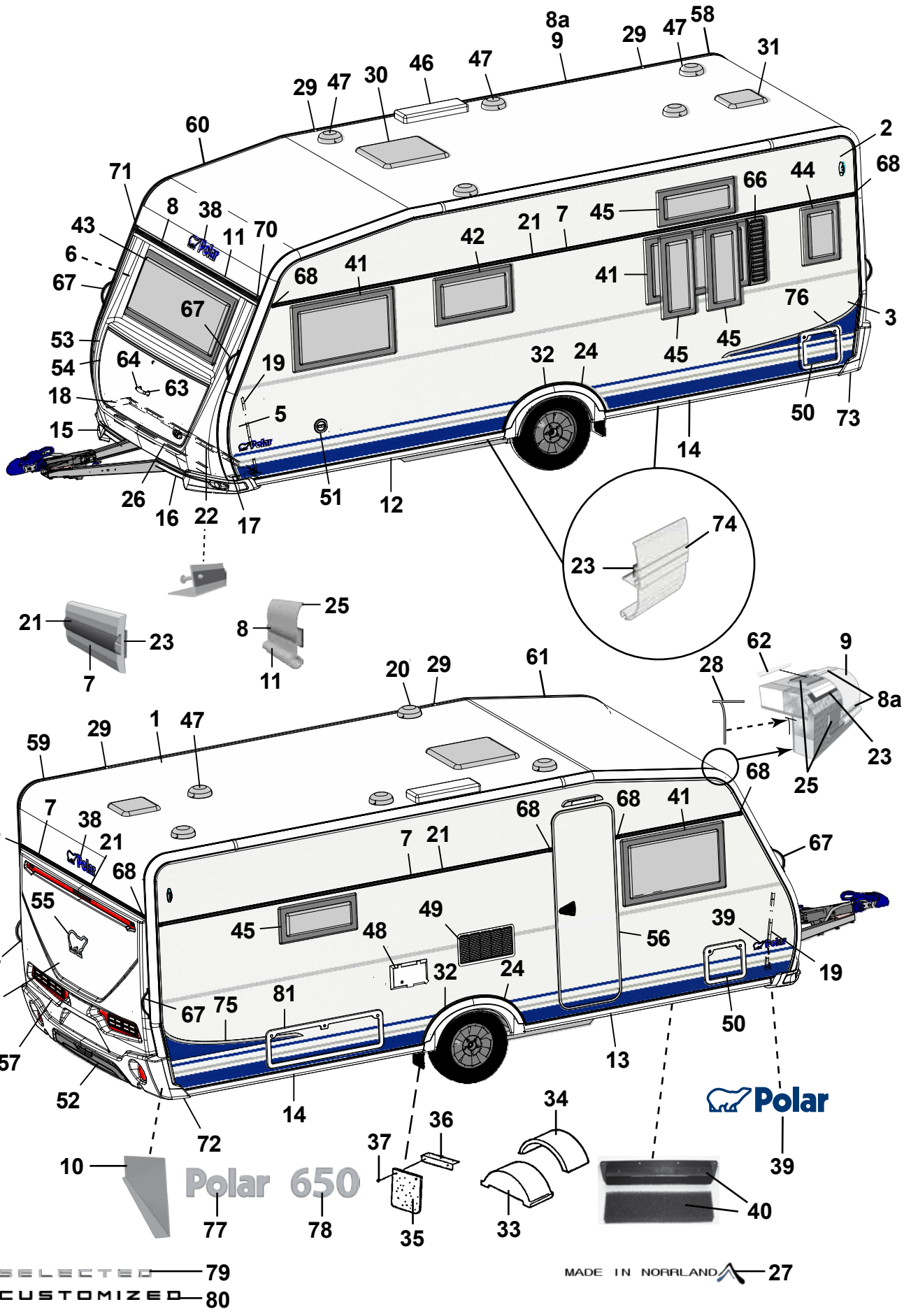
Polar 650
Polar
SELECTED 79
CUSTOMIZED 80
MADE IN NORRLAND 27

Pos Fig	Det. nr Part. No	Ingår/Fitted 650 TR TDS		Benämning	Description
35	102470	x		Stänkskydd	Splash guard
36	101223	x		Fäste stänkskydd	Bracket splash guard
37	800118	x		Skruv	Screw
38	210539	x		Emblem blå	Emblem blue
--	214216	x		Emblem svart (Customized)	Emblem black (Customized)
39	212558	x		Emblem blå	Emblem blue
--	214211	x		Emblem blå (Selected)	Emblem blue (Selected)
--	214212	x		Emblem svart (Customized)	Emblem black (Customized)
40	209372	x		Luftintag	Air inlet
--	213472	x		Myggnät d:o	Mosquito net d:o
41	212413	x		Fönster öppn.bart 900x550 kpl.	Window 900x550 cpl.
--	212868	x		Ruta lös u. karm 900x550 d:o	Pane without frame 900x550 d:o
42	212411	x		Fönster öppn.bart 700x400 pentry kpl.	Window 700x400 pentry cpl.
--	212870	x		Ruta lös u. karm 700x400 d:o	Pane without frame 700x400 d:o
43	212408	x		Fönster fast 1600x600 kpl.	Window fixed 1600x600 cpl.
--	212867	x		Ruta lös u. karm 1600x600 d:o	Pane without frame 1600x600 d:o
44	212409	T		Fönster öppn.bart 350x500 kpl.	Window 350x550 cpl.
--	212872	T		Ruta lös u. karm 350x500 d:o	Pane without frame 350x500
45	212410	T		Fönster öppn.bart 700x300 kpl.	Window 700x300 cpl.
--	212871	T		Ruta lös u. karm 700x300 d:o	Pane without frame 700x300 d:o
46	208023	x		Ventil tak för kyl	Ventilator roof for refrigerator
47	00970024	x		Ventilator kpl.	Ventilator cpl.
48	504323	x		El-intag 230 V u. låshus	El. connection 230 V without locking house
--	504324	T		El-intag 230 V u. låshus el-golvvärme	El. connection 230 V el. underfloor heating
--	504325	x		Låshus d:o	Locking house d:o
49	214773	x		Galler ventilation kyl	Louvre ventilation
50	207759	x		Lucka m. innerram, utan spegel	Door with frame inner, without plate
--	207197	x		Innerram d:o	Frame inner d:o
51	319023	x		Vattenpåfyllning m. lock	Water filler with cap
--	319901	x		Lock d:o	Cap d:o
--	350218	x		Lucka yttre kpl. u. metallpinne	Door external cpl. without metal pin
52	214068	x		Diffuser grå	Diffuser grey
--	214274	x		Diffuser svart (Customized)	Diffuser black (Customized)
53	213917	x		Front u. lock	Front without trunk lid
54	213029	x		Lock front u. lås	Trunk lid front without lock
55	212557	x		Emblem chrome	Emblem chrome
--	214217	x		Emblem svart (Customized)	Emblem black (Customized)
56	213052	x		Dörr yttre kpl. H	Outer door cpl. R
--	213053	T		Dörr yttre kpl. H m. fönster	Outer door cpl. R with window
--	213055	T		Myggdörr inre	Mosquito door inner
57	213918	x		Bakgavel plast	Back gable plastic
58	213711	x		List tält bockad H-bak	List bent R rear
59	213712	x		List tält bockad V-bak	List bent L rear
60	213709	x		List tält bockad H-fram	List bent R front
61	213710	x		List tält bockad V-fram	List bent L front

M= Metervara
T= Tillbehör

M= On the metre
T= Accessory

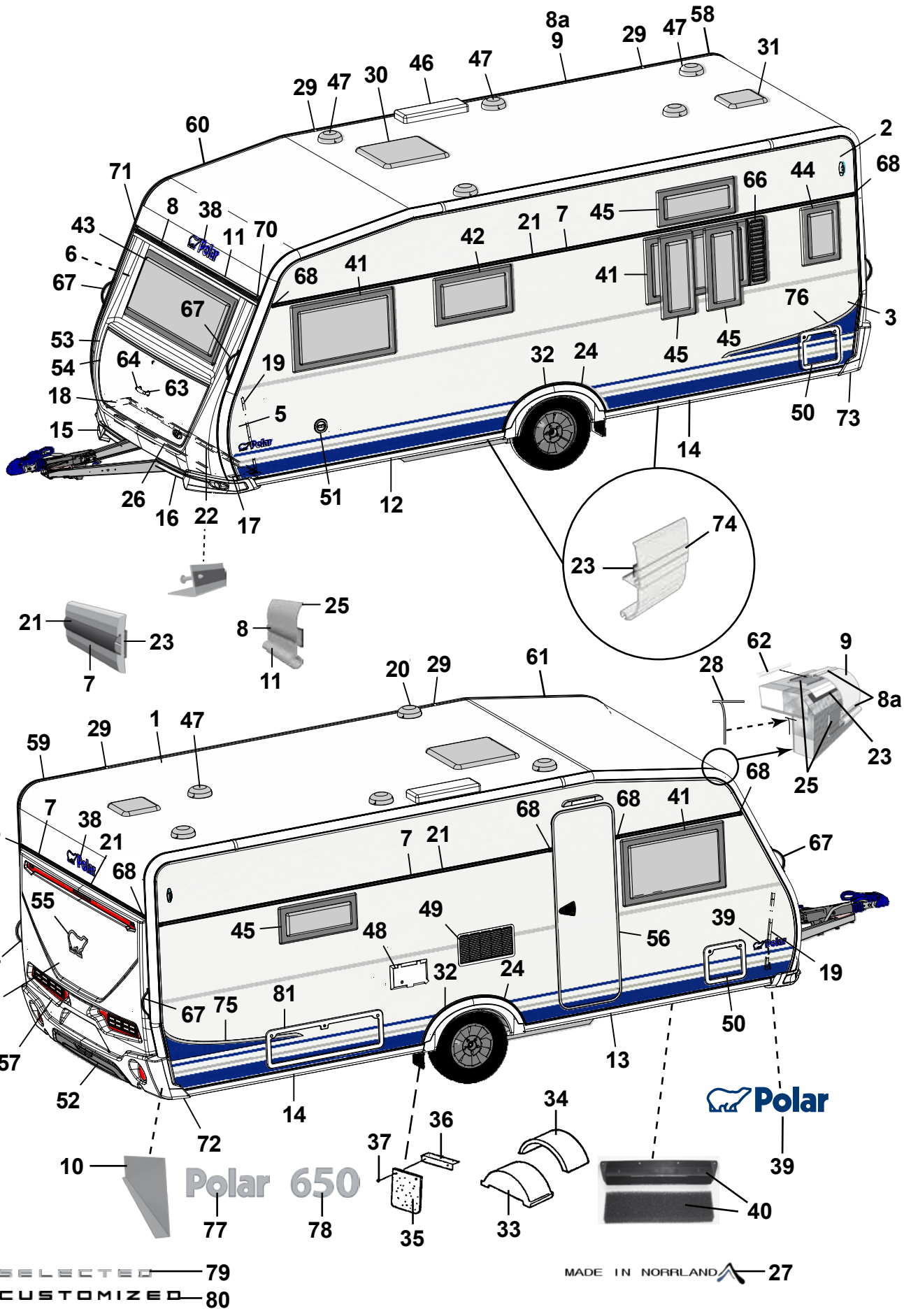
Polar 650
Polar
SELECTED 79
CUSTOMIZED 80
MADE IN NORRLAND 27

Pos Fig	Det. nr Part. No	Ingår/Fitted 650 TR TDS		Benämning	Description
62	208323	x		Styrstift list tält 50x3,5 mm	Pin for list 50x6,5 mm
63	210057	x		Handtag koffert inkl. täckbrickor	Handle trunk lid with covers
64	211492	x		Täckbricka	Cover
66	212477	T		Ventilationsgaller H	Ventilator grill R
67	213255	x		Draghandtag	Draw handle
68	95003772	x		Ändstycke	End protection
70	205630	x		Ändavslutning H midjelist	End protection R tent list
71	205631	x		Ändavslutning V midjelist	End protection L tent list
72	213807	x		Ändavslutning H-bak	End protection R-rear
73	213808	x		Ändavslutning V-bak	End protection L-rear
--	801319	x		Skruv PKM 4,2x14 ändavsl. H-V bak	Screw PKM 4,2x14 end prot. R-L rear
--	801320	x		Skruv PKM 4,2x25 ändavsl. H-V bak	Screw PKM 4,2x25 end prot. R-L rear
74	213718	x		List dekor vit L=3000	List decor white L=3000
75	213459	x		Dekal sida H blå	Decal R blue
--	215034	x		Dekal sida H svart (Customized)	Decal R black (Customized)
76	213460	x		Dekal sida V blå	Decal L blue
--	215035	x		Dekal sida V svart (Customized)	Decal L black (Customized)
77	212549	x		Emblem Polar	Emblem Polar
78	213891	x		Emblem 650	Emblem 650
79	214214	x		Emblem Selected	Emblem Selected
80	214215	x		Emblem Customized	Emblem Customized
81	14-701045	T		Lucka m innerram, utan spegel	Door with frame inner, without plate

M= Metervara
T= Tillbehör

M= On the metre
T= Accessory

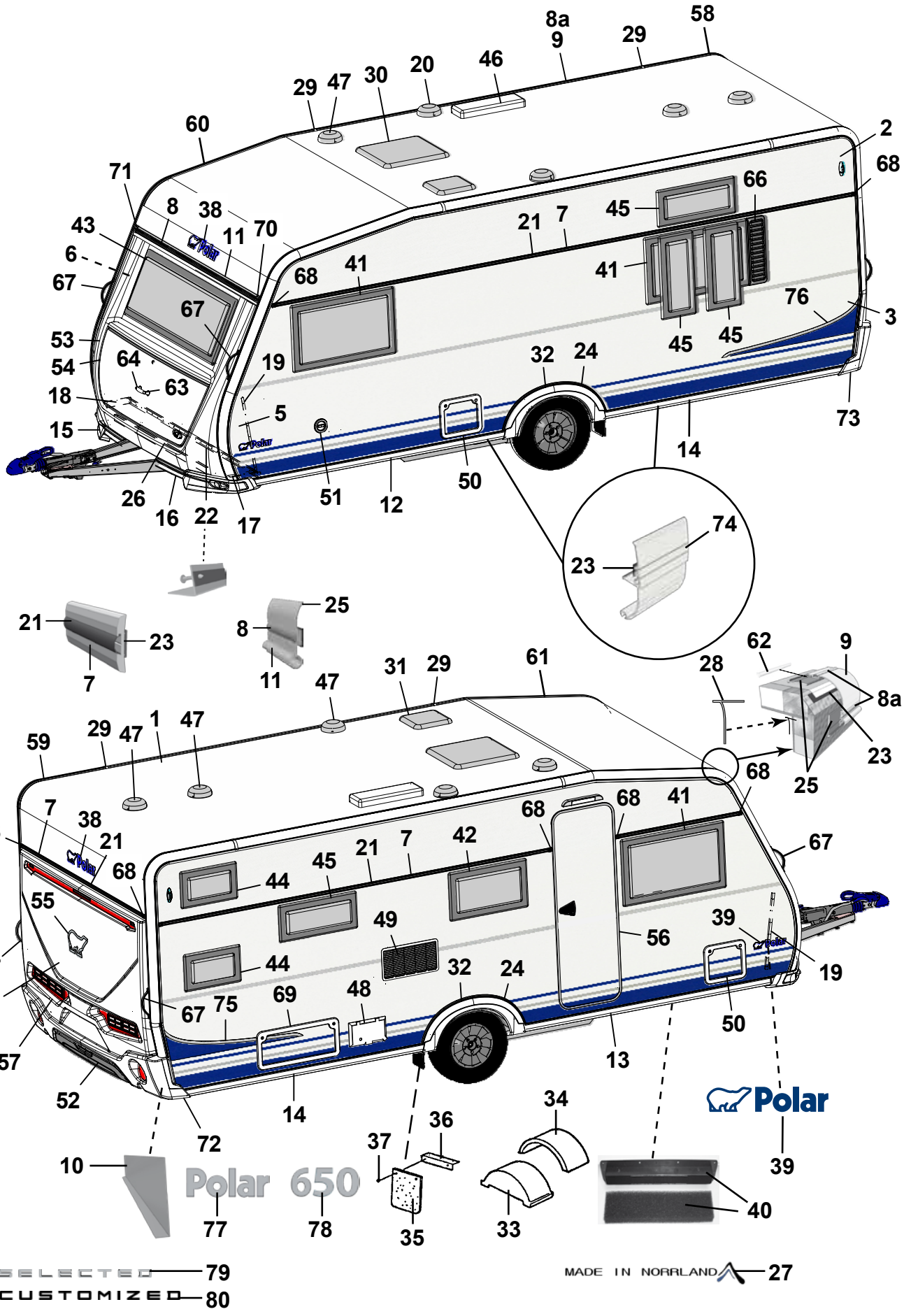
Polar 650
SELECTED
CUSTOMIZED
MADE IN NORRLAND
Polar

Pos Fig	Det. nr Part. No	Ingår/Fitted 650 TDS BK		Benämning	Description
1	213254	x		Plåt tak 8100x2475	Roofing plate 8100x2475
2	212830	x		Plåt sida övre 6800x605	Side plate upper 6800x605
3	212833	x		Plåt sida undre 6800x1475	Side plate lower 6800x1475
--	214696	x		Plåt sida undre 6800x1475 (Customized)	Side plate lower 6800x1475 (Customized)
4	212832	x		Plåt gavel 2475x1600	Gable plate 2475x1600
5	211056	x		Plåt gavel undre 2800x818	Gable plate lower 2800x818
6	211056	x		Plåt gavel övre 2800x818	Gable plate upper 2800x818
7	212328	x		List dekor L=7312	List L=7312
8	210365	M		List dekor plast, silver	List decor plastic, silver
8a	210364	M		List dekor plast, vit	List decor plastic, white
9	213714	x		List tält rak L=5240	List straight L=5240
10	212699	x		Täckplåt bakljusramp L=2290	Coverplate light holder L=2290
11	208567	x		List markis L=2322	List L=2322
12	213716	x		List avb. spoiler V-fram L=2986	List L front L=2986
13	213717	x		List avb. spoiler H-fram L=2986	List R front L=2986
14	213715	x		List avb. spoiler V-H bak L=2929	List L-R rear L=2929
15	213803	x		Spoiler H	Spoiler R
16	213804	x		Spoiler V	Spoiler L
17	210346	x		List vinkel V	List L
18	210347	x		List vinkel H	List R
19	210101	x		List vinkel al. L=5000	List al. L=5000
20	401495	x		Motor köksfläkt kpl.	Motor kitchen fan cpl.
21	90003326	M		List dekor plast, silver	List decor plastic, silver
22	210348	x		List gavel-golv fram L=2440	List gable-floor front L=2440
--	209525	x		Tätning "Terostat 2759" d:o	Seal "Terostat 2759" d:o
--	800626	x		Skruv d:o TKX 5,0x25	Screw d:o TKX 5,0x25
23	208236	M		Butyl profil 15x2 (30 m/rulle)	Seal strip 15x2 (30 m/roll)
24	212489	x		List al. hjulhusbreddare	List al. mudguard
--	212977	M		List gummi d:o	List rubber d:o
--	213030	M		Tejp dubbelhäftande d:o, B=6 mm (50 m/rulle)	Tape double-stick d:o W=6 mm (50 m/roll)
25	214054	M		List tätning vit 49mm, tak (45 m/rulle)	Seal strip white 49mm, roof (45 m/roll)
--	214027	M		List tätning vit 33mm, vägg (45 m/rulle)	Seal strip white 33mm, wall (45 m/roll)
26	210469	x		List koffert L=1700	List gas box L=1700
27	214213	x		Dekal "Made in Norrland"	Decal "Made in Norrland"
28	204137	M		List täck	Cover strip
29	213758	x		Skarvskydd tältlist	Splice protection
--	801319	x		Skruv PKM 4,2x14 d:o	Screw PKM 4,2x14 d:o
30	208690	x		Taklucka 400x400 kpl. rumsdel	Roof hatch 400x400 cpl. room
--	08-030921	T		Taklucka Midi-Heki	Roof hatch Midi-Heki
--	207780	T		Taklucka Heki de Lux kpl.	Roof hatch Heki de Lux cpl.
--	207265	T		Taklucka Heki kpl.	Roof hatch Heki cpl.
31	208690	x		Taklucka 400x400 kpl. tvättrum	Roof hatch 400x400 cpl. washung room
32	213809	x		Hjulhusbreddare	Mudguard
33	212894	x		Hjulhus	Wheel housing
34	212895	x		Isolering hjulhus	Insulation wheel housing
				M= Metervara T= Tillbehör	M= On the metre T= Accessory

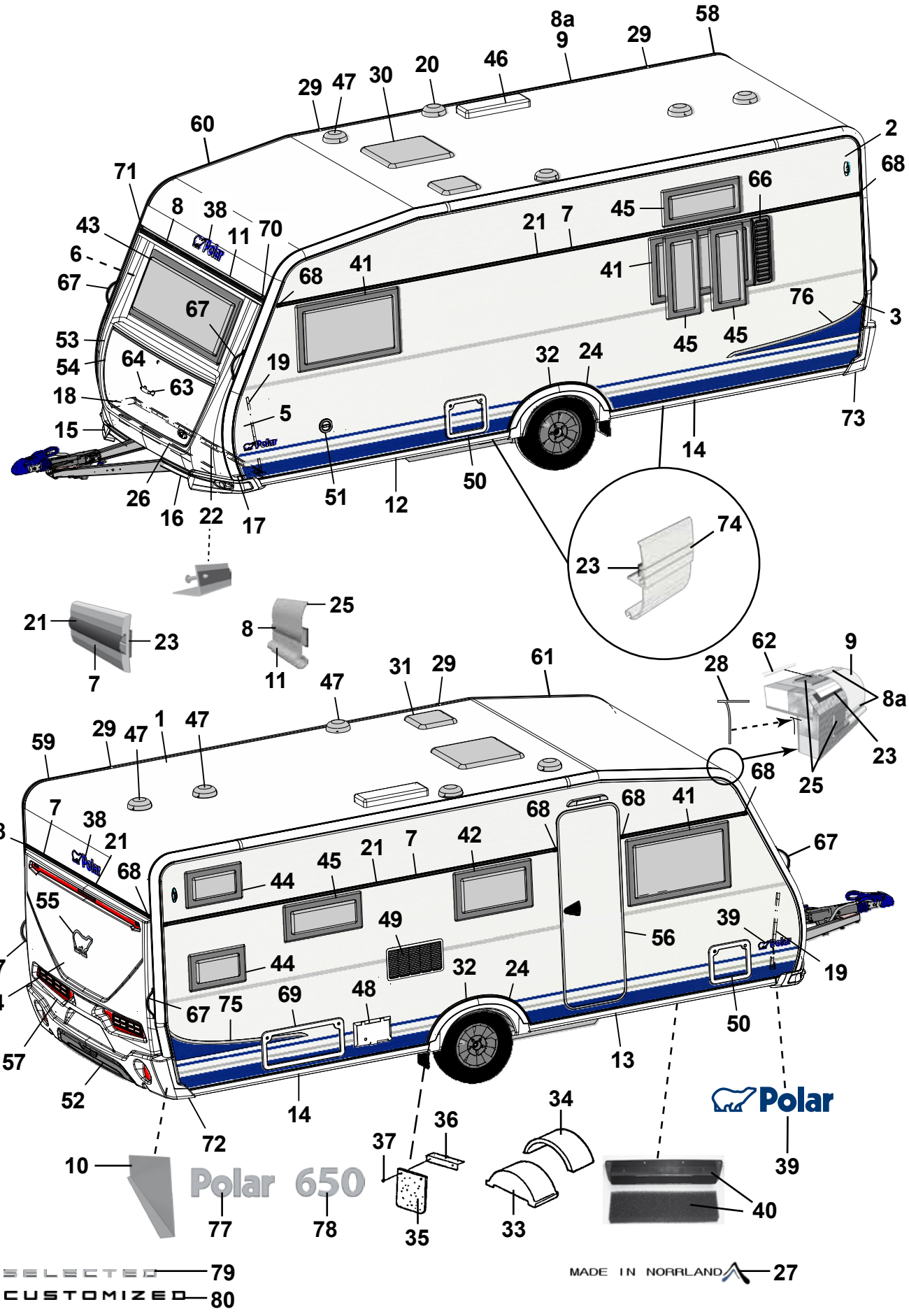
Polar 650
SELECTED
CUSTOMIZED
MADE IN NORRLAND
Polar

Pos Fig	Det. nr Part. No	Ingår/Fitted 650 TDS BK		Benämning	Description
35	102470	x		Stänkskydd	Splash guard
36	101223	x		Fäste stänkskydd	Bracket splash guard
37	800118	x		Skruv	Screw
38	210539	x		Emblem blå	Emblem blue
--	214216	x		Emblem svart (Customized)	Emblem black (Customized)
39	212558	x		Emblem blå	Emblem blue
--	214211	x		Emblem blå (Selected)	Emblem blue (Selected)
--	214212	x		Emblem svart (Customized)	Emblem black (Customized)
40	209372	x		Luftintag	Air inlet
--	213472	x		Myggnät d:o	Mosquito net d:o
41	212413	x		Fönster öppn.bart 900x550 kpl.	Window 900x550 cpl.
--	212868	x		Ruta lös u. karm 900x550 d:o	Pane without frame 900x550 d:o
42	212411	x		Fönster öppn.bart 700x400 pentry kpl.	Window 700x400 pentry cpl.
--	212870	x		Ruta lös u. karm 700x400 d:o	Pane without frame 700x400 d:o
43	212408	x		Fönster fast 1600x600 kpl.	Window fixed 1600x600 cpl.
--	212867	x		Ruta lös u. karm 1600x600 d:o	Pane without frame 1600x600 d:o
44	214065	T		Fönster öppn.bart 500x300 kpl.	Window 500x300 cpl.
--	214846	T		Ruta lös u. karm 500x300 d:o	Pane without frame 500x300
45	212410	T		Fönster öppn.bart 700x300 kpl.	Window 700x300 cpl.
--	212871	T		Ruta lös u. karm 700x300 d:o	Pane without frame 700x300 d:o
46	208023	x		Ventil tak för kyl	Ventilator roof for refrigerator
47	00970024	x		Ventilator kpl.	Ventilator cpl.
48	504323	x		El-intag 230 V u. låshus	El. connection 230 V without locking house
--	504324	T		El-intag 230 V u. låshus el-golvvärme	El. connection 230 V el. underfloor heating
--	504325	x		Låshus d:o	Locking house d:o
49	214773	x		Galler ventilation kyl	Louvre ventilation
50	207759	x		Lucka m. innerram, utan spegel	Door with frame inner, without plate
--	207197	x		Innerram d:o	Frame inner d:o
51	319023	x		Vattenpåfyllning m. lock	Water filler with cap
--	319901	x		Lock d:o	Cap d:o
--	350218	x		Lucka yttre kpl. u. metallpinne	Door external cpl. without metal pin
52	214068	x		Diffuser grå	Diffuser grey
--	214274	x		Diffuser svart (Customized)	Diffuser black (Customized)
53	213917	x		Front u. lock	Front without trunk lid
54	213029	x		Lock front u. lås	Trunk lid front without lock
55	212557	x		Emblem chrome	Emblem chrome
--	214217	x		Emblem svart (Customized)	Emblem black (Customized)
56	213052	x		Dörr yttre kpl. H	Outer door cpl. R
--	213053	T		Dörr yttre kpl. H m. fönster	Outer door cpl. R with window
--	213055	T		Myggdörr inre	Mosquito door inner
57	213918	x		Bakgavel plast	Back gable plastic
58	213711	x		List tält bockad H-bak	List bent R rear
59	213712	x		List tält bockad V-bak	List bent L rear
60	213709	x		List tält bockad H-fram	List bent R front
61	213710	x		List tält bockad V-fram	List bent L front
				M= Metervara T= Tillbehör	M= On the metre T= Accessory

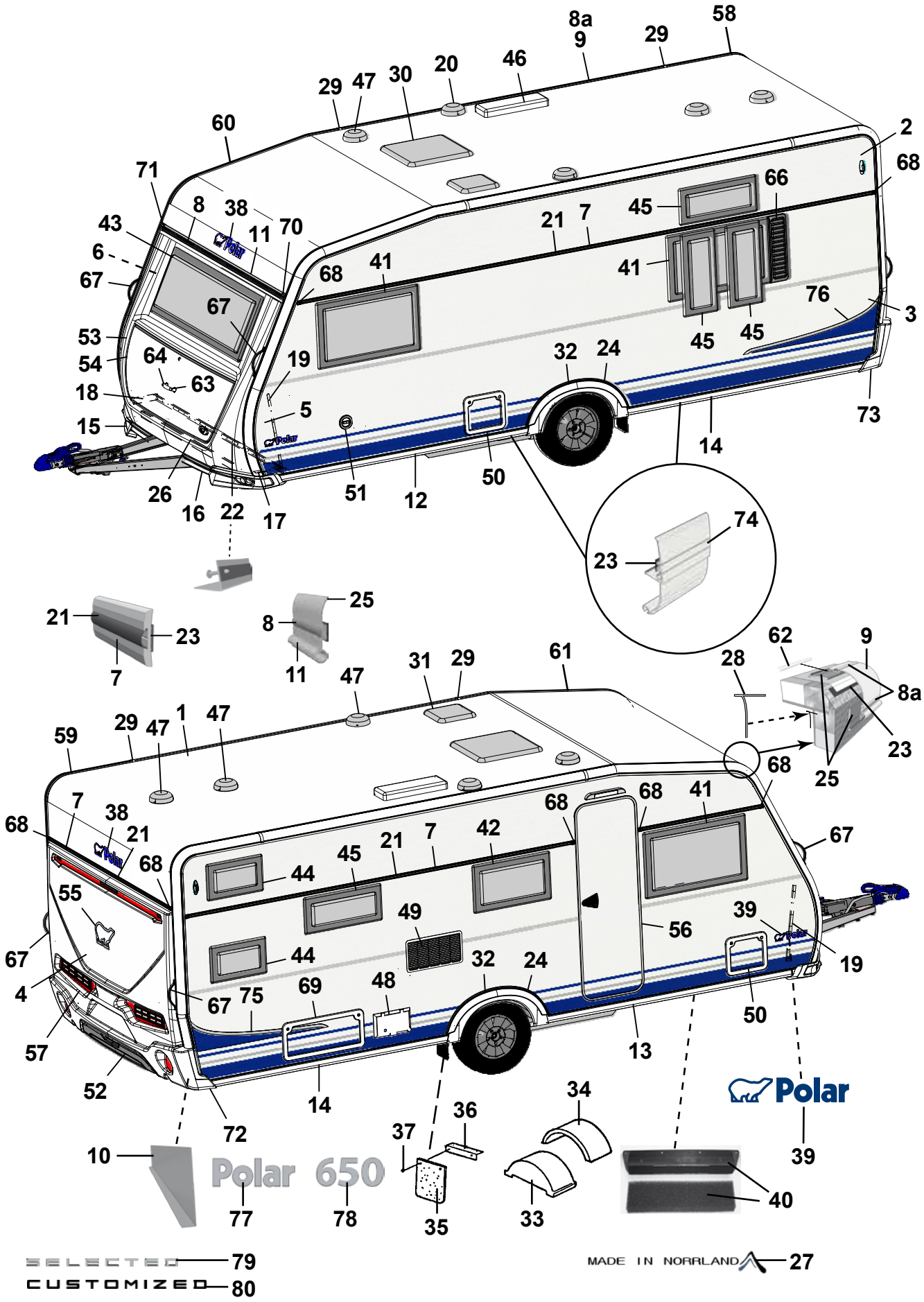
Polar 650
SELECTED 79
CUSTOMIZED 80
MADE IN NORRLAND 27

Pos Fig	Det. nr Part. No	Ingår/Fitted 650 TDS BK		Benämning	Description
62	208323	x		Styrstift list tält 50x3,5 mm	Pin for list 50x6,5 mm
63	210057	x		Handtag koffert inkl. täckbrickor	Handle trunk lid with covers
64	211492	x		Täckbricka	Cover
66	212477	T		Ventilationsgaller H	Ventilator grill R
67	213255	x		Draghandtag	Draw handle
68	95003772	x		Ändstycke	End protection
69	208424	T		Lucka m innerram, utan spegel	Door with frame inner, without plate
70	205630	x		Ändavslutning H midjelist	End protection R tent list
71	205631	x		Ändavslutning V midjelist	End protection L tent list
72	213807	x		Ändavslutning H-bak	End protection R-rear
73	213808	x		Ändavslutning V-bak	End protection L-rear
--	801319	x		Skruv PKM 4,2x14 ändavsl. H-V bak	Screw PKM 4,2x14 end prot. R-L rear
--	801320	x		Skruv PKM 4,2x25 ändavsl. H-V bak	Screw PKM 4,2x25 end prot. R-L rear
74	213718	x		List dekor vit L=3000	List decor white L=3000
75	213459	x		Dekal sida H blå	Decal R blue
--	215034	x		Dekal sida H svart (Customized)	Decal R black (Customized)
76	213460	x		Dekal sida V blå	Decal L blue
--	215035	x		Dekal sida V svart (Customized)	Decal L black (Customized)
77	212549	x		Emblem Polar	Emblem Polar
78	213891	x		Emblem 650	Emblem 650
79	214214	x		Emblem Selected	Emblem Selected
80	214215	x		Emblem Customized	Emblem Customized

M= Metervara
T= Tillbehör

M= On the metre
T= Accessory

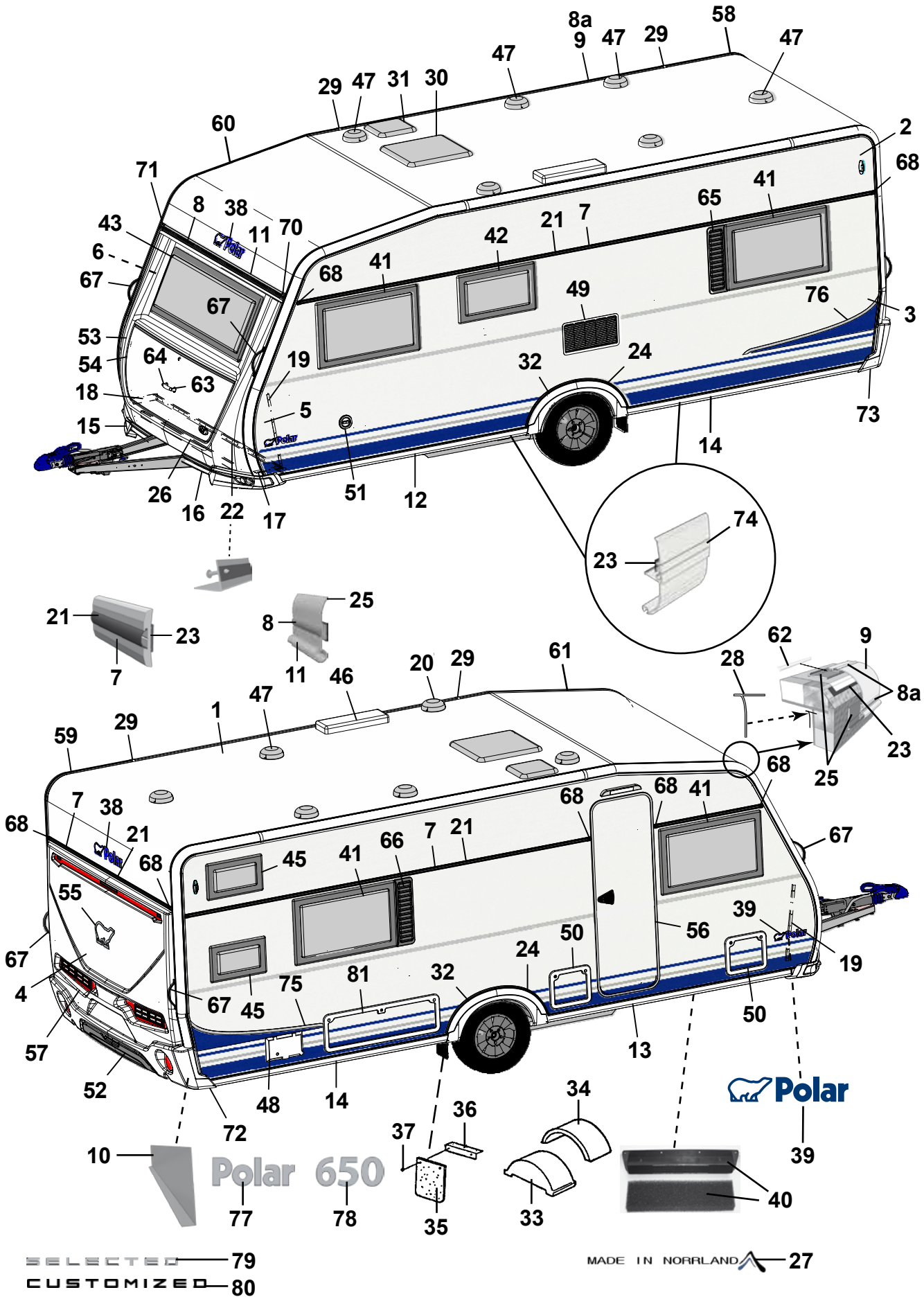
Polar 650
SELECTED
CUSTOMIZED
MADE IN NORRLAND

Pos Fig	Det. nr Part. No	Ingår/Fitted 650 BR		Benämning	Description
1	213254	x		Plåt tak 8100x2475	Roofing plate 8100x2475
2	212830	x		Plåt sida övre 6800x605	Side plate upper 6800x605
3	212833	x		Plåt sida undre 6800x1475	Side plate lower 6800x1475
--	214696	x		Plåt sida undre 6800x1475 (Customized)	Side plate lower 6800x1475 (Customized)
4	212832	x		Plåt gavel 2475x1600	Gable plate 2475x1600
5	211056	x		Plåt gavel undre 2800x818	Gable plate lower 2800x818
6	211056	x		Plåt gavel övre 2800x818	Gable plate upper 2800x818
7	212328	x		List dekor L=7312	List L=7312
8	210365	M		List dekor plast, silver	List decor plastic, silver
8a	210364	M		List dekor plast, vit	List decor plastic, white
9	213714	x		List tält rak L=5240	List straight L=5240
10	212699	x		Täckplåt bakljusramp L=2290	Coverplate light holder L=2290
11	208567	x		List markis L=2322	List L=2322
12	213716	x		List avb. spoiler V-fram L=2986	List L front L=2986
13	213717	x		List avb. spoiler H-fram L=2986	List R front L=2986
14	213715	x		List avb. spoiler V-H bak L=2929	List L-R rear L=2929
15	213803	x		Spoiler H	Spoiler R
16	213804	x		Spoiler V	Spoiler L
17	210346	x		List vinkel V	List L
18	210347	x		List vinkel H	List R
19	210101	x		List vinkel al. L=5000	List al. L=5000
20	401495	x		Motor köksfläkt kpl.	Motor kitchen fan cpl.
21	90003326	M		List dekor plast, silver	List decor plastic, silver
22	210348	x		List gavel-golv fram L=2440	List gable-floor front L=2440
--	209525	x		Tätning "Terostat 2759" d:o	Seal "Terostat 2759" d:o
--	800626	x		Skruv d:o TKX 5,0x25	Screw d:o TKX 5,0x25
23	208236	M		Butyl profil 15x2 (30 m/rulle)	Seal strip 15x2 (30 m/roll)
24	212489	x		List al. hjulhusbreddare	List al. mudguard
--	212977	M		List gummi d:o	List rubber d:o
--	213030	M		Tejp dubbelhäftande d:o, B=6 mm (50 m/rulle)	Tape double-stick d:o W=6 mm (50 m/roll)
25	214054	M		List tätning vit 49mm, tak (45 m/rulle)	Seal strip white 49mm, roof (45 m/roll)
--	214027	M		List tätning vit 33mm, vägg (45 m/rulle)	Seal strip white 33mm, wall (45 m/roll)
26	210469	x		List koffert L=1700	List gas box L=1700
27	214213	x		Dekal "Made in Norrland"	Decal "Made in Norrland"
28	204137	M		List täck	Cover strip
29	213758	x		Skarvskydd tältlist	Splice protection
--	801319	x		Skruv PKM 4,2x14 d:o	Screw PKM 4,2x14 d:o
30	208690	x		Taklucka 400x400 kpl. rumsdel	Roof hatch 400x400 cpl. room
--	08-030921	T		Taklucka Midi-Heki	Roof hatch Midi-Heki
--	207780	T		Taklucka Heki de Lux kpl.	Roof hatch Heki de Lux cpl.
--	207265	T		Taklucka Heki kpl.	Roof hatch Heki cpl.
31	211542	x		Taklucka 280x280 kpl. tvättrum	Roof hatch 280x280 cpl. washung room
32	213809	x		Hjulhusbreddare	Mudguard
33	212894	x		Hjulhus	Wheel housing
34	212895	x		Isolering hjulhus	Insulation wheel housing
				M= Metervara T= Tillbehör	M= On the metre T= Accessory

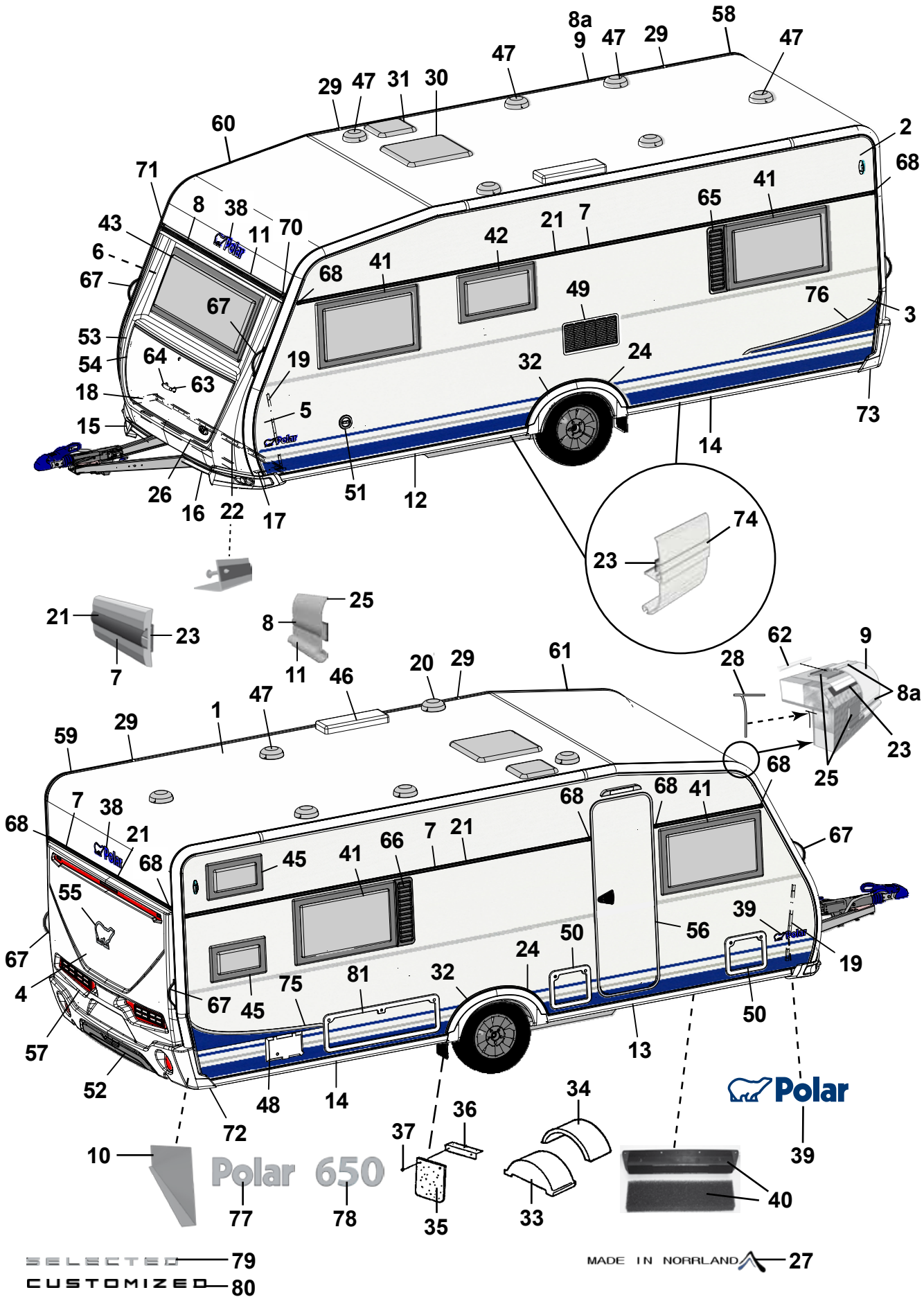
Polar 650
SELECTED 79
CUSTOMIZED 80
MADE IN NORRLAND 27

Pos Fig	Det. nr Part. No	Ingår/Fitted 650 BR		Benämning	Description
35	102470	x		Stänkskydd	Splash guard
36	101223	x		Fäste stänkskydd	Bracket splash guard
37	800118	x		Skruv	Screw
38	210539	x		Emblem blå	Emblem blue
--	214216	x		Emblem svart (Customized)	Emblem black (Customized)
39	212558	x		Emblem blå	Emblem blue
--	214211	x		Emblem blå (Selected)	Emblem blue (Selected)
--	214212	x		Emblem svart (Customized)	Emblem black (Customized)
40	209372	x		Luftintag	Air inlet
--	213472	x		Myggnät d:o	Mosquito net d:o
41	212413	x		Fönster öppn.bart 900x550 kpl.	Window 900x550 cpl.
--	212868	x		Ruta lös u. karm 900x550 d:o	Pane without frame 900x550 d:o
42	212411	x		Fönster öppn.bart 700x400 pentry kpl.	Window 700x400 pentry cpl.
--	212870	x		Ruta lös u. karm 700x400 d:o	Pane without frame 700x400 d:o
43	212408	x		Fönster fast 1600x600 kpl.	Window fixed 1600x600 cpl.
--	212867	x		Ruta lös u. karm 1600x600 d:o	Pane without frame 1600x600 d:o
45	214065	T		Fönster öppn.bart 500x300 kpl.	Window 500x300 cpl.
--	214846	T		Ruta lös u. karm 500x300 d:o	Pane without frame 500x300
46	208023	x		Ventil tak för kyl	Ventilator roof for refrigerator
47	00970024	x		Ventilator kpl.	Ventilator cpl.
48	504323	x		El-intag 230 V u. låshus	El. connection 230 V without locking house
--	504324	T		El-intag 230 V u. låshus el-golvvärme	El. connection 230 V el. underfloor heating
--	504325	x		Låshus d:o	Locking house d:o
49	214773	x		Galler ventilation kyl	Louvre ventilation
50	207759	x		Lucka m. innerram, utan spegel	Door with frame inner, without plate
--	207197	x		Innerram d:o	Frame inner d:o
51	319023	x		Vattenpåfyllning m. lock	Water filler with cap
--	319901	x		Lock d:o	Cap d:o
--	350218	x		Lucka yttre kpl. u. metallpinne	Door external cpl. without metal pin
52	214068	x		Diffuser grå	Diffuser grey
--	214274	x		Diffuser svart (Customized)	Diffuser black (Customized)
53	213917	x		Front u. lock	Front without trunk lid
54	213029	x		Lock front u. lås	Trunk lid front without lock
55	212557	x		Emblem chrome	Emblem chrome
--	214217	x		Emblem svart (Customized)	Emblem black (Customized)
56	213052	x		Dörr yttre kpl. H	Outer door cpl. R
--	213053	T		Dörr yttre kpl. H m. fönster	Outer door cpl. R with window
--	213055	T		Myggdörr inre	Mosquito door inner
57	213918	x		Bakgavel plast	Back gable plastic
58	213711	x		List tält bockad H-bak	List bent R rear
59	213712	x		List tält bockad V-bak	List bent L rear
60	213709	x		List tält bockad H-fram	List bent R front
61	213710	x		List tält bockad V-fram	List bent L front
62	208323	x		Styrstift list tält 50x3,5 mm	Pin for list 50x6,5 mm
63	210057	x		Handtag koffert inkl. täckbrickor	Handle trunk lid with covers
				M= Metervara	M= On the metre
				T= Tillbehör	T= Accessory

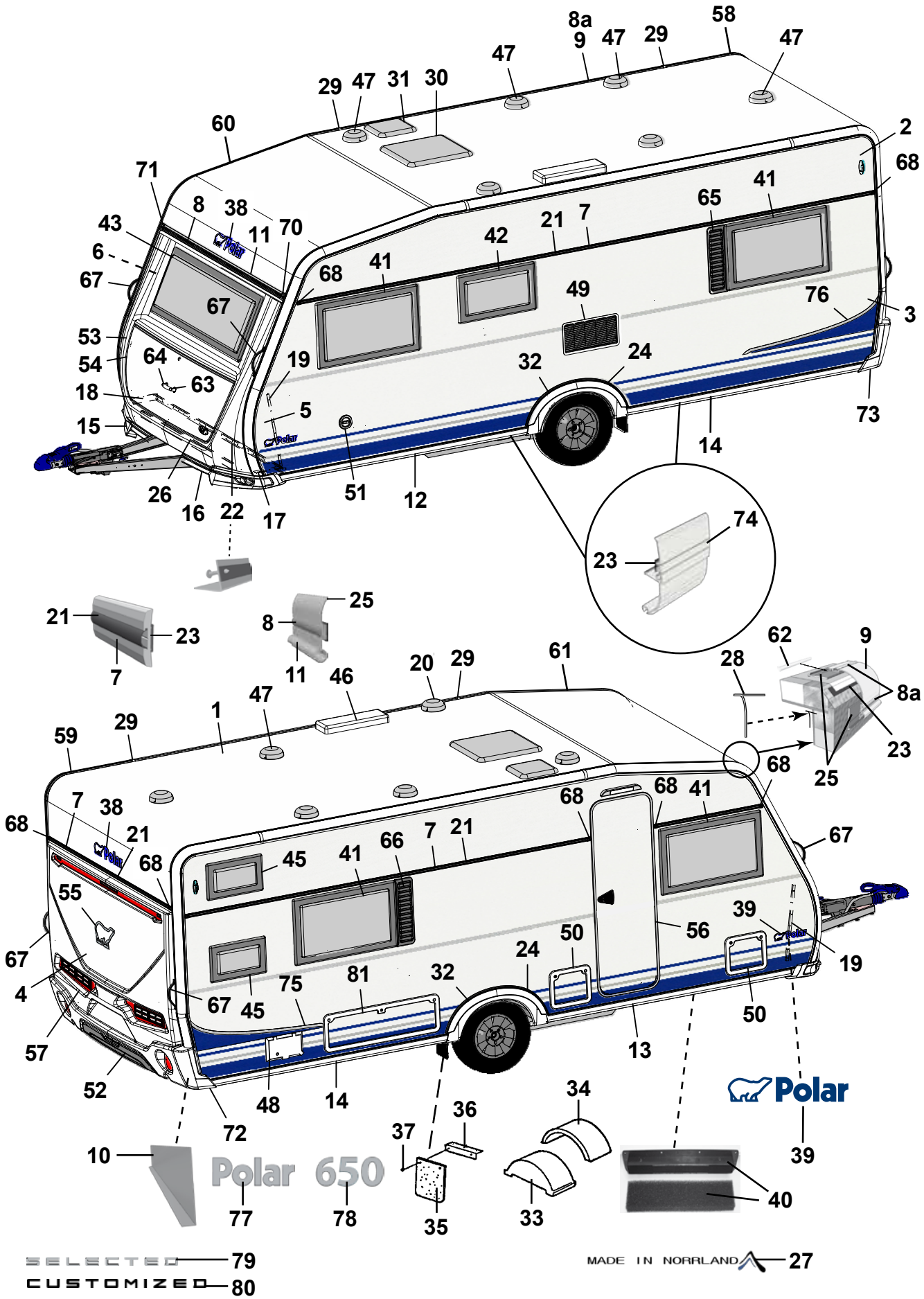
Polar 650
SELECTED
CUSTOMIZED
MADE IN NORRLAND

Pos Fig	Det. nr Part. No	Ingår/Fitted 650 BR		Benämning	Description
64	211492	x		Täckbricka	Cover
65	212476	T		Ventilationsgaller V	Ventilator grill L
66	212477	T		Ventilationsgaller H	Ventilator grill R
67	213255	x		Draghandtag	Draw handle
68	95003772	x		Ändstycke	End protection
70	205630	x		Ändavslutning H midjelist	End protection R tent list
71	205631	x		Ändavslutning V midjelist	End protection L tent list
72	213807	x		Ändavslutning H-bak	End protection R-rear
73	213808	x		Ändavslutning V-bak	End protection L-rear
--	801319	x		Skruv PKM 4,2x14 ändavsl. H-V bak	Screw PKM 4,2x14 end prot. R-L rear
--	801320	x		Skruv PKM 4,2x25 ändavsl. H-V bak	Screw PKM 4,2x25 end prot. R-L rear
74	213718	x		List dekor vit L=3000	List decor white L=3000
75	213459	x		Dekal sida H blå	Decal R blue
--	215034	x		Dekal sida H svart (Customized)	Decal R black (Customized)
76	213460	x		Dekal sida V blå	Decal L blue
--	215035	x		Dekal sida V svart (Customized)	Decal L black (Customized)
77	212549	x		Emblem Polar	Emblem Polar
78	213891	x		Emblem 650	Emblem 650
79	214214	x		Emblem Selected	Emblem Selected
80	214215	x		Emblem Customized	Emblem Customized
81	14-701045	T		Lucka m innerram, utan spegel	Door with frame inner, without plate

M= Metervara
T= Tillbehör

M= On the metre
T= Accessory

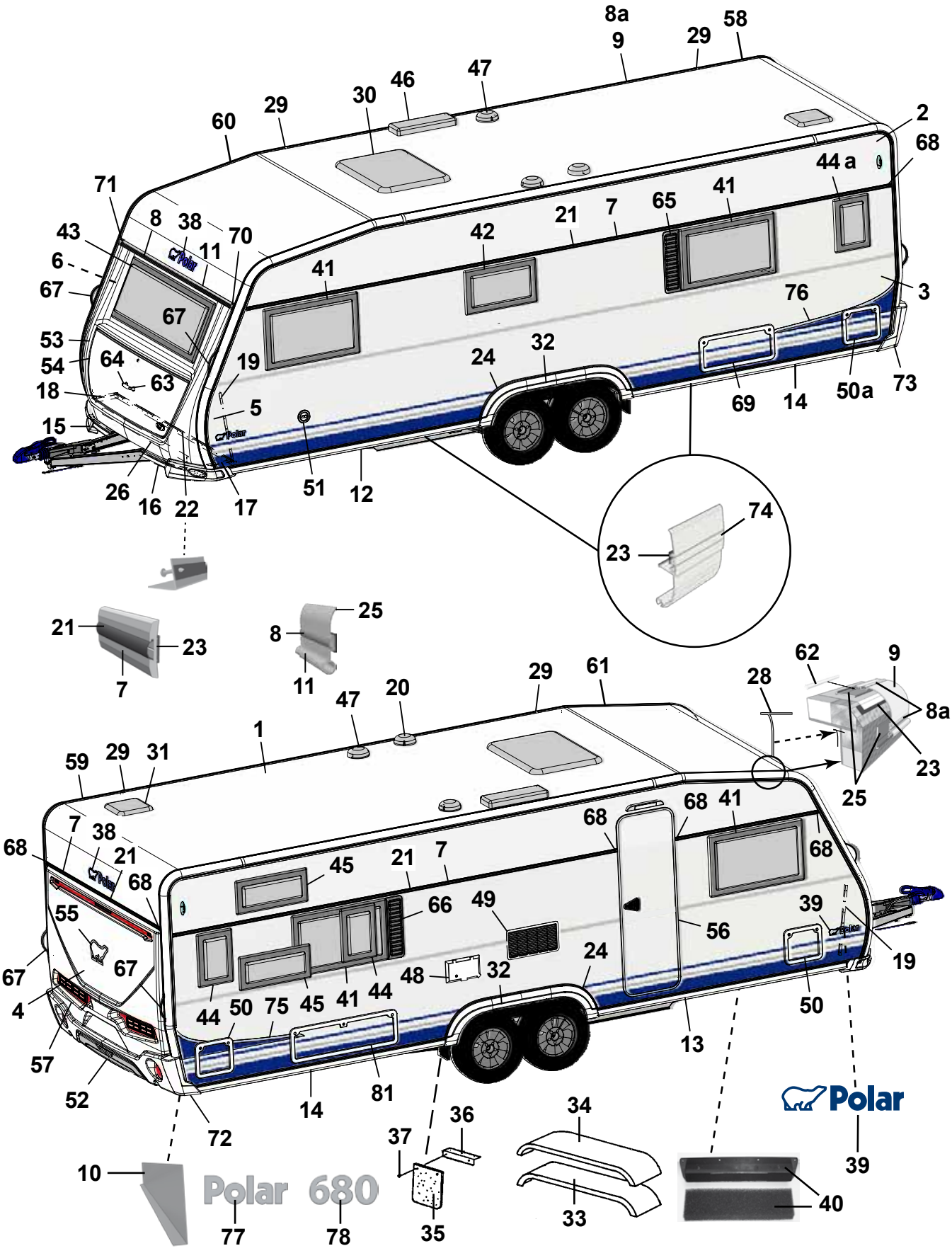
Polar 680
Polar
SELECTED 79
CUSTOMIZED 80
MADE IN NORRLAND 27

Pos Fig	Det. nr Part. No	Ingår/Fitted 680 TR LB	Ingår/Fitted 680 TR DB	Benämning	Description
1	213254	x	x	Plåt tak 8100x2475	Roofing plate 8100x2475
2	212831	x	x	Plåt sida övre 8900x605	Side plate upper 8900x605
3	212834	x	x	Plåt sida undre 8900x1475	Side plate lower 8900x1475
--	214697	x	x	Plåt sida undre 8900x1475 (Customized)	Side plate lower 8900x1475 (Customized)
4	212832	x	x	Plåt gavel 2475x1600	Gable plate 2475x1600
5	211056	x	x	Plåt gavel undre 2800x818	Gable plate lower 2800x818
6	211056	x	x	Plåt gavel övre 2800x818	Gable plate upper 2800x818
7	212328	x	x	List dekor L=7312	List L=7312
8	210365	M	M	List dekor plast, silver	List decor plastic, silver
8a	210364	M	M	List dekor plast, vit	List decor plastic, white
9	213714	x	x	List tält rak L=5240	List straight L=5240
10	212699	x	x	Täckplåt bakljusramp L=2290	Coverplate light holder L=2290
11	208567	x	x	List markis L=2322	List L=2322
12	213716	x	x	List avb. spoiler V-fram L=2986	List L front L=2986
13	213717	x	x	List avb. spoiler H-fram L=2986	List R front L=2986
14	213715	x	x	List avb. spoiler V-H bak L=2929	List L-R rear L=2929
15	213805	x	x	Spoiler H	Spoiler R
16	213806	x	x	Spoiler V	Spoiler L
17	210346	x	x	List vinkel V	List L
18	210347	x	x	List vinkel H	List R
19	210101	x	x	List vinkel al. L=5000	List al. L=5000
20	401495	x	x	Motor köksfläkt kpl.	Motor kitchen fan cpl.
21	90003326	M	M	List dekor plast, silver	List decor plastic, silver
22	210348	x	x	List gavel-golv fram L=2440	List gable-floor front L=2440
--	209525	x	x	Tätning "Terostat 2759" d:o	Seal "Terostat 2759" d:o
--	800626	x	x	Skruv d:o TKX 5,0x25	Screw d:o TKX 5,0x25
23	208236	M	M	Butyl profil 15x2 (30 m/rulle)	Seal strip 15x2 (30 m/roll)
24	212490	x	x	List al. hjulhusbreddare	List al. mudguard
--	212977	M	M	List gummi d:o	List rubber d:o
--	213030	M	M	Tejp dubbelhäftande d:o, B=6 mm (50 m/rulle)	Tape double-stick d:o W=6 mm (50 m/roll)
25	214054	M	M	List tätning vit 49mm, tak (45 m/rulle)	Seal strip white 49mm, roof (45 m/roll)
--	214027	M	M	List tätning vit 33mm, vägg (45 m/rulle)	Seal strip white 33mm, wall (45 m/roll)
26	210469	x	x	List koffert L=1700	List gas box L=1700
27	214213	x	x	Dekal "Made in Norrland"	Decal "Made in Norrland"
28	204137	M	M	List täck	Cover strip
29	213758	x	x	Skarvskydd tältlist	Splice protection
--	801319	x	x	Skruv PKM 4,2x14 d:o	Screw PKM 4,2x14 d:o
30	208690	x	x	Taklucka 400x400 kpl. rumsdel	Roof hatch 400x400 cpl. room
--	08-030921	T	T	Taklucka Midi-Heki	Roof hatch Midi-Heki
--	207780	T	T	Taklucka Heki de Lux kpl.	Roof hatch Heki de Lux cpl.
--	207265	T	T	Taklucka Heki kpl.	Roof hatch Heki cpl.
31	208690	x	x	Taklucka 400x400 kpl. tvättrum	Roof hatch 400x400 cpl. washung room
32	213810	x	x	Hjulhusbreddare	Mudguard
33	212378	x	x	Hjulhus	Wheel housing
34	212442	x	x	Isolering hjulhus	Insulation wheel housing
				M= Metervara T= Tillbehör	M= On the metre T= Accessory

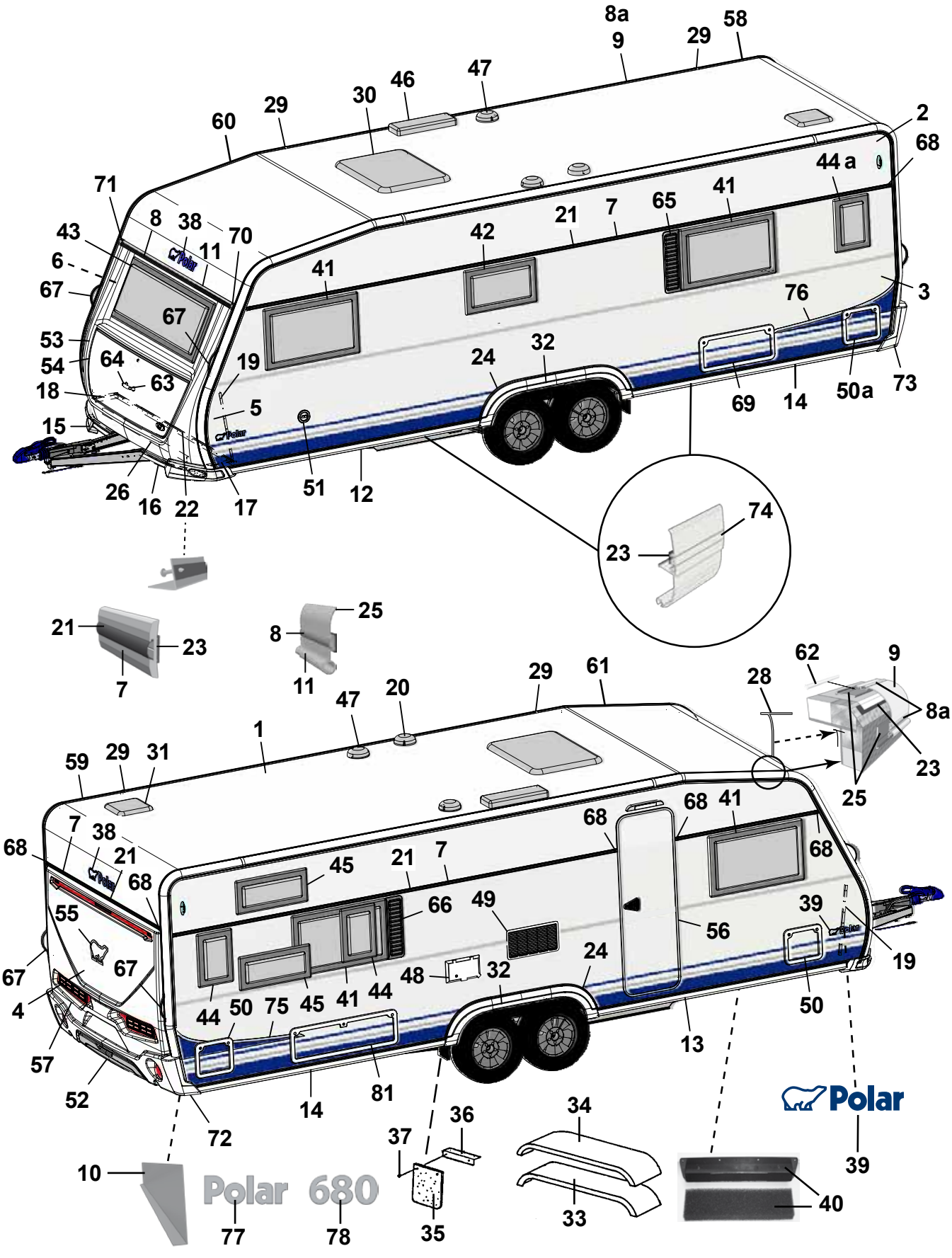
Polar 680
Polar
SELECTED 79
CUSTOMIZED 80
MADE IN NORRLAND 27

Pos Fig	Det. nr Part. No	Ingår/Fitted 680 TR LB	Ingår/Fitted 680 TR DB	Benämning	Description
35	102470	x	x	Stänkskydd	Splash guard
36	101223	x	x	Fäste stänkskydd	Bracket splash guard
37	800118	x	x	Skruv	Screw
38	210539	x	x	Emblem blå	Emblem blue
--	214216	x	x	Emblem svart (Customized)	Emblem black (Customized)
39	212558	x	x	Emblem blå	Emblem blue
--	214211	x	x	Emblem blå (Selected)	Emblem blue (Selected)
--	214212	x	x	Emblem svart (Customized)	Emblem black (Customized)
40	209372	x	x	Luftintag	Air inlet
--	213472	x	x	Myggnät d:o	Mosquito net d:o
41	212413	x	x	Fönster öppn.bart 900x550 kpl.	Window 900x550 cpl.
--	212868	x	x	Ruta lös u. karm 900x550 d:o	Pane without frame 900x550 d:o
42	212411	x	x	Fönster öppn.bart 700x400 pentry kpl.	Window 700x400 pentry cpl.
--	212870	x	x	Ruta lös u. karm 700x400 d:o	Pane without frame 700x400 d:o
43	212408	x	x	Fönster fast 1600x600 kpl.	Window fixed 1600x600 cpl.
--	212867	x	x	Ruta lös u. karm 1600x600 d:o	Pane without frame 1600x600 d:o
44	212409		T	Fönster öppn.bart 350x500 kpl.	Window 350x550 cpl.
44a	212409	T		Fönster öppn.bart 350x500 kpl.	Window 350x550 cpl.
--	212872	T	T	Ruta lös u. karm 350x500 d:o	Pane without frame 350x500 d:o
45	212410		T	Fönster öppn.bart 700x300 kpl.	Window 700x300 cpl.
--	212871		T	Ruta lös u. karm 700x300 d:o	Pane without frame 700x300 d:o
46	208023	x	x	Ventil tak för kyl	Ventilator roof for refrigerator
47	00970024	x	x	Ventilator kpl.	Ventilator cpl.
48	504323	x	x	El-intag 230 V u. låshus	El. connection 230 V without locking house
--	504324	T	T	El-intag 230 V u. låshus el-golvvärme	El. connection 230 V el. underfloor heating
--	504325	x	x	Låshus d:o	Locking house d:o
49	214773	x	x	Galler ventilation kyl	Louvre ventilation
50	207759	x	x	Lucka m. innerram, utan spegel	Door with frame inner, without plate
50a	207759	x		Lucka m. innerram, utan spegel	Door with frame inner, without plate
--	207197	x	x	Innerram d:o	Frame inner d:o
51	319023	x	x	Vattenpåfyllning m. lock	Water filler with cap
--	319901	x	x	Lock d:o	Cap d:o
--	350218	x	x	Lucka yttre kpl. u. metallpinne	Door external cpl. without metal pin
52	214068	x	x	Diffuser grå	Diffuser grey
--	214274	x	x	Diffuser svart (Customized)	Diffuser black (Customized)
53	213917	x	x	Front u. lock	Front without trunk lid
54	213029	x	x	Lock front u. lås	Trunk lid front without lock
55	212557	x	x	Emblem chrome	Emblem chrome
--	214217	x	x	Emblem svart (Customized)	Emblem black (Customized)
56	213052	x	x	Dörr yttre kpl. H	Outer door cpl. R
--	213053	T	T	Dörr yttre kpl. H m. fönster	Outer door cpl. R with window
--	213055	T	T	Myggdörr inre	Mosquito door inner
57	213918	x	x	Bakgavel plast	Back gable plastic
58	213711	x	x	List tält bockad H-bak	List bent R rear
59	213712	x	x	List tält bockad V-bak	List bent L rear
				M= Metervara	M= On the metre
				T= Tillbehör	T= Accessory

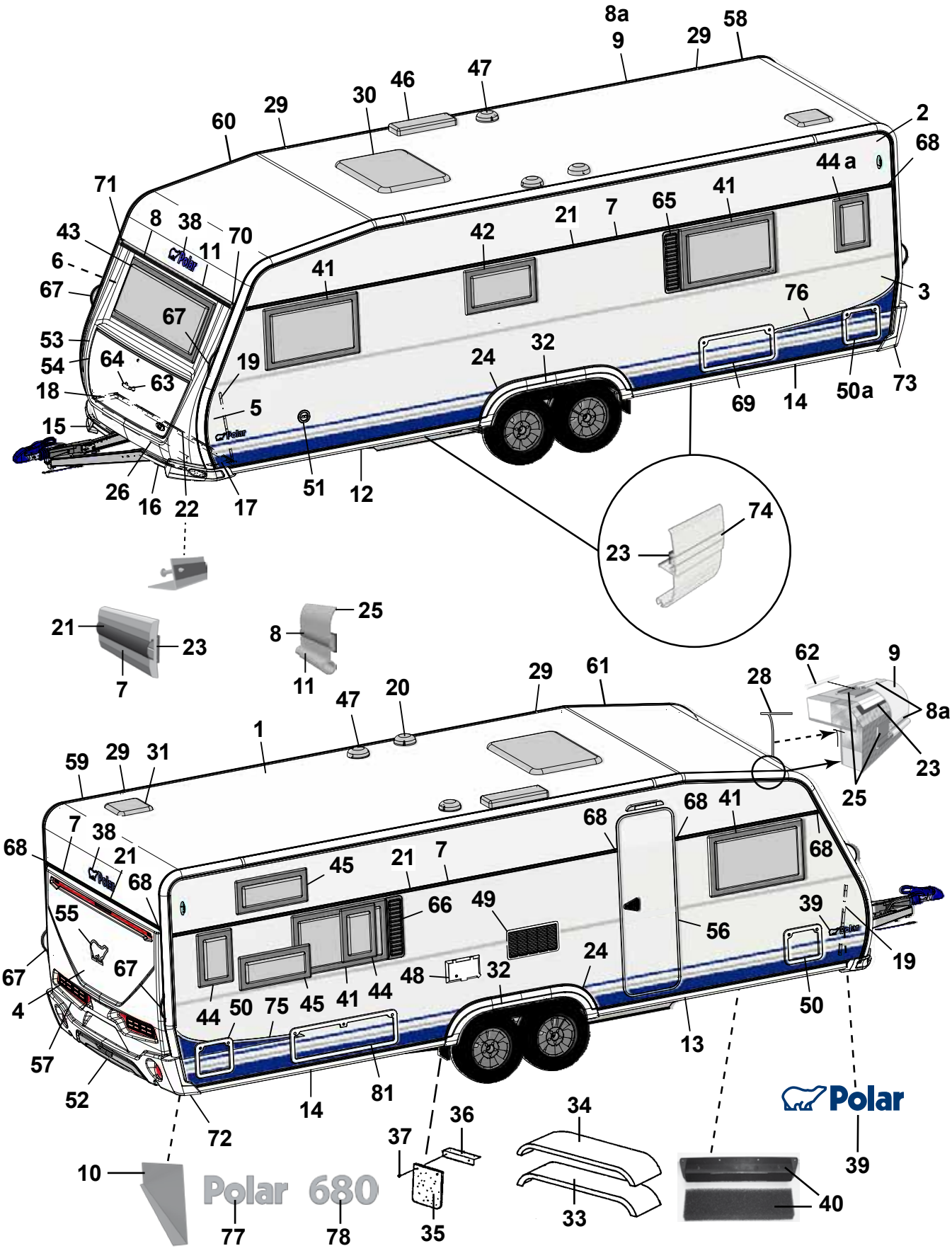
Polar 680
Polar
SELECTED 79
CUSTOMIZED 80
MADE IN NORRLAND 27

Pos Fig	Det. nr Part. No	Ingår/Fitted 680 TR LB	Ingår/Fitted 680 TR DB	Benämning	Description
60	213709	x	x	List tält bockad H-fram	List bent R front
61	213710	x	x	List tält bockad V-fram	List bent L front
62	208323	x	x	Styrstift list tält 50x3,5 mm	Pin for list 50x6,5 mm
63	210057	x	x	Handtag koffert inkl. täckbrickor	Handle trunk lid with covers
64	211492	x	x	Täckbricka	Cover
65	212476	T	T	Ventilationsgaller V	Ventilator grill L
66	212477	T		Ventilationsgaller H	Ventilator grill R
67	213255	x	x	Draghandtag	Draw handle
68	95003772	x	x	Ändstycke	End protection
69	208424	T	T	Lucka m innerram, utan spegel	Door with frame inner, without plate
70	205630	x	x	Ändavslutning H midjelist	End protection R tent list
71	205631	x	x	Ändavslutning V midjelist	End protection L tent list
72	213807	x	x	Ändavslutning H-bak	End protection R-rear
73	213808	x	x	Ändavslutning V-bak	End protection L-rear
--	801319	x	x	Skruv PKM 4,2x14 ändavsl. H-V bak	Screw PKM 4,2x14 end prot. R-L rear
--	801320	x	x	Skruv PKM 4,2x25 ändavsl. H-V bak	Screw PKM 4,2x25 end prot. R-L rear
74	213718	x	x	List dekor vit L=3000	List decor white L=3000
75	213459	x	x	Dekal sida H blå	Decal R blue
--	215034	x	x	Dekal sida H svart (Customized)	Decal R black (Customized)
76	213460	x	x	Dekal sida V blå	Decal L blue
--	215035	x	x	Dekal sida V svart (Customized)	Decal L black (Customized)
77	212549	x	x	Emblem Polar	Emblem Polar
78	212554	x	x	Emblem 680	Emblem 680
79	214214	x	x	Emblem Selected	Emblem Selected
80	214215	x	x	Emblem Customized	Emblem Customized
81	14-701045	T		Lucka m innerram, utan spegel	Door with frame inner, without plate

M= Metervara
T= Tillbehör

M= On the metre
T= Accessory

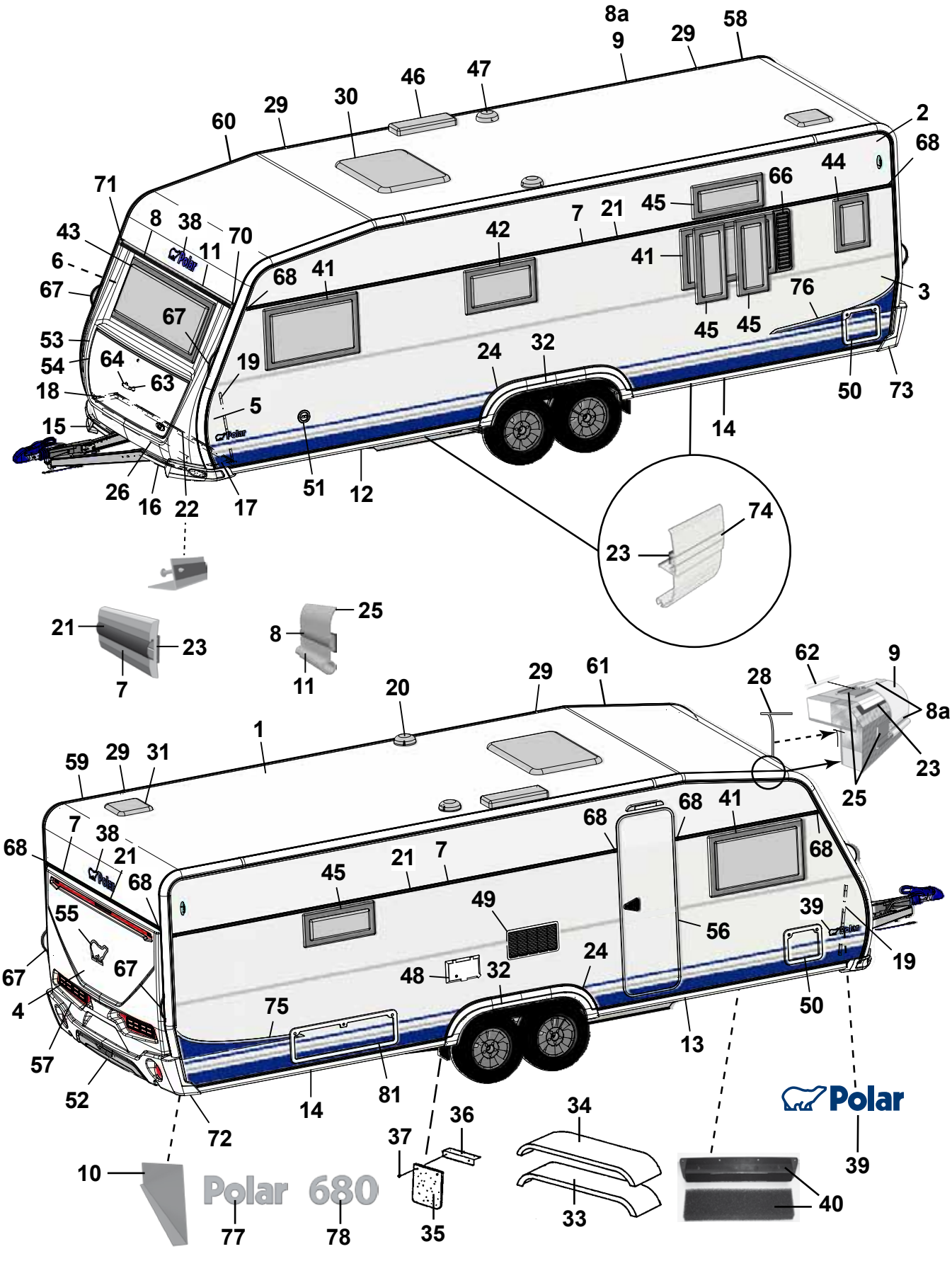
Polar 680
Polar
SELECTED 79
CUSTOMIZED 80
MADE IN NORRLAND 27

Pos Fig	Det. nr Part. No	Ingår/Fitted 680 TR TDS		Benämning	Description
1	213254	x		Plåt tak 8100x2475	Roofing plate 8100x2475
2	212831	x		Plåt sida övre 8900x605	Side plate upper 8900x605
3	212834	x		Plåt sida undre 8900x1475	Side plate lower 8900x1475
--	214697	x		Plåt sida undre 8900x1475 (Customized)	Side plate lower 8900x1475 (Customized)
4	212832	x		Plåt gavel 2475x1600	Gable plate 2475x1600
5	211056	x		Plåt gavel undre 2800x818	Gable plate lower 2800x818
6	211056	x		Plåt gavel övre 2800x818	Gable plate upper 2800x818
7	212328	x		List dekor L=7312	List L=7312
8	210365	M		List dekor plast, silver	List decor plastic, silver
8a	210364	M		List dekor plast, vit	List decor plastic, white
9	213714	x		List tält rak L=5240	List straight L=5240
10	212699	x		Täckplåt bakljusramp L=2290	Coverplate light holder L=2290
11	208567	x		List markis L=2322	List L=2322
12	213716	x		List avb. spoiler V-fram L=2986	List L front L=2986
13	213717	x		List avb. spoiler H-fram L=2986	List R front L=2986
14	213715	x		List avb. spoiler V-H bak L=2929	List L-R rear L=2929
15	213805	x		Spoiler H	Spoiler R
16	213806	x		Spoiler V	Spoiler L
17	210346	x		List vinkel V	List L
18	210347	x		List vinkel H	List R
19	210101	x		List vinkel al. L=5000	List al. L=5000
20	401495	x		Motor köksfläkt kpl.	Motor kitchen fan cpl.
21	90003326	M		List dekor plast, silver	List decor plastic, silver
22	210348	x		List gavel-golv fram L=2440	List gable-floor front L=2440
--	209525	x		Tätning "Terostat 2759" d:o	Seal "Terostat 2759" d:o
--	800626	x		Skruv d:o TKX 5,0x25	Screw d:o TKX 5,0x25
23	208236	M		Butyl profil 15x2 (30 m/rulle)	Seal strip 15x2 (30 m/roll)
24	212490	x		List al. hjulhusbreddare	List al. mudguard
--	212977	M		List gummi d:o	List rubber d:o
--	213030	M		Tejp dubbelhäftande d:o, B=6 mm (50 m/rulle)	Tape double-stick d:o W=6 mm (50 m/roll)
25	214054	M		List tätning vit 49mm, tak (45 m/rulle)	Seal strip white 49mm, roof (45 m/roll)
--	214027	M		List tätning vit 33mm, vägg (45 m/rulle)	Seal strip white 33mm, wall (45 m/roll)
26	210469	x		List koffert L=1700	List gas box L=1700
27	214213	x		Dekal "Made in Norrland"	Decal "Made in Norrland"
28	204137	M		List täck	Cover strip
29	213758	x		Skarvskydd tältlist	Splice protection
--	801319	x		Skruv PKM 4,2x14 d:o	Screw PKM 4,2x14 d:o
30	208690	x		Taklucka 400x400 kpl. rumsdel	Roof hatch 400x400 cpl. room
--	08-030921	T		Taklucka Midi-Heki	Roof hatch Midi-Heki
--	207780	T		Taklucka Heki de Lux kpl.	Roof hatch Heki de Lux cpl.
--	207265	T		Taklucka Heki kpl.	Roof hatch Heki cpl.
31	208690	x		Taklucka 400x400 kpl. tvättrum	Roof hatch 400x400 cpl. washung room
32	213810	x		Hjulhusbreddare	Mudguard
33	212378	x		Hjulhus	Wheel housing
34	212442	x		Isolering hjulhus	Insulation wheel housing
				M= Metervara T= Tillbehör	M= On the metre T= Accessory

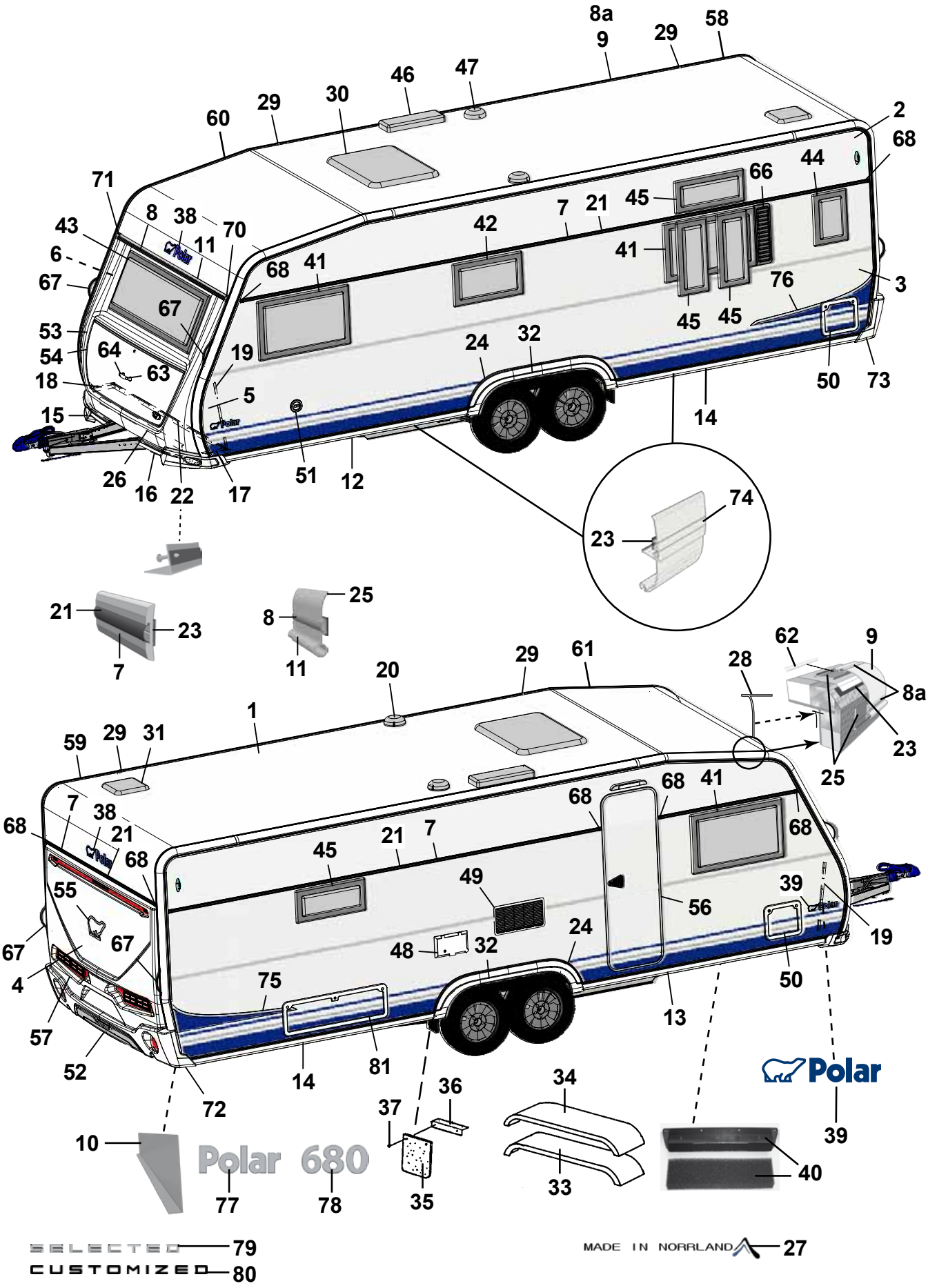
Polar 680
Polar
SELECTED 79
CUSTOMIZED 80
MADE IN NORRLAND 27

Pos Fig	Det. nr Part. No	Ingår/Fitted 680 TR TDS		Benämning	Description
35	102470	x		Stänkskydd	Splash guard
36	101223	x		Fäste stänkskydd	Bracket splash guard
37	800118	x		Skruv	Screw
38	210539	x		Emblem blå	Emblem blue
--	214216	x		Emblem svart (Customized)	Emblem black (Customized)
39	212558	x		Emblem blå	Emblem blue
--	214211	x		Emblem blå (Selected)	Emblem blue (Selected)
--	214212	x		Emblem svart (Customized)	Emblem black (Customized)
40	209372	x		Luftintag	Air inlet
--	213472	x		Myggnät d:o	Mosquito net d:o
41	212413	x		Fönster öppn.bart 900x550 kpl.	Window 900x550 cpl.
--	212868	x		Ruta lös u. karm 900x550 d:o	Pane without frame 900x550 d:o
42	212411	x		Fönster öppn.bart 700x400 pentry kpl.	Window 700x400 pentry cpl.
--	212870	x		Ruta lös u. karm 700x400 d:o	Pane without frame 700x400 d:o
43	212408	x		Fönster fast 1600x600 kpl.	Window fixed 1600x600 cpl.
--	212867	x		Ruta lös u. karm 1600x600 d:o	Pane without frame 1600x600 d:o
44	212409	T		Fönster öppn.bart 350x500 kpl.	Window 350x550 cpl.
--	212872	T		Ruta lös u. karm 350x500 d:o	Pane without frame 350x500
45	212410	T		Fönster öppn.bart 700x300 kpl.	Window 700x300 cpl.
--	212871	T		Ruta lös u. karm 700x300 d:o	Pane without frame 700x300 d:o
46	208023	x		Ventil tak för kyl	Ventilator roof for refrigerator
47	00970024	x		Ventilator kpl.	Ventilator cpl.
48	504323	x		El-intag 230 V u. låshus	El. connection 230 V without locking house
--	504324	T		El-intag 230 V u. låshus el-golvvärme	El. connection 230 V el. underfloor heating
--	504325	x		Låshus d:o	Locking house d:o
49	214773	x		Galler ventilation kyl	Louvre ventilation
50	207759	x		Lucka m. innerram, utan spegel	Door with frame inner, without plate
--	207197	x		Innerram d:o	Frame inner d:o
51	319023	x		Vattenpåfyllning m. lock	Water filler with cap
--	319901	x		Lock d:o	Cap d:o
--	350218	x		Lucka yttre kpl. u. metallpinne	Door external cpl. without metal pin
52	214068	x		Diffuser grå	Diffuser grey
--	214274	x		Diffuser svart (Customized)	Diffuser black (Customized)
53	213917	x		Front u. lock	Front without trunk lid
54	213029	x		Lock front u. lås	Trunk lid front without lock
55	212557	x		Emblem chrome	Emblem chrome
--	214217	x		Emblem svart (Customized)	Emblem black (Customized)
56	213052	x		Dörr yttre kpl. H	Outer door cpl. R
--	213053	T		Dörr yttre kpl. H m. fönster	Outer door cpl. R with window
--	213055	T		Myggdörr inre	Mosquito door inner
57	213918	x		Bakgavel plast	Back gable plastic
58	213711	x		List tält bockad H-bak	List bent R rear
59	213712	x		List tält bockad V-bak	List bent L rear
60	213709	x		List tält bockad H-fram	List bent R front
61	213710	x		List tält bockad V-fram	List bent L front
				M= Metervara T= Tillbehör	M= On the metre T= Accessory

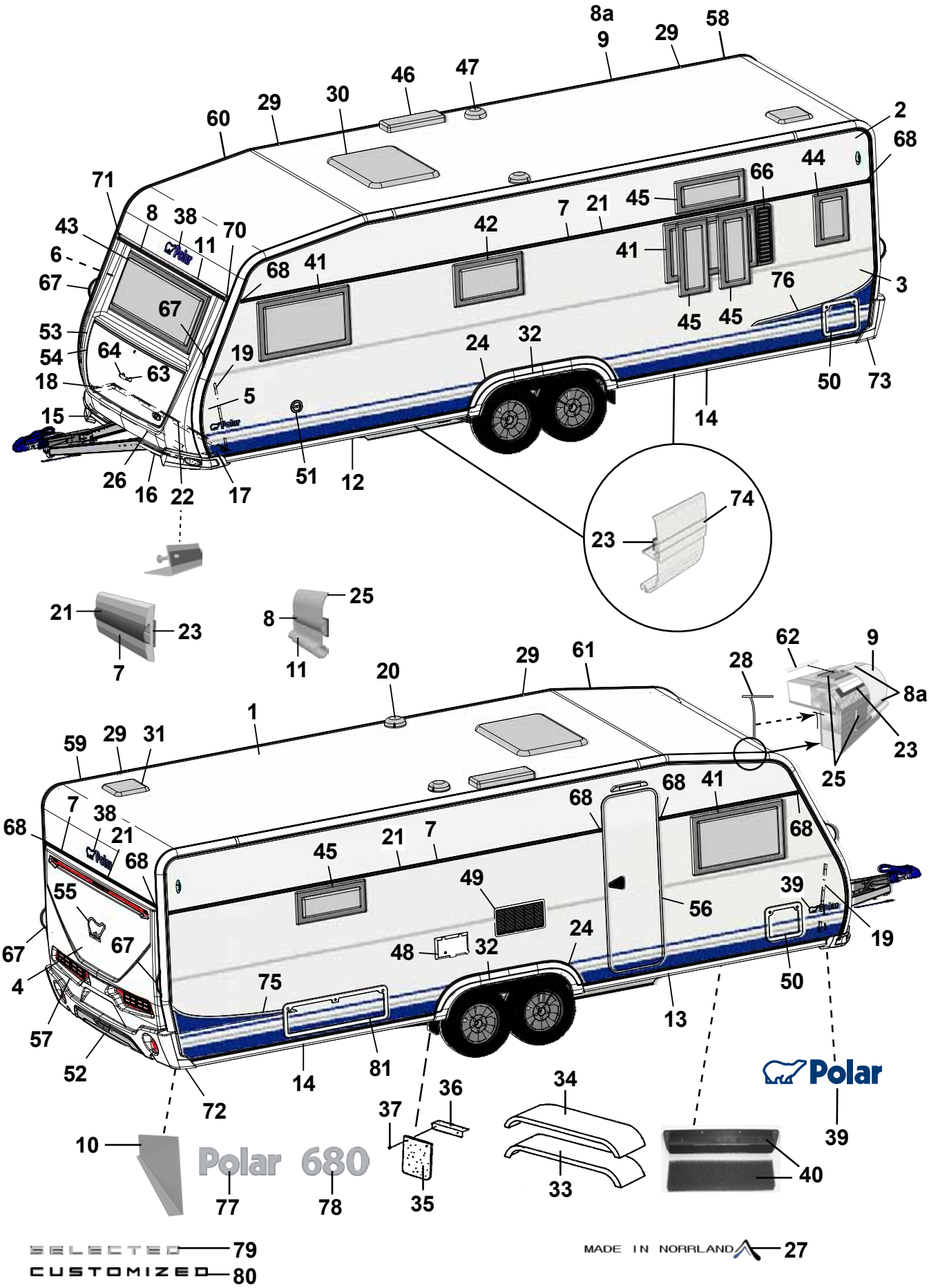

SELECTED CUSTOMIZED

MADE IN NORRLAND

Pos Fig	Det. nr Part. No	Ingår/Fitted 680 TR TDS		Benämning	Description
62	208323	x		Styrstift list tält 50x3,5 mm	Pin for list 50x6,5 mm
63	210057	x		Handtag koffert inkl. täckbrickor	Handle trunk lid with covers
64	211492	x		Täckbricka	Cover
66	212477	T		Ventilationsgaller H	Ventilator grill R
67	213255	x		Draghandtag	Draw handle
68	95003772	x		Ändstycke	End protection
70	205630	x		Ändavslutning H midjelist	End protection R tent list
71	205631	x		Ändavslutning V midjelist	End protection L tent list
72	213807	x		Ändavslutning H-bak	End protection R-rear
73	213808	x		Ändavslutning V-bak	End protection L-rear
--	801319	x		Skruv PKM 4,2x14 ändavsl. H-V bak	Screw PKM 4,2x14 end prot. R-L rear
--	801320	x		Skruv PKM 4,2x25 ändavsl. H-V bak	Screw PKM 4,2x25 end prot. R-L rear
74	213718	x		List dekor vit L=3000	List decor white L=3000
75	213459	x		Dekal sida H blå	Decal R blue
--	215034	x		Dekal sida H svart (Customized)	Decal R black (Customized)
76	213460	x		Dekal sida V blå	Decal L blue
--	215035	x		Dekal sida V svart (Customized)	Decal L black (Customized)
77	212549	x		Emblem Polar	Emblem Polar
78	212554	x		Emblem 680	Emblem 680
79	214214	x		Emblem Selected	Emblem Selected
80	214215	x		Emblem Customized	Emblem Customized
81	14-701045	T		Lucka m innerram, utan spegel	Door with frame inner, without plate

M= Metervara
T= Tillbehör

M= On the metre
T= Accessory

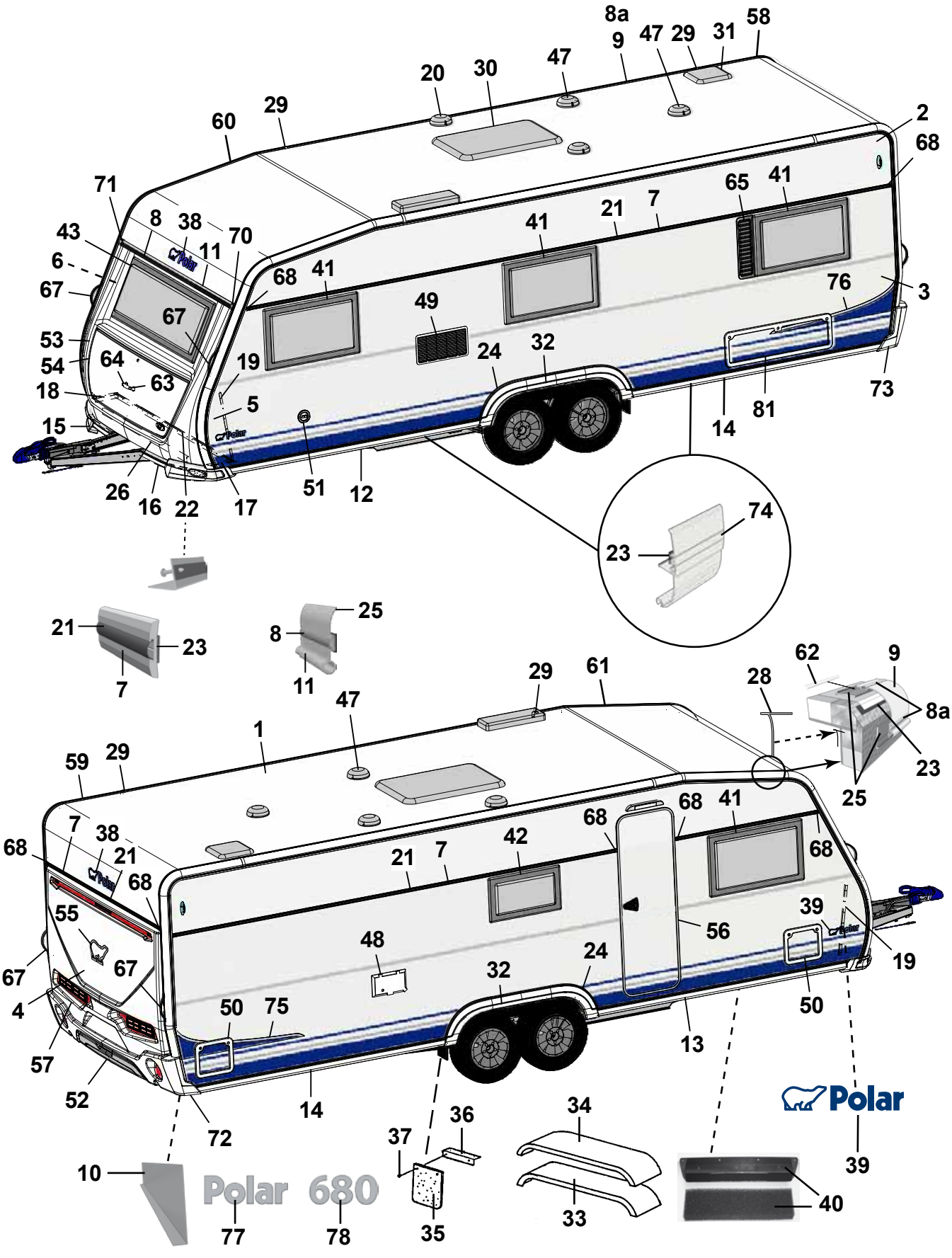
Polar 680
Polar
SELECTED 79
CUSTOMIZED 80
MADE IN NORRLAND 27

Pos Fig	Det. nr Part. No	Ingår/Fitted 680 CTX		Benämning	Description
1	213254	x		Plåt tak 8100x2475	Roofing plate 8100x2475
2	212831	x		Plåt sida övre 8900x605	Side plate upper 8900x605
3	212834	x		Plåt sida undre 8900x1475	Side plate lower 8900x1475
--	214697	x		Plåt sida undre 8900x1475 (Customized)	Side plate lower 8900x1475 (Customized)
4	212832	x		Plåt gavel 2475x1600	Gable plate 2475x1600
5	211056	x		Plåt gavel undre 2800x818	Gable plate lower 2800x818
6	211056	x		Plåt gavel övre 2800x818	Gable plate upper 2800x818
7	212328	x		List dekor L=7312	List L=7312
8	210365	M		List dekor plast, silver	List decor plastic, silver
8a	210364	M		List dekor plast, vit	List decor plastic, white
9	213714	x		List tält rak L=5240	List straight L=5240
10	212699	x		Täckplåt bakljusramp L=2290	Coverplate light holder L=2290
11	208567	x		List markis L=2322	List L=2322
12	213716	x		List avb. spoiler V-fram L=2986	List L front L=2986
13	213717	x		List avb. spoiler H-fram L=2986	List R front L=2986
14	213715	x		List avb. spoiler V-H bak L=2929	List L-R rear L=2929
15	213805	x		Spoiler H	Spoiler R
16	213806	x		Spoiler V	Spoiler L
17	210346	x		List vinkel V	List L
18	210347	x		List vinkel H	List R
19	210101	x		List vinkel al. L=5000	List al. L=5000
20	401495	x		Motor köksfläkt kpl.	Motor kitchen fan cpl.
21	90003326	M		List dekor plast, silver	List decor plastic, silver
22	210348	x		List gavel-golv fram L=2440	List gable-floor front L=2440
--	209525	x		Tätning "Terostat 2759" d:o	Seal "Terostat 2759" d:o
--	800626	x		Skruv d:o TKX 5,0x25	Screw d:o TKX 5,0x25
23	208236	M		Butyl profil 15x2 (30 m/rulle)	Seal strip 15x2 (30 m/roll)
24	212490	x		List al. hjulhusbreddare	List al. mudguard
--	212977	M		List gummi d:o	List rubber d:o
--	213030	M		Tejp dubbelhäftande d:o, B=6 mm (50 m/rulle)	Tape double-stick d:o W=6 mm (50 m/roll)
25	214054	M		List tätning vit 49mm, tak (45 m/rulle)	Seal strip white 49mm, roof (45 m/roll)
--	214027	M		List tätning vit 33mm, vägg (45 m/rulle)	Seal strip white 33mm, wall (45 m/roll)
26	210469	x		List koffert L=1700	List gas box L=1700
27	214213	x		Dekal "Made in Norrland"	Decal "Made in Norrland"
28	204137	M		List täck	Cover strip
29	213758	x		Skarvskydd tältlist	Splice protection
--	801319	x		Skruv PKM 4,2x14 d:o	Screw PKM 4,2x14 d:o
30	208690	x		Taklucka 400x400 kpl. rumsdel	Roof hatch 400x400 cpl. room
--	08-030921	T		Taklucka Midi-Heki	Roof hatch Midi-Heki
--	207780	T		Taklucka Heki de Lux kpl.	Roof hatch Heki de Lux cpl.
--	207265	T		Taklucka Heki kpl.	Roof hatch Heki cpl.
31	208690	x		Taklucka 400x400 kpl. tvättrum	Roof hatch 400x400 cpl. washung room
32	213810	x		Hjulhusbreddare	Mudguard
33	212378	x		Hjulhus	Wheel housing
34	212442	x		Isolering hjulhus	Insulation wheel housing
				M= Metervara T= Tillbehör	M= On the metre T= Accessory

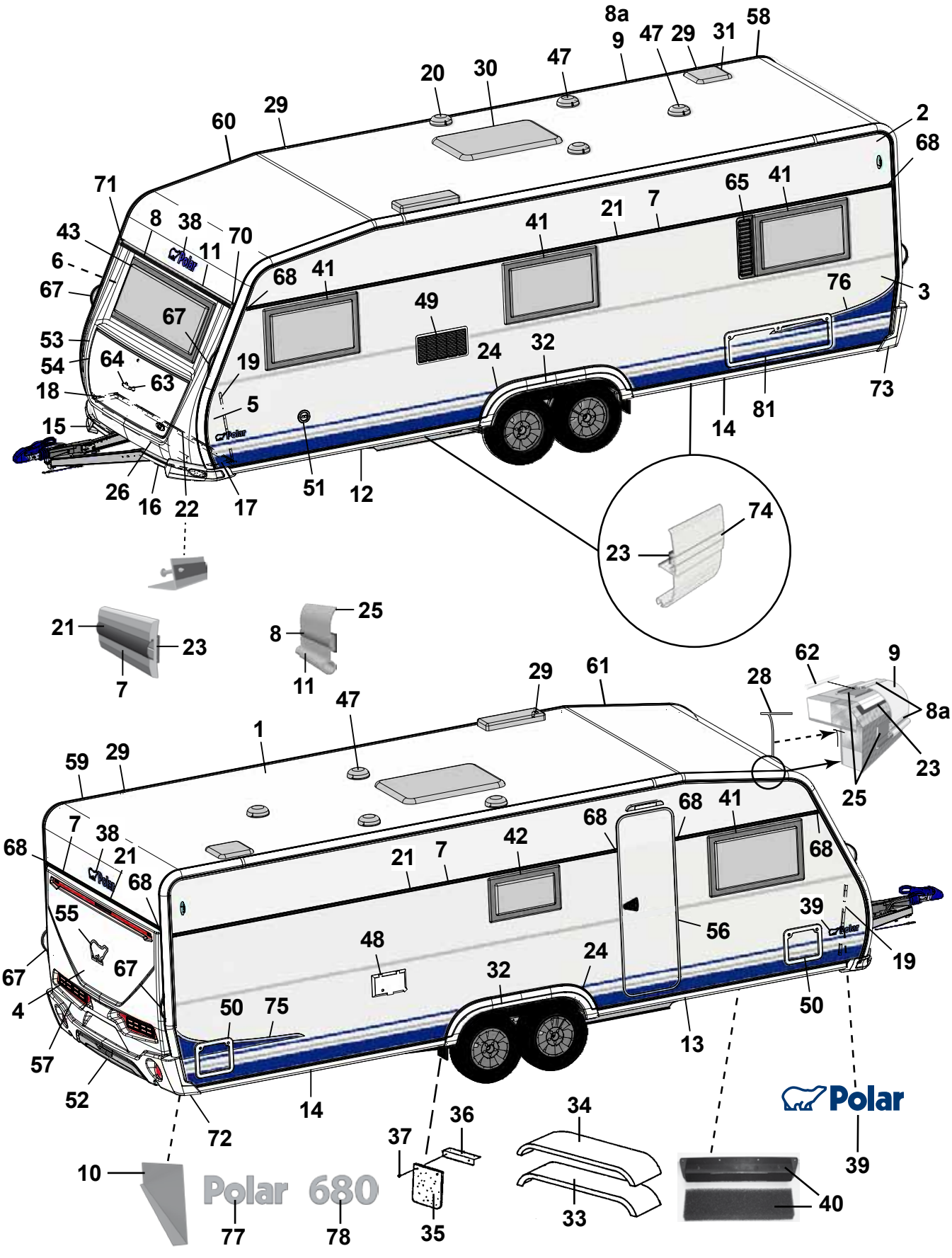
Polar 680
Polar
SELECTED 79
CUSTOMIZED 80
MADE IN NORRLAND 27

Pos Fig	Det. nr Part. No	Ingår/Fitted 680 CTX		Benämning	Description
35	102470	x		Stänkskydd	Splash guard
36	101223	x		Fäste stänkskydd	Bracket splash guard
37	800118	x		Skruv	Screw
38	210539	x		Emblem blå	Emblem blue
--	214216	x		Emblem svart (Customized)	Emblem black (Customized)
39	212558	x		Emblem blå	Emblem blue
--	214211	x		Emblem blå (Selected)	Emblem blue (Selected)
--	214212	x		Emblem svart (Customized)	Emblem black (Customized)
40	209372	x		Luftintag	Air inlet
--	213472	x		Myggnät d:o	Mosquito net d:o
41	212413	x		Fönster öppn.bart 900x550 kpl.	Window 900x550 cpl.
--	212868	x		Ruta lös u. karm 900x550 d:o	Pane without frame 900x550 d:o
42	212411	x		Fönster öppn.bart 700x400 pentry kpl.	Window 700x400 pentry cpl.
--	212870	x		Ruta lös u. karm 700x400 d:o	Pane without frame 700x400 d:o
43	212408	x		Fönster fast 1600x600 kpl.	Window fixed 1600x600 cpl.
--	212867	x		Ruta lös u. karm 1600x600 d:o	Pane without frame 1600x600 d:o
46	208023	x		Ventil tak för kyl	Ventilator roof for refrigerator
47	00970024	x		Ventilator kpl.	Ventilator cpl.
48	504323	x		El-intag 230 V u. låshus	El. connection 230 V without locking house
--	504324	T		El-intag 230 V u. låshus el-golvvärme	El. connection 230 V el. underfloor heating
--	504325	x		Låshus d:o	Locking house d:o
49	214773	x		Galler ventilation kyl	Louvre ventilation
50	207759	x		Lucka m. innerram, utan spegel	Door with frame inner, without plate
--	207197	x		Innerram d:o	Frame inner d:o
51	319023	x		Vattenpåfyllning m. lock	Water filler with cap
--	319901	x		Lock d:o	Cap d:o
--	350218	x		Lucka yttre kpl. u. metallpinne	Door external cpl. without metal pin
52	214068	x		Diffuser grå	Diffuser grey
--	214274	x		Diffuser svart (Customized)	Diffuser black (Customized)
53	213917	x		Front u. lock	Front without trunk lid
54	213029	x		Lock front u. lås	Trunk lid front without lock
55	212557	x		Emblem chrome	Emblem chrome
--	214217	x		Emblem svart (Customized)	Emblem black (Customized)
56	213052	x		Dörr yttre kpl. H	Outer door cpl. R
--	213053	T		Dörr yttre kpl. H m. fönster	Outer door cpl. R with window
--	213055	T		Myggdörr inre	Mosquito door inner
57	213918	x		Bakgavel plast	Back gable plastic
58	213711	x		List tält bockad H-bak	List bent R rear
59	213712	x		List tält bockad V-bak	List bent L rear
60	213709	x		List tält bockad H-fram	List bent R front
61	213710	x		List tält bockad V-fram	List bent L front
62	208323	x		Styrstift list tält 50x3,5 mm	Pin for list 50x6,5 mm
63	210057	x		Handtag koffert inkl. täckbrickor	Handle trunk lid with covers
64	211492	x		Täckbricka	Cover
65	212476	T		Ventilationsgaller V	Ventilator grill L
				M= Metervara T= Tillbehör	M= On the metre T= Accessory

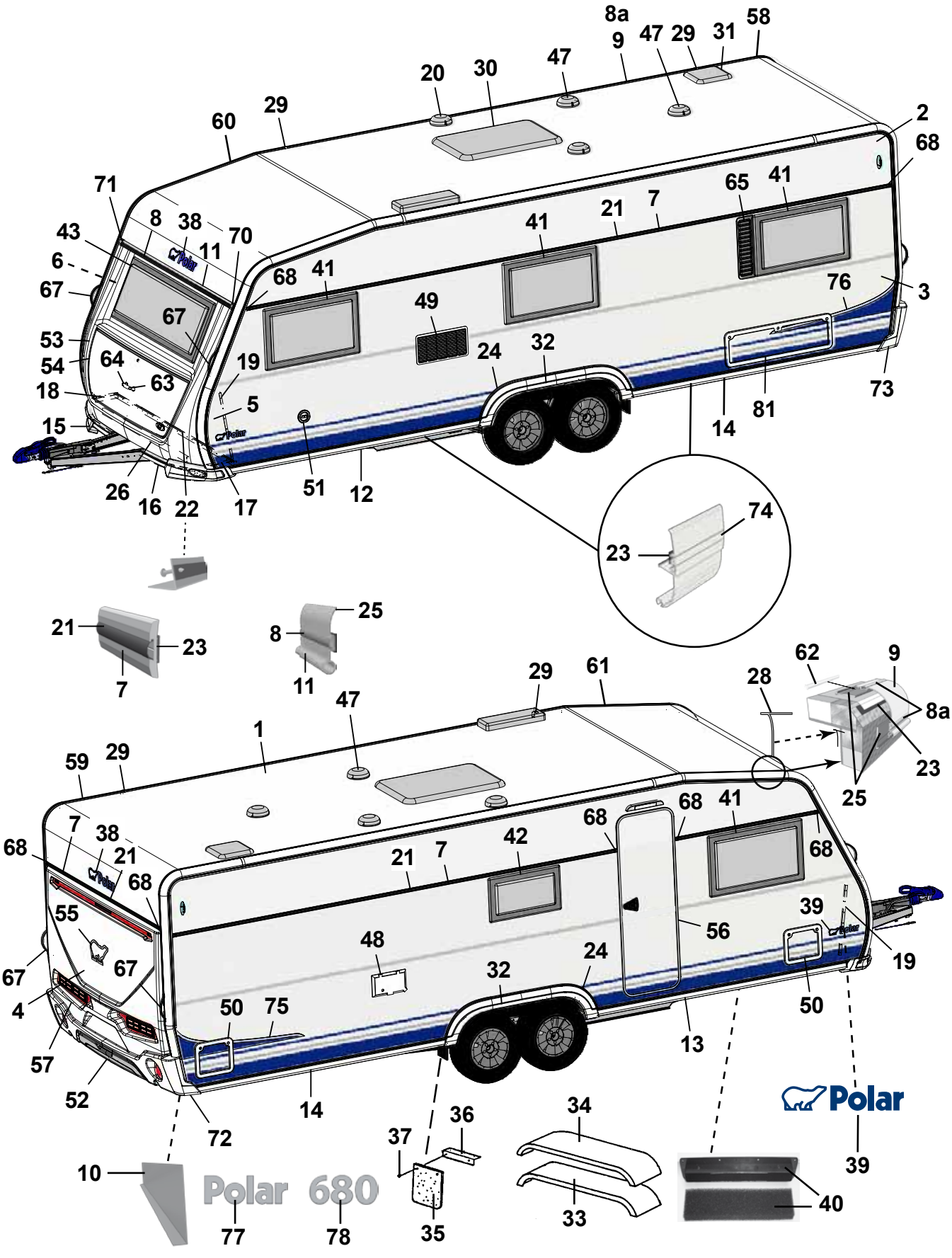
Polar 680
Polar
SELECTED 79
CUSTOMIZED 80
MADE IN NORRLAND 27

Pos Fig	Det. nr Part. No	Ingår/Fitted 680 CTX		Benämning	Description
67	213255	x		Draghandtag	Draw handle
68	95003772	x		Ändstycke	End protection
70	205630	x		Ändavslutning H midjelist	End protection R tent list
71	205631	x		Ändavslutning V midjelist	End protection L tent list
72	213807	x		Ändavslutning H-bak	End protection R-rear
73	213808	x		Ändavslutning V-bak	End protection L-rear
--	801319	x		Skruv PKM 4,2x14 ändavsl. H-V bak	Screw PKM 4,2x14 end prot. R-L rear
--	801320	x		Skruv PKM 4,2x25 ändavsl. H-V bak	Screw PKM 4,2x25 end prot. R-L rear
74	213718	x		List dekor vit L=3000	List decor white L=3000
75	213459	x		Dekal sida H blå	Decal R blue
--	215034	x		Dekal sida H svart (Customized)	Decal R black (Customized)
76	213460	x		Dekal sida V blå	Decal L blue
--	215035	x		Dekal sida V svart (Customized)	Decal L black (Customized)
77	212549	x		Emblem Polar	Emblem Polar
78	212554	x		Emblem 680	Emblem 680
79	214214	x		Emblem Selected	Emblem Selected
80	214215	x		Emblem Customized	Emblem Customized
81	14-701045	T		Lucka m innerram, utan spegel	Door with frame inner, without plate

M= Metervara
T= Tillbehör

M= On the metre
T= Accessory

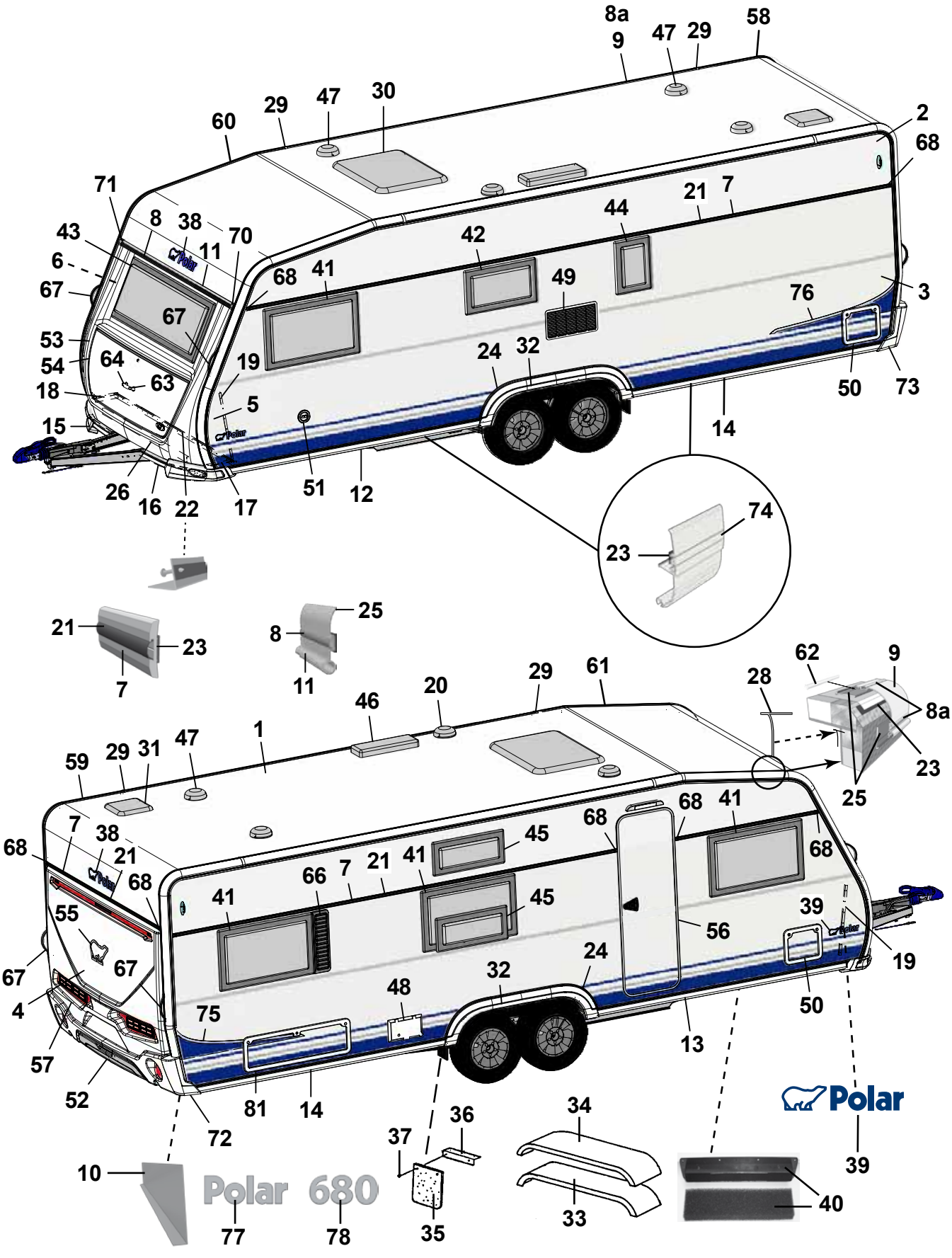
Polar 680
Polar
SELECTED 79
CUSTOMIZED 80
MADE IN NORRLAND 27

Pos Fig	Det. nr Part. No	Ingår/Fitted 680 CTVX SG	Ingår/Fitted 680 CTVX BK	Benämning	Description
1	213254	x	x	Plåt tak 8100x2475	Roofing plate 8100x2475
2	212831	x	x	Plåt sida övre 8900x605	Side plate upper 8900x605
3	212834	x	x	Plåt sida undre 8900x1475	Side plate lower 8900x1475
--	214697	x	x	Plåt sida undre 8900x1475 (Customized)	Side plate lower 8900x1475 (Customized)
4	212832	x	x	Plåt gavel 2475x1600	Gable plate 2475x1600
5	211056	x	x	Plåt gavel undre 2800x818	Gable plate lower 2800x818
6	211056	x	x	Plåt gavel övre 2800x818	Gable plate upper 2800x818
7	212328	x	x	List dekor L=7312	List L=7312
8	210365	M	M	List dekor plast, silver	List decor plastic, silver
8a	210364	M	M	List dekor plast, vit	List decor plastic, white
9	213714	x	x	List tält rak L=5240	List straight L=5240
10	212699	x	x	Täckplåt bakljusramp L=2290	Coverplate light holder L=2290
11	208567	x	x	List markis L=2322	List L=2322
12	213716	x	x	List avb. spoiler V-fram L=2986	List L front L=2986
13	213717	x	x	List avb. spoiler H-fram L=2986	List R front L=2986
14	213715	x	x	List avb. spoiler V-H bak L=2929	List L-R rear L=2929
15	213805	x	x	Spoiler H	Spoiler R
16	213806	x	x	Spoiler V	Spoiler L
17	210346	x	x	List vinkel V	List L
18	210347	x	x	List vinkel H	List R
19	210101	x	x	List vinkel al. L=5000	List al. L=5000
20	401495	x	x	Motor köksfläkt kpl.	Motor kitchen fan cpl.
21	90003326	M	M	List dekor plast, silver	List decor plastic, silver
22	210348	x	x	List gavel-golv fram L=2440	List gable-floor front L=2440
--	209525	x	x	Tätning "Terostat 2759" d:o	Seal "Terostat 2759" d:o
--	800626	x	x	Skruv d:o TKX 5,0x25	Screw d:o TKX 5,0x25
23	208236	M	M	Butyl profil 15x2 (30 m/rulle)	Seal strip 15x2 (30 m/roll)
24	212490	x	x	List al. hjulhusbreddare	List al. mudguard
--	212977	M	M	List gummi d:o	List rubber d:o
--	213030	M	M	Tejp dubbelhäftande d:o, B=6 mm (50 m/rulle)	Tape double-stick d:o W=6 mm (50 m/roll)
25	214054	M	M	List tätning vit 49mm, tak (45 m/rulle)	Seal strip white 49mm, roof (45 m/roll)
--	214027	M	M	List tätning vit 33mm, vägg (45 m/rulle)	Seal strip white 33mm, wall (45 m/roll)
26	210469	x	x	List koffert L=1700	List gas box L=1700
27	214213	x	x	Dekal "Made in Norrland"	Decal "Made in Norrland"
28	204137	M	M	List täck	Cover strip
29	213758	x	x	Skarvskydd tältlist	Splice protection
--	801319	x	x	Skruv PKM 4,2x14 d:o	Screw PKM 4,2x14 d:o
30	208690	x	x	Taklucka 400x400 kpl. rumsdel	Roof hatch 400x400 cpl. room
--	08-030921	T	T	Taklucka Midi-Heki	Roof hatch Midi-Heki
--	207780	T	T	Taklucka Heki de Lux kpl.	Roof hatch Heki de Lux cpl.
--	207265	T	T	Taklucka Heki kpl.	Roof hatch Heki cpl.
31	208690	x	x	Taklucka 400x400 kpl. tvättrum	Roof hatch 400x400 cpl. washung room
32	213810	x	x	Hjulhusbreddare	Mudguard
33	212378	x	x	Hjulhus	Wheel housing
34	212442	x	x	Isolering hjulhus	Insulation wheel housing
				M= Metervara T= Tillbehör	M= On the metre T= Accessory

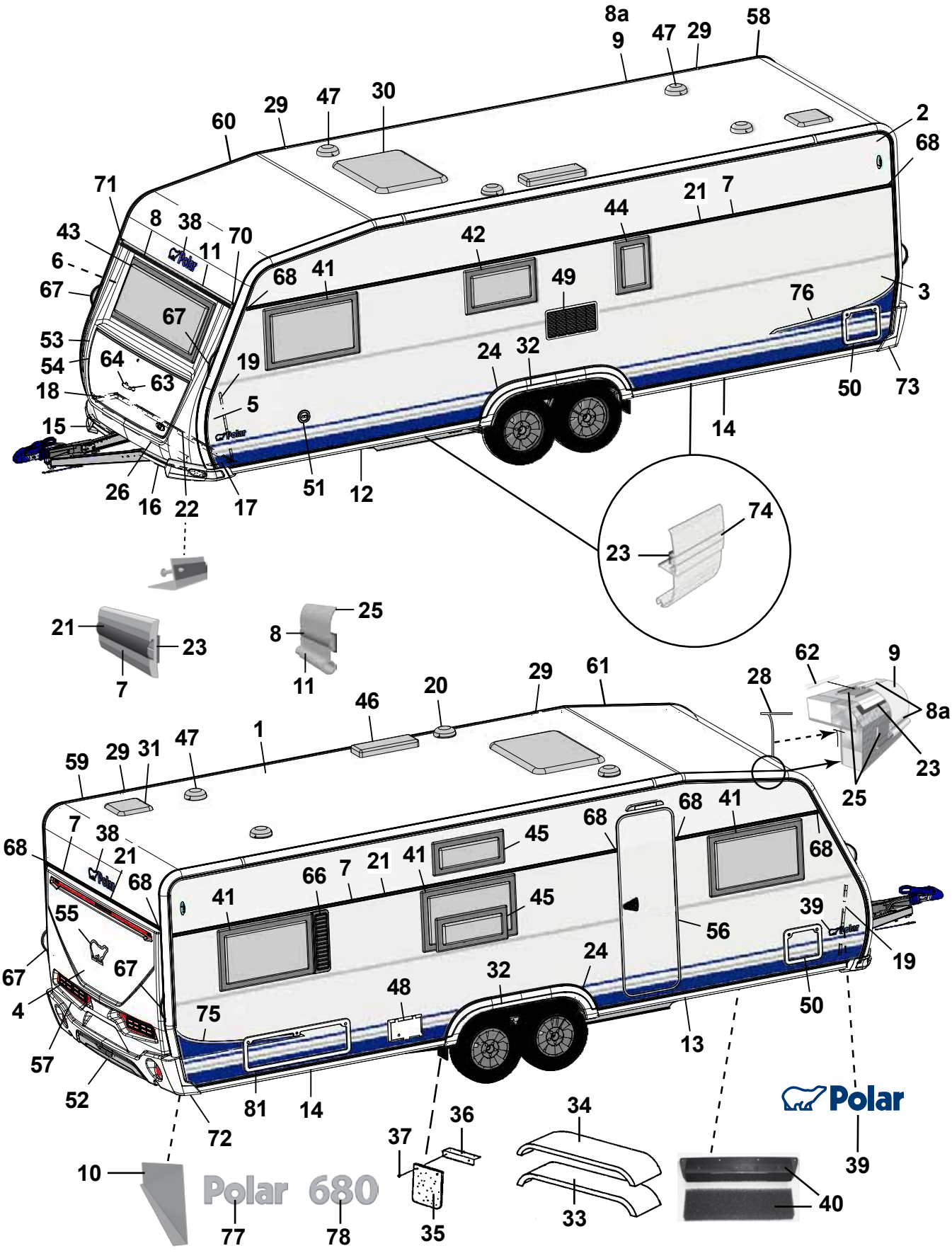
Polar 680
Polar
SELECTED 79
CUSTOMIZED 80
MADE IN NORRLAND 27

Pos Fig	Det. nr Part. No	Ingår/Fitted 680 CTVX SG	Ingår/Fitted 680 CTVX BK	Benämning	Description
35	102470	x	x	Stänkskydd	Splash guard
36	101223	x	x	Fäste stänkskydd	Bracket splash guard
37	800118	x	x	Skruv	Screw
38	210539	x	x	Emblem blå	Emblem blue
--	214216	x	x	Emblem svart (Customized)	Emblem black (Customized)
39	212558	x	x	Emblem blå	Emblem blue
--	214211	x	x	Emblem blå (Selected)	Emblem blue (Selected)
--	214212	x	x	Emblem svart (Customized)	Emblem black (Customized)
40	209372	x	x	Luftintag	Air inlet
--	213472	x	x	Myggnät d:o	Mosquito net d:o
41	212413	x	x	Fönster öppn.bart 900x550 kpl.	Window 900x550 cpl.
--	212868	x	x	Ruta lös u. karm 900x550 d:o	Pane without frame 900x550 d:o
42	212411	x	x	Fönster öppn.bart 700x400 pentry kpl.	Window 700x400 pentry cpl.
--	212870	x	x	Ruta lös u. karm 700x400 d:o	Pane without frame 700x400 d:o
43	212408	x	x	Fönster fast 1600x600 kpl.	Window fixed 1600x600 cpl.
--	212867	x	x	Ruta lös u. karm 1600x600 d:o	Pane without frame 1600x600 d:o
44	212409	T	T	Fönster öppn.bart 350x500 kpl.	Window 350x550 cpl.
--	212872	T	T	Ruta lös u. karm 350x500 d:o	Pane without frame 350x500 d:o
45	212410		x	Fönster öppn.bart 700x300 kpl.	Window 700x300 cpl.
--	212871		x	Ruta lös u. karm 700x300 d:o	Pane without frame 700x300 d:o
46	208023	x	x	Ventil tak för kyl	Ventilator roof for refrigerator
47	00970024	x	x	Ventilator kpl.	Ventilator cpl.
48	504323	x	x	El-intag 230 V u. låshus	El. connection 230 V without locking house
--	504324	T	T	El-intag 230 V u. låshus el-golvvärme	El. connection 230 V el. underfloor heating
--	504325	x	x	Låshus d:o	Locking house d:o
49	214773	x	x	Galler ventilation kyl	Louvre ventilation
50	207759	x	x	Lucka m. innerram, utan spegel	Door with frame inner, without plate
--	207197	x	x	Innerram d:o	Frame inner d:o
51	319023	x	x	Vattenpåfyllning m. lock	Water filler with cap
--	319901	x	x	Lock d:o	Cap d:o
--	350218	x	x	Lucka yttre kpl. u. metallpinne	Door external cpl. without metal pin
52	214068	x	x	Diffuser grå	Diffuser grey
--	214274	x	x	Diffuser svart (Customized)	Diffuser black (Customized)
53	213917	x	x	Front u. lock	Front without trunk lid
54	213029	x	x	Lock front u. lås	Trunk lid front without lock
55	212557	x	x	Emblem chrome	Emblem chrome
--	214217	x	x	Emblem svart (Customized)	Emblem black (Customized)
56	213052	x	x	Dörr yttre kpl. H	Outer door cpl. R
--	213053	T	T	Dörr yttre kpl. H m. fönster	Outer door cpl. R with window
--	213055	T	T	Myggdörr inre	Mosquito door inner
57	213918	x	x	Bakgavel plast	Back gable plastic
58	213711	x	x	List tält bockad H-bak	List bent R rear
59	213712	x	x	List tält bockad V-bak	List bent L rear
60	213709	x	x	List tält bockad H-fram	List bent R front
61	213710	x	x	List tält bockad V-fram	List bent L front
				M= Metervara T= Tillbehör	M= On the metre T= Accessory

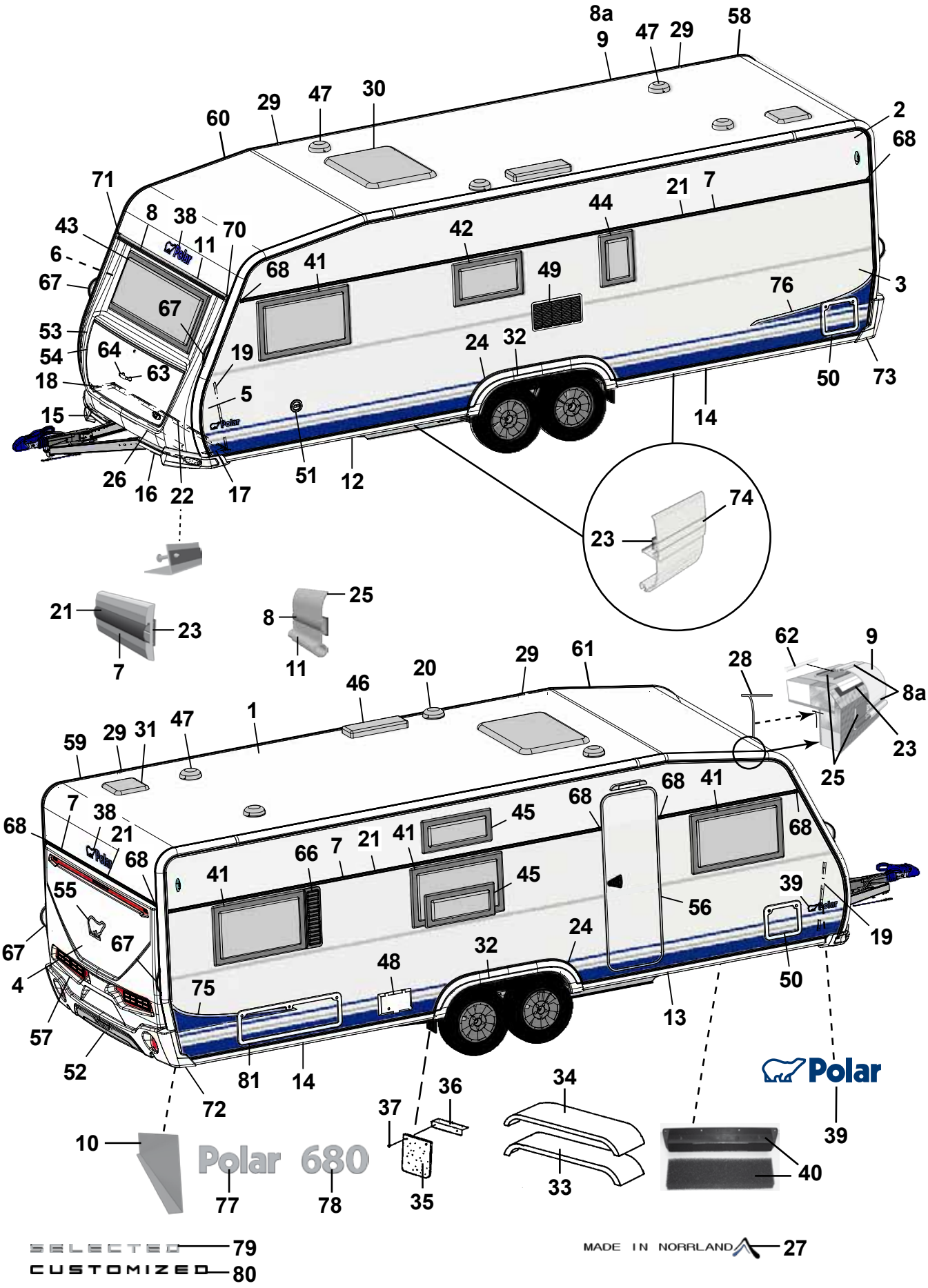
Polar 680
Polar
SELECTED 79
CUSTOMIZED 80
MADE IN NORRLAND 27

Pos Fig	Det. nr Part. No	Ingår/Fitted 680 CTVX SG	Ingår/Fitted 680 CTVX BK	Benämning	Description
62	208323	x	x	Styrstift list tält 50x3,5 mm	Pin for list 50x6,5 mm
63	210057	x	x	Handtag koffert inkl. täckbrickor	Handle trunk lid with covers
64	211492	x	x	Täckbricka	Cover
66	212477	T	T	Ventilationsgaller H	Ventilator grill R
67	213255	x	x	Draghandtag	Draw handle
68	95003772	x	x	Ändstycke	End protection
70	205630	x	x	Ändavslutning H midjelist	End protection R tent list
71	205631	x	x	Ändavslutning V midjelist	End protection L tent list
72	213807	x	x	Ändavslutning H-bak	End protection R-rear
73	213808	x	x	Ändavslutning V-bak	End protection L-rear
--	801319	x	x	Skruv PKM 4,2x14 ändavsl. H-V bak	Screw PKM 4,2x14 end prot. R-L rear
--	801320	x	x	Skruv PKM 4,2x25 ändavsl. H-V bak	Screw PKM 4,2x25 end prot. R-L rear
74	213718	x	x	List dekor vit L=3000	List decor white L=3000
75	213459	x	x	Dekal sida H blå	Decal R blue
--	215034	x	x	Dekal sida H svart (Customized)	Decal R black (Customized)
76	213460	x	x	Dekal sida V blå	Decal L blue
--	215035	x	x	Dekal sida V svart (Customized)	Decal L black (Customized)
77	212549	x	x	Emblem Polar	Emblem Polar
78	212554	x	x	Emblem 680	Emblem 680
79	214214	x	x	Emblem Selected	Emblem Selected
80	214215	x	x	Emblem Customized	Emblem Customized
81	14-701045	T	T	Lucka m innerram, utan spegel	Door with frame inner, without plate

M= Metervara
T= Tillbehör

M= On the metre
T= Accessory

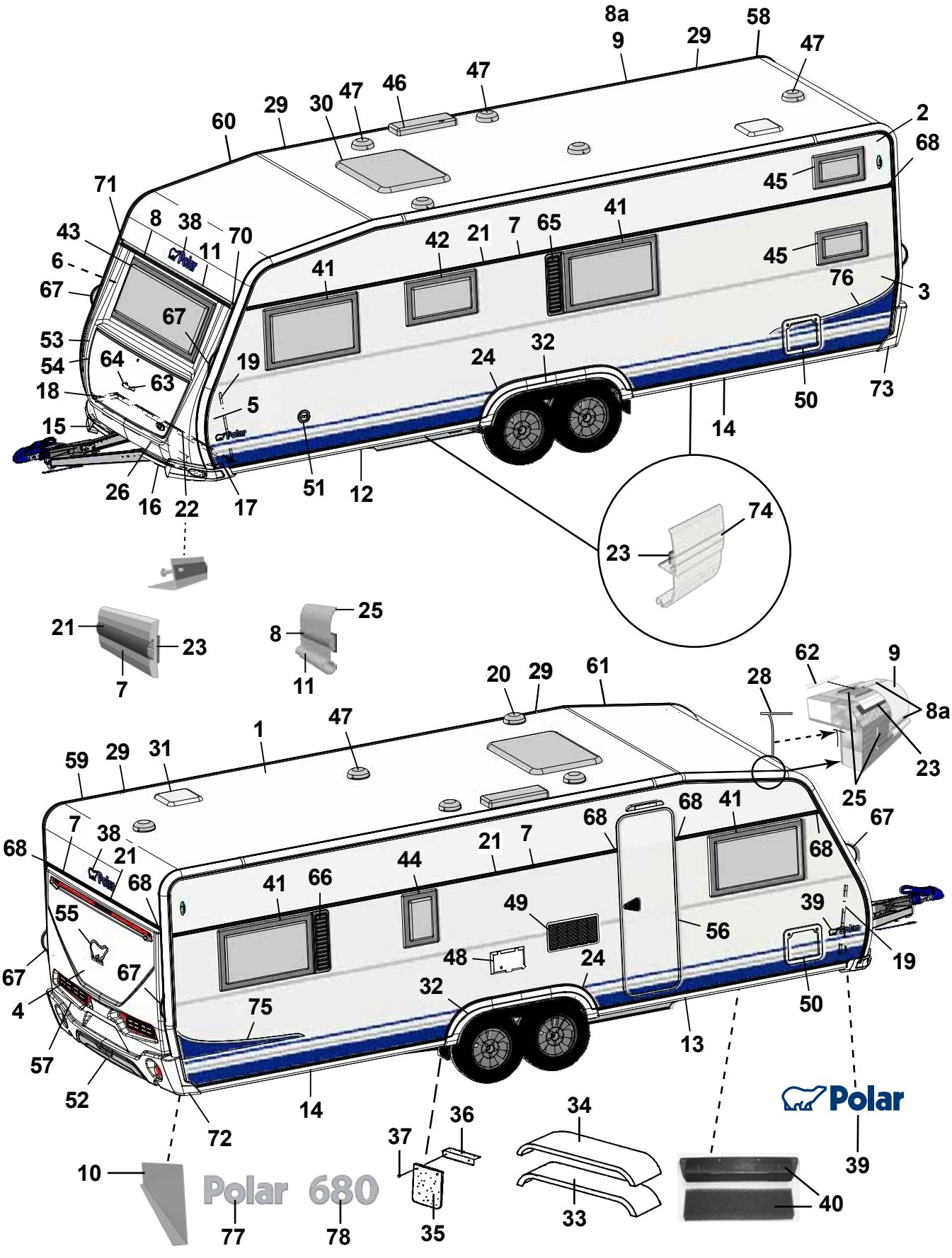
Polar 680
Polar
SELECTED 79
CUSTOMIZED 80
MADE IN NORRLAND 27

Pos Fig	Det. nr Part. No	Ingår/Fitted 680 BR		Benämning	Description
1	213254	x		Plåt tak 8100x2475	Roofing plate 8100x2475
2	212831	x		Plåt sida övre 8900x605	Side plate upper 8900x605
3	212834	x		Plåt sida undre 8900x1475	Side plate lower 8900x1475
--	214697	x		Plåt sida undre 8900x1475 (Customized)	Side plate lower 8900x1475 (Customized)
4	212832	x		Plåt gavel 2475x1600	Gable plate 2475x1600
5	211056	x		Plåt gavel undre 2800x818	Gable plate lower 2800x818
6	211056	x		Plåt gavel övre 2800x818	Gable plate upper 2800x818
7	212328	x		List dekor L=7312	List L=7312
8	210365	M		List dekor plast, silver	List decor plastic, silver
8a	210364	M		List dekor plast, vit	List decor plastic, white
9	213714	x		List tält rak L=5240	List straight L=5240
10	212699	x		Täckplåt bakljusramp L=2290	Coverplate light holder L=2290
11	208567	x		List markis L=2322	List L=2322
12	213716	x		List avb. spoiler V-fram L=2986	List L front L=2986
13	213717	x		List avb. spoiler H-fram L=2986	List R front L=2986
14	213715	x		List avb. spoiler V-H bak L=2929	List L-R rear L=2929
15	213805	x		Spoiler H	Spoiler R
16	213806	x		Spoiler V	Spoiler L
17	210346	x		List vinkel V	List L
18	210347	x		List vinkel H	List R
19	210101	x		List vinkel al. L=5000	List al. L=5000
20	401495	x		Motor köksfläkt kpl.	Motor kitchen fan cpl.
21	90003326	M		List dekor plast, silver	List decor plastic, silver
22	210348	x		List gavel-golv fram L=2440	List gable-floor front L=2440
--	209525	x		Tätning "Terostat 2759" d:o	Seal "Terostat 2759" d:o
--	800626	x		Skruv d:o TKX 5,0x25	Screw d:o TKX 5,0x25
23	208236	M		Butyl profil 15x2 (30 m/rulle)	Seal strip 15x2 (30 m/roll)
24	212490	x		List al. hjulhusbreddare	List al. mudguard
--	212977	M		List gummi d:o	List rubber d:o
--	213030	M		Tejp dubbelhäftande d:o, B=6 mm (50 m/rulle)	Tape double-stick d:o W=6 mm (50 m/roll)
25	214054	M		List tätning vit 49mm, tak (45 m/rulle)	Seal strip white 49mm, roof (45 m/roll)
--	214027	M		List tätning vit 33mm, vägg (45 m/rulle)	Seal strip white 33mm, wall (45 m/roll)
26	210469	x		List koffert L=1700	List gas box L=1700
27	214213	x		Dekal "Made in Norrland"	Decal "Made in Norrland"
28	204137	M		List täck	Cover strip
29	213758	x		Skarvskydd tältlist	Splice protection
--	801319	x		Skruv PKM 4,2x14 d:o	Screw PKM 4,2x14 d:o
30	208690	x		Taklucka 400x400 kpl. rumsdel	Roof hatch 400x400 cpl. room
--	08-030921	T		Taklucka Midi-Heki	Roof hatch Midi-Heki
--	207780	T		Taklucka Heki de Lux kpl.	Roof hatch Heki de Lux cpl.
--	207265	T		Taklucka Heki kpl.	Roof hatch Heki cpl.
31	211542	x		Taklucka 280x280 kpl. tvättrum	Roof hatch 280x280 cpl. washung room
32	213810	x		Hjulhusbreddare	Mudguard
33	212378	x		Hjulhus	Wheel housing
34	212442	x		Isolering hjulhus	Insulation wheel housing
				M= Metervara	M= On the metre
				T= Tillbehör	T= Accessory

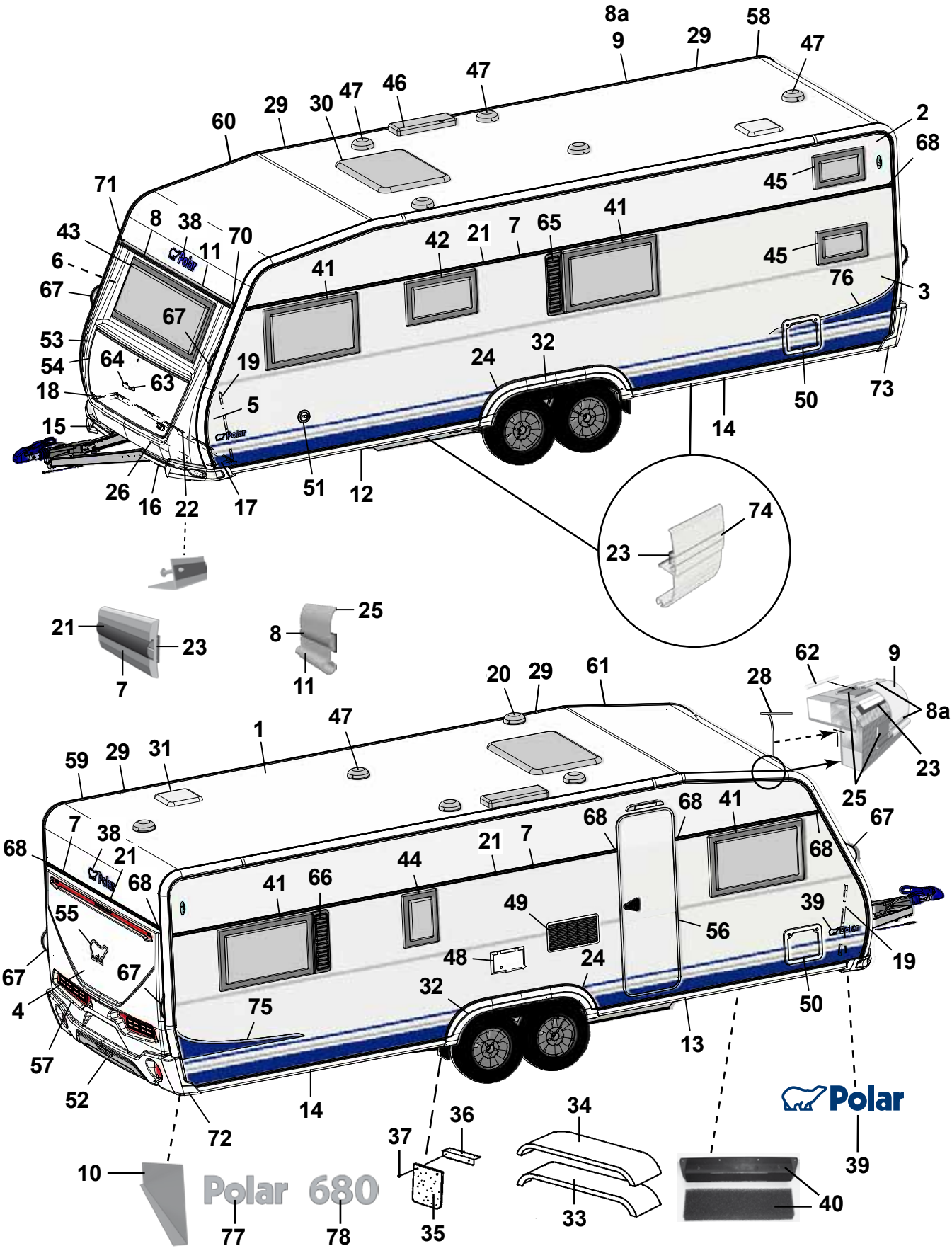
Polar 680
Polar
SELECTED 79
CUSTOMIZED 80
MADE IN NORRLAND 27

Pos Fig	Det. nr Part. No	Ingår/Fitted 680 BR		Benämning	Description
35	102470	x		Stänkskydd	Splash guard
36	101223	x		Fäste stänkskydd	Bracket splash guard
37	800118	x		Skruv	Screw
38	210539	x		Emblem blå	Emblem blue
--	214216	x		Emblem svart (Customized)	Emblem black (Customized)
39	212558	x		Emblem blå	Emblem blue
--	214211	x		Emblem blå (Selected)	Emblem blue (Selected)
--	214212	x		Emblem svart (Customized)	Emblem black (Customized)
40	209372	x		Luftintag	Air inlet
--	213472	x		Myggnät d:o	Mosquito net d:o
41	212413	x		Fönster öppn.bart 900x550 kpl.	Window 900x550 cpl.
--	212868	x		Ruta lös u. karm 900x550 d:o	Pane without frame 900x550 d:o
42	212411	x		Fönster öppn.bart 700x400 pentry kpl.	Window 700x400 pentry cpl.
--	212870	x		Ruta lös u. karm 700x400 d:o	Pane without frame 700x400 d:o
43	212408	x		Fönster fast 1600x600 kpl.	Window fixed 1600x600 cpl.
--	212867	x		Ruta lös u. karm 1600x600 d:o	Pane without frame 1600x600 d:o
44	212409	x		Fönster öppn.bart 350x500 kpl.	Window 350x550 cpl.
--	212872	x		Ruta lös u. karm 350x500 d:o	Pane without frame 350x500 d:o
45	214065	x		Fönster öppn.bart 500x300 kpl.	Window 500x300 cpl.
--	214846	x		Ruta lös u. karm 500x300 d:o	Pane without frame 500x300
46	208023	x		Ventil tak för kyl	Ventilator roof for refrigerator
47	00970024	x		Ventilator kpl.	Ventilator cpl.
48	504324	x		El-intag 230 V u. låshus el-golvvärme	El. connection 230 V el. underfloor heating
--	504325	x		Låshus d:o	Locking house d:o
49	214773	x		Galler ventilation kyl	Louvre ventilation
50	207759	x		Lucka m. innerram, utan spegel	Door with frame inner, without plate
--	207197	x		Innerram d:o	Frame inner d:o
51	319023	x		Vattenpåfyllning m. lock	Water filler with cap
--	319901	x		Lock d:o	Cap d:o
--	350218	x		Lucka yttre kpl. u. metallpinne	Door external cpl. without metal pin
52	214068	x		Diffuser grå	Diffuser grey
--	214274	x		Diffuser svart (Customized)	Diffuser black (Customized)
53	213917	x		Front u. lock	Front without trunk lid
54	213029	x		Lock front u. lås	Trunk lid front without lock
55	212557	x		Emblem chrome	Emblem chrome
--	214217	x		Emblem svart (Customized)	Emblem black (Customized)
56	213052	x		Dörr yttre kpl. H	Outer door cpl. R
--	213053	T		Dörr yttre kpl. H m. fönster	Outer door cpl. R with window
--	213055	T		Myggdörr inre	Mosquito door inner
57	213918	x		Bakgavel plast	Back gable plastic
58	213711	x		List tält bockad H-bak	List bent R rear
59	213712	x		List tält bockad V-bak	List bent L rear
60	213709	x		List tält bockad H-fram	List bent R front
61	213710	x		List tält bockad V-fram	List bent L front
62	208323	x		Styrstift list tält 50x3,5 mm	Pin for list 50x6,5 mm
				M= Metervara	M= On the metre
				T= Tillbehör	T= Accessory

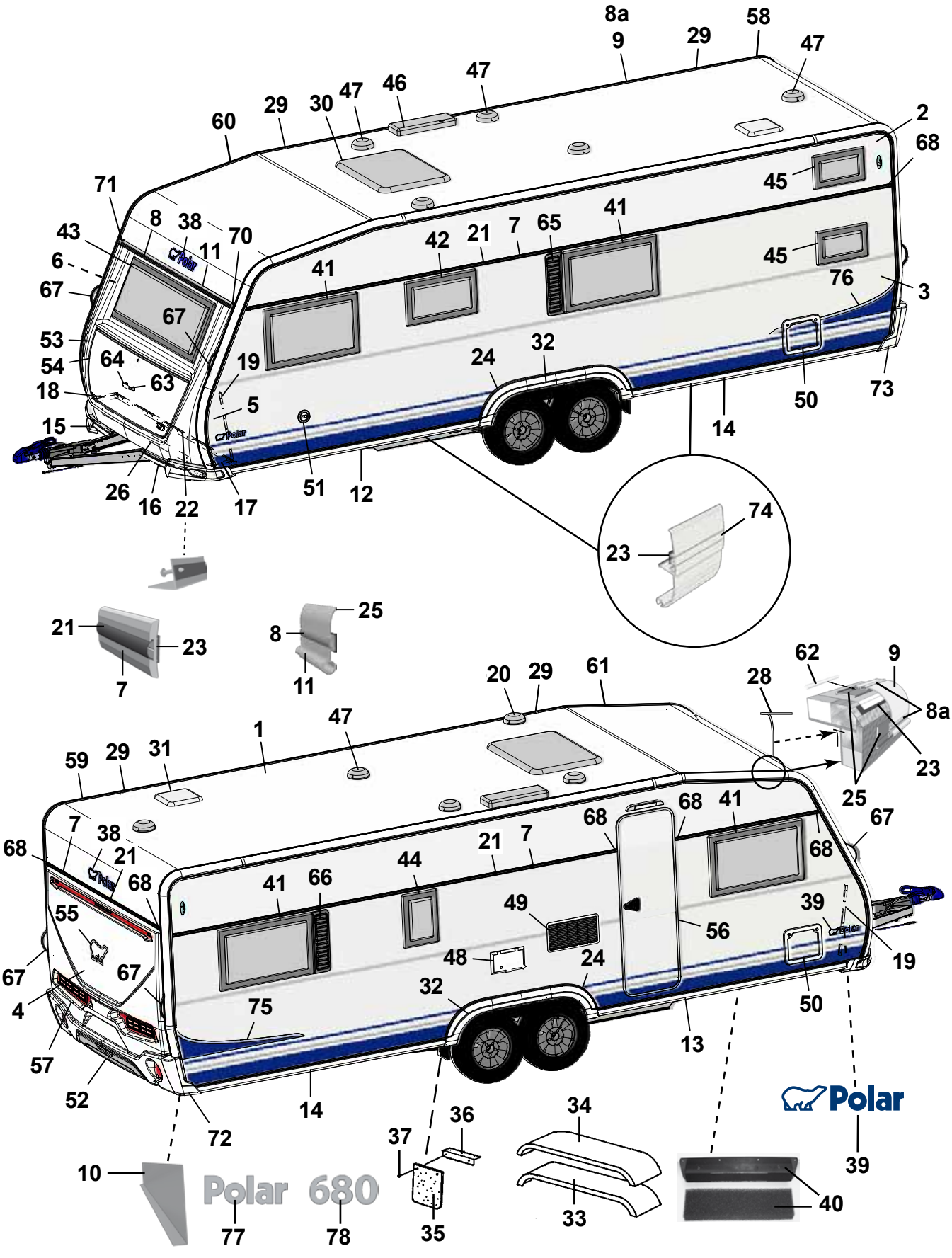
Polar 680
Polar
SELECTED 79
CUSTOMIZED 80
MADE IN NORRLAND 27

Pos Fig	Det. nr Part. No	Ingår/Fitted 680 BR		Benämning	Description
63	210057	x		Handtag koffert inkl. täckbrickor	Handle trunk lid with covers
64	211492	x		Täckbricka	Cover
65	212476	T		Ventilationsgaller V	Ventilator grill L
66	212477	T		Ventilationsgaller H	Ventilator grill R
67	213255	x		Draghandtag	Draw handle
68	95003772	x		Ändstycke	End protection
70	205630	x		Ändavslutning H midjelist	End protection R tent list
71	205631	x		Ändavslutning V midjelist	End protection L tent list
72	213807	x		Ändavslutning H-bak	End protection R-rear
73	213808	x		Ändavslutning V-bak	End protection L-rear
--	801319	x		Skruv PKM 4,2x14 ändavsl. H-V bak	Screw PKM 4,2x14 end prot. R-L rear
--	801320	x		Skruv PKM 4,2x25 ändavsl. H-V bak	Screw PKM 4,2x25 end prot. R-L rear
74	213718	x		List dekor vit L=3000	List decor white L=3000
75	213459	x		Dekal sida H blå	Decal R blue
--	215034	x		Dekal sida H svart (Customized)	Decal R black (Customized)
76	213460	x		Dekal sida V blå	Decal L blue
--	215035	x		Dekal sida V svart (Customized)	Decal L black (Customized)
77	212549	x		Emblem Polar	Emblem Polar
78	212554	x		Emblem 680	Emblem 680
79	214214	x		Emblem Selected	Emblem Selected
80	214215	x		Emblem Customized	Emblem Customized

M= Metervara
T= Tillbehör

M= On the metre
T= Accessory

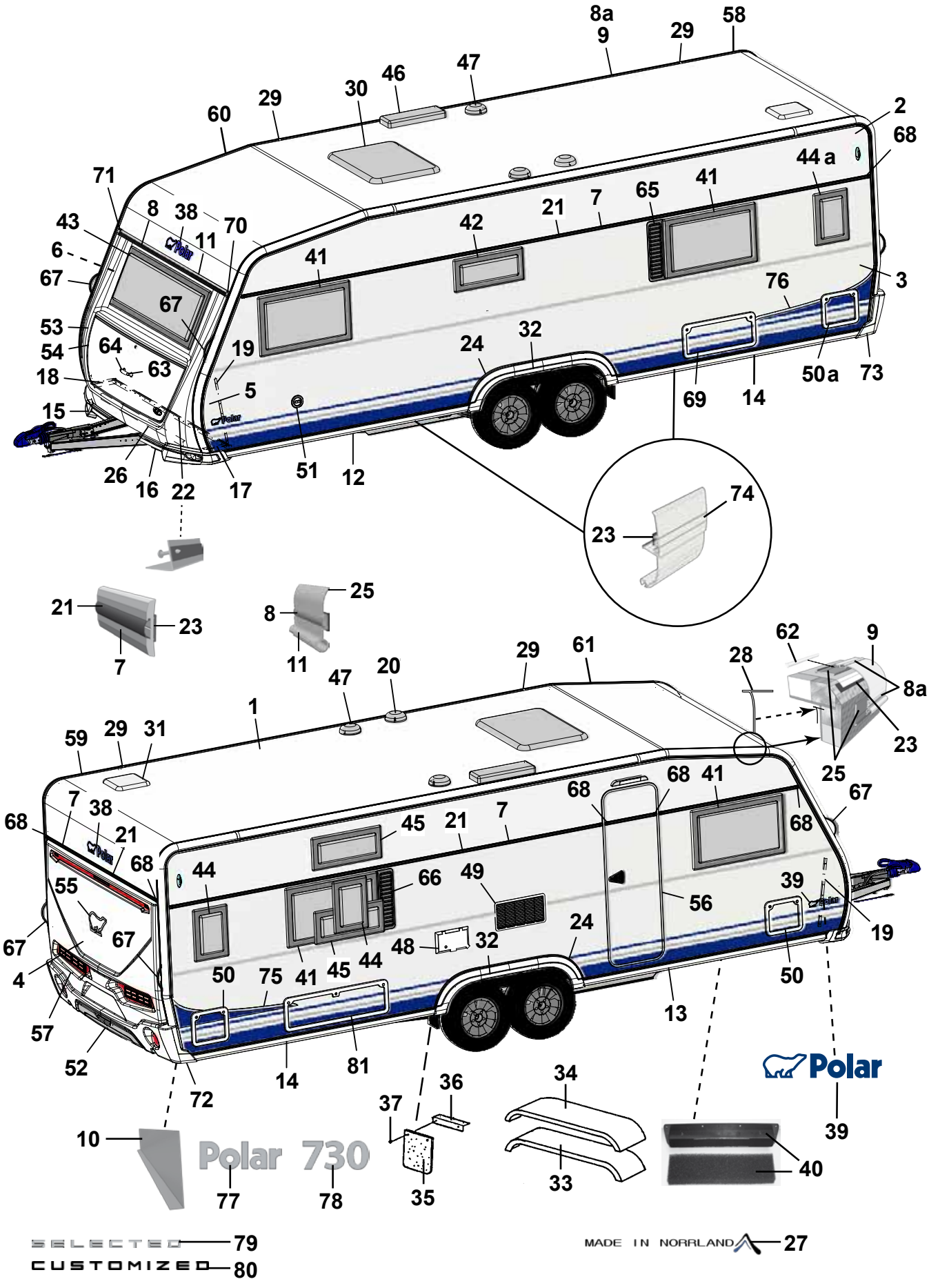
Polar 730
Polar
SELECTED 79
CUSTOMIZED 80
MADE IN NORRLAND 27

Pos Fig	Det. nr Part. No	Ingår/Fitted 730 TR LB	Ingår/Fitted 730 TR DB	Benämning	Description
1	213254	x	x	Plåt tak 8100x2475	Roofing plate 8100x2475
2	212831	x	x	Plåt sida övre 8900x605	Side plate upper 8900x605
3	212834	x	x	Plåt sida undre 8900x1475	Side plate lower 8900x1475
--	214697	x	x	Plåt sida undre 8900x1475 (Customized)	Side plate lower 8900x1475 (Customized)
4	212832	x	x	Plåt gavel 2475x1600	Gable plate 2475x1600
5	211056	x	x	Plåt gavel undre 2800x818	Gable plate lower 2800x818
6	211056	x	x	Plåt gavel övre 2800x818	Gable plate upper 2800x818
7	212328	x	x	List dekor L=7312	List L=7312
8	210365	M	M	List dekor plast, silver	List decor plastic, silver
8a	210364	M	M	List dekor plast, vit	List decor plastic, white
9	213714	x	x	List tält rak L=5240	List straight L=5240
10	212699	x	x	Täckplåt bakljusramp L=2290	Coverplate light holder L=2290
11	208567	x	x	List markis L=2322	List L=2322
12	213716	x	x	List avb. spoiler V-fram L=2986	List L front L=2986
13	213717	x	x	List avb. spoiler H-fram L=2986	List R front L=2986
14	213715	x	x	List avb. spoiler V-H bak L=2929	List L-R rear L=2929
15	213805	x	x	Spoiler H	Spoiler R
16	213806	x	x	Spoiler V	Spoiler L
17	210346	x	x	List vinkel V	List L
18	210347	x	x	List vinkel H	List R
19	210101	x	x	List vinkel al. L=5000	List al. L=5000
20	401495	x	x	Motor köksfläkt kpl.	Motor kitchen fan cpl.
21	90003326	M	M	List dekor plast, silver	List decor plastic, silver
22	210348	x	x	List gavel-golv fram L=2440	List gable-floor front L=2440
--	209525	x	x	Tätning "Terostat 2759" d:o	Seal "Terostat 2759" d:o
--	800626	x	x	Skruv d:o TKX 5,0x25	Screw d:o TKX 5,0x25
23	208236	M	M	Butyl profil 15x2 (30 m/rulle)	Seal strip 15x2 (30 m/roll)
24	212490	x	x	List al. hjulhusbreddare	List al. mudguard
--	212977	M	M	List gummi d:o	List rubber d:o
--	213030	M	M	Tejp dubbelhäftande d:o, B=6 mm (50 m/rulle)	Tape double-stick d:o W=6 mm (50 m/roll)
25	214054	M	M	List tätning vit 49mm, tak (45 m/rulle)	Seal strip white 49mm, roof (45 m/roll)
--	214027	M	M	List tätning vit 33mm, vägg (45 m/rulle)	Seal strip white 33mm, wall (45 m/roll)
26	210469	x	x	List koffert L=1700	List gas box L=1700
27	214213	x	x	Dekal "Made in Norrland"	Decal "Made in Norrland"
28	204137	M	M	List täck	Cover strip
29	213758	x	x	Skarvskydd tältlist	Splice protection
--	801319	x	x	Skruv PKM 4,2x14 d:o	Screw PKM 4,2x14 d:o
30	208690	x	x	Taklucka 400x400 kpl. rumsdel	Roof hatch 400x400 cpl. room
--	08-030921	T	T	Taklucka Midi-Heki	Roof hatch Midi-Heki
--	207780	T	T	Taklucka Heki de Lux kpl.	Roof hatch Heki de Lux cpl.
--	207265	T	T	Taklucka Heki kpl.	Roof hatch Heki cpl.
31	208690	x	x	Taklucka 400x400 kpl. tvättrum	Roof hatch 400x400 cpl. washung room
32	213810	x	x	Hjulhusbreddare	Mudguard
33	212378	x	x	Hjulhus	Wheel housing
34	212442	x	x	Isolering hjulhus	Insulation wheel housing
				M= Metervara T= Tillbehör	M= On the metre T= Accessory

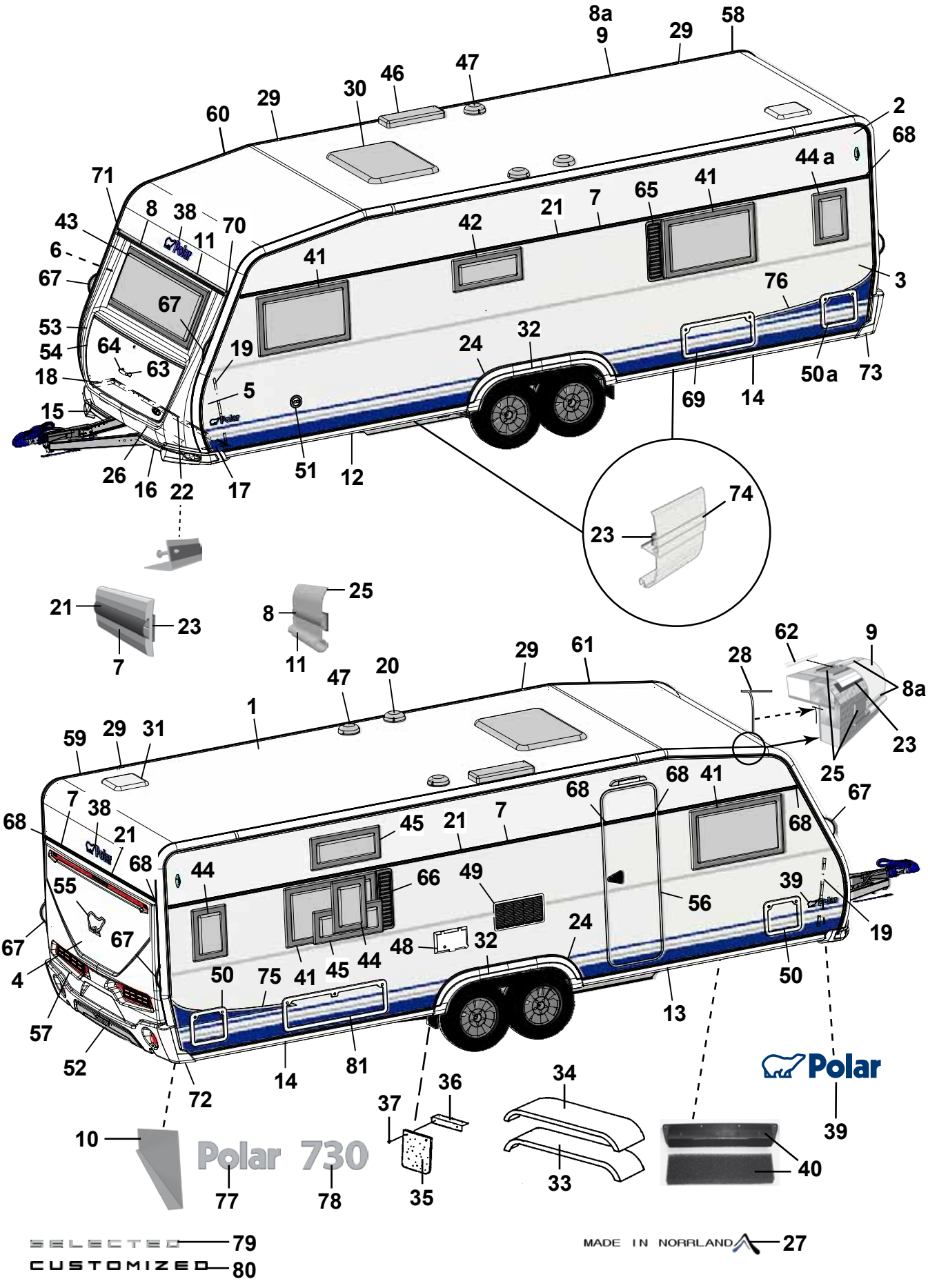
Polar 730
Polar
SELECTED 79
CUSTOMIZED 80
MADE IN NORRLAND 27

Pos Fig	Det. nr Part. No	Ingår/Fitted 730 TR LB	Ingår/Fitted 730 TR DB	Benämning	Description
35	102470	x	x	Stänkskydd	Splash guard
36	101223	x	x	Fäste stänkskydd	Bracket splash guard
37	800118	x	x	Skruv	Screw
38	210539	x	x	Emblem blå	Emblem blue
--	214216	x	x	Emblem svart (Customized)	Emblem black (Customized)
39	212558	x	x	Emblem blå	Emblem blue
--	214211	x	x	Emblem blå (Selected)	Emblem blue (Selected)
--	214212	x	x	Emblem svart (Customized)	Emblem black (Customized)
40	209372	x	x	Luftintag	Air inlet
--	213472	x	x	Myggnät d:o	Mosquito net d:o
41	212413	x	x	Fönster öppn.bart 900x550 kpl.	Window 900x550 cpl.
--	212868	x	x	Ruta lös u. karm 900x550 d:o	Pane without frame 900x550 d:o
42	212411	x	x	Fönster öppn.bart 700x400 pentry kpl.	Window 700x400 pentry cpl.
--	212870	x	x	Ruta lös u. karm 700x400 d:o	Pane without frame 700x400 d:o
43	212408	x	x	Fönster fast 1600x600 kpl.	Window fixed 1600x600 cpl.
--	212867	x	x	Ruta lös u. karm 1600x600 d:o	Pane without frame 1600x600 d:o
44	212409		T	Fönster öppn.bart 350x500 kpl.	Window 350x550 cpl.
44a	212409	T		Fönster öppn.bart 350x500 kpl.	Window 350x550 cpl.
--	212872	T	T	Ruta lös u. karm 350x500 d:o	Pane without frame 350x500 d:o
45	212410		x	Fönster öppn.bart 700x300 kpl.	Window 700x300 cpl.
--	212871		x	Ruta lös u. karm 700x300 d:o	Pane without frame 700x300 d:o
46	208023	x	x	Ventil tak för kyl	Ventilator roof for refrigerator
47	00970024	x	x	Ventilator kpl.	Ventilator cpl.
48	504324	x	x	El-intag 230 V u. låshus el-golvvärme	El. connection 230 V el. underfloor heating
--	504325	x	x	Låshus d:o	Locking house d:o
49	214773	x	x	Galler ventilation kyl	Louvre ventilation
50	207759	x	x	Lucka m. innerram, utan spegel	Door with frame inner, without plate
50a	207759	x		Lucka m. innerram, utan spegel	Door with frame inner, without plate
--	207197	x	x	Innerram d:o	Frame inner d:o
51	319023	x	x	Vattenpåfyllning m. lock	Water filler with cap
--	319901	x	x	Lock d:o	Cap d:o
--	350218	x	x	Lucka yttre kpl. u. metallpinne	Door external cpl. without metal pin
52	214068	x	x	Diffuser grå	Diffuser grey
--	214274	x	x	Diffuser svart (Customized)	Diffuser black (Customized)
53	213917	x	x	Front u. lock	Front without trunk lid
54	213029	x	x	Lock front u. lås	Trunk lid front without lock
55	212557	x	x	Emblem chrome	Emblem chrome
--	214217	x	x	Emblem svart (Customized)	Emblem black (Customized)
56	213052	x	x	Dörr yttre kpl. H	Outer door cpl. R
--	213053	T	T	Dörr yttre kpl. H m. fönster	Outer door cpl. R with window
--	213055	T	T	Myggdörr inre	Mosquito door inner
57	213918	x	x	Bakgavel plast	Back gable plastic
58	213711	x	x	List tält bockad H-bak	List bent R rear
59	213712	x	x	List tält bockad V-bak	List bent L rear
60	213709	x	x	List tält bockad H-fram	List bent R front
				M= Metervara	M= On the metre
				T= Tillbehör	T= Accessory

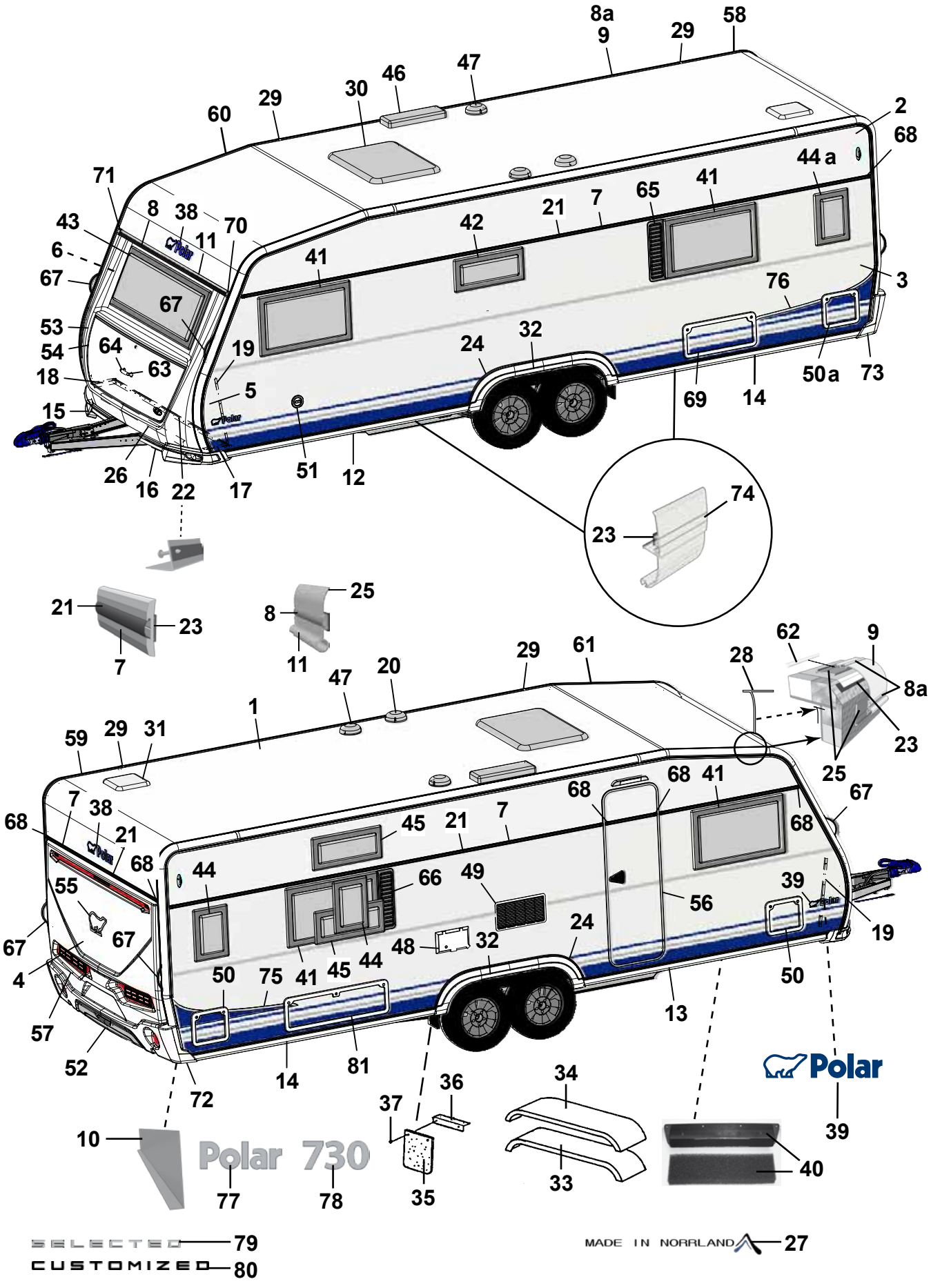
Polar 730
Polar
SELECTED 79
CUSTOMIZED 80
MADE IN NORRLAND 27

Pos Fig	Det. nr Part. No	Ingår/Fitted 730 TR LB	Ingår/Fitted 730 TR DB	Benämning	Description
61	213710	x	x	List tält bockad V-fram	List bent L front
62	208323	x	x	Styrstift list tält 50x3,5 mm	Pin for list 50x6,5 mm
63	210057	x	x	Handtag koffert inkl. täckbrickor	Handle trunk lid with covers
64	211492	x	x	Täckbricka	Cover
65	212476	T	T	Ventilationsgaller V	Ventilator grill L
66	212477	T		Ventilationsgaller H	Ventilator grill R
67	213255	x	x	Draghandtag	Draw handle
68	95003772	x	x	Ändstycke	End protection
69	208424	T	T	Lucka m innerram, utan spegel	Door with frame inner, without plate
70	205630	x	x	Ändavslutning H midjelist	End protection R tent list
71	205631	x	x	Ändavslutning V midjelist	End protection L tent list
72	213807	x	x	Ändavslutning H-bak	End protection R-rear
73	213808	x	x	Ändavslutning V-bak	End protection L-rear
--	801319	x	x	Skruv PKM 4,2x14 ändavsl. H-V bak	Screw PKM 4,2x14 end prot. R-L rear
--	801320	x	x	Skruv PKM 4,2x25 ändavsl. H-V bak	Screw PKM 4,2x25 end prot. R-L rear
74	213718	x	x	List dekor vit L=3000	List decor white L=3000
75	213459	x	x	Dekal sida H blå	Decal R blue
--	215034	x	x	Dekal sida H svart (Customized)	Decal R black (Customized)
76	213460	x	x	Dekal sida V blå	Decal L blue
--	215035	x	x	Dekal sida V svart (Customized)	Decal L black (Customized)
77	212549	x	x	Emblem Polar	Emblem Polar
78	212555	x	x	Emblem 730	Emblem 730
79	214214	x	x	Emblem Selected	Emblem Selected
80	214215	x	x	Emblem Customized	Emblem Customized
81	14-701045	T		Lucka m innerram, utan spegel	Door with frame inner, without plate

M= Metervara
T= Tillbehör

M= On the metre
T= Accessory

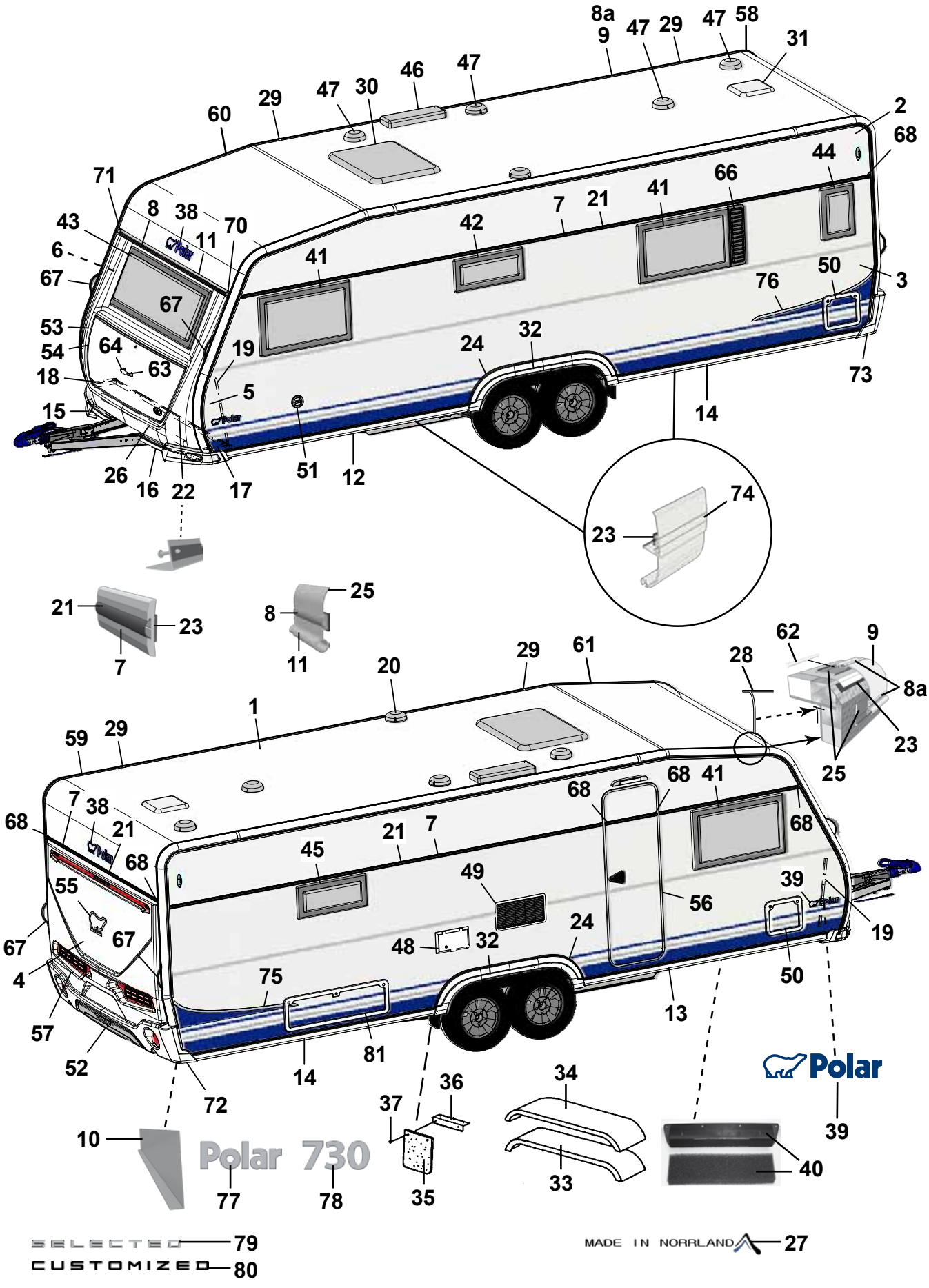
Polar 730
Polar
SELECTED 79
CUSTOMIZED 80
MADE IN NORRLAND 27

Pos Fig	Det. nr Part. No	Ingår/Fitted 730 TR TDS		Benämning	Description
1	213254	x		Plåt tak 8100x2475	Roofing plate 8100x2475
2	212831	x		Plåt sida övre 8900x605	Side plate upper 8900x605
3	212834	x		Plåt sida undre 8900x1475	Side plate lower 8900x1475
--	214697	x		Plåt sida undre 8900x1475 (Customized)	Side plate lower 8900x1475 (Customized)
4	212832	x		Plåt gavel 2475x1600	Gable plate 2475x1600
5	211056	x		Plåt gavel undre 2800x818	Gable plate lower 2800x818
6	211056	x		Plåt gavel övre 2800x818	Gable plate upper 2800x818
7	212328	x		List dekor L=7312	List L=7312
8	210365	M		List dekor plast, silver	List decor plastic, silver
8a	210364	M		List dekor plast, vit	List decor plastic, white
9	213714	x		List tält rak L=5240	List straight L=5240
10	212699	x		Täckplåt bakljusramp L=2290	Coverplate light holder L=2290
11	208567	x		List markis L=2322	List L=2322
12	213716	x		List avb. spoiler V-fram L=2986	List L front L=2986
13	213717	x		List avb. spoiler H-fram L=2986	List R front L=2986
14	213715	x		List avb. spoiler V-H bak L=2929	List L-R rear L=2929
15	213805	x		Spoiler H	Spoiler R
16	213806	x		Spoiler V	Spoiler L
17	210346	x		List vinkel V	List L
18	210347	x		List vinkel H	List R
19	210101	x		List vinkel al. L=5000	List al. L=5000
20	401495	x		Motor köksfläkt kpl.	Motor kitchen fan cpl.
21	90003326	M		List dekor plast, silver	List decor plastic, silver
22	210348	x		List gavel-golv fram L=2440	List gable-floor front L=2440
--	209525	x		Tätning "Terostat 2759" d:o	Seal "Terostat 2759" d:o
--	800626	x		Skruv d:o TKX 5,0x25	Screw d:o TKX 5,0x25
23	208236	M		Butyl profil 15x2 (30 m/rulle)	Seal strip 15x2 (30 m/roll)
24	212490	x		List al. hjulhusbreddare	List al. mudguard
--	212977	M		List gummi d:o	List rubber d:o
--	213030	M		Tejp dubbelhäftande d:o, B=6 mm (50 m/rulle)	Tape double-stick d:o W=6 mm (50 m/roll)
25	214054	M		List tätning vit 49mm, tak (45 m/rulle)	Seal strip white 49mm, roof (45 m/roll)
--	214027	M		List tätning vit 33mm, vägg (45 m/rulle)	Seal strip white 33mm, wall (45 m/roll)
26	210469	x		List koffert L=1700	List gas box L=1700
27	214213	x		Dekal "Made in Norrland"	Decal "Made in Norrland"
28	204137	M		List täck	Cover strip
29	213758	x		Skarvskydd tältlist	Splice protection
--	801319	x		Skruv PKM 4,2x14 d:o	Screw PKM 4,2x14 d:o
30	208690	x		Taklucka 400x400 kpl. rumsdel	Roof hatch 400x400 cpl. room
--	08-030921	T		Taklucka Midi-Heki	Roof hatch Midi-Heki
--	207780	T		Taklucka Heki de Lux kpl.	Roof hatch Heki de Lux cpl.
--	207265	T		Taklucka Heki kpl.	Roof hatch Heki cpl.
31	208690	x		Taklucka 400x400 kpl. tvättrum	Roof hatch 400x400 cpl. washung room
32	213810	x		Hjulhusbreddare	Mudguard
33	212378	x		Hjulhus	Wheel housing
34	212442	x		Isolering hjulhus	Insulation wheel housing
				M= Metervara T= Tillbehör	M= On the metre T= Accessory

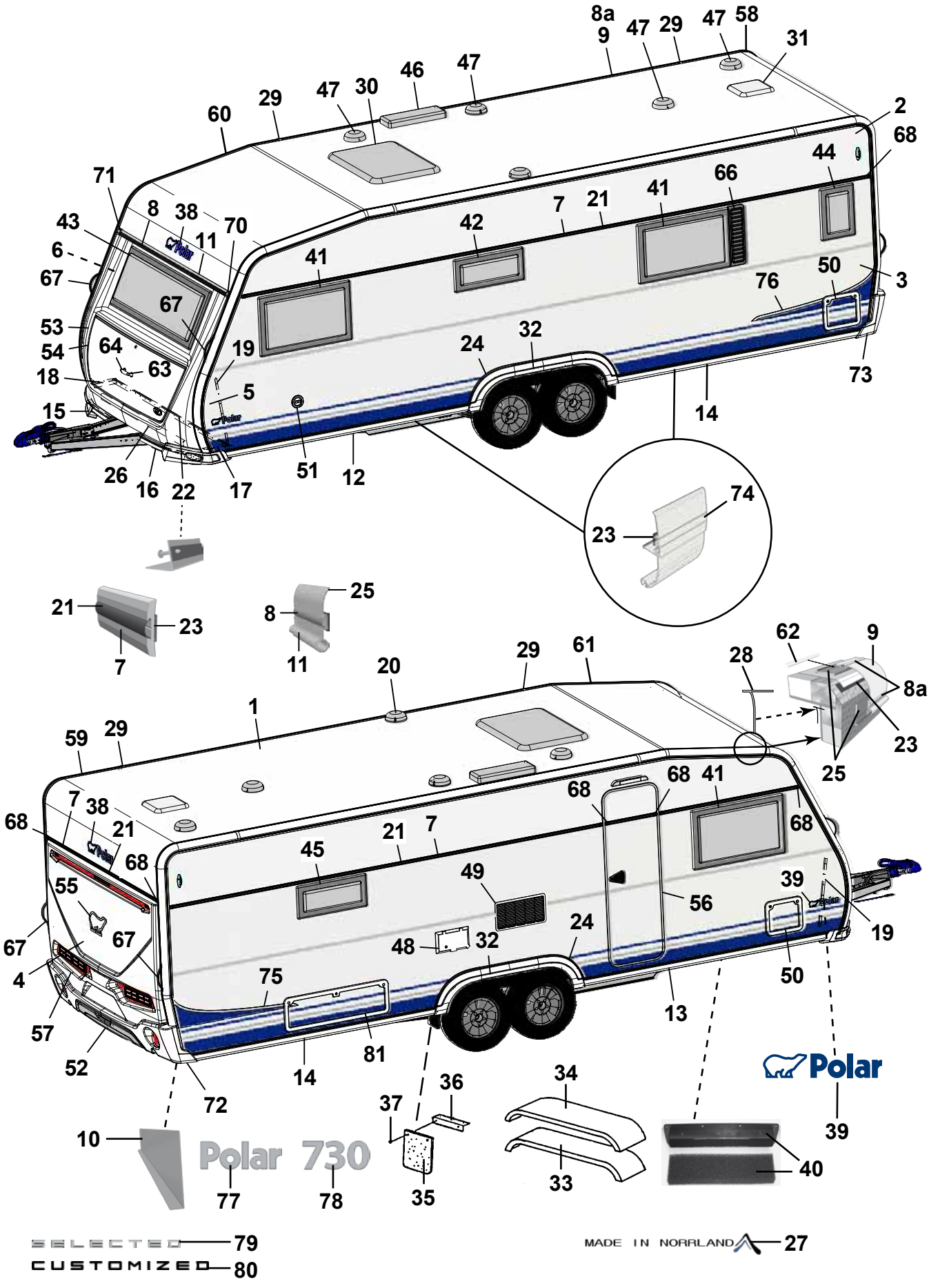
Polar 730
Polar
SELECTED 79
CUSTOMIZED 80
MADE IN NORRLAND 27

Pos Fig	Det. nr Part. No	Ingår/Fitted 730 TR TDS		Benämning	Description
35	102470	x		Stänkskydd	Splash guard
36	101223	x		Fäste stänkskydd	Bracket splash guard
37	800118	x		Skruv	Screw
38	210539	x		Emblem blå	Emblem blue
--	214216	x		Emblem svart (Customized)	Emblem black (Customized)
39	212558	x		Emblem blå	Emblem blue
--	214211	x		Emblem blå (Selected)	Emblem blue (Selected)
--	214212	x		Emblem svart (Customized)	Emblem black (Customized)
40	209372	x		Luftintag	Air inlet
--	213472	x		Myggnät d:o	Mosquito net d:o
41	212413	x		Fönster öppn.bart 900x550 kpl.	Window 900x550 cpl.
--	212868	x		Ruta lös u. karm 900x550 d:o	Pane without frame 900x550 d:o
42	212411	x		Fönster öppn.bart 700x400 pentry kpl.	Window 700x400 pentry cpl.
--	212870	x		Ruta lös u. karm 700x400 d:o	Pane without frame 700x400 d:o
43	212408	x		Fönster fast 1600x600 kpl.	Window fixed 1600x600 cpl.
--	212867	x		Ruta lös u. karm 1600x600 d:o	Pane without frame 1600x600 d:o
44	212409	T		Fönster öppn.bart 350x500 kpl.	Window 350x550 cpl.
--	212872	T		Ruta lös u. karm 350x500 d:o	Pane without frame 350x500 d:o
45	212410	T		Fönster öppn.bart 700x300 kpl.	Window 700x300 cpl.
--	212871	T		Ruta lös u. karm 700x300 d:o	Pane without frame 700x300 d:o
46	208023	x		Ventil tak för kyl	Ventilator roof for refrigerator
47	00970024	x		Ventilator kpl.	Ventilator cpl.
48	504324	x		El-intag 230 V u. låshus el-golvvärme	El. connection 230 V el. underfloor heating
--	504325	x		Låshus d:o	Locking house d:o
49	214773	x		Galler ventilation kyl	Louvre ventilation
50	207759	x		Lucka m. innerram, utan spegel	Door with frame inner, without plate
--	207197	x		Innerram d:o	Frame inner d:o
51	319023	x		Vattenpåfyllning m. lock	Water filler with cap
--	319901	x		Lock d:o	Cap d:o
--	350218	x		Lucka yttre kpl. u. metallpinne	Door external cpl. without metal pin
52	214068	x		Diffuser grå	Diffuser grey
--	214274	x		Diffuser svart (Customized)	Diffuser black (Customized)
53	213917	x		Front u. lock	Front without trunk lid
54	213029	x		Lock front u. lås	Trunk lid front without lock
55	212557	x		Emblem chrome	Emblem chrome
--	214217	x		Emblem svart (Customized)	Emblem black (Customized)
56	213052	x		Dörr yttre kpl. H	Outer door cpl. R
--	213053	T		Dörr yttre kpl. H m. fönster	Outer door cpl. R with window
--	213055	T		Myggdörr inre	Mosquito door inner
57	213918	x		Bakgavel plast	Back gable plastic
58	213711	x		List tält bockad H-bak	List bent R rear
59	213712	x		List tält bockad V-bak	List bent L rear
60	213709	x		List tält bockad H-fram	List bent R front
61	213710	x		List tält bockad V-fram	List bent L front
62	208323	x		Styrstift list tält 50x3,5 mm	Pin for list 50x6,5 mm
				M= Metervara T= Tillbehör	M= On the metre T= Accessory

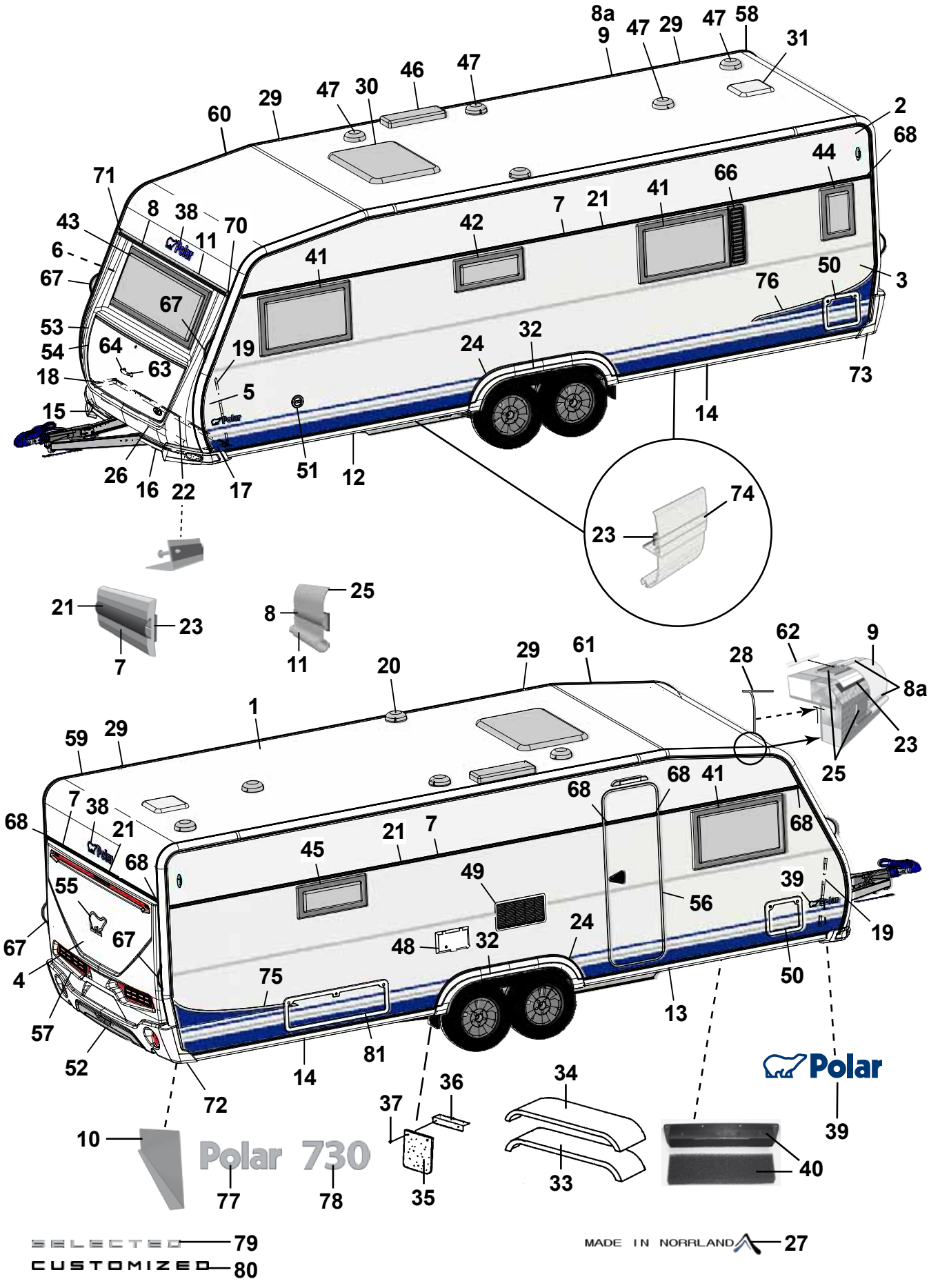
Polar 730
Polar
SELECTED 79
CUSTOMIZED 80
MADE IN NORRLAND 27

Pos Fig	Det. nr Part. No	Ingår/Fitted 730 TR TDS		Benämning	Description
63	210057	x		Handtag koffert inkl. täckbrickor	Handle trunk lid with covers
64	211492	x		Täckbricka	Cover
66	212477	T		Ventilationsgaller H	Ventilator grill R
67	213255	x		Draghandtag	Draw handle
68	95003772	x		Ändstycke	End protection
70	205630	x		Ändavslutning H midjelist	End protection R tent list
71	205631	x		Ändavslutning V midjelist	End protection L tent list
72	213807	x		Ändavslutning H-bak	End protection R-rear
73	213808	x		Ändavslutning V-bak	End protection L-rear
--	801319	x		Skruv PKM 4,2x14 ändavsl. H-V bak	Screw PKM 4,2x14 end prot. R-L rear
--	801320	x		Skruv PKM 4,2x25 ändavsl. H-V bak	Screw PKM 4,2x25 end prot. R-L rear
74	213718	x		List dekor vit L=3000	List decor white L=3000
75	213459	x		Dekal sida H blå	Decal R blue
--	215034	x		Dekal sida H svart (Customized)	Decal R black (Customized)
76	213460	x		Dekal sida V blå	Decal L blue
--	215035	x		Dekal sida V svart (Customized)	Decal L black (Customized)
77	212549	x		Emblem Polar	Emblem Polar
78	212555	x		Emblem 730	Emblem 730
79	214214	x		Emblem Selected	Emblem Selected
80	214215	x		Emblem Customized	Emblem Customized
81	14-701045	T		Lucka m innerram, utan spegel	Door with frame inner, without plate

M= Metervara
T= Tillbehör

M= On the metre
T= Accessory

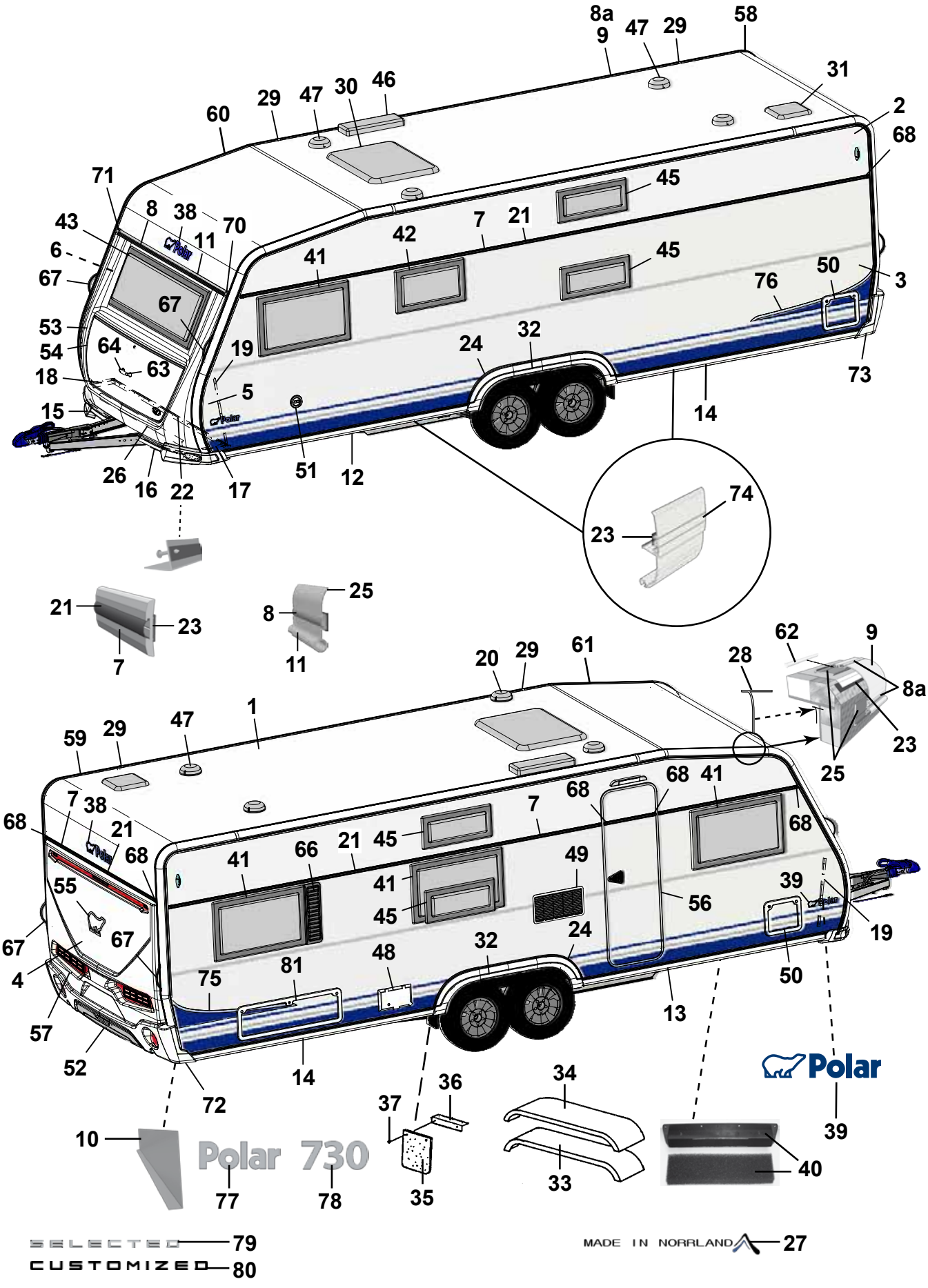
Polar 730
Polar
SELECTED 79
CUSTOMIZED 80
MADE IN NORRLAND 27

Pos Fig	Det. nr Part. No	Ingår/Fitted 730 CTVX SG	730 CTVX BK	Benämning	Description
1	213254	x	x	Plåt tak 8100x2475	Roofing plate 8100x2475
2	212831	x	x	Plåt sida övre 8900x605	Side plate upper 8900x605
3	212834	x	x	Plåt sida undre 8900x1475	Side plate lower 8900x1475
--	214697	x	x	Plåt sida undre 8900x1475 (Customized)	Side plate lower 8900x1475 (Customized)
4	212832	x	x	Plåt gavel 2475x1600	Gable plate 2475x1600
5	211056	x	x	Plåt gavel undre 2800x818	Gable plate lower 2800x818
6	211056	x	x	Plåt gavel övre 2800x818	Gable plate upper 2800x818
7	212328	x	x	List dekor L=7312	List L=7312
8	210365	M	M	List dekor plast, silver	List decor plastic, silver
8a	210364	M	M	List dekor plast, vit	List decor plastic, white
9	213714	x	x	List tält rak L=5240	List straight L=5240
10	212699	x	x	Täckplåt bakljusramp L=2290	Coverplate light holder L=2290
11	208567	x	x	List markis L=2322	List L=2322
12	213716	x	x	List avb. spoiler V-fram L=2986	List L front L=2986
13	213717	x	x	List avb. spoiler H-fram L=2986	List R front L=2986
14	213715	x	x	List avb. spoiler V-H bak L=2929	List L-R rear L=2929
15	213805	x	x	Spoiler H	Spoiler R
16	213806	x	x	Spoiler V	Spoiler L
17	210346	x	x	List vinkel V	List L
18	210347	x	x	List vinkel H	List R
19	210101	x	x	List vinkel al. L=5000	List al. L=5000
20	401495	x	x	Motor köksfläkt kpl.	Motor kitchen fan cpl.
21	90003326	M	M	List dekor plast, silver	List decor plastic, silver
22	210348	x	x	List gavel-golv fram L=2440	List gable-floor front L=2440
--	209525	x	x	Tätning "Terostat 2759" d:o	Seal "Terostat 2759" d:o
--	800626	x	x	Skruv d:o TKX 5,0x25	Screw d:o TKX 5,0x25
23	208236	M	M	Butyl profil 15x2 (30 m/rulle)	Seal strip 15x2 (30 m/roll)
24	212490	x	x	List al. hjulhusbreddare	List al. mudguard
--	212977	M	M	List gummi d:o	List rubber d:o
--	213030	M	M	Tejp dubbelhäftande d:o, B=6 mm (50 m/rulle)	Tape double-stick d:o W=6 mm (50 m/roll)
25	214054	M	M	List tätning vit 49mm, tak (45 m/rulle)	Seal strip white 49mm, roof (45 m/roll)
--	214027	M	M	List tätning vit 33mm, vägg (45 m/rulle)	Seal strip white 33mm, wall (45 m/roll)
26	210469	x	x	List koffert L=1700	List gas box L=1700
27	214213	x	x	Dekal "Made in Norrland"	Decal "Made in Norrland"
28	204137	M	M	List täck	Cover strip
29	213758	x	x	Skarvskydd tältlist	Splice protection
--	801319	x	x	Skruv PKM 4,2x14 d:o	Screw PKM 4,2x14 d:o
30	208690	x	x	Taklucka 400x400 kpl. rumsdel	Roof hatch 400x400 cpl. room
--	08-030921	T	T	Taklucka Midi-Heki	Roof hatch Midi-Heki
--	207780	T	T	Taklucka Heki de Lux kpl.	Roof hatch Heki de Lux cpl.
--	207265	T	T	Taklucka Heki kpl.	Roof hatch Heki cpl.
31	208690	x	x	Taklucka 400x400 kpl. tvättrum	Roof hatch 400x400 cpl. washung room
32	213810	x	x	Hjulhusbreddare	Mudguard
33	212378	x	x	Hjulhus	Wheel housing
34	212442	x	x	Isolering hjulhus	Insulation wheel housing
				M= Metervara T= Tillbehör	M= On the metre T= Accessory

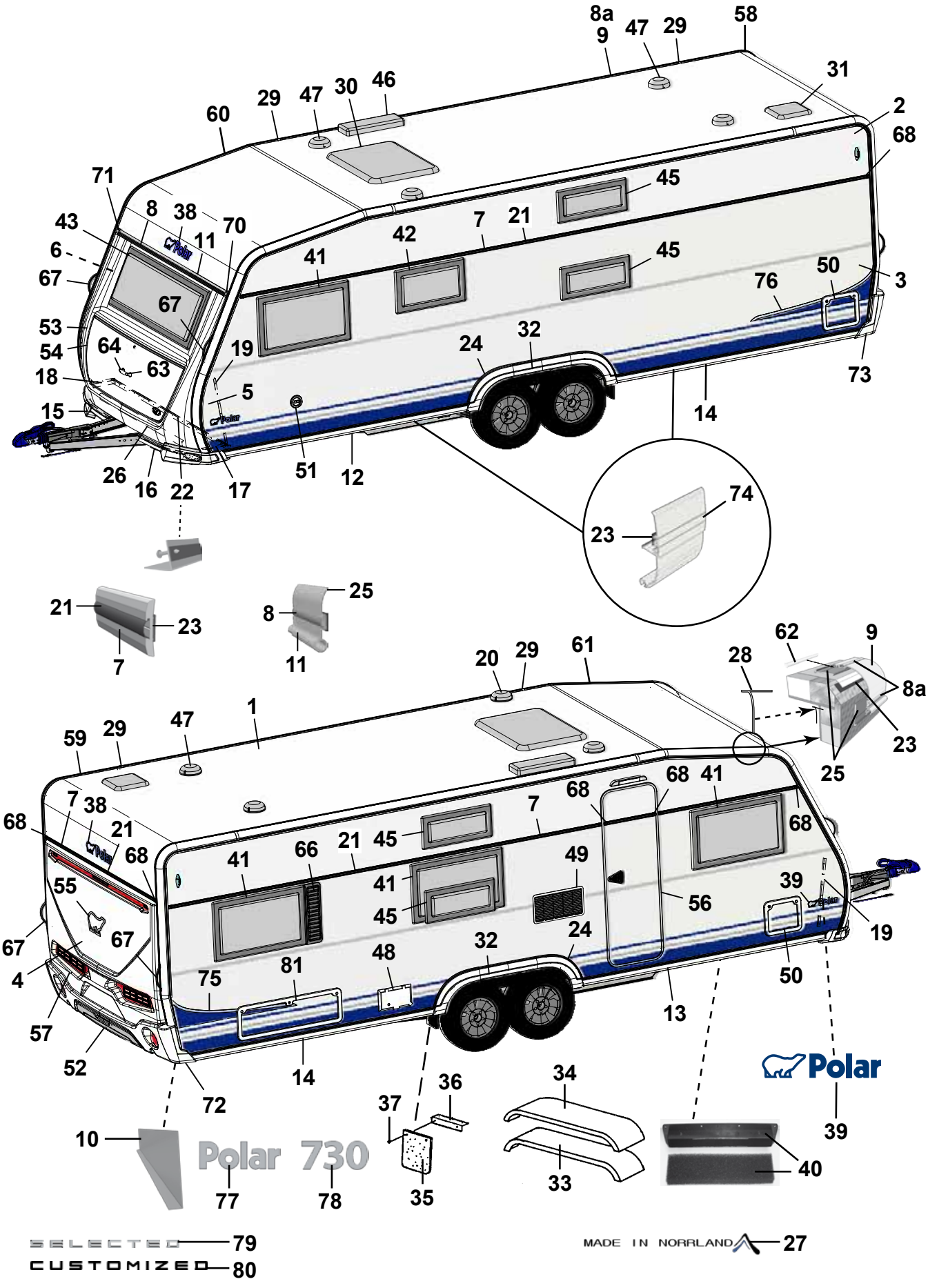
Polar 730
Polar
SELECTED 79
CUSTOMIZED 80
MADE IN NORRLAND 27

Pos Fig	Det. nr Part. No	Ingår/Fitted 730 CTVX SG	Ingår/Fitted 730 CTVX BK	Benämning	Description
35	102470	x	x	Stänkskydd	Splash guard
36	101223	x	x	Fäste stänkskydd	Bracket splash guard
37	800118	x	x	Skruv	Screw
38	210539	x	x	Emblem blå	Emblem blue
--	214216	x	x	Emblem svart (Customized)	Emblem black (Customized)
39	212558	x	x	Emblem blå	Emblem blue
--	214211	x	x	Emblem blå (Selected)	Emblem blue (Selected)
--	214212	x	x	Emblem svart (Customized)	Emblem black (Customized)
40	209372	x	x	Luftintag	Air inlet
--	213472	x	x	Myggnät d:o	Mosquito net d:o
41	212413	x	x	Fönster öppn.bart 900x550 kpl.	Window 900x550 cpl.
--	212868	x	x	Ruta lös u. karm 900x550 d:o	Pane without frame 900x550 d:o
42	212411	x	x	Fönster öppn.bart 700x400 pentry kpl.	Window 700x400 pentry cpl.
--	212870	x	x	Ruta lös u. karm 700x400 d:o	Pane without frame 700x400 d:o
43	212408	x	x	Fönster fast 1600x600 kpl.	Window fixed 1600x600 cpl.
--	212867	x	x	Ruta lös u. karm 1600x600 d:o	Pane without frame 1600x600 d:o
45	212410	x	x	Fönster öppn.bart 700x300 kpl.	Window 700x300 cpl.
--	212871	x	x	Ruta lös u. karm 700x300 d:o	Pane without frame 700x300 d:o
46	208023	x	x	Ventil tak för kyl	Ventilator roof for refrigerator
47	00970024	x	x	Ventilator kpl.	Ventilator cpl.
48	504323	x	x	El-intag 230 V u. låshus	El. connection 230 V without locking house
--	504324	T	T	El-intag 230 V u. låshus el-golvvärme	El. connection 230 V el. underfloor heating
--	504325	x	x	Låshus d:o	Locking house d:o
49	214773	x	x	Galler ventilation kyl	Louvre ventilation
50	207759	x	x	Lucka m. innerram, utan spegel	Door with frame inner, without plate
--	207197	x	x	Innerram d:o	Frame inner d:o
51	319023	x	x	Vattenpåfyllning m. lock	Water filler with cap
--	319901	x	x	Lock d:o	Cap d:o
--	350218	x	x	Lucka yttre kpl. u. metallpinne	Door external cpl. without metal pin
52	214068	x	x	Diffuser grå	Diffuser grey
--	214274	x	x	Diffuser svart (Customized)	Diffuser black (Customized)
53	213917	x	x	Front u. lock	Front without trunk lid
54	213029	x	x	Lock front u. lås	Trunk lid front without lock
55	212557	x	x	Emblem chrome	Emblem chrome
--	214217	x	x	Emblem svart (Customized)	Emblem black (Customized)
56	213052	x	x	Dörr yttre kpl. H	Outer door cpl. R
--	213053	T	T	Dörr yttre kpl. H m. fönster	Outer door cpl. R with window
--	213055	T	T	Myggdörr inre	Mosquito door inner
57	213918	x	x	Bakgavel plast	Back gable plastic
58	213711	x	x	List tält bockad H-bak	List bent R rear
59	213712	x	x	List tält bockad V-bak	List bent L rear
60	213709	x	x	List tält bockad H-fram	List bent R front
61	213710	x	x	List tält bockad V-fram	List bent L front
62	208323	x	x	Styrstift list tält 50x3,5 mm	Pin for list 50x6,5 mm
63	210057	x	x	Handtag koffert inkl. täckbrickor	Handle trunk lid with covers
				M= Metervara	M= On the metre
				T= Tillbehör	T= Accessory

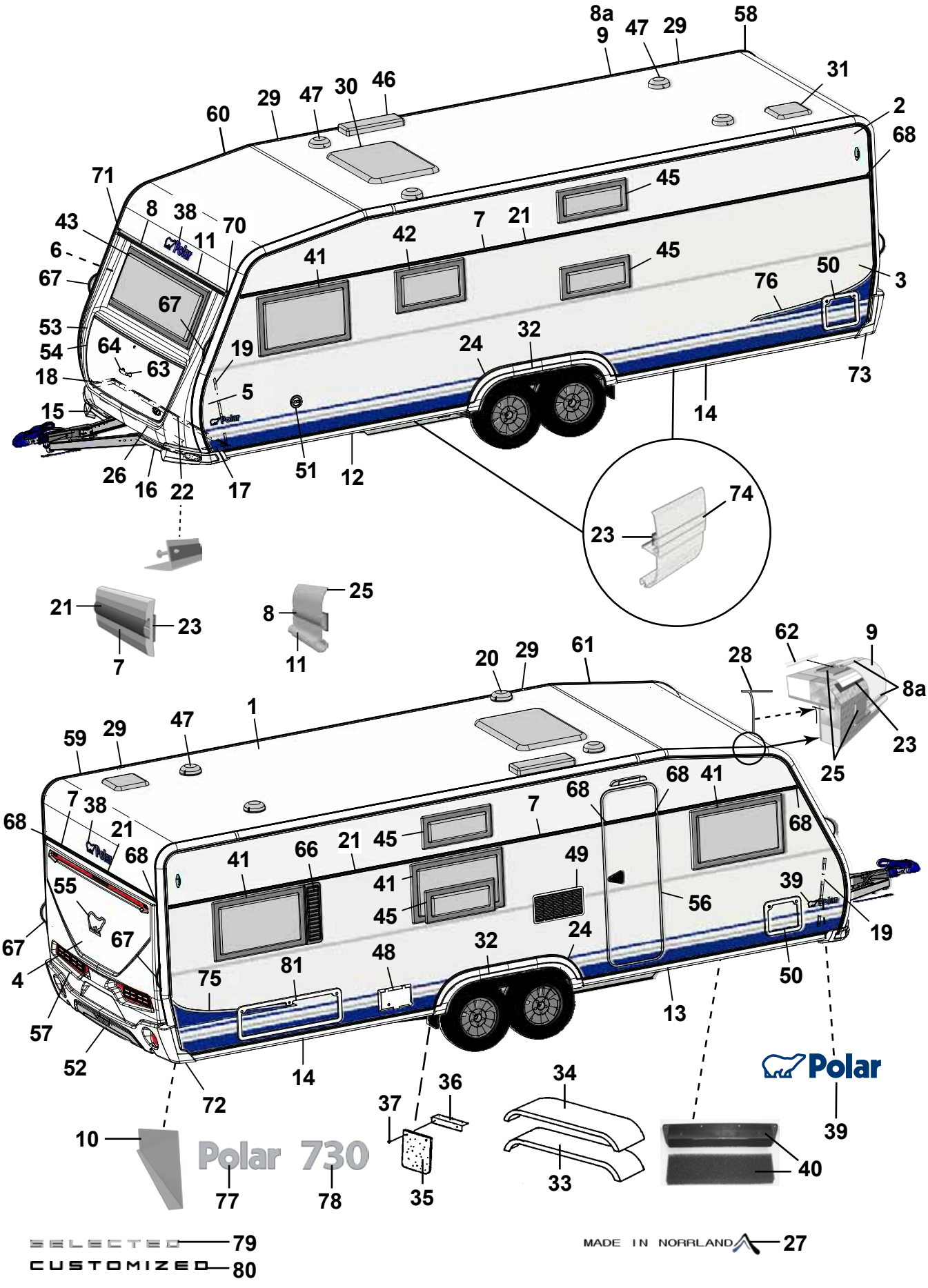
Polar 730
Polar
SELECTED 79
CUSTOMIZED 80
MADE IN NORRLAND 27

Pos Fig	Det. nr Part. No	Ingår/Fitted 730 CTVX SG	Ingår/Fitted 730 CTVX BK	Benämning	Description
64	211492	x	x	Täckbricka	Cover
66	212477	T	T	Ventilationsgaller H	Ventilator grill R
67	213255	x	x	Draghandtag	Draw handle
68	95003772	x	x	Ändstycke	End protection
70	205630	x	x	Ändavslutning H midjelist	End protection R tent list
71	205631	x	x	Ändavslutning V midjelist	End protection L tent list
72	213807	x	x	Ändavslutning H-bak	End protection R-rear
73	213808	x	x	Ändavslutning V-bak	End protection L-rear
--	801319	x	x	Skruv PKM 4,2x14 ändavsl. H-V bak	Screw PKM 4,2x14 end prot. R-L rear
--	801320	x	x	Skruv PKM 4,2x25 ändavsl. H-V bak	Screw PKM 4,2x25 end prot. R-L rear
74	213718	x	x	List dekor vit L=3000	List decor white L=3000
75	213459	x	x	Dekal sida H blå	Decal R blue
--	215034	x	x	Dekal sida H svart (Customized)	Decal R black (Customized)
76	213460	x	x	Dekal sida V blå	Decal L blue
--	215035	x	x	Dekal sida V svart (Customized)	Decal L black (Customized)
77	212549	x	x	Emblem Polar	Emblem Polar
78	212555	x	x	Emblem 730	Emblem 730
79	214214	x	x	Emblem Selected	Emblem Selected
80	214215	x	x	Emblem Customized	Emblem Customized
81	14-701045	T	T	Lucka m innerram, utan spegel	Door with frame inner, without plate

M= Metervara
T= Tillbehör

M= On the metre
T= Accessory

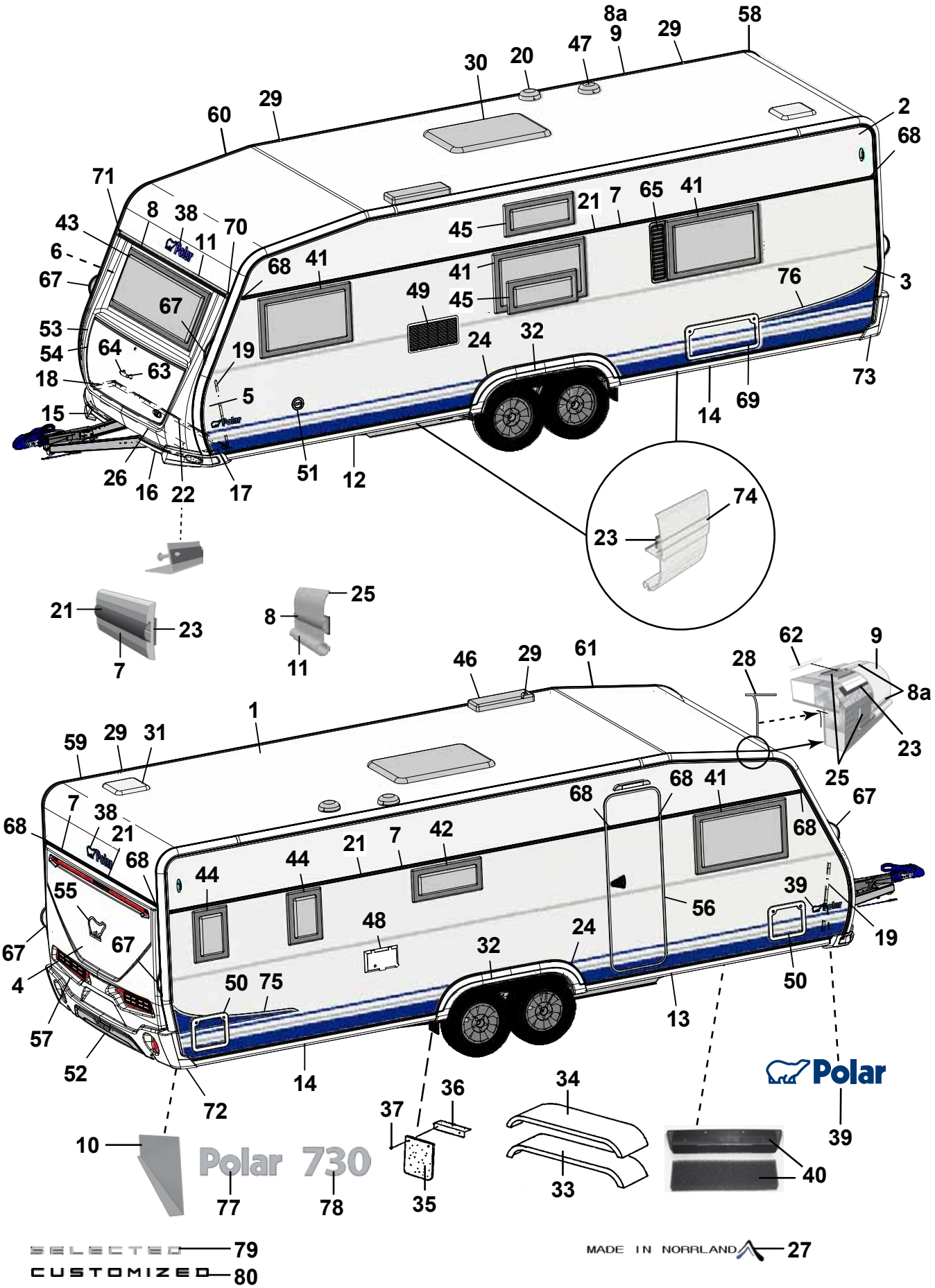
Polar 730
Polar
SELECTED 79
CUSTOMIZED 80
MADE IN NORRLAND 27

Pos Fig	Det. nr Part. No	Ingår/Fitted 730 TRX	Ingår/Fitted 730 TRX BK	Benämning	Description
1	213254	x	x	Plåt tak 8100x2475	Roofing plate 8100x2475
2	212831	x	x	Plåt sida övre 8900x605	Side plate upper 8900x605
3	212834	x	x	Plåt sida undre 8900x1475	Side plate lower 8900x1475
--	214697	x	x	Plåt sida undre 8900x1475 (Customized)	Side plate lower 8900x1475 (Customized)
4	212832	x	x	Plåt gavel 2475x1600	Gable plate 2475x1600
5	211056	x	x	Plåt gavel undre 2800x818	Gable plate lower 2800x818
6	211056	x	x	Plåt gavel övre 2800x818	Gable plate upper 2800x818
7	212328	x	x	List dekor L=7312	List L=7312
8	210365	M	M	List dekor plast, silver	List decor plastic, silver
8a	210364	M	M	List dekor plast, vit	List decor plastic, white
9	213714	x	x	List tält rak L=5240	List straight L=5240
10	212699	x	x	Täckplåt bakljusramp L=2290	Coverplate light holder L=2290
11	208567	x	x	List markis L=2322	List L=2322
12	213716	x	x	List avb. spoiler V-fram L=2986	List L front L=2986
13	213717	x	x	List avb. spoiler H-fram L=2986	List R front L=2986
14	213715	x	x	List avb. spoiler V-H bak L=2929	List L-R rear L=2929
15	213805	x	x	Spoiler H	Spoiler R
16	213806	x	x	Spoiler V	Spoiler L
17	210346	x	x	List vinkel V	List L
18	210347	x	x	List vinkel H	List R
19	210101	x	x	List vinkel al. L=5000	List al. L=5000
20	401495	x	x	Motor köksfläkt kpl.	Motor kitchen fan cpl.
21	90003326	M	M	List dekor plast, silver	List decor plastic, silver
22	210348	x	x	List gavel-golv fram L=2440	List gable-floor front L=2440
--	209525	x	x	Tätning "Terostat 2759" d:o	Seal "Terostat 2759" d:o
--	800626	x	x	Skruv d:o TKX 5,0x25	Screw d:o TKX 5,0x25
23	208236	M	M	Butyl profil 15x2 (30 m/rulle)	Seal strip 15x2 (30 m/roll)
24	212490	x	x	List al. hjulhusbreddare	List al. mudguard
--	212977	M	M	List gummi d:o	List rubber d:o
--	213030	M	M	Tejp dubbelhäftande d:o, B=6 mm (50 m/rulle)	Tape double-stick d:o W=6 mm (50 m/roll)
25	214054	M	M	List tätning vit 49mm, tak (45 m/rulle)	Seal strip white 49mm, roof (45 m/roll)
--	214027	M	M	List tätning vit 33mm, vägg (45 m/rulle)	Seal strip white 33mm, wall (45 m/roll)
26	210469	x	x	List koffert L=1700	List gas box L=1700
27	214213	x	x	Dekal "Made in Norrland"	Decal "Made in Norrland"
28	204137	M	M	List täck	Cover strip
29	213758	x	x	Skarvskydd tältlist	Splice protection
--	801319	x	x	Skruv PKM 4,2x14 d:o	Screw PKM 4,2x14 d:o
30	208690	x	x	Taklucka 400x400 kpl. rumsdel	Roof hatch 400x400 cpl. room
--	08-030921	T	T	Taklucka Midi-Heki	Roof hatch Midi-Heki
--	207780	T	T	Taklucka Heki de Lux kpl.	Roof hatch Heki de Lux cpl.
--	207265	T	T	Taklucka Heki kpl.	Roof hatch Heki cpl.
31	208690	x	x	Taklucka 400x400 kpl. tvättrum	Roof hatch 400x400 cpl. washung room
32	213810	x	x	Hjulhusbreddare	Mudguard
33	212378	x	x	Hjulhus	Wheel housing
34	212442	x	x	Isolering hjulhus	Insulation wheel housing
				M= Metervara T= Tillbehör	M= On the metre T= Accessory

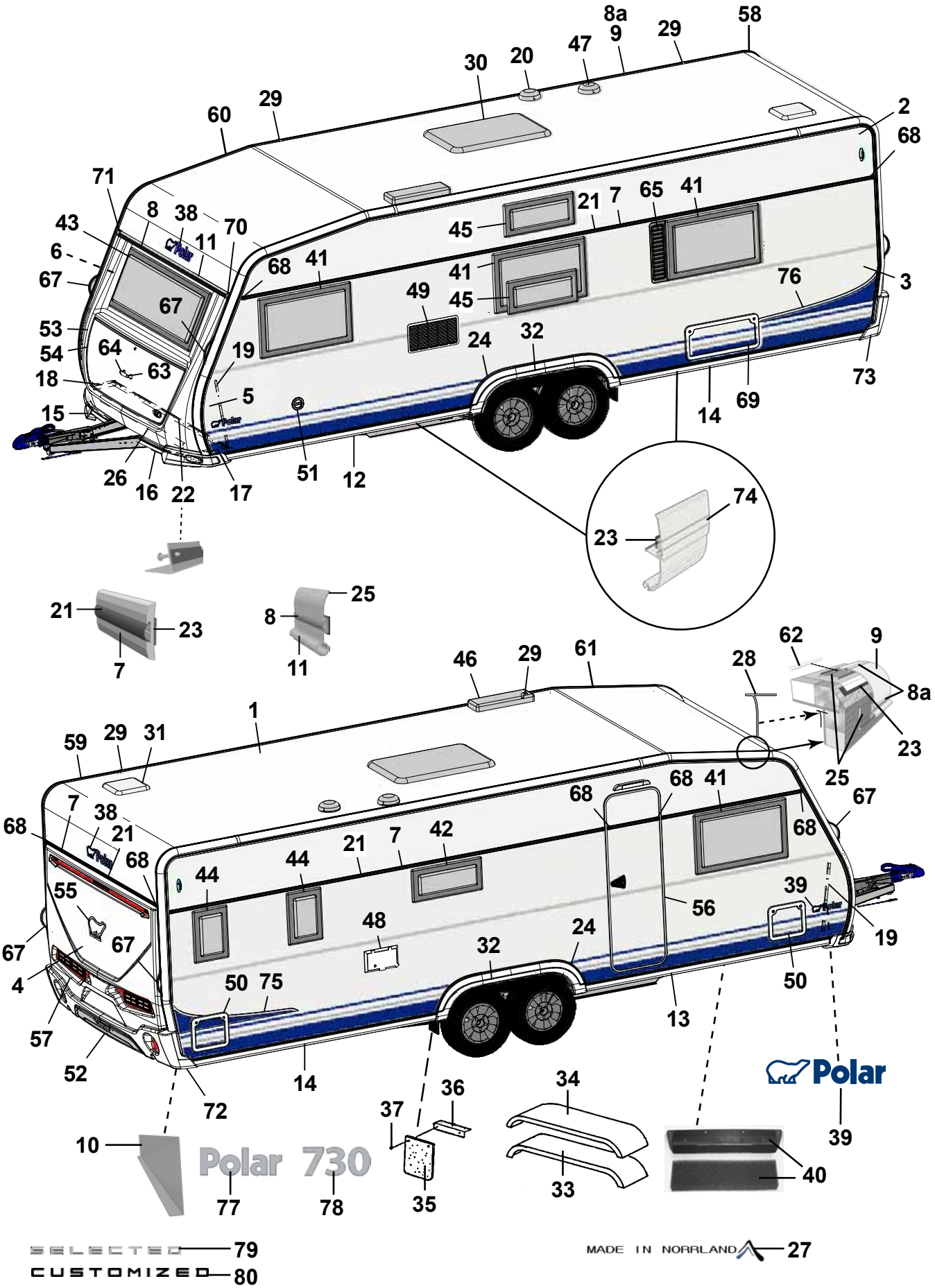
Polar 730
Polar
SELECTED 79
CUSTOMIZED 80
MADE IN NORRLAND 27

Pos Fig	Det. nr Part. No	Ingår/Fitted 730 TRX	Ingår/Fitted 730 TRX BK	Benämning	Description
35	102470	x	x	Stänkskydd	Splash guard
36	101223	x	x	Fäste stänkskydd	Bracket splash guard
37	800118	x	x	Skruv	Screw
38	210539	x	x	Emblem blå	Emblem blue
--	214216	x	x	Emblem svart (Customized)	Emblem black (Customized)
39	212558	x	x	Emblem blå	Emblem blue
--	214211	x	x	Emblem blå (Selected)	Emblem blue (Selected)
--	214212	x	x	Emblem svart (Customized)	Emblem black (Customized)
40	209372	x	x	Luftintag	Air inlet
--	213472	x	x	Myggnät d:o	Mosquito net d:o
41	212413	x	x	Fönster öppn.bart 900x550 kpl.	Window 900x550 cpl.
--	212868	x	x	Ruta lös u. karm 900x550 d:o	Pane without frame 900x550 d:o
42	212411	x	x	Fönster öppn.bart 700x400 pentry kpl.	Window 700x400 pentry cpl.
--	212870	x	x	Ruta lös u. karm 700x400 d:o	Pane without frame 700x400 d:o
43	212408	x	x	Fönster fast 1600x600 kpl.	Window fixed 1600x600 cpl.
--	212867	x	x	Ruta lös u. karm 1600x600 d:o	Pane without frame 1600x600 d:o
44	212409	x	x	Fönster öppn.bart 350x500 kpl.	Window 350x550 cpl.
--	212872	x	x	Ruta lös u. karm 350x500 d:o	Pane without frame 350x500 d:o
45	212410		x	Fönster öppn.bart 700x300 kpl.	Window 700x300 cpl.
--	212871		x	Ruta lös u. karm 700x300 d:o	Pane without frame 700x300 d:o
46	208023	x	x	Ventil tak för kyl	Ventilator roof for refrigerator
47	00970024	x	x	Ventilator kpl.	Ventilator cpl.
48	504324	x	x	El-intag 230 V u. låshus el-golvvärme	El. connection 230 V el. underfloor heating
--	504325	x	x	Låshus d:o	Locking house d:o
49	214773	x	x	Galler ventilation kyl	Louvre ventilation
50	207759	x	x	Lucka m. innerram, utan spegel	Door with frame inner, without plate
--	207197	x	x	Innerram d:o	Frame inner d:o
51	319023	x	x	Vattenpåfyllning m. lock	Water filler with cap
--	319901	x	x	Lock d:o	Cap d:o
--	350218	x	x	Lucka yttre kpl. u. metallpinne	Door external cpl. without metal pin
52	214068	x	x	Diffuser grå	Diffuser grey
--	214274	x	x	Diffuser svart (Customized)	Diffuser black (Customized)
53	213917	x	x	Front u. lock	Front without trunk lid
54	213029	x	x	Lock front u. lås	Trunk lid front without lock
55	212557	x	x	Emblem chrome	Emblem chrome
--	214217	x	x	Emblem svart (Customized)	Emblem black (Customized)
56	213052	x	x	Dörr yttre kpl. H	Outer door cpl. R
--	213053	T	T	Dörr yttre kpl. H m. fönster	Outer door cpl. R with window
--	213055	T	T	Myggdörr inre	Mosquito door inner
57	213918	x	x	Bakgavel plast	Back gable plastic
58	213711	x	x	List tält bockad H-bak	List bent R rear
59	213712	x	x	List tält bockad V-bak	List bent L rear
60	213709	x	x	List tält bockad H-fram	List bent R front
61	213710	x	x	List tält bockad V-fram	List bent L front
62	208323	x	x	Styrstift list tält 50x3,5 mm	Pin for list 50x6,5 mm
				M= Metervara	M= On the metre
				T= Tillbehör	T= Accessory

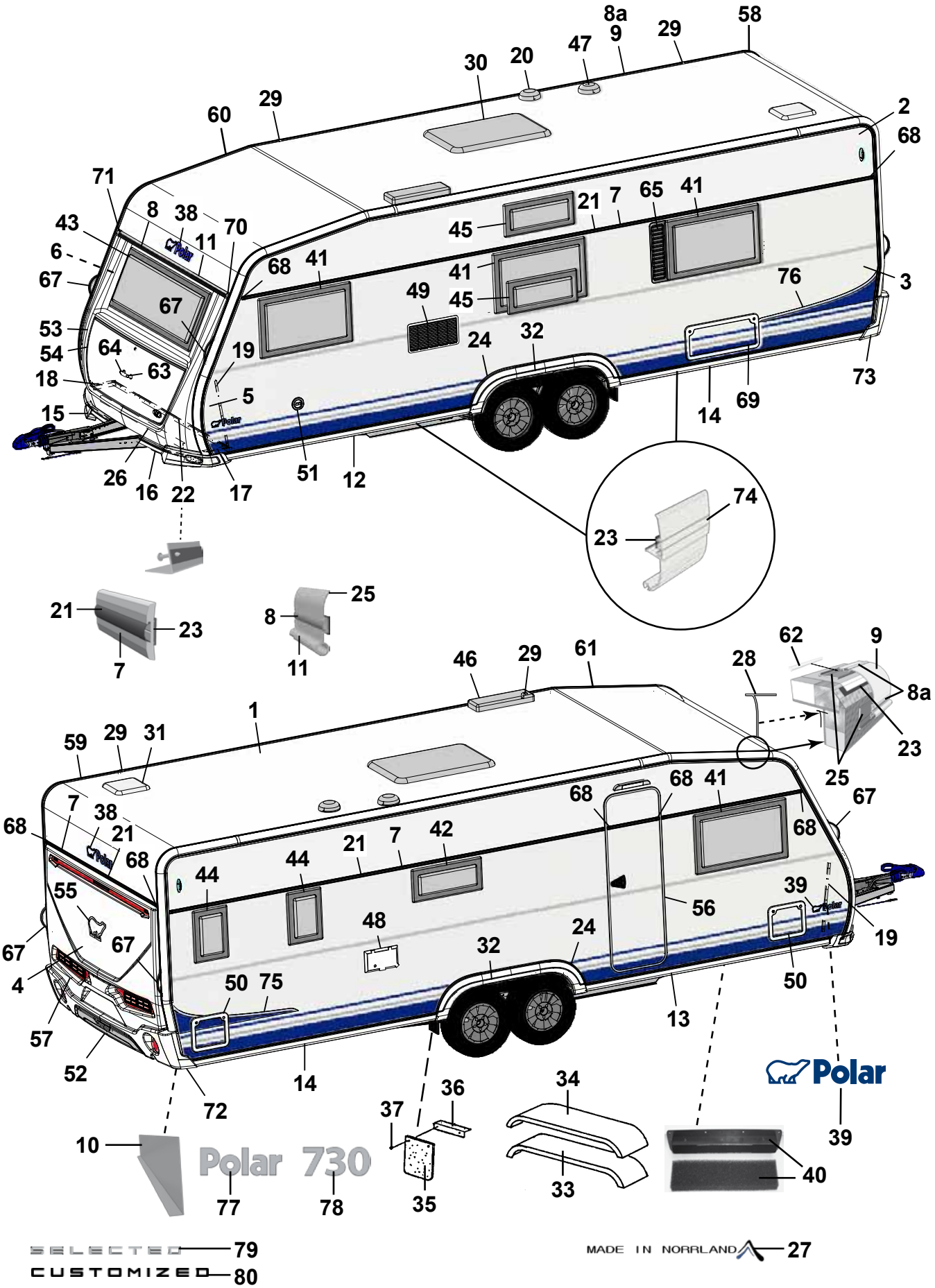

SELECTED
CUSTOMIZED

MADE IN NORRLAND

Pos Fig	Det. nr Part. No	Ingår/Fitted 730 TRX	Ingår/Fitted 730 TRX BK	Benämning	Description
63	210057	x	x	Handtag koffert inkl. täckbrickor	Handle trunk lid with covers
64	211492	x	x	Täckbricka	Cover
65	212476	T	T	Ventilationsgaller V	Ventilator grill L
67	213255	x	x	Draghandtag	Draw handle
68	95003772	x	x	Ändstycke	End protection
69	208424	T	T	Lucka m innerram, utan spegel	Door with frame inner, without plate
70	205630	x	x	Ändavslutning H midjelist	End protection R tent list
71	205631	x	x	Ändavslutning V midjelist	End protection L tent list
72	213807	x	x	Ändavslutning H-bak	End protection R-rear
73	213808	x	x	Ändavslutning V-bak	End protection L-rear
--	801319	x	x	Skruv PKM 4,2x14 ändavsl. H-V bak	Screw PKM 4,2x14 end prot. R-L rear
--	801320	x	x	Skruv PKM 4,2x25 ändavsl. H-V bak	Screw PKM 4,2x25 end prot. R-L rear
74	213718	x	x	List dekor vit L=3000	List decor white L=3000
75	213459	x	x	Dekal sida H blå	Decal R blue
--	215034	x	x	Dekal sida H svart (Customized)	Decal R black (Customized)
76	213460	x	x	Dekal sida V blå	Decal L blue
--	215035	x	x	Dekal sida V svart (Customized)	Decal L black (Customized)
77	212549	x	x	Emblem Polar	Emblem Polar
78	212555	x	x	Emblem 730	Emblem 730
79	214214	x	x	Emblem Selected	Emblem Selected
80	214215	x	x	Emblem Customized	Emblem Customized

M= Metervara
T= Tillbehör

M= On the metre
T= Accessory

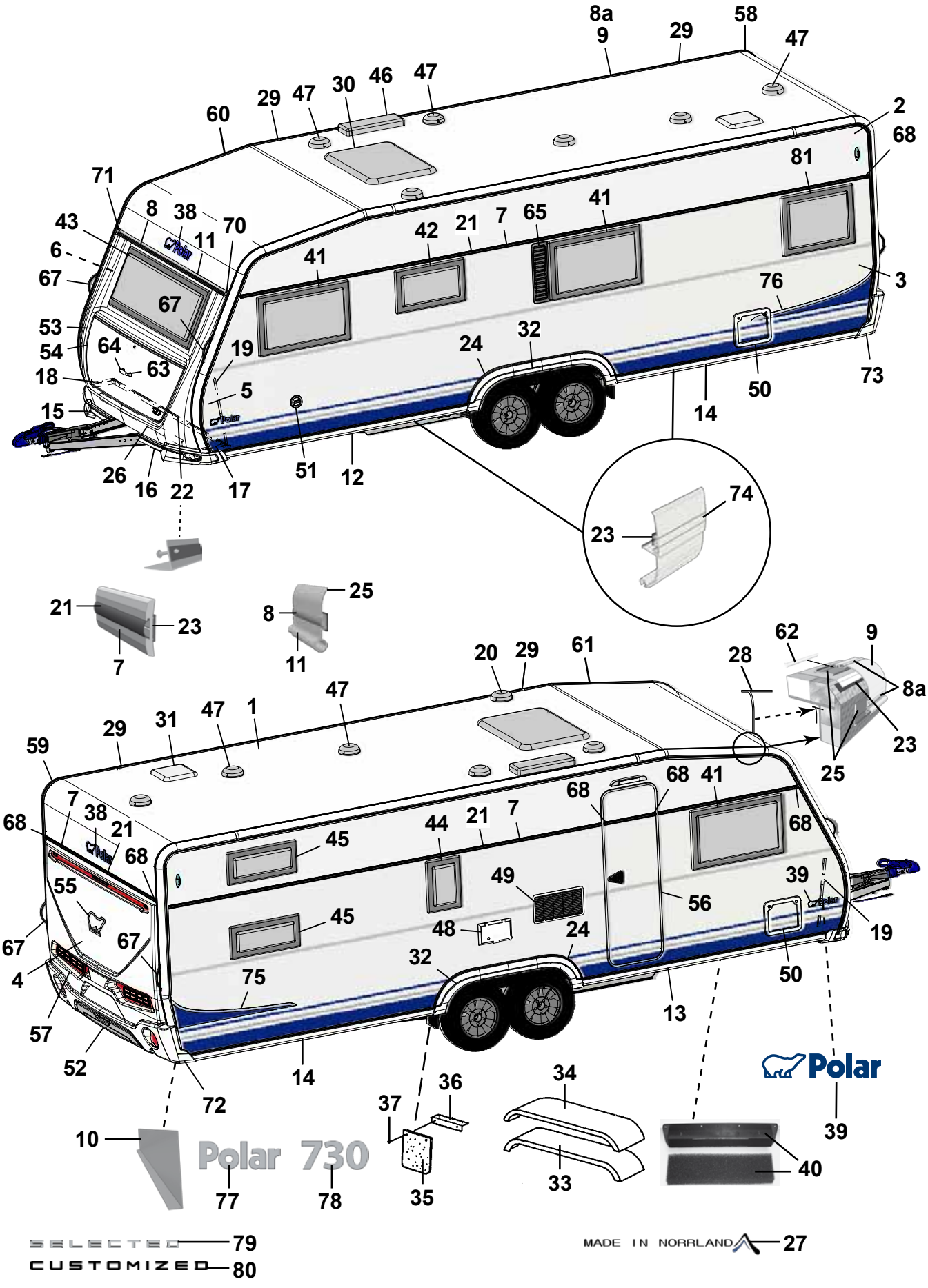
Polar 730
Polar
SELECTED 79
CUSTOMIZED 80
MADE IN NORRLAND 27

Pos Fig	Det. nr Part. No	Ingår/Fitted 730 BR		Benämning	Description
1	213254	x		Plåt tak 8100x2475	Roofing plate 8100x2475
2	212831	x		Plåt sida övre 8900x605	Side plate upper 8900x605
3	212834	x		Plåt sida undre 8900x1475	Side plate lower 8900x1475
--	214697	x		Plåt sida undre 8900x1475 (Customized)	Side plate lower 8900x1475 (Customized)
4	212832	x		Plåt gavel 2475x1600	Gable plate 2475x1600
5	211056	x		Plåt gavel undre 2800x818	Gable plate lower 2800x818
6	211056	x		Plåt gavel övre 2800x818	Gable plate upper 2800x818
7	212328	x		List dekor L=7312	List L=7312
8	210365	M		List dekor plast, silver	List decor plastic, silver
8a	210364	M		List dekor plast, vit	List decor plastic, white
9	213714	x		List tält rak L=5240	List straight L=5240
10	212699	x		Täckplåt bakljusramp L=2290	Coverplate light holder L=2290
11	208567	x		List markis L=2322	List L=2322
12	213716	x		List avb. spoiler V-fram L=2986	List L front L=2986
13	213717	x		List avb. spoiler H-fram L=2986	List R front L=2986
14	213715	x		List avb. spoiler V-H bak L=2929	List L-R rear L=2929
15	213805	x		Spoiler H	Spoiler R
16	213806	x		Spoiler V	Spoiler L
17	210346	x		List vinkel V	List L
18	210347	x		List vinkel H	List R
19	210101	x		List vinkel al. L=5000	List al. L=5000
20	401495	x		Motor köksfläkt kpl.	Motor kitchen fan cpl.
21	90003326	M		List dekor plast, silver	List decor plastic, silver
22	210348	x		List gavel-golv fram L=2440	List gable-floor front L=2440
--	209525	x		Tätning "Terostat 2759" d:o	Seal "Terostat 2759" d:o
--	800626	x		Skruv d:o TKX 5,0x25	Screw d:o TKX 5,0x25
23	208236	M		Butyl profil 15x2 (30 m/rulle)	Seal strip 15x2 (30 m/roll)
24	212490	x		List al. hjulhusbreddare	List al. mudguard
--	212977	M		List gummi d:o	List rubber d:o
--	213030	M		Tejp dubbelhäftande d:o, B=6 mm (50 m/rulle)	Tape double-stick d:o W=6 mm (50 m/roll)
25	214054	M		List tätning vit 49mm, tak (45 m/rulle)	Seal strip white 49mm, roof (45 m/roll)
--	214027	M		List tätning vit 33mm, vägg (45 m/rulle)	Seal strip white 33mm, wall (45 m/roll)
26	210469	x		List koffert L=1700	List gas box L=1700
27	214213	x		Dekal "Made in Norrland"	Decal "Made in Norrland"
28	204137	M		List täck	Cover strip
29	213758	x		Skarvskydd tältlist	Splice protection
--	801319	x		Skruv PKM 4,2x14 d:o	Screw PKM 4,2x14 d:o
30	208690	x		Taklucka 400x400 kpl. rumsdel	Roof hatch 400x400 cpl. room
--	08-030921	T		Taklucka Midi-Heki	Roof hatch Midi-Heki
--	207780	T		Taklucka Heki de Lux kpl.	Roof hatch Heki de Lux cpl.
--	207265	T		Taklucka Heki kpl.	Roof hatch Heki cpl.
31	208690	x		Taklucka 400x400 kpl. tvättrum	Roof hatch 400x400 cpl. washung room
32	213810	x		Hjulhusbreddare	Mudguard
33	212378	x		Hjulhus	Wheel housing
34	212442	x		Isolering hjulhus	Insulation wheel housing
				M= Metervara T= Tillbehör	M= On the metre T= Accessory

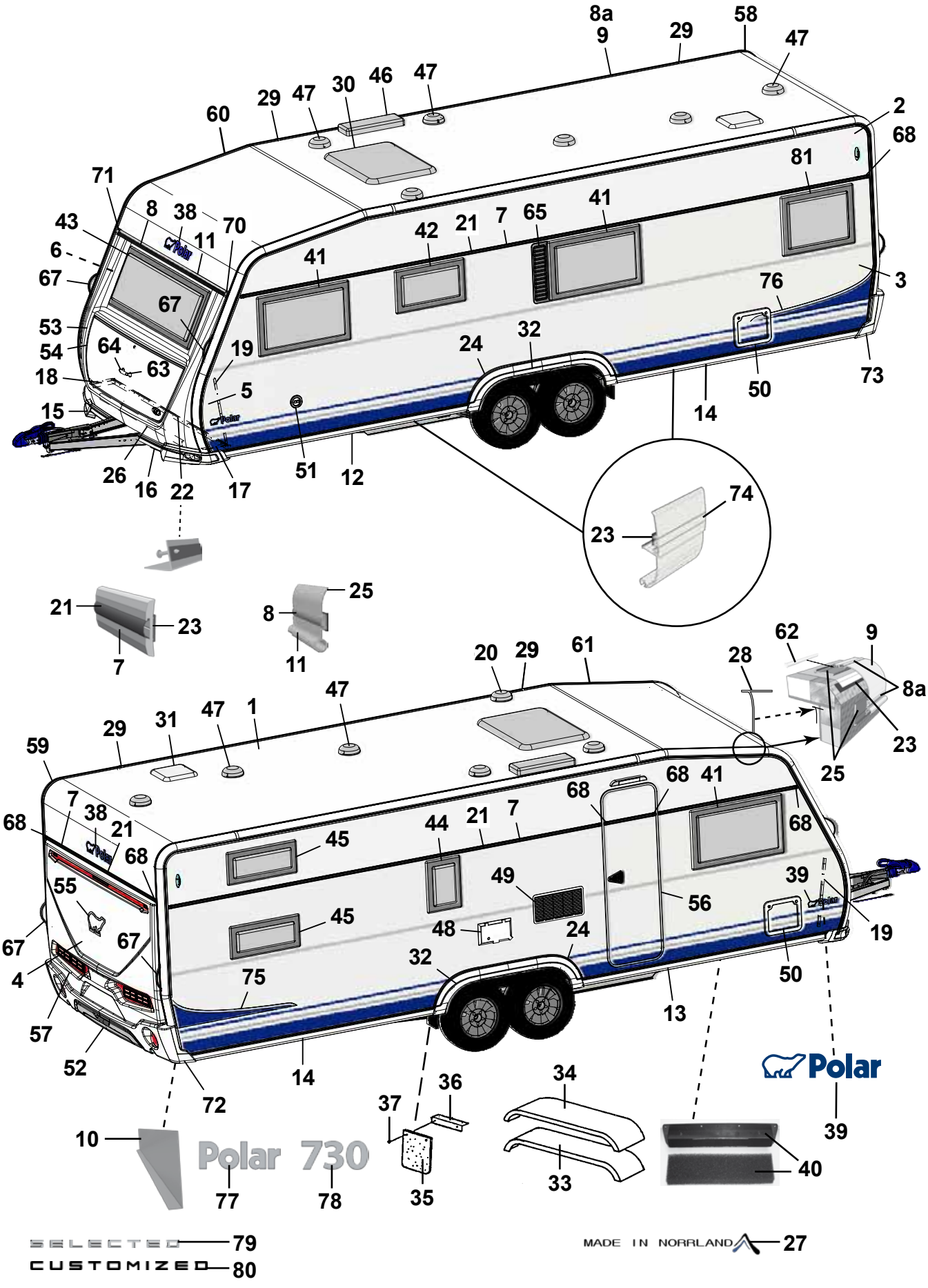
Polar 730
Polar
SELECTED 79
CUSTOMIZED 80
MADE IN NORRLAND 27

Pos Fig	Det. nr Part. No	Ingår/Fitted 730 BR		Benämning	Description
35	102470	x		Stänkskydd	Splash guard
36	101223	x		Fäste stänkskydd	Bracket splash guard
37	800118	x		Skruv	Screw
38	210539	x		Emblem blå	Emblem blue
--	214216	x		Emblem svart (Customized)	Emblem black (Customized)
39	212558	x		Emblem blå	Emblem blue
--	214211	x		Emblem blå (Selected)	Emblem blue (Selected)
--	214212	x		Emblem svart (Customized)	Emblem black (Customized)
40	209372	x		Luftintag	Air inlet
--	213472	x		Myggnät d:o	Mosquito net d:o
41	212413	x		Fönster öppn.bart 900x550 kpl.	Window 900x550 cpl.
--	212868	x		Ruta lös u. karm 900x550 d:o	Pane without frame 900x550 d:o
42	212411	x		Fönster öppn.bart 700x400 pentry kpl.	Window 700x400 pentry cpl.
--	212870	x		Ruta lös u. karm 700x400 d:o	Pane without frame 700x400 d:o
43	212408	x		Fönster fast 1600x600 kpl.	Window fixed 1600x600 cpl.
--	212867	x		Ruta lös u. karm 1600x600 d:o	Pane without frame 1600x600 d:o
44	212409	x		Fönster öppn.bart 350x500 kpl.	Window 350x550 cpl.
--	212872	x		Ruta lös u. karm 350x500 d:o	Pane without frame 350x500 d:o
45	212410	x		Fönster öppn.bart 700x300 kpl.	Window 700x300 cpl.
--	212871	x		Ruta lös u. karm 700x300 d:o	Pane without frame 700x300 d:o
46	208023	x		Ventil tak för kyl	Ventilator roof for refrigerator
47	00970024	x		Ventilator kpl.	Ventilator cpl.
48	504324	x		El-intag 230 V u. låshus el-golvvärme	El. connection 230 V el. underfloor heating
--	504325	x		Låshus d:o	Locking house d:o
49	214773	x		Galler ventilation kyl	Louvre ventilation
50	207759	x		Lucka m. innerram, utan spegel	Door with frame inner, without plate
--	207197	x		Innerram d:o	Frame inner d:o
51	319023	x		Vattenpåfyllning m. lock	Water filler with cap
--	319901	x		Lock d:o	Cap d:o
--	350218	x		Lucka yttre kpl. u. metallpinne	Door external cpl. without metal pin
52	214068	x		Diffuser grå	Diffuser grey
--	214274	x		Diffuser svart (Customized)	Diffuser black (Customized)
53	213917	x		Front u. lock	Front without trunk lid
54	213029	x		Lock front u. lås	Trunk lid front without lock
55	212557	x		Emblem chrome	Emblem chrome
--	214217	x		Emblem svart (Customized)	Emblem black (Customized)
56	213052	x		Dörr yttre kpl. H	Outer door cpl. R
--	213053	T		Dörr yttre kpl. H m. fönster	Outer door cpl. R with window
--	213055	T		Myggdörr inre	Mosquito door inner
57	213918	x		Bakgavel plast	Back gable plastic
58	213711	x		List tält bockad H-bak	List bent R rear
59	213712	x		List tält bockad V-bak	List bent L rear
60	213709	x		List tält bockad H-fram	List bent R front
61	213710	x		List tält bockad V-fram	List bent L front
62	208323	x		Styrstift list tält 50x3,5 mm	Pin for list 50x6,5 mm
				M= Metervara	M= On the metre
				T= Tillbehör	T= Accessory

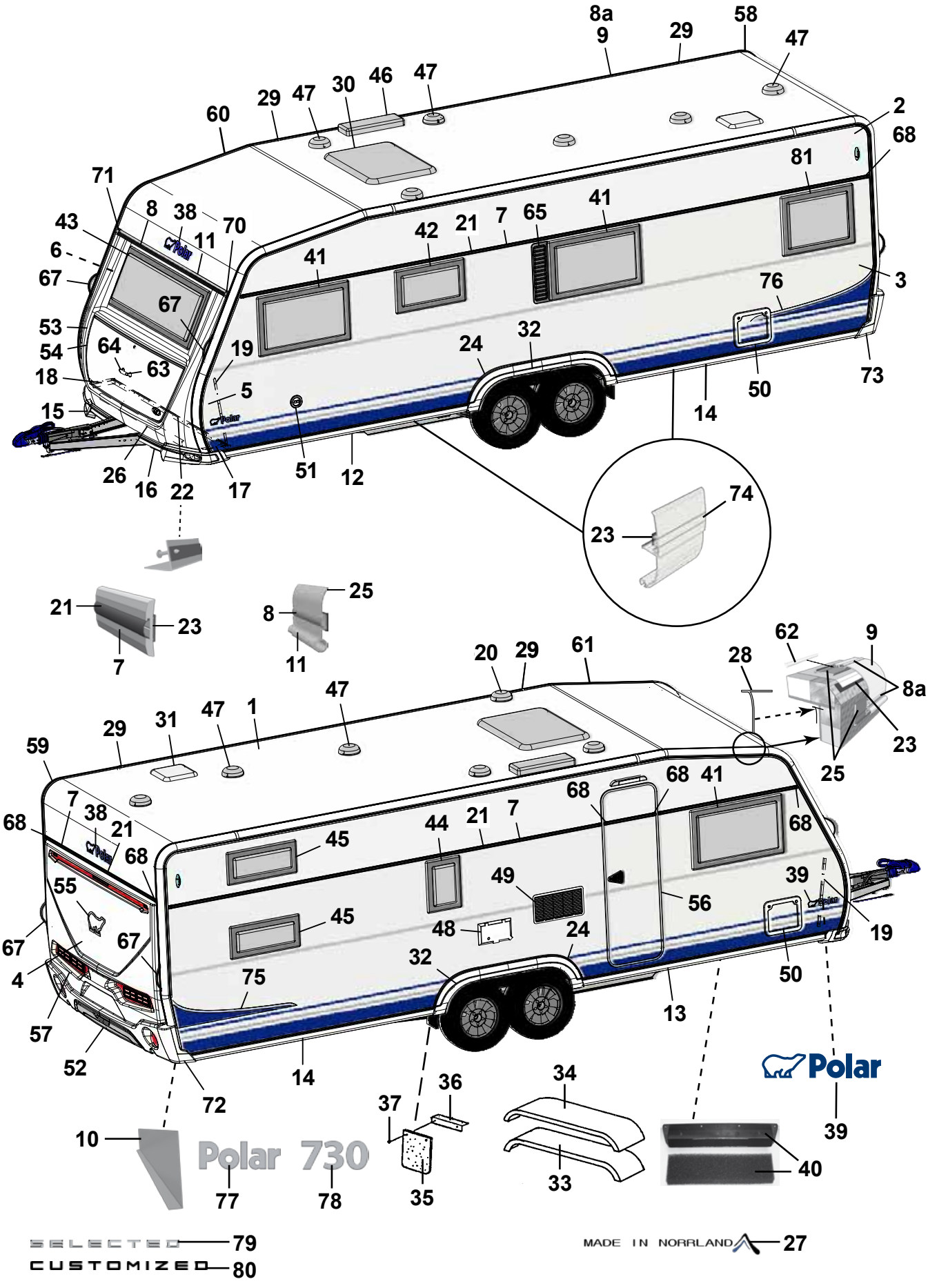
Polar 730
Polar
SELECTED 79
CUSTOMIZED 80
MADE IN NORRLAND 27

Pos Fig	Det. nr Part. No	Ingår/Fitted 730 BR		Benämning	Description
63	210057	x		Handtag koffert inkl. täckbrickor	Handle trunk lid with covers
64	211492	x		Täckbricka	Cover
65	212476	T		Ventilationsgaller V	Ventilator grill L
67	213255	x		Draghandtag	Draw handle
68	95003772	x		Ändstycke	End protection
70	205630	x		Ändavslutning H midjelist	End protection R tent list
71	205631	x		Ändavslutning V midjelist	End protection L tent list
72	213807	x		Ändavslutning H-bak	End protection R-rear
73	213808	x		Ändavslutning V-bak	End protection L-rear
--	801319	x		Skruv PKM 4,2x14 ändavsl. H-V bak	Screw PKM 4,2x14 end prot. R-L rear
--	801320	x		Skruv PKM 4,2x25 ändavsl. H-V bak	Screw PKM 4,2x25 end prot. R-L rear
74	213718	x		List dekor vit L=3000	List decor white L=3000
75	213459	x		Dekal sida H blå	Decal R blue
--	215034	x		Dekal sida H svart (Customized)	Decal R black (Customized)
76	213460	x		Dekal sida V blå	Decal L blue
--	215035	x		Dekal sida V svart (Customized)	Decal L black (Customized)
77	212549	x		Emblem Polar	Emblem Polar
78	212555	x		Emblem 730	Emblem 730
79	214214	x		Emblem Selected	Emblem Selected
80	214215	x		Emblem Customized	Emblem Customized
81	212412	x		Fönster öppn.bart 700x550 kpl.	Window 700x550 cpl.
--	212869	x		Ruta lös 700x550 d:o	Pane 700x550 d:o

M= Metervara
T= Tillbehör

M= On the metre
T= Accessory

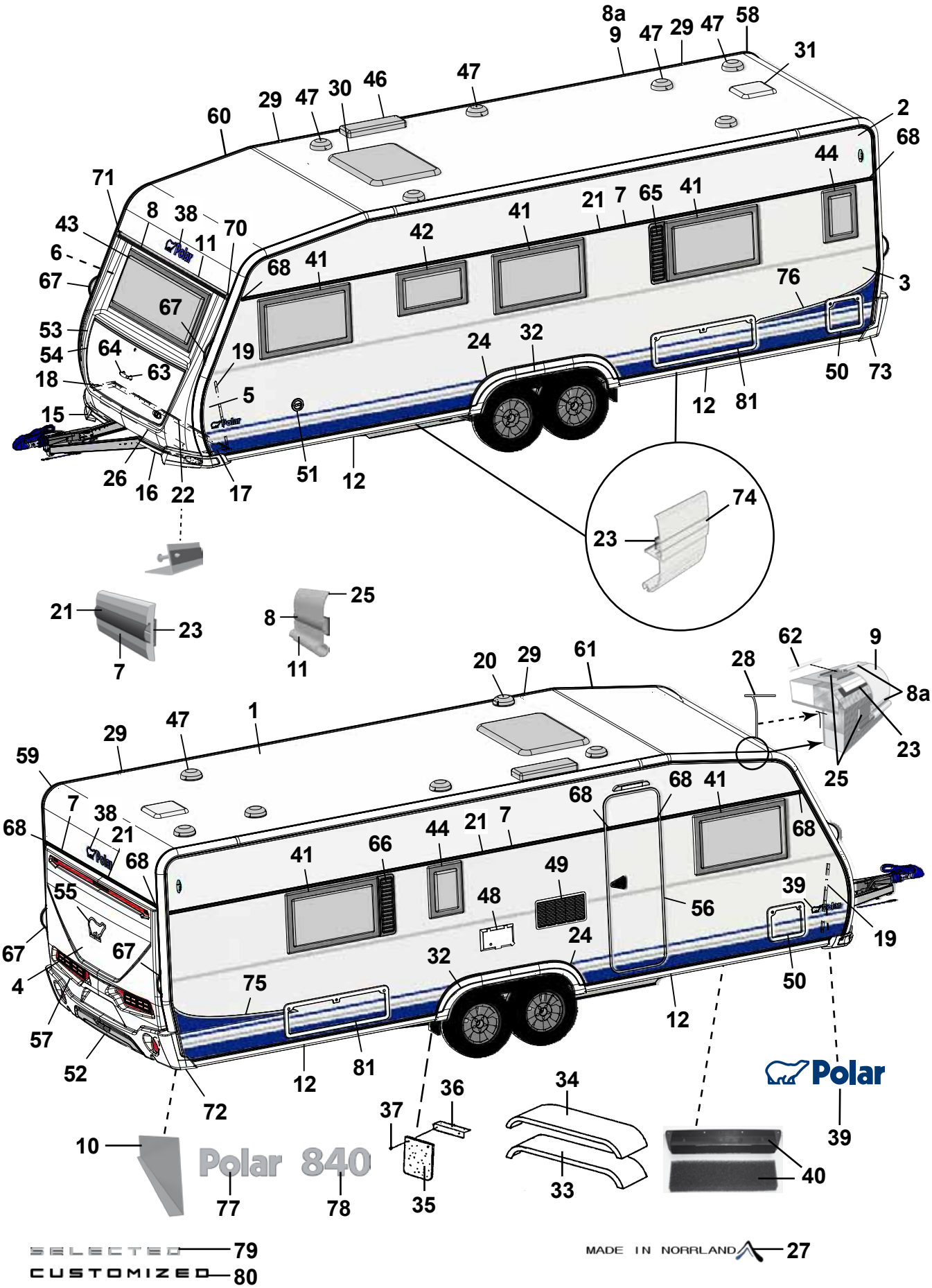
Polar 840
Polar
SELECTED 79
CUSTOMIZED 80
MADE IN NORRLAND 27

Pos Fig	Det. nr Part. No	Ingår/Fitted 840 TRX LB		Benämning	Description
1	212291	x		Plåt tak 9200x2475	Roofing plate 9200x2475
2	212831	x		Plåt sida övre 8900x605	Side plate upper 8900x605
3	212834	x		Plåt sida undre 8900x1475	Side plate lower 8900x1475
--	214697	x		Plåt sida undre 8900x1475 (Customized)	Side plate lower 8900x1475 (Customized)
4	212832	x		Plåt gavel 2475x1600	Gable plate 2475x1600
5	211056	x		Plåt gavel undre 2800x818	Gable plate lower 2800x818
6	211056	x		Plåt gavel övre 2800x818	Gable plate upper 2800x818
7	212328	x		List dekor L=7312	List L=7312
8	210365	M		List dekor plast, silver	List decor plastic, silver
8a	210364	M		List dekor plast, vit	List decor plastic, white
9	213713	x		List tält rak L=4120	List straight L=4120
10	212699	x		Täckplåt bakljusramp L=2290	Coverplate light holder L=2290
11	208567	x		List markis L=2322	List L=2322
12	213719	x		List avb. spoiler L=3549	List L=3549
15	213805	x		Spoiler H	Spoiler R
16	213806	x		Spoiler V	Spoiler L
17	210346	x		List vinkel V	List L
18	210347	x		List vinkel H	List R
19	210101	x		List vinkel al. L=5000	List al. L=5000
20	401495	x		Motor köksfläkt kpl.	Motor kitchen fan cpl.
21	90003326	M		List dekor plast, silver	List decor plastic, silver
22	210348	x		List gavel-golv fram L=2440	List gable-floor front L=2440
--	209525	x		Tätning "Terostat 2759" d:o	Seal "Terostat 2759" d:o
--	800626	x		Skruv d:o TKX 5,0x25	Screw d:o TKX 5,0x25
23	208236	M		Butyl profil 15x2 (30 m/rulle)	Seal strip 15x2 (30 m/roll)
24	212490	x		List al. hjulhusbreddare	List al. mudguard
--	212977	M		List gummi d:o	List rubber d:o
--	213030	M		Tejp dubbelhäftande d:o, B=6 mm (50 m/rulle)	Tape double-stick d:o W=6 mm (50 m/roll)
25	214054	M		List tätning vit 49mm, tak (45 m/rulle)	Seal strip white 49mm, roof (45 m/roll)
--	214027	M		List tätning vit 33mm, vägg (45 m/rulle)	Seal strip white 33mm, wall (45 m/roll)
26	210469	x		List koffert L=1700	List gas box L=1700
27	214213	x		Dekal "Made in Norrland"	Decal "Made in Norrland"
28	204137	M		List täck	Cover strip
29	213758	x		Skarvskydd tältlist	Splice protection
--	801319	x		Skruv PKM 4,2x14 d:o	Screw PKM 4,2x14 d:o
30	208690	x		Taklucka 400x400 kpl. rumsdel	Roof hatch 400x400 cpl. room
--	08-030921	T		Taklucka Midi-Heki	Roof hatch Midi-Heki
--	207780	T		Taklucka Heki de Lux kpl.	Roof hatch Heki de Lux cpl.
--	207265	T		Taklucka Heki kpl.	Roof hatch Heki cpl.
31	208690	x		Taklucka 400x400 kpl. tvättrum	Roof hatch 400x400 cpl. washung room
32	213810	x		Hjulhusbreddare	Mudguard
33	212378	x		Hjulhus	Wheel housing
34	212442	x		Isolering hjulhus	Insulation wheel housing
35	102470	x		Stänkskydd	Splash guard
36	101223	x		Fäste stänkskydd	Bracket splash guard
				M= Metervara	M= On the metre
				T= Tillbehör	T= Accessory

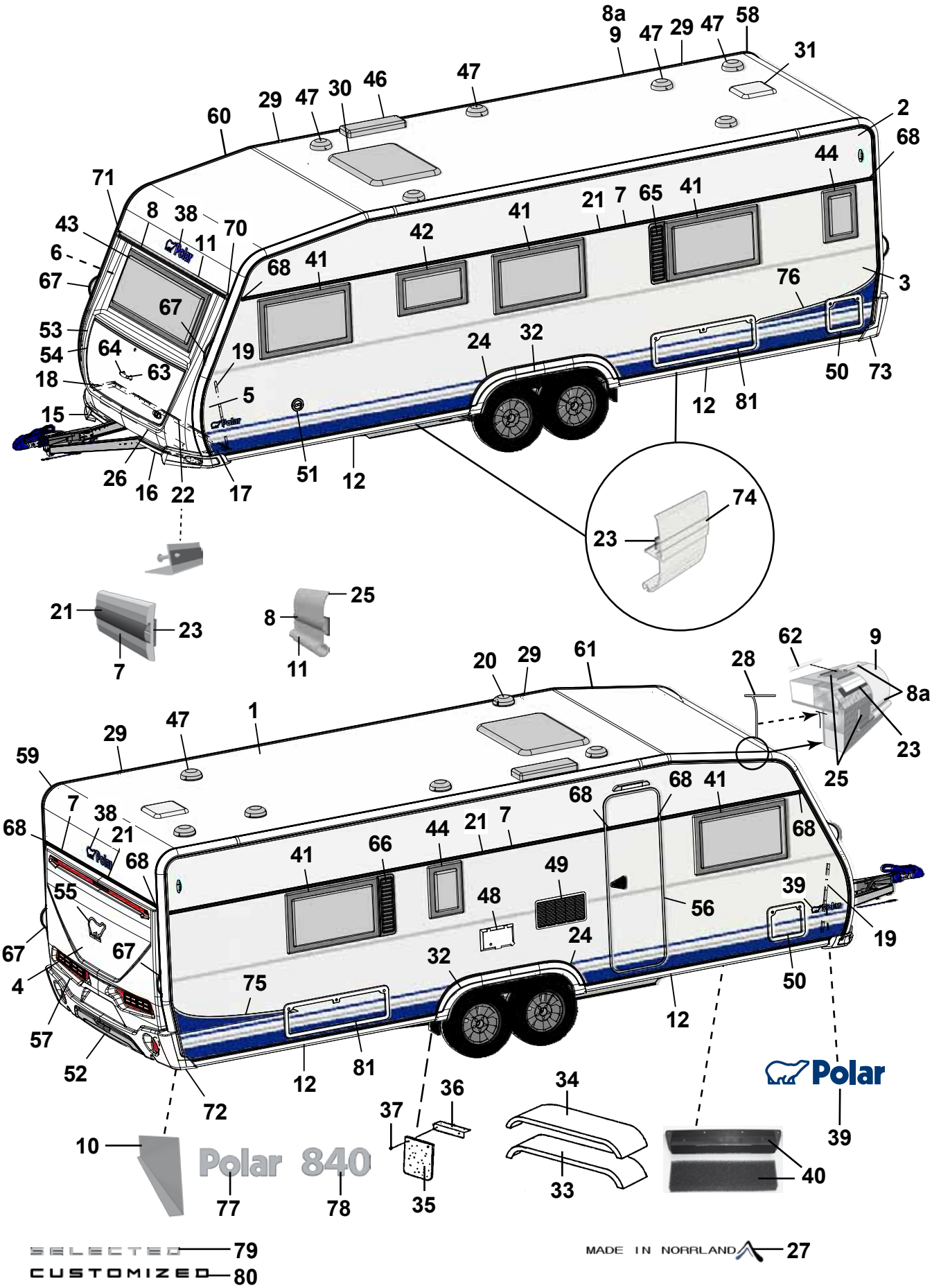
Polar 840
Polar
SELECTED 79
CUSTOMIZED 80
MADE IN NORRLAND 27

Pos Fig	Det. nr Part. No	Ingår/Fitted 840 TRX LB		Benämning	Description
37	800118	x		Skruv	Screw
38	210539	x		Emblem blå	Emblem blue
--	214216	x		Emblem svart (Customized)	Emblem black (Customized)
39	212558	x		Emblem blå	Emblem blue
--	214211	x		Emblem blå (Selected)	Emblem blue (Selected)
--	214212	x		Emblem svart (Customized)	Emblem black (Customized)
40	209372	x		Luftintag	Air inlet
--	213472	x		Myggnät d:o	Mosquito net d:o
41	212413	x		Fönster öppn.bart 900x550 kpl.	Window 900x550 cpl.
--	212868	x		Ruta lös u. karm 900x550 d:o	Pane without frame 900x550 d:o
42	212411	x		Fönster öppn.bart 700x400 pentry kpl.	Window 700x400 pentry cpl.
--	212870	x		Ruta lös u. karm 700x400 d:o	Pane without frame 700x400 d:o
43	212408	x		Fönster fast 1600x600 kpl.	Window fixed 1600x600 cpl.
--	212867	x		Ruta lös u. karm 1600x600 d:o	Pane without frame 1600x600 d:o
44	212409	T		Fönster öppn.bart 350x500 kpl.	Window 350x550 cpl.
--	212872	T		Ruta lös u. karm 350x500 d:o	Pane without frame 350x500 d:o
46	208023	x		Ventil tak för kyl	Ventilator roof for refrigerator
47	00970024	x		Ventilator kpl.	Ventilator cpl.
48	504324	x		El-intag 230 V u. låshus el-golvvärme	El. connection 230 V el. underfloor heating
--	504325	x		Låshus d:o	Locking house d:o
49	214773	x		Galler ventilation kyl	Louvre ventilation
50	207759	x		Lucka m. innerram, utan spegel	Door with frame inner, without plate
--	207197	x		Innerram d:o	Frame inner d:o
51	319023	x		Vattenpåfyllning m. lock	Water filler with cap
--	319901	x		Lock d:o	Cap d:o
--	350218	x		Lucka yttre kpl. u. metallpinne	Door external cpl. without metal pin
52	214068	x		Diffuser grå	Diffuser grey
--	214274	x		Diffuser svart (Customized)	Diffuser black (Customized)
53	213917	x		Front u. lock	Front without trunk lid
54	213029	x		Lock front u. lås	Trunk lid front without lock
55	212557	x		Emblem chrome	Emblem chrome
--	214217	x		Emblem svart (Customized)	Emblem black (Customized)
56	213052	x		Dörr yttre kpl. H	Outer door cpl. R
--	213053	T		Dörr yttre kpl. H m. fönster	Outer door cpl. R with window
--	213055	T		Myggdörr inre	Mosquito door inner
57	213918	x		Bakgavel plast	Back gable plastic
58	213711	x		List tält bockad H-bak	List bent R rear
59	213712	x		List tält bockad V-bak	List bent L rear
60	213709	x		List tält bockad H-fram	List bent R front
61	213710	x		List tält bockad V-fram	List bent L front
62	208323	x		Styrstift list tält 50x3,5 mm	Pin for list 50x6,5 mm
63	210057	x		Handtag koffert inkl. täckbrickor	Handle trunk lid with covers
64	211492	x		Täckbricka	Cover
65	212476	T		Ventilationsgaller V	Ventilator grill L
66	212477	T		Ventilationsgaller H	Ventilator grill R
				M= Metervara	M= On the metre
				T= Tillbehör	T= Accessory

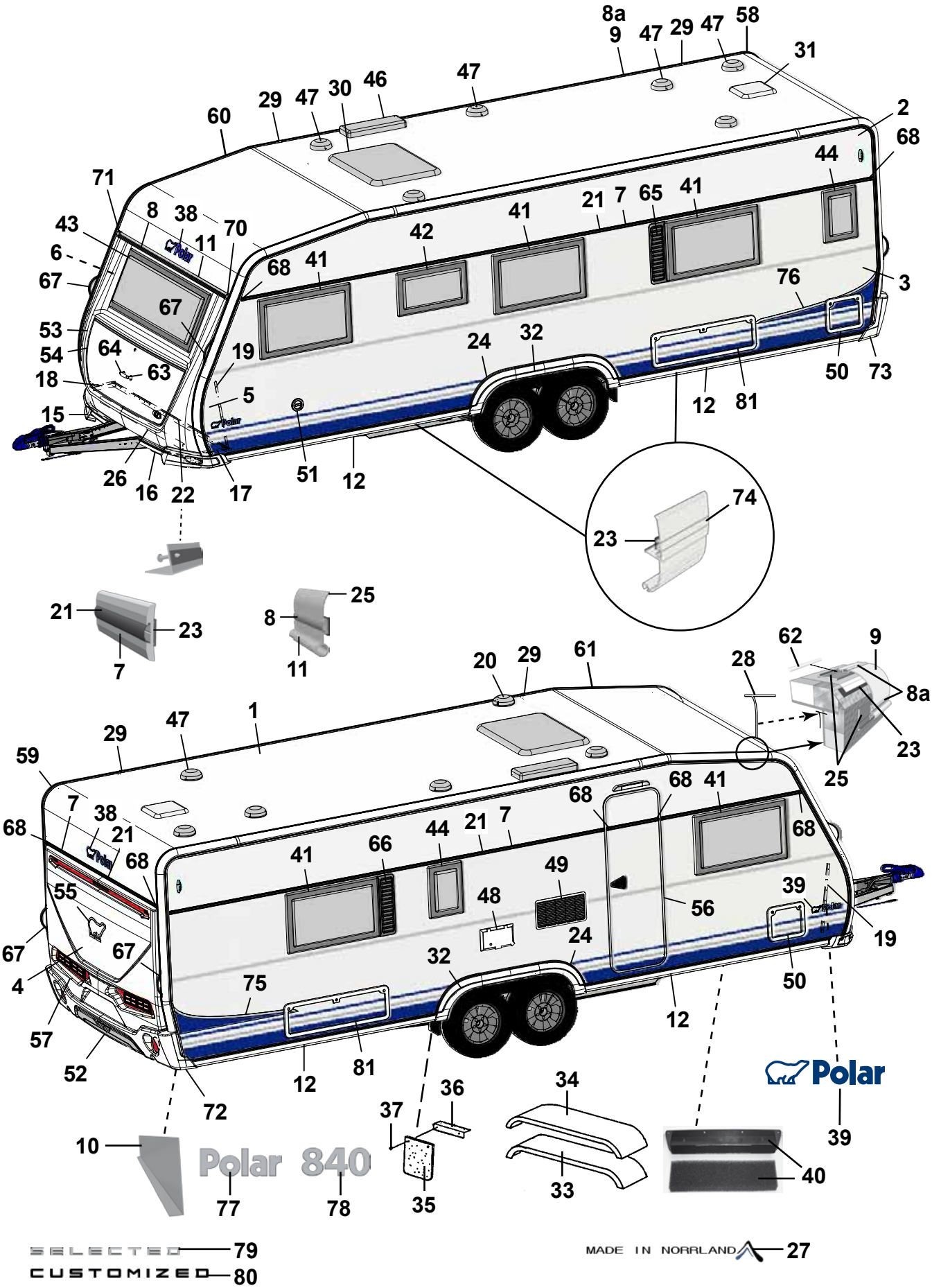
Polar 840
Polar
SELECTED 79
CUSTOMIZED 80
MADE IN NORRLAND 27

Pos Fig	Det. nr Part. No	Ingår/Fitted 840 TRX LB		Benämning	Description
67	213255	x		Draghandtag	Draw handle
68	95003772	x		Ändstycke	End protection
70	205630	x		Ändavslutning H midjelist	End protection R tent list
71	205631	x		Ändavslutning V midjelist	End protection L tent list
72	213807	x		Ändavslutning H-bak	End protection R-rear
73	213808	x		Ändavslutning V-bak	End protection L-rear
--	801319	x		Skruv PKM 4,2x14 ändavsl. H-V bak	Screw PKM 4,2x14 end prot. R-L rear
--	801320	x		Skruv PKM 4,2x25 ändavsl. H-V bak	Screw PKM 4,2x25 end prot. R-L rear
74	213718	x		List dekor vit L=3000	List decor white L=3000
75	213459	x		Dekal sida H blå	Decal R blue
--	215034	x		Dekal sida H svart (Customized)	Decal R black (Customized)
76	213460	x		Dekal sida V blå	Decal L blue
--	215035	x		Dekal sida V svart (Customized)	Decal L black (Customized)
77	212549	x		Emblem Polar	Emblem Polar
78	212556	x		Emblem 840	Emblem 840
79	214214	x		Emblem Selected	Emblem Selected
80	214215	x		Emblem Customized	Emblem Customized
81	14-701045	T		Lucka m innerram, utan spegel	Door with frame inner, without plate

M= Metervara
T= Tillbehör

M= On the metre
T= Accessory

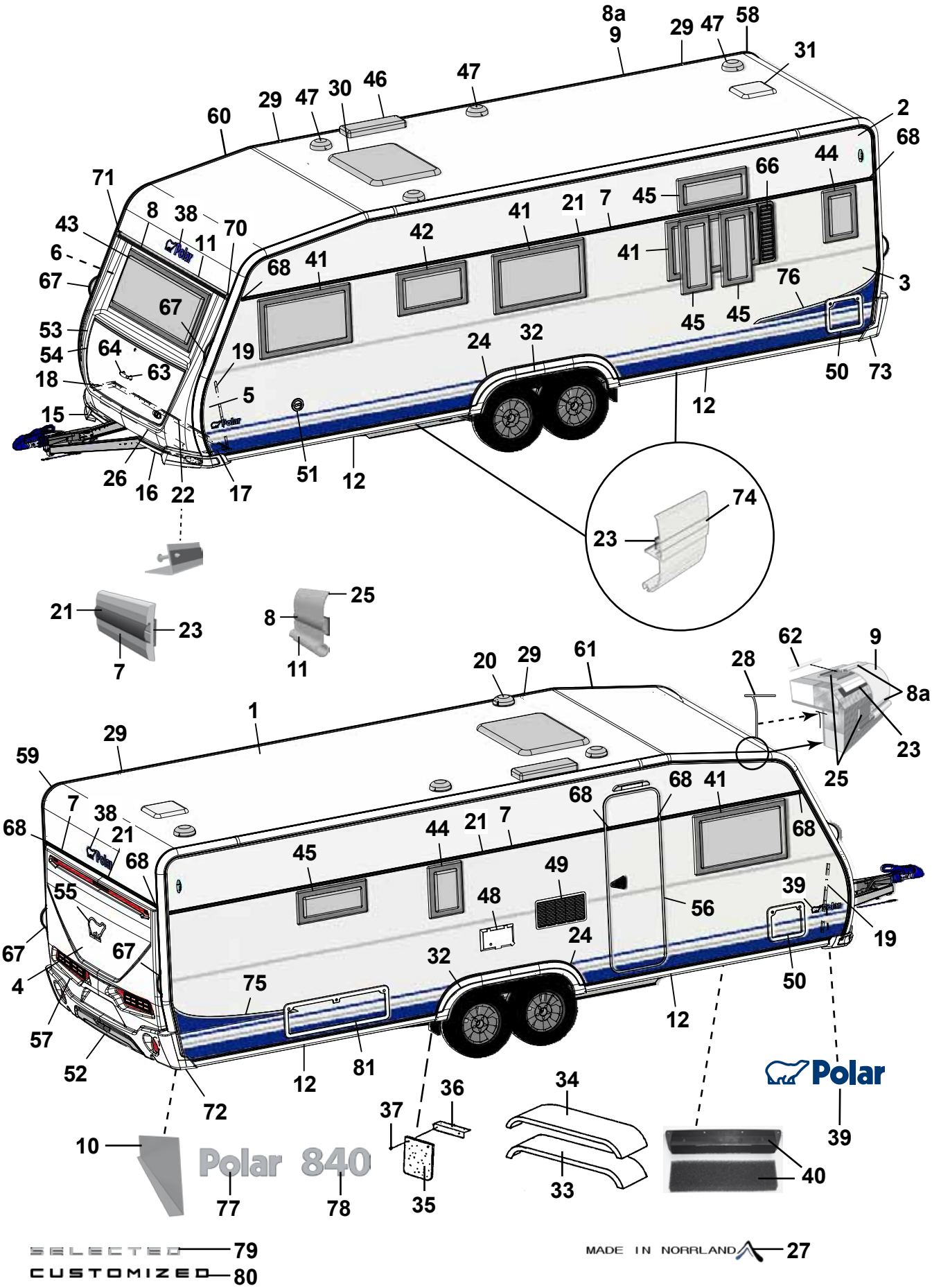
Polar 840
Polar
SELECTED 79
CUSTOMIZED 80
MADE IN NORRLAND 27

Pos Fig	Det. nr Part. No	Ingår/Fitted 840 TRX TDS		Benämning	Description
1	212291	x		Plåt tak 9200x2475	Roofing plate 9200x2475
2	212831	x		Plåt sida övre 8900x605	Side plate upper 8900x605
3	212834	x		Plåt sida undre 8900x1475	Side plate lower 8900x1475
--	214697	x		Plåt sida undre 8900x1475 (Customized)	Side plate lower 8900x1475 (Customized)
4	212832	x		Plåt gavel 2475x1600	Gable plate 2475x1600
5	211056	x		Plåt gavel undre 2800x818	Gable plate lower 2800x818
6	211056	x		Plåt gavel övre 2800x818	Gable plate upper 2800x818
7	212328	x		List dekor L=7312	List L=7312
8	210365	M		List dekor plast, silver	List decor plastic, silver
8a	210364	M		List dekor plast, vit	List decor plastic, white
9	213713	x		List tält rak L=4120	List straight L=4120
10	212699	x		Täckplåt bakljusramp L=2290	Coverplate light holder L=2290
11	208567	x		List markis L=2322	List L=2322
12	213719	x		List avb. spoiler L=3549	List L=3549
15	213805	x		Spoiler H	Spoiler R
16	213806	x		Spoiler V	Spoiler L
17	210346	x		List vinkel V	List L
18	210347	x		List vinkel H	List R
19	210101	x		List vinkel al. L=5000	List al. L=5000
20	401495	x		Motor köksfläkt kpl.	Motor kitchen fan cpl.
21	90003326	M		List dekor plast, silver	List decor plastic, silver
22	210348	x		List gavel-golv fram L=2440	List gable-floor front L=2440
--	209525	x		Tätning "Terostat 2759" d:o	Seal "Terostat 2759" d:o
--	800626	x		Skruv d:o TKX 5,0x25	Screw d:o TKX 5,0x25
23	208236	M		Butyl profil 15x2 (30 m/rulle)	Seal strip 15x2 (30 m/roll)
24	212490	x		List al. hjulhusbreddare	List al. mudguard
--	212977	M		List gummi d:o	List rubber d:o
--	213030	M		Tejp dubbelhäftande d:o, B=6 mm (50 m/rulle)	Tape double-stick d:o W=6 mm (50 m/roll)
25	214054	M		List tätning vit 49mm, tak (45 m/rulle)	Seal strip white 49mm, roof (45 m/roll)
--	214027	M		List tätning vit 33mm, vägg (45 m/rulle)	Seal strip white 33mm, wall (45 m/roll)
26	210469	x		List koffert L=1700	List gas box L=1700
27	214213	x		Dekal "Made in Norrland"	Decal "Made in Norrland"
28	204137	M		List täck	Cover strip
29	213758	x		Skarvskydd tältlist	Splice protection
--	801319	x		Skruv PKM 4,2x14 d:o	Screw PKM 4,2x14 d:o
30	208690	x		Taklucka 400x400 kpl. rumsdel	Roof hatch 400x400 cpl. room
--	08-030921	T		Taklucka Midi-Heki	Roof hatch Midi-Heki
--	207780	T		Taklucka Heki de Lux kpl.	Roof hatch Heki de Lux cpl.
--	207265	T		Taklucka Heki kpl.	Roof hatch Heki cpl.
31	208690	x		Taklucka 400x400 kpl. tvättrum	Roof hatch 400x400 cpl. washung room
32	213810	x		Hjulhusbreddare	Mudguard
33	212378	x		Hjulhus	Wheel housing
34	212442	x		Isolering hjulhus	Insulation wheel housing
35	102470	x		Stänkskydd	Splash guard
36	101223	x		Fäste stänkskydd	Bracket splash guard
				M= Metervara	M= On the metre
				T= Tillbehör	T= Accessory

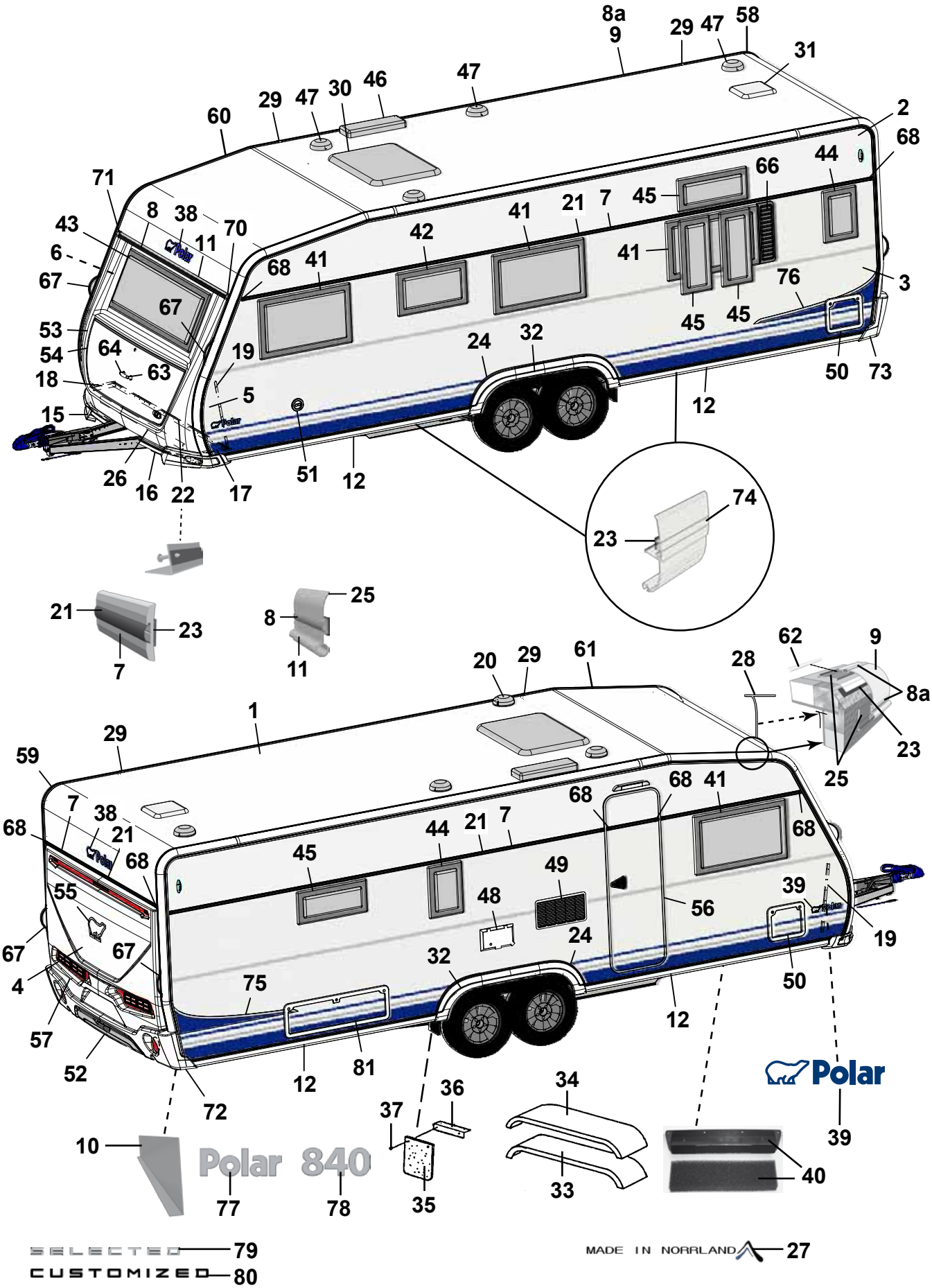
Polar 840
Polar
SELECTED 79
CUSTOMIZED 80
MADE IN NORRLAND 27

Pos Fig	Det. nr Part. No	Ingår/Fitted 840 TRX TDS		Benämning	Description
37	800118	x		Skruv	Screw
38	210539	x		Emblem blå	Emblem blue
--	214216	x		Emblem svart (Customized)	Emblem black (Customized)
39	212558	x		Emblem blå	Emblem blue
--	214211	x		Emblem blå (Selected)	Emblem blue (Selected)
--	214212	x		Emblem svart (Customized)	Emblem black (Customized)
40	209372	x		Luftintag	Air inlet
--	213472	x		Myggnät d:o	Mosquito net d:o
41	212413	x		Fönster öppn.bart 900x550 kpl.	Window 900x550 cpl.
--	212868	x		Ruta lös u. karm 900x550 d:o	Pane without frame 900x550 d:o
42	212411	x		Fönster öppn.bart 700x400 pentry kpl.	Window 700x400 pentry cpl.
--	212870	x		Ruta lös u. karm 700x400 d:o	Pane without frame 700x400 d:o
43	212408	x		Fönster fast 1600x600 kpl.	Window fixed 1600x600 cpl.
--	212867	x		Ruta lös u. karm 1600x600 d:o	Pane without frame 1600x600 d:o
44	212409	T		Fönster öppn.bart 350x500 kpl.	Window 350x550 cpl.
--	212872	T		Ruta lös u. karm 350x500 d:o	Pane without frame 350x500 d:o
45	212410	T		Fönster öppn.bart 700x300 kpl.	Window 700x300 cpl.
--	212871	T		Ruta lös u. karm 700x300 d:o	Pane without frame 700x300 d:o
46	208023	x		Ventil tak för kyl	Ventilator roof for refrigerator
47	00970024	x		Ventilator kpl.	Ventilator cpl.
48	504324	x		El-intag 230 V u. låshus el-golvvärme	El. connection 230 V el. underfloor heating
--	504325	x		Låshus d:o	Locking house d:o
49	214773	x		Galler ventilation kyl	Louvre ventilation
50	207759	x		Lucka m. innerram, utan spegel	Door with frame inner, without plate
--	207197	x		Innerram d:o	Frame inner d:o
51	319023	x		Vattenpåfyllning m. lock	Water filler with cap
--	319901	x		Lock d:o	Cap d:o
--	350218	x		Lucka yttre kpl. u. metallpinne	Door external cpl. without metal pin
52	214068	x		Diffuser grå	Diffuser grey
--	214274	x		Diffuser svart (Customized)	Diffuser black (Customized)
53	213917	x		Front u. lock	Front without trunk lid
54	213029	x		Lock front u. lås	Trunk lid front without lock
55	212557	x		Emblem chrome	Emblem chrome
--	214217	x		Emblem svart (Customized)	Emblem black (Customized)
56	213052	x		Dörr yttre kpl. H	Outer door cpl. R
--	213053	T		Dörr yttre kpl. H m. fönster	Outer door cpl. R with window
--	213055	T		Myggdörr inre	Mosquito door inner
57	213918	x		Bakgavel plast	Back gable plastic
58	213711	x		List tält bockad H-bak	List bent R rear
59	213712	x		List tält bockad V-bak	List bent L rear
60	213709	x		List tält bockad H-fram	List bent R front
61	213710	x		List tält bockad V-fram	List bent L front
62	208323	x		Styrstift list tält 50x3,5 mm	Pin for list 50x6,5 mm
63	210057	x		Handtag koffert inkl. täckbrickor	Handle trunk lid with covers
64	211492	x		Täckbricka	Cover
				M= Metervara	M= On the metre
				T= Tillbehör	T= Accessory

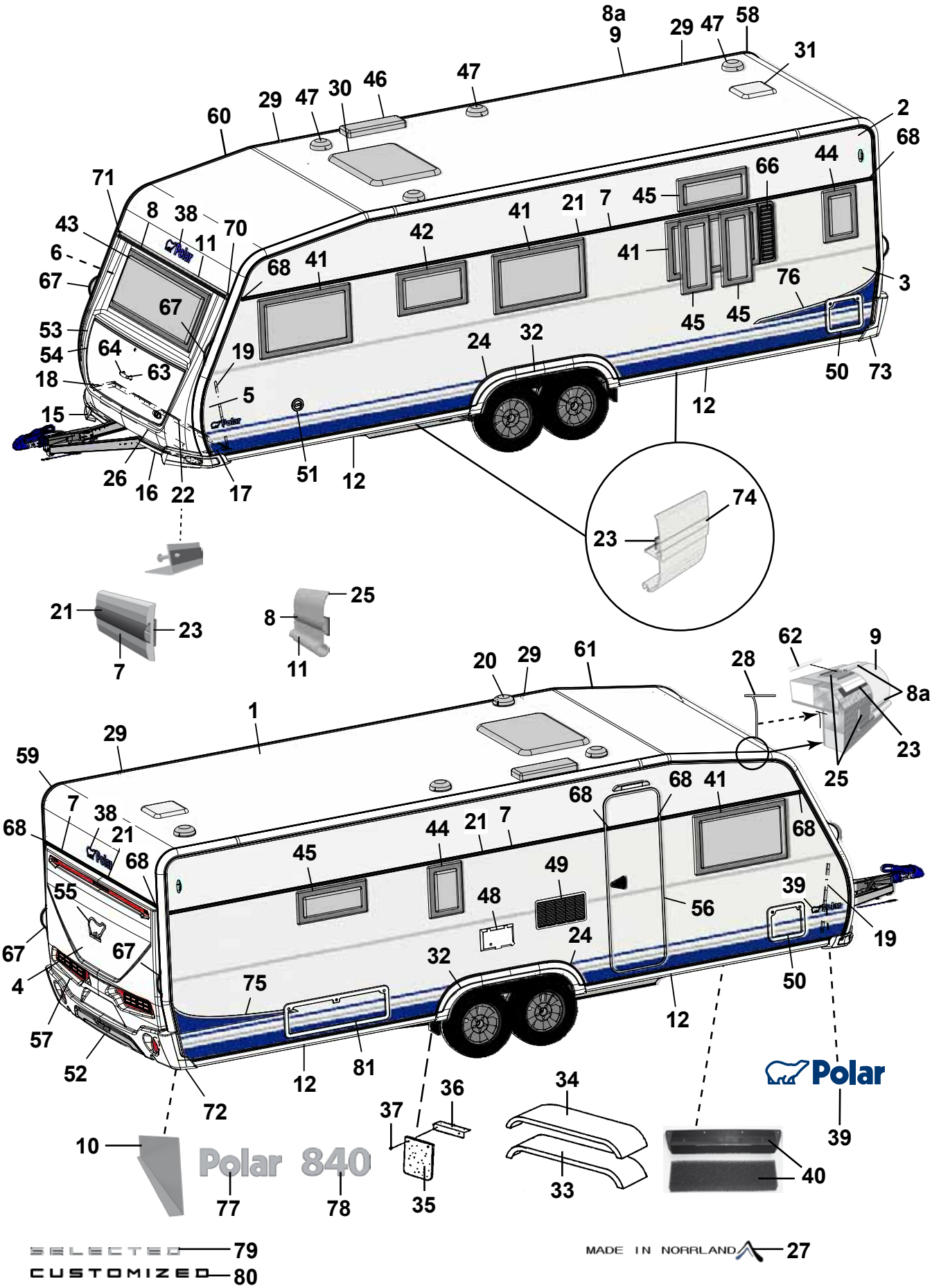
Polar 840
Polar
SELECTED 79
CUSTOMIZED 80
MADE IN NORRLAND 27

Pos Fig	Det. nr Part. No	Ingår/Fitted 840 TRX TDS		Benämning	Description
66	212477	T		Ventilationsgaller H	Ventilator grill R
67	213255	x		Draghandtag	Draw handle
68	95003772	x		Ändstycke	End protection
70	205630	x		Ändavslutning H midjelist	End protection R tent list
71	205631	x		Ändavslutning V midjelist	End protection L tent list
72	213807	x		Ändavslutning H-bak	End protection R-rear
73	213808	x		Ändavslutning V-bak	End protection L-rear
--	801319	x		Skruv PKM 4,2x14 ändavsl. H-V bak	Screw PKM 4,2x14 end prot. R-L rear
--	801320	x		Skruv PKM 4,2x25 ändavsl. H-V bak	Screw PKM 4,2x25 end prot. R-L rear
74	213718	x		List dekor vit L=3000	List decor white L=3000
75	213459	x		Dekal sida H blå	Decal R blue
--	215034	x		Dekal sida H svart (Customized)	Decal R black (Customized)
76	213460	x		Dekal sida V blå	Decal L blue
--	215035	x		Dekal sida V svart (Customized)	Decal L black (Customized)
77	212549	x		Emblem Polar	Emblem Polar
78	212556	x		Emblem 840	Emblem 840
79	214214	x		Emblem Selected	Emblem Selected
80	214215	x		Emblem Customized	Emblem Customized
81	14-701045	T		Lucka m innerram, utan spegel	Door with frame inner, without plate

M= Metervara
T= Tillbehör

M= On the metre
T= Accessory

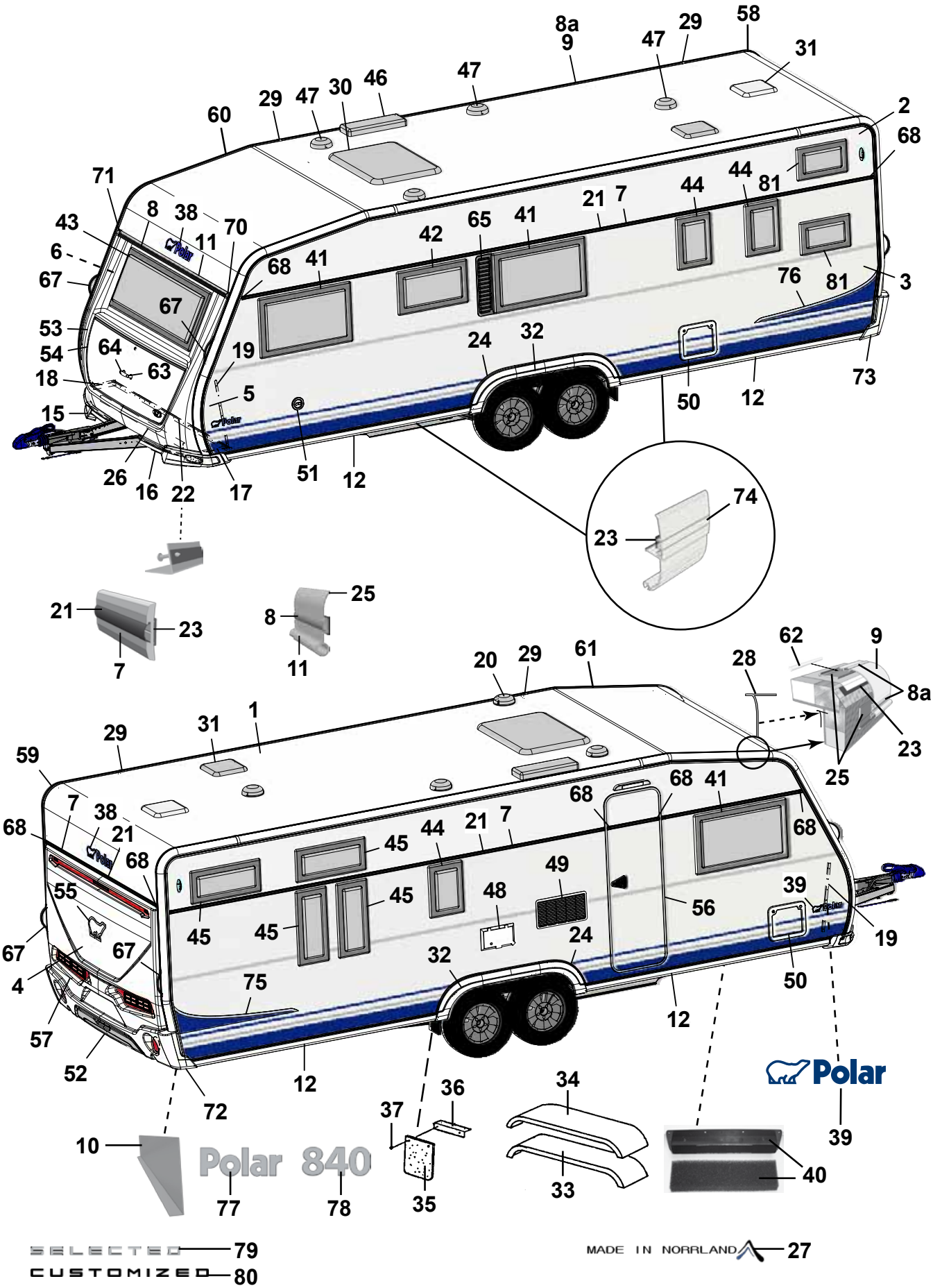
Polar 840
SELECTED 79
CUSTOMIZED 80
MADE IN NORRLAND 27

Pos Fig	Det. nr Part. No	Ingår/Fitted 840 BR		Benämning	Description
1	212291	x		Plåt tak 9200x2475	Roofing plate 9200x2475
2	212831	x		Plåt sida övre 8900x605	Side plate upper 8900x605
3	212834	x		Plåt sida undre 8900x1475	Side plate lower 8900x1475
--	214697	x		Plåt sida undre 8900x1475 (Customized)	Side plate lower 8900x1475 (Customized)
4	212832	x		Plåt gavel 2475x1600	Gable plate 2475x1600
5	211056	x		Plåt gavel undre 2800x818	Gable plate lower 2800x818
6	211056	x		Plåt gavel övre 2800x818	Gable plate upper 2800x818
7	212328	x		List dekor L=7312	List L=7312
8	210365	M		List dekor plast, silver	List decor plastic, silver
8a	210364	M		List dekor plast, vit	List decor plastic, white
9	213713	x		List tält rak L=4120	List straight L=4120
10	212699	x		Täckplåt bakljusramp L=2290	Coverplate light holder L=2290
11	208567	x		List markis L=2322	List L=2322
12	213719	x		List avb. spoiler L=3549	List L=3549
15	213805	x		Spoiler H	Spoiler R
16	213806	x		Spoiler V	Spoiler L
17	210346	x		List vinkel V	List L
18	210347	x		List vinkel H	List R
19	210101	x		List vinkel al. L=5000	List al. L=5000
20	401495	x		Motor köksfläkt kpl.	Motor kitchen fan cpl.
21	90003326	M		List dekor plast, silver	List decor plastic, silver
22	210348	x		List gavel-golv fram L=2440	List gable-floor front L=2440
--	209525	x		Tätning "Terostat 2759" d:o	Seal "Terostat 2759" d:o
--	800626	x		Skruv d:o TKX 5,0x25	Screw d:o TKX 5,0x25
23	208236	M		Butyl profil 15x2 (30 m/rulle)	Seal strip 15x2 (30 m/roll)
24	212490	x		List al. hjulhusbreddare	List al. mudguard
--	212977	M		List gummi d:o	List rubber d:o
--	213030	M		Tejp dubbelhäftande d:o, B=6 mm (50 m/rulle)	Tape double-stick d:o W=6 mm (50 m/roll)
25	214054	M		List tätning vit 49mm, tak (45 m/rulle)	Seal strip white 49mm, roof (45 m/roll)
--	214027	M		List tätning vit 33mm, vägg (45 m/rulle)	Seal strip white 33mm, wall (45 m/roll)
26	210469	x		List koffert L=1700	List gas box L=1700
27	214213	x		Dekal "Made in Norrland"	Decal "Made in Norrland"
28	204137	M		List täck	Cover strip
29	213758	x		Skarvskydd tältlist	Splice protection
--	801319	x		Skruv PKM 4,2x14 d:o	Screw PKM 4,2x14 d:o
30	208690	x		Taklucka 400x400 kpl. rumsdel	Roof hatch 400x400 cpl. room
--	08-030921	T		Taklucka Midi-Heki	Roof hatch Midi-Heki
--	207780	T		Taklucka Heki de Lux kpl.	Roof hatch Heki de Lux cpl.
--	207265	T		Taklucka Heki kpl.	Roof hatch Heki cpl.
31	208690	x		Taklucka 400x400 kpl. tvättrum	Roof hatch 400x400 cpl. washung room
32	213810	x		Hjulhusbreddare	Mudguard
33	212378	x		Hjulhus	Wheel housing
34	212442	x		Isolering hjulhus	Insulation wheel housing
35	102470	x		Stänkskydd	Splash guard
36	101223	x		Fäste stänkskydd	Bracket splash guard
				M= Metervara	M= On the metre
				T= Tillbehör	T= Accessory

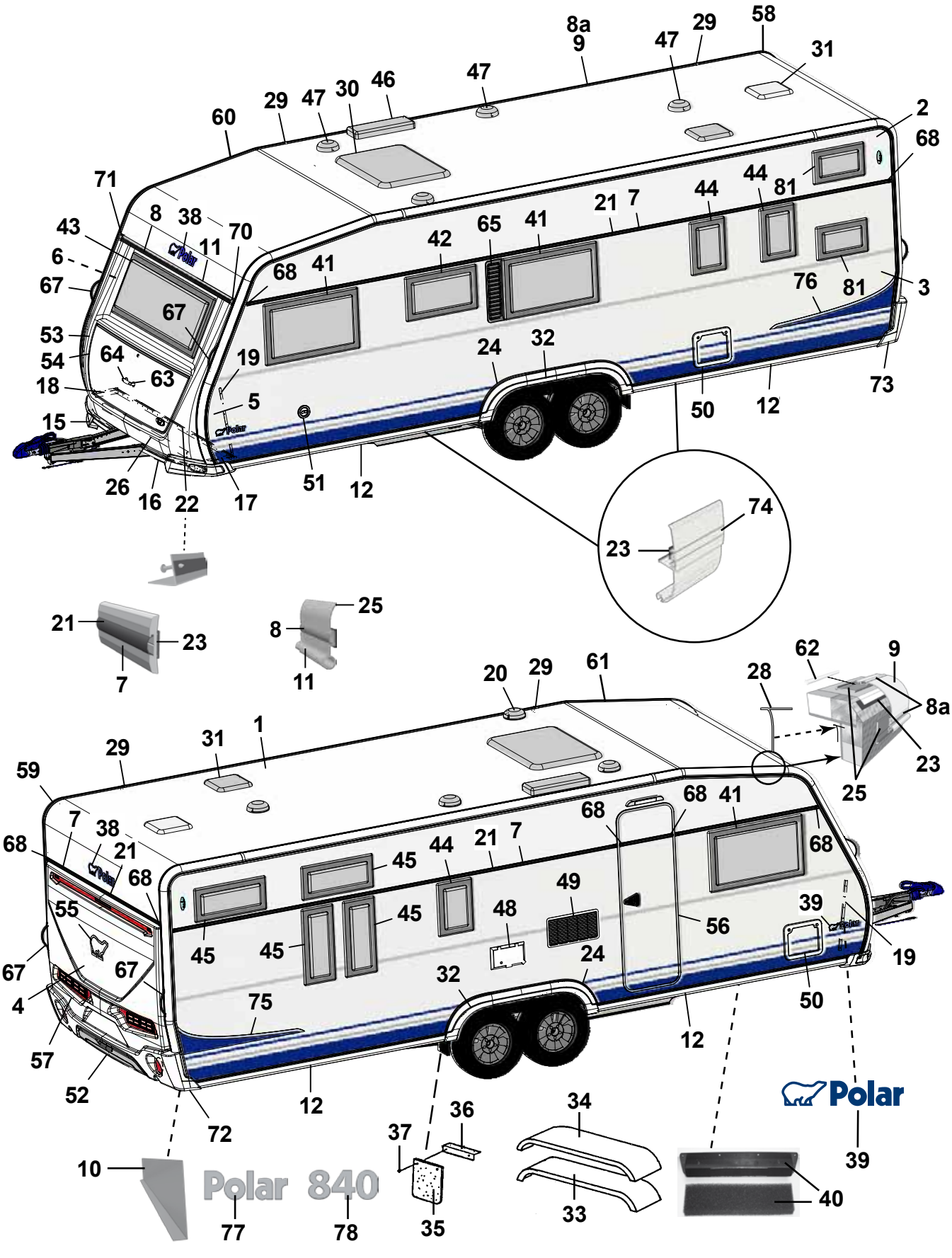
Polar 840
SELECTED
CUSTOMIZED
MADE IN NORRLAND

Pos Fig	Det. nr Part. No	Ingår/Fitted 840 BR		Benämning	Description
37	800118	x		Skruv	Screw
38	210539	x		Emblem blå	Emblem blue
--	214216	x		Emblem svart (Customized)	Emblem black (Customized)
39	212558	x		Emblem blå	Emblem blue
--	214211	x		Emblem blå (Selected)	Emblem blue (Selected)
--	214212	x		Emblem svart (Customized)	Emblem black (Customized)
40	209372	x		Luftintag	Air inlet
--	213472	x		Myggnät d:o	Mosquito net d:o
41	212413	x		Fönster öppn.bart 900x550 kpl.	Window 900x550 cpl.
--	212868	x		Ruta lös u. karm 900x550 d:o	Pane without frame 900x550 d:o
42	212411	x		Fönster öppn.bart 700x400 pentry kpl.	Window 700x400 pentry cpl.
--	212870	x		Ruta lös u. karm 700x400 d:o	Pane without frame 700x400 d:o
43	212408	x		Fönster fast 1600x600 kpl.	Window fixed 1600x600 cpl.
--	212867	x		Ruta lös u. karm 1600x600 d:o	Pane without frame 1600x600 d:o
44	212409	x		Fönster öppn.bart 350x500 kpl.	Window 350x550 cpl.
--	212872	x		Ruta lös u. karm 350x500 d:o	Pane without frame 350x500 d:o
45	212410	x		Fönster öppn.bart 700x300 kpl.	Window 700x300 cpl.
--	212871	x		Ruta lös u. karm 700x300 d:o	Pane without frame 700x300 d:o
46	208023	x		Ventil tak för kyl	Ventilator roof for refrigerator
47	00970024	x		Ventilator kpl.	Ventilator cpl.
48	504324	x		El-intag 230 V u. låshus el-golvvärme	El. connection 230 V el. underfloor heating
--	504325	x		Låshus d:o	Locking house d:o
49	214773	x		Galler ventilation kyl	Louvre ventilation
50	207759	x		Lucka m. innerram, utan spegel	Door with frame inner, without plate
--	207197	x		Innerram d:o	Frame inner d:o
51	319023	x		Vattenpåfyllning m. lock	Water filler with cap
--	319901	x		Lock d:o	Cap d:o
--	350218	x		Lucka yttre kpl. u. metallpinne	Door external cpl. without metal pin
52	214068	x		Diffuser grå	Diffuser grey
--	214274	x		Diffuser svart (Customized)	Diffuser black (Customized)
53	213917	x		Front u. lock	Front without trunk lid
54	213029	x		Lock front u. lås	Trunk lid front without lock
55	212557	x		Emblem chrome	Emblem chrome
--	214217	x		Emblem svart (Customized)	Emblem black (Customized)
56	213052	x		Dörr yttre kpl. H	Outer door cpl. R
--	213053	T		Dörr yttre kpl. H m. fönster	Outer door cpl. R with window
--	213055	T		Myggdörr inre	Mosquito door inner
57	213918	x		Bakgavel plast	Back gable plastic
58	213711	x		List tält bockad H-bak	List bent R rear
59	213712	x		List tält bockad V-bak	List bent L rear
60	213709	x		List tält bockad H-fram	List bent R front
61	213710	x		List tält bockad V-fram	List bent L front
62	208323	x		Styrstift list tält 50x3,5 mm	Pin for list 50x6,5 mm
63	210057	x		Handtag koffert inkl. täckbrickor	Handle trunk lid with covers
64	211492	x		Täckbricka	Cover
				M= Metervara	M= On the metre
				T= Tillbehör	T= Accessory

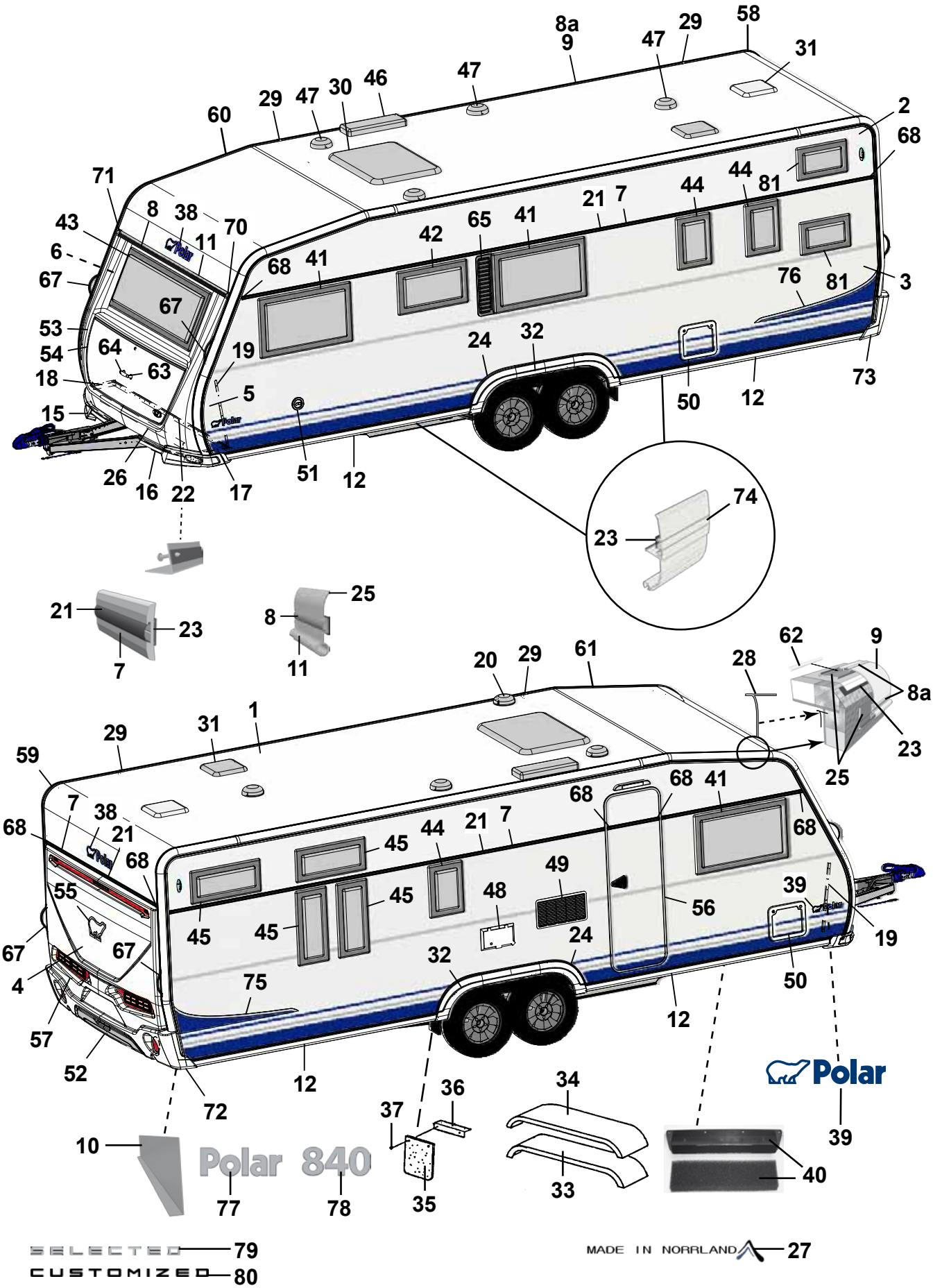
Polar 840
SELECTED 79
CUSTOMIZED 80
MADE IN NORRLAND 27

Pos Fig	Det. nr Part. No	Ingår/Fitted 840 BR		Benämning	Description
65	212476	T		Ventilationsgaller V	Ventilator grill L
67	213255	x		Draghandtag	Draw handle
68	95003772	x		Ändstycke	End protection
70	205630	x		Ändavslutning H midjelist	End protection R tent list
71	205631	x		Ändavslutning V midjelist	End protection L tent list
72	213807	x		Ändavslutning H-bak	End protection R-rear
73	213808	x		Ändavslutning V-bak	End protection L-rear
--	801319	x		Skruv PKM 4,2x14 ändavsl. H-V bak	Screw PKM 4,2x14 end prot. R-L rear
--	801320	x		Skruv PKM 4,2x25 ändavsl. H-V bak	Screw PKM 4,2x25 end prot. R-L rear
74	213718	x		List dekor vit L=3000	List decor white L=3000
75	213459	x		Dekal sida H blå	Decal R blue
--	215034	x		Dekal sida H svart (Customized)	Decal R black (Customized)
76	213460	x		Dekal sida V blå	Decal L blue
--	215035	x		Dekal sida V svart (Customized)	Decal L black (Customized)
77	212549	x		Emblem Polar	Emblem Polar
78	212556	x		Emblem 840	Emblem 840
79	214214	x		Emblem Selected	Emblem Selected
80	214215	x		Emblem Customized	Emblem Customized
81	214065	x		Fönster öppn.bart 500x300 kpl.	Window 500x300 cpl.
--	214846	x		Ruta lös u. karm 500x300 d:o	Pane without frame 500x300

M= Metervara
T= Tillbehör

M= On the metre
T= Accessory


1
2
1
2
3

Pos Fig	Det. nr Part. No	Ingår Fitted	Benämning	Description
1	27203536	x	Färg vit RAL 9003, 0,125 l	Colour white RAL 9003, 0,125 l
--			Vit gäller även tak och gavlar.	White evan roof and gable
2	210650	x	Färg silver RAL 9006, 0,125 l	Colour silver RAL 9006, 0,125 l
3	206894	x	Färg blå NCS 4050 R80B, 0,125 l	Colour blue NCS 4050 R80B, 0,125 l
--	905212	-	Penselflaska för färg 20 ml	Brushbottle for colour 20 ml

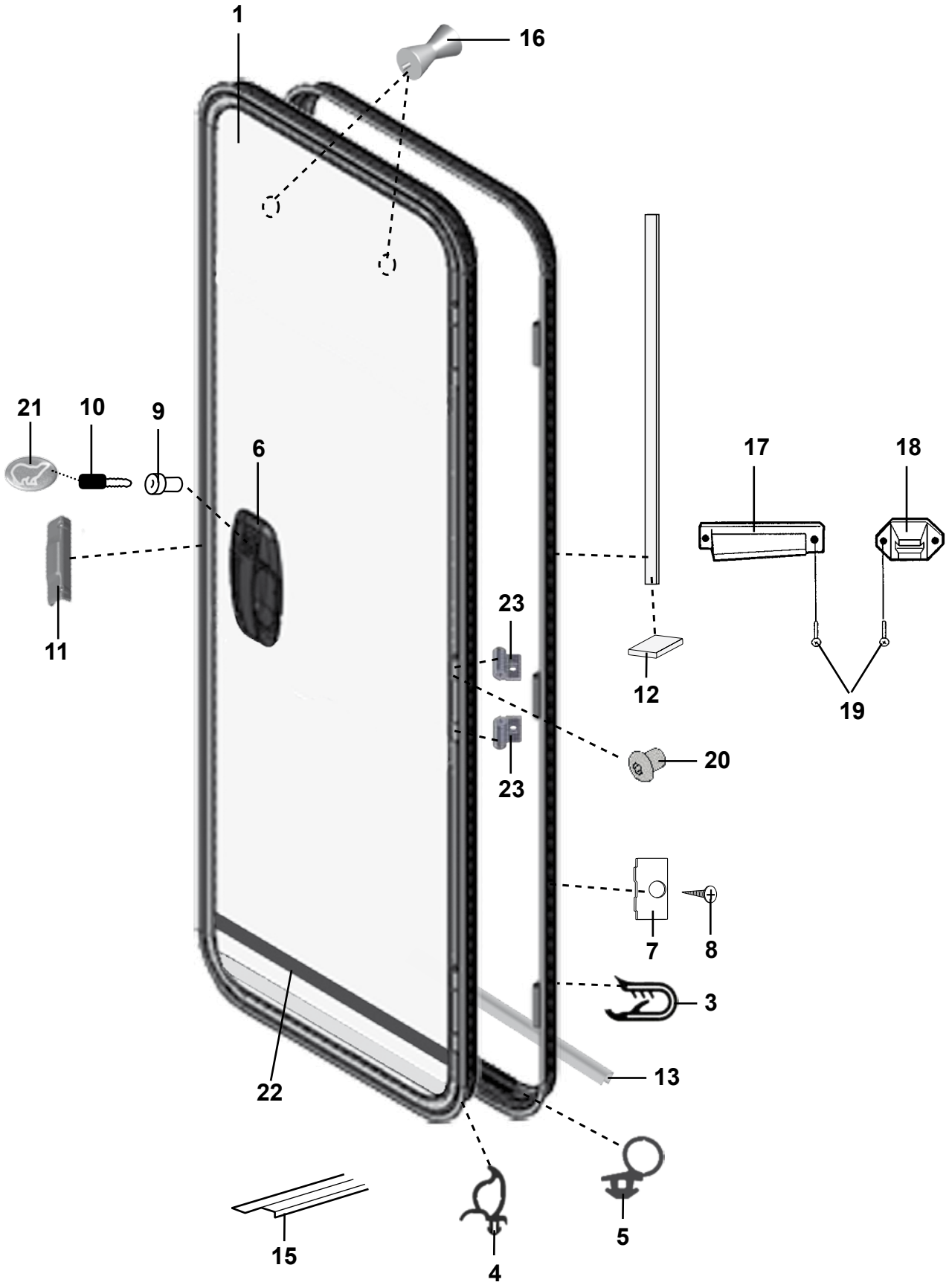
1
16
21
10
9
6
17
18
11
23
12
19
20
23
7
8
3
22
13
15
4
5

Pos Fig	Det. nr Part. No	Ingår Fitted	Benämning	Description
1	213052	x	Dörr yttre kpl. H	Outer door cpl. R
3	207673	x	List dörrfoder L=4620 mm	Strip L=4620 mm
4	207674	M	List tätning dörrblad	Seal strip door
5	209504	M	List tätning	Seal strip
6	213252	x	Lås ytterdörr H-hängd	Lock outer door R
7	207676	x	Fästbleck	Bracket
8	800152	x	Skruv fästbleck	Screw bracket
9	---	x	Låskolv; se "Lås"	Lock cylinder; see "Locks"
10	---	x	Nyckel; se "Nycklar"	Key; see "Keys"
11	213526	x	Låsbleck	Securing plate
12	207678	M	List tätning	Seal strip
13	213054	x	Aluminiumprofil	Aluminiumprofile
15	314687	x	Tröskel L= 850 mm	Threshold L= 850 mm
16	316116	x	Hängare	Hanger
17	213772	x	Hållare dörr, dörrdel	Door holder
18	213773	x	Hållare dörr, väggdel	Door holder
19	800631	x	Skruv B6x25 rostfri	Screw B6x25 rustless
20	209503	x	Skruv gångjärn insex M6x7	Socket head cap screw M6x7
21	209060	x	Emblem	Emblem
22	213116	x	Dekal dörr	Decal door
--	215018	x	Dekal dörr (Customized)	Decal door (Customized)
23	214848	x	Gångjärn dörr (säljes i par)	Hinge door (exp. in pair)

M= Metervara
T= Tillbehör

M= On the metre
T= Accessory

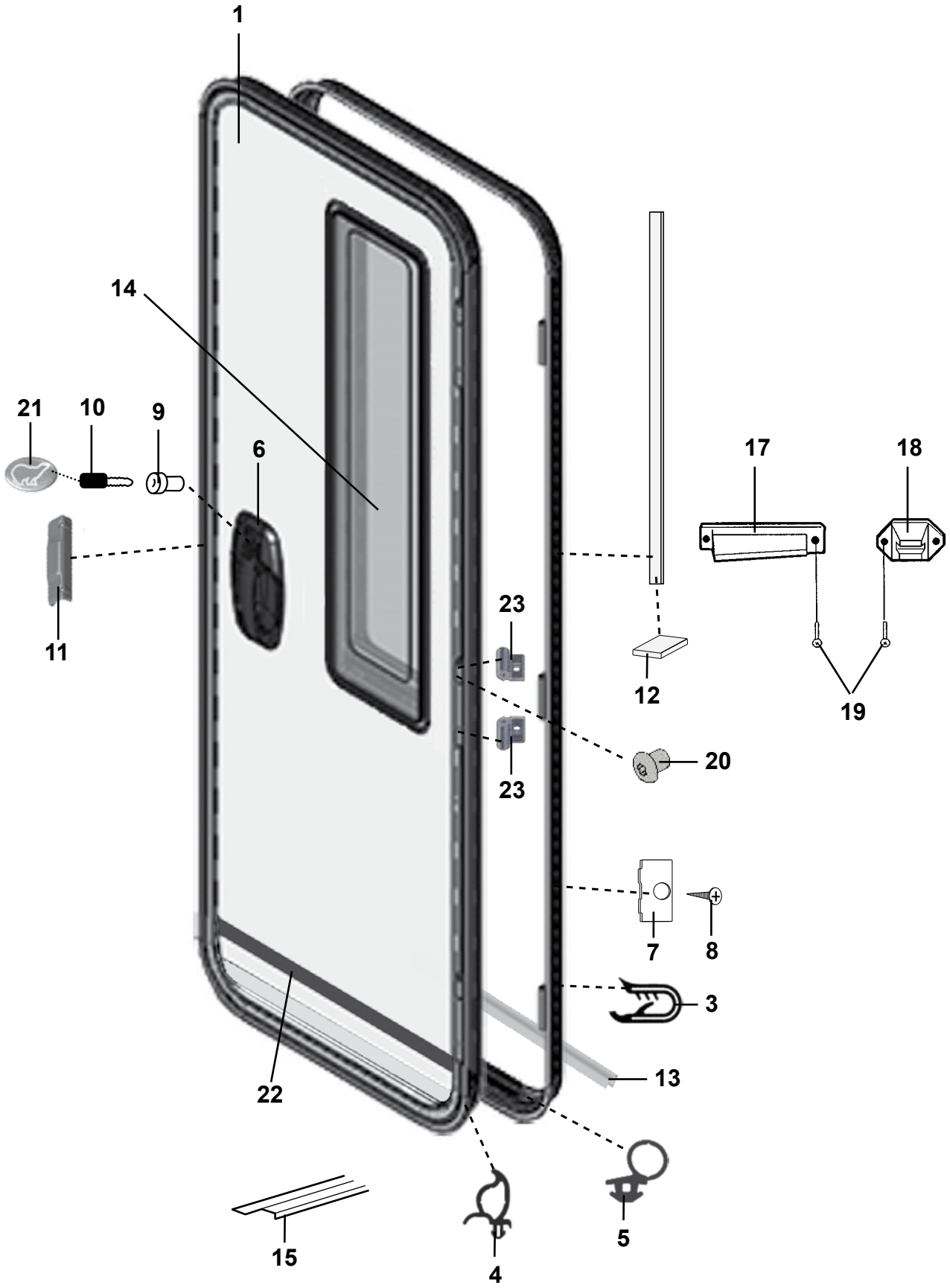
1
14
21
10
9
6
11
23
23
12
17
18
19
20
7
8
3
13
22
15
4
5

Pos Fig	Det. nr Part. No	Ingår Fitted	Benämning	Description
1	213053	x	Dörr yttre kpl. H	Outer door cpl. R
3	207673	x	List dörrfoder L=4620 mm	Strip L=4620 mm
4	207674	M	List tätning dörrblad	Seal strip door
5	209504	M	List tätning	Seal strip
6	213253	x	Lås ytterdörr H-hängd	Lock outer door R
7	207676	x	Fästbleck	Bracket
8	800152	x	Skruv fästbleck	Screw bracket
9	---	x	Låskolv; se "Lås"	Lock cylinder; see "Locks"
10	---	x	Nyckel; se "Nycklar"	Key; see "Keys"
11	213526	x	Låsbleck	Securing plate
12	207678	M	List tätning	Seal strip
13	213054	x	Aluminiumprofil	Aluminiumprofile
14	213527	x	Gardin fönster	Blind
15	314687	x	Tröskel L= 850 mm	Threshold L= 850 mm
17	213772	x	Hållare dörr, dörrdel	Door holder
18	213773	x	Hållare dörr, väggdel	Door holder
19	800631	x	Skruv B6x25 rostfri	Screw B6x25 rustless
20	209503	x	Skruv gångjärn insex M6x7	Socket head cap screw M6x7
21	209060	x	Emblem	Emblem
22	213116	x	Dekal dörr	Decal door
--	215018	x	Dekal dörr (Customized)	Decal door (Customized)
23	214848	x	Gångjärn dörr (säljes i par)	Hinge door (exp. in pair)

M= Metervara
T= Tillbehör

M= On the metre
T= Accessory

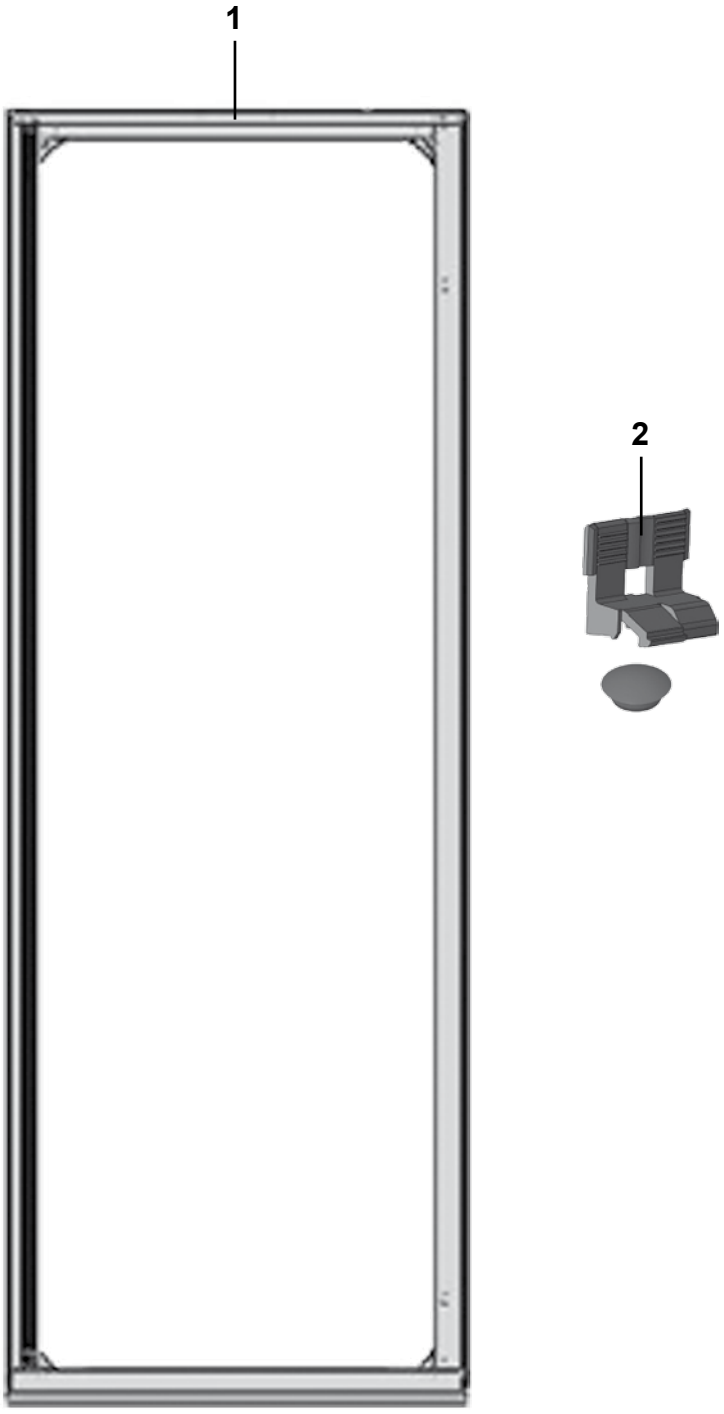
1
2

Pos Fig	Det. nr Part. No	Ingår Fitted	Benämning	Description
1	213055	T	Myggdörr inre	Mosquito door inner
2	213861	T	Fästclips myggdörr	Bracket mosquito door

T= Tillbehör

T= Accessory

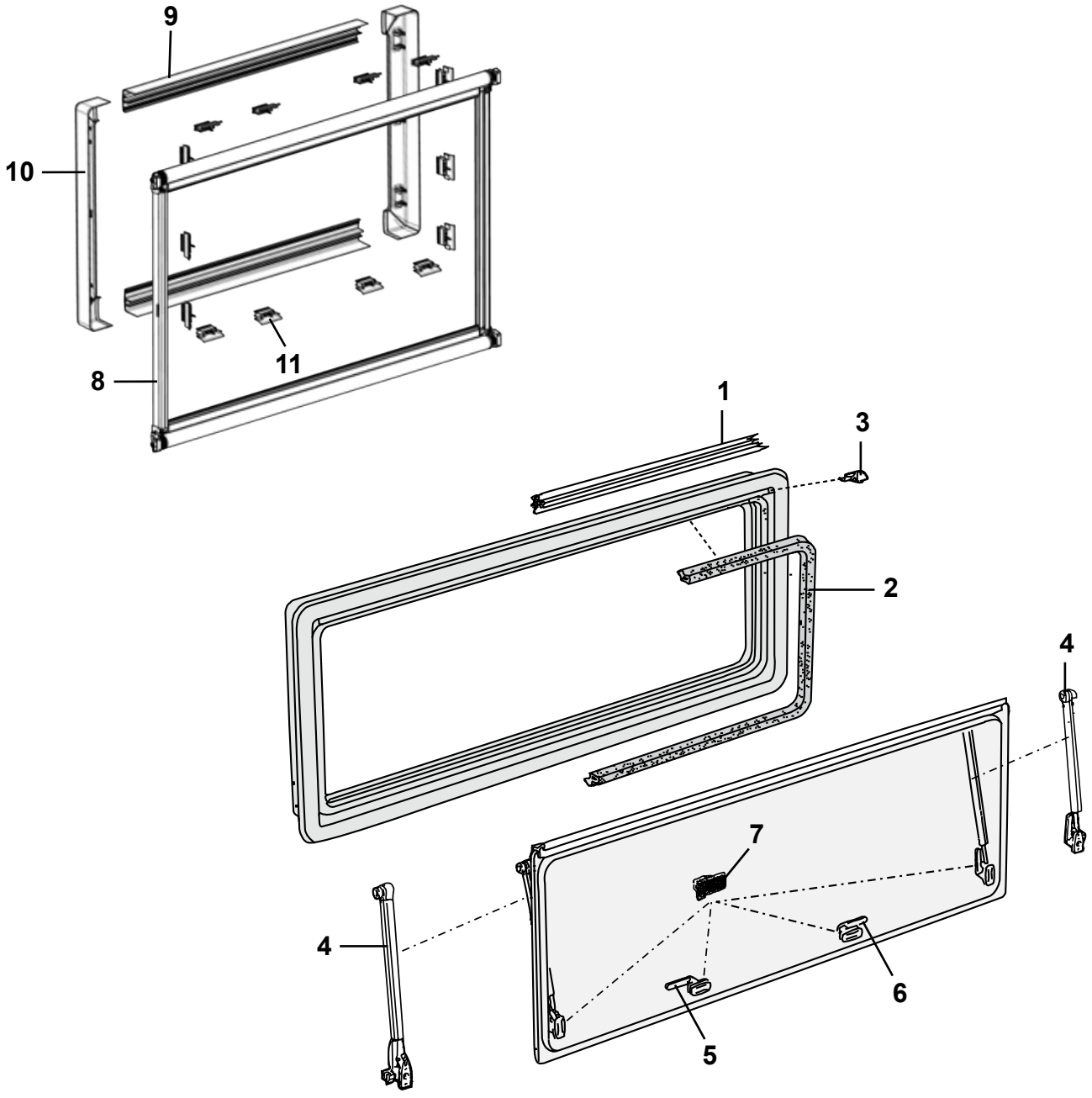
9
10
11
8
1
3
2
4
7
4
6
5

Pos Fig	Det. nr Part. No	Ingår Fitted	Benämning	Description
	212408	x	Fönster fast 1600x600 kpl.	Window fixed 1600x600 cpl.
	212867	x	Ruta lös 1600x600 d:o	Pane 1600x600 d:o
	212413	x	Fönster öppn.bart 900x550 kpl.	Window 900x550 cpl.
	212868	x	Ruta lös 900x550 d:o	Pane 900x550 d:o
	212412	x	Fönster öppn.bart 700x550 kpl.	Window 700x550 cpl.
	212869	x	Ruta lös 700x550 d:o	Pane 700x550 d:o
	212411	x	Fönster öppn.bart 700x400 kpl.	Window 700x400 cpl.
	212870	x	Ruta lös 700x400 d:o	Pane 700x400 d:o
	212410	x	Fönster öppn.bart 700x300 kpl.	Window 700x300 cpl.
	212871	x	Ruta lös 700x300 d:o	Pane 700x300 d:o
	214065	x	Fönster öppn.bart 500x300 kpl.	Window 500x300 cpl.
	214846	x	Ruta lös u. karm 500x300 d:o	Pane without frame 500x300
	212409	x	Fönster öppn.bart 350x500 kpl.	Window tinted 350x500 cpl.
	212872	x	Ruta lös 350x500 d:o	Pane 350x500 d:o
1	208066	x	List tätning L=5000 mm	Sealing strip L=5000 mm
2	208067	x	List tätning L=5000 mm	Sealing strip L=5000 mm
3	208068	x	Ändstycke (säljes i par)	Ending part (exp. in pair)
4	213114	x	Hållare fönster L=324 (säljes i par) [1]	Bracket window L=324 (exp. in pair) [1]
--	212873	x	Hållare fönster L=274 (säljes i par) [2]	Bracket window L=274 (exp. in pair) [2]
--	212874	x	Hållare fönster L=251 (säljes i par) [3]	Bracket window L=251 (exp. in pair) [3]
--	212875	x	Hållare fönster L=175 (säljes i par) [4]	Bracket window L=175 (exp. in pair) [4]
--	212876	x	Hållare fönster L=78,5 (säljes i par) [5]	Bracket window L=78,5 (exp. in pair) [5]
5	212877	x	Lås fönster H	Lock R
6	212878	x	Lås fönster V	Lock L
7	212879	x	Fästhake, fönster fast (5 st/sats)	Bracket, window fixed (5 st/kit)
8	212880	x	Gardinsystem kpl. 1600x600	Blind system cpl. 1600x600
--	212881	x	Gardinsystem kpl. 900x550	Blind system cpl. 900x550
--	212882	x	Gardinsystem kpl. 700x550	Blind system cpl. 700x550
--	212883	x	Gardinsystem kpl. 700x400	Blind system cpl. 700x400
--	212884	x	Gardinsystem kpl. 700x300	Blind system cpl. 700x300
--	214847	x	Gardinsystem kpl. 500x300	Blind system cpl. 500x300
--	212885	x	Gardinsystem kpl. 350x500	Blind system cpl. 350x500
9	212886	x	Kassettprofil bredd =1600 mm (sats)	Cassette profile width =1600 mm (set)
10	213115	x	Sidoprofl höjd =600 mm (sats)	Side parts height =600 mm (set)
--	212887	x	Sidoprofl höjd =550 mm (sats)	Side parts height =550 mm (set)
--	212888	x	Sidoprofl höjd =500 mm (sats)	Side parts height =500 mm (set)
--	212889	x	Sidoprofl höjd =400 mm (sats)	Side parts height =400 mm (set)
--	212890	x	Sidoprofl höjd =300 mm (sats)	Side parts height =300 mm (set)
11	212891	x	Fäste (sats 5 st)	Fixing bracket (set 5 pcs)
			[1] = För fönster höjd = 600 mm	[1] = For window height = 600 mm
			[2] = För fönster höjd = 550 mm	[2] = For window height = 550 mm
			[3] = För fönster höjd = 500 mm	[3] = For window height = 500 mm
			[4] = För fönster höjd = 400 mm	[4] = For window height = 400 mm
			[5] = För fönster höjd = 300 mm	[5] = For window height = 300 mm
			T= Tillbehör	T= Accessory

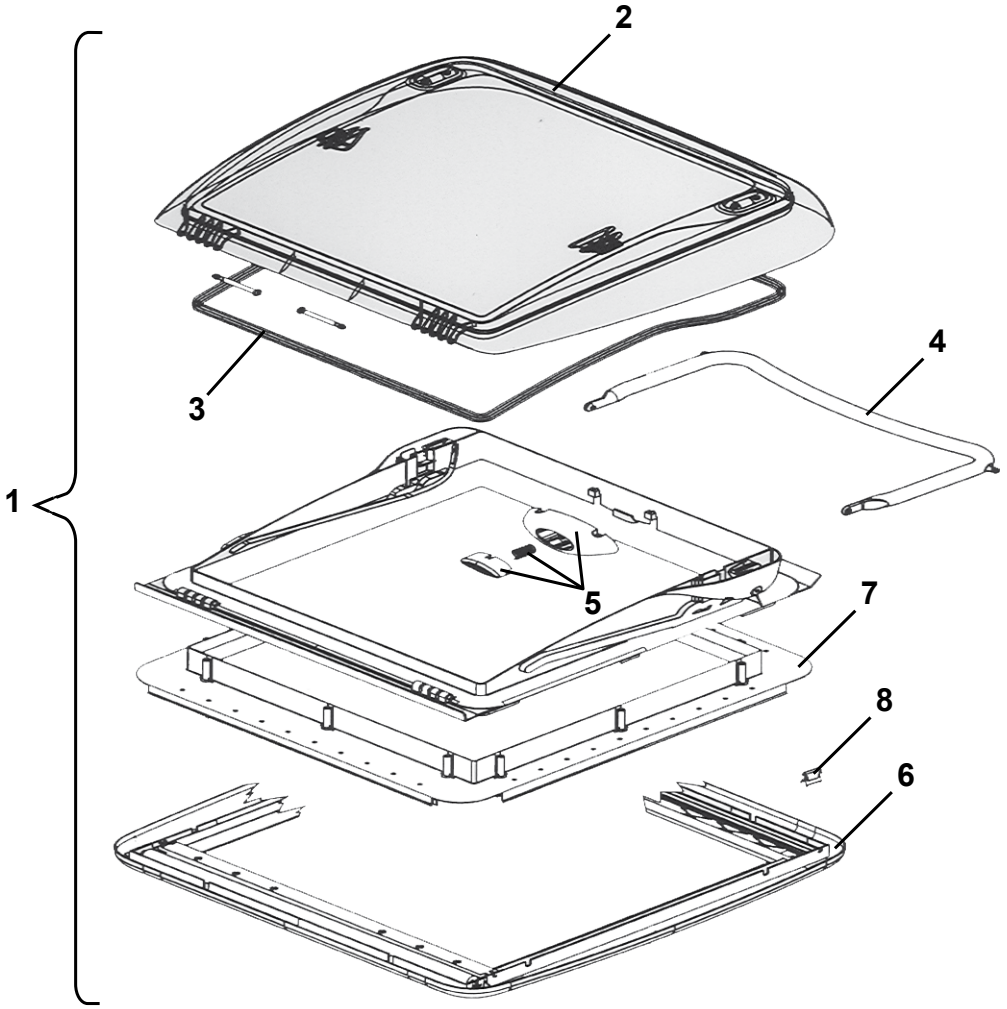
1
2
3
4
5
6
7
8

Pos Fig	Det. nr Part. No	Ingår Fitted	Benämning	Description
1	208690	x	Taklucka 400x400 kpl. *	Roof hatch 400x400 cpl. *
2	209555	x	Huv taklucka	Hood roof hattch
3	209556	x	Packning	Seal
4	209557	x	Bygel kpl.	Clamp cpl.
5	209558	x	Tryckknapp	Push button
6	209559	x	Ram inre kpl. m. rullgardin	Frame inner cpl. with roller blind
7	209560	x	Monteringsram kpl.	Mounting frame cpl.
8	209561	x	Fjäderklämma ram inre	Spring clip frame inner
			*= Ej i tvättrum 650 GSE / 650 BR / 680 BR (se "Taklucka tvättrum")	* = Not in washing room 650 GSE / 650 BR / 680 BR (see "Roof hatch washing room")

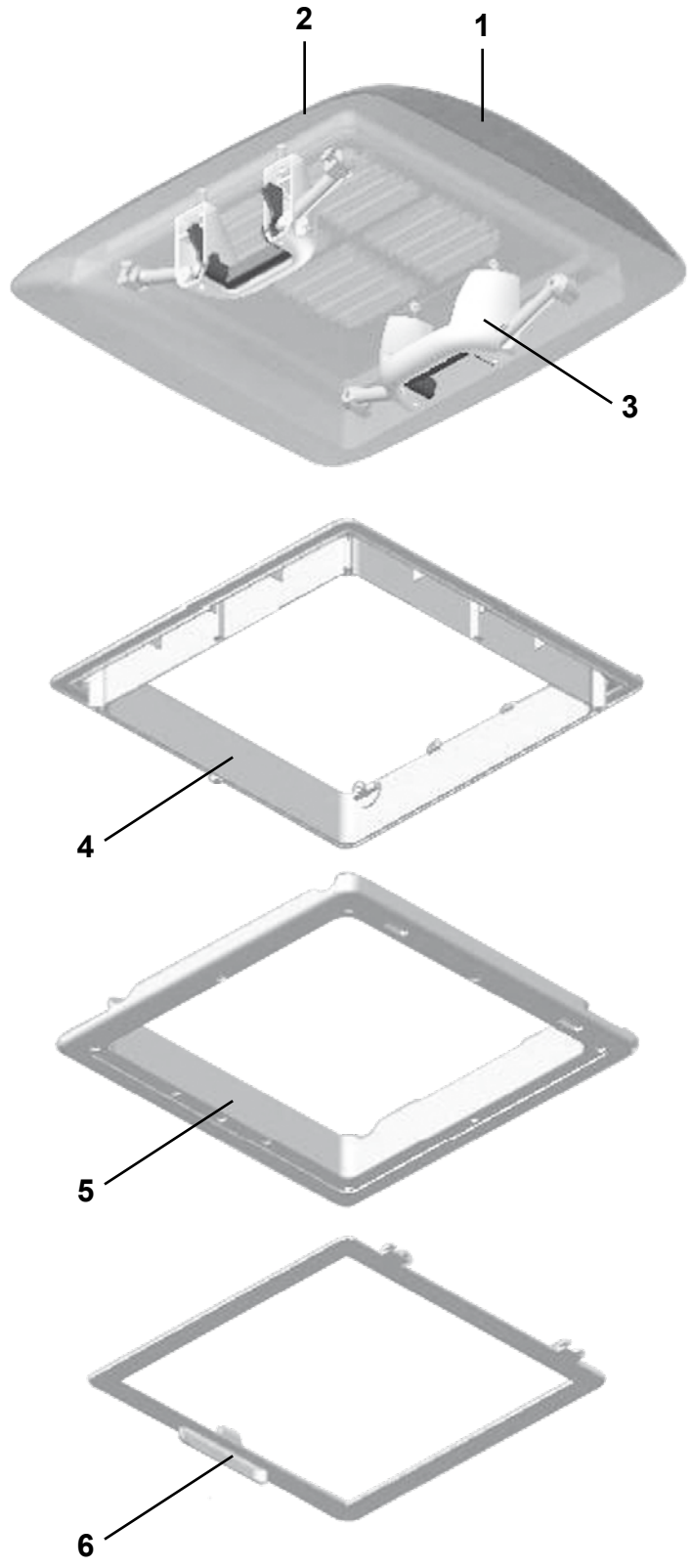
2
1
3
4
5
6

Pos Fig	Det. nr Part. No	Ingår Fitted	Benämning	Description
1	211542	x	Taklucka 280x280 kpl. tvättrum *	Roof hatch 280x280 cpl. washing room *
2	211954	x	Huv inkl. handtag	Hood incl. handles
3	212762	x	Handtag	Handle
--	207276	x	Skruv handtag	Screw handle
4	207273	x	Ram yttre	Frame outer
5	207274	x	Ram inre	Frame inner
6	207275	x	Myggnät	Mosquito net
			* = Endast i 650 GSE / 650 BR / 680 BR	* = Only in 650 GSE / 650 BR / 680 BR

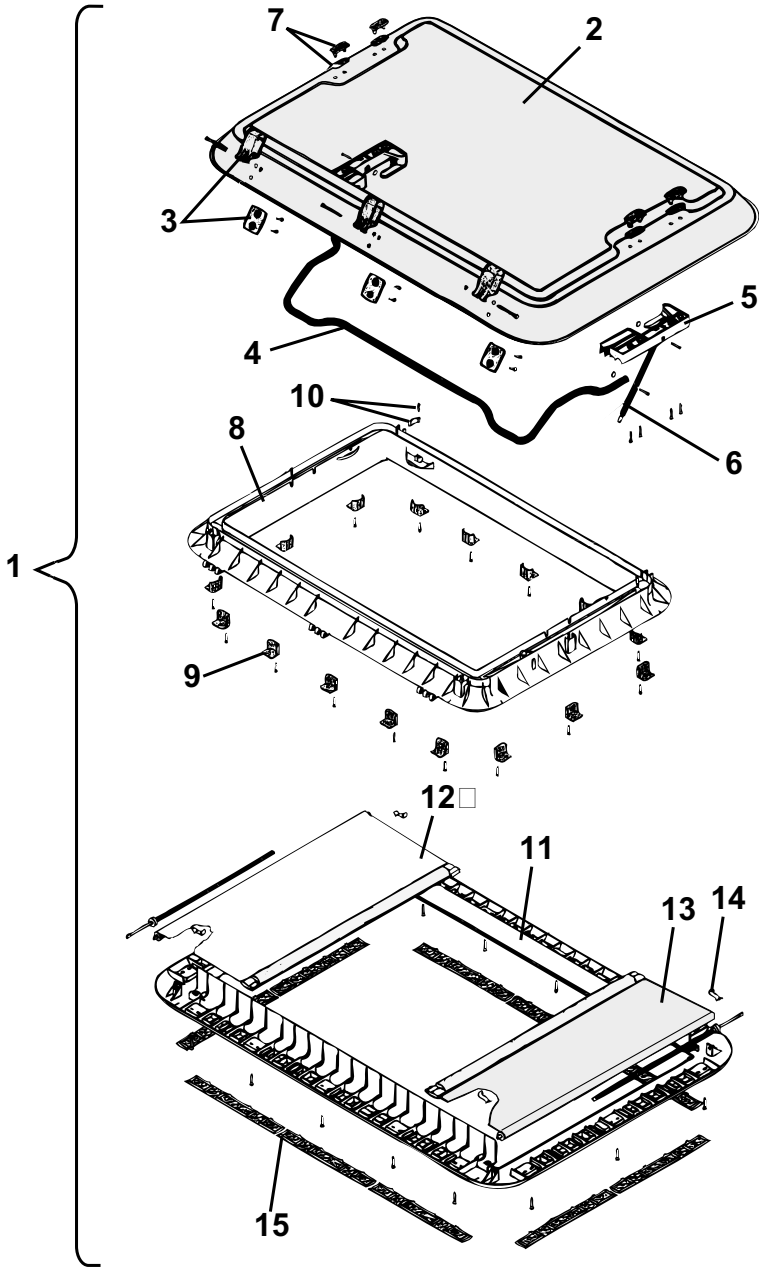
1
2
3
4
5
6
7
8
9
10
11
12
13
14
15

Pos Fig	Det. nr Part. No	Ingår Fitted	Benämning	Description
1	207265	T	Taklucka 960x655 kpl.	Roof hatch 960x655 cpl.
2	207463	T	Huv taklucka	Hood roof hattch
3	207464	T	Gångjärn kpl.	Hinge cpl.
4	207465	T	Bygel kpl.	Clamp cpl.
5	207466	T	Hållare V-H kpl. u. dämpare	Holder L-R cpl. without damper
6	207467	T	Dämpare kpl.	Damper cpl.
7	207468	T	Täckhatt	Cover
8	207469	T	Ram yttre	Frame outer
9	208219	T	Monteringsbeslag m. skruv	Mounting bracket with screw
10	207471	T	Låshake	Lock fittings
11	207472	T	Ram inre m. fästskruvar	Frame inner with screws
--	208381	T	Ram inre kpl. m. detaljer (de Luxe) *	Frame inner cpl. with details (de Luxe) *
12	207473	T	Myggnät rullgardin kpl.	Mosquito net roller blind cpl.
13	207474	T	Rullgardin kpl.	Roller blind cpl.
14	207475	T	Fjäderklämma	Spring clip
15	207476	T	Galler ventilation	Ventilator grill
			*= Detaljer se Heki de Luxe	*= Components see Heki de Luxe
			T= Tillbehör	T= Accessory

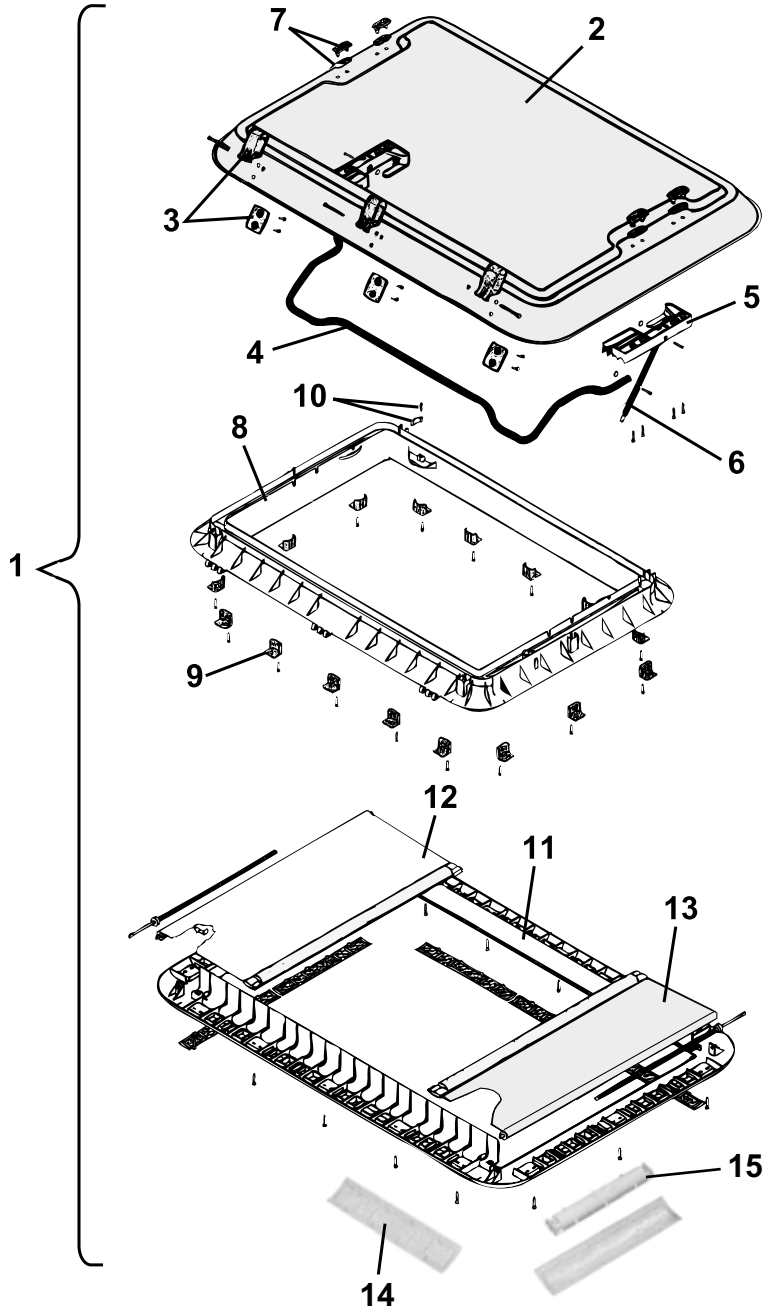
1
2
3
4
5
6
7
8
9
10
11
12
13
14
15

Pos Fig	Det. nr Part. No	Ingår Fitted	Benämning	Description
1	207780	T	Taklucka 960x655 kpl.	Roof hatch 960x655 cpl.
2	207463	T	Huv taklucka	Hood roof hattch
3	207464	T	Gångjärn kpl.	Hinge cpl.
4	207465	T	Bygel kpl.	Clamp cpl.
5	207466	T	Hållare V-H kpl. u. dämpare	Holder L-R cpl. without damper
6	207467	T	Dämpare kpl.	Damper cpl.
7	207468	T	Täckhatt	Cover
8	207469	T	Ram yttre	Frame outer
9	208219	T	Monteringsbeslag m. skruv	Mounting bracket with screw
10	207471	T	Låshake	Lock fittings
11	208381	T	Ram inre kpl. m. detaljer	Frame inner cpl. with details
12	208382	T	Myggnät rullgardin kpl.	Mosquito net roller blind cpl.
13	208383	T	Rullgardin kpl.	Roller blind cpl.
14	208384	T	Galler ventilation	Ventilator grill
15	208385	T	Lamphållare	Lamp-holder

T= Tillbehör

T= Accessory

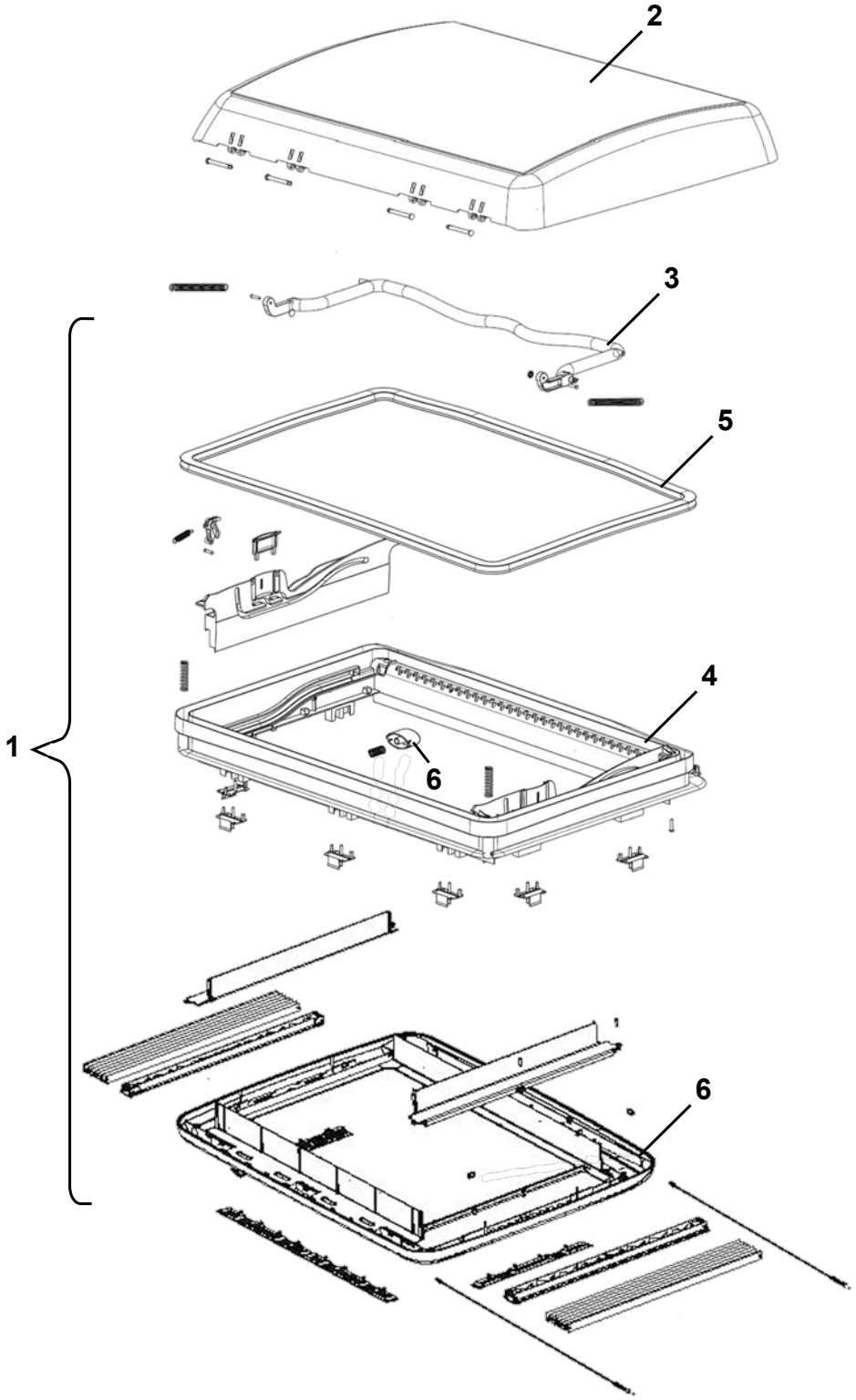
2
3
5
4
6
1
6

Pos Fig	Det. nr Part. No	Ingår Fitted	Benämning	Description
1	08-030921	x	Taklucka Midi-Heki	Roof hatch Midi-Heki
--	08-030921B	x	Monteringsbeslag Midi Heki (sats)	Mounting bracket Midi Heki (kit)
2	214826	x	Huv inkl. gångjärnsbult	Hood incl. hinge bolt
3	214827	x	Bygel kpl.	Clamp cpl.
4	214828	x	Ram yttre kpl.	Frame outer cpl.
5	214829	x	Packning	Seal
6	214830	x	Tryckknapp med fjäder	Push button with spring
6	214831	x	Ram inre kpl. m. myggnät/rullgardin	Frame inner cpl. with mosquito net/blind

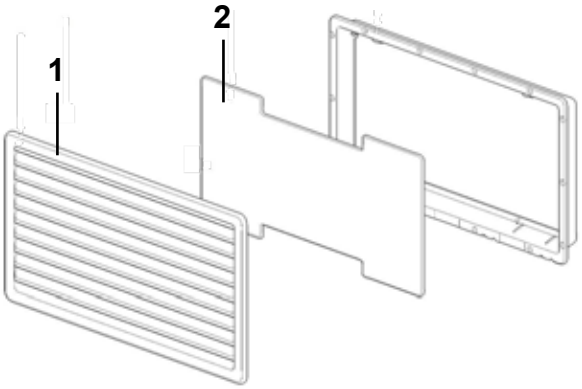
1
2

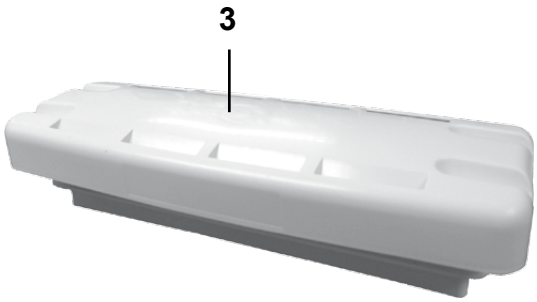
3

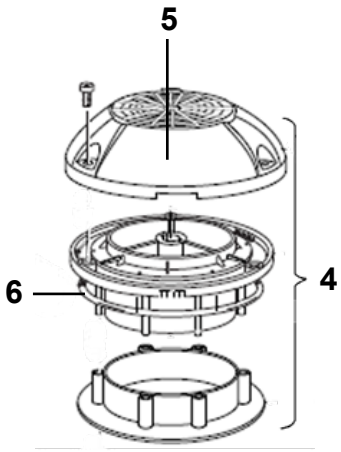
5
6
4

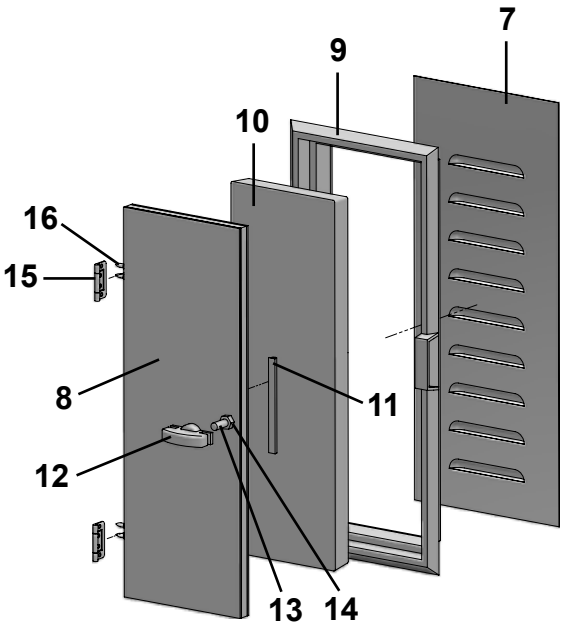
7
9
10
16
15
8
11
12
13
14

Pos Fig	Det. nr Part. No	Ingår Fitted	Benämning	Description
1	214773	x	Galler ventilation kyl kpl. m. sarg	Louvre ventilation cpl. with rim
--	801090	x	Skruv d:o 4.2x25	Screw d:o 4.2x25
2	214774	x	Lucka vinter	Cover winter
3	208023	x	Ventil tak för kyl	Ventilator roof for refrigerator
4	00970024	x	Ventilator kpl.	Ventilator cpl.
5	400492	x	Ventilatorkåpa	Cap ventilator
6	200156	x	Tätning ventilator	Sealing ventilator
7	209523	T	Ventil gäl	Ventilator
8	211102	T	Ventilationslucka kpl.	Door ventilation cpl.
9	90003536	T	Karm ventilationslucka	Frame ventilation door
10	00369110	T	Isolering	Isolation
11	00653000	M	List tätning	Sealing strip
12	90003537	T	Beslag ventilationslucka	Hold ventilation door
13	801328	T	Skruv MFX M8x40	Screw MFX M8x40
14	800769	T	Mutter M8x6,5	Nut M8x6,5
15	860402	T	Gångjärn	Hinge
16	860403	T	Skruv d:o	Screw d:o

M= Metervara
T= Tillbehör

M= On the metre
T= Accessory

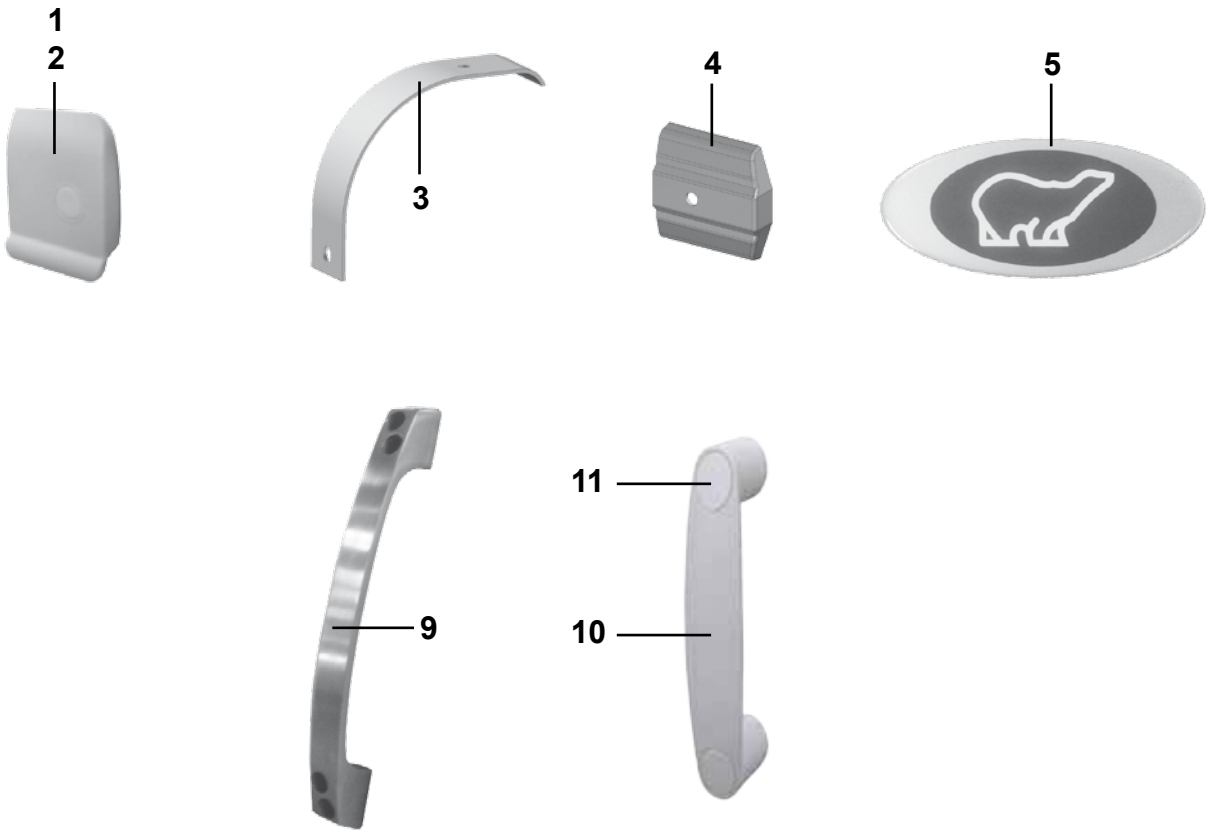
1
2
3
4
5
9
11
10
14
13
15
17
12
16
18
19
20
17
21
18
19
22
17
18
18
23

Pos Fig	Det. nr Part. No	Ingår Fitted	Benämning	Description
1	205630	x	Ändavslutning H midjelist	End protection R tent list
2	205631	x	Ändavslutning V midjelist	End protection L tent list
--	800640	x	Skruv B8x13 rostfri d:o	Screw B8x13 rustless d:o
3	213758	x	Skarvskydd tältlist	Splice protection
--	801319	x	Skruv PKM 4,2x14 d:o	Screw PKM 4,2x14 d:o
4	95003772	x	Ändstycke	End protection
--	801994	x	Skruv TRR 4,0x19 d:o	Screw TRR 4,0x19 d:o
5	211285	x	Emblem blå	Emblem blue
5	214745	x	Emblem svart (Customized)	Emblem black (Customized)
9	213255	x	Draghandtag	Draw handle
--	801715	T	Skruv TFT 5x50/30 d:o	Screw TFT 5x50/30 d:o
10	210057	x	Handtag koffertlock	Handle trunk lid
11	211492	x	Täckbricka d:o	Cover plate d:o
--	801714	x	Skruv M8x40 (handtag koffertlock)	Screw M8x40 (handle trunk lid)
--	801518	x	Mutter lås M8x9,5 d:o	Locking nut M8x9,5 d:o
--	101582	x	Bricka 10,5x22 d:o	Washer 10,5x22 d:o
12	315132	x	Balja lastlucka	Tub loading hatch
--	337414	x	Glidskenor lastlucka	Slide rails loading hatch
--	337328	x	Skiva balja d:o	Board d:o
13	210092	x	Konvektorskydd lastlucka	Protection convector
14	207759	x	Lucka m. innerram, utan spegel	Door with frame inner, without plate
15	207197	x	Innerram d:o	Frame inner d:o
16	314548	x	Packning lucka	Gasket
17	314549	x	Pinne gångjärn	Pin
18	314550	x	Tryckknapp	Push botton
19	315442	x	Låshus kpl. utan låskolv	Locking device cpl. without cylinder
--	---	T	Låskolv; se "Lås"	Lock cylinder; see "Locks"
--	---	T	Nyckel; se "Nycklar"	Key; see "Keys"
20	208424	T	Lucka m. innerram, utan spegel	Door with frame inner, without plate
21	209562	T	Packning lucka	Gasket
22	14-701045	T	Lucka m innerram, utan spegel	Door with frame inner, without plate
23	14-820150	T	Cykelställ	Bicycle rack
--	14-820150A	T	Låsbeslagset d:o	Lock fittings kit d:o
			T= Tillbehör	T= Accessory

Pos Fig	Det. nr Part. No	Ingår Fitted	Benämning	Description
	801551	x	Låskolv nr. 51 *	Lock cylinder No. 51 *
	801552	x	Låskolv nr. 52 *	Lock cylinder No. 52 *
	801553	x	Låskolv nr. 53 *	Lock cylinder No. 53 *
	801554	x	Låskolv nr. 54 *	Lock cylinder No. 54 *
	801555	x	Låskolv nr. 55 *	Lock cylinder No. 55 *
	801556	x	Låskolv nr. 56 *	Lock cylinder No. 56 *
	801557	x	Låskolv nr. 57 *	Lock cylinder No. 57 *
	801558	x	Låskolv nr. 58 *	Lock cylinder No. 58 *
	801559	x	Låskolv nr. 59 *	Lock cylinder No. 59 *
	801560	x	Låskolv nr. 60 *	Lock cylinder No. 60 *
	801561	x	Låskolv nr. 61 *	Lock cylinder No. 61 *
	801562	x	Låskolv nr. 62 *	Lock cylinder No. 62 *
	801563	x	Låskolv nr. 63 *	Lock cylinder No. 63 *
	801564	x	Låskolv nr. 64 *	Lock cylinder No. 64 *
	801565	x	Låskolv nr. 65 *	Lock cylinder No. 65 *
	801566	x	Låskolv nr. 66 *	Lock cylinder No. 66 *
	801567	x	Låskolv nr. 67 *	Lock cylinder No. 67 *
	801568	x	Låskolv nr. 68 *	Lock cylinder No. 68 *
	801569	x	Låskolv nr. 69 *	Lock cylinder No. 69 *
	801570	x	Låskolv nr. 70 *	Lock cylinder No. 70 *
	801571	x	Låskolv nr. 71 *	Lock cylinder No. 71 *
	801572	x	Låskolv nr. 72 *	Lock cylinder No. 72 *
	801573	x	Låskolv nr. 73 *	Lock cylinder No. 73 *
	801574	x	Låskolv nr. 74 *	Lock cylinder No. 74 *
	801575	x	Låskolv nr. 75 *	Lock cylinder No. 75 *
	801576	x	Låskolv nr. 76 *	Lock cylinder No. 76 *
	801577	x	Låskolv nr. 77 *	Lock cylinder No. 77 *
	801578	x	Låskolv nr. 78 *	Lock cylinder No. 78 *
	801579	x	Låskolv nr. 79 *	Lock cylinder No. 79 *
	801580	x	Låskolv nr. 80 *	Lock cylinder No. 80 *
	801581	x	Låskolv nr. 81 *	Lock cylinder No. 81 *
	801582	x	Låskolv nr. 82 *	Lock cylinder No. 82 *
	801583	x	Låskolv nr. 83 *	Lock cylinder No. 83 *
	801584	x	Låskolv nr. 84 *	Lock cylinder No. 84 *
	801585	x	Låskolv nr. 85 *	Lock cylinder No. 85 *
	801586	x	Låskolv nr. 86 *	Lock cylinder No. 86 *
	801587	x	Låskolv nr. 87 *	Lock cylinder No. 87 *
	801588	x	Låskolv nr. 88 *	Lock cylinder No. 88 *
	801589	x	Låskolv nr. 89 *	Lock cylinder No. 89 *
	801590	x	Låskolv nr. 90 *	Lock cylinder No. 90 *
	801591	x	Låskolv nr. 91 *	Lock cylinder No. 91 *
	801592	x	Låskolv nr. 92 *	Lock cylinder No. 92 *
	801593	x	Låskolv nr. 93 *	Lock cylinder No. 93 *
	801594	x	Låskolv nr. 94 *	Lock cylinder No. 94 *
	801595	x	Låskolv nr. 95 *	Lock cylinder No. 95 *
	801596	x	Låskolv nr. 96 *	Lock cylinder No. 96 *
	801597	x	Låskolv nr. 97 *	Lock cylinder No. 97 *
	801598	x	Låskolv nr. 98 *	Lock cylinder No. 98 *
	801599	x	Låskolv nr. 99 *	Lock cylinder No. 99 *
	801600	x	Låskolv nr. 100 *	Lock cylinder No. 100 *
			*= Ange nummer vid order	*= State No. when ordering

Pos Fig	Det. nr Part. No	Ingår Fitted	Benämning	Description
	801651	x	Nyckel nr. 51 *	Key No. 51 *
	801652	x	Nyckel nr. 52 *	Key No. 52 *
	801653	x	Nyckel nr. 53 *	Key No. 53 *
	801654	x	Nyckel nr. 54 *	Key No. 54 *
	801655	x	Nyckel nr. 55 *	Key No. 55 *
	801656	x	Nyckel nr. 56 *	Key No. 56 *
	801657	x	Nyckel nr. 57 *	Key No. 57 *
	801658	x	Nyckel nr. 58 *	Key No. 58 *
	801659	x	Nyckel nr. 59 *	Key No. 59 *
	801660	x	Nyckel nr. 60 *	Key No. 60 *
	801661	x	Nyckel nr. 61 *	Key No. 61 *
	801662	x	Nyckel nr. 62 *	Key No. 62 *
	801663	x	Nyckel nr. 63 *	Key No. 63 *
	801664	x	Nyckel nr. 64 *	Key No. 64 *
	801665	x	Nyckel nr. 65 *	Key No. 65 *
	801666	x	Nyckel nr. 66 *	Key No. 66 *
	801667	x	Nyckel nr. 67 *	Key No. 67 *
	801668	x	Nyckel nr. 68 *	Key No. 68 *
	801669	x	Nyckel nr. 69 *	Key No. 69 *
	801670	x	Nyckel nr. 70 *	Key No. 70 *
	801671	x	Nyckel nr. 71 *	Key No. 71 *
	801672	x	Nyckel nr. 72 *	Key No. 72 *
	801673	x	Nyckel nr. 73 *	Key No. 73 *
	801674	x	Nyckel nr. 74 *	Key No. 74 *
	801675	x	Nyckel nr. 75 *	Key No. 75 *
	801676	x	Nyckel nr. 76 *	Key No. 76 *
	801677	x	Nyckel nr. 77 *	Key No. 77 *
	801678	x	Nyckel nr. 78 *	Key No. 78 *
	801679	x	Nyckel nr. 79 *	Key No. 79 *
	801680	x	Nyckel nr. 80 *	Key No. 80 *
	801681	x	Nyckel nr. 81 *	Key No. 81 *
	801682	x	Nyckel nr. 82 *	Key No. 82 *
	801683	x	Nyckel nr. 83 *	Key No. 83 *
	801684	x	Nyckel nr. 84 *	Key No. 84 *
	801685	x	Nyckel nr. 85 *	Key No. 85 *
	801686	x	Nyckel nr. 86 *	Key No. 86 *
	801687	x	Nyckel nr. 87 *	Key No. 87 *
	801688	x	Nyckel nr. 88 *	Key No. 88 *
	801689	x	Nyckel nr. 89 *	Key No. 89 *
	801690	x	Nyckel nr. 90 *	Key No. 90 *
	801691	x	Nyckel nr. 91 *	Key No. 91 *
	801692	x	Nyckel nr. 92 *	Key No. 92 *
	801693	x	Nyckel nr. 93 *	Key No. 93 *
	801694	x	Nyckel nr. 94 *	Key No. 94 *
	801695	x	Nyckel nr. 95 *	Key No. 95 *
	801696	x	Nyckel nr. 96 *	Key No. 96 *
	801697	x	Nyckel nr. 97 *	Key No. 97 *
	801698	x	Nyckel nr. 98 *	Key No. 98 *
	801699	x	Nyckel nr. 99 *	Key No. 99 *
	801700	x	Nyckel nr. 100 *	Key No. 100 *
			*= Ange nummer vid order	*= State No. when ordering

Kylskåp, front - Refrigerator, front

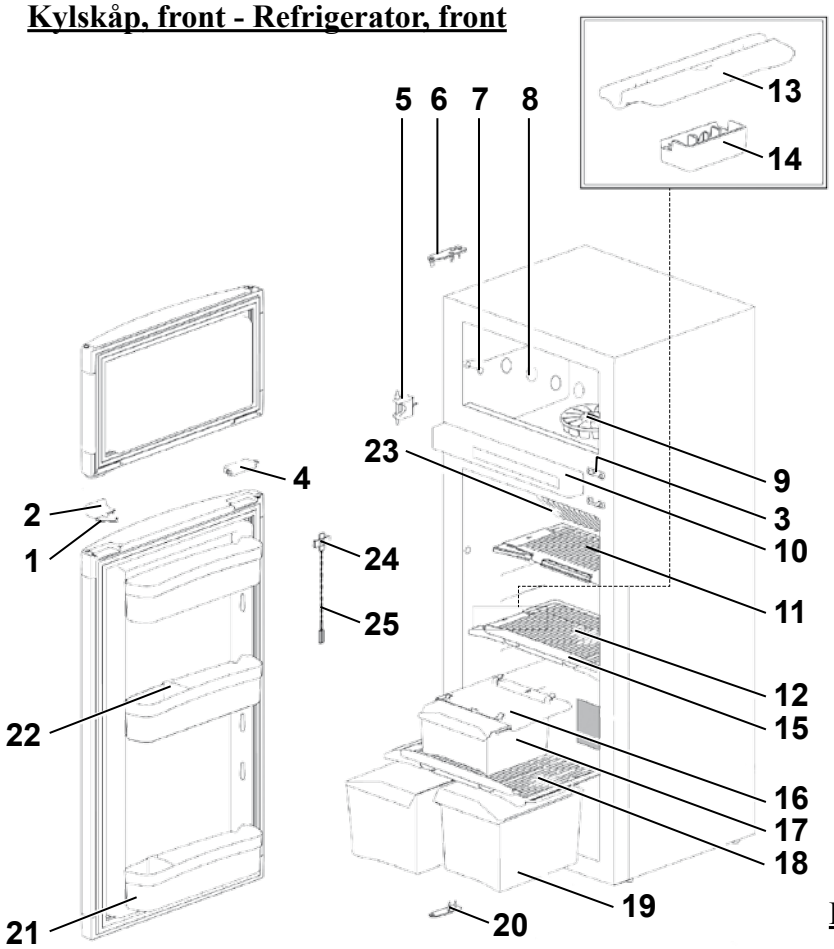

Kylskåp, bak - Refrigerator, back

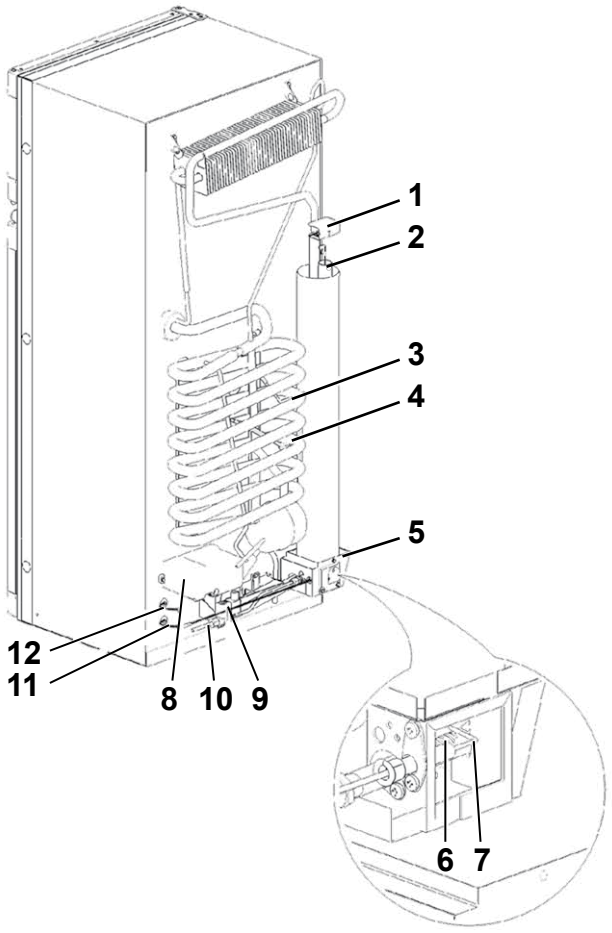

Kylskåp, kontrollpanel - Refrigerator, control panel

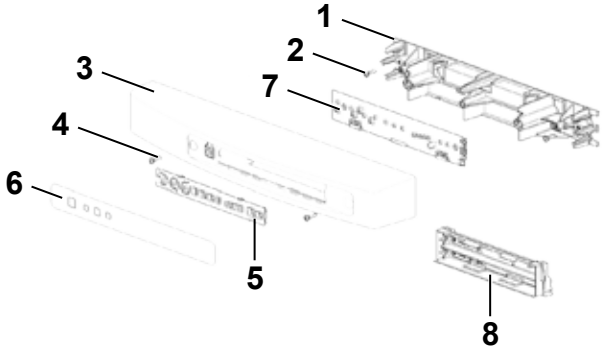

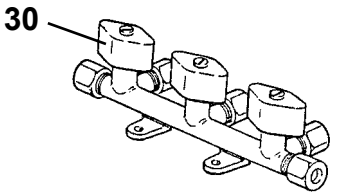

Pos Fig	Det. nr Part. No	Ingår/Fitted 520 alla mod.	560 alla mod.	590 alla mod.	Benämning	Description
					OBS! Uppge alltid Serie No, del av kylskåpet och positionsnummer vid beställning av reservdelar. T.ex. : E311V1001274, Kylskåp bak, pos.nr. 3	**NOTE! Always state Serie No, part of the refrigerator and position number when ordering spare parts. E.g. : E311V1001274, Refrigerator back, pos.nr. 3**
	402069	x	x	x	Kylskåp kpl. (H-hängd dörr)	Refrigerator cpl. (R-hanged door)
--		x	x	x	Dörr frys d:o	Door freezer d:o
--		x	x	x	Dörr kyl d:o	Door fridge d:o
					Kylskåp, front	**Refrigerator, front**
1		x	x	x	Bygel [1]	Storage strap [1]
2		x	x	x	Spärrhake [1]	Latch [1]
3		x	x	x	Fästhake [1]	Strike plate [1]
4		x	x	x	Täcklock [1]	Pocket cover [1]
5		x	x	x	Gångjärn mellan	Hinge middle
6		x	x	x	Gångjärn övre	Hinge, upper
7		x	x	x	Täckhatt	Cap
8		x	x	x	Täckhatt	Cap freezer bolt
9		x	x	x	Iskubs låda	Ice cube tray
10		x	x	x	Kontrollpanel (se "Kylskåp, kontrollpanel")	Control panel, (see" Refrigerator, control panel")
11		x	x	x	Hylla 415 x 200	Shelf rack 415 x 200
12		x	x	x	Hylla 415 x 250	Shelf rack 415 x 250
13		x	x	x	Hållare hylla hylla, liten	Clip shelf rack small
14		x	x	x	Hållare hylla, säkerhetslås	Clip rack safety lock
15		x	x	x	Hållare hylla, stor	Clip shelf rack large
16		x	x	x	Glidskena låda	Slide out box guide
17		x	x	x	Låda utdragbar	Slide out box
18		x	x	x	Hylla 415 x 250	Shelf rack 415 x 250
19		x	x	x	Grönsakslåda, vändbar	Vegetable bin reversible
20		x	x	x	Gångjärn undre	Hinge, under
21		x	x	x	Dörrfack böjd	Door bin curved
22		x	x	x	Flaskhållare	Bottle retainer
23		x	x	x	Kylfläns	Fin
24		x	x	x	Klämma kylfläns	Fin clip
25		x	x	x	Temperatur sensor	Thermistor
					Kylskåp, bak	**Refrigerator, back**
1		x	x	x	Värmekåpa	Heat cap
2		x	x	x	Värme diffusor	Heat diffuser
3		x	x	x	Elpatron 230 V	Heater AC
4		x	x	x	Elpatron 12 V	Heater DC
5		x	x	x	Värmebox	Heater box
6		x	x	x	Brännarenhet	Burner assembly
7		x	x	x	Tändelektrod	Spark electrode
8		x	x	x	Strömstyrningskort	Power control board
9		x	x	x	Ventil gas	Gas valve
10		x	x	x	Gasrör	Gas pipe
11		x	x	x	Termistor kabel	Thermistor cable
12		x	x	x	Kommunikationskabel	Communication cable
					[1] = Säljes som sats	[1] = For sale as a kit

Kylskåp, front - Refrigerator, front

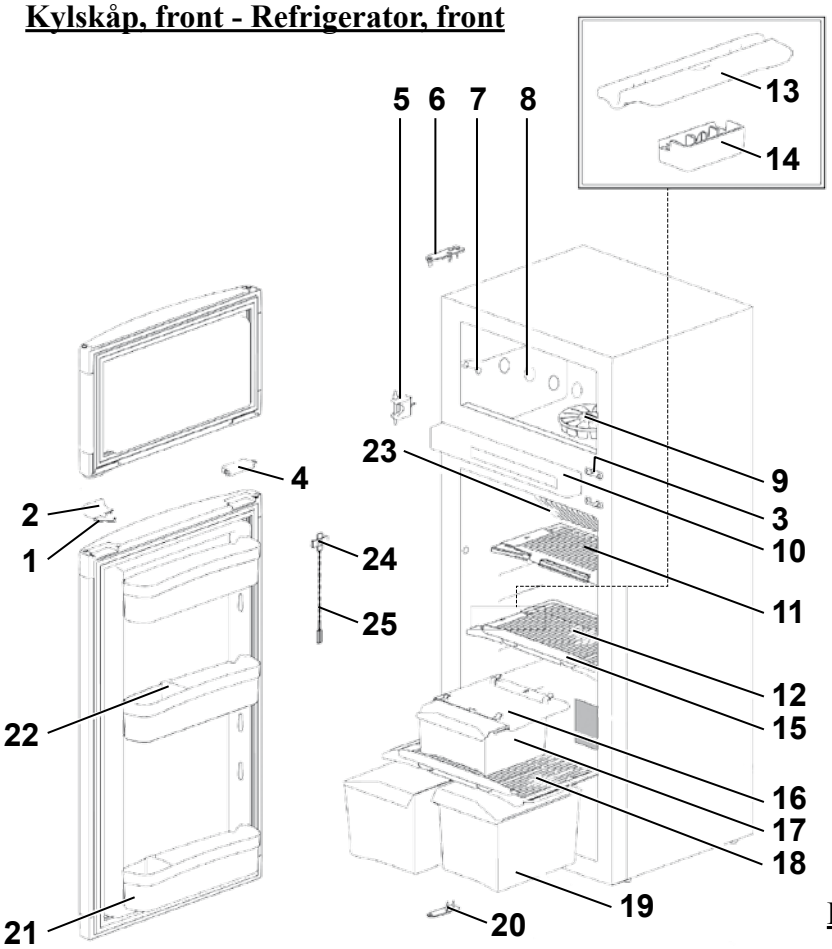

Kylskåp, bak - Refrigerator, back

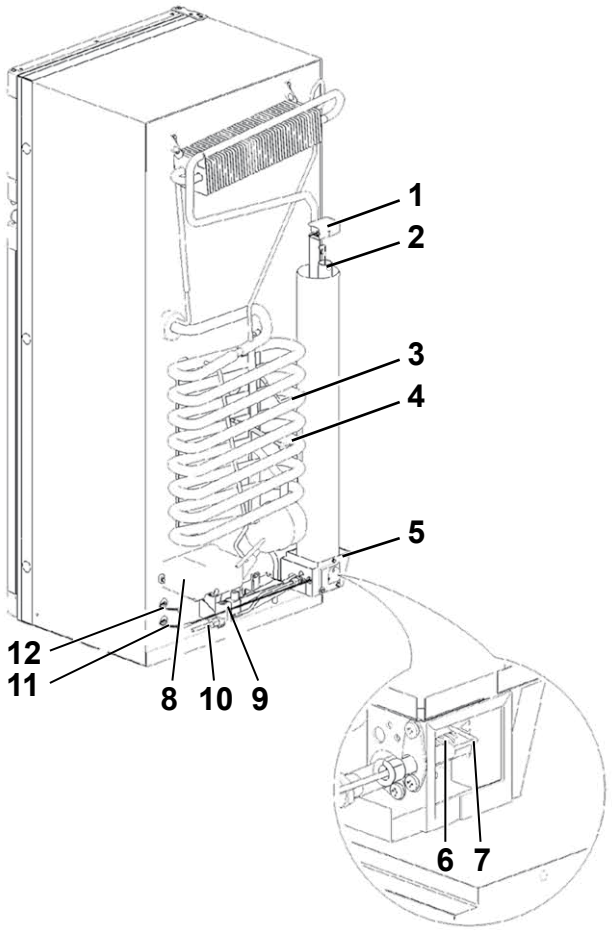

Kylskåp, kontrollpanel - Refrigerator, control panel

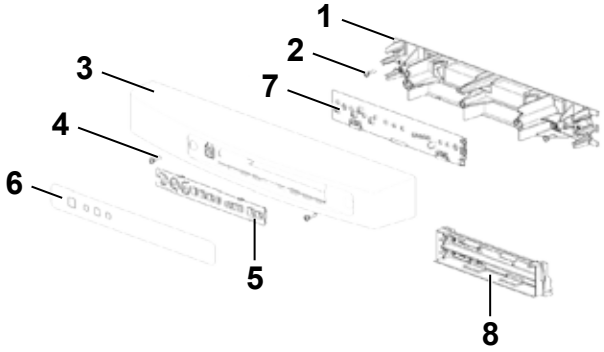

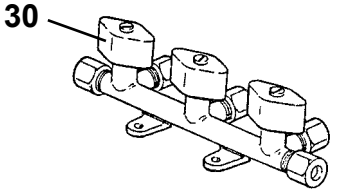

Pos Fig	Det. nr Part. No	Ingår/Fitted 520 alla mod.	560 alla mod.	590 alla mod.	Benämning	Description
					OBS! Uppge alltid Serie No, del av kylskåpet och positionsnummer vid beställning av reservdelar. **T.ex. : E311V1001274, Kylskåp bak, pos.nr. 3**	**NOTE! Always state Serie No, part of the refrigerator and position number when ordering spare parts.** **E.g. : E311V1001274, Refrigerator back, pos.nr. 3**
					<u>Kylskåp, kontrollpanel</u>	**<u>Refrigerator, control panel</u>**
1		x	x	x	Teknisk panel böjd	Technical panel curved
2		x	x	x	Skruvar	Screws
3		x	x	x	Front kontrollpanel, H-hängd dörr	Housing control panel, R-hanged door
4		x	x	x	Skruvar	Screws
5		x	x	x	Panel kretskort LED	Overlay LED
6		x	x	x	Dekal kontrollpanel LED	Sticker LED
7		x	x	x	Kretskort LED	PCB LED DM
8		x	x	x	Batteripaket	Battery pack
30	504960	x	x	x	Ventil block 3-vägs (10 mm:s ingång)	Valve 3-way (10 mm:s input)

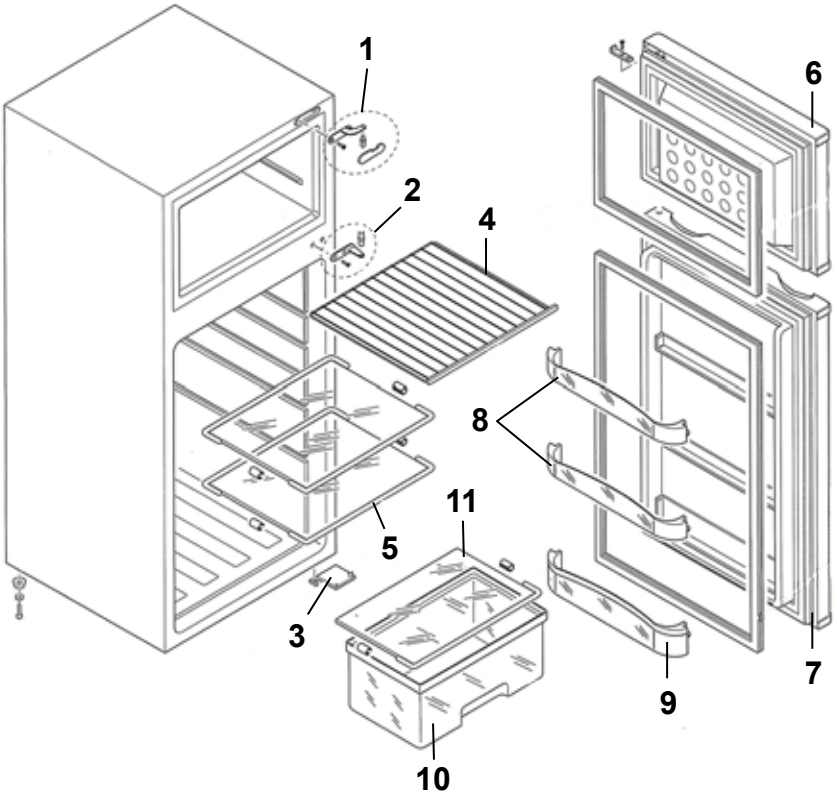
1
2
4
6
8
11
5
3
9
7
10

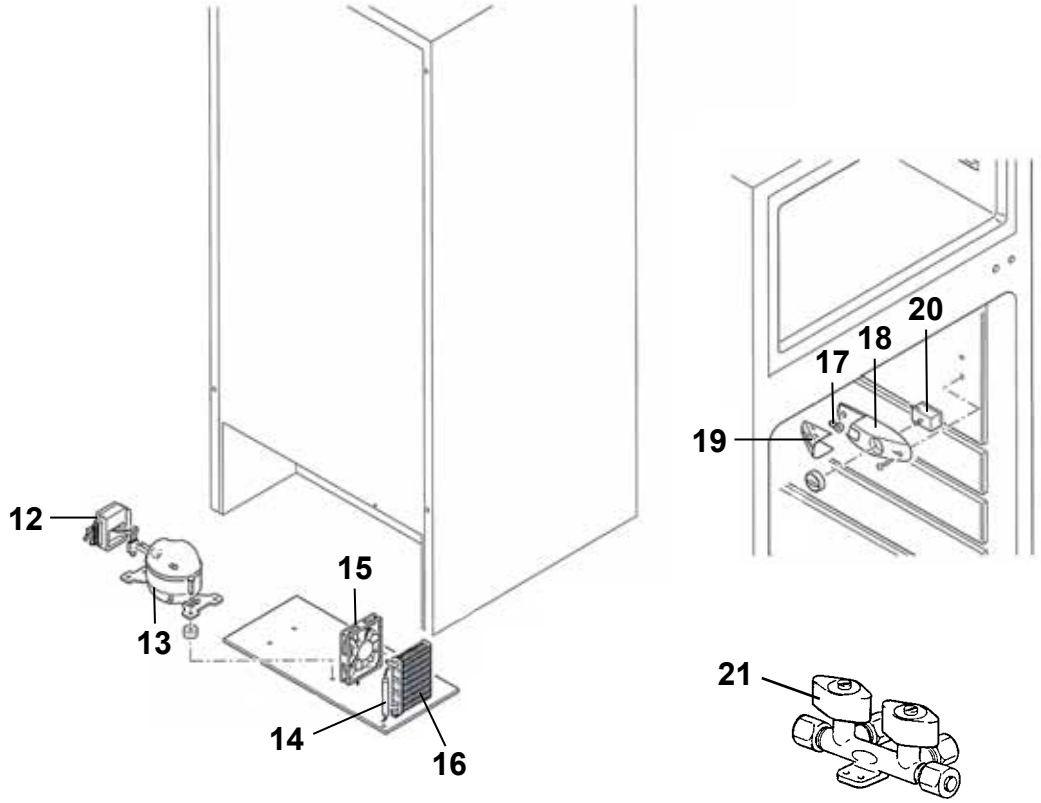
12
13
15
14
16
20
18
17
19
21

Pos Fig	Det. nr Part. No	Ingår/Fitted 520 alla mod.	560 alla mod.	590 alla mod.	Benämning	Description
	402055	T	T	T	Kylskåp kpl. (H-hängd dörr)	Refrigerator cpl. (R-hanged door)
1	402071	T	T	T	Gångjärn övre	Hinge, upper
2	402072	T	T	T	Gångjärn mitten	Hinge middle
3	402073	T	T	T	Gångjärn undre	Hinge, lower
4	402074	T	T	T	Hylla frys	Shelf freezer
5	402075	T	T	T	Hylla glas mitten	Shelf glass middle
6	402076	T	T	T	Dörr frys	Door freezer
7	402077	T	T	T	Dörr kyl	Door refrigerator
8	402078	T	T	T	Hylla övre/mellan	Shelf upper/middle
9	402079	T	T	T	Hylla undre	Shelf lower
10	402080	T	T	T	Grönsakslåda	Crisper
11	402081	T	T	T	Hylla glas undre	Glass shelf lower
12	402082	T	T	T	Eldel 12/24 V - 115/230 V	Electric unit 12/24 V - 115/230 V
13	402083	T	T	T	Kompressor 12/24 V utan eldel	Compressor 12/24 V without electric unit
14	402084	T	T	T	Filter	Filter
15	402085	T	T	T	Fläkt 12 V	Fan 12 V
16	402086	T	T	T	Lamell-kondensor m. fäste	Lamell condenser with bracket
17	402087	T	T	T	Glödlampa 12 V 3 W	Bulb 12 V 3 W
18	402088	T	T	T	Armatur belysning och termostat	Armature lighting and thermostat
19	402089	T	T	T	Lampglas	Lamp cover
20	402090	T	T	T	Termostat	Thermostat
21	503068	T	T	T	Ventil block 2-vägs (10 mm:s ingång)	Valve 2-way (10 mm:s input)

T= Tillbehör

T= Accessory

Kylskåp, front - Refrigerator, front

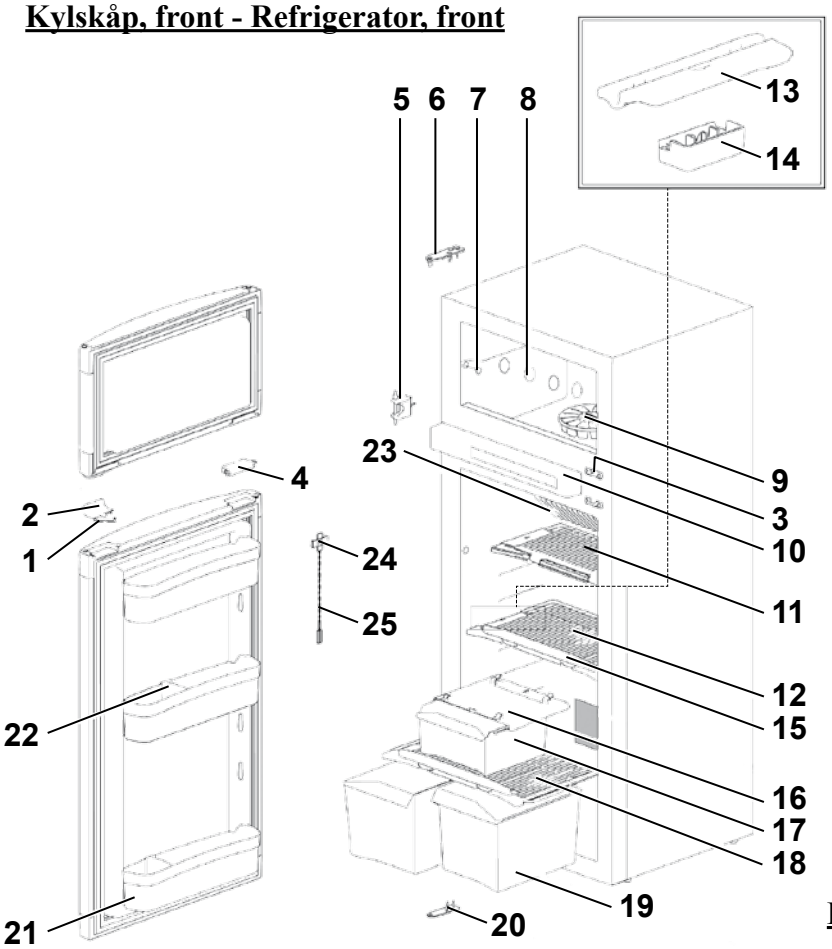

Kylskåp, bak - Refrigerator, back

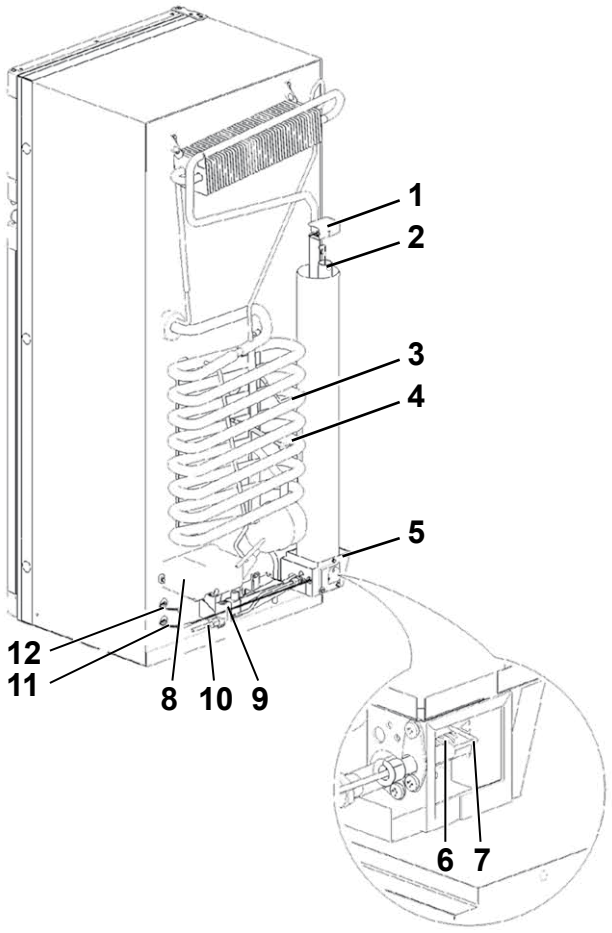

Kylskåp, kontrollpanel - Refrigerator, control panel

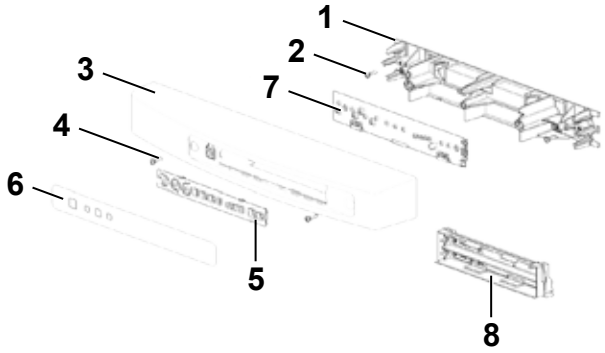

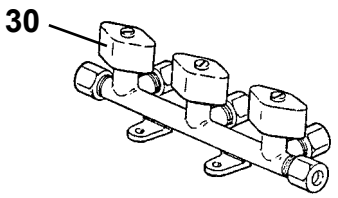

Pos Fig	Det. nr Part. No	Ingår/Fitted 620 alla mod.	650 alla mod.	680 alla mod.	730 alla mod.	840 alla mod.	Benämning	Description
							OBS! Uppge alltid Serie No, del av kylskåpet och positionsnummer vid beställning av reservdelar. T.ex. : E311V1001274, Kylskåp bak, pos.nr. 3	**NOTE! Always state Serie No, part of the refrigerator and position number when ordering spare parts. E.g.: E311V1001274, Refrigerator back, pos.nr.3**
	402069	x	x	x	x	x	Kylskåp kpl. (H-hängd dörr)	Refrigerator cpl. (R-hanged door)
	402070	x	x	x	x		Kylskåp kpl. (V-hängd dörr) *	Refrigerator cpl. (L-hanged door) *
--		x	x	x	x	x	Dörr frys d:o	Door freezer d:o
--		x	x	x	x	x	Dörr kyl d:o	Door fridge d:o
							<u>Kylskåp, front</u>	**<u>Refrigerator, front</u>**
1		x	x	x	x	x	Bygel [1]	Storage strap [1]
2		x	x	x	x	x	Spärrhake [1]	Latch [1]
3		x	x	x	x	x	Fästhake [1]	Strike plate [1]
4		x	x	x	x	x	Täcklock [1]	Pocket cover [1]
5		x	x	x	x	x	Gångjärn mellan	Hinge middle
6		x	x	x	x	x	Gångjärn övre	Hinge, upper
7		x	x	x	x	x	Täckhatt	Cap
8		x	x	x	x	x	Täckhatt	Cap freezer bolt
9		x	x	x	x	x	Iskubs låda	Ice cube tray
10		x	x	x	x	x	Kontrollpanel (se "Kylskåp, kontrollpanel")	Control panel, (see" Refrigerator, control panel")
11		x	x	x	x	x	Hylla 415 x 200	Shelf rack 415 x 200
12		x	x	x	x	x	Hylla 415 x 250	Shelf rack 415 x 250
13		x	x	x	x	x	Hållare hylla hylla, liten	Clip shelf rack small
14		x	x	x	x	x	Hållare hylla, säkerhetslås	Clip rack safety lock
15		x	x	x	x	x	Hållare hylla, stor	Clip shelf rack large
16		x	x	x	x	x	Glidskena låda	Slide out box guide
17		x	x	x	x	x	Låda utdragbar	Slide out box
18		x	x	x	x	x	Hylla 415 x 250	Shelf rack 415 x 250
19		x	x	x	x	x	Grönsakslåda, vändbar	Vegetable bin reversible
20		x	x	x	x	x	Gångjärn undre	Hinge, under
21		x	x	x	x	x	Dörrfack böjd	Door bin curved
22		x	x	x	x	x	Flaskhållare	Bottle retainer
23		x	x	x	x	x	Kylfläns	Fin
24		x	x	x	x	x	Klämma kylfläns	Fin clip
25		x	x	x	x	x	Temperatur sensor	Thermistor
							<u>Kylskåp, bak</u>	<u>Refrigerator, back</u>
1		x	x	x	x	x	Värmekåpa	Heat cap
2		x	x	x	x	x	Värme diffusor	Heat diffuser
3		x	x	x	x	x	Elpatron 230 V	Heater AC
4		x	x	x	x	x	Elpatron 12 V	Heater DC
5		x	x	x	x	x	Värmebox	Heater box
6		x	x	x	x	x	Brännarenhet	Burner assembly
7		x	x	x	x	x	Tändelektrod	Spark electrode
8		x	x	x	x	x	Strömstyrningskort	Power control board
9		x	x	x	x	x	Ventil gas	Gas valve
10		x	x	x	x	x	Gasrör	Gas pipe
11		x	x	x	x	x	Termistor kabel	Thermistor cable
12		x	x	x	x	x	Kommunikationskabel	Communication cable
							[1] = Säljes som sats	[1] = For sale as a kit

Kylskåp, front - Refrigerator, front

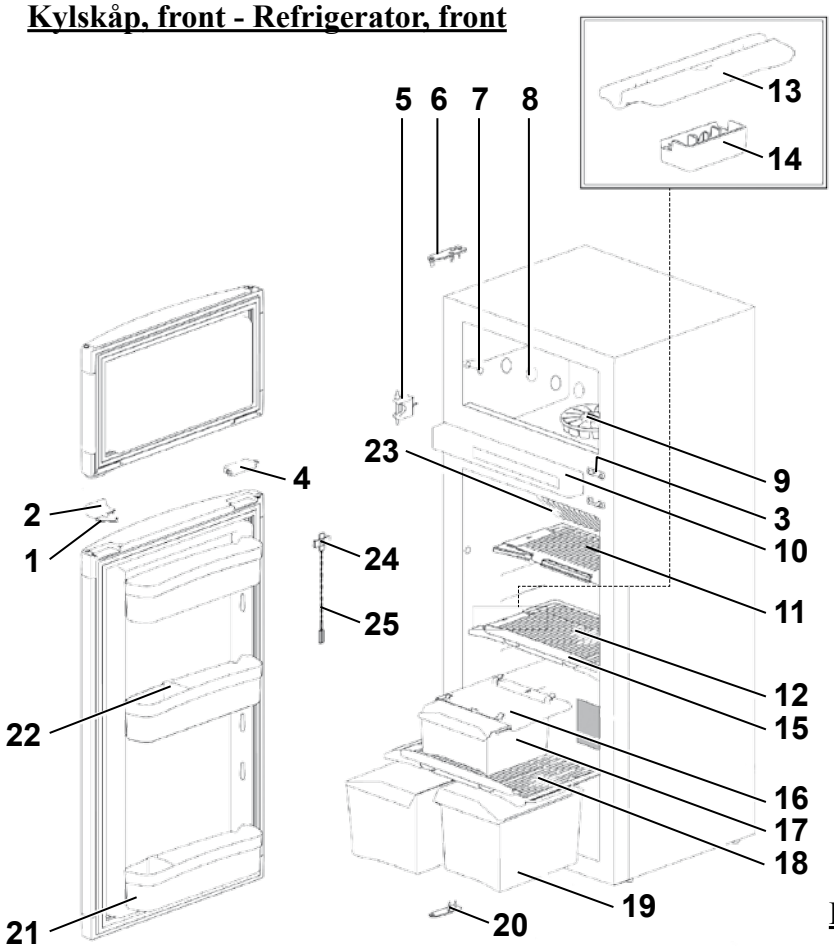

Kylskåp, bak - Refrigerator, back

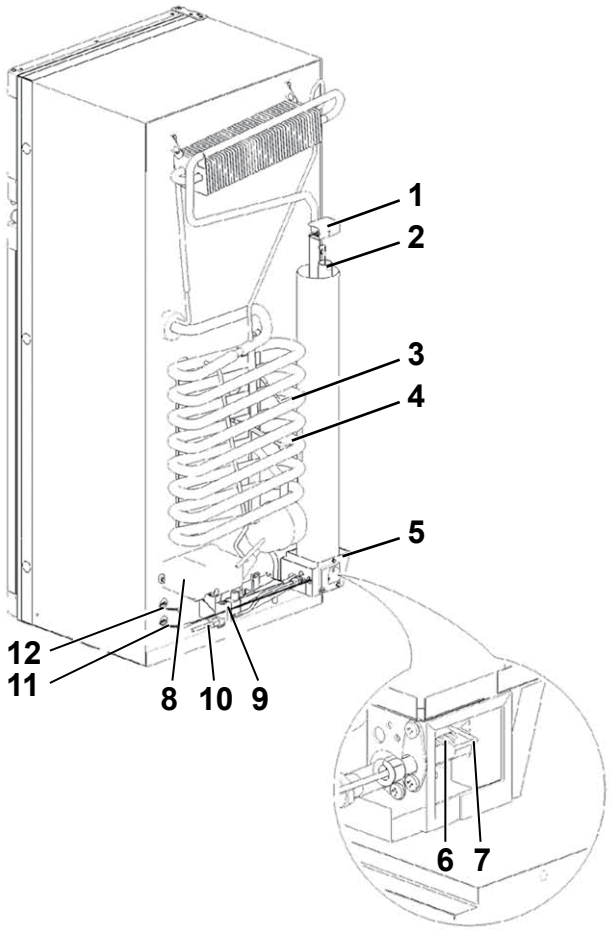

Kylskåp, kontrollpanel - Refrigerator, control panel

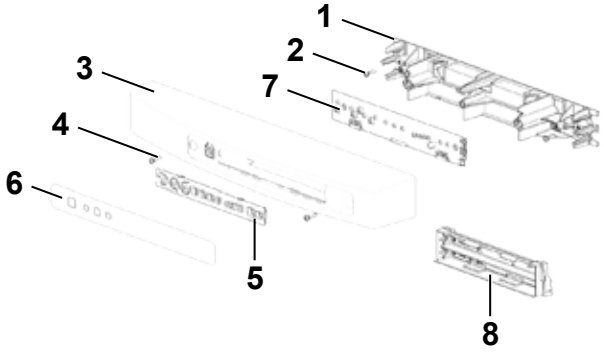

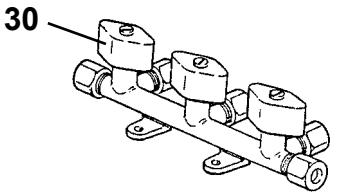

Pos Fig	Det. nr Part. No	Ingår/Fitted 620 alla mod.	650 alla mod.	680 alla mod.	730 alla mod.	840 alla mod.	Benämning	Description
							OBS! Uppge alltid Serie No, del av kylskåpet och positionsnummer vid beställning av reservdelar. T.ex. : E311V1001274, Kylskåp bak, pos.nr. 3	**NOTE! Always state Serie No, part of the refrigerator and position number when ordering spare parts. E.g.: E311V1001274, Refrigerator back, pos.nr. 3**
							<u>Kylskåp, kontrollpanel</u>	**<u>Refrigerator, control panel</u>**
1		x	x	x	x	x	Teknisk panel böjd	Technical panel curved
2		x	x	x	x	x	Skruvar	Screws
3		x	x	x	x	x	Front kontrollpanel, H-hängd dörr	Housing control panel, R-hanged door
--		x	x	x	x		Front kontrollpanel, V-hängd dörr *	Housing control panel, L-hanged door *
4		x	x	x	x	x	Skruvar	Screws
5		x	x	x	x	x	Panel kretskort LED	Overlay LED
6		x	x	x	x	x	Dekal kontrollpanel LED	Sticker LED
7		x	x	x	x	x	Kretskort LED	PCB LED DM
8		x	x	x	x	x	Batteripaket	Battery pack
30	504960	x	x	x	x	x	Ventil block 3-vägs (10 mm:s ingång)	Valve 3-way (10 mm:s input)
							* = Ingår i 620 CTVX, 650 BR, 680 CTVX, 730 CTVX BK,	* = Used in 620 CTVX, 650 BR, 680 CTVX, 730 CTVX BK,

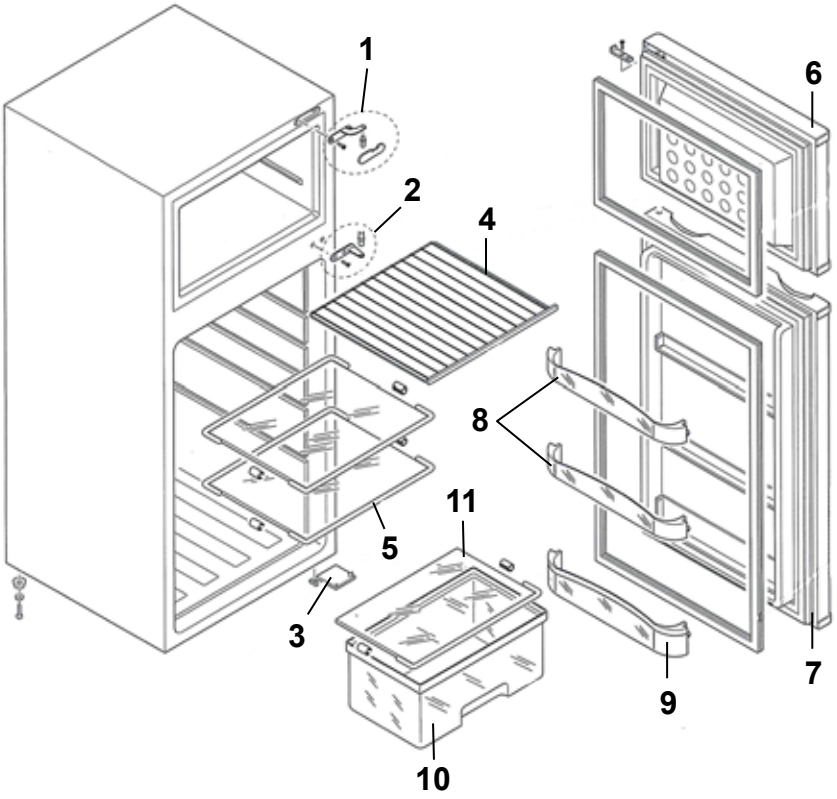
1
2
4
6
8
11
5
3
9
7
10

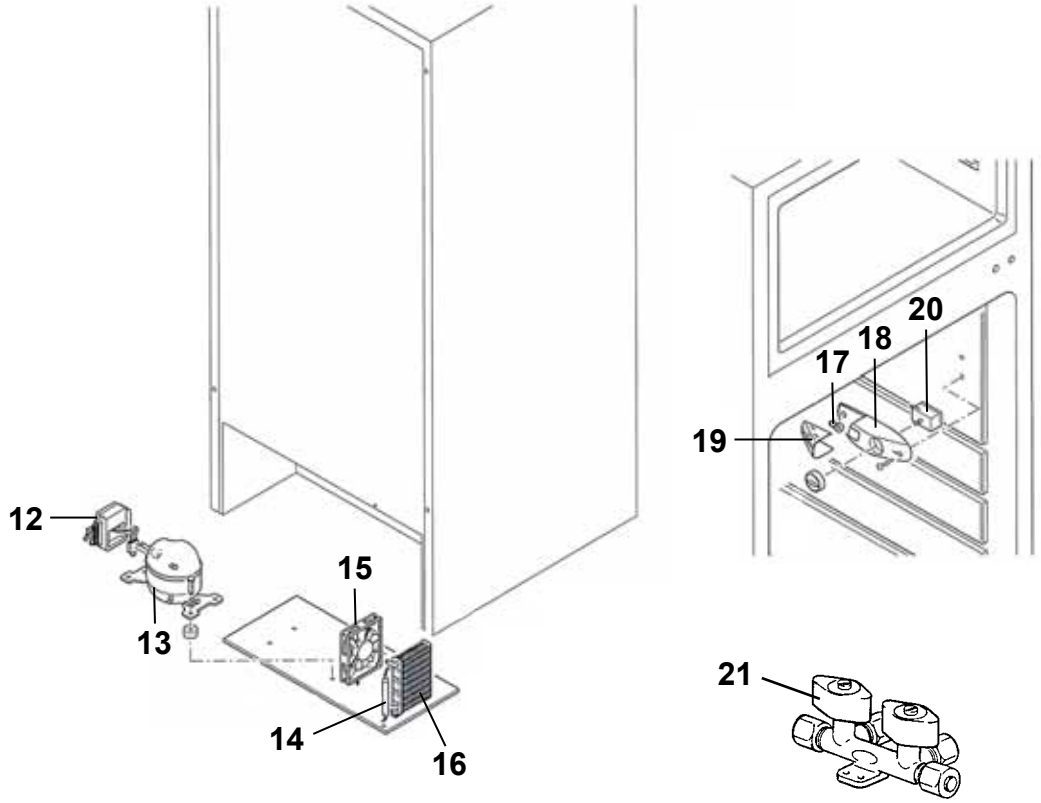
12
13
15
14
16
20
18
17
19
21

Pos Fig	Det. nr Part. No	Ingår/Fitted 620 alla mod.	650 alla mod.	680 alla mod.	730 alla mod.	840 alla mod.	Benämning	Description
	402055	T	T	T	T	T	Kylskåp kpl. (H-hängd dörr)	Refrigerator cpl. (R-hanged door)
1	402071	T	T	T	T	T	Gångjärn övre	Hinge, upper
2	402072	T	T	T	T	T	Gångjärn mitten	Hinge middle
3	402073	T	T	T	T	T	Gångjärn undre	Hinge, lower
4	402074	T	T	T	T	T	Hylla frys	Shelf freezer
5	402075	T	T	T	T	T	Hylla glas mitten	Shelf glass middle
6	402076	T	T	T	T	T	Dörr frys	Door freezer
7	402077	T	T	T	T	T	Dörr kyl	Door refrigerator
8	402078	T	T	T	T	T	Hylla övre/mellan	Shelf upper/middle
9	402079	T	T	T	T	T	Hylla undre	Shelf lower
10	402080	T	T	T	T	T	Grönsakslåda	Crisper
11	402081	T	T	T	T	T	Hylla glas undre	Glass shelf lower
12	402082	T	T	T	T	T	Eldel 12/24 V - 115/230 V	Electric unit 12/24 V - 115/230 V
13	402083	T	T	T	T	T	Kompressor 12/24 V utan eldel	Compressor 12/24 V without electric unit
14	402084	T	T	T	T	T	Filter	Filter
15	402085	T	T	T	T	T	Fläkt 12 V	Fan 12 V
16	402086	T	T	T	T	T	Lamell-kondensor m. fäste	Lamell condenser with bracket
17	402087	T	T	T	T	T	Glödlampa 12 V 3 W	Bulb 12 V 3 W
18	402088	T	T	T	T	T	Armatur belysning och termostat	Armature lighting and thermostat
19	402089	T	T	T	T	T	Lampglas	Lamp cover
20	402090	T	T	T	T	T	Termostat	Thermostat
21	503068	T	T	T	T	T	Ventil block 2-vägs (10 mm:s ingång)	Valve 2-way (10 mm:s input)
							T= Tillbehör	T= Accessory

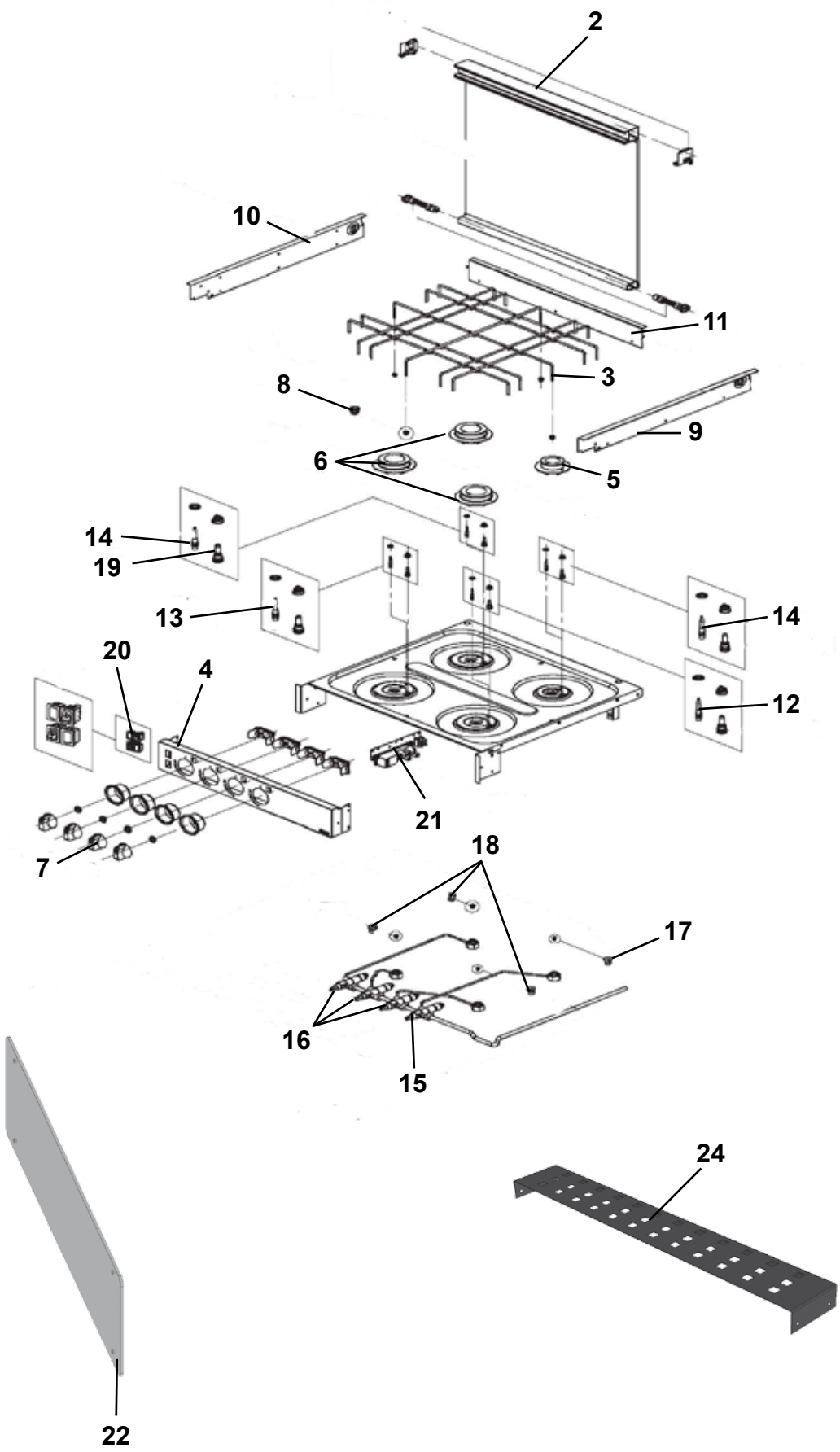
2
10
11
3
8
9
6
5
14
19
13
14
20
4
12
21
7
18
17
16
15
24
22

Pos Fig	Det. nr Part. No	Ingår/Fitted 520 alla mod	560, 590 alla mod	620, 650 alla mod	680 alla mod	730 alla mod	840 alla mod	Benämning	Description
								OBS! Uppge alltid PNC nr. vid beställning av reservdelar.	**NOTE! Always state the PNC no. when ordering spare parts.**
1	401776	x	x	x	x	x		Spis 4-lågig kpl.	Cooker 4-burner cpl.
2	401823	x	x	x	x	x		Glaslock kpl svart	Cover, glass kit black
3	401861	x	x	x	x	x		Rostgaller	Grate
4	401971	x	x	x	x	x		Kontrollpanel	Control panel
5	401976	x	x	x	x	x		Brännare Ø=45 mm	Burner Ø=45 mm
6	401977	x	x	x	x	x		Brännare Ø=60 mm	Burner Ø=60 mm
7	401869	x	x	x	x	x		Vred svart [1]	Knob black [1]
--	402097	x	x	x	x	x		Vred svart [2]	Knob black [2]
8	401959	x	x	x	x	x		Fäste rostgaller	Fastener grate
9	401969	x	x	x	x	x		Gavel plåt höger	Gable right
10	401970	x	x	x	x	x		Gavel plåt vänster	Gable left
11	401972	x	x	x	x	x		Gavel plåt bakre	Gable rear
12	401973	x	x	x	x	x		Termoelement L=350 mm	Thermocouple L=350 mm
13	401967	x	x	x	x	x		Termoelement L=220 mm	Thermocouple L=220 mm
14	401974	x	x	x	x	x		Termoelement L=450 mm	Thermocouple L=450 mm
15	401875	x	x	x	x	x		Gasventil (brännare Ø=45 mm) [1]	Gas valve (burner Ø=45 mm) [1]
--	402098	x	x	x	x	x		Gasventil (brännare Ø=45 mm) [2]	Gas valve (burner Ø=45 mm) [2]
16	401876	x	x	x	x	x		Gasventil (brännare Ø=60 mm) [1]	Gas valve (burner Ø=60 mm) [1]
--	402099	x	x	x	x	x		Gasventil (brännare Ø=60 mm) [2]	Gas valve (burner Ø=60 mm) [2]
17	401965	x	x	x	x	x		Munstycke (brännare Ø=45) 0,5 mm	Nozzle (burner Ø=45) 0,5 mm
18	401966	x	x	x	x	x		Munstycke (brännare Ø=60) 0,67 mm	Nozzle (burner Ø=60) 0,67 mm
19	401975	x	x	x	x	x		Tändare el	Lighter el
20	401978	x	x	x	x	x		Brytare 12 V sats	Switch 12 V kit
21	401983	x	x	x	x	x		Tändenhet 4 brännare	Ignition unit 4 burners
22	401715	x	x	x	x	x		Flamskydd 545x150 [*]	Flame guard 545x150 [*]
24	401768	x	x	x	x	x		Galler bakom spis 488x75	Grating behind the cooker 488x75
								[1] = För spis PNC nr: 958051276	[1] = For cooker PNC no: 958051276
								[2] = För spis PNC nr: 958051100	[2] = For cooker PNC no: 958051100
								[*] = Endast i vissa modeller	[*] = Only in some models

	Gasolspis 4-lågig med ugn sida 1 Cooking range 4-burner with oven page 1	2019	Grupp Group 4	Sida Page 15

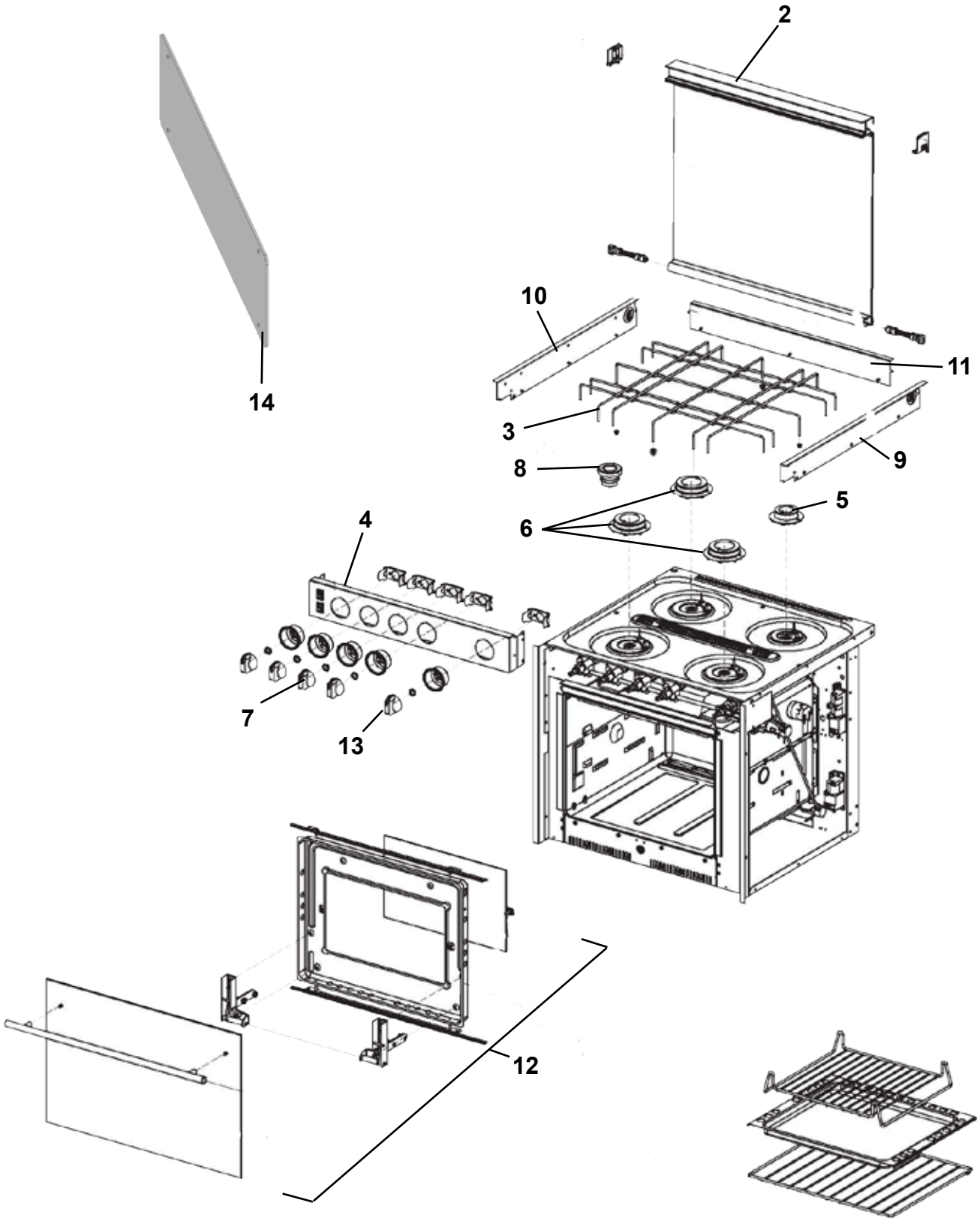

Pos Fig	Det. nr Part. No	Ingår/Fitted 520 alla mod	560, 590 alla mod	620, 650 alla mod	680 alla mod	730 alla mod	840 alla mod	Benämning	Description
								OBS! Uppge alltid PNC nr. vid beställning av reservdelar.	**NOTE! Always state the PNC no. when ordering spare parts.**
1	401845	T	T	T	T	T	T	Spis 4-lågig med ugn	Cooker 4-burner with oven
2	401879	T	T	T	T	T	T	Glaslock kpl m. björn	Cover, glass kit with bear
3	401861	T	T	T	T	T	T	Rostgaller	Grate
4	401995	T	T	T	T	T	T	Kontrollpanel rostfri	Control panel
5	401976	T	T	T	T	T	T	Brännare Ø=45 mm	Burner Ø=45 mm
6	401977	T	T	T	T	T	T	Brännare Ø=60 mm	Burner Ø=60 mm
7	401877	T	T	T	T	T	T	Vred silver [1]	Knob silver [1]
--	402100	T	T	T	T	T	T	Vred silver [2]	Knob silver [2]
8	401959	T	T	T	T	T	T	Fäste rostgaller	Fastener grate
9	401992	T	T	T	T	T	T	Gavel plåt höger	Gable right
10	401993	T	T	T	T	T	T	Gavel plåt vänster	Gable left
11	401972	T	T	T	T	T	T	Gavel plåt bakre	Gable rear
12	401994	T	T	T	T	T	T	Lucka kpl	Door cpl.
13	401878	T	T	T	T	T	T	Vred termostat ugn silver	Knob thermostat oven silver
14	401715	x	x	x	x	x		Flamskydd 545x150 *	Flame guard 545x150 *
								[1] = För spis PNC.nr: 958051278 och 958051289	[1] = For cooker PNC.no: 958051278 and 958051289
								[2] = För spis PNC.nr: 958051104	[2] = For cooker PNC.no: 958051104
								* = Endast i vissa modeller	* = Only in some models
								T= Tillbehör	T= Accessory

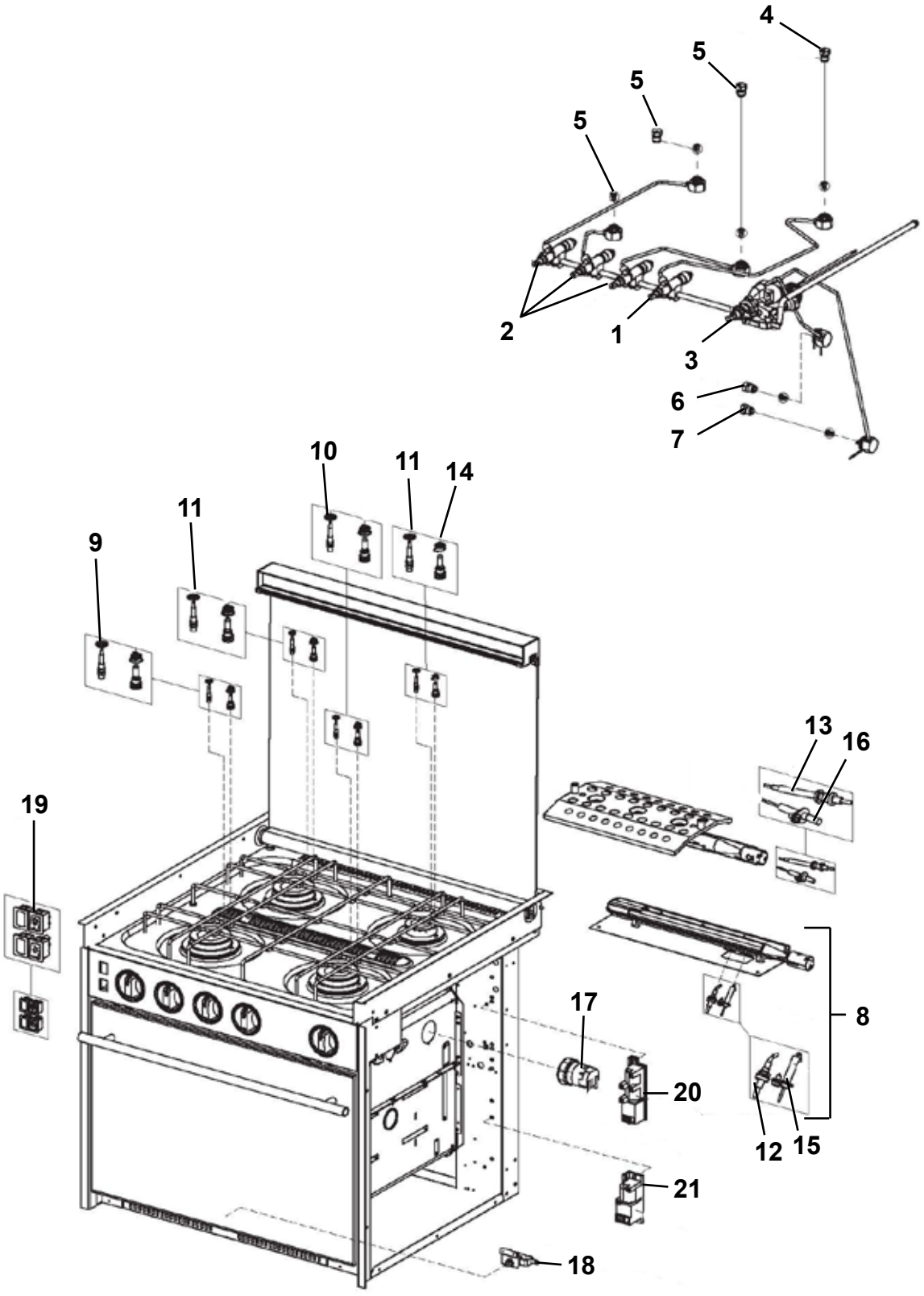
4
5
5
5
2
1
3
6
7
10
11
14
11
9
13
16
19
8
17
20
12
15
21
18

Pos Fig	Det. nr Part. No	Ingår/Fitted 520 alla mod	560, 590 alla mod	620, 650 alla mod	680 alla mod	730 alla mod	840 alla mod	Benämning	Description
								OBS! Uppge alltid PNC nr. vid beställning av reservdelar.	**NOTE! Always state the PNC no. when ordering spare parts.**
1	401875	T	T	T	T	T	T	Gasventil (brännare Ø=45 mm) [1]	Gas valve (burner Ø=45 mm) [1]
--	402098	T	T	T	T	T	T	Gasventil (brännare Ø=45 mm) [2]	Gas valve (burner Ø=45 mm) [2]
2	401876	T	T	T	T	T	T	Gasventil (brännare Ø=60 mm) [1]	Gas valve (burner Ø=60 mm) [1]
--	402099	T	T	T	T	T	T	Gasventil (brännare Ø=60 mm) [2]	Gas valve (burner Ø=60 mm) [2]
3	401874	T	T	T	T	T	T	Gastermostat ugn	Gas thermostat oven
4	401965	T	T	T	T	T	T	Munstycke 0,5 mm	Nozzle 0,5 mm
5	401966	T	T	T	T	T	T	Munstycke 0,67 mm	Nozzle 0,67 mm
6	401985	T	T	T	T	T	T	Munstycke 0,57 mm	Nozzle 0,57 mm
7	401986	T	T	T	T	T	T	Munstycke 0,53 mm	Nozzle 0,53 mm
8	401987	T	T	T	T	T	T	Brännare sats ugn	Burner kit oven
9	401967	T	T	T	T	T	T	Termoelement L=220	Thermocouple L=220
10	401973	T	T	T	T	T	T	Termoelement L=350	Thermocouple L=350
11	401974	T	T	T	T	T	T	Termoelement L=450	Thermocouple L=450
12	401979	T	T	T	T	T	T	Termoelement ugn L=850	Thermocouple L=850
13	401980	T	T	T	T	T	T	Termoelement grill	Thermocouple grill
14	401988	T	T	T	T	T	T	Tändstift el brännare	Ignition electrode el burner
15	401989	T	T	T	T	T	T	Tändstift el ugn	Ignition electrode el oven
16	401990	T	T	T	T	T	T	Tändstift el grill	Ignition electrode el grill
17	401982	T	T	T	T	T	T	Lampa ugn	Lamp oven
18	401991	T	T	T	T	T	T	Brytare mikro med stöd	Switch micro
19	401978	T	T	T	T	T	T	Brytare 12 V sats	Switch 12 V kit
20	401983	T	T	T	T	T	T	Tändenhet 4 brännare	Ignition unit 4 burner
21	401984	T	T	T	T	T	T	Tändenhet 2 brännare	Ignition unit 2 burner
								[1] = För spis PNC.nr: 958051278 och 958051289	[1] = For cooker PNC.no: 958051278 and 958051289
								[2] = För spis PNC.nr: 958051104	[2] = For cooker PNC.no: 958051104
								T= Tillbehör	T= Accessory

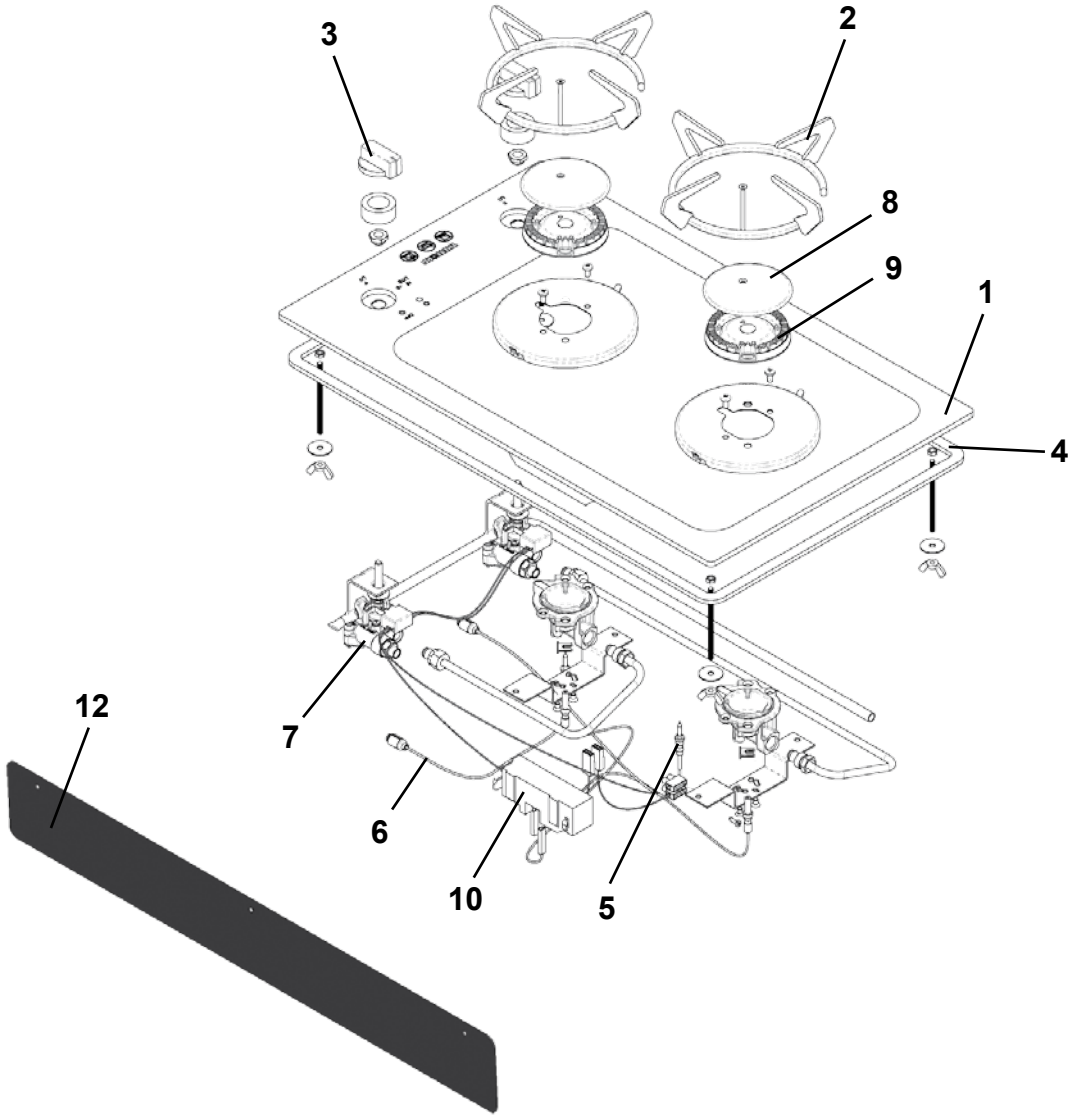
3
2
8
9
1
4
7
6
10
5
12

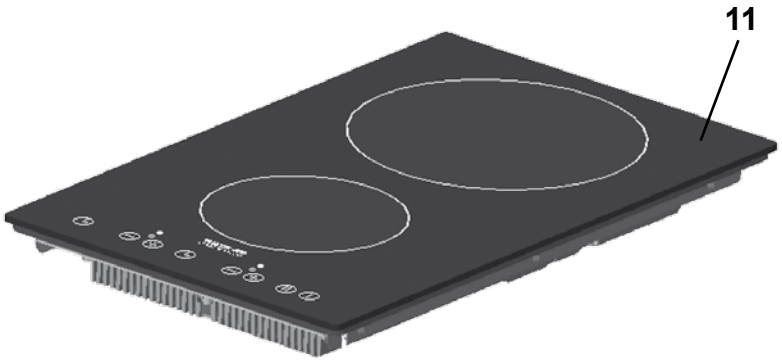
11

Pos Fig	Det. nr Part. No	Ingår/Fitted 520 alla mod	560, 590 alla mod	620, 650 alla mod	680 alla mod	730 alla mod	840 alla mod	Benämning	Description
1	401848	T	T	T	T	T	T	Spis gasol *	Cooker LPG *
2	402010	T	T	T	T	T	T	Rostgaller	Grate
3	402011	T	T	T	T	T	T	Vred	Knob
4	402012	M	M	M	M	M	M	List tätning	Seal strip
5	402013	T	T	T	T	T	T	Termoelement L=450 mm	Thermocouple L=450 mm
6	402014	T	T	T	T	T	T	Termoelement L=250 mm	Thermocouple L=250 mm
7	402015	T	T	T	T	T	T	Gasventil	Gas valve
8	402016	T	T	T	T	T	T	Brännarlock	Burner lid
9	402017	T	T	T	T	T	T	Lågspridare	Flame spreader
10	402018	T	T	T	T	T	T	Tändenhet	Ignition unit
11	401847	T	T	T	T	T	T	Spis induktion *	Induction hob *
12	401996	T	T	T	T	T	T	Flamskydd *	Flame guard *
								* = Endast i vissa modeller	* = Only in some models
								M= Metervara T= Tillbehör	M= On the metre T= Accessory

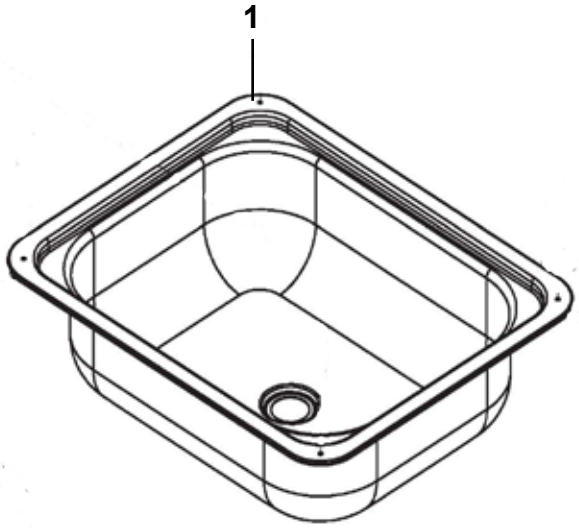
1


2


3

Pos Fig	Det. nr Part. No	Ingår/Fitted 520-840 alla mod.		Benämning	Description
1	401777	x		Diskho	Sink
2	310084	x		Avloppsförskruvning 90°	Sewage connection 90°
3	350246	x		Blandare kök m. utkastarrör	Mixer kitchen with pipe

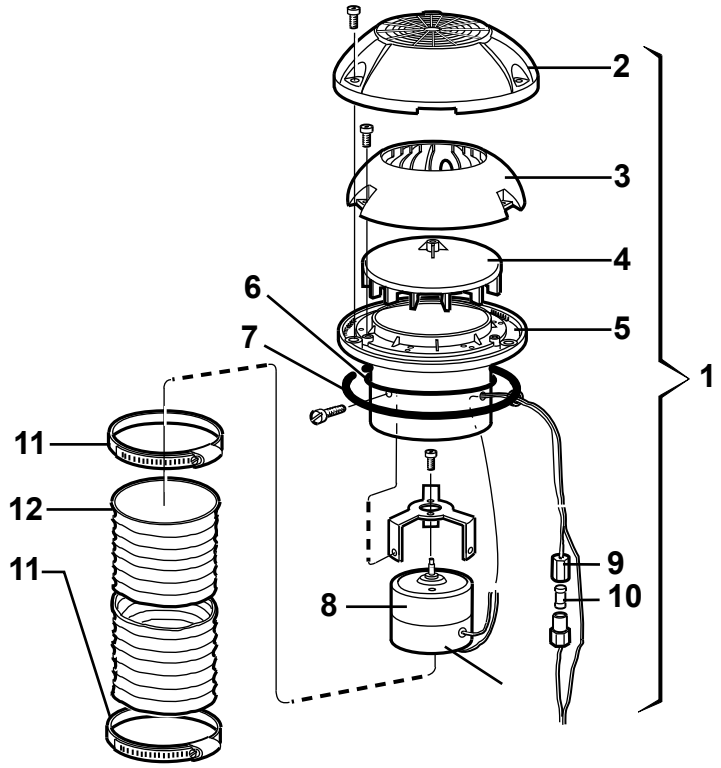
2
3
4
6
5
7
1
11
12
11
9
10
8

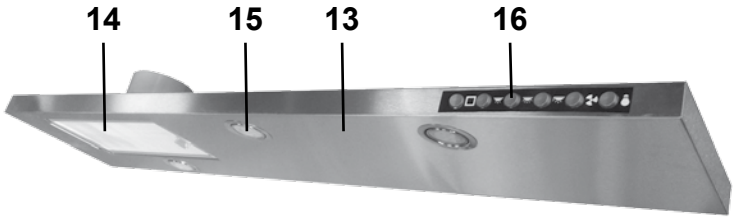
14
15
13
16

Pos Fig	Det. nr Part. No	Ingår/Fitted 520-840	Ingår/Fitted alla mod.	Benämning	Description
	401495	x		Motor fläkt kpl. m. slang och klammer	Motor fan cpl. with hose and clip
1	401507	x		Motor köksfläkt kpl.	Motor kitchen fan cpl.
2	400492	x		Ventilatorkåpa	Ventilator cap
3	400315	x		Innerkåpa	Inner cap
4	400316	x		Fläkthjul	Impeller
5	400317	x		Underdel fläkthjul	Bottom impeller
6	801009	x		Tätning O-ring	Sealing, O-ring
7	200156	x		Tätning ventilator	Sealing ventilator
8	401167	x		Motor m. fläkthjul och motorfäste	Motor with impeller and motor bracket
9	401508	x		Såkringshållare	Fuse holder
10	401509	x		Säkring 4 A	Fuse 4 A
11	400322	x		Klammer	Clip
12	400323	x		Slang fläkt	Hose fan
13	505683	x		Köksfläkt V inkl. belysning	Kitchen fan L incl. illumination
--	505684	x		Köksfläkt H inkl. belysning	Kitchen fan L incl. illumination
14	401885	x		Fläktfilter	Filter
15	401886	x		Lampa kpl.	Illumination cpl.
--	506951	x		Glödlampa LED G4 1,7 W d:o	Bulb LED G4 1,7 W d:o
16	504777	x		Strömbrytare u. knapp	Switch without button
--	504778	x		Knapp strömbrytare	Button for switch

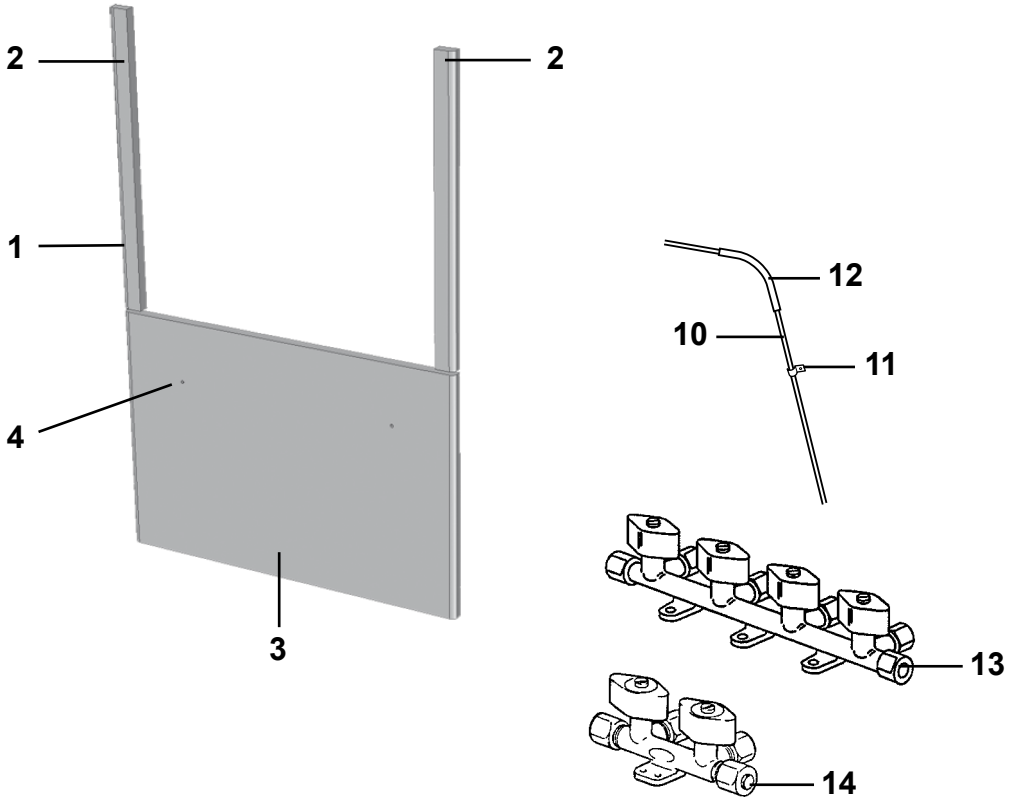
2
2
1
4
3
12
10
11
13
14

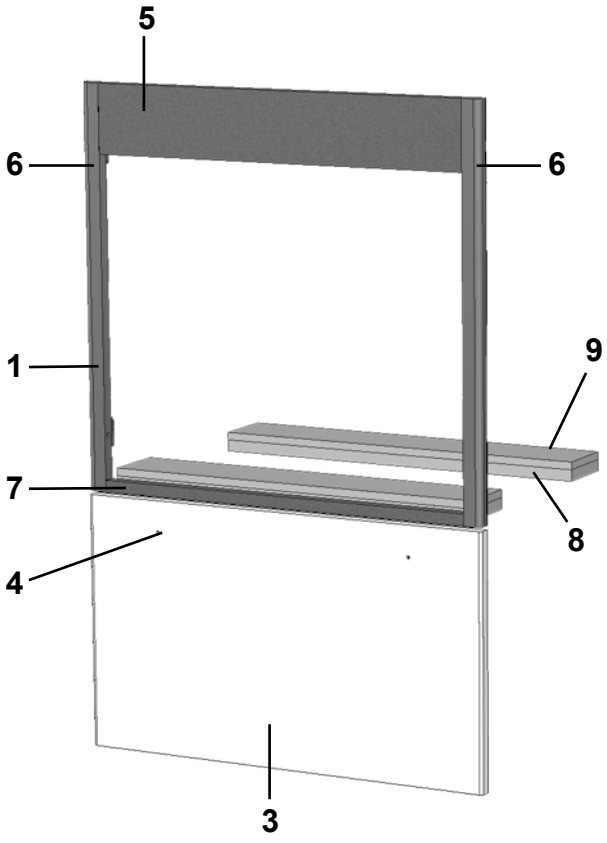
5
6
6
1
9
7
8
4
3

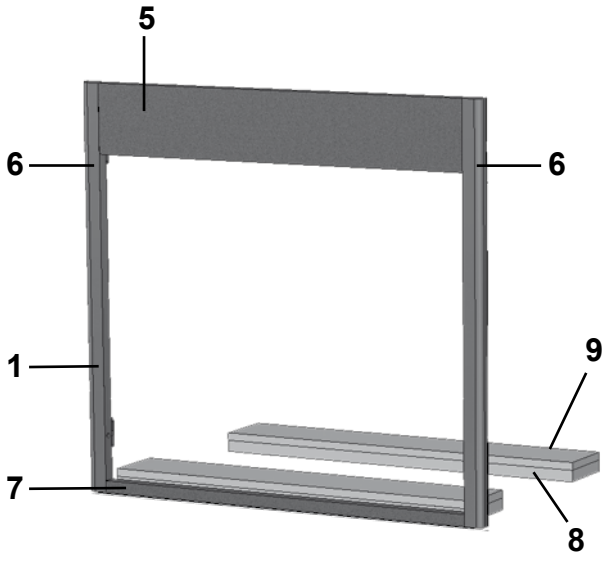
5
6
6
1
9
7
8

Pos Fig	Det. nr Part. No	Ingår/Fitted 520 CTH	520 CTV	560 GS	560 CTH	560 CTH VK	560 CTV	Benämning	Description
1	336089	T		T	T		T	Monteringssats kpl. vit	Mounting kit cpl. white
--	336758	T		T	T		T	Monteringssats kpl. Mekong	Mounting kit cpl. Mekong
--	341446	T		T	T		T	Monteringssats kpl. (Customized)	Mounting kit cpl. (Customized)
1	336097		T					Monteringssats kpl. vit	Mounting kit cpl. white
--	336811		T					Monteringssats kpl. Mekong	Mounting kit cpl. Mekong
--	341720		T					Monteringssats kpl. (Customized)	Mounting kit cpl. (Customized)
--	341872					x		Monteringssats kpl. (Customized)	Mounting kit cpl. (Customized)
2	336086	T	T	T	T		T	Passbit 460x30x16	List
3	334728	T		T	T		T	Lucka 380x550, vit	Door 380x550, white
--	336726	T		T	T		T	Lucka 380x550, Mekong	Door 380x550, Mekong
--	340507	T		T	T		T	Lucka 325x550, (High Gloss)	Door 325x550, (High Gloss)
3	334714		T					Lucka 380x550, vit	Door 380x550, white
--	336637		T					Lucka 380x550, Mekong	Door 380x550, Mekong
--	340506		T					Lucka 325x550, (High Gloss)	Door 325x550, (High Gloss)
4	317503	T	T	T	T		T	Handtag lucka	Handle door
5	341213	T	T	T	T	x	T	Front 88x550 (Mekong)	Front 88x550 (Mekong)
6	341214	T	T	T	T	x	T	Passbit 426x24x16 (Mekong)	Gauge block 426x24x16 (Mekong)
7	341215	T	T	T	T	x	T	Front 15x502 (Mekong)	Front 15x502 (Mekong)
8	341216	T	T	T	T	x	T	Skiva distans 15x80x500	Sheet distance 15x80x500
9	341217	T	T	T	T	x	T	Skiva distans 10x80x500	Sheet distance 10x80x500
10	500279	M	M	M	M	M	M	Rör koppar Ø = 8 mm	Pipe Ø = 8 mm
--	504794	T	T	T	T	x	T	Instickshylsa Ø = 6,4 mm d:o	Cage Ø = 6,4 mm d:o
11	800448	T	T	T	T	x	T	Klammer gummi	Clip
12	300654	M	M	M	M	M	M	Slang	Hose
13	504961	T	T	T	T		T	Ventil block 4-vägs (10 mm:s ingång) *	Valve 4-way (10 mm:s input) *
14	507670					x		Ventil block 2-vägs (8 mm:s ingång) *	Valve 2-way (8 mm:s input) *
								*= När spis induktion med ugn är monterat. (2 olika ventiler kan förekomma)	*= When induction hob with oven is mounted. (2 different valves can exist)
								M= Metervara	M= On the metre
								T= Tillbehör	T= Accessory

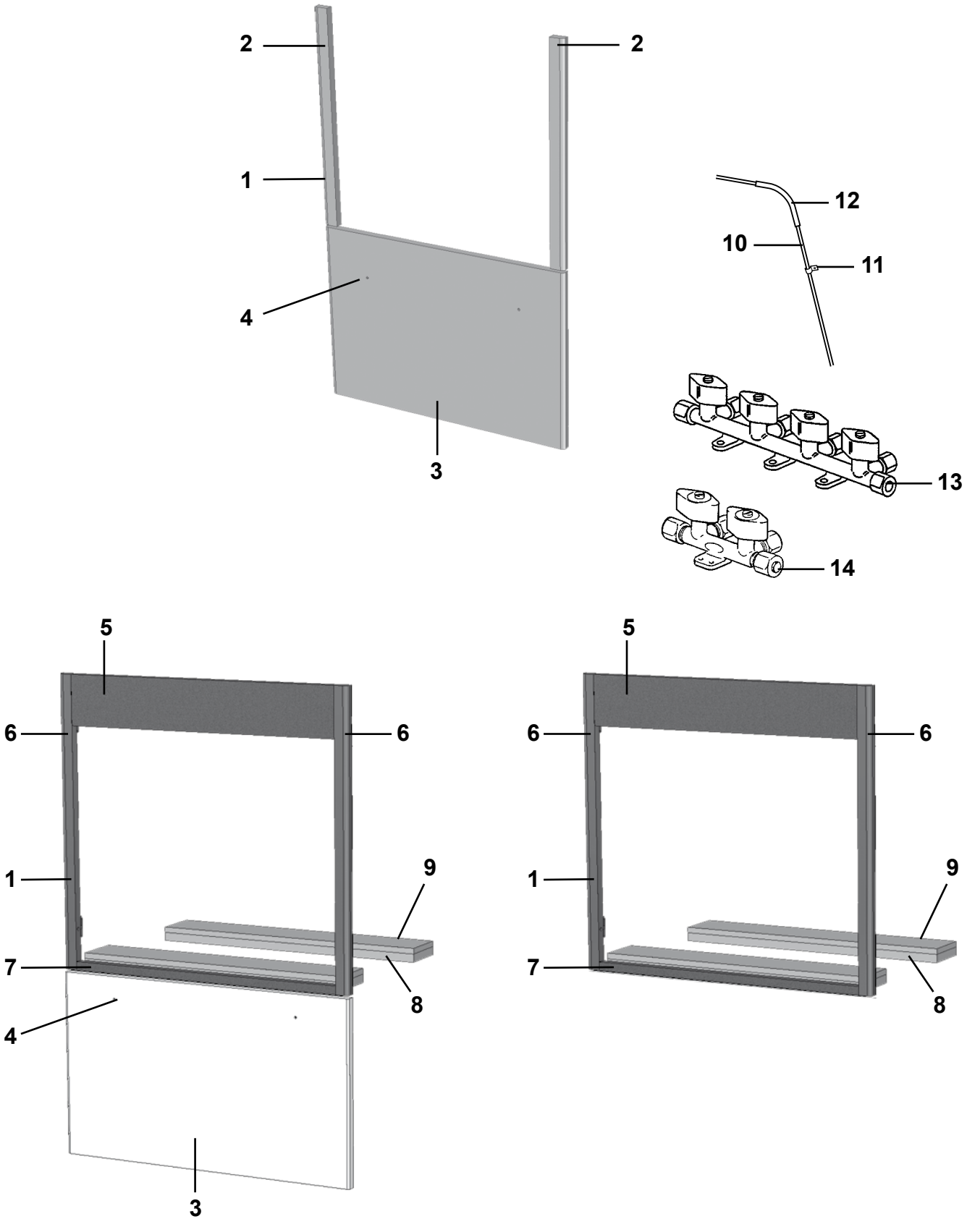
2
2
1
4
3
12
10
11
13
14
5
6
6
1
9
7
8
4
3
5
6
6
1
9
7
8

Pos Fig	Det. nr Part. No	Ingår/Fitted 590 E alla mod.	590 TR LB	590 TR DB	590 CTH	590 CTH VK	Benämning	Description
1	336089	T	T	T	T		Monteringssats kpl. vit	Mounting kit cpl. white
--	336758	T	T	T	T		Monteringssats kpl. Mekong	Mounting kit cpl. Mekong
--	341446	T	T	T	T		Monteringssats kpl. (Customized)	Mounting kit cpl. (Customized)
1	336097						Monteringssats kpl. vit	Mounting kit cpl. white
--	336811						Monteringssats kpl. Mekong	Mounting kit cpl. Mekong
--	341720						Monteringssats kpl. (Customized)	Mounting kit cpl. (Customized)
--	341367					x	Monteringssats kpl. (Customized) [1]	Mounting kit cpl. (Customized) [1]
--	341872					x	Monteringssats kpl. (Customized) [2]	Mounting kit cpl. (Customized) [2]
2	336086	T	T	T	T		Passbit 460x30x16	List
3	334728	T	T	T	T		Lucka 380x550, vit	Door 380x550, white
--	336726	T	T	T	T		Lucka 380x550, Mekong	Door 380x550, Mekong
--	340507	T	T	T	T		Lucka 325x550, (High Gloss)	Door 325x550, (High Gloss)
3	334714						Lucka 380x550, vit	Door 380x550, white
--	336637						Lucka 380x550, Mekong	Door 380x550, Mekong
--	340506						Lucka 325x550, (High Gloss)	Door 325x550, (High Gloss)
--	341083					x	Lucka 325x550, (High Gloss) [1]	Door 325x550, (High Gloss) [1]
4	317503	T	T	T	T		Handtag lucka	Handle door
5	341213	T	T	T	T	x	Front 88x550 (Mekong)	Front 88x550 (Mekong)
6	341214	T	T	T	T	x	Passbit 426x24x16 (Mekong)	Gauge block 426x24x16 (Mekong)
7	341215	T	T	T	T	x	Front 15x502 (Mekong)	Front 15x502 (Mekong)
8	341216	T	T	T	T	x	Skiva distans 15x80x500	Sheet distance 15x80x500
9	341217	T	T	T	T	x	Skiva distans 10x80x500	Sheet distance 10x80x500
10	500279	M	M	M	M	M	Rör koppar Ø = 8 mm	Pipe Ø = 8 mm
--	504794	T	T	T	T	T	Instickshylsa Ø = 6,4 mm d:o	Cage Ø = 6,4 mm d:o
11	800448	T	T	T	T	T	Klammer gummi	Clip
12	300654	M	M	M	M	M	Slang	Hose
13	504961	T	T	T	T		Ventil block 4-vägs (10 mm:s ingång) *	Valve 4-way (10 mm:s input) *
14	507670					x	Ventil block 2-vägs (8 mm:s ingång) *	Valve 2-way (8 mm:s input) *
							[1] = Version 1	[1] = Version 1
							[2] = Version 2	[2] = Version 2
							* = När spis induktion med ugn är monterat. (2 olika ventiler kan förekomma)	* = When induction hob with oven is mounted. (2 different valves can exist)
							M= Metervara	M= On the metre
							T= Tillbehör	T= Accessory

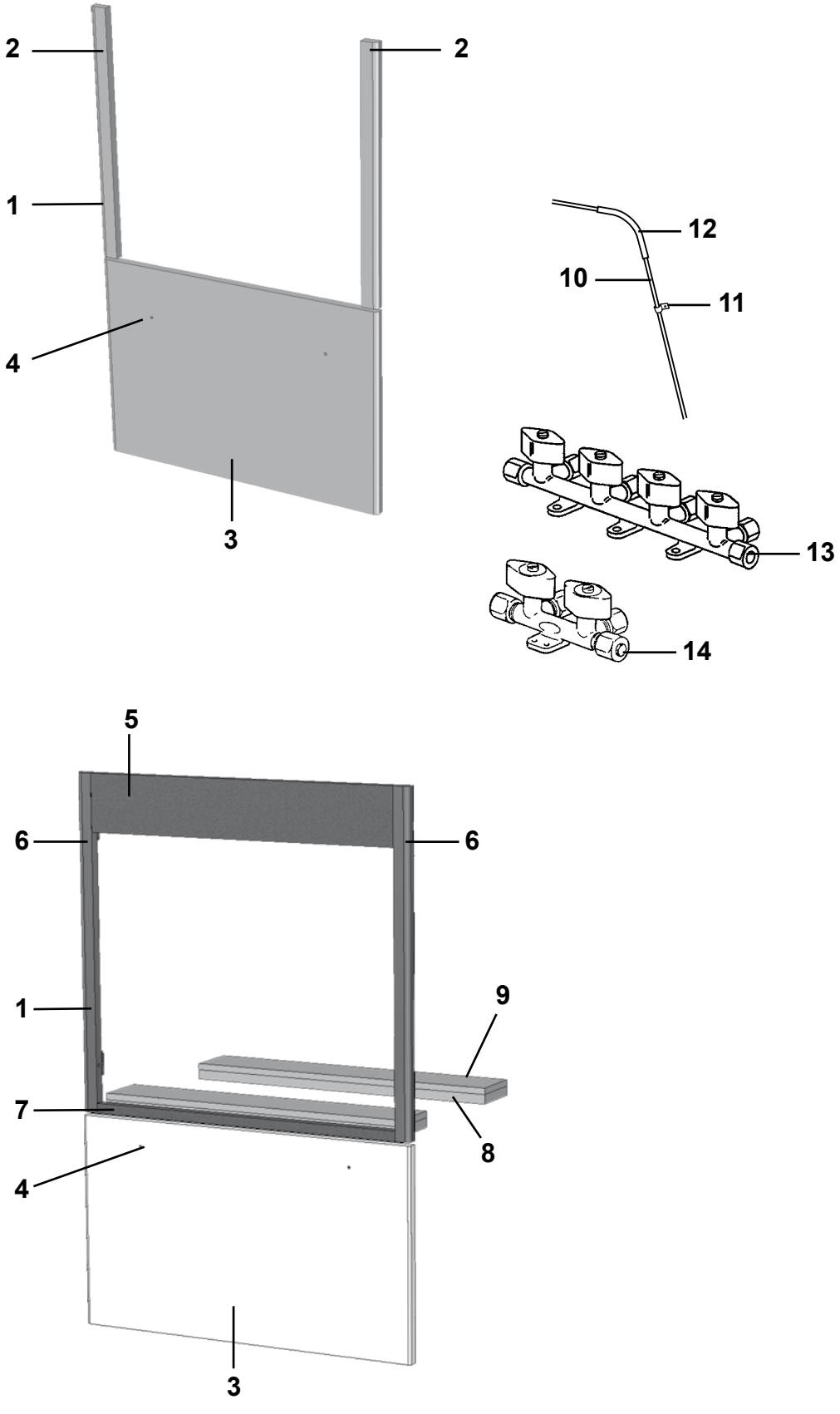
2
2
1
4
3
12
10
11
13
14
5
6
6
1
9
7
8
4
3

Pos Fig	Det. nr Part. No	Ingår/Fitted 620 GSE	620 TR LB	620 TR DB	620 TR TDS	620 CTVX	Benämning	Description
1	336089	T	T	T			Monteringssats kpl. vit	Mounting kit cpl. white
--	336758	T	T	T			Monteringssats kpl. Mekong	Mounting kit cpl. Mekong
--	341446	T	T	T			Monteringssats kpl. (Customized)	Mounting kit cpl. (Customized)
1	336097				T	T	Monteringssats kpl. vit	Mounting kit cpl. white
--	336811				T	T	Monteringssats kpl. Mekong	Mounting kit cpl. Mekong
--	341720				T	T	Monteringssats kpl. (Customized)	Mounting kit cpl. (Customized)
2	336086	T	T	T	T	T	Passbit 460x30x16	List
3	334728	T	T	T			Lucka 380x550, vit	Door 380x550, white
--	336726	T	T	T			Lucka 380x550, Mekong	Door 380x550, Mekong
--	340507	T	T	T			Lucka 325x550, (High Gloss)	Door 325x550, (High Gloss)
3	334714				T	T	Lucka 380x550, vit	Door 380x550, white
--	336637				T	T	Lucka 380x550, Mekong	Door 380x550, Mekong
--	340506				T	T	Lucka 325x550, (High Gloss)	Door 325x550, (High Gloss)
4	317503	T	T	T	T	T	Handtag lucka	Handle door
5	341213	T	T	T	T	T	Front 88x550 (Mekong)	Front 88x550 (Mekong)
6	341214	T	T	T	T	T	Passbit 426x24x16 (Mekong)	Gauge block 426x24x16 (Mekong)
7	341215	T	T	T	T	T	Front 15x502 (Mekong)	Front 15x502 (Mekong)
8	341216	T	T	T	T	T	Skiva distans 15x80x500	Sheet distance 15x80x500
9	341217	T	T	T	T	T	Skiva distans 10x80x500	Sheet distance 10x80x500
10	500279	M	M	M	M	M	Rör koppar Ø = 8 mm	Pipe Ø = 8 mm
--	504794	T	T	T	T	T	Instickshylsa Ø = 6,4 mm d:o	Cage Ø = 6,4 mm d:o
11	800448	T	T	T	T	T	Klammer gummi	Clip
12	300654	M	M	M	M	M	Slang	Hose
13	504961	T	T	T	T	T	Ventil block 4-vägs (10 mm:s ingång) *	Valve 4-way (10 mm:s input) *
14	507670						Ventil block 2-vägs (8 mm:s ingång) *	Valve 2-way (8 mm:s input) *
							* = När spis induktion med ugn är monterat. (2 olika ventiler kan förekomma)	* = When induction hob with oven is mounted. (2 different valves can exist)
							M= Metervara T= Tillbehör	M= On the metre T= Accessory

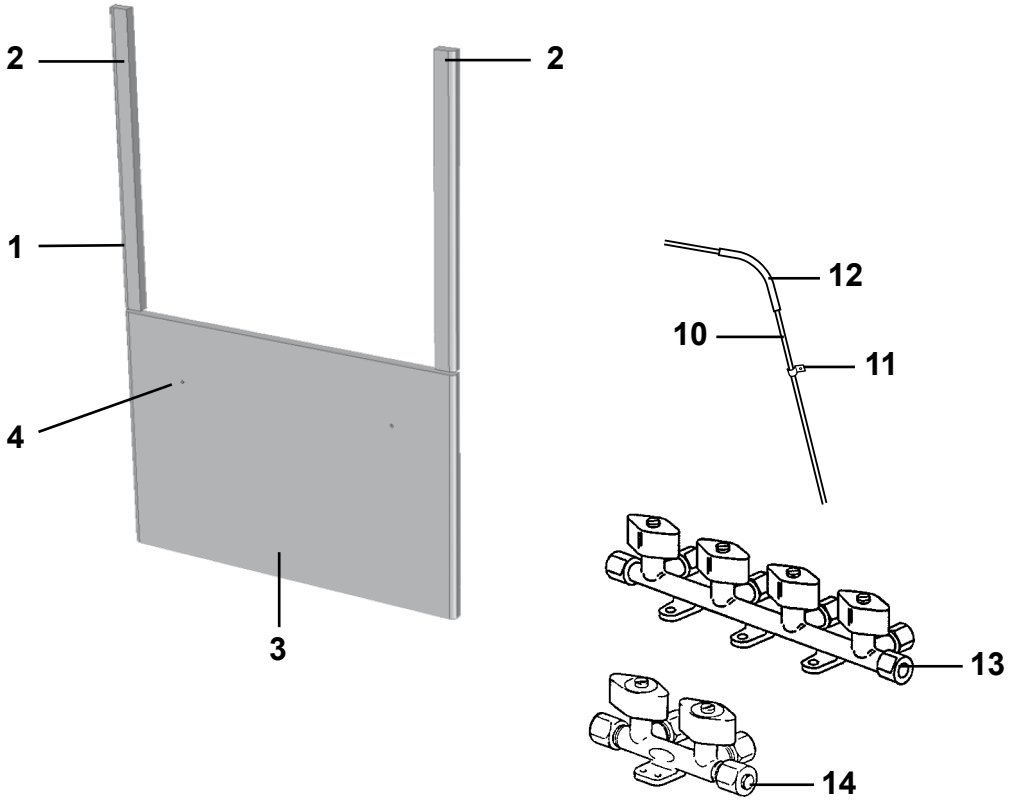
2
2
1
4
3
12
10
11
13
14

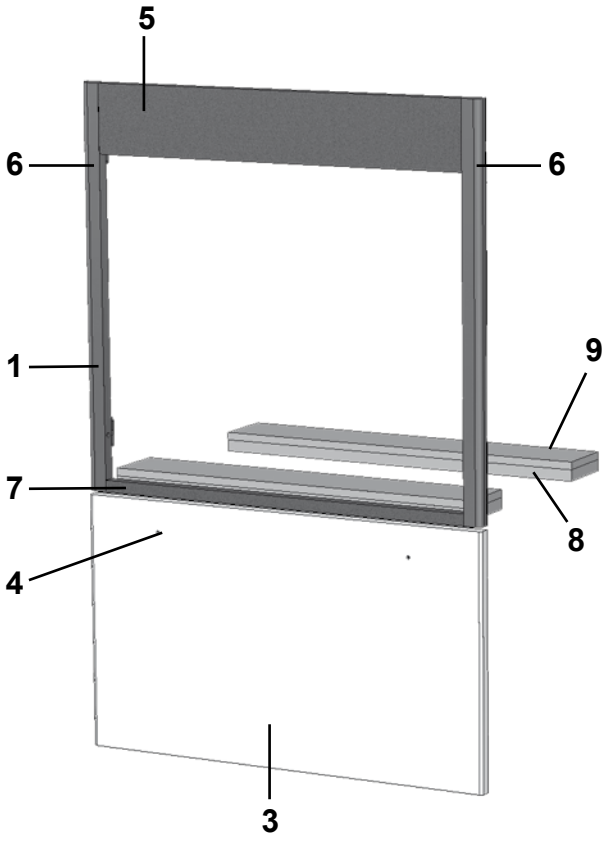
5
6
6
1
9
7
8
4
3

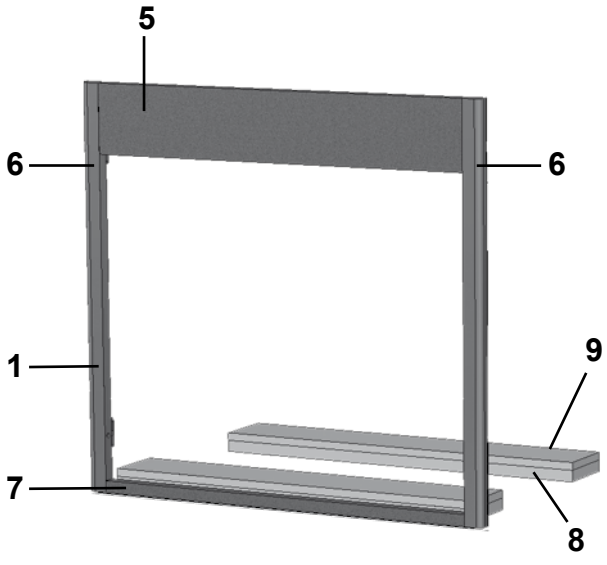
5
6
6
1
9
7
8

Pos Fig	Det. nr Part. No	Ingår/Fitted						Benämning	Description
		650 GSE	650 TR LB/DB	650 TR TDS	650 TDS BK	650 BR	650 TR LB / TDS VK		
1	336089	T	T		T			Monteringssats kpl. vit	Mounting kit cpl. white
--	336758	T	T		T			Monteringssats kpl. Mekong	Mounting kit cpl. Mekong
--	341446	T	T		T			Monteringssats kpl. (Customized)	Mounting kit cpl. (Customized)
1	336097			T		T		Monteringssats kpl. vit	Mounting kit cpl. white
--	336811			T		T		Monteringssats kpl. Mekong	Mounting kit cpl. Mekong
--	341720			T		T		Monteringssats kpl. (Customized)	Mounting kit cpl. (Customized)
--	341872						x	Monteringssats kpl. (Customized)	Mounting kit cpl. (Customized)
2	336086	T	T	T	T	T		Passbit 460x30x16	List
3	334728	T	T		T			Lucka 380x550, vit	Door 380x550, white
--	336726	T	T		T			Lucka 380x550, Mekong	Door 380x550, Mekong
--	340507	T	T		T			Lucka 325x550, (High Gloss)	Door 325x550, (High Gloss)
3	334714			T		T		Lucka 380x550, vit	Door 380x550, white
--	336637			T		T		Lucka 380x550, Mekong	Door 380x550, Mekong
--	340506			T		T		Lucka 325x550, (High Gloss)	Door 325x550, (High Gloss)
4	317503	T	T	T	T	T		Handtag lucka	Handle door
5	341213	T	T	T	T	T	x	Front 88x550 (Mekong)	Front 88x550 (Mekong)
6	341214	T	T	T	T	T	x	Passbit 426x24x16 (Mekong)	Gauge block 426x24x16 (Mekong)
7	341215	T	T	T	T	T	x	Front 15x502 (Mekong)	Front 15x502 (Mekong)
8	341216	T	T	T	T	T	x	Skiva distans 15x80x500	Sheet distance 15x80x500
9	341217	T	T	T	T	T	x	Skiva distans 10x80x500	Sheet distance 10x80x500
10	500279	M	M	M	M	M	M	Rör koppar Ø = 8 mm	Pipe Ø = 8 mm
--	504794	T	T	T	T	T	x	Instickshylsa Ø = 6,4 mm d:o	Cage Ø = 6,4 mm d:o
11	800448	T	T	T	T	T	x	Klammer gummi	Clip
12	300654	M	M	M	M	M	M	Slang	Hose
13	504961	T	T	T	T	T		Ventil block 4-vägs (10 mm:s ingång) *	Valve 4-way (10 mm:s input) *
14	507670						x	Ventil block 2-vägs (8 mm:s ingång) *	Valve 2-way (8 mm:s input) *
								*= När spis induktion med ugn är monterat (2 olika ventiler kan förekomma)	*= When induction hob with oven is mounted (2 different valves can exist)
								M= Metervara T= Tillbehör	M= On the metre T= Accessory

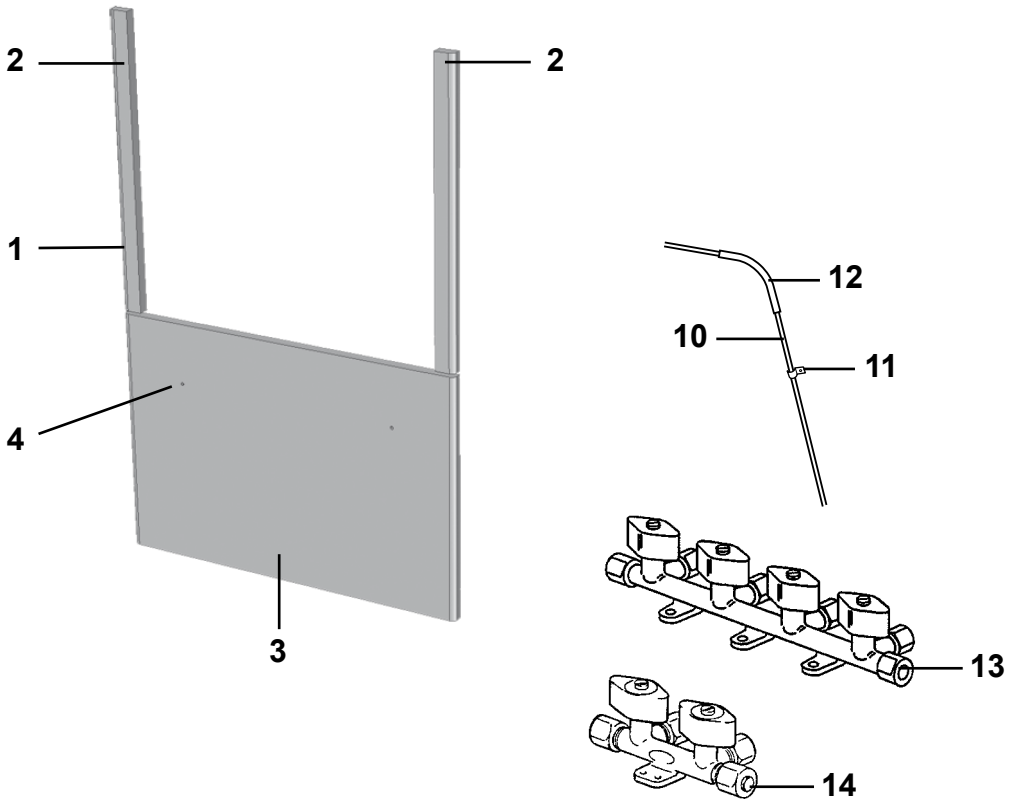
2
2
1
4
3
12
10
11
13
14

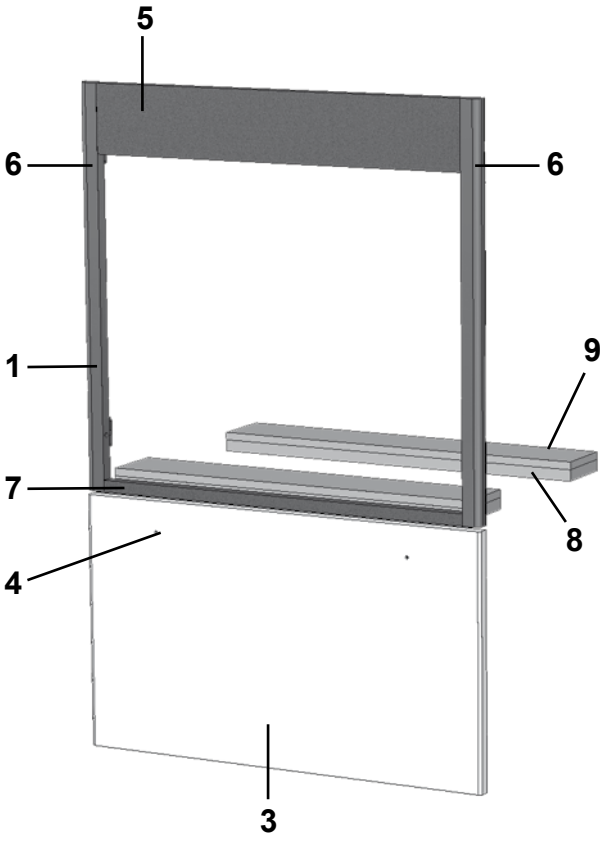
5
6
6
1
9
7
8
4
3

Pos Fig	Det. nr Part. No	Ingår/Fitted 680 TR LB/DB	680 TR TDS	680 CTX BK	680 BR	680 CTVX	Benämning	Description
1	336089			T	T		Monteringssats kpl. vit	Mounting kit cpl. white
--	336758				T		Monteringssats kpl. Mekong	Mounting kit cpl. Mekong
--	341446				T		Monteringssats kpl. (Customized)	Mounting kit cpl. (Customized)
1	336097	T	T			T	Monteringssats kpl. vit	Mounting kit cpl. white
--	336811	T	T			T	Monteringssats kpl. Mekong	Mounting kit cpl. Mekong
--	341720	T	T			T	Monteringssats kpl. (Customized)	Mounting kit cpl. (Customized)
2	336086	T	T	T	T	T	Passbit 460x30x16	List
3	334728			T	T		Lucka 380x550, vit	Door 380x550, white
--	336726				T		Lucka 380x550, Mekong	Door 380x550, Mekong
--	340507				T		Lucka 325x550, (High Gloss)	Door 325x550, (High Gloss)
3	334714	T	T			T	Lucka 380x550, vit	Door 380x550, white
--	336637	T	T			T	Lucka 380x550, Mekong	Door 380x550, Mekong
--	340506	T	T			T	Lucka 325x550, (High Gloss)	Door 325x550, (High Gloss)
4	317503	T	T	T	T	T	Handtag lucka	Handle door
5	341213	T	T	T	T	T	Front 88x550 (Mekong)	Front 88x550 (Mekong)
6	341214	T	T	T	T	T	Passbit 426x24x16 (Mekong)	Gauge block 426x24x16 (Mekong)
7	341215	T	T	T	T	T	Front 15x502 (Mekong)	Front 15x502 (Mekong)
8	341216	T	T	T	T	T	Skiva distans 15x80x500	Sheet distance 15x80x500
9	341217	T	T	T	T	T	Skiva distans 10x80x500	Sheet distance 10x80x500
10	500279	M	M	M	M	M	Rör koppar Ø = 8 mm	Pipe Ø = 8 mm
--	504794	T	T	T	T	T	Instickshylsa Ø = 6,4 mm d:o	Cage Ø = 6,4 mm d:o
11	800448	T	T	T	T	T	Klammer gummi	Clip
12	300654	M	M	M	M	M	Slang	Hose
13	504961	T	T	T	T	T	Ventil block 4-vägs (10 mm:s ingång) *	Valve 4-way (10 mm:s input) *
14	507670						Ventil block 2-vägs (8 mm:s ingång) *	Valve 2-way (8 mm:s input) *
							* = När spis induktion med ugn är monterat. (2 olika ventiler kan förekomma)	* = When induction hob with oven is mounted. (2 different valves can exist)
							M= Metervara T= Tillbehör	M= On the metre T= Accessory

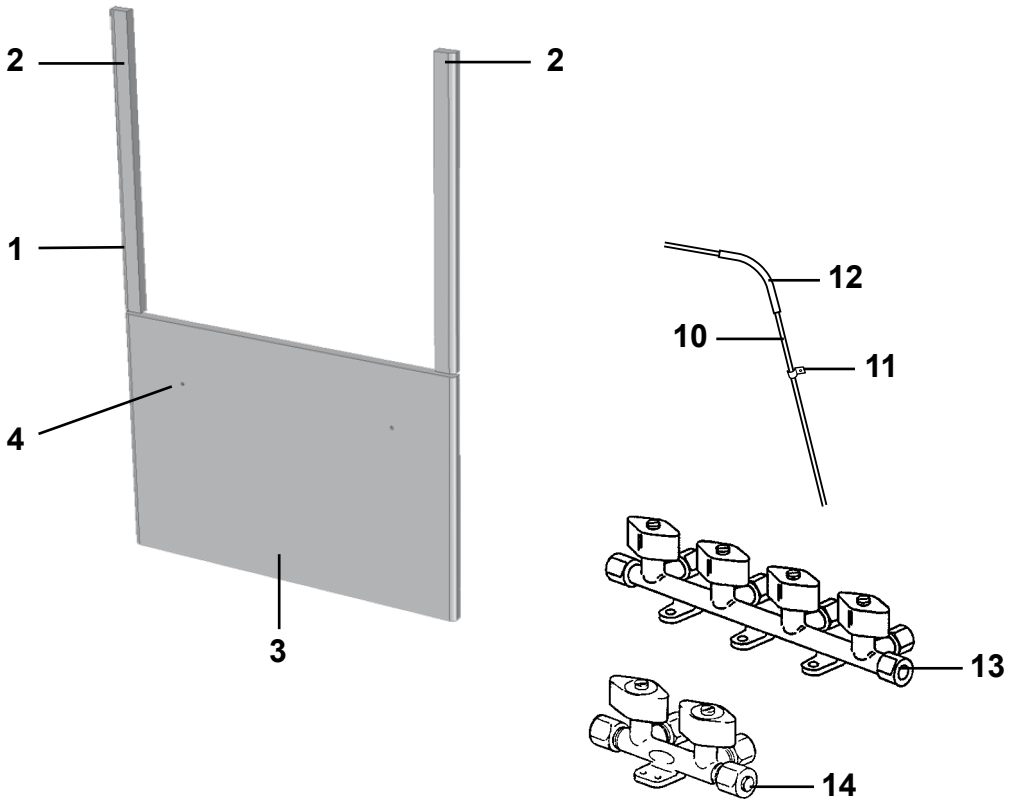
2
2
1
4
3
12
10
11
13
14

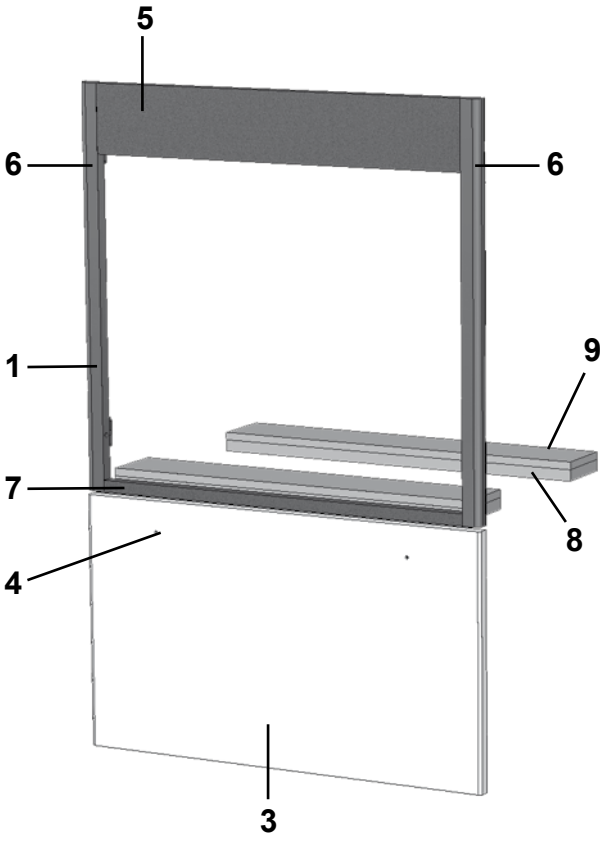
5
6
6
1
9
7
8
4
3

Pos Fig	Det. nr Part. No	Ingår/Fitted 730 TRX	730 TRLB/DB	730 TR TDS	730 CTVX BK	730 BR	Benämning	Description
1	336089	T	T	T		T	Monteringssats kpl. vit	Mounting kit cpl. white
--	336758	T	T	T		T	Monteringssats kpl. Mekong	Mounting kit cpl. Mekong
--	341446	T	T	T		T	Monteringssats kpl. (Customized)	Mounting kit cpl. (Customized)
1	336097				T		Monteringssats kpl. vit	Mounting kit cpl. white
--	336811				T		Monteringssats kpl. Mekong	Mounting kit cpl. Mekong
--	341720				T		Monteringssats kpl. (Customized)	Mounting kit cpl. (Customized)
2	336086	T	T	T	T	T	Passbit 460x30x16	List
3	334728	T	T	T		T	Lucka 380x550, vit	Door 380x550, white
--	336726	T	T	T		T	Lucka 380x550, Mekong	Door 380x550, Mekong
--	340507	T	T	T		T	Lucka 325x550, (High Gloss)	Door 325x550, (High Gloss)
3	334714				T		Lucka 380x550, vit	Door 380x550, white
--	336637				T		Lucka 380x550, Mekong	Door 380x550, Mekong
--	340506				T		Lucka 325x550, (High Gloss)	Door 325x550, (High Gloss)
4	317503	T	T	T	T	T	Handtag lucka	Handle door
5	341213	T	T	T	T	T	Front 88x550 (Mekong)	Front 88x550 (Mekong)
6	341214	T	T	T	T	T	Passbit 426x24x16 (Mekong)	Gauge block 426x24x16 (Mekong)
7	341215	T	T	T	T	T	Front 15x502 (Mekong)	Front 15x502 (Mekong)
8	341216	T	T	T	T	T	Skiva distans 15x80x500	Sheet distance 15x80x500
9	341217	T	T	T	T	T	Skiva distans 10x80x500	Sheet distance 10x80x500
10	500279	M	M	M	M	M	Rör koppar Ø = 8 mm	Pipe Ø = 8 mm
--	504794	T	T	T	T	T	Instickshylsa Ø = 6,4 mm d:o	Cage Ø = 6,4 mm d:o
11	800448	T	T	T	T	T	Klammer gummi	Clip
12	300654	M	M	M	M	M	Slang	Hose
13	504961	T	T	T	T	T	Ventil block 4-vägs (10 mm:s ingång) *	Valve 4-way (10 mm:s input) *
14	507670						Ventil block 2-vägs (8 mm:s ingång) *	Valve 2-way (8 mm:s input) *
							* = När spis induktion med ugn är monterat. (2 olika ventiler kan förekomma)	* = When induction hob with oven is mounted. (2 different valves can exist)
							M= Metervara T= Tillbehör	M= On the metre T= Accessory

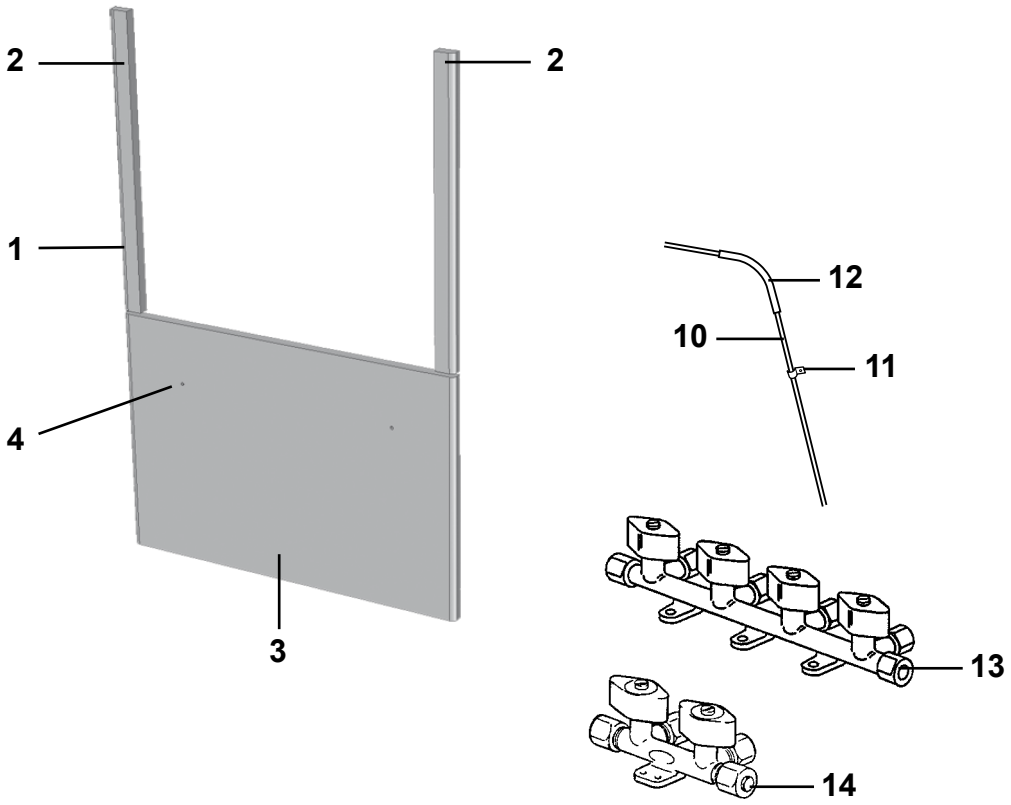
2
2
1
4
3
12
10
11
13
14

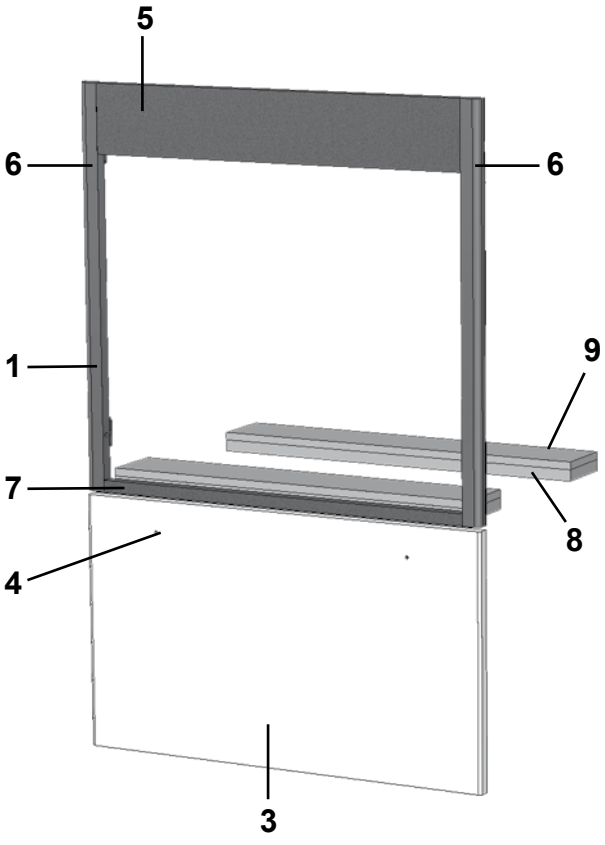
5
6
6
1
9
7
8
4
3

Pos Fig	Det. nr Part. No	Ingår/Fitted 840 BR	840 TRX LB	840 TRX TDS			Benämning	Description
1	336089	T	T	T			Monteringssats kpl. vit	Mounting kit cpl. white
--	336758	T	T	T			Monteringssats kpl. Mekong	Mounting kit cpl. Mekong
--	341446	T	T	T			Monteringssats kpl. (Customized)	Mounting kit cpl. (Customized)
1	336097						Monteringssats kpl. vit	Mounting kit cpl. white
--	336811						Monteringssats kpl. Mekong	Mounting kit cpl. Mekong
--	341720						Monteringssats kpl. (Customized)	Mounting kit cpl. (Customized)
2	336086	T	T	T			Passbit 460x30x16	List
3	334728	T	T	T			Lucka 380x550, vit	Door 380x550, white
--	336726	T	T	T			Lucka 380x550, Mekong	Door 380x550, Mekong
--	340507	T	T	T			Lucka 325x550, (High Gloss)	Door 325x550, (High Gloss)
3	334714						Lucka 380x550, vit	Door 380x550, white
--	336637						Lucka 380x550, Mekong	Door 380x550, Mekong
--	340506						Lucka 325x550, (High Gloss)	Door 325x550, (High Gloss)
4	317503	T	T	T			Handtag lucka	Handle door
5	341213	T	T	T			Front 88x550 (Mekong)	Front 88x550 (Mekong)
6	341214	T	T	T			Passbit 426x24x16 (Mekong)	Gauge block 426x24x16 (Mekong)
7	341215	T	T	T			Front 15x502 (Mekong)	Front 15x502 (Mekong)
8	341216	T	T	T			Skiva distans 15x80x500	Sheet distance 15x80x500
9	341217	T	T	T			Skiva distans 10x80x500	Sheet distance 10x80x500
10	500279	M	M	M			Rör koppar Ø = 8 mm	Pipe Ø = 8 mm
--	504794	T	T	T			Instickshylsa Ø = 6,4 mm d:o	Cage Ø = 6,4 mm d:o
11	800448	T	T	T			Klammer gummi	Clip
12	300654	M	M	M			Slang	Hose
13	504961	T	T	T			Ventil block 4-vägs (10 mm:s ingång) *	Valve 4-way (10 mm:s input) *
14	507670						Ventil block 2-vägs (8 mm:s ingång) *	Valve 2-way (8 mm:s input) *
							* = När spis induktion med ugn är monterat. (2 olika ventiler kan förekomma)	* = When induction hob with oven is mounted. (2 different valves can exist)
							M= Metervara T= Tillbehör	M= On the metre T= Accessory

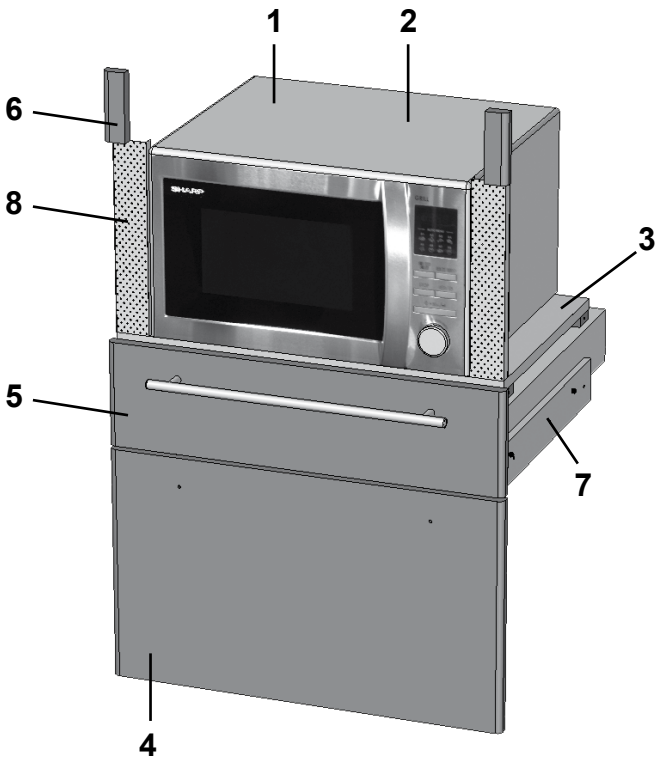
1
2
6
8
3
5
7
4

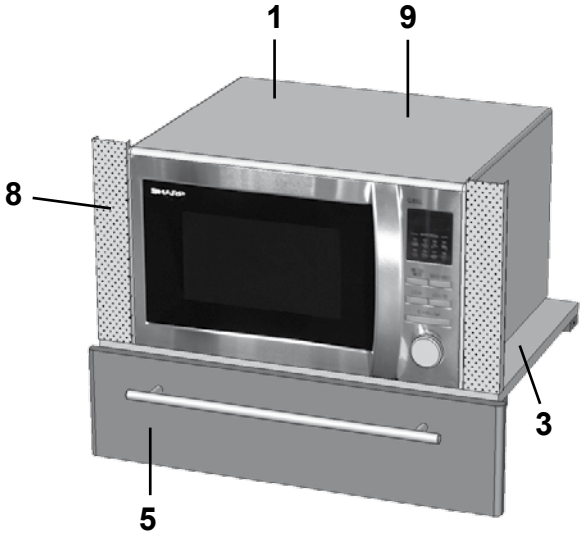
1
9
8
3
5


10
1

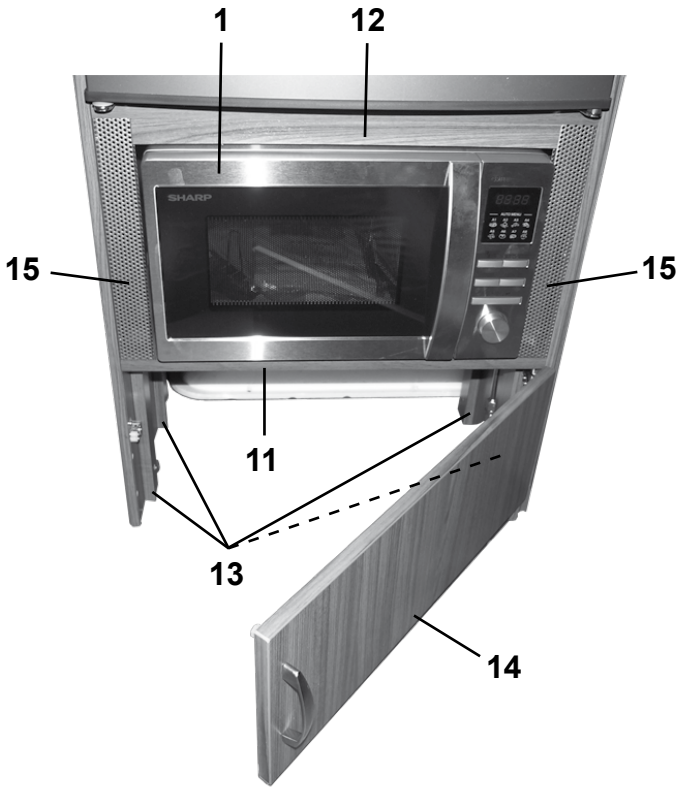
1
12
15
15
11
13
14

Pos Fig	Det. nr Part. No	Ingår/Fitted 520 CTH	520 CTV	560 GS	560 CTH	560 CTH VK	560 CTV	Benämning	Description
1	506787	T	T	T	T	T	T	Ugn mikro	Microwave oven
2	337536	T		T	T		T	Monteringssats kpl. vit	Mounting kit cpl. white
--	337538	T		T	T		T	Monteringssats kpl. Mekong	Mounting kit cpl. Mekong
--	340881	T		T	T		T	Monteringssats kpl. Customized	Mounting kit cpl. Customized
--	337537		T					Monteringssats kpl. vit	Mounting kit cpl. micro white
--	337539		T					Monteringssats kpl. Mekong)	Mounting kit cpl. micro Mekong
--	340881		T					Monteringssats kpl. Customized	Mounting kit cpl. Customized
3	331472M	T	T	T	T		T	Hylla (i diskbänk)	Rack (in kitchen sink)
--	331515M				T		T	Hylla (i utskjut diskbänk)	Rack (in projection kitchen sink)
4	334709	T		T	T		T	Lucka 325x550, vit	Door 325x550, white
--	336760	T		T	T		T	Lucka 325x550, Mekong	Door 325x550, Mekong
--	340507	T		T	T		T	Lucka 325x550, High Gloss	Door 325x550, High Gloss
--	334708		T					Lucka 325x550, vit	Door 325x550, white
--	336635		T					Lucka 325x550, Mekong	Door 325x550, Mekong
--	340506		T					Lucka 325x550, High Gloss	Door 325x550, High Gloss
5	337540	T	T	T	T		T	Lådförstycke 550x145, vit	Drawer front 550x145, white
--	337541	T	T	T	T		T	Lådförstycke 550x145, Mekong	Drawer front 550x145, Mekong
--	340510	T	T	T	T		T	Lådförstycke 550x145, High Gloss	Drawer front 550x145, High Gloss
--	317503	T	T	T	T		T	Handtag d:o	Handle d:o
--	317514	T	T	T	T		T	Låda	Drawer
--	317382	T	T	T	T		T	Glidskena låda (säljes i par)	Slide bar, drawer (exp. in pair)
6	336092	T	T	T	T		T	Passbit 95x30x16	List 95x30x16
7	331448M	T	T	T	T		T	List 10x60x350	List 10x60x350
8	401998	T	T	T	T		T	Galler 265x47	Grating 265x47
9	337545				T		T	Monteringssats kpl. i utskjut vit	Mounting kit cpl. in projection white
--	337546				T		T	Monteringssats kpl. i utskjut Mekong	Mounting kit cpl. in projection Mekong
--	340885				T		T	Monteringssats kpl. i utskjut Custom.	Mounting kit cpl. in projection Custom.
10	337532				T	T	T	Skåp mikro	Cupboard micro
--	337720				T	T	T	Passbit mikro 440x12x15 (1 st)	List micro 440x12x15 (1 pcs)
--	336892				T			Ljusramp kök L=1948	Light holder L=1948
--	341877					T		Ljusramp kök L=1928	Light holder L=1928
--	337015						T	Ljusramp kök L=1928	Light holder L=1928
11	336672	T	T	T	T	T	T	Hylla (mikro under kyl/frys)	Rack (micro under refrigerator/frezzer)
12	337542	T	T	T	T	T	T	List 15x25x450	List 15x25x450
13	330631M	T	T	T	T	T	T	List 15,5x45x253	List 15,5x45x253
14	336209-1	T	T	T	T	T	T	Lucka 550x208	Door 550x208
15	401685	T	T	T	T	T	T	Galler 285x40	Grating 285x40

T= Tillbehör

T= Accessory

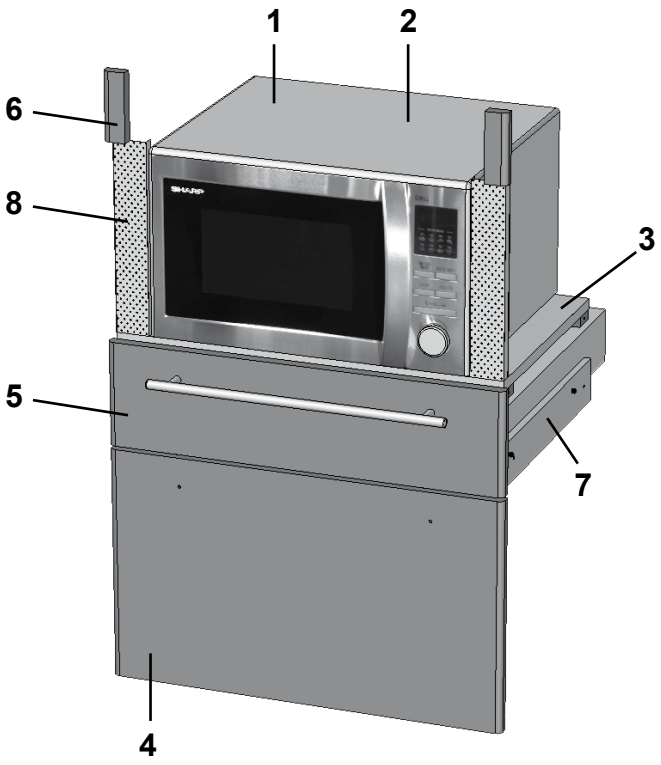
1
2
6
8
3
5
7
4

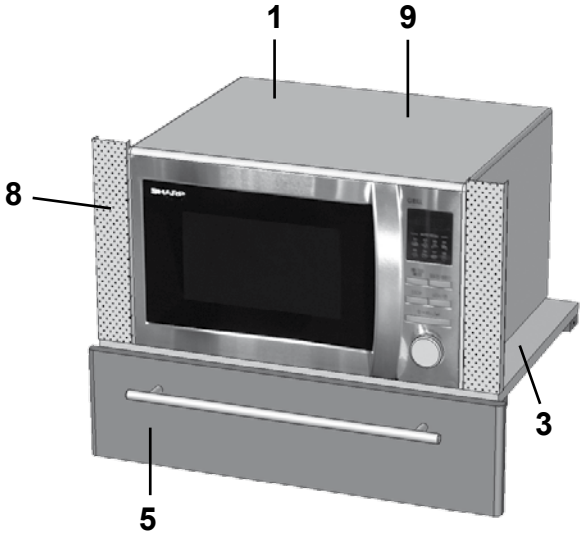
1
9
8
3
5


10
1

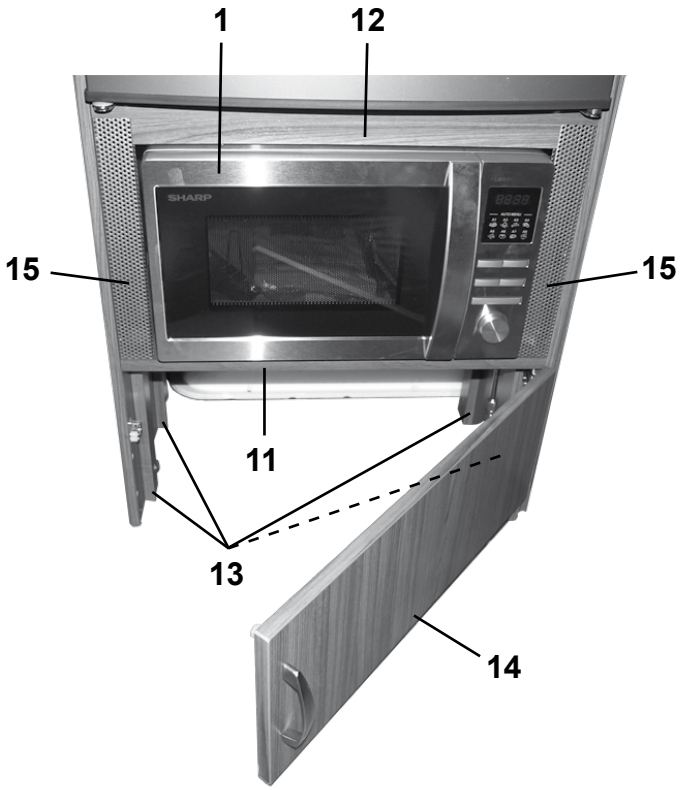
1
12
15
15
11
13
14

Pos Fig	Det. nr Part. No	Ingår/Fitted					Benämning	Description
		590 E alla mod.	590 TR LB	590 TR DB	590 CTH	590 CTH VK		
1	506787	T	T	T	T	T	Ugn mikro	Microwave oven
2	337536	T	T	T	T		Monteringssats kpl. vit	Mounting kit cpl. white
--	337538	T	T	T	T		Monteringssats kpl. Mekong	Mounting kit cpl. Mekong
--	340881	T	T	T	T		Monteringssats kpl. Customized	Mounting kit cpl. Customized
--	337537						Monteringssats kpl. vit	Mounting kit cpl. micro white
--	337539						Monteringssats kpl. Mekong)	Mounting kit cpl. micro Mekong
--	340881						Monteringssats kpl. Customized	Mounting kit cpl. Customized
3	331472M	T	T	T	T		Hylla (i diskbänk)	Rack (in kitchen sink)
--	331515M				T		Hylla (i utskjut diskbänk)	Rack (in projection kitchen sink)
4	334709	T	T	T	T		Lucka 325x550, vit	Door 325x550, white
--	336760	T	T	T	T		Lucka 325x550, Mekong	Door 325x550, Mekong
--	340507	T	T	T	T		Lucka 325x550, High Gloss	Door 325x550, High Gloss
--	334708						Lucka 325x550, vit	Door 325x550, white
--	336635						Lucka 325x550, Mekong	Door 325x550, Mekong
--	340506						Lucka 325x550, High Gloss	Door 325x550, High Gloss
5	337540	T	T	T	T	T	Lådförstycke 550x145, vit	Drawer front 550x145, white
--	337541	T	T	T	T	T	Lådförstycke 550x145, Mekong	Drawer front 550x145, Mekong
--	340510	T	T	T	T	T	Lådförstycke 550x145, High Gloss	Drawer front 550x145, High Gloss
--	317503	T	T	T	T	T	Handtag d:o	Handle d:o
--	317514	T	T	T	T	T	Låda	Drawer
--	317382	T	T	T	T	T	Glidskena låda (säljes i par)	Slide bar, drawer (exp. in pair)
6	336092	T	T	T	T	T	Passbit 95x30x16	List 95x30x16
7	331448M	T	T	T	T	T	List 10x60x350	List 10x60x350
8	401998	T	T	T	T	T	Galler 265x47	Grating 265x47
9	337545				T		Monteringssats kpl. i utskjut vit	Mounting kit cpl. in projection white
--	337546				T		Monteringssats kpl. i utskjut Mekong	Mounting kit cpl. in projection Mekong
--	340885				T		Monteringssats kpl. i utskjut Custom.	Mounting kit cpl. in projection Custom.
10	337532	T			T	T	Skåp mikro	Cupboard micro
--	337720	T			T	T	Passbit mikro 440x12x15 (1 st)	List micro 440x12x15 (1 pcs)
--	337015				T		Ljusramp kök L=1928	Light holder L=1928
--	341048					T	Ljusramp kök L=1945 (Kök vers. 1)	Light holder L=1948 (Kitchen vers. 1)
--	341877					T	Ljusramp kök L=1928 (Kök vers. 2)	Light holder L=1928 (Kitchen vers. 2)
--	333437M	T					List mikroskåp 290x33x15 (1 st)	List cupboard 290x33x15 (1 pcs)
11	336672	T	T	T	T	T	Hylla (mikro under kyl/frys)	Rack (micro under refrigerator/frezzer)
12	337542	T	T	T	T	T	List 15x25x450	List 15x25x450
13	330631M	T	T	T	T	T	List 15,5x45x253	List 15,5x45x253
14	336209-1	T	T	T	T	T	Lucka 550x208	Door 550x208
15	401685	T	T	T	T	T	Galler 285x40	Grating 285x40
							T= Tillbehör	T= Accessory

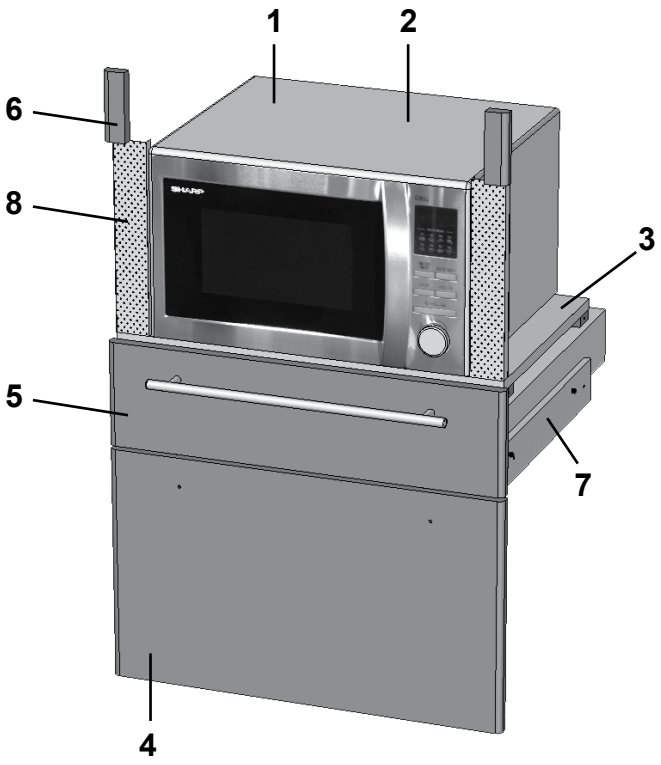
1
2
6
8
3
5
7
4

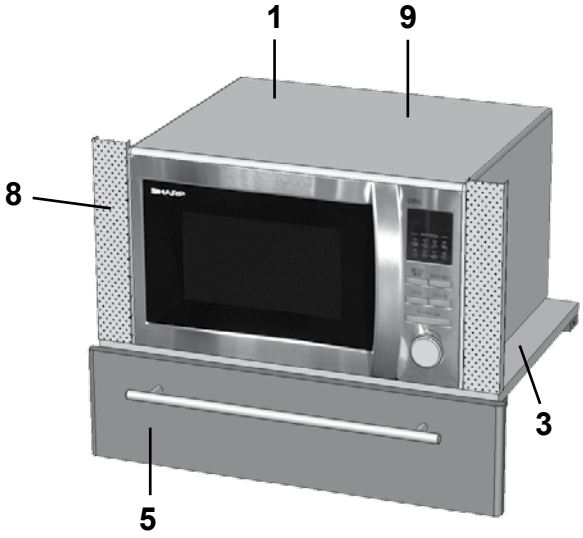
1
9
8
3
5


10
1

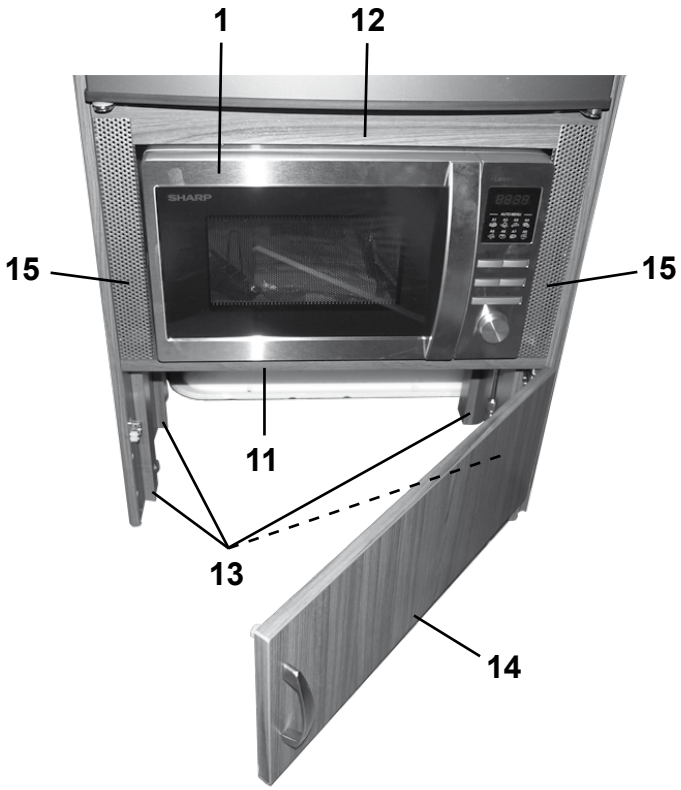
1
12
15
15
11
13
14

Pos Fig	Det. nr Part. No	Ingår/Fitted 620 GSE	620 TR LB	620 TR DB	620 TR TDS	620 CTVX	Benämning	Description
1	506787	T	T	T	T	T	Ugn mikro	Microwave oven
2	337536	T	T	T			Monteringssats kpl. vit	Mounting kit cpl. white
--	337538	T	T	T			Monteringssats kpl. Mekong	Mounting kit cpl. Mekong
--	340881	T	T	T			Monteringssats kpl. Customized	Mounting kit cpl. Customized
--	337537				T	T	Monteringssats kpl. vit	Mounting kit cpl. micro white
--	337539				T	T	Monteringssats kpl. Mekong)	Mounting kit cpl. micro Mekong
--	340881				T	T	Monteringssats kpl. Customized	Mounting kit cpl. Customized
3	331472M	T	T	T	T	T	Hylla (i diskbänk)	Rack (in kitchen sink)
--	331515M					T	Hylla (i utskjut diskbänk)	Rack (in projection kitchen sink)
4	334709	T	T	T			Lucka 325x550, vit	Door 325x550, white
--	336760	T	T	T			Lucka 325x550, Mekong	Door 325x550, Mekong
--	340507	T	T	T			Lucka 325x550, High Gloss	Door 325x550, High Gloss
--	334708				T	T	Lucka 325x550, vit	Door 325x550, white
--	336635				T	T	Lucka 325x550, Mekong	Door 325x550, Mekong
--	340506				T	T	Lucka 325x550, High Gloss	Door 325x550, High Gloss
5	337540	T	T	T	T	T	Lådförstycke 550x145, vit	Drawer front 550x145, white
--	337541	T	T	T	T	T	Lådförstycke 550x145, Mekong	Drawer front 550x145, Mekong
--	340510	T	T	T	T	T	Lådförstycke 550x145, High Gloss	Drawer front 550x145, High Gloss
--	317503	T	T	T	T	T	Handtag d:o	Handle d:o
--	317514	T	T	T	T	T	Låda	Drawer
--	317382	T	T	T	T	T	Glidskena låda (säljes i par)	Slide bar, drawer (exp. in pair)
6	336092	T	T	T	T	T	Passbit 95x30x16	List 95x30x16
7	331448M	T	T	T	T	T	List 10x60x350	List 10x60x350
8	401998	T	T	T	T	T	Galler 265x47	Grating 265x47
9	337545					T	Monteringssats kpl. i utskjut vit	Mounting kit cpl. in projection white
--	337546					T	Monteringssats kpl. i utskjut Mekong	Mounting kit cpl. in projection Mekong
--	340885					T	Monteringssats kpl. i utskjut Custom.	Mounting kit cpl. in projection Custom.
10	337532					T	Skåp mikro	Cupboard micro
--	337720					T	Passbit mikro 440x12x15 (1 st)	List micro 440x12x15 (1 pcs)
--	337003					T	Ljusramp kök L=1648	Light holder L=1648
11	336672	T	T	T	T	T	Hylla (mikro under kyl/frys)	Rack (micro under refrigerator/frezzer)
12	337542	T	T	T	T	T	List 15x25x450	List 15x25x450
13	330631M	T	T	T	T	T	List 15,5x45x253	List 15,5x45x253
14	336209-1	T	T	T	T	T	Lucka 550x208	Door 550x208
15	401685	T	T	T	T	T	Galler 285x40	Grating 285x40
							T= Tillbehör	T= Accessory

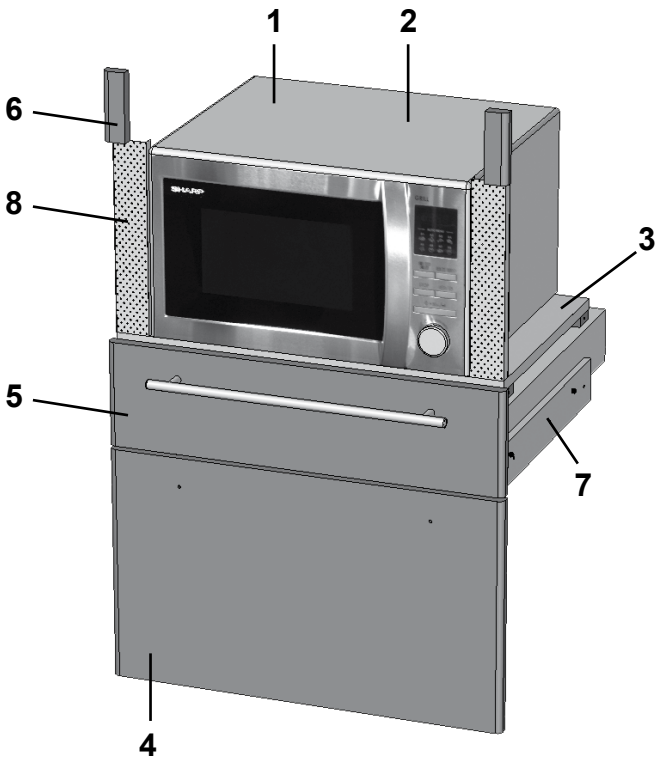
1
2
6
8
3
5
7
4

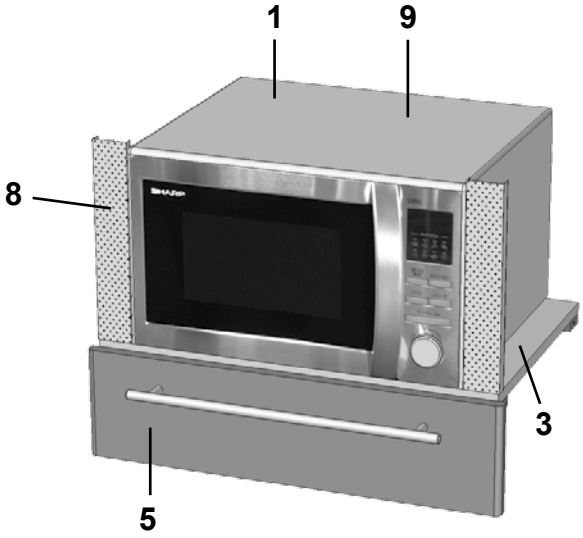
1
9
8
3
5


10
1

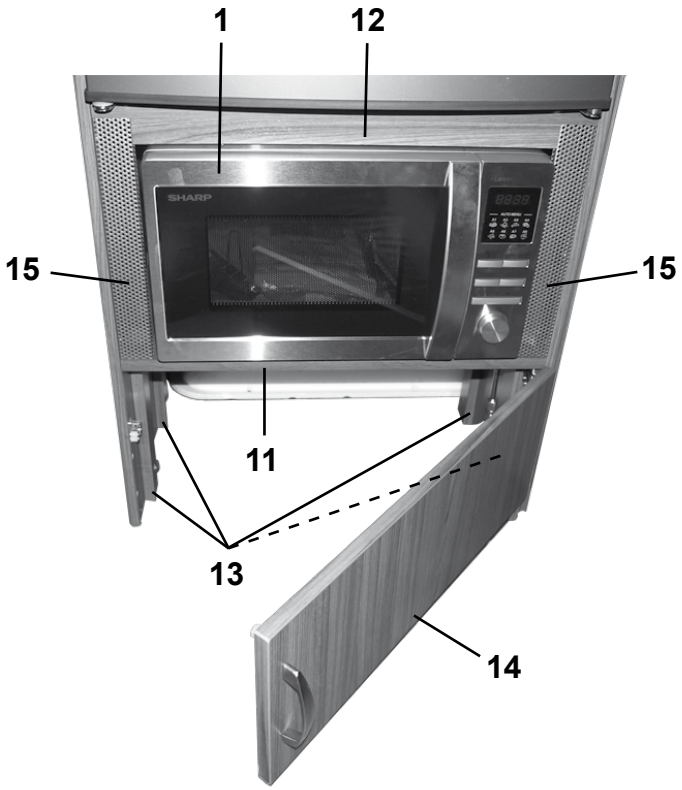
1
12
15
15
11
13
14

Pos Fig	Det. nr Part. No	Ingår/Fitted 650 GSE	650 TR LB/DB	650 TR TDS	650 TDS BK	650 BR	650 TR LB / TDS VK	Benämning	Description
1	506787	T	T	T	T	T	T	Ugn mikro	Microwave oven
2	337536	T	T		T			Monteringssats kpl. vit	Mounting kit cpl. white
--	337538	T	T		T			Monteringssats kpl. Mekong	Mounting kit cpl. Mekong
--	340881	T	T		T			Monteringssats kpl. Customized	Mounting kit cpl. Customized
--	337537			T		T		Monteringssats kpl. vit	Mounting kit cpl. micro white
--	337539			T		T		Monteringssats kpl. Mekong)	Mounting kit cpl. micro Mekong
--	340881			T		T		Monteringssats kpl. Customized	Mounting kit cpl. Customized
3	331472M	T	T	T	T	T		Hylla (i diskbänk)	Rack (in kitchen sink)
--	331515M		T	T				Hylla (i utskjut diskbänk)	Rack (in projection kitchen sink)
4	334709	T	T		T			Lucka 325x550, vit	Door 325x550, white
--	336760	T	T		T			Lucka 325x550, Mekong	Door 325x550, Mekong
--	340507	T	T		T			Lucka 325x550, High Gloss	Door 325x550, High Gloss
--	334708			T		T		Lucka 325x550, vit	Door 325x550, white
--	336635			T		T		Lucka 325x550, Mekong	Door 325x550, Mekong
--	340506			T		T		Lucka 325x550, High Gloss	Door 325x550, High Gloss
5	337540	T	T	T	T	T		Lådförstycke 550x145, vit	Drawer front 550x145, white
--	337541	T	T	T	T	T		Lådförstycke 550x145, Mekong	Drawer front 550x145, Mekong
--	340510	T	T	T	T	T		Lådförstycke 550x145, High Gloss	Drawer front 550x145, High Gloss
--	317503	T	T	T	T	T		Handtag d:o	Handle d:o
--	317514	T	T	T	T	T		Låda	Drawer
--	317382	T	T	T	T	T		Glidskena låda (säljes i par)	Slide bar, drawer (exp. in pair)
6	336092	T	T	T	T	T		Passbit 95x30x16	List 95x30x16
7	331448M	T	T	T	T	T		List 10x60x350	List 10x60x350
8	401998	T	T	T	T	T		Galler 265x47	Grating 265x47
9	337545		T	T				Monteringssats kpl. i utskjut vit	Mounting kit cpl. in projection white
--	337546		T	T				Monteringssats kpl. i utskjut Mekong	Mounting kit cpl. in projection Mekong
--	340885		T	T				Monteringssats kpl. i utskjut Custom.	Mounting kit cpl. in projection Custom.
10	337532		T	T			T	Skåp mikro	Cupboard micro
--	337720		T	T			T	Passbit mikro 440x12x15 (1 st)	List micro 440x12x15 (1 pcs)
--	336892		T					Ljusramp kök L=1948	Light holder L=1948
--	341877						T	Ljusramp kök L=1928	Light holder L=1928
--	337003			T				Ljusramp kök L=1648	Light holder L=1648
11	336672	T	T	T	T	T	T	Hylla (mikro under kyl/frys)	Rack (micro under refrigerator/frezzer)
12	337542	T	T	T	T	T	T	List 15x25x450	List 15x25x450
13	330631M	T	T	T	T	T	T	List 15,5x45x253	List 15,5x45x253
14	336209-1	T	T	T	T	T	T	Lucka 550x208	Door 550x208
15	401685	T	T	T	T	T	T	Galler 285x40	Grating 285x40
								T= Tillbehör	T= Accessory

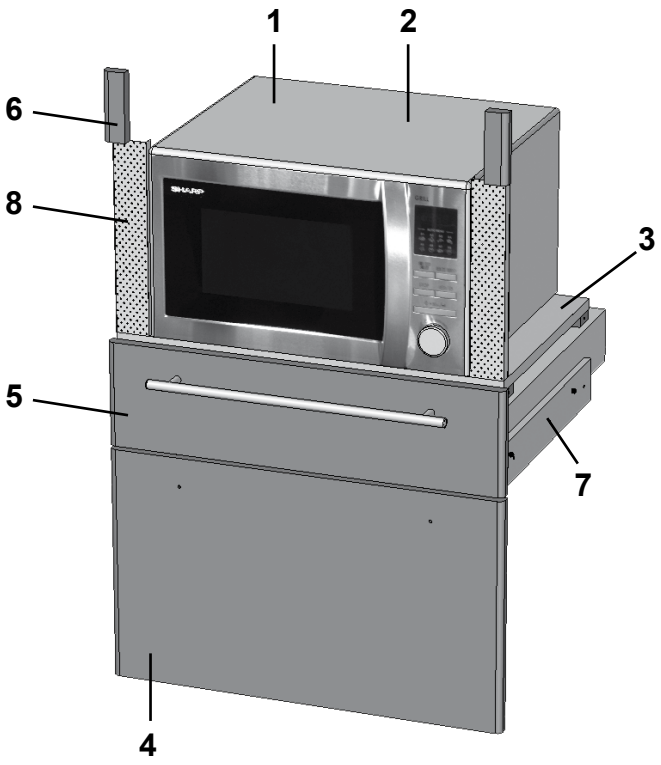
1
2
6
8
3
5
7
4

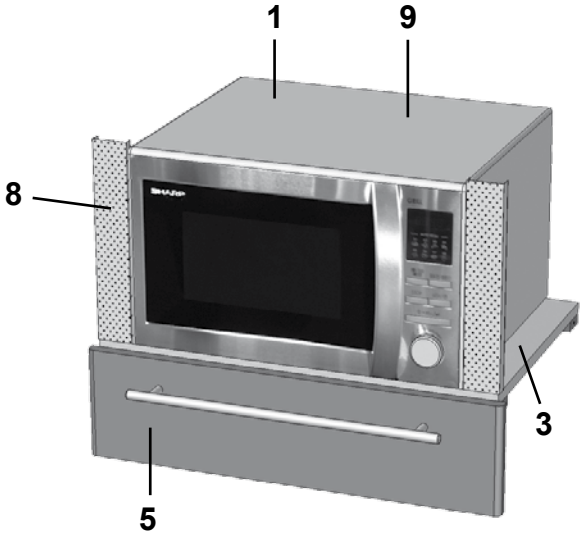
1
9
8
3
5


10
1

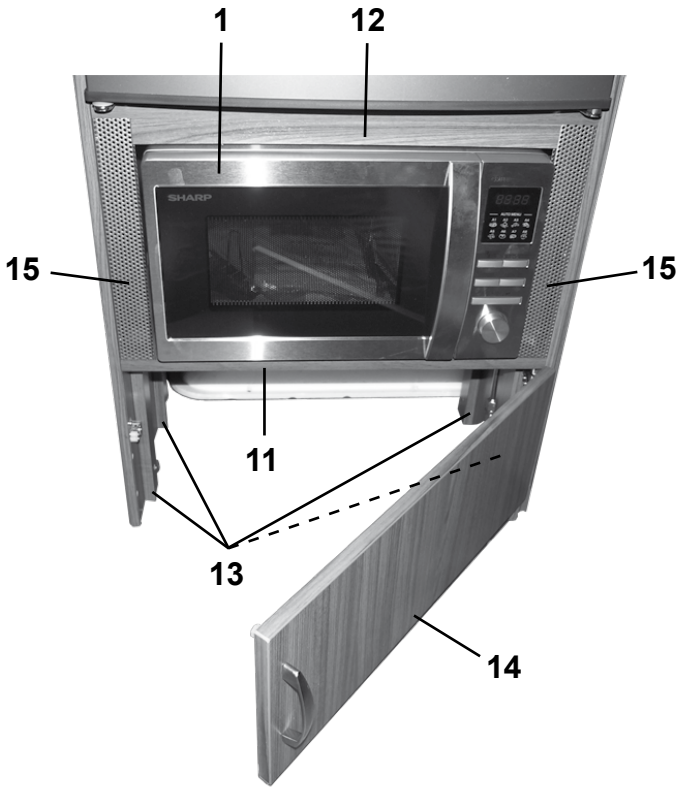
1
12
15
15
11
13
14

Pos Fig	Det. nr Part. No	Ingår/Fitted 680 TRLB/DB	680 TR TDS	680 CTX BK	680 BR	680 CTVX	Benämning	Description
1	506787	T	T	T	T	T	Ugn mikro	Microwave oven
2	337536			T	T		Monteringssats kpl. vit	Mounting kit cpl. white
--	337538				T		Monteringssats kpl. Mekong	Mounting kit cpl. Mekong
--	340881				T		Monteringssats kpl. Customized	Mounting kit cpl. Customized
--	337537	T	T			T	Monteringssats kpl. vit	Mounting kit cpl. micro white
--	337539	T	T			T	Monteringssats kpl. Mekong)	Mounting kit cpl. micro Mekong
--	340881	T	T			T	Monteringssats kpl. Customized	Mounting kit cpl. Customized
3	331472M	T	T	T	T	T	Hylla (i diskbänk)	Rack (in kitchen sink)
--	331515M	T	T	T		T	Hylla (i utskjut diskbänk)	Rack (in projection kitchen sink)
4	334709			T	T		Lucka 325x550, vit	Door 325x550, white
--	336760				T		Lucka 325x550, Mekong	Door 325x550, Mekong
--	340507				T		Lucka 325x550, High Gloss	Door 325x550, High Gloss
--	334708	T	T			T	Lucka 325x550, vit	Door 325x550, white
--	336635	T	T			T	Lucka 325x550, Mekong	Door 325x550, Mekong
--	340506	T	T			T	Lucka 325x550, High Gloss	Door 325x550, High Gloss
5	337540	T	T	T	T	T	Lådförstycke 550x145, vit	Drawer front 550x145, white
--	337541	T	T	T	T	T	Lådförstycke 550x145, Mekong	Drawer front 550x145, Mekong
--	340510	T	T	T	T	T	Lådförstycke 550x145, High Gloss	Drawer front 550x145, High Gloss
--	317503	T	T	T	T	T	Handtag d:o	Handle d:o
--	317514	T	T	T	T	T	Låda	Drawer
--	317382	T	T	T	T	T	Glidskena låda (säljes i par)	Slide bar, drawer (exp. in pair)
6	336092	T	T	T	T	T	Passbit 95x30x16	List 95x30x16
7	331448M	T	T	T	T	T	List 10x60x350	List 10x60x350
8	401998	T	T	T	T	T	Galler 265x47	Grating 265x47
9	337545	T	T	T		T	Monteringssats kpl. i utskjut vit	Mounting kit cpl. in projection white
--	337546	T	T			T	Monteringssats kpl. i utskjut Mekong	Mounting kit cpl. in projection Mekong
--	340885	T	T			T	Monteringssats kpl. i utskjut Custom.	Mounting kit cpl. in projection Custom.
10	337532	T	T	T		T	Skåp mikro	Cupboard micro
--	337720	T	T	T		T	Passbit mikro 440x12x15 (1 st)	List micro 440x12x15 (1 pcs)
--	337015			T			Ljusramp kök L=1928	Light holder L=1928
--	337003	T	T			T	Ljusramp kök L=1648	Light holder L=1648
11	336672	T	T	T	T	T	Hylla (mikro under kyl/frys)	Rack (micro under refrigerator/frezzer)
12	337542	T	T	T	T	T	List 15x25x450	List 15x25x450
13	330631M	T	T	T	T	T	List 15,5x45x253	List 15,5x45x253
14	336209-1	T	T	T	T	T	Lucka 550x208	Door 550x208
15	401685	T	T	T	T	T	Galler 285x40	Grating 285x40

T= Tillbehör

T= Accessory

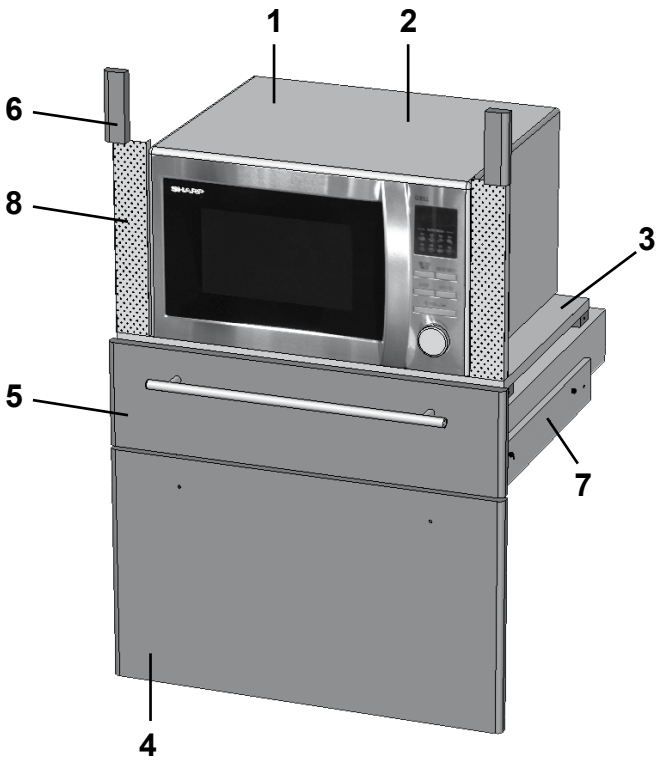
1
2
6
8
3
5
7
4

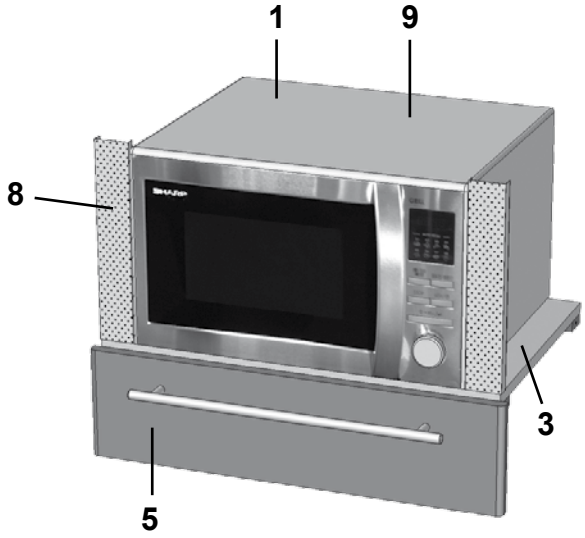
1
9
8
3
5


10
1

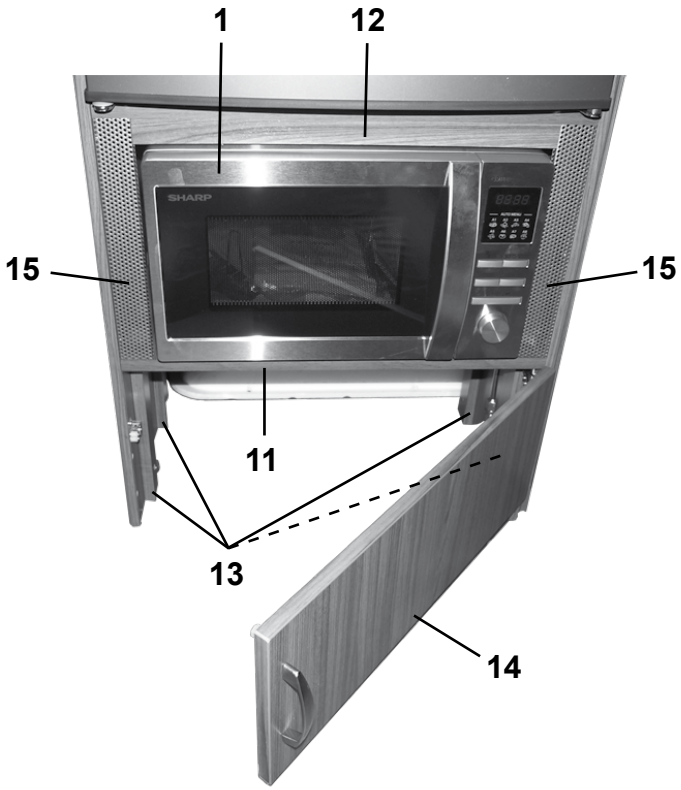
1
12
15
15
11
13
14

Pos Fig	Det. nr Part. No	Ingår/Fitted 730 TRX	730 TRLB/DB	730 TR TDS	730 CTVX BK	730 BR	Benämning	Description
1	506787	T	T	T	T	T	Ugn mikro	Microwave oven
2	337536	T	T	T		T	Monteringssats kpl. vit	Mounting kit cpl. white
--	337538	T	T	T		T	Monteringssats kpl. Mekong	Mounting kit cpl. Mekong
--	340881	T	T	T		T	Monteringssats kpl. Customized	Mounting kit cpl. Customized
--	337537				T		Monteringssats kpl. vit	Mounting kit cpl. micro white
--	337539				T		Monteringssats kpl. Mekong)	Mounting kit cpl. micro Mekong
--	340881				T		Monteringssats kpl. Customized	Mounting kit cpl. Customized
3	331472M	T	T	T	T	T	Hylla (i diskbänk)	Rack (in kitchen sink)
--	331515M	T	T	T	T		Hylla (i utskjut diskbänk)	Rack (in projection kitchen sink)
4	334709	T	T	T		T	Lucka 325x550, vit	Door 325x550, white
--	336760	T	T	T		T	Lucka 325x550, Mekong	Door 325x550, Mekong
--	340507	T	T	T		T	Lucka 325x550, High Gloss	Door 325x550, High Gloss
--	334708				T		Lucka 325x550, vit	Door 325x550, white
--	336635				T		Lucka 325x550, Mekong	Door 325x550, Mekong
--	340506				T		Lucka 325x550, High Gloss	Door 325x550, High Gloss
5	337540	T	T	T	T	T	Lådförstycke 550x145, vit	Drawer front 550x145, white
--	337541	T	T	T	T	T	Lådförstycke 550x145, Mekong	Drawer front 550x145, Mekong
--	340510	T	T	T	T	T	Lådförstycke 550x145, High Gloss	Drawer front 550x145, High Gloss
--	317503	T	T	T	T	T	Handtag d:o	Handle d:o
--	317514	T	T	T	T	T	Låda	Drawer
--	317382	T	T	T	T	T	Glidskena låda (säljes i par)	Slide bar, drawer (exp. in pair)
6	336092	T	T	T	T	T	Passbit 95x30x16	List 95x30x16
7	331448M	T	T	T	T	T	List 10x60x350	List 10x60x350
8	401998	T	T	T	T	T	Galler 265x47	Grating 265x47
9	337545	T	T	T	T		Monteringssats kpl. i utskjut vit	Mounting kit cpl. in projection white
--	337546	T	T	T	T		Monteringssats kpl. i utskjut Mekong	Mounting kit cpl. in projection Mekong
--	340885	T	T	T	T		Monteringssats kpl. i utskjut Custom.	Mounting kit cpl. in projection Custom.
10	337532	T	T	T	T		Skåp mikro	Cupboard micro
--	337720	T	T	T	T		Passbit mikro 440x12x15 (1 st)	List micro 440x12x15 (1 pcs)
--	337416	T					Ljusramp kök L=1648	Light holder L=1648
--	337015		T	T			Ljusramp kök L=1928	Light holder L=1928
--	337003				T		Ljusramp kök L=1648	Light holder L=1648
11	336672	T	T	T	T	T	Hylla (mikro under kyl/frys)	Rack (micro under refrigerator/frezzer)
12	337542	T	T	T	T	T	List 15x25x450	List 15x25x450
13	330631M	T	T	T	T	T	List 15,5x45x253	List 15,5x45x253
14	336209-1	T	T	T	T	T	Lucka 550x208	Door 550x208
15	401685	T	T	T	T	T	Galler 285x40	Grating 285x40
							T= Tillbehör	T= Accessory

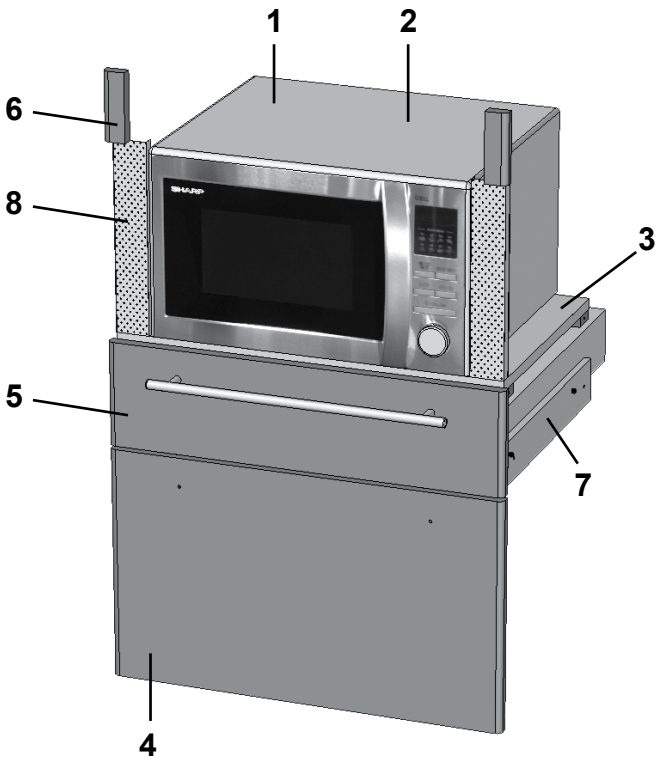
1
2
6
8
3
5
7
4

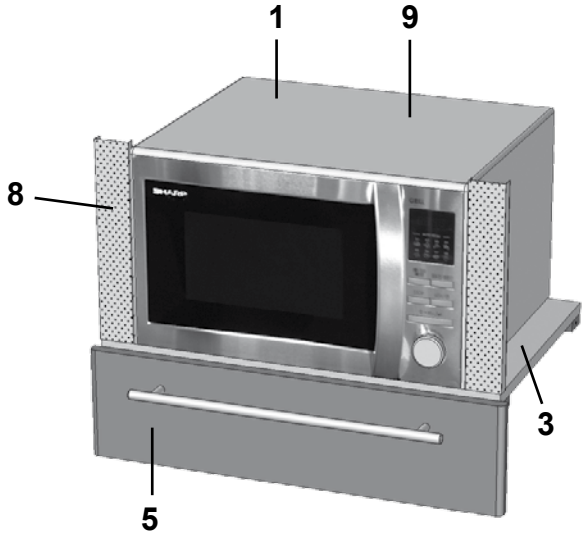
1
9
8
3
5


10
1

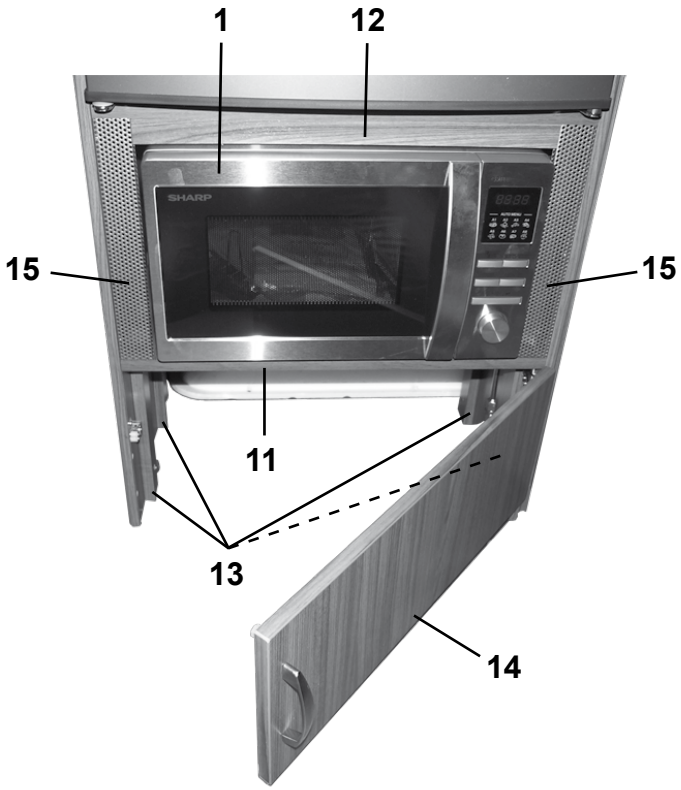
1
12
15
15
11
13
14

Pos Fig	Det. nr Part. No	Ingår/Fitted 840 BR	840 TRX LB	840 TRX TDS			Benämning	Description
1	506787	T	T	T			Ugn mikro	Microwave oven
2	337536	T	T	T			Monteringssats kpl. vit	Mounting kit cpl. white
--	337538	T	T	T			Monteringssats kpl. Mekong	Mounting kit cpl. Mekong
--	340881	T	T	T			Monteringssats kpl. Customized	Mounting kit cpl. Customized
--	337537						Monteringssats kpl. vit	Mounting kit cpl. micro white
--	337539						Monteringssats kpl. Mekong)	Mounting kit cpl. micro Mekong
--	340881						Monteringssats kpl. Customized	Mounting kit cpl. Customized
3	331472M	T	T	T			Hylla (i diskbänk)	Rack (in kitchen sink)
--	331515M						Hylla (i utskjut diskbänk)	Rack (in projection kitchen sink)
4	334709	T	T	T			Lucka 325x550, vit	Door 325x550, white
--	336760	T	T	T			Lucka 325x550, Mekong	Door 325x550, Mekong
--	340507	T	T	T			Lucka 325x550, High Gloss	Door 325x550, High Gloss
--	334708						Lucka 325x550, vit	Door 325x550, white
--	336635						Lucka 325x550, Mekong	Door 325x550, Mekong
--	340506						Lucka 325x550, High Gloss	Door 325x550, High Gloss
5	337540	T	T	T			Lådförstycke 550x145, vit	Drawer front 550x145, white
--	337541	T	T	T			Lådförstycke 550x145, Mekong	Drawer front 550x145, Mekong
--	340510	T	T	T			Lådförstycke 550x145, High Gloss	Drawer front 550x145, High Gloss
--	317503	T	T	T			Handtag d:o	Handle d:o
--	317514	T	T	T			Låda	Drawer
--	317382	T	T	T			Glidskena låda (säljes i par)	Slide bar, drawer (exp. in pair)
6	336092	T	T	T			Passbit 95x30x16	List 95x30x16
7	331448M	T	T	T			List 10x60x350	List 10x60x350
8	401998	T	T	T			Galler 265x47	Grating 265x47
9	337545						Monteringssats kpl. i utskjut vit	Mounting kit cpl. in projection white
--	337546						Monteringssats kpl. i utskjut Mekong	Mounting kit cpl. in projection Mekong
--	340885						Monteringssats kpl. i utskjut Custom.	Mounting kit cpl. in projection Custom.
10	337532						Skåp mikro	Cupboard micro
11	336672	T	T	T			Hylla (mikro under kyl/frys)	Rack (micro under refrigerator/frezzer)
12	337542	T	T	T			List 15x25x450	List 15x25x450
13	330631M	T	T	T			List 15,5x45x253	List 15,5x45x253
14	336209-1	T	T	T			Lucka 550x208	Door 550x208
15	401685	T	T	T			Galler 285x40	Grating 285x40

T= Tillbehör

T= Accessory

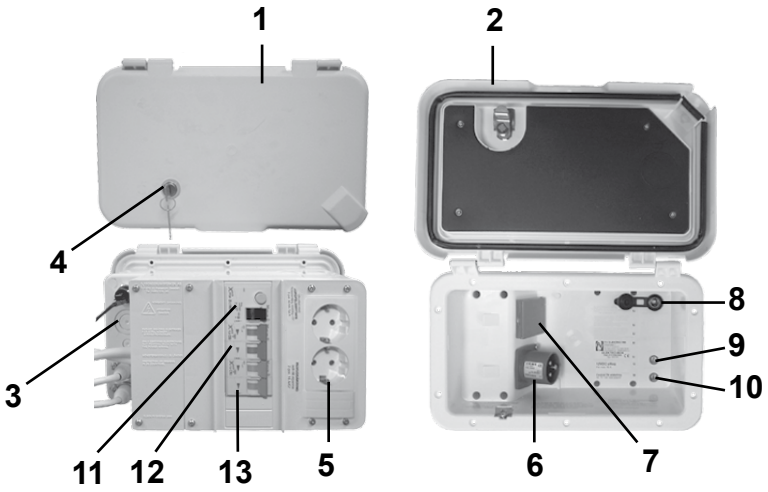
1
2
4
3
11
12
13
5
8
9
10
6
7

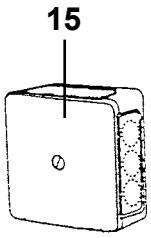
15

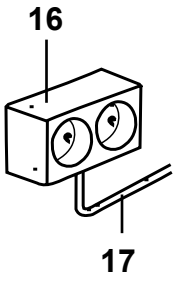
16
17

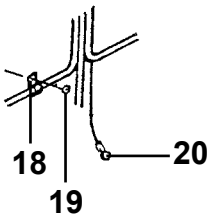
18
19
20

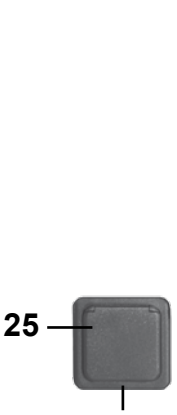
25
22

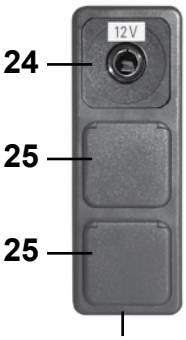
12V
24
25
25
23

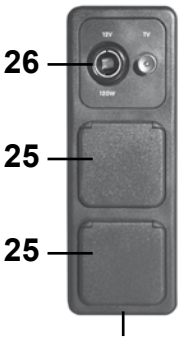
26
25
25
23

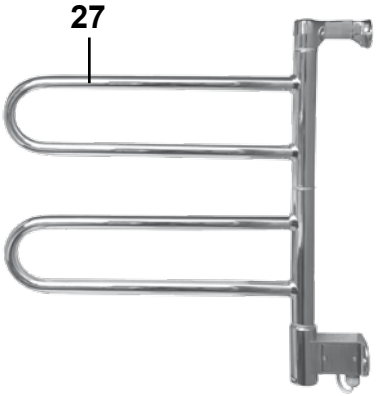
27


28


29

Pos Fig	Det. nr Part. No	Ingår Fitted	Benämning	Description
1	504323	x	El-intag 230 V	El connection 230 V
--	504324	x	El-intag 230 V (840 TRX)	El connection 230 V (840 TRX)
--	504324	T	El-intag 230 V (el-golvvärme)	El connection 230 V (el. underfloor heating)
2	503123	x	Lock el-central u. låshus	Cover without locking device
3	504786	x	Låda el-central	Box el connection
4	210383	x	Låshus u. låskolv	Locking device without cylinder
--	210432	x	Låsregel d:o	Lock bolt d:o
--	---	x	Låskolv; se "Lås" grp. 2	Lock cylinder; see "Locks" grp. 2
--	---	x	Nyckel; se "Nycklar" grp. 2	Key; see "Keys" grp. 2
5	503126	x	El-uttag 230 V	El connection 230 V
--	504974	x	El-uttag 230 V (840 TRX)	El connection 230 V (840 TRX)
--	504974	T	El-uttag 230 V (el-golvvärme)	El connection 230 V (el. underfloor heating)
--	504975	x	Relä el-golvvärme	Relay el. underfloor heating
6	503125	x	Kontakt V-del	Contakt
7	503124	x	El-uttag 230 V	El connection 230 V
8	504408	x	TV-uttag 12 V	TV-connection 12 V
9	504406	x	Kontakt TV hane	Contact pin
10	505016	x	Kontakt TV hona	Contact plug
11	503847	x	Jordfelsbrytare	Earth leakage protection
12	504734	x	Säkring automat 10 A	Automatic fuse 10 A
13	504733	x	Säkring automat 16 A	Automatic fuse 16 A
15	500459	x	Dosa, koppling	Connection box
16	503110	x	El-uttag 230 V dubbel	El connection 230 V double
17	503734	M	Elkabel RKK 3x1,5	El cable RKK 3x1,5
--	503964	M	Elkabel RKK 3x2,5	El cable RKK 3x2,5
18	800223	x	Klammer SC 10-14	Clip SC 10-14
--	800324	x	Klammer SC 14-20	Clip SC 14-20
--	801204	x	Klammer SC 20-26	Clip SC 20-26
19	800163	x	Skruv B8x16	Screw B8x16
20	800862	x	Kabelsko	Cable shoe
22	504993	x	Ram uttag	Frame connection
23	504995	x	Ram uttag	Frame connection
24	504986	x	El-uttag 12 V	El connection 12 V
25	504994	x	El-uttag 230 V m. lock	El connection 230 V with cover
--	504987	x	Blindplatta	Blind plate
26	504992	x	El-uttag 12 V / TV-antenn	El connection 12 V / TV-aerial
27	505005	T	Handdukstork	Towel drier
28	506727	T	Belastningsvakt Alde-panna	Overload protection Alde heating boiler
29	507627	x	Kabel värme avlopp kpl. m. stickpropp	Cable heat drain kpl. m. plug

M= Metervara
T= Tillbehör

M= On the metre
T= Accessory

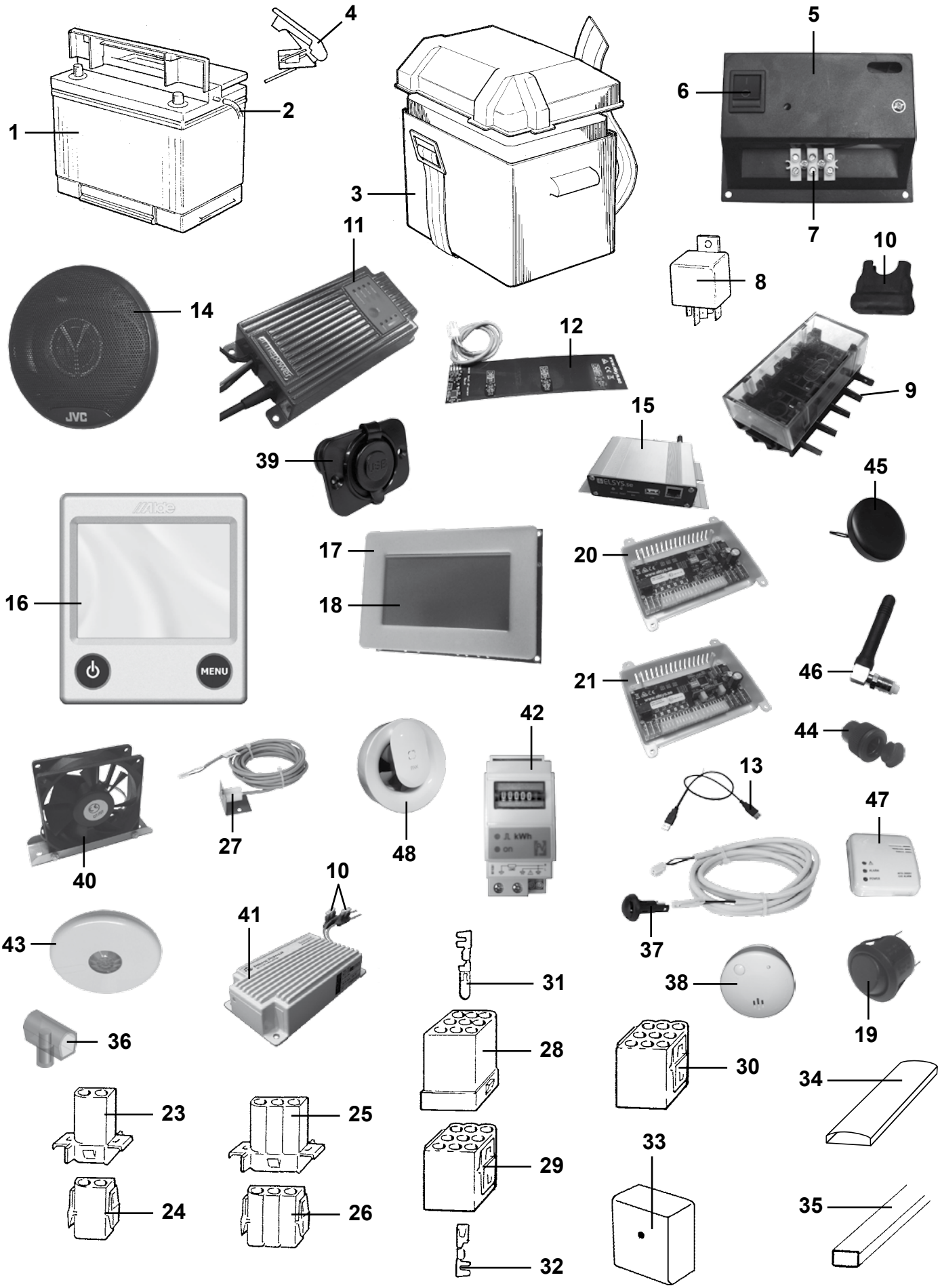
1
2
3
4
5
6
7
8
9
10
11
12
13
14
15
16
17
18
19
20
21
23
24
25
26
27
28
29
30
31
32
33
34
35
36
37
38
39
40
41
42
43
44
45
46
47
48
JVC
MENU

Pos Fig	Det. nr Part. No	Ingår Fitted	Benämning	Description
1	503168	x	Batteri 12 V 75 Ah	Battery 12 V 75 Ah
2	600013	M	Slang plast	Plastic hose
3	500031	x	Batteribox	Battery box
4	800738	x	Kabelsko +	Cable shoe +
--	800739	x	Kabelsko -	Cable shoe -
5	504504	x	Konsol	Bracket
6	504503	x	Strömbrytare	Switch
7	800236	x	Kopplingslist 4 mm^2	List 4 mm^2
8	502647	x	Relä	Relay
9	504924	x	Säkringshållare 5-pol	Fuse box 5-pol
--	504501	x	Säkring 20 A	Fuse 20 A
--	504502	x	Säkring 10 A	Fuse 10 A
10	504555	T	Säkringshållare	Fuse holder
--	505042	T	Säkring 4 A d:o	Fuse 4 A d:o
11	506866	x	Batteriladdare 17 A	Battery charger 17 A
12	507127	x	Givare färskvatten / gråvatten	Sensor freshwater / waste water
13	506318	x	USB-kabel för uppdatering mjukvara	USB cable for updating software
14	507550	x	Högtalare 5,25"	Loud speaker 5,25"
--	507549	T	Högtalare 4"	Loud speaker 4"
--	318065	x	Högtalarkåpa (bakom högtalare)	Cover loud speaker (beh. loud speak.)
15	507022	T	Router	Router
16	602663	x	Manöverpanel kpl.	Control panel cpl.
--	506728	x	Elkabel panna L = 9 m	Electric cable boiler L = 9 m
--	506729	x	Elkabel panna L = 12 m	Electric cable boiler L = 12 m
17	506304	x	Dekal kontrollpanel	Decal controlpanel
18	506139	x	Display m. nod	Display with node
19	505214	T	Strömbrytare 1-polig	Switch 1-pol
20	506299	T	Nod	Node
21	506300	T	Nod m. inclinometer	Node with inclinometer
23	502312	x	Kontakthus 2-pol	Housing 2-pol
24	502311	x	Kontakthus 2-pol	Housing 2-pol
25	502958	x	Kontakthus 3-pol	Housing 3-pol
26	502957	x	Kontakthus 3-pol	Housing 3-pol
27	504595	x	Givare temp ute	Outer temperature sensor
28	502299	x	Kontakthus 9-pol	Housing 9-pol
29	502310	x	Kontakthus 9-pol	Housing 9-pol
30	503256	x	Kontakthus 9-pol	Housing 9-pol
31	800596	x	Kabelsko stift 2-4 mm	Cable shoe pin 2-4 mm
--	800598	x	Kabelsko stift 0,5-2 mm	Cable shoe pin 0,5-2 mm
32	800595	x	Kabelsko hylsa 2-4 mm	Cable shoe sleeve 2-4 mm
--	800597	x	Kabelsko hylsa 0,5-2 mm	Cable shoe sleeve 0,5-2 mm
33	503749	x	Dosa, koppling	Connection box
34	318962	x	List täck el-kabel B=45 L=2100	Cover strip B=45 L=2100
35	503748	x	List täck el-kabel B=35 L=2500	Cover strip B=35 L=2500
--	503495	x	Kabelkanal B=13 vit L=2000	Cable pit B=13 white L=2000
			M= Metervara	M= On the metre
			T= Tillbehör	T= Accessory

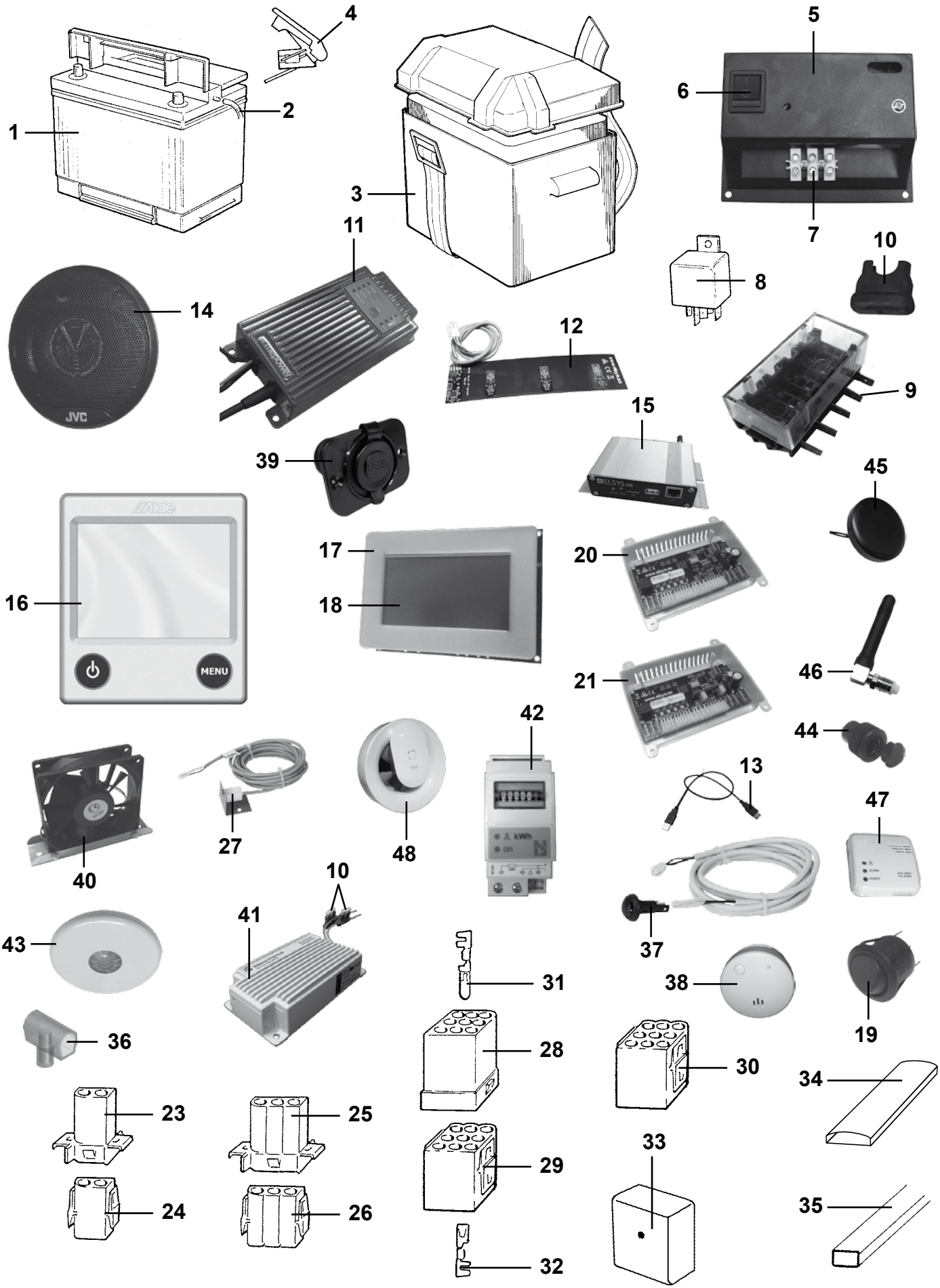
1
2
3
4
5
6
7
8
9
10
11
12
13
14
15
16
17
18
19
20
21
23
24
25
26
27
28
29
30
31
32
33
34
35
36
37
38
39
40
41
42
43
44
45
46
47
48
JVC
MENU
kWh
on

Pos Fig	Det. nr Part. No	Ingår Fitted	Benämning	Description
--	506659	x	Kabelkanal B=13 mörkbrun L=2000	Cable pit B=13 dark brown L=2000
--	504996	x	Kabelkanal B=13 brun L=2000	Cable pit B=13 brown L=2000
36	504797	x	Toppklämma 3x2,5 mm^2	Top clamp 3x2,5 mm^2
--	504798	x	Toppklämma 2x6 mm^2	Top clamp 2x6 mm^2
37	505799	x	Fjärrgivare	Distance control sensor
--	505093	x	Kabel fjärrgivare L=1,1 m	Cable distance control sensor L=1,1 m
--	505547	x	Kabel fjärrgivare L=2 m	Cable distance control sensor L=2 m
--	506765	x	Kabel fjärrgivare L=12 m	Cable distance control sensor L=12 m
38	318650	x	Brandvarnare	Fire detector
39	506814	x	USB uttag dubbelt	USB socket double
40	504737	T	Fläkt (i tvättrum)	Fan (for washroom)
41	504428	T	Batteribooster	Battery booster
42	504443	T	Energimätare 22 A	Energy meter 22 A
43	506664	T	Rörelsedetektor	Movement detector
44	506510	T	El-uttag 12 V	El connection 12 V
45	507114	T	Antenn Kombo GPS/GSM	Aerial Kombo GPS/GSM
46	507115	T	Antenn GSM	Aerial GSM
47	902069	T	Gasvarnare	Gas detector
48	507554	x	Fläkt 12 V (endast i TR)	Fan 12 V (only in TR)

M= Metervara
T= Tillbehör

M= On the metre
T= Accessory


17


18

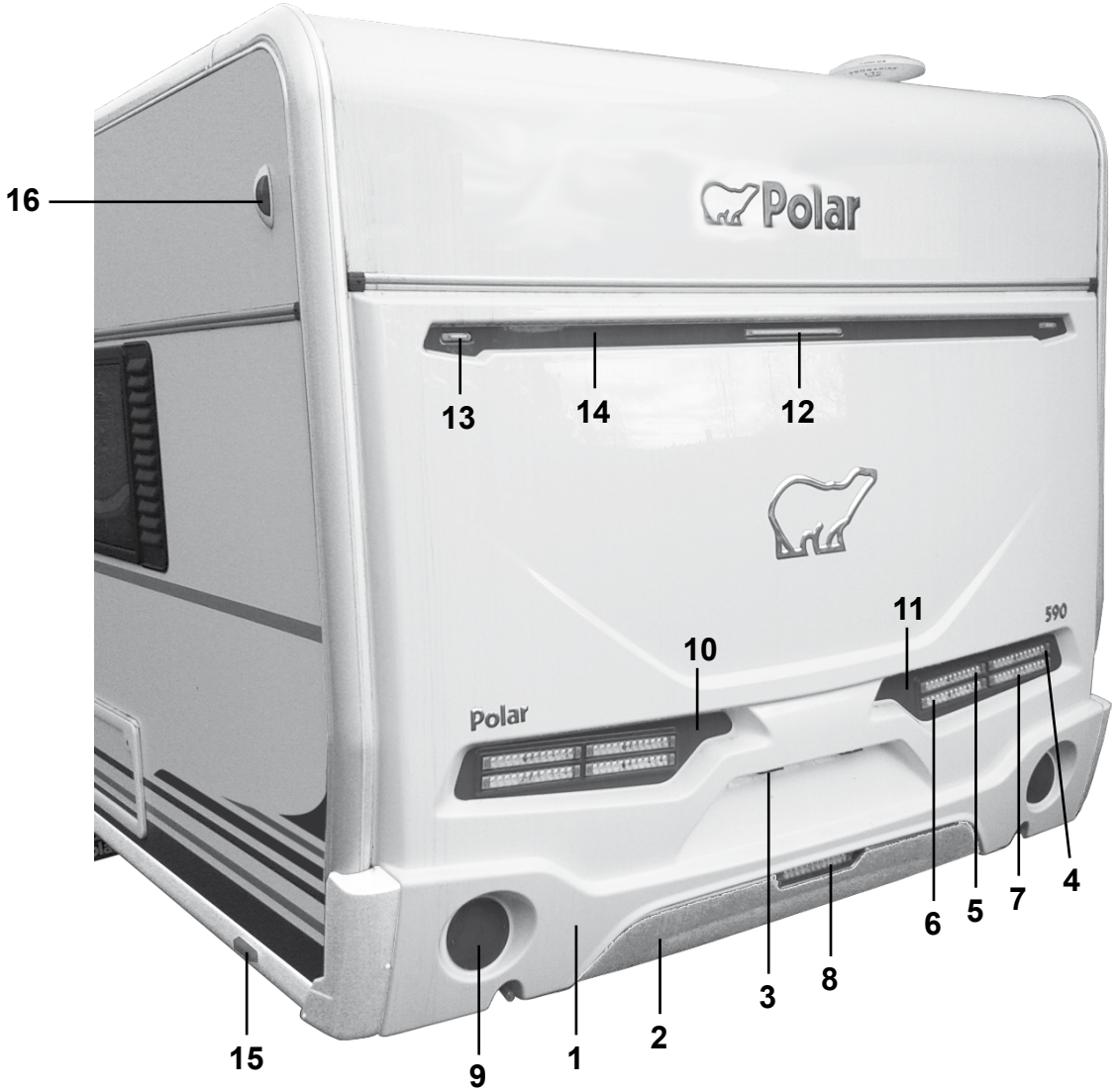
16
Polar
13
14
12
11
590
10
Polar
15
9
1
2
3
8
6
5
7
4

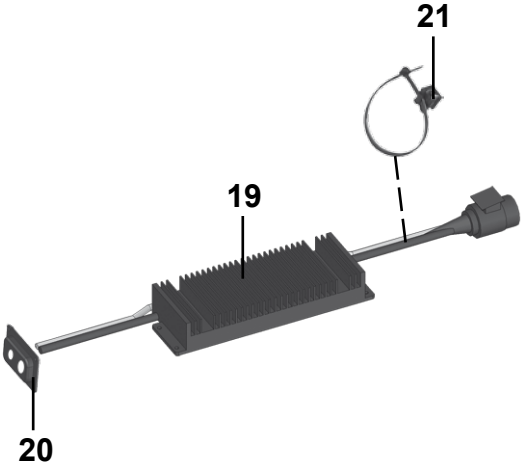
21
19
20

Pos Fig	Det. nr Part. No	Ingår Fitted	Benämning	Description
1	213918	x	Bakgavel plast	Back gable plastic
2	214068	x	Diffuser grå	Diffuser grey
--	214274	x	Diffuser svart (Customized)	Diffuser black (Customized)
3	505651	x	Belysning skylt	Plate light
4	506499	x	Belysning baklykta	Tail lamp
5	506500	x	Belysning bromslykta	Stop tail lamp
6	506501	x	Belysning backlykta	Reversing light
7	506502	x	Belysning blinkers	Flasher tail lamp
8	506503	x	Belysning dimbaklykta	Fog light
9	208115	x	Reflextriangel	Reflector
10	212533	x	Sarg belysning V bak röd	Frame rear lighting L red
--	214271	x	Sarg belysning V bak svart (Customized)	Frame rear lighting L black (Customized)
11	212534	x	Sarg belysning H bak röd	Frame rear lighting R red
--	214272	x	Sarg belysning H bak svart (Customized)	Frame rear lighting R black (Customized)
12	506505	x	Belysning högt bromsljus	Stop tail lamp
13	506507	x	Belysning bakre breddmarkering	Lighting rear width marker
14	212532	x	Skiva belysning övre röd	Sheet upper lighting red
--	214273	x	Skiva belysning övre svart (Customized)	Sheet upper lighting black (Customized)
15	506506	x	Belysning sidomarkering	Side light
16	505642	x	Belysning breddmarkering	Lighting width marker
17	505186	x	Belysning positionsljus	Position lamp
18	506173	x	Belysning tält	Tent lamp
19	506504	x	Led kontrollbox	Led control box
20	204523	x	Gavelgenomföring	Inlet gable
21	802002	x	Klammer	Clip
			M= Metervara	M= On the metre
			T= Tillbehör	T= Accessory


1
2
3
4
5
6
7
18
8
9
10
11
12
13
17
15
16

Pos Fig	Det. nr Part. No	Ingår Fitted	Benämning	Description
1	505644	x	Belysning spotlight	Illumination
2	401886	x	Lampa kpl.	Illumination cpl.
--	506951	x	Glödlampa LED G4 1,7 W d:o	Bulb LED G4 1,7 W d:o
3	504777	x	Strömbrytare u. knapp	Switch without button
--	504778	x	Knapp strömbrytare	Button for switch
4	505645	x	Belysning tak	Illumination roof
5	506508	x	Belysning	Illumination
6	505848	x	Belysning ljusramp	Illumination light holder
7	505849	x	Belysning ljusramp, tvättrum	Illumination light holder, washroom
8	505975	x	LED-stripe tejp L=3000	LED-stripe L=3000
--	507121	T	LED-stripe tejp L=2500	LED-stripe L=2500
--	505832	x	LED-stripe tejp L=1700	LED-stripe L=1700
--	505833	x	LED-stripe tejp L=1200	LED-stripe L=1200
--	506140	x	LED-stripe tejp L=500	LED-stripe L=500
--	506141	x	LED-stripe tejp L=750	LED-stripe L=750
--	506142	x	LED-stripe tejp L=1100	LED-stripe L=1100
9	506380	x	Belysning	Illumination
10	507500	x	Belysning ledlist lastlucka L=550	Lighting LED loading hatch L=550
11	504983	x	Distans strömbrytare	Distance switch
12	504985	x	Strömbrytare 1-polig	Switch 1-pol
--	506020	x	Strömbrytare 1-polig, återfjädrande	Switch 1-pol, non-locking
13	504982	x	Ram strömbrytare	Frame switch
15	505887	x	Belys.inv garderob	Illumination wardrobe
16	505214	x	Strömbrytare 1-polig	Switch 1-pol
17	505852	x	Belysning.m. vitt sken, gasolkoffert	Illumination with white light, gas box
18	505811	x	Belysning spotlight	Illumination

T= Tillbehör

T= Accessory

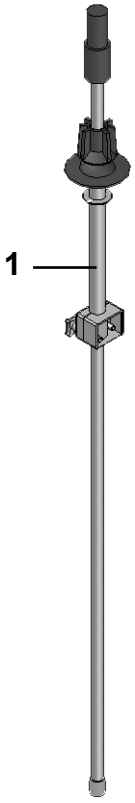
1

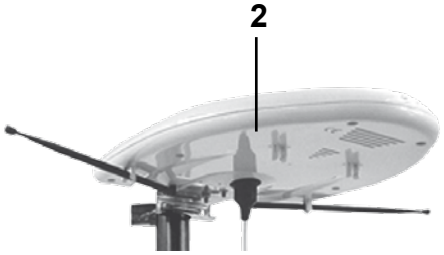
2


3
POWER SUPPLY

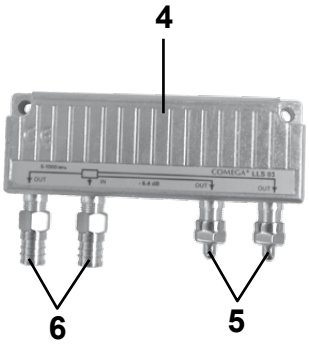
4
6
5


7

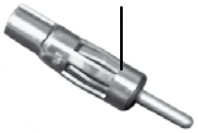
9


11


8

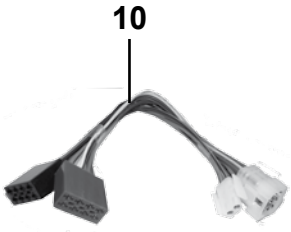
10


12
HI ISOLATION
CABLE SWITCH


13
GAS

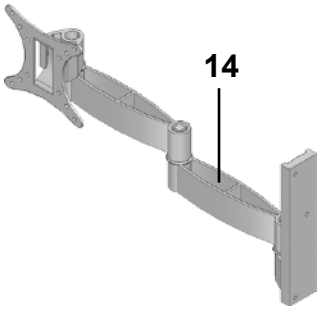
14

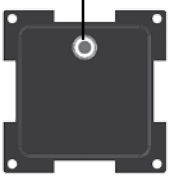
15


16


17

Pos Fig	Det. nr Part. No	Ingår Fitted	Benämning	Description
1	503817	x	Fäste elektr. TV-antenn kpl. m. kabel	Bracket electr. TV-aerial cpl. with cable
2	505149	x	Antenn TV elektronisk m. förstärkare	Aerial TV electronic with amplifier
3	505326	x	Förstärkare TV-antenn elektronisk	Amplifier TV-aerial electronic
4	504168	x	Dosa förgrening	Junction box
5	504169	x	Motstånd	Resistance
6	504170	x	Kontakt	Contact
7	504171	x	Kontakt TV hane	Contact pin
8	504286	x	Kontakt TV hona	Contact plug
9	504255	x	Kontakt antenn radio	Contact aerial
10	900675	x	Adapterkabel radio	Adapter radio
11	505001	M	Koaxialkabel	Coaxial cable
12	506065	x	Omkopplare antennkabel	Switch antenna cable
13	506093	T	Subwoofer	Subwoofer
--	506801	T	SUB-bas kablage d:o	Subwoofer cabling d:o
--	504828	T	RCA kabel d:o TV/DVD 5 m	RCA cable d:o TV/DVD 5 m
14	504705	T	Fäste vägg TV, dubbelarm	Bracket wall TV, double arm
15	505230	x	RCA-kontakt	RCA contact
16	504685	x	RCA kabel TV/DVD 10 m	RCA cable TV/DVD 10 m
--	504828	x	RCA kabel TV/DVD 5 m	RCA cable TV/DVD 5 m
--	504933	T	RCA kabel TV/DVD 1,5 m	RCA cable TV/DVD 1,5 m
17	504935	T	RCA-skarv hona	RCA-receptacle

M= Metervara
T= Tillbehör

M= On the metre
T= Accessory

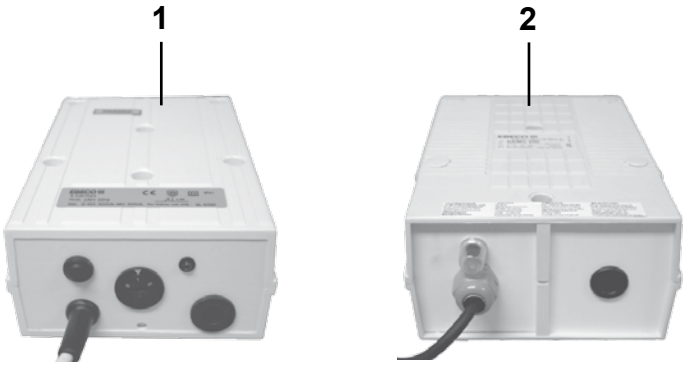
1
2

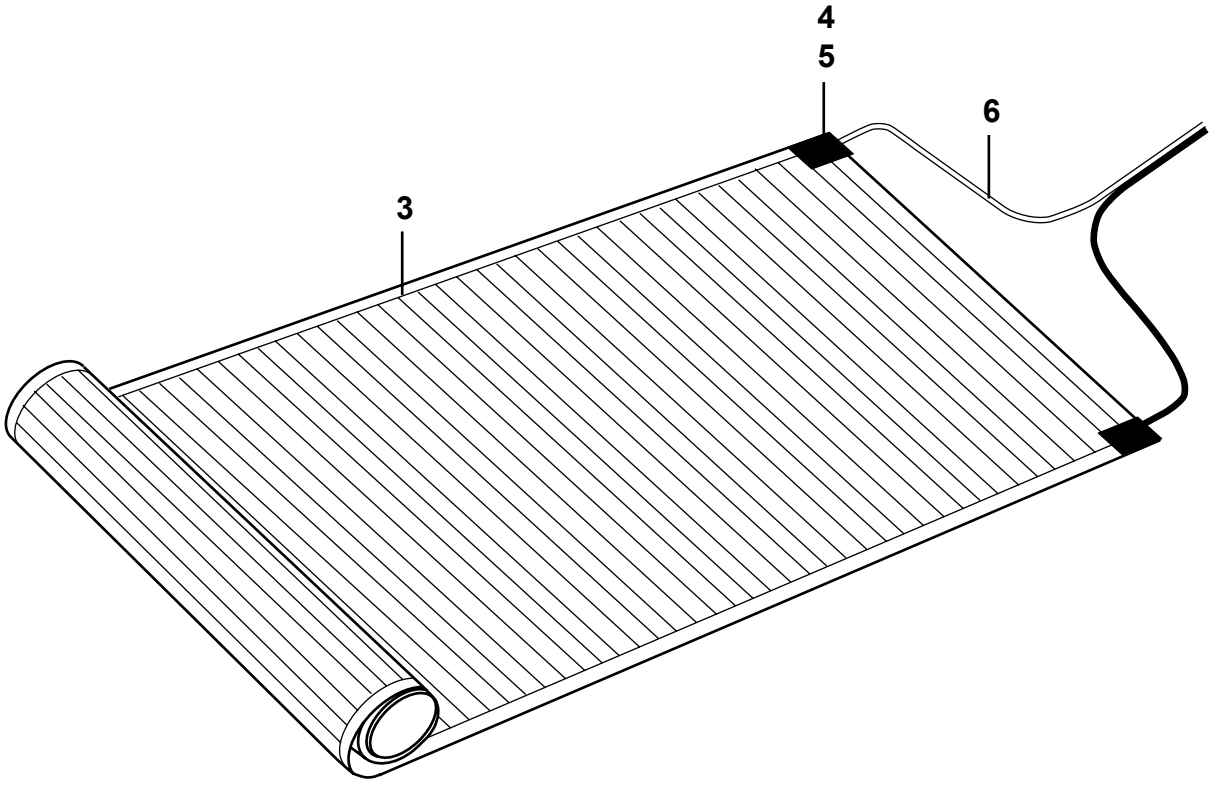
4
5
6
3

Pos Fig	Det. nr Part. No	Ingår Fitted	Benämning	Description
1	503288	T	Transformator 350 VA	Transformer 350 VA
2	504305	T	Transformator 500 VA	Transformer 500 VA
3	601618	T	Golvvärmefolie B=530 mm	Foil underfloor heating B=530 mm
--	601620	T	Golvvärmefolie B=430 mm	Foil underfloor heating B=430 mm
4	601621	T	Anslutningsklämma	Cable clip
5	601622	T	Tejp	Tape
6	504239	T	El-kabel 2x1,5 mm^2 brun/svart	Electric cable 2x1,5 mm^2 brown/black

M= Metervara
T= Tillbehör

M= On the metre
T= Accessory

	Gasolkoffert, detaljer Gas box, components	2019	Grupp Group 6	Sida Page 1

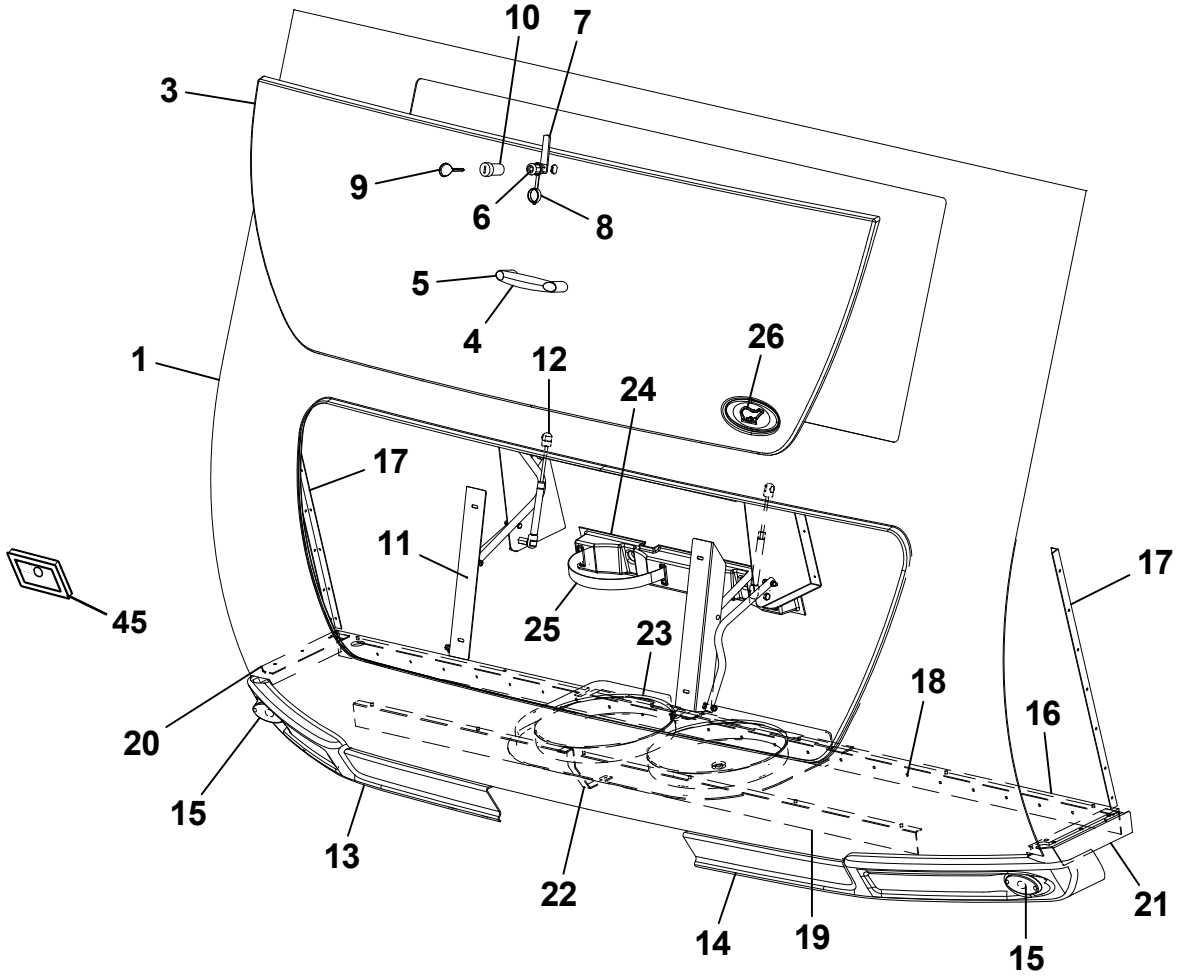

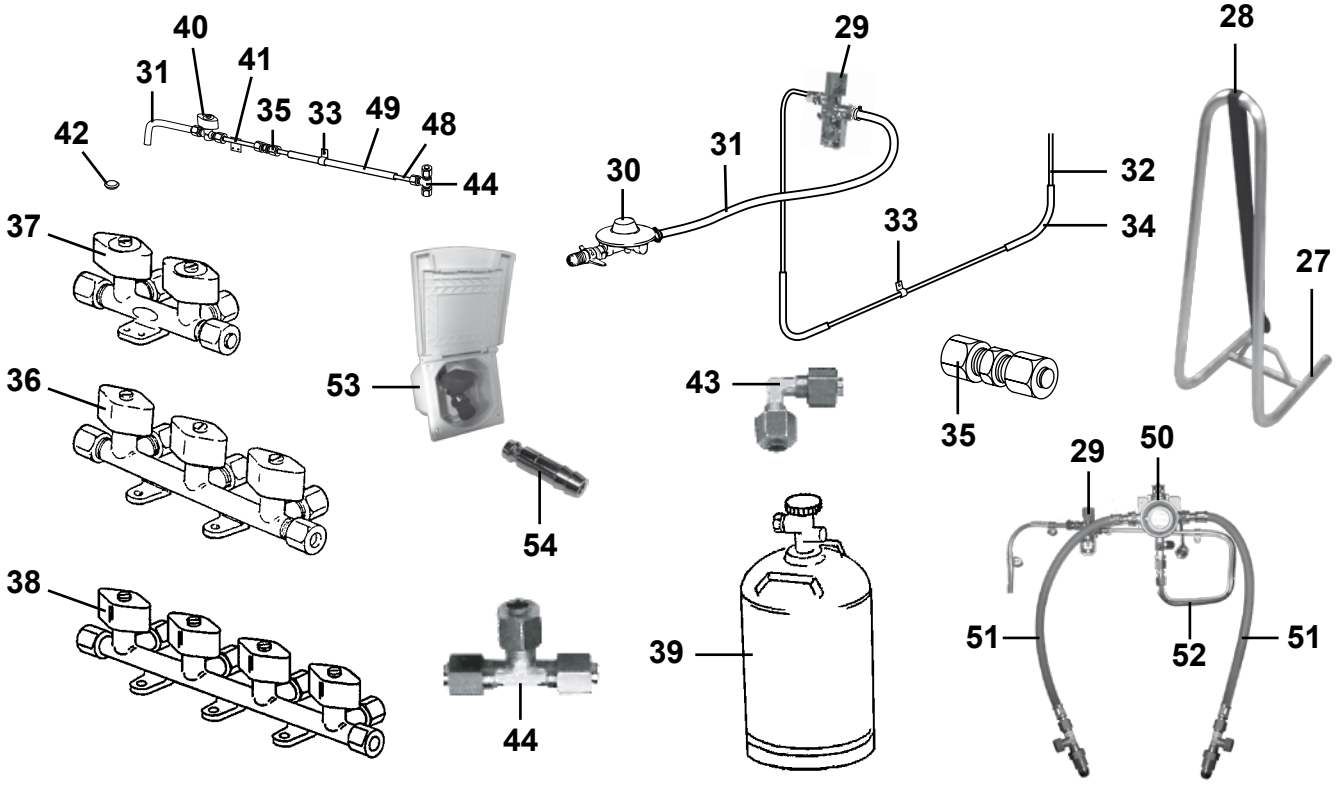

Pos Fig	Det. nr Part. No	Ingår Fitted	Benämning	Description
1	213917	x	Front u. lock	Front without trunk lid
2	209248	M	List clip 25m/rulle	List clip 25m/roll
3	213029	x	Lock front u. lås	Trunk lid front without lock
4	210057	x	Handtag koffert inkl. täckbrickor	Handle trunk lid with covers
--	801714	x	Skruv M8x40 d:o	Screw M8x40 d:o
--	801518	x	Mutter lås M8 d:o	Nut lock M8 d:o
--	101582	x	Bricka 10,5x22 d:o	Washer 10,5x22 d:o
5	211492	x	Täckbricka	Cover
6	210383	x	Låshus u. låskolv	Locking device without cylinder
7	210377	x	Låsregel	Securing plate
8	205142	x	Dammskydd Ø=24	Dust guard Ø=24
9	---	x	Nyckel; se "Nycklar" grp. 2	Key; see "Keys" grp. 2
10	---	x	Låskolv; se "Lås" grp. 2	Lock cylinder; see "Locks" grp. 2
11	210238	x	Koffertmekanism kpl. m. dämpare	Mechanism cpl. with shock absorber
12	210293	x	Gasdämpare d:o	Shock absorber d:o
13	213803	x	Spoiler H (520-650)	Spoiler R (520-650)
--	213805	x	Spoiler H (680-840)	Spoiler R (680-840)
14	213804	x	Spoiler V (520-650)	Spoiler L (520-650)
--	213806	x	Spoiler V (680-840)	Spoiler L (680-840)
15	505186	x	Belysning positionsljus	Position lamp
16	210081	x	Gasolplatta	Bottom
17	210101	x	List vinkel al. L=5000	List al. L=5000
18	210348	x	List gavel-golv fram L=2440	List gable-floor front L=2440
19	210469	x	List koffert L=1700	List gas box L=1700
20	210347	x	List vinkel H	List R
21	210346	x	List vinkel V	List L
22	505388	x	Stag gasolkoffert	Holder gas box
23	505268	x	Gasolställ	Bracket
24	505291	x	Hållare gasolflaska	Bottle-holder plastic
25	504182	x	Rem med spänne	Strap
26	211285	x	Emblem blå	Emblem blue
--	214745	x	Emblem svart (Customized)	Emblem black (Customized)
27	102382	T	Reservhjulshållare kpl.	Spare wheel carrier cpl.
28	102383	T	Rem med spänne L=1700 mm	Strap L=1700 mm
29	504970	x	Läckindikator (8/10 mm)	Indicator leakage (8/10 mm)
--	503781	x	Glas d:o	Glass d:o
--	504789	x	Mutter m. kona d:o 8 mm rör	Nut with taper d:o 8 mm pipe
--	505974	x	Mutter m. kona d:o 10 mm rör	Nut with taper d:o 10 mm pipe
30	504971	x	Ventil reducering (1/4"-8 mm)	Reducing valve (1/4"-8 mm)
--	703971	x	Packning konisk d:o	Gasket conical d:o
--	505121	x	O-ring 9x3 mm d:o	O-ring 9x3 mm d:o
31	504973	x	Slang gas (rör 8 mm) L=400 mm	Hose gas (pipe 8 mm) L=400 mm
32	504956	M	Rör koppar Ø = 10 mm	Pipe Ø = 10 mm
--	504958	x	Instickshylsa Ø = 8 mm d:o	Cage Ø = 8 mm d:o
33	800448	x	Klammer gummi	Clamp
			M= Metervara	M= On the metre
			T= Tillbehör	T= Accessory

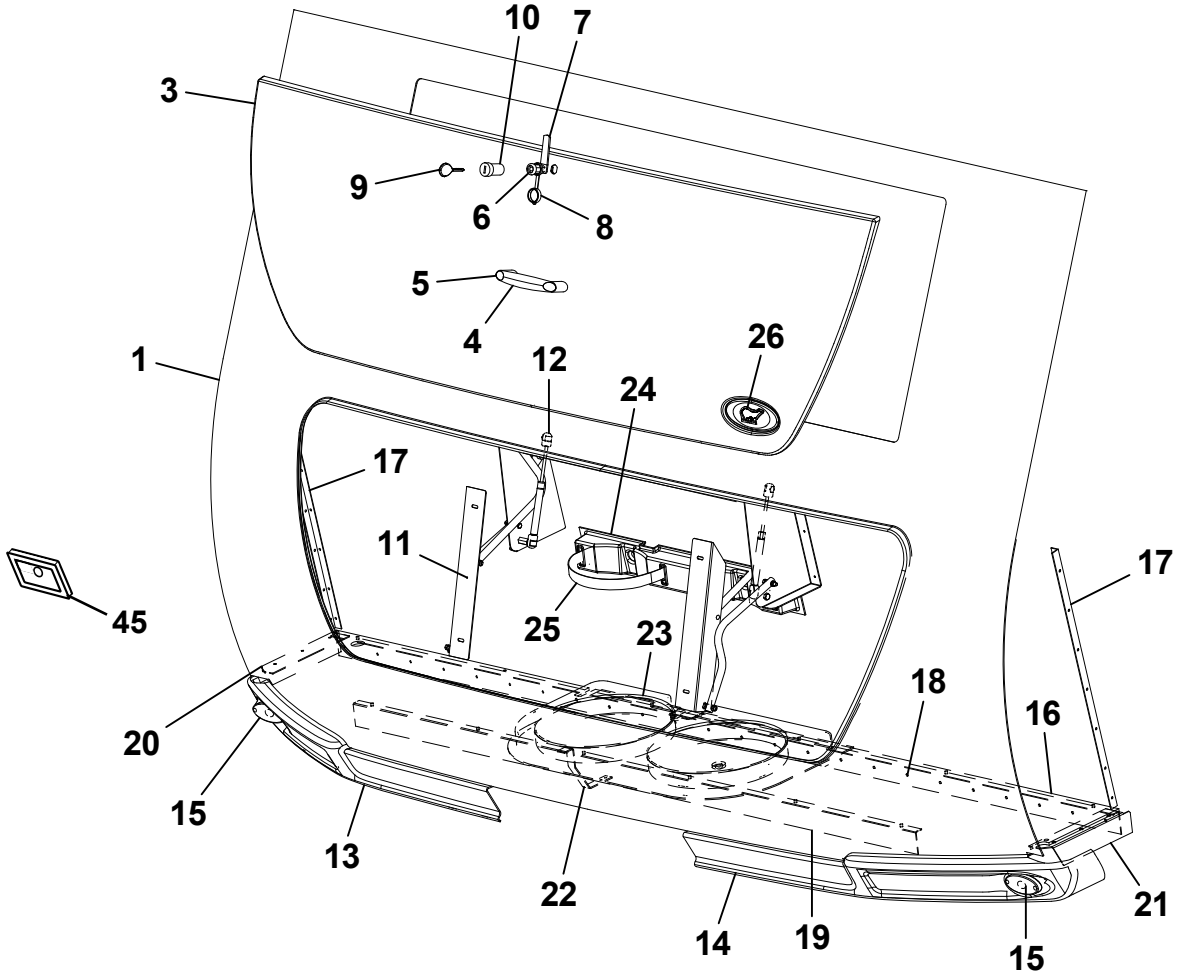
10
7
3
9
6
8
5
4
26
1
12
24
17
11
45
25
23
17
18
20
16
15
13
22
14
19
15
21

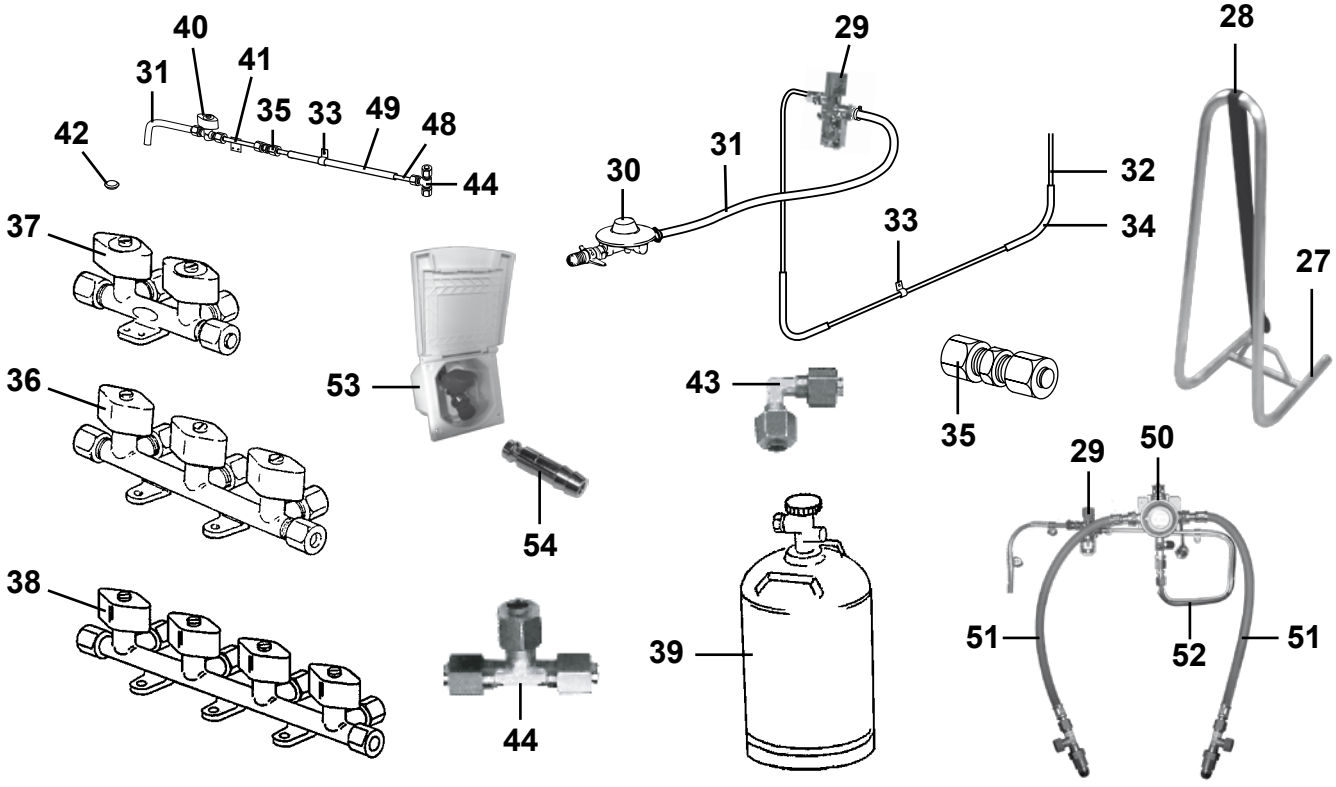
40
31
41
35
33
49
48
42
44
37
36
38
53
54
44
29
30
31
32
33
34
43
28
27
35
29
50
51
52
51
39

Pos Fig	Det. nr Part. No	Ingår Fitted	Benämning	Description
34	504957	M	Slang 16/12	Hose 16/12
35	500847	x	Koppling skarv rak 8-8 mm	Connection 8-8 mm
--	505820	T	Koppling skarv rak 10-10 mm	Connection 10-10 mm
36	504960	x	Ventil block 3-vägs (10 mm:s ingång) [1]	Valve 3-way (10 mm:s input) [1]
37	503068	T	Ventil block 2-vägs (10 mm:s ingång) [2]	Valve 2-way (10 mm:s input) [2]
--	507670	T	Ventil block 2-vägs (8 mm:s ingång) [3]	Valve 2-way (8 mm:s input) [3]
38	504961	T	Ventil block 4-vägs (10 mm:s ingång) [3]	Valve 4-way (10 mm:s input) [3]
39	500204	x	Gasolflaska P11	Bottle of LPG P11
40	504131	T	Gaskran utv. uttag	Gas tap
41	506279	T	Gasrör d:o	Gas pipe d:o
42	314353	x	Täckplugg plast vit Ø =29 mm	Plug cover plastic white Ø =29 mm
43	504981	T	Koppling vinkel	Elbow connection
44	504967	T	Koppling T (10 mm)	T-connection (10 mm)
45	204523	x	Gavelgenomföring	Inlet gable
48	500279	M	Rör koppar Ø = 8 mm	Pipe Ø = 8 mm
--	504794	x	Instickshylsa Ø = 6,4 mm d:o	Cage Ø = 6,4 mm d:o
49	300654	M	Slang 13/10	Hose 13/10
50	505854	T	Gasolomkopplare	Gas switch
--	505855	T	Kabel givare	Cable sensor
--	505856	T	Kabel defroster	Cable defroster
--	506730	T	Kabel Alde manöverpanel	Cable Alde control panel
--	602664	T	Optionskort till panna	Option card for boiler
51	505451	T	Slang gasolomkopplare	Hose gas switch
52	507705	T	Gasolrör	Gas pipe
--	500279	M	Rör koppar Ø = 8 mm	Pipe Ø = 8 mm
--	300654	M	Slang 13/10	Hose 13/10
--	504794	T	Instickshylsa Ø = 6,4 mm d:o	Cage Ø = 6,4 mm d:o
53	505853	T	Gasoluttag kpl.	Gas connection cpl.
54	506437	T	Slangsockel rak	Gas connection
			[1] = När Thetford kylskåp är monterat	[1] = When Thetford refrigerator is mounted
			[2] = När Isotherm kylskåp är monterat	[2] = When Isotherm refrigerator is mounted
			[3] = När spis induktion med ugn är monterat (2 olika ventiler kan förekomma)	[3] = When induction hob with oven is mounted (2 different valves can exist)
			M= Metervara T= Tillbehör	M= On the metre T= Accessory

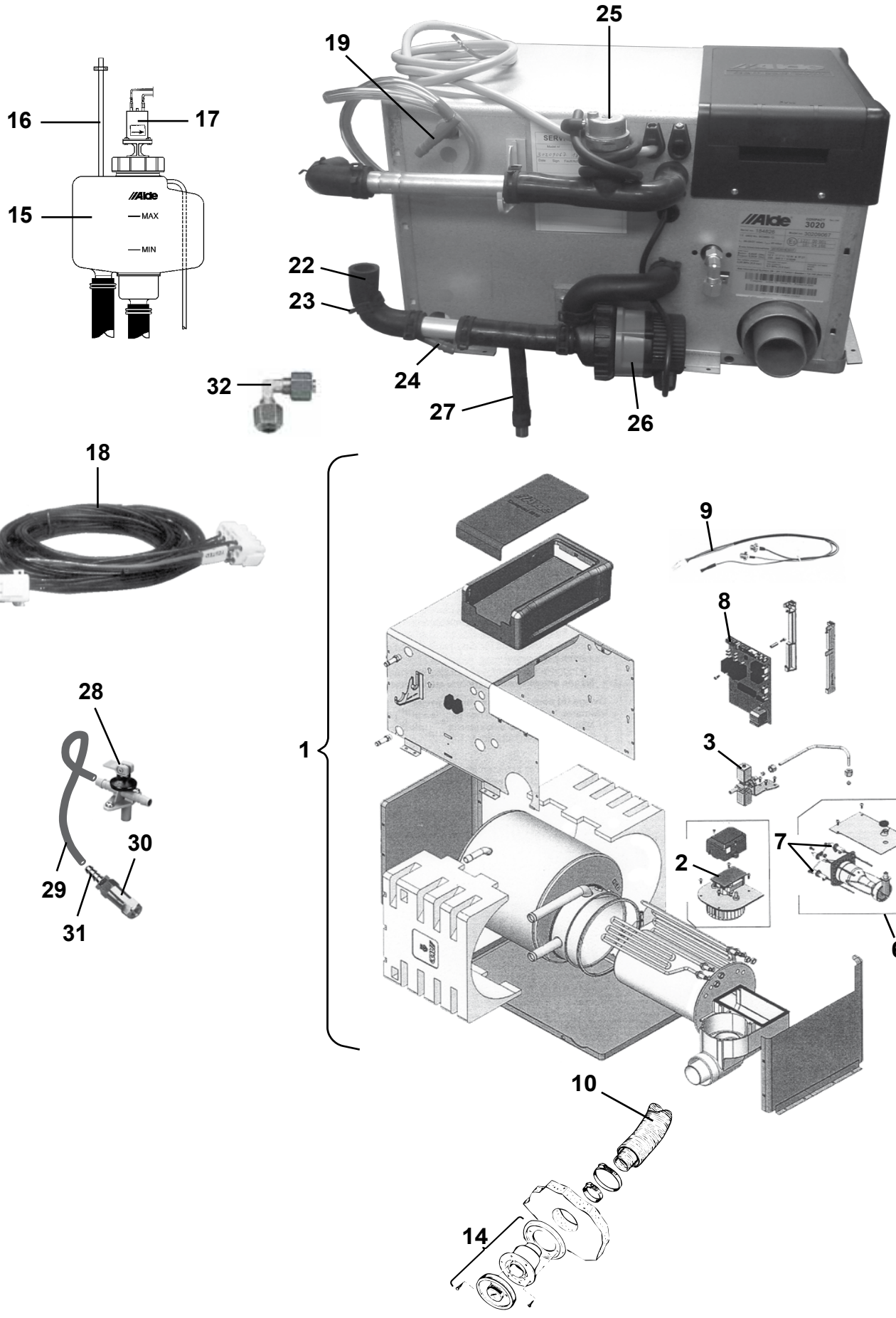
16
17
15
MAX
MIN
19
25
22
23
24
27
26
32
18
1
9
8
3
2
7
6
28
30
29
31
10
14

Pos Fig	Det. nr Part. No	Ingår Fitted	Benämning	Description
1	602628	x	Panna kpl.	Boiler cpl.
2	602138	x	Fläkt	Fan
3	602139	x	Magnetventil kpl.	Magnetic valve cpl.
6	602142	x	Brännare kpl.	Burner cpl.
7	602143	x	Tändsats kpl.	Firing pin cpl.
--	602144	x	Tändstift	Sparking plug
--	602145	x	Sensor	Sensor
8	602789	x	Kretskort 3 kW	Printed circuit card 3 kW
9	602790	x	Givare termostat	Sensor thermostat
10	602620	x	Slangsats L=970 Ø=75/50 kpl. m. klammer	Hose kit L=970 Ø=75 cpl. with camps
14	601486	x	Skorsten kpl. väggmontage	Chimney cpl.
--	602093	x	Hatt d:o	Hood d:o
15	601485	x	Expansionskärl kpl. m. lock	Expansion tank cpl. with cover
16	600013	M	Slang ø = 6 mm	Hose ø = 6 mm
17	601488	T	Cirkulationspump 12 V kpl.	Circulating pump 12 V cpl.
18	506728	x	Elkabel panna L=9 m	Electric cable boiler L=9 m
--	506729	x	Elkabel panna L=12 m	Electric cable boiler L=12 m
19	602791	x	Nippel	Nipple
22	903006	x	Slang vinkel (gummi)	Hose elbow (rubber)
23	801730	x	Klammer	Clamp
24	602792	x	Nippel	Nipple
25	602322	x	Automatisk avluftare	Automatic valve
26	602707	x	Cirkulationspump 12 V kpl.	Circulating pump 12 V cpl.
27	601800	x	Slang avtappning	Rubber drain tube
28	601531	x	Ventil avtappning	Drain cock
29	301400	M	Slang	Hose
--	800166	x	Klammer d:o	Hose clamp
30	313199	x	Ventil back	Non-return valve
31	310204	x	Nippel slang	Hose nipple
32	504981	x	Koppling vinkel	Elbow connection
			M= Metervara	M= On the metre
			T= Tillbehör	T= Accessory

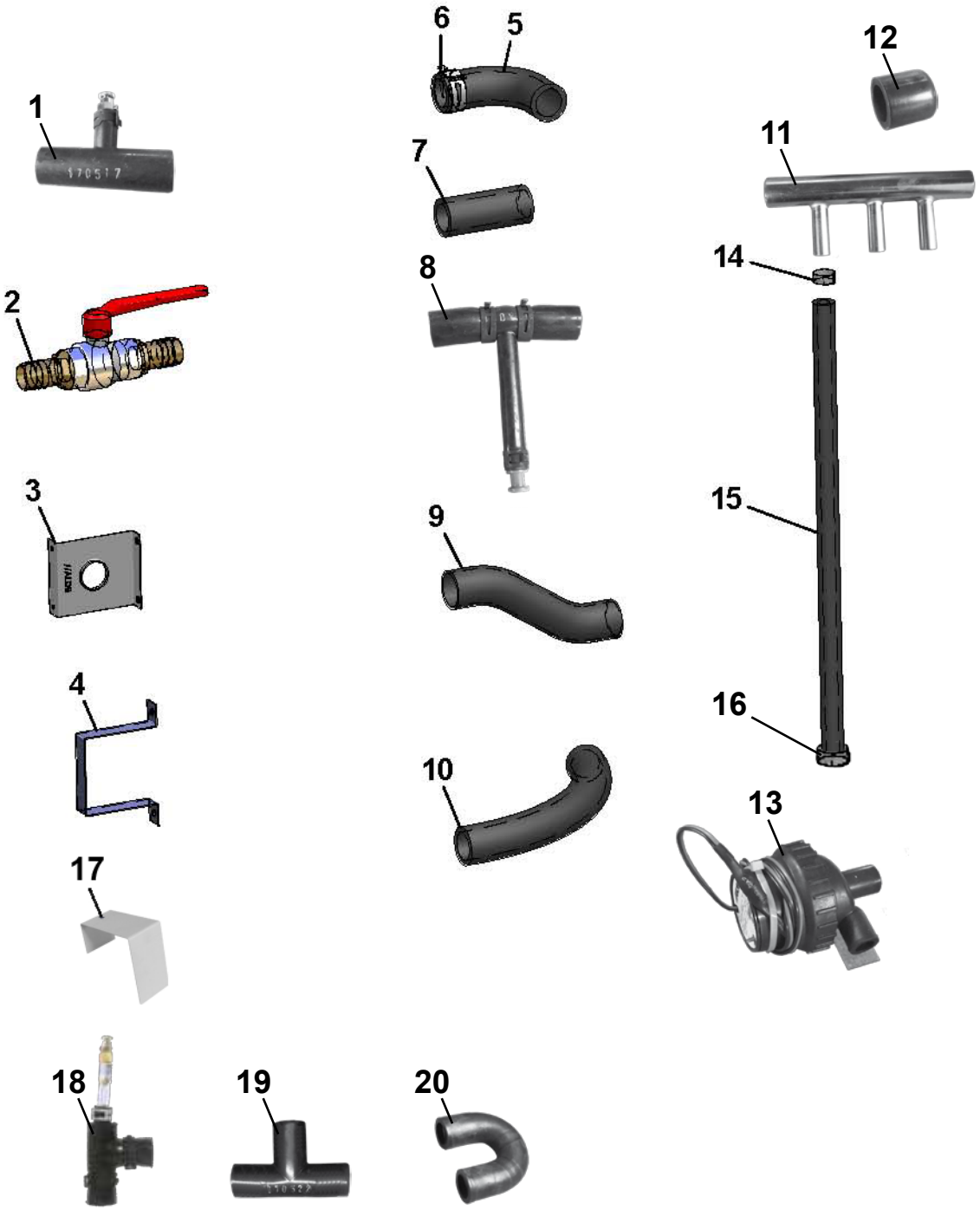
1
2
3
4
5
6
7
8
9
10
11
12
13
14
15
16
17
18
19
20

Pos Fig	Det. nr Part. No	Ingår Fitted	Benämning	Description
1	602906	x	Gummiförbindning m luftnippel	Rubber with venting
2	903003	x	Ventil kul	Ball valve
3	601227	x	Fäste konvektor	Bracket
4	600801	x	Fäste konvektor	Bracket
5	903006	x	Slang vinkel gummi	Hose elbow rubber
6	801730	x	Klammer	Clamp
7	600183	x	Slang gummi L=70 mm	Hose rubber L=70 mm
8	601800	x	Slang avtappning	Hose drainage
9	601001	x	Slang form 7/8	Hose
10	600562	T	Slang gummi Ø = 22 mm (M-vara)	Hose rubber Ø = 22 mm (on the metre)
11	602904	x	Rör anslutning Ø = 22 mm	Pipe Ø = 22 mm
12	600947	x	Hylsa gummi	Rubber sleeve
13	602922	x	Cirkulationspump 12 V	Circulating pump 12 V
14	801326	x	Klammer "Oetiker" 15,7	Clamp "Oetiker" 15,7
15	602905	M	Slang gummi	Hose rubber
16	801329	x	Klammer "Oetiker" 18,5	Clamp "Oetiker" 18,5
17	602654	x	Hållare konvektor	Bracket
18	602761	x	Gummivinkel m. luftnippel	Elbow rubber with venting
19	602323	x	Gummiförbindning T	Rubber T
20	602497	x	Gummiförbindning U	Rubber U

M= Metervara
T= Tillbehör

M= On the metre
T= Accessory

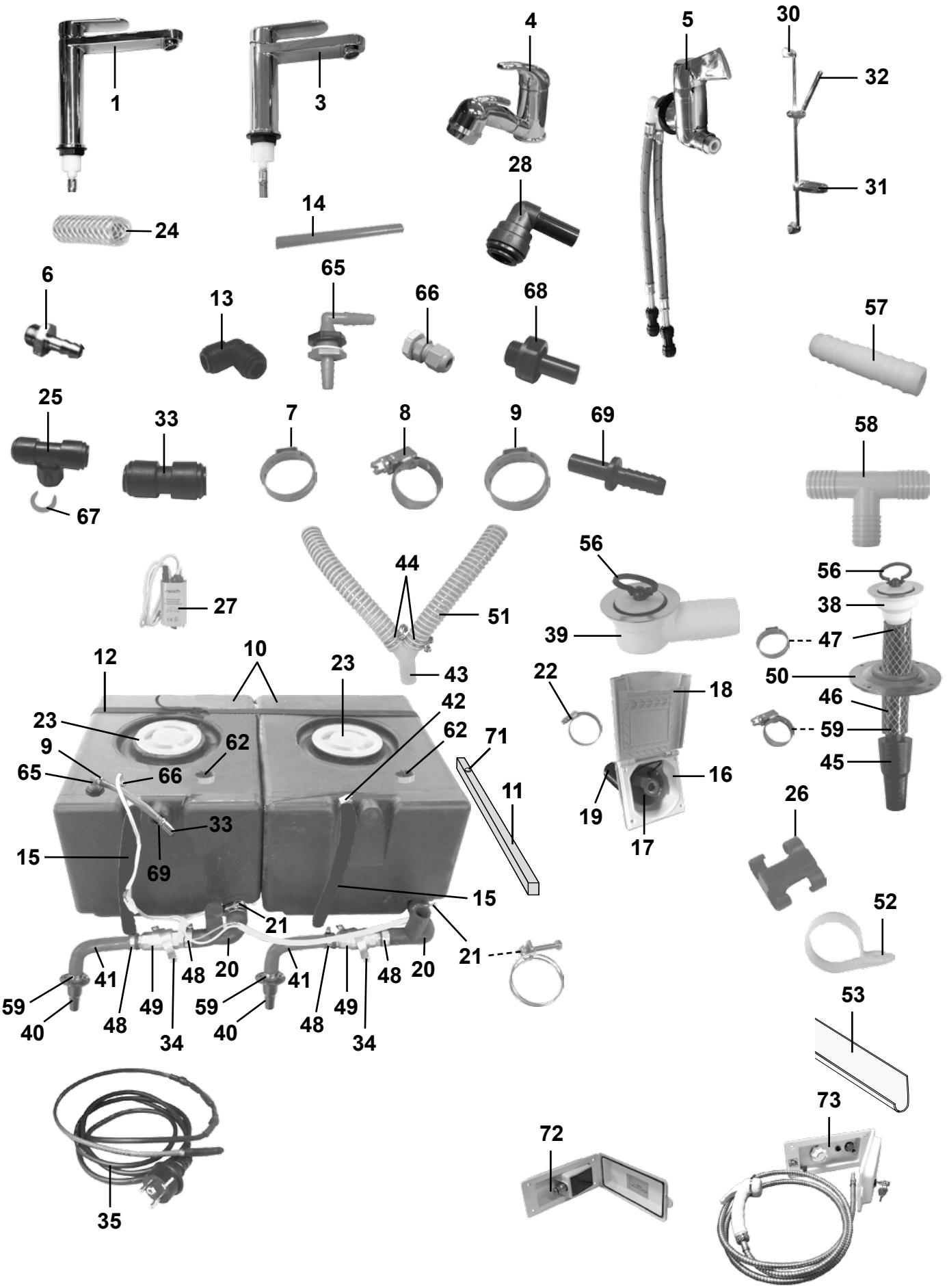
1
3
4
5
30
32
31
28
14
24
6
13
65
66
68
57
25
33
7
8
9
69
58
67
44
56
27
51
39
56
38
47
12
10
23
43
22
18
50
46
23
42
62
71
59
9
62
65
66
11
16
45
33
19
26
15
69
17
15
52
21
21
41
48
20
41
48
20
59
49
59
49
53
40
48
34
40
48
34
73
72
35

Pos Fig	Det. nr Part. No	Ingår Fitted	Benämning	Description
1	350246	x	Blandare kök m. utkastarrör	Mixer kitchen with pipe
3	350247	x	Blandare toa m. utkastarrör	Mixer toilet with pipe
4	317365	T	Blandare m. utkastarrör (dusch)	Mixer with pipe (shower)
--	318190	T	Vred blandare	Handle mixer
--	319237	T	Handtag dusch	Handle shower
5	350039	x	Blandare	Mixer
6	310204	x	Nippel slang	Hose nipple
7	801326	x	Klammer "Oetiker" 15,7 mm	Clamp "Oetiker" 15,7 mm
8	800166	x	Klammer slang 10-16 mm	Hose clamp 10-16 mm
9	800868	x	Klammer "Oetiker" 17 mm	Clamp "Oetiker" 17 mm
--	801329	x	Klammer "Oetiker" 18,5 mm	Clamp "Oetiker" 18,5 mm
10	314666	x	Vatten-/Avloppstank (40 L)	Water-/Sewage tank (40 L)
--	316755	T	Vattentank (20 L)	Watertank (20 L)
11	321998	x	Regel tank	Batten tank
12	201657	x	Rem med spänne L=1400 mm	Strap L=1400 mm
13	314695	x	Koppling	Connection
14	318648	M	Slang blå 8x10	Hose blue 8x10
--	318649	M	Slang rö d 8x10	Hose red 8x10
15	603145	M	Slang gummi 3/4"	Hose rubber 3/4"
16	319023	x	Vattenpåfyllning m. lock	Water filler with cap
17	319901	x	Lock d:o	Cap d:o
--	---	x	Låskolv; se "Lås" grp. 2	Lock cylinder; see "Locks" grp. 2
--	---	x	Nyckel; se "Nycklar" grp. 2	Key; see "Keys" grp. 2
18	350218	x	Lucka yttre kpl. u. metallpinne	Door external cpl. without metal pin
19	309630	M	Slang plast	Hose plastic
20	314701	x	Slang gummi	Hose
21	801227	x	Klammer slang 38-42 mm	Hose clamp 38-42 mm
22	800522	x	Klammer slang 32-50 mm	Hose clamp 32-50 mm
23	315199	x	Lock vattentank	Cap water tank
24	301400	M	Slang 15,5/10 mm	Hose 15,5/10 mm
25	314694	x	Koppling T	T-connection
26	800780	x	Klammer	Clamp
27	318845	x	Vattenpump	Water pump
28	319151	x	Koppling	Connection
30	318609	x	Duschstång L=850	Shower bar L=850
31	318610	x	Tvålkopp	Soap dish
32	319363	x	Duschmunstycke	Shower head
--	318612	x	Duschslang 1/2"-1/2" d:o	Shower hose 1/2"-1/2" d:o
33	315187	x	Koppling rak	Connection straight
34	800699	x	Klammer	Clamp
35	507627	x	Kabel värme avlopp kpl. m. stickpropp	Cable heat drain kpl. m. plug
38	302302	x	Avloppsförskruvning rak 19 mm	Sewage connection straight 19 mm
39	310084	x	Avloppsförskruvning 90° kpl. 25 mm	Sewage connection 90° cpl. 25 mm
40	302954	x	Kona med fläns	Cone
41	600982	x	Slang gummi	Hose
			M= Metervara T= Tillbehör	M= On the metre T= Accessory

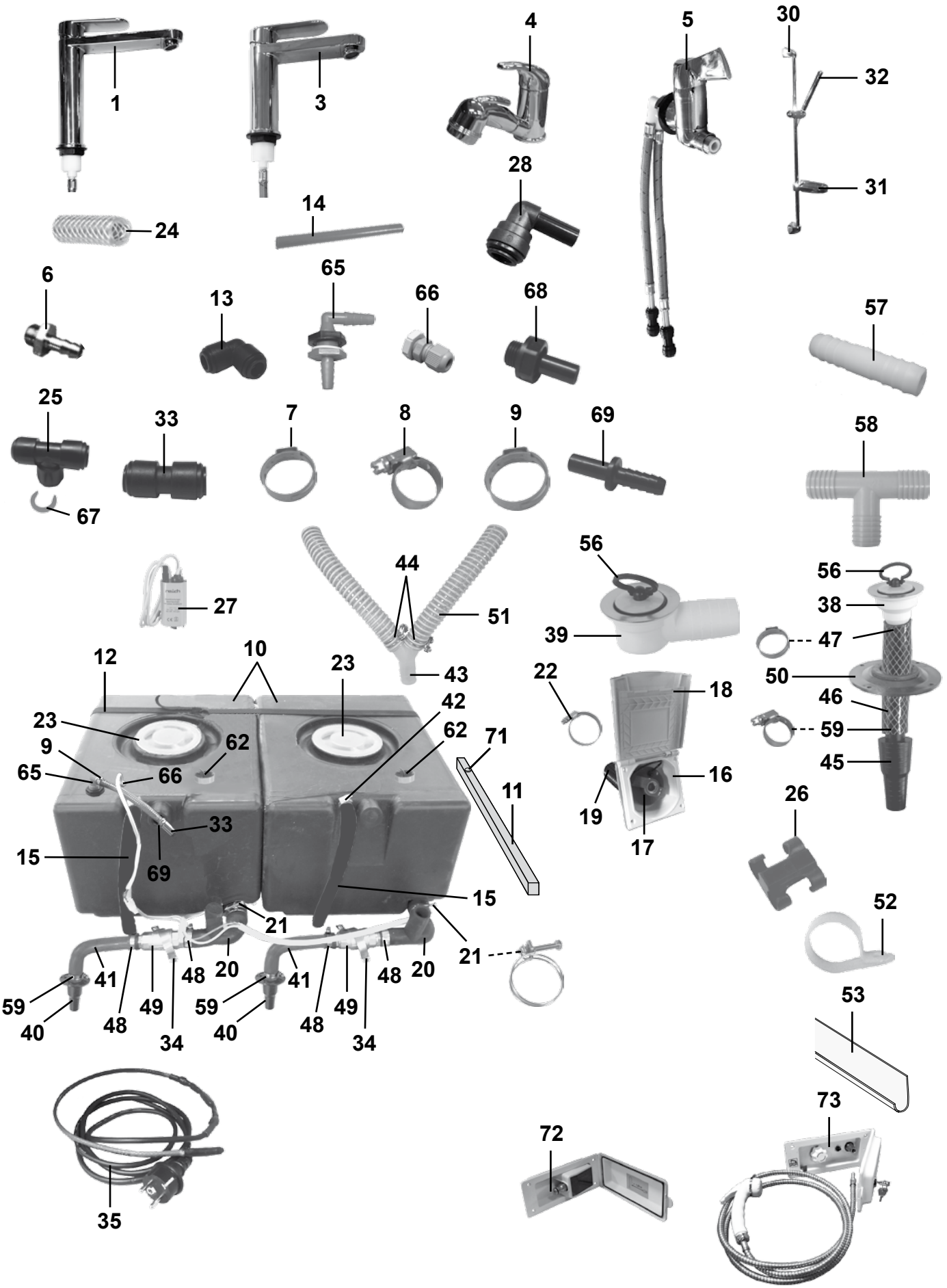
1
3
4
5
30
32
31
28
14
24
6
13
65
66
68
57
25
33
7
8
9
69
58
67
44
56
27
51
39
56
38
47
12
10
23
43
22
18
50
46
23
42
62
71
59
9
62
65
66
11
16
45
33
19
26
15
69
17
15
52
21
21
41
48
20
41
48
20
59
49
59
49
53
40
48
34
40
48
34
73
72
35

Pos Fig	Det. nr Part. No	Ingår Fitted	Benämning	Description
42	800625	x	Klammer slang 12-22 mm	Hose clamp 12-22 mm
43	307984	x	Rör Y plast 25 mm	Y-pipe 25mm
44	801127	x	Klammer slang 28-31 mm	Hose clamp 28-31 mm
45	300768	x	Kona utan fläns duschkar	Cone
46	301418	M	Slang	Hose
47	800869	x	Klammer "Oetiker" 25,6 mm	Hose clamp 25,6 mm
48	800157	x	Klammer slang 22-32 mm	Hose clamp 22-32 mm
49	307986	x	Ventil kul	Valve
50	204294	x	Täckbricka plast	Washer plastic
--	800617	x	Kabelgenomföring d:o	Rubber protection d:o
51	307977	M	Slang plast Ø = 25 mm	Hose plastic Ø = 25 mm
52	800924	x	Klammer avloppsslang	Clamp sewage hose
53	307980	x	Hållare avloppsslang L=3000	Holder sewage hose L=3000
56	313017	x	Propp u. kedja	Plug without chain
57	310487	x	Skarvnippel	Connection
58	312433	x	Rör T plast	T-pipe
59	800268	x	Klammer slang 15-24 mm	Hose clamp 15-24 mm
62	506700	x	Givare färskvatten / gråvatten	Sensor freshwater / waste water
65	316803	x	Tankgenomföring	Inlet water tank
66	801549	x	Kabelgenomföring	Rubber protection
--	801550	x	Mutter d:o	Nut d:o
67	317357	x	Låsclips röd 3/8-10 mm	Locking clip red 3/8-10 mm
68	316804	x	Adapter	Adapter
69	317358	x	Slanganslutning 8-10 mm	Hose coupling nipple 8-10 mm
71	316895	x	Möbeltass tankregel	Distance batten tank
72	314925	T	Vattenintag m. regulator	Water inlet with regulator
73	314928	T	Duschuttag utv. kpl.	Shower outlet cpl.

M= Metervara
T= Tillbehör

M= On the metre
T= Accessory

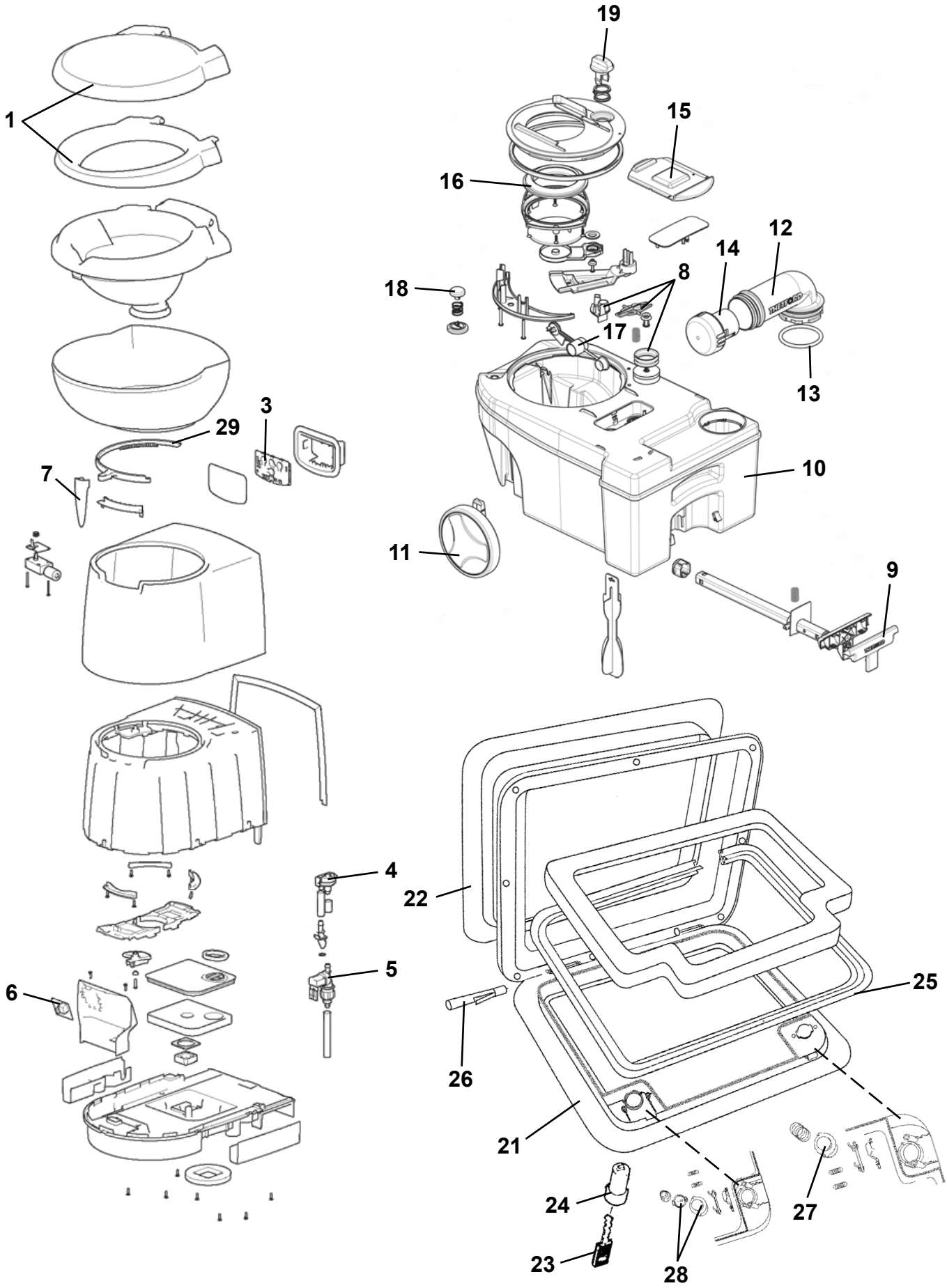
1
19
15
16
12
14
8
18
17
13
10
11
9
3
29
7
4
22
5
6
25
26
21
24
27
23
28

Pos Fig	Det. nr Part. No	Ingår Fitted	Benämning	Description
	319218	x	Kassettoa kpl.	Cassette toilet cpl.
1	319902	x	Lock med sittring	Seat and cover assembly
3	318107	x	Strömbrytare spolning	Flush switch
4	313002	x	Vakuumbrytare	Vacuum breaker assembly
5	319992	x	Ventil elektrisk, vinkel	Electric valve, elbow
6	319903	x	Kretskort	Printed circuit card
7	318108	x	Handtag bladventil	Valve-blade handle
8	318109	x	Ventil kpl.	Vent cpl.
9	318110	x	Handtag med teleskoparm	Handle with telescope arm
10	318111	x	Avfallstank	Sewage reservoir
11	318112	x	Hjul	Wheel
12	318113	x	Tömningsrör med packning	Pipe with gasket
13	308304	x	Packning till tömningsrör	Gasket
14	900774	x	Doseringskopp	Measuring cup
15	318115	x	Glidlock	Sliding cover
16	313009	x	Packning spjäll	Seal
17	318116	x	Flottör	Float
18	313011	x	Avluftningsknapp kpl.	Vent button cpl.
19	318117	x	Ventilbladsöppnare kpl.	Blade opener cpl.
21	207759	x	Lucka m. innerram, utan spegel	Door with frame inner, without plate
22	207197	x	Innerram d:o	Frame inner d:o
23	---	x	Nyckel; se "lås" grp. 2	Key; see "locks" grp. 2
24	---	x	Låskolv; se "lås" grp. 2	Lock cylinder; see "locks" grp. 2
25	314548	x	Packning lucka	Gasket
26	314549	x	Pinne gångjärn	Pin
27	314550	x	Tryckknapp	Push botton
28	315442	x	Låshus kpl. utan låskolv	Locking device without lock cylinder
29	319933	x	Kuggkrans bladventil	Ring blade mechanism


Cinderella


1

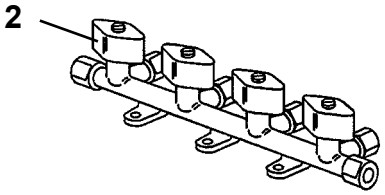
2

Pos Fig	Det. nr Part. No	Ingår Fitted	Benämning	Description
1	319923	T	Toalett Cinderella Motion	Toilet Cinderella Motion
--	507407	T	Mikrobrytare d:o	Micro switch d:o
--	319956	T	Monteringskit d:o	Mounting kit d:o
--	319994	T	Påsar d:o (500 st/kartong)	Bags d: o (500 pcs / carton)
2	504961	T	Ventil block 4-vägs (10 mm:s ingång)	Valve 4-way (10 mm:s input)

T= Tillbehör

T= Accessory

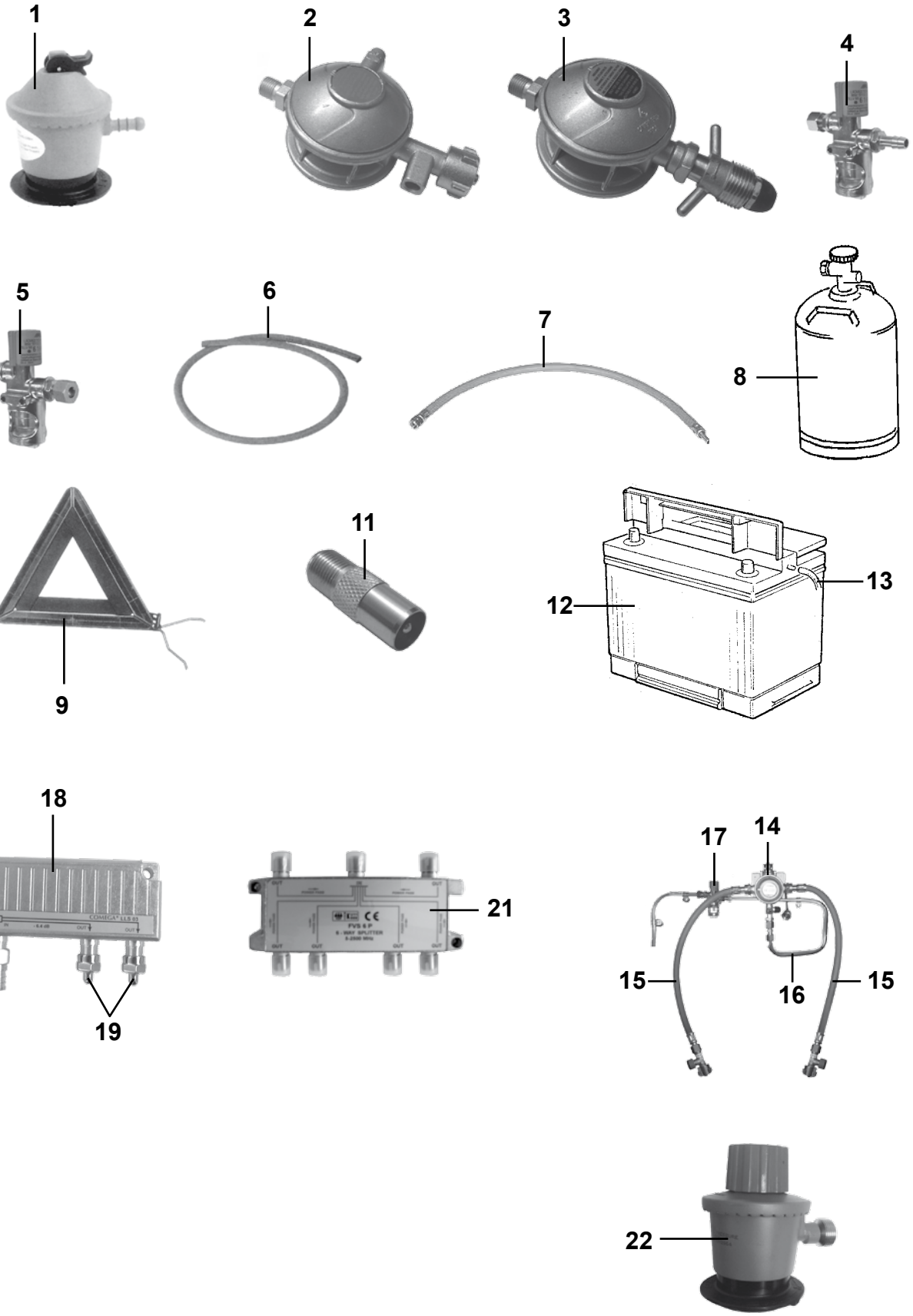
1
2
3
4
5
6
7
8
9
11
12
13
18
20
19
21
17
14
15
16
15
22

Pos Fig	Det. nr Part. No	Ingår/Fitted						Benämning	Description
		Danmark Denmark	Finland Finland	Holland Holland	Norge Norway	Schweiz Switzerl.	Tyskland Germany		
1	504053	x						Ventil reducering "Click-on"	Reducing valve "Click-on"
2	504972		x	x		x	x	Ventil reducering (1/4"-8 mm)	Reducing valve (1/4"-8 mm)
3	504971				x			Ventil reducering (1/4"-8 mm)	Reducing valve (1/4"-8 mm)
--	703971				x			Packning konisk d:o	Gasket conical d:o
--	505121				x			O-ring 9x3 mm d:o	O-ring 9x3 mm d:o
4	504978	x						Läckindikator (10/10 mm)	Indicator leakage (10/10 mm)
--	503781	x						Glas d:o	Glass d:o
--	505974	x						Mutter m. kona d:o 10 mm rör	Nut with taper d:o 10 mm pipe
5	504970		x	x	x	x	x	Läckindikator (8/10 mm)	Indicator leakage (8/10 mm)
--	503781		x	x	x	x	x	Glas d:o	Glass d:o
--	504789		x	x	x	x	x	Mutter m. kona d:o 8 mm rör	Nut with taper d:o 8 mm pipe
--	505974		x	x	x	x	x	Mutter m. kona d:o 10 mm rör	Nut with taper d:o 10 mm pipe
6	503149	M						Slang gas Ø = 10 mm	Gas hose Ø = 10 mm
7	504973		x	x	x	x	x	Slang gas (rör 8 mm) L=400 mm	Hose gas (pipe 8 mm) L=400 mm
8	500204				x			Gasolflaska P11	Bottle of LPG P11
9	207569		x					Varningstriangel	Triangular warning sign
11	505117			x				Adapter f-hona/koax hane	Adapter
12	503168	x	x	x	x	x	x	Batteri 12 V 75 Ah	Battery 12 V 75 Ah
13	600013	M	M	M	M	M	M	Slang plast	Plastic hose
14	505854	T	T	T	T	T	T	Gasolomkopplare	Gas switch
--	505855	T	T	T	T	T	T	Kabel givare	Cable sensor
--	505856	T	T	T	T	T	T	Kabel defroster	Cable defroster
--	506730	T	T	T	T	T	T	Kabel Alde manöverpanel	Cable Alde control panel
--	602664	T	T	T	T	T	T	Optionskort till panna	Option card for boiler
15	505453		T	T		T	T	Slang d:o	Hose d:o
--	506429	T						Slang d:o	Hose d:o
--	505451				T			Slang gasolomkopplare	Hose gas switch
16	507705	T	T	T	T	T	T	Gasolrör	Gas pipe
--	500279	M	M	M	M	M	M	Rör koppar Ø = 8 mm	Pipe Ø = 8 mm
--	300654	M	M	M	M	M	M	Slang 13/10	Hose 13/10
--	504794	T	T	T	T	T	T	Instickshylsa Ø = 6,4 mm d:o	Cage Ø = 6,4 mm d:o
17	504970	T	T	T	T	T	T	Läckindikator (8/10 mm)	Indicator leakage (8/10 mm)
--	503781	T	T	T	T	T	T	Glas d:o	Glass d:o
--	504789	T	T	T	T	T	T	Mutter m. kona d:o 8 mm rör	Nut with taper d:o 8 mm pipe
--	505974	T	T	T	T	T	T	Mutter m. kona d:o 10 mm rör	Nut with taper d:o 10 mm pipe
18	504168	x	x		x	x	x	Dosa förgrening	Junction box
19	504169	x	x	x	x	x	x	Motstånd	Resistance
20	504170	x	x	x	x	x	x	Kontakt	Contact
21	504418			x				Dosa förgrening	Junction box
22	506430	T						Ventil "Click-on" gasolomkopplare	Valve "Click-on" gas switch
								M= Metervara	M= On the metre
								T= Tillbehör	T= Accessory

RESERVDELAR

SPARE PARTS

Polar



2019

Art.nr. ------

Sid.nr.

1

2

INTERIÖR 520, INTERIOR 520	1-26
INTERIÖR 560, INTERIOR 560	27-78
INTERIÖR 590, INTERIOR 590	79-154
INTERIÖR 620, INTERIOR 620	155-234
INTERIÖR 650, INTERIOR 650	235-344
INTERIÖR 680, INTERIOR 680	345-432
INTERIÖR 730, INTERIOR 730	433-534
INTERIÖR 840, INTERIOR 840	535-548
TVÄTTRUM, WASHROOM	549-582
DETALJER, COMPONENTS	583-588
BORD/BORDSSTATIV, TABLE/TABLE STAND	589-602
DYNOR, CUSHIONS	603-605

3

4

5

6

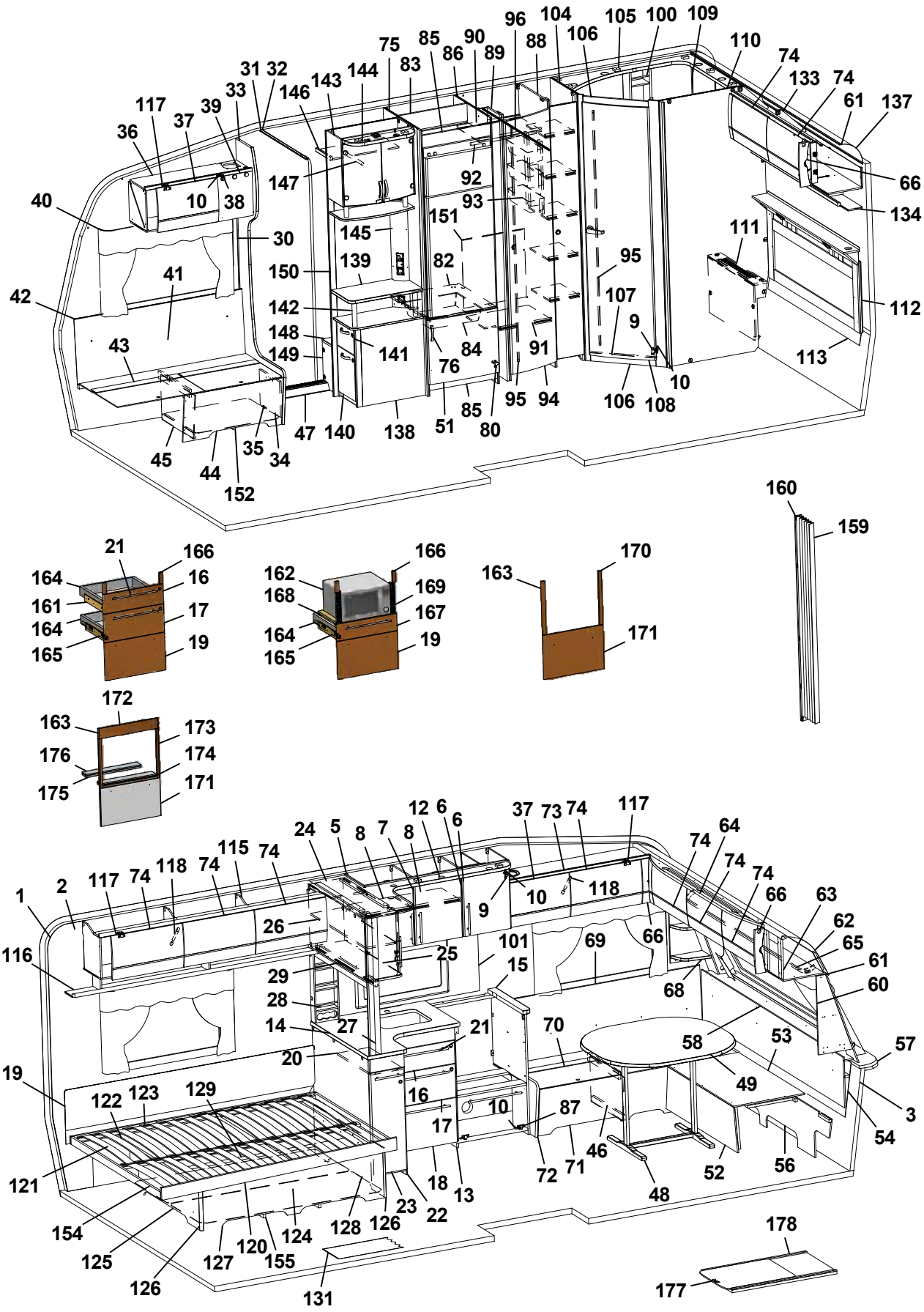
1 2 3 5 6 7 8 9 10 11 12 13 14 15 16 17 18 19 20 21 22 23 24 25 26 27 28 29 30 31 32 33 34 35 36 37 38 39 40 41 42 43 44 45 46 47 48 49 51 52 53 54 56 57 58 60 61 62 63 64 65 66 68 69 70 71 72 73 74 75 76 80 82 83 84 85 86 87 88 89 90 91 92 93 94 95 96 100 101 104 105 106 107 108 109 110 111 112 113 115 116 117 118 119 120 121 122 123 124 125 126 127 128 129 131 133 134 137 138 139 140 141 142 143 144 145 146 147 148 149 150 151 152 154 155 159 160 162 163 164 165 166 167 168 169 170 171 172 173 174 175 176 177 178

Pos Fig	Det. nr Part. No	Ingår Fitted	OBS!! Ange alltid årsmodell vid beställning av inredning Benämning	OBS!! Specify always year of model when ordering equipment Description
1	318657	M	Tapet vägg/tak	Wall paper
2	318584	M	Tejp tapet 20 mm	Tape, wall paper 20 mm
3	318585	M	Tejp tapet 60 mm	Tape, wall paper 60 mm
5	340424	x	Skåp kök L1120 kpl. (Vit)	Cupboard kitchen L1120 cpl. (White)
--	340433	x	Skåp kök L1120 kpl. (Mekong)	Cupboard kitchen L1120 cpl. (Mekong)
--	341434	x	Skåp kök L1120 kpl. (Customized)	Cupboard kitchen L1120 cpl. (Customized)
6	334712	x	Lucka H (Vit)	Door R (White)
--	336624	x	Lucka H (Mekong)	Door R (Mekong)
--	340511	x	Lucka H (High Gloss)	Door R (High Gloss)
--	317502	x	Handtag d:o	Handle d:o
7	334713	x	Lucka V (Vit)	Door L (White)
--	336625	x	Lucka V (Mekong)	Door L (Mekong)
--	340512	x	Lucka V (High Gloss)	Door L (High Gloss)
--	317502	x	Handtag d:o	Handle d:o
8	331385M	x	Hylla	Shelf
9	311917	x	Gångjärn	Hinge
10	312588	x	Platta gångjärn	Plate hinge
12	336430	x	Ljusramp köksskåp	Light holder
13	336130	x	Diskbänk trädel u. skiva (Vit)	Kitchen sink without board (White)
--	336801	x	Diskbänk trädel u. skiva (Mekong)	Kitchen sink without board (Mekong)
--	341443	x	Diskbänk trädel u. skiva induktion (Custom.)	Kitchen sink w/o board induktion (Customized)
14	336072-K	x	Skiva diskbänk 882x902	Board 882x902
--	341438-K	x	Skiva diskbänk 1435x902, ljus (Customized)	Board 1435x902, light (Customized)
--	341438-L	x	Skiva diskbänk 1435x902, mörk (Custom.)	Board 1435x902, dark (Customized)
15	335927-K	x	Skiva diskbänk 560x65x28	Board 560x65x28
16	334706	x	Lådförstycke (Vit)	Drawer front (White)
--	336631	x	Lådförstycke (Mekong)	Drawer front (Mekong)
--	340504	x	Lådförstycke (High Gloss)	Drawer front (High Gloss)
17	334707	x	Lådförstycke (Vit)	Drawer front (White)
--	336633	x	Lådförstycke (Mekong)	Drawer front (Mekong)
--	340505	x	Lådförstycke (High Gloss)	Drawer front (High Gloss)
18	334708	x	Lucka (Vit)	Door (White)
--	336635	x	Lucka (Mekong)	Door (Mekong)
--	340506	x	Lucka (High Gloss)	Door (High Gloss)
19	334709	x	Lucka (Vit)	Door (White)
--	336760	x	Lucka (Mekong)	Door (Mekong)
--	340507	x	Lucka (High Gloss)	Door (High Gloss)
20	336081-K	x	Skärbräda fast	Cutting board fixed
--	341174	x	Skärbräda utdragbar (extra i Customized)	Cutting board movable (extra in Customized)
21	317503	x	Handtag	Handle
22	337164	x	Utskjut diskbänk (Vit)	Projection kitchen sink (White)
--	337167	x	Utskjut diskbänk (Mekong)	Projection kitchen sink (Mekong)
--	341444	x	Utskjut diskbänk (Customized)	Projection kitchen sink (Customized)
--	319558	x	Bänkutdrag V d:o	Extract L d:o
--	319559	x	Korg d:o	Basket d:o
23	334933	x	Lucka (Vit)	Door (White)
--	336725	x	Lucka (Mekong)	Door (Mekong)
--	341445	x	Lucka (High Gloss)	Door (High Gloss)
--	317502	x	Handtag d:o	Handle d:o
24	336110	x	Skåp utskjut kökskåp	Cupboard projection
			M= Metervara T= Tillbehör	M= On the metre T= Accessory

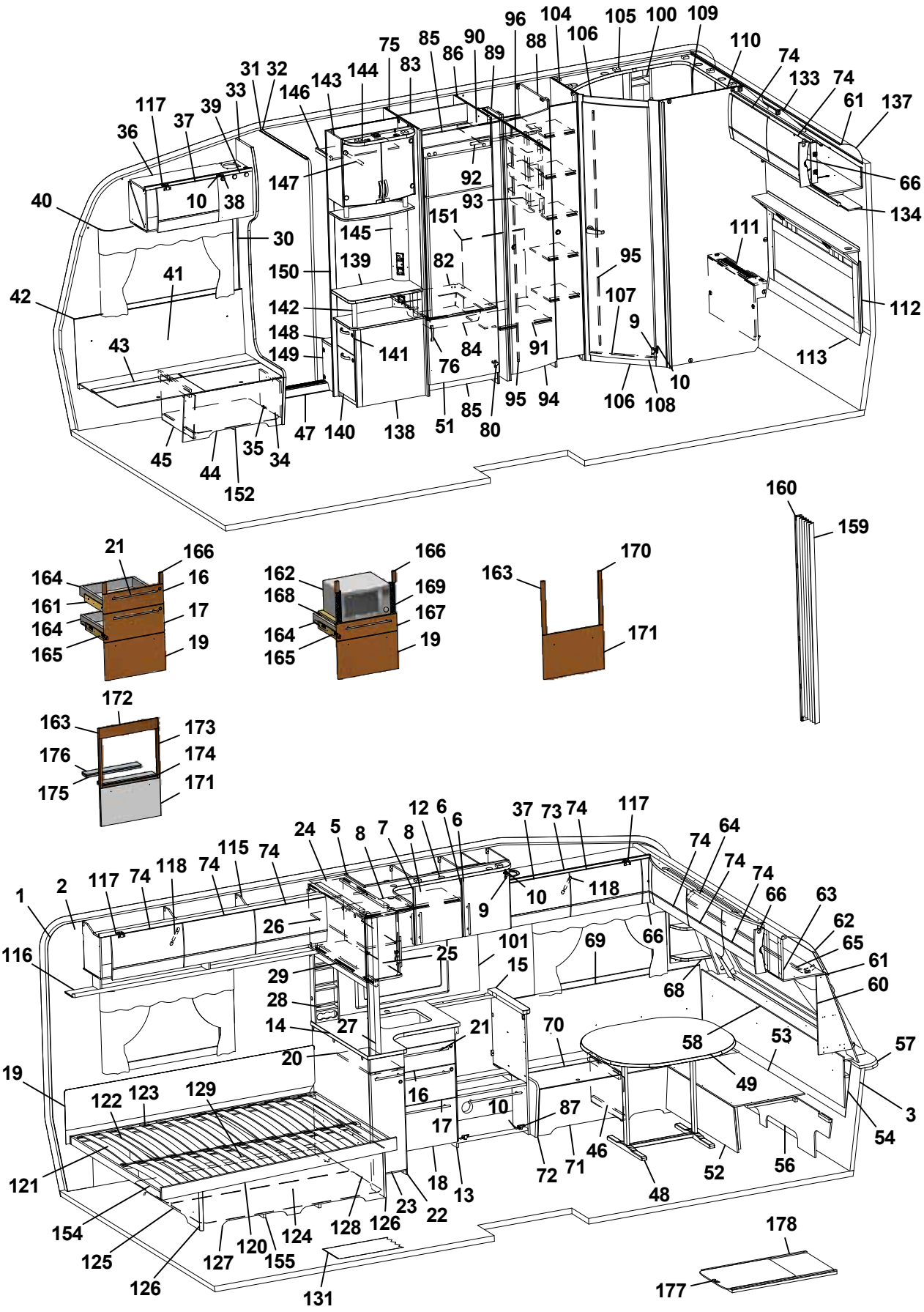
1 2 3 5 6 7 8 9 10 12 13 14 15 16 17 18 19 20 21 22 23 24 25 26 27 28 29 30 31 32 33 34 35 36 37 38 39 40 41 42 43 44 45 46 47 48 49 51 52 53 54 56 57 58 60 61 62 63 64 65 66 68 69 70 71 72 73 74 75 76 80 82 83 84 85 86 87 88 89 90 91 92 93 94 95 96 100 101 104 105 106 107 108 109 110 111 112 113 115 116 117 118 119 120 121 122 123 124 125 126 127 128 129 131 133 134 137 138 139 140 141 142 143 144 145 146 147 148 149 150 151 152 154 155 159 160 162 163 164 165 166 167 168 169 170 171 172 173 174 175 176 177 178

Pos Fig	Det. nr Part. No	Ingår Fitted	OBS!! Ange alltid årsmodell vid beställning av inredning Benämning	OBS!! Specify always year of model when ordering equipment Description
25	331226	x	Lucka acrylplast	Door acryl
--	314350	x	Lås magnet d:o	Lock magnet d:o
--	318381	x	Motstycke magnetlås	Companion part
--	314351	x	Gångjärn d:o	Hinge d:o
26	331220M	x	Hylla	Shelf
27	334341M	x	Stolpe utskjut	Support bar
28	333409M	x	Kryddhylla	Spice rack
29	318554	x	Persienn 882x540	Venetian blind 882x540
--	314722	T	Skena draperi L=900	Curtain rod L=900
--	335710M	T	Skiva 885x537x15	Board 885x537x15
--	319712-A	T	Köksskiva vägg svart skiffer	Protection kitchen, black
--	319712-L	T	Köksskiva vägg natur skiffer	Protection kitchen, grey
30	318962	x	List täck el-kabel B=45 L=2100	Cover strip B=45 L=2100
31	316270	x	List snäpp undre L2379	List under L2379
32	316268	x	List snäpp övre L2379	List upper L2379
33	339810	x	Stolpe först. L1948 kpl. m. lucka	Support bar cpl. with door
34	336064	x	Lucka	Door
35	312589	x	Gångjärn	Hinge
36	340294	x	Skåp övre elc.radio enkel DIN	Cupboard upper radio radio single DIN
--	340340	x	Skåp övre elc.radio dubbel DIN	Cupboard upper radio dual DIN
--	340343	x	Skåp övre elc.radio dubbel DIN (Selected)	Cupboard upper radio dual DIN (Selected)
--	341483	x	Skåp övre elc.radio dubbel DIN (Customized)	Cupboard upper radio dual DIN (Customized)
37	337719	x	Lucka	Door
--	340494	x	Lucka (High Gloss)	Door (High Gloss)
38	318379	x	Gångjärn	Hinge
--	318380	x	Täckhatt d:o	Cover d:o
39	331214	x	Lucka radio enkel DIN	Door radio single DIN
--	334035	x	Lucka radio dubbel DIN	Door radio dual DIN
40	316898	x	Skena gardin L1020	Curtain rod L1020
41	339356	x	Värmespalt H fram	Air gap R.F.
42	319821	M	List kant mörkbrun	Strip, dark brown
43	336858	x	Lock bäddlåda H F	Cover bedbox R.F.
--	319024	x	Matta grå textil m. tejp d:o	Carpet gray textile with tape d:o
44	336859	x	Front bäddlåda H F	Front bed box R.F.
45	339811	x	Stöd bäddlåda HF	Support bed box
46	312825	x	Stöd bäddlåda VF	Support bed box
47	314687	x	Tröskel aluminium L=850	Threshold aluminium L=850
48	310083	x	Bordsstativ	Table stand
49	335940-K	x	Bordsskiva 940x1025	Table top 940x1025
--	340543-K	x	Bordsskiva 940x1025, ljus [1]	Table top 940x1025, light [1]
--	340543-L	x	Bordsskiva 940x1025, mörk [1]	Table top 940x1025, dark [1]
51	336046	x	Lucka H 550x470	Door R 550x470
52	331245M	x	Front bäddlåda gavel	Front bed box gable
53	331246M	x	Skiva rundsittgrupp	Sheet seat
54	340578	x	Värmespalt gavel fram	Air gap
56	340520	x	Stöd sittgrupp	Support
57	213471	x	Hylla front kpl. L2376	Shelf front cpl. L2376
58	340191	x	Front/hylla kpl.	Front/shelf cpl.
--	340929	x	Hylla m. belysning "Björn" (Customized)	Shelf with lighting "Bear" (Customized)
60	340517	x	Hylla hörn H	Shelf R
			M= Metervara T= Tillbehör	M= On the metre T= Accessory

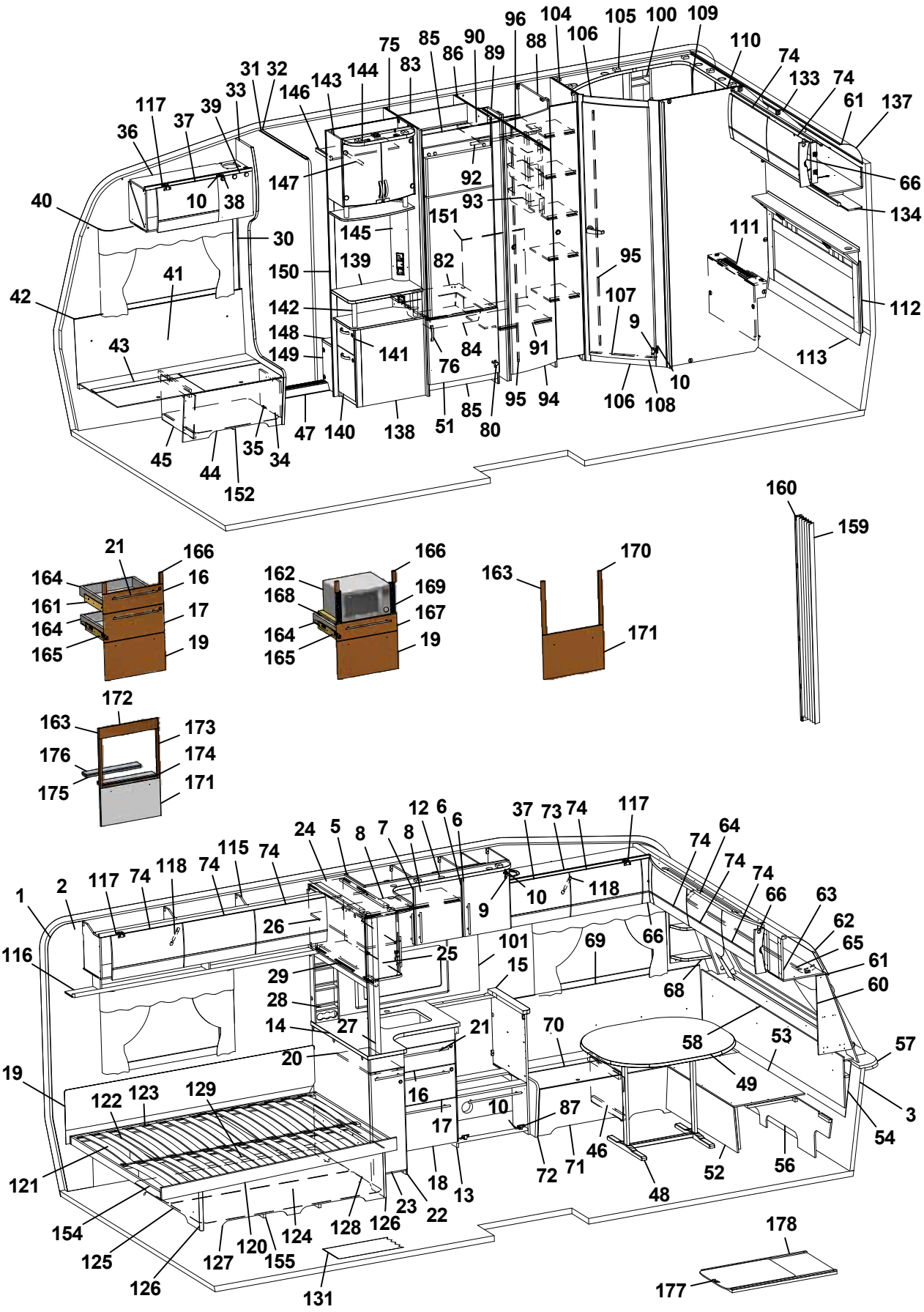
1 2 3 5 6 7 8 9 10 12 13 14 15 16 17 18 19 20 21 22 23 24 25 26 27 28 29 30 31 32 33 34 35 36 37 38 39 40 41 42 43 44 45 46 47 48 49 51 52 53 54 56 57 58 60 61 62 63 64 65 66 68 69 70 71 72 73 74 75 76 80 82 83 84 85 86 87 88 89 90 91 92 93 94 95 96 100 101 104 105 106 107 108 109 110 111 112 113 115 116 117 118 119 120 121 122 123 124 125 126 127 128 129 131 133 134 137 138 139 140 141 142 143 144 145 146 147 148 149 150 151 152 154 155 159 160 161 162 163 164 165 166 167 168 169 170 171 172 173 174 175 176 177 178

Pos Fig	Det. nr Part. No	Ingår Fitted	OBS!! Ange alltid årsmodell vid beställning av inredning Benämning	OBS!! Specify always year of model when ordering equipment Description
61	313884	x	List plast radie L=2379	List L=2379
62	316005	x	Skiva plast 295x2363x1	Plastic sheet
63	341284	x	Skåp gavel fram L=2360	Cupboard L=2360
--	341283	x	Skåp gavel fram L=2360 (Customized)	Cupboard L=2360 (Customized)
--	319978	x	Gångjärn d:o	Hinge d:o
--	319979	x	Platta gångjärn d:o	Plate hinge d:o
64	336063	x	Ljusramp gavelskåp	Light holder
65	316900	x	Skena gardin L1920	Curtain rod L1920
66	337738	x	Hörn inredning	Corner
--	340917	x	Hörn inredning (High Gloss)	Corner (High Gloss)
--	311917	x	Gångjärn d:o	Hinge d:o
--	319909	x	Platta gångjärn d:o	Plate hinge d:o
68	338520	x	Hylla hörn V	Shelf L
69	337171	x	Värmespalt V fram	Air gap L.F.
70	333906	x	Lock bäddlåda V F	Cover bed box L.F
--	319024	x	Matta grå textil m. tejp d:o	Carpet gray textile with tape d:o
71	339504	x	Front bäddlåda V F	Front bed box L.F.
72	339500	x	Gavel bäddlåda V F	Gable bed box L.F
73	340322	x	Skåp övre L=1108	Cupboard upper L=1108
--	340349	x	Skåp övre L=1108 (Selected)	Cupboard upper L=1108 (Selected)
--	340909	x	Skåp övre L=1108 (Customized)	Cupboard upper L=1108 (Customized)
74	337695	x	Lucka	Door
--	340495	x	Lucka (High Gloss)	Door (High Gloss)
75	332244M	x	Vägg kyl V	Wall refrigerator L
76	350129	x	Handtag	Handle
80	316799	x	Gångjärn	Hinge
82	340675	x	Hylla under kyl	Shelf under refrigerator
83	333142M	x	Bakstycke stopp kyl	Back cupboard
84	310325	x	Trådback vit 427x427x85	Tray 427x427x85
--	312712	x	Glidlist trådback (säljes i par)	Sliding strip tray (pair)
85	375394	x	Front skåp under kyl	Front cupboard
86	332697M	x	Vägg kyl H	Wall refrigerator R
87	315202	x	Gångjärn	Hinge
88	339622	x	Vägg garderob	Wall wardrobe
89	339626	x	Nisch, vikdörr	Niche folding door
90	331279M	x	Hylla garderob övre	Shelf wardrobe upper
91	339624	x	Hylla garderob nedre	Shelf wardrobe under
92	350217	x	Galgstång L=790	Clothes hanger L=790
93	319759	x	Korg, garderob	Basket, wardrobe
--	335802	x	List för korgar	List för baskets
94	335925	x	Dörr 415x1850	Door 415x1850
95	314523	x	Rätningslist dörr L=1715	List L=1715
96	314917	x	Skena draperi L=1190	Drapery rail L=1190
100	337131	x	Hylla	Shelf
101	319819-A	T	Köksskiva vägg svart skiffer	Protection kitchen, black
--	319819-L	T	Köksskiva vägg natur skiffer	Protection kitchen, grey
104	339618	x	Vägg tvättrum främre	Wall washroom
105	337129	x	Ljusramp tvättrum	Light holder
106	331248M	x	Tröskel 480x60	Threshold 480x60
107	314591	x	List tröskel al. L=480	List threshold L=480
			M= Metervara T= Tillbehör	M= On the metre T= Accessory

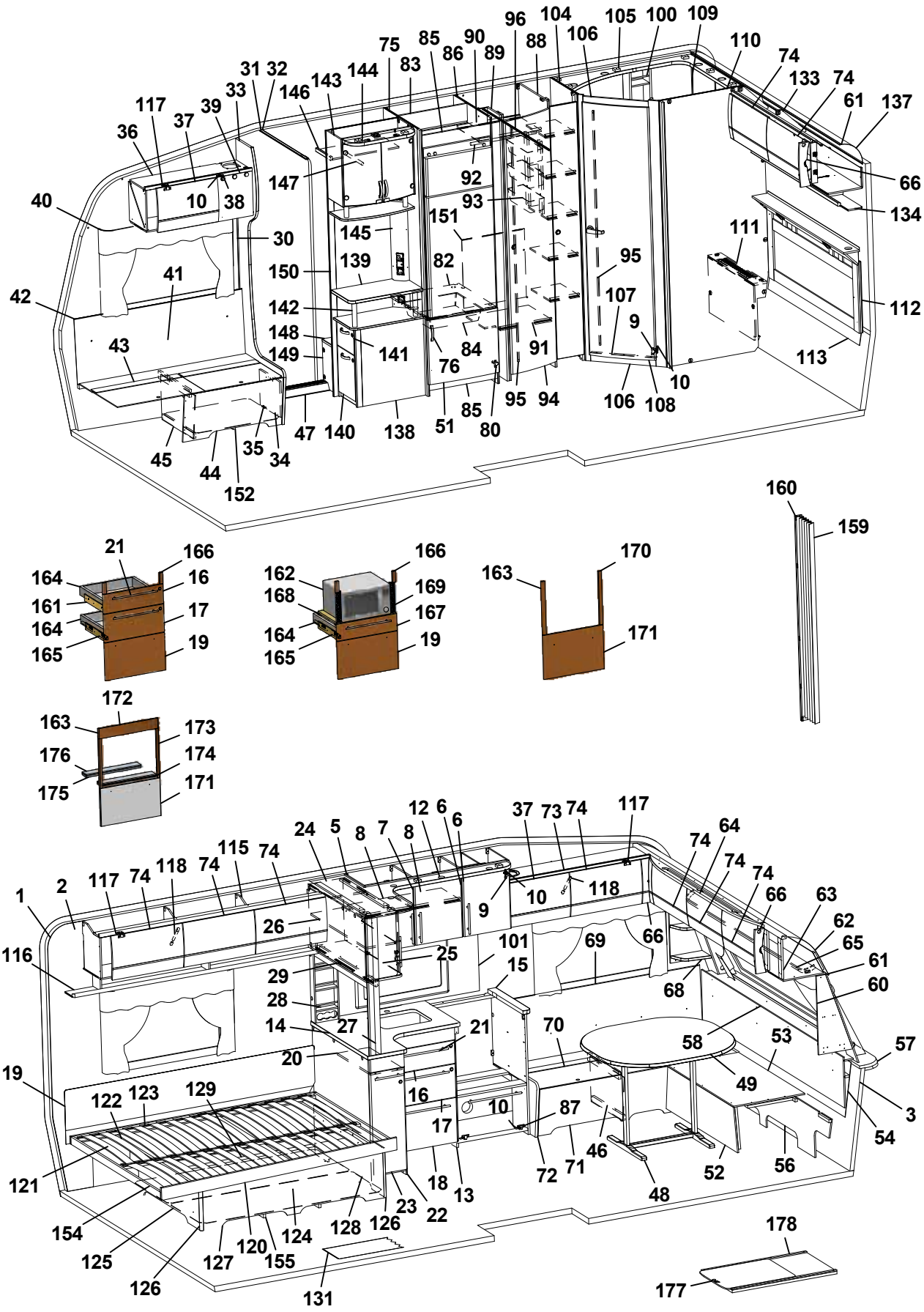
1 2 3 5 6 7 8 9 10 11 12 13 14 15 16 17 18 19 20 21 22 23 24 25 26 27 28 29 30 31 32 33 34 35 36 37 38 39 40 41 42 43 44 45 46 47 48 49 51 52 53 54 56 57 58 60 61 62 63 64 65 66 68 69 70 71 72 73 74 75 76 80 82 83 84 85 86 87 88 89 90 91 92 93 94 95 96 100 101 104 105 106 107 108 109 110 111 112 113 115 116 117 118 119 120 121 122 123 124 125 126 127 128 129 131 133 134 137 138 139 140 141 142 143 144 145 146 147 148 149 150 151 152 154 155 159 160 162 163 164 165 166 167 168 169 170 171 172 173 174 175 176 177 178

Pos Fig	Det. nr Part. No	Ingår Fitted	OBS!! Ange alltid årsmodell vid beställning av inredning Benämning	OBS!! Specify always year of model when ordering equipment Description
108	335919	x	Dörr 490x1850	Door 490x1850
109	336050	x	Skåp tvättrum L838	Cupboard L838
110	337474	x	Vägg tvättrum bakre	Wall washroom rear
111	336165	x	Front tvättrum	Front washroom
--	319198	x	Galler ventilation d:o	Ventilation grille d:o
112	340538	x	Värmespalt kpl. m. tyg och belysning	Air gap cpl. with fabric and illumination
--	340542	T	Värmespalt kpl. m. tyg och belysning [1]	Air gap cpl. with fabric and illumination [1]
113	338196	x	Värmespalt	Air gap
115	340352	x	Skåp övre L=1747	Cupboard upper L=1747
--	341022	x	Skåp övre L=1747 (Customized)	Cupboard upper L=1747 (Customized)
116	331189M	x	Hyllpaket	Shelf
117	319978	x	Gångjärn	Hinge
--	319980	x	Platta gångjärn	Plate hinge
118	319914	x	Gasfjäder	Gas spring
--	319915	x	Fäste vinkel d:o	Angle bracket d:o
--	319916	x	Fäste runt d:o	Bracket round d:o
119	338121	x	Värmespalt	Air gap
120	340243	x	Sängram u. ribbotten	Bed bottom without laths
121	338124	x	Ribbotten kpl.	Laths bottom cpl.
122	311985	x	Ribba sängbotten L=718 B=63	Lath bed bottom L=718 B=63
123	312046	x	Band t. ribbotten	Band for laths bottom
124	340187	x	Sänglåda kpl.	Bed box cpl.
125	340197	x	Gavel säng V	Gable bed L
126	319776	x	List hörn L=2500	Corner strip L=2500
127	339426	x	Front säng	Front bed
128	340195	x	Gavel säng H	Gable bed R
129	315203	x	Regel 17,5x55x1415	Wood lath pine 17,5x55x1415
131	319230	M^2	Matta golv, klinkermönster mörkgrå	Carpet floor, clinker design dark grey
--	319393	T	Matta golv, antik planka	Carpet floor, antique plank
133	340398	x	Skåp gavel bak L1510	Cupboard gable L1510
--	341020	x	Skåp gavel bak L1510 (Customized)	Cupboard gable L1510 (Customized)
--	319978	x	Gångjärn d:o	Hinge d:o
--	319980	x	Platta gångjärn d:o	Plate hinge d:o
134	340308	x	Hyllpaket L1512	Shelf L1512
137	316005	x	Skiva plast 295x2363x1	Plastic sheet
138	339446	x	TV-bänk kpl. u. skiva	TV-bench cpl. whitout board
139	336122-K	x	Skiva TV-bänk, ljus	Board, light
--	336122-L	T	Skiva TV-bänk, mörk	Board, dark
140	339605	x	Låda nedre kpl.	Drawer cpl.
--	339606	x	Lådförstycke d:o	Drawer front d:o
141	339607	x	Låda övre	Drawer cpl.
--	339610	x	Lådförstycke d:o	Drawer front d:o
--	315215	x	Glidskena låda (säljes i par)	Slide bar (exp. in pair)
142	336103	x	Rundstav folierad L=192	Round staff L=192
143	340077	x	Skåp bar kpl. H=512	Coctail cabinet cpl. H=512
--	332088M	x	Hylla hållare flaskor	Shelf bottle holder
--	331778	x	Lucka H d:o	Door R d:o
--	331779	x	Lucka V d:o	Door L d:o
--	318379	x	Gångjärn d:o	Hinge d:o
--	318380	x	Täckhatt d:o	Cover d:o
			M= Metervara T= Tillbehör	M= On the metre T= Accessory

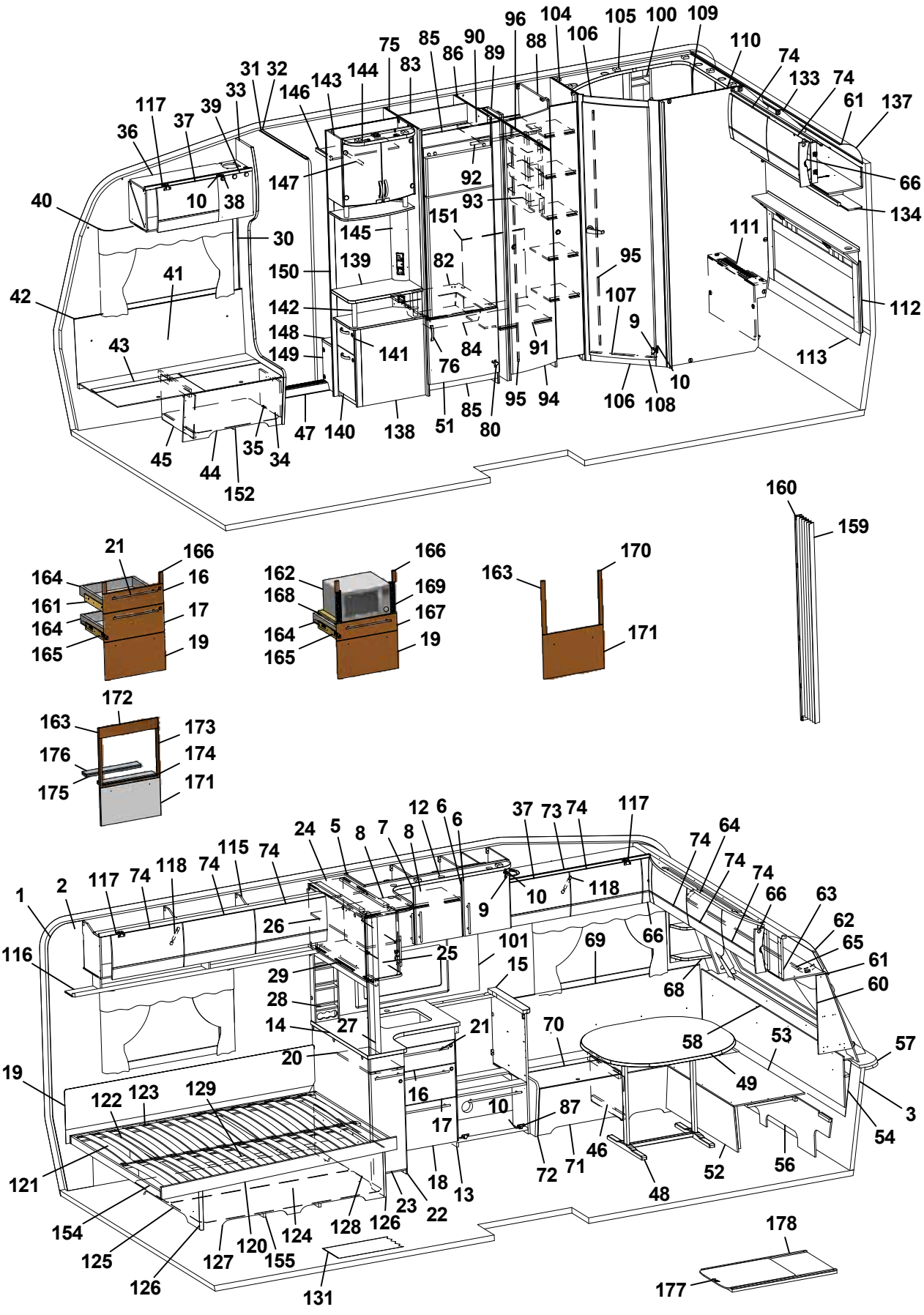
1
2
3
5
6
7
8
9
10
12
13
14
15
16
17
18
19
20
21
22
23
24
25
26
27
28
29
30
31
32
33
34
35
36
37
38
39
40
41
42
43
44
45
46
47
48
49
51
52
53
54
56
57
58
60
61
62
63
64
65
66
68
69
70
71
72
73
74
75
76
80
82
83
84
85
86
87
88
89
90
91
92
93
94
95
96
100
101
104
105
106
107
108
109
110
111
112
113
116
117
118
119
120
121
122
123
124
125
126
127
128
129
131
133
134
137
138
139
140
141
142
143
144
145
146
147
148
149
150
151
152
154
155
159
160
161
162
163
164
165
166
167
168
169
170
171
172
173
174
175
176
177
178

Pos Fig	Det. nr Part. No	Ingår Fitted	OBS!! Ange alltid årsmodell vid beställning av inredning Benämning	OBS!! Specify always year of model when ordering equipment Description
--	312588	x	Platta gångjärn d:o	Plate hinge d:o
144	336106	x	Ljusramp	Light holder
145	340418	x	Front el-uttag 130x857,5	Front outlet 130x857,5
146	331910M	x	Hylla garderob övre	Shelf
147	350217	x	Galgstång L=790	Clothes hanger L=790
148	319866	x	Hylla insteg	Shelf
149	336618	x	Front hylla garderob	Front
150	337198	x	Vägg instegsgarderob	Wall wardrobe
151	336261	x	Täckskiva exp.kärl	Cover expansion vessel
152	350113	x	Plåt skofack	Plate shoe compartment
154	325752	x	Luftspalt sänglåda	Air gap bed box
155	324938	x	Luftspalt sänglåda	Air gap bed box
159	315216	T	Vikdörr 1900x1500	Folding door
160	340300	T	Bakdel nisch vikdörr	Back niche folding door
161	336087	x	Monteringssats kpl. lådor (Vit)	Mounting kit cpl. drawers (White)
--	336759	x	Monteringssats kpl. lådor (Mekong)	Mounting kit cpl. drawers (Mekong)
--	340880	x	Monteringssats kpl. lådor (Customized)	Mounting kit cpl. drawers (Customized)
162	337536	T	Monteringssats kpl. mikro (Vit)	Mounting kit cpl. micro (White)
--	337538	T	Monteringssats kpl. mikro (Mekong)	Mounting kit cpl. micro (Mekong)
--	340881	T	Monteringssats kpl. mikro (Customized)	Mounting kit cpl. micro (Customized)
163	336089	T	Monteringssats kpl. ugn (Vit)	Mounting kit cpl. oven (White)
--	336758	T	Monteringssats kpl. ugn (Mekong)	Mounting kit cpl. oven (Mekong)
--	341446	T	Monteringssats kpl. ugn (Customized)	Mounting kit cpl. oven (Customized)
164	317514	x	Låda	Drawer
165	317382	x	Glidskena låda H	Slide bar, drawer R
--	350221	x	Glidskena låda V	Slide bar, drawer L
--	801701	x	Skruv 6x16 d:o	Screw 6x16 d:o
166	336092	x	Passbit 95x30x16 (Mekong)	Gauge block 95x30x16 (Mekong)
167	337540	T	Lådförstycke (Vit)	Drawer front (White)
--	337541	T	Lådförstycke (Mekong)	Drawer front (Mekong)
--	340510	T	Lådförstycke (High Gloss)	Drawer front (High Gloss)
168	331472M	T	Hylla mikro	Shelf
169	401998	T	Galler mikro	Grating
170	336086	T	Passbit 460x30x16	Gauge block 460x30x16
171	334728	T	Lucka (Vit)	Door (White)
--	336726	T	Lucka (Mekong)	Door (Mekong)
--	340507	T	Lucka (High Gloss)	Door (High Gloss)
172	341213	T	Front 88x550 (Mekong)	Front 88x550 (Mekong)
173	341214	T	Passbit 426x24x16 (Mekong)	Gauge block 426x24x16 (Mekong)
174	341215	T	Front 15x502 (Mekong)	Front 15x502 (Mekong)
175	341216	T	Skiva distans 15x80x500	Sheet distance 15x80x500
176	341217	T	Skiva distans 10x80x500	Sheet distance 10x80x500
177	341192	T	Utdragsskiva bord 450x550	Sliding leaf 450x550
178	341193	T	Låda utdragsskiva	Box sliding leaf
			[1] = Selected och Customized	[1] = Selected and Customized
			Dyntyger, madrasser m.m. (se dynor m.m.)	Cushion textilies, mattresses etc. (see cushions etc.)
			M= Metervara T= Tillbehör	M= On the metre T= Accessory

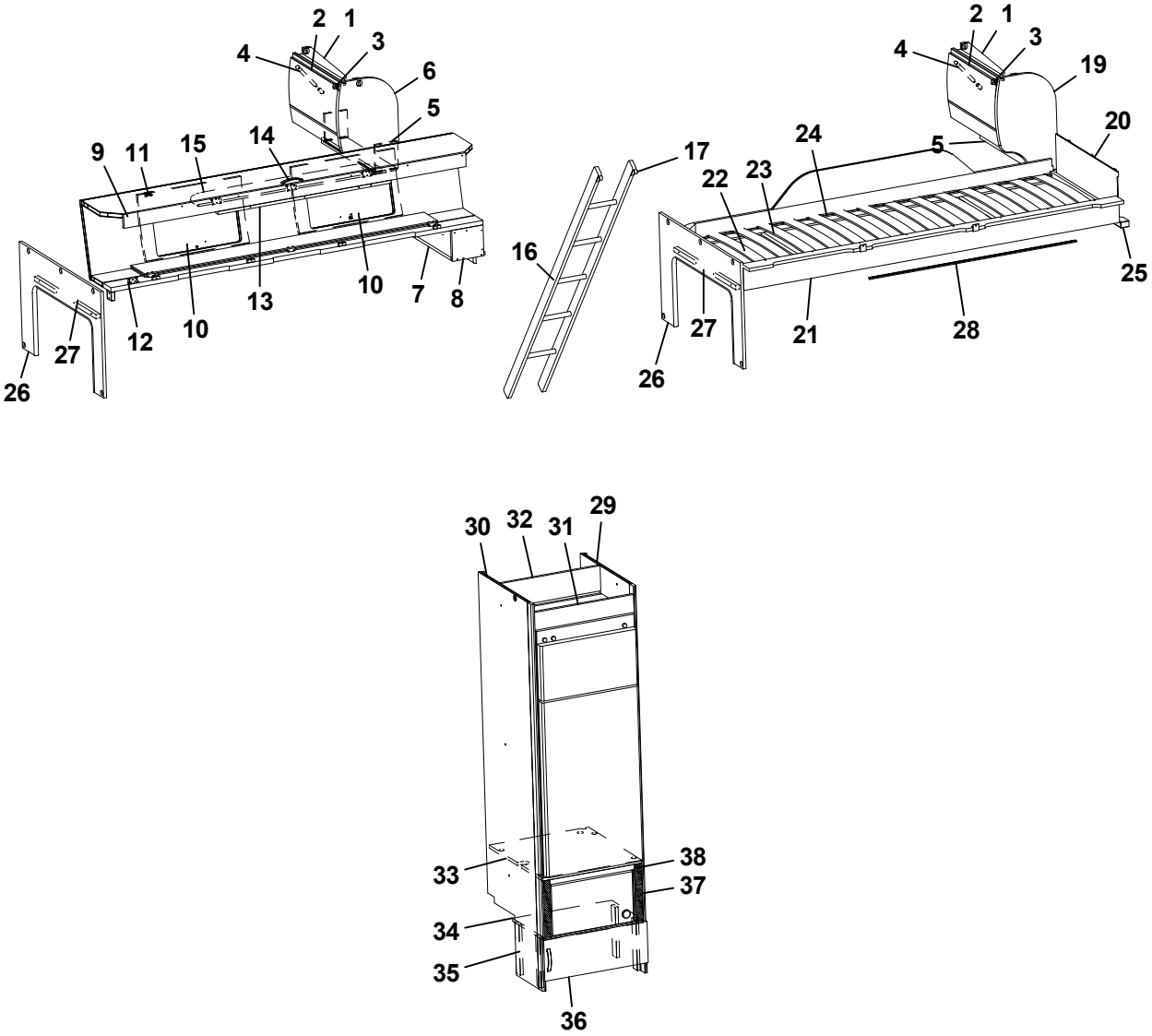
1
2
3
4
5
6
7
8
9
10
11
12
13
14
15
16
17
19
20
21
22
23
24
25
26
27
28

29
30
31
32
33
34
35
36
37
38

Pos Fig	Det. nr Part. No	Ingår Fitted	OBS!! Ange alltid årsmodell vid beställning av inredning Benämning	OBS!! Specify always year of model when ordering equipment Description
1	341225	x	Skåp gavel bak L560	Cupboard gable L560
--	341432	x	Skåp gavel bak L560 (Customized)	Cupboard gable L560 (Customized)
2	337695	x	Lucka	Door
--	340495	x	Lucka (High Gloss)	Door (High Gloss)
3	319978	x	Gångjärn	Hinge
--	319980	x	Platta gångjärn	Plate hinge
4	319914	x	Gasfjäder	Gas spring
--	319915	x	Fäste vinkel d:o	Angle bracket d:o
--	319916	x	Fäste runt d:o	Bracket round d:o
5	331743M	x	Hyllpaket	Shelf
6	336180	x	Gavel rundad	Gable
7	332658M	x	Hylla gavel bak	Shelf gable rear
8	331697M	x	Gavel	Gable
9	337661	x	Överbäddskåp L1980	Upper bed L1980
--	341426	x	Överbäddskåp L1980 (Customized)	Upper bed L1980 (Customized)
10	337664	x	Lucka	Door
--	341427	x	Lucka (High Gloss)	Door (High Gloss)
11	860402	x	Gångjärn	Hinge
12	860405	x	Gångjärn	Hinge
13	339839	x	Regel låsning	Lock bar
14	350129	x	Handtag	Handle
15	375813	x	Rasskydd ö-bäddskåp	Protective plate
16	376697	T	Stege ö-bäddsskåp 201x1800 kpl.	Ladder upper bed 201x1800 cpl.
17	860426	T	Krok t. stege	Hook for ladder
19	336185	x	Gavel rundad	Gable
20	321209	x	Värmespalt gavel	Air gap gable
21	336381	x	Sängram vån.säng V u. ribbotten	Bed bottom L without laths
22	325430	x	Ribbotten kpl.	Laths bottom cpl.
23	311985	x	Ribba sängbotten L=718 B=63	Lath bed bottom L=718 B=63
24	312046	x	Band t. ribbotten	Band for laths bottom
25	331960M	x	Bärregel	Bearing rail
26	333417M	x	Skiva fast bädd kpl.	Sheet upper bed cpl.
27	331698M	x	Bärregel 670x22x22	Bearing rail 670x22x22
28	314721	x	Skena draperi L=1100	Curtain rod L=1100
29	332697M	x	Vägg kyl H	Wall refrigerator R
30	332244M	x	Vägg kyl V	Wall refrigerator L
31	375394	x	Front skåp under kyl	Front cupboard
32	333142M	x	Bakstycke stopp kyl	Back cupboard
33	340675	x	Hylla under kyl	Shelf under refrigerator
34	336672	T	Hylla mikro	Shelf
35	330631M	T	List folierad L=253	List folierad L=253
36	336209-1	T	Lucka 550x208	Door 550x208
--	316799	x	Gångjärn d:o	Hinge d:o
--	312588	x	Platta gångjärn d:o	Plate hinge d:o
37	401685	T	Galler mikro 285x40	Grating 285x40
38	337542	T	List 15x25x450	List 15x25x450
			T= Tillbehör	T= Accessory

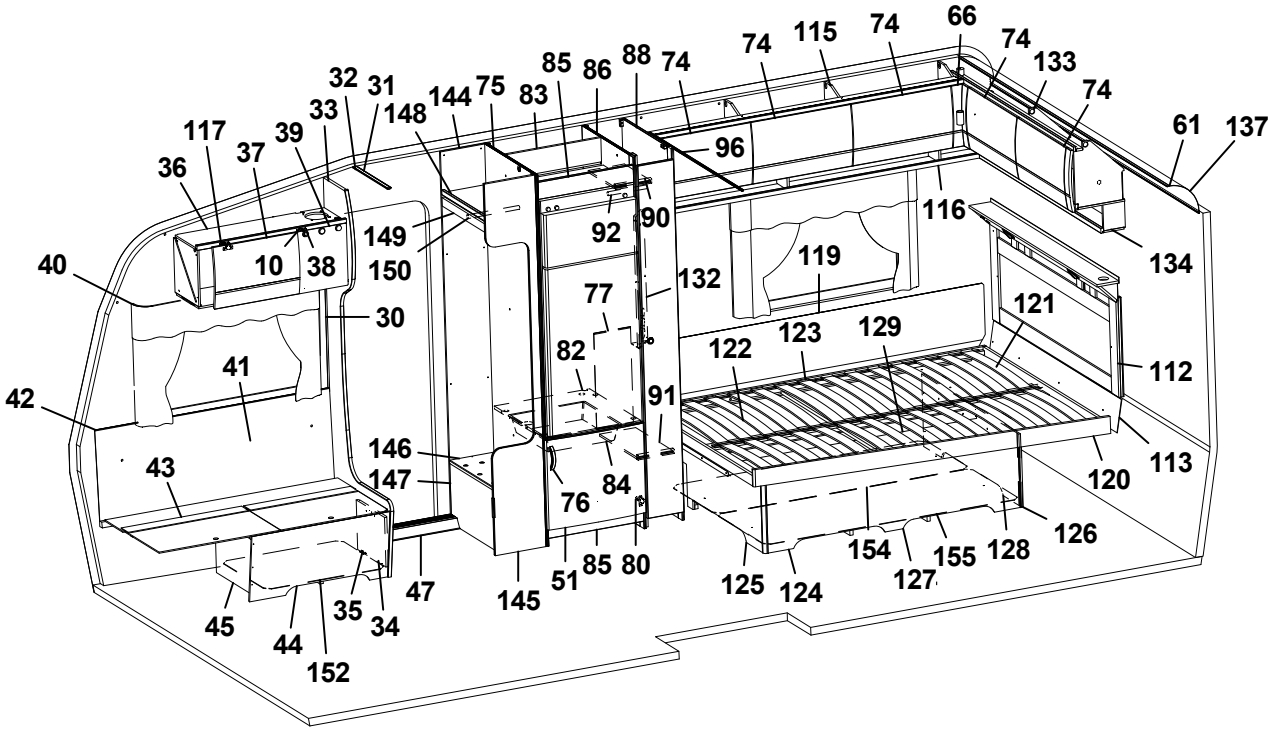
66
74
115
74
74
133
74
61
137
85
86
88
74
75
83
144
148
32
31
33
39
37
117
36
96
116
134
149
150
92
90
119
132
40
10
38
30
77
121
123
129
122
112
82
41
42
91
146
147
84
76
113
120
43
126
154
155
128
127
125
124
80
85
51
145
47
35
34
45
44
152

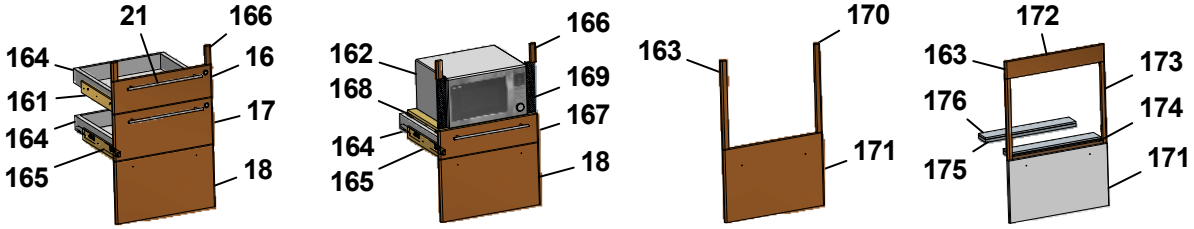
21
166
164
16
161
17
164
165
18
166
162
169
168
167
164
165
18
170
163
171
172
163
173
176
174
175
171

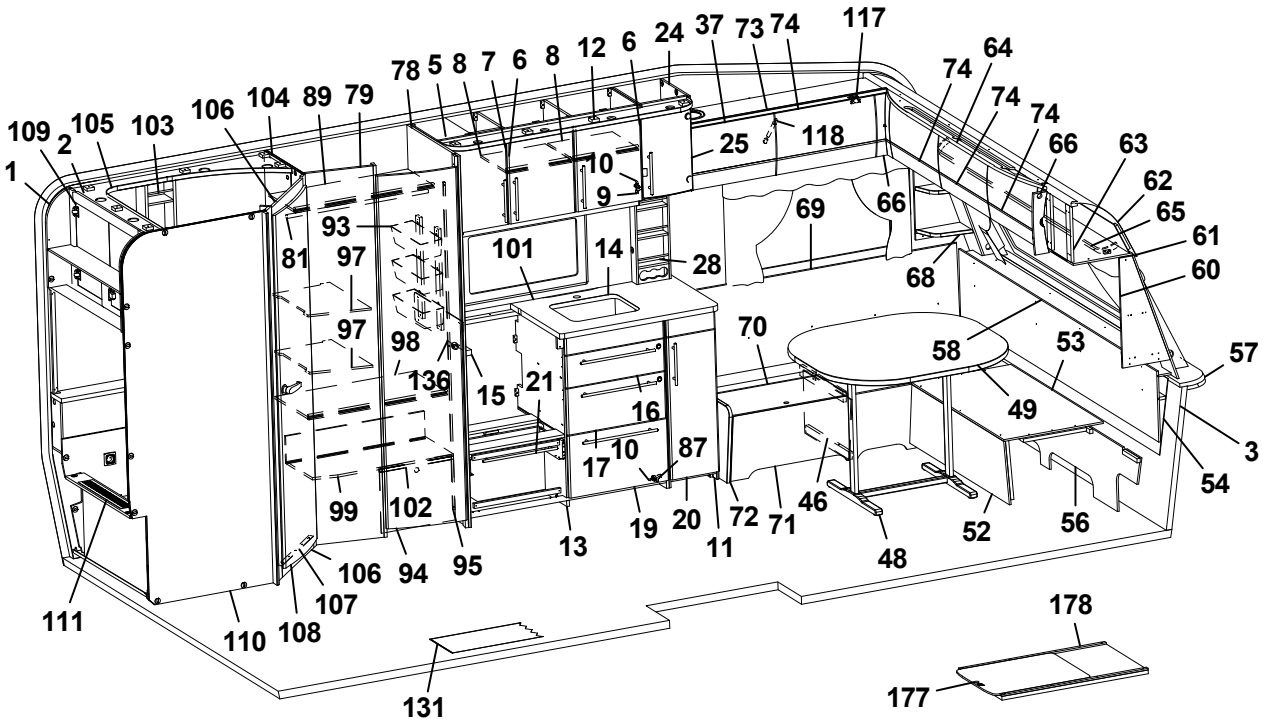
117
24
37
73
74
6
12
8
7
6
8
5
78
64
74
74
74
66
63
62
65
61
60
109
2
105
103
106
104
89
79
1
25
118
10
9
93
81
97
101
14
28
69
66
68
97
98
136
15
21
16
70
58
53
57
49
3
54
17
10
87
99
102
13
19
20
11
72
71
46
48
52
56
106
94
95
107
111
110
108
131
178
177

Pos Fig	Det. nr Part. No	Ingår Fitted	OBS!! Ange alltid årsmodell vid beställning av inredning Benämning	OBS!! Specify always year of model when ordering equipment Description
1	318657	M	Tapet vägg/tak	Wall paper
2	318584	M	Tejp tapet 20 mm	Tape, wall paper 20 mm
3	318585	M	Tejp tapet 60 mm	Tape, wall paper 60 mm
5	340435	x	Skåp kök L1120 kpl. (Vit)	Cupboard kitchen L1120 cpl. (White)
--	340441	x	Skåp kök L1120 kpl. (Mekong)	Cupboard kitchen L1120 cpl. (Mekong)
--	340896	x	Skåp kök L1120 kpl. (Customized)	Cupboard kitchen L1120 cpl. (Customized)
6	334712	x	Lucka H (Vit)	Door R (White)
--	336624	x	Lucka H (Mekong)	Door R (Mekong)
--	340511	x	Lucka H (High Gloss)	Door R (High Gloss)
--	317502	x	Handtag d:o	Handle d:o
7	334713	x	Lucka V (Vit)	Door L (White)
--	336625	x	Lucka V (Mekong)	Door L (Mekong)
--	340512	x	Lucka V (High Gloss)	Door L (High Gloss)
--	317502	x	Handtag d:o	Handle d:o
8	331385M	x	Hylla	Shelf
9	311917	x	Gångjärn	Hinge
10	312588	x	Platta gångjärn	Plate hinge
11	336446	x	Utskjut diskbänk (Vit)	Projection kitchen sink (White)
--	336824	x	Utskjut diskbänk (Mekong)	Projection kitchen sink (Mekong)
--	341454	x	Utskjut diskbänk (Customized)	Projection kitchen sink (Customized)
12	336312	x	Ljusramp köksskåp	Light holder kitchen
13	336094	x	Diskbänk trädel u. skiva (Vit)	Kitchen sink without board (White)
--	336808	x	Diskbänk trädel u. skiva (Mekong)	Kitchen sink without board (Mekong)
--	340879	x	Diskbänk trädel u. skiva induktion (Custom.)	Kitchen sink w/o board induktion (Customized)
14	338643-K	x	Skiva diskbänk 887x565	Board 882x887x565
--	339978-K	x	Skiva diskbänk 1423x573, ljus (Customized)	Board 1423x573, light (Customized)
--	339978-L	x	Skiva diskbänk 1423x573, mörk (Custom.)	Board 1423x573, dark (Customized)
15	336098-K	x	Skiva diskbänk 560x40	Board 560x40
16	334706	x	Lådförstycke (Vit)	Drawer front (White)
--	336631	x	Lådförstycke (Mekong)	Drawer front (Mekong)
--	340504	x	Lådförstycke (High Gloss)	Drawer front (High Gloss)
17	334707	x	Lådförstycke (Vit)	Drawer front (White)
--	336633	x	Lådförstycke (Mekong)	Drawer front (Mekong)
--	340505	x	Lådförstycke (High Gloss)	Drawer front (High Gloss)
18	334708	x	Lucka (Vit)	Door (White)
--	336635	x	Lucka (Mekong)	Door (Mekong)
--	340506	x	Lucka (High Gloss)	Door (High Gloss)
19	334709	x	Lucka (Vit)	Door (White)
--	336760	x	Lucka (Mekong)	Door (Mekong)
--	340507	x	Lucka (High Gloss)	Door (High Gloss)
20	334740	x	Lucka (Vit)	Door (White)
--	336825	x	Lucka (Mekong)	Door (Mekong)
--	340513	x	Lucka (High Gloss)	Door (High Gloss)
21	317503	x	Handtag	Handle
24	336313	x	Skåp vitrin kpl.	Vitrine
--	331212M	x	Hylla d:o	Shelf d:o
25	332233	x	Lucka H	Door R
--	314350	x	Lås magnet d:o	Lock magnet d:o
--	318381	x	Motstycke magnetlås	Companion part
--	318379	x	Gångjärn d:o	Hinge d:o
			M= Metervara T= Tillbehör	M= On the metre T= Accessory

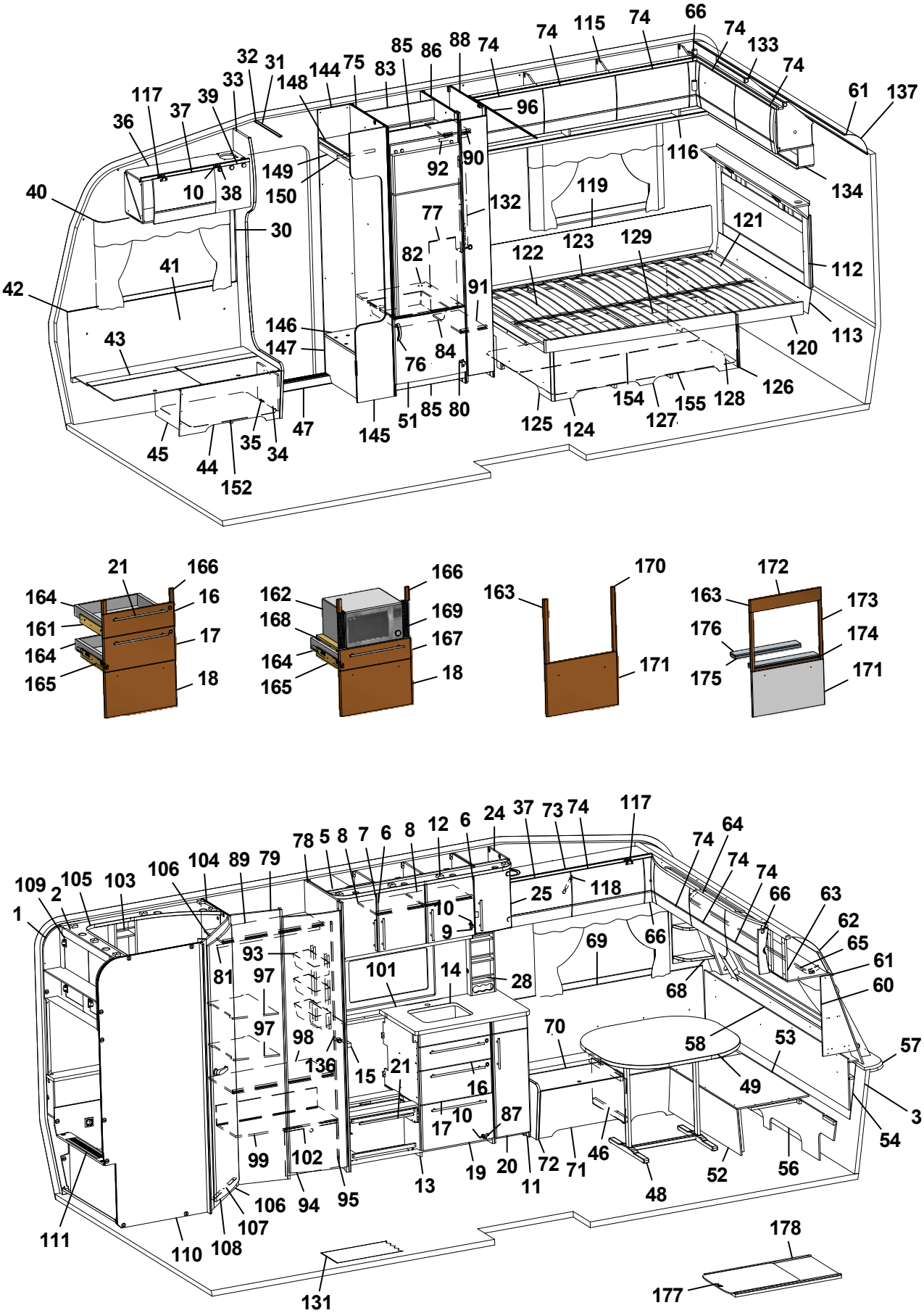
66
74
115
74
74
133
74
61
137
85
86
88
74
75
83
144
148
32
31
33
39
37
117
36
96
90
92
116
134
149
150
10
38
40
30
77
132
119
121
112
41
82
122
123
129
42
91
146
147
84
76
43
113
120
126
154
155
128
127
125
124
51
85
80
145
47
35
34
45
44
152
21
166
164
16
161
17
164
165
18
162
166
168
169
167
164
165
18
163
170
171
172
163
173
176
174
175
171
109
2
105
103
106
104
89
79
78
5
8
7
6
8
12
6
24
37
73
74
117
64
74
74
74
66
63
62
65
61
60
1
25
118
10
9
93
81
97
101
14
28
69
66
68
97
98
136
15
21
16
70
58
53
57
49
3
54
17
10
87
99
102
13
19
20
11
72
71
46
48
52
56
106
94
95
107
111
110
108
131
178
177

Pos Fig	Det. nr Part. No	Ingår Fitted	OBS!! Ange alltid årsmodell vid beställning av inredning Benämning	OBS!! Specify always year of model when ordering equipment Description
--	318380	x	Täckhatt d:o	Cover d:o
--	312588	x	Platta gångjärn	Plate hinge
28	333409M	x	Kryddhylla	Spice rack
30	318962	x	List täck el-kabel B=45 L=2100	Cover strip B=45 L=2100
31	316270	x	List snäpp undre L2379	List under L2379
32	316268	x	List snäpp övre L2379	List upper L2379
33	339810	x	Stolpe först. L1948 kpl. m. lucka	Support bar cpl. with door
34	336064	x	Lucka	Door
35	312589	x	Gångjärn	Hinge
36	340294	x	Skåp övre elc.radio enkel DIN	Cupboard upper radio radio single DIN
--	340340	x	Skåp övre elc.radio dubbel DIN	Cupboard upper radio dual DIN
--	340343	x	Skåp övre elc.radio dubbel DIN (Selected)	Cupboard upper radio dual DIN (Selected)
--	341483	x	Skåp övre elc.radio dubbel DIN (Customized)	Cupboard upper radio dual DIN (Customized)
37	337719	x	Lucka	Door
--	340494	x	Lucka (High Gloss)	Door (High Gloss)
38	318379	x	Gångjärn	Hinge
--	318380	x	Täckhatt d:o	Cover d:o
39	331214	x	Lucka radio enkel DIN	Door radio single DIN
--	334035	x	Lucka radio dubbel DIN	Door radio dual DIN
40	316898	x	Skena gardin L1020	Curtain rod L1020
41	339356	x	Värmespalt H fram	Air gap R.F.
42	319821	M	List kant mörkbrun	Strip, dark brown
43	336858	x	Lock bäddlåda H F	Cover bedbox R.F.
--	319024	x	Matta grå textil m. tejp d:o	Carpet gray textile with tape d:o
44	336859	x	Front bäddlåda H F	Front bed box R.F.
45	339811	x	Stöd bäddlåda HF	Support bed box
46	312825	x	Stöd bäddlåda VF	Support bed box
47	314687	x	Tröskel aluminium L=850	Threshold aluminium L=850
48	310083	x	Bordsstativ	Table stand
49	335940-K	x	Bordsskiva 940x1025	Table top 940x1025
--	340543-K	x	Bordsskiva 940x1025, ljus [1]	Table top 940x1025, light [1]
--	340543-L	x	Bordsskiva 940x1025, mörk [1]	Table top 940x1025, dark [1]
51	336046	x	Lucka H 550x470	Door R 550x470
52	331245M	x	Front bäddlåda gavel	Front bed box gable
53	331246M	x	Skiva rundsittgrupp	Sheet seat
54	340578	x	Värmespalt gavel fram	Air gap
56	340520	x	Stöd sittgrupp	Support
57	213471	x	Hylla front kpl. L2376	Shelf front cpl. L2376
58	340191	x	Front/hylla kpl.	Front/shelf cpl.
--	340929	x	Hylla m. belysning "Björn" (Customized)	Shelf with lighting "Bear" (Customized)
60	340517	x	Hylla hörn H	Shelf R
61	313884	x	List plast radie L=2379	List L=2379
62	316005	x	Skiva plast 295x2363x1	Plastic sheet
63	341284	x	Skåp gavel fram L=2360	Cupboard L=2360
--	341283	x	Skåp gavel fram L=2360 (Customized)	Cupboard L=2360 (Customized)
--	319978	x	Gångjärn d:o	Hinge d:o
--	319979	x	Platta gångjärn d:o	Plate hinge d:o
64	336063	x	Ljusramp gavelskåp	Light holder
65	316900	x	Skena gardin L1920	Curtain rod L1920
66	337738	x	Hörn inredning	Corner
			M= Metervara T= Tillbehör	M= On the metre T= Accessory

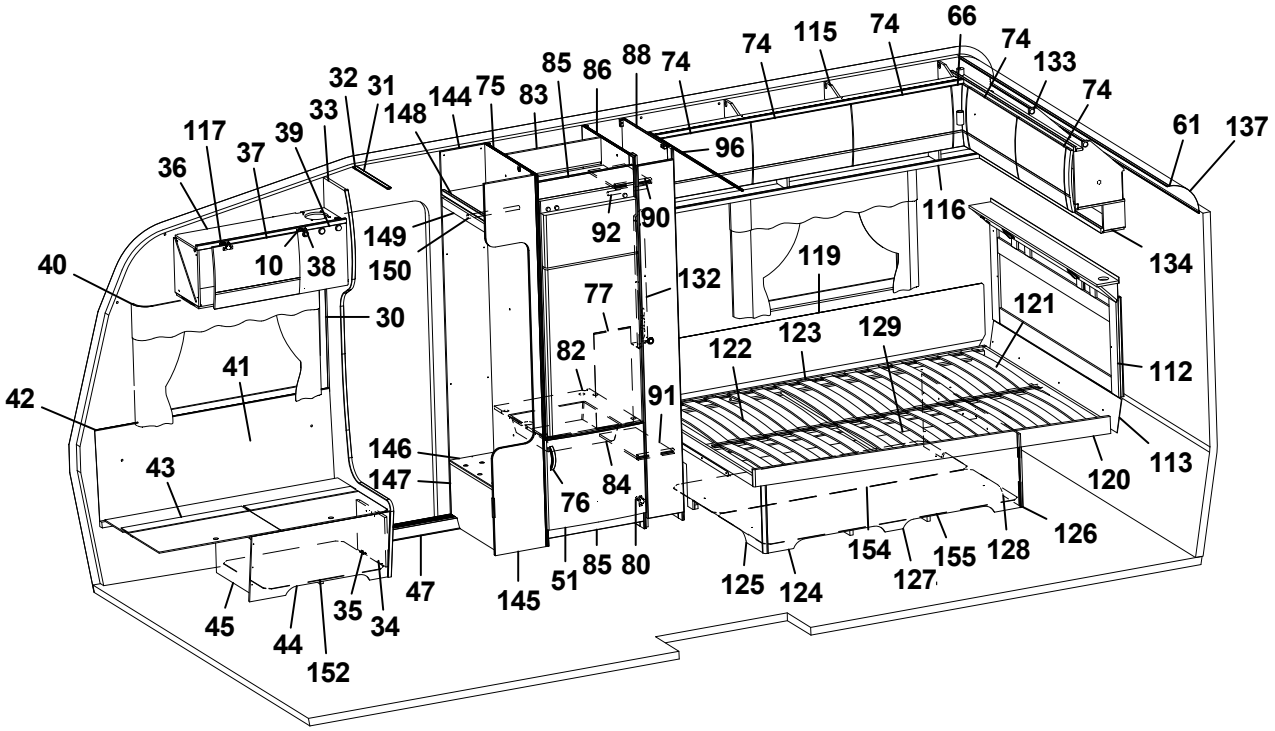
66
74
115
74
74
133
74
61
137
85
86
88
74
75
83
144
148
32
31
33
39
37
117
36
96
116
134
149
150
92
90
10
38
40
30
77
132
119
121
112
41
82
122
123
129
42
91
146
147
84
76
43
113
120
126
154
155
128
127
125
124
51
85
80
145
47
35
34
45
44
152

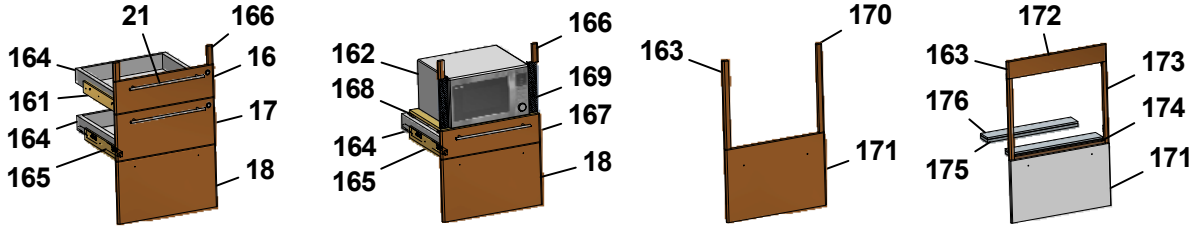
21
166
164
16
161
17
164
165
18
162
166
168
169
167
164
165
18
163
170
171
172
163
173
176
174
175
171

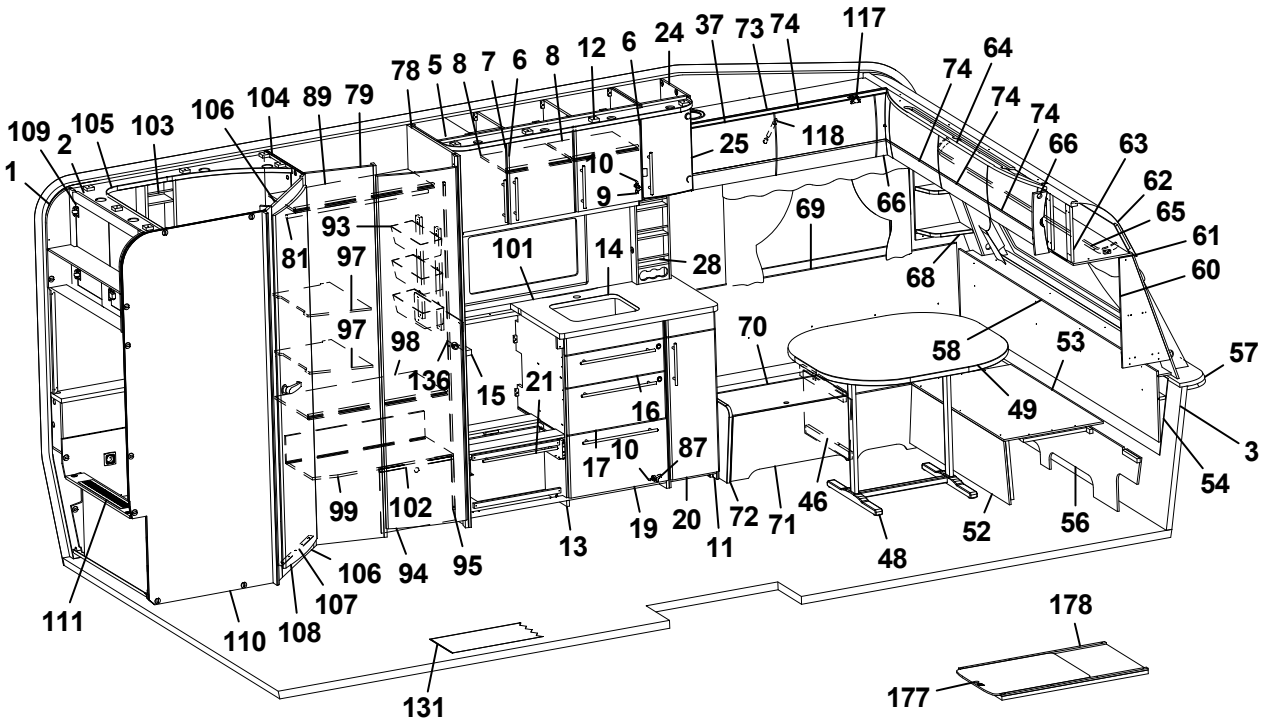
109
2
105
103
106
104
89
79
78
5
8
7
6
8
12
6
24
37
73
74
117
1
64
74
74
74
66
63
62
65
61
60
25
118
10
9
93
81
97
101
14
28
69
66
68
97
98
136
15
21
16
70
58
53
57
49
3
54
17
10
87
99
102
13
19
20
11
72
71
46
48
52
56
106
94
95
107
111
110
108
131
178
177

Pos Fig	Det. nr Part. No	Ingår Fitted	OBS!! Ange alltid årsmodell vid beställning av inredning Benämning	OBS!! Specify always year of model when ordering equipment Description
--	340917	x	Hörn inredning (High Gloss)	Corner (High Gloss)
--	311917	x	Gångjärn d:o	Hinge d:o
--	319909	x	Platta gångjärn d:o	Plate hinge d:o
68	338520	x	Hylla hörn V	Shelf L
69	337171	x	Värmespalt V fram	Air gap L.F.
70	333906	x	Lock bäddlåda V F	Cover bed box L.F
--	319024	x	Matta grå textil m. tejp d:o	Carpet gray textile with tape d:o
71	339504	x	Front bäddlåda V F	Front bed box L.F.
72	339500	x	Gavel bäddlåda V F	Gable bed box L.F
73	340322	x	Skåp övre L=1108	Cupboard upper L=1108
--	340349	x	Skåp övre L=1108 (Selected)	Cupboard upper L=1108 (Selected)
--	340909	x	Skåp övre L=1108 (Customized)	Cupboard upper L=1108 (Customized)
74	337695	x	Lucka	Door
--	340495	x	Lucka (High Gloss)	Door (High Gloss)
75	331344M	x	Vägg kyl V	Wall refrigerator L
76	350129	x	Handtag	Handle
77	340042	x	Täckskiva exp.kärl	Cover expansion vessel
78	340131	x	Vägg garderob H	Wall wardrobe R
79	340132	x	Vägg front garderob	Wall front wardrobe
80	316799	x	Gångjärn	Hinge
81	350217	x	Galgstång L=790	Clothes hanger L=790
82	340675	x	Hylla under kyl	Shelf under refrigerator
83	333142M	x	Bakstycke stopp kyl	Back cupboard
84	310325	x	Trådback vit 427x427x85	Tray 427x427x85
--	312712	x	Glidlist trådback (säljes i par)	Sliding strip tray (pair)
85	375394	x	Front skåp under kyl	Front cupboard
86	331240M	x	Vägg kyl H	Wall refrigerator R
87	315202	x	Gångjärn	Hinge
88	331898M	x	Vägg garderob	Wall wardrobe
89	340155	x	Hylla garderob övre	Shelf wardrobe upper
90	340135	x	Hylla garderob övre	Shelf wardrobe upper
91	340134	x	Hylla garderob nedre	Shelf wardrobe under
92	350217	x	Galgstång L=790	Clothes hanger L=790
93	319759	x	Korg, garderob	Basket, wardrobe
--	335802	x	List för korgar	List för baskets
94	335925	x	Dörr 415x1850	Door 415x1850
95	314523	x	Rätningslist dörr L=1715	List L=1715
96	314917	x	Skena draperi L=1190	Drapery rail L=1190
97	340158	x	Hylla garderob	Shelf wardrobe
98	340152	x	Hylla garderob mellan	Shelf wardrobe middle
99	340151	x	Hylla garderob nedre	Shelf wardrobe under
101	350022-A	T	Köksskiva vägg svart skiffer	Protection kitchen, black
--	350022-L	T	Köksskiva vägg natur skiffer	Protection kitchen, grey
102	340330	x	Täckfront garderob	Cover wardrobe
103	337131	x	Hylla	Shelf
104	340130	x	Vägg tvättrum främre	Wall washroom
105	338357	x	Ljusramp tvättrum	Light holder
106	331248M	x	Tröskel 480x60	Threshold 480x60
107	314591	x	List tröskel al. L=480	List threshold L=480
108	335919	x	Dörr 490x1850	Door 490x1850
			M= Metervara T= Tillbehör	M= On the metre T= Accessory

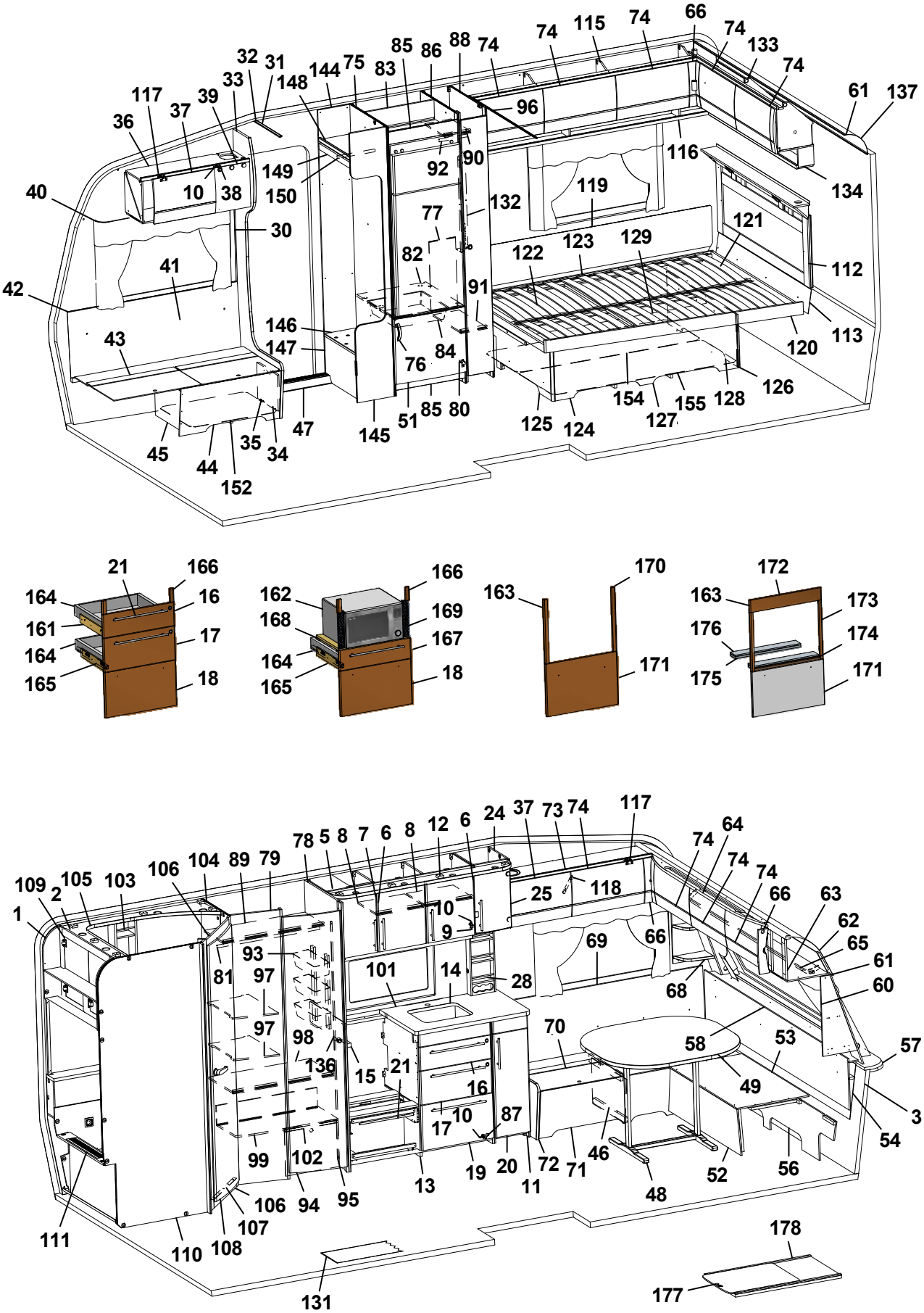
66
74
115
74
74
133
74
61
137
85
86
88
74
75
83
144
148
32
31
33
39
37
117
36
96
116
134
149
150
92
90
119
132
40
10
38
30
77
121
122
123
129
112
82
41
42
91
146
147
84
76
113
120
43
126
154
155
128
127
125
124
51
85
80
145
47
35
34
45
44
152
21
166
164
16
161
17
164
165
18
162
166
168
169
167
164
165
18
163
170
171
172
163
173
176
174
175
171
109
2
105
103
106
104
89
79
78
5
8
7
6
8
12
6
24
37
73
74
117
74
64
74
74
66
63
62
65
61
60
1
25
118
10
9
93
81
97
101
14
28
69
66
68
97
98
136
15
21
16
70
58
53
57
49
3
54
17
10
87
99
102
13
19
20
11
72
71
46
48
52
56
106
94
95
107
111
110
108
131
178
177

Pos Fig	Det. nr Part. No	Ingår Fitted	OBS!! Ange alltid årsmodell vid beställning av inredning Benämning	OBS!! Specify always year of model when ordering equipment Description
109	336050	x	Skåp tvättrum L838	Cupboard L838
110	338367	x	Vägg tvättrum bakre	Wall washroom rear
111	340137	x	Front tvättrum	Front washroom
--	319198	x	Galler ventilation d:o	Ventilation grille d:o
112	340538	x	Värmespalt kpl. m. tyg och belysning	Air gap cpl. with fabric and illumination
--	340542	T	Värmespalt kpl. m. tyg och belysning [1]	Air gap cpl. with fabric and illumination [1]
113	338196	x	Värmespalt	Air gap
115	340388	x	Skåp övre L=1747	Cupboard upper L=1747
--	340913	x	Skåp övre L=1747 (Customized)	Cupboard upper L=1747 (Customized)
--	319978	x	Gångjärn d:o	Hinge d:o
--	319980	x	Platta gångjärn d:o	Plate hinge d:o
116	331194M	x	Hyllpaket	Shelf
117	319978	x	Gångjärn	Hinge
--	319980	x	Platta gångjärn	Plate hinge
118	319914	x	Gasfjäder	Gas spring
--	319915	x	Fäste vinkel d:o	Angle bracket d:o
--	319916	x	Fäste runt d:o	Bracket round d:o
119	338121	x	Värmespalt	Air gap
120	340231	x	Sängram u. ribbotten	Bed bottom without laths
121	338395	x	Ribbotten kpl.	Laths bottom cpl.
122	311985	x	Ribba sängbotten L=718 B=63	Lath bed bottom L=718 B=63
123	312046	x	Band t. ribbotten	Band for laths bottom
124	340187	x	Sänglåda kpl.	Bed box cpl.
125	340197	x	Gavel säng V	Gable bed L
126	319776	x	List hörn L=2500	Corner strip L=2500
127	339426	x	Front säng	Front bed
128	340195	x	Gavel säng H	Gable bed R
129	315203	x	Regel 17,5x55x1415	Wood lath pine 17,5x55x1415
131	319230	M^2	Matta golv, klinkermönster mörkgrå	Carpet floor, clinker design dark grey
--	319393	T	Matta golv, antik planka	Carpet floor, antique plank
132	335788M	x	Front el-uttag	Front outlet
133	340404	x	Skåp gavel bak L1510	Cupboard gable L1510
--	340911	x	Skåp gavel bak L1510 (Customized)	Cupboard gable L1510 (Customized)
--	319978	x	Gångjärn d:o	Hinge d:o
--	319980	x	Platta gångjärn d:o	Plate hinge d:o
134	331879M	x	Hyllpaket	Shelf
136	401715	x	Flamskydd	Flame guard
137	316005	x	Skiva plast 295x2363x1	Plastic sheet
144	337314	x	Vägg instegsgarderob V	Wall wardrobe L
145	337168	x	Vägg instegsgarderob H	Wall wardrobe R
146	319881	x	Hylla insteg	Shelf
147	337317	x	Front instegsgarderob	Front
148	337315	x	Hylla	Shelf
149	331242M	x	Front övre	Front upper
150	350217	x	Galgstång L=790	Clothes hanger L=790
152	350113	x	Plåt skofack	Plate shoe compartment
154	325752	x	Luftspalt sänglåda	Air gap bed box
155	324938	x	Luftspalt sänglåda	Air gap bed box
161	336095	x	Monteringssats kpl. lådor (Vit)	Mounting kit cpl. drawers (White)
--	336809	x	Monteringssats kpl. lådor (Mekong)	Mounting kit cpl. drawers (Mekong)
			M= Metervara T= Tillbehör	M= On the metre T= Accessory

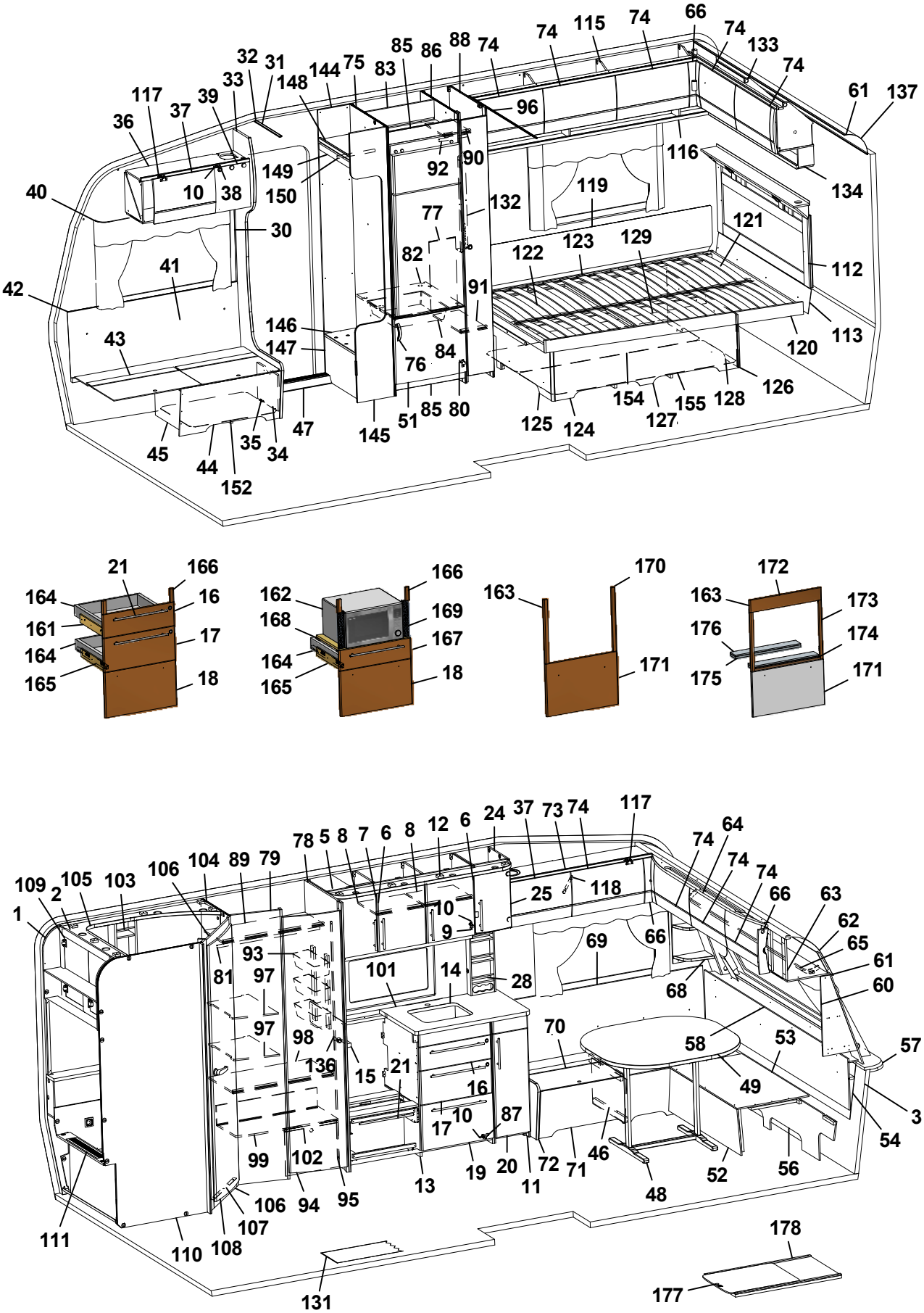
66
74
115
74
74
133
74
61
137
85
86
88
74
75
83
144
148
32
31
33
39
37
117
36
96
116
134
149
150
92
90
119
132
40
10
38
30
77
121
123
129
122
112
82
41
42
91
146
147
84
76
113
120
43
126
154
155
128
127
125
124
51
85
80
145
47
35
34
45
44
152
21
166
164
16
161
17
164
165
18
162
166
168
169
167
164
165
18
163
170
171
172
163
173
176
174
175
171
109
2
105
103
106
104
89
79
78
5
8
7
6
8
12
6
24
37
73
74
117
74
64
74
74
66
63
62
65
61
60
1
25
118
10
9
93
81
97
101
14
28
69
66
68
97
98
136
15
21
16
70
58
53
57
49
3
54
17
10
87
99
102
13
19
20
11
72
71
46
48
52
56
106
94
95
107
108
110
111
131
178
177

Pos Fig	Det. nr Part. No	Ingår Fitted	OBS!! Ange alltid årsmodell vid beställning av inredning Benämning	OBS!! Specify always year of model when ordering equipment Description
--	340894	x	Monteringssats kpl. lådor (Customized)	Mounting kit cpl. drawers (Customized)
162	337537	T	Monteringssats kpl. mikro (Vit)	Mounting kit cpl. micro (White)
--	337539	T	Monteringssats kpl. mikro (Mekong)	Mounting kit cpl. micro (Mekong)
--	340881	T	Monteringssats kpl. mikro (Customized)	Mounting kit cpl. micro (Customized)
163	336097	T	Monteringssats kpl. ugn (Vit)	Mounting kit cpl. oven (White)
--	336811	T	Monteringssats kpl. ugn (Mekong)	Mounting kit cpl. oven (Mekong)
--	341720	T	Monteringssats kpl. ugn (Customized)	Mounting kit cpl. oven (Customized)
164	317514	x	Låda	Drawer
165	317382	x	Glidskena låda H	Slide bar, drawer R
--	350221	x	Glidskena låda V	Slide bar, drawer L
--	801701	x	Skruv 6x16 d:o	Screw 6x16 d:o
166	336092	x	Passbit 95x30x16 (Mekong)	Gauge block 95x30x16 (Mekong)
167	337540	T	Lådförstycke (Vit)	Drawer front (White)
--	337541	T	Lådförstycke (Mekong)	Drawer front (Mekong)
--	340510	T	Lådförstycke (High Gloss)	Drawer front (High Gloss)
168	331472M	T	Hylla mikro	Shelf
169	401998	T	Galler mikro	Grating
170	336086	T	Passbit 460x30x16	Gauge block 460x30x16
171	334714	T	Lucka (Vit)	Door (White)
--	336637	T	Lucka (Mekong)	Door (Mekong)
--	340506	x	Lucka (High Gloss)	Door (High Gloss)
172	341213	T	Front 88x550 (Mekong)	Front 88x550 (Mekong)
173	341214	T	Passbit 426x24x16 (Mekong)	Gauge block 426x24x16 (Mekong)
174	341215	T	Front 15x502 (Mekong)	Front 15x502 (Mekong)
175	341216	T	Skiva distans 15x80x500	Sheet distance 15x80x500
176	341217	T	Skiva distans 10x80x500	Sheet distance 10x80x500
177	341192	T	Utdragsskiva bord 450x550	Sliding leaf 450x550
178	341193	T	Låda utdragsskiva	Box sliding leaf
			[1] = Selected och Customized	[1] = Selected and Customized
			Dyntyger, madrasser m.m. (se dynor m.m.)	Cushion textilies, mattresses etc. (see cushions etc.)
			M= Metervara T= Tillbehör	M= On the metre T= Accessory

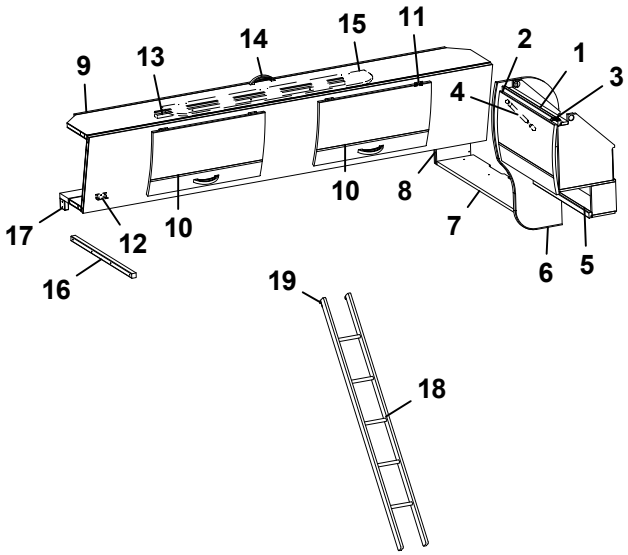
9
13
14
15
11
2
1
3
4
10
8
7
6
5
17
12
10
16
19
18

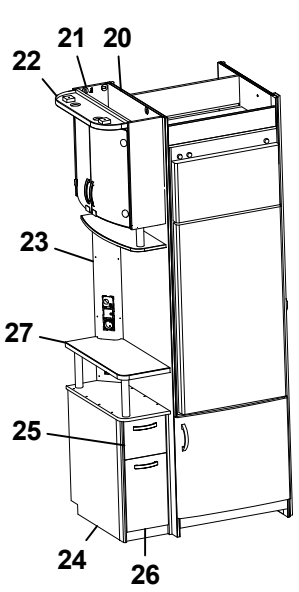
22
21
20
23
27
25
24
26

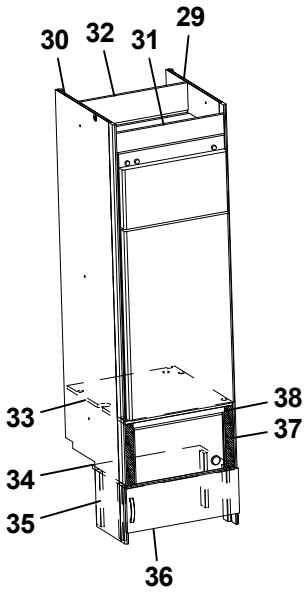
30
32
31
29
33
38
37
34
35
36

Pos Fig	Det. nr Part. No	Ingår Fitted	OBS!! Ange alltid årsmodell vid beställning av inredning Benämning	OBS!! Specify always year of model when ordering equipment Description
1	341225	x	Skåp gavel bak L560	Cupboard gable L560
--	341432	x	Skåp gavel bak L560 (Customized)	Cupboard gable L560 (Customized)
2	337695	x	Lucka	Door
--	340495	x	Lucka (High Gloss)	Door (High Gloss)
3	319978	x	Gångjärn	Hinge
--	319980	x	Platta gångjärn	Plate hinge
4	319914	x	Gasfjäder	Gas spring
--	319915	x	Fäste vinkel d:o	Angle bracket d:o
--	319916	x	Fäste runt d:o	Bracket round d:o
5	331743M	x	Hyllpaket	Shelf
6	336182	x	Gavel rundad	Gable
7	332810M	x	Hylla gavel bak	Shelf gable rear
8	331697M	x	Gavel	Gable
9	337661	x	Överbäddskåp L1980	Upper bed L1980
--	341426	x	Överbäddskåp L1980 (Customized)	Upper bed L1980 (Customized)
10	337664	x	Lucka	Door
--	341427	x	Lucka (High Gloss)	Door (High Gloss)
11	860402	x	Gångjärn	Hinge
12	860405	x	Gångjärn	Hinge
13	339839	x	Regel låsning	Lock bar
14	350129	x	Handtag	Handle
15	375813	x	Rasskydd ö-bäddskåp	Protective plate
16	376789	x	Bärregel ö-bädd 610x22x22	Bearing rail upper bed 610x22x22
17	331701M	x	Kloss bärregel	Block bearing rail
18	376697	T	Stege ö-bäddsskåp 201x1800 kpl.	Ladder upper bed 201x1800 cpl.
19	860426	T	Krok t. stege	Hook for ladder
20	339544	x	Vägg kyl V	Wall refrigerator L
21	339415	x	Skåp bar kpl.	Coctail cabinet cpl.
--	339420	x	Hylla hållare flaskor	Shelf bottle holder
--	331778	x	Lucka H d:o	Door R d:o
--	331779	x	Lucka V d:o	Door L d:o
--	318379	x	Gångjärn d:o	Hinge d:o
--	318380	x	Täckhatt d:o	Cover d:o
--	312588	x	Platta gångjärn d:o	Plate hinge d:o
22	336106	x	Ljusramp	Light holder
23	341594	x	Front el-uttag 130x872	Front outlet 130x872
24	339400	x	TV-bänk kpl. u. skiva	TV-bench cpl. without board
25	339409	x	Låda övre	Drawer cpl.
--	339411	x	Lådförstycke d:o	Drawer front d:o
--	315215	x	Glidskena låda (säljes i par)	Slide bar (exp. in pair)
26	339404	x	Låda nedre kpl.	Drawer cpl.
--	339407	x	Lådförstycke d:o	Drawer front d:o
--	315953	x	Glidskena låda L=300 (säljes i par)	Slide bar L=300 (exp. in pair)
27	339401-K	x	Skiva TV-bänk, ljus	Board, light
--	339401-L	T	Skiva TV-bänk, mörk	Board, dark
			T= Tillbehör	T= Accessory

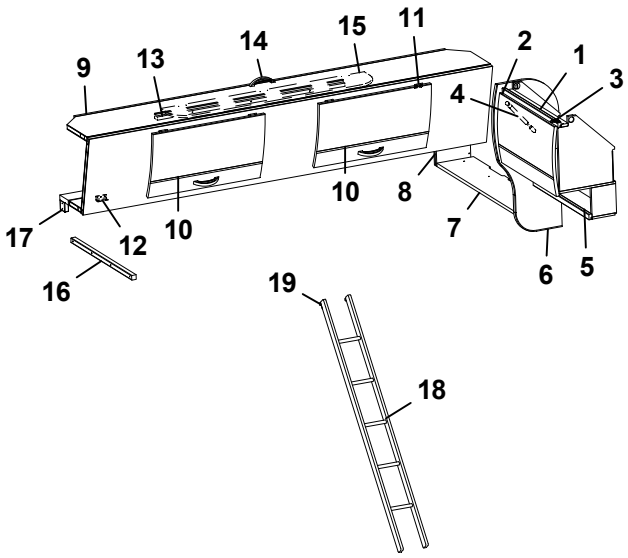
9
13
14
15
11
2
1
3
4
17
12
10
16
10
8
7
6
5

19
18

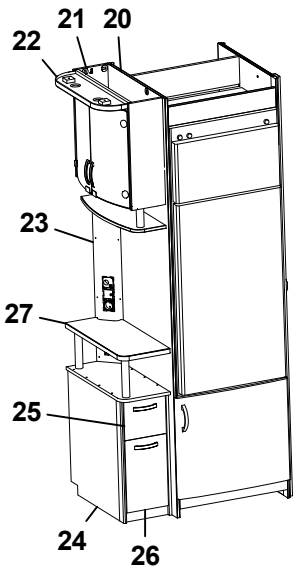
22
21
20
23
27
25
24
26

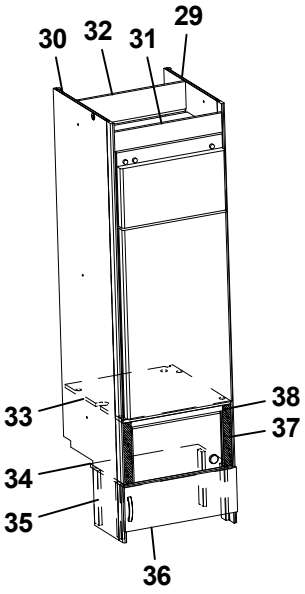
30
32
31
29
33
38
37
34
35
36

Pos Fig	Det. nr Part. No	Ingår Fitted	OBS!! Ange alltid årsmodell vid beställning av inredning Benämning	OBS!! Specify always year of model when ordering equipment Description
--	336103	x	Rundstav d:o L=192	Round staff d:o L=192
29	331240M	x	Vägg kyl H	Wall refrigerator R
30	331344M	x	Vägg kyl V	Wall refrigerator L
31	375394	x	Front skåp under kyl	Front cupboard
32	333142M	x	Bakstycke stopp kyl	Back cupboard
33	340675	x	Hylla under kyl	Shelf under refrigerator
34	336672	T	Hylla mikro	Shelf
35	330631M	T	List folierad L=253	List folierad L=253
36	336209-1	T	Lucka 550x208	Door 550x208
--	316799	x	Gångjärn d:o	Hinge d:o
--	312588	x	Platta gångjärn d:o	Plate hinge d:o
37	401685	T	Galler mikro 285x40	Grating 285x40
38	337542	T	List 15x25x450	List 15x25x450

T= Tillbehör
T= Accessory

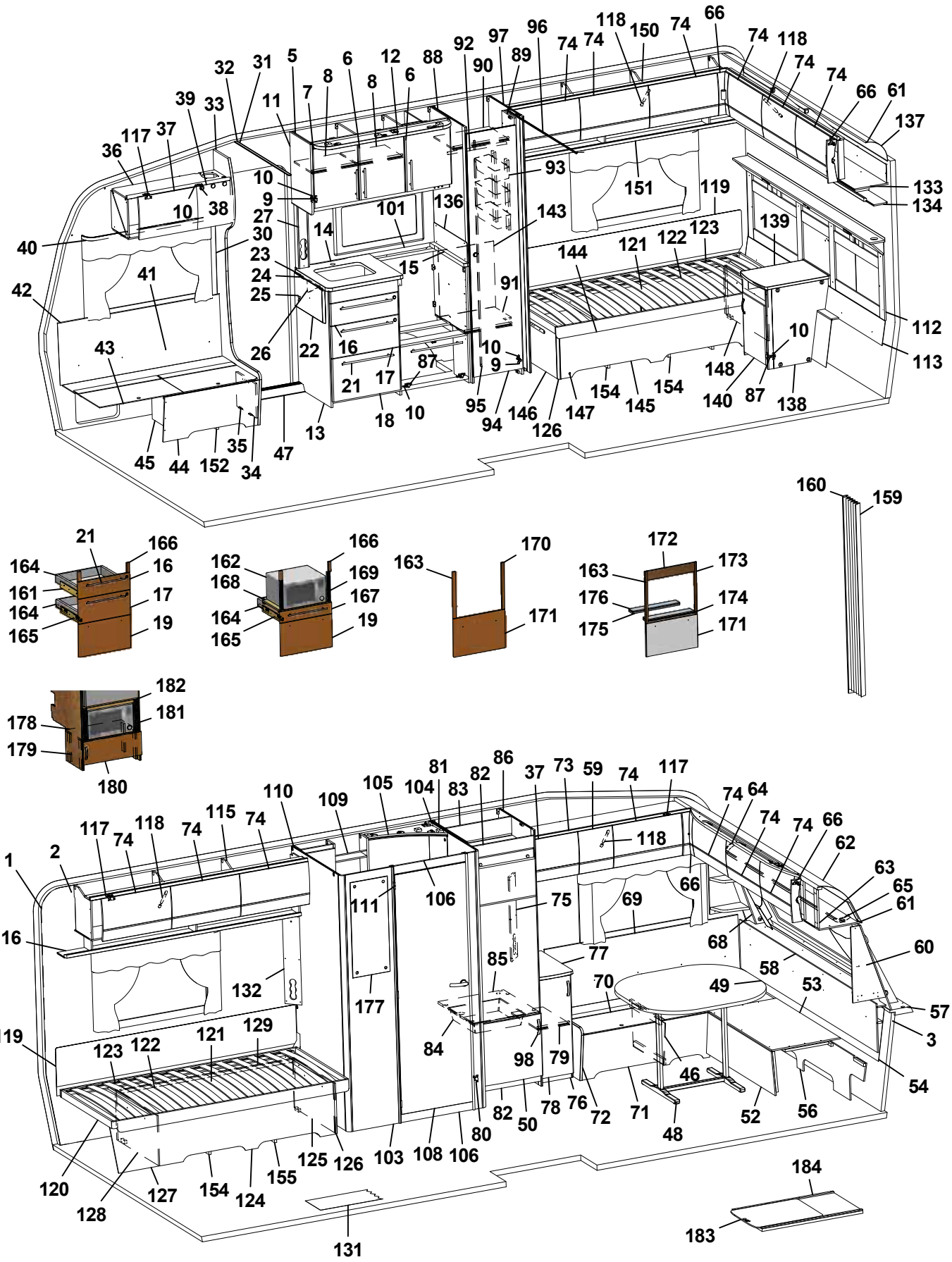
1 2 3 5 6 7 8 9 10 11 12 13 14 15 16 17 18 19 21 22 23 24 25 26 27 30 31 32 33 34 35 36 37 38 39 40 41 42 43 44 45 46 47 48 49 50 52 53 54 56 57 58 59 60 61 62 63 64 65 66 68 69 70 71 72 73 74 75 76 77 78 79 80 81 82 83 84 85 86 87 88 89 90 91 92 93 94 95 96 97 98 101 103 104 105 106 108 109 110 111 115 116 117 118 119 120 121 122 123 124 125 126 127 128 129 131 132 134 136 137 138 139 140 143 144 145 146 147 148 150 151 152 154 155 159 160 161 162 163 164 165 166 167 168 169 170 171 172 173 174 175 176 177 178 179 180 181 182 183 184

Pos Fig	Det. nr Part. No	Ingår Fitted	OBS!! Ange alltid årsmodell vid beställning av inredning Benämning	OBS!! Specify always year of model when ordering equipment Description
1	318657	M	Tapet vägg/tak	Wall paper
2	318584	M	Tejp tapet 20 mm	Tape, wall paper 20 mm
3	318585	M	Tejp tapet 60 mm	Tape, wall paper 60 mm
5	340424	x	Skåp kök L1120 kpl. (Vit)	Cupboard kitchen L1120 cpl. (White)
--	340433	x	Skåp kök L1120 kpl. (Mekong)	Cupboard kitchen L1120 cpl. (Mekong)
--	341434	x	Skåp kök L1120 kpl. (Customized)	Cupboard kitchen L1120 cpl. (Customized)
6	334712	x	Lucka H (Vit)	Door R (White)
--	336624	x	Lucka H (Mekong)	Door R (Mekong)
--	340511	x	Lucka H (High Gloss)	Door R (High Gloss)
--	317502	x	Handtag d:o	Handle d:o
7	334713	x	Lucka V (Vit)	Door L (White)
--	336625	x	Lucka V (Mekong)	Door L (Mekong)
--	340512	x	Lucka V (High Gloss)	Door L (High Gloss)
8	331385M	x	Hylla	Shelf
9	311917	x	Gångjärn	Hinge
10	312588	x	Platta gångjärn	Plate hinge
11	336284	x	Gavel rundad köksskåp.	Gable
12	336269	x	Ljusramp köksskåp	Light holder
13	336280	x	Diskbänk trädel u. skiva (Vit)	Kitchen sink without board (White)
--	336815	x	Diskbänk trädel u. skiva (Mekong)	Kitchen sink without board (Mekong)
--	341443	x	Diskbänk trädel u. skiva induktion (Custom.)	Kitchen sink w/o board induktion (Customized)
14	337281-K	x	Skiva diskbänk 610x565	Board 610x565
--	341814-K	x	Skiva diskbänk 1146x573, ljus (Customized)	Board 1146x573, light (Customized)
--	341814-L	x	Skiva diskbänk 1146x573, mörk (Custom.)	Board 1146x573, dark (Customized)
15	336098-K	x	Skiva diskbänk 560x40	Board 560x40
16	334706	x	Lådförstycke (Vit)	Drawer front (White)
--	336631	x	Lådförstycke (Mekong)	Drawer front (Mekong)
--	340504	x	Lådförstycke (High Gloss)	Drawer front (High Gloss)
17	334707	x	Lådförstycke (Vit)	Drawer front (White)
--	336633	x	Lådförstycke (Mekong)	Drawer front (Mekong)
--	340505	x	Lådförstycke (High Gloss)	Drawer front (High Gloss)
18	334708	x	Lucka (Vit)	Door (White)
--	336635	x	Lucka (Mekong)	Door (Mekong)
--	340506	x	Lucka (High Gloss)	Door (High Gloss)
19	334709	x	Lucka (Vit)	Door (White)
--	336760	x	Lucka (Mekong)	Door (Mekong)
--	340507	x	Lucka (High Gloss)	Door (High Gloss)
21	317503	x	Handtag	Handle
22	335935-K	x	Vikskiva diskbänk	Board
23	860621	x	Gångjärn	Hinge
24	315145	x	Distans vikskiva	Distance
25	800639	x	Snäppare mässing	Snap brass
26	315749	x	Stöd	Support board
27	333289M	x	Front el-uttag 90x533x48	Front outlet 90x533x48
30	318962	x	List täck el-kabel B=45 L=2100	Cover strip B=45 L=2100
31	316270	x	List snäpp undre L2379	List under L2379
32	316268	x	List snäpp övre L2379	List upper L2379
33	339810	x	Stolpe först. L1948 kpl. m. lucka	Support bar cpl. with door
34	336064	x	Lucka	Door
35	312589	x	Gångjärn	Hinge
			M= Metervara T= Tillbehör	M= On the metre T= Accessory

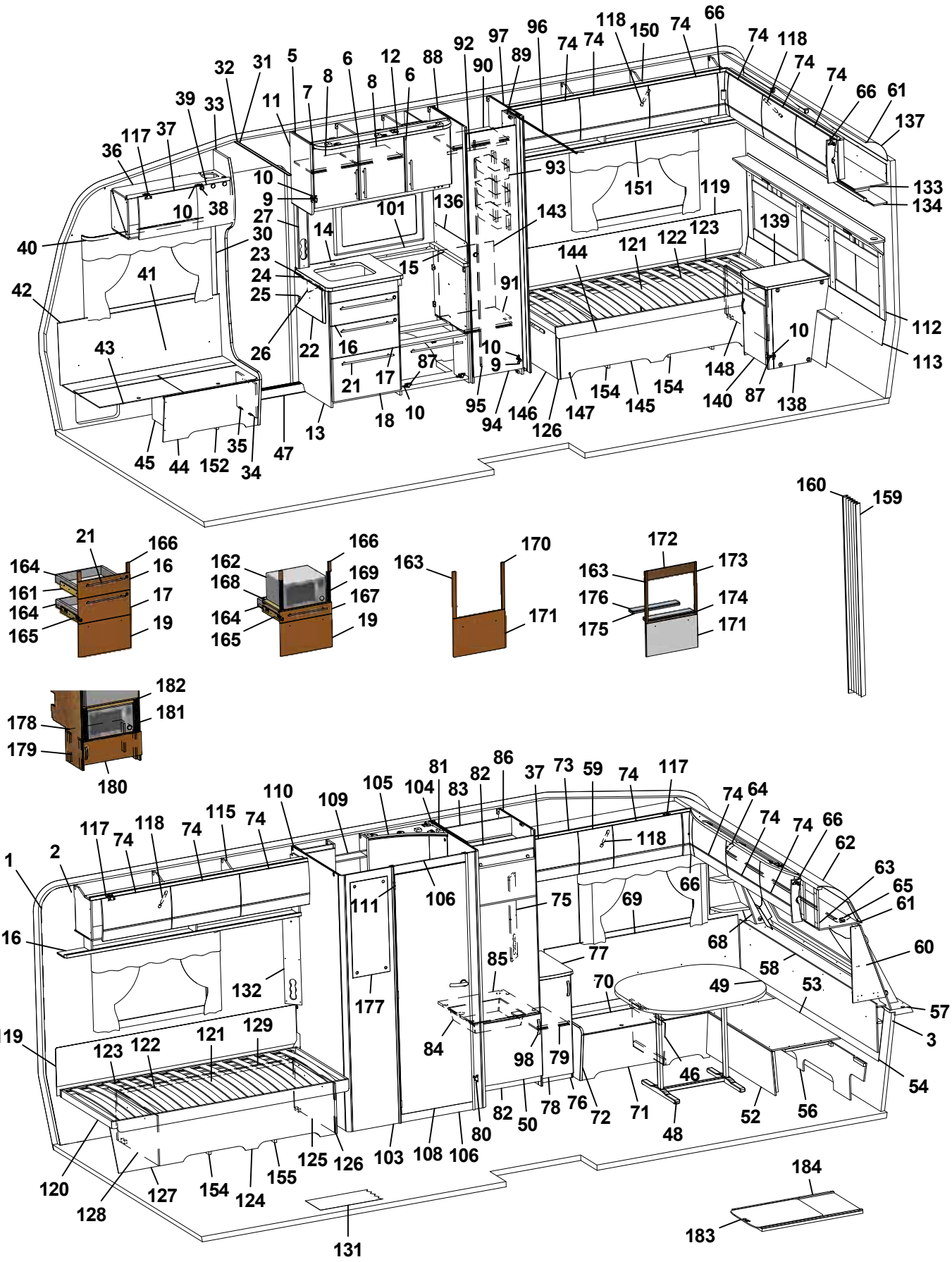
1 2 3 5 6 7 8 9 10 11 12 13 14 15 16 17 18 19 21 22 23 24 25 26 27 30 31 32 33 34 35 36 37 38 39 40 41 42 43 44 45 47 48 49 50 52 53 54 56 57 58 60 61 62 63 64 65 66 68 69 70 71 72 74 75 76 77 78 79 80 81 82 83 84 85 86 87 88 89 90 91 92 93 94 95 96 97 98 101 103 104 105 106 108 109 110 111 115 116 117 118 119 120 121 122 123 124 125 126 127 128 129 131 132 134 136 137 138 139 140 143 144 145 146 147 148 150 151 152 154 155 159 160 161 162 163 164 165 166 167 168 169 170 171 172 173 174 175 176 177 178 179 180 181 182 183 184

Pos Fig	Det. nr Part. No	Ingår Fitted	OBS!! Ange alltid årsmodell vid beställning av inredning Benämning	OBS!! Specify always year of model when ordering equipment Description
36	340294	x	Skåp övre elc.radio enkel DIN	Cupboard upper radio radio single DIN
--	340340	x	Skåp övre elc.radio dubbel DIN	Cupboard upper radio dual DIN
--	340343	x	Skåp övre elc.radio dubbel DIN (Selected)	Cupboard upper radio dual DIN (Selected)
--	341483	x	Skåp övre elc.radio dubbel DIN (Customized)	Cupboard upper radio dual DIN (Customized)
37	337719	x	Lucka	Door
--	340494	x	Lucka (High Gloss)	Door (High Gloss)
38	318379	x	Gångjärn	Hinge
--	318380	x	Täckhatt d:o	Cover d:o
39	331214	x	Lucka radio enkel DIN	Door radio single DIN
--	334035	x	Lucka radio dubbel DIN	Door radio dual DIN
40	316898	x	Skena gardin L1020	Curtain rod L1020
41	339356	x	Värmespalt H fram	Air gap R.F.
42	319821	M	List kant mörkbrun	Strip, dark brown
43	336858	x	Lock bäddlåda H F	Cover bedbox R.F.
--	319024	x	Matta grå textil m. tejp d:o	Carpet gray textile with tape d:o
44	336859	x	Front bäddlåda H F	Front bed box R.F.
45	339811	x	Stöd bäddlåda HF	Support bed box
46	312825	x	Stöd bäddlåda VF	Support bed box
47	314687	x	Tröskel aluminium L=850	Threshold aluminium L=850
48	310083	x	Bordsstativ	Table stand
49	335940-K	x	Bordsskiva 940x1025	Table top 940x1025
--	340543-K	x	Bordsskiva 940x1025, ljus ¹	Table top 940x1025, light ¹
--	340543-L	x	Bordsskiva 940x1025, mörk ¹	Table top 940x1025, dark ¹
50	336045	x	Lucka V 550x470	Door L 550x470
52	331245M	x	Front bäddlåda gavel	Front bed box gable
53	331246M	x	Skiva rundsittgrupp	Sheet seat
54	340578	x	Värmespalt gavel fram	Air gap
56	340520	x	Stöd sittgrupp	Support
57	213471	x	Hylla front kpl. L2376	Shelf front cpl. L2376
58	340191	x	Front/hylla kpl.	Front/shelf cpl.
--	340929	x	Hylla m. belysning "Björn" (Customized)	Shelf with lighting "Bear" (Customized)
59	337790	x	Lucka	Door
--	340493	x	Lucka (High Gloss)	Door (High Gloss)
60	340517	x	Hylla hörn H	Shelf R
61	313884	x	List plast radie L=2379	List L=2379
62	316005	x	Skiva plast 295x2363x1	Plastic sheet
63	341284	x	Skåp gavel fram L=2360	Cupboard L=2360
--	341283	x	Skåp gavel fram L=2360 (Customized)	Cupboard L=2360 (Customized)
--	319978	x	Gångjärn d:o	Hinge d:o
--	319979	x	Platta gångjärn d:o	Plate hinge d:o
64	336063	x	Ljusramp gavelskåp	Light holder
65	316900	x	Skena gardin L1920	Curtain rod L1920
66	337738	x	Hörn inredning	Corner
--	340917	x	Hörn inredning (High Gloss)	Corner (High Gloss)
--	311917	x	Gångjärn d:o	Hinge d:o
--	319909	x	Platta gångjärn d:o	Plate hinge d:o
68	338520	x	Hylla hörn V	Shelf L
69	337171	x	Värmespalt V fram	Air gap L.F.
70	333906	x	Lock bäddlåda V F	Cover bed box L.F
--	319024	x	Matta grå textil m. tejp d:o	Carpet gray textile with tape d:o
			M= Metervara T= Tillbehör	M= On the metre T= Accessory

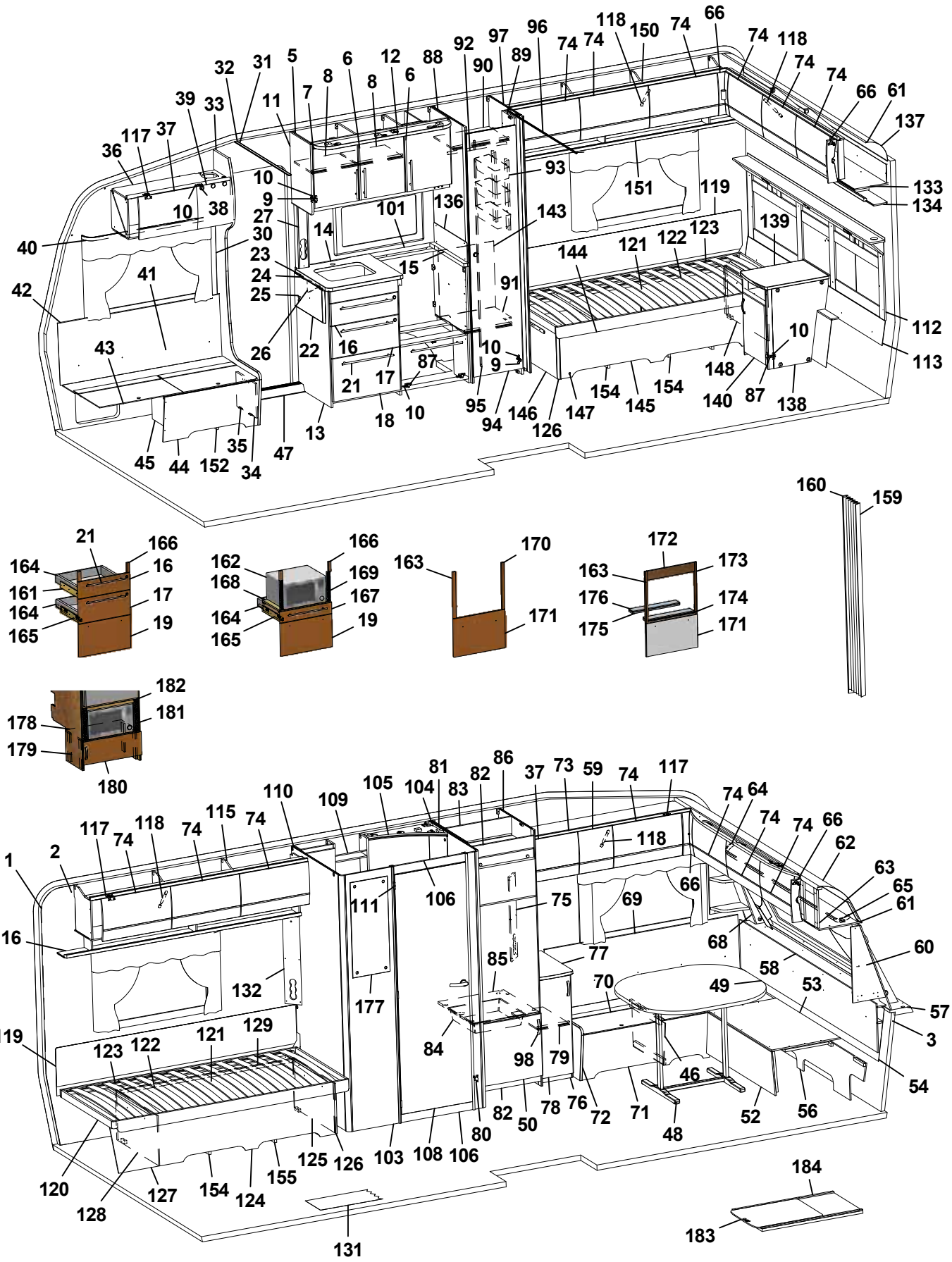
1 2 3 5 6 7 8 9 10 11 12 13 14 15 16 17 18 19 21 22 23 24 25 26 27 30 31 32 33 34 35 36 37 38 39 40 41 42 43 44 45 46 47 48 49 50 52 53 54 56 57 58 59 60 61 62 63 64 65 66 68 69 70 71 72 73 74 75 76 77 78 79 80 81 82 83 84 85 86 87 88 89 90 91 92 93 94 95 96 97 98 101 103 104 105 106 108 109 110 111 115 116 117 118 119 120 121 122 123 124 125 126 127 128 129 131 132 134 136 137 138 139 140 143 144 145 146 147 148 150 151 152 154 155 159 160 161 162 163 164 165 166 167 168 169 170 171 172 173 174 175 176 177 178 179 180 181 182 183 184

Pos Fig	Det. nr Part. No	Ingår Fitted	OBS!! Ange alltid årsmodell vid beställning av inredning Benämning	OBS!! Specify always year of model when ordering equipment Description
71	339504	x	Front bäddlåda V F	Front bed box L.F.
72	339500	x	Gavel bäddlåda V F	Gable bed box L.F
73	340331	x	Skåp övre L=1388	Cupboard upper L=1388
--	340350	x	Skåp övre L=1388 (Selected)	Cupboard upper L=1388 (Selected)
--	341010	x	Skåp övre L=1388 (Customized)	Cupboard upper L=1388 (Customized)
74	337695	x	Lucka	Door
--	340495	x	Lucka (High Gloss)	Door (High Gloss)
75	332488M	x	Front el-uttag 130x638	Front outlet 130x638
76	336282	x	Hurts kpl. m. skiva	Cupboard cpl. with board
77	336285-K	x	Skiva hurts 295x550	Board cupboard
--	336285-L	x	Skiva hurts 295x550, mörk	Board cupboard, dark
78	336283	x	Lucka V 270x745	Door
79	332508M	x	Hylla	Shelf
80	316799	x	Gångjärn	Hinge
81	331596M	x	Vägg kyl V	Wall refrigerator L
82	375394	x	Front skåp under kyl	Front cupboard
83	333142M	x	Bakstycke stopp kyl	Back cupboard
84	310325	x	Trådback vit 427x427x85	Tray 427x427x85
--	312712	x	Glidlist trådback (säljes i par)	Sliding strip tray (pair)
85	340675	x	Hylla under kyl	Shelf under refrigerator
86	331592M	x	Vägg kyl H	Wall refrigerator R
87	315202	x	Gångjärn	Hinge
88	340090	x	Vägg garderob V	Wall wardrobe L
89	331238M	x	Nisch, vikdörr	Niche folding door
90	337214	x	Hylla garderob övre	Shelf wardrobe upper
91	337215	x	Hylla garderob nedre	Shelf wardrobe under
92	350217	x	Galgstång L=790	Clothes hanger L=790
93	319759	x	Korg, garderob	Basket, wardrobe
--	335802	x	List för korgar	List för baskets
94	337222	x	Dörr 395x1850	Door 395x1850
95	314523	x	Rätningslist dörr L=1715	List L=1715
96	314917	x	Skena draperi L=1190	Drapery rail L=1190
97	331593M	x	Vägg garderob H	Wall wardrobe R
98	350129	x	Handtag	Handle
101	319873-A	T	Köksskiva vägg svart skiffer	Protection kitchen, black
--	319873-L	T	Köksskiva vägg natur skiffer	Protection kitchen, grey
103	337247	x	Vägg tvättrum yttre	Wall washroom
104	337235	x	Vägg tvättrum H	Wall washroom R
105	336141	x	Ljusramp tvättrum	Light holder
106	337242	x	Tröskel 580x60	Threshold 580x60
108	337117	x	Dörr 570x1820	Door 570x1820
--	319708	x	Lås tvättrum	Lock washroom
--	319707	x	Handtag tvättrum	Handle washrom
109	336137	x	Skåp tvättrum	Cupboard
110	337243	x	Vägg tvättrum V	Wall washroom L
111	319755	x	Gångjärn tvättrum	Hinge washroom
112	340589	x	Värmespalt kpl. m. tyg och belysning	Air gap cpl. with fabric and illumination
--	340593	T	Värmespalt kpl. m. tyg och belysning [1]	Air gap cpl. with fabric and illumination [1]
113	337264	x	Värmespalt	Air gap
115	340352	x	Skåp övre V-bak L=1747	Cupboard upper L-rear L=1747
			M= Metervara T= Tillbehör	M= On the metre T= Accessory

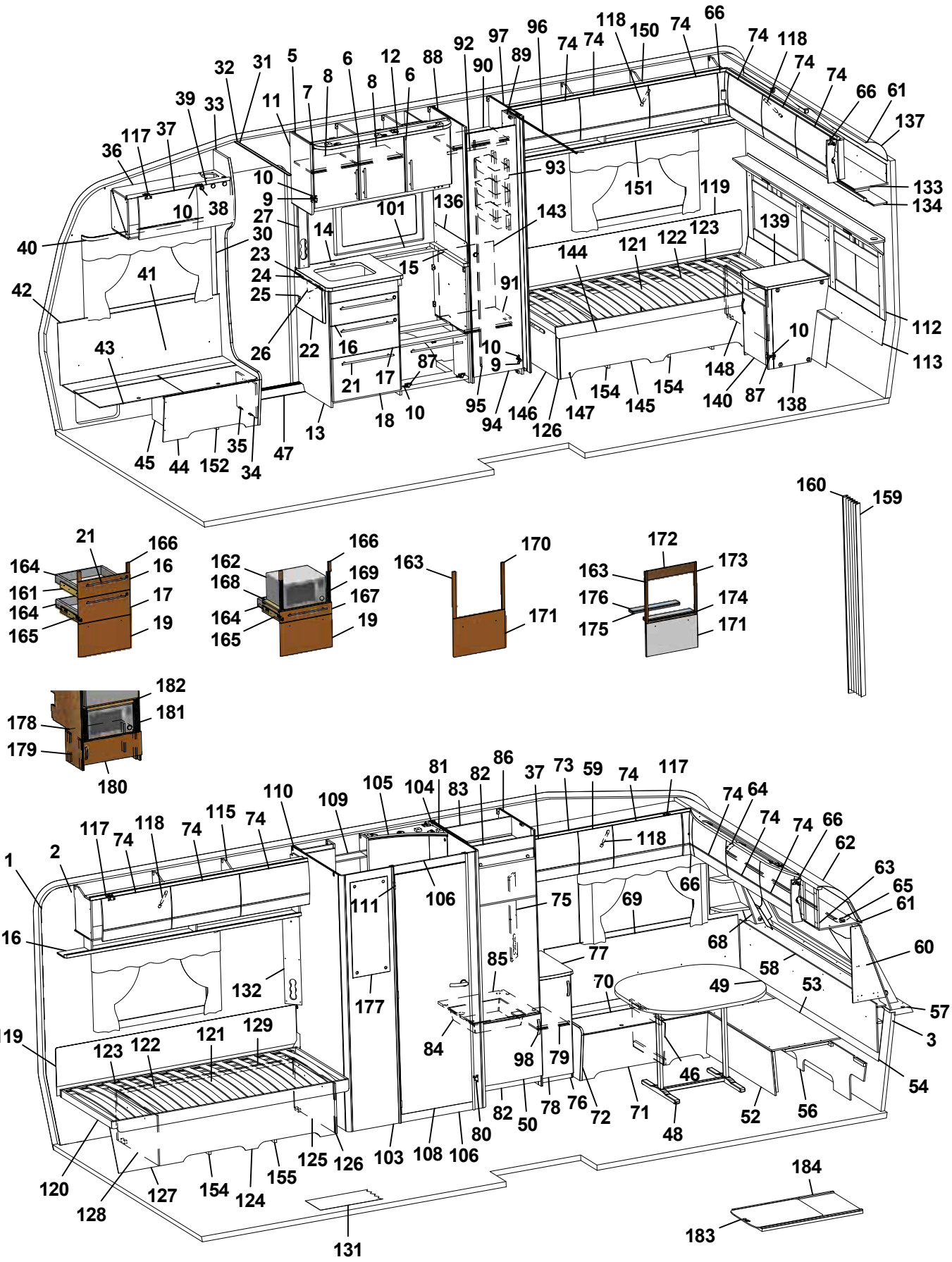
1 2 3 5 6 7 8 9 10 11 12 13 14 15 16 17 18 19 21 22 23 24 25 26 27 30 31 32 33 34 35 36 37 38 39 40 41 42 43 44 45 47 49 50 52 53 54 56 57 58 59 60 61 62 63 64 65 66 68 69 70 71 72 73 74 75 76 77 78 79 80 81 82 83 84 85 86 87 88 89 90 91 92 93 94 95 96 97 98 99 101 103 104 105 106 108 109 110 111 112 113 115 116 117 118 119 120 121 122 123 124 125 126 127 128 129 131 132 133 134 135 136 137 138 139 140 143 144 145 146 147 148 150 151 152 154 155 159 160 161 162 163 164 165 166 167 168 169 170 171 172 173 174 175 176 177 178 179 180 181 182 183 184

Pos Fig	Det. nr Part. No	Ingår Fitted	OBS!! Ange alltid årsmodell vid beställning av inredning Benämning	OBS!! Specify always year of model when ordering equipment Description
--	341022	x	Skåp övre L=1747 (Customized)	Cupboard upper L=1747 (Customized)
116	331189M	x	Hyllpaket	Shelf
117	319978	x	Gångjärn	Hinge
--	319980	x	Platta gångjärn	Plate hinge
118	319914	x	Gasfjäder	Gas spring
--	319915	x	Fäste vinkel d:o	Angle bracket d:o
--	319916	x	Fäste runt d:o	Bracket round d:o
119	338121	x	Värmespalt	Air gap
120	340206	x	Sängram V u. ribbotten	Bed bottom L without laths
121	325342	x	Ribbotten kpl.	Laths bottom cpl.
122	314211	x	Ribba sängbotten L=820 B=63	Lath bed bottom L=820 B=63
123	312046	x	Band t. ribbotten	Band for laths bottom
124	340201	x	Sänglåda kpl. V	Bed box cpl. L
125	340202	x	Gavel säng främre	Gable bed front
126	319776	x	List hörn L=2500	Corner strip L=2500
127	337144	x	Front säng	Front bed
128	340204	x	Gavel säng bakre	Gable bed rear
129	315203	x	Regel 17,5x55x1415	Wood lath pine 17,5x55x1415
131	319230	M^2	Matta golv, klinkermönster mörkgrå	Carpet floor, clinker design dark grey
--	319393	T	Matta golv, antik planka	Carpet floor, antique plank
132	335788M	x	Front el-uttag	Front outlet
133	340971	x	Skåp gavel bak L2360	Cupboard gable L2360
--	341592	x	Skåp gavel bak L2360 (Customized)	Cupboard gable L2360 (Customized)
--	319978	x	Gångjärn d:o	Hinge d:o
--	319980	x	Platta gångjärn d:o	Plate hinge d:o
134	331198M	x	Hyllpaket	Shelf
136	401715	x	Flamskydd	Flame guard
137	316005	x	Skiva plast 295x2363x1	Plastic sheet
138	341326	x	Hurts kpl. u. skiva	Cupboard cpl. without board
139	336235-K	x	Skiva hurts 424x530	Board cupboard
140	336236	x	Lucka H 368x450	Door
143	337216	x	Täckskiva exp.kärl	Cover expansion vessel
144	340209	x	Sängram H u. ribbotten	Bed bottom R without laths
145	340210	x	Sänglåda kpl. H	Bed box cpl. R
146	340213	x	Gavel säng främre	Gable bed front
147	339464	x	Front säng	Front bed
148	340211	x	Gavel säng bakre	Gable bed rear
150	340388	x	Skåp övre L=1747	Cupboard upper L=1747
--	340913	x	Skåp övre L=1747 (Customized)	Cupboard upper L=1747 (Customized)
--	319978	x	Gångjärn d:o	Hinge d:o
--	319980	x	Platta gångjärn d:o	Plate hinge d:o
151	331194M	x	Hyllpaket	Shelf
152	350113	x	Plåt skofack	Plate shoe compartment
154	337271	x	Luftspalt sänglåda	Air gap bed box
155	337272	x	Luftspalt sänglåda	Air gap bed box
159	315216	T	Vikdörr 1900x1500	Folding door
160	376461	T	Bakdel nisch vikdörr	Back niche folding door
161	336087	x	Monteringssats kpl. lådor (Vit)	Mounting kit cpl. drawers (White)
--	336759	x	Monteringssats kpl. lådor (Mekong)	Mounting kit cpl. drawers (Mekong)
--	340880	x	Monteringssats kpl. lådor (Customized)	Mounting kit cpl. drawers (Customized)
			M= Metervara T= Tillbehör	M= On the metre T= Accessory

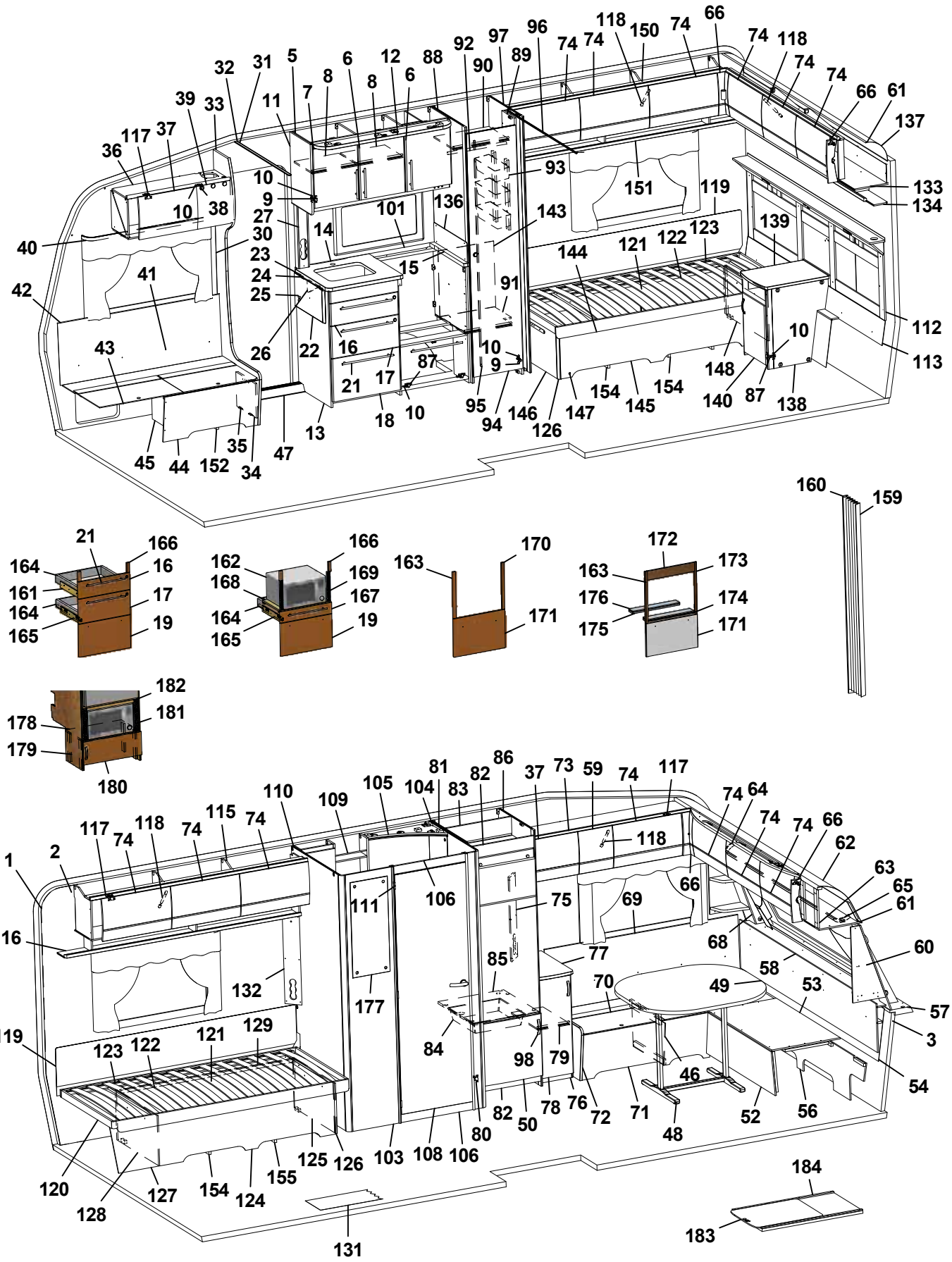
1 2 3 5 6 7 8 9 10 11 12 13 14 15 16 17 18 19 21 22 23 24 25 26 27 30 31 32 33 34 35 36 37 38 39 40 41 42 43 44 45 47 49 50 52 53 54 56 57 58 59 60 61 62 63 64 65 66 68 69 70 71 72 73 74 75 76 77 78 79 80 81 82 83 84 85 86 87 88 89 90 91 92 93 94 95 96 97 98 99 101 103 104 105 106 108 109 110 111 115 116 117 118 119 120 121 122 123 124 125 126 127 128 129 131 132 134 135 136 137 138 139 140 143 144 145 146 147 148 150 151 152 154 155 159 160 161 162 163 164 165 166 167 168 169 170 171 172 173 174 175 176 177 178 179 180 181 182 183 184

Pos Fig	Det. nr Part. No	Ingår Fitted	OBS!! Ange alltid årsmodell vid beställning av inredning Benämning	OBS!! Specify always year of model when ordering equipment Description
162	337536	T	Monteringssats kpl. mikro (Vit)	Mounting kit cpl. micro (White)
--	337538	T	Monteringssats kpl. mikro (Mekong)	Mounting kit cpl. micro (Mekong)
--	340881	T	Monteringssats kpl. mikro (Customized)	Mounting kit cpl. micro (Customized)
163	336089	T	Monteringssats kpl. ugn (Vit)	Mounting kit cpl. oven (White)
--	336758	T	Monteringssats kpl. ugn (Mekong)	Mounting kit cpl. oven (Mekong)
--	341446	T	Monteringssats kpl. ugn (Customized)	Mounting kit cpl. oven (Customized)
164	317514	x	Låda	Drawer
165	317382	x	Glidskena låda H	Slide bar, drawer R
--	350221	x	Glidskena låda V	Slide bar, drawer L
--	801701	x	Skruv 6x16 d:o	Screw 6x16 d:o
166	336092	x	Passbit 95x30x16 (Mekong)	Gauge block 95x30x16 (Mekong)
167	337540	T	Lådförstycke (Vit)	Drawer front (White)
--	337541	T	Lådförstycke (Mekong)	Drawer front (Mekong)
--	340510	T	Lådförstycke (High Gloss)	Drawer front (High Gloss)
168	331472M	T	Hylla mikro	Shelf
169	401998	T	Galler mikro	Grating
170	336086	T	Passbit 460x30x16	Gauge block 460x30x16
171	334728	T	Lucka (Vit)	Door (White)
--	336726	T	Lucka (Mekong)	Door (Mekong)
--	340507	T	Lucka (High Gloss)	Door (High Gloss)
172	341213	T	Front 88x550 (Mekong)	Front 88x550 (Mekong)
173	341214	T	Passbit 426x24x16 (Mekong)	Gauge block 426x24x16 (Mekong)
174	341215	T	Front 15x502 (Mekong)	Front 15x502 (Mekong)
175	341216	T	Skiva distans 15x80x500	Sheet distance 15x80x500
176	341217	T	Skiva distans 10x80x500	Sheet distance 10x80x500
177	319883	T	Spegel 300x725x3 [1]	Mirror 300x725x3 [1]
178	336672	T	Hylla mikro	Shelf
179	330631M	T	List folierad L=253	List folierad L=253
180	336209-1	T	Lucka 550x208	Door 550x208
--	316799	x	Gångjärn d:o	Hinge d:o
--	312588	x	Platta gångjärn d:o	Plate hinge d:o
181	401685	T	Galler mikro 285x40	Grating 285x40
182	337542	T	List 15x25x450	List 15x25x450
183	341192	T	Utdragsskiva bord 450x550	Sliding leaf 450x550
184	341193	T	Låda utdragsskiva	Box sliding leaf
			[1] = Selected och Customized	[1] = Selected and Customized
			Dyntyger, madrasser m.m. (se dynor m.m.)	Cushion textilies, mattresses etc. (see cushions etc.)
			M= Metervara T= Tillbehör	M= On the metre T= Accessory

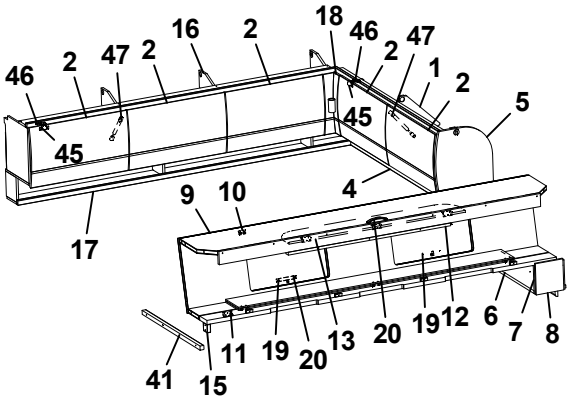
46 2 47 2 16 2 18 46 2 47 1 2 5
45 45 4
9 10
17
11 19 20 13 20 19 12 6 7 8
41 15

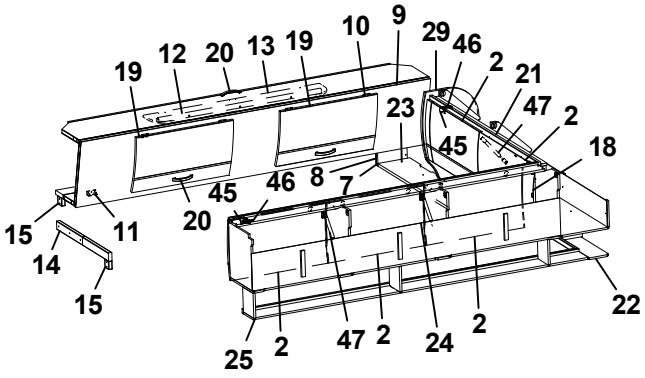
19 12 20 13 19 10 9 29 46 2 21 47 2 18
23 45
45 46 8 7
15 14 15 11 20
25 2 47 2 24 2 22

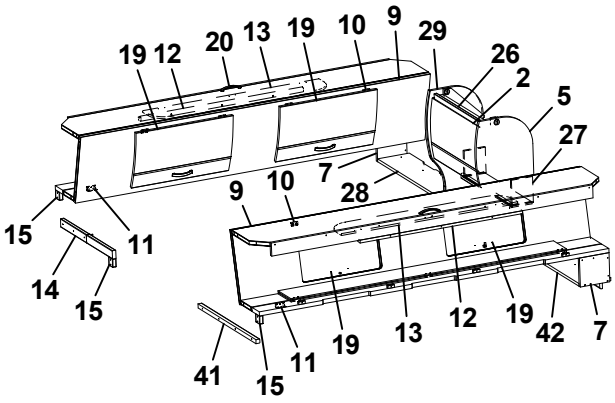
19 12 20 13 19 10 9 29 26 2 5 27
7 28
9 10
15 14 15 11
41 15 11 19 13 12 19 42 7

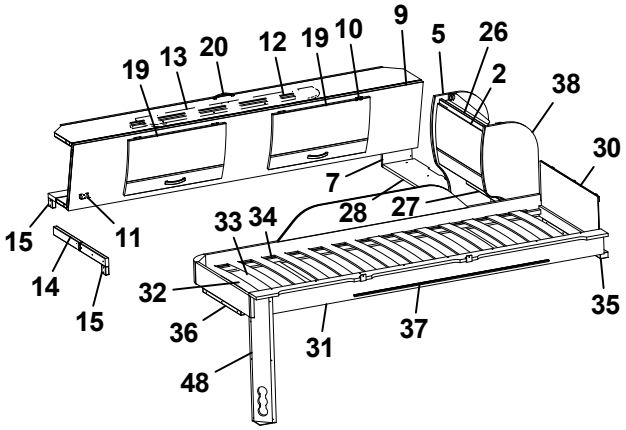
19 13 20 12 19 10 9 5 26 2 38 30
7 28 27
33 34
15 14 15 11
32 36 48 31 37 35

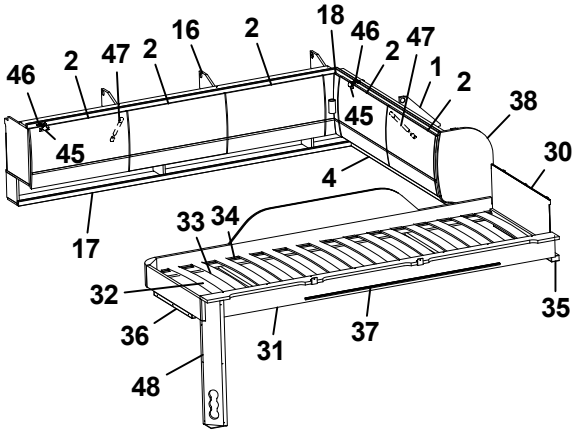
46 2 47 2 16 2 18 46 2 47 1 2 38 30
45 45 4
33 34
17
32 36 48 31 37 35

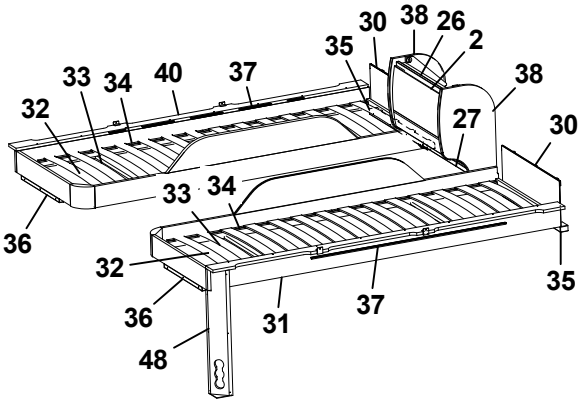
30 38 26 2 35
33 34 40 37 38
32 27 30
33 34
36
32 36 48 31 37 35

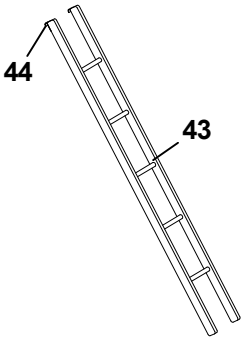
44
43

Pos Fig	Det. nr Part. No	Ingår Fitted	OBS!! Ange alltid årsmodell vid beställning av inredning Benämning	OBS!! Specify always year of model when ordering equipment Description
1	340404	x	Skåp gavel bak L=1510	Cupboard gable L=1510
--	340911	x	Skåp gavel bak L=1510 (Customized)	Cupboard gable L=1510 (Customized)
2	337695	x	Lucka	Door
--	340495	x	Lucka (High Gloss)	Door (High Gloss)
4	331879M	x	Hyllpaket L1512	Shelf L1512
5	336180	x	Gavel rundad	Gable
6	331694M	x	Hylla gavel bak	Shelf gable rear
7	331697M	x	Gavel	Gable
8	333147M	x	Gavel	Gable
9	337661	x	Överbäddskåp L1980	Upper bed L1980
--	341426	x	Överbäddskåp L1980 (Customized)	Upper bed L1980 (Customized)
10	860402	x	Gångjärn	Hinge
11	860405	x	Gångjärn	Hinge
12	339839	x	Regel låsning	Lock bar
13	375813	x	Rasskydd ö-bäddskåp	Protective plate
14	332661M	x	Bärregel (vikbar)	Bearing rail
15	331701M	x	Kloss bärregel	Block bearing rail
16	340388	x	Skåp övre L=1747	Cupboard upper L=1747
--	340913	x	Skåp övre L=1747 (Customized)	Cupboard upper L=1747 (Customized)
17	331194M	x	Hyllpaket	Shelf
18	337738	x	Hörn inredning	Corner
--	340917	x	Hörn inredning (High Gloss)	Corner (High Gloss)
--	311917	x	Gångjärn d:o	Hinge d:o
--	319909	x	Platta gångjärn d:o	Plate hinge d:o
19	337664	x	Lucka	Door
--	341427	x	Lucka (High Gloss)	Door (High Gloss)
20	350129	x	Handtag	Handle
21	340398	x	Skåp gavel bak L1510	Cupboard gable L1510
--	341020	x	Skåp gavel bak L1510 (Customized)	Cupboard gable L1510 (Customized)
22	340308	x	Hyllpaket L1512	Shelf L1512
23	334695M	x	Hylla gavel bak	Shelf gable rear
24	340352	x	Skåp övre L=1747	Cupboard upper L=1747
--	341022	x	Skåp övre L=1747 (Customized)	Cupboard upper L=1747 (Customized)
25	331189M	x	Hyllpaket	Shelf
26	341225	x	Skåp gavel bak L560	Cupboard gable L560
--	341432	x	Skåp gavel bak L560 (Customized)	Cupboard gable L560 (Customized)
27	331743M	x	Hyllpaket	Shelf
28	332674M	x	Hylla gavel bak	Shelf gable rear
29	336182	x	Gavel rundad	Gable
30	321209	x	Värmespalt gavel	Air gap gable
31	336381	x	Sängram vån.säng V u. ribbotten	Bed bottom L without laths
32	325430	x	Ribbotten kpl.	Laths bottom cpl.
33	311985	x	Ribba sängbotten L=718 B=63	Lath bed bottom L=718 B=63
34	312046	x	Band t. ribbotten	Band for laths bottom
35	331960M	x	Bärregel	Bearing rail
			T= Tillbehör	T= Accessory

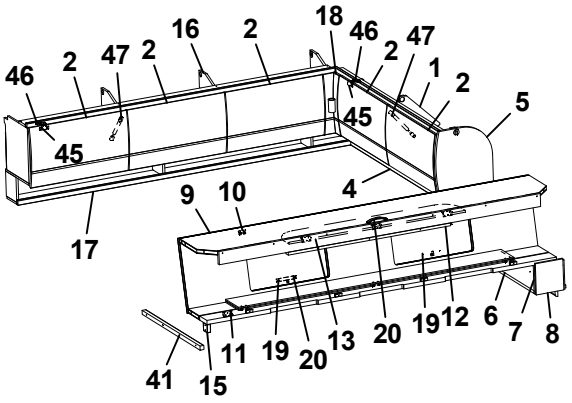
46 2 47 2 16 2 18 46 2 47 1 2 5
45 45 4
9 10
17
11 19 20 13 20 19 12 6 7 8
41 15

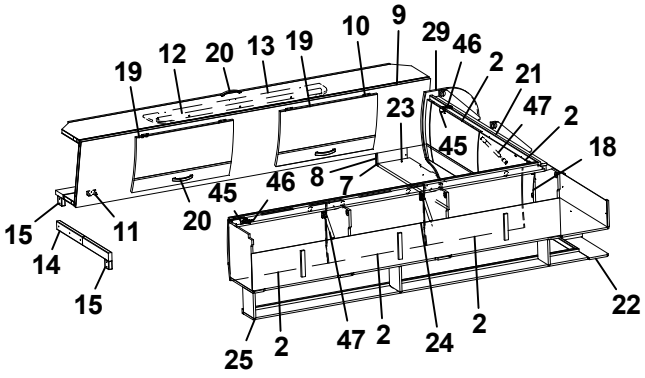
19 12 20 13 19 10 9 29 46 2 21 47 2 18
23 45
45 46 8 7
15 14 15 11 20
25 2 47 2 24 2 22

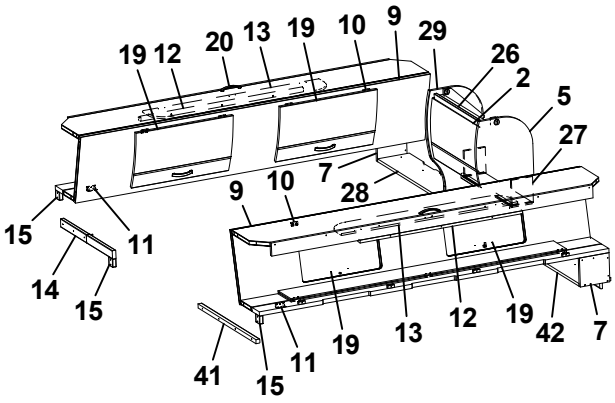
19 12 20 13 19 10 9 29 26 2 5 27
7 28
9 10
15 14 15 11
41 15 11 19 13 12 19 42 7

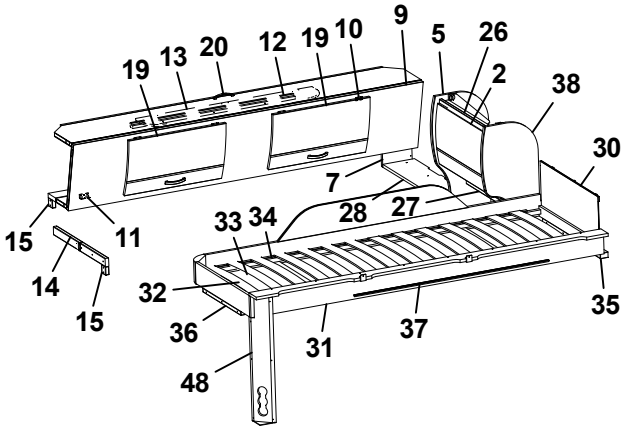
19 13 20 12 19 10 9 5 26 2 38 30
7 28 27
33 34
15 14 15 11
32 36 31 37 35 48

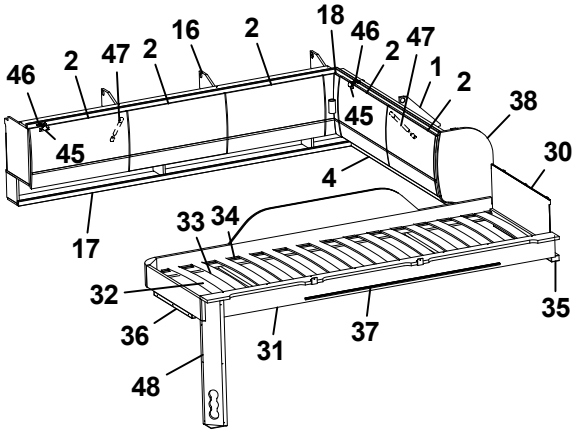
46 2 47 2 16 2 18 46 2 47 1 2 38 30
45 45 4
33 34
17
32 36 31 37 35 48

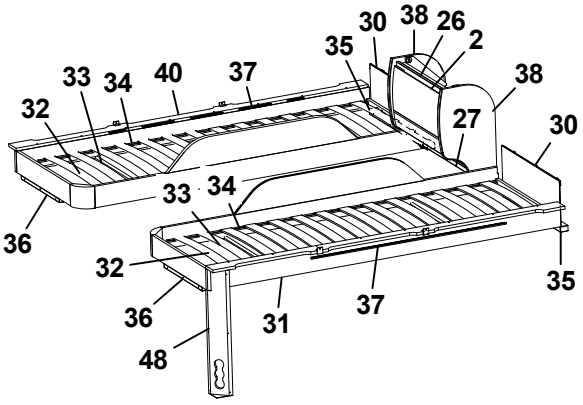
30 38 26 2 35
33 34 40 37 38
32 27 30
33 34
36
32 36 31 37 35 48

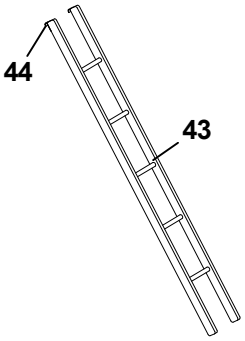
44
43

Pos Fig	Det. nr Part. No	Ingår Fitted	OBS!! Ange alltid årsmodell vid beställning av inredning Benämning	OBS!! Specify always year of model when ordering equipment Description
36	331961M	x	Bärregel L=440	Bearing rail L=440
37	314721	x	Skena draperi L=1100	Curtain rod L=1100
38	336185	x	Gavel rundad	Gable
40	336714	x	Sängram vån.säng H u. ribbotten	Bed bottom
41	331698M	x	Bärregel 670x22x22	Bearing rail 670x22x22
42	332756M	x	Hylla gavel bak	Shelf gable rear
43	376697	T	Stege ö-bäddsskåp 201x1800 kpl.	Ladder upper bed 201x1800 cpl.
44	860426	T	Krok t. stege	Hook for ladder
45	319978	x	Gångjärn	Hinge
46	319980	x	Platta gångjärn	Plate hinge
47	319914	x	Gasfjäder	Gas spring
--	319915	x	Fäste vinkel d:o	Angle bracket d:o
--	319916	x	Fäste runt d:o	Bracket round d:o
48	333190M	x	Front el-uttag	Front outlet

T= Tillbehör

T= Accessory

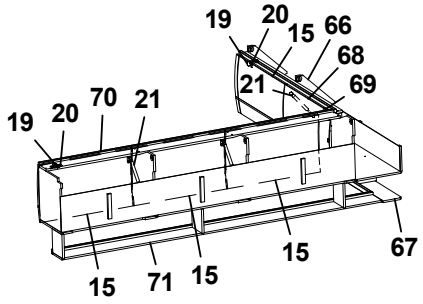
19
20
15
66
68
21
69
19
20
70
21
15
71
15
15
67

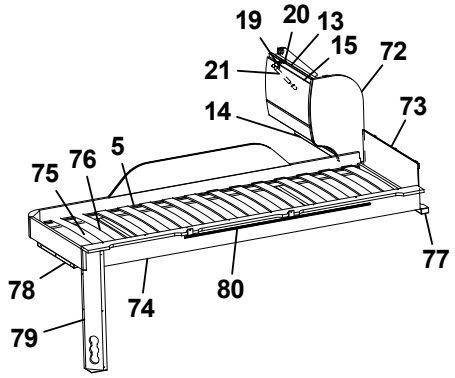
19
20
13
15
72
21
14
73
75
76
5
77
78
74
80
79

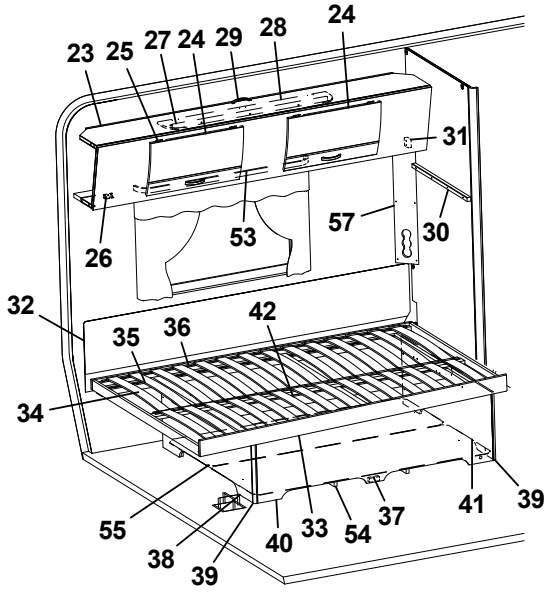
23
25
27
24
29
28
24
31
26
53
57
30
32
35
36
42
34
55
38
39
40
33
54
37
41
39

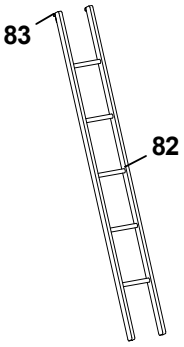
83
82

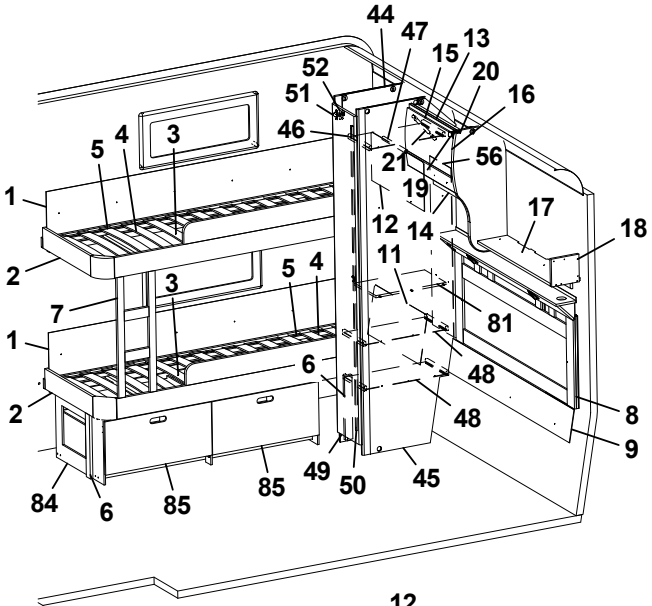
44
47
15
13
52
20
51
16
46
5
4
3
21
56
1
19
12
14
17
18
2
11
5
4
3
7
81
1
6
48
2
48
8
9
84
6
85
85
49
50
45

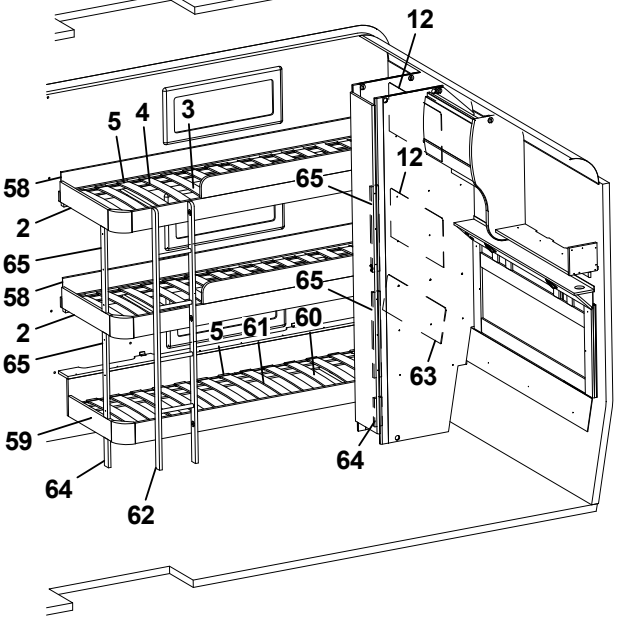
12
5
4
3
12
58
65
2
65
58
65
2
5
61
60
65
63
59
64
64
62

Pos Fig	Det. nr Part. No	Ingår Fitted	OBS!! Ange alltid årsmodell vid beställning av inredning Benämning	OBS!! Specify always year of model when ordering equipment Description
1	338144	x	Värmespalt H-bak	Air gap R rear
2	339640	x	Sängram fast u. ribbotten	Bed bottom without laths
3	325432	x	Ribbotten kpl.	Laths bottom cpl.
4	311985	x	Ribba sängbotten L=718 B=63	Lath bed bottom L=718 B=63
5	312046	x	Band t. ribbotten	Band for laths bottom
6	331524M	x	Stöd säng 15,5x45x360	Support bed
7	339439	x	Stege	Ladder
8	340529	x	Värmespalt kpl. m. tyg och belysning	Air gap cpl. with fabric and illumination
--	340533	T	Värmespalt kpl. m. tyg och belysning [1]	Air gap cpl. with fabric and illumination [1]
9	337273	x	Värmespalt nedre gavel bak	Air gap under
11	323783	x	Värmespalt H-bak	Air gap R rear
12	321688	x	Värmespalt V-bak	Air gap L rear
13	341225	x	Skåp gavel bak L560	Cupboard gable L560
--	341432	x	Skåp gavel bak L560 (Customized)	Cupboard gable L560 (Customized)
14	331743M	x	Hyllpaket	Shelf
15	337695	x	Lucka	Door
--	340495	x	Lucka (High Gloss)	Door (High Gloss)
16	336180	x	Gavel rundad	Gable
17	331694M	x	Hylla gavel bak	Shelf gable rear
18	331697M	x	Gavel	Gable
19	319978	x	Gångjärn	Hinge
20	319980	x	Platta gångjärn	Plate hinge
21	319914	x	Gasfjäder	Gas spring
--	319915	x	Fäste vinkel d:o	Angle bracket d:o
--	319916	x	Fäste runt d:o	Bracket round d:o
23	337661	x	Överbäddskåp L1980	Upper bed L1980
--	341426	x	Överbäddskåp L1980 (Customized)	Upper bed L1980 (Customized)
24	337664	x	Lucka	Door
--	341427	x	Lucka (High Gloss)	Door (High Gloss)
25	860402	x	Gångjärn	Hinge
26	860405	x	Gångjärn	Hinge
27	339839	x	Regel låsning	Lock bar
28	375813	x	Rasskydd ö-bäddskåp	Protective plate
29	350129	x	Handtag	Handle
30	331698M	x	Bärregel 670x22x22	Bearing rail 670x22x22
31	331701M	x	Kloss bärregel	Block bearing rail
32	338121	x	Värmespalt V-H bak	Air gap L-R rear
33	340181	x	Sängram u. ribbotten	Bedbottom without laths
34	338125	x	Ribbotten kpl.	Laths bottom cpl.
35	311985	x	Ribba sängbotten L=718 B=63	Lath bed bottom L=718 B=63
36	312046	x	Band t. ribbotten	Band for laths bottom
37	340187	x	Sänglåda kpl.	Bed box cpl.
38	340197	x	Gavel säng V	Gable bed L
39	319776	x	List hörn L=2500	Corner strip L=2500
40	339426	x	Front säng	Front bed
41	340195	x	Gavel säng H	Gable bed R
42	315203	x	Regel 17,5x55x1415	Wood lath pine 17,5x55x1415
44	333296M	x	Vägg garderob V	Wall wardrobe L
45	333298M	x	Vägg garderob H	Wall wardrobe R
46	331807M	x	Hylla	Shelf
			T= Tillbehör	T= Accessory

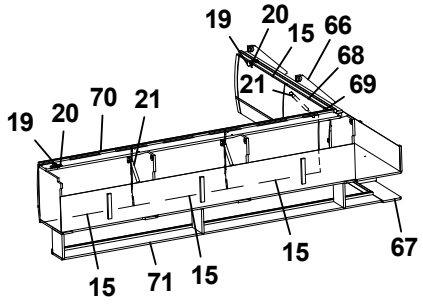
19
20
15
66
68
21
69
19
20
70
21
15
71
15
15
67

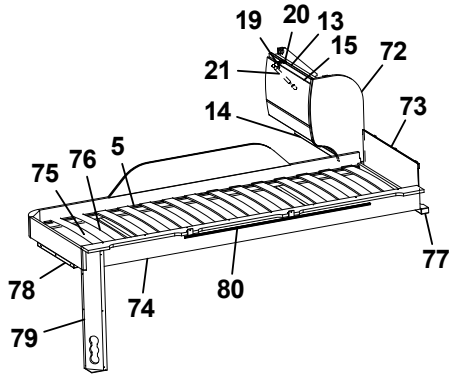
19
20
13
15
72
21
14
73
75
76
5
78
74
80
77
79

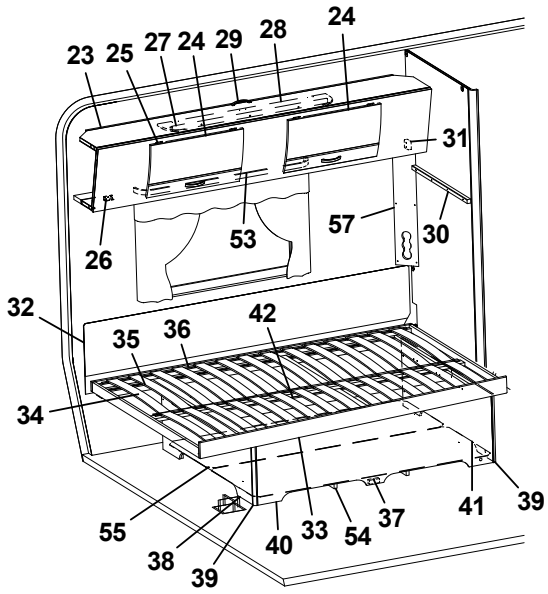
23
25
27
24
29
28
24
31
26
53
57
30
32
35
36
42
34
55
38
39
40
33
54
37
41
39

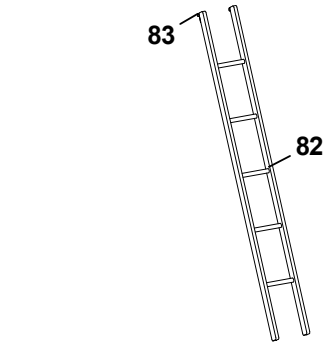
83
82

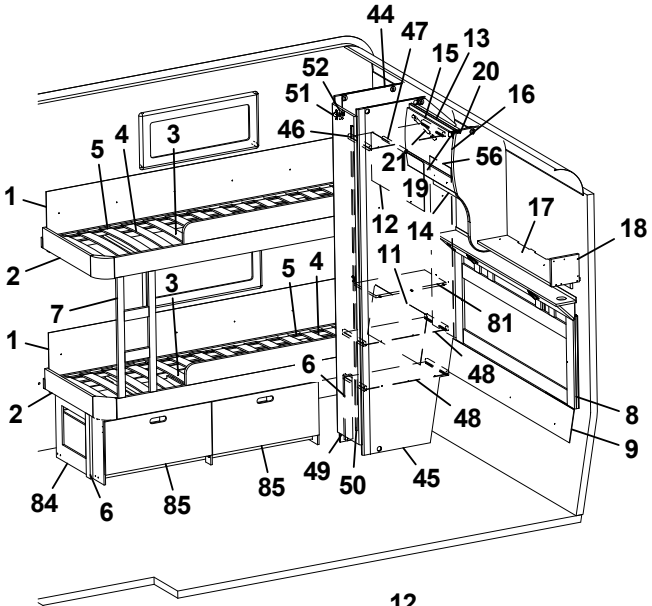
44
47
15
13
20
52
51
16
46
5
4
3
21
56
19
1
12
14
17
18
2
11
5
4
3
7
81
1
6
48
2
48
8
9
84
6
85
85
49
50
45

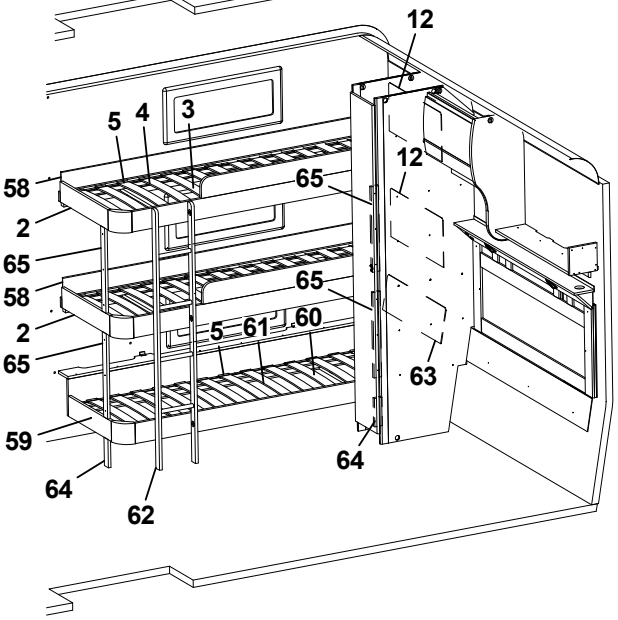
12
5
4
3
12
58
65
2
65
58
65
2
5
61
60
65
63
59
64
64
62

Pos Fig	Det. nr Part. No	Ingår Fitted	OBS!! Ange alltid årsmodell vid beställning av inredning Benämning	OBS!! Specify always year of model when ordering equipment Description
47	350217	x	Galgstång L=790	Clothes hanger L=790
48	331806M	x	Hylla	Shelf
49	376043	x	Dörr 260x1850	Door 260x1850
50	314523	x	Rätningslist dörr L=1715	List L=1715
51	316799	x	Gångjärn	Hinge
52	312588	x	Platta gångjärn	Plate hinge
53	316898	x	Skena gardin L1020	Curtain rod L1020
54	324938	x	Luftspalt sänglåda	Air gap bed box
55	325752	x	Luftspalt	Air gap
56	338290	x	Värmespalt garderob bak	Air gap
57	335788M	x	Front el-uttag	Front outlet
58	332371M	x	Värmespalt H-bak	Air gap R rear
59	336604	x	Sängram u. ribbotten	Bed bottom without laths
60	326793	x	Ribbotten kpl.	Laths bottom cpl.
61	311985	x	Ribba sängbotten L=718 B=63	Lath bed bottom L=718 B=63
62	336614	x	Stege	Ladder
63	326789	x	Värmespalt V-bak	Air gap L rear
64	331570M	x	Stöd säng 15,5x45x160	Support bed
65	331607M	x	Stöd säng 15,5x45x481	Support bed
66	340957	x	Skåp gavel bak V L1405	Cupboard upper L1405
--	341110	x	Skåp gavel bak V L1405 (Customized)	Cupboard upper L1405 (Customized)
--	319978	x	Gångjärn d:o	Hinge d:o
--	319980	x	Platta gångjärn d:o	Plate hinge d:o
67	331936M	x	Hyllpaket	Shelf
68	337719	x	Lucka	Door
--	340494	x	Lucka (High Gloss)	Door (High Gloss)
69	337738	x	Hörn inredning	Corner
--	340917	x	Hörn inredning (High Gloss)	Corner (High Gloss)
--	311917	x	Gångjärn d:o	Hinge d:o
--	319909	x	Platta gångjärn d:o	Plate hinge d:o
70	340352	x	Skåp övre V-bak L=1747	Cupboard upper L-rear L=1747
--	341022	x	Skåp övre L=1747 (Customized)	Cupboard upper L=1747 (Customized)
71	331189M	x	Hyllpaket	Shelf
72	336185	x	Gavel rundad	Gable
73	321209	x	Värmespalt gavel	Air gap gable
74	336381	x	Sängram vån.säng V u. ribbotten	Bed bottom L without laths
75	325430	x	Ribbotten kpl.	Laths bottom cpl.
76	311985	x	Ribba sängbotten L=718 B=63	Lath bed bottom L=718 B=63
77	331960M	x	Bärregel	Bearing rail
78	331961M	x	Bärregel L=440	Bearing rail L=440
79	333190M	x	Front el-uttag	Front outlet
80	314721	x	Skena draperi L=1100	Curtain rod L=1100
81	333299M	x	Hylla	Shelf
82	376697	T	Stege ö-bäddsskåp 201x1800 kpl.	Ladder upper bed 201x1800 cpl.
83	860426	T	Krok t. stege	Hook for ladder
84	340549	T	Lådor under säng kpl. sats	Drawers under bed cpl. kit
85	340553	T	Låda kpl. d:o	Drawer cpl. d:o
--	315215	T	Glidskena låda (säljes i par)	Slide bar (exp. in pair)
			¹ = Selected och Customized	¹ = Selected and Customized
			T= Tillbehör	T= Accessory

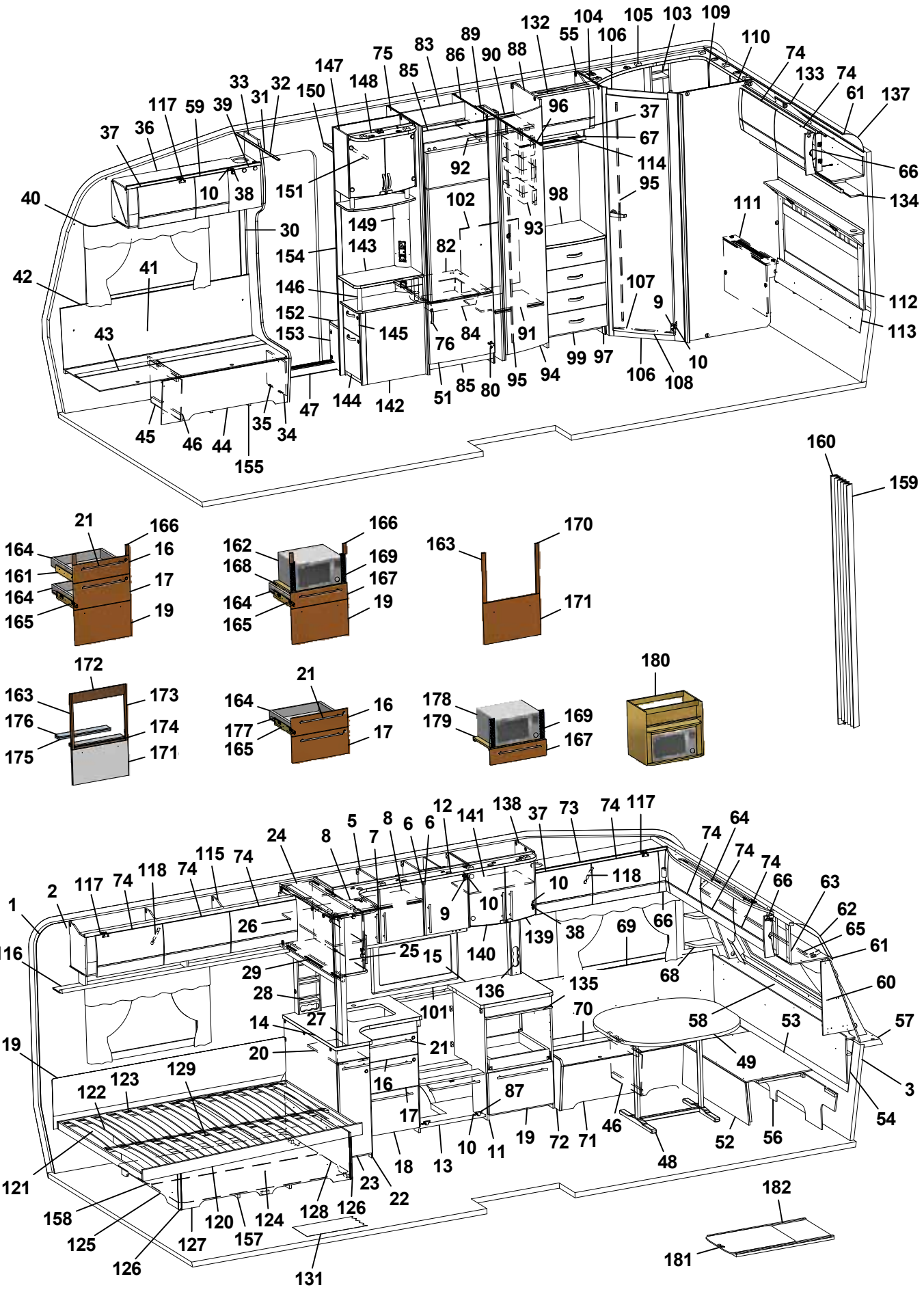
1 2 3 4 5 6 7 8 9 10 11 12 13 14 15 16 17 18 19 20 21 22 23 24 25 26 27 28 29 30 31 32 33 34 35 36 37 38 39 40 41 42 43 44 45 46 47 48 49 51 52 53 54 55 56 57 58 59 60 61 62 63 64 65 66 67 68 69 70 71 72 73 74 75 76 80 82 83 84 85 86 87 88 89 90 91 92 93 94 95 96 97 98 99 101 102 103 104 105 106 107 108 109 110 111 112 113 114 115 116 117 118 119 120 121 122 123 124 125 126 127 128 129 131 132 133 134 135 136 137 138 139 140 141 142 143 144 145 146 147 148 149 150 151 152 153 154 155 157 158 159 160 161 162 163 164 165 166 167 168 169 170 171 172 173 174 175 176 177 178 179 180 181 182

Pos Fig	Det. nr Part. No	Ingår Fitted	OBS!! Ange alltid årsmodell vid beställning av inredning Benämning	OBS!! Specify always year of model when ordering equipment Description
1	318657	M	Tapet vägg/tak	Wall paper
2	318584	M	Tejp tapet 20 mm	Tape, wall paper 20 mm
3	318585	M	Tejp tapet 60 mm	Tape, wall paper 60 mm
5	340424	x	Skåp kök L1120 kpl. (Vit)	Cupboard kitchen L1120 cpl. (White)
--	340433	x	Skåp kök L1120 kpl. (Mekong)	Cupboard kitchen L1120 cpl. (Mekong)
--	341434	x	Skåp kök L1120 kpl. (Customized)	Cupboard kitchen L1120 cpl. (Customized)
6	334712	x	Lucka H (Vit)	Door R (White)
--	336624	x	Lucka H (Mekong)	Door R (Mekong)
--	340511	x	Lucka H (High Gloss)	Door R (High Gloss)
--	317502	x	Handtag d:o	Handle d:o
7	334713	x	Lucka V (Vit)	Door L (White)
--	336625	x	Lucka V (Mekong)	Door L (Mekong)
--	340512	x	Lucka V (High Gloss)	Door L (High Gloss)
--	317502	x	Handtag d:o	Handle d:o
8	331385M	x	Hylla	Shelf
9	311917	x	Gångjärn	Hinge
10	312588	x	Platta gångjärn	Plate hinge
11	336084	x	Utskjut diskbänk (Vit)	Projection kitchen sink (White)
--	336777	x	Utskjut diskbänk (Mekong)	Projection kitchen sink (Mekong)
--	340883	x	Utskjut diskbänk (Customized)	Projection kitchen sink (Customized)
12	336061	x	Ljusramp köksskåp (vitrinskåp)	Light holder kitchen (vitrine)
--	336892	T	Ljusramp köksskåp (skåp mikro)	Light holder kitchen (microwave oven)
13	336082	x	Diskbänk trädel u. skiva (Vit)	Kitchen sink without board (White)
--	336757	x	Diskbänk trädel u. skiva (Mekong)	Kitchen sink without board (Mekong)
--	341452	x	Diskbänk trädel u. skiva induktion (Custom.)	Kitchen sink w/o board induktion (Customized)
14	336072-K	x	Skiva diskbänk 882x902	Board 882x902
--	341636-K	x	Skiva diskbänk 1985x902, ljus (Customized)	Board 1985x902, light (Customized)
--	341636-L	x	Skiva diskbänk 1985x902, mörk (Custom.)	Board 1985x902, dark (Customized)
15	336071-K	x	Skiva diskbänk 610x565	Board 610x565
16	334706	x	Lådförstycke (Vit)	Drawer front (White)
--	336631	x	Lådförstycke (Mekong)	Drawer front (Mekong)
--	340504	x	Lådförstycke (High Gloss)	Drawer front (High Gloss)
17	334707	x	Lådförstycke (Vit)	Drawer front (White)
--	336633	x	Lådförstycke (Mekong)	Drawer front (Mekong)
--	340505	x	Lådförstycke (High Gloss)	Drawer front (High Gloss)
18	334708	x	Lucka (Vit)	Door (White)
--	336635	x	Lucka (Mekong)	Door (Mekong)
--	340506	x	Lucka (High Gloss)	Door (High Gloss)
19	334709	x	Lucka (Vit)	Door (White)
--	336760	x	Lucka (Mekong)	Door (Mekong)
--	340507	x	Lucka (High Gloss)	Door (High Gloss)
20	336081-K	x	Skärbräda	Cutting board
21	317503	x	Handtag	Handle
22	337164	x	Utskjut diskbänk (Vit)	Projection kitchen sink (White)
--	337167	x	Utskjut diskbänk (Mekong)	Projection kitchen sink (Mekong)
--	341453	x	Utskjut diskbänk (Customized)	Projection kitchen sink (Customized)
--	319558	x	Bänkutdrag V d:o	Extract L d:o
--	319559	x	Korg d:o	Basket d:o
23	334933	x	Lucka (Vit)	Door (White)
--	336725	x	Lucka (Mekong)	Door (Mekong)
			M= Metervara T= Tillbehör	M= On the metre T= Accessory

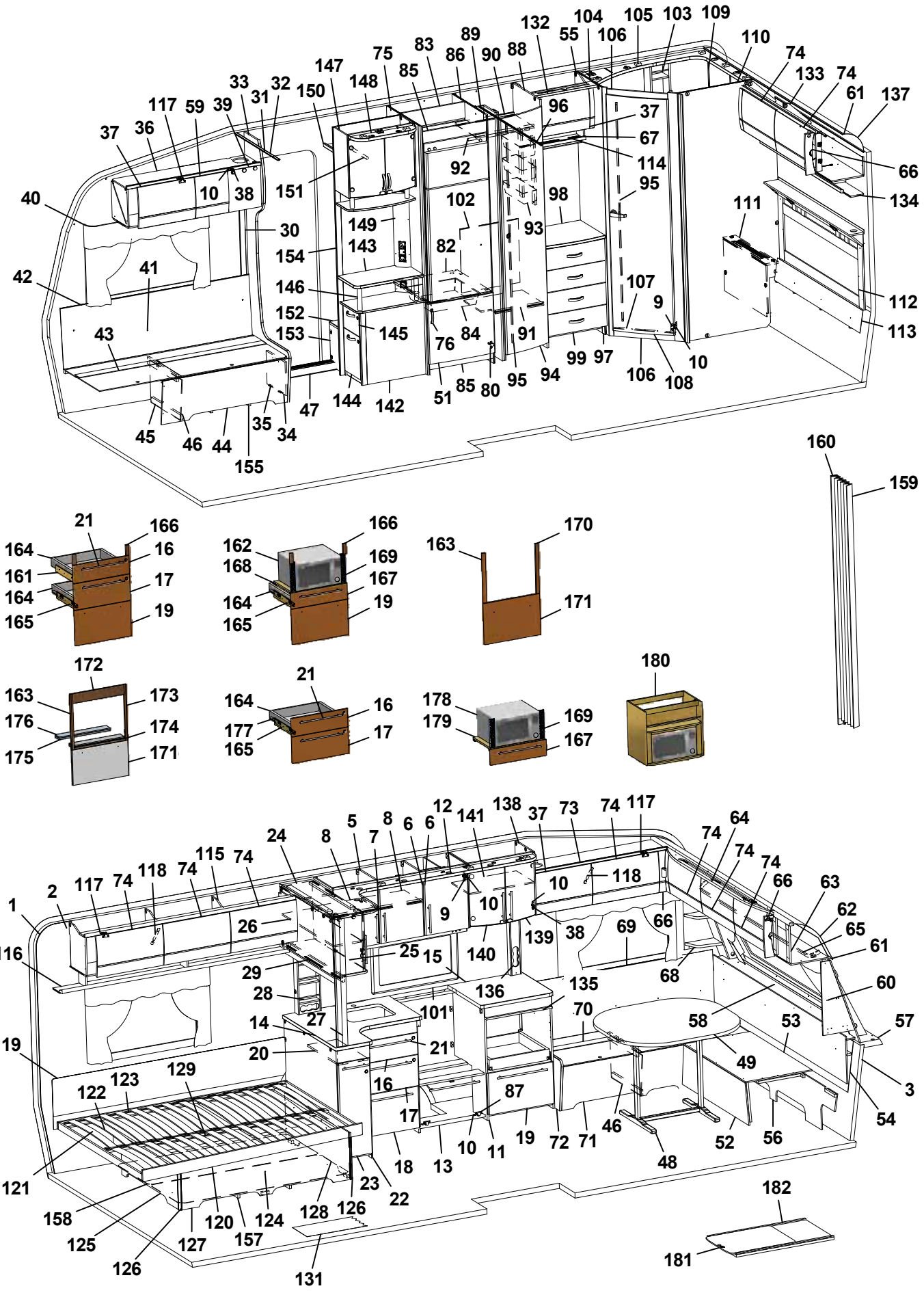
1 2 3 5 6 7 8 9 10 11 12 13 14 15 16 17 18 19 20 21 22 23 24 25 26 27 28 29 30 31 32 33 34 35 36 37 38 39 40 41 42 43 44 45 46 47 48 49 51 52 53 54 55 56 57 58 59 60 61 62 63 64 65 66 67 68 69 70 71 72 73 74 75 76 80 82 83 84 85 86 87 88 89 90 91 92 93 94 95 96 97 98 99 101 102 103 104 105 106 107 108 109 110 111 112 113 114 115 116 117 118 119 120 121 122 123 124 125 126 127 128 129 131 132 133 134 135 136 137 138 139 140 141 142 143 144 145 146 147 148 149 150 151 152 153 154 155 157 158 159 160 161 162 163 164 165 166 167 168 169 170 171 172 173 174 175 176 177 178 179 180 181 182

Pos Fig	Det. nr Part. No	Ingår Fitted	OBS!! Ange alltid årsmodell vid beställning av inredning Benämning	OBS!! Specify always year of model when ordering equipment Description
--	341445	x	Lucka (High Gloss)	Door (High Gloss)
--	317502	x	Handtag d:o	Handle d:o
24	336110	x	Skåp utskjut kökskåp	Cupboard projection
25	331226	x	Lucka acrylplast	Door acryl
--	314350	x	Lås magnet d:o	Lock magnet d:o
--	318381	x	Motstycke magnetlås	Companion part
--	314351	x	Gångjärn d:o	Hinge d:o
26	331220M	x	Hylla	Shelf
27	334341M	x	Stolpe utskjut	Support bar
28	333409M	x	Kryddhylla	Spice rack
29	318554	x	Persienn 882x540	Venetian blind 882x540
--	314722	T	Skena draperi L=900	Curtain rod L=900
--	333419M	T	Skjutlucka 470x528	Sliding lid 470x528
--	333420M	T	Skjutlucka 450x535	Sliding lid 450x535
--	318661	T	Skena d:o L=895 (2 st)	Slide bar d:o L=895 (2 pcs)
--	335710M	T	Skiva 885x537x15	Board 885x537x15
--	319712-A	T	Köksskiva vägg svart skiffer	Protection kitchen, black
--	319712-L	T	Köksskiva vägg natur skiffer	Protection kitchen, grey
30	318962	x	List täck el-kabel B=45 L=2100	Cover strip B=45 L=2100
31	316270	x	List snäpp undre L2379	List under L2379
32	316268	x	List snäpp övre L2379	List upper L2379
33	339810	x	Stolpe först. L1948 kpl. m. lucka	Support bar cpl. with door
34	336064	x	Lucka	Door
35	312589	x	Gångjärn	Hinge
36	340335	x	Skåp övre elc.radio enkel DIN	Cupboard upper radio radio single DIN
--	340345	x	Skåp övre elc.radio dubbel DIN	Cupboard upper radio dual DIN
--	340348	x	Skåp övre elc.radio dubbel DIN (Selected)	Cupboard upper radio dual DIN (Selected)
--	340923	x	Skåp övre elc.radio dubbel DIN (Customized)	Cupboard upper radio dual DIN (Customized)
37	337719	x	Lucka	Door
--	340494	x	Lucka (High Gloss)	Door (High Gloss)
38	318379	x	Gångjärn	Hinge
--	318380	x	Täckhatt d:o	Cover d:o
39	331214	x	Lucka radio enkel DIN	Door radio single DIN
--	334035	x	Lucka radio dubbel DIN	Door radio dual DIN
40	316898	x	Skena gardin L1020	Curtain rod L1020
41	339355	x	Värmespalt H fram	Air gap R.F.
42	319821	M	List kant mörkbrun	Strip, dark brown
43	336883	x	Lock bäddlåda H F	Cover bedbox R.F.
--	319024	x	Matta grå textil m. tejp d:o	Carpet gray textile with tape d:o
44	336881	x	Front bäddlåda H F	Front bed box R.F.
45	339811	x	Stöd bäddlåda HF	Support bed box
46	312825	x	Stöd bäddlåda VF	Support bed box
47	314687	x	Tröskel aluminium L=850	Threshold aluminium L=850
48	310083	x	Bordsstativ	Table stand
49	335940-K	x	Bordsskiva 940x1025	Table top 940x1025
--	340543-K	x	Bordsskiva 940x1025, ljus [1]	Table top 940x1025, light [1]
--	340543-L	x	Bordsskiva 940x1025, mörk [1]	Table top 940x1025, dark [1]
51	336046	x	Lucka H 550x470	Door R 550x470
52	331245M	x	Front bäddlåda gavel	Front bed box gable
53	331246M	x	Skiva rundsittgrupp	Sheet seat
			M= Metervara T= Tillbehör	M= On the metre T= Accessory

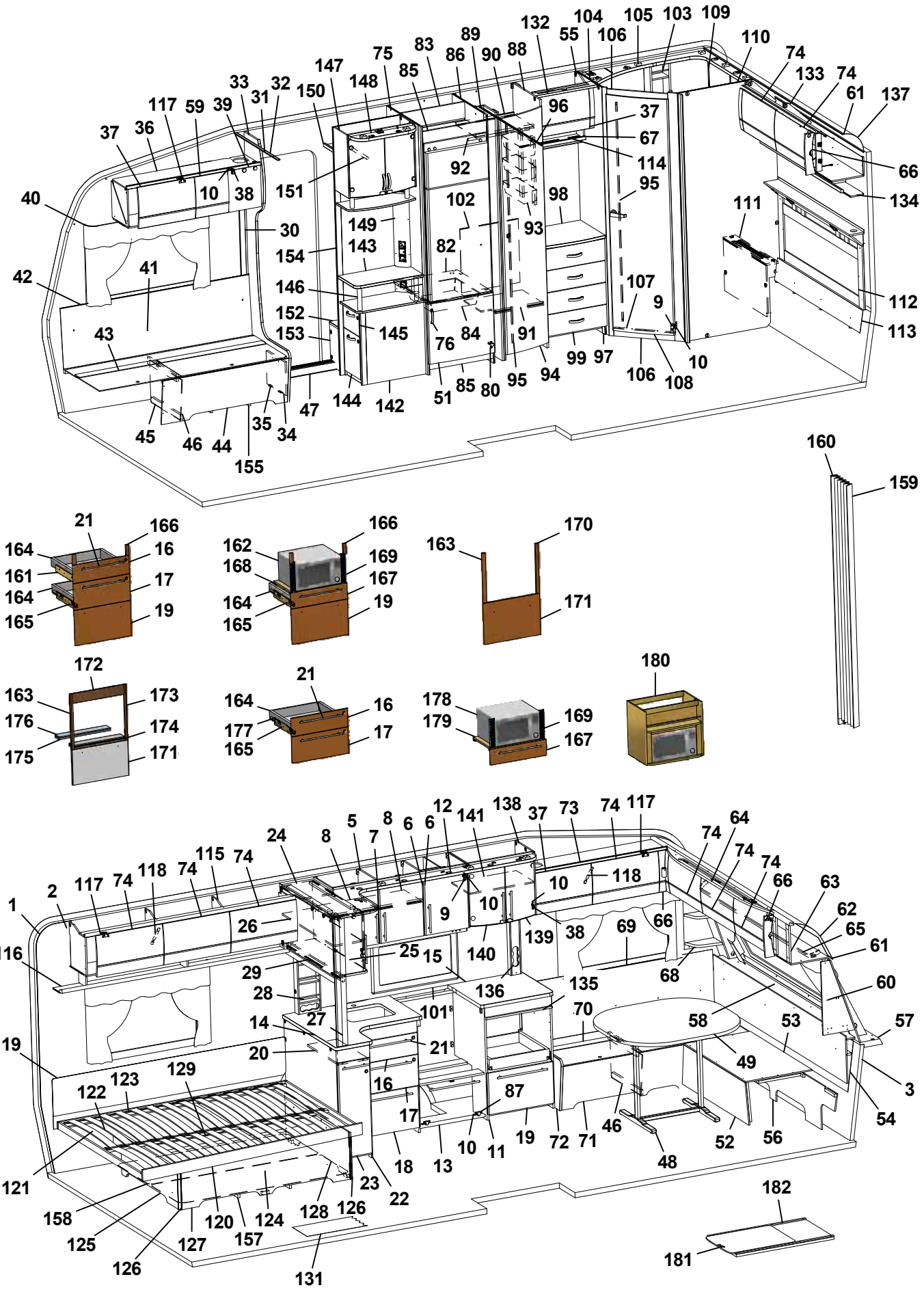
1 2 3 5 6 7 8 9 10 11 12 13 14 15 16 17 18 19 20 21 22 23 24 25 26 27 28 29 30 31 32 33 34 35 36 37 38 39 40 41 42 43 44 45 46 47 48 49 51 52 53 54 55 56 57 58 59 60 61 62 63 64 65 66 67 68 69 70 71 72 73 74 75 76 80 82 83 84 85 86 87 88 89 90 91 92 93 94 95 96 97 98 99 101 102 103 104 105 106 107 108 109 110 111 112 113 114 115 116 117 118 119 120 121 122 123 124 125 126 127 128 129 131 132 133 134 135 136 137 138 139 140 141 142 143 144 145 146 147 148 149 150 151 152 153 154 155 157 158 159 160 161 162 163 164 165 166 167 168 169 170 171 172 173 174 175 176 177 178 179 180 181 182

Pos Fig	Det. nr Part. No	Ingår Fitted	OBS!! Ange alltid årsmodell vid beställning av inredning Benämning	OBS!! Specify always year of model when ordering equipment Description
54	340578	x	Värmespalt gavel fram	Air gap
55	340359	x	Skåp övre L=511	Cupboard upper L=511
55	341760	x	Skåp övre L=511 (Customized)	Cupboard upper L=511 (Customized)
--	319978	x	Gångjärn d:o	Hinge d:o
--	319980	x	Platta gångjärn d:o	Plate hinge d:o
56	340520	x	Stöd sittgrupp	Support
57	213471	x	Hylla front kpl. L2376	Shelf front cpl. L2376
58	340191	x	Front/hylla kpl.	Front/shelf cpl.
--	340929	x	Hylla m. belysning "Björn" (Customized)	Shelf with lighting "Bear" (Customized)
59	337790	x	Lucka	Door
--	340493	x	Lucka (High Gloss)	Door (High Gloss)
60	340517	x	Hylla hörn H	Shelf R
61	313884	x	List plast radie L=2379	List L=2379
62	316005	x	Skiva plast 295x2363x1	Plastic sheet
63	341284	x	Skåp gavel fram L=2360	Cupboard L=2360
--	341283	x	Skåp gavel fram L=2360 (Customized)	Cupboard L=2360 (Customized)
--	319978	x	Gångjärn d:o	Hinge d:o
--	319979	x	Platta gångjärn d:o	Plate hinge d:o
64	336063	x	Ljusramp gavelskåp	Light holder
65	316900	x	Skena gardin L1920	Curtain rod L1920
66	337738	x	Hörn inredning	Corner
--	340917	x	Hörn inredning (High Gloss)	Corner (High Gloss)
--	311917	x	Gångjärn d:o	Hinge d:o
--	319909	x	Platta gångjärn d:o	Plate hinge d:o
67	332701M	x	Hyllpaket	Shelf
68	338520	x	Hylla hörn V	Shelf L
69	337171	x	Värmespalt V fram	Air gap L.F.
70	333906	x	Lock bäddlåda V F	Cover bed box L.F
--	319024	x	Matta grå textil m. tejp d:o	Carpet gray textile with tape d:o
71	339504	x	Front bäddlåda V F	Front bed box L.F.
72	339500	x	Gavel bäddlåda V F	Gable bed box L.F
73	340322	x	Skåp övre L=1108	Cupboard upper L=1108
--	340349	x	Skåp övre L=1108 (Selected)	Cupboard upper L=1108 (Selected)
--	340909	x	Skåp övre L=1108 (Customized)	Cupboard upper L=1108 (Customized)
74	337695	x	Lucka	Door
--	340495	x	Lucka (High Gloss)	Door (High Gloss)
75	332244M	x	Vägg kyl V	Wall refrigerator L
76	350129	x	Handtag	Handle
80	316799	x	Gångjärn	Hinge
82	340675	x	Hylla under kyl	Shelf under refrigerator
83	333142M	x	Bakstycke stopp kyl	Back cupboard
84	310325	x	Trådback vit 427x427x85	Tray 427x427x85
--	312712	x	Glidlist trådback (säljes i par)	Sliding strip tray (pair)
85	375394	x	Front skåp under kyl	Front cupboard
86	332697M	x	Vägg kyl H	Wall refrigerator R
87	315202	x	Gångjärn	Hinge
88	339620	x	Vägg garderob	Wall wardrobe
89	339626	x	Nisch, vikdörr	Niche folding door
90	331279M	x	Hylla garderob övre	Shelf wardrobe upper
91	339624	x	Hylla garderob nedre	Shelf wardrobe under
			M= Metervara	M= On the metre
			T= Tillbehör	T= Accessory

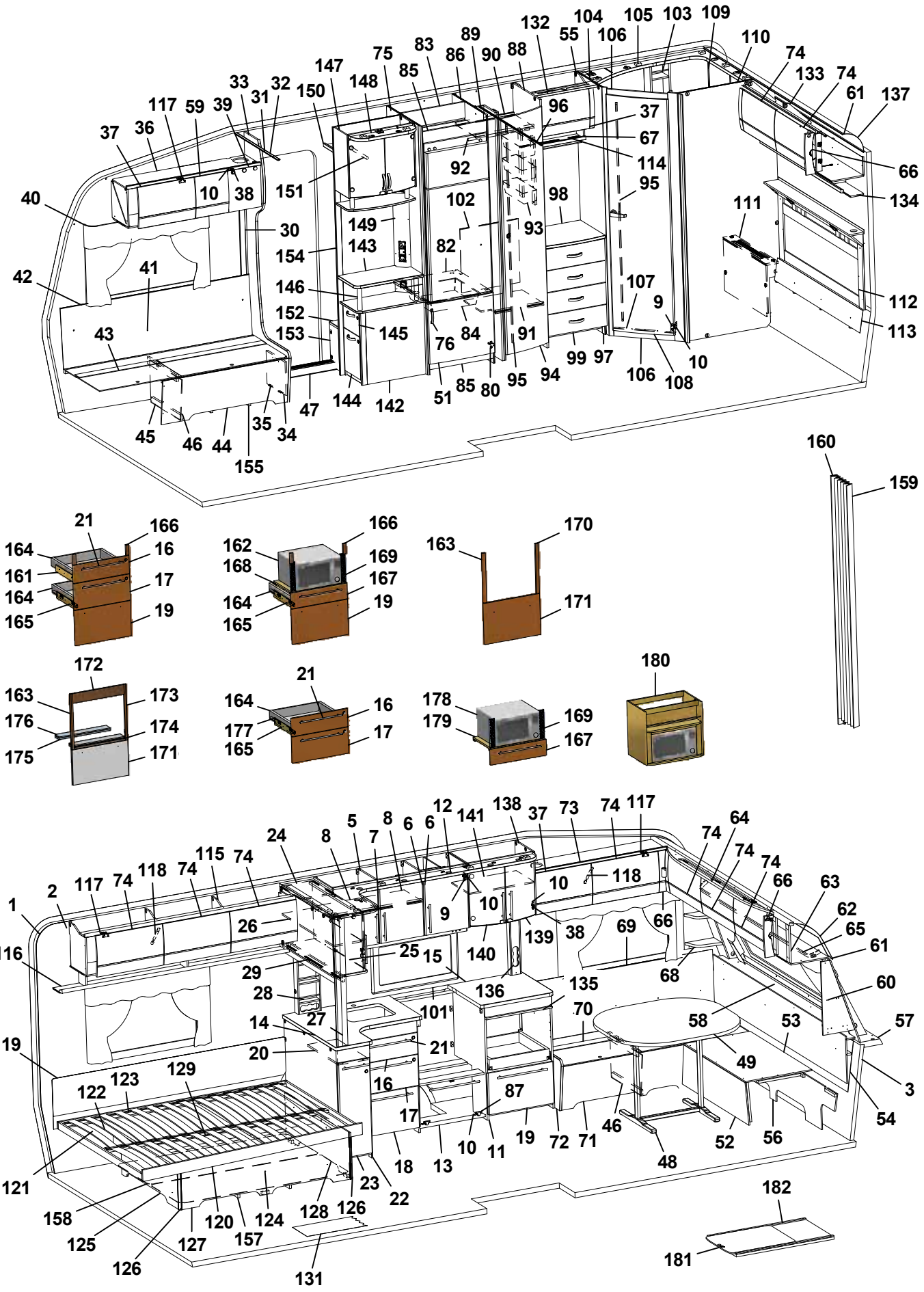
1 2 3 5 6 7 8 9 10 12 13 14 15 16 17 18 19 20 21 22 23 24 25 26 27 28 29 30 31 32 33 35 36 37 38 39 40 41 42 43 44 45 46 47 48 49 51 52 53 54 55 56 57 58 59 60 61 62 63 64 65 66 68 69 70 71 72 73 74 75 76 80 82 83 84 85 86 87 88 89 90 91 92 93 94 95 96 97 98 99 101 102 103 104 105 106 107 108 109 110 111 112 113 114 115 116 117 118 119 120 121 122 123 124 125 126 127 128 129 131 132 133 134 135 136 137 138 139 140 141 142 143 144 145 146 147 148 149 150 151 152 153 154 155 157 158 159 160 161 162 163 164 165 166 167 168 169 170 171 172 173 174 175 176 177 178 179 180 181 182

Pos Fig	Det. nr Part. No	Ingår Fitted	OBS!! Ange alltid årsmodell vid beställning av inredning Benämning	OBS!! Specify always year of model when ordering equipment Description
92	350217	x	Galgstång L=790	Clothes hanger L=790
93	319759	x	Korg, garderob	Basket, wardrobe
--	335802	x	List för korgar	List för baskets
94	335925	x	Dörr 415x1850	Door 415x1850
95	314523	x	Rätningslist dörr L=1715	List L=1715
96	314917	x	Skena draperi L=1190	Drapery rail L=1190
97	336432	x	Byrå kpl. u. skiva	Chest of drawers without board
98	336435-K	x	Skiva byrå	Board
99	336433	x	Låda byrå	Drawer
--	315953	x	Glidskena låda (säljes i par)	Slide bar (exp. in pair)
101	319779-A	T	Köksskiva vägg svart skiffer	Protection kitchen, black
--	319779-L	T	Köksskiva vägg natur skiffer	Protection kitchen, grey
102	336261	x	Täckskiva exp.kärl	Cover expansion vessel
103	337131	x	Hylla	Shelf
104	331236M	x	Vägg tvättrum främre	Wall washroom
105	337129	x	Ljusramp tvättrum	Light holder
106	331248M	x	Tröskel 480x60	Threshold 480x60
107	314591	x	List tröskel al. L=480	List threshold L=480
108	335919	x	Dörr 490x1850	Door 490x1850
109	336050	x	Skåp tvättrum L838	Cupboard L838
110	337474	x	Vägg tvättrum bakre	Wall washroom rear
111	336165	x	Front tvättrum	Front washroom
--	319198	x	Galler ventilation d:o	Ventilation grille d:o
112	340538	x	Värmespalt kpl. m. tyg och belysning	Air gap cpl. with fabric and illumination
--	340542	T	Värmespalt kpl. m. tyg och belysning [1]	Air gap cpl. with fabric and illumination [1]
113	338196	x	Värmespalt	Air gap
114	319908	x	Skena gardin L=490	Curtain rod L=490
115	340352	x	Skåp övre L=1747	Cupboard upper L=1747
--	341022	x	Skåp övre L=1747 (Customized)	Cupboard upper L=1747 (Customized)
116	331189M	x	Hyllpaket	Shelf
117	319978	x	Gångjärn	Hinge
--	319980	x	Platta gångjärn	Plate hinge
118	319914	x	Gasfjäder	Gas spring
--	319915	x	Fäste vinkel d:o	Angle bracket d:o
--	319916	x	Fäste runt d:o	Bracket round d:o
119	338121	x	Värmespalt	Air gap
120	340243	x	Sängram u. ribbotten	Bed bottom without laths
121	338124	x	Ribbotten kpl.	Laths bottom cpl.
122	311985	x	Ribba sängbotten L=718 B=63	Lath bed bottom L=718 B=63
123	312046	x	Band t. ribbotten	Band for laths bottom
124	340187	x	Sänglåda kpl.	Bed box cpl.
125	340197	x	Gavel säng V	Gable bed L
126	319776	x	List hörn L=2500	Corner strip L=2500
127	339426	x	Front säng	Front bed
128	340195	x	Gavel säng H	Gable bed R
129	315203	x	Regel 17,5x55x1415	Wood lath pine 17,5x55x1415
131	319230	M²	Matta golv, klinkermönster mörkgrå	Carpet floor, clinker design dark grey
--	319393	T	Matta golv, antik planka	Carpet floor, antique plank
132	336437	x	Ljusramp	Light holder
133	340398	x	Skåp gavel bak L1510	Cupboard gable L1510
			M= Metervara T= Tillbehör	M= On the metre T= Accessory

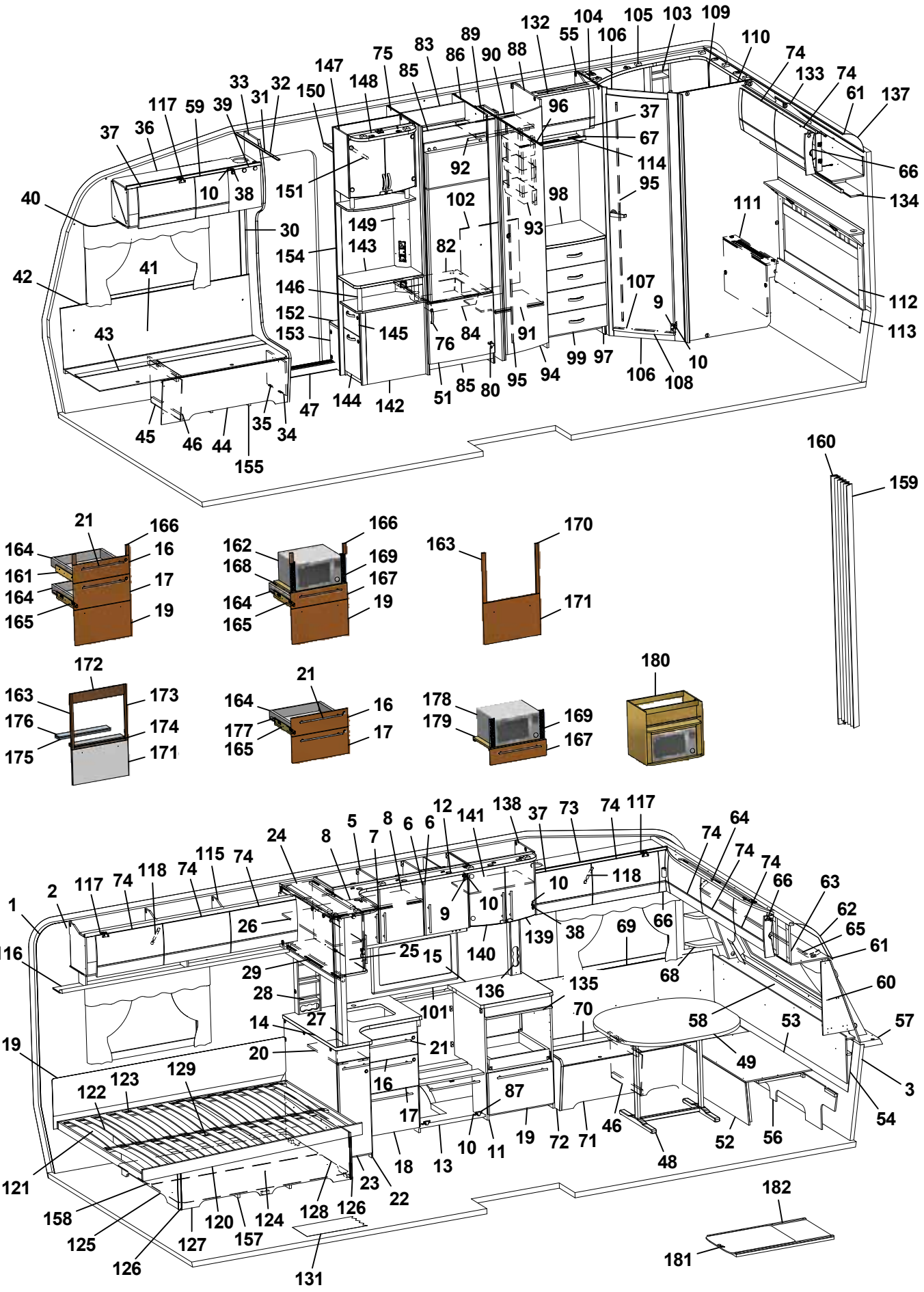
1 2 3 5 6 7 8 9 10 12 13 14 15 16 17 18 19 20 21 22 23 24 25 26 27 28 29 30 31 32 33 34 35 36 37 38 39 40 41 42 43 44 45 46 47 48 49 51 52 53 54 55 56 57 58 59 60 61 62 63 64 65 66 68 69 70 71 72 73 74 75 76 80 82 83 84 85 86 87 88 89 90 91 92 93 94 95 96 97 98 99 101 102 103 104 105 106 107 108 109 110 111 112 113 114 115 116 117 118 119 120 121 122 123 124 125 126 127 128 129 131 132 133 134 135 136 137 138 139 140 141 142 143 144 145 146 147 148 149 150 151 152 153 154 155 157 158 159 160 161 162 163 164 165 166 167 168 169 170 171 172 173 174 175 176 177 178 179 180 181 182

Pos Fig	Det. nr Part. No	Ingår Fitted	OBS!! Ange alltid årsmodell vid beställning av inredning Benämning	OBS!! Specify always year of model when ordering equipment Description
--	341020	x	Skåp gavel bak L1510 (Customized)	Cupboard gable L1510 (Customized)
--	319978	x	Gångjärn d:o	Hinge d:o
--	319980	x	Platta gångjärn d:o	Plate hinge d:o
134	340308	x	Hyllpaket L1512	Shelf L1512
135	336675	x	Skärbräda	Cutting board
136	333289M	x	Front el-uttag 90x533x48	Front outlet 90x533x48
137	316005	x	Skiva plast 295x2363x1	Plastic sheet
138	336112	x	Skåp vitrin	Vitrine
139	332233	x	Lucka vitrin H 272x450	Door vitrine R 272x450
140	332234	x	Lucka vitrin V 272x450	Door vitrine L 272x450
--	318630	x	Lås magnet d:o	Lock magnet d:o
--	318381	x	Motstycke magnetlås	Companion part
141	331206M	x	Hylla	Shelf
142	339446	x	TV-bänk kpl. u. skiva	TV-bench cpl. whitout board
143	336122-K	x	Skiva TV-bänk, ljus	Board, light
--	336122-L	T	Skiva TV-bänk, mörk	Board, dark
144	339605	x	Låda nedre kpl.	Drawer cpl.
--	339606	x	Lådförstycke d:o	Drawer front d:o
--	315215	x	Glidskena låda (säljes i par)	Slide bar (exp. in pair)
145	339607	x	Låda övre	Drawer cpl.
--	339610	x	Lådförstycke d:o	Drawer front d:o
--	315215	x	Glidskena låda (säljes i par)	Slide bar (exp. in pair)
146	336103	x	Rundstav folierad L=192	Round staff L=192
147	340077	x	Skåp bar kpl. H=512	Coctail cabinet cpl. H=512
--	332088M	x	Hylla hållare flaskor	Shelf bottle holder
--	331778	x	Lucka H d:o	Door R d:o
--	331779	x	Lucka V d:o	Door L d:o
--	318379	x	Gångjärn d:o	Hinge d:o
--	318380	x	Täckhatt d:o	Cover d:o
--	312588	x	Platta gångjärn d:o	Plate hinge d:o
148	336106	x	Ljusramp	Light holder
149	340418	x	Front el-uttag 130x857,5	Front outlet 130x857,5
150	331910M	x	Hylla garderob övre	Shelf
151	350217	x	Galgstång L=790	Clothes hanger L=790
152	319866	x	Hylla insteg	Shelf
153	336618	x	Front hylla garderob	Front
154	337198	x	Vägg instegsgarderob	Wall wardrobe
155	350114	x	Plåt skofack	Plate shoe compartment
157	325752	x	Luftspalt sänglåda	Air gap bed box
158	324938	x	Luftspalt sänglåda	Air gap bed box
159	315216	T	Vikdörr 1900x1500 (T906099)	Folding door
160	340300	T	Bakdel nisch vikdörr	Back niche folding door
161	336087	x	Monteringssats kpl. lådor (Vit)	Mounting kit cpl. drawers (White)
--	336759	x	Monteringssats kpl. lådor (Mekong)	Mounting kit cpl. drawers (Mekong)
--	340880	x	Monteringssats kpl. lådor (Customized)	Mounting kit cpl. drawers (Customized)
162	337536	T	Monteringssats kpl. mikro (Vit)	Mounting kit cpl. micro (White)
--	337538	T	Monteringssats kpl. mikro (Mekong)	Mounting kit cpl. micro (Mekong)
--	340881	T	Monteringssats kpl. mikro (Customized)	Mounting kit cpl. micro (Customized)
163	336089	T	Monteringssats kpl. ugn (Vit)	Mounting kit cpl. oven (White)
--	336758	T	Monteringssats kpl. ugn (Mekong)	Mounting kit cpl. oven (Mekong)
			M= Metervara T= Tillbehör	M= On the metre T= Accessory

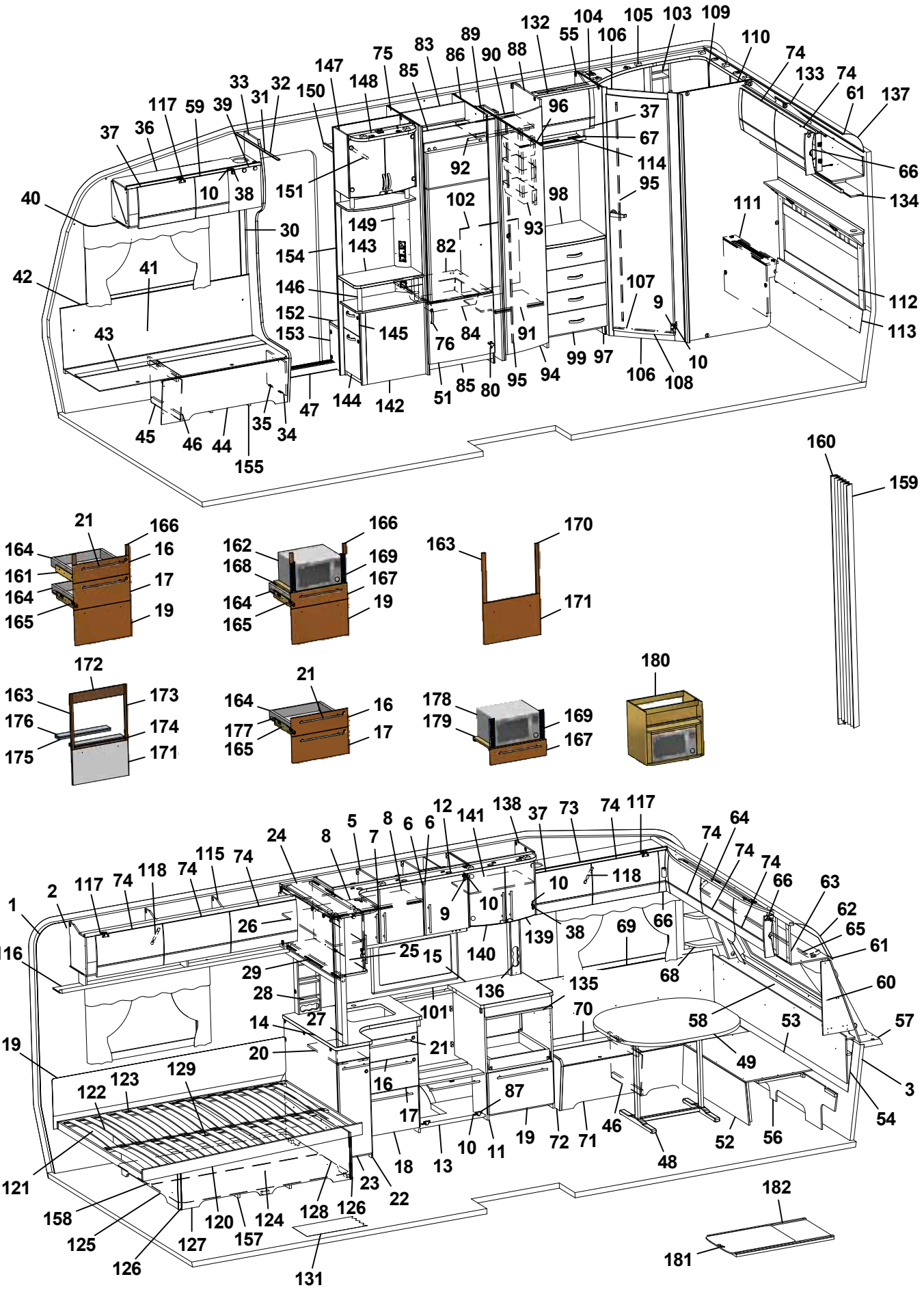
1 2 3 4 5 6 7 8 9 10 11 12 13 14 15 16 17 18 19 20 21 22 23 24 25 26 27 28 29 30 31 32 33 34 35 36 37 38 39 40 41 42 43 44 45 46 47 48 49 51 52 53 54 55 56 57 58 59 60 61 62 63 64 65 66 67 68 69 70 71 72 73 74 75 76 80 82 83 84 85 86 87 88 89 90 91 92 93 94 95 96 97 98 99 101 102 103 104 105 106 107 108 109 110 111 112 113 114 115 116 117 118 119 120 121 122 123 124 125 126 127 128 129 131 132 133 134 135 136 137 138 139 140 141 142 143 144 145 146 147 148 149 150 151 152 153 154 155 157 158 159 160 161 162 163 164 165 166 167 168 169 170 171 172 173 174 175 176 177 178 179 180 181 182

Pos Fig	Det. nr Part. No	Ingår Fitted	OBS!! Ange alltid årsmodell vid beställning av inredning Benämning	OBS!! Specify always year of model when ordering equipment Description
--	341446	T	Monteringssats kpl. ugn (Customized)	Mounting kit cpl. oven (Customized)
164	317514	x	Låda	Drawer
165	317382	x	Glidskena låda H	Slide bar, drawer R
--	350221	x	Glidskena låda V	Slide bar, drawer L
--	801701	x	Skruv 6x16 d:o	Screw 6x16 d:o
166	336092	x	Passbit 95x30x16 (Mekong)	Gauge block 95x30x16 (Mekong)
167	337540	T	Lådförstycke (Vit)	Drawer front (White)
--	337541	T	Lådförstycke (Mekong)	Drawer front (Mekong)
--	340510	T	Lådförstycke (High Gloss)	Drawer front (High Gloss)
168	331472M	T	Hylla mikro	Shelf
169	401998	T	Galler mikro	Grating
170	336086	T	Passbit 460x30x16	Gauge block 460x30x16
171	334728	T	Lucka (Vit)	Door (White)
--	336726	T	Lucka (Mekong)	Door (Mekong)
--	340507	T	Lucka (High Gloss)	Door (High Gloss)
172	341213	T	Front 88x550 (Mekong)	Front 88x550 (Mekong)
173	341214	T	Passbit 426x24x16 (Mekong)	Gauge block 426x24x16 (Mekong)
174	341215	T	Front 15x502 (Mekong)	Front 15x502 (Mekong)
175	341216	T	Skiva distans 15x80x500	Sheet distance 15x80x500
176	341217	T	Skiva distans 10x80x500	Sheet distance 10x80x500
177	334732	T	Monteringssats kpl. lådor i utskjut (Vit)	Mounting kit cpl. drawers in projection (White)
--	336778	T	Monteringssats kpl. lådor i utskjut (Mekong)	Mounting kit cpl. drawers in projection (Mekong)
--	340884	T	Monteringssats kpl. lådor i utskjut (Custom)	Mounting kit cpl. drawers in projection (Custom)
178	337545	T	Monteringssats kpl. mikro i utskjut (Vit)	Mounting kit cpl. micro in projection (White)
--	337546	T	Monteringssats kpl. mikro i utskjut (Mekong)	Mounting kit cpl. micro in projection (Mekong)
--	340885	T	Monteringssats kpl. mikro i utskjut (Custom)	Mounting kit cpl. micro in projection (Custom)
179	331515M	T	Hylla mikro	Shelf
180	337532	T	Skåp kpl. mikrovågsugn	Cupboard cpl. microwave oven
181	341192	T	Utdragsskiva bord 450x550	Sliding leaf 450x550
182	341193	T	Låda utdragsskiva	Box sliding leaf
			[1] = Selected och Customized	[1] = Selected and Customized
			Dyntyger, madrasser m.m. (se dynor m.m.)	Cushion textilies, mattresses etc. (see cushions etc.)
			M= Metervara T= Tillbehör	M= On the metre T= Accessory

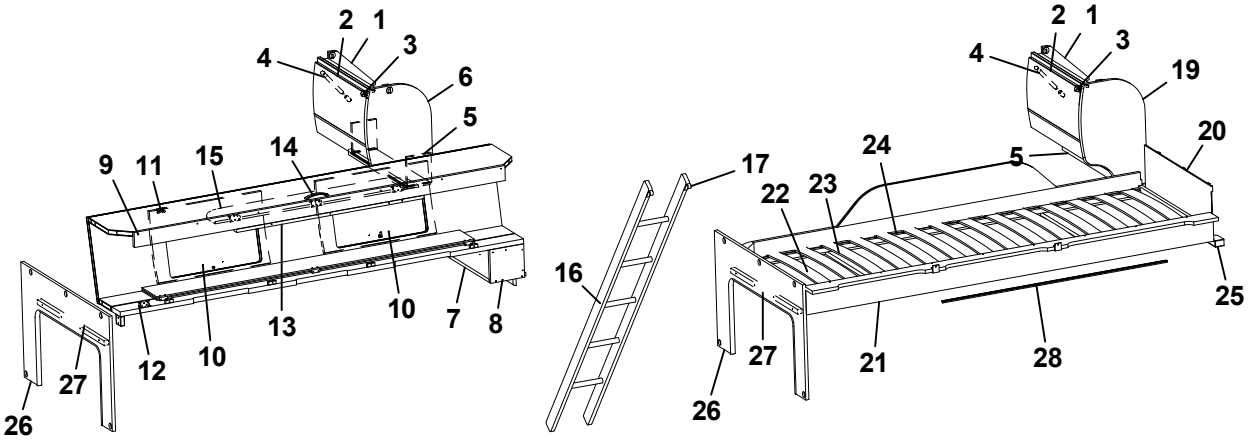
2
1
4
3
6
5
9
11
15
14
10
13
10
7
8
12
10
27
26
2
1
4
3
19
20
17
24
5
16
22
23
25
27
21
28
26

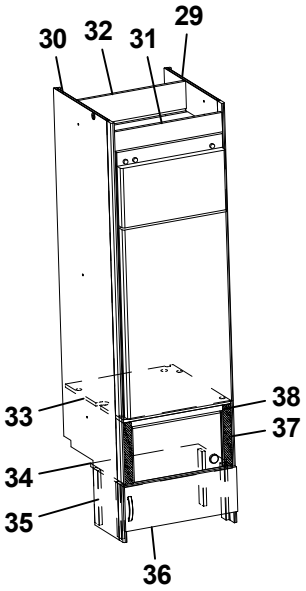
30
32
31
29
38
33
37
34
35
36

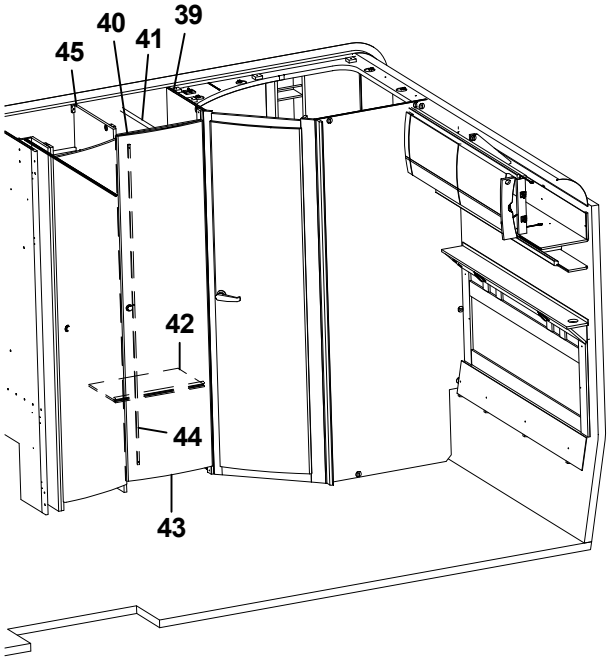
45
40
41
39
42
44
43

Pos Fig	Det. nr Part. No	Ingår Fitted	OBS!! Ange alltid årsmodell vid beställning av inredning Benämning	OBS!! Specify always year of model when ordering equipment Description
1	341225	x	Skåp gavel bak L560	Cupboard gable L560
--	341432	x	Skåp gavel bak L560 (Customized)	Cupboard gable L560 (Customized)
2	337695	x	Lucka	Door
--	340495	x	Lucka (High Gloss)	Door (High Gloss)
3	319978	x	Gångjärn	Hinge
--	319980	x	Platta gångjärn	Plate hinge
4	319914	x	Gasfjäder	Gas spring
--	319915	x	Fäste vinkel d:o	Angle bracket d:o
--	319916	x	Fäste runt d:o	Bracket round d:o
5	331743M	x	Hyllpaket	Shelf
6	336180	x	Gavel rundad	Gable
7	332658M	x	Hylla gavel bak	Shelf gable rear
8	331697M	x	Gavel	Gable
9	337661	x	Överbäddskåp L1980	Upper bed L1980
--	341426	x	Överbäddskåp L1980 (Customized)	Upper bed L1980 (Customized)
10	337664	x	Lucka	Door
--	341427	x	Lucka (High Gloss)	Door (High Gloss)
11	860402	x	Gångjärn	Hinge
12	860405	x	Gångjärn	Hinge
13	339839	x	Regel låsning	Lock bar
14	350129	x	Handtag	Handle
15	375813	x	Rasskydd ö-bäddskåp	Protective plate
16	376697	T	Stege ö-bäddsskåp 201x1800 kpl.	Ladder upper bed 201x1800 cpl.
17	860426	T	Krok t. stege	Hook for ladder
19	336185	x	Gavel rundad	Gable
20	321209	x	Värmespalt gavel	Air gap gable
21	336381	x	Sängram vån.säng V u. ribbotten	Bed bottom L without laths
22	325430	x	Ribbotten kpl.	Laths bottom cpl.
23	311985	x	Ribba sängbotten L=718 B=63	Lath bed bottom L=718 B=63
24	312046	x	Band t. ribbotten	Band for laths bottom
25	331960M	x	Bärregel	Bearing rail
26	333417M	x	Skiva fast bädd kpl.	Sheet upper bed cpl.
27	331698M	x	Bärregel 670x22x22	Bearing rail 670x22x22
28	314721	x	Skena draperi L=1100	Curtain rod L=1100
29	332697M	x	Vägg kyl H	Wall refrigerator R
30	332244M	x	Vägg kyl V	Wall refrigerator L
31	375394	x	Front skåp under kyl	Front cupboard
32	333142M	x	Bakstycke stopp kyl	Back cupboard
33	340675	x	Hylla under kyl	Shelf under refrigerator
34	336672	T	Hylla mikro	Shelf
35	330631M	T	List folierad L=253	List folierad L=253
36	336209-1	T	Lucka 550x208	Door 550x208
--	316799	x	Gångjärn d:o	Hinge d:o
--	312588	x	Platta gångjärn d:o	Plate hinge d:o
37	401685	T	Galler mikro 285x40	Grating 285x40
			T= Tillbehör	T= Accessory

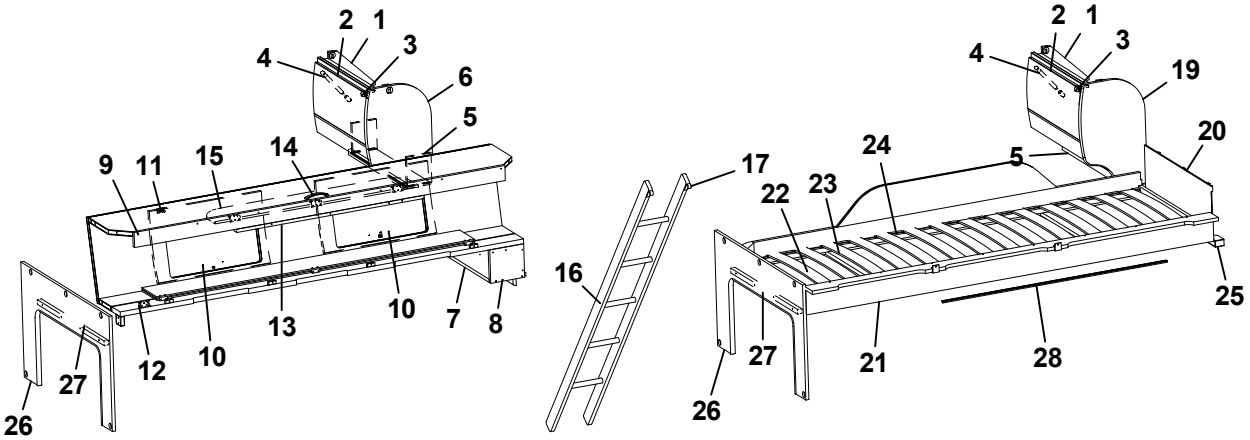
2
1
3
4
6
5
9
11
15
14
10
13
10
7
8
12
10
27
26
2
1
3
4
19
20
17
24
5
16
22
23
25
27
21
28
26

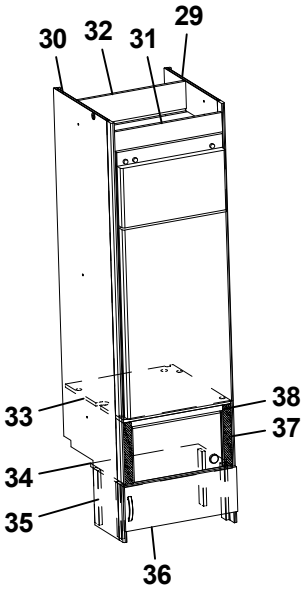
30
32
31
29
38
33
37
34
35
36

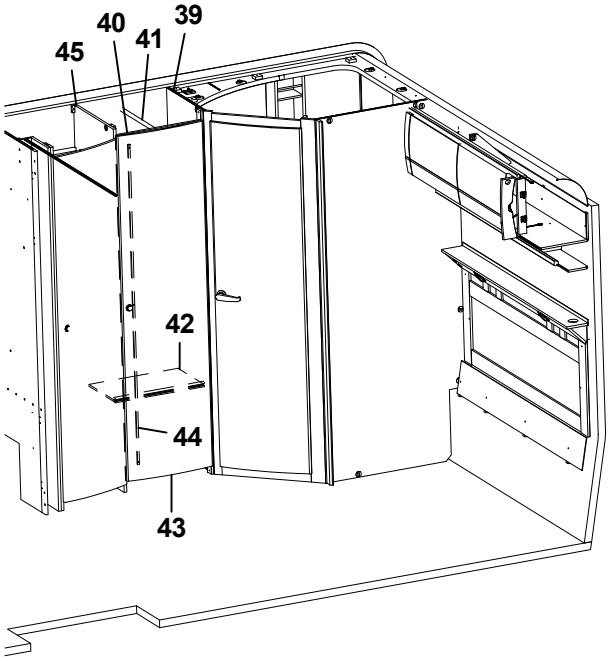
45
40
41
39
42
44
43

Pos Fig	Det. nr Part. No	Ingår Fitted	OBS!! Ange alltid årsmodell vid beställning av inredning Benämning	OBS!! Specify always year of model when ordering equipment Description
38	337542	T	List 15x25x450	List 15x25x450
39	331235M	x	Vägg tvättrum främre	Wall washroom
40	331275M	x	Överbit garderob	Overlap wardrobe
41	350217	x	Galgstång L=790	Clothes hanger L=790
42	331287M	x	Hylla	Shelf
43	335919	x	Dörr 490x1850	Door 490x1850
44	314523	x	Rätningslist dörr L=1715	List L=1715
45	339637	x	Vägg garderob H	Wall wardrobe R

T= Tillbehör

T= Accessory

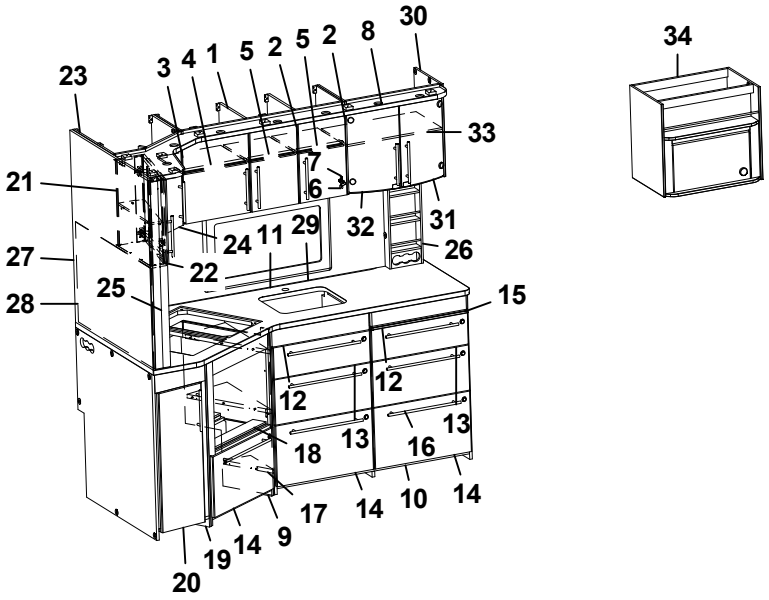
30
34
23
3
4
1
5
2
5
2
8
33
21
7
6
32
31
24
11
29
26
27
22
25
15
28
12
12
13
13
18
16
17
14
10
14
9
19
14
20

Pos Fig	Det. nr Part. No	Ingår Fitted	OBS!! Ange alltid årsmodell vid beställning av inredning Benämning	OBS!! Specify always year of model when ordering equipment Description
1	341675	x	Skåp kök L924 kpl. (Customized)	Cupboard kitchen L924 cpl. (Customized)
--	341927	T	Skåp kök L924 kpl. (Mekong)	Cupboard kitchen L924 cpl. (Mekong)
2	341680	x	Lucka H (High Gloss)	Door R (High Gloss)
--	341928	T	Lucka H (Mekong)	Door R (Mekong)
--	317502	x	Handtag d:o	Handle d:o
3	340512	x	Lucka V (High Gloss)	Door L (High Gloss)
--	336625	T	Lucka V (Mekong)	Door L (Mekong)
--	317502	x	Handtag d:o	Handle d:o
4	331385M	x	Hylla	Shelf
5	341681	x	Hylla	Shelf
6	311917	x	Gångjärn	Hinge
7	312588	x	Platta gångjärn	Plate hinge
8	341707	x	Ljusramp köksskåp (vitrinskåp)	Light holder kitchen (vitrine)
--	341877	T	Ljusramp köksskåp (skåp mikro)	Light holder kitchen (microwave oven)
9	341121	x	Diskbänk vinklad (Customized.)	Kitchen sink angled (Customized)
--	341920	T	Diskbänk vinklad (Mekong)	Kitchen sink angled (Mekong)
10	341874	x	Diskbänk trädel u. skiva induktion (Custom.)	Kitchen sink w/o board induktion (Customized)
--	341917	T	Diskbänk trädel u. skiva induktion (Mekong)	Kitchen sink w/o board induktion (Mekong)
11	341051-K	x	Skiva diskbänk 1970x902, ljus (Customized)	Board 1970x902, light (Customized)
--	341051-L	x	Skiva diskbänk 1970x902, mörk (Custom.)	Board 1970x902, dark (Customized)
12	340504	x	Lådförstycke (High Gloss)	Drawer front (High Gloss)
--	336631	T	Lådförstycke (Mekong)	Drawer front (Mekong)
--	317514	x	Låda d:o	Drawer d:o
--	317382	x	Glidskena låda H d:o	Slide bar, drawer R d:o
--	350221	x	Glidskena låda V d:o	Slide bar, drawer L d:o
13	340505	x	Lådförstycke (High Gloss)	Drawer front (High Gloss)
--	336633	T	Lådförstycke (Mekong)	Drawer front (Mekong)
--	317514	x	Låda d:o	Drawer d:o
--	317382	x	Glidskena låda H d:o	Slide bar, drawer R d:o
--	350221	x	Glidskena låda V d:o	Slide bar, drawer L d:o
14	341083	x	Lucka (High Gloss)	Door (High Gloss)
--	341794	T	Lucka (Mekong)	Door (Mekong)
--	20-900302	x	Pentrylåda d:o	Drawer pentry d:o
--	07-800038	x	Rullskena V d:o	Roller rail L d:o
--	07-800039	x	Rullskena H d:o	Roller rail R d:o
15	341954	x	Skärbräda	Cutting board
16	317503	x	Handtag	Handle
17	341138	x	Passbit diskbänk	Gauge block
18	341872	x	Monteringssats kpl. ugn	Mounting kit cpl. oven
19	341649	x	Utskjut diskbänk (Customized)	Projection kitchen sink (Customized)
--	341922	T	Utskjut diskbänk (Mekong)	Projection kitchen sink (Mekong)
20	340514	x	Lucka (High Gloss)	Door (High Gloss)
--	336628	T	Lucka (Mekong)	Door (Mekong)
--	317502	x	Handtag d:o	Handle d:o
21	341698	x	Skåp utskjut kökskåp	Cupboard projection
--	341924	T	Skåp utskjut kökskåp (Mekong)	Cupboard projection (Mekong)
--	341856	x	Hylla d:o	Shelf d:o
22	340511	x	Lucka H (High Gloss)	Door R (High Gloss)
--	336624	T	Lucka H (Mekong)	Door R (Mekong)
23	341690	x	Hörnskåp	Corner cupboard
			T= Tillbehör	T= Accessory

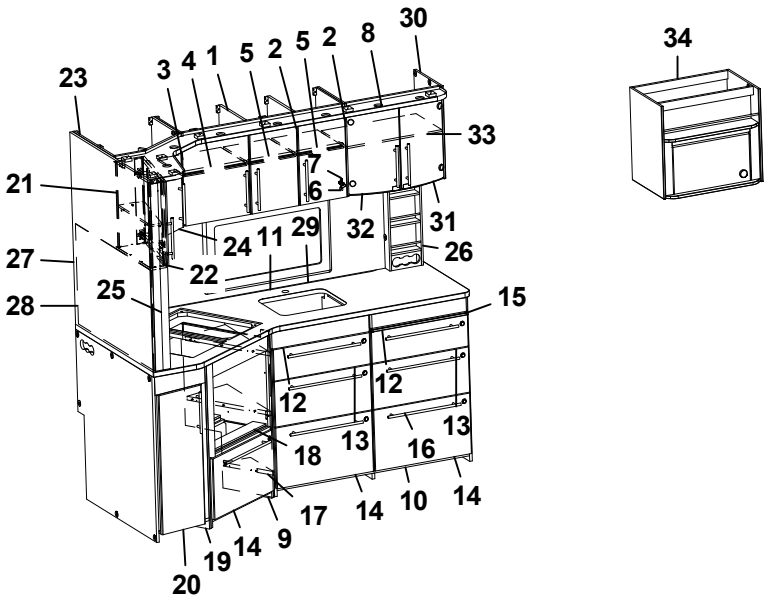
30
34
23
3
4
1
5
2
5
2
8
33
21
7
6
32
31
24
11
29
26
27
22
25
28
15
12
12
13
13
18
16
17
14
10
14
9
19
14
20

Pos Fig	Det. nr Part. No	Ingår Fitted	OBS!! Ange alltid årsmodell vid beställning av inredning Benämning	OBS!! Specify always year of model when ordering equipment Description
--	341925	T	Hörnskåp (Mekong)	Corner cupboard (Mekong)
24	341696	x	Lucka V (High Gloss)	Door L (High Gloss)
--	341926	T	Lucka V (Mekong)	Door L (Mekong)
25	341727	x	Stolpe utskjut	Support bar
26	333409M	x	Kryddhylla	Spice rack
27	341709	x	Vägg	Wall
28	341710-A	T	Köksskiva vägg svart skiffer	Protection kitchen, black
--	341710-L	T	Köksskiva vägg natur skiffer	Protection kitchen, grey
29	341099-A	T	Köksskiva vägg svart skiffer	Protection kitchen, black
--	341099-L	T	Köksskiva vägg natur skiffer	Protection kitchen, grey
30	336112	x	Skåp vitrin	Vitrine
31	332233	x	Lucka vitrin H 272x450	Door vitrine R 272x450
32	332234	x	Lucka vitrin V 272x450	Door vitrine L 272x450
--	318630	x	Lås magnet d:o	Lock magnet d:o
--	318381	x	Motstycke magnetlås	Companion part
--	318379	x	Gångjärn	Hinge
--	318380	x	Täckhatt d:o	Cover d:o
--	312588	x	Platta gångjärn	Plate hinge
33	331206M	x	Hylla	Shelf
34	337532	T	Skåp kpl. mikrovågsugn	Cupboard cpl. microwave oven
			* = Övrig interiör, se 560 CTH DB	* = Other interior, see 560 CTH DB
			T= Tillbehör	T= Accessory

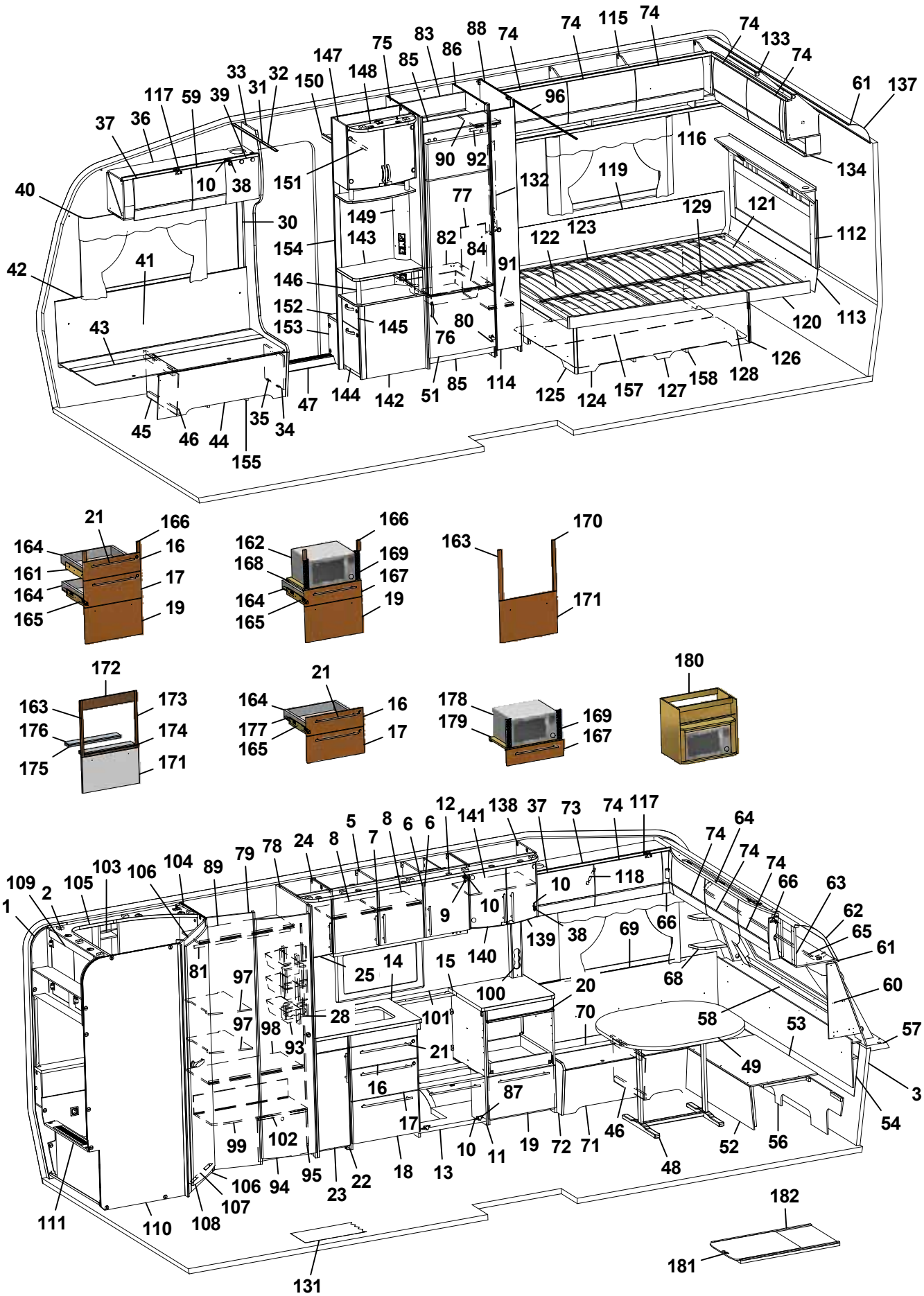
1
2
3
4
5
6
7
8
9
10
11
12
13
14
15
16
17
18
19
20
21
22
23
24
25
28
31
32
33
34
35
36
37
38
39
40
41
42
43
44
45
46
47
48
49
51
52
53
54
56
57
58
59
60
61
62
63
64
65
66
68
69
70
71
72
73
74
75
76
77
78
79
80
81
82
83
84
85
86
87
88
89
90
91
92
93
94
95
96
97
98
99
100
101
102
103
104
105
106
107
108
109
110
111
112
113
114
115
116
117
118
119
120
121
122
123
124
125
126
127
128
129
131
132
133
134
137
138
139
140
141
142
143
144
145
146
147
148
149
150
151
152
153
154
155
157
158
161
162
163
164
165
166
167
168
169
170
171
172
173
174
175
176
177
178
179
180
181
182

Pos Fig	Det. nr Part. No	Ingår Fitted	OBS!! Ange alltid årsmodell vid beställning av inredning Benämning	OBS!! Specify always year of model when ordering equipment Description
1	318657	M	Tapet vägg/tak	Wall paper
2	318584	M	Tejp tapet 20 mm	Tape, wall paper 20 mm
3	318585	M	Tejp tapet 60 mm	Tape, wall paper 60 mm
5	340424	x	Skåp kök L1120 kpl. (Vit)	Cupboard kitchen L1120 cpl. (White)
--	340433	x	Skåp kök L1120 kpl. (Mekong)	Cupboard kitchen L1120 cpl. (Mekong)
--	341434	x	Skåp kök L1120 kpl. (Customized)	Cupboard kitchen L1120 cpl. (Customized)
6	334712	x	Lucka H (Vit)	Door R (White)
--	336624	x	Lucka H (Mekong)	Door R (Mekong)
--	340511	x	Lucka H (High Gloss)	Door R (High Gloss)
--	317502	x	Handtag d:o	Handle d:o
7	334713	x	Lucka V (Vit)	Door L (White)
--	336625	x	Lucka V (Mekong)	Door L (Mekong)
--	340512	x	Lucka V (High Gloss)	Door L (High Gloss)
--	317502	x	Handtag d:o	Handle d:o
8	331385M	x	Hylla	Shelf
9	311917	x	Gångjärn	Hinge
10	312588	x	Platta gångjärn	Plate hinge
11	336084	x	Utskjut diskbänk (Vit)	Projection kitchen sink (White)
--	336777	x	Utskjut diskbänk (Mekong)	Projection kitchen sink (Mekong)
--	340883	x	Utskjut diskbänk (Customized)	Projection kitchen sink (Customized)
12	336601	x	Ljusramp köksskåp (vitrinskåp)	Light holder kitchen (vitrine)
--	337015	T	Ljusramp köksskåp (skåp mikro)	Light holder kitchen (microwave oven)
13	336082	x	Diskbänk trädel u. skiva (Vit)	Kitchen sink without board (White)
--	336757	x	Diskbänk trädel u. skiva (Mekong)	Kitchen sink without board (Mekong)
--	341452	x	Diskbänk trädel u. skiva induktion (Custom.)	Kitchen sink w/o board induktion (Customized)
14	336409-K	x	Skiva diskbänk 805x565	Board 805x565
--	340420-K	x	Skiva diskbänk 1978x573, ljus (Customized)	Board 1978x573, light (Customized)
--	340420-L	x	Skiva diskbänk 1978x573, mörk (Custom.)	Board 1978x573, dark (Customized)
15	336071-K	x	Skiva diskbänk 610x565	Board 610x565
16	334706	x	Lådförstycke (Vit)	Drawer front (White)
--	336631	x	Lådförstycke (Mekong)	Drawer front (Mekong)
--	340504	x	Lådförstycke (High Gloss)	Drawer front (High Gloss)
17	334707	x	Lådförstycke (Vit)	Drawer front (White)
--	336633	x	Lådförstycke (Mekong)	Drawer front (Mekong)
--	340505	x	Lådförstycke (High Gloss)	Drawer front (High Gloss)
18	334708	x	Lucka (Vit)	Door (White)
--	336635	x	Lucka (Mekong)	Door (Mekong)
--	340506	x	Lucka (High Gloss)	Door (High Gloss)
19	334709	x	Lucka (Vit)	Door (White)
--	336760	x	Lucka (Mekong)	Door (Mekong)
--	340507	x	Lucka (High Gloss)	Door (High Gloss)
20	336675	x	Skärbräda	Cutting board
21	317503	x	Handtag	Handle
22	336408	x	Utskjut diskbänk (Vit)	Projection kitchen sink (White)
--	336805	x	Utskjut diskbänk (Mekong)	Projection kitchen sink (Mekong)
--	341461	x	Utskjut diskbänk (Customized)	Projection kitchen sink (Customized)
--	332122M	x	Hylla d:o	Shelf d:o
23	334711	x	Lucka (Vit)	Door (White)
--	336628	x	Lucka (Mekong)	Door (Mekong)
--	340514	x	Lucka (High Gloss)	Door (High Gloss)
			M= Metervara T= Tillbehör	M= On the metre T= Accessory

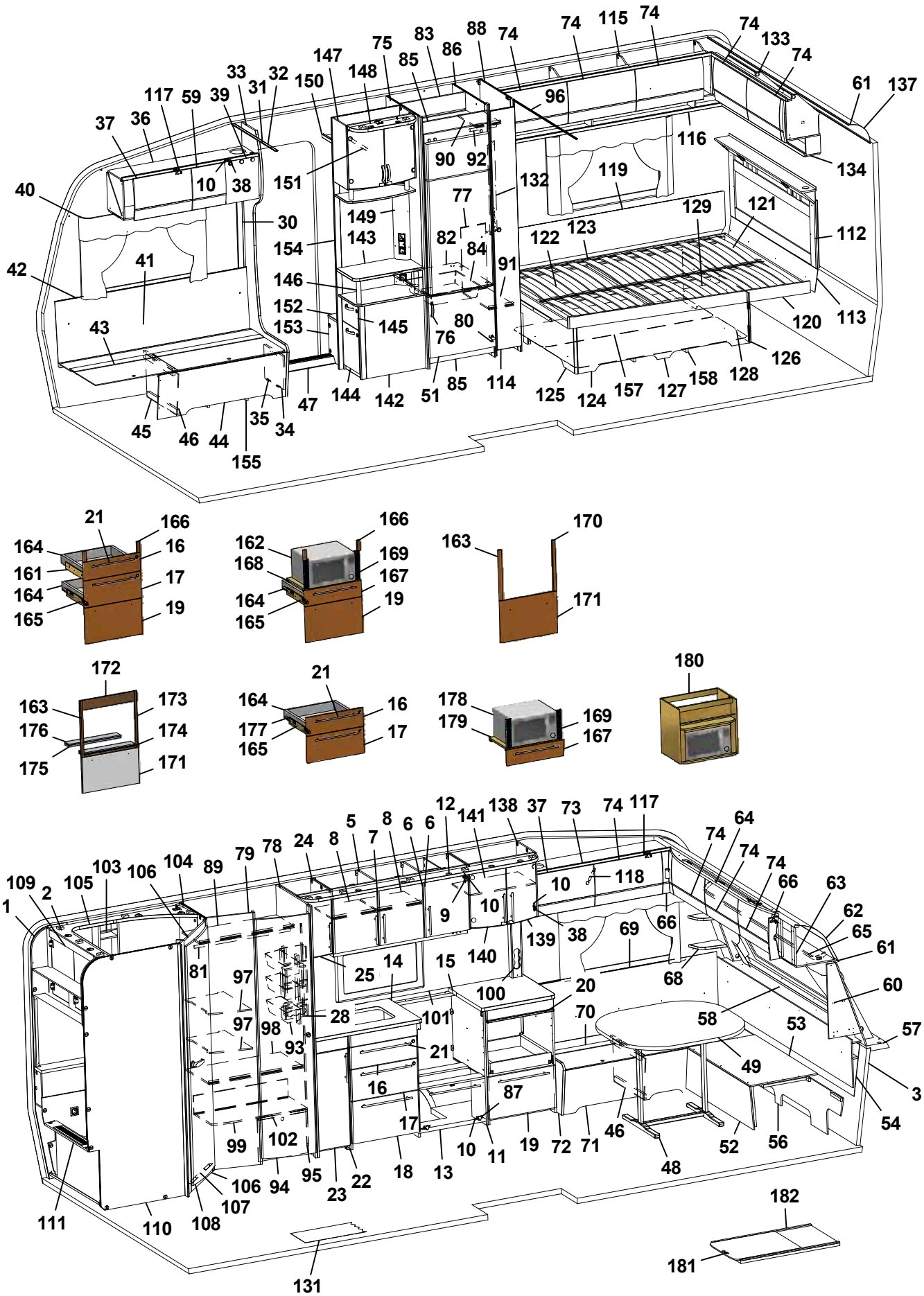
1
2
3
4
5
6
7
8
9
10
11
12
13
14
15
16
17
18
19
20
21
22
23
24
25
28
30
31
32
33
34
35
36
37
38
39
40
41
42
43
44
45
46
47
48
49
51
52
53
54
56
57
58
59
60
61
62
63
64
65
66
68
69
70
71
72
73
74
75
76
77
78
79
80
81
82
83
84
85
86
87
88
89
90
91
92
93
94
95
96
97
98
99
100
101
102
103
104
105
106
107
108
109
110
111
112
113
114
115
116
117
118
119
120
121
122
123
124
125
126
127
128
129
131
132
133
134
137
138
139
140
141
142
143
144
145
146
147
148
149
150
151
152
153
154
155
157
158
161
162
163
164
165
166
167
168
169
170
171
172
173
174
175
176
177
178
179
180
181
182

Pos Fig	Det. nr Part. No	Ingår Fitted	OBS!! Ange alltid årsmodell vid beställning av inredning Benämning	OBS!! Specify always year of model when ordering equipment Description
--	317502	x	Handtag d:o	Handle d:o
24	336199	x	Skåp vitrin	Vitrine
--	331212M	x	Hylla d:o	Shelf d:o
25	332234	x	Lucka vitrin V 272x450	Door L 272x450
--	314350	x	Lås magnet d:o	Lock magnet d:o
--	318381	x	Motstycke magnetlås	Companion part
--	318379	x	Gångjärn	Hinge
--	318380	x	Täckhatt d:o	Cover d:o
--	312588	x	Platta gångjärn	Plate hinge
28	333409M	x	Kryddhylla	Spice rack
30	318962	x	List täck el-kabel B=45 L=2100	Cover strip B=45 L=2100
31	316270	x	List snäpp undre L2379	List under L2379
32	316268	x	List snäpp övre L2379	List upper L2379
33	339810	x	Stolpe först. L1948 kpl. m. lucka	Support bar cpl. with door
34	336064	x	Lucka	Door
35	312589	x	Gångjärn	Hinge
36	340335	x	Skåp övre elc.radio enkel DIN	Cupboard upper radio radio single DIN
--	340345	x	Skåp övre elc.radio dubbel DIN	Cupboard upper radio dual DIN
--	340348	x	Skåp övre elc.radio dubbel DIN (Selected)	Cupboard upper radio dual DIN (Selected)
--	340923	x	Skåp övre elc.radio dubbel DIN (Customized)	Cupboard upper radio dual DIN (Customized)
37	337719	x	Lucka	Door
--	340494	x	Lucka (High Gloss)	Door (High Gloss)
38	318379	x	Gångjärn	Hinge
--	318380	x	Täckhatt d:o	Cover d:o
39	331214	x	Lucka radio enkel DIN	Door radio single DIN
--	334035	x	Lucka radio dubbel DIN	Door radio dual DIN
40	316898	x	Skena gardin L1020	Curtain rod L1020
41	339355	x	Värmespalt H fram	Air gap R.F.
42	319821	M	List kant mörkbrun	Strip, dark brown
43	336883	x	Lock bäddlåda H F	Cover bedbox R.F.
--	319024	x	Matta grå textil m. tejp d:o	Carpet gray textile with tape d:o
44	336881	x	Front bäddlåda H F	Front bed box R.F.
45	339811	x	Stöd bäddlåda HF	Support bed box
46	312825	x	Stöd bäddlåda VF	Support bed box
47	314687	x	Tröskel aluminium L=850	Threshold aluminium L=850
48	310083	x	Bordsstativ	Table stand
49	335940-K	x	Bordsskiva 940x1025	Table top 940x1025
--	340543-K	x	Bordsskiva 940x1025, ljus [1]	Table top 940x1025, light [1]
--	340543-L	x	Bordsskiva 940x1025, mörk [1]	Table top 940x1025, dark [1]
51	336046	x	Lucka H 550x470	Door R 550x470
52	331245M	x	Front bäddlåda gavel	Front bed box gable
53	331246M	x	Skiva rundsittgrupp	Sheet seat
54	340578	x	Värmespalt gavel fram	Air gap
56	340520	x	Stöd sittgrupp	Support
57	213471	x	Hylla front kpl. L2376	Shelf front cpl. L2376
58	340191	x	Front/hylla kpl.	Front/shelf cpl.
--	340929	x	Hylla m. belysning "Björn" (Customized)	Shelf with lighting "Bear" (Customized)
59	337790	x	Lucka	Door
--	340493	x	Lucka (High Gloss)	Door (High Gloss)
60	340517	x	Hylla hörn H	Shelf R
			M= Metervara T= Tillbehör	M= On the metre T= Accessory

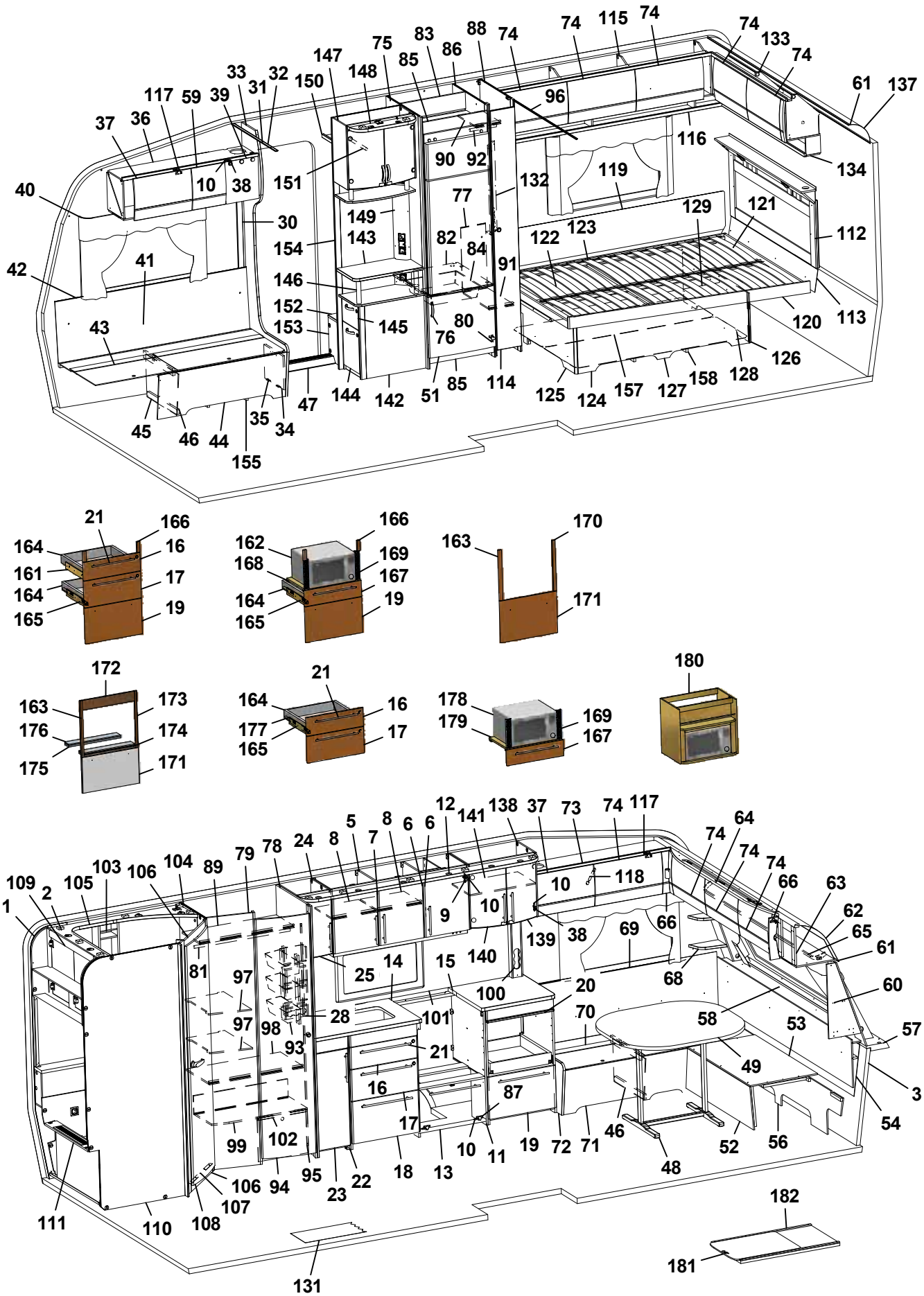
1
2
3
4
5
6
7
8
9
10
11
12
13
14
15
16
17
18
19
20
21
22
23
24
25
28
31
32
33
34
35
36
37
38
39
40
41
42
43
44
45
46
47
48
49
51
52
53
54
56
57
58
59
60
61
62
63
64
65
66
68
69
70
71
72
73
74
75
76
77
78
79
80
81
82
83
84
85
86
87
88
89
90
91
92
93
94
95
96
97
98
99
100
101
102
103
104
105
106
107
108
109
110
111
113
114
115
116
117
118
119
120
121
122
123
124
125
126
127
128
129
131
132
133
134
137
138
139
140
141
142
143
144
145
146
147
148
149
150
151
152
153
154
155
157
158
161
162
163
164
165
166
167
168
169
170
171
172
173
174
175
176
177
178
179
180
181
182

Pos Fig	Det. nr Part. No	Ingår Fitted	OBS!! Ange alltid årsmodell vid beställning av inredning Benämning	OBS!! Specify always year of model when ordering equipment Description
61	313884	x	List plast radie L=2379	List L=2379
62	316005	x	Skiva plast 295x2363x1	Plastic sheet
63	341284	x	Skåp gavel fram L=2360	Cupboard L=2360
--	341283	x	Skåp gavel fram L=2360 (Customized)	Cupboard L=2360 (Customized)
--	319978	x	Gångjärn d:o	Hinge d:o
--	319979	x	Platta gångjärn d:o	Plate hinge d:o
64	336063	x	Ljusramp gavelskåp	Light holder
65	316900	x	Skena gardin L1920	Curtain rod L1920
66	337738	x	Hörn inredning	Corner
--	340917	x	Hörn inredning (High Gloss)	Corner (High Gloss)
--	311917	x	Gångjärn d:o	Hinge d:o
--	319909	x	Platta gångjärn d:o	Plate hinge d:o
68	338520	x	Hylla hörn V	Shelf L
69	337171	x	Värmespalt V fram	Air gap L.F.
70	333906	x	Lock bäddlåda V F	Cover bed box L.F
--	319024	x	Matta grå textil m. tejp d:o	Carpet gray textile with tape d:o
71	339504	x	Front bäddlåda V F	Front bed box L.F.
72	339500	x	Gavel bäddlåda V F	Gable bed box L.F
73	340322	x	Skåp övre L=1108	Cupboard upper L=1108
--	340349	x	Skåp övre L=1108 (Selected)	Cupboard upper L=1108 (Selected)
--	340909	x	Skåp övre L=1108 (Customized)	Cupboard upper L=1108 (Customized)
74	337695	x	Lucka	Door
--	340495	x	Lucka (High Gloss)	Door (High Gloss)
75	332244M	x	Vägg kyl V	Wall refrigerator L
76	350129	x	Handtag	Handle
77	340042	x	Täckskiva exp.kärl	Cover expansion vessel
78	340131	x	Vägg garderob H	Wall wardrobe R
79	340132	x	Vägg front garderob	Wall front wardrobe
80	316799	x	Gångjärn	Hinge
81	350217	x	Galgstång L=790	Clothes hanger L=790
82	340675	x	Hylla under kyl	Shelf under refrigerator
83	333142M	x	Bakstycke stopp kyl	Back cupboard
84	310325	x	Trådback vit 427x427x85	Tray 427x427x85
--	312712	x	Glidlist trådback (säljes i par)	Sliding strip tray (pair)
85	375394	x	Front skåp under kyl	Front cupboard
86	331240M	x	Vägg kyl H	Wall refrigerator R
87	315202	x	Gångjärn	Hinge
88	331898M	x	Vägg garderob	Wall wardrobe
89	340155	x	Hylla garderob övre	Shelf wardrobe upper
90	340135	x	Hylla garderob övre	Shelf wardrobe upper
91	340134	x	Hylla garderob nedre	Shelf wardrobe under
92	350217	x	Galgstång L=790	Clothes hanger L=790
93	319759	x	Korg, garderob	Basket, wardrobe
--	335802	x	List för korgar	List för baskets
94	335925	x	Dörr 415x1850	Door 415x1850
95	314523	x	Rätningslist dörr L=1715	List L=1715
96	314917	x	Skena draperi L=1190	Drapery rail L=1190
97	340158	x	Hylla garderob	Shelf wardrobe
98	340152	x	Hylla garderob mellan	Shelf wardrobe middle
99	340151	x	Hylla garderob nedre	Shelf wardrobe under
			M= Metervara T= Tillbehör	M= On the metre T= Accessory

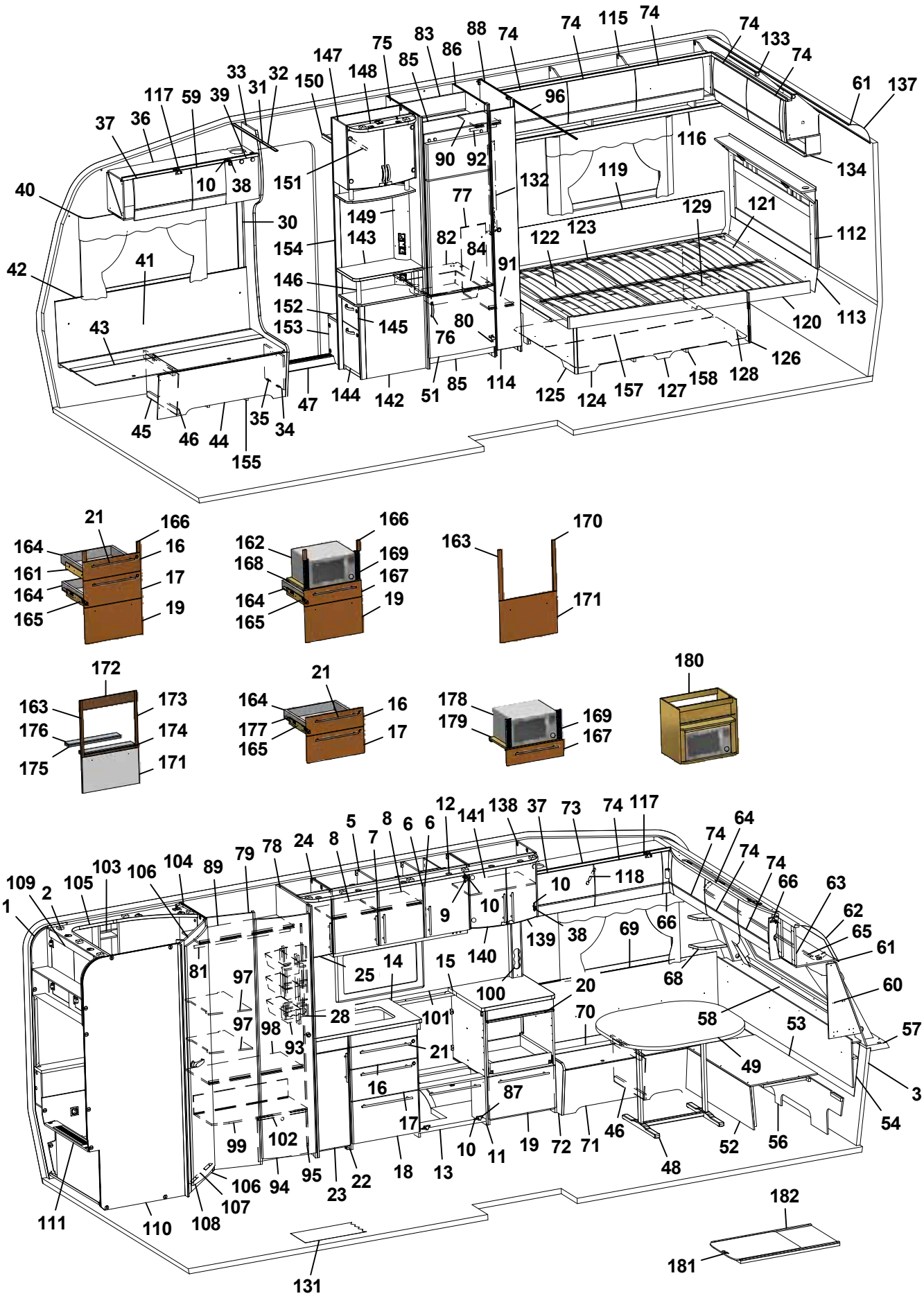
1
2
3
4
5
6
7
8
9
10
11
12
13
14
15
16
17
18
19
20
21
22
23
24
25
28
30
31
32
33
34
35
36
37
38
39
40
41
42
43
44
45
46
47
48
49
51
52
53
54
55
56
57
58
59
60
61
62
63
64
65
66
68
69
70
71
72
73
74
75
76
77
78
79
80
81
82
83
84
85
86
87
88
89
90
91
92
93
94
95
96
97
98
99
100
101
102
103
104
105
106
107
108
109
110
111
112
113
114
115
116
117
118
119
120
121
122
123
124
125
126
127
128
129
131
132
133
134
137
138
139
140
141
142
143
144
145
146
147
148
149
150
151
152
153
154
155
157
158
161
162
163
164
165
166
167
168
169
170
171
172
173
174
175
176
177
178
179
180
181
182

Pos Fig	Det. nr Part. No	Ingår Fitted	OBS!! Ange alltid årsmodell vid beställning av inredning Benämning	OBS!! Specify always year of model when ordering equipment Description
100	333289M	x	Front el-uttag 90x533x48	Front outlet 90x533x48
101	319818-A	T	Köksskiva vägg svart skiffer	Protection kitchen, black
--	319818-L	T	Köksskiva vägg natur skiffer	Protection kitchen, grey
102	340330	x	Täckfront garderob	Cover wardrobe
103	337131	x	Hylla	Shelf
104	340130	x	Vägg tvättrum främre	Wall washroom
105	338357	x	Ljusramp tvättrum	Light holder
106	331248M	x	Tröskel 480x60	Threshold 480x60
107	314591	x	List tröskel al. L=480	List threshold L=480
108	335919	x	Dörr 490x1850	Door 490x1850
109	336050	x	Skåp tvättrum L838	Cupboard L838
110	338367	x	Vägg tvättrum bakre	Wall washroom rear
111	340137	x	Front tvättrum	Front washroom
--	319198	x	Galler ventilation d:o	Ventilation grille d:o
112	340538	x	Värmespalt kpl. m. tyg och belysning	Air gap cpl. with fabric and illumination
--	340542	T	Värmespalt kpl. m. tyg och belysning [1]	Air gap cpl. with fabric and illumination [1]
113	338196	x	Värmespalt	Air gap
114	340144	x	Dörr 200x1850	Door 200x1850
115	340388	x	Skåp övre L=1747	Cupboard upper L=1747
--	340913	x	Skåp övre L=1747 (Customized)	Cupboard upper L=1747 (Customized)
--	319978	x	Gångjärn d:o	Hinge d:o
--	319980	x	Platta gångjärn d:o	Plate hinge d:o
116	331194M	x	Hyllpaket	Shelf
117	319978	x	Gångjärn	Hinge
--	319980	x	Platta gångjärn	Plate hinge
118	319914	x	Gasfjäder	Gas spring
--	319915	x	Fäste vinkel d:o	Angle bracket d:o
--	319916	x	Fäste runt d:o	Bracket round d:o
119	338121	x	Värmespalt	Air gap
120	340231	x	Sängram u. ribbotten	Bed bottom without laths
121	338395	x	Ribbotten kpl.	Laths bottom cpl.
122	311985	x	Ribba sängbotten L=718 B=63	Lath bed bottom L=718 B=63
123	312046	x	Band t. ribbotten	Band for laths bottom
124	340187	x	Sänglåda kpl.	Bed box cpl.
125	340197	x	Gavel säng V	Gable bed L
126	319776	x	List hörn L=2500	Corner strip L=2500
127	339426	x	Front säng	Front bed
128	340195	x	Gavel säng H	Gable bed R
129	315203	x	Regel 17,5x55x1415	Wood lath pine 17,5x55x1415
131	319230	M^2	Matta golv, klinkermönster mörkgrå	Carpet floor, clinker design dark grey
--	319393	T	Matta golv, antik planka	Carpet floor, antique plank
132	335788M	x	Front el-uttag	Front outlet
133	340404	x	Skåp gavel bak L1510	Cupboard gable L1510
--	340911	x	Skåp gavel bak L1510 (Customized)	Cupboard gable L1510 (Customized)
--	319978	x	Gångjärn d:o	Hinge d:o
--	319980	x	Platta gångjärn d:o	Plate hinge d:o
134	331879M	x	Hyllpaket	Shelf
137	316005	x	Skiva plast 295x2363x1	Plastic sheet
138	336112	x	Skåp vitrin	Vitrine
139	332233	x	Lucka vitrin H 272x450	Door vitrine R 272x450
			M= Metervara T= Tillbehör	M= On the metre T= Accessory

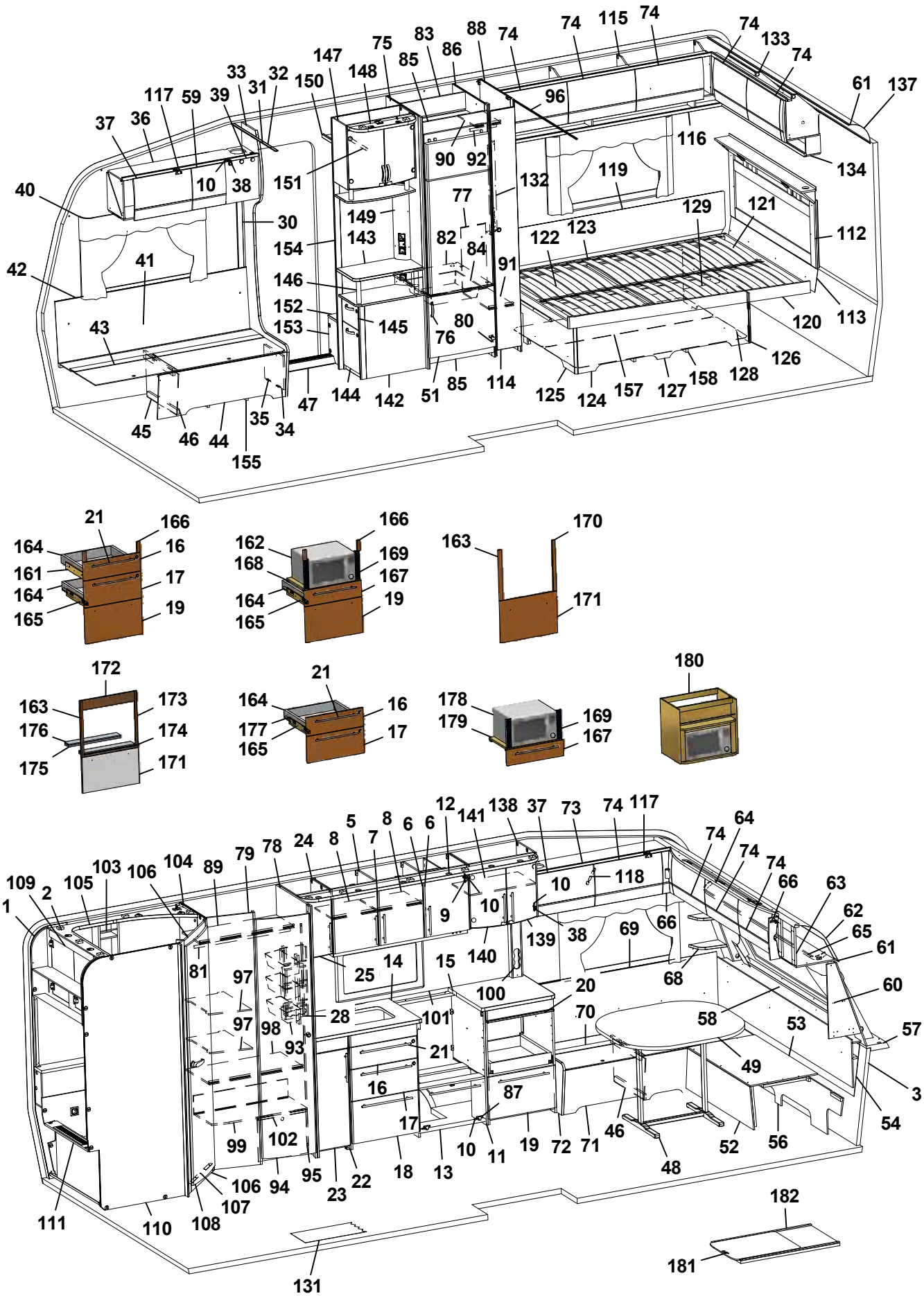
1
2
3
4
5
6
7
8
9
10
11
12
13
14
15
16
17
18
19
20
21
22
23
24
25
28
31
32
33
34
35
36
37
38
39
40
41
42
43
44
45
46
47
48
49
51
52
53
54
56
57
58
59
60
61
62
63
64
65
66
68
69
70
71
72
73
74
75
76
77
78
79
80
81
82
83
84
85
86
87
88
89
90
91
92
93
94
95
96
97
98
99
100
101
102
103
104
105
106
107
108
109
110
111
112
113
114
115
116
117
118
119
120
121
122
123
124
125
126
127
128
129
131
132
133
134
137
138
139
140
141
142
143
144
145
146
147
148
149
150
151
152
153
154
155
157
158
161
162
163
164
165
166
167
168
169
170
171
172
173
174
175
176
177
178
179
180
181
182

Pos Fig	Det. nr Part. No	Ingår Fitted	OBS!! Ange alltid årsmodell vid beställning av inredning Benämning	OBS!! Specify always year of model when ordering equipment Description
140	332234	x	Lucka vitrin V 272x450	Door vitrine L 272x450
--	318630	x	Lås magnet d:o	Lock magnet d:o
--	318381	x	Motstycke magnetlås	Companion part
141	331206M	x	Hylla	Shelf
142	339446	x	TV-bänk kpl. u. skiva	TV-bench cpl. whitout board
143	336122-K	x	Skiva TV-bänk, ljus	Board, light
--	336122-L	T	Skiva TV-bänk, mörk	Board, dark
144	339605	x	Låda nedre kpl.	Drawer cpl.
--	339606	x	Lådförstycke d:o	Drawer front d:o
--	315215	x	Glidskena låda (säljes i par)	Slide bar (exp. in pair)
145	339607	x	Låda övre	Drawer cpl.
--	339610	x	Lådförstycke d:o	Drawer front d:o
--	315215	x	Glidskena låda (säljes i par)	Slide bar (exp. in pair)
146	336103	x	Rundstav folierad L=192	Round staff L=192
147	340077	x	Skåp bar kpl. H=512	Coctail cabinet cpl. H=512
--	332088M	x	Hylla hållare flaskor	Shelf bottle holder
--	331778	x	Lucka H d:o	Door R d:o
--	331779	x	Lucka V d:o	Door L d:o
--	318379	x	Gångjärn d:o	Hinge d:o
--	318380	x	Täckhatt d:o	Cover d:o
--	312588	x	Platta gångjärn d:o	Plate hinge d:o
148	336106	x	Ljusramp	Light holder
149	340418	x	Front el-uttag 130x857,5	Front outlet 130x857,5
150	331910M	x	Hylla garderob övre	Shelf
151	350217	x	Galgstång L=790	Clothes hanger L=790
152	319866	x	Hylla insteg	Shelf
153	336618	x	Front hylla garderob	Front
154	337198	x	Vägg instegsgarderob	Wall wardrobe
155	350114	x	Plåt skofack	Plate shoe compartment
157	325752	x	Luftspalt sänglåda	Air gap bed box
158	324938	x	Luftspalt sänglåda	Air gap bed box
161	336087	x	Monteringssats kpl. lådor (Vit)	Mounting kit cpl. drawers (White)
--	336759	x	Monteringssats kpl. lådor (Mekong)	Mounting kit cpl. drawers (Mekong)
--	340880	x	Monteringssats kpl. lådor (Customized)	Mounting kit cpl. drawers (Customized)
162	337536	T	Monteringssats kpl. mikro (Vit)	Mounting kit cpl. micro (White)
--	337538	T	Monteringssats kpl. mikro (Mekong)	Mounting kit cpl. micro (Mekong)
--	340881	T	Monteringssats kpl. mikro (Customized)	Mounting kit cpl. micro (Customized)
163	336089	T	Monteringssats kpl. ugn (Vit)	Mounting kit cpl. oven (White)
--	336758	T	Monteringssats kpl. ugn (Mekong)	Mounting kit cpl. oven (Mekong)
--	341446	T	Monteringssats kpl. ugn (Customized)	Mounting kit cpl. oven (Customized)
164	317514	x	Låda	Drawer
165	317382	x	Glidskena låda H	Slide bar, drawer R
--	350221	x	Glidskena låda V	Slide bar, drawer L
--	801701	x	Skruv 6x16 d:o	Screw 6x16 d:o
166	336092	x	Passbit 95x30x16 (Mekong)	Gauge block 95x30x16 (Mekong)
167	337540	T	Lådförstycke (Vit)	Drawer front (White)
--	337541	T	Lådförstycke (Mekong)	Drawer front (Mekong)
--	340510	T	Lådförstycke (High Gloss)	Drawer front (High Gloss)
168	331472M	T	Hylla mikro	Shelf
169	401998	T	Galler mikro	Grating
			M= Metervara T= Tillbehör	M= On the metre T= Accessory

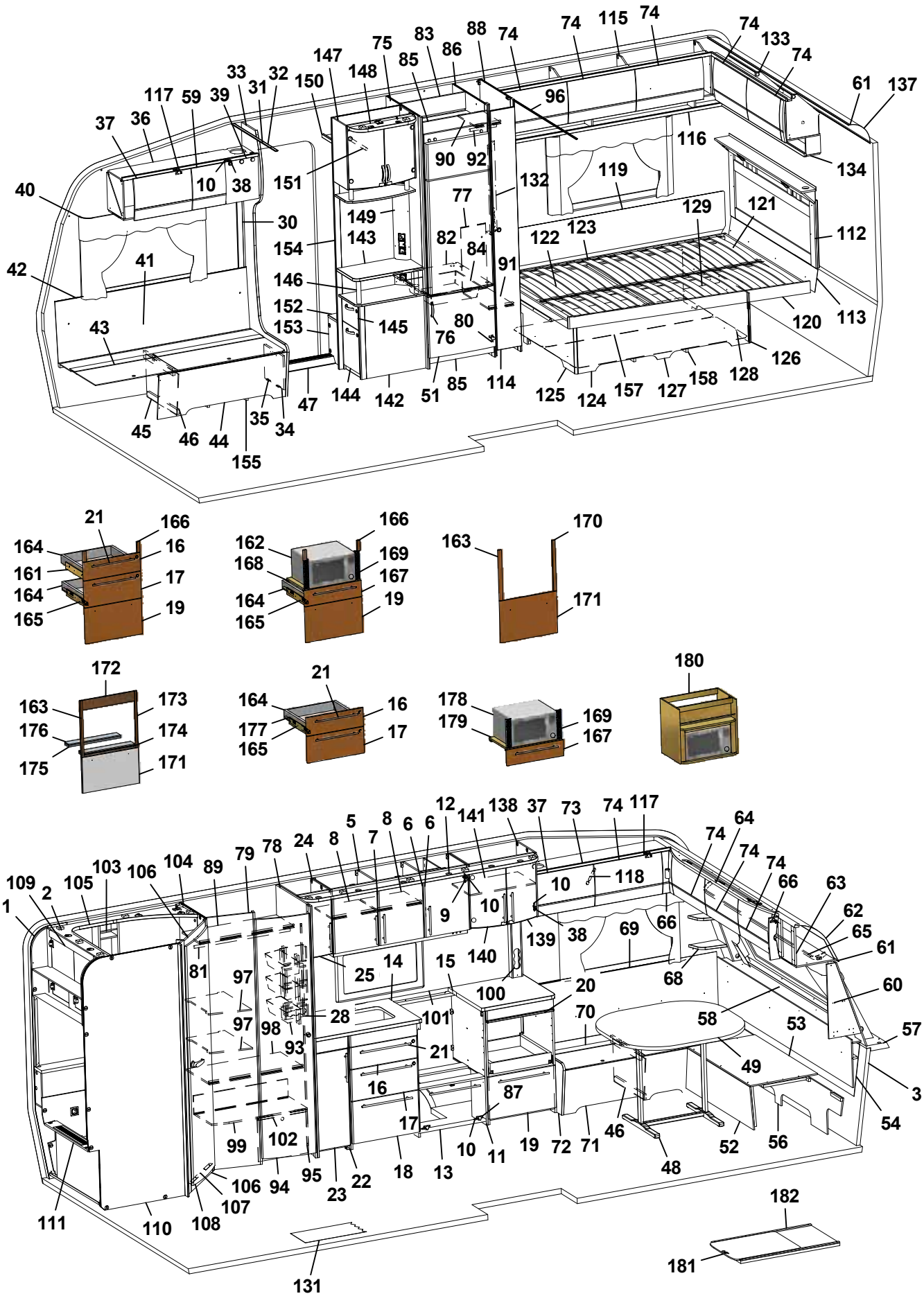
1
2
3
4
5
6
7
8
9
10
11
12
13
14
15
16
17
18
19
20
21
22
23
24
25
28
30
31
32
33
34
35
36
37
38
39
40
41
42
43
44
45
46
47
48
49
51
52
53
54
56
57
58
59
60
61
62
63
64
65
66
68
69
70
71
72
73
74
75
76
77
78
79
80
81
82
83
84
85
86
87
88
89
90
91
92
93
94
95
96
97
98
99
100
101
102
103
104
105
106
107
108
109
110
111
112
113
114
115
116
117
118
119
120
121
122
123
124
125
126
127
128
129
131
132
133
134
137
138
139
140
141
142
143
144
145
146
147
148
149
150
151
152
153
154
155
157
158
161
162
163
164
165
166
167
168
169
170
171
172
173
174
175
176
177
178
179
180
181
182

Pos Fig	Det. nr Part. No	Ingår Fitted	OBS!! Ange alltid årsmodell vid beställning av inredning Benämning	OBS!! Specify always year of model when ordering equipment Description
170	336086	T	Passbit 460x30x16	Gauge block 460x30x16
171	334728	T	Lucka (Vit)	Door (White)
--	336726	T	Lucka (Mekong)	Door (Mekong)
--	340507	T	Lucka (High Gloss)	Door (High Gloss)
172	341213	T	Front 88x550 (Mekong)	Front 88x550 (Mekong)
173	341214	T	Passbit 426x24x16 (Mekong)	Gauge block 426x24x16 (Mekong)
174	341215	T	Front 15x502 (Mekong)	Front 15x502 (Mekong)
175	341216	T	Skiva distans 15x80x500	Sheet distance 15x80x500
176	341217	T	Skiva distans 10x80x500	Sheet distance 10x80x500
177	334732	T	Monteringssats kpl. lådor i utskjut (Vit)	Mounting kit cpl. drawers in projection (White)
--	336778	T	Monteringssats kpl. lådor i utskjut (Mekong)	Mounting kit cpl. drawers in projection (Mekong)
--	340884	T	Monteringssats kpl. lådor i utskjut (Custom)	Mounting kit cpl. drawers in projection (Custom)
178	337545	T	Monteringssats kpl. mikro i utskjut (Vit)	Mounting kit cpl. micro in projection (White)
--	337546	T	Monteringssats kpl. mikro i utskjut (Mekong)	Mounting kit cpl. micro in projection (Mekong)
--	340885	T	Monteringssats kpl. mikro i utskjut (Custom)	Mounting kit cpl. micro in projection (Custom)
179	331515M	T	Hylla mikro	Shelf
180	337532	T	Skåp kpl. mikrovågsugn	Cupboard cpl. microwave oven
181	341192	T	Utdragsskiva bord 450x550	Sliding leaf 450x550
182	341193	T	Låda utdragsskiva	Box sliding leaf
			¹ = Selected och Customized	¹ = Selected and Customized
			Dyntyger, madrasser m.m. (se dynor m.m.)	Cushion textilies, mattresses etc. (see cushions etc.)
			M= Metervara T= Tillbehör	M= On the metre T= Accessory

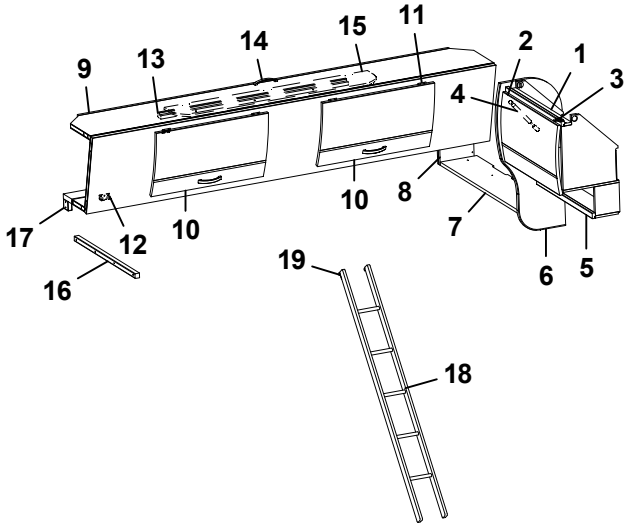
9
13
14
15
11
2
1
3
4
10
8
7
6
5
17
12
10
16
19
18

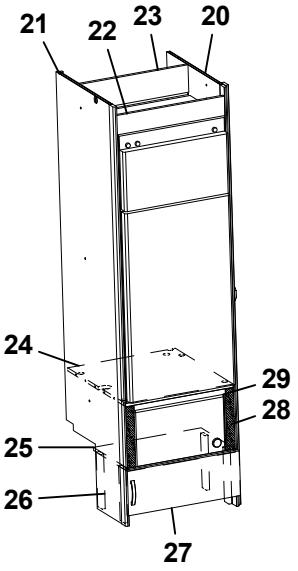
21
22
23
20
24
29
28
25
26
27

Pos Fig	Det. nr Part. No	Ingår Fitted	OBS!! Ange alltid årsmodell vid beställning av inredning Benämning	OBS!! Specify always year of model when ordering equipment Description
1	341225	x	Skåp gavel bak L560	Cupboard gable L560
--	341432	x	Skåp gavel bak L560 (Customized)	Cupboard gable L560 (Customized)
2	337695	x	Lucka	Door
--	340495	x	Lucka (High Gloss)	Door (High Gloss)
3	319978	x	Gångjärn	Hinge
--	319980	x	Platta gångjärn	Plate hinge
4	319914	x	Gasfjäder	Gas spring
--	319915	x	Fäste vinkel d:o	Angle bracket d:o
--	319916	x	Fäste runt d:o	Bracket round d:o
5	331743M	x	Hyllpaket	Shelf
6	336182	x	Gavel rundad	Gable
7	332810M	x	Hylla gavel bak	Shelf gable rear
8	331697M	x	Gavel	Gable
9	337661	x	Överbäddskåp L1980	Upper bed L1980
--	341426	x	Överbäddskåp L1980 (Customized)	Upper bed L1980 (Customized)
10	337664	x	Lucka	Door
--	341427	x	Lucka (High Gloss)	Door (High Gloss)
11	860402	x	Gångjärn	Hinge
12	860405	x	Gångjärn	Hinge
13	339839	x	Regel låsning	Lock bar
14	350129	x	Handtag	Handle
15	375813	x	Rasskydd ö-bäddskåp	Protective plate
16	376789	x	Bärregel ö-bädd 610x22x22	Bearing rail upper bed 610x22x22
17	331701M	x	Kloss bärregel	Block bearing rail
18	376697	T	Stege ö-bäddsskåp 201x1800 kpl.	Ladder upper bed 201x1800 cpl.
19	860426	T	Krok t. stege	Hook for ladder
20	331240M	x	Vägg kyl H	Wall refrigerator R
21	332244M	x	Vägg kyl V	Wall refrigerator L
22	375394	x	Front skåp under kyl	Front cupboard
23	333142M	x	Bakstycke stopp kyl	Back cupboard
24	340675	x	Hylla under kyl	Shelf under refrigerator
25	336672	T	Hylla mikro	Shelf
26	330631M	T	List folierad L=253	List folierad L=253
27	336209-1	T	Lucka 550x208	Door 550x208
--	316799	x	Gångjärn d:o	Hinge d:o
--	312588	x	Platta gångjärn d:o	Plate hinge d:o
28	401685	T	Galler mikro 285x40	Grating 285x40
29	337542	T	List 15x25x450	List 15x25x450
			T= Tillbehör	T= Accessory

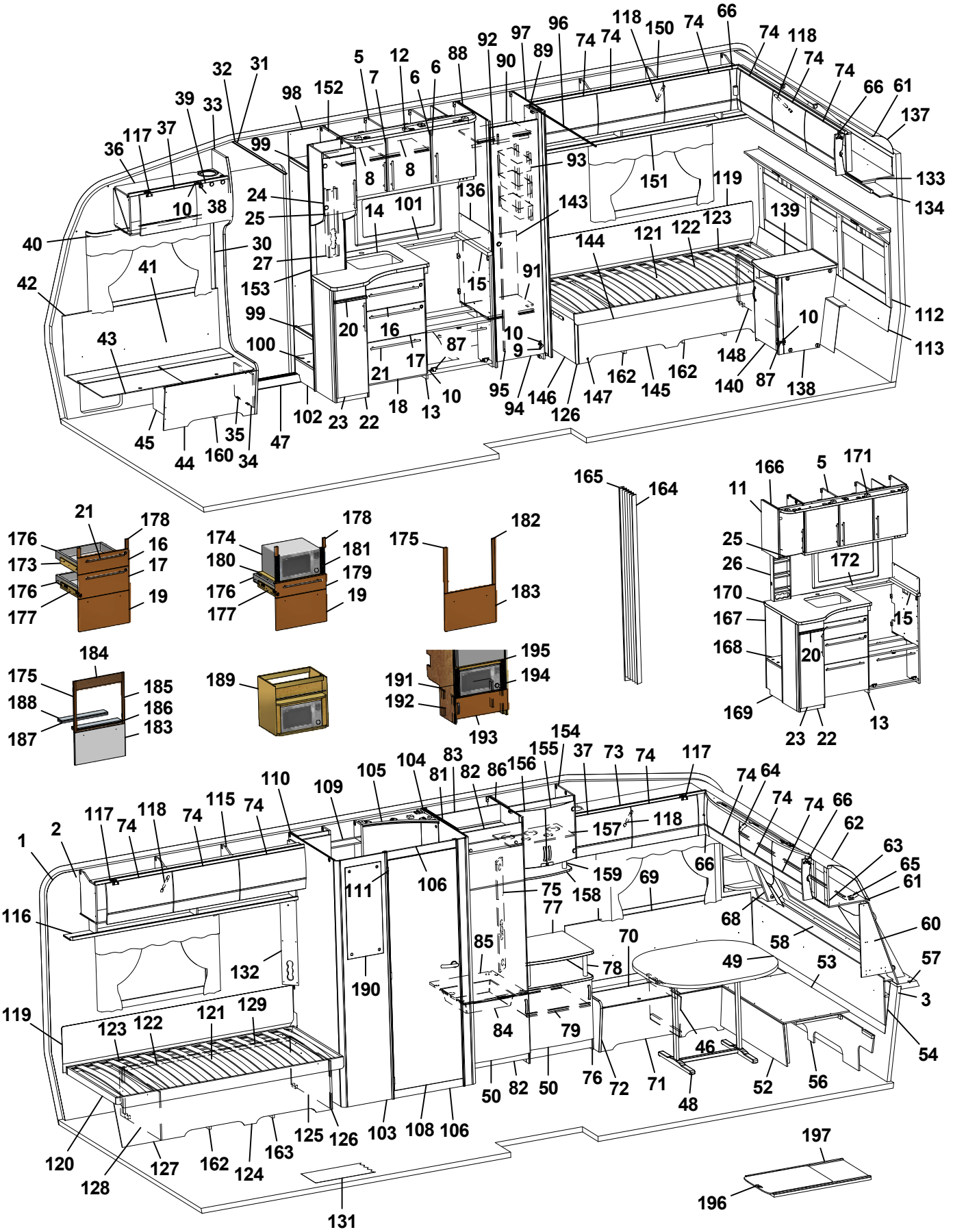
1 2 3 5 6 7 8 9 10 11 12 13 14 15 16 17 18 19 20 21 22 23 24 25 26 27 30 31 32 33 34 35 36 37 38 39 40 41 42 43 44 45 46 47 48 49 50 52 53 54 56 57 58 60 61 62 63 64 65 66 68 69 70 71 72 74 75 76 77 78 79 81 82 83 84 85 86 87 88 89 90 91 92 93 94 95 96 97 98 99 100 101 102 103 104 105 106 108 109 110 111 115 116 117 118 119 120 121 122 123 124 125 126 127 128 129 131 132 134 136 137 138 139 140 143 144 145 146 147 148 150 151 152 153 154 155 156 157 158 159 160 162 163 164 165 166 167 168 169 170 171 172 173 174 175 176 177 178 179 180 181 182 183 184 185 186 187 188 189 190 191 192 193 194 195 196 197

Pos Fig	Det. nr Part. No	Ingår Fitted	OBS!! Ange alltid årsmodell vid beställning av inredning Benämning	OBS!! Specify always year of model when ordering equipment Description
1	318657	M	Tapet vägg/tak	Wall paper
2	318584	M	Tejp tapet 20 mm	Tape, wall paper 20 mm
3	318585	M	Tejp tapet 60 mm	Tape, wall paper 60 mm
5	340424	x	Skåp kök L1120 kpl. (Vit)	Cupboard kitchen L1120 cpl. (White)
--	340433	x	Skåp kök L1120 kpl. (Mekong)	Cupboard kitchen L1120 cpl. (Mekong)
--	341434	x	Skåp kök L1120 kpl. (Customized)	Cupboard kitchen L1120 cpl. (Customized)
6	334712	x	Lucka H (Vit)	Door R (White)
--	336624	x	Lucka H (Mekong)	Door R (Mekong)
--	340511	x	Lucka H (High Gloss)	Door R (High Gloss)
--	317502	x	Handtag d:o	Handle d:o
7	334713	x	Lucka V (Vit)	Door L (White)
--	336625	x	Lucka V (Mekong)	Door L (Mekong)
--	340512	x	Lucka V (High Gloss)	Door L (High Gloss)
--	317502	x	Handtag d:o	Handle d:o
8	331385M	x	Hylla	Shelf
9	311917	x	Gångjärn	Hinge
10	312588	x	Platta gångjärn	Plate hinge
11	336198	x	Gavel rundad köksskåp.	Gable
12	336269	x	Ljusramp köksskåp	Light holder
13	336082	x	Diskbänk trädel u. skiva (Vit)	Kitchen sink without board (White)
--	336757	x	Diskbänk trädel u. skiva (Mekong)	Kitchen sink without board (Mekong)
--	341452	x	Diskbänk trädel u. skiva induktion (Custom.)	Kitchen sink w/o board induktion (Customized)
14	336265-K	x	Skiva diskbänk 887x730	Board 887x730
--	340652-K	x	Skiva diskbänk 1415x750, ljus (Customized)	Board 1415x750, light (Customized)
--	340652-L	x	Skiva diskbänk 1415x750, mörk (Custom.)	Board 1415x750, dark (Customized)
15	336098-K	x	Skiva diskbänk 560x40	Board 560x40
16	334706	x	Lådförstycke (Vit)	Drawer front (White)
--	336631	x	Lådförstycke (Mekong)	Drawer front (Mekong)
--	340504	x	Lådförstycke (High Gloss)	Drawer front (High Gloss)
17	334707	x	Lådförstycke (Vit)	Drawer front (White)
--	336633	x	Lådförstycke (Mekong)	Drawer front (Mekong)
--	340505	x	Lådförstycke (High Gloss)	Drawer front (High Gloss)
18	334708	x	Lucka (Vit)	Door (White)
--	336635	x	Lucka (Mekong)	Door (Mekong)
--	340506	x	Lucka (High Gloss)	Door (High Gloss)
19	334709	x	Lucka (Vit)	Door (White)
--	336760	x	Lucka (Mekong)	Door (Mekong)
--	340507	x	Lucka (High Gloss)	Door (High Gloss)
20	336674	x	Skärbräda	Cutting board
21	317503	x	Handtag	Handle
22	336193	x	Utskjut diskbänk (Vit)	Projection kitchen sink (White)
--	336756	x	Utskjut diskbänk (Mekong)	Projection kitchen sink (Mekong)
--	341712	x	Utskjut diskbänk (Customized)	Projection kitchen sink (Customized)
--	331579M	x	Hylla d:o	Shelf d:o
23	334711	x	Lucka (Vit)	Door (White)
			M= Metervara T= Tillbehör	M= On the metre T= Accessory

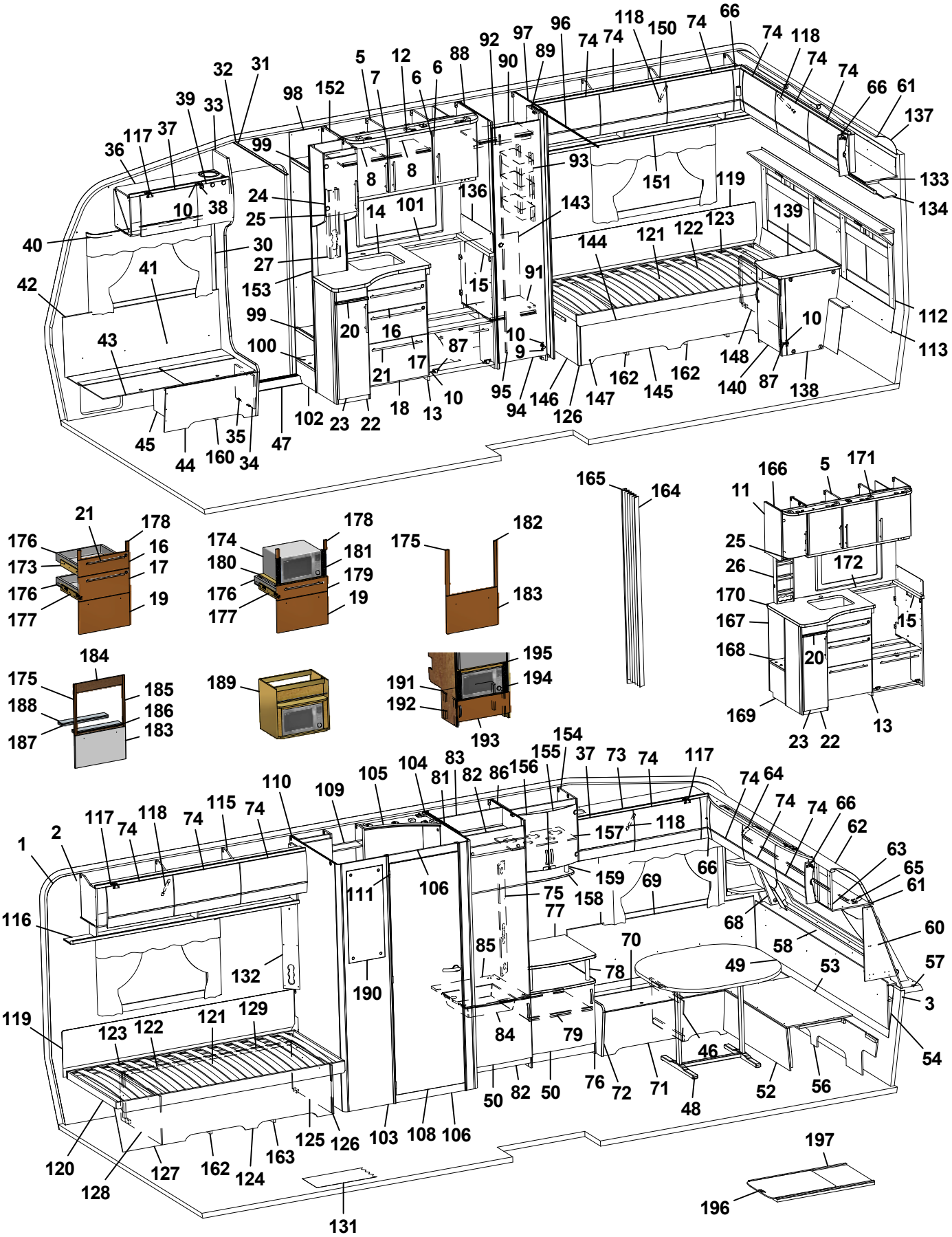
1 2 3 5 6 7 8 9 10 11 12 13 14 15 16 17 18 19 20 21 22 23 24 25 26 27 30 31 32 33 34 35 36 37 38 39 40 41 42 43 44 45 46 47 48 49 50 52 53 54 56 57 58 60 61 62 63 64 65 66 68 69 70 71 72 74 75 76 77 78 79 81 82 83 84 85 86 87 88 89 90 91 92 93 94 95 96 97 98 99 100 101 102 103 104 105 106 108 109 110 111 112 113 115 116 117 118 119 120 121 122 123 124 125 126 127 128 129 131 132 133 134 136 137 138 139 140 143 144 145 146 147 148 150 151 152 153 154 155 156 157 158 159 160 162 163 164 165 166 167 168 169 170 171 172 173 174 175 176 177 178 179 180 181 182 183 184 185 186 187 188 189 190 191 192 193 194 195 196 197

Pos Fig	Det. nr Part. No	Ingår Fitted	OBS!! Ange alltid årsmodell vid beställning av inredning Benämning	OBS!! Specify always year of model when ordering equipment Description
--	336628	x	Lucka (Mekong)	Door (Mekong)
--	340514	x	Lucka (High Gloss)	Door (High Gloss)
--	317502	x	Handtag d:o	Handle d:o
24	337674	x	Skåp utskjut kökskåp	Cupboard projection
--	331872M	x	Hylla d:o	Shelf d:o
25	332234	x	Lucka vitrin V 272x450	Door L 272x450
--	314350	x	Lås magnet d:o	Lock magnet d:o
--	318381	x	Motstycke magnetlås	Companion part
--	318379	x	Gångjärn	Hinge
--	318380	x	Täckhatt d:o	Cover d:o
--	312588	x	Platta gångjärn	Plate hinge
26	333409M	x	Kryddhylla	Spice rack
27	333289M	x	Front el-uttag 90x533x48	Front outlet 90x533x48
30	318962	x	List täck el-kabel B=45 L=2100	Cover strip B=45 L=2100
31	316270	x	List snäpp undre L2379	List under L2379
32	316268	x	List snäpp övre L2379	List upper L2379
33	339810	x	Stolpe först. L1948 kpl. m. lucka	Support bar cpl. with door
34	336064	x	Lucka	Door
35	312589	x	Gångjärn	Hinge
36	340294	x	Skåp övre elc.radio enkel DIN	Cupboard upper radio radio single DIN
--	340340	x	Skåp övre elc.radio dubbel DIN	Cupboard upper radio dual DIN
--	340343	x	Skåp övre elc.radio dubbel DIN (Selected)	Cupboard upper radio dual DIN (Selected)
--	341483	x	Skåp övre elc.radio dubbel DIN (Customized)	Cupboard upper radio dual DIN (Customized)
37	337719	x	Lucka	Door
--	340494	x	Lucka (High Gloss)	Door (High Gloss)
38	318379	x	Gångjärn	Hinge
--	318380	x	Täckhatt d:o	Cover d:o
39	331214	x	Lucka radio enkel DIN	Door radio single DIN
--	334035	x	Lucka radio dubbel DIN	Door radio dual DIN
40	316898	x	Skena gardin L1020	Curtain rod L1020
41	339356	x	Värmespalt H fram	Air gap R.F.
42	319821	M	List kant mörkbrun	Strip, dark brown
43	336858	x	Lock bäddlåda H F	Cover bedbox R.F.
--	319024	x	Matta grå textil m. tejp d:o	Carpet gray textile with tape d:o
44	336859	x	Front bäddlåda H F	Front bed box R.F.
45	339811	x	Stöd bäddlåda HF	Support bed box
46	312825	x	Stöd bäddlåda VF	Support bed box
47	314687	x	Tröskel aluminium L=850	Threshold aluminium L=850
48	310083	x	Bordsstativ	Table stand
49	335940-K	x	Bordsskiva 940x1025	Table top 940x1025
--	340543-K	x	Bordsskiva 940x1025, ljus [1]	Table top 940x1025, light [1]
--	340543-L	x	Bordsskiva 940x1025, mörk [1]	Table top 940x1025, dark [1]
50	336045	x	Lucka V 550x470	Door L 550x470
52	331245M	x	Front bäddlåda gavel	Front bed box gable
53	331246M	x	Skiva rundsittgrupp	Sheet seat
			M= Metervara T= Tillbehör	M= On the metre T= Accessory

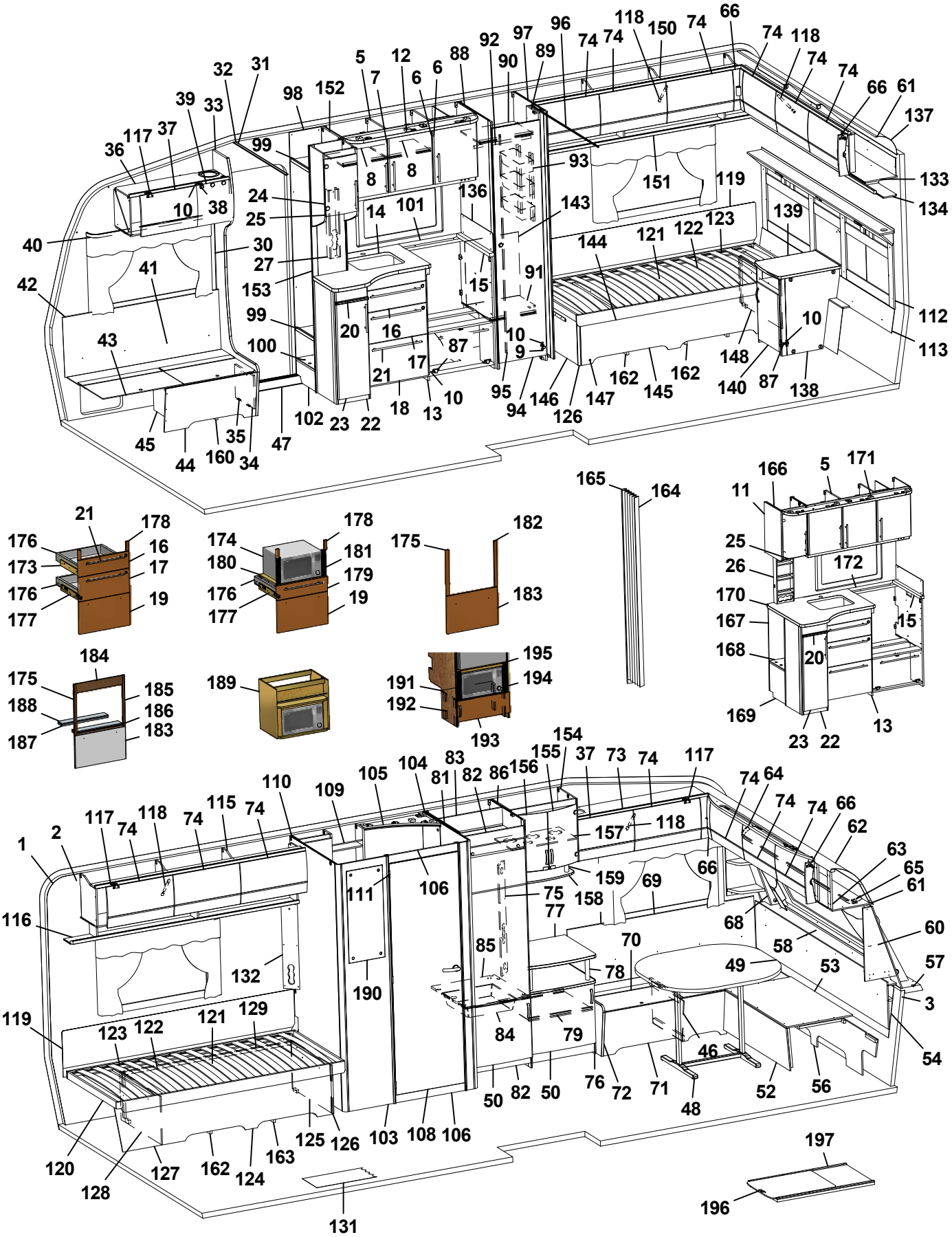
1 2 3 5 6 7 8 9 10 11 12 13 14 15 16 17 18 19 20 21 22 23 24 25 26 27 30 31 32 33 34 35 36 37 38 39 40 41 42 43 44 45 46 47 48 49 50 52 53 54 56 57 58 60 61 62 63 64 65 66 68 69 70 71 72 74 75 76 77 78 79 81 82 83 84 85 86 87 88 89 90 91 92 93 94 95 96 97 98 99 100 101 102 103 104 105 106 107 108 109 110 111 112 113 115 116 117 118 119 120 121 122 123 124 125 126 127 128 129 131 132 133 134 135 136 137 138 139 140 142 143 144 145 146 147 148 150 151 152 153 154 155 156 157 158 159 160 162 163 164 165 166 167 168 169 170 171 172 173 174 175 176 177 178 179 180 181 182 183 184 185 186 187 188 189 190 191 192 193 194 195 196 197

Pos Fig	Det. nr Part. No	Ingår Fitted	OBS!! Ange alltid årsmodell vid beställning av inredning Benämning	OBS!! Specify always year of model when ordering equipment Description
54	340578	x	Värmespalt gavel fram	Air gap
56	340520	x	Stöd sittgrupp	Support
57	213471	x	Hylla front kpl. L2376	Shelf front cpl. L2376
58	340191	x	Front/hylla kpl.	Front/shelf cpl.
--	340929	x	Hylla m. belysning "Björn" (Customized)	Shelf with lighting "Bear" (Customized)
60	340517	x	Hylla hörn H	Shelf R
61	313884	x	List plast radie L=2379	List L=2379
62	316005	x	Skiva plast 295x2363x1	Plastic sheet
63	341284	x	Skåp gavel fram L=2360	Cupboard L=2360
--	341283	x	Skåp gavel fram L=2360 (Customized)	Cupboard L=2360 (Customized)
--	319978	x	Gångjärn d:o	Hinge d:o
--	319979	x	Platta gångjärn d:o	Plate hinge d:o
64	336063	x	Ljusramp gavelskåp	Light holder
65	316900	x	Skena gardin L1920	Curtain rod L1920
66	337738	x	Hörn inredning	Corner
--	340917	x	Hörn inredning (High Gloss)	Corner (High Gloss)
--	311917	x	Gångjärn d:o	Hinge d:o
--	319909	x	Platta gångjärn d:o	Plate hinge d:o
68	338520	x	Hylla hörn V	Shelf L
69	337171	x	Värmespalt V fram	Air gap L.F.
70	333906	x	Lock bäddlåda V F	Cover bed box L.F
--	319024	x	Matta grå textil m. tejp d:o	Carpet gray textile with tape d:o
71	339504	x	Front bäddlåda V F	Front bed box L.F.
72	339500	x	Gavel bäddlåda V F	Gable bed box L.F
73	340322	x	Skåp övre L=1108	Cupboard upper L=1108
--	340349	x	Skåp övre L=1108 (Selected)	Cupboard upper L=1108 (Selected)
--	340909	x	Skåp övre L=1108 (Customized)	Cupboard upper L=1108 (Customized)
74	337695	x	Lucka	Door
--	340495	x	Lucka (High Gloss)	Door (High Gloss)
75	341594	x	Front el-uttag	Front outlet
76	336214	x	TV-bänk kpl. u. skiva	TV-bench cpl. without board
77	336195-K	x	Skiva TV-bänk	Board
--	336195-L	x	Skiva TV-bänk	Board
78	336103	x	Rundstav folierad L=192	Round staff L=192
79	331678M	x	Hylla	Shelf
81	331596M	x	Vägg kyl V	Wall refrigerator L
82	375394	x	Front skåp under kyl	Front cupboard
83	333142M	x	Bakstycke stopp kyl	Back cupboard
84	310325	x	Trådback vit 427x427x85	Tray 427x427x85
--	312712	x	Glidlist trådback (säljes i par)	Sliding strip tray (pair)
85	340675	x	Hylla under kyl	Shelf under refrigerator
86	331592M	x	Vägg kyl H	Wall refrigerator R
87	315202	x	Gångjärn	Hinge
88	340090	x	Vägg garderob V	Wall wardrobe L
89	331238M	x	Nisch, vikdörr	Niche folding door
			M= Metervara T= Tillbehör	M= On the metre T= Accessory

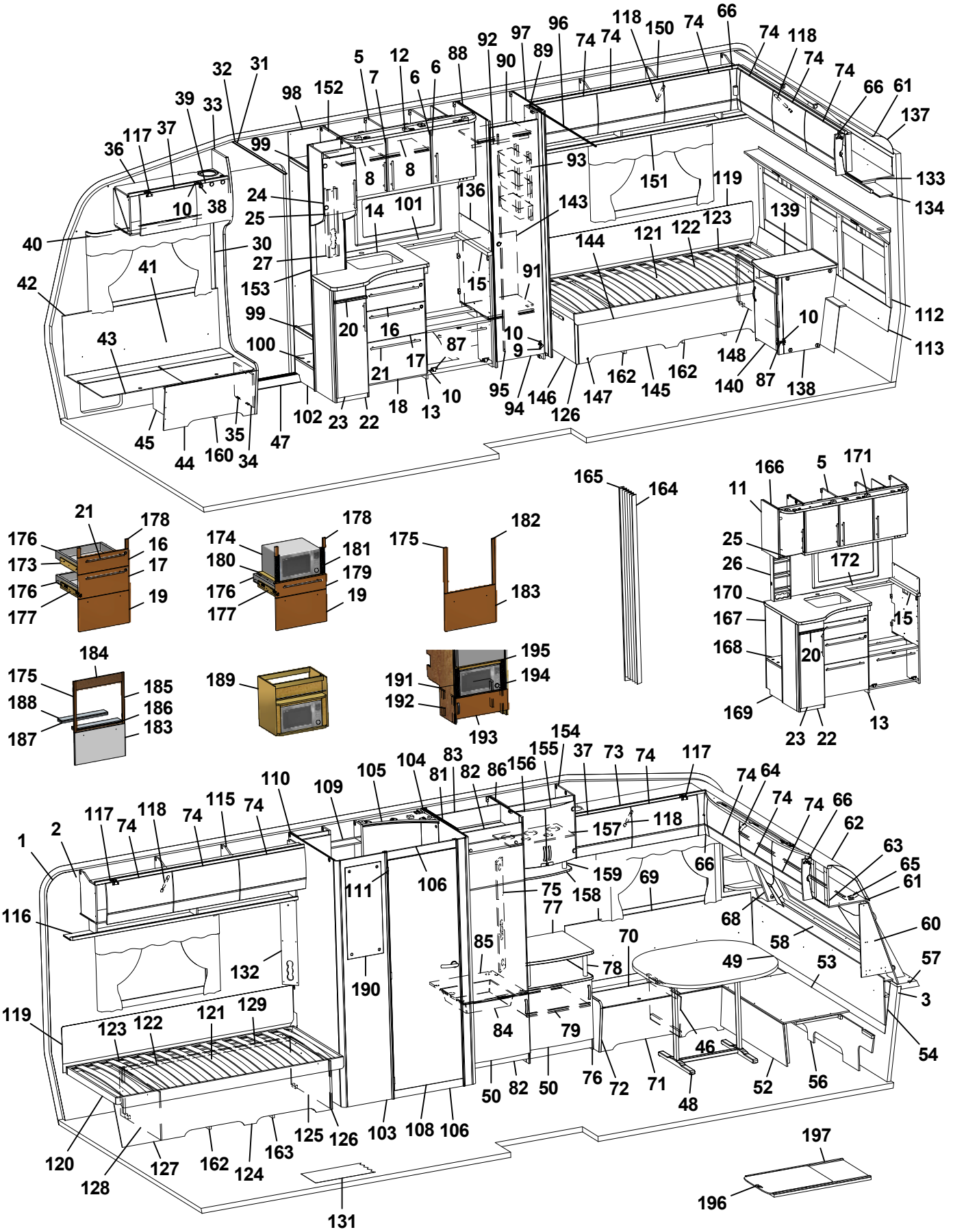
1 2 3 5 6 7 8 9 10 11 12 13 14 15 16 17 18 19 20 21 22 23 24 25 26 27 30 31 32 33 34 35 36 37 38 39 40 41 42 43 44 45 46 47 48 49 50 52 53 54 56 57 58 60 61 62 63 64 65 66 68 69 70 71 72 74 75 76 77 78 79 81 82 83 84 85 86 87 88 89 90 91 92 93 94 95 96 97 98 99 100 101 102 103 104 105 106 108 109 110 111 115 116 117 118 119 120 121 122 123 124 125 126 127 128 129 131 132 134 136 137 138 139 140 143 144 145 146 147 148 150 151 153 154 155 156 157 158 159 160 162 163 164 165 166 167 168 169 170 171 172 173 174 175 176 177 178 179 180 181 182 183 184 185 186 187 188 189 190 191 192 193 194 195 196 197

Pos Fig	Det. nr Part. No	Ingår Fitted	OBS!! Ange alltid årsmodell vid beställning av inredning Benämning	OBS!! Specify always year of model when ordering equipment Description
90	337214	x	Hylla garderob övre	Shelf wardrobe upper
91	337215	x	Hylla garderob nedre	Shelf wardrobe under
92	350217	x	Galgstång L=790	Clothes hanger L=790
93	319759	x	Korg, garderob	Basket, wardrobe
--	335802	x	List för korgar	List för baskets
94	337222	x	Dörr 395x1850	Door 395x1850
95	314523	x	Rätningslist dörr L=1715	List L=1715
96	314917	x	Skena draperi L=1190	Drapery rail L=1190
97	331593M	x	Vägg garderob H	Wall wardrobe R
98	337479	x	Vägg instegsgarderob V	Wall wardrobe L
99	337483	x	Hylla	Shelf
100	319893	x	Hylla insteg	Shelf
101	319875-A	T	Köksskiva vägg svart skiffer	Protection kitchen, black
--	319875-L	T	Köksskiva vägg natur skiffer	Protection kitchen, grey
102	331604M	x	Front instegsgarderob	Front
103	337247	x	Vägg tvättrum yttre	Wall washroom
104	337235	x	Vägg tvättrum H	Wall washroom R
105	336141	x	Ljusramp tvättrum	Light holder
106	337242	x	Tröskel 580x60	Threshold 580x60
108	337117	x	Dörr 570x1820	Door 570x1820
--	319708	x	Lås tvättrum	Lock washroom
--	319707	x	Handtag tvättrum	Handle washrom
109	336137	x	Skåp tvättrum	Cupboard
110	337243	x	Vägg tvättrum V	Wall washroom L
111	319755	x	Gångjärn tvättrum	Hinge washroom
112	340589	x	Värmespalt kpl. m. tyg och belysning	Air gap cpl. with fabric and illumination
--	340593	T	Värmespalt kpl. m. tyg och belysning [1]	Air gap cpl. with fabric and illumination [1]
113	337264	x	Värmespalt	Air gap
115	340352	x	Skåp övre V-bak L=1747	Cupboard upper L-rear L=1747
--	341022	x	Skåp övre L=1747 (Customized)	Cupboard upper L=1747 (Customized)
116	331189M	x	Hyllpaket	Shelf
117	319978	x	Gångjärn	Hinge
--	319980	x	Platta gångjärn	Plate hinge
118	319914	x	Gasfjäder	Gas spring
--	319915	x	Fäste vinkel d:o	Angle bracket d:o
--	319916	x	Fäste runt d:o	Bracket round d:o
119	338121	x	Värmespalt	Air gap
120	340206	x	Sängram V u. ribbotten	Bed bottom L without laths
121	325342	x	Ribbotten kpl.	Laths bottom cpl.
122	314211	x	Ribba sängbotten L=820 B=63	Lath bed bottom L=820 B=63
123	312046	x	Band t. ribbotten	Band for laths bottom
124	340201	x	Sänglåda kpl. V	Bed box cpl. L
125	340202	x	Gavel säng främre	Gable bed front
126	319776	x	List hörn L=2500	Corner strip L=2500
127	337144	x	Front säng	Front bed
			M= Metervara T= Tillbehör	M= On the metre T= Accessory

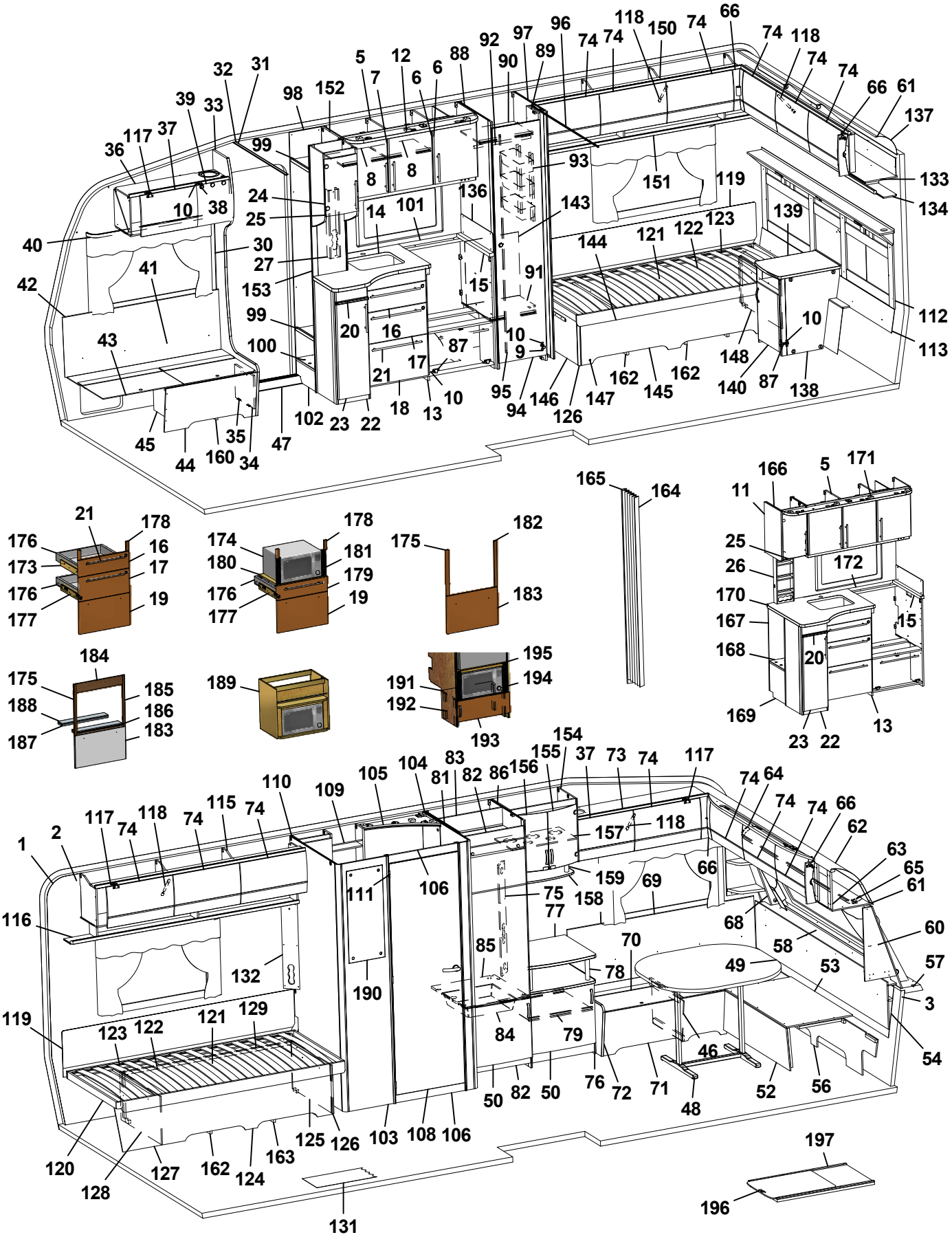
1 2 3 5 6 7 8 9 10 11 12 13 14 15 16 17 18 19 20 21 22 23 24 25 26 27 30 31 32 33 34 35 36 37 38 39 40 41 42 43 44 45 46 47 48 49 50 52 53 54 56 57 58 60 61 62 63 64 65 66 68 69 70 71 72 74 75 76 77 78 79 81 82 83 84 85 86 87 88 89 90 91 92 93 94 95 96 97 98 99 100 101 102 103 104 105 106 108 109 110 111 115 116 117 118 119 120 121 122 123 124 125 126 127 128 129 131 132 134 136 137 138 139 140 143 144 145 146 147 148 150 151 152 153 154 155 156 157 158 159 160 162 163 164 165 166 167 168 169 170 171 172 173 174 175 176 177 178 179 180 181 182 183 184 185 186 187 188 189 190 191 192 193 194 195 196 197

Pos Fig	Det. nr Part. No	Ingår Fitted	OBS!! Ange alltid årsmodell vid beställning av inredning Benämning	OBS!! Specify always year of model when ordering equipment Description
128	340204	x	Gavel säng bakre	Gable bed rear
129	315203	x	Regel 17,5x55x1415	Wood lath pine 17,5x55x1415
131	319230	M^2	Matta golv, klinkermönster mörkgrå	Carpet floor, clinker design dark grey
--	319393	T	Matta golv, antik planka	Carpet floor, antique plank
132	335788M	x	Front el-uttag	Front outlet
133	340971	x	Skåp gavel bak L2360	Cupboard gable L2360
--	341592	x	Skåp gavel bak L2360 (Customized)	Cupboard gable L2360 (Customized)
--	319978	x	Gångjärn d:o	Hinge d:o
--	319980	x	Platta gångjärn d:o	Plate hinge d:o
134	331198M	x	Hyllpaket	Shelf
136	401715	x	Flamskydd	Flame guard
137	316005	x	Skiva plast 295x2363x1	Plastic sheet
138	341326	x	Hurts kpl. u. skiva	Cupboard cpl. without board
139	336235-K	x	Skiva hurts 424x530	Board cupboard
140	336236	x	Lucka H 368x450	Door
143	337216	x	Täckskiva exp.kärl	Cover expansion vessel
144	340209	x	Sängram H u. ribbotten	Bed bottom R without laths
145	340210	x	Sänglåda kpl. H	Bed box cpl. R
146	340213	x	Gavel säng främre	Gable bed front
147	339464	x	Front säng	Front bed
148	340211	x	Gavel säng bakre	Gable bed rear
150	340388	x	Skåp övre L=1747	Cupboard upper L=1747
--	340913	x	Skåp övre L=1747 (Customized)	Cupboard upper L=1747 (Customized)
--	319978	x	Gångjärn d:o	Hinge d:o
--	319980	x	Platta gångjärn d:o	Plate hinge d:o
151	331194M	x	Hyllpaket	Shelf
152	333443M	x	Vägg instegsgarderob	Wall wardrobe
153	337481	x	Vägg instegsgarderob	Wall wardrobe
154	336211	x	Skåp bar kpl.	Coctail cabinet cpl.
155	331778	x	Lucka H 272x450	Door R 272x450
156	331779	x	Lucka V 272x450	Door L 272x450
--	318630	x	Lås magnet d:o	Lock magnet d:o
--	318381	x	Motstycke magnetlås	Companion part
157	331495M	x	Hylla	Shelf
158	336213	x	Hylla under barskåp	Shelf
159	336102	x	Rundstav folierad L=100	Round staff L=100
160	350113	x	Plåt skofack	Plate shoe compartment
162	337271	x	Luftspalt sänglåda	Air gap bed box
163	337272	x	Luftspalt sänglåda	Air gap bed box
164	315216	T	Vikdörr 1900x1500	Folding door
165	376461	T	Bakdel nisch vikdörr	Back niche folding door
166	336199	x	Skåp vitrin	Vitrine
--	331212M	x	Hylla d:o	Shelf d:o
167	337700	x	Utskjut diskbänk kpl.	Projection kitchen sink cpl.
168	319893	x	Hylla insteg	Shelf
			M= Metervara T= Tillbehör	M= On the metre T= Accessory

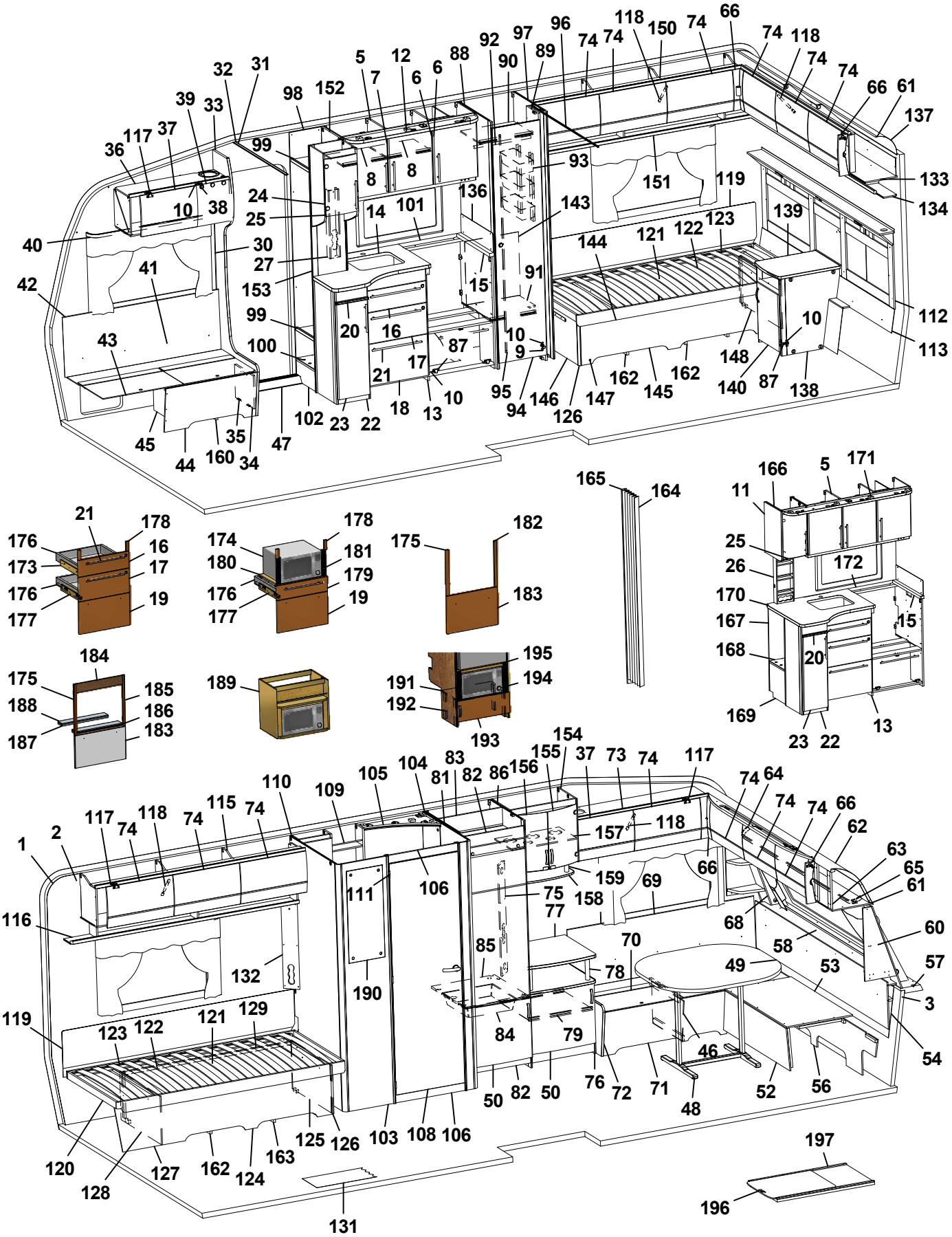
1
2
3
5
6
7
8
9
10
11
12
13
14
15
16
17
18
19
20
21
22
23
24
25
26
27
30
31
32
33
34
35
36
37
38
39
40
41
42
43
44
45
46
47
48
49
50
52
53
54
56
57
58
60
61
62
63
64
65
66
68
69
70
71
72
73
74
75
76
77
78
79
81
82
83
84
85
86
87
88
89
90
91
92
93
94
95
96
97
98
99
100
101
102
103
104
105
106
107
108
109
110
111
112
113
115
116
117
118
119
120
121
122
123
124
125
126
127
128
129
131
132
134
136
137
138
139
140
143
144
145
146
147
148
150
151
152
153
154
155
156
157
158
159
160
162
163
164
165
166
167
168
169
170
171
172
173
174
175
176
177
178
179
180
181
182
183
184
185
186
187
188
189
190
191
192
193
194
195
196
197

Pos Fig	Det. nr Part. No	Ingår Fitted	OBS!! Ange alltid årsmodell vid beställning av inredning Benämning	OBS!! Specify always year of model when ordering equipment Description
169	337702	x	Front utskjut	Front projection
170	338146-K	x	Skiva diskbänk 887x730	Board 887x730
171	336197	x	Ljusramp köksskåp	Light holder
172	319874-A	T	Köksskiva vägg svart skiffer	Protection kitchen, black
--	319874-L	T	Köksskiva vägg natur skiffer	Protection kitchen, grey
173	336087	x	Monteringssats kpl. lådor (Vit)	Mounting kit cpl. drawers (White)
--	336759	x	Monteringssats kpl. lådor (Mekong)	Mounting kit cpl. drawers (Mekong)
--	340880	x	Monteringssats kpl. lådor (Customized)	Mounting kit cpl. drawers (Customized)
174	337536	T	Monteringssats kpl. mikro (Vit)	Mounting kit cpl. micro (White)
--	337538	T	Monteringssats kpl. mikro (Mekong)	Mounting kit cpl. micro (Mekong)
--	340881	T	Monteringssats kpl. mikro (Customized)	Mounting kit cpl. micro (Customized)
175	336089	T	Monteringssats kpl. ugn (Vit)	Mounting kit cpl. oven (White)
--	336758	T	Monteringssats kpl. ugn (Mekong)	Mounting kit cpl. oven (Mekong)
--	341446	T	Monteringssats kpl. ugn (Customized)	Mounting kit cpl. oven (Customized)
176	317514	x	Låda	Drawer
177	317382	x	Glidskena låda H	Slide bar, drawer R
--	350221	x	Glidskena låda V	Slide bar, drawer L
--	801701	x	Skruv 6x16 d:o	Screw 6x16 d:o
178	336092	x	Passbit 95x30x16 (Mekong)	Gauge block 95x30x16 (Mekong)
179	337540	T	Lådförstycke (Vit)	Drawer front (White)
--	337541	T	Lådförstycke (Mekong)	Drawer front (Mekong)
--	340510	T	Lådförstycke (High Gloss)	Drawer front (High Gloss)
180	331472M	T	Hylla mikro	Shelf
181	401998	T	Galler mikro	Grating
182	336086	T	Passbit 460x30x16	Gauge block 460x30x16
183	334728	T	Lucka (Vit)	Door (White)
--	336726	T	Lucka (Mekong)	Door (Mekong)
--	340507	T	Lucka (High Gloss)	Door (High Gloss)
184	341213	T	Front 88x550 (Mekong)	Front 88x550 (Mekong)
185	341214	T	Passbit 426x24x16 (Mekong)	Gauge block 426x24x16 (Mekong)
186	341215	T	Front 15x502 (Mekong)	Front 15x502 (Mekong)
187	341216	T	Skiva distans 15x80x500	Sheet distance 15x80x500
188	341217	T	Skiva distans 10x80x500	Sheet distance 10x80x500
189	337532	T	Skåp kpl. mikrovågsugn	Cupboard cpl. microwave oven
190	319883	T	Spegel 300x725x3 [1]	Mirror 300x725x3 [1]
191	336672	T	Hylla mikro	Shelf
192	330631M	T	List folierad L=253	List folierad L=253
193	336209-1	T	Lucka 550x208	Door 550x208
--	316799	x	Gångjärn d:o	Hinge d:o
--	312588	x	Platta gångjärn d:o	Plate hinge d:o
194	401685	T	Galler mikro 285x40	Grating 285x40
195	337542	T	List 15x25x450	List 15x25x450
196	341192	T	Utdragsskiva bord 450x550	Sliding leaf 450x550
197	341193	T	Låda utdragsskiva	Box sliding leaf
			[1] = Selected och Customized	[1] = Selected and Customized
			Dyntyger, madrasser m.m. (se dynor m.m.)	Cushion textilies, mattresses etc. (see cushions etc.)
			M= Metervara T= Tillbehör	M= On the metre T= Accessory

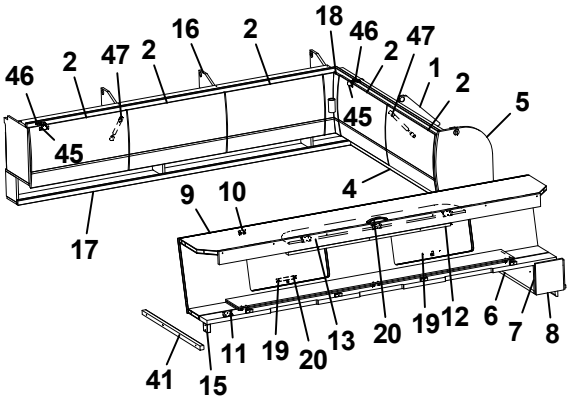
46 2 47 2 16 2 18 46 2 47 1 2 5
45 45 4
9 10
17
11 19 20 13 20 19 12 6 7 8
41 15

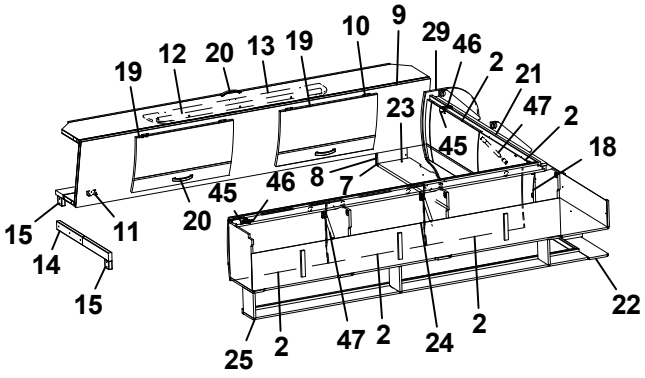
19 12 20 13 19 10 9 29 46 2 21 47 2 18
23 45
45 46 8 7
15 14 15 11 20
25 2 47 2 24 2 22

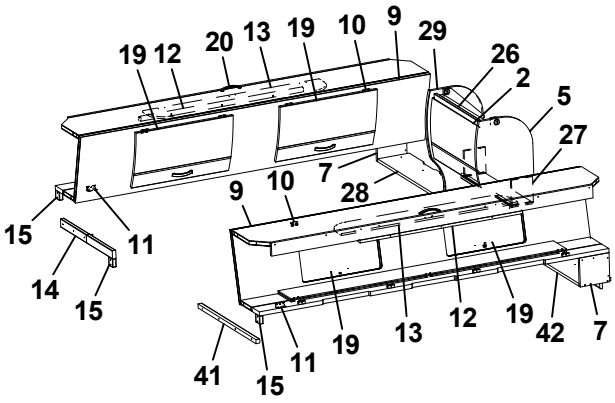
19 12 20 13 19 10 9 29 26 2 5 27
7 28
9 10
15 14 15 11
41 15 11 19 13 12 19 42 7

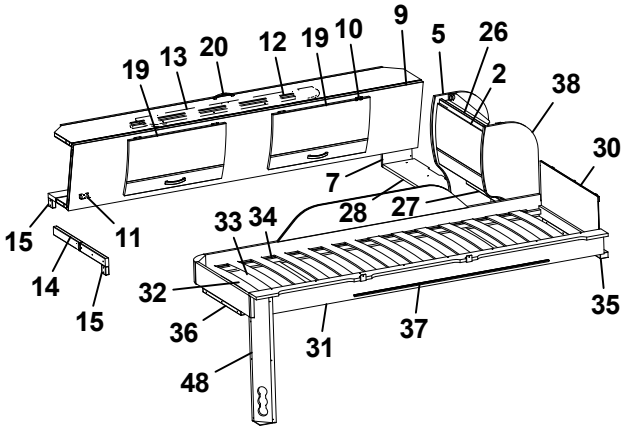
19 13 20 12 19 10 9 5 26 2 38 30
7 28 27
33 34
15 14 15 11
32 36 48 31 37 35

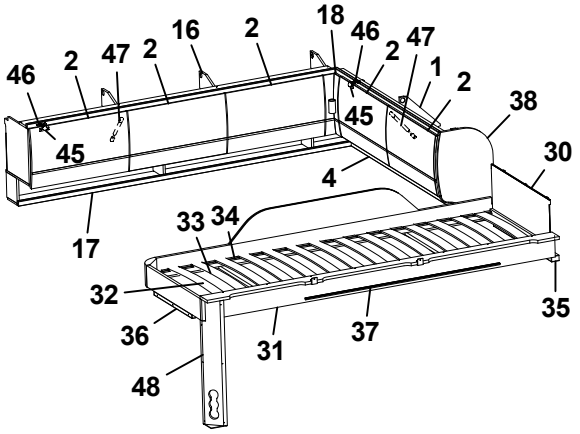
46 2 47 2 16 2 18 46 2 47 1 2 38 30
45 45 4
33 34
17
32 36 48 31 37 35

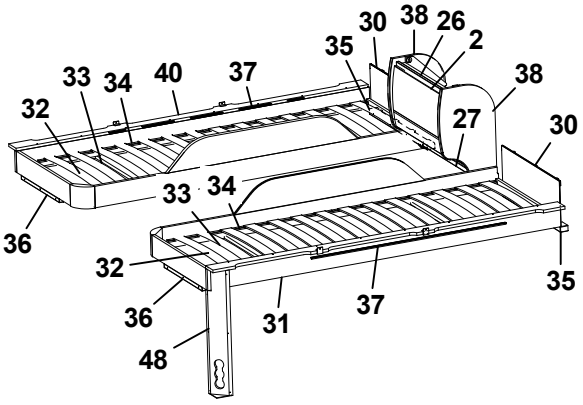
30 38 26 2 35
33 34 40 37 32 38 27 30
33 34
36
32 36 48 31 37 35

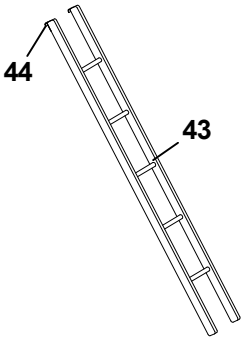
44
43

Pos Fig	Det. nr Part. No	Ingår Fitted	OBS!! Ange alltid årsmodell vid beställning av inredning Benämning	OBS!! Specify always year of model when ordering equipment Description
1	340404	x	Skåp gavel bak L=1510	Cupboard gable L=1510
--	340911	x	Skåp gavel bak L=1510 (Customized)	Cupboard gable L=1510 (Customized)
2	337695	x	Lucka	Door
--	340495	x	Lucka (High Gloss)	Door (High Gloss)
4	331879M	x	Hyllpaket L1512	Shelf L1512
5	336180	x	Gavel rundad	Gable
6	331694M	x	Hylla gavel bak	Shelf gable rear
7	331697M	x	Gavel	Gable
8	333147M	x	Gavel	Gable
9	337661	x	Överbäddskåp L1980	Upper bed L1980
--	341426	x	Överbäddskåp L1980 (Customized)	Upper bed L1980 (Customized)
10	860402	x	Gångjärn	Hinge
11	860405	x	Gångjärn	Hinge
12	339839	x	Regel låsning	Lock bar
13	375813	x	Rasskydd ö-bäddskåp	Protective plate
14	332661M	x	Bärregel (vikbar)	Bearing rail
15	331701M	x	Kloss bärregel	Block bearing rail
16	340388	x	Skåp övre L=1747	Cupboard upper L=1747
--	340913	x	Skåp övre L=1747 (Customized)	Cupboard upper L=1747 (Customized)
17	331194M	x	Hyllpaket	Shelf
18	337738	x	Hörn inredning	Corner
--	340917	x	Hörn inredning (High Gloss)	Corner (High Gloss)
--	311917	x	Gångjärn d:o	Hinge d:o
--	319909	x	Platta gångjärn d:o	Plate hinge d:o
19	337664	x	Lucka	Door
--	341427	x	Lucka (High Gloss)	Door (High Gloss)
20	350129	x	Handtag	Handle
21	340398	x	Skåp gavel bak L1510	Cupboard gable L1510
--	341020	x	Skåp gavel bak L1510 (Customized)	Cupboard gable L1510 (Customized)
22	340308	x	Hyllpaket L1512	Shelf L1512
23	334695M	x	Hylla gavel bak	Shelf gable rear
24	340352	x	Skåp övre L=1747	Cupboard upper L=1747
--	341022	x	Skåp övre L=1747 (Customized)	Cupboard upper L=1747 (Customized)
25	331189M	x	Hyllpaket	Shelf
26	341225	x	Skåp gavel bak L560	Cupboard gable L560
--	341432	x	Skåp gavel bak L560 (Customized)	Cupboard gable L560 (Customized)
27	331743M	x	Hyllpaket	Shelf
28	332674M	x	Hylla gavel bak	Shelf gable rear
29	336182	x	Gavel rundad	Gable
30	321209	x	Värmespalt gavel	Air gap gable
31	336381	x	Sängram vån.säng V u. ribbotten	Bed bottom L without laths
32	325430	x	Ribbotten kpl.	Laths bottom cpl.
33	311985	x	Ribba sängbotten L=718 B=63	Lath bed bottom L=718 B=63
34	312046	x	Band t. ribbotten	Band for laths bottom
35	331960M	x	Bärregel	Bearing rail
			T= Tillbehör	T= Accessory

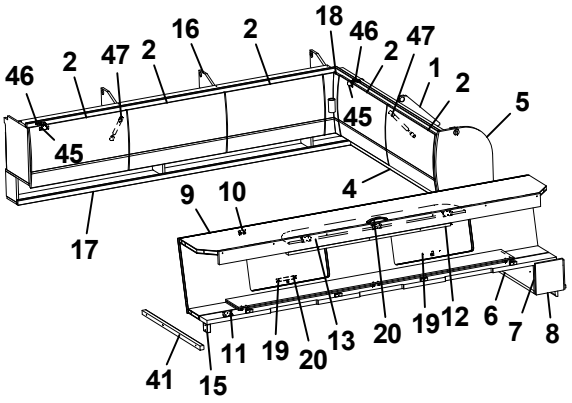
46 2 47 2 16 2 18 46 2 47 1 2 5
45 45 4
9 10
17
11 19 20 13 20 19 12 6 7 8
41 15

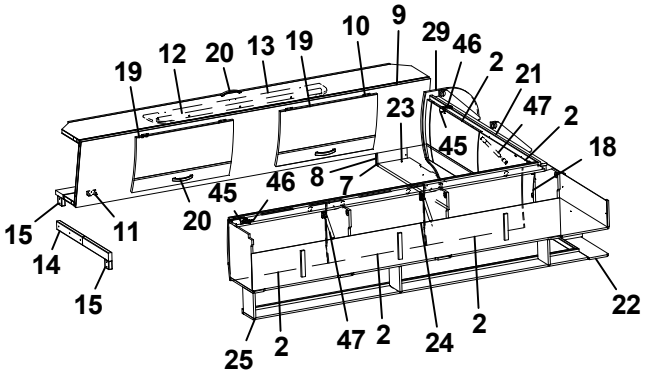
19 12 20 13 19 10 9 29 46 2 21 47 2 18
23 45
45 46 8 7
15 14 15 11 20
25 2 47 2 24 2 22

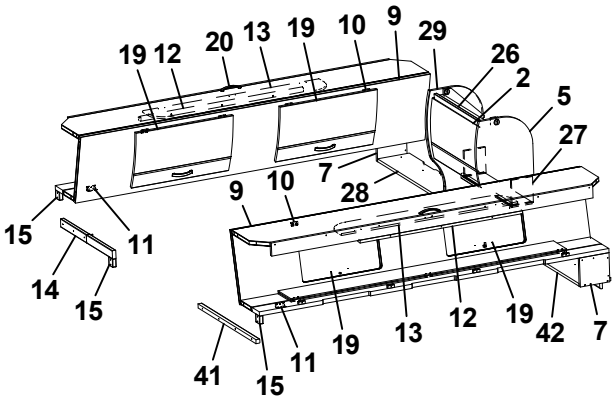
19 12 20 13 19 10 9 29 26 2 5 27
7 28
9 10
15 14 15 11
41 15 11 19 13 12 19 42 7

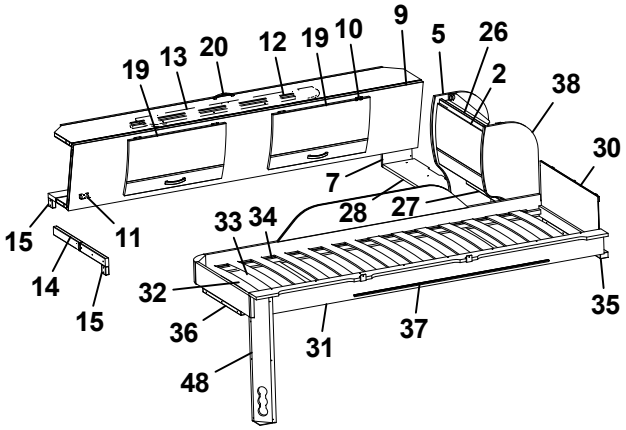
19 13 20 12 19 10 9 5 26 2 38 30
7 28 27
33 34
15 14 15 11
32 36 31 37 35 48

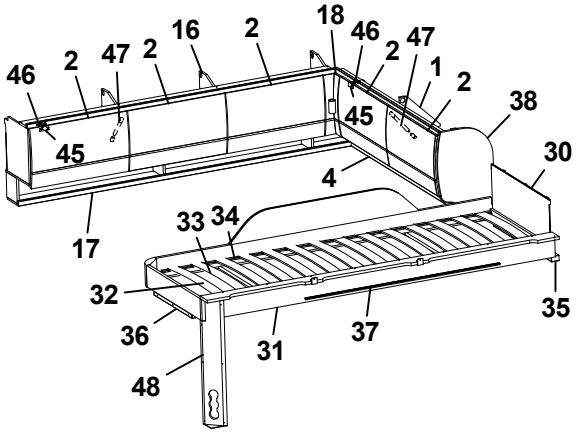
46 2 47 2 16 2 18 46 2 47 1 2 38 30
45 45 4
33 34
17
32 36 31 37 35 48

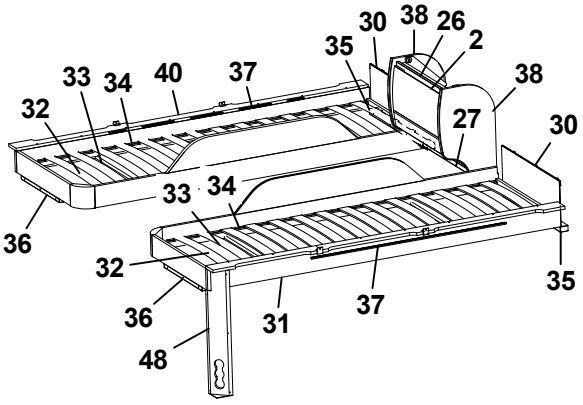
30 38 26 2 35
33 34 40 37 38
32 27 30
33 34
36
32 36 31 37 35 48

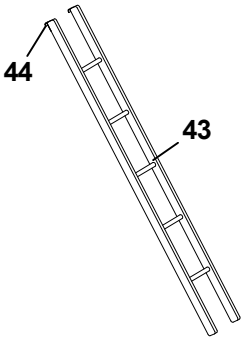
44
43

Pos Fig	Det. nr Part. No	Ingår Fitted	OBS!! Ange alltid årsmodell vid beställning av inredning Benämning	OBS!! Specify always year of model when ordering equipment Description
36	331961M	x	Bärregel L=440	Bearing rail L=440
37	314721	x	Skena draperi L=1100	Curtain rod L=1100
38	336185	x	Gavel rundad	Gable
40	336714	x	Sängram vån.säng H u. ribbotten	Bed bottom
41	331698M	x	Bärregel 670x22x22	Bearing rail 670x22x22
42	332756M	x	Hylla gavel bak	Shelf gable rear
43	376697	T	Stege ö-bäddsskåp 201x1800 kpl.	Ladder upper bed 201x1800 cpl.
44	860426	T	Krok t. stege	Hook for ladder
45	319978	x	Gångjärn	Hinge
46	319980	x	Platta gångjärn	Plate hinge
47	319914	x	Gasfjäder	Gas spring
--	319915	x	Fäste vinkel d:o	Angle bracket d:o
--	319916	x	Fäste runt d:o	Bracket round d:o
48	333190M	x	Front el-uttag	Front outlet

T= Tillbehör

T= Accessory

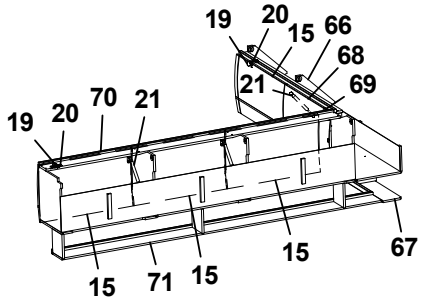
19
20
15
66
68
21
69
19
20
70
21
15
71
15
15
67

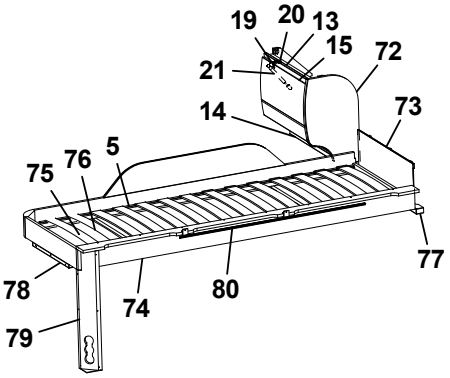
19
20
13
15
72
21
14
73
75
76
5
77
78
74
80
79

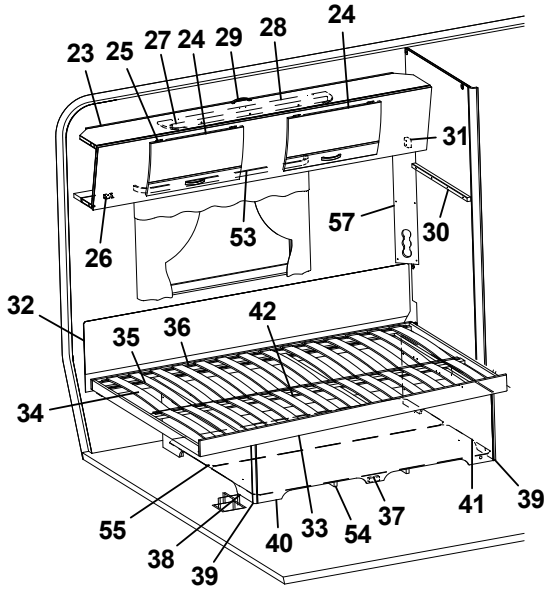
23
25
27
24
29
28
24
31
26
53
57
30
32
35
36
42
34
55
38
39
40
33
54
37
41
39

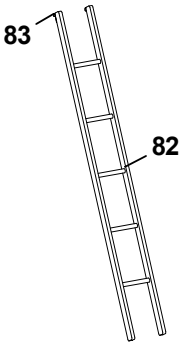
83
82

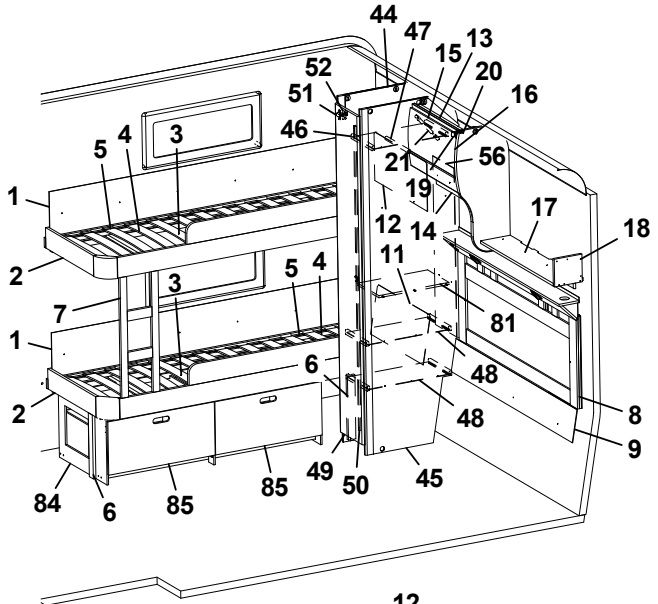
44
47
15
13
52
20
51
16
46
5
4
3
21
56
1
19
12
14
17
18
2
11
5
4
3
7
81
1
6
48
2
48
8
9
84
6
85
85
49
50
45

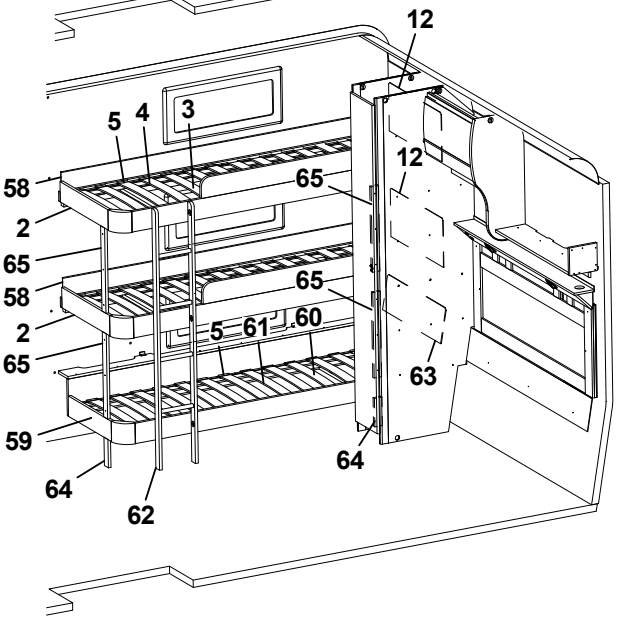
12
5
4
3
58
65
12
2
65
58
65
2
5
61
60
65
63
59
64
64
62

Pos Fig	Det. nr Part. No	Ingår Fitted	OBS!! Ange alltid årsmodell vid beställning av inredning Benämning	OBS!! Specify always year of model when ordering equipment Description
1	338144	x	Värmespalt H-bak	Air gap R rear
2	339640	x	Sängram fast u. ribbotten	Bed bottom without laths
3	325432	x	Ribbotten kpl.	Laths bottom cpl.
4	311985	x	Ribba sängbotten L=718 B=63	Lath bed bottom L=718 B=63
5	312046	x	Band t. ribbotten	Band for laths bottom
6	331524M	x	Stöd säng 15,5x45x360	Support bed
7	339439	x	Stege	Ladder
8	340529	x	Värmespalt kpl. m. tyg och belysning	Air gap cpl. with fabric and illumination
--	340533	T	Värmespalt kpl. m. tyg och belysning [1]	Air gap cpl. with fabric and illumination [1]
9	337273	x	Värmespalt nedre gavel bak	Air gap under
11	323783	x	Värmespalt H-bak	Air gap R rear
12	321688	x	Värmespalt V-bak	Air gap L rear
13	341225	x	Skåp gavel bak L560	Cupboard gable L560
--	341432	x	Skåp gavel bak L560 (Customized)	Cupboard gable L560 (Customized)
14	331743M	x	Hyllpaket	Shelf
15	337695	x	Lucka	Door
--	340495	x	Lucka (High Gloss)	Door (High Gloss)
16	336180	x	Gavel rundad	Gable
17	331694M	x	Hylla gavel bak	Shelf gable rear
18	331697M	x	Gavel	Gable
19	319978	x	Gångjärn	Hinge
20	319980	x	Platta gångjärn	Plate hinge
21	319914	x	Gasfjäder	Gas spring
--	319915	x	Fäste vinkel d:o	Angle bracket d:o
--	319916	x	Fäste runt d:o	Bracket round d:o
23	337661	x	Överbäddskåp L1980	Upper bed L1980
--	341426	x	Överbäddskåp L1980 (Customized)	Upper bed L1980 (Customized)
24	337664	x	Lucka	Door
--	341427	x	Lucka (High Gloss)	Door (High Gloss)
25	860402	x	Gångjärn	Hinge
26	860405	x	Gångjärn	Hinge
27	339839	x	Regel låsning	Lock bar
28	375813	x	Rasskydd ö-bäddskåp	Protective plate
29	350129	x	Handtag	Handle
30	331698M	x	Bärregel 670x22x22	Bearing rail 670x22x22
31	331701M	x	Kloss bärregel	Block bearing rail
32	338121	x	Värmespalt V-H bak	Air gap L-R rear
33	340181	x	Sängram u. ribbotten	Bedbottom without laths
34	338125	x	Ribbotten kpl.	Laths bottom cpl.
35	311985	x	Ribba sängbotten L=718 B=63	Lath bed bottom L=718 B=63
36	312046	x	Band t. ribbotten	Band for laths bottom
37	340187	x	Sänglåda kpl.	Bed box cpl.
38	340197	x	Gavel säng V	Gable bed L
39	319776	x	List hörn L=2500	Corner strip L=2500
40	339426	x	Front säng	Front bed
41	340195	x	Gavel säng H	Gable bed R
42	315203	x	Regel 17,5x55x1415	Wood lath pine 17,5x55x1415
44	333296M	x	Vägg garderob V	Wall wardrobe L
45	333298M	x	Vägg garderob H	Wall wardrobe R
46	331807M	x	Hylla	Shelf
			T= Tillbehör	T= Accessory

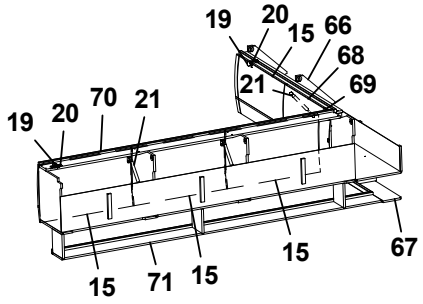
19
20
15
66
68
21
69
19
20
70
21
15
71
15
15
67

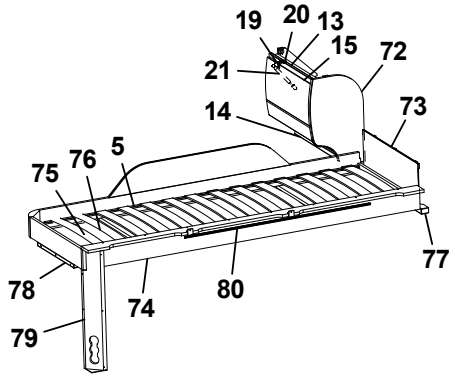
19
20
13
15
72
21
14
73
75
76
5
77
78
74
80
79

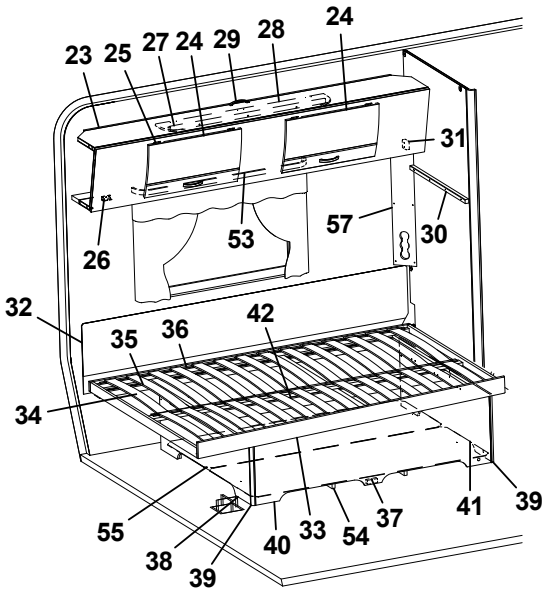
23
25
27
24
29
28
24
31
26
53
57
30
32
35
36
42
34
55
38
39
40
33
54
37
41
39

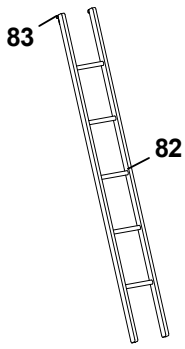
83
82

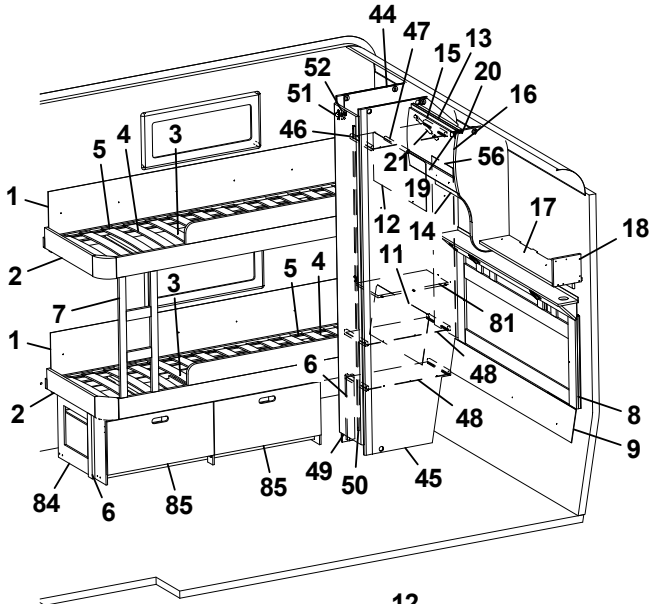
44
47
15
13
52
20
51
16
46
5
4
3
21
56
1
19
12
14
17
18
2
11
5
4
3
7
81
1
6
48
2
48
8
9
84
6
85
85
49
50
45

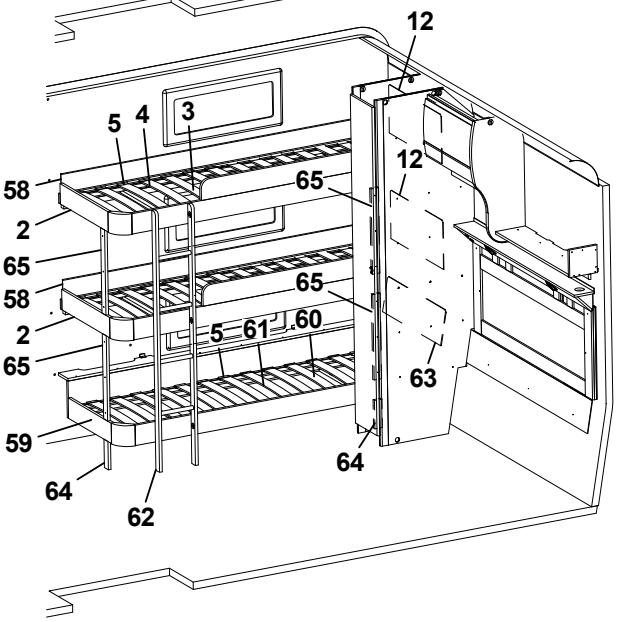
12
5
4
3
58
65
12
2
65
58
65
2
5
61
60
65
63
59
64
64
62

Pos Fig	Det. nr Part. No	Ingår Fitted	OBS!! Ange alltid årsmodell vid beställning av inredning Benämning	OBS!! Specify always year of model when ordering equipment Description
47	350217	x	Galgstång L=790	Clothes hanger L=790
48	331806M	x	Hylla	Shelf
49	376043	x	Dörr 260x1850	Door 260x1850
50	314523	x	Rätningslist dörr L=1715	List L=1715
51	316799	x	Gångjärn	Hinge
52	312588	x	Platta gångjärn	Plate hinge
53	316898	x	Skena gardin L1020	Curtain rod L1020
54	324938	x	Luftspalt sänglåda	Air gap bed box
55	325752	x	Luftspalt	Air gap
56	338290	x	Värmespalt garderob bak	Air gap
57	335788M	x	Front el-uttag	Front outlet
58	332371M	x	Värmespalt H-bak	Air gap R rear
59	336604	x	Sängram u. ribbotten	Bed bottom without laths
60	326793	x	Ribbotten kpl.	Laths bottom cpl.
61	311985	x	Ribba sängbotten L=718 B=63	Lath bed bottom L=718 B=63
62	336614	x	Stege	Ladder
63	326789	x	Värmespalt V-bak	Air gap L rear
64	331570M	x	Stöd säng 15,5x45x160	Support bed
65	331607M	x	Stöd säng 15,5x45x481	Support bed
66	340957	x	Skåp gavel bak V L1405	Cupboard upper L1405
--	341110	x	Skåp gavel bak V L1405 (Customized)	Cupboard upper L1405 (Customized)
67	331936M	x	Hyllpaket	Shelf
68	337719	x	Lucka	Door
--	340494	x	Lucka (High Gloss)	Door (High Gloss)
69	337738	x	Hörn inredning	Corner
--	340917	x	Hörn inredning (High Gloss)	Corner (High Gloss)
--	311917	x	Gångjärn d:o	Hinge d:o
--	319909	x	Platta gångjärn d:o	Plate hinge d:o
70	340352	x	Skåp övre V-bak L=1747	Cupboard upper L-rear L=1747
--	341022	x	Skåp övre L=1747 (Customized)	Cupboard upper L=1747 (Customized)
71	331189M	x	Hyllpaket	Shelf
72	336185	x	Gavel rundad	Gable
73	321209	x	Värmespalt gavel	Air gap gable
74	336381	x	Sängram vån.säng V u. ribbotten	Bed bottom L without laths
75	325430	x	Ribbotten kpl.	Laths bottom cpl.
76	311985	x	Ribba sängbotten L=718 B=63	Lath bed bottom L=718 B=63
77	331960M	x	Bärregel	Bearing rail
78	331961M	x	Bärregel L=440	Bearing rail L=440
79	333190M	x	Front el-uttag	Front outlet
80	314721	x	Skena draperi L=1100	Curtain rod L=1100
81	333299M	x	Hylla	Shelf
82	376697	T	Stege ö-bäddsskåp 201x1800 kpl.	Ladder upper bed 201x1800 cpl.
83	860426	T	Krok t. stege	Hook for ladder
84	340549	T	Lådor under säng kpl. sats	Drawers under bed cpl. kit
85	340553	T	Låda kpl. d:o	Drawer cpl. d:o
--	315215	T	Glidskena låda (säljes i par)	Slide bar (exp. in pair)
			¹ = Selected och Customized	¹ = Selected and Customized
			T= Tillbehör	T= Accessory

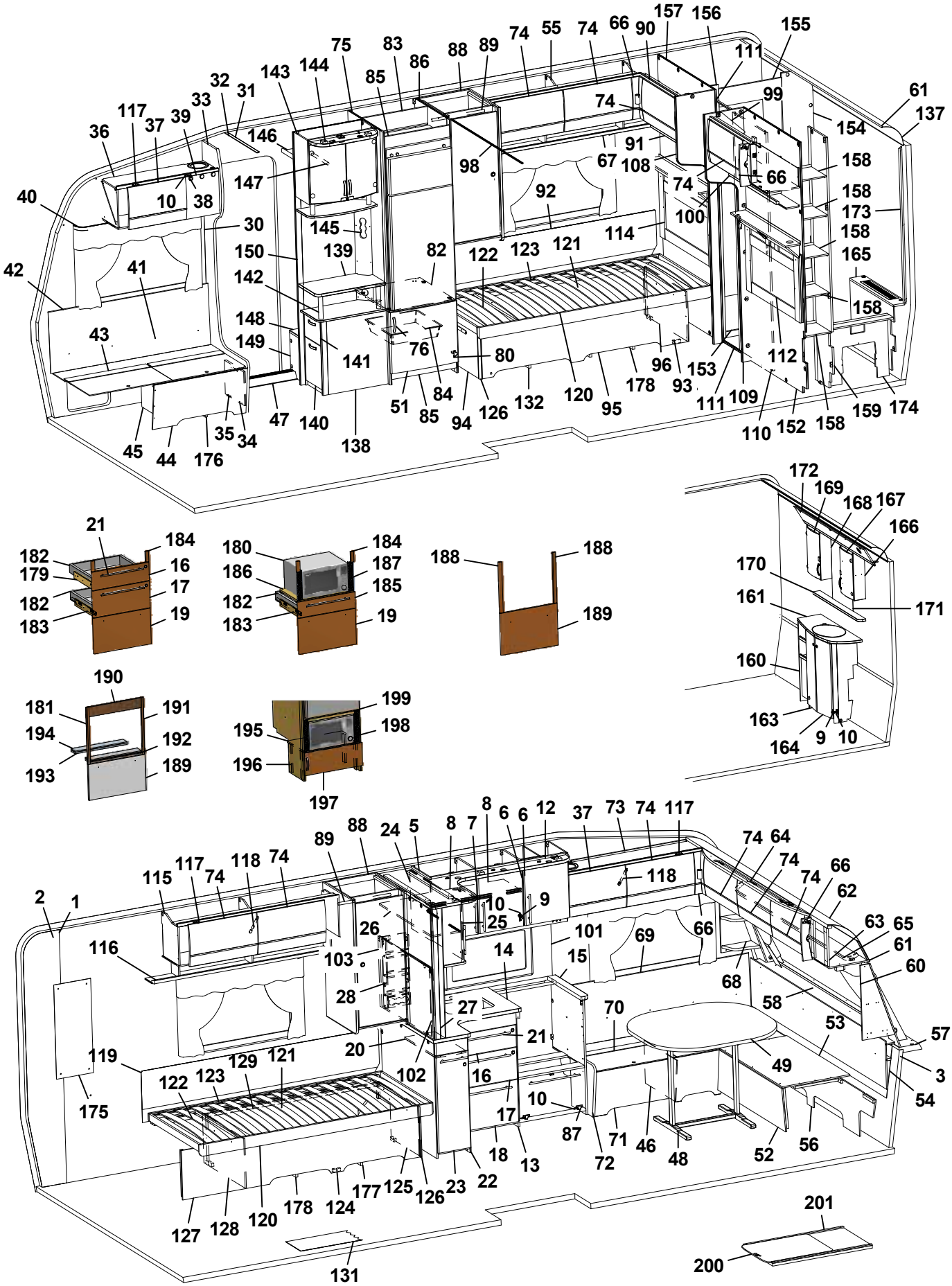
1 2 3 4 5 6 7 8 9 10 11 12 13 14 15 16 17 18 19 20 21 22 23 24 25 26 27 28 29 30 31 32 33 34 35 36 37 38 39 40 41 42 43 44 45 46 47 48 49 50 51 52 53 54 55 56 57 58 59 60 61 62 63 64 65 66 67 68 69 70 71 72 73 74 75 76 77 78 79 80 81 82 83 84 85 86 87 88 89 90 91 92 93 94 95 96 97 98 99 100 101 102 103 104 105 106 107 108 109 110 111 112 113 114 115 116 117 118 119 120 121 122 123 124 125 126 127 128 129 130 131 132 133 134 135 136 137 138 139 140 141 142 143 144 145 146 147 148 149 150 151 152 153 154 155 156 157 158 159 160 161 162 163 164 165 166 167 168 169 170 171 172 173 174 175 176 177 178 179 180 181 182 183 184 185 186 187 188 189 190 191 192 193 194 195 196 197 198 199 200 201

Pos Fig	Det. nr Part. No	Ingår Fitted	OBS!! Ange alltid årsmodell vid beställning av inredning Benämning	OBS!! Specify always year of model when ordering equipment Description
1	318657	M	Tapet vägg/tak	Wall paper
2	318584	M	Tejp tapet 20 mm	Tape, wall paper 20 mm
3	318585	M	Tejp tapet 60 mm	Tape, wall paper 60 mm
5	340424	x	Skåp kök L1120 kpl. (Vit)	Cupboard kitchen L1120 cpl. (White)
--	340433	x	Skåp kök L1120 kpl. (Mekong)	Cupboard kitchen L1120 cpl. (Mekong)
--	341434	x	Skåp kök L1120 kpl. (Customized)	Cupboard kitchen L1120 cpl. (Customized)
6	334712	x	Lucka H (Vit)	Door R (White)
--	336624	x	Lucka H (Mekong)	Door R (Mekong)
--	340511	x	Lucka H (High Gloss)	Door R (High Gloss)
--	317502	x	Handtag d:o	Handle d:o
7	334713	x	Lucka V (Vit)	Door L (White)
--	336625	x	Lucka V (Mekong)	Door L (Mekong)
--	340512	x	Lucka V (High Gloss)	Door L (High Gloss)
--	317502	x	Handtag d:o	Handle d:o
8	331385M	x	Hylla	Shelf
9	311917	x	Gångjärn	Hinge
10	312588	x	Platta gångjärn	Plate hinge
12	336430	x	Ljusramp köksskåp	Light holder kitchen
13	336130	x	Diskbänk trädel u. skiva (Vit)	Kitchen sink without board (White)
--	336801	x	Diskbänk trädel u. skiva (Mekong)	Kitchen sink without board (Mekong)
--	341443	x	Diskbänk trädel u. skiva induktion (Custom.)	Kitchen sink w/o board induktion (Customized)
14	336072-K	x	Skiva diskbänk 882x902	Board 882x902
--	341438-K	x	Skiva diskbänk 1435x902, ljus (Customized)	Board 1435x902, light (Customized)
--	341438-L	x	Skiva diskbänk 1435x902, mörk (Custom.)	Board 1435x902, dark (Customized)
15	335927-K	x	Skiva diskbänk 560x65x28	Board 560x65x28
16	334706	x	Lådförstycke (Vit)	Drawer front (White)
--	336631	x	Lådförstycke (Mekong)	Drawer front (Mekong)
--	340504	x	Lådförstycke (High Gloss)	Drawer front (High Gloss)
17	334707	x	Lådförstycke (Vit)	Drawer front (White)
--	336633	x	Lådförstycke (Mekong)	Drawer front (Mekong)
--	340505	x	Lådförstycke (High Gloss)	Drawer front (High Gloss)
18	334708	x	Lucka (Vit)	Door (White)
--	336635	x	Lucka (Mekong)	Door (Mekong)
--	340506	x	Lucka (High Gloss)	Door (High Gloss)
19	334709	x	Lucka (Vit)	Door (White)
--	336760	x	Lucka (Mekong)	Door (Mekong)
--	340507	x	Lucka (High Gloss)	Door (High Gloss)
20	336081-K	x	Skärbräda fast	Cutting board fixed
--	341174	x	Skärbräda utdragbar (extra i Customized)	Cutting board movable (extra in Customized)
21	317503	x	Handtag	Handle
22	337164	x	Utskjut diskbänk (Vit)	Projection kitchen sink (White)
--	337167	x	Utskjut diskbänk (Mekong)	Projection kitchen sink (Mekong)
--	341444	x	Utskjut diskbänk (Customized)	Projection kitchen sink (Customized)
--	319558	x	Bänkutdrag V d:o	Extract L d:o
--	319559	x	Korg d:o	Basket d:o
23	334933	x	Lucka (Vit)	Door (White)
--	336725	x	Lucka (Mekong)	Door (Mekong)
--	341445	x	Lucka (High Gloss)	Door (High Gloss)
--	317502	x	Handtag d:o	Handle d:o
24	336110	x	Skåp utskjut kökskåp	Cupboard projection
			M= Metervara T= Tillbehör	M= On the metre T= Accessory

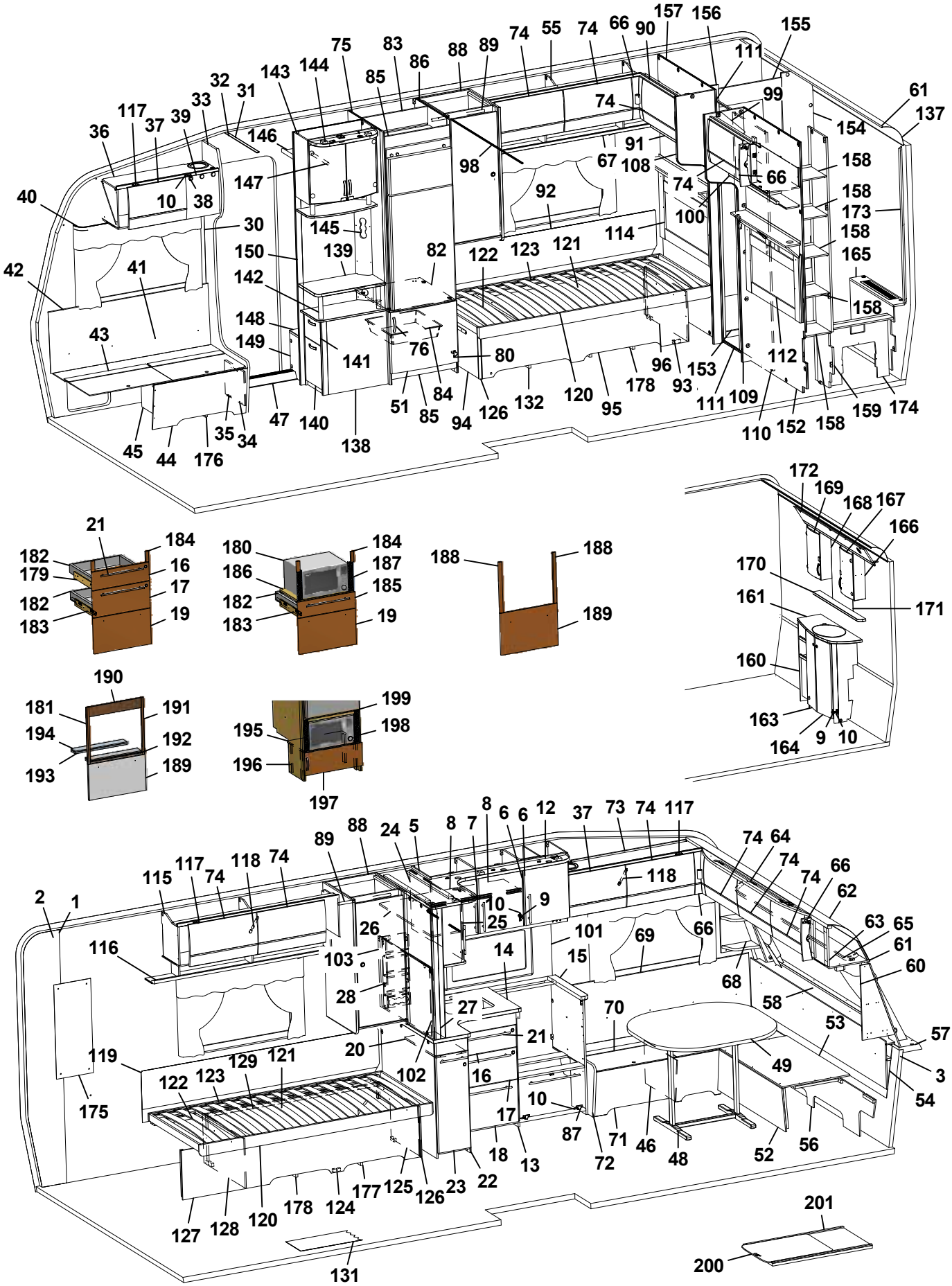
1 2 3 4 5 6 7 8 9 10 11 12 13 14 15 16 17 18 19 20 21 22 23 24 25 26 27 28 29 30 31 32 33 34 35 36 37 38 39 40 41 42 43 44 45 46 47 48 49 50 51 52 53 54 55 56 57 58 59 60 61 62 63 64 65 66 67 68 69 70 71 72 73 74 75 76 77 78 79 80 81 82 83 84 85 86 87 88 89 90 91 92 93 94 95 96 97 98 99 100 101 102 103 104 105 106 107 108 109 110 111 112 113 114 115 116 117 118 119 120 121 122 123 124 125 126 127 128 129 130 131 132 133 134 135 136 137 138 139 140 141 142 143 144 145 146 147 148 149 150 151 152 153 154 155 156 157 158 159 160 161 162 163 164 165 166 167 168 169 170 171 172 173 174 175 176 177 178 179 180 181 182 183 184 185 186 187 188 189 190 191 192 193 194 195 196 197 198 199 200 201

Pos Fig	Det. nr Part. No	Ingår Fitted	OBS!! Ange alltid årsmodell vid beställning av inredning Benämning	OBS!! Specify always year of model when ordering equipment Description
25	331226	x	Lucka acrylplast	Door acryl
--	314350	x	Lås magnet d:o	Lock magnet d:o
--	318381	x	Motstycke magnetlås	Companion part
--	314351	x	Gångjärn d:o	Hinge d:o
26	331220M	x	Hylla	Shelf
27	334341M	x	Stolpe utskjut	Support bar
28	333409M	x	Kryddhylla	Spice rack
30	318962	x	List täck el-kabel B=45 L=2100	Cover strip B=45 L=2100
31	316270	x	List snäpp undre L2379	List under L2379
32	316268	x	List snäpp övre L2379	List upper L2379
33	339810	x	Stolpe först. L1948 kpl. m. lucka	Support bar cpl. with door
34	336064	x	Lucka	Door
35	312589	x	Gångjärn	Hinge
36	340294	x	Skåp övre elc.radio enkel DIN	Cupboard upper radio radio single DIN
--	340340	x	Skåp övre elc.radio dubbel DIN	Cupboard upper radio dual DIN
--	340343	x	Skåp övre elc.radio dubbel DIN (Selected)	Cupboard upper radio dual DIN (Selected)
--	341483	x	Skåp övre elc.radio dubbel DIN (Customized)	Cupboard upper radio dual DIN (Customized)
37	337719	x	Lucka	Door
--	340494	x	Lucka (High Gloss)	Door (High Gloss)
38	318379	x	Gångjärn	Hinge
--	318380	x	Täckhatt d:o	Cover d:o
39	331214	x	Lucka radio enkel DIN	Door radio single DIN
--	334035	x	Lucka radio dubbel DIN	Door radio dual DIN
40	316898	x	Skena gardin L1020	Curtain rod L1020
41	339356	x	Värmespalt H fram	Air gap R.F.
42	319821	M	List kant mörkbrun	Strip, dark brown
43	336858	x	Lock bäddlåda H F	Cover bedbox R.F.
--	319024	x	Matta grå textil m. tejp d:o	Carpet gray textile with tape d:o
44	336859	x	Front bäddlåda H F	Front bed box R.F.
45	339811	x	Stöd bäddlåda HF	Support bed box
46	312825	x	Stöd bäddlåda VF	Support bed box
47	314687	x	Tröskel aluminium L=850	Threshold aluminium L=850
48	310083	x	Bordsstativ	Table stand
49	335940-K	x	Bordsskiva 940x1025	Table top 940x1025
--	340543-K	x	Bordsskiva 940x1025, ljus [1]	Table top 940x1025, light [1]
--	340543-L	x	Bordsskiva 940x1025, mörk [1]	Table top 940x1025, dark [1]
51	336046	x	Lucka H 550x470	Door R 550x470
52	331245M	x	Front bäddlåda gavel	Front bed box gable
53	331246M	x	Skiva rundsittgrupp	Sheet seat
54	340578	x	Värmespalt gavel fram	Air gap
55	340368	x	Skåp övre L=1252	Cupboard upper L=1252
--	??????	x	Skåp övre L=1252 (Customized)	Cupboard upper L=1252 (Customized)
--	319978	x	Gångjärn d:o	Hinge d:o
--	319980	x	Platta gångjärn d:o	Plate hinge d:o
56	340520	x	Stöd sittgrupp	Support
57	213471	x	Hylla front kpl. L2376	Shelf front cpl. L2376
58	340191	x	Front/hylla kpl.	Front/shelf cpl.
--	340929	x	Hylla m. belysning "Björn" (Customized)	Shelf with lighting "Bear" (Customized)
60	340517	x	Hylla hörn H	Shelf R
61	313884	x	List plast radie L=2379	List L=2379
			M= Metervara T= Tillbehör	M= On the metre T= Accessory

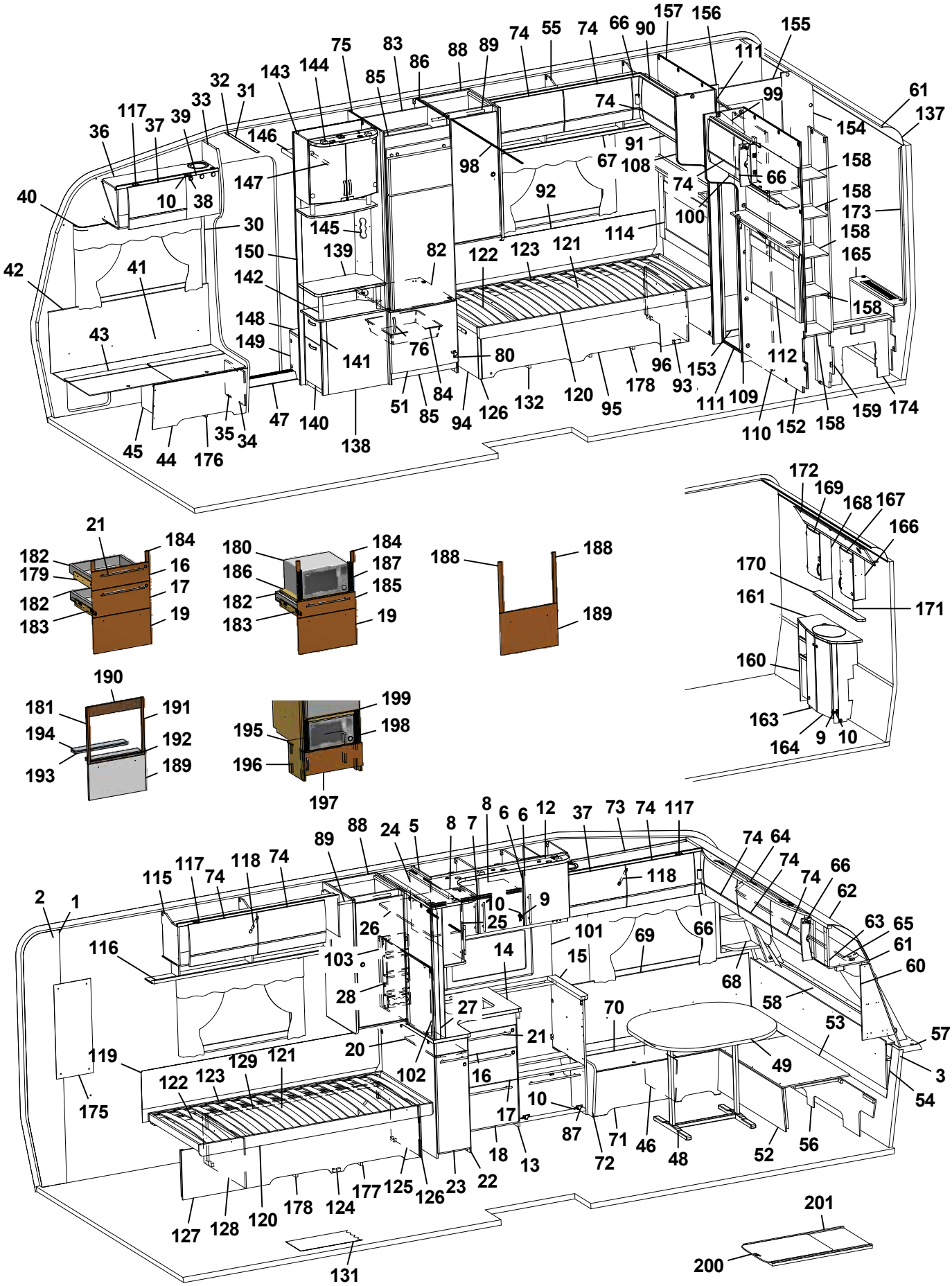
1
2
3
5
6
7
8
9
10
12
13
14
15
16
17
18
19
20
21
22
23
24
25
26
27
28
30
31
32
33
34
35
36
37
38
39
40
41
42
43
44
45
46
47
48
49
51
52
53
54
55
56
57
58
60
61
62
63
64
65
66
67
68
69
70
71
72
73
74
75
76
80
82
83
84
85
86
87
88
89
90
91
92
93
94
95
96
98
99
100
101
102
103
108
109
110
111
112
114
116
117
118
119
120
121
122
123
124
125
126
127
128
129
131
132
137
138
139
140
141
142
143
144
145
146
147
148
149
150
152
153
154
155
156
157
158
159
160
161
163
164
165
166
167
168
169
170
171
172
173
174
175
176
177
178
179
180
181
182
183
184
185
186
187
188
189
190
191
192
193
194
195
196
197
198
199
200
201

Pos Fig	Det. nr Part. No	Ingår Fitted	OBS!! Ange alltid årsmodell vid beställning av inredning Benämning	OBS!! Specify always year of model when ordering equipment Description
62	316005	x	Skiva plast 295x2363x1	Plastic sheet
63	341284	x	Skåp gavel fram L=2360	Cupboard L=2360
--	341283	x	Skåp gavel fram L=2360 (Customized)	Cupboard L=2360 (Customized)
--	319978	x	Gångjärn d:o	Hinge d:o
--	319979	x	Platta gångjärn d:o	Plate hinge d:o
64	336063	x	Ljusramp gavelskåp	Light holder
65	316900	x	Skena gardin L1920	Curtain rod L1920
66	337738	x	Hörn inredning	Corner
--	340917	x	Hörn inredning (High Gloss)	Corner (High Gloss)
--	311917	x	Gångjärn d:o	Hinge d:o
--	319909	x	Platta gångjärn d:o	Plate hinge d:o
67	336915	x	Hyllpaket	Shelf
68	338520	x	Hylla hörn V	Shelf L
69	337171	x	Värmespalt V fram	Air gap L.F.
70	333906	x	Lock bäddlåda V F	Cover bed box L.F
--	319024	x	Matta grå textil m. tejp d:o	Carpet gray textile with tape d:o
71	339504	x	Front bäddlåda V F	Front bed box L.F.
72	339500	x	Gavel bäddlåda V F	Gable bed box L.F
73	340322	x	Skåp övre L=1108	Cupboard upper L=1108
--	340349	x	Skåp övre L=1108 (Selected)	Cupboard upper L=1108 (Selected)
--	340909	x	Skåp övre L=1108 (Customized)	Cupboard upper L=1108 (Customized)
74	337695	x	Lucka	Door
--	340495	x	Lucka (High Gloss)	Door (High Gloss)
75	332244M	x	Vägg kyl V	Wall refrigerator L
76	350129	x	Handtag	Handle
80	316799	x	Gångjärn	Hinge
82	340675	x	Hylla under kyl	Shelf under refrigerator
83	333142M	x	Bakstycke stopp kyl	Back cupboard
84	310325	x	Trådback vit 427x427x85	Tray 427x427x85
--	312712	x	Glidlist trådback (säljes i par)	Sliding strip tray (pair)
85	375394	x	Front skåp under kyl	Front cupboard
86	336921	x	Vägg kyl H	Wall refrigerator R
87	315202	x	Gångjärn	Hinge
88	336945	x	Garderob (exkl. artiklar nedan)	Wardrobe (excl. items below)
--	336956	x	Dörr 384x870 (beställs separat)	Door 384x870 (ordered separately)
--	311917	x	Gångjärn d:o (beställs separat)	Hinge d:o (ordered separately)
--	860502	x	Lås d:o exkl. tryckknapp (beställs separat)	Lock d:o without push button (ordered separately)
--	315195	x	Tryckknapp d:o (beställs separat)	Push button d:o (ordered separately)
--	315196	x	Rosett d:o (beställs separat)	Rosett d:o (ordered separately)
--	336954	x	List fol. 15,5x45x930 (beställs separat)	List fol. 15,5x45x930 (ordered separately)
--	336955	x	List fol. 15,5x45x930 f. platta.(beställs separat)	List fol. 15,5x45x930 f. plate. (ordered separately)
--	312588	x	Platta gångjärn d:o (beställs separat)	Plate hinge d:o (ordered separately)
--	336959	x	Tak garderob elmont. (beställs separat)	Roof wardrobe with lighting (ordered separately)
89	350217	x	Galgstång L=790	Clothes hanger L=790
90	340661	x	Skåp gavel bak H L=928	Cupboard upper R L=928
--	341457	x	Skåp gavel bak H L=928 (Customized)	Cupboard upper R L=928 (Customized)
--	319978	x	Gångjärn d:o	Hinge d:o
--	319980	x	Platta gångjärn d:o	Plate hinge d:o
91	332389M	x	Hyllpaket	Shelf
92	337301	x	Värmespalt	Air gap
			M= Metervara T= Tillbehör	M= On the metre T= Accessory

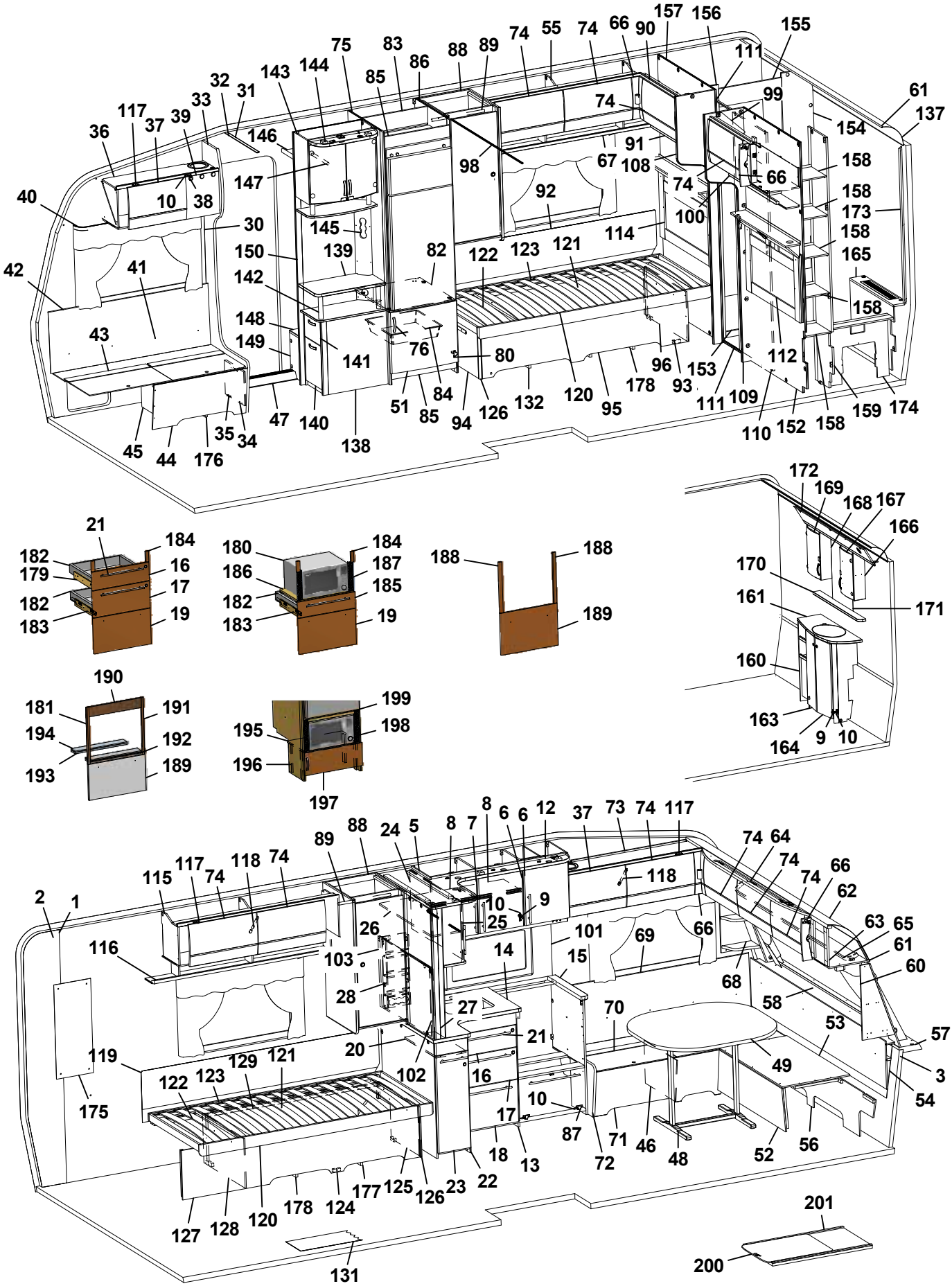
1 2 3 4 5 6 7 8 9 10 11 12 13 14 15 16 17 18 19 20 21 22 23 24 25 26 27 28 29 30 31 32 33 34 35 36 37 38 39 40 41 42 43 44 45 46 47 48 49 50 51 52 53 54 55 56 57 58 59 60 61 62 63 64 65 66 67 68 69 70 71 72 73 74 75 76 77 78 79 80 81 82 83 84 85 86 87 88 89 90 91 92 93 94 95 96 97 98 99 100 101 102 103 104 105 106 107 108 109 110 111 112 113 114 115 116 117 118 119 120 121 122 123 124 125 126 127 128 129 130 131 132 133 134 135 136 137 138 139 140 141 142 143 144 145 146 147 148 149 150 151 152 153 154 155 156 157 158 159 160 161 162 163 164 165 166 167 168 169 170 171 172 173 174 175 176 177 178 179 180 181 182 183 184 185 186 187 188 189 190 191 192 193 194 195 196 197 198 199 200 201

Pos Fig	Det. nr Part. No	Ingår Fitted	OBS!! Ange alltid årsmodell vid beställning av inredning Benämning	OBS!! Specify always year of model when ordering equipment Description
93	340246	x	Sänglåda kpl. H	Bed box cpl. R
94	340247	x	Gavel säng främte	Gable bed front
95	339481	x	Front säng	Front bed
96	340211	x	Gavel säng bakre	Gable bed rear
98	314917	x	Skena draperi L=1190	Drapery rail L=1190
99	340670	x	Skåp gavel bak V L=928	Cupboard upper L L=928
--	341459	x	Skåp gavel bak V L=928 (Customized)	Cupboard upper L L=928 (Customized)
--	319978	x	Gångjärn d:o	Hinge d:o
--	319980	x	Platta gångjärn d:o	Plate hinge d:o
100	332393M	x	Hyllpaket	Shelf
101	319858-A	T	Köksskiva vägg svart skiffer	Protection kitchen, black
--	319858-L	T	Köksskiva vägg natur skiffer	Protection kitchen, grey
102	319712-A	T	Köksskiva vägg svart skiffer	Protection kitchen, black
--	319712-L	T	Köksskiva vägg natur skiffer	Protection kitchen, grey
103	335710M	x	Skiva 885x537x15	Board 885x537x15
108	336385	x	Front H vägg tvättrum	Front R
109	336386	x	Front V vägg tvättrum	Front L
110	331914M	x	Skjutdörr tvättrum	Door
111	316030	x	Skena skjutdörr	Curtain rod
--	375434	x	List d:o	List d:o
--	331953M	x	Kloss d:o	Block d:o
112	340563	x	Värmespalt V kpl. m. tyg och belysning	Air gap L cpl. with fabric and illumination
--	340567	T	Värmespalt V kpl. m. tyg och belysning [1]	Air gap L cpl. with fabric and illumination [1]
114	340574	x	Värmespalt H kpl. m. tyg och belysning	Air gap R cpl. with fabric and illumination
--	340577	T	Värmespalt H kpl. m. tyg och belysning [1]	Air gap R cpl. with fabric and illumination [1]
115	340374	x	Skåp övre L=1312	Cupboard upper L=1312
--	341754	x	Skåp övre L=1312 (Customized)	Cupboard upper L=1312 (Customized)
116	336903	x	Hyllpaket	Shelf
117	319978	x	Gångjärn	Hinge
--	319980	x	Platta gångjärn	Plate hinge
118	319914	x	Gasfjäder	Gas spring
--	319915	x	Fäste vinkel d:o	Angle bracket d:o
--	319916	x	Fäste runt d:o	Bracket round d:o
119	338121	x	Värmespalt	Air gap
120	340221	x	Sängram u. ribbotten	Bed bottom without laths
121	325342	x	Ribbotten kpl.	Laths bottom cpl.
122	314211	x	Ribba sängbotten L=820 B=63	Lath bed bottom L=820 B=63
123	312046	x	Band t. ribbotten	Band for laths bottom
124	340218	x	Sänglåda kpl. V	Bed box cpl. L
125	340219	x	Gavel säng främre	Gable bed front
126	319776	x	List hörn L=2500	Corner strip L=2500
127	339486	x	Front säng	Front bed
128	340204	x	Gavel säng bakre	Gable bed rear
129	315203	x	Regel 17,5x55x1415	Wood lath pine 17,5x55x1415
131	319230	M^2	Matta golv, klinkermönster mörkgrå	Carpet floor, clinker design dark grey
--	319393	T	Matta golv, antik planka	Carpet floor, antique plank
132	337488	x	Luftspalt sänglåda	Air gap bed box
137	316005	x	Skiva plast 295x2363x1	Plastic sheet
138	339446	x	TV-bänk kpl. u. skiva	TV-bench cpl. whitout board
139	336122-K	x	Skiva TV-bänk, ljus	Board, light
			M= Metervara T= Tillbehör	M= On the metre T= Accessory

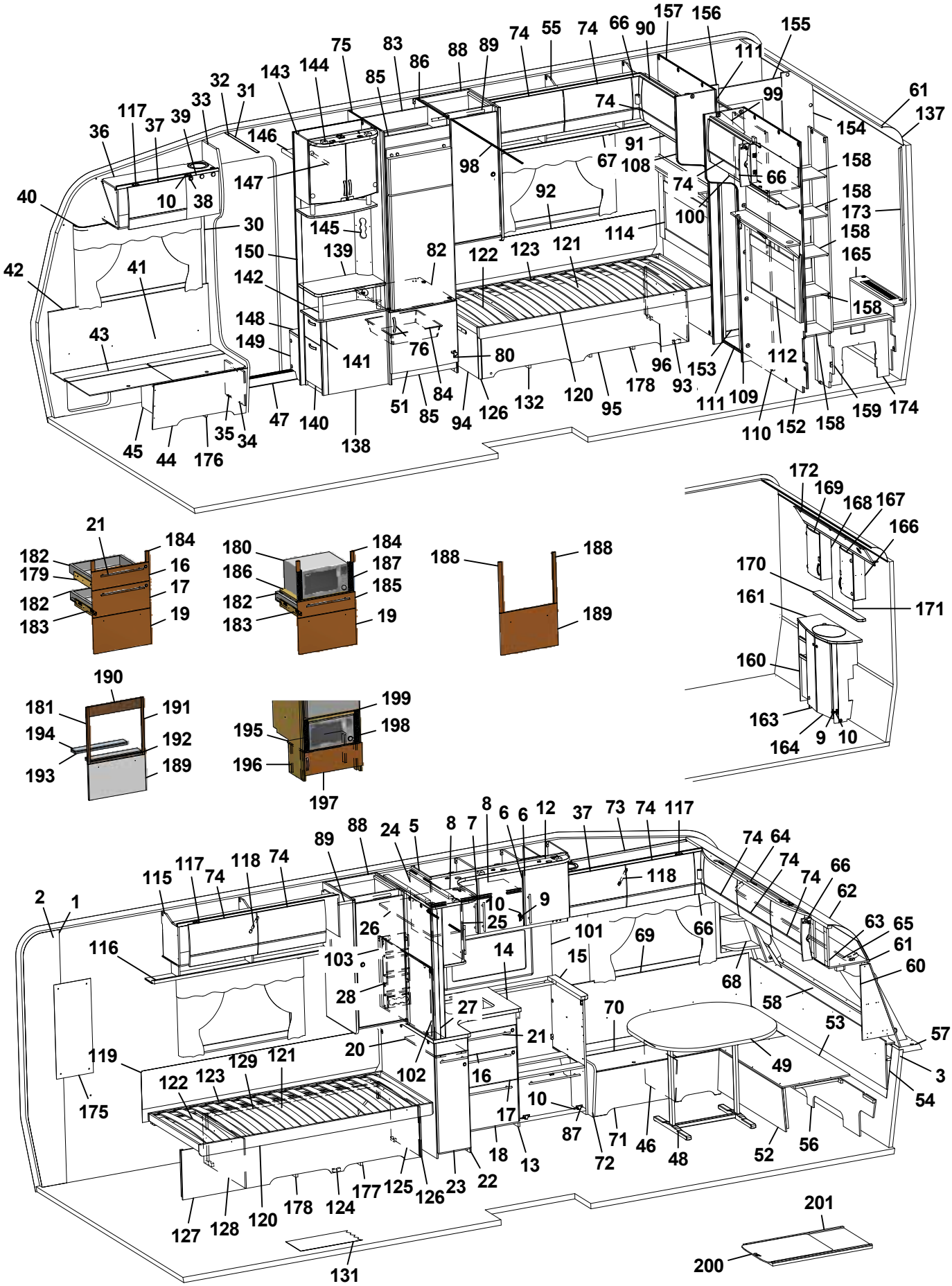
1
2
3
4
5
6
7
8
9
10
11
12
13
14
15
16
17
18
19
20
21
22
23
24
25
26
27
28
30
31
32
33
34
35
36
37
38
39
40
41
42
43
44
45
46
47
48
49
51
52
53
54
55
56
57
58
60
61
62
63
64
65
66
67
68
69
70
71
72
73
74
75
76
80
82
83
84
85
86
87
88
89
90
91
92
93
94
95
96
98
99
100
101
102
103
108
109
110
111
112
114
116
117
118
119
120
121
122
123
124
125
126
127
128
129
131
132
137
138
139
140
141
142
143
144
145
146
147
148
149
150
152
153
154
155
156
157
158
159
160
161
163
164
165
166
167
168
169
170
171
172
173
174
175
176
177
178
179
180
181
182
183
184
185
186
187
188
189
190
191
192
193
194
195
196
197
198
199
200
201

Pos Fig	Det. nr Part. No	Ingår Fitted	OBS!! Ange alltid årsmodell vid beställning av inredning Benämning	OBS!! Specify always year of model when ordering equipment Description
--	336122-L	T	Skiva TV-bänk, mörk	Board, dark
140	339605	x	Låda nedre kpl.	Drawer cpl.
--	339606	x	Lådförstycke d:o	Drawer front d:o
--	315215	x	Glidskena låda (säljes i par)	Slide bar (exp. in pair)
141	339607	x	Låda övre	Drawer cpl.
--	339610	x	Lådförstycke d:o	Drawer front d:o
--	315215	x	Glidskena låda (säljes i par)	Slide bar (exp. in pair)
142	336103	x	Rundstav folierad L=192	Round staff L=192
143	340077	x	Skåp bar kpl. H=512	Coctail cabinet cpl. H=512
--	332088M	x	Hylla hållare flaskor	Shelf bottle holder
--	331778	x	Lucka H d:o	Door R d:o
--	331779	x	Lucka V d:o	Door L d:o
--	318379	x	Gångjärn d:o	Hinge d:o
--	318380	x	Täckhatt d:o	Cover d:o
--	312588	x	Platta gångjärn d:o	Plate hinge d:o
144	336106	x	Ljusramp	Light holder
145	340418	x	Front el-uttag 130x857,5	Front outlet 130x857,5
146	331910M	x	Hylla garderob övre	Shelf
147	350217	x	Galgstång L=790	Clothes hanger L=790
148	319866	x	Hylla insteg	Shelf
149	336618	x	Front hylla garderob	Front
150	337198	x	Vägg instegsgarderob	Wall wardrobe
152	338638	x	Vägg tvättrum	Wall washroom
153	332955M	x	Tröskel	Threshold
154	333500M	x	Vägg tvättrum	Wall
155	332956M	x	Överbit tvättrum	Overlap washroom
156	332957M	x	List poppel 15x63x1948	List 15x63x1948
157	338636	x	Vägg tvättrum	Wall washroom
158	336938	x	Hylla	Shelf
159	337075	x	Vägg garderob H	Wall wardrobe R
160	337048	x	Skåp tvättställ u. skiva	Cupboard washroom without board
161	337049-K	x	Skiva skåp tvättställ	Board cupboard wash basin
163	336056	x	Lucka V	Door L
164	336055	x	Lucka H	Door R
165	337050	x	Front gavel bak	Front
--	319198	x	Galler ventilation d:o	Ventilation grille d:o
166	331911M	x	Skåp tvättrum H	Cupboard washroom R
167	331778	x	Lucka H	Door R
168	331912M	x	Skåp tvättrum V	Cupboard washroom L
169	331779	x	Lucka V	Door L
170	337069-K	x	Hylla	Shelf
171	315999	x	Spegel 440x700x3	Mirror 440x700x3
172	337064	x	Ljusramp	Light holder
173	335718	x	Front hörn	Front
174	336933	x	Täckfront	Front
175	316039	x	Spegel 300x725x3	Mirror 300x725x3
--	319883	T	Spegel 300x725x3 [1]	Mirror 300x725x3 [1]
176	350113	x	Plåt skofack	Plate shoe compartment
177	337487	x	Luftspalt sänglåda	Air gap bed box
178	337271	x	Luftspalt sänglåda	Air gap bed box
			M= Metervara T= Tillbehör	M= On the metre T= Accessory

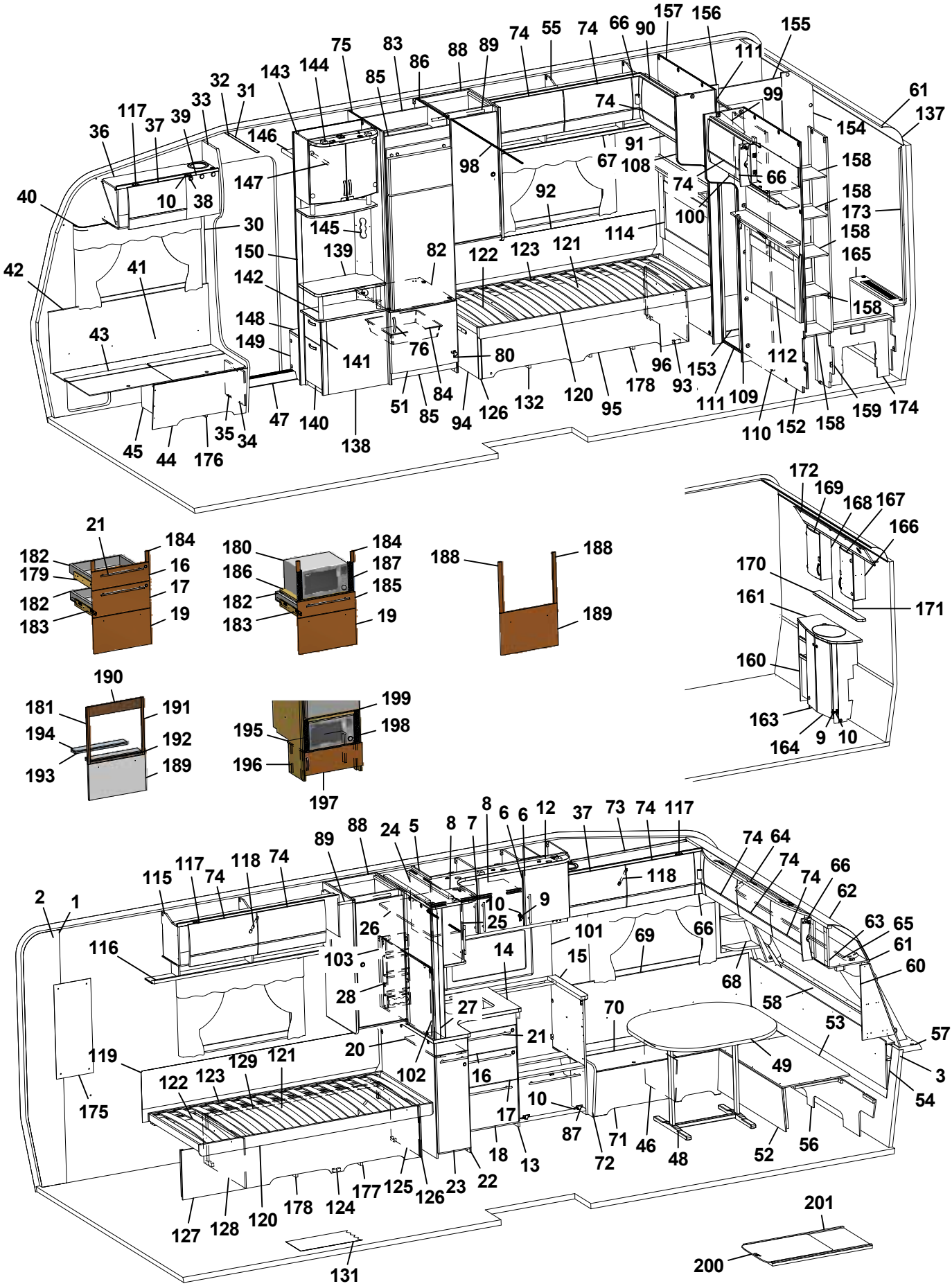
1
2
3
5
6
7
8
9
10
11
12
13
14
15
16
17
18
19
20
21
22
23
24
25
26
27
28
30
31
32
33
34
35
36
37
38
39
40
41
42
43
44
45
46
47
48
49
51
52
53
54
55
56
57
58
60
61
62
63
64
65
66
67
68
69
70
71
72
73
74
75
76
80
82
83
84
85
86
87
88
89
90
91
92
93
94
95
96
98
99
100
101
102
103
108
109
110
111
112
114
116
117
118
119
120
121
122
123
124
125
126
127
128
129
131
132
137
138
139
140
141
142
143
144
145
146
147
148
149
150
152
153
154
155
156
157
158
159
160
161
163
164
165
166
167
168
169
170
171
172
173
174
175
176
177
178
179
180
181
182
183
184
185
186
187
188
189
190
191
192
193
194
195
196
197
198
199
200
201

Pos Fig	Det. nr Part. No	Ingår Fitted	OBS!! Ange alltid årsmodell vid beställning av inredning Benämning	OBS!! Specify always year of model when ordering equipment Description
179	336087	x	Monteringssats kpl. lådor (Vit)	Mounting kit cpl. drawers (White)
--	336759	x	Monteringssats kpl. lådor (Mekong)	Mounting kit cpl. drawers (Mekong)
--	340880	x	Monteringssats kpl. lådor (Customized)	Mounting kit cpl. drawers (Customized)
180	337536	T	Monteringssats kpl. mikro (Vit)	Mounting kit cpl. micro (White)
--	337538	T	Monteringssats kpl. mikro (Mekong)	Mounting kit cpl. micro (Mekong)
--	340881	T	Monteringssats kpl. mikro (Customized)	Mounting kit cpl. micro (Customized)
181	336089	T	Monteringssats kpl. ugn (Vit)	Mounting kit cpl. oven (White)
--	336758	T	Monteringssats kpl. ugn (Mekong)	Mounting kit cpl. oven (Mekong)
--	341446	T	Monteringssats kpl. ugn (Customized)	Mounting kit cpl. oven (Customized)
182	317514	x	Låda	Drawer
183	317382	x	Glidskena låda H	Slide bar, drawer R
--	350221	x	Glidskena låda V	Slide bar, drawer L
--	801701	x	Skruv 6x16 d:o	Screw 6x16 d:o
184	336092	x	Passbit 95x30x16 (Mekong)	Gauge block 95x30x16 (Mekong)
185	337540	T	Lådförstycke (Vit)	Drawer front (White)
--	337541	T	Lådförstycke (Mekong)	Drawer front (Mekong)
--	340510	T	Lådförstycke (High Gloss)	Drawer front (High Gloss)
186	331472M	T	Hylla mikro	Shelf
187	401998	T	Galler mikro	Grating
188	336086	T	Passbit 460x30x16	Gauge block 460x30x16
189	334728	T	Lucka (Vit)	Door (White)
--	336726	T	Lucka (Mekong)	Door (Mekong)
--	340507	T	Lucka (High Gloss)	Door (High Gloss)
190	341213	T	Front 88x550 (Mekong)	Front 88x550 (Mekong)
191	341214	T	Passbit 426x24x16 (Mekong)	Gauge block 426x24x16 (Mekong)
192	341215	T	Front 15x502 (Mekong)	Front 15x502 (Mekong)
193	341216	T	Skiva distans 15x80x500	Sheet distance 15x80x500
194	341217	T	Skiva distans 10x80x500	Sheet distance 10x80x500
195	336672	T	Hylla mikro	Shelf
196	330631M	T	List folierad L=253	List folierad L=253
197	336209-1	T	Lucka 550x208	Door 550x208
--	316799	T	Gångjärn d:o	Hinge d:o
--	312588	T	Platta gångjärn d:o	Plate hinge d:o
198	401685	T	Galler mikro 285x40	Grating 285x40
199	337542	T	List 15x25x450	List 15x25x450
200	341192	T	Utdragsskiva bord 450x550	Sliding leaf 450x550
201	341193	T	Låda utdragsskiva	Box sliding leaf
			[1] = Selected och Customized	[1] = Selected and Customized
			Dyntyger, madrasser m.m. (se dynor m.m.)	Cushion textilies, mattresses etc. (see cushions etc.)
			M= Metervara T= Tillbehör	M= On the metre T= Accessory

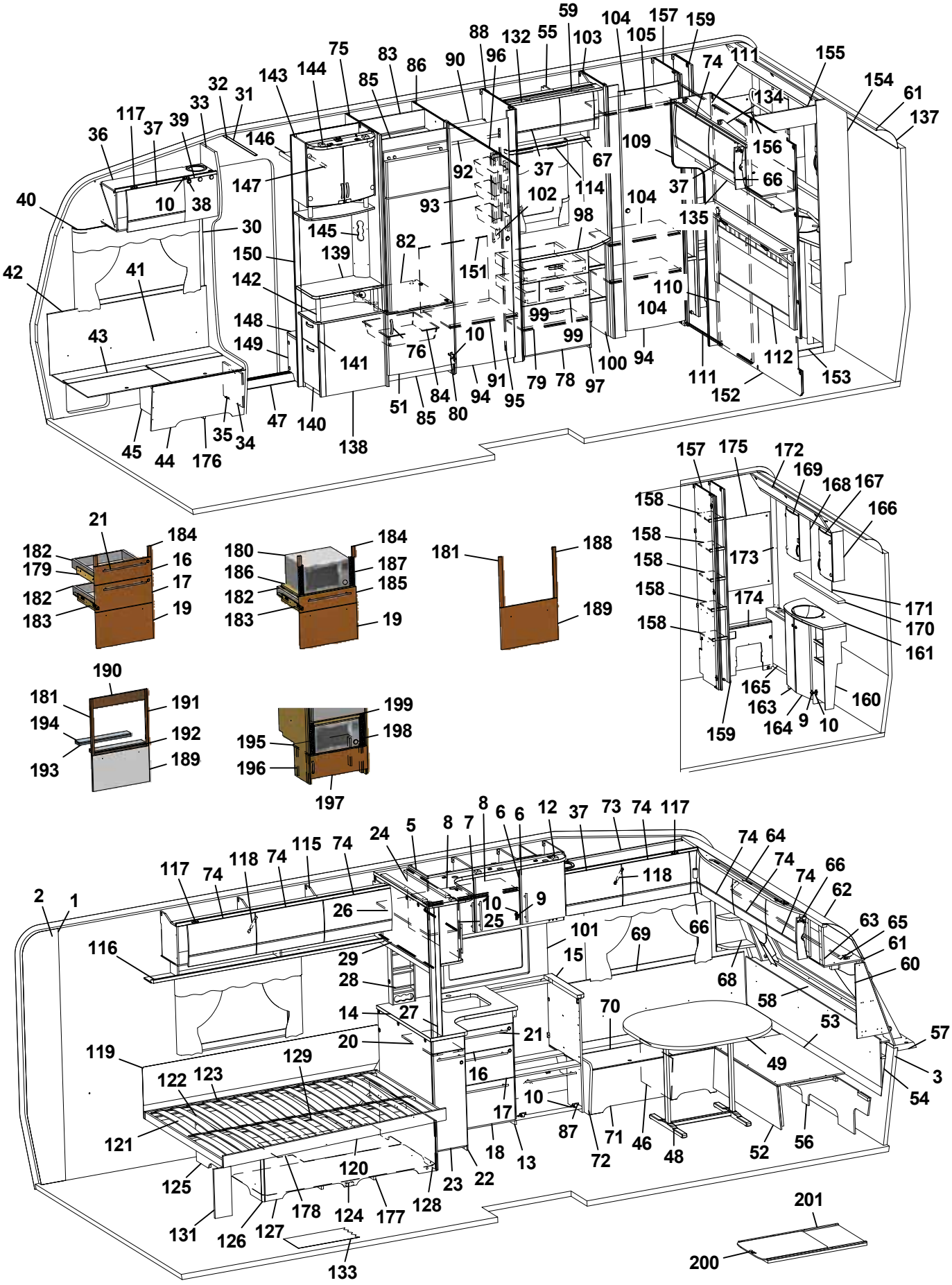
59
104
157
159
88
132
55
103
105
75
83
86
90
96
74
111
155
154
61
137
143
144
85
32
31
33
39
37
117
36
146
134
156
109
67
37
92
114
66
147
10
38
40
93
102
104
37
135
30
145
98
82
150
139
151
42
41
142
110
104
148
99
99
43
149
10
76
141
100
94
112
153
111
152
91
79
78
97
84
94
95
51
85
80
47
140
35
34
45
44
176
138
157
175
172
169
168
167
166
158
158
158
173
158
174
158
171
170
161
165
163
160
164
9
10
159
21
184
182
16
179
17
182
19
183
180
184
186
187
182
185
183
19
181
188
189
190
181
191
194
192
193
189
199
198
195
196
197
8
6
6
12
37
73
74
117
24
5
8
7
74
64
74
74
66
62
117
74
118
74
115
74
118
2
1
26
10
9
25
63
65
61
60
116
101
69
66
29
15
68
28
58
14
27
70
53
57
20
21
119
129
49
3
122
123
16
54
10
17
121
87
71
46
48
52
56
18
13
72
120
23
22
125
178
124
177
128
131
126
127
133
201
200

Pos Fig	Det. nr Part. No	Ingår Fitted	OBS!! Ange alltid årsmodell vid beställning av inredning Benämning	OBS!! Specify always year of model when ordering equipment Description
1	318657	M	Tapet vägg/tak	Wall paper
2	318584	M	Tejp tapet 20 mm	Tape, wall paper 20 mm
3	318585	M	Tejp tapet 60 mm	Tape, wall paper 60 mm
5	340424	x	Skåp kök L1120 kpl. (Vit)	Cupboard kitchen L1120 cpl. (White)
--	340433	x	Skåp kök L1120 kpl. (Mekong)	Cupboard kitchen L1120 cpl. (Mekong)
--	341434	x	Skåp kök L1120 kpl. (Customized)	Cupboard kitchen L1120 cpl. (Customized)
6	334712	x	Lucka H (Vit)	Door R (White)
--	336624	x	Lucka H (Mekong)	Door R (Mekong)
--	340511	x	Lucka H (High Gloss)	Door R (High Gloss)
--	317502	x	Handtag d:o	Handle d:o
7	334713	x	Lucka V (Vit)	Door L (White)
--	336625	x	Lucka V (Mekong)	Door L (Mekong)
--	340512	x	Lucka V (High Gloss)	Door L (High Gloss)
--	317502	x	Handtag d:o	Handle d:o
8	331385M	x	Hylla	Shelf
9	311917	x	Gångjärn	Hinge
10	312588	x	Platta gångjärn	Plate hinge
12	336430	x	Ljusramp köksskåp	Light holder kitchen
13	336130	x	Diskbänk trädel u. skiva (Vit)	Kitchen sink without board (White)
--	336801	x	Diskbänk trädel u. skiva (Mekong)	Kitchen sink without board (Mekong)
--	341443	x	Diskbänk trädel u. skiva induktion (Custom.)	Kitchen sink w/o board induktion (Customized)
14	336072-K	x	Skiva diskbänk 882x902	Board 882x902
--	341438-K	x	Skiva diskbänk 1435x902, ljus (Customized)	Board 1435x902, light (Customized)
--	341438-L	x	Skiva diskbänk 1435x902, mörk (Custom.)	Board 1435x902, dark (Customized)
15	335927-K	x	Skiva diskbänk 560x65x28	Board 560x65x28
16	334706	x	Lådförstycke (Vit)	Drawer front (White)
--	336631	x	Lådförstycke (Mekong)	Drawer front (Mekong)
--	340504	x	Lådförstycke (High Gloss)	Drawer front (High Gloss)
17	334707	x	Lådförstycke (Vit)	Drawer front (White)
--	336633	x	Lådförstycke (Mekong)	Drawer front (Mekong)
--	340505	x	Lådförstycke (High Gloss)	Drawer front (High Gloss)
18	334708	x	Lucka (Vit)	Door (White)
--	336635	x	Lucka (Mekong)	Door (Mekong)
--	340506	x	Lucka (High Gloss)	Door (High Gloss)
19	334709	x	Lucka (Vit)	Door (White)
--	336760	x	Lucka (Mekong)	Door (Mekong)
--	340507	x	Lucka (High Gloss)	Door (High Gloss)
20	336081-K	x	Skärbräda fast	Cutting board fixed
--	341174	x	Skärbräda utdragbar (extra i Customized)	Cutting board movable (extra in Customized)
21	317503	x	Handtag	Handle
22	337164	x	Utskjut diskbänk (Vit)	Projection kitchen sink (White)
--	337167	x	Utskjut diskbänk (Mekong)	Projection kitchen sink (Mekong)
--	341444	x	Utskjut diskbänk (Customized)	Projection kitchen sink (Customized)
--	319558	x	Bänkutdrag V d:o	Extract L d:o
--	319559	x	Korg d:o	Basket d:o
23	334933	x	Lucka (Vit)	Door (White)
--	336725	x	Lucka (Mekong)	Door (Mekong)
--	341445	x	Lucka (High Gloss)	Door (High Gloss)
--	317502	x	Handtag d:o	Handle d:o
24	336110	x	Skåp utskjut kökskåp	Cupboard projection
			M= Metervara T= Tillbehör	M= On the metre T= Accessory

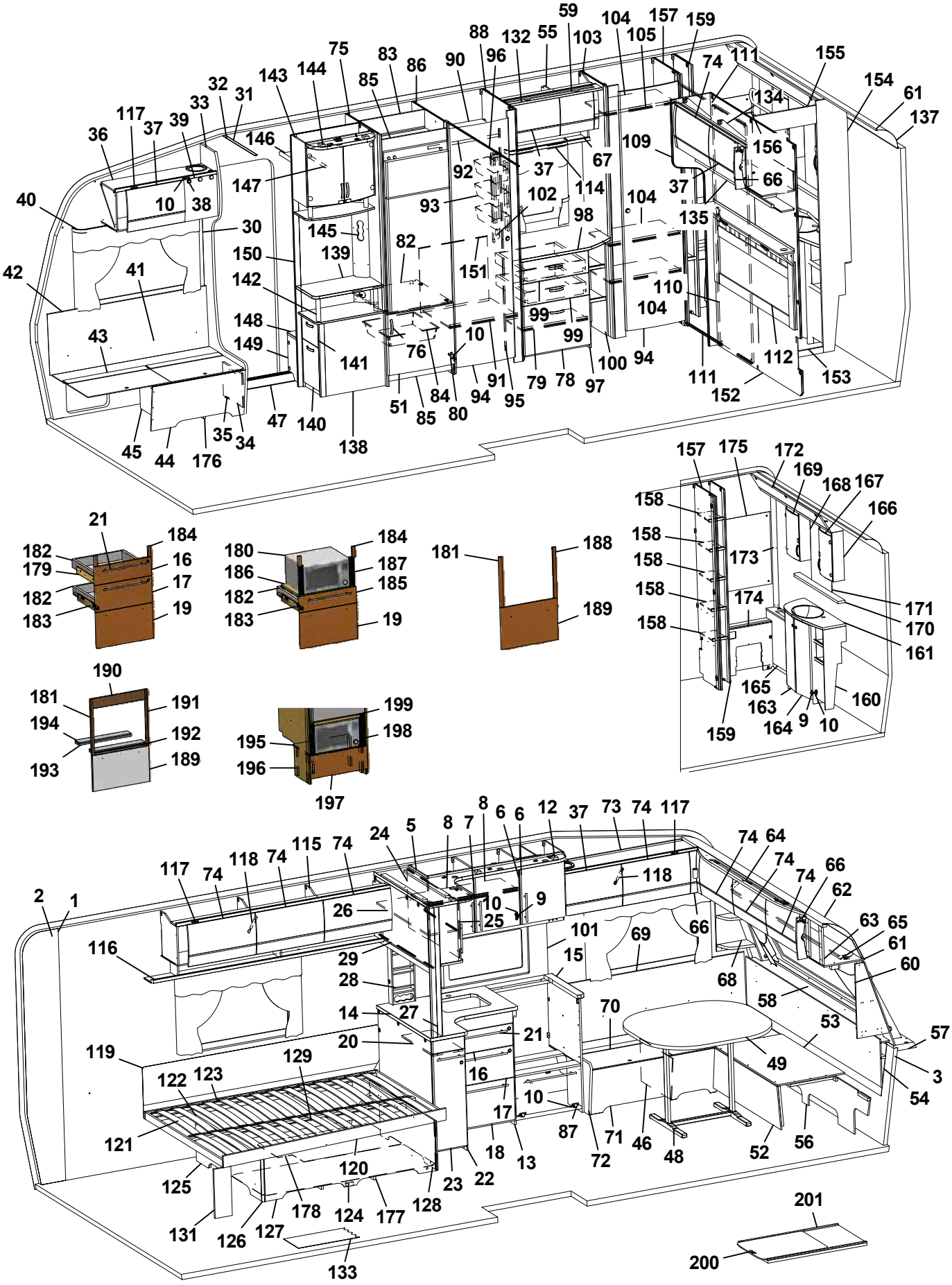
59
104
157
159
88
132
55
103
105
75
83
86
90
96
74
111
155
154
61
137
143
144
85
32
31
33
39
37
117
36
146
134
156
109
67
37
92
114
66
147
10
38
40
93
102
104
37
135
30
145
98
82
150
139
151
42
41
142
110
104
148
99
99
43
149
10
76
141
100
94
112
153
111
152
91
79
78
97
84
94
95
51
85
80
47
140
35
34
45
44
176
138
157
175
172
169
168
167
166
158
158
158
173
158
174
158
171
170
161
165
163
160
159
164
9
10
21
184
182
179
16
17
182
183
19
180
184
186
187
182
185
183
19
181
188
189
190
181
191
194
192
193
189
199
198
195
196
197
8
6
6
12
37
73
74
117
24
5
8
7
74
64
74
74
66
62
117
74
118
74
115
74
118
2
1
26
10
9
25
63
65
61
60
116
101
69
66
29
15
68
28
58
14
27
70
53
57
20
21
119
129
49
3
122
123
16
54
10
17
121
87
71
46
48
52
56
18
13
72
120
23
22
125
178
124
177
128
131
126
127
133
201
200

Pos Fig	Det. nr Part. No	Ingår Fitted	OBS!! Ange alltid årsmodell vid beställning av inredning Benämning	OBS!! Specify always year of model when ordering equipment Description
25	331226	x	Lucka acrylplast	Door acryl
--	314350	x	Lås magnet d:o	Lock magnet d:o
--	318381	x	Motstycke magnetlås	Companion part
--	314351	x	Gångjärn d:o	Hinge d:o
26	331220M	x	Hylla	Shelf
27	334341M	x	Stolpe utskjut	Support bar
28	333409M	x	Kryddhylla	Spice rack
29	318554	x	Persienn 882x540	Venetian blind 882x540
--	314722	T	Skena draperi L=900	Curtain rod L=900
--	335710M	T	Skiva 885x537x15	Board 885x537x15
--	319712-A	T	Köksskiva vägg svart skiffer	Protection kitchen, black
--	319712-L	T	Köksskiva vägg natur skiffer	Protection kitchen, grey
30	318962	x	List täck el-kabel B=45 L=2100	Cover strip B=45 L=2100
31	316270	x	List snäpp undre L2379	List under L2379
32	316268	x	List snäpp övre L2379	List upper L2379
33	339810	x	Stolpe först. L1948 kpl. m. lucka	Support bar cpl. with door
34	336064	x	Lucka	Door
35	312589	x	Gångjärn	Hinge
36	340294	x	Skåp övre elc.radio enkel DIN	Cupboard upper radio radio single DIN
--	340340	x	Skåp övre elc.radio dubbel DIN	Cupboard upper radio dual DIN
--	340343	x	Skåp övre elc.radio dubbel DIN (Selected)	Cupboard upper radio dual DIN (Selected)
--	341483	x	Skåp övre elc.radio dubbel DIN (Customized)	Cupboard upper radio dual DIN (Customized)
37	337719	x	Lucka	Door
--	340494	x	Lucka (High Gloss)	Door (High Gloss)
38	318379	x	Gångjärn	Hinge
--	318380	x	Täckhatt d:o	Cover d:o
39	331214	x	Lucka radio enkel DIN	Door radio single DIN
--	334035	x	Lucka radio dubbel DIN	Door radio dual DIN
40	316898	x	Skena gardin L1020	Curtain rod L1020
41	339356	x	Värmespalt H fram	Air gap R.F.
42	319821	M	List kant mörkbrun	Strip, dark brown
43	336858	x	Lock bäddlåda H F	Cover bedbox R.F.
--	319024	x	Matta grå textil m. tejp d:o	Carpet gray textile with tape d:o
44	336859	x	Front bäddlåda H F	Front bed box R.F.
45	339811	x	Stöd bäddlåda HF	Support bed box
46	312825	x	Stöd bäddlåda VF	Support bed box
47	314687	x	Tröskel aluminium L=850	Threshold aluminium L=850
48	310083	x	Bordsstativ	Table stand
49	335940-K	x	Bordsskiva 940x1025	Table top 940x1025
--	340543-K	x	Bordsskiva 940x1025, ljus [1]	Table top 940x1025, light [1]
--	340543-L	x	Bordsskiva 940x1025, mörk [1]	Table top 940x1025, dark [1]
51	336046	x	Lucka H 550x470	Door R 550x470
52	331245M	x	Front bäddlåda gavel	Front bed box gable
53	331246M	x	Skiva rundsittgrupp	Sheet seat
54	340578	x	Värmespalt gavel fram	Air gap
55	340364	x	Skåp övre L=790	Cupboard upper L=790
--	341135	x	Skåp övre L=790 (Customized)	Cupboard upper L=790 (Customized)
--	319978	x	Gångjärn d:o	Hinge d:o
--	319980	x	Platta gångjärn d:o	Plate hinge d:o
56	340520	x	Stöd sittgrupp	Support
			M= Metervara T= Tillbehör	M= On the metre T= Accessory

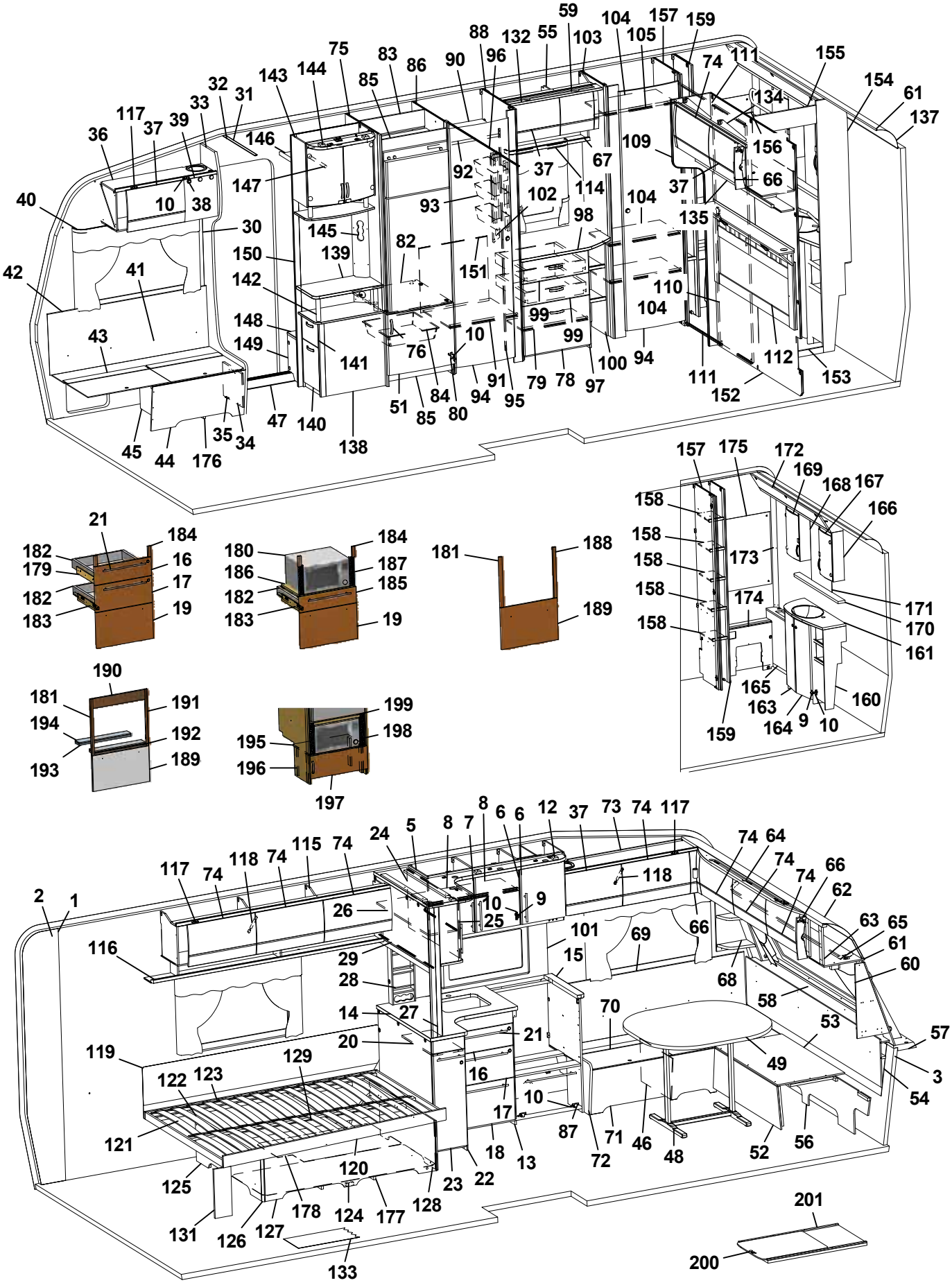
59
104
157
159
88
132
55
103
105
75
83
86
90
96
74
111
155
154
61
137
143
144
85
32
31
33
39
37
117
36
146
134
156
109
67
37
92
114
66
147
10
38
40
93
102
104
37
135
30
145
98
82
150
139
151
42
41
142
110
104
148
99
99
43
149
10
76
141
100
94
112
153
91
79
78
97
111
152
84
94
95
51
85
80
47
140
35
34
45
44
176
138
157
175
172
169
168
167
166
158
158
158
173
158
174
158
171
170
161
165
163
160
159
164
9
10
21
184
182
179
16
17
182
183
19
180
184
186
187
182
185
183
19
181
188
189
190
181
191
194
192
193
189
199
195
198
196
197
8
6
6
12
37
73
74
117
24
5
8
7
74
64
74
74
66
62
117
74
118
74
115
74
118
2
1
26
10
9
25
63
65
61
60
116
101
69
66
29
15
68
28
58
14
27
70
53
57
20
21
119
129
49
3
122
123
16
54
10
17
121
87
71
46
48
52
56
18
13
72
120
23
22
125
178
124
177
128
131
126
127
133
201
200

Pos Fig	Det. nr Part. No	Ingår Fitted	OBS!! Ange alltid årsmodell vid beställning av inredning Benämning	OBS!! Specify always year of model when ordering equipment Description
57	213471	x	Hylla front kpl. L2376	Shelf front cpl. L2376
58	340191	x	Front/hylla kpl.	Front/shelf cpl.
--	340929	x	Hylla m. belysning "Björn" (Customized)	Shelf with lighting "Bear" (Customized)
59	337790	x	Lucka	Door
--	340493	x	Lucka (High Gloss)	Door (High Gloss)
60	340517	x	Hylla hörn H	Shelf R
61	313884	x	List plast radie L=2379	List L=2379
62	316005	x	Skiva plast 295x2363x1	Plastic sheet
63	341284	x	Skåp gavel fram L=2360	Cupboard L=2360
--	341283	x	Skåp gavel fram L=2360 (Customized)	Cupboard L=2360 (Customized)
--	319978	x	Gångjärn d:o	Hinge d:o
--	319979	x	Platta gångjärn d:o	Plate hinge d:o
64	336063	x	Ljusramp gavelskåp	Light holder
65	316900	x	Skena gardin L1920	Curtain rod L1920
66	337738	x	Hörn inredning	Corner
--	340917	x	Hörn inredning (High Gloss)	Corner (High Gloss)
--	311917	x	Gångjärn d:o	Hinge d:o
--	319909	x	Platta gångjärn d:o	Plate hinge d:o
67	331305M	x	Hyllpaket	Shelf
68	338520	x	Hylla hörn V	Shelf L
69	337171	x	Värmespalt V fram	Air gap L.F.
70	333906	x	Lock bäddlåda V F	Cover bed box L.F
--	319024	x	Matta grå textil m. tejp d:o	Carpet gray textile with tape d:o
71	339504	x	Front bäddlåda V F	Front bed box L.F.
72	339500	x	Gavel bäddlåda V F	Gable bed box L.F
73	340322	x	Skåp övre L=1108	Cupboard upper L=1108
--	340349	x	Skåp övre L=1108 (Selected)	Cupboard upper L=1108 (Selected)
--	340909	x	Skåp övre L=1108 (Customized)	Cupboard upper L=1108 (Customized)
74	337695	x	Lucka	Door
--	340495	x	Lucka (High Gloss)	Door (High Gloss)
75	332244M	x	Vägg kyl V	Wall refrigerator L
76	350129	x	Handtag	Handle
78	339513	x	Lucka 550x380	Door 550x380
--	315202	x	Gångjärn d:o	Hinge d:o
--	312588	x	Platta gångjärn	Plate hinge
79	339522	x	Hylla	Shelf
80	316799	x	Gångjärn	Hinge
82	340675	x	Hylla under kyl	Shelf under refrigerator
83	333142M	x	Bakstycke stopp kyl	Back cupboard
84	310325	x	Trådback vit 427x427x85	Tray 427x427x85
--	312712	x	Glidlist trådback (säljes i par)	Sliding strip tray (pair)
85	375394	x	Front skåp under kyl	Front cupboard
86	332246M	x	Vägg kyl H	Wall refrigerator R
87	315202	x	Gångjärn	Hinge
88	332245M	x	Vägg garderob H	Wall wardrobe R
90	332248M	x	Hylla garderob övre	Shelf wardrobe upper
91	332249M	x	Hylla garderob nedre	Shelf wardrobe under
92	350217	x	Galgstång L=790	Clothes hanger L=790
93	319759	x	Korg, garderob	Basket, wardrobe
--	335802	x	List för korgar	List för baskets
			M= Metervara T= Tillbehör	M= On the metre T= Accessory

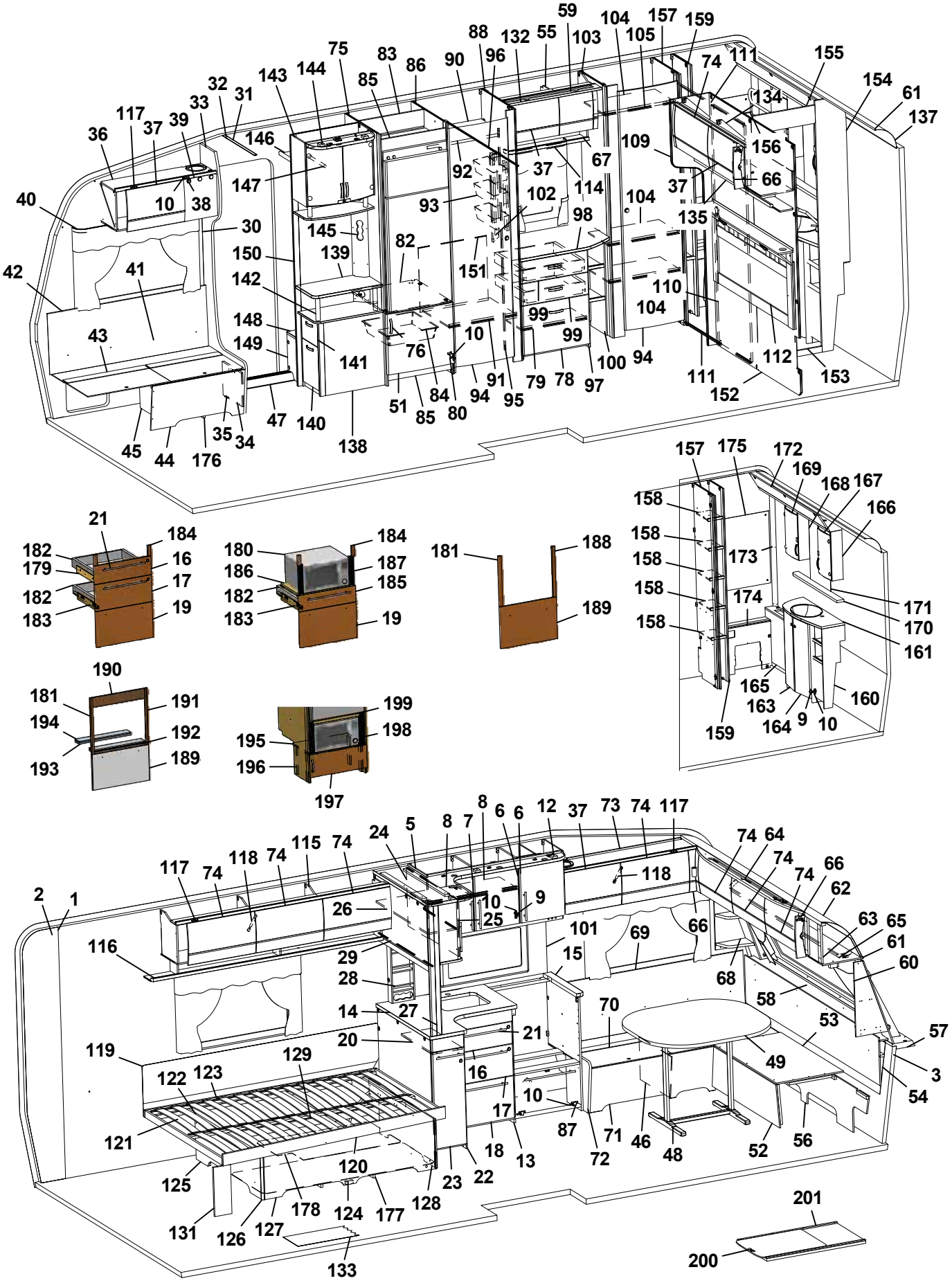
59
104
157
159
88
132
55
103
105
75
83
86
90
96
74
111
155
154
61
137
143
144
85
32
31
33
39
37
117
36
146
134
156
109
147
92
37
67
66
40
10
38
93
102
114
104
37
135
30
145
82
98
150
139
151
42
41
142
110
104
148
99
99
43
149
10
76
141
100
94
112
153
91
79
78
97
111
152
51
84
94
95
85
80
47
140
35
34
45
44
176
138
157
175
172
169
168
167
166
158
158
158
173
158
174
171
170
161
158
165
160
163
164
9
10
159
21
184
182
16
179
17
182
19
183
180
184
186
187
182
185
183
19
181
188
189
190
181
191
194
192
193
189
199
198
195
196
197
8
6
6
12
37
73
74
117
24
5
8
7
74
64
74
74
66
62
117
74
118
74
115
74
118
2
1
26
10
9
25
63
65
61
60
116
101
69
66
29
15
68
28
58
14
27
70
53
57
20
21
119
129
49
3
122
123
16
54
10
17
121
87
71
46
48
52
56
18
13
72
120
125
23
22
128
178
124
177
131
126
127
133
201
200

Pos Fig	Det. nr Part. No	Ingår Fitted	OBS!! Ange alltid årsmodell vid beställning av inredning Benämning	OBS!! Specify always year of model when ordering equipment Description
94	335919	x	Dörr 490x1850	Door 490x1850
95	314523	x	Rätningslist dörr L=1715	List L=1715
96	314917	x	Skena draperi L=1190	Drapery rail L=1190
97	339457	x	Byrå kpl. u. skiva	Chest of drawers without board
98	336076-K	x	Skiva byrå	Board
99	339512	x	Lådförstycke 550x167	Drawer front 550x167
--	317514	x	Låda plast	Drawer plastic
--	317382	x	Glidskena låda H	Slide bar, drawer R
--	350221	x	Glidskena låda V	Slide bar, drawer L
100	331307M	x	Hylla vid byrå kpl.	Shelf cpl.
101	319819-A	T	Köksskiva vägg svart skiffer	Protection kitchen, black
--	319819-L	T	Köksskiva vägg natur skiffer	Protection kitchen, grey
102	335787M	x	Front el-uttag	Front outlet
103	331899M	x	Vägg garderob V	Wall wardrobe L
104	331928M	x	Hylla	Shelf
105	350217	x	Galgstång L=790	Clothes hanger L=790
109	336314	x	Front vägg tvättrum	Front
110	331914M	x	Skjutdörr tvättrum	Door
111	316030	x	Skena skjutdörr	Curtain rod
--	375434	x	List d:o	List d:o
--	331953M	x	Kloss d:o	Block d:o
112	340529	x	Värmespalt kpl. m. tyg och belysning	Air gap cpl. with fabric and illumination
--	340533	T	Värmespalt kpl. m. tyg och belysning [1]	Air gap cpl. with fabric and illumination [1]
114	316907	x	Skena gardin L=500	Curtain rod L=500
115	340352	x	Skåp övre L=1747	Cupboard upper L=1747
--	341022	x	Skåp övre L=1747 (Customized)	Cupboard upper L=1747 (Customized)
116	331189M	x	Hyllpaket	Shelf
117	319978	x	Gångjärn	Hinge
--	319980	x	Platta gångjärn	Plate hinge
118	319914	x	Gasfjäder	Gas spring
--	319915	x	Fäste vinkel d:o	Angle bracket d:o
--	319916	x	Fäste runt d:o	Bracket round d:o
119	338121	x	Värmespalt	Air gap
120	340181	x	Sängram u. ribbotten	Bedbottom without laths
121	338125	x	Ribbotten kpl.	Laths bottom cpl.
122	311985	x	Ribba sängbotten L=718 B=63	Lath bed bottom L=718 B=63
123	312046	x	Band t. ribbotten	Band for laths bottom
124	340187	x	Sänglåda kpl.	Bed box cpl.
125	340197	x	Gavel säng V	Gable bed L
126	319776	x	List hörn L=2500	Corner strip L=2500
127	339426	x	Front säng	Front bed
128	340195	x	Gavel säng H	Gable bed R
129	315203	x	Regel 17,5x55x1415	Wood lath pine 17,5x55x1415
131	337472	x	Stöd säng	Support bed
132	336078	x	Ljusramp	Light holder
133	319230	M^2	Matta golv, klinkermönster mörkgrå	Carpet floor, clinker design dark grey
--	319393	T	Matta golv, antik planka	Carpet floor, antique plank
134	340957	x	Skåp gavel bak V L1405	Cupboard upper L1405
--	341110	x	Skåp gavel bak V L1405 (Customized)	Cupboard upper L1405 (Customized)
--	319978	x	Gångjärn d:o	Hinge d:o
			M= Metervara	M= On the metre
			T= Tillbehör	T= Accessory

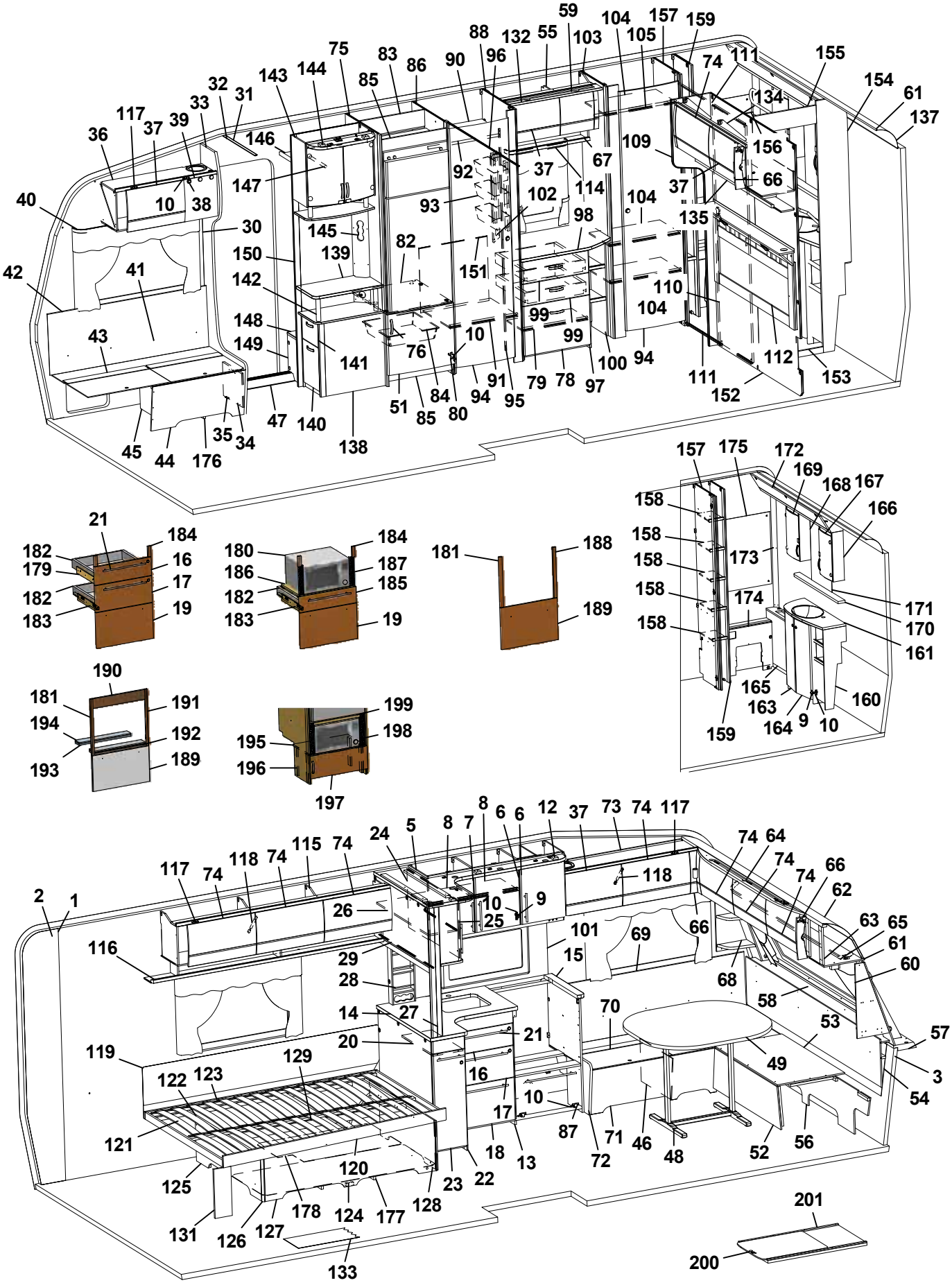
59
104
157
159
88
132
55
103
105
75
83
86
90
96
74
111
155
154
61
137
143
144
85
32
31
33
39
37
117
36
146
134
156
109
67
37
92
114
66
147
10
38
40
93
102
104
37
135
30
145
98
82
150
139
151
42
41
142
110
104
148
99
99
43
149
10
76
141
100
94
112
153
111
152
91
79
78
97
84
94
95
51
85
80
47
140
35
34
45
44
176
138
157
175
172
169
168
167
166
158
158
158
173
158
174
158
171
170
161
165
163
160
164
9
10
159
21
184
182
16
179
17
182
19
183
180
184
186
187
182
185
183
19
181
188
189
190
181
191
194
192
193
189
199
198
195
196
197
8
6
6
12
37
73
74
117
24
5
8
7
74
64
74
74
66
62
117
74
118
74
115
74
118
2
1
26
10
9
25
63
65
61
60
116
101
69
66
29
15
68
28
58
14
27
70
53
57
20
21
119
129
49
3
122
123
16
54
10
17
121
87
71
46
48
52
56
18
13
72
120
23
22
125
178
124
177
128
131
126
127
133
201
200

Pos Fig	Det. nr Part. No	Ingår Fitted	OBS!! Ange alltid årsmodell vid beställning av inredning Benämning	OBS!! Specify always year of model when ordering equipment Description
--	319980	x	Platta gångjärn d:o	Plate hinge d:o
135	331936M	x	Hyllpaket	Shelf
137	316005	x	Skiva plast 295x2363x1	Plastic sheet
138	339446	x	TV-bänk kpl. u. skiva	TV-bench cpl. whitout board
139	336122-K	x	Skiva TV-bänk, ljus	Board, light
--	336122-L	T	Skiva TV-bänk, mörk	Board, dark
140	339605	x	Låda nedre kpl.	Drawer cpl.
--	339606	x	Lådförstycke d:o	Drawer front d:o
--	315215	x	Glidskena låda (säljes i par)	Slide bar (exp. in pair)
141	339607	x	Låda övre	Drawer cpl.
--	339610	x	Lådförstycke d:o	Drawer front d:o
--	315215	x	Glidskena låda (säljes i par)	Slide bar (exp. in pair)
142	336103	x	Rundstav folierad L=192	Round staff L=192
143	340077	x	Skåp bar kpl. H=512	Coctail cabinet cpl. H=512
--	332088M	x	Hylla hållare flaskor	Shelf bottle holder
--	331778	x	Lucka H d:o	Door R d:o
--	331779	x	Lucka V d:o	Door L d:o
--	318379	x	Gångjärn d:o	Hinge d:o
--	318380	x	Täckhatt d:o	Cover d:o
--	312588	x	Platta gångjärn d:o	Plate hinge d:o
144	336106	x	Ljusramp	Light holder
145	340418	x	Front el-uttag 130x857,5	Front outlet 130x857,5
146	331910M	x	Hylla garderob övre	Shelf
147	350217	x	Galgstång L=790	Clothes hanger L=790
148	319866	x	Hylla insteg	Shelf
149	336618	x	Front hylla garderob	Front
150	337198	x	Vägg instegsgarderob	Wall wardrobe
151	336453	x	Täckskiva exp.kärl	Cover expansion vessel
152	336315	x	Vägg tvättrum	Wall
153	332955M	x	Tröskel	Threshold
154	332954M	x	Vägg tvättrum	Wall
155	332956M	x	Överbit tvättrum	Overlap washroom
156	332957M	x	List poppel 15x63x1948	List 15x63x1948
157	331900M	x	Vägg garderob H	Wall wardrobe R
158	331894M	x	Hylla	Shelf
159	331903M	x	Vägg garderob H	Wall wardrobe R
160	336054	x	Skåp tvättställ u. skiva	Cupboard washroom without board
161	336057-K	x	Skiva skåp tvättställ	Board cupboard wash basin
163	336056	x	Lucka V	Door L
164	336055	x	Lucka H	Door R
165	336322	x	Front gavel bak	Front
--	319198	x	Galler ventilation d:o	Ventilation grille d:o
166	331911M	x	Skåp tvättrum H	Cupboard washroom R
167	331778	x	Lucka H	Door R
168	331912M	x	Skåp tvättrum V	Cupboard washroom L
169	331779	x	Lucka V	Door L
170	336100-K	x	Hylla	Shelf
171	315999	x	Spegel 440x700x3	Mirror 440x700x3
172	334194M	x	Ljusramp	Light holder
173	335718	x	Front hörn	Front
			M= Metervara T= Tillbehör	M= On the metre T= Accessory

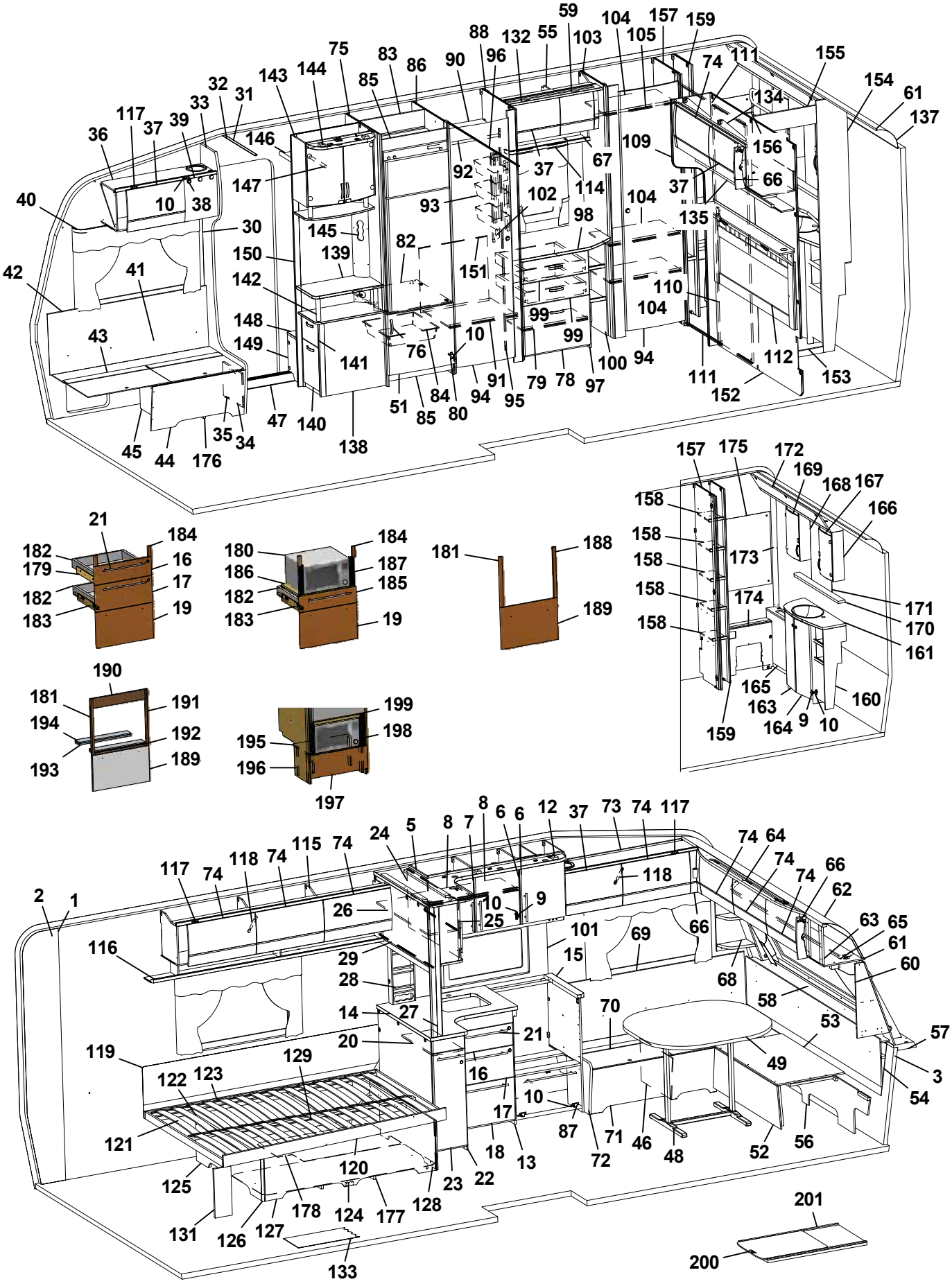
59
104
157
159
88
132
55
103
105
75
83
86
90
96
74
111
155
154
61
137
143
144
85
32
31
33
39
37
117
36
146
134
156
109
67
37
92
114
66
147
10
38
40
93
102
104
37
135
30
145
98
82
150
139
151
42
41
142
110
104
148
99
99
43
149
10
76
141
100
94
112
153
111
152
91
79
78
97
84
94
95
51
85
80
47
140
35
34
45
44
176
138
157
175
172
169
168
167
166
158
158
158
173
158
174
158
171
170
161
165
163
160
164
9
10
159
21
184
182
16
179
17
182
19
183
180
184
186
187
182
185
183
19
181
188
189
190
181
191
194
192
193
189
199
198
195
196
197
8
6
6
12
37
73
74
117
24
5
8
7
74
64
74
74
66
62
117
74
118
74
115
74
118
2
1
26
10
9
25
63
65
61
60
116
101
69
66
29
15
68
28
58
14
27
70
53
57
20
21
119
129
49
3
122
123
16
54
10
17
121
87
71
46
48
52
56
18
13
72
120
125
23
22
128
178
124
177
131
126
127
133
201
200

Pos Fig	Det. nr Part. No	Ingår Fitted	OBS!! Ange alltid årsmodell vid beställning av inredning Benämning	OBS!! Specify always year of model when ordering equipment Description
174	331902M	x	Täckfront	Front
175	316039	x	Spegel 300x725x3	Mirror 300x725x3
--	319883	T	Spegel 300x725x3 [1]	Mirror 300x725x3 [1]
176	350113	x	Plåt skofack	Plate shoe compartment
177	324938	x	Luftspalt sänglåda	Air gap bed box
178	337619	x	Luftspalt sänglåda	Air gap bed box
179	336087	x	Monteringssats kpl. lådor (Vit)	Mounting kit cpl. drawers (White)
--	336759	x	Monteringssats kpl. lådor (Mekong)	Mounting kit cpl. drawers (Mekong)
--	340880	x	Monteringssats kpl. lådor (Customized)	Mounting kit cpl. drawers (Customized)
180	337536	T	Monteringssats kpl. mikro (Vit)	Mounting kit cpl. micro (White)
--	337538	T	Monteringssats kpl. mikro (Mekong)	Mounting kit cpl. micro (Mekong)
--	340881	T	Monteringssats kpl. mikro (Customized)	Mounting kit cpl. micro (Customized)
181	336089	T	Monteringssats kpl. ugn (Vit)	Mounting kit cpl. oven (White)
--	336758	T	Monteringssats kpl. ugn (Mekong)	Mounting kit cpl. oven (Mekong)
--	341446	T	Monteringssats kpl. ugn (Customized)	Mounting kit cpl. oven (Customized)
182	317514	x	Låda	Drawer
183	317382	x	Glidskena låda H	Slide bar, drawer R
--	350221	x	Glidskena låda V	Slide bar, drawer L
--	801701	x	Skruv 6x16 d:o	Screw 6x16 d:o
184	336092	x	Passbit 95x30x16 (Mekong)	Gauge block 95x30x16 (Mekong)
185	337540	T	Lådförstycke (Vit)	Drawer front (White)
--	337541	T	Lådförstycke (Mekong)	Drawer front (Mekong)
--	340510	T	Lådförstycke (High Gloss)	Drawer front (High Gloss)
186	331472M	T	Hylla mikro	Shelf
187	401998	T	Galler mikro	Grating
188	336086	T	Passbit 460x30x16	Gauge block 460x30x16
189	334728	T	Lucka (Vit)	Door (White)
--	336726	T	Lucka (Mekong)	Door (Mekong)
--	340507	T	Lucka (High Gloss)	Door (High Gloss)
190	341213	T	Front 88x550 (Mekong)	Front 88x550 (Mekong)
191	341214	T	Passbit 426x24x16 (Mekong)	Gauge block 426x24x16 (Mekong)
192	341215	T	Front 15x502 (Mekong)	Front 15x502 (Mekong)
193	341216	T	Skiva distans 15x80x500	Sheet distance 15x80x500
194	341217	T	Skiva distans 10x80x500	Sheet distance 10x80x500
195	336672	T	Hylla mikro	Shelf
196	330631M	T	List folierad L=253	List folierad L=253
197	336209-1	T	Lucka 550x208	Door 550x208
--	316799	T	Gångjärn d:o	Hinge d:o
--	312588	T	Platta gångjärn d:o	Plate hinge d:o
198	401685	T	Galler mikro 285x40	Grating 285x40
199	337542	T	List 15x25x450	List 15x25x450
200	341192	T	Utdragsskiva bord 450x550	Sliding leaf 450x550
201	341193	T	Låda utdragsskiva	Box sliding leaf
			[1] = Selected och Customized	[1] = Selected and Customized
			Dyntyger, madrasser m.m. (se dynor m.m.)	Cushion textilies, mattresses etc. (see cushions etc.)
			M= Metervara T= Tillbehör	M= On the metre T= Accessory

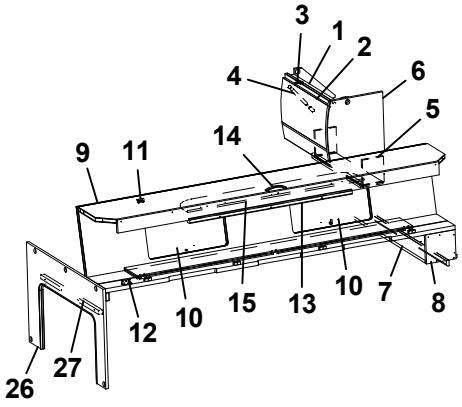
3
1
2
4
6
5
14
9
11
15
13
10
7
8
12
10
26
27

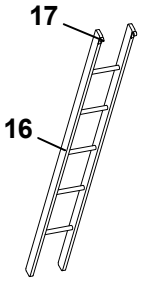
17
16

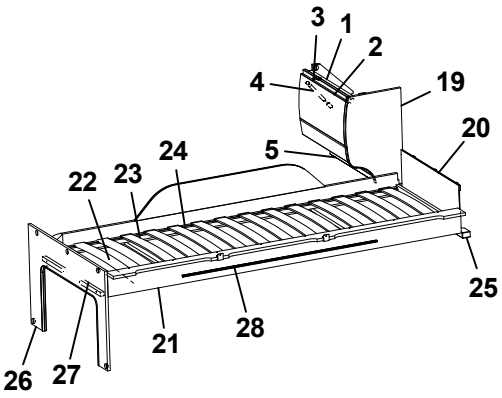
3
1
2
4
19
20
5
24
22
23
25
21
28
26
27

Pos Fig	Det. nr Part. No	Ingår Fitted	OBS!! Ange alltid årsmodell vid beställning av inredning Benämning	OBS!! Specify always year of model when ordering equipment Description
1	341225	x	Skåp gavel bak L560	Cupboard gable L560
--	341432	x	Skåp gavel bak L560 (Customized)	Cupboard gable L560 (Customized)
2	337695	x	Lucka	Door
--	340495	x	Lucka (High Gloss)	Door (High Gloss)
3	319978	x	Gångjärn	Hinge
--	319980	x	Platta gångjärn	Plate hinge
4	319914	x	Gasfjäder	Gas spring
--	319915	x	Fäste vinkel d:o	Angle bracket d:o
--	319916	x	Fäste runt d:o	Bracket round d:o
5	331743M	x	Hyllpaket	Shelf
6	336644	x	Gavel rundad	Gable
7	331694M	x	Hylla gavel bak	Shelf gable rear
8	331697M	x	Gavel	Gable
9	337661	x	Överbäddskåp L1980	Upper bed L1980
--	341426	x	Överbäddskåp L1980 (Customized)	Upper bed L1980 (Customized)
10	337664	x	Lucka	Door
--	341427	x	Lucka (High Gloss)	Door (High Gloss)
11	860402	x	Gångjärn	Hinge
12	860405	x	Gångjärn	Hinge
13	339839	x	Regel låsning	Lock bar
14	350129	x	Handtag	Handle
15	375813	x	Rasskydd ö-bäddskåp	Protective plate
16	376697	T	Stege ö-bäddsskåp 201x1800 kpl.	Ladder upper bed 201x1800 cpl.
17	860426	T	Krok t. stege	Hook for ladder
19	336496	x	Gavel rundad	Gable
20	321209	x	Värmespalt gavel	Air gap gable
21	336381	x	Sängram vån.säng V u. ribbotten	Bed bottom L without laths
22	325430	x	Ribbotten kpl.	Laths bottom cpl.
23	311985	x	Ribba sängbotten L=718 B=63	Lath bed bottom L=718 B=63
24	312046	x	Band t. ribbotten	Band for laths bottom
25	331960M	x	Bärregel	Bearing rail
26	333417M	x	Skiva fast bädd kpl.	Sheet upper bed cpl.
27	331698M	x	Bärregel 670x22x22	Bearing rail 670x22x22
28	314721	x	Skena draperi L=1100	Curtain rod L=1100
			T= Tillbehör	T= Accessory

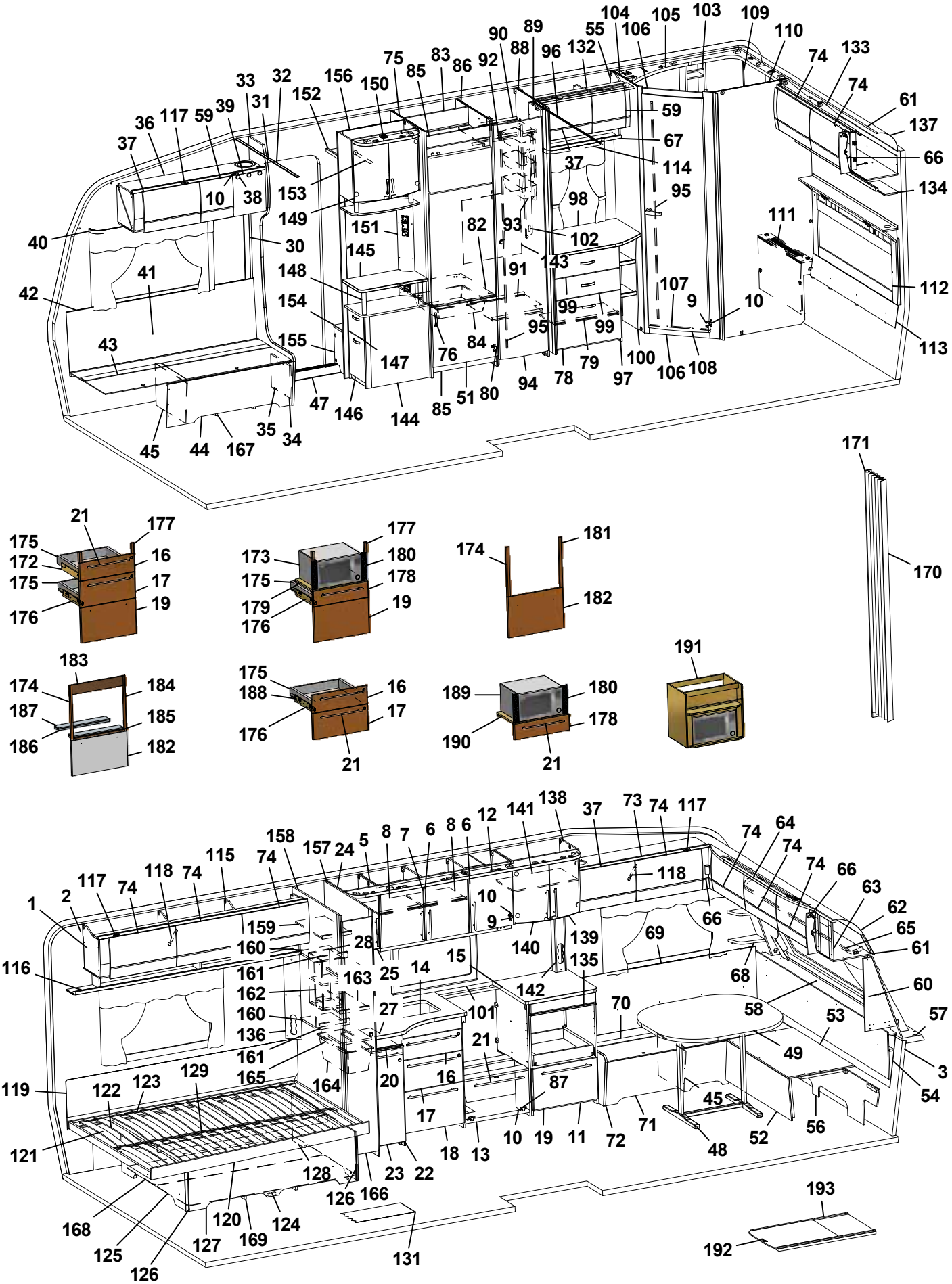
1 2 3 4 5 6 7 8 9 10 11 12 13 14 15 16 17 18 19 20 21 22 23 24 25 27 28 30 33 34 35 36 37 38 39 40 41 42 43 44 45 47 48 49 51 52 53 54 55 56 57 58 59 60 61 62 63 64 65 66 67 68 69 70 71 72 73 74 75 76 78 79 80 82 83 84 85 86 87 88 89 90 91 92 93 94 95 96 97 98 99 100 101 102 103 104 105 106 107 108 109 110 111 112 113 114 115 116 117 118 119 120 121 122 123 124 125 126 127 128 129 131 132 133 134 135 136 138 139 140 141 142 143 144 145 146 147 148 149 150 151 152 153 154 155 156 157 158 159 160 161 162 163 164 165 166 167 168 169 170 171 172 173 174 175 176 177 178 179 180 181 182 183 184 185 186 187 188 189 190 191 192 193

Pos Fig	Det. nr Part. No	Ingår Fitted	OBS!! Ange alltid årsmodell vid beställning av inredning Benämning	OBS!! Specify always year of model when ordering equipment Description
1	318657	M	Tapet vägg/tak	Wall paper
2	318584	M	Tejp tapet 20 mm	Tape, wall paper 20 mm
3	318585	M	Tejp tapet 60 mm	Tape, wall paper 60 mm
5	340424	x	Skåp kök L1120 kpl. (Vit)	Cupboard kitchen L1120 cpl. (White)
--	340433	x	Skåp kök L1120 kpl. (Mekong)	Cupboard kitchen L1120 cpl. (Mekong)
--	341434	x	Skåp kök L1120 kpl. (Customized)	Cupboard kitchen L1120 cpl. (Customized)
6	334712	x	Lucka H (Vit)	Door R (White)
--	336624	x	Lucka H (Mekong)	Door R (Mekong)
--	340511	x	Lucka H (High Gloss)	Door R (High Gloss)
--	317502	x	Handtag d:o	Handle d:o
7	334713	x	Lucka V (Vit)	Door L (White)
--	336625	x	Lucka V (Mekong)	Door L (Mekong)
--	340512	x	Lucka V (High Gloss)	Door L (High Gloss)
--	317502	x	Handtag d:o	Handle d:o
8	331385M	x	Hylla	Shelf
9	311917	x	Gångjärn	Hinge
10	312588	x	Platta gångjärn	Plate hinge
11	336084	x	Utskjut diskbänk (Vit)	Projection kitchen sink (White)
--	336777	x	Utskjut diskbänk (Mekong)	Projection kitchen sink (Mekong)
--	340883	x	Utskjut diskbänk (Customized)	Projection kitchen sink (Customized)
12	336601	x	Ljusramp köksskåp (vitrinskåp)	Light holder kitchen (vitrine)
--	337015	T	Ljusramp köksskåp (skåp mikro)	Light holder kitchen (microwave oven)
13	336082	x	Diskbänk trädel u. skiva (Vit)	Kitchen sink without board (White)
--	336757	x	Diskbänk trädel u. skiva (Mekong)	Kitchen sink without board (Mekong)
--	341452	x	Diskbänk trädel u. skiva induktion (Custom.)	Kitchen sink w/o board induktion (Customized)
14	336351-K	x	Skiva diskbänk 872x730/565	Board 872x730/565
--	341803-K	x	Skiva diskbänk 1980x730, ljus (Customized)	Board 1980x730, light (Customized)
--	341803-L	x	Skiva diskbänk 1980x730, mörk (Custom.)	Board 1980x730, dark (Customized)
15	336071-K	x	Skiva diskbänk 610x565	Board 610x565
16	334706	x	Lådförstycke (Vit)	Drawer front (White)
--	336631	x	Lådförstycke (Mekong)	Drawer front (Mekong)
--	340504	x	Lådförstycke (High Gloss)	Drawer front (High Gloss)
17	334707	x	Lådförstycke (Vit)	Drawer front (White)
--	336633	x	Lådförstycke (Mekong)	Drawer front (Mekong)
--	340505	x	Lådförstycke (High Gloss)	Drawer front (High Gloss)
18	334708	x	Lucka (Vit)	Door (White)
--	336635	x	Lucka (Mekong)	Door (Mekong)
--	340506	x	Lucka (High Gloss)	Door (High Gloss)
19	334709	x	Lucka (Vit)	Door (White)
--	336760	x	Lucka (Mekong)	Door (Mekong)
--	340507	x	Lucka (High Gloss)	Door (High Gloss)
20	336673	x	Skärbräda	Cutting board
21	317503	x	Handtag	Handle
22	336350	x	Utskjut diskbänk (Vit)	Projection kitchen sink (White)
--	336827	x	Utskjut diskbänk (Mekong)	Projection kitchen sink (Mekong)
--	341800	x	Utskjut diskbänk (Customized)	Projection kitchen sink (Customized)
--	319558	x	Bänkutdrag V d:o	Extract L d:o
--	319559	x	Korg d:o	Basket d:o
23	334933	x	Lucka (Vit)	Door (White)
--	336725	x	Lucka (Mekong)	Door (Mekong)
			M= Metervara T= Tillbehör	M= On the metre T= Accessory

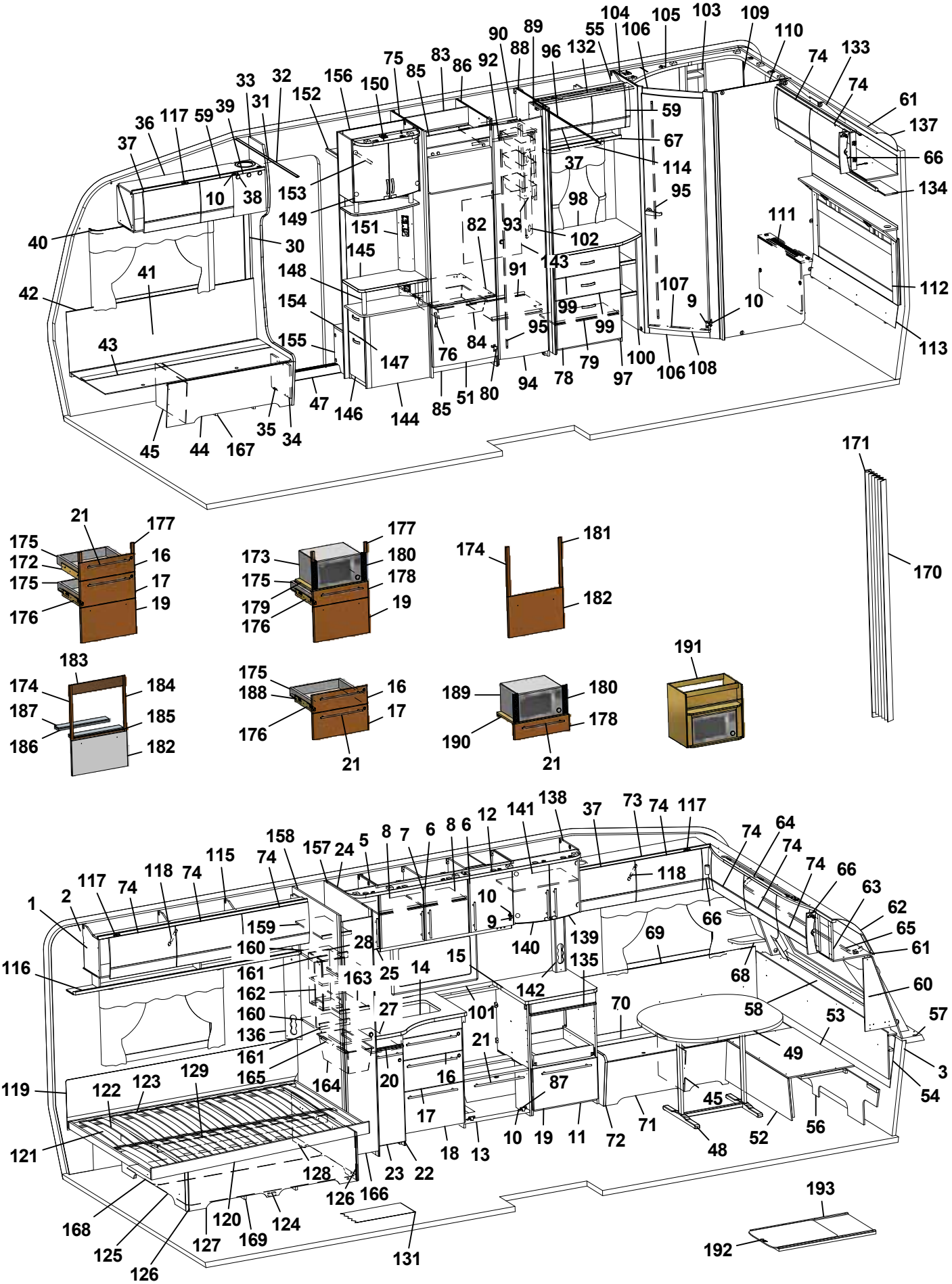
1 2 3 5 6 7 8 9 10 11 12 13 14 15 16 17 18 19 20 21 22 23 24 25 27 28 30 31 32 33 34 35 36 37 38 39 40 41 42 43 44 45 47 48 49 51 52 53 54 55 56 57 58 59 60 61 62 63 64 65 66 67 68 69 70 71 72 73 74 75 76 78 79 80 82 83 84 85 86 87 88 89 90 91 92 93 94 95 96 97 98 99 100 101 102 103 104 105 106 107 108 109 110 111 112 113 114 115 116 117 118 119 120 121 122 123 124 125 126 127 128 129 131 132 133 134 135 136 137 138 139 140 141 142 143 144 145 146 147 148 149 150 151 152 153 154 155 156 157 158 159 160 161 162 163 164 165 166 167 168 169 170 171 172 173 174 175 176 177 178 179 180 181 182 183 184 185 186 187 188 189 190 191 192 193

Pos Fig	Det. nr Part. No	Ingår Fitted	OBS!! Ange alltid årsmodell vid beställning av inredning Benämning	OBS!! Specify always year of model when ordering equipment Description
--	341445	x	Lucka (High Gloss)	Door (High Gloss)
--	317502	x	Handtag d:o	Handle d:o
24	336199	x	Skåp vitrin	Vitrine
--	331212M	x	Hylla d:o	Shelf d:o
25	332234	x	Lucka vitrin V 272x450	Door L 272x450
--	314350	x	Lås magnet d:o	Lock magnet d:o
--	318381	x	Motstycke magnetlås	Companion part
--	318379	x	Gångjärn	Hinge
--	318380	x	Täckhatt d:o	Cover d:o
--	312588	x	Platta gångjärn	Plate hinge
27	336081-K	x	Skärbräda	Cutting board
28	338777	x	Kryddhylla	Spice rack
30	318962	x	List täck el-kabel B=45 L=2100	Cover strip B=45 L=2100
31	316270	x	List snäpp undre L2379	List under L2379
32	316268	x	List snäpp övre L2379	List upper L2379
33	339810	x	Stolpe först. L1948 kpl. m. lucka	Support bar cpl. with door
34	336064	x	Lucka	Door
35	312589	x	Gångjärn	Hinge
36	340335	x	Skåp övre elc.radio enkel DIN	Cupboard upper radio radio single DIN
--	340345	x	Skåp övre elc.radio dubbel DIN	Cupboard upper radio dual DIN
--	340348	x	Skåp övre elc.radio dubbel DIN (Selected)	Cupboard upper radio dual DIN (Selected)
--	340923	x	Skåp övre elc.radio dubbel DIN (Customized)	Cupboard upper radio dual DIN (Customized)
37	337719	x	Lucka	Door
--	340494	x	Lucka (High Gloss)	Door (High Gloss)
38	318379	x	Gångjärn	Hinge
--	318380	x	Täckhatt d:o	Cover d:o
39	331214	x	Lucka radio enkel DIN	Door radio single DIN
--	334035	x	Lucka radio dubbel DIN	Door radio dual DIN
40	316898	x	Skena gardin L1020	Curtain rod L1020
41	339355	x	Värmespalt H fram	Air gap R.F.
42	319821	M	List kant mörkbrun	Strip, dark brown
43	336883	x	Lock bäddlåda H F	Cover bedbox R.F.
--	319024	x	Matta grå textil m. tejp d:o	Carpet gray textile with tape d:o
44	336881	x	Front bäddlåda H F	Front bed box R.F.
45	339811	x	Stöd bäddlåda HF	Support bed box
46	312825	x	Stöd bäddlåda VF	Support bed box
47	314687	x	Tröskel aluminium L=850	Threshold aluminium L=850
48	310083	x	Bordsstativ	Table stand
49	335940-K	x	Bordsskiva 940x1025	Table top 940x1025
--	340543-K	x	Bordsskiva 940x1025, ljus [1]	Table top 940x1025, light [1]
--	340543-L	x	Bordsskiva 940x1025, mörk [1]	Table top 940x1025, dark [1]
51	336046	x	Lucka H 550x470	Door R 550x470
52	331245M	x	Front bäddlåda gavel	Front bed box gable
53	331246M	x	Skiva rundsittgrupp	Sheet seat
54	340578	x	Värmespalt gavel fram	Air gap
55	340364	x	Skåp övre L=790	Cupboard upper L=790
--	341135	x	Skåp övre L=790 (Customized)	Cupboard upper L=790 (Customized)
--	319978	x	Gångjärn d:o	Hinge d:o
--	319980	x	Platta gångjärn d:o	Plate hinge d:o
56	340520	x	Stöd sittgrupp	Support
			M= Metervara T= Tillbehör	M= On the metre T= Accessory

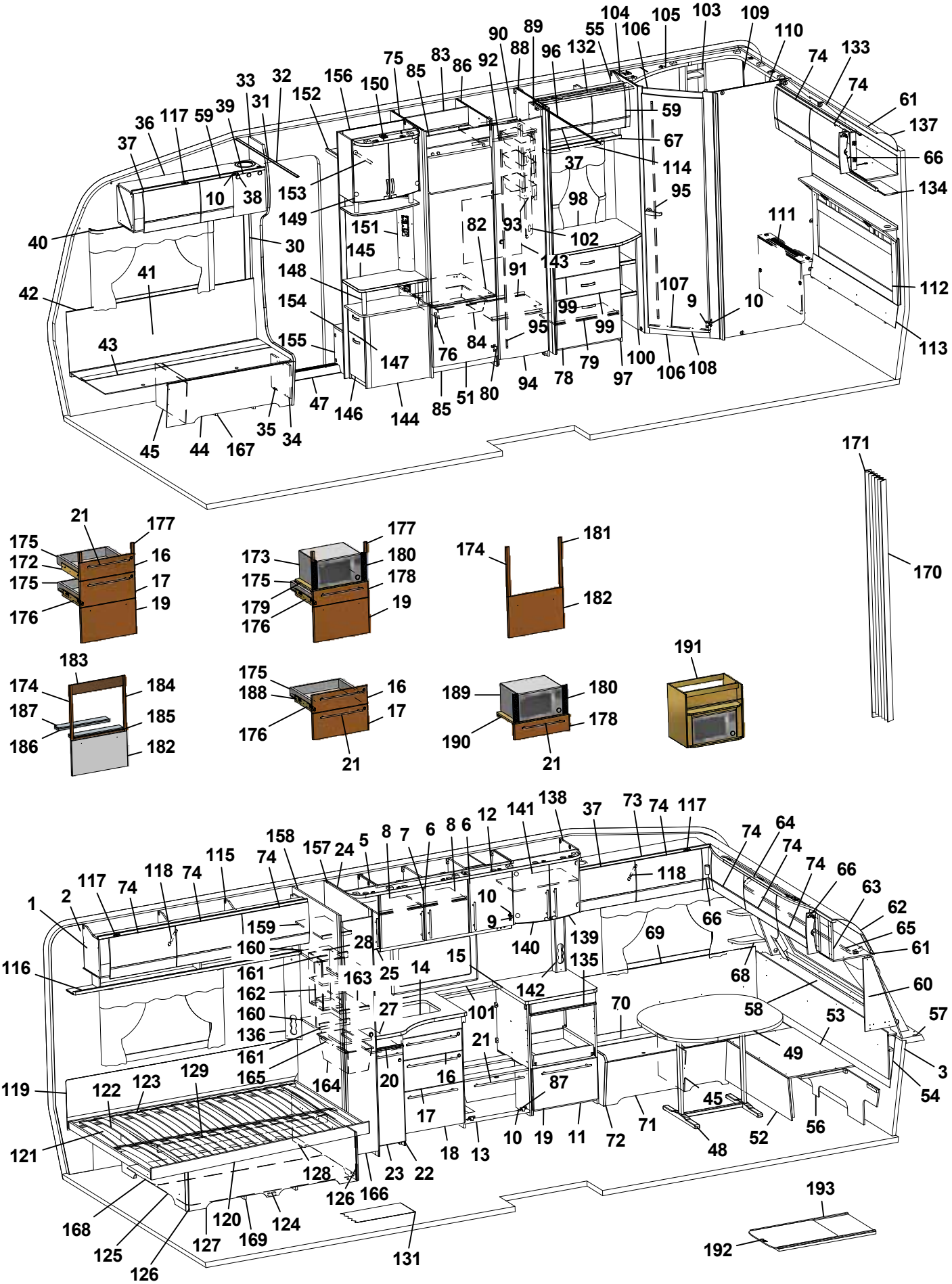
1 2 3 4 5 6 7 8 9 10 11 12 13 14 15 16 17 18 19 20 21 22 23 24 25 27 28 30 31 32 33 34 35 36 37 38 39 40 41 42 43 44 45 47 48 49 51 52 53 54 55 56 57 58 59 60 61 62 63 64 65 66 67 68 69 70 71 72 73 74 75 76 78 79 80 82 83 84 85 86 87 88 89 90 91 92 93 94 95 96 97 98 99 100 101 102 103 104 105 106 107 108 109 110 111 112 113 114 115 116 117 118 119 120 121 122 123 124 125 126 127 128 129 131 132 133 134 135 136 137 138 139 140 141 142 143 144 145 146 147 148 149 150 151 152 153 154 155 156 157 158 159 160 161 162 163 164 165 166 167 168 169 170 171 173 174 175 176 177 178 179 180 181 182 183 184 185 186 187 188 189 190 191 192 193

Pos Fig	Det. nr Part. No	Ingår Fitted	OBS!! Ange alltid årsmodell vid beställning av inredning Benämning	OBS!! Specify always year of model when ordering equipment Description
57	213471	x	Hylla front kpl. L2376	Shelf front cpl. L2376
58	340191	x	Front/hylla kpl.	Front/shelf cpl.
--	340929	x	Hylla m. belysning "Björn" (Customized)	Shelf with lighting "Bear" (Customized)
59	337790	x	Lucka	Door
--	340493	x	Lucka (High Gloss)	Door (High Gloss)
60	340517	x	Hylla hörn H	Shelf R
61	313884	x	List plast radie L=2379	List L=2379
62	316005	x	Skiva plast 295x2363x1	Plastic sheet
63	341284	x	Skåp gavel fram L=2360	Cupboard L=2360
--	341283	x	Skåp gavel fram L=2360 (Customized)	Cupboard L=2360 (Customized)
--	319978	x	Gångjärn d:o	Hinge d:o
--	319979	x	Platta gångjärn d:o	Plate hinge d:o
64	336063	x	Ljusramp gavelskåp	Light holder
65	316900	x	Skena gardin L1920	Curtain rod L1920
66	337738	x	Hörn inredning	Corner
--	340917	x	Hörn inredning (High Gloss)	Corner (High Gloss)
--	311917	x	Gångjärn d:o	Hinge d:o
--	319909	x	Platta gångjärn d:o	Plate hinge d:o
67	331305M	x	Hyllpaket	Shelf
68	338520	x	Hylla hörn V	Shelf L
69	337171	x	Värmespalt V fram	Air gap L.F.
70	333906	x	Lock bäddlåda V F	Cover bed box L.F
--	319024	x	Matta grå textil m. tejp d:o	Carpet gray textile with tape d:o
71	339504	x	Front bäddlåda V F	Front bed box L.F.
72	339500	x	Gavel bäddlåda V F	Gable bed box L.F
73	340322	x	Skåp övre L=1108	Cupboard upper L=1108
--	340349	x	Skåp övre L=1108 (Selected)	Cupboard upper L=1108 (Selected)
--	340909	x	Skåp övre L=1108 (Customized)	Cupboard upper L=1108 (Customized)
74	337695	x	Lucka	Door
--	340495	x	Lucka (High Gloss)	Door (High Gloss)
75	332244M	x	Vägg kyl V	Wall refrigerator L
76	350129	x	Handtag	Handle
78	339513	x	Lucka 550x380	Door 550x380
--	315202	x	Gångjärn d:o	Hinge d:o
--	312588	x	Platta gångjärn	Plate hinge
79	339522	x	Hylla	Shelf
80	316799	x	Gångjärn	Hinge
82	340675	x	Hylla under kyl	Shelf under refrigerator
83	333142M	x	Bakstycke stopp kyl	Back cupboard
84	310325	x	Trådback vit 427x427x85	Tray 427x427x85
--	312712	x	Glidlist trådback (säljes i par)	Sliding strip tray (pair)
85	375394	x	Front skåp under kyl	Front cupboard
86	331240M	x	Vägg kyl H	Wall refrigerator R
87	315202	x	Gångjärn	Hinge
88	331260M	x	Vägg garderob	Wall wardrobe
89	331238M	x	Nisch, vikdörr	Niche folding door
90	331279M	x	Hylla garderob övre	Shelf wardrobe upper
91	331274M	x	Hylla garderob nedre	Shelf wardrobe under
92	350217	x	Galgstång L=790	Clothes hanger L=790
93	319759	x	Korg, garderob	Basket, wardrobe
			M= Metervara T= Tillbehör	M= On the metre T= Accessory

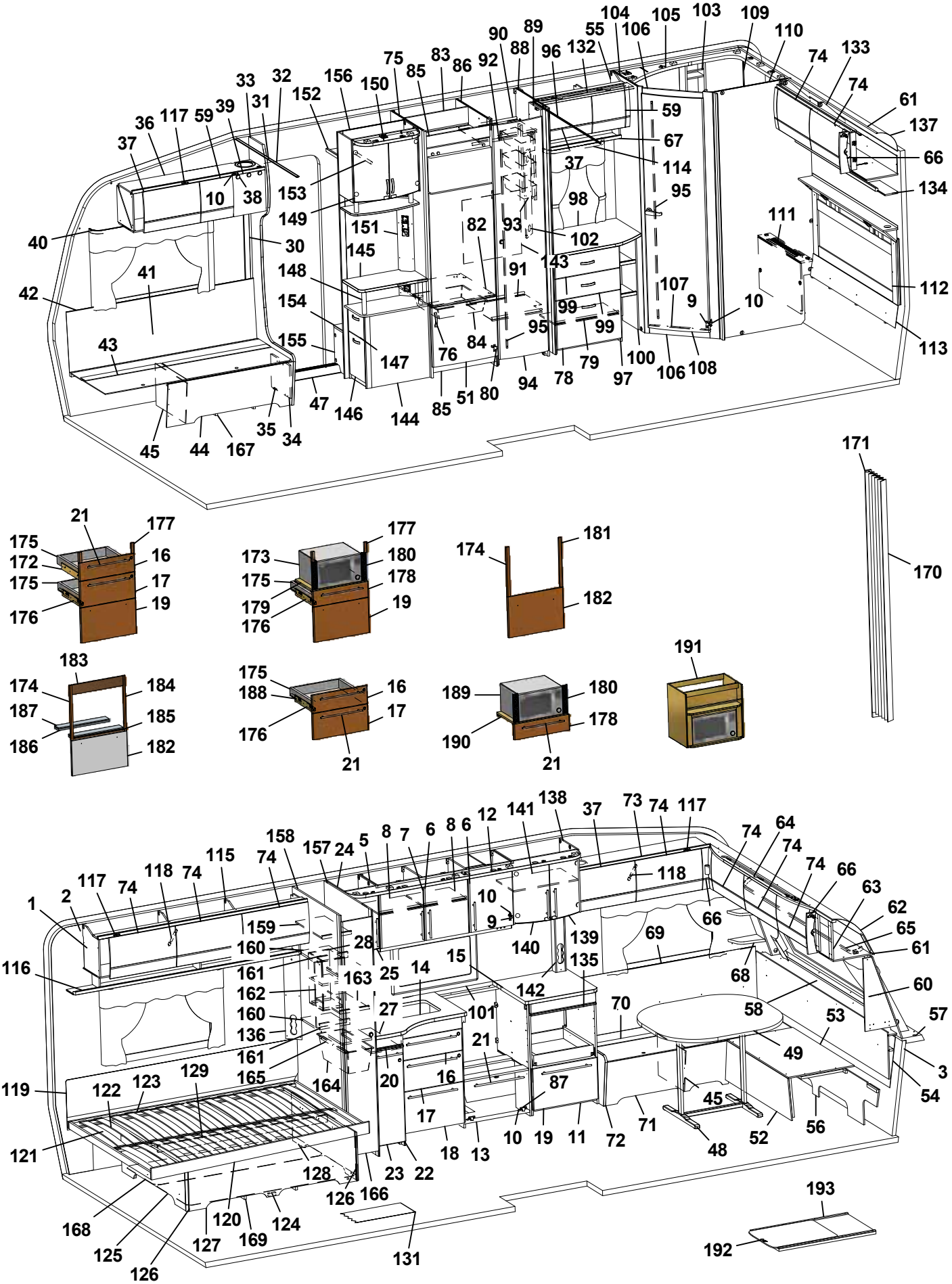
1 2 3 5 6 7 8 9 10 11 12 13 14 15 16 17 18 19 20 21 22 23 25 27 28 30 31 32 33 34 35 36 37 38 39 40 41 42 43 44 45 47 48 49 51 52 53 54 55 56 57 58 59 60 61 62 63 64 65 66 67 68 69 70 71 72 73 74 75 76 78 79 80 82 83 84 85 86 87 88 89 90 91 92 93 94 95 96 97 98 99 100 101 102 103 104 105 106 107 108 109 110 111 112 113 114 115 116 117 118 119 120 121 122 123 124 125 126 127 128 129 131 132 133 134 135 136 137 138 139 140 141 142 143 144 145 146 147 148 149 150 151 152 153 154 155 156 157 158 159 160 161 162 163 164 165 166 167 168 169 170 171 172 173 174 175 176 177 178 179 180 181 182 183 184 185 186 187 188 189 190 191 192 193

Pos Fig	Det. nr Part. No	Ingår Fitted	OBS!! Ange alltid årsmodell vid beställning av inredning Benämning	OBS!! Specify always year of model when ordering equipment Description
--	335802	x	List för korgar	List för baskets
94	335925	x	Dörr 415x1850	Door 415x1850
95	314523	x	Rätningslist dörr L=1715	List L=1715
96	314917	x	Skena draperi L=1190	Drapery rail L=1190
97	339457	x	Byrå kpl. u. skiva	Chest of drawers without board
98	336076-K	x	Skiva byrå	Board
99	339512	x	Lådförstycke 550x167	Drawer front 550x167
--	317514	x	Låda plast	Drawer plastic
--	317382	x	Glidskena låda H	Slide bar, drawer R
--	350221	x	Glidskena låda V	Slide bar, drawer L
100	331307M	x	Hylla vid byrå kpl.	Shelf cpl.
101	350033-A	T	Köksskiva vägg svart skiffer	Protection kitchen, black
--	350033-L	T	Köksskiva vägg natur skiffer	Protection kitchen, grey
102	335787M	x	Front el-uttag	Front outlet
103	337131	x	Hylla	Shelf
104	331236M	x	Vägg tvättrum främre	Wall washroom
105	337129	x	Ljusramp tvättrum	Light holder
106	331248M	x	Tröskel 480x60	Threshold 480x60
107	314591	x	List tröskel al. L=480	List threshold L=480
108	335919	x	Dörr 490x1850	Door 490x1850
109	336050	x	Skåp tvättrum L838	Cupboard L838
110	337474	x	Vägg tvättrum bakre	Wall washroom rear
111	336165	x	Front tvättrum	Front washroom
--	319198	x	Galler ventilation d:o	Ventilation grille d:o
112	340538	x	Värmespalt kpl. m. tyg och belysning	Air gap cpl. with fabric and illumination
--	340542	T	Värmespalt kpl. m. tyg och belysning [1]	Air gap cpl. with fabric and illumination [1]
113	338196	x	Värmespalt	Air gap
114	316907	x	Skena gardin L=500	Curtain rod L=500
115	340352	x	Skåp övre L=1747	Cupboard upper L=1747
--	341022	x	Skåp övre L=1747 (Customized)	Cupboard upper L=1747 (Customized)
116	331189M	x	Hyllpaket	Shelf
117	319978	x	Gångjärn	Hinge
--	319980	x	Platta gångjärn	Plate hinge
118	319914	x	Gasfjäder	Gas spring
--	319915	x	Fäste vinkel d:o	Angle bracket d:o
--	319916	x	Fäste runt d:o	Bracket round d:o
119	338121	x	Värmespalt	Air gap
120	340243	x	Sängram u. ribbotten	Bed bottom without laths
121	338124	x	Ribbotten kpl.	Laths bottom cpl.
122	311985	x	Ribba sängbotten L=718 B=63	Lath bed bottom L=718 B=63
123	312046	x	Band t. ribbotten	Band for laths bottom
124	340187	x	Sänglåda kpl.	Bed box cpl.
125	340197	x	Gavel säng V	Gable bed L
126	319776	x	List hörn L=2500	Corner strip L=2500
127	339426	x	Front säng	Front bed
128	340195	x	Gavel säng H	Gable bed R
129	315203	x	Regel 17,5x55x1415	Wood lath pine 17,5x55x1415
131	319230	M^2	Matta golv, klinkermönster mörkgrå	Carpet floor, clinker design dark grey
--	319393	T	Matta golv, antik planka	Carpet floor, antique plank
132	336078	x	Ljusramp	Light holder
			M= Metervara T= Tillbehör	M= On the metre T= Accessory

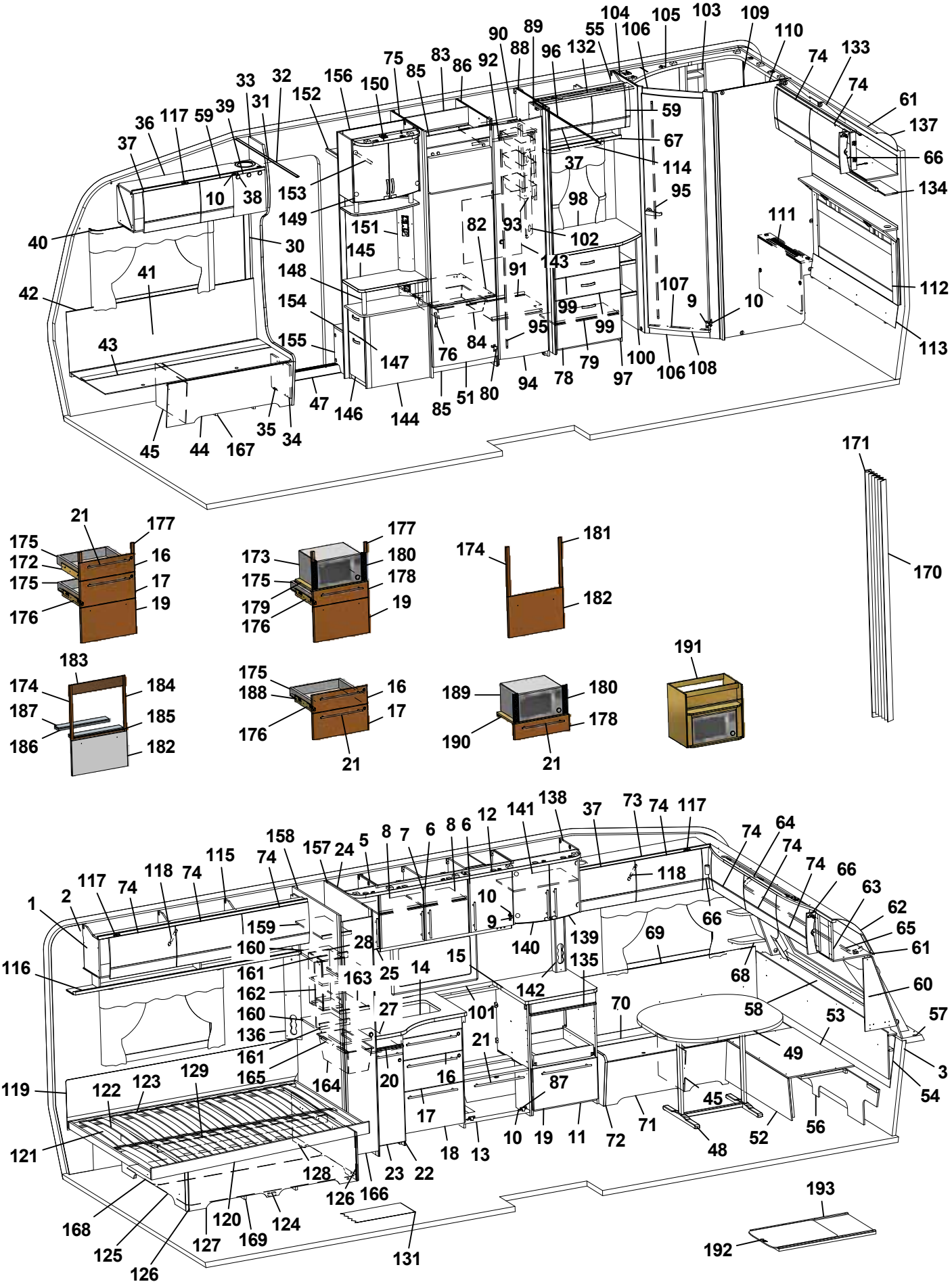
1 2 3 5 6 7 8 9 10 11 12 13 14 15 16 17 18 19 20 21 22 23 24 25 27 28 30 31 32 33 34 35 36 37 38 39 40 41 42 43 44 45 47 48 49 51 52 53 54 55 56 57 58 59 60 61 62 63 64 65 66 67 68 69 70 71 72 73 74 75 76 78 79 80 82 83 84 85 86 87 88 89 90 91 92 93 94 95 96 97 98 99 100 101 102 103 104 105 106 107 108 109 110 111 112 113 114 115 116 117 118 119 120 121 122 123 124 125 126 127 128 129 131 132 133 134 135 136 137 138 139 140 141 142 143 144 145 146 147 148 149 150 151 152 153 154 155 156 157 158 159 160 161 162 163 164 165 166 167 168 169 170 171 172 173 174 175 176 177 178 179 180 181 182 183 184 185 186 187 188 189 190 191 192 193

Pos Fig	Det. nr Part. No	Ingår Fitted	OBS!! Ange alltid årsmodell vid beställning av inredning Benämning	OBS!! Specify always year of model when ordering equipment Description
133	340398	x	Skåp gavel bak L1510	Cupboard gable L1510
--	341020	x	Skåp gavel bak L1510 (Customized)	Cupboard gable L1510 (Customized)
--	319978	x	Gångjärn d:o	Hinge d:o
--	319980	x	Platta gångjärn d:o	Plate hinge d:o
134	340308	x	Hyllpaket L1512	Shelf L1512
135	336675	x	Skärbräda	Cutting board
136	335788M	x	Front el-uttag	Front outlet
137	316005	x	Skiva plast 295x2363x1	Plastic sheet
138	336112	x	Skåp vitrin	Vitrine
139	332233	x	Lucka vitrin H 272x450	Door vitrine R 272x450
140	332234	x	Lucka vitrin V 272x450	Door vitrine L 272x450
--	318630	x	Lås magnet d:o	Lock magnet d:o
--	318381	x	Motstycke magnetlås	Companion part
--	318379	x	Gångjärn	Hinge
--	318380	x	Täckhatt d:o	Cover d:o
--	312588	x	Platta gångjärn	Plate hinge
141	331206M	x	Hylla	Shelf
142	333289M	x	Front el-uttag 90x533x48	Front outlet 90x533x48
143	336261	x	Täckskiva exp.kärl	Cover expansion vessel
144	339446	x	TV-bänk kpl. u. skiva	TV-bench cpl. whitout board
145	336122-K	x	Skiva TV-bänk, ljus	Board, light
--	336122-L	T	Skiva TV-bänk, mörk	Board, dark
146	339605	x	Låda nedre kpl.	Drawer cpl.
--	339606	x	Lådförstycke d:o	Drawer front d:o
--	315215	x	Glidskena låda (säljes i par)	Slide bar (exp. in pair)
147	339607	x	Låda övre	Drawer cpl.
--	339610	x	Lådförstycke d:o	Drawer front d:o
--	315215	x	Glidskena låda (säljes i par)	Slide bar (exp. in pair)
148	336103	x	Rundstav folierad L=192	Round staff L=192
149	340077	x	Skåp bar kpl. H=512	Coctail cabinet cpl. H=512
--	332088M	x	Hylla hållare flaskor	Shelf bottle holder
--	331778	x	Lucka H d:o	Door R d:o
--	331779	x	Lucka V d:o	Door L d:o
--	318379	x	Gångjärn d:o	Hinge d:o
--	318380	x	Täckhatt d:o	Cover d:o
--	312588	x	Platta gångjärn d:o	Plate hinge d:o
150	336106	x	Ljusramp	Light holder
151	340418	x	Front el-uttag 130x857,5	Front outlet 130x857,5
152	331910M	x	Hylla garderob övre	Shelf
153	350217	x	Galgstång L=790	Clothes hanger L=790
154	319866	x	Hylla insteg	Shelf
155	336618	x	Front hylla garderob	Front
156	337198	x	Vägg instegsgarderob	Wall wardrobe
157	338774	x	Vägg garderob H	Wall wardrobe R
158	338773	x	Vägg garderob V	Wall wardrobe V
159	332922M	x	Hylla garderob	Shelf wardrobe
160	338775	x	Hylla	Shelf
161	377520	x	List folierad L=250	List L=250
162	338778	x	Rygg 514x250	Back 514x250
163	338776	x	Hylla garderob	Shelf wardrobe
			M= Metervara T= Tillbehör	M= On the metre T= Accessory

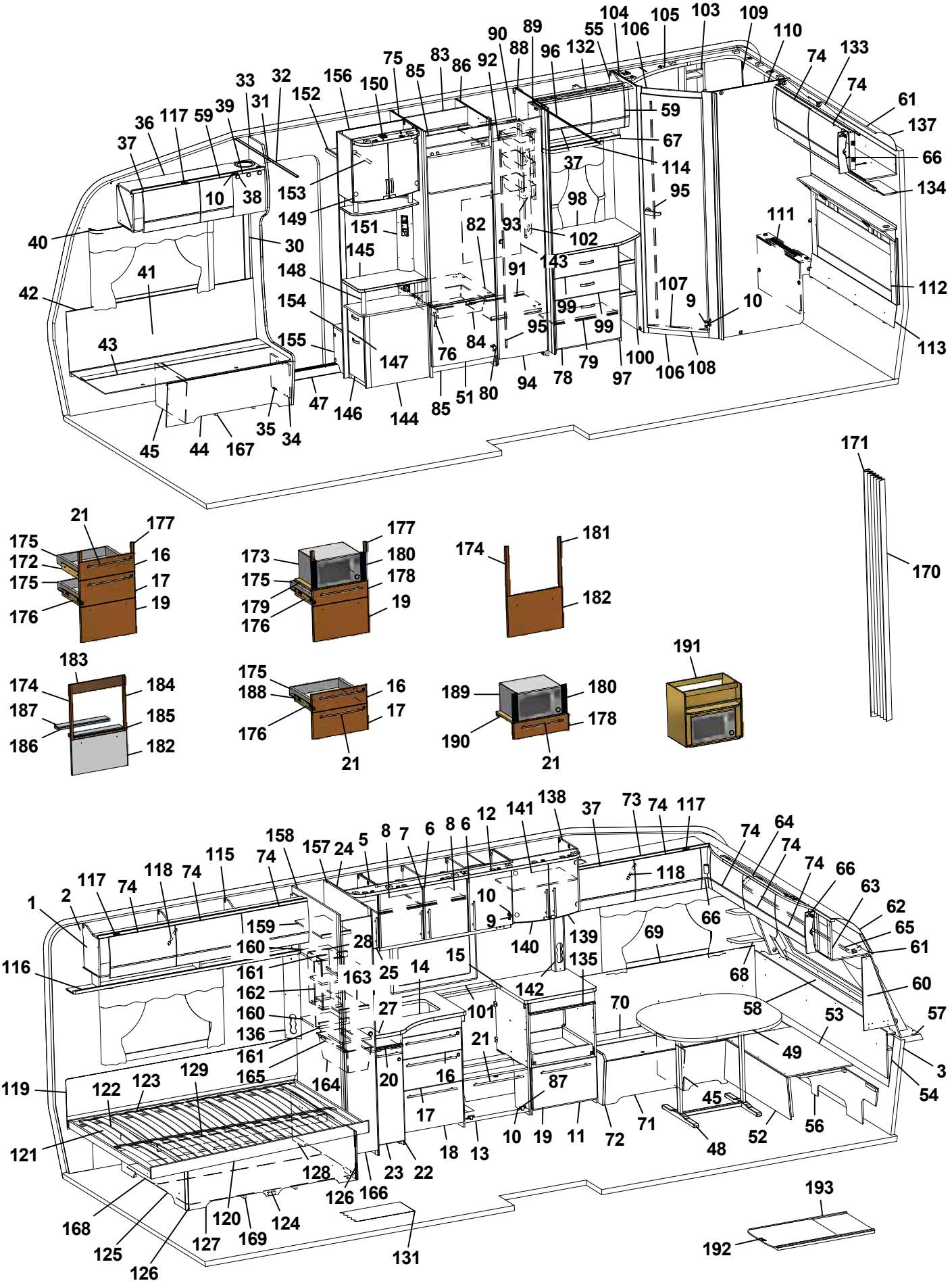
1 2 3 4 5 6 7 8 9 10 11 12 13 14 15 16 17 18 19 20 21 22 23 24 25 27 28 30 31 32 33 34 35 36 37 38 39 40 41 42 43 44 45 47 48 49 51 52 53 54 55 56 57 58 59 60 61 62 63 64 65 66 67 68 69 70 71 72 73 74 75 76 78 79 80 82 83 84 85 86 87 88 89 90 91 92 93 94 95 96 97 98 99 100 101 102 103 104 105 106 107 108 109 110 111 112 113 114 115 116 117 118 119 120 121 122 123 124 125 126 127 128 129 131 132 133 134 135 136 137 138 139 140 141 142 143 144 145 146 147 148 149 150 151 152 153 154 155 156 157 158 159 160 161 162 163 164 165 166 167 168 169 170 171 173 174 175 176 177 178 179 180 181 182 183 184 185 186 187 188 189 190 191 192 193

Pos Fig	Det. nr Part. No	Ingår Fitted	OBS!! Ange alltid årsmodell vid beställning av inredning Benämning	OBS!! Specify always year of model when ordering equipment Description
164	309010	x	Trådback vit 227x527x185	Tray 227x527x185
165	316358	x	Glidskena plast L=430 D14/27	Runner plastic L=430 D14/27
166	376043	x	Dörr 260x1850	Door 260x1850
--	314523	x	Rätningslist dörr L=1715	List L=1715
167	350114	x	Plåt skofack	Plate shoe compartment
168	325752	x	Luftspalt sänglåda	Air gap bed box
169	324938	x	Luftspalt sänglåda	Air gap bed box
170	315216	T	Vikdörr 1900x1500	Folding door
171	376461	T	Bakdel nisch vikdörr	Back niche folding door
172	336087	x	Monteringssats kpl. lådor (Vit)	Mounting kit cpl. drawers (White)
--	336759	x	Monteringssats kpl. lådor (Mekong)	Mounting kit cpl. drawers (Mekong)
--	340880	x	Monteringssats kpl. lådor (Customized)	Mounting kit cpl. drawers (Customized)
173	337536	T	Monteringssats kpl. mikro (Vit)	Mounting kit cpl. micro (White)
--	337538	T	Monteringssats kpl. mikro (Mekong)	Mounting kit cpl. micro (Mekong)
--	340881	T	Monteringssats kpl. mikro (Customized)	Mounting kit cpl. micro (Customized)
174	336089	T	Monteringssats kpl. ugn (Vit)	Mounting kit cpl. oven (White)
--	336758	T	Monteringssats kpl. ugn (Mekong)	Mounting kit cpl. oven (Mekong)
--	341446	T	Monteringssats kpl. ugn (Customized)	Mounting kit cpl. oven (Customized)
175	317514	x	Låda	Drawer
176	317382	x	Glidskena låda H	Slide bar, drawer R
--	350221	x	Glidskena låda V	Slide bar, drawer L
--	801701	x	Skruv 6x16 d:o	Screw 6x16 d:o
177	336092	x	Passbit 95x30x16 (Mekong)	Gauge block 95x30x16 (Mekong)
178	337540	T	Lådförstycke (Vit)	Drawer front (White)
--	337541	T	Lådförstycke (Mekong)	Drawer front (Mekong)
--	340510	T	Lådförstycke (High Gloss)	Drawer front (High Gloss)
179	331472M	T	Hylla mikro	Shelf
180	401998	T	Galler mikro	Grating
181	336086	T	Passbit 460x30x16	Gauge block 460x30x16
182	334728	T	Lucka (Vit)	Door (White)
--	336726	T	Lucka (Mekong)	Door (Mekong)
--	340507	T	Lucka (High Gloss)	Door (High Gloss)
183	341213	T	Front 88x550 (Mekong)	Front 88x550 (Mekong)
184	341214	T	Passbit 426x24x16 (Mekong)	Gauge block 426x24x16 (Mekong)
185	341215	T	Front 15x502 (Mekong)	Front 15x502 (Mekong)
186	341216	T	Skiva distans 15x80x500	Sheet distance 15x80x500
187	341217	T	Skiva distans 10x80x500	Sheet distance 10x80x500
188	334732	T	Monteringssats kpl. lådor i utskjut (Vit)	Mounting kit cpl. drawers in projection (White)
--	336778	T	Monteringssats kpl. lådor i utskjut (Mekong)	Mounting kit cpl. drawers in projection (Mekong)
--	340884	T	Monteringssats kpl. lådor i utskjut (Custom)	Mounting kit cpl. drawers in projection (Custom)
189	337545	T	Monteringssats kpl. mikro i utskjut (Vit)	Mounting kit cpl. micro in projection (White)
--	337546	T	Monteringssats kpl. mikro i utskjut (Mekong)	Mounting kit cpl. micro in projection (Mekong)
--	340885	T	Monteringssats kpl. mikro i utskjut (Custom)	Mounting kit cpl. micro in projection (Custom)
190	331515M	T	Hylla mikro	Shelf
191	337532	T	Skåp kpl. mikrovågsugn	Cupboard cpl. microwave oven
192	341192	T	Utdragsskiva bord 450x550	Sliding leaf 450x550
193	341193	T	Låda utdragsskiva	Box sliding leaf
			[1] = Selected och Customized	[1] = Selected and Customized
			Dyntyger, madrasser m.m. (se dynor m.m.)	Cushion textilies, mattresses etc. (see cushions etc.)
			M= Metervara T= Tillbehör	M= On the metre T= Accessory

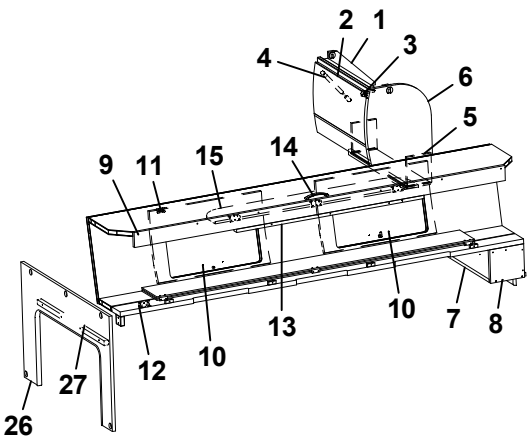
2
1
4
3
6
5
9
11
15
14
10
13
10
7
8
12
27
26

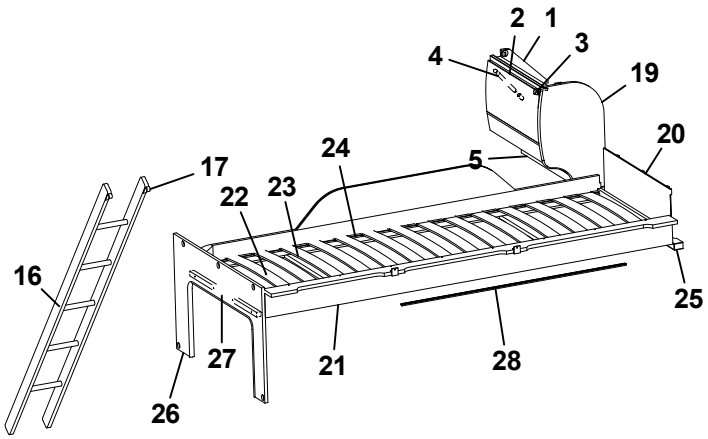
2
1
4
3
19
20
17
24
5
22
23
16
25
27
21
28
26

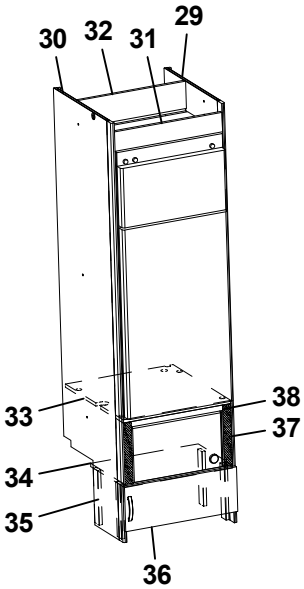
30
32
31
29
33
38
37
34
35
36

Pos Fig	Det. nr Part. No	Ingår Fitted	OBS!! Ange alltid årsmodell vid beställning av inredning Benämning	OBS!! Specify always year of model when ordering equipment Description
1	341225	x	Skåp gavel bak L560	Cupboard gable L560
--	341432	x	Skåp gavel bak L560 (Customized)	Cupboard gable L560 (Customized)
2	337695	x	Lucka	Door
--	340495	x	Lucka (High Gloss)	Door (High Gloss)
3	319978	x	Gångjärn	Hinge
--	319980	x	Platta gångjärn	Plate hinge
4	319914	x	Gasfjäder	Gas spring
--	319915	x	Fäste vinkel d:o	Angle bracket d:o
--	319916	x	Fäste runt d:o	Bracket round d:o
5	331743M	x	Hyllpaket	Shelf
6	336180	x	Gavel rundad	Gable
7	332658M	x	Hylla gavel bak	Shelf gable rear
8	331697M	x	Gavel	Gable
9	337661	x	Överbäddskåp L1980	Upper bed L1980
--	341426	x	Överbäddskåp L1980 (Customized)	Upper bed L1980 (Customized)
10	337664	x	Lucka	Door
--	341427	x	Lucka (High Gloss)	Door (High Gloss)
11	860402	x	Gångjärn	Hinge
12	860405	x	Gångjärn	Hinge
13	339839	x	Regel låsning	Lock bar
14	350129	x	Handtag	Handle
15	375813	x	Rasskydd ö-bäddskåp	Protective plate
16	376697	T	Stege ö-bäddsskåp 201x1800 kpl.	Ladder upper bed 201x1800 cpl.
17	860426	T	Krok t. stege	Hook for ladder
19	336185	x	Gavel rundad	Gable
20	321209	x	Värmespalt gavel	Air gap gable
21	336381	x	Sängram vån.säng V u. ribbotten	Bed bottom L without laths
22	325430	x	Ribbotten kpl.	Laths bottom cpl.
23	311985	x	Ribba sängbotten L=718 B=63	Lath bed bottom L=718 B=63
24	312046	x	Band t. ribbotten	Band for laths bottom
25	331960M	x	Bärregel	Bearing rail
26	333417M	x	Skiva fast bädd kpl.	Sheet upper bed cpl.
27	331698M	x	Bärregel 670x22x22	Bearing rail 670x22x22
28	314721	x	Skena draperi L=1100	Curtain rod L=1100
29	331240M	x	Vägg kyl H	Wall refrigerator R
30	332244M	x	Vägg kyl V	Wall refrigerator L
31	375394	x	Front skåp under kyl	Front cupboard
32	333142M	x	Bakstycke stopp kyl	Back cupboard
33	340675	x	Hylla under kyl	Shelf under refrigerator
34	336672	T	Hylla mikro	Shelf
35	330631M	T	List folierad L=253	List folierad L=253
36	336209-1	T	Lucka 550x208	Door 550x208
--	316799	x	Gångjärn d:o	Hinge d:o
--	312588	x	Platta gångjärn d:o	Plate hinge d:o
37	401685	T	Galler mikro 285x40	Grating 285x40
38	337542	T	List 15x25x450	List 15x25x450
			T= Tillbehör	T= Accessory

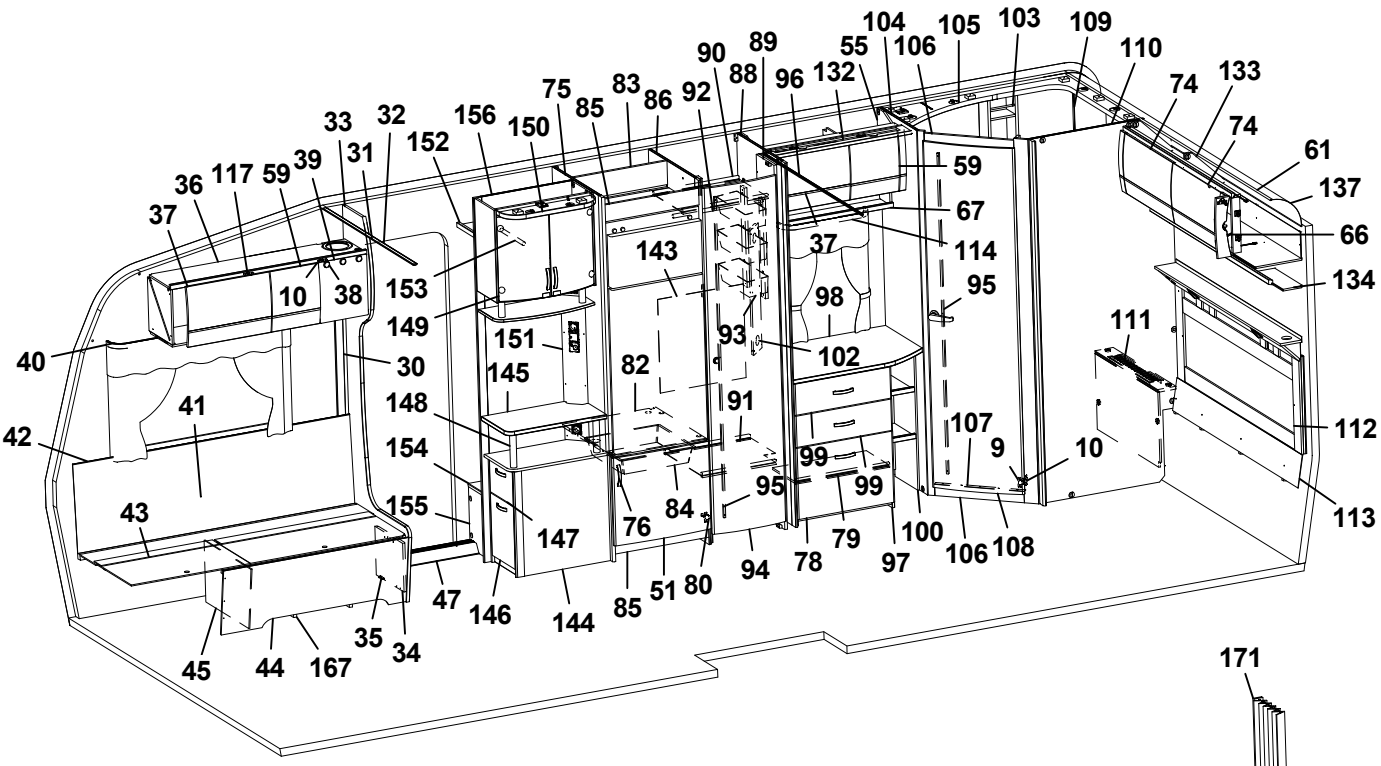
104
105
103
109
110
133
74
74
61
137
66
134
111
112
113
90
89
88
96
132
55
106
75
83
86
92
85
150
156
152
33
32
31
39
59
117
36
37
10
38
153
149
151
145
143
37
98
93
102
82
91
99
99
95
107
9
10
40
30
41
42
148
154
155
147
76
84
94
78
79
97
100
106
108
43
47
146
144
85
51
80
45
44
167
35
34
59
67
114
95
171
170

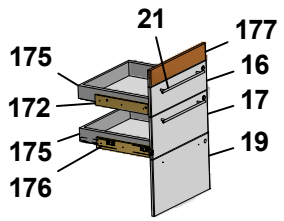
21
177
175
16
172
17
175
19
176

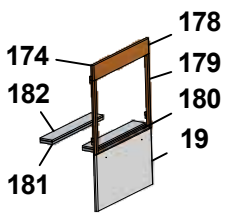
178
174
179
182
180
19
181

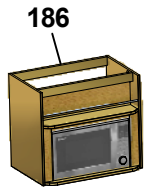
186

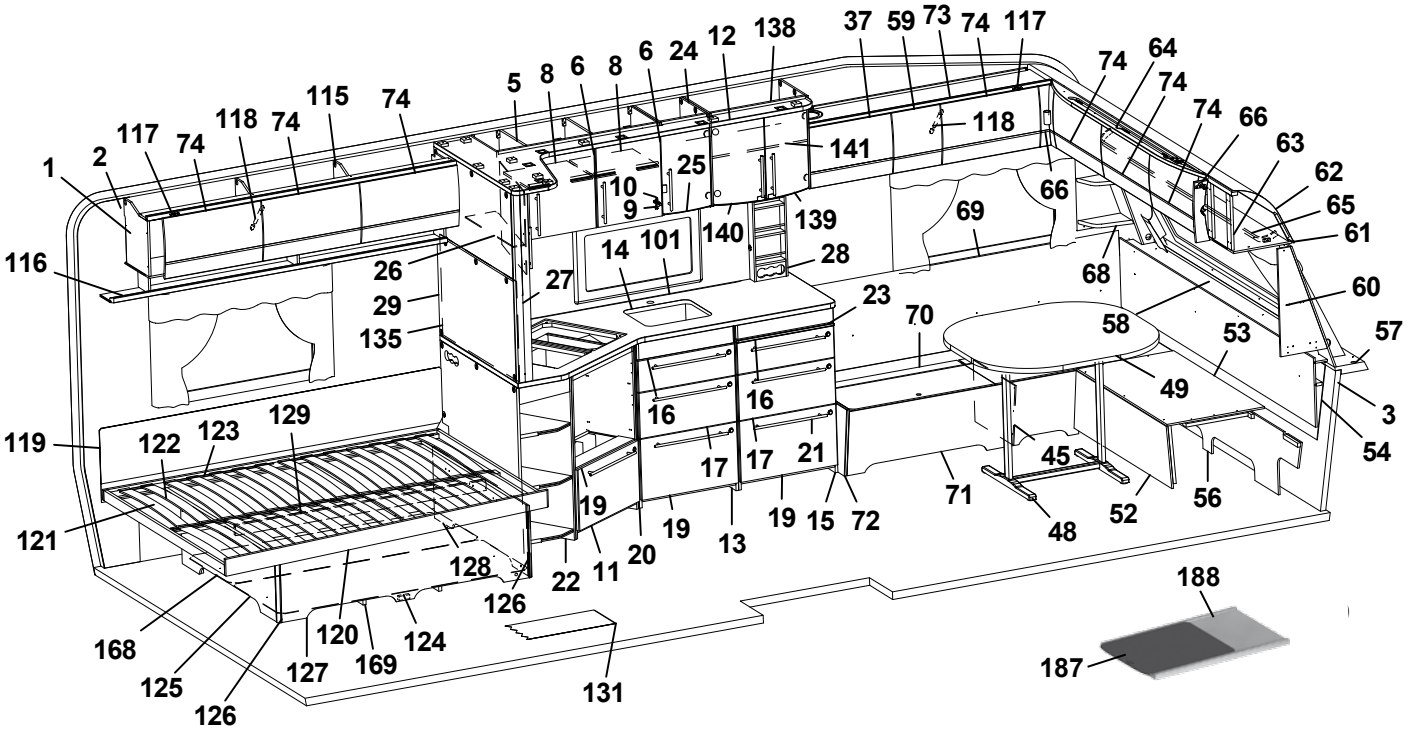
37
59
73
74
117
12
138
24
6
8
6
8
5
74
115
74
118
74
117
74
1
2
116
26
29
135
27
14
101
140
139
28
25
10
9
141
118
74
64
74
74
66
63
62
65
61
60
57
3
54
66
69
68
58
53
49
23
70
16
16
17
17
21
45
71
48
52
56
119
122
123
129
121
128
126
22
11
20
19
19
13
19
15
72
168
125
126
127
120
169
124
131
188
187

Pos Fig	Det. nr Part. No	Ingår Fitted	OBS!! Ange alltid årsmodell vid beställning av inredning Benämning	OBS!! Specify always year of model when ordering equipment Description
1	318657	M	Tapet vägg/tak	Wall paper
2	318584	M	Tejp tapet 20 mm	Tape, wall paper 20 mm
3	318585	M	Tejp tapet 60 mm	Tape, wall paper 60 mm
5	341013	x	Skåp kök L1120 kpl. (Customized) *	Cupboard kitchen L1120 cpl. (Customized) *
6	340511	x	Lucka H (High Gloss) *	Door R (High Gloss) *
--	336624	T	Lucka H (Mekong) *	Door R (Mekong) *
--	317502	x	Handtag d:o	Handle d:o
8	331385M	x	Hylla	Shelf
9	311917	x	Gångjärn	Hinge
10	312588	x	Platta gångjärn	Plate hinge
11	341121	x	Diskbänk vinklad (Customized.) *	Kitchen sink angled (Customized) *
12	341053	x	Ljusramp köksskåp (vitrinskåp) *	Light holder kitchen (vitrine) *
--	341048	T	Ljusramp köksskåp (skåp mikro) *	Light holder kitchen (microwave oven) *
13	341084	x	Utskjut diskbänk (Customized) *	Projection kitchen sink (Customized) *
14	341051-K	x	Skiva diskbänk 1970x902 *	Board 1970x902 *
--	341051-L	x	Skiva diskbänk 1970x902, mörk (Custom) *	Board 1970x902, dark (Customized) *
15	341057	x	Utskjut diskbänk (Customized) *	Projection kitchen sink (Customized) *
16	340504	x	Lådförstycke (High Gloss) *	Drawer front (High Gloss) *
--	336631	T	Lådförstycke (Mekong) *	Drawer front (Mekong) *
17	340505	x	Lådförstycke (High Gloss) *	Drawer front (High Gloss) *
--	336633	T	Lådförstycke (Mekong) *	Drawer front (Mekong) *
19	341083	x	Lucka (High Gloss) *	Door (High Gloss) *
--	341794	T	Lucka (Mekong) *	Door (Mekong) *
20	341138	x	Passbit diskbänk	Gauge block
21	317503	x	Handtag	Handle
22	341101	x	Utskjut diskbänk (Customized) *	Projection kitchen sink (Customized) *
23	336675	x	Skärbräda *	Cutting board *
24	336313	x	Skåp vitrin kpl. *	Vitrine *
--	331212M	x	Hylla d:o	Shelf d:o
25	332233	x	Lucka H *	Door R *
--	314350	x	Lås magnet d:o	Lock magnet d:o
--	318381	x	Motstycke magnetlås	Companion part
--	318379	x	Gångjärn d:o	Hinge d:o
--	318380	x	Täckhatt d:o	Cover d:o
--	312588	x	Platta gångjärn	Plate hinge
26	341039	x	Skåp utskjut kökskåp *	Cupboard projection *
--	350295	x	Hylla acryl d:o	Shelf acryl d:o
--	331226	x	Lucka acrylplast d:o	Door acryl d:o
--	314350	x	Lås magnet d:o	Lock magnet d:o
--	318381	x	Motstycke magnetlås	Companion part
--	314351	x	Gångjärn d:o	Hinge d:o
27	334341M	x	Stolpe utskjut *	Support bar *
28	333409M	x	Kryddhylla	Spice rack
29	335710M	T	Skiva 885x537x15	Board 885x537x15
30	318962	x	List täck el-kabel B=45 L=2100	Cover strip B=45 L=2100
31	316270	x	List snäpp undre L2379	List under L2379
32	316268	x	List snäpp övre L2379	List upper L2379
33	339810	x	Stolpe först. L1948 kpl. m. lucka	Support bar cpl. with door
34	336064	x	Lucka	Door
35	312589	x	Gångjärn	Hinge
			M= Metervara T= Tillbehör	M= On the metre T= Accessory

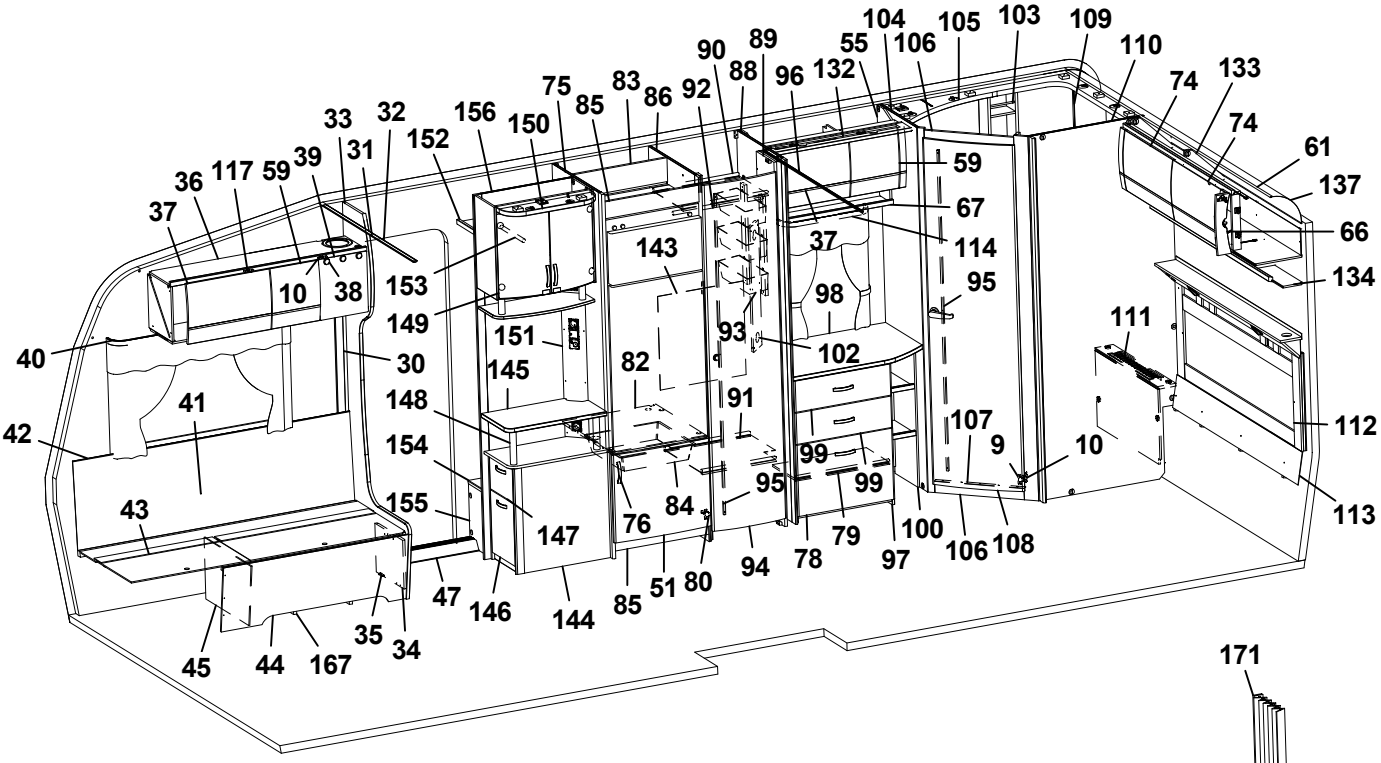
104
105
103
109
110
133
74
61
137
66
134
111
112
113
106
108
100
97
79
78
94
80
51
85
144
146
47
34
35
167
44
45
43
42
41
40
37
36
117
59
39
33
31
32
152
156
150
75
85
83
86
92
90
89
88
96
132
55
106
59
67
114
95
98
37
143
93
102
91
99
99
95
84
76
147
155
154
148
145
151
149
153
38
10
30
107
9
10

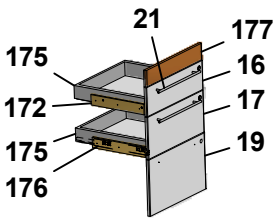
21
177
175
16
172
17
175
19
176

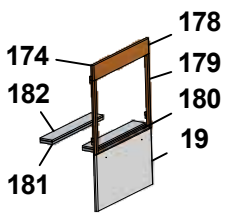
178
174
179
182
180
19
181

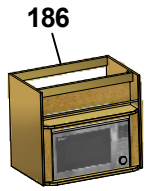
186

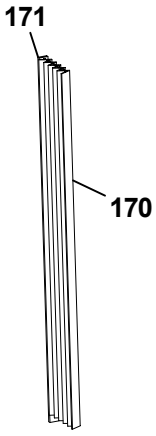
171
170

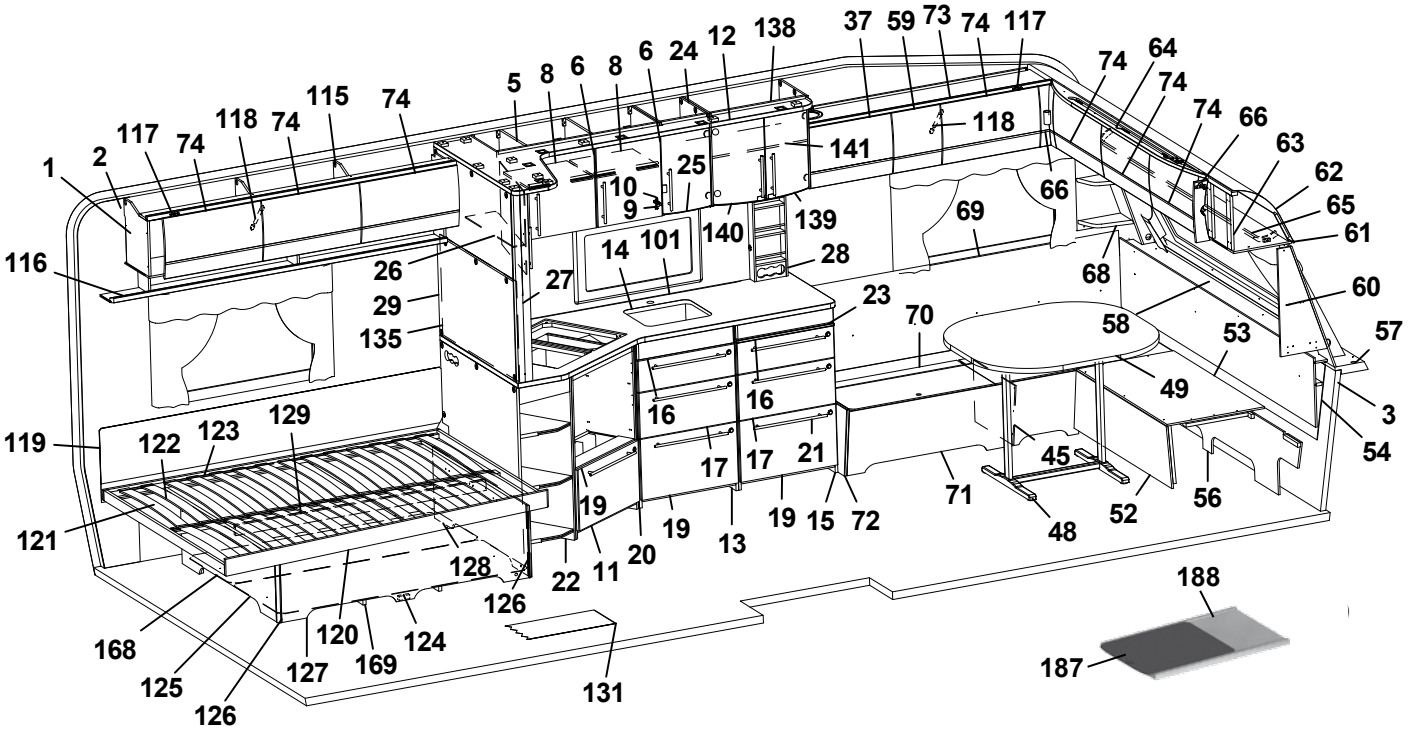
1
2
117
74
118
74
115
74
5
8
6
8
6
24
12
138
37
59
73
74
117
74
64
74
74
66
63
62
65
61
60
57
3
54
116
26
29
135
27
14
101
140
139
28
25
10
9
141
118
66
69
68
58
53
49
23
70
16
16
17
17
21
45
71
48
52
56
119
122
123
129
121
128
126
22
11
20
19
19
13
19
15
72
168
125
126
127
120
169
124
131
188
187

Pos Fig	Det. nr Part. No	Ingår Fitted	OBS!! Ange alltid årsmodell vid beställning av inredning Benämning	OBS!! Specify always year of model when ordering equipment Description
36	340923	x	Skåp övre elc.radio dubbel DIN (Customized)	Cupboard upper radio dual DIN (Customized)
--	340348	T	Skåp övre elc.radio dubbel DIN (Selected)	Cupboard upper radio dual DIN (Selected)
37	340494	x	Lucka (High Gloss)	Door (High Gloss)
--	337719	T	Lucka (Mekong)	Door (Mekong)
38	318379	x	Gångjärn	Hinge
--	318380	x	Täckhatt d:o	Cover d:o
39	334035	x	Lucka radio dubbel DIN	Door radio dual DIN
40	316898	x	Skena gardin L1020	Curtain rod L1020
41	339355	x	Värmespalt H fram	Air gap R.F.
42	319821	M	List kant mörkbrun	Strip, dark brown
43	336883	x	Lock bäddlåda H F	Cover bedbox R.F.
--	319024	x	Matta grå textil m. tejp d:o	Carpet gray textile with tape d:o
44	336881	x	Front bäddlåda H F	Front bed box R.F.
45	339811	x	Stöd bäddlåda HF	Support bed box
46	312826	x	Stöd bäddlåda VF	Support bed box
47	314687	x	Tröskel aluminium L=850	Threshold aluminium L=850
48	310083	x	Bordsstativ	Table stand
49	340543-K	x	Bordsskiva 940x1025, ljus	Table top 940x1025, light
--	340543-L	x	Bordsskiva 940x1025, mörk	Table top 940x1025, dark
51	336046	x	Lucka H 550x470	Door R 550x470
52	331245M	x	Front bäddlåda gavel	Front bed box gable
53	331246M	x	Skiva rundsittgrupp	Sheet seat
54	340578	x	Värmespalt gavel fram	Air gap
55	341135	x	Skåp övre L=790 (Customized)	Cupboard upper L=790 (Customized)
--	340364	T	Skåp övre L=790 (Mekong)	Cupboard upper L=790 (Mekong)
--	319978	x	Gångjärn d:o	Hinge d:o
--	319980	x	Platta gångjärn d:o	Plate hinge d:o
56	340520	x	Stöd sittgrupp	Support
57	213471	x	Hylla front kpl. L2376	Shelf front cpl. L2376
58	340191	x	Front/hylla kpl.	Front/shelf cpl.
--	340929	x	Hylla m. belysning "Björn" (Customized)	Shelf with lighting "Bear" (Customized)
59	340493	x	Lucka (High Gloss)	Door (High Gloss)
--	337790	T	Lucka (Mekong)	Door (Mekong)
60	340517	x	Hylla hörn H	Shelf R
61	313884	x	List plast radie L=2379	List L=2379
62	316005	x	Skiva plast 295x2363x1	Plastic sheet
63	341283	x	Skåp gavel fram L=2360 (Customized)	Cupboard L=2360 (Customized)
--	341284	T	Skåp gavel fram L=2360 (Mekong)	Cupboard L=2360 (Mekong)
--	319978	x	Gångjärn d:o	Hinge d:o
--	319979	x	Platta gångjärn d:o	Plate hinge d:o
64	336063	x	Ljusramp gavelskåp	Light holder
65	316900	x	Skena gardin L1920	Curtain rod L1920
66	340917	x	Hörn inredning (High Gloss)	Corner (High Gloss)
--	337738	T	Hörn inredning (Mekong)	Corner (Mekong)
--	311917	x	Gångjärn d:o	Hinge d:o
--	319909	x	Platta gångjärn d:o	Plate hinge d:o
67	331305M	x	Hyllpaket	Shelf
68	338520	x	Hylla hörn V	Shelf L
69	337174	x	Värmespalt V fram	Air gap L.F.
70	341506	x	Lock bäddlåda V F	Cover bed box L.F
			M= Metervara T= Tillbehör	M= On the metre T= Accessory

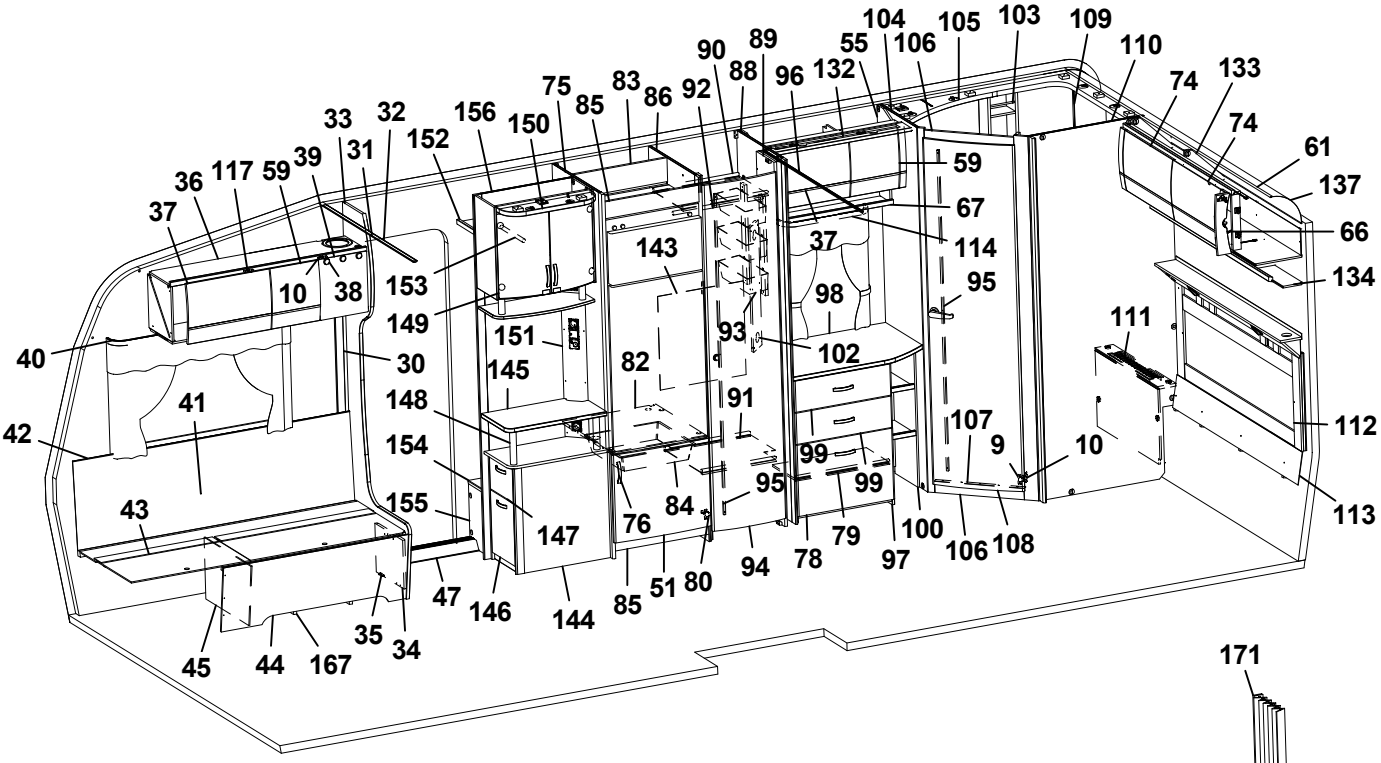
104
105
103
109
110
133
74
61
137
66
134
111
112
113
106
108
107
9
10
100
97
79
78
94
80
51
85
144
146
47
34
35
167
44
45
43
42
41
40
37
36
117
59
39
33
31
32
152
156
150
75
85
83
86
92
90
88
89
96
132
55
106
59
67
114
95
98
37
143
93
102
91
99
99
95
84
76
147
155
154
148
145
151
149
153
38
10
30
82

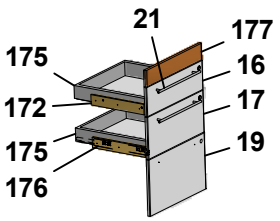
21
177
175
16
172
17
175
19
176

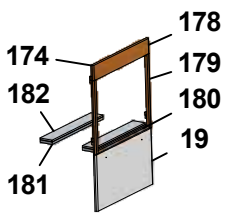
178
174
179
182
180
19
181

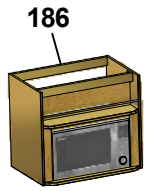
186

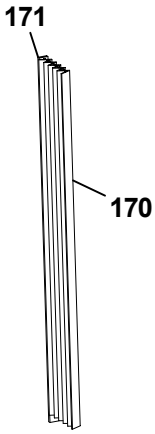
171
170

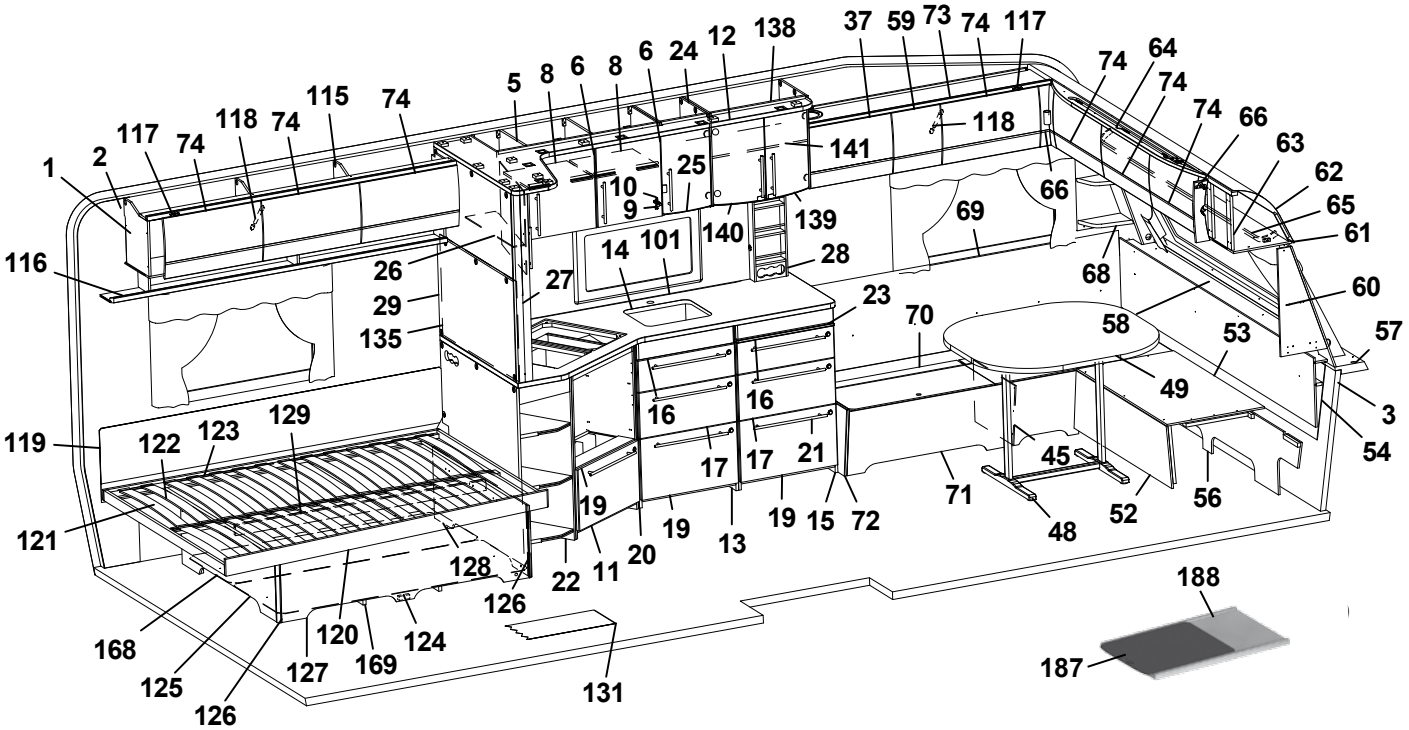
1
2
117
74
118
74
115
74
5
8
6
8
6
24
12
138
37
59
73
74
117
74
64
74
74
66
63
62
65
61
60
57
3
54
116
26
29
135
27
14
101
140
139
28
25
10
9
141
118
66
69
68
58
53
49
23
70
16
16
17
17
21
45
71
48
52
56
119
122
123
129
121
128
126
22
11
20
19
19
13
19
15
72
168
125
126
127
120
169
124
131
188
187

Pos Fig	Det. nr Part. No	Ingår Fitted	OBS!! Ange alltid årsmodell vid beställning av inredning Benämning	OBS!! Specify always year of model when ordering equipment Description
--	319024	x	Matta grå textil m. tejp d:o	Carpet gray textile with tape d:o
71	339502	x	Front bäddlåda V F	Front bed box L.F.
72	339500	x	Gavel bäddlåda V F	Gable bed box L.F
73	341010	x	Skåp övre L=1388 (Customized)	Cupboard upper L=1388 (Customized)
--	340350	x	Skåp övre L=1388 (Selected)	Cupboard upper L=1388 (Selected)
74	340495	x	Lucka (High Gloss)	Door (High Gloss)
--	337695	T	Lucka (Mekong)	Door (Mekong)
75	332244M	x	Vägg kyl V	Wall refrigerator L
76	350129	x	Handtag	Handle
78	339513	x	Lucka 550x380	Door 550x380
--	315202	x	Gångjärn d:o	Hinge d:o
--	312588	x	Platta gångjärn	Plate hinge
79	339522	x	Hylla	Shelf
80	316799	x	Gångjärn	Hinge
82	340675	x	Hylla under kyl	Shelf under refrigerator
83	333142M	x	Bakstycke stopp kyl	Back cupboard
84	310325	x	Trådback vit 427x427x85	Tray 427x427x85
--	312712	x	Glidlist trådback (säljes i par)	Sliding strip tray (pair)
85	375394	x	Front skåp under kyl	Front cupboard
86	331240M	x	Vägg kyl H	Wall refrigerator R
88	331260M	x	Vägg garderob	Wall wardrobe
89	331238M	x	Nisch, vikdörr	Niche folding door
90	331279M	x	Hylla garderob övre	Shelf wardrobe upper
91	331274M	x	Hylla garderob nedre	Shelf wardrobe under
92	350217	x	Galgstång L=790	Clothes hanger L=790
93	319759	x	Korg, garderob	Basket, wardrobe
--	335802	x	List för korgar	List för baskets
94	335925	x	Dörr 415x1850	Door 415x1850
95	314523	x	Rätningslist dörr L=1715	List L=1715
96	314917	x	Skena draperi L=1190	Drapery rail L=1190
97	339457	x	Byrå kpl. u. skiva	Chest of drawers without board
98	336076-K	x	Skiva byrå	Board
99	339512	x	Lådförstycke 550x167	Drawer front 550x167
--	317514	x	Låda plast	Drawer plastic
--	317382	x	Glidskena låda H	Slide bar, drawer R
--	350221	x	Glidskena låda V	Slide bar, drawer L
100	331307M	x	Hylla vid byrå kpl.	Shelf cpl.
101	341099-A	T	Köksskiva vägg svart skiffer *	Protection kitchen, black *
--	341099-L	T	Köksskiva vägg natur skiffer *	Protection kitchen, grey *
102	335787M	x	Front el-uttag	Front outlet
103	337131	x	Hylla	Shelf
104	331236M	x	Vägg tvättrum främre	Wall washroom
105	337129	x	Ljusramp tvättrum	Light holder
106	331248M	x	Tröskel 480x60	Threshold 480x60
107	314591	x	List tröskel al. L=480	List threshold L=480
108	335919	x	Dörr 490x1850	Door 490x1850
109	336050	x	Skåp tvättrum L838	Cupboard L838
110	337474	x	Vägg tvättrum bakre	Wall washroom rear
111	336165	x	Front tvättrum	Front washroom
--	319198	x	Galler ventilation d:o	Ventilation grille d:o
			M= Metervara T= Tillbehör	M= On the metre T= Accessory

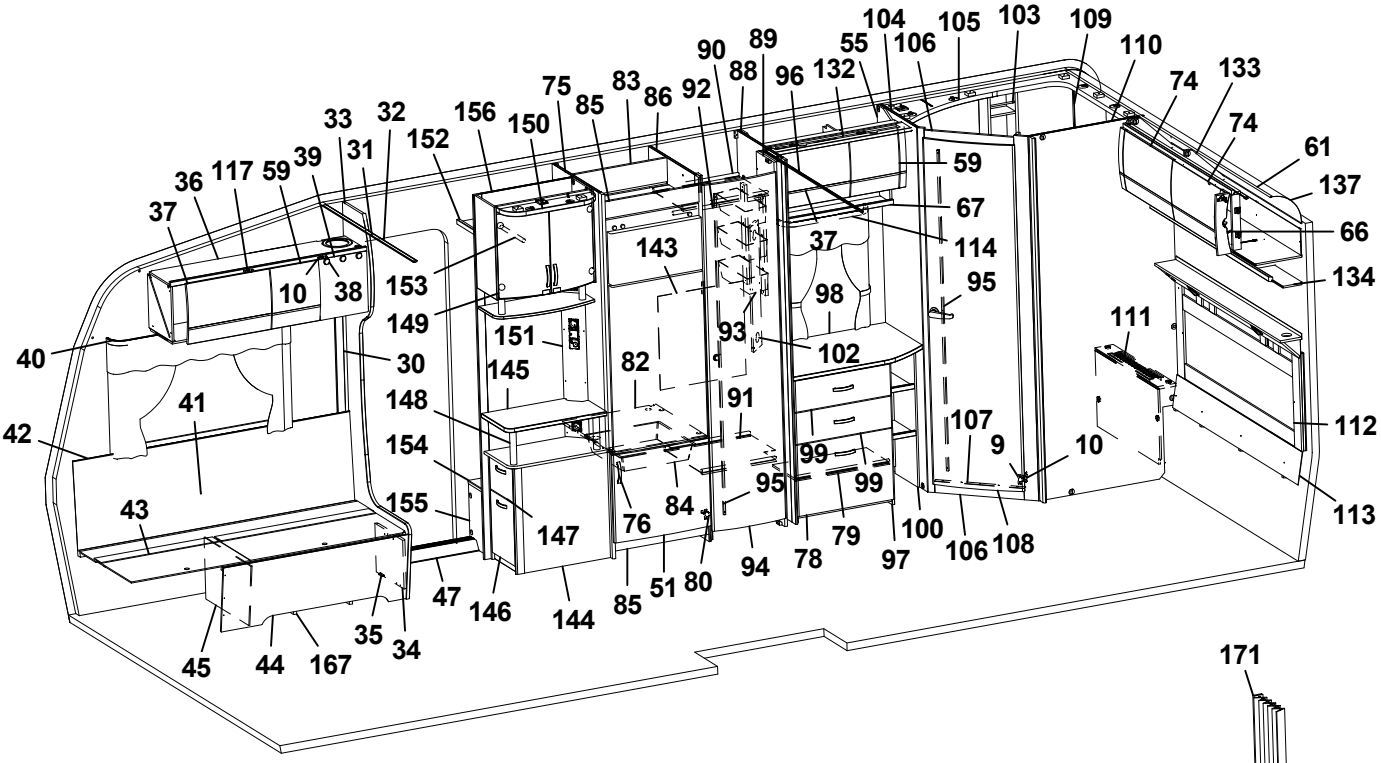
104
105
103
109
110
133
74
61
137
66
134
111
112
113
106
108
107
9
10
100
97
79
78
94
80
51
85
144
146
47
34
35
45
44
167
43
41
42
40
37
36
117
59
39
33
31
32
152
156
150
75
85
83
86
92
90
88
89
96
132
55
106
59
67
114
95
98
37
143
93
102
91
82
145
151
149
153
38
10
30
148
154
155
147
76
84
95
99
99
79
78
94
80
51
85
144
146
47
35
34
167
44
45

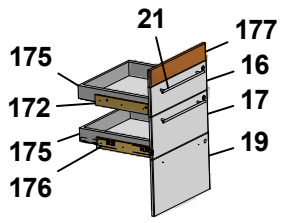
21
177
175
16
172
17
175
19
176

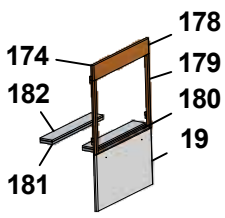
178
174
179
182
180
19
181

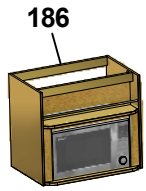
186

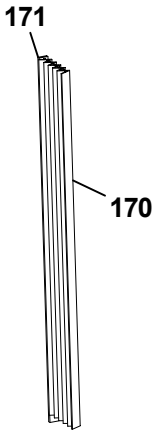
171
170

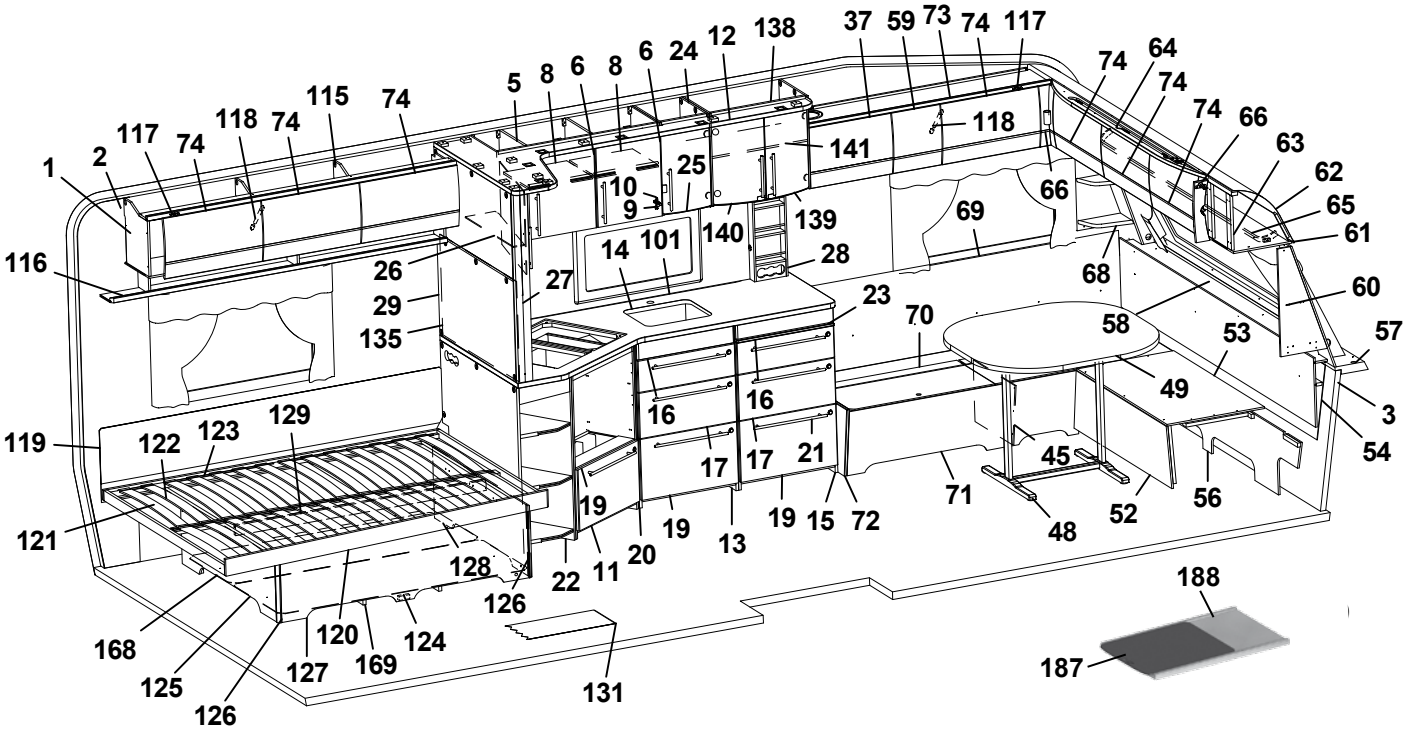
1
2
117
74
118
74
115
74
5
8
6
8
6
24
12
138
37
59
73
74
117
74
64
74
74
66
63
62
65
61
60
57
3
54
116
26
29
135
27
14
101
140
139
28
25
10
9
141
118
66
69
68
58
53
49
23
70
16
16
17
17
21
45
71
48
52
56
119
122
123
129
121
128
126
22
11
20
19
19
13
19
15
72
168
125
126
127
120
169
124
131
188
187

Pos Fig	Det. nr Part. No	Ingår Fitted	OBS!! Ange alltid årsmodell vid beställning av inredning Benämning	OBS!! Specify always year of model when ordering equipment Description
112	340542	x	Värmespalt kpl. m. tyg och belysning	Air gap cpl. with fabric and illumination
113	338196	x	Värmespalt	Air gap
114	316907	x	Skena gardin L=500	Curtain rod L=500
115	341022	x	Skåp övre L=1747 (Customized)	Cupboard upper L=1747 (Customized)
--	340352	T	Skåp övre V-bak L=1747 (Mekong)	Cupboard upper L-rear L=1747 (Mekong)
116	331189M	x	Hyllpaket	Shelf
117	319978	x	Gångjärn	Hinge
--	319980	x	Platta gångjärn	Plate hinge
118	319914	x	Gasfjäder	Gas spring
--	319915	x	Fäste vinkel d:o	Angle bracket d:o
--	319916	x	Fäste runt d:o	Bracket round d:o
119	338121	x	Värmespalt	Air gap
120	340243	x	Sängram u. ribbotten	Bed bottom without laths
121	338124	x	Ribbotten kpl.	Laths bottom cpl.
122	311985	x	Ribba sängbotten L=718 B=63	Lath bed bottom L=718 B=63
123	312046	x	Band t. ribbotten	Band for laths bottom
124	340187	x	Sänglåda kpl.	Bed box cpl.
125	340197	x	Gavel säng V	Gable bed L
126	319776	x	List hörn L=2500	Corner strip L=2500
127	339426	x	Front säng	Front bed
128	340195	x	Gavel säng H	Gable bed R
129	315203	x	Regel 17,5x55x1415	Wood lath pine 17,5x55x1415
131	319230	M^2	Matta golv, klinkermönster mörkgrå	Carpet floor, clinker design dark grey
--	319393	T	Matta golv, antik planka	Carpet floor, antique plank
132	336078	x	Ljusramp	Light holder
133	341020	x	Skåp gavel bak L1510 (Customized)	Cupboard gable L1510 (Customized)
--	340398	T	Skåp gavel bak L1510 (Mekong)	Cupboard gable L1510 (Mekong)
--	319978	x	Gångjärn d:o	Hinge d:o
--	319980	x	Platta gångjärn d:o	Plate hinge d:o
134	340308	x	Hyllpaket L1512	Shelf L1512
135	350315-A	T	Köksskiva vägg svart skiffer *	Protection kitchen, black *
--	350315-L	T	Köksskiva vägg natur skiffer *	Protection kitchen, grey *
137	316005	x	Skiva plast 295x2363x1	Plastic sheet
138	336112	x	Skåp vitrin	Vitrine
139	332233	x	Lucka vitrin H 272x450	Door vitrine R 272x450
140	332234	x	Lucka vitrin V 272x450	Door vitrine L 272x450
--	318630	x	Lås magnet d:o	Lock magnet d:o
--	318381	x	Motstycke magnetlås	Companion part
--	318379	x	Gångjärn	Hinge
--	318380	x	Täckhatt d:o	Cover d:o
--	312588	x	Platta gångjärn	Plate hinge
141	331206M	x	Hylla	Shelf
143	336261	x	Täckskiva exp.kärl	Cover expansion vessel
144	339446	x	TV-bänk kpl. u. skiva	TV-bench cpl. whitout board
145	336122-K	x	Skiva TV-bänk, ljus	Board, light
--	336122-L	T	Skiva TV-bänk, mörk	Board, dark
146	339605	x	Låda nedre kpl.	Drawer cpl.
--	339606	x	Lådförstycke d:o	Drawer front d:o
--	315215	x	Glidskena låda (säljes i par)	Slide bar (exp. in pair)
147	339607	x	Låda övre	Drawer cpl.
			M= Metervara T= Tillbehör	M= On the metre T= Accessory

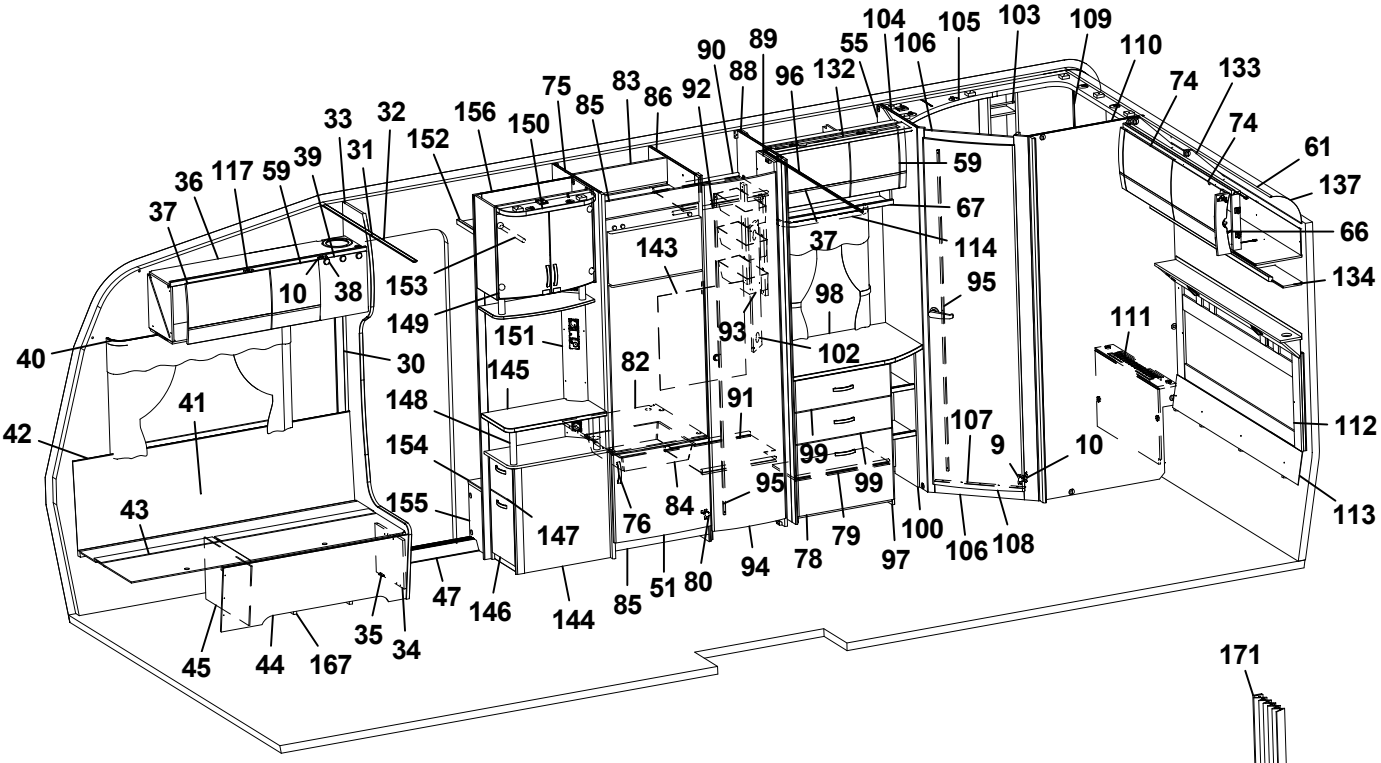
104
105
103
109
110
133
74
61
137
66
134
111
112
113
106
108
100
97
79
78
94
80
51
85
144
146
47
34
35
167
44
45
43
42
41
40
37
36
117
59
39
33
31
32
152
156
150
75
85
83
86
92
90
89
88
96
132
55
106
59
67
114
95
98
37
143
93
102
91
99
99
95
84
76
147
155
154
148
145
151
149
153
38
10
30
107
9
10

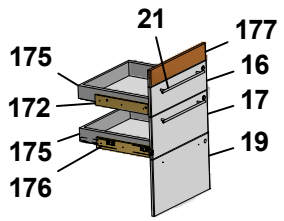
21
177
175
16
172
17
175
19
176

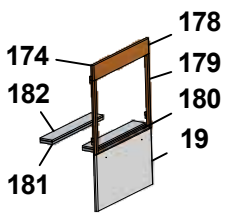
178
174
179
182
180
19
181

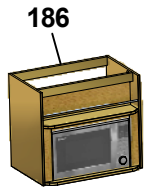
186

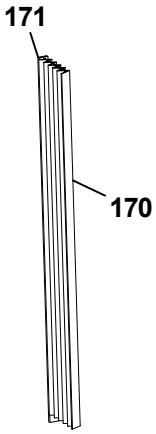
171
170

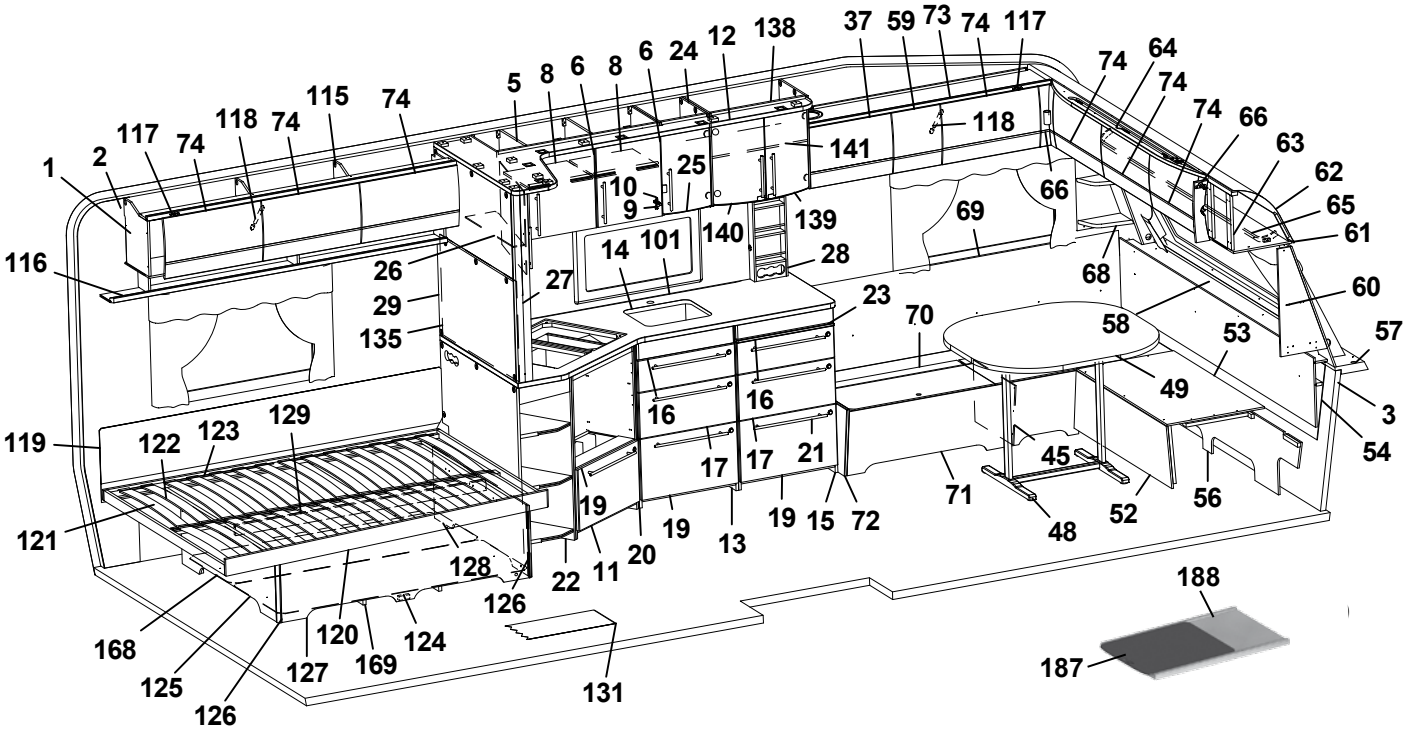
1
2
117
74
118
74
115
74
5
8
6
8
6
24
12
138
37
59
73
74
117
74
64
74
74
66
63
62
65
61
60
57
3
54
116
26
29
135
27
14
101
140
139
28
25
10
9
141
118
66
69
68
58
53
49
23
70
16
16
17
17
21
45
71
48
52
56
119
122
123
129
121
128
126
22
11
20
19
19
13
19
15
72
168
125
126
127
120
169
124
131
188
187

Pos Fig	Det. nr Part. No	Ingår Fitted	OBS!! Ange alltid årsmodell vid beställning av inredning Benämning	OBS!! Specify always year of model when ordering equipment Description
--	339610	x	Lådförstycke d:o	Drawer front d:o
--	315215	x	Glidskena låda (säljes i par)	Slide bar (exp. in pair)
148	336103	x	Rundstav folierad L=192	Round staff L=192
149	340077	x	Skåp bar kpl. H=512	Coctail cabinet cpl. H=512
--	332088M	x	Hylla hållare flaskor	Shelf bottle holder
--	331778	x	Lucka H d:o	Door R d:o
--	331779	x	Lucka V d:o	Door L d:o
--	318379	x	Gångjärn d:o	Hinge d:o
--	318380	x	Täckhatt d:o	Cover d:o
--	312588	x	Platta gångjärn d:o	Plate hinge d:o
150	336106	x	Ljusramp	Light holder
151	340418	x	Front el-uttag 130x857,5	Front outlet 130x857,5
152	331910M	x	Hylla garderob övre	Shelf
153	350217	x	Galgstång L=790	Clothes hanger L=790
154	319866	x	Hylla insteg	Shelf
155	336618	x	Front hylla garderob	Front
156	337198	x	Vägg instegsgarderob	Wall wardrobe
167	350114	x	Plåt skofack	Plate shoe compartment
168	325752	x	Luftspalt sänglåda	Air gap bed box
169	324938	x	Luftspalt sänglåda	Air gap bed box
170	315216	T	Vikdörr 1900x1500	Folding door
171	376461	T	Bakdel nisch vikdörr	Back niche folding door
172	341141	x	Monteringssats kpl. lådor (Customized) *	Mounting kit cpl. drawers (Customized) *
174	341367	T	Monteringssats kpl. ugn (Customized) *	Mounting kit cpl. oven (Customized) *
175	317514	x	Låda	Drawer
176	317382	x	Glidskena låda H	Slide bar, drawer R
--	350221	x	Glidskena låda V	Slide bar, drawer L
--	801701	x	Skruv 6x16 d:o	Screw 6x16 d:o
177	335936	x	Front 95x550 (Mekong) *	Front 95x550 (Mekong) *
178	341213	T	Front 88x550 (Mekong)	Front 88x550 (Mekong)
179	341214	T	Passbit 426x24x16 (Mekong)	Gauge block 426x24x16 (Mekong)
180	341215	T	Front 15x502 (Mekong)	Front 15x502 (Mekong)
181	341216	T	Skiva distans 15x80x500	Sheet distance 15x80x500
182	341217	T	Skiva distans 10x80x500	Sheet distance 10x80x500
186	337532	T	Skåp kpl. mikrovågsugn	Cupboard cpl. microwave oven
187	341192	T	Utdragsskiva bord 450x550	Sliding leaf 450x550
188	341193	T	Låda utdragsskiva	Box sliding leaf
			* = 2 olika kök förekommer. För version 2, se " Interiör, 590 CTH VK, kök version 2"	* = 2 different kitchens occur. For version 2, see " Interior, 590 CTH VK, kitchen version 2"
			Dyntyger, madrasser m.m. (se dynor m.m.)	Cushion textilies, mattresses etc. (see cushions etc.)
			M= Metervara T= Tillbehör	M= On the metre T= Accessory

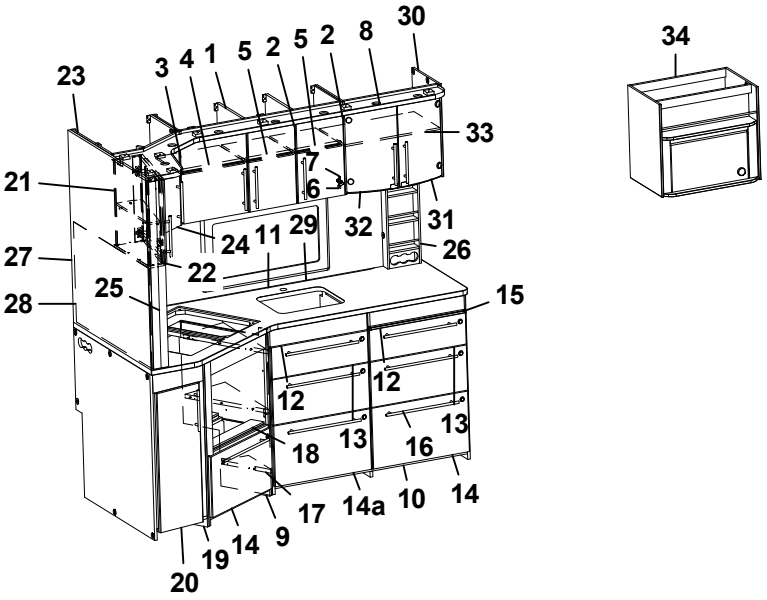
30
34
23
3
4
1
5
2
5
2
8
33
21
7
6
24
11
29
32
31
27
22
26
25
15
28
12
12
13
13
18
16
17
14a
10
14
9
14
19
20

Pos Fig	Det. nr Part. No	Ingår Fitted	OBS!! Ange alltid årsmodell vid beställning av inredning Benämning	OBS!! Specify always year of model when ordering equipment Description
1	341675	x	Skåp kök L924 kpl. (Customized)	Cupboard kitchen L924 cpl. (Customized)
--	341927	T	Skåp kök L924 kpl. (Mekong)	Cupboard kitchen L924 cpl. (Mekong)
2	341680	x	Lucka H (High Gloss)	Door R (High Gloss)
--	341928	T	Lucka H (Mekong)	Door R (Mekong)
--	317502	x	Handtag d:o	Handle d:o
3	340512	x	Lucka V (High Gloss)	Door L (High Gloss)
--	336625	T	Lucka V (Mekong)	Door L (Mekong)
--	317502	x	Handtag d:o	Handle d:o
4	331385M	x	Hylla	Shelf
5	341681	x	Hylla	Shelf
6	311917	x	Gångjärn	Hinge
7	312588	x	Platta gångjärn	Plate hinge
8	341707	x	Ljusramp köksskåp (vitrinskåp)	Light holder kitchen (vitrine)
--	341877	T	Ljusramp köksskåp (skåp mikro)	Light holder kitchen (microwave oven)
9	341643	x	Diskbänk vinklad (Customized.)	Kitchen sink angled (Customized)
--	341921	T	Diskbänk vinklad (Mekong)	Kitchen sink angled (Mekong)
10	341818	x	Diskbänk trädel u. skiva induktion (Custom.)	Kitchen sink w/o board induktion (Customized)
--	341919	T	Diskbänk trädel u. skiva induktion (Mekong)	Kitchen sink w/o board induktion (Mekong)
11	341051-K	x	Skiva diskbänk 1970x902, ljus (Customized)	Board 1970x902, light (Customized)
--	341051-L	x	Skiva diskbänk 1970x902, mörk (Custom)	Board 1970x902, dark (Customized)
12	340504	x	Lådförstycke (High Gloss)	Drawer front (High Gloss)
--	336631	T	Lådförstycke (Mekong)	Drawer front (Mekong)
--	317514	x	Låda d:o	Drawer d:o
--	317382	x	Glidskena låda H d:o	Slide bar, drawer R d:o
--	350221	x	Glidskena låda V d:o	Slide bar, drawer L d:o
13	340505	x	Lådförstycke (High Gloss)	Drawer front (High Gloss)
--	336633	T	Lådförstycke (Mekong)	Drawer front (Mekong)
--	317514	x	Låda d:o	Drawer d:o
--	317382	x	Glidskena låda H d:o	Slide bar, drawer R d:o
--	350221	x	Glidskena låda V d:o	Slide bar, drawer L d:o
14	341083	x	Lucka (High Gloss)	Door (High Gloss)
--	341794	T	Lucka (Mekong)	Door (Mekong)
--	317514	x	Låda d:o	Drawer d:o
--	317382	x	Glidskena låda H d:o	Slide bar, drawer R d:o
--	350221	x	Glidskena låda V d:o	Slide bar, drawer L d:o
14a	341083	x	Lucka (High Gloss)	Door (High Gloss)
--	341794	T	Lucka (Mekong)	Door (Mekong)
--	20-900302	x	Pentrylåda d:o	Drawer pentry d:o
--	07-800038	x	Rullskena V d:o	Roller rail L d:o
--	07-800039	x	Rullskena H d:o	Roller rail R d:o
15	341954	x	Skärbräda	Cutting board
16	317503	x	Handtag	Handle
17	341138	x	Passbit diskbänk	Gauge block
18	341872	x	Monteringssats kpl. ugn	Mounting kit cpl. oven
19	341649	x	Utskjut diskbänk (Customized)	Projection kitchen sink (Customized)
--	341922	T	Utskjut diskbänk (Mekong)	Projection kitchen sink (Mekong)
20	340514	x	Lucka (High Gloss)	Door (High Gloss)
--	336628	T	Lucka (Mekong)	Door (Mekong)
--	317502	x	Handtag d:o	Handle d:o
21	341698	x	Skåp utskjut kökskåp	Cupboard projection
			T= Tillbehör	T= Accessory

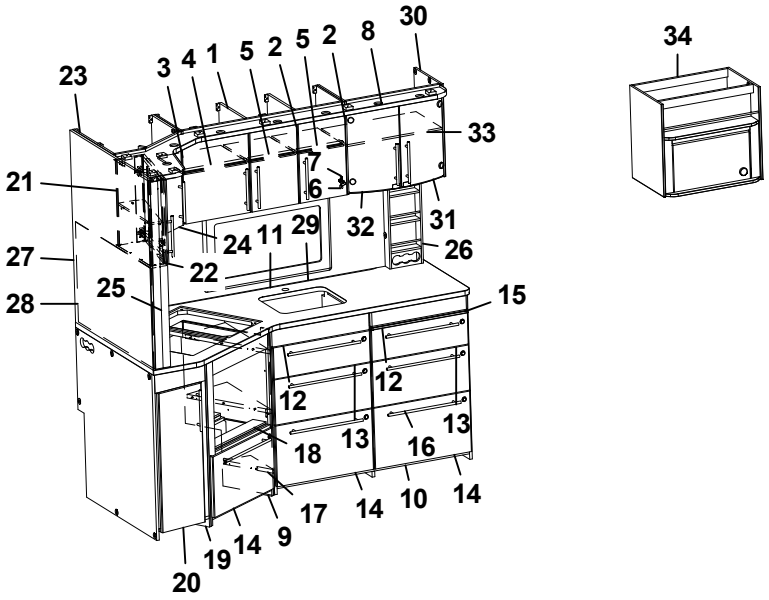
30
23
3
4
1
5
2
5
2
8
33
21
7
6
32
31
24
11
29
26
27
22
25
15
28
12
12
13
13
18
16
17
14
10
14
9
19
14
20
34

Pos Fig	Det. nr Part. No	Ingår Fitted	OBS!! Ange alltid årsmodell vid beställning av inredning Benämning	OBS!! Specify always year of model when ordering equipment Description
--	341924	T	Skåp utskjut kökskåp (Mekong)	Cupboard projection (Mekong)
--	341856	x	Hylla d:o	Shelf d:o
22	340511	x	Lucka H (High Gloss)	Door R (High Gloss)
--	336624	T	Lucka H (Mekong)	Door R (Mekong)
23	341690	x	Hörnskåp	Corner cupboard
--	341925	T	Hörnskåp (Mekong)	Corner cupboard (Mekong)
24	341696	x	Lucka V (High Gloss)	Door L (High Gloss)
--	341926	T	Lucka V (Mekong)	Door L (Mekong)
25	341727	x	Stolpe utskjut	Support bar
26	333409M	x	Kryddhylla	Spice rack
27	341709	x	Vägg	Wall
28	341710-A	T	Köksskiva vägg svart skiffer	Protection kitchen, black
--	341710-L	T	Köksskiva vägg natur skiffer	Protection kitchen, grey
29	341099-A	T	Köksskiva vägg svart skiffer	Protection kitchen, black
--	341099-L	T	Köksskiva vägg natur skiffer	Protection kitchen, grey
30	336112	x	Skåp vitrin	Vitrine
31	332233	x	Lucka vitrin H 272x450	Door vitrine R 272x450
32	332234	x	Lucka vitrin V 272x450	Door vitrine L 272x450
--	318630	x	Lås magnet d:o	Lock magnet d:o
--	318381	x	Motstycke magnetlås	Companion part
--	318379	x	Gångjärn	Hinge
--	318380	x	Täckhatt d:o	Cover d:o
--	312588	x	Platta gångjärn	Plate hinge
33	331206M	x	Hylla	Shelf
34	337532	T	Skåp kpl. mikrovågsugn	Cupboard cpl. microwave oven
			* = Övrig interiör, se 590 CTH VK	* = Other interior, see 590 CTH VK
			T= Tillbehör	T= Accessory

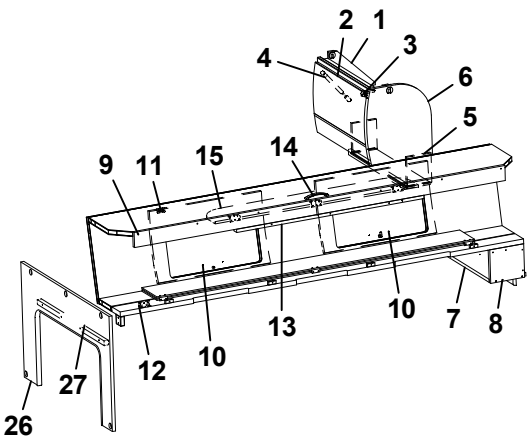
2
1
4
3
6
5
9
11
15
14
13
10
10
7
8
12
27
26

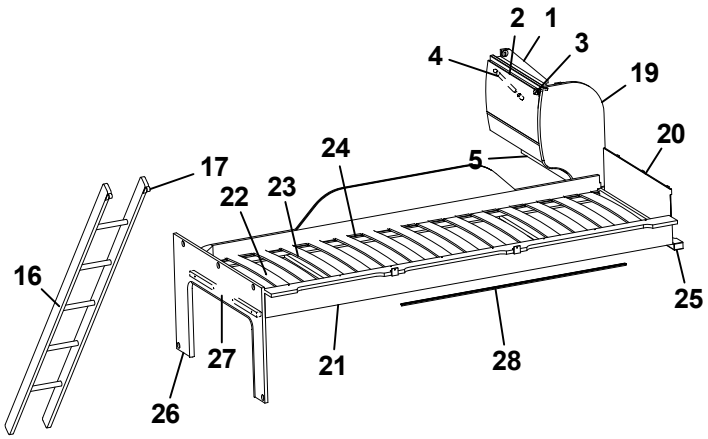
2
1
4
3
19
20
17
24
5
22
23
16
25
27
21
28
26

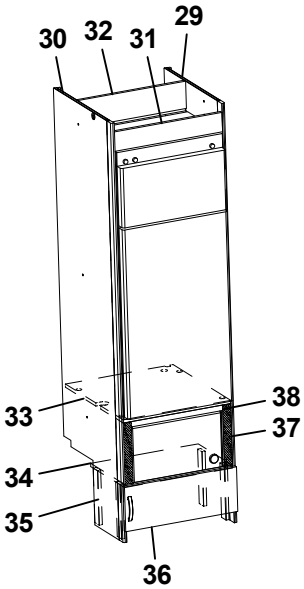
30
32
31
29
33
38
37
34
35
36

Pos Fig	Det. nr Part. No	Ingår Fitted	OBS!! Ange alltid årsmodell vid beställning av inredning Benämning	OBS!! Specify always year of model when ordering equipment Description
1	341225	x	Skåp gavel bak L560	Cupboard gable L560
--	341432	x	Skåp gavel bak L560 (Customized)	Cupboard gable L560 (Customized)
2	337695	x	Lucka	Door
--	340495	x	Lucka (High Gloss)	Door (High Gloss)
3	319978	x	Gångjärn	Hinge
--	319980	x	Platta gångjärn	Plate hinge
4	319914	x	Gasfjäder	Gas spring
--	319915	x	Fäste vinkel d:o	Angle bracket d:o
--	319916	x	Fäste runt d:o	Bracket round d:o
5	331743M	x	Hyllpaket	Shelf
6	336180	x	Gavel rundad	Gable
7	332658M	x	Hylla gavel bak	Shelf gable rear
8	331697M	x	Gavel	Gable
9	337661	x	Överbäddskåp L1980	Upper bed L1980
--	341426	x	Överbäddskåp L1980 (Customized)	Upper bed L1980 (Customized)
10	337664	x	Lucka	Door
--	341427	x	Lucka (High Gloss)	Door (High Gloss)
11	860402	x	Gångjärn	Hinge
12	860405	x	Gångjärn	Hinge
13	339839	x	Regel låsning	Lock bar
14	350129	x	Handtag	Handle
15	375813	x	Rasskydd ö-bäddskåp	Protective plate
16	376697	T	Stege ö-bäddsskåp 201x1800 kpl.	Ladder upper bed 201x1800 cpl.
17	860426	T	Krok t. stege	Hook for ladder
19	336185	x	Gavel rundad	Gable
20	321209	x	Värmespalt gavel	Air gap gable
21	336381	x	Sängram vån.säng V u. ribbotten	Bed bottom L without laths
22	325430	x	Ribbotten kpl.	Laths bottom cpl.
23	311985	x	Ribba sängbotten L=718 B=63	Lath bed bottom L=718 B=63
24	312046	x	Band t. ribbotten	Band for laths bottom
25	331960M	x	Bärregel	Bearing rail
26	333417M	x	Skiva fast bädd kpl.	Sheet upper bed cpl.
27	331698M	x	Bärregel 670x22x22	Bearing rail 670x22x22
28	314721	x	Skena draperi L=1100	Curtain rod L=1100
29	331240M	x	Vägg kyl H	Wall refrigerator R
30	332244M	x	Vägg kyl V	Wall refrigerator L
31	375394	x	Front skåp under kyl	Front cupboard
32	333142M	x	Bakstycke stopp kyl	Back cupboard
33	340675	x	Hylla under kyl	Shelf under refrigerator
34	336672	T	Hylla mikro	Shelf
35	330631M	T	List folierad L=253	List folierad L=253
36	336209-1	T	Lucka 550x208	Door 550x208
--	316799	x	Gångjärn d:o	Hinge d:o
--	312588	x	Platta gångjärn d:o	Plate hinge d:o
37	401685	T	Galler mikro 285x40	Grating 285x40
38	337542	T	List 15x25x450	List 15x25x450
			T= Tillbehör	T= Accessory

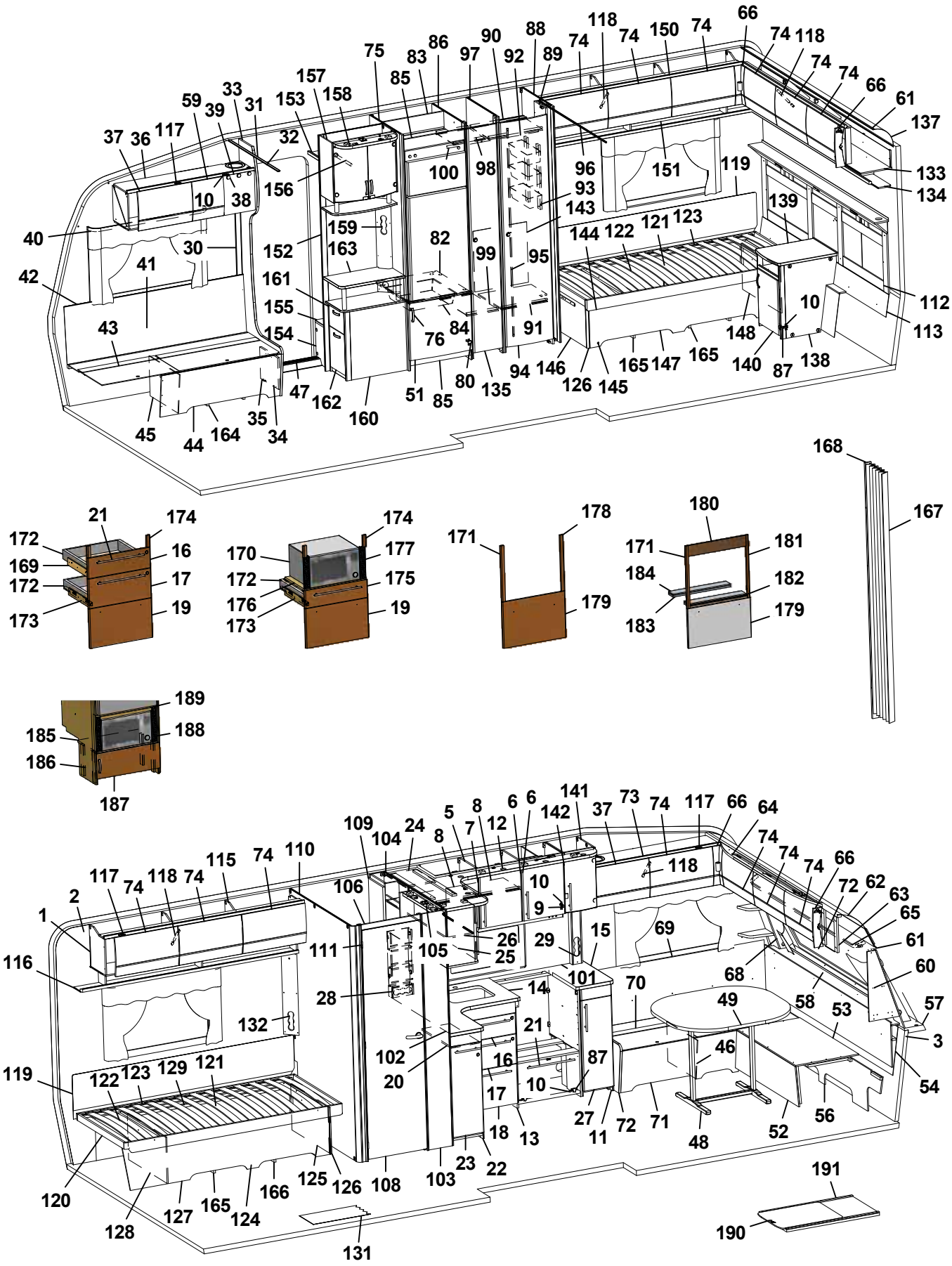
1 2 3 5 6 7 8 9 10 11 12 13 14 15 16 17 18 19 20 21 22 23 24 25 26 27 28 29 30 31 32 33 34 35 36 37 38 39 40 41 42 43 44 45 46 47 48 49 51 52 53 54 56 57 58 59 60 61 62 63 64 65 66 68 69 70 71 72 73 74 75 76 80 82 83 84 85 86 87 88 89 90 91 92 94 95 96 97 98 99 100 101 102 103 104 105 106 108 109 110 111 112 113 115 116 117 118 119 120 121 122 123 124 125 126 127 128 129 131 132 133 134 135 137 138 139 140 141 142 143 144 145 146 147 148 150 151 153 154 155 156 157 158 159 160 161 162 163 164 165 166 167 168 169 170 171 172 173 174 175 176 177 178 179 180 181 182 183 184 185 186 187 188 189 190 191

Pos Fig	Det. nr Part. No	Ingår Fitted	OBS!! Ange alltid årsmodell vid beställning av inredning Benämning	OBS!! Specify always year of model when ordering equipment Description
1	318657	M	Tapet vägg/tak	Wall paper
2	318584	M	Tejp tapet 20 mm	Tape, wall paper 20 mm
3	318585	M	Tejp tapet 60 mm	Tape, wall paper 60 mm
5	340424	x	Skåp kök L1120 kpl. (Vit)	Cupboard kitchen L1120 cpl. (White)
--	340433	x	Skåp kök L1120 kpl. (Mekong)	Cupboard kitchen L1120 cpl. (Mekong)
--	341434	x	Skåp kök L1120 kpl. (Customized)	Cupboard kitchen L1120 cpl. (Customized)
6	334712	x	Lucka H (Vit)	Door R (White)
--	336624	x	Lucka H (Mekong)	Door R (Mekong)
--	340511	x	Lucka H (High Gloss)	Door R (High Gloss)
--	317502	x	Handtag d:o	Handle d:o
7	334713	x	Lucka V (Vit)	Door L (White)
--	336625	x	Lucka V (Mekong)	Door L (Mekong)
--	340512	x	Lucka V (High Gloss)	Door L (High Gloss)
--	317502	x	Handtag d:o	Handle d:o
8	331385M	x	Hylla	Shelf
9	311917	x	Gångjärn	Hinge
10	312588	x	Platta gångjärn	Plate hinge
11	336446	x	Utskjut diskbänk (Vit)	Projection kitchen sink (White)
--	336824	x	Utskjut diskbänk (Mekong)	Projection kitchen sink (Mekong)
--	341454	x	Utskjut diskbänk (Customized)	Projection kitchen sink (Customized)
12	337964	x	Ljusramp köksskåp	Light holder kitchen
13	336082	x	Diskbänk trädel u. skiva (Vit)	Kitchen sink without board (White)
--	336757	x	Diskbänk trädel u. skiva (Mekong)	Kitchen sink without board (Mekong)
--	341452	x	Diskbänk trädel u. skiva induktion (Custom.)	Kitchen sink w/o board induktion (Customized)
14	336131-K	x	Skiva diskbänk 872x1090	Board 872x1090
--	338507-K	x	Skiva diskbänk 1703x1098, ljus (Customized)	Board 1703x1098, light (Customized)
--	338507-L	x	Skiva diskbänk 1703x1098, mörk (Custom)	Board 1703x1098, dark (Customized)
15	336447-K	x	Skiva diskbänk 335x565	Board 335x565
16	334706	x	Lådförstycke (Vit)	Drawer front (White)
--	336631	x	Lådförstycke (Mekong)	Drawer front (Mekong)
--	340504	x	Lådförstycke (High Gloss)	Drawer front (High Gloss)
17	334707	x	Lådförstycke (Vit)	Drawer front (White)
--	336633	x	Lådförstycke (Mekong)	Drawer front (Mekong)
--	340505	x	Lådförstycke (High Gloss)	Drawer front (High Gloss)
18	334708	x	Lucka (Vit)	Door (White)
--	336635	x	Lucka (Mekong)	Door (Mekong)
--	340506	x	Lucka (High Gloss)	Door (High Gloss)
19	334709	x	Lucka (Vit)	Door (White)
--	336760	x	Lucka (Mekong)	Door (Mekong)
--	340507	x	Lucka (High Gloss)	Door (High Gloss)
20	336081-K	x	Skärbräda	Cutting board
21	317503	x	Handtag	Handle
22	337184	x	Utskjut diskbänk (Vit)	Projection kitchen sink (White)
--	337187	x	Utskjut diskbänk (Mekong)	Projection kitchen sink (Mekong)
--	341656	x	Utskjut diskbänk (Customized)	Projection kitchen sink (Customized)
--	319558	x	Bänkutdrag V d:o	Extract L d:o
--	319559	x	Korg d:o	Basket d:o
23	334933	x	Lucka (Vit)	Door (White)
--	336725	x	Lucka (Mekong)	Door (Mekong)
--	341445	x	Lucka (High Gloss)	Door (High Gloss)
			M= Metervara T= Tillbehör	M= On the metre T= Accessory

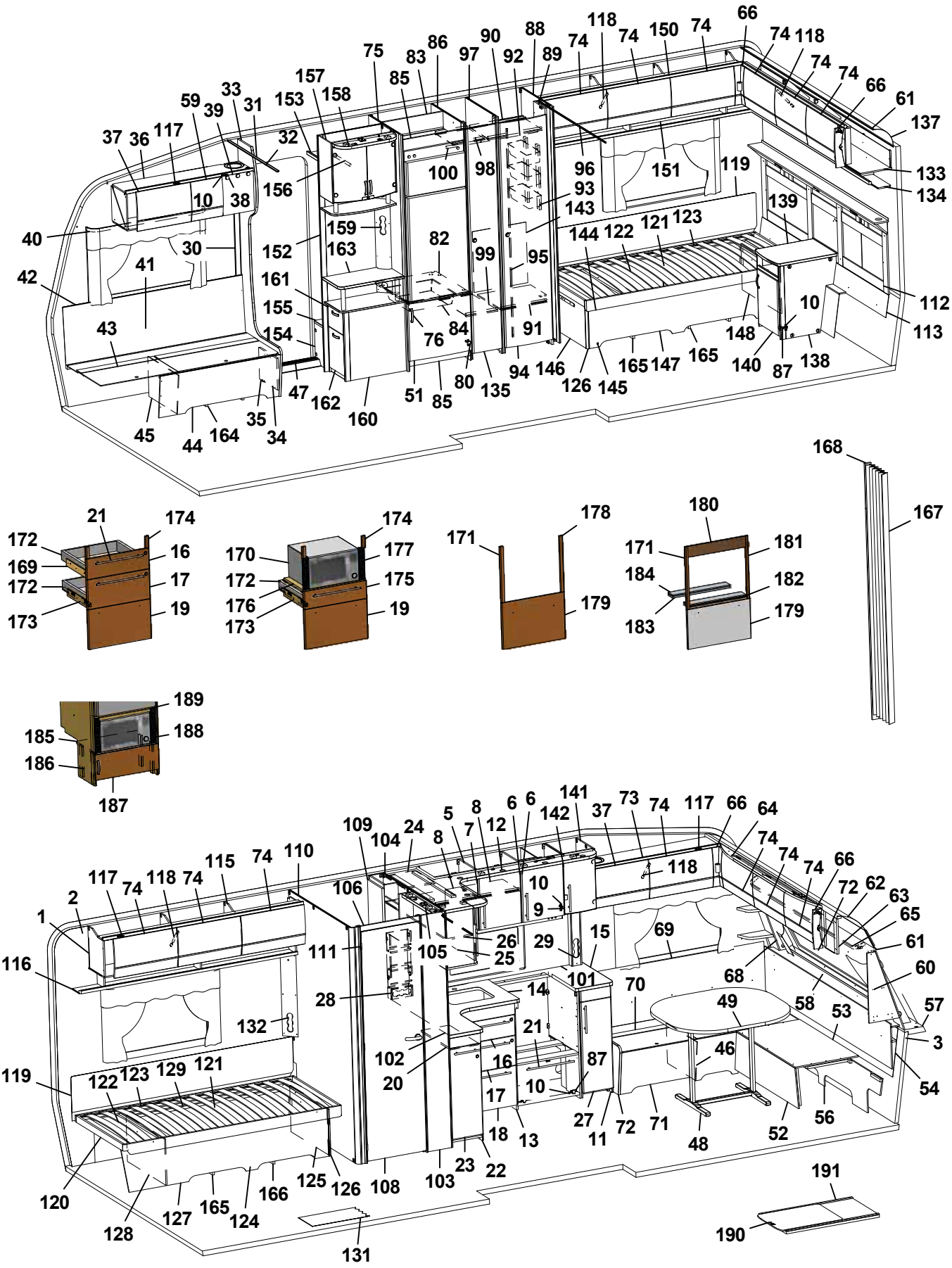
1 2 3 5 6 7 8 9 10 11 12 13 14 15 16 17 18 19 20 21 22 23 24 25 26 27 28 29 30 31 32 33 34 35 36 37 38 39 40 41 42 43 44 45 46 47 48 49 51 52 53 54 56 57 58 59 60 61 62 63 64 65 66 68 69 70 71 72 73 74 75 76 80 82 83 84 85 86 87 88 89 90 91 92 93 94 95 96 97 98 99 100 101 102 103 104 105 106 108 109 110 111 115 116 117 118 119 120 121 122 123 124 125 126 127 128 129 131 132 133 134 135 137 138 139 140 141 142 143 144 145 146 147 148 150 151 153 154 155 156 157 158 159 160 161 162 163 164 165 166 167 168 169 170 171 172 173 174 175 176 177 178 179 180 181 182 183 184 185 186 187 188 189 190 191

Pos Fig	Det. nr Part. No	Ingår Fitted	OBS!! Ange alltid årsmodell vid beställning av inredning Benämning	OBS!! Specify always year of model when ordering equipment Description
--	317502	x	Handtag d:o	Handle d:o
24	336156	x	Skåp utskjut kökskåp	Cupboard projection
25	331226	x	Lucka acrylplast	Door acryl
--	314350	x	Lås magnet d:o	Lock magnet d:o
--	318381	x	Motstycke magnetlås	Companion part
--	314351	x	Gångjärn d:o	Hinge d:o
26	336158	x	Hylla	Shelf
27	334740	x	Lucka (Vit)	Door (White)
--	336825	x	Lucka (Mekong)	Door (Mekong)
--	340513	x	Lucka (High Gloss)	Door (High Gloss)
28	333409M	x	Kryddhylla	Spice rack
29	333289M	x	Front el-uttag 90x533x48	Front outlet 90x533x48
30	318962	x	List täck el-kabel B=45 L=2100	Cover strip B=45 L=2100
31	316270	x	List snäpp undre L2379	List under L2379
32	316268	x	List snäpp övre L2379	List upper L2379
33	339810	x	Stolpe först. L1948 kpl. m. lucka	Support bar cpl. with door
34	336064	x	Lucka	Door
35	312589	x	Gångjärn	Hinge
36	340335	x	Skåp övre elc.radio enkel DIN	Cupboard upper radio radio single DIN
--	340345	x	Skåp övre elc.radio dubbel DIN	Cupboard upper radio dual DIN
--	340348	x	Skåp övre elc.radio dubbel DIN (Selected)	Cupboard upper radio dual DIN (Selected)
--	340923	x	Skåp övre elc.radio dubbel DIN (Customized)	Cupboard upper radio dual DIN (Customized)
37	337719	x	Lucka	Door
--	340494	x	Lucka (High Gloss)	Door (High Gloss)
38	318379	x	Gångjärn	Hinge
--	318380	x	Täckhatt d:o	Cover d:o
39	331214	x	Lucka radio enkel DIN	Door radio single DIN
--	334035	x	Lucka radio dubbel DIN	Door radio dual DIN
40	316898	x	Skena gardin L1020	Curtain rod L1020
41	339355	x	Värmespalt H fram	Air gap R.F.
42	319821	M	List kant mörkbrun	Strip, dark brown
43	336883	x	Lock bäddlåda H F	Cover bedbox R.F.
--	319024	x	Matta grå textil m. tejp d:o	Carpet gray textile with tape d:o
44	336881	x	Front bäddlåda H F	Front bed box R.F.
45	339811	x	Stöd bäddlåda HF	Support bed box
46	312825	x	Stöd bäddlåda VF	Support bed box
47	314687	x	Tröskel aluminium L=850	Threshold aluminium L=850
48	310083	x	Bordsstativ	Table stand
49	335940-K	x	Bordsskiva 940x1025	Table top 940x1025
--	340543-K	x	Bordsskiva 940x1025, ljus [1]	Table top 940x1025, light [1]
--	340543-L	x	Bordsskiva 940x1025, mörk [1]	Table top 940x1025, dark [1]
51	336046	x	Lucka H 550x470	Door R 550x470
52	331245M	x	Front bäddlåda gavel	Front bed box gable
53	331246M	x	Skiva rundsittgrupp	Sheet seat
54	340578	x	Värmespalt gavel fram	Air gap
56	340520	x	Stöd sittgrupp	Support
57	213471	x	Hylla front kpl. L2376	Shelf front cpl. L2376
58	340191	x	Front/hylla kpl.	Front/shelf cpl.
--	340929	x	Hylla m. belysning "Björn" (Customized)	Shelf with lighting "Bear" (Customized)
59	337790	x	Lucka	Door
			M= Metervara T= Tillbehör	M= On the metre T= Accessory

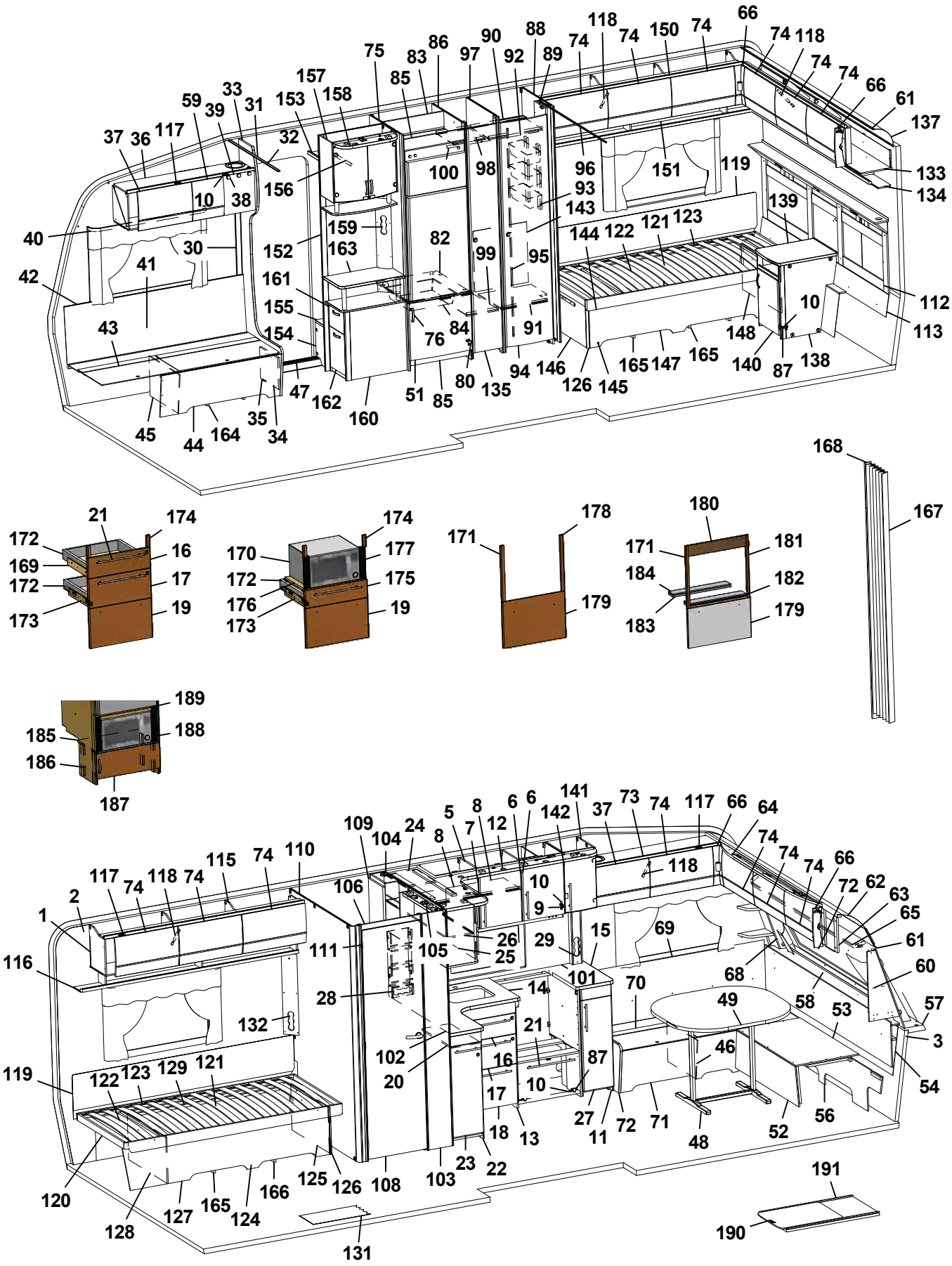
1 2 3 5 6 7 8 9 10 11 12 13 14 15 16 17 18 19 20 21 22 23 24 25 26 27 28 29 30 31 32 33 34 35 36 37 38 39 40 41 42 43 44 45 46 47 48 49 51 52 53 54 56 57 58 59 60 61 62 63 64 65 66 68 69 70 71 72 73 74 75 76 80 82 83 84 85 86 87 88 89 90 91 92 94 95 96 97 98 99 100 101 102 103 104 105 106 108 109 110 111 112 113 115 116 117 118 119 120 121 122 123 124 125 126 127 128 129 131 132 133 134 135 137 138 139 140 141 142 143 144 145 146 147 148 150 151 153 154 155 156 157 158 159 160 161 162 163 164 165 166 167 168 169 170 171 172 173 174 175 176 177 178 179 180 181 182 183 184 185 186 187 188 189 190 191

Pos Fig	Det. nr Part. No	Ingår Fitted	OBS!! Ange alltid årsmodell vid beställning av inredning Benämning	OBS!! Specify always year of model when ordering equipment Description
--	340493	x	Lucka (High Gloss)	Door (High Gloss)
60	340517	x	Hylla hörn H	Shelf R
61	313884	x	List plast radie L=2379	List L=2379
62	316005	x	Skiva plast 295x2363x1	Plastic sheet
63	341284	x	Skåp gavel fram L=2360	Cupboard L=2360
--	341283	x	Skåp gavel fram L=2360 (Customized)	Cupboard L=2360 (Customized)
--	319978	x	Gångjärn d:o	Hinge d:o
--	319979	x	Platta gångjärn d:o	Plate hinge d:o
64	336063	x	Ljusramp gavelskåp	Light holder
65	316900	x	Skena gardin L1920	Curtain rod L1920
66	337738	x	Hörn inredning	Corner
--	340917	x	Hörn inredning (High Gloss)	Corner (High Gloss)
--	311917	x	Gångjärn d:o	Hinge d:o
--	319909	x	Platta gångjärn d:o	Plate hinge d:o
68	338520	x	Hylla hörn V	Shelf L
69	337171	x	Värmespalt V fram	Air gap L.F.
70	333906	x	Lock bäddlåda V F	Cover bed box L.F
--	319024	x	Matta grå textil m. tejp d:o	Carpet gray textile with tape d:o
71	339504	x	Front bäddlåda V F	Front bed box L.F.
72	339500	x	Gavel bäddlåda V F	Gable bed box L.F
73	340322	x	Skåp övre L=1108	Cupboard upper L=1108
--	340349	x	Skåp övre L=1108 (Selected)	Cupboard upper L=1108 (Selected)
--	340909	x	Skåp övre L=1108 (Customized)	Cupboard upper L=1108 (Customized)
74	337695	x	Lucka	Door
--	340495	x	Lucka (High Gloss)	Door (High Gloss)
75	332244M	x	Vägg kyl V	Wall refrigerator L
76	350129	x	Handtag	Handle
80	316799	x	Gångjärn	Hinge
82	340675	x	Hylla under kyl	Shelf under refrigerator
83	333142M	x	Bakstycke stopp kyl	Back cupboard
84	310325	x	Trådback vit 427x427x85	Tray 427x427x85
--	312712	x	Glidlist trådback (säljes i par)	Sliding strip tray (pair)
85	375394	x	Front skåp under kyl	Front cupboard
86	331240M	x	Vägg kyl H	Wall refrigerator R
87	315202	x	Gångjärn	Hinge
88	331593M	x	Vägg garderob	Wall wardrobe
89	331238M	x	Nisch, vikdörr	Niche folding door
90	331620M	x	Hylla garderob övre	Shelf wardrobe upper
91	332693M	x	Hylla garderob nedre	Shelf wardrobe under
92	350217	x	Galgstång L=790	Clothes hanger L=790
93	319759	x	Korg, garderob	Basket, wardrobe
--	335802	x	List för korgar	List för baskets
94	335925	x	Dörr 415x1850	Door 415x1850
95	314523	x	Rätningslist dörr L=1715	List L=1715
96	314917	x	Skena draperi L=1190	Drapery rail L=1190
97	332724M	x	Vägg garderob	Wall wardrobe
98	332726M	x	Hylla övre	Shelf upper
99	332727M	x	Hylla nedre	Shelf under
100	350217	x	Galgstång L=790	Clothes hanger L=790
101	319904-A	T	Köksskiva vägg svart skiffer	Protection kitchen, black
			M= Metervara T= Tillbehör	M= On the metre T= Accessory

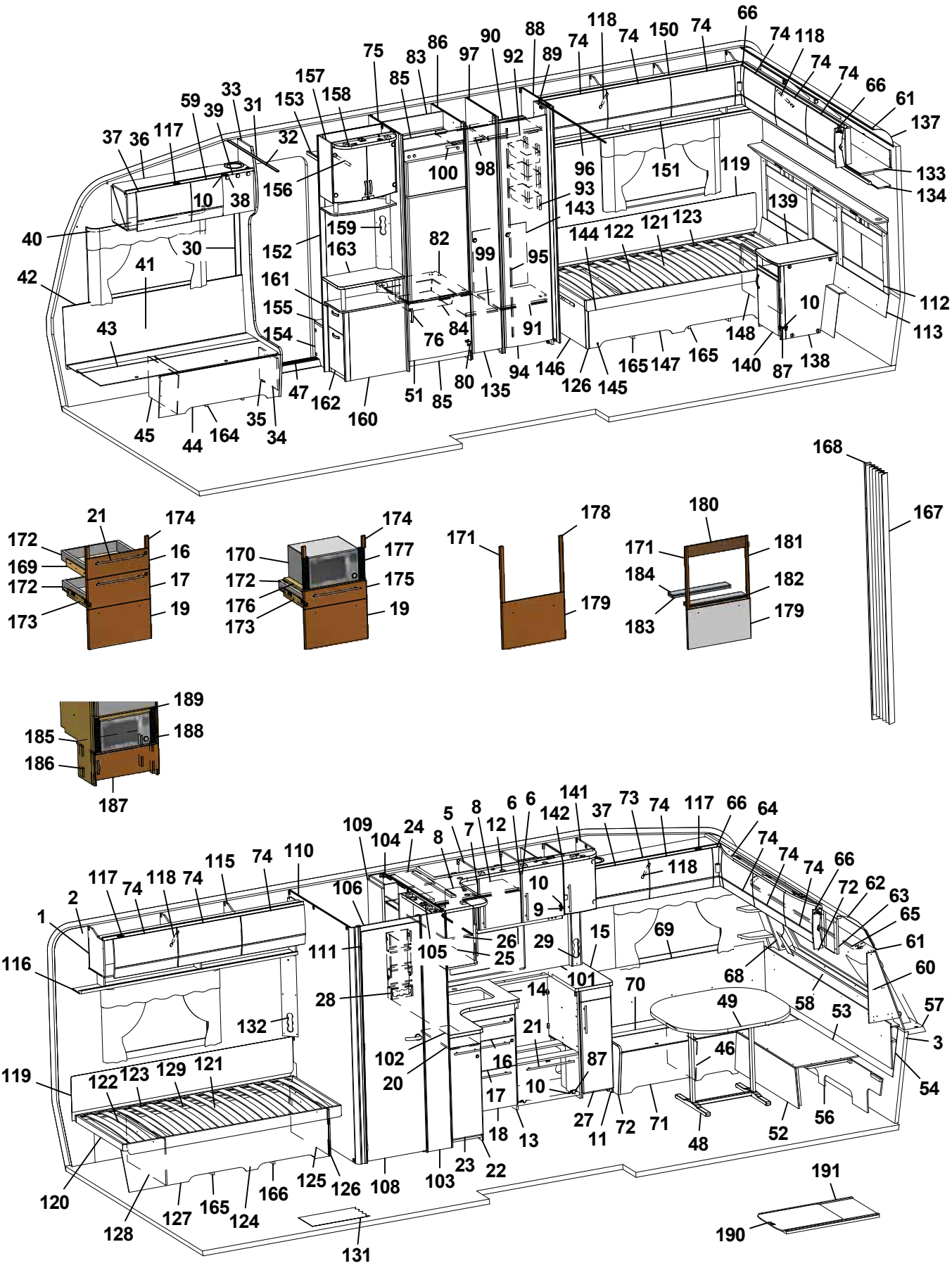
1 2 3 5 6 7 8 9 10 11 12 13 14 15 16 17 18 19 20 21 22 23 24 25 26 27 28 29 30 31 32 33 34 35 36 37 38 39 40 41 42 43 44 45 46 47 48 49 51 52 53 54 56 57 58 59 60 61 62 63 64 65 66 68 69 70 71 72 73 74 75 76 80 82 83 84 85 86 87 88 89 90 91 92 94 95 96 97 98 99 100 101 102 103 104 105 106 108 109 110 111 112 113 115 116 117 118 119 120 121 122 123 124 125 126 127 128 129 131 132 133 134 135 137 138 139 140 141 142 143 144 145 146 147 148 150 151 153 154 155 156 157 158 159 160 161 162 163 164 165 166 167 168 169 170 171 172 173 174 175 176 177 178 179 180 181 182 183 184 185 186 187 188 189 190 191

Pos Fig	Det. nr Part. No	Ingår Fitted	OBS!! Ange alltid årsmodell vid beställning av inredning Benämning	OBS!! Specify always year of model when ordering equipment Description
--	319904-L	T	Köksskiva vägg natur skiffer	Protection kitchen, grey
102	319922-A	T	Köksskiva vägg svart skiffer	Protection kitchen, black
--	319922-L	T	Köksskiva vägg natur skiffer	Protection kitchen, grey
103	337977	x	Vägg tvättrum yttre	Wall washroom
104	337974	x	Vägg tvättrum H	Wall washroom R
105	337984	x	Ljusramp tvättrum	Light holder
106	338451	x	Överbit tvättrum	Overlap washroom
108	335719	x	Dörr 510x1890	Door 510x1890
--	319708	x	Lås tvättrum	Lock washroom
--	319707	x	Handtag tvättrum	Handle washrom
109	336137	x	Skåp tvättrum	Cupboard
110	337970	x	Vägg tvättrum V	Wall washroom L
111	319755	x	Gångjärn tvättrum	Hinge washroom
112	340589	x	Värmespalt kpl. m. tyg och belysning	Air gap cpl. with fabric and illumination
--	340593	T	Värmespalt kpl. m. tyg och belysning [1]	Air gap cpl. with fabric and illumination [1]
113	337264	x	Värmespalt	Air gap
115	340352	x	Skåp övre V-bak L=1747	Cupboard upper L-rear L=1747
--	341022	x	Skåp övre L=1747 (Customized)	Cupboard upper L=1747 (Customized)
116	331189M	x	Hyllpaket	Shelf
117	319978	x	Gångjärn	Hinge
--	319980	x	Platta gångjärn	Plate hinge
118	319914	x	Gasfjäder	Gas spring
--	319915	x	Fäste vinkel d:o	Angle bracket d:o
--	319916	x	Fäste runt d:o	Bracket round d:o
119	338121	x	Värmespalt	Air gap
120	340206	x	Sängram V u. ribbotten	Bed bottom L without laths
121	325342	x	Ribbotten kpl.	Laths bottom cpl.
122	314211	x	Ribba sängbotten L=820 B=63	Lath bed bottom L=820 B=63
123	312046	x	Band t. ribbotten	Band for laths bottom
124	340201	x	Sänglåda kpl. V	Bed box cpl. L
125	340202	x	Gavel säng främre	Gable bed front
126	319776	x	List hörn L=2500	Corner strip L=2500
127	337144	x	Front säng	Front bed
128	340204	x	Gavel säng bakre	Gable bed rear
129	315203	x	Regel 17,5x55x1415	Wood lath pine 17,5x55x1415
131	319230	M^2	Matta golv, klinkermönster mörkgrå	Carpet floor, clinker design dark grey
--	319393	T	Matta golv, antik planka	Carpet floor, antique plank
132	335788M	x	Front el-uttag	Front outlet
133	340971	x	Skåp gavel bak L2360	Cupboard gable L2360
--	341592	x	Skåp gavel bak L2360 (Customized)	Cupboard gable L2360 (Customized)
--	319978	x	Gångjärn d:o	Hinge d:o
--	319980	x	Platta gångjärn d:o	Plate hinge d:o
134	331198M	x	Hyllpaket	Shelf
135	376043	x	Dörr 260x1850	Door 260x1850
137	316005	x	Skiva plast 295x2363x1	Plastic sheet
138	341326	x	Hurts kpl. u. skiva	Cupboard cpl. without board
139	336235-K	x	Skiva hurts 424x530	Board cupboard
140	336236	x	Lucka H 368x450	Door
141	336313	x	Skåp vitrin kpl.	Vitrine
--	331212M	x	Hylla d:o	Shelf d:o
			M= Metervara T= Tillbehör	M= On the metre T= Accessory

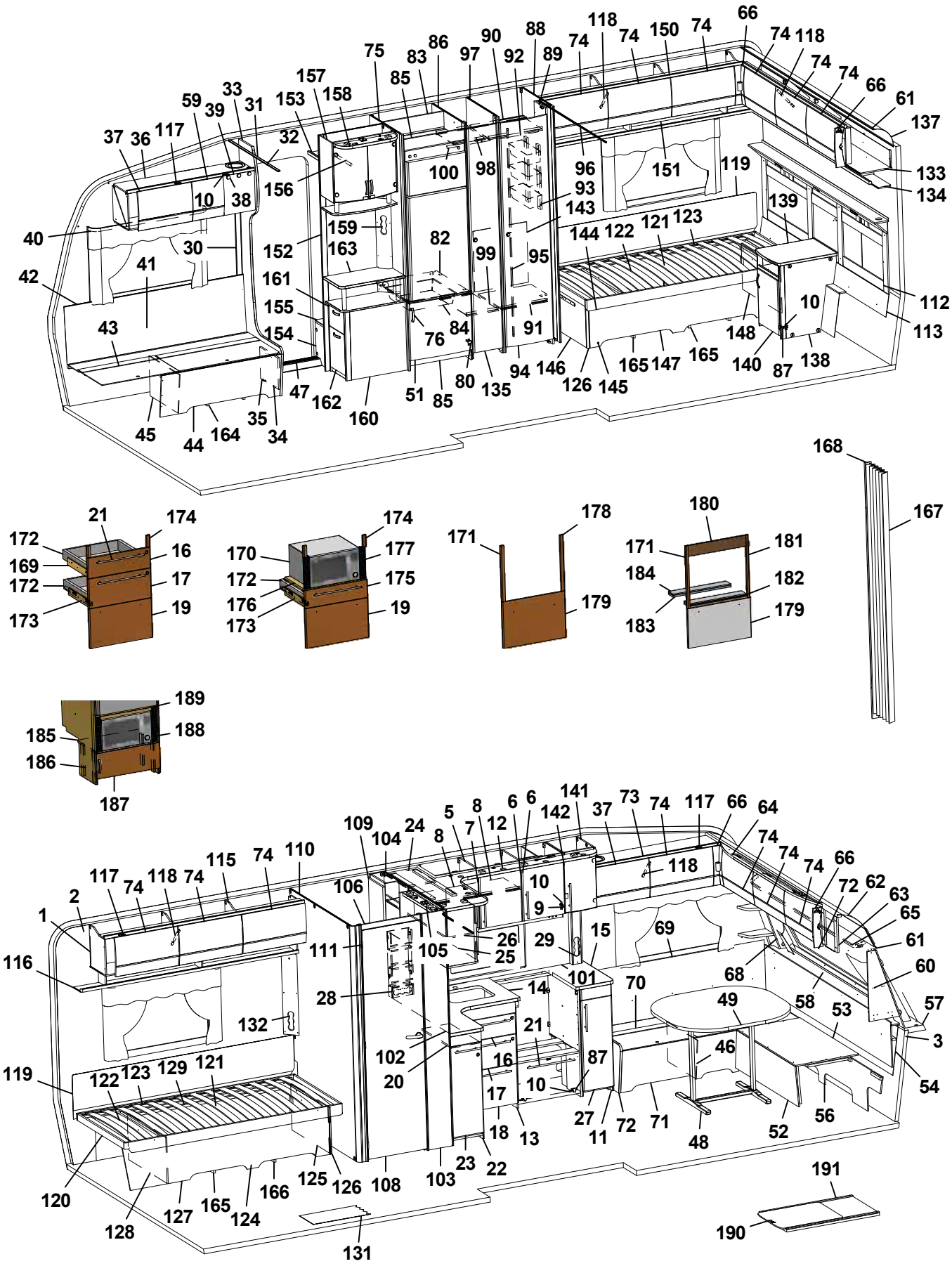
1 2 3 5 6 7 8 9 10 11 12 13 14 15 16 17 18 19 20 21 22 23 24 25 26 27 28 29 30 31 32 33 34 35 36 37 38 39 40 41 42 43 44 45 46 47 48 49 51 52 53 54 56 57 58 59 60 61 62 63 64 65 66 68 69 70 71 72 73 74 75 76 80 82 83 84 85 86 87 88 89 90 91 92 94 95 96 97 98 99 100 101 102 103 104 105 106 108 109 110 111 112 113 115 116 117 118 119 120 121 122 123 124 125 126 127 128 129 131 132 133 134 135 137 138 139 140 141 142 143 144 145 146 147 148 150 151 152 153 154 155 156 157 158 159 160 161 162 163 164 165 166 167 168 169 170 171 172 173 174 175 176 177 178 179 180 181 182 183 184 185 186 187 188 189 190 191

Pos Fig	Det. nr Part. No	Ingår Fitted	OBS!! Ange alltid årsmodell vid beställning av inredning Benämning	OBS!! Specify always year of model when ordering equipment Description
142	332233	x	Lucka H	Door R
--	314350	x	Lås magnet d:o	Lock magnet d:o
--	318381	x	Motstycke magnetlås	Companion part
--	318379	x	Gångjärn d:o	Hinge d:o
--	318380	x	Täckhatt d:o	Cover d:o
--	312588	x	Platta gångjärn	Plate hinge
143	336260	x	Täckskiva exp.kärl	Cover expansion vessel
144	340209	x	Sängram H u. ribbotten	Bed bottom R without laths
145	340210	x	Sänglåda kpl. H	Bed box cpl. R
146	340213	x	Gavel säng främre	Gable bed front
147	339464	x	Front säng	Front bed
148	340211	x	Gavel säng bakre	Gable bed rear
150	340388	x	Skåp övre L=1747	Cupboard upper L=1747
--	340913	x	Skåp övre L=1747 (Customized)	Cupboard upper L=1747 (Customized)
--	319978	x	Gångjärn d:o	Hinge d:o
--	319980	x	Platta gångjärn d:o	Plate hinge d:o
151	331194M	x	Hyllpaket	Shelf
152	337198	x	Vägg instegsgarderob	Wall wardrobe
153	331910M	x	Hylla övre	Shelf upper
154	336618	x	Front instegsgarderob	Front
155	319866	x	Hylla	Shelf
156	350217	x	Galgstång L=790	Clothes hanger L=790
157	340077	x	Skåp bar kpl. H=512	Coctail cabinet cpl. H=512
--	332088M	x	Hylla hållare flaskor	Shelf bottle holder
--	331778	x	Lucka H d:o	Door R d:o
--	331779	x	Lucka V d:o	Door L d:o
--	318379	x	Gångjärn d:o	Hinge d:o
--	318380	x	Täckhatt d:o	Cover d:o
--	312588	x	Platta gångjärn d:o	Plate hinge d:o
158	336106	x	Ljusramp	Light holder
159	340418	x	Front el-uttag 130x857,5	Front outlet 130x857,5
160	339446	x	TV-bänk kpl. u. skiva	TV-bench cpl. without board
161	339607	x	Låda övre	Drawer cpl.
--	339610	x	Lådförstycke d:o	Drawer front d:o
--	315215	x	Glidskena låda (säljes i par)	Slide bar (exp. in pair)
162	339605	x	Låda nedre kpl.	Drawer cpl.
--	339606	x	Lådförstycke d:o	Drawer front d:o
--	315215	x	Glidskena låda (säljes i par)	Slide bar (exp. in pair)
163	336122-K	x	Skiva TV-bänk, ljus	Board, light
--	336122-L	T	Skiva TV-bänk, mörk	Board, dark
--	336103	x	Rundstav d:o L=192	Round staff d:o L=192
164	350114	x	Plåt skofack	Plate shoe compartment
165	337271	x	Luftspalt sänglåda	Air gap bed box
166	337272	x	Luftspalt sänglåda	Air gap bed box
167	315216	T	Vikdörr 1900x1500	Folding door
168	376461	T	Bakdel nisch vikdörr	Back niche folding door
169	336087	x	Monteringssats kpl. lådor (Vit)	Mounting kit cpl. drawers (White)
--	336759	x	Monteringssats kpl. lådor (Mekong)	Mounting kit cpl. drawers (Mekong)
--	340880	x	Monteringssats kpl. lådor (Customized)	Mounting kit cpl. drawers (Customized)
170	337536	T	Monteringssats kpl. mikro (Vit)	Mounting kit cpl. micro (White)
			M= Metervara T= Tillbehör	M= On the metre T= Accessory

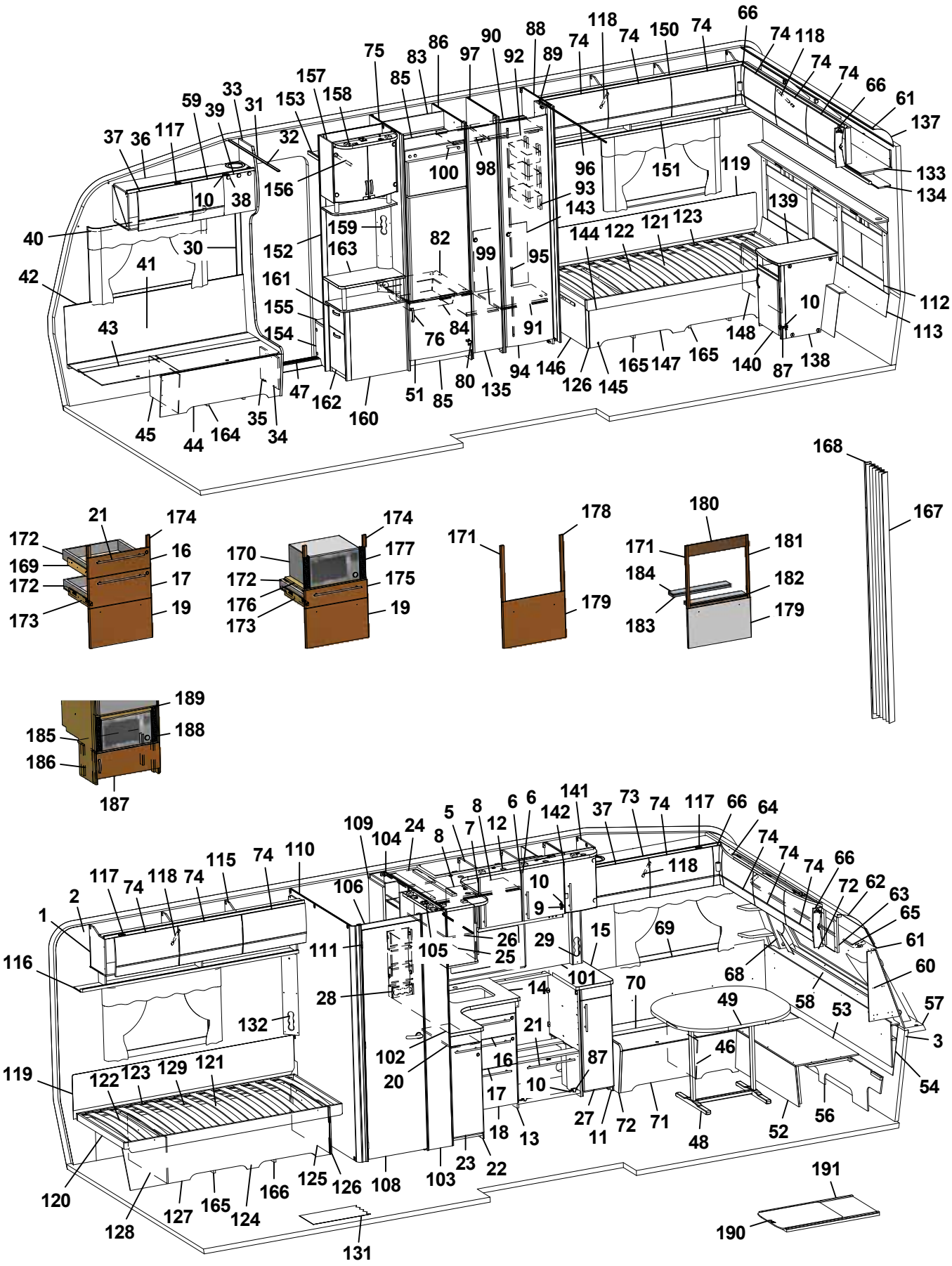
1 2 3 5 6 7 8 9 10 11 12 13 14 15 16 17 18 19 20 21 22 23 24 25 26 27 28 29 30 31 32 33 34 35 36 37 38 39 40 41 42 43 44 45 46 47 48 49 51 52 53 54 56 57 58 59 60 61 62 63 64 65 66 68 69 70 71 72 73 74 75 76 80 82 83 84 85 86 87 88 89 90 91 92 94 95 96 97 98 99 100 101 102 103 104 105 106 108 109 110 111 112 113 115 116 117 118 119 120 121 122 123 124 125 126 127 128 129 131 132 133 134 135 137 138 139 140 141 142 143 144 145 146 147 148 150 151 153 154 155 156 157 158 159 160 161 162 163 164 165 166 167 168 169 170 171 172 173 174 175 176 177 178 179 180 181 182 183 184 185 186 187 188 189 190 191

Pos Fig	Det. nr Part. No	Ingår Fitted	OBS!! Ange alltid årsmodell vid beställning av inredning Benämning	OBS!! Specify always year of model when ordering equipment Description
--	337538	T	Monteringssats kpl. mikro (Mekong)	Mounting kit cpl. micro (Mekong)
--	340881	T	Monteringssats kpl. mikro (Customized)	Mounting kit cpl. micro (Customized)
171	336089	T	Monteringssats kpl. ugn (Vit)	Mounting kit cpl. oven (White)
--	336758	T	Monteringssats kpl. ugn (Mekong)	Mounting kit cpl. oven (Mekong)
--	341446	T	Monteringssats kpl. ugn (Customized)	Mounting kit cpl. oven (Customized)
172	317514	x	Låda	Drawer
173	317382	x	Glidskena låda H	Slide bar, drawer R
--	350221	x	Glidskena låda V	Slide bar, drawer L
--	801701	x	Skruv 6x16 d:o	Screw 6x16 d:o
174	336092	x	Passbit 95x30x16 (Mekong)	Gauge block 95x30x16 (Mekong)
175	337540	T	Lådförstycke (Vit)	Drawer front (White)
--	337541	T	Lådförstycke (Mekong)	Drawer front (Mekong)
--	340510	T	Lådförstycke (High Gloss)	Drawer front (High Gloss)
176	331472M	T	Hylla mikro	Shelf
177	401998	T	Galler mikro	Grating
178	336086	T	Passbit 460x30x16	Gauge block 460x30x16
179	334728	T	Lucka (Vit)	Door (White)
--	336726	T	Lucka (Mekong)	Door (Mekong)
--	340507	T	Lucka (High Gloss)	Door (High Gloss)
180	341213	T	Front 88x550 (Mekong)	Front 88x550 (Mekong)
181	341214	T	Passbit 426x24x16 (Mekong)	Gauge block 426x24x16 (Mekong)
182	341215	T	Front 15x502 (Mekong)	Front 15x502 (Mekong)
183	341216	T	Skiva distans 15x80x500	Sheet distance 15x80x500
184	341217	T	Skiva distans 10x80x500	Sheet distance 10x80x500
185	336672	T	Hylla mikro	Shelf
186	330631M	T	List folierad L=253	List folierad L=253
187	336209-1	T	Lucka 550x208	Door 550x208
--	316799	T	Gångjärn d:o	Hinge d:o
--	312588	T	Platta gångjärn d:o	Plate hinge d:o
188	401685	T	Galler mikro 285x40	Grating 285x40
189	337542	T	List 15x25x450	List 15x25x450
190	341192	T	Utdragsskiva bord 450x550	Sliding leaf 450x550
191	341193	T	Låda utdragsskiva	Box sliding leaf
			[1] = Selected och Customized	[1] = Selected and Customized
			Dyntyger, madrasser m.m. (se dynor m.m.)	Cushion textilies, mattresses etc. (see cushions etc.)
			M= Metervara T= Tillbehör	M= On the metre T= Accessory

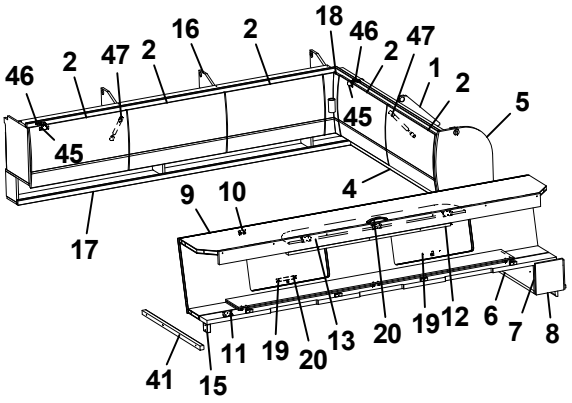
46 2 47 2 16 2 18 46 2 47 1 2 5
45 45 4
9 10
17
11 19 20 13 20 19 12 6 7 8
41 15

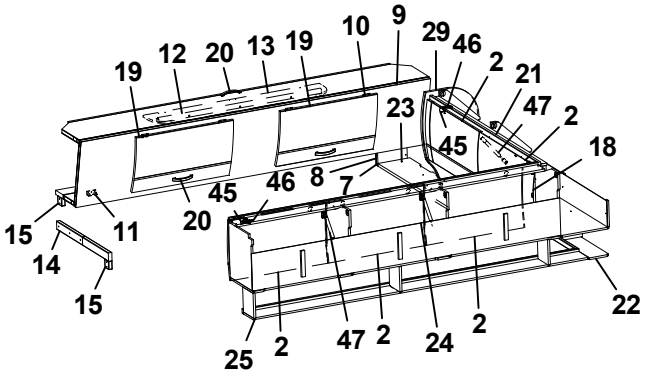
19 12 20 13 19 10 9 29 46 2 21 47 2 18
23 45
45 46 8 7
15 14 15 11 20
25 2 47 2 24 2 22

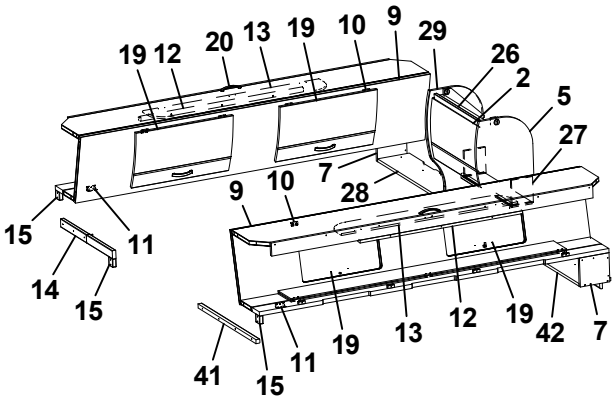
19 12 20 13 19 10 9 29 26 2 5 27
7 28
9 10
15 14 15 11
41 15 11 19 13 12 19 42 7

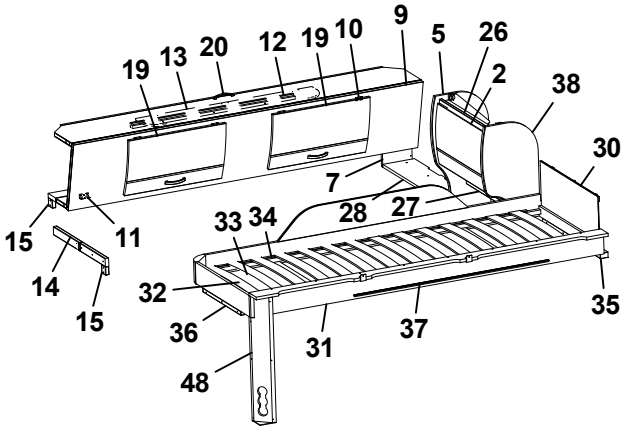
19 13 20 12 19 10 9 5 26 2 38 30
7 28 27
33 34
15 14 15 11
32 36 31 37 35 48

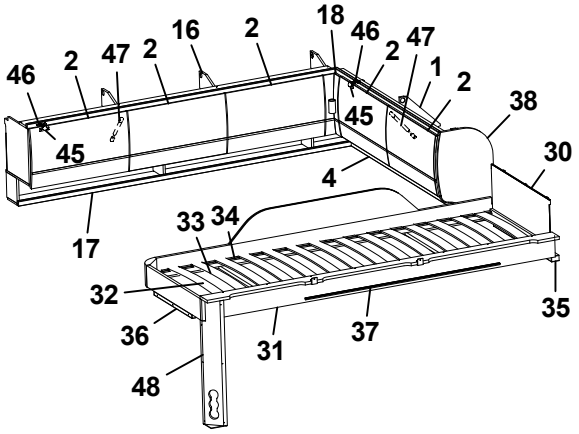
46 2 47 2 16 2 18 46 2 47 1 2 38 30
45 45 4
33 34
17
32 36 31 37 35 48

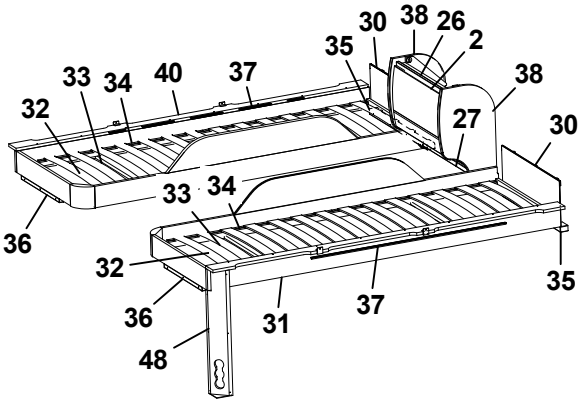
30 38 26 2 35
33 34 40 37 38
32 27 30
33 34
36
32 36 31 37 35 48

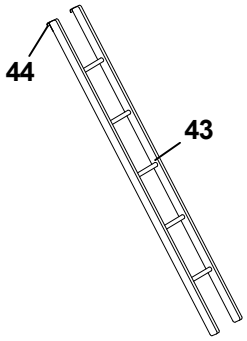
44
43

Pos Fig	Det. nr Part. No	Ingår Fitted	OBS!! Ange alltid årsmodell vid beställning av inredning Benämning	OBS!! Specify always year of model when ordering equipment Description
1	340404	x	Skåp gavel bak L=1510	Cupboard gable L=1510
--	340911	x	Skåp gavel bak L=1510 (Customized)	Cupboard gable L=1510 (Customized)
2	337695	x	Lucka	Door
--	340495	x	Lucka (High Gloss)	Door (High Gloss)
4	331879M	x	Hyllpaket L1512	Shelf L1512
5	336180	x	Gavel rundad	Gable
6	331694M	x	Hylla gavel bak	Shelf gable rear
7	331697M	x	Gavel	Gable
8	333147M	x	Gavel	Gable
9	337661	x	Överbäddskåp L1980	Upper bed L1980
--	341426	x	Överbäddskåp L1980 (Customized)	Upper bed L1980 (Customized)
10	860402	x	Gångjärn	Hinge
11	860405	x	Gångjärn	Hinge
12	339839	x	Regel låsning	Lock bar
13	375813	x	Rasskydd ö-bäddskåp	Protective plate
14	332661M	x	Bärregel (vikbar)	Bearing rail
15	331701M	x	Kloss bärregel	Block bearing rail
16	340388	x	Skåp övre L=1747	Cupboard upper L=1747
--	340913	x	Skåp övre L=1747 (Customized)	Cupboard upper L=1747 (Customized)
17	331194M	x	Hyllpaket	Shelf
18	337738	x	Hörn inredning	Corner
--	340917	x	Hörn inredning (High Gloss)	Corner (High Gloss)
--	311917	x	Gångjärn d:o	Hinge d:o
--	319909	x	Platta gångjärn d:o	Plate hinge d:o
19	337664	x	Lucka	Door
--	341427	x	Lucka (High Gloss)	Door (High Gloss)
20	350129	x	Handtag	Handle
21	340398	x	Skåp gavel bak L1510	Cupboard gable L1510
--	341020	x	Skåp gavel bak L1510 (Customized)	Cupboard gable L1510 (Customized)
22	340308	x	Hyllpaket L1512	Shelf L1512
23	334695M	x	Hylla gavel bak	Shelf gable rear
24	340352	x	Skåp övre L=1747	Cupboard upper L=1747
--	341022	x	Skåp övre L=1747 (Customized)	Cupboard upper L=1747 (Customized)
25	331189M	x	Hyllpaket	Shelf
26	341225	x	Skåp gavel bak L560	Cupboard gable L560
--	341432	x	Skåp gavel bak L560 (Customized)	Cupboard gable L560 (Customized)
27	331743M	x	Hyllpaket	Shelf
28	332674M	x	Hylla gavel bak	Shelf gable rear
29	336182	x	Gavel rundad	Gable
30	321209	x	Värmespalt gavel	Air gap gable
31	336381	x	Sängram vån.säng V u. ribbotten	Bed bottom L without laths
32	325430	x	Ribbotten kpl.	Laths bottom cpl.
33	311985	x	Ribba sängbotten L=718 B=63	Lath bed bottom L=718 B=63
34	312046	x	Band t. ribbotten	Band for laths bottom
35	331960M	x	Bärregel	Bearing rail
			T= Tillbehör	T= Accessory

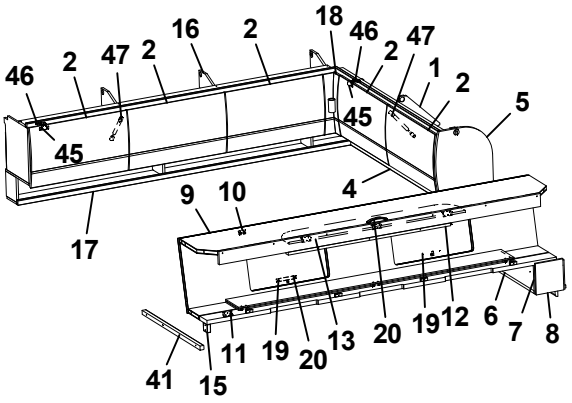
46 2 47 2 16 2 18 46 2 47 1 2 5
45 45 4
9 10
17
41 15 11 19 20 13 20 19 12 6 7 8

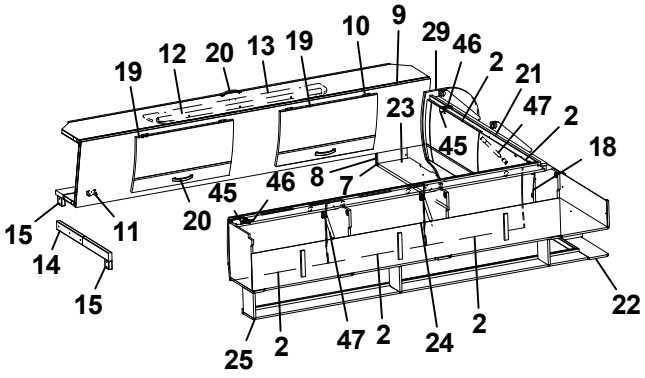
19 12 20 13 19 10 9 29 46 2 21 47 2 18
23 45 45 46 8 7
15 14 15 11 20
25 2 47 2 24 2 22

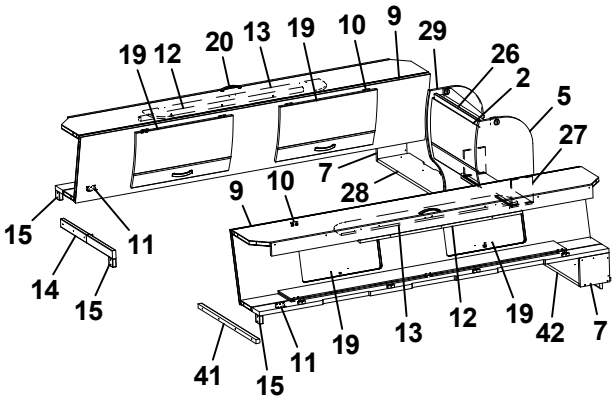
19 12 20 13 19 10 9 29 26 2 5 27
7 28
9 10
15 14 15 11
41 15 11 19 13 12 19 42 7

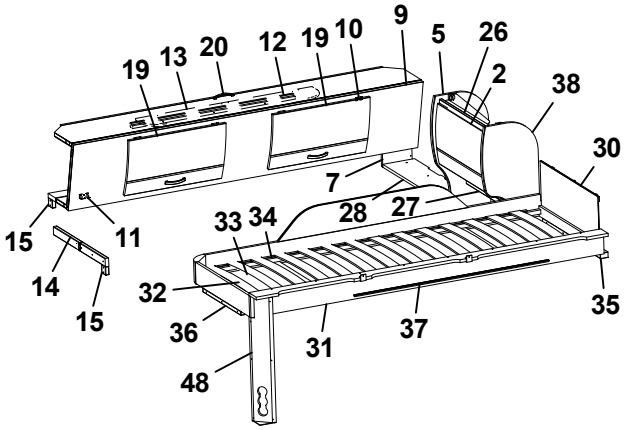
19 13 20 12 19 10 9 5 26 2 38 30
7 28 27
33 34
15 14 15 11
32 36 48 31 37 35

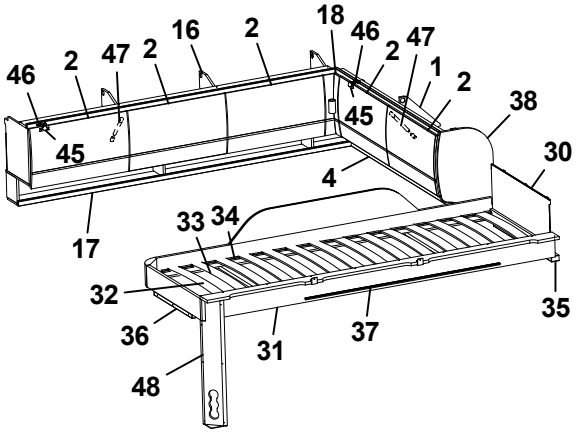
46 2 47 2 16 2 18 46 2 47 1 2 38 30
45 45 4
17
33 34
32 36 48 31 37 35

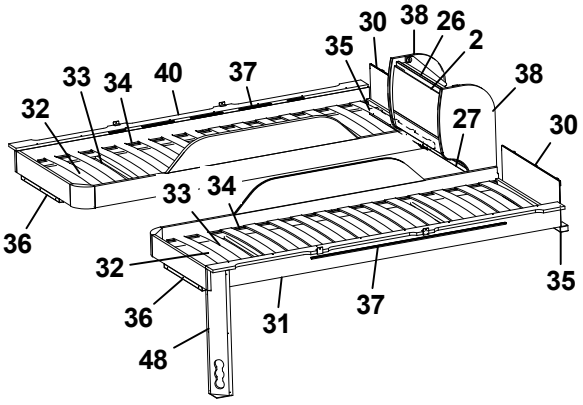
30 38 26 2 35
33 34 40 37 32 38 27 30
33 34
36 32 36 48 31 37 35

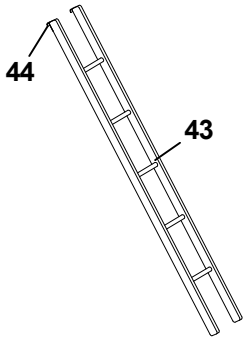
44 43

Pos Fig	Det. nr Part. No	Ingår Fitted	OBS!! Ange alltid årsmodell vid beställning av inredning Benämning	OBS!! Specify always year of model when ordering equipment Description
36	331961M	x	Bärregel L=440	Bearing rail L=440
37	314721	x	Skena draperi L=1100	Curtain rod L=1100
38	336185	x	Gavel rundad	Gable
40	336714	x	Sängram vån.säng H u. ribbotten	Bed bottom
41	331698M	x	Bärregel 670x22x22	Bearing rail 670x22x22
42	332756M	x	Hylla gavel bak	Shelf gable rear
43	376697	T	Stege ö-bäddsskåp 201x1800 kpl.	Ladder upper bed 201x1800 cpl.
44	860426	T	Krok t. stege	Hook for ladder
45	319978	x	Gångjärn	Hinge
46	319980	x	Platta gångjärn	Plate hinge
47	319914	x	Gasfjäder	Gas spring
--	319915	x	Fäste vinkel d:o	Angle bracket d:o
--	319916	x	Fäste runt d:o	Bracket round d:o
48	333190M	x	Front el-uttag	Front outlet

T= Tillbehör

T= Accessory

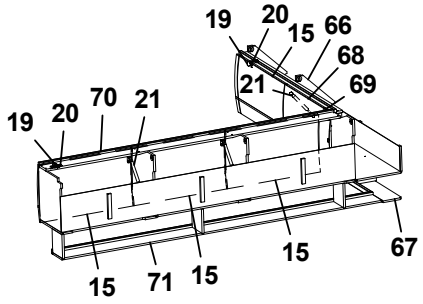
19
20
15
66
68
21
69
19
20
70
21
15
71
15
15
67

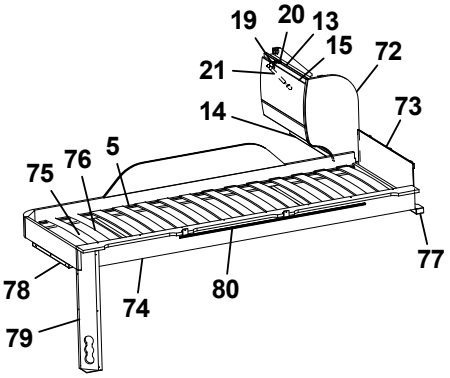
19
20
13
15
72
21
14
73
75
76
5
77
78
74
80
79

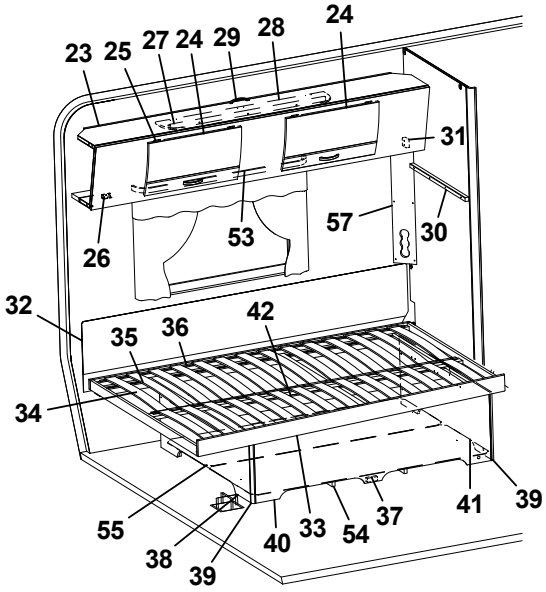
23
25
27
24
29
28
24
31
26
53
57
30
32
35
36
42
34
55
38
39
40
33
54
37
41
39

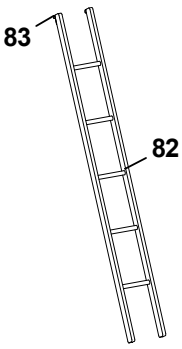
83
82

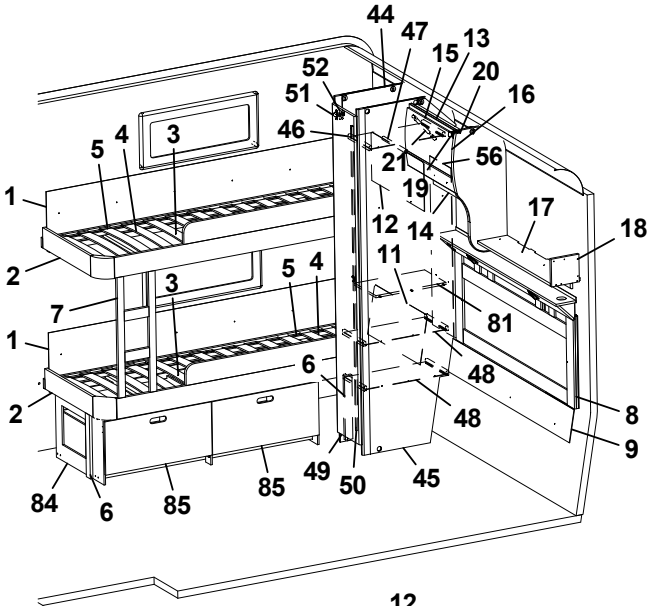
44
47
15
13
52
20
51
16
46
5
4
3
21
56
1
19
12
14
17
18
2
11
5
4
3
7
81
1
6
48
2
48
8
9
84
6
85
85
49
50
45

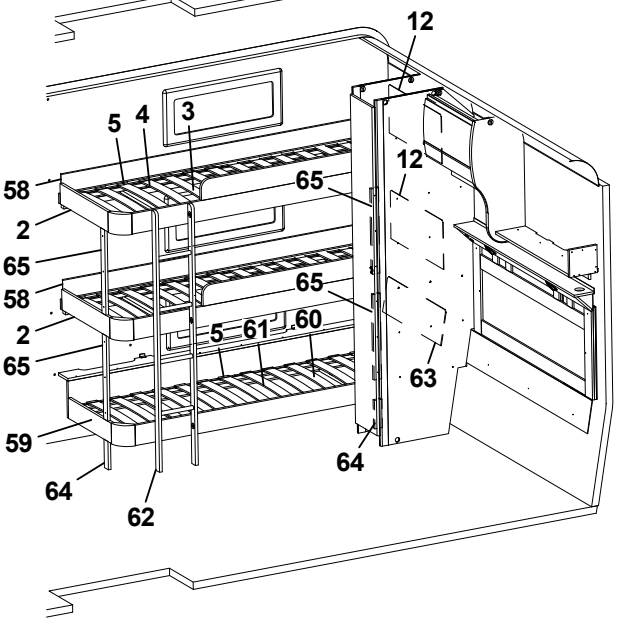
12
5
4
3
58
65
12
2
65
58
65
2
5
61
60
65
63
59
64
64
62

Pos Fig	Det. nr Part. No	Ingår Fitted	OBS!! Ange alltid årsmodell vid beställning av inredning Benämning	OBS!! Specify always year of model when ordering equipment Description
1	338144	x	Värmespalt H-bak	Air gap R rear
2	339640	x	Sängram fast u. ribbotten	Bed bottom without laths
3	325432	x	Ribbotten kpl.	Laths bottom cpl.
4	311985	x	Ribba sängbotten L=718 B=63	Lath bed bottom L=718 B=63
5	312046	x	Band t. ribbotten	Band for laths bottom
6	331524M	x	Stöd säng 15,5x45x360	Support bed
7	339439	x	Stege	Ladder
8	340529	x	Värmespalt kpl. m. tyg och belysning	Air gap cpl. with fabric and illumination
--	340533	T	Värmespalt kpl. m. tyg och belysning [1]	Air gap cpl. with fabric and illumination [1]
9	337273	x	Värmespalt nedre gavel bak	Air gap under
11	323783	x	Värmespalt H-bak	Air gap R rear
12	321688	x	Värmespalt V-bak	Air gap L rear
13	341225	x	Skåp gavel bak L560	Cupboard gable L560
--	341432	x	Skåp gavel bak L560 (Customized)	Cupboard gable L560 (Customized)
14	331743M	x	Hyllpaket	Shelf
15	337695	x	Lucka	Door
--	340495	x	Lucka (High Gloss)	Door (High Gloss)
16	336180	x	Gavel rundad	Gable
17	331694M	x	Hylla gavel bak	Shelf gable rear
18	331697M	x	Gavel	Gable
19	319978	x	Gångjärn	Hinge
20	319980	x	Platta gångjärn	Plate hinge
21	319914	x	Gasfjäder	Gas spring
--	319915	x	Fäste vinkel d:o	Angle bracket d:o
--	319916	x	Fäste runt d:o	Bracket round d:o
23	337661	x	Överbäddskåp L1980	Upper bed L1980
--	341426	x	Överbäddskåp L1980 (Customized)	Upper bed L1980 (Customized)
24	337664	x	Lucka	Door
--	341427	x	Lucka (High Gloss)	Door (High Gloss)
25	860402	x	Gångjärn	Hinge
26	860405	x	Gångjärn	Hinge
27	339839	x	Regel låsning	Lock bar
28	375813	x	Rasskydd ö-bäddskåp	Protective plate
29	350129	x	Handtag	Handle
30	331698M	x	Bärregel 670x22x22	Bearing rail 670x22x22
31	331701M	x	Kloss bärregel	Block bearing rail
32	338121	x	Värmespalt V-H bak	Air gap L-R rear
33	340181	x	Sängram u. ribbotten	Bedbottom without laths
34	338125	x	Ribbotten kpl.	Laths bottom cpl.
35	311985	x	Ribba sängbotten L=718 B=63	Lath bed bottom L=718 B=63
36	312046	x	Band t. ribbotten	Band for laths bottom
37	340187	x	Sänglåda kpl.	Bed box cpl.
38	340197	x	Gavel säng V	Gable bed L
39	319776	x	List hörn L=2500	Corner strip L=2500
40	339426	x	Front säng	Front bed
41	340195	x	Gavel säng H	Gable bed R
42	315203	x	Regel 17,5x55x1415	Wood lath pine 17,5x55x1415
44	333296M	x	Vägg garderob V	Wall wardrobe L
45	333298M	x	Vägg garderob H	Wall wardrobe R
46	331807M	x	Hylla	Shelf
			T= Tillbehör	T= Accessory

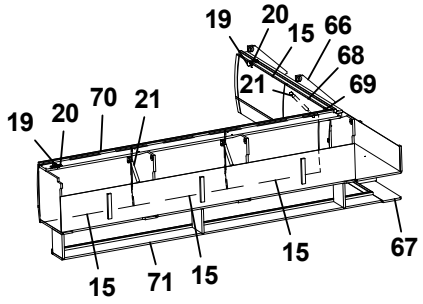
19
20
15
66
68
21
69
19
20
70
21
15
71
15
15
67

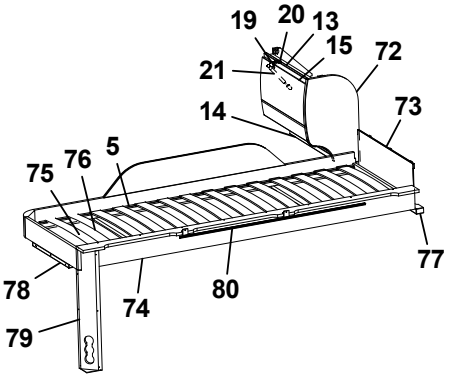
19
20
13
15
72
21
14
73
75
76
5
77
78
74
80
79

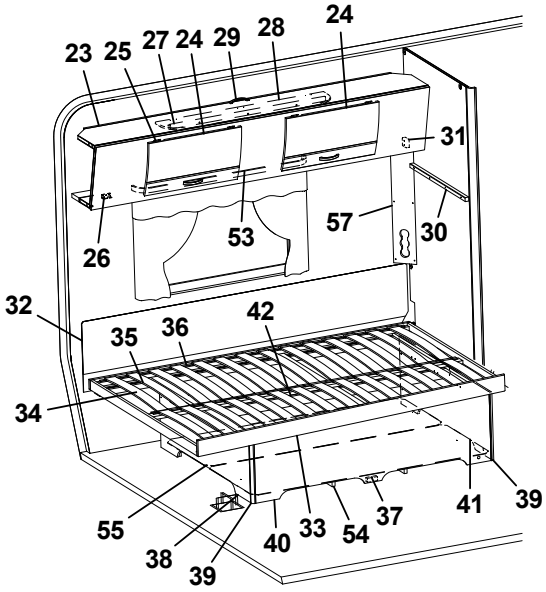
23
25
27
24
29
28
24
31
26
53
57
30
32
35
36
42
34
55
38
39
40
33
54
37
41
39

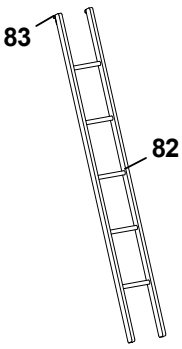
83
82

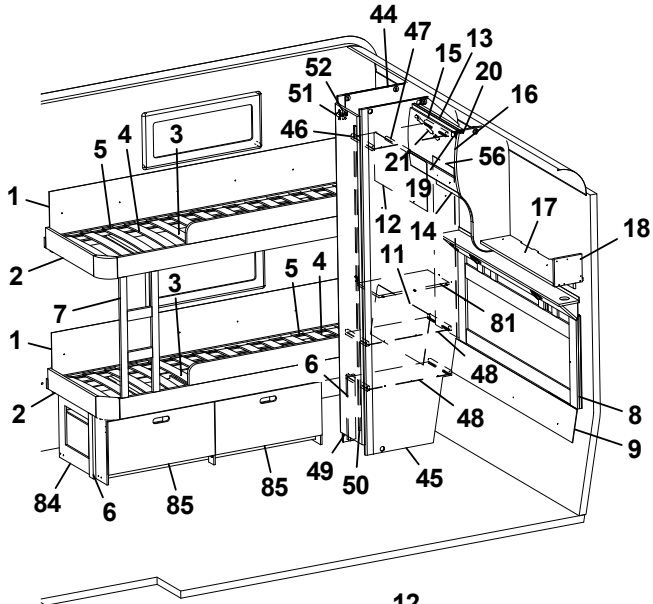
44
47
15
13
52
20
51
16
46
5
4
3
21
56
1
19
12
14
17
18
2
11
5
4
3
7
81
1
6
48
2
48
8
9
84
6
85
85
49
50
45

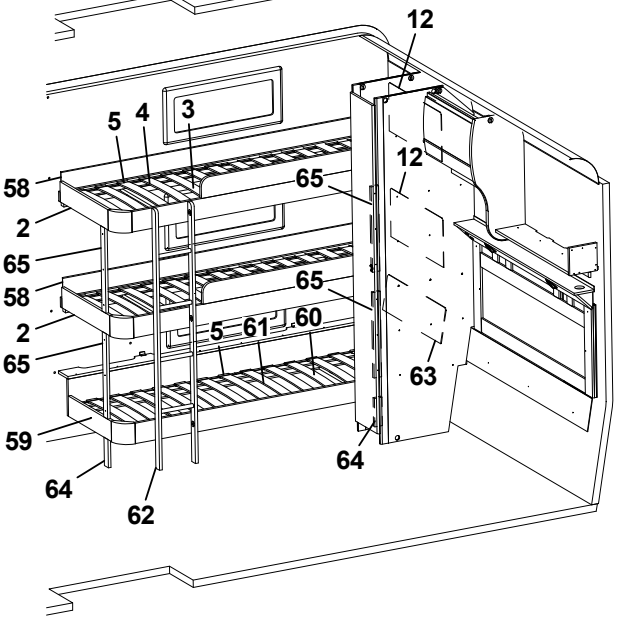
12
5
4
3
58
65
12
2
65
58
65
2
5
61
60
65
63
59
64
64
62

Pos Fig	Det. nr Part. No	Ingår Fitted	OBS!! Ange alltid årsmodell vid beställning av inredning Benämning	OBS!! Specify always year of model when ordering equipment Description
47	350217	x	Galgstång L=790	Clothes hanger L=790
48	331806M	x	Hylla	Shelf
49	376043	x	Dörr 260x1850	Door 260x1850
50	314523	x	Rätningslist dörr L=1715	List L=1715
51	316799	x	Gångjärn	Hinge
52	312588	x	Platta gångjärn	Plate hinge
53	316898	x	Skena gardin L1020	Curtain rod L1020
54	324938	x	Luftspalt sänglåda	Air gap bed box
55	325752	x	Luftspalt	Air gap
56	338290	x	Värmespalt garderob bak	Air gap
57	335788M	x	Front el-uttag	Front outlet
58	332371M	x	Värmespalt H-bak	Air gap R rear
59	336604	x	Sängram u. ribbotten	Bed bottom without laths
60	326793	x	Ribbotten kpl.	Laths bottom cpl.
61	311985	x	Ribba sängbotten L=718 B=63	Lath bed bottom L=718 B=63
62	336614	x	Stege	Ladder
63	326789	x	Värmespalt V-bak	Air gap L rear
64	331570M	x	Stöd säng 15,5x45x160	Support bed
65	331607M	x	Stöd säng 15,5x45x481	Support bed
66	340957	x	Skåp gavel bak V L1405	Cupboard upper L1405
--	341110	x	Skåp gavel bak V L1405 (Customized)	Cupboard upper L1405 (Customized)
67	331936M	x	Hyllpaket	Shelf
68	337719	x	Lucka	Door
--	340494	x	Lucka (High Gloss)	Door (High Gloss)
69	337738	x	Hörn inredning	Corner
--	340917	x	Hörn inredning (High Gloss)	Corner (High Gloss)
--	311917	x	Gångjärn d:o	Hinge d:o
--	319909	x	Platta gångjärn d:o	Plate hinge d:o
70	340352	x	Skåp övre V-bak L=1747	Cupboard upper L-rear L=1747
--	341022	x	Skåp övre L=1747 (Customized)	Cupboard upper L=1747 (Customized)
71	331189M	x	Hyllpaket	Shelf
72	336185	x	Gavel rundad	Gable
73	321209	x	Värmespalt gavel	Air gap gable
74	336381	x	Sängram vån.säng V u. ribbotten	Bed bottom L without laths
75	325430	x	Ribbotten kpl.	Laths bottom cpl.
76	311985	x	Ribba sängbotten L=718 B=63	Lath bed bottom L=718 B=63
77	331960M	x	Bärregel	Bearing rail
78	331961M	x	Bärregel L=440	Bearing rail L=440
79	333190M	x	Front el-uttag	Front outlet
80	314721	x	Skena draperi L=1100	Curtain rod L=1100
81	333299M	x	Hylla	Shelf
82	376697	T	Stege ö-bäddsskåp 201x1800 kpl.	Ladder upper bed 201x1800 cpl.
83	860426	T	Krok t. stege	Hook for ladder
84	340549	T	Lådor under säng kpl. sats	Drawers under bed cpl. kit
85	340553	T	Låda kpl. d:o	Drawer cpl. d:o
--	315215	T	Glidskena låda (säljes i par)	Slide bar (exp. in pair)
			¹ = Selected och Customized	¹ = Selected and Customized
			T= Tillbehör	T= Accessory

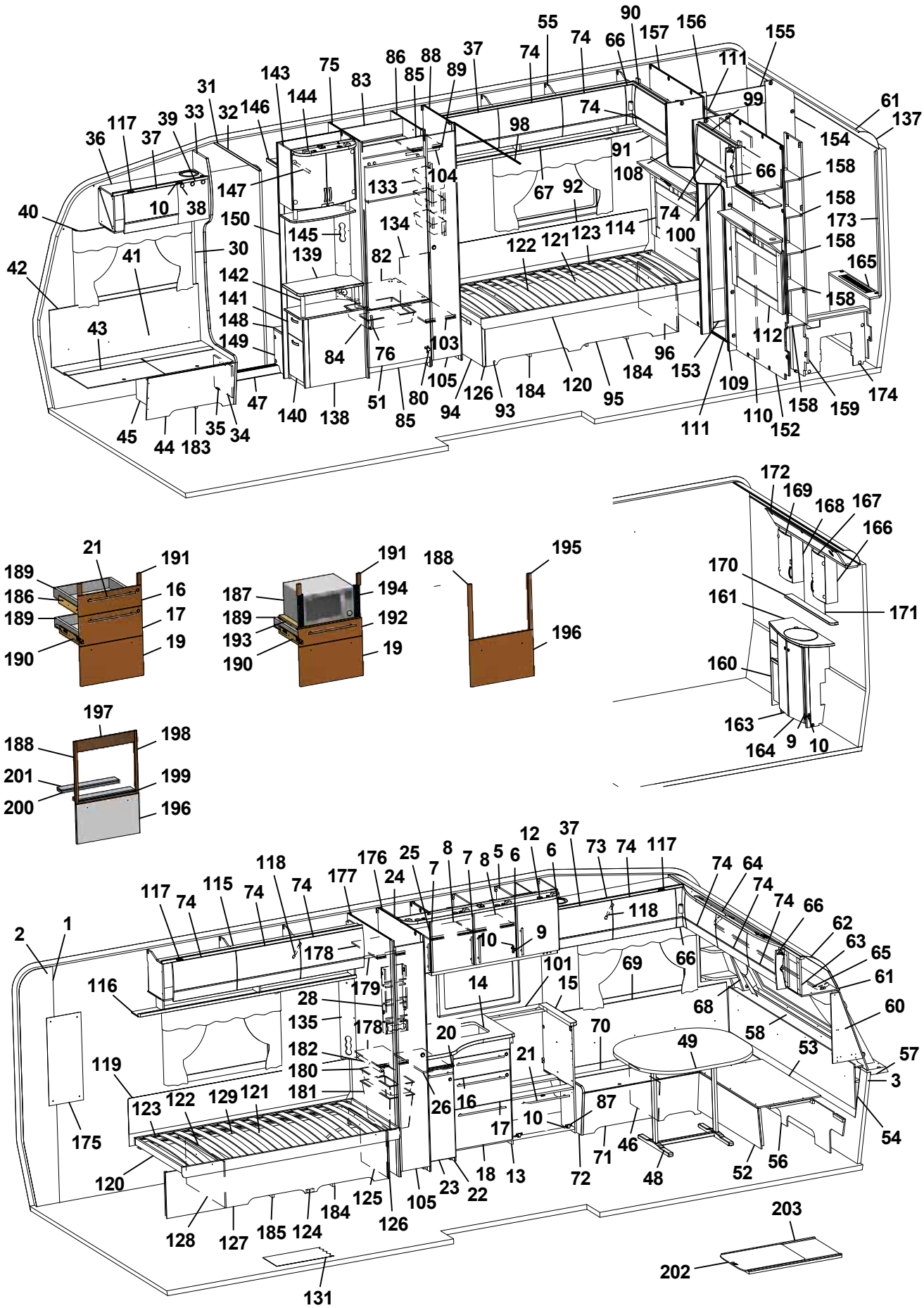
1 2 3 4 5 6 7 8 9 10 11 12 13 14 15 16 17 18 19 20 21 22 23 24 25 26 27 28 29 30 31 32 33 34 35 36 37 38 39 40 41 42 43 44 45 46 47 48 49 50 51 52 53 54 55 56 57 58 59 60 61 62 63 64 65 66 67 68 69 70 71 72 73 74 75 76 77 78 79 80 81 82 83 84 85 86 87 88 89 90 91 92 93 94 95 96 97 98 99 100 101 102 103 104 105 106 107 108 109 110 111 112 113 114 115 116 117 118 119 120 121 122 123 124 125 126 127 128 129 130 131 132 133 134 135 136 137 138 139 140 141 142 143 144 145 146 147 148 149 150 151 152 153 154 155 156 157 158 159 160 161 162 163 164 165 166 167 168 169 170 171 172 173 174 175 176 177 178 179 180 181 182 183 184 185 186 187 188 189 190 191 192 193 194 195 196 197 198 199 200 201 202 203

Pos Fig	Det. nr Part. No	Ingår Fitted	OBS!! Ange alltid årsmodell vid beställning av inredning Benämning	OBS!! Specify always year of model when ordering equipment Description
1	318657	M	Tapet vägg/tak	Wall paper
2	318584	M	Tejp tapet 20 mm	Tape, wall paper 20 mm
3	318585	M	Tejp tapet 60 mm	Tape, wall paper 60 mm
5	340424	x	Skåp kök L1120 kpl. (Vit)	Cupboard kitchen L1120 cpl. (White)
--	340433	x	Skåp kök L1120 kpl. (Mekong)	Cupboard kitchen L1120 cpl. (Mekong)
--	341434	x	Skåp kök L1120 kpl. (Customized)	Cupboard kitchen L1120 cpl. (Customized)
6	334712	x	Lucka H (Vit)	Door R (White)
--	336624	x	Lucka H (Mekong)	Door R (Mekong)
--	340511	x	Lucka H (High Gloss)	Door R (High Gloss)
--	317502	x	Handtag d:o	Handle d:o
7	334713	x	Lucka V (Vit)	Door L (White)
--	336625	x	Lucka V (Mekong)	Door L (Mekong)
--	340512	x	Lucka V (High Gloss)	Door L (High Gloss)
--	317502	x	Handtag d:o	Handle d:o
8	331385M	x	Hylla	Shelf
9	311917	x	Gångjärn	Hinge
10	312588	x	Platta gångjärn	Plate hinge
12	336197	x	Ljusramp köksskåp	Light holder kitchen
13	336130	x	Diskbänk trädel u. skiva (Vit)	Kitchen sink without board (White)
--	336801	x	Diskbänk trädel u. skiva (Mekong)	Kitchen sink without board (Mekong)
--	341443	x	Diskbänk trädel u. skiva induktion (Custom.)	Kitchen sink w/o board induktion (Customized)
14	336351-K	x	Skiva diskbänk 872x730/565	Board 872x730/565
--	341812-K	x	Skiva diskbänk 1443x730x565, ljus (Custom.)	Board 1443x730x565, light (Customized)
--	341812-L	x	Skiva diskbänk 1443x730x565, mörk (Custom.)	Board 1443x730x565, dark (Customized)
15	335927-K	x	Skiva diskbänk 560x65x28	Board 560x65x28
16	334706	x	Lådförstycke (Vit)	Drawer front (White)
--	336631	x	Lådförstycke (Mekong)	Drawer front (Mekong)
--	340504	x	Lådförstycke (High Gloss)	Drawer front (High Gloss)
17	334707	x	Lådförstycke (Vit)	Drawer front (White)
--	336633	x	Lådförstycke (Mekong)	Drawer front (Mekong)
--	340505	x	Lådförstycke (High Gloss)	Drawer front (High Gloss)
18	334708	x	Lucka (Vit)	Door (White)
--	336635	x	Lucka (Mekong)	Door (Mekong)
--	340506	x	Lucka (High Gloss)	Door (High Gloss)
19	334709	x	Lucka (Vit)	Door (White)
--	336760	x	Lucka (Mekong)	Door (Mekong)
--	340507	x	Lucka (High Gloss)	Door (High Gloss)
20	336673	x	Skärbräda	Cutting board
21	317503	x	Handtag	Handle
22	336849	x	Utskjut diskbänk (Vit)	Projection kitchen sink (White)
--	336850	x	Utskjut diskbänk (Mekong)	Projection kitchen sink (Mekong)
--	341811	x	Utskjut diskbänk (Customized)	Projection kitchen sink (Customized)
--	319844	x	Bänkutdrag V d:o	Extract L d:o
--	319559	x	Korg d:o	Basket d:o
23	334933	x	Lucka (Vit)	Door (White)
--	336725	x	Lucka (Mekong)	Door (Mekong)
--	341445	x	Lucka (High Gloss)	Door (High Gloss)
--	317502	x	Handtag d:o	Handle d:o
24	336199	x	Skåp vitrin	Vitrine
--	331212M	x	Hylla d:o	Shelf d:o
			M= Metervara T= Tillbehör	M= On the metre T= Accessory

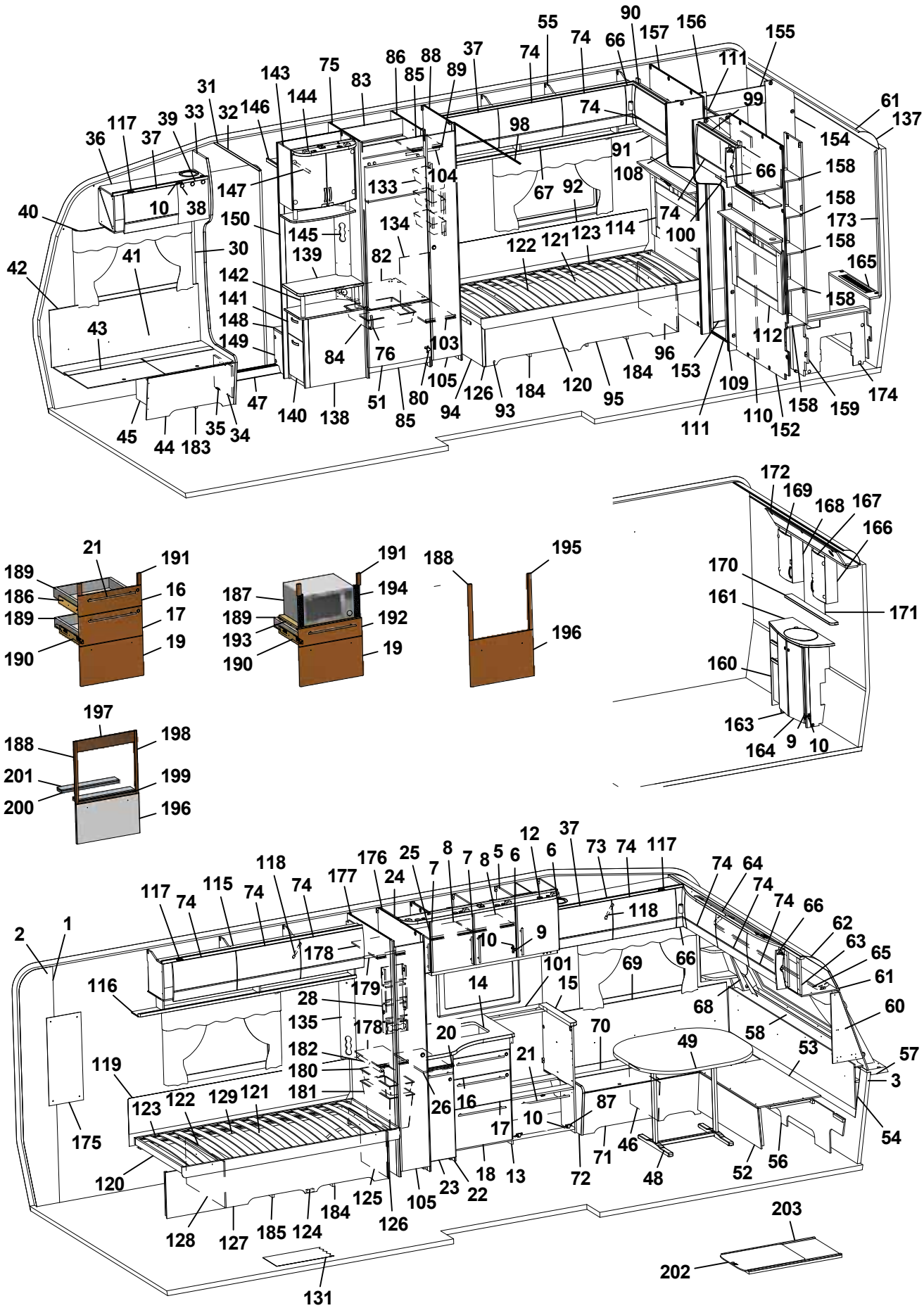
90
55
74
66
157
156
155
111
99
61
137
154
158
173
165
112
159
174
152
110
111
109
153
96
184
120
95
93
126
94
105
80
85
51
76
84
103
82
134
133
104
98
67
92
91
108
74
100
114
123
121
122
145
139
150
147
146
144
143
75
83
86
88
85
89
37
31
32
33
39
37
117
36
10
38
40
41
42
30
142
141
148
149
43
47
140
138
35
34
45
44
183
21
191
189
186
16
189
17
190
19
191
187
194
189
192
193
190
19
188
195
196
172
169
168
167
166
170
161
171
160
163
164
9
10
197
188
198
201
199
200
196
2
1
116
119
175
120
128
127
185
124
184
125
126
105
23
22
18
13
17
10
16
26
21
20
14
101
15
69
66
68
70
49
87
71
46
48
72
52
56
58
53
60
57
3
54
62
63
65
61
64
74
74
66
118
117
74
115
74
74
118
177
176
24
25
7
8
7
8
5
6
12
6
37
73
74
117
118
178
179
178
182
180
181
123
122
129
121
28
135
10
9
203
202
131

Pos Fig	Det. nr Part. No	Ingår Fitted	OBS!! Ange alltid årsmodell vid beställning av inredning Benämning	OBS!! Specify always year of model when ordering equipment Description
25	332234	x	Lucka vitrin V 272x450	Door L 272x450
--	314350	x	Lås magnet d:o	Lock magnet d:o
--	318381	x	Motstycke magnetlås	Companion part
--	318379	x	Gångjärn	Hinge
--	318380	x	Täckhatt d:o	Cover d:o
--	312588	x	Platta gångjärn	Plate hinge
26	336081-K	x	Skärbräda	Cutting board
28	333409M	x	Kryddhylla	Spice rack
30	318962	x	List täck el-kabel B=45 L=2100	Cover strip B=45 L=2100
31	316270	x	List snäpp undre L2379	List under L2379
32	316268	x	List snäpp övre L2379	List upper L2379
33	339810	x	Stolpe först. L1948 kpl. m. lucka	Support bar cpl. with door
34	336064	x	Lucka	Door
35	312589	x	Gångjärn	Hinge
36	340294	x	Skåp övre elc.radio enkel DIN	Cupboard upper radio radio single DIN
--	340340	x	Skåp övre elc.radio dubbel DIN	Cupboard upper radio dual DIN
--	340343	x	Skåp övre elc.radio dubbel DIN (Selected)	Cupboard upper radio dual DIN (Selected)
--	341483	x	Skåp övre elc.radio dubbel DIN (Customized)	Cupboard upper radio dual DIN (Customized)
37	337719	x	Lucka	Door
--	340494	x	Lucka (High Gloss)	Door (High Gloss)
38	318379	x	Gångjärn	Hinge
--	318380	x	Täckhatt d:o	Cover d:o
39	331214	x	Lucka radio enkel DIN	Door radio single DIN
--	334035	x	Lucka radio dubbel DIN	Door radio dual DIN
40	316898	x	Skena gardin L1020	Curtain rod L1020
41	339356	x	Värmespalt H fram	Air gap R.F.
42	319821	M	List kant mörkbrun	Strip, dark brown
43	336858	x	Lock bäddlåda H F	Cover bedbox R.F.
--	319024	x	Matta grå textil m. tejp d:o	Carpet gray textile with tape d:o
44	336859	x	Front bäddlåda H F	Front bed box R.F.
45	339811	x	Stöd bäddlåda HF	Support bed box
46	312825	x	Stöd bäddlåda VF	Support bed box
47	314687	x	Tröskel aluminium L=850	Threshold aluminium L=850
48	310083	x	Bordsstativ	Table stand
49	335940-K	x	Bordsskiva 940x1025	Table top 940x1025
--	340543-K	x	Bordsskiva 940x1025, ljus [1]	Table top 940x1025, light [1]
--	340543-L	x	Bordsskiva 940x1025, mörk [1]	Table top 940x1025, dark [1]
51	336046	x	Lucka H 550x470	Door R 550x470
52	331245M	x	Front bäddlåda gavel	Front bed box gable
53	331246M	x	Skiva rundsittgrupp	Sheet seat
54	340578	x	Värmespalt gavel fram	Air gap
55	340379	x	Skåp övre L=1687	Cupboard upper L=1687
--	341726	x	Skåp övre L=1687 (Customized)	Cupboard upper L=1687 (Customized)
--	319978	x	Gångjärn d:o	Hinge d:o
--	319980	x	Platta gångjärn d:o	Plate hinge d:o
56	340520	x	Stöd sittgrupp	Support
57	213471	x	Hylla front kpl. L2376	Shelf front cpl. L2376
58	340191	x	Front/hylla kpl.	Front/shelf cpl.
--	340929	x	Hylla m. belysning "Björn" (Customized)	Shelf with lighting "Bear" (Customized)
60	340517	x	Hylla hörn H	Shelf R
			M= Metervara T= Tillbehör	M= On the metre T= Accessory

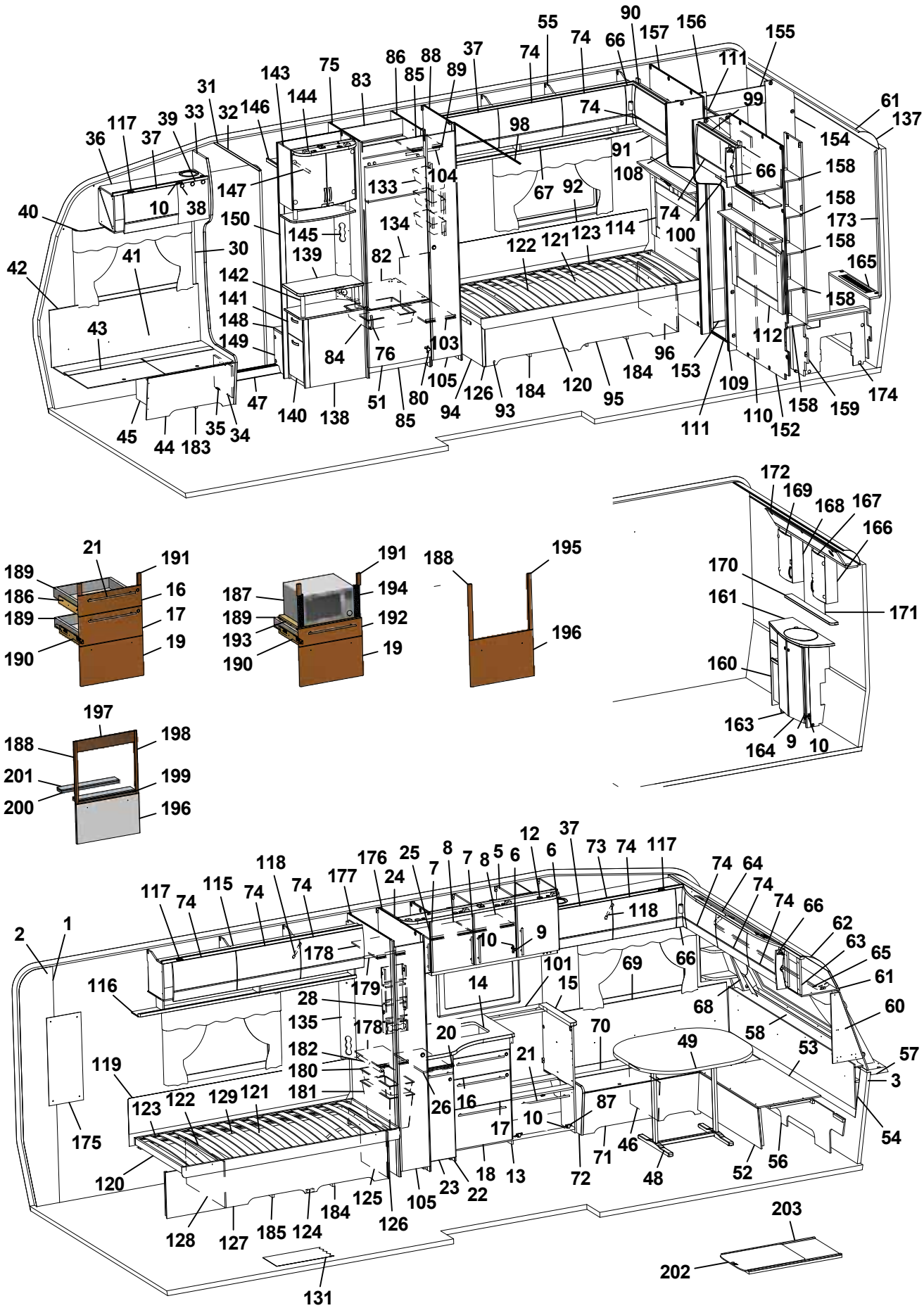
1 2 3 4 5 6 7 8 9 10 11 12 13 14 15 16 17 18 19 20 21 22 23 24 25 26 27 28 29 30 31 32 33 34 35 36 37 38 39 40 41 42 43 44 45 46 47 48 49 50 51 52 53 54 55 56 57 58 59 60 61 62 63 64 65 66 67 68 69 70 71 72 73 74 75 76 77 78 79 80 81 82 83 84 85 86 87 88 89 90 91 92 93 94 95 96 97 98 99 100 101 102 103 104 105 106 107 108 109 110 111 112 113 114 115 116 117 118 119 120 121 122 123 124 125 126 127 128 129 130 131 132 133 134 135 136 137 138 139 140 141 142 143 144 145 146 147 148 149 150 151 152 153 154 155 156 157 158 159 160 161 162 163 164 165 166 167 168 169 170 171 172 173 174 175 176 177 178 179 180 181 182 183 184 185 186 187 188 189 190 191 192 193 194 195 196 197 198 199 200 201 202 203

Pos Fig	Det. nr Part. No	Ingår Fitted	OBS!! Ange alltid årsmodell vid beställning av inredning Benämning	OBS!! Specify always year of model when ordering equipment Description
61	313884	x	List plast radie L=2379	List L=2379
62	316005	x	Skiva plast 295x2363x1	Plastic sheet
63	341284	x	Skåp gavel fram L=2360	Cupboard L=2360
--	341283	x	Skåp gavel fram L=2360 (Customized)	Cupboard L=2360 (Customized)
--	319978	x	Gångjärn d:o	Hinge d:o
--	319979	x	Platta gångjärn d:o	Plate hinge d:o
64	336063	x	Ljusramp gavelskåp	Light holder
65	316900	x	Skena gardin L1920	Curtain rod L1920
66	337738	x	Hörn inredning	Corner
--	340917	x	Hörn inredning (High Gloss)	Corner (High Gloss)
--	311917	x	Gångjärn d:o	Hinge d:o
--	319909	x	Platta gångjärn d:o	Plate hinge d:o
67	332935M	x	Hyllpaket	Shelf
68	338520	x	Hylla hörn V	Shelf L
69	337171	x	Värmespalt V fram	Air gap L.F.
70	333906	x	Lock bäddlåda V F	Cover bed box L.F
--	319024	x	Matta grå textil m. tejp d:o	Carpet gray textile with tape d:o
71	339504	x	Front bäddlåda V F	Front bed box L.F.
72	339500	x	Gavel bäddlåda V F	Gable bed box L.F
73	340322	x	Skåp övre L=1108	Cupboard upper L=1108
--	340349	x	Skåp övre L=1108 (Selected)	Cupboard upper L=1108 (Selected)
--	340909	x	Skåp övre L=1108 (Customized)	Cupboard upper L=1108 (Customized)
74	337695	x	Lucka	Door
--	340495	x	Lucka (High Gloss)	Door (High Gloss)
75	332244M	x	Vägg kyl V	Wall refrigerator L
76	350129	x	Handtag	Handle
80	316799	x	Gångjärn	Hinge
82	340675	x	Hylla under kyl	Shelf under refrigerator
83	333142M	x	Bakstycke stopp kyl	Back cupboard
84	310325	x	Trådback vit 427x427x85	Tray 427x427x85
--	312712	x	Glidlist trådback (säljes i par)	Sliding strip tray (pair)
85	375394	x	Front skåp under kyl	Front cupboard
86	331240M	x	Vägg kyl H	Wall refrigerator R
87	315202	x	Gångjärn	Hinge
88	331898M	x	Vägg garderob H	Wall wardrobe R
89	331288M	x	Hylla garderob övre	Shelf wardrobe upper
90	340661	x	Skåp gavel bak H L=928	Cupboard upper R L=928
--	341457	x	Skåp gavel bak H L=928 (Customized)	Cupboard upper R L=928 (Customized)
--	319978	x	Gångjärn d:o	Hinge d:o
--	319980	x	Platta gångjärn d:o	Plate hinge d:o
91	332389M	x	Hyllpaket	Shelf
92	337301	x	Värmespalt	Air gap
93	340246	x	Sänglåda kpl. H	Bed box cpl. R
94	340247	x	Gavel säng främte	Gable bed front
95	339481	x	Front säng	Front bed
96	340211	x	Gavel säng bakre	Gable bed rear
98	314917	x	Skena draperi L=1190	Drapery rail L=1190
99	340670	x	Skåp gavel bak V L=928	Cupboard upper L L=928
--	341459	x	Skåp gavel bak V L=928 (Customized)	Cupboard upper L L=928 (Customized)
--	319978	x	Gångjärn d:o	Hinge d:o
			M= Metervara T= Tillbehör	M= On the metre T= Accessory

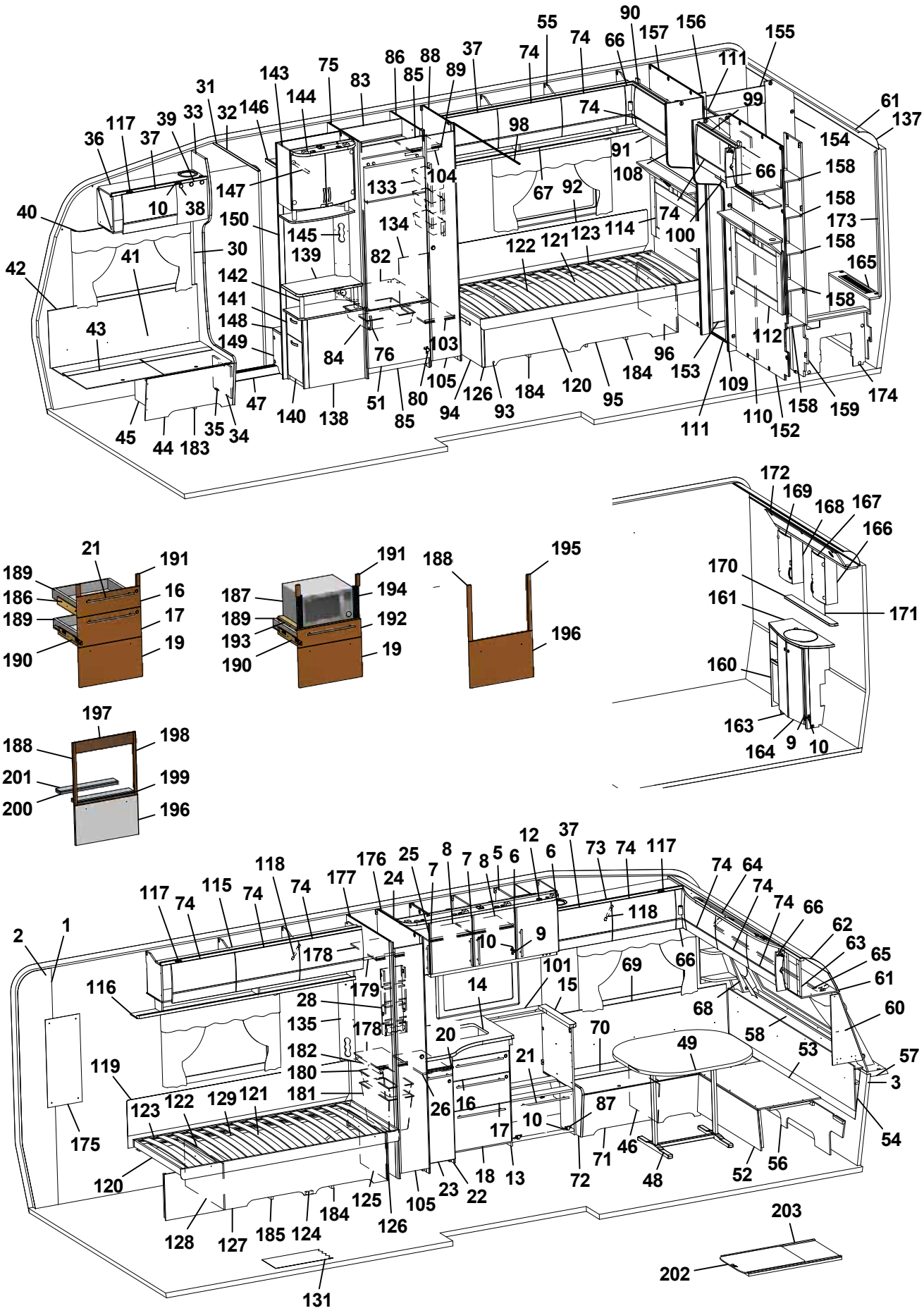
90
55
74
66
157
156
155
111
99
61
137
154
158
173
165
112
159
174
152
110
111
109
153
96
184
120
95
93
126
94
105
80
85
51
76
84
103
82
134
133
104
98
67
92
91
108
74
100
114
123
121
122
145
139
150
147
146
144
143
75
83
86
88
85
89
37
31
32
33
39
117
36
37
10
38
40
41
42
43
30
142
141
148
149
47
140
138
35
34
45
44
183
21
191
189
186
16
17
19
190
187
194
192
193
188
195
196
172
169
168
167
166
170
161
171
160
163
164
9
10
197
198
201
199
200
2
1
116
119
175
120
128
127
185
124
184
125
126
105
23
22
18
13
17
10
16
26
20
21
14
101
15
69
66
68
70
49
87
71
46
48
72
52
56
58
53
54
3
57
60
61
62
63
65
64
74
117
73
37
12
6
5
8
7
24
25
176
177
118
115
178
179
28
135
182
180
181
123
122
129
121
131
203
202

Pos Fig	Det. nr Part. No	Ingår Fitted	OBS!! Ange alltid årsmodell vid beställning av inredning Benämning	OBS!! Specify always year of model when ordering equipment Description
--	319980	x	Platta gångjärn d:o	Plate hinge d:o
100	332393M	x	Hyllpaket	Shelf
101	319816-A	T	Köksskiva vägg svart skiffer	Protection kitchen, black
--	319816-L	T	Köksskiva vägg natur skiffer	Protection kitchen, grey
103	331783M	x	Hylla garderob nedre	Shelf wardrobe under
104	350217	x	Galgstång L=790	Clothes hanger L=790
105	376043	x	Dörr 260x1850	Door 260x1850
108	336385	x	Front H vägg tvättrum	Front R
109	336386	x	Front V vägg tvättrum	Front L
110	331914M	x	Skjutdörr tvättrum	Door
111	316030	x	Skena skjutdörr	Curtain rod
--	375434	x	List d:o	List d:o
--	331953M	x	Kloss d:o	Block d:o
112	340563	x	Värmespalt V kpl. m. tyg och belysning	Air gap L cpl. with fabric and illumination
--	340567	T	Värmespalt V kpl. m. tyg och belysning [1]	Air gap L cpl. with fabric and illumination [1]
114	340574	x	Värmespalt H kpl. m. tyg och belysning	Air gap R cpl. with fabric and illumination
--	340577	T	Värmespalt H kpl. m. tyg och belysning [1]	Air gap R cpl. with fabric and illumination [1]
115	340352	x	Skåp övre V-bak L=1747	Cupboard upper L-rear L=1747
--	341022	x	Skåp övre L=1747 (Customized)	Cupboard upper L=1747 (Customized)
116	331189M	x	Hyllpaket	Shelf
117	319978	x	Gångjärn	Hinge
--	319980	x	Platta gångjärn	Plate hinge
118	319914	x	Gasfjäder	Gas spring
--	319915	x	Fäste vinkel d:o	Angle bracket d:o
--	319916	x	Fäste runt d:o	Bracket round d:o
119	338121	x	Värmespalt	Air gap
120	340221	x	Sängram u. ribbotten	Bed bottom without laths
121	325342	x	Ribbotten kpl.	Laths bottom cpl.
122	314211	x	Ribba sängbotten L=820 B=63	Lath bed bottom L=820 B=63
123	312046	x	Band t. ribbotten	Band for laths bottom
124	340218	x	Sänglåda kpl. V	Bed box cpl. L
125	340219	x	Gavel säng främre	Gable bed front
126	319776	x	List hörn L=2500	Corner strip L=2500
127	339486	x	Front säng	Front bed
128	340204	x	Gavel säng bakre	Gable bed rear
129	315203	x	Regel 17,5x55x1415	Wood lath pine 17,5x55x1415
131	319230	M^2	Matta golv, klinkermönster mörkgrå	Carpet floor, clinker design dark grey
--	319393	T	Matta golv, antik planka	Carpet floor, antique plank
133	319759	x	Korg, garderob	Basket, wardrobe
--	335802	x	List för korgar	List för baskets
134	336392	x	Täckskiva exp.kärl	Cover expansion vessel
135	335788M	x	Front el-uttag	Front outlet
137	316005	x	Skiva plast 295x2363x1	Plastic sheet
138	339446	x	TV-bänk kpl. u. skiva	TV-bench cpl. whitout board
139	336122-K	x	Skiva TV-bänk, ljus	Board, light
--	336122-L	T	Skiva TV-bänk, mörk	Board, dark
140	339605	x	Låda nedre kpl.	Drawer cpl.
--	339606	x	Lådförstycke d:o	Drawer front d:o
--	315215	x	Glidskena låda (säljes i par)	Slide bar (exp. in pair)
141	339607	x	Låda övre	Drawer cpl.
			M= Metervara T= Tillbehör	M= On the metre T= Accessory

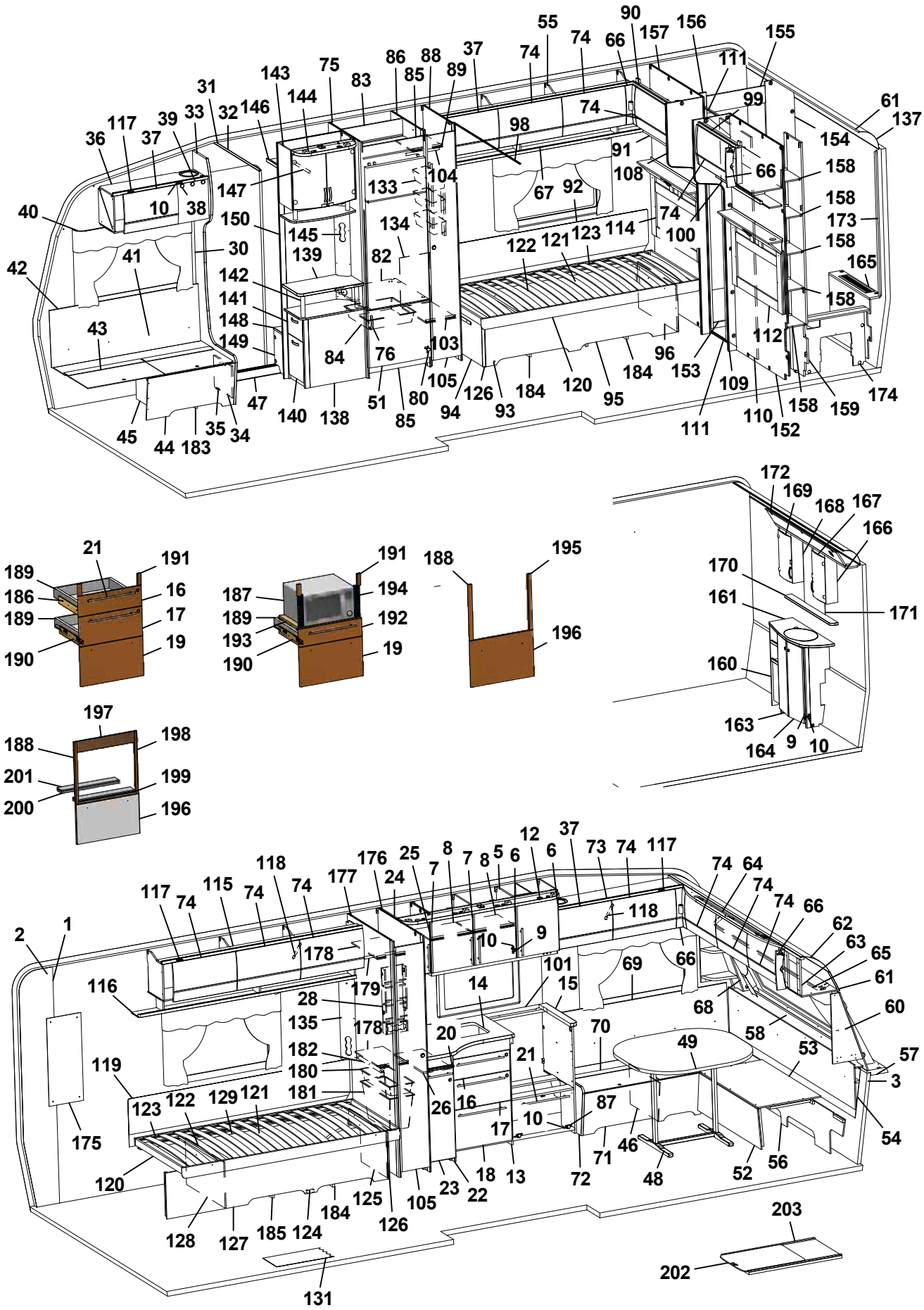
1 2 3 4 5 6 7 8 9 10 11 12 13 14 15 16 17 18 19 20 21 22 23 24 25 26 27 28 29 30 31 32 33 34 35 36 37 38 39 40 41 42 43 44 45 46 47 48 49 50 51 52 53 54 55 56 57 58 59 60 61 62 63 64 65 66 67 68 69 70 71 72 73 74 75 76 77 78 79 80 81 82 83 84 85 86 87 88 89 90 91 92 93 94 95 96 97 98 99 100 101 102 103 104 105 106 107 108 109 110 111 112 113 114 115 116 117 118 119 120 121 122 123 124 125 126 127 128 129 130 131 132 133 134 135 136 137 138 139 140 141 142 143 144 145 146 147 148 149 150 151 152 153 154 155 156 157 158 159 160 161 162 163 164 165 166 167 168 169 170 171 172 173 174 175 176 177 178 179 180 181 182 183 184 185 186 187 188 189 190 191 192 193 194 195 196 197 198 199 200 201 202 203

Pos Fig	Det. nr Part. No	Ingår Fitted	OBS!! Ange alltid årsmodell vid beställning av inredning Benämning	OBS!! Specify always year of model when ordering equipment Description
--	339610	x	Lådförstycke d:o	Drawer front d:o
--	315215	x	Glidskena låda (säljes i par)	Slide bar (exp. in pair)
142	336103	x	Rundstav folierad L=192	Round staff L=192
143	340077	x	Skåp bar kpl. H=512	Coctail cabinet cpl. H=512
--	332088M	x	Hylla hållare flaskor	Shelf bottle holder
--	331778	x	Lucka H d:o	Door R d:o
--	331779	x	Lucka V d:o	Door L d:o
--	318379	x	Gångjärn d:o	Hinge d:o
--	318380	x	Täckhatt d:o	Cover d:o
--	312588	x	Platta gångjärn d:o	Plate hinge d:o
144	336106	x	Ljusramp	Light holder
145	340418	x	Front el-uttag 130x857,5	Front outlet 130x857,5
146	331910M	x	Hylla garderob övre	Shelf
147	350217	x	Galgstång L=790	Clothes hanger L=790
148	319866	x	Hylla insteg	Shelf
149	336618	x	Front hylla garderob	Front
150	337198	x	Vägg instegsgarderob	Wall wardrobe
152	338638	x	Vägg tvättrum	Wall washroom
153	332955M	x	Tröskel	Threshold
154	333500M	x	Vägg tvättrum	Wall
155	332956M	x	Överbit tvättrum	Overlap washroom
156	332957M	x	List poppel 15x63x1948	List 15x63x1948
157	338636	x	Vägg tvättrum	Wall washroom
158	331894M	x	Hylla	Shelf
159	337075	x	Vägg garderob H	Wall wardrobe R
160	337048	x	Skåp tvättställ u. skiva	Cupboard washroom without board
161	337049-K	x	Skiva skåp tvättställ	Board cupboard wash basin
163	336056	x	Lucka V	Door L
164	336055	x	Lucka H	Door R
165	337050	x	Front gavel bak	Front
--	319198	x	Galler ventilation d:o	Ventilation grille d:o
166	331911M	x	Skåp tvättrum H	Cupboard washroom R
167	331778	x	Lucka H	Door R
168	331912M	x	Skåp tvättrum V	Cupboard washroom L
169	331779	x	Lucka V	Door L
170	337069-K	x	Hylla	Shelf
171	315999	x	Spegel 440x700x3	Mirror 440x700x3
172	337064	x	Ljusramp	Light holder
173	335718	x	Front hörn	Front
174	337046	x	Täckfront	Front
175	316039	x	Spegel 300x725x3	Mirror 300x725x3
--	319883	T	Spegel 300x725x3 [1]	Mirror 300x725x3 [1]
176	332916M	x	Vägg garderob H	Wall wardrobe R
177	332912M	x	Vägg garderob V	Wall wardrobe L
178	332922M	x	Hylla	Shelf
179	350217	x	Galgstång L=790	Clothes hanger L=790
180	309009	x	Trådback vit 227x527x85	Tray 227x527x85
181	312157	x	Trådback vit 227x527x285	Tray 227x527x285
182	316358	x	Glidskena plast L=430 D14/27	Runner plastic L=430 D14/27
183	350113	x	Plåt skofack	Plate shoe compartment
			M= Metervara	M= On the metre
			T= Tillbehör	T= Accessory

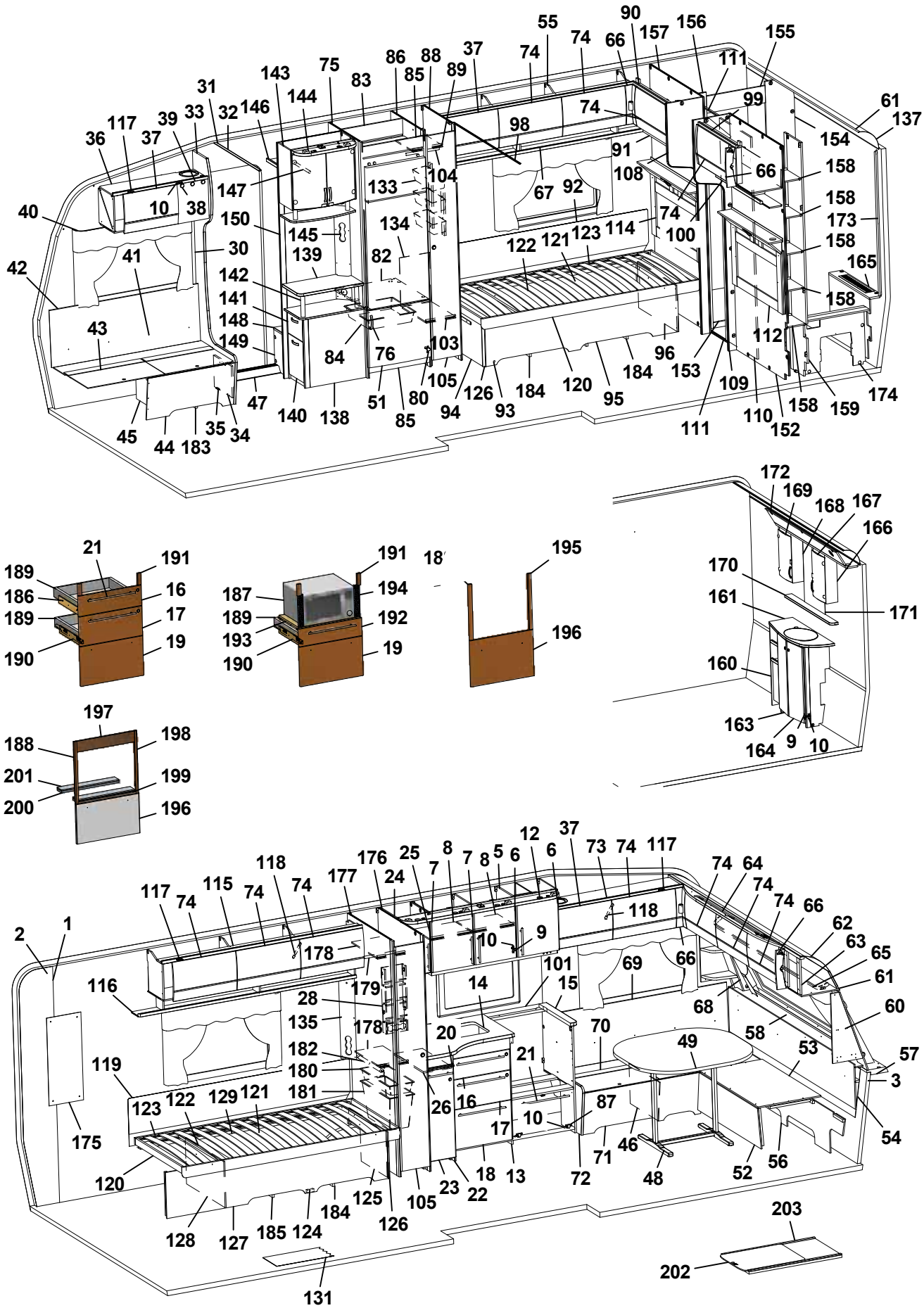
90
55
156
157
155
74
66
111
37
86
88
89
85
75
143
83
144
31
32
146
33
39
117
36
37
74
99
61
137
98
154
91
108
66
158
147
133
104
67
92
158
173
40
10
38
150
145
134
74
100
158
165
42
41
30
139
82
122
121
123
114
158
142
141
148
149
43
84
76
103
96
112
153
109
105
126
184
120
95
184
174
47
140
138
51
80
94
93
110
158
159
45
44
183
35
34
85
111
152
172
169
168
167
166
21
191
189
186
16
189
17
190
19
191
187
194
189
192
193
190
19
195
196
170
161
171
160
163
164
9
10
197
188
198
201
199
200
196
12
37
73
74
117
118
176
25
8
7
8
5
6
6
74
64
117
74
115
74
74
177
24
7
74
74
66
62
63
65
61
2
1
178
10
9
118
116
179
101
69
66
14
15
68
60
28
135
178
20
70
58
53
57
182
180
21
49
3
119
181
26
16
87
123
122
129
121
17
10
54
175
120
18
13
72
71
46
48
52
56
128
127
185
124
184
125
126
105
23
22
203
202
131

Pos Fig	Det. nr Part. No	Ingår Fitted	OBS!! Ange alltid årsmodell vid beställning av inredning Benämning	OBS!! Specify always year of model when ordering equipment Description
184	337271	x	Luftspalt sänglåda	Air gap bed box
185	337272	x	Luftspalt sänglåda	Air gap bed box
186	336087	x	Monteringssats kpl. lådor (Vit)	Mounting kit cpl. drawers (White)
--	336759	x	Monteringssats kpl. lådor (Mekong)	Mounting kit cpl. drawers (Mekong)
--	340880	x	Monteringssats kpl. lådor (Customized)	Mounting kit cpl. drawers (Customized)
187	337536	T	Monteringssats kpl. mikro (Vit)	Mounting kit cpl. micro (White)
--	337538	T	Monteringssats kpl. mikro (Mekong)	Mounting kit cpl. micro (Mekong)
--	340881	T	Monteringssats kpl. mikro (Customized)	Mounting kit cpl. micro (Customized)
188	336089	T	Monteringssats kpl. ugn (Vit)	Mounting kit cpl. oven (White)
--	336758	T	Monteringssats kpl. ugn (Mekong)	Mounting kit cpl. oven (Mekong)
--	341446	T	Monteringssats kpl. ugn (Customized)	Mounting kit cpl. oven (Customized)
189	317514	x	Låda	Drawer
190	317382	x	Glidskena låda H	Slide bar, drawer R
--	350221	x	Glidskena låda V	Slide bar, drawer L
--	801701	x	Skruv 6x16 d:o	Screw 6x16 d:o
191	336092	x	Passbit 95x30x16 (Mekong)	Gauge block 95x30x16 (Mekong)
192	337540	T	Lådförstycke (Vit)	Drawer front (White)
--	337541	T	Lådförstycke (Mekong)	Drawer front (Mekong)
--	340510	T	Lådförstycke (High Gloss)	Drawer front (High Gloss)
193	331472M	T	Hylla mikro	Shelf
194	401998	T	Galler mikro	Grating
195	336086	T	Passbit 460x30x16	Gauge block 460x30x16
196	334728	T	Lucka (Vit)	Door (White)
--	336726	T	Lucka (Mekong)	Door (Mekong)
--	340507	T	Lucka (High Gloss)	Door (High Gloss)
197	341213	T	Front 88x550 (Mekong)	Front 88x550 (Mekong)
198	341214	T	Passbit 426x24x16 (Mekong)	Gauge block 426x24x16 (Mekong)
199	341215	T	Front 15x502 (Mekong)	Front 15x502 (Mekong)
200	341216	T	Skiva distans 15x80x500	Sheet distance 15x80x500
201	341217	T	Skiva distans 10x80x500	Sheet distance 10x80x500
202	341192	T	Utdragsskiva bord 450x550	Sliding leaf 450x550
203	341193	T	Låda utdragsskiva	Box sliding leaf
			¹ = Selected och Customized	¹ = Selected and Customized
			Dyntyger, madrasser m.m. (se dynor m.m.)	Cushion textilies, mattresses etc. (see cushions etc.)
			M= Metervara T= Tillbehör	M= On the metre T= Accessory

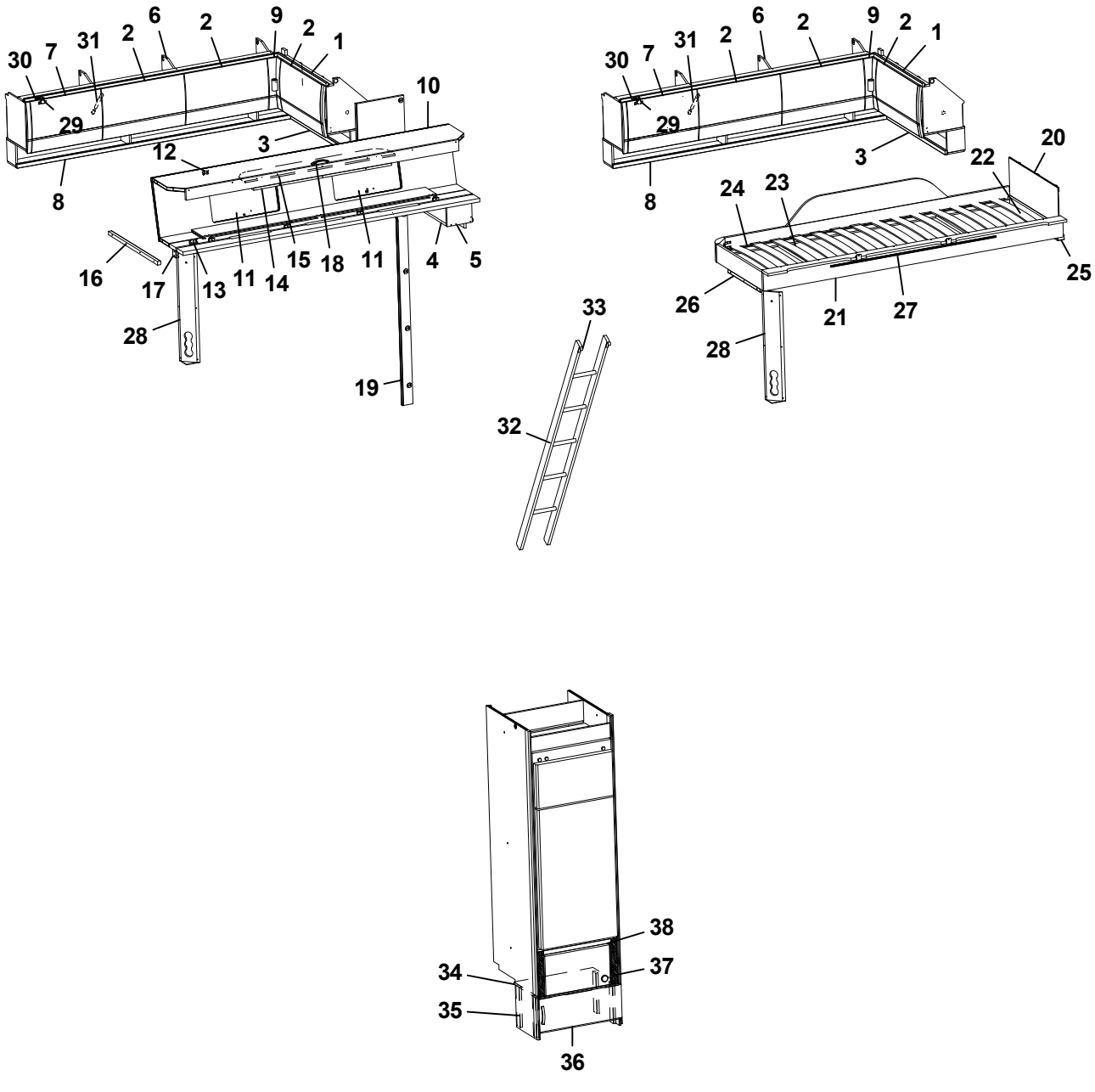
30
7
31
2
6
2
9
2
1
10
29
12
3
8
16
17
13
11
14
15
18
11
4
5
28
19
33
32
30
7
31
2
6
2
9
2
1
29
3
20
22
8
24
23
25
26
21
27
28
38
34
37
35
36

Pos Fig	Det. nr Part. No	Ingår Fitted	OBS!! Ange alltid årsmodell vid beställning av inredning Benämning	OBS!! Specify always year of model when ordering equipment Description
1	340661	x	Skåp gavel bak H L=928	Cupboard upper R L=928
--	341457	x	Skåp gavel bak H L=928 (Customized)	Cupboard upper R L=928 (Customized)
--	319978	x	Gångjärn d:o	Hinge d:o
--	319980	x	Platta gångjärn d:o	Plate hinge d:o
2	337695	x	Lucka	Door
--	340495	x	Lucka (High Gloss)	Door (High Gloss)
3	332389M	x	Hyllpaket	Shelf
4	332813M	x	Hylla gavel bak	Shelf gable rear
5	331697M	x	Gavel	Gable
6	340379	x	Skåp övre L=1687	Cupboard upper L=1687
--	341726	x	Skåp övre L=1687 (Customized)	Cupboard upper L=1687 (Customized)
7	337719	x	Lucka	Door
--	340494	x	Lucka (High Gloss)	Door (High Gloss)
8	332935M	x	Hyllpaket	Shelf
9	337738	x	Hörn inredning	Corner
--	340917	x	Hörn inredning (High Gloss)	Corner (High Gloss)
--	311917	x	Gångjärn d:o	Hinge d:o
--	319909	x	Platta gångjärn d:o	Plate hinge d:o
10	337661	x	Överbäddskåp L1980	Upper bed L1980
--	341426	x	Överbäddskåp L1980 (Customized)	Upper bed L1980 (Customized)
11	337664	x	Lucka	Door
--	341427	x	Lucka (High Gloss)	Door (High Gloss)
12	860402	x	Gångjärn	Hinge
13	860405	x	Gångjärn	Hinge
14	339839	x	Regel låsning	Lock bar
15	375813	x	Rasskydd ö-bäddskåp	Protective plate
16	331698M	x	Bärregel	Bearing rail
17	331701M	x	Kloss bärregel	Block bearing rail
18	350129	x	Handtag	Handle
19	336770	x	Front V vägg tvättrum	Front L
20	321209	x	Värmespalt gavel	Air gap gable
21	336381	x	Sängram vån.säng V u. ribbotten	Bed bottom L without laths
22	325430	x	Ribbotten kpl.	Laths bottom cpl.
23	311985	x	Ribba sängbotten L=718 B=63	Lath bed bottom L=718 B=63
24	312046	x	Band t. ribbotten	Band for laths bottom
25	331960M	x	Bärregel	Bearing rail
26	331961M	x	Bärregel L=440	Bearing rail L=440
27	314721	x	Skena draperi L=1100	Curtain rod L=1100
28	335788M	x	Front el-uttag	Front outlet
29	319978	x	Gångjärn	Hinge
30	319980	x	Platta gångjärn	Plate hinge cupboard upper
31	319914	x	Gasfjäder	Gas spring
--	319915	x	Fäste vinkel d:o	Angle bracket d:o
--	319916	x	Fäste runt d:o	Bracket round d:o
32	376697	T	Stege ö-bäddsskåp 201x1800 kpl.	Ladder upper bed 201x1800 cpl.
33	860426	T	Krok t. stege	Hook for ladder
34	336672	T	Hylla mikro	Shelf
35	330631M	T	List folierad L=253	List folierad L=253
36	336209-1	T	Lucka 550x208	Door 550x208
--	316799	T	Gångjärn d:o	Hinge d:o
--	312588	T	Platta gångjärn d:o	Plate hinge d:o
37	401685	T	Galler mikro 285x40	Grating 285x40
38	337542	T	List 15x25x450	List 15x25x450
			T= Tillbehör	T= Accessory

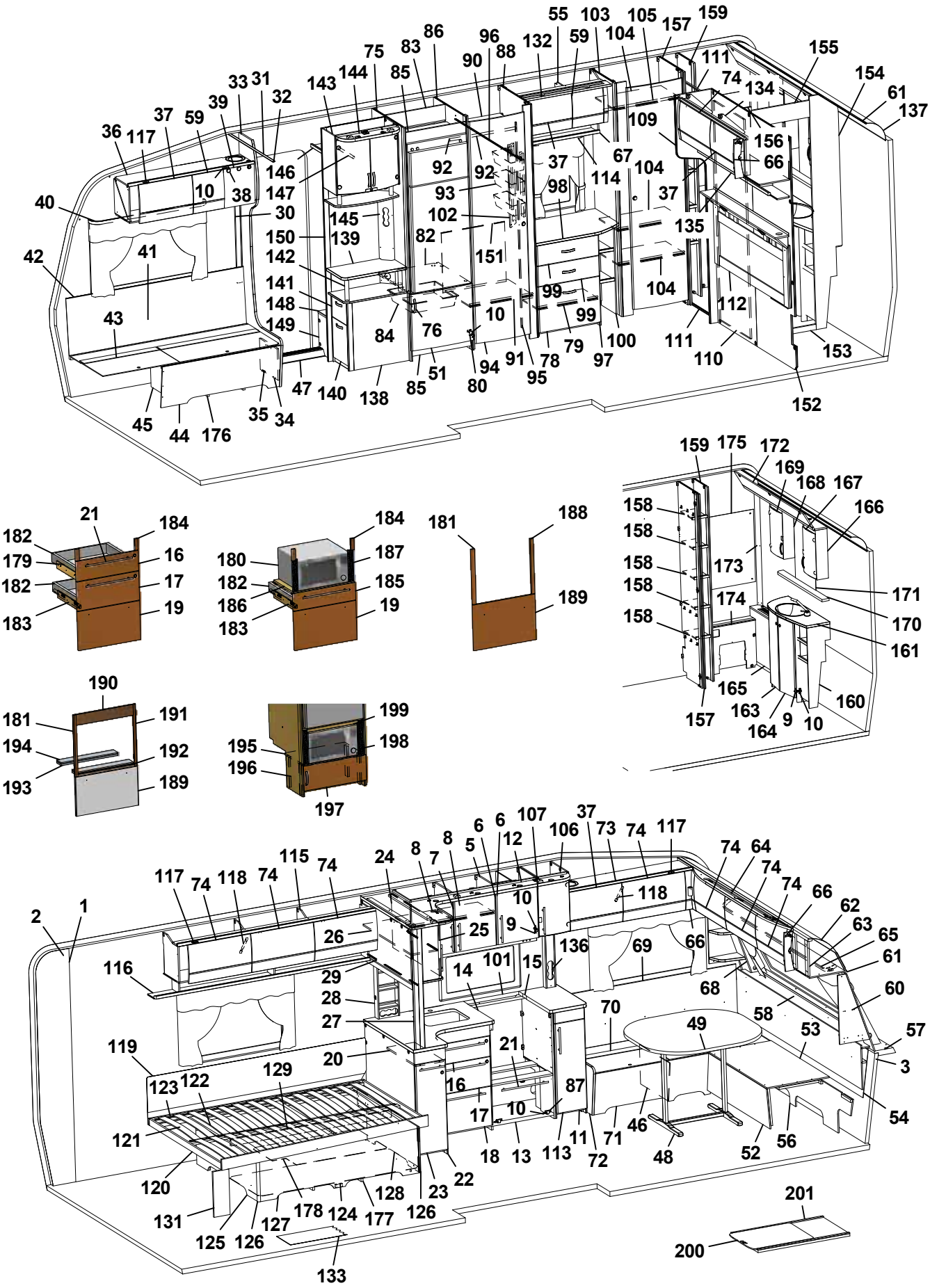
55 103 105 157 159
86 96 132 59 104
75 83 88 111 155
144 85 90 74 154
143 134 61
33 31 32 109 137
39 37 59 156
36 117 146 92 92 37 67 104 66
10 38 147 93 98 114 37
40 30 145 102 135
150 139 82 151
42 41 142 99 104
141 148 99 112
43 149 84 76 10 100 111
94 91 78 79 97 110 153
47 140 138 85 51 80 95 152
45 44 176 35 34
159 175 172
169 168 167
166
158 158 158 158 158
173 174 171 170 161
165 160
157 163 164 9 10
21 184 182 179 16 182 17 183 19
184 180 187 182 185 186 19 183
181 188 189
190 181 191 194 192 193 189
199 195 198 196 197
6 6 107 37 106 73 74 117
8 8 12 74 64
24 7 5 74 74 66
115 74 118 74 117 74 118 10 62
2 1 26 25 9 136 69 66 63 65
116 29 14 101 15 68 61
28 70 58 60
27 49 53 57
119 20 21 3
123 122 129 16 87 54
121 17 10 46 56
18 13 113 11 71 72 48 52
120 22 23 128 126
131 125 126 127 178 124 177 133
201 200

Pos Fig	Det. nr Part. No	Ingår Fitted	OBS!! Ange alltid årsmodell vid beställning av inredning Benämning	OBS!! Specify always year of model when ordering equipment Description
1	318657	M	Tapet vägg/tak	Wall paper
2	318584	M	Tejp tapet 20 mm	Tape, wall paper 20 mm
3	318585	M	Tejp tapet 60 mm	Tape, wall paper 60 mm
5	340424	x	Skåp kök L1120 kpl. (Vit)	Cupboard kitchen L1120 cpl. (White)
--	340433	x	Skåp kök L1120 kpl. (Mekong)	Cupboard kitchen L1120 cpl. (Mekong)
--	341434	x	Skåp kök L1120 kpl. (Customized)	Cupboard kitchen L1120 cpl. (Customized)
6	334712	x	Lucka H (Vit)	Door R (White)
--	336624	x	Lucka H (Mekong)	Door R (Mekong)
--	340511	x	Lucka H (High Gloss)	Door R (High Gloss)
--	317502	x	Handtag d:o	Handle d:o
7	334713	x	Lucka V (Vit)	Door L (White)
--	336625	x	Lucka V (Mekong)	Door L (Mekong)
--	340512	x	Lucka V (High Gloss)	Door L (High Gloss)
--	317502	x	Handtag d:o	Handle d:o
8	331385M	x	Hylla	Shelf
9	311917	x	Gångjärn	Hinge
10	312588	x	Platta gångjärn	Plate hinge
11	336446	x	Utskjut diskbänk (Vit)	Projection kitchen sink (White)
--	336824	x	Utskjut diskbänk (Mekong)	Projection kitchen sink (Mekong)
--	341454	x	Utskjut diskbänk (Customized)	Projection kitchen sink (Customized)
12	336443	x	Ljusramp köksskåp	Light holder kitchen
13	336082	x	Diskbänk trädel u. skiva (Vit)	Kitchen sink without board (White)
--	336757	x	Diskbänk trädel u. skiva (Mekong)	Kitchen sink without board (Mekong)
--	341452	x	Diskbänk trädel u. skiva induktion (Custom.)	Kitchen sink w/o board induktion (Customized)
14	336072-K	x	Skiva diskbänk 882x902	Board 882x902
--	341455-K	x	Skiva diskbänk 1705x902, ljus (Customized)	Board 1705x902, light (Customized)
--	341455-L	x	Skiva diskbänk 1705x902, mörk (Custom.)	Board 1705x902, dark (Customized)
15	336447-K	x	Skiva diskbänk 565x335	Board 565x335
16	334706	x	Lådförstycke (Vit)	Drawer front (White)
--	336631	x	Lådförstycke (Mekong)	Drawer front (Mekong)
--	340504	x	Lådförstycke (High Gloss)	Drawer front (High Gloss)
17	334707	x	Lådförstycke (Vit)	Drawer front (White)
--	336633	x	Lådförstycke (Mekong)	Drawer front (Mekong)
--	340505	x	Lådförstycke (High Gloss)	Drawer front (High Gloss)
18	334708	x	Lucka (Vit)	Door (White)
--	336635	x	Lucka (Mekong)	Door (Mekong)
--	340506	x	Lucka (High Gloss)	Door (High Gloss)
19	334709	x	Lucka (Vit)	Door (White)
--	336760	x	Lucka (Mekong)	Door (Mekong)
--	340507	x	Lucka (High Gloss)	Door (High Gloss)
20	336081-K	x	Skärbräda	Cutting board
21	317503	x	Handtag	Handle
22	337164	x	Utskjut diskbänk (Vit)	Projection kitchen sink (White)
--	337167	x	Utskjut diskbänk (Mekong)	Projection kitchen sink (Mekong)
--	341453	x	Utskjut diskbänk (Customized)	Projection kitchen sink (Customized)
			M= Metervara T= Tillbehör	M= On the metre T= Accessory

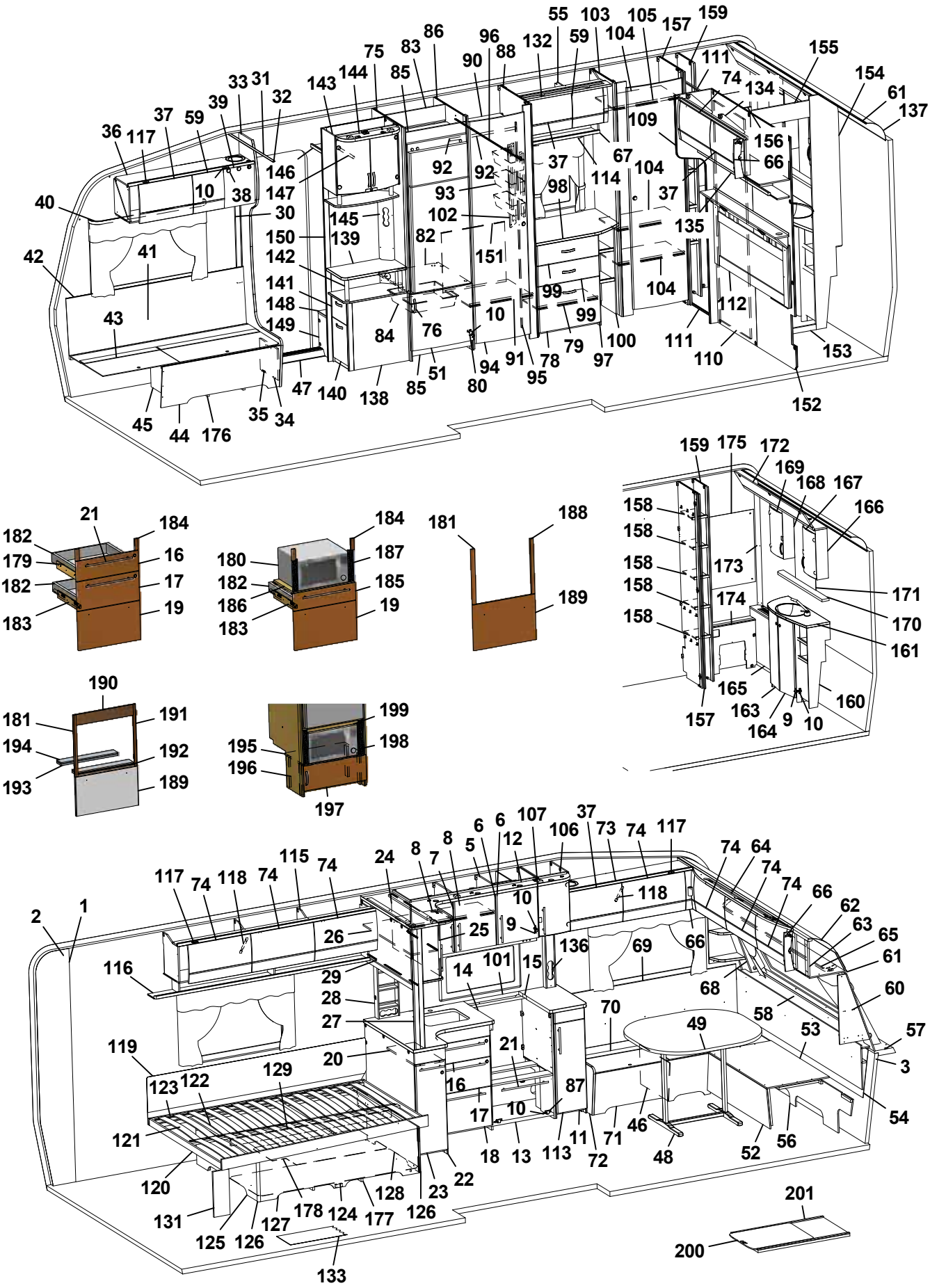
55 103 105 157 159
86 96 132 59 104
75 83 88 111 155
144 85 90 74 154
143 134 61
33 31 32 109 137
39 37 59 156
36 117 146 92 92 37 67 104 66
10 38 147 93 98 114 37
40 30 145 102 135
150 139 82 151
42 41 142 99 104
141 148 99 112
43 149 84 76 10 100 111
94 91 78 79 97 110 153
47 140 138 85 51 80 95 152
45 44 176 35 34
159 175 172
169 168 167
166
158 158 158 158 158
173 174 171 170 161
165 160
157 163 164 9 10
21 184 182 179 16 182 17 183 19
184 180 187 182 185 186 19 183
181 188 189
190 181 191 194 192 193 189
199 195 198 196 197
6 6 107 37 106 73 74 117
8 8 12 74 64
24 7 5 74 74 66
115 74 118 74 117 74 118 62
2 1 10 63 65
26 25 9 136 69 66 61
116 29 14 101 15 68 60
28 70 58 57
27 49 53 3
119 21 129 20 16 87 54
123 122 17 10 46 121 18 13 113 11 71 72 48 52 56
120 128 23 22
131 178 124 177 126 127 125 126 133
201 200

Pos Fig	Det. nr Part. No	Ingår Fitted	OBS!! Ange alltid årsmodell vid beställning av inredning Benämning	OBS!! Specify always year of model when ordering equipment Description
--	319558	x	Bänkutdrag V d:o	Extract L d:o
--	319559	x	Korg d:o	Basket d:o
23	334933	x	Lucka (Vit)	Door (White)
--	336725	x	Lucka (Mekong)	Door (Mekong)
--	341445	x	Lucka (High Gloss)	Door (High Gloss)
--	317502	x	Handtag d:o	Handle d:o
24	336110	x	Skåp utskjut kökskåp	Cupboard projection
25	331226	x	Lucka acrylplast	Door acryl
--	314350	x	Lås magnet d:o	Lock magnet d:o
--	318381	x	Motstycke magnetlås	Companion part
--	314351	x	Gångjärn d:o	Hinge d:o
26	331220M	x	Hylla	Shelf
27	334341M	x	Stolpe utskjut	Support bar
28	333409M	x	Kryddhylla	Spice rack
29	318554	x	Persienn 882x540	Venetian blind 882x540
--	314722	T	Skena draperi L=900	Curtain rod L=900
--	333419M	T	Skjutlucka 470x528	Sliding lid 470x528
--	333420M	T	Skjutlucka 450x535	Sliding lid 450x535
--	318661	T	Skena d:o L=895 (2 st)	Slide bar d:o L=895 (2 pcs)
--	335710M	T	Skiva 885x537x15	Board 885x537x15
--	319712-A	T	Köksskiva vägg svart skiffer	Protection kitchen, black
--	319712-L	T	Köksskiva vägg natur skiffer	Protection kitchen, grey
30	318962	x	List täck el-kabel B=45 L=2100	Cover strip B=45 L=2100
31	316270	x	List snäpp undre L2379	List under L2379
32	316268	x	List snäpp övre L2379	List upper L2379
33	339810	x	Stolpe först. L1948 kpl. m. lucka	Support bar cpl. with door
34	336064	x	Lucka	Door
35	312589	x	Gångjärn	Hinge
36	340335	x	Skåp övre elc.radio enkel DIN	Cupboard upper radio radio single DIN
--	340345	x	Skåp övre elc.radio dubbel DIN	Cupboard upper radio dual DIN
--	340348	x	Skåp övre elc.radio dubbel DIN (Selected)	Cupboard upper radio dual DIN (Selected)
--	340923	x	Skåp övre elc.radio dubbel DIN (Customized)	Cupboard upper radio dual DIN (Customized)
37	337719	x	Lucka	Door
--	340494	x	Lucka (High Gloss)	Door (High Gloss)
38	318379	x	Gångjärn	Hinge
--	318380	x	Täckhatt d:o	Cover d:o
39	331214	x	Lucka radio enkel DIN	Door radio single DIN
--	334035	x	Lucka radio dubbel DIN	Door radio dual DIN
40	316898	x	Skena gardin L1020	Curtain rod L1020
41	339355	x	Värmespalt H fram	Air gap R.F.
42	319821	M	List kant mörkbrun	Strip, dark brown
43	336883	x	Lock bäddlåda H F	Cover bedbox R.F.
--	319024	x	Matta grå textil m. tejp d:o	Carpet gray textile with tape d:o
44	336881	x	Front bäddlåda H F	Front bed box R.F.
45	339811	x	Stöd bäddlåda HF	Support bed box
			M= Metervara T= Tillbehör	M= On the metre T= Accessory

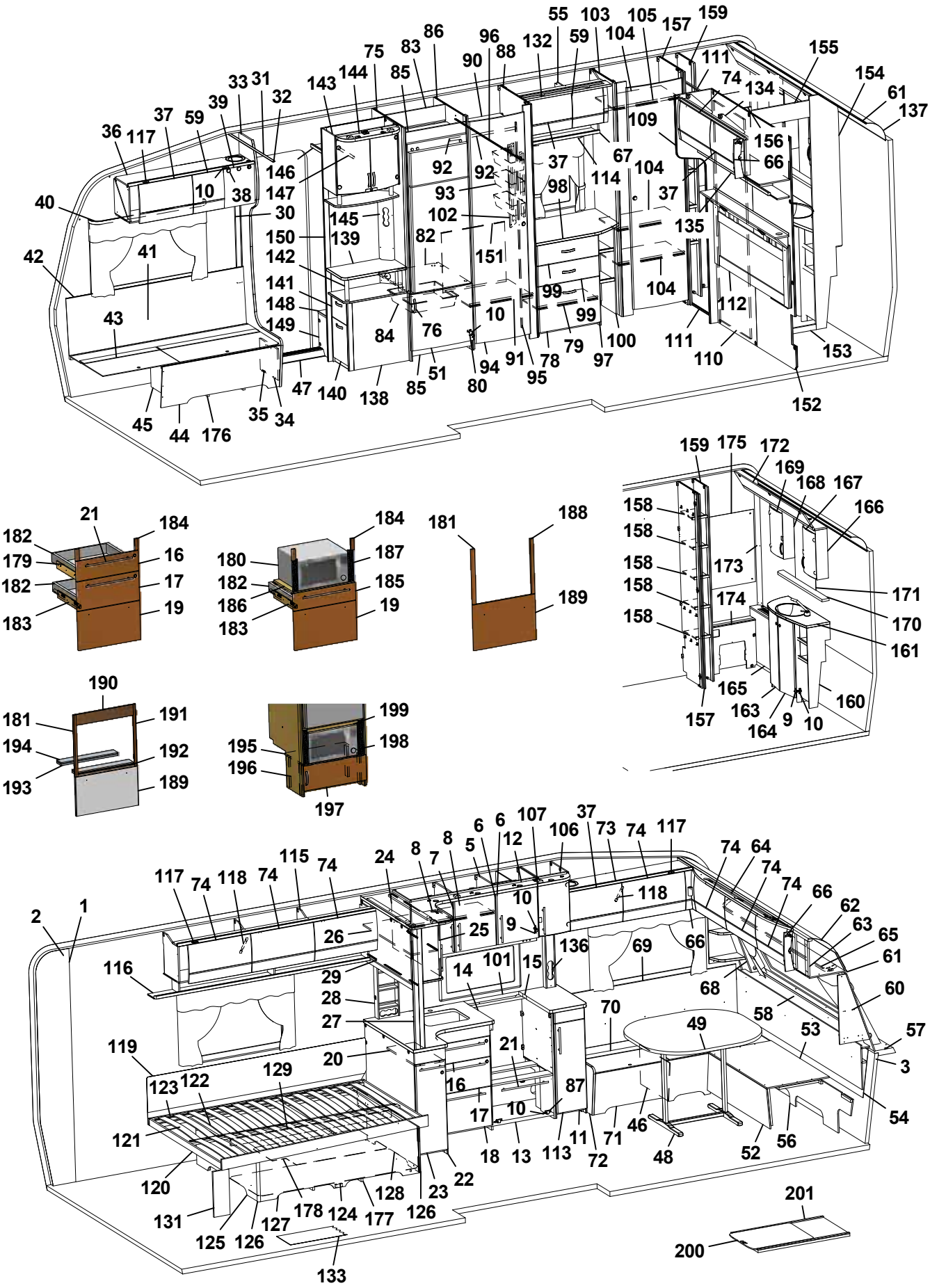
55 103 105 157 159
86 96 132 59 104
75 83 88 111 155
144 85 90 74 154
33 31 143 134 61
39 32 109 137
37 59 156
36 117 146 92 92 37 67 104 66
10 38 147 93 98 114 37
40 30 145 102 135
150 139 82 151
42 41 142 99 104
141 148 99 112
43 149 84 76 10 100 111
94 91 78 79 97 110 153
47 140 138 85 51 80 95 152
45 44 176 35 34
159 175 172
169 168 167
158 166
158 173
158 174 171
158 170
158 161
165 160
157 163 9 10
164
21 184
182 16
179 17
182 19
183
184 187
180 185
182 19
186
183
181 188
189
190
181 191
194 192
193 189
199
195 198
196
197
6 6 107 37
8 8 5 12 106 73 74 117
24 7 74 64
115 74 74 74 66
117 74 118 74 118 62
2 1 10 63
26 25 9 136 69 66 65
116 29 14 101 15 61
28 68 60
27 70 58
119 20 21 49 53 57
123 122 129 16 87 3
121 17 10 46 54
18 13 113 11 71 48 52 56
120 72
131 128 23 22
125 126 127 178 124 177 126
133
201
200

Pos Fig	Det. nr Part. No	Ingår Fitted	OBS!! Ange alltid årsmodell vid beställning av inredning Benämning	OBS!! Specify always year of model when ordering equipment Description
46	312825	x	Stöd bäddlåda VF	Support bed box
47	314687	x	Tröskel aluminium L=850	Threshold aluminium L=850
48	310083	x	Bordsstativ	Table stand
49	335940-K	x	Bordsskiva 940x1025	Table top 940x1025
--	340543-K	x	Bordsskiva 940x1025, ljus [1]	Table top 940x1025, light [1]
--	340543-L	x	Bordsskiva 940x1025, mörk [1]	Table top 940x1025, dark [1]
51	336046	x	Lucka H 550x470	Door R 550x470
52	331245M	x	Front bäddlåda gavel	Front bed box gable
53	331246M	x	Skiva rundsittgrupp	Sheet seat
54	340578	x	Värmespalt gavel fram	Air gap
55	340364	x	Skåp övre L=790	Cupboard upper L=790
--	341135	x	Skåp övre L=790 (Customized)	Cupboard upper L=790 (Customized)
--	319978	x	Gångjärn d:o	Hinge d:o
--	319980	x	Platta gångjärn d:o	Plate hinge d:o
56	340520	x	Stöd sittgrupp	Support
57	213471	x	Hylla front kpl. L2376	Shelf front cpl. L2376
58	340191	x	Front/hylla kpl.	Front/shelf cpl.
--	340929	x	Hylla m. belysning "Björn" (Customized)	Shelf with lighting "Bear" (Customized)
59	337790	x	Lucka	Door
--	340493	x	Lucka (High Gloss)	Door (High Gloss)
60	340517	x	Hylla hörn H	Shelf R
61	313884	x	List plast radie L=2379	List L=2379
62	316005	x	Skiva plast 295x2363x1	Plastic sheet
63	341284	x	Skåp gavel fram L=2360	Cupboard L=2360
--	341283	x	Skåp gavel fram L=2360 (Customized)	Cupboard L=2360 (Customized)
--	319978	x	Gångjärn d:o	Hinge d:o
--	319979	x	Platta gångjärn d:o	Plate hinge d:o
64	336063	x	Ljusramp gavelskåp	Light holder
65	316900	x	Skena gardin L1920	Curtain rod L1920
66	337738	x	Hörn inredning	Corner
--	340917	x	Hörn inredning (High Gloss)	Corner (High Gloss)
--	311917	x	Gångjärn d:o	Hinge d:o
--	319909	x	Platta gångjärn d:o	Plate hinge d:o
67	331305M	x	Hyllpaket	Shelf
68	338520	x	Hylla hörn V	Shelf L
69	337171	x	Värmespalt V fram	Air gap L.F.
70	333906	x	Lock bäddlåda V F	Cover bed box L.F
--	319024	x	Matta grå textil m. tejp d:o	Carpet gray textile with tape d:o
71	339504	x	Front bäddlåda V F	Front bed box L.F.
72	339500	x	Gavel bäddlåda V F	Gable bed box L.F
73	340322	x	Skåp övre L=1108	Cupboard upper L=1108
--	340349	x	Skåp övre L=1108 (Selected)	Cupboard upper L=1108 (Selected)
--	340909	x	Skåp övre L=1108 (Customized)	Cupboard upper L=1108 (Customized)
74	337695	x	Lucka	Door
--	340495	x	Lucka (High Gloss)	Door (High Gloss)
			M= Metervara T= Tillbehör	M= On the metre T= Accessory

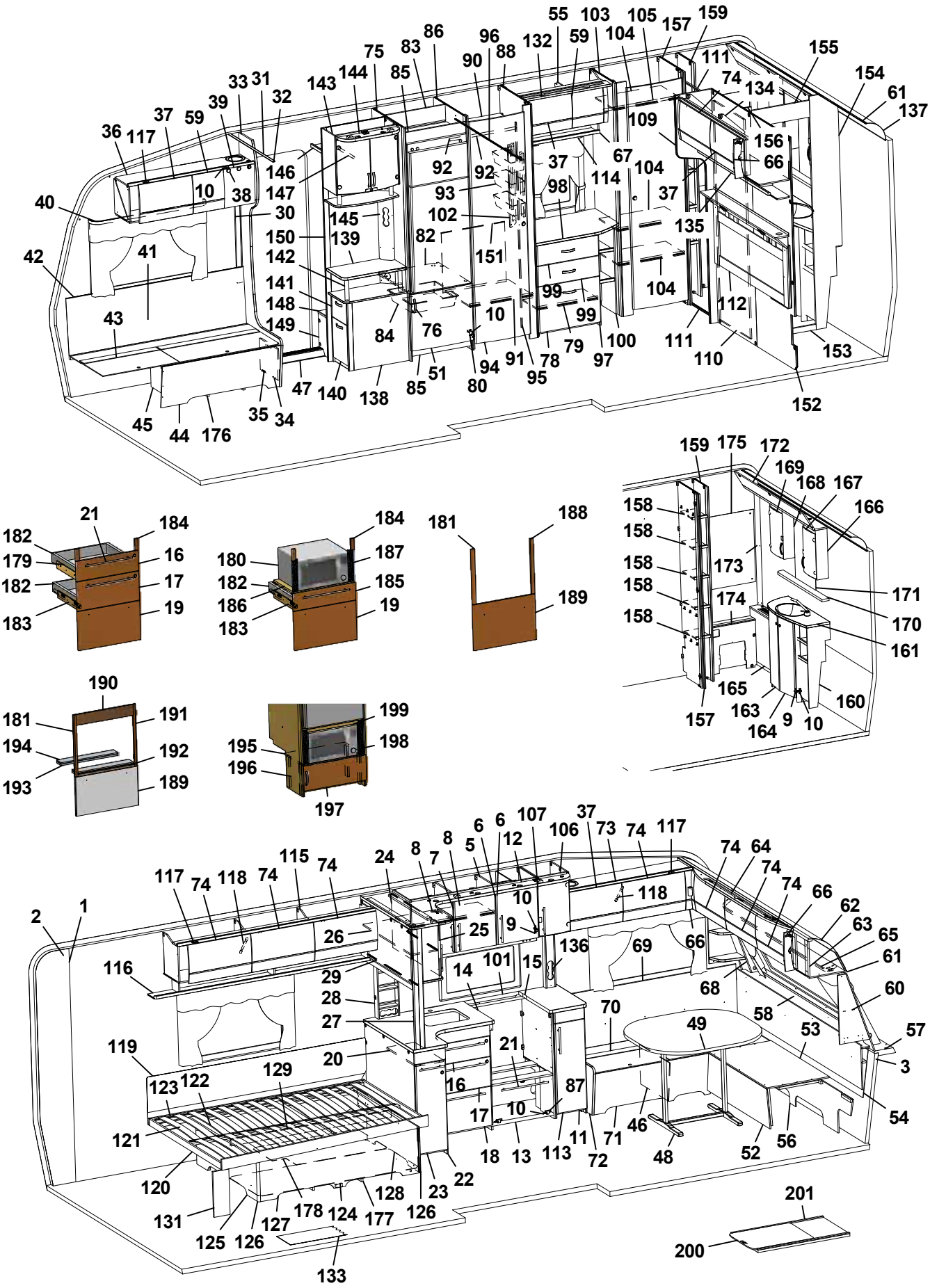
55 103 105 157 159
86 96 132 59 104
75 83 88 111 155
144 85 90 74 154
33 31 143 134 61
39 32 109 137
37 59 156
36 117 146 92 92 37 67 104 66
10 38 147 93 98 114 37
40 30 145 102 135
150 139 82 151
42 41 142 99 104
141 148 99 112
43 149 84 76 10 100 111
94 91 78 79 97 110 153
47 140 138 85 51 80 95
45 44 176 35 34 152
159 175 172
169 168 167
166
158 158 158 158 158
173 174 171 170 161
165 160
157 163 164 9 10
21 184 182 179 16 182 17 183 19
184 180 187 182 185 186 19 183
181 188 189
190 181 191 194 192 193 189
199 195 198 196 197
6 6 107 37 106 73 74 117
8 8 5 12 74 64
24 7 74 74 66 62
115 74 118 74 117 74 118 10 63 65
2 1 26 25 9 136 69 66 61
116 29 14 101 15 68 60
28 70 58 57
27 49 53 3
119 20 21 123 122 129 16 87 54
17 10 46 121 18 13 113 11 71 72 48 52 56
120 22 23 128 126 131 127 178 124 177 125 126 133
201 200

Pos Fig	Det. nr Part. No	Ingår Fitted	OBS!! Ange alltid årsmodell vid beställning av inredning Benämning	OBS!! Specify always year of model when ordering equipment Description
75	332244M	x	Vägg kyl V	Wall refrigerator L
76	350129	x	Handtag	Handle
78	339513	x	Lucka 550x380	Door 550x380
--	315202	x	Gångjärn d:o	Hinge d:o
--	312588	x	Platta gångjärn	Plate hinge
79	339522	x	Hylla	Shelf
80	316799	x	Gångjärn	Hinge
82	340675	x	Hylla under kyl	Shelf under refrigerator
83	333142M	x	Bakstycke stopp kyl	Back cupboard
84	310325	x	Trådback vit 427x427x85	Tray 427x427x85
--	312712	x	Glidlist trådback (säljes i par)	Sliding strip tray (pair)
85	375394	x	Front skåp under kyl	Front cupboard
86	332246M	x	Vägg kyl H	Wall refrigerator R
87	315202	x	Gångjärn	Hinge
88	332245M	x	Vägg garderob H	Wall wardrobe R
90	332248M	x	Hylla garderob övre	Shelf wardrobe upper
91	332249M	x	Hylla garderob nedre	Shelf wardrobe under
92	350217	x	Galgstång L=790	Clothes hanger L=790
93	319759	x	Korg, garderob	Basket, wardrobe
--	335802	x	List för korgar	List för baskets
94	335919	x	Dörr 490x1850	Door 490x1850
95	314523	x	Rätningslist dörr L=1715	List L=1715
96	314917	x	Skena draperi L=1190	Drapery rail L=1190
97	339457	x	Byrå kpl. u. skiva	Chest of drawers without board
98	336076-K	x	Skiva byrå	Board
99	339512	x	Lådförstycke 550x167	Drawer front 550x167
--	317514	x	Låda plast	Drawer plastic
--	317382	x	Glidskena låda H	Slide bar, drawer R
--	350221	x	Glidskena låda V	Slide bar, drawer L
100	331307M	x	Hylla vid byrå kpl.	Shelf cpl.
101	319820-A	T	Köksskiva vägg svart skiffer	Protection kitchen, black
--	319820-L	T	Köksskiva vägg natur skiffer	Protection kitchen, grey
102	335787M	x	Front el-uttag	Front outlet
103	331899M	x	Vägg garderob V	Wall wardrobe L
104	331928M	x	Hylla	Shelf
105	350217	x	Galgstång L=790	Clothes hanger L=790
106	336313	x	Skåp vitrin kpl.	Vitrine
--	331212M	x	Hylla d:o	Shelf d:o
107	332233	x	Lucka H	Door R
--	314350	x	Lås magnet d:o	Lock magnet d:o
--	318381	x	Motstycke magnetlås	Companion part
--	318379	x	Gångjärn d:o	Hinge d:o
--	318380	x	Täckhatt d:o	Cover d:o
--	312588	x	Platta gångjärn	Plate hinge
109	336314	x	Front vägg tvättrum	Front
			M= Metervara T= Tillbehör	M= On the metre T= Accessory

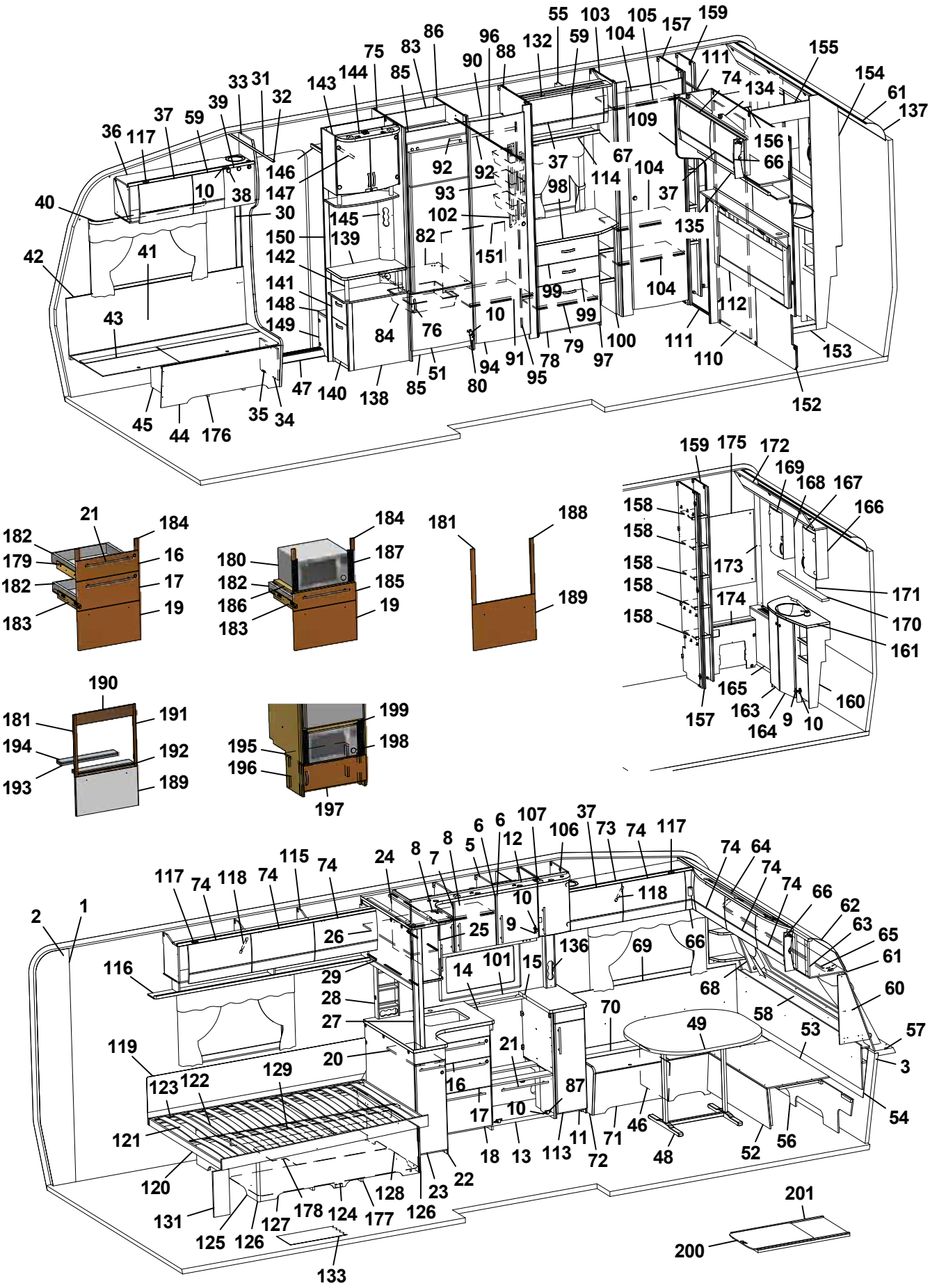
55 103 105 157 159
86 96 132 59 104
75 83 88 111 155
144 85 90 74 154
143 134 61
33 31 32 109 137
39 37 59 156
36 117 146 92 92 37 67 104 66
10 38 147 93 98 114 37
40 30 145 102 135
150 139 82 151
42 41 142 99 104
141 148 99 112
43 149 84 76 10 100 111
94 91 78 79 97 110 153
47 140 138 85 51 80 95 152
45 44 176 35 34
159 175 172
169 168 167
158 166
158 173
158 174 171
158 170
158 161
165 160
157 163 9 10
164
21 184
182 16
179 17
182 19
183
184 187
180 185
182 19
186
183
181 188
189
190
181 191
194 192
193 189
199
195 198
196
197
6 6 107 37
8 8 5 12 106 73 74 117
24 7 74 64
115 74 74 74 66
117 74 118 74 118 62
2 1 10 63
26 25 9 136 69 66 65
116 29 14 101 15 61
28 68 60
27 70 58
119 20 21 49 53 57
123 122 129 16 87 3
121 17 10 46 54
18 13 113 11 71 48 52 56
120 72
131 128 23 22
125 126 127 178 124 177 126
133
201
200

Pos Fig	Det. nr Part. No	Ingår Fitted	OBS!! Ange alltid årsmodell vid beställning av inredning Benämning	OBS!! Specify always year of model when ordering equipment Description
110	331914M	x	Skjutdörr tvättrum	Door
111	316030	x	Skena skjutdörr	Curtain rod
--	375434	x	List d:o	List d:o
--	331953M	x	Kloss d:o	Block d:o
112	340529	x	Värmespalt kpl. m. tyg och belysning	Air gap cpl. with fabric and illumination
--	340533	T	Värmespalt kpl. m. tyg och belysning [1]	Air gap cpl. with fabric and illumination [1]
113	334740	x	Lucka (Vit)	Door (White)
--	336825	x	Lucka (Mekong)	Door (Mekong)
--	340513	x	Lucka (High Gloss)	Door (High Gloss)
114	316907	x	Skena gardin L=500	Curtain rod L=500
115	340352	x	Skåp övre V-bak L=1747	Cupboard upper L-rear L=1747
--	341022	x	Skåp övre L=1747 (Customized)	Cupboard upper L=1747 (Customized)
116	331189M	x	Hyllpaket	Shelf
117	319978	x	Gångjärn	Hinge
--	319980	x	Platta gångjärn	Plate hinge
118	319914	x	Gasfjäder	Gas spring
--	319915	x	Fäste vinkel d:o	Angle bracket d:o
--	319916	x	Fäste runt d:o	Bracket round d:o
119	338121	x	Värmespalt	Air gap
120	340181	x	Sängram u. ribbotten	Bedbottom without laths
121	338125	x	Ribbotten kpl.	Laths bottom cpl.
122	311985	x	Ribba sängbotten L=718 B=63	Lath bed bottom L=718 B=63
123	312046	x	Band t. ribbotten	Band for laths bottom
124	340187	x	Sänglåda kpl.	Bed box cpl.
125	340197	x	Gavel säng V	Gable bed L
126	319776	x	List hörn L=2500	Corner strip L=2500
127	339426	x	Front säng	Front bed
128	340195	x	Gavel säng H	Gable bed R
129	315203	x	Regel 17,5x55x1415	Wood lath pine 17,5x55x1415
131	337472	x	Stöd säng	Support bed
132	336078	x	Ljusramp	Light holder
133	319230	M^2	Matta golv, klinkermönster mörkgrå	Carpet floor, clinker design dark grey
--	319393	T	Matta golv, antik planka	Carpet floor, antique plank
134	340957	x	Skåp gavel bak V L1405	Cupboard upper L1405
--	341110	x	Skåp gavel bak V L1405 (Customized)	Cupboard upper L1405 (Customized)
--	319978	x	Gångjärn d:o	Hinge d:o
--	319980	x	Platta gångjärn d:o	Plate hinge d:o
135	331936M	x	Hyllpaket	Shelf
136	333289M	x	Front el-uttag 90x533x48	Front outlet 90x533x48
137	316005	x	Skiva plast 295x2363x1	Plastic sheet
138	339446	x	TV-bänk kpl. u. skiva	TV-bench cpl. whitout board
139	336122-K	x	Skiva TV-bänk, ljus	Board, light
--	336122-L	T	Skiva TV-bänk, mörk	Board, dark
140	339605	x	Låda nedre kpl.	Drawer cpl.
--	339606	x	Lådförstycke d:o	Drawer front d:o
			M= Metervara T= Tillbehör	M= On the metre T= Accessory

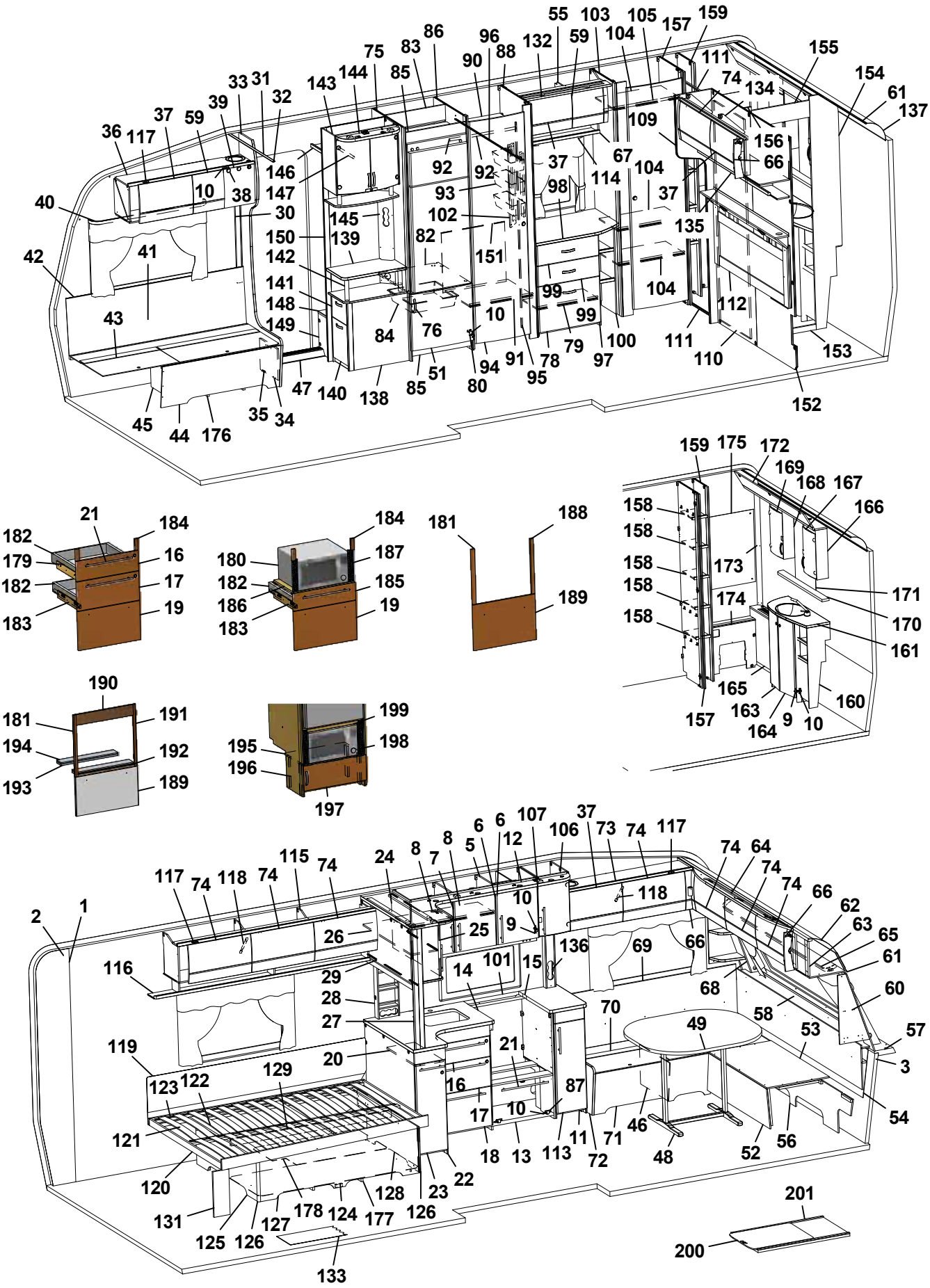
55 103 105 157 159
86 96 132 59 104
75 83 88 111 155
144 85 90 74 154
33 31 143 134 61
39 32 109 137
37 59 156
36 117 146 92 92 37 67 104 66
10 38 147 93 98 114 37
40 30 145 102 135
150 139 82 151
42 41 142 99 104
141 148 99 112
43 149 84 76 10 100 111
94 91 78 79 97 110 153
47 140 138 85 51 80 95 152
45 44 176 35 34
159 175 172
169 168 167
158 166
158 173
158 174 171
158 170
158 161
165 160
157 163 9 10
164
21 184
182 16
179 17
182 19
183
184 187
180 185
182 19
186
183
181 188
189
190
181 191
194 192
193 189
199
195 198
196
197
6 6 107 37
8 8 5 12 106 73 74 117
24 7 74 64
115 74 74 74 66
117 74 118 74 118 62
2 1 10 63
26 25 9 136 69 66 65
116 29 14 101 15 61
28 68 60
27 70 58
119 20 21 49 53 57
123 122 129 16 87 3
121 17 10 46 54
18 13 113 11 71 48 52 56
120 72
131 128 23 22
125 126 127 178 124 177 126
133
201
200

Pos Fig	Det. nr Part. No	Ingår Fitted	OBS!! Ange alltid årsmodell vid beställning av inredning Benämning	OBS!! Specify always year of model when ordering equipment Description
--	315215	x	Glidskena låda (säljes i par)	Slide bar (exp. in pair)
141	339607	x	Låda övre	Drawer cpl.
--	339610	x	Lådförstycke d:o	Drawer front d:o
--	315215	x	Glidskena låda (säljes i par)	Slide bar (exp. in pair)
142	336103	x	Rundstav folierad L=192	Round staff L=192
143	340077	x	Skåp bar kpl. H=512	Coctail cabinet cpl. H=512
--	332088M	x	Hylla hållare flaskor	Shelf bottle holder
--	331778	x	Lucka H d:o	Door R d:o
--	331779	x	Lucka V d:o	Door L d:o
--	318379	x	Gångjärn d:o	Hinge d:o
--	318380	x	Täckhatt d:o	Cover d:o
--	312588	x	Platta gångjärn d:o	Plate hinge d:o
144	336106	x	Ljusramp	Light holder
145	340418	x	Front el-uttag 130x857,5	Front outlet 130x857,5
146	331910M	x	Hylla garderob övre	Shelf
147	350217	x	Galgstång L=790	Clothes hanger L=790
148	319866	x	Hylla insteg	Shelf
149	336618	x	Front hylla garderob	Front
150	337198	x	Vägg instegsgarderob	Wall wardrobe
151	336453	x	Täckskiva exp.kärl	Cover expansion vessel
152	336315	x	Vägg tvättrum	Wall
153	332955M	x	Tröskel	Threshold
154	332954M	x	Vägg tvättrum	Wall
155	332956M	x	Överbit tvättrum	Overlap washroom
156	332957M	x	List poppel 15x63x1948	List 15x63x1948
157	331900M	x	Vägg garderob H	Wall wardrobe R
158	331894M	x	Hylla	Shelf
159	331903M	x	Vägg garderob H	Wall wardrobe R
160	336054	x	Skåp tvättställ u. skiva	Cupboard washroom without board
161	336057-K	x	Skiva skåp tvättställ	Board cupboard wash basin
163	336056	x	Lucka V	Door L
164	336055	x	Lucka H	Door R
165	336322	x	Front gavel bak	Front
--	319198	x	Galler ventilation d:o	Ventilation grille d:o
166	331911M	x	Skåp tvättrum H	Cupboard washroom R
167	331778	x	Lucka H	Door R
168	331912M	x	Skåp tvättrum V	Cupboard washroom L
169	331779	x	Lucka V	Door L
170	336100-K	x	Hylla	Shelf
171	315999	x	Spegel 440x700x3	Mirror 440x700x3
172	334194M	x	Ljusramp	Light holder
173	335718	x	Front hörn	Front
174	331902M	x	Täckfront	Front
175	316039	x	Spegel 300x725x3	Mirror 300x725x3
--	319883	T	Spegel 300x725x3 [1]	Mirror 300x725x3 [1]
			M= Metervara T= Tillbehör	M= On the metre T= Accessory

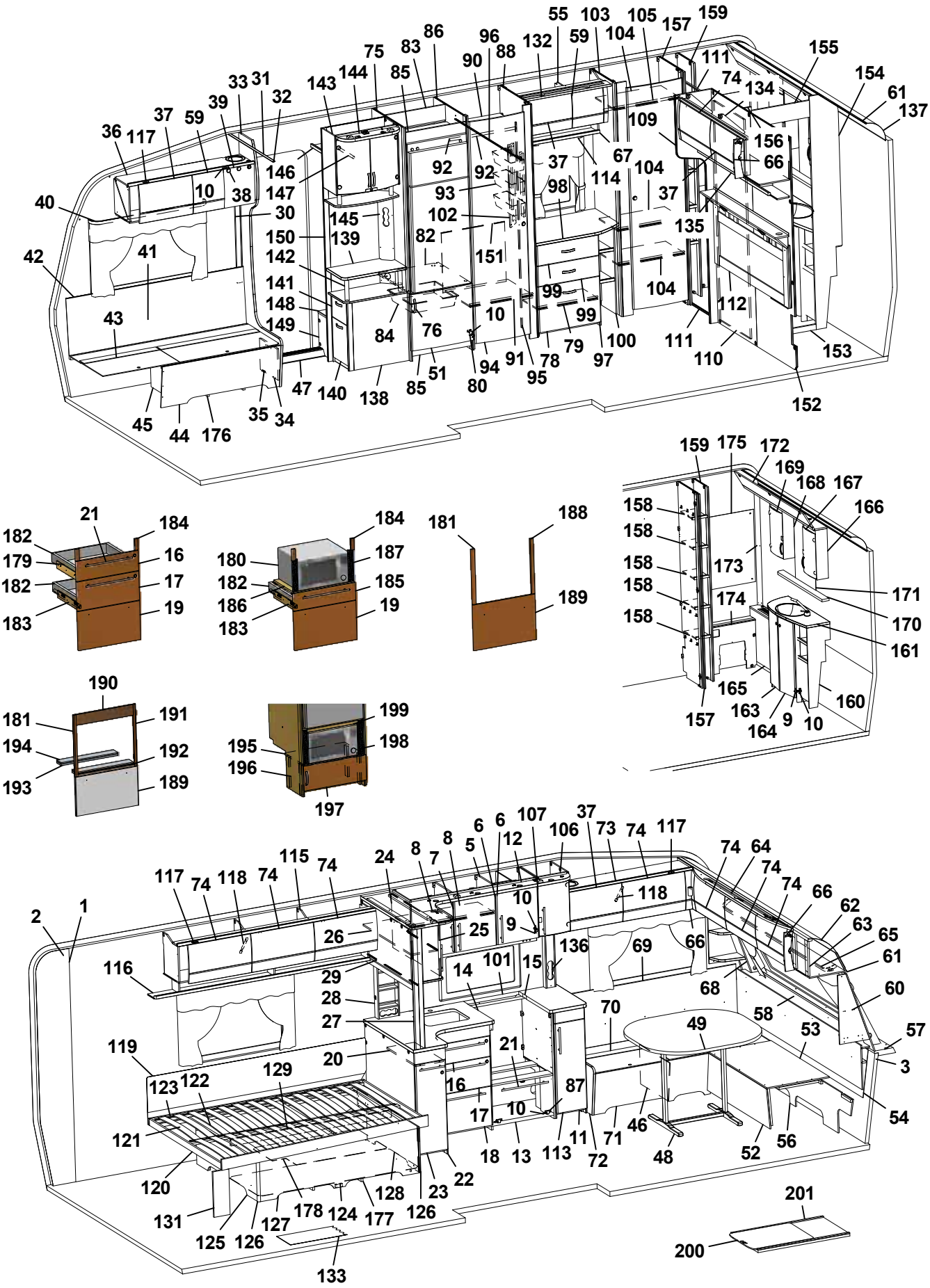
55 103 105 157 159
86 96 132 59 104
75 83 88 111 155
144 85 90 74 154
33 31 143 134 61
32 39 37 59 109 137
36 117 156
146 92 92 37 67 104 66
10 38 147 93 98 114 37
40 30 145 102 135
150 139 82 151
42 41 142 99 104
141 148 99 112
43 149 84 76 10 100 111
94 91 78 79 97 110 153
47 140 138 85 51 80 95
45 44 176 35 34 152
159 175 172
169 168 167
158 166
158 173
158 174 171
158 170
158 161
165 160
157 163 164 9 10
21 184 182 179 16 182 17 183 19
184 180 187 182 185 186 19 183
181 188 189
190 181 191 194 192 193 189
199 195 198 196 197
6 6 107 37 106 73 74 117
8 8 12 5 74 64
24 7 74 74 66
115 74 118 74 117 74 118 10 62
2 1 26 25 9 136 69 66 63 65
116 29 14 101 15 68 61
28 70 58 60
27 49 53 57
119 20 21 3
123 122 129 16 87 54
121 17 10 46 56
18 13 113 11 71 72 48 52
120 22 23 128 126
131 125 126 127 178 124 177 133
201 200

Pos Fig	Det. nr Part. No	Ingår Fitted	OBS!! Ange alltid årsmodell vid beställning av inredning Benämning	OBS!! Specify always year of model when ordering equipment Description
176	350114	x	Plåt skofack	Plate shoe compartment
177	324938	x	Luftspalt sänglåda	Air gap bed box
178	337696	x	Luftspalt sänglåda	Air gap bed box
179	336087	x	Monteringssats kpl. lådor (Vit)	Mounting kit cpl. drawers (White)
--	336759	x	Monteringssats kpl. lådor (Mekong)	Mounting kit cpl. drawers (Mekong)
--	340880	x	Monteringssats kpl. lådor (Customized)	Mounting kit cpl. drawers (Customized)
180	337536	T	Monteringssats kpl. mikro (Vit)	Mounting kit cpl. micro (White)
--	337538	T	Monteringssats kpl. mikro (Mekong)	Mounting kit cpl. micro (Mekong)
--	340881	T	Monteringssats kpl. mikro (Customized)	Mounting kit cpl. micro (Customized)
181	336089	T	Monteringssats kpl. ugn (Vit)	Mounting kit cpl. oven (White)
--	336758	T	Monteringssats kpl. ugn (Mekong)	Mounting kit cpl. oven (Mekong)
--	341446	T	Monteringssats kpl. ugn (Customized)	Mounting kit cpl. oven (Customized)
182	317514	x	Låda	Drawer
183	317382	x	Glidskena låda H	Slide bar, drawer R
--	350221	x	Glidskena låda V	Slide bar, drawer L
--	801701	x	Skruv 6x16 d:o	Screw 6x16 d:o
184	336092	x	Passbit 95x30x16 (Mekong)	Gauge block 95x30x16 (Mekong)
185	337540	T	Lådförstycke (Vit)	Drawer front (White)
--	337541	T	Lådförstycke (Mekong)	Drawer front (Mekong)
--	340510	T	Lådförstycke (High Gloss)	Drawer front (High Gloss)
186	331472M	T	Hylla mikro	Shelf
187	401998	T	Galler mikro	Grating
188	336086	T	Passbit 460x30x16	Gauge block 460x30x16
189	334728	T	Lucka (Vit)	Door (White)
--	336726	T	Lucka (Mekong)	Door (Mekong)
--	340507	T	Lucka (High Gloss)	Door (High Gloss)
190	341213	T	Front 88x550 (Mekong)	Front 88x550 (Mekong)
191	341214	T	Passbit 426x24x16 (Mekong)	Gauge block 426x24x16 (Mekong)
192	341215	T	Front 15x502 (Mekong)	Front 15x502 (Mekong)
193	341216	T	Skiva distans 15x80x500	Sheet distance 15x80x500
194	341217	T	Skiva distans 10x80x500	Sheet distance 10x80x500
195	336672	T	Hylla mikro	Shelf
196	330631M	T	List folierad L=253	List folierad L=253
197	336209-1	T	Lucka 550x208	Door 550x208
--	316799	T	Gångjärn d:o	Hinge d:o
--	312588	T	Platta gångjärn d:o	Plate hinge d:o
198	401685	T	Galler mikro 285x40	Grating 285x40
199	337542	T	List 15x25x450	List 15x25x450
200	341192	T	Utdragsskiva bord 450x550	Sliding leaf 450x550
201	341193	T	Låda utdragsskiva	Box sliding leaf
			¹ = Selected och Customized	¹ = Selected and Customized
			Dyntyger, madrasser m.m. (se dynor m.m.)	Cushion textilies, mattresses etc. (see cushions etc.)
			M= Metervara T= Tillbehör	M= On the metre T= Accessory

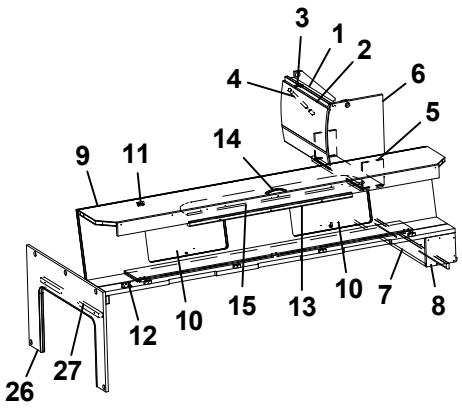
3
1
2
4
6
5
14
9
11
12
10
15
13
10
7
8
26
27

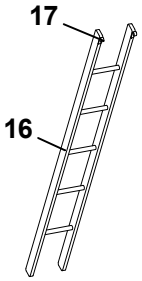
17
16

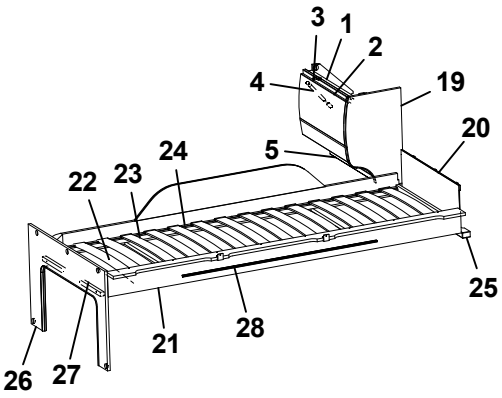
3
1
2
4
19
20
5
24
22
23
25
21
28
26
27

Pos Fig	Det. nr Part. No	Ingår Fitted	OBS!! Ange alltid årsmodell vid beställning av inredning Benämning	OBS!! Specify always year of model when ordering equipment Description
1	341225	x	Skåp gavel bak L560	Cupboard gable L560
--	341432	x	Skåp gavel bak L560 (Customized)	Cupboard gable L560 (Customized)
2	337695	x	Lucka	Door
--	340495	x	Lucka (High Gloss)	Door (High Gloss)
3	319978	x	Gångjärn	Hinge
--	319980	x	Platta gångjärn	Plate hinge
4	319914	x	Gasfjäder	Gas spring
--	319915	x	Fäste vinkel d:o	Angle bracket d:o
--	319916	x	Fäste runt d:o	Bracket round d:o
5	331743M	x	Hyllpaket	Shelf
6	336644	x	Gavel rundad	Gable
7	331694M	x	Hylla gavel bak	Shelf gable rear
8	331697M	x	Gavel	Gable
9	337661	x	Överbäddskåp L1980	Upper bed L1980
--	341426	x	Överbäddskåp L1980 (Customized)	Upper bed L1980 (Customized)
10	337664	x	Lucka	Door
--	341427	x	Lucka (High Gloss)	Door (High Gloss)
11	860402	x	Gångjärn	Hinge
12	860405	x	Gångjärn	Hinge
13	339839	x	Regel låsning	Lock bar
14	350129	x	Handtag	Handle
15	375813	x	Rasskydd ö-bäddskåp	Protective plate
16	376697	T	Stege ö-bäddsskåp 201x1800 kpl.	Ladder upper bed 201x1800 cpl.
17	860426	T	Krok t. stege	Hook for ladder
19	336496	x	Gavel rundad	Gable
20	321209	x	Värmespalt gavel	Air gap gable
21	336381	x	Sängram vån.säng V u. ribbotten	Bed bottom L without laths
22	325430	x	Ribbotten kpl.	Laths bottom cpl.
23	311985	x	Ribba sängbotten L=718 B=63	Lath bed bottom L=718 B=63
24	312046	x	Band t. ribbotten	Band for laths bottom
25	331960M	x	Bärregel	Bearing rail
26	333417M	x	Skiva fast bädd kpl.	Sheet upper bed cpl.
27	331698M	x	Bärregel 670x22x22	Bearing rail 670x22x22
28	314721	x	Skena draperi L=1100	Curtain rod L=1100
			T= Tillbehör	T= Accessory

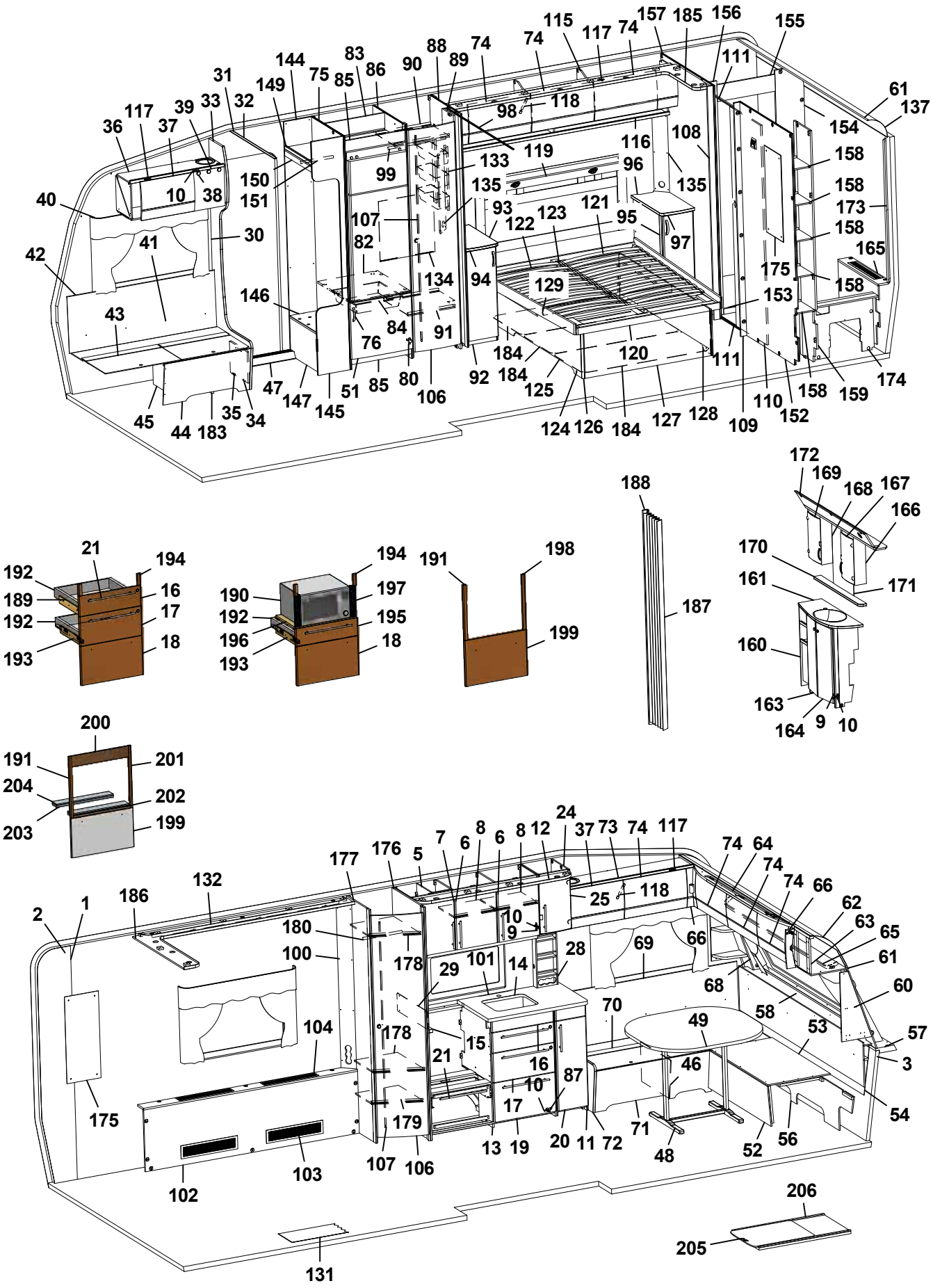
115 117 74 157 185 156 155
74 74 88 89 74 83 86 90 144 75 85 149 31 32 33 39 37 117 36
111 61 137 154 158 158 173 158 165 175 158 153 174 159 158 152 110 109 111 128 127 184 126 124 125 184 184 120 129 121 123 122 95 97 96 108 116 119 118 98 133 135 93 94 99 107 82 134 91 84 76 106 80 85 51 145 147 47 35 34 44 183 45 43 42 41 40 38 10 150 151 146 30
188 187
172 169 168 167 166 170 171 161 160 163 164 9 10
21 194 192 189 16 192 17 193 18
194 190 197 192 195 196 18 193
191 198 199
200 191 201 204 202 203 199
24 37 73 74 117 74 64 74 74 66 62 63 65 61 60 57 3 54 56 52 48 71 72 11 20 19 13 17 10 87 16 21 15 178 179 107 106 102 103 175 104 132 186 177 176 5 7 6 8 6 8 12 25 118 10 9 28 69 66 68 58 53 49 46 70 101 14 29 178 180 100 2 1
206 205 131

Pos Fig	Det. nr Part. No	Ingår Fitted	OBS!! Ange alltid årsmodell vid beställning av inredning Benämning	OBS!! Specify always year of model when ordering equipment Description
1	318657	M	Tapet vägg/tak	Wall paper
2	318584	M	Tejp tapet 20 mm	Tape, wall paper 20 mm
3	318585	M	Tejp tapet 60 mm	Tape, wall paper 60 mm
5	340435	x	Skåp kök L1120 kpl. (Vit)	Cupboard kitchen L1120 cpl. (White)
--	340441	x	Skåp kök L1120 kpl. (Mekong)	Cupboard kitchen L1120 cpl. (Mekong)
--	340896	x	Skåp kök L1120 kpl. (Customized)	Cupboard kitchen L1120 cpl. (Customized)
6	334712	x	Lucka H (Vit)	Door R (White)
--	336624	x	Lucka H (Mekong)	Door R (Mekong)
--	340511	x	Lucka H (High Gloss)	Door R (High Gloss)
--	317502	x	Handtag d:o	Handle d:o
7	334713	x	Lucka V (Vit)	Door L (White)
--	336625	x	Lucka V (Mekong)	Door L (Mekong)
--	340512	x	Lucka V (High Gloss)	Door L (High Gloss)
--	317502	x	Handtag d:o	Handle d:o
8	331385M	x	Hylla	Shelf
9	311917	x	Gångjärn	Hinge
10	312588	x	Platta gångjärn	Plate hinge
11	336446	x	Utskjut diskbänk (Vit)	Projection kitchen sink (White)
--	336824	x	Utskjut diskbänk (Mekong)	Projection kitchen sink (Mekong)
--	341454	x	Utskjut diskbänk (Customized)	Projection kitchen sink (Customized)
12	336312	x	Ljusramp köksskåp	Light holder kitchen
13	336094	x	Diskbänk trädel u. skiva (Vit)	Kitchen sink without board (White)
--	336808	x	Diskbänk trädel u. skiva (Mekong)	Kitchen sink without board (Mekong)
--	340879	x	Diskbänk trädel u. skiva induktion (Custom.)	Kitchen sink w/o board induktion (Customized)
14	338643-K	x	Skiva diskbänk 887x565	Board 882x887x565
--	339978-K	x	Skiva diskbänk 1423x573, ljus (Customized)	Board 1423x573, light (Customized)
--	339978-L	x	Skiva diskbänk 1423x573, mörk (Custom.)	Board 1423x573, dark (Customized)
15	336098-K	x	Skiva diskbänk 560x40	Board 560x40
16	334706	x	Lådförstycke (Vit)	Drawer front (White)
--	336631	x	Lådförstycke (Mekong)	Drawer front (Mekong)
--	340504	x	Lådförstycke (High Gloss)	Drawer front (High Gloss)
17	334707	x	Lådförstycke (Vit)	Drawer front (White)
--	336633	x	Lådförstycke (Mekong)	Drawer front (Mekong)
--	340505	x	Lådförstycke (High Gloss)	Drawer front (High Gloss)
18	334708	x	Lucka (Vit)	Door (White)
--	336635	x	Lucka (Mekong)	Door (Mekong)
--	340506	x	Lucka (High Gloss)	Door (High Gloss)
19	334709	x	Lucka (Vit)	Door (White)
--	336760	x	Lucka (Mekong)	Door (Mekong)
--	340507	x	Lucka (High Gloss)	Door (High Gloss)
20	334740	x	Lucka (Vit)	Door (White)
--	336825	x	Lucka (Mekong)	Door (Mekong)
--	340513	x	Lucka (High Gloss)	Door (High Gloss)
21	317503	x	Handtag	Handle
24	336313	x	Skåp vitrin kpl.	Vitrine
			M= Metervara T= Tillbehör	M= On the metre T= Accessory

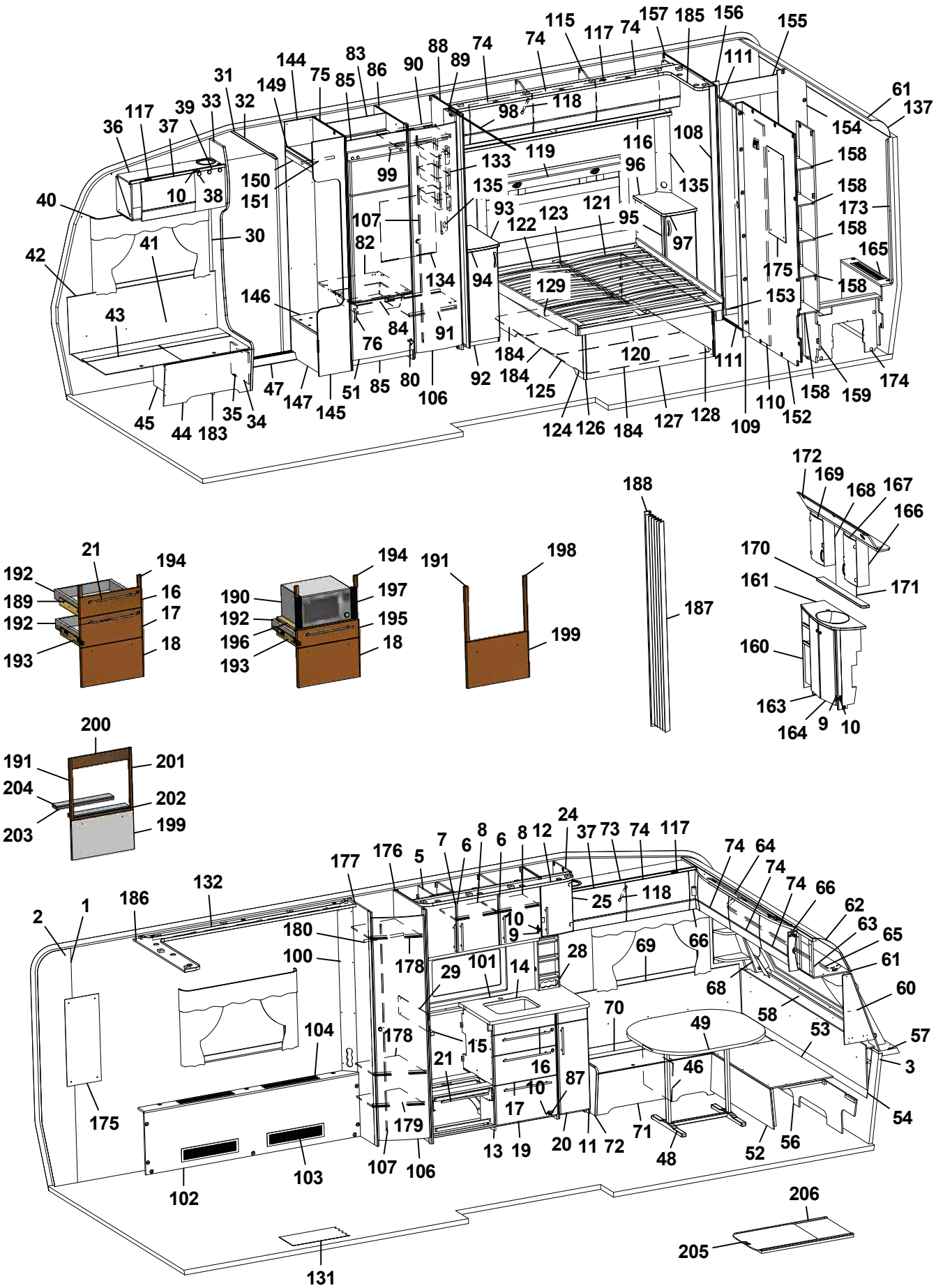
115 117 74 157 185 156 155
74 74 111
144 83 88 74
31 75 85 86 90 89
149 118
61 137
117 39 33 32 98
36 37 154
116 108
119 133 158
150 99 96 135
10 38 151 135 158
40 93 121 173
107 123 95 158
122 97
30 82 165
41 42 134 94 175 158
129 153
146 43 84 91
76 184 120 111
47 51 85 80 92 184 125 110 158 159 174
147 145 106
45 44 183 35 34 124 126 184 127 128 109 152
172 169 168 167 166
188
21 194 192 189 16 17 192 193 18
194 190 197 192 195 196 18 193
191 198 199
187
170 161 171 160 163 164 9 10
200 191 201 204 202 203 199
24 37 73 74 117 74 64 74 74 66 62 63 65 61 60 57 3 54
177 176 5 7 6 8 6 8 12 25 118
132 186 2 1 180 10 9 66 69 28 101 14 29 100 178 68 58 53 70 49 104 178 15 21 16 87 10 17 46 175 179 13 19 20 11 72 71 48 52 56 107 106 103 102 206 205 131

Pos Fig	Det. nr Part. No	Ingår Fitted	OBS!! Ange alltid årsmodell vid beställning av inredning Benämning	OBS!! Specify always year of model when ordering equipment Description
--	331212M	x	Hylla d:o	Shelf d:o
25	332233	x	Lucka H	Door R
--	314350	x	Lås magnet d:o	Lock magnet d:o
--	318381	x	Motstycke magnetlås	Companion part
--	318379	x	Gångjärn d:o	Hinge d:o
--	318380	x	Täckhatt d:o	Cover d:o
--	312588	x	Platta gångjärn	Plate hinge
28	333409M	x	Kryddhylla	Spice rack
29	401715	x	Flamskydd	Flame guard
30	318962	x	List täck el-kabel B=45 L=2100	Cover strip B=45 L=2100
31	316270	x	List snäpp undre L2379	List under L2379
32	316268	x	List snäpp övre L2379	List upper L2379
33	339810	x	Stolpe först. L1948 kpl. m. lucka	Support bar cpl. with door
34	336064	x	Lucka	Door
35	312589	x	Gångjärn	Hinge
36	340294	x	Skåp övre elc.radio enkel DIN	Cupboard upper radio radio single DIN
--	340340	x	Skåp övre elc.radio dubbel DIN	Cupboard upper radio dual DIN
--	340343	x	Skåp övre elc.radio dubbel DIN (Selected)	Cupboard upper radio dual DIN (Selected)
--	341483	x	Skåp övre elc.radio dubbel DIN (Customized)	Cupboard upper radio dual DIN (Customized)
37	337719	x	Lucka	Door
--	340494	x	Lucka (High Gloss)	Door (High Gloss)
38	318379	x	Gångjärn	Hinge
--	318380	x	Täckhatt d:o	Cover d:o
39	331214	x	Lucka radio enkel DIN	Door radio single DIN
--	334035	x	Lucka radio dubbel DIN	Door radio dual DIN
40	316898	x	Skena gardin L1020	Curtain rod L1020
41	339356	x	Värmespalt H fram	Air gap R.F.
42	319821	M	List kant mörkbrun	Strip, dark brown
43	336858	x	Lock bäddlåda H F	Cover bedbox R.F.
--	319024	x	Matta grå textil m. tejp d:o	Carpet gray textile with tape d:o
44	336859	x	Front bäddlåda H F	Front bed box R.F.
45	339811	x	Stöd bäddlåda HF	Support bed box
46	312825	x	Stöd bäddlåda VF	Support bed box
47	314687	x	Tröskel aluminium L=850	Threshold aluminium L=850
48	310083	x	Bordsstativ	Table stand
49	335940-K	x	Bordsskiva 940x1025	Table top 940x1025
--	340543-K	x	Bordsskiva 940x1025, ljus [1]	Table top 940x1025, light [1]
--	340543-L	x	Bordsskiva 940x1025, mörk [1]	Table top 940x1025, dark [1]
51	336046	x	Lucka H 550x470	Door R 550x470
52	331245M	x	Front bäddlåda gavel	Front bed box gable
53	331246M	x	Skiva rundsittgrupp	Sheet seat
54	340578	x	Värmespalt gavel fram	Air gap
56	340520	x	Stöd sittgrupp	Support
57	213471	x	Hylla front kpl. L2376	Shelf front cpl. L2376
58	340191	x	Front/hylla kpl.	Front/shelf cpl.
			M= Metervara T= Tillbehör	M= On the metre T= Accessory

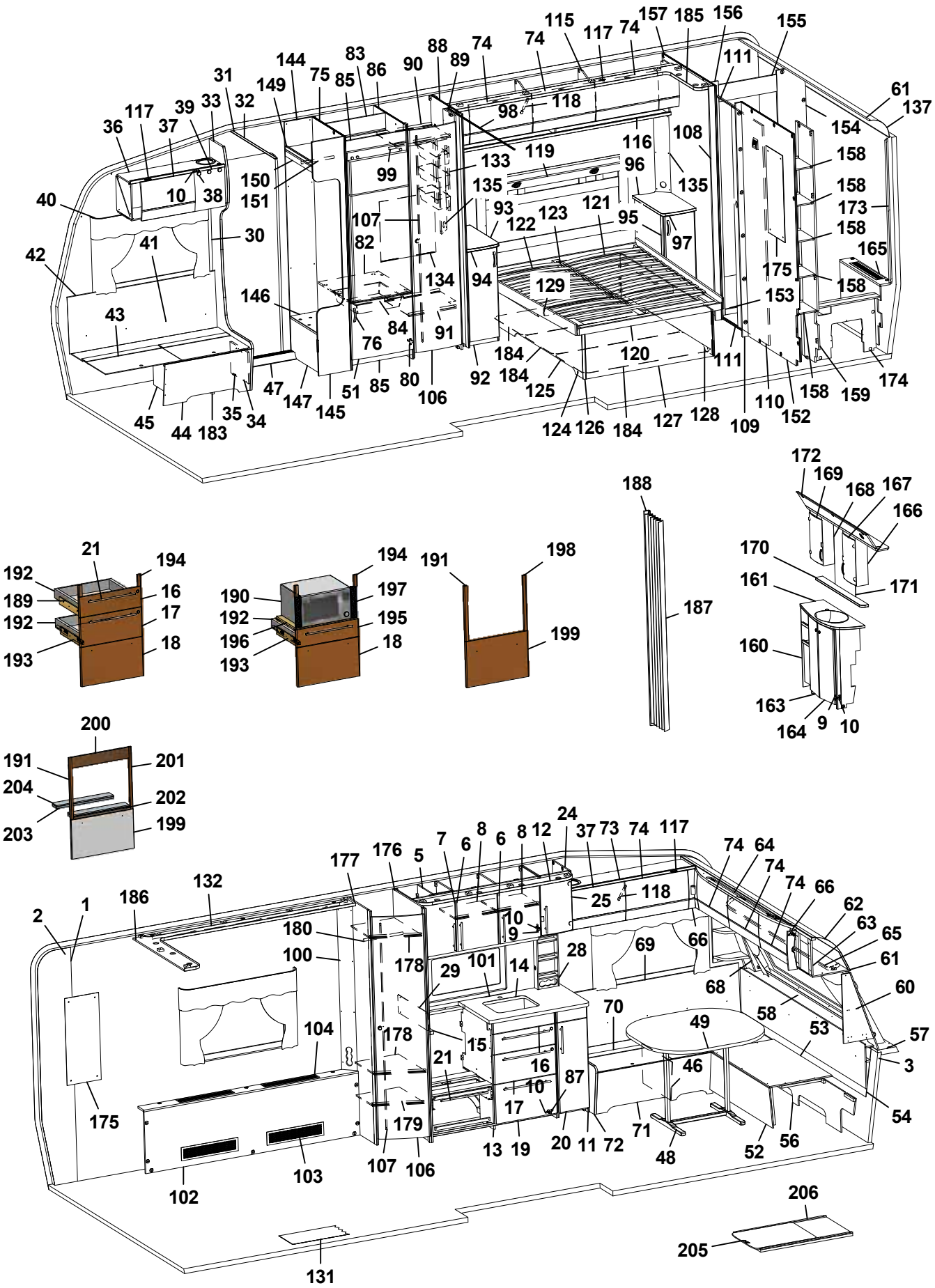
1
2
3
5
6
7
8
9
10
11
12
13
14
15
16
17
18
19
20
21
24
25
28
29
30
31
32
33
34
35
36
37
38
39
40
41
42
43
44
45
46
47
48
49
51
52
53
54
56
57
58
60
61
62
63
64
65
66
68
69
70
71
72
73
74
75
76
80
82
83
84
85
86
87
88
89
90
91
92
93
94
95
96
97
98
99
100
101
102
103
104
106
107
108
109
110
111
115
116
117
118
119
120
121
122
123
124
125
126
127
128
129
131
132
133
134
135
137
144
145
146
147
149
150
151
152
153
154
155
156
157
158
159
160
161
163
164
165
166
167
168
169
170
171
172
173
174
175
176
177
178
179
180
183
184
185
186
187
188
189
190
191
192
193
194
195
196
197
198
199
200
201
202
203
204
205
206

Pos Fig	Det. nr Part. No	Ingår Fitted	OBS!! Ange alltid årsmodell vid beställning av inredning Benämning	OBS!! Specify always year of model when ordering equipment Description
--	340929	x	Hylla m. belysning "Björn" (Customized)	Shelf with lighting "Bear" (Customized)
60	340517	x	Hylla hörn H	Shelf R
61	313884	x	List plast radie L=2379	List L=2379
62	316005	x	Skiva plast 295x2363x1	Plastic sheet
63	341284	x	Skåp gavel fram L=2360	Cupboard L=2360
--	341283	x	Skåp gavel fram L=2360 (Customized)	Cupboard L=2360 (Customized)
--	319978	x	Gångjärn d:o	Hinge d:o
--	319979	x	Platta gångjärn d:o	Plate hinge d:o
64	336063	x	Ljusramp gavelskåp	Light holder
65	316900	x	Skena gardin L1920	Curtain rod L1920
66	337738	x	Hörn inredning	Corner
--	340917	x	Hörn inredning (High Gloss)	Corner (High Gloss)
--	311917	x	Gångjärn d:o	Hinge d:o
--	319909	x	Platta gångjärn d:o	Plate hinge d:o
68	338520	x	Hylla hörn V	Shelf L
69	337171	x	Värmespalt V fram	Air gap L.F.
70	333906	x	Lock bäddlåda V F	Cover bed box L.F
--	319024	x	Matta grå textil m. tejp d:o	Carpet gray textile with tape d:o
71	339504	x	Front bäddlåda V F	Front bed box L.F.
72	339500	x	Gavel bäddlåda V F	Gable bed box L.F
73	340322	x	Skåp övre L=1108	Cupboard upper L=1108
--	340349	x	Skåp övre L=1108 (Selected)	Cupboard upper L=1108 (Selected)
--	340909	x	Skåp övre L=1108 (Customized)	Cupboard upper L=1108 (Customized)
74	337695	x	Lucka	Door
--	340495	x	Lucka (High Gloss)	Door (High Gloss)
75	331344M	x	Vägg kyl V	Wall refrigerator L
76	350129	x	Handtag	Handle
80	316799	x	Gångjärn	Hinge
82	340675	x	Hylla under kyl	Shelf under refrigerator
83	333142M	x	Bakstycke stopp kyl	Back cupboard
84	310325	x	Trådback vit 427x427x85	Tray 427x427x85
--	312712	x	Glidlist trådback (säljes i par)	Sliding strip tray (pair)
85	375394	x	Front skåp under kyl	Front cupboard
86	331240M	x	Vägg kyl H	Wall refrigerator R
87	315202	x	Gångjärn	Hinge
88	334359M	x	Vägg garderob H	Wall wardrobe R
89	331238M	x	Nisch, vikdörr	Niche folding door
90	331279M	x	Hylla garderob övre	Shelf wardrobe upper
91	331274M	x	Hylla garderob nedre	Shelf wardrobe under
92	336282	x	Hurts V kpl. u. skiva	Cupboard L cpl. without board
--	332508M	x	Hylla d:o	Shelf d:o
93	336285-K	x	Skiva hurts 295x550	Board cupboard
--	336285-L	x	Skiva hurts 295x550, mörk	Board cupboard, dark
94	336283	x	Lucka V 270x745	Door
95	336424	x	Hurts H kpl. u. skiva	Cupboard R cpl. without board
			M= Metervara T= Tillbehör	M= On the metre T= Accessory

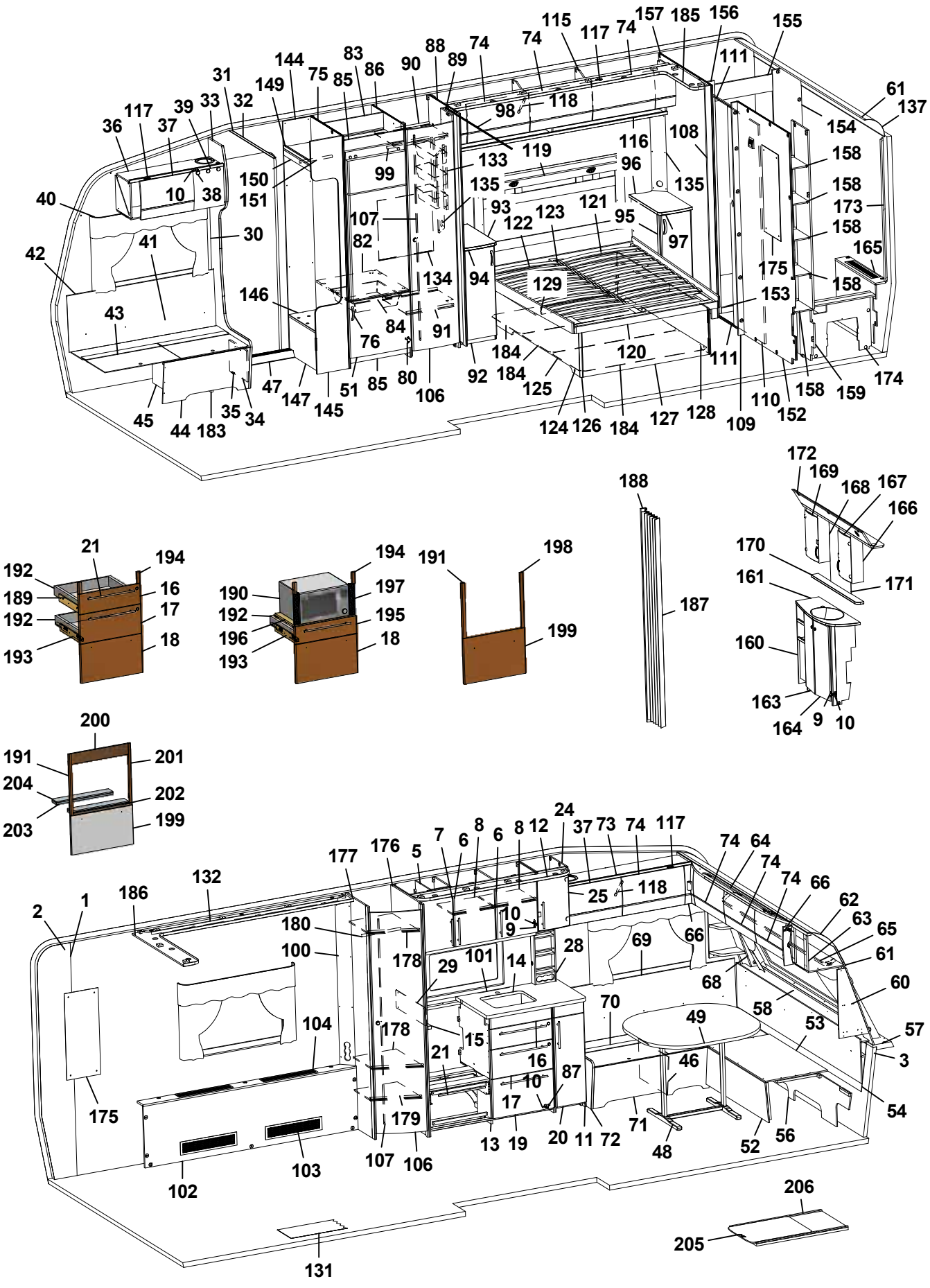
1 2 3 5 6 7 8 9 10 11 12 13 14 15 16 17 18 19 20 21 24 25 27 28 29 30 31 32 33 34 35 36 37 38 39 40 41 42 43 44 45 46 47 48 49 51 52 53 54 56 57 58 60 61 62 63 64 65 66 68 69 70 71 72 73 74 75 76 80 82 83 84 85 86 87 88 89 90 91 92 93 94 95 96 97 98 99 100 101 102 103 104 106 107 108 109 110 111 115 116 117 118 119 120 121 122 123 124 125 126 127 128 129 131 132 133 134 135 144 145 146 147 149 150 151 152 153 154 155 156 157 158 159 160 161 163 164 165 166 167 168 169 170 171 172 173 174 175 176 177 178 179 180 183 184 185 186 187 188 189 190 191 192 193 194 195 196 197 198 199 200 201 202 203 204 205 206

Pos Fig	Det. nr Part. No	Ingår Fitted	OBS!! Ange alltid årsmodell vid beställning av inredning Benämning	OBS!! Specify always year of model when ordering equipment Description
--	332508M	x	Hylla d:o	Shelf d:o
96	336421-K	x	Skiva hurts 295x550	Board cupboard
--	336421-L	x	Skiva hurts 295x550, mörk	Board cupboard, dark
97	336138	x	Lucka H 270x745	Door
98	318104	x	Skena draperi L=1730	Drapery rail L=1730
99	350217	x	Galgstång L=790	Clothes hanger L=790
100	339224	x	Front el-uttag	Front outlet
101	350022-A	T	Köksskiva vägg svart skiffer	Protection kitchen, black
--	350022-L	T	Köksskiva vägg natur skiffer	Protection kitchen, grey
102	339221	x	Front kpl.	Front cpl.
103	319018	x	Galler ventilation al. 500x110	Ventilation grille al. 500x110
104	319198	x	Galler ventilation al. 480x80	Ventilation grille al. 480x80
106	335925	x	Dörr 415x1850	Door 415x1850
107	314523	x	Rätningslist dörr L=1715	List L=1715
108	338649	x	Front vägg tvättrum H	Front R
109	338648	x	Front vägg tvättrum V	Front L
110	331914M	x	Skjutdörr tvättrum	Door
111	316030	x	Skena skjutdörr	Curtain rod
--	375434	x	List d:o	List d:o
--	331953M	x	Kloss d:o	Block d:o
115	340410	x	Skåp övre L=2021	Cupboard upper L=2021
--	341449	x	Skåp övre L=2021 (Customized)	Cupboard upper L=2021 (Customized)
116	330756M	x	Hyllpaket	Shelf
--	339859	x	Hyllpaket [1]	Shelf [1]
117	319978	x	Gångjärn	Hinge
--	319980	x	Platta gångjärn	Plate hinge
118	319914	x	Gasfjäder	Gas spring
--	319915	x	Fäste vinkel d:o	Angle bracket d:o
--	319916	x	Fäste runt d:o	Bracket round d:o
119	340529	x	Värmespalt kpl. m. tyg och belysning	Air gap cpl. with fabric and illumination
--	339238	T	Värmespalt kpl. m. tyg och belysning [1]	Air gap cpl. with fabric and illumination [1]
120	334696M	x	Sängram u. ribbotten	Bed bottom without laths
--	319652	x	Skena utdrag säng L=350 (säljes i par)	Slide bar L=350 (exp. in pair)
121	334622	x	Ribbotten kpl.	Laths bottom cpl.
122	311985	x	Ribba sängbotten L=718 B=63	Lath bed bottom L=718 B=63
123	312046	x	Band t. ribbotten	Band for laths bottom
124	339663	x	Sänglåda kpl.	Bed box cpl.
125	339664	x	Gavel säng V	Gable bed L
126	319776	x	List hörn L=2500	Corner strip L=2500
127	337308	x	Front säng	Front bed
128	339666	x	Gavel säng H	Gable bed R
129	330781	x	List furu 1123x55x17,5	Wood lath pine 1123x55x17,5
131	319230	M^2	Matta golv, klinkermönster mörkgrå	Carpet floor, clinker design dark grey
--	319393	T	Matta golv, antik planka	Carpet floor, antique plank
132	339656	x	Ramp gardinupphängning L=1790	Holder curtains hanging L=1790
			M= Metervara T= Tillbehör	M= On the metre T= Accessory

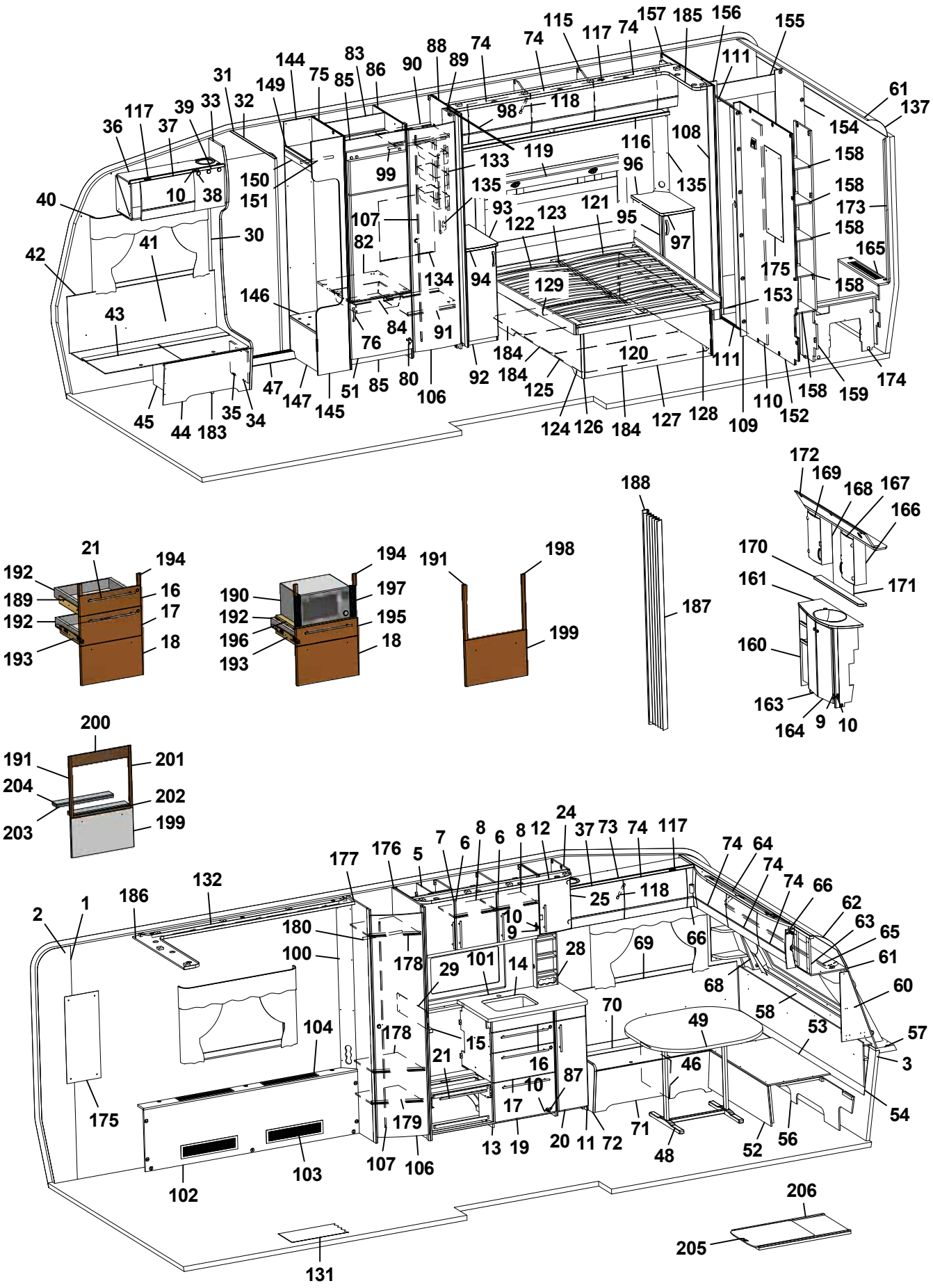
1
2
3
5
6
7
8
9
10
11
12
13
14
15
16
17
18
19
20
21
24
25
28
29
30
31
32
33
34
35
36
37
38
39
40
41
42
43
44
45
46
47
48
49
51
52
53
54
56
57
58
60
61
62
63
64
65
66
68
69
70
71
72
73
74
75
76
80
82
83
84
85
86
87
88
89
90
91
92
93
94
95
96
97
98
99
100
101
102
103
104
106
107
108
109
110
111
115
116
117
118
119
120
121
122
123
124
125
126
127
128
129
131
132
133
134
135
137
144
145
146
147
149
150
151
152
153
154
155
156
157
158
159
160
161
163
164
165
166
167
168
169
170
171
172
173
174
175
176
177
178
179
180
183
184
185
186
187
188
189
190
191
192
193
194
195
196
197
198
199
200
201
202
203
204
205
206

Pos Fig	Det. nr Part. No	Ingår Fitted	OBS!! Ange alltid årsmodell vid beställning av inredning Benämning	OBS!! Specify always year of model when ordering equipment Description
133	319759	x	Korg, garderob	Basket, wardrobe
--	335802	x	List för korgar	List för baskets
134	336261	x	Täckskiva exp.kärl	Cover expansion vessel
135	334420M	x	Front el-uttag	Front outlet
--	340084	x	Front el-uttag [1]	Front outlet [1]
137	316005	x	Skiva plast 295x2363x1	Plastic sheet
144	337314	x	Vägg instegsgarderob V	Wall wardrobe L
145	337168	x	Vägg instegsgarderob H	Wall wardrobe R
146	319881	x	Hylla insteg	Shelf
147	337317	x	Front instegsgarderob	Front
149	337315	x	Hylla	Shelf
150	331242M	x	Front övre	Front upper
151	350217	x	Galgstång L=790	Clothes hanger L=790
152	339227	x	Vägg tvättrum	Wall washroom
153	332955M	x	Tröskel	Threshold
154	333500M	x	Vägg tvättrum	Wall
155	332956M	x	Överbit tvättrum	Overlap washroom
156	332957M	x	List poppel 15x63x1948	List 15x63x1948
157	339228	x	Vägg tvättrum	Wall washroom
158	331894M	x	Hylla	Shelf
159	337075	x	Vägg garderob H	Wall wardrobe R
160	337048	x	Skåp tvättställ u. skiva	Cupboard washroom without board
161	337049-K	x	Skiva skåp tvättställ	Board cupboard wash basin
163	336056	x	Lucka V	Door L
164	336055	x	Lucka H	Door R
165	337050	x	Front gavel bak	Front
--	319198	x	Galler ventilation d:o	Ventilation grille d:o
166	331911M	x	Skåp tvättrum H	Cupboard washroom R
167	331778	x	Lucka H	Door R
168	331912M	x	Skåp tvättrum V	Cupboard washroom L
169	331779	x	Lucka V	Door L
170	337069-K	x	Hylla	Shelf
171	315999	x	Spegel 440x700x3	Mirror 440x700x3
172	337064	x	Ljusramp	Light holder
173	335718	x	Front hörn	Front
174	337046	x	Täckfront	Front
175	316039	x	Spegel 300x725x3	Mirror 300x725x3
--	319883	T	Spegel 300x725x3 [1]	Mirror 300x725x3 [1]
176	339952	x	Vägg garderob H	Wall wardrobe R
177	339225	x	Vägg garderob V	Wall wardrobe L
178	339233	x	Hylla övre	Shelf upper
179	339950	x	Hylla nedre	Shelf under
180	350217	x	Galgstång L=790	Clothes hanger L=790
183	350113	x	Plåt skofack	Plate shoe compartment
184	334280	x	Luftspalt sänglåda	Air gap bed box
			M= Metervara T= Tillbehör	M= On the metre T= Accessory

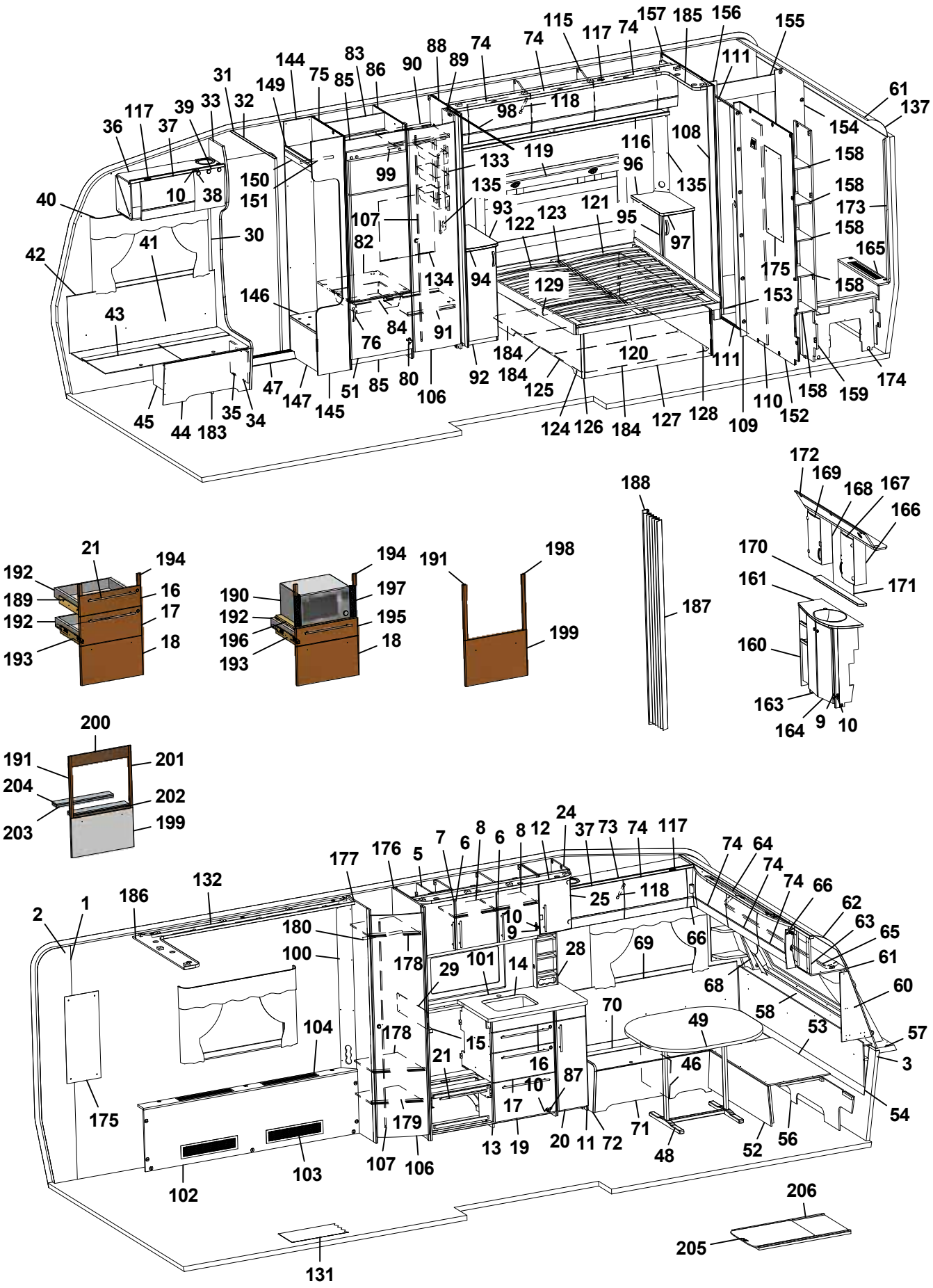
1
2
3
5
6
7
8
9
10
11
12
13
14
15
16
17
18
19
20
21
24
25
28
29
30
31
32
33
34
35
36
37
38
39
40
41
42
43
44
45
46
47
48
49
51
52
53
54
56
57
58
60
61
62
63
64
65
66
68
69
70
71
72
73
74
75
76
80
82
83
84
85
86
87
88
89
90
91
92
93
94
95
96
97
98
99
100
101
102
103
104
106
107
108
109
110
111
115
116
117
118
119
120
121
122
123
124
125
126
127
128
129
131
132
133
134
135
137
144
145
146
147
149
150
151
152
153
154
155
156
157
158
159
160
161
163
164
165
166
167
168
169
170
171
172
173
174
175
176
177
178
179
180
183
184
185
186
187
188
189
190
191
192
193
194
195
196
197
198
199
200
201
202
203
204
205
206

Pos Fig	Det. nr Part. No	Ingår Fitted	OBS!! Ange alltid årsmodell vid beställning av inredning Benämning	OBS!! Specify always year of model when ordering equipment Description
185	339230	x	Ljusramp H ¹	Light holder R ¹
186	339219	x	Ljusramp V ¹	Light holder L ¹
187	315216	T	Vikdörr 1900x1500	Folding door
188	376461	T	Bakdel nisch vikdörr	Back niche folding door
189	336095	x	Monteringssats kpl. lådor (Vit)	Mounting kit cpl. drawers (White)
--	336809	x	Monteringssats kpl. lådor (Mekong)	Mounting kit cpl. drawers (Mekong)
--	340894	x	Monteringssats kpl. lådor (Customized)	Mounting kit cpl. drawers (Customized)
190	337537	T	Monteringssats kpl. mikro (Vit)	Mounting kit cpl. micro (White)
--	337539	T	Monteringssats kpl. mikro (Mekong)	Mounting kit cpl. micro (Mekong)
--	340881	T	Monteringssats kpl. mikro (Customized)	Mounting kit cpl. micro (Customized)
191	336097	T	Monteringssats kpl. ugn (Vit)	Mounting kit cpl. oven (White)
--	336811	T	Monteringssats kpl. ugn (Mekong)	Mounting kit cpl. oven (Mekong)
--	341720	T	Monteringssats kpl. ugn (Customized)	Mounting kit cpl. oven (Customized)
192	317514	x	Låda	Drawer
193	317382	x	Glidskena låda H	Slide bar, drawer R
--	350221	x	Glidskena låda V	Slide bar, drawer L
--	801701	x	Skruv 6x16 d:o	Screw 6x16 d:o
194	336092	x	Passbit 95x30x16 (Mekong)	Gauge block 95x30x16 (Mekong)
195	337540	T	Lådförstycke (Vit)	Drawer front (White)
--	337541	T	Lådförstycke (Mekong)	Drawer front (Mekong)
--	340510	T	Lådförstycke (High Gloss)	Drawer front (High Gloss)
196	331472M	T	Hylla mikro	Shelf
197	401998	T	Galler mikro	Grating
198	336086	T	Passbit 460x30x16	Gauge block 460x30x16
199	334714	T	Lucka (Vit)	Door (White)
--	336637	T	Lucka (Mekong)	Door (Mekong)
--	340506	x	Lucka (High Gloss)	Door (High Gloss)
200	341213	T	Front 88x550 (Mekong)	Front 88x550 (Mekong)
201	341214	T	Passbit 426x24x16 (Mekong)	Gauge block 426x24x16 (Mekong)
202	341215	T	Front 15x502 (Mekong)	Front 15x502 (Mekong)
203	341216	T	Skiva distans 15x80x500	Sheet distance 15x80x500
204	341217	T	Skiva distans 10x80x500	Sheet distance 10x80x500
205	341192	T	Utdragsskiva bord 450x550	Sliding leaf 450x550
206	341193	T	Låda utdragsskiva	Box sliding leaf
			¹ = Selected och Customized	¹ = Selected and Customized
			Dyntyger, madrasser m.m. (se dynor m.m.)	Cushion textilies, mattresses etc. (see cushions etc.)
			M= Metervara T= Tillbehör	M= On the metre T= Accessory

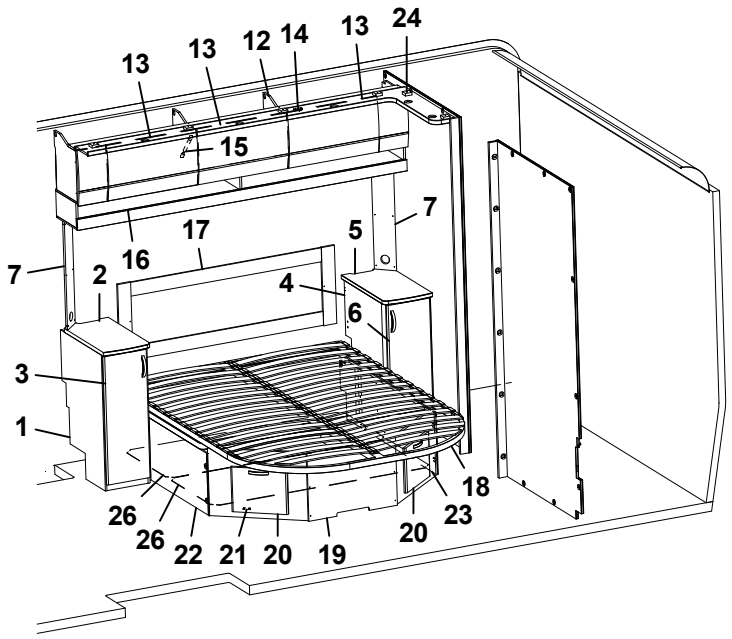
13
13
12
14
13
24
15
7
17
5
16
7
2
4
6
3
1
18
26
26
22
21
20
19
20
23

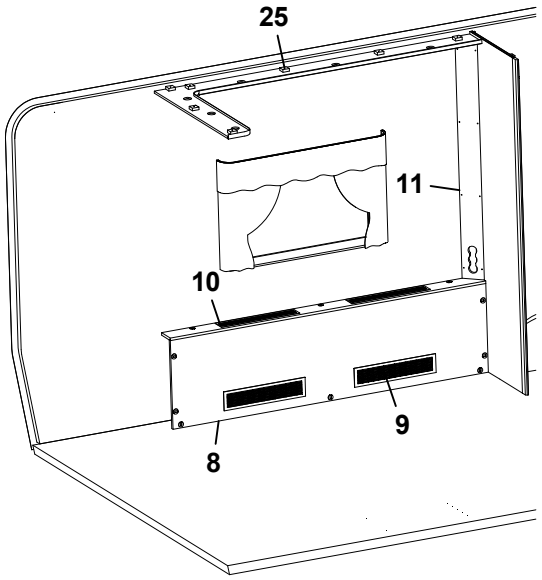
25
11
10
9
8

Pos Fig	Det. nr Part. No	Ingår Fitted	OBS!! Ange alltid årsmodell vid beställning av inredning Benämning	OBS!! Specify always year of model when ordering equipment Description
1	336282	x	Hurts V kpl. u. skiva	Cupboard L cpl. without board
--	332508M	x	Hylla d:o	Shelf d:o
2	336285-K	x	Skiva hurts 295x550	Board cupboard
--	336285-L	x	Skiva hurts 295x550, mörk	Board cupboard, dark
3	336283	x	Lucka V 270x745	Door
4	336424	x	Hurts H kpl. u. skiva	Cupboard R cpl. without board
--	332508M	x	Hylla d:o	Shelf d:o
5	336421-K	x	Skiva hurts 295x550	Board cupboard
--	336421-L	x	Skiva hurts 295x550, mörk	Board cupboard, dark
6	336138	x	Lucka H 270x745	Door
7	340084	x	Front el-uttag	Front outlet
8	339221	x	Front kpl.	Front cpl.
9	319018	x	Galler ventilation al. 500x110	Ventilation grille al. 500x110
10	319198	x	Galler ventilation al. 480x80	Ventilation grille al. 480x80
11	339224	x	Front el-uttag	Front outlet
12	340410	x	Skåp övre L=2021	Cupboard upper L=2021
--	341449	x	Skåp övre L=2021 (Customized)	Cupboard upper L=2021 (Customized)
13	337695	x	Lucka	Door
--	340495	x	Lucka (High Gloss)	Door (High Gloss)
14	319978	x	Gångjärn	Hinge
--	319980	x	Platta gångjärn	Plate hinge
15	319914	x	Gasfjäder	Gas spring
--	319915	x	Fäste vinkel d:o	Angle bracket d:o
--	319916	x	Fäste runt d:o	Bracket round d:o
16	339859	x	Hyllpaket	Shelf
17	339238	x	Värmespalt kpl. m. tyg	Air gap cpl. with fabric
18	09-210228	x	Sängram kpl. m ribbotten	Bed bottom cpl. with laths
--	09-210228A	x	Fjärrstyrning d:o	Remote control d:o
--	350096	x	Dynstopp klädd m. mocca	Stop for cushion, dressed with mocca
19	339206	x	Sänglåda	Bed box.
20	336064	x	Lucka	Door
21	312589	x	Gångjärn	Hinge
22	339661	x	Front sänglåda V	Front bed box L
23	339658	x	Front sänglåda H	Front bed box R
24	339230	x	Ljusramp H	Light holder R
25	339219	x	Ljusramp V	Light holder L
26	339205	x	Luftspalt sänglåda	Air gap bed box

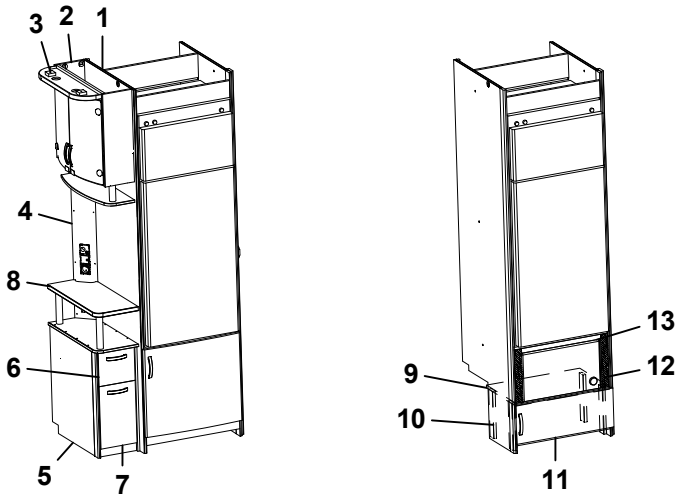
3
2
1
4
8
6
5
7
13
12
9
10
11

Pos Fig	Det. nr Part. No	Ingår Fitted	OBS!! Ange alltid årsmodell vid beställning av inredning Benämning	OBS!! Specify always year of model when ordering equipment Description
1	339544	x	Vägg kyl V	Wall refrigerator L
2	339415	x	Skåp bar kpl.	Coctail cabinet cpl.
--	339420	x	Hylla hållare flaskor	Shelf bottle holder
--	331778	x	Lucka H d:o	Door R d:o
--	331779	x	Lucka V d:o	Door L d:o
--	318379	x	Gångjärn d:o	Hinge d:o
--	318380	x	Täckhatt d:o	Cover d:o
--	312588	x	Platta gångjärn d:o	Plate hinge d:o
3	336106	x	Ljusramp	Light holder
4	341594	x	Front el-uttag 130x872	Front outlet 130x872
5	339400	x	TV-bänk kpl. u. skiva	TV-bench cpl. without board
6	339409	x	Låda övre	Drawer cpl.
--	339411	x	Lådförstycke d:o	Drawer front d:o
--	315215	x	Glidskena låda (säljes i par)	Slide bar (exp. in pair)
7	339404	x	Låda nedre kpl.	Drawer cpl.
--	339407	x	Lådförstycke d:o	Drawer front d:o
--	315953	x	Glidskena låda L=300 (säljes i par)	Slide bar L=300 (exp. in pair)
8	339401-K	x	Skiva TV-bänk, ljus	Board, light
--	339401-L	T	Skiva TV-bänk, mörk	Board, dark
--	336103	x	Rundstav d:o L=192	Round staff d:o L=192
9	336672	T	Hylla mikro	Shelf
10	330631M	T	List folierad L=253	List folierad L=253
11	336209-1	T	Lucka 550x208	Door 550x208
--	316799	T	Gångjärn d:o	Hinge d:o
--	312588	T	Platta gångjärn d:o	Plate hinge d:o
12	401685	T	Galler mikro 285x40	Grating 285x40
13	337542	T	List 15x25x450	List 15x25x450
			T= Tillbehör	T= Accessory

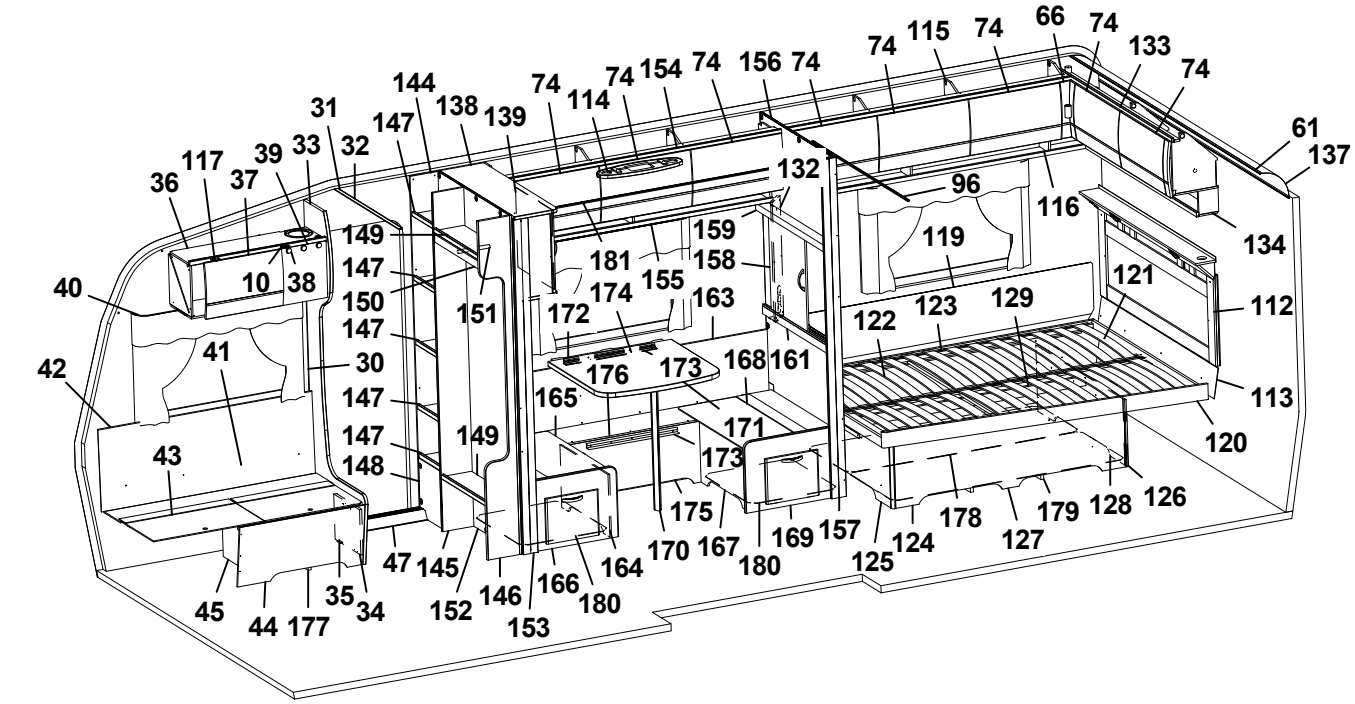
74 115 74 66 74 133 74
144 74 154 74 156 74
31 147 138 139 74 114 74
117 39 33 32
36 37
61 137
132 96 116
134
159 181 158
149 147 150 147 147 147 148
10 38
40 42 41 30 43
151 149
155 172 174 163
176 173 168 161 165 171 173
119 121 112
122 123 129
113
120
175 170 167 169 180 157 125 124 178 127 179 128 126
47 145 146 166 164 180
45 44 177 35 34 152 153

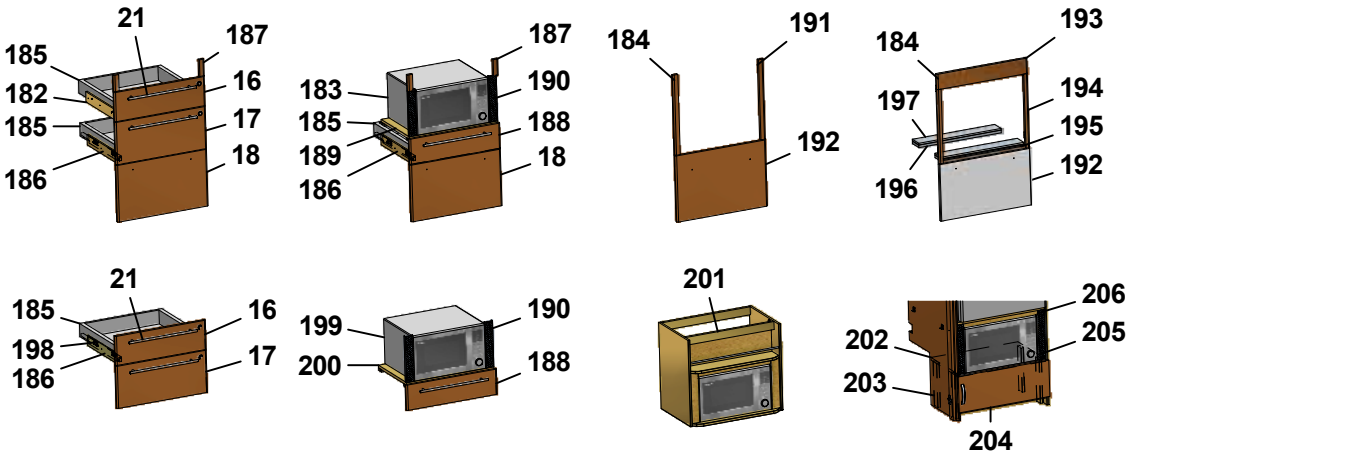
21 185 187 182 16 185 17 186 18
183 187 185 190 189 188 186 18
184 191 192
184 193 197 194 195 196 192
21 185 16 198 17 186
199 190 200 188
201
202 206 205 203 204

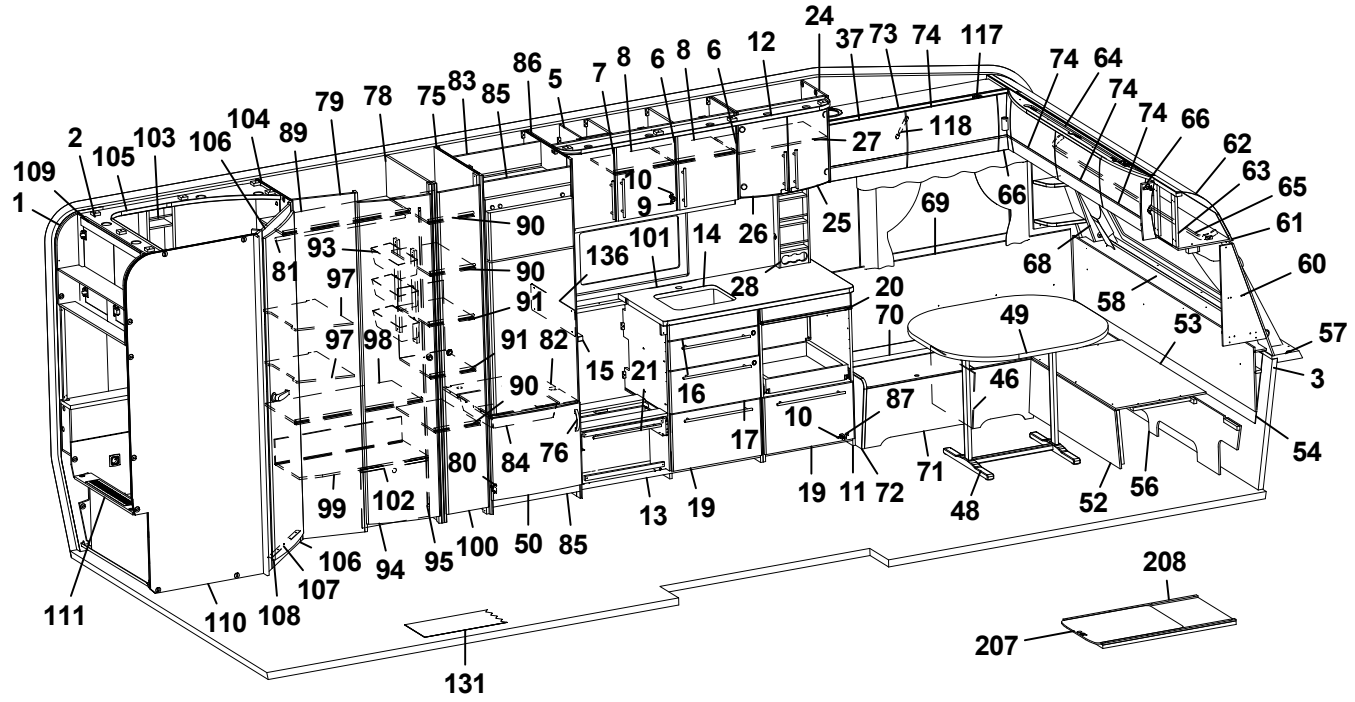
24 37 73 74 117
86 5 7 8 6 8 6 12
74 64 74 74 66 62 63 65 61 60 58 53 57 3 54 56 52 48 71 72 11 19 87 10 46 49 70 20 28 25 69 66 68 27 118
79 78 75 83 85
2 105 103 106 104 89
109 1
10 9 14 26 101 136
90 90 91 91 90 91 82 15 21 16 17 76 84 80 97 98 97 93 81
99 102 95 100 50 85 13 19
106 94 107 108 110 111
131
208 207

Pos Fig	Det. nr Part. No	Ingår Fitted	OBS!! Ange alltid årsmodell vid beställning av inredning Benämning	OBS!! Specify always year of model when ordering equipment Description
1	318657	M	Tapet vägg/tak	Wall paper
2	318584	M	Tejp tapet 20 mm	Tape, wall paper 20 mm
3	318585	M	Tejp tapet 60 mm	Tape, wall paper 60 mm
5	340435	x	Skåp kök L1120 kpl. (Vit)	Cupboard kitchen L1120 cpl. (White)
--	340441	x	Skåp kök L1120 kpl. (Mekong)	Cupboard kitchen L1120 cpl. (Mekong)
--	340896	x	Skåp kök L1120 kpl. (Customized)	Cupboard kitchen L1120 cpl. (Customized)
6	334712	x	Lucka H (Vit)	Door R (White)
--	336624	x	Lucka H (Mekong)	Door R (Mekong)
--	340511	x	Lucka H (High Gloss)	Door R (High Gloss)
--	317502	x	Handtag d:o	Handle d:o
7	334713	x	Lucka V (Vit)	Door L (White)
--	336625	x	Lucka V (Mekong)	Door L (Mekong)
--	340512	x	Lucka V (High Gloss)	Door L (High Gloss)
--	317502	x	Handtag d:o	Handle d:o
8	331385M	x	Hylla	Shelf
9	311917	x	Gångjärn	Hinge
10	312588	x	Platta gångjärn	Plate hinge
11	336084	x	Utskjut diskbänk (Vit)	Projection kitchen sink (White)
--	336777	x	Utskjut diskbänk (Mekong)	Projection kitchen sink (Mekong)
--	340883	x	Utskjut diskbänk (Customized)	Projection kitchen sink (Customized)
12	336108	x	Ljusramp köksskåp (vitrinskåp)	Light holder kitchen (vitrine)
--	337003	T	Ljusramp köksskåp (skåp mikro)	Light holder kitchen (microwave oven)
13	336094	x	Diskbänk trädel u. skiva (Vit)	Kitchen sink without board (White)
--	336808	x	Diskbänk trädel u. skiva (Mekong)	Kitchen sink without board (Mekong)
--	340879	x	Diskbänk trädel u. skiva induktion (Custom.)	Kitchen sink w/o board induktion (Customized)
14	336099-K	x	Skiva diskbänk 1167x565	Board 1167x565
--	341525-K	x	Skiva diskbänk 1703x573, ljus (Customized)	Board 1703x573, light (Customized)
--	341525-L	x	Skiva diskbänk 1703x573, mörk (Custom.)	Board 1703x573, dark (Customized)
15	336098-K	x	Skiva diskbänk 40x560	Board 40x560
16	334706	x	Lådförstycke (Vit)	Drawer front (White)
--	336631	x	Lådförstycke (Mekong)	Drawer front (Mekong)
--	340504	x	Lådförstycke (High Gloss)	Drawer front (High Gloss)
17	334707	x	Lådförstycke (Vit)	Drawer front (White)
--	336633	x	Lådförstycke (Mekong)	Drawer front (Mekong)
--	340505	x	Lådförstycke (High Gloss)	Drawer front (High Gloss)
18	334708	x	Lucka (Vit)	Door (White)
--	336635	x	Lucka (Mekong)	Door (Mekong)
--	340506	x	Lucka (High Gloss)	Door (High Gloss)
19	334709	x	Lucka (Vit)	Door (White)
--	336760	x	Lucka (Mekong)	Door (Mekong)
--	340507	x	Lucka (High Gloss)	Door (High Gloss)
20	336675	x	Skärbräda	Cutting board
21	317503	x	Handtag	Handle
24	336112	x	Skåp vitrin	Vitrine
25	332233	x	Lucka vitrin H 272x450	Door vitrine R 272x450
26	332234	x	Lucka vitrin V 272x450	Door vitrine L 272x450
--	318630	x	Lås magnet d:o	Lock magnet d:o
--	318381	x	Motstycke magnetlås	Companion part
--	318379	x	Gångjärn	Hinge
--	318380	x	Täckhatt d:o	Cover d:o
			M= Metervara T= Tillbehör	M= On the metre T= Accessory

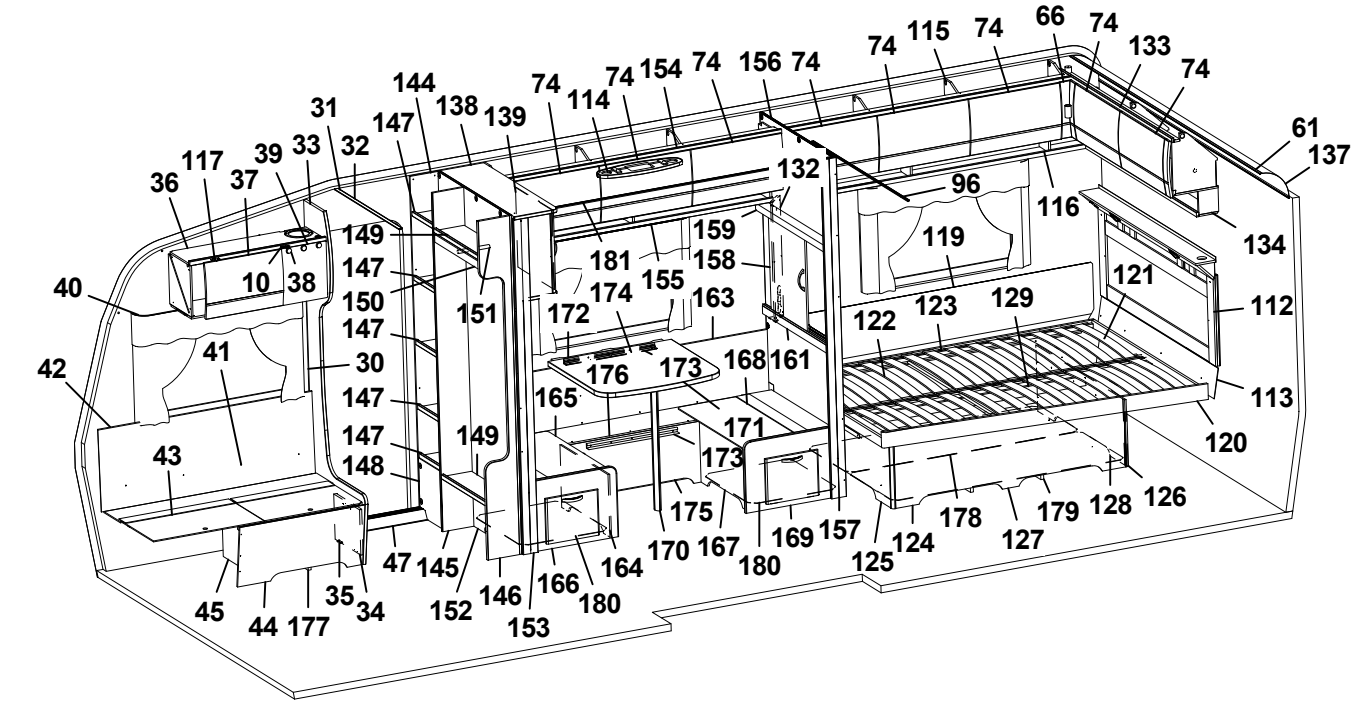
74 115 74 66 74 133 74
144 74 154 74 156 74
31 147 138 139 74 114 74
117 39 33 32
36 37
61 137
132 96 116
134
159 158
181 155
40 10 38 149 147 150 147 151
172 174 163
119 121
122 123 129 112
42 41 30 147 147 147 148 149
176 173 168 161
165 171 173
113
120
43
175 167 169 157 125 124 178 127 179 128 126
47 145 146 166 164 170 180
45 44 177 35 34 152 153 180

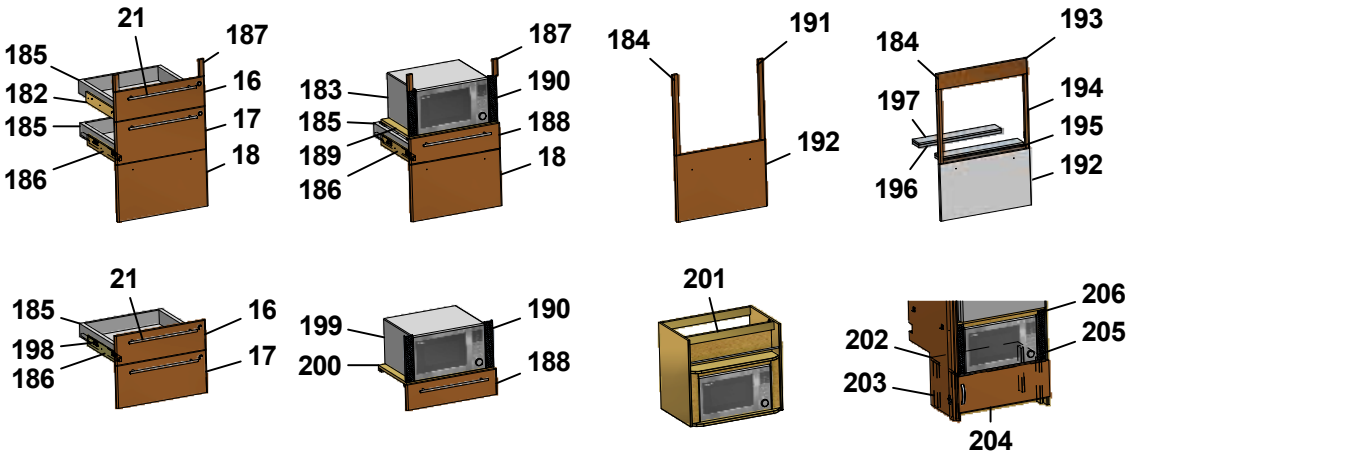
21
185 187 182 16 185 17 186 18
183 187 185 190 189 188 186 18
184 191 192
184 193 197 194 195 196 192
21
185 16 198 17 186
199 190 200 188
201
202 206 205 203 204

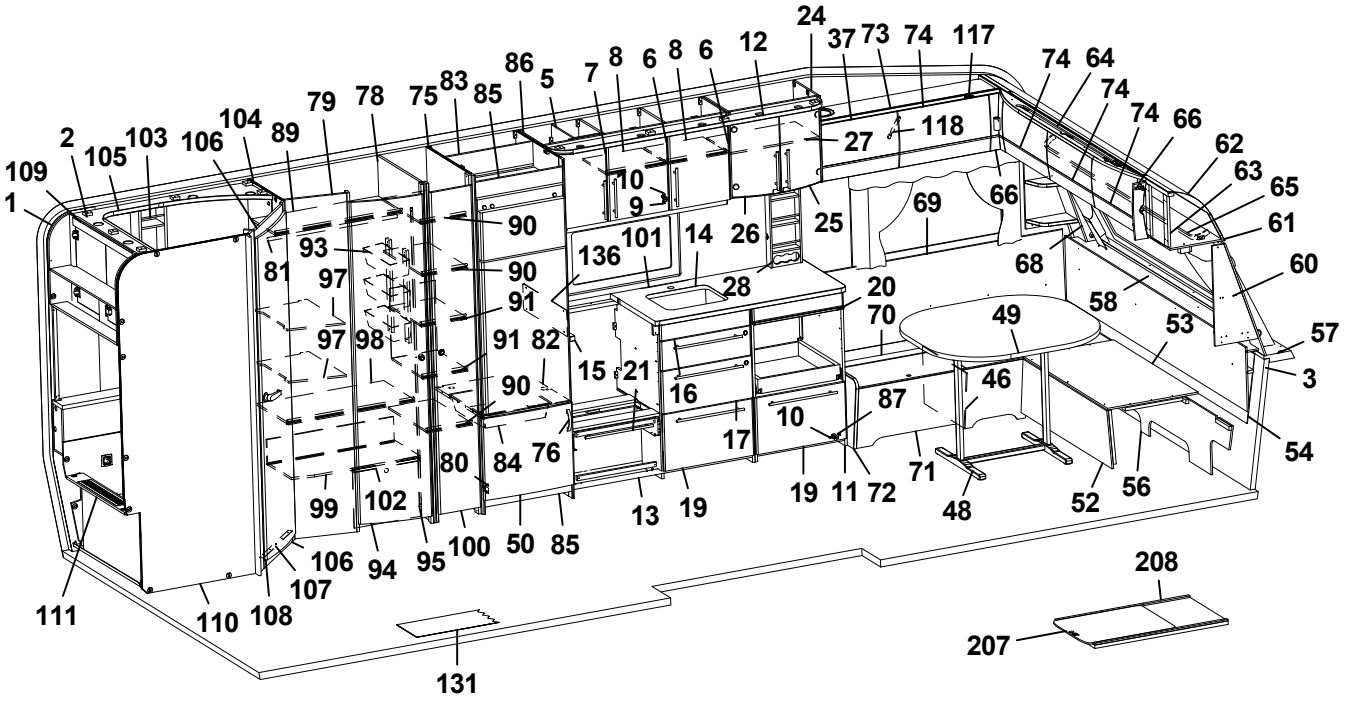
24 37 73 74 117
12 6 8 6 8 7 5 86 85 83 75 78 79
104 89 106 103 105 2 109 1
74 64 74 74 66 62 63 65 61 60
27 118
10 9 25 69 66
90 90 91 91 90
93 97 97 98 81
101 136 14 26 28 20 70
68 58 49 53 57 3 54
82 15 21 16 87 10 46
76 80 84 17
99 102 19 11 72 71 48 52 56
13 19
106 94 95 100 50 85
107 108 110 111
131
208 207

Pos Fig	Det. nr Part. No	Ingår Fitted	OBS!! Ange alltid årsmodell vid beställning av inredning Benämning	OBS!! Specify always year of model when ordering equipment Description
--	312588	x	Platta gångjärn	Plate hinge
27	331206M	x	Hylla	Shelf
28	333409M	x	Kryddhylla	Spice rack
30	318962	x	List täck el-kabel B=45 L=2100	Cover strip B=45 L=2100
31	316270	x	List snäpp undre L2379	List under L2379
32	316268	x	List snäpp övre L2379	List upper L2379
33	339810	x	Stolpe först. L1948 kpl. m. lucka	Support bar cpl. with door
34	336064	x	Lucka	Door
35	312589	x	Gångjärn	Hinge
36	340294	x	Skåp övre elc.radio enkel DIN	Cupboard upper radio radio single DIN
--	340340	x	Skåp övre elc.radio dubbel DIN	Cupboard upper radio dual DIN
--	340343	x	Skåp övre elc.radio dubbel DIN (Selected)	Cupboard upper radio dual DIN (Selected)
--	341483	x	Skåp övre elc.radio dubbel DIN (Customized)	Cupboard upper radio dual DIN (Customized)
37	337719	x	Lucka	Door
--	340494	x	Lucka (High Gloss)	Door (High Gloss)
38	318379	x	Gångjärn	Hinge
--	318380	x	Täckhatt d:o	Cover d:o
39	331214	x	Lucka radio enkel DIN	Door radio single DIN
--	334035	x	Lucka radio dubbel DIN	Door radio dual DIN
40	316898	x	Skena gardin L1020	Curtain rod L1020
41	339356	x	Värmespalt H fram	Air gap R.F.
42	319821	M	List kant mörkbrun	Strip, dark brown
43	336858	x	Lock bäddlåda H F	Cover bedbox R.F.
--	319024	x	Matta grå textil m. tejp d:o	Carpet gray textile with tape d:o
44	336859	x	Front bäddlåda H F	Front bed box R.F.
45	339811	x	Stöd bäddlåda HF	Support bed box
46	312825	x	Stöd bäddlåda VF	Support bed box
47	314687	x	Tröskel aluminium L=850	Threshold aluminium L=850
48	310083	x	Bordsstativ	Table stand
49	335940-K	x	Bordsskiva 940x1025	Table top 940x1025
--	340543-K	x	Bordsskiva 940x1025, ljus [1]	Table top 940x1025, light [1]
--	340543-L	x	Bordsskiva 940x1025, mörk [1]	Table top 940x1025, dark [1]
50	336045	x	Lucka V 550x470	Door L 550x470
52	331245M	x	Front bäddlåda gavel	Front bed box gable
53	331246M	x	Skiva rundsittgrupp	Sheet seat
54	340578	x	Värmespalt gavel fram	Air gap
56	340520	x	Stöd sittgrupp	Support
57	213471	x	Hylla front kpl. L2376	Shelf front cpl. L2376
58	340191	x	Front/hylla kpl.	Front/shelf cpl.
--	340929	x	Hylla m. belysning "Björn" (Customized)	Shelf with lighting "Bear" (Customized)
60	340517	x	Hylla hörn H	Shelf R
61	313884	x	List plast radie L=2379	List L=2379
62	316005	x	Skiva plast 295x2363x1	Plastic sheet
63	341284	x	Skåp gavel fram L=2360	Cupboard L=2360
--	341283	x	Skåp gavel fram L=2360 (Customized)	Cupboard L=2360 (Customized)
--	319978	x	Gångjärn d:o	Hinge d:o
--	319979	x	Platta gångjärn d:o	Plate hinge d:o
64	336063	x	Ljusramp gavelskåp	Light holder
65	316900	x	Skena gardin L1920	Curtain rod L1920
66	337738	x	Hörn inredning	Corner
			M= Metervara T= Tillbehör	M= On the metre T= Accessory

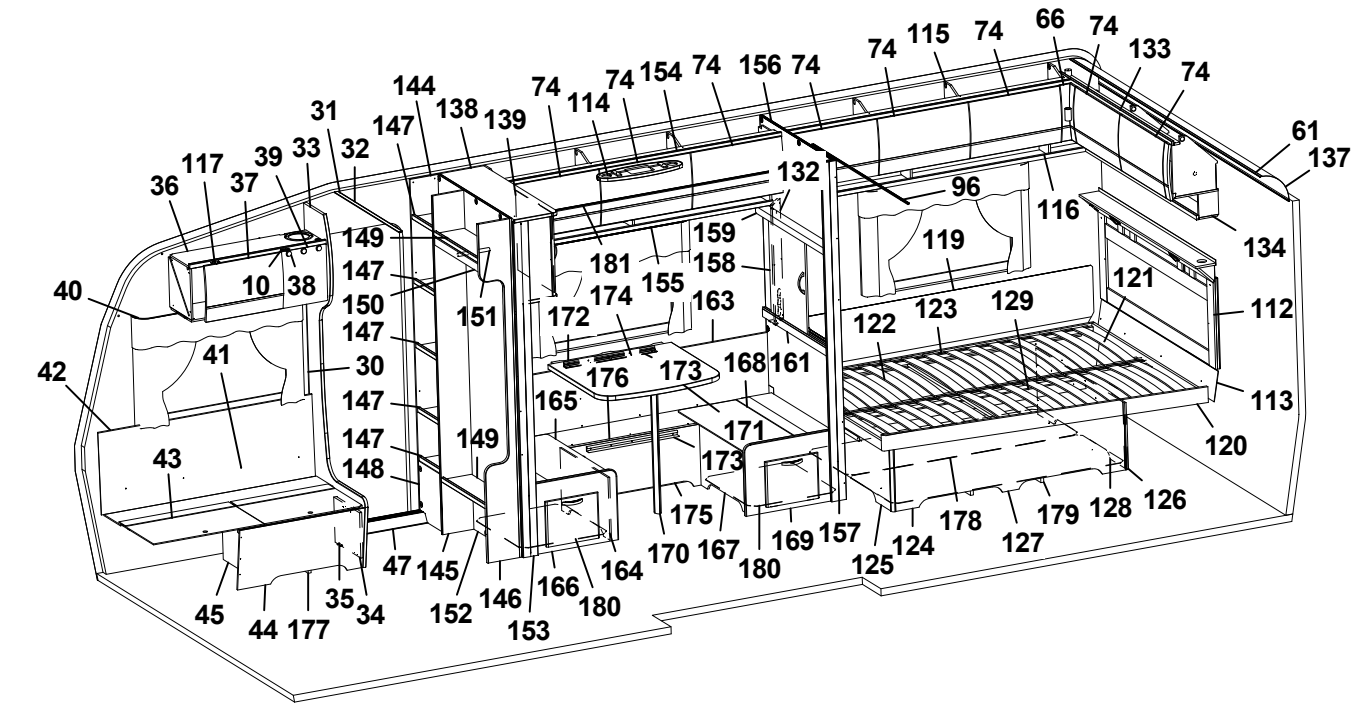
74 115 74 66 74 133 74
144 74 154 74 156 74
31 147 138 139 74 114 74
117 39 33 32
36 37
61 137
132 96 116
134
159 181 158
119
121
40 10 38 149 147 150 147 151 172 174 155 163
122 123 129
112
42 41 30 147 147 148 149 176 173 168 161 165 171 173
113
43 147
120
175 167 169 157 180 125 124 178 127 179 128 126
45 44 177 35 34 47 145 152 146 153 166 180 164 170

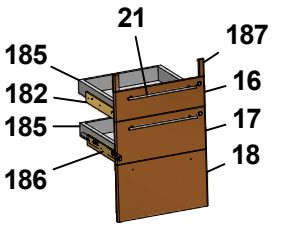
21
185 187
182 16
185 17
186 18

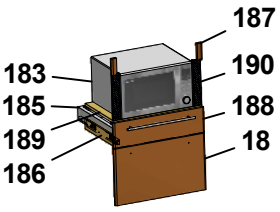
187
183 190
185 188
189 18
186

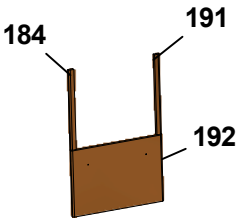
184 191
192

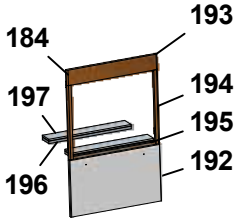
193
184
197 194
195
196 192

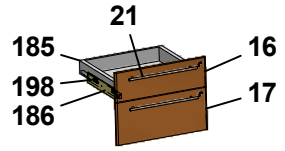
21
185 16
198 17
186

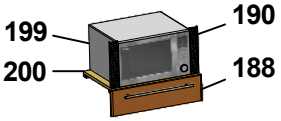
199 190
200 188

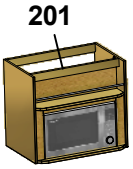
201

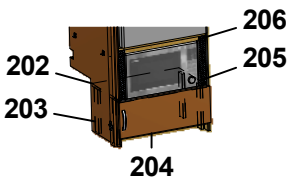
206
202 205
203
204

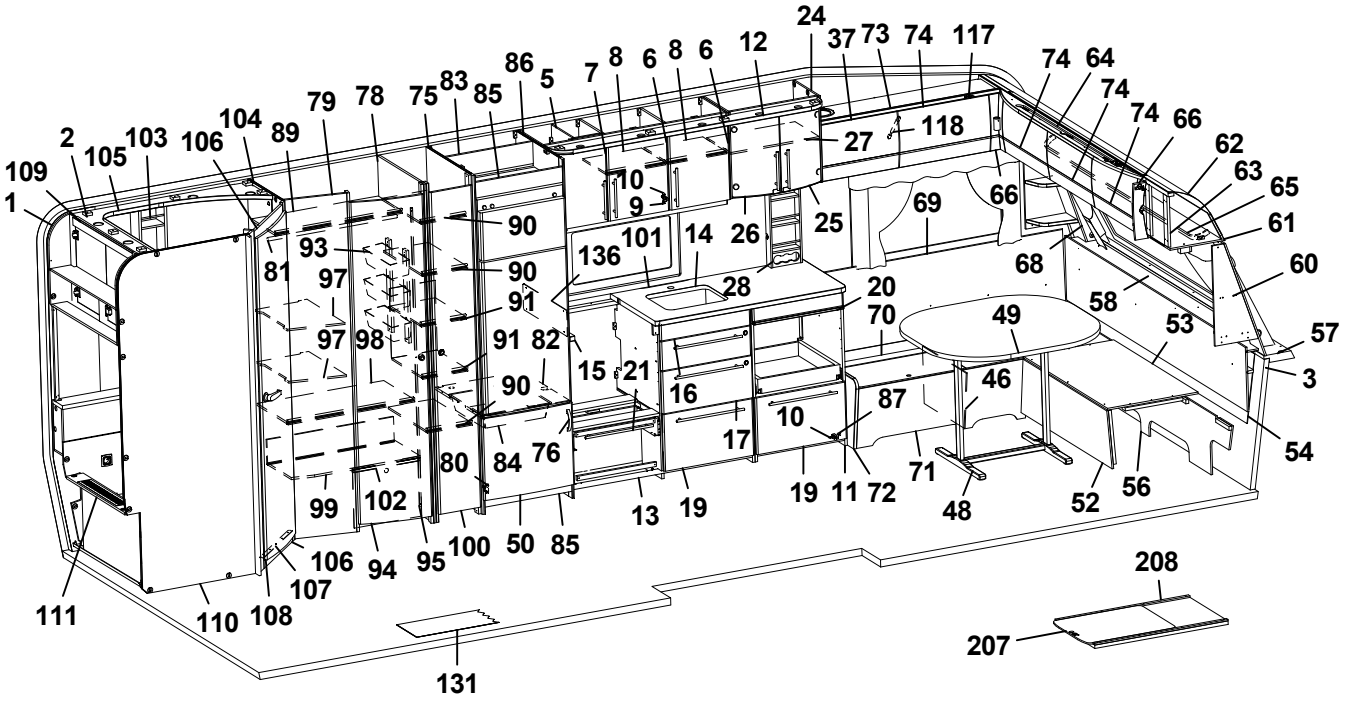
24 37 73 74 117
12 8 6 8 6 7 8 5 86 85 83 75 78 79 89 104 106 103 105 2 109 1
74 64 74 74 66 62 63 65 61 60 57 3 54 53 58 68 66 69 25 27 118
10 9 90 90 91 91 82 90 93 81 97 97 98 99 102 106 94 95 100 50 85 107 108 110 111 131
136 101 14 26 28 20 70 15 21 16 17 13 19 76 80 84 10 87 19 11 72 71 48 46 49 52 56
208 207

Pos Fig	Det. nr Part. No	Ingår Fitted	OBS!! Ange alltid årsmodell vid beställning av inredning Benämning	OBS!! Specify always year of model when ordering equipment Description
--	340917	x	Hörn inredning (High Gloss)	Corner (High Gloss)
--	311917	x	Gångjärn d:o	Hinge d:o
--	319909	x	Platta gångjärn d:o	Plate hinge d:o
68	338520	x	Hylla hörn V	Shelf L
69	337171	x	Värmespalt V fram	Air gap L.F.
70	333906	x	Lock bäddlåda V F	Cover bed box L.F
--	319024	x	Matta grå textil m. tejp d:o	Carpet gray textile with tape d:o
71	339504	x	Front bäddlåda V F	Front bed box L.F.
72	339500	x	Gavel bäddlåda V F	Gable bed box L.F
73	340322	x	Skåp övre L=1108	Cupboard upper L=1108
--	340349	x	Skåp övre L=1108 (Selected)	Cupboard upper L=1108 (Selected)
--	340909	x	Skåp övre L=1108 (Customized)	Cupboard upper L=1108 (Customized)
74	337695	x	Lucka	Door
--	340495	x	Lucka (High Gloss)	Door (High Gloss)
75	340748	x	Vägg kyl V	Wall refrigerator L
76	350129	x	Handtag	Handle
77	340782	x	Täckskiva exp.kärl	Cover expansion vessel
78	340749	x	Vägg garderob H	Wall wardrobe R
79	340132	x	Vägg front garderob	Wall front wardrobe
80	316799	x	Gångjärn	Hinge
81	350217	x	Galgstång L=790	Clothes hanger L=790
82	340675	x	Hylla under kyl	Shelf under refrigerator
83	333142M	x	Bakstycke stopp kyl	Back cupboard
84	310325	x	Trådback vit 427x427x85	Tray 427x427x85
--	312712	x	Glidlist trådback (säljes i par)	Sliding strip tray (pair)
85	375394	x	Front skåp under kyl	Front cupboard
86	331592M	x	Vägg kyl H	Wall refrigerator R
87	315202	x	Gångjärn	Hinge
89	340155	x	Hylla garderob övre	Shelf wardrobe upper
90	340758	x	Hylla	Shelf
91	340761	x	Hylla	Shelf
93	319759	x	Korg, garderob	Basket, wardrobe
--	335802	x	List för korgar	List för baskets
94	335925	x	Dörr 415x1850	Door 415x1850
95	314523	x	Rätningslist dörr L=1715	List L=1715
96	314917	x	Skena draperi L=1190	Drapery rail L=1190
97	340158	x	Hylla garderob	Shelf wardrobe
98	340152	x	Hylla garderob mellan	Shelf wardrobe middle
99	340151	x	Hylla garderob nedre	Shelf wardrobe under
100	376043	x	Dörr 260x1850	Door 260x1850
101	319780-A	T	Köksskiva vägg svart skiffer	Protection kitchen, black
--	319780-L	T	Köksskiva vägg natur skiffer	Protection kitchen, grey
102	340330	x	Täckfront garderob	Cover wardrobe
103	337131	x	Hylla	Shelf
104	340130	x	Vägg tvättrum främre	Wall washroom
105	338357	x	Ljusramp tvättrum	Light holder
106	331248M	x	Tröskel 480x60	Threshold 480x60
107	314591	x	List tröskel al. L=480	List threshold L=480
108	335919	x	Dörr 490x1850	Door 490x1850
109	336050	x	Skåp tvättrum L838	Cupboard L838
			M= Metervara T= Tillbehör	M= On the metre T= Accessory

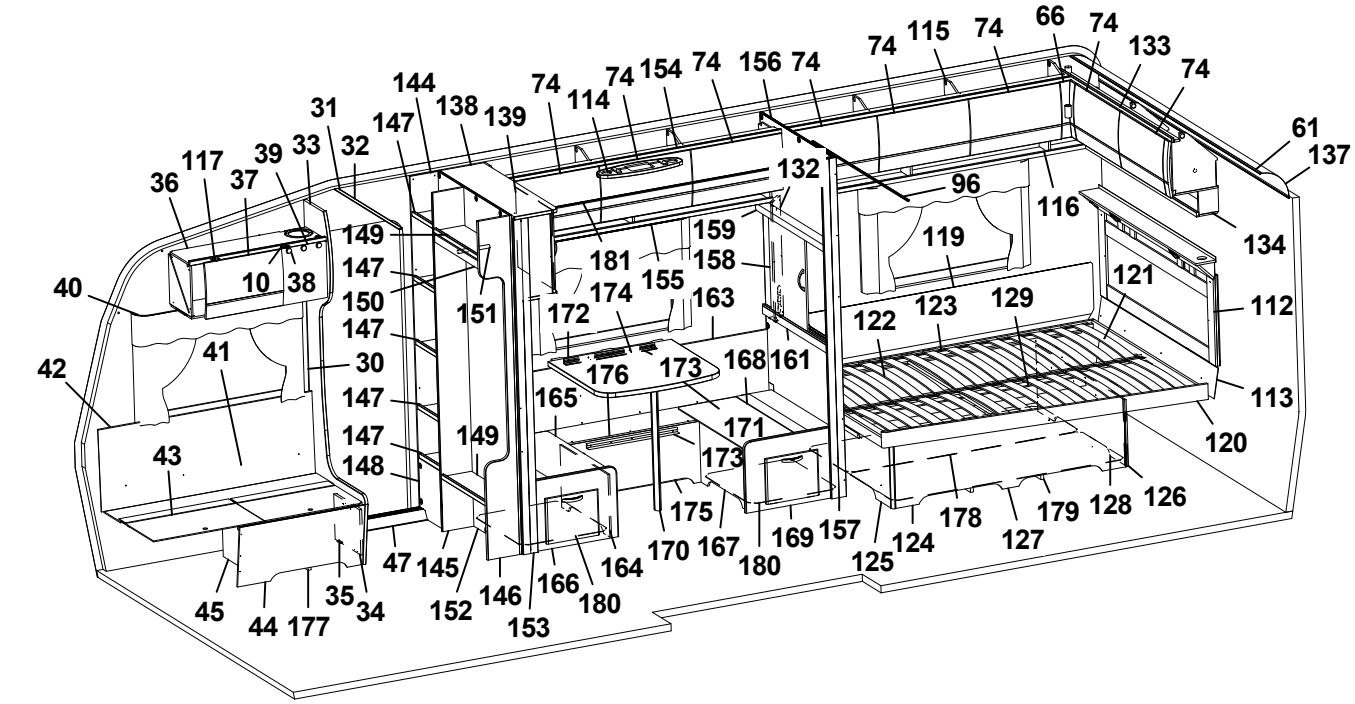
74 115 74 66 74 133 74
144 74 154 74 156 74
31 147 138 139 74 114 74
117 39 33 32
36 37
61 137
132 96 116
134
159 158
181 155
40 10 38 149 147 150 147 151
172 174 163
119 121
122 123 129 112
42 41 30 147 147 147 148 149
176 173 168 161
165 171 173
113
120
43
175 167 169 157 125 124 178 127 179 128 126
47 145 146 166 164 170 180
45 44 177 35 34 152 153 180

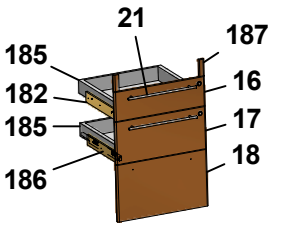
21
185 187
182 16
185 17
186 18

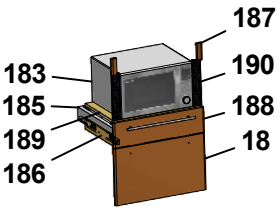
187
183 190
185 188
189 18
186

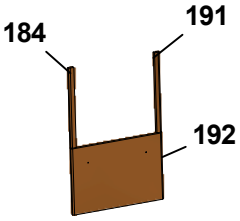
184 191
192

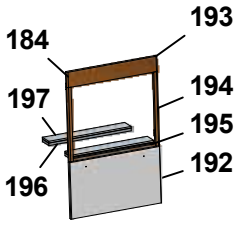
193
184
197 194
195
196 192

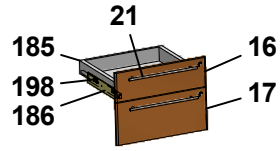
21
185 16
198 17
186

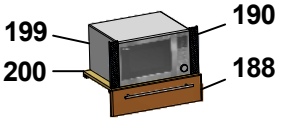
199 190
200 188

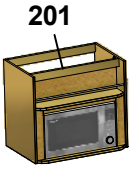
201

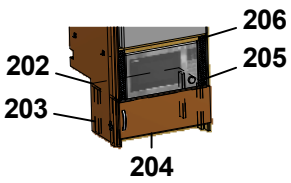
206
202 205
203
204

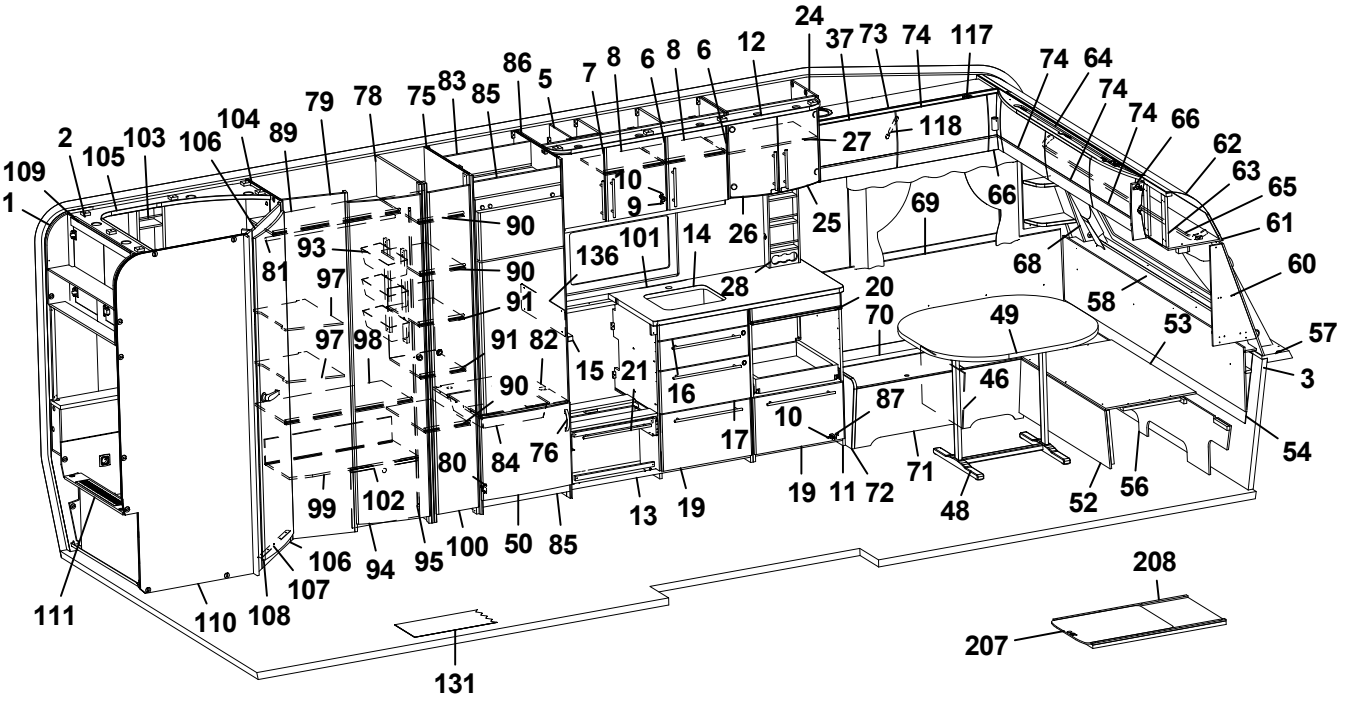
24 37 73 74 117
8 6 8 6 12
86 5 7
83 85
79 78 75
2 105 103 106 104 89
109 1
74 64 74 74 66 62 63 65 61 60
27 118
10 9 25 69 66
90 90 91 91 90
93 97 97 98 81
101 14 26 136 28 20 70 49 53 57 3
68 58
15 21 82 16 17 10 87 46 54
76 80 84 99 102 13 19 19 11 72 71 48 52 56
100 50 85 95 94 106 107 111 110 108
131
208 207

Pos Fig	Det. nr Part. No	Ingår Fitted	OBS!! Ange alltid årsmodell vid beställning av inredning Benämning	OBS!! Specify always year of model when ordering equipment Description
110	338367	x	Vägg tvättrum bakre	Wall washroom rear
111	340137	x	Front tvättrum	Front washroom
--	319198	x	Galler ventilation d:o	Ventilation grille d:o
112	340538	x	Värmespalt kpl. m. tyg och belysning	Air gap cpl. with fabric and illumination
--	340542	T	Värmespalt kpl. m. tyg och belysning [1]	Air gap cpl. with fabric and illumination [1]
113	338196	x	Värmespalt	Air gap
114	336336	x	Plafond	Ceiling lamp
115	340388	x	Skåp övre L=1747	Cupboard upper L=1747
--	340913	x	Skåp övre L=1747 (Customized)	Cupboard upper L=1747 (Customized)
--	319978	x	Gångjärn d:o	Hinge d:o
--	319980	x	Platta gångjärn d:o	Plate hinge d:o
116	331194M	x	Hyllpaket	Shelf
117	319978	x	Gångjärn	Hinge
--	319980	x	Platta gångjärn	Plate hinge
118	319914	x	Gasfjäder	Gas spring
--	319915	x	Fäste vinkel d:o	Angle bracket d:o
--	319916	x	Fäste runt d:o	Bracket round d:o
119	338121	x	Värmespalt	Air gap
120	340231	x	Sängram u. ribbotten	Bed bottom without laths
121	338395	x	Ribbotten kpl.	Laths bottom cpl.
122	311985	x	Ribba sängbotten L=718 B=63	Lath bed bottom L=718 B=63
123	312046	x	Band t. ribbotten	Band for laths bottom
124	340187	x	Sänglåda kpl.	Bed box cpl.
125	340197	x	Gavel säng V	Gable bed L
126	319776	x	List hörn L=2500	Corner strip L=2500
127	339426	x	Front säng	Front bed
128	340195	x	Gavel säng H	Gable bed R
129	315203	x	Regel 17,5x55x1415	Wood lath pine 17,5x55x1415
131	319230	M^2	Matta golv, klinkermönster mörkgrå	Carpet floor, clinker design dark grey
--	319393	T	Matta golv, antik planka	Carpet floor, antique plank
132	335788M	x	Front el-uttag	Front outlet
133	340404	x	Skåp gavel bak L1510	Cupboard gable L1510
--	340911	x	Skåp gavel bak L1510 (Customized)	Cupboard gable L1510 (Customized)
--	319978	x	Gångjärn d:o	Hinge d:o
--	319980	x	Platta gångjärn d:o	Plate hinge d:o
134	331879M	x	Hyllpaket	Shelf
136	401715	x	Flamskydd	Flame guard
137	316005	x	Skiva plast 295x2363x1	Plastic sheet
138	340718	x	Skåp övre L= 930	Cupboard L= 930
139	321896	x	Skiva acryl	Pane acryl
--	314350	x	Lås magnet d:o	Lock magnet d:o
--	314351	x	Gångjärn d:o	Hinge d:o
144	340867	x	Vägg instegsgarderob V	Wall wardrobe L
145	340868	x	Vägg instegsgarderob	Wall wardrobe
146	340730	x	Vägg instegsgarderob	Wall wardrobe
147	340733	x	Hylla insteg	Shelf
148	340732	x	Front instegsgarderob	Front
149	338712	x	Hylla insteg	Shelf
150	331242M	x	Front övre	Front upper
151	350217	x	Galgstång L=790	Clothes hanger L=790
			M= Metervara	M= On the metre
			T= Tillbehör	T= Accessory

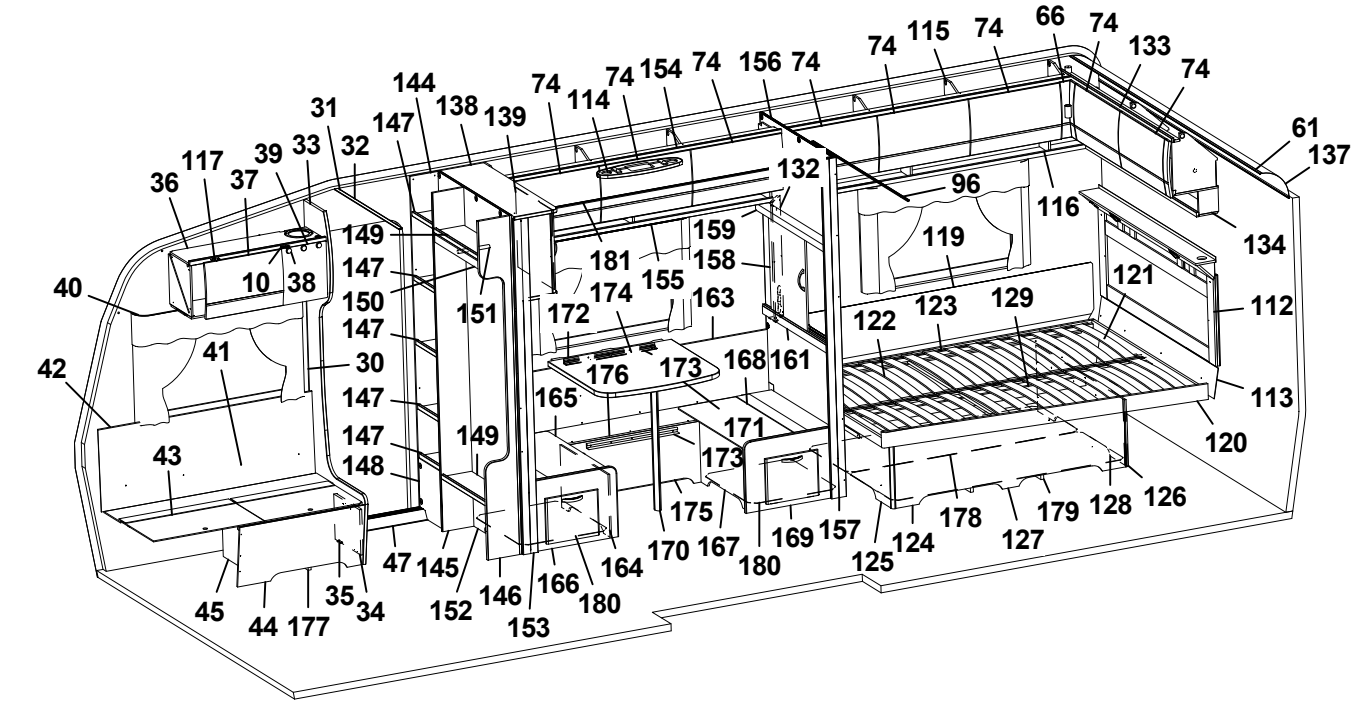
74 115 74 66 74 133 74
144 74 154 74 156 74
31 147 138 139 74 114 74
117 39 33 32
36 37
61 137
132 96 116
134
159 181 158
149 147 150 147 147 147 148
10 38 40 151 172 174 155 163
119 121 112
122 123 129
41 42 30 176 173 168 161 165 171 173 149
113
43 120
175 167 169 157 125 124 178 179 128 126
127
47 145 146 166 164 170 180
45 44 177 35 34 152 153 180

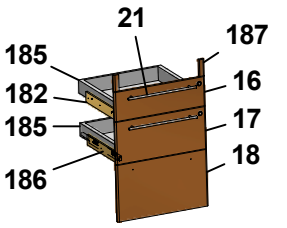
21
185 187
182 16
185 17
186 18

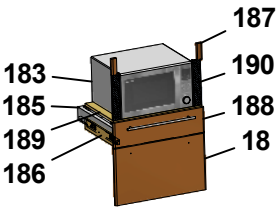
187
183 190
185 188
189 18
186

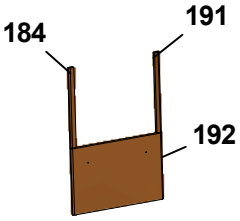
184 191
192

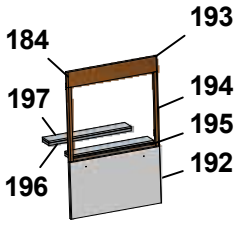
184 193
197 194
195
196 192

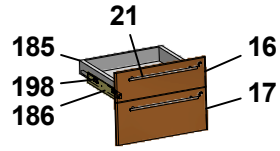
21
185 16
198 17
186

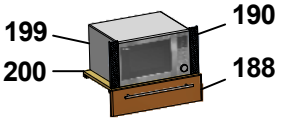
199 190
200 188

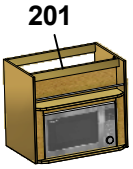
201

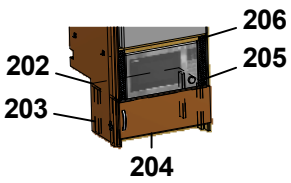
206
202 205
203
204

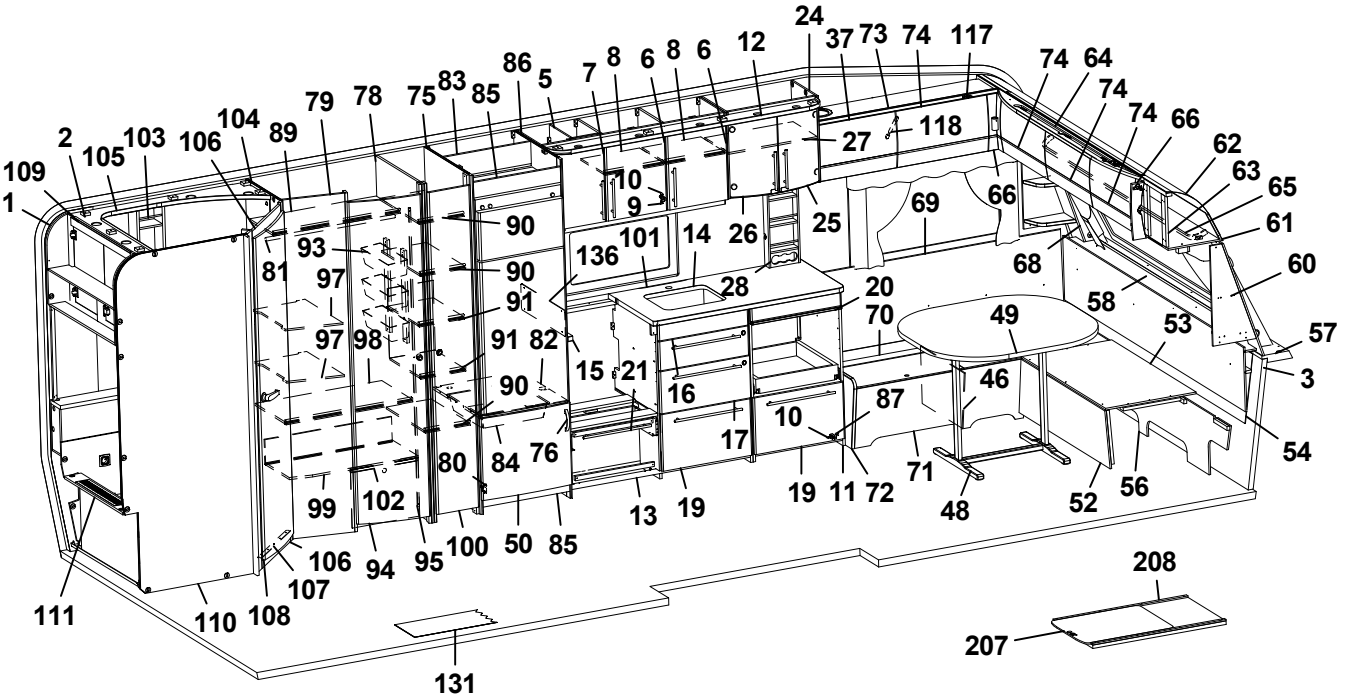
24 37 73 74 117
86 5 7 8 6 8 6 12
74 64
74 74 66
62 63 65
61
60
57
3
54
53
58
68
66
69
25
27 118
10 9
26 14 101 136
28
20 70
49
46
87
10
17
16
21 15
82 91 90 91 90 90
97 98 97 93 81
79 78 75 83 85
109 1 2 105 103 106 104 89
99 102 80 84 76
13 19
19 11 72
71
48
52 56
111 110 108 106 94 95 100 50 85 107
131
208
207

Pos Fig	Det. nr Part. No	Ingår Fitted	OBS!! Ange alltid årsmodell vid beställning av inredning Benämning	OBS!! Specify always year of model when ordering equipment Description
152	340729	x	Vägg	Wall
153	340728	x	Stolpe utskjut	Support bar
154	340383	x	Skåp övre L=1680	Cupboard upper L=1680
--	341609	x	Skåp övre L=1680 (Customized)	Cupboard upper L=1680 (Customized)
--	319978	x	Gångjärn d:o	Hinge d:o
--	319980	x	Platta gångjärn d:o	Plate hinge d:o
155	331933M	x	Hyllpaket	Shelf
156	340741	x	Vägg	Wall
157	377309	x	Stolpe utskjut	Support bar
158	332907M	x	Skjutlucka 450x596	Sliding lid 450x596
159	334310M	x	Kornisch vägg L=898	Cornice wall L=898
--	314905	x	Skena övre skjutl L895 borrad	Slide bar upper L895
161	377173	x	Regel skjutlucka 45x898	Latch, sliding lid
--	314907	x	Skena nedre skjutl L895	Slide bar lower L895
163	337725	x	Värmespalt H-bak	Air gap R rear
--	319821	M	List kant mörkbrun d:o	Strip, dark brown d:o
164	337726	x	Front bäddlåda främre	Front bed box front
165	333915	x	Lock bäddlåda främre	Cover bed box front
166	336340	x	Gavel bäddlåda främre kpl. m. lucka	Gable bed box front cpl. with door
--	336064	x	Lucka d:o	Door d:o
--	312589	x	Gångjärn d:o	Hinge d:o
167	337728	x	Front bäddlåda bakre	Front bed box rear
168	333914	x	Lock bäddlåda bakre	Cover bed box rear
169	336338	x	Gavel bäddlåda bakre kpl. m. lucka	Gable bed box rear cpl. with door
--	336064	x	Lucka d:o	Door d:o
--	312589	x	Gångjärn d:o	Hinge d:o
170	315565	x	Bordsben	Table leg
171	335942-K	x	Bordsskiva 700x750, ljus	Table top 700x750, light
--	340457-L	x	Bordsskiva 700x750, mörk	Table top 700x750, dark
172	331800M	x	Fästregel bord	Bracket
173	318574	x	List bord väggdel L550	List wall
174	318575	x	List upphäng bordsdel L550	List board
175	341347	x	Front bäddlåda	Front bed box
176	337731	x	Lock front bäddlåda	Cover front bed box
177	350113	x	Plåt skofack	Plate shoe compartment
178	325752	x	Luftspalt sänglåda	Air gap bed box
179	324938	x	Luftspalt sänglåda	Air gap bed box
180	337732	x	Luftspalt M-grupp 598x535	Air gap M-group 598x535
181	315907	T	Skena draperi L=1920	Drapery rail L=1920
182	336095	x	Monteringssats kpl. lådor (Vit)	Mounting kit cpl. drawers (White)
--	336809	x	Monteringssats kpl. lådor (Mekong)	Mounting kit cpl. drawers (Mekong)
--	340894	x	Monteringssats kpl. lådor (Customized)	Mounting kit cpl. drawers (Customized)
183	337537	T	Monteringssats kpl. mikro (Vit)	Mounting kit cpl. micro (White)
--	337539	T	Monteringssats kpl. mikro (Mekong)	Mounting kit cpl. micro (Mekong)
--	340881	T	Monteringssats kpl. mikro (Customized)	Mounting kit cpl. micro (Customized)
184	336097	T	Monteringssats kpl. ugn (Vit)	Mounting kit cpl. oven (White)
--	336811	T	Monteringssats kpl. ugn (Mekong)	Mounting kit cpl. oven (Mekong)
--	341720	T	Monteringssats kpl. ugn (Customized)	Mounting kit cpl. oven (Customized)
185	317514	x	Låda	Drawer
186	317382	x	Glidskena låda H	Slide bar, drawer R
			M= Metervara	M= On the metre
			T= Tillbehör	T= Accessory

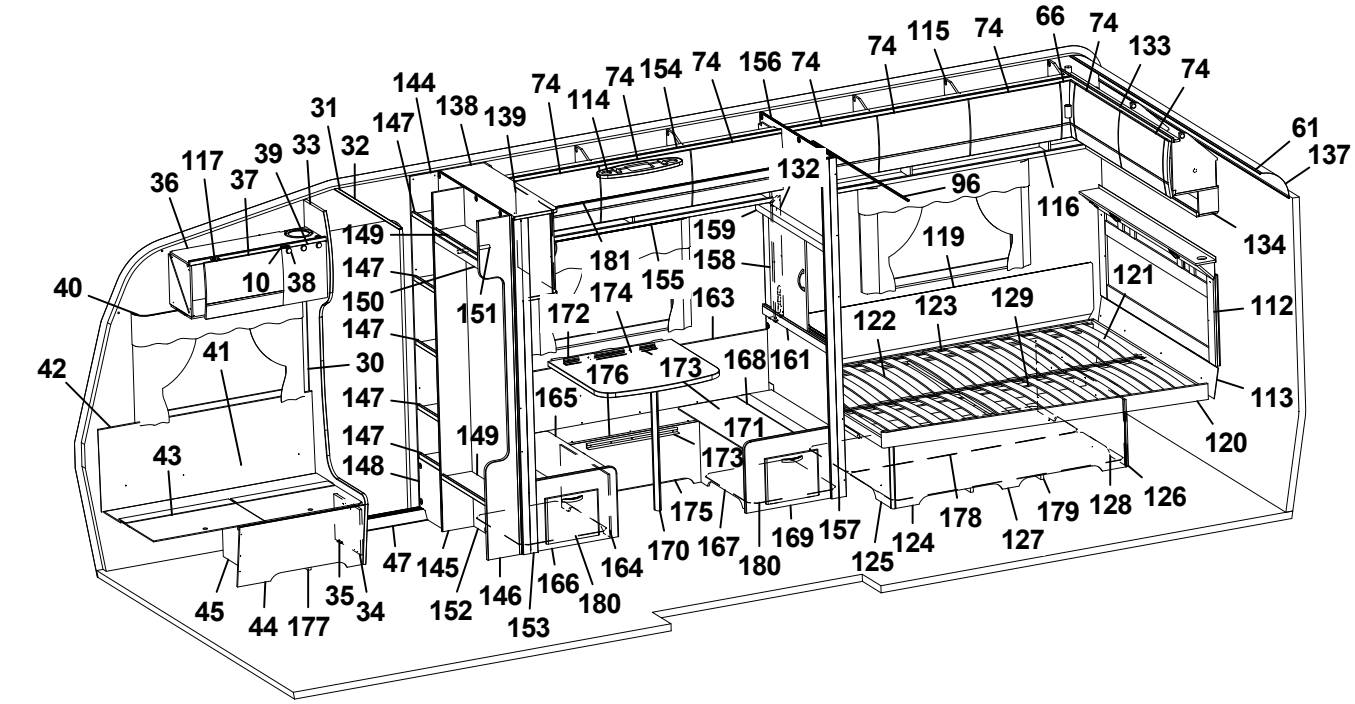
74 115 74 66 74 133 74
144 74 154 74 156 74
31 147 138 139 74 114 74
117 39 33 32
36 37
61 137
132 96 116
134
149 159 119
147 181 158
40 10 38 150 151 172 174 155 163 121
112
147 122 123 129
41 30 147 176 173 168 161
42 113
147 165
147 149 171
43 148 173
120
175 178 179 128 126
47 145 170 167 169 157 124 127
45 44 177 35 34 152 146 166 164 180 153 180 125

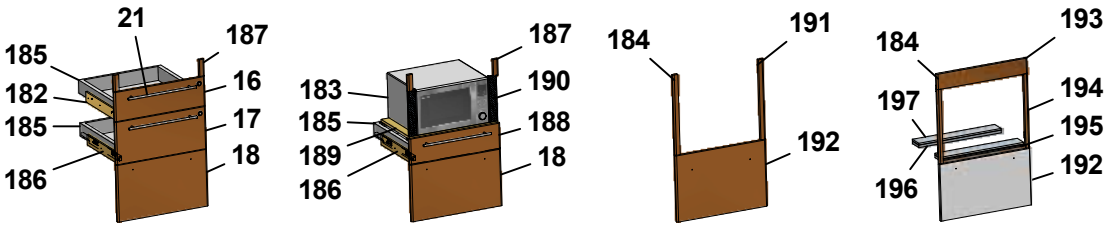
21 187
185 16
182 17
185 18
186
187
183 190
185 188
189 18
186
184 191
192
184 193
197 194
195
196 192

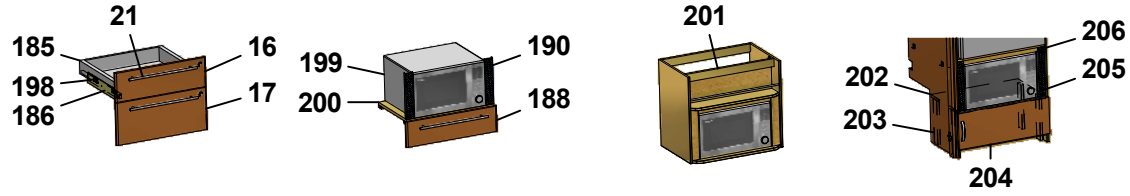
21
185 16
198 17
186
199 190
200 188
201
206
202 205
203
204

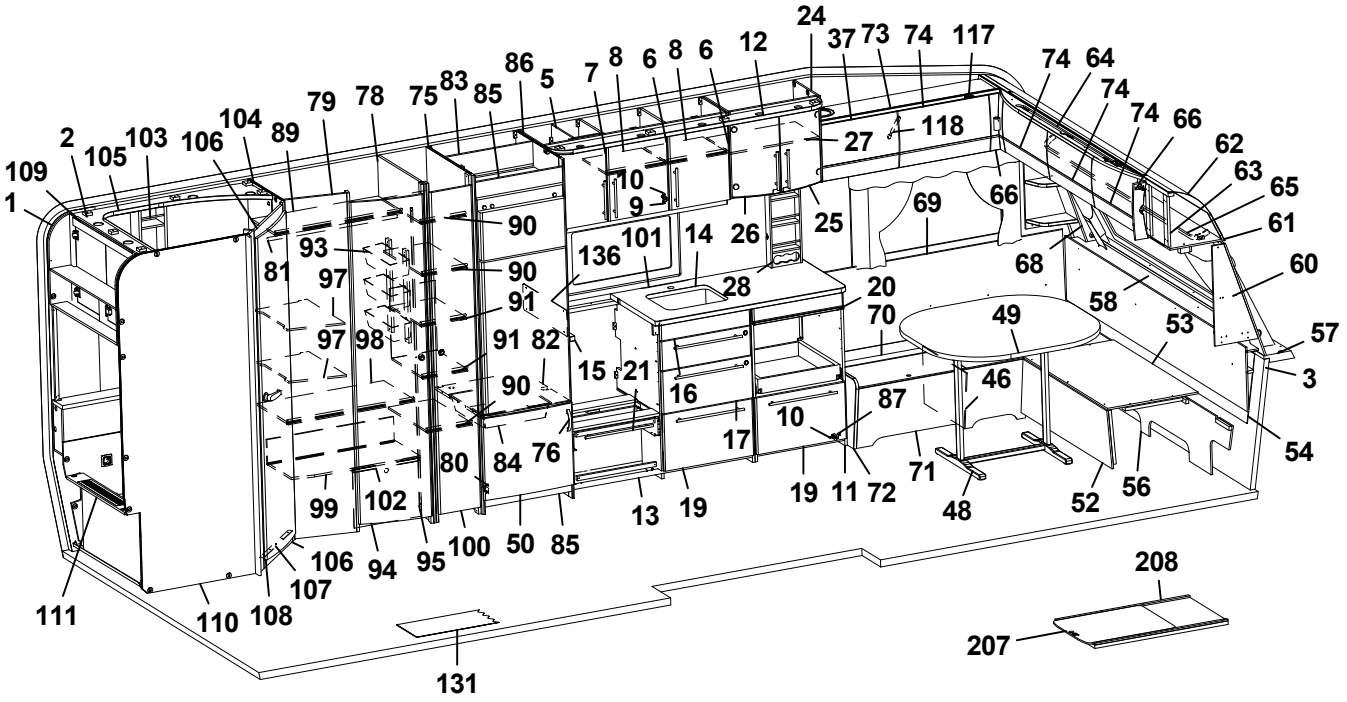
24 37 73 74 117
86 5 7 8 6 8 6 12
74 64
74
74 66
62
63 65
61
60
57
3
54
53
49
46
87
10
72
71
48
52
56
19 11
19
13
17
16
15 21
76 84 80
82
91 98 97
97 91 90
93 90 90
81
89 104 106 103 105 2 109 1
79 78 75 83 85
111 110 108 107 106 94 95 100 50 85 99 102
131
208
207

Pos Fig	Det. nr Part. No	Ingår Fitted	OBS!! Ange alltid årsmodell vid beställning av inredning Benämning	OBS!! Specify always year of model when ordering equipment Description
--	350221	x	Glidskena låda V	Slide bar, drawer L
--	801701	x	Skruv 6x16 d:o	Screw 6x16 d:o
187	336092	x	Passbit 95x30x16 (Mekong)	Gauge block 95x30x16 (Mekong)
188	337540	T	Lådförstycke (Vit)	Drawer front (White)
--	337541	T	Lådförstycke (Mekong)	Drawer front (Mekong)
--	340510	T	Lådförstycke (High Gloss)	Drawer front (High Gloss)
189	331472M	T	Hylla mikro	Shelf
190	401998	T	Galler mikro	Grating
191	336086	T	Passbit 460x30x16	Gauge block 460x30x16
192	334714	T	Lucka (Vit)	Door (White)
--	336637	T	Lucka (Mekong)	Door (Mekong)
--	340506	T	Lucka (High Gloss)	Door (High Gloss)
193	341213	T	Front 88x550 (Mekong)	Front 88x550 (Mekong)
194	341214	T	Passbit 426x24x16 (Mekong)	Gauge block 426x24x16 (Mekong)
195	341215	T	Front 15x502 (Mekong)	Front 15x502 (Mekong)
196	341216	T	Skiva distans 15x80x500	Sheet distance 15x80x500
197	341217	T	Skiva distans 10x80x500	Sheet distance 10x80x500
198	334732	T	Monteringssats kpl. lådor i utskjut (Vit)	Mounting kit cpl. drawers in projection (White)
--	336778	T	Monteringssats kpl. lådor i utskjut (Mekong)	Mounting kit cpl. drawers in projection (Mekong)
--	340884	T	Monteringssats kpl. lådor i utskjut (Custom)	Mounting kit cpl. drawers in projection (Custom)
199	337545	T	Monteringssats kpl. mikro i utskjut (Vit)	Mounting kit cpl. micro in projection (White)
--	337546	T	Monteringssats kpl. mikro i utskjut (Mekong)	Mounting kit cpl. micro in projection (Mekong)
--	340885	T	Monteringssats kpl. mikro i utskjut (Custom)	Mounting kit cpl. micro in projection (Custom)
200	331515M	T	Hylla mikro	Shelf
201	337532	T	Skåp kpl. mikrovågsugn	Cupboard cpl. microwave oven
202	336672	T	Hylla mikro	Shelf
203	330631M	T	List folierad L=253	List folierad L=253
204	336209-1	T	Lucka 550x208	Door 550x208
--	316799	T	Gångjärn d:o	Hinge d:o
--	312588	T	Platta gångjärn d:o	Plate hinge d:o
205	401685	T	Galler mikro 285x40	Grating 285x40
206	337542	T	List 15x25x450	List 15x25x450
207	341192	T	Utdragsskiva bord 450x550	Sliding leaf 450x550
208	341193	T	Låda utdragsskiva	Box sliding leaf
			¹ = Selected och Customized	¹ = Selected and Customized
			Dyntyger, madrasser m.m. (se dynor m.m.)	Cushion textilies, mattresses etc. (see cushions etc.)
			M= Metervara T= Tillbehör	M= On the metre T= Accessory

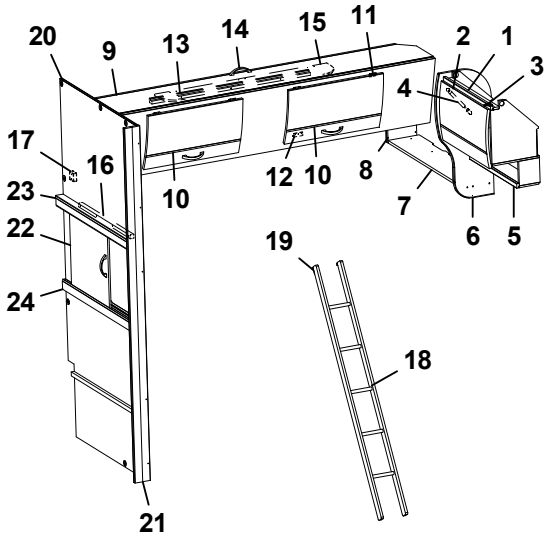

Överbäddsskåp M-grupp
Upper bed M-group

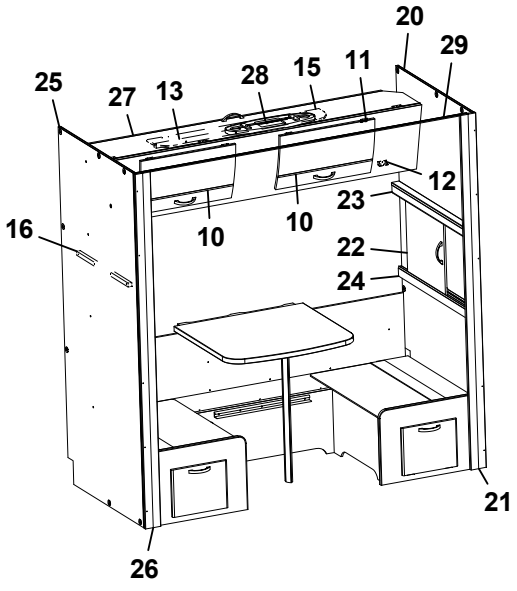

BK-sängar M-grupp
BK-beds M-group

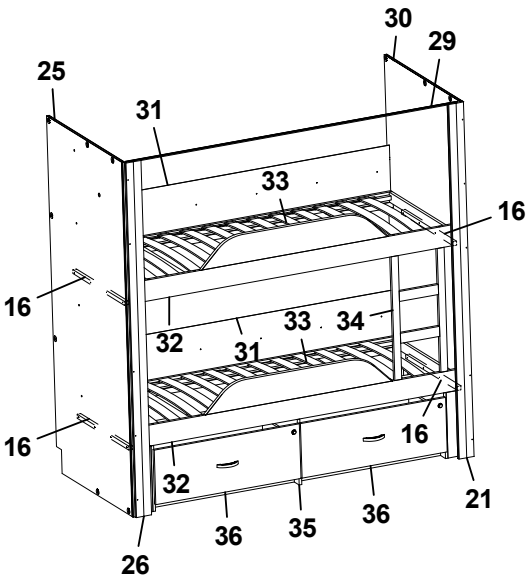

Pos Fig	Det. nr Part. No	Ingår Fitted	OBS!! Ange alltid årsmodell vid beställning av inredning Benämning	OBS!! Specify always year of model when ordering equipment Description
1	341225	x	Skåp gavel bak L560	Cupboard gable L560
--	341432	x	Skåp gavel bak L560 (Customized)	Cupboard gable L560 (Customized)
2	337695	x	Lucka	Door
--	340495	x	Lucka (High Gloss)	Door (High Gloss)
3	319978	x	Gångjärn	Hinge
--	319980	x	Platta gångjärn	Plate hinge
4	319914	x	Gasfjäder	Gas spring
--	319915	x	Fäste vinkel d:o	Angle bracket d:o
--	319916	x	Fäste runt d:o	Bracket round d:o
5	331743M	x	Hyllpaket	Shelf
6	336182	x	Gavel rundad	Gable
7	332810M	x	Hylla gavel bak	Shelf gable rear
8	331697M	x	Gavel	Gable
9	337661	x	Överbäddskåp L1980	Upper bed L1980
--	341426	x	Överbäddskåp L1980 (Customized)	Upper bed L1980 (Customized)
10	337664	x	Lucka	Door
--	341427	x	Lucka (High Gloss)	Door (High Gloss)
11	860402	x	Gångjärn	Hinge
12	860405	x	Gångjärn	Hinge
13	339839	x	Regel låsning	Lock bar
14	350129	x	Handtag	Handle
15	375813	x	Rasskydd ö-bäddskåp	Protective plate
16	376789	x	Bärregel ö-bädd 610x22x22	Bearing rail upper bed 610x22x22
17	331701M	x	Kloss bärregel	Block bearing rail
18	376697	T	Stege ö-bäddsskåp 201x1800 kpl.	Ladder upper bed 201x1800 cpl.
19	860426	T	Krok t. stege	Hook for ladder
20	340746	x	Vägg	Wall
21	377309	x	Stolpe utskjut	Support bar
22	377308	x	Skjutlucka 450x460	Sliding lid 450x460
23	334310M	x	Kornisch vägg L=898	Cornice wall L=898
--	314905	x	Skena övre skjutl L895 borrad	Slide bar upper L895
24	377173	x	Regel skjutlucka 45x898	Latch, sliding lid
--	314907	x	Skena nedre skjutl L895	Slide bar lower L895
25	340729	x	Vägg	Wall
26	377174	x	Stolpe utskjut	Support bar
27	337665	x	Överbäddskåp L1915	Upper bed L1915
--	341806	x	Överbäddskåp L1915 (Customized)	Upper bed L1915 (Customized)
28	336336	x	Plafond	Ceiling lamp
29	315907	T	Skena draperi L=1920	Drapery rail L=1920
30	377407	x	Vägg	Wall
31	338144	x	Värmespalt H-bak	Air gap R rear
32	341945	x	Sängram u. ribbotten	Bed bottom without laths
33	326474	x	Ribbotten kpl.	Laths bottom cpl.
--	314211	x	Ribba sängbotten L=820 B=63	Lath bed bottom L=820 B=63
--	312046	x	Band t. ribbotten	Band for laths bottom
34	339439	x	Stege	Ladder
35	341947	T	Lådor under säng kpl. sats	Drawers under bed cpl. kit
36	333721M	T	Låda kpl. d:o	Drawer cpl. d:o
--	315215	T	Glidskena låda (säljes i par)	Slide bar (exp. in pair)
			T= Tillbehör	T= Accessory

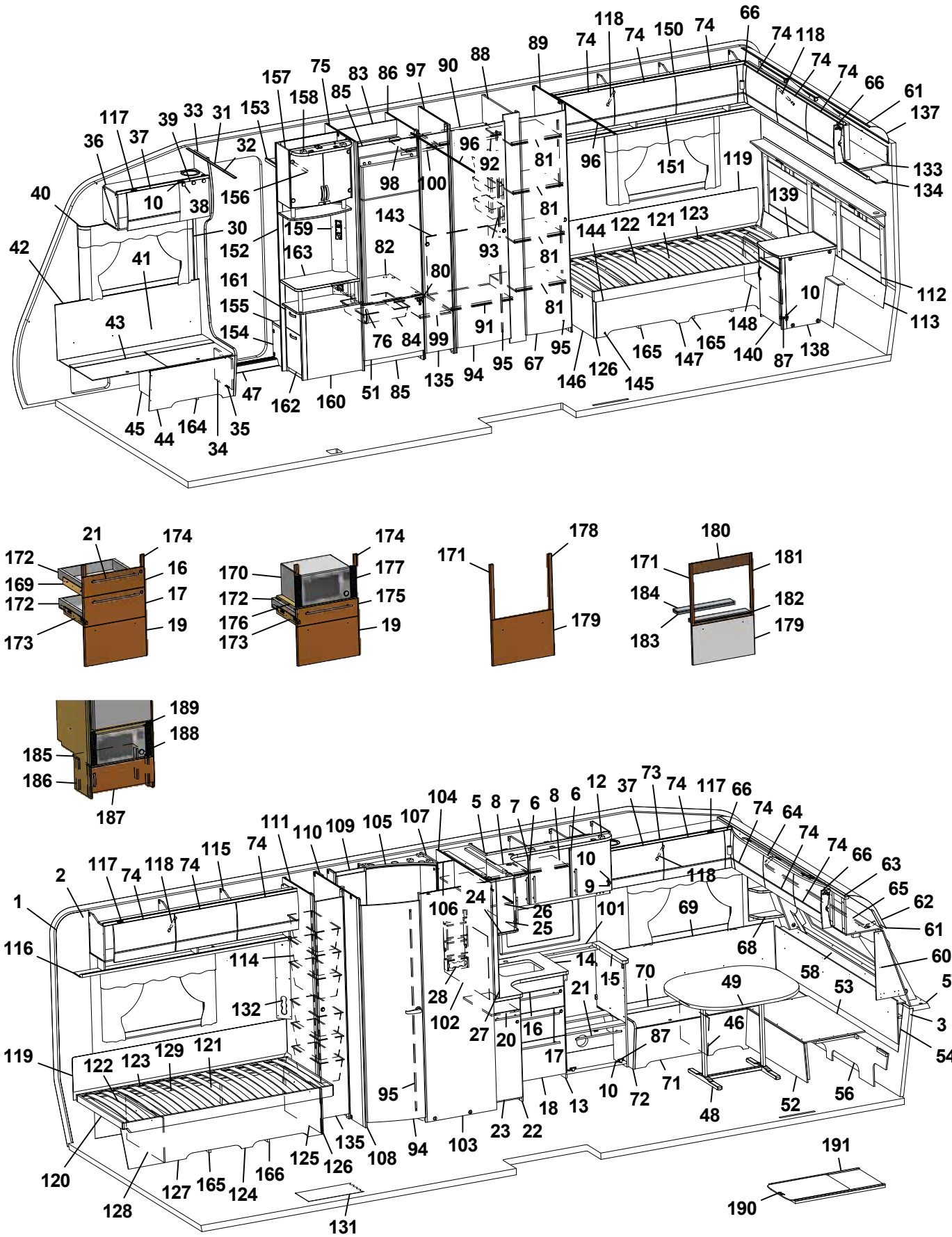
1
2
3
10
13
15
16
17
18
20
21
22
23
24
25
26
27
28
30
32
33
34
35
36
37
38
39
40
41
42
43
44
45
46
47
48
49
51
52
53
54
56
57
58
60
61
62
63
64
65
66
68
69
70
71
72
73
74
75
76
80
81
82
83
84
85
86
87
88
89
90
91
92
93
94
95
96
97
98
99
100
101
102
103
104
105
106
107
108
109
110
111
112
113
114
115
116
117
118
119
120
121
122
123
125
126
127
128
129
131
132
133
134
135
137
138
139
140
143
144
145
146
147
148
150
151
152
153
154
155
156
157
158
159
160
161
162
163
164
165
166
169
170
171
172
173
174
175
176
177
178
179
180
181
182
183
184
185
186
187
188
189
190
191

Pos Fig	Det. nr Part. No	Ingår Fitted	OBS!! Ange alltid årsmodell vid beställning av inredning Benämning	OBS!! Specify always year of model when ordering equipment Description
1	318657	M	Tapet vägg/tak	Wall paper
2	318584	M	Tejp tapet 20 mm	Tape, wall paper 20 mm
3	318585	M	Tejp tapet 60 mm	Tape, wall paper 60 mm
5	340424	x	Skåp kök L1120 kpl. (Vit)	Cupboard kitchen L1120 cpl. (White)
--	340433	x	Skåp kök L1120 kpl. (Mekong)	Cupboard kitchen L1120 cpl. (Mekong)
--	341434	x	Skåp kök L1120 kpl. (Customized)	Cupboard kitchen L1120 cpl. (Customized)
6	334712	x	Lucka H (Vit)	Door R (White)
--	336624	x	Lucka H (Mekong)	Door R (Mekong)
--	340511	x	Lucka H (High Gloss)	Door R (High Gloss)
--	317502	x	Handtag d:o	Handle d:o
7	334713	x	Lucka V (Vit)	Door L (White)
--	336625	x	Lucka V (Mekong)	Door L (Mekong)
--	340512	x	Lucka V (High Gloss)	Door L (High Gloss)
--	317502	x	Handtag d:o	Handle d:o
8	331385M	x	Hylla	Shelf
9	311917	x	Gångjärn	Hinge
10	312588	x	Platta gångjärn	Plate hinge
12	338891	x	Ljusramp köksskåp	Light holder kitchen
13	336130	x	Diskbänk trädel u. skiva (Vit)	Kitchen sink without board (White)
--	336801	x	Diskbänk trädel u. skiva (Mekong)	Kitchen sink without board (Mekong)
--	341452	x	Diskbänk trädel u. skiva induktion (Custom.)	Kitchen sink w/o board induktion (Customized)
14	338889-K	x	Skiva diskbänk 872x902	Board 872x902
--	342000-K	x	Skiva diskbänk 1425x902, ljus (Customized)	Board 1425x902, light (Customized)
--	342000-L	x	Skiva diskbänk 1425x902, mörk (Custom.)	Board 1425x902, dark (Customized)
15	335927-K	x	Skiva diskbänk 560x65x28	Board 560x65x28
16	334706	x	Lådförstycke (Vit)	Drawer front (White)
--	336631	x	Lådförstycke (Mekong)	Drawer front (Mekong)
--	340504	x	Lådförstycke (High Gloss)	Drawer front (High Gloss)
17	334707	x	Lådförstycke (Vit)	Drawer front (White)
--	336633	x	Lådförstycke (Mekong)	Drawer front (Mekong)
--	340505	x	Lådförstycke (High Gloss)	Drawer front (High Gloss)
18	334708	x	Lucka (Vit)	Door (White)
--	336635	x	Lucka (Mekong)	Door (Mekong)
--	340506	x	Lucka (High Gloss)	Door (High Gloss)
19	334709	x	Lucka (Vit)	Door (White)
--	336760	x	Lucka (Mekong)	Door (Mekong)
--	340507	x	Lucka (High Gloss)	Door (High Gloss)
20	336081-K	x	Skärbräda	Cutting board
21	317503	x	Handtag	Handle
22	337164	x	Utskjut diskbänk (Vit)	Projection kitchen sink (White)
--	337167	x	Utskjut diskbänk (Mekong)	Projection kitchen sink (Mekong)
--	341453	x	Utskjut diskbänk (Customized)	Projection kitchen sink (Customized)
--	319558	x	Bänkutdrag V d:o	Extract L d:o
--	319559	x	Korg d:o	Basket d:o
23	334933	x	Lucka (Vit)	Door (White)
--	336725	x	Lucka (Mekong)	Door (Mekong)
--	341445	x	Lucka (High Gloss)	Door (High Gloss
--	317502	x	Handtag d:o	Handle d:o
24	336110	x	Skåp utskjut kökskåp	Cupboard projection
25	331226	x	Lucka acrylplast	Door acryl
			M= Metervara T= Tillbehör	M= On the metre T= Accessory

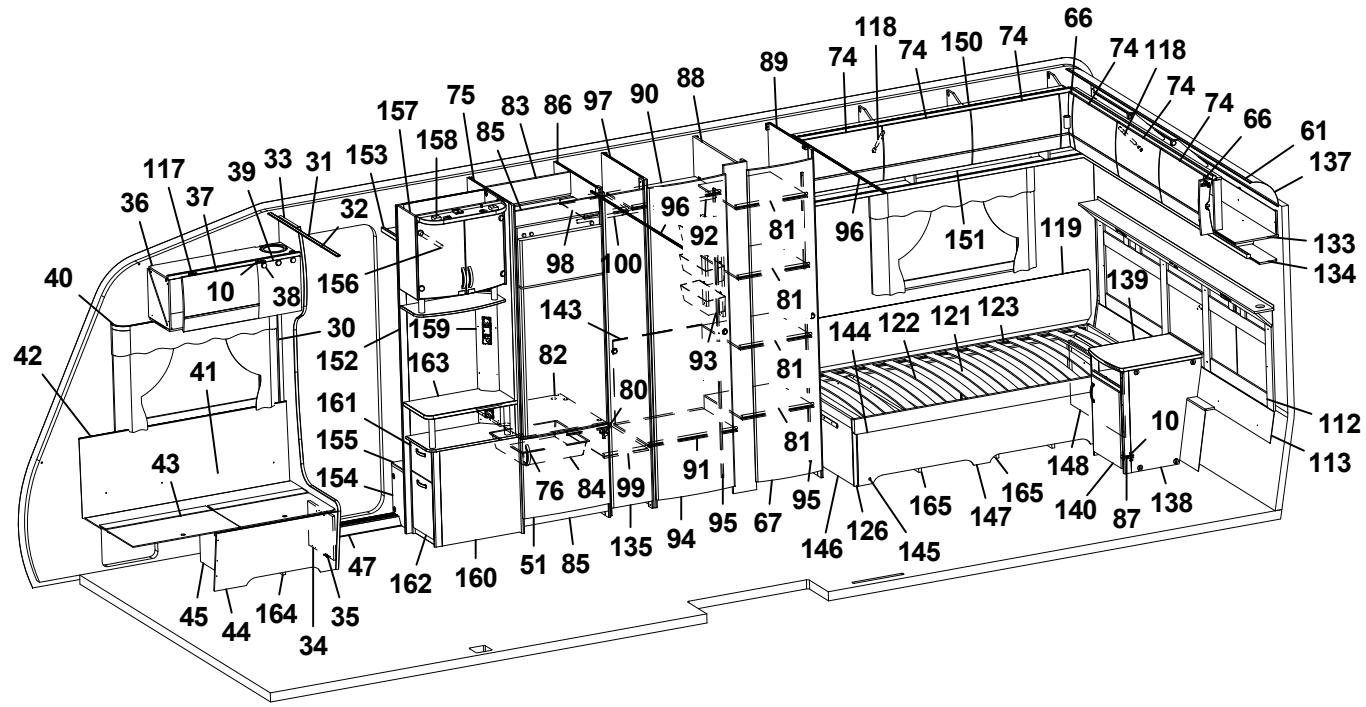
1 2 3 5 6 7 8 9 10 12 13 14 15 16 17 18 19 20 21 22 23 24 25 26 27 28 30 31 32 33 34 35 36 37 38 39 40 41 42 43 44 45 46 47 48 49 51 52 53 54 56 57 58 60 61 62 63 64 65 66 68 69 70 71 72 73 74 75 76 80 81 82 83 84 85 86 87 88 89 90 91 92 93 94 95 96 97 98 99 100 101 102 103 104 105 106 107 108 109 110 111 112 113 114 115 116 117 118 119 120 121 122 123 125 126 127 128 129 131 132 133 134 135 137 138 139 140 143 144 145 146 147 148 150 151 152 153 154 155 156 157 158 159 161 162 163 164 165 166 10 74 87 95 122 123 126 135 165 10 74 87 95 122 123 126 135 165

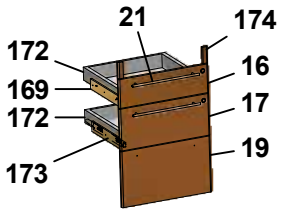
21 174 172 16 169 17 172 19 173

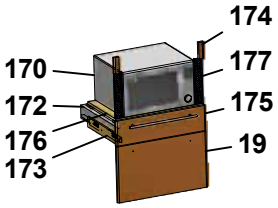
174 170 177 172 175 176 19 173

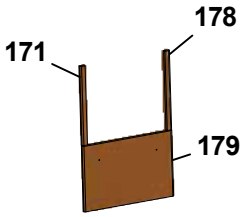
178 171 179

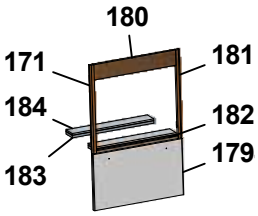
180 171 181 184 182 183 179

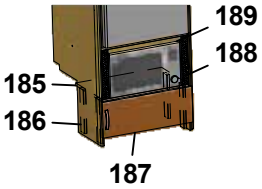
189 188 185 186 187

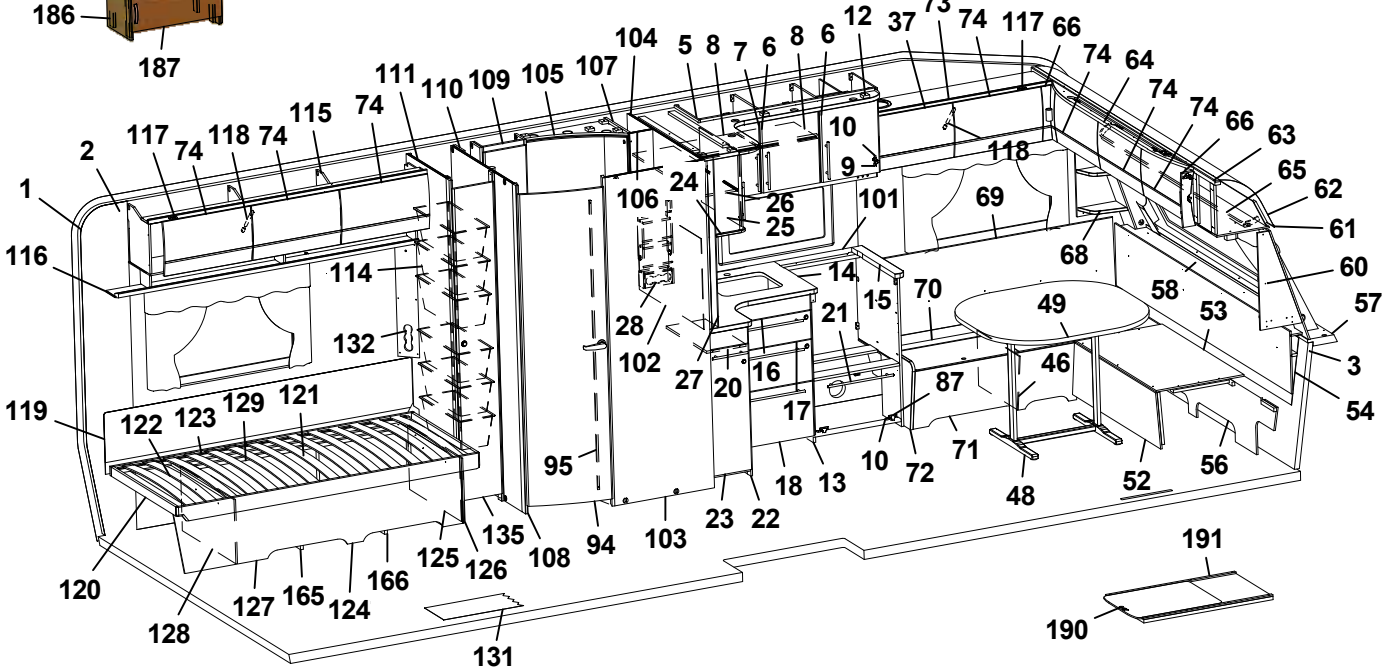
1 2 3 5 6 7 8 9 10 12 13 14 15 16 17 18 19 20 21 22 23 24 25 26 27 28 30 31 32 33 34 35 36 37 38 39 40 41 42 43 44 45 46 47 48 49 51 52 53 54 56 57 58 60 61 62 63 64 65 66 68 69 70 71 72 73 74 75 76 80 81 82 83 84 85 86 87 88 89 90 91 92 93 94 95 96 97 98 99 100 101 102 103 104 105 106 107 108 109 110 111 112 113 114 115 116 117 118 119 120 121 122 123 125 126 127 128 129 131 132 133 134 135 137 138 139 140 143 144 145 146 147 148 150 151 152 153 154 155 156 157 158 159 161 162 163 164 165 166 10 74 87 95 122 123 126 135 165 10 74 87 95 122 123 126 135 165

191 190

Pos Fig	Det. nr Part. No	Ingår Fitted	OBS!! Ange alltid årsmodell vid beställning av inredning Benämning	OBS!! Specify always year of model when ordering equipment Description
--	314350	x	Lås magnet d:o	Lock magnet d:o
--	318381	x	Motstycke magnetlås	Companion part
--	314351	x	Gångjärn d:o	Hinge d:o
26	331220M	x	Hylla	Shelf
27	334341M	x	Stolpe utskjut	Support bar
28	333409M	x	Kryddhylla	Spice rack
30	318962	x	List täck el-kabel B=45 L=2100	Cover strip B=45 L=2100
31	316270	x	List snäpp undre L2379	List under L2379
32	316268	x	List snäpp övre L2379	List upper L2379
33	339810	x	Stolpe först. L1948 kpl. m. lucka	Support bar cpl. with door
34	336064	x	Lucka	Door
35	312589	x	Gångjärn	Hinge
36	340294	x	Skåp övre elc.radio enkel DIN	Cupboard upper radio radio single DIN
--	340340	x	Skåp övre elc.radio dubbel DIN	Cupboard upper radio dual DIN
--	340343	x	Skåp övre elc.radio dubbel DIN (Selected)	Cupboard upper radio dual DIN (Selected)
--	341483	x	Skåp övre elc.radio dubbel DIN (Customized)	Cupboard upper radio dual DIN (Customized)
37	337719	x	Lucka	Door
--	340494	x	Lucka (High Gloss)	Door (High Gloss)
38	318379	x	Gångjärn	Hinge
--	318380	x	Täckhatt d:o	Cover d:o
39	331214	x	Lucka radio enkel DIN	Door radio single DIN
--	334035	x	Lucka radio dubbel DIN	Door radio dual DIN
40	316898	x	Skena gardin L1020	Curtain rod L1020
41	339356	x	Värmespalt H fram	Air gap R.F.
42	319821	M	List kant mörkbrun	Strip, dark brown
43	336858	x	Lock bäddlåda H F	Cover bedbox R.F.
--	319024	x	Matta grå textil m. tejp d:o	Carpet gray textile with tape d:o
44	336859	x	Front bäddlåda H F	Front bed box R.F.
45	339811	x	Stöd bäddlåda HF	Support bed box
46	312825	x	Stöd bäddlåda VF	Support bed box
47	314687	x	Tröskel aluminium L=850	Threshold aluminium L=850
48	310083	x	Bordsstativ	Table stand
49	335940-K	x	Bordsskiva 940x1025	Table top 940x1025
--	340543-K	x	Bordsskiva 940x1025, ljus [1]	Table top 940x1025, light [1]
--	340543-L	x	Bordsskiva 940x1025, mörk [1]	Table top 940x1025, dark [1]
51	336046	x	Lucka H 550x470	Door R 550x470
52	331245M	x	Front bäddlåda gavel	Front bed box gable
53	331246M	x	Skiva rundsittgrupp	Sheet seat
54	340578	x	Värmespalt gavel fram	Air gap
56	340520	x	Stöd sittgrupp	Support
57	213471	x	Hylla front kpl. L2376	Shelf front cpl. L2376
58	340191	x	Front/hylla kpl.	Front/shelf cpl.
--	340929	x	Hylla m. belysning "Björn" (Customized)	Shelf with lighting "Bear" (Customized)
60	340517	x	Hylla hörn H	Shelf R
61	313884	x	List plast radie L=2379	List L=2379
62	316005	x	Skiva plast 295x2363x1	Plastic sheet
63	341284	x	Skåp gavel fram L=2360	Cupboard L=2360
--	341283	x	Skåp gavel fram L=2360 (Customized)	Cupboard L=2360 (Customized)
--	319978	x	Gångjärn d:o	Hinge d:o
--	319979	x	Platta gångjärn d:o	Plate hinge d:o
			M= Metervara T= Tillbehör	M= On the metre T= Accessory

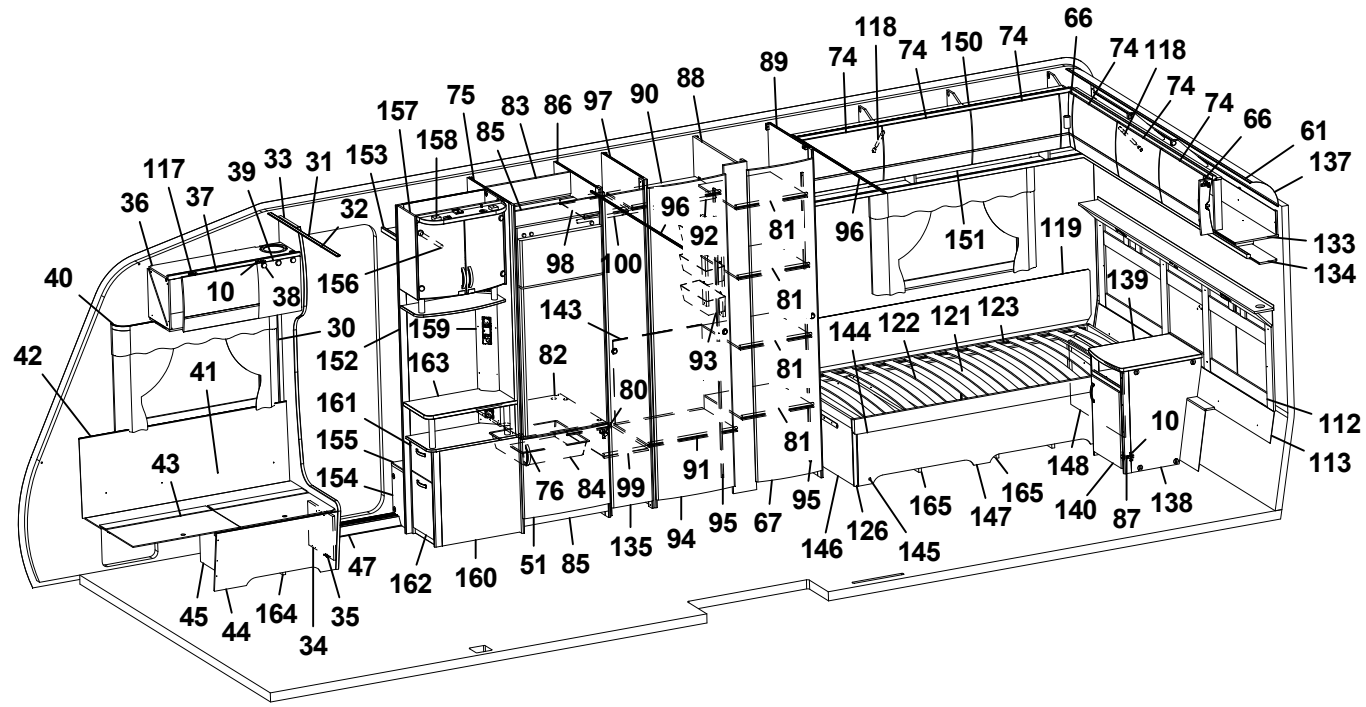
118 74 150 74 66 74 118 74 74 66 61 137
89 74 88 90 97 86 83 75 157 158 85 153 31 33 39 117 37 36 32 156 40 10 38 30 152 42 41 43 159 163 161 155 154 143 82 80 98 100 96 92 81 93 91 76 84 99 135 94 95 67 146 126 145 165 147 165 140 87 138 148 10 112 113 144 122 121 123 139 133 134 119 151 96
45 44 164 35 34 47 162 160 51 85

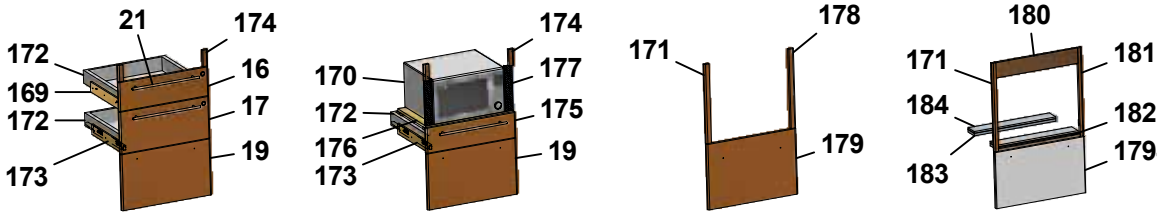
21 174 172 16 169 17 172 19 173
174 170 177 172 175 176 19 173
178 171 179
180 171 181 184 182 183 179

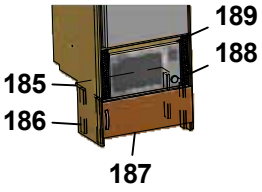
189 188 185 186 187

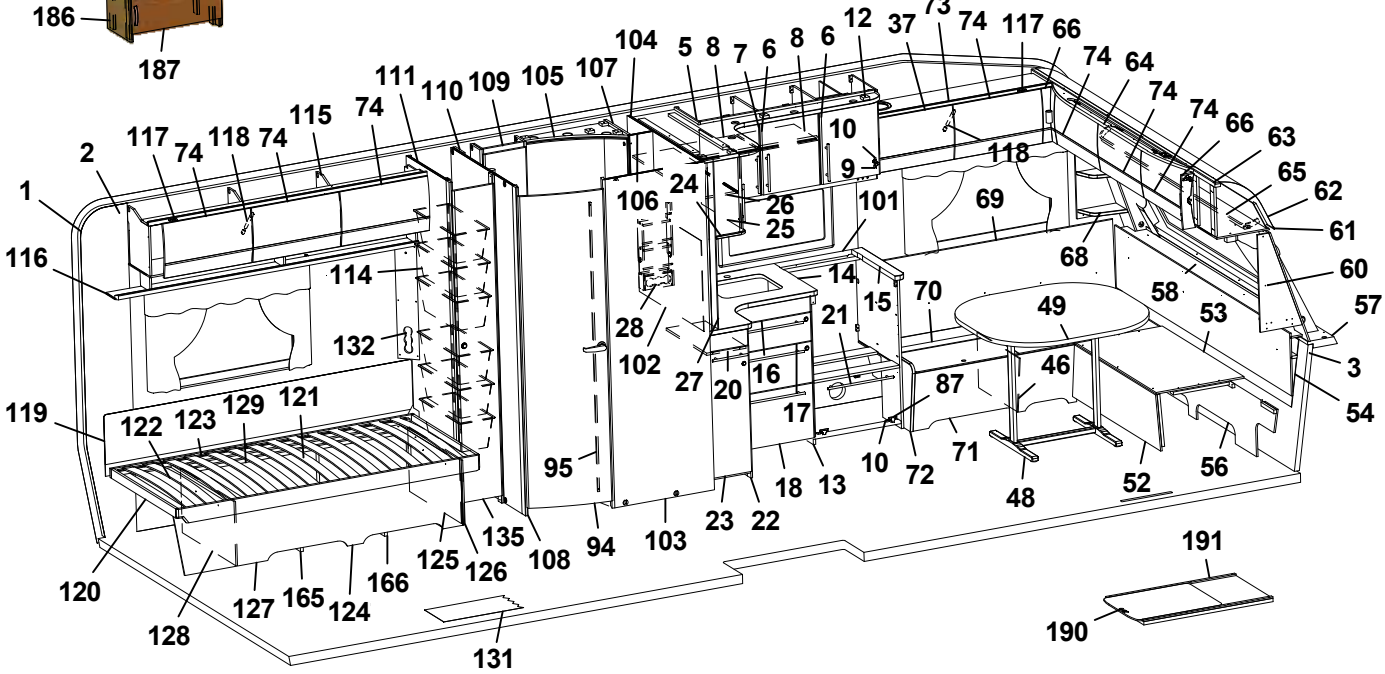
104 5 8 7 6 8 6 12 37 73 74 117 66 74 64 74 74 66 63 65 62 61 60 57 3 54 53 58 68 69 118 10 9 101 14 15 70 49 46 87 71 72 10 48 52 56 18 13 23 22 103 94 95 102 28 27 20 16 17 21 24 106 26 25
111 110 109 105 107 74 115 74 118 74 117 2 1 116 119 122 123 129 121 114 132 125 126 135 108 120 127 165 124 166 128 131
191 190

Pos Fig	Det. nr Part. No	Ingår Fitted	OBS!! Ange alltid årsmodell vid beställning av inredning Benämning	OBS!! Specify always year of model when ordering equipment Description
64	336063	x	Ljusramp gavelskåp	Light holder
65	316900	x	Skena gardin L1920	Curtain rod L1920
66	337738	x	Hörn inredning	Corner
--	340917	x	Hörn inredning (High Gloss)	Corner (High Gloss)
--	311917	x	Gångjärn d:o	Hinge d:o
--	319909	x	Platta gångjärn d:o	Plate hinge d:o
67	335925	x	Dörr 415x1850	Door 415x1850
68	338520	x	Hylla hörn V	Shelf L
69	337171	x	Värmespalt V fram	Air gap L.F.
70	333906	x	Lock bäddlåda V F	Cover bed box L.F
--	319024	x	Matta grå textil m. tejp d:o	Carpet gray textile with tape d:o
71	339504	x	Front bäddlåda V F	Front bed box L.F.
72	339500	x	Gavel bäddlåda V F	Gable bed box L.F
73	340322	x	Skåp övre L=1108	Cupboard upper L=1108
--	340349	x	Skåp övre L=1108 (Selected)	Cupboard upper L=1108 (Selected)
--	340909	x	Skåp övre L=1108 (Customized)	Cupboard upper L=1108 (Customized)
74	337695	x	Lucka	Door
--	340495	x	Lucka (High Gloss)	Door (High Gloss)
75	332244M	x	Vägg kyl V	Wall refrigerator L
76	350129	x	Handtag	Handle
80	316799	x	Gångjärn	Hinge
81	338914	x	Hylla	Shelf
82	340675	x	Hylla under kyl	Shelf under refrigerator
83	333142M	x	Bakstycke stopp kyl	Back cupboard
84	310325	x	Trådback vit 427x427x85	Tray 427x427x85
--	312712	x	Glidlist trådback (säljes i par)	Sliding strip tray (pair)
85	375394	x	Front skåp under kyl	Front cupboard
86	331240M	x	Vägg kyl H	Wall refrigerator R
87	315202	x	Gångjärn	Hinge
88	338917	x	Vägg garderob	Wall wardrobe
89	332906M	x	Vägg garderob H	Wall wardrobe R
90	332248M	x	Hylla garderob övre	Shelf wardrobe upper
91	332249M	x	Hylla garderob nedre	Shelf wardrobe under
92	350217	x	Galgstång L=790	Clothes hanger L=790
93	319759	x	Korg, garderob	Basket, wardrobe
--	335802	x	List för korgar	List för baskets
94	335919	x	Dörr 490x1850	Door 490x1850
95	314523	x	Rätningslist dörr L=1715	List L=1715
96	315907	x	Skena draperi L=1920	Drapery rail L=1920
97	338919	x	Vägg garderob	Wall wardrobe
98	332726M	x	Hylla övre	Shelf upper
99	332727M	x	Hylla nedre	Shelf under
100	350217	x	Galgstång L=790	Clothes hanger L=790
101	319858-A	T	Köksskiva vägg svart skiffer	Protection kitchen, black
--	319858-L	T	Köksskiva vägg natur skiffer	Protection kitchen, grey
102	319712-A	T	Köksskiva vägg svart skiffer	Protection kitchen, black
--	319712-L	T	Köksskiva vägg natur skiffer	Protection kitchen, grey
103	338657	x	Vägg tvättrum yttre	Wall washroom
104	338655	x	Vägg tvättrum H	Wall washroom R
105	336141	x	Ljusramp tvättrum	Light holder
			M= Metervara T= Tillbehör	M= On the metre T= Accessory

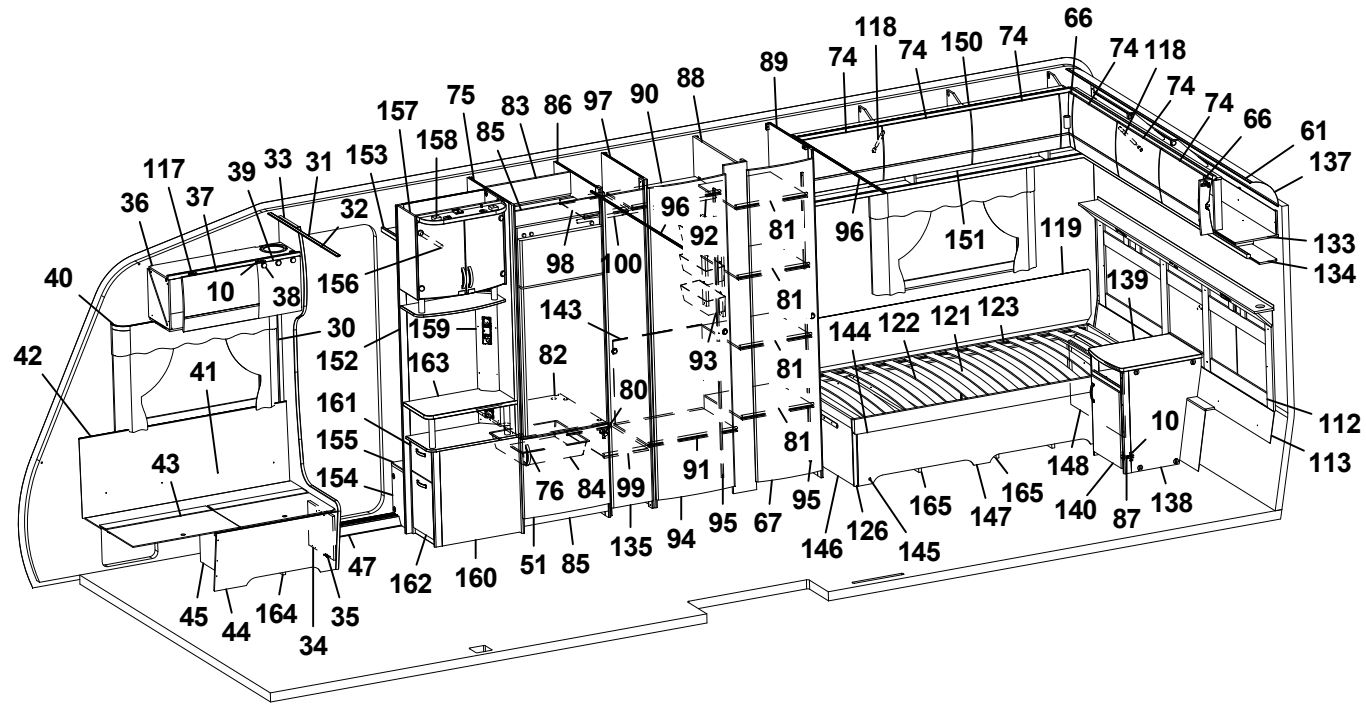
66
74
118
74
150
74
118
74
74
66
61
137
133
134
139
119
151
96
118
74
89
88
90
97
86
83
75
157
158
85
153
31
33
39
117
36
37
32
156
10
38
40
42
41
30
152
159
163
143
82
80
93
81
144
122
121
123
112
10
113
148
140
87
138
165
147
165
126
145
146
95
67
91
135
94
76
84
99
51
85
162
160
47
43
154
155
161
45
44
164
35
34

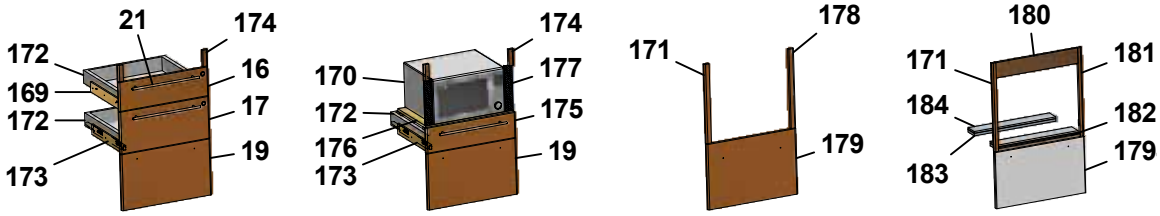
21
174
172
16
169
17
172
19
173
174
170
177
172
175
176
19
173
178
171
179
180
171
181
184
182
179
183

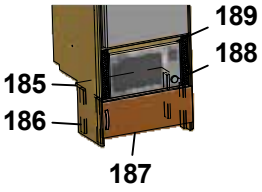
189
188
185
186
187

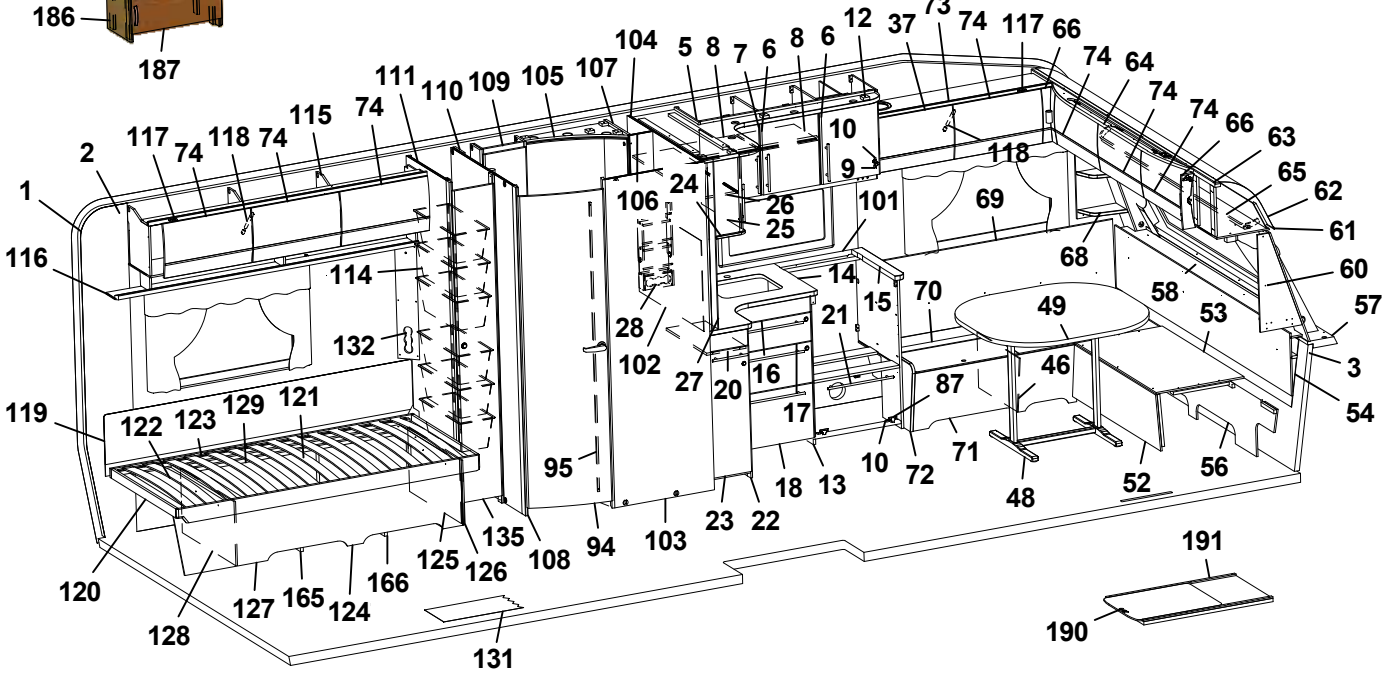
74
64
74
74
66
63
65
62
61
60
58
57
53
3
54
56
52
48
46
49
87
71
72
10
18
13
23
22
103
94
95
108
135
125
126
166
124
165
127
128
131
120
119
122
123
129
121
132
114
116
1
2
117
74
118
74
115
74
111
110
109
105
107
104
5
8
7
6
8
6
12
37
73
74
117
66
10
9
118
24
106
26
25
101
69
68
14
15
70
21
16
20
27
28
102
17
191
190

Pos Fig	Det. nr Part. No	Ingår Fitted	OBS!! Ange alltid årsmodell vid beställning av inredning Benämning	OBS!! Specify always year of model when ordering equipment Description
106	338653	x	Vägg tvättrum	Wall washroom
107	338650	x	Vägg tvättrum	Wall washroom
108	338893	x	Vägg tvättrum V	Wall washroom L
109	339116	x	Skåp tvättrum	Cupboard
110	339120	x	Hylla	Shelf
111	332904M	x	Vägg backskåp V	Wall cupboard L
112	340589	x	Värmespalt kpl. m. tyg och belysning	Air gap cpl. with fabric and illumination
--	340593	T	Värmespalt kpl. m. tyg och belysning [1]	Air gap cpl. with fabric and illumination [1]
113	337264	x	Värmespalt	Air gap
114	309010	x	Trådback vit 227x527x185	Tray 227x527x185
--	316358	x	Glidskena d:o plast L=430 D14/27	Runner d:o plastic L=430 D14/27
115	340352	x	Skåp övre V-bak L=1747	Cupboard upper L-rear L=1747
--	341022	x	Skåp övre L=1747 (Customized)	Cupboard upper L=1747 (Customized)
116	331189M	x	Hyllpaket	Shelf
117	319978	x	Gångjärn	Hinge
--	319980	x	Platta gångjärn	Plate hinge
118	319914	x	Gasfjäder	Gas spring
--	319915	x	Fäste vinkel d:o	Angle bracket d:o
--	319916	x	Fäste runt d:o	Bracket round d:o
119	338121	x	Värmespalt	Air gap
120	340206	x	Sängram V u. ribbotten	Bed bottom L without laths
121	325342	x	Ribbotten kpl.	Laths bottom cpl.
122	314211	x	Ribba sängbotten L=820 B=63	Lath bed bottom L=820 B=63
123	312046	x	Band t. ribbotten	Band for laths bottom
124	340201	x	Sänglåda kpl. V	Bed box cpl. L
125	340202	x	Gavel säng främre	Gable bed front
126	319776	x	List hörn L=2500	Corner strip L=2500
127	337144	x	Front säng	Front bed
128	340204	x	Gavel säng bakre	Gable bed rear
129	315203	x	Regel 17,5x55x1415	Wood lath pine 17,5x55x1415
131	319230	M^2	Matta golv, klinkermönster mörkgrå	Carpet floor, clinker design dark grey
--	319393	T	Matta golv, antik planka	Carpet floor, antique plank
132	335788M	x	Front el-uttag	Front outlet
133	340971	x	Skåp gavel bak L2360	Cupboard gable L2360
--	341592	x	Skåp gavel bak L2360 (Customized)	Cupboard gable L2360 (Customized)
--	319978	x	Gångjärn d:o	Hinge d:o
--	319980	x	Platta gångjärn d:o	Plate hinge d:o
134	331198M	x	Hyllpaket	Shelf
135	376043	x	Dörr 260x1850	Door 260x1850
--	314523	x	Rätningslist dörr L=1715	List L=1715
137	316005	x	Skiva plast 295x2363x1	Plastic sheet
138	341326	x	Hurts kpl. u. skiva	Cupboard cpl. without board
139	336235-K	x	Skiva hurts 424x530	Board cupboard
140	336236	x	Lucka H 368x450	Door
143	336453	x	Täckskiva exp.kärl	Cover expansion vessel
144	340209	x	Sängram H u. ribbotten	Bed bottom R without laths
145	340210	x	Sänglåda kpl. H	Bed box cpl. R
146	340213	x	Gavel säng främre	Gable bed front
147	339464	x	Front säng	Front bed
148	340211	x	Gavel säng bakre	Gable bed rear
			M= Metervara T= Tillbehör	M= On the metre T= Accessory

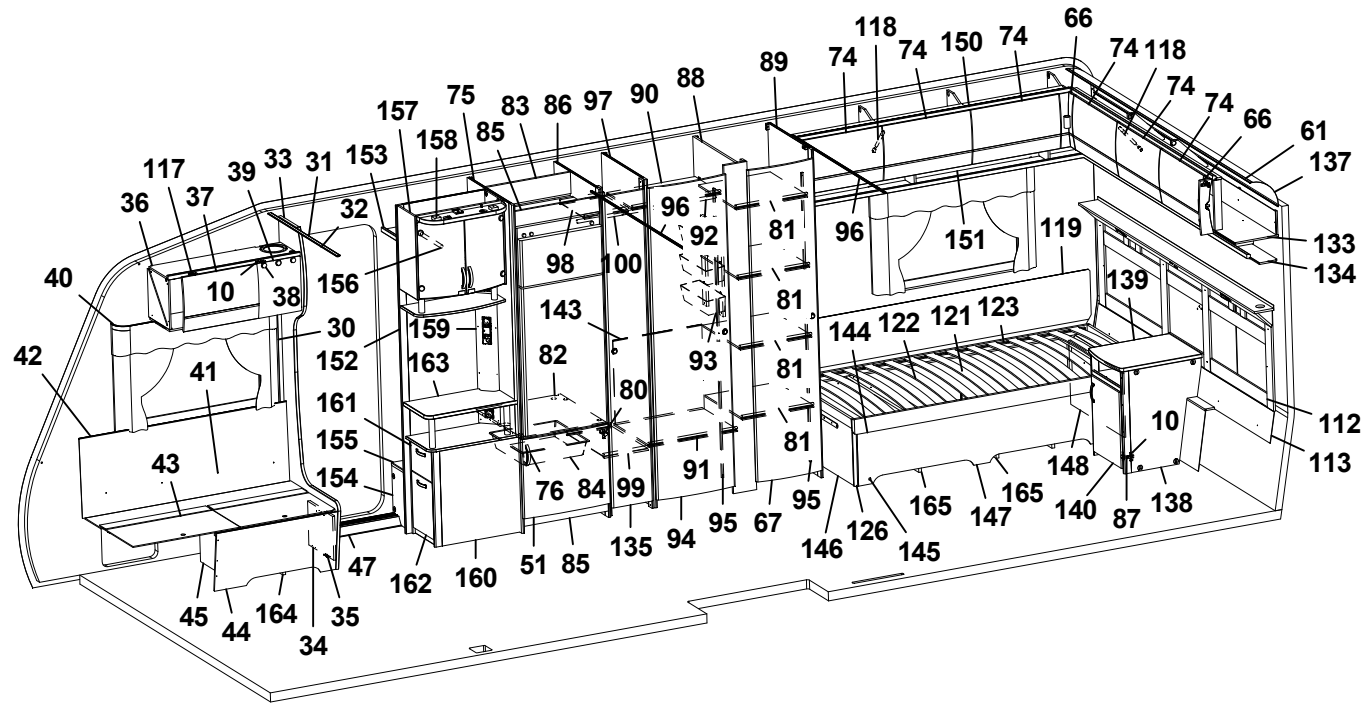
1 2 3 4 5 6 7 8 9 10 11 12 13 14 15 16 17 18 19 20 21 22 23 24 25 26 27 28 29 30 31 32 33 34 35 36 37 38 39 40 41 42 43 44 45 46 47 48 49 50 51 52 53 54 55 56 57 58 59 60 61 62 63 64 65 66 67 68 69 70 71 72 73 74 75 76 77 78 79 80 81 82 83 84 85 86 87 88 89 90 91 92 93 94 95 96 97 98 99 100 101 102 103 104 105 106 107 108 109 110 111 112 113 114 115 116 117 118 119 120 121 122 123 124 125 126 127 128 129 130 131 132 133 134 135 136 137 138 139 140 141 142 143 144 145 146 147 148 149 150 151 152 153 154 155 156 157 158 159 160 161 162 163 164 165 166 167 168 169 170 171 172 173 174 175 176 177 178 179 180 181 182 183 184 185 186 187 188 189 190 191

Pos Fig	Det. nr Part. No	Ingår Fitted	OBS!! Ange alltid årsmodell vid beställning av inredning Benämning	OBS!! Specify always year of model when ordering equipment Description
150	340388	x	Skåp övre L=1747	Cupboard upper L=1747
--	340913	x	Skåp övre L=1747 (Customized)	Cupboard upper L=1747 (Customized)
--	319978	x	Gångjärn d:o	Hinge d:o
--	319980	x	Platta gångjärn d:o	Plate hinge d:o
151	331194M	x	Hyllpaket	Shelf
152	337198	x	Vägg instegsgarderob	Wall wardrobe
153	331910M	x	Hylla övre	Shelf upper
154	336618	x	Front instegsgarderob	Front
155	319866	x	Hylla	Shelf
156	350217	x	Galgstång L=790	Clothes hanger L=790
157	340077	x	Skåp bar kpl. H=512	Coctail cabinet cpl. H=512
--	332088M	x	Hylla hållare flaskor	Shelf bottle holder
--	331778	x	Lucka H d:o	Door R d:o
--	331779	x	Lucka V d:o	Door L d:o
--	318379	x	Gångjärn d:o	Hinge d:o
--	318380	x	Täckhatt d:o	Cover d:o
--	312588	x	Platta gångjärn d:o	Plate hinge d:o
158	336106	x	Ljusramp	Light holder
159	340418	x	Front el-uttag 130x857,5	Front outlet 130x857,5
160	339446	x	TV-bänk kpl. u. skiva	TV-bench cpl. without board
161	339607	x	Låda övre	Drawer cpl.
--	339610	x	Lådförstycke d:o	Drawer front d:o
--	315215	x	Glidskena låda (säljes i par)	Slide bar (exp. in pair)
162	339605	x	Låda nedre kpl.	Drawer cpl.
--	339606	x	Lådförstycke d:o	Drawer front d:o
--	315215	x	Glidskena låda (säljes i par)	Slide bar (exp. in pair)
163	336122-K	x	Skiva TV-bänk, ljus	Board, light
--	336122-L	T	Skiva TV-bänk, mörk	Board, dark
--	336103	x	Rundstav d:o L=192	Round staff d:o L=192
164	350113	x	Plåt skofack	Plate shoe compartment
165	337271	x	Luftspalt sänglåda	Air gap bed box
166	337272	x	Luftspalt sänglåda	Air gap bed box
169	336087	x	Monteringssats kpl. lådor (Vit)	Mounting kit cpl. drawers (White)
--	336759	x	Monteringssats kpl. lådor (Mekong)	Mounting kit cpl. drawers (Mekong)
--	340880	x	Monteringssats kpl. lådor (Customized)	Mounting kit cpl. drawers (Customized)
170	337536	T	Monteringssats kpl. mikro (Vit)	Mounting kit cpl. micro (White)
--	337538	T	Monteringssats kpl. mikro (Mekong)	Mounting kit cpl. micro (Mekong)
--	340881	T	Monteringssats kpl. mikro (Customized)	Mounting kit cpl. micro (Customized)
171	336089	T	Monteringssats kpl. ugn (Vit)	Mounting kit cpl. oven (White)
--	336758	T	Monteringssats kpl. ugn (Mekong)	Mounting kit cpl. oven (Mekong)
--	341446	T	Monteringssats kpl. ugn (Customized)	Mounting kit cpl. oven (Customized)
172	317514	x	Låda	Drawer
173	317382	x	Glidskena låda H	Slide bar, drawer R
--	350221	x	Glidskena låda V	Slide bar, drawer L
--	801701	x	Skruv 6x16 d:o	Screw 6x16 d:o
174	336092	x	Passbit 95x30x16 (Mekong)	Gauge block 95x30x16 (Mekong)
175	337540	T	Lådförstycke (Vit)	Drawer front (White)
--	337541	T	Lådförstycke (Mekong)	Drawer front (Mekong)
--	340510	T	Lådförstycke (High Gloss)	Drawer front (High Gloss)
176	331472M	T	Hylla mikro	Shelf
			M= Metervara T= Tillbehör	M= On the metre T= Accessory

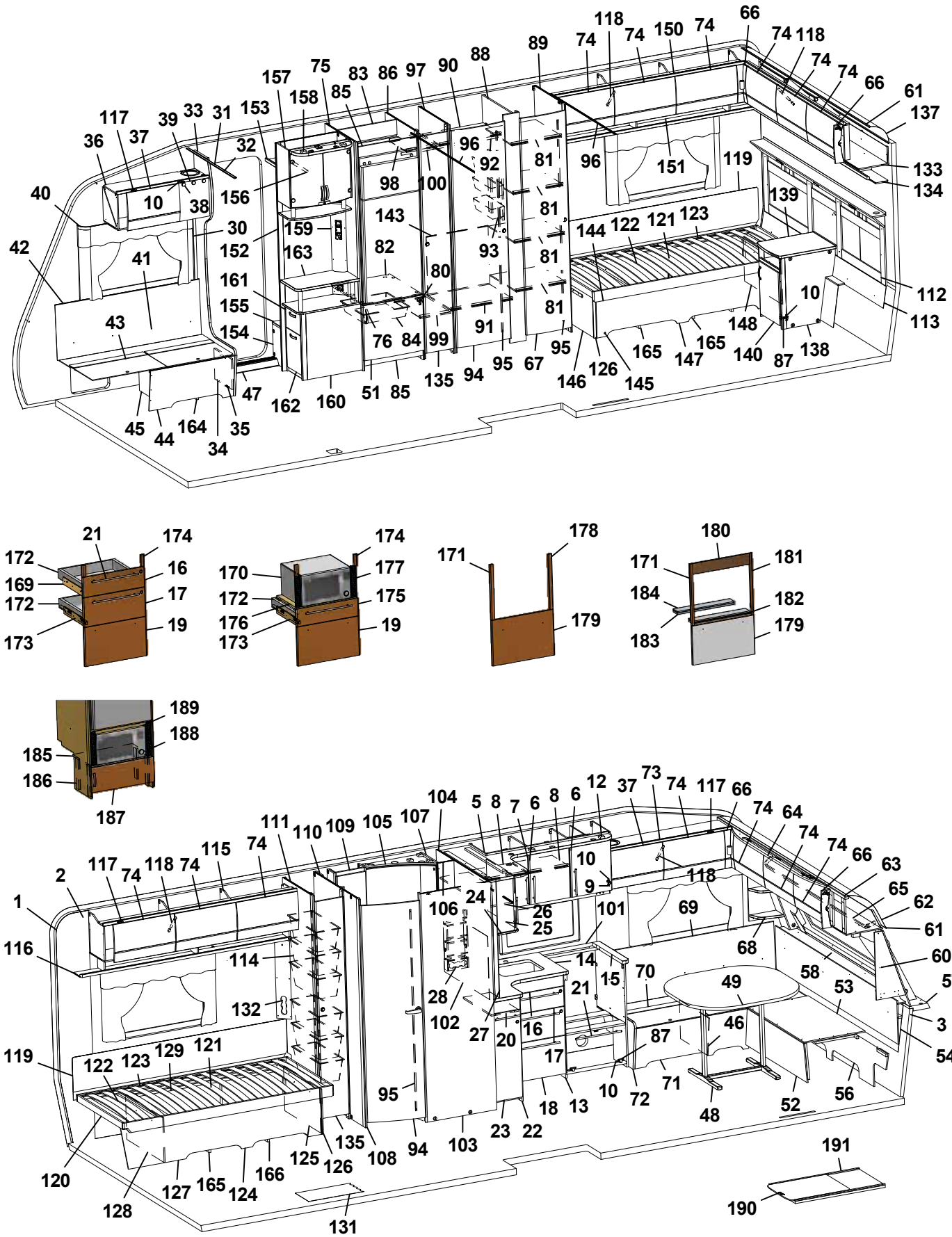
1 2 3 4 5 6 7 8 9 10 11 12 13 14 15 16 17 18 19 20 21 22 23 24 25 26 27 28 29 30 31 32 33 34 35 36 37 38 39 40 41 42 43 44 45 46 47 48 49 50 51 52 53 54 55 56 57 58 59 60 61 62 63 64 65 66 67 68 69 70 71 72 73 74 75 76 77 78 79 80 81 82 83 84 85 86 87 88 89 90 91 92 93 94 95 96 97 98 99 100 101 102 103 104 105 106 107 108 109 110 111 112 113 114 115 116 117 118 119 120 121 122 123 124 125 126 127 128 129 130 131 132 133 134 135 136 137 138 139 140 141 142 143 144 145 146 147 148 149 150 151 152 153 154 155 156 157 158 159 160 161 162 163 164 165 166 167 168 169 170 171 172 173 174 175 176 177 178 179 180 181 182 183 184 185 186 187 188 189 190 191

Pos Fig	Det. nr Part. No	Ingår Fitted	OBS!! Ange alltid årsmodell vid beställning av inredning Benämning	OBS!! Specify always year of model when ordering equipment Description
177	401998	T	Galler mikro	Grating
178	336086	T	Passbit 460x30x16	Gauge block 460x30x16
179	334728	T	Lucka (Vit)	Door (White)
--	336726	T	Lucka (Mekong)	Door (Mekong)
--	340507	T	Lucka (High Gloss)	Door (High Gloss)
180	341213	T	Front 88x550 (Mekong)	Front 88x550 (Mekong)
181	341214	T	Passbit 426x24x16 (Mekong)	Gauge block 426x24x16 (Mekong)
182	341215	T	Front 15x502 (Mekong)	Front 15x502 (Mekong)
183	341216	T	Skiva distans 15x80x500	Sheet distance 15x80x500
184	341217	T	Skiva distans 10x80x500	Sheet distance 10x80x500
185	336672	T	Hylla mikro	Shelf
186	330631M	T	List folierad L=253	List folierad L=253
187	336209-1	T	Lucka 550x208	Door 550x208
--	316799	x	Gångjärn d:o	Hinge d:o
--	312588	x	Platta gångjärn d:o	Plate hinge d:o
188	401685	T	Galler mikro 285x40	Grating 285x40
189	337542	T	List 15x25x450	List 15x25x450
190	341192	T	Utdragsskiva bord 450x550	Sliding leaf 450x550
191	341193	T	Låda utdragsskiva	Box sliding leaf
			¹ = Selected och Customized	¹ = Selected and Customized
			Dyntyger, madrasser m.m. (se dynor m.m.)	Cushion textilies, mattresses etc. (see cushions etc.)
			M= Metervara T= Tillbehör	M= On the metre T= Accessory

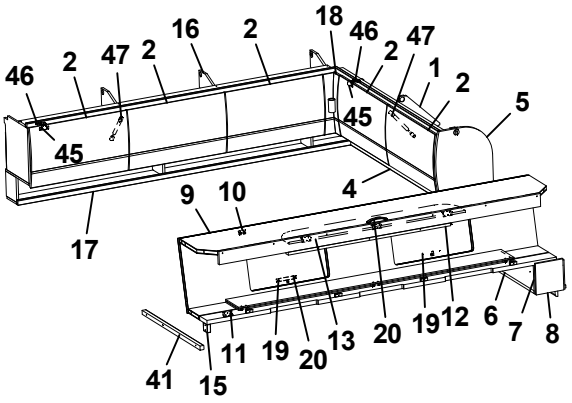
46 2 47 2 16 2 18 46 2 47 1 2 5
45 45 4
9 10
17
11 19 20 13 20 19 12 6 7 8
41 15

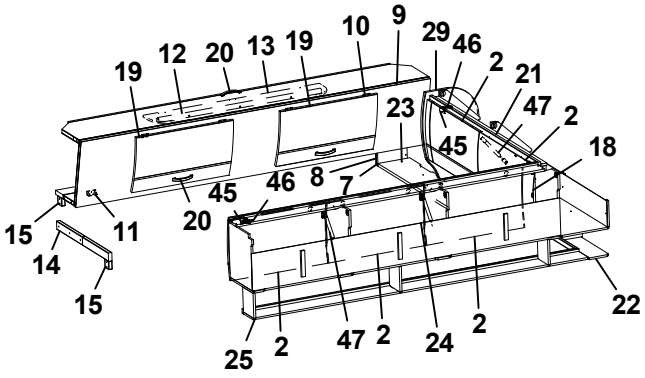
19 12 20 13 19 10 9 29 46 2 21 47 2 18
23 45
45 46 8 7
15 14 15 11 20
25 2 47 2 24 2 22

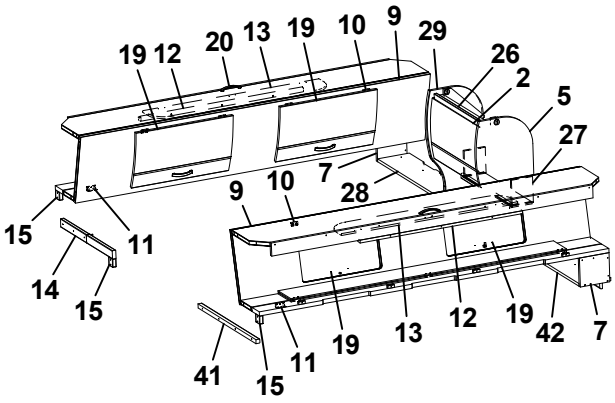
19 12 20 13 19 10 9 29 26 2 5 27
7 28
9 10
15 14 15 11
41 15 11 19 13 12 19 42 7

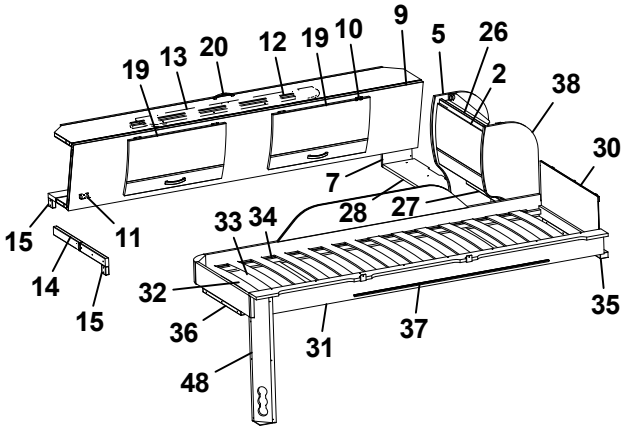
19 13 20 12 19 10 9 5 26 2 38 30
7 28 27
33 34
15 14 15 11
32 36 31 37 35 48

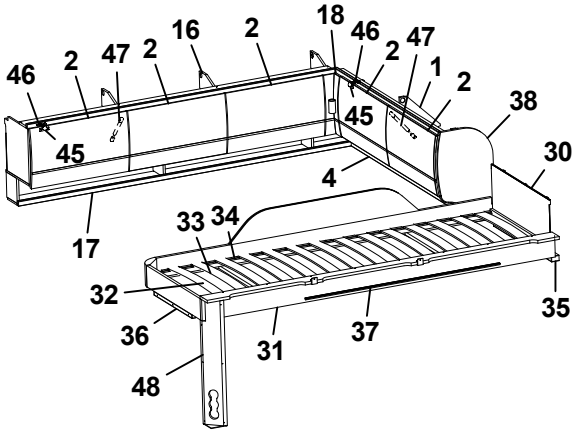
46 2 47 2 16 2 18 46 2 47 1 2 38 30
45 45 4
33 34
17
32 36 31 37 35 48

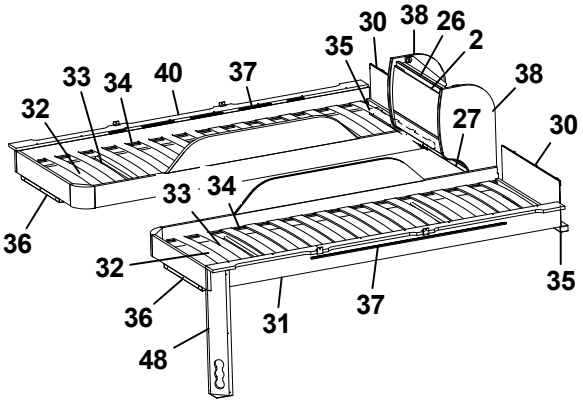
30 38 26 2 35
33 34 40 37 38
32 27 30
33 34
36
32 36 31 37 35 48

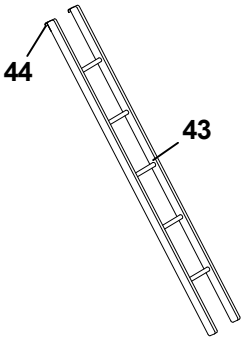
44
43

Pos Fig	Det. nr Part. No	Ingår Fitted	OBS!! Ange alltid årsmodell vid beställning av inredning Benämning	OBS!! Specify always year of model when ordering equipment Description
1	340404	x	Skåp gavel bak L=1510	Cupboard gable L=1510
--	340911	x	Skåp gavel bak L=1510 (Customized)	Cupboard gable L=1510 (Customized)
2	337695	x	Lucka	Door
--	340495	x	Lucka (High Gloss)	Door (High Gloss)
4	331879M	x	Hyllpaket L1512	Shelf L1512
5	336180	x	Gavel rundad	Gable
6	331694M	x	Hylla gavel bak	Shelf gable rear
7	331697M	x	Gavel	Gable
8	333147M	x	Gavel	Gable
9	337661	x	Överbäddskåp L1980	Upper bed L1980
--	341426	x	Överbäddskåp L1980 (Customized)	Upper bed L1980 (Customized)
10	860402	x	Gångjärn	Hinge
11	860405	x	Gångjärn	Hinge
12	339839	x	Regel låsning	Lock bar
13	375813	x	Rasskydd ö-bäddskåp	Protective plate
14	332661M	x	Bärregel (vikbar)	Bearing rail
15	331701M	x	Kloss bärregel	Block bearing rail
16	340388	x	Skåp övre L=1747	Cupboard upper L=1747
--	340913	x	Skåp övre L=1747 (Customized)	Cupboard upper L=1747 (Customized)
17	331194M	x	Hyllpaket	Shelf
18	337738	x	Hörn inredning	Corner
--	340917	x	Hörn inredning (High Gloss)	Corner (High Gloss)
--	311917	x	Gångjärn d:o	Hinge d:o
--	319909	x	Platta gångjärn d:o	Plate hinge d:o
19	337664	x	Lucka	Door
--	341427	x	Lucka (High Gloss)	Door (High Gloss)
20	350129	x	Handtag	Handle
21	340398	x	Skåp gavel bak L1510	Cupboard gable L1510
--	341020	x	Skåp gavel bak L1510 (Customized)	Cupboard gable L1510 (Customized)
22	340308	x	Hyllpaket L1512	Shelf L1512
23	334695M	x	Hylla gavel bak	Shelf gable rear
24	340352	x	Skåp övre L=1747	Cupboard upper L=1747
--	341022	x	Skåp övre L=1747 (Customized)	Cupboard upper L=1747 (Customized)
25	331189M	x	Hyllpaket	Shelf
26	341225	x	Skåp gavel bak L560	Cupboard gable L560
--	341432	x	Skåp gavel bak L560 (Customized)	Cupboard gable L560 (Customized)
27	331743M	x	Hyllpaket	Shelf
28	332674M	x	Hylla gavel bak	Shelf gable rear
29	336182	x	Gavel rundad	Gable
30	321209	x	Värmespalt gavel	Air gap gable
31	336381	x	Sängram vån.säng V u. ribbotten	Bed bottom L without laths
32	325430	x	Ribbotten kpl.	Laths bottom cpl.
33	311985	x	Ribba sängbotten L=718 B=63	Lath bed bottom L=718 B=63
34	312046	x	Band t. ribbotten	Band for laths bottom
35	331960M	x	Bärregel	Bearing rail
			T= Tillbehör	T= Accessory

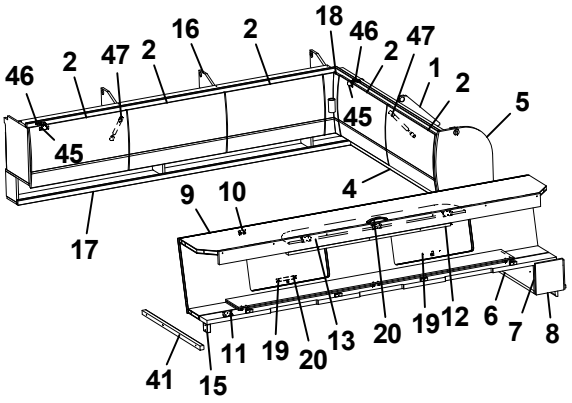
46 2 47 2 16 2 18 46 2 47 1 2 5
45 45 4
9 10
17
11 19 20 13 20 19 12 6 7 8
41 15

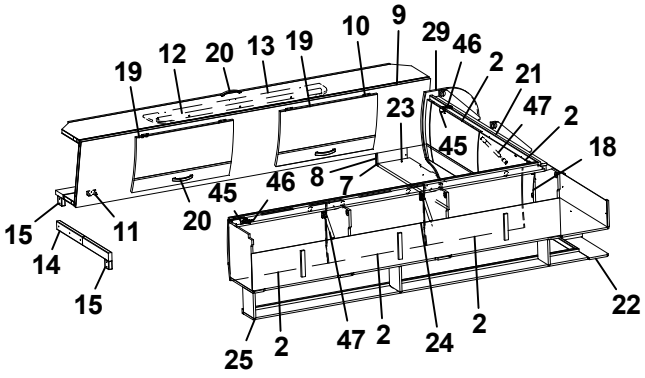
19 12 20 13 19 10 9 29 46 2 21 47 2 18
23 45
45 46 8 7
15 14 15 11 20
25 2 47 2 24 2 22

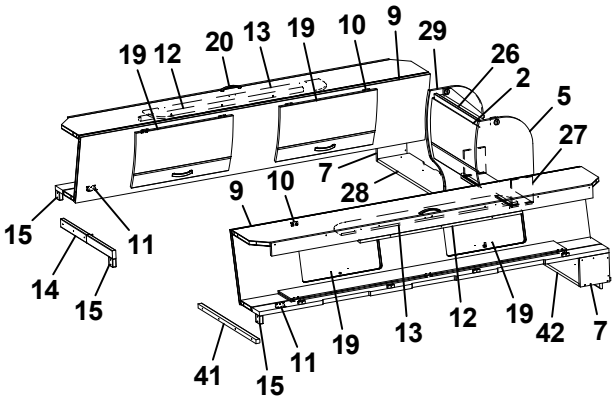
19 12 20 13 19 10 9 29 26 2 5 27
7 28
9 10
15 14 15 11
41 15 11 19 13 12 19 42 7

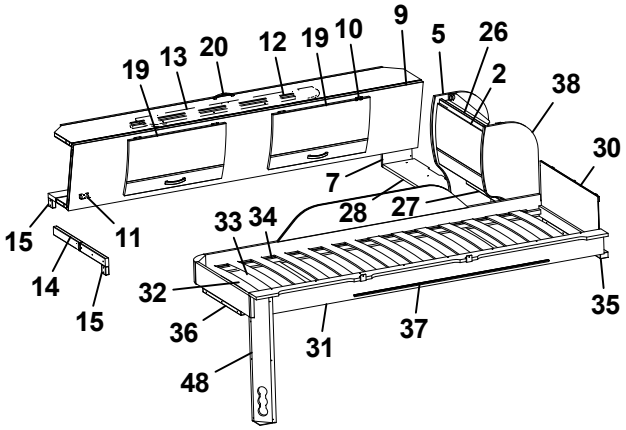
19 13 20 12 19 10 9 5 26 2 38 30
7 28 27
33 34
15 14 15 11
32 36 48 31 37 35

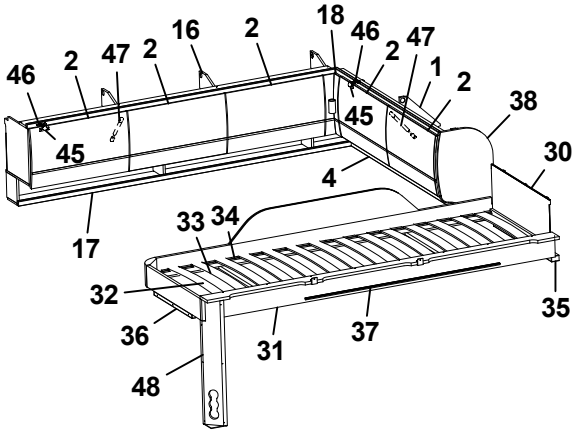
46 2 47 2 16 2 18 46 2 47 1 2 38 30
45 45 4
33 34
17
32 36 48 31 37 35

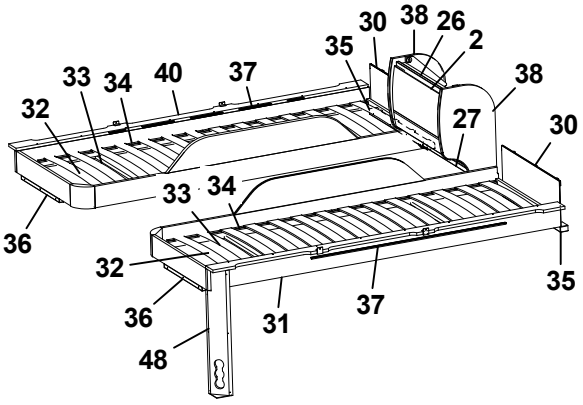
30 38 26 2 35
33 34 40 37 32 38 27 30
33 34
36
32 36 48 31 37 35

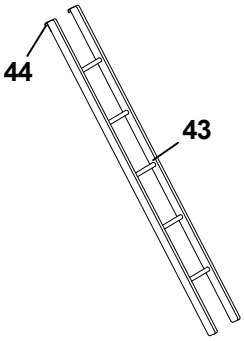
44
43

Pos Fig	Det. nr Part. No	Ingår Fitted	OBS!! Ange alltid årsmodell vid beställning av inredning Benämning	OBS!! Specify always year of model when ordering equipment Description
36	331961M	x	Bärregel L=440	Bearing rail L=440
37	314721	x	Skena draperi L=1100	Curtain rod L=1100
38	336185	x	Gavel rundad	Gable
40	336714	x	Sängram vån.säng H u. ribbotten	Bed bottom
41	331698M	x	Bärregel 670x22x22	Bearing rail 670x22x22
42	332756M	x	Hylla gavel bak	Shelf gable rear
43	376697	T	Stege ö-bäddsskåp 201x1800 kpl.	Ladder upper bed 201x1800 cpl.
44	860426	T	Krok t. stege	Hook for ladder
45	319978	x	Gångjärn	Hinge
46	319980	x	Platta gångjärn	Plate hinge
47	319914	x	Gasfjäder	Gas spring
--	319915	x	Fäste vinkel d:o	Angle bracket d:o
--	319916	x	Fäste runt d:o	Bracket round d:o
48	333190M	x	Front el-uttag	Front outlet

T= Tillbehör

T= Accessory

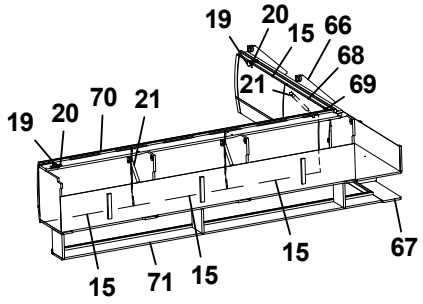
19
20
15
66
68
21
69
19
20
70
21
15
71
15
15
67

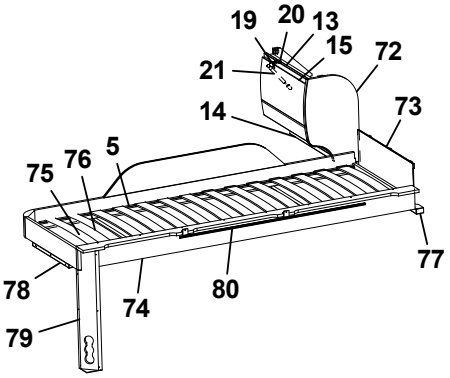
19
20
13
15
72
21
14
73
75
76
5
77
78
74
80
79

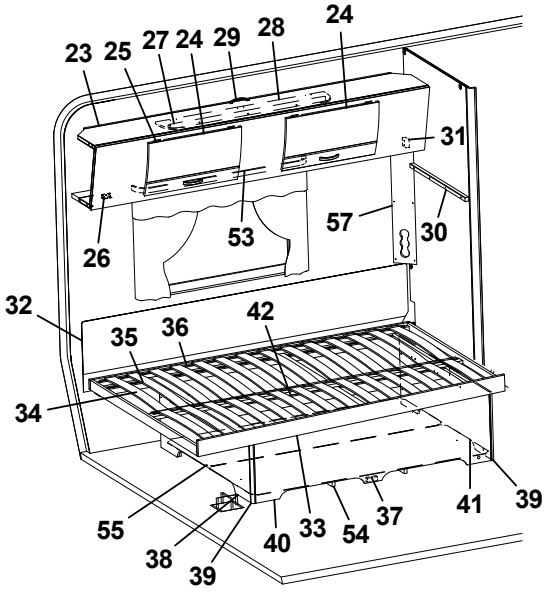
23
25
27
24
29
28
24
31
26
53
57
30
32
35
36
42
34
55
38
39
40
33
54
37
41
39

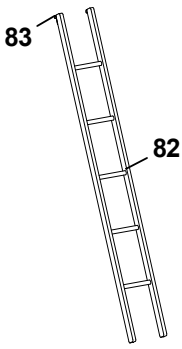
83
82

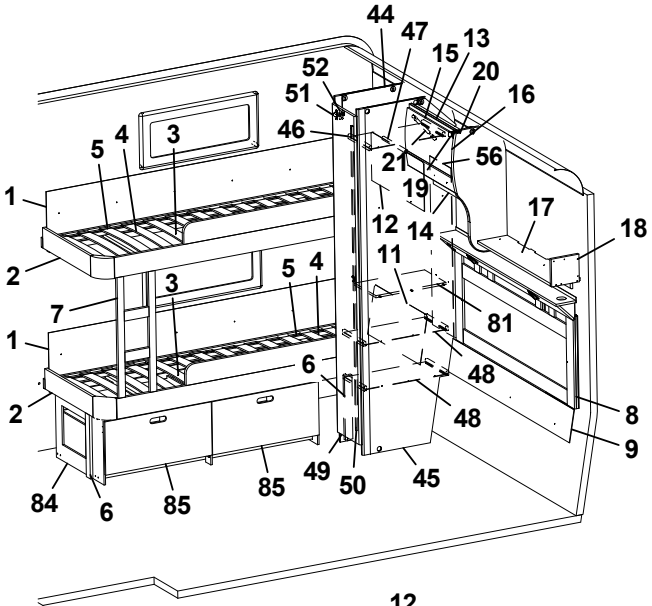
44
47
15
13
52
20
51
16
46
5
4
3
21
56
1
19
12
14
17
18
2
11
5
4
3
7
81
1
6
48
2
48
8
9
84
6
85
85
49
50
45

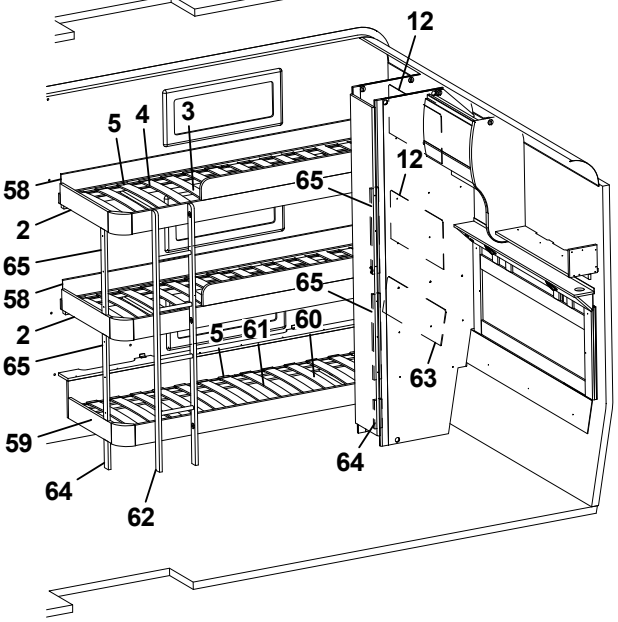
12
5
4
3
58
65
12
2
65
58
65
2
5
61
60
65
63
59
64
64
62

Pos Fig	Det. nr Part. No	Ingår Fitted	OBS!! Ange alltid årsmodell vid beställning av inredning Benämning	OBS!! Specify always year of model when ordering equipment Description
1	338144	x	Värmespalt H-bak	Air gap R rear
2	339640	x	Sängram fast u. ribbotten	Bed bottom without laths
3	325432	x	Ribbotten kpl.	Laths bottom cpl.
4	311985	x	Ribba sängbotten L=718 B=63	Lath bed bottom L=718 B=63
5	312046	x	Band t. ribbotten	Band for laths bottom
6	331524M	x	Stöd säng 15,5x45x360	Support bed
7	339439	x	Stege	Ladder
8	340529	x	Värmespalt kpl. m. tyg och belysning	Air gap cpl. with fabric and illumination
--	340533	T	Värmespalt kpl. m. tyg och belysning [1]	Air gap cpl. with fabric and illumination [1]
9	337273	x	Värmespalt nedre gavel bak	Air gap under
11	323783	x	Värmespalt H-bak	Air gap R rear
12	321688	x	Värmespalt V-bak	Air gap L rear
13	341225	x	Skåp gavel bak L560	Cupboard gable L560
--	341432	x	Skåp gavel bak L560 (Customized)	Cupboard gable L560 (Customized)
14	331743M	x	Hyllpaket	Shelf
15	337695	x	Lucka	Door
--	340495	x	Lucka (High Gloss)	Door (High Gloss)
16	336180	x	Gavel rundad	Gable
17	331694M	x	Hylla gavel bak	Shelf gable rear
18	331697M	x	Gavel	Gable
19	319978	x	Gångjärn	Hinge
20	319980	x	Platta gångjärn	Plate hinge
21	319914	x	Gasfjäder	Gas spring
--	319915	x	Fäste vinkel d:o	Angle bracket d:o
--	319916	x	Fäste runt d:o	Bracket round d:o
23	337661	x	Överbäddskåp L1980	Upper bed L1980
--	341426	x	Överbäddskåp L1980 (Customized)	Upper bed L1980 (Customized)
24	337664	x	Lucka	Door
--	341427	x	Lucka (High Gloss)	Door (High Gloss)
25	860402	x	Gångjärn	Hinge
26	860405	x	Gångjärn	Hinge
27	339839	x	Regel låsning	Lock bar
28	375813	x	Rasskydd ö-bäddskåp	Protective plate
29	350129	x	Handtag	Handle
30	331698M	x	Bärregel 670x22x22	Bearing rail 670x22x22
31	331701M	x	Kloss bärregel	Block bearing rail
32	338121	x	Värmespalt V-H bak	Air gap L-R rear
33	340181	x	Sängram u. ribbotten	Bedbottom without laths
34	338125	x	Ribbotten kpl.	Laths bottom cpl.
35	311985	x	Ribba sängbotten L=718 B=63	Lath bed bottom L=718 B=63
36	312046	x	Band t. ribbotten	Band for laths bottom
37	340187	x	Sänglåda kpl.	Bed box cpl.
38	340197	x	Gavel säng V	Gable bed L
39	319776	x	List hörn L=2500	Corner strip L=2500
40	339426	x	Front säng	Front bed
41	340195	x	Gavel säng H	Gable bed R
42	315203	x	Regel 17,5x55x1415	Wood lath pine 17,5x55x1415
44	333296M	x	Vägg garderob V	Wall wardrobe L
45	333298M	x	Vägg garderob H	Wall wardrobe R
46	331807M	x	Hylla	Shelf
			T= Tillbehör	T= Accessory

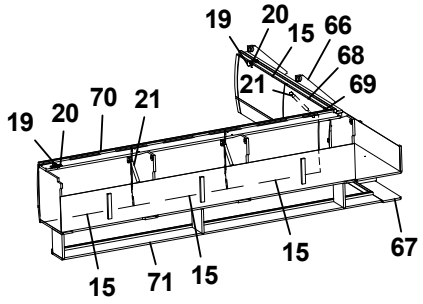
19
20
15
66
68
21
69
19
20
70
21
15
71
15
15
67

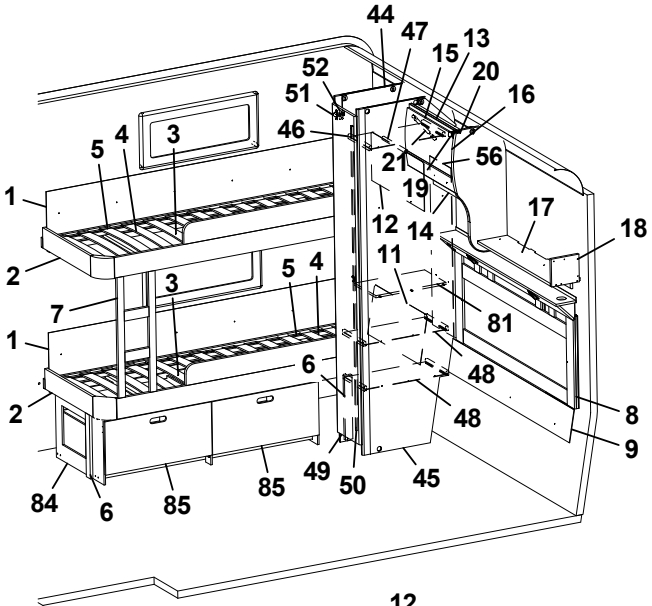
44
47
15
13
20
16
52
51
46
21
56
19
12
14
17
18
11
81
48
48
8
9
1
2
7
1
2
3
4
5
6
84
6
85
85
49
50
45

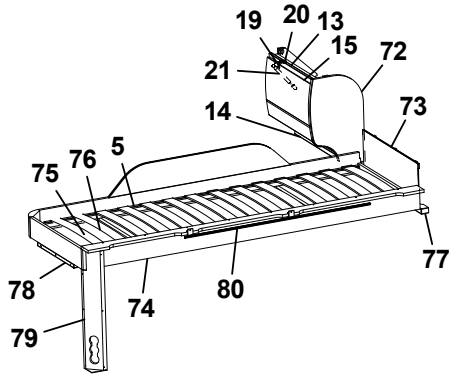
19
20
13
15
72
21
14
73
75
76
5
77
78
79
74
80

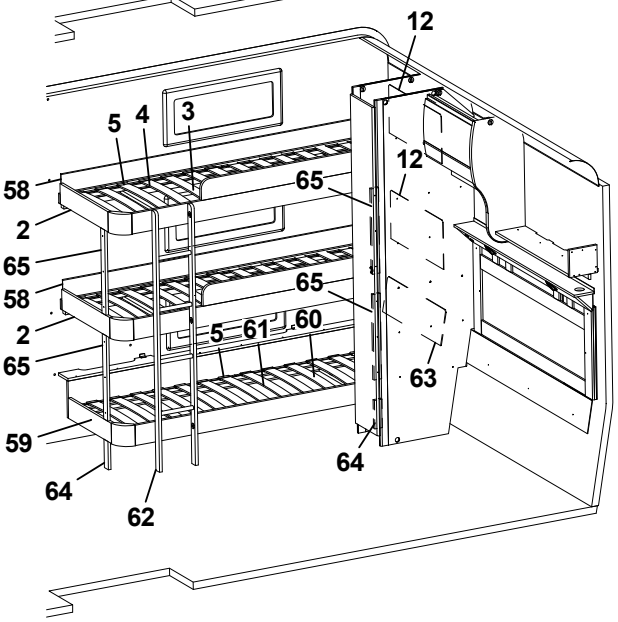
12
5
4
3
58
2
65
58
2
65
65
65
5
61
60
63
59
64
64
62

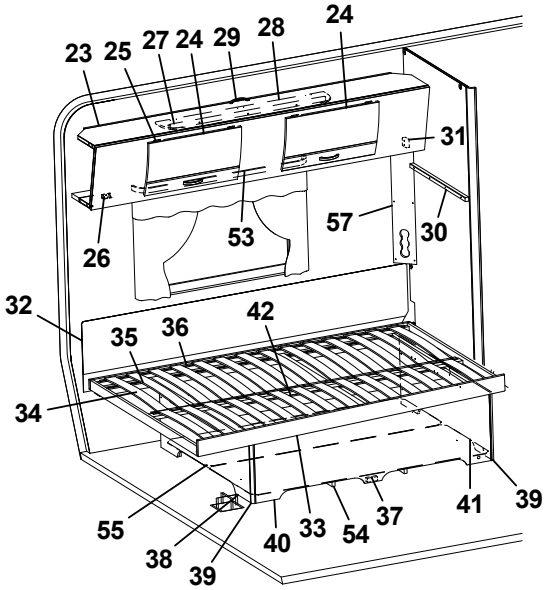
23
25
27
24
29
28
24
31
26
53
57
30
32
35
36
42
34
55
38
39
40
33
54
37
41
39

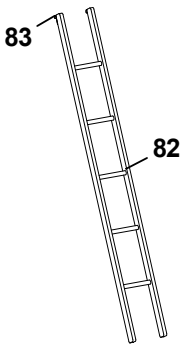
83
82

Pos Fig	Det. nr Part. No	Ingår Fitted	OBS!! Ange alltid årsmodell vid beställning av inredning Benämning	OBS!! Specify always year of model when ordering equipment Description
47	350217	x	Galgstång L=790	Clothes hanger L=790
48	331806M	x	Hylla	Shelf
49	376043	x	Dörr 260x1850	Door 260x1850
50	314523	x	Rätningslist dörr L=1715	List L=1715
51	316799	x	Gångjärn	Hinge
52	312588	x	Platta gångjärn	Plate hinge
53	316898	x	Skena gardin L1020	Curtain rod L1020
54	324938	x	Luftspalt sänglåda	Air gap bed box
55	325752	x	Luftspalt	Air gap
56	338290	x	Värmespalt garderob bak	Air gap
57	335788M	x	Front el-uttag	Front outlet
58	332371M	x	Värmespalt H-bak	Air gap R rear
59	336604	x	Sängram u. ribbotten	Bed bottom without laths
60	326793	x	Ribbotten kpl.	Laths bottom cpl.
61	311985	x	Ribba sängbotten L=718 B=63	Lath bed bottom L=718 B=63
62	336614	x	Stege	Ladder
63	326789	x	Värmespalt V-bak	Air gap L rear
64	331570M	x	Stöd säng 15,5x45x160	Support bed
65	331607M	x	Stöd säng 15,5x45x481	Support bed
66	340957	x	Skåp gavel bak V L1405	Cupboard upper L1405
--	341110	x	Skåp gavel bak V L1405 (Customized)	Cupboard upper L1405 (Customized)
67	331936M	x	Hyllpaket	Shelf
68	337719	x	Lucka	Door
--	340494	x	Lucka (High Gloss)	Door (High Gloss)
69	337738	x	Hörn inredning	Corner
--	340917	x	Hörn inredning (High Gloss)	Corner (High Gloss)
--	311917	x	Gångjärn d:o	Hinge d:o
--	319909	x	Platta gångjärn d:o	Plate hinge d:o
70	340352	x	Skåp övre V-bak L=1747	Cupboard upper L-rear L=1747
--	341022	x	Skåp övre L=1747 (Customized)	Cupboard upper L=1747 (Customized)
71	331189M	x	Hyllpaket	Shelf
72	336185	x	Gavel rundad	Gable
73	321209	x	Värmespalt gavel	Air gap gable
74	336381	x	Sängram vån.säng V u. ribbotten	Bed bottom L without laths
75	325430	x	Ribbotten kpl.	Laths bottom cpl.
76	311985	x	Ribba sängbotten L=718 B=63	Lath bed bottom L=718 B=63
77	331960M	x	Bärregel	Bearing rail
78	331961M	x	Bärregel L=440	Bearing rail L=440
79	333190M	x	Front el-uttag	Front outlet
80	314721	x	Skena draperi L=1100	Curtain rod L=1100
81	333299M	x	Hylla	Shelf
82	376697	T	Stege ö-bäddsskåp 201x1800 kpl.	Ladder upper bed 201x1800 cpl.
83	860426	T	Krok t. stege	Hook for ladder
84	340549	T	Lådor under säng kpl. sats	Drawers under bed cpl. kit
85	340553	T	Låda kpl. d:o	Drawer cpl. d:o
--	315215	T	Glidskena låda (säljes i par)	Slide bar (exp. in pair)
			[1] = Selected och Customized	[1] = Selected and Customized
			T= Tillbehör	T= Accessory

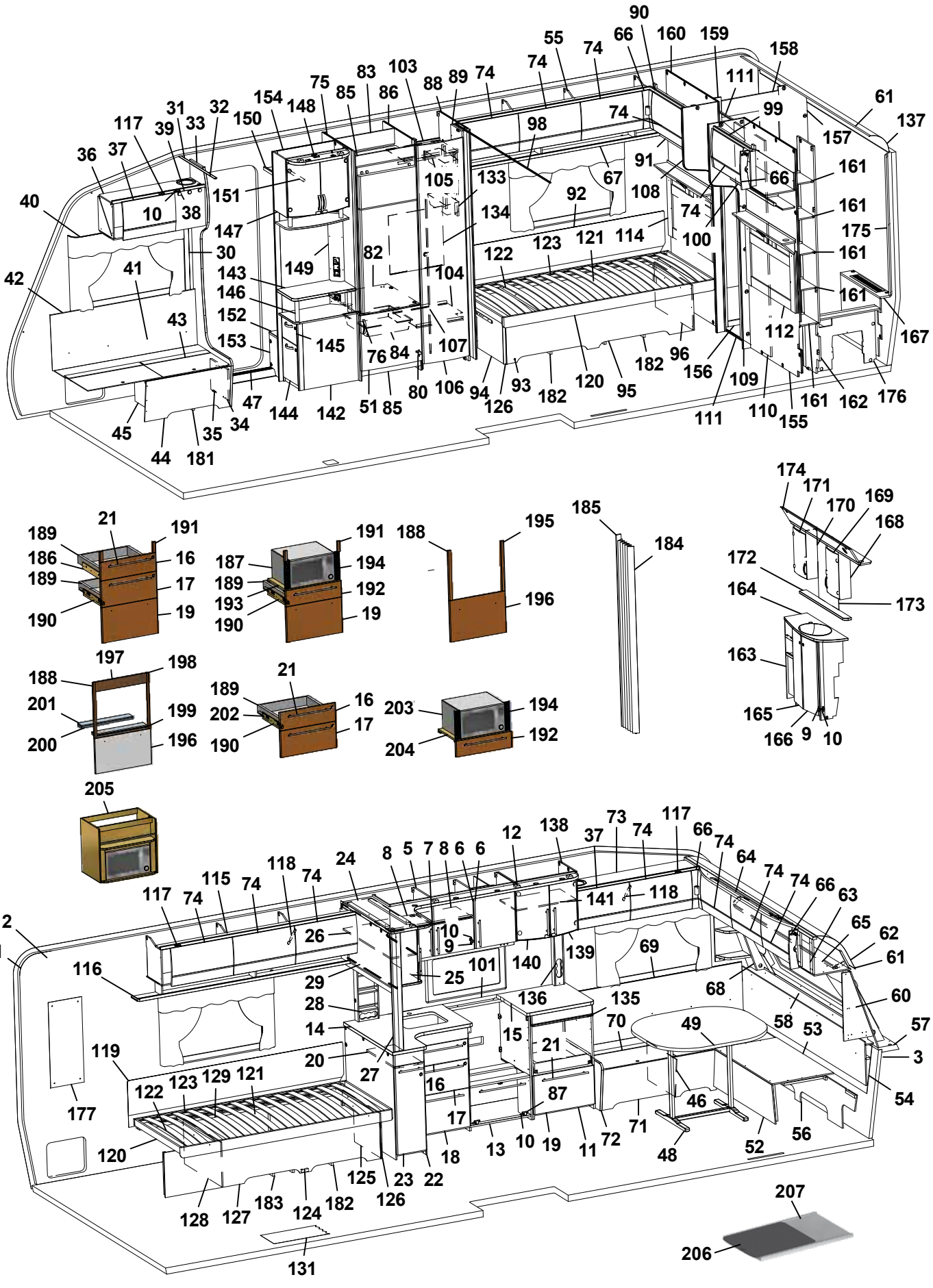
90
55
74
66
160
159
158
74
111
61
137
99
157
161
161
175
161
161
167
162
176
155
110
111
109
156
112
96
182
95
120
182
93
126
94
106
80
84
76
107
104
82
105
133
134
122
123
121
114
100
108
91
67
92
98
74
74
88
89
103
86
85
83
75
148
154
150
151
147
149
143
146
152
153
145
144
142
51
85
47
34
35
44
181
45
42
41
43
40
30
10
38
36
37
117
39
31
33
32

21
189
191
186
16
189
17
190
19
191
187
194
189
192
193
190
19
188
195
196
185
184
174
171
170
169
168
172
164
173
163
165
166
9
10
197
198
188
201
199
200
196
21
189
16
202
17
190
203
194
204
192
205

2
1
116
117
74
115
74
118
74
24
8
5
7
8
6
6
12
138
37
73
74
117
66
74
64
74
74
66
63
65
62
61
60
57
3
54
58
53
68
69
141
118
139
140
101
25
10
9
26
29
28
14
20
27
15
136
135
70
49
21
87
16
17
18
13
10
19
11
72
71
46
48
52
56
119
122
123
129
121
120
177
128
127
183
124
182
125
126
23
22
131
207
206

Pos Fig	Det. nr Part. No	Ingår Fitted	OBS!! Ange alltid årsmodell vid beställning av inredning Benämning	OBS!! Specify always year of model when ordering equipment Description
1	318657	M	Tapet vägg/tak	Wall paper
2	318584	M	Tejp tapet 20 mm	Tape, wall paper 20 mm
3	318585	M	Tejp tapet 60 mm	Tape, wall paper 60 mm
5	340424	x	Skåp kök L1120 kpl. (Vit)	Cupboard kitchen L1120 cpl. (White)
--	340433	x	Skåp kök L1120 kpl. (Mekong)	Cupboard kitchen L1120 cpl. (Mekong)
--	341434	x	Skåp kök L1120 kpl. (Customized)	Cupboard kitchen L1120 cpl. (Customized)
6	334712	x	Lucka H (Vit)	Door R (White)
--	336624	x	Lucka H (Mekong)	Door R (Mekong)
--	340511	x	Lucka H (High Gloss)	Door R (High Gloss)
--	317502	x	Handtag d:o	Handle d:o
7	334713	x	Lucka V (Vit)	Door L (White)
--	336625	x	Lucka V (Mekong)	Door L (Mekong)
--	340512	x	Lucka V (High Gloss)	Door L (High Gloss)
--	317502	x	Handtag d:o	Handle d:o
8	331385M	x	Hylla	Shelf
9	311917	x	Gångjärn	Hinge
10	312588	x	Platta gångjärn	Plate hinge
11	336084	x	Utskjut diskbänk (Vit)	Projection kitchen sink (White)
--	336777	x	Utskjut diskbänk (Mekong)	Projection kitchen sink (Mekong)
--	340883	x	Utskjut diskbänk (Customized)	Projection kitchen sink (Customized)
12	336061	x	Ljusramp köksskåp (vitrinskåp)	Light holder kitchen (vitrine)
--	336892	T	Ljusramp köksskåp (skåp mikro)	Light holder kitchen (microwave oven)
13	336082	x	Diskbänk trädel u. skiva (Vit)	Kitchen sink without board (White)
--	336757	x	Diskbänk trädel u. skiva (Mekong)	Kitchen sink without board (Mekong)
--	341452	x	Diskbänk trädel u. skiva induktion (Custom.)	Kitchen sink w/o board induktion (Customized)
14	336072-K	x	Skiva diskbänk 882x902	Board 882x902
--	341636-K	x	Skiva diskbänk 1985x902, ljus (Customized)	Board 1985x902, light (Customized)
--	341636-L	x	Skiva diskbänk 1985x902, mörk (Custom.)	Board 1985x902, dark (Customized)
15	336071-K	x	Skiva diskbänk 610x565	Board 610x565
16	334706	x	Lådförstycke (Vit)	Drawer front (White)
--	336631	x	Lådförstycke (Mekong)	Drawer front (Mekong)
--	340504	x	Lådförstycke (High Gloss)	Drawer front (High Gloss)
17	334707	x	Lådförstycke (Vit)	Drawer front (White)
--	336633	x	Lådförstycke (Mekong)	Drawer front (Mekong)
--	340505	x	Lådförstycke (High Gloss)	Drawer front (High Gloss)
18	334708	x	Lucka (Vit)	Door (White)
--	336635	x	Lucka (Mekong)	Door (Mekong)
--	340506	x	Lucka (High Gloss)	Door (High Gloss)
19	334709	x	Lucka (Vit)	Door (White)
--	336760	x	Lucka (Mekong)	Door (Mekong)
--	340507	x	Lucka (High Gloss)	Door (High Gloss)
20	336081-K	x	Skärbräda	Cutting board
21	317503	x	Handtag	Handle
22	337164	x	Utskjut diskbänk (Vit)	Projection kitchen sink (White)
--	337167	x	Utskjut diskbänk (Mekong)	Projection kitchen sink (Mekong)
			M= Metervara T= Tillbehör	M= On the metre T= Accessory

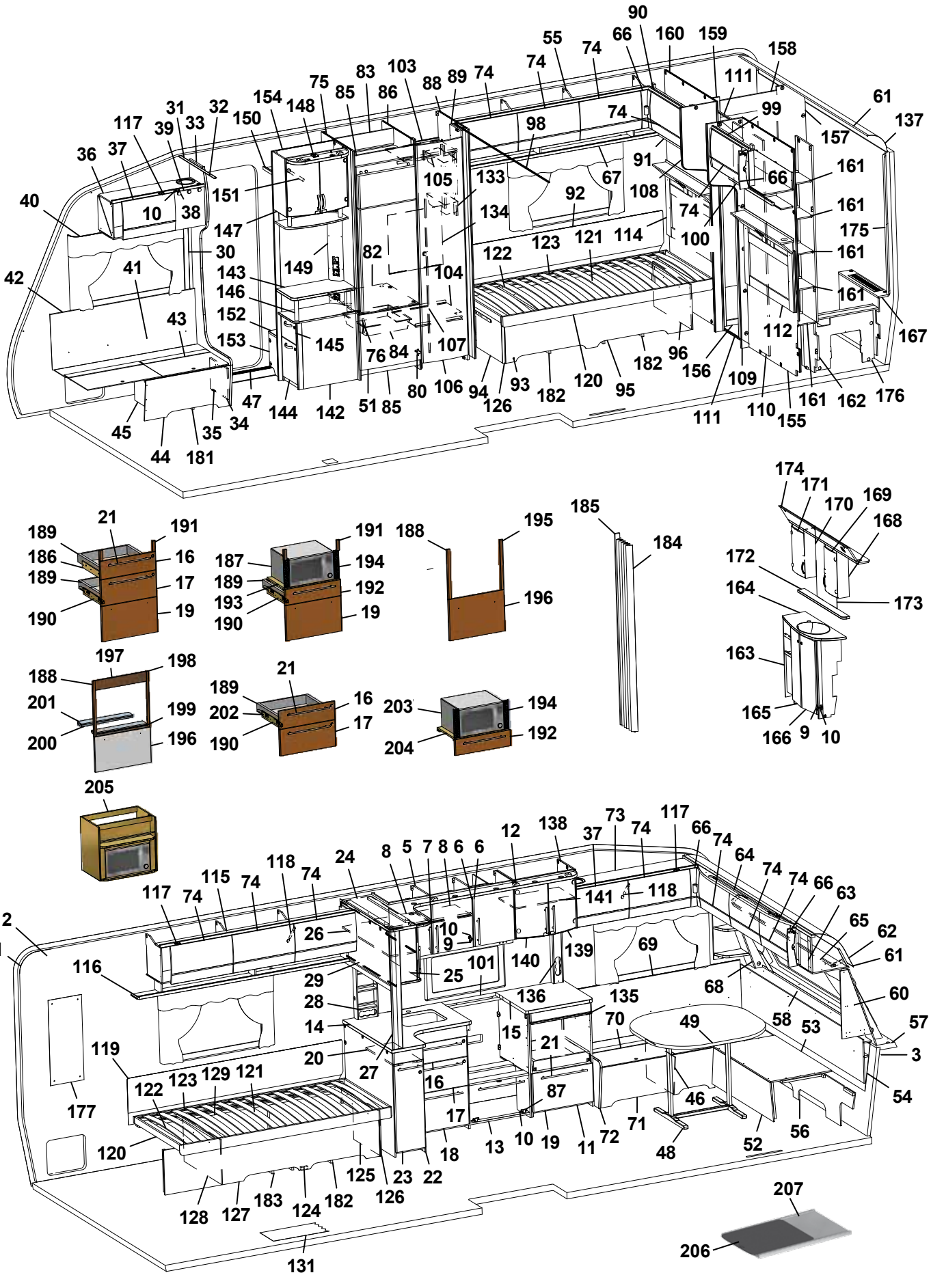
90
55
74
66
160
159
158
74
111
61
137
99
157
161
161
175
161
161
167
162
176
155
110
111
109
156
112
96
182
95
120
182
93
126
94
106
80
107
84
76
51
85
82
104
105
133
134
122
123
121
114
100
92
67
98
74
91
108
66
74
75
83
103
88
89
74
85
86
154
148
150
151
147
149
143
146
152
153
145
144
142
47
34
35
181
44
45
42
41
43
40
30
10
38
36
37
117
39
31
33
32
21
189
191
186
16
189
17
190
19
187
191
194
189
192
193
190
19
188
195
196
185
184
174
171
170
169
168
172
164
173
163
165
166
9
10
197
198
188
201
199
200
196
21
189
16
202
17
190
203
194
204
192
205
2
1
116
117
74
115
74
118
74
24
8
5
7
8
6
6
12
138
37
73
74
117
66
74
64
74
74
66
63
65
62
61
60
57
3
54
58
53
68
69
141
118
26
10
9
25
101
140
139
29
28
14
20
27
136
135
15
21
70
49
119
122
123
129
121
16
17
87
46
177
120
18
13
10
19
11
72
71
48
52
56
125
23
22
126
128
127
183
124
182
131
207
206

Pos Fig	Det. nr Part. No	Ingår Fitted	OBS!! Ange alltid årsmodell vid beställning av inredning Benämning	OBS!! Specify always year of model when ordering equipment Description
--	341453	x	Utskjut diskbänk (Customized)	Projection kitchen sink (Customized)
--	319558	x	Bänkutdrag V d:o	Extract L d:o
--	319559	x	Korg d:o	Basket d:o
23	334933	x	Lucka (Vit)	Door (White)
--	336725	x	Lucka (Mekong)	Door (Mekong)
--	341445	x	Lucka (High Gloss)	Door (High Gloss)
--	317502	x	Handtag d:o	Handle d:o
24	336110	x	Skåp utskjut kökskåp	Cupboard projection
25	331226	x	Lucka acrylplast	Door acryl
--	314350	x	Lås magnet d:o	Lock magnet d:o
--	318381	x	Motstycke magnetlås	Companion part
--	314351	x	Gångjärn d:o	Hinge d:o
26	331220M	x	Hylla	Shelf
27	334341M	x	Stolpe utskjut	Support bar
28	333409M	x	Kryddhylla	Spice rack
29	318554	x	Persienn 882x540	Venetian blind 882x540
--	314722	T	Skena draperi L=900	Curtain rod L=900
--	333419M	T	Skjutlucka 470x528	Sliding lid 470x528
--	333420M	T	Skjutlucka 450x535	Sliding lid 450x535
--	318661	T	Skena d:o L=895 (2 st)	Slide bar d:o L=895 (2 pcs)
--	335710M	T	Skiva 885x537x15	Board 885x537x15
--	319712-A	T	Köksskiva vägg svart skiffer	Protection kitchen, black
--	319712-L	T	Köksskiva vägg natur skiffer	Protection kitchen, grey
30	318962	x	List täck el-kabel B=45 L=2100	Cover strip B=45 L=2100
31	316270	x	List snäpp undre L2379	List under L2379
32	316268	x	List snäpp övre L2379	List upper L2379
33	339810	x	Stolpe först. L1948 kpl. m. lucka	Support bar cpl. with door
34	336064	x	Lucka	Door
35	312589	x	Gångjärn	Hinge
36	340294	x	Skåp övre elc.radio enkel DIN	Cupboard upper radio radio single DIN
--	340340	x	Skåp övre elc.radio dubbel DIN	Cupboard upper radio dual DIN
--	340343	x	Skåp övre elc.radio dubbel DIN (Selected)	Cupboard upper radio dual DIN (Selected)
--	341483	x	Skåp övre elc.radio dubbel DIN (Customized)	Cupboard upper radio dual DIN (Customized)
37	337719	x	Lucka	Door
--	340494	x	Lucka (High Gloss)	Door (High Gloss)
38	318379	x	Gångjärn	Hinge
--	318380	x	Täckhatt d:o	Cover d:o
39	331214	x	Lucka radio enkel DIN	Door radio single DIN
--	334035	x	Lucka radio dubbel DIN	Door radio dual DIN
40	316898	x	Skena gardin L1020	Curtain rod L1020
41	339356	x	Värmespalt H fram	Air gap R.F.
42	319821	M	List kant mörkbrun	Strip, dark brown
43	336858	x	Lock bäddlåda H F	Cover bedbox R.F.
--	319024	x	Matta grå textil m. tejp d:o	Carpet gray textile with tape d:o
44	336859	x	Front bäddlåda H F	Front bed box R.F.
			M= Metervara T= Tillbehör	M= On the metre T= Accessory

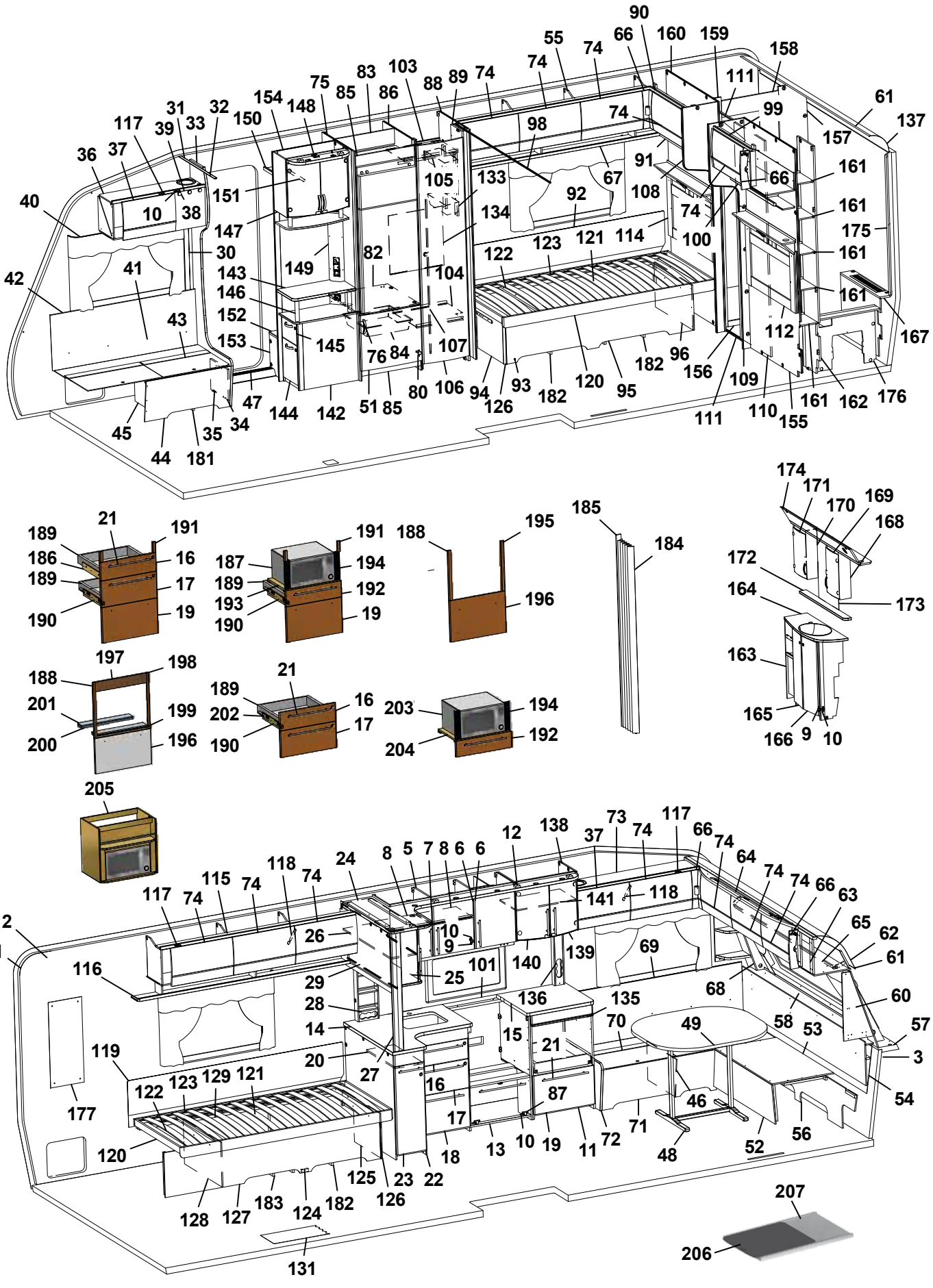
90
55
74
66
160
159
158
74
111
61
137
99
157
161
161
175
161
161
167
162
176
161
155
110
111
109
156
112
96
182
95
120
182
93
126
94
106
80
107
84
76
51
85
82
104
105
133
134
122
123
121
114
100
92
67
98
74
91
108
66
74
75
83
103
88
89
74
85
86
154
148
150
151
147
149
143
146
152
153
145
144
142
47
34
35
181
44
45
42
41
43
30
40
36
37
117
39
31
33
32
10
38
21
189
191
186
16
189
17
190
19
187
191
194
189
192
193
190
19
188
195
196
185
184
174
171
170
169
168
172
164
173
163
165
166
9
10
197
198
188
201
199
200
196
21
189
16
202
17
190
203
194
204
192
205
2
1
116
117
74
115
74
118
74
24
8
5
7
8
6
6
12
138
37
73
74
117
66
74
64
74
74
66
63
65
62
61
60
57
3
54
58
53
68
69
141
118
26
10
9
25
101
140
139
29
28
14
20
27
136
135
15
21
70
49
119
122
123
129
121
16
17
87
46
177
120
18
13
10
19
11
72
71
48
52
56
125
23
22
126
128
127
183
124
182
131
207
206

Pos Fig	Det. nr Part. No	Ingår Fitted	OBS!! Ange alltid årsmodell vid beställning av inredning Benämning	OBS!! Specify always year of model when ordering equipment Description
45	339811	x	Stöd bäddlåda HF	Support bed box
46	312825	x	Stöd bäddlåda VF	Support bed box
47	314687	x	Tröskel aluminium L=850	Threshold aluminium L=850
48	310083	x	Bordsstativ	Table stand
49	335940-K	x	Bordsskiva 940x1025	Table top 940x1025
--	340543-K	x	Bordsskiva 940x1025, ljus [1]	Table top 940x1025, light [1]
--	340543-L	x	Bordsskiva 940x1025, mörk [1]	Table top 940x1025, dark [1]
51	336046	x	Lucka H 550x470	Door R 550x470
52	331245M	x	Front bäddlåda gavel	Front bed box gable
53	331246M	x	Skiva rundsittgrupp	Sheet seat
54	340578	x	Värmespalt gavel fram	Air gap
55	340388	x	Skåp övre L=1747	Cupboard upper L=1747
--	340913	x	Skåp övre L=1747 (Customized)	Cupboard upper L=1747 (Customized)
--	319978	x	Gångjärn d:o	Hinge d:o
--	319980	x	Platta gångjärn d:o	Plate hinge d:o
56	340520	x	Stöd sittgrupp	Support
57	213471	x	Hylla front kpl. L2376	Shelf front cpl. L2376
58	340191	x	Front/hylla kpl.	Front/shelf cpl.
--	340929	x	Hylla m. belysning "Björn" (Customized)	Shelf with lighting "Bear" (Customized)
60	340517	x	Hylla hörn H	Shelf R
61	313884	x	List plast radie L=2379	List L=2379
62	316005	x	Skiva plast 295x2363x1	Plastic sheet
63	341284	x	Skåp gavel fram L=2360	Cupboard L=2360
--	341283	x	Skåp gavel fram L=2360 (Customized)	Cupboard L=2360 (Customized)
--	319978	x	Gångjärn d:o	Hinge d:o
--	319979	x	Platta gångjärn d:o	Plate hinge d:o
64	336063	x	Ljusramp gavelskåp	Light holder
65	316900	x	Skena gardin L1920	Curtain rod L1920
66	337738	x	Hörn inredning	Corner
--	340917	x	Hörn inredning (High Gloss)	Corner (High Gloss)
--	311917	x	Gångjärn d:o	Hinge d:o
--	319909	x	Platta gångjärn d:o	Plate hinge d:o
67	331194M	x	Hyllpaket	Shelf
68	338520	x	Hylla hörn V	Shelf L
69	337171	x	Värmespalt V fram	Air gap L.F.
70	333906	x	Lock bäddlåda V F	Cover bed box L.F
--	319024	x	Matta grå textil m. tejp d:o	Carpet gray textile with tape d:o
71	339504	x	Front bäddlåda V F	Front bed box L.F.
72	339500	x	Gavel bäddlåda V F	Gable bed box L.F
73	340322	x	Skåp övre L=1108	Cupboard upper L=1108
--	340349	x	Skåp övre L=1108 (Selected)	Cupboard upper L=1108 (Selected)
--	340909	x	Skåp övre L=1108 (Customized)	Cupboard upper L=1108 (Customized)
74	337695	x	Lucka	Door
--	340495	x	Lucka (High Gloss)	Door (High Gloss)
75	332244M	x	Vägg kyl V	Wall refrigerator L
			M= Metervara T= Tillbehör	M= On the metre T= Accessory

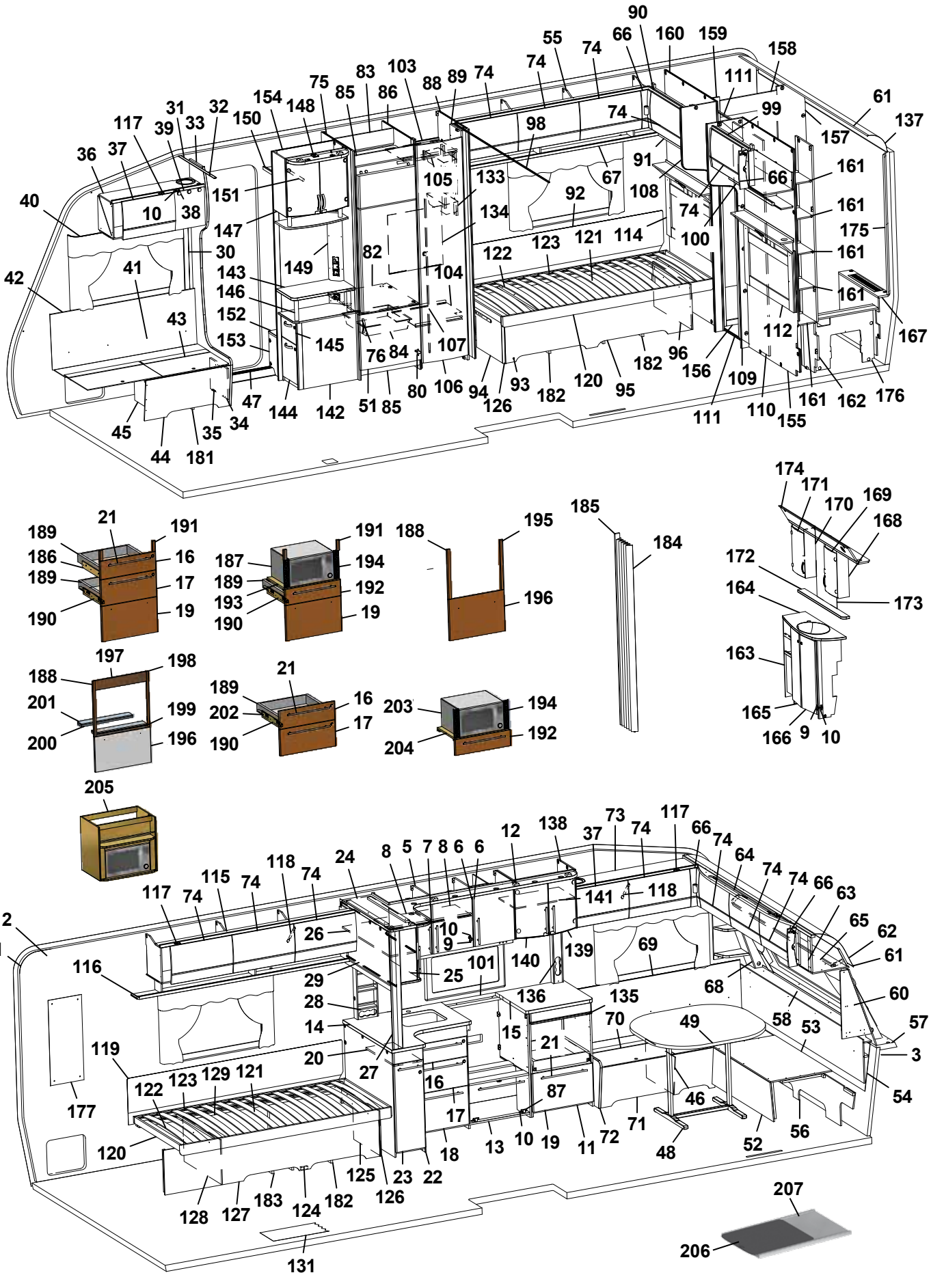
90
55
74
66
160
159
158
74
111
61
137
99
157
161
161
175
161
161
167
162
176
155
110
111
109
156
112
96
182
95
120
182
93
126
94
106
80
107
84
76
51
85
82
104
105
133
134
122
123
121
114
100
108
91
67
92
98
74
74
103
88
89
74
83
86
85
75
148
154
150
151
147
149
143
146
152
153
145
144
142
47
34
35
181
44
45
43
41
42
30
38
10
36
37
117
39
31
33
32
40
21
191
189
186
16
189
17
190
19
191
187
194
189
192
193
190
19
188
195
196
185
184
174
171
170
169
168
172
164
173
163
165
166
9
10
197
198
188
201
199
200
196
21
189
16
202
17
190
203
194
204
192
205
2
1
116
117
74
115
74
118
74
24
8
5
7
8
6
6
12
138
37
73
74
117
66
74
64
74
74
66
63
65
62
61
60
57
3
54
58
53
68
69
139
140
101
25
10
9
26
29
28
14
20
27
16
17
18
13
10
19
11
72
71
48
46
49
70
135
136
15
21
87
119
122
123
129
121
120
177
128
127
183
124
182
125
126
23
22
131
52
56
207
206

Pos Fig	Det. nr Part. No	Ingår Fitted	OBS!! Ange alltid årsmodell vid beställning av inredning Benämning	OBS!! Specify always year of model when ordering equipment Description
76	350129	x	Handtag	Handle
80	316799	x	Gångjärn	Hinge
82	340675	x	Hylla under kyl	Shelf under refrigerator
83	333142M	x	Bakstycke stopp kyl	Back cupboard
84	310325	x	Trådback vit 427x427x85	Tray 427x427x85
--	312712	x	Glidlist trådback (säljes i par)	Sliding strip tray (pair)
85	375394	x	Front skåp under kyl	Front cupboard
86	331240M	x	Vägg kyl H	Wall refrigerator R
87	315202	x	Gångjärn	Hinge
88	331260M	x	Vägg garderob H	Wall wardrobe R
89	331238M	x	Nisch, vikdörr	Niche folding door
90	340661	x	Skåp gavel bak H L=928	Cupboard upper R L=928
--	341457	x	Skåp gavel bak H L=928 (Customized)	Cupboard upper R L=928 (Customized)
--	319978	x	Gångjärn d:o	Hinge d:o
--	319980	x	Platta gångjärn d:o	Plate hinge d:o
91	332389M	x	Hyllpaket	Shelf
92	338121	x	Värmespalt	Air gap
93	3340246	x	Sänglåda kpl. H	Bed box cpl. R
94	340247	x	Gavel säng främte	Gable bed front
95	339481	x	Front säng	Front bed
96	340211	x	Gavel säng bakre	Gable bed rear
98	318104	x	Skena draperi L=1730	Drapery rail L=1730
99	340670	x	Skåp gavel bak V L=928	Cupboard upper L L=928
--	341459	x	Skåp gavel bak V L=928 (Customized)	Cupboard upper L L=928 (Customized)
--	319978	x	Gångjärn d:o	Hinge d:o
--	319980	x	Platta gångjärn d:o	Plate hinge d:o
100	332393M	x	Hyllpaket	Shelf
101	319779-A	T	Köksskiva vägg svart skiffer	Protection kitchen, black
--	319779-L	T	Köksskiva vägg natur skiffer	Protection kitchen, grey
103	331279M	x	Hylla garderob övre	Shelf wardrobe upper
104	331274M	x	Hylla garderob nedre	Shelf wardrobe under
105	350217	x	Galgstång L=790	Clothes hanger L=790
106	335925	x	Dörr 415x1850	Door 415x1850
107	314523	x	Rätningslist dörr L=1715	List L=1715
108	336385	x	Front H vägg tvättrum	Front R
109	336386	x	Front V vägg tvättrum	Front L
110	331914M	x	Skjutdörr tvättrum	Door
111	316030	x	Skena skjutdörr	Curtain rod
--	375434	x	List d:o	List d:o
--	331953M	x	Kloss d:o	Block d:o
112	340563	x	Värmespalt V kpl. m. tyg och belysning	Air gap L cpl. with fabric and illumination
--	340567	T	Värmespalt V kpl. m. tyg och belysning [1]	Air gap L cpl. with fabric and illumination [1]
114	340574	x	Värmespalt H kpl. m. tyg och belysning	Air gap R cpl. with fabric and illumination
--	340577	T	Värmespalt H kpl. m. tyg och belysning [1]	Air gap R cpl. with fabric and illumination [1]
115	340352	x	Skåp övre V-bak L=1747	Cupboard upper L-rear L=1747
			M= Metervara T= Tillbehör	M= On the metre T= Accessory

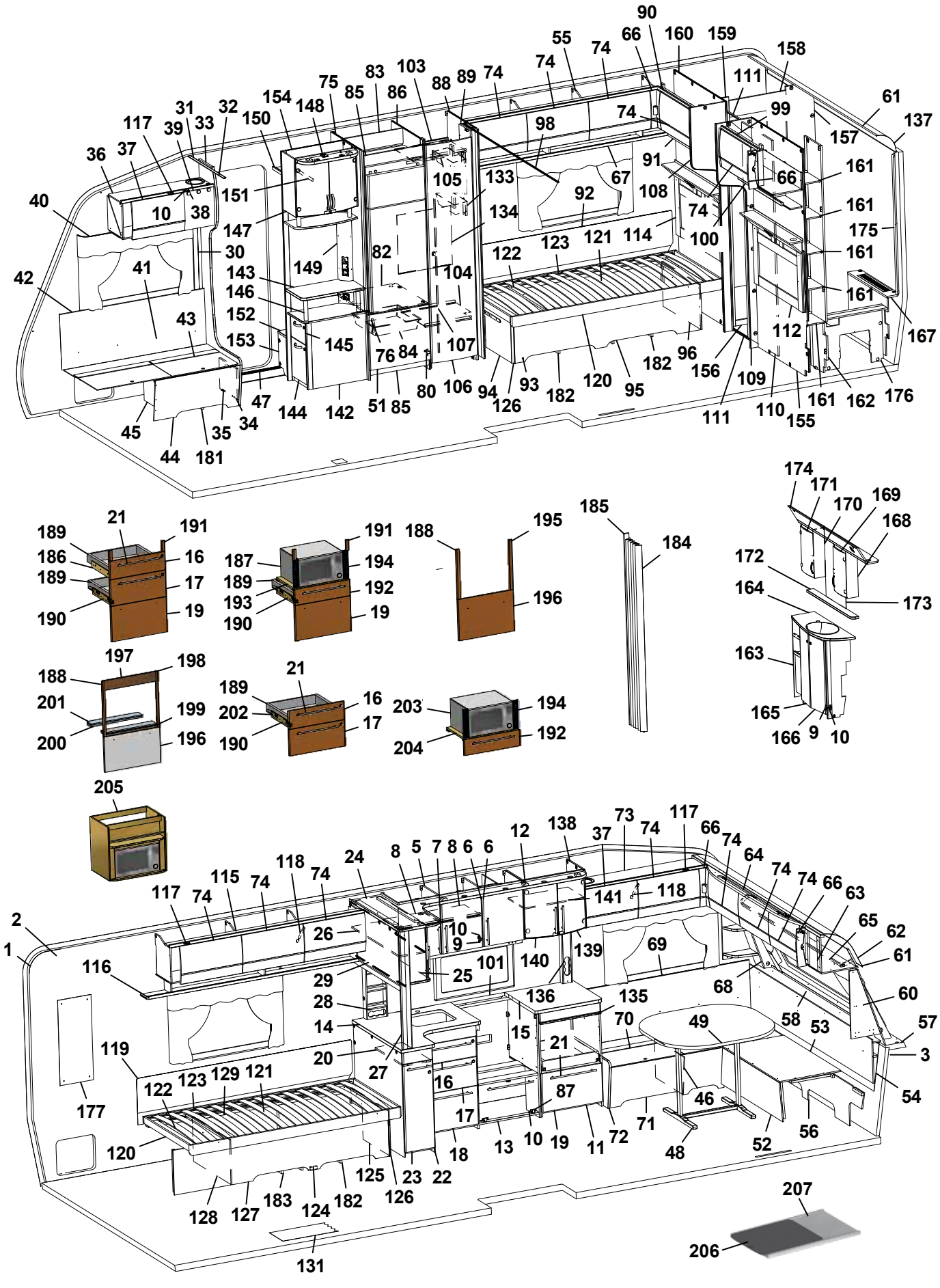
90
55
74
66
160
159
158
74
111
61
137
99
157
161
161
175
161
161
167
112
162
176
161
155
110
111
109
156
96
182
95
120
182
93
126
94
106
80
107
84
76
51
85
82
104
105
133
134
122
123
121
114
100
74
108
91
67
92
98
74
75
83
103
88
89
74
85
86
154
148
150
151
147
149
143
146
152
153
145
144
142
47
34
35
44
181
45
42
41
43
40
30
10
38
36
37
117
39
31
33
32
21
189
191
186
16
189
17
190
19
187
191
194
189
192
193
190
19
188
195
196
185
184
174
171
170
169
168
172
164
173
163
165
166
9
10
197
198
188
201
199
200
196
21
189
16
202
17
190
203
194
204
192
205
2
1
116
117
74
115
74
118
74
24
8
5
7
8
6
6
12
138
37
73
74
117
66
74
64
74
74
66
63
65
62
61
60
57
3
54
26
10
9
25
101
140
139
141
118
69
68
58
53
29
28
14
20
27
136
135
15
21
70
49
119
122
123
129
121
16
17
87
46
177
120
18
13
10
19
11
72
71
48
52
56
125
23
22
126
128
127
183
124
182
131
207
206

Pos Fig	Det. nr Part. No	Ingår Fitted	OBS!! Ange alltid årsmodell vid beställning av inredning Benämning	OBS!! Specify always year of model when ordering equipment Description
--	341022	x	Skåp övre L=1747 (Customized)	Cupboard upper L=1747 (Customized)
116	331189M	x	Hyllpaket	Shelf
117	319978	x	Gångjärn	Hinge
--	319980	x	Platta gångjärn	Plate hinge
118	319914	x	Gasfjäder	Gas spring
--	319915	x	Fäste vinkel d:o	Angle bracket d:o
--	319916	x	Fäste runt d:o	Bracket round d:o
119	338121	x	Värmespalt	Air gap
120	340221	x	Sängram u. ribbotten	Bed bottom without laths
121	325342	x	Ribbotten kpl.	Laths bottom cpl.
122	314211	x	Ribba sängbotten L=820 B=63	Lath bed bottom L=820 B=63
123	312046	x	Band t. ribbotten	Band for laths bottom
124	340218	x	Sänglåda kpl. V	Bed box cpl. L
125	340219	x	Gavel säng främre	Gable bed front
126	319776	x	List hörn L=2500	Corner strip L=2500
127	339486	x	Front säng	Front bed
128	340204	x	Gavel säng bakre	Gable bed rear
129	315203	x	Regel 17,5x55x1415	Wood lath pine 17,5x55x1415
131	319230	M^2	Matta golv, klinkermönster mörkgrå	Carpet floor, clinker design dark grey
--	319393	T	Matta golv, antik planka	Carpet floor, antique plank
133	319759	x	Korg, garderob	Basket, wardrobe
--	335802	x	List för korgar	List för baskets
134	336261	x	Täckskiva exp.kärl	Cover expansion vessel
135	336675	x	Skärbräda	Cutting board
136	333289M	x	Front el-uttag 90x533x48	Front outlet 90x533x48
137	316005	x	Skiva plast 295x2363x1	Plastic sheet
138	336112	x	Skåp vitrin	Vitrine
139	332233	x	Lucka vitrin H 272x450	Door vitrine R 272x450
140	332234	x	Lucka vitrin V 272x450	Door vitrine L 272x450
--	318630	x	Lås magnet d:o	Lock magnet d:o
--	318381	x	Motstycke magnetlås	Companion part
--	318379	x	Gångjärn	Hinge
--	318380	x	Täckhatt d:o	Cover d:o
--	312588	x	Platta gångjärn	Plate hinge
141	331206M	x	Hylla	Shelf
142	339446	x	TV-bänk kpl. u. skiva	TV-bench cpl. whitout board
143	336122-K	x	Skiva TV-bänk, ljus	Board, light
--	336122-L	T	Skiva TV-bänk, mörk	Board, dark
144	339605	x	Låda nedre kpl.	Drawer cpl.
--	339606	x	Lådförstycke d:o	Drawer front d:o
--	315215	x	Glidskena låda (säljes i par)	Slide bar (exp. in pair)
145	339607	x	Låda övre	Drawer cpl.
--	339610	x	Lådförstycke d:o	Drawer front d:o
--	315215	x	Glidskena låda (säljes i par)	Slide bar (exp. in pair)
146	336103	x	Rundstav folierad L=192	Round staff L=192
			M= Metervara T= Tillbehör	M= On the metre T= Accessory

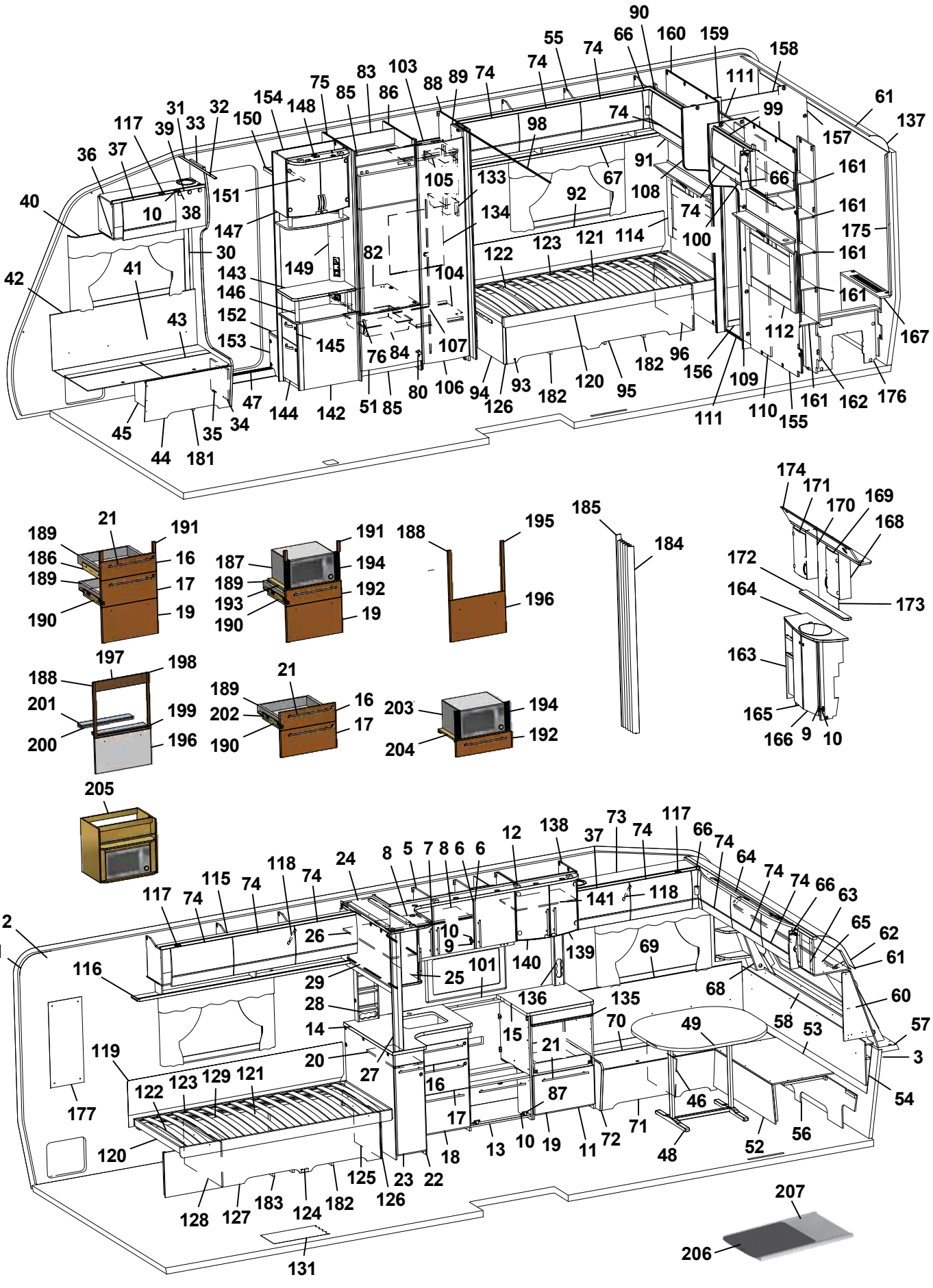
90
55
74
66
160
159
158
74
111
61
137
99
157
161
161
175
161
161
167
162
176
155
110
111
109
156
112
96
182
95
120
182
93
126
94
106
80
107
84
76
51
85
82
104
105
133
134
122
123
121
114
100
108
92
67
98
74
91
66
74
74
103
88
89
74
83
86
85
75
148
154
150
151
147
149
143
146
152
153
145
144
142
47
34
35
181
44
45
42
41
43
30
40
36
37
117
39
31
33
32
10
38
21
189
191
186
16
189
17
190
19
187
191
194
189
192
193
190
19
188
195
196
185
184
174
171
170
169
168
172
164
173
163
165
166
9
10
197
198
188
201
199
200
196
21
189
16
202
17
190
203
194
204
192
205
2
1
116
117
74
115
74
118
74
24
8
5
7
8
6
6
12
138
37
73
74
117
66
74
64
74
74
66
63
65
62
61
60
57
3
54
58
53
68
69
139
140
101
25
10
9
26
29
28
14
20
27
16
17
18
13
10
19
11
72
71
48
52
56
46
49
70
135
136
15
21
87
119
122
123
129
121
120
177
128
127
183
124
182
125
126
23
22
131
207
206

Pos Fig	Det. nr Part. No	Ingår Fitted	OBS!! Ange alltid årsmodell vid beställning av inredning Benämning	OBS!! Specify always year of model when ordering equipment Description
147	340077	x	Skåp bar kpl. H=512	Coctail cabinet cpl. H=512
--	332088M	x	Hylla hållare flaskor	Shelf bottle holder
--	331778	x	Lucka H d:o	Door R d:o
--	331779	x	Lucka V d:o	Door L d:o
--	318379	x	Gångjärn d:o	Hinge d:o
--	318380	x	Täckhatt d:o	Cover d:o
--	312588	x	Platta gångjärn d:o	Plate hinge d:o
148	336106	x	Ljusramp	Light holder
149	340418	x	Front el-uttag 130x857,5	Front outlet 130x857,5
150	331910M	x	Hylla garderob övre	Shelf
151	350217	x	Galgstång L=790	Clothes hanger L=790
152	319866	x	Hylla insteg	Shelf
153	336618	x	Front hylla garderob	Front
154	337198	x	Vägg instegsgarderob	Wall wardrobe
155	338638	x	Vägg tvättrum	Wall washroom
156	332955M	x	Tröskel	Threshold
157	333500M	x	Vägg tvättrum	Wall
158	332956M	x	Överbit tvättrum	Overlap washroom
159	332957M	x	List poppel 15x63x1948	List 15x63x1948
160	338636	x	Vägg tvättrum	Wall washroom
161	331894M	x	Hylla	Shelf
162	337075	x	Vägg garderob H	Wall wardrobe R
163	337048	x	Skåp tvättställ u. skiva	Cupboard washroom without board
164	337049-K	x	Skiva skåp tvättställ	Board cupboard wash basin
165	336056	x	Lucka V	Door L
166	336055	x	Lucka H	Door R
167	337050	x	Front gavel bak	Front
--	319198	x	Galler ventilation d:o	Ventilation grille d:o
168	331911M	x	Skåp tvättrum H	Cupboard washroom R
169	331778	x	Lucka H	Door R
170	331912M	x	Skåp tvättrum V	Cupboard washroom L
171	331779	x	Lucka V	Door L
172	337069-K	x	Hylla	Shelf
173	315999	x	Spegel 440x700x3	Mirror 440x700x3
174	337064	x	Ljusramp	Light holder
175	335718	x	Front hörn	Front
176	337046	x	Täckfront	Front
177	316039	x	Spegel 300x725x3	Mirror 300x725x3
--	319883	T	Spegel 300x725x3 [1]	Mirror 300x725x3 [1]
181	350113	x	Plåt skofack	Plate shoe compartment
182	337271	x	Luftspalt sänglåda	Air gap bed box
183	337272	x	Luftspalt sänglåda	Air gap bed box
184	315216	T	Vikdörr 1900x1500	Folding door
185	376461	T	Bakdel nisch vikdörr	Back niche folding door
186	336087	x	Monteringssats kpl. lådor (Vit)	Mounting kit cpl. drawers (White)
			M= Metervara T= Tillbehör	M= On the metre T= Accessory

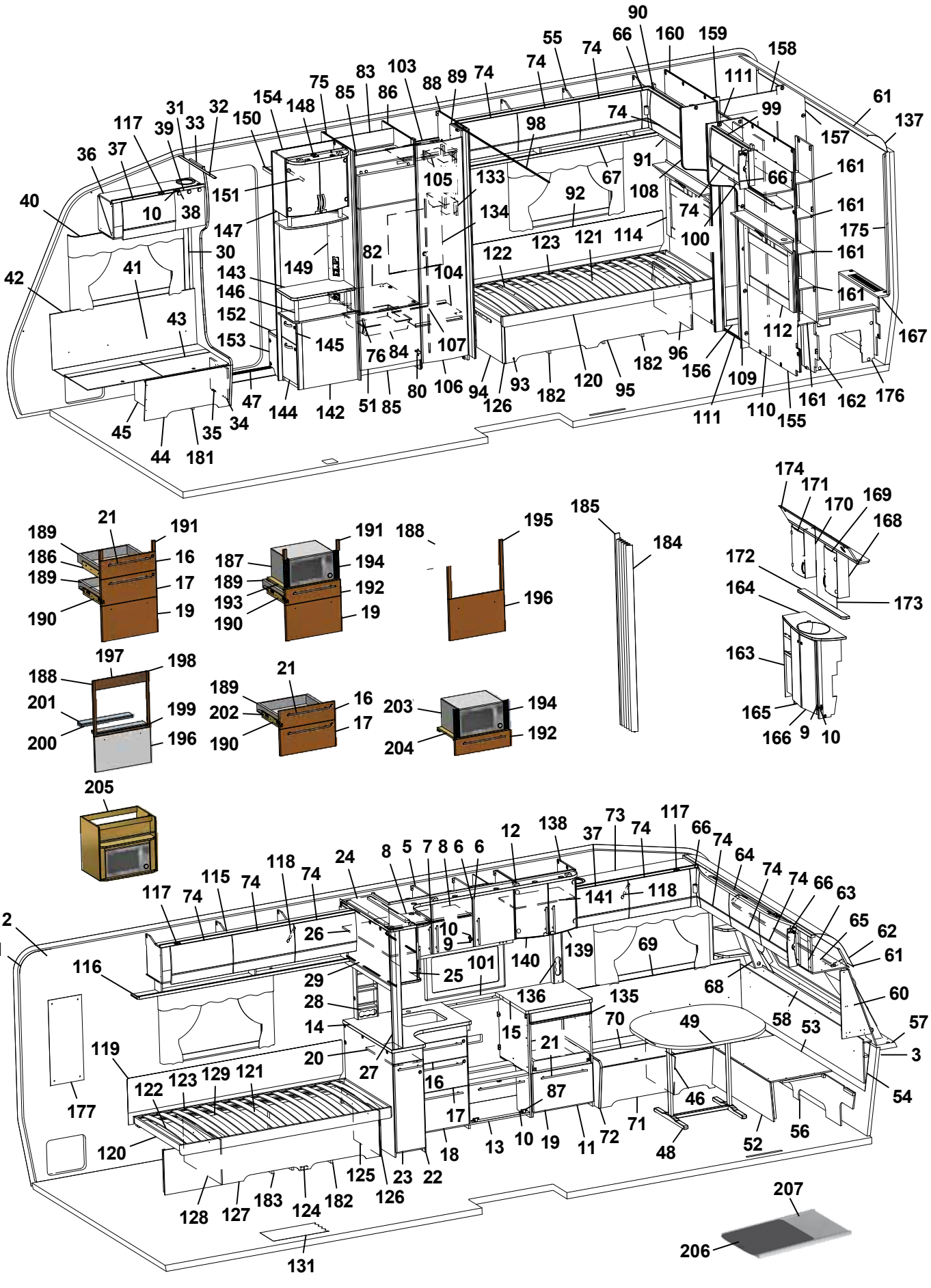
90
55
74
66
160
159
158
74
111
61
137
99
157
161
161
175
161
161
167
162
176
155
110
111
109
156
112
96
182
95
120
182
93
126
94
106
80
107
84
76
51
85
82
104
105
133
134
122
123
121
114
92
67
98
74
91
108
74
100
66
161
161
161
112
109
110
155
161
162
176
74
103
88
89
74
83
86
85
75
148
154
150
151
147
149
143
146
152
153
145
144
142
47
34
35
181
44
45
42
41
43
30
40
36
37
117
39
31
33
32
10
38
21
189
186
189
190
191
16
17
19
187
189
193
190
191
194
192
19
188
195
196
185
184
174
171
170
169
168
172
164
173
163
165
166
9
10
197
188
201
200
198
199
196
189
202
190
21
16
17
203
204
194
192
205
2
1
116
117
74
115
74
118
74
24
8
5
7
8
6
6
12
138
37
73
74
117
66
74
64
74
74
66
63
65
62
61
60
57
3
54
58
53
68
69
141
118
26
10
9
101
140
139
29
25
28
14
20
27
136
135
15
21
70
49
119
122
123
129
121
16
17
87
46
177
120
18
13
10
19
11
72
71
48
52
56
125
23
22
126
128
127
183
124
182
131
207
206

Pos Fig	Det. nr Part. No	Ingår Fitted	OBS!! Ange alltid årsmodell vid beställning av inredning Benämning	OBS!! Specify always year of model when ordering equipment Description
--	336759	x	Monteringssats kpl. lådor (Mekong)	Mounting kit cpl. drawers (Mekong)
--	340880	x	Monteringssats kpl. lådor (Customized)	Mounting kit cpl. drawers (Customized)
187	337536	T	Monteringssats kpl. mikro (Vit)	Mounting kit cpl. micro (White)
--	337538	T	Monteringssats kpl. mikro (Mekong)	Mounting kit cpl. micro (Mekong)
--	340881	T	Monteringssats kpl. mikro (Customized)	Mounting kit cpl. micro (Customized)
188	336089	T	Monteringssats kpl. ugn (Vit)	Mounting kit cpl. oven (White)
--	336758	T	Monteringssats kpl. ugn (Mekong)	Mounting kit cpl. oven (Mekong)
--	341446	T	Monteringssats kpl. ugn (Customized)	Mounting kit cpl. oven (Customized)
189	317514	x	Låda	Drawer
190	317382	x	Glidskena låda H	Slide bar, drawer R
--	350221	x	Glidskena låda V	Slide bar, drawer L
--	801701	x	Skruv 6x16 d:o	Screw 6x16 d:o
191	336092	x	Passbit 95x30x16 (Mekong)	Gauge block 95x30x16 (Mekong)
192	337540	T	Lådförstycke (Vit)	Drawer front (White)
--	337541	T	Lådförstycke (Mekong)	Drawer front (Mekong)
--	340510	T	Lådförstycke (High Gloss)	Drawer front (High Gloss)
193	331472M	T	Hylla mikro	Shelf
194	401998	T	Galler mikro	Grating
195	336086	T	Passbit 460x30x16	Gauge block 460x30x16
196	334728	T	Lucka (Vit)	Door (White)
--	336726	T	Lucka (Mekong)	Door (Mekong)
--	340507	T	Lucka (High Gloss)	Door (High Gloss)
197	341213	T	Front 88x550 (Mekong)	Front 88x550 (Mekong)
198	341214	T	Passbit 426x24x16 (Mekong)	Gauge block 426x24x16 (Mekong)
199	341215	T	Front 15x502 (Mekong)	Front 15x502 (Mekong)
200	341216	T	Skiva distans 15x80x500	Sheet distance 15x80x500
201	341217	T	Skiva distans 10x80x500	Sheet distance 10x80x500
202	334732	T	Monteringssats kpl. lådor i utskjut (Vit)	Mounting kit cpl. drawers in projection (White)
--	336778	T	Monteringssats kpl. lådor i utskjut (Mekong)	Mounting kit cpl. drawers in projection (Mekong)
--	340884	T	Monteringssats kpl. lådor i utskjut (Custom)	Mounting kit cpl. drawers in projection (Custom)
203	337545	T	Monteringssats kpl. mikro i utskjut (Vit)	Mounting kit cpl. micro in projection (White)
--	337546	T	Monteringssats kpl. mikro i utskjut (Mekong)	Mounting kit cpl. micro in projection (Mekong)
--	340885	T	Monteringssats kpl. mikro i utskjut (Custom)	Mounting kit cpl. micro in projection (Custom)
204	331515M	T	Hylla mikro	Shelf
205	337532	T	Skåp kpl. mikrovågsugn	Cupboard cpl. microwave oven
206	341192	T	Utdragsskiva bord 450x550	Sliding leaf 450x550
207	341193	T	Låda utdragsskiva	Box sliding leaf
			[1] = Selected och Customized	[1] = Selected and Customized
			Dyntyger, madrasser m.m. (se dynor m.m.)	Cushion textilies, mattresses etc. (see cushions etc.)
			M= Metervara T= Tillbehör	M= On the metre T= Accessory

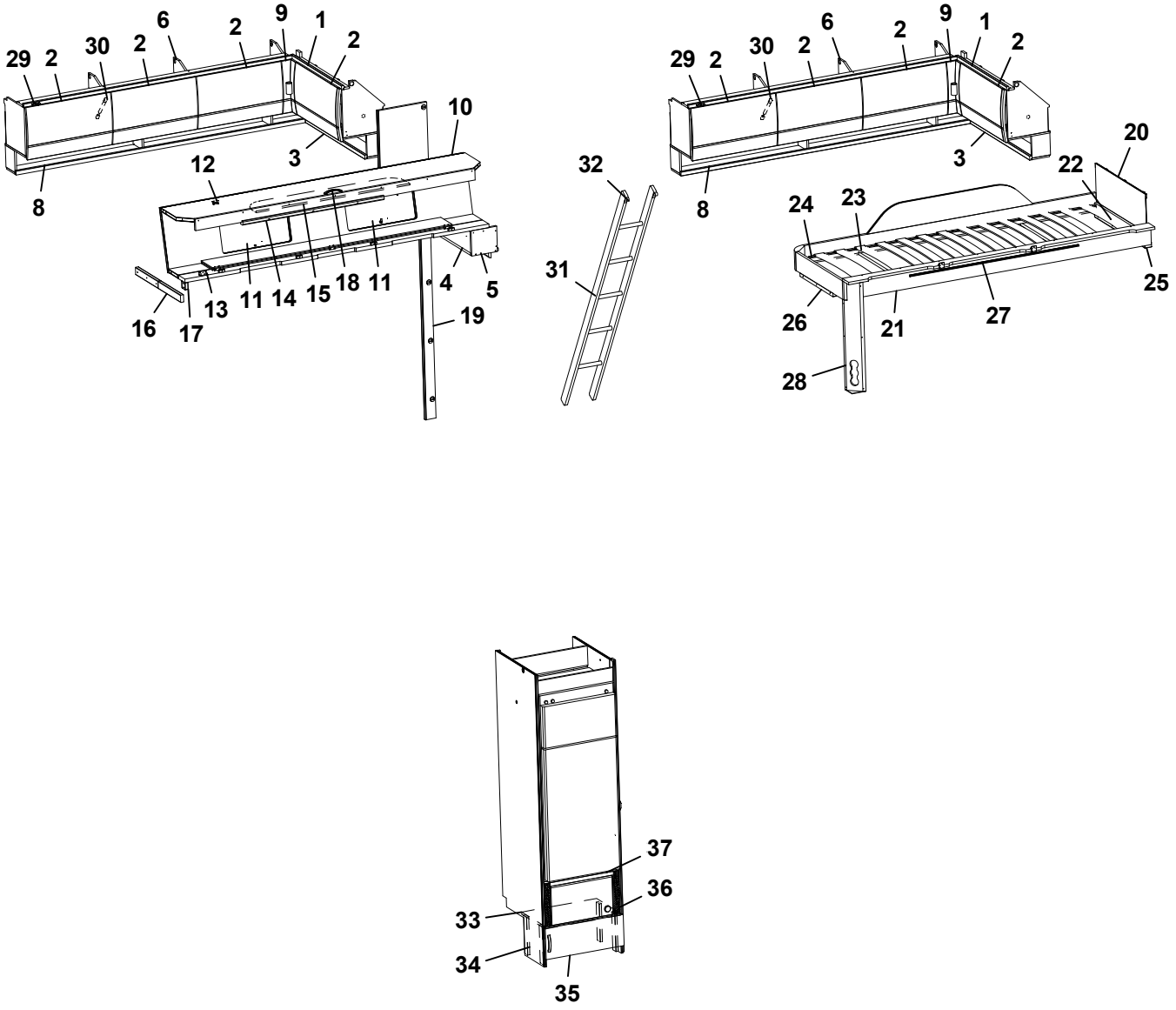
29
2
30
2
6
2
9
1
2
10
3
12
8
16
17
13
11
14
15
18
11
4
5
19
32
31
29
2
30
2
6
2
9
1
2
3
20
22
8
24
23
25
26
21
27
28

37
36
33
34
35

Pos Fig	Det. nr Part. No	Ingår Fitted	OBS!! Ange alltid årsmodell vid beställning av inredning Benämning	OBS!! Specify always year of model when ordering equipment Description
1	340661	x	Skåp gavel bak H L=928	Cupboard upper R L=928
--	341457	x	Skåp gavel bak H L=928 (Customized)	Cupboard upper R L=928 (Customized)
--	319978	x	Gångjärn d:o	Hinge d:o
--	319980	x	Platta gångjärn d:o	Plate hinge d:o
2	337695	x	Lucka	Door
--	340495	x	Lucka (High Gloss)	Door (High Gloss)
3	332389M	x	Hyllpaket	Shelf
4	332813M	x	Hylla gavel bak	Shelf gable rear
5	331697M	x	Gavel	Gable
6	340388	x	Skåp övre L=1747	Cupboard upper L=1747
--	340913	x	Skåp övre L=1747 (Customized)	Cupboard upper L=1747 (Customized)
8	331194M	x	Hyllpaket	Shelf
9	337738	x	Hörn inredning	Corner
--	340917	x	Hörn inredning (High Gloss)	Corner (High Gloss)
--	311917	x	Gångjärn d:o	Hinge d:o
--	319909	x	Platta gångjärn d:o	Plate hinge d:o
10	337661	x	Överbäddskåp L1980	Upper bed L1980
--	341426	x	Överbäddskåp L1980 (Customized)	Upper bed L1980 (Customized)
11	337664	x	Lucka	Door
--	341427	x	Lucka (High Gloss)	Door (High Gloss)
12	860402	x	Gångjärn	Hinge
13	860405	x	Gångjärn	Hinge
14	339839	x	Regel låsning	Lock bar
15	375813	x	Rasskydd ö-bäddskåp	Protective plate
16	332661M	x	Bärregel (vikbar)	Bearing rail
17	331701M	x	Kloss bärregel	Block bearing rail
18	350129	x	Handtag	Handle
19	336770	x	Front V vägg tvättrum	Front L
20	321209	x	Värmespalt gavel	Air gap gable
21	336381	x	Sängram vån.säng V u. ribbotten	Bed bottom L without laths
22	325430	x	Ribbotten kpl.	Laths bottom cpl.
23	311985	x	Ribba sängbotten L=718 B=63	Lath bed bottom L=718 B=63
24	312046	x	Band t. ribbotten	Band for laths bottom
25	331960M	x	Bärregel	Bearing rail
26	331961M	x	Bärregel L=440	Bearing rail L=440
27	314721	x	Skena draperi L=1100	Curtain rod L=1100
28	333190M	x	Front el-uttag	Front outlet
29	319978	x	Gångjärn	Hinge
--	319980	x	Platta gångjärn	Plate hinge
30	319914	x	Gasfjäder	Gas spring
--	319915	x	Fäste vinkel d:o	Angle bracket d:o
--	319916	x	Fäste runt d:o	Bracket round d:o
31	376697	T	Stege ö-bäddsskåp 201x1800 kpl.	Ladder upper bed 201x1800 cpl.
32	860426	T	Krok t. stege	Hook for ladder
33	336672	T	Hylla mikro	Shelf
34	330631M	T	List folierad L=253	List folierad L=253
35	336209-1	T	Lucka 550x208	Door 550x208
--	316799	T	Gångjärn d:o	Hinge d:o
--	312588	T	Platta gångjärn d:o	Plate hinge d:o
36	401685	T	Galler mikro 285x40	Grating 285x40
37	337542	T	List 15x25x450	List 15x25x450
			T= Tillbehör	T= Accessory

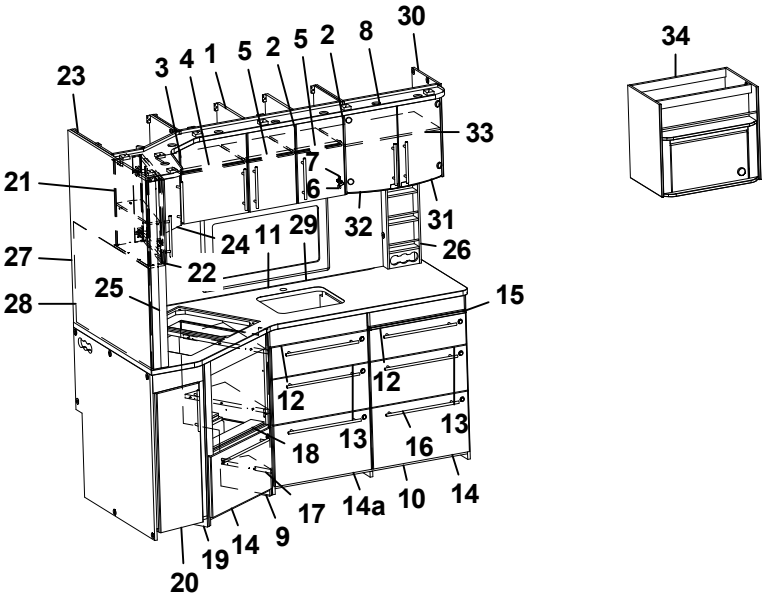
30
34
23
3
4
1
5
2
5
2
8
33
21
7
6
32
31
24
11
29
26
27
22
25
15
28
12
12
13
13
18
16
17
14a
10
14
9
14
19
20

Pos Fig	Det. nr Part. No	Ingår Fitted	OBS!! Ange alltid årsmodell vid beställning av inredning Benämning	OBS!! Specify always year of model when ordering equipment Description
1	341675	x	Skåp kök L924 kpl. (Customized)	Cupboard kitchen L924 cpl. (Customized)
--	341927	T	Skåp kök L924 kpl. (Mekong)	Cupboard kitchen L924 cpl. (Mekong)
2	341680	x	Lucka H (High Gloss)	Door R (High Gloss)
--	341928	T	Lucka H (Mekong)	Door R (Mekong)
--	317502	x	Handtag d:o	Handle d:o
3	340512	x	Lucka V (High Gloss)	Door L (High Gloss)
--	336625	T	Lucka V (Mekong)	Door L (Mekong)
--	317502	x	Handtag d:o	Handle d:o
4	331385M	x	Hylla	Shelf
5	341681	x	Hylla	Shelf
6	311917	x	Gångjärn	Hinge
7	312588	x	Platta gångjärn	Plate hinge
8	341707	x	Ljusramp köksskåp (vitrinskåp)	Light holder kitchen (vitrine)
--	341877	T	Ljusramp köksskåp (skåp mikro)	Light holder kitchen (microwave oven)
9	341121	x	Diskbänk vinklad (Customized.)	Kitchen sink angled (Customized)
--	341920	T	Diskbänk vinklad (Mekong)	Kitchen sink angled (Mekong)
10	341827	x	Diskbänk trädel u. skiva induktion (Custom.)	Kitchen sink w/o board induktion (Customized)
--	341918	T	Diskbänk trädel u. skiva induktion (Mekong)	Kitchen sink w/o board induktion (Mekong)
11	341051-K	x	Skiva diskbänk 1970x902, ljus (Customized)	Board 1970x902, light (Customized)
--	341051-L	x	Skiva diskbänk 1970x902, mörk (Custom)	Board 1970x902, dark (Customized)
12	340504	x	Lådförstycke (High Gloss)	Drawer front (High Gloss)
--	336631	T	Lådförstycke (Mekong)	Drawer front (Mekong)
--	317514	x	Låda d:o	Drawer d:o
--	317382	x	Glidskena låda H d:o	Slide bar, drawer R d:o
--	350221	x	Glidskena låda V d:o	Slide bar, drawer L d:o
13	340505	x	Lådförstycke (High Gloss)	Drawer front (High Gloss)
--	336633	T	Lådförstycke (Mekong)	Drawer front (Mekong)
--	317514	x	Låda d:o	Drawer d:o
--	317382	x	Glidskena låda H d:o	Slide bar, drawer R d:o
--	350221	x	Glidskena låda V d:o	Slide bar, drawer L d:o
14	341083	x	Lucka (High Gloss)	Door (High Gloss)
--	341794	T	Lucka (Mekong)	Door (Mekong)
--	20-900302	x	Pentrylåda d:o	Drawer pentry d:o
--	07-800038	x	Rullskena V d:o	Roller rail L d:o
--	07-800039	x	Rullskena H d:o	Roller rail R d:o
14a	341083	x	Lucka (High Gloss)	Door (High Gloss)
--	341794	T	Lucka (Mekong)	Door (Mekong)
--	317514	x	Låda d:o	Drawer d:o
--	317382	x	Glidskena låda H d:o	Slide bar, drawer R d:o
--	350221	x	Glidskena låda V d:o	Slide bar, drawer L d:o
15	341954	x	Skärbräda	Cutting board
16	317503	x	Handtag	Handle
17	341138	x	Passbit diskbänk	Gauge block
18	341872	x	Monteringssats kpl. ugn	Mounting kit cpl. oven
19	341649	x	Utskjut diskbänk (Customized)	Projection kitchen sink (Customized)
--	341922	T	Utskjut diskbänk (Mekong)	Projection kitchen sink (Mekong)
20	340514	x	Lucka (High Gloss)	Door (High Gloss)
--	336628	T	Lucka (Mekong)	Door (Mekong)
--	317502	x	Handtag d:o	Handle d:o
21	341698	x	Skåp utskjut kökskåp	Cupboard projection
			T= Tillbehör	T= Accessory

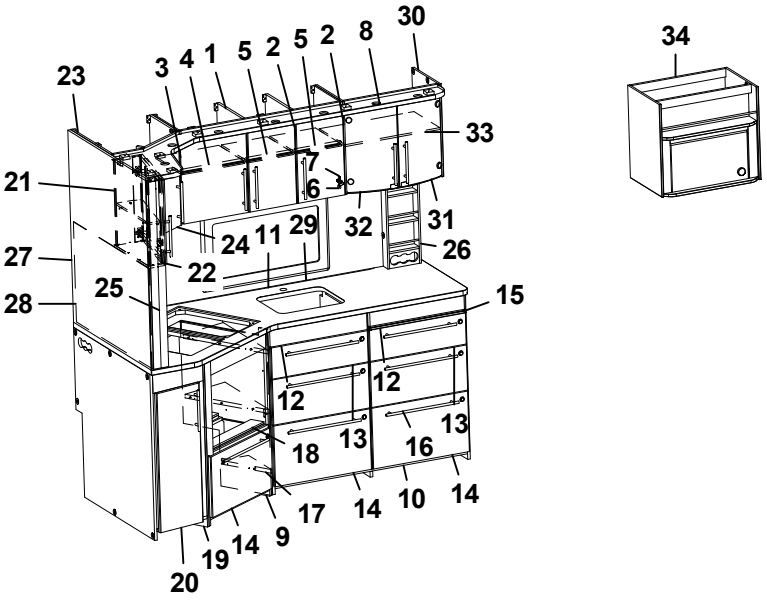
30
34
23
3
4
1
5
2
5
2
8
33
21
7
6
32
31
24
11
29
26
27
22
25
15
28
12
12
13
13
18
16
17
14
10
14
9
19
14
20

Pos Fig	Det. nr Part. No	Ingår Fitted	OBS!! Ange alltid årsmodell vid beställning av inredning Benämning	OBS!! Specify always year of model when ordering equipment Description
--	341924	T	Skåp utskjut kökskåp (Mekong)	Cupboard projection (Mekong)
--	341856	x	Hylla d:o	Shelf d:o
22	340511	x	Lucka H (High Gloss)	Door R (High Gloss)
--	336624	T	Lucka H (Mekong)	Door R (Mekong)
23	341690	x	Hörnskåp	Corner cupboard
--	341925	T	Hörnskåp (Mekong)	Corner cupboard (Mekong)
24	341696	x	Lucka V (High Gloss)	Door L (High Gloss)
--	341926	T	Lucka V (Mekong)	Door L (Mekong)
25	341727	x	Stolpe utskjut	Support bar
26	333409M	x	Kryddhylla	Spice rack
27	341709	x	Vägg	Wall
28	341710-A	T	Köksskiva vägg svart skiffer	Protection kitchen, black
--	341710-L	T	Köksskiva vägg natur skiffer	Protection kitchen, grey
29	341099-A	T	Köksskiva vägg svart skiffer	Protection kitchen, black
--	341099-L	T	Köksskiva vägg natur skiffer	Protection kitchen, grey
30	336112	x	Skåp vitrin	Vitrine
31	332233	x	Lucka vitrin H 272x450	Door vitrine R 272x450
32	332234	x	Lucka vitrin V 272x450	Door vitrine L 272x450
--	318630	x	Lås magnet d:o	Lock magnet d:o
--	318381	x	Motstycke magnetlås	Companion part
--	318379	x	Gångjärn	Hinge
--	318380	x	Täckhatt d:o	Cover d:o
--	312588	x	Platta gångjärn	Plate hinge
33	331206M	x	Hylla	Shelf
34	337532	T	Skåp kpl. mikrovågsugn	Cupboard cpl. microwave oven
			* = Övrig interiör, se 650 TR LB	* = Other interior, see 650 TR LB
			T= Tillbehör	T= Accessory

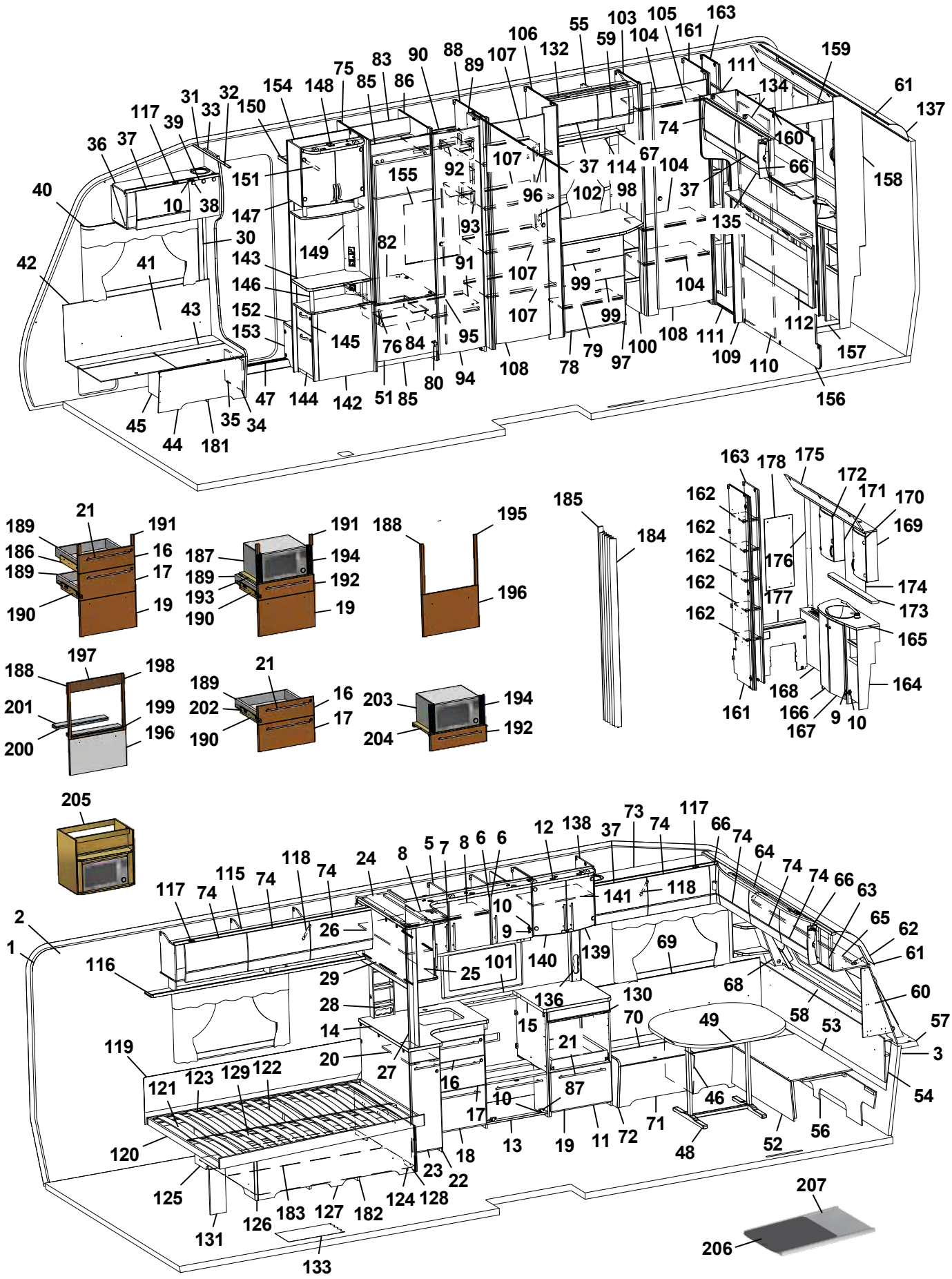
1 2 3 5 6 7 8 9 10 11 12 13 14 15 16 17 18 19 20 21 22 23 24 25 26 27 28 29 30 31 32 33 34 35 36 37 38 39 40 41 42 43 44 45 46 47 48 49 51 52 53 54 55 56 57 58 59 60 61 62 63 64 65 66 68 69 70 71 72 73 74 75 76 78 79 80 82 83 84 85 86 87 88 89 90 91 92 93 94 95 96 97 98 99 100 101 102 103 104 105 106 107 108 109 110 111 112 114 115 116 117 118 119 120 121 122 123 124 125 126 127 128 129 131 132 133 134 135 136 137 138 139 140 141 142 143 144 145 146 147 148 149 150 151 152 153 154 155 156 157 158 159 160 161 162 163 164 165 166 167 168 169 170 171 172 173 174 175 176 177 178 181 182 183 184 185 186 187 188 189 190 191 192 193 194 195 196 197 198 199 200 201 202 203 204 205 206 207

Pos Fig	Det. nr Part. No	Ingår Fitted	OBS!! Ange alltid årsmodell vid beställning av inredning Benämning	OBS!! Specify always year of model when ordering equipment Description
1	318657	M	Tapet vägg/tak	Wall paper
2	318584	M	Tejp tapet 20 mm	Tape, wall paper 20 mm
3	318585	M	Tejp tapet 60 mm	Tape, wall paper 60 mm
5	340424	x	Skåp kök L1120 kpl. (Vit)	Cupboard kitchen L1120 cpl. (White)
--	340433	x	Skåp kök L1120 kpl. (Mekong)	Cupboard kitchen L1120 cpl. (Mekong)
--	341434	x	Skåp kök L1120 kpl. (Customized)	Cupboard kitchen L1120 cpl. (Customized)
6	334712	x	Lucka H (Vit)	Door R (White)
--	336624	x	Lucka H (Mekong)	Door R (Mekong)
--	340511	x	Lucka H (High Gloss)	Door R (High Gloss)
--	317502	x	Handtag d:o	Handle d:o
7	334713	x	Lucka V (Vit)	Door L (White)
--	336625	x	Lucka V (Mekong)	Door L (Mekong)
--	340512	x	Lucka V (High Gloss)	Door L (High Gloss)
--	317502	x	Handtag d:o	Handle d:o
8	331385M	x	Hylla	Shelf
9	311917	x	Gångjärn	Hinge
10	312588	x	Platta gångjärn	Plate hinge
11	336084	x	Utskjut diskbänk (Vit)	Projection kitchen sink (White)
--	336777	x	Utskjut diskbänk (Mekong)	Projection kitchen sink (Mekong)
--	340883	x	Utskjut diskbänk (Customized)	Projection kitchen sink (Customized)
12	336061	x	Ljusramp köksskåp (vitrinskåp)	Light holder kitchen (vitrine)
--	336892	T	Ljusramp köksskåp (skåp mikro)	Light holder kitchen (microwave oven)
13	336082	x	Diskbänk trädel u. skiva (Vit)	Kitchen sink without board (White)
--	336757	x	Diskbänk trädel u. skiva (Mekong)	Kitchen sink without board (Mekong)
--	341452	x	Diskbänk trädel u. skiva induktion (Custom.)	Kitchen sink w/o board induktion (Customized)
14	336072-K	x	Skiva diskbänk 882x902	Board 882x902
--	341636-K	x	Skiva diskbänk 1985x902, ljus (Customized)	Board 1985x902, light (Customized)
--	341636-L	x	Skiva diskbänk 1985x902, mörk (Custom.)	Board 1985x902, dark (Customized)
15	336071-K	x	Skiva diskbänk 610x565	Board 610x565
16	334706	x	Lådförstycke (Vit)	Drawer front (White)
--	336631	x	Lådförstycke (Mekong)	Drawer front (Mekong)
--	340504	x	Lådförstycke (High Gloss)	Drawer front (High Gloss)
17	334707	x	Lådförstycke (Vit)	Drawer front (White)
--	336633	x	Lådförstycke (Mekong)	Drawer front (Mekong)
--	340505	x	Lådförstycke (High Gloss)	Drawer front (High Gloss)
18	334708	x	Lucka (Vit)	Door (White)
--	336635	x	Lucka (Mekong)	Door (Mekong)
--	340506	x	Lucka (High Gloss)	Door (High Gloss)
19	334709	x	Lucka (Vit)	Door (White)
--	336760	x	Lucka (Mekong)	Door (Mekong)
--	340507	x	Lucka (High Gloss)	Door (High Gloss)
20	336081-K	x	Skärbräda	Cutting board
21	317503	x	Handtag	Handle
22	337164	x	Utskjut diskbänk (Vit)	Projection kitchen sink (White)
--	337167	x	Utskjut diskbänk (Mekong)	Projection kitchen sink (Mekong)
			M= Metervara T= Tillbehör	M= On the metre T= Accessory

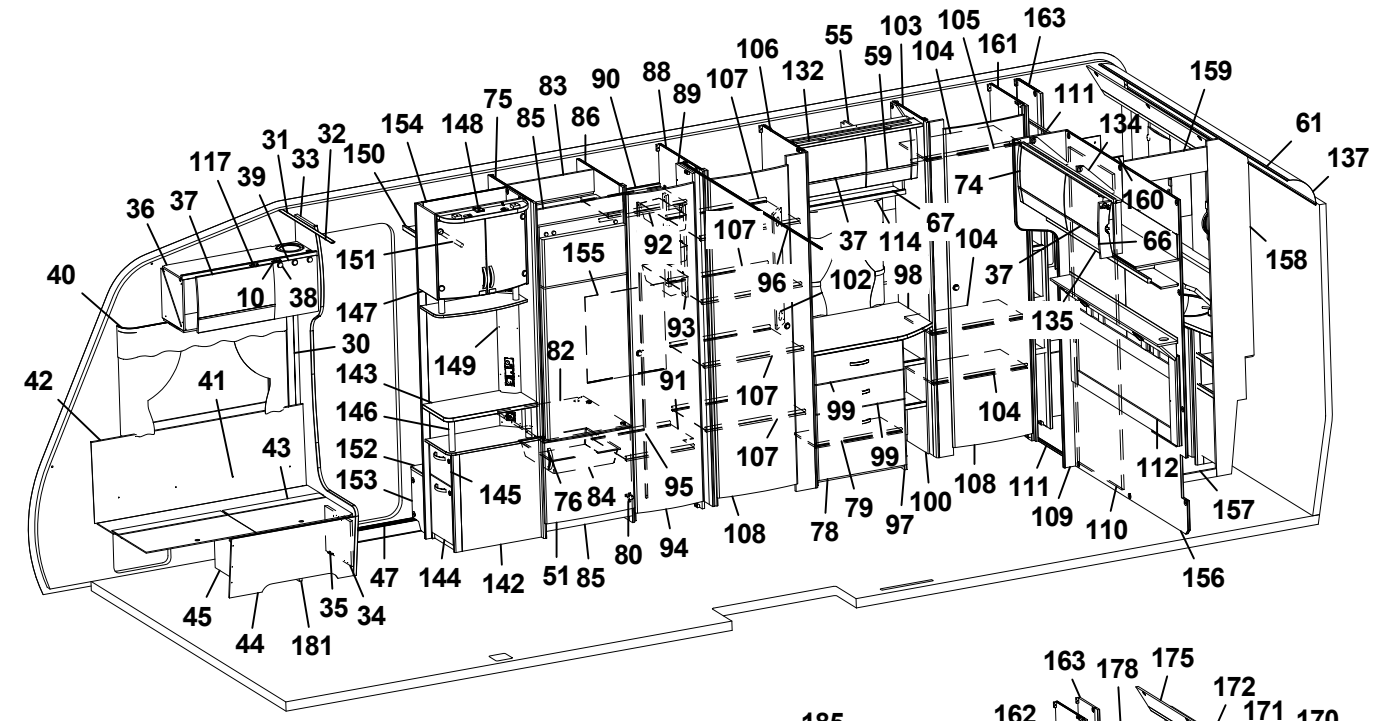
40
42
36
37
117
39
31
33
32
150
154
148
75
83
85
86
90
88
89
107
106
132
55
59
103
104
105
161
163
159
61
137
134
111
74
160
66
158
67
37
114
104
107
92
155
96
102
98
37
135
93
82
149
147
151
10
38
30
41
143
146
152
153
145
43
91
107
99
104
107
99
108
111
112
157
109
110
156
76
84
95
108
78
79
97
100
80
94
51
85
142
144
47
45
44
181
35
34

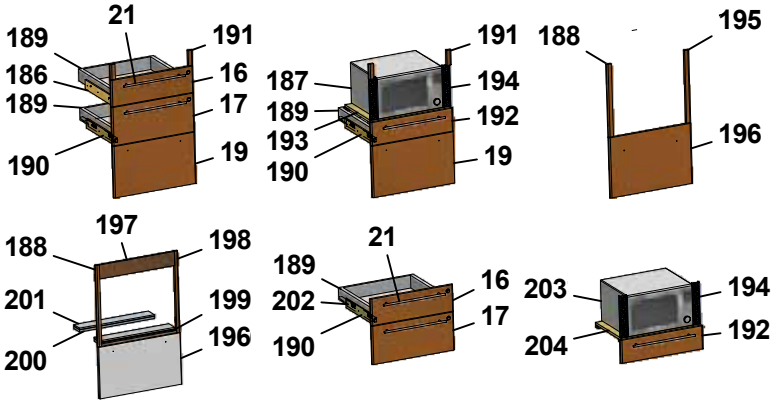
21
189
191
186
16
189
17
190
19
187
191
194
189
192
193
190
19
188
195
196
197
188
198
201
199
200
196
21
189
202
16
17
190
203
194
204
192

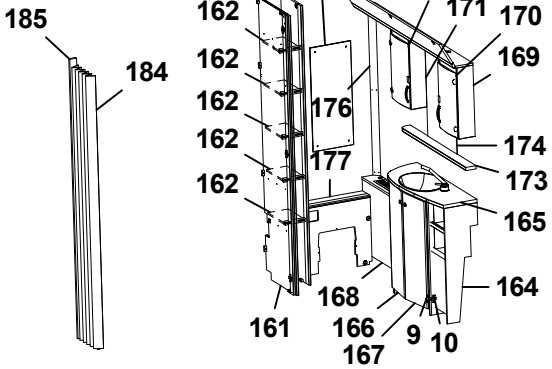
185
184
163
178
175
172
171
170
162
169
162
176
162
174
162
177
173
162
165
164
168
161
166
9
10
167

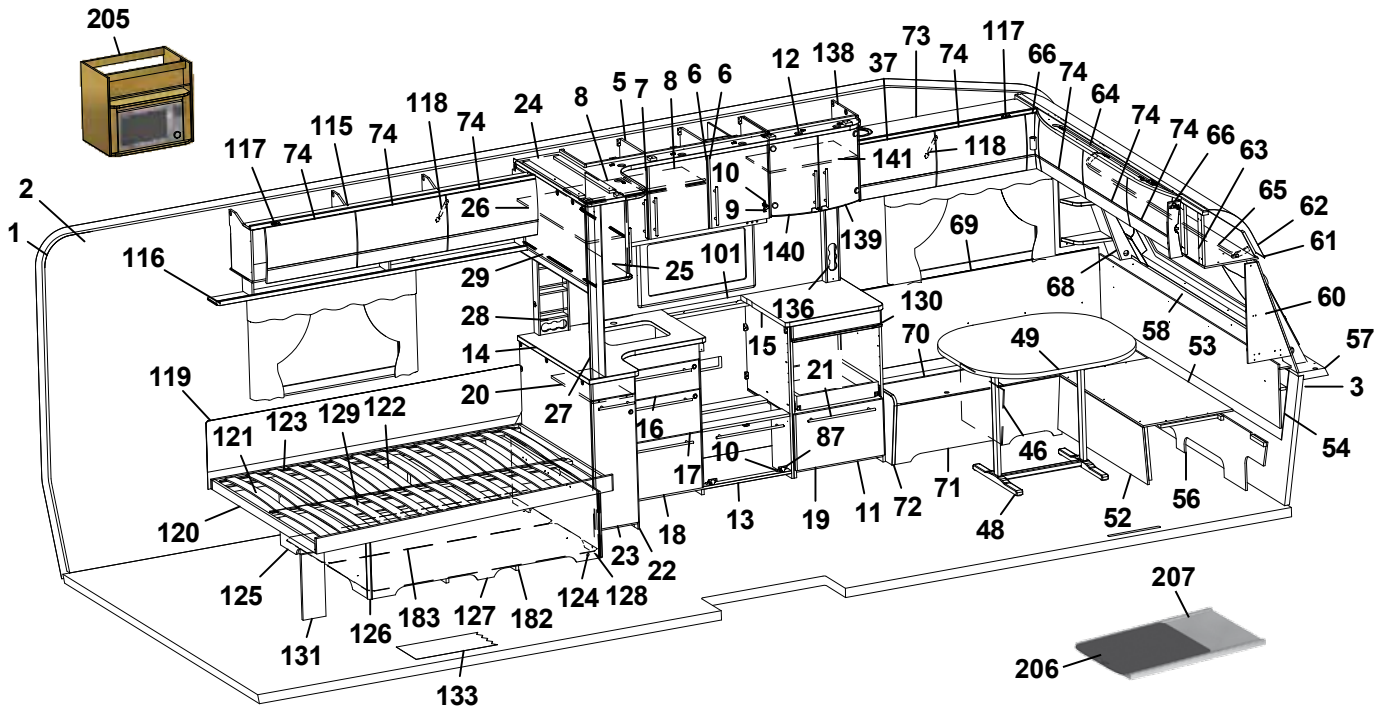
205
2
1
116
117
74
115
74
118
74
24
8
5
7
8
6
6
12
138
37
73
74
117
66
74
64
74
74
66
63
65
62
61
141
118
10
9
26
29
25
101
140
139
69
68
60
58
53
57
3
54
46
56
52
48
71
72
11
19
13
18
23
22
124
128
125
131
126
183
127
182
133
119
121
123
129
122
120
28
14
20
27
16
17
15
136
130
70
49
21
87
10
207
206

Pos Fig	Det. nr Part. No	Ingår Fitted	OBS!! Ange alltid årsmodell vid beställning av inredning Benämning	OBS!! Specify always year of model when ordering equipment Description
--	341453	x	Utskjut diskbänk (Customized)	Projection kitchen sink (Customized)
--	319558	x	Bänkutdrag V d:o	Extract L d:o
--	319559	x	Korg d:o	Basket d:o
23	334933	x	Lucka (Vit)	Door (White)
--	336725	x	Lucka (Mekong)	Door (Mekong)
--	341445	x	Lucka (High Gloss)	Door (High Gloss)
--	317502	x	Handtag d:o	Handle d:o
24	336110	x	Skåp utskjut kökskåp	Cupboard projection
25	331226	x	Lucka acrylplast	Door acryl
--	314350	x	Lås magnet d:o	Lock magnet d:o
--	318381	x	Motstycke magnetlås	Companion part
--	314351	x	Gångjärn d:o	Hinge d:o
26	331220M	x	Hylla	Shelf
27	334341M	x	Stolpe utskjut	Support bar
28	333409M	x	Kryddhylla	Spice rack
29	318554	x	Persienn 882x540	Venetian blind 882x540
--	314722	T	Skena draperi L=900	Curtain rod L=900
--	333419M	T	Skjutlucka 470x528	Sliding lid 470x528
--	333420M	T	Skjutlucka 450x535	Sliding lid 450x535
--	318661	T	Skena d:o L=895 (2 st)	Slide bar d:o L=895 (2 pcs)
--	335710M	T	Skiva 885x537x15	Board 885x537x15
--	319712-A	T	Köksskiva vägg svart skiffer	Protection kitchen, black
--	319712-L	T	Köksskiva vägg natur skiffer	Protection kitchen, grey
30	318962	x	List täck el-kabel B=45 L=2100	Cover strip B=45 L=2100
31	316270	x	List snäpp undre L2379	List under L2379
32	316268	x	List snäpp övre L2379	List upper L2379
33	339810	x	Stolpe först. L1948 kpl. m. lucka	Support bar cpl. with door
34	336064	x	Lucka	Door
35	312589	x	Gångjärn	Hinge
36	340294	x	Skåp övre elc.radio enkel DIN	Cupboard upper radio radio single DIN
--	340340	x	Skåp övre elc.radio dubbel DIN	Cupboard upper radio dual DIN
--	340343	x	Skåp övre elc.radio dubbel DIN (Selected)	Cupboard upper radio dual DIN (Selected)
--	341483	x	Skåp övre elc.radio dubbel DIN (Customized)	Cupboard upper radio dual DIN (Customized)
37	337719	x	Lucka	Door
--	340494	x	Lucka (High Gloss)	Door (High Gloss)
38	318379	x	Gångjärn	Hinge
--	318380	x	Täckhatt d:o	Cover d:o
39	331214	x	Lucka radio enkel DIN	Door radio single DIN
--	334035	x	Lucka radio dubbel DIN	Door radio dual DIN
40	316898	x	Skena gardin L1020	Curtain rod L1020
41	339356	x	Värmespalt H fram	Air gap R.F.
42	319821	M	List kant mörkbrun	Strip, dark brown
43	336858	x	Lock bäddlåda H F	Cover bedbox R.F.
--	319024	x	Matta grå textil m. tejp d:o	Carpet gray textile with tape d:o
44	336859	x	Front bäddlåda H F	Front bed box R.F.
			M= Metervara T= Tillbehör	M= On the metre T= Accessory

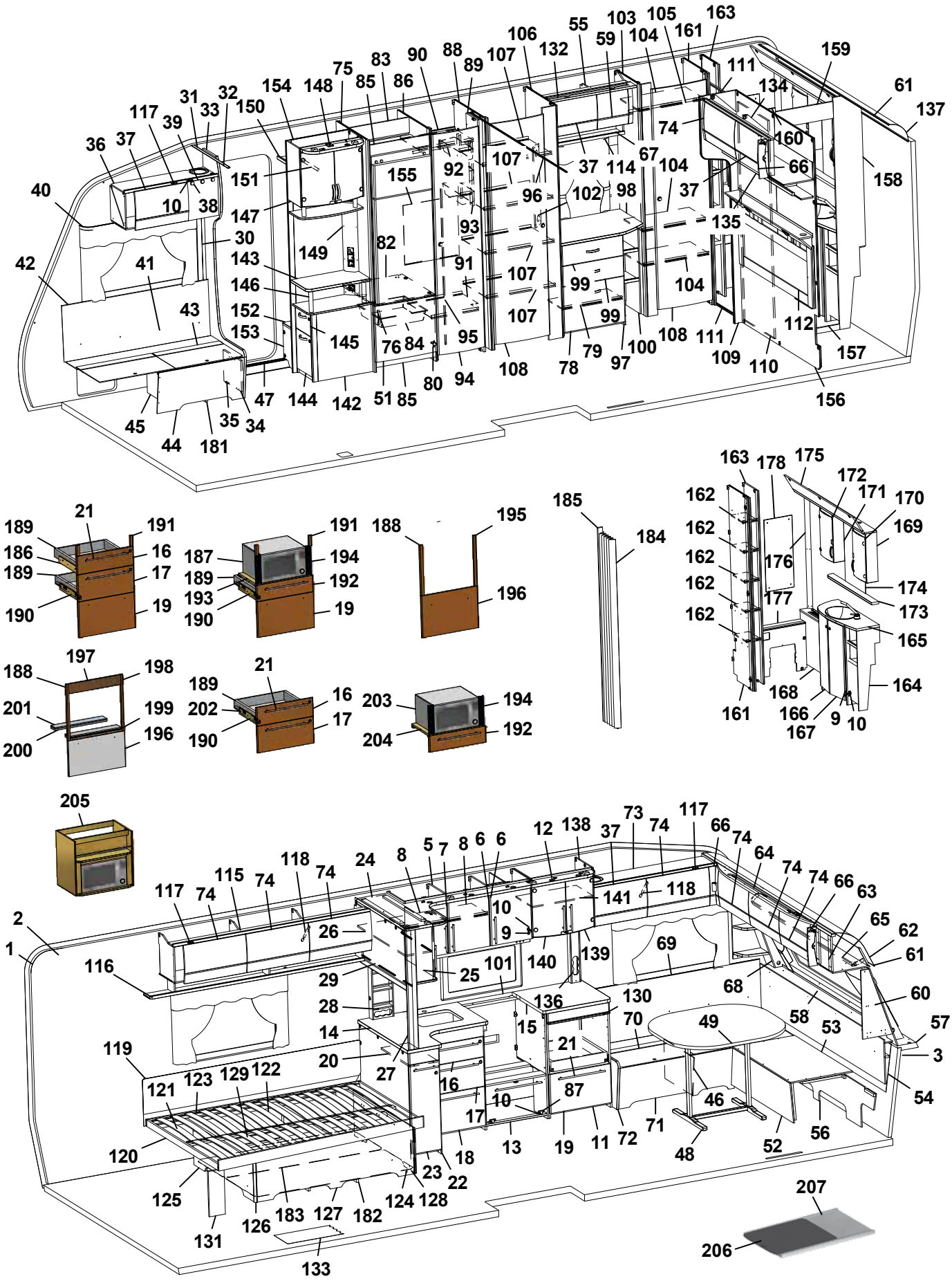
1 2 3 5 6 7 8 9 10 11 12 13 14 15 16 17 18 19 20 21 22 23 24 25 26 27 28 29 30 31 32 33 34 35 36 37 38 39 40 41 42 43 44 45 46 47 48 49 51 52 53 54 55 56 57 58 59 60 61 62 63 64 65 66 68 69 70 71 72 73 74 75 76 78 79 80 82 83 84 85 86 87 88 89 90 91 92 93 94 95 96 97 98 99 100 101 102 103 104 105 106 107 108 109 110 111 112 114 115 116 117 118 119 120 121 122 123 124 125 126 127 128 129 131 132 133 134 135 136 137 138 139 140 141 142 143 144 145 146 147 148 149 150 151 152 153 154 155 156 157 158 159 160 161 162 163 164 165 166 167 168 169 170 171 172 173 174 175 176 177 178 181 182 183 184 185 186 187 188 189 190 191 192 193 194 195 196 197 198 199 200 201 202 203 204 205 206 207

Pos Fig	Det. nr Part. No	Ingår Fitted	OBS!! Ange alltid årsmodell vid beställning av inredning Benämning	OBS!! Specify always year of model when ordering equipment Description
45	339811	x	Stöd bäddlåda HF	Support bed box
46	312825	x	Stöd bäddlåda VF	Support bed box
47	314687	x	Tröskel aluminium L=850	Threshold aluminium L=850
48	310083	x	Bordsstativ	Table stand
49	335940-K	x	Bordsskiva 940x1025	Table top 940x1025
--	340543-K	x	Bordsskiva 940x1025, ljus [1]	Table top 940x1025, light [1]
--	340543-L	x	Bordsskiva 940x1025, mörk [1]	Table top 940x1025, dark [1]
51	336046	x	Lucka H 550x470	Door R 550x470
52	331245M	x	Front bäddlåda gavel	Front bed box gable
53	331246M	x	Skiva rundsittgrupp	Sheet seat
54	340578	x	Värmespalt gavel fram	Air gap
55	340364	x	Skåp övre L=790	Cupboard upper L=790
--	341135	x	Skåp övre L=790 (Customized)	Cupboard upper L=790 (Customized)
--	319978	x	Gångjärn d:o	Hinge d:o
--	319980	x	Platta gångjärn d:o	Plate hinge d:o
56	340520	x	Stöd sittgrupp	Support
57	213471	x	Hylla front kpl. L2376	Shelf front cpl. L2376
58	340191	x	Front/hylla kpl.	Front/shelf cpl.
--	340929	x	Hylla m. belysning "Björn" (Customized)	Shelf with lighting "Bear" (Customized)
60	340517	x	Hylla hörn H	Shelf R
61	313884	x	List plast radie L=2379	List L=2379
62	316005	x	Skiva plast 295x2363x1	Plastic sheet
63	341284	x	Skåp gavel fram L=2360	Cupboard L=2360
--	341283	x	Skåp gavel fram L=2360 (Customized)	Cupboard L=2360 (Customized)
--	319978	x	Gångjärn d:o	Hinge d:o
--	319979	x	Platta gångjärn d:o	Plate hinge d:o
64	336063	x	Ljusramp gavelskåp	Light holder
65	316900	x	Skena gardin L1920	Curtain rod L1920
66	337738	x	Hörn inredning	Corner
--	340917	x	Hörn inredning (High Gloss)	Corner (High Gloss)
--	311917	x	Gångjärn d:o	Hinge d:o
--	319909	x	Platta gångjärn d:o	Plate hinge d:o
67	331305M	x	Hyllpaket	Shelf
68	338520	x	Hylla hörn V	Shelf L
69	337171	x	Värmespalt V fram	Air gap L.F.
70	333906	x	Lock bäddlåda V F	Cover bed box L.F
--	319024	x	Matta grå textil m. tejp d:o	Carpet gray textile with tape d:o
71	339504	x	Front bäddlåda V F	Front bed box L.F.
72	339500	x	Gavel bäddlåda V F	Gable bed box L.F
73	340322	x	Skåp övre L=1108	Cupboard upper L=1108
--	340349	x	Skåp övre L=1108 (Selected)	Cupboard upper L=1108 (Selected)
--	340909	x	Skåp övre L=1108 (Customized)	Cupboard upper L=1108 (Customized)
74	337695	x	Lucka	Door
--	340495	x	Lucka (High Gloss)	Door (High Gloss)
75	332244M	x	Vägg kyl V	Wall refrigerator L
			M= Metervara T= Tillbehör	M= On the metre T= Accessory

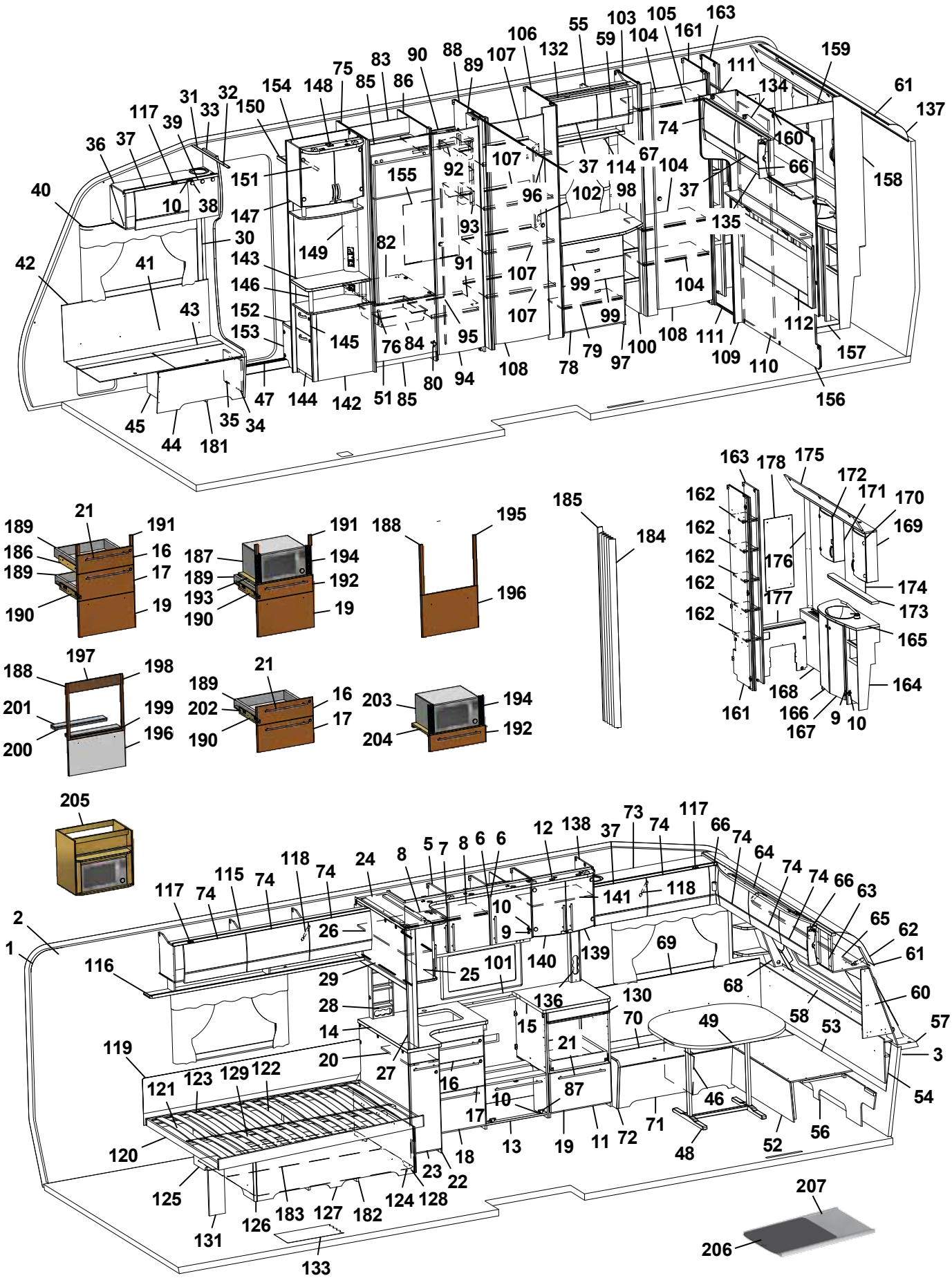
1 2 3 5 6 7 8 9 10 11 12 13 14 15 16 17 18 19 20 21 22 23 24 25 26 27 28 29 30 31 32 33 34 35 36 37 38 39 40 41 42 43 44 45 46 47 48 49 51 52 53 54 55 56 57 58 59 60 61 62 63 64 65 66 68 69 70 71 72 73 74 75 76 78 79 80 82 83 84 85 86 87 88 89 90 91 92 93 94 95 96 97 98 99 100 101 102 103 104 105 106 107 108 109 110 111 112 114 115 116 117 118 119 120 121 122 123 124 125 126 127 128 129 131 132 133 134 135 136 137 138 139 140 141 142 143 144 145 146 147 148 149 150 151 152 153 154 155 156 157 158 159 160 161 162 163 164 165 166 167 168 169 170 171 172 173 174 175 176 177 178 180 181 182 183 184 185 186 187 188 189 190 191 192 193 194 195 196 197 198 199 200 201 202 203 204 205 206 207

Pos Fig	Det. nr Part. No	Ingår Fitted	OBS!! Ange alltid årsmodell vid beställning av inredning Benämning	OBS!! Specify always year of model when ordering equipment Description
76	350129	x	Handtag	Handle
78	339513	x	Lucka 550x380	Door 550x380
--	315202	x	Gångjärn d:o	Hinge d:o
--	312588	x	Platta gångjärn	Plate hinge
79	339522	x	Hylla	Shelf
80	316799	x	Gångjärn	Hinge
82	340675	x	Hylla under kyl	Shelf under refrigerator
83	333142M	x	Bakstycke stopp kyl	Back cupboard
84	310325	x	Trådback vit 427x427x85	Tray 427x427x85
--	312712	x	Glidlist trådback (säljes i par)	Sliding strip tray (pair)
85	375394	x	Front skåp under kyl	Front cupboard
86	331240M	x	Vägg kyl H	Wall refrigerator R
87	315202	x	Gångjärn	Hinge
88	332430M	x	Vägg garderob H	Wall wardrobe R
89	331238M	x	Nisch, vikdörr	Niche folding door
90	331279M	x	Hylla garderob övre	Shelf wardrobe upper
91	331274M	x	Hylla garderob nedre	Shelf wardrobe under
92	350217	x	Galgstång L=790	Clothes hanger L=790
93	319759	x	Korg, garderob	Basket, wardrobe
--	335802	x	List för korgar	List för baskets
94	335925	x	Dörr 415x1850	Door 415x1850
95	314523	x	Rätningslist dörr L=1715	List L=1715
96	318104	x	Skena draperi L=1730	Drapery rail L=1730
97	339457	x	Byrå kpl. u. skiva	Chest of drawers without board
98	336076-K	x	Skiva byrå	Board
99	339512	x	Lådförstycke 550x167	Drawer front 550x167
--	317514	x	Låda plast	Drawer plastic
--	317382	x	Glidskena låda H	Slide bar, drawer R
--	350221	x	Glidskena låda V	Slide bar, drawer L
100	331307M	x	Hylla vid byrå kpl.	Shelf cpl.
101	319779-A	T	Köksskiva vägg svart skiffer	Protection kitchen, black
--	319779-L	T	Köksskiva vägg natur skiffer	Protection kitchen, grey
102	335787M	x	Front el-uttag	Front outlet
103	331899M	x	Vägg garderob V	Wall wardrobe L
104	331928M	x	Hylla	Shelf
105	350217	x	Galgstång L=790	Clothes hanger L=790
106	332431M	x	Vägg garderob	Wall wardrobe
107	332432M	x	Hylla garderob	Shelf wardrobe
108	335919	x	Dörr 490x1850	Door 490x1850
109	336314	x	Front vägg tvättrum	Front
110	331914M	x	Skjutdörr tvättrum	Door
111	316030	x	Skena skjutdörr	Curtain rod
--	375434	x	List d:o	List d:o
--	331953M	x	Kloss d:o	Block d:o
112	340529	x	Värmespalt kpl. m. tyg och belysning	Air gap cpl. with fabric and illumination
			M= Metervara T= Tillbehör	M= On the metre T= Accessory

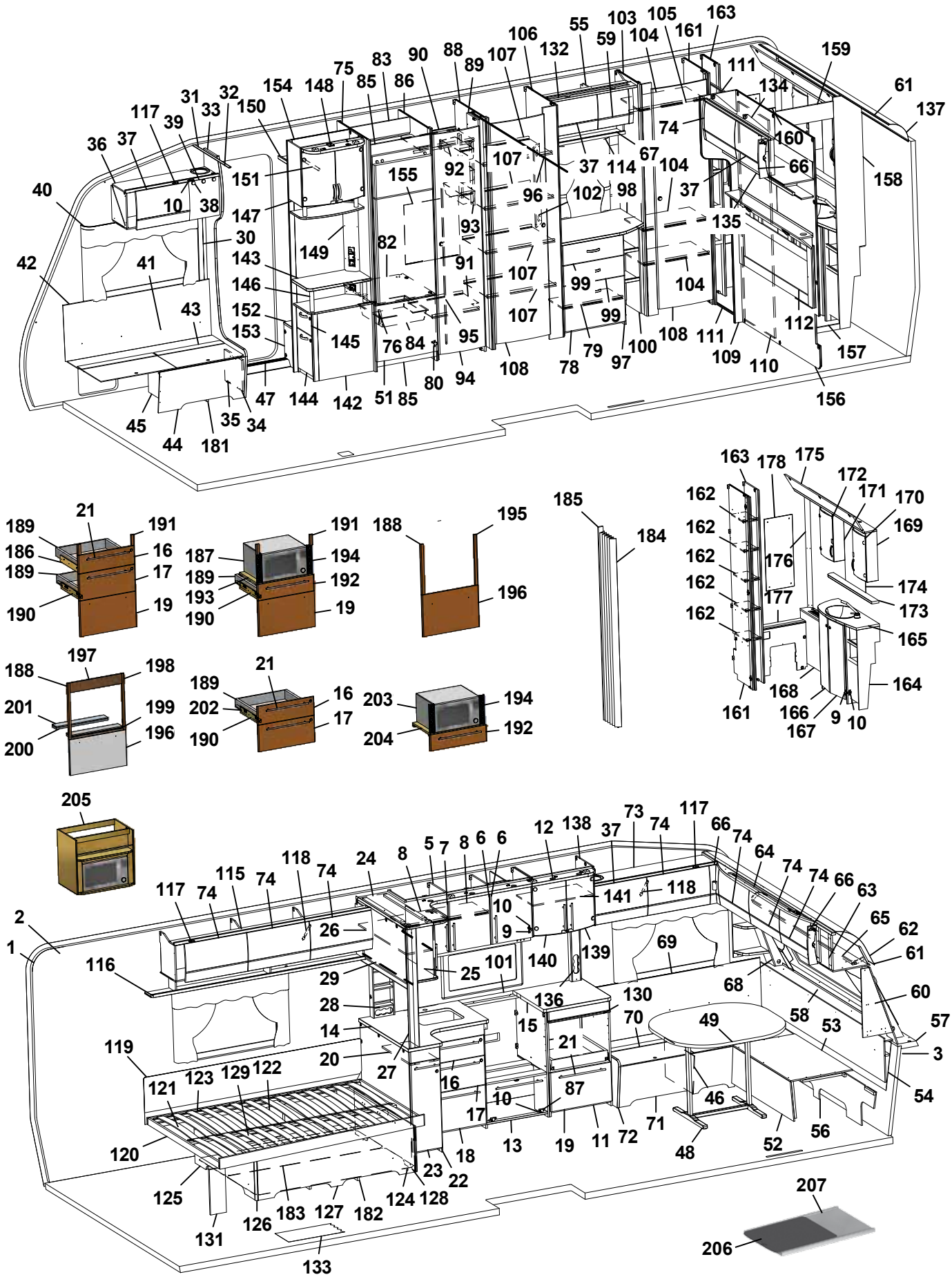
1 2 3 5 6 7 8 9 10 11 12 13 14 15 16 17 18 19 20 21 22 23 24 25 26 27 28 29 30 31 32 33 34 35 36 37 38 39 40 41 42 43 44 45 46 47 48 49 51 52 53 54 55 56 57 58 59 60 61 62 63 64 65 66 68 69 70 71 72 73 74 75 76 78 79 80 82 83 84 85 86 87 88 89 90 91 92 93 94 95 96 97 98 99 100 101 102 103 104 105 106 107 108 109 110 111 112 114 115 116 117 118 119 120 121 122 123 124 125 126 127 128 129 131 132 133 134 135 136 137 138 139 140 141 142 143 144 145 146 147 148 149 150 151 152 153 154 155 156 157 158 159 160 161 162 163 164 165 166 167 168 169 170 171 172 173 174 175 176 177 178 179 180 181 182 183 184 185 186 187 188 189 190 191 192 193 194 195 196 197 198 199 200 201 202 203 204 205 206 207

Pos Fig	Det. nr Part. No	Ingår Fitted	OBS!! Ange alltid årsmodell vid beställning av inredning Benämning	OBS!! Specify always year of model when ordering equipment Description
--	340533	T	Värmespalt kpl. m. tyg och belysning [1]	Air gap cpl. with fabric and illumination [1]
114	316907	x	Skena gardin L=500	Curtain rod L=500
115	340352	x	Skåp övre L=1747	Cupboard upper L=1747
--	341022	x	Skåp övre L=1747 (Customized)	Cupboard upper L=1747 (Customized)
116	331189M	x	Hyllpaket	Shelf
117	319978	x	Gångjärn	Hinge
--	319980	x	Platta gångjärn	Plate hinge
118	319914	x	Gasfjäder	Gas spring
--	319915	x	Fäste vinkel d:o	Angle bracket d:o
--	319916	x	Fäste runt d:o	Bracket round d:o
119	338121	x	Värmespalt	Air gap
120	340181	x	Sängram u. ribbotten	Bedbottom without laths
121	338125	x	Ribbotten kpl.	Laths bottom cpl.
122	311985	x	Ribba sängbotten L=718 B=63	Lath bed bottom L=718 B=63
123	312046	x	Band t. ribbotten	Band for laths bottom
124	340187	x	Sänglåda kpl.	Bed box cpl.
125	340197	x	Gavel säng V	Gable bed L
126	319776	x	List hörn L=2500	Corner strip L=2500
127	339426	x	Front säng	Front bed
128	340195	x	Gavel säng H	Gable bed R
129	315203	x	Regel 17,5x55x1415	Wood lath pine 17,5x55x1415
130	336675	x	Skärbräda	Cutting board
131	337472	x	Stöd säng	Support bed
132	336078	x	Ljusramp	Light holder
133	319230	M^2	Matta golv, klinkermönster mörkgrå	Carpet floor, clinker design dark grey
--	319393	T	Matta golv, antik planka	Carpet floor, antique plank
134	340957	x	Skåp gavel bak V L1405	Cupboard upper L1405
--	341110	x	Skåp gavel bak V L1405 (Customized)	Cupboard upper L1405 (Customized)
--	319978	x	Gångjärn d:o	Hinge d:o
--	319980	x	Platta gångjärn d:o	Plate hinge d:o
135	331936M	x	Hyllpaket	Shelf
136	333289M	x	Front el-uttag 90x533x48	Front outlet 90x533x48
137	316005	x	Skiva plast 295x2363x1	Plastic sheet
138	336112	x	Skåp vitrin	Vitrine
139	332233	x	Lucka vitrin H 272x450	Door vitrine R 272x450
140	332234	x	Lucka vitrin V 272x450	Door vitrine L 272x450
--	318630	x	Lås magnet d:o	Lock magnet d:o
--	318381	x	Motstycke magnetlås	Companion part
--	318379	x	Gångjärn	Hinge
--	318380	x	Täckhatt d:o	Cover d:o
--	312588	x	Platta gångjärn	Plate hinge
141	331206M	x	Hylla	Shelf
142	339446	x	TV-bänk kpl. u. skiva	TV-bench cpl. whitout board
143	336122-K	x	Skiva TV-bänk, ljus	Board, light
--	336122-L	T	Skiva TV-bänk, mörk	Board, dark
			M= Metervara T= Tillbehör	M= On the metre T= Accessory

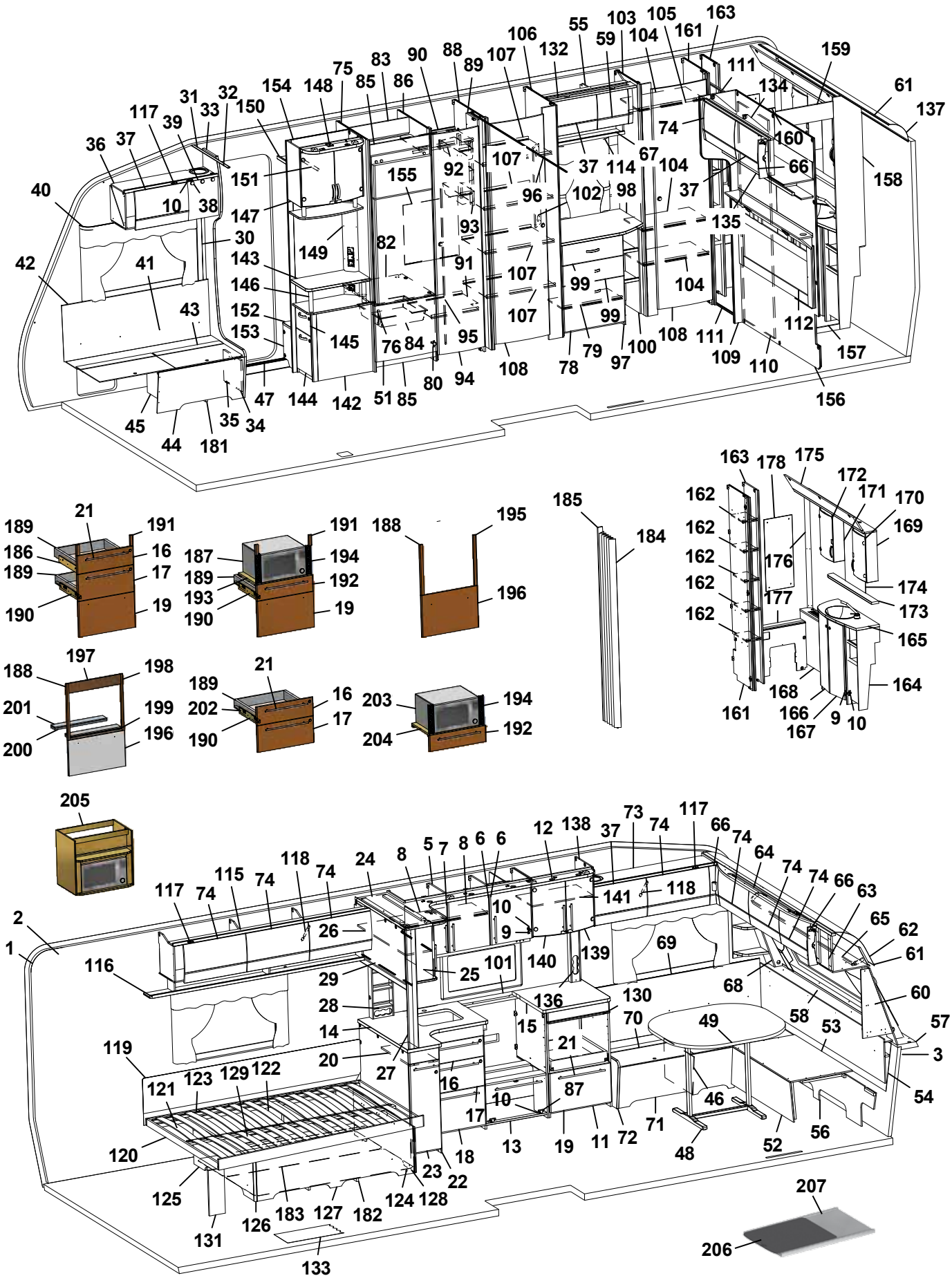
1 2 3 5 6 7 8 9 10 11 12 13 14 15 16 17 18 19 20 21 22 23 24 25 26 27 28 29 30 31 32 33 34 35 36 37 38 39 40 41 42 43 44 45 46 47 48 49 51 52 53 54 55 56 57 58 59 60 61 62 63 64 65 66 68 69 70 71 72 73 74 75 76 78 79 80 82 83 84 85 86 87 88 89 90 91 92 93 94 95 96 97 98 99 100 101 102 103 104 105 106 107 108 109 110 111 112 114 115 116 117 118 119 120 121 122 123 124 125 126 127 128 129 131 132 133 134 135 136 137 138 139 140 141 142 143 144 145 146 147 148 149 150 151 152 153 154 155 156 157 158 159 160 161 162 163 164 165 166 167 168 169 170 171 172 173 174 175 176 177 178 181 182 183 184 185 186 187 188 189 190 191 192 193 194 195 196 197 198 199 200 201 202 203 204 205 206 207

Pos Fig	Det. nr Part. No	Ingår Fitted	OBS!! Ange alltid årsmodell vid beställning av inredning Benämning	OBS!! Specify always year of model when ordering equipment Description
144	339605	x	Låda nedre kpl.	Drawer cpl.
--	339606	x	Lådförstycke d:o	Drawer front d:o
--	315215	x	Glidskena låda (säljes i par)	Slide bar (exp. in pair)
145	339607	x	Låda övre	Drawer cpl.
--	339610	x	Lådförstycke d:o	Drawer front d:o
--	315215	x	Glidskena låda (säljes i par)	Slide bar (exp. in pair)
146	336103	x	Rundstav folierad L=192	Round staff L=192
147	340077	x	Skåp bar kpl. H=512	Coctail cabinet cpl. H=512
--	332088M	x	Hylla hållare flaskor	Shelf bottle holder
--	331778	x	Lucka H d:o	Door R d:o
--	331779	x	Lucka V d:o	Door L d:o
--	318379	x	Gångjärn d:o	Hinge d:o
--	318380	x	Täckhatt d:o	Cover d:o
--	312588	x	Platta gångjärn d:o	Plate hinge d:o
148	336106	x	Ljusramp	Light holder
149	340418	x	Front el-uttag 130x857,5	Front outlet 130x857,5
150	331910M	x	Hylla garderob övre	Shelf
151	350217	x	Galgstång L=790	Clothes hanger L=790
152	319866	x	Hylla insteg	Shelf
153	336618	x	Front hylla garderob	Front
154	337198	x	Vägg instegsgarderob	Wall wardrobe
155	336261	x	Täckskiva exp.kärl	Cover expansion vessel
156	336315	x	Vägg tvättrum	Wall
157	332955M	x	Tröskel	Threshold
158	332954M	x	Vägg tvättrum	Wall
159	332956M	x	Överbit tvättrum	Overlap washroom
160	332957M	x	List poppel 15x63x1948	List 15x63x1948
161	331900M	x	Vägg garderob H	Wall wardrobe R
162	331894M	x	Hylla	Shelf
163	331903M	x	Vägg garderob H	Wall wardrobe R
164	336054	x	Skåp tvättställ u. skiva	Cupboard washroom without board
165	336057-K	x	Skiva skåp tvättställ	Board cupboard wash basin
166	336056	x	Lucka V	Door L
167	336055	x	Lucka H	Door R
168	336322	x	Front gavel bak	Front
--	319198	x	Galler ventilation d:o	Ventilation grille d:o
169	331911M	x	Skåp tvättrum H	Cupboard washroom R
170	331778	x	Lucka H	Door R
171	331912M	x	Skåp tvättrum V	Cupboard washroom L
172	331779	x	Lucka V	Door L
173	336100-K	x	Hylla	Shelf
174	315999	x	Spegel 440x700x3	Mirror 440x700x3
175	334194M	x	Ljusramp	Light holder
176	335718	x	Front hörn	Front
177	331902M	x	Täckfront	Front
			M= Metervara T= Tillbehör	M= On the metre T= Accessory

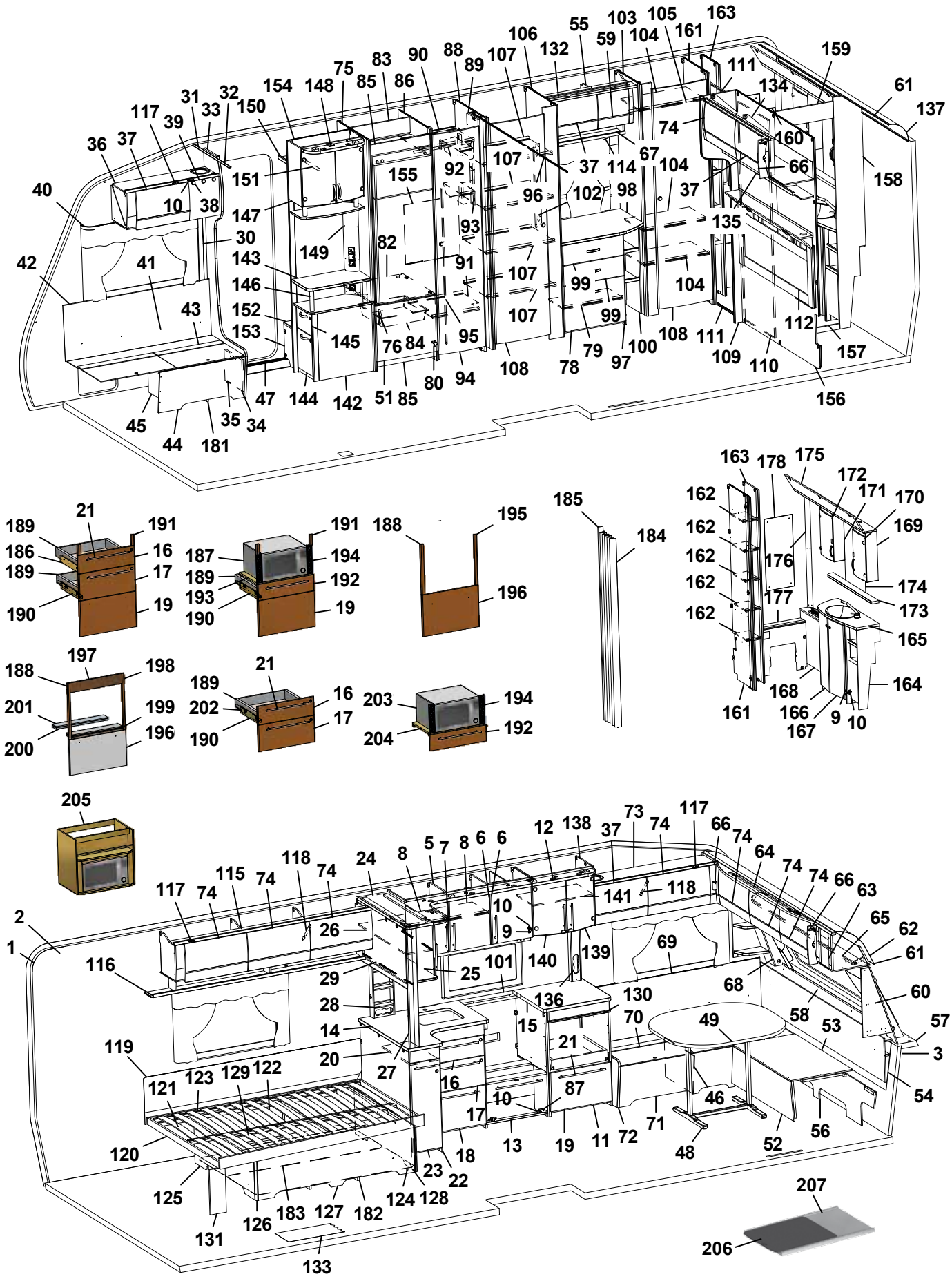
1 2 3 5 6 7 8 9 10 11 12 13 14 15 16 17 18 19 20 21 22 23 24 25 26 27 28 29 30 31 32 33 34 35 36 37 38 39 40 41 42 43 44 45 46 47 48 49 51 52 53 54 55 56 57 58 59 60 61 62 63 64 65 66 68 69 70 71 72 73 74 75 76 78 79 80 82 83 84 85 86 87 88 89 90 91 92 93 94 95 96 97 98 99 100 101 102 103 104 105 106 107 108 109 110 111 112 114 115 116 117 118 119 120 121 122 123 124 125 126 127 128 129 131 132 133 134 135 136 137 138 139 140 141 142 143 144 145 146 147 148 149 150 151 152 153 154 155 156 157 158 159 160 161 162 163 165 166 167 168 169 170 171 172 173 174 175 176 177 178 181 182 183 184 185 186 187 188 189 190 191 192 193 194 195 196 197 198 199 200 201 202 203 204 205 206 207

Pos Fig	Det. nr Part. No	Ingår Fitted	OBS!! Ange alltid årsmodell vid beställning av inredning Benämning	OBS!! Specify always year of model when ordering equipment Description
178	316039	x	Spegel 300x725x3	Mirror 300x725x3
--	319883	T	Spegel 300x725x3 [1]	Mirror 300x725x3 [1]
181	350113	x	Plåt skofack	Plate shoe compartment
182	324938	x	Luftspalt sänglåda	Air gap bed box
183	325752	x	Luftspalt sänglåda	Air gap bed box
184	315216	T	Vikdörr 1900x1500	Folding door
185	376461	T	Bakdel nisch vikdörr	Back niche folding door
186	336087	x	Monteringssats kpl. lådor (Vit)	Mounting kit cpl. drawers (White)
--	336759	x	Monteringssats kpl. lådor (Mekong)	Mounting kit cpl. drawers (Mekong)
--	340880	x	Monteringssats kpl. lådor (Customized)	Mounting kit cpl. drawers (Customized)
187	337536	T	Monteringssats kpl. mikro (Vit)	Mounting kit cpl. micro (White)
--	337538	T	Monteringssats kpl. mikro (Mekong)	Mounting kit cpl. micro (Mekong)
--	340881	T	Monteringssats kpl. mikro (Customized)	Mounting kit cpl. micro (Customized)
188	336089	T	Monteringssats kpl. ugn (Vit)	Mounting kit cpl. oven (White)
--	336758	T	Monteringssats kpl. ugn (Mekong)	Mounting kit cpl. oven (Mekong)
--	341446	T	Monteringssats kpl. ugn (Customized)	Mounting kit cpl. oven (Customized)
189	317514	x	Låda	Drawer
190	317382	x	Glidskena låda H	Slide bar, drawer R
--	350221	x	Glidskena låda V	Slide bar, drawer L
--	801701	x	Skruv 6x16 d:o	Screw 6x16 d:o
191	336092	x	Passbit 95x30x16 (Mekong)	Gauge block 95x30x16 (Mekong)
192	337540	T	Lådförstycke (Vit)	Drawer front (White)
--	337541	T	Lådförstycke (Mekong)	Drawer front (Mekong)
--	340510	T	Lådförstycke (High Gloss)	Drawer front (High Gloss)
193	331472M	T	Hylla mikro	Shelf
194	401998	T	Galler mikro	Grating
195	336086	T	Passbit 460x30x16	Gauge block 460x30x16
196	334728	T	Lucka (Vit)	Door (White)
--	336726	T	Lucka (Mekong)	Door (Mekong)
--	340507	T	Lucka (High Gloss)	Door (High Gloss)
197	341213	T	Front 88x550 (Mekong)	Front 88x550 (Mekong)
198	341214	T	Passbit 426x24x16 (Mekong)	Gauge block 426x24x16 (Mekong)
199	341215	T	Front 15x502 (Mekong)	Front 15x502 (Mekong)
200	341216	T	Skiva distans 15x80x500	Sheet distance 15x80x500
201	341217	T	Skiva distans 10x80x500	Sheet distance 10x80x500
202	334732	T	Monteringssats kpl. lådor i utskjut (Vit)	Mounting kit cpl. drawers in projection (White)
--	336778	T	Monteringssats kpl. lådor i utskjut (Mekong)	Mounting kit cpl. drawers in projection (Mekong)
--	340884	T	Monteringssats kpl. lådor i utskjut (Custom)	Mounting kit cpl. drawers in projection (Custom)
203	337545	T	Monteringssats kpl. mikro i utskjut (Vit)	Mounting kit cpl. micro in projection (White)
--	337546	T	Monteringssats kpl. mikro i utskjut (Mekong)	Mounting kit cpl. micro in projection (Mekong)
--	340885	T	Monteringssats kpl. mikro i utskjut (Custom)	Mounting kit cpl. micro in projection (Custom)
204	331515M	T	Hylla mikro	Shelf
205	337532	T	Skåp kpl. mikrovågsugn	Cupboard cpl. microwave oven
206	341192	T	Utdragsskiva bord 450x550	Sliding leaf 450x550
207	341193	T	Låda utdragsskiva	Box sliding leaf
			[1] = Selected och Customized	[1] = Selected and Customized
			Dyntyger, madrasser m.m. (se dynor m.m.)	Cushion textilies, mattresses etc. (see cushions etc.)
			M= Metervara T= Tillbehör	M= On the metre T= Accessory

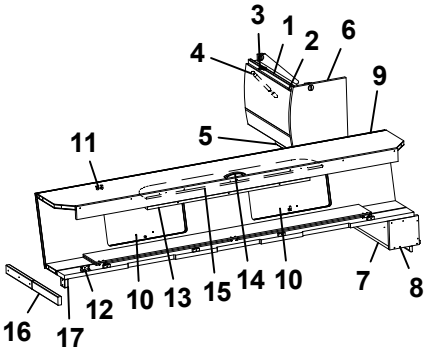
3
1
2
6
4
9
11
5
16
17
12
10
13
15
14
10
7
8

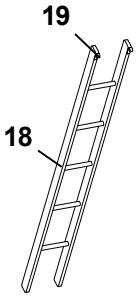
19
18

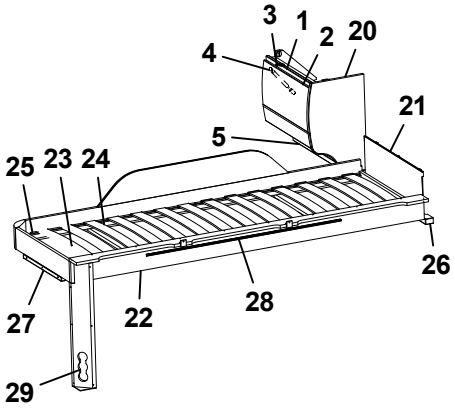
3
1
2
20
4
21
5
25
23
24
26
27
22
28
29

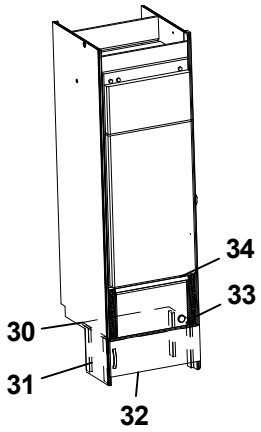
34
33
30
31
32

Pos Fig	Det. nr Part. No	Ingår Fitted	OBS!! Ange alltid årsmodell vid beställning av inredning Benämning	OBS!! Specify always year of model when ordering equipment Description
1	341225	x	Skåp gavel bak L560	Cupboard gable L560
--	341432	x	Skåp gavel bak L560 (Customized)	Cupboard gable L560 (Customized)
2	337695	x	Lucka	Door
--	340495	x	Lucka (High Gloss)	Door (High Gloss)
3	319978	x	Gångjärn	Hinge
--	319980	x	Platta gångjärn	Plate hinge
4	319914	x	Gasfjäder	Gas spring
--	319915	x	Fäste vinkel d:o	Angle bracket d:o
--	319916	x	Fäste runt d:o	Bracket round d:o
5	331743M	x	Hyllpaket	Shelf
6	336644	x	Gavel rundad	Gable
7	331694M	x	Hylla gavel bak	Shelf gable rear
8	331697M	x	Gavel	Gable
9	337661	x	Överbäddskåp L1980	Upper bed L1980
--	341426	x	Överbäddskåp L1980 (Customized)	Upper bed L1980 (Customized)
10	337664	x	Lucka	Door
--	341427	x	Lucka (High Gloss)	Door (High Gloss)
11	860402	x	Gångjärn	Hinge
12	860405	x	Gångjärn	Hinge
13	339839	x	Regel låsning	Lock bar
14	350129	x	Handtag	Handle
15	375813	x	Rasskydd ö-bäddskåp	Protective plate
16	332661M	x	Bärregel (vikbar)	Bearing rail
17	331701M	x	Kloss bärregel	Block bearing rail
18	376697	T	Stege ö-bäddsskåp 201x1800 kpl.	Ladder upper bed 201x1800 cpl.
19	860426	T	Krok t. stege	Hook for ladder
20	336496	x	Gavel rundad	Gable
21	321209	x	Värmespalt gavel	Air gap gable
22	336381	x	Sängram vån.säng V u. ribbotten	Bed bottom L without laths
23	325430	x	Ribbotten kpl.	Laths bottom cpl.
24	311985	x	Ribba sängbotten L=718 B=63	Lath bed bottom L=718 B=63
25	312046	x	Band t. ribbotten	Band for laths bottom
26	331960M	x	Bärregel	Bearing rail
27	331961M	x	Bärregel L=440	Bearing rail L=440
28	314721	x	Skena draperi L=1100	Curtain rod L=1100
29	333190M	x	Front el-uttag	Front outlet
30	336672	T	Hylla mikro	Shelf
31	330631M	T	List folierad L=253	List folierad L=253
32	336209-1	T	Lucka 550x208	Door 550x208
--	316799	T	Gångjärn d:o	Hinge d:o
--	312588	T	Platta gångjärn d:o	Plate hinge d:o
33	401685	T	Galler mikro 285x40	Grating 285x40
34	337542	T	List 15x25x450	List 15x25x450
			T= Tillbehör	T= Accessory

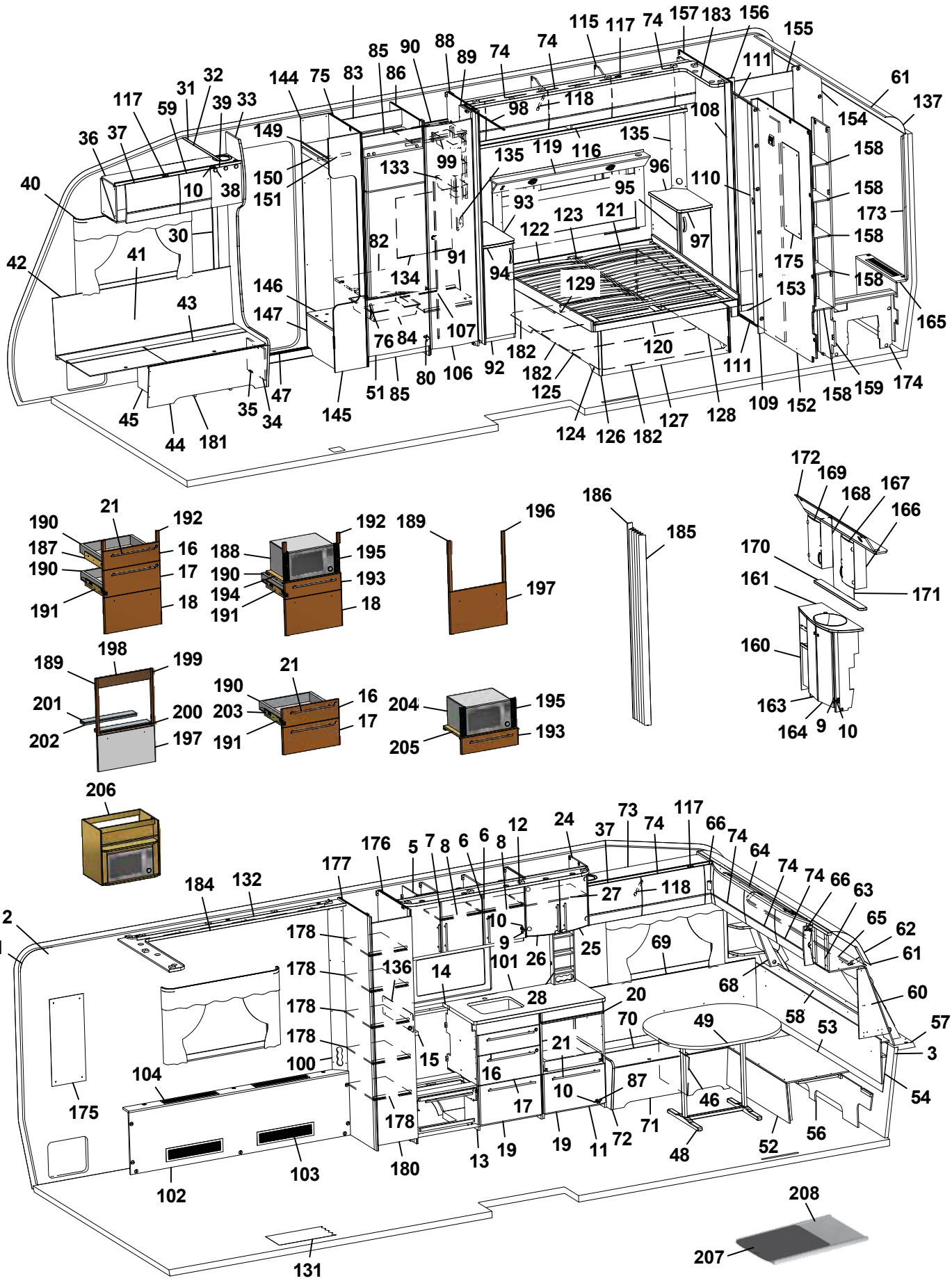
1 2 3 5 6 7 8 9 10 11 12 13 14 15 16 17 18 19 20 21 24 25 26 27 28 31 32 33 34 35 36 37 38 39 40 41 42 43 44 45 46 47 48 49 51 52 53 54 56 57 58 59 60 61 62 63 64 65 66 68 69 70 71 72 73 74 75 76 80 82 83 84 85 86 87 88 89 90 91 92 93 94 95 96 97 98 99 100 101 102 103 104 106 107 108 109 110 111 115 116 117 118 119 120 121 122 123 124 125 126 127 128 129 131 132 133 134 135 136 137 144 145 146 147 149 150 151 152 153 154 155 156 157 158 159 160 161 163 164 165 166 167 168 169 170 171 172 173 174 175 176 177 178 180 181 182 183 184 186 187 188 189 190 191 192 193 194 195 196 197 198 199 200 201 202 203 204 205 206 207 208

Pos Fig	Det. nr Part. No	Ingår Fitted	OBS!! Ange alltid årsmodell vid beställning av inredning Benämning	OBS!! Specify always year of model when ordering equipment Description
1	318657	M	Tapet vägg/tak	Wall paper
2	318584	M	Tejp tapet 20 mm	Tape, wall paper 20 mm
3	318585	M	Tejp tapet 60 mm	Tape, wall paper 60 mm
5	340435	x	Skåp kök L1120 kpl. (Vit)	Cupboard kitchen L1120 cpl. (White)
--	340441	x	Skåp kök L1120 kpl. (Mekong)	Cupboard kitchen L1120 cpl. (Mekong)
--	340896	x	Skåp kök L1120 kpl. (Customized)	Cupboard kitchen L1120 cpl. (Customized)
6	334712	x	Lucka H (Vit)	Door R (White)
--	336624	x	Lucka H (Mekong)	Door R (Mekong)
--	340511	x	Lucka H (High Gloss)	Door R (High Gloss)
--	317502	x	Handtag d:o	Handle d:o
7	334713	x	Lucka V (Vit)	Door L (White)
--	336625	x	Lucka V (Mekong)	Door L (Mekong)
--	340512	x	Lucka V (High Gloss)	Door L (High Gloss)
--	317502	x	Handtag d:o	Handle d:o
8	331385M	x	Hylla	Shelf
9	311917	x	Gångjärn	Hinge
10	312588	x	Platta gångjärn	Plate hinge
11	336084	x	Utskjut diskbänk (Vit)	Projection kitchen sink (White)
--	336777	x	Utskjut diskbänk (Mekong)	Projection kitchen sink (Mekong)
--	340883	x	Utskjut diskbänk (Customized)	Projection kitchen sink (Customized)
12	336108	x	Ljusramp köksskåp (vitrinskåp)	Light holder kitchen (vitrine)
--	337003	T	Ljusramp köksskåp (skåp mikro)	Light holder kitchen (microwave oven)
13	336094	x	Diskbänk trädel u. skiva (Vit)	Kitchen sink without board (White)
--	336808	x	Diskbänk trädel u. skiva (Mekong)	Kitchen sink without board (Mekong)
--	340879	x	Diskbänk trädel u. skiva induktion (Custom.)	Kitchen sink w/o board induktion (Customized)
14	336099-K	x	Skiva diskbänk 1167x565	Board 1167x565
--	341525-K	x	Skiva diskbänk 1703x573, ljus (Customized)	Board 1703x573, light (Customized)
--	341525-L	x	Skiva diskbänk 1703x573, mörk (Custom.)	Board 1703x573, dark (Customized)
15	336098-K	x	Skiva diskbänk 40x560	Board 40x560
16	334706	x	Lådförstycke (Vit)	Drawer front (White)
--	336631	x	Lådförstycke (Mekong)	Drawer front (Mekong)
--	340504	x	Lådförstycke (High Gloss)	Drawer front (High Gloss)
17	334707	x	Lådförstycke (Vit)	Drawer front (White)
--	336633	x	Lådförstycke (Mekong)	Drawer front (Mekong)
--	340505	x	Lådförstycke (High Gloss)	Drawer front (High Gloss)
18	334708	x	Lucka (Vit)	Door (White)
--	336635	x	Lucka (Mekong)	Door (Mekong)
--	340506	x	Lucka (High Gloss)	Door (High Gloss)
19	334709	x	Lucka (Vit)	Door (White)
--	336760	x	Lucka (Mekong)	Door (Mekong)
--	340507	x	Lucka (High Gloss)	Door (High Gloss)
20	336675	x	Skärbräda	Cutting board
21	317503	x	Handtag	Handle
24	336112	x	Skåp vitrin	Vitrine
25	332233	x	Lucka vitrin H 272x450	Door vitrine R 272x450
26	332234	x	Lucka vitrin V 272x450	Door vitrine L 272x450
--	318630	x	Lås magnet d:o	Lock magnet d:o
--	318381	x	Motstycke magnetlås	Companion part
--	318379	x	Gångjärn	Hinge
--	318380	x	Täckhatt d:o	Cover d:o
			M= Metervara T= Tillbehör	M= On the metre T= Accessory

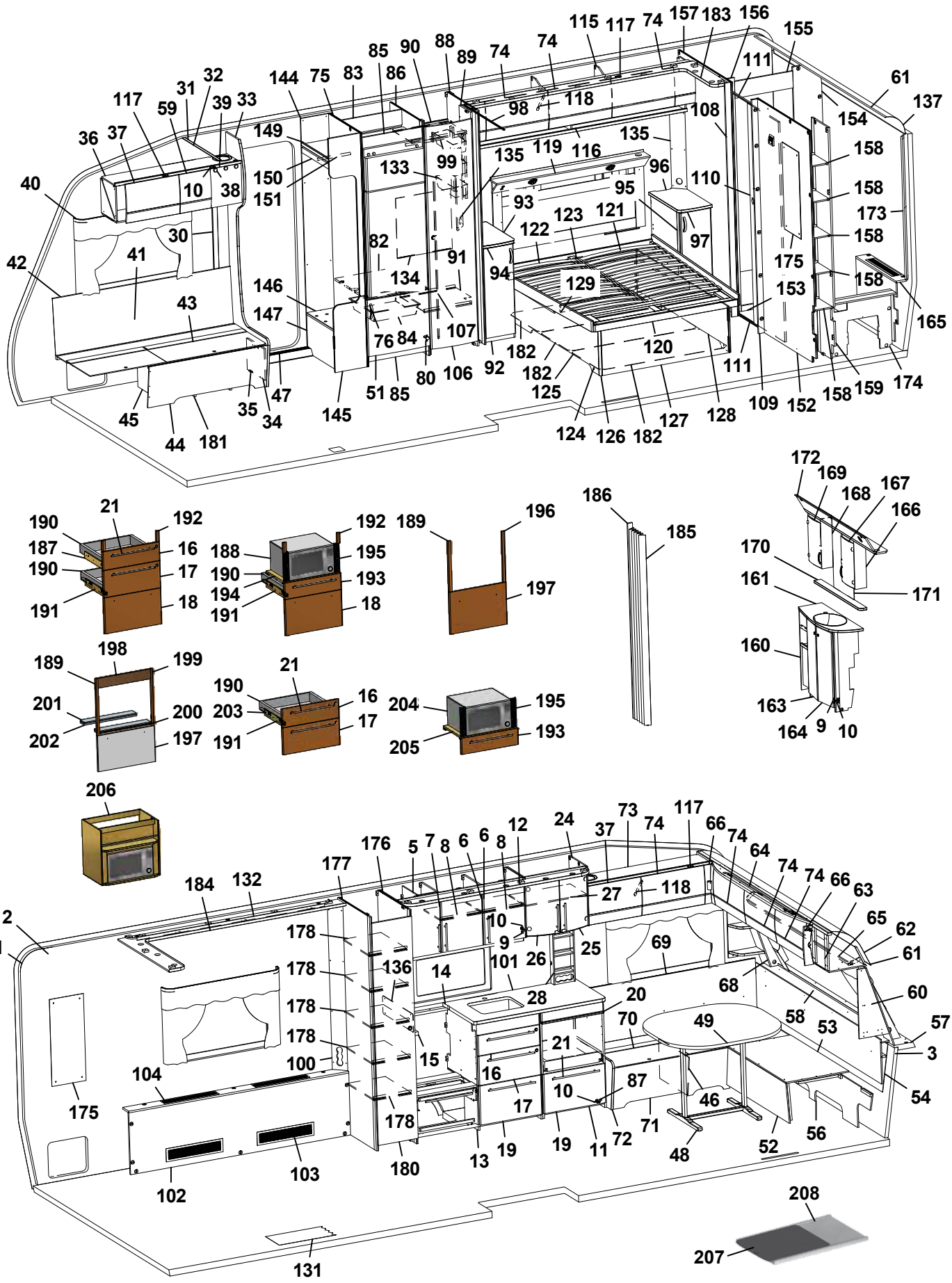
1 2 3 5 6 7 8 9 10 11 12 13 14 15 16 17 18 19 20 21 24 25 26 27 28 31 32 33 34 35 36 37 38 39 40 41 42 43 44 45 46 47 48 49 51 52 53 54 56 57 58 59 60 61 62 63 64 65 66 68 69 70 71 72 73 74 75 76 80 82 83 84 85 86 87 88 89 90 91 92 93 94 95 96 97 98 99 100 101 102 103 104 106 107 108 109 110 111 115 116 117 118 119 120 121 122 123 124 125 126 127 128 129 131 132 133 134 135 136 137 144 145 146 147 149 150 151 152 153 154 155 156 157 158 159 160 161 163 164 165 166 167 168 169 170 171 172 173 174 175 176 177 178 180 181 182 183 184 186 187 188 189 190 191 192 193 194 195 196 197 198 199 200 201 202 203 204 205 206 207 208

Pos Fig	Det. nr Part. No	Ingår Fitted	OBS!! Ange alltid årsmodell vid beställning av inredning Benämning	OBS!! Specify always year of model when ordering equipment Description
--	312588	x	Platta gångjärn	Plate hinge
27	331206M	x	Hylla	Shelf
28	333409M	x	Kryddhylla	Spice rack
30	318962	x	List täck el-kabel B=45 L=2100	Cover strip B=45 L=2100
31	316270	x	List snäpp undre L2379	List under L2379
32	316268	x	List snäpp övre L2379	List upper L2379
33	339810	x	Stolpe först. L1948 kpl. m. lucka	Support bar cpl. with door
34	336064	x	Lucka	Door
35	312589	x	Gångjärn	Hinge
36	340335	x	Skåp övre elc.radio enkel DIN	Cupboard upper radio radio single DIN
--	340345	x	Skåp övre elc.radio dubbel DIN	Cupboard upper radio dual DIN
--	340348	x	Skåp övre elc.radio dubbel DIN (Selected)	Cupboard upper radio dual DIN (Selected)
--	340923	x	Skåp övre elc.radio dubbel DIN (Customized)	Cupboard upper radio dual DIN (Customized)
37	337719	x	Lucka	Door
--	340494	x	Lucka (High Gloss)	Door (High Gloss)
38	318379	x	Gångjärn	Hinge
--	318380	x	Täckhatt d:o	Cover d:o
39	331214	x	Lucka radio enkel DIN	Door radio single DIN
--	334035	x	Lucka radio dubbel DIN	Door radio dual DIN
40	316898	x	Skena gardin L1020	Curtain rod L1020
41	339355	x	Värmespalt H fram	Air gap R.F.
42	319821	M	List kant mörkbrun	Strip, dark brown
43	336883	x	Lock bäddlåda H F	Cover bedbox R.F.
--	319024	x	Matta grå textil m. tejp d:o	Carpet gray textile with tape d:o
44	336881	x	Front bäddlåda H F	Front bed box R.F.
45	339811	x	Stöd bäddlåda HF	Support bed box
46	312825	x	Stöd bäddlåda VF	Support bed box
47	314687	x	Tröskel aluminium L=850	Threshold aluminium L=850
48	310083	x	Bordsstativ	Table stand
49	335940-K	x	Bordsskiva 940x1025	Table top 940x1025
--	340543-K	x	Bordsskiva 940x1025, ljus [1]	Table top 940x1025, light [1]
--	340543-L	x	Bordsskiva 940x1025, mörk [1]	Table top 940x1025, dark [1]
51	336046	x	Lucka H 550x470	Door R 550x470
52	331245M	x	Front bäddlåda gavel	Front bed box gable
53	331246M	x	Skiva rundsittgrupp	Sheet seat
54	340578	x	Värmespalt gavel fram	Air gap
56	340520	x	Stöd sittgrupp	Support
57	213471	x	Hylla front kpl. L2376	Shelf front cpl. L2376
58	340191	x	Front/hylla kpl.	Front/shelf cpl.
--	340929	x	Hylla m. belysning "Björn" (Customized)	Shelf with lighting "Bear" (Customized)
59	337790	x	Lucka	Door
--	340493	x	Lucka (High Gloss)	Door (High Gloss)
60	340517	x	Hylla hörn H	Shelf R
61	313884	x	List plast radie L=2379	List L=2379
62	316005	x	Skiva plast 295x2363x1	Plastic sheet
63	341284	x	Skåp gavel fram L=2360	Cupboard L=2360
--	341283	x	Skåp gavel fram L=2360 (Customized)	Cupboard L=2360 (Customized)
--	319978	x	Gångjärn d:o	Hinge d:o
--	319979	x	Platta gångjärn d:o	Plate hinge d:o
64	336063	x	Ljusramp gavelskåp	Light holder
			M= Metervara T= Tillbehör	M= On the metre T= Accessory

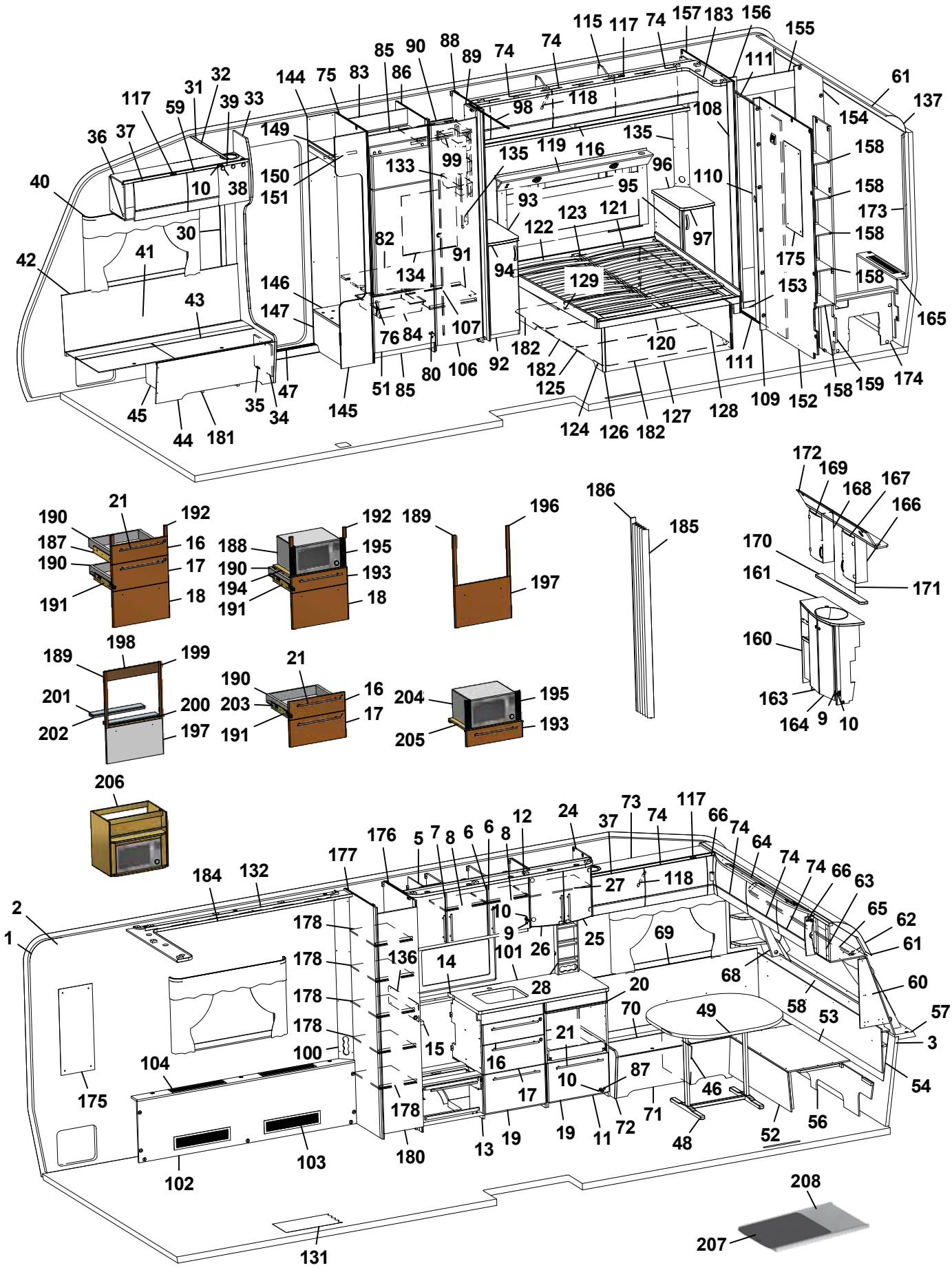
1 2 3 5 6 7 8 9 10 11 12 13 14 15 16 17 19 20 21 24 25 26 27 28 31 32 33 34 35 36 37 38 39 40 41 42 43 44 45 46 47 48 49 51 52 53 54 56 57 58 59 60 61 62 63 64 65 66 68 69 70 71 72 73 74 75 76 80 82 83 84 85 86 87 88 89 90 91 92 93 94 95 96 97 98 99 100 101 102 103 104 106 107 108 109 110 111 116 117 118 119 120 121 122 123 124 125 126 127 128 129 131 132 133 134 135 136 137 144 145 146 147 149 150 151 152 153 154 155 156 157 158 159 160 161 163 164 165 166 167 168 169 170 171 172 173 174 175 176 177 178 180 181 182 183 184 186 187 188 189 190 191 192 193 194 195 196 197 198 199 200 201 202 203 204 205 206 207 208

Pos Fig	Det. nr Part. No	Ingår Fitted	OBS!! Ange alltid årsmodell vid beställning av inredning Benämning	OBS!! Specify always year of model when ordering equipment Description
65	316900	x	Skena gardin L1920	Curtain rod L1920
66	337738	x	Hörn inredning	Corner
--	340917	x	Hörn inredning (High Gloss)	Corner (High Gloss)
--	311917	x	Gångjärn d:o	Hinge d:o
--	319909	x	Platta gångjärn d:o	Plate hinge d:o
68	338520	x	Hylla hörn V	Shelf L
69	337171	x	Värmespalt V fram	Air gap L.F.
70	333906	x	Lock bäddlåda V F	Cover bed box L.F
--	319024	x	Matta grå textil m. tejp d:o	Carpet gray textile with tape d:o
71	339504	x	Front bäddlåda V F	Front bed box L.F.
72	339500	x	Gavel bäddlåda V F	Gable bed box L.F
73	340322	x	Skåp övre L=1108	Cupboard upper L=1108
--	340349	x	Skåp övre L=1108 (Selected)	Cupboard upper L=1108 (Selected)
--	340909	x	Skåp övre L=1108 (Customized)	Cupboard upper L=1108 (Customized)
74	337695	x	Lucka	Door
--	340495	x	Lucka (High Gloss)	Door (High Gloss)
75	331344M	x	Vägg kyl V	Wall refrigerator L
76	350129	x	Handtag	Handle
80	316799	x	Gångjärn	Hinge
82	340675	x	Hylla under kyl	Shelf under refrigerator
83	333142M	x	Bakstycke stopp kyl	Back cupboard
84	310325	x	Trådback vit 427x427x85	Tray 427x427x85
--	312712	x	Glidlist trådback (säljes i par)	Sliding strip tray (pair)
85	375394	x	Front skåp under kyl	Front cupboard
86	331240M	x	Vägg kyl H	Wall refrigerator R
87	315202	x	Gångjärn	Hinge
88	334359M	x	Vägg garderob H	Wall wardrobe R
89	331238M	x	Nisch, vikdörr	Niche folding door
90	331279M	x	Hylla garderob övre	Shelf wardrobe upper
91	331274M	x	Hylla garderob nedre	Shelf wardrobe under
92	336282	x	Hurts V kpl. u. skiva	Cupboard L cpl. without board
--	332508M	x	Hylla d:o	Shelf d:o
93	336285-K	x	Skiva hurts 295x550	Board cupboard
--	336285-L	x	Skiva hurts 295x550, mörk	Board cupboard, dark
94	336283	x	Lucka V 270x745	Door
95	336424	x	Hurts H kpl. u. skiva	Cupboard R cpl. without board
--	332508M	x	Hylla d:o	Shelf d:o
96	336421-K	x	Skiva hurts 295x550	Board cupboard
--	336421-L	x	Skiva hurts 295x550, mörk	Board cupboard, dark
97	336138	x	Lucka H 270x745	Door
98	318104	x	Skena draperi L=1730	Drapery rail L=1730
99	350217	x	Galgstång L=790	Clothes hanger L=790
100	339224	x	Front el-uttag	Front outlet
101	319780-A	T	Köksskiva vägg svart skiffer	Protection kitchen, black
--	319780-L	T	Köksskiva vägg natur skiffer	Protection kitchen, grey
102	339694	x	Front kpl.	Front cpl.
103	319018	x	Galler ventilation al. 500x110	Ventilation grille al. 500x110
104	319198	x	Galler ventilation al. 480x80	Ventilation grille al. 480x80
106	335925	x	Dörr 415x1850	Door 415x1850
107	314523	x	Rätningslist dörr L=1715	List L=1715
			M= Metervara T= Tillbehör	M= On the metre T= Accessory

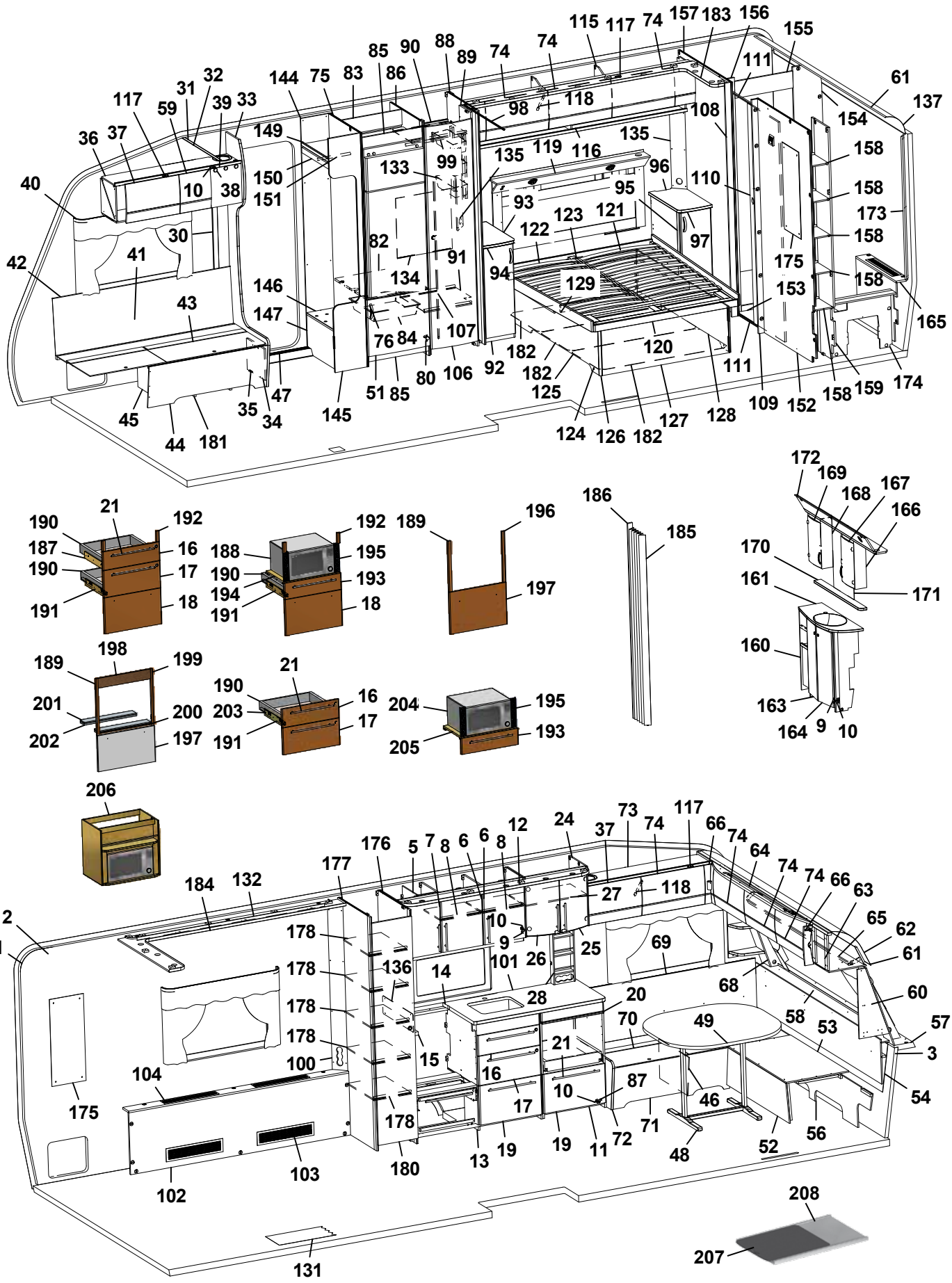
1 2 3 4 5 6 7 8 9 10 11 12 13 14 15 16 17 18 19 20 21 24 25 26 27 28 30 31 32 33 34 35 36 37 38 39 40 41 42 43 44 45 46 47 48 49 51 52 53 54 56 57 58 59 60 61 62 63 64 65 66 68 69 70 71 72 73 74 75 76 80 82 83 84 85 86 87 88 89 90 91 92 93 94 95 96 97 98 99 100 101 102 103 104 106 107 108 109 110 111 115 116 117 118 119 120 121 122 123 124 125 126 127 128 129 131 132 133 134 135 136 137 144 145 146 147 149 150 151 152 153 154 155 156 157 158 159 160 161 163 164 165 166 167 168 169 170 171 172 173 174 175 176 177 178 180 181 182 183 184 185 186 187 188 189 190 191 192 193 194 195 196 197 198 199 200 201 202 203 204 205 206 207 208

Pos Fig	Det. nr Part. No	Ingår Fitted	OBS!! Ange alltid årsmodell vid beställning av inredning Benämning	OBS!! Specify always year of model when ordering equipment Description
108	338649	x	Front vägg tvättrum H	Front R
109	338648	x	Front vägg tvättrum V	Front L
110	331914M	x	Skjutdörr tvättrum	Door
111	316030	x	Skena skjutdörr	Curtain rod
--	375434	x	List d:o	List d:o
--	331953M	x	Kloss d:o	Block d:o
115	340410	x	Skåp övre L=2021	Cupboard upper L=2021
--	341449	x	Skåp övre L=2021 (Customized)	Cupboard upper L=2021 (Customized)
116	330756M	x	Hyllpaket	Shelf
--	339859	x	Hyllpaket [1]	Shelf [1]
117	319978	x	Gångjärn	Hinge
--	319980	x	Platta gångjärn	Plate hinge
118	319914	x	Gasfjäder	Gas spring
--	319915	x	Fäste vinkel d:o	Angle bracket d:o
--	319916	x	Fäste runt d:o	Bracket round d:o
119	340529	x	Värmespalt kpl. m. tyg och belysning	Air gap cpl. with fabric and illumination
--	339238	T	Värmespalt kpl. m. tyg och belysning [1]	Air gap cpl. with fabric and illumination [1]
120	334696M	x	Sängram u. ribbotten	Bed bottom without laths
--	319652	x	Skena utdrag säng L=350 (säljes i par)	Slide bar L=350 (exp. in pair)
121	334622	x	Ribbotten kpl.	Laths bottom cpl.
122	311985	x	Ribba sängbotten L=718 B=63	Lath bed bottom L=718 B=63
123	312046	x	Band t. ribbotten	Band for laths bottom
124	339663	x	Sänglåda kpl.	Bed box cpl.
125	339664	x	Gavel säng V	Gable bed L
126	319776	x	List hörn L=2500	Corner strip L=2500
127	337308	x	Front säng	Front bed
128	339666	x	Gavel säng H	Gable bed R
129	330781	x	List furu 1123x55x17,5	Wood lath pine 1123x55x17,5
131	319230	M^2	Matta golv, klinkermönster mörkgrå	Carpet floor, clinker design dark grey
--	319393	T	Matta golv, antik planka	Carpet floor, antique plank
132	339656	x	Ramp gardinupphängning L=1790	Holder curtains hanging L=1790
133	319759	x	Korg, garderob	Basket, wardrobe
--	335802	x	List för korgar	List för baskets
134	336261	x	Täckskiva exp.kärl	Cover expansion vessel
135	334420M	x	Front el-uttag	Front outlet
--	340084	x	Front el-uttag [1]	Front outlet [1]
136	401715	x	Flamskydd	Flame guard
137	316005	x	Skiva plast 295x2363x1	Plastic sheet
144	337314	x	Vägg instegsgarderob V	Wall wardrobe L
145	337168	x	Vägg instegsgarderob H	Wall wardrobe R
146	319881	x	Hylla insteg	Shelf
147	337317	x	Front instegsgarderob	Front
149	337315	x	Hylla	Shelf
150	331242M	x	Front övre	Front upper
151	350217	x	Galgstång L=790	Clothes hanger L=790
152	339227	x	Vägg tvättrum	Wall washroom
153	332955M	x	Tröskel	Threshold
154	333500M	x	Vägg tvättrum	Wall
155	332956M	x	Överbit tvättrum	Overlap washroom
156	332957M	x	List poppel 15x63x1948	List 15x63x1948
			M= Metervara	M= On the metre
			T= Tillbehör	T= Accessory

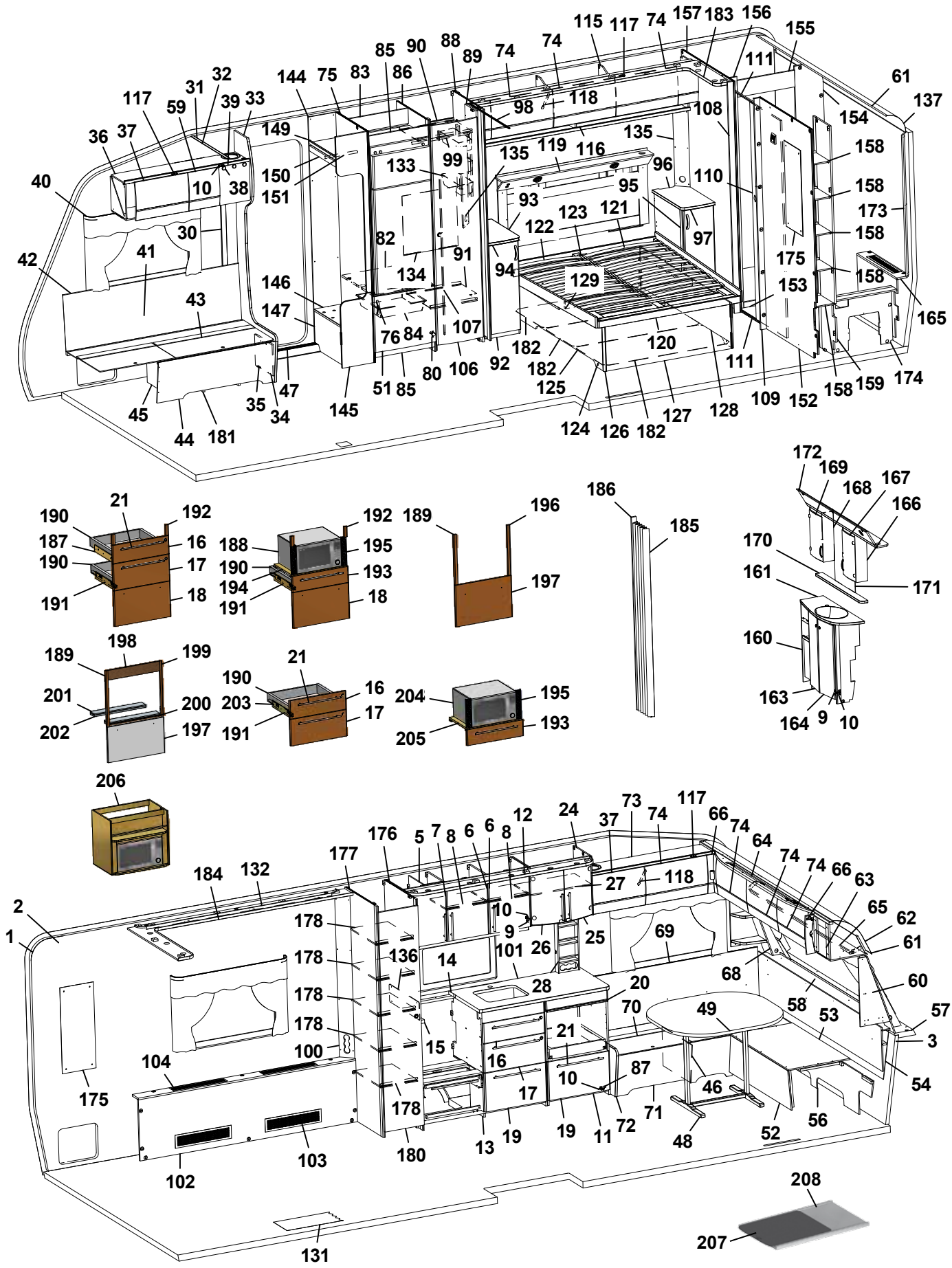
115 117 74 157 183 156 155
85 90 88 89 74 74
111
61
137
144 75 83 86
32
31
117 59 39 33
98 118
108
154
36 37
149
135
158
99 135 119 116
133
96
110
40
10 38
150
151
95
158
93
123 121
173
30
122
97
158
82
91
175
42
41
134
94
129
158
146
153
43
147
107
165
76 84
182
120
111
182
92
106
80
51 85
125
174
159
158
109 152
47
35
34
145
45
44 181
124 126 182 127 128
172
169
168
167
166
186
185
21
190
192
187
16
190
17
191
18
188
192
195
190
193
194
191
18
189
196
197
170
161
171
160
189
198
199
201
200
202
197
21
190
16
203
17
191
204
195
205
193
163
164 9 10
206
24
73
117
37
74
66
74
64
176 5 7 8 6 6 8 12
177
184 132
27
118
74 74 66 63
65
62
2
1
178
10
9
25
69
61
178
136
14
101 26
68
60
178
28
20
58
57
178
70
49
53
3
100
15
21
16
104
87
54
175
10
46
17
178
71
56
13 19 19 11 72
48
52
102
103
180
208
207
131

Pos Fig	Det. nr Part. No	Ingår Fitted	OBS!! Ange alltid årsmodell vid beställning av inredning Benämning	OBS!! Specify always year of model when ordering equipment Description
157	339228	x	Vägg tvättrum	Wall washroom
158	331894M	x	Hylla	Shelf
159	337075	x	Vägg garderob H	Wall wardrobe R
160	337048	x	Skåp tvättställ u. skiva	Cupboard washroom without board
161	337049-K	x	Skiva skåp tvättställ	Board cupboard wash basin
163	336056	x	Lucka V	Door L
164	336055	x	Lucka H	Door R
165	337050	x	Front gavel bak	Front
--	319198	x	Galler ventilation d:o	Ventilation grille d:o
166	331911M	x	Skåp tvättrum H	Cupboard washroom R
167	331778	x	Lucka H	Door R
168	331912M	x	Skåp tvättrum V	Cupboard washroom L
169	331779	x	Lucka V	Door L
170	337069-K	x	Hylla	Shelf
171	315999	x	Spegel 440x700x3	Mirror 440x700x3
172	337064	x	Ljusramp	Light holder
173	335718	x	Front hörn	Front
174	337046	x	Täckfront	Front
175	316039	x	Spegel 300x725x3	Mirror 300x725x3
--	319883	T	Spegel 300x725x3 [1]	Mirror 300x725x3 [1]
176	340087	x	Vägg garderob H	Wall wardrobe R
177	338647	x	Vägg garderob V	Wall wardrobe L
178	338644	x	Hylla	Shelf
180	337792	x	Dörr 350x1850	Door 350x1850
181	350114	x	Plåt skofack	Plate shoe compartment
182	334280	x	Luftspalt sänglåda	Air gap bed box
183	339230	x	Ljusramp H [1]	Light holder R [1]
184	339697	x	Ljusramp V [1]	Light holder L [1]
185	315216	T	Vikdörr 1900x1500	Folding door
186	376461	T	Bakdel nisch vikdörr	Back niche folding door
187	336095	x	Monteringssats kpl. lådor (Vit)	Mounting kit cpl. drawers (White)
--	336809	x	Monteringssats kpl. lådor (Mekong)	Mounting kit cpl. drawers (Mekong)
--	340894	x	Monteringssats kpl. lådor (Customized)	Mounting kit cpl. drawers (Customized)
188	337537	T	Monteringssats kpl. mikro (Vit)	Mounting kit cpl. micro (White)
--	337539	T	Monteringssats kpl. mikro (Mekong)	Mounting kit cpl. micro (Mekong)
--	340881	T	Monteringssats kpl. mikro (Customized)	Mounting kit cpl. micro (Customized)
189	336097	T	Monteringssats kpl. ugn (Vit)	Mounting kit cpl. oven (White)
--	336811	T	Monteringssats kpl. ugn (Mekong)	Mounting kit cpl. oven (Mekong)
--	341720	T	Monteringssats kpl. ugn (Customized)	Mounting kit cpl. oven (Customized)
190	317514	x	Låda	Drawer
191	317382	x	Glidskena låda H	Slide bar, drawer R
--	350221	x	Glidskena låda V	Slide bar, drawer L
--	801701	x	Skruv 6x16 d:o	Screw 6x16 d:o
192	336092	x	Passbit 95x30x16 (Mekong)	Gauge block 95x30x16 (Mekong)
193	337540	T	Lådförstycke (Vit)	Drawer front (White)
--	337541	T	Lådförstycke (Mekong)	Drawer front (Mekong)
--	340510	T	Lådförstycke (High Gloss)	Drawer front (High Gloss)
194	331472M	T	Hylla mikro	Shelf
195	401998	T	Galler mikro	Grating
196	336086	T	Passbit 460x30x16	Gauge block 460x30x16
			M= Metervara T= Tillbehör	M= On the metre T= Accessory

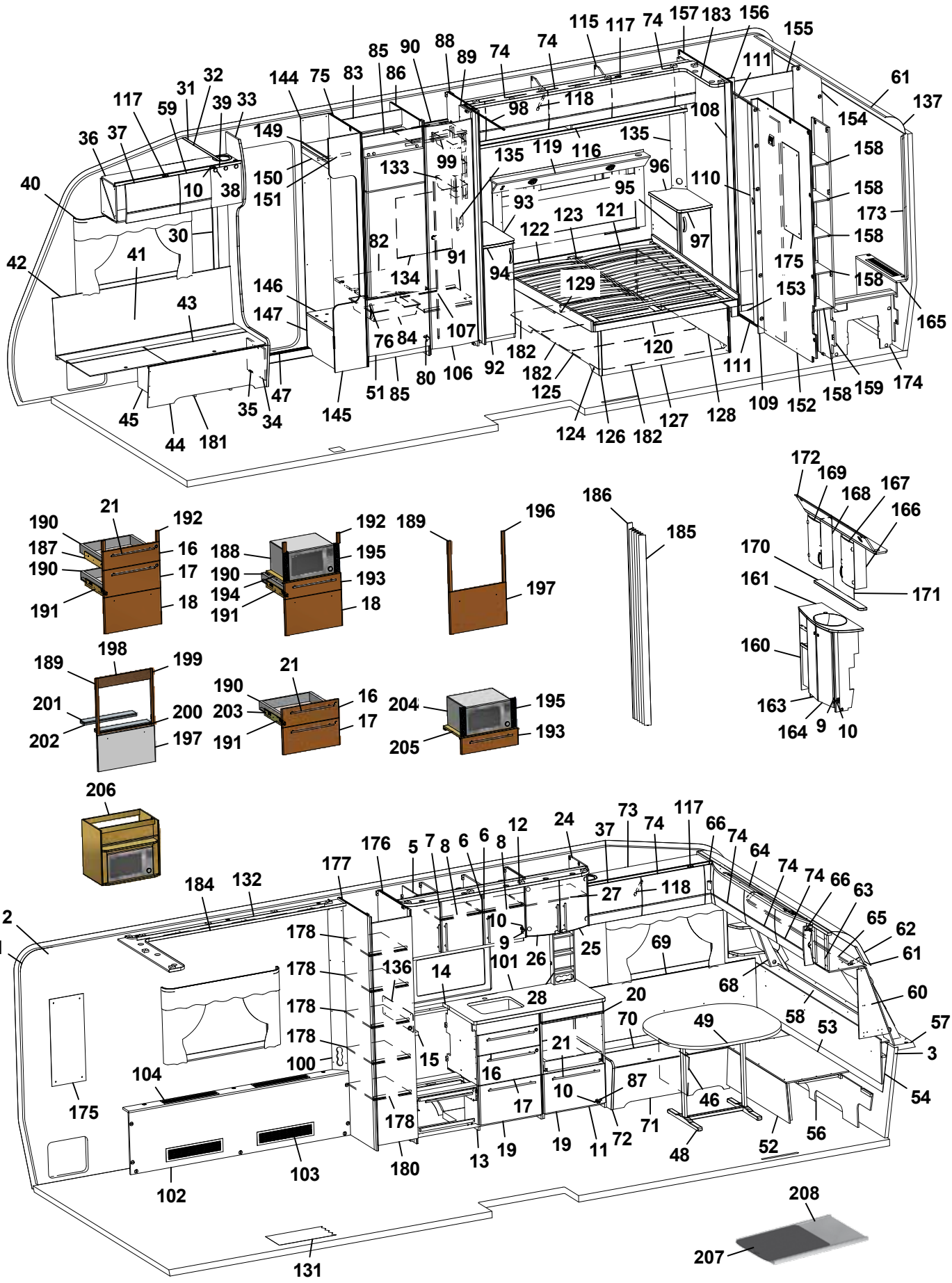
1 2 3 5 6 7 8 9 10 11 12 13 14 15 16 17 19 20 21 24 25 26 27 28 31 32 33 35 36 37 38 39 40 41 42 43 44 45 46 47 48 49 51 52 53 54 56 57 58 59 60 61 62 63 64 65 66 68 69 70 71 72 73 74 75 76 80 82 83 84 85 86 87 88 89 90 91 92 93 94 95 96 97 98 99 100 101 102 103 104 106 107 108 109 110 111 115 116 117 118 119 120 121 122 123 124 125 126 127 128 129 131 132 133 134 135 136 137 144 145 146 147 149 150 151 152 153 154 155 156 157 158 159 160 161 163 164 165 166 167 168 169 170 171 172 173 174 175 176 177 178 180 181 182 183 184 186 187 188 189 190 191 192 193 194 195 196 197 198 199 200 201 202 203 204 205 206 207 208

Pos Fig	Det. nr Part. No	Ingår Fitted	OBS!! Ange alltid årsmodell vid beställning av inredning Benämning	OBS!! Specify always year of model when ordering equipment Description
197	334714	T	Lucka (Vit)	Door (White)
--	336637	T	Lucka (Mekong)	Door (Mekong)
--	340506	x	Lucka (High Gloss)	Door (High Gloss)
198	341213	T	Front 88x550 (Mekong)	Front 88x550 (Mekong)
199	341214	T	Passbit 426x24x16 (Mekong)	Gauge block 426x24x16 (Mekong)
200	341215	T	Front 15x502 (Mekong)	Front 15x502 (Mekong)
201	341216	T	Skiva distans 15x80x500	Sheet distance 15x80x500
202	341217	T	Skiva distans 10x80x500	Sheet distance 10x80x500
203	334732	T	Monteringssats kpl. lådor i utskjut (Vit)	Mounting kit cpl. drawers in projection (White)
--	336778	T	Monteringssats kpl. lådor i utskjut (Mekong)	Mounting kit cpl. drawers in projection (Mekong)
--	340884	T	Monteringssats kpl. lådor i utskjut (Custom)	Mounting kit cpl. drawers in projection (Custom)
204	337545	T	Monteringssats kpl. mikro i utskjut (Vit)	Mounting kit cpl. micro in projection (White)
--	337546	T	Monteringssats kpl. mikro i utskjut (Mekong)	Mounting kit cpl. micro in projection (Mekong)
--	340885	T	Monteringssats kpl. mikro i utskjut (Custom)	Mounting kit cpl. micro in projection (Custom)
205	331515M	T	Hylla mikro	Shelf
206	337532	T	Skåp kpl. mikrovågsugn	Cupboard cpl. microwave oven
207	341192	T	Utdragsskiva bord 450x550	Sliding leaf 450x550
208	341193	T	Låda utdragsskiva	Box sliding leaf
			[1] = Selected och Customized	[1] = Selected and Customized
			Dyntyger, madrasser m.m. (se dynor m.m.)	Cushion textilies, mattresses etc. (see cushions etc.)

M= Metervara
T= Tillbehör

M= On the metre
T= Accessory

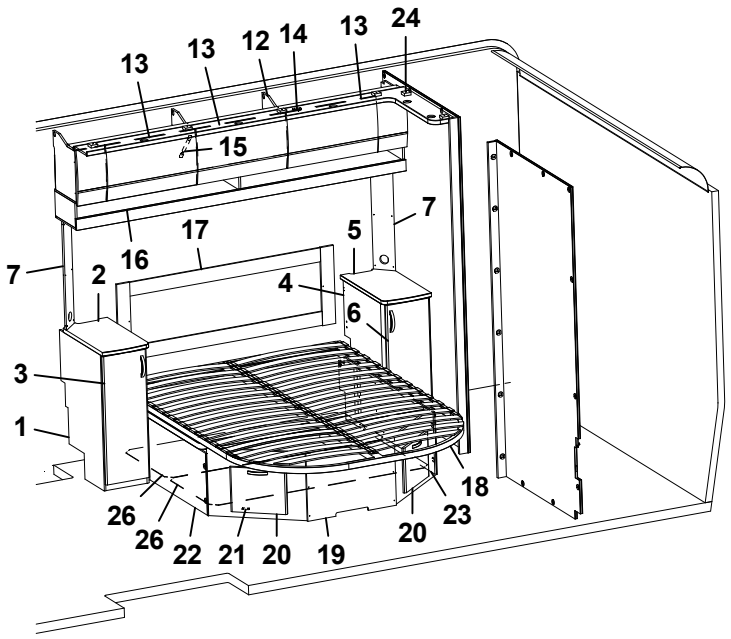
13
13
12
14
13
24
15
7
17
5
16
7
2
4
6
3
1
18
26
26
22
21
20
19
20
23

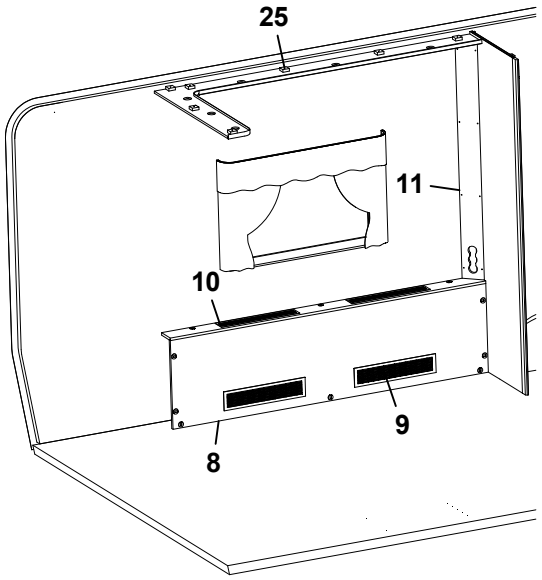
25
11
10
9
8

Pos Fig	Det. nr Part. No	Ingår Fitted	OBS!! Ange alltid årsmodell vid beställning av inredning Benämning	OBS!! Specify always year of model when ordering equipment Description
1	336282	x	Hurts V kpl. u. skiva	Cupboard L cpl. without board
--	332508M	x	Hylla d:o	Shelf d:o
2	336285-K	x	Skiva hurts 295x550	Board cupboard
--	336285-L	x	Skiva hurts 295x550, mörk	Board cupboard, dark
3	336283	x	Lucka V 270x745	Door
4	336424	x	Hurts H kpl. u. skiva	Cupboard R cpl. without board
--	332508M	x	Hylla d:o	Shelf d:o
5	336421-K	x	Skiva hurts 295x550	Board cupboard
--	336421-L	x	Skiva hurts 295x550, mörk	Board cupboard, dark
6	336138	x	Lucka H 270x745	Door
7	340084	x	Front el-uttag	Front outlet
8	339694	x	Front kpl.	Front cpl.
9	319018	x	Galler ventilation al. 500x110	Ventilation grille al. 500x110
10	319198	x	Galler ventilation al. 480x80	Ventilation grille al. 480x80
11	339224	x	Front el-uttag	Front outlet
12	340410	x	Skåp övre L=2021	Cupboard upper L=2021
--	341449	x	Skåp övre L=2021 (Customized)	Cupboard upper L=2021 (Customized)
13	337695	x	Lucka	Door
--	340495	x	Lucka (High Gloss)	Door (High Gloss)
14	319978	x	Gångjärn	Hinge
--	319980	x	Platta gångjärn	Plate hinge
15	319914	x	Gasfjäder	Gas spring
--	319915	x	Fäste vinkel d:o	Angle bracket d:o
--	319916	x	Fäste runt d:o	Bracket round d:o
16	339859	x	Hyllpaket	Shelf
17	339238	x	Värmespalt kpl. m. tyg	Air gap cpl. with fabric
18	09-210228	x	Sängram kpl. m ribbotten	Bed bottom cpl. with laths
--	09-210228A	x	Fjärrstyrning d:o	Remote control d:o
--	350096	x	Dynstopp klädd m. mocca	Stop for cushion, dressed with mocca
19	339206	x	Sänglåda	Bed box.
20	336064	x	Lucka	Door
21	312589	x	Gångjärn	Hinge
22	339661	x	Front sänglåda V	Front bed box L
23	339658	x	Front sänglåda H	Front bed box R
24	339230	x	Ljusramp H	Light holder R
25	339697	x	Ljusramp V	Light holder L
26	339205	x	Luftspalt sänglåda	Air gap bed box

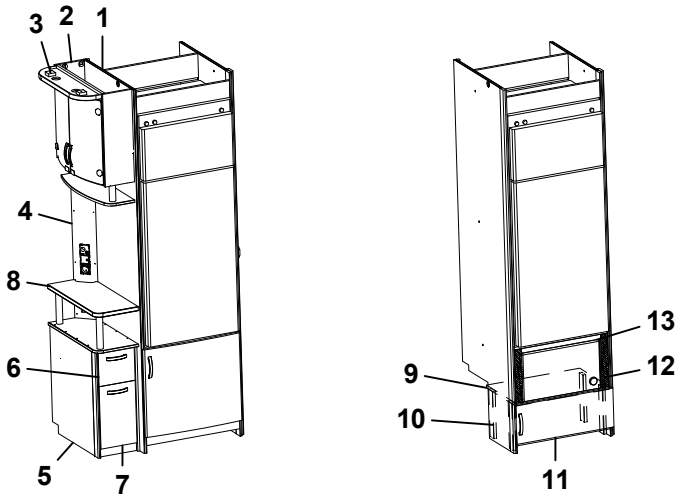
3
2
1
4
8
6
5
7
13
12
9
10
11

Pos Fig	Det. nr Part. No	Ingår Fitted	OBS!! Ange alltid årsmodell vid beställning av inredning Benämning	OBS!! Specify always year of model when ordering equipment Description
1	339544	x	Vägg kyl V	Wall refrigerator L
2	339415	x	Skåp bar kpl.	Coctail cabinet cpl.
--	339420	x	Hylla hållare flaskor	Shelf bottle holder
--	331778	x	Lucka H d:o	Door R d:o
--	331779	x	Lucka V d:o	Door L d:o
--	318379	x	Gångjärn d:o	Hinge d:o
--	318380	x	Täckhatt d:o	Cover d:o
--	312588	x	Platta gångjärn d:o	Plate hinge d:o
3	336106	x	Ljusramp	Light holder
4	341594	x	Front el-uttag 130x872	Front outlet 130x872
5	339400	x	TV-bänk kpl. u. skiva	TV-bench cpl. without board
6	339409	x	Låda övre	Drawer cpl.
--	339411	x	Lådförstycke d:o	Drawer front d:o
--	315215	x	Glidskena låda (säljes i par)	Slide bar (exp. in pair)
7	339404	x	Låda nedre kpl.	Drawer cpl.
--	339407	x	Lådförstycke d:o	Drawer front d:o
--	315953	x	Glidskena låda L=300 (säljes i par)	Slide bar L=300 (exp. in pair)
8	339401-K	x	Skiva TV-bänk, ljus	Board, light
--	339401-L	T	Skiva TV-bänk, mörk	Board, dark
--	336103	x	Rundstav d:o L=192	Round staff d:o L=192
9	336672	T	Hylla mikro	Shelf
10	330631M	T	List folierad L=253	List folierad L=253
11	336209-1	T	Lucka 550x208	Door 550x208
--	316799	T	Gångjärn d:o	Hinge d:o
--	312588	T	Platta gångjärn d:o	Plate hinge d:o
12	401685	T	Galler mikro 285x40	Grating 285x40
13	337542	T	List 15x25x450	List 15x25x450
			T= Tillbehör	T= Accessory

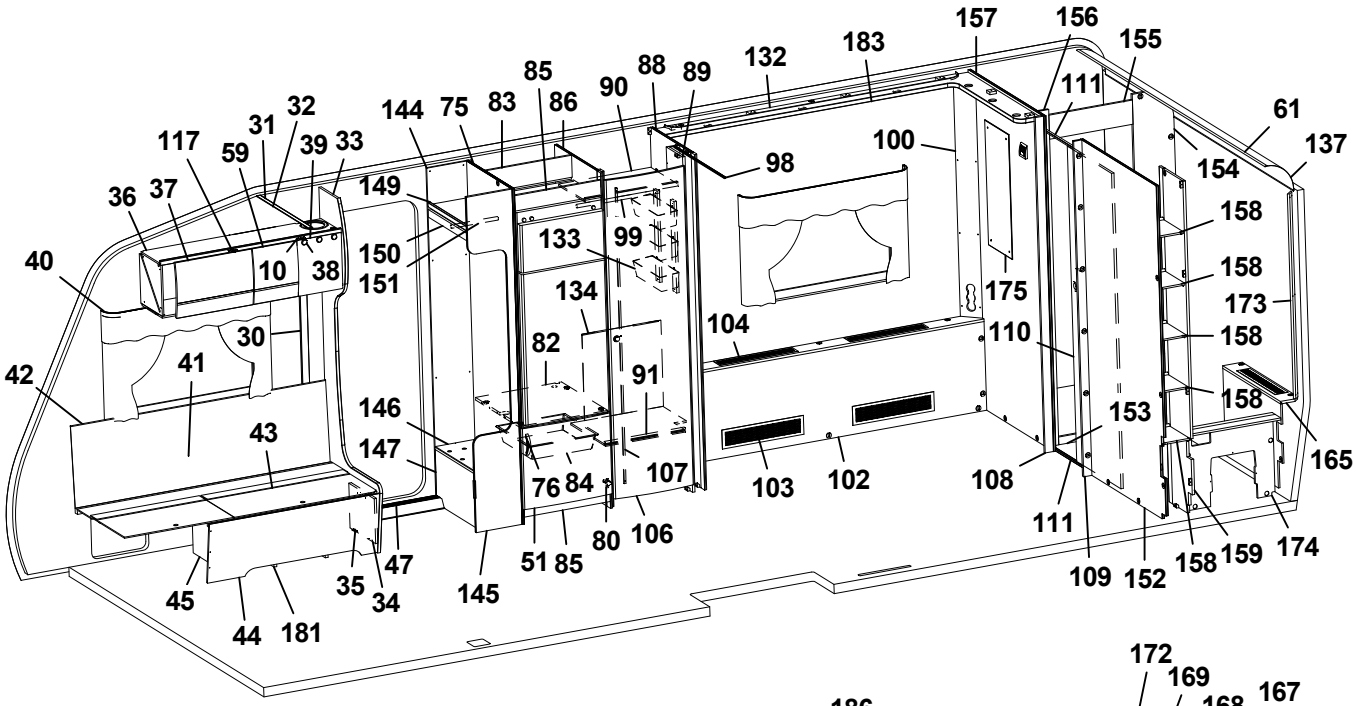
157
156
155
183
132
88
89
85
90
86
83
75
144
32
31
117
59
39
33
36
37
40
10
38
149
150
151
133
99
98
100
111
61
137
154
158
158
173
158
158
175
110
104
134
82
91
30
41
42
43
146
147
76
84
107
103
102
108
153
165
111
109
152
158
159
174
45
44
181
35
34
47
145
51
85
80
106

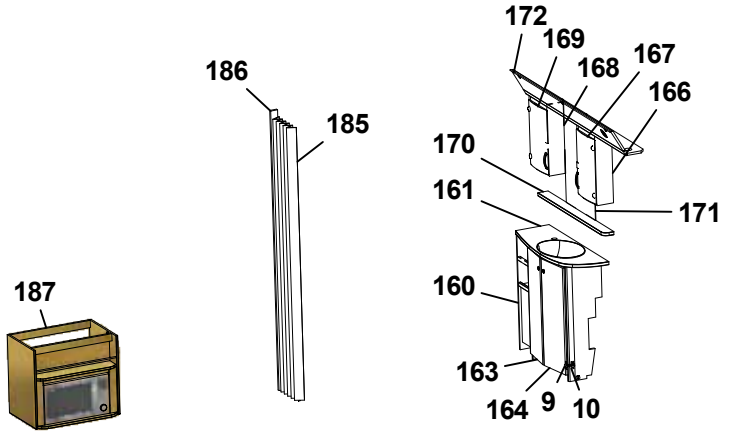
172
169
168
167
166
186
185
170
161
171
160
187
163
164
9
10

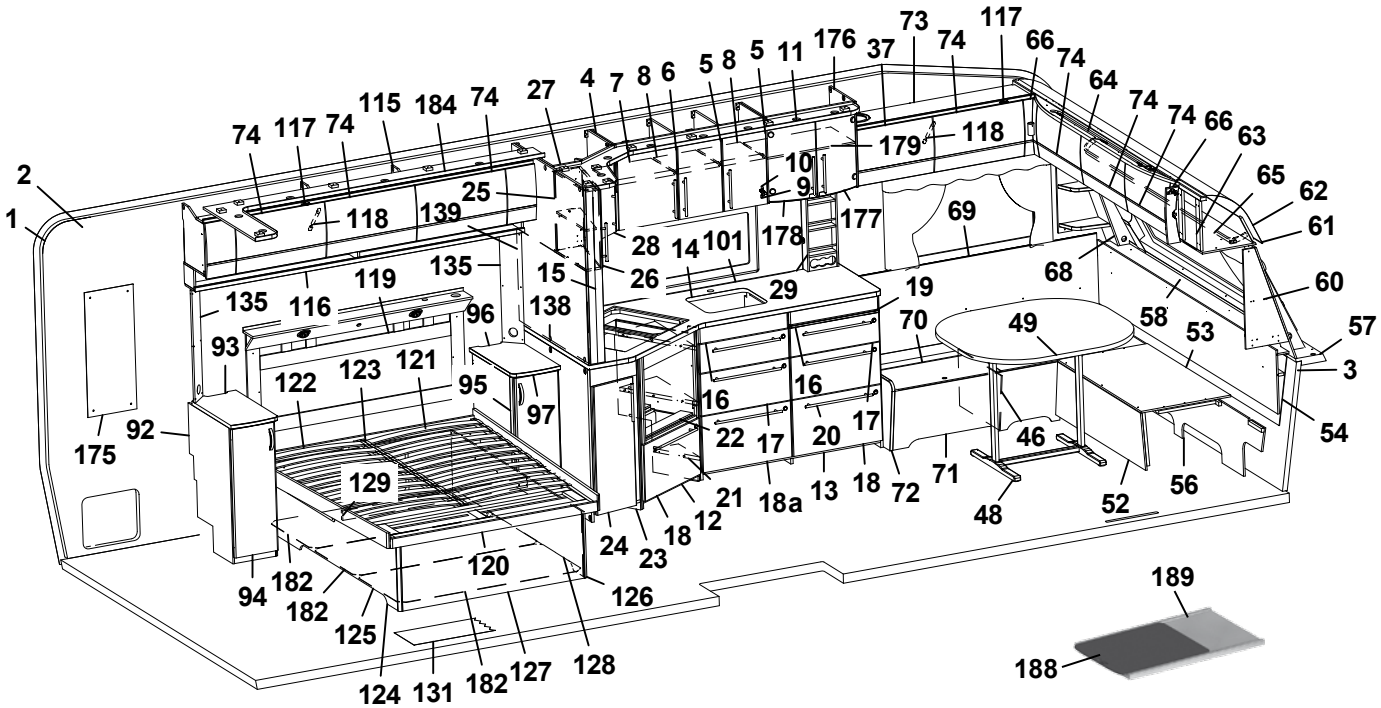
73
117
176
37
74
66
74
64
74
74
66
63
65
62
61
60
57
3
54
58
53
49
70
19
68
69
177
178
179
118
10
9
5
8
5
11
4
7
8
6
27
74
117
74
115
184
74
2
1
118
139
25
28
14
101
15
26
29
135
119
116
135
96
138
93
122
123
121
95
97
16
16
17
20
17
22
46
71
72
18
13
18a
21
12
18
23
24
129
92
175
94
182
182
125
120
126
124
131
182
127
128
48
52
56
189
188

Pos Fig	Det. nr Part. No	Ingår Fitted	OBS!! Ange alltid årsmodell vid beställning av inredning Benämning	OBS!! Specify always year of model when ordering equipment Description
1	318657	M	Tapet vägg/tak	Wall paper
2	318584	M	Tejp tapet 20 mm	Tape, wall paper 20 mm
3	318585	M	Tejp tapet 60 mm	Tape, wall paper 60 mm
4	341675	x	Skåp kök L924 kpl. (Customized)	Cupboard kitchen L924 cpl. (Customized)
--	341927	T	Skåp kök L924 kpl. (Mekong)	Cupboard kitchen L924 cpl. (Mekong)
5	341680	x	Lucka H (High Gloss)	Door R (High Gloss)
--	341928	T	Lucka H (Mekong)	Door R (Mekong)
--	317502	x	Handtag d:o	Handle d:o
6	340512	x	Lucka V (High Gloss)	Door L (High Gloss)
--	336625	T	Lucka V (Mekong)	Door L (Mekong)
--	317502	x	Handtag d:o	Handle d:o
7	331385M	x	Hylla	Shelf
8	341681	x	Hylla	Shelf
9	311917	x	Gångjärn	Hinge
10	312588	x	Platta gångjärn	Plate hinge
11	341707	x	Ljusramp köksskåp (vitrinskåp)	Light holder kitchen (vitrine)
--	341877	T	Ljusramp köksskåp (skåp mikro)	Light holder kitchen (microwave oven)
12	341121	x	Diskbänk vinklad (Customized.)	Kitchen sink angled (Customized)
--	341920	T	Diskbänk vinklad (Mekong)	Kitchen sink angled (Mekong)
13	341827	x	Diskbänk trädel u. skiva induktion (Custom.)	Kitchen sink w/o board induktion (Customized)
--	341918	T	Diskbänk trädel u. skiva induktion (Mekong)	Kitchen sink w/o board induktion (Mekong)
14	341051-K	x	Skiva diskbänk 1970x902, ljus (Customized)	Board 1970x902, light (Customized)
--	341051-L	x	Skiva diskbänk 1970x902, mörk (Custom.)	Board 1970x902, dark (Customized)
15	341727	x	Stolpe utskjut	Support bar
16	340504	x	Lådförstycke (High Gloss)	Drawer front (High Gloss)
--	336631	T	Lådförstycke (Mekong)	Drawer front (Mekong)
--	317514	x	Låda d:o	Drawer d:o
--	317382	x	Glidskena låda H d:o	Slide bar, drawer R d:o
--	350221	x	Glidskena låda V d:o	Slide bar, drawer L d:o
17	340505	x	Lådförstycke (High Gloss)	Drawer front (High Gloss)
--	336633	T	Lådförstycke (Mekong)	Drawer front (Mekong)
--	317514	x	Låda d:o	Drawer d:o
--	317382	x	Glidskena låda H d:o	Slide bar, drawer R d:o
--	350221	x	Glidskena låda V d:o	Slide bar, drawer L d:o
18	341083	x	Lucka (High Gloss)	Door (High Gloss)
--	341794	T	Lucka (Mekong)	Door (Mekong)
--	20-900302	x	Pentrylåda d:o	Drawer pentry d:o
--	07-800038	x	Rullskena V d:o	Roller rail L d:o
--	07-800039	x	Rullskena H d:o	Roller rail R d:o
18a	341083	x	Lucka (High Gloss)	Door (High Gloss)
--	341794	T	Lucka (Mekong)	Door (Mekong)
--	317514	x	Låda d:o	Drawer d:o
--	317382	x	Glidskena låda H d:o	Slide bar, drawer R d:o
--	350221	x	Glidskena låda V d:o	Slide bar, drawer L d:o
19	341954	x	Skärbräda	Cutting board
20	317503	x	Handtag	Handle
21	341138	x	Passbit diskbänk	Gauge block
22	341872	x	Monteringssats kpl. ugn	Mounting kit cpl. oven
23	341832	x	Utskjut diskbänk (Customized)	Projection kitchen sink (Customized)
--	341923	T	Utskjut diskbänk (Mekong)	Projection kitchen sink (Mekong)
			M= Metervara T= Tillbehör	M= On the metre T= Accessory

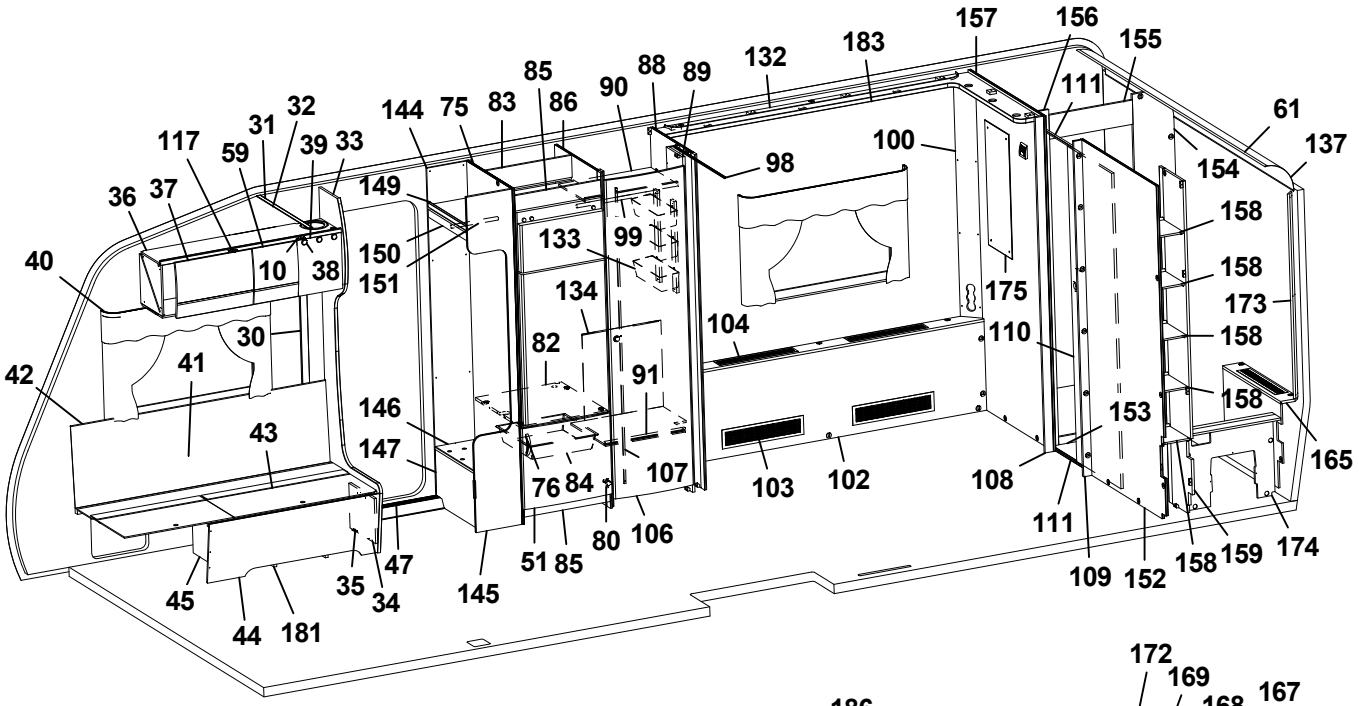
157
156
155
183
132
88
89
85
90
86
83
75
144
32
31
117
59
39
33
36
37
40
10
38
149
150
151
133
99
98
100
111
61
137
154
158
158
173
158
158
175
110
104
134
82
91
30
41
42
43
146
147
76
84
107
103
102
108
153
165
111
109
152
158
159
174
45
44
181
35
34
47
145
51
85
80
106

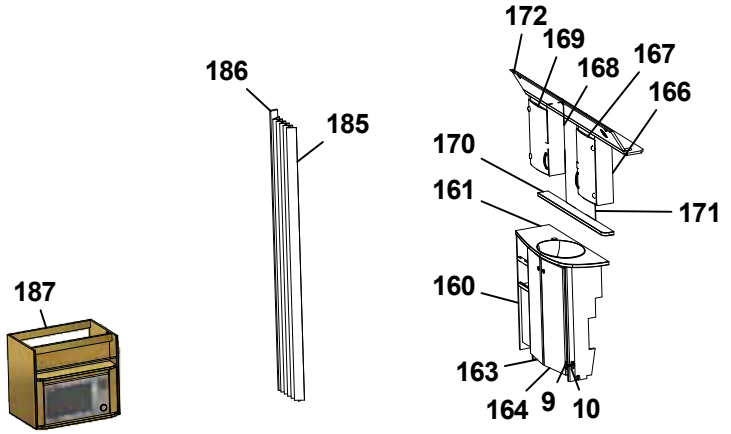
172
169
168
167
166
186
185
170
161
171
160
187
163
164
9
10

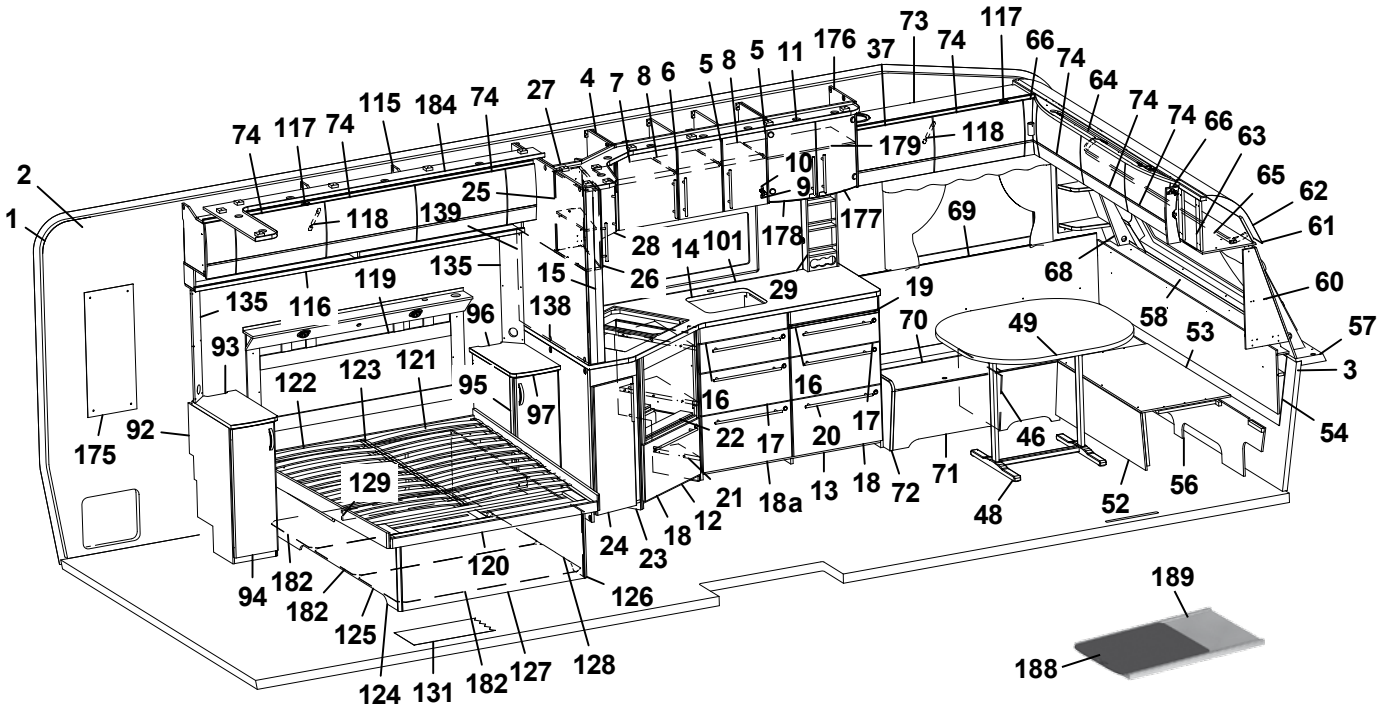
73
117
176
37
74
66
74
64
74
74
66
63
65
62
61
60
57
3
54
58
53
49
70
19
68
69
177
178
179
118
10
9
5
8
5
11
4
7
8
6
27
74
117
74
115
184
74
2
1
118
139
25
28
14
101
15
26
29
135
119
116
135
96
138
93
122
123
121
95
97
16
16
22
17
20
17
46
71
72
18
13
18a
21
12
18
24
23
48
52
56
92
175
129
120
126
94
182
182
125
124
131
182
127
128
189
188

Pos Fig	Det. nr Part. No	Ingår Fitted	OBS!! Ange alltid årsmodell vid beställning av inredning Benämning	OBS!! Specify always year of model when ordering equipment Description
24	340514	x	Lucka (High Gloss)	Door (High Gloss)
--	336628	T	Lucka (Mekong)	Door (Mekong)
--	317502	x	Handtag d:o	Handle d:o
25	341698	x	Skåp utskjut kökskåp	Cupboard projection
--	341924	T	Skåp utskjut kökskåp (Mekong)	Cupboard projection (Mekong)
--	341856	x	Hylla d:o	Shelf d:o
26	340511	x	Lucka H (High Gloss)	Door R (High Gloss)
--	336624	T	Lucka H (Mekong)	Door R (Mekong)
27	341690	x	Hörnskåp	Corner cupboard
--	341925	T	Hörnskåp (Mekong)	Corner cupboard (Mekong)
28	341696	x	Lucka V (High Gloss)	Door L (High Gloss)
--	341926	T	Lucka V (Mekong)	Door L (Mekong)
29	333409M	x	Kryddhylla	Spice rack
30	318962	x	List täck el-kabel B=45 L=2100	Cover strip B=45 L=2100
31	316270	x	List snäpp undre L2379	List under L2379
32	316268	x	List snäpp övre L2379	List upper L2379
33	339810	x	Stolpe först. L1948 kpl. m. lucka	Support bar cpl. with door
34	336064	x	Lucka	Door
35	312589	x	Gångjärn	Hinge
36	340923	x	Skåp övre elc.radio dubbel DIN (Customized)	Cupboard upper radio dual DIN (Customized)
--	340348	T	Skåp övre elc.radio dubbel DIN (Selected)	Cupboard upper radio dual DIN (Selected)
37	340494	x	Lucka (High Gloss)	Door (High Gloss)
--	337719	T	Lucka (Mekong)	Door (Mekong)
38	318379	x	Gångjärn	Hinge
--	318380	x	Täckhatt d:o	Cover d:o
39	334035	x	Lucka radio dubbel DIN	Door radio dual DIN
40	316898	x	Skena gardin L1020	Curtain rod L1020
41	339355	x	Värmespalt H fram	Air gap R.F.
42	319821	M	List kant mörkbrun	Strip, dark brown
43	336883	x	Lock bäddlåda H F	Cover bedbox R.F.
--	319024	x	Matta grå textil m. tejp d:o	Carpet gray textile with tape d:o
44	336881	x	Front bäddlåda H F	Front bed box R.F.
45	339811	x	Stöd bäddlåda HF	Support bed box
46	312825	x	Stöd bäddlåda VF	Support bed box
47	314687	x	Tröskel aluminium L=850	Threshold aluminium L=850
48	310083	x	Bordsstativ	Table stand
49	340543-K	x	Bordsskiva 940x1025, ljus	Table top 940x1025, light
--	340543-L	x	Bordsskiva 940x1025, mörk	Table top 940x1025, dark
51	336046	x	Lucka H 550x470	Door R 550x470
52	331245M	x	Front bäddlåda gavel	Front bed box gable
53	331246M	x	Skiva rundsittgrupp	Sheet seat
54	340578	x	Värmespalt gavel fram	Air gap
56	340520	x	Stöd sittgrupp	Support
57	213471	x	Hylla front kpl. L2376	Shelf front cpl. L2376
58	340191	x	Front/hylla kpl.	Front/shelf cpl.
--	340929	x	Hylla m. belysning "Björn" (Customized)	Shelf with lighting "Bear" (Customized)
59	340493	x	Lucka (High Gloss)	Door (High Gloss)
--	337790	T	Lucka (Mekong)	Door (Mekong)
60	340517	x	Hylla hörn H	Shelf R
61	313884	x	List plast radie L=2379	List L=2379
			M= Metervara T= Tillbehör	M= On the metre T= Accessory

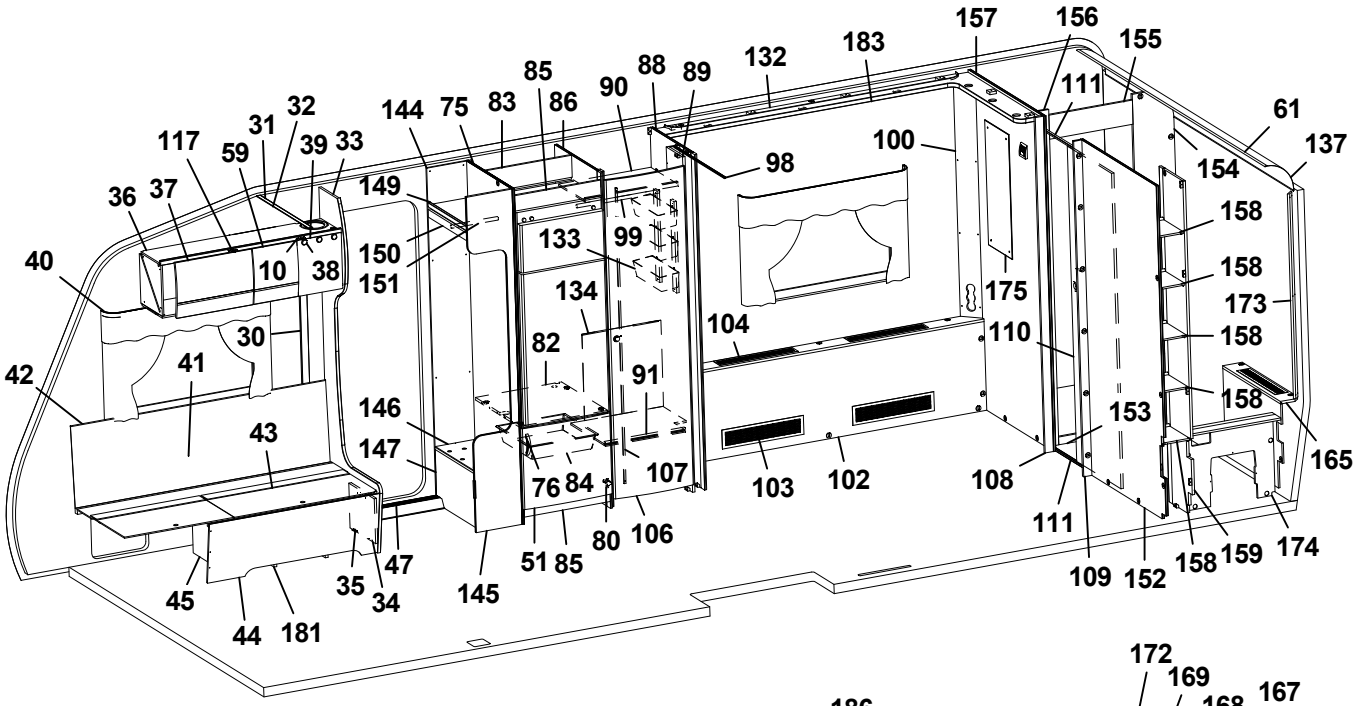
157
156
155
183
132
88
89
85
90
86
83
75
144
32
31
117
59
39
33
36
37
40
10
38
149
150
151
133
99
98
100
111
61
137
154
158
158
173
158
158
175
110
104
134
82
91
30
41
42
43
146
147
76
84
107
103
102
108
153
165
111
109
152
158
159
174
45
44
181
35
34
47
145
51
85
80
106

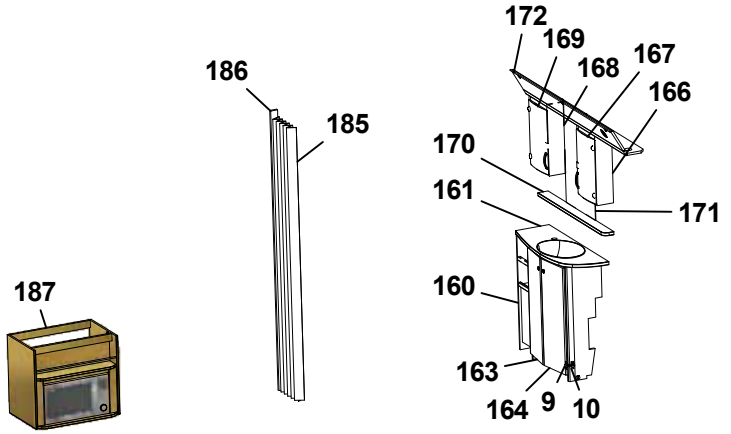
172
169
168
167
166
186
185
170
161
171
160
187
163
164
9
10

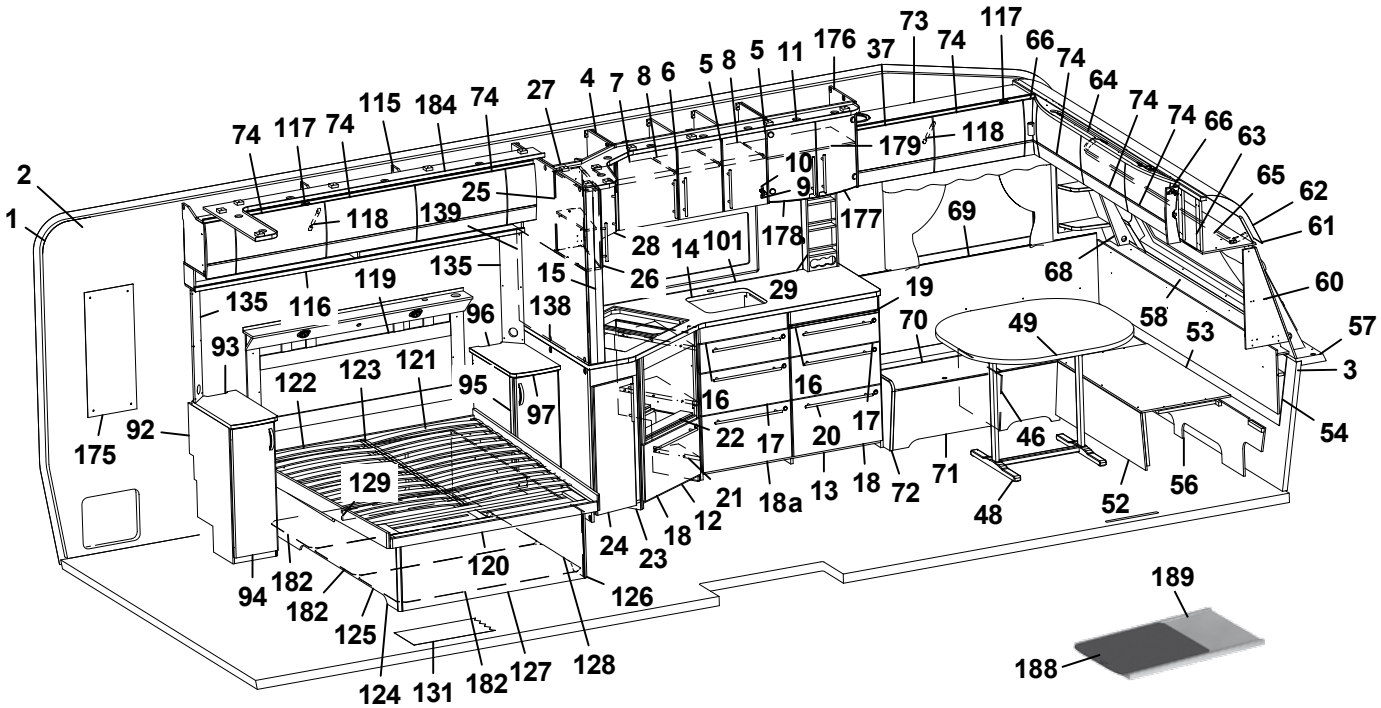
73
117
176
37
74
66
74
64
74
74
66
63
65
62
61
60
57
3
54
58
53
49
70
19
68
69
179
118
177
178
101
14
28
26
15
29
10
9
5
8
5
11
4
7
8
6
27
74
117
74
115
184
74
2
1
118
139
25
135
119
116
135
138
96
93
122
123
121
95
97
16
16
17
17
20
22
46
71
72
18
13
18a
21
12
18
23
24
129
175
92
94
182
182
125
120
126
124
131
182
127
128
48
52
56
189
188

Pos Fig	Det. nr Part. No	Ingår Fitted	OBS!! Ange alltid årsmodell vid beställning av inredning Benämning	OBS!! Specify always year of model when ordering equipment Description
62	316005	x	Skiva plast 295x2363x1	Plastic sheet
63	341283	x	Skåp gavel fram L=2360 (Customized)	Cupboard L=2360 (Customized)
--	341284	T	Skåp gavel fram L=2360 (Mekong)	Cupboard L=2360 (Mekong)
--	319978	x	Gångjärn d:o	Hinge d:o
--	319979	x	Platta gångjärn d:o	Plate hinge d:o
64	336063	x	Ljusramp gavelskåp	Light holder
65	316900	x	Skena gardin L1920	Curtain rod L1920
66	340917	x	Hörn inredning (High Gloss)	Corner (High Gloss)
--	337738	T	Hörn inredning (Mekong)	Corner (Mekong)
--	311917	x	Gångjärn d:o	Hinge d:o
--	319909	x	Platta gångjärn d:o	Plate hinge d:o
68	338520	x	Hylla hörn V	Shelf L
69	337171	x	Värmespalt V fram	Air gap L.F.
70	333906	x	Lock bäddlåda V F	Cover bed box L.F
--	319024	x	Matta grå textil m. tejp d:o	Carpet gray textile with tape d:o
71	339504	x	Front bäddlåda V F	Front bed box L.F.
72	339500	x	Gavel bäddlåda V F	Gable bed box L.F
73	340909	x	Skåp övre L=1108 (Customized)	Cupboard upper L=1108 (Customized)
--	340349	T	Skåp övre L=1108 (Selected)	Cupboard upper L=1108 (Selected)
74	340495	x	Lucka (High Gloss)	Door (High Gloss)
--	337695	T	Lucka (Mekong)	Door (Mekong)
75	331344M	x	Vägg kyl V	Wall refrigerator L
76	350129	x	Handtag	Handle
80	316799	x	Gångjärn	Hinge
82	340675	x	Hylla under kyl	Shelf under refrigerator
83	333142M	x	Bakstycke stopp kyl	Back cupboard
84	310325	x	Trådback vit 427x427x85	Tray 427x427x85
--	312712	x	Glidlist trådback (säljes i par)	Sliding strip tray (pair)
85	375394	x	Front skåp under kyl	Front cupboard
86	331240M	x	Vägg kyl H	Wall refrigerator R
87	315202	x	Gångjärn	Hinge
88	341837	x	Vägg garderob H	Wall wardrobe R
89	330767M	x	Nisch, vikdörr	Niche folding door
90	330774M	x	Hylla garderob övre	Shelf wardrobe upper
91	330771M	x	Hylla garderob nedre	Shelf wardrobe under
92	336282	x	Hurts V kpl. u. skiva	Cupboard L cpl. without board
--	332508M	x	Hylla d:o	Shelf d:o
93	336285-K	x	Skiva hurts 295x550	Board cupboard
--	336285-L	x	Skiva hurts 295x550, mörk	Board cupboard, dark
94	336283	x	Lucka V 270x745	Door
95	336424	x	Hurts H kpl. u. skiva	Cupboard R cpl. without board
--	332508M	x	Hylla d:o	Shelf d:o
96	336421-K	x	Skiva hurts 295x550	Board cupboard
--	336421-L	x	Skiva hurts 295x550, mörk	Board cupboard, dark
97	336138	x	Lucka H 270x745	Door
98	318104	x	Skena draperi L=1730	Drapery rail L=1730
99	350217	x	Galgstång L=790	Clothes hanger L=790
100	339224	x	Front el-uttag	Front outlet
101	341099-A	T	Köksskiva vägg svart skiffer	Protection kitchen, black
--	341099-L	T	Köksskiva vägg natur skiffer	Protection kitchen, grey
			M= Metervara T= Tillbehör	M= On the metre T= Accessory

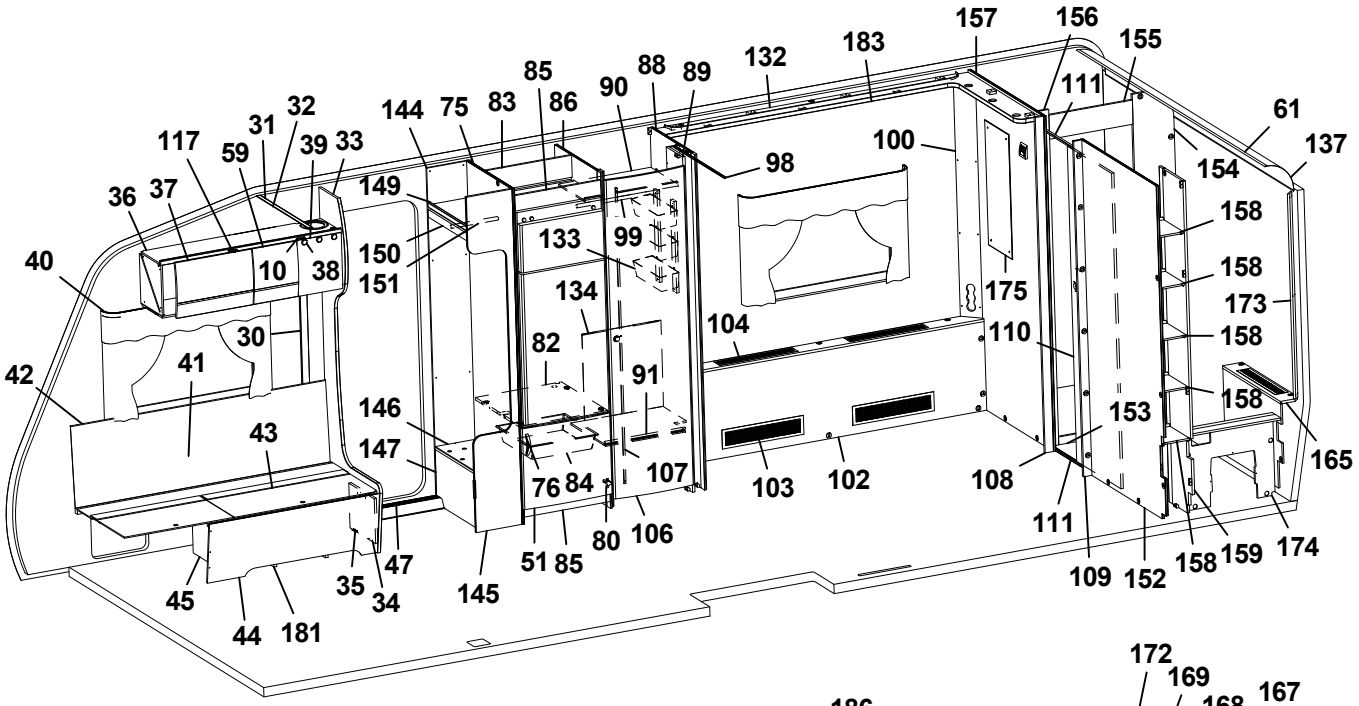
157
156
155
183
132
88
89
85
90
86
83
75
144
32
31
117
59
39
33
36
37
40
10
38
149
150
151
133
99
98
100
111
61
137
154
158
158
173
158
158
175
110
104
134
82
91
30
41
42
43
146
147
76
84
107
103
102
108
153
165
111
109
152
158
159
174
45
44
181
35
34
47
145
51
85
80
106

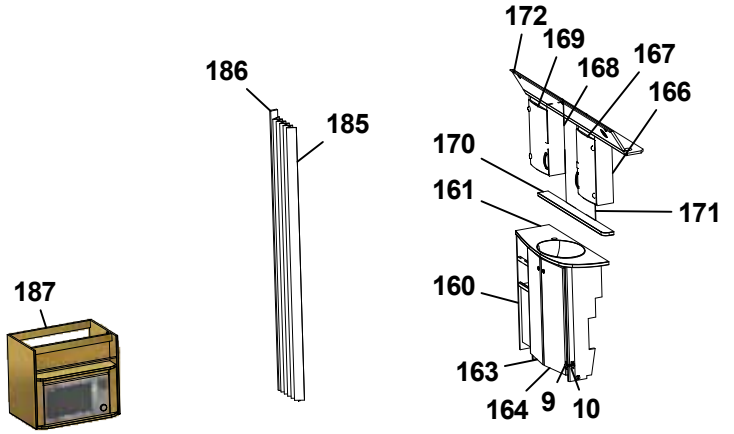
172
169
168
167
166
186
185
170
161
171
160
187
163
164
9
10

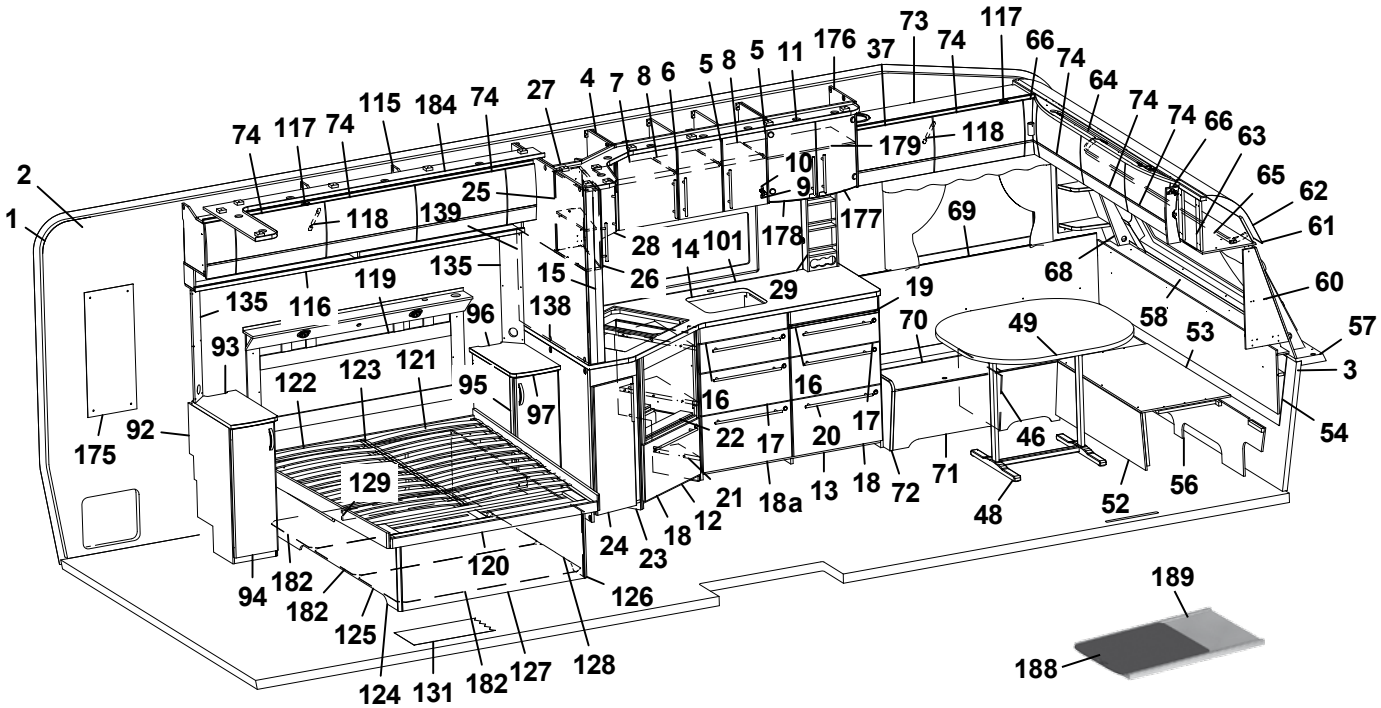
73
117
176
37
74
66
74
64
74
74
66
63
65
62
61
60
57
3
54
2
1
74
117
74
115
184
74
27
4
7
8
6
5
8
5
11
179
118
10
9
25
118
139
177
69
28
14
101
178
135
15
26
29
19
68
58
53
135
116
119
96
138
70
49
93
122
123
121
95
97
16
16
17
20
17
22
46
175
92
129
21
18a
13
18
72
71
48
52
56
24
23
18
12
120
126
94
182
182
125
124
131
182
127
128
189
188

Pos Fig	Det. nr Part. No	Ingår Fitted	OBS!! Ange alltid årsmodell vid beställning av inredning Benämning	OBS!! Specify always year of model when ordering equipment Description
102	339694	x	Front kpl.	Front cpl.
103	319018	x	Galler ventilation al. 500x110	Ventilation grille al. 500x110
104	319198	x	Galler ventilation al. 480x80	Ventilation grille al. 480x80
106	335925	x	Dörr 415x1850	Door 415x1850
107	314523	x	Rätningslist dörr L=1715	List L=1715
108	338649	x	Front vägg tvättrum H	Front R
109	338648	x	Front vägg tvättrum V	Front L
110	331914M	x	Skjutdörr tvättrum	Door
111	316030	x	Skena skjutdörr	Curtain rod
--	375434	x	List d:o	List d:o
--	331953M	x	Kloss d:o	Block d:o
115	341449	x	Skåp övre L=2021 (Customized)	Cupboard upper L=2021 (Customized)
--	340410	T	Skåp övre L=2021 (Mekong)	Cupboard upper L=2021 (Mekong)
116	330756M	x	Hyllpaket	Shelf
--	339859	x	Hyllpaket [1]	Shelf [1]
117	319978	x	Gångjärn	Hinge
--	319980	x	Platta gångjärn	Plate hinge
118	319914	x	Gasfjäder	Gas spring
--	319915	x	Fäste vinkel d:o	Angle bracket d:o
--	319916	x	Fäste runt d:o	Bracket round d:o
119	340529	x	Värmespalt kpl. m. tyg och belysning	Air gap cpl. with fabric and illumination
--	339238	T	Värmespalt kpl. m. tyg och belysning [1]	Air gap cpl. with fabric and illumination [1]
120	334696M	x	Sängram u. ribbotten	Bed bottom without laths
--	319652	x	Skena utdrag säng L=350 (säljes i par)	Slide bar L=350 (exp. in pair)
121	334622	x	Ribbotten kpl.	Laths bottom cpl.
122	311985	x	Ribba sängbotten L=718 B=63	Lath bed bottom L=718 B=63
123	312046	x	Band t. ribbotten	Band for laths bottom
124	339663	x	Sänglåda kpl.	Bed box cpl.
125	339664	x	Gavel säng V	Gable bed L
126	319776	x	List hörn L=2500	Corner strip L=2500
127	337308	x	Front säng	Front bed
128	339666	x	Gavel säng H	Gable bed R
129	330781	x	List furu 1123x55x17,5	Wood lath pine 1123x55x17,5
131	319230	M^2	Matta golv, klinkermönster mörkgrå	Carpet floor, clinker design dark grey
--	319393	T	Matta golv, antik planka	Carpet floor, antique plank
132	339656	x	Ramp gardinupphängning L=1790	Holder curtains hanging L=1790
133	319759	x	Korg, garderob	Basket, wardrobe
--	335802	x	List för korgar	List för baskets
134	336622	x	Täckskiva exp.kärl	Cover expansion vessel
135	334420M	x	Front el-uttag	Front outlet
--	340084	x	Front el-uttag [1]	Front outlet [1]
137	316005	x	Skiva plast 295x2363x1	Plastic sheet
138	341709	x	Vägg	Wall
139	341710-A	T	Köksskiva vägg svart skiffer	Protection kitchen, black
--	341710-L	T	Köksskiva vägg natur skiffer	Protection kitchen, grey
144	337314	x	Vägg instegsgarderob V	Wall wardrobe L
145	337168	x	Vägg instegsgarderob H	Wall wardrobe R
146	319881	x	Hylla insteg	Shelf
147	337317	x	Front instegsgarderob	Front
149	337315	x	Hylla	Shelf
			M= Metervara T= Tillbehör	M= On the metre T= Accessory

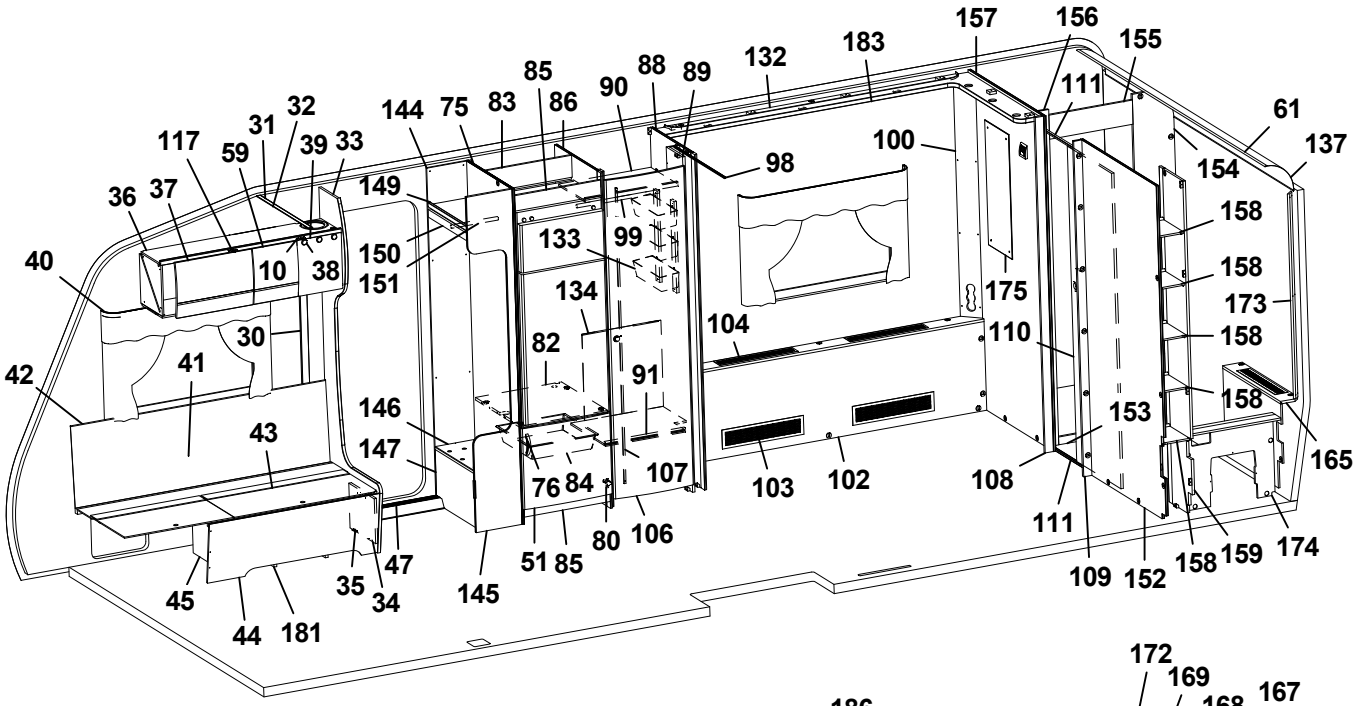
157
156
155
183
132
88
89
85
90
86
83
75
144
32
31
117
59
39
33
36
37
40
10
38
149
150
151
133
99
98
100
111
61
137
154
158
158
173
158
158
175
110
104
134
82
91
30
41
42
43
146
147
76
84
107
103
102
108
153
165
111
109
152
158
159
174
45
44
181
35
34
47
145
51
85
80
106

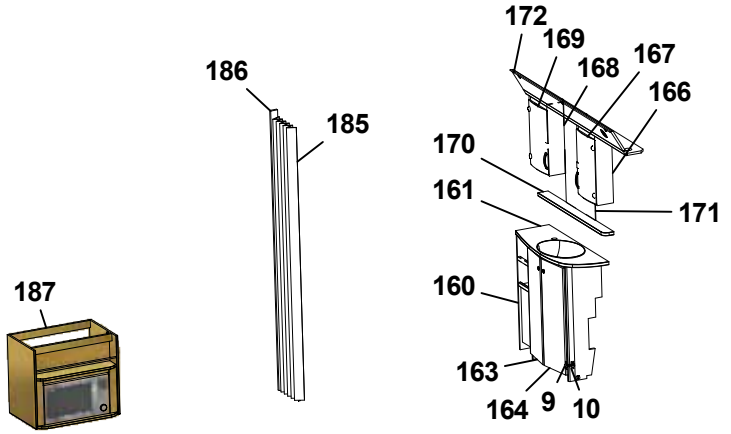
172
169
168
167
166
186
185
170
161
171
160
187
163
164
9
10

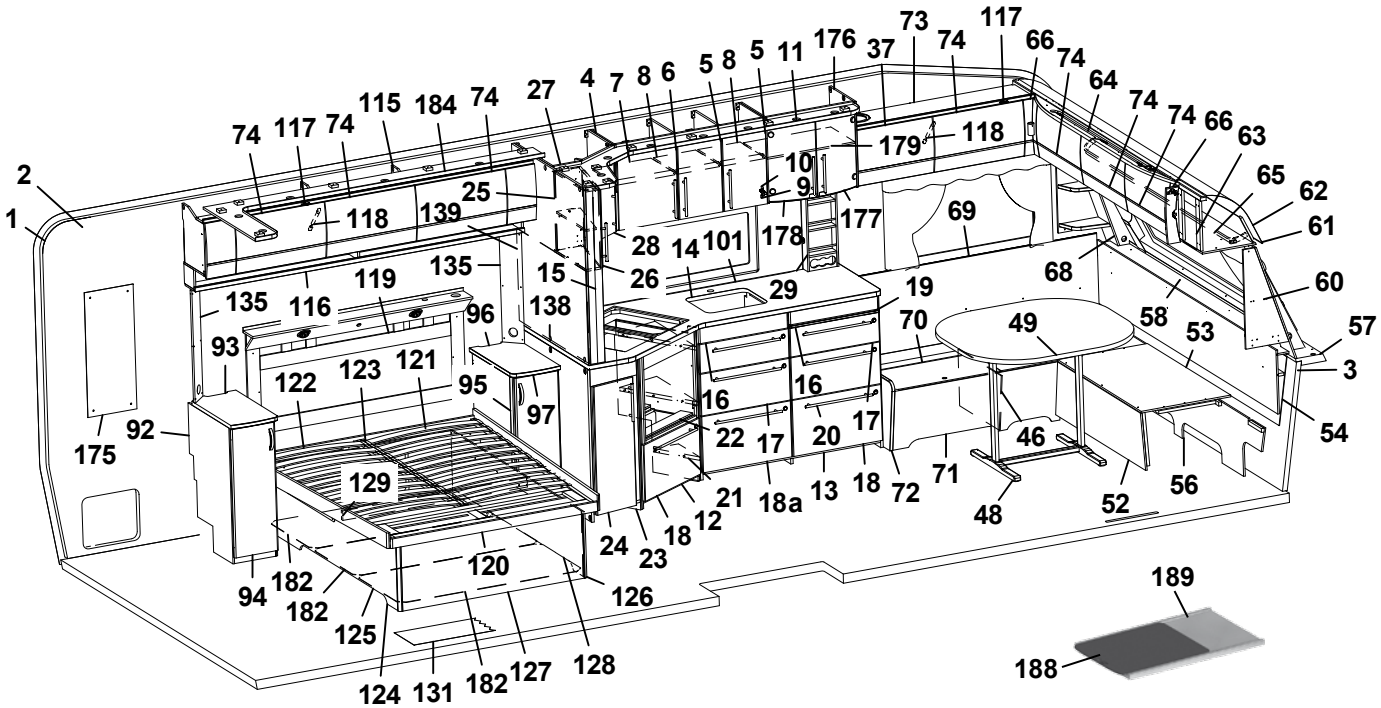
73
117
176
37
74
66
74
64
74
74
66
63
65
62
61
60
57
3
54
2
1
74
117
74
115
184
74
27
4
7
8
6
5
8
5
11
179
118
10
9
25
118
139
177
69
28
14
101
178
135
15
26
29
19
68
58
53
135
116
119
96
138
70
49
93
122
123
121
95
97
16
16
17
20
17
22
46
175
92
129
21
18a
13
18
72
71
48
52
56
24
23
18
12
120
126
94
182
182
125
124
131
182
127
128
189
188

Pos Fig	Det. nr Part. No	Ingår Fitted	OBS!! Ange alltid årsmodell vid beställning av inredning Benämning	OBS!! Specify always year of model when ordering equipment Description
150	331242M	x	Front övre	Front upper
151	350217	x	Galgstång L=790	Clothes hanger L=790
152	339227	x	Vägg tvättrum	Wall washroom
153	332955M	x	Tröskel	Threshold
154	333500M	x	Vägg tvättrum	Wall
155	332956M	x	Överbit tvättrum	Overlap washroom
156	332957M	x	List poppel 15x63x1948	List 15x63x1948
157	339228	x	Vägg tvättrum	Wall washroom
158	331894M	x	Hylla	Shelf
159	337075	x	Vägg garderob H	Wall wardrobe R
160	337048	x	Skåp tvättställ u. skiva	Cupboard washroom without board
161	337049-K	x	Skiva skåp tvättställ	Board cupboard wash basin
163	336056	x	Lucka V	Door L
164	336055	x	Lucka H	Door R
165	337050	x	Front gavel bak	Front
--	319198	x	Galler ventilation d:o	Ventilation grille d:o
166	331911M	x	Skåp tvättrum H	Cupboard washroom R
167	331778	x	Lucka H	Door R
168	331912M	x	Skåp tvättrum V	Cupboard washroom L
169	331779	x	Lucka V	Door L
170	337069-K	x	Hylla	Shelf
171	315999	x	Spegel 440x700x3	Mirror 440x700x3
172	337064	x	Ljusramp	Light holder
173	335718	x	Front hörn	Front
174	337046	x	Täckfront	Front
175	316039	x	Spegel 300x725x3	Mirror 300x725x3
--	319883	T	Spegel 300x725x3 [1]	Mirror 300x725x3 [1]
176	336112	x	Skåp vitrin	Vitrine
177	332233	x	Lucka vitrin H 272x450	Door vitrine R 272x450
178	332234	x	Lucka vitrin V 272x450	Door vitrine L 272x450
--	318630	x	Lås magnet d:o	Lock magnet d:o
--	318381	x	Motstycke magnetlås	Companion part
--	318379	x	Gångjärn	Hinge
--	318380	x	Täckhatt d:o	Cover d:o
--	312588	x	Platta gångjärn	Plate hinge
179	331206M	x	Hylla	Shelf
181	350114	x	Plåt skofack	Plate shoe compartment
182	334280	x	Luftspalt sänglåda	Air gap bed box
183	341807	x	Ljusramp H [1]	Light holder R [1]
184	341505	x	Ljusramp V [1]	Light holder L [1]
185	315216	T	Vikdörr 1900x1500	Folding door
186	376461	T	Bakdel nisch vikdörr	Back niche folding door
187	337532	T	Skåp kpl. mikrovågsugn	Cupboard cpl. microwave oven
188	341192	T	Utdragsskiva bord 450x550	Sliding leaf 450x550
189	341193	T	Låda utdragsskiva	Box sliding leaf
			[1] = Selected och Customized	[1] = Selected and Customized
			Dyntyger, madrasser m.m. (se dynor m.m.)	Cushion textilies, mattresses etc. (see cushions etc.)
			M= Metervara T= Tillbehör	M= On the metre T= Accessory

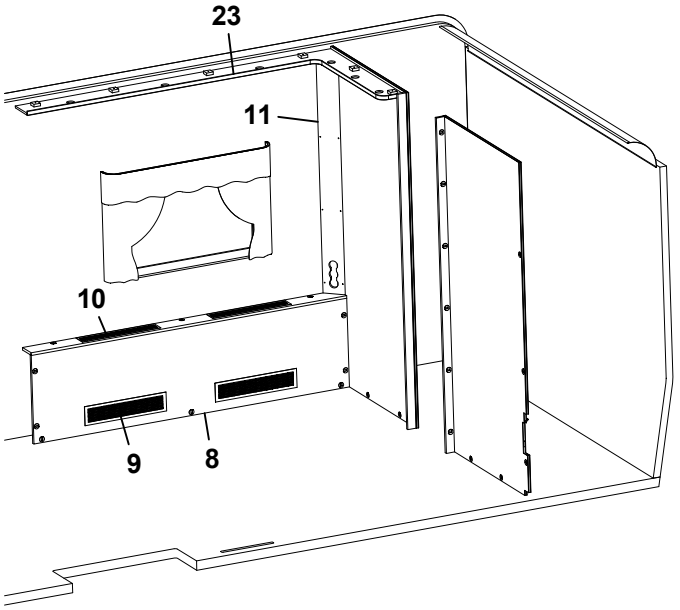
23
11
10
9
8

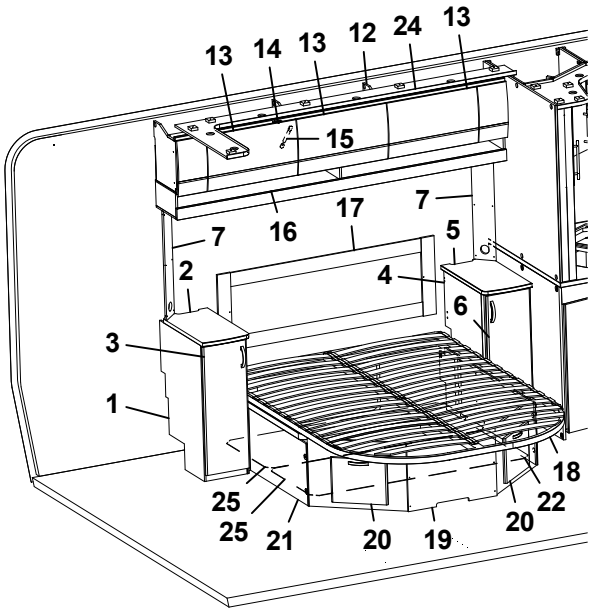
13
14
13
12
24
13
15
7
16
17
7
5
2
4
6
3
1
18
25
25
21
20
19
20
22

Pos Fig	Det. nr Part. No	Ingår Fitted	OBS!! Ange alltid årsmodell vid beställning av inredning Benämning	OBS!! Specify always year of model when ordering equipment Description
1	336282	x	Hurts V kpl. u. skiva	Cupboard L cpl. without board
--	332508M	x	Hylla d:o	Shelf d:o
2	336285-K	x	Skiva hurts 295x550	Board cupboard
--	336285-L	x	Skiva hurts 295x550, mörk	Board cupboard, dark
3	336283	x	Lucka V 270x745	Door
4	336424	x	Hurts H kpl. u. skiva	Cupboard R cpl. without board
--	332508M	x	Hylla d:o	Shelf d:o
5	336421-K	x	Skiva hurts 295x550	Board cupboard
--	336421-L	x	Skiva hurts 295x550, mörk	Board cupboard, dark
6	336138	x	Lucka H 270x745	Door
7	340084	x	Front el-uttag	Front outlet
8	339694	x	Front kpl.	Front cpl.
9	319018	x	Galler ventilation al. 500x110	Ventilation grille al. 500x110
10	319198	x	Galler ventilation al. 480x80	Ventilation grille al. 480x80
11	339224	x	Front el-uttag	Front outlet
12	341449	x	Skåp övre L=2021 (Customized)	Cupboard upper L=2021 (Customized)
--	340410	T	Skåp övre L=2021 (Mekong)	Cupboard upper L=2021 (Mekong)
13	340495	x	Lucka (High Gloss)	Door (High Gloss)
--	337695	T	Lucka (Mekong)	Door (Mekong)
14	319978	x	Gångjärn	Hinge
--	319980	x	Platta gångjärn	Plate hinge
15	319914	x	Gasfjäder	Gas spring
--	319915	x	Fäste vinkel d:o	Angle bracket d:o
--	319916	x	Fäste runt d:o	Bracket round d:o
16	339859	x	Hyllpaket	Shelf
17	339238	x	Värmespalt kpl. m. tyg	Air gap cpl. with fabric
18	09-210228	x	Sängram kpl. m ribbotten	Bed bottom cpl. with laths
--	09-210228A	x	Fjärrstyrning d:o	Remote control d:o
--	350096	x	Dynstopp klädd m. mocca	Stop for cushion, dressed with mocca
19	339206	x	Sänglåda	Bed box.
20	336064	x	Lucka	Door
--	312589	x	Gångjärn d:o	Hinge d:o
21	339661	x	Front sänglåda V	Front bed box L
22	339658	x	Front sänglåda H	Front bed box R
23	341807	x	Ljusramp H	Light holder R
24	341505	x	Ljusramp V	Light holder L
25	339205	x	Luftspalt sänglåda	Air gap bed box

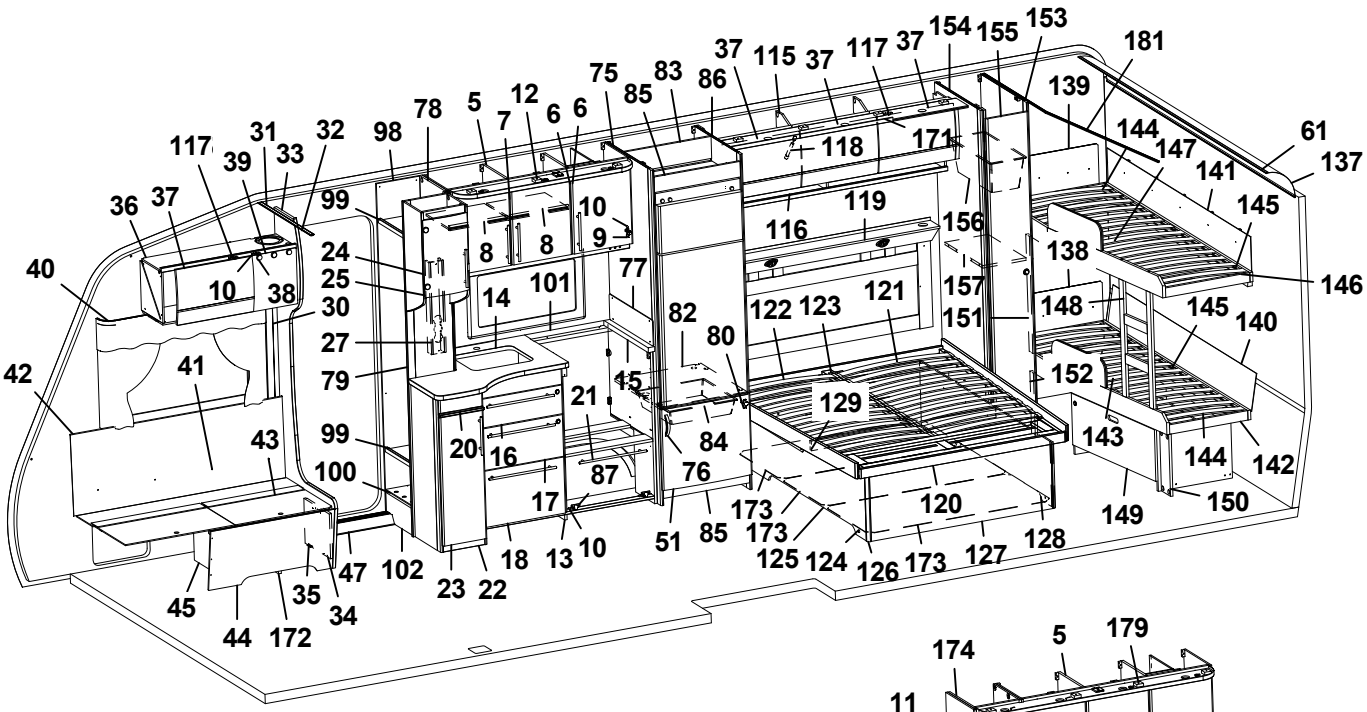
1 2 3 5 6 7 8 9 10 11 12 13 14 15 16 17 18 19 20 21 22 23 24 25 26 27 30 31 32 33 34 35 36 37 38 39 40 41 42 43 44 45 47 51 75 76 77 78 79 80 82 83 84 85 86 87 98 99 100 101 102 115 116 117 118 119 120 121 122 123 124 125 126 127 128 129 131 137 138 139 140 141 142 143 144 145 146 147 148 149 150 151 152 153 154 155 156 157 171 172 173 174 179 180 181

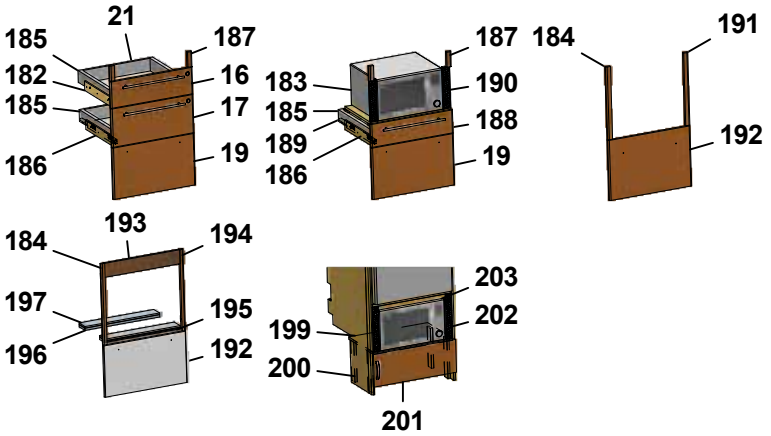
16 17 19 21 182 183 184 185 186 187 188 189 190 191 192 193 194 195 196 197 199 200 201 202 203

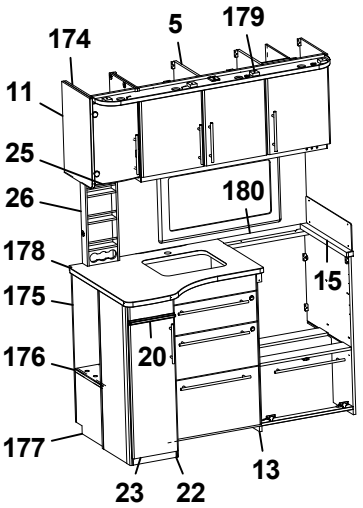
5 11 13 15 20 22 23 25 26 174 175 176 177 178 179 180

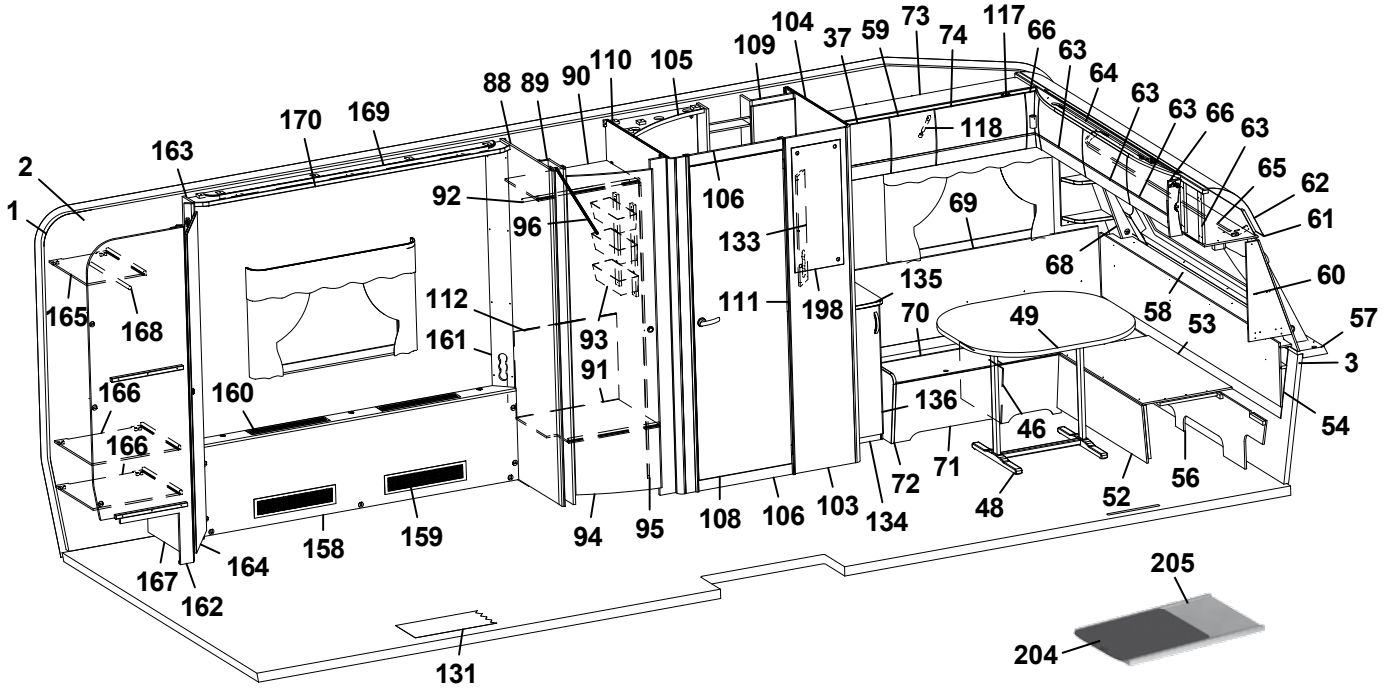
1 2 3 46 48 49 52 53 54 56 57 58 60 61 62 63 64 65 66 68 69 70 71 72 88 89 90 91 92 93 94 95 96 103 104 105 106 108 109 110 111 112 117 118 131 133 134 135 136 158 159 160 161 162 163 164 165 166 167 168 169 170 198 204 205

Pos Fig	Det. nr Part. No	Ingår Fitted	OBS!! Ange alltid årsmodell vid beställning av inredning Benämning	OBS!! Specify always year of model when ordering equipment Description
1	318657	M	Tapet vägg/tak	Wall paper
2	318584	M	Tejp tapet 20 mm	Tape, wall paper 20 mm
3	318585	M	Tejp tapet 60 mm	Tape, wall paper 60 mm
5	340424	x	Skåp kök L1120 kpl. (Vit)	Cupboard kitchen L1120 cpl. (White)
--	340433	x	Skåp kök L1120 kpl. (Mekong)	Cupboard kitchen L1120 cpl. (Mekong)
--	341434	x	Skåp kök L1120 kpl. (Customized)	Cupboard kitchen L1120 cpl. (Customized)
6	334712	x	Lucka H (Vit)	Door R (White)
--	336624	x	Lucka H (Mekong)	Door R (Mekong)
--	340511	x	Lucka H (High Gloss)	Door R (High Gloss)
--	317502	x	Handtag d:o	Handle d:o
7	334713	x	Lucka V (Vit)	Door L (White)
--	336625	x	Lucka V (Mekong)	Door L (Mekong)
--	340512	x	Lucka V (High Gloss)	Door L (High Gloss)
--	317502	x	Handtag d:o	Handle d:o
8	331385M	x	Hylla	Shelf
9	311917	x	Gångjärn	Hinge
10	312588	x	Platta gångjärn	Plate hinge
11	336198	x	Gavel rundad köksskåp.	Gable
12	336269	x	Ljusramp köksskåp	Light holder
13	336082	x	Diskbänk trädel u. skiva (Vit)	Kitchen sink without board (White)
--	336757	x	Diskbänk trädel u. skiva (Mekong)	Kitchen sink without board (Mekong)
--	341452	x	Diskbänk trädel u. skiva induktion (Custom.)	Kitchen sink w/o board induktion (Customized)
14	336265-K	x	Skiva diskbänk 887x730	Board 887x730
--	340652-K	x	Skiva diskbänk 1415x750, ljus (Customized)	Board 1415x750, light (Customized)
--	340652-L	x	Skiva diskbänk 1415x750, mörk (Custom.)	Board 1415x750, dark (Customized)
15	336098-K	x	Skiva diskbänk 560x40	Board 560x40
16	334706	x	Lådförstycke (Vit)	Drawer front (White)
--	336631	x	Lådförstycke (Mekong)	Drawer front (Mekong)
--	340504	x	Lådförstycke (High Gloss)	Drawer front (High Gloss)
17	334707	x	Lådförstycke (Vit)	Drawer front (White)
--	336633	x	Lådförstycke (Mekong)	Drawer front (Mekong)
--	340505	x	Lådförstycke (High Gloss)	Drawer front (High Gloss)
18	334708	x	Lucka (Vit)	Door (White)
--	336635	x	Lucka (Mekong)	Door (Mekong)
--	340506	x	Lucka (High Gloss)	Door (High Gloss)
19	334709	x	Lucka (Vit)	Door (White)
--	336760	x	Lucka (Mekong)	Door (Mekong)
--	340507	x	Lucka (High Gloss)	Door (High Gloss)
20	336674	x	Skärbräda	Cutting board
21	317503	x	Handtag	Handle
22	336193	x	Utskjut diskbänk (Vit)	Projection kitchen sink (White)
--	336756	x	Utskjut diskbänk (Mekong)	Projection kitchen sink (Mekong)
--	341712	x	Utskjut diskbänk (Customized)	Projection kitchen sink (Customized)
--	331579M	x	Hylla d:o	Shelf d:o
23	334711	x	Lucka (Vit)	Door (White)
--	336628	x	Lucka (Mekong)	Door (Mekong)
--	340514	x	Lucka (High Gloss)	Door (High Gloss)
--	317502	x	Handtag d:o	Handle d:o
24	337674	x	Skåp utskjut kökskåp	Cupboard projection
--	331872M	x	Hylla d:o	Shelf d:o
			M= Metervara T= Tillbehör	M= On the metre T= Accessory

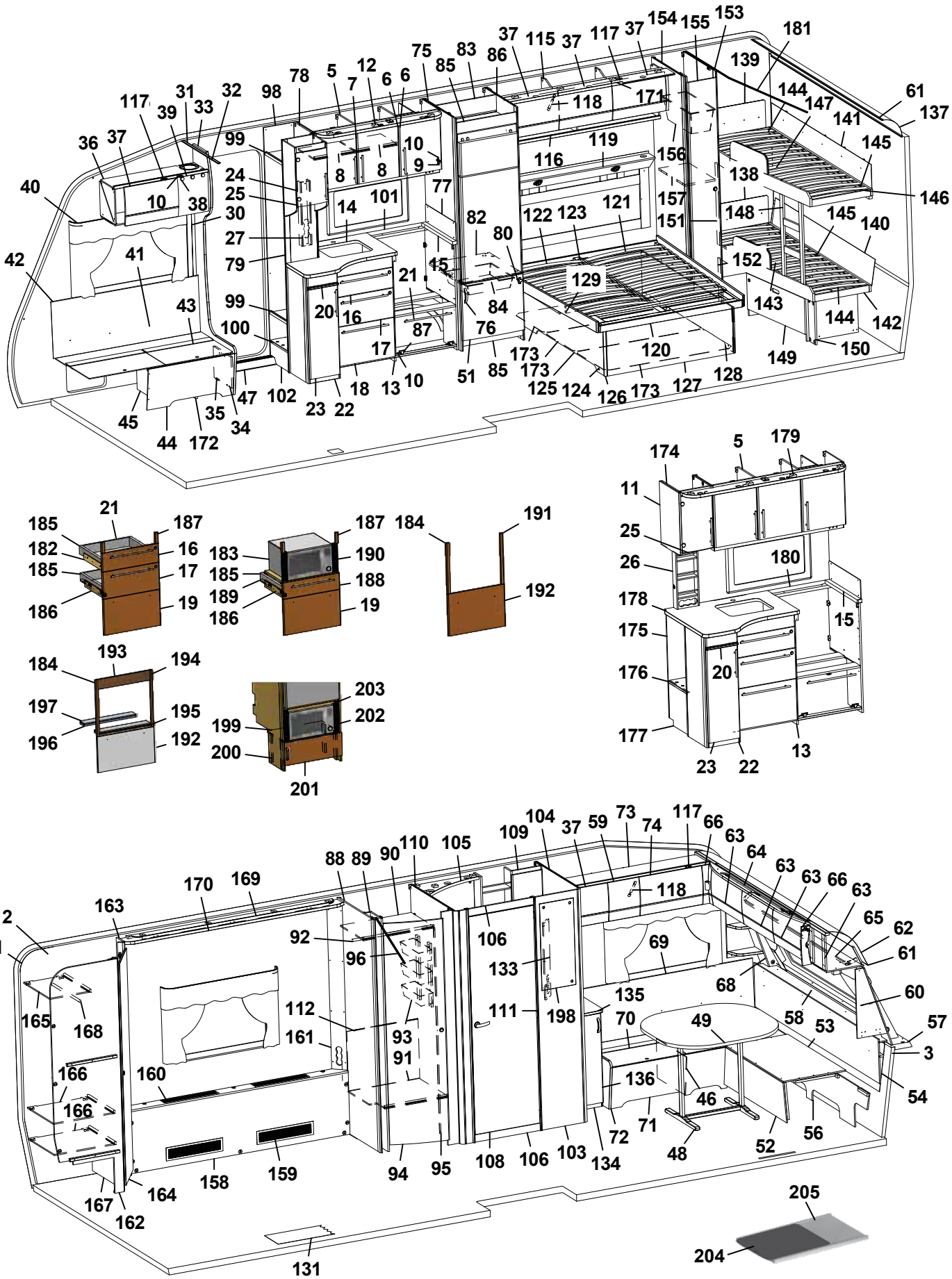
1 2 3 5 6 7 8 9 10 11 12 13 14 15 16 17 18 19 20 21 22 23 24 25 26 27 30 31 32 33 34 35 36 37 38 39 40 41 42 43 44 45 46 47 48 49 51 52 53 54 56 57 58 60 61 62 63 64 65 66 68 69 70 71 72 73 74 75 76 77 78 79 80 82 83 84 85 86 87 88 89 90 92 93 94 95 96 98 99 100 101 102 103 104 105 106 108 109 110 111 112 115 116 117 118 119 120 121 122 123 124 125 126 127 128 129 131 133 134 135 136 137 138 139 140 141 142 143 144 145 146 147 148 149 150 151 152 153 154 155 156 157 158 159 160 161 162 163 164 165 166 167 168 169 170 171 172 173 174 175 176 177 178 179 180 181 183 184 185 186 187 188 189 190 191 192 193 194 195 196 197 198 199 200 201 202 203 204 205

Pos Fig	Det. nr Part. No	Ingår Fitted	OBS!! Ange alltid årsmodell vid beställning av inredning Benämning	OBS!! Specify always year of model when ordering equipment Description
25	332234	x	Lucka vitrin V 272x450	Door L 272x450
--	314350	x	Lås magnet d:o	Lock magnet d:o
--	318381	x	Motstycke magnetlås	Companion part
--	318379	x	Gångjärn	Hinge
--	318380	x	Täckhatt d:o	Cover d:o
--	312588	x	Platta gångjärn	Plate hinge
26	333409M	x	Kryddhylla	Spice rack
27	333289M	x	Front el-uttag 90x533x48	Front outlet 90x533x48
30	318962	x	List täck el-kabel B=45 L=2100	Cover strip B=45 L=2100
31	316270	x	List snäpp undre L2379	List under L2379
32	316268	x	List snäpp övre L2379	List upper L2379
33	339810	x	Stolpe först. L1948 kpl. m. lucka	Support bar cpl. with door
34	336064	x	Lucka	Door
35	312589	x	Gångjärn	Hinge
36	340294	x	Skåp övre elc.radio enkel DIN	Cupboard upper radio radio single DIN
--	340340	x	Skåp övre elc.radio dubbel DIN	Cupboard upper radio dual DIN
--	340343	x	Skåp övre elc.radio dubbel DIN (Selected)	Cupboard upper radio dual DIN (Selected)
--	341483	x	Skåp övre elc.radio dubbel DIN (Customized)	Cupboard upper radio dual DIN (Customized)
37	337719	x	Lucka	Door
--	340494	x	Lucka (High Gloss)	Door (High Gloss)
38	318379	x	Gångjärn	Hinge
--	318380	x	Täckhatt d:o	Cover d:o
39	331214	x	Lucka radio enkel DIN	Door radio single DIN
--	334035	x	Lucka radio dubbel DIN	Door radio dual DIN
40	316898	x	Skena gardin L1020	Curtain rod L1020
41	339356	x	Värmespalt H fram	Air gap R.F.
42	319821	M	List kant mörkbrun	Strip, dark brown
43	336858	x	Lock bäddlåda H F	Cover bedbox R.F.
--	319024	x	Matta grå textil m. tejp d:o	Carpet gray textile with tape d:o
44	336859	x	Front bäddlåda H F	Front bed box R.F.
45	339811	x	Stöd bäddlåda HF	Support bed box
46	312825	x	Stöd bäddlåda VF	Support bed box
47	314687	x	Tröskel aluminium L=850	Threshold aluminium L=850
48	310083	x	Bordsstativ	Table stand
49	335940-K	x	Bordsskiva 940x1025	Table top 940x1025
--	340543-K	x	Bordsskiva 940x1025, ljus [1]	Table top 940x1025, light [1]
--	340543-L	x	Bordsskiva 940x1025, mörk [1]	Table top 940x1025, dark [1]
51	336046	x	Lucka H 550x470	Door R 550x470
52	331245M	x	Front bäddlåda gavel	Front bed box gable
53	331246M	x	Skiva rundsittgrupp	Sheet seat
54	340578	x	Värmespalt gavel fram	Air gap
56	340520	x	Stöd sittgrupp	Support
57	213471	x	Hylla front kpl. L2376	Shelf front cpl. L2376
58	340191	x	Front/hylla kpl.	Front/shelf cpl.
--	340929	x	Hylla m. belysning "Björn" (Customized)	Shelf with lighting "Bear" (Customized)
59	337790	x	Lucka	Door
--	340493	x	Lucka (High Gloss)	Door (High Gloss)
60	340517	x	Hylla hörn H	Shelf R
61	313884	x	List plast radie L=2379	List L=2379
62	316005	x	Skiva plast 295x2363x1	Plastic sheet
			M= Metervara T= Tillbehör	M= On the metre T= Accessory

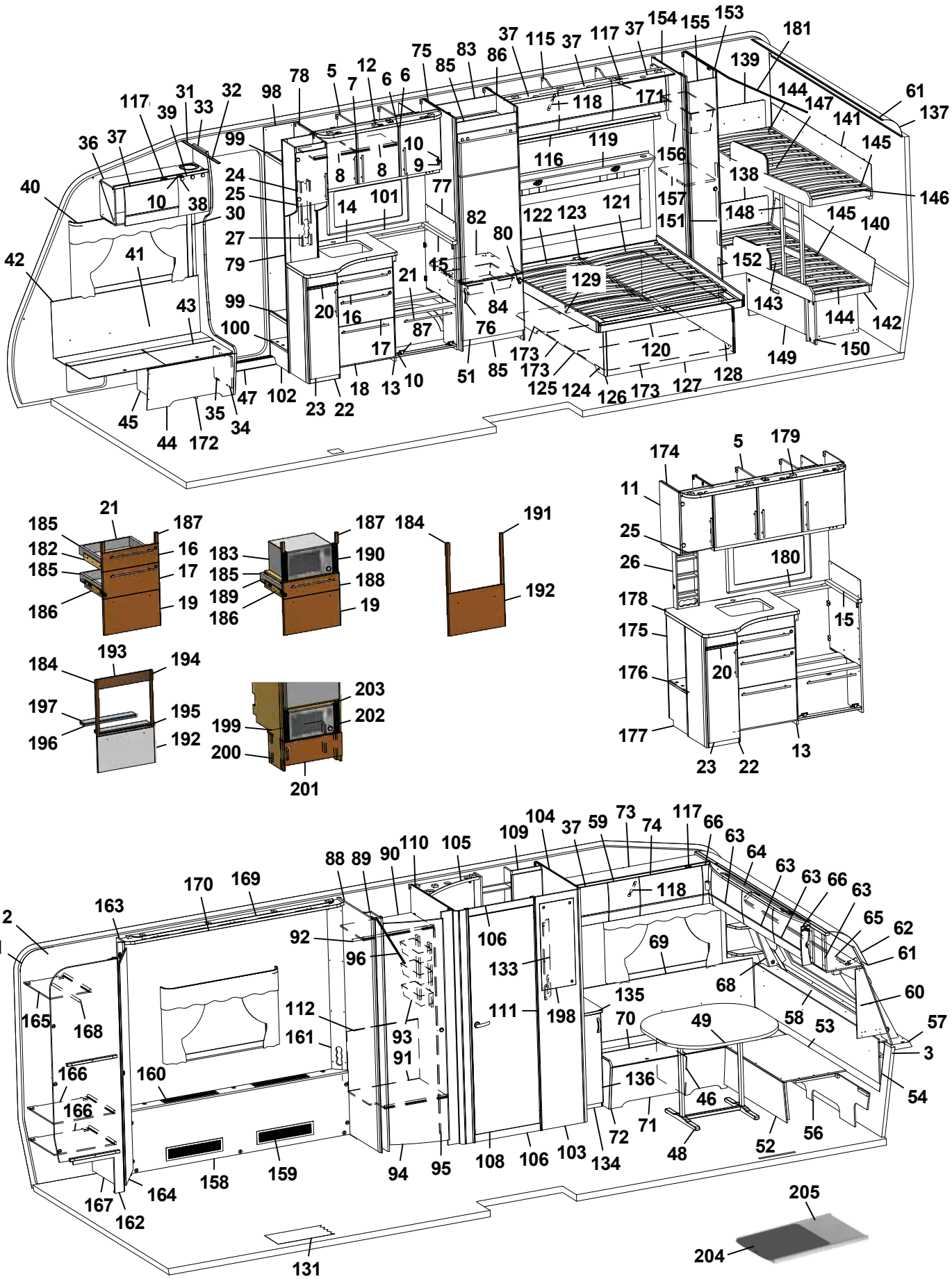
1 2 3 5 6 7 8 9 10 11 12 13 14 15 16 17 18 19 20 21 22 23 24 25 26 27 30 31 32 33 34 35 36 37 38 39 40 41 42 43 44 45 46 47 48 49 51 52 53 54 56 57 58 60 61 62 63 64 65 66 68 69 70 71 72 73 74 75 76 77 78 79 80 82 83 84 85 86 87 88 89 90 92 93 94 95 96 98 99 100 101 102 103 104 105 106 108 109 110 111 112 115 116 117 118 119 120 121 122 123 124 125 126 127 128 129 131 133 134 135 136 137 138 139 140 141 142 143 144 145 146 147 148 149 150 151 152 153 154 155 156 157 158 159 160 161 162 163 164 165 166 167 168 169 170 171 172 173 174 175 176 177 178 179 180 181 183 184 185 186 187 188 189 190 191 192 193 194 195 196 197 198 199 200 201 202 203 204 205

Pos Fig	Det. nr Part. No	Ingår Fitted	OBS!! Ange alltid årsmodell vid beställning av inredning Benämning	OBS!! Specify always year of model when ordering equipment Description
63	341284	x	Skåp gavel fram L=2360	Cupboard L=2360
--	341283	x	Skåp gavel fram L=2360 (Customized)	Cupboard L=2360 (Customized)
--	319978	x	Gångjärn d:o	Hinge d:o
--	319979	x	Platta gångjärn d:o	Plate hinge d:o
64	336063	x	Ljusramp gavelskåp	Light holder
65	316900	x	Skena gardin L1920	Curtain rod L1920
66	337738	x	Hörn inredning	Corner
--	340917	x	Hörn inredning (High Gloss)	Corner (High Gloss)
--	311917	x	Gångjärn d:o	Hinge d:o
--	319909	x	Platta gångjärn d:o	Plate hinge d:o
68	338520	x	Hylla hörn V	Shelf L
69	337171	x	Värmespalt V fram	Air gap L.F.
70	333906	x	Lock bäddlåda V F	Cover bed box L.F
--	319024	x	Matta grå textil m. tejp d:o	Carpet gray textile with tape d:o
71	339504	x	Front bäddlåda V F	Front bed box L.F.
72	339500	x	Gavel bäddlåda V F	Gable bed box L.F
73	340331	x	Skåp övre L=1388	Cupboard upper L=1388
--	340350	x	Skåp övre L=1388 (Selected)	Cupboard upper L=1388 (Selected)
--	341010	x	Skåp övre L=1388 (Customized)	Cupboard upper L=1388 (Customized)
74	337695	x	Lucka	Door
--	340495	x	Lucka (High Gloss)	Door (High Gloss)
75	332208M	x	Vägg kyl V	Wall refrigerator L
76	350129	x	Handtag	Handle
77	401715	x	Flamskydd	Flame guard
78	333443M	x	Vägg instegsgarderob	Wall wardrobe
79	337481	x	Vägg instegsgarderob	Wall wardrobe
80	316799	x	Gångjärn	Hinge
82	340675	x	Hylla under kyl	Shelf under refrigerator
83	333142M	x	Bakstycke stopp kyl	Back cupboard
84	310325	x	Trådback vit 427x427x85	Tray 427x427x85
--	312712	x	Glidlist trådback (säljes i par)	Sliding strip tray (pair)
85	375394	x	Front skåp under kyl	Front cupboard
86	332208M	x	Vägg kyl H	Wall refrigerator R
87	315202	x	Gångjärn	Hinge
88	340803	x	Vägg garderob V	Wall wardrobe L
89	334638M	x	Nisch, vikdörr	Niche folding door
90	340796	x	Hylla garderob övre	Shelf wardrobe upper
91	340799	x	Hylla garderob nedre	Shelf wardrobe under
92	350217	x	Galgstång L=790	Clothes hanger L=790
93	319759	x	Korg, garderob	Basket, wardrobe
--	335802	x	List för korgar	List för baskets
94	335919	x	Dörr 490x1850	Door 490x1850
95	314523	x	Rätningslist dörr L=1715	List L=1715
96	314917	x	Skena draperi L=1190	Drapery rail L=1190
98	337479	x	Vägg instegsgarderob V	Wall wardrobe L
99	337483	x	Hylla	Shelf
100	319893	x	Hylla insteg	Shelf
101	319875-A	T	Köksskiva vägg svart skiffer	Protection kitchen, black
--	319875-L	T	Köksskiva vägg natur skiffer	Protection kitchen, grey
102	331604M	x	Front instegsgarderob	Front
			M= Metervara T= Tillbehör	M= On the metre T= Accessory

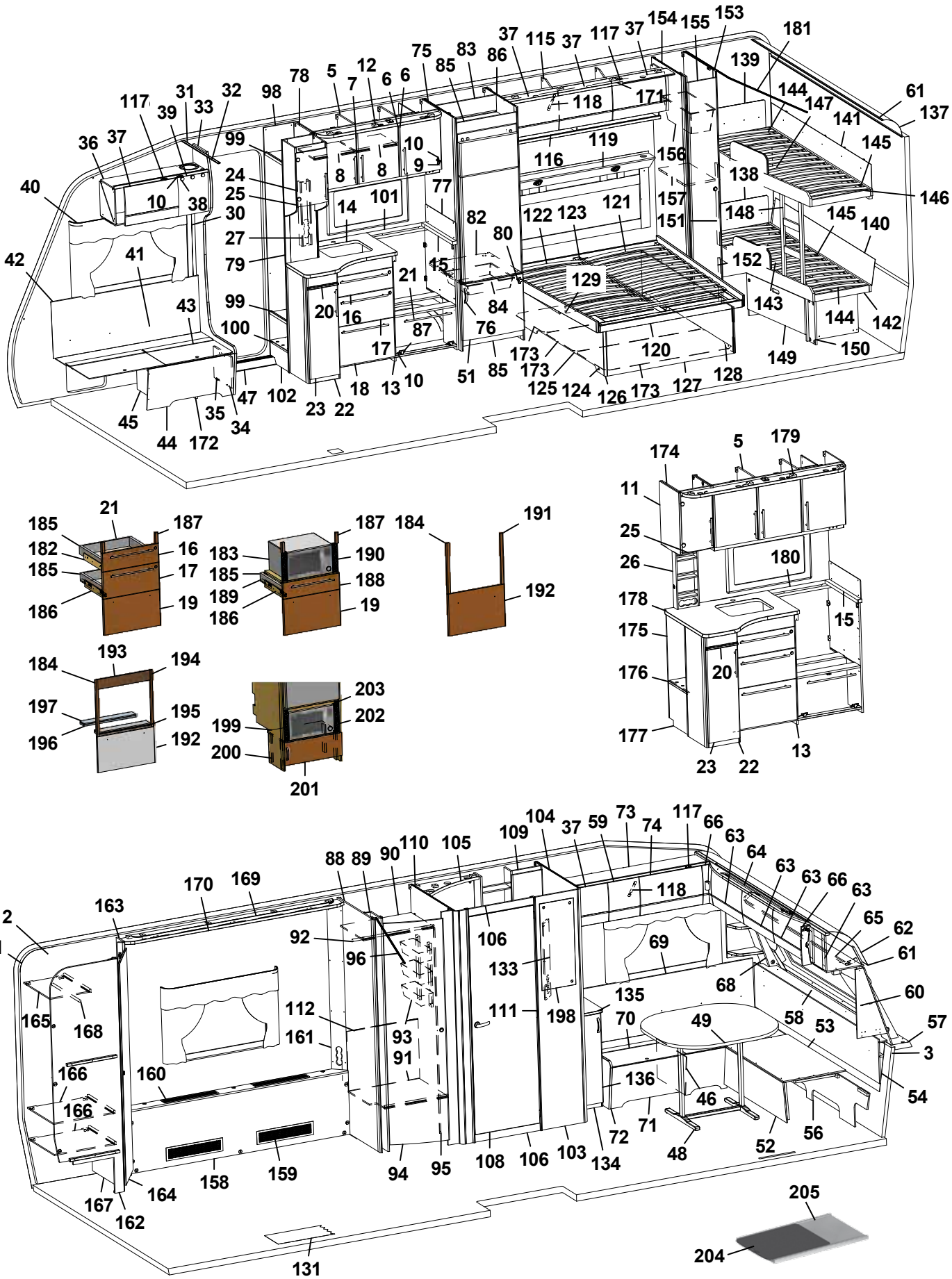
1 2 3 5 6 7 8 9 10 11 12 13 14 15 16 17 18 19 20 21 22 23 24 25 26 27 30 31 32 33 34 35 36 37 38 39 40 41 42 43 44 45 46 47 48 49 51 52 53 54 56 57 58 60 61 62 63 64 65 66 68 69 70 71 72 73 74 75 76 77 78 79 80 82 83 84 85 86 87 88 89 90 92 93 94 95 96 98 99 100 101 102 103 104 105 106 108 109 110 111 112 115 116 117 118 119 120 121 122 123 124 125 126 127 128 129 131 133 134 135 136 137 138 139 140 141 142 143 144 145 146 147 148 149 150 151 152 153 154 155 156 157 158 159 160 161 162 163 164 165 166 167 168 169 170 171 172 173 174 175 176 177 178 179 180 181 183 184 185 186 187 188 189 190 191 192 193 194 195 196 197 198 199 200 201 202 203 204 205

Pos Fig	Det. nr Part. No	Ingår Fitted	OBS!! Ange alltid årsmodell vid beställning av inredning Benämning	OBS!! Specify always year of model when ordering equipment Description
103	340786	x	Vägg tvättrum yttre	Wall washroom
104	340784	x	Vägg tvättrum H	Wall washroom R
105	336059	x	Ljusramp tvättrum	Light holder
106	337242	x	Tröskel 580x60	Threshold 580x60
108	337117	x	Dörr 570x1820	Door 570x1820
--	319708	x	Lås tvättrum	Lock washroom
--	319707	x	Handtag tvättrum	Handle washrom
109	336576	x	Skåp tvättrum	Cupboard
110	340790	x	Vägg tvättrum V	Wall washroom L
111	319755	x	Gångjärn tvättrum	Hinge washroom
112	341521	x	Täckskiva exp.kärl	Cover expansion vessel
115	340754	x	Skåp övre L=1462	Cupboard upper L-rear L=1462
--	341798	x	Skåp övre L=1462 (Customized)	Cupboard upper L=1462 (Customized)
116	337629	x	Hyllpaket	Shelf
--	340100	x	Hyllpaket [1]	Shelf [1]
117	319978	x	Gångjärn	Hinge
--	319980	x	Platta gångjärn	Plate hinge
118	319914	x	Gasfjäder	Gas spring
--	319915	x	Fäste vinkel d:o	Angle bracket d:o
--	319916	x	Fäste runt d:o	Bracket round d:o
119	340529	x	Värmespalt kpl. m. tyg och belysning	Air gap cpl. with fabric and illumination
--	339238	T	Värmespalt kpl. m. tyg och belysning [1]	Air gap cpl. with fabric and illumination [1]
120	334696M	x	Sängram u. ribbotten	Bed bottom without laths
--	319652	x	Skena utdrag säng L=350 (säljes i par)	Slide bar L=350 (exp. in pair)
121	334622	x	Ribbotten kpl.	Laths bottom cpl.
122	311985	x	Ribba sängbotten L=718 B=63	Lath bed bottom L=718 B=63
123	312046	x	Band t. ribbotten	Band for laths bottom
124	339663	x	Sänglåda kpl.	Bed box cpl.
125	339664	x	Gavel säng V	Gable bed L
126	319776	x	List hörn L=2500	Corner strip L=2500
127	337308	x	Front säng	Front bed
128	339666	x	Gavel säng H	Gable bed R
129	330781	x	List furu 1123x55x17,5	Wood lath pine 1123x55x17,5
131	319230	M^2	Matta golv, klinkermönster mörkgrå	Carpet floor, clinker design dark grey
--	319393	T	Matta golv, antik planka	Carpet floor, antique plank
133	332488M	x	Front el-uttag 130x638	Front outlet 130x638
134	336282	x	Hurts kpl. m. skiva	Cupboard cpl. with board
--	332508M	x	Hylla d:o	Shelf d:o
135	336285-K	x	Skiva hurts 295x550	Board cupboard
--	336285-L	x	Skiva hurts 295x550, mörk	Board cupboard, dark
136	336283	x	Lucka V 270x745	Door
137	316005	x	Skiva plast 295x2363x1	Plastic sheet
138	340812	x	Värmespalt nedre	Air gap under
139	340813	x	Värmespalt övre	Air gap upper
140	338608	x	Värmespalt nedre	Air gap under
141	338607	x	Värmespalt övre	Air gap upper
142	340602	x	Sängram nedre u. ribbotten	Bed bottom under without laths
143	340827	x	Ribbotten kpl.	Laths bottom cpl.
144	314211	x	Ribba sängbotten L=820 B=63	Lath bed bottom L=820 B=63
145	312046	x	Band t. ribbotten	Band for laths bottom
			M= Metervara T= Tillbehör	M= On the metre T= Accessory

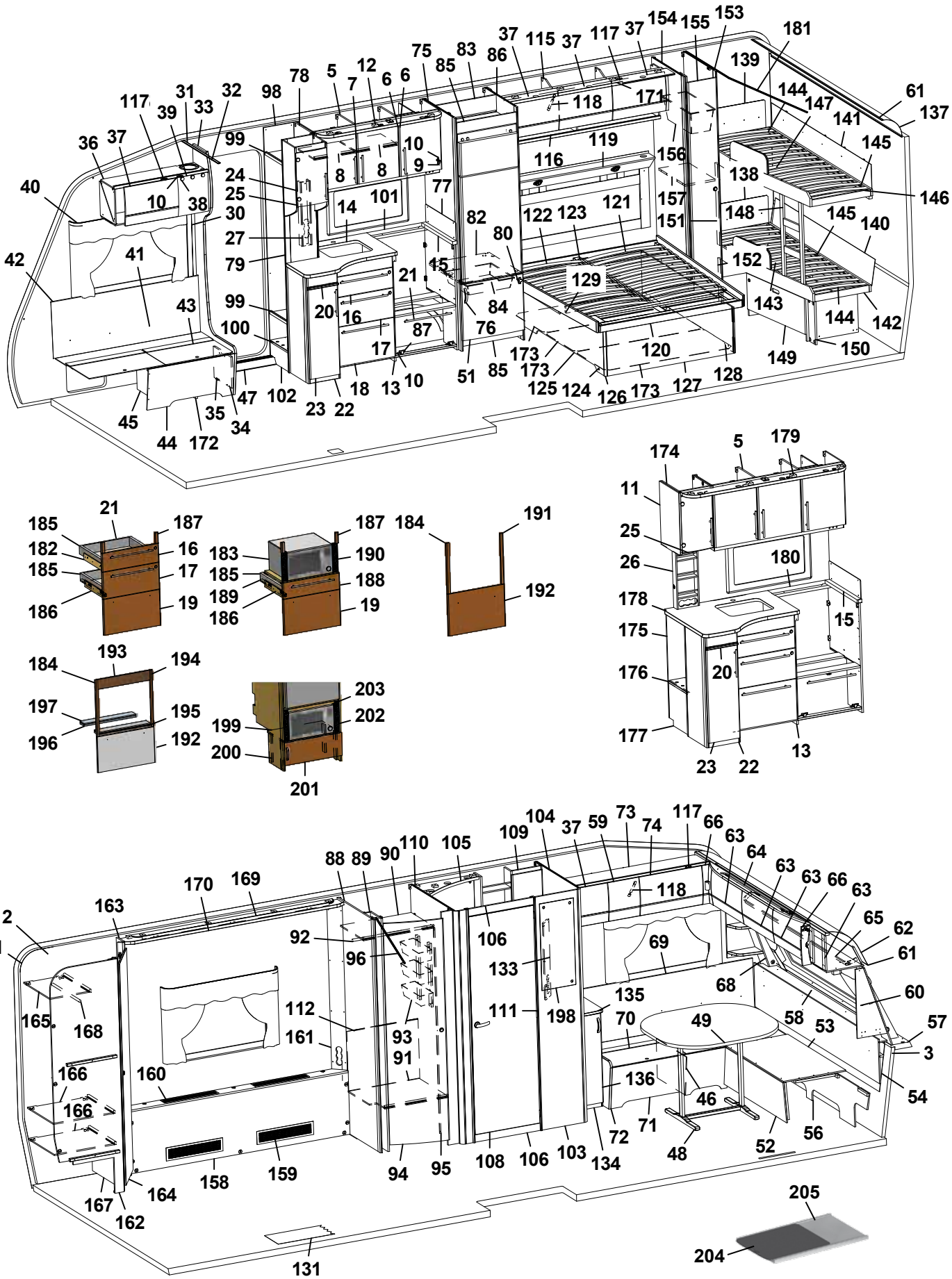
1 2 3 5 6 7 8 9 10 11 12 13 14 15 16 17 18 19 20 21 22 23 24 25 26 27 30 31 32 33 34 35 36 37 38 39 40 41 42 43 44 45 46 47 48 49 51 52 53 54 56 57 58 60 61 62 63 64 65 66 68 69 70 71 72 73 74 75 76 77 78 79 80 82 83 84 85 86 87 88 89 90 92 93 94 95 96 98 99 100 101 102 103 104 105 106 108 109 110 111 112 115 116 117 118 119 120 121 122 123 124 125 126 127 128 129 131 133 134 135 136 137 138 139 140 141 142 143 144 145 146 147 148 149 150 151 152 153 154 155 156 157 158 159 160 161 162 163 164 165 166 167 168 169 170 171 172 173 174 175 176 177 178 179 180 181 183 184 185 186 187 188 189 190 191 192 193 194 195 196 197 198 199 200 201 202 203 204 205

Pos Fig	Det. nr Part. No	Ingår Fitted	OBS!! Ange alltid årsmodell vid beställning av inredning Benämning	OBS!! Specify always year of model when ordering equipment Description
146	340579	x	Sängram övre u. ribbotten	Bed bottom upper without laths
147	340828	x	Ribbotten kpl.	Laths bottom cpl.
148	339439	x	Stege	Ladder
149	341599	x	Lådor under säng kpl. sats	Drawers under bed cpl. kit
--	341601	x	Låda kpl. d:o	Drawer cpl. d:o
--	315215	x	Glidskena låda (säljes i par)	Slide bar (exp. in pair)
150	341607	x	Täckfront (med låda under säng)	Front (with drawer under bed)
151	333237M	x	Stöd säng 45x680	Support bed 45x680
152	331524M	x	Stöd säng 45x360	Support bed 45x360
153	338718	x	Vägg backskåp	Wall cupboard
154	340829	x	Vägg garderob V	Wall wardrobe L
155	376043	x	Dörr 260x1850	Door 260x1850
--	314523	x	Rätningslist dörr L=1715	List L=1715
156	309010	x	Trådback vit 227x527x185	Tray 227x527x185
--	316358	x	Glidskena d:o plast L=430 D14/27	Runner d:o plastic L=430 D14/27
157	337668	x	Hylla	Shelf
158	339694	x	Front kpl.	Front cpl.
159	319018	x	Galler ventilation al. 500x110	Ventilation grille al. 500x110
160	319198	x	Galler ventilation al. 480x80	Ventilation grille al. 480x80
161	339224	x	Front el-uttag	Front outlet
162	340770	x	Vägg garderob V	Wall wardrobe L
163	340773	x	Vägg garderob	Wall wardrobe
164	337222	x	Dörr 395x1850	Door 395x1850
165	340779	x	Hylla	Shelf
166	340776	x	Hylla	Shelf
167	340330	x	Täckfront garderob	Cover wardrobe
168	350217	x	Galgstång L=790	Clothes hanger L=790
169	339656	x	Ramp gardinupphängning L=1790	Holder curtains hanging L=1790
170	340810	x	Ljusramp V [1]	Light holder L [1]
171	340111	x	Ljusramp H [1]	Light holder R [1]
172	350113	x	Plåt skofack	Plate shoe compartment
173	334280	x	Luftspalt sänglåda	Air gap bed box
174	336199	x	Skåp vitrin	Vitrine
--	331212M	x	Hylla d:o	Shelf d:o
175	337700	x	Utskjut diskbänk kpl.	Projection kitchen sink cpl.
176	319893	x	Hylla insteg	Shelf
177	337702	x	Front utskjut	Front projection
178	338146-K	x	Skiva diskbänk 887x730	Board 887x730
179	336197	x	Ljusramp köksskåp	Light holder
180	319874-A	T	Köksskiva vägg svart skiffer	Protection kitchen, black
--	319874-L	T	Köksskiva vägg natur skiffer	Protection kitchen, grey
181	315907	T	Skena draperi L=1920	Drapery rail L=1920
182	336087	x	Monteringssats kpl. lådor (Vit)	Mounting kit cpl. drawers (White)
--	336759	x	Monteringssats kpl. lådor (Mekong)	Mounting kit cpl. drawers (Mekong)
--	340880	x	Monteringssats kpl. lådor (Customized)	Mounting kit cpl. drawers (Customized)
183	337536	T	Monteringssats kpl. mikro (Vit)	Mounting kit cpl. micro (White)
--	337538	T	Monteringssats kpl. mikro (Mekong)	Mounting kit cpl. micro (Mekong)
--	340881	T	Monteringssats kpl. mikro (Customized)	Mounting kit cpl. micro (Customized)
184	336089	T	Monteringssats kpl. ugn (Vit)	Mounting kit cpl. oven (White)
--	336758	T	Monteringssats kpl. ugn (Mekong)	Mounting kit cpl. oven (Mekong)
			M= Metervara T= Tillbehör	M= On the metre T= Accessory

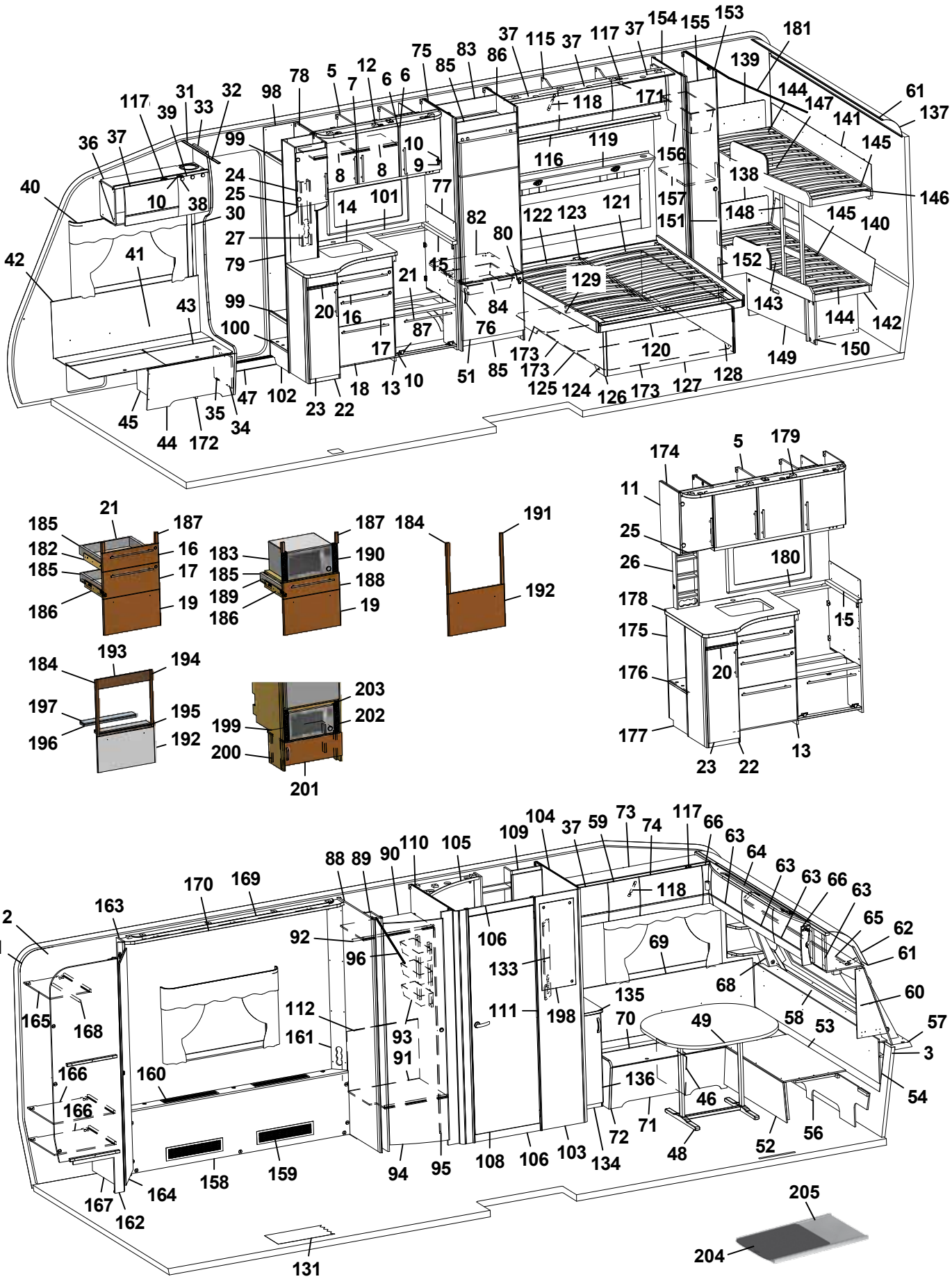
1 2 3 5 6 7 8 9 10 11 12 13 14 15 16 17 18 19 20 21 22 23 24 25 26 27 30 31 32 33 34 35 36 37 38 39 40 41 42 43 44 45 46 47 48 49 51 52 53 54 56 57 58 59 60 61 62 63 64 65 66 68 69 70 71 72 73 74 75 76 77 78 79 80 82 83 84 85 86 87 88 89 90 92 93 94 95 96 98 99 100 101 102 103 104 105 106 108 109 110 111 112 115 116 117 118 119 120 121 122 123 124 125 126 127 128 129 131 133 134 135 136 137 138 139 140 141 142 143 144 145 146 147 148 149 150 151 152 153 154 155 156 157 158 159 160 161 162 163 164 165 166 167 168 169 170 171 172 173 174 175 176 177 178 179 180 181 183 184 185 186 187 188 189 190 191 192 193 194 195 196 197 198 199 200 201 202 203 204 205

Pos Fig	Det. nr Part. No	Ingår Fitted	OBS!! Ange alltid årsmodell vid beställning av inredning Benämning	OBS!! Specify always year of model when ordering equipment Description
--	341446	T	Monteringssats kpl. ugn (Customized)	Mounting kit cpl. oven (Customized)
185	317514	x	Låda	Drawer
186	317382	x	Glidskena låda H	Slide bar, drawer R
--	350221	x	Glidskena låda V	Slide bar, drawer L
--	801701	x	Skruv 6x16 d:o	Screw 6x16 d:o
187	336092	x	Passbit 95x30x16 (Mekong)	Gauge block 95x30x16 (Mekong)
188	337540	T	Lådförstycke (Vit)	Drawer front (White)
--	337541	T	Lådförstycke (Mekong)	Drawer front (Mekong)
--	340510	T	Lådförstycke (High Gloss)	Drawer front (High Gloss)
189	331472M	T	Hylla mikro	Shelf
190	401998	T	Galler mikro	Grating
191	336086	T	Passbit 460x30x16	Gauge block 460x30x16
192	334728	T	Lucka (Vit)	Door (White)
--	336726	T	Lucka (Mekong)	Door (Mekong)
--	340507	T	Lucka (High Gloss)	Door (High Gloss)
193	341213	T	Front 88x550 (Mekong)	Front 88x550 (Mekong)
194	341214	T	Passbit 426x24x16 (Mekong)	Gauge block 426x24x16 (Mekong)
195	341215	T	Front 15x502 (Mekong)	Front 15x502 (Mekong)
196	341216	T	Skiva distans 15x80x500	Sheet distance 15x80x500
197	341217	T	Skiva distans 10x80x500	Sheet distance 10x80x500
198	319883	T	Spegel 300x725x3 ¹	Mirror 300x725x3 ¹
199	336672	T	Hylla mikro	Shelf
200	330631M	T	List folierad L=253	List folierad L=253
201	336209-1	T	Lucka 550x208	Door 550x208
--	316799	T	Gångjärn d:o	Hinge d:o
--	312588	T	Platta gångjärn d:o	Plate hinge d:o
202	401685	T	Galler mikro 285x40	Grating 285x40
203	337542	T	List 15x25x450	List 15x25x450
204	341192	T	Utdragsskiva bord 450x550	Sliding leaf 450x550
205	341193	T	Låda utdragsskiva	Box sliding leaf
			¹ = Selected och Customized	¹ = Selected and Customized
			Dyntyger, madrasser m.m. (se dynor m.m.)	Cushion textilies, mattresses etc. (see cushions etc.)
			M= Metervara T= Tillbehör	M= On the metre T= Accessory

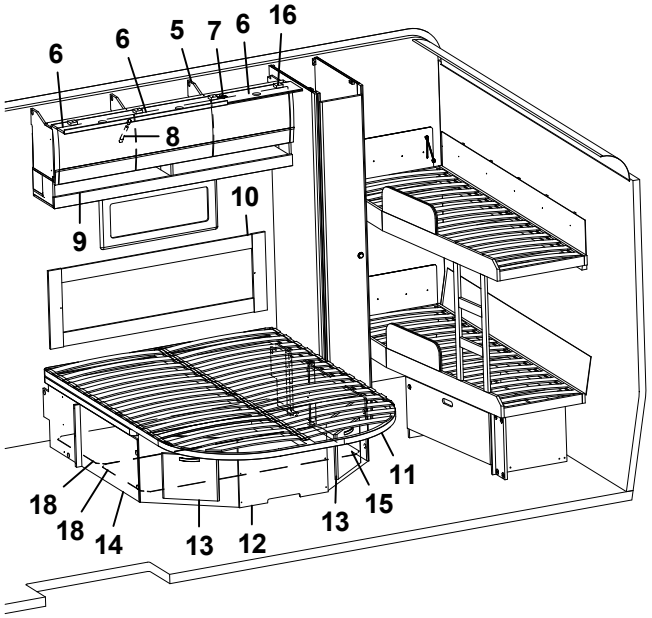
6
6
5
7
6
16
8
9
10
11
18
18
14
13
12
13
15

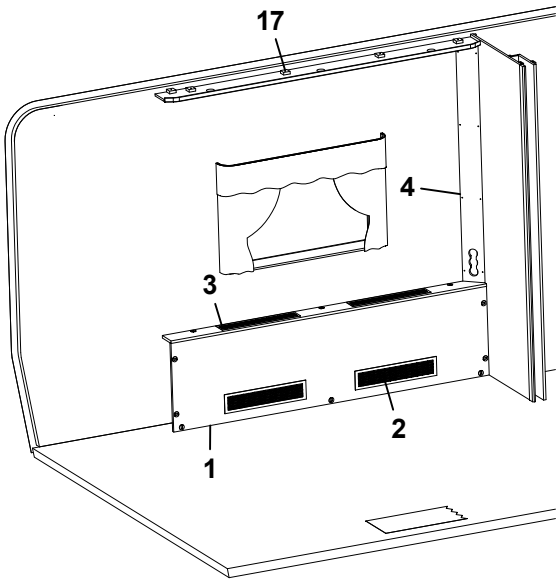
17
4
3
2
1

Pos Fig	Det. nr Part. No	Ingår Fitted	OBS!! Ange alltid årsmodell vid beställning av inredning Benämning	OBS!! Specify always year of model when ordering equipment Description
1	339694	x	Front kpl.	Front cpl.
2	319018	x	Galler ventilation al. 500x110	Ventilation grille al. 500x110
3	319198	x	Galler ventilation al. 480x80	Ventilation grille al. 480x80
4	339224	x	Front el-uttag	Front outlet
5	340754	x	Skåp övre L=1462	Cupboard upper L-rear L=1462
--	341798	x	Skåp övre L=1462 (Customized)	Cupboard upper L=1462 (Customized)
6	337719	x	Lucka	Door
--	340494	x	Lucka (High Gloss)	Door (High Gloss)
7	319978	x	Gångjärn	Hinge
--	319980	x	Platta gångjärn	Plate hinge
8	319914	x	Gasfjäder	Gas spring
--	319915	x	Fäste vinkel d:o	Angle bracket d:o
--	319916	x	Fäste runt d:o	Bracket round d:o
9	340100	x	Hyllpaket	Shelf
10	339238	T	Värmespalt kpl. m. tyg och belysning	Air gap cpl. with fabric and illumination
11	09-210228	x	Sängram kpl. m ribbotten	Bed bottom cpl. with laths
--	09-210228A	x	Fjärrstyrning d:o	Remote control d:o
--	350096	x	Dynstopp klädd m. mocca	Stop for cushion, dressed with mocca
12	339206	x	Sänglåda	Bed box.
13	336064	x	Lucka	Door
--	312589	x	Gångjärn lucka	Hinge door
14	339661	x	Front sänglåda V	Front bed box L
15	339658	x	Front sänglåda H	Front bed box R
16	340111	x	Ljusramp H	Light holder R
17	340810	x	Ljusramp V	Light holder L
18	339205	x	Luftspalt sänglåda	Air gap bed box

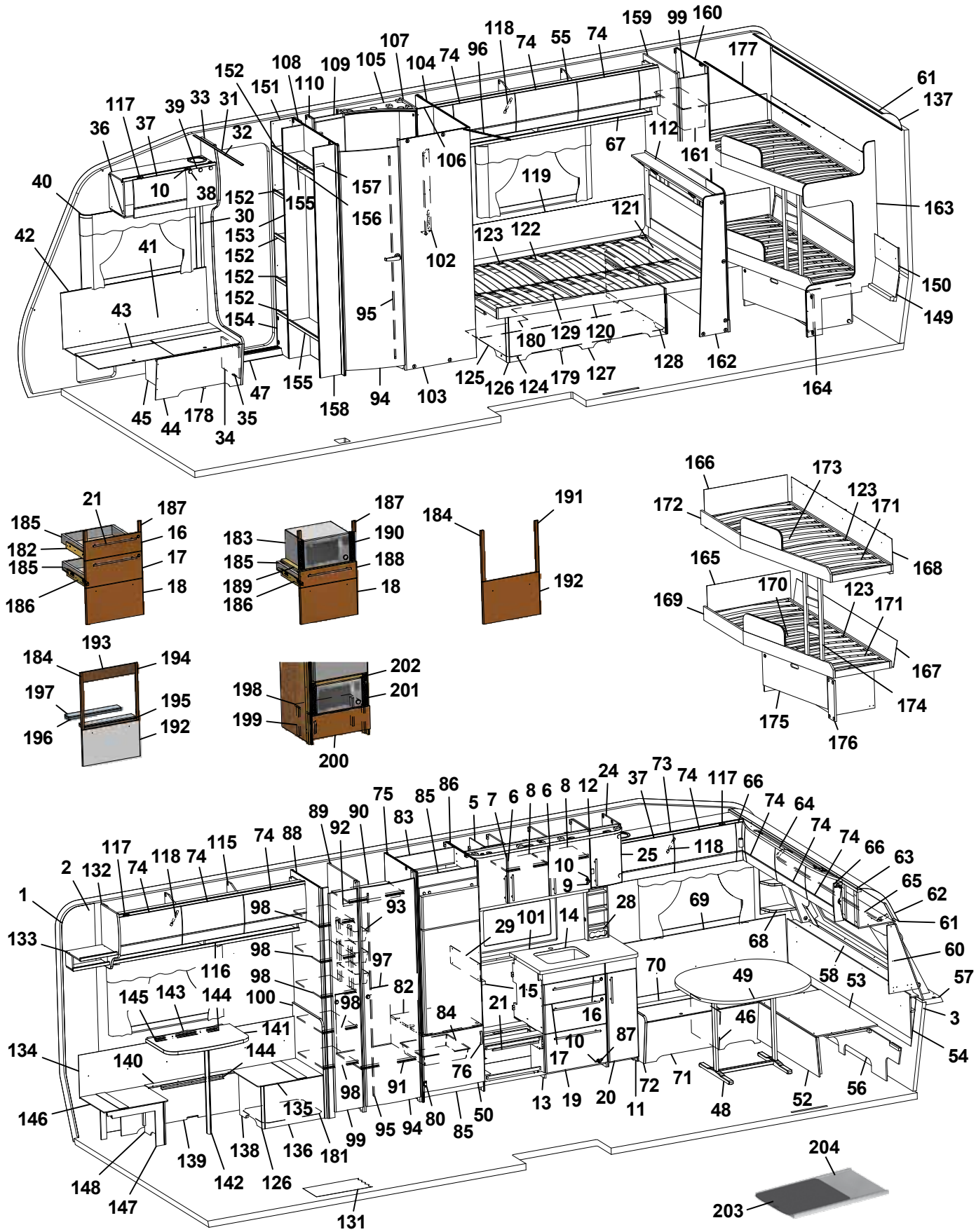
1 2 3 10 11 12 13 14 15 16 17 18 19 20 21 25 28 29 34 35 36 37 38 39 40 41 42 43 44 45 46 47 48 49 50 52 53 54 56 57 58 60 61 62 63 64 65 66 68 69 70 71 72 73 74 75 76 80 82 83 84 85 86 87 88 89 90 91 92 93 94 95 96 97 98 99 100 101 102 103 104 105 106 107 108 109 110 111 112 113 114 115 116 117 118 119 120 121 122 123 124 125 126 127 128 129 131 132 133 134 135 136 137 138 139 140 141 142 143 144 145 146 147 148 149 150 151 152 153 154 155 156 157 158 159 160 161 162 163 164 165 166 167 168 169 170 171 172 173 174 175 176 177 178 179 180 181 183 184 185 186 187 188 189 190 191 192 193 194 195 196 197 198 199 200 201 202 203 204

Pos Fig	Det. nr Part. No	Ingår Fitted	OBS!! Ange alltid årsmodell vid beställning av inredning Benämning	OBS!! Specify always year of model when ordering equipment Description
1	318657	M	Tapet vägg/tak	Wall paper
2	318584	M	Tejp tapet 20 mm	Tape, wall paper 20 mm
3	318585	M	Tejp tapet 60 mm	Tape, wall paper 60 mm
5	340435	x	Skåp kök L1120 kpl. (Vit)	Cupboard kitchen L1120 cpl. (White)
--	340441	x	Skåp kök L1120 kpl. (Mekong)	Cupboard kitchen L1120 cpl. (Mekong)
--	340896	x	Skåp kök L1120 kpl. (Customized)	Cupboard kitchen L1120 cpl. (Customized)
6	334712	x	Lucka H (Vit)	Door R (White)
--	336624	x	Lucka H (Mekong)	Door R (Mekong)
--	340511	x	Lucka H (High Gloss)	Door R (High Gloss)
--	317502	x	Handtag d:o	Handle d:o
7	334713	x	Lucka V (Vit)	Door L (White)
--	336625	x	Lucka V (Mekong)	Door L (Mekong)
--	340512	x	Lucka V (High Gloss)	Door L (High Gloss)
--	317502	x	Handtag d:o	Handle d:o
8	331385M	x	Hylla	Shelf
9	311917	x	Gångjärn	Hinge
10	312588	x	Platta gångjärn	Plate hinge
11	336446	x	Utskjut diskbänk (Vit)	Projection kitchen sink (White)
--	336824	x	Utskjut diskbänk (Mekong)	Projection kitchen sink (Mekong)
--	341454	x	Utskjut diskbänk (Customized)	Projection kitchen sink (Customized)
12	336312	x	Ljusramp köksskåp	Light holder kitchen
13	336094	x	Diskbänk trädel u. skiva (Vit)	Kitchen sink without board (White)
--	336808	x	Diskbänk trädel u. skiva (Mekong)	Kitchen sink without board (Mekong)
--	340879	x	Diskbänk trädel u. skiva induktion (Custom.)	Kitchen sink w/o board induktion (Customized)
14	338643-K	x	Skiva diskbänk 887x565	Board 882x887x565
--	339978-K	x	Skiva diskbänk 1423x573, ljus (Customized)	Board 1423x573, light (Customized)
--	339978-L	x	Skiva diskbänk 1423x573, mörk (Custom.)	Board 1423x573, dark (Customized)
15	336098-K	x	Skiva diskbänk 560x40	Board 560x40
16	334706	x	Lådförstycke (Vit)	Drawer front (White)
--	336631	x	Lådförstycke (Mekong)	Drawer front (Mekong)
--	340504	x	Lådförstycke (High Gloss)	Drawer front (High Gloss)
17	334707	x	Lådförstycke (Vit)	Drawer front (White)
--	336633	x	Lådförstycke (Mekong)	Drawer front (Mekong)
--	340505	x	Lådförstycke (High Gloss)	Drawer front (High Gloss)
18	334708	x	Lucka (Vit)	Door (White)
--	336635	x	Lucka (Mekong)	Door (Mekong)
--	340506	x	Lucka (High Gloss)	Door (High Gloss)
19	334709	x	Lucka (Vit)	Door (White)
--	336760	x	Lucka (Mekong)	Door (Mekong)
--	340507	x	Lucka (High Gloss)	Door (High Gloss)
20	334740	x	Lucka (Vit)	Door (White)
--	336825	x	Lucka (Mekong)	Door (Mekong)
--	340513	x	Lucka (High Gloss)	Door (High Gloss)
21	317503	x	Handtag	Handle
24	336313	x	Skåp vitrin kpl.	Vitrine
--	331212M	x	Hylla d:o	Shelf d:o
25	332233	x	Lucka H	Door R
--	314350	x	Lås magnet d:o	Lock magnet d:o
--	318381	x	Motstycke magnetlås	Companion part
--	318379	x	Gångjärn d:o	Hinge d:o
			M= Metervara T= Tillbehör	M= On the metre T= Accessory

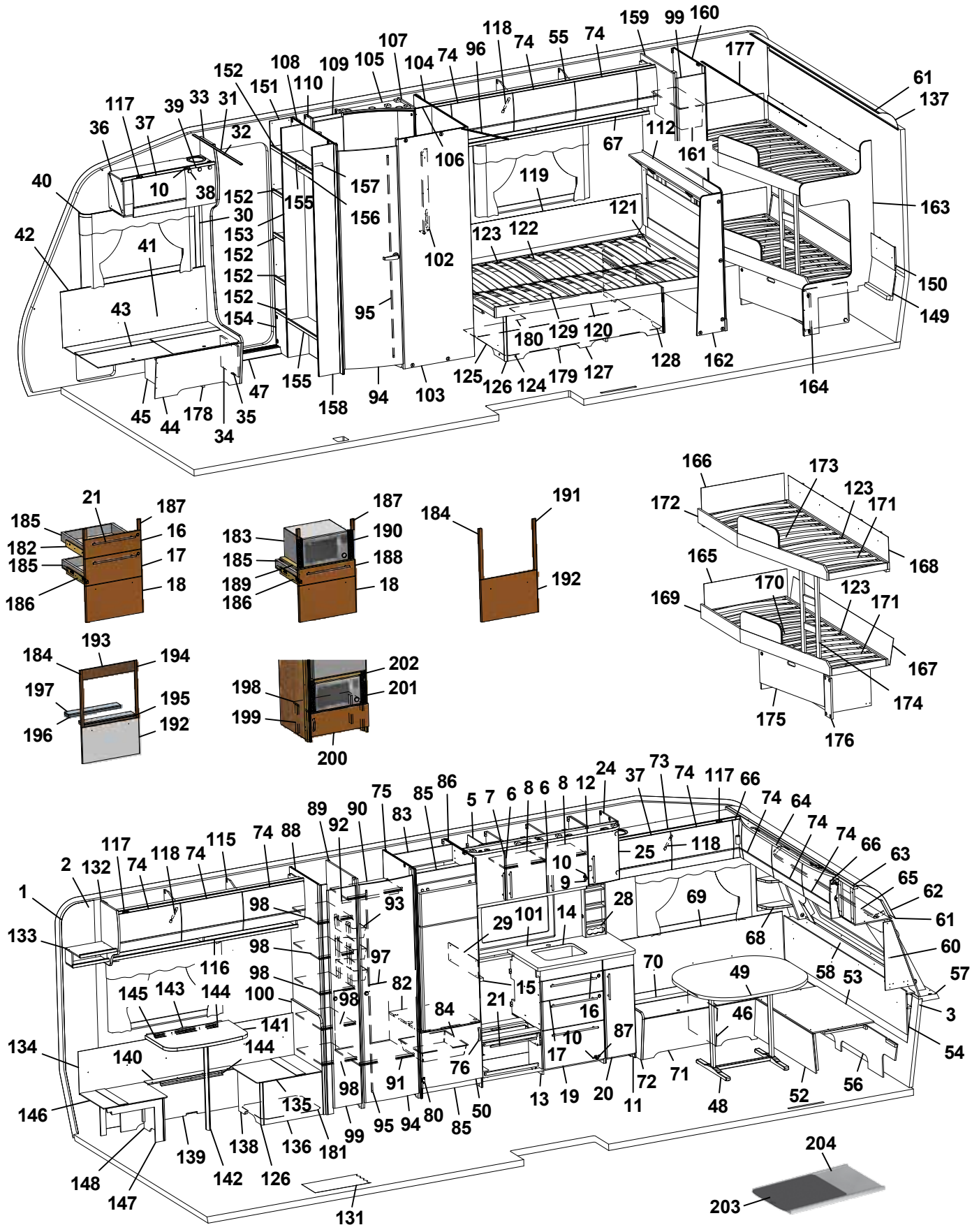
1 2 3 5 6 7 8 9 10 11 12 13 14 15 16 17 18 19 20 21 24 25 28 29 31 32 33 34 35 36 37 38 39 40 41 42 43 44 45 46 47 48 49 50 52 53 54 56 57 58 60 61 62 63 64 65 66 68 69 70 71 72 73 74 75 76 80 82 83 84 85 86 87 88 89 90 91 92 93 94 95 96 97 98 99 100 101 102 103 104 105 106 107 108 109 110 112 115 116 117 118 119 120 121 122 123 124 125 126 127 128 129 131 132 133 134 135 136 138 139 140 141 142 143 144 145 146 147 148 149 150 151 152 153 154 155 156 157 158 159 160 161 162 163 164 165 166 167 168 169 170 171 172 173 174 175 176 177 178 179 180 181 183 184 185 186 187 188 189 190 191 192 193 194 195 196 197 198 199 200 201 202 203 204

Pos Fig	Det. nr Part. No	Ingår Fitted	OBS!! Ange alltid årsmodell vid beställning av inredning Benämning	OBS!! Specify always year of model when ordering equipment Description
--	318380	x	Täckhatt d:o	Cover d:o
--	312588	x	Platta gångjärn	Plate hinge
28	333409M	x	Kryddhylla	Spice rack
29	401715	x	Flamskydd	Flame guard
30	318962	x	List täck el-kabel B=45 L=2100	Cover strip B=45 L=2100
31	316270	x	List snäpp undre L2379	List under L2379
32	316268	x	List snäpp övre L2379	List upper L2379
33	339810	x	Stolpe först. L1948 kpl. m. lucka	Support bar cpl. with door
34	336064	x	Lucka	Door
35	312589	x	Gångjärn	Hinge
36	340294	x	Skåp övre elc.radio enkel DIN	Cupboard upper radio radio single DIN
--	340340	x	Skåp övre elc.radio dubbel DIN	Cupboard upper radio dual DIN
--	340343	x	Skåp övre elc.radio dubbel DIN (Selected)	Cupboard upper radio dual DIN (Selected)
--	341483	x	Skåp övre elc.radio dubbel DIN (Customized)	Cupboard upper radio dual DIN (Customized)
37	337719	x	Lucka	Door
--	340494	x	Lucka (High Gloss)	Door (High Gloss)
38	318379	x	Gångjärn	Hinge
--	318380	x	Täckhatt d:o	Cover d:o
39	331214	x	Lucka radio enkel DIN	Door radio single DIN
--	334035	x	Lucka radio dubbel DIN	Door radio dual DIN
40	316898	x	Skena gardin L1020	Curtain rod L1020
41	339356	x	Värmespalt H fram	Air gap R.F.
42	319821	M	List kant mörkbrun	Strip, dark brown
43	336858	x	Lock bäddlåda H F	Cover bedbox R.F.
--	319024	x	Matta grå textil m. tejp d:o	Carpet gray textile with tape d:o
44	336859	x	Front bäddlåda H F	Front bed box R.F.
45	339811	x	Stöd bäddlåda HF	Support bed box
46	312825	x	Stöd bäddlåda VF	Support bed box
47	314687	x	Tröskel aluminium L=850	Threshold aluminium L=850
48	310083	x	Bordsstativ	Table stand
49	335940-K	x	Bordsskiva 940x1025	Table top 940x1025
--	340543-K	x	Bordsskiva 940x1025, ljus [1]	Table top 940x1025, light [1]
--	340543-L	x	Bordsskiva 940x1025, mörk [1]	Table top 940x1025, dark [1]
50	336045	x	Lucka V 550x470	Door L 550x470
52	331245M	x	Front bäddlåda gavel	Front bed box gable
53	331246M	x	Skiva rundsittgrupp	Sheet seat
54	340578	x	Värmespalt gavel fram	Air gap
55	340410	x	Skåp övre L=2021	Cupboard upper L=2021
--	341449	x	Skåp övre L=2021 (Customized)	Cupboard upper L=2021 (Customized)
--	319978	x	Gångjärn d:o	Hinge d:o
--	319980	x	Platta gångjärn d:o	Plate hinge d:o
56	340520	x	Stöd sittgrupp	Support
57	213471	x	Hylla front kpl. L2376	Shelf front cpl. L2376
58	340191	x	Front/hylla kpl.	Front/shelf cpl.
--	340929	x	Hylla m. belysning "Björn" (Customized)	Shelf with lighting "Bear" (Customized)
60	340517	x	Hylla hörn H	Shelf R
61	313884	x	List plast radie L=2379	List L=2379
62	316005	x	Skiva plast 295x2363x1	Plastic sheet
63	341284	x	Skåp gavel fram L=2360	Cupboard L=2360
--	341283	x	Skåp gavel fram L=2360 (Customized)	Cupboard L=2360 (Customized)
			M= Metervara T= Tillbehör	M= On the metre T= Accessory

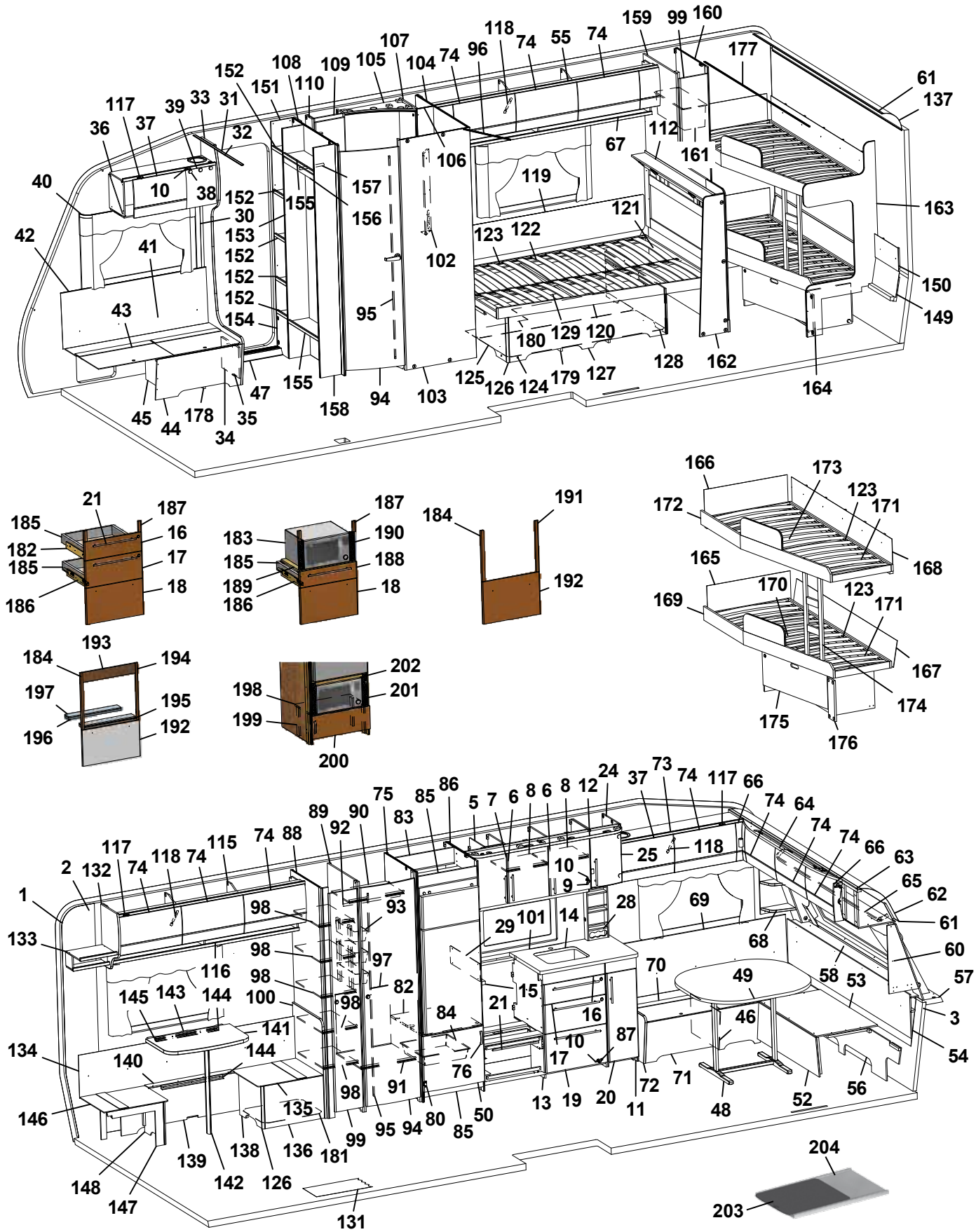
1 2 3 10 11 12 13 15 16 17 19 20 21 25 28 29 30 32 33 34 35 36 37 38 39 40 41 42 43 44 45 46 47 48 49 50 52 53 54 56 57 58 60 61 62 63 64 65 66 68 69 70 71 72 73 74 75 76 80 82 83 84 85 86 87 88 89 90 91 92 93 94 95 96 97 98 99 100 101 102 103 104 105 106 107 108 109 110 111 112 113 114 115 116 117 118 119 120 121 122 123 124 125 126 127 128 129 131 132 133 134 135 136 137 138 139 140 141 142 143 144 145 146 147 148 149 150 151 152 153 154 155 156 157 158 159 160 161 162 163 164 165 166 167 168 169 170 171 172 173 174 175 176 177 178 179 180 181 183 184 185 186 187 188 189 190 191 192 193 194 195 196 197 198 199 200 201 202 203 204

Pos Fig	Det. nr Part. No	Ingår Fitted	OBS!! Ange alltid årsmodell vid beställning av inredning Benämning	OBS!! Specify always year of model when ordering equipment Description
--	319978	x	Gångjärn d:o	Hinge d:o
--	319979	x	Platta gångjärn d:o	Plate hinge d:o
64	336063	x	Ljusramp gavelskåp	Light holder
65	316900	x	Skena gardin L1920	Curtain rod L1920
66	337738	x	Hörn inredning	Corner
--	340917	x	Hörn inredning (High Gloss)	Corner (High Gloss)
--	311917	x	Gångjärn d:o	Hinge d:o
--	319909	x	Platta gångjärn d:o	Plate hinge d:o
67	330756M	x	Hyllpaket	Shelf
68	338520	x	Hylla hörn V	Shelf L
69	337171	x	Värmespalt V fram	Air gap L.F.
70	333906	x	Lock bäddlåda V F	Cover bed box L.F
--	319024	x	Matta grå textil m. tejp d:o	Carpet gray textile with tape d:o
71	339504	x	Front bäddlåda V F	Front bed box L.F.
72	339500	x	Gavel bäddlåda V F	Gable bed box L.F
73	340322	x	Skåp övre L=1108	Cupboard upper L=1108
--	340349	x	Skåp övre L=1108 (Selected)	Cupboard upper L=1108 (Selected)
--	340909	x	Skåp övre L=1108 (Customized)	Cupboard upper L=1108 (Customized)
74	337695	x	Lucka	Door
--	340495	x	Lucka (High Gloss)	Door (High Gloss)
75	338707	x	Vägg kyl V	Wall refrigerator L
76	350129	x	Handtag	Handle
80	316799	x	Gångjärn	Hinge
82	340675	x	Hylla under kyl	Shelf under refrigerator
83	333142M	T	Bakstycke stopp kyl	Back cupboard
84	310325	x	Trådback vit 427x427x85	Tray 427x427x85
--	312712	x	Glidlist trådback (säljes i par)	Sliding strip tray (pair)
85	375394	x	Front skåp under kyl	Front cupboard
86	331592M	x	Vägg kyl H	Wall refrigerator R
87	315202	x	Gångjärn	Hinge
88	338704	x	Vägg garderob V	Wall wardrobe L
89	338706	x	Vägg garderob H	Wall wardrobe R
90	338709	x	Hylla garderob övre	Shelf wardrobe upper
91	338710	x	Hylla garderob nedre	Shelf wardrobe under
92	350217	x	Galgstång L=790	Clothes hanger L=790
93	319759	x	Korg, garderob	Basket, wardrobe
--	335802	x	List för korgar	List för baskets
94	335919	x	Dörr 490x1850	Door 490x1850
95	314523	x	Rätningslist dörr L=1715	List L=1715
96	314917	x	Skena draperi L=1190	Drapery rail L=1190
97	336261	x	Täckskiva exp.kärl	Cover expansion vessel
98	338708	x	Hylla garderob	Shelf wardrobe
99	376043	x	Dörr 260x1850	Door 260x1850
--	314523	x	Rätningslist dörr L=1715	List L=1715
100	338672	x	Vägg vid bäddlåda	Wall by bed box
101	350022-A	T	Köksskiva vägg svart skiffer	Protection kitchen, black
--	350022-L	T	Köksskiva vägg natur skiffer	Protection kitchen, grey
102	335788M	x	Front el-uttag	Front outlet
103	338657	x	Vägg tvättrum yttre	Wall washroom
104	338655	x	Vägg tvättrum H	Wall washroom R
			M= Metervara T= Tillbehör	M= On the metre T= Accessory

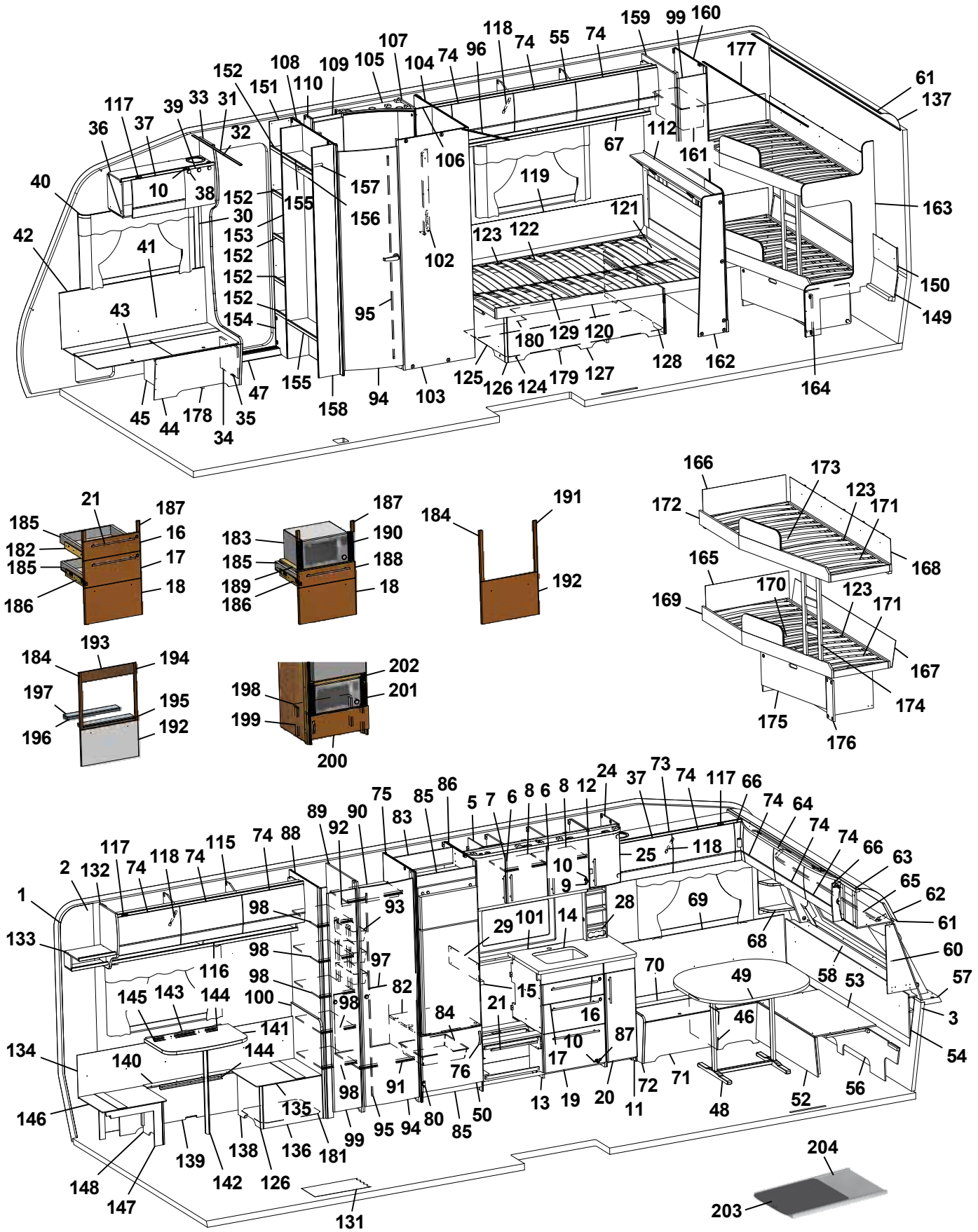
1 2 3 5 6 7 8 9 10 11 12 13 14 15 16 17 19 20 21 24 25 28 29 30 31 32 33 34 35 36 37 38 39 40 41 42 43 44 45 46 47 48 49 50 52 53 54 56 57 58 60 61 62 63 64 65 66 67 68 69 70 71 72 73 74 75 76 80 82 83 84 85 86 87 88 89 90 91 92 93 94 95 96 97 98 99 100 101 102 103 104 105 106 107 108 109 110 112 115 116 117 118 119 120 121 122 123 124 125 126 127 128 129 131 132 133 134 135 136 138 139 140 141 142 143 144 145 146 147 148 149 150 151 152 153 154 155 156 157 158 159 160 161 162 163 164 166 167 168 169 170 171 172 173 174 175 176 177 178 179 180 181 183 184 185 186 187 188 189 190 191 192 193 194 195 196 197 198 199 200 201 202 203 204

Pos Fig	Det. nr Part. No	Ingår Fitted	OBS!! Ange alltid årsmodell vid beställning av inredning Benämning	OBS!! Specify always year of model when ordering equipment Description
105	336141	x	Ljusramp tvättrum	Light holder
106	338653	x	Vägg tvättrum	Wall washroom
107	338650	x	Vägg tvättrum	Wall washroom
108	338696	x	Vägg tvättrum V	Wall washroom L
109	339116	x	Skåp tvättrum	Cupboard
110	339120	x	Hylla	Shelf
112	340529	x	Värmespalt kpl. m. tyg och belysning	Air gap cpl. with fabric and illumination
--	340533	T	Värmespalt kpl. m. tyg och belysning [1]	Air gap cpl. with fabric and illumination [1]
115	340383	x	Skåp övre L=1680	Cupboard upper L=1680
--	341609	x	Skåp övre L=1680 (Customized)	Cupboard upper L=1680 (Customized)
116	331933M	x	Hyllpaket	Shelf
117	319978	x	Gångjärn	Hinge
--	319980	x	Platta gångjärn	Plate hinge
118	319914	x	Gasfjäder	Gas spring
--	319915	x	Fäste vinkel d:o	Angle bracket d:o
--	319916	x	Fäste runt d:o	Bracket round d:o
119	338121	x	Värmespalt	Air gap
120	341558	x	Sängram u. ribbotten	Bed bottom without laths
121	338664	x	Ribbotten kpl.	Laths bottom cpl.
122	311985	x	Ribba sängbotten L=718 B=63	Lath bed bottom L=718 B=63
123	312046	x	Band t. ribbotten	Band for laths bottom
124	340187	x	Sänglåda kpl.	Bed box cpl.
125	340197	x	Gavel säng V	Gable bed L
126	319776	x	List hörn L=2500	Corner strip L=2500
127	339426	x	Front säng	Front bed
128	340195	x	Gavel säng H	Gable bed R
129	315203	x	Regel 17,5x55x1415	Wood lath pine 17,5x55x1415
131	319230	M^2	Matta golv, klinkermönster mörkgrå	Carpet floor, clinker design dark grey
--	319393	T	Matta golv, antik planka	Carpet floor, antique plank
132	336496	x	Gavel rundad	Gable
133	338627	x	Hylla	Shelf
134	331794M	x	Värmespalt	Air gap
--	319821	M	List kant mörkbrun d:o	Strip, dark brown d:o
135	338673	x	Lock bäddlåda främre	Cover bed box front
--	319024	x	Matta grå textil m. tejp d:o	Carpet gray textile with tape d:o
136	338685	x	Gavel bäddlåda främre	Gable bed box front
137	316005	x	Skiva plast 295x2363x1	Plastic sheet
138	338684	x	Front bäddlåda främre	Front bed box front
139	338677	x	Front bäddlåda	Front bed box
140	376739	x	Lock front bäddlåda	Cover front bed box
141	338593-K	x	Bordsskiva 750x450	Table top 750x450
142	315565	x	Bordsben	Table leg
143	331800M	x	Fästregel bord	Bracket
144	318574	x	List bord väggdel L550	List wall
145	318575	x	List upphäng bordsdel L550	List board
146	338674	x	Lock bäddlåda bakre	Cover bed box rear
--	319024	x	Matta grå textil m. tejp d:o	Carpet gray textile with tape d:o
147	338690	x	Gavel bäddlåda bakre	Gable bed box rear
148	338689	x	Front bäddlåda bakre	Front bed box rear
149	338679	x	Värmespalt nedre gavel bak	Air gap under
			M= Metervara T= Tillbehör	M= On the metre T= Accessory

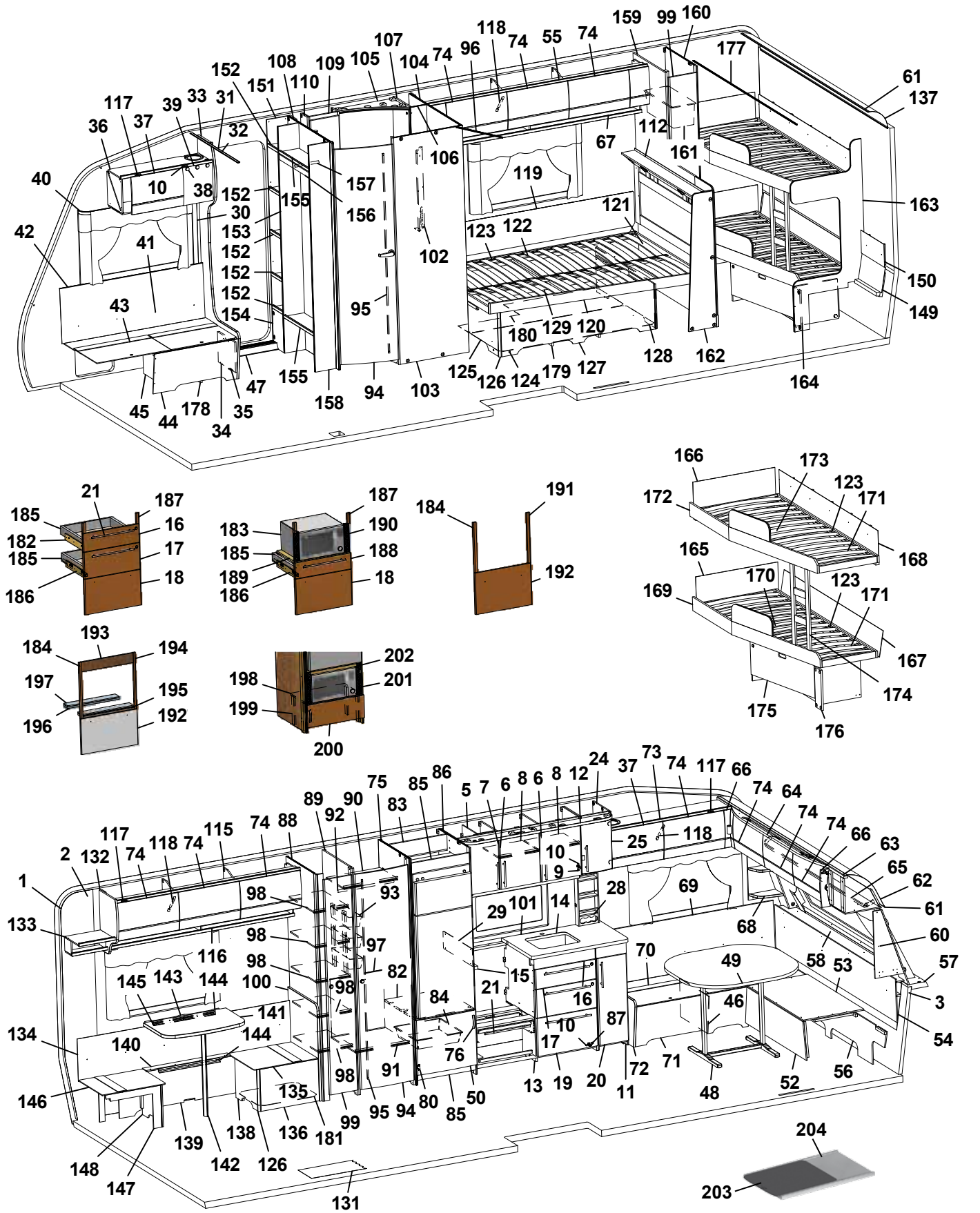
1 2 3 10 11 12 13 14 15 16 17 18 19 20 21 25 28 29 30 31 32 33 34 35 36 37 38 39 40 41 42 43 44 45 46 47 48 49 50 52 53 54 56 57 58 60 61 62 63 64 65 66 67 68 69 70 71 72 73 74 75 76 80 82 83 84 85 86 87 88 89 90 91 92 93 94 95 96 97 98 99 100 101 102 103 104 105 106 107 108 109 110 111 112 115 116 117 118 119 120 121 122 123 124 125 126 127 128 129 131 132 133 134 135 136 137 138 139 140 141 142 143 144 145 146 147 148 149 150 151 152 153 154 155 156 157 158 159 160 161 162 163 164 165 166 167 168 169 170 171 172 173 174 175 176 177 178 179 180 181 183 184 185 186 187 188 189 190 191 192 193 194 195 196 197 198 199 200 201 202 203 204

Pos Fig	Det. nr Part. No	Ingår Fitted	OBS!! Ange alltid årsmodell vid beställning av inredning Benämning	OBS!! Specify always year of model when ordering equipment Description
150	338678	x	Värmespalt övre gavel bak	Air gap upper
151	338700	x	Vägg instegsgarderob V	Wall wardrobe L
152	338714	x	Hylla	Shelf
153	338699	x	Vägg instegsgarderob	Wall wardrobe
154	339837	x	Front	Front
155	338712	x	Hylla	Shelf
156	331242M	x	Front övre	Front upper
157	350217	x	Galgstång L=790	Clothes hanger L=790
158	338697	x	Vägg instegsgarderob	Wall wardrobe
159	338717	x	Vägg	Wall
160	338718	x	Vägg backskåp	Wall cupboard
161	309010	x	Trådback vit 227x527x185	Tray 227x527x185
--	316358	x	Glidskena d:o plast L=430 D14/27	Runner d:o plastic L=430 D14/27
162	338904	x	Gavel	Gable
163	338671	x	Vägg	Wall
164	339200	x	Täckfront (utan låda under säng)	Front (without drawer under bed)
--	338886	T	Täckfront (med låda under säng)	Front (with drawer under bed)
165	338572	x	Värmespalt nedre	Air gap under
166	334977	x	Värmespalt övre	Air gap upper
167	338608	x	Värmespalt nedre	Air gap under
168	338607	x	Värmespalt övre	Air gap upper
169	338667	x	Sängram u. ribbotten	Bed bottom without laths
170	338669	x	Ribbotten kpl.	Laths bottom cpl.
171	314211	x	Ribba sängbotten L=820 B=63	Lath bed bottom L=820 B=63
172	338668	x	Sängram u. ribbotten	Bed bottom without laths
173	338670	x	Ribbotten kpl.	Laths bottom cpl.
174	339439	x	Stege	Ladder
175	338767	T	Lådor under säng kpl. sats	Drawers under bed cpl. kit
--	338768	T	Låda kpl. d:o	Drawer cpl. d:o
--	315215	T	Glidskena låda (säljes i par)	Slide bar (exp. in pair)
176	338886	T	Täckfront (med låda under säng)	Front (with drawer under bed)
177	315907	T	Skena draperi L=1920	Drapery rail L=1920
--	337678	T	List draperiskena 3-del (2-delat draperi)	List drapery rail 3-parts (2-piece drapery)
178	350113	x	Plåt skofack	Plate shoe compartment
179	324938	x	Luftspalt sänglåda	Air gap bed box
180	339156	x	Luftspalt sänglåda	Air gap bed box
181	338544	x	Luftspalt främre	Air gap front
182	336095	x	Monteringssats kpl. lådor (Vit)	Mounting kit cpl. drawers (White)
--	336809	x	Monteringssats kpl. lådor (Mekong)	Mounting kit cpl. drawers (Mekong)
--	340894	x	Monteringssats kpl. lådor (Customized)	Mounting kit cpl. drawers (Customized)
183	337537	T	Monteringssats kpl. mikro (Vit)	Mounting kit cpl. micro (White)
--	337539	T	Monteringssats kpl. mikro (Mekong)	Mounting kit cpl. micro (Mekong)
--	340881	T	Monteringssats kpl. mikro (Customized)	Mounting kit cpl. micro (Customized)
184	336097	T	Monteringssats kpl. ugn (Vit)	Mounting kit cpl. oven (White)
--	336811	T	Monteringssats kpl. ugn (Mekong)	Mounting kit cpl. oven (Mekong)
--	341720	T	Monteringssats kpl. ugn (Customized)	Mounting kit cpl. oven (Customized)
185	317514	x	Låda	Drawer
186	317382	x	Glidskena låda H	Slide bar, drawer R
--	350221	x	Glidskena låda V	Slide bar, drawer L
--	801701	x	Skruv 6x16 d:o	Screw 6x16 d:o
			M= Metervara T= Tillbehör	M= On the metre T= Accessory

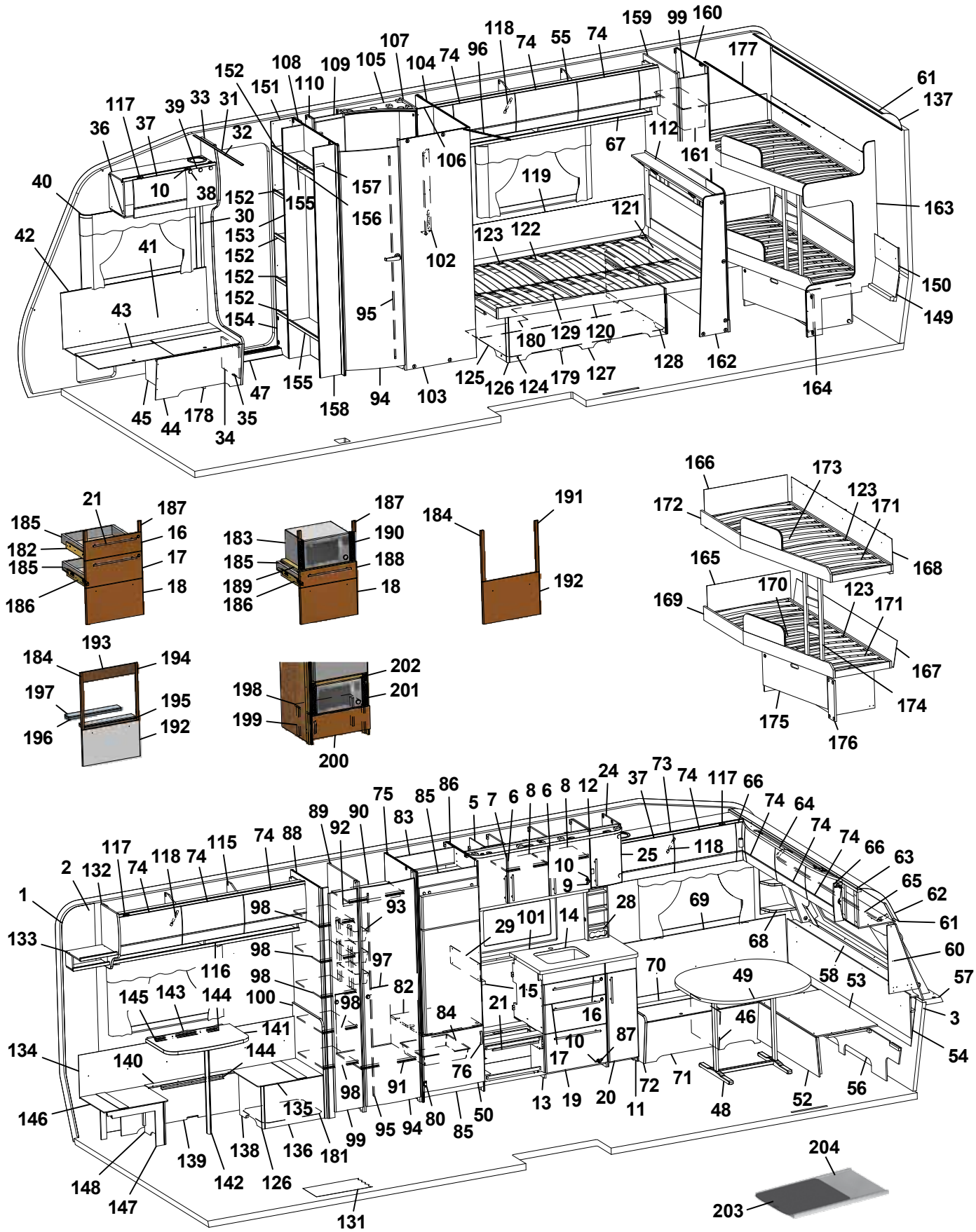
1 2 3 10 11 12 13 15 16 17 19 20 21 25 28 29 30 32 33 34 35 36 37 38 39 40 41 42 43 44 45 46 47 48 49 50 52 53 54 56 57 58 60 61 62 63 64 65 66 68 69 70 71 72 73 74 75 76 80 82 83 84 85 86 87 88 89 90 91 92 93 94 95 96 97 98 99 100 101 102 103 104 105 106 107 108 109 110 111 112 113 114 115 116 117 118 119 120 121 122 123 124 125 126 127 128 129 131 132 133 134 135 136 137 138 139 140 141 142 143 144 145 146 147 148 149 150 151 152 153 154 155 156 157 158 159 160 161 162 163 164 165 166 167 168 169 170 171 172 173 174 175 176 177 178 179 180 181 183 184 185 186 187 188 189 190 191 192 193 194 195 196 197 198 199 200 201 202 203 204

Pos Fig	Det. nr Part. No	Ingår Fitted	OBS!! Ange alltid årsmodell vid beställning av inredning Benämning	OBS!! Specify always year of model when ordering equipment Description
187	336092	x	Passbit 95x30x16 (Mekong)	Gauge block 95x30x16 (Mekong)
188	337540	T	Lådförstycke (Vit)	Drawer front (White)
--	337541	T	Lådförstycke (Mekong)	Drawer front (Mekong)
--	340510	T	Lådförstycke (High Gloss)	Drawer front (High Gloss)
189	331472M	T	Hylla mikro	Shelf
190	401998	T	Galler mikro	Grating
191	336086	T	Passbit 460x30x16	Gauge block 460x30x16
192	334714	T	Lucka (Vit)	Door (White)
--	336637	T	Lucka (Mekong)	Door (Mekong)
--	340506	x	Lucka (High Gloss)	Door (High Gloss)
193	341213	T	Front 88x550 (Mekong)	Front 88x550 (Mekong)
194	341214	T	Passbit 426x24x16 (Mekong)	Gauge block 426x24x16 (Mekong)
195	341215	T	Front 15x502 (Mekong)	Front 15x502 (Mekong)
196	341216	T	Skiva distans 15x80x500	Sheet distance 15x80x500
197	341217	T	Skiva distans 10x80x500	Sheet distance 10x80x500
198	336672	T	Hylla mikro	Shelf
199	330631M	T	List folierad L=253	List folierad L=253
200	336209-1	T	Lucka 550x208	Door 550x208
--	316799	x	Gångjärn d:o	Hinge d:o
--	312588	x	Platta gångjärn d:o	Plate hinge d:o
201	401685	T	Galler mikro 285x40	Grating 285x40
202	337542	T	List 15x25x450	List 15x25x450
203	341192	T	Utdragsskiva bord 450x550	Sliding leaf 450x550
204	341193	T	Låda utdragsskiva	Box sliding leaf
			¹ = Selected och Customized	¹ = Selected and Customized
			Dyntyger, madrasser m.m. (se dynor m.m.)	Cushion textilies, mattresses etc. (see cushions etc.)
			M= Metervara T= Tillbehör	M= On the metre T= Accessory

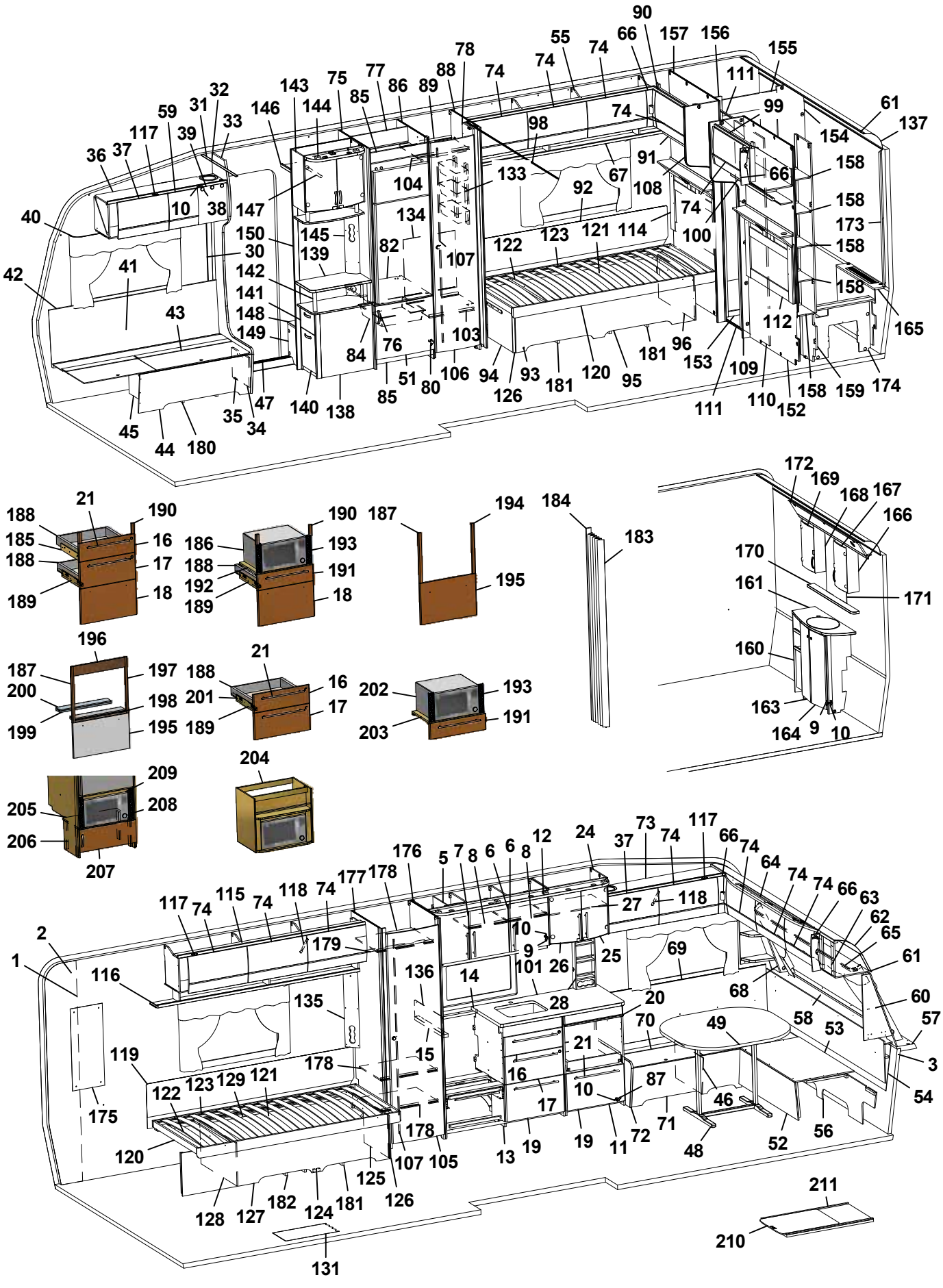
1 2 3 5 6 7 8 9 10 11 12 13 14 15 16 17 19 20 21 24 25 26 27 28 31 32 33 34 35 36 37 38 39 40 41 42 43 44 45 46 47 48 49 52 53 54 56 57 58 59 60 61 62 63 64 65 66 68 69 70 71 72 73 74 75 76 77 78 80 82 84 85 86 87 88 89 90 91 92 94 95 96 98 99 100 101 103 104 105 106 107 108 109 110 111 112 114 115 116 117 118 119 120 121 122 123 124 125 126 127 128 129 131 133 134 135 136 137 138 139 140 141 142 143 144 145 146 147 148 149 150 152 153 154 155 156 157 158 159 161 163 164 165 166 167 168 169 170 171 172 173 174 175 176 177 178 179 180 181 182 183 184 185 186 187 188 189 190 191 192 193 194 195 196 197 198 199 200 201 202 203 204 205 206 207 208 209 210 211

Pos Fig	Det. nr Part. No	Ingår Fitted	OBS!! Ange alltid årsmodell vid beställning av inredning Benämning	OBS!! Specify always year of model when ordering equipment Description
1	318657	M	Tapet vägg/tak	Wall paper
2	318584	M	Tejp tapet 20 mm	Tape, wall paper 20 mm
3	318585	M	Tejp tapet 60 mm	Tape, wall paper 60 mm
5	340435	x	Skåp kök L1120 kpl. (Vit)	Cupboard kitchen L1120 cpl. (White)
--	340441	x	Skåp kök L1120 kpl. (Mekong)	Cupboard kitchen L1120 cpl. (Mekong)
--	340896	x	Skåp kök L1120 kpl. (Customized)	Cupboard kitchen L1120 cpl. (Customized)
6	334712	x	Lucka H (Vit)	Door R (White)
--	336624	x	Lucka H (Mekong)	Door R (Mekong)
--	340511	x	Lucka H (High Gloss)	Door R (High Gloss)
--	317502	x	Handtag d:o	Handle d:o
7	334713	x	Lucka V (Vit)	Door L (White)
--	336625	x	Lucka V (Mekong)	Door L (Mekong)
--	340512	x	Lucka V (High Gloss)	Door L (High Gloss)
--	317502	x	Handtag d:o	Handle d:o
8	331385M	x	Hylla	Shelf
9	311917	x	Gångjärn	Hinge
10	312588	x	Platta gångjärn	Plate hinge
11	336084	x	Utskjut diskbänk (Vit)	Projection kitchen sink (White)
--	336777	x	Utskjut diskbänk (Mekong)	Projection kitchen sink (Mekong)
--	340883	x	Utskjut diskbänk (Customized)	Projection kitchen sink (Customized)
12	336108	x	Ljusramp köksskåp (vitrinskåp)	Light holder kitchen (vitrine)
--	337003	T	Ljusramp köksskåp (skåp mikro)	Light holder kitchen (microwave oven)
13	336094	x	Diskbänk trädel u. skiva (Vit)	Kitchen sink without board (White)
--	336808	x	Diskbänk trädel u. skiva (Mekong)	Kitchen sink without board (Mekong)
--	340879	x	Diskbänk trädel u. skiva induktion (Custom.)	Kitchen sink w/o board induktion (Customized)
14	336099-K	x	Skiva diskbänk 1167x565	Board 1167x565
--	341525-K	x	Skiva diskbänk 1703x573, ljus (Customized)	Board 1703x573, light (Customized)
--	341525-L	x	Skiva diskbänk 1703x573, mörk (Custom.)	Board 1703x573, dark (Customized)
15	336098-K	x	Skiva diskbänk 40x560	Board 40x560
16	334706	x	Lådförstycke (Vit)	Drawer front (White)
--	336631	x	Lådförstycke (Mekong)	Drawer front (Mekong)
--	340504	x	Lådförstycke (High Gloss)	Drawer front (High Gloss)
17	334707	x	Lådförstycke (Vit)	Drawer front (White)
--	336633	x	Lådförstycke (Mekong)	Drawer front (Mekong)
--	340505	x	Lådförstycke (High Gloss)	Drawer front (High Gloss)
18	334708	x	Lucka (Vit)	Door (White)
--	336635	x	Lucka (Mekong)	Door (Mekong)
--	340506	x	Lucka (High Gloss)	Door (High Gloss)
19	334709	x	Lucka (Vit)	Door (White)
--	336760	x	Lucka (Mekong)	Door (Mekong)
--	340507	x	Lucka (High Gloss)	Door (High Gloss)
20	336675	x	Skärbräda	Cutting board
21	317503	x	Handtag	Handle
24	336112	x	Skåp vitrin	Vitrine
25	332233	x	Lucka vitrin H 272x450	Door vitrine R 272x450
26	332234	x	Lucka vitrin V 272x450	Door vitrine L 272x450
--	318630	x	Lås magnet d:o	Lock magnet d:o
--	318381	x	Motstycke magnetlås	Companion part
--	318379	x	Gångjärn	Hinge
--	318380	x	Täckhatt d:o	Cover d:o
			M= Metervara T= Tillbehör	M= On the metre T= Accessory

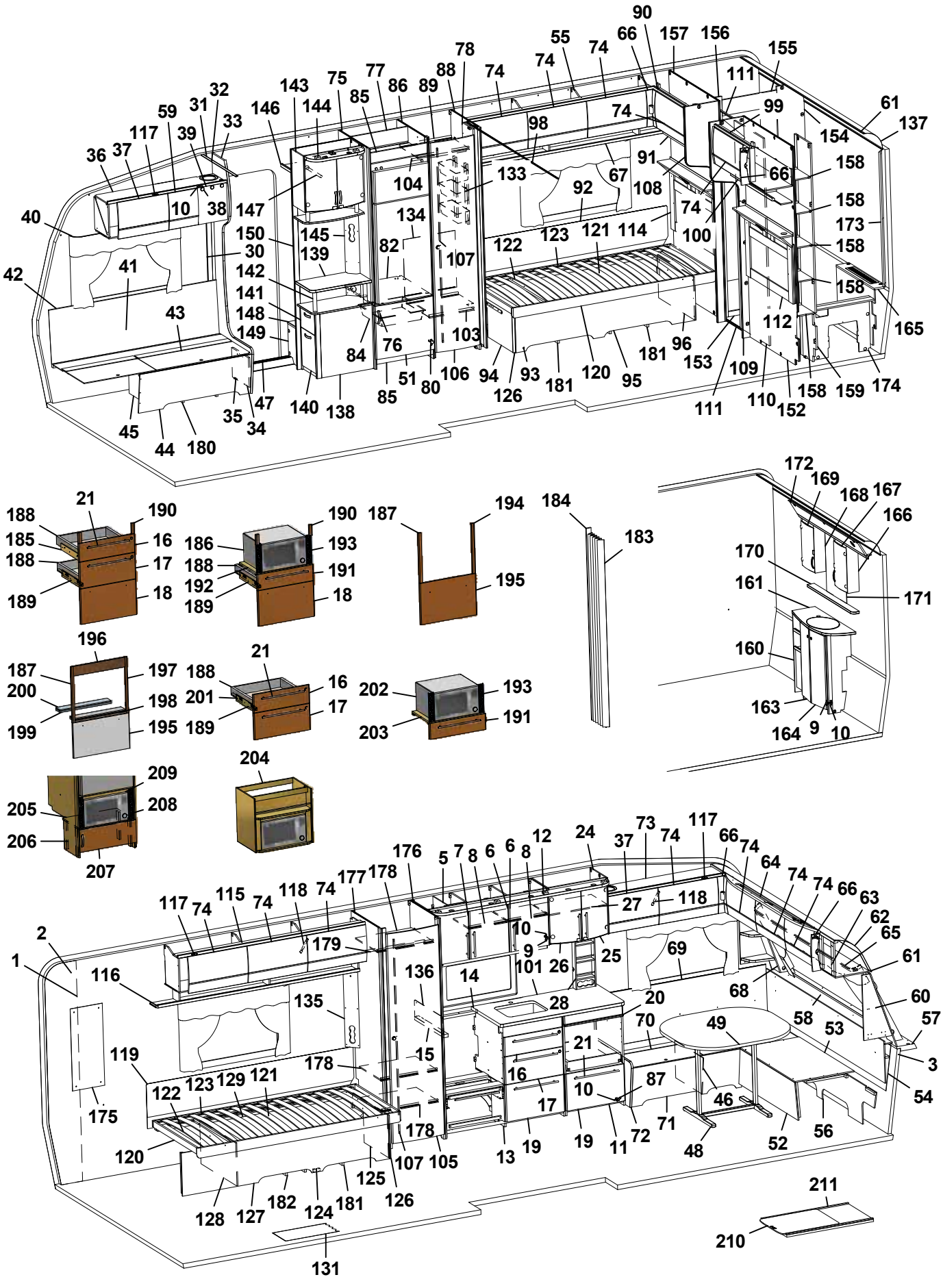
1 2 3 5 6 7 8 9 10 11 12 13 14 15 16 17 19 20 21 24 25 26 27 28 31 32 33 34 35 36 37 38 39 40 41 42 43 44 45 46 47 48 49 52 53 54 56 57 58 59 60 61 62 63 64 65 66 68 69 70 71 72 73 74 75 76 77 78 80 82 84 85 86 87 88 89 90 91 92 93 94 95 96 98 99 100 101 103 104 105 106 107 108 109 110 111 112 114 116 117 118 119 120 121 122 123 124 125 126 127 128 129 131 133 134 135 136 137 138 139 140 141 142 143 144 145 146 147 148 149 150 152 153 154 155 156 157 158 159 161 163 164 165 166 167 168 169 170 171 172 173 174 175 176 177 178 179 180 181 182 183 184 185 186 187 188 189 190 191 192 193 194 195 196 197 198 199 200 201 202 203 204 205 206 207 208 209 210 211

Pos Fig	Det. nr Part. No	Ingår Fitted	OBS!! Ange alltid årsmodell vid beställning av inredning Benämning	OBS!! Specify always year of model when ordering equipment Description
--	312588	x	Platta gångjärn	Plate hinge
27	331206M	x	Hylla	Shelf
28	333409M	x	Kryddhylla	Spice rack
30	318962	x	List täck el-kabel B=45 L=2100	Cover strip B=45 L=2100
31	316270	x	List snäpp undre L2379	List under L2379
32	316268	x	List snäpp övre L2379	List upper L2379
33	339810	x	Stolpe först. L1948 kpl. m. lucka	Support bar cpl. with door
34	336064	x	Lucka	Door
35	312589	x	Gångjärn	Hinge
36	340335	x	Skåp övre elc.radio enkel DIN	Cupboard upper radio radio single DIN
--	340345	x	Skåp övre elc.radio dubbel DIN	Cupboard upper radio dual DIN
--	340348	x	Skåp övre elc.radio dubbel DIN (Selected)	Cupboard upper radio dual DIN (Selected)
--	340923	x	Skåp övre elc.radio dubbel DIN (Customized)	Cupboard upper radio dual DIN (Customized)
37	337719	x	Lucka	Door
--	340494	x	Lucka (High Gloss)	Door (High Gloss)
38	318379	x	Gångjärn	Hinge
--	318380	x	Täckhatt d:o	Cover d:o
39	331214	x	Lucka radio enkel DIN	Door radio single DIN
--	334035	x	Lucka radio dubbel DIN	Door radio dual DIN
40	316898	x	Skena gardin L1020	Curtain rod L1020
41	339355	x	Värmespalt H fram	Air gap R.F.
42	319821	M	List kant mörkbrun	Strip, dark brown
43	336883	x	Lock bäddlåda H F	Cover bedbox R.F.
--	319024	x	Matta grå textil m. tejp d:o	Carpet gray textile with tape d:o
44	336881	x	Front bäddlåda H F	Front bed box R.F.
45	339811	x	Stöd bäddlåda HF	Support bed box
46	312825	x	Stöd bäddlåda VF	Support bed box
47	314687	x	Tröskel aluminium L=850	Threshold aluminium L=850
48	310083	x	Bordsstativ	Table stand
49	335940-K	x	Bordsskiva 940x1025	Table top 940x1025
--	340543-K	x	Bordsskiva 940x1025, ljus [1]	Table top 940x1025, light [1]
--	340543-L	x	Bordsskiva 940x1025, mörk [1]	Table top 940x1025, dark [1]
51	336046	x	Lucka H 550x470	Door R 550x470
52	331245M	x	Front bäddlåda gavel	Front bed box gable
53	331246M	x	Skiva rundsittgrupp	Sheet seat
54	340578	x	Värmespalt gavel fram	Air gap
55	340388	x	Skåp övre L=1747	Cupboard upper L=1747
--	340913	x	Skåp övre L=1747 (Customized)	Cupboard upper L=1747 (Customized)
--	319978	x	Gångjärn d:o	Hinge d:o
--	319980	x	Platta gångjärn d:o	Plate hinge d:o
56	340520	x	Stöd sittgrupp	Support
57	213471	x	Hylla front kpl. L2376	Shelf front cpl. L2376
58	340191	x	Front/hylla kpl.	Front/shelf cpl.
--	340929	x	Hylla m. belysning "Björn" (Customized)	Shelf with lighting "Bear" (Customized)
59	337790	x	Lucka	Door
--	340493	x	Lucka (High Gloss)	Door (High Gloss)
60	340517	x	Hylla hörn H	Shelf R
61	313884	x	List plast radie L=2379	List L=2379
62	316005	x	Skiva plast 295x2363x1	Plastic sheet
63	341284	x	Skåp gavel fram L=2360	Cupboard L=2360
			M= Metervara T= Tillbehör	M= On the metre T= Accessory

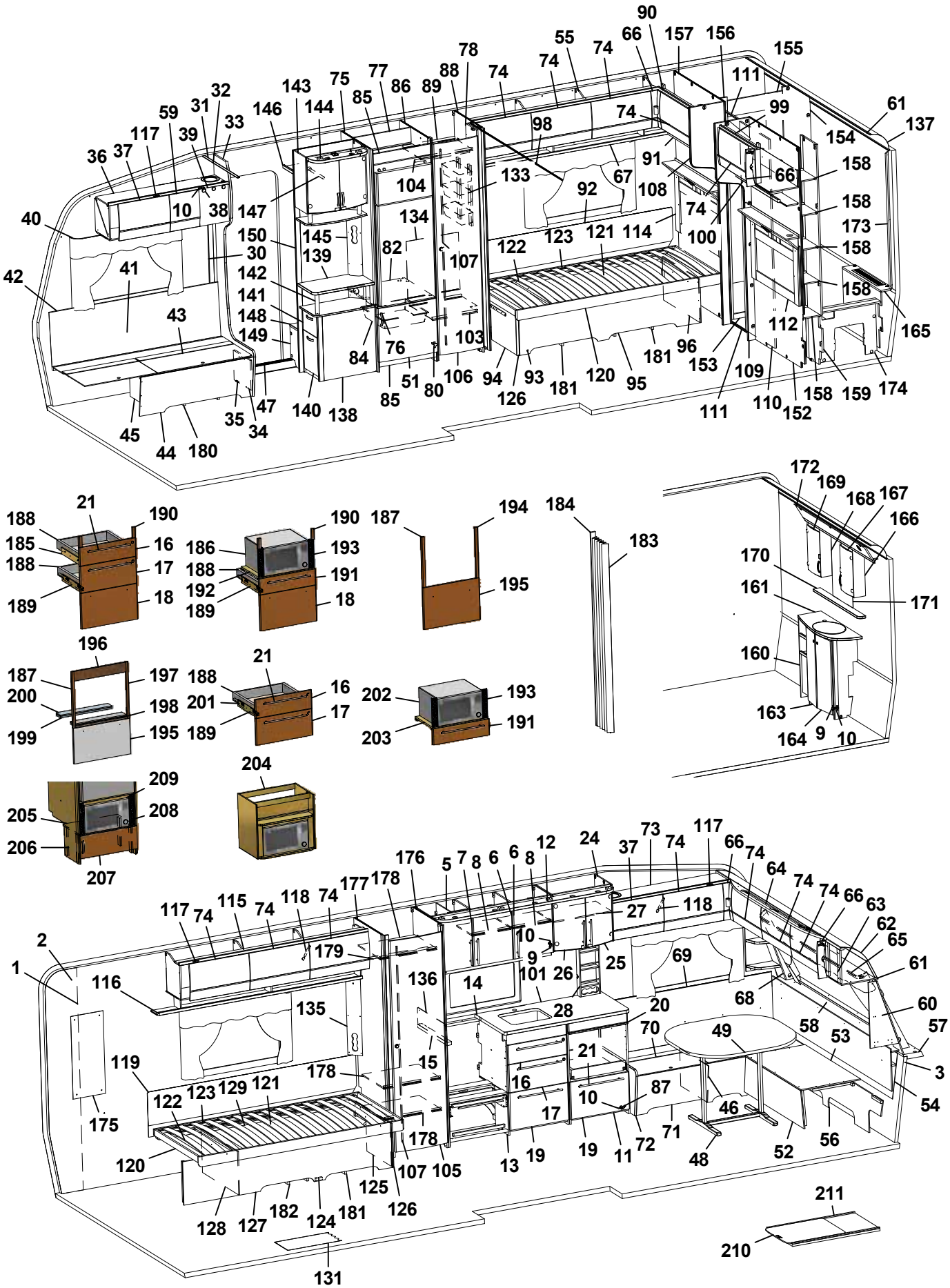
1 2 3 5 6 7 8 9 10 11 12 13 14 15 16 17 18 19 20 21 24 25 26 27 28 31 32 33 34 35 36 37 38 39 40 41 42 43 44 45 46 47 48 49 52 53 54 55 56 57 58 59 60 61 62 63 64 65 66 67 68 69 70 71 72 73 74 75 76 77 78 80 84 85 86 87 88 89 90 91 92 93 94 95 96 98 99 100 101 103 104 105 106 107 108 109 110 111 112 114 116 117 118 119 120 121 122 123 124 125 126 127 128 129 131 133 134 135 136 138 139 140 141 142 143 144 145 146 147 148 149 150 152 153 154 155 156 157 158 159 160 161 163 164 165 166 167 168 169 170 171 172 173 174 175 176 177 178 179 180 181 182 183 184 185 186 187 188 189 190 191 192 193 194 195 196 197 198 199 200 201 202 203 204 205 206 207 208 209 210 211

Pos Fig	Det. nr Part. No	Ingår Fitted	OBS!! Ange alltid årsmodell vid beställning av inredning Benämning	OBS!! Specify always year of model when ordering equipment Description
--	341283	x	Skåp gavel fram L=2360 (Customized)	Cupboard L=2360 (Customized)
--	319978	x	Gångjärn d:o	Hinge d:o
--	319979	x	Platta gångjärn d:o	Plate hinge d:o
64	336063	x	Ljusramp gavelskåp	Light holder
65	316900	x	Skena gardin L1920	Curtain rod L1920
66	337738	x	Hörn inredning	Corner
--	340917	x	Hörn inredning (High Gloss)	Corner (High Gloss)
--	311917	x	Gångjärn d:o	Hinge d:o
--	319909	x	Platta gångjärn d:o	Plate hinge d:o
67	331194M	x	Hyllpaket	Shelf
68	338520	x	Hylla hörn V	Shelf L
69	337171	x	Värmespalt V fram	Air gap L.F.
70	333906	x	Lock bäddlåda V F	Cover bed box L.F
--	319024	x	Matta grå textil m. tejp d:o	Carpet gray textile with tape d:o
71	339504	x	Front bäddlåda V F	Front bed box L.F.
72	339500	x	Gavel bäddlåda V F	Gable bed box L.F
73	340322	x	Skåp övre L=1108	Cupboard upper L=1108
--	340349	x	Skåp övre L=1108 (Selected)	Cupboard upper L=1108 (Selected)
--	340909	x	Skåp övre L=1108 (Customized)	Cupboard upper L=1108 (Customized)
74	337695	x	Lucka	Door
--	340495	x	Lucka (High Gloss)	Door (High Gloss)
75	332244M	x	Vägg kyl V	Wall refrigerator L
76	350129	x	Handtag	Handle
77	333142M	x	Bakstycke stopp kyl	Back cupboard
78	331238M	x	Nisch, vikdörr	Niche folding door
80	316799	x	Gångjärn	Hinge
82	340675	x	Hylla under kyl	Shelf under refrigerator
84	310325	x	Trådback vit 427x427x85	Tray 427x427x85
--	312712	x	Glidlist trådback (säljes i par)	Sliding strip tray (pair)
85	375394	x	Front skåp under kyl	Front cupboard
86	331240M	x	Vägg kyl H	Wall refrigerator R
87	315202	x	Gångjärn	Hinge
88	331593M	x	Vägg garderob H	Wall wardrobe R
89	331279M	x	Hylla garderob övre	Shelf wardrobe upper
90	340661	x	Skåp gavel bak H L=928	Cupboard upper R L=928
--	341457	x	Skåp gavel bak H L=928 (Customized)	Cupboard upper R L=928 (Customized)
--	319978	x	Gångjärn d:o	Hinge d:o
--	319980	x	Platta gångjärn d:o	Plate hinge d:o
91	332389M	x	Hyllpaket	Shelf
92	338121	x	Värmespalt	Air gap
93	340246	x	Sänglåda kpl. H	Bed box cpl. R
94	340247	x	Gavel säng främte	Gable bed front
95	339481	x	Front säng	Front bed
96	340211	x	Gavel säng bakre	Gable bed rear
98	318104	x	Skena draperi L=1730	Drapery rail L=1730
99	340670	x	Skåp gavel bak V L=928	Cupboard upper L L=928
--	341459	x	Skåp gavel bak V L=928 (Customized)	Cupboard upper L L=928 (Customized)
--	319978	x	Gångjärn d:o	Hinge d:o
--	319980	x	Platta gångjärn d:o	Plate hinge d:o
100	332393M	x	Hyllpaket	Shelf
			M= Metervara T= Tillbehör	M= On the metre T= Accessory

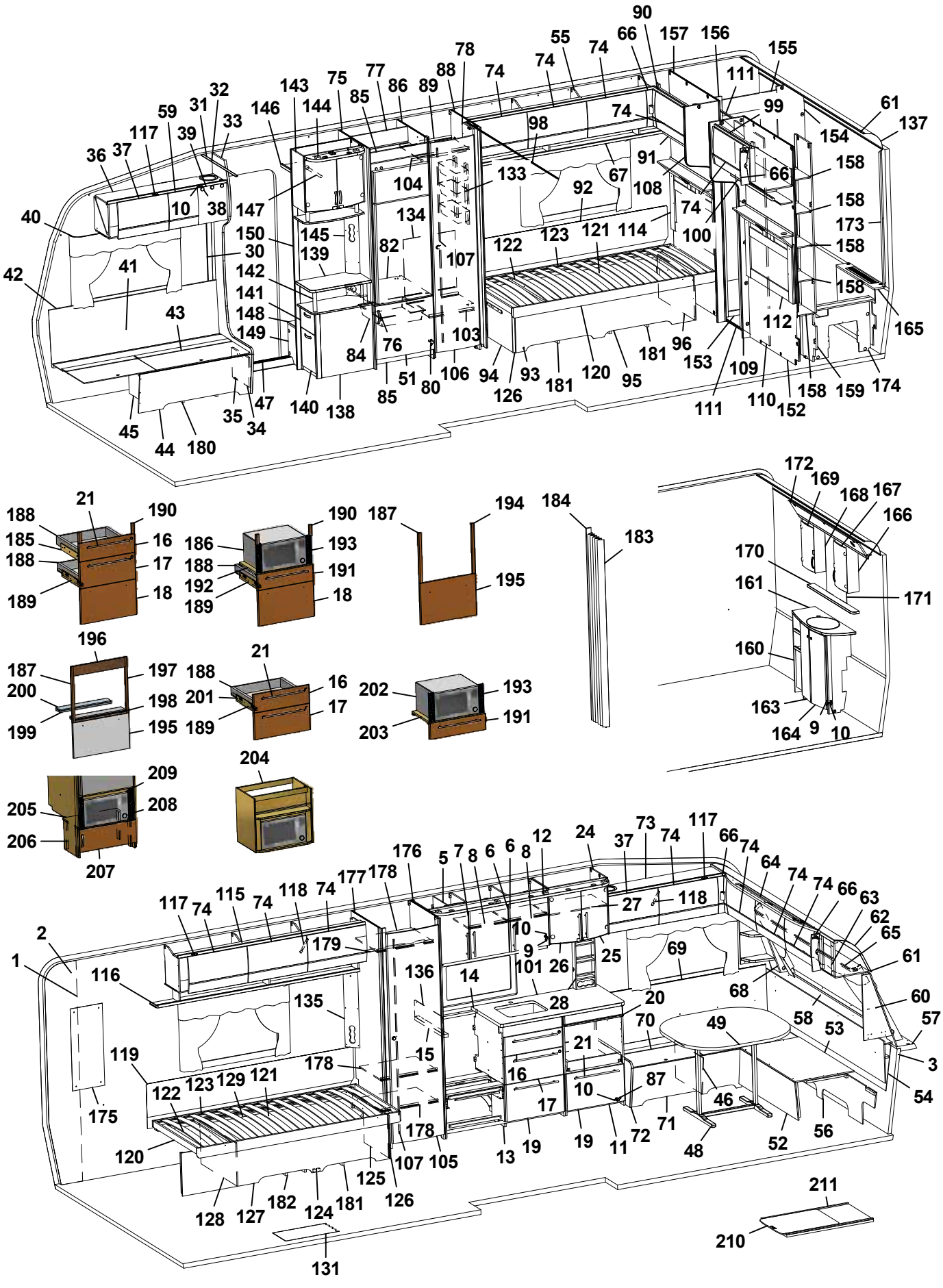
1 2 3 4 5 6 7 8 9 10 11 12 13 14 15 16 17 18 19 20 21 22 23 24 25 26 27 28 29 30 31 32 33 34 35 36 37 38 39 40 41 42 43 44 45 46 47 48 49 50 51 52 53 54 55 56 57 58 59 60 61 62 63 64 65 66 67 68 69 70 71 72 73 74 75 76 77 78 79 80 81 82 83 84 85 86 87 88 89 90 91 92 93 94 95 96 97 98 99 100 101 102 103 104 105 106 107 108 109 110 111 112 113 114 115 116 117 118 119 120 121 122 123 124 125 126 127 128 129 130 131 132 133 134 135 136 137 138 139 140 141 142 143 144 145 146 147 148 149 150 151 152 153 154 155 156 157 158 159 160 161 162 163 164 165 166 167 168 169 170 171 172 173 174 175 176 177 178 179 180 181 182 183 184 185 186 187 188 189 190 191 192 193 194 195 196 197 198 199 200 201 202 203 204 205 206 207 208 209 210 211

Pos Fig	Det. nr Part. No	Ingår Fitted	OBS!! Ange alltid årsmodell vid beställning av inredning Benämning	OBS!! Specify always year of model when ordering equipment Description
101	319780-A	T	Köksskiva vägg svart skiffer	Protection kitchen, black
--	319780-L	T	Köksskiva vägg natur skiffer	Protection kitchen, grey
103	331274M	x	Hylla garderob nedre	Shelf wardrobe under
104	350217	x	Galgstång L=790	Clothes hanger L=790
105	335919	x	Dörr 490x1850	Door 490x1850
106	335925	x	Dörr 415x1850	Door 415x1850
107	314523	x	Rätningslist dörr L=1715	List L=1715
108	336385	x	Front H vägg tvättrum	Front R
109	336386	x	Front V vägg tvättrum	Front L
110	331914M	x	Skjutdörr tvättrum	Door
111	316030	x	Skena skjutdörr	Curtain rod
--	375434	x	List d:o	List d:o
--	331953M	x	Kloss d:o	Block d:o
112	340563	x	Värmespalt V kpl. m. tyg och belysning	Air gap L cpl. with fabric and illumination
--	340567	T	Värmespalt V kpl. m. tyg och belysning [1]	Air gap L cpl. with fabric and illumination [1]
114	340574	x	Värmespalt H kpl. m. tyg och belysning	Air gap R cpl. with fabric and illumination
--	340577	T	Värmespalt H kpl. m. tyg och belysning [1]	Air gap R cpl. with fabric and illumination [1]
115	340352	x	Skåp övre V-bak L=1747	Cupboard upper L-rear L=1747
--	341022	x	Skåp övre L=1747 (Customized)	Cupboard upper L=1747 (Customized)
116	331189M	x	Hyllpaket	Shelf
117	319978	x	Gångjärn	Hinge
--	319980	x	Platta gångjärn	Plate hinge
118	319914	x	Gasfjäder	Gas spring
--	319915	x	Fäste vinkel d:o	Angle bracket d:o
--	319916	x	Fäste runt d:o	Bracket round d:o
119	338121	x	Värmespalt	Air gap
120	340221	x	Sängram u. ribbotten	Bed bottom without laths
121	325342	x	Ribbotten kpl.	Laths bottom cpl.
122	314211	x	Ribba sängbotten L=820 B=63	Lath bed bottom L=820 B=63
123	312046	x	Band t. ribbotten	Band for laths bottom
124	340218	x	Sänglåda kpl. V	Bed box cpl. L
125	340219	x	Gavel säng främre	Gable bed front
126	319776	x	List hörn L=2500	Corner strip L=2500
127	339486	x	Front säng	Front bed
128	340204	x	Gavel säng bakre	Gable bed rear
129	315203	x	Regel 17,5x55x1415	Wood lath pine 17,5x55x1415
131	319230	M^2	Matta golv, klinkermönster mörkgrå	Carpet floor, clinker design dark grey
--	319393	T	Matta golv, antik planka	Carpet floor, antique plank
133	319759	x	Korg, garderob	Basket, wardrobe
--	335802	x	List för korgar	List för baskets
134	336261	x	Täckskiva exp.kärl	Cover expansion vessel
135	335788M	x	Front el-uttag	Front outlet
136	401715	x	Flamskydd	Flame guard
137	316005	x	Skiva plast 295x2363x1	Plastic sheet
138	339446	x	TV-bänk kpl. u. skiva	TV-bench cpl. whitout board
139	336122-K	x	Skiva TV-bänk, ljus	Board, light
--	336122-L	T	Skiva TV-bänk, mörk	Board, dark
140	339605	x	Låda nedre kpl.	Drawer cpl.
--	339606	x	Lådförstycke d:o	Drawer front d:o
--	315215	x	Glidskena låda (säljes i par)	Slide bar (exp. in pair)
			M= Metervara T= Tillbehör	M= On the metre T= Accessory

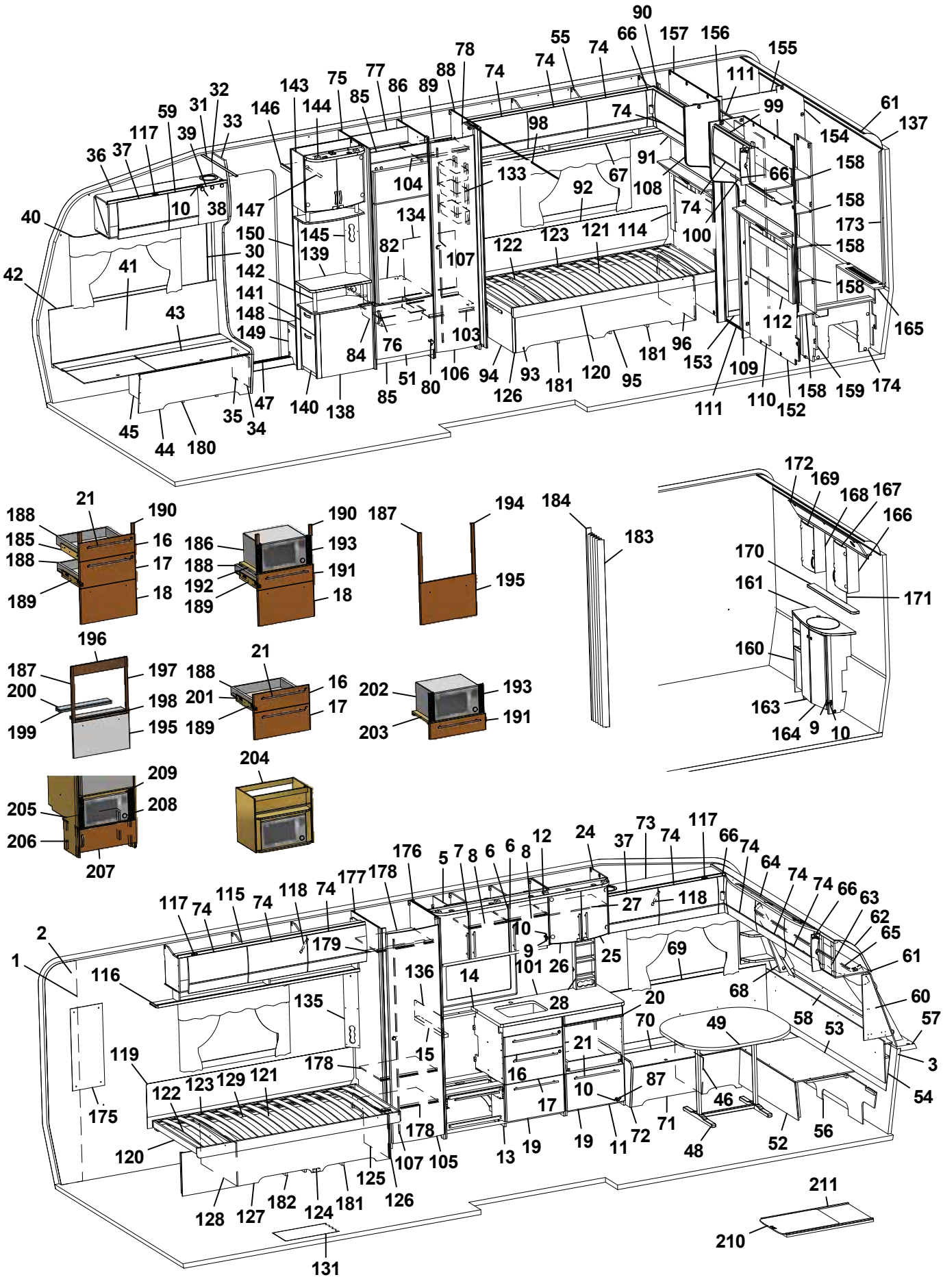
90 66 157 156 155 111 99 61 137 154 74 55 74 78 88 74 89 86 77 75 85 143 144 146 32 31 59 117 39 33 36 37 10 38 147 40 150 30 145 139 41 42 43 142 141 148 149 104 134 82 107 133 98 92 67 91 108 74 100 122 123 121 114 158 173 112 165 84 76 103 106 94 93 181 120 95 96 153 109 110 152 159 174 51 80 85 140 138 35 34 47 45 44 180 21 188 190 185 16 188 17 189 18 186 193 192 191 187 194 195 184 183 172 169 168 167 166 170 161 171 160 163 164 9 10 196 197 200 198 199 195 202 203 204 205 209 208 206 207 117 74 115 74 118 74 177 178 176 5 7 8 6 6 8 12 24 37 73 74 117 66 74 64 74 74 66 63 62 65 61 60 57 3 54 53 58 56 52 48 71 72 11 19 19 13 105 107 178 125 126 181 124 182 127 128 131 211 210 2 1 116 179 135 136 14 10 9 101 26 25 69 27 118 28 20 70 49 68 119 175 122 123 129 121 120 15 16 17 21 87 46 178

Pos Fig	Det. nr Part. No	Ingår Fitted	OBS!! Ange alltid årsmodell vid beställning av inredning Benämning	OBS!! Specify always year of model when ordering equipment Description
141	339607	x	Låda övre	Drawer cpl.
--	339610	x	Lådförstycke d:o	Drawer front d:o
--	315215	x	Glidskena låda (säljes i par)	Slide bar (exp. in pair)
142	336103	x	Rundstav folierad L=192	Round staff L=192
143	340077	x	Skåp bar kpl. H=512	Coctail cabinet cpl. H=512
--	332088M	x	Hylla hållare flaskor	Shelf bottle holder
--	331778	x	Lucka H d:o	Door R d:o
--	331779	x	Lucka V d:o	Door L d:o
--	318379	x	Gångjärn d:o	Hinge d:o
--	318380	x	Täckhatt d:o	Cover d:o
--	312588	x	Platta gångjärn d:o	Plate hinge d:o
144	336106	x	Ljusramp	Light holder
145	340418	x	Front el-uttag 130x857,5	Front outlet 130x857,5
146	331910M	x	Hylla garderob övre	Shelf
147	350217	x	Galgstång L=790	Clothes hanger L=790
148	319866	x	Hylla insteg	Shelf
149	336618	x	Front hylla garderob	Front
150	337198	x	Vägg instegsgarderob	Wall wardrobe
152	338638	x	Vägg tvättrum	Wall washroom
153	332955M	x	Tröskel	Threshold
154	333500M	x	Vägg tvättrum	Wall
155	332956M	x	Överbit tvättrum	Overlap washroom
156	332957M	x	List poppel 15x63x1948	List 15x63x1948
157	338636	x	Vägg tvättrum	Wall washroom
158	331894M	x	Hylla	Shelf
159	337075	x	Vägg garderob H	Wall wardrobe R
160	337048	x	Skåp tvättställ u. skiva	Cupboard washroom without board
161	337049-K	x	Skiva skåp tvättställ	Board cupboard wash basin
163	336056	x	Lucka V	Door L
164	336055	x	Lucka H	Door R
165	337050	x	Front gavel bak	Front
--	319198	x	Galler ventilation d:o	Ventilation grille d:o
166	331911M	x	Skåp tvättrum H	Cupboard washroom R
167	331778	x	Lucka H	Door R
168	331912M	x	Skåp tvättrum V	Cupboard washroom L
169	331779	x	Lucka V	Door L
170	337069-K	x	Hylla	Shelf
171	315999	x	Spegel 440x700x3	Mirror 440x700x3
172	337064	x	Ljusramp	Light holder
173	335718	x	Front hörn	Front
174	337046	x	Täckfront	Front
175	316039	x	Spegel 300x725x3	Mirror 300x725x3
--	319883	T	Spegel 300x725x3 [1]	Mirror 300x725x3 [1]
176	340055	x	Vägg garderob H	Wall wardrobe R
177	332378M	x	Vägg garderob V	Wall wardrobe L
178	332391M	x	Hylla	Shelf
179	350217	x	Galgstång L=790	Clothes hanger L=790
180	350114	x	Plåt skofack	Plate shoe compartment
181	337271	x	Luftspalt sänglåda	Air gap bed box
182	337272	x	Luftspalt sänglåda	Air gap bed box
			M= Metervara T= Tillbehör	M= On the metre T= Accessory

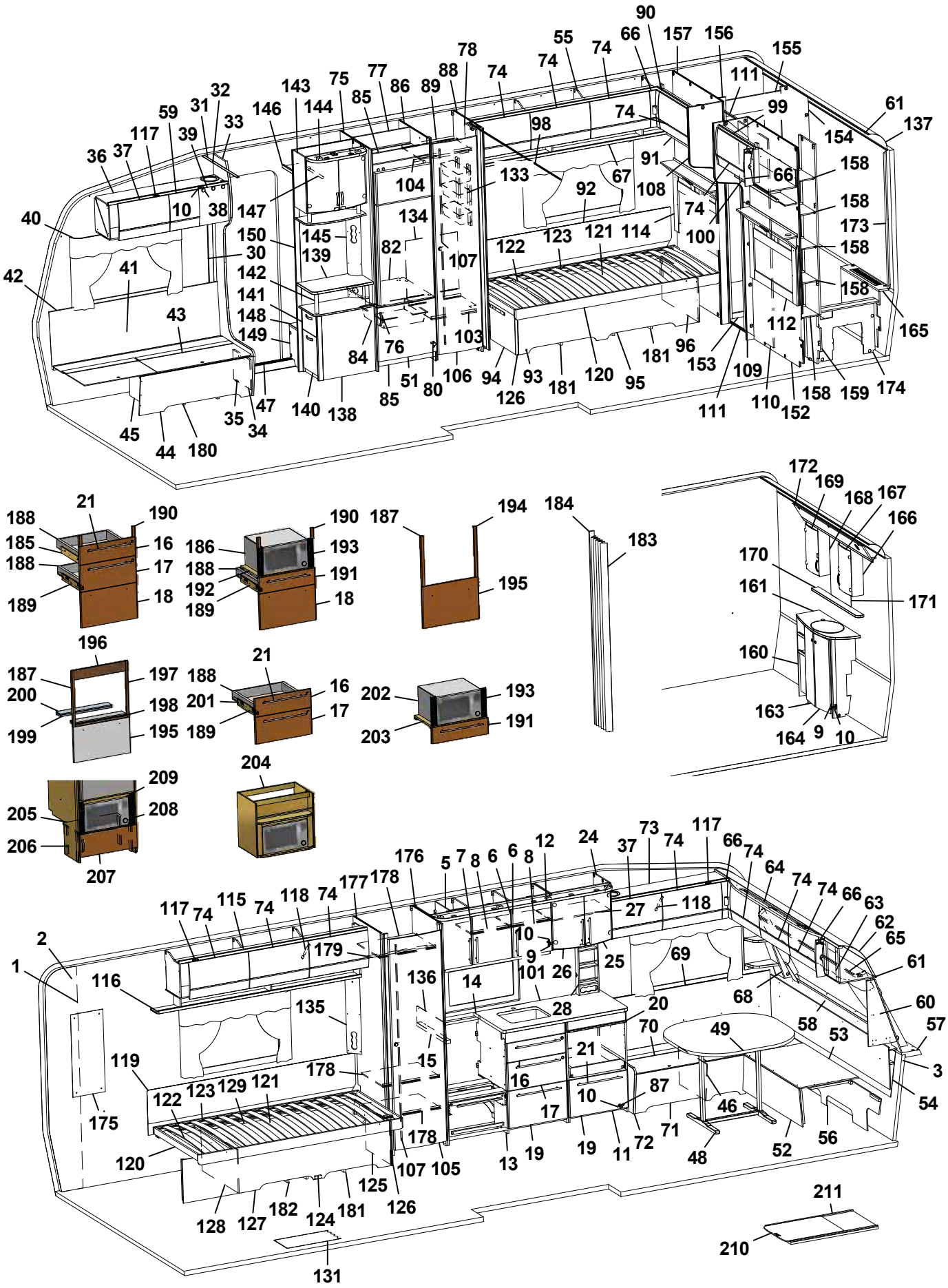
90 66 157 156 155 111 99 61 137 154 74 55 74 78 88 74 89 86 77 75 85 143 144 146 32 31 59 117 39 33 36 37 10 38 147 40 150 30 145 139 142 141 148 149 42 41 43 104 134 82 107 133 98 92 67 91 108 74 100 122 123 121 114 66 158 173 112 165 84 76 103 106 94 93 181 120 95 96 153 109 110 152 159 174 45 44 180 35 34 47 140 138 85 51 80 126 111 172 169 168 167 166 170 161 171 160 163 164 9 10 21 188 190 185 16 188 17 189 18 186 193 192 191 187 194 195 184 183 196 197 200 198 199 201 202 203 204 205 208 206 207 209 2 1 116 117 74 115 74 118 74 177 178 176 5 7 8 6 6 8 12 24 37 73 74 117 66 74 64 74 74 66 63 62 65 61 179 136 14 135 119 175 122 123 129 121 120 178 15 16 17 10 87 46 49 58 53 57 3 54 68 60 69 25 26 101 9 28 20 70 21 72 71 48 52 56 19 11 13 105 107 125 126 128 127 182 124 181 131 211 210

Pos Fig	Det. nr Part. No	Ingår Fitted	OBS!! Ange alltid årsmodell vid beställning av inredning Benämning	OBS!! Specify always year of model when ordering equipment Description
183	315216	T	Vikdörr 1900x1500	Folding door
184	376461	T	Bakdel nisch vikdörr	Back niche folding door
185	336095	x	Monteringssats kpl. lådor (Vit)	Mounting kit cpl. drawers (White)
--	336809	x	Monteringssats kpl. lådor (Mekong)	Mounting kit cpl. drawers (Mekong)
--	340894	x	Monteringssats kpl. lådor (Customized)	Mounting kit cpl. drawers (Customized)
186	337537	T	Monteringssats kpl. mikro (Vit)	Mounting kit cpl. micro (White)
--	337539	T	Monteringssats kpl. mikro (Mekong)	Mounting kit cpl. micro (Mekong)
--	340881	T	Monteringssats kpl. mikro (Customized)	Mounting kit cpl. micro (Customized)
187	336097	T	Monteringssats kpl. ugn (Vit)	Mounting kit cpl. oven (White)
--	336811	T	Monteringssats kpl. ugn (Mekong)	Mounting kit cpl. oven (Mekong)
--	341720	T	Monteringssats kpl. ugn (Customized)	Mounting kit cpl. oven (Customized)
188	317514	x	Låda	Drawer
189	317382	x	Glidskena låda H	Slide bar, drawer R
--	350221	x	Glidskena låda V	Slide bar, drawer L
--	801701	x	Skruv 6x16 d:o	Screw 6x16 d:o
190	336092	x	Passbit 95x30x16 (Mekong)	Gauge block 95x30x16 (Mekong)
191	337540	T	Lådförstycke (Vit)	Drawer front (White)
--	337541	T	Lådförstycke (Mekong)	Drawer front (Mekong)
--	340510	T	Lådförstycke (High Gloss)	Drawer front (High Gloss)
192	331472M	T	Hylla mikro	Shelf
193	401998	T	Galler mikro	Grating
194	336086	T	Passbit 460x30x16	Gauge block 460x30x16
195	334714	T	Lucka (Vit)	Door (White)
--	336637	T	Lucka (Mekong)	Door (Mekong)
--	340506	x	Lucka (High Gloss)	Door (High Gloss)
196	341213	T	Front 88x550 (Mekong)	Front 88x550 (Mekong)
197	341214	T	Passbit 426x24x16 (Mekong)	Gauge block 426x24x16 (Mekong)
198	341215	T	Front 15x502 (Mekong)	Front 15x502 (Mekong)
199	341216	T	Skiva distans 15x80x500	Sheet distance 15x80x500
200	341217	T	Skiva distans 10x80x500	Sheet distance 10x80x500
201	334732	T	Monteringssats kpl. lådor i utskjut (Vit)	Mounting kit cpl. drawers in projection (White)
--	336778	T	Monteringssats kpl. lådor i utskjut (Mekong)	Mounting kit cpl. drawers in projection (Mekong)
--	340884	T	Monteringssats kpl. lådor i utskjut (Custom)	Mounting kit cpl. drawers in projection (Custom)
202	337545	T	Monteringssats kpl. mikro i utskjut (Vit)	Mounting kit cpl. micro in projection (White)
--	337546	T	Monteringssats kpl. mikro i utskjut (Mekong)	Mounting kit cpl. micro in projection (Mekong)
--	340885	T	Monteringssats kpl. mikro i utskjut (Custom)	Mounting kit cpl. micro in projection (Custom)
203	331515M	T	Hylla mikro	Shelf
204	337532	T	Skåp kpl. mikrovågsugn	Cupboard cpl. microwave oven
205	336672	T	Hylla mikro	Shelf
206	330631M	T	List folierad L=253	List folierad L=253
207	336209-1	T	Lucka 550x208	Door 550x208
--	316799	x	Gångjärn d:o	Hinge d:o
--	312588	x	Platta gångjärn d:o	Plate hinge d:o
208	401685	T	Galler mikro 285x40	Grating 285x40
209	337542	T	List 15x25x450	List 15x25x450
210	341192	T	Utdragsskiva bord 450x550	Sliding leaf 450x550
211	341193	T	Låda utdragsskiva	Box sliding leaf
			[1] = Selected och Customized	[1] = Selected and Customized
			Dyntyger, madrasser m.m. (se dynor m.m.)	Cushion textilies, mattresses etc. (see cushions etc.)
			M= Metervara T= Tillbehör	M= On the metre T= Accessory

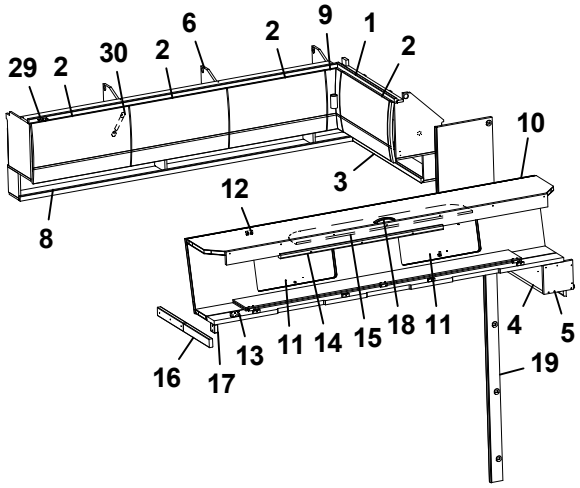
29
2
30
2
6
2
9
1
2
10
3
12
8
16
17
13
11
14
15
18
11
4
5
19

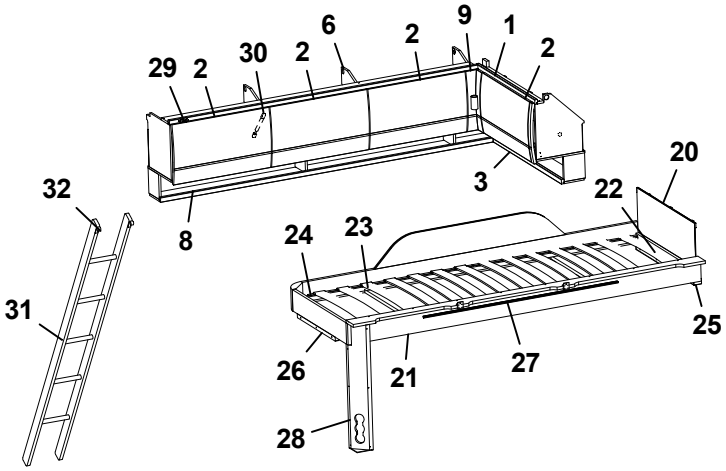
29
2
30
2
6
2
9
1
2
3
20
22
32
8
24
23
31
25
26
21
27
28

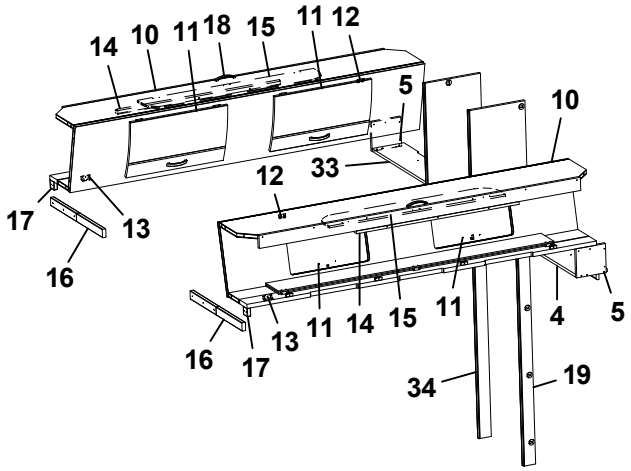
14
10
11
18
15
11
12
5
10
33
12
17
13
16
11
14
15
11
4
5
16
17
13
34
19

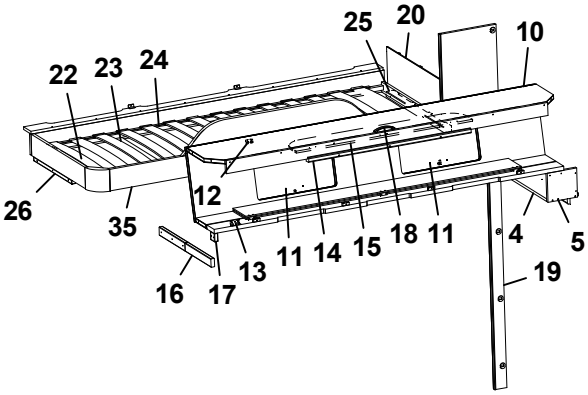
25
20
10
22
23
24
12
26
35
11
14
15
18
11
4
5
16
17
13
19

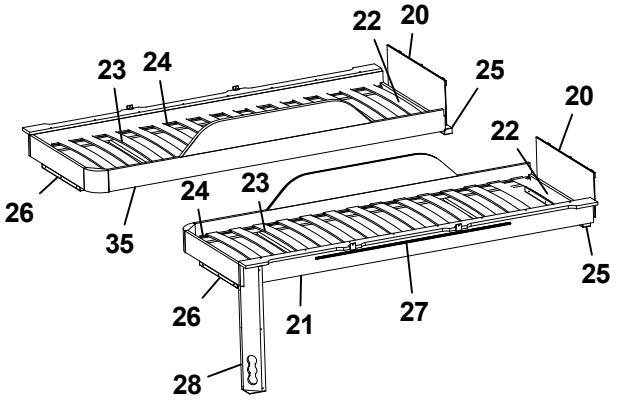
22
20
23
24
25
20
22
26
24
23
35
25
26
21
27
28

Pos Fig	Det. nr Part. No	Ingår Fitted	OBS!! Ange alltid årsmodell vid beställning av inredning Benämning	OBS!! Specify always year of model when ordering equipment Description
1	340661	x	Skåp gavel bak H L=928	Cupboard upper R L=928
--	341457	x	Skåp gavel bak H L=928 (Customized)	Cupboard upper R L=928 (Customized)
--	319978	x	Gångjärn d:o	Hinge d:o
--	319980	x	Platta gångjärn d:o	Plate hinge d:o
2	337695	x	Lucka	Door
--	340495	x	Lucka (High Gloss)	Door (High Gloss)
3	332389M	x	Hyllpaket	Shelf
4	332813M	x	Hylla gavel bak	Shelf gable rear
5	331697M	x	Gavel	Gable
6	340388	x	Skåp övre L=1747	Cupboard upper L=1747
--	340913	x	Skåp övre L=1747 (Customized)	Cupboard upper L=1747 (Customized)
8	331194M	x	Hyllpaket	Shelf
9	337738	x	Hörn inredning	Corner
--	340917	x	Hörn inredning (High Gloss)	Corner (High Gloss)
--	311917	x	Gångjärn d:o	Hinge d:o
--	319909	x	Platta gångjärn d:o	Plate hinge d:o
10	337661	x	Överbäddskåp L1980	Upper bed L1980
--	341426	x	Överbäddskåp L1980 (Customized)	Upper bed L1980 (Customized)
11	337664	x	Lucka	Door
--	341427	x	Lucka (High Gloss)	Door (High Gloss)
12	860402	x	Gångjärn	Hinge
13	860405	x	Gångjärn	Hinge
14	339839	x	Regel låsning	Lock bar
15	375813	x	Rasskydd ö-bäddskåp	Protective plate
16	332661M	x	Bärregel (vikbar)	Bearing rail
17	331701M	x	Kloss bärregel	Block bearing rail
18	350129	x	Handtag	Handle
19	336770	x	Front V vägg tvättrum	Front L
20	321209	x	Värmespalt gavel	Air gap gable
21	336381	x	Sängram vån.säng V u. ribbotten	Bed bottom L without laths
22	325430	x	Ribbotten kpl.	Laths bottom cpl.
23	311985	x	Ribba sängbotten L=718 B=63	Lath bed bottom L=718 B=63
24	312046	x	Band t. ribbotten	Band for laths bottom
25	331960M	x	Bärregel	Bearing rail
26	331961M	x	Bärregel L=440	Bearing rail L=440
27	314721	x	Skena draperi L=1100	Curtain rod L=1100
28	333190M	x	Front el-uttag	Front outlet
29	319978	x	Gångjärn	Hinge
--	319980	x	Platta gångjärn	Plate hinge
30	319914	x	Gasfjäder	Gas spring
--	319915	x	Fäste vinkel d:o	Angle bracket d:o
--	319916	x	Fäste runt d:o	Bracket round d:o
31	376697	T	Stege ö-bäddsskåp 201x1800 kpl.	Ladder upper bed 201x1800 cpl.
32	860426	T	Krok t. stege	Hook for ladder
33	332810M	x	Hylla gavel bak	Shelf gable rear
34	336769	x	Front H vägg tvättrum	Front R
35	336714	x	Sängram vån.säng H u. ribbotten	Bed bottom
			T= Tillbehör	T= Accessory

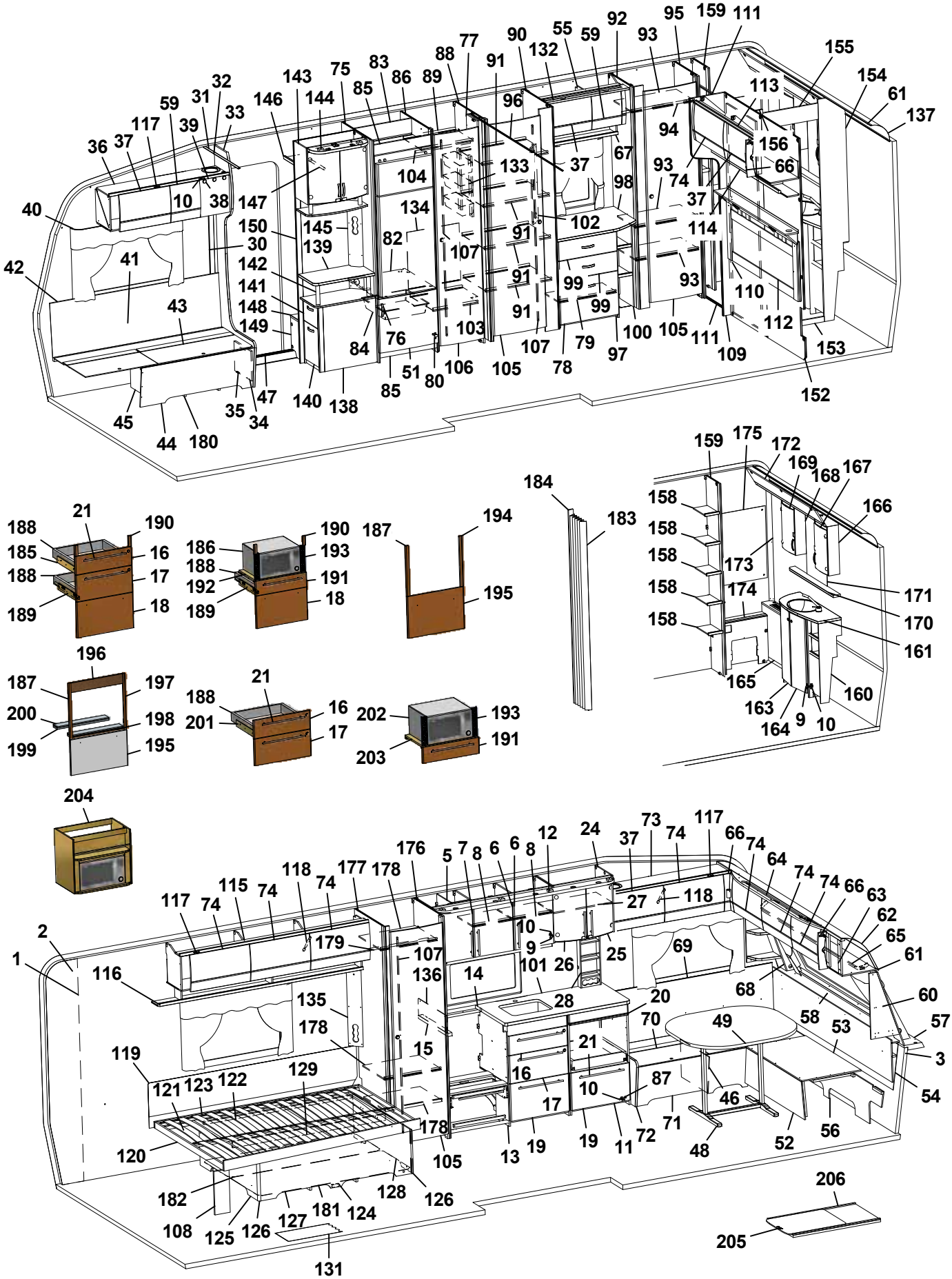
1 2 3 5 6 7 8 9 10 11 12 13 14 15 16 17 19 20 21 24 25 26 27 28 30 31 32 33 35 36 37 38 39 40 41 42 43 44 45 46 47 48 49 51 52 53 54 55 56 57 58 59 60 61 62 63 64 65 66 68 69 70 71 72 73 74 75 76 77 78 79 80 82 83 84 85 86 87 88 89 90 91 92 93 94 95 96 97 98 99 100 101 102 103 104 105 106 107 108 109 110 111 112 113 114 115 116 117 118 119 120 121 122 123 124 125 126 127 128 129 131 132 133 134 135 136 138 139 140 141 142 143 144 145 146 147 148 149 150 152 153 154 155 156 158 159 160 161 163 164 165 166 167 168 169 170 171 172 173 174 175 176 177 178 179 180 181 182 183 184 185 186 187 188 189 190 191 192 193 194 195 196 197 198 199 200 201 202 203 204 205 206

Pos Fig	Det. nr Part. No	Ingår Fitted	OBS!! Ange alltid årsmodell vid beställning av inredning Benämning	OBS!! Specify always year of model when ordering equipment Description
1	318657	M	Tapet vägg/tak	Wall paper
2	318584	M	Tejp tapet 20 mm	Tape, wall paper 20 mm
3	318585	M	Tejp tapet 60 mm	Tape, wall paper 60 mm
5	340435	x	Skåp kök L1120 kpl. (Vit)	Cupboard kitchen L1120 cpl. (White)
--	340441	x	Skåp kök L1120 kpl. (Mekong)	Cupboard kitchen L1120 cpl. (Mekong)
--	340896	x	Skåp kök L1120 kpl. (Customized)	Cupboard kitchen L1120 cpl. (Customized)
6	334712	x	Lucka H (Vit)	Door R (White)
--	336624	x	Lucka H (Mekong)	Door R (Mekong)
--	340511	x	Lucka H (High Gloss)	Door R (High Gloss)
--	317502	x	Handtag d:o	Handle d:o
7	334713	x	Lucka V (Vit)	Door L (White)
--	336625	x	Lucka V (Mekong)	Door L (Mekong)
--	340512	x	Lucka V (High Gloss)	Door L (High Gloss)
--	317502	x	Handtag d:o	Handle d:o
8	331385M	x	Hylla	Shelf
9	311917	x	Gångjärn	Hinge
10	312588	x	Platta gångjärn	Plate hinge
11	336084	x	Utskjut diskbänk (Vit)	Projection kitchen sink (White)
--	336777	x	Utskjut diskbänk (Mekong)	Projection kitchen sink (Mekong)
--	340883	x	Utskjut diskbänk (Customized)	Projection kitchen sink (Customized)
12	336108	x	Ljusramp köksskåp (vitrinskåp)	Light holder kitchen (vitrine)
--	337003	T	Ljusramp köksskåp (skåp mikro)	Light holder kitchen (microwave oven)
13	336094	x	Diskbänk trädel u. skiva (Vit)	Kitchen sink without board (White)
--	336808	x	Diskbänk trädel u. skiva (Mekong)	Kitchen sink without board (Mekong)
--	340879	x	Diskbänk trädel u. skiva induktion (Custom.)	Kitchen sink w/o board induktion (Customized)
14	336099-K	x	Skiva diskbänk 1167x565	Board 1167x565
--	341525-K	x	Skiva diskbänk 1703x573, ljus (Customized)	Board 1703x573, light (Customized)
--	341525-L	x	Skiva diskbänk 1703x573, mörk (Custom.)	Board 1703x573, dark (Customized)
15	336098-K	x	Skiva diskbänk 40x560	Board 40x560
16	334706	x	Lådförstycke (Vit)	Drawer front (White)
--	336631	x	Lådförstycke (Mekong)	Drawer front (Mekong)
--	340504	x	Lådförstycke (High Gloss)	Drawer front (High Gloss)
17	334707	x	Lådförstycke (Vit)	Drawer front (White)
--	336633	x	Lådförstycke (Mekong)	Drawer front (Mekong)
--	340505	x	Lådförstycke (High Gloss)	Drawer front (High Gloss)
18	334708	x	Lucka (Vit)	Door (White)
--	336635	x	Lucka (Mekong)	Door (Mekong)
--	340506	x	Lucka (High Gloss)	Door (High Gloss)
19	334709	x	Lucka (Vit)	Door (White)
--	336760	x	Lucka (Mekong)	Door (Mekong)
--	340507	x	Lucka (High Gloss)	Door (High Gloss)
20	336675	x	Skärbräda	Cutting board
21	317503	x	Handtag	Handle
24	336112	x	Skåp vitrin	Vitrine
25	332233	x	Lucka vitrin H 272x450	Door vitrine R 272x450
26	332234	x	Lucka vitrin V 272x450	Door vitrine L 272x450
--	318630	x	Lås magnet d:o	Lock magnet d:o
--	318381	x	Motstycke magnetlås	Companion part
--	318379	x	Gångjärn	Hinge
--	318380	x	Täckhatt d:o	Cover d:o
			M= Metervara T= Tillbehör	M= On the metre T= Accessory

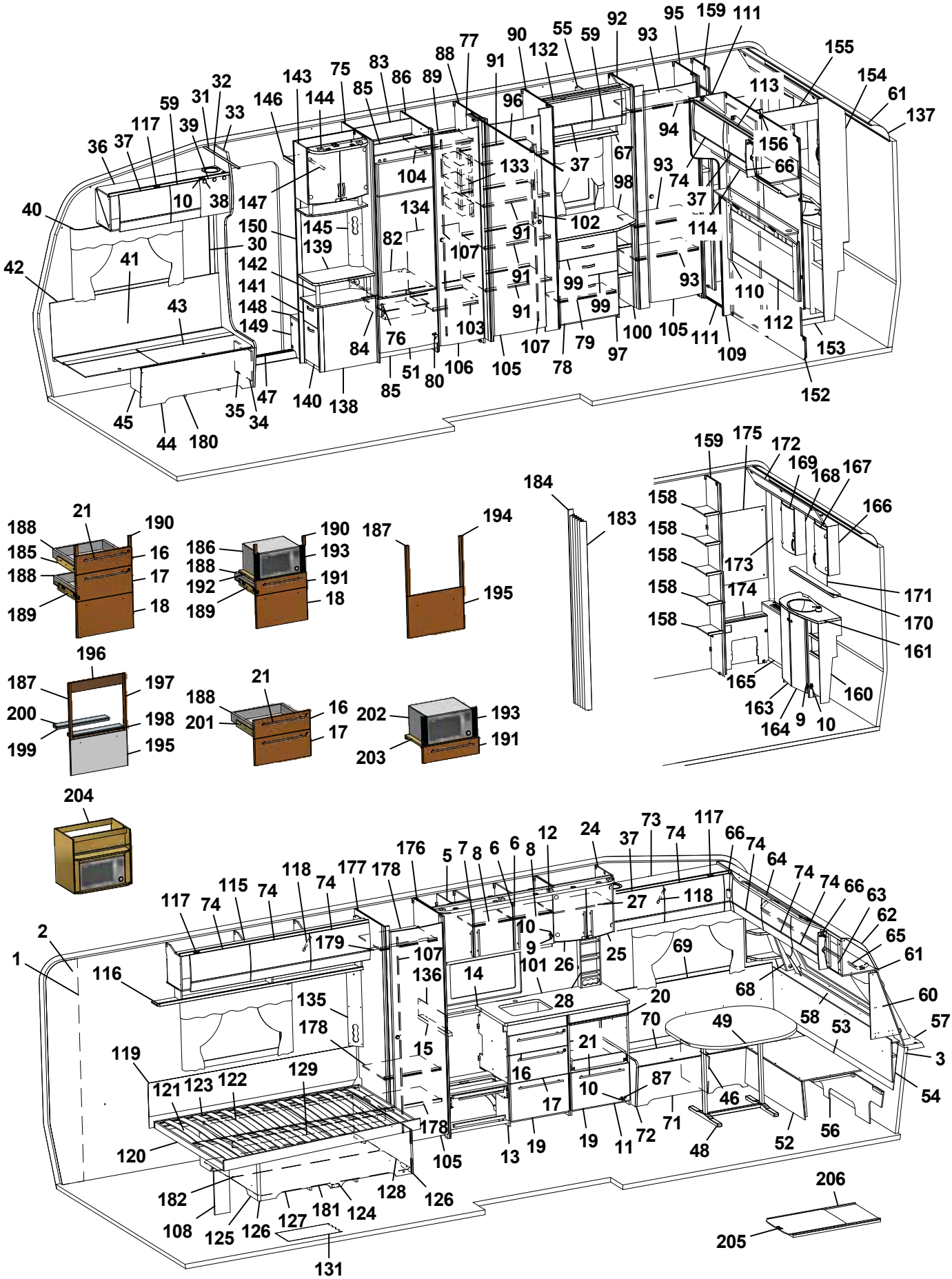
1 2 3 5 6 7 8 9 10 11 12 13 14 15 16 17 19 20 21 24 25 26 27 28 30 31 32 33 36 37 38 39 40 41 42 43 44 45 46 47 48 49 51 52 53 54 56 57 58 59 60 61 62 63 64 65 66 67 68 69 70 71 72 73 74 75 76 77 78 79 80 82 83 84 85 86 87 88 89 90 91 92 93 94 95 96 97 98 99 100 101 102 103 104 105 106 107 108 109 110 111 112 113 114 115 116 117 118 119 120 121 122 123 124 125 126 127 128 129 131 132 133 134 135 136 137 138 139 140 141 142 143 144 145 146 147 148 149 150 152 153 154 155 156 158 159 160 161 163 164 165 166 167 168 169 170 171 172 173 174 175 176 177 178 179 180 181 182 183 184 185 186 187 188 189 190 191 192 193 194 195 196 197 198 199 200 201 202 203 204 205 206

Pos Fig	Det. nr Part. No	Ingår Fitted	OBS!! Ange alltid årsmodell vid beställning av inredning Benämning	OBS!! Specify always year of model when ordering equipment Description
--	312588	x	Platta gångjärn	Plate hinge
27	331206M	x	Hylla	Shelf
28	333409M	x	Kryddhylla	Spice rack
30	318962	x	List täck el-kabel B=45 L=2100	Cover strip B=45 L=2100
31	316270	x	List snäpp undre L2379	List under L2379
32	316268	x	List snäpp övre L2379	List upper L2379
33	339810	x	Stolpe först. L1948 kpl. m. lucka	Support bar cpl. with door
34	336064	x	Lucka	Door
35	312589	x	Gångjärn	Hinge
36	340335	x	Skåp övre elc.radio enkel DIN	Cupboard upper radio radio single DIN
--	340345	x	Skåp övre elc.radio dubbel DIN	Cupboard upper radio dual DIN
--	340348	x	Skåp övre elc.radio dubbel DIN (Selected)	Cupboard upper radio dual DIN (Selected)
--	340923	x	Skåp övre elc.radio dubbel DIN (Customized)	Cupboard upper radio dual DIN (Customized)
37	337719	x	Lucka	Door
--	340494	x	Lucka (High Gloss)	Door (High Gloss)
38	318379	x	Gångjärn	Hinge
--	318380	x	Täckhatt d:o	Cover d:o
39	331214	x	Lucka radio enkel DIN	Door radio single DIN
--	334035	x	Lucka radio dubbel DIN	Door radio dual DIN
40	316898	x	Skena gardin L1020	Curtain rod L1020
41	339355	x	Värmespalt H fram	Air gap R.F.
42	319821	M	List kant mörkbrun	Strip, dark brown
43	336883	x	Lock bäddlåda H F	Cover bedbox R.F.
--	319024	x	Matta grå textil m. tejp d:o	Carpet gray textile with tape d:o
44	336881	x	Front bäddlåda H F	Front bed box R.F.
45	339811	x	Stöd bäddlåda HF	Support bed box
46	312825	x	Stöd bäddlåda VF	Support bed box
47	314687	x	Tröskel aluminium L=850	Threshold aluminium L=850
48	310083	x	Bordsstativ	Table stand
49	335940-K	x	Bordsskiva 940x1025	Table top 940x1025
--	340543-K	x	Bordsskiva 940x1025, ljus [1]	Table top 940x1025, light [1]
--	340543-L	x	Bordsskiva 940x1025, mörk [1]	Table top 940x1025, dark [1]
51	336046	x	Lucka H 550x470	Door R 550x470
52	331245M	x	Front bäddlåda gavel	Front bed box gable
53	331246M	x	Skiva rundsittgrupp	Sheet seat
54	340578	x	Värmespalt gavel fram	Air gap
55	340364	x	Skåp övre L=790	Cupboard upper L=790
--	341135	x	Skåp övre L=790 (Customized)	Cupboard upper L=790 (Customized)
--	319978	x	Gångjärn d:o	Hinge d:o
--	319980	x	Platta gångjärn d:o	Plate hinge d:o
56	340520	x	Stöd sittgrupp	Support
57	213471	x	Hylla front kpl. L2376	Shelf front cpl. L2376
58	340191	x	Front/hylla kpl.	Front/shelf cpl.
--	340929	x	Hylla m. belysning "Björn" (Customized)	Shelf with lighting "Bear" (Customized)
59	337790	x	Lucka	Door
--	340493	x	Lucka (High Gloss)	Door (High Gloss)
60	340517	x	Hylla hörn H	Shelf R
61	313884	x	List plast radie L=2379	List L=2379
62	316005	x	Skiva plast 295x2363x1	Plastic sheet
63	341284	x	Skåp gavel fram L=2360	Cupboard L=2360
			M= Metervara T= Tillbehör	M= On the metre T= Accessory

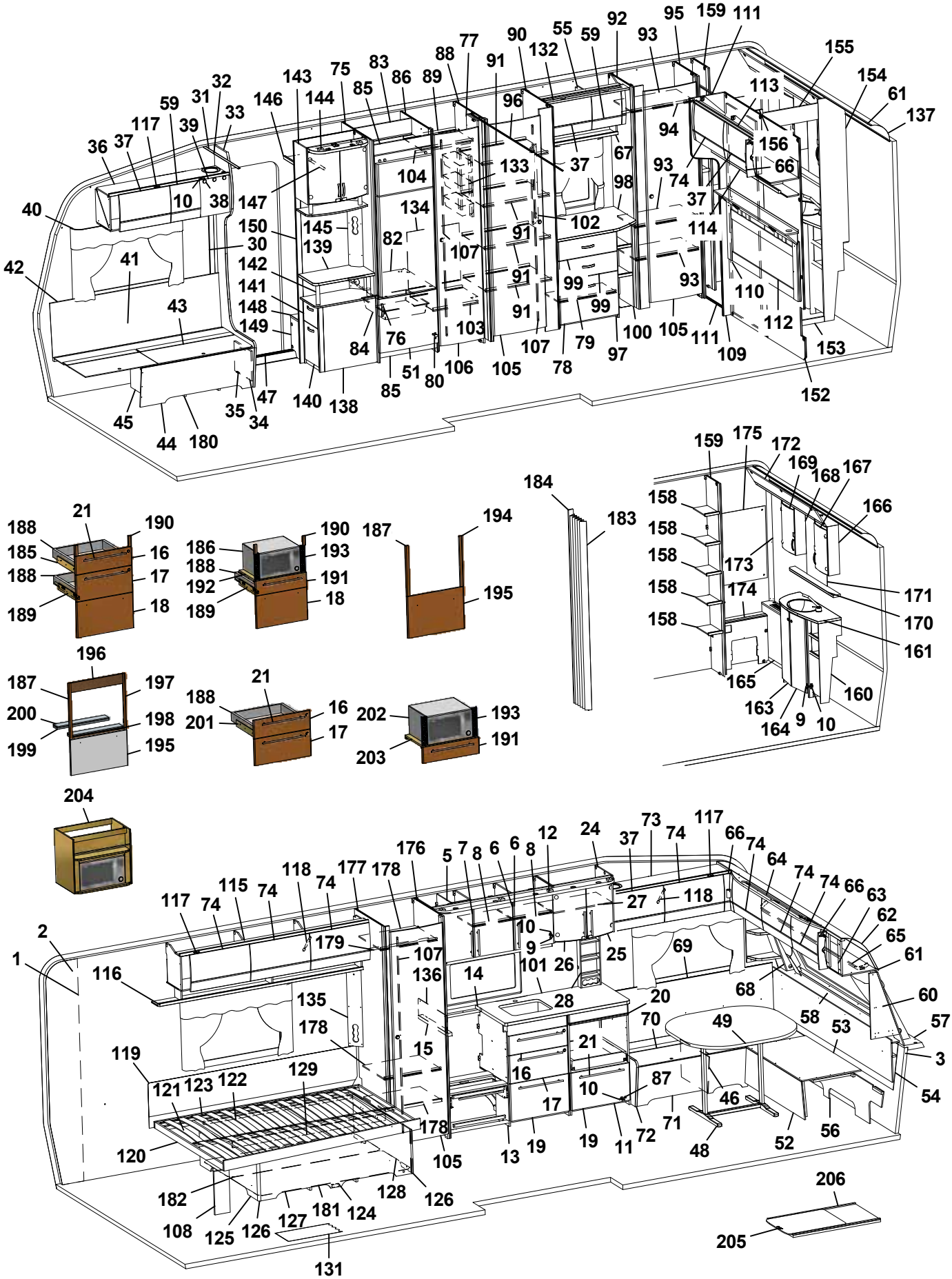
1 2 3 5 6 7 8 9 10 11 12 13 14 15 16 17 18 19 20 21 24 25 26 27 28 30 31 32 33 34 35 36 37 38 39 40 41 42 43 44 45 46 47 48 49 51 52 53 54 56 57 58 59 60 61 62 63 64 65 66 68 69 70 71 72 73 74 75 76 77 78 79 80 82 83 84 85 86 87 88 89 90 91 92 93 94 95 96 97 98 99 100 101 102 103 104 105 106 107 108 109 110 111 112 113 114 115 116 117 118 119 120 121 122 123 124 125 126 127 128 129 131 132 133 134 135 136 138 139 140 141 142 143 144 145 146 147 148 149 150 152 153 154 155 156 158 159 160 161 163 164 165 166 167 168 169 170 171 172 173 174 175 176 177 178 179 180 181 182 183 184 185 186 187 188 189 190 191 192 193 194 195 196 197 198 199 200 201 202 203 204 205 206

Pos Fig	Det. nr Part. No	Ingår Fitted	OBS!! Ange alltid årsmodell vid beställning av inredning Benämning	OBS!! Specify always year of model when ordering equipment Description
--	341283	x	Skåp gavel fram L=2360 (Customized)	Cupboard L=2360 (Customized)
--	319978	x	Gångjärn d:o	Hinge d:o
--	319979	x	Platta gångjärn d:o	Plate hinge d:o
64	336063	x	Ljusramp gavelskåp	Light holder
65	316900	x	Skena gardin L1920	Curtain rod L1920
66	337738	x	Hörn inredning	Corner
--	340917	x	Hörn inredning (High Gloss)	Corner (High Gloss)
--	311917	x	Gångjärn d:o	Hinge d:o
--	319909	x	Platta gångjärn d:o	Plate hinge d:o
67	331305M	x	Hyllpaket	Shelf
68	338520	x	Hylla hörn V	Shelf L
69	337171	x	Värmespalt V fram	Air gap L.F.
70	333906	x	Lock bäddlåda V F	Cover bed box L.F
--	319024	x	Matta grå textil m. tejp d:o	Carpet gray textile with tape d:o
71	339504	x	Front bäddlåda V F	Front bed box L.F.
72	339500	x	Gavel bäddlåda V F	Gable bed box L.F
73	340322	x	Skåp övre L=1108	Cupboard upper L=1108
--	340349	x	Skåp övre L=1108 (Selected)	Cupboard upper L=1108 (Selected)
--	340909	x	Skåp övre L=1108 (Customized)	Cupboard upper L=1108 (Customized)
74	337695	x	Lucka	Door
--	340495	x	Lucka (High Gloss)	Door (High Gloss)
75	332244M	x	Vägg kyl V	Wall refrigerator L
76	350129	x	Handtag	Handle
77	331238M	x	Nisch, vikdörr	Niche folding door
78	339513	x	Lucka 550x380	Door 550x380
--	315202	x	Gångjärn d:o	Hinge d:o
--	312588	x	Platta gångjärn	Plate hinge
79	339522	x	Hylla	Shelf
80	316799	x	Gångjärn	Hinge
82	340675	x	Hylla under kyl	Shelf under refrigerator
83	333142M	x	Bakstycke stopp kyl	Back cupboard
84	310325	x	Trådback vit 427x427x85	Tray 427x427x85
--	312712	x	Glidlist trådback (säljes i par)	Sliding strip tray (pair)
85	375394	x	Front skåp under kyl	Front cupboard
86	331240M	x	Vägg kyl H	Wall refrigerator R
87	315202	x	Gångjärn	Hinge
88	332430M	x	Vägg garderob	Wall wardrobe
89	331279M	x	Hylla garderob övre	Shelf wardrobe upper
90	332431M	x	Vägg garderob	Wall wardrobe
91	332432M	x	Hylla garderob	Shelf wardrobe
92	331899M	x	Vägg garderob V	Wall wardrobe L
93	331928M	x	Hylla	Shelf
94	350217	x	Galgstång L=790	Clothes hanger L=790
95	331900M	x	Vägg garderob H	Wall wardrobe R
96	318104	x	Skena draperi L=1730	Drapery rail L=1730
97	339457	x	Byrå kpl. u. skiva	Chest of drawers without board
98	336076-K	x	Skiva byrå	Board
99	339512	x	Lådförstycke 550x167	Drawer front 550x167
--	317514	x	Låda plast	Drawer plastic
--	317382	x	Glidskena låda H	Slide bar, drawer R
			M= Metervara T= Tillbehör	M= On the metre T= Accessory

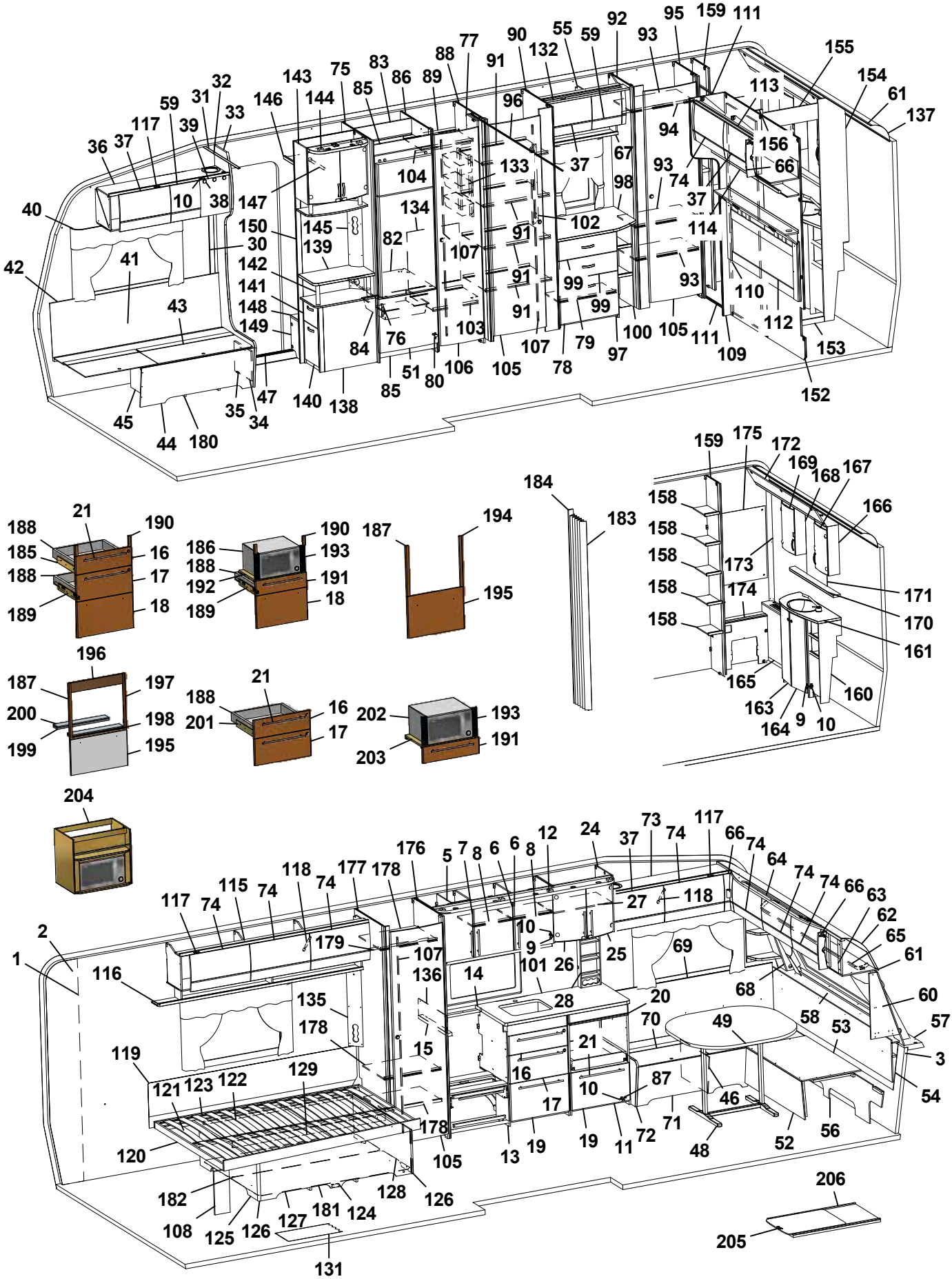
1 2 3 5 6 7 8 9 10 11 12 13 14 15 16 17 18 19 20 21 24 25 26 27 28 30 31 32 33 35 36 37 38 39 40 41 42 43 44 45 46 47 48 49 51 52 53 54 56 57 58 59 60 61 62 63 64 65 66 67 68 69 70 71 72 73 74 75 76 77 78 79 80 82 83 84 85 86 87 88 89 90 91 92 93 94 95 96 97 98 99 100 101 102 103 104 105 106 107 108 109 110 111 112 113 114 115 116 117 118 119 120 121 122 123 124 125 126 127 128 129 131 132 133 134 135 136 137 138 139 140 141 142 143 144 145 146 147 148 149 150 152 153 154 155 156 158 159 160 161 163 164 165 166 167 168 169 170 171 172 173 174 175 176 177 178 179 180 181 182 183 184 185 186 187 188 189 190 191 192 193 194 195 196 197 198 199 200 201 202 203 204 205 206

Pos Fig	Det. nr Part. No	Ingår Fitted	OBS!! Ange alltid årsmodell vid beställning av inredning Benämning	OBS!! Specify always year of model when ordering equipment Description
--	350221	x	Glidskena låda V	Slide bar, drawer L
100	331307M	x	Hylla vid byrå kpl.	Shelf cpl.
101	319780-A	T	Köksskiva vägg svart skiffer	Protection kitchen, black
--	319780-L	T	Köksskiva vägg natur skiffer	Protection kitchen, grey
102	335787M	x	Front el-uttag	Front outlet
103	331274M	x	Hylla garderob nedre	Shelf wardrobe under
104	350217	x	Galgstång L=790	Clothes hanger L=790
105	335919	x	Dörr 490x1850	Door 490x1850
106	335925	x	Dörr 415x1850	Door 415x1850
107	314523	x	Rätningslist dörr L=1715	List L=1715
108	337472	x	Stöd säng	Support bed
109	336314	x	Front vägg tvättrum	Front
110	331914M	x	Skjutdörr tvättrum	Door
111	316030	x	Skena skjutdörr	Curtain rod
--	375434	x	List d:o	List d:o
--	331953M	x	Kloss d:o	Block d:o
112	340529	x	Värmespalt kpl. m. tyg och belysning	Air gap cpl. with fabric and illumination
--	340533	T	Värmespalt kpl. m. tyg och belysning [1]	Air gap cpl. with fabric and illumination [1]
113	340957	x	Skåp gavel bak V L1405	Cupboard upper L1405
--	341110	x	Skåp gavel bak V L1405 (Customized)	Cupboard upper L1405 (Customized)
--	319978	x	Gångjärn d:o	Hinge d:o
--	319980	x	Platta gångjärn d:o	Plate hinge d:o
114	331936M	x	Hyllpaket	Shelf
--	316907	x	Skena gardin L=500	Curtain rod L=500
115	340352	x	Skåp övre V-bak L=1747	Cupboard upper L-rear L=1747
--	341022	x	Skåp övre L=1747 (Customized)	Cupboard upper L=1747 (Customized)
116	331189M	x	Hyllpaket	Shelf
117	319978	x	Gångjärn	Hinge
--	319980	x	Platta gångjärn	Plate hinge
118	319914	x	Gasfjäder	Gas spring
--	319915	x	Fäste vinkel d:o	Angle bracket d:o
--	319916	x	Fäste runt d:o	Bracket round d:o
119	338121	x	Värmespalt	Air gap
120	340181	x	Sängram u. ribbotten	Bedbottom without laths
121	338125	x	Ribbotten kpl.	Laths bottom cpl.
122	311985	x	Ribba sängbotten L=718 B=63	Lath bed bottom L=718 B=63
123	312046	x	Band t. ribbotten	Band for laths bottom
124	340187	x	Sänglåda kpl.	Bed box cpl.
125	340197	x	Gavel säng V	Gable bed L
126	319776	x	List hörn L=2500	Corner strip L=2500
127	339426	x	Front säng	Front bed
128	340195	x	Gavel säng H	Gable bed R
129	315203	x	Regel 17,5x55x1415	Wood lath pine 17,5x55x1415
131	319230	M^2	Matta golv, klinkermönster mörkgrå	Carpet floor, clinker design dark grey
--	319393	T	Matta golv, antik planka	Carpet floor, antique plank
132	336078	x	Ljusramp	Light holder
133	319759	x	Korg, garderob	Basket, wardrobe
--	335802	x	List för korgar	List för baskets
134	336261	x	Täckskiva exp.kärl	Cover expansion vessel
135	335788M	x	Front el-uttag	Front outlet
			M= Metervara T= Tillbehör	M= On the metre T= Accessory

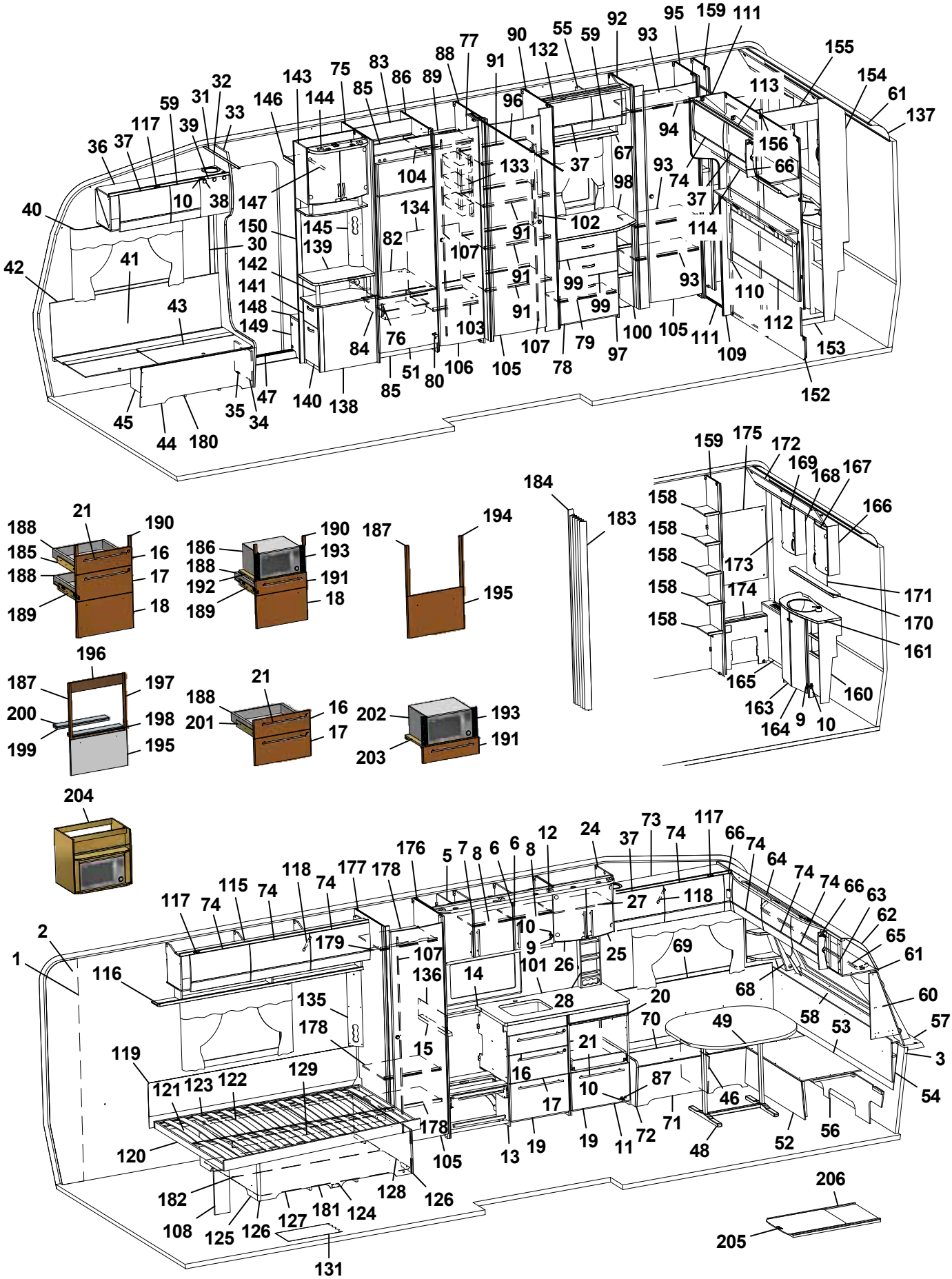
1 2 3 4 5 6 7 8 9 10 11 12 13 14 15 16 17 18 19 20 21 24 25 26 27 28 30 31 32 33 34 35 36 37 38 39 40 41 42 43 44 45 46 47 48 49 51 52 53 54 56 57 58 59 60 61 62 63 64 65 66 68 69 70 71 72 73 74 75 76 77 78 79 80 82 83 84 85 86 87 88 89 90 91 92 93 94 95 96 97 98 99 100 101 102 103 104 105 106 107 108 109 110 111 112 113 114 115 116 117 118 119 120 121 122 123 124 125 126 127 128 129 131 132 133 134 135 136 137 138 139 140 141 142 143 144 145 146 147 148 149 150 152 153 154 155 156 158 159 160 161 163 164 165 166 167 168 169 170 171 172 173 174 175 176 177 178 179 180 181 182 183 184 185 186 187 188 189 190 191 192 193 194 195 196 197 198 199 200 201 202 203 204 205 206

Pos Fig	Det. nr Part. No	Ingår Fitted	OBS!! Ange alltid årsmodell vid beställning av inredning Benämning	OBS!! Specify always year of model when ordering equipment Description
136	401715	x	Flamskydd	Flame guard
137	316005	x	Skiva plast 295x2363x1	Plastic sheet
138	339446	x	TV-bänk kpl. u. skiva	TV-bench cpl. whitout board
139	336122-K	x	Skiva TV-bänk, ljus	Board, light
--	336122-L	T	Skiva TV-bänk, mörk	Board, dark
140	339605	x	Låda nedre kpl.	Drawer cpl.
--	339606	x	Lådförstycke d:o	Drawer front d:o
--	315215	x	Glidskena låda (säljes i par)	Slide bar (exp. in pair)
141	339607	x	Låda övre	Drawer cpl.
--	339610	x	Lådförstycke d:o	Drawer front d:o
--	315215	x	Glidskena låda (säljes i par)	Slide bar (exp. in pair)
142	336103	x	Rundstav folierad L=192	Round staff L=192
143	340077	x	Skåp bar kpl. H=512	Coctail cabinet cpl. H=512
--	332088M	x	Hylla hållare flaskor	Shelf bottle holder
--	331778	x	Lucka H d:o	Door R d:o
--	331779	x	Lucka V d:o	Door L d:o
--	318379	x	Gångjärn d:o	Hinge d:o
--	318380	x	Täckhatt d:o	Cover d:o
--	312588	x	Platta gångjärn d:o	Plate hinge d:o
144	336106	x	Ljusramp	Light holder
145	340418	x	Front el-uttag 130x857,5	Front outlet 130x857,5
146	331910M	x	Hylla garderob övre	Shelf
147	350217	x	Galgstång L=790	Clothes hanger L=790
148	319866	x	Hylla insteg	Shelf
149	336618	x	Front hylla garderob	Front
150	337198	x	Vägg instegsgarderob	Wall wardrobe
152	336315	x	Vägg tvättrum	Wall washroom
153	332955M	x	Tröskel	Threshold
154	332954M	x	Vägg tvättrum	Wall
155	332956M	x	Överbit tvättrum	Overlap washroom
156	332957M	x	List poppel 15x63x1948	List 15x63x1948
158	331894M	x	Hylla	Shelf
159	331903M	x	Vägg garderob H	Wall wardrobe R
160	336054	x	Skåp tvättställ u. skiva	Cupboard washroom without board
161	336057-K	x	Skiva skåp tvättställ	Board cupboard wash basin
163	336056	x	Lucka V	Door L
164	336055	x	Lucka H	Door R
165	336322	x	Front gavel bak	Front
--	319198	x	Galler ventilation d:o	Ventilation grille d:o
166	331911M	x	Skåp tvättrum H	Cupboard washroom R
167	331778	x	Lucka H	Door R
168	331912M	x	Skåp tvättrum V	Cupboard washroom L
169	331779	x	Lucka V	Door L
170	336100-K	x	Hylla	Shelf
171	315999	x	Spegel 440x700x3	Mirror 440x700x3
172	334194M	x	Ljusramp	Light holder
173	335718	x	Front hörn	Front
174	331902M	x	Täckfront	Front
175	316039	x	Spegel 300x725x3	Mirror 300x725x3
--	319883	T	Spegel 300x725x3 [1]	Mirror 300x725x3 [1]
			M= Metervara T= Tillbehör	M= On the metre T= Accessory

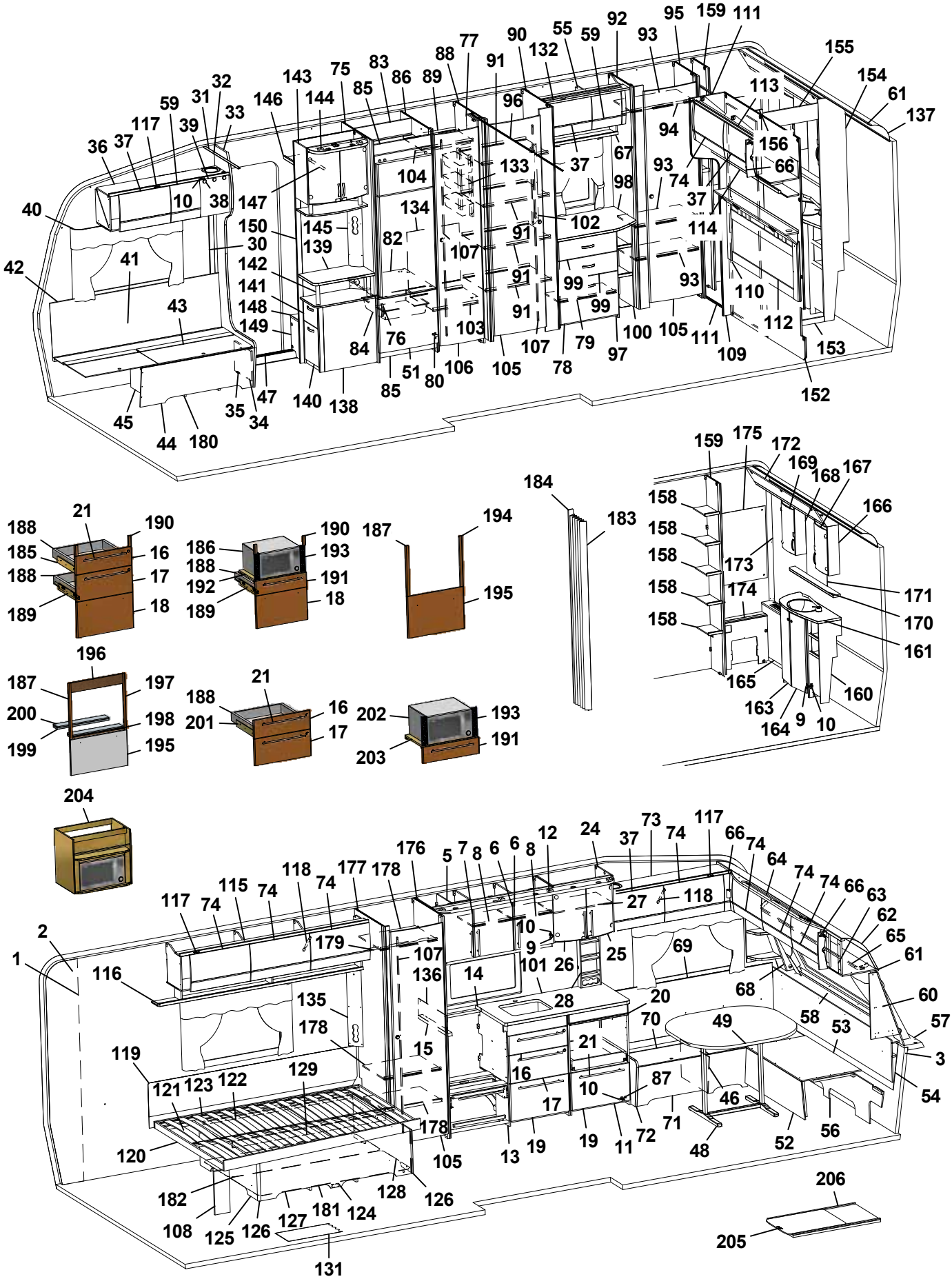
1 2 3 5 6 7 8 9 10 11 12 13 14 15 16 17 19 20 21 24 25 26 27 28 30 31 32 33 36 37 38 39 40 41 42 43 44 45 46 47 48 49 51 52 53 54 56 57 58 59 60 61 62 63 64 65 66 67 68 69 70 71 72 73 74 75 76 77 78 79 80 82 83 84 85 86 87 88 89 90 91 92 93 94 95 96 97 98 99 100 101 102 103 104 105 106 107 108 109 110 111 112 113 114 115 116 117 118 119 120 121 122 123 124 125 126 127 128 129 131 132 133 134 135 136 137 138 139 140 141 142 143 144 145 146 147 148 149 150 152 153 154 155 156 158 159 160 161 163 164 165 166 167 168 169 170 171 172 173 174 175 176 177 178 179 180 181 182 183 184 185 186 187 188 189 190 191 192 193 194 195 196 197 198 199 200 201 202 203 204 205 206

Pos Fig	Det. nr Part. No	Ingår Fitted	OBS!! Ange alltid årsmodell vid beställning av inredning Benämning	OBS!! Specify always year of model when ordering equipment Description
176	340055	x	Vägg garderob H	Wall wardrobe R
177	332378M	x	Vägg garderob V	Wall wardrobe L
178	332391M	x	Hylla	Shelf
179	350217	x	Galgstång L=790	Clothes hanger L=790
180	350114	x	Plåt skofack	Plate shoe compartment
181	324938	x	Luftspalt sänglåda	Air gap bed box
182	325752	x	Luftspalt sänglåda	Air gap bed box
183	315216	T	Vikdörr 1900x1500	Folding door
184	376461	T	Bakdel nisch vikdörr	Back niche folding door
185	336095	x	Monteringssats kpl. lådor (Vit)	Mounting kit cpl. drawers (White)
--	336809	x	Monteringssats kpl. lådor (Mekong)	Mounting kit cpl. drawers (Mekong)
--	340894	x	Monteringssats kpl. lådor (Customized)	Mounting kit cpl. drawers (Customized)
186	337537	T	Monteringssats kpl. mikro (Vit)	Mounting kit cpl. micro (White)
--	337539	T	Monteringssats kpl. mikro (Mekong)	Mounting kit cpl. micro (Mekong)
--	340881	T	Monteringssats kpl. mikro (Customized)	Mounting kit cpl. micro (Customized)
187	336097	T	Monteringssats kpl. ugn (Vit)	Mounting kit cpl. oven (White)
--	336811	T	Monteringssats kpl. ugn (Mekong)	Mounting kit cpl. oven (Mekong)
--	341720	T	Monteringssats kpl. ugn (Customized)	Mounting kit cpl. oven (Customized)
188	317514	x	Låda	Drawer
189	317382	x	Glidskena låda H	Slide bar, drawer R
--	350221	x	Glidskena låda V	Slide bar, drawer L
--	801701	x	Skruv 6x16 d:o	Screw 6x16 d:o
190	336092	x	Passbit 95x30x16 (Mekong)	Gauge block 95x30x16 (Mekong)
191	337540	T	Lådförstycke (Vit)	Drawer front (White)
--	337541	T	Lådförstycke (Mekong)	Drawer front (Mekong)
--	340510	T	Lådförstycke (High Gloss)	Drawer front (High Gloss)
192	331472M	T	Hylla mikro	Shelf
193	401998	T	Galler mikro	Grating
194	336086	T	Passbit 460x30x16	Gauge block 460x30x16
195	334714	T	Lucka (Vit)	Door (White)
--	336637	T	Lucka (Mekong)	Door (Mekong)
--	340506	x	Lucka (High Gloss)	Door (High Gloss)
196	341213	T	Front 88x550 (Mekong)	Front 88x550 (Mekong)
197	341214	T	Passbit 426x24x16 (Mekong)	Gauge block 426x24x16 (Mekong)
198	341215	T	Front 15x502 (Mekong)	Front 15x502 (Mekong)
199	341216	T	Skiva distans 15x80x500	Sheet distance 15x80x500
200	341217	T	Skiva distans 10x80x500	Sheet distance 10x80x500
201	334732	T	Monteringssats kpl. lådor i utskjut (Vit)	Mounting kit cpl. drawers in projection (White)
--	336778	T	Monteringssats kpl. lådor i utskjut (Mekong)	Mounting kit cpl. drawers in projection (Mekong)
--	340884	T	Monteringssats kpl. lådor i utskjut (Custom)	Mounting kit cpl. drawers in projection (Custom)
202	337545	T	Monteringssats kpl. mikro i utskjut (Vit)	Mounting kit cpl. micro in projection (White)
--	337546	T	Monteringssats kpl. mikro i utskjut (Mekong)	Mounting kit cpl. micro in projection (Mekong)
--	340885	T	Monteringssats kpl. mikro i utskjut (Custom)	Mounting kit cpl. micro in projection (Custom)
203	331515M	T	Hylla mikro	Shelf
204	337532	T	Skåp kpl. mikrovågsugn	Cupboard cpl. microwave oven
205	341192	T	Utdragsskiva bord 450x550	Sliding leaf 450x550
206	341193	T	Låda utdragsskiva	Box sliding leaf
			[1] = Selected och Customized	[1] = Selected and Customized
			Dyntyger, madrasser m.m. (se dynor m.m.)	Cushion textilies, mattresses etc. (see cushions etc.)
			M= Metervara T= Tillbehör	M= On the metre T= Accessory

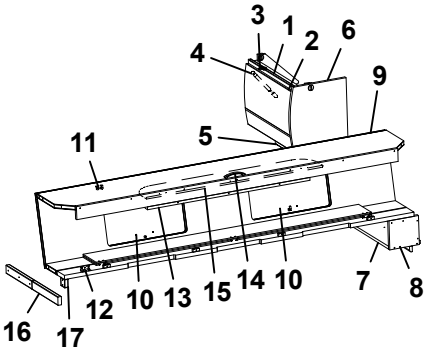
3
1
2
6
4
9
11
5
16
17
12
10
13
15
14
10
7
8

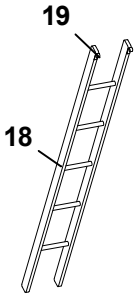
19
18

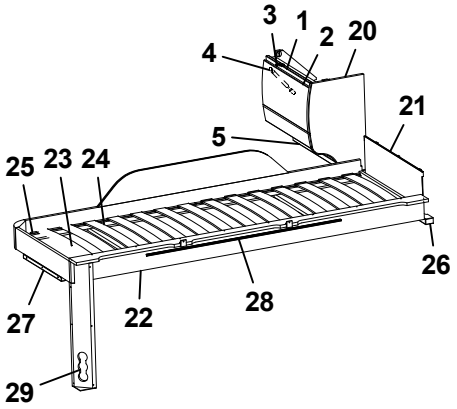
3
1
2
20
4
21
5
25
23
24
26
27
22
28
29

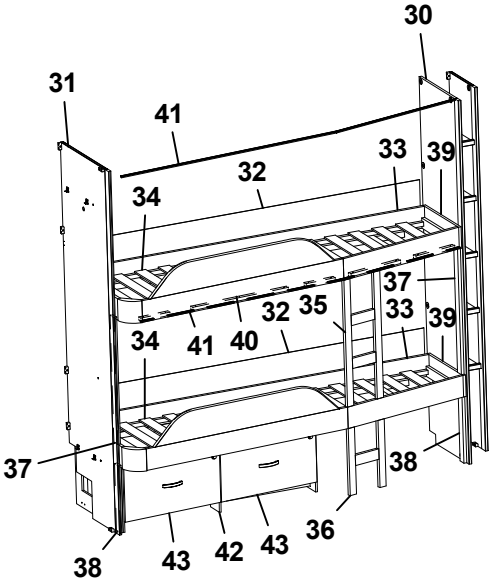
30
31
41
33
39
32
34
37
32
35
33
39
34
41
40
37
38
38
43
42
43
36

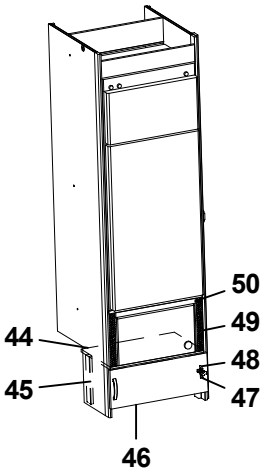
50
49
44
48
45
47
46

Pos Fig	Det. nr Part. No	Ingår Fitted	OBS!! Ange alltid årsmodell vid beställning av inredning Benämning	OBS!! Specify always year of model when ordering equipment Description
1	341225	x	Skåp gavel bak L560	Cupboard gable L560
--	341432	x	Skåp gavel bak L560 (Customized)	Cupboard gable L560 (Customized)
2	337695	x	Lucka	Door
--	340495	x	Lucka (High Gloss)	Door (High Gloss)
3	319978	x	Gångjärn	Hinge
--	319980	x	Platta gångjärn	Plate hinge
4	319914	x	Gasfjäder	Gas spring
--	319915	x	Fäste vinkel d:o	Angle bracket d:o
--	319916	x	Fäste runt d:o	Bracket round d:o
5	331743M	x	Hyllpaket	Shelf
6	336644	x	Gavel rundad	Gable
7	331694M	x	Hylla gavel bak	Shelf gable rear
8	331697M	x	Gavel	Gable
9	337661	x	Överbäddskåp L1980	Upper bed L1980
--	341426	x	Överbäddskåp L1980 (Customized)	Upper bed L1980 (Customized)
10	337664	x	Lucka	Door
--	341427	x	Lucka (High Gloss)	Door (High Gloss)
11	860402	x	Gångjärn	Hinge
12	860405	x	Gångjärn	Hinge
13	339839	x	Regel låsning	Lock bar
14	350129	x	Handtag	Handle
15	375813	x	Rasskydd ö-bäddskåp	Protective plate
16	332661M	x	Bärregel (vikbar)	Bearing rail
17	331701M	x	Kloss bärregel	Block bearing rail
18	376697	T	Stege ö-bäddsskåp 201x1800 kpl.	Ladder upper bed 201x1800 cpl.
19	860426	T	Krok t. stege	Hook for ladder
20	336496	x	Gavel rundad	Gable
21	321209	x	Värmespalt gavel	Air gap gable
22	336381	x	Sängram vån.säng V u. ribbotten	Bed bottom L without laths
23	325430	x	Ribbotten kpl.	Laths bottom cpl.
24	311985	x	Ribba sängbotten L=718 B=63	Lath bed bottom L=718 B=63
25	312046	x	Band t. ribbotten	Band for laths bottom
26	331960M	x	Bärregel	Bearing rail
27	331961M	x	Bärregel L=440	Bearing rail L=440
28	314721	x	Skena draperi L=1100	Curtain rod L=1100
29	333190M	x	Front el-uttag	Front outlet
30	332439M	x	Vägg garderob	Wall wardrobe
31	331593M	x	Vägg garderob H	Wall wardrobe R
32	333099	x	Värmespalt	Air gap
33	339642	x	Sängram u. ribbotten	Bed bottom without laths
34	326733	x	Ribbotten kpl.	Laths bottom cpl.
--	311985	x	Ribba sängbotten L=718 B=63	Lath bed bottom L=718 B=63
--	312046	x	Band t. ribbotten	Band for laths bottom
35	339439	x	Stege	Ladder
36	339646	x	Stege	Ladder
			T= Tillbehör	T= Accessory

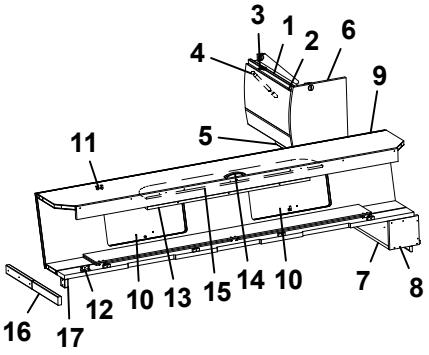
3
1
2
6
4
9
5
11
16
17
12
10
13
15
14
10
7
8

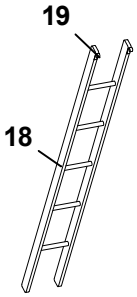
19
18

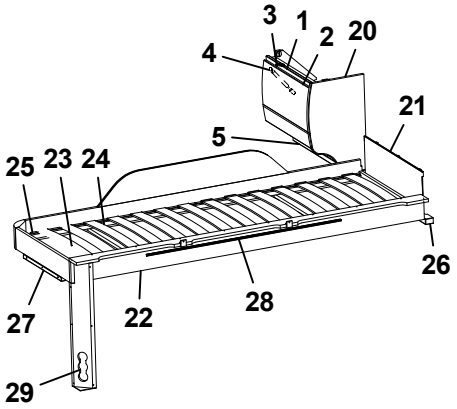
3
1
2
20
4
21
5
25
23
24
26
27
22
28
29

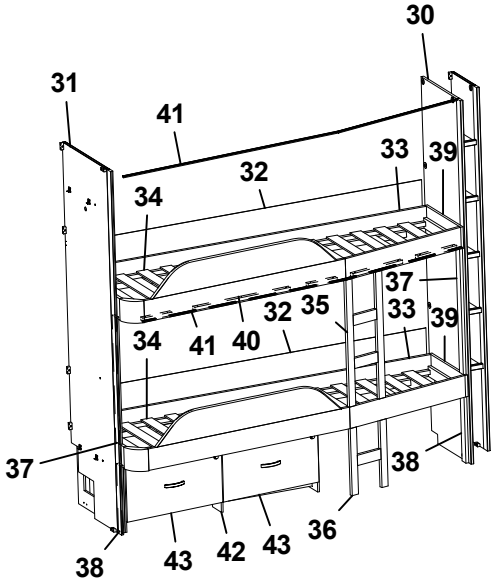
30
31
41
33
39
32
34
37
35
32
33
39
34
41
40
37
38
38
43
42
43
36

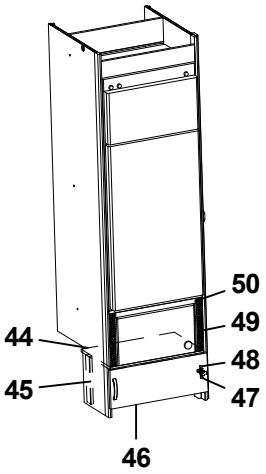
50
49
44
48
45
47
46

Pos Fig	Det. nr Part. No	Ingår Fitted	OBS!! Ange alltid årsmodell vid beställning av inredning Benämning	OBS!! Specify always year of model when ordering equipment Description
37	333237M	x	Stöd säng 45x680	Support bed 45x680
38	331524M	x	Stöd säng 45x360	Support bed 45x360
39	332438M	x	Passbit 412x115	Gauge block 412x115
40	332977M	T	List draperiskena (5 delar)	List drapery rail (5 parts)
41	315907	T	Skena draperi L=1920	Drapery rail L=1920
42	332878M	T	Lådor under säng kpl. sats	Drawers under bed cpl. kit
43	332883M	T	Låda kpl. d:o	Drawer cpl. d:o
--	315215	T	Glidskena låda (säljes i par)	Slide bar (exp. in pair)
44	336672	T	Hylla mikro	Shelf
45	330631M	T	List folierad L=253	List L=253
46	336209-1	T	Lucka 550x208	Door 550x208
47	316799	T	Gångjärn	Hinge
48	312588	T	Platta gångjärn	Plate hinge
49	401685	T	Galler mikro 285x40	Grating 285x40
50	337542	T	List 15x25x450	List 15x25x450
			T= Tillbehör	T= Accessory

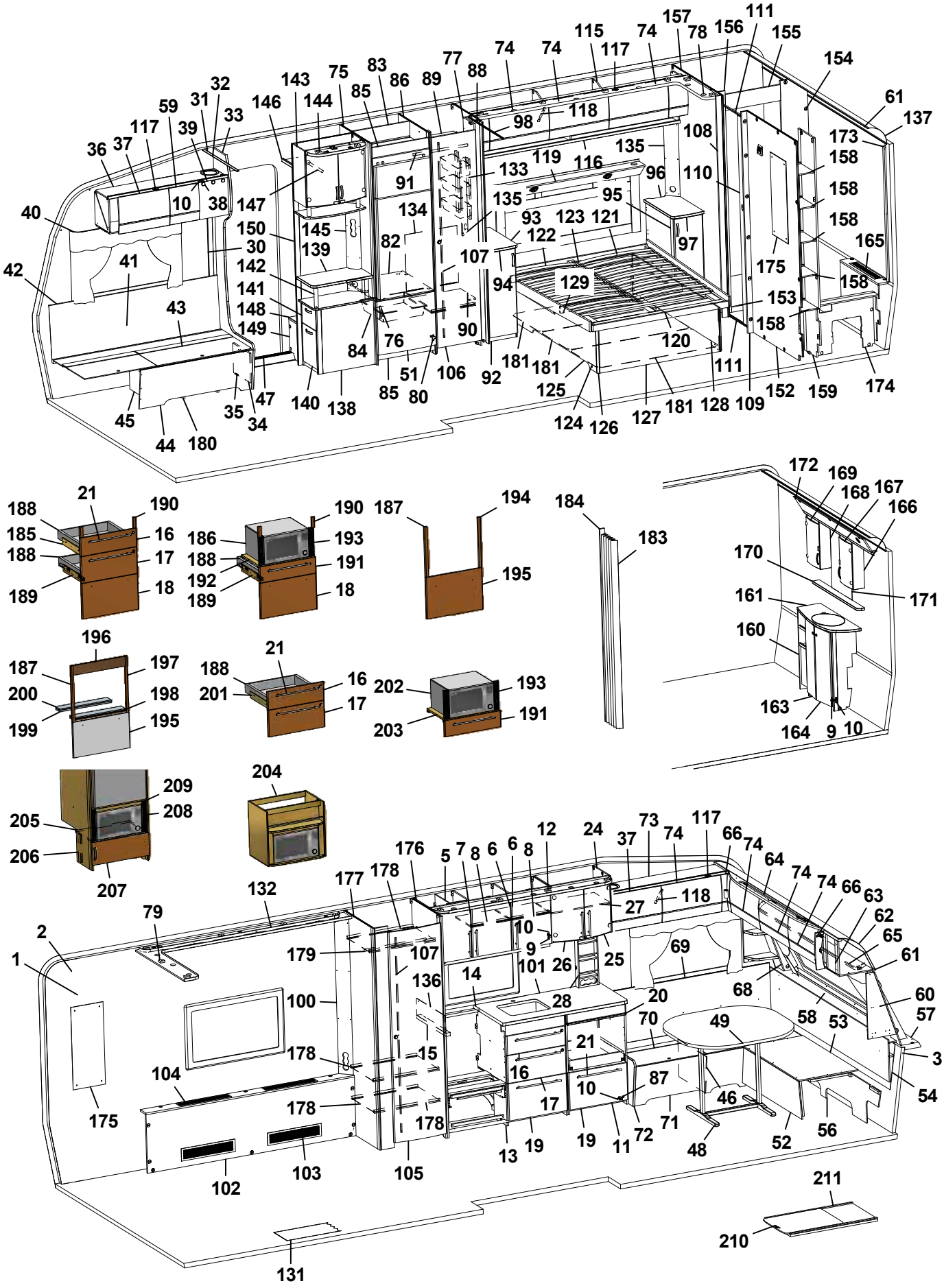
1 2 3 5 6 7 8 9 10 11 12 13 14 15 16 17 18 19 20 21 24 25 26 27 28 31 32 33 34 35 36 37 38 39 40 41 42 43 44 45 46 47 48 49 52 53 54 56 57 58 59 60 61 62 63 64 65 66 68 69 70 71 72 73 74 75 76 77 78 79 80 82 83 84 85 86 87 88 89 90 91 92 93 94 95 96 97 98 100 101 102 103 104 105 106 107 108 109 110 111 115 116 117 118 119 120 121 122 123 124 125 126 127 128 129 131 132 133 134 135 136 138 139 140 141 142 143 144 145 146 147 148 149 150 152 153 154 155 156 157 158 159 160 161 163 164 165 166 167 168 169 170 171 172 173 174 175 176 177 178 179 180 181 183 184 186 187 188 189 190 191 192 193 194 195 196 197 198 199 200 201 202 203 204 205 206 207 208 209 210 211

Pos Fig	Det. nr Part. No	Ingår Fitted	OBS!! Ange alltid årsmodell vid beställning av inredning Benämning	OBS!! Specify always year of model when ordering equipment Description
1	318657	M	Tapet vägg/tak	Wall paper
2	318584	M	Tejp tapet 20 mm	Tape, wall paper 20 mm
3	318585	M	Tejp tapet 60 mm	Tape, wall paper 60 mm
5	340435	x	Skåp kök L1120 kpl. (Vit)	Cupboard kitchen L1120 cpl. (White)
--	340441	x	Skåp kök L1120 kpl. (Mekong)	Cupboard kitchen L1120 cpl. (Mekong)
--	340896	x	Skåp kök L1120 kpl. (Customized)	Cupboard kitchen L1120 cpl. (Customized)
6	334712	x	Lucka H (Vit)	Door R (White)
--	336624	x	Lucka H (Mekong)	Door R (Mekong)
--	340511	x	Lucka H (High Gloss)	Door R (High Gloss)
--	317502	x	Handtag d:o	Handle d:o
7	334713	x	Lucka V (Vit)	Door L (White)
--	336625	x	Lucka V (Mekong)	Door L (Mekong)
--	340512	x	Lucka V (High Gloss)	Door L (High Gloss)
--	317502	x	Handtag d:o	Handle d:o
8	331385M	x	Hylla	Shelf
9	311917	x	Gångjärn	Hinge
10	312588	x	Platta gångjärn	Plate hinge
11	336084	x	Utskjut diskbänk (Vit)	Projection kitchen sink (White)
--	336777	x	Utskjut diskbänk (Mekong)	Projection kitchen sink (Mekong)
--	340883	x	Utskjut diskbänk (Customized)	Projection kitchen sink (Customized)
12	336108	x	Ljusramp köksskåp (vitrinskåp)	Light holder kitchen (vitrine)
--	337003	T	Ljusramp köksskåp (skåp mikro)	Light holder kitchen (microwave oven)
13	336094	x	Diskbänk trädel u. skiva (Vit)	Kitchen sink without board (White)
--	336808	x	Diskbänk trädel u. skiva (Mekong)	Kitchen sink without board (Mekong)
--	340879	x	Diskbänk trädel u. skiva induktion (Custom.)	Kitchen sink w/o board induktion (Customized)
14	336099-K	x	Skiva diskbänk 1167x565	Board 1167x565
--	341525-K	x	Skiva diskbänk 1703x573, ljus (Customized)	Board 1703x573, light (Customized)
--	341525-L	x	Skiva diskbänk 1703x573, mörk (Custom.)	Board 1703x573, dark (Customized)
15	336098-K	x	Skiva diskbänk 40x560	Board 40x560
16	334706	x	Lådförstycke (Vit)	Drawer front (White)
--	336631	x	Lådförstycke (Mekong)	Drawer front (Mekong)
--	340504	x	Lådförstycke (High Gloss)	Drawer front (High Gloss)
17	334707	x	Lådförstycke (Vit)	Drawer front (White)
--	336633	x	Lådförstycke (Mekong)	Drawer front (Mekong)
--	340505	x	Lådförstycke (High Gloss)	Drawer front (High Gloss)
18	334708	x	Lucka (Vit)	Door (White)
--	336635	x	Lucka (Mekong)	Door (Mekong)
--	340506	x	Lucka (High Gloss)	Door (High Gloss)
19	334709	x	Lucka (Vit)	Door (White)
--	336760	x	Lucka (Mekong)	Door (Mekong)
--	340507	x	Lucka (High Gloss)	Door (High Gloss)
20	336675	x	Skärbräda	Cutting board
21	317503	x	Handtag	Handle
24	336112	x	Skåp vitrin	Vitrine
25	332233	x	Lucka vitrin H 272x450	Door vitrine R 272x450
26	332234	x	Lucka vitrin V 272x450	Door vitrine L 272x450
--	318630	x	Lås magnet d:o	Lock magnet d:o
--	318381	x	Motstycke magnetlås	Companion part
--	318379	x	Gångjärn	Hinge
--	318380	x	Täckhatt d:o	Cover d:o
			M= Metervara T= Tillbehör	M= On the metre T= Accessory

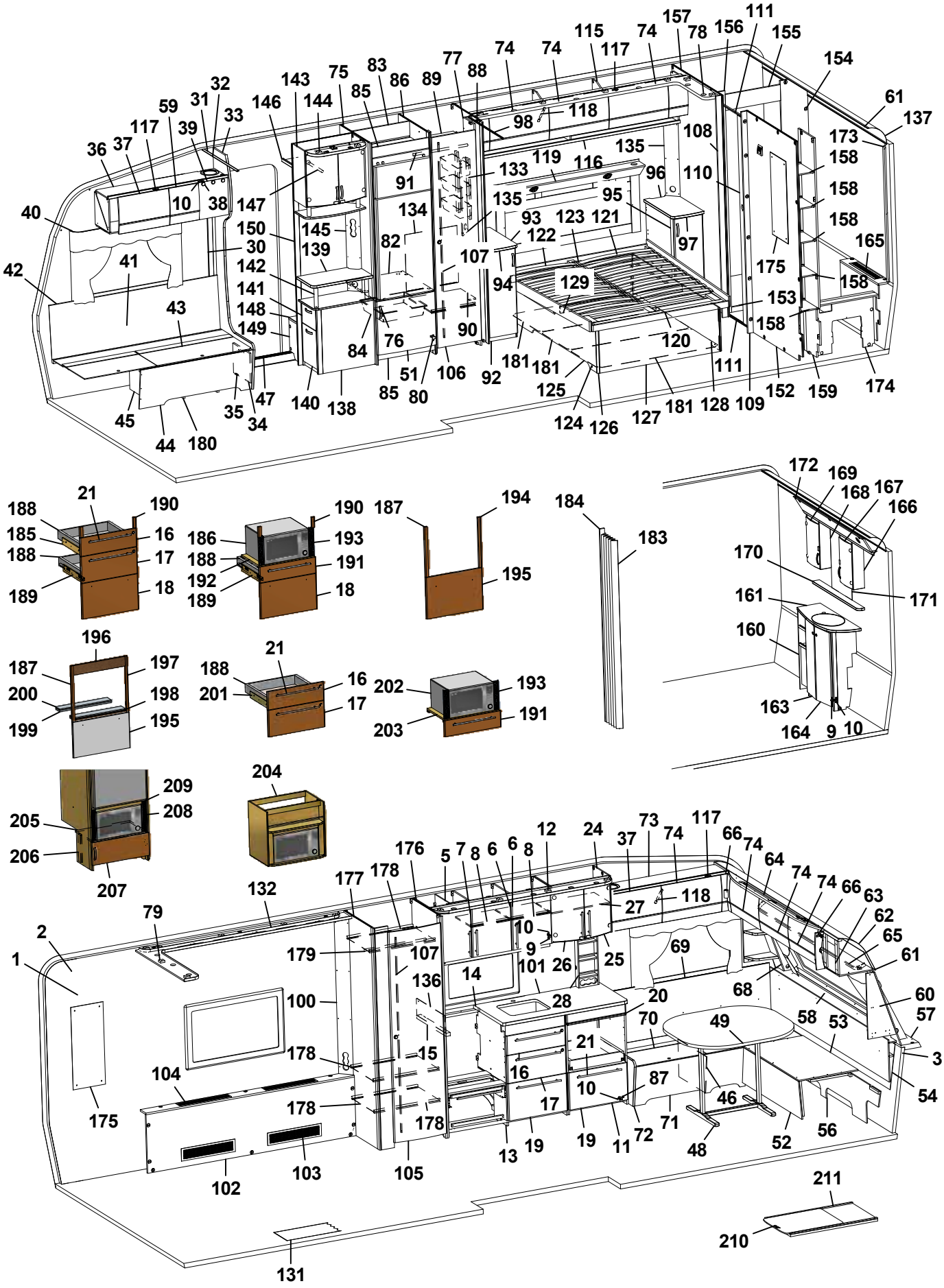
1 2 3 5 6 7 8 9 10 11 12 13 14 15 16 17 18 19 20 21 24 25 26 27 28 31 32 33 36 37 38 39 40 41 42 43 44 45 46 47 48 49 52 53 54 56 57 58 59 60 61 62 63 64 65 66 68 69 70 71 72 73 74 75 76 77 78 79 80 82 83 84 85 86 87 88 89 90 91 92 93 94 95 96 97 98 100 101 102 103 104 105 106 107 108 109 110 111 117 118 119 120 121 122 123 124 125 126 127 128 129 131 132 134 135 136 138 139 140 141 142 143 144 145 146 147 148 149 150 152 153 154 155 156 157 158 159 161 163 164 165 166 167 168 169 170 171 172 173 174 175 176 177 178 179 180 181 183 184 185 186 187 188 189 190 191 192 193 194 195 196 197 198 199 200 201 202 203 204 205 206 207 208 209 210 211

Pos Fig	Det. nr Part. No	Ingår Fitted	OBS!! Ange alltid årsmodell vid beställning av inredning Benämning	OBS!! Specify always year of model when ordering equipment Description
--	312588	x	Platta gångjärn	Plate hinge
27	331206M	x	Hylla	Shelf
28	333409M	x	Kryddhylla	Spice rack
30	318962	x	List täck el-kabel B=45 L=2100	Cover strip B=45 L=2100
31	316270	x	List snäpp undre L2379	List under L2379
32	316268	x	List snäpp övre L2379	List upper L2379
33	339810	x	Stolpe först. L1948 kpl. m. lucka	Support bar cpl. with door
34	336064	x	Lucka	Door
35	312589	x	Gångjärn	Hinge
36	340335	x	Skåp övre elc.radio enkel DIN	Cupboard upper radio radio single DIN
--	340345	x	Skåp övre elc.radio dubbel DIN	Cupboard upper radio dual DIN
--	340348	x	Skåp övre elc.radio dubbel DIN (Selected)	Cupboard upper radio dual DIN (Selected)
--	340923	x	Skåp övre elc.radio dubbel DIN (Customized)	Cupboard upper radio dual DIN (Customized)
37	337719	x	Lucka	Door
--	340494	x	Lucka (High Gloss)	Door (High Gloss)
38	318379	x	Gångjärn	Hinge
--	318380	x	Täckhatt d:o	Cover d:o
39	331214	x	Lucka radio enkel DIN	Door radio single DIN
--	334035	x	Lucka radio dubbel DIN	Door radio dual DIN
40	316898	x	Skena gardin L1020	Curtain rod L1020
41	339355	x	Värmespalt H fram	Air gap R.F.
42	319821	M	List kant mörkbrun	Strip, dark brown
43	336883	x	Lock bäddlåda H F	Cover bedbox R.F.
--	319024	x	Matta grå textil m. tejp d:o	Carpet gray textile with tape d:o
44	336881	x	Front bäddlåda H F	Front bed box R.F.
45	339811	x	Stöd bäddlåda HF	Support bed box
46	312825	x	Stöd bäddlåda VF	Support bed box
47	314687	x	Tröskel aluminium L=850	Threshold aluminium L=850
48	310083	x	Bordsstativ	Table stand
49	335940-K	x	Bordsskiva 940x1025	Table top 940x1025
--	340543-K	x	Bordsskiva 940x1025, ljus [1]	Table top 940x1025, light [1]
--	340543-L	x	Bordsskiva 940x1025, mörk [1]	Table top 940x1025, dark [1]
51	336046	x	Lucka H 550x470	Door R 550x470
52	331245M	x	Front bäddlåda gavel	Front bed box gable
53	331246M	x	Skiva rundsittgrupp	Sheet seat
54	340578	x	Värmespalt gavel fram	Air gap
56	340520	x	Stöd sittgrupp	Support
57	213471	x	Hylla front kpl. L2376	Shelf front cpl. L2376
58	340191	x	Front/hylla kpl.	Front/shelf cpl.
--	340929	x	Hylla m. belysning "Björn" (Customized)	Shelf with lighting "Bear" (Customized)
59	337790	x	Lucka	Door
--	340493	x	Lucka (High Gloss)	Door (High Gloss)
60	340517	x	Hylla hörn H	Shelf R
61	313884	x	List plast radie L=2379	List L=2379
62	316005	x	Skiva plast 295x2363x1	Plastic sheet
63	341284	x	Skåp gavel fram L=2360	Cupboard L=2360
--	341283	x	Skåp gavel fram L=2360 (Customized)	Cupboard L=2360 (Customized)
--	319978	x	Gångjärn d:o	Hinge d:o
--	319979	x	Platta gångjärn d:o	Plate hinge d:o
64	336063	x	Ljusramp gavelskåp	Light holder
			M= Metervara T= Tillbehör	M= On the metre T= Accessory

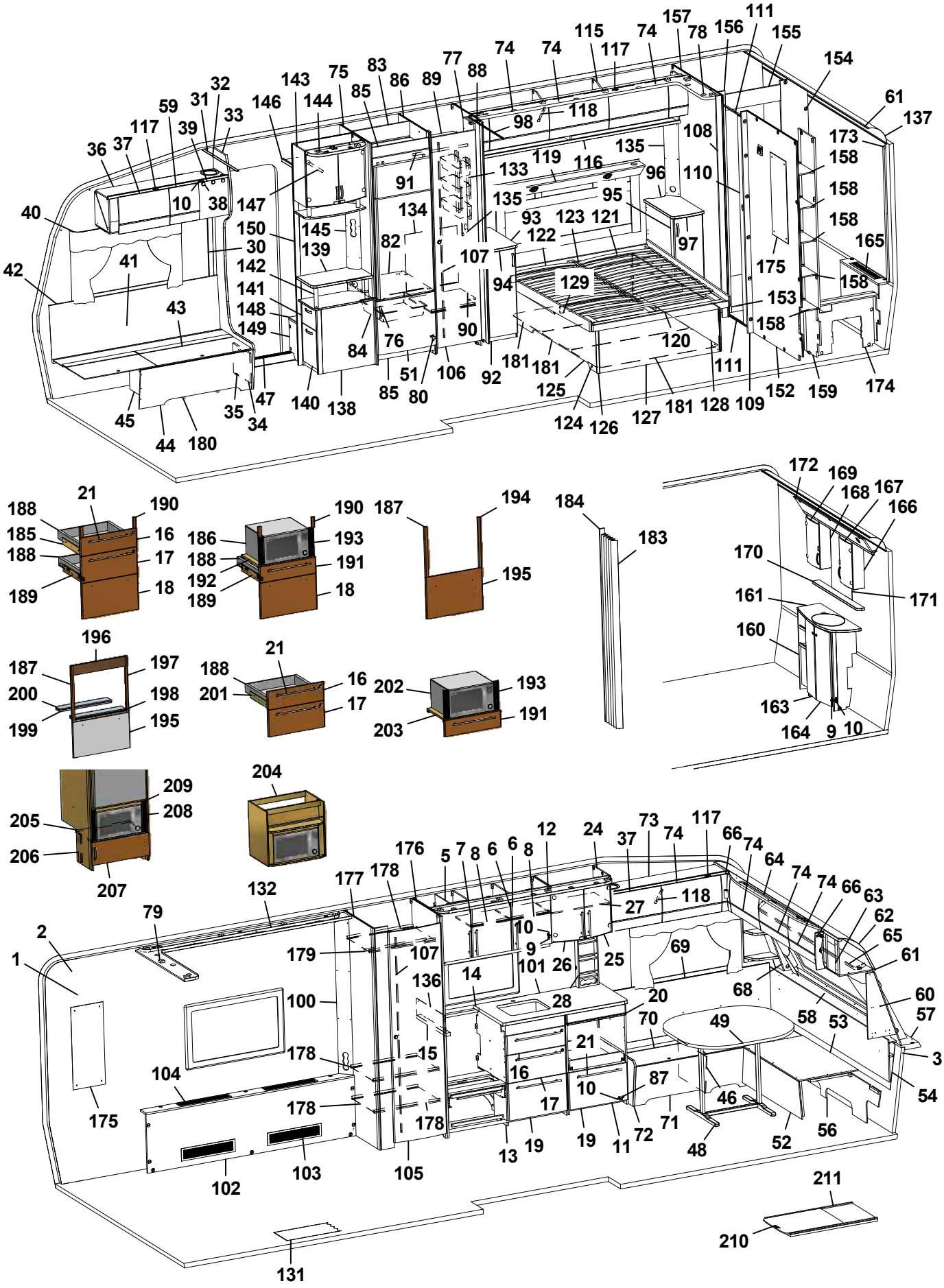
1 2 3 5 6 7 8 9 10 11 12 13 14 15 16 17 18 19 20 21 24 25 26 27 28 31 32 33 34 35 36 37 38 39 40 41 42 43 44 45 46 47 48 49 52 53 54 56 57 58 59 60 61 62 63 64 65 66 68 69 70 71 72 73 74 75 76 77 78 79 80 82 83 84 85 86 87 88 89 90 91 92 93 94 95 96 97 98 100 101 102 103 104 105 106 107 108 109 110 111 115 116 117 118 119 120 121 122 123 124 125 126 127 128 129 131 132 133 134 135 136 138 139 140 141 142 143 144 145 146 147 148 149 150 152 153 154 155 156 157 158 159 160 161 163 164 165 166 167 168 169 170 171 172 173 174 175 176 177 178 179 180 181 183 184 186 187 188 189 190 191 192 193 194 195 196 197 198 199 200 201 202 203 204 205 206 207 208 209 210 211

Pos Fig	Det. nr Part. No	Ingår Fitted	OBS!! Ange alltid årsmodell vid beställning av inredning Benämning	OBS!! Specify always year of model when ordering equipment Description
65	316900	x	Skena gardin L1920	Curtain rod L1920
66	337738	x	Hörn inredning	Corner
--	340917	x	Hörn inredning (High Gloss)	Corner (High Gloss)
--	311917	x	Gångjärn d:o	Hinge d:o
--	319909	x	Platta gångjärn d:o	Plate hinge d:o
68	338520	x	Hylla hörn V	Shelf L
69	337171	x	Värmespalt V fram	Air gap L.F.
70	333906	x	Lock bäddlåda V F	Cover bed box L.F
--	319024	x	Matta grå textil m. tejp d:o	Carpet gray textile with tape d:o
71	339504	x	Front bäddlåda V F	Front bed box L.F.
72	339500	x	Gavel bäddlåda V F	Gable bed box L.F
73	340322	x	Skåp övre L=1108	Cupboard upper L=1108
--	340349	x	Skåp övre L=1108 (Selected)	Cupboard upper L=1108 (Selected)
--	340909	x	Skåp övre L=1108 (Customized)	Cupboard upper L=1108 (Customized)
74	337695	x	Lucka	Door
--	340495	x	Lucka (High Gloss)	Door (High Gloss)
75	332244M	x	Vägg kyl V	Wall refrigerator L
76	350129	x	Handtag	Handle
77	330767M	x	Nisch, vikdörr	Niche folding door
78	339230	x	Ljusramp H [1]	Light holder R [1]
79	339697	x	Ljusramp V [1]	Light holder L [1]
80	316799	x	Gångjärn	Hinge
82	340675	x	Hylla under kyl	Shelf under refrigerator
83	333142M	x	Bakstycke stopp kyl	Back cupboard
84	310325	x	Trådback vit 427x427x85	Tray 427x427x85
--	312712	x	Glidlist trådback (säljes i par)	Sliding strip tray (pair)
85	375394	x	Front skåp under kyl	Front cupboard
86	331240M	x	Vägg kyl H	Wall refrigerator R
87	315202	x	Gångjärn	Hinge
88	334359M	x	Vägg garderob	Wall wardrobe
89	338797	x	Hylla garderob övre	Shelf wardrobe upper
90	338802	x	Hylla garderob nedre	Shelf wardrobe under
91	350217	x	Galgstång L=790	Clothes hanger L=790
92	336282	x	Hurts V kpl. u. skiva	Cupboard L cpl. without board
--	332508M	x	Hylla d:o	Shelf d:o
93	336285-K	x	Skiva hurts 295x550	Board cupboard
--	336285-L	x	Skiva hurts 295x550, mörk	Board cupboard, dark
94	336283	x	Lucka V 270x745	Door
95	336424	x	Hurts H kpl. u. skiva	Cupboard R cpl. without board
--	332508M	x	Hylla d:o	Shelf d:o
96	336421-K	x	Skiva hurts 295x550	Board cupboard
--	336421-L	x	Skiva hurts 295x550, mörk	Board cupboard, dark
97	336138	x	Lucka H 270x745	Door
98	318104	x	Skena draperi L=1730	Drapery rail L=1730
100	339224	x	Front el-uttag	Front outlet
101	319780-A	T	Köksskiva vägg svart skiffer	Protection kitchen, black
--	319780-L	T	Köksskiva vägg natur skiffer	Protection kitchen, grey
102	339694	x	Front kpl.	Front cpl.
103	319018	x	Galler ventilation al. 500x110	Ventilation grille al. 500x110
104	319198	x	Galler ventilation al. 480x80	Ventilation grille al. 480x80
			M= Metervara T= Tillbehör	M= On the metre T= Accessory

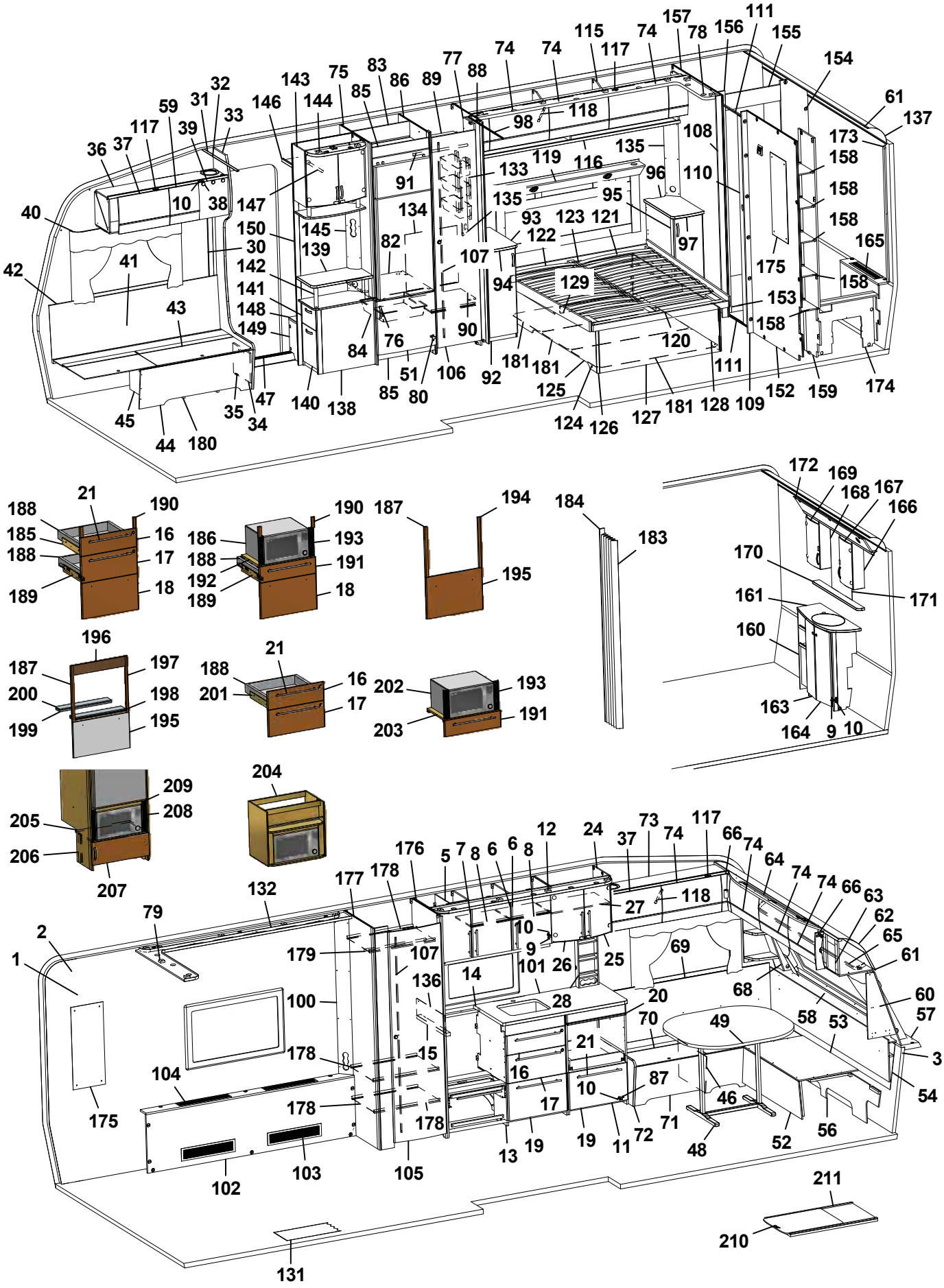
1 2 3 5 6 7 8 9 10 11 12 13 14 15 16 17 18 19 20 21 24 25 26 27 28 31 32 33 36 37 38 39 40 41 42 43 44 45 46 47 48 49 52 53 54 56 57 58 59 60 61 62 63 64 65 66 68 69 70 71 72 73 74 75 76 77 78 79 80 82 83 84 85 86 87 88 89 90 91 92 93 94 95 96 97 98 100 101 102 103 104 105 106 107 108 109 110 111 117 118 119 120 121 122 123 124 125 126 127 128 129 131 132 134 135 136 138 139 140 141 142 143 144 145 146 147 148 149 150 152 153 154 155 156 157 158 159 161 163 164 165 166 167 168 169 170 171 172 173 174 175 176 177 178 179 180 181 183 184 185 186 187 188 189 190 191 192 193 194 195 196 197 198 199 200 201 202 203 204 205 206 207 208 209 210 211

Pos Fig	Det. nr Part. No	Ingår Fitted	OBS!! Ange alltid årsmodell vid beställning av inredning Benämning	OBS!! Specify always year of model when ordering equipment Description
105	335919	x	Dörr 490x1850	Door 490x1850
106	338567	x	Dörr 405x1850	Door 405x1850
107	314523	x	Rätningslist dörr L=1715	List L=1715
108	338649	x	Front vägg tvättrum H	Front R
109	338648	x	Front vägg tvättrum V	Front L
110	331914M	x	Skjutdörr tvättrum	Door
111	316030	x	Skena skjutdörr	Curtain rod
--	375434	x	List d:o	List d:o
--	331953M	x	Kloss d:o	Block d:o
115	340410	x	Skåp övre L=2021	Cupboard upper L=2021
--	341449	x	Skåp övre L=2021 (Customized)	Cupboard upper L=2021 (Customized)
116	330756M	x	Hyllpaket	Shelf
--	339859	x	Hyllpaket [1]	Shelf [1]
117	319978	x	Gångjärn	Hinge
--	319980	x	Platta gångjärn	Plate hinge
118	319914	x	Gasfjäder	Gas spring
--	319915	x	Fäste vinkel d:o	Angle bracket d:o
--	319916	x	Fäste runt d:o	Bracket round d:o
119	340529	x	Värmespalt kpl. m. tyg och belysning	Air gap cpl. with fabric and illumination
--	339238	T	Värmespalt kpl. m. tyg och belysning [1]	Air gap cpl. with fabric and illumination [1]
120	334696M	x	Sängram u. ribbotten	Bed bottom without laths
--	319652	x	Skena utdrag säng L=350 (säljes i par)	Slide bar L=350 (exp. in pair)
121	334622	x	Ribbotten kpl.	Laths bottom cpl.
122	311985	x	Ribba sängbotten L=718 B=63	Lath bed bottom L=718 B=63
123	312046	x	Band t. ribbotten	Band for laths bottom
124	339663	x	Sänglåda kpl.	Bed box cpl.
125	339664	x	Gavel säng V	Gable bed L
126	319776	x	List hörn L=2500	Corner strip L=2500
127	337308	x	Front säng	Front bed
128	339666	x	Gavel säng H	Gable bed R
129	330781	x	List furu 1123x55x17,5	Wood lath pine 1123x55x17,5
131	319230	M^2	Matta golv, klinkermönster mörkgrå	Carpet floor, clinker design dark grey
--	319393	T	Matta golv, antik planka	Carpet floor, antique plank
132	339656	x	Ramp gardinupphängning L=1790	Holder curtains hanging L=1790
133	319759	x	Korg, garderob	Basket, wardrobe
--	335802	x	List för korgar	List för baskets
134	336261	x	Täckskiva exp.kärl	Cover expansion vessel
135	334420M	x	Front el-uttag	Front outlet
--	340084	x	Front el-uttag [1]	Front outlet [1]
136	401715	x	Flamskydd	Flame guard
137	316005	x	Skiva plast 295x2363x1	Plastic sheet
138	339446	x	TV-bänk kpl. u. skiva	TV-bench cpl. whitout board
139	336122-K	x	Skiva TV-bänk, ljus	Board, light
--	336122-L	T	Skiva TV-bänk, mörk	Board, dark
140	339605	x	Låda nedre kpl.	Drawer cpl.
--	339606	x	Lådförstycke d:o	Drawer front d:o
--	315215	x	Glidskena låda (säljes i par)	Slide bar (exp. in pair)
141	339607	x	Låda övre	Drawer cpl.
--	339610	x	Lådförstycke d:o	Drawer front d:o
--	315215	x	Glidskena låda (säljes i par)	Slide bar (exp. in pair)
			M= Metervara T= Tillbehör	M= On the metre T= Accessory

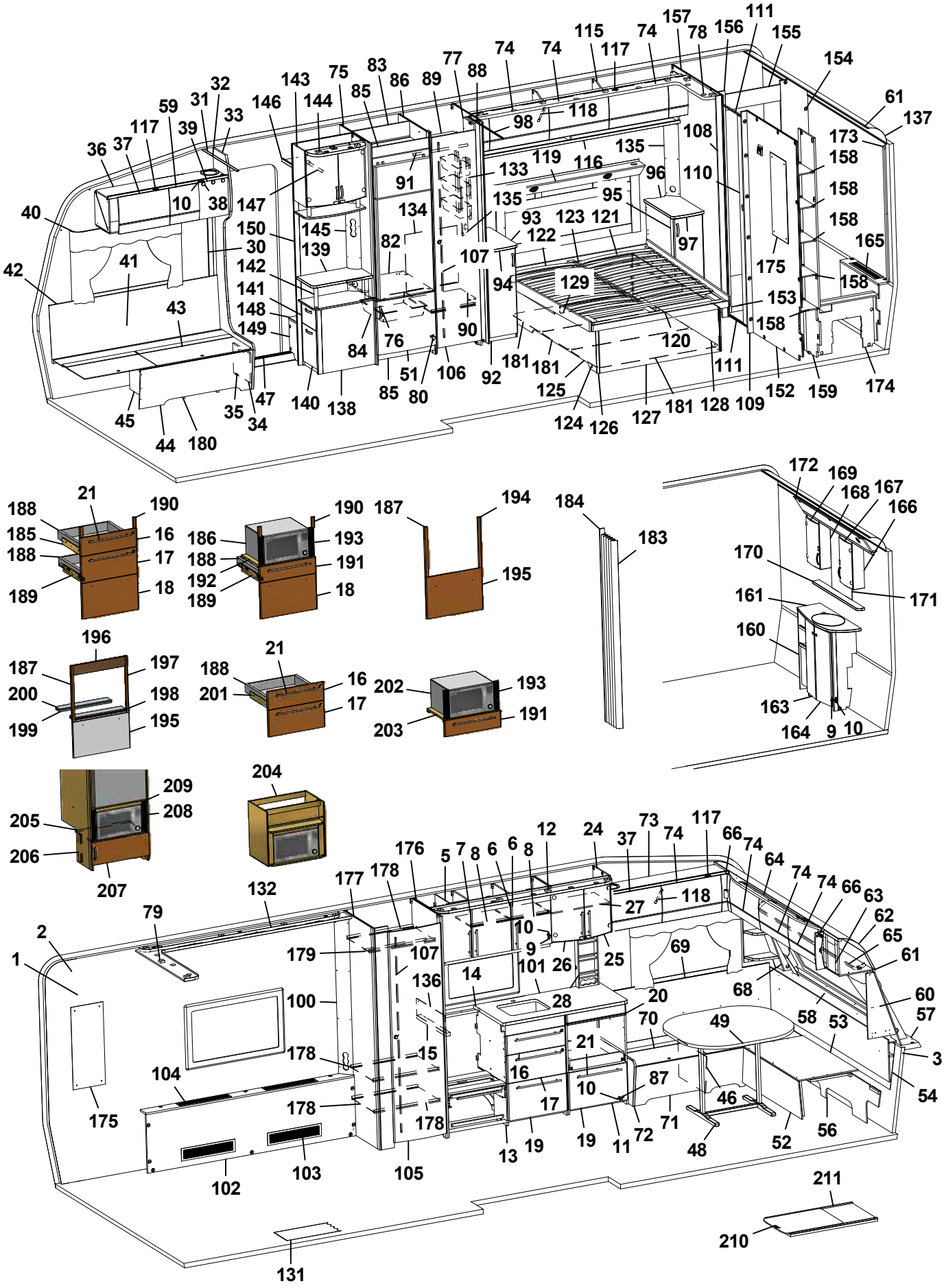
1 2 3 5 6 7 8 9 10 11 12 13 14 15 16 17 18 19 20 21 24 25 26 27 28 31 32 33 34 35 36 37 38 39 40 41 42 43 44 45 46 47 48 49 52 53 54 56 57 58 59 60 61 62 63 64 65 66 68 69 70 71 72 73 74 75 76 77 78 79 80 82 83 84 85 86 87 88 89 90 91 92 93 94 95 96 97 98 100 101 102 103 104 105 106 107 108 109 110 111 115 116 117 118 119 120 121 122 123 124 125 126 127 128 129 131 132 133 134 135 136 138 139 140 141 142 143 144 145 146 147 148 149 150 152 153 154 155 156 157 158 159 160 161 163 164 165 166 167 168 169 170 171 172 173 174 175 176 177 178 179 180 181 183 184 186 187 188 189 190 191 192 193 194 195 196 197 198 199 200 201 202 203 204 205 206 207 208 209 210 211

Pos Fig	Det. nr Part. No	Ingår Fitted	OBS!! Ange alltid årsmodell vid beställning av inredning Benämning	OBS!! Specify always year of model when ordering equipment Description
142	336103	x	Rundstav folierad L=192	Round staff L=192
143	340077	x	Skåp bar kpl. H=512	Coctail cabinet cpl. H=512
--	332088M	x	Hylla hållare flaskor	Shelf bottle holder
--	331778	x	Lucka H d:o	Door R d:o
--	331779	x	Lucka V d:o	Door L d:o
--	318379	x	Gångjärn d:o	Hinge d:o
--	318380	x	Täckhatt d:o	Cover d:o
--	312588	x	Platta gångjärn d:o	Plate hinge d:o
144	336106	x	Ljusramp	Light holder
145	340418	x	Front el-uttag 130x857,5	Front outlet 130x857,5
146	331910M	x	Hylla garderob övre	Shelf
147	350217	x	Galgstång L=790	Clothes hanger L=790
148	319866	x	Hylla insteg	Shelf
149	336618	x	Front hylla garderob	Front
150	337198	x	Vägg instegsgarderob	Wall wardrobe
152	339227	x	Vägg tvättrum	Wall washroom
153	332955M	x	Tröskel	Threshold
154	333500M	x	Vägg tvättrum	Wall
155	332956M	x	Överbit tvättrum	Overlap washroom
156	332957M	x	List poppel 15x63x1948	List 15x63x1948
157	339228	x	Vägg tvättrum	Wall washroom
158	331894M	x	Hylla	Shelf
159	337075	x	Vägg garderob H	Wall wardrobe R
160	337048	x	Skåp tvättställ u. skiva	Cupboard washroom without board
161	337049-K	x	Skiva skåp tvättställ	Board cupboard wash basin
163	336056	x	Lucka V	Door L
164	336055	x	Lucka H	Door R
165	337050	x	Front gavel bak	Front
--	319198	x	Galler ventilation d:o	Ventilation grille d:o
166	331911M	x	Skåp tvättrum H	Cupboard washroom R
167	331778	x	Lucka H	Door R
168	331912M	x	Skåp tvättrum V	Cupboard washroom L
169	331779	x	Lucka V	Door L
170	337069-K	x	Hylla	Shelf
171	315999	x	Spegel 440x700x3	Mirror 440x700x3
172	337064	x	Ljusramp	Light holder
173	335718	x	Front hörn	Front
174	337046	x	Täckfront	Front
175	316039	x	Spegel 300x725x3	Mirror 300x725x3
--	319883	T	Spegel 300x725x3 ¹	Mirror 300x725x3 ¹
176	340055	x	Vägg garderob H	Wall wardrobe R
177	338568	x	Vägg garderob V	Wall wardrobe L
178	332432M	x	Hylla	Shelf
179	350217	x	Galgstång L=790	Clothes hanger L=790
180	350114	x	Plåt skofack	Plate shoe compartment
181	334280	x	Luftspalt sänglåda	Air gap bed box
183	315216	T	Vikdörr 1900x1500	Folding door
184	376461	T	Bakdel nisch vikdörr	Back niche folding door
185	336095	x	Monteringssats kpl. lådor (Vit)	Mounting kit cpl. drawers (White)
--	336809	x	Monteringssats kpl. lådor (Mekong)	Mounting kit cpl. drawers (Mekong)
			M= Metervara T= Tillbehör	M= On the metre T= Accessory

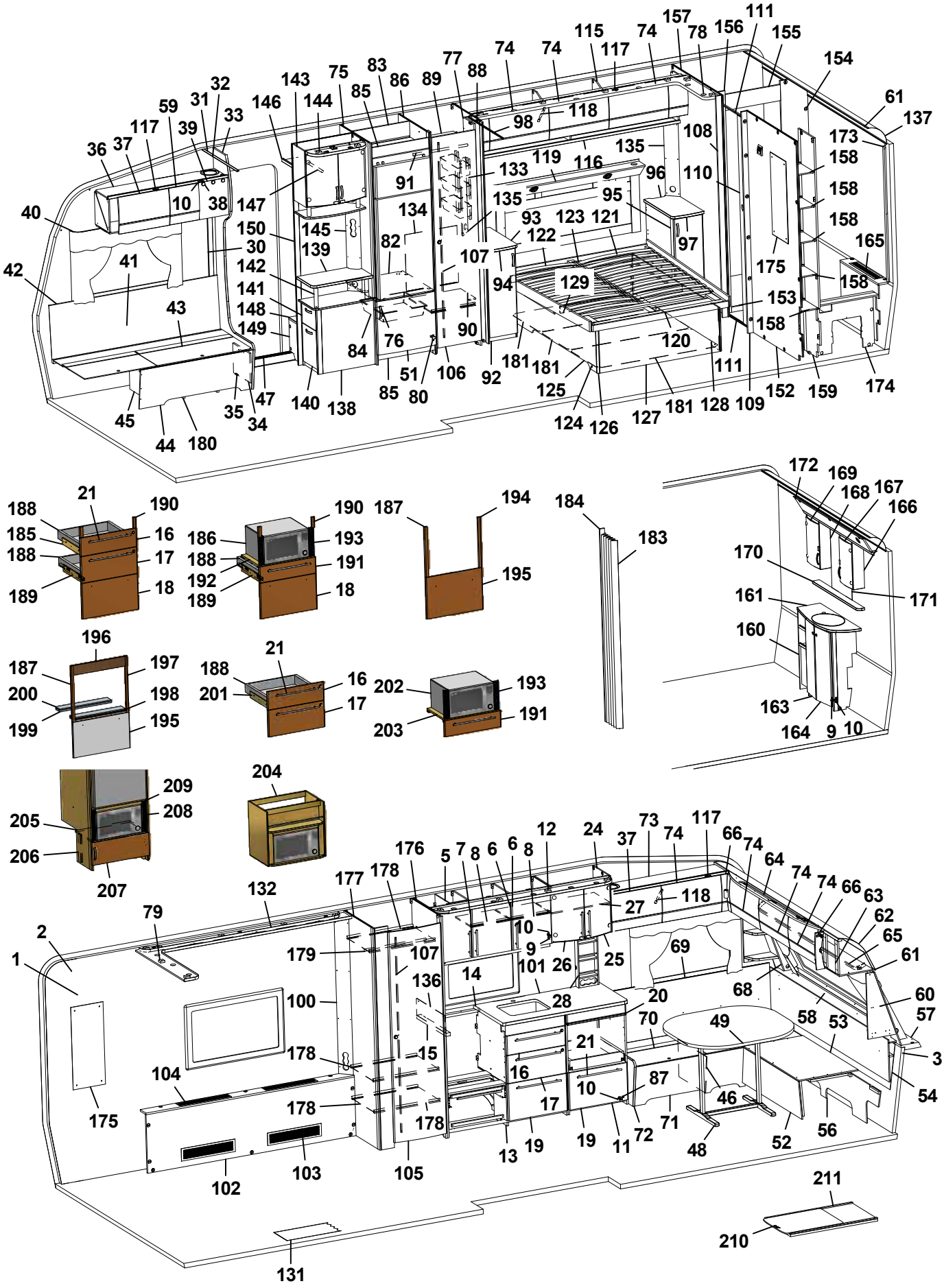
1 2 3 5 6 7 8 9 10 11 12 13 14 15 16 17 18 19 20 21 24 25 26 27 28 31 32 33 34 35 36 37 38 39 40 41 42 43 44 45 46 47 48 49 52 53 54 56 57 58 59 60 61 62 63 64 65 66 68 69 70 71 72 73 74 75 76 77 78 79 80 82 83 84 85 86 87 88 89 90 91 92 93 94 95 96 97 98 100 101 102 103 104 105 106 107 108 109 110 111 115 116 117 118 119 120 121 122 123 124 125 126 127 128 129 131 132 133 134 135 136 138 139 140 141 142 143 144 145 146 147 148 149 150 152 153 154 155 156 157 158 159 160 161 163 164 165 166 167 168 169 170 171 172 173 174 175 176 177 178 179 180 181 183 184 186 187 188 189 190 191 192 193 194 195 196 197 198 199 200 201 202 203 204 205 206 207 208 209 210 211

Pos Fig	Det. nr Part. No	Ingår Fitted	OBS!! Ange alltid årsmodell vid beställning av inredning Benämning	OBS!! Specify always year of model when ordering equipment Description
--	340894	x	Monteringssats kpl. lådor (Customized)	Mounting kit cpl. drawers (Customized)
186	337537	T	Monteringssats kpl. mikro (Vit)	Mounting kit cpl. micro (White)
--	337539	T	Monteringssats kpl. mikro (Mekong)	Mounting kit cpl. micro (Mekong)
--	340881	T	Monteringssats kpl. mikro (Customized)	Mounting kit cpl. micro (Customized)
187	336097	T	Monteringssats kpl. ugn (Vit)	Mounting kit cpl. oven (White)
--	336811	T	Monteringssats kpl. ugn (Mekong)	Mounting kit cpl. oven (Mekong)
--	341720	T	Monteringssats kpl. ugn (Customized)	Mounting kit cpl. oven (Customized)
188	317514	x	Låda	Drawer
189	317382	x	Glidskena låda H	Slide bar, drawer R
--	350221	x	Glidskena låda V	Slide bar, drawer L
--	801701	x	Skruv 6x16 d:o	Screw 6x16 d:o
190	336092	x	Passbit 95x30x16 (Mekong)	Gauge block 95x30x16 (Mekong)
191	337540	T	Lådförstycke (Vit)	Drawer front (White)
--	337541	T	Lådförstycke (Mekong)	Drawer front (Mekong)
--	340510	T	Lådförstycke (High Gloss)	Drawer front (High Gloss)
192	331472M	T	Hylla mikro	Shelf
193	401998	T	Galler mikro	Grating
194	336086	T	Passbit 460x30x16	Gauge block 460x30x16
195	334714	T	Lucka (Vit)	Door (White)
--	336637	T	Lucka (Mekong)	Door (Mekong)
--	340506	x	Lucka (High Gloss)	Door (High Gloss)
196	341213	T	Front 88x550 (Mekong)	Front 88x550 (Mekong)
197	341214	T	Passbit 426x24x16 (Mekong)	Gauge block 426x24x16 (Mekong)
198	341215	T	Front 15x502 (Mekong)	Front 15x502 (Mekong)
199	341216	T	Skiva distans 15x80x500	Sheet distance 15x80x500
200	341217	T	Skiva distans 10x80x500	Sheet distance 10x80x500
201	334732	T	Monteringssats kpl. lådor i utskjut (Vit)	Mounting kit cpl. drawers in projection (White)
--	336778	T	Monteringssats kpl. lådor i utskjut (Mekong)	Mounting kit cpl. drawers in projection (Mekong)
--	340884	T	Monteringssats kpl. lådor i utskjut (Custom)	Mounting kit cpl. drawers in projection (Custom)
202	337545	T	Monteringssats kpl. mikro i utskjut (Vit)	Mounting kit cpl. micro in projection (White)
--	337546	T	Monteringssats kpl. mikro i utskjut (Mekong)	Mounting kit cpl. micro in projection (Mekong)
--	340885	T	Monteringssats kpl. mikro i utskjut (Custom)	Mounting kit cpl. micro in projection (Custom)
203	331515M	T	Hylla mikro	Shelf
204	337532	T	Skåp kpl. mikrovågsugn	Cupboard cpl. microwave oven
205	336672	T	Hylla mikro	Shelf
206	330631M	T	List folierad L=253	List L=253
207	336209-1	T	Lucka 550x208	Door 550x208
--	316799	T	Gångjärn d:o	Hinge d:o
--	312588	T	Platta gångjärn d:o	Plate hinge d:o
208	401685	T	Galler mikro 285x40	Grating 285x40
209	337542	T	List 15x25x450	List 15x25x450
210	341192	T	Utdragsskiva bord 450x550	Sliding leaf 450x550
211	341193	T	Låda utdragsskiva	Box sliding leaf
			¹ = Selected och Customized	¹ = Selected and Customized
			Dyntyger, madrasser m.m. (se dynor m.m.)	Cushion textilies, mattresses etc. (see cushions etc.)
			M= Metervara T= Tillbehör	M= On the metre T= Accessory

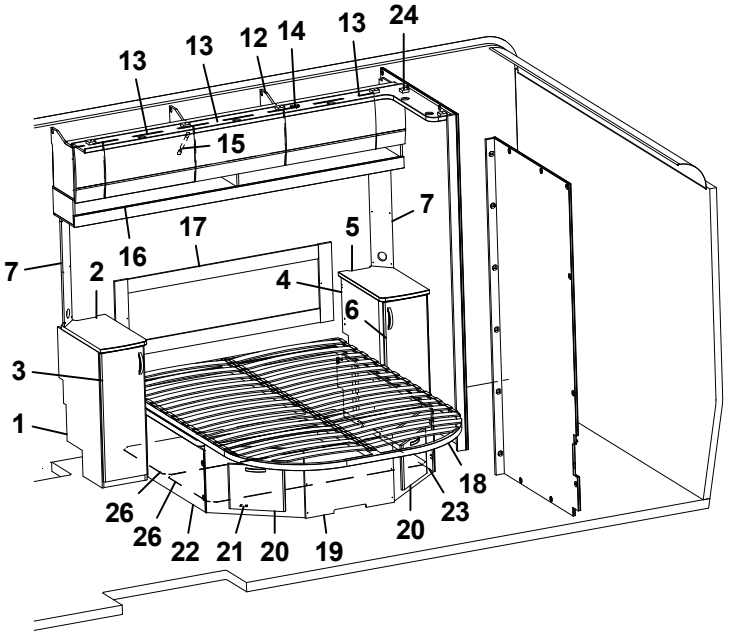
13
13
12
14
13
24
15
7
17
5
16
7
2
4
6
3
1
18
26
26
22
21
20
19
20
23

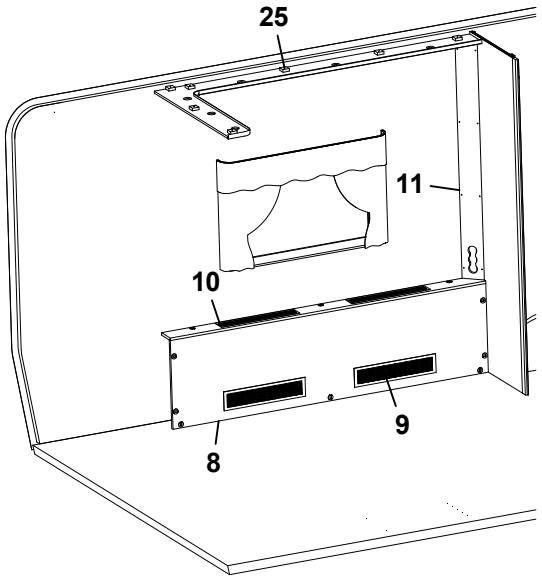
25
11
10
9
8

Pos Fig	Det. nr Part. No	Ingår Fitted	OBS!! Ange alltid årsmodell vid beställning av inredning Benämning	OBS!! Specify always year of model when ordering equipment Description
1	336282	x	Hurts V kpl. u. skiva	Cupboard L cpl. without board
--	332508M	x	Hylla d:o	Shelf d:o
2	336285-K	x	Skiva hurts 295x550	Board cupboard
--	336285-L	x	Skiva hurts 295x550, mörk	Board cupboard, dark
3	336283	x	Lucka V 270x745	Door
4	336424	x	Hurts H kpl. u. skiva	Cupboard R cpl. without board
--	332508M	x	Hylla d:o	Shelf d:o
5	336421-K	x	Skiva hurts 295x550	Board cupboard
--	336421-L	x	Skiva hurts 295x550, mörk	Board cupboard, dark
6	336138	x	Lucka H 270x745	Door
7	340084	x	Front el-uttag	Front outlet
8	339694	x	Front kpl.	Front cpl.
9	319018	x	Galler ventilation al. 500x110	Ventilation grille al. 500x110
10	319198	x	Galler ventilation al. 480x80	Ventilation grille al. 480x80
11	339224	x	Front el-uttag	Front outlet
12	340410	x	Skåp övre L=2021	Cupboard upper L=2021
--	341449	x	Skåp övre L=2021 (Customized)	Cupboard upper L=2021 (Customized)
13	337695	x	Lucka	Door
--	340495	x	Lucka (High Gloss)	Door (High Gloss)
14	319978	x	Gångjärn	Hinge
--	319980	x	Platta gångjärn	Plate hinge
15	319914	x	Gasfjäder	Gas spring
--	319915	x	Fäste vinkel d:o	Angle bracket d:o
--	319916	x	Fäste runt d:o	Bracket round d:o
16	339859	x	Hyllpaket	Shelf
17	339238	x	Värmespalt kpl. m. tyg	Air gap cpl. with fabric
18	09-210228	x	Sängram kpl. m ribbotten	Bed bottom cpl. with laths
--	09-210228A	x	Fjärrstyrning d:o	Remote control d:o
--	350096	x	Dynstopp klädd m. mocca	Stop for cushion, dressed with mocca
19	339206	x	Sänglåda	Bed box.
20	336064	x	Lucka	Door
21	312589	x	Gångjärn	Hinge
22	339661	x	Front sänglåda V	Front bed box L
23	339658	x	Front sänglåda H	Front bed box R
24	339230	x	Ljusramp H	Light holder R
25	339697	x	Ljusramp V	Light holder L
26	339205	x	Luftspalt sänglåda	Air gap bed box

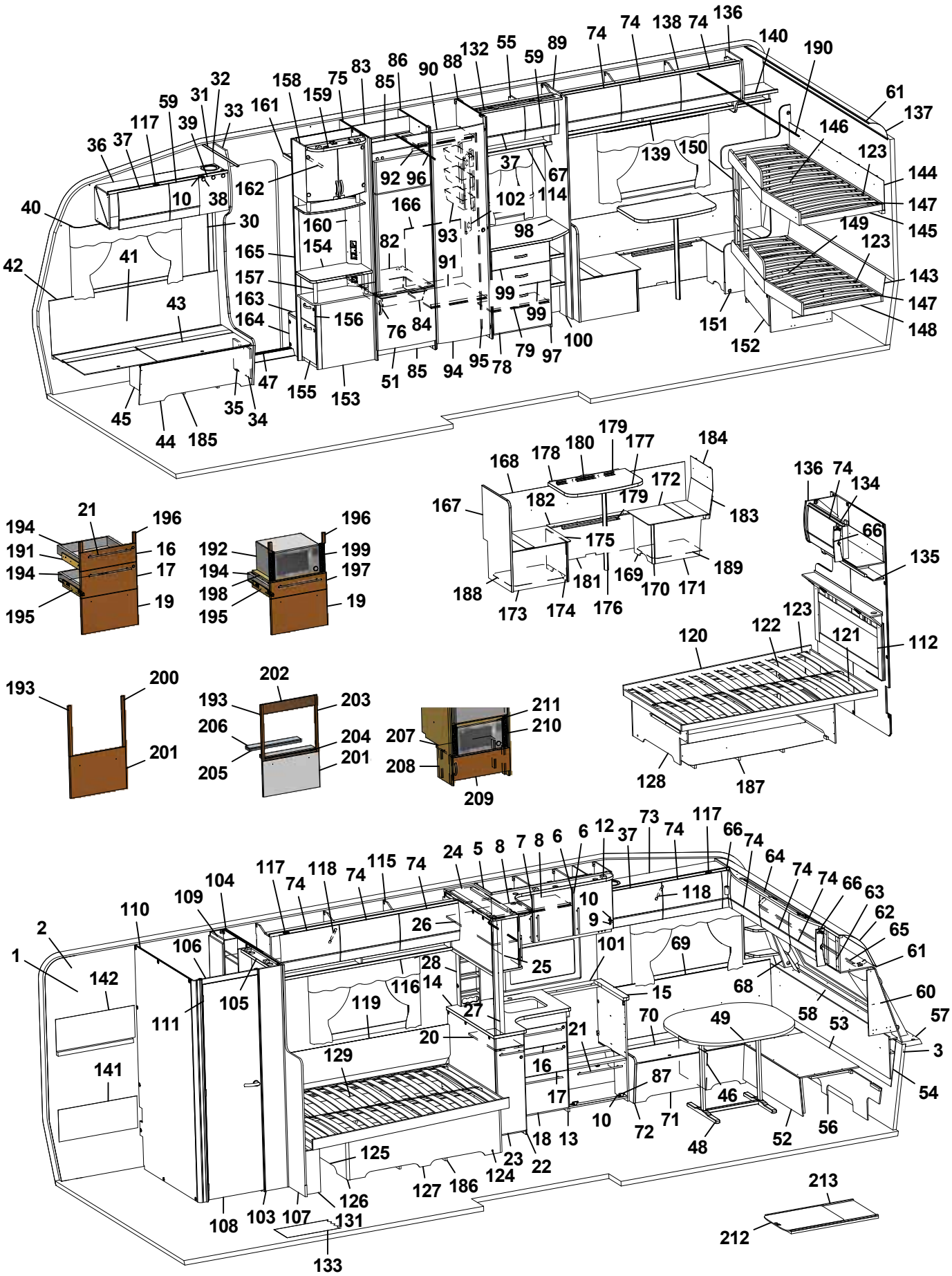
1 2 3 4 5 6 7 8 9 10 11 12 13 14 15 16 17 18 19 20 21 22 23 24 25 26 27 28 29 30 31 32 33 34 35 36 37 38 39 40 41 42 43 44 45 46 47 48 49 50 51 52 53 54 55 56 57 58 59 60 61 62 63 64 65 66 67 68 69 70 71 72 73 74 75 76 77 78 79 80 81 82 83 84 85 86 87 88 89 90 91 92 93 94 95 96 97 98 99 100 101 102 103 104 105 106 107 108 109 110 111 112 113 114 115 116 117 118 119 120 121 122 123 124 125 126 127 128 129 130 131 132 133 134 135 136 137 138 139 140 141 142 143 144 145 146 147 148 149 150 151 152 153 154 155 156 157 158 159 160 161 162 163 164 165 166 167 168 169 170 171 172 173 174 175 176 177 178 179 180 181 182 183 184 185 186 187 188 189 190 191 192 193 194 195 196 197 198 199 200 201 202 203 204 205 206 207 208 209 210 211 212 213

Pos Fig	Det. nr Part. No	Ingår Fitted	OBS!! Ange alltid årsmodell vid beställning av inredning Benämning	OBS!! Specify always year of model when ordering equipment Description
1	318657	M	Tapet vägg/tak	Wall paper
2	318584	M	Tejp tapet 20 mm	Tape, wall paper 20 mm
3	318585	M	Tejp tapet 60 mm	Tape, wall paper 60 mm
5	340424	x	Skåp kök L1120 kpl. (Vit)	Cupboard kitchen L1120 cpl. (White)
--	340433	x	Skåp kök L1120 kpl. (Mekong)	Cupboard kitchen L1120 cpl. (Mekong)
--	341434	x	Skåp kök L1120 kpl. (Customized)	Cupboard kitchen L1120 cpl. (Customized)
6	334712	x	Lucka H (Vit)	Door R (White)
--	336624	x	Lucka H (Mekong)	Door R (Mekong)
--	340511	x	Lucka H (High Gloss)	Door R (High Gloss)
--	317502	x	Handtag d:o	Handle d:o
7	334713	x	Lucka V (Vit)	Door L (White)
--	336625	x	Lucka V (Mekong)	Door L (Mekong)
--	340512	x	Lucka V (High Gloss)	Door L (High Gloss)
--	317502	x	Handtag d:o	Handle d:o
8	331385M	x	Hylla	Shelf
9	311917	x	Gångjärn	Hinge
10	312588	x	Platta gångjärn	Plate hinge
12	336430	x	Ljusramp köksskåp	Light holder kitchen
13	336130	x	Diskbänk trädel u. skiva (Vit)	Kitchen sink without board (White)
--	336801	x	Diskbänk trädel u. skiva (Mekong)	Kitchen sink without board (Mekong)
--	341443	x	Diskbänk trädel u. skiva induktion (Custom.)	Kitchen sink w/o board induktion (Customized)
14	336072-K	x	Skiva diskbänk 882x902	Board 882x902
--	341438-K	x	Skiva diskbänk 1435x902, ljus (Customized)	Board 1435x902, light (Customized)
--	341438-L	x	Skiva diskbänk 1435x902, mörk (Custom.)	Board 1435x902, dark (Customized)
15	335927-K	x	Skiva diskbänk 560x65x28	Board 560x65x28
16	334706	x	Lådförstycke (Vit)	Drawer front (White)
--	336631	x	Lådförstycke (Mekong)	Drawer front (Mekong)
--	340504	x	Lådförstycke (High Gloss)	Drawer front (High Gloss)
17	334707	x	Lådförstycke (Vit)	Drawer front (White)
--	336633	x	Lådförstycke (Mekong)	Drawer front (Mekong)
--	340505	x	Lådförstycke (High Gloss)	Drawer front (High Gloss)
18	334708	x	Lucka (Vit)	Door (White)
--	336635	x	Lucka (Mekong)	Door (Mekong)
--	340506	x	Lucka (High Gloss)	Door (High Gloss)
19	334709	x	Lucka (Vit)	Door (White)
--	336760	x	Lucka (Mekong)	Door (Mekong)
--	340507	x	Lucka (High Gloss)	Door (High Gloss)
20	336081-K	x	Skärbräda fast	Cutting board fixed
--	341174	x	Skärbräda utdragbar (extra i Customized)	Cutting board movable (extra in Customized)
21	317503	x	Handtag	Handle
22	337164	x	Utskjut diskbänk (Vit)	Projection kitchen sink (White)
--	337167	x	Utskjut diskbänk (Mekong)	Projection kitchen sink (Mekong)
--	341444	x	Utskjut diskbänk (Customized)	Projection kitchen sink (Customized)
--	319558	x	Bänkutdrag V d:o	Extract L d:o
--	319559	x	Korg d:o	Basket d:o
23	334933	x	Lucka (Vit)	Door (White)
--	336725	x	Lucka (Mekong)	Door (Mekong)
--	341445	x	Lucka (High Gloss)	Door (High Gloss)
--	317502	x	Handtag d:o	Handle d:o
24	336110	x	Skåp utskjut kökskåp	Cupboard projection
			M= Metervara T= Tillbehör	M= On the metre T= Accessory

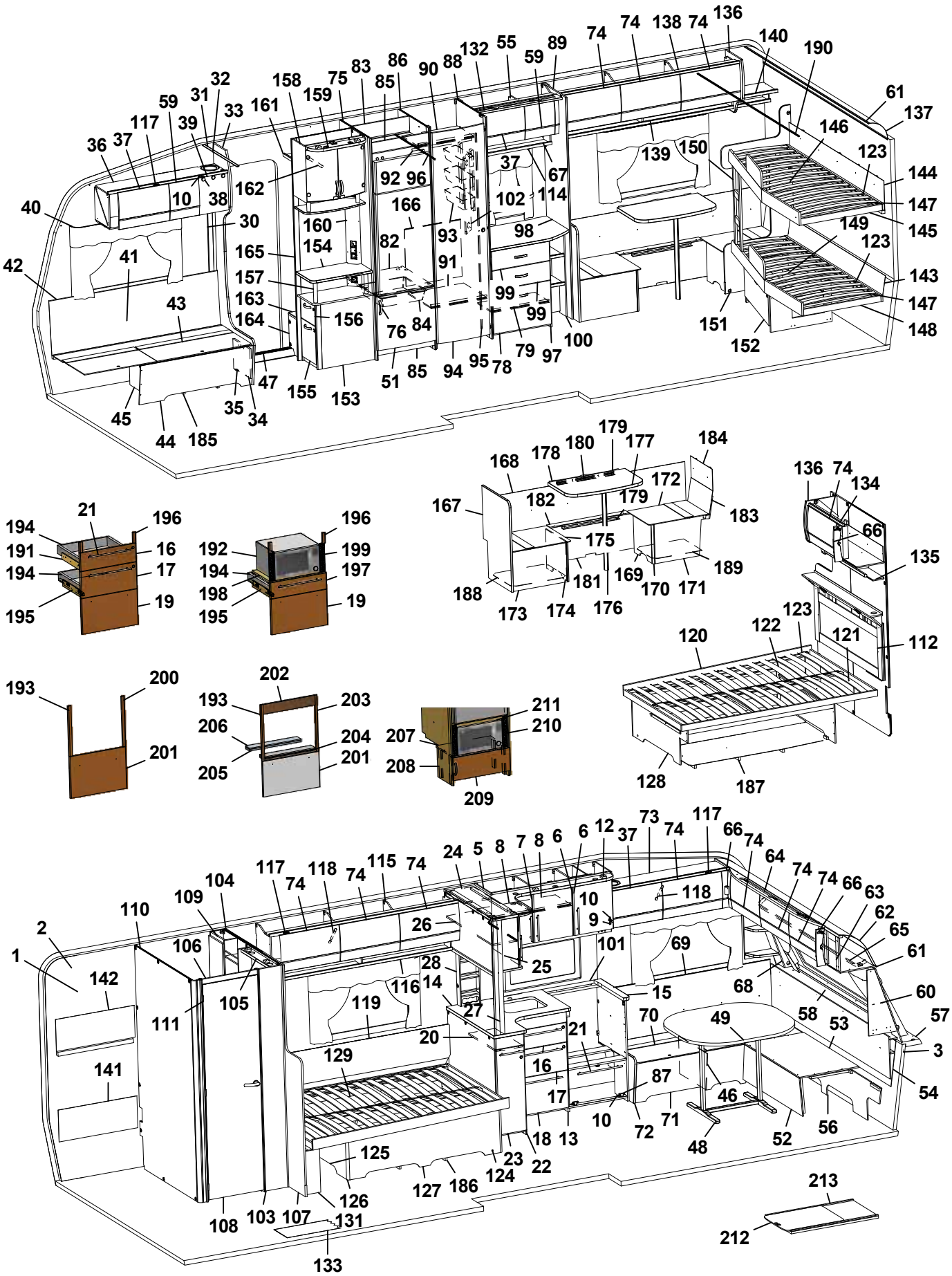
1 2 3 5 6 7 8 9 10 12 13 14 15 16 17 18 20 21 22 23 24 25 26 27 28 31 32 33 35 36 37 38 39 40 41 42 43 44 45 46 47 48 49 51 52 53 54 56 57 58 59 60 61 62 63 64 65 66 68 69 70 71 72 73 74 75 76 78 79 82 83 84 85 86 87 88 89 90 91 92 93 94 95 96 97 98 99 100 101 102 103 104 105 106 107 108 109 110 111 114 115 116 117 118 119 120 121 122 123 124 125 126 127 128 129 131 132 133 134 135 136 137 138 139 140 141 142 143 144 145 146 147 148 149 150 151 152 153 154 155 156 157 158 159 160 161 162 163 164 165 166 167 168 169 170 171 172 173 174 175 176 177 178 179 180 181 182 183 184 186 187 188 189 190 191 192 193 194 195 196 197 198 199 200 201 202 203 204 205 206 207 208 209 210 211 212 213

Pos Fig	Det. nr Part. No	Ingår Fitted	OBS!! Ange alltid årsmodell vid beställning av inredning Benämning	OBS!! Specify always year of model when ordering equipment Description
25	331226	x	Lucka acrylplast	Door acryl
--	314350	x	Lås magnet d:o	Lock magnet d:o
--	318381	x	Motstycke magnetlås	Companion part
--	314351	x	Gångjärn d:o	Hinge d:o
26	331220M	x	Hylla	Shelf
27	334341M	x	Stolpe utskjut	Support bar
28	333409M	x	Kryddhylla	Spice rack
29	318554	T	Persienn 882x540	Venetian blind 882x540
--	314722	T	Skena draperi L=900	Curtain rod L=900
--	335710M	T	Skiva 885x537x15	Board 885x537x15
--	319712-A	T	Köksskiva vägg svart skiffer	Protection kitchen, black
--	319712-L	T	Köksskiva vägg natur skiffer	Protection kitchen, grey
30	318962	x	List täck el-kabel B=45 L=2100	Cover strip B=45 L=2100
31	316270	x	List snäpp undre L2379	List under L2379
32	316268	x	List snäpp övre L2379	List upper L2379
33	339810	x	Stolpe först. L1948 kpl. m. lucka	Support bar cpl. with door
34	336064	x	Lucka	Door
35	312589	x	Gångjärn	Hinge
36	340335	x	Skåp övre elc.radio enkel DIN	Cupboard upper radio radio single DIN
--	340345	x	Skåp övre elc.radio dubbel DIN	Cupboard upper radio dual DIN
--	340348	x	Skåp övre elc.radio dubbel DIN (Selected)	Cupboard upper radio dual DIN (Selected)
--	340923	x	Skåp övre elc.radio dubbel DIN (Customized)	Cupboard upper radio dual DIN (Customized)
37	337719	x	Lucka	Door
--	340494	x	Lucka (High Gloss)	Door (High Gloss)
38	318379	x	Gångjärn	Hinge
--	318380	x	Täckhatt d:o	Cover d:o
39	331214	x	Lucka radio enkel DIN	Door radio single DIN
--	334035	x	Lucka radio dubbel DIN	Door radio dual DIN
40	316898	x	Skena gardin L1020	Curtain rod L1020
41	339355	x	Värmespalt H fram	Air gap R.F.
42	319821	M	List kant mörkbrun	Strip, dark brown
43	336883	x	Lock bäddlåda H F	Cover bedbox R.F.
--	319024	x	Matta grå textil m. tejp d:o	Carpet gray textile with tape d:o
44	336881	x	Front bäddlåda H F	Front bed box R.F.
45	339811	x	Stöd bäddlåda HF	Support bed box
46	312825	x	Stöd bäddlåda VF	Support bed box
47	314687	x	Tröskel aluminium L=850	Threshold aluminium L=850
48	310083	x	Bordsstativ	Table stand
49	335940-K	x	Bordsskiva 940x1025	Table top 940x1025
--	340543-K	x	Bordsskiva 940x1025, ljus [1]	Table top 940x1025, light [1]
--	340543-L	x	Bordsskiva 940x1025, mörk [1]	Table top 940x1025, dark [1]
51	336046	x	Lucka H 550x470	Door R 550x470
--	316799	x	Gångjärn d:o	Hinge d:o
--	312588	x	Platta gångjärn	Plate hinge
79	339522	x	Hylla	Shelf
52	331245M	x	Front bäddlåda gavel	Front bed box gable
53	331246M	x	Skiva rundsittgrupp	Sheet seat
54	340578	x	Värmespalt gavel fram	Air gap
55	340364	x	Skåp övre L=790	Cupboard upper L=790
--	341135	x	Skåp övre L=790 (Customized)	Cupboard upper L=790 (Customized)
			M= Metervara T= Tillbehör	M= On the metre T= Accessory

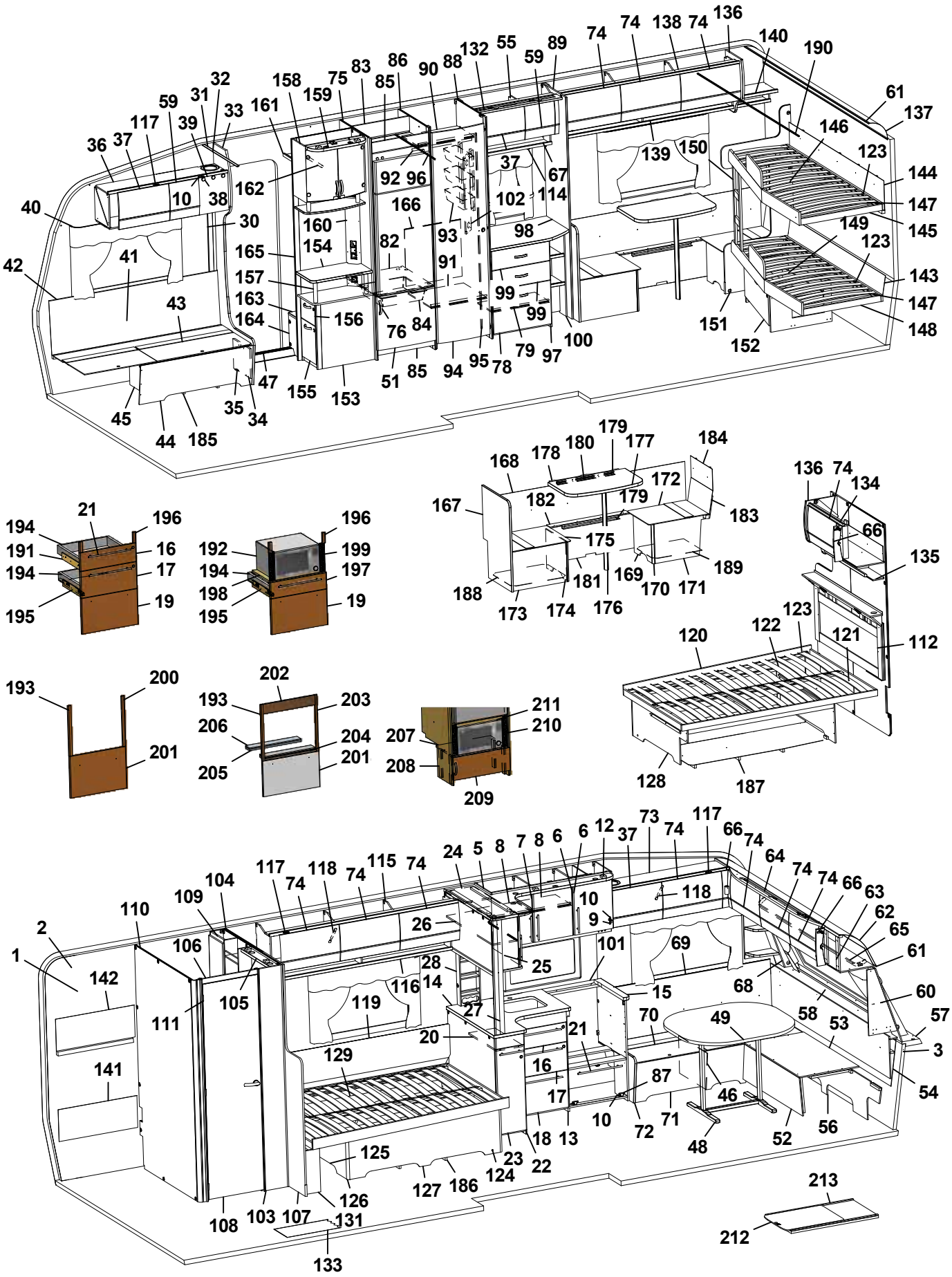
1 2 3 4 5 6 7 8 9 10 11 12 13 14 15 16 17 18 19 20 21 22 23 24 25 26 27 28 29 30 31 32 33 34 35 36 37 38 39 40 41 42 43 44 45 46 47 48 49 50 51 52 53 54 55 56 57 58 59 60 61 62 63 64 65 66 67 68 69 70 71 72 73 74 75 76 77 78 79 80 81 82 83 84 85 86 87 88 89 90 91 92 93 94 95 96 97 98 99 100 101 102 103 104 105 106 107 108 109 110 111 112 113 114 115 116 117 118 119 120 121 122 123 124 125 126 127 128 129 130 131 132 133 134 135 136 137 138 139 140 141 142 143 144 145 146 147 148 149 150 151 152 153 154 155 156 157 158 159 160 161 162 163 164 165 166 167 168 169 170 171 172 173 174 175 176 177 178 179 180 181 182 183 184 185 186 187 188 189 190 191 192 193 194 195 196 197 198 199 200 201 202 203 204 205 206 207 208 209 210 211 212 213

Pos Fig	Det. nr Part. No	Ingår Fitted	OBS!! Ange alltid årsmodell vid beställning av inredning Benämning	OBS!! Specify always year of model when ordering equipment Description
--	319978	x	Gångjärn d:o	Hinge d:o
--	319980	x	Platta gångjärn d:o	Plate hinge d:o
56	340520	x	Stöd sittgrupp	Support
57	213471	x	Hylla front kpl. L2376	Shelf front cpl. L2376
58	340191	x	Front/hylla kpl.	Front/shelf cpl.
--	340929	x	Hylla m. belysning "Björn" (Customized)	Shelf with lighting "Bear" (Customized)
59	337790	x	Lucka	Door
--	340493	x	Lucka (High Gloss)	Door (High Gloss)
60	340517	x	Hylla hörn H	Shelf R
61	313884	x	List plast radie L=2379	List L=2379
62	316005	x	Skiva plast 295x2363x1	Plastic sheet
63	341284	x	Skåp gavel fram L=2360	Cupboard L=2360
--	341283	x	Skåp gavel fram L=2360 (Customized)	Cupboard L=2360 (Customized)
--	319978	x	Gångjärn d:o	Hinge d:o
--	319979	x	Platta gångjärn d:o	Plate hinge d:o
64	336063	x	Ljusramp gavelskåp	Light holder
65	316900	x	Skena gardin L1920	Curtain rod L1920
66	337738	x	Hörn inredning	Corner
--	340917	x	Hörn inredning (High Gloss)	Corner (High Gloss)
--	311917	x	Gångjärn d:o	Hinge d:o
--	319909	x	Platta gångjärn d:o	Plate hinge d:o
67	331305M	x	Hyllpaket	Shelf
68	338520	x	Hylla hörn V	Shelf L
69	337171	x	Värmespalt V fram	Air gap L.F.
70	333906	x	Lock bäddlåda V F	Cover bed box L.F
--	319024	x	Matta grå textil m. tejp d:o	Carpet gray textile with tape d:o
71	339504	x	Front bäddlåda V F	Front bed box L.F.
72	339500	x	Gavel bäddlåda V F	Gable bed box L.F
73	340322	x	Skåp övre L=1108	Cupboard upper L=1108
--	340349	x	Skåp övre L=1108 (Selected)	Cupboard upper L=1108 (Selected)
--	340909	x	Skåp övre L=1108 (Customized)	Cupboard upper L=1108 (Customized)
74	337695	x	Lucka	Door
--	340495	x	Lucka (High Gloss)	Door (High Gloss)
75	332244M	x	Vägg kyl V	Wall refrigerator L
76	350129	x	Handtag	Handle
78	339513	x	Lucka 550x380	Door 550x380
--	315202	x	Gångjärn d:o	Hinge d:o
--	312588	x	Platta gångjärn	Plate hinge
79	339522	x	Hylla	Shelf
82	340675	x	Hylla under kyl	Shelf under refrigerator
83	333142M	x	Bakstycke stopp kyl	Back cupboard
84	310325	x	Trådback vit 427x427x85	Tray 427x427x85
--	312712	x	Glidlist trådback (säljes i par)	Sliding strip tray (pair)
85	375394	x	Front skåp under kyl	Front cupboard
86	331240M	x	Vägg kyl H	Wall refrigerator R
87	315202	x	Gångjärn	Hinge
88	331898M	x	Vägg garderob H	Wall wardrobe R
89	340926	x	Vägg	Wall
90	376962	x	Hylla garderob övre	Shelf wardrobe upper
91	339073	x	Hylla garderob nedre	Shelf wardrobe under
			M= Metervara T= Tillbehör	M= On the metre T= Accessory

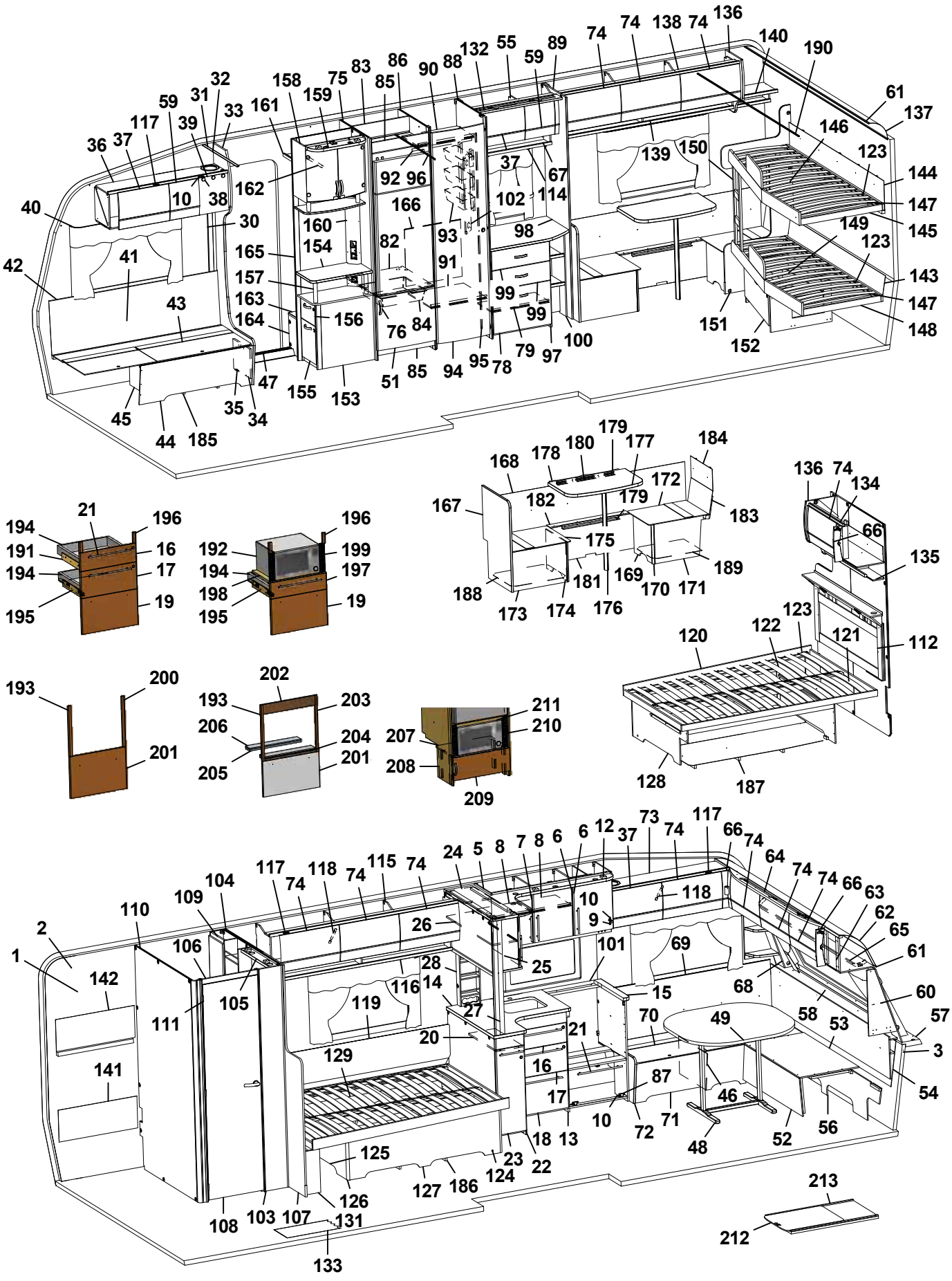
1 2 3 5 6 7 8 9 10 12 13 14 15 16 17 18 20 21 22 23 24 25 26 27 28 36 37 38 39 40 41 42 43 44 45 46 47 48 49 51 52 53 54 55 56 57 58 59 60 61 62 63 64 65 66 68 69 70 71 72 73 74 75 76 78 79 82 83 84 85 86 87 88 89 90 91 92 93 94 95 96 97 98 99 100 101 102 103 104 105 106 107 108 109 110 111 114 116 117 118 119 120 121 122 123 124 125 126 127 128 129 131 132 133 134 135 136 137 138 139 140 141 142 143 144 145 146 147 148 149 150 151 152 153 154 155 156 157 158 159 160 161 162 163 164 165 166 167 168 169 170 171 172 173 174 175 176 177 178 179 180 181 182 183 184 185 186 187 188 189 190 192 193 194 195 196 197 198 199 200 201 202 203 204 205 206 207 208 209 210 211 212 213

Pos Fig	Det. nr Part. No	Ingår Fitted	OBS!! Ange alltid årsmodell vid beställning av inredning Benämning	OBS!! Specify always year of model when ordering equipment Description
92	350217	x	Galgstång L=790	Clothes hanger L=790
93	319759	x	Korg, garderob	Basket, wardrobe
--	335802	x	List för korgar	List för baskets
94	335919	x	Dörr 490x1850	Door 490x1850
95	314523	x	Rätningslist dörr L=1715	List L=1715
96	315907	x	Skena draperi L=1920	Drapery rail L=1920
97	339457	x	Byrå kpl. u. skiva	Chest of drawers without board
98	336076-K	x	Skiva byrå	Board
99	339512	x	Lådförstycke 550x167	Drawer front 550x167
--	317514	x	Låda plast	Drawer plastic
--	317382	x	Glidskena låda H	Slide bar, drawer R
--	350221	x	Glidskena låda V	Slide bar, drawer L
100	335507M	x	Hylla vid byrå kpl.	Shelf cpl.
101	319819-A	T	Köksskiva vägg svart skiffer	Protection kitchen, black
--	319819-L	T	Köksskiva vägg natur skiffer	Protection kitchen, grey
102	335787M	x	Front el-uttag	Front outlet
103	337977	x	Vägg tvättrum yttre	Wall washroom
104	337974	x	Vägg tvättrum H	Wall washroom R
105	337984	x	Ljusramp tvättrum	Light holder
106	338451	x	Överbit tvättrum	Overlap washroom
107	340924	x	Vägg tvättrum	Wall washroom
108	335719	x	Dörr 510x1890	Door 510x1890
--	319708	x	Lås tvättrum	Lock washroom
--	319707	x	Handtag tvättrum	Handle washrom
109	336137	x	Skåp tvättrum	Cupboard
110	337970	x	Vägg tvättrum V	Wall washroom L
111	319755	x	Gångjärn tvättrum	Hinge washroom
112	340529	x	Värmespalt kpl. m. tyg och belysning	Air gap cpl. with fabric and illumination
--	340533	T	Värmespalt kpl. m. tyg och belysning [1]	Air gap cpl. with fabric and illumination [1]
114	316907	x	Skena gardin L=500	Curtain rod L=500
115	340352	x	Skåp övre L=1747	Cupboard upper L=1747
--	341022	x	Skåp övre L=1747 (Customized)	Cupboard upper L=1747 (Customized)
116	331189M	x	Hyllpaket	Shelf
117	319978	x	Gångjärn	Hinge
--	319980	x	Platta gångjärn	Plate hinge
118	319914	x	Gasfjäder	Gas spring
--	319915	x	Fäste vinkel d:o	Angle bracket d:o
--	319916	x	Fäste runt d:o	Bracket round d:o
119	338121	x	Värmespalt	Air gap
120	340181	x	Sängram u. ribbotten	Bedbottom without laths
121	338125	x	Ribbotten kpl.	Laths bottom cpl.
122	311985	x	Ribba sängbotten L=718 B=63	Lath bed bottom L=718 B=63
123	312046	x	Band t. ribbotten	Band for laths bottom
124	340187	x	Sänglåda kpl.	Bed box cpl.
125	340197	x	Gavel säng V	Gable bed L
126	319776	x	List hörn L=2500	Corner strip L=2500
127	339426	x	Front säng	Front bed
128	340195	x	Gavel säng H	Gable bed R
129	315203	x	Regel 17,5x55x1415	Wood lath pine 17,5x55x1415
131	337472	x	Stöd säng	Support bed
			M= Metervara	M= On the metre
			T= Tillbehör	T= Accessory

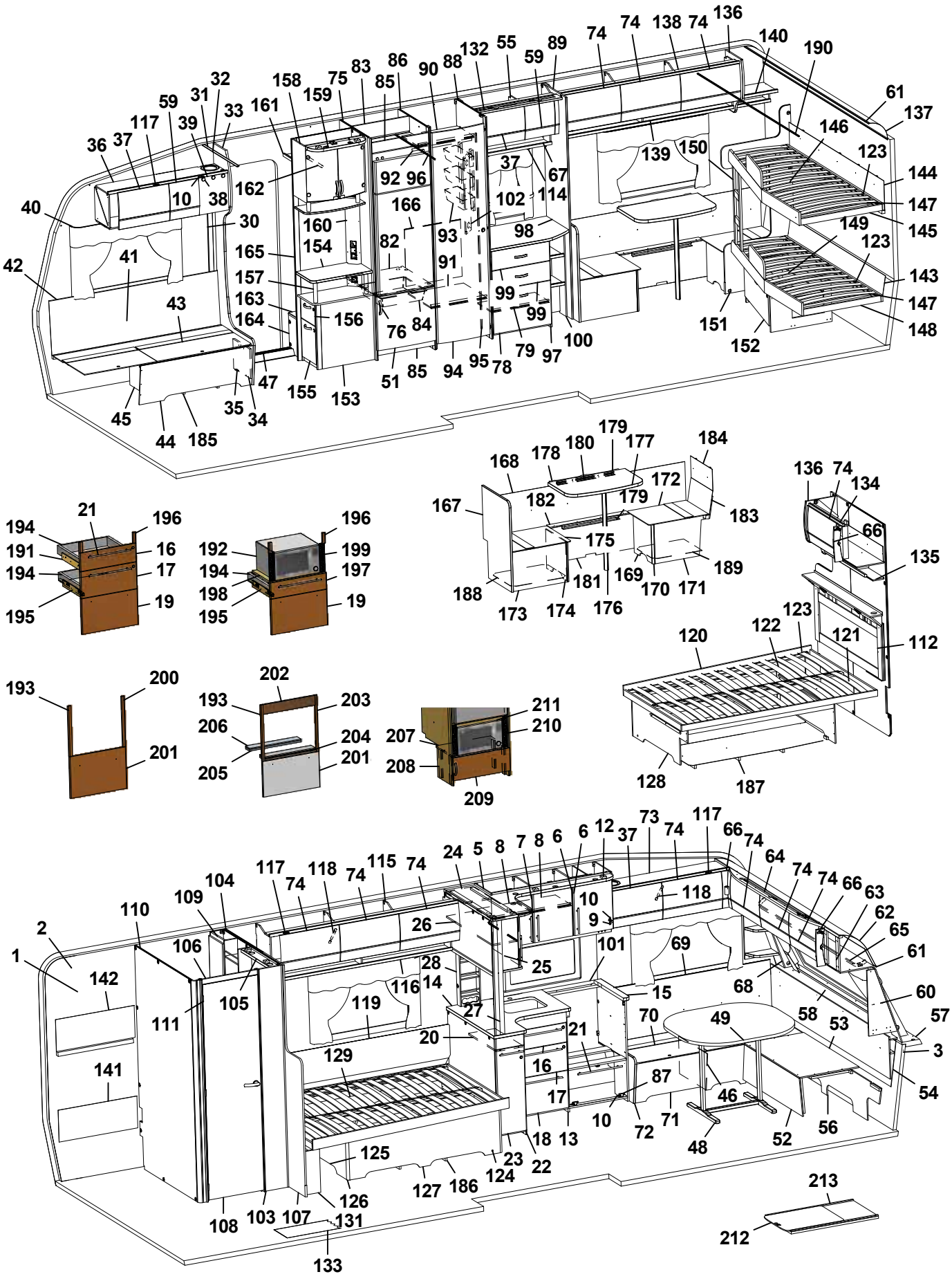
1 2 3 4 5 6 7 8 9 10 11 12 13 14 15 16 17 18 19 20 21 22 23 24 25 26 27 28 29 30 31 32 33 34 35 36 37 38 39 40 41 42 43 44 45 46 47 48 49 50 51 52 53 54 55 56 57 58 59 60 61 62 63 64 65 66 67 68 69 70 71 72 73 74 75 76 77 78 79 80 81 82 83 84 85 86 87 88 89 90 91 92 93 94 95 96 97 98 99 100 101 102 103 104 105 106 107 108 109 110 111 112 113 114 115 116 117 118 119 120 121 122 123 124 125 126 127 128 129 130 131 132 133 134 135 136 137 138 139 140 141 142 143 144 145 146 147 148 149 150 151 152 153 154 155 156 157 158 159 160 161 162 163 164 165 166 167 168 169 170 171 172 173 174 175 176 177 178 179 180 181 182 183 184 185 186 187 188 189 190 191 192 193 194 195 196 197 198 199 200 201 202 203 204 205 206 207 208 209 210 211 212 213

Pos Fig	Det. nr Part. No	Ingår Fitted	OBS!! Ange alltid årsmodell vid beställning av inredning Benämning	OBS!! Specify always year of model when ordering equipment Description
132	336078	x	Ljusramp	Light holder
133	319230	M^2	Matta golv, klinkermönster mörkgrå	Carpet floor, clinker design dark grey
--	319393	T	Matta golv, antik planka	Carpet floor, antique plank
134	340670	x	Skåp gavel bak V L=928	Cupboard upper L L=928
--	341459	x	Skåp gavel bak V L=928 (Customized)	Cupboard upper L L=928 (Customized)
--	319978	x	Gångjärn d:o	Hinge d:o
--	319980	x	Platta gångjärn d:o	Plate hinge d:o
135	332393M	x	Hyllpaket	Shelf
136	336496	x	Gavel rundad	Gable
137	316005	x	Skiva plast 295x2363x1	Plastic sheet
138	340383	x	Skåp övre L=1680	Cupboard upper L=1680
--	341609	x	Skåp övre L=1680 (Customized)	Cupboard upper L=1680 (Customized)
--	319978	x	Gångjärn d:o	Hinge d:o
--	319980	x	Platta gångjärn d:o	Plate hinge d:o
139	331933M	x	Hyllpaket	Shelf
140	338627	x	Hylla	Shelf
141	338572	x	Värmespalt nedre	Air gap under
142	334977	x	Värmespalt övre	Air gap upper
143	338608	x	Värmespalt nedre	Air gap under
144	338607	x	Värmespalt övre	Air gap upper
145	338573	x	Sängram övre u. ribbotten	Bed bottom upper without laths
146	338591	x	Ribbotten kpl.	Laths bottom cpl.
147	314211	x	Ribba sängbotten L=820 B=63	Lath bed bottom L=820 B=63
148	338574	x	Sängram nedre u. ribbotten	Bed bottom under without laths
149	338592	x	Ribbotten kpl.	Laths bottom cpl.
150	336291	x	Stege	Ladder
151	338575	x	Vägg	Wall
152	338661	T	Lådor under säng kpl. sats	Drawers under bed cpl. kit
--	338761	T	Låda kpl. d:o	Drawer cpl. d:o
--	315215	T	Glidskena låda (säljes i par)	Slide bar (exp. in pair)
153	339446	x	TV-bänk kpl. u. skiva	TV-bench cpl. whitout board
154	336122-K	x	Skiva TV-bänk, ljus	Board, light
--	336122-L	T	Skiva TV-bänk, mörk	Board, dark
155	339605	x	Låda nedre kpl.	Drawer cpl.
--	339606	x	Lådförstycke d:o	Drawer front d:o
156	339607	x	Låda övre	Drawer cpl.
--	339610	x	Lådförstycke d:o	Drawer front d:o
--	315215	x	Glidskena låda (säljes i par)	Slide bar (exp. in pair)
157	336103	x	Rundstav folierad L=192	Round staff L=192
158	340077	x	Skåp bar kpl. H=512	Coctail cabinet cpl. H=512
--	332088M	x	Hylla hållare flaskor	Shelf bottle holder
--	331778	x	Lucka H d:o	Door R d:o
--	331779	x	Lucka V d:o	Door L d:o
--	318379	x	Gångjärn d:o	Hinge d:o
--	318380	x	Täckhatt d:o	Cover d:o
--	312588	x	Platta gångjärn d:o	Plate hinge d:o
159	336106	x	Ljusramp	Light holder
160	340418	x	Front el-uttag 130x857,5	Front outlet 130x857,5
161	331910M	x	Hylla garderob övre	Shelf
162	350217	x	Galgstång L=790	Clothes hanger L=790
			M= Metervara T= Tillbehör	M= On the metre T= Accessory

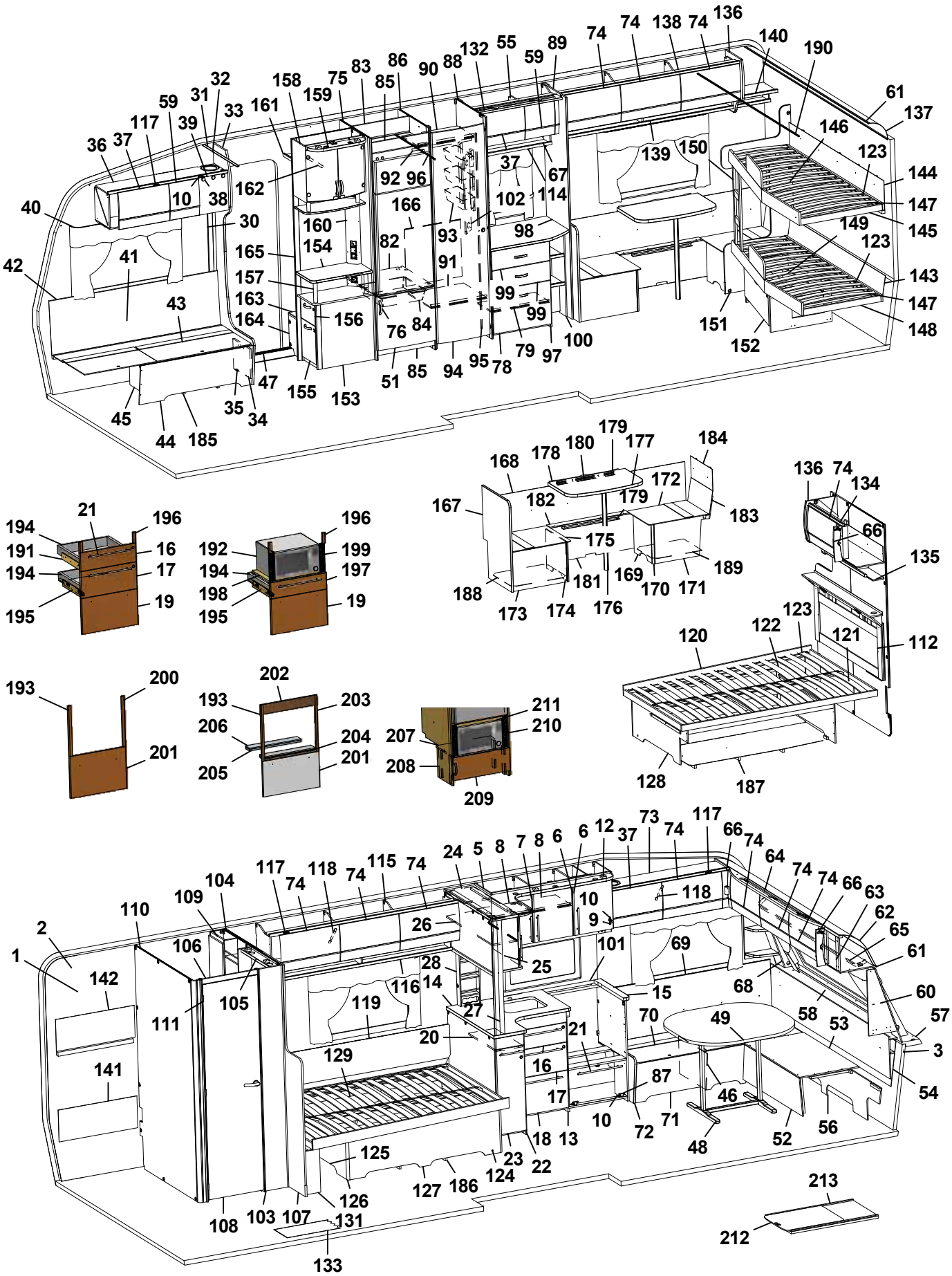
1 2 3 5 6 7 8 9 10 12 13 14 15 16 17 18 20 21 22 23 24 25 26 27 28 31 32 33 36 37 38 39 40 41 42 43 44 45 46 47 48 49 51 52 53 54 56 57 58 59 60 61 62 63 64 65 66 68 69 70 71 72 73 74 75 76 78 79 82 83 84 85 86 87 88 89 90 91 92 93 94 95 96 97 98 99 100 101 102 103 104 105 106 107 108 109 110 111 114 115 116 117 118 119 120 121 122 123 124 125 126 127 128 129 131 132 133 134 135 136 137 138 139 140 141 142 143 144 145 146 147 148 149 150 151 152 153 154 155 156 157 158 159 160 161 162 163 164 165 166 167 168 169 170 171 172 173 174 175 176 177 178 179 180 181 182 183 184 186 187 188 189 190 191 192 193 194 195 196 197 198 199 200 201 202 203 204 205 206 207 208 209 210 211 212 213

Pos Fig	Det. nr Part. No	Ingår Fitted	OBS!! Ange alltid årsmodell vid beställning av inredning Benämning	OBS!! Specify always year of model when ordering equipment Description
163	319866	x	Hylla insteg	Shelf
164	336618	x	Front hylla garderob	Front
165	337198	x	Vägg instegsgarderob	Wall wardrobe
166	338606	x	Täckskiva exp.kärl	Cover expansion vessel
167	338546	x	Vägg vid bäddlåda	Wall by bed box
168	331794M	x	Värmespalt	Air gap
--	319821	M	List kant mörkbrun d:o	Strip, dark brown d:o
169	338538	x	Front bäddlåda bakre	Front bed box rear
170	319776	x	List hörn L=2500	Corner strip L=2500
171	331843M	x	Gavel bäddlåda bakre	Gable bed box rear
172	338541	x	Lock bäddlåda bakre	Cover bed box rear
173	331810M	x	Gavel bäddlåda främre	Gable bed box front
174	338535	x	Front bäddlåda främre	Front bed box front
175	338540	x	Lock bäddlåda främre	Cover bed box front
176	315565	x	Bordsben	Table leg
177	338593-K	x	Bordsskiva 450x750	Table top 450x750
178	331800M	x	Fästregel bord	Bracket
179	318574	x	List bord väggdel L550	List wall
180	318575	x	List upphäng bordsdel L550	List board
181	331796M	x	Front bäddlåda	Front bed box
182	376739	x	Lock front bäddlåda	Cover front bed box
183	338609	x	Värmespalt nedre	Air gap under
184	338613	x	Värmespalt övre	Air gap upper
185	350114	x	Plåt skofack	Plate shoe compartment
186	324938	x	Luftspalt sänglåda	Air gap bed box
187	335707	x	Luftspalt sänglåda	Air gap bed box
188	338544	x	Luftspalt främre	Air gap front
189	338545	x	Luftspalt bakre	Air gap rear
190	315907	T	Skena draperi L=1920	Drapery rail L=1920
--	337678	T	List draperiskena 3-del (2-delat draperi)	List drapery rail 3-parts (2-piece drapery)
191	336087	x	Monteringssats kpl. lådor (Vit)	Mounting kit cpl. drawers (White)
--	336759	x	Monteringssats kpl. lådor (Mekong)	Mounting kit cpl. drawers (Mekong)
--	340880	x	Monteringssats kpl. lådor (Customized)	Mounting kit cpl. drawers (Customized)
192	337536	T	Monteringssats kpl. mikro (Vit)	Mounting kit cpl. micro (White)
--	337538	T	Monteringssats kpl. mikro (Mekong)	Mounting kit cpl. micro (Mekong)
--	340881	T	Monteringssats kpl. mikro (Customized)	Mounting kit cpl. micro (Customized)
193	336089	T	Monteringssats kpl. ugn (Vit)	Mounting kit cpl. oven (White)
--	336758	T	Monteringssats kpl. ugn (Mekong)	Mounting kit cpl. oven (Mekong)
--	341446	T	Monteringssats kpl. ugn (Customized)	Mounting kit cpl. oven (Customized)
194	317514	x	Låda	Drawer
195	317382	x	Glidskena låda H	Slide bar, drawer R
--	350221	x	Glidskena låda V	Slide bar, drawer L
--	801701	x	Skruv 6x16 d:o	Screw 6x16 d:o
196	336092	x	Passbit 95x30x16 (Mekong)	Gauge block 95x30x16 (Mekong)
197	337540	T	Lådförstycke (Vit)	Drawer front (White)
--	337541	T	Lådförstycke (Mekong)	Drawer front (Mekong)
--	340510	T	Lådförstycke (High Gloss)	Drawer front (High Gloss)
198	331472M	T	Hylla mikro	Shelf
199	401998	T	Galler mikro	Grating
200	336086	T	Passbit 460x30x16	Gauge block 460x30x16
			M= Metervara T= Tillbehör	M= On the metre T= Accessory

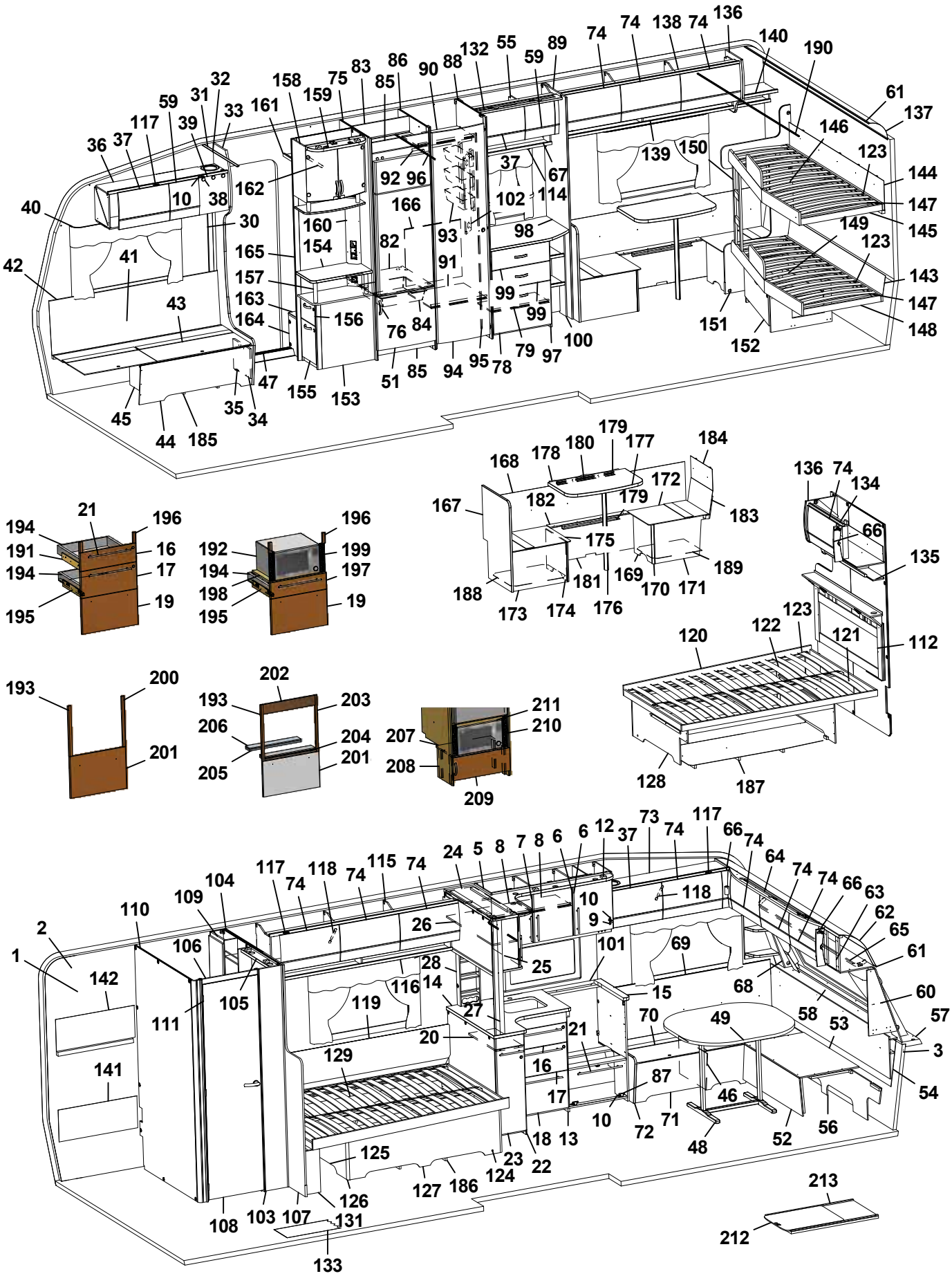
1 2 3 4 5 6 7 8 9 10 11 12 13 14 15 16 17 18 19 20 21 22 23 24 25 26 27 28 29 30 31 32 33 34 35 36 37 38 39 40 41 42 43 44 45 46 47 48 49 50 51 52 53 54 55 56 57 58 59 60 61 62 63 64 65 66 67 68 69 70 71 72 73 74 75 76 77 78 79 80 81 82 83 84 85 86 87 88 89 90 91 92 93 94 95 96 97 98 99 100 101 102 103 104 105 106 107 108 109 110 111 112 113 114 115 116 117 118 119 120 121 122 123 124 125 126 127 128 129 130 131 132 133 134 135 136 137 138 139 140 141 142 143 144 145 146 147 148 149 150 151 152 153 154 155 156 157 158 159 160 161 162 163 164 165 166 167 168 169 170 171 172 173 174 175 176 177 178 179 180 181 182 183 184 185 186 187 188 189 190 191 192 193 194 195 196 197 198 199 200 201 202 203 204 205 206 207 208 209 210 211 212 213

Pos Fig	Det. nr Part. No	Ingår Fitted	OBS!! Ange alltid årsmodell vid beställning av inredning Benämning	OBS!! Specify always year of model when ordering equipment Description
201	334728	T	Lucka (Vit)	Door (White)
--	336726	T	Lucka (Mekong)	Door (Mekong)
--	340507	T	Lucka (High Gloss)	Door (High Gloss)
202	341213	T	Front 88x550 (Mekong)	Front 88x550 (Mekong)
203	341214	T	Passbit 426x24x16 (Mekong)	Gauge block 426x24x16 (Mekong)
204	341215	T	Front 15x502 (Mekong)	Front 15x502 (Mekong)
205	341216	T	Skiva distans 15x80x500	Sheet distance 15x80x500
206	341217	T	Skiva distans 10x80x500	Sheet distance 10x80x500
207	336672	T	Hylla mikro	Shelf
208	330631M	T	List folierad L=253	List folierad L=253
209	336209-1	T	Lucka 550x208	Door 550x208
--	316799	T	Gångjärn d:o	Hinge d:o
--	312588	T	Platta gångjärn d:o	Plate hinge d:o
210	401685	T	Galler mikro 285x40	Grating 285x40
211	337542	T	List 15x25x450	List 15x25x450
212	341192	T	Utdragsskiva bord 450x550	Sliding leaf 450x550
213	341193	T	Låda utdragsskiva	Box sliding leaf
			[1] = Selected och Customized	[1] = Selected and Customized
			Dyntyger, madrasser m.m. (se dynor m.m.)	Cushion textilies, mattresses etc. (see cushions etc.)
			M= Metervara T= Tillbehör	M= On the metre T= Accessory

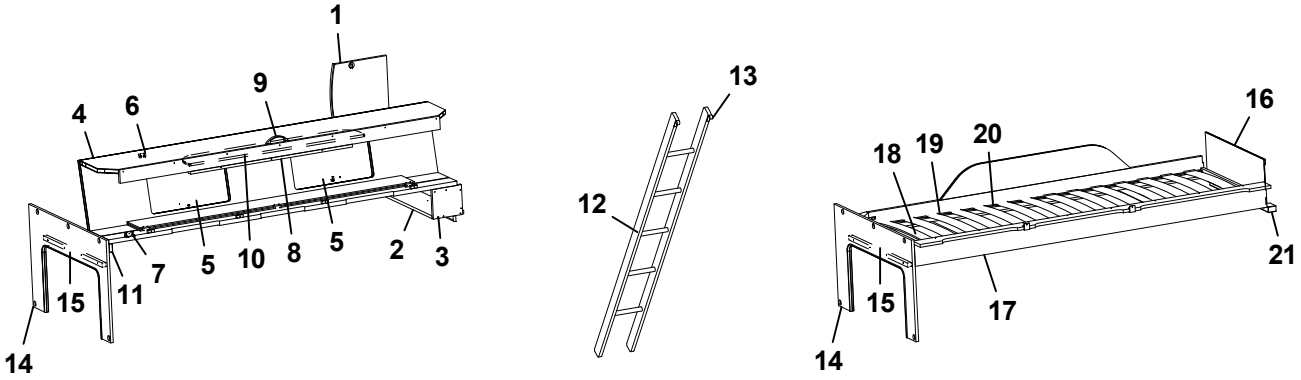
1
4
6
9
5
10
8
5
2
3
7
11
15
14
13
12
16
18
19
20
21
15
17
14

Pos Fig	Det. nr Part. No	Ingår Fitted	OBS!! Ange alltid årsmodell vid beställning av inredning Benämning	OBS!! Specify always year of model when ordering equipment Description
1	336644	x	Gavel rundad	Gable
2	331694M	x	Hylla gavel bak	Shelf gable rear
3	331697M	x	Gavel	Gable
4	337661	x	Överbäddskåp L1980	Upper bed L1980
--	341426	x	Överbäddskåp L1980 (Customized)	Upper bed L1980 (Customized)
5	337664	x	Lucka	Door
--	341427	x	Lucka (High Gloss)	Door (High Gloss)
6	860402	x	Gångjärn	Hinge
7	860405	x	Gångjärn	Hinge
8	339839	x	Regel låsning	Lock bar
9	350129	x	Handtag	Handle
10	375813	x	Rasskydd ö-bäddskåp	Protective plate
11	331701M	x	Kloss bärregel	Block bearing rail
12	376697	T	Stege ö-bäddsskåp 201x1800 kpl.	Ladder upper bed 201x1800 cpl.
13	860426	T	Krok t. stege	Hook for ladder
14	333417M	x	Skiva fast bädd kpl.	Sheet upper bed cpl.
15	331698M	x	Bärregel 670x22x22	Bearing rail 670x22x22
16	321209	x	Värmespalt gavel	Air gap gable
17	336381	x	Sängram vån.säng V u. ribbotten	Bed bottom L without laths
18	325430	x	Ribbotten kpl.	Laths bottom cpl.
19	311985	x	Ribba sängbotten L=718 B=63	Lath bed bottom L=718 B=63
20	312046	x	Band t. ribbotten	Band for laths bottom
21	331960M	x	Bärregel	Bearing rail
			T= Tillbehör	T= Accessory

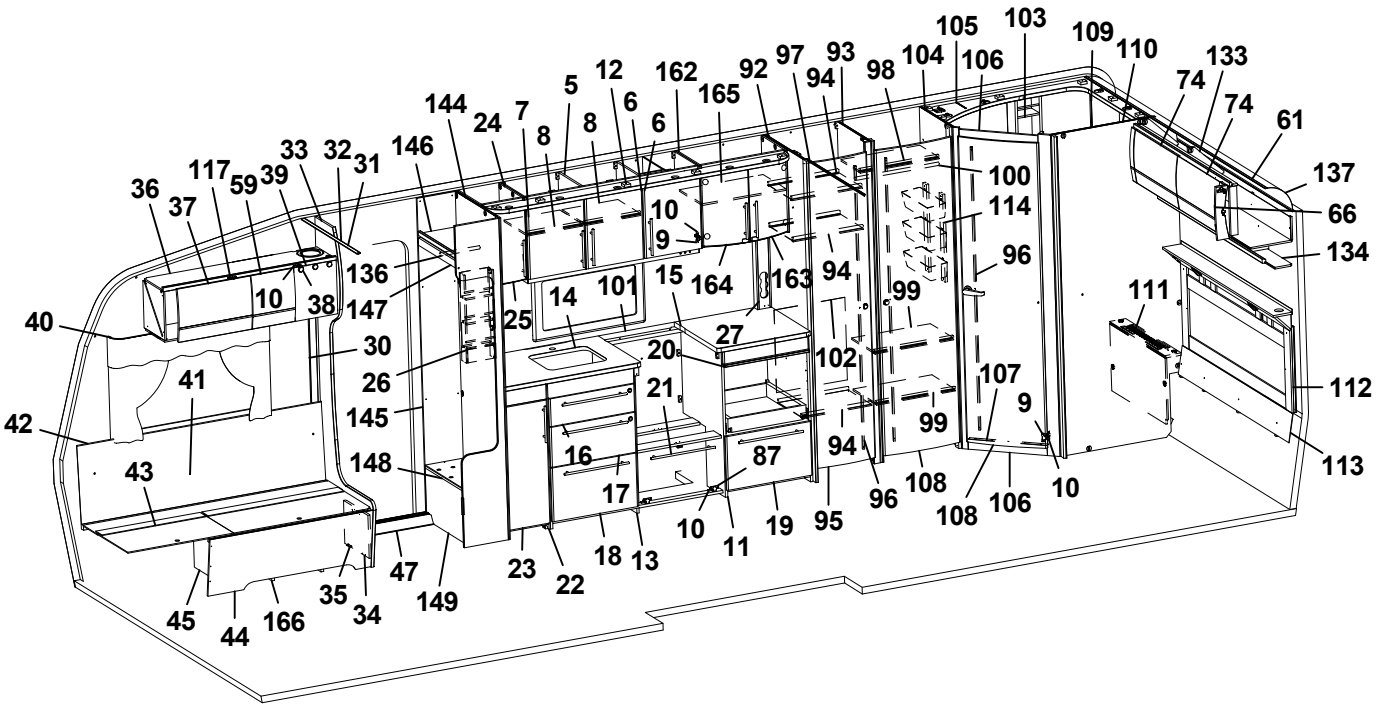
105 103 109 110 133 74 74 61 137 66 134 111 112 113 107 9 10 108 106 108 96 94 99 102 114 100 96 94 93 97 92 162 165 12 6 5 8 144 24 7 8 6 10 9 146 33 32 31 117 59 39 36 37 136 147 10 38 40 30 26 145 148 41 42 43 45 44 166 35 34 47 149 23 22 18 13 14 101 25 15 164 163 27 20 21 16 17 87 10 11 19 95

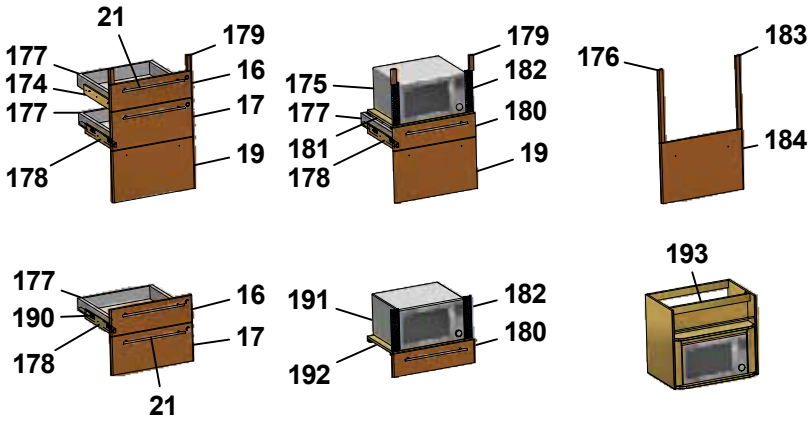
21 177 174 177 178 179 16 17 19
175 177 181 178 179 182 180 19
176 183 184
177 190 178 16 17 21
191 192 182 180
193

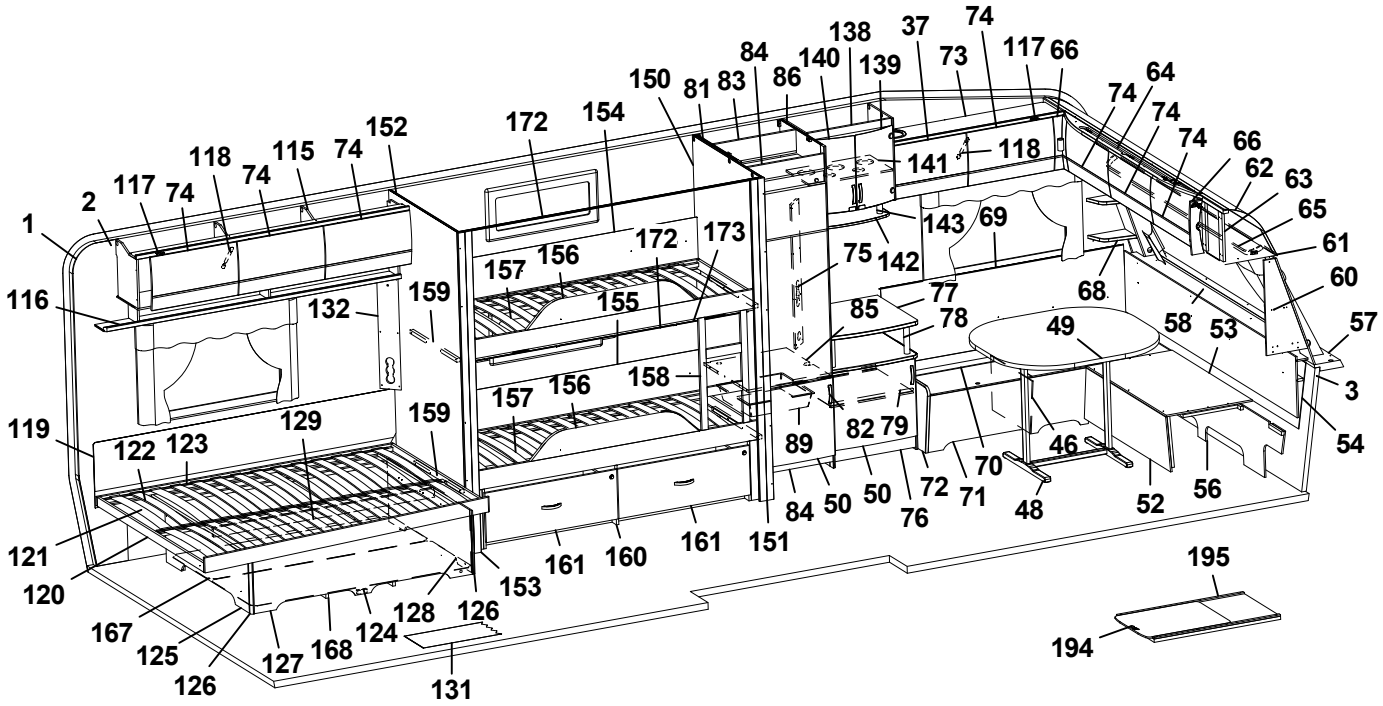
1 2 116 117 74 118 74 115 74 152 132 159 119 122 123 129 159 121 120 167 125 126 127 168 124 128 126 153 131 161 160 161 151 172 154 150 81 83 84 86 140 138 139 37 73 74 117 66 141 118 143 69 142 75 172 173 157 156 155 158 157 156 85 77 78 89 82 79 84 50 50 72 76 71 70 46 48 68 49 58 53 52 56 74 74 74 64 66 62 63 65 61 60 57 3 54 195 194

Pos Fig	Det. nr Part. No	Ingår Fitted	OBS!! Ange alltid årsmodell vid beställning av inredning Benämning	OBS!! Specify always year of model when ordering equipment Description
1	318657	M	Tapet vägg/tak	Wall paper
2	318584	M	Tejp tapet 20 mm	Tape, wall paper 20 mm
3	318585	M	Tejp tapet 60 mm	Tape, wall paper 60 mm
5	340424	x	Skåp kök L1120 kpl. (Vit)	Cupboard kitchen L1120 cpl. (White)
6	334712	x	Lucka H (Vit)	Door R (White)
--	317502	x	Handtag d:o	Handle d:o
7	334713	x	Lucka V (Vit)	Door L (White)
--	317502	x	Handtag d:o	Handle d:o
8	331385M	x	Hylla	Shelf
9	311917	x	Gångjärn	Hinge
10	312588	x	Platta gångjärn	Plate hinge
11	336084	x	Utskjut diskbänk (Vit)	Projection kitchen sink (White)
12	336601	x	Ljusramp köksskåp (vitrinskåp)	Light holder kitchen (vitrine)
--	337015	T	Ljusramp köksskåp (skåp mikro)	Light holder kitchen (microwave oven)
13	336082	x	Diskbänk trädel u. skiva (Vit)	Kitchen sink without board (White)
14	336409-K	x	Skiva diskbänk 805x565	Board 805x565
15	336599-K	x	Skiva diskbänk 600x565	Board 600x565
16	334706	x	Lådförstycke (Vit)	Drawer front (White)
17	334707	x	Lådförstycke (Vit)	Drawer front (White)
18	334708	x	Lucka (Vit)	Door (White)
19	334709	x	Lucka (Vit)	Door (White)
20	336675	x	Skärbräda	Cutting board
21	317503	x	Handtag	Handle
22	336408	x	Utskjut diskbänk (Vit)	Projection kitchen sink (White)
--	332122M	x	Hylla d:o	Shelf d:o
23	334711	x	Lucka (Vit)	Door (White)
--	317502	x	Handtag d:o	Handle d:o
24	336199	x	Skåp vitrin	Vitrine
--	331212M	x	Hylla d:o	Shelf d:o
25	332234	x	Lucka vitrin V 272x450	Door L 272x450
--	314350	x	Lås magnet d:o	Lock magnet d:o
--	318381	x	Motstycke magnetlås	Companion part
--	318379	x	Gångjärn	Hinge
--	318380	x	Täckhatt d:o	Cover d:o
--	312588	x	Platta gångjärn	Plate hinge
26	333309M	x	Kryddhylla	Spice rack
27	333289M	x	Front el-uttag 90x533x48	Front outlet 90x533x48
30	318962	x	List täck el-kabel B=45 L=2100	Cover strip B=45 L=2100
31	316270	x	List snäpp undre L2379	List under L2379
32	316268	x	List snäpp övre L2379	List upper L2379
33	339810	x	Stolpe först. L1922 kpl. m. lucka	Support bar cpl. with door
34	336064	x	Lucka	Door
35	312589	x	Gångjärn	Hinge
36	340335	x	Skåp övre elc.radio enkel DIN	Cupboard upper radio radio single DIN
--	340345	x	Skåp övre elc.radio dubbel DIN	Cupboard upper radio dual DIN
			M= Metervara T= Tillbehör	M= On the metre T= Accessory

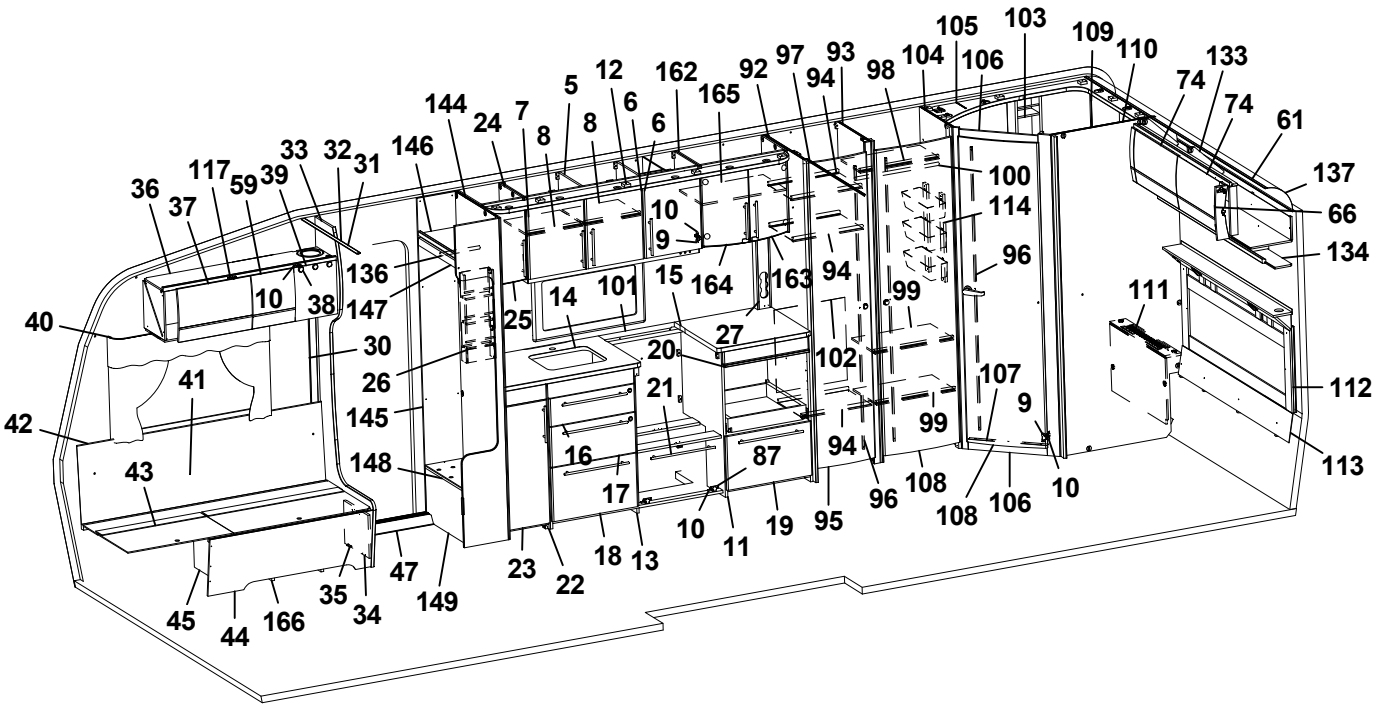
105 103 109 110 133 74 74 61 137 66 134 112 113 111 107 9 10 108 106 108 96 94 99 102 94 96 114 100 93 104 106 97 94 92 162 165 12 6 5 8 6 10 9 144 24 7 8 146 33 32 31 117 59 39 36 37 136 147 10 38 40 30 26 145 148 41 42 43 45 44 166 35 34 47 149 23 22 18 13 14 101 25 15 164 163 27 20 21 16 17 87 10 11 19 95

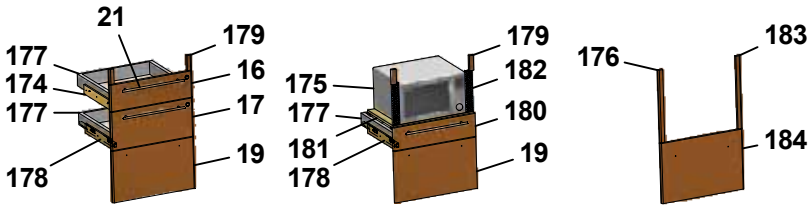
21 179 177 174 177 16 17 19 178
179 175 177 181 178 182 180 19
176 183 184

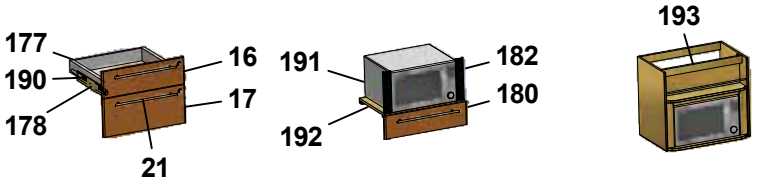
177 190 178 16 17 21
191 192 182 180
193

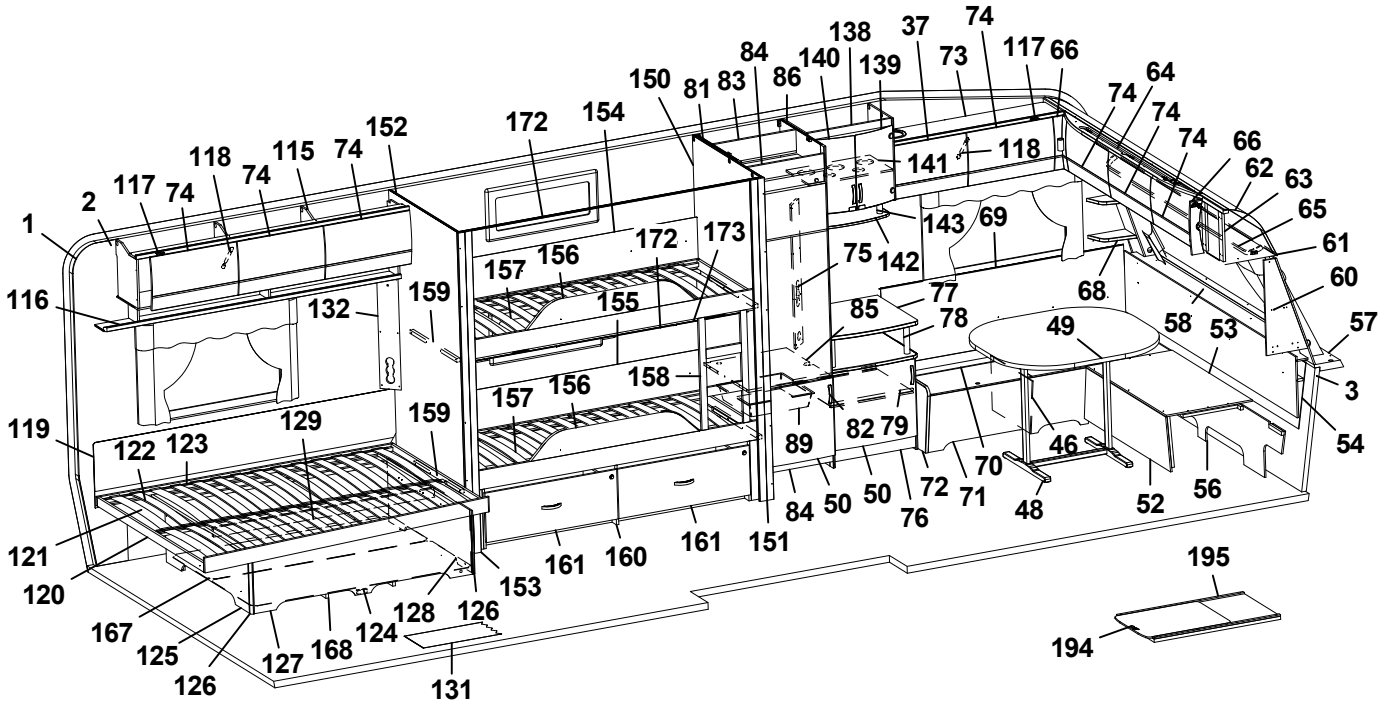
138 37 74 84 140 139 73 117 66 150 81 83 86 74 64 74 74 66 62 63 65 61 60 57 3 54 53 58 68 49 46 52 56 48 70 71 72 76 50 50 84 89 82 79 85 78 77 75 142 143 69 141 118 172 154 152 74 115 74 118 74 117 2 1 116 119 121 120 167 125 126 127 168 124 128 126 131 153 161 160 161 151 159 132 157 156 155 172 173 158 129 122 123 195 194

Pos Fig	Det. nr Part. No	Ingår Fitted	OBS!! Ange alltid årsmodell vid beställning av inredning Benämning	OBS!! Specify always year of model when ordering equipment Description
37	337719	x	Lucka	Door
38	318379	x	Gångjärn	Hinge
--	318380	x	Täckhatt d:o	Cover d:o
39	331214	x	Lucka radio enkel DIN	Door radio single DIN
--	334035	x	Lucka radio dubbel DIN	Door radio dual DIN
40	316898	x	Skena gardin L1020	Curtain rod L1020
41	339355	x	Värmespalt H fram	Air gap R.F.
42	319821	M	List kant mörkbrun	Strip, dark brown
43	336883	x	Lock bäddlåda H F	Cover bedbox R.F.
--	319024	x	Matta grå textil m. tejp d:o	Carpet gray textile with tape d:o
44	336881	x	Front bäddlåda H F	Front bed box R.F.
45	339811	x	Stöd bäddlåda HF	Support bed box
46	312825	x	Stöd bäddlåda VF	Support bed box
47	314687	x	Tröskel aluminium L=850	Threshold aluminium L=850
48	310083	x	Bordsstativ	Table stand
49	335940-K	x	Bordsskiva 940x1025	Table top 940x1025
50	336045	x	Lucka V 550x470	Door L 550x470
--	316799	x	Gångjärn d:o	Hinge d:o
--	312588	x	Platta gångjärn d:o	Plate hinge d:o
52	331245M	x	Front bäddlåda gavel	Front bed box gable
53	331246M	x	Skiva rundsittgrupp	Sheet seat
54	340578	x	Värmespalt gavel fram	Air gap
56	340520	x	Stöd sittgrupp	Support
57	213471	x	Hylla front kpl. L2376	Shelf front cpl. L2376
58	340191	x	Front/hylla kpl.	Front/shelf cpl.
59	337790	x	Lucka	Door
60	340517	x	Hylla hörn H	Shelf R
61	313884	x	List plast radie L=2379	List L=2379
62	316005	x	Skiva plast 295x2363x1	Plastic sheet
63	341284	x	Skåp gavel fram L=2360	Cupboard L=2360
--	319978	x	Gångjärn d:o	Hinge d:o
--	319979	x	Platta gångjärn d:o	Plate hinge d:o
64	336063	x	Ljusramp gavelskåp	Light holder
65	316900	x	Skena gardin L1920	Curtain rod L1920
66	337738	x	Hörn inredning	Corner
--	311917	x	Gångjärn d:o	Hinge d:o
--	319909	x	Platta gångjärn d:o	Plate hinge d:o
68	338520	x	Hylla hörn V	Shelf L
69	337171	x	Värmespalt V fram	Air gap L.F.
70	333906	x	Lock bäddlåda V F	Cover bed box L.F
--	319024	x	Matta grå textil m. tejp d:o	Carpet gray textile with tape d:o
71	339504	x	Front bäddlåda V F	Front bed box L.F.
72	339500	x	Gavel bäddlåda V F	Gable bed box L.F
73	340322	x	Skåp övre L=1108	Cupboard upper L=1108
74	337695	x	Lucka	Door
			M= Metervara T= Tillbehör	M= On the metre T= Accessory

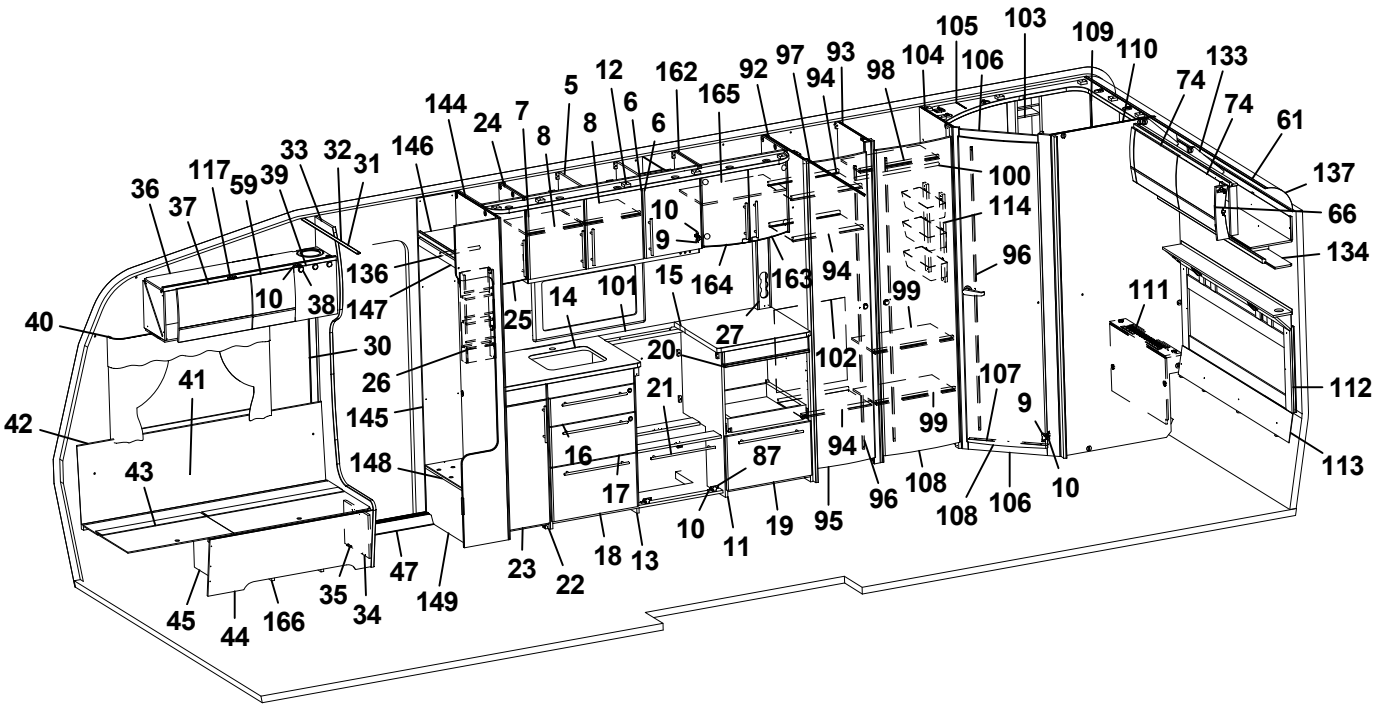
1 2 3 5 6 7 8 9 10 12 14 15 16 17 18 19 20 21 22 23 24 25 26 27 30 31 32 33 34 35 36 37 38 39 40 41 42 43 44 45 47 59 61 66 74 87 92 93 94 95 96 97 98 99 100 101 102 103 104 105 106 107 108 109 110 111 112 113 114 117 134 136 137 144 145 146 147 148 149 162 163 164 165 166 10 11 13 19 74 74 74

Pos Fig	Det. nr Part. No	Ingår Fitted	OBS!! Ange alltid årsmodell vid beställning av inredning Benämning	OBS!! Specify always year of model when ordering equipment Description
75	341594	x	Front el-uttag	Front outlet
76	336214	x	TV-bänk kpl. u. skiva	TV-bench cpl. without board
77	336195-K	x	Skiva TV-bänk	Board
--	336195-L	x	Skiva TV-bänk	Board
78	336103	x	Rundstav folierad L=192	Round staff L=192
79	331678M	x	Hylla	Shelf
81	331918M	x	Vägg kyl V	Wall refrigerator L
82	350129	x	Handtag	Handle
83	333142M	x	Bakstycke stopp kyl	Back cupboard
84	375394	x	Front skåp under kyl	Front cupboard
85	340675	x	Hylla under kyl	Shelf under refrigerator
86	331592M	x	Vägg kyl H	Wall refrigerator R
87	315202	x	Gångjärn	Hinge
89	310325	x	Trådback vit 427x427x85	Tray 427x427x85
--	312712	x	Glidlist trådback (säljes i par)	Sliding strip tray (pair)
92	332774M	x	Vägg garderob V	Wall wardrobe L
93	332210M	x	Vägg garderob V	Wall wardrobe L
94	332761M	x	Hylla garderob	Shelf wardrobe
95	335925	x	Dörr 415x1850	Door 415x1850
96	314523	x	Rätningslist dörr L=1715	List L=1715
97	314917	x	Skena draperi L=1190	Drapery rail L=1190
98	332214M	x	Hylla garderob övre	Shelf wardrobe upper
99	331287M	x	Hylla garderob nedre	Shelf wardrobe under
100	350217	x	Galgstång L=790	Clothes hanger L=790
101	319832-A	T	Köksskiva vägg svart skiffer	Protection kitchen, black
--	319832-L	T	Köksskiva vägg natur skiffer	Protection kitchen, grey
102	336603	x	Täckskiva exp.kärl	Cover expansion vessel
103	337131	x	Hylla	Shelf
104	332211M	x	Vägg tvättrum främre	Wall washroom
105	337129	x	Ljusramp tvättrum	Light holder
106	331248M	x	Tröskel 480x60	Threshold 480x60
107	314591	x	List tröskel al. L=480	List threshold L=480
108	335919	x	Dörr 490x1850	Door 490x1850
109	336050	x	Skåp tvättrum L838	Cupboard L838
110	337474	x	Vägg tvättrum bakre	Wall washroom rear
111	336165	x	Front tvättrum	Front washroom
--	319198	x	Galler ventilation d:o	Ventilation grille d:o
112	340538	x	Värmespalt kpl. m. tyg och belysning	Air gap cpl. with fabric and illumination
113	338196	x	Värmespalt	Air gap
114	319759	x	Korg, garderob	Basket, wardrobe
--	335802	x	List för korgar	List för baskets
115	340352	x	Skåp övre V-bak L=1747	Cupboard upper L-rear L=1747
116	331189M	x	Hyllpaket	Shelf
117	319978	x	Gångjärn	Hinge
--	319980	x	Platta gångjärn	Plate hinge
			M= Metervara T= Tillbehör	M= On the metre T= Accessory

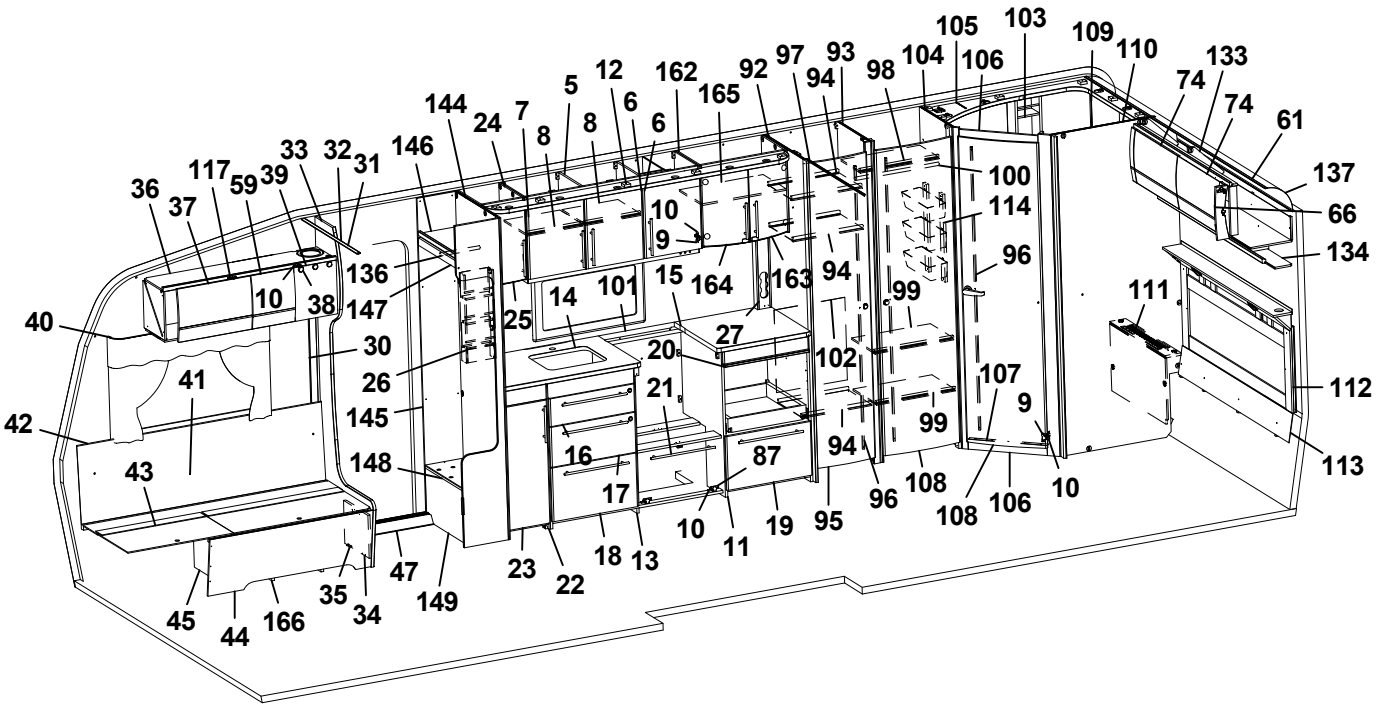
105 103 109 110 133 74 74 61 137 66 134 111 112 113 107 9 10 108 106 108 96 94 99 102 94 96 114 100 93 104 106 97 94 92 162 165 12 6 5 8 6 144 24 7 8 146 33 32 31 117 59 39 36 37 10 38 136 147 40 30 26 145 148 41 42 43 45 44 166 35 34 47 149 23 22 18 13 10 11 19 95 16 17 87 21 20 27 14 101 15 164 163 25

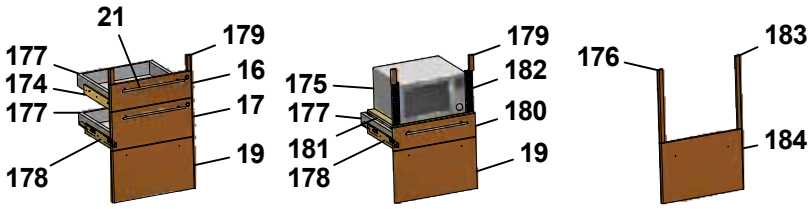
21 179 177 174 177 178 16 17 19
179 175 177 181 178 182 180 19
176 183 184

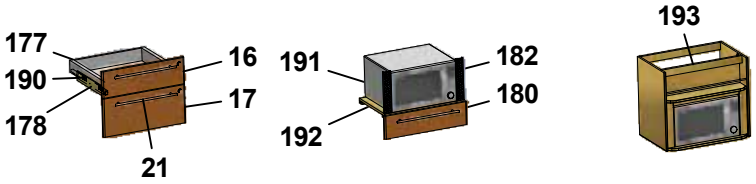
177 190 178 16 17 21
191 192 182 180
193

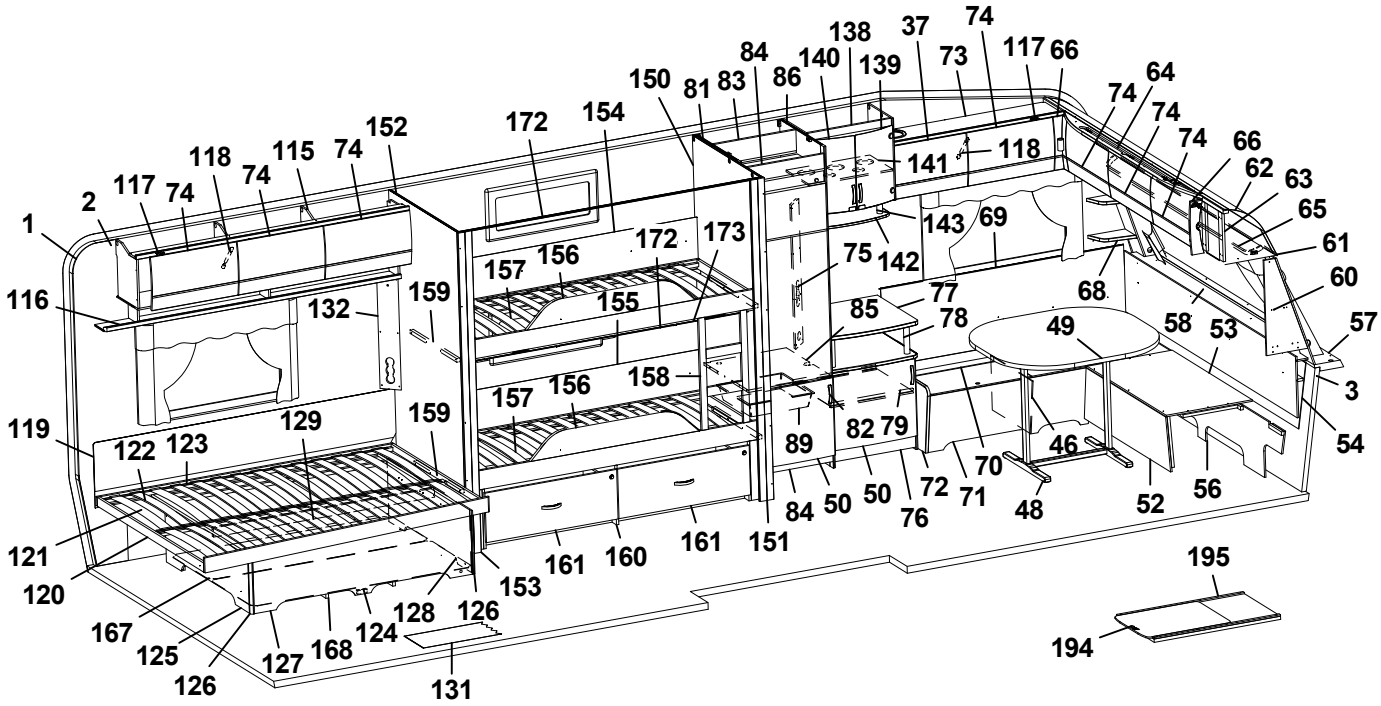
138 37 74 84 140 139 73 117 66 74 64 74 74 66 62 63 65 61 60 57 3 54 150 81 83 86 152 172 154 74 115 74 118 74 117 2 1 116 119 121 120 167 125 126 127 168 124 128 126 131 153 161 160 161 151 84 50 50 76 72 71 48 52 56 46 70 89 82 79 49 58 53 68 85 78 77 75 142 143 69 141 118 172 173 157 156 155 158 159 132 129 122 123 195 194

Pos Fig	Det. nr Part. No	Ingår Fitted	OBS!! Ange alltid årsmodell vid beställning av inredning Benämning	OBS!! Specify always year of model when ordering equipment Description
118	319914	x	Gasfjäder	Gas spring
--	319915	x	Fäste vinkel d:o	Angle bracket d:o
--	319916	x	Fäste runt d:o	Bracket round d:o
119	338121	x	Värmespalt	Air gap
120	340243	x	Sängram u. ribbotten	Bed bottom without laths
121	338124	x	Ribbotten kpl.	Laths bottom cpl.
122	311985	x	Ribba sängbotten L=718 B=63	Lath bed bottom L=718 B=63
123	312046	x	Band t. ribbotten	Band for laths bottom
124	340187	x	Sänglåda kpl.	Bed box cpl.
125	340197	x	Gavel säng V	Gable bed L
126	319776	x	List hörn L=2500	Corner strip L=2500
127	339426	x	Front säng	Front bed
128	340195	x	Gavel säng H	Gable bed R
129	315203	x	Regel 17,5x55x1415	Wood lath pine 17,5x55x1415
131	319230	M^2	Matta golv, klinkermönster mörkgrå	Carpet floor, clinker design dark grey
--	319393	T	Matta golv, antik planka	Carpet floor, antique plank
132	335788M	x	Front el-uttag	Front outlet
133	340398	x	Skåp gavel bak L1510	Cupboard gable L1510
--	319978	x	Gångjärn d:o	Hinge d:o
--	319980	x	Platta gångjärn d:o	Plate hinge d:o
134	340308	x	Hyllpaket L1512	Shelf L1512
136	350217	x	Galgstång L=790	Clothes hanger L=790
137	316005	x	Skiva plast 295x2363x1	Plastic sheet
138	336211	x	Skåp bar kpl.	Coctail cabinet cpl.
139	331778	x	Lucka H 272x450	Door R 272x450
140	331779	x	Lucka V 272x450	Door L 272x450
--	318630	x	Lås magnet d:o	Lock magnet d:o
--	318381	x	Motstycke magnetlås	Companion part
141	331495M	x	Hylla	Shelf
142	336213	x	Hylla under barskåp	Shelf
143	336102	x	Rundstav folierad L=100	Round staff L=100
144	337437	x	Vägg instegsgarderob	Wall wardrobe
145	337314	x	Vägg instegsgarderob V	Wall wardrobe L
146	337315	x	Hylla	Shelf
147	331242M	x	Front övre	Front upper
148	319881	x	Hylla insteg	Shelf
149	337317	x	Front instegsgarderob	Front
150	341524	x	Vägg	Wall
151	377309	x	Stolpe utskjut	Support bar
152	341523	x	Vägg	Wall
153	377174	x	Stolpe utskjut	Support bar
154	338144	x	Värmespalt H-bak	Air gap R rear
155	341513	x	Värmespalt H-bak	Air gap R rear
156	339644	x	Sängram u. ribbotten	Bed bottom without laths
157	326474	x	Ribbotten kpl.	Laths bottom cpl.
			M= Metervara T= Tillbehör	M= On the metre T= Accessory

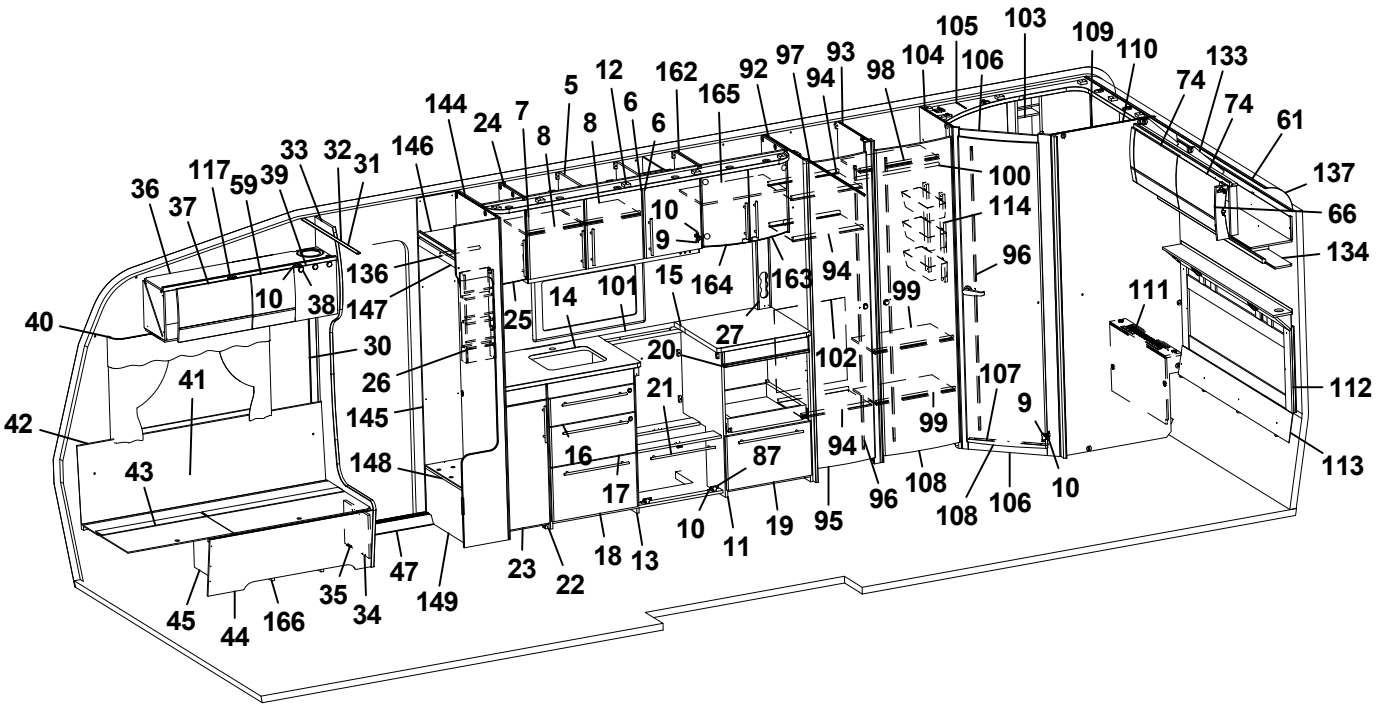
105 103 109 110 133 74 74 61 137 66 134 111 112 113 107 9 10 108 106 108 96 94 99 102 114 100 96 94 163 164 15 101 14 25 144 24 7 8 5 12 6 8 6 162 165 92 97 93 94 98 104 106 146 33 32 31 117 59 39 36 37 136 147 10 38 40 30 26 145 148 41 42 43 45 44 166 35 34 47 149 23 22 18 13 16 17 20 21 27 87 10 11 19 95 94 96 99 9 10

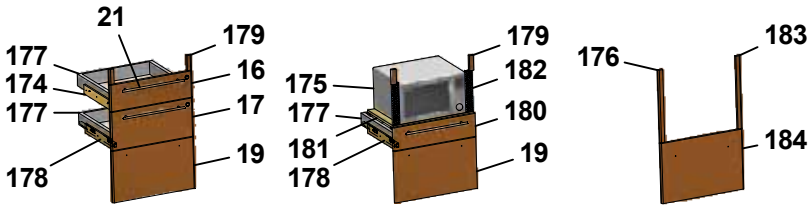
21 179 177 174 177 16 17 178 19
179 175 177 181 178 182 180 19
176 183 184

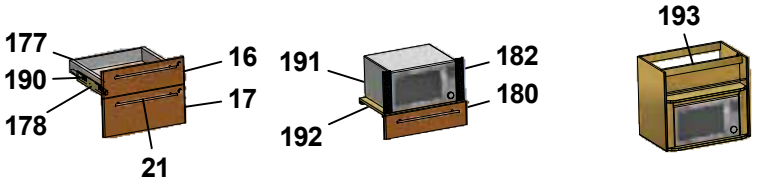
177 190 178 16 17 21
191 192 182 180
193

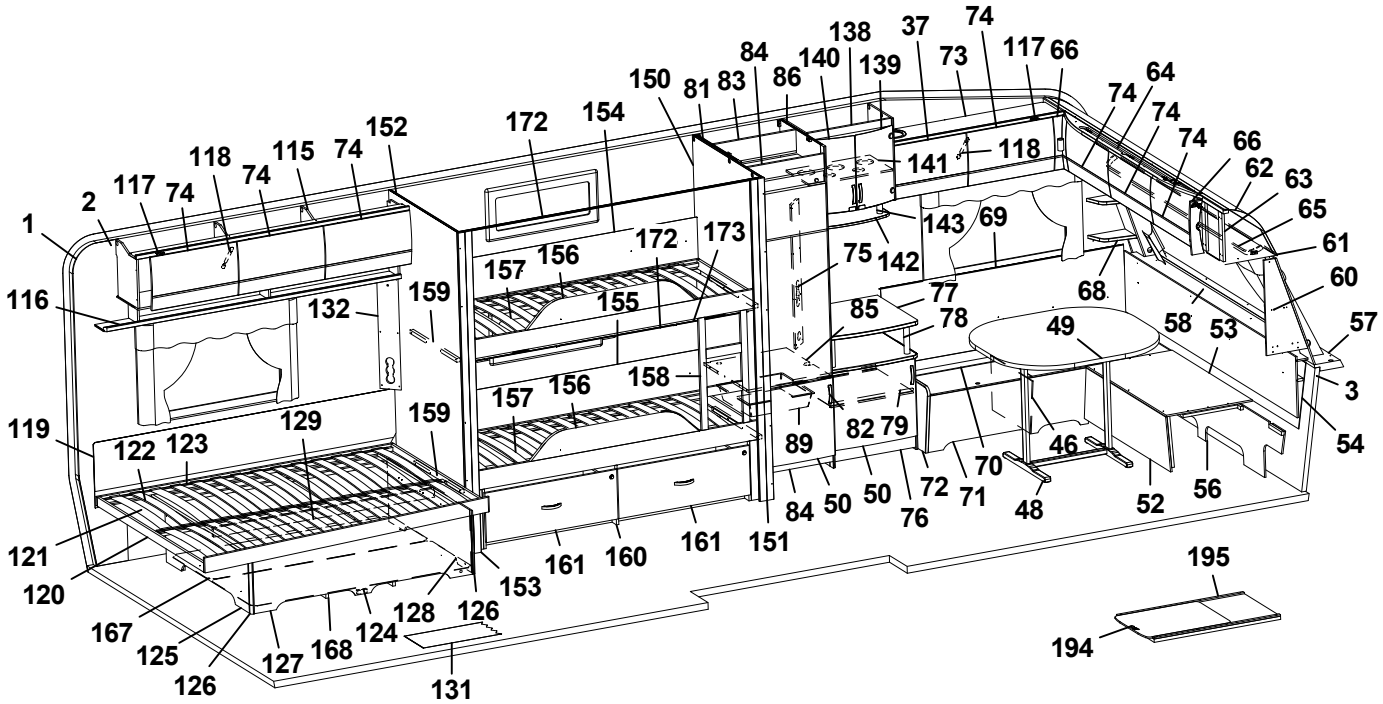
138 37 74 84 140 139 73 117 66 150 81 83 86 74 64 74 74 66 62 63 65 61 60 57 3 54 53 58 68 49 46 52 56 48 70 71 72 76 50 50 84 89 82 79 78 77 85 75 142 143 69 141 118 172 154 152 74 115 74 118 74 117 2 1 116 132 159 157 156 172 173 155 158 119 122 123 129 121 120 167 125 126 127 168 124 128 126 153 161 160 161 151 195 194 131

Pos Fig	Det. nr Part. No	Ingår Fitted	OBS!! Ange alltid årsmodell vid beställning av inredning Benämning	OBS!! Specify always year of model when ordering equipment Description
--	314211	x	Ribba sängbotten L=820 B=63	Lath bed bottom L=820 B=63
--	312046	x	Band t. ribbotten	Band for laths bottom
158	339439	x	Stege	Ladder
159	376789	x	Bärregel ö-bädd 610x22x22	Bearing rail upper bed 610x22x22
160	333714M	T	Lådor under säng kpl. sats	Drawers under bed cpl. kit
161	333721M	T	Låda kpl. d:o	Drawer cpl. d:o
--	315215	T	Glidskena låda (säljes i par)	Slide bar (exp. in pair)
162	336112	x	Skåp vitrin	Vitrine
163	332233	x	Lucka vitrin H 272x450	Door vitrine R 272x450
164	332234	x	Lucka vitrin V 272x450	Door vitrine L 272x450
--	318630	x	Lås magnet d:o	Lock magnet d:o
--	318381	x	Motstycke magnetlås	Companion part
--	318379	x	Gångjärn	Hinge
--	318380	x	Täckhatt d:o	Cover d:o
--	312588	x	Platta gångjärn	Plate hinge
165	331206M	x	Hylla	Shelf
166	350114	x	Plåt skofack	Plate shoe compartment
167	325752	x	Luftspalt sänglåda	Air gap bed box
168	324938	x	Luftspalt sänglåda	Air gap bed box
172	315907	T	Skena draperi L=1920	Drapery rail L=1920
173	331748M	T	List draperiskena (3 delar)	List drapery rail (3 parts)
174	336087	x	Monteringssats kpl. lådor (Vit)	Mounting kit cpl. drawers (White)
175	337536	T	Monteringssats kpl. mikro (Vit)	Mounting kit cpl. micro (White)
176	336089	T	Monteringssats kpl. ugn (Vit)	Mounting kit cpl. oven (White)
177	317514	x	Låda	Drawer
178	317382	x	Glidskena låda H	Slide bar, drawer R
--	350221	x	Glidskena låda V	Slide bar, drawer L
--	801701	x	Skruv 6x16 d:o	Screw 6x16 d:o
179	336092	x	Passbit 95x30x16 (Mekong)	Gauge block 95x30x16 (Mekong)
180	337541	T	Lådförstycke (Mekong)	Drawer front (Mekong)
181	331472M	T	Hylla mikro	Shelf
182	401998	T	Galler mikro	Grating
183	336086	T	Passbit 460x30x16	Gauge block 460x30x16
184	334728	T	Lucka (Vit)	Door (White)
190	334732	T	Monteringssats kpl. lådor i utskjut (Vit)	Mounting kit cpl. drawers in projection (White)
191	337545	T	Monteringssats kpl. mikro i utskjut (Vit)	Mounting kit cpl. micro in projection (White)
192	331515M	T	Hylla mikro	Shelf
193	337532	T	Skåp kpl. mikrovågsugn	Cupboard cpl. microwave oven
194	341192	T	Utdragsskiva bord 450x550	Sliding leaf 450x550
195	341193	T	Låda utdragsskiva	Box sliding leaf
			Dyntyger, madrasser m.m. (se dynor m.m.)	Cushion textilies, mattresses etc. (see cushions etc.)
			M= Metervara T= Tillbehör	M= On the metre T= Accessory

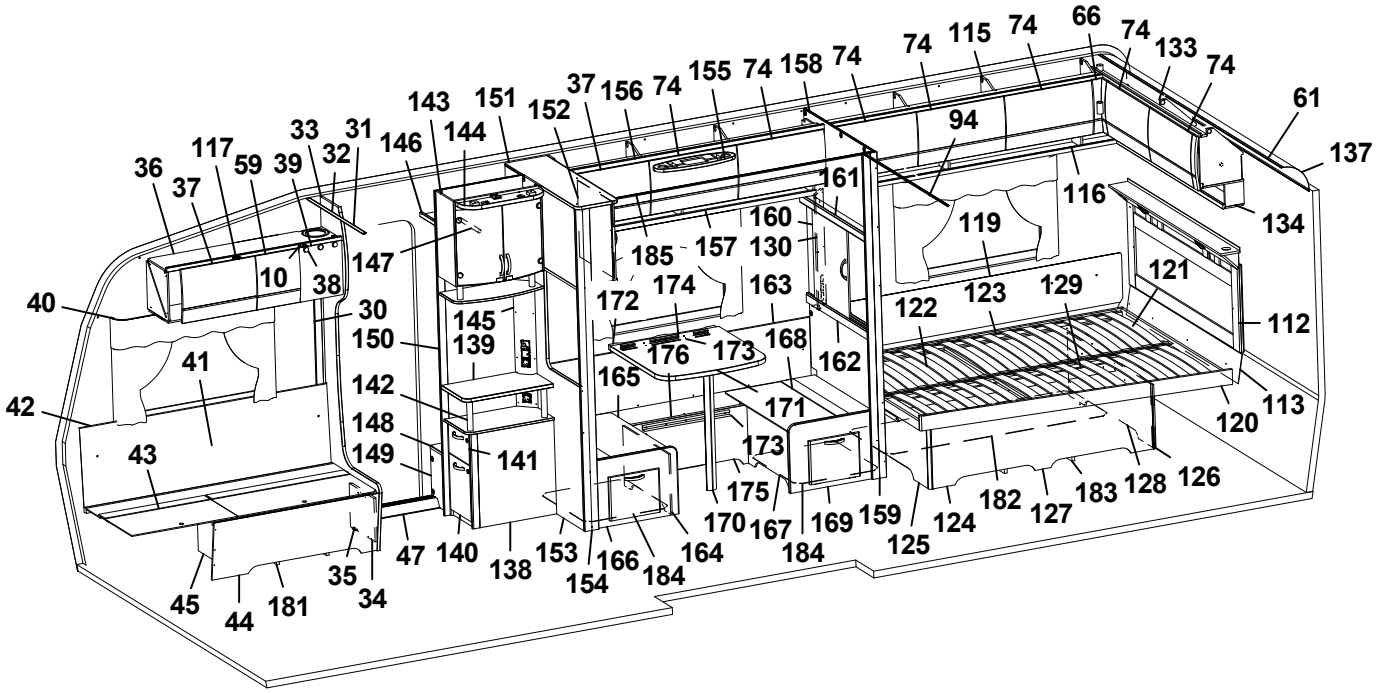
74 115 74 66 74 133 74
61
137
94
116
134
119
121
112
113
120
122 123 129
168 162
176 173
165
171
173
175
170 167 169 159 125 124 182 127 183 128 126
143 151 152 37 156 74 155 74 158 74
161
160
130
157
185
172 174 163
145
150 139
142
148
149 141
36 37 117 59 39 33 32 31 146 144
147
10 38
40
30
41
42
43
45 44 181 35 34 47 140 138 153 154 166 184 164

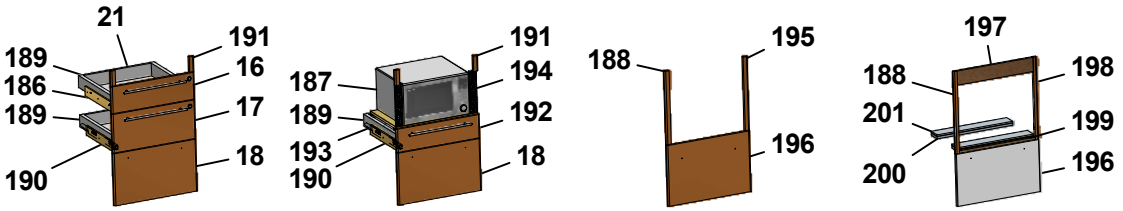
21
189 186 189 190
191 16 17 18
187 189 193 190
191 194 192 18
188
195 196
197
188 201 200
198 199 196

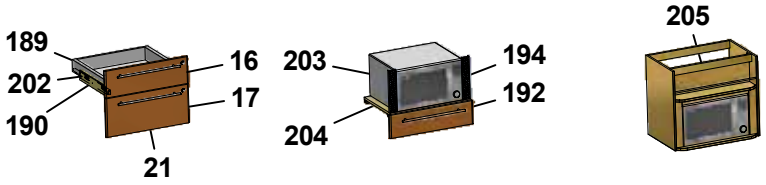
189 202 190
16 17
21
203 204
194 192
205

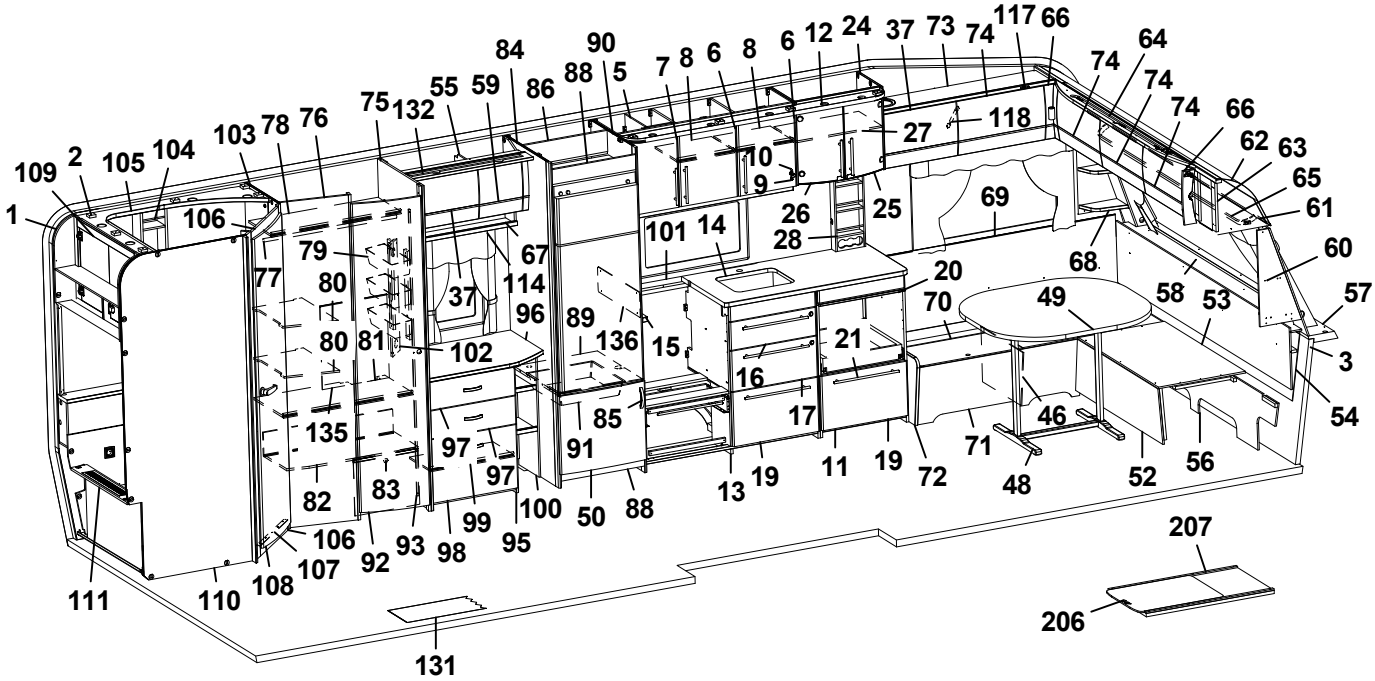
84 90 88 5 7 8 6 8 6 12 24 37 73 74 117 66
64
74
74
74
66
62 63
65
61
60
57
3
54
109 2 105 104 103 78 76 75 132 55 59 86
1
106
79
77
80
80 81
135
82
83
106 92 93 98 99 95 97 97 100 50 88
111 110 108 107
131
67 114
37
96
89 136 15
102
97 91
85
101 14
16
13 19
17
11 19 72
21
27 118
10 9
26
28
25
69
68
20
70
49
58 53
46
71 48
52 56
207
206

Pos Fig	Det. nr Part. No	Ingår Fitted	OBS!! Ange alltid årsmodell vid beställning av inredning Benämning	OBS!! Specify always year of model when ordering equipment Description
1	318657	M	Tapet vägg/tak	Wall paper
2	318584	M	Tejp tapet 20 mm	Tape, wall paper 20 mm
3	318585	M	Tejp tapet 60 mm	Tape, wall paper 60 mm
5	340435	x	Skåp kök L1120 kpl. (Vit)	Cupboard kitchen L1120 cpl. (White)
--	340441	x	Skåp kök L1120 kpl. (Mekong)	Cupboard kitchen L1120 cpl. (Mekong)
--	340896	x	Skåp kök L1120 kpl. (Customized)	Cupboard kitchen L1120 cpl. (Customized)
6	334712	x	Lucka H (Vit)	Door R (White)
--	336624	x	Lucka H (Mekong)	Door R (Mekong)
--	340511	x	Lucka H (High Gloss)	Door R (High Gloss)
--	317502	x	Handtag d:o	Handle d:o
7	334713	x	Lucka V (Vit)	Door L (White)
--	336625	x	Lucka V (Mekong)	Door L (Mekong)
--	340512	x	Lucka V (High Gloss)	Door L (High Gloss)
--	317502	x	Handtag d:o	Handle d:o
8	331385M	x	Hylla	Shelf
9	311917	x	Gångjärn	Hinge
10	312588	x	Platta gångjärn	Plate hinge
11	336084	x	Utskjut diskbänk (Vit)	Projection kitchen sink (White)
--	336777	x	Utskjut diskbänk (Mekong)	Projection kitchen sink (Mekong)
--	340883	x	Utskjut diskbänk (Customized)	Projection kitchen sink (Customized)
12	336108	x	Ljusramp köksskåp (vitrinskåp)	Light holder kitchen (vitrine)
--	337003	T	Ljusramp köksskåp (skåp mikro)	Light holder kitchen (microwave oven)
13	336094	x	Diskbänk trädel u. skiva (Vit)	Kitchen sink without board (White)
--	336808	x	Diskbänk trädel u. skiva (Mekong)	Kitchen sink without board (Mekong)
--	340879	x	Diskbänk trädel u. skiva induktion (Custom.)	Kitchen sink w/o board induktion (Customized)
14	336099-K	x	Skiva diskbänk 1167x565	Board 1167x565
--	341525-K	x	Skiva diskbänk 1703x573, ljus (Customized)	Board 1703x573, light (Customized)
--	341525-L	x	Skiva diskbänk 1703x573, mörk (Custom.)	Board 1703x573, dark (Customized)
15	336098-K	x	Skiva diskbänk 40x560	Board 40x560
16	334706	x	Lådförstycke (Vit)	Drawer front (White)
--	336631	x	Lådförstycke (Mekong)	Drawer front (Mekong)
--	340504	x	Lådförstycke (High Gloss)	Drawer front (High Gloss)
17	334707	x	Lådförstycke (Vit)	Drawer front (White)
--	336633	x	Lådförstycke (Mekong)	Drawer front (Mekong)
--	340505	x	Lådförstycke (High Gloss)	Drawer front (High Gloss)
18	334708	x	Lucka (Vit)	Door (White)
--	336635	x	Lucka (Mekong)	Door (Mekong)
--	340506	x	Lucka (High Gloss)	Door (High Gloss)
19	334709	x	Lucka (Vit)	Door (White)
--	336760	x	Lucka (Mekong)	Door (Mekong)
--	340507	x	Lucka (High Gloss)	Door (High Gloss)
20	336675	x	Skärbräda	Cutting board
21	317503	x	Handtag	Handle
24	336112	x	Skåp vitrin	Vitrine
25	332233	x	Lucka vitrin H 272x450	Door vitrine R 272x450
			M= Metervara T= Tillbehör	M= On the metre T= Accessory

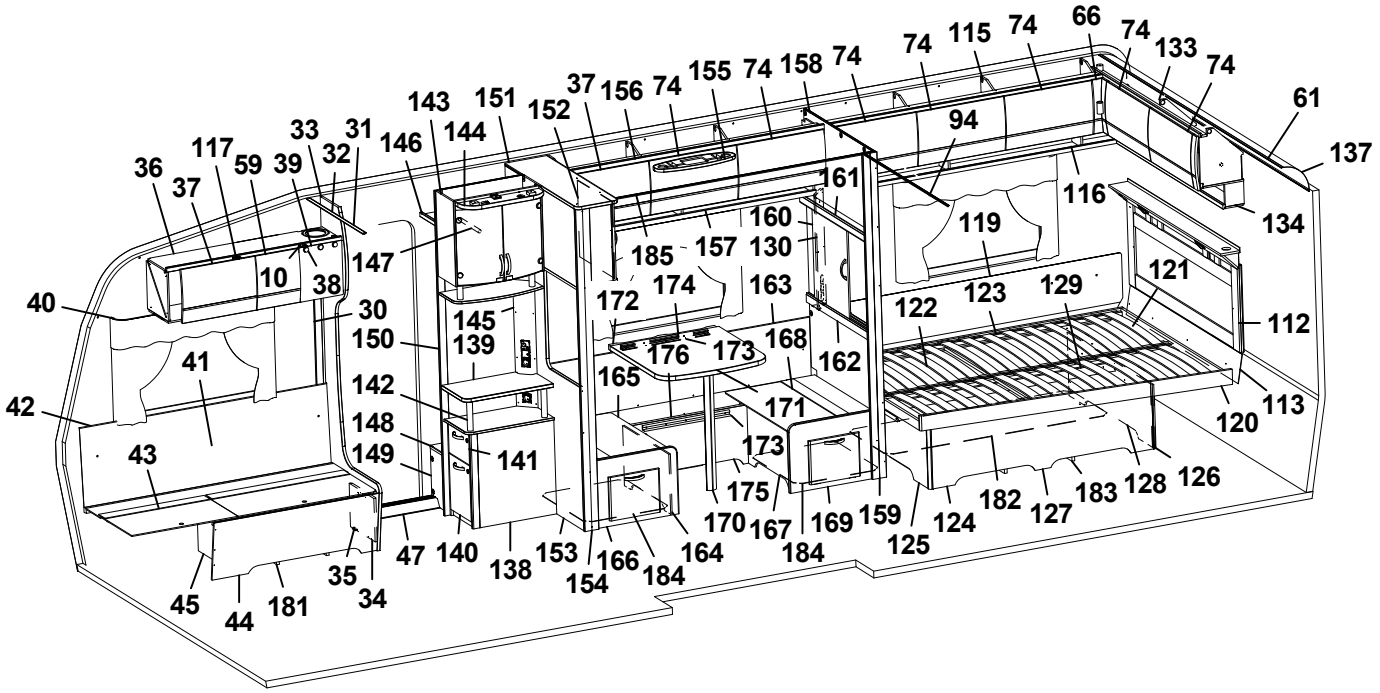
74 115 74 66 74 133 74
61
137
94
116
134
119
121
112
113
120
122 123 129
161
160
130
157
185
155 74 158 74
156 74
37
152
151
143
144
146
147
145
150
139
141
142
148
149
172 174
163
168
162
176 173
165
171
173
175
170 167 169 159 125 124 182 127 183 128 126
184
164
166
154
153
138
140
47
35
34
45
44
181
40
42
43
41
30
10
38
36
37
117
59
39
33
32
31

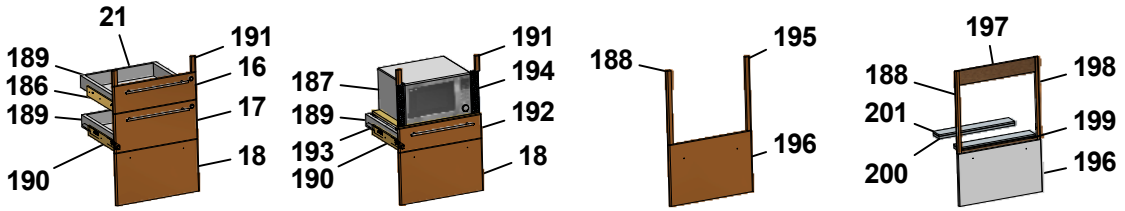
21
189
186
189
190
191
16
17
18
187
189
193
190
191
194
192
18
188
195
196
188
201
200
197
198
199
196

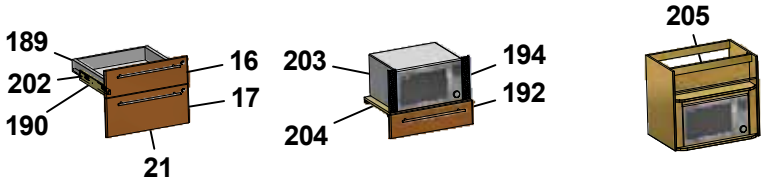
189
202
190
16
17
21
203
204
194
192
205

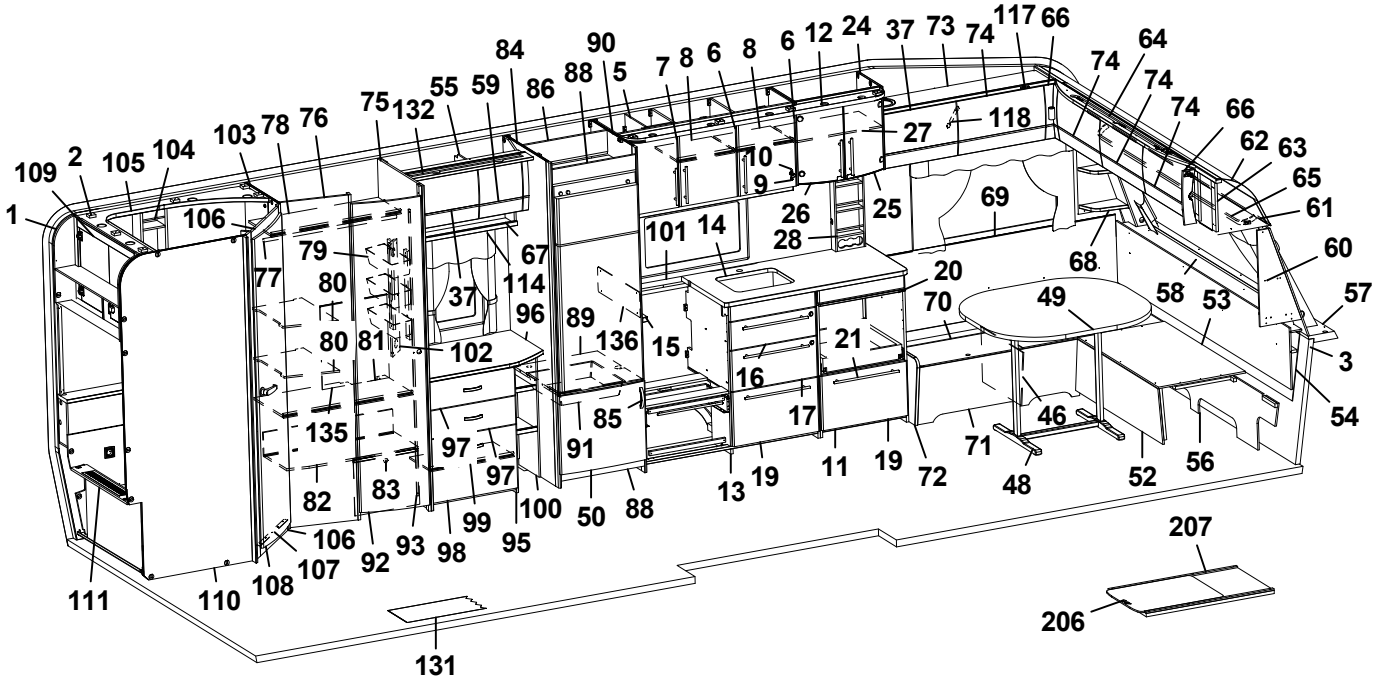
1
109
2
105
104
103
78
76
106
77
79
80
80
81
135
82
83
106
92
93
98
99
95
97
97
100
50
88
91
85
89
136
15
96
37
67
114
102
75
132
55
59
84
86
88
90
5
7
8
6
8
6
12
24
37
73
74
117
66
74
64
74
74
66
62
63
65
61
60
57
3
54
56
52
48
71
46
72
19
11
19
13
19
17
16
21
70
20
49
58
53
68
69
25
26
28
10
9
27
118
101
14
111
110
108
107
131
207
206

Pos Fig	Det. nr Part. No	Ingår Fitted	OBS!! Ange alltid årsmodell vid beställning av inredning Benämning	OBS!! Specify always year of model when ordering equipment Description
26	332234	x	Lucka vitrin V 272x450	Door vitrine L 272x450
--	318630	x	Lås magnet d:o	Lock magnet d:o
--	318381	x	Motstycke magnetlås	Companion part
--	318379	x	Gångjärn	Hinge
--	318380	x	Täckhatt d:o	Cover d:o
--	312588	x	Platta gångjärn	Plate hinge
27	331206M	x	Hylla	Shelf
28	333409M	x	Kryddhylla	Spice rack
30	318962	x	List täck el-kabel B=45 L=2100	Cover strip B=45 L=2100
31	316270	x	List snäpp undre L2379	List under L2379
32	316268	x	List snäpp övre L2379	List upper L2379
33	339810	x	Stolpe först. L1922 kpl. m. lucka	Support bar cpl. with door
34	336064	x	Lucka	Door
35	312589	x	Gångjärn	Hinge
36	340335	x	Skåp övre elc.radio enkel DIN	Cupboard upper radio radio single DIN
--	340345	x	Skåp övre elc.radio dubbel DIN	Cupboard upper radio dual DIN
--	340348	x	Skåp övre elc.radio dubbel DIN (Selected)	Cupboard upper radio dual DIN (Selected)
--	340923	x	Skåp övre elc.radio dubbel DIN (Customized)	Cupboard upper radio dual DIN (Customized)
37	337719	x	Lucka	Door
--	340494	x	Lucka (High Gloss)	Door (High Gloss)
38	318379	x	Gångjärn	Hinge
--	318380	x	Täckhatt d:o	Cover d:o
39	331214	x	Lucka radio enkel DIN	Door radio single DIN
--	334035	x	Lucka radio dubbel DIN	Door radio dual DIN
40	316898	x	Skena gardin L1020	Curtain rod L1020
41	339355	x	Värmespalt H fram	Air gap R.F.
42	319821	M	List kant mörkbrun	Strip, dark brown
43	336883	x	Lock bäddlåda H F	Cover bedbox R.F.
--	319024	x	Matta grå textil m. tejp d:o	Carpet gray textile with tape d:o
44	336881	x	Front bäddlåda H F	Front bed box R.F.
45	339811	x	Stöd bäddlåda HF	Support bed box
46	312825	x	Stöd bäddlåda VF	Support bed box
47	314687	x	Tröskel aluminium L=850	Threshold aluminium L=850
48	310083	x	Bordsstativ	Table stand
49	335940-K	x	Bordsskiva 940x1025	Table top 940x1025
--	340543-K	x	Bordsskiva 940x1025, ljus [1]	Table top 940x1025, light [1]
--	340543-L	x	Bordsskiva 940x1025, mörk [1]	Table top 940x1025, dark [1]
50	336045	x	Lucka V 550x470	Door L 550x470
--	316799	x	Gångjärn d:o	Hinge d:o
--	312588	x	Platta gångjärn d:o	Plate hinge d:o
52	331245M	x	Front bäddlåda gavel	Front bed box gable
53	331246M	x	Skiva rundsittgrupp	Sheet seat
54	340578	x	Värmespalt gavel fram	Air gap
55	340364	x	Skåp övre L=790	Cupboard upper L=790
--	341135	x	Skåp övre L=790 (Customized)	Cupboard upper L=790 (Customized)
			M= Metervara T= Tillbehör	M= On the metre T= Accessory

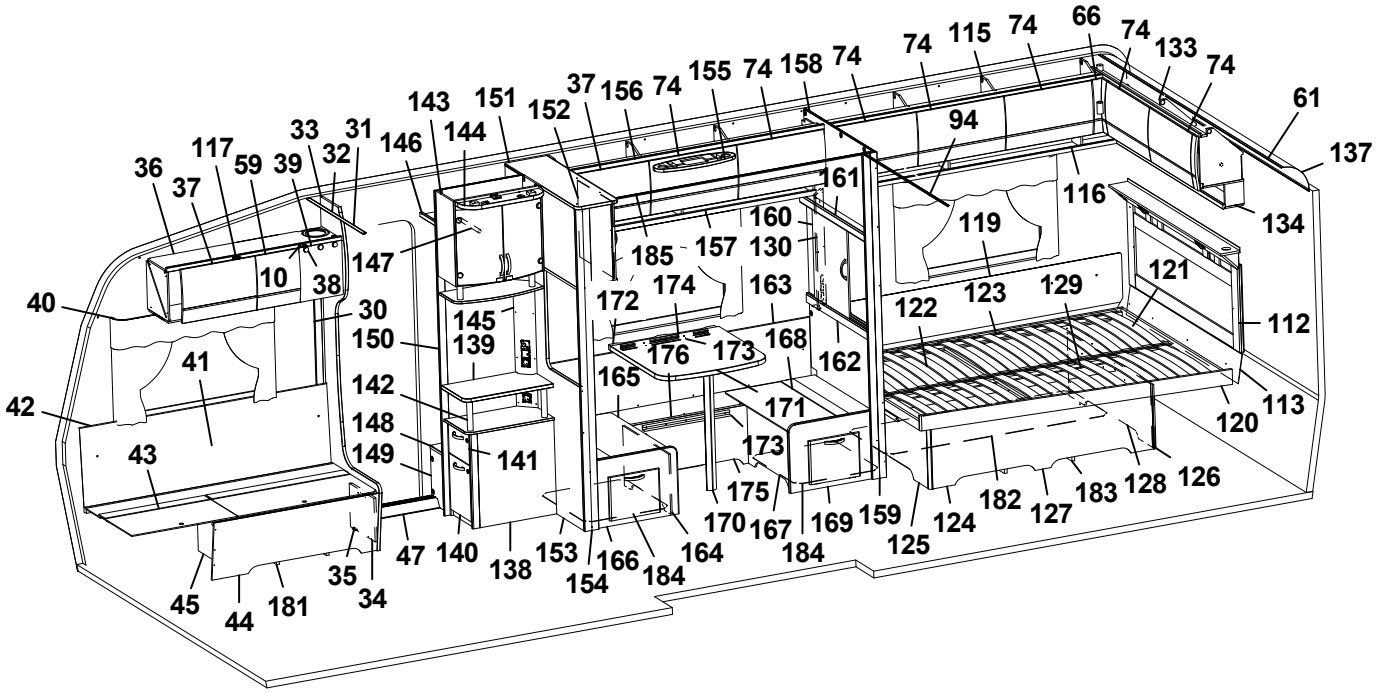
74 115 74 66 74 133 74
61
137
94
116
134
119
121
112
113
120
122 123 129
161
160
130
157
185
155 74 158 74
156 74
37
152
151
143
144
146
147
145
150
139
141
142
148
149
172 174
163
168
162
176 173
165
171
173
175
170 167
169
159
125
124
182
127
183
128
126
36 37 117 59 39 33 32 31
10 38
40
30
41
42
43
45 44 181 35 34
47 140 138 153 154 166 184 164 184

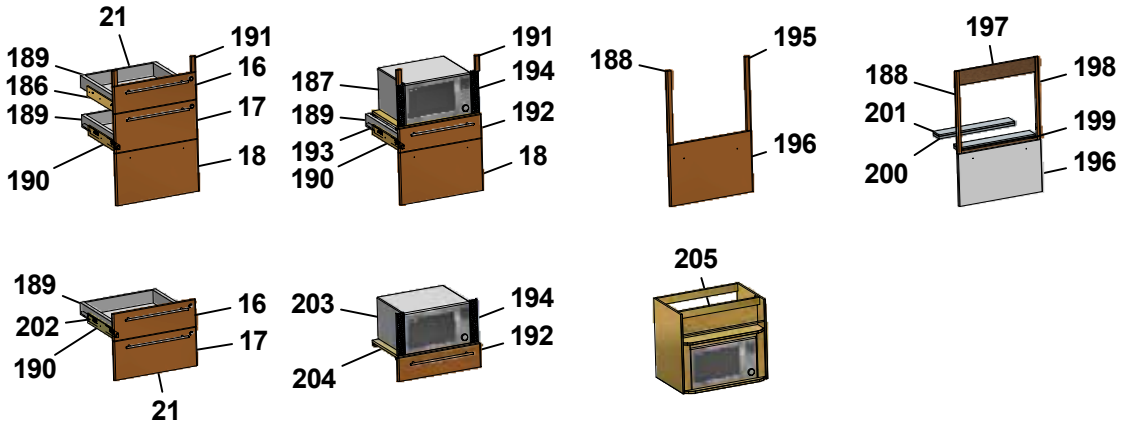
21
189 186 189 190
191 16 17 18
187 189 193 190
191 194 192 18
188
195 196
197
188 201 200
198 199 196

189 202 190
16 17
21
203 204
194 192
205

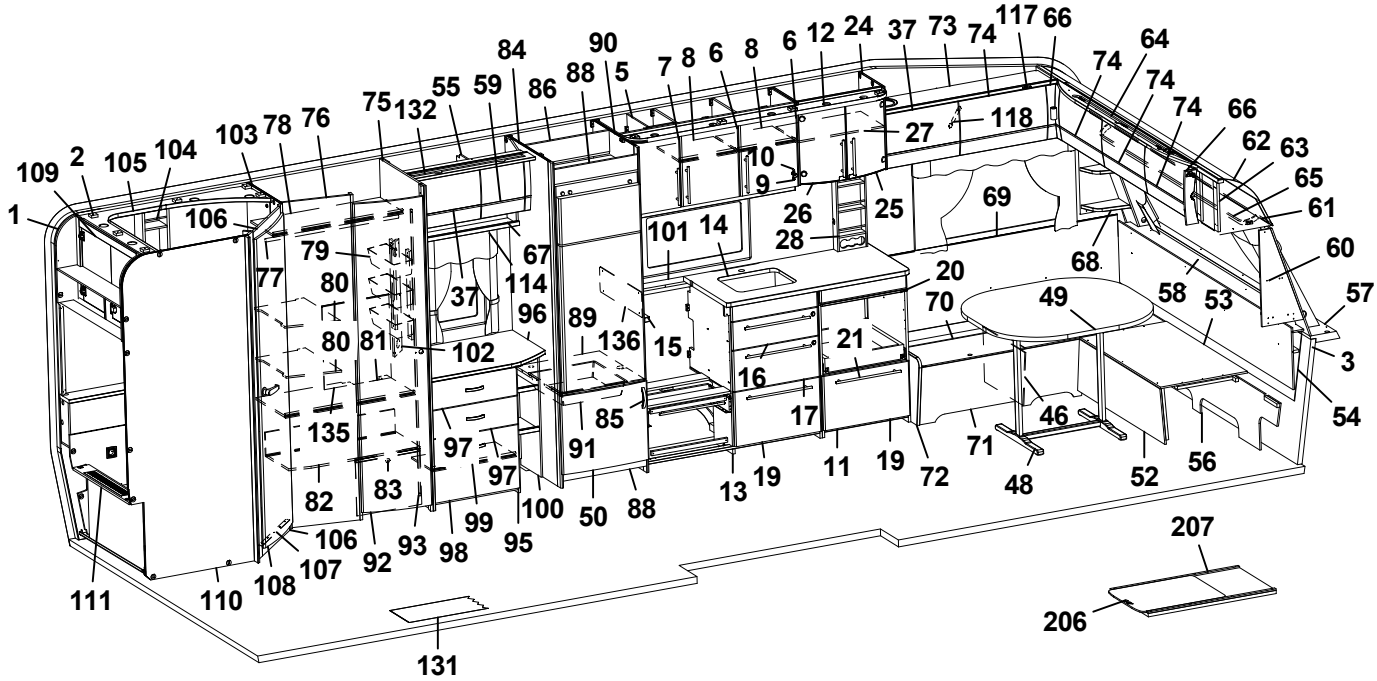
1 109 2 105 104 103 78 76 75 132 55 59 84 86 88 90 5 7 8 6 8 6 12 24 37 73 74 117 66
106
77
79
80
80 81
135
82
83
106
92
93
98
99
95
97
97
100
50
88
91
85
89
136
15
13
19
11
19
72
71
48
52
56
54
3
57
53
58
49
46
70
20
21
16
17
68
69
25
26
28
10
9
27
118
74 74 74 66 62 63 65 61 60
64
74
67
114
96
37
101
14
111
110
108
107
131
207
206

Pos Fig	Det. nr Part. No	Ingår Fitted	OBS!! Ange alltid årsmodell vid beställning av inredning Benämning	OBS!! Specify always year of model when ordering equipment Description
--	319978	x	Gångjärn d:o	Hinge d:o
--	319980	x	Platta gångjärn d:o	Plate hinge d:o
56	340520	x	Stöd sittgrupp	Support
57	213471	x	Hylla front kpl. L2376	Shelf front cpl. L2376
58	340191	x	Front/hylla kpl.	Front/shelf cpl.
--	340929	x	Hylla m. belysning "Björn" (Customized)	Shelf with lighting "Bear" (Customized)
59	337790	x	Lucka	Door
--	340493	x	Lucka (High Gloss)	Door (High Gloss)
60	340517	x	Hylla hörn H	Shelf R
61	313884	x	List plast radie L=2379	List L=2379
62	316005	x	Skiva plast 295x2363x1	Plastic sheet
63	341284	x	Skåp gavel fram L=2360	Cupboard L=2360
--	341283	x	Skåp gavel fram L=2360 (Customized)	Cupboard L=2360 (Customized)
--	319978	x	Gångjärn d:o	Hinge d:o
--	319979	x	Platta gångjärn d:o	Plate hinge d:o
64	336063	x	Ljusramp gavelskåp	Light holder
65	316900	x	Skena gardin L1920	Curtain rod L1920
66	337738	x	Hörn inredning	Corner
--	340917	x	Hörn inredning (High Gloss)	Corner (High Gloss)
--	311917	x	Gångjärn d:o	Hinge d:o
--	319909	x	Platta gångjärn d:o	Plate hinge d:o
67	331305M	x	Hyllpaket	Shelf
68	338520	x	Hylla hörn V	Shelf L
69	337171	x	Värmespalt V fram	Air gap L.F.
70	333906	x	Lock bäddlåda V F	Cover bed box L.F
--	319024	x	Matta grå textil m. tejp d:o	Carpet gray textile with tape d:o
71	339504	x	Front bäddlåda V F	Front bed box L.F.
72	339500	x	Gavel bäddlåda V F	Gable bed box L.F
73	340322	x	Skåp övre L=1108	Cupboard upper L=1108
--	340349	x	Skåp övre L=1108 (Selected)	Cupboard upper L=1108 (Selected)
--	340909	x	Skåp övre L=1108 (Customized)	Cupboard upper L=1108 (Customized)
74	337695	x	Lucka	Door
--	340495	x	Lucka (High Gloss)	Door (High Gloss)
75	340131	x	Vägg garderob H	Wall wardrobe R
76	341160	x	Vägg front garderob	Wall front wardrobe
77	318958	x	Galgstång L=840	Clothes hanger L=840
78	341162	x	Hylla garderob övre	Shelf wardrobe upper
79	319759	x	Korg, garderob	Basket, wardrobe
--	335802	x	List för korgar	List för baskets
80	340158	x	Hylla garderob	Shelf wardrobe
81	341163	x	Hylla garderob mellan	Shelf wardrobe middle
82	341164	x	Hylla garderob nedre	Shelf wardrobe under
83	340330	x	Täckfront garderob	Cover wardrobe
84	331918M	x	Vägg kyl V	Wall refrigerator L
85	350129	x	Handtag	Handle
			M= Metervara T= Tillbehör	M= On the metre T= Accessory

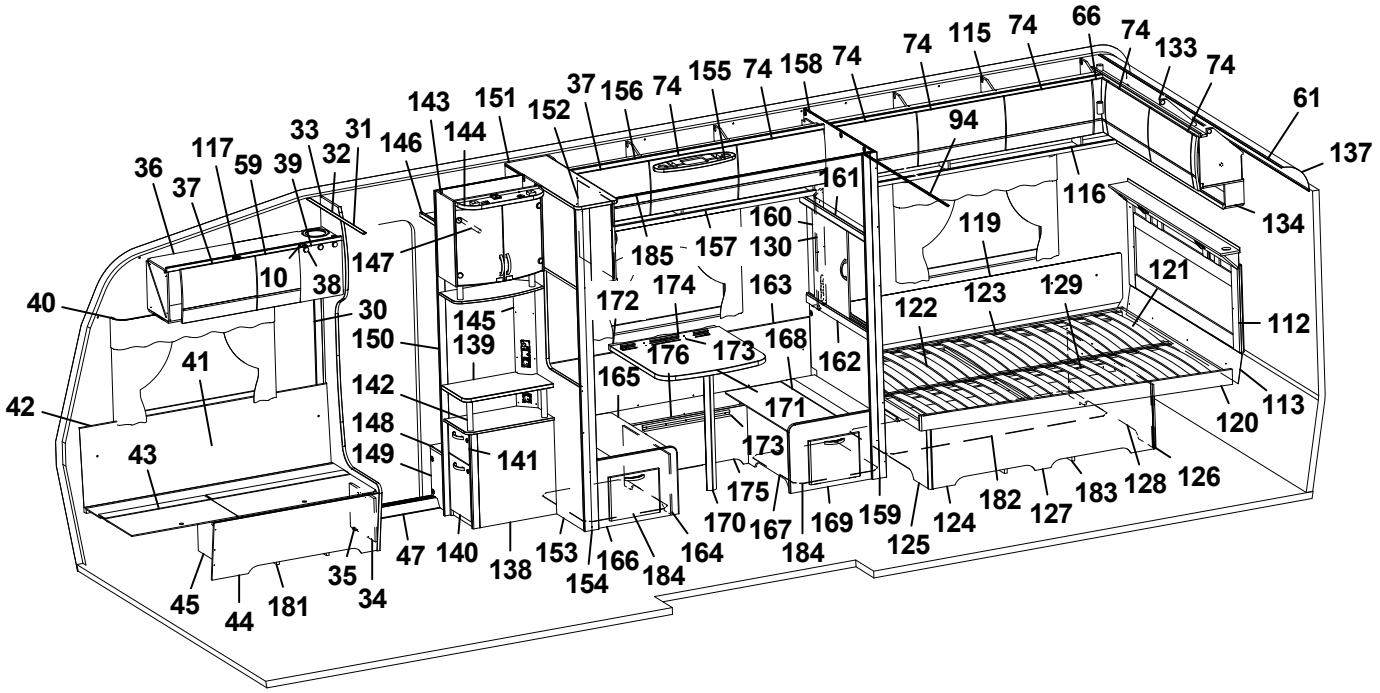
74 115 74 66 74 133 74
61
137
94
116
134
119
161
160
130
157
185
155 74 158 74
143 151 152 37 156 74
144 146
33 31 32
117 59 39
36 37
10 38
147
40
30
150
145
139
41
42
43
142
148
149
141
172 174 163
176 173 168 162
165
171
173
175
170 167 169 159 125 124 182 127 183 128 126
120 113
121
122 123 129
112
45 44 181 35 34 47 140 138 153 154 166 184 164 184

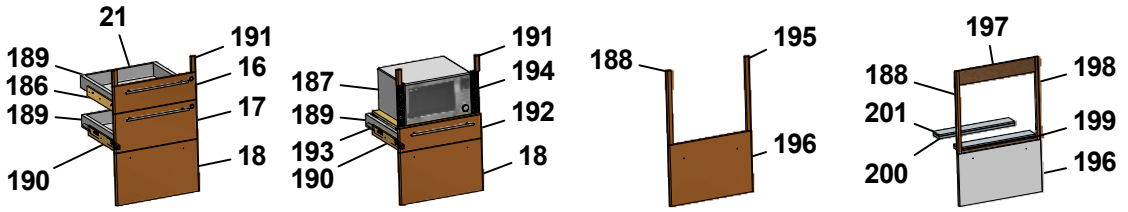
21
189 186 189 190
191 16 17 18
187 189 193 190
191 194 192 18
188
195 196
197
188 201 200
198 199 196

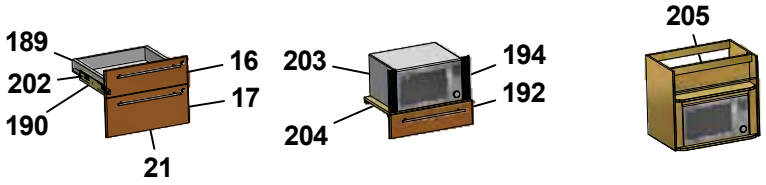
189 202 190
16 17
21
203 204
194 192
205

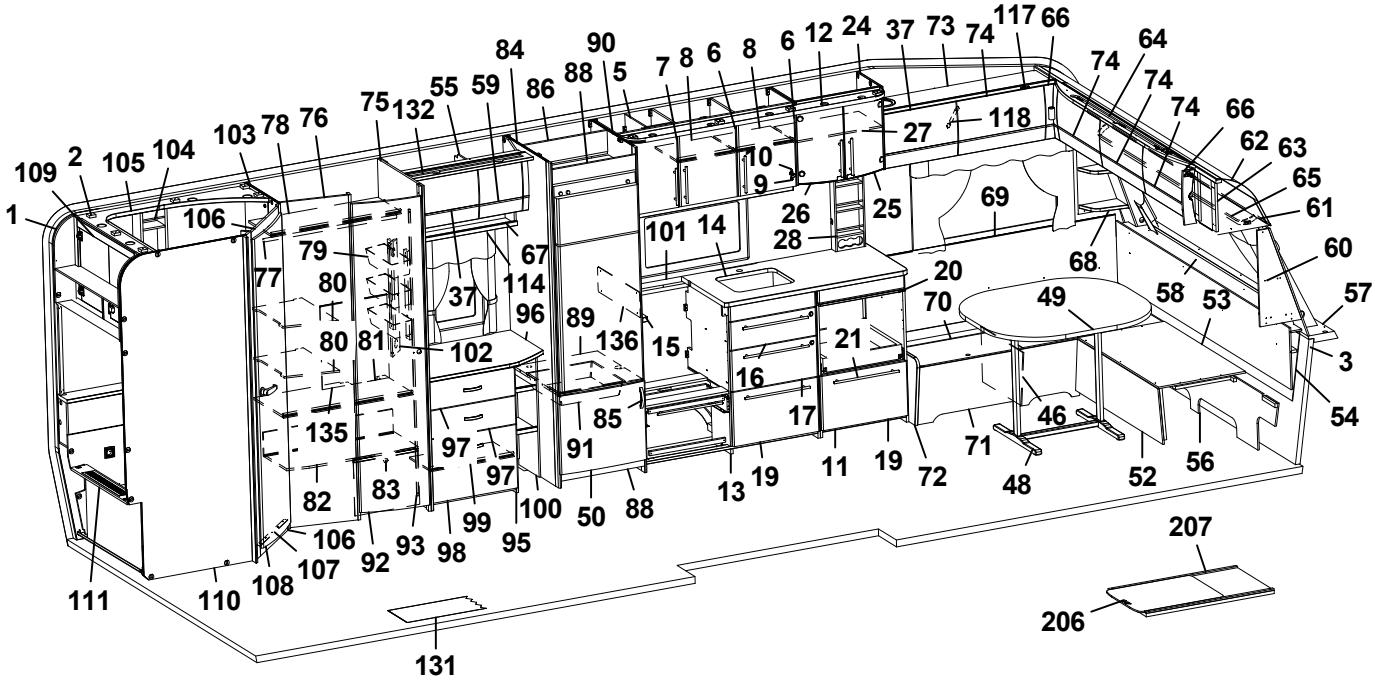
109 1 2 105 104 106
103 78 76 75 132 55 59 84 86 88 90 5 7 8 6 8 6 12 24 37 73 74 117 66
64 74 74 74 66 62 63 65 61
27 118
10 9 26 25 69
101 14 28
68 60
20 70 49 58 53 57
3 54
21 16 17 46
71 48 52 56
72 11 19 13 19 50 88 91 85 97 97 100 99 95 98 93 92 106 107 108 110 111
79 77 80 80 81 102 135 82 83
67 114 37 96 89 136 15
131
207 206

Pos Fig	Det. nr Part. No	Ingår Fitted	OBS!! Ange alltid årsmodell vid beställning av inredning Benämning	OBS!! Specify always year of model when ordering equipment Description
86	333142M	x	Bakstycke stopp kyl	Back cupboard
87	315202	x	Gångjärn	Hinge
88	375394	x	Front skåp under kyl	Front cupboard
89	340675	x	Hylla under kyl	Shelf under refrigerator
90	331592M	x	Vägg kyl H	Wall refrigerator R
91	310325	x	Trådback vit 427x427x85	Tray 427x427x85
--	312712	x	Glidlist trådback (säljes i par)	Sliding strip tray (pair)
92	335925	x	Dörr 415x1850	Door 415x1850
93	314523	x	Rätningslist dörr L=1715	List L=1715
94	314917	x	Skena draperi L=1190	Drapery rail L=1190
95	339457	x	Byrå kpl. u. skiva	Chest of drawers without board
96	336076-K	x	Skiva byrå	Board
97	339512	x	Lådförstycke 550x167	Drawer front 550x167
--	317514	x	Låda plast	Drawer plastic
--	317382	x	Glidskena låda H	Slide bar, drawer R
--	350221	x	Glidskena låda V	Slide bar, drawer L
98	339513	x	Lucka 550x380	Door 550x380
--	315202	x	Gångjärn d:o	Hinge d:o
--	312588	x	Platta gångjärn	Plate hinge
99	339522	x	Hylla	Shelf
100	335507M	x	Hylla vid byrå kpl.	Shelf cpl.
101	319780-A	T	Köksskiva vägg svart skiffer	Protection kitchen, black
--	319780-L	T	Köksskiva vägg natur skiffer	Protection kitchen, grey
102	335787M	x	Front el-uttag	Front outlet
103	340130	x	Vägg tvättrum främre	Wall washroom
104	337131	x	Hylla	Shelf
105	338357	x	Ljusramp tvättrum	Light holder
106	331248M	x	Tröskel 480x60	Threshold 480x60
107	314591	x	List tröskel al. L=480	List threshold L=480
108	335919	x	Dörr 490x1850	Door 490x1850
109	336050	x	Skåp tvättrum L838	Cupboard L838
110	338367	x	Vägg tvättrum bakre	Wall washroom rear
111	340137	x	Front tvättrum	Front washroom
--	319198	x	Galler ventilation d:o	Ventilation grille d:o
112	340538	x	Värmespalt kpl. m. tyg och belysning	Air gap cpl. with fabric and illumination
--	340542	T	Värmespalt kpl. m. tyg och belysning [1]	Air gap cpl. with fabric and illumination [1]
113	338196	x	Värmespalt	Air gap
114	316907	x	Skena gardin L=500	Curtain rod L=500
115	340388	x	Skåp övre L=1747	Cupboard upper L=1747
--	340913	x	Skåp övre L=1747 (Customized)	Cupboard upper L=1747 (Customized)
--	319978	x	Gångjärn d:o	Hinge d:o
--	319980	x	Platta gångjärn d:o	Plate hinge d:o
116	331194M	x	Hyllpaket	Shelf
117	319978	x	Gångjärn	Hinge
--	319980	x	Platta gångjärn	Plate hinge
			M= Metervara T= Tillbehör	M= On the metre T= Accessory

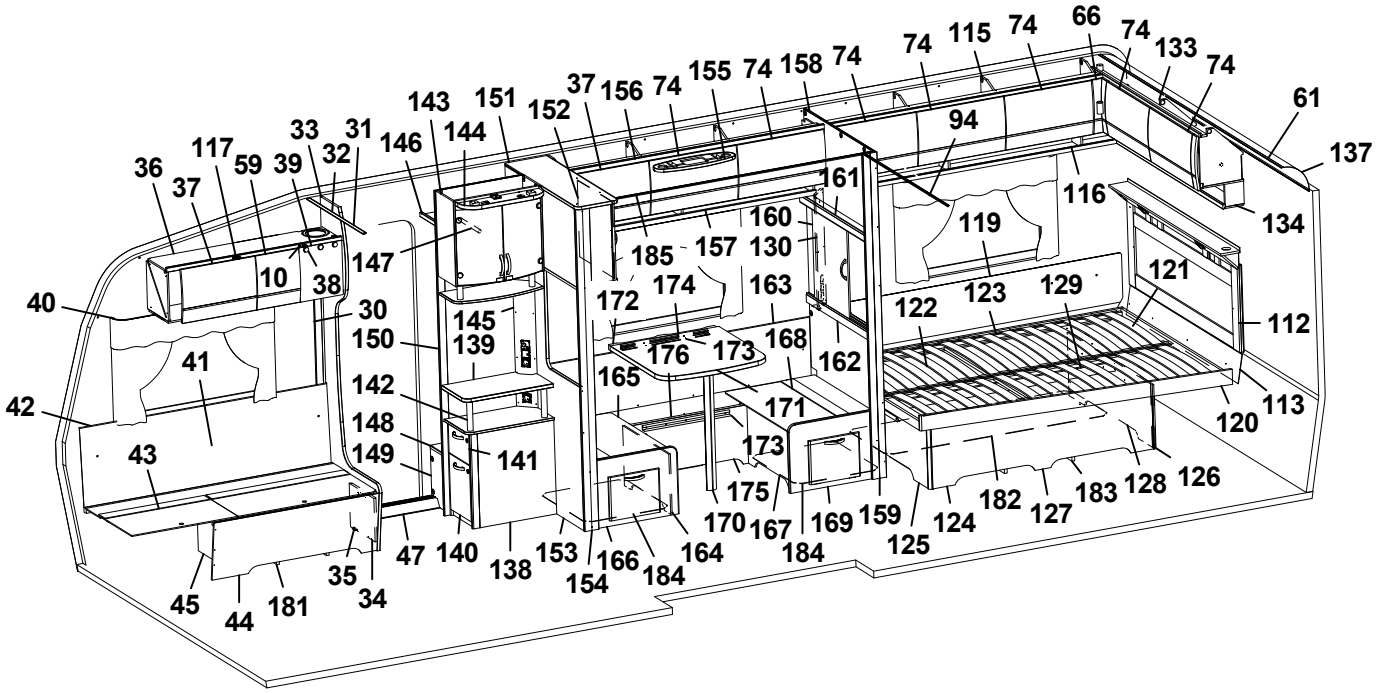
74 115 74 66 74 133 74
61
137
94
116
134
119
121
112
113
120
122 123 129
161
160
130
157
185
155 74 158 74
143 151 152 37 156 74
144
146
147
145
150
139
141
142
148
149
172 174
163
168
162
176 173
165
171
173
175
170 167 169 159 125 124 182 127 183 128 126
184
154 166 153 138 140 47 35 34 45 44 181
36 37 117 59 39 33 32 31
10 38
40
30
41
42
43

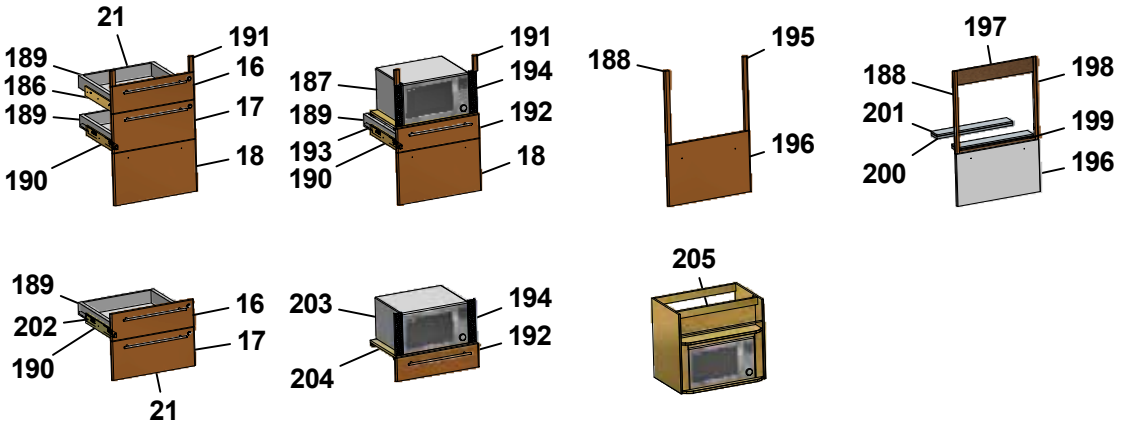
21
189 186 189
191 16 17 18
190
187 189 193 190
191 194 192 18
188
195 196
197
188 201 200
198 199 196
189 202 190
16 17
21
203
194 192
204
205

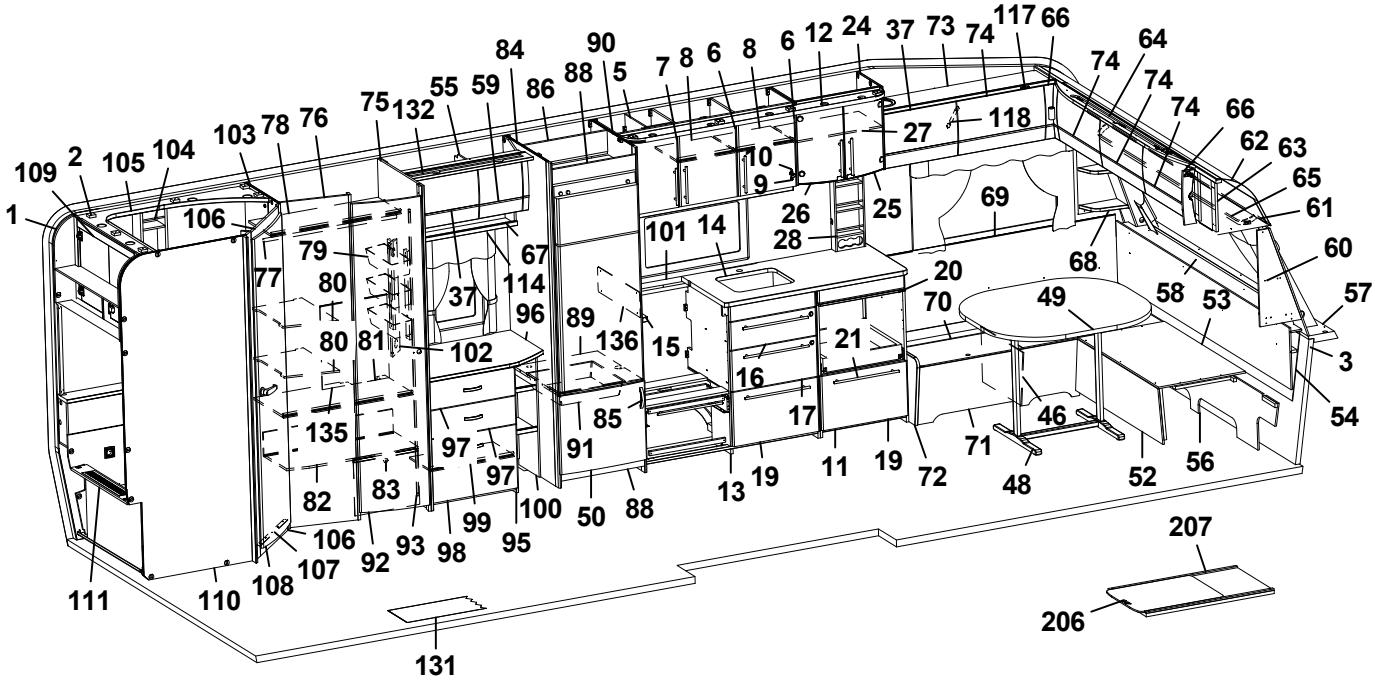
84 90 88 5 7 8 6 8 6 12 24 37 73 74 117 66
75 132 55 59 86
103 78 76
109 2 105 104 1 106
77 79 80 80 81 135 82 83
67 114 37 96 102 97 97 99 100 95
89 136 15 85 91 50 88
101 14 16 13 19 17 11 19 72 71 48 46 52 56 54 3 57 53 58 49 70 20 21 68 69 25 26 28 10 9 27 118
74 74 74 66 64 62 63 65 61 60
106 107 92 93 98
108 110 111
131
207 206

Pos Fig	Det. nr Part. No	Ingår Fitted	OBS!! Ange alltid årsmodell vid beställning av inredning Benämning	OBS!! Specify always year of model when ordering equipment Description
118	319914	x	Gasfjäder	Gas spring
--	319915	x	Fäste vinkel d:o	Angle bracket d:o
--	319916	x	Fäste runt d:o	Bracket round d:o
119	338121	x	Värmespalt	Air gap
120	340231	x	Sängram u. ribbotten	Bed bottom without laths
121	338395	x	Ribbotten kpl.	Laths bottom cpl.
122	311985	x	Ribba sängbotten L=718 B=63	Lath bed bottom L=718 B=63
123	312046	x	Band t. ribbotten	Band for laths bottom
124	340187	x	Sänglåda kpl.	Bed box cpl.
125	340197	x	Gavel säng V	Gable bed L
126	319776	x	List hörn L=2500	Corner strip L=2500
127	339426	x	Front säng	Front bed
128	340195	x	Gavel säng H	Gable bed R
129	315203	x	Regel 17,5x55x1415	Wood lath pine 17,5x55x1415
130	335788M	x	Front el-uttag	Front outlet
131	319230	M²	Matta golv, klinkermönster mörkgrå	Carpet floor, clinker design dark grey
--	319393	T	Matta golv, antik planka	Carpet floor, antique plank
132	336078	x	Ljusramp	Light holder
133	340404	x	Skåp gavel bak L1510	Cupboard gable L1510
--	340911	x	Skåp gavel bak L1510 (Customized)	Cupboard gable L1510 (Customized)
--	319978	x	Gångjärn d:o	Hinge d:o
--	319980	x	Platta gångjärn d:o	Plate hinge d:o
134	331879M	x	Hyllpaket	Shelf
135	339298	x	Täckskiva exp.kärl	Cover expansion vessel
136	401715	x	Flamskydd	Flame guard
137	316005	x	Skiva plast 295x2363x1	Plastic sheet
138	339446	x	TV-bänk kpl. u. skiva	TV-bench cpl. whitout board
139	336122-K	x	Skiva TV-bänk, ljus	Board, light
--	336122-L	T	Skiva TV-bänk, mörk	Board, dark
140	339605	x	Låda nedre kpl.	Drawer cpl.
--	339606	x	Lådförstycke d:o	Drawer front d:o
--	315215	x	Glidskena låda (säljes i par)	Slide bar (exp. in pair)
141	339607	x	Låda övre	Drawer cpl.
--	339610	x	Lådförstycke d:o	Drawer front d:o
--	315215	x	Glidskena låda (säljes i par)	Slide bar (exp. in pair)
142	336103	x	Rundstav folierad L=192	Round staff L=192
143	340077	x	Skåp bar kpl. H=512	Coctail cabinet cpl. H=512
--	332088M	x	Hylla hållare flaskor	Shelf bottle holder
--	331778	x	Lucka H d:o	Door R d:o
--	331779	x	Lucka V d:o	Door L d:o
--	318379	x	Gångjärn d:o	Hinge d:o
--	318380	x	Täckhatt d:o	Cover d:o
--	312588	x	Platta gångjärn d:o	Plate hinge d:o
144	336106	x	Ljusramp	Light holder
145	340418	x	Front el-uttag 130x857,5	Front outlet 130x857,5
			M= Metervara T= Tillbehör	M= On the metre T= Accessory

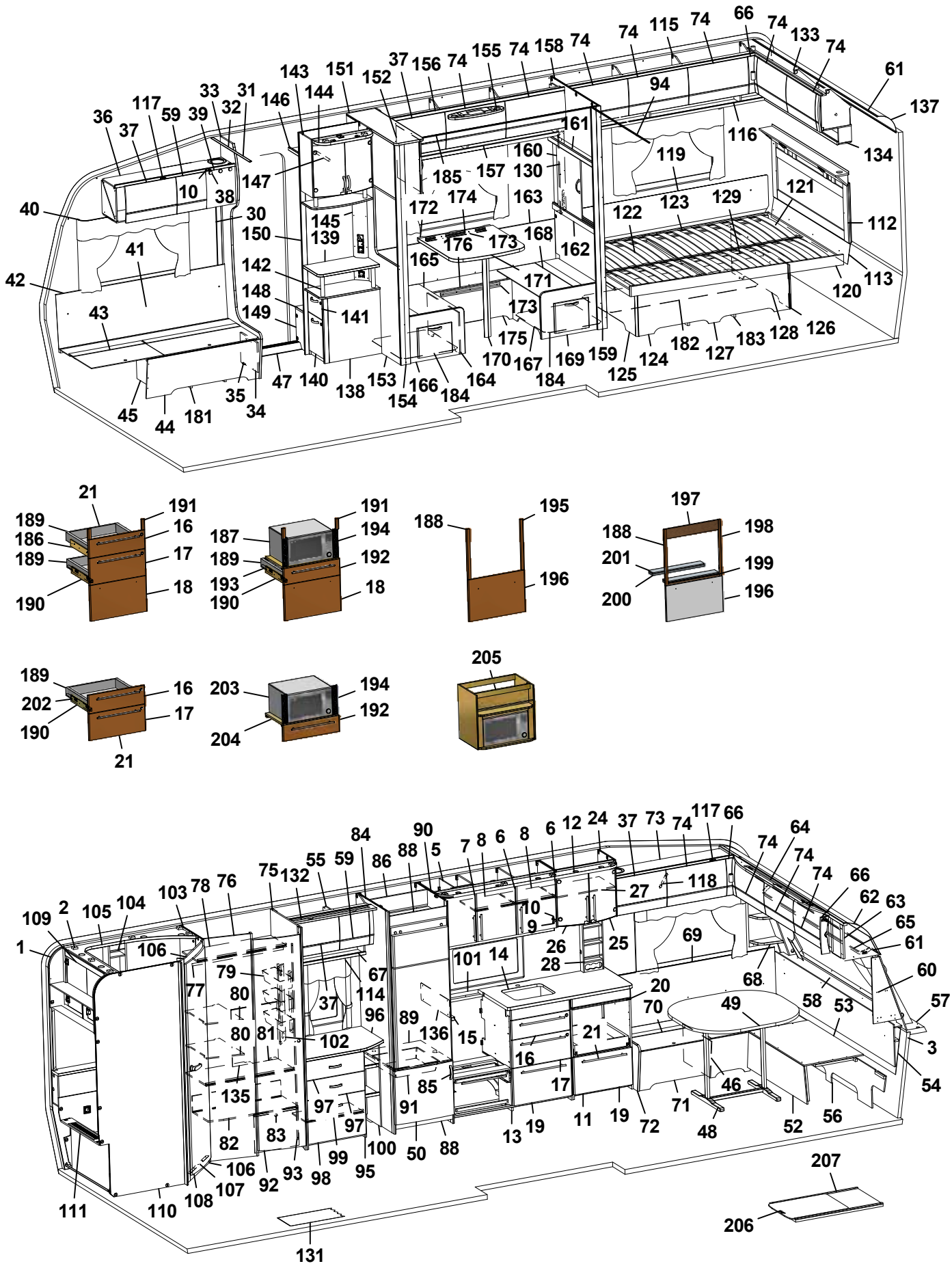
36 37 117 59 39 33 32 31 146 143 144 151 152 37 156 74 155 74 158 74 74 115 74 66 74 133 74 61 137
94 161 116 134 119 160 130 185 157 147 10 38 40 30 145 139 150 172 174 163 122 123 129 121 112 41 42 142 148 149 141 165 176 173 168 162 171 173 120 113 43 175 170 167 169 159 125 124 182 127 183 128 126
47 140 138 153 154 166 184 164 184 35 34 45 44 181
21 189 186 189 190 191 16 17 18
187 189 193 190 191 194 192 18
188 195 196
197 188 201 200 198 199 196
189 202 190 16 17 21
203 204 194 192
205
109 2 105 104 103 78 76 75 132 55 59 84 86 88 90 5 7 8 6 8 6 12 24 37 73 74 117 66 74 64 74 74 66 62 63 65 61 60 57 3 54 1 106 77 79 80 80 81 37 67 114 96 102 89 136 15 101 14 10 9 26 28 25 27 118 69 68 20 70 49 58 53 21 16 17 46 135 82 83 97 97 91 85 100 50 88 13 19 11 19 72 71 48 52 56 106 107 108 92 93 98 99 95 111 110 131 207 206

Pos Fig	Det. nr Part. No	Ingår Fitted	OBS!! Ange alltid årsmodell vid beställning av inredning Benämning	OBS!! Specify always year of model when ordering equipment Description
146	331910M	x	Hylla garderob övre	Shelf
147	350217	x	Galgstång L=790	Clothes hanger L=790
148	319866	x	Hylla insteg	Shelf
149	336618	x	Front hylla garderob	Front
150	337198	x	Vägg instegsgarderob	Wall wardrobe
151	341064	x	Skåp övre L= 930	Cupboard L= 930
--	334291M	x	Hylla d:o	Shelf d:o
152	321896	x	Skiva acryl	Pane acryl
--	314350	x	Lås magnet d:o	Lock magnet d:o
--	314351	x	Gångjärn d:o	Hinge d:o
153	341055	x	Vägg	Wall
154	340728	x	Stolpe utskjut	Support bar
155	336336	x	Plafond	Ceiling lamp
156	340857	x	Skåp övre L=1620	Cupboard upper L=1620
--	340914	x	Skåp övre L=1620 (Customized)	Cupboard upper L=1620 (Customized)
--	319978	x	Gångjärn d:o	Hinge d:o
--	319980	x	Platta gångjärn d:o	Plate hinge d:o
157	340864	x	Hyllpaket	Shelf
158	340741	x	Vägg	Wall
159	377309	x	Stolpe utskjut	Support bar
160	332907M	x	Skjutlucka 450x596	Sliding lid 450x596
161	334310M	x	Kornisch vägg L=898	Cornice wall L=898
--	314905	x	Skena övre skjutl L895 borrad	Slide bar upper L895
162	377173	x	Regel skjutlucka 45x898	Latch, sliding lid
--	314907	x	Skena nedre skjutl L895	Slide bar lower L895
163	339671	x	Värmespalt	Air gap
--	319821	M	List kant mörkbrun d:o	Strip, dark brown d:o
164	337726	x	Front bäddlåda bakre	Front bed box rear
165	333915	x	Lock bäddlåda bakre	Cover bed box rear
166	336340	x	Gavel bäddlåda bakre kpl. m. lucka	Gable bed box rear cpl. with door
--	336064	x	Lucka d:o	Door d:o
--	312589	x	Gångjärn d:o	Hinge d:o
167	337728	x	Front bäddlåda främre	Front bed box front
168	333914	x	Lock bäddlåda främre	Cover bed box front
169	336338	x	Gavel bäddlåda främre kpl. m. lucka	Gable bed box front cpl. with door
--	336064	x	Lucka d:o	Door d:o
--	312589	x	Gångjärn d:o	Hinge d:o
170	315565	x	Bordsben	Table leg
171	340886-K	x	Bordsskiva 700x690, ljus	Table top 700x690, light
--	341855-L	x	Bordsskiva 700x690, mörk	Table top 700x690, dark
172	331800M	x	Fästregel bord	Bracket
173	318574	x	List bord väggdel L550	List wall
174	318575	x	List upphäng bordsdel L550	List board
175	340874	x	Front bäddlåda	Front bed box
176	340876	x	Lock front bäddlåda	Cover front bed box
			M= Metervara T= Tillbehör	M= On the metre T= Accessory

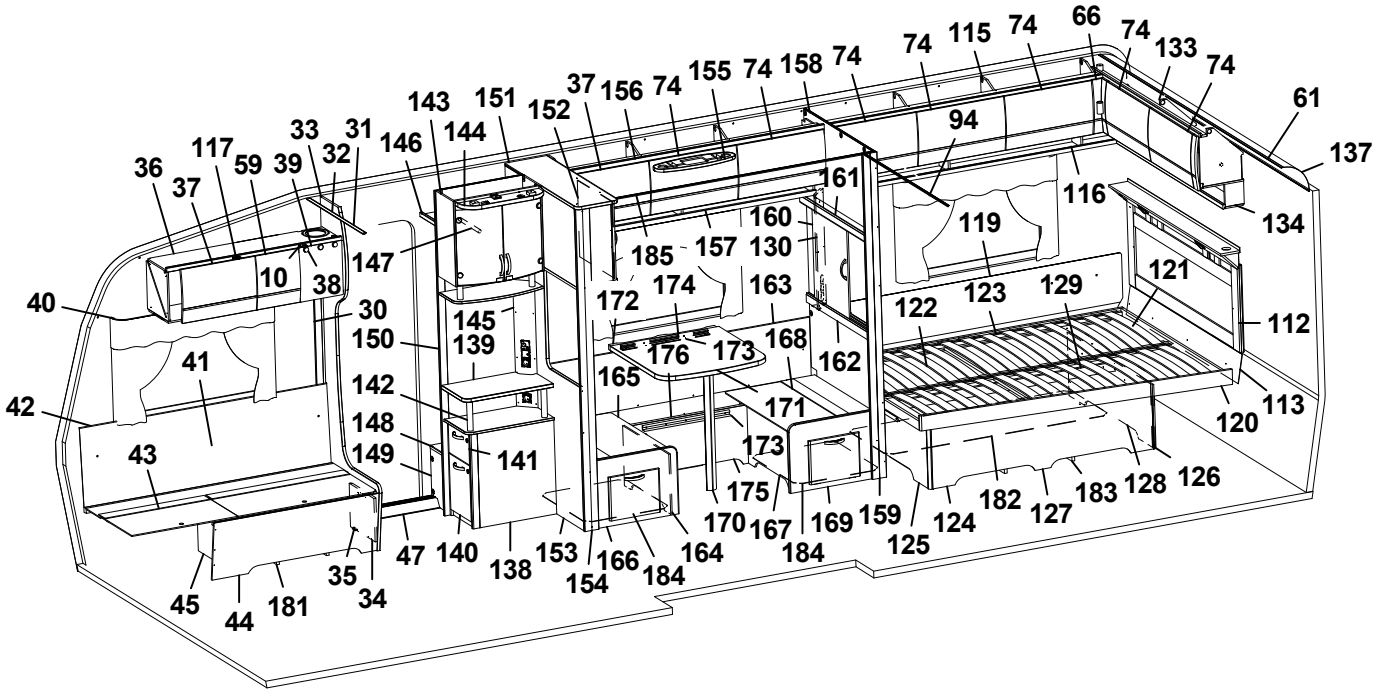
1 2 3 5 6 7 8 9 10 11 12 13 14 15 16 17 18 19 20 21 24 25 26 27 28 30 31 32 33 35 36 37 38 39 40 41 42 43 44 45 46 47 48 49 50 52 53 54 55 56 57 58 59 60 61 62 63 64 65 66 67 68 69 70 71 72 73 74 75 76 77 78 79 80 81 82 83 84 85 86 88 89 90 91 92 93 95 96 97 98 99 100 102 103 104 105 106 107 108 109 110 111 114 115 116 117 118 119 120 121 122 123 124 125 126 127 128 129 130 131 132 133 134 135 136 137 138 139 140 141 142 143 144 145 146 147 148 149 150 151 152 153 154 155 156 157 158 159 160 161 162 163 164 165 166 167 168 169 170 171 172 173 174 175 176 181 182 183 184 206 207

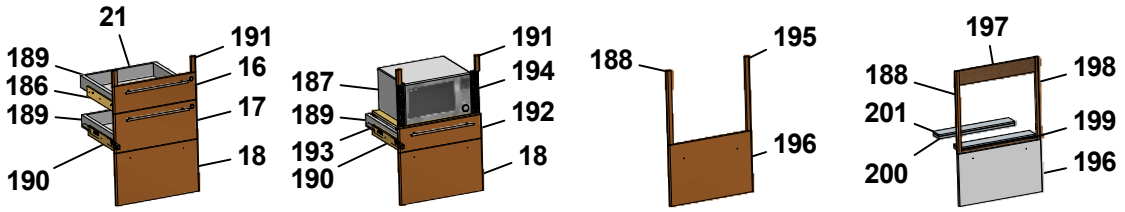
16 17 18 21 186 187 188 189 190 191 192 193 194 195 196 197 198 199 200 201

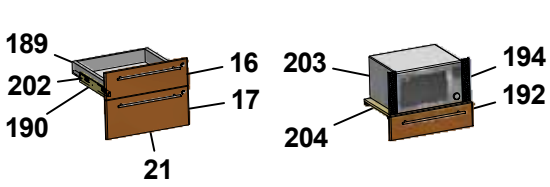
16 17 18 21 189 190 191 192 193 194 202 203 204 205

Pos Fig	Det. nr Part. No	Ingår Fitted	OBS!! Ange alltid årsmodell vid beställning av inredning Benämning	OBS!! Specify always year of model when ordering equipment Description
181	350114	x	Plåt skofack	Plate shoe compartment
182	325752	x	Luftspalt sänglåda	Air gap bed box
183	324938	x	Luftspalt sänglåda	Air gap bed box
184	337732	x	Luftspalt M-grupp 598x535	Air gap M-group 598x535
185	314724	T	Skena draperi L=1780	Drapery rail L=1780
186	336095	x	Monteringssats kpl. lådor (Vit)	Mounting kit cpl. drawers (White)
--	336809	x	Monteringssats kpl. lådor (Mekong)	Mounting kit cpl. drawers (Mekong)
--	340894	x	Monteringssats kpl. lådor (Customized)	Mounting kit cpl. drawers (Customized)
187	337537	T	Monteringssats kpl. mikro (Vit)	Mounting kit cpl. micro (White)
--	337539	T	Monteringssats kpl. mikro (Mekong)	Mounting kit cpl. micro (Mekong)
--	340881	T	Monteringssats kpl. mikro (Customized)	Mounting kit cpl. micro (Customized)
188	336097	T	Monteringssats kpl. ugn (Vit)	Mounting kit cpl. oven (White)
--	336811	T	Monteringssats kpl. ugn (Mekong)	Mounting kit cpl. oven (Mekong)
--	341720	T	Monteringssats kpl. ugn (Customized)	Mounting kit cpl. oven (Customized)
189	317514	x	Låda	Drawer
190	317382	x	Glidskena låda H	Slide bar, drawer R
--	350221	x	Glidskena låda V	Slide bar, drawer L
--	801701	x	Skruv 6x16 d:o	Screw 6x16 d:o
191	336092	x	Passbit 95x30x16 (Mekong)	Gauge block 95x30x16 (Mekong)
192	337540	T	Lådförstycke (Vit)	Drawer front (White)
--	337541	T	Lådförstycke (Mekong)	Drawer front (Mekong)
--	340510	T	Lådförstycke (High Gloss)	Drawer front (High Gloss)
193	331472M	T	Hylla mikro	Shelf
194	401998	T	Galler mikro	Grating
195	336086	T	Passbit 460x30x16	Gauge block 460x30x16
196	334714	T	Lucka (Vit)	Door (White)
--	336637	T	Lucka (Mekong)	Door (Mekong)
--	340506	x	Lucka (High Gloss)	Door (High Gloss)
197	341213	T	Front 88x550 (Mekong)	Front 88x550 (Mekong)
198	341214	T	Passbit 426x24x16 (Mekong)	Gauge block 426x24x16 (Mekong)
199	341215	T	Front 15x502 (Mekong)	Front 15x502 (Mekong)
200	341216	T	Skiva distans 15x80x500	Sheet distance 15x80x500
201	341217	T	Skiva distans 10x80x500	Sheet distance 10x80x500
202	334732	T	Monteringssats kpl. lådor i utskjut (Vit)	Mounting kit cpl. drawers in projection (White)
--	336778	T	Monteringssats kpl. lådor i utskjut (Mekong)	Mounting kit cpl. drawers in projection (Mekong)
--	340884	T	Monteringssats kpl. lådor i utskjut (Custom)	Mounting kit cpl. drawers in projection (Custom)
203	337545	T	Monteringssats kpl. mikro i utskjut (Vit)	Mounting kit cpl. micro in projection (White)
--	337546	T	Monteringssats kpl. mikro i utskjut (Mekong)	Mounting kit cpl. micro in projection (Mekong)
--	340885	T	Monteringssats kpl. mikro i utskjut (Custom)	Mounting kit cpl. micro in projection (Custom)
204	331515M	T	Hylla mikro	Shelf
205	337532	T	Skåp kpl. mikrovågsugn	Cupboard cpl. microwave oven
206	341192	T	Utdragsskiva bord 450x550	Sliding leaf 450x550
207	341193	T	Låda utdragsskiva	Box sliding leaf
			[1] = Selected och Customized	[1] = Selected and Customized
			Dyntyger, madrasser m.m. (se dynor m.m.)	Cushion textilies, mattresses etc. (see cushions etc.)
			M= Metervara T= Tillbehör	M= On the metre T= Accessory

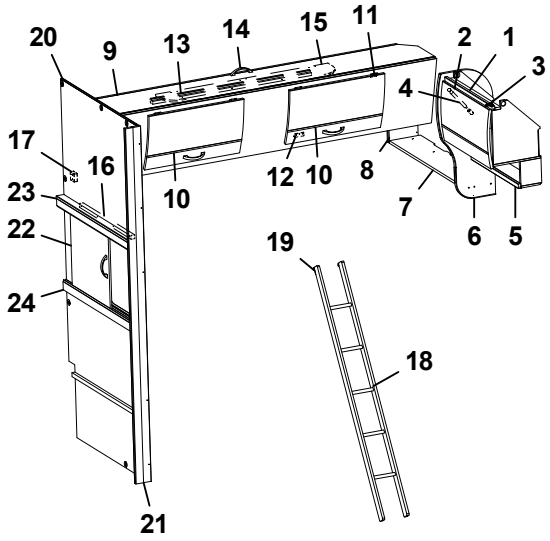

Överbäddsskåp M-grupp
Upper bed M-group

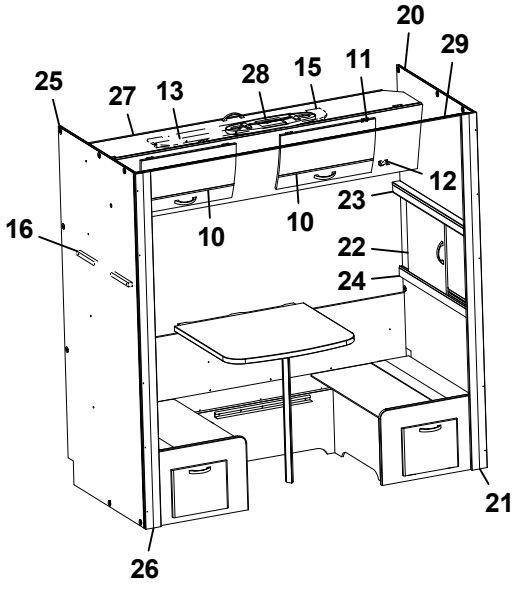

BK-sängar M-grupp
BK-beds M-group

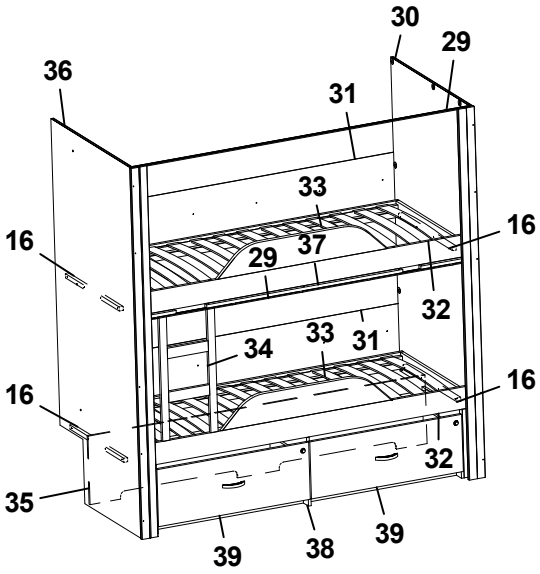

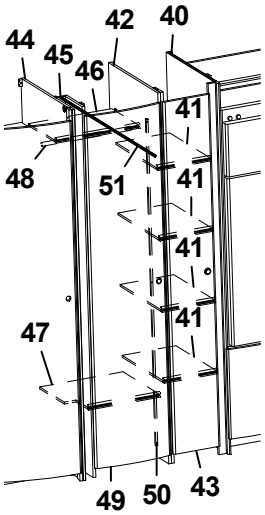

Pos Fig	Det. nr Part. No	Ingår Fitted	OBS!! Ange alltid årsmodell vid beställning av inredning Benämning	OBS!! Specify always year of model when ordering equipment Description
1	341225	x	Skåp gavel bak L560	Cupboard gable L560
--	341432	x	Skåp gavel bak L560 (Customized)	Cupboard gable L560 (Customized)
2	337695	x	Lucka	Door
--	340495	x	Lucka (High Gloss)	Door (High Gloss)
3	319978	x	Gångjärn	Hinge
--	319980	x	Platta gångjärn	Plate hinge
4	319914	x	Gasfjäder	Gas spring
--	319915	x	Fäste vinkel d:o	Angle bracket d:o
--	319916	x	Fäste runt d:o	Bracket round d:o
5	331743M	x	Hyllpaket	Shelf
6	336182	x	Gavel rundad	Gable
7	332810M	x	Hylla gavel bak	Shelf gable rear
8	331697M	x	Gavel	Gable
9	337661	x	Överbäddskåp L1980	Upper bed L1980
--	341426	x	Överbäddskåp L1980 (Customized)	Upper bed L1980 (Customized)
10	337664	x	Lucka	Door
--	341427	x	Lucka (High Gloss)	Door (High Gloss)
11	860402	x	Gångjärn	Hinge
12	860405	x	Gångjärn	Hinge
13	339839	x	Regel låsning	Lock bar
14	350129	x	Handtag	Handle
15	375813	x	Rasskydd ö-bäddskåp	Protective plate
16	376789	x	Bärregel ö-bädd 610x22x22	Bearing rail upper bed 610x22x22
17	331701M	x	Kloss bärregel	Block bearing rail
18	376697	T	Stege ö-bäddsskåp 201x1800 kpl.	Ladder upper bed 201x1800 cpl.
19	860426	T	Krok t. stege	Hook for ladder
20	340746	x	Vägg	Wall
21	377309	x	Stolpe utskjut	Support bar
22	377308	x	Skjutlucka 450x460	Sliding lid 450x460
23	334310M	x	Kornisch vägg L=898	Cornice wall L=898
--	314905	x	Skena övre skjutl L895 borrad	Slide bar upper L895
24	377173	x	Regel skjutlucka 45x898	Latch, sliding lid
--	314907	x	Skena nedre skjutl L895	Slide bar lower L895
25	341212	x	Vägg	Wall
26	377174	x	Stolpe utskjut	Support bar
27	341026	x	Överbäddskåp L1850	Upper bed L1850
--	341034	x	Överbäddskåp L1850 (Customized)	Upper bed L1850 (Customized)
28	336336	x	Plafond	Ceiling lamp
29	315907	T	Skena draperi L=1920	Drapery rail L=1920
30	377407	x	Vägg	Wall
31	339434	x	Värmespalt H-bak	Air gap R rear
32	339441	x	Sängram u. ribbotten	Bed bottom without laths
33	326474	x	Ribbotten kpl.	Laths bottom cpl.
--	314211	x	Ribba sängbotten L=820 B=63	Lath bed bottom L=820 B=63
--	312046	x	Band t. ribbotten	Band for laths bottom
			T= Tillbehör	T= Accessory

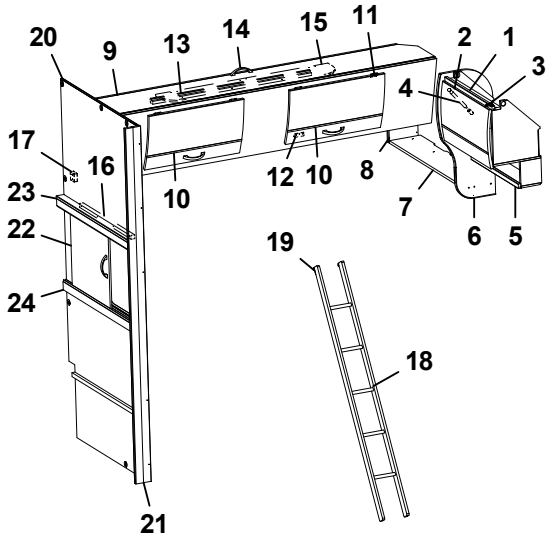

Överbäddsskåp M-grupp
Upper bed M-group

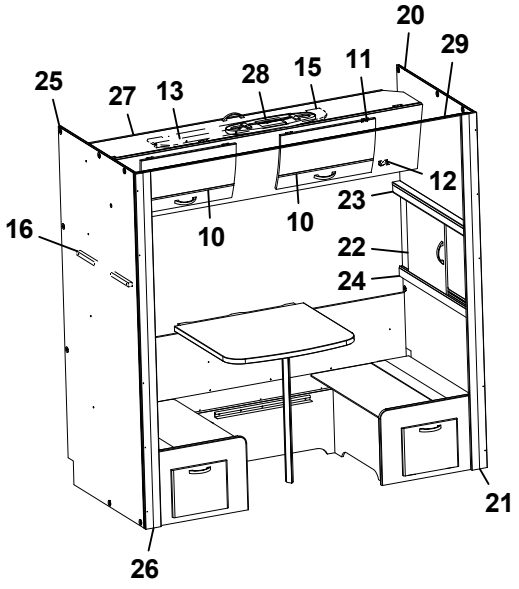

BK-sängar M-grupp
BK-beds M-group

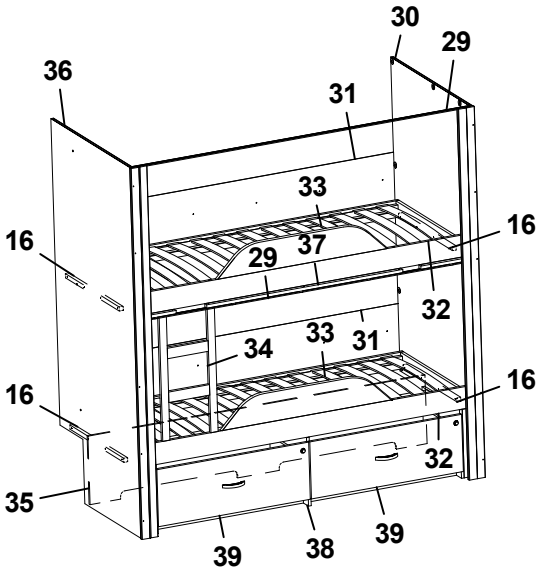

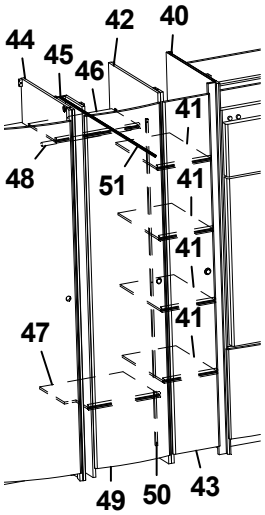

Pos Fig	Det. nr Part. No	Ingår Fitted	OBS!! Ange alltid årsmodell vid beställning av inredning Benämning	OBS!! Specify always year of model when ordering equipment Description
34	339439	x	Stege	Ladder
35	339432	x	Bakstycke mittgr 1870x360	Back M-group 1870x360
36	341610	x	Vägg	Wall
37	331748M	T	List draperiskena (3 delar)	List drapery rail (3 parts)
38	339436	T	Lådor under säng kpl. sats	Drawers under bed cpl. kit
39	333721M	T	Låda kpl. d:o	Drawer cpl. d:o
--	315215	T	Glidskena låda (säljes i par)	Slide bar (exp. in pair)
40	341081	x	Vägg kyl V	Wall refrigerator L
41	341116	x	Hylla garderob	Shelf wardrobe
42	341079	x	Vägg garderob	Wall wardrobe
43	376043	x	Dörr 260x1850	Door 260x1850
--	314523	x	Rätningslist dörr L=1715	List L=1715
44	341077	x	Vägg garderob V	Wall wardrobe L
45	334638	x	Nisch, vikdörr	Niche folding door
46	341113	x	Hylla garderob övre	Shelf wardrobe upper
47	341112	x	Hylla garderob nedre	Shelf wardrobe under
48	350217	x	Galgstång L=790	Clothes hanger L=790
49	335925	x	Dörr 415x1850	Door 415x1850
50	314523	x	Rätningslist dörr L=1715	List L=1715
51	314917	x	Skena draperi L=1190	Drapery rail L=1190
			T= Tillbehör	T= Accessory

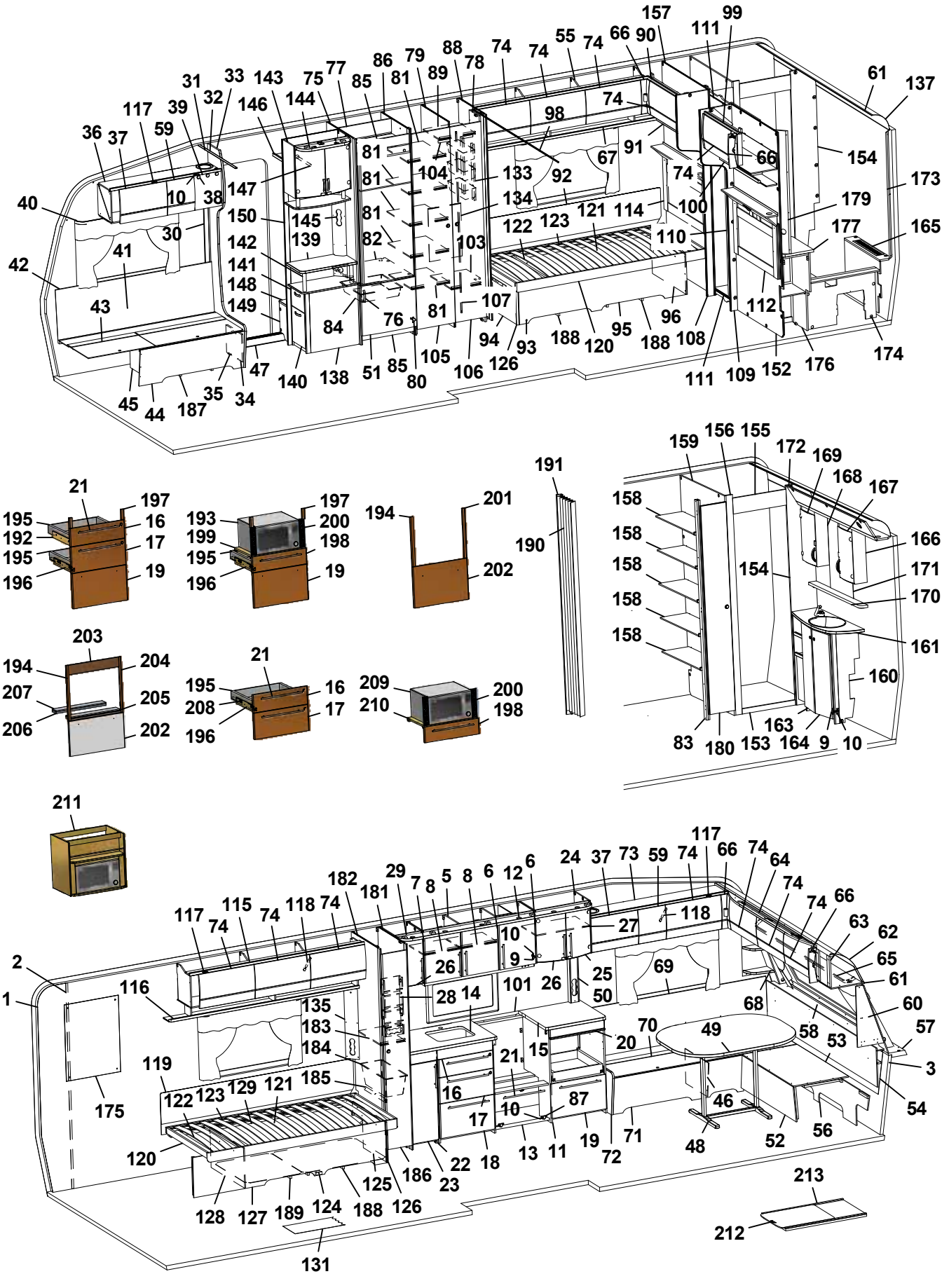
157 99 111 55 74 66 90 74 74 88 78 79 86 81 89 75 77 85 143 144 146 31 33 32 39 117 59 36 37 40 10 38 147 150 145 139 142 141 148 149 30 41 42 43 45 44 187 35 34 47 140 138 51 85 80 105 106 126 94 93 107 81 82 81 81 81 104 133 134 103 122 123 121 114 110 100 74 66 91 67 98 92 74 61 137 154 173 179 177 165 112 96 95 188 120 188 108 111 109 152 176 174
21 197 195 16 192 17 195 196 19
193 197 199 200 195 198 196 19
194 201 202
191 190
159 156 155 172 169 168 167 158 158 158 158 158 154 166 171 170 161 160 83 180 153 163 164 9 10
203 194 204 207 205 206 202
21 195 16 208 17 196
209 200 210 198
211
117 115 74 118 74 182 181 29 7 8 5 8 6 12 6 24 37 73 59 74 117 66 74 64 74 74 66 63 62 65 61 60 57 3 54 2 1 116 175 119 122 123 129 121 185 120 128 127 189 124 188 126 125 186 23 22 18 13 11 19 72 71 48 52 56 46 49 70 68 69 25 50 26 26 10 9 27 118 101 28 14 135 183 184 21 15 20 16 17 10 87 58 53
213 212 131

Pos Fig	Det. nr Part. No	Ingår Fitted	OBS!! Ange alltid årsmodell vid beställning av inredning Benämning	OBS!! Specify always year of model when ordering equipment Description
1	318657	M	Tapet vägg/tak	Wall paper
2	318584	M	Tejp tapet 20 mm	Tape, wall paper 20 mm
3	318585	M	Tejp tapet 60 mm	Tape, wall paper 60 mm
5	340424	x	Skåp kök L1120 kpl. (Vit)	Cupboard kitchen L1120 cpl. (White)
--	340433	x	Skåp kök L1120 kpl. (Mekong)	Cupboard kitchen L1120 cpl. (Mekong)
--	341434	x	Skåp kök L1120 kpl. (Customized)	Cupboard kitchen L1120 cpl. (Customized)
6	334712	x	Lucka H (Vit)	Door R (White)
--	336624	x	Lucka H (Mekong)	Door R (Mekong)
--	340511	x	Lucka H (High Gloss)	Door R (High Gloss)
--	317502	x	Handtag d:o	Handle d:o
7	334713	x	Lucka V (Vit)	Door L (White)
--	336625	x	Lucka V (Mekong)	Door L (Mekong)
--	340512	x	Lucka V (High Gloss)	Door L (High Gloss)
--	317502	x	Handtag d:o	Handle d:o
8	331385M	x	Hylla	Shelf
9	311917	x	Gångjärn	Hinge
10	312588	x	Platta gångjärn	Plate hinge
11	336084	x	Utskjut diskbänk (Vit)	Projection kitchen sink (White)
--	336777	x	Utskjut diskbänk (Mekong)	Projection kitchen sink (Mekong)
--	340883	x	Utskjut diskbänk (Customized)	Projection kitchen sink (Customized)
12	336601	x	Ljusramp köksskåp (vitrinskåp)	Light holder kitchen (vitrine)
--	337015	T	Ljusramp köksskåp (skåp mikro)	Light holder kitchen (microwave oven)
13	336082	x	Diskbänk trädel u. skiva (Vit)	Kitchen sink without board (White)
--	336757	x	Diskbänk trädel u. skiva (Mekong)	Kitchen sink without board (Mekong)
--	341452	x	Diskbänk trädel u. skiva induktion (Custom.)	Kitchen sink w/o board induktion (Customized)
14	336409-K	x	Skiva diskbänk 805x565	Board 805x565
--	340420-K	x	Skiva diskbänk 1978x573, ljus (Customized)	Board 1978x573, light (Customized)
--	340420-L	x	Skiva diskbänk 1978x573, mörk (Custom.)	Board 1978x573, dark (Customized)
15	336071-K	x	Skiva diskbänk 610x565	Board 610x565
16	334706	x	Lådförstycke (Vit)	Drawer front (White)
--	336631	x	Lådförstycke (Mekong)	Drawer front (Mekong)
--	340504	x	Lådförstycke (High Gloss)	Drawer front (High Gloss)
17	334707	x	Lådförstycke (Vit)	Drawer front (White)
--	336633	x	Lådförstycke (Mekong)	Drawer front (Mekong)
--	340505	x	Lådförstycke (High Gloss)	Drawer front (High Gloss)
18	334708	x	Lucka (Vit)	Door (White)
--	336635	x	Lucka (Mekong)	Door (Mekong)
--	340506	x	Lucka (High Gloss)	Door (High Gloss)
19	334709	x	Lucka (Vit)	Door (White)
--	336760	x	Lucka (Mekong)	Door (Mekong)
--	340507	x	Lucka (High Gloss)	Door (High Gloss)
20	336675	x	Skärbräda	Cutting board
21	317503	x	Handtag	Handle
22	336408	x	Utskjut diskbänk (Vit)	Projection kitchen sink (White)
--	336805	x	Utskjut diskbänk (Mekong)	Projection kitchen sink (Mekong)
			M= Metervara T= Tillbehör	M= On the metre T= Accessory

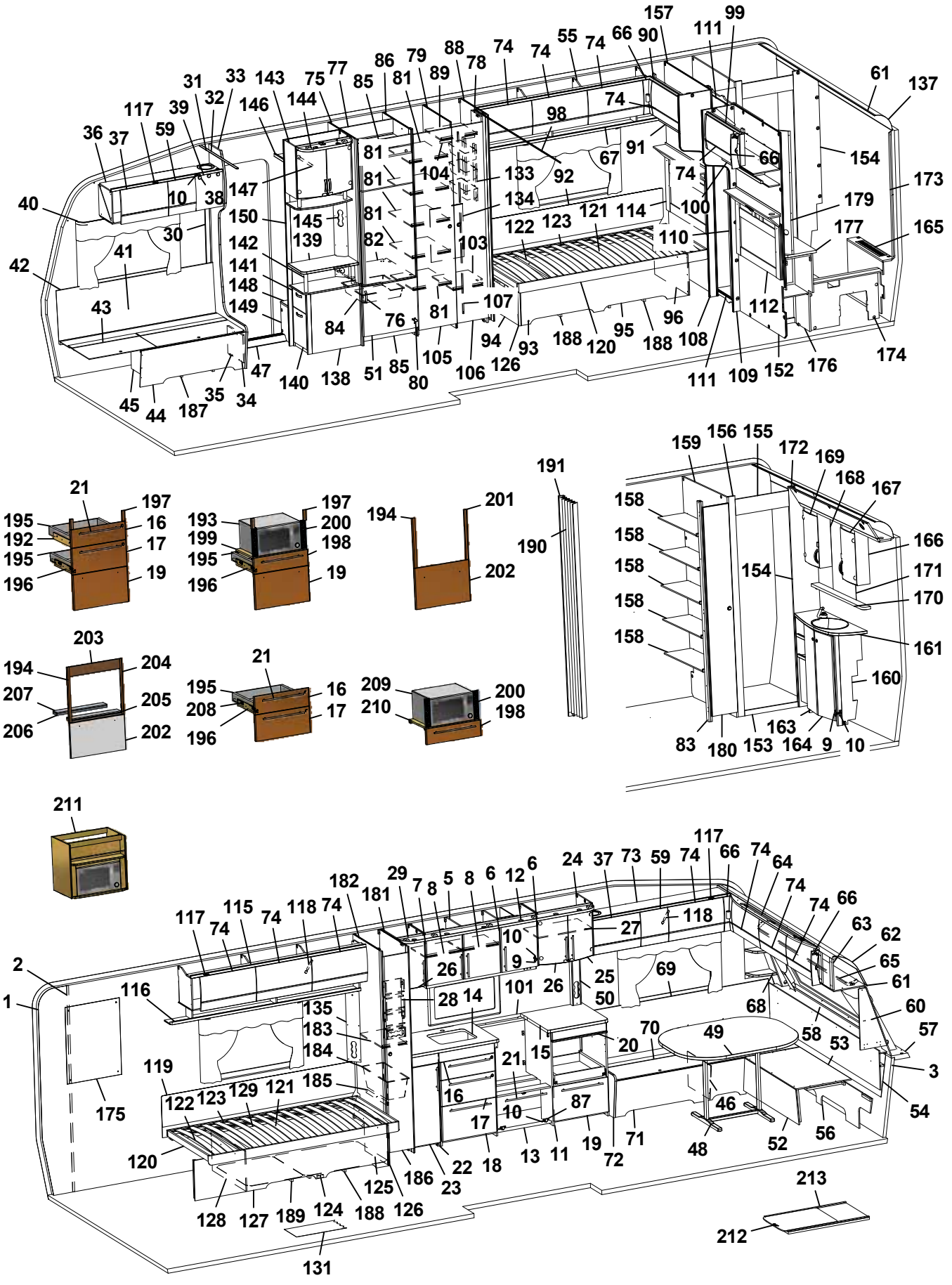
157 111 99 61 137
31 33 143 75 77 86 79 88 74 74 55 74 66 90
32 146 144 85 81 89 78 98 74
117 39 59 36 37 10 38 147 81 104 133 92 67 91 66 154
81 81 134 74 100 179 173
40 150 145 81 121 114
30 139 82 122 123 110 177 165
41 142 103
42 141 148 149 107 112
43 84 76 81 94 93 188 120 95 188 96 108
45 44 187 35 34 47 140 138 51 85 80 105 106 126 111 109 152 176 174
21 197 195 16 192 17 195 19 196
193 197 200 198 199 195 19 196
194 201 202
191 190
159 156 155 172 169 168 167 158 158 158 158 158 158 166 171 170 154 161 160
83 180 153 164 9 10 163
203 194 204 207 205 206 202
21 195 16 208 17 196
209 200 210 198
211
117 74 115 74 118 74 182 181 29 7 8 5 8 6 12 6 24 37 73 59 74 117 66 74 64 74 74 66 63 62 65 61 60 57 3 54
2 1 116 135 183 184 119 122 123 129 121 185 175 120 128 127 189 124 188 126 125 186 23 22 18 13 11 19 72 71 48 52 56 213 212 131
27 118 10 9 26 25 50 69 68 58 53
26 28 14 101 26 70 49 20
21 15 16 17 10 87 46

Pos Fig	Det. nr Part. No	Ingår Fitted	OBS!! Ange alltid årsmodell vid beställning av inredning Benämning	OBS!! Specify always year of model when ordering equipment Description
--	341461	x	Utskjut diskbänk (Customized)	Projection kitchen sink (Customized)
--	332122M	x	Hylla d:o	Shelf d:o
23	334711	x	Lucka (Vit)	Door (White)
--	336628	x	Lucka (Mekong)	Door (Mekong)
--	340514	x	Lucka (High Gloss)	Door (High Gloss)
--	317502	x	Handtag d:o	Handle d:o
24	336112	x	Skåp vitrin	Vitrine
25	332233	x	Lucka vitrin H 272x450	Door vitrine R 272x450
26	332234	x	Lucka vitrin V 272x450	Door vitrine L 272x450
--	318630	x	Lås magnet d:o	Lock magnet d:o
--	318381	x	Motstycke magnetlås	Companion part
--	318379	x	Gångjärn	Hinge
--	318380	x	Täckhatt d:o	Cover d:o
--	312588	x	Platta gångjärn	Plate hinge
27	331206M	x	Hylla	Shelf
28	333409M	x	Kryddhylla	Spice rack
29	336199	x	Skåp vitrin	Vitrine
--	331212M	x	Hylla d:o	Shelf d:o
30	318962	x	List täck el-kabel B=45 L=2100	Cover strip B=45 L=2100
31	316270	x	List snäpp undre L2379	List under L2379
32	316268	x	List snäpp övre L2379	List upper L2379
33	339810	x	Stolpe först. L1948 kpl. m. lucka	Support bar cpl. with door
34	336064	x	Lucka	Door
35	312589	x	Gångjärn	Hinge
36	340335	x	Skåp övre elc.radio enkel DIN	Cupboard upper radio radio single DIN
--	340345	x	Skåp övre elc.radio dubbel DIN	Cupboard upper radio dual DIN
--	340348	x	Skåp övre elc.radio dubbel DIN (Selected)	Cupboard upper radio dual DIN (Selected)
--	340923	x	Skåp övre elc.radio dubbel DIN (Customized)	Cupboard upper radio dual DIN (Customized)
37	337719	x	Lucka	Door
--	340494	x	Lucka (High Gloss)	Door (High Gloss)
38	318379	x	Gångjärn	Hinge
--	318380	x	Täckhatt d:o	Cover d:o
39	331214	x	Lucka radio enkel DIN	Door radio single DIN
--	334035	x	Lucka radio dubbel DIN	Door radio dual DIN
40	316898	x	Skena gardin L1020	Curtain rod L1020
41	339355	x	Värmespalt H fram	Air gap R.F.
42	319821	M	List kant mörkbrun	Strip, dark brown
43	336883	x	Lock bäddlåda H F	Cover bedbox R.F.
--	319024	x	Matta grå textil m. tejp d:o	Carpet gray textile with tape d:o
44	336881	x	Front bäddlåda H F	Front bed box R.F.
45	339811	x	Stöd bäddlåda HF	Support bed box
46	312826	x	Stöd bäddlåda VF	Support bed box
47	314687	x	Tröskel aluminium L=850	Threshold aluminium L=850
48	310083	x	Bordsstativ	Table stand
49	335944-K	x	Bordsskiva 1200x940	Table top 1200x940
			M= Metervara T= Tillbehör	M= On the metre T= Accessory

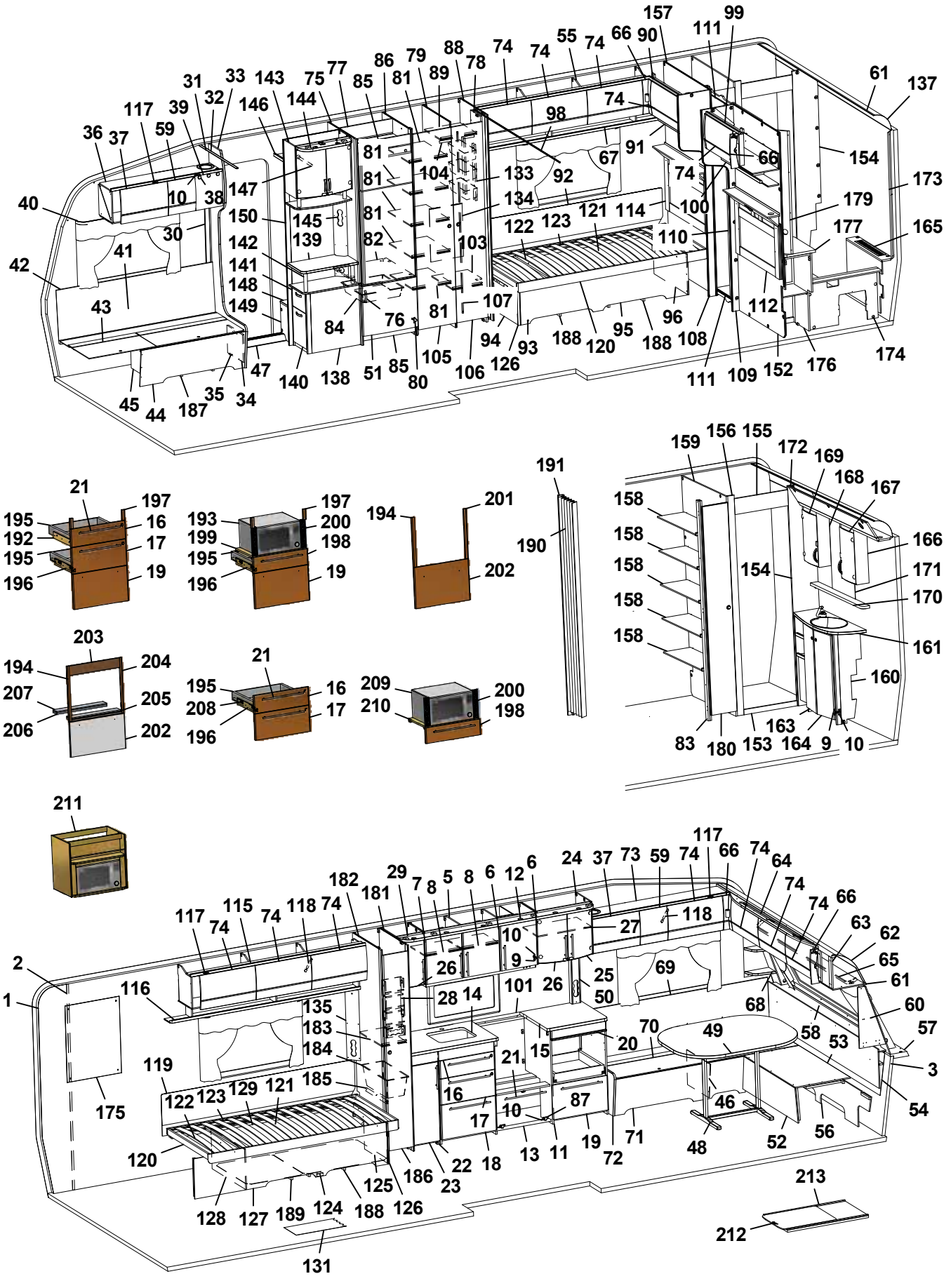
157 111 99 61 137 154 173 179 177 165 174 176 152 109 111 112 108 188 120 95 188 96 107 94 93 126 106 105 80 85 51 138 140 47 34 35 187 44 45 42 43 41 30 40 147 150 145 139 142 141 148 149 84 76 81 82 103 104 133 134 92 98 67 91 74 66 90 55 74 74 88 78 89 79 86 81 85 77 75 144 146 143 33 32 31 39 117 59 36 37 10 38 122 123 121 114 100 110 21 197 195 16 192 17 195 19 196 193 200 199 198 195 19 196 194 201 202 191 190 159 156 155 172 169 168 167 166 171 170 161 160 158 154 163 164 9 10 83 180 153 203 204 207 205 206 202 21 195 208 16 17 196 209 210 200 198 211 2 1 175 116 117 74 115 74 118 74 182 181 29 7 8 5 8 6 12 6 24 37 73 59 74 66 74 64 74 74 66 63 62 65 61 60 57 3 54 53 58 68 49 70 20 15 21 87 10 17 16 46 48 52 56 71 19 72 13 11 18 22 23 186 125 126 188 124 189 127 128 131 213 212 27 118 10 9 26 25 50 69 26 28 14 101 135 183 184 185 119 122 123 129 121 120

Pos Fig	Det. nr Part. No	Ingår Fitted	OBS!! Ange alltid årsmodell vid beställning av inredning Benämning	OBS!! Specify always year of model when ordering equipment Description
--	340544-K	x	Bordsskiva 1200x940, ljus [1]	Table top 1200x940, light [1]
--	340544-L	x	Bordsskiva 1200x940, mörk [1]	Table top 1200x940, dark [1]
50	333289M	x	Front el-uttag 90x533x48	Front outlet 90x533x48
51	336046	x	Lucka H 550x470	Door R 550x470
52	331245M	x	Front bäddlåda gavel	Front bed box gable
53	331246M	x	Skiva rundsittgrupp	Sheet seat
54	340578	x	Värmespalt gavel fram	Air gap
55	340388	x	Skåp övre L=1747	Cupboard upper L=1747
--	340913	x	Skåp övre L=1747 (Customized)	Cupboard upper L=1747 (Customized)
--	319978	x	Gångjärn d:o	Hinge d:o
--	319980	x	Platta gångjärn d:o	Plate hinge d:o
56	340520	x	Stöd sittgrupp	Support
57	213471	x	Hylla front kpl. L2376	Shelf front cpl. L2376
58	340191	x	Front/hylla kpl.	Front/shelf cpl.
--	340929	x	Hylla m. belysning "Björn" (Customized)	Shelf with lighting "Bear" (Customized)
59	337790	x	Lucka	Door
--	340493	x	Lucka (High Gloss)	Door (High Gloss)
60	340517	x	Hylla hörn H	Shelf R
61	313884	x	List plast radie L=2379	List L=2379
62	316005	x	Skiva plast 295x2363x1	Plastic sheet
63	341284	x	Skåp gavel fram L=2360	Cupboard L=2360
--	341283	x	Skåp gavel fram L=2360 (Customized)	Cupboard L=2360 (Customized)
--	319978	x	Gångjärn d:o	Hinge d:o
--	319979	x	Platta gångjärn d:o	Plate hinge d:o
64	336063	x	Ljusramp gavelskåp	Light holder
65	316900	x	Skena gardin L1920	Curtain rod L1920
66	337738	x	Hörn inredning	Corner
--	340917	x	Hörn inredning (High Gloss)	Corner (High Gloss)
--	311917	x	Gångjärn d:o	Hinge d:o
--	319909	x	Platta gångjärn d:o	Plate hinge d:o
67	331194M	x	Hyllpaket	Shelf
68	338520	x	Hylla hörn V	Shelf L
69	337174	x	Värmespalt V fram	Air gap L.F.
70	333908	x	Lock bäddlåda V F	Cover bed box L.F
--	319024	x	Matta grå textil m. tejp d:o	Carpet gray textile with tape d:o
71	339502	x	Front bäddlåda V F	Front bed box L.F.
72	339500	x	Gavel bäddlåda V F	Gable bed box L.F
73	340331	x	Skåp övre L=1388	Cupboard upper L=1388
--	340350	x	Skåp övre L=1388 (Selected)	Cupboard upper L=1388 (Selected)
--	341010	x	Skåp övre L=1388 (Customized)	Cupboard upper L=1388 (Customized)
74	337695	x	Lucka	Door
--	340495	x	Lucka (High Gloss)	Door (High Gloss)
75	332244M	x	Vägg kyl V	Wall refrigerator L
76	350129	x	Handtag	Handle
77	333142M	x	Bakstycke stopp kyl	Back cupboard
			M= Metervara T= Tillbehör	M= On the metre T= Accessory

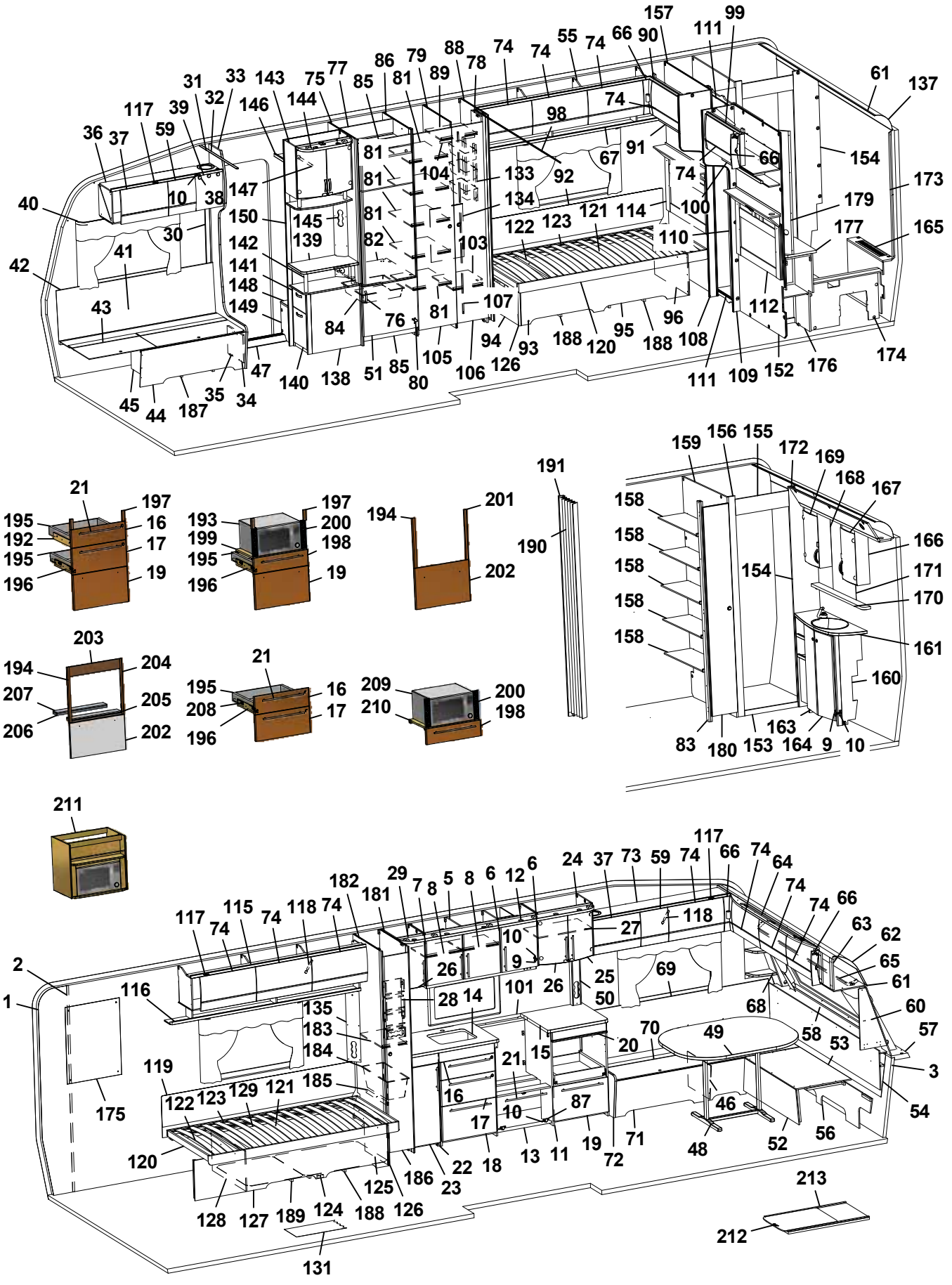
157 111 99 61 137
31 33 143 75 77 86 79 88 74 74 55 74 66 90
32 146 144 85 81 89 78 98 74
117 39 59 36 37 147 10 38 40 150 145 139 30 41 42 43 142 141 148 149 81 104 133 92 67 91 66 154 173
81 81 81 82 134 122 123 121 114 100 179 177 165
103 110
107 84 76 81 94 93 188 120 95 188 96 108 112 174
105 106 126 111 109 152 176
47 140 138 51 85 80 45 44 187 35 34
21 197 195 16 192 17 195 19 196
193 197 200 199 198 195 19 196
194 201 202
191 190
159 156 155 172 169 168 167 166 171 170 161 160 158 154 163 164 9 10 83 180 153
203 194 204 207 205 206 202
21 195 16 208 17 196
209 200 210 198
211
117 74 115 74 118 74 182 181 29 7 8 5 8 6 12 6 24 37 73 59 74 66 74 64 74 74 66 63 62 65 61 60 57 3 54
2 1 116 135 183 184 119 122 123 129 121 185 175 120 125 186 23 22 18 13 11 19 72 71 48 52 56
26 28 14 101 26 25 50 69 68 58 53
10 9 27 118
16 17 10 87 21 15 20 70 49 46
128 127 189 124 188 126 131
213 212

Pos Fig	Det. nr Part. No	Ingår Fitted	OBS!! Ange alltid årsmodell vid beställning av inredning Benämning	OBS!! Specify always year of model when ordering equipment Description
78	331238M	x	Nisch, vikdörr	Niche folding door
79	330633M	x	Vägg garderob H	Wall wardrobe R
80	316799	x	Gångjärn	Hinge
81	330639M	x	Hylla	Shelf
82	340675	x	Hylla under kyl	Shelf under refrigerator
83	332273M	x	List folierad 15,5x45x1948	List 15,5x45x1948
84	310325	x	Trådback vit 427x427x85	Tray 427x427x85
--	312712	x	Glidlist trådback (säljes i par)	Sliding strip tray (pair)
85	375394	x	Front skåp under kyl	Front cupboard
86	330659M	x	Vägg kyl H	Wall refrigerator R
87	315202	x	Gångjärn	Hinge
88	331593M	x	Vägg garderob H	Wall wardrobe R
89	334271M	x	Hylla garderob övre	Shelf wardrobe upper
90	340661	x	Skåp gavel bak H L=928	Cupboard upper R L=928
--	341457	x	Skåp gavel bak H L=928 (Customized)	Cupboard upper R L=928 (Customized)
--	319978	x	Gångjärn d:o	Hinge d:o
--	319980	x	Platta gångjärn d:o	Plate hinge d:o
91	332389M	x	Hyllpaket	Shelf
92	338121	x	Värmespalt	Air gap
93	340246	x	Sänglåda kpl. H	Bed box cpl. R
94	340247	x	Gavel säng främte	Gable bed front
95	339481	x	Front säng	Front bed
96	340211	x	Gavel säng bakre	Gable bed rear
98	318104	x	Skena draperi L=1730	Drapery rail L=1730
99	340670	x	Skåp gavel bak V L=928	Cupboard upper L L=928
--	341459	x	Skåp gavel bak V L=928 (Customized)	Cupboard upper L L=928 (Customized)
--	319978	x	Gångjärn d:o	Hinge d:o
--	319980	x	Platta gångjärn d:o	Plate hinge d:o
100	332393M	x	Hyllpaket	Shelf
101	319818-A	T	Köksskiva vägg svart skiffer	Protection kitchen, black
--	319818-L	T	Köksskiva vägg natur skiffer	Protection kitchen, grey
103	334270M	x	Hylla garderob nedre	Shelf wardrobe under
104	350217	x	Galgstång L=790	Clothes hanger L=790
105	336416	x	Dörr 380x1850	Door 380x1850
106	336418	x	Dörr 310x1850	Door 310x1850
107	314523	x	Rätningslist dörr L=1715	List L=1715
108	336385	x	Front H vägg tvättrum	Front R
109	336386	x	Front V vägg tvättrum	Front L
110	334427M	x	Skjutdörr tvättrum	Door
111	316030	x	Skena skjutdörr	Curtain rod
--	375434	x	List d:o	List d:o
--	331953M	x	Kloss d:o	Block d:o
112	340563	x	Värmespalt V kpl. m. tyg och belysning	Air gap L cpl. with fabric and illumination
--	340567	T	Värmespalt V kpl. m. tyg och belysning [1]	Air gap L cpl. with fabric and illumination [1]
114	340574	x	Värmespalt H kpl. m. tyg och belysning	Air gap R cpl. with fabric and illumination
			M= Metervara T= Tillbehör	M= On the metre T= Accessory

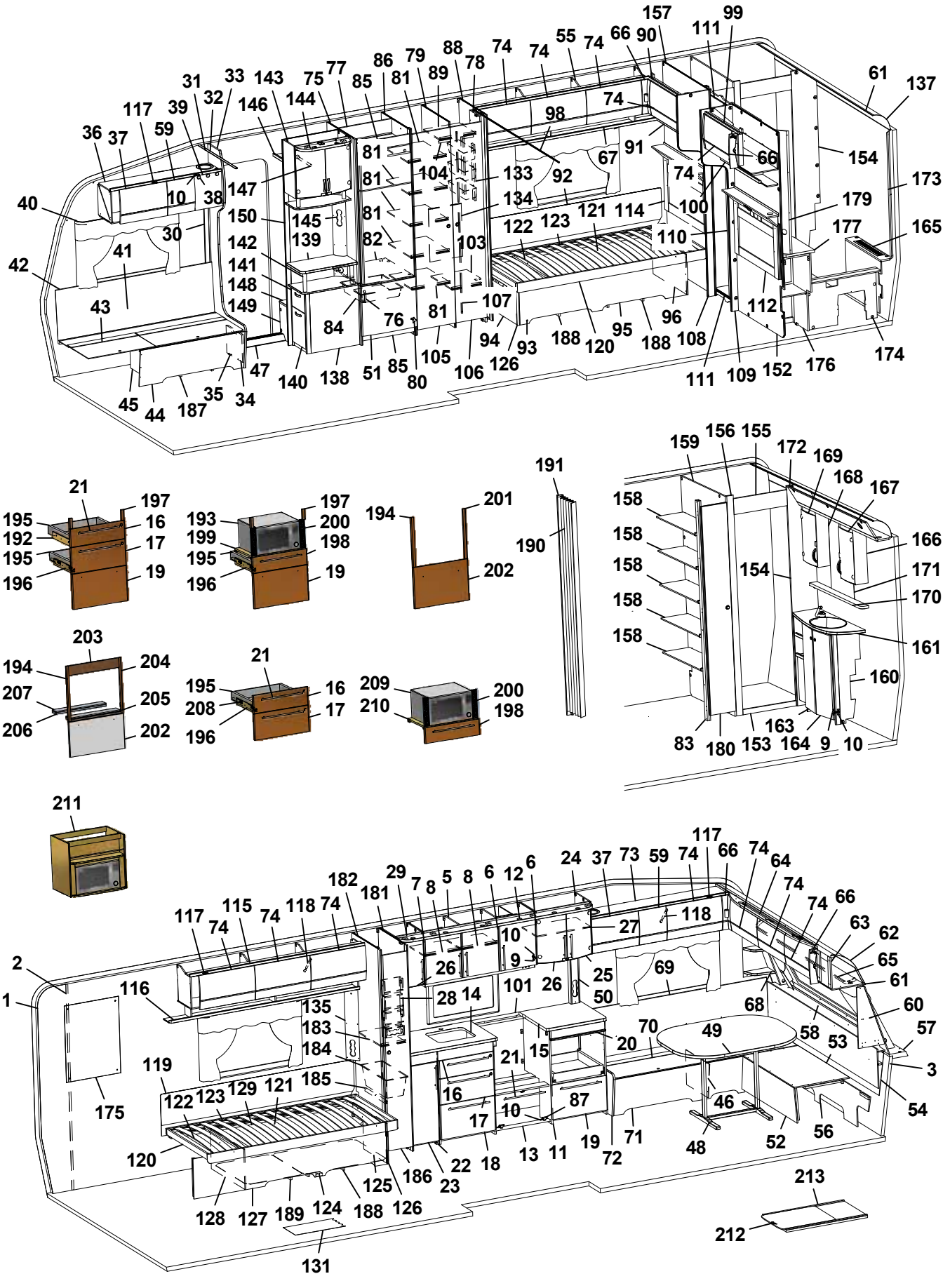
157 111 99 61 137 154 173 179 177 165 174 176 152 109 111 112 108 188 96 188 95 120 93 94 106 105 80 85 51 138 140 47 35 34 187 44 45 42 43 41 30 40 36 37 117 39 59 10 38 31 32 33 143 146 147 150 142 141 148 149 144 145 139 75 77 85 86 81 79 89 88 78 74 74 55 74 66 90 98 74 67 91 66 74 100 110 114 121 123 122 103 107 84 76 81 82 81 81 104 133 134 92

21 197 195 16 192 17 195 19 196
197 193 200 199 198 195 19 196
194 201 202
191 190
203 194 204 207 205 206 202
21 195 16 208 17 196
209 200 210 198

159 156 155 172 169 168 167 158 158 158 158 158 158 166 154 171 170 161 160 83 180 153 164 9 10 163

211
117 74 115 74 118 74 182 181 29 7 8 5 8 6 12 6 24 37 73 59 74 117 66 74 64 74 74 66 63 62 65 61 60 57 3 54 56 52 48 46 53 58 49 70 68 69 25 50 27 118 10 9 26 26 28 14 101 116 135 183 184 119 122 123 129 121 185 175 120 128 127 189 124 188 126 125 186 23 22 18 13 11 19 72 71 87 10 17 16 21 15 20 131 213 212

Pos Fig	Det. nr Part. No	Ingår Fitted	OBS!! Ange alltid årsmodell vid beställning av inredning Benämning	OBS!! Specify always year of model when ordering equipment Description
--	340577	T	Värmespalt H kpl. m. tyg och belysning [1]	Air gap R cpl. with fabric and illumination [1]
115	340352	x	Skåp övre V-bak L=1747	Cupboard upper L-rear L=1747
--	341022	x	Skåp övre L=1747 (Customized)	Cupboard upper L=1747 (Customized)
116	331189M	x	Hyllpaket	Shelf
117	319978	x	Gångjärn	Hinge
--	319980	x	Platta gångjärn	Plate hinge
118	319914	x	Gasfjäder	Gas spring
--	319915	x	Fäste vinkel d:o	Angle bracket d:o
--	319916	x	Fäste runt d:o	Bracket round d:o
119	338121	x	Värmespalt	Air gap
120	340221	x	Sängram u. ribbotten	Bed bottom without laths
121	325342	x	Ribbotten kpl.	Laths bottom cpl.
122	314211	x	Ribba sängbotten L=820 B=63	Lath bed bottom L=820 B=63
123	312046	x	Band t. ribbotten	Band for laths bottom
124	340218	x	Sänglåda kpl. V	Bed box cpl. L
125	340219	x	Gavel säng främre	Gable bed front
126	319776	x	List hörn L=2500	Corner strip L=2500
127	339486	x	Front säng	Front bed
128	340204	x	Gavel säng bakre	Gable bed rear
129	315203	x	Regel 17,5x55x1415	Wood lath pine 17,5x55x1415
131	319230	M^2	Matta golv, klinkermönster mörkgrå	Carpet floor, clinker design dark grey
--	319393	T	Matta golv, antik planka	Carpet floor, antique plank
133	319759	x	Korg, garderob	Basket, wardrobe
--	335802	x	List för korgar	List för baskets
134	336427	x	Täckskiva exp.kärl	Cover expansion vessel
135	335788M	x	Front el-uttag	Front outlet
137	316005	x	Skiva plast 295x2363x1	Plastic sheet
138	339446	x	TV-bänk kpl. u. skiva	TV-bench cpl. whitout board
139	336122-K	x	Skiva TV-bänk, ljus	Board, light
--	336122-L	T	Skiva TV-bänk, mörk	Board, dark
140	339605	x	Låda nedre kpl.	Drawer cpl.
--	339606	x	Lådförstycke d:o	Drawer front d:o
--	315215	x	Glidskena låda (säljes i par)	Slide bar (exp. in pair)
141	339607	x	Låda övre	Drawer cpl.
--	339610	x	Lådförstycke d:o	Drawer front d:o
--	315215	x	Glidskena låda (säljes i par)	Slide bar (exp. in pair)
142	336103	x	Rundstav folierad L=192	Round staff L=192
143	340077	x	Skåp bar kpl. H=512	Coctail cabinet cpl. H=512
--	332088M	x	Hylla hållare flaskor	Shelf bottle holder
--	331778	x	Lucka H d:o	Door R d:o
--	331779	x	Lucka V d:o	Door L d:o
--	318379	x	Gångjärn d:o	Hinge d:o
--	318380	x	Täckhatt d:o	Cover d:o
--	312588	x	Platta gångjärn d:o	Plate hinge d:o
144	336106	x	Ljusramp	Light holder
			M= Metervara T= Tillbehör	M= On the metre T= Accessory

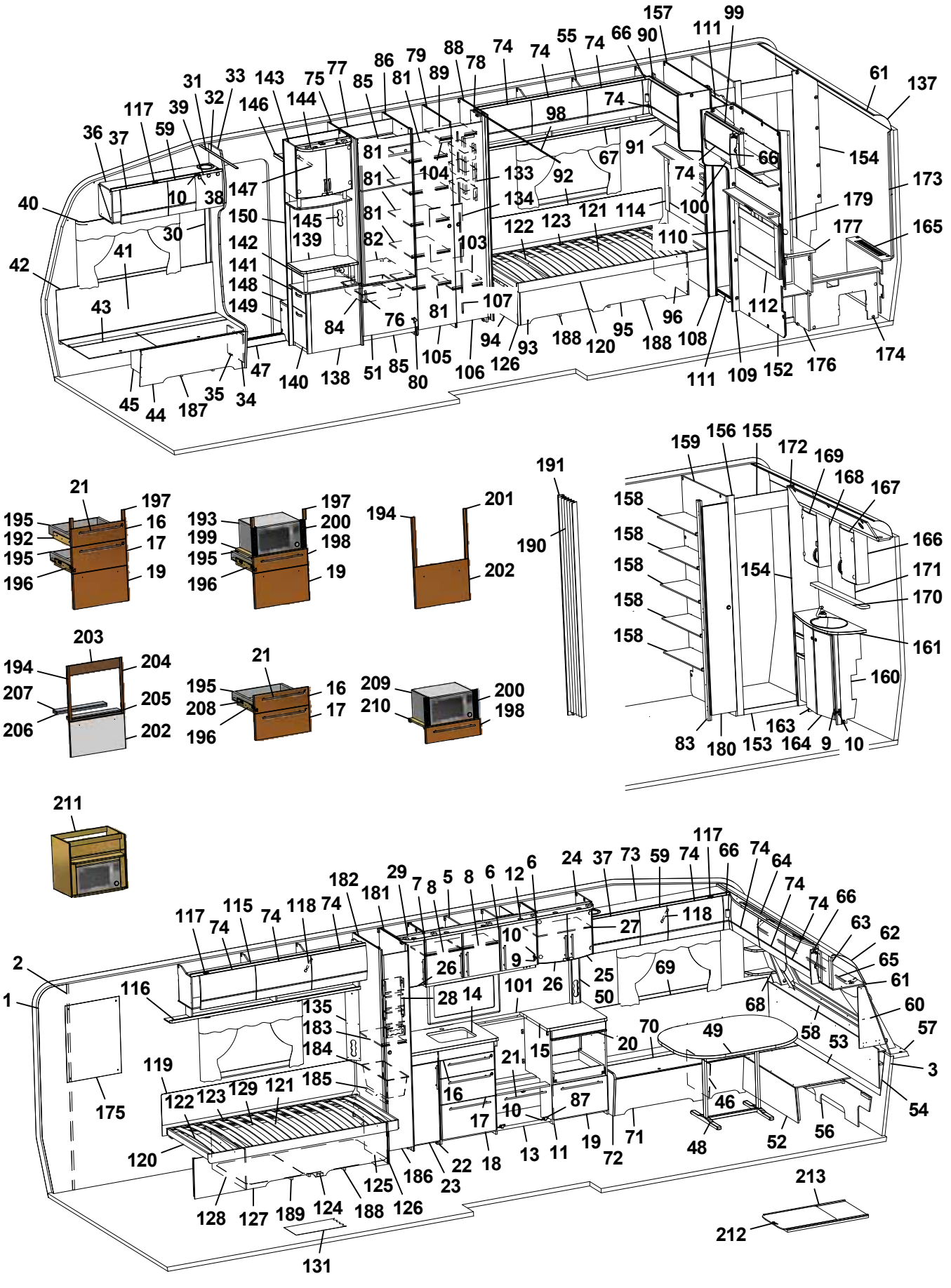
157 111 99 61 137
31 33 143 75 77 86 79 88 74 74 55 74 66 90
32 146 144 85 81 89 78 98 74
117 39 59 36 37 10 38 147 81 104 133 92 67 91 66 154
81 81 134 74 100 179 173
40 150 145 81 121 114
30 139 82 122 123 110 177 165
41 142 103
42 141 148 149 107 112
43 84 76 81 94 93 188 120 95 188 96 108
45 44 187 35 34 47 140 138 51 85 80 105 106 126 111 109 152 176 174
21 197 195 16 192 17 195 19 196
193 197 200 198 199 195 19 196
194 201 202
191 190
159 156 155 172 169 168 167 158 158 158 158 158 166 154 171 170 161 160
83 180 153 164 9 10 163
203 194 204 207 205 206 202
21 195 16 208 17 196
209 200 210 198
211
117 74 115 74 118 74 182 181 29 7 8 5 8 6 12 6 24 37 73 59 74 66 74 64 74 74 66 63 62 65 61 60 57 3 54
2 1 116 135 183 184 119 122 123 129 121 185 175 120 128 127 189 124 188 126 125 186 23 22 18 13 11 19 72 71 48 52 56 46 87 10 17 16 21 15 20 70 49 58 53 68 69 25 50 27 118 26 9 10 28 14 101 26
213 212
131

Pos Fig	Det. nr Part. No	Ingår Fitted	OBS!! Ange alltid årsmodell vid beställning av inredning Benämning	OBS!! Specify always year of model when ordering equipment Description
145	340418	x	Front el-uttag 130x857,5	Front outlet 130x857,5
146	331910M	x	Hylla garderob övre	Shelf
147	350217	x	Galgstång L=790	Clothes hanger L=790
148	319866	x	Hylla insteg	Shelf
149	336618	x	Front hylla garderob	Front
150	337198	x	Vägg instegsgarderob	Wall wardrobe
152	339304	x	Vägg tvättrum	Wall washroom
153	332955M	x	Tröskel	Threshold
154	333500M	x	Vägg tvättrum	Wall
155	332956M	x	Överbit tvättrum	Overlap washroom
156	332957M	x	List poppel 15x63x1948	List 15x63x1948
157	339303	x	Vägg tvättrum	Wall washroom
158	330651M	x	Hylla	Shelf
159	337514	x	Vägg garderob H	Wall wardrobe R
160	337048	x	Skåp tvättställ u. skiva	Cupboard washroom without board
161	337049-K	x	Skiva skåp tvättställ	Board cupboard wash basin
163	336056	x	Lucka V	Door L
164	336055	x	Lucka H	Door R
165	337050	x	Front gavel bak	Front
--	319198	x	Galler ventilation d:o	Ventilation grille d:o
166	331911M	x	Skåp tvättrum H	Cupboard washroom R
167	331778	x	Lucka H	Door R
168	331912M	x	Skåp tvättrum V	Cupboard washroom L
169	331779	x	Lucka V	Door L
170	337069-K	x	Hylla	Shelf
171	315999	x	Spegel 440x700x3	Mirror 440x700x3
172	337064	x	Ljusramp	Light holder
173	335718	x	Front hörn	Front
174	337512	x	Täckfront	Front
175	316038	x	Spegel 543x725x3	Mirror 543x725x3
176	337521	x	Skåp u. skiva	Cupboard without board
--	332962M	x	Hylla d:o	Shelf d:o
--	336138	x	Lucka d:o	Door d:o
177	337524-K	x	Skiva skåp	Board cupboard
179	330653M	x	Front el-uttag	Front outlet
180	336420	x	Dörr 245x1850	Door 245x1850
181	333492M	x	Vägg backskåp H	Wall cupboard R
182	333491M	x	Vägg backskåp V	Wall cupboard L
183	332922M	x	Hylla	Shelf
184	309010	x	Trådback vit 227x527x185	Tray 227x527x185
185	316358	x	Glidskena plast L=430 D14/27	Runner plastic L=430 D14/27
186	376043	x	Dörr 260x1850	Door 260x1850
--	314523	x	Rätningslist dörr L=1715	List L=1715
187	350114	x	Plåt skofack	Plate shoe compartment
188	337271	x	Luftspalt sänglåda	Air gap bed box
			M= Metervara T= Tillbehör	M= On the metre T= Accessory

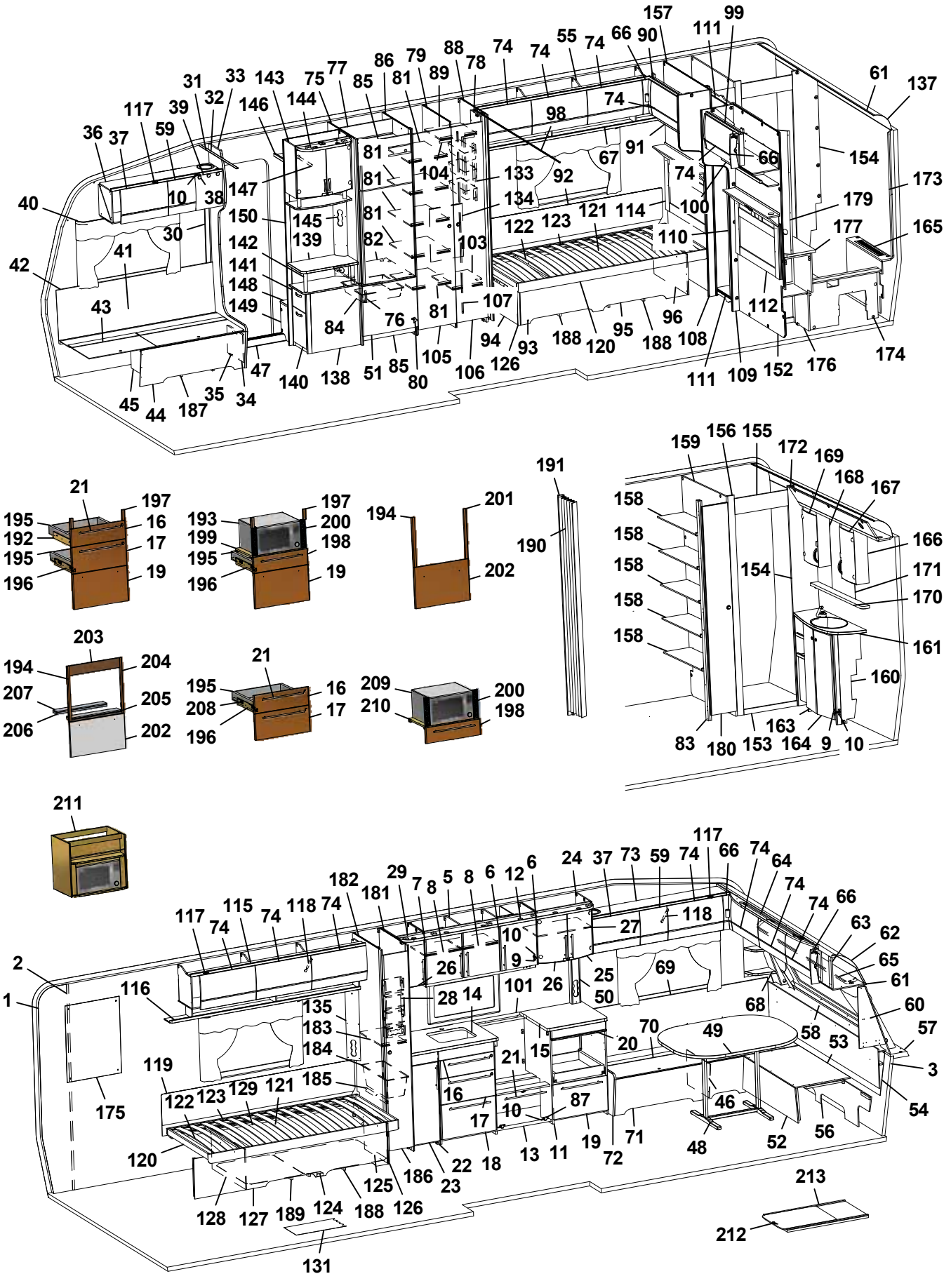
157 111 99 61 137
31 33 143 75 77 86 79 88 74 74 55 74 66 90
32 146 144 85 81 89 78 98 74
117 39 59 36 37 10 38 147 81 104 133 92 67 91 66 154
81 81 134 74 100 179 173
40 150 145 81 121 114
30 139 82 122 123 110 177 165
41 142 103
42 141 148 149 107 112
43 84 76 81 94 93 188 120 95 188 96 108
45 44 187 35 34 47 140 138 51 85 80 105 106 126 111 109 152 176 174
21 197 195 16 192 17 195 19 196
193 197 200 198 199 195 19 196
194 201 202
191 190
159 156 155 172 169 168 167 158 158 158 158 158 166 154 171 170 161 160
83 180 153 164 9 10 163
203 194 204 207 205 206 202
21 195 16 208 17 196
209 200 210 198
211
117 74 115 74 118 74 182 181 29 7 8 5 8 6 12 6 24 37 73 59 74 117 66 74 64 74 74 66 63 62 65 61 60 57 3 54
2 1 116 135 183 184 119 122 123 129 121 185 175 120 128 127 189 124 188 126 131
26 28 14 101 26 9 10 27 25 50 118 69 68 58 53
16 17 21 15 10 87 20 70 49 46 48 52 56
125 186 23 22 18 13 11 19 72 71
213 212

Pos Fig	Det. nr Part. No	Ingår Fitted	OBS!! Ange alltid årsmodell vid beställning av inredning Benämning	OBS!! Specify always year of model when ordering equipment Description
189	337272	x	Luftspalt sänglåda	Air gap bed box
190	315216	T	Vikdörr 1900x1500	Folding door
191	376461	T	Bakdel nisch vikdörr	Back niche folding door
192	336087	x	Monteringssats kpl. lådor (Vit)	Mounting kit cpl. drawers (White)
--	336759	x	Monteringssats kpl. lådor (Mekong)	Mounting kit cpl. drawers (Mekong)
--	340880	x	Monteringssats kpl. lådor (Customized)	Mounting kit cpl. drawers (Customized)
193	337536	T	Monteringssats kpl. mikro (Vit)	Mounting kit cpl. micro (White)
--	337538	T	Monteringssats kpl. mikro (Mekong)	Mounting kit cpl. micro (Mekong)
--	340881	T	Monteringssats kpl. mikro (Customized)	Mounting kit cpl. micro (Customized)
194	336089	T	Monteringssats kpl. ugn (Vit)	Mounting kit cpl. oven (White)
--	336758	T	Monteringssats kpl. ugn (Mekong)	Mounting kit cpl. oven (Mekong)
--	341446	T	Monteringssats kpl. ugn (Customized)	Mounting kit cpl. oven (Customized)
195	317514	x	Låda	Drawer
196	317382	x	Glidskena låda H	Slide bar, drawer R
--	350221	x	Glidskena låda V	Slide bar, drawer L
--	801701	x	Skruv 6x16 d:o	Screw 6x16 d:o
197	336092	x	Passbit 95x30x16 (Mekong)	Gauge block 95x30x16 (Mekong)
198	337540	T	Lådförstycke (Vit)	Drawer front (White)
--	337541	T	Lådförstycke (Mekong)	Drawer front (Mekong)
--	340510	T	Lådförstycke (High Gloss)	Drawer front (High Gloss)
199	331472M	T	Hylla mikro	Shelf
200	401998	T	Galler mikro	Grating
201	336086	T	Passbit 460x30x16	Gauge block 460x30x16
202	334728	T	Lucka (Vit)	Door (White)
--	336726	T	Lucka (Mekong)	Door (Mekong)
--	340507	T	Lucka (High Gloss)	Door (High Gloss)
203	341213	T	Front 88x550 (Mekong)	Front 88x550 (Mekong)
204	341214	T	Passbit 426x24x16 (Mekong)	Gauge block 426x24x16 (Mekong)
205	341215	T	Front 15x502 (Mekong)	Front 15x502 (Mekong)
206	341216	T	Skiva distans 15x80x500	Sheet distance 15x80x500
207	341217	T	Skiva distans 10x80x500	Sheet distance 10x80x500
208	334732	T	Monteringssats kpl. lådor i utskjut (Vit)	Mounting kit cpl. drawers in projection (White)
--	336778	T	Monteringssats kpl. lådor i utskjut (Mekong)	Mounting kit cpl. drawers in projection (Mekong)
--	340884	T	Monteringssats kpl. lådor i utskjut (Custom)	Mounting kit cpl. drawers in projection (Custom)
209	337545	T	Monteringssats kpl. mikro i utskjut (Vit)	Mounting kit cpl. micro in projection (White)
--	337546	T	Monteringssats kpl. mikro i utskjut (Mekong)	Mounting kit cpl. micro in projection (Mekong)
--	340885	T	Monteringssats kpl. mikro i utskjut (Custom)	Mounting kit cpl. micro in projection (Custom)
210	331515M	T	Hylla mikro	Shelf
211	337532	T	Skåp kpl. mikrovågsugn	Cupboard cpl. microwave oven
212	341192	T	Utdragsskiva bord 450x550	Sliding leaf 450x550
213	341193	T	Låda utdragsskiva	Box sliding leaf
			[1] = Selected och Customized	[1] = Selected and Customized
			Dyntyger, madrasser m.m. (se dynor m.m.)	Cushion textilies, mattresses etc. (see cushions etc.)
			M= Metervara T= Tillbehör	M= On the metre T= Accessory

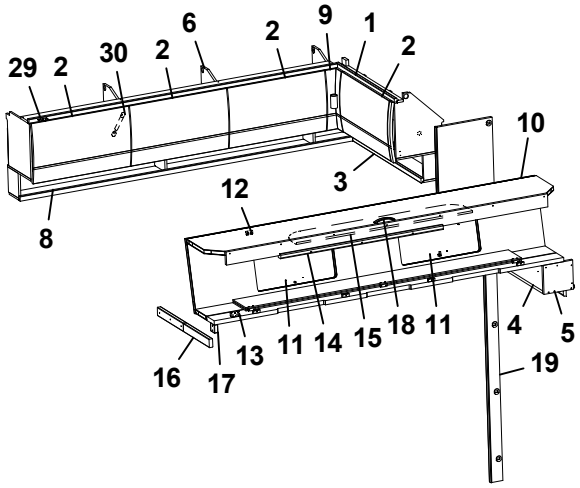
29 2 30 2 6 2 9 1 2
10
3
12
8
16 17 13 11 14 15 18 11 4 5
19

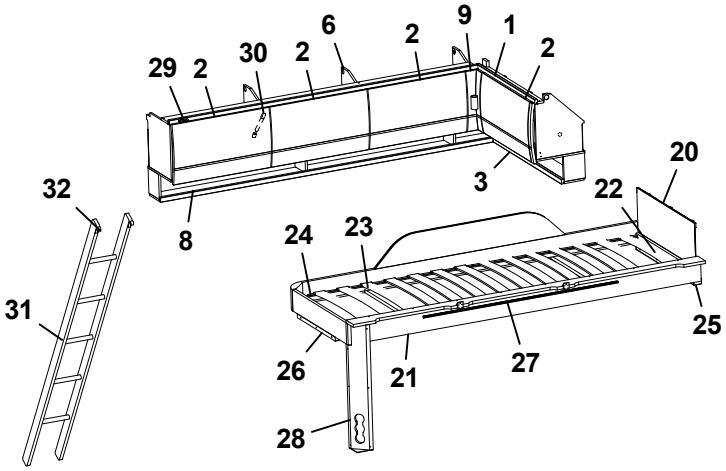
29 2 30 2 6 2 9 1 2
20
3
22
32
8
24 23
31
25
26 21 27
28

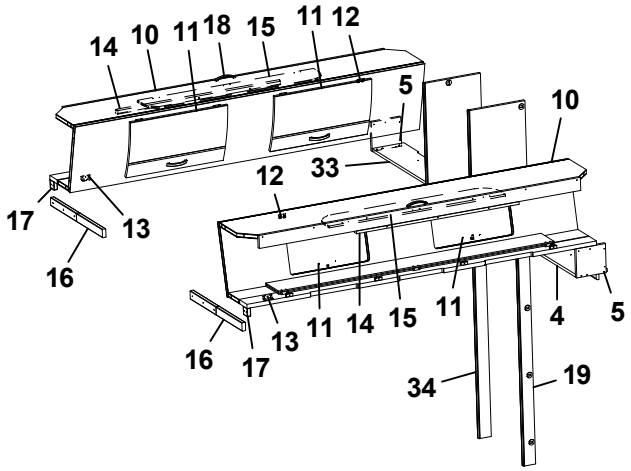
14 10 11 18 15 11 12
5
10
12 33
17
13
16
16 17 13 11 14 15 11 4 5
34 19

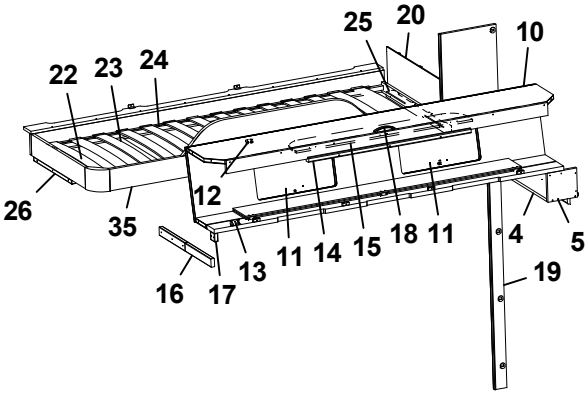
25 20
10
22 23 24
26
12
35
16 17 13 11 14 15 18 11 4 5
19

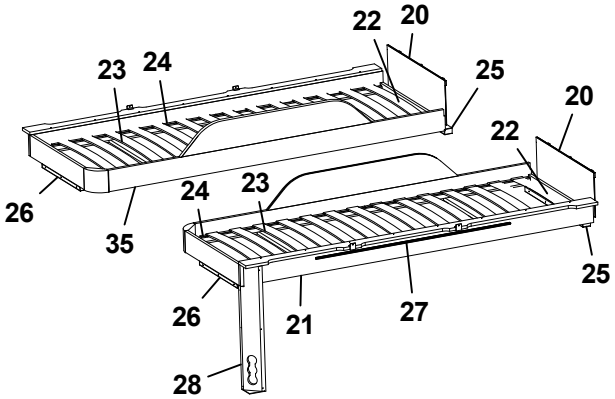
22 20
23 24
25
20
22
26
24 23
35
25
26 21 27
28

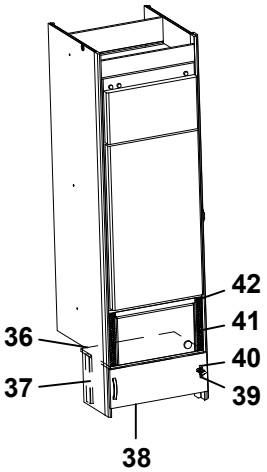
42
41
36
40
37
39
38

Pos Fig	Det. nr Part. No	Ingår Fitted	OBS!! Ange alltid årsmodell vid beställning av inredning Benämning	OBS!! Specify always year of model when ordering equipment Description
1	340661	x	Skåp gavel bak H L=928	Cupboard upper R L=928
--	341457	x	Skåp gavel bak H L=928 (Customized)	Cupboard upper R L=928 (Customized)
--	319978	x	Gångjärn d:o	Hinge d:o
--	319980	x	Platta gångjärn d:o	Plate hinge d:o
2	337695	x	Lucka	Door
--	340495	x	Lucka (High Gloss)	Door (High Gloss)
3	332389M	x	Hyllpaket	Shelf
4	332813M	x	Hylla gavel bak	Shelf gable rear
5	331697M	x	Gavel	Gable
6	340388	x	Skåp övre L=1747	Cupboard upper L=1747
--	340913	x	Skåp övre L=1747 (Customized)	Cupboard upper L=1747 (Customized)
8	331194M	x	Hyllpaket	Shelf
9	337738	x	Hörn inredning	Corner
--	340917	x	Hörn inredning (High Gloss)	Corner (High Gloss)
--	311917	x	Gångjärn d:o	Hinge d:o
--	319909	x	Platta gångjärn d:o	Plate hinge d:o
10	337661	x	Överbäddskåp L1980	Upper bed L1980
--	341426	x	Överbäddskåp L1980 (Customized)	Upper bed L1980 (Customized)
11	337664	x	Lucka	Door
--	341427	x	Lucka (High Gloss)	Door (High Gloss)
12	860402	x	Gångjärn	Hinge
13	860405	x	Gångjärn	Hinge
14	339839	x	Regel låsning	Lock bar
15	375813	x	Rasskydd ö-bäddskåp	Protective plate
16	332661M	x	Bärregel (vikbar)	Bearing rail
17	331701M	x	Kloss bärregel	Block bearing rail
18	350129	x	Handtag	Handle
19	336770	x	Front V vägg tvättrum	Front L
20	321209	x	Värmespalt gavel	Air gap gable
21	336381	x	Sängram vån.säng V u. ribbotten	Bed bottom L without laths
22	325430	x	Ribbotten kpl.	Laths bottom cpl.
23	311985	x	Ribba sängbotten L=718 B=63	Lath bed bottom L=718 B=63
24	312046	x	Band t. ribbotten	Band for laths bottom
25	331960M	x	Bärregel	Bearing rail
26	331961M	x	Bärregel L=440	Bearing rail L=440
27	314721	x	Skena draperi L=1100	Curtain rod L=1100
28	333190M	x	Front el-uttag	Front outlet
29	319978	x	Gångjärn	Hinge
--	319980	x	Platta gångjärn	Plate hinge
30	319914	x	Gasfjäder	Gas spring
--	319915	x	Fäste vinkel d:o	Angle bracket d:o
--	319916	x	Fäste runt d:o	Bracket round d:o
31	376697	T	Stege ö-bäddsskåp 201x1800 kpl.	Ladder upper bed 201x1800 cpl.
32	860426	T	Krok t. stege	Hook for ladder
33	332810M	x	Hylla gavel bak	Shelf gable rear
			T= Tillbehör	T= Accessory

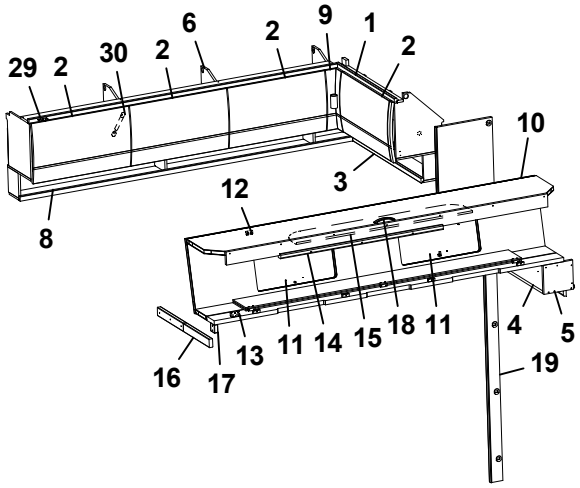
29 2 30 2 6 2 9 1 2
10
3
12
8
16 17 13 11 14 15 18 11 4 5
19

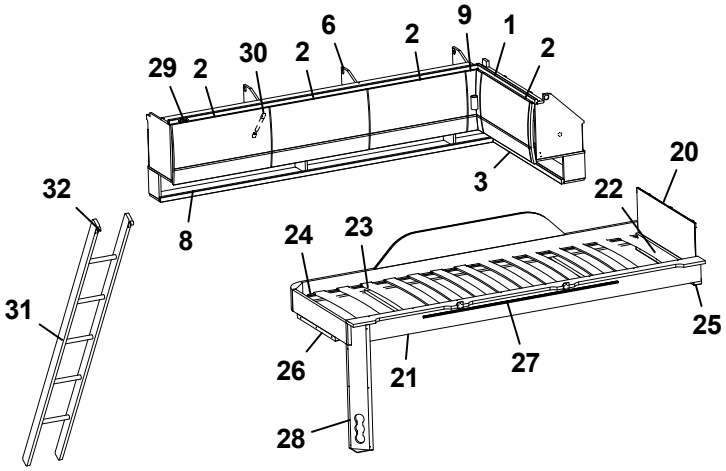
29 2 30 2 6 2 9 1 2
20
32
3
22
8
24 23
31
25
26 21 27
28

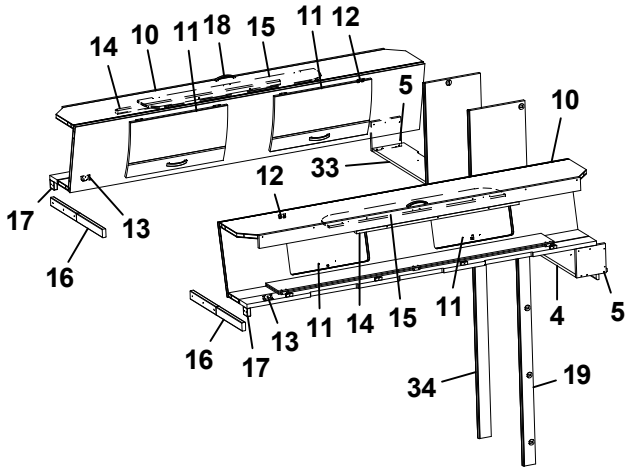
14 10 11 18 15 11 12
5
10
33
12
17
13
16
16 17 13 11 14 15 11 4 5
34 19

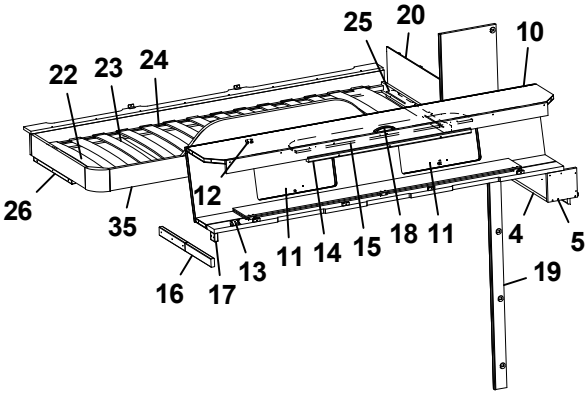
25 20
10
22 23 24
26
12
35
16 17 13 11 14 15 18 11 4 5
19

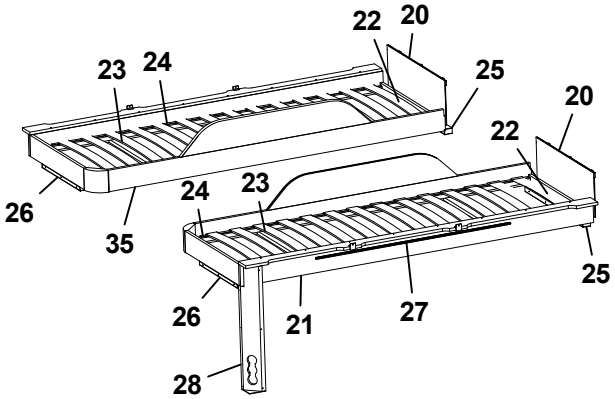
22 20
23 24
25
20
22
26
24 23
35
25
26 21 27
28

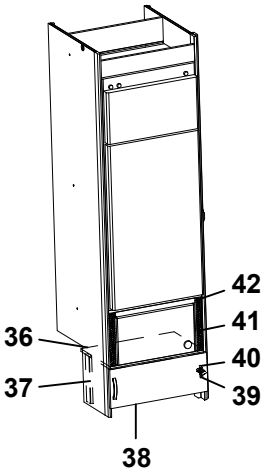
42
41
36
40
37
39
38

Pos Fig	Det. nr Part. No	Ingår Fitted	OBS!! Ange alltid årsmodell vid beställning av inredning Benämning	OBS!! Specify always year of model when ordering equipment Description
34	336769	x	Front H vägg tvättrum	Front R
35	336714	x	Sängram vån.säng H u. ribbotten	Bed bottom
36	336672	T	Hylla mikro	Shelf
37	330631M	T	List folierad L=253	List L=253
38	336209-1	T	Lucka 550x208	Door 550x208
39	316799	T	Gångjärn	Hinge
40	312588	T	Platta gångjärn	Plate hinge
41	401685	T	Galler mikro 285x40	Grating 285x40
42	337542	T	List 15x25x450	List 15x25x450

T= Tillbehör

T= Accessory

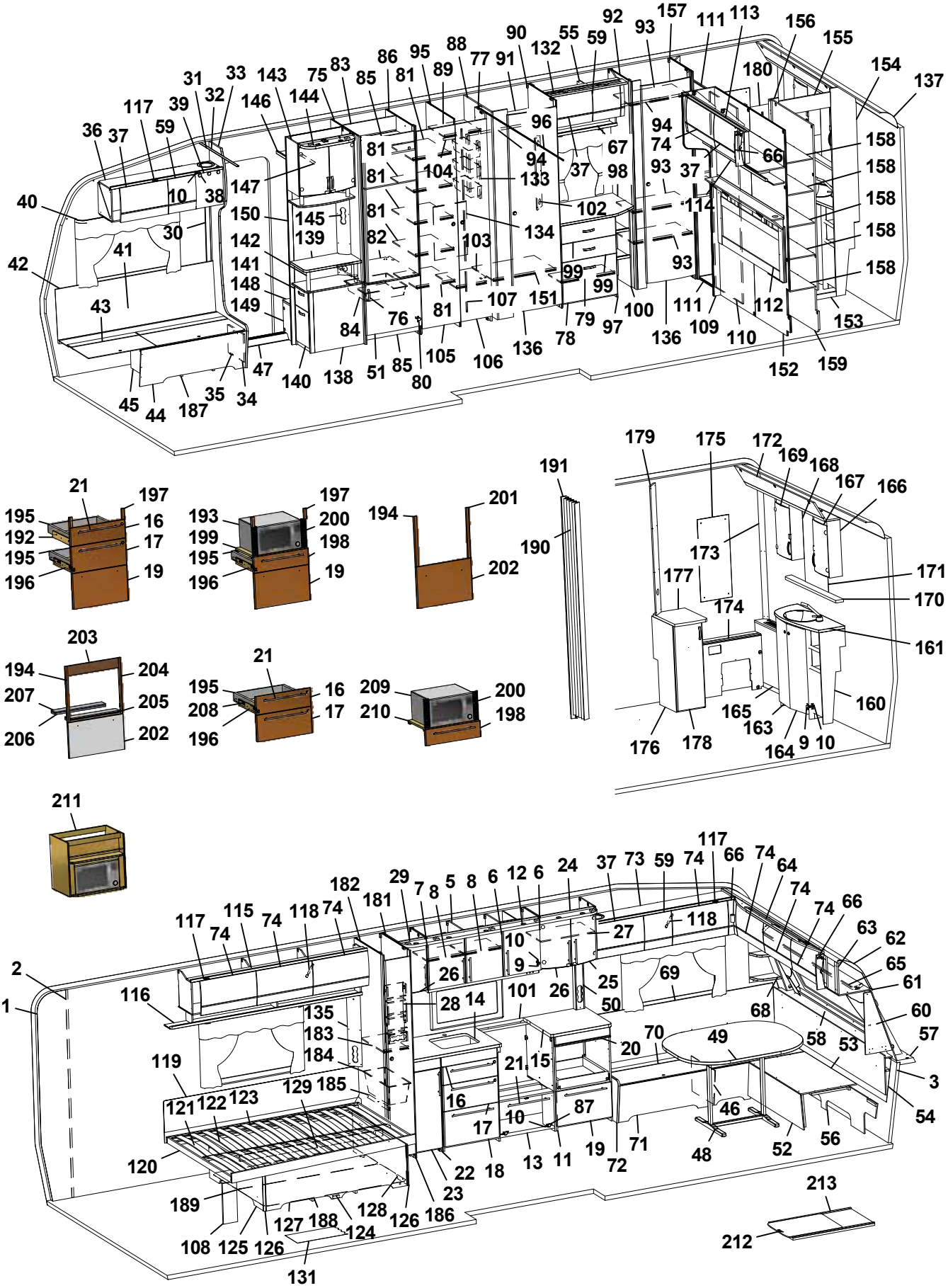
40 42 43 41 30 10 38 36 37 117 39 59 31 32 33 143 146 147 150 145 139 142 141 148 149 144 75 83 85 86 81 95 89 88 77 91 90 132 55 59 92 93 157 111 113 156 155 154 137 180 158 66 74 94 96 67 37 98 133 104 102 134 103 99 107 151 79 97 100 136 78 84 76 82 105 106 140 138 51 85 80 47 35 34 45 44 187 152 159 153 112 110 109 111 114 21 197 195 16 192 17 195 19 196 193 200 198 199 195 19 196 194 201 202 191 190 203 204 207 205 206 202 209 200 210 198 208 17 211 179 175 172 169 168 167 166 173 177 171 170 174 161 160 165 163 164 9 10 176 178 117 74 115 74 118 74 182 181 29 7 8 5 8 6 12 6 24 37 73 59 74 117 66 74 64 74 74 66 63 62 65 61 60 57 53 58 49 68 70 20 50 25 27 10 9 26 28 14 101 26 69 2 1 116 135 183 184 119 121 122 123 129 185 120 189 108 125 126 127 188 124 128 126 186 23 22 18 13 11 19 72 71 48 52 56 54 3 213 212 131

Pos Fig	Det. nr Part. No	Ingår Fitted	OBS!! Ange alltid årsmodell vid beställning av inredning Benämning	OBS!! Specify always year of model when ordering equipment Description
1	318657	M	Tapet vägg/tak	Wall paper
2	318584	M	Tejp tapet 20 mm	Tape, wall paper 20 mm
3	318585	M	Tejp tapet 60 mm	Tape, wall paper 60 mm
5	340424	x	Skåp kök L1120 kpl. (Vit)	Cupboard kitchen L1120 cpl. (White)
--	340433	x	Skåp kök L1120 kpl. (Mekong)	Cupboard kitchen L1120 cpl. (Mekong)
--	341434	x	Skåp kök L1120 kpl. (Customized)	Cupboard kitchen L1120 cpl. (Customized)
6	334712	x	Lucka H (Vit)	Door R (White)
--	336624	x	Lucka H (Mekong)	Door R (Mekong)
--	340511	x	Lucka H (High Gloss)	Door R (High Gloss)
--	317502	x	Handtag d:o	Handle d:o
7	334713	x	Lucka V (Vit)	Door L (White)
--	336625	x	Lucka V (Mekong)	Door L (Mekong)
--	340512	x	Lucka V (High Gloss)	Door L (High Gloss)
--	317502	x	Handtag d:o	Handle d:o
8	331385M	x	Hylla	Shelf
9	311917	x	Gångjärn	Hinge
10	312588	x	Platta gångjärn	Plate hinge
11	336084	x	Utskjut diskbänk (Vit)	Projection kitchen sink (White)
--	336777	x	Utskjut diskbänk (Mekong)	Projection kitchen sink (Mekong)
--	340883	x	Utskjut diskbänk (Customized)	Projection kitchen sink (Customized)
12	336601	x	Ljusramp köksskåp (vitrinskåp)	Light holder kitchen (vitrine)
--	337015	T	Ljusramp köksskåp (skåp mikro)	Light holder kitchen (microwave oven)
13	336082	x	Diskbänk trädel u. skiva (Vit)	Kitchen sink without board (White)
--	336757	x	Diskbänk trädel u. skiva (Mekong)	Kitchen sink without board (Mekong)
--	341452	x	Diskbänk trädel u. skiva induktion (Custom.)	Kitchen sink w/o board induktion (Customized)
14	336409-K	x	Skiva diskbänk 805x565	Board 805x565
--	340420-K	x	Skiva diskbänk 1978x573, ljus (Customized)	Board 1978x573, light (Customized)
--	340420-L	x	Skiva diskbänk 1978x573, mörk (Custom.)	Board 1978x573, dark (Customized)
15	336071-K	x	Skiva diskbänk 610x565	Board 610x565
16	334706	x	Lådförstycke (Vit)	Drawer front (White)
--	336631	x	Lådförstycke (Mekong)	Drawer front (Mekong)
--	340504	x	Lådförstycke (High Gloss)	Drawer front (High Gloss)
17	334707	x	Lådförstycke (Vit)	Drawer front (White)
--	336633	x	Lådförstycke (Mekong)	Drawer front (Mekong)
--	340505	x	Lådförstycke (High Gloss)	Drawer front (High Gloss)
18	334708	x	Lucka (Vit)	Door (White)
--	336635	x	Lucka (Mekong)	Door (Mekong)
--	340506	x	Lucka (High Gloss)	Door (High Gloss)
19	334709	x	Lucka (Vit)	Door (White)
--	336760	x	Lucka (Mekong)	Door (Mekong)
--	340507	x	Lucka (High Gloss)	Door (High Gloss)
20	336675	x	Skärbräda	Cutting board
21	317503	x	Handtag	Handle
22	336408	x	Utskjut diskbänk (Vit)	Projection kitchen sink (White)
--	336805	x	Utskjut diskbänk (Mekong)	Projection kitchen sink (Mekong)
--	341461	x	Utskjut diskbänk (Customized)	Projection kitchen sink (Customized)
--	332122M	x	Hylla d:o	Shelf d:o
23	334711	x	Lucka (Vit)	Door (White)
--	336628	x	Lucka (Mekong)	Door (Mekong)
--	340514	x	Lucka (High Gloss)	Door (High Gloss)
			M= Metervara T= Tillbehör	M= On the metre T= Accessory

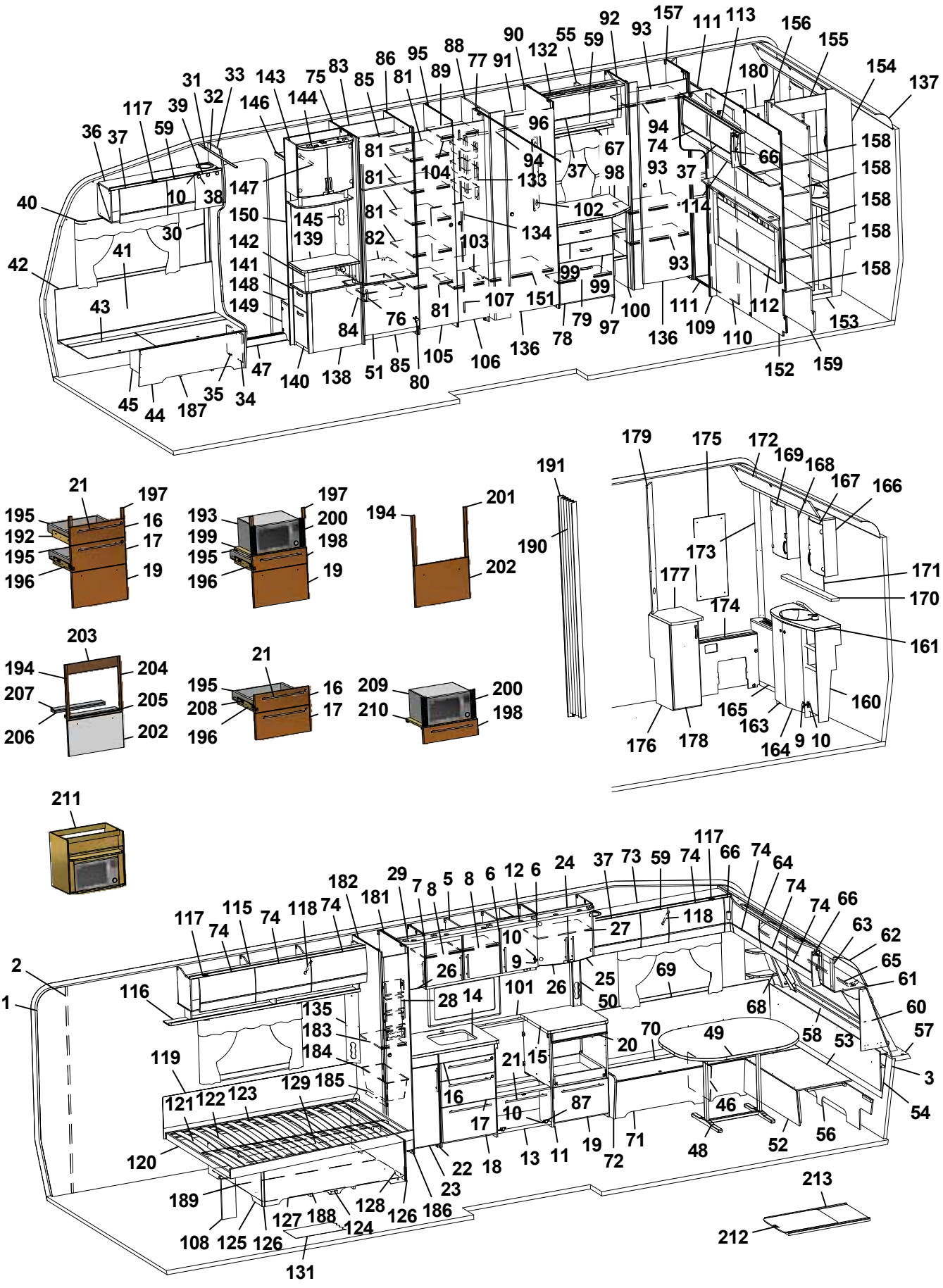
40 42 43 41 30 10 38 36 37 117 39 59 31 32 33 143 146 147 150 145 139 142 141 148 149 144 75 83 85 86 81 95 89 88 77 91 90 132 55 59 92 93 157 111 113 156 155 154 137 180 158 66 74 94 96 67 37 98 133 104 102 134 103 99 107 151 79 97 100 136 78 84 76 81 82 105 106 140 138 51 85 80 47 35 34 45 44 187 152 159 153 109 110 112 114
21 197 195 16 192 17 195 19 196
193 197 200 199 198 195 19 196
194 201 202
191 190
179 175 172 169 168 167 166 173 177 174 171 170 161 160 165 163 164 9 10 176 178
203 194 204 207 205 206 202
21 195 16 208 17 196
209 200 210 198
211
2 1 116 117 74 115 74 118 74 182 181 29 7 8 5 8 6 12 6 24 37 73 59 74 117 66 74 64 74 74 66 63 62 65 61 60 57 3 54 53 58 68 49 70 20 25 27 118 10 9 26 28 14 101 26 50 69 135 183 184 119 121 122 123 129 185 16 17 21 15 87 10 46 48 52 56 71 72 19 13 11 22 18 23 120 189 108 125 126 127 188 124 128 126 186 131 213 212

Pos Fig	Det. nr Part. No	Ingår Fitted	OBS!! Ange alltid årsmodell vid beställning av inredning Benämning	OBS!! Specify always year of model when ordering equipment Description
--	317502	x	Handtag d:o	Handle d:o
24	336112	x	Skåp vitrin	Vitrine
25	332233	x	Lucka vitrin H 272x450	Door vitrine R 272x450
26	332234	x	Lucka vitrin V 272x450	Door vitrine L 272x450
--	318630	x	Lås magnet d:o	Lock magnet d:o
--	318381	x	Motstycke magnetlås	Companion part
--	318379	x	Gångjärn	Hinge
--	318380	x	Täckhatt d:o	Cover d:o
--	312588	x	Platta gångjärn	Plate hinge
27	331206M	x	Hylla	Shelf
28	333409M	x	Kryddhylla	Spice rack
29	336199	x	Skåp vitrin	Vitrine
--	331212M	x	Hylla d:o	Shelf d:o
30	318962	x	List täck el-kabel B=45 L=2100	Cover strip B=45 L=2100
31	316270	x	List snäpp undre L2379	List under L2379
32	316268	x	List snäpp övre L2379	List upper L2379
33	339810	x	Stolpe först. L1948 kpl. m. lucka	Support bar cpl. with door
34	336064	x	Lucka	Door
35	312589	x	Gångjärn	Hinge
36	340335	x	Skåp övre elc.radio enkel DIN	Cupboard upper radio radio single DIN
--	340345	x	Skåp övre elc.radio dubbel DIN	Cupboard upper radio dual DIN
--	340348	x	Skåp övre elc.radio dubbel DIN (Selected)	Cupboard upper radio dual DIN (Selected)
--	340923	x	Skåp övre elc.radio dubbel DIN (Customized)	Cupboard upper radio dual DIN (Customized)
37	337719	x	Lucka	Door
--	340494	x	Lucka (High Gloss)	Door (High Gloss)
38	318379	x	Gångjärn	Hinge
--	318380	x	Täckhatt d:o	Cover d:o
39	331214	x	Lucka radio enkel DIN	Door radio single DIN
--	334035	x	Lucka radio dubbel DIN	Door radio dual DIN
40	316898	x	Skena gardin L1020	Curtain rod L1020
41	339355	x	Värmespalt H fram	Air gap R.F.
42	319821	M	List kant mörkbrun	Strip, dark brown
43	336883	x	Lock bäddlåda H F	Cover bedbox R.F.
--	319024	x	Matta grå textil m. tejp d:o	Carpet gray textile with tape d:o
44	336881	x	Front bäddlåda H F	Front bed box R.F.
45	339811	x	Stöd bäddlåda HF	Support bed box
46	312826	x	Stöd bäddlåda VF	Support bed box
47	314687	x	Tröskel aluminium L=850	Threshold aluminium L=850
48	310083	x	Bordsstativ	Table stand
49	335944-K	x	Bordsskiva 1200x940	Table top 1200x940
--	340544-K	x	Bordsskiva 1200x940, ljus [1]	Table top 1200x940, light [1]
--	340544-L	x	Bordsskiva 1200x940, mörk [1]	Table top 1200x940, dark [1]
50	333289M	x	Front el-uttag 90x533x48	Front outlet 90x533x48
51	336046	x	Lucka H 550x470	Door R 550x470
52	331245M	x	Front bäddlåda gavel	Front bed box gable
53	331246M	x	Skiva rundsittgrupp	Sheet seat
54	340578	x	Värmespalt gavel fram	Air gap
55	340364	x	Skåp övre L=790	Cupboard upper L=790
--	341135	x	Skåp övre L=790 (Customized)	Cupboard upper L=790 (Customized)
--	319978	x	Gångjärn d:o	Hinge d:o
			M= Metervara T= Tillbehör	M= On the metre T= Accessory

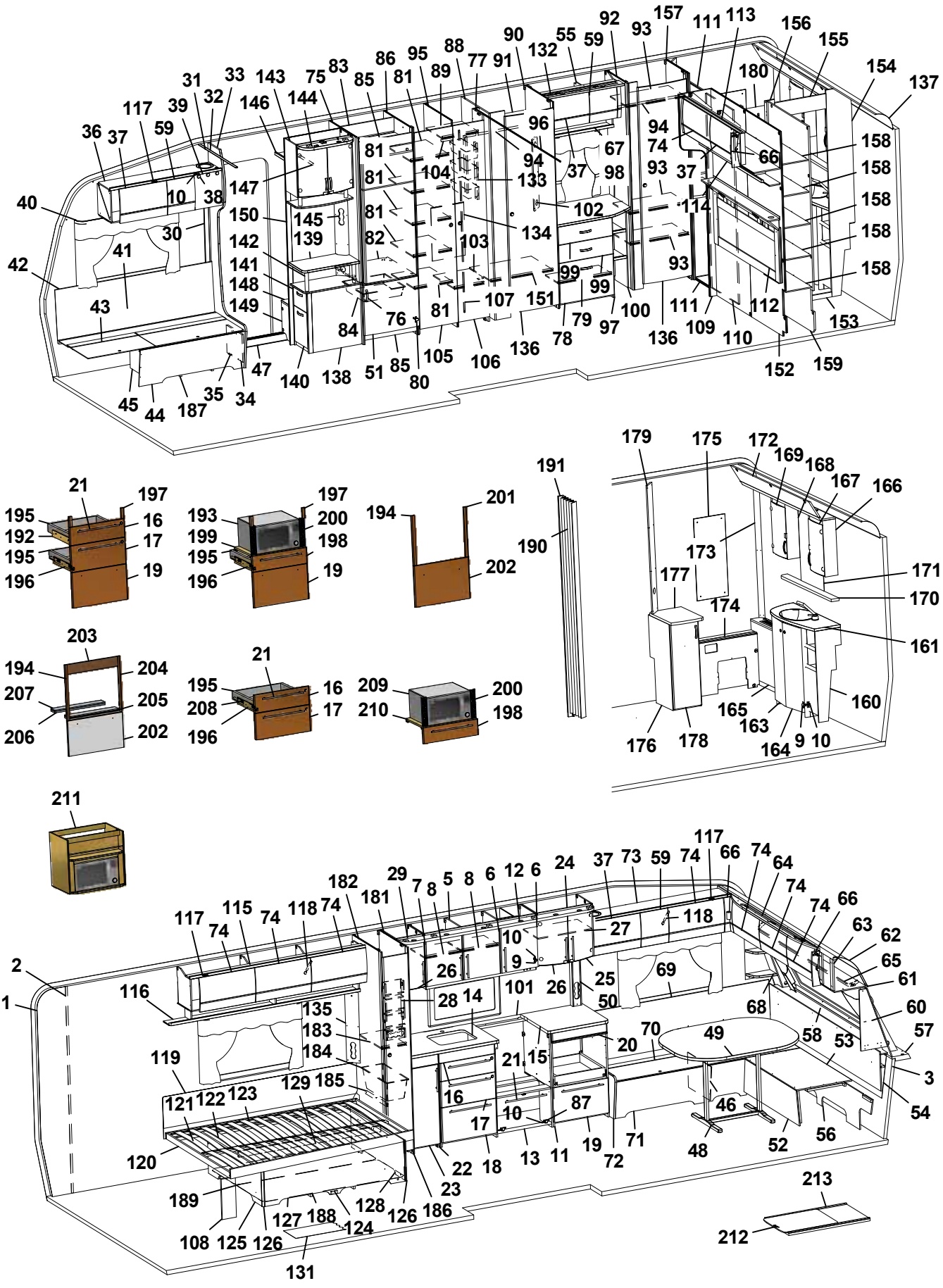
40 42 43 41 30 10 38 36 37 117 39 59 31 32 33 143 146 147 150 145 139 142 141 148 149 144 75 83 85 86 81 95 89 88 77 91 90 132 55 59 92 93 157 111 113 156 155 154 137 180 158 66 74 94 96 67 37 98 104 133 102 134 103 99 107 151 79 97 100 136 78 84 76 82 81 105 106 140 138 51 85 80 47 35 34 45 44 187 152 159 153 109 110 112 114
21 197 195 16 192 17 195 19 196
193 197 200 199 198 195 19 196
194 201 202
191 190
179 175 172 169 168 167 166 173 177 171 170 174 161 160 165 163 164 9 10 176 178
203 194 204 207 205 206 202
21 195 16 208 17 196
209 200 210 198
211
117 74 115 74 118 74 182 181 29 7 8 5 8 6 12 6 24 37 73 59 74 66 74 64 74 74 66 63 62 65 61 60 57 53 3 54 56 52 48 46 49 58 68 70 20 50 25 27 118 10 9 26 26 28 14 101 69 116 135 183 184 119 121 122 123 129 185 120 189 108 125 126 127 188 124 128 126 186 23 22 18 13 11 19 72 71 87 17 16 21 15 2 1 131 213 212

Pos Fig	Det. nr Part. No	Ingår Fitted	OBS!! Ange alltid årsmodell vid beställning av inredning Benämning	OBS!! Specify always year of model when ordering equipment Description
--	319980	x	Platta gångjärn d:o	Plate hinge d:o
56	340520	x	Stöd sittgrupp	Support
57	213471	x	Hylla front kpl. L2376	Shelf front cpl. L2376
58	340191	x	Front/hylla kpl.	Front/shelf cpl.
--	340929	x	Hylla m. belysning "Björn" (Customized)	Shelf with lighting "Bear" (Customized)
59	337790	x	Lucka	Door
--	340493	x	Lucka (High Gloss)	Door (High Gloss)
60	340517	x	Hylla hörn H	Shelf R
61	313884	x	List plast radie L=2379	List L=2379
62	316005	x	Skiva plast 295x2363x1	Plastic sheet
63	341284	x	Skåp gavel fram L=2360	Cupboard L=2360
--	341283	x	Skåp gavel fram L=2360 (Customized)	Cupboard L=2360 (Customized)
--	319978	x	Gångjärn d:o	Hinge d:o
--	319979	x	Platta gångjärn d:o	Plate hinge d:o
64	336063	x	Ljusramp gavelskåp	Light holder
65	316900	x	Skena gardin L1920	Curtain rod L1920
66	337738	x	Hörn inredning	Corner
--	340917	x	Hörn inredning (High Gloss)	Corner (High Gloss)
--	311917	x	Gångjärn d:o	Hinge d:o
--	319909	x	Platta gångjärn d:o	Plate hinge d:o
67	331305M	x	Hyllpaket	Shelf
68	338520	x	Hylla hörn V	Shelf L
69	337174	x	Värmespalt V fram	Air gap L.F.
70	333908	x	Lock bäddlåda V F	Cover bed box L.F
--	319024	x	Matta grå textil m. tejp d:o	Carpet gray textile with tape d:o
71	339502	x	Front bäddlåda V F	Front bed box L.F.
72	339500	x	Gavel bäddlåda V F	Gable bed box L.F
73	340331	x	Skåp övre L=1388	Cupboard upper L=1388
--	340350	x	Skåp övre L=1388 (Selected)	Cupboard upper L=1388 (Selected)
--	341010	x	Skåp övre L=1388 (Customized)	Cupboard upper L=1388 (Customized)
74	337695	x	Lucka	Door
--	340495	x	Lucka (High Gloss)	Door (High Gloss)
75	332244M	x	Vägg kyl V	Wall refrigerator L
76	350129	x	Handtag	Handle
77	331238M	x	Nisch, vikdörr	Niche folding door
78	339513	x	Lucka 550x380	Door 550x380
--	315202	x	Gångjärn d:o	Hinge d:o
--	312588	x	Platta gångjärn	Plate hinge
79	339522	x	Hylla	Shelf
80	316799	x	Gångjärn	Hinge
81	330639M	x	Hylla	Shelf
82	340675	x	Hylla under kyl	Shelf under refrigerator
83	333142M	x	Bakstycke stopp kyl	Back cupboard
84	310325	x	Trådback vit 427x427x85	Tray 427x427x85
--	312712	x	Glidlist trådback (säljes i par)	Sliding strip tray (pair)
85	375394	x	Front skåp under kyl	Front cupboard
86	330659M	x	Vägg kyl H	Wall refrigerator R
87	315202	x	Gångjärn	Hinge
88	334491M	x	Vägg garderob	Wall wardrobe
89	334271M	x	Hylla garderob övre	Shelf wardrobe upper
			M= Metervara T= Tillbehör	M= On the metre T= Accessory

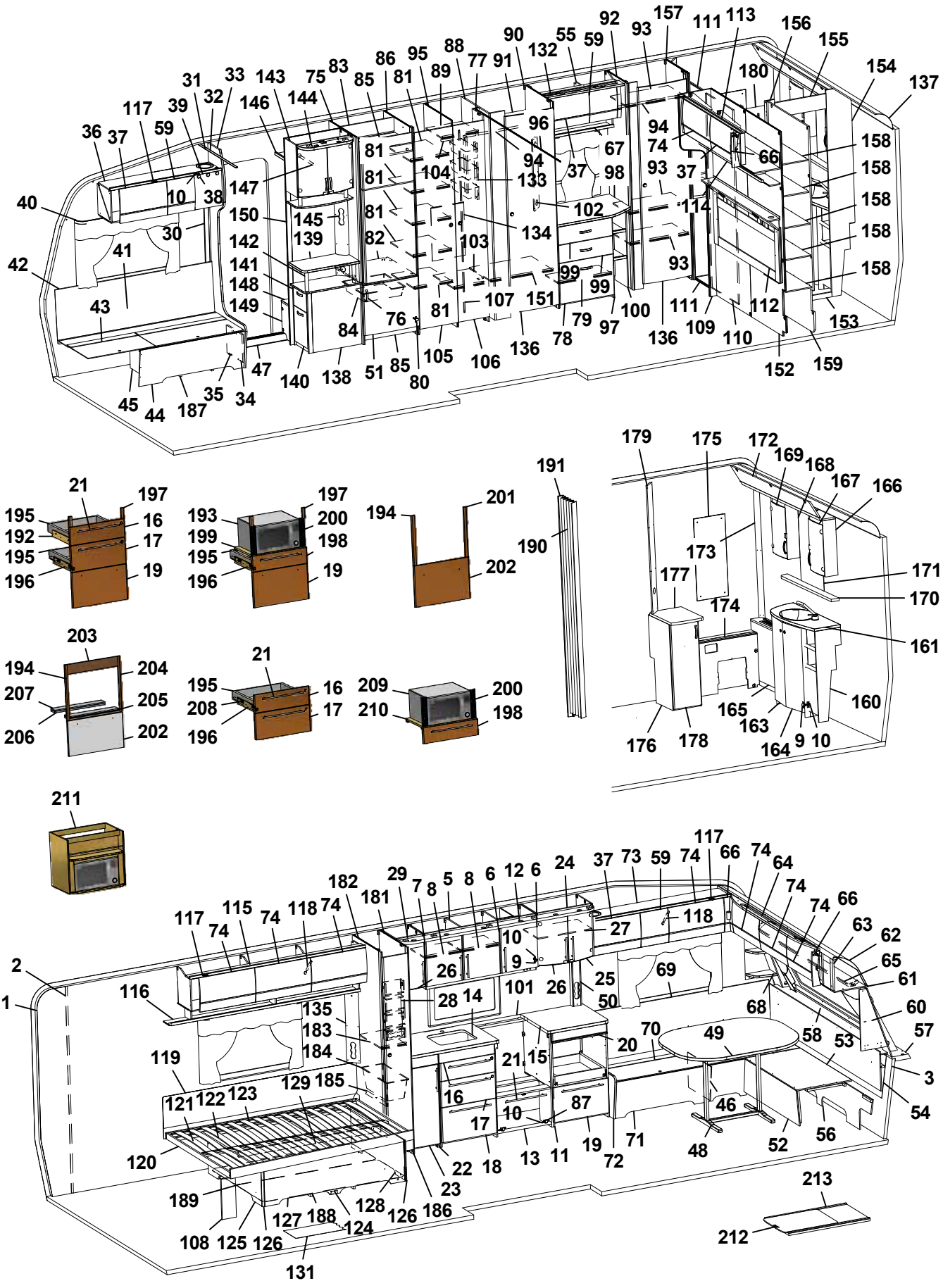
1 2 3 5 6 7 8 9 10 11 12 13 14 15 16 17 18 19 20 21 22 23 24 25 26 27 28 29 30 31 32 33 34 35 36 37 38 39 40 41 42 43 44 45 46 47 48 49 50 51 52 53 54 55 56 57 58 59 60 61 62 63 64 65 66 67 68 69 70 71 72 73 74 75 76 77 78 79 80 81 82 83 84 85 86 87 88 89 90 91 92 93 94 95 96 97 98 99 100 101 102 103 104 105 106 107 108 109 110 111 112 113 114 116 117 118 119 120 121 122 123 124 125 126 127 128 129 131 132 133 134 135 136 137 138 139 140 141 142 143 144 145 146 147 148 149 150 151 152 153 154 155 156 157 158 159 160 161 163 164 165 166 167 168 169 170 171 172 173 174 175 176 177 178 179 180 181 182 183 184 185 186 187 188 189 190 191 193 194 195 196 197 198 199 200 201 202 203 204 205 206 207 208 209 210 211 212 213

Pos Fig	Det. nr Part. No	Ingår Fitted	OBS!! Ange alltid årsmodell vid beställning av inredning Benämning	OBS!! Specify always year of model when ordering equipment Description
90	331898M	x	Vägg garderob H	Wall wardrobe R
91	334495M	x	Hylla garderob	Shelf wardrobe
92	331899M	x	Vägg garderob V	Wall wardrobe L
93	331928M	x	Hylla	Shelf
94	350217	x	Galgstång L=790	Clothes hanger L=790
95	330633M	x	Vägg garderob H	Wall wardrobe R
96	318104	x	Skena draperi L=1730	Drapery rail L=1730
97	339457	x	Byrå kpl. u. skiva	Chest of drawers without board
98	336076-K	x	Skiva byrå	Board
99	339512	x	Lådförstycke 550x167	Drawer front 550x167
--	317514	x	Låda plast	Drawer plastic
--	317382	x	Glidskena låda H	Slide bar, drawer R
--	350221	x	Glidskena låda V	Slide bar, drawer L
100	331307M	x	Hylla vid byrå kpl.	Shelf cpl.
101	319818-A	T	Köksskiva vägg svart skiffer	Protection kitchen, black
--	319818-L	T	Köksskiva vägg natur skiffer	Protection kitchen, grey
102	335787M	x	Front el-uttag	Front outlet
103	334270M	x	Hylla garderob nedre	Shelf wardrobe under
104	350217	x	Galgstång L=790	Clothes hanger L=790
105	336416	x	Dörr 380x1850	Door 380x1850
106	336418	x	Dörr 310x1850	Door 310x1850
107	314523	x	Rätningslist dörr L=1715	List L=1715
108	337472	x	Stöd säng	Support bed
109	336314	x	Front vägg tvättrum	Front
110	331914M	x	Skjutdörr tvättrum	Door
111	316030	x	Skena skjutdörr	Curtain rod
--	375434	x	List d:o	List d:o
--	331953M	x	Kloss d:o	Block d:o
112	340529	x	Värmespalt kpl. m. tyg och belysning	Air gap cpl. with fabric and illumination
--	340533	T	Värmespalt kpl. m. tyg och belysning [1]	Air gap cpl. with fabric and illumination [1]
113	340957	x	Skåp gavel bak V L1405	Cupboard upper L1405
--	341110	x	Skåp gavel bak V L1405 (Customized)	Cupboard upper L1405 (Customized)
--	319978	x	Gångjärn d:o	Hinge d:o
--	319980	x	Platta gångjärn d:o	Plate hinge d:o
114	331936M	x	Hyllpaket	Shelf
--	316907	x	Skena gardin L=500	Curtain rod L=500
115	340352	x	Skåp övre V-bak L=1747	Cupboard upper L-rear L=1747
--	341022	x	Skåp övre L=1747 (Customized)	Cupboard upper L=1747 (Customized)
116	331189M	x	Hyllpaket	Shelf
117	319978	x	Gångjärn	Hinge
--	319980	x	Platta gångjärn	Plate hinge
118	319914	x	Gasfjäder	Gas spring
--	319915	x	Fäste vinkel d:o	Angle bracket d:o
--	319916	x	Fäste runt d:o	Bracket round d:o
119	338121	x	Värmespalt	Air gap
120	340181	x	Sängram u. ribbotten	Bedbottom without laths
121	338125	x	Ribbotten kpl.	Laths bottom cpl.
122	311985	x	Ribba sängbotten L=718 B=63	Lath bed bottom L=718 B=63
123	312046	x	Band t. ribbotten	Band for laths bottom
124	340187	x	Sänglåda kpl.	Bed box cpl.
			M= Metervara	M= On the metre
			T= Tillbehör	T= Accessory

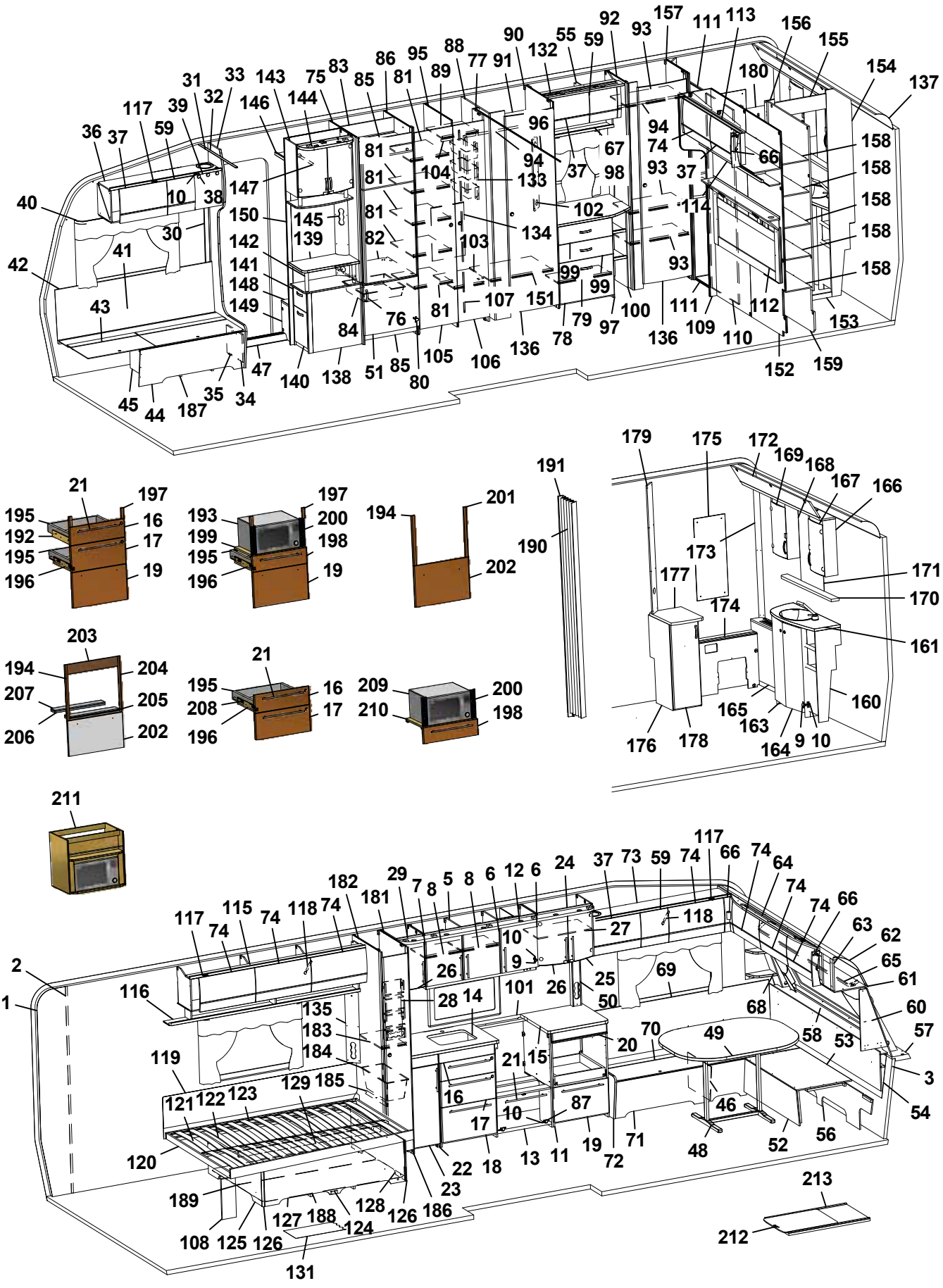
40 42 43 41 30 10 38 36 37 117 39 59 31 32 33 143 146 147 150 145 139 142 141 148 149 144 75 83 85 86 81 95 89 88 77 91 90 132 55 59 92 93 157 111 113 156 155 154 137 180 158 66 74 94 96 67 37 98 104 133 102 134 103 99 107 151 79 97 100 136 78 84 76 81 105 106 80 51 85 138 140 47 35 34 45 44 187 152 159 153 112 110 109 111 114 93 21 197 195 16 192 17 195 19 196 193 200 199 198 195 19 196 194 201 202 191 190 179 175 172 169 168 167 166 173 177 174 171 170 161 160 165 163 164 9 10 176 178 203 204 207 205 206 202 21 195 16 208 17 196 209 200 210 198 211 117 74 115 74 118 74 182 181 29 7 8 5 8 6 12 6 24 37 73 59 74 66 74 64 74 74 66 63 62 65 61 60 57 53 3 54 56 52 48 46 49 58 68 70 20 27 118 10 9 26 25 50 69 26 28 14 101 135 183 184 119 121 122 123 129 185 16 17 10 87 21 15 19 72 71 13 11 18 22 23 186 128 126 124 127 188 189 108 125 126 131 213 212

Pos Fig	Det. nr Part. No	Ingår Fitted	OBS!! Ange alltid årsmodell vid beställning av inredning Benämning	OBS!! Specify always year of model when ordering equipment Description
125	340197	x	Gavel säng V	Gable bed L
126	319776	x	List hörn L=2500	Corner strip L=2500
127	339426	x	Front säng	Front bed
128	340195	x	Gavel säng H	Gable bed R
129	315203	x	Regel 17,5x55x1415	Wood lath pine 17,5x55x1415
131	319230	M^2	Matta golv, klinkermönster mörkgrå	Carpet floor, clinker design dark grey
--	319393	T	Matta golv, antik planka	Carpet floor, antique plank
132	336078	x	Ljusramp	Light holder
133	319759	x	Korg, garderob	Basket, wardrobe
--	335802	x	List för korgar	List för baskets
134	336427	x	Täckskiva exp.kärl	Cover expansion vessel
135	335788M	x	Front el-uttag	Front outlet
136	335919	x	Dörr 490x1850	Door 490x1850
137	316005	x	Skiva plast 295x2363x1	Plastic sheet
138	339446	x	TV-bänk kpl. u. skiva	TV-bench cpl. whitout board
139	336122-K	x	Skiva TV-bänk, ljus	Board, light
--	336122-L	T	Skiva TV-bänk, mörk	Board, dark
140	339605	x	Låda nedre kpl.	Drawer cpl.
--	339606	x	Lådförstycke d:o	Drawer front d:o
--	315215	x	Glidskena låda (säljes i par)	Slide bar (exp. in pair)
141	339607	x	Låda övre	Drawer cpl.
--	339610	x	Lådförstycke d:o	Drawer front d:o
--	315215	x	Glidskena låda (säljes i par)	Slide bar (exp. in pair)
142	336103	x	Rundstav folierad L=192	Round staff L=192
143	340077	x	Skåp bar kpl. H=512	Coctail cabinet cpl. H=512
--	332088M	x	Hylla hållare flaskor	Shelf bottle holder
--	331778	x	Lucka H d:o	Door R d:o
--	331779	x	Lucka V d:o	Door L d:o
--	318379	x	Gångjärn d:o	Hinge d:o
--	318380	x	Täckhatt d:o	Cover d:o
--	312588	x	Platta gångjärn d:o	Plate hinge d:o
144	336106	x	Ljusramp	Light holder
145	340418	x	Front el-uttag 130x857,5	Front outlet 130x857,5
146	331910M	x	Hylla garderob övre	Shelf
147	350217	x	Galgstång L=790	Clothes hanger L=790
148	319866	x	Hylla insteg	Shelf
149	336618	x	Front hylla garderob	Front
150	337198	x	Vägg instegsgarderob	Wall wardrobe
151	334494M	x	Hylla	Shelf
152	336413	x	Vägg tvättrum	Wall washroom
153	332955M	x	Tröskel	Threshold
154	332954M	x	Vägg tvättrum	Wall
155	332956M	x	Överbit tvättrum	Overlap washroom
156	332957M	x	List poppel 15x63x1948	List 15x63x1948
157	330837M	x	Vägg garderob H	Wall wardrobe R
158	330651M	x	Hylla	Shelf
159	330649M	x	Vägg garderob H	Wall wardrobe R
160	336054	x	Skåp tvättställ u. skiva	Cupboard washroom without board
161	336057-K	x	Skiva skåp tvättställ	Board cupboard wash basin
163	336056	x	Lucka V	Door L
			M= Metervara T= Tillbehör	M= On the metre T= Accessory

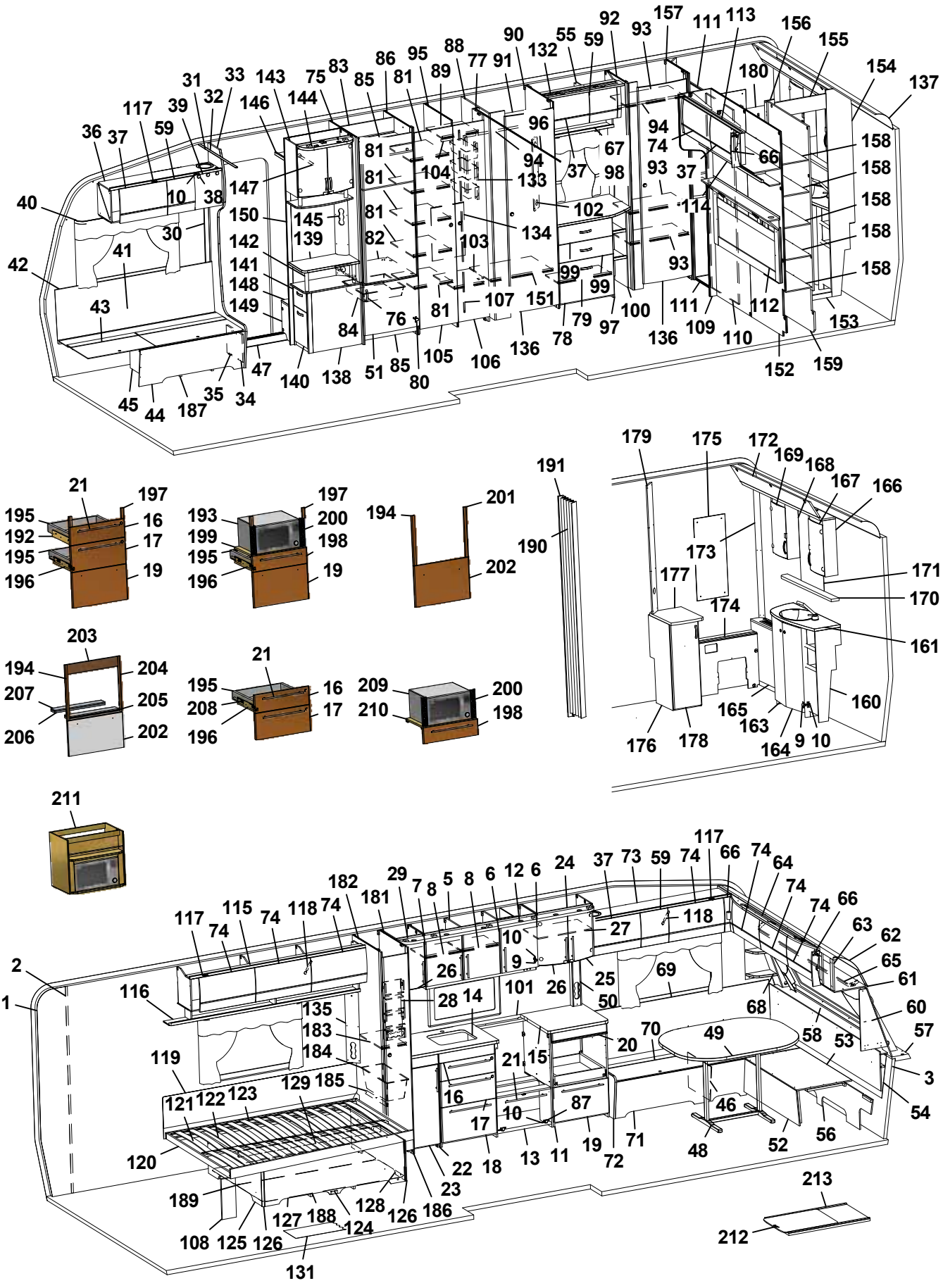
1 2 3 5 6 7 8 9 10 11 12 13 14 15 16 17 18 19 20 21 22 23 24 25 26 27 28 29 30 31 32 33 34 35 36 37 38 39 40 41 42 43 44 45 46 47 48 49 50 51 52 53 54 55 56 57 58 59 60 61 62 63 64 65 66 67 68 69 70 71 72 73 74 75 76 77 78 79 80 81 82 83 84 85 86 87 88 89 90 91 92 93 94 95 96 97 98 99 100 101 102 103 104 105 106 107 108 110 111 112 113 114 116 117 118 119 120 121 122 123 124 125 126 127 128 129 131 132 133 134 135 136 137 138 139 140 141 142 143 144 145 146 147 148 149 150 151 152 153 154 155 156 157 158 159 160 161 163 164 165 166 167 168 169 170 171 172 173 174 175 176 177 178 179 180 181 182 183 184 185 186 187 188 189 190 191 193 194 195 196 197 198 199 200 201 202 203 204 205 206 207 208 209 210 211 212 213

Pos Fig	Det. nr Part. No	Ingår Fitted	OBS!! Ange alltid årsmodell vid beställning av inredning Benämning	OBS!! Specify always year of model when ordering equipment Description
164	336055	x	Lucka H	Door R
165	336322	x	Front gavel bak	Front
--	319198	x	Galler ventilation d:o	Ventilation grille d:o
166	331911M	x	Skåp tvättrum H	Cupboard washroom R
167	331778	x	Lucka H	Door R
168	331912M	x	Skåp tvättrum V	Cupboard washroom L
169	331779	x	Lucka V	Door L
170	336100-K	x	Hylla	Shelf
171	315999	x	Spegel 440x700x3	Mirror 440x700x3
172	334194M	x	Ljusramp	Light holder
173	335718	x	Front hörn	Front
174	330644M	x	Täckfront	Front
175	316039	x	Spegel 300x725x3	Mirror 300x725x3
--	319883	T	Spegel 300x725x3 [1]	Mirror 300x725x3 [1]
176	336423	x	Skåp u. skiva	Cupboard without board
--	332962M	x	Hylla d:o	Shelf d:o
177	336422-K	x	Skiva skåp	Board cupboard
178	336283	x	Lucka	Door
179	330653M	x	Front el-uttag	Front outlet
180	336420	x	Dörr 245x1850	Door 245x1850
181	333492M	x	Vägg backskåp H	Wall cupboard R
182	333491M	x	Vägg backskåp V	Wall cupboard L
183	332922M	x	Hylla	Shelf
184	309010	x	Trådback vit 227x527x185	Tray 227x527x185
185	316358	x	Glidskena plast L=430 D14/27	Runner plastic L=430 D14/27
186	376043	x	Dörr 260x1850	Door 260x1850
--	314523	x	Rätningslist dörr L=1715	List L=1715
187	350114	x	Plåt skofack	Plate shoe compartment
188	324938	x	Luftspalt sänglåda	Air gap bed box
189	325752	x	Luftspalt sänglåda	Air gap bed box
190	315216	T	Vikdörr 1900x1500	Folding door
191	376461	T	Bakdel nisch vikdörr	Back niche folding door
192	336087	x	Monteringssats kpl. lådor (Vit)	Mounting kit cpl. drawers (White)
--	336759	x	Monteringssats kpl. lådor (Mekong)	Mounting kit cpl. drawers (Mekong)
--	340880	x	Monteringssats kpl. lådor (Customized)	Mounting kit cpl. drawers (Customized)
193	337536	T	Monteringssats kpl. mikro (Vit)	Mounting kit cpl. micro (White)
--	337538	T	Monteringssats kpl. mikro (Mekong)	Mounting kit cpl. micro (Mekong)
--	340881	T	Monteringssats kpl. mikro (Customized)	Mounting kit cpl. micro (Customized)
194	336089	T	Monteringssats kpl. ugn (Vit)	Mounting kit cpl. oven (White)
--	336758	T	Monteringssats kpl. ugn (Mekong)	Mounting kit cpl. oven (Mekong)
--	341446	T	Monteringssats kpl. ugn (Customized)	Mounting kit cpl. oven (Customized)
195	317514	x	Låda	Drawer
196	317382	x	Glidskena låda H	Slide bar, drawer R
--	350221	x	Glidskena låda V	Slide bar, drawer L
--	801701	x	Skruv 6x16 d:o	Screw 6x16 d:o
197	336092	x	Passbit 95x30x16 (Mekong)	Gauge block 95x30x16 (Mekong)
198	337540	T	Lådförstycke (Vit)	Drawer front (White)
--	337541	T	Lådförstycke (Mekong)	Drawer front (Mekong)
--	340510	T	Lådförstycke (High Gloss)	Drawer front (High Gloss)
199	331472M	T	Hylla mikro	Shelf
			M= Metervara T= Tillbehör	M= On the metre T= Accessory

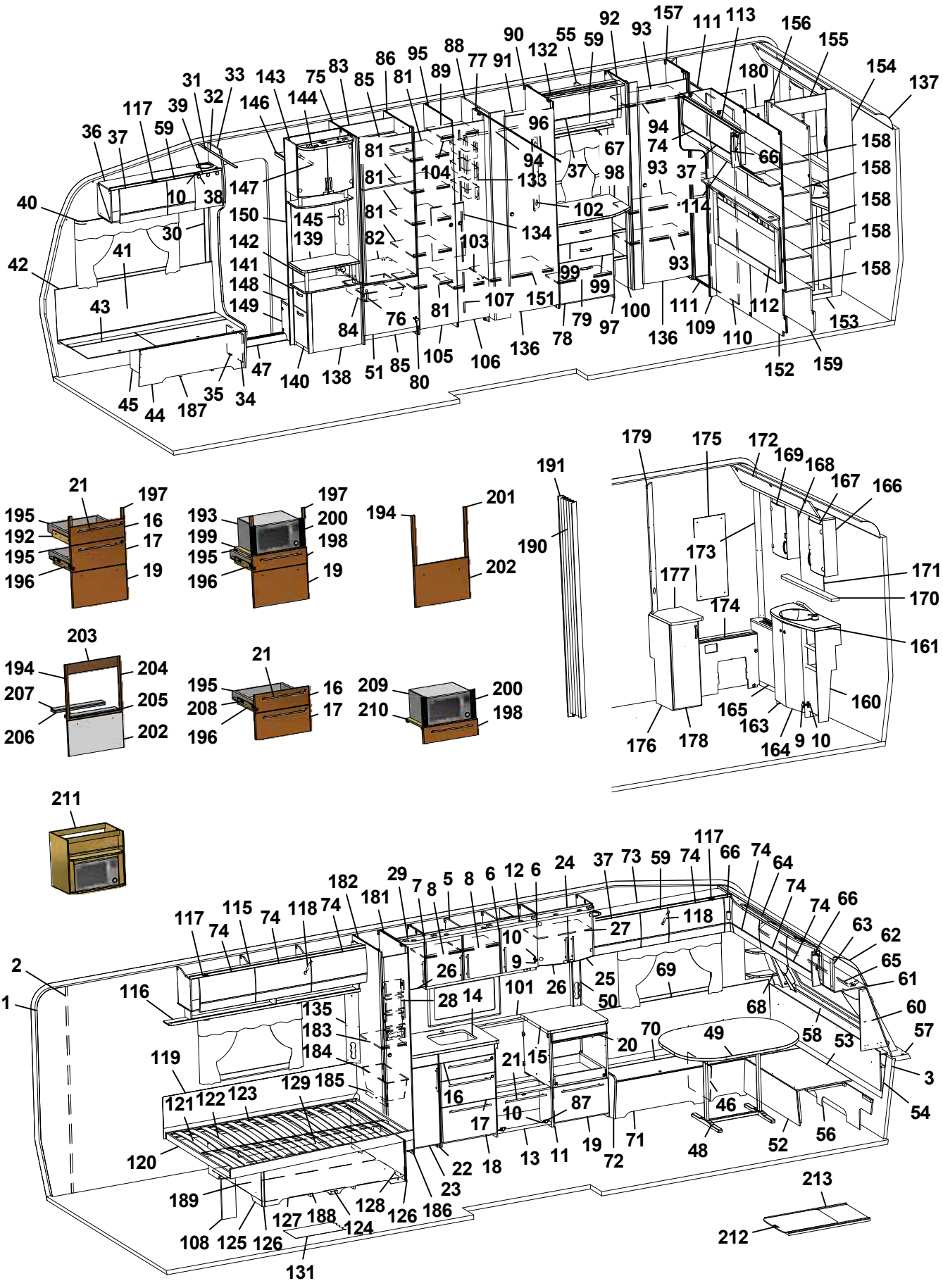
40 42 41 43 45 44 187 35 34 47 140 138 51 85 80 105 106 136 78 79 97 100 136 109 110 152 159 153 158 158 158 158 158 158 137 154 155 156 180 111 113 157 93 92 59 55 132 90 91 77 88 89 95 86 83 75 144 146 143 33 32 31 39 117 59 36 37 10 38 147 150 145 139 142 141 148 149 81 81 81 82 84 76 81 107 151 99 99 103 104 133 134 102 96 94 37 67 98 94 74 93 37 66 93 114 111 112

21 197 195 16 192 17 195 19 196
197 193 200 199 198 195 19 196
201 194 202
191 190
179 175 172 169 168 167 166 173 177 171 170 174 161 160 165 163 164 9 10 176 178
203 194 204 207 205 206 202
21 195 16 208 17 196
209 200 210 198

211
2 1 116 117 74 115 74 118 74 182 181 29 7 8 5 8 6 12 6 24 37 73 59 74 117 66 74 64 74 74 66 63 62 65 61 60 57 3 54 53 58 68 49 70 20 69 25 50 27 118 10 9 26 28 14 101 26 135 183 184 119 121 122 123 129 185 120 189 108 125 126 131 127 188 124 128 126 186 23 22 18 13 11 19 72 71 48 52 56 46 87 10 17 16 21 15 213 212

Pos Fig	Det. nr Part. No	Ingår Fitted	OBS!! Ange alltid årsmodell vid beställning av inredning Benämning	OBS!! Specify always year of model when ordering equipment Description
200	401998	T	Galler mikro	Grating
201	336086	T	Passbit 460x30x16	Gauge block 460x30x16
202	334728	T	Lucka (Vit)	Door (White)
--	336726	T	Lucka (Mekong)	Door (Mekong)
--	340507	T	Lucka (High Gloss)	Door (High Gloss)
203	341213	T	Front 88x550 (Mekong)	Front 88x550 (Mekong)
204	341214	T	Passbit 426x24x16 (Mekong)	Gauge block 426x24x16 (Mekong)
205	341215	T	Front 15x502 (Mekong)	Front 15x502 (Mekong)
206	341216	T	Skiva distans 15x80x500	Sheet distance 15x80x500
207	341217	T	Skiva distans 10x80x500	Sheet distance 10x80x500
208	334732	T	Monteringssats kpl. lådor i utskjut (Vit)	Mounting kit cpl. drawers in projection (White)
--	336778	T	Monteringssats kpl. lådor i utskjut (Mekong)	Mounting kit cpl. drawers in projection (Mekong)
--	340884	T	Monteringssats kpl. lådor i utskjut (Custom)	Mounting kit cpl. drawers in projection (Custom)
209	337545	T	Monteringssats kpl. mikro i utskjut (Vit)	Mounting kit cpl. micro in projection (White)
--	337546	T	Monteringssats kpl. mikro i utskjut (Mekong)	Mounting kit cpl. micro in projection (Mekong)
--	340885	T	Monteringssats kpl. mikro i utskjut (Custom)	Mounting kit cpl. micro in projection (Custom)
210	331515M	T	Hylla mikro	Shelf
211	337532	T	Skåp kpl. mikrovågsugn	Cupboard cpl. microwave oven
212	341192	T	Utdragsskiva bord 450x550	Sliding leaf 450x550
213	341193	T	Låda utdragsskiva	Box sliding leaf
			[1] = Selected och Customized	[1] = Selected and Customized
			Dyntyger, madrasser m.m. (se dynor m.m.)	Cushion textilies, mattresses etc. (see cushions etc.)
			M= Metervara T= Tillbehör	M= On the metre T= Accessory

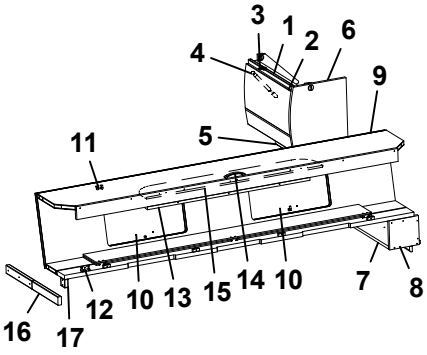
3
1
2
6
4
9
5
11
16
17
12
10
13
15
14
10
7
8

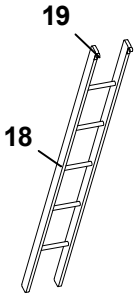
19
18

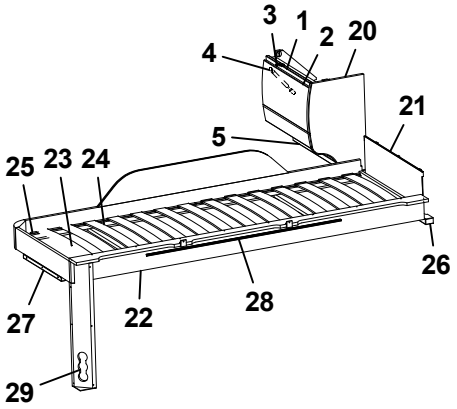
3
1
2
20
4
21
5
25
23
24
26
27
22
28
29

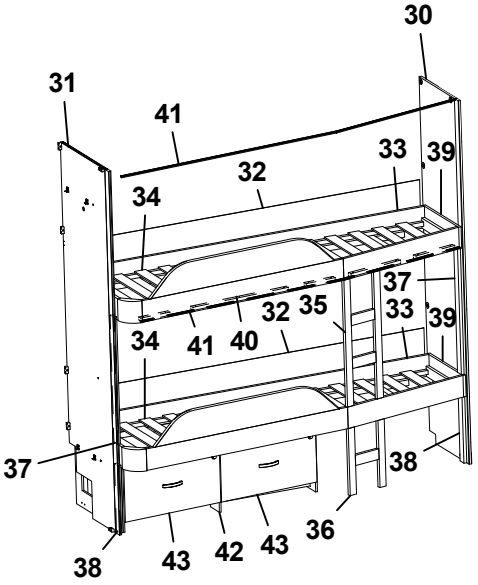
30
31
41
33
39
32
34
37
32
35
33
39
34
41
40
37
38
43
42
43
36
38

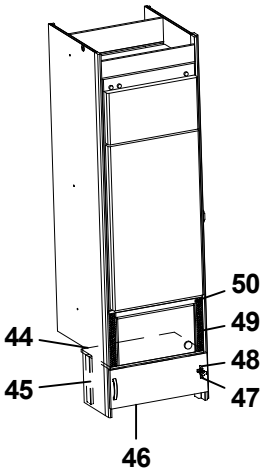
50
49
44
48
45
47
46

Pos Fig	Det. nr Part. No	Ingår Fitted	OBS!! Ange alltid årsmodell vid beställning av inredning Benämning	OBS!! Specify always year of model when ordering equipment Description
1	341225	x	Skåp gavel bak L560	Cupboard gable L560
--	341432	x	Skåp gavel bak L560 (Customized)	Cupboard gable L560 (Customized)
2	337695	x	Lucka	Door
--	340495	x	Lucka (High Gloss)	Door (High Gloss)
3	319978	x	Gångjärn	Hinge
--	319980	x	Platta gångjärn	Plate hinge
4	319914	x	Gasfjäder	Gas spring
--	319915	x	Fäste vinkel d:o	Angle bracket d:o
--	319916	x	Fäste runt d:o	Bracket round d:o
5	331743M	x	Hyllpaket	Shelf
6	336644	x	Gavel rundad	Gable
7	331694M	x	Hylla gavel bak	Shelf gable rear
8	331697M	x	Gavel	Gable
9	337661	x	Överbäddskåp L1980	Upper bed L1980
--	341426	x	Överbäddskåp L1980 (Customized)	Upper bed L1980 (Customized)
10	337664	x	Lucka	Door
--	341427	x	Lucka (High Gloss)	Door (High Gloss)
11	860402	x	Gångjärn	Hinge
12	860405	x	Gångjärn	Hinge
13	339839	x	Regel låsning	Lock bar
14	350129	x	Handtag	Handle
15	375813	x	Rasskydd ö-bäddskåp	Protective plate
16	332661M	x	Bärregel (vikbar)	Bearing rail
17	331701M	x	Kloss bärregel	Block bearing rail
18	376697	T	Stege ö-bäddsskåp 201x1800 kpl.	Ladder upper bed 201x1800 cpl.
19	860426	T	Krok t. stege	Hook for ladder
20	336496	x	Gavel rundad	Gable
21	321209	x	Värmespalt gavel	Air gap gable
22	336381	x	Sängram vån.säng V u. ribbotten	Bed bottom L without laths
23	325430	x	Ribbotten kpl.	Laths bottom cpl.
24	311985	x	Ribba sängbotten L=718 B=63	Lath bed bottom L=718 B=63
25	312046	x	Band t. ribbotten	Band for laths bottom
26	331960M	x	Bärregel	Bearing rail
27	331961M	x	Bärregel L=440	Bearing rail L=440
28	314721	x	Skena draperi L=1100	Curtain rod L=1100
29	333190M	x	Front el-uttag	Front outlet
30	330642M	x	Vägg garderob	Wall wardrobe
31	331593M	x	Vägg garderob H	Wall wardrobe R
32	333099	x	Värmespalt	Air gap
33	339642	x	Sängram u. ribbotten	Bed bottom without laths
34	326733	x	Ribbotten kpl.	Laths bottom cpl.
--	311985	x	Ribba sängbotten L=718 B=63	Lath bed bottom L=718 B=63
--	312046	x	Band t. ribbotten	Band for laths bottom
35	339439	x	Stege	Ladder
36	339646	x	Stege	Ladder
			T= Tillbehör	T= Accessory

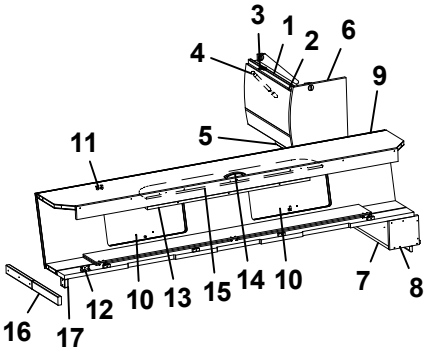
3
1
2
6
4
9
11
5
16
17
12
10
13
15
14
10
7
8

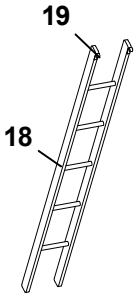
19
18

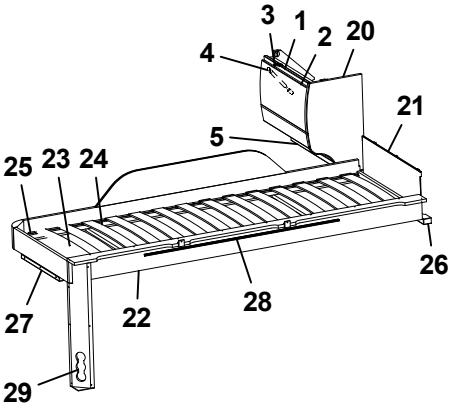
3
1
2
20
4
21
5
25
23
24
26
27
22
28
29

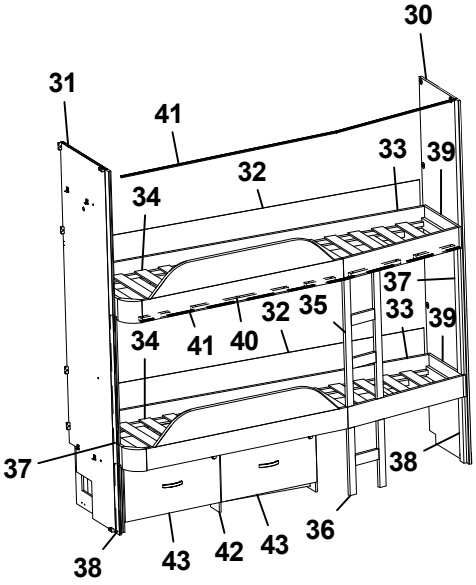
30
31
41
33
39
32
34
37
32
35
33
39
34
41
40
37
38
38
43
42
43
36

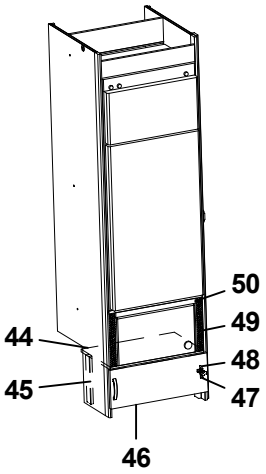
50
49
44
48
45
47
46

Pos Fig	Det. nr Part. No	Ingår Fitted	OBS!! Ange alltid årsmodell vid beställning av inredning Benämning	OBS!! Specify always year of model when ordering equipment Description
37	333237M	x	Stöd säng 45x680	Support bed 45x680
38	331524M	x	Stöd säng 45x360	Support bed 45x360
39	334535M	x	Passbit 412x115	Gauge block 412x115
40	332977M	T	List draperiskena (5 delar)	List drapery rail (5 parts)
41	315907	T	Skena draperi L=1920	Drapery rail L=1920
42	332878M	T	Lådor under säng kpl. sats	Drawers under bed cpl. kit
43	332883M	T	Låda kpl. d:o	Drawer cpl. d:o
--	315215	T	Glidskena låda (säljes i par)	Slide bar (exp. in pair)
44	336672	T	Hylla mikro	Shelf
45	330631M	T	List folierad L=253	List L=253
46	336209-1	T	Lucka 550x208	Door 550x208
47	316799	T	Gångjärn	Hinge
48	312588	T	Platta gångjärn	Plate hinge
49	401685	T	Galler mikro 285x40	Grating 285x40
50	337542	T	List 15x25x450	List 15x25x450
			T= Tillbehör	T= Accessory

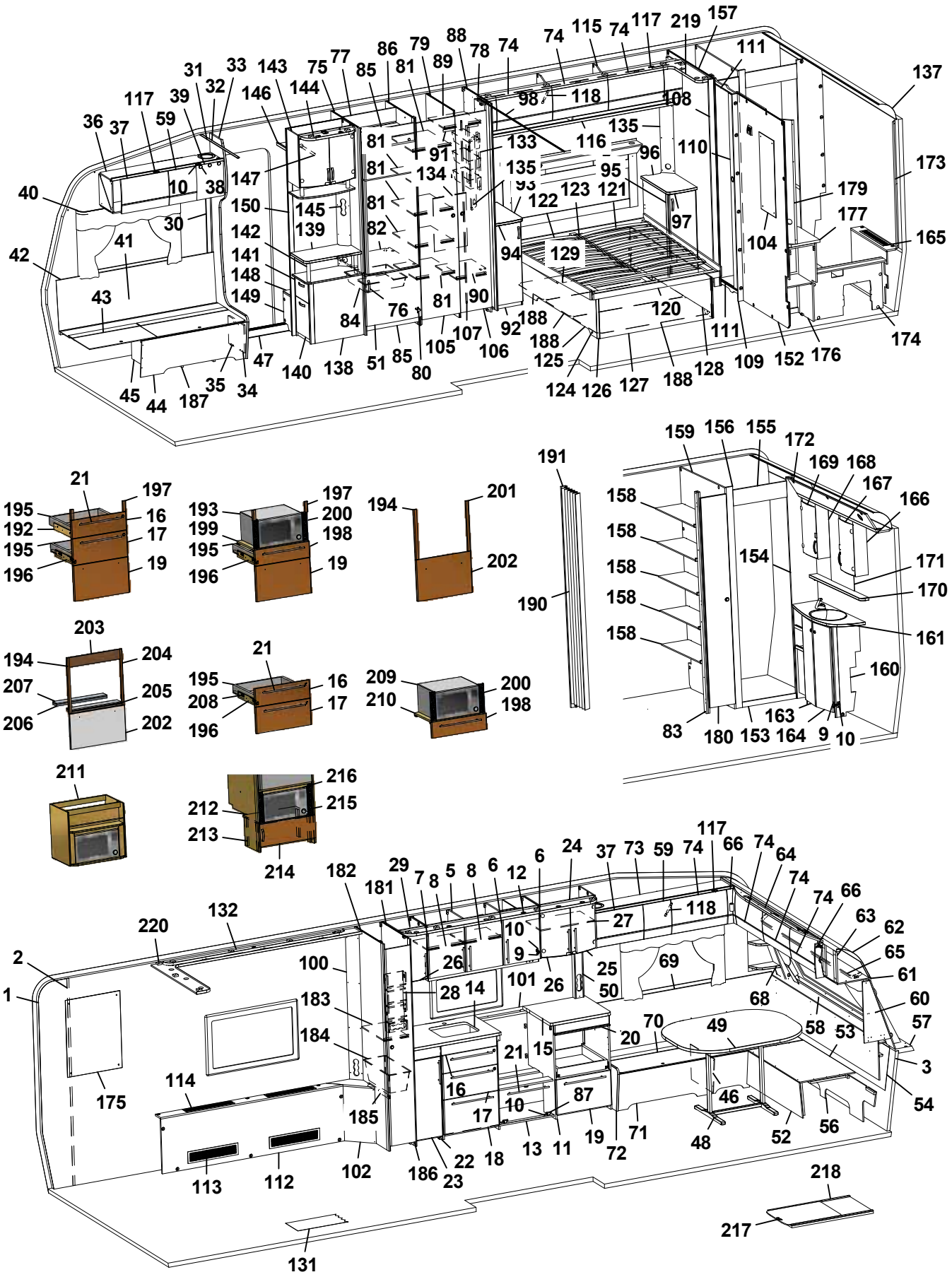
1 2 3 10 11 13 16 17 18 19 21 22 23 26 27 28 29 30 31 32 33 34 35 36 37 38 39 40 41 42 43 44 45 46 47 48 49 50 52 53 54 56 57 58 59 60 61 62 63 64 65 66 68 69 70 71 72 73 74 75 76 77 78 79 80 81 82 83 84 85 86 87 88 89 90 91 92 94 95 96 97 98 99 100 101 102 104 105 106 107 108 109 110 111 112 113 114 116 117 118 119 120 121 122 123 124 125 126 127 128 129 131 132 133 134 135 137 138 139 140 141 142 143 144 145 146 147 148 149 150 152 153 154 155 156 157 158 159 160 161 163 164 165 166 167 168 169 170 171 172 173 174 175 176 177 179 180 182 183 184 185 186 187 188 190 191 193 194 195 196 197 198 199 200 201 202 203 204 205 206 207 208 209 210 211 212 213 214 215 216 217 218 219 220

Pos Fig	Det. nr Part. No	Ingår Fitted	OBS!! Ange alltid årsmodell vid beställning av inredning Benämning	OBS!! Specify always year of model when ordering equipment Description
1	318657	M	Tapet vägg/tak	Wall paper
2	318584	M	Tejp tapet 20 mm	Tape, wall paper 20 mm
3	318585	M	Tejp tapet 60 mm	Tape, wall paper 60 mm
5	340424	x	Skåp kök L1120 kpl. (Vit)	Cupboard kitchen L1120 cpl. (White)
--	340433	x	Skåp kök L1120 kpl. (Mekong)	Cupboard kitchen L1120 cpl. (Mekong)
--	341434	x	Skåp kök L1120 kpl. (Customized)	Cupboard kitchen L1120 cpl. (Customized)
6	334712	x	Lucka H (Vit)	Door R (White)
--	336624	x	Lucka H (Mekong)	Door R (Mekong)
--	340511	x	Lucka H (High Gloss)	Door R (High Gloss)
--	317502	x	Handtag d:o	Handle d:o
7	334713	x	Lucka V (Vit)	Door L (White)
--	336625	x	Lucka V (Mekong)	Door L (Mekong)
--	340512	x	Lucka V (High Gloss)	Door L (High Gloss)
--	317502	x	Handtag d:o	Handle d:o
8	331385M	x	Hylla	Shelf
9	311917	x	Gångjärn	Hinge
10	312588	x	Platta gångjärn	Plate hinge
11	336084	x	Utskjut diskbänk (Vit)	Projection kitchen sink (White)
--	336777	x	Utskjut diskbänk (Mekong)	Projection kitchen sink (Mekong)
--	340883	x	Utskjut diskbänk (Customized)	Projection kitchen sink (Customized)
12	336601	x	Ljusramp köksskåp (vitrinskåp)	Light holder kitchen (vitrine)
--	337015	T	Ljusramp köksskåp (skåp mikro)	Light holder kitchen (microwave oven)
13	336082	x	Diskbänk trädel u. skiva (Vit)	Kitchen sink without board (White)
--	336757	x	Diskbänk trädel u. skiva (Mekong)	Kitchen sink without board (Mekong)
--	341452	x	Diskbänk trädel u. skiva induktion (Custom.)	Kitchen sink w/o board induktion (Customized)
14	336409-K	x	Skiva diskbänk 805x565	Board 805x565
--	340420-K	x	Skiva diskbänk 1978x573, ljus (Customized)	Board 1978x573, light (Customized)
--	340420-L	x	Skiva diskbänk 1978x573, mörk (Custom.)	Board 1978x573, dark (Customized)
15	336071-K	x	Skiva diskbänk 610x565	Board 610x565
16	334706	x	Lådförstycke (Vit)	Drawer front (White)
--	336631	x	Lådförstycke (Mekong)	Drawer front (Mekong)
--	340504	x	Lådförstycke (High Gloss)	Drawer front (High Gloss)
17	334707	x	Lådförstycke (Vit)	Drawer front (White)
--	336633	x	Lådförstycke (Mekong)	Drawer front (Mekong)
--	340505	x	Lådförstycke (High Gloss)	Drawer front (High Gloss)
18	334708	x	Lucka (Vit)	Door (White)
--	336635	x	Lucka (Mekong)	Door (Mekong)
--	340506	x	Lucka (High Gloss)	Door (High Gloss)
19	334709	x	Lucka (Vit)	Door (White)
--	336760	x	Lucka (Mekong)	Door (Mekong)
--	340507	x	Lucka (High Gloss)	Door (High Gloss)
20	336675	x	Skärbräda	Cutting board
21	317503	x	Handtag	Handle
22	336408	x	Utskjut diskbänk (Vit)	Projection kitchen sink (White)
--	336805	x	Utskjut diskbänk (Mekong)	Projection kitchen sink (Mekong)
--	341461	x	Utskjut diskbänk (Customized)	Projection kitchen sink (Customized)
--	332122M	x	Hylla d:o	Shelf d:o
23	334711	x	Lucka (Vit)	Door (White)
--	336628	x	Lucka (Mekong)	Door (Mekong)
--	340514	x	Lucka (High Gloss)	Door (High Gloss)
			M= Metervara T= Tillbehör	M= On the metre T= Accessory

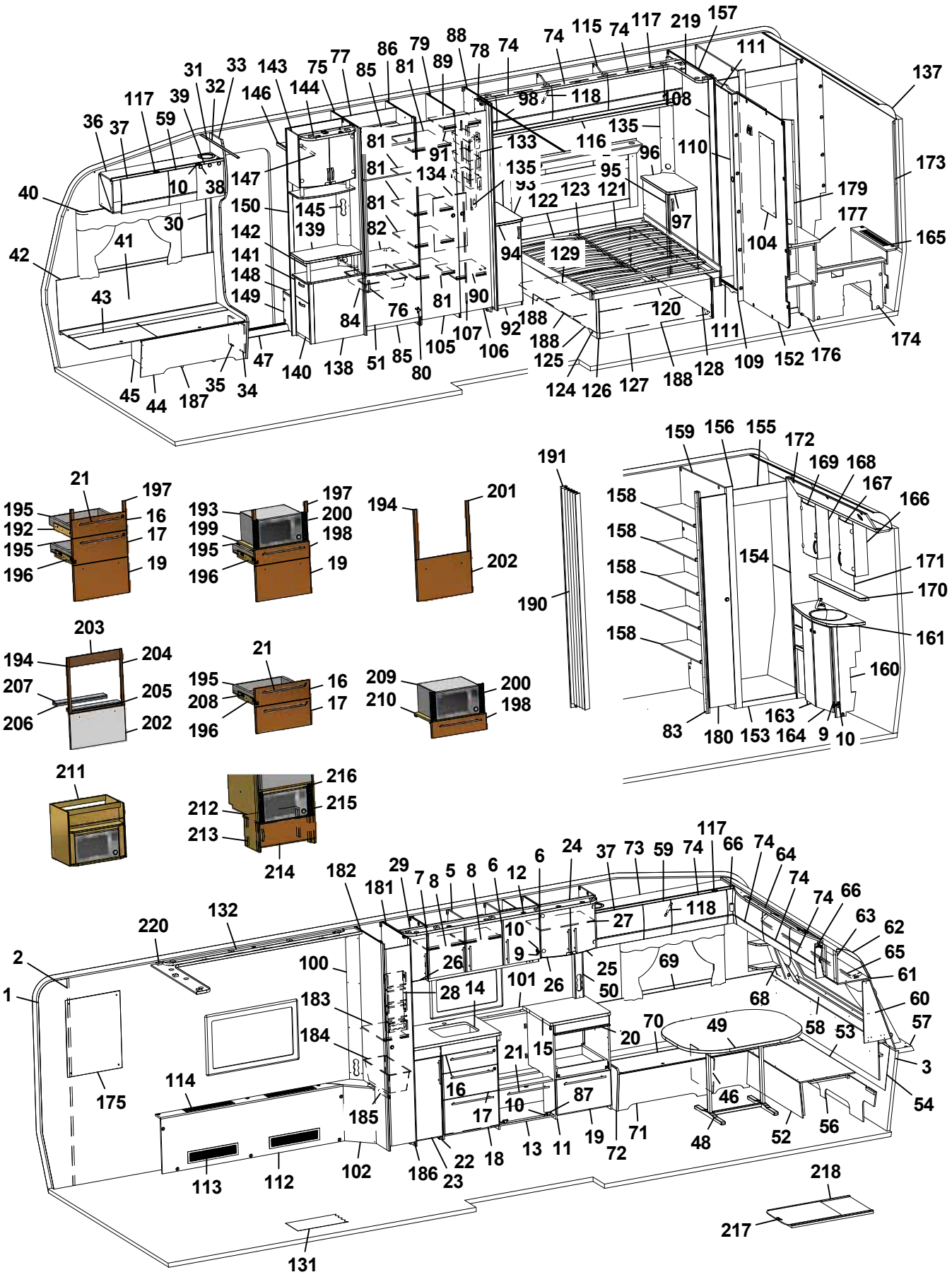
1 2 3 10 11 13 15 16 17 18 19 20 21 22 23 24 25 26 27 28 29 30 31 32 33 34 35 36 37 38 39 40 41 42 43 44 45 46 47 48 49 50 51 52 53 54 56 57 58 59 60 61 62 63 64 65 66 68 69 70 71 72 73 74 75 76 77 78 79 80 81 82 83 84 85 86 87 88 89 90 91 92 94 95 96 97 98 100 101 102 104 105 106 107 108 109 110 111 112 113 114 116 117 118 120 121 122 123 124 125 126 127 128 129 131 132 133 134 135 137 138 139 140 141 142 143 144 145 146 147 148 149 150 152 153 154 155 156 157 158 159 160 161 163 164 165 166 167 168 169 170 171 172 173 174 175 176 177 179 180 182 183 184 185 186 187 188 190 191 193 194 195 196 197 198 199 200 201 202 203 204 205 206 207 208 209 210 211 212 213 214 215 216 217 218 219 220

Pos Fig	Det. nr Part. No	Ingår Fitted	OBS!! Ange alltid årsmodell vid beställning av inredning Benämning	OBS!! Specify always year of model when ordering equipment Description
--	317502	x	Handtag d:o	Handle d:o
24	336112	x	Skåp vitrin	Vitrine
25	332233	x	Lucka vitrin H 272x450	Door vitrine R 272x450
26	332234	x	Lucka vitrin V 272x450	Door vitrine L 272x450
--	318630	x	Lås magnet d:o	Lock magnet d:o
--	318381	x	Motstycke magnetlås	Companion part
--	318379	x	Gångjärn	Hinge
--	318380	x	Täckhatt d:o	Cover d:o
--	312588	x	Platta gångjärn	Plate hinge
27	331206M	x	Hylla	Shelf
28	333409M	x	Kryddhylla	Spice rack
29	336199	x	Skåp vitrin	Vitrine
--	331212M	x	Hylla d:o	Shelf d:o
30	318962	x	List täck el-kabel B=45 L=2100	Cover strip B=45 L=2100
31	316270	x	List snäpp undre L2379	List under L2379
32	316268	x	List snäpp övre L2379	List upper L2379
33	339810	x	Stolpe först. L1948 kpl. m. lucka	Support bar cpl. with door
34	336064	x	Lucka	Door
35	312589	x	Gångjärn	Hinge
36	340335	x	Skåp övre elc.radio enkel DIN	Cupboard upper radio radio single DIN
--	340345	x	Skåp övre elc.radio dubbel DIN	Cupboard upper radio dual DIN
--	340348	x	Skåp övre elc.radio dubbel DIN (Selected)	Cupboard upper radio dual DIN (Selected)
--	340923	x	Skåp övre elc.radio dubbel DIN (Customized)	Cupboard upper radio dual DIN (Customized)
37	337719	x	Lucka	Door
--	340494	x	Lucka (High Gloss)	Door (High Gloss)
38	318379	x	Gångjärn	Hinge
--	318380	x	Täckhatt d:o	Cover d:o
39	331214	x	Lucka radio enkel DIN	Door radio single DIN
--	334035	x	Lucka radio dubbel DIN	Door radio dual DIN
40	316898	x	Skena gardin L1020	Curtain rod L1020
41	339355	x	Värmespalt H fram	Air gap R.F.
42	319821	M	List kant mörkbrun	Strip, dark brown
43	336883	x	Lock bäddlåda H F	Cover bedbox R.F.
--	319024	x	Matta grå textil m. tejp d:o	Carpet gray textile with tape d:o
44	336881	x	Front bäddlåda H F	Front bed box R.F.
45	339811	x	Stöd bäddlåda HF	Support bed box
46	312826	x	Stöd bäddlåda VF	Support bed box
47	314687	x	Tröskel aluminium L=850	Threshold aluminium L=850
48	310083	x	Bordsstativ	Table stand
49	335944-K	x	Bordsskiva 1200x940	Table top 1200x940
--	340544-K	x	Bordsskiva 1200x940, ljus [1]	Table top 1200x940, light [1]
--	340544-L	x	Bordsskiva 1200x940, mörk [1]	Table top 1200x940, dark [1]
50	333289M	x	Front el-uttag 90x533x48	Front outlet 90x533x48
51	336046	x	Lucka H 550x470	Door R 550x470
52	331245M	x	Front bäddlåda gavel	Front bed box gable
53	331246M	x	Skiva rundsittgrupp	Sheet seat
54	340578	x	Värmespalt gavel fram	Air gap
56	340520	x	Stöd sittgrupp	Support
57	213471	x	Hylla front kpl. L2376	Shelf front cpl. L2376
58	340191	x	Front/hylla kpl.	Front/shelf cpl.
			M= Metervara T= Tillbehör	M= On the metre T= Accessory

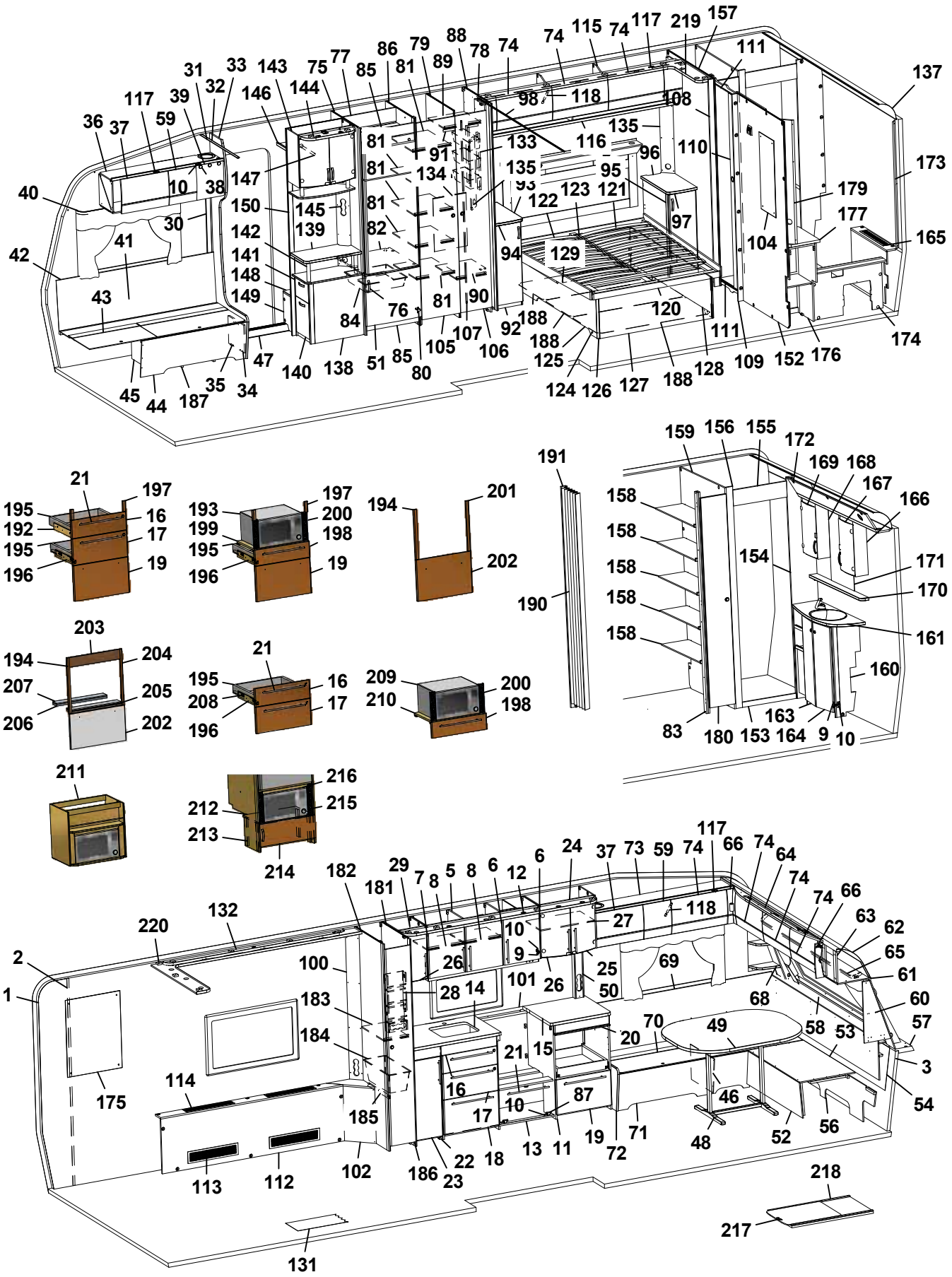
1 2 3 10 11 13 16 17 18 19 21 22 23 26 27 28 29 30 31 32 33 34 35 36 37 38 39 40 41 42 43 44 45 46 47 48 49 50 52 53 54 56 57 58 59 60 61 62 63 64 65 66 68 69 70 71 72 73 74 75 76 77 78 79 80 81 82 83 84 85 86 87 88 89 90 91 92 94 95 96 97 98 99 100 101 102 104 105 106 107 108 109 110 111 112 113 114 116 117 118 119 120 121 122 123 124 125 126 127 128 129 131 132 133 134 135 137 138 139 140 141 142 143 144 145 146 147 148 149 150 152 153 154 155 156 157 158 159 160 161 163 164 165 166 167 168 169 170 171 172 173 174 175 176 177 179 180 182 183 184 185 186 187 188 190 191 192 193 194 195 196 197 198 199 200 201 202 203 204 205 206 207 208 209 210 211 212 213 214 215 216 217 218 219 220

Pos Fig	Det. nr Part. No	Ingår Fitted	OBS!! Ange alltid årsmodell vid beställning av inredning Benämning	OBS!! Specify always year of model when ordering equipment Description
--	340929	x	Hylla m. belysning "Björn" (Customized)	Shelf with lighting "Bear" (Customized)
59	337790	x	Lucka	Door
--	340493	x	Lucka (High Gloss)	Door (High Gloss)
60	340517	x	Hylla hörn H	Shelf R
61	313884	x	List plast radie L=2379	List L=2379
62	316005	x	Skiva plast 295x2363x1	Plastic sheet
63	341284	x	Skåp gavel fram L=2360	Cupboard L=2360
--	341283	x	Skåp gavel fram L=2360 (Customized)	Cupboard L=2360 (Customized)
--	319978	x	Gångjärn d:o	Hinge d:o
--	319979	x	Platta gångjärn d:o	Plate hinge d:o
64	336063	x	Ljusramp gavelskåp	Light holder
65	316900	x	Skena gardin L1920	Curtain rod L1920
66	337738	x	Hörn inredning	Corner
--	340917	x	Hörn inredning (High Gloss)	Corner (High Gloss)
--	311917	x	Gångjärn d:o	Hinge d:o
--	319909	x	Platta gångjärn d:o	Plate hinge d:o
68	338520	x	Hylla hörn V	Shelf L
69	337174	x	Värmespalt V fram	Air gap L.F.
70	333908	x	Lock bäddlåda V F	Cover bed box L.F
--	319024	x	Matta grå textil m. tejp d:o	Carpet gray textile with tape d:o
71	339502	x	Front bäddlåda V F	Front bed box L.F.
72	339500	x	Gavel bäddlåda V F	Gable bed box L.F
73	340331	x	Skåp övre L=1388	Cupboard upper L=1388
--	340350	x	Skåp övre L=1388 (Selected)	Cupboard upper L=1388 (Selected)
--	341010	x	Skåp övre L=1388 (Customized)	Cupboard upper L=1388 (Customized)
74	337695	x	Lucka	Door
--	340495	x	Lucka (High Gloss)	Door (High Gloss)
75	332244M	x	Vägg kyl V	Wall refrigerator L
76	350129	x	Handtag	Handle
77	333142M	x	Bakstycke stopp kyl	Back cupboard
78	331238M	x	Nisch, vikdörr	Niche folding door
79	330633M	x	Vägg garderob H	Wall wardrobe R
80	316799	x	Gångjärn	Hinge
81	330639M	x	Hylla	Shelf
82	340675	x	Hylla under kyl	Shelf under refrigerator
83	332273M	x	List folierad 15,5x45x1948	List 15,5x45x1948
84	310325	x	Trådback vit 427x427x85	Tray 427x427x85
--	312712	x	Glidlist trådback (säljes i par)	Sliding strip tray (pair)
85	375394	x	Front skåp under kyl	Front cupboard
86	330659M	x	Vägg kyl H	Wall refrigerator R
87	315202	x	Gångjärn	Hinge
88	331593M	x	Vägg garderob H	Wall wardrobe R
89	334271M	x	Hylla garderob övre	Shelf wardrobe upper
90	334270M	x	Hylla garderob nedre	Shelf wardrobe under
91	350217	x	Galgstång L=790	Clothes hanger L=790
92	336282	x	Hurts V kpl. u. skiva	Cupboard L cpl. without board
--	332508M	x	Hylla d:o	Shelf d:o
93	336285-K	x	Skiva hurts 295x550	Board cupboard
--	336285-L	x	Skiva hurts 295x550, mörk	Board cupboard, dark
94	336283	x	Lucka V 270x745	Door
			M= Metervara T= Tillbehör	M= On the metre T= Accessory

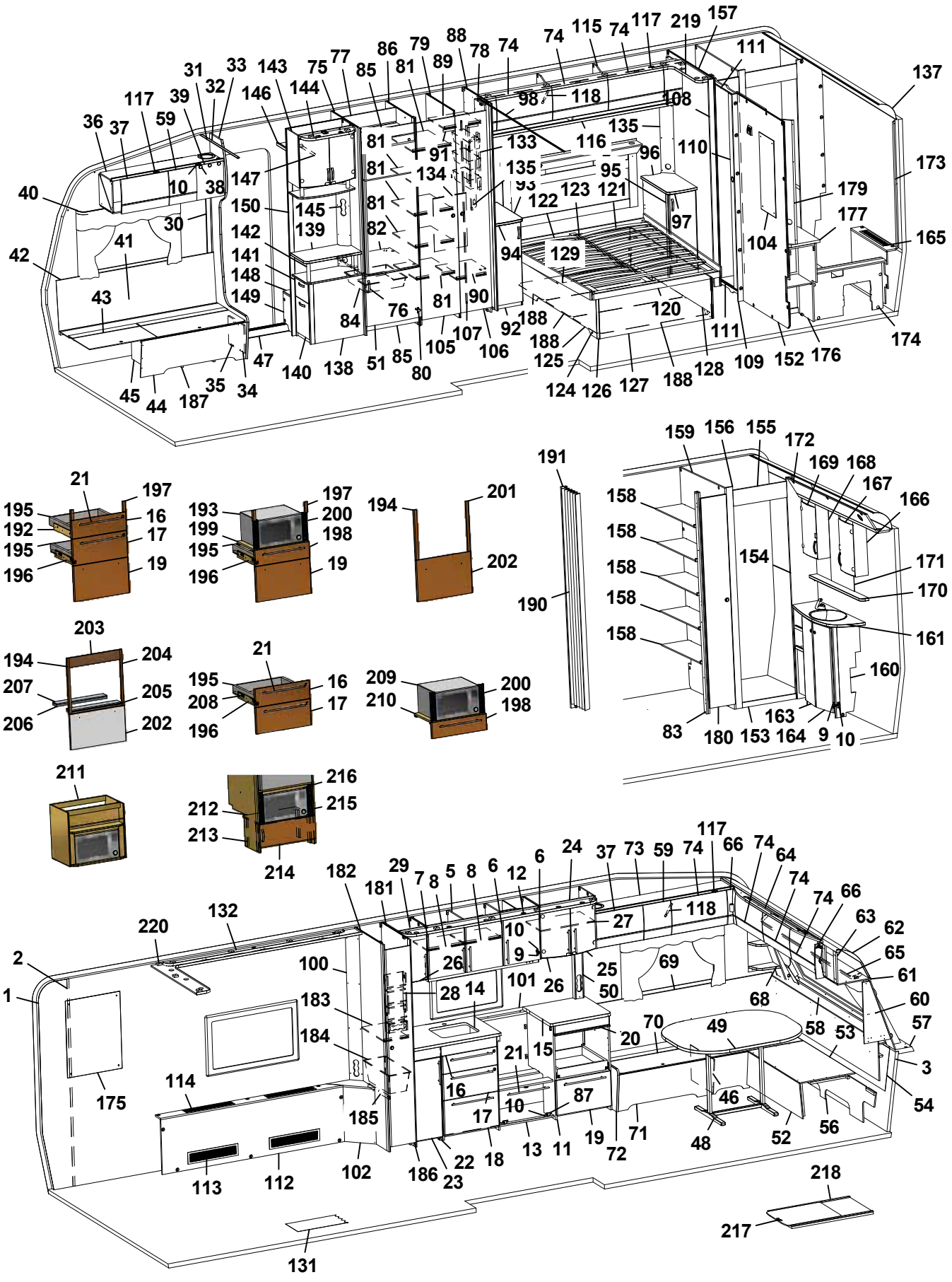
1 2 3 10 11 13 16 17 18 19 20 21 22 23 25 26 27 28 29 30 31 32 33 34 35 36 37 38 39 40 41 42 43 44 45 46 47 48 49 50 51 52 53 54 56 57 58 59 60 61 62 63 64 65 66 68 69 70 71 72 73 74 75 76 77 78 79 80 81 82 84 85 86 87 88 89 90 91 92 94 95 96 97 98 99 100 101 102 104 105 106 107 108 109 110 111 112 113 114 116 117 118 119 120 121 122 123 124 125 126 127 128 129 131 132 133 134 135 137 138 139 140 141 142 143 144 145 146 147 148 149 150 152 153 154 155 156 157 158 159 160 161 163 164 165 166 167 168 169 170 171 172 173 174 175 176 177 179 180 182 183 184 185 186 187 188 189 190 191 192 193 194 195 196 197 198 199 200 201 202 203 204 205 206 207 208 209 210 211 212 213 214 215 216 217 218 219 220

Pos Fig	Det. nr Part. No	Ingår Fitted	OBS!! Ange alltid årsmodell vid beställning av inredning Benämning	OBS!! Specify always year of model when ordering equipment Description
95	336424	x	Hurts H kpl. u. skiva	Cupboard R cpl. without board
--	332508M	x	Hylla d:o	Shelf d:o
96	336421-K	x	Skiva hurts 295x550	Board cupboard
--	336421-L	x	Skiva hurts 295x550, mörk	Board cupboard, dark
97	336138	x	Lucka H 270x745	Door
98	318104	x	Skena draperi L=1730	Drapery rail L=1730
100	339224	x	Front el-uttag	Front outlet
101	319818-A	T	Köksskiva vägg svart skiffer	Protection kitchen, black
--	319818-L	T	Köksskiva vägg natur skiffer	Protection kitchen, grey
102	339831	x	Front	Front
104	316039	x	Spegel 300x725x3	Mirror 300x725x3
--	319883	T	Spegel 300x725x3 [1]	Mirror 300x725x3 [1]
105	336416	x	Dörr 380x1850	Door 380x1850
106	336418	x	Dörr 310x1850	Door 310x1850
107	314523	x	Rätningslist dörr L=1715	List L=1715
108	338649	x	Front vägg tvättrum H	Front R
109	338648	x	Front vägg tvättrum V	Front L
110	334427M	x	Skjutdörr tvättrum	Door
111	316030	x	Skena skjutdörr	Curtain rod
--	375434	x	List d:o	List d:o
--	331953M	x	Kloss d:o	Block d:o
112	337506	x	Front kpl.	Front cpl.
113	319018	x	Galler ventilation al. 500x110	Ventilation grille al. 500x110
114	319198	x	Galler ventilation al. 480x80	Ventilation grille al. 480x80
115	340410	x	Skåp övre L=2021	Cupboard upper L=2021
--	341449	x	Skåp övre L=2021 (Customized)	Cupboard upper L=2021 (Customized)
116	330756M	x	Hyllpaket	Shelf
--	339859	x	Hyllpaket [1]	Shelf [1]
117	319978	x	Gångjärn	Hinge
--	319980	x	Platta gångjärn	Plate hinge
118	319914	x	Gasfjäder	Gas spring
--	319915	x	Fäste vinkel d:o	Angle bracket d:o
--	319916	x	Fäste runt d:o	Bracket round d:o
119	340529	x	Värmespalt kpl. m. tyg och belysning	Air gap cpl. with fabric and illumination
--	339238	T	Värmespalt kpl. m. tyg och belysning [1]	Air gap cpl. with fabric and illumination [1]
120	334696M	x	Sängram u. ribbotten	Bed bottom without laths
--	319652	x	Skena utdrag säng L=350 (säljes i par)	Slide bar L=350 (exp. in pair)
121	334622	x	Ribbotten kpl.	Laths bottom cpl.
122	311985	x	Ribba sängbotten L=718 B=63	Lath bed bottom L=718 B=63
123	312046	x	Band t. ribbotten	Band for laths bottom
124	339663	x	Sänglåda kpl.	Bed box cpl.
125	339664	x	Gavel säng V	Gable bed L
126	319776	x	List hörn L=2500	Corner strip L=2500
127	337308	x	Front säng	Front bed
128	339666	x	Gavel säng H	Gable bed R
129	330781	x	List furu 1123x55x17,5	Wood lath pine 1123x55x17,5
131	319230	M^2	Matta golv, klinkermönster mörkgrå	Carpet floor, clinker design dark grey
--	319393	T	Matta golv, antik planka	Carpet floor, antique plank
132	339656	x	Ramp gardinupphängning L=1790	Holder curtains hanging L=1790
133	319759	x	Korg, garderob	Basket, wardrobe
			M= Metervara T= Tillbehör	M= On the metre T= Accessory

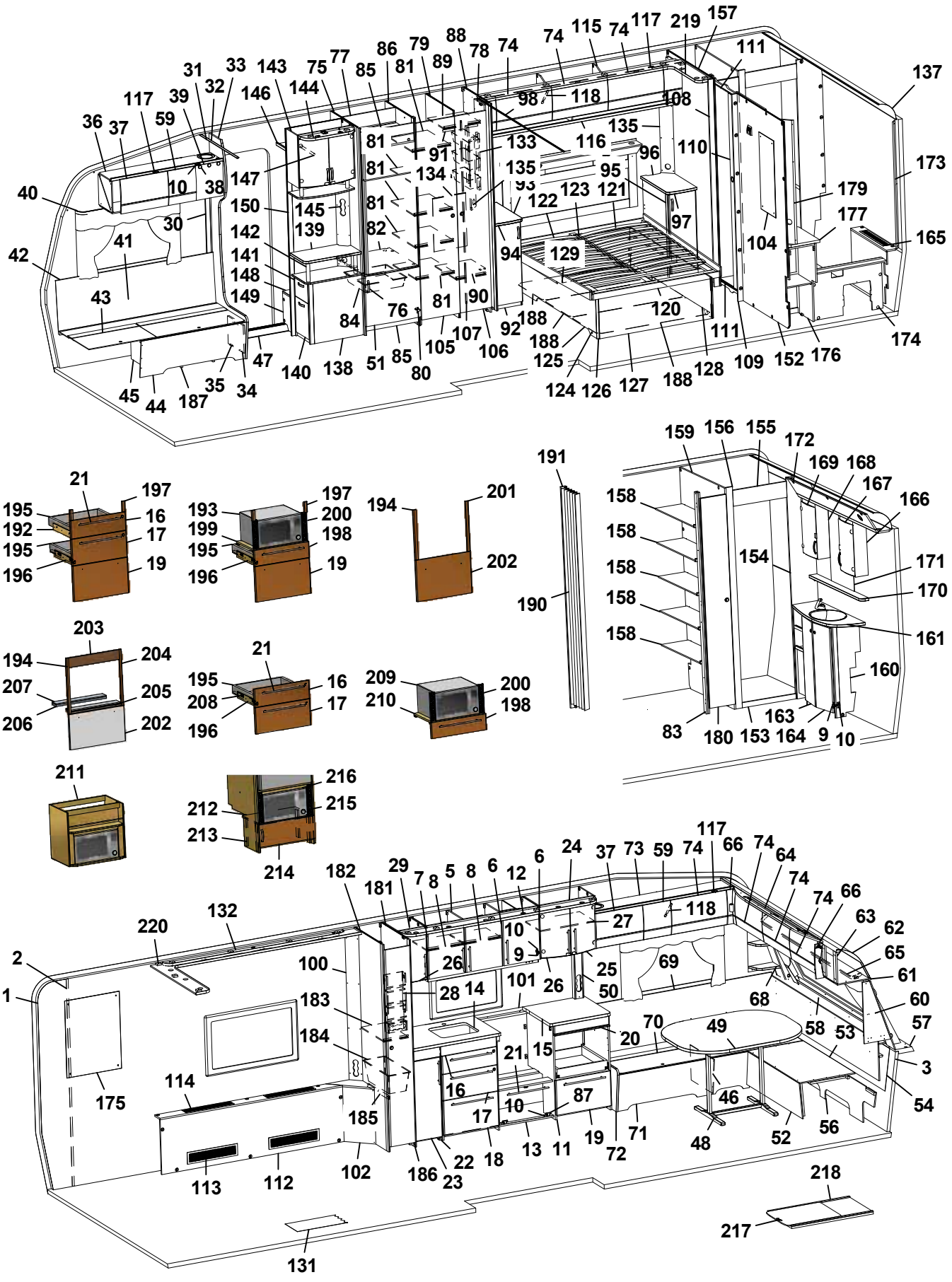
1 2 3 10 11 13 16 17 18 19 21 22 23 26 27 28 29 30 31 32 33 34 35 36 37 38 39 40 41 42 43 44 45 46 47 48 49 50 51 52 53 54 56 57 58 59 60 61 62 63 64 65 66 68 69 70 71 72 73 74 75 76 77 78 79 80 81 82 83 84 85 86 87 88 89 90 91 92 94 95 96 97 98 99 100 101 102 104 105 106 107 108 109 110 111 112 113 114 116 117 118 119 120 121 122 123 124 125 126 127 128 129 131 132 133 134 135 136 137 138 139 140 141 142 143 144 145 146 147 148 149 150 152 153 154 155 156 157 158 159 160 161 163 164 165 166 167 168 169 170 171 172 173 174 175 176 177 179 180 181 182 183 184 185 186 187 188 189 190 191 192 193 194 195 196 197 198 199 200 201 202 203 204 205 206 207 208 209 210 211 212 213 214 215 216 217 218 219 220

Pos Fig	Det. nr Part. No	Ingår Fitted	OBS!! Ange alltid årsmodell vid beställning av inredning Benämning	OBS!! Specify always year of model when ordering equipment Description
--	335802	x	List för korgar	List för baskets
134	336427	x	Täckskiva exp.kärl	Cover expansion vessel
135	334420M	x	Front el-uttag	Front outlet
--	340084	x	Front el-uttag [1]	Front outlet [1]
137	316005	x	Skiva plast 295x2363x1	Plastic sheet
138	339446	x	TV-bänk kpl. u. skiva	TV-bench cpl. whitout board
139	336122-K	x	Skiva TV-bänk, ljus	Board, light
--	336122-L	T	Skiva TV-bänk, mörk	Board, dark
140	339605	x	Låda nedre kpl.	Drawer cpl.
--	339606	x	Lådförstycke d:o	Drawer front d:o
--	315215	x	Glidskena låda (säljes i par)	Slide bar (exp. in pair)
141	339607	x	Låda övre	Drawer cpl.
--	339610	x	Lådförstycke d:o	Drawer front d:o
--	315215	x	Glidskena låda (säljes i par)	Slide bar (exp. in pair)
142	336103	x	Rundstav folierad L=192	Round staff L=192
143	340077	x	Skåp bar kpl. H=512	Coctail cabinet cpl. H=512
--	332088M	x	Hylla hållare flaskor	Shelf bottle holder
--	331778	x	Lucka H d:o	Door R d:o
--	331779	x	Lucka V d:o	Door L d:o
--	318379	x	Gångjärn d:o	Hinge d:o
--	318380	x	Täckhatt d:o	Cover d:o
--	312588	x	Platta gångjärn d:o	Plate hinge d:o
144	336106	x	Ljusramp	Light holder
145	340418	x	Front el-uttag 130x857,5	Front outlet 130x857,5
146	331910M	x	Hylla garderob övre	Shelf
147	350217	x	Galgstång L=790	Clothes hanger L=790
148	319866	x	Hylla insteg	Shelf
149	336618	x	Front hylla garderob	Front
150	337198	x	Vägg instegsgarderob	Wall wardrobe
152	339834	x	Vägg tvättrum	Wall washroom
153	332955M	x	Tröskel	Threshold
154	333500M	x	Vägg tvättrum	Wall
155	332956M	x	Överbit tvättrum	Overlap washroom
156	332957M	x	List poppel 15x63x1948	List 15x63x1948
157	339303	x	Vägg tvättrum	Wall washroom
158	330651M	x	Hylla	Shelf
159	337514	x	Vägg garderob H	Wall wardrobe R
160	337048	x	Skåp tvättställ u. skiva	Cupboard washroom without board
161	337049-K	x	Skiva skåp tvättställ	Board cupboard wash basin
163	336056	x	Lucka V	Door L
164	336055	x	Lucka H	Door R
165	337050	x	Front gavel bak	Front
--	319198	x	Galler ventilation d:o	Ventilation grille d:o
166	331911M	x	Skåp tvättrum H	Cupboard washroom R
167	331778	x	Lucka H	Door R
168	331912M	x	Skåp tvättrum V	Cupboard washroom L
169	331779	x	Lucka V	Door L
170	337069-K	x	Hylla	Shelf
171	315999	x	Spegel 440x700x3	Mirror 440x700x3
172	337064	x	Ljusramp	Light holder
			M= Metervara	M= On the metre
			T= Tillbehör	T= Accessory

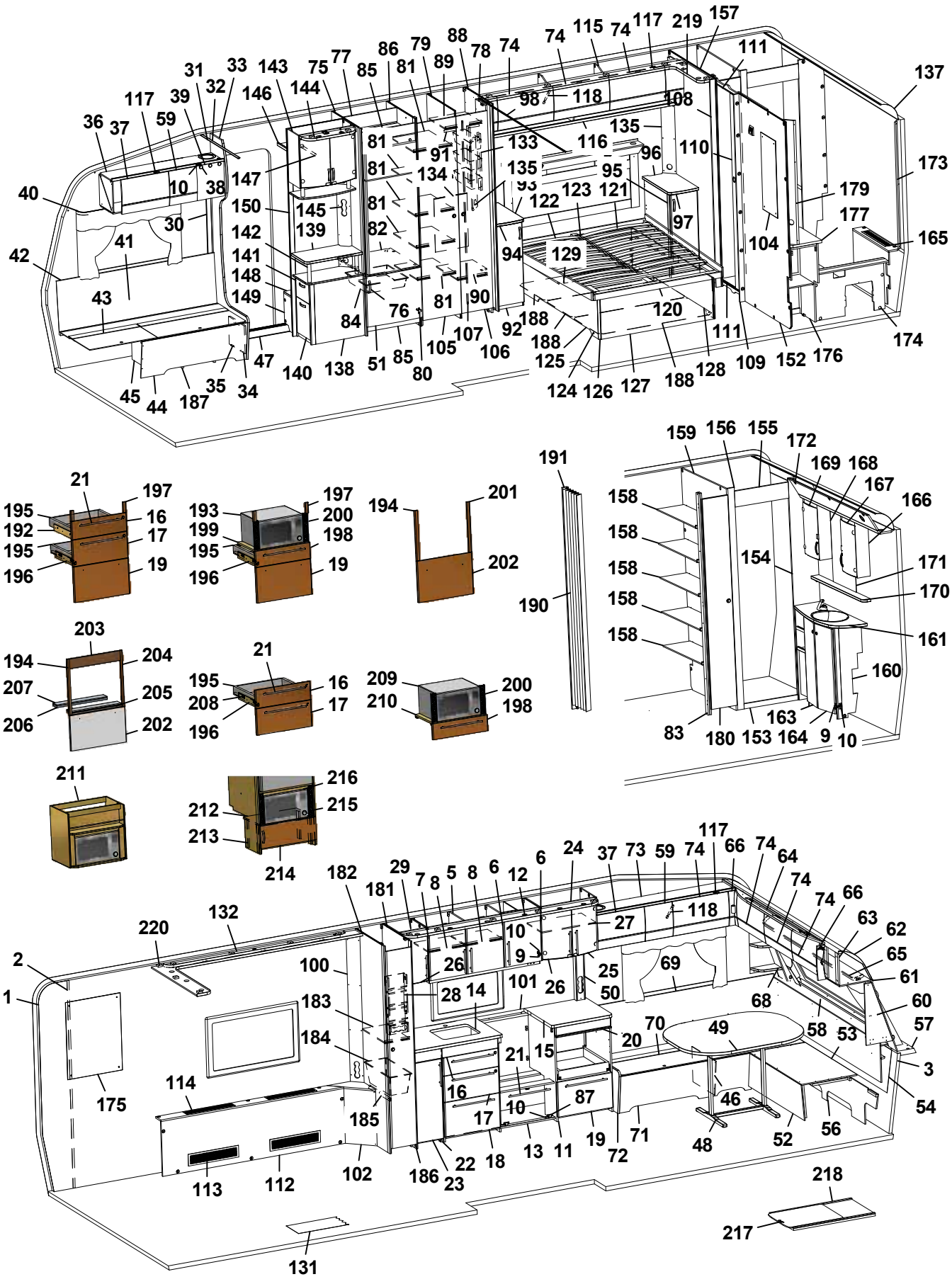
1 2 3 10 11 13 16 17 18 19 20 21 22 23 25 26 27 28 29 30 31 32 33 34 35 36 37 38 39 40 41 42 43 44 45 46 47 48 49 50 51 52 53 54 56 57 58 59 60 61 62 63 64 65 66 68 69 70 71 72 73 74 75 76 77 78 79 80 81 82 83 84 85 86 87 88 89 90 91 92 94 95 96 97 98 99 100 101 102 104 105 106 107 108 109 110 111 112 113 114 116 117 118 119 120 121 122 123 124 125 126 127 128 129 131 132 133 134 135 136 137 138 139 140 141 142 143 144 145 146 147 148 149 150 152 153 154 155 156 157 158 159 160 161 163 164 165 166 167 168 169 170 171 172 173 174 175 176 177 179 180 182 183 184 185 186 187 188 189 190 191 192 193 194 195 196 197 198 199 200 201 202 203 204 205 206 207 208 209 210 211 212 213 214 215 216 217 218 219 220

Pos Fig	Det. nr Part. No	Ingår Fitted	OBS!! Ange alltid årsmodell vid beställning av inredning Benämning	OBS!! Specify always year of model when ordering equipment Description
173	335718	x	Front hörn	Front
174	337512	x	Täckfront	Front
175	316038	x	Spegel 543x725x3	Mirror 543x725x3
176	337521	x	Skåp u. skiva	Cupboard without board
--	332962M	x	Hylla d:o	Shelf d:o
--	336138	x	Lucka d:o	Door d:o
177	337524-K	x	Skiva skåp	Board cupboard
179	330653M	x	Front el-uttag	Front outlet
180	336420	x	Dörr 245x1850	Door 245x1850
181	333492M	x	Vägg backskåp H	Wall cupboard R
182	333491M	x	Vägg backskåp V	Wall cupboard L
183	332922M	x	Hylla	Shelf
184	309010	x	Trådback vit 227x527x185	Tray 227x527x185
185	316358	x	Glidskena plast L=430 D14/27	Runner plastic L=430 D14/27
186	376043	x	Dörr 260x1850	Door 260x1850
--	314523	x	Rätningslist dörr L=1715	List L=1715
187	350114	x	Plåt skofack	Plate shoe compartment
188	334280	x	Luftspalt sänglåda	Air gap bed box
190	315216	T	Vikdörr 1900x1500	Folding door
191	376461	T	Bakdel nisch vikdörr	Back niche folding door
192	336087	x	Monteringssats kpl. lådor (Vit)	Mounting kit cpl. drawers (White)
--	336759	x	Monteringssats kpl. lådor (Mekong)	Mounting kit cpl. drawers (Mekong)
--	340880	x	Monteringssats kpl. lådor (Customized)	Mounting kit cpl. drawers (Customized)
193	337536	T	Monteringssats kpl. mikro (Vit)	Mounting kit cpl. micro (White)
--	337538	T	Monteringssats kpl. mikro (Mekong)	Mounting kit cpl. micro (Mekong)
--	340881	T	Monteringssats kpl. mikro (Customized)	Mounting kit cpl. micro (Customized)
194	336089	T	Monteringssats kpl. ugn (Vit)	Mounting kit cpl. oven (White)
--	336758	T	Monteringssats kpl. ugn (Mekong)	Mounting kit cpl. oven (Mekong)
--	341446	T	Monteringssats kpl. ugn (Customized)	Mounting kit cpl. oven (Customized)
195	317514	x	Låda	Drawer
196	317382	x	Glidskena låda H	Slide bar, drawer R
--	350221	x	Glidskena låda V	Slide bar, drawer L
--	801701	x	Skruv 6x16 d:o	Screw 6x16 d:o
197	336092	x	Passbit 95x30x16 (Mekong)	Gauge block 95x30x16 (Mekong)
198	337540	T	Lådförstycke (Vit)	Drawer front (White)
--	337541	T	Lådförstycke (Mekong)	Drawer front (Mekong)
--	340510	T	Lådförstycke (High Gloss)	Drawer front (High Gloss)
199	331472M	T	Hylla mikro	Shelf
200	401998	T	Galler mikro	Grating
201	336086	T	Passbit 460x30x16	Gauge block 460x30x16
202	334728	T	Lucka (Vit)	Door (White)
--	336726	T	Lucka (Mekong)	Door (Mekong)
--	340507	T	Lucka (High Gloss)	Door (High Gloss)
203	341213	T	Front 88x550 (Mekong)	Front 88x550 (Mekong)
204	341214	T	Passbit 426x24x16 (Mekong)	Gauge block 426x24x16 (Mekong)
205	341215	T	Front 15x502 (Mekong)	Front 15x502 (Mekong)
206	341216	T	Skiva distans 15x80x500	Sheet distance 15x80x500
207	341217	T	Skiva distans 10x80x500	Sheet distance 10x80x500
208	334732	T	Monteringssats kpl. lådor i utskjut (Vit)	Mounting kit cpl. drawers in projection (White)
--	336778	T	Monteringssats kpl. lådor i utskjut (Mekong)	Mounting kit cpl. drawers in projection (Mekong)
			M= Metervara T= Tillbehör	M= On the metre T= Accessory

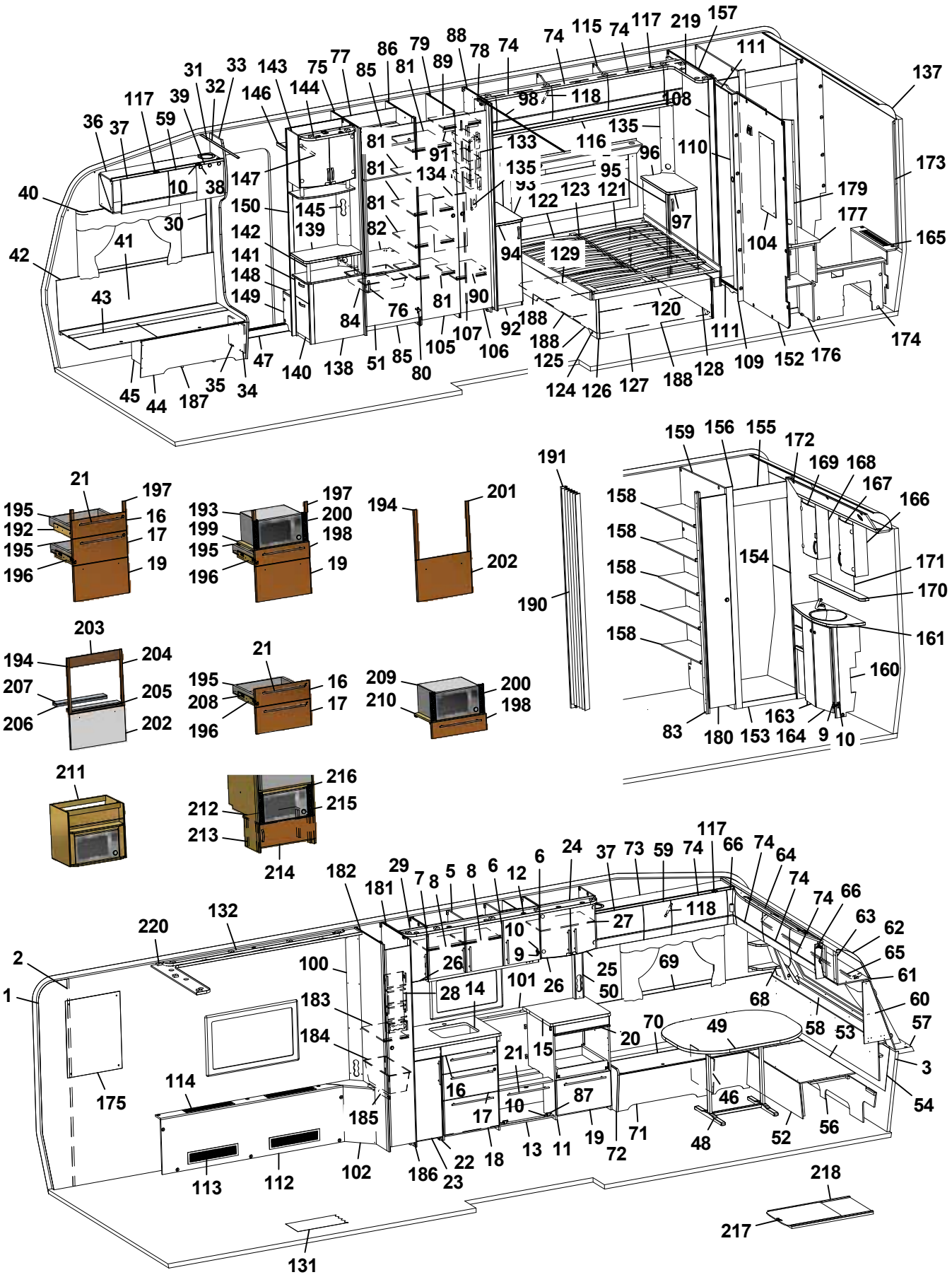
1 2 3 10 11 13 16 17 18 19 21 22 23 26 27 28 29 30 31 32 33 34 35 36 37 38 39 40 41 42 43 44 45 46 47 48 49 50 52 53 54 56 57 58 59 60 61 62 63 64 65 66 68 69 70 71 72 73 74 75 76 77 78 79 80 81 82 83 84 85 86 87 88 89 90 91 92 94 95 96 97 98 99 100 101 102 104 105 106 107 108 109 110 111 112 113 114 116 117 118 119 120 121 122 123 124 125 126 127 128 129 131 132 133 134 135 137 138 139 140 141 142 143 144 145 146 147 148 149 150 152 153 154 155 156 157 158 159 160 161 163 164 165 166 167 168 169 170 171 172 173 174 175 176 177 179 180 182 183 184 185 186 187 188 190 191 193 194 195 196 197 198 199 200 201 202 203 204 205 206 207 208 209 210 211 212 213 214 215 216 217 218 219 220

Pos Fig	Det. nr Part. No	Ingår Fitted	OBS!! Ange alltid årsmodell vid beställning av inredning Benämning	OBS!! Specify always year of model when ordering equipment Description
--	340884	T	Monteringssats kpl. lådor i utskjut (Custom)	Mounting kit cpl. drawers in projection (Custom)
209	337545	T	Monteringssats kpl. mikro i utskjut (Vit)	Mounting kit cpl. micro in projection (White)
--	337546	T	Monteringssats kpl. mikro i utskjut (Mekong)	Mounting kit cpl. micro in projection (Mekong)
--	340885	T	Monteringssats kpl. mikro i utskjut (Custom)	Mounting kit cpl. micro in projection (Custom)
210	331515M	T	Hylla mikro	Shelf
211	337532	T	Skåp kpl. mikrovågsugn	Cupboard cpl. microwave oven
212	336672	T	Hylla mikro	Shelf
213	330631M	T	List folierad L=253	List folierad L=253
214	336209-1	T	Lucka 550x208	Door 550x208
--	316799	x	Gångjärn d:o	Hinge d:o
--	312588	x	Platta gångjärn d:o	Plate hinge d:o
215	401685	T	Galler mikro 285x40	Grating 285x40
216	337542	T	List 15x25x450	List 15x25x450
217	341192	T	Utdragsskiva bord 450x550	Sliding leaf 450x550
218	341193	T	Låda utdragsskiva	Box sliding leaf
219	339230	x	Ljusramp H [1]	Light holder R [1]
220	339827	x	Ljusramp V [1]	Light holder L [1]
			[1] = Selected och Customized	[1] = Selected and Customized
			Dyntyger, madrasser m.m. (se dynor m.m.)	Cushion textilies, mattresses etc. (see cushions etc.)
			M= Metervara T= Tillbehör	M= On the metre T= Accessory

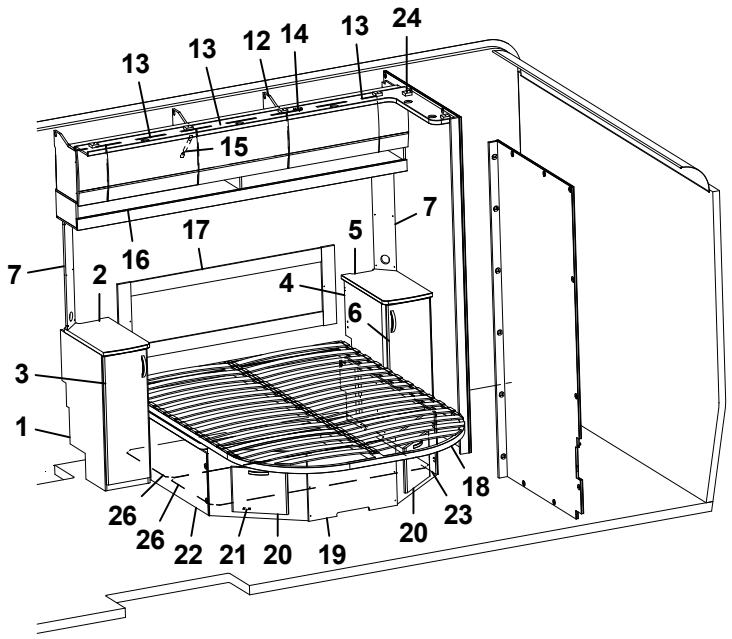
13
13
12
14
13
24
15
7
17
5
16
7
2
4
6
3
1
18
26
26
22
21
20
19
20
23

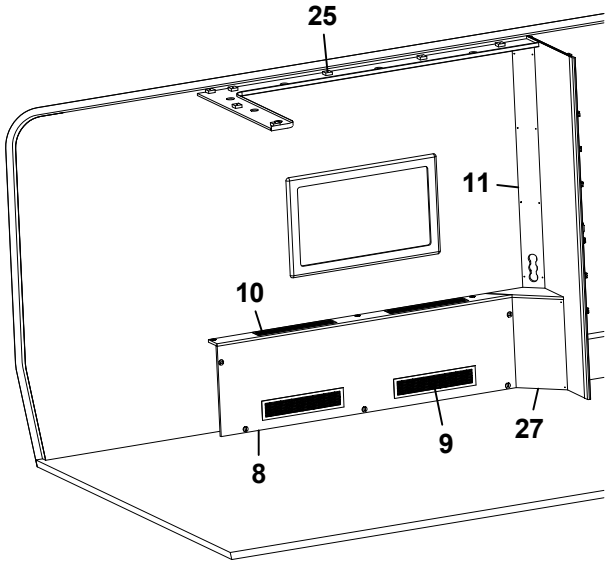
25
11
10
27
9
8

Pos Fig	Det. nr Part. No	Ingår Fitted	OBS!! Ange alltid årsmodell vid beställning av inredning Benämning	OBS!! Specify always year of model when ordering equipment Description
1	336282	x	Hurts V kpl. u. skiva	Cupboard L cpl. without board
--	332508M	x	Hylla d:o	Shelf d:o
2	336285-K	x	Skiva hurts 295x550	Board cupboard
--	336285-L	x	Skiva hurts 295x550, mörk	Board cupboard, dark
3	336283	x	Lucka V 270x745	Door
4	336424	x	Hurts H kpl. u. skiva	Cupboard R cpl. without board
--	332508M	x	Hylla d:o	Shelf d:o
5	336421-K	x	Skiva hurts 295x550	Board cupboard
--	336421-L	x	Skiva hurts 295x550, mörk	Board cupboard, dark
6	336138	x	Lucka H 270x745	Door
7	340084	x	Front el-uttag	Front outlet
8	337506	x	Front kpl.	Front cpl.
9	319018	x	Galler ventilation al. 500x110	Ventilation grille al. 500x110
10	319198	x	Galler ventilation al. 480x80	Ventilation grille al. 480x80
11	339224	x	Front el-uttag	Front outlet
12	340410	x	Skåp övre L=2021	Cupboard upper L=2021
--	341449	x	Skåp övre L=2021 (Customized)	Cupboard upper L=2021 (Customized)
13	337695	x	Lucka	Door
--	340495	x	Lucka (High Gloss)	Door (High Gloss)
14	319978	x	Gångjärn	Hinge
--	319980	x	Platta gångjärn	Plate hinge
15	319914	x	Gasfjäder	Gas spring
--	319915	x	Fäste vinkel d:o	Angle bracket d:o
--	319916	x	Fäste runt d:o	Bracket round d:o
16	339859	x	Hyllpaket	Shelf
17	339238	x	Värmespalt kpl. m. tyg	Air gap cpl. with fabric
18	09-210228	x	Sängram kpl. m ribbotten	Bed bottom cpl. with laths
--	09-210228A	x	Fjärrstyrning d:o	Remote control d:o
--	350096	x	Dynstopp klädd m. mocca	Stop for cushion, dressed with mocca
19	339206	x	Sänglåda	Bed box.
20	336064	x	Lucka	Door
21	312589	x	Gångjärn	Hinge
22	339661	x	Front sänglåda V	Front bed box L
23	339658	x	Front sänglåda H	Front bed box R
24	339230	x	Ljusramp H	Light holder R
25	339827	x	Ljusramp V	Light holder L
26	339205	x	Luftspalt sänglåda	Air gap bed box
27	339831	x	Front	Front

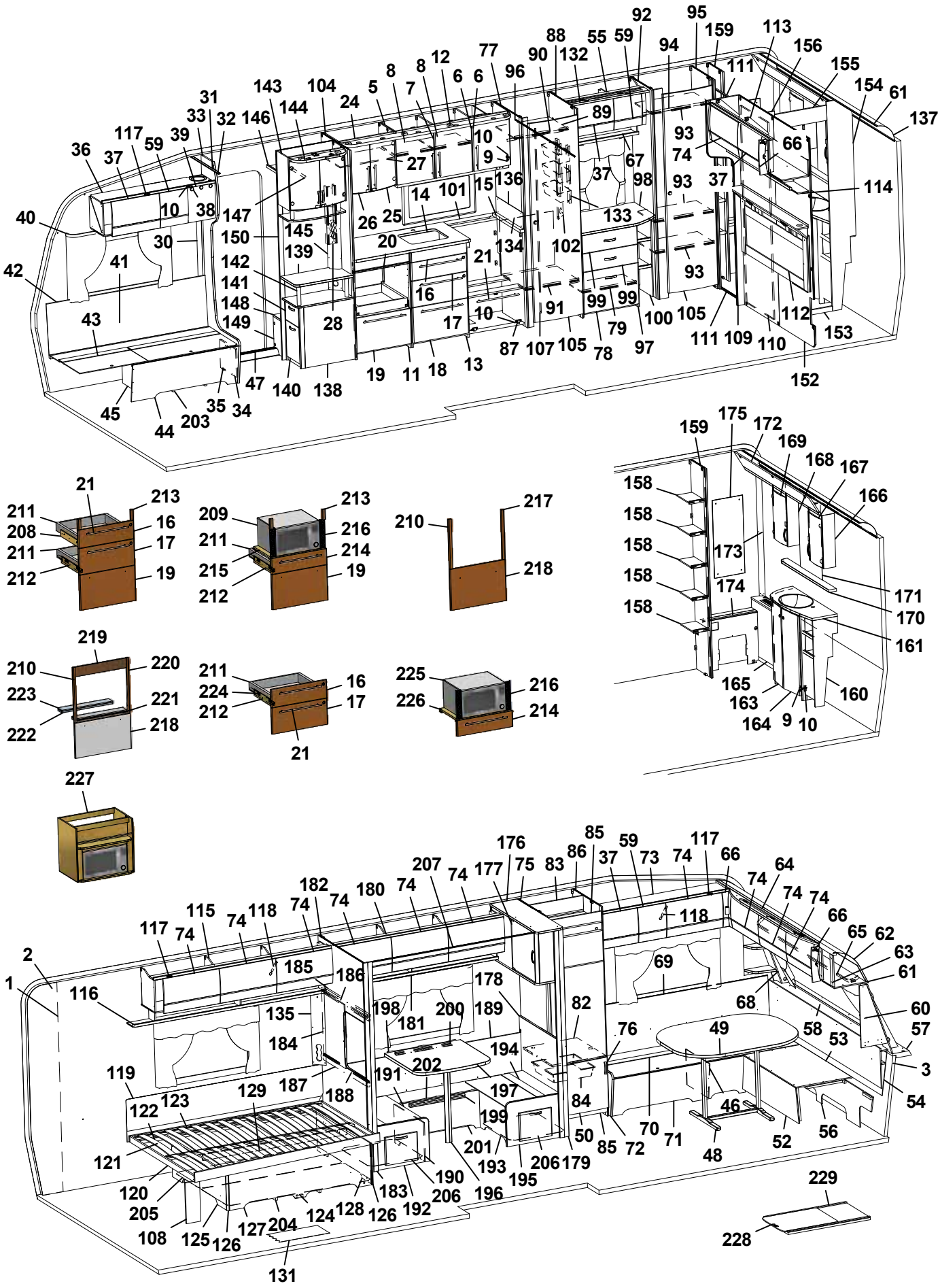
1 2 3 4 5 6 7 8 9 10 11 12 13 14 15 16 17 18 19 20 21 24 25 26 27 28 30 31 32 33 34 35 36 37 38 39 40 41 42 43 44 45 47 53 54 55 56 57 58 59 60 61 62 63 64 65 66 67 68 69 70 71 72 73 74 75 76 77 78 79 82 83 84 85 86 87 88 89 90 91 92 93 94 95 96 97 98 99 100 101 102 104 105 107 108 110 111 112 113 114 115 116 117 118 119 120 121 122 123 124 125 126 127 128 129 131 132 133 134 135 136 137 138 139 140 141 142 143 144 145 146 147 148 149 150 152 153 154 155 156 158 159 160 161 163 164 165 166 167 168 169 170 171 172 173 174 175 176 177 178 179 180 181 182 183 184 185 186 187 188 189 190 191 192 193 194 195 196 197 198 199 200 201 202 203 204 205 206 207 208 209 210 211 212 213 214 215 216 217 218 219 220 221 222 223 224 225 226 227 228 229

Pos Fig	Det. nr Part. No	Ingår Fitted	OBS!! Ange alltid årsmodell vid beställning av inredning Benämning	OBS!! Specify always year of model when ordering equipment Description
1	318657	M	Tapet vägg/tak	Wall paper
2	318584	M	Tejp tapet 20 mm	Tape, wall paper 20 mm
3	318585	M	Tejp tapet 60 mm	Tape, wall paper 60 mm
5	340424	x	Skåp kök L1120 kpl. (Vit)	Cupboard kitchen L1120 cpl. (White)
--	340433	x	Skåp kök L1120 kpl. (Mekong)	Cupboard kitchen L1120 cpl. (Mekong)
--	341434	x	Skåp kök L1120 kpl. (Customized)	Cupboard kitchen L1120 cpl. (Customized)
6	334712	x	Lucka H (Vit)	Door R (White)
--	336624	x	Lucka H (Mekong)	Door R (Mekong)
--	340511	x	Lucka H (High Gloss)	Door R (High Gloss)
--	317502	x	Handtag d:o	Handle d:o
7	334713	x	Lucka V (Vit)	Door L (White)
--	336625	x	Lucka V (Mekong)	Door L (Mekong)
--	340512	x	Lucka V (High Gloss)	Door L (High Gloss)
--	317502	x	Handtag d:o	Handle d:o
8	331385M	x	Hylla	Shelf
9	311917	x	Gångjärn	Hinge
10	312588	x	Platta gångjärn	Plate hinge
11	336084	x	Utskjut diskbänk (Vit)	Projection kitchen sink (White)
--	336777	x	Utskjut diskbänk (Mekong)	Projection kitchen sink (Mekong)
--	340883	x	Utskjut diskbänk (Customized)	Projection kitchen sink (Customized)
12	338269	x	Ljusramp köksskåp (vitrinskåp)	Light holder kitchen (vitrine)
--	337416	T	Ljusramp köksskåp (skåp mikro)	Light holder kitchen (microwave oven)
13	336082	x	Diskbänk trädel u. skiva (Vit)	Kitchen sink without board (White)
--	336757	x	Diskbänk trädel u. skiva (Mekong)	Kitchen sink without board (Mekong)
--	341452	x	Diskbänk trädel u. skiva induktion (Custom.)	Kitchen sink w/o board induktion (Customized)
14	336588-K	x	Skiva diskbänk 1152x565	Board 1152x565
--	342002-K	x	Skiva diskbänk 1680x565, ljus (Customized)	Board 1680x565, light (Customized)
--	342002-L	x	Skiva diskbänk 1680x565, mörk (Custom.)	Board 1680x565, dark (Customized)
15	336098-K	x	Skiva diskbänk 40x560	Board 40x560
16	334706	x	Lådförstycke (Vit)	Drawer front (White)
--	336631	x	Lådförstycke (Mekong)	Drawer front (Mekong)
--	340504	x	Lådförstycke (High Gloss)	Drawer front (High Gloss)
17	334707	x	Lådförstycke (Vit)	Drawer front (White)
--	336633	x	Lådförstycke (Mekong)	Drawer front (Mekong)
--	340505	x	Lådförstycke (High Gloss)	Drawer front (High Gloss)
18	334708	x	Lucka (Vit)	Door (White)
--	336635	x	Lucka (Mekong)	Door (Mekong)
--	340506	x	Lucka (High Gloss)	Door (High Gloss)
19	334709	x	Lucka (Vit)	Door (White)
--	336760	x	Lucka (Mekong)	Door (Mekong)
--	340507	x	Lucka (High Gloss)	Door (High Gloss)
20	336675	x	Skärbräda	Cutting board
21	317503	x	Handtag	Handle
24	336112	x	Skåp vitrin	Vitrine
25	332233	x	Lucka vitrin H 272x450	Door vitrine R 272x450
26	332234	x	Lucka vitrin V 272x450	Door vitrine L 272x450
--	318630	x	Lås magnet d:o	Lock magnet d:o
--	318381	x	Motstycke magnetlås	Companion part
--	318379	x	Gångjärn	Hinge
--	318380	x	Täckhatt d:o	Cover d:o
			M= Metervara T= Tillbehör	M= On the metre T= Accessory

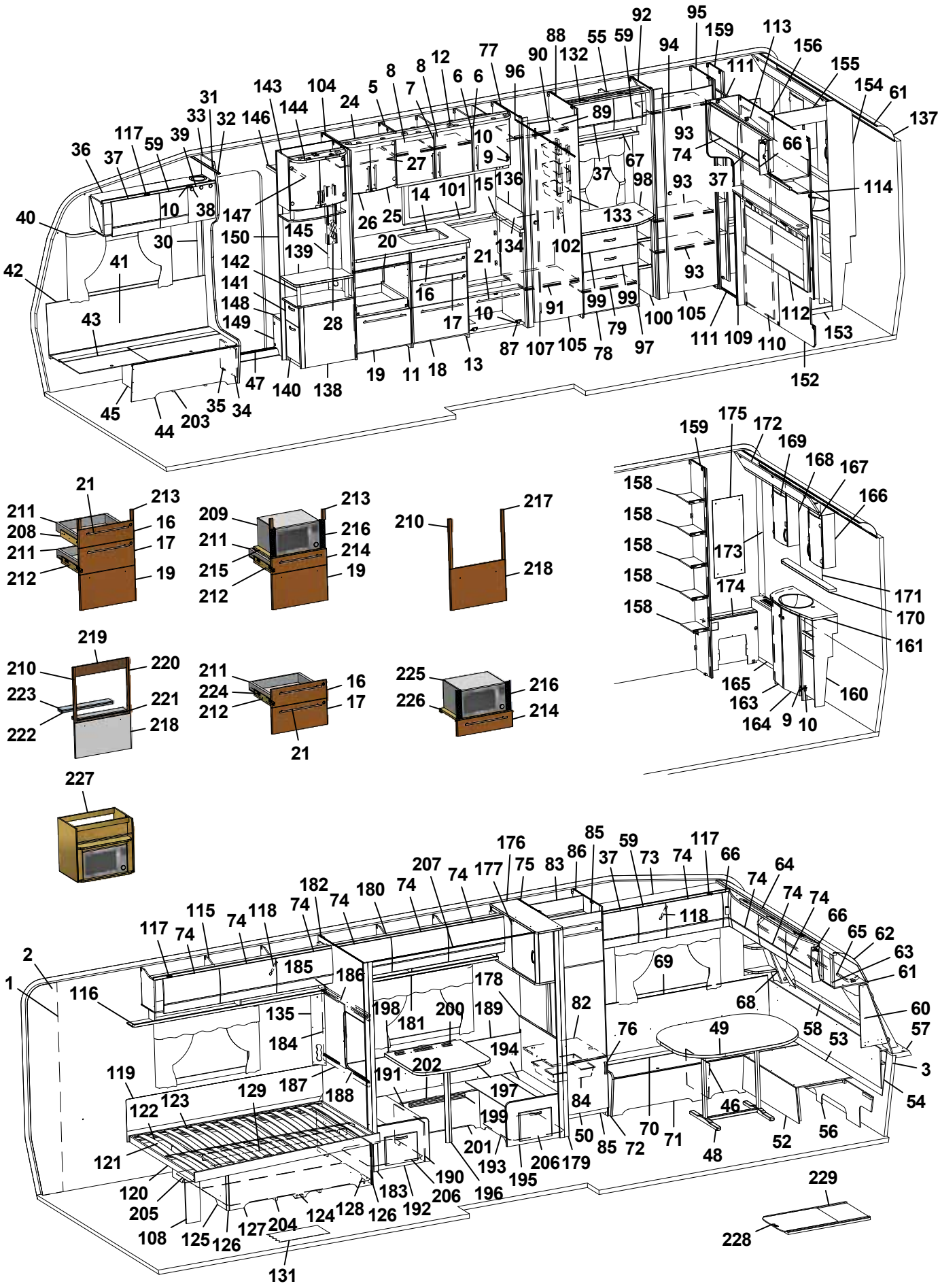
1 2 3 4 5 6 7 8 9 10 11 12 13 14 15 16 17 18 19 20 21 24 25 26 27 28 30 31 32 33 34 35 36 37 38 39 40 41 42 43 44 45 46 47 48 49 50 52 53 54 56 57 58 59 60 61 62 63 64 65 66 67 68 69 70 71 72 73 74 75 76 77 78 79 82 83 84 85 86 87 88 89 90 91 92 93 94 95 96 97 98 99 100 101 102 104 105 107 108 110 111 112 113 114 115 116 117 118 119 120 121 122 123 124 125 126 127 128 129 131 132 133 134 135 136 137 138 139 140 141 142 143 144 145 146 147 148 149 150 152 153 154 155 156 158 159 160 161 163 164 165 166 167 168 169 170 171 172 173 174 175 176 177 178 179 180 181 182 183 184 185 186 187 188 189 190 191 192 193 194 195 196 197 198 199 200 201 202 203 204 205 206 207 208 209 210 211 212 213 214 215 216 217 218 219 220 221 222 223 224 225 226 227 228 229

Pos Fig	Det. nr Part. No	Ingår Fitted	OBS!! Ange alltid årsmodell vid beställning av inredning Benämning	OBS!! Specify always year of model when ordering equipment Description
--	312588	x	Platta gångjärn	Plate hinge
27	331206M	x	Hylla	Shelf
28	333289M	x	Front el-uttag 90x533x48	Front outlet 90x533x48
30	318962	x	List täck el-kabel B=45 L=2100	Cover strip B=45 L=2100
31	316270	x	List snäpp undre L2379	List under L2379
32	316268	x	List snäpp övre L2379	List upper L2379
33	339810	x	Stolpe först. L1948 kpl. m. lucka	Support bar cpl. with door
34	336064	x	Lucka	Door
35	312589	x	Gångjärn	Hinge
36	340335	x	Skåp övre elc.radio enkel DIN	Cupboard upper radio radio single DIN
--	340345	x	Skåp övre elc.radio dubbel DIN	Cupboard upper radio dual DIN
--	340348	x	Skåp övre elc.radio dubbel DIN (Selected)	Cupboard upper radio dual DIN (Selected)
--	340923	x	Skåp övre elc.radio dubbel DIN (Customized)	Cupboard upper radio dual DIN (Customized)
37	337719	x	Lucka	Door
--	340494	x	Lucka (High Gloss)	Door (High Gloss)
38	318379	x	Gångjärn	Hinge
--	318380	x	Täckhatt d:o	Cover d:o
39	331214	x	Lucka radio enkel DIN	Door radio single DIN
--	334035	x	Lucka radio dubbel DIN	Door radio dual DIN
40	316898	x	Skena gardin L1020	Curtain rod L1020
41	339355	x	Värmespalt H fram	Air gap R.F.
42	319821	M	List kant mörkbrun	Strip, dark brown
43	336883	x	Lock bäddlåda H F	Cover bedbox R.F.
--	319024	x	Matta grå textil m. tejp d:o	Carpet gray textile with tape d:o
44	336881	x	Front bäddlåda H F	Front bed box R.F.
45	339811	x	Stöd bäddlåda HF	Support bed box
46	312826	x	Stöd bäddlåda VF	Support bed box
47	314687	x	Tröskel aluminium L=850	Threshold aluminium L=850
48	310083	x	Bordsstativ	Table stand
49	335944-K	x	Bordsskiva 1200x940	Table top 1200x940
--	340544-K	x	Bordsskiva 1200x940, ljus [1]	Table top 1200x940, light [1]
--	340544-L	x	Bordsskiva 1200x940, mörk [1]	Table top 1200x940, dark [1]
50	336045	x	Lucka V 550x470	Door L 550x470
--	316799	x	Gångjärn d:o	Hinge d:o
--	312588	x	Platta gångjärn d:o	Plate hinge d:o
52	331245M	x	Front bäddlåda gavel	Front bed box gable
53	331246M	x	Skiva rundsittgrupp	Sheet seat
54	340578	x	Värmespalt gavel fram	Air gap
55	340364	x	Skåp övre L=790	Cupboard upper L=790
--	341135	x	Skåp övre L=790 (Customized)	Cupboard upper L=790 (Customized)
--	319978	x	Gångjärn d:o	Hinge d:o
--	319980	x	Platta gångjärn d:o	Plate hinge d:o
56	340520	x	Stöd sittgrupp	Support
57	213471	x	Hylla front kpl. L2376	Shelf front cpl. L2376
58	340191	x	Front/hylla kpl.	Front/shelf cpl.
--	340929	x	Hylla m. belysning "Björn" (Customized)	Shelf with lighting "Bear" (Customized)
59	337790	x	Lucka	Door
--	340493	x	Lucka (High Gloss)	Door (High Gloss)
60	340517	x	Hylla hörn H	Shelf R
61	313884	x	List plast radie L=2379	List L=2379
			M= Metervara T= Tillbehör	M= On the metre T= Accessory

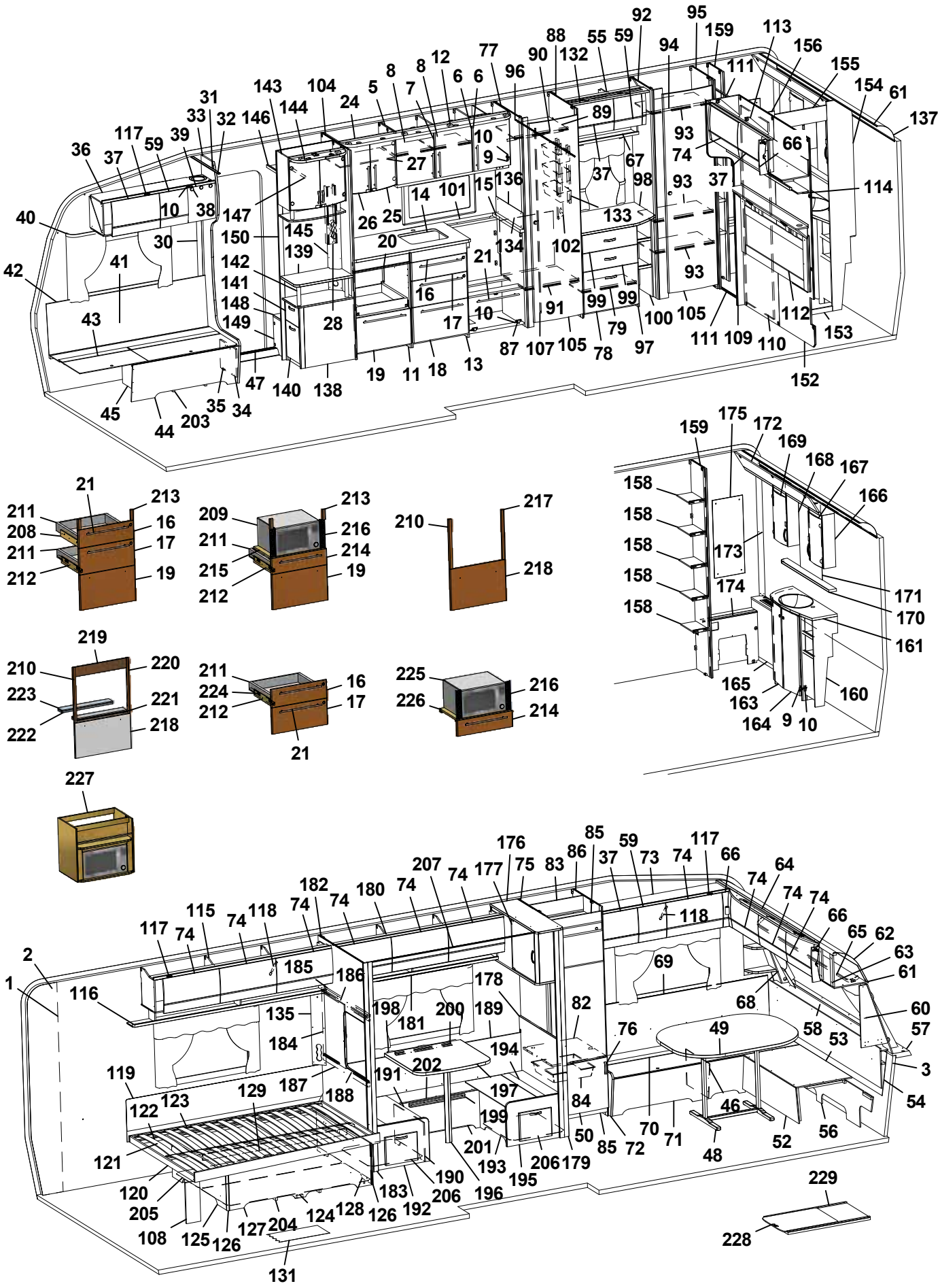
1 2 3 4 5 6 7 8 9 10 11 12 13 14 15 16 17 18 19 20 21 24 25 26 27 28 30 31 32 33 34 35 36 37 38 39 40 41 42 43 44 45 46 47 48 49 50 52 53 54 56 57 58 59 60 61 62 63 64 65 66 67 68 69 70 71 72 73 74 75 76 77 78 79 82 83 84 85 86 87 88 89 90 91 92 93 94 95 96 97 98 99 100 101 102 104 105 107 108 109 110 111 112 113 114 115 116 117 118 119 120 121 122 123 124 125 126 127 128 129 131 132 133 134 135 136 137 138 139 140 141 142 143 144 145 146 147 148 149 150 152 153 154 155 156 158 159 160 161 163 164 165 166 167 168 169 170 171 172 173 174 175 176 177 178 179 180 181 182 183 184 185 186 187 188 189 190 191 192 193 194 195 196 197 198 199 200 201 202 203 204 205 206 207 208 209 210 211 212 213 214 215 216 217 218 219 220 221 222 223 224 225 226 227 228 229

Pos Fig	Det. nr Part. No	Ingår Fitted	OBS!! Ange alltid årsmodell vid beställning av inredning Benämning	OBS!! Specify always year of model when ordering equipment Description
62	316005	x	Skiva plast 295x2363x1	Plastic sheet
63	341284	x	Skåp gavel fram L=2360	Cupboard L=2360
--	341283	x	Skåp gavel fram L=2360 (Customized)	Cupboard L=2360 (Customized)
--	319978	x	Gångjärn d:o	Hinge d:o
--	319979	x	Platta gångjärn d:o	Plate hinge d:o
64	336063	x	Ljusramp gavelskåp	Light holder
65	316900	x	Skena gardin L1920	Curtain rod L1920
66	337738	x	Hörn inredning	Corner
--	340917	x	Hörn inredning (High Gloss)	Corner (High Gloss)
--	311917	x	Gångjärn d:o	Hinge d:o
--	319909	x	Platta gångjärn d:o	Plate hinge d:o
67	331305M	x	Hyllpaket	Shelf
68	338520	x	Hylla hörn V	Shelf L
69	337174	x	Värmespalt V fram	Air gap L.F.
70	333908	x	Lock bäddlåda V F	Cover bed box L.F
--	319024	x	Matta grå textil m. tejp d:o	Carpet gray textile with tape d:o
71	339502	x	Front bäddlåda V F	Front bed box L.F.
72	339500	x	Gavel bäddlåda V F	Gable bed box L.F
73	340331	x	Skåp övre L=1388	Cupboard upper L=1388
--	340350	x	Skåp övre L=1388 (Selected)	Cupboard upper L=1388 (Selected)
--	341010	x	Skåp övre L=1388 (Customized)	Cupboard upper L=1388 (Customized)
74	337695	x	Lucka	Door
--	340495	x	Lucka (High Gloss)	Door (High Gloss)
75	331918M	x	Vägg kyl V	Wall refrigerator L
76	350129	x	Handtag	Handle
77	331901M	x	Vägg vid diskbänk	Wall next kitchen sink
78	339513	x	Lucka 550x380	Door 550x380
--	315202	x	Gångjärn d:o	Hinge d:o
--	312588	x	Platta gångjärn	Plate hinge
79	339522	x	Hylla	Shelf
82	340675	x	Hylla under kyl	Shelf under refrigerator
83	333142M	x	Bakstycke stopp kyl	Back cupboard
84	310325	x	Trådback vit 427x427x85	Tray 427x427x85
--	312712	x	Glidlist trådback (säljes i par)	Sliding strip tray (pair)
85	375394	x	Front skåp under kyl	Front cupboard
86	331592M	x	Vägg kyl H	Wall refrigerator R
87	315202	x	Gångjärn	Hinge
88	331898M	x	Vägg garderob H	Wall wardrobe R
89	331926M	x	Hylla garderob övre	Shelf wardrobe upper
90	350217	x	Galgstång L=790	Clothes hanger L=790
91	331927M	x	Hylla garderob	Shelf wardrobe
92	331899M	x	Vägg garderob V	Wall wardrobe L
93	331928M	x	Hylla	Shelf
94	350217	x	Galgstång L=790	Clothes hanger L=790
95	331900M	x	Vägg garderob H	Wall wardrobe R
96	314917	x	Skena draperi L=1190	Drapery rail L=1190
97	339457	x	Byrå kpl. u. skiva	Chest of drawers without board
98	336076-K	x	Skiva byrå	Board
99	339512	x	Lådförstycke 550x167	Drawer front 550x167
--	317514	x	Låda plast	Drawer plastic
			M= Metervara T= Tillbehör	M= On the metre T= Accessory

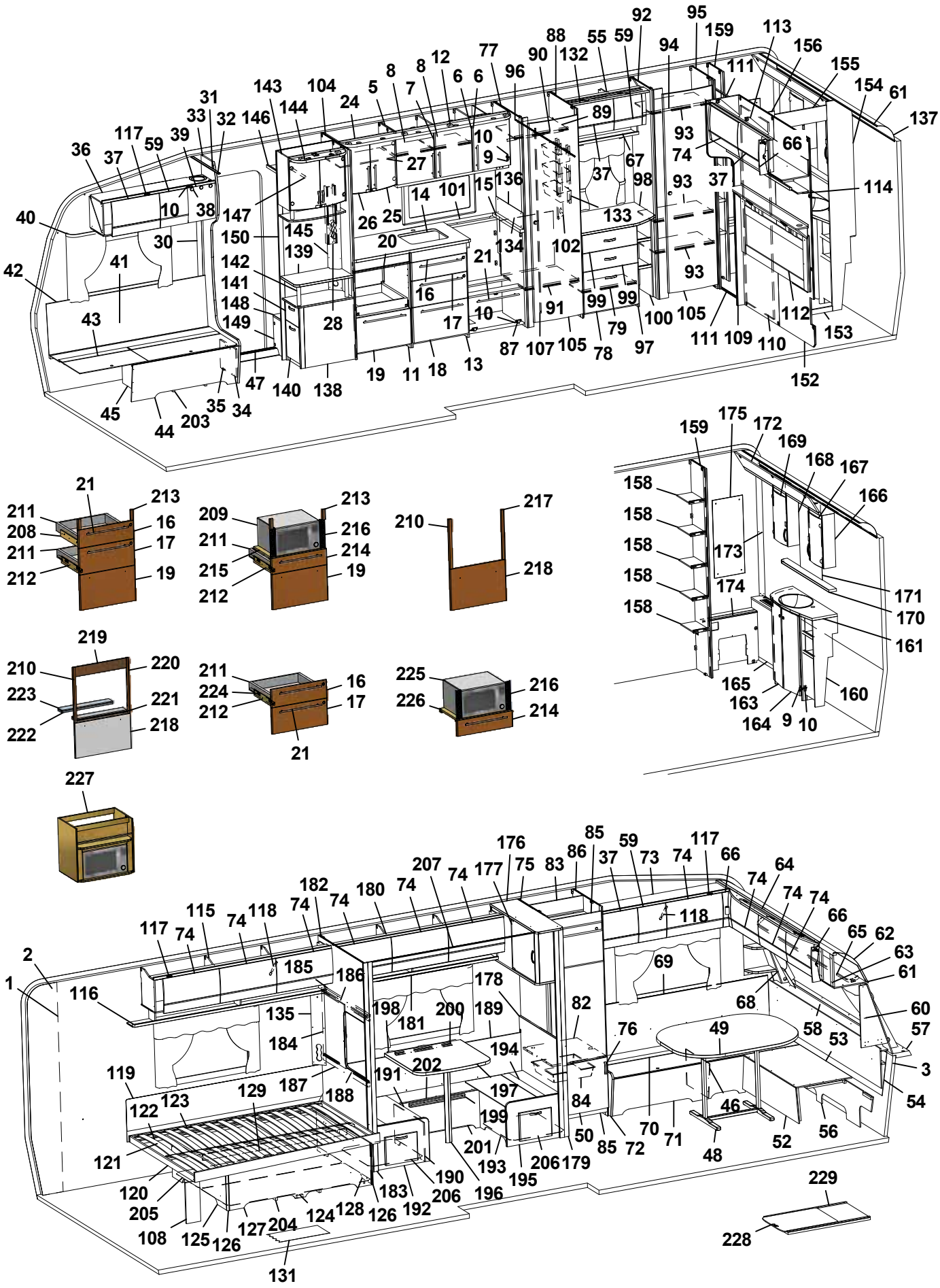
1 2 3 4 5 6 7 8 9 10 11 12 13 14 15 16 17 18 19 20 21 24 25 26 27 28 30 31 32 33 34 35 36 37 38 39 40 41 42 43 44 45 46 47 48 49 50 52 53 54 56 57 58 59 60 61 62 63 64 65 66 67 68 69 70 71 72 73 74 75 76 77 78 79 82 83 84 85 86 87 88 89 90 91 92 93 94 95 96 97 98 99 100 101 102 104 105 107 108 109 110 111 112 113 114 115 116 117 118 119 120 121 122 123 124 125 126 127 128 129 131 132 133 134 135 136 137 138 139 140 141 142 143 144 145 146 147 148 149 150 152 153 154 155 156 158 159 160 161 163 164 165 166 167 168 169 170 171 172 173 174 175 176 177 178 179 180 181 182 183 184 185 186 187 188 189 190 191 192 193 194 195 196 197 198 199 200 201 202 203 204 205 206 207 208 209 210 211 212 213 214 215 216 217 218 219 220 221 222 223 224 225 226 227 228 229

Pos Fig	Det. nr Part. No	Ingår Fitted	OBS!! Ange alltid årsmodell vid beställning av inredning Benämning	OBS!! Specify always year of model when ordering equipment Description
--	317382	x	Glidskena låda H	Slide bar, drawer R
--	350221	x	Glidskena låda V	Slide bar, drawer L
100	331307M	x	Hylla vid byrå kpl.	Shelf cpl.
101	319831-A	T	Köksskiva vägg svart skiffer	Protection kitchen, black
--	319831-L	T	Köksskiva vägg natur skiffer	Protection kitchen, grey
102	335787M	x	Front el-uttag	Front outlet
104	331897M	x	Vägg vid diskbänk	Wall next kitchen sink
105	335919	x	Dörr 490x1850	Door 490x1850
107	314523	x	Rätningslist dörr L=1715	List L=1715
108	337472	x	Stöd säng	Support bed
109	336314	x	Front vägg tvättrum	Front
110	331914M	x	Skjutdörr tvättrum	Door
111	316030	x	Skena skjutdörr	Curtain rod
--	375434	x	List d:o	List d:o
--	331953M	x	Kloss d:o	Block d:o
112	340529	x	Värmespalt kpl. m. tyg och belysning	Air gap cpl. with fabric and illumination
--	340533	T	Värmespalt kpl. m. tyg och belysning [1]	Air gap cpl. with fabric and illumination [1]
113	340957	x	Skåp gavel bak V L1405	Cupboard upper L1405
--	341110	x	Skåp gavel bak V L1405 (Customized)	Cupboard upper L1405 (Customized)
--	319978	x	Gångjärn d:o	Hinge d:o
--	319980	x	Platta gångjärn d:o	Plate hinge d:o
114	331936M	x	Hyllpaket	Shelf
--	316907	x	Skena gardin L=500	Curtain rod L=500
115	340352	x	Skåp övre V-bak L=1747	Cupboard upper L-rear L=1747
--	341022	x	Skåp övre L=1747 (Customized)	Cupboard upper L=1747 (Customized)
116	331189M	x	Hyllpaket	Shelf
117	319978	x	Gångjärn	Hinge
--	319980	x	Platta gångjärn	Plate hinge
118	319914	x	Gasfjäder	Gas spring
--	319915	x	Fäste vinkel d:o	Angle bracket d:o
--	319916	x	Fäste runt d:o	Bracket round d:o
119	338121	x	Värmespalt	Air gap
120	340181	x	Sängram u. ribbotten	Bedbottom without laths
121	338125	x	Ribbotten kpl.	Laths bottom cpl.
122	311985	x	Ribba sängbotten L=718 B=63	Lath bed bottom L=718 B=63
123	312046	x	Band t. ribbotten	Band for laths bottom
124	340187	x	Sänglåda kpl.	Bed box cpl.
125	340197	x	Gavel säng V	Gable bed L
126	319776	x	List hörn L=2500	Corner strip L=2500
127	339426	x	Front säng	Front bed
128	340195	x	Gavel säng H	Gable bed R
129	315203	x	Regel 17,5x55x1415	Wood lath pine 17,5x55x1415
131	319230	M^2	Matta golv, klinkermönster mörkgrå	Carpet floor, clinker design dark grey
--	319393	T	Matta golv, antik planka	Carpet floor, antique plank
132	336078	x	Ljusramp	Light holder
133	319759	x	Korg, garderob	Basket, wardrobe
--	335802	x	List för korgar	List för baskets
134	336591	x	Täckskiva exp.kärl	Cover expansion vessel
135	335788M	x	Front el-uttag	Front outlet
136	401715	x	Flamskydd	Flame guard
			M= Metervara T= Tillbehör	M= On the metre T= Accessory

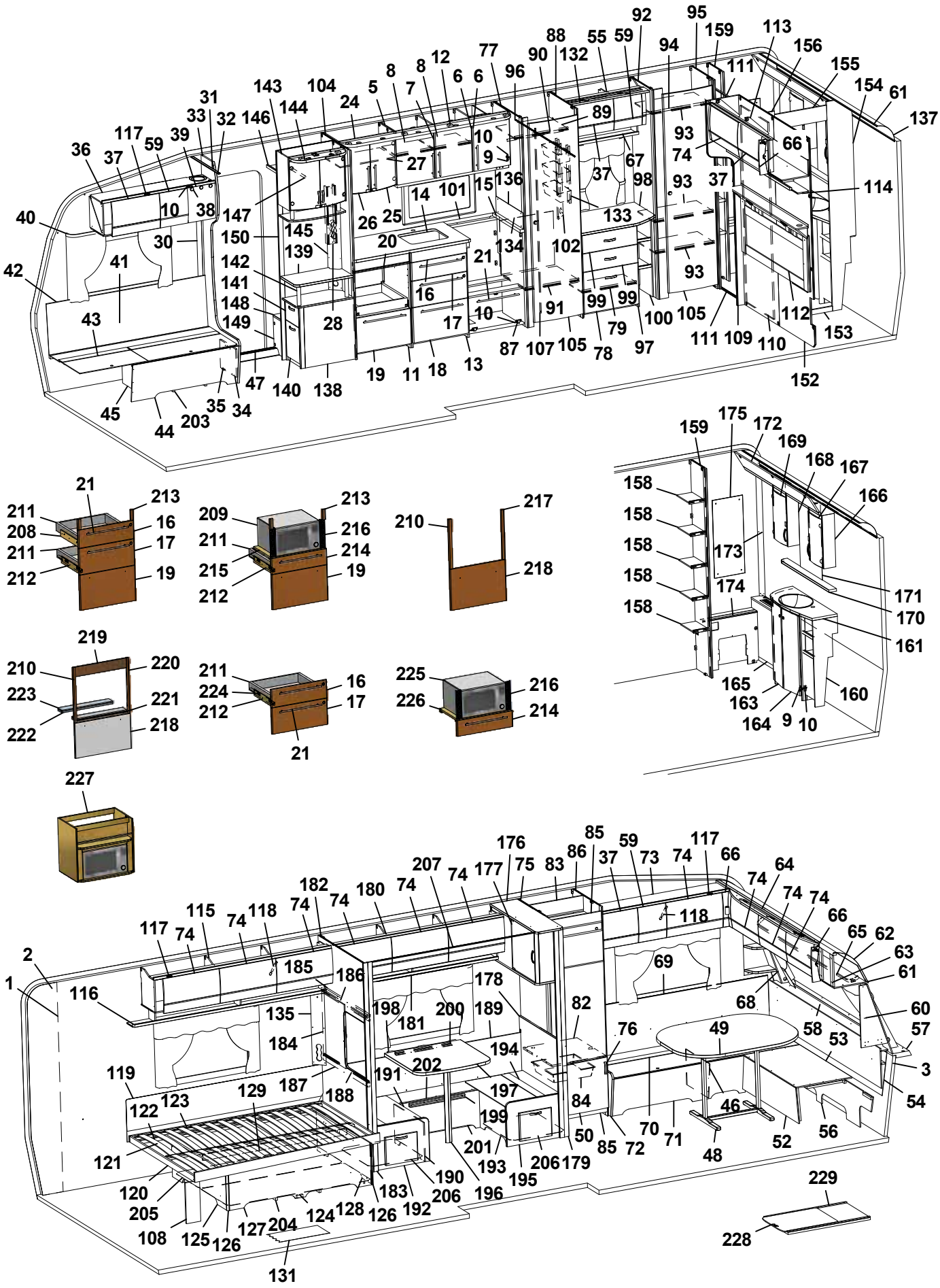
1 2 3 4 5 6 7 8 9 10 11 12 13 14 15 16 17 18 19 20 21 24 25 26 27 28 30 31 32 33 34 35 36 37 38 39 40 41 42 43 44 45 47 53 54 55 56 57 58 59 60 61 62 63 64 65 66 67 68 69 70 71 72 73 74 75 76 77 78 79 82 83 84 85 86 87 88 89 90 91 92 93 94 95 96 97 98 99 100 101 102 104 105 107 108 110 111 112 113 114 115 116 117 118 119 120 121 122 123 124 125 126 127 128 129 131 132 133 134 135 136 137 138 139 140 141 142 143 144 145 146 147 148 149 150 152 153 154 155 156 158 159 160 161 163 164 165 166 167 168 169 170 171 172 173 174 175 176 177 178 179 180 181 182 183 184 185 186 187 188 189 190 191 192 193 194 195 196 197 198 199 200 201 202 203 204 205 206 207 208 209 210 211 212 213 214 215 216 217 218 219 220 221 222 223 224 225 226 227 228 229

Pos Fig	Det. nr Part. No	Ingår Fitted	OBS!! Ange alltid årsmodell vid beställning av inredning Benämning	OBS!! Specify always year of model when ordering equipment Description
137	316005	x	Skiva plast 295x2363x1	Plastic sheet
138	339446	x	TV-bänk kpl. u. skiva	TV-bench cpl. whitout board
139	336122-K	x	Skiva TV-bänk, ljus	Board, light
--	336122-L	T	Skiva TV-bänk, mörk	Board, dark
140	339605	x	Låda nedre kpl.	Drawer cpl.
--	339606	x	Lådförstycke d:o	Drawer front d:o
--	315215	x	Glidskena låda (säljes i par)	Slide bar (exp. in pair)
141	339607	x	Låda övre	Drawer cpl.
--	339610	x	Lådförstycke d:o	Drawer front d:o
--	315215	x	Glidskena låda (säljes i par)	Slide bar (exp. in pair)
142	336103	x	Rundstav folierad L=192	Round staff L=192
143	340077	x	Skåp bar kpl. H=512	Coctail cabinet cpl. H=512
--	332088M	x	Hylla hållare flaskor	Shelf bottle holder
--	331778	x	Lucka H d:o	Door R d:o
--	331779	x	Lucka V d:o	Door L d:o
--	318379	x	Gångjärn d:o	Hinge d:o
--	318380	x	Täckhatt d:o	Cover d:o
--	312588	x	Platta gångjärn d:o	Plate hinge d:o
144	336106	x	Ljusramp	Light holder
145	340418	x	Front el-uttag 130x857,5	Front outlet 130x857,5
146	331910M	x	Hylla garderob övre	Shelf
147	350217	x	Galgstång L=790	Clothes hanger L=790
148	319866	x	Hylla insteg	Shelf
149	336618	x	Front hylla garderob	Front
150	337198	x	Vägg instegsgarderob	Wall wardrobe
152	336315	x	Vägg tvättrum	Wall washroom
153	332955M	x	Tröskel	Threshold
154	332954M	x	Vägg tvättrum	Wall
155	332956M	x	Överbit tvättrum	Overlap washroom
156	332957M	x	List poppel 15x63x1948	List 15x63x1948
158	331894M	x	Hylla	Shelf
159	331903M	x	Vägg garderob H	Wall wardrobe R
160	336054	x	Skåp tvättställ u. skiva	Cupboard washroom without board
161	336057-K	x	Skiva skåp tvättställ	Board cupboard wash basin
163	336056	x	Lucka V	Door L
164	336055	x	Lucka H	Door R
165	336322	x	Front gavel bak	Front
--	319198	x	Galler ventilation d:o	Ventilation grille d:o
166	331911M	x	Skåp tvättrum H	Cupboard washroom R
167	331778	x	Lucka H	Door R
168	331912M	x	Skåp tvättrum V	Cupboard washroom L
169	331779	x	Lucka V	Door L
170	336100-K	x	Hylla	Shelf
171	315999	x	Spegel 440x700x3	Mirror 440x700x3
172	334194M	x	Ljusramp	Light holder
173	335718	x	Front hörn	Front
174	331902M	x	Täckfront	Front
175	316039	x	Spegel 300x725x3	Mirror 300x725x3
--	319883	T	Spegel 300x725x3 [1]	Mirror 300x725x3 [1]
176	336342	x	Skåp övre L= 930	Cupboard L= 930
			M= Metervara T= Tillbehör	M= On the metre T= Accessory

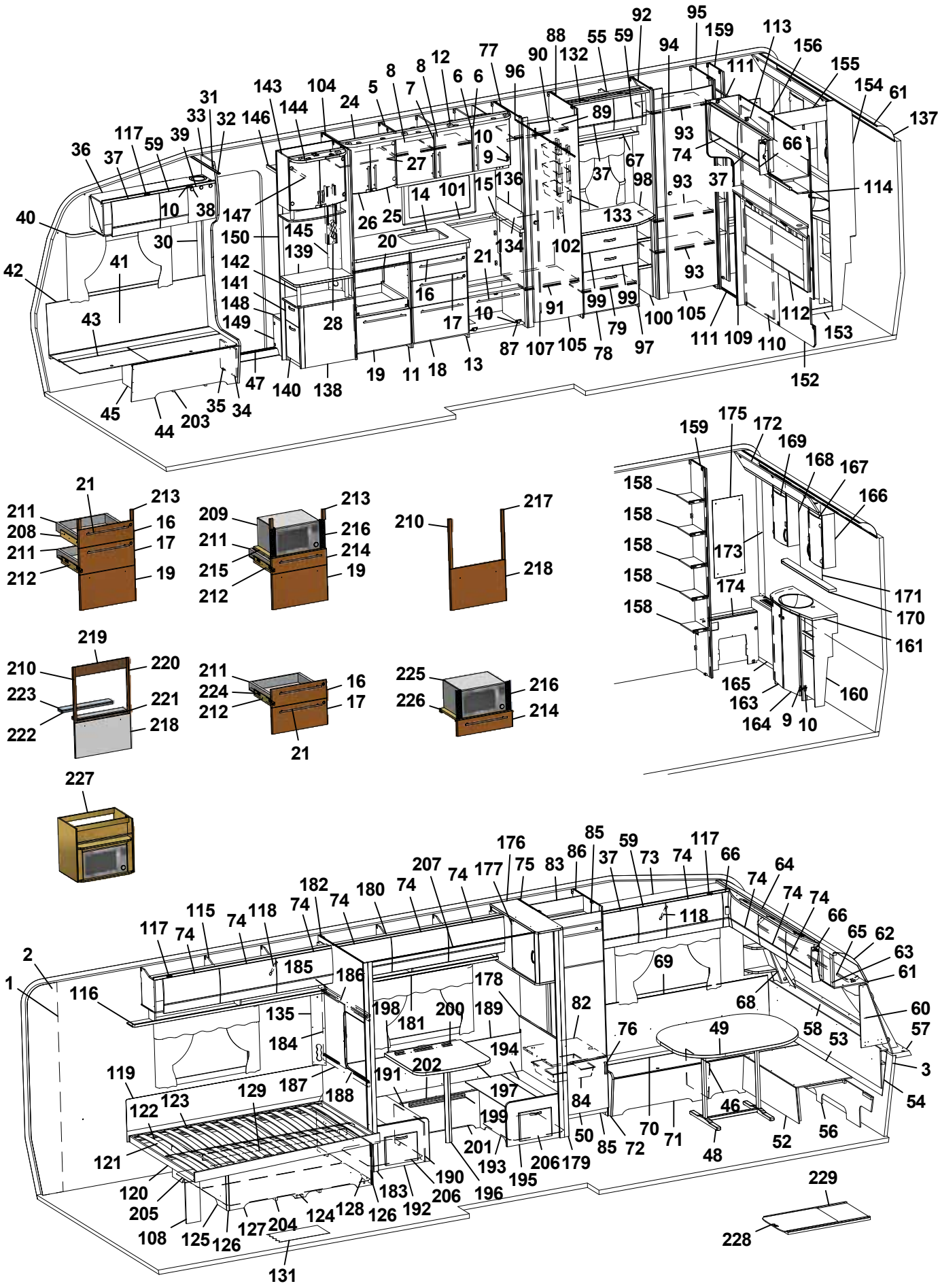
1 2 3 4 5 6 7 8 9 10 11 12 13 14 15 16 17 18 19 20 21 24 25 26 27 28 30 31 32 33 34 35 36 37 38 39 40 41 42 43 44 45 47 53 54 55 56 57 58 59 60 61 62 63 64 65 66 67 68 69 70 71 72 73 74 75 76 77 78 79 82 83 84 85 86 87 88 89 90 91 92 93 94 95 96 97 98 99 100 101 102 104 105 107 108 109 110 111 112 113 114 115 116 117 118 119 120 121 122 123 124 125 126 127 128 129 131 132 133 134 135 136 137 138 139 140 141 142 143 144 145 146 147 148 149 150 152 153 154 155 156 158 159 160 161 163 164 165 166 167 168 169 170 171 172 173 174 175 176 177 178 179 180 181 182 183 184 185 186 187 188 189 190 191 192 193 194 195 196 197 198 199 200 201 202 203 204 205 206 207 208 209 210 211 212 213 214 215 216 217 218 219 220 221 222 223 224 225 226 227 228 229

Pos Fig	Det. nr Part. No	Ingår Fitted	OBS!! Ange alltid årsmodell vid beställning av inredning Benämning	OBS!! Specify always year of model when ordering equipment Description
--	334291M	x	Hylla d:o	Shelf d:o
177	321896	x	Skiva acryl	Pane acryl
--	314350	x	Lås magnet d:o	Lock magnet d:o
--	314351	x	Gångjärn d:o	Hinge d:o
178	336589	x	Vägg	Wall
179	331943M	x	Stolpe utskjut	Support bar
180	340383	x	Skåp övre L=1680	Cupboard upper L=1680
--	341609	x	Skåp övre L=1680 (Customized)	Cupboard upper L=1680 (Customized)
--	319978	x	Gångjärn d:o	Hinge d:o
--	319980	x	Platta gångjärn d:o	Plate hinge d:o
181	331933M	x	Hyllpaket	Shelf
182	336345	x	Vägg	Wall
183	331944M	x	Stolpe utskjut	Support bar
184	332907M	x	Skjutlucka 450x596	Sliding lid 450x596
185	334310M	x	Kornisch vägg L=898	Cornice wall L=898
186	314905	x	Skena övre skjutl L895 borrad	Slide bar upper L895
187	377173	x	Regel skjutlucka 45x898	Latch, sliding lid
188	314907	x	Skena nedre skjutl L895	Slide bar lower L895
189	337725	x	Värmespalt H-bak	Air gap R rear
--	319821	M	List kant mörkbrun d:o	Strip, dark brown d:o
190	337726	x	Front bäddlåda bakre	Front bed box rear
191	333915	x	Lock bäddlåda bakre	Cover bed box rear
192	336340	x	Gavel bäddlåda bakre kpl. m. lucka	Gable bed box rear cpl. with door
--	336064	x	Lucka d:o	Door d:o
--	312589	x	Gångjärn d:o	Hinge d:o
193	337728	x	Front bäddlåda främre	Front bed box front
194	333914	x	Lock bäddlåda främre	Cover bed box front
195	336338	x	Gavel bäddlåda främre kpl. m. lucka	Gable bed box front cpl. with door
--	336064	x	Lucka d:o	Door d:o
--	312589	x	Gångjärn d:o	Hinge d:o
196	315565	x	Bordsben	Table leg
197	335942-K	x	Bordsskiva 700x750	Table top 700x750
198	331800M	x	Fästregel bord	Bracket
199	318574	x	List bord väggdel L550	List wall
200	318575	x	List upphäng bordsdel L550	List board
201	337729	x	Front bäddlåda	Front bed box
202	337731	x	Lock front bäddlåda	Cover front bed box
203	350114	x	Plåt skofack	Plate shoe compartment
204	324938	x	Luftspalt sänglåda	Air gap bed box
205	325752	x	Luftspalt sänglåda	Air gap bed box
206	337732	x	Luftspalt M-grupp 598x535	Air gap M-group 598x535
207	315907	T	Skena draperi L=1920	Drapery rail L=1920
208	336087	x	Monteringssats kpl. lådor (Vit)	Mounting kit cpl. drawers (White)
--	336759	x	Monteringssats kpl. lådor (Mekong)	Mounting kit cpl. drawers (Mekong)
--	340880	x	Monteringssats kpl. lådor (Customized)	Mounting kit cpl. drawers (Customized)
209	337536	T	Monteringssats kpl. mikro (Vit)	Mounting kit cpl. micro (White)
--	337538	T	Monteringssats kpl. mikro (Mekong)	Mounting kit cpl. micro (Mekong)
--	340881	T	Monteringssats kpl. mikro (Customized)	Mounting kit cpl. micro (Customized)
210	336089	T	Monteringssats kpl. ugn (Vit)	Mounting kit cpl. oven (White)
--	336758	T	Monteringssats kpl. ugn (Mekong)	Mounting kit cpl. oven (Mekong)
			M= Metervara T= Tillbehör	M= On the metre T= Accessory

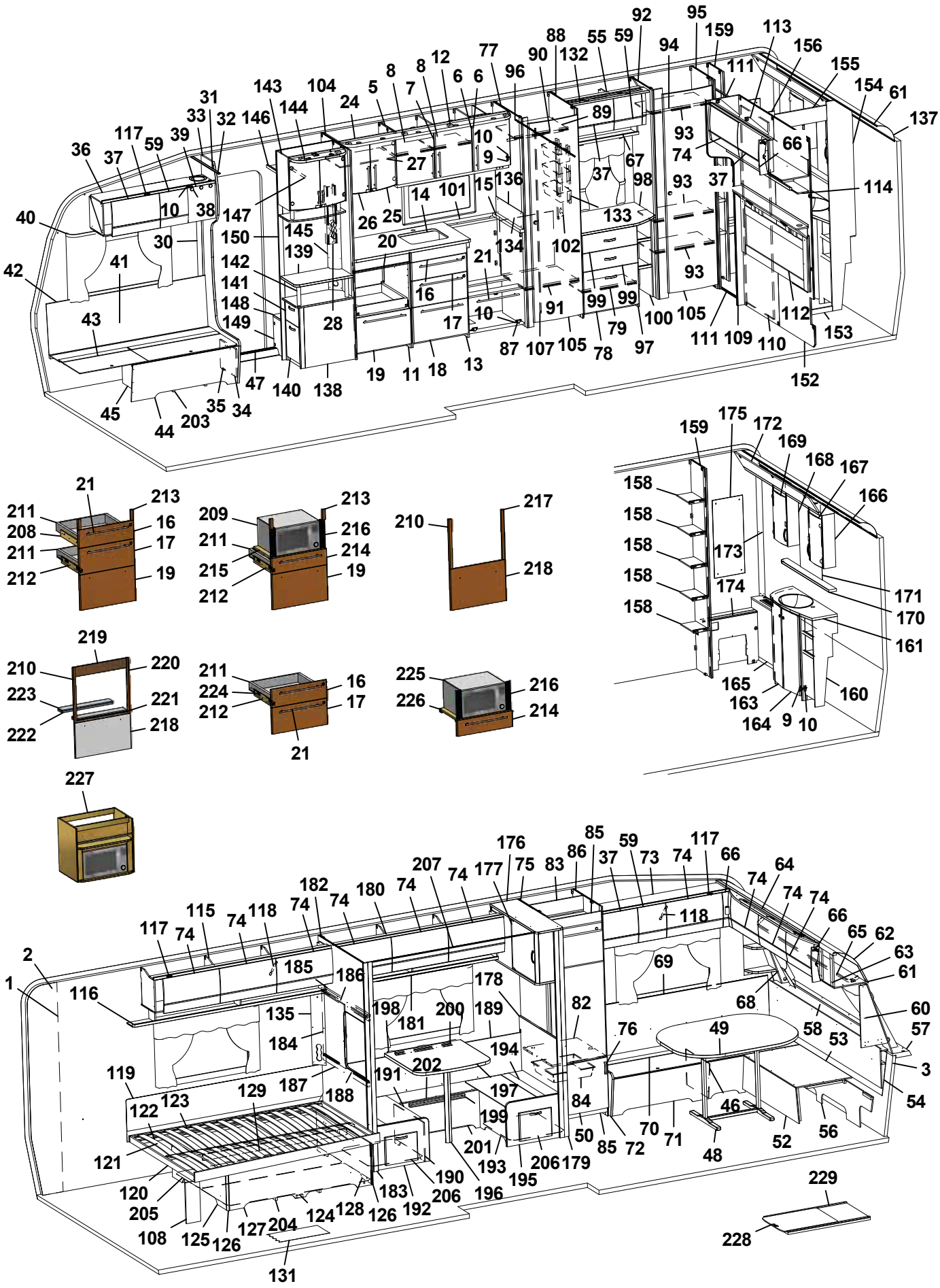
1 2 3 4 5 6 7 8 9 10 11 12 13 14 15 16 17 18 19 20 21 24 25 26 27 28 30 31 32 33 34 35 36 37 38 39 40 41 42 43 44 45 47 53 54 55 56 57 58 59 60 61 62 63 64 65 66 67 68 69 70 71 72 73 74 75 76 77 78 79 82 83 84 85 86 87 88 89 90 91 92 93 94 95 96 97 98 99 100 101 102 104 105 107 108 110 111 112 113 114 115 116 117 118 119 120 121 122 123 124 125 126 127 128 129 131 132 133 134 135 136 137 138 139 140 141 142 143 144 145 146 147 148 149 150 152 153 154 155 156 158 159 160 161 163 164 165 166 167 168 169 170 171 172 173 174 175 176 177 178 179 180 181 182 183 184 185 186 187 188 189 190 191 192 193 194 195 196 197 198 199 200 201 202 203 204 205 206 207 208 209 210 211 212 213 214 215 216 217 218 219 220 221 222 223 224 225 226 227 228 229

Pos Fig	Det. nr Part. No	Ingår Fitted	OBS!! Ange alltid årsmodell vid beställning av inredning Benämning	OBS!! Specify always year of model when ordering equipment Description
--	341446	T	Monteringssats kpl. ugn (Customized)	Mounting kit cpl. oven (Customized)
211	317514	x	Låda	Drawer
212	317382	x	Glidskena låda H	Slide bar, drawer R
--	350221	x	Glidskena låda V	Slide bar, drawer L
--	801701	x	Skruv 6x16 d:o	Screw 6x16 d:o
213	336092	x	Passbit 95x30x16 (Mekong)	Gauge block 95x30x16 (Mekong)
214	337540	T	Lådförstycke (Vit)	Drawer front (White)
--	337541	T	Lådförstycke (Mekong)	Drawer front (Mekong)
--	340510	T	Lådförstycke (High Gloss)	Drawer front (High Gloss)
215	331472M	T	Hylla mikro	Shelf
216	401998	T	Galler mikro	Grating
217	336086	T	Passbit 460x30x16	Gauge block 460x30x16
218	334728	T	Lucka (Vit)	Door (White)
--	336726	T	Lucka (Mekong)	Door (Mekong)
--	340507	T	Lucka (High Gloss)	Door (High Gloss)
219	341213	T	Front 88x550 (Mekong)	Front 88x550 (Mekong)
220	341214	T	Passbit 426x24x16 (Mekong)	Gauge block 426x24x16 (Mekong)
221	341215	T	Front 15x502 (Mekong)	Front 15x502 (Mekong)
222	341216	T	Skiva distans 15x80x500	Sheet distance 15x80x500
223	341217	T	Skiva distans 10x80x500	Sheet distance 10x80x500
224	334732	T	Monteringssats kpl. lådor i utskjut (Vit)	Mounting kit cpl. drawers in projection (White)
--	336778	T	Monteringssats kpl. lådor i utskjut (Mekong)	Mounting kit cpl. drawers in projection (Mekong)
--	340884	T	Monteringssats kpl. lådor i utskjut (Custom)	Mounting kit cpl. drawers in projection (Custom)
225	337545	T	Monteringssats kpl. mikro i utskjut (Vit)	Mounting kit cpl. micro in projection (White)
--	337546	T	Monteringssats kpl. mikro i utskjut (Mekong)	Mounting kit cpl. micro in projection (Mekong)
--	340885	T	Monteringssats kpl. mikro i utskjut (Custom)	Mounting kit cpl. micro in projection (Custom)
226	331515M	T	Hylla mikro	Shelf
227	337532	T	Skåp kpl. mikrovågsugn	Cupboard cpl. microwave oven
228	341192	T	Utdragsskiva bord 450x550	Sliding leaf 450x550
229	341193	T	Låda utdragsskiva	Box sliding leaf
			[1] = Selected och Customized	[1] = Selected and Customized
			Dyntyger, madrasser m.m. (se dynor m.m.)	Cushion textilies, mattresses etc. (see cushions etc.)
			M= Metervara T= Tillbehör	M= On the metre T= Accessory

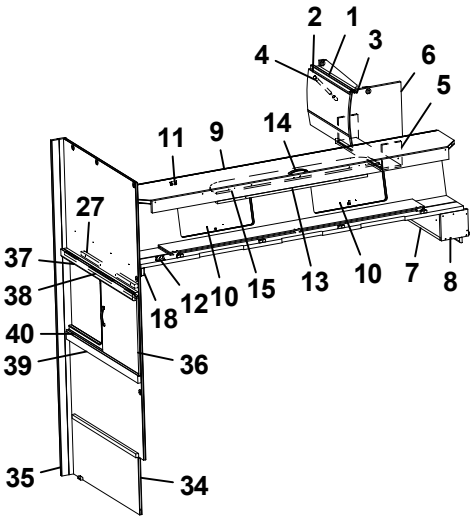

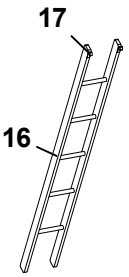

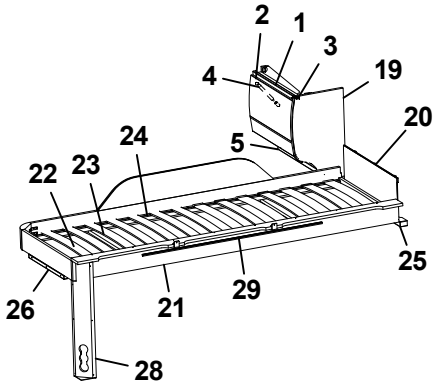

Överbäddsskåp M-grupp
Upper bed M-group

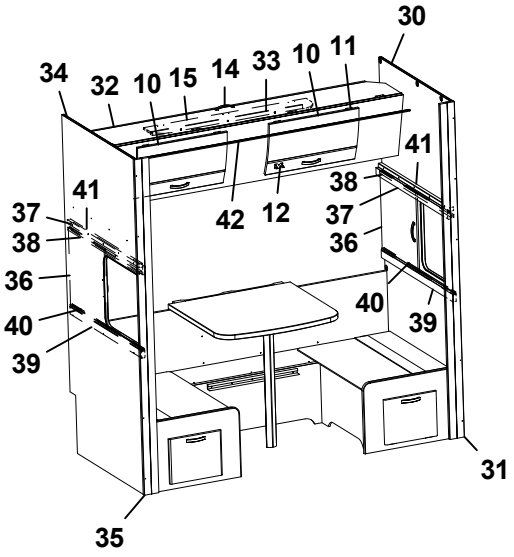

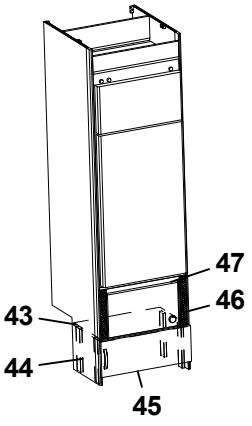

Pos Fig	Det. nr Part. No	Ingår Fitted	OBS!! Ange alltid årsmodell vid beställning av inredning Benämning	OBS!! Specify always year of model when ordering equipment Description
1	341225	x	Skåp gavel bak L560	Cupboard gable L560
--	341432	x	Skåp gavel bak L560 (Customized)	Cupboard gable L560 (Customized)
2	337695	x	Lucka	Door
--	340495	x	Lucka (High Gloss)	Door (High Gloss)
3	319978	x	Gångjärn	Hinge
--	319980	x	Platta gångjärn	Plate hinge
4	319914	x	Gasfjäder	Gas spring
--	319915	x	Fäste vinkel d:o	Angle bracket d:o
--	319916	x	Fäste runt d:o	Bracket round d:o
5	331743M	x	Hyllpaket	Shelf
6	336644	x	Gavel rundad	Gable
7	331694M	x	Hylla gavel bak	Shelf gable rear
8	331697M	x	Gavel	Gable
9	337661	x	Överbäddskåp L1980	Upper bed L1980
--	341426	x	Överbäddskåp L1980 (Customized)	Upper bed L1980 (Customized)
10	337664	x	Lucka	Door
--	341427	x	Lucka (High Gloss)	Door (High Gloss)
11	860402	x	Gångjärn	Hinge
12	860405	x	Gångjärn	Hinge
13	339839	x	Regel låsning	Lock bar
14	350129	x	Handtag	Handle
15	375813	x	Rasskydd ö-bäddskåp	Protective plate
16	376697	T	Stege ö-bäddsskåp 201x1800 kpl.	Ladder upper bed 201x1800 cpl.
17	860426	T	Krok t. stege	Hook for ladder
18	331701M	x	Kloss bärregel	Block bearing rail
19	336496	x	Gavel rundad	Gable
20	321209	x	Värmespalt gavel	Air gap gable
21	336381	x	Sängram vån.säng V u. ribbotten	Bed bottom L without laths
22	325430	x	Ribbotten kpl.	Laths bottom cpl.
23	311985	x	Ribba sängbotten L=718 B=63	Lath bed bottom L=718 B=63
24	312046	x	Band t. ribbotten	Band for laths bottom
25	331960M	x	Bärregel	Bearing rail
26	331961M	x	Bärregel L=440	Bearing rail L=440
27	331698M	x	Bärregel 670x22x22	Bearing rail 670x22x22
28	333190M	x	Front el-uttag	Front outlet
29	314721	x	Skena draperi L=1100	Curtain rod L=1100
30	377306	x	Vägg	Wall
31	377309	x	Stolpe utskjut	Support bar
32	337665	x	Överbäddskåp L1915	Upper bed L1915
--	341806	x	Överbäddskåp L1915 (Customized)	Upper bed L1915 (Customized)
33	339839	x	Regel låsning	Lock bar
34	377304	x	Vägg	Wall
35	331944M	x	Stolpe utskjut	Support bar
36	377308	x	Skjutlucka 450x460	Sliding lid 450x460
37	377311	x	Kornisch vägg L=898	Cornice wall L=898
			T= Tillbehör	T= Accessory

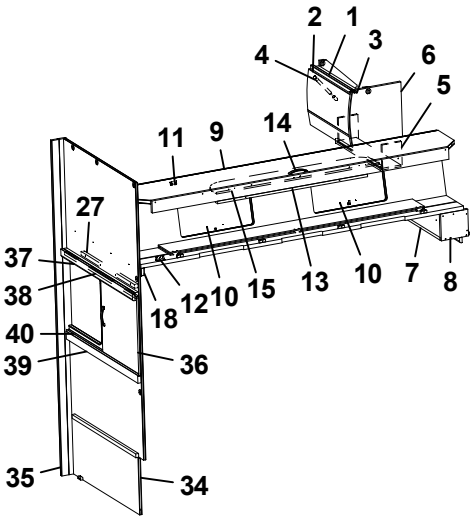

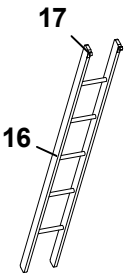

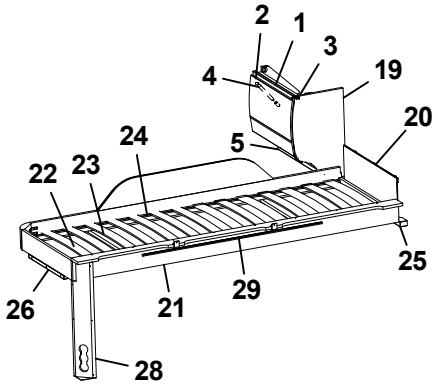

Överbäddsskåp M-grupp
Upper bed M-group

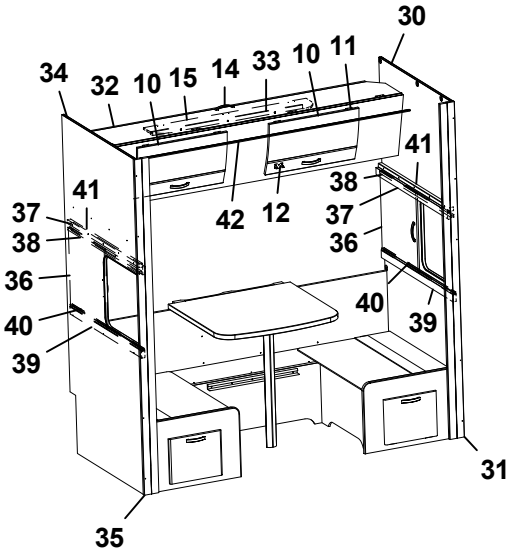

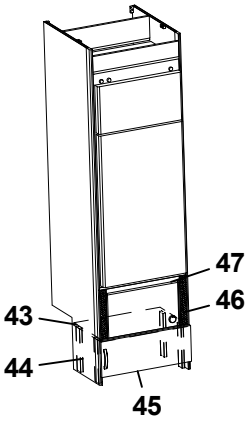

Pos Fig	Det. nr Part. No	Ingår Fitted	OBS!! Ange alltid årsmodell vid beställning av inredning Benämning	OBS!! Specify always year of model when ordering equipment Description
38	314905	x	Skena övre skjutl L895 borrad	Slide bar upper L895
39	377173	x	Regel skjutlucka 45x898	Latch, sliding lid
40	314907	x	Skena nedre skjutl L895	Slide bar lower L895
41	377320	x	Bärregel 898x22x22	Bearing rail 898x22x22
42	315907	T	Skena draperi L=1920	Drapery rail L=1920
43	336672	T	Hylla mikro	Shelf
44	330631M	T	List folierad L=253	List folierad L=253
45	336209-1	T	Lucka 550x208	Door 550x208
--	316799	x	Gångjärn d:o	Hinge d:o
--	312588	x	Platta gångjärn d:o	Plate hinge d:o
46	401685	T	Galler mikro 285x40	Grating 285x40
47	337542	T	List 15x25x450	List 15x25x450

T= Tillbehör

T= Accessory

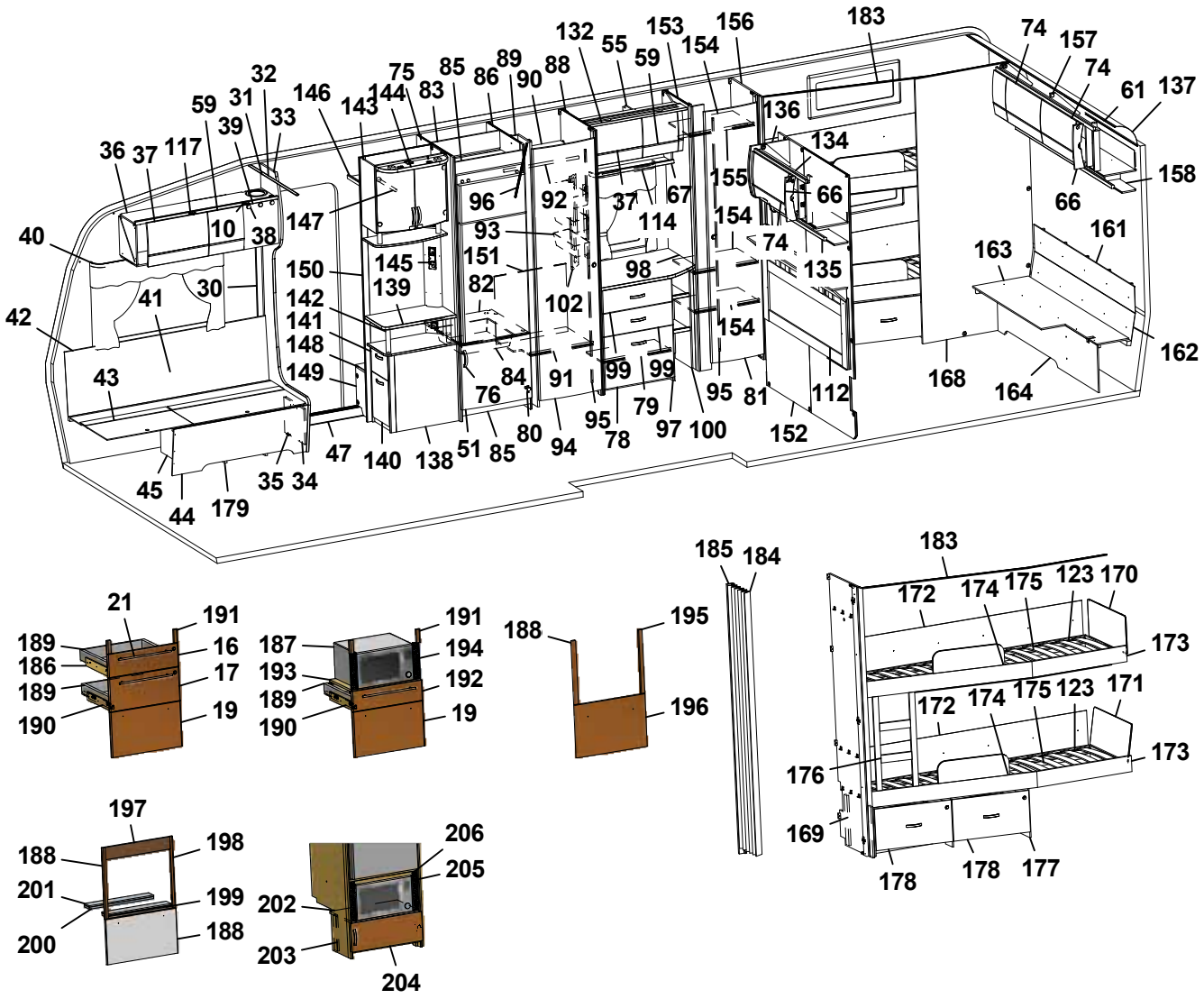
183
74
157
74
61
137
132
55
153
59
154
156
136
134
155
158
66
66
154
74
135
161
163
98
102
154
162
168
164
112
152
95
81
79
97
100
99
99
91
84
76
93
151
82
145
139
150
142
141
148
149
147
96
92
37
67
114
40
42
43
41
30
10
38
36
37
117
59
31
39
33
32
146
143
144
75
83
85
86
89
90
88
45
44
179
35
34
47
140
138
51
85
80
94
78

185
184
183
172
174
175
123
170
173
172
174
175
123
171
173
176
169
178
178
177
21
191
189
16
186
17
189
190
19
187
191
194
193
192
189
190
19
188
195
196
197
188
198
201
199
200
188
202
206
205
203
204

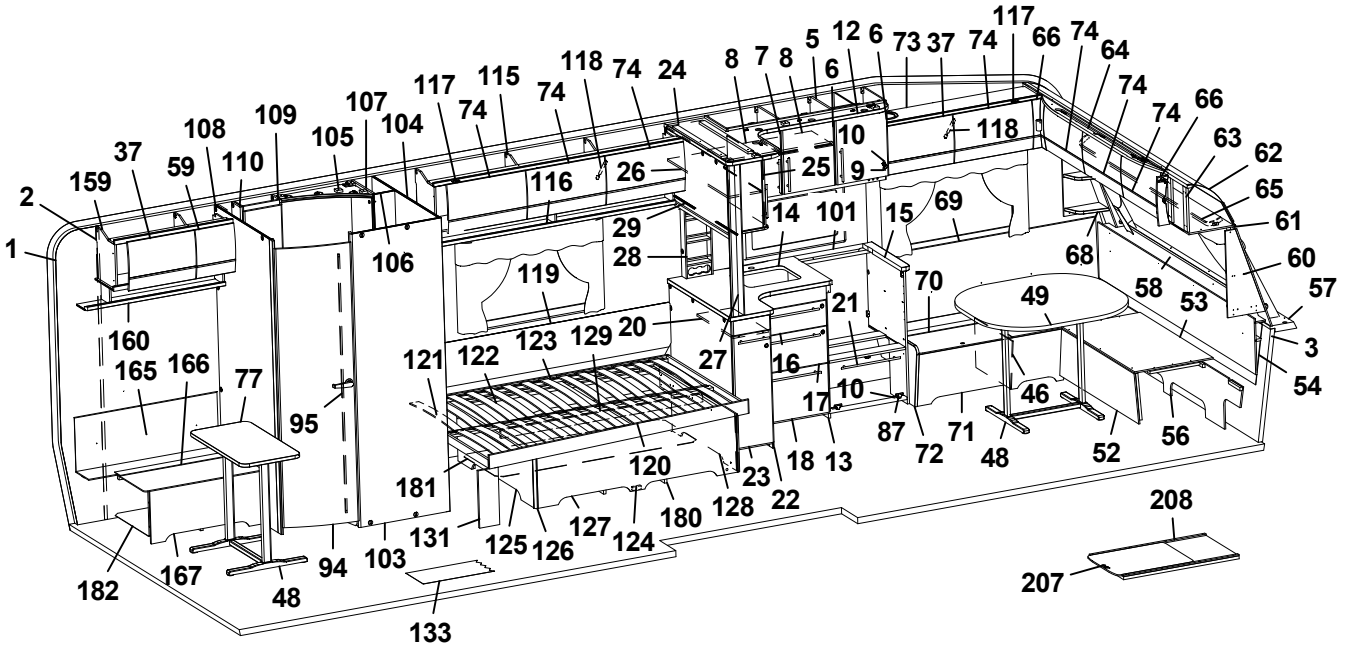
117
66
74
64
74
66
74
63
62
65
61
60
57
3
54
53
58
68
49
70
15
69
101
14
25
9
10
118
12
6
73
37
74
5
8
7
8
6
24
118
74
115
74
117
107
104
105
109
108
110
59
37
159
2
1
160
165
166
77
95
106
116
26
29
28
119
121
122
123
129
20
27
16
17
10
21
87
72
71
48
46
52
56
181
120
23
18
13
22
180
128
127
124
125
126
131
103
94
48
167
182
133
208
207

Pos Fig	Det. nr Part. No	Ingår Fitted	OBS!! Ange alltid årsmodell vid beställning av inredning Benämning	OBS!! Specify always year of model when ordering equipment Description
1	318657	M	Tapet vägg/tak	Wall paper
2	318584	M	Tejp tapet 20 mm	Tape, wall paper 20 mm
3	318585	M	Tejp tapet 60 mm	Tape, wall paper 60 mm
5	340424	x	Skåp kök L1120 kpl. (Vit)	Cupboard kitchen L1120 cpl. (White)
--	340433	x	Skåp kök L1120 kpl. (Mekong)	Cupboard kitchen L1120 cpl. (Mekong)
--	341434	x	Skåp kök L1120 kpl. (Customized)	Cupboard kitchen L1120 cpl. (Customized)
6	334712	x	Lucka H (Vit)	Door R (White)
--	336624	x	Lucka H (Mekong)	Door R (Mekong)
--	340511	x	Lucka H (High Gloss)	Door R (High Gloss)
--	317502	x	Handtag d:o	Handle d:o
7	334713	x	Lucka V (Vit)	Door L (White)
--	336625	x	Lucka V (Mekong)	Door L (Mekong)
--	340512	x	Lucka V (High Gloss)	Door L (High Gloss)
--	317502	x	Handtag d:o	Handle d:o
8	331385M	x	Hylla	Shelf
9	311917	x	Gångjärn	Hinge
10	312588	x	Platta gångjärn	Plate hinge
12	336430	x	Ljusramp köksskåp	Light holder kitchen
13	336130	x	Diskbänk trädel u. skiva (Vit)	Kitchen sink without board (White)
--	336801	x	Diskbänk trädel u. skiva (Mekong)	Kitchen sink without board (Mekong)
--	341443	x	Diskbänk trädel u. skiva induktion (Custom.)	Kitchen sink w/o board induktion (Customized)
14	336072-K	x	Skiva diskbänk 882x902	Board 882x902
--	341438-K	x	Skiva diskbänk 1435x902, ljus (Customized)	Board 1435x902, light (Customized)
--	341438-L	x	Skiva diskbänk 1435x902, mörk (Custom.)	Board 1435x902, dark (Customized)
15	335927-K	x	Skiva diskbänk 560x65x28	Board 560x65x28
16	334706	x	Lådförstycke (Vit)	Drawer front (White)
--	336631	x	Lådförstycke (Mekong)	Drawer front (Mekong)
--	340504	x	Lådförstycke (High Gloss)	Drawer front (High Gloss)
17	334707	x	Lådförstycke (Vit)	Drawer front (White)
--	336633	x	Lådförstycke (Mekong)	Drawer front (Mekong)
--	340505	x	Lådförstycke (High Gloss)	Drawer front (High Gloss)
18	334708	x	Lucka (Vit)	Door (White)
--	336635	x	Lucka (Mekong)	Door (Mekong)
--	340506	x	Lucka (High Gloss)	Door (High Gloss)
19	334709	x	Lucka (Vit)	Door (White)
--	336760	x	Lucka (Mekong)	Door (Mekong)
--	340507	x	Lucka (High Gloss)	Door (High Gloss)
20	336081-K	x	Skärbräda fast	Cutting board fixed
--	341174	x	Skärbräda utdragbar (extra i Customized)	Cutting board movable (extra in Customized)
21	317503	x	Handtag	Handle
22	337164	x	Utskjut diskbänk (Vit)	Projection kitchen sink (White)
--	337167	x	Utskjut diskbänk (Mekong)	Projection kitchen sink (Mekong)
--	341444	x	Utskjut diskbänk (Customized)	Projection kitchen sink (Customized)
--	319558	x	Bänkutdrag V d:o	Extract L d:o
--	319559	x	Korg d:o	Basket d:o
			M= Metervara T= Tillbehör	M= On the metre T= Accessory

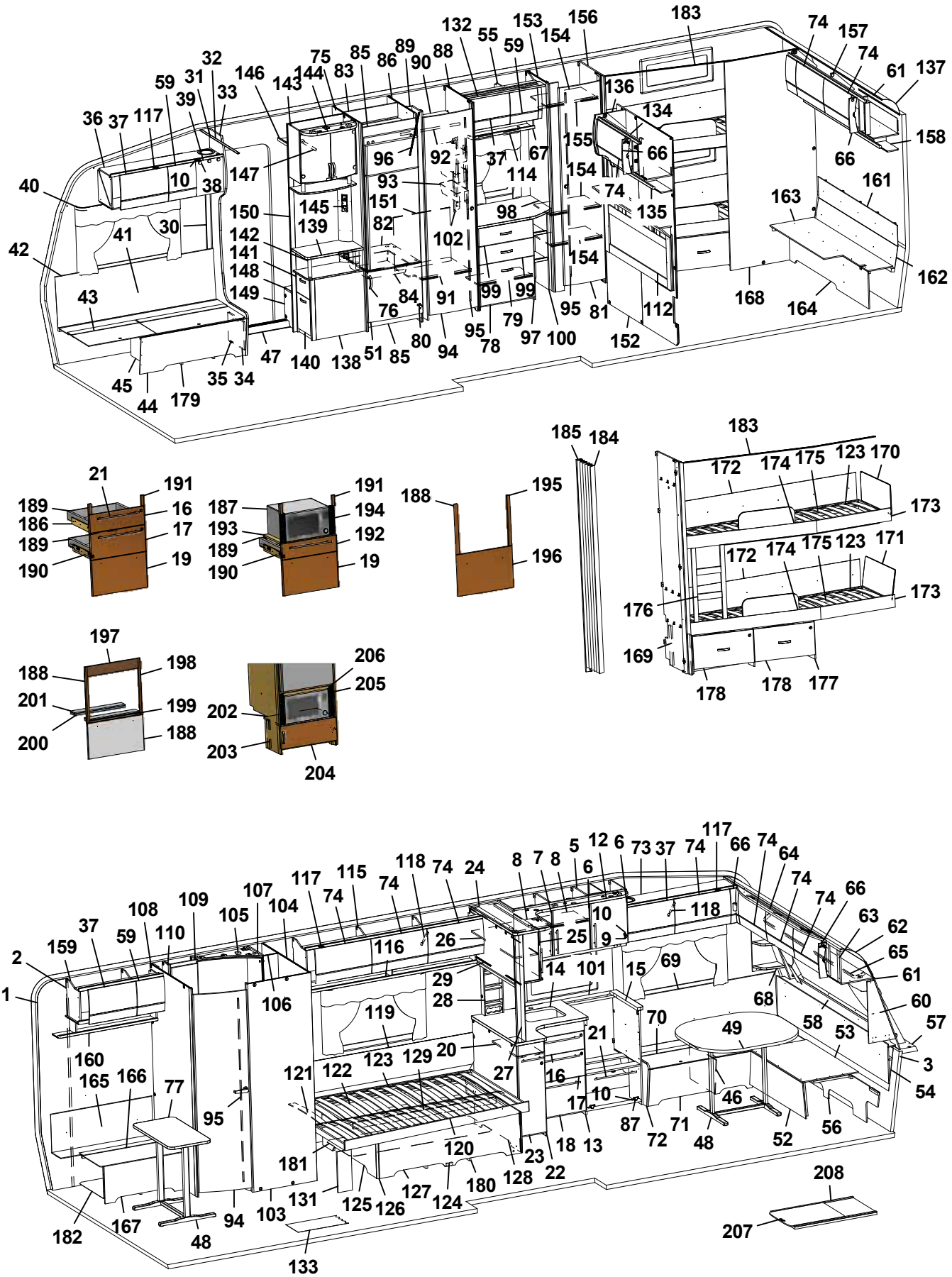
183
74
157
74
61
137
132
55
153
59
154
156
136
134
155
158
66
66
161
163
162
168
164
112
152
154
74
135
98
102
154
114
37
67
96
92
93
151
82
145
139
150
142
141
148
149
76
84
91
99
99
95
81
79
97
100
95
78
80
94
51
85
140
138
47
35
34
45
44
179
40
42
43
41
30
36
37
117
59
31
39
32
33
146
143
144
75
83
85
86
89
90
88
10
38
147
21
191
189
16
186
17
189
19
190
187
191
194
193
192
189
19
190
188
195
196
185
184
183
172
174
175
123
170
173
172
174
175
123
171
173
176
169
178
178
177
197
188
198
201
199
200
188
202
206
205
203
204
1
2
159
37
59
108
110
109
105
107
104
117
74
115
74
118
74
24
8
7
8
5
6
12
6
73
37
74
117
66
74
64
74
74
66
63
62
65
61
60
57
3
54
160
165
166
77
95
106
119
116
26
29
28
14
101
15
69
10
118
25
9
68
58
53
70
49
21
27
16
17
10
46
87
72
71
48
52
56
121
122
123
129
20
181
120
23
18
13
22
128
180
124
127
125
126
131
103
94
48
182
167
133
208
207

Pos Fig	Det. nr Part. No	Ingår Fitted	OBS!! Ange alltid årsmodell vid beställning av inredning Benämning	OBS!! Specify always year of model when ordering equipment Description
23	334933	x	Lucka (Vit)	Door (White)
--	336725	x	Lucka (Mekong)	Door (Mekong)
--	341445	x	Lucka (High Gloss)	Door (High Gloss)
--	317502	x	Handtag d:o	Handle d:o
24	336110	x	Skåp utskjut kökskåp	Cupboard projection
25	331226	x	Lucka acrylplast	Door acryl
--	314350	x	Lås magnet d:o	Lock magnet d:o
--	318381	x	Motstycke magnetlås	Companion part
--	314351	x	Gångjärn d:o	Hinge d:o
26	331220M	x	Hylla	Shelf
27	334341M	x	Stolpe utskjut	Support bar
28	333409M	x	Kryddhylla	Spice rack
29	318554	x	Persienn 882x540	Venetian blind 882x540
--	314722	T	Skena draperi L=900	Curtain rod L=900
--	335710M	T	Skiva 885x537x15	Board 885x537x15
--	319712-A	T	Köksskiva vägg svart skiffer	Protection kitchen, black
--	319712-L	T	Köksskiva vägg natur skiffer	Protection kitchen, grey
30	318962	x	List täck el-kabel B=45 L=2100	Cover strip B=45 L=2100
31	316270	x	List snäpp undre L2379	List under L2379
32	316268	x	List snäpp övre L2379	List upper L2379
33	339810	x	Stolpe först. L1948 kpl. m. lucka	Support bar cpl. with door
34	336064	x	Lucka	Door
35	312589	x	Gångjärn	Hinge
36	340335	x	Skåp övre elc.radio enkel DIN	Cupboard upper radio radio single DIN
--	340345	x	Skåp övre elc.radio dubbel DIN	Cupboard upper radio dual DIN
--	340348	x	Skåp övre elc.radio dubbel DIN (Selected)	Cupboard upper radio dual DIN (Selected)
--	340923	x	Skåp övre elc.radio dubbel DIN (Customized)	Cupboard upper radio dual DIN (Customized)
37	337719	x	Lucka	Door
--	340494	x	Lucka (High Gloss)	Door (High Gloss)
38	318379	x	Gångjärn	Hinge
--	318380	x	Täckhatt d:o	Cover d:o
39	331214	x	Lucka radio enkel DIN	Door radio single DIN
--	334035	x	Lucka radio dubbel DIN	Door radio dual DIN
40	316898	x	Skena gardin L1020	Curtain rod L1020
41	339355	x	Värmespalt H fram	Air gap R.F.
42	319821	M	List kant mörkbrun	Strip, dark brown
43	336883	x	Lock bäddlåda H F	Cover bedbox R.F.
--	319024	x	Matta grå textil m. tejp d:o	Carpet gray textile with tape d:o
44	336881	x	Front bäddlåda H F	Front bed box R.F.
45	339811	x	Stöd bäddlåda HF	Support bed box
46	312825	x	Stöd bäddlåda VF	Support bed box
47	314687	x	Tröskel aluminium L=850	Threshold aluminium L=850
48	310083	x	Bordsstativ	Table stand
49	335940-K	x	Bordsskiva 940x1025	Table top 940x1025
--	340543-K	x	Bordsskiva 940x1025, ljus [1]	Table top 940x1025, light [1]
			M= Metervara T= Tillbehör	M= On the metre T= Accessory

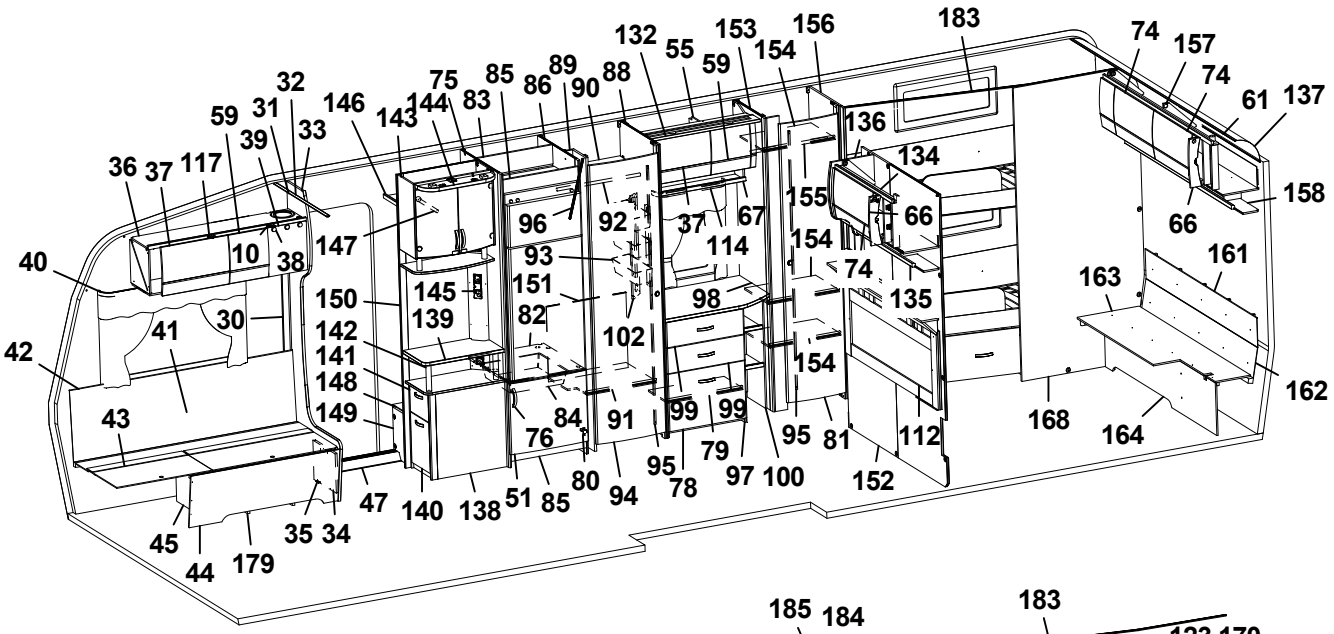
183
74
157
74
61
137
132
55
153
59
154
156
136
134
155
158
66
66
161
163
162
168
164
40
42
43
41
30
36
37
117
59
31
32
39
33
146
143
144
75
83
85
86
89
90
88
10
38
147
150
145
139
142
141
148
149
96
92
93
151
82
102
37
67
114
98
154
74
135
154
99
99
95
81
112
152
76
84
91
95
78
79
97
100
80
94
51
85
47
140
138
45
44
179
35
34

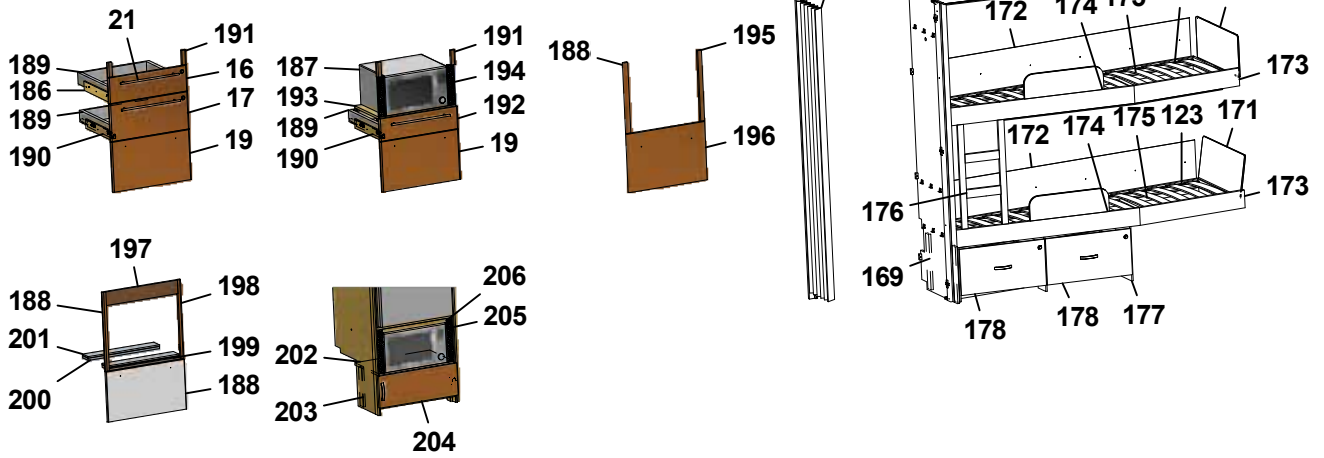
21
191
189
16
186
17
189
19
190
187
191
194
193
192
189
19
190
188
195
196
185
184
183
172
174
175
123
170
173
172
174
175
123
171
173
176
169
178
178
177
197
188
198
201
199
200
188
206
205
202
203
204

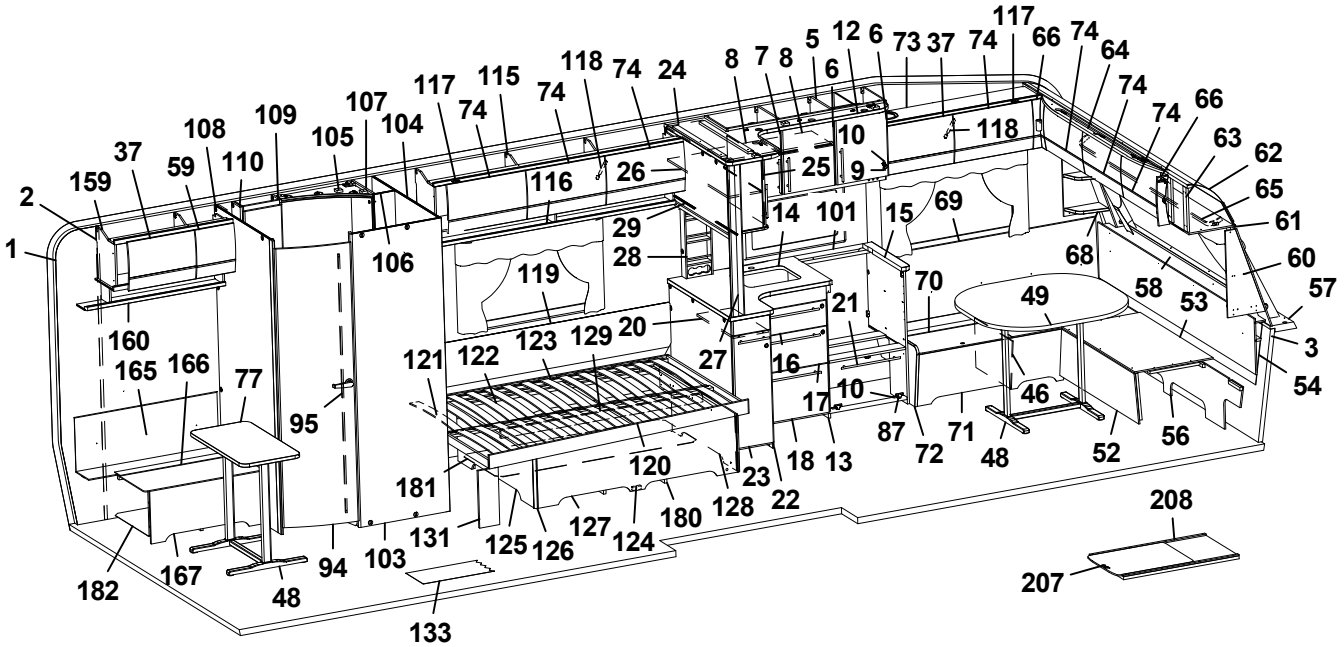
117
66
74
64
74
74
66
63
62
65
61
60
57
3
54
53
58
68
49
70
15
69
118
10
9
25
14
101
29
28
26
24
8
7
8
5
6
12
6
73
37
74
118
74
74
115
74
107
104
105
109
108
110
59
37
159
2
1
160
165
166
77
95
106
119
116
121
122
123
129
20
27
16
17
10
21
87
72
71
46
48
52
56
120
181
23
18
13
22
128
180
127
124
125
126
131
103
94
48
182
167
133
208
207

Pos Fig	Det. nr Part. No	Ingår Fitted	OBS!! Ange alltid årsmodell vid beställning av inredning Benämning	OBS!! Specify always year of model when ordering equipment Description
--	340543-L	x	Bordsskiva 940x1025, mörk [1]	Table top 940x1025, dark [1]
51	336046	x	Lucka H 550x470	Door R 550x470
52	331245M	x	Front bäddlåda gavel	Front bed box gable
53	331246M	x	Skiva rundsittgrupp	Sheet seat
54	340578	x	Värmespalt gavel fram	Air gap
55	340364	x	Skåp övre L=790	Cupboard upper L=790
--	341135	x	Skåp övre L=790 (Customized)	Cupboard upper L=790 (Customized)
--	319978	x	Gångjärn d:o	Hinge d:o
--	319980	x	Platta gångjärn d:o	Plate hinge d:o
56	340520	x	Stöd sittgrupp	Support
57	213471	x	Hylla front kpl. L2376	Shelf front cpl. L2376
58	340191	x	Front/hylla kpl.	Front/shelf cpl.
--	340929	x	Hylla m. belysning "Björn" (Customized)	Shelf with lighting "Bear" (Customized)
59	337790	x	Lucka	Door
--	340493	x	Lucka (High Gloss)	Door (High Gloss)
60	340517	x	Hylla hörn H	Shelf R
61	313884	x	List plast radie L=2379	List L=2379
62	316005	x	Skiva plast 295x2363x1	Plastic sheet
63	341284	x	Skåp gavel fram L=2360	Cupboard L=2360
--	341283	x	Skåp gavel fram L=2360 (Customized)	Cupboard L=2360 (Customized)
--	319978	x	Gångjärn d:o	Hinge d:o
--	319979	x	Platta gångjärn d:o	Plate hinge d:o
64	336063	x	Ljusramp gavelskåp	Light holder
65	316900	x	Skena gardin L1920	Curtain rod L1920
66	337738	x	Hörn inredning	Corner
--	340917	x	Hörn inredning (High Gloss)	Corner (High Gloss)
--	311917	x	Gångjärn d:o	Hinge d:o
--	319909	x	Platta gångjärn d:o	Plate hinge d:o
67	331305M	x	Hyllpaket	Shelf
68	338520	x	Hylla hörn V	Shelf L
69	337171	x	Värmespalt V fram	Air gap L.F.
70	333906	x	Lock bäddlåda V F	Cover bed box L.F
--	319024	x	Matta grå textil m. tejp d:o	Carpet gray textile with tape d:o
71	339504	x	Front bäddlåda V F	Front bed box L.F.
72	339500	x	Gavel bäddlåda V F	Gable bed box L.F
73	340322	x	Skåp övre L=1108	Cupboard upper L=1108
--	340349	x	Skåp övre L=1108 (Selected)	Cupboard upper L=1108 (Selected)
--	340909	x	Skåp övre L=1108 (Customized)	Cupboard upper L=1108 (Customized)
74	337695	x	Lucka	Door
--	340495	x	Lucka (High Gloss)	Door (High Gloss)
75	332244M	x	Vägg kyl V	Wall refrigerator L
76	350129	x	Handtag	Handle
77	341333-K	x	Skiva bord 420x780	Table top 420x780
78	339513	x	Lucka 550x380	Door 550x380
--	315202	x	Gångjärn d:o	Hinge d:o
			M= Metervara T= Tillbehör	M= On the metre T= Accessory

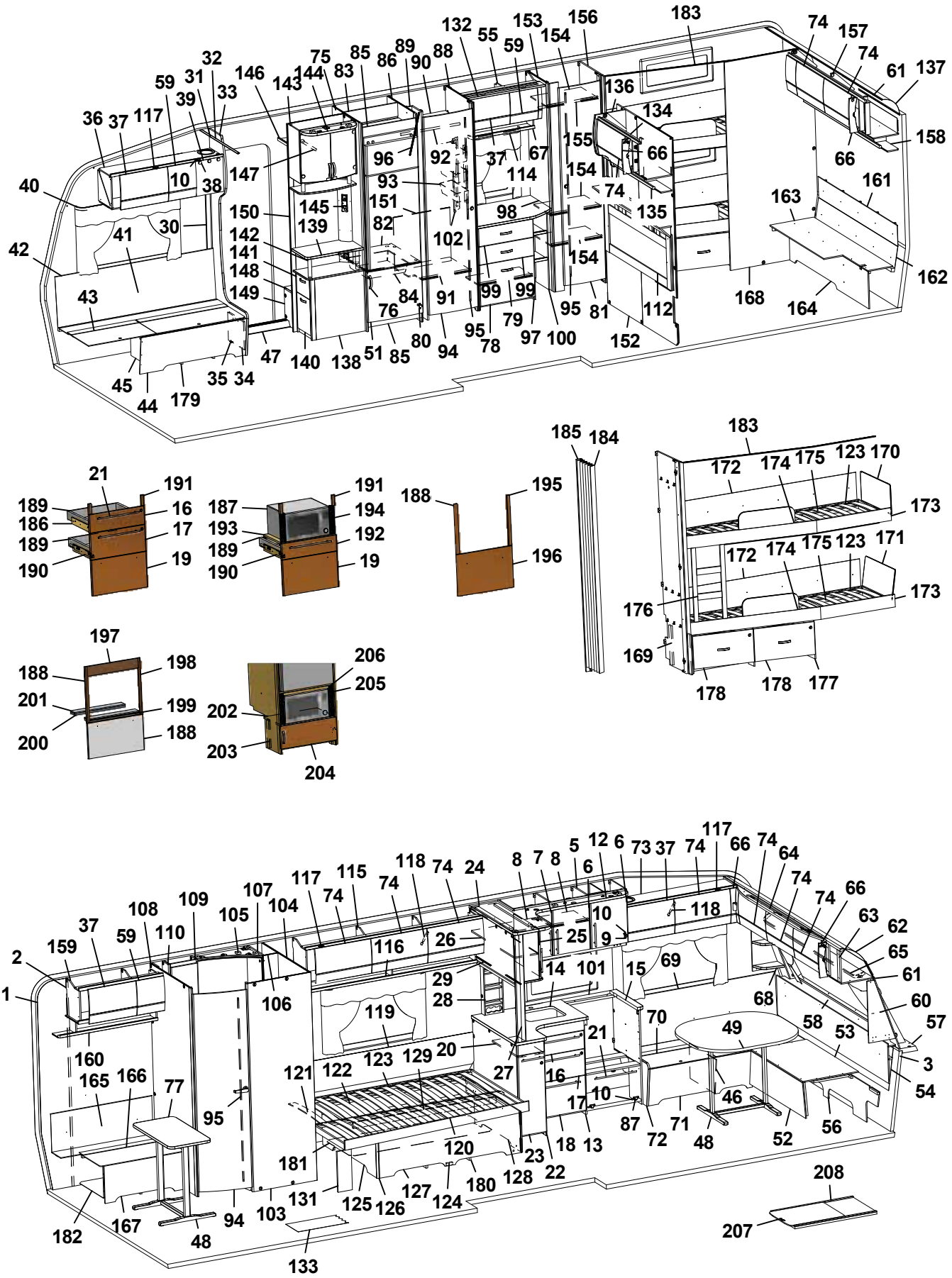
183
74
157
74
61
137
132
55
153
59
154
156
136
134
155
158
66
66
161
163
162
168
164
112
152
154
74
135
98
102
154
99
99
95
81
79
97
100
95
78
80
94
91
84
76
51
85
140
138
47
35
34
45
44
179
40
42
43
41
30
36
37
117
59
31
32
39
33
146
143
144
75
83
85
86
89
90
88
96
92
37
67
114
93
151
82
139
145
150
142
141
148
149
10
38
147
185
184
195
196
188
21
191
189
16
186
17
189
19
190
187
191
194
193
192
189
19
190
183
172
174
175
123
170
173
172
174
175
123
171
173
176
169
178
178
177
197
198
188
201
199
200
188
206
205
202
203
204
208
207
182
167
48
94
103
131
125
126
127
124
180
128
22
23
18
13
87
72
71
48
52
56
46
17
10
181
120
95
77
165
166
160
121
122
123
129
20
27
16
21
3
54
57
53
58
60
68
61
65
62
63
74
66
74
64
74
74
117
66
74
6
73
37
74
118
10
25
9
118
26
116
29
28
14
101
15
69
70
49
119
106
107
104
105
109
108
110
59
37
159
2
1
117
74
115
74
118
74
24
8
7
8
5
6
12
6
133

Pos Fig	Det. nr Part. No	Ingår Fitted	OBS!! Ange alltid årsmodell vid beställning av inredning Benämning	OBS!! Specify always year of model when ordering equipment Description
--	312588	x	Platta gångjärn	Plate hinge
79	339522	x	Hylla	Shelf
80	316799	x	Gångjärn	Hinge
81	335925	x	Dörr 415x1850	Door 415x1850
82	340675	x	Hylla under kyl	Shelf under refrigerator
83	333142M	x	Bakstycke stopp kyl	Back cupboard
84	310325	x	Trådback vit 427x427x85	Tray 427x427x85
--	312712	x	Glidlist trådback (säljes i par)	Sliding strip tray (pair)
85	375394	x	Front skåp under kyl	Front cupboard
86	332697M	x	Vägg kyl H	Wall refrigerator R
87	315202	x	Gångjärn	Hinge
88	339863	x	Vägg garderob H	Wall wardrobe R
89	334638M	x	Nisch, vikdörr	Niche folding door
90	332248M	x	Hylla garderob övre	Shelf wardrobe upper
91	339864	x	Hylla garderob nedre	Shelf wardrobe under
92	350217	x	Galgstång L=790	Clothes hanger L=790
93	319759	x	Korg, garderob	Basket, wardrobe
--	335802	x	List för korgar	List för baskets
94	335919	x	Dörr 490x1850	Door 490x1850
95	314523	x	Rätningslist dörr L=1715	List L=1715
96	314917	x	Skena draperi L=1190	Drapery rail L=1190
97	339457	x	Byrå kpl. u. skiva	Chest of drawers without board
98	336076-K	x	Skiva byrå	Board
99	339512	x	Lådförstycke 550x167	Drawer front 550x167
--	317514	x	Låda plast	Drawer plastic
--	317382	x	Glidskena låda H	Slide bar, drawer R
--	350221	x	Glidskena låda V	Slide bar, drawer L
100	335507M	x	Hylla vid byrå kpl.	Shelf cpl.
101	319819-A	T	Köksskiva vägg svart skiffer	Protection kitchen, black
--	319819-L	T	Köksskiva vägg natur skiffer	Protection kitchen, grey
102	335787M	x	Front el-uttag	Front outlet
103	338657	x	Vägg tvättrum yttre	Wall washroom
104	338655	x	Vägg tvättrum H	Wall washroom R
105	336141	x	Ljusramp tvättrum	Light holder
106	338653	x	Vägg tvättrum	Wall washroom
107	338650	x	Vägg tvättrum	Wall washroom
108	338659	x	Vägg tvättrum V	Wall washroom L
109	339116	x	Skåp tvättrum	Cupboard
110	339120	x	Hylla	Shelf
112	340529	x	Värmespalt kpl. m. tyg och belysning	Air gap cpl. with fabric and illumination
--	340533	T	Värmespalt kpl. m. tyg och belysning [1]	Air gap cpl. with fabric and illumination [1]
114	316907	x	Skena gardin L=500	Curtain rod L=500
115	340352	x	Skåp övre L=1747	Cupboard upper L=1747
--	341022	x	Skåp övre L=1747 (Customized)	Cupboard upper L=1747 (Customized)
116	331189M	x	Hyllpaket	Shelf
			M= Metervara T= Tillbehör	M= On the metre T= Accessory

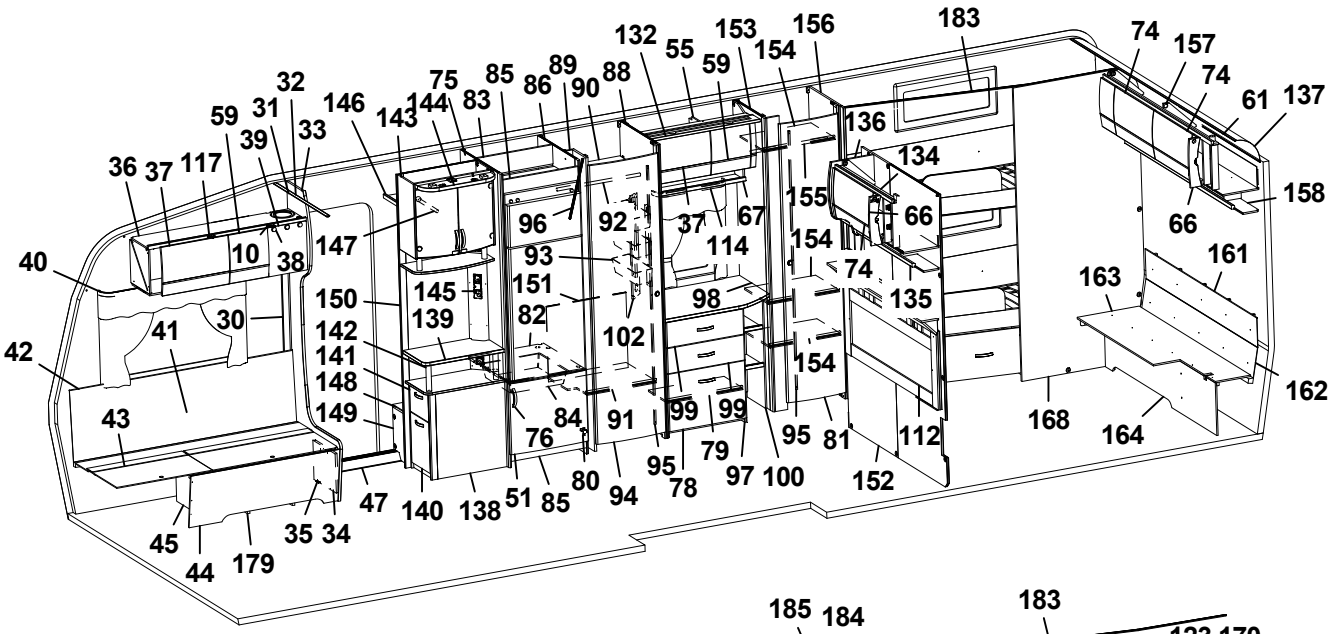
183
74
157
74
61
137
132
55
153
59
154
156
136
134
155
66
158
66
154
74
135
161
163
98
114
37
67
96
92
93
151
82
102
145
139
150
142
141
148
149
40
42
43
41
30
36
37
117
59
31
32
39
33
10
38
146
143
144
75
83
85
86
89
90
88
147
168
164
162
112
152
81
95
99
99
79
97
100
154
91
84
76
80
94
78
95
51
85
140
138
47
35
34
45
44
179

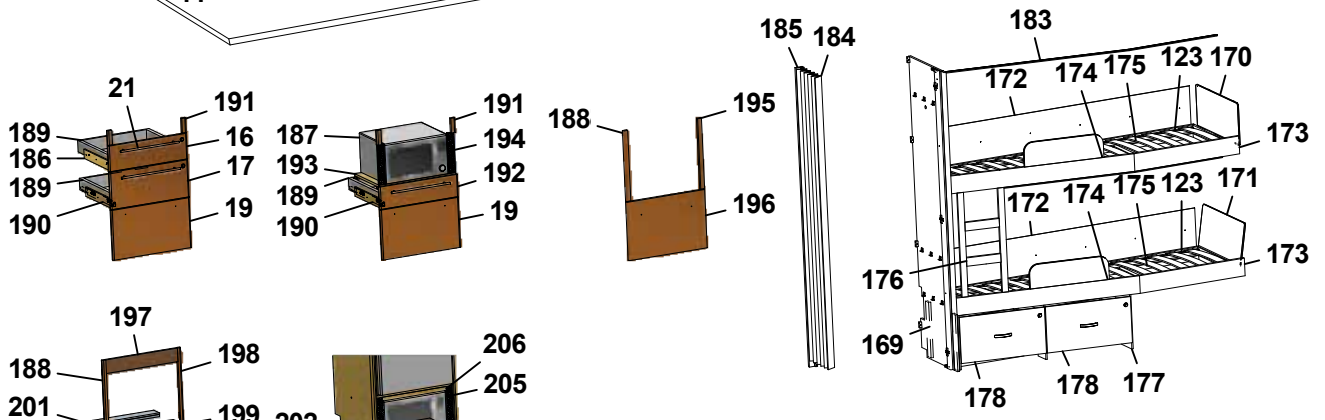
21
191
189
16
186
17
189
19
190
191
187
194
193
192
189
19
190
188
195
196
185
184
183
172
174
175
123
170
173
172
174
175
123
171
173
176
169
178
178
177
197
198
188
201
199
200
188
206
205
202
203
204

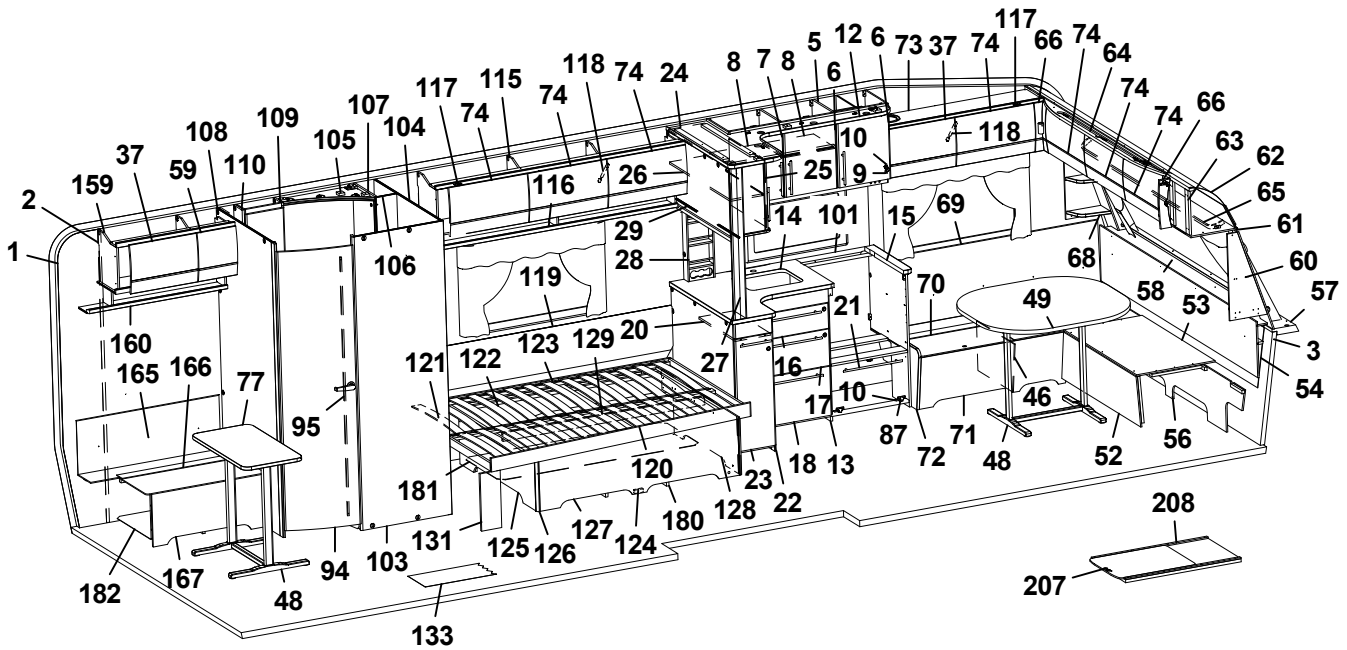
117
66
74
64
74
74
66
63
62
65
61
60
57
3
54
53
58
68
49
70
15
69
118
10
9
25
12
6
73
37
74
5
8
7
8
6
24
74
118
74
115
117
74
107
104
105
109
108
37
59
110
159
2
1
160
165
166
77
95
106
116
26
29
28
119
14
101
21
27
16
17
10
87
72
71
48
46
52
56
123
129
20
121
122
120
23
18
13
22
181
180
128
131
125
126
127
124
103
94
182
167
48
133
208
207

Pos Fig	Det. nr Part. No	Ingår Fitted	OBS!! Ange alltid årsmodell vid beställning av inredning Benämning	OBS!! Specify always year of model when ordering equipment Description
117	319978	x	Gångjärn	Hinge
--	319980	x	Platta gångjärn	Plate hinge
118	319914	x	Gasfjäder	Gas spring
--	319915	x	Fäste vinkel d:o	Angle bracket d:o
--	319916	x	Fäste runt d:o	Bracket round d:o
119	338121	x	Värmespalt	Air gap
120	340181	x	Sängram u. ribbotten	Bedbottom without laths
121	338125	x	Ribbotten kpl.	Laths bottom cpl.
122	311985	x	Ribba sängbotten L=718 B=63	Lath bed bottom L=718 B=63
123	312046	x	Band t. ribbotten	Band for laths bottom
124	340187	x	Sänglåda kpl.	Bed box cpl.
125	340197	x	Gavel säng V	Gable bed L
126	319776	x	List hörn L=2500	Corner strip L=2500
127	339426	x	Front säng	Front bed
128	340195	x	Gavel säng H	Gable bed R
129	315203	x	Regel 17,5x55x1415	Wood lath pine 17,5x55x1415
131	337472	x	Stöd säng	Support bed
132	336078	x	Ljusramp	Light holder
133	319230	M^2	Matta golv, klinkermönster mörkgrå	Carpet floor, clinker design dark grey
--	319393	T	Matta golv, antik planka	Carpet floor, antique plank
134	340670	x	Skåp gavel bak V L=928	Cupboard upper L L=928
--	341459	x	Skåp gavel bak V L=928 (Customized)	Cupboard upper L L=928 (Customized)
--	319978	x	Gångjärn d:o	Hinge d:o
--	319980	x	Platta gångjärn d:o	Plate hinge d:o
135	332393M	x	Hyllpaket	Shelf
136	336496	x	Gavel rundad	Gable
137	316005	x	Skiva plast 295x2363x1	Plastic sheet
138	339446	x	TV-bänk kpl. u. skiva	TV-bench cpl. whitout board
139	336122-K	x	Skiva TV-bänk, ljus	Board, light
--	336122-L	T	Skiva TV-bänk, mörk	Board, dark
140	339605	x	Låda nedre kpl.	Drawer cpl.
--	339606	x	Lådförstycke d:o	Drawer front d:o
--	315215	x	Glidskena låda (säljes i par)	Slide bar (exp. in pair)
141	339607	x	Låda övre	Drawer cpl.
--	339610	x	Lådförstycke d:o	Drawer front d:o
--	315215	x	Glidskena låda (säljes i par)	Slide bar (exp. in pair)
142	336103	x	Rundstav folierad L=192	Round staff L=192
143	340077	x	Skåp bar kpl. H=512	Coctail cabinet cpl. H=512
--	332088M	x	Hylla hållare flaskor	Shelf bottle holder
--	331778	x	Lucka H d:o	Door R d:o
--	331779	x	Lucka V d:o	Door L d:o
--	318379	x	Gångjärn d:o	Hinge d:o
--	318380	x	Täckhatt d:o	Cover d:o
--	312588	x	Platta gångjärn d:o	Plate hinge d:o
144	336106	x	Ljusramp	Light holder
			M= Metervara T= Tillbehör	M= On the metre T= Accessory

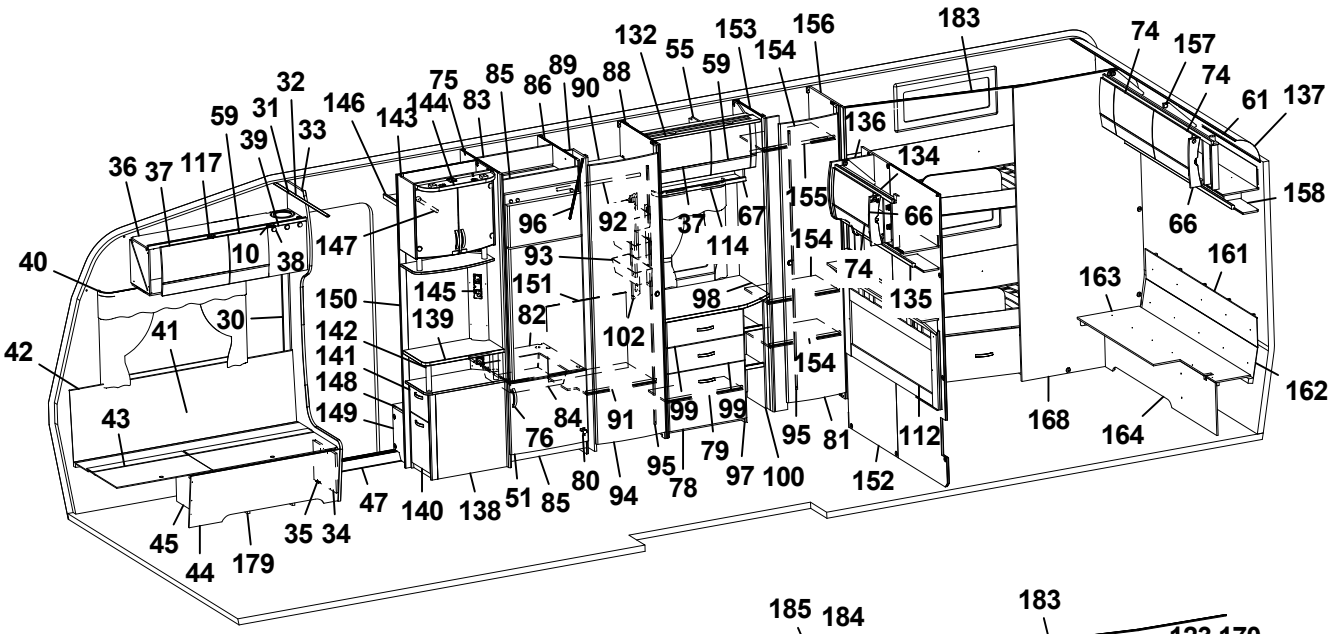
183
74
157
74
61
137
132
55
153
59
154
156
136
134
155
158
66
66
161
163
162
168
164
40
42
43
41
30
36
37
117
59
31
39
32
33
146
143
144
75
83
85
86
89
90
88
10
38
147
150
145
139
142
141
148
149
96
92
37
67
114
93
151
82
102
98
154
74
135
154
66
99
99
84
91
76
95
78
79
97
100
95
81
112
152
80
94
51
85
140
138
47
35
34
45
44
179

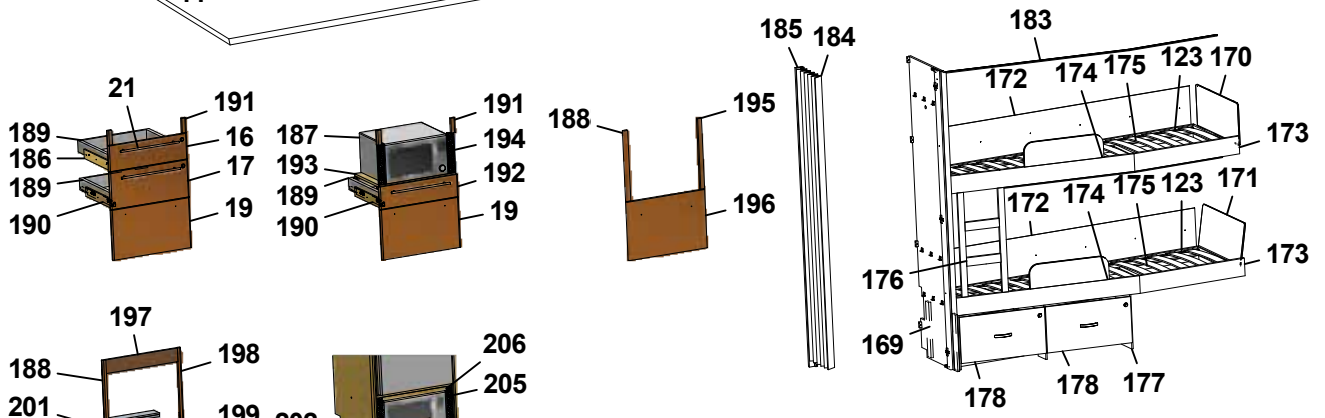
21
191
189
16
186
17
189
19
190
187
191
194
193
192
189
19
190
188
195
196
185
184
183
172
174
175
123
170
173
172
174
175
123
171
173
176
169
178
178
177
197
188
198
201
199
200
188
206
205
202
203
204

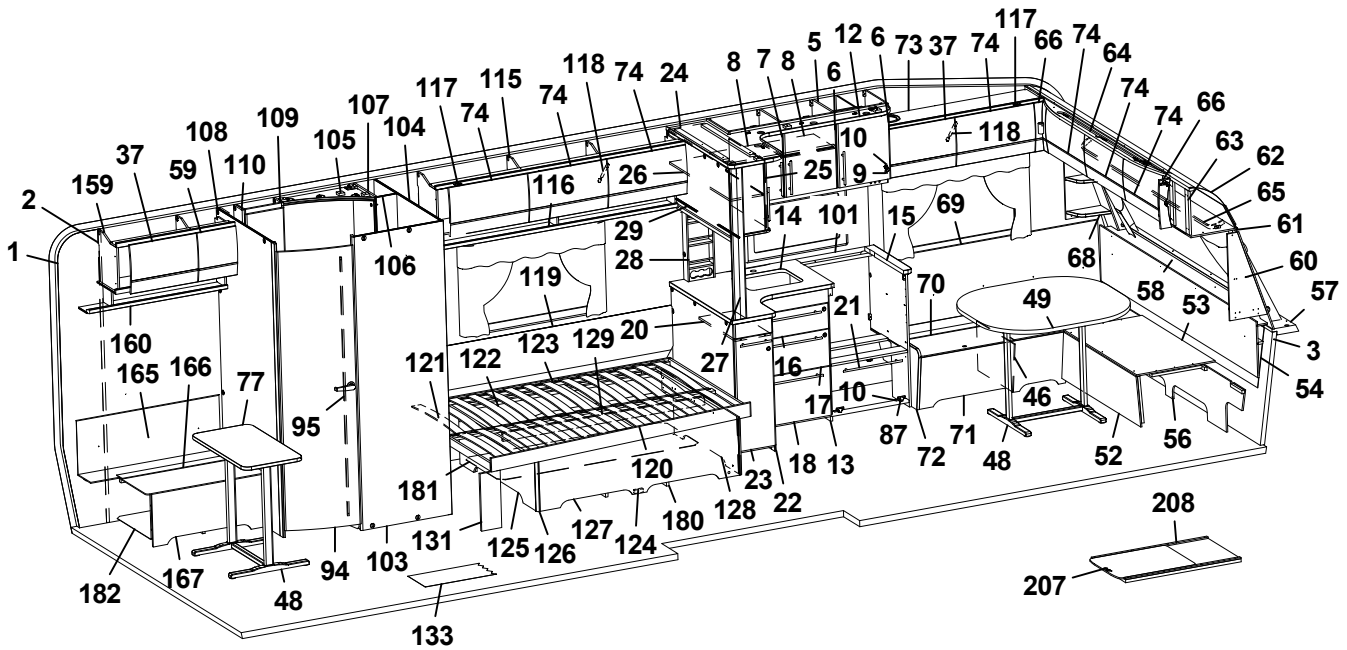
117
66
74
64
74
74
66
63
62
65
61
60
57
3
54
74
74
66
118
10
9
25
26
116
29
28
14
101
15
69
68
58
53
49
70
21
27
16
17
10
46
87
72
71
48
52
56
18
13
23
22
128
180
124
127
126
125
131
103
94
48
167
182
133
120
181
121
122
123
129
20
119
95
77
165
166
160
159
2
1
37
59
108
110
109
105
107
104
117
74
115
74
118
74
24
8
7
8
5
6
12
6
73
37
74
208
207

Pos Fig	Det. nr Part. No	Ingår Fitted	OBS!! Ange alltid årsmodell vid beställning av inredning Benämning	OBS!! Specify always year of model when ordering equipment Description
145	340418	x	Front el-uttag 130x857,5	Front outlet 130x857,5
146	331910M	x	Hylla garderob övre	Shelf
147	350217	x	Galgstång L=790	Clothes hanger L=790
148	319866	x	Hylla insteg	Shelf
149	336618	x	Front hylla garderob	Front
150	337198	x	Vägg instegsgarderob	Wall wardrobe
151	336453	x	Täckskiva exp.kärl	Cover expansion vessel
152	340924	x	Vägg tvättrum	Wall washroom
153	331899M	x	Vägg garderob V	Wall wardrobe L
154	341791	x	Hylla	Shelf
155	350217	x	Galgstång L=790	Clothes hanger L=790
156	341331	x	Vägg garderob H	Wall wardrobe R
157	340939	x	Skåp gavel bak L1665	Cupboard upper L1405
--	341633	x	Skåp gavel bak L1665 (Customized)	Cupboard upper L1405 (Customized)
--	319978	x	Gångjärn d:o	Hinge d:o
--	319980	x	Platta gångjärn d:o	Plate hinge d:o
158	340948	x	Hyllpaket	Shelf
159	340931	x	Skåp gavel bak L846	Cupboard upper L846
--	341631	x	Skåp gavel bak L846 (Customized)	Cupboard upper L846 (Customized)
--	319978	x	Gångjärn d:o	Hinge d:o
--	319980	x	Platta gångjärn d:o	Plate hinge d:o
160	340952	x	Hyllpaket	Shelf
161	340979	x	Värmespalt övre	Air gap upper
162	340981	x	Värmespalt nedre	Air gap under
163	340966	x	Lock bäddlåda	Cover bed box
164	340964	x	Front	Front
165	340982	x	Värmespalt	Air gap
166	340969	x	Lock bäddlåda	Cover bed box
167	340967	x	Front bäddlåda	Front bed box
168	340993	x	Vägg	Wall
169	331524M	x	Stöd säng 45x360	Support bed 45x360
170	321688	x	Värmespalt övre	Air gap upper
171	323783	x	Värmespalt nedre	Air gap under
172	338144	x	Värmespalt	Air gap
173	339525	x	Sängram u. ribbotten	Bed bottom without laths
174	339543	x	Ribbotten kpl.	Laths bottom cpl.
175	311985	x	Ribba sängbotten L=718 B=63	Lath bed bottom L=718 B=63
176	339439	x	Stege	Ladder
177	339529	T	Lådor under säng kpl. sats	Drawers under bed cpl. kit
178	339534	T	Låda kpl. d:o	Drawer cpl. d:o
--	315215	T	Glidskena låda (säljes i par)	Slide bar (exp. in pair)
179	350113	x	Plåt skofack	Plate shoe compartment
180	324938	x	Luftspalt sänglåda	Air gap bed box
181	335707	x	Luftspalt sänglåda	Air gap bed box
182	322110	x	Luftspalt	Air gap
			M= Metervara T= Tillbehör	M= On the metre T= Accessory

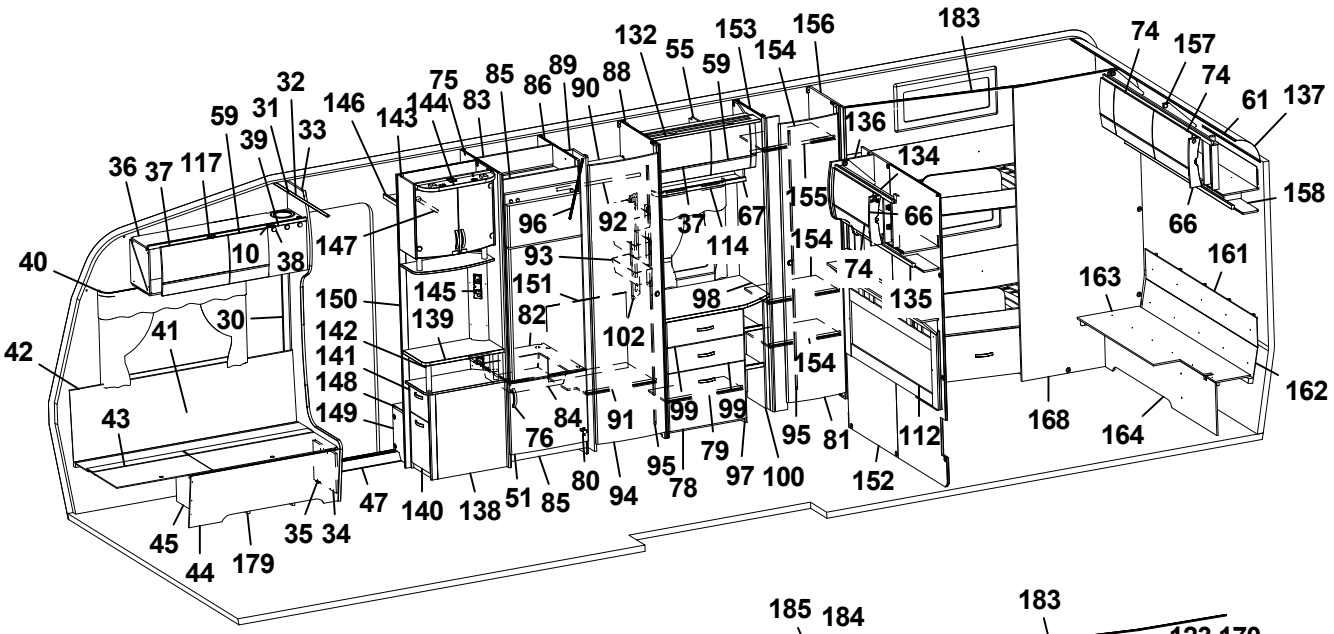
183
74
157
74
61
137
132
55
153
59
154
156
136
134
155
66
158
66
161
163
162
168
164
40
42
43
41
30
36
37
117
59
31
39
32
33
146
143
144
75
83
85
86
89
90
88
10
38
147
150
145
139
142
141
148
149
96
92
37
67
114
93
151
82
102
98
154
74
135
154
99
99
84
91
76
95
78
79
97
100
95
81
112
152
80
94
51
85
140
138
47
35
34
45
44
179

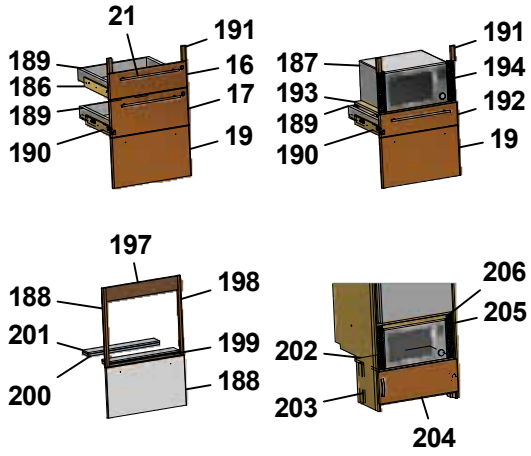
21
191
189
16
186
17
189
19
190
191
187
194
193
192
189
19
190
188
195
196
185
184
197
188
198
201
199
200
188
206
205
202
203
204

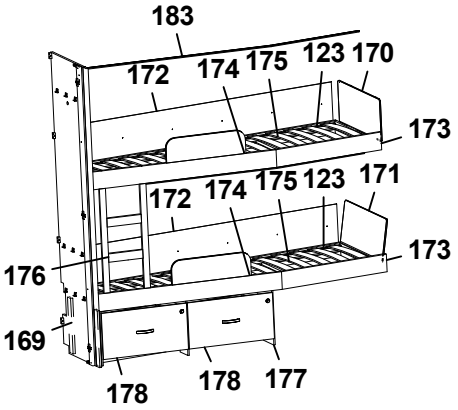
183
172
174
175
123
170
173
172
174
175
123
171
173
176
169
178
178
177

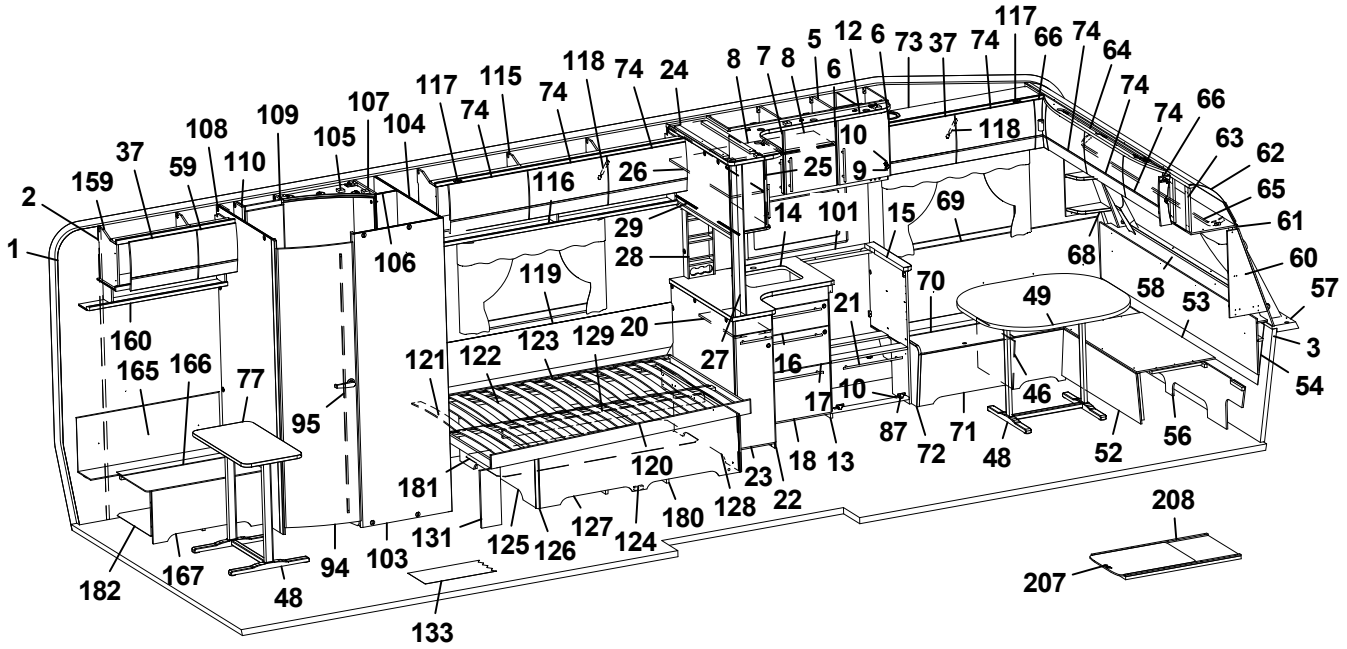
117
66
74
64
74
66
74
74
63
62
65
61
60
57
53
58
68
49
70
15
69
101
14
25
9
10
118
12
6
73
37
74
5
8
7
8
6
24
118
74
115
74
117
107
104
105
109
108
110
59
37
159
2
1
160
165
166
77
95
106
116
26
29
28
119
121
122
123
129
20
27
16
17
10
21
87
72
71
48
46
52
56
54
3
181
120
23
18
13
22
128
180
127
124
131
125
126
103
94
48
167
182
133
208
207

Pos Fig	Det. nr Part. No	Ingår Fitted	OBS!! Ange alltid årsmodell vid beställning av inredning Benämning	OBS!! Specify always year of model when ordering equipment Description
183	315907	T	Skena draperi L=1920	Drapery rail L=1920
--	337678	T	List draperiskena 3-del (2-delat draperi)	List drapery rail 3-parts (
184	315216	T	Vikdörr 1900x1500	Folding door
185	376461	T	Bakdel nisch vikdörr	Back niche folding door
186	336087	x	Monteringssats kpl. lådor (Vit)	Mounting kit cpl. drawers (White)
--	336759	x	Monteringssats kpl. lådor (Mekong)	Mounting kit cpl. drawers (Mekong)
--	340880	x	Monteringssats kpl. lådor (Customized)	Mounting kit cpl. drawers (Customized)
187	337536	T	Monteringssats kpl. mikro (Vit)	Mounting kit cpl. micro (White)
--	337538	T	Monteringssats kpl. mikro (Mekong)	Mounting kit cpl. micro (Mekong)
--	340881	T	Monteringssats kpl. mikro (Customized)	Mounting kit cpl. micro (Customized)
188	336089	T	Monteringssats kpl. ugn (Vit)	Mounting kit cpl. oven (White)
--	336758	T	Monteringssats kpl. ugn (Mekong)	Mounting kit cpl. oven (Mekong)
--	341446	T	Monteringssats kpl. ugn (Customized)	Mounting kit cpl. oven (Customized)
189	317514	x	Låda	Drawer
190	317382	x	Glidskena låda H	Slide bar, drawer R
--	350221	x	Glidskena låda V	Slide bar, drawer L
--	801701	x	Skruv 6x16 d:o	Screw 6x16 d:o
191	336092	x	Passbit 95x30x16 (Mekong)	Gauge block 95x30x16 (Mekong)
192	337540	T	Lådförstycke (Vit)	Drawer front (White)
--	337541	T	Lådförstycke (Mekong)	Drawer front (Mekong)
--	340510	T	Lådförstycke (High Gloss)	Drawer front (High Gloss)
193	331472M	T	Hylla mikro	Shelf
194	401998	T	Galler mikro	Grating
195	336086	T	Passbit 460x30x16	Gauge block 460x30x16
196	334728	T	Lucka (Vit)	Door (White)
--	336726	T	Lucka (Mekong)	Door (Mekong)
--	340507	T	Lucka (High Gloss)	Door (High Gloss)
197	341213	T	Front 88x550 (Mekong)	Front 88x550 (Mekong)
198	341214	T	Passbit 426x24x16 (Mekong)	Gauge block 426x24x16 (Mekong)
199	341215	T	Front 15x502 (Mekong)	Front 15x502 (Mekong)
200	341216	T	Skiva distans 15x80x500	Sheet distance 15x80x500
201	341217	T	Skiva distans 10x80x500	Sheet distance 10x80x500
202	336672	T	Hylla mikro	Shelf
203	330631M	T	List folierad L=253	List L=253
204	336209-1	T	Lucka 550x208	Door 550x208
--	316799	x	Gångjärn d:o	Hinge d:o
--	312588	x	Platta gångjärn d:o	Plate hinge d:o
205	401685	T	Galler mikro 285x40	Grating 285x40
206	337542	T	List 15x25x450	List 15x25x450
207	341192	T	Utdragsskiva bord 450x550	Sliding leaf 450x550
208	341193	T	Låda utdragsskiva	Box sliding leaf
			¹ = Selected och Customized	¹ = Selected and Customized
			Dyntyger, madrasser m.m. (se dynor m.m.)	Cushion textilies, mattresses etc. (see cushions etc.)
			M= Metervara T= Tillbehör	M= On the metre T= Accessory

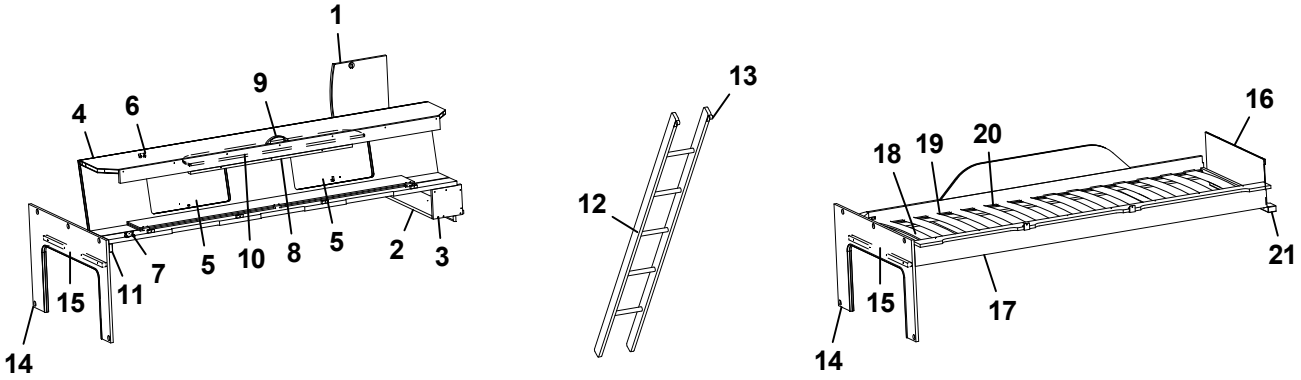
1
4
6
9
2
3
5
10
8
5
7
11
15
14
13
12
16
18
19
20
21
15
17
14

Pos Fig	Det. nr Part. No	Ingår Fitted	OBS!! Ange alltid årsmodell vid beställning av inredning Benämning	OBS!! Specify always year of model when ordering equipment Description
1	336644	x	Gavel rundad	Gable
2	331694M	x	Hylla gavel bak	Shelf gable rear
3	331697M	x	Gavel	Gable
4	337661	x	Överbäddskåp L1980	Upper bed L1980
--	341426	x	Överbäddskåp L1980 (Customized)	Upper bed L1980 (Customized)
5	337664	x	Lucka	Door
--	341427	x	Lucka (High Gloss)	Door (High Gloss)
6	860402	x	Gångjärn	Hinge
7	860405	x	Gångjärn	Hinge
8	339839	x	Regel låsning	Lock bar
9	350129	x	Handtag	Handle
10	375813	x	Rasskydd ö-bäddskåp	Protective plate
11	331701M	x	Kloss bärregel	Block bearing rail
12	376697	T	Stege ö-bäddsskåp 201x1800 kpl.	Ladder upper bed 201x1800 cpl.
13	860426	T	Krok t. stege	Hook for ladder
14	333417M	x	Skiva fast bädd kpl.	Sheet upper bed cpl.
15	331698M	x	Bärregel 670x22x22	Bearing rail 670x22x22
16	321209	x	Värmespalt gavel	Air gap gable
17	336381	x	Sängram vån.säng V u. ribbotten	Bed bottom L without laths
18	325430	x	Ribbotten kpl.	Laths bottom cpl.
19	311985	x	Ribba sängbotten L=718 B=63	Lath bed bottom L=718 B=63
20	312046	x	Band t. ribbotten	Band for laths bottom
21	331960M	x	Bärregel	Bearing rail

T= Tillbehör

T= Accessory

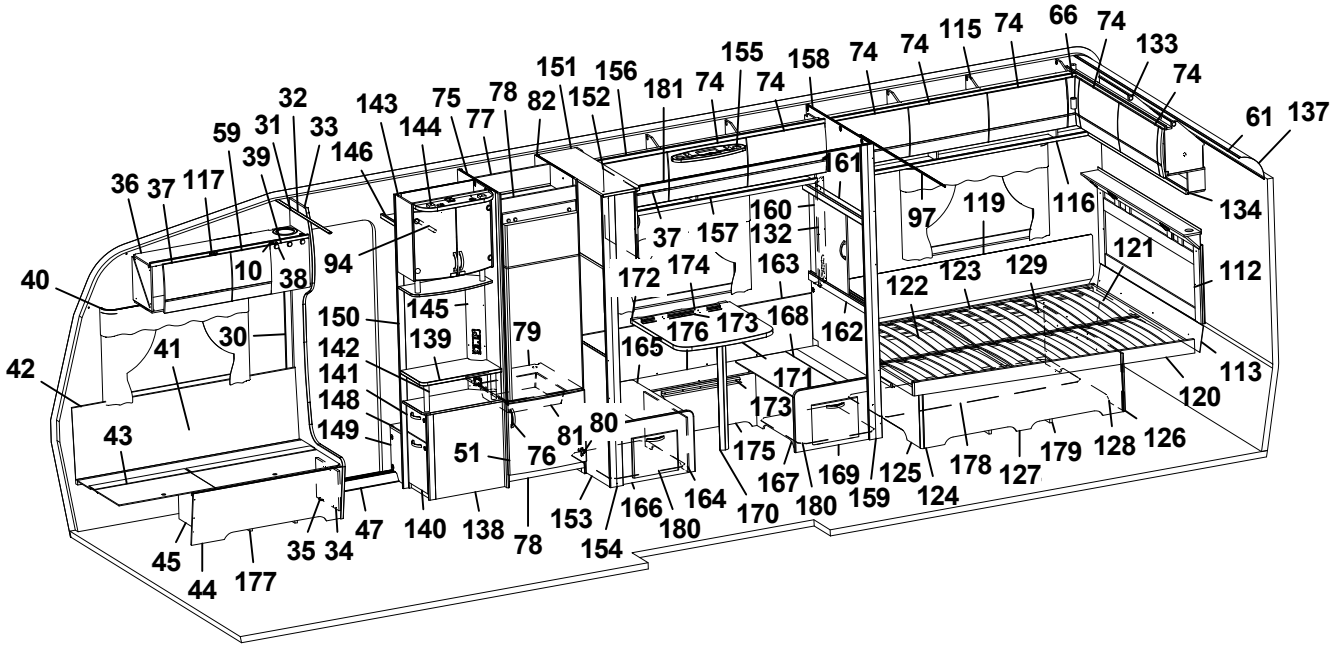
1 2 3 5 6 7 8 9 10 11 12 13 14 15 16 17 19 20 21 24 25 26 27 28 30 31 32 33 35 36 37 38 39 40 41 42 43 44 45 46 47 48 49 51 52 53 54 56 57 58 59 60 61 62 63 64 65 66 68 69 70 71 72 73 74 75 76 77 78 79 80 81 82 83 84 85 86 87 88 89 90 91 92 93 94 95 96 97 98 99 100 101 102 103 104 105 106 107 108 109 110 111 112 113 114 115 116 117 118 119 120 121 122 123 124 125 126 127 128 129 131 132 133 134 135 136 137 138 139 140 141 142 143 144 145 146 148 149 150 151 152 153 154 155 156 157 158 159 160 161 162 163 164 165 166 167 168 169 170 171 172 173 174 175 176 177 178 179 180 181 182 183 210

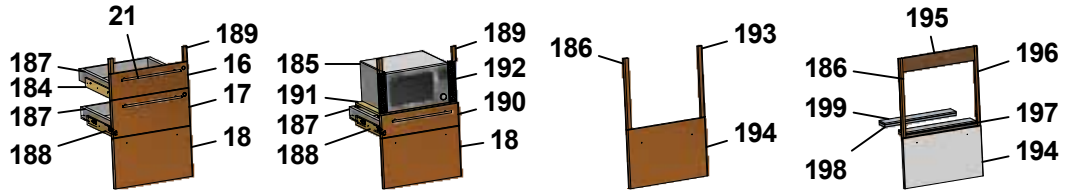
16 17 18 21 184 185 186 187 188 189 190 191 192 193 194 195 196 197 198 199

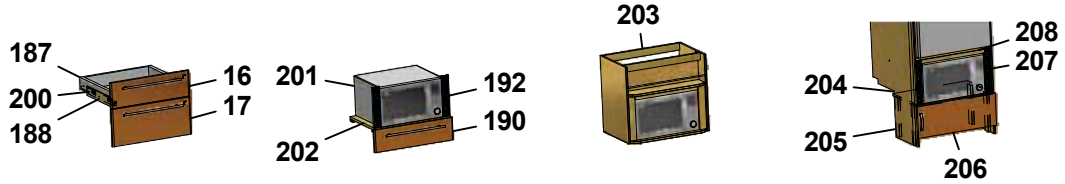
16 17 187 188 189 190 192 200 201 202 203 204 205 206 207 208

Pos Fig	Det. nr Part. No	Ingår Fitted	OBS!! Ange alltid årsmodell vid beställning av inredning Benämning	OBS!! Specify always year of model when ordering equipment Description
1	318657	M	Tapet vägg/tak	Wall paper
2	318584	M	Tejp tapet 20 mm	Tape, wall paper 20 mm
3	318585	M	Tejp tapet 60 mm	Tape, wall paper 60 mm
5	340435	x	Skåp kök L1120 kpl. (Vit)	Cupboard kitchen L1120 cpl. (White)
--	340441	x	Skåp kök L1120 kpl. (Mekong)	Cupboard kitchen L1120 cpl. (Mekong)
--	340896	x	Skåp kök L1120 kpl. (Customized)	Cupboard kitchen L1120 cpl. (Customized)
6	334712	x	Lucka H (Vit)	Door R (White)
--	336624	x	Lucka H (Mekong)	Door R (Mekong)
--	340511	x	Lucka H (High Gloss)	Door R (High Gloss)
--	317502	x	Handtag d:o	Handle d:o
7	334713	x	Lucka V (Vit)	Door L (White)
--	336625	x	Lucka V (Mekong)	Door L (Mekong)
--	340512	x	Lucka V (High Gloss)	Door L (High Gloss)
--	317502	x	Handtag d:o	Handle d:o
8	331385M	x	Hylla	Shelf
9	311917	x	Gångjärn	Hinge
10	312588	x	Platta gångjärn	Plate hinge
11	336084	x	Utskjut diskbänk (Vit)	Projection kitchen sink (White)
--	336777	x	Utskjut diskbänk (Mekong)	Projection kitchen sink (Mekong)
--	340883	x	Utskjut diskbänk (Customized)	Projection kitchen sink (Customized)
12	336108	x	Ljusramp köksskåp (vitrinskåp)	Light holder kitchen (vitrine)
--	337003	T	Ljusramp köksskåp (skåp mikro)	Light holder kitchen (microwave oven)
13	336094	x	Diskbänk trädel u. skiva (Vit)	Kitchen sink without board (White)
--	336808	x	Diskbänk trädel u. skiva (Mekong)	Kitchen sink without board (Mekong)
--	340879	x	Diskbänk trädel u. skiva induktion (Custom.)	Kitchen sink w/o board induktion (Customized)
14	336099-K	x	Skiva diskbänk 1167x565	Board 1167x565
--	341525-K	x	Skiva diskbänk 1703x573, ljus (Customized)	Board 1703x573, light (Customized)
--	341525-L	x	Skiva diskbänk 1703x573, mörk (Custom.)	Board 1703x573, dark (Customized)
15	336098-K	x	Skiva diskbänk 40x560	Board 40x560
16	334706	x	Lådförstycke (Vit)	Drawer front (White)
--	336631	x	Lådförstycke (Mekong)	Drawer front (Mekong)
--	340504	x	Lådförstycke (High Gloss)	Drawer front (High Gloss)
17	334707	x	Lådförstycke (Vit)	Drawer front (White)
--	336633	x	Lådförstycke (Mekong)	Drawer front (Mekong)
--	340505	x	Lådförstycke (High Gloss)	Drawer front (High Gloss)
18	334708	x	Lucka (Vit)	Door (White)
--	336635	x	Lucka (Mekong)	Door (Mekong)
--	340506	x	Lucka (High Gloss)	Door (High Gloss)
19	334709	x	Lucka (Vit)	Door (White)
--	336760	x	Lucka (Mekong)	Door (Mekong)
--	340507	x	Lucka (High Gloss)	Door (High Gloss)
20	336675	x	Skärbräda	Cutting board
21	317503	x	Handtag	Handle
24	336112	x	Skåp vitrin	Vitrine
25	332233	x	Lucka vitrin H 272x450	Door vitrine R 272x450
			M= Metervara T= Tillbehör	M= On the metre T= Accessory

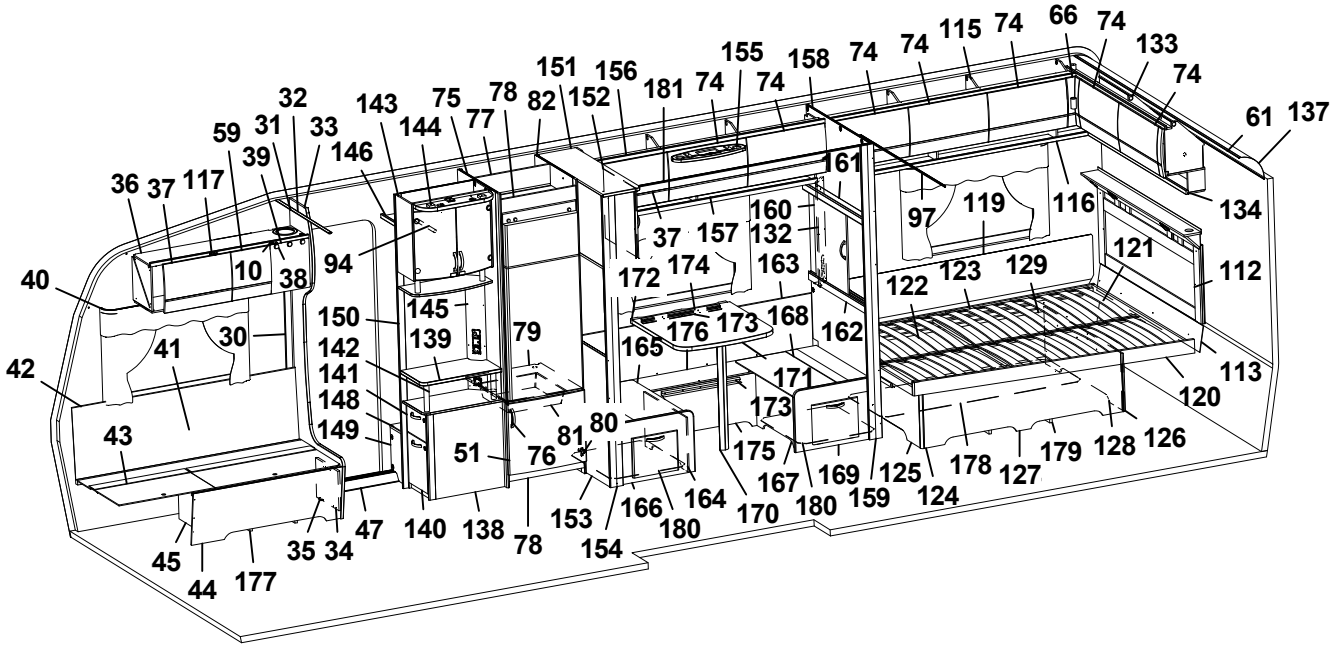
40
42
41
30
43
45
44
177
35
34
47
140
138
78
153
154
166
180
164
170
180
167
169
159
125
124
178
127
179
128
126
120
113
112
134
61
137
74
66
115
74
133
74
74
74
155
158
74
74
181
74
74
151
156
152
82
78
77
75
143
144
146
32
33
31
39
59
36
37
117
10
38
94
150
142
141
148
149
145
139
79
51
76
81
80
165
172
174
163
160
132
157
37
161
97
119
116
122
123
129
121
168
173
176
162
171
173
175

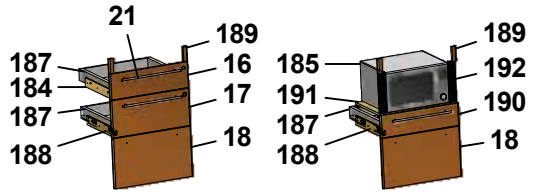
21
189
187
16
184
17
187
18
188

189
185
192
191
190
187
18
188

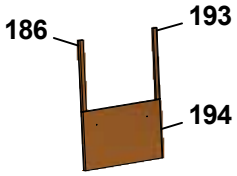
186
193
194

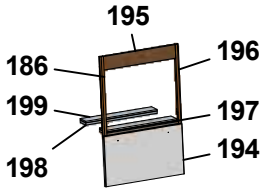
195
186
196
199
197
198
194

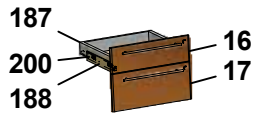
187
16
200
17
188


201
192
190
202


203

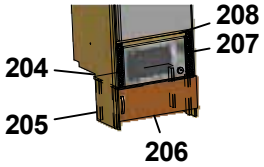
208
207
204
205
206

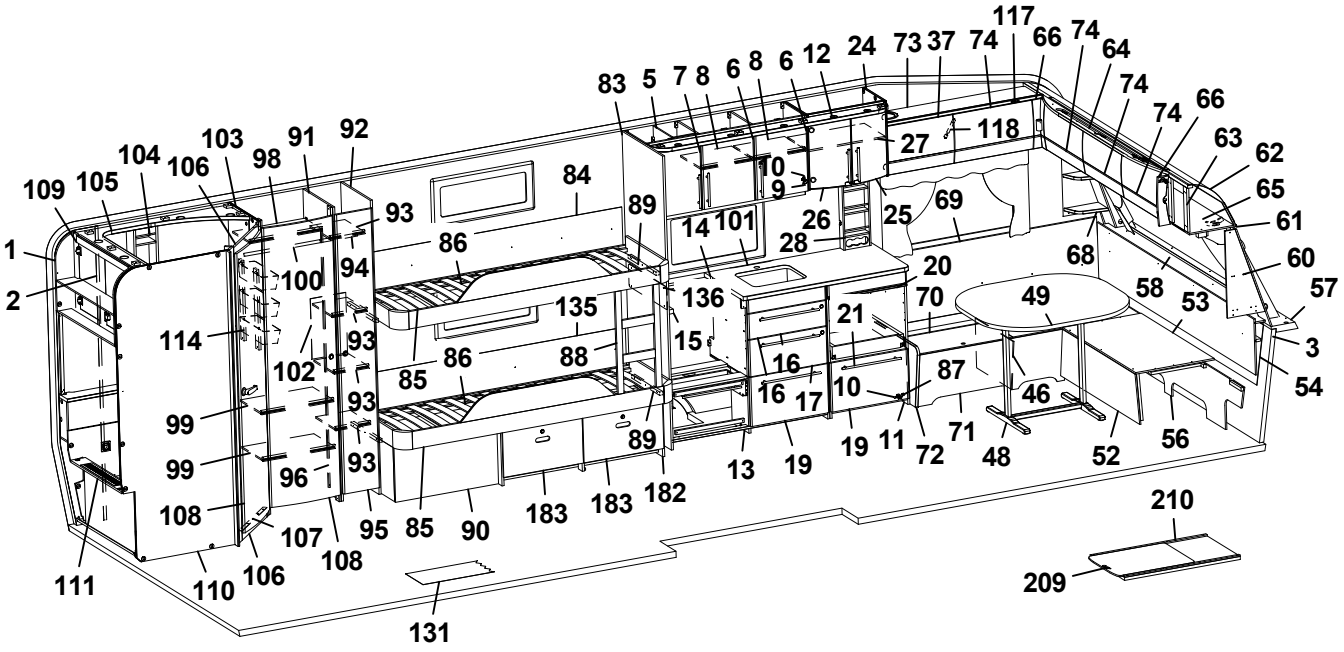
1
2
109
105
104
106
103
98
91
92
93
94
100
114
102
99
99
108
111
110
106
107
108
95
96
93
93
93
85
86
86
84
135
88
90
183
183
182
89
89
14
101
136
15
16
16
17
13
19
28
26
10
9
27
118
25
69
20
70
21
10
87
19
11
72
71
48
46
49
52
56
68
58
53
60
57
3
54
61
65
62
63
74
66
74
64
74
66
74
117
73
37
74
24
12
6
8
6
8
5
7
83
131
210
209

Pos Fig	Det. nr Part. No	Ingår Fitted	OBS!! Ange alltid årsmodell vid beställning av inredning Benämning	OBS!! Specify always year of model when ordering equipment Description
26	332234	x	Lucka vitrin V 272x450	Door vitrine L 272x450
--	318630	x	Lås magnet d:o	Lock magnet d:o
--	318381	x	Motstycke magnetlås	Companion part
--	318379	x	Gångjärn	Hinge
--	318380	x	Täckhatt d:o	Cover d:o
--	312588	x	Platta gångjärn	Plate hinge
27	331206M	x	Hylla	Shelf
28	333409M	x	Kryddhylla	Spice rack
30	318962	x	List täck el-kabel B=45 L=2100	Cover strip B=45 L=2100
31	316270	x	List snäpp undre L2379	List under L2379
32	316268	x	List snäpp övre L2379	List upper L2379
33	339810	x	Stolpe först. L1922 kpl. m. lucka	Support bar cpl. with door
34	336064	x	Lucka	Door
35	312589	x	Gångjärn	Hinge
36	340335	x	Skåp övre elc.radio enkel DIN	Cupboard upper radio radio single DIN
--	340345	x	Skåp övre elc.radio dubbel DIN	Cupboard upper radio dual DIN
--	340348	x	Skåp övre elc.radio dubbel DIN (Selected)	Cupboard upper radio dual DIN (Selected)
--	340923	x	Skåp övre elc.radio dubbel DIN (Customized)	Cupboard upper radio dual DIN (Customized)
37	337719	x	Lucka	Door
--	340494	x	Lucka (High Gloss)	Door (High Gloss)
38	318379	x	Gångjärn	Hinge
--	318380	x	Täckhatt d:o	Cover d:o
39	331214	x	Lucka radio enkel DIN	Door radio single DIN
--	334035	x	Lucka radio dubbel DIN	Door radio dual DIN
40	316898	x	Skena gardin L1020	Curtain rod L1020
41	339355	x	Värmespalt H fram	Air gap R.F.
42	319821	M	List kant mörkbrun	Strip, dark brown
43	336883	x	Lock bäddlåda H F	Cover bedbox R.F.
--	319024	x	Matta grå textil m. tejp d:o	Carpet gray textile with tape d:o
44	336881	x	Front bäddlåda H F	Front bed box R.F.
45	339811	x	Stöd bäddlåda HF	Support bed box
46	312825	x	Stöd bäddlåda VF	Support bed box
47	314687	x	Tröskel aluminium L=850	Threshold aluminium L=850
48	310083	x	Bordsstativ	Table stand
49	335940-K	x	Bordsskiva 940x1025	Table top 940x1025
--	340543-K	x	Bordsskiva 940x1025, ljus [1]	Table top 940x1025, light [1]
--	340543-L	x	Bordsskiva 940x1025, mörk [1]	Table top 940x1025, dark [1]
51	336046	x	Lucka H 550x470	Door R 550x470
--	316799	x	Gångjärn d:o	Hinge d:o
--	312588	x	Platta gångjärn d:o	Plate hinge d:o
52	331245M	x	Front bäddlåda gavel	Front bed box gable
53	331246M	x	Skiva rundsittgrupp	Sheet seat
54	340578	x	Värmespalt gavel fram	Air gap
56	340520	x	Stöd sittgrupp	Support
57	213471	x	Hylla front kpl. L2376	Shelf front cpl. L2376
			M= Metervara T= Tillbehör	M= On the metre T= Accessory

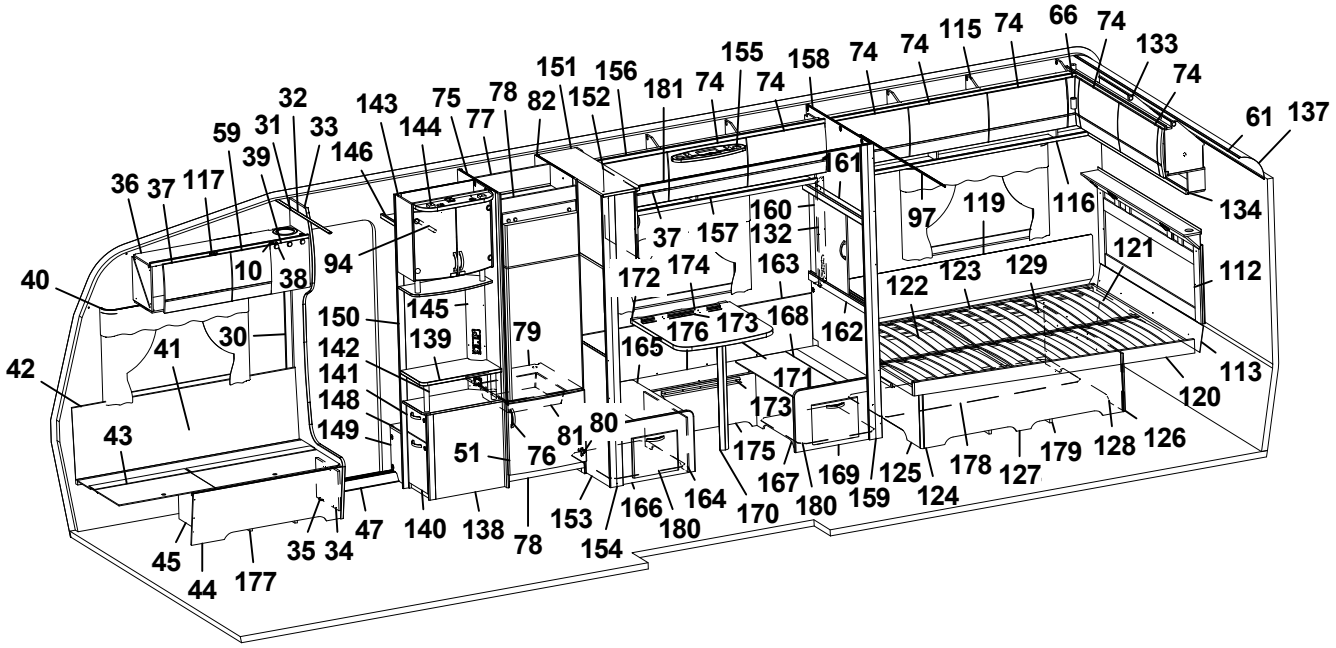
1 2 3 5 6 7 8 9 10 11 12 13 14 15 16 17 18 19 20 21 24 25 26 27 28 30 31 32 33 36 37 38 39 40 41 42 43 44 45 46 47 48 49 51 52 53 54 56 57 58 59 60 61 62 63 64 65 66 68 69 70 71 72 73 74 75 76 77 78 79 80 81 82 83 84 85 86 87 88 89 90 91 92 93 94 95 96 97 98 99 100 101 102 103 104 105 106 107 108 109 110 111 112 113 114 115 116 117 118 119 120 121 122 123 124 125 126 127 128 129 131 132 133 134 135 136 137 138 139 140 141 142 143 144 145 146 148 149 150 151 152 153 154 155 156 157 158 159 160 161 162 163 164 165 166 167 168 169 170 171 172 173 174 175 176 177 178 179 180 182 183 209 210

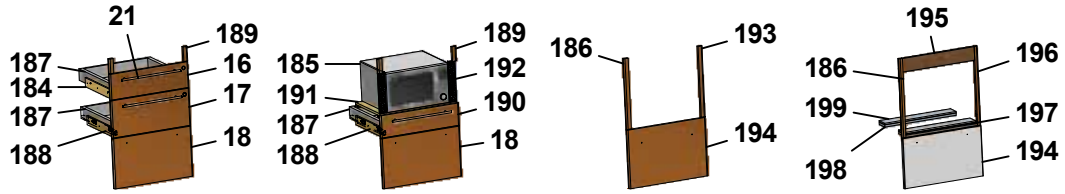
16 17 18 21 184 185 186 187 188 189 190 191 192 193 194 195 196 197 198 199

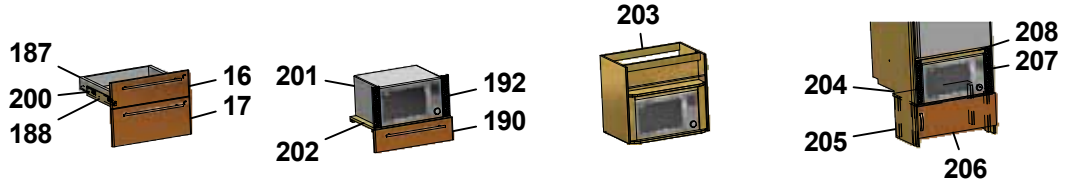
16 17 187 188 189 190 192 200 201 202 203 204 205 206 207 208

Pos Fig	Det. nr Part. No	Ingår Fitted	OBS!! Ange alltid årsmodell vid beställning av inredning Benämning	OBS!! Specify always year of model when ordering equipment Description
58	340191	x	Front/hylla kpl.	Front/shelf cpl.
--	340929	x	Hylla m. belysning "Björn" (Customized)	Shelf with lighting "Bear" (Customized)
59	337790	x	Lucka	Door
--	340493	x	Lucka (High Gloss)	Door (High Gloss)
60	340517	x	Hylla hörn H	Shelf R
61	313884	x	List plast radie L=2379	List L=2379
62	316005	x	Skiva plast 295x2363x1	Plastic sheet
63	341284	x	Skåp gavel fram L=2360	Cupboard L=2360
--	341283	x	Skåp gavel fram L=2360 (Customized)	Cupboard L=2360 (Customized)
--	319978	x	Gångjärn d:o	Hinge d:o
--	319979	x	Platta gångjärn d:o	Plate hinge d:o
64	336063	x	Ljusramp gavelskåp	Light holder
65	316900	x	Skena gardin L1920	Curtain rod L1920
66	337738	x	Hörn inredning	Corner
--	340917	x	Hörn inredning (High Gloss)	Corner (High Gloss)
--	311917	x	Gångjärn d:o	Hinge d:o
--	319909	x	Platta gångjärn d:o	Plate hinge d:o
68	338520	x	Hylla hörn V	Shelf L
69	337171	x	Värmespalt V fram	Air gap L.F.
70	333906	x	Lock bäddlåda V F	Cover bed box L.F
--	319024	x	Matta grå textil m. tejp d:o	Carpet gray textile with tape d:o
71	339504	x	Front bäddlåda V F	Front bed box L.F.
72	339500	x	Gavel bäddlåda V F	Gable bed box L.F
73	340322	x	Skåp övre L=1108	Cupboard upper L=1108
--	340349	x	Skåp övre L=1108 (Selected)	Cupboard upper L=1108 (Selected)
--	340909	x	Skåp övre L=1108 (Customized)	Cupboard upper L=1108 (Customized)
74	337695	x	Lucka	Door
--	340495	x	Lucka (High Gloss)	Door (High Gloss)
75	332244M	x	Vägg kyl V	Wall refrigerator L
76	350129	x	Handtag	Handle
77	333142M	x	Bakstycke stopp kyl	Back cupboard
78	375394	x	Front skåp under kyl	Front cupboard
79	340675	x	Hylla under kyl	Shelf under refrigerator
80	316799	x	Gångjärn	Hinge
81	310325	x	Trådback vit 427x427x85	Tray 427x427x85
--	312712	x	Glidlist trådback (säljes i par)	Sliding strip tray (pair)
82	332697M	x	Vägg kyl H	Wall refrigerator R
83	340872	x	Vägg vid diskbänk	Wall next kitchen sink
84	338144	x	Värmespalt	Air gap
85	340840	x	Sängram u. ribbotten	Bed bottom without laths
86	340998	x	Ribbotten kpl.	Laths bottom cpl.
--	311985	x	Ribba sängbotten L=718 B=63	Lath bed bottom L=718 B=63
--	312046	x	Band t. ribbotten	Band for laths bottom
87	315202	x	Gångjärn	Hinge
88	339439	x	Stege	Ladder
			M= Metervara T= Tillbehör	M= On the metre T= Accessory

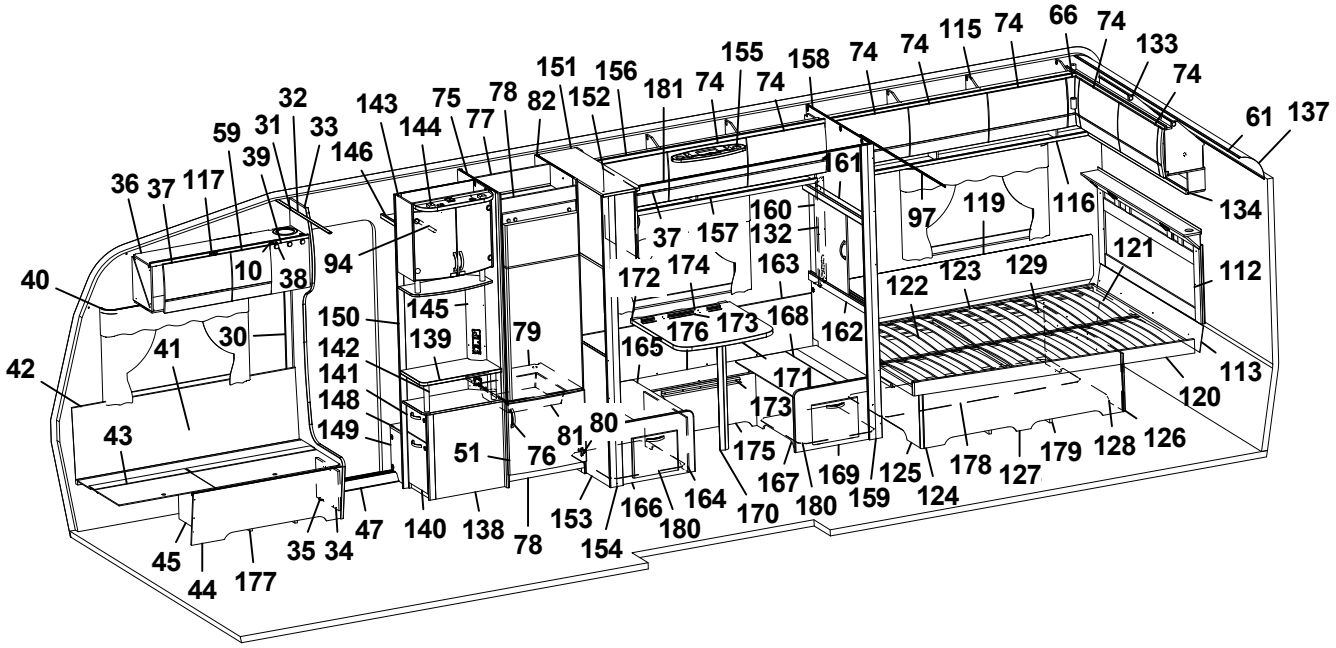
1 2 3 5 6 7 8 9 10 11 12 13 14 15 16 17 18 19 20 21 24 25 26 27 28 30 31 32 33 36 37 38 39 40 41 42 43 44 45 46 47 48 49 51 52 53 54 56 57 58 59 60 61 62 63 64 65 66 68 69 70 71 72 73 74 75 76 77 78 79 80 81 82 83 84 85 86 87 88 89 90 91 92 93 94 95 96 97 98 99 100 101 102 103 104 105 106 107 108 109 110 111 112 113 114 115 116 117 118 119 120 121 122 123 124 125 126 127 128 129 131 132 133 134 135 136 137 138 139 140 141 142 143 144 145 146 148 149 150 151 152 153 154 155 156 157 158 159 160 161 162 163 164 165 166 167 168 169 170 171 172 173 174 175 176 177 178 179 180 182 183 209 210

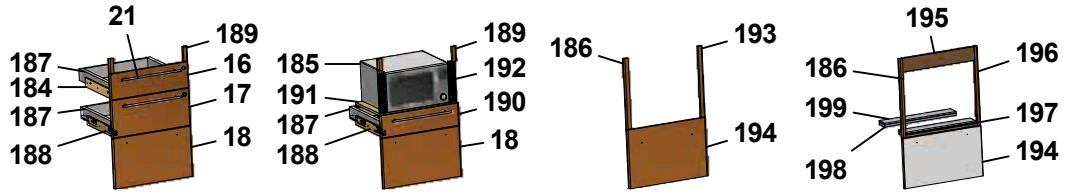
16 17 18 21 184 185 186 187 188 189 190 191 192 193 194 195 196 197 198 199

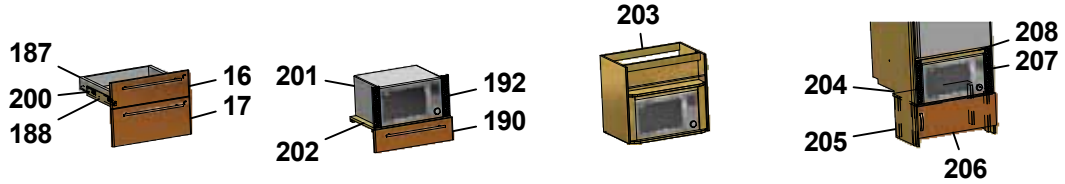
16 17 18 187 188 189 190 192 200 201 202 203 204 205 206 207 208

Pos Fig	Det. nr Part. No	Ingår Fitted	OBS!! Ange alltid årsmodell vid beställning av inredning Benämning	OBS!! Specify always year of model when ordering equipment Description
89	335158	x	Bärregel ö-bädd 22x22x400	Bearing rail upper bed 22x22x400
90	340891	x	Vinkel front	Angle front
91	338392	x	Vägg garderob	Wall wardrobe
92	338393	x	Vägg garderob	Wall wardrobe
93	338394	x	Hylla garderob	Shelf wardrobe
94	350217	x	Galgstång L=790	Clothes hanger L=790
95	376043	x	Dörr 260x1850	Door 260x1850
96	314523	x	Rätningslist dörr L=1715	List L=1715
97	314917	x	Skena draperi L=1190	Drapery rail L=1190
98	332214M	x	Hylla garderob övre	Shelf wardrobe upper
99	331287M	x	Hylla garderob nedre	Shelf wardrobe under
100	350217	x	Galgstång L=790	Clothes hanger L=790
101	319780-A	T	Köksskiva vägg svart skiffer	Protection kitchen, black
--	319780-L	T	Köksskiva vägg natur skiffer	Protection kitchen, grey
102	338385	x	Täckskiva exp.kärl	Cover expansion vessel
103	338371	x	Vägg tvättrum främre	Wall washroom
104	337131	x	Hylla	Shelf
105	338357	x	Ljusramp tvättrum	Light holder
106	331248M	x	Tröskel 480x60	Threshold 480x60
107	314591	x	List tröskel al. L=480	List threshold L=480
108	335919	x	Dörr 490x1850	Door 490x1850
109	336050	x	Skåp tvättrum L838	Cupboard L838
110	338367	x	Vägg tvättrum bakre	Wall washroom rear
111	340137	x	Front tvättrum	Front washroom
--	319198	x	Galler ventilation d:o	Ventilation grille d:o
112	340538	x	Värmespalt kpl. m. tyg och belysning	Air gap cpl. with fabric and illumination
--	340542	T	Värmespalt kpl. m. tyg och belysning [1]	Air gap cpl. with fabric and illumination [1]
113	338196	x	Värmespalt	Air gap
114	319759	x	Korg, garderob	Basket, wardrobe
--	335802	x	List för korgar	List för baskets
115	340388	x	Skåp övre L=1747	Cupboard upper L=1747
--	340913	x	Skåp övre L=1747 (Customized)	Cupboard upper L=1747 (Customized)
--	319978	x	Gångjärn d:o	Hinge d:o
--	319980	x	Platta gångjärn d:o	Plate hinge d:o
116	331194M	x	Hyllpaket	Shelf
117	319978	x	Gångjärn	Hinge
--	319980	x	Platta gångjärn	Plate hinge
118	319914	x	Gasfjäder	Gas spring
--	319915	x	Fäste vinkel d:o	Angle bracket d:o
--	319916	x	Fäste runt d:o	Bracket round d:o
119	338121	x	Värmespalt	Air gap
120	340848	x	Sängram u. ribbotten	Bed bottom without laths
121	340855	x	Ribbotten kpl.	Laths bottom cpl.
122	311985	x	Ribba sängbotten L=718 B=63	Lath bed bottom L=718 B=63
123	312046	x	Band t. ribbotten	Band for laths bottom
			M= Metervara T= Tillbehör	M= On the metre T= Accessory

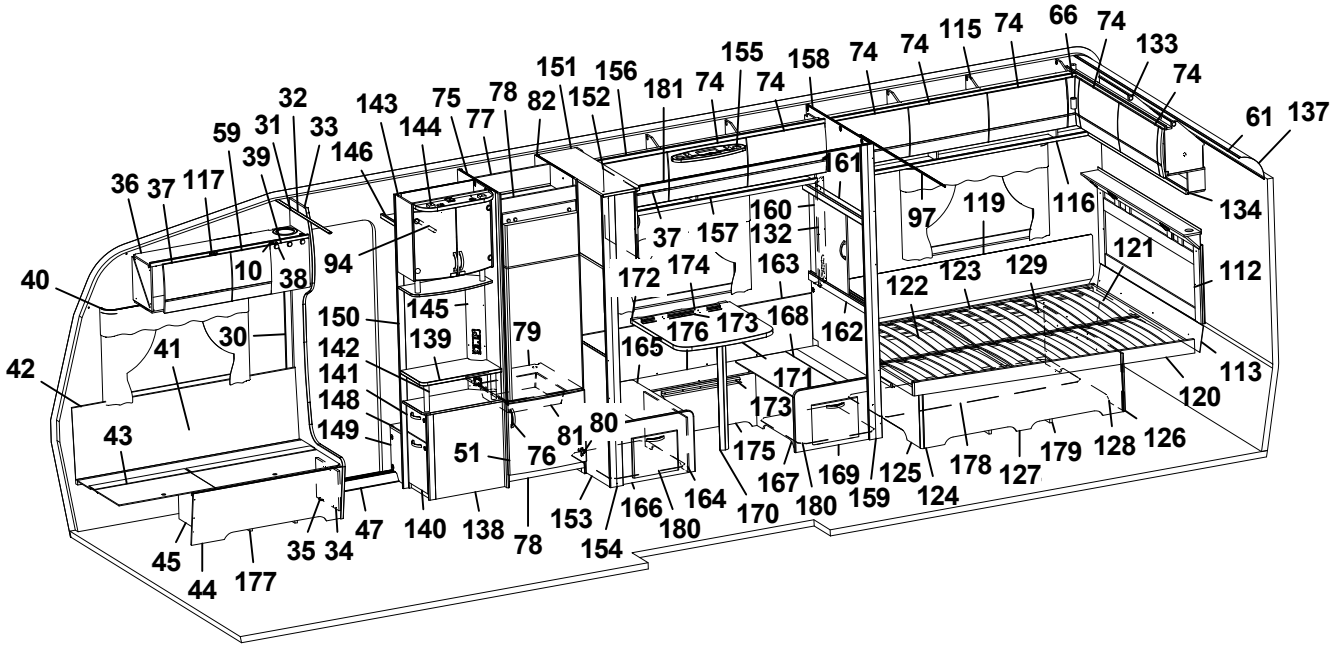
40 42 41 43 30 10 38 36 37 117 59 31 39 32 33 146 94 143 144 75 77 78 82 151 152 156 181 74 155 74 158 74 74 115 74 66 74 133 74 61 137 134 97 119 116 161 160 132 37 157 163 172 174 121 112 122 123 129 150 142 141 148 149 145 139 79 165 176 173 168 162 171 173 175 167 169 125 178 127 179 128 126 113 120 51 76 81 80 164 166 153 154 180 170 180 159 124 45 44 177 35 34 47 140 138 78

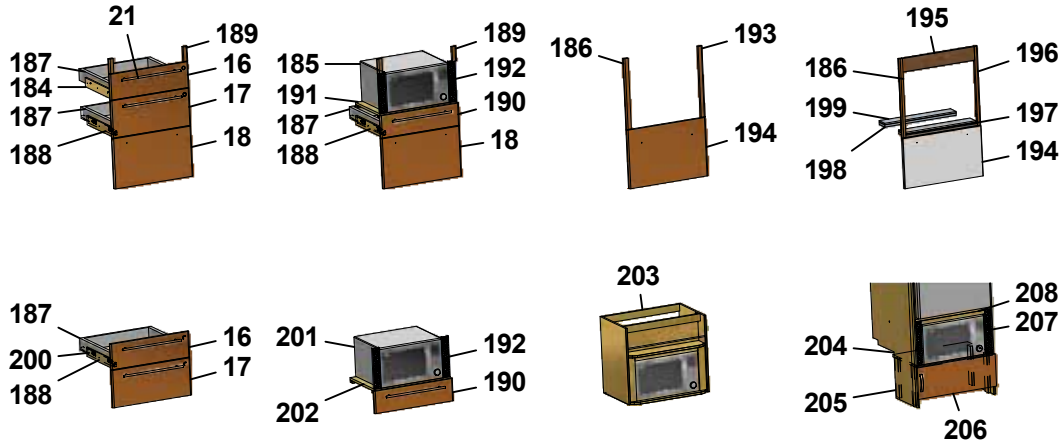
21 189 187 16 184 17 187 188 18
189 185 192 191 190 187 188 18
186 193 194
195 186 196 199 197 198 194
187 16 200 17 188
201 192 202 190
203
208 207 204 205 206

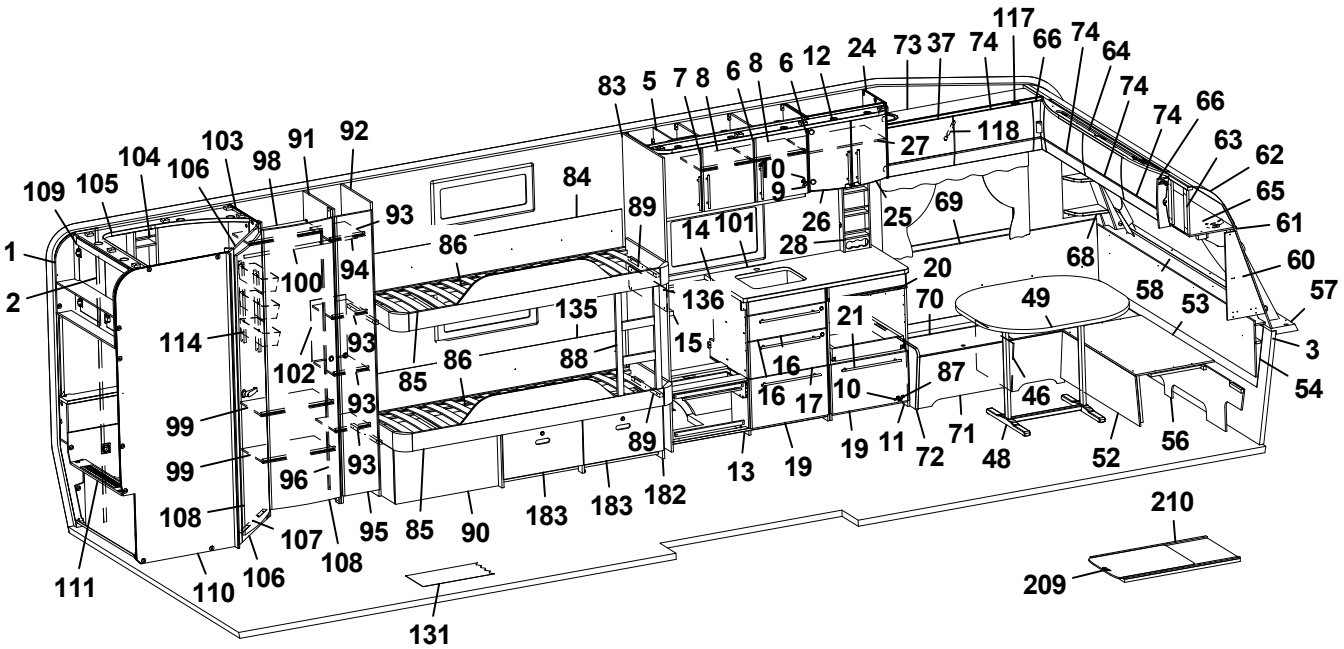
117 66 74 64 74 74 66 63 62 65 61 60 57 3 54 53 58 68 49 46 56 52 48 71 72 11 19 10 87 70 20 27 118 25 69 26 28 14 101 136 15 16 17 16 21 13 19 89 182 183 183 90 85 95 108 107 108 106 110 111 131 210 209
109 105 104 106 103 98 91 92 93 94 100 102 114 99 99 108 96 93 93 93 86 85 86 88 135 84 89 83 5 7 8 6 8 6 12 24 73 37 74 9 10
1 2

Pos Fig	Det. nr Part. No	Ingår Fitted	OBS!! Ange alltid årsmodell vid beställning av inredning Benämning	OBS!! Specify always year of model when ordering equipment Description
124	340187	x	Sänglåda kpl.	Bed box cpl.
125	340197	x	Gavel säng V	Gable bed L
126	319776	x	List hörn L=2500	Corner strip L=2500
127	339426	x	Front säng	Front bed
128	340195	x	Gavel säng H	Gable bed R
129	315203	x	Regel 17,5x55x1415	Wood lath pine 17,5x55x1415
131	319230	M^2	Matta golv, klinkermönster mörkgrå	Carpet floor, clinker design dark grey
--	319393	T	Matta golv, antik planka	Carpet floor, antique plank
132	335788M	x	Front el-uttag	Front outlet
133	340404	x	Skåp gavel bak L1510	Cupboard gable L1510
--	340911	x	Skåp gavel bak L1510 (Customized)	Cupboard gable L1510 (Customized)
--	319978	x	Gångjärn d:o	Hinge d:o
--	319980	x	Platta gångjärn d:o	Plate hinge d:o
134	331879M	x	Hyllpaket	Shelf
135	341513	x	Värmespalt	Air gap
136	401715	x	Flamskydd	Flame guard
137	316005	x	Skiva plast 295x2363x1	Plastic sheet
138	339446	x	TV-bänk kpl. u. skiva	TV-bench cpl. whitout board
139	336122-K	x	Skiva TV-bänk, ljus	Board, light
--	336122-L	T	Skiva TV-bänk, mörk	Board, dark
140	339605	x	Låda nedre kpl.	Drawer cpl.
--	339606	x	Lådförstycke d:o	Drawer front d:o
--	315215	x	Glidskena låda (säljes i par)	Slide bar (exp. in pair)
141	339607	x	Låda övre	Drawer cpl.
--	339610	x	Lådförstycke d:o	Drawer front d:o
--	315215	x	Glidskena låda (säljes i par)	Slide bar (exp. in pair)
142	336103	x	Rundstav folierad L=192	Round staff L=192
143	340077	x	Skåp bar kpl. H=512	Coctail cabinet cpl. H=512
--	332088M	x	Hylla hållare flaskor	Shelf bottle holder
--	331778	x	Lucka H d:o	Door R d:o
--	331779	x	Lucka V d:o	Door L d:o
--	318379	x	Gångjärn d:o	Hinge d:o
--	318380	x	Täckhatt d:o	Cover d:o
--	312588	x	Platta gångjärn d:o	Plate hinge d:o
144	336106	x	Ljusramp	Light holder
145	340418	x	Front el-uttag 130x857,5	Front outlet 130x857,5
146	331910M	x	Hylla garderob övre	Shelf
148	319866	x	Hylla insteg	Shelf
149	336618	x	Front hylla garderob	Front
150	337198	x	Vägg instegsgarderob	Wall wardrobe
151	341064	x	Skåp övre L= 930	Cupboard L= 930
--	334291M	x	Hylla d:o	Shelf d:o
152	321896	x	Skiva acryl	Pane acryl
--	314350	x	Lås magnet d:o	Lock magnet d:o
--	314351	x	Gångjärn d:o	Hinge d:o
			M= Metervara T= Tillbehör	M= On the metre T= Accessory

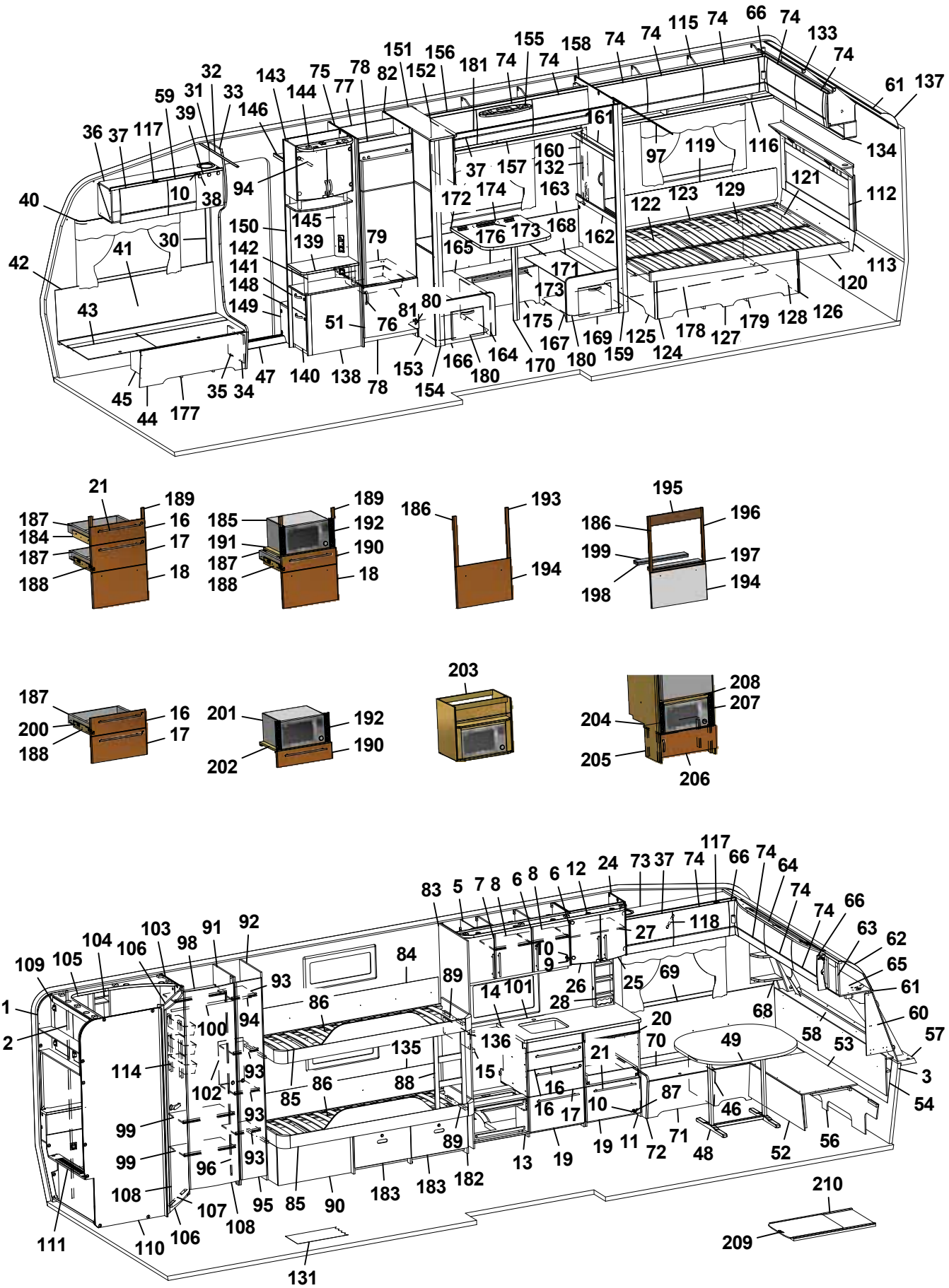
21
189
187
16
184
17
187
18
188
185
189
192
191
190
187
18
188
186
193
194
195
186
196
199
197
198
194
187
16
200
17
188
201
192
202
190
203
208
207
204
205
206
1
2
109
105
104
106
103
98
91
92
83
5
7
8
6
8
6
12
24
73
37
74
117
66
74
64
74
74
66
63
62
65
61
60
57
3
54
114
99
99
108
111
110
106
107
108
95
85
90
183
183
182
13
19
19
11
72
71
48
52
56
46
87
49
70
21
16
16
17
10
15
136
14
101
28
26
25
69
68
58
53
20
27
118
10
9
84
89
86
93
94
100
102
93
93
93
96
85
86
88
135
89
131
210
209

Pos Fig	Det. nr Part. No	Ingår Fitted	OBS!! Ange alltid årsmodell vid beställning av inredning Benämning	OBS!! Specify always year of model when ordering equipment Description
153	340870	x	Vägg	Wall
154	340728	x	Stolpe utskjut	Support bar
155	336336	x	Plafond	Ceiling lamp
156	340857	x	Skåp övre L=1620	Cupboard upper L=1620
--	340914	x	Skåp övre L=1620 (Customized)	Cupboard upper L=1620 (Customized)
--	319978	x	Gångjärn d:o	Hinge d:o
--	319980	x	Platta gångjärn d:o	Plate hinge d:o
157	340864	x	Hyllpaket	Shelf
158	340741	x	Vägg	Wall
159	377309	x	Stolpe utskjut	Support bar
160	332907M	x	Skjutlucka 450x596	Sliding lid 450x596
161	334310M	x	Kornisch vägg L=898	Cornice wall L=898
--	314905	x	Skena övre skjutl L895 borrad	Slide bar upper L895
162	377173	x	Regel skjutlucka 45x898	Latch, sliding lid
--	314907	x	Skena nedre skjutl L895	Slide bar lower L895
163	339671	x	Värmespalt	Air gap
--	319821	M	List kant mörkbrun d:o	Strip, dark brown d:o
164	337726	x	Front bäddlåda bakre	Front bed box rear
165	333915	x	Lock bäddlåda bakre	Cover bed box rear
166	336340	x	Gavel bäddlåda bakre kpl. m. lucka	Gable bed box rear cpl. with door
--	336064	x	Lucka d:o	Door d:o
--	312589	x	Gångjärn d:o	Hinge d:o
167	337728	x	Front bäddlåda främre	Front bed box front
168	333914	x	Lock bäddlåda främre	Cover bed box front
169	336338	x	Gavel bäddlåda främre kpl. m. lucka	Gable bed box front cpl. with door
--	336064	x	Lucka d:o	Door d:o
--	312589	x	Gångjärn d:o	Hinge d:o
170	315565	x	Bordsben	Table leg
171	340886-K	x	Bordsskiva 700x690, ljus	Table top 700x690, light
--	341855-L	x	Bordsskiva 700x690, mörk	Table top 700x690, dark
172	331800M	x	Fästregel bord	Bracket
173	318574	x	List bord väggdel L550	List wall
174	318575	x	List upphäng bordsdel L550	List board
175	340874	x	Front bäddlåda	Front bed box
176	340876	x	Lock front bäddlåda	Cover front bed box
177	350114	x	Plåt skofack	Plate shoe compartment
178	325752	x	Luftspalt sänglåda	Air gap bed box
179	324938	x	Luftspalt sänglåda	Air gap bed box
180	337732	x	Luftspalt M-grupp 598x535	Air gap M-group 598x535
181	314724	T	Skena draperi L=1780	Drapery rail L=1780
182	340897	T	Lådor under säng kpl. sats	Drawers under bed cpl. kit
183	340902	T	Låda kpl. d:o	Drawer cpl. d:o
--	315215	T	Glidskena låda (säljes i par)	Slide bar (exp. in pair)
184	336095	x	Monteringssats kpl. lådor (Vit)	Mounting kit cpl. drawers (White)
--	336809	x	Monteringssats kpl. lådor (Mekong)	Mounting kit cpl. drawers (Mekong)
			M= Metervara T= Tillbehör	M= On the metre T= Accessory

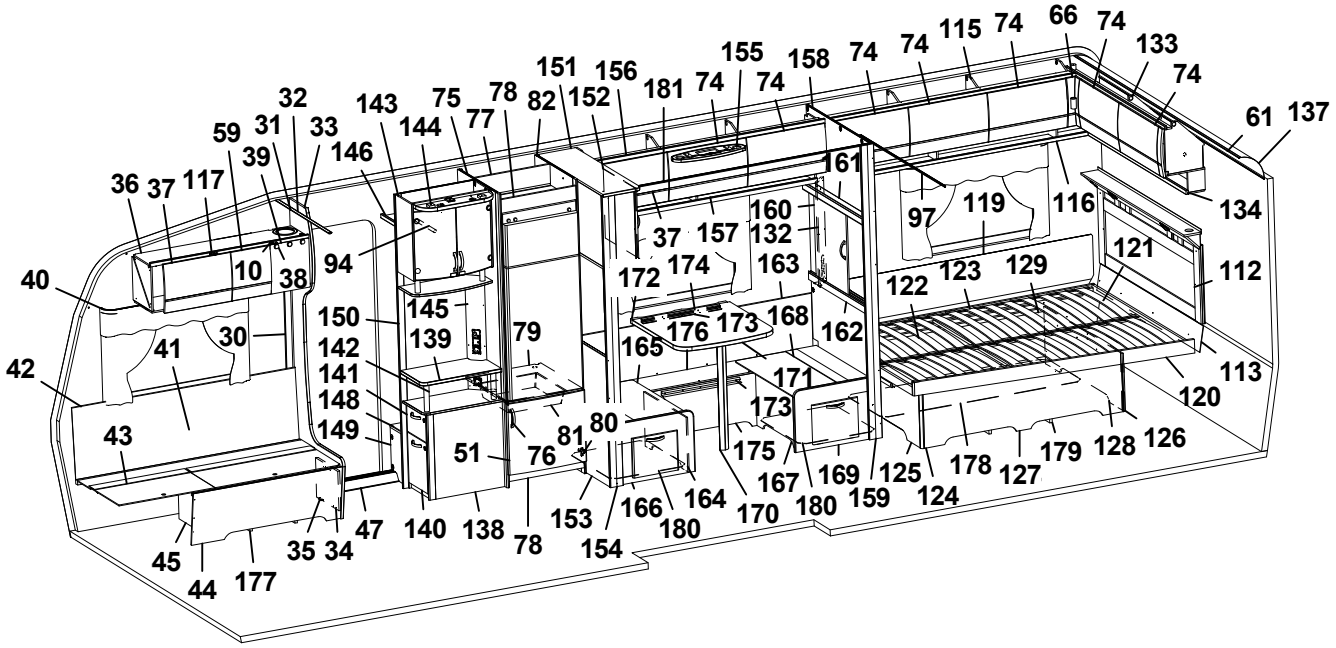
1 2 3 5 6 7 8 9 10 11 12 13 14 15 16 17 19 20 21 24 25 26 27 28 30 31 32 33 35 36 37 38 39 40 41 42 43 44 45 46 47 48 49 51 52 53 54 56 57 58 59 60 61 62 63 64 65 66 68 69 70 71 72 73 74 75 76 77 78 79 80 81 82 83 84 85 86 87 88 89 90 91 92 93 94 95 96 97 98 99 100 101 102 103 104 105 106 107 108 109 110 111 112 113 114 115 116 117 118 119 120 121 122 123 124 125 126 127 128 129 131 132 133 134 135 136 137 138 139 140 141 142 143 144 145 146 148 149 150 151 152 153 154 155 156 157 158 159 160 161 162 163 164 165 166 167 168 169 170 171 172 173 174 175 176 177 178 179 180 181 182 183 210

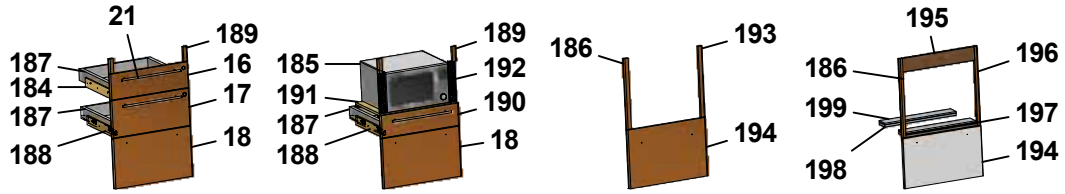
16 17 18 21 184 185 186 187 188 189 190 191 192 193 194 195 196 197 198 199

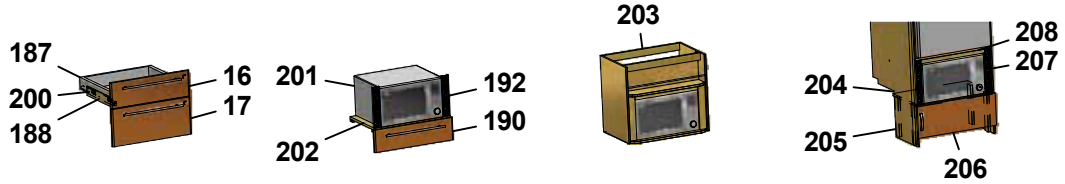
16 17 18 187 188 190 192 200 201 202 203 204 205 206 207 208

Pos Fig	Det. nr Part. No	Ingår Fitted	OBS!! Ange alltid årsmodell vid beställning av inredning Benämning	OBS!! Specify always year of model when ordering equipment Description
--	340894	x	Monteringssats kpl. lådor (Customized)	Mounting kit cpl. drawers (Customized)
185	337537	T	Monteringssats kpl. mikro (Vit)	Mounting kit cpl. micro (White)
--	337539	T	Monteringssats kpl. mikro (Mekong)	Mounting kit cpl. micro (Mekong)
--	340881	T	Monteringssats kpl. mikro (Customized)	Mounting kit cpl. micro (Customized)
186	336097	T	Monteringssats kpl. ugn (Vit)	Mounting kit cpl. oven (White)
--	336811	T	Monteringssats kpl. ugn (Mekong)	Mounting kit cpl. oven (Mekong)
--	341720	T	Monteringssats kpl. ugn (Customized)	Mounting kit cpl. oven (Customized)
187	317514	x	Låda	Drawer
188	317382	x	Glidskena låda H	Slide bar, drawer R
--	350221	x	Glidskena låda V	Slide bar, drawer L
--	801701	x	Skruv 6x16 d:o	Screw 6x16 d:o
189	336092	x	Passbit 95x30x16 (Mekong)	Gauge block 95x30x16 (Mekong)
190	337540	T	Lådförstycke (Vit)	Drawer front (White)
--	337541	T	Lådförstycke (Mekong)	Drawer front (Mekong)
--	340510	T	Lådförstycke (High Gloss)	Drawer front (High Gloss)
191	331472M	T	Hylla mikro	Shelf
192	401998	T	Galler mikro	Grating
193	336086	T	Passbit 460x30x16	Gauge block 460x30x16
194	334714	T	Lucka (Vit)	Door (White)
--	336637	T	Lucka (Mekong)	Door (Mekong)
--	340506	x	Lucka (High Gloss)	Door (High Gloss)
195	341213	T	Front 88x550 (Mekong)	Front 88x550 (Mekong)
196	341214	T	Passbit 426x24x16 (Mekong)	Gauge block 426x24x16 (Mekong)
197	341215	T	Front 15x502 (Mekong)	Front 15x502 (Mekong)
198	341216	T	Skiva distans 15x80x500	Sheet distance 15x80x500
199	341217	T	Skiva distans 10x80x500	Sheet distance 10x80x500
200	334732	T	Monteringssats kpl. lådor i utskjut (Vit)	Mounting kit cpl. drawers in projection (White)
--	336778	T	Monteringssats kpl. lådor i utskjut (Mekong)	Mounting kit cpl. drawers in projection (Mekong)
--	340884	T	Monteringssats kpl. lådor i utskjut (Custom)	Mounting kit cpl. drawers in projection (Custom)
201	337545	T	Monteringssats kpl. mikro i utskjut (Vit)	Mounting kit cpl. micro in projection (White)
--	337546	T	Monteringssats kpl. mikro i utskjut (Mekong)	Mounting kit cpl. micro in projection (Mekong)
--	340885	T	Monteringssats kpl. mikro i utskjut (Custom)	Mounting kit cpl. micro in projection (Custom)
202	331515M	T	Hylla mikro	Shelf
203	337532	T	Skåp kpl. mikrovågsugn	Cupboard cpl. microwave oven
204	336672	T	Hylla mikro	Shelf
205	330631M	T	List folierad L=253	List L=253
206	336209-1	T	Lucka 550x208	Door 550x208
--	316799	T	Gångjärn d:o	Hinge d:o
--	312588	T	Platta gångjärn d:o	Plate hinge d:o
207	401685	T	Galler mikro 285x40	Grating 285x40
208	337542	T	List 15x25x450	List 15x25x450
209	341192	T	Utdragsskiva bord 450x550	Sliding leaf 450x550
210	341193	T	Låda utdragsskiva	Box sliding leaf
			¹ = Selected och Customized	¹ = Selected and Customized
			Dyntyger, madrasser m.m. (se dynor m.m.)	Cushion textilies, mattresses etc. (see cushions etc.)
			M= Metervara T= Tillbehör	M= On the metre T= Accessory

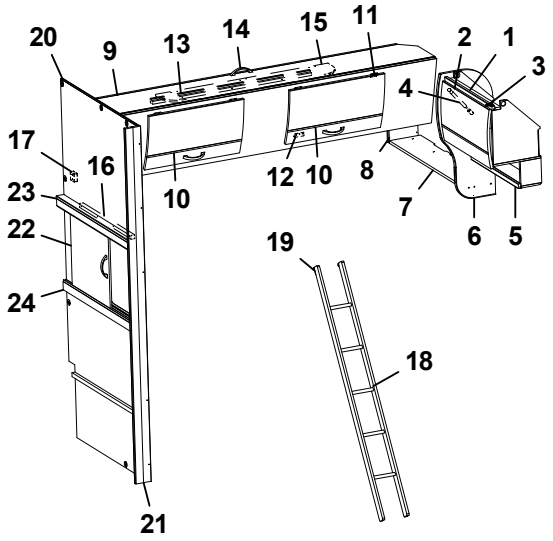

Överbäddsskåp M-grupp
Upper bed M-group

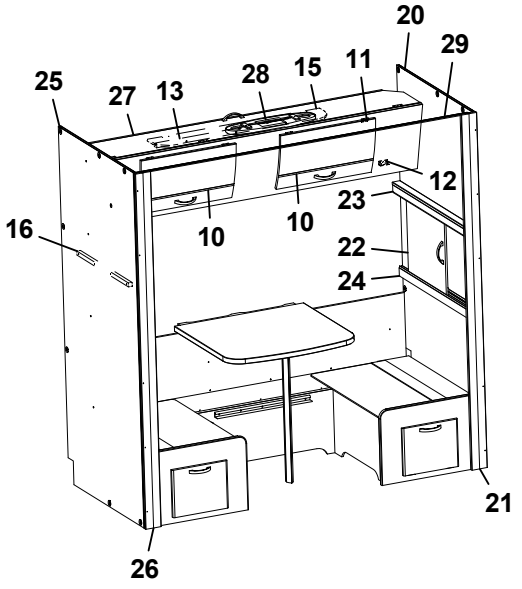

BK-sängar M-grupp
BK-beds M-group

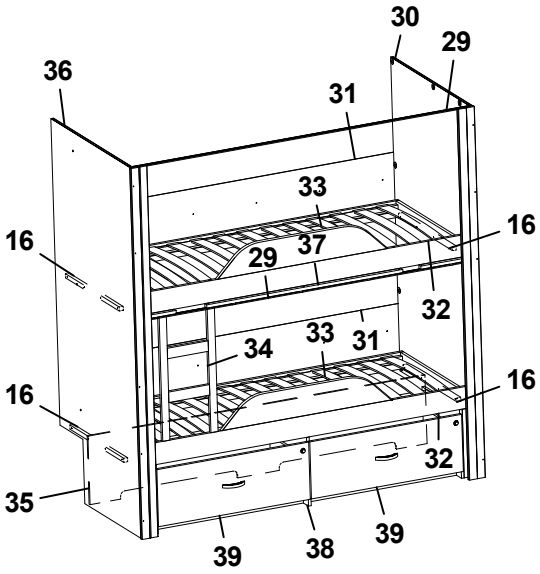

Pos Fig	Det. nr Part. No	Ingår Fitted	OBS!! Ange alltid årsmodell vid beställning av inredning Benämning	OBS!! Specify always year of model when ordering equipment Description
1	341225	x	Skåp gavel bak L560	Cupboard gable L560
--	341432	x	Skåp gavel bak L560 (Customized)	Cupboard gable L560 (Customized)
2	337695	x	Lucka	Door
--	340495	x	Lucka (High Gloss)	Door (High Gloss)
3	319978	x	Gångjärn	Hinge
--	319980	x	Platta gångjärn	Plate hinge
4	319914	x	Gasfjäder	Gas spring
--	319915	x	Fäste vinkel d:o	Angle bracket d:o
--	319916	x	Fäste runt d:o	Bracket round d:o
5	331743M	x	Hyllpaket	Shelf
6	336182	x	Gavel rundad	Gable
7	332810M	x	Hylla gavel bak	Shelf gable rear
8	331697M	x	Gavel	Gable
9	337661	x	Överbäddskåp L1980	Upper bed L1980
--	341426	x	Överbäddskåp L1980 (Customized)	Upper bed L1980 (Customized)
10	337664	x	Lucka	Door
--	341427	x	Lucka (High Gloss)	Door (High Gloss)
11	860402	x	Gångjärn	Hinge
12	860405	x	Gångjärn	Hinge
13	339839	x	Regel låsning	Lock bar
14	350129	x	Handtag	Handle
15	375813	x	Rasskydd ö-bäddskåp	Protective plate
16	376789	x	Bärregel ö-bädd 610x22x22	Bearing rail upper bed 610x22x22
17	331701M	x	Kloss bärregel	Block bearing rail
18	376697	T	Stege ö-bäddsskåp 201x1800 kpl.	Ladder upper bed 201x1800 cpl.
19	860426	T	Krok t. stege	Hook for ladder
20	340746	x	Vägg	Wall
21	377309	x	Stolpe utskjut	Support bar
22	377308	x	Skjutlucka 450x460	Sliding lid 450x460
23	334310M	x	Kornisch vägg L=898	Cornice wall L=898
--	314905	x	Skena övre skjutl L895 borrad	Slide bar upper L895
24	377173	x	Regel skjutlucka 45x898	Latch, sliding lid
--	314907	x	Skena nedre skjutl L895	Slide bar lower L895
25	377409	x	Vägg	Wall
26	377174	x	Stolpe utskjut	Support bar
27	341026	x	Överbäddskåp L1850	Upper bed L1850
--	341034	x	Överbäddskåp L1850 (Customized)	Upper bed L1850 (Customized)
28	336336	x	Plafond	Ceiling lamp
29	315907	T	Skena draperi L=1920	Drapery rail L=1920
30	377407	x	Vägg	Wall
31	339434	x	Värmespalt H-bak	Air gap R rear
32	339441	x	Sängram u. ribbotten	Bed bottom without laths
33	326474	x	Ribbotten kpl.	Laths bottom cpl.
--	314211	x	Ribba sängbotten L=820 B=63	Lath bed bottom L=820 B=63
--	312046	x	Band t. ribbotten	Band for laths bottom
34	339439	x	Stege	Ladder
35	339432	x	Bakstycke mittgr 1870x360	Back M-group 1870x360
36	341610	x	Vägg	Wall
37	331748M	T	List draperiskena (3 delar)	List drapery rail (3 parts)
38	339436	T	Lådor under säng kpl. sats	Drawers under bed cpl. kit
39	333721M	T	Låda kpl. d:o	Drawer cpl. d:o
--	315215	T	Glidskena låda (säljes i par)	Slide bar (exp. in pair)
			T= Tillbehör	T= Accessory

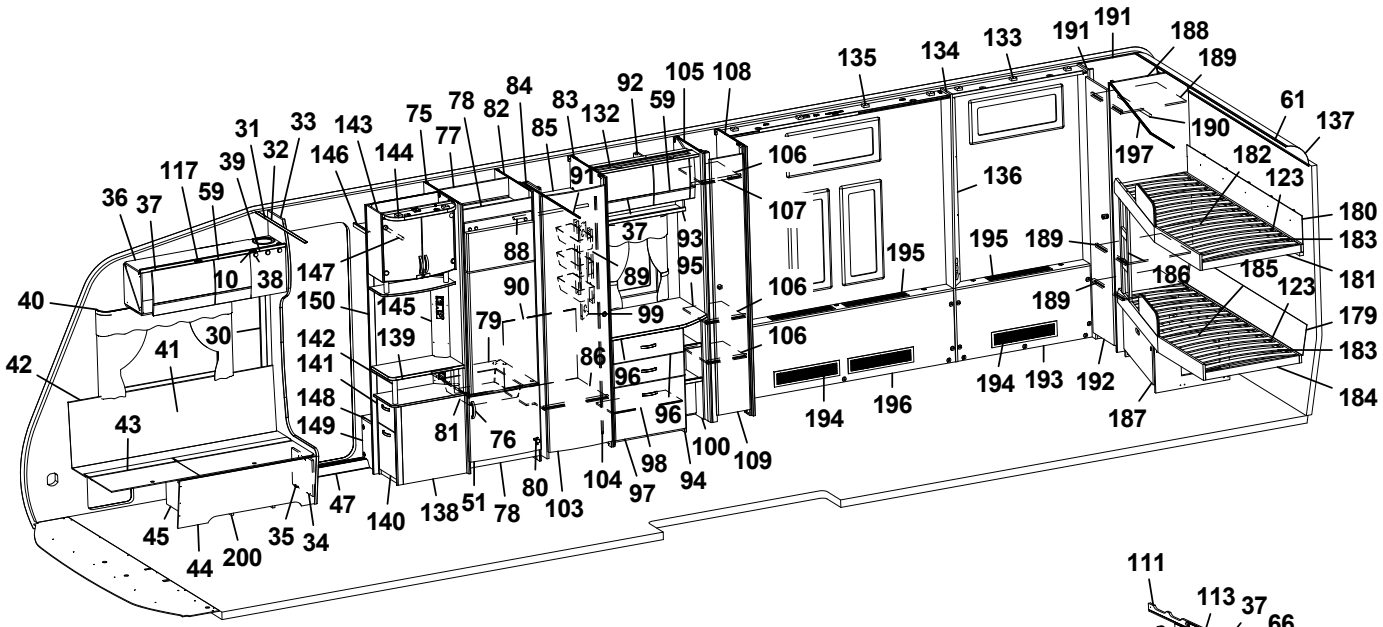

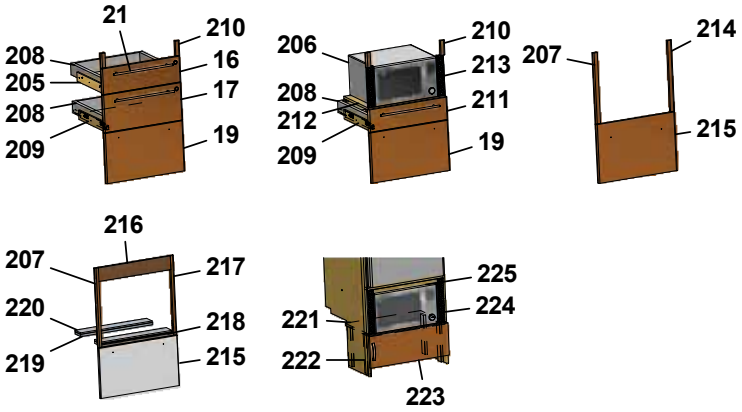

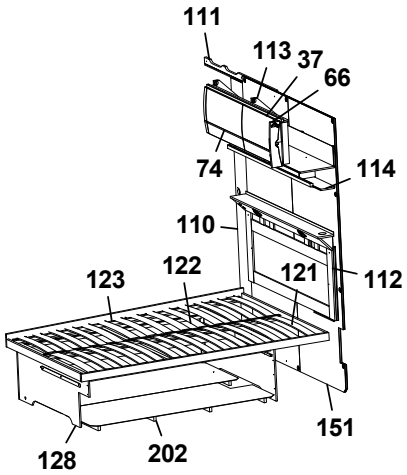

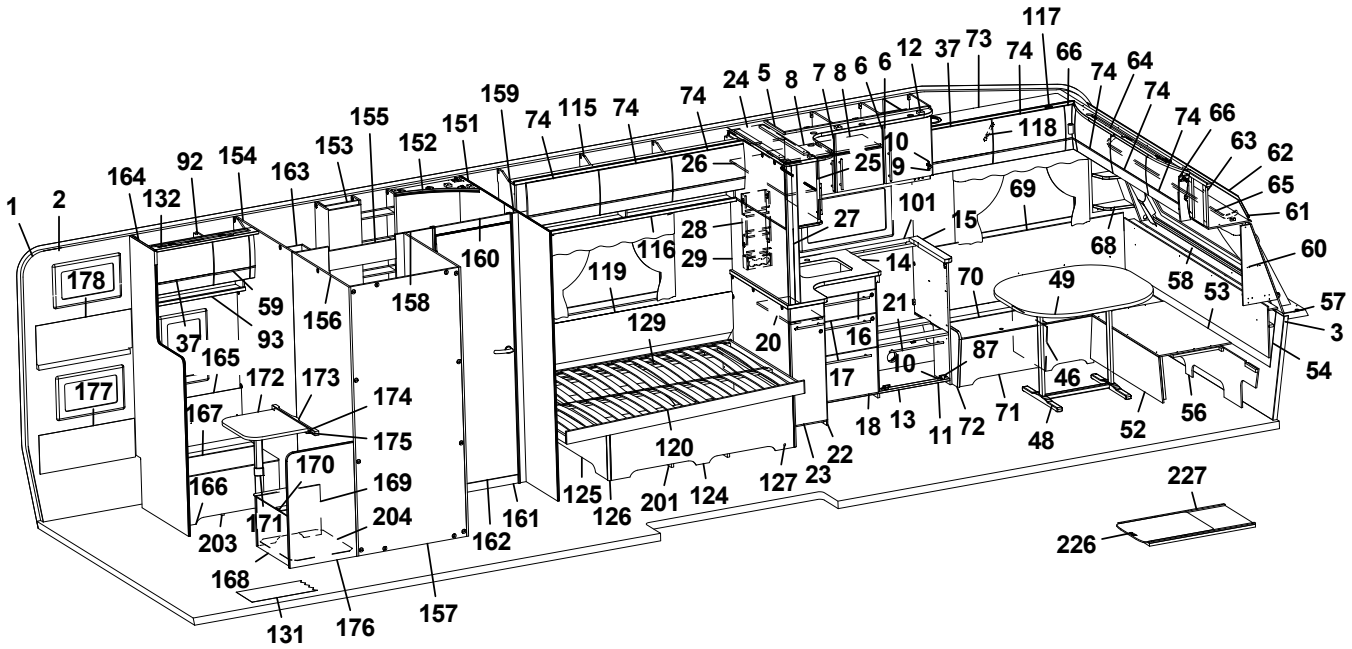

Pos Fig	Det. nr Part. No	Ingår Fitted	OBS!! Ange alltid årsmodell vid beställning av inredning Benämning	OBS!! Specify always year of model when ordering equipment Description
1	318657	M	Tapet vägg/tak	Wall paper
2	318584	M	Tejp tapet 20 mm	Tape, wall paper 20 mm
3	318585	M	Tejp tapet 60 mm	Tape, wall paper 60 mm
5	340424	x	Skåp kök L1120 kpl. (Vit)	Cupboard kitchen L1120 cpl. (White)
--	340433	x	Skåp kök L1120 kpl. (Mekong)	Cupboard kitchen L1120 cpl. (Mekong)
--	341434	x	Skåp kök L1120 kpl. (Customized)	Cupboard kitchen L1120 cpl. (Customized)
6	334712	x	Lucka H (Vit)	Door R (White)
--	336624	x	Lucka H (Mekong)	Door R (Mekong)
--	340511	x	Lucka H (High Gloss)	Door R (High Gloss)
--	317502	x	Handtag d:o	Handle d:o
7	334713	x	Lucka V (Vit)	Door L (White)
--	336625	x	Lucka V (Mekong)	Door L (Mekong)
--	340512	x	Lucka V (High Gloss)	Door L (High Gloss)
--	317502	x	Handtag d:o	Handle d:o
8	331385M	x	Hylla	Shelf
9	311917	x	Gångjärn	Hinge
10	312588	x	Platta gångjärn	Plate hinge
12	336430	x	Ljusramp köksskåp	Light holder kitchen
13	336130	x	Diskbänk trädel u. skiva (Vit)	Kitchen sink without board (White)
--	336801	x	Diskbänk trädel u. skiva (Mekong)	Kitchen sink without board (Mekong)
--	341443	x	Diskbänk trädel u. skiva induktion (Custom.)	Kitchen sink w/o board induktion (Customized)
14	336072-K	x	Skiva diskbänk 882x902	Board 882x902
--	341438-K	x	Skiva diskbänk 1435x902, ljus (Customized)	Board 1435x902, light (Customized)
--	341438-L	x	Skiva diskbänk 1435x902, mörk (Custom.)	Board 1435x902, dark (Customized)
15	335927-K	x	Skiva diskbänk 560x65x28	Board 560x65x28
16	334706	x	Lådförstycke (Vit)	Drawer front (White)
--	336631	x	Lådförstycke (Mekong)	Drawer front (Mekong)
--	340504	x	Lådförstycke (High Gloss)	Drawer front (High Gloss)
17	334707	x	Lådförstycke (Vit)	Drawer front (White)
--	336633	x	Lådförstycke (Mekong)	Drawer front (Mekong)
--	340505	x	Lådförstycke (High Gloss)	Drawer front (High Gloss)
18	334708	x	Lucka (Vit)	Door (White)
--	336635	x	Lucka (Mekong)	Door (Mekong)
--	340506	x	Lucka (High Gloss)	Door (High Gloss)
19	334709	x	Lucka (Vit)	Door (White)
--	336760	x	Lucka (Mekong)	Door (Mekong)
--	340507	x	Lucka (High Gloss)	Door (High Gloss)
20	336081-K	x	Skärbräda fast	Cutting board fixed
--	341174	x	Skärbräda utdragbar (extra i Customized)	Cutting board movable (extra in Customized)
21	317503	x	Handtag	Handle
22	337164	x	Utskjut diskbänk (Vit)	Projection kitchen sink (White)
--	337167	x	Utskjut diskbänk (Mekong)	Projection kitchen sink (Mekong)
--	341444	x	Utskjut diskbänk (Customized)	Projection kitchen sink (Customized)
--	319558	x	Bänkutdrag V d:o	Extract L d:o
--	319559	x	Korg d:o	Basket d:o
23	334933	x	Lucka (Vit)	Door (White)
--	336725	x	Lucka (Mekong)	Door (Mekong)
--	341445	x	Lucka (High Gloss)	Door (High Gloss)
--	317502	x	Handtag d:o	Handle d:o
24	336110	x	Skåp utskjut kökskåp	Cupboard projection
			M= Metervara T= Tillbehör	M= On the metre T= Accessory

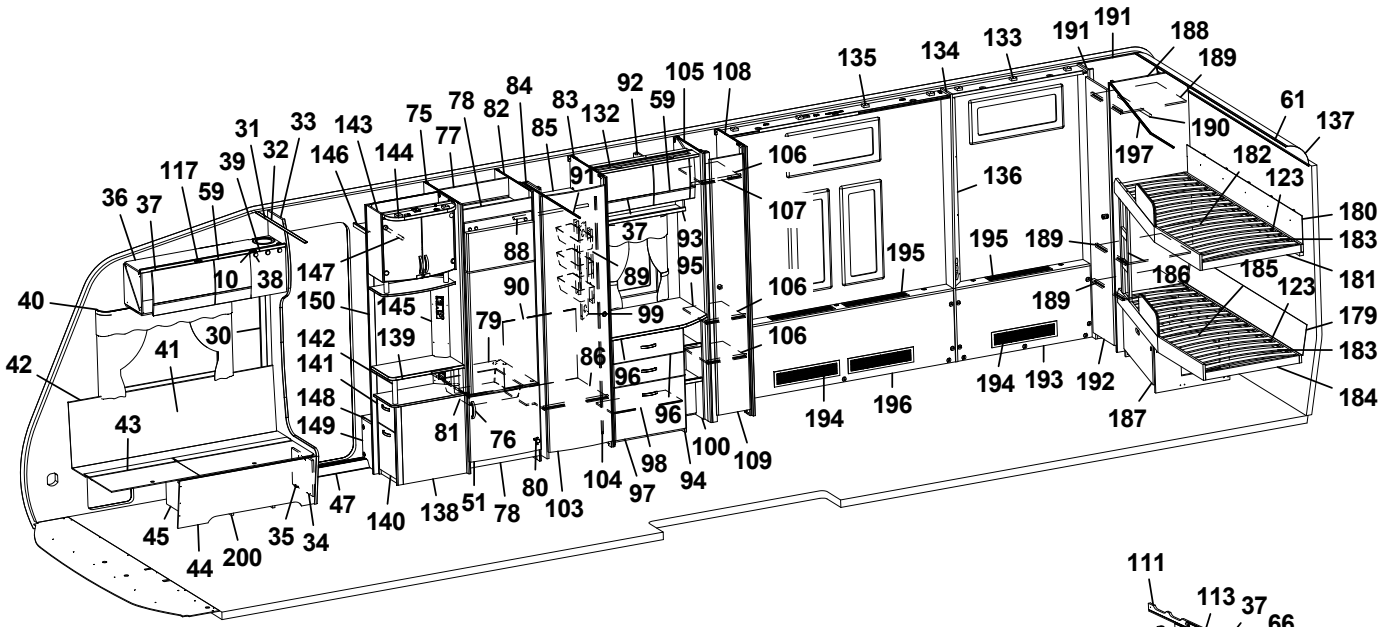
1 2 3 5 6 7 8 9 10 11 12 13 14 15 16 17 18 20 21 22 23 24 25 26 27 28 29 30 31 32 33 34 35 36 37 38 39 40 41 42 43 44 45 46 47 48 49 50 51 52 53 54 55 56 57 58 59 60 61 62 63 64 65 66 68 69 70 71 72 73 74 75 76 77 78 79 80 81 82 83 84 85 86 87 88 89 90 91 92 93 94 95 96 97 98 99 100 101 103 104 105 106 107 108 109 110 111 112 113 114 115 116 117 118 119 120 121 122 123 124 125 126 127 128 129 131 132 133 134 135 136 137 138 139 140 141 142 143 144 145 146 147 148 149 150 151 152 153 154 155 156 157 158 159 160 161 162 163 164 165 166 167 168 169 170 171 172 173 174 175 176 177 178 179 180 181 182 183 184 185 186 187 188 189 190 191 192 193 194 195 196 197 198 199 200 201 202 203 204 206 207 208 209 210 211 212 213 214 215 216 217 218 219 220 221 222 223 224 225 226 227

Pos Fig	Det. nr Part. No	Ingår Fitted	OBS!! Ange alltid årsmodell vid beställning av inredning Benämning	OBS!! Specify always year of model when ordering equipment Description
25	331226	x	Lucka acrylplast	Door acryl
--	314350	x	Lås magnet d:o	Lock magnet d:o
--	318381	x	Motstycke magnetlås	Companion part
--	314351	x	Gångjärn d:o	Hinge d:o
26	331220M	x	Hylla	Shelf
27	334341M	x	Stolpe utskjut	Support bar
28	333409M	x	Kryddhylla	Spice rack
29	335710M	T	Skiva 885x537x15	Board 885x537x15
--	319712-A	T	Köksskiva vägg svart skiffer	Protection kitchen, black
--	319712-L	T	Köksskiva vägg natur skiffer	Protection kitchen, grey
30	318962	x	List täck el-kabel B=45 L=2100	Cover strip B=45 L=2100
31	316270	x	List snäpp undre L2379	List under L2379
32	316268	x	List snäpp övre L2379	List upper L2379
33	339810	x	Stolpe först. L1948 kpl. m. lucka	Support bar cpl. with door
34	336064	x	Lucka	Door
35	312589	x	Gångjärn	Hinge
36	340335	x	Skåp övre elc.radio enkel DIN	Cupboard upper radio radio single DIN
--	340345	x	Skåp övre elc.radio dubbel DIN	Cupboard upper radio dual DIN
--	340348	x	Skåp övre elc.radio dubbel DIN (Selected)	Cupboard upper radio dual DIN (Selected)
--	340923	x	Skåp övre elc.radio dubbel DIN (Customized)	Cupboard upper radio dual DIN (Customized)
37	337719	x	Lucka	Door
--	340494	x	Lucka (High Gloss)	Door (High Gloss)
38	318379	x	Gångjärn	Hinge
--	318380	x	Täckhatt d:o	Cover d:o
39	331214	x	Lucka radio enkel DIN	Door radio single DIN
--	334035	x	Lucka radio dubbel DIN	Door radio dual DIN
40	316898	x	Skena gardin L1020	Curtain rod L1020
41	339355	x	Värmespalt H fram	Air gap R.F.
42	319821	M	List kant mörkbrun	Strip, dark brown
43	336883	x	Lock bäddlåda H F	Cover bedbox R.F.
--	319024	x	Matta grå textil m. tejp d:o	Carpet gray textile with tape d:o
44	336881	x	Front bäddlåda H F	Front bed box R.F.
45	339811	x	Stöd bäddlåda HF	Support bed box
46	312825	x	Stöd bäddlåda VF	Support bed box
47	314687	x	Tröskel aluminium L=850	Threshold aluminium L=850
48	310083	x	Bordsstativ	Table stand
49	335940-K	x	Bordsskiva 940x1025	Table top 940x1025
--	340543-K	x	Bordsskiva 940x1025, ljus [1]	Table top 940x1025, light [1]
--	340543-L	x	Bordsskiva 940x1025, mörk [1]	Table top 940x1025, dark [1]
51	336046	x	Lucka H 550x470	Door R 550x470
52	331245M	x	Front bäddlåda gavel	Front bed box gable
53	331246M	x	Skiva rundsittgrupp	Sheet seat
54	340578	x	Värmespalt gavel fram	Air gap
56	340520	x	Stöd sittgrupp	Support
57	213471	x	Hylla front kpl. L2376	Shelf front cpl. L2376
58	340191	x	Front/hylla kpl.	Front/shelf cpl.
--	340929	x	Hylla m. belysning "Björn" (Customized)	Shelf with lighting "Bear" (Customized)
59	337790	x	Lucka	Door
--	340493	x	Lucka (High Gloss)	Door (High Gloss)
60	340517	x	Hylla hörn H	Shelf R
			M= Metervara T= Tillbehör	M= On the metre T= Accessory

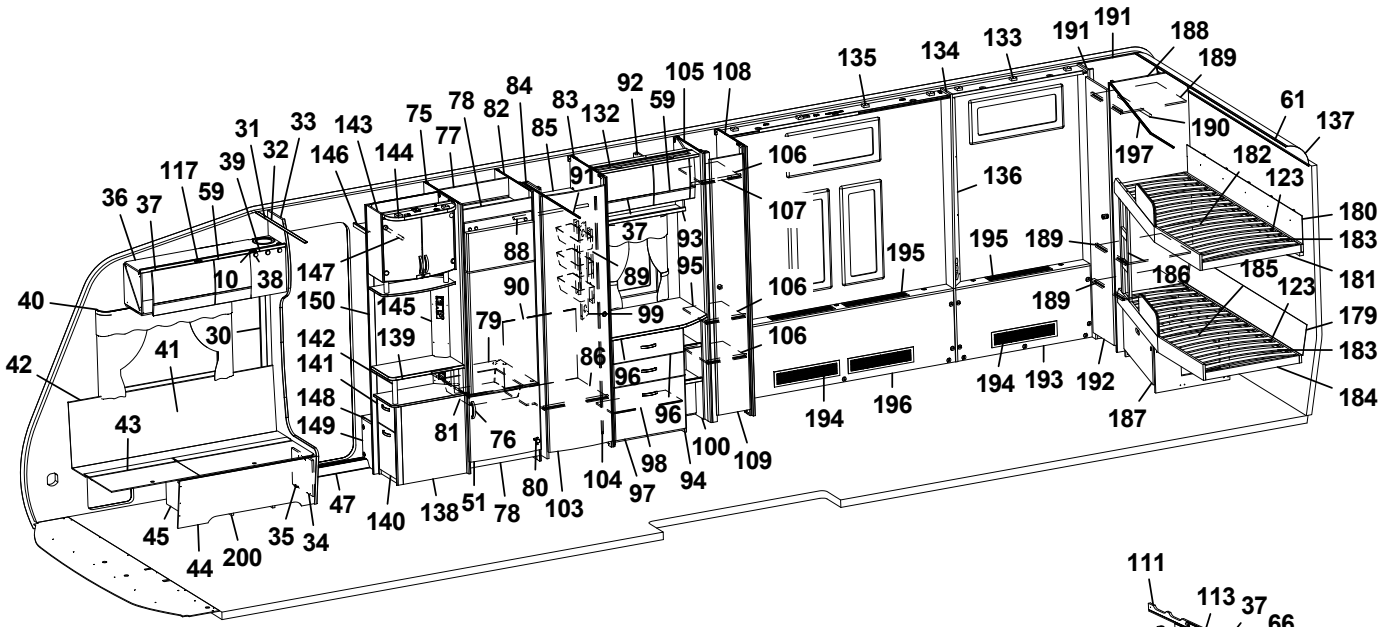
1 2 3 4 5 6 7 8 9 10 11 12 13 14 15 16 17 18 19 20 21 22 23 24 25 26 27 28 29 30 31 32 33 34 35 36 37 38 39 40 41 42 43 44 45 46 47 48 49 50 51 52 53 54 55 56 57 58 59 60 61 62 63 64 65 66 67 68 69 70 71 72 73 74 75 76 77 78 79 80 81 82 83 84 85 86 87 88 89 90 91 92 93 94 95 96 97 98 99 100 101 102 103 104 105 106 107 108 109 110 111 112 113 114 115 116 117 118 119 120 121 122 123 124 125 126 127 128 129 130 131 132 133 134 135 136 137 138 139 140 141 142 143 144 145 146 147 148 149 150 151 152 153 154 155 156 157 158 159 160 161 162 163 164 165 166 167 168 169 170 171 172 173 174 175 176 177 178 179 180 181 182 183 184 185 186 187 188 189 190 191 192 193 194 195 196 197 198 199 200 201 202 203 204 205 206 207 208 209 210 211 212 213 214 215 216 217 218 219 220 221 222 223 224 225 226 227

Pos Fig	Det. nr Part. No	Ingår Fitted	OBS!! Ange alltid årsmodell vid beställning av inredning Benämning	OBS!! Specify always year of model when ordering equipment Description
61	313884	x	List plast radie L=2379	List L=2379
62	316005	x	Skiva plast 295x2363x1	Plastic sheet
63	341284	x	Skåp gavel fram L=2360	Cupboard L=2360
--	341283	x	Skåp gavel fram L=2360 (Customized)	Cupboard L=2360 (Customized)
--	319978	x	Gångjärn d:o	Hinge d:o
--	319979	x	Platta gångjärn d:o	Plate hinge d:o
64	336063	x	Ljusramp gavelskåp	Light holder
65	316900	x	Skena gardin L1920	Curtain rod L1920
66	337738	x	Hörn inredning	Corner
--	340917	x	Hörn inredning (High Gloss)	Corner (High Gloss)
--	311917	x	Gångjärn d:o	Hinge d:o
--	319909	x	Platta gångjärn d:o	Plate hinge d:o
68	338520	x	Hylla hörn V	Shelf L
69	337171	x	Värmespalt V fram	Air gap L.F.
70	333906	x	Lock bäddlåda V F	Cover bed box L.F
--	319024	x	Matta grå textil m. tejp d:o	Carpet gray textile with tape d:o
71	339504	x	Front bäddlåda V F	Front bed box L.F.
72	339500	x	Gavel bäddlåda V F	Gable bed box L.F
73	340322	x	Skåp övre L=1108	Cupboard upper L=1108
--	340349	x	Skåp övre L=1108 (Selected)	Cupboard upper L=1108 (Selected)
--	340909	x	Skåp övre L=1108 (Customized)	Cupboard upper L=1108 (Customized)
74	337695	x	Lucka	Door
--	340495	x	Lucka (High Gloss)	Door (High Gloss)
75	332244M	x	Vägg kyl V	Wall refrigerator L
76	350129	x	Handtag	Handle
77	333142M	x	Bakstycke stopp kyl	Back cupboard
78	375394	x	Front skåp under kyl	Front cupboard
79	340675	x	Hylla under kyl	Shelf under refrigerator
80	316799	x	Gångjärn	Hinge
81	310325	x	Trådback vit 427x427x85	Tray 427x427x85
--	312712	x	Glidlist trådback (säljes i par)	Sliding strip tray (pair)
82	334369M	x	Vägg kyl H	Wall refrigerator R
83	339863	x	Vägg garderob H	Wall wardrobe R
84	334375M	x	Nisch, vikdörr	Niche folding door
85	332248M	x	Hylla garderob övre	Shelf wardrobe upper
86	334377M	x	Hylla nedre	Shelf under
87	315202	x	Gångjärn	Hinge
88	350217	x	Galgstång L=790	Clothes hanger L=790
89	319759	x	Korg, garderob	Basket, wardrobe
--	335802	x	List för korgar	List för baskets
90	336453	x	Täckskiva exp.kärl	Cover expansion vessel
91	314917	x	Skena draperi L=1190	Drapery rail L=1190
92	340364	x	Skåp övre L=790	Cupboard upper L=790
--	341135	x	Skåp övre L=790 (Customized)	Cupboard upper L=790 (Customized)
--	319978	x	Gångjärn d:o	Hinge d:o
--	319980	x	Platta gångjärn d:o	Plate hinge d:o
93	331305M	x	Hyllpaket	Shelf
94	339457	x	Byrå kpl. u. skiva	Chest of drawers without board
95	336076-K	x	Skiva byrå	Board
96	339512	x	Lådförstycke 550x167	Drawer front 550x167
			M= Metervara T= Tillbehör	M= On the metre T= Accessory

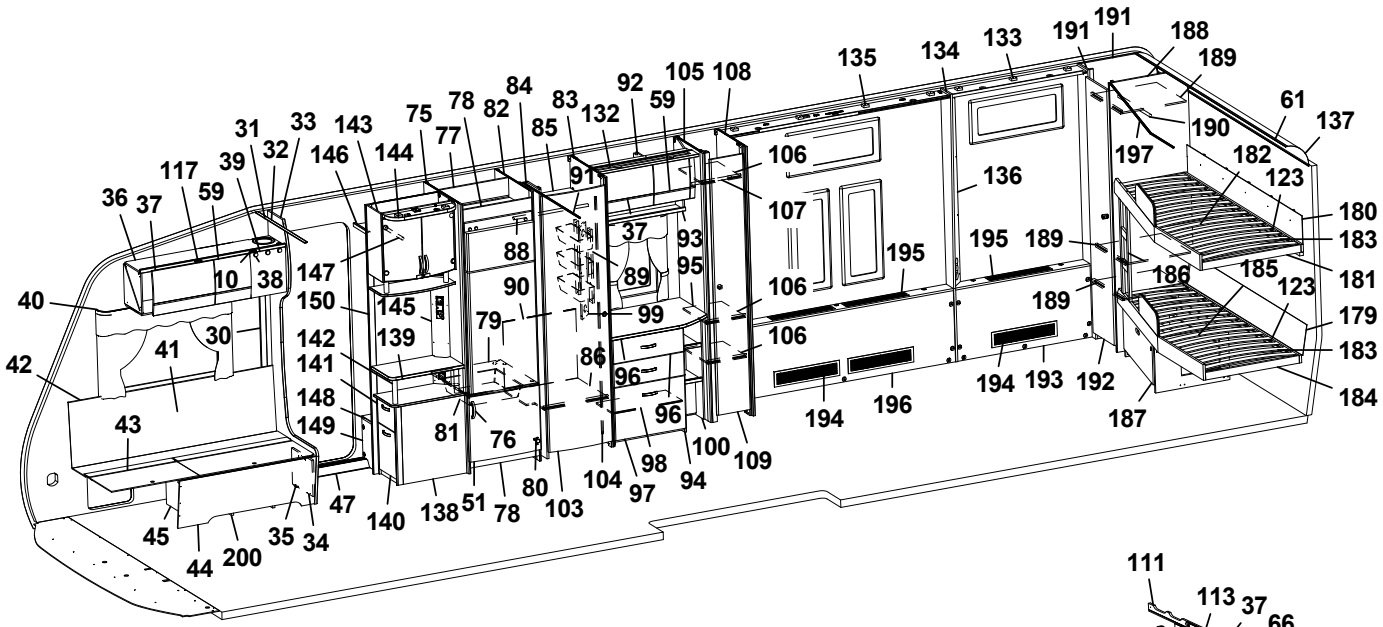
1 2 3 4 5 6 7 8 9 10 11 12 13 14 15 16 17 18 19 20 21 22 23 24 25 26 27 28 29 30 31 32 33 34 35 36 37 38 39 40 41 42 43 44 45 46 47 48 49 50 51 52 53 54 55 56 57 58 59 60 61 62 63 64 65 66 67 68 69 70 71 72 73 74 75 76 77 78 79 80 81 82 83 84 85 86 87 88 89 90 91 92 93 94 95 96 97 98 99 100 101 102 103 104 105 106 107 108 109 110 111 112 113 114 115 116 117 118 119 120 121 122 123 124 125 126 127 128 129 130 131 132 133 134 135 136 137 138 139 140 141 142 143 144 145 146 147 148 149 150 151 152 153 154 155 156 157 158 159 160 161 162 163 164 165 166 167 168 169 170 171 172 173 174 175 176 177 178 179 180 181 182 183 184 185 186 187 188 189 190 191 192 193 194 195 196 197 198 199 200 201 202 203 204 205 206 207 208 209 210 211 212 213 214 215 216 217 218 219 220 221 222 223 224 225 226 227

Pos Fig	Det. nr Part. No	Ingår Fitted	OBS!! Ange alltid årsmodell vid beställning av inredning Benämning	OBS!! Specify always year of model when ordering equipment Description
--	317514	x	Låda plast	Drawer plastic
--	317382	x	Glidskena låda H	Slide bar, drawer R
--	350221	x	Glidskena låda V	Slide bar, drawer L
97	339513	x	Lucka 550x380	Door 550x380
--	315202	x	Gångjärn d:o	Hinge d:o
--	312588	x	Platta gångjärn	Plate hinge
98	339522	x	Hylla	Shelf
99	335787M	x	Front el-uttag	Front outlet
100	335507M	x	Hylla vid byrå kpl.	Shelf cpl.
101	319819-A	T	Köksskiva vägg svart skiffer	Protection kitchen, black
--	319819-L	T	Köksskiva vägg natur skiffer	Protection kitchen, grey
103	335919	x	Dörr 490x1850	Door 490x1850
104	314523	x	Rätningslist dörr L=1715	List L=1715
105	340276	x	Vägg garderob V	Wall wardrobe L
106	341464	x	Hylla	Shelf
107	350217	x	Galgstång L=790	Clothes hanger L=790
108	340274	x	Vägg garderob H	Wall wardrobe R
109	376043	x	Dörr 260x1850	Door 260x1850
--	314523	x	Rätningslist dörr L=1715	List L=1715
110	334427M	x	Skjutdörr tvättrum	Door
111	316030	x	Skena skjutdörr	Curtain rod
--	375434	x	List d:o	List d:o
--	331953M	x	Kloss d:o	Block d:o
112	340529	x	Värmespalt kpl. m. tyg och belysning	Air gap cpl. with fabric and illumination
--	340533	T	Värmespalt kpl. m. tyg och belysning [1]	Air gap cpl. with fabric and illumination [1]
113	340957	x	Skåp gavel bak V L1405	Cupboard upper L1405
--	341110	x	Skåp gavel bak V L1405 (Customized)	Cupboard upper L1405 (Customized)
--	319978	x	Gångjärn d:o	Hinge d:o
--	319980	x	Platta gångjärn d:o	Plate hinge d:o
114	331936M	x	Hyllpaket	Shelf
115	340352	x	Skåp övre V-bak L=1747	Cupboard upper L-rear L=1747
--	341022	x	Skåp övre L=1747 (Customized)	Cupboard upper L=1747 (Customized)
116	331189M	x	Hyllpaket	Shelf
117	319978	x	Gångjärn	Hinge
--	319980	x	Platta gångjärn	Plate hinge
118	319914	x	Gasfjäder	Gas spring
--	319915	x	Fäste vinkel d:o	Angle bracket d:o
--	319916	x	Fäste runt d:o	Bracket round d:o
119	338121	x	Värmespalt	Air gap
120	340181	x	Sängram u. ribbotten	Bedbottom without laths
121	338125	x	Ribbotten kpl.	Laths bottom cpl.
122	311985	x	Ribba sängbotten L=718 B=63	Lath bed bottom L=718 B=63
123	312046	x	Band t. ribbotten	Band for laths bottom
124	340187	x	Sänglåda kpl.	Bed box cpl.
125	340197	x	Gavel säng V	Gable bed L
126	319776	x	List hörn L=2500	Corner strip L=2500
127	339426	x	Front säng	Front bed
128	340195	x	Gavel säng H	Gable bed R
129	315203	x	Regel 17,5x55x1415	Wood lath pine 17,5x55x1415
131	319230	M^2	Matta golv, klinkermönster mörkgrå	Carpet floor, clinker design dark grey
			M= Metervara T= Tillbehör	M= On the metre T= Accessory

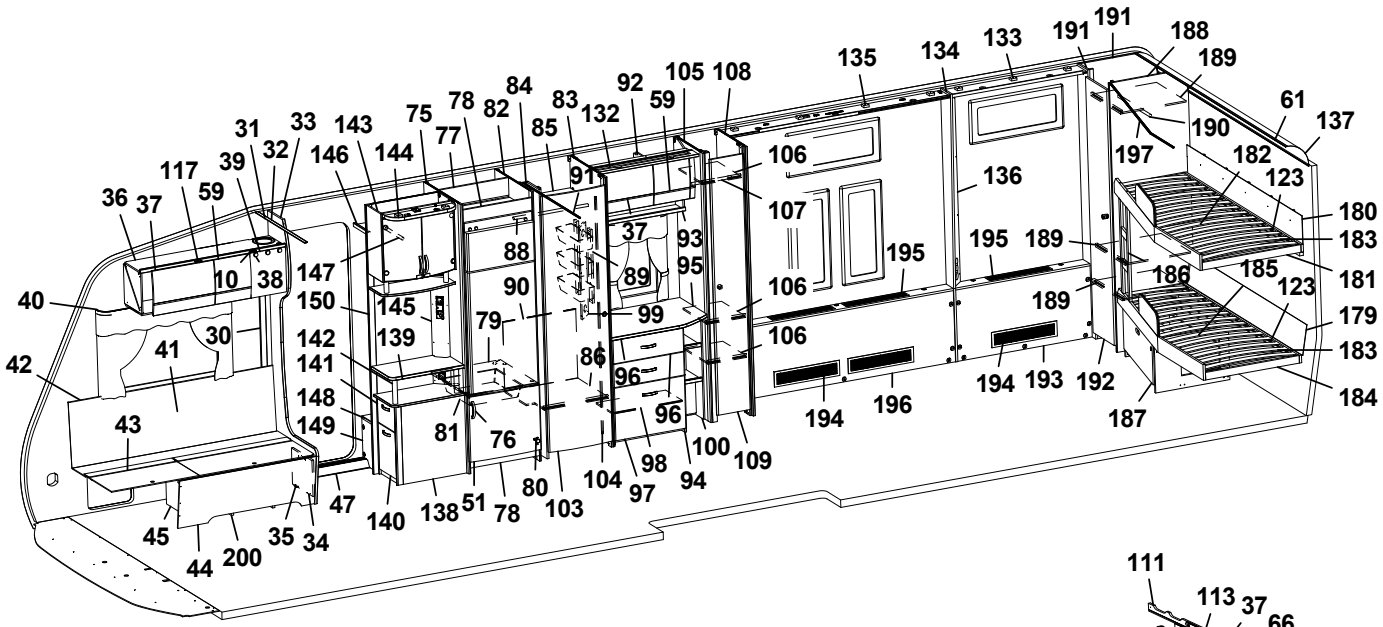

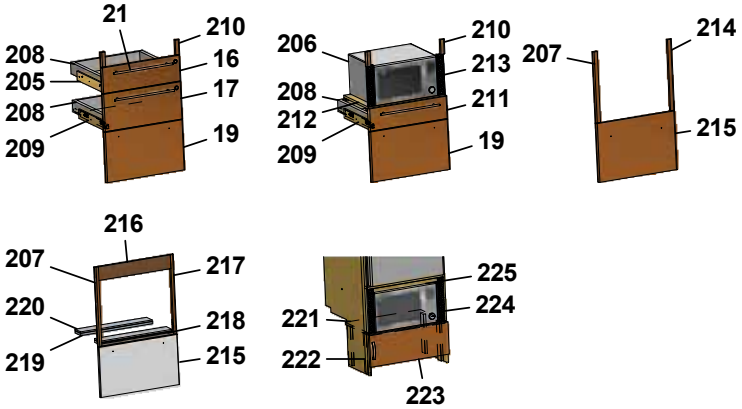

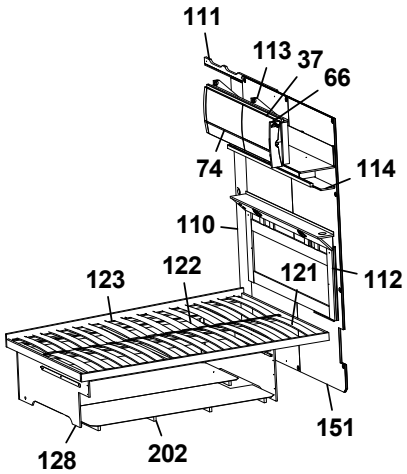

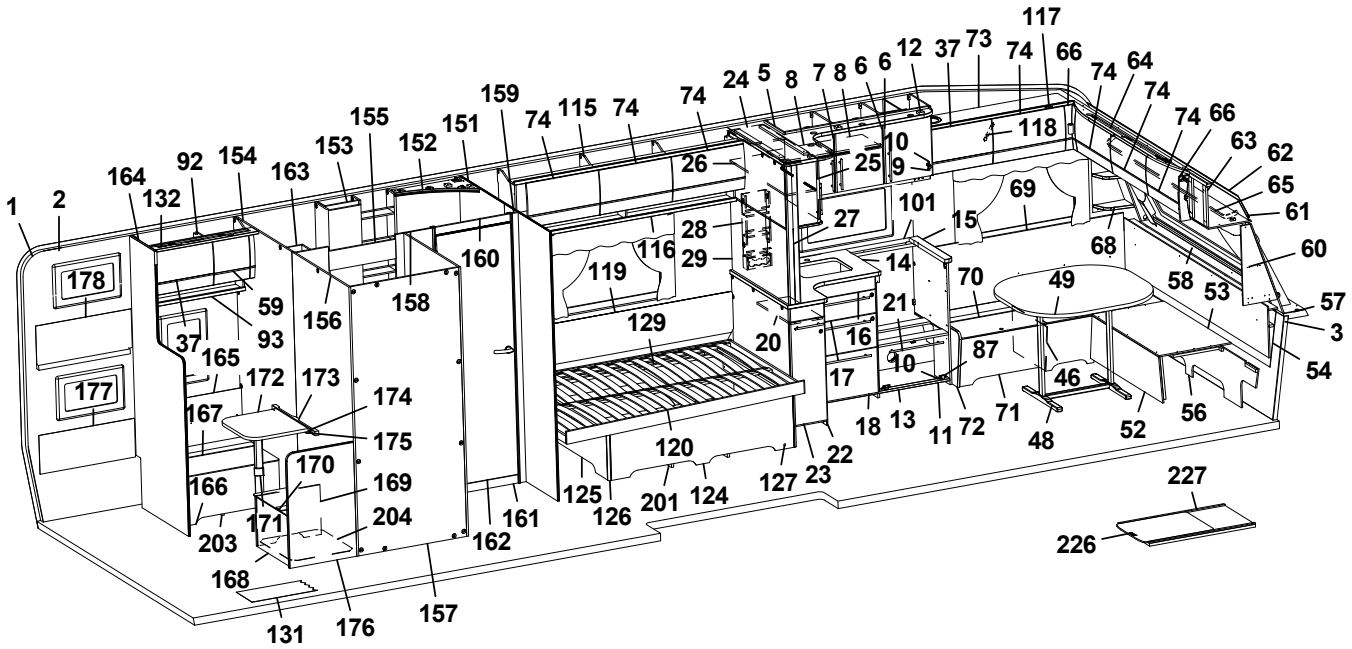

Pos Fig	Det. nr Part. No	Ingår Fitted	OBS!! Ange alltid årsmodell vid beställning av inredning Benämning	OBS!! Specify always year of model when ordering equipment Description
--	319393	T	Matta golv, antik planka	Carpet floor, antique plank
132	336078	x	Ljusramp	Light holder
133	340259	x	Ljusramp	Light holder
134	340261	x	Vägg	Wall
135	340256	x	Ljusramp	Light holder
136	339224	x	Front el-uttag	Front outlet
137	316005	x	Skiva plast 295x2363x1	Plastic sheet
138	339446	x	TV-bänk kpl. u. skiva	TV-bench cpl. whitout board
139	336122-K	x	Skiva TV-bänk, ljus	Board, light
--	336122-L	T	Skiva TV-bänk, mörk	Board, dark
140	339605	x	Låda nedre kpl.	Drawer cpl.
--	339606	x	Lådförstycke d:o	Drawer front d:o
--	315215	x	Glidskena låda (säljes i par)	Slide bar (exp. in pair)
141	339607	x	Låda övre	Drawer cpl.
--	339610	x	Lådförstycke d:o	Drawer front d:o
--	315215	x	Glidskena låda (säljes i par)	Slide bar (exp. in pair)
142	336103	x	Rundstav folierad L=192	Round staff L=192
143	340077	x	Skåp bar kpl. H=512	Coctail cabinet cpl. H=512
--	332088M	x	Hylla hållare flaskor	Shelf bottle holder
--	331778	x	Lucka H d:o	Door R d:o
--	331779	x	Lucka V d:o	Door L d:o
--	318379	x	Gångjärn d:o	Hinge d:o
--	318380	x	Täckhatt d:o	Cover d:o
--	312588	x	Platta gångjärn d:o	Plate hinge d:o
144	336106	x	Ljusramp	Light holder
145	340418	x	Front el-uttag 130x857,5	Front outlet 130x857,5
146	331910M	x	Hylla garderob övre	Shelf
147	350217	x	Galgstång L=790	Clothes hanger L=790
148	319866	x	Hylla insteg	Shelf
149	336618	x	Front hylla garderob	Front
150	337198	x	Vägg instegsgarderob	Wall wardrobe
151	341400	x	Vägg tvättrum	Wall washroom
152	336141	x	Ljusramp tvättrum	Light holder
153	336137	x	Skåp tvättrum	Cupboard
154	341391	x	Vägg tvättrum	Wall washroom
155	342103	x	Vägg duschrum kpl.	Wall shower room cpl.
--	332955M	x	Tröskel d:o	Threshold d:o
--	342104	x	Vägg tvättrum d:o	Wall d:o
--	332956M	x	Överbit tvättrum d:o	Overlap washroom d:o
--	332957M	x	List poppel 15x63x1948 d:o	List 15x63x1948 d:o
156	341392	x	Vägg tvättrum	Wall washroom
157	340277	x	Vägg dusch	Wall shower
158	341393	x	Front tvättrum	Front washroom
159	341395	x	Front vägg tvättrum	Front wall washroom
160	340745	x	Överbit tvättrum 580x56	Overlap washroom 580x56
161	337242	x	Tröskel 580x60	Threshold 580x60
162	337117	x	Dörr 570x1820	Door 570x1820
--	319708	x	Lås tvättrum	Lock washroom
--	319707	x	Handtag tvättrum	Handle washrom
163	338190	x	Nisch	Niche
			M= Metervara T= Tillbehör	M= On the metre T= Accessory

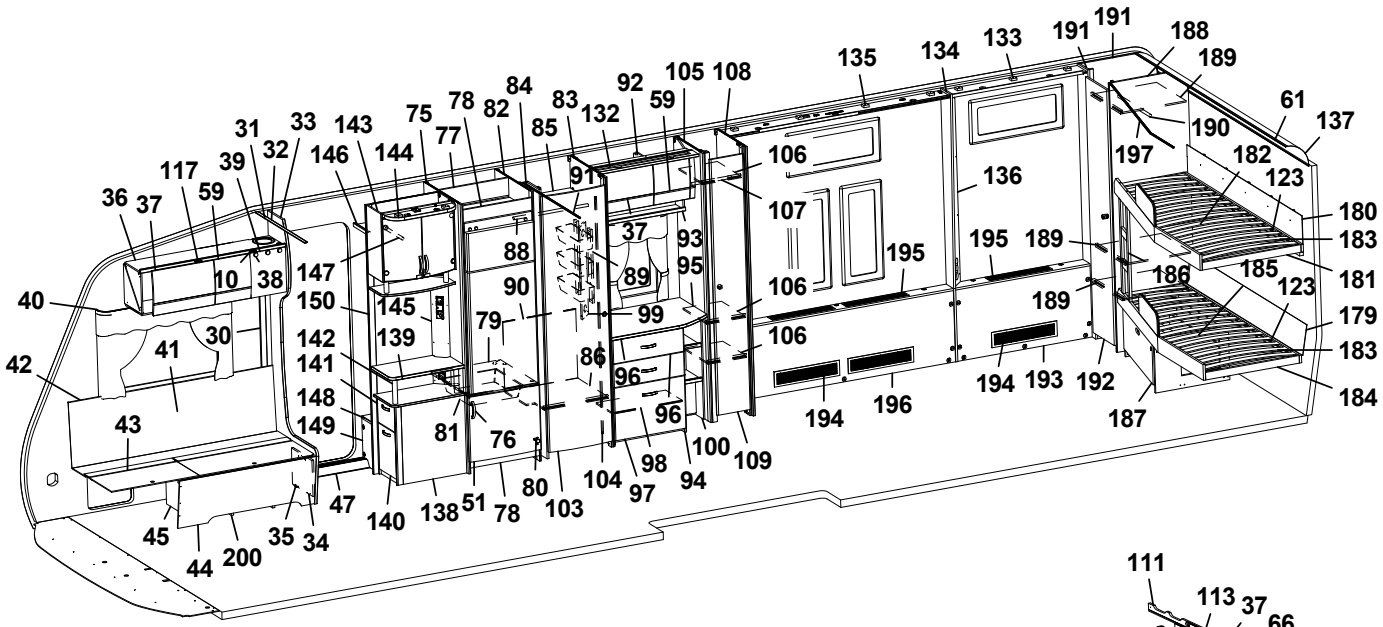

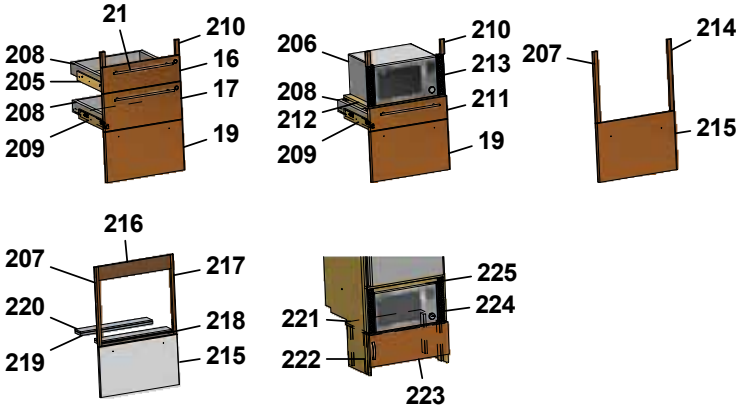

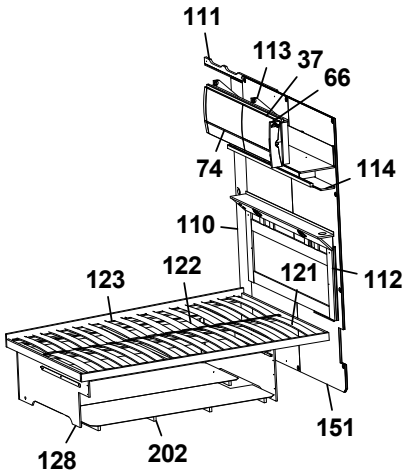

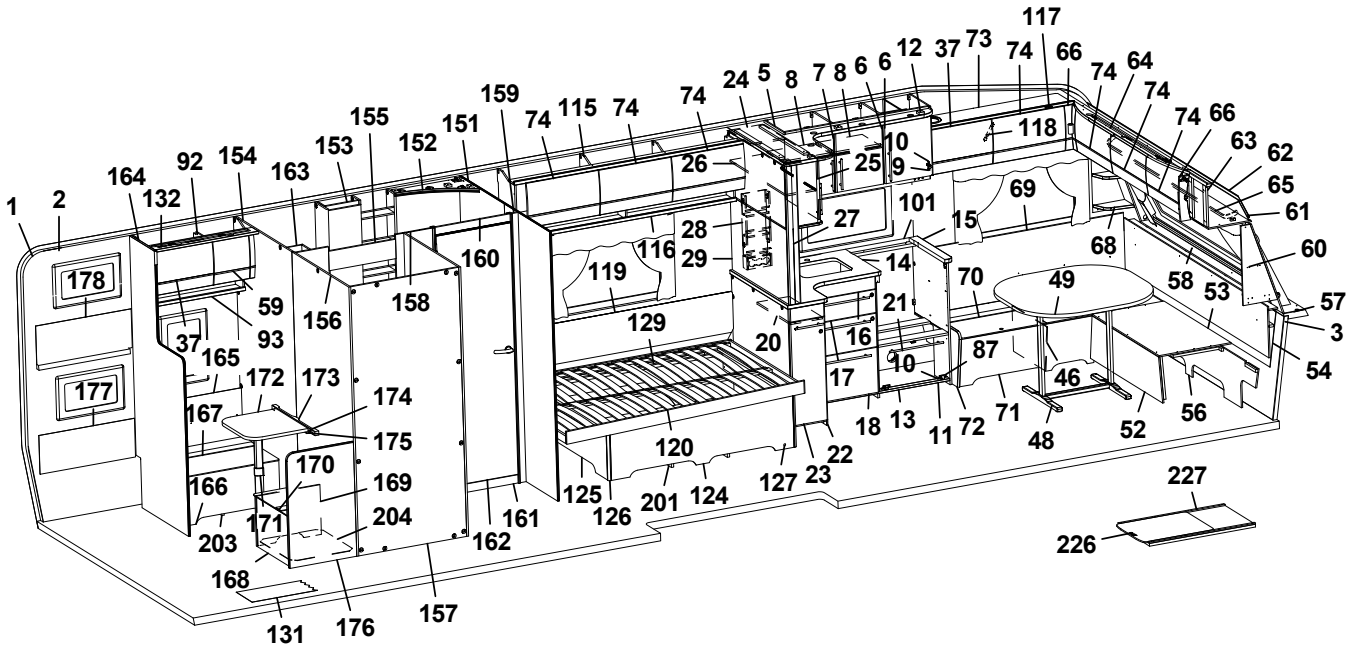

Pos Fig	Det. nr Part. No	Ingår Fitted	OBS!! Ange alltid årsmodell vid beställning av inredning Benämning	OBS!! Specify always year of model when ordering equipment Description
164	340272	x	Vägg	Wall
165	340239	x	Värmespalt	Air gap
--	319821	M	List kant mörkbrun d:o	Strip, dark brown d:o
166	340227	x	Front bäddlåda	Front bed box
167	340229	x	Lock bäddlåda	Cover bed box
168	338685	x	Gavel bäddlåda	Gable bed box
169	340223	x	Front bäddlåda	Front bed box
--	319776	x	List hörn L=2500 d:o	Corner strip L=2500 d:o
170	340230	x	Lock bäddlåda	Cover bed box
171	315565	x	Bordsben	Table leg
172	340240-K	x	Bordsskiva 450x500, ljus	Table top 450x500, light
--	341977-L	x	Bordsskiva 450x500, mörk	Table top 450x500, dark
173	331800M	x	Fästregel bord	Bracket
174	318574	x	List bord väggdel L550	List wall
175	318575	x	List upphäng bordsdel L550	List board
176	340225	x	Vägg vid bäddlåda	Wall by bed box
177	338572	x	Värmespalt nedre	Air gap under
178	334977	x	Värmespalt övre	Air gap upper
179	338608	x	Värmespalt nedre	Air gap under
180	338607	x	Värmespalt övre	Air gap upper
181	338573	x	Sängram övre u. ribbotten	Bed bottom upper without laths
182	338591	x	Ribbotten kpl.	Laths bottom cpl.
183	314211	x	Ribba sängbotten L=820 B=63	Lath bed bottom L=820 B=63
184	338574	x	Sängram nedre u. ribbotten	Bed bottom under without laths
185	338592	x	Ribbotten kpl.	Laths bottom cpl.
186	336291	x	Stege	Ladder
187	338661	T	Lådor under säng kpl. sats	Drawers under bed cpl. kit
--	338761	T	Låda kpl. d:o	Drawer cpl. d:o
--	315215	T	Glidskena låda (säljes i par)	Slide bar (exp. in pair)
188	341415	x	Vägg	Wall
189	338627	x	Hylla	Shelf
190	350217	x	Galgstång L=790	Clothes hanger L=790
191	341415	x	Vägg	Wall
192	341429	x	Dörr 330x1850	Door 330x1850
193	340252	x	Front kpl.	Front cpl.
194	319018	x	Galler ventilation al. 500x110	Ventilation grille al. 500x110
195	319198	x	Galler ventilation al. 480x80	Ventilation grille al. 480x80
196	340249	x	Front kpl.	Front cpl.
197	314724	T	Skena draperi L=1780	Drapery rail L=1780
200	350114	x	Plåt skofack	Plate shoe compartment
201	324938	x	Luftspalt sänglåda	Air gap bed box
202	329117	x	Luftspalt sänglåda	Air gap bed box
203	340238	x	Luftspalt	Air gap
204	340237	x	Luftspalt	Air gap
205	336087	x	Monteringssats kpl. lådor (Vit)	Mounting kit cpl. drawers (White)
--	336759	x	Monteringssats kpl. lådor (Mekong)	Mounting kit cpl. drawers (Mekong)
--	340880	x	Monteringssats kpl. lådor (Customized)	Mounting kit cpl. drawers (Customized)
206	337536	T	Monteringssats kpl. mikro (Vit)	Mounting kit cpl. micro (White)
--	337538	T	Monteringssats kpl. mikro (Mekong)	Mounting kit cpl. micro (Mekong)
--	340881	T	Monteringssats kpl. mikro (Customized)	Mounting kit cpl. micro (Customized)
			M= Metervara T= Tillbehör	M= On the metre T= Accessory

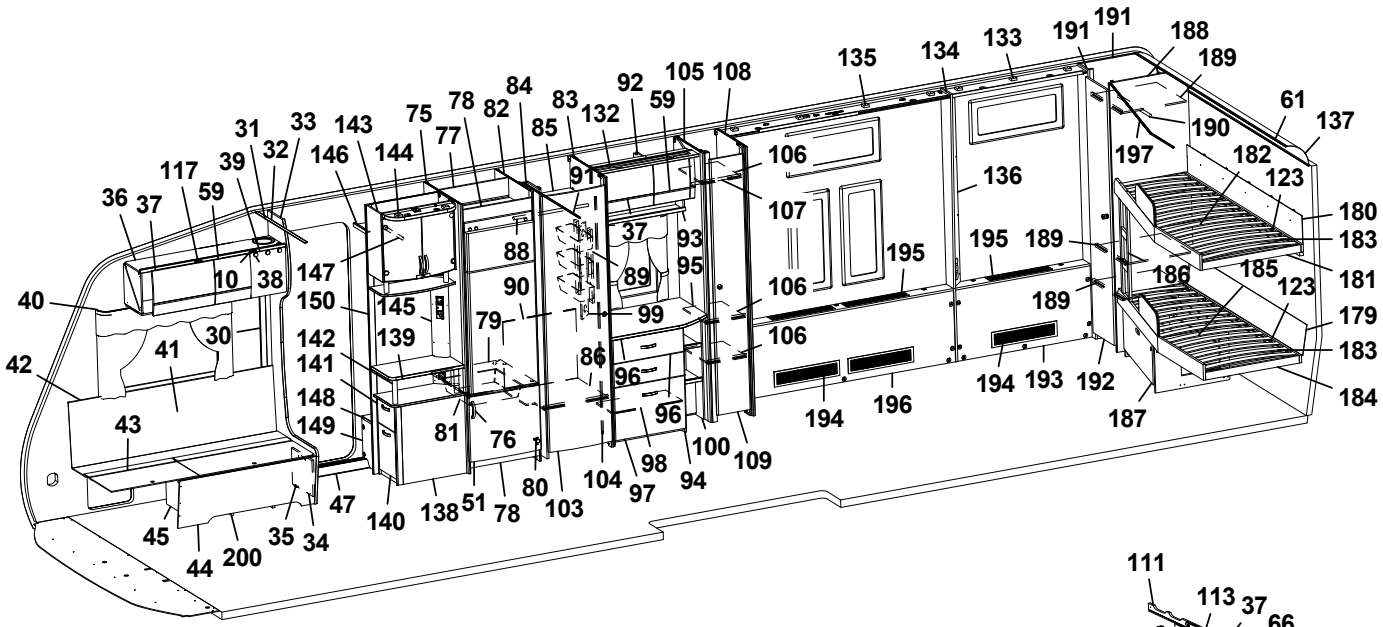

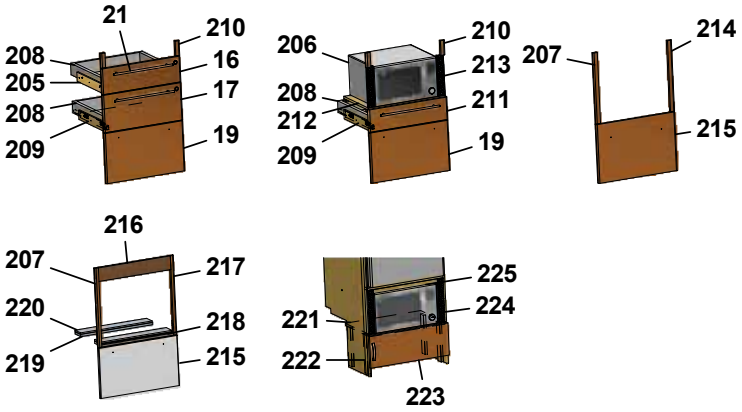

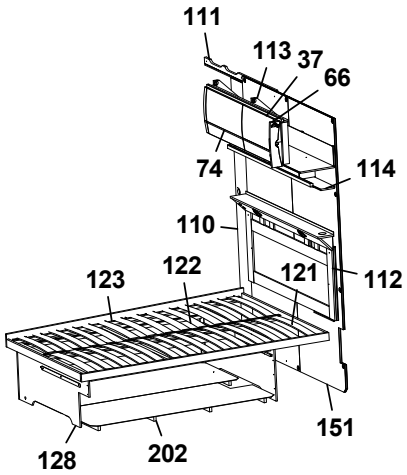

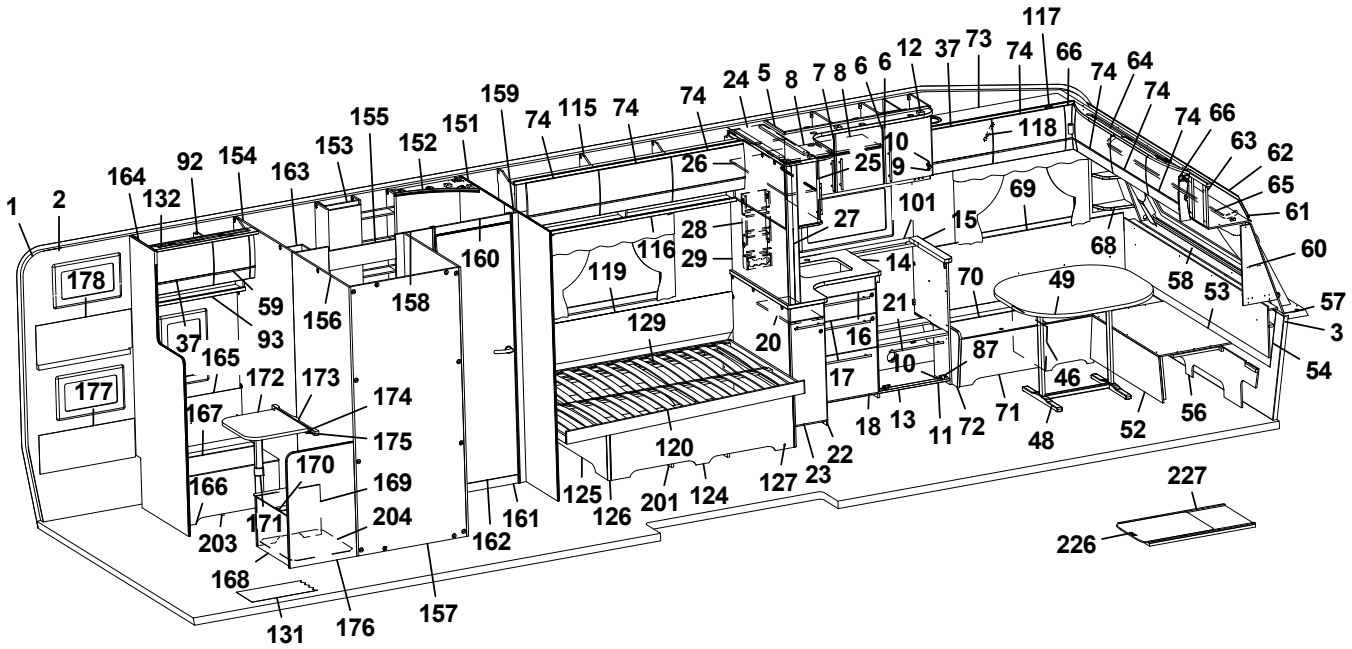

Pos Fig	Det. nr Part. No	Ingår Fitted	OBS!! Ange alltid årsmodell vid beställning av inredning Benämning	OBS!! Specify always year of model when ordering equipment Description
207	336089	T	Monteringssats kpl. ugn (Vit)	Mounting kit cpl. oven (White)
--	336758	T	Monteringssats kpl. ugn (Mekong)	Mounting kit cpl. oven (Mekong)
--	341446	T	Monteringssats kpl. ugn (Customized)	Mounting kit cpl. oven (Customized)
208	317514	x	Låda	Drawer
209	317382	x	Glidskena låda H	Slide bar, drawer R
--	350221	x	Glidskena låda V	Slide bar, drawer L
--	801701	x	Skruv 6x16 d:o	Screw 6x16 d:o
210	336092	x	Passbit 95x30x16 (Mekong)	Gauge block 95x30x16 (Mekong)
211	337540	T	Lådförstycke (Vit)	Drawer front (White)
--	337541	T	Lådförstycke (Mekong)	Drawer front (Mekong)
--	340510	T	Lådförstycke (High Gloss)	Drawer front (High Gloss)
212	331472M	T	Hylla mikro	Shelf
213	401998	T	Galler mikro	Grating
214	336086	T	Passbit 460x30x16	Gauge block 460x30x16
215	334728	T	Lucka (Vit)	Door (White)
--	336726	T	Lucka (Mekong)	Door (Mekong)
--	340507	T	Lucka (High Gloss)	Door (High Gloss)
216	341213	T	Front 88x550 (Mekong)	Front 88x550 (Mekong)
217	341214	T	Passbit 426x24x16 (Mekong)	Gauge block 426x24x16 (Mekong)
218	341215	T	Front 15x502 (Mekong)	Front 15x502 (Mekong)
219	341216	T	Skiva distans 15x80x500	Sheet distance 15x80x500
220	341217	T	Skiva distans 10x80x500	Sheet distance 10x80x500
221	336672	T	Hylla mikro	Shelf
222	330631M	T	List folierad L=253	List L=253
223	336209-1	T	Lucka 550x208	Door 550x208
224	401685	T	Galler mikro 285x40	Grating 285x40
225	337542	T	List 15x25x450	List 15x25x450
226	341192	T	Utdragsskiva bord 450x550	Sliding leaf 450x550
227	341193	T	Låda utdragsskiva	Box sliding leaf
			¹ = Selected och Customized	¹ = Selected and Customized
			Dyntyger, madrasser m.m. (se dynor m.m.)	Cushion textilies, mattresses etc. (see cushions etc.)
			M= Metervara T= Tillbehör	M= On the metre T= Accessory

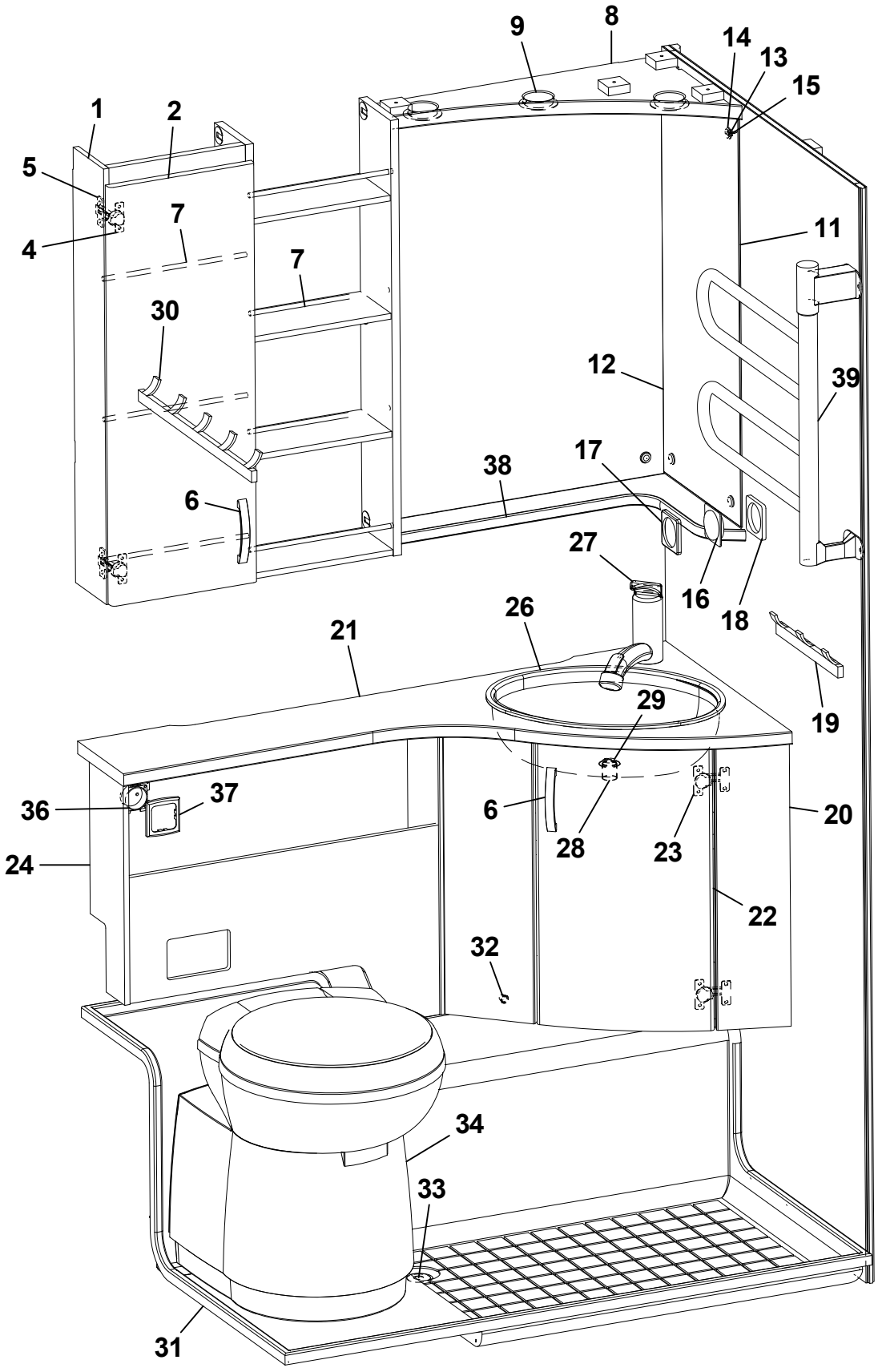
1
2
5
4
7
7
30
9
8
14
13
15
11
12
39
38
17
6
27
16
18
21
26
29
19
36
37
6
20
24
28
23
22
32
34
33
31

Pos Fig	Det. nr Part. No	Ingår Fitted	OBS!! Ange alltid årsmodell vid beställning av inredning Benämning	OBS!! Specify always year of model when ordering equipment Description
1	336137	x	Skåp tvättrum	Cupboard
2	336138	x	Lucka V	Door L
4	311917	x	Gångjärn	Hinge
5	312588	x	Platta gångjärn	Plate hinge
6	350129	x	Handtag	Handle
7	314580	x	Rasskydd al. Ø=8 L=265	Pipe al. Ø=8 L=265
8	336141	x	Ljusramp tvättrum	Lightholder
9	505849	x	Belysning ljusramp	Illumination light holder
11	316039	x	Spegel 300x725x3	Mirror 300x725x3
12	316038	x	Spegel 543x725x3	Mirror 543x725x3
13	800343	x	Kabelgenomföring	Rubber bushing
14	801506	x	Rosetthatt, förnicklad	Cap, nickel-plated
15	801109	x	Rosettskruv	Screw
16	504985	x	Strömbrytare 1-polig	Switch 1-pol
17	504982	x	Ram strömbrytare	Frame switch
18	504983	x	Distans strömbrytare	Distance switch
19	316002	x	Hängare 3-krok silver L=240	Hanger 3-hook silver L=240
20	337207	x	Skåp tvättställ kpl. u. skiva	Cupboard cpl. without board
--	337465	x	Hylla d:o	Shelf d:o
21	337208-K	x	Skiva skåp tvättställ	Board
22	335163	x	Lucka	Door
23	314663	x	Gångjärn	Hinge
24	337201	x	Hylla kpl.	Shelf cpl.
26	313657	x	Tvättställ	Wash basin
--	401270	x	Hållare d:o	Holder d:o
27	350247	x	Blandare m. utkastarrör	Mixer with pipe
28	310084	x	Avloppsförskruvning 90° kpl. 25 mm	Sewage connection 90° cpl. 25 mm
29	313017	x	Propp u. kedja	Plug without chain
30	316003	x	Hängare 5-krok silver L=440	Hanger 5-hook silver L=440
31	319889	x	Duschkar	Shower floor
32	314508	x	Plugg täck	Plug
33	302302	x	Avloppsförskruvning rak 19 mm	Sewage connection straight 19 mm
34	319218	x	Kassettoa kpl.	Cassette toilet cpl.
36	504994	x	El-uttag 230 V m. lock	El connection 230 V with cover
37	504993	x	Ram uttag	Frame connection
38	336142	x	Hylla hörn	Shelf
39	505005	T	Handdukstork	Towel drier
			T= Tillbehör	T= Accessory

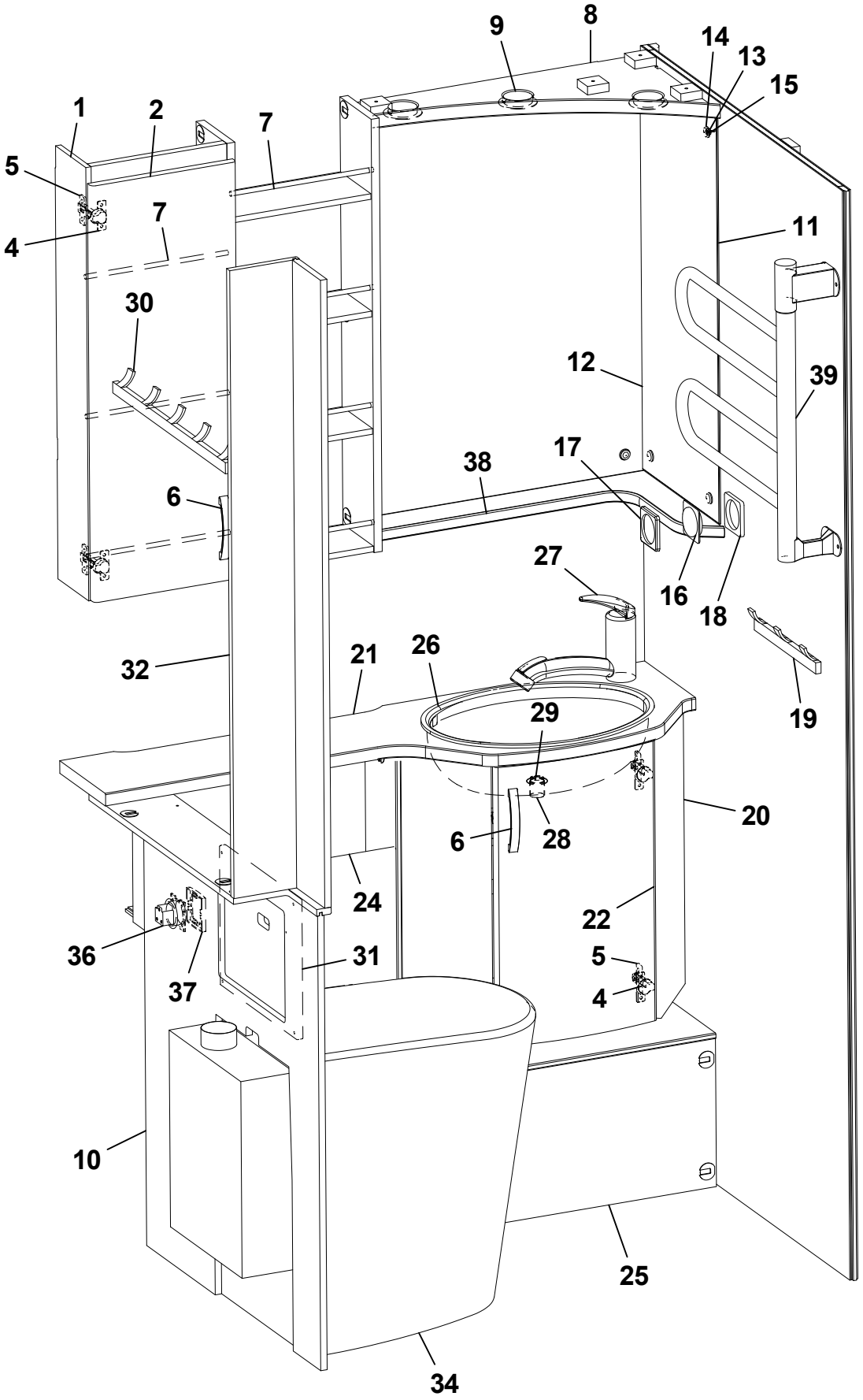
1
2
7
5
4
7
30
9
8
14
13
15
11
12
39
38
17
6
16
18
27
21
26
32
29
19
20
6
28
24
22
36
31
5
37
4
10
25
34

Pos Fig	Det. nr Part. No	Ingår Fitted	OBS!! Ange alltid årsmodell vid beställning av inredning Benämning	OBS!! Specify always year of model when ordering equipment Description
1	336137	x	Skåp tvättrum	Cupboard
2	336138	x	Lucka V	Door L
4	311917	x	Gångjärn	Hinge
5	312588	x	Platta gångjärn	Plate hinge
6	350129	x	Handtag	Handle
7	314580	x	Rasskydd al. Ø=8 L=265	Pipe al. Ø=8 L=265
8	336141	x	Ljusramp tvättrum	Lightholder
9	505849	x	Belysning ljusramp	Illumination light holder
10	338186	x	Täckfront toa	Front
11	316039	x	Spegel 300x725x3	Mirror 300x725x3
12	316038	x	Spegel 543x725x3	Mirror 543x725x3
13	800343	x	Kabelgenomföring	Rubber bushing
14	801506	x	Rosetthatt, förnicklad	Cap, nickel-plated
15	801109	x	Rosettskruv	Screw
16	504985	x	Strömbrytare 1-polig	Switch 1-pol
17	504982	x	Ram strömbrytare	Frame switch
18	504983	x	Distans strömbrytare	Distance switch
19	316002	x	Hängare 3-krok silver L=240	Hanger 3-hook silver L=240
20	338006	x	Skåp tvättställ kpl. u. skiva	Cupboard cpl. without board
--	338010	x	Hylla d:o	Shelf d:o
21	338002-K	x	Skiva skåp tvättställ	Board
22	335163	x	Lucka	Door
24	337986	x	Hylla kpl.	Shelf cpl.
25	338189	x	Täckfront hjulhus	Front
26	313657	x	Tvättställ	Wash basin
--	401270	x	Hållare d:o	Holder d:o
27	350247	x	Blandare m. utkastarrör	Mixer with pipe
28	310084	x	Avloppsförskruvning 90° kpl. 25 mm	Sewage connection 90° cpl. 25 mm
29	313017	x	Propp u. kedja	Plug without chain
30	316003	x	Hängare 5-krok silver L=440	Hanger 5-hook silver L=440
31	338193	x	Skiva täck	Board
32	338190	x	Nisch	Niche
34	319923	x	Cinderella förbränningstoa	Cinderella gas incineration toilet
36	504994	x	El-uttag 230 V m. lock	El connection 230 V with cover
37	504993	x	Ram uttag	Frame connection
38	336142	x	Hylla hörn	Shelf
39	505005	T	Handdukstork	Towel drier
			T= Tillbehör	T= Accessory

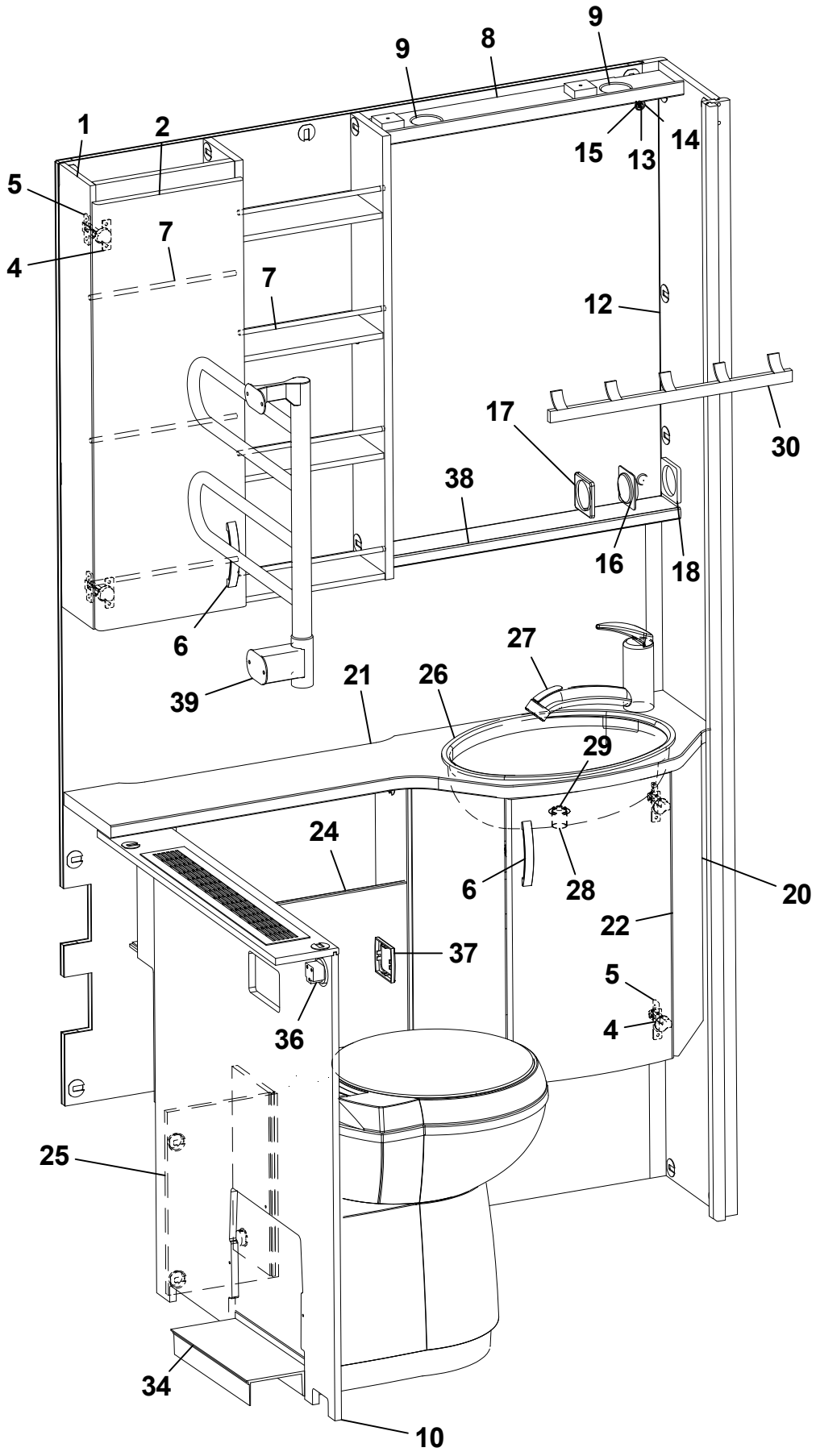
9
8
9
9
1
2
15
13
14
5
7
4
7
12
17
30
38
16
18
6
27
39
21
26
29
24
6
28
20
22
37
5
4
36
25
34
10

Pos Fig	Det. nr Part. No	Ingår Fitted	OBS!! Ange alltid årsmodell vid beställning av inredning Benämning	OBS!! Specify always year of model when ordering equipment Description
1	336137	x	Skåp tvättrum	Cupboard
2	336138	x	Lucka V	Door L
4	311917	x	Gångjärn	Hinge
5	312588	x	Platta gångjärn	Plate hinge
6	350129	x	Handtag	Handle
7	314580	x	Rasskydd al. Ø=8 L=265	Pipe al. Ø=8 L=265
8	337984	x	Ljusramp tvättrum	Lightholder
9	505849	x	Belysning ljusramp	Illumination light holder
10	337991	x	Täckfront	Front
--	319198	x	Galler ventilation al. d:o	Grid ventilation al. d:o
12	316038	x	Spegel 543x725x3	Mirror 543x725x3
13	800343	x	Kabelgenomföring	Rubber bushing
14	801506	x	Rosetthatt, förnicklad	Cap, nickel-plated
15	801109	x	Rosettskruv	Screw
16	504985	x	Strömbrytare 1-polig	Switch 1-pol
17	504982	x	Ram strömbrytare	Frame switch
18	504983	x	Distans strömbrytare	Distance switch
20	338006	x	Skåp tvättställ kpl. u. skiva	Cupboard cpl. without board
--	338010	x	Hylla d:o	Shelf d:o
21	338002-K	x	Skiva skåp tvättställ	Board
22	335163	x	Lucka	Door
24	337986	x	Hylla kpl.	Shelf cpl.
25	337993	x	Täckfront	Front
26	313657	x	Tvättställ	Wash basin
--	401270	x	Hållare d:o	Holder d:o
27	350247	x	Blandare m. utkastarrör	Mixer with pipe
28	310084	x	Avloppsförskruvning 90° kpl. 25 mm	Sewage connection 90° cpl. 25 mm
29	313017	x	Propp u. kedja	Plug without chain
30	316003	x	Hängare 5-krok silver L=440	Hanger 5-hook silver L=440
34	319218	x	Kassettoa kpl.	Cassette toilet cpl.
36	504994	x	El-uttag 230 V m. lock	El connection 230 V with cover
37	504993	x	Ram uttag	Frame connection
38	337982	x	Hylla u. spegel	Shelf under mirror
39	505005	T	Handdukstork	Towel drier
			T= Tillbehör	T= Accessory

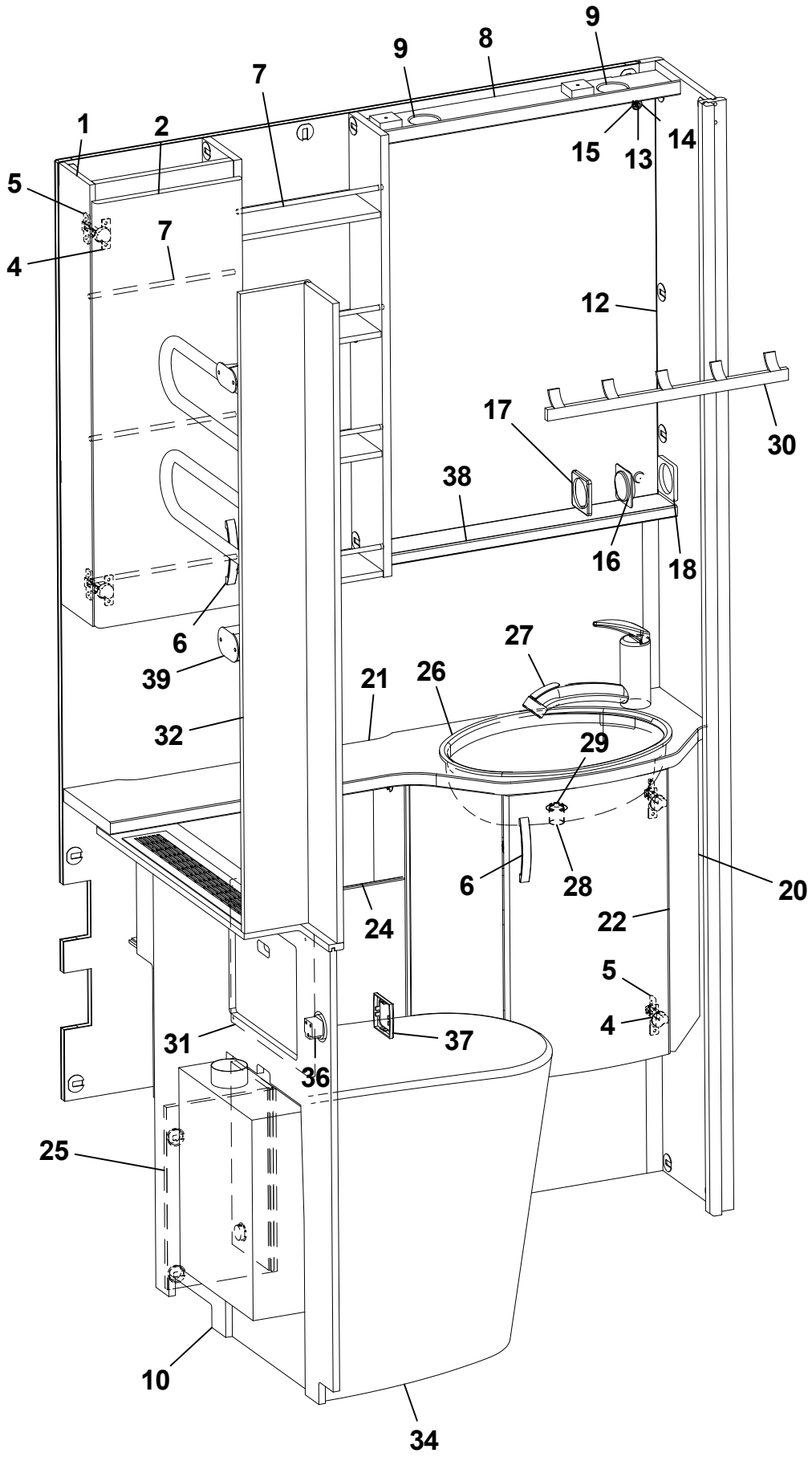
9
8
9
7
1
2
15
13
14
5
7
4
12
17
30
38
16
18
6
27
39
21
26
32
29
6
28
20
24
22
5
4
31
37
36
25
10
34

Pos Fig	Det. nr Part. No	Ingår Fitted	OBS!! Ange alltid årsmodell vid beställning av inredning Benämning	OBS!! Specify always year of model when ordering equipment Description
1	336137	x	Skåp tvättrum	Cupboard
2	336138	x	Lucka V	Door L
4	311917	x	Gångjärn	Hinge
5	312588	x	Platta gångjärn	Plate hinge
6	350129	x	Handtag	Handle
7	314580	x	Rasskydd al. Ø=8 L=265	Pipe al. Ø=8 L=265
8	337984	x	Ljusramp tvättrum	Lightholder
9	505849	x	Belysning ljusramp	Illumination light holder
10	338218	x	Täckfront	Front
--	319198	x	Galler ventilation al. d:o	Grid ventilation al. d:o
12	316038	x	Spegel 543x725x3	Mirror 543x725x3
13	800343	x	Kabelgenomföring	Rubber bushing
14	801506	x	Rosetthatt, förnicklad	Cap, nickel-plated
15	801109	x	Rosettskruv	Screw
16	504985	x	Strömbrytare 1-polig	Switch 1-pol
17	504982	x	Ram strömbrytare	Frame switch
18	504983	x	Distans strömbrytare	Distance switch
20	338006	x	Skåp tvättställ kpl. u. skiva	Cupboard cpl. without board
--	338010	x	Hylla d:o	Shelf d:o
21	338002-K	x	Skiva skåp tvättställ	Board
22	335163	x	Lucka	Door
24	337986	x	Hylla kpl.	Shelf cpl.
25	337993	x	Täckfront	Front
26	313657	x	Tvättställ	Wash basin
--	401270	x	Hållare d:o	Holder d:o
27	350247	x	Blandare m. utkastarrör	Mixer with pipe
28	310084	x	Avloppsförskruvning 90° kpl. 25 mm	Sewage connection 90° cpl. 25 mm
29	313017	x	Propp u. kedja	Plug without chain
30	316003	x	Hängare 5-krok silver L=440	Hanger 5-hook silver L=440
31	338193	x	Skiva täck	Board
32	338190	x	Nisch	Niche
34	319923	x	Cinderella förbränningstoa	Cinderella gas incineration toilet
36	504994	x	El-uttag 230 V m. lock	El connection 230 V with cover
37	504993	x	Ram uttag	Frame connection
38	337982	x	Hylla u. spegel	Shelf under mirror
39	505005	T	Handdukstork	Towel drier
			T= Tillbehör	T= Accessory

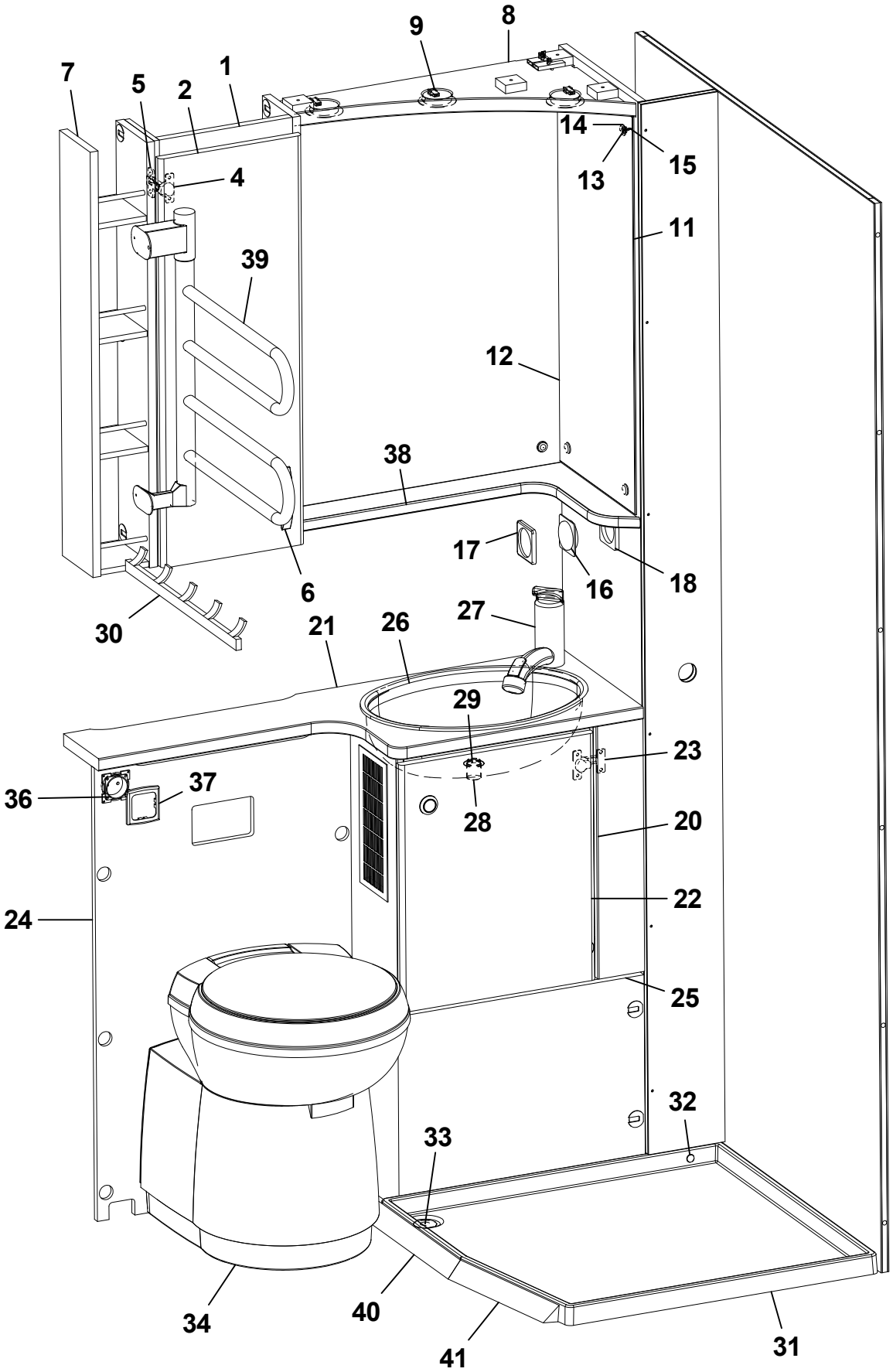
9
8
7
5
2
1
14
15
13
4
11
39
12
38
17
16
18
6
30
27
21
26
29
23
36
37
28
20
24
22
25
32
33
34
40
41
31

Pos Fig	Det. nr Part. No	Ingår Fitted	OBS!! Ange alltid årsmodell vid beställning av inredning Benämning	OBS!! Specify always year of model when ordering equipment Description
1	339116	x	Skåp tvättrum	Cupboard
2	336138	x	Lucka V	Door L
4	311917	x	Gångjärn	Hinge
5	312588	x	Platta gångjärn	Plate hinge
6	350129	x	Handtag	Handle
7	339120	x	Hylla	Shelf
8	336141	x	Ljusramp tvättrum	Lightholder
9	505849	x	Belysning ljusramp	Illumination light holder
11	316039	x	Spegel 300x725x3	Mirror 300x725x3
12	316038	x	Spegel 543x725x3	Mirror 543x725x3
13	800343	x	Kabelgenomföring	Rubber bushing
14	801506	x	Rosetthatt, förnicklad	Cap, nickel-plated
15	801109	x	Rosettskruv	Screw
16	504985	x	Strömbrytare 1-polig	Switch 1-pol
17	504982	x	Ram strömbrytare	Frame switch
18	504983	x	Distans strömbrytare	Distance switch
20	338594	x	Skåp tvättställ kpl. u. skiva	Cupboard cpl. without board
--	350109	x	Galler ventilation al. d:o	Grid ventilation al. d:o
21	338617-K	x	Skiva skåp tvättställ	Board
22	338894	x	Lucka	Door
23	314663	x	Gångjärn	Hinge
24	338625	x	Skiva mot toa 485x826	Board 485x826
25	338610	x	Front	Front
26	313657	x	Tvättställ	Wash basin
--	401270	x	Hållare d:o	Holder d:o
27	350247	x	Blandare m. utkastarrör	Mixer with pipe
28	310084	x	Avloppsförskruvning 90° kpl. 25 mm	Sewage connection 90° cpl. 25 mm
29	313017	x	Propp u. kedja	Plug without chain
30	316003	x	Hängare 5-krok silver L=440	Hanger 5-hook silver L=440
31	350008	x	Duschkar	Shower floor
32	314508	x	Plugg täck	Plug
33	302302	x	Avloppsförskruvning rak 19 mm	Sewage connection straight 19 mm
34	319218	x	Kassettoa kpl.	Cassette toilet cpl.
36	504994	x	El-uttag 230 V m. lock	El connection 230 V with cover
37	504993	x	Ram uttag	Frame connection
38	336142	x	Hylla hörn	Shelf
39	505005	T	Handdukstork	Towel drier
40	339057	x	List duschkar L=327	List shower floor L=327
41	339058	x	List duschkar L=285	List shower floor L=285
			T= Tillbehör	T= Accessory

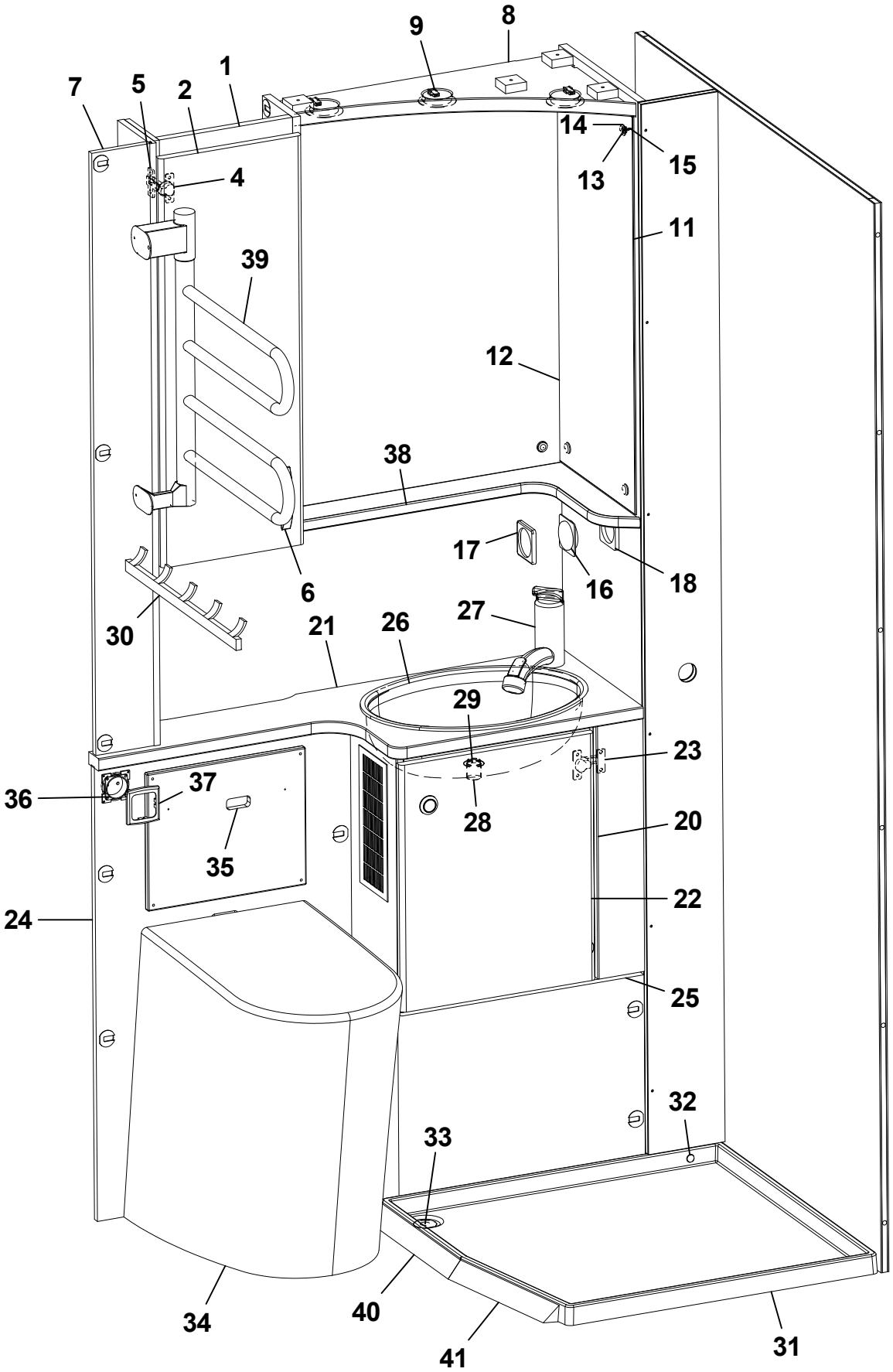
1
2
4
5
6
7
8
9
11
12
13
14
15
16
17
18
20
21
22
23
24
25
26
27
28
29
30
31
32
33
34
35
36
37
38
39
40
41

Pos Fig	Det. nr Part. No	Ingår Fitted	OBS!! Ange alltid årsmodell vid beställning av inredning Benämning	OBS!! Specify always year of model when ordering equipment Description
1	339116	x	Skåp tvättrum	Cupboard
2	336138	x	Lucka V	Door L
4	311917	x	Gångjärn	Hinge
5	312588	x	Platta gångjärn	Plate hinge
6	350129	x	Handtag	Handle
7	339117	x	Nisch	Niche
8	336141	x	Ljusramp tvättrum	Lightholder
9	505849	x	Belysning ljusramp	Illumination light holder
11	316039	x	Spegel 300x725x3	Mirror 300x725x3
12	316038	x	Spegel 543x725x3	Mirror 543x725x3
13	800343	x	Kabelgenomföring	Rubber bushing
14	801506	x	Rosetthatt, förnicklad	Cap, nickel-plated
15	801109	x	Rosettskruv	Screw
16	504985	x	Strömbrytare 1-polig	Switch 1-pol
17	504982	x	Ram strömbrytare	Frame switch
18	504983	x	Distans strömbrytare	Distance switch
20	338594	x	Skåp tvättställ kpl. u. skiva	Cupboard cpl. without board
--	350109	x	Galler ventilation al. d:o	Grid ventilation al. d:o
21	339119-K	x	Skiva skåp tvättställ	Board
22	338894	x	Lucka	Door
23	314663	x	Gångjärn	Hinge
24	339118	x	Skiva mot toa 485x828	Board 485x828
25	338610	x	Front	Front
26	313657	x	Tvättställ	Wash basin
--	401270	x	Hållare d:o	Holder d:o
27	350247	x	Blandare m. utkastarrör	Mixer with pipe
28	310084	x	Avloppsförskruvning 90° kpl. 25 mm	Sewage connection 90° cpl. 25 mm
29	313017	x	Propp u. kedja	Plug without chain
30	316003	x	Hängare 5-krok silver L=440	Hanger 5-hook silver L=440
31	350008	x	Duschkar	Shower floor
32	314508	x	Plugg täck	Plug
33	302302	x	Avloppsförskruvning rak 19 mm	Sewage connection straight 19 mm
34	319923	x	Cinderella förbränningstoa	Cinderella gas incineration toilet
35	338193	x	Skiva täck	Board
36	504994	x	El-uttag 230 V m. lock	El connection 230 V with cover
37	504993	x	Ram uttag	Frame connection
38	336142	x	Hylla hörn	Shelf
39	505005	T	Handdukstork	Towel drier
40	339057	x	List duschkar L=327	List shower floor L=327
41	339058	x	List duschkar L=285	List shower floor L=285
			T= Tillbehör	T= Accessory

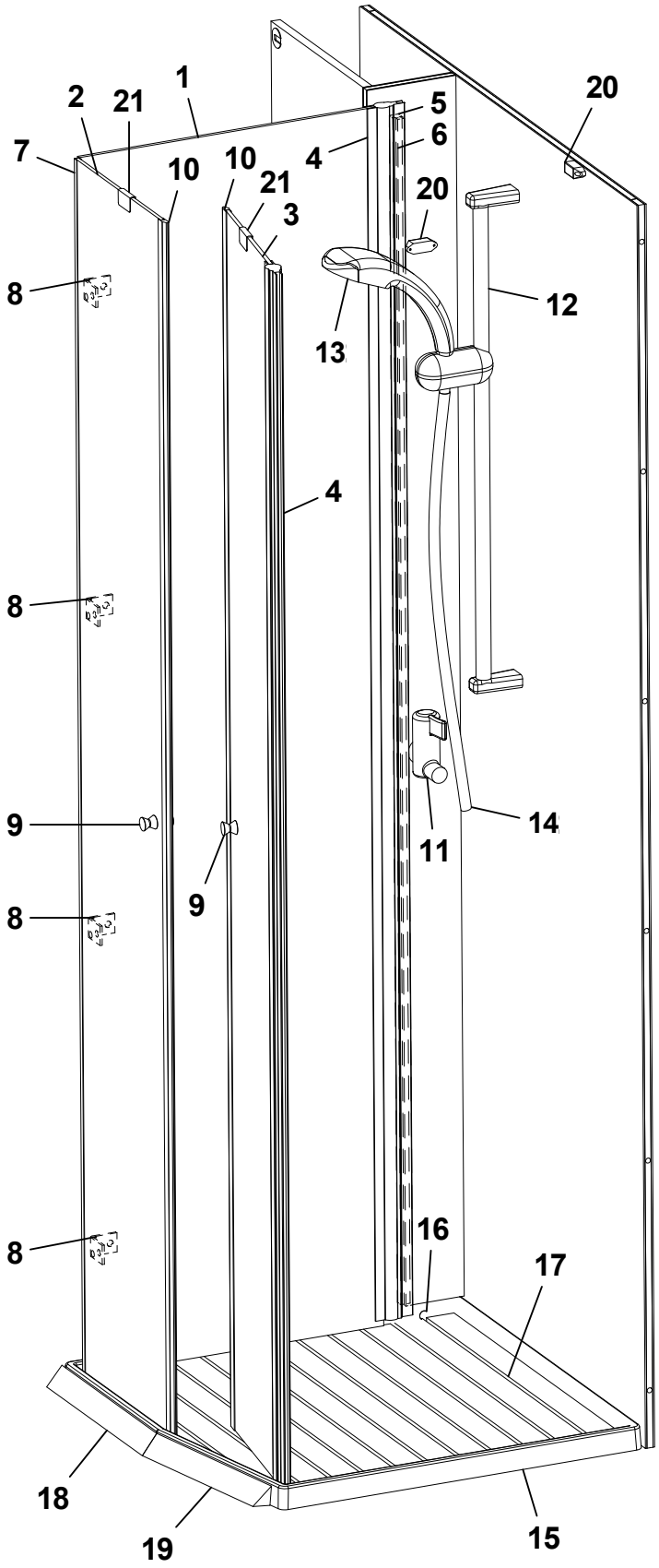
1
2
21
7
10
10
21
3
4
5
6
20
20
8
12
13
4
8
9
9
11
14
8
8
16
17
18
19
15

Pos Fig	Det. nr Part. No	Ingår Fitted	OBS!! Ange alltid årsmodell vid beställning av inredning Benämning	OBS!! Specify always year of model when ordering equipment Description
1	350048	x	Duschdörr 483x1910	Shower door 483x1910
2	350047	x	Duschdörr 293x1910	Shower door 293x1910
3	350046	x	Duschdörr 240x1910	Shower door 240x1910
4	350049	x	Gångjärn L=1900	Hinge L=1900
5	350067	x	Distans 1860x15x12	Distance 1860x15x12
6	350066	x	Distans 1860x11x6	Distance 1860x11x6
7	350062	x	List U 8x8 L=5000	List U 8x8 L=5000
8	350050	x	Gångjärn	Hinge
9	316116	x	Hängare	Clothes hanger
10	350051	x	List magnet	List magnet
11	350039	x	Blandare	Mixer
12	318609	x	Duschstång L=850	Shower bar L=850
13	319363	x	Duschmunstycke	Shower head
14	318612	x	Duschslang 1/2"-1/2"	Shower hose 1/2"-1/2"
15	350008	x	Duschkar	Shower floor
16	314508	x	Plugg täck	Plug
17	350099	x	Trall duschrum	Duckboard shower room
18	339057	x	List duschkar L=327	List shower floor L=327
19	339058	x	List duschkar L=285	List shower floor L=285
20	319618	x	Lås magnet	Lock magnet
21	318381	x	Motstycke magnetlås	Companion part
			T= Tillbehör	T= Accessory

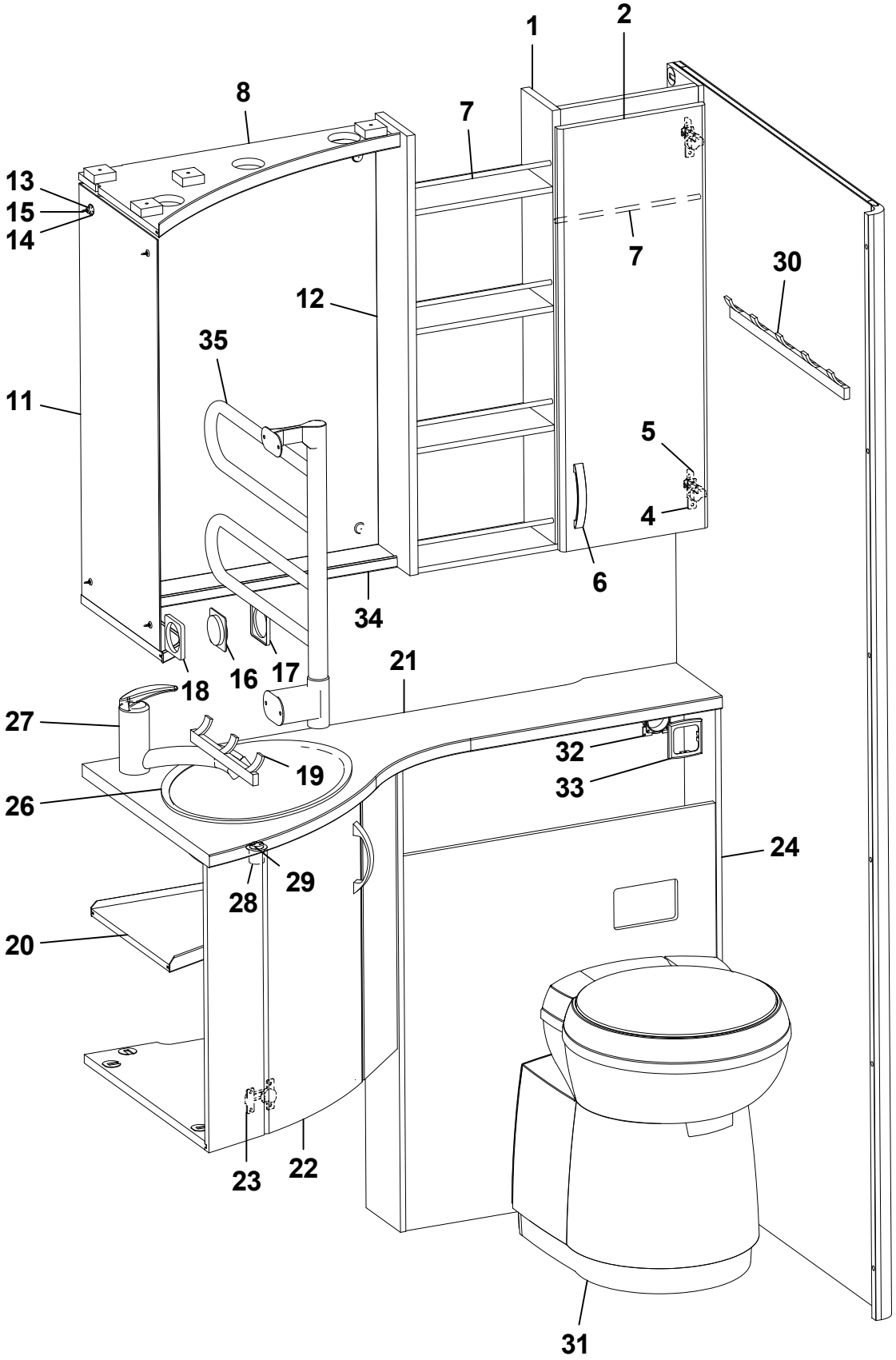
1
2
8
7
13
15
14
7
30
12
35
11
5
4
6
34
18
16
17
21
27
32
19
33
26
24
29
28
20
23
22
31

Pos Fig	Det. nr Part. No	Ingår Fitted	OBS!! Ange alltid årsmodell vid beställning av inredning Benämning	OBS!! Specify always year of model when ordering equipment Description
1	336576	x	Skåp tvättrum	Cupboard
2	336138	x	Lucka H	Door R
4	311917	x	Gångjärn	Hinge
5	312588	x	Platta gångjärn	Plate hinge
6	350129	x	Handtag	Handle
7	314580	x	Rasskydd al. Ø=8 L=265	Pipe al. Ø=8 L=265
8	336059	x	Ljusramp tvättrum	Lightholder
8	336141	x	Ljusramp tvättrum	Lightholder
--	505849	x	Belysning ljusramp	Illumination light holder
11	316039	x	Spegel 300x725x3	Mirror 300x725x3
12	316038	x	Spegel 543x725x3	Mirror 543x725x3
13	800343	x	Kabelgenomföring	Rubber bushing
14	801506	x	Rosetthatt, förnicklad	Cap, nickel-plated
15	801109	x	Rosettskruv	Screw
16	504985	x	Strömbrytare 1-polig	Switch 1-pol
17	504982	x	Ram strömbrytare	Frame switch
18	504983	x	Distans strömbrytare	Distance switch
19	316002	x	Hängare 3-krok silver L=240	Hanger 3-hook silver L=240
20	340763	x	Skåp tvättställ kpl. u. skiva	Cupboard cpl. without board
--	340767	x	Hylla d:o	Shelf d:o
21	340783-K	x	Skiva skåp tvättställ	Board
22	340764	x	Lucka	Door
23	314663	x	Gångjärn	Hinge
24	340751	x	Hylla kpl.	Shelf cpl.
26	313657	x	Tvättställ	Wash basin
--	401270	x	Hållare d:o	Holder d:o
27	350247	x	Blandare m. utkastarrör	Mixer with pipe
28	310084	x	Avloppsförskruvning 90° kpl. 25 mm	Sewage connection 90° cpl. 25 mm
29	313017	x	Propp u. kedja	Plug without chain
30	316003	x	Hängare 5-krok silver L=440	Hanger 5-hook silver L=440
31	319218	x	Kassettoa kpl.	Cassette toilet cpl.
32	504994	x	El-uttag 230 V m. lock	El connection 230 V with cover
33	504993	x	Ram uttag	Frame connection
34	375985	x	Hylla hörn	Shelf
35	505005	T	Handdukstork	Towel drier
			T= Tillbehör	T= Accessory

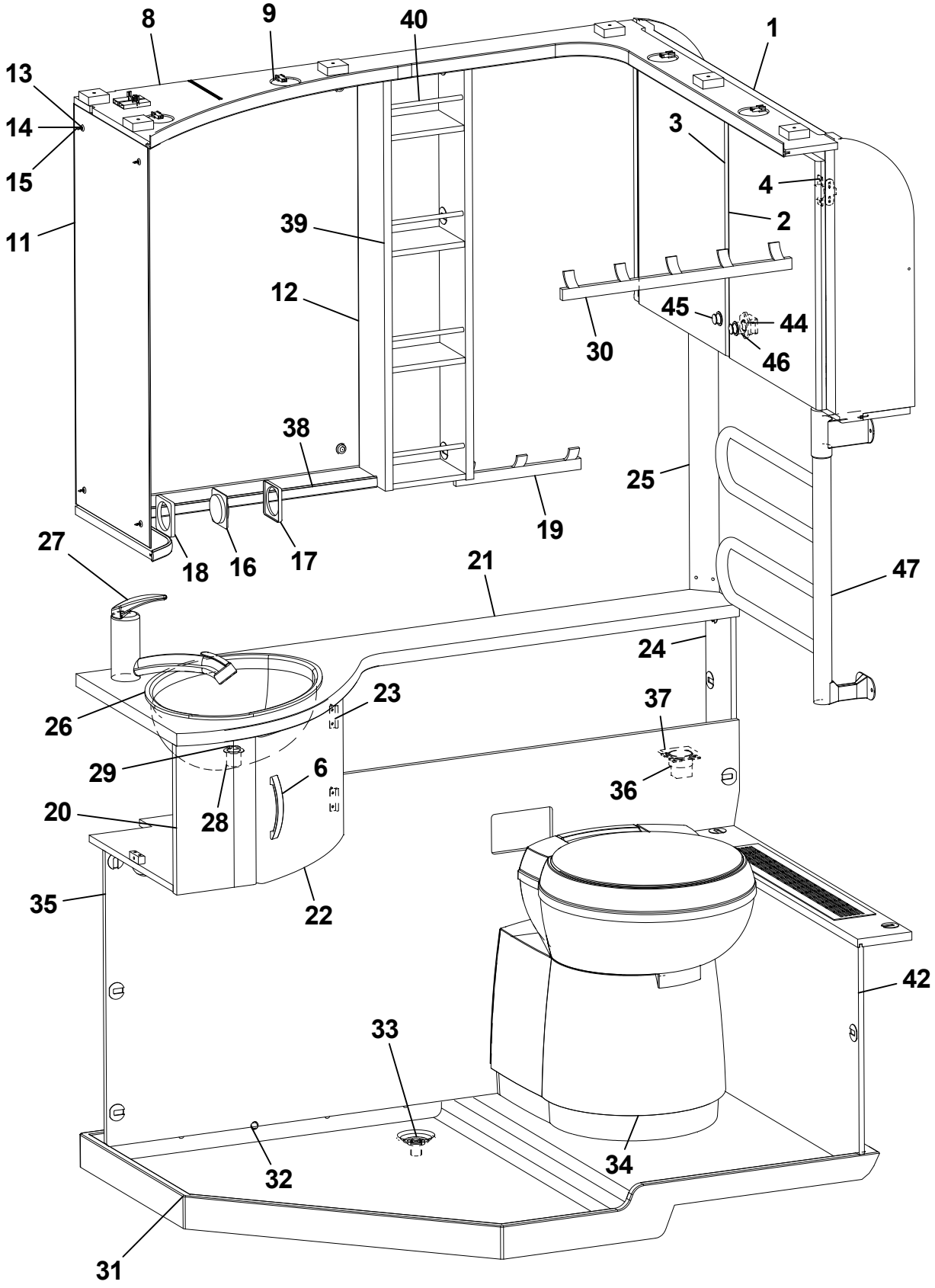
8
9
40
1
13
14
15
3
4
11
39
2
12
45
44
46
30
38
25
19
18
16
17
27
21
47
24
26
23
37
29
6
36
20
28
35
22
42
33
32
34
31

Pos Fig	Det. nr Part. No	Ingår Fitted	OBS!! Ange alltid årsmodell vid beställning av inredning Benämning	OBS!! Specify always year of model when ordering equipment Description
1	336050	x	Skåp tvättrum	Cupboard
2	336051	x	Lucka H 368x450	Door R 368x450
3	336052	x	Lucka V 368x450	Door L 368x450
4	316037	x	Gångjärn	Hinge
6	350129	x	Handtag	Handle
8	337129	x	Ljusramp tvättrum	Light holder
9	505849	x	Belysning ljusramp	Illumination light holder
11	316039	x	Spegel 300x725x3	Mirror 300x725x3
12	316038	x	Spegel 543x725x3	Mirror 543x725x3
13	800343	x	Kabelgenomföring	Rubber bushing
14	801506	x	Rosetthatt, förnicklad	Cap, nickel-plated
15	801109	x	Rosettskruv	Screw
16	504985	x	Strömbrytare 1-polig	Switch 1-pol
17	504982	x	Ram strömbrytare	Frame switch
18	504983	x	Distans strömbrytare	Distance switch
19	316002	x	Hängare 3-krok silver L=240	Hanger 3-hook silver L=240
20	336049	x	Skåp tvättställ kpl. u. skiva	Cupboard cpl. without board
21	336053-K	x	Skiva skåp tvättställ	Board
22	335922	x	Lucka	Door
23	312589	x	Gångjärn	Hinge
24	341156	x	Hylla	Shelf
25	339974	x	Front hörn	Front corner
26	313657	x	Tvättställ	Wash basin
--	401270	x	Hållare d:o	Holder d:o
27	350247	x	Blandare m. utkastarrör	Mixer with pipe
28	310084	x	Avloppsförskruvning 90° kpl. 25 mm	Sewage connection 90° cpl. 25 mm
29	313017	x	Propp u. kedja	Plug without chain
30	316003	x	Hängare 5-krok silver L=440	Hanger 5-hook silver L=440
31	314574	x	Duschkar	Shower floor
32	314508	x	Plugg täck	Plug
33	302302	x	Avloppsförskruvning rak 19 mm	Sewage connection straight 19 mm
34	319218	x	Kassettoa kpl.	Cassette toilet cpl.
35	341154	x	Front	Front
36	504994	x	El-uttag 230 V m. lock	El connection 230 V with cover
37	504993	x	Ram uttag	Frame connection
38	375985	x	Hylla hörn	Shelf
39	337131	x	Hylla	Shelf
40	316034	x	Rasskydd al. Ø=8 L=158	Pipe al. Ø=8 L=158
42	336165	x	Front tvättrum	Front washroom
--	319198	x	Galler ventilation al. d:o	Grid ventilation al. d:o
44	801315	x	Lås inredning kök	Lock
45	315197	x	Tryckknapp	Push button
46	315198	x	Rosett tryckknapp	Rosett push button
47	505005	T	Handdukstork	Towel drier
			T= Tillbehör	T= Accessory

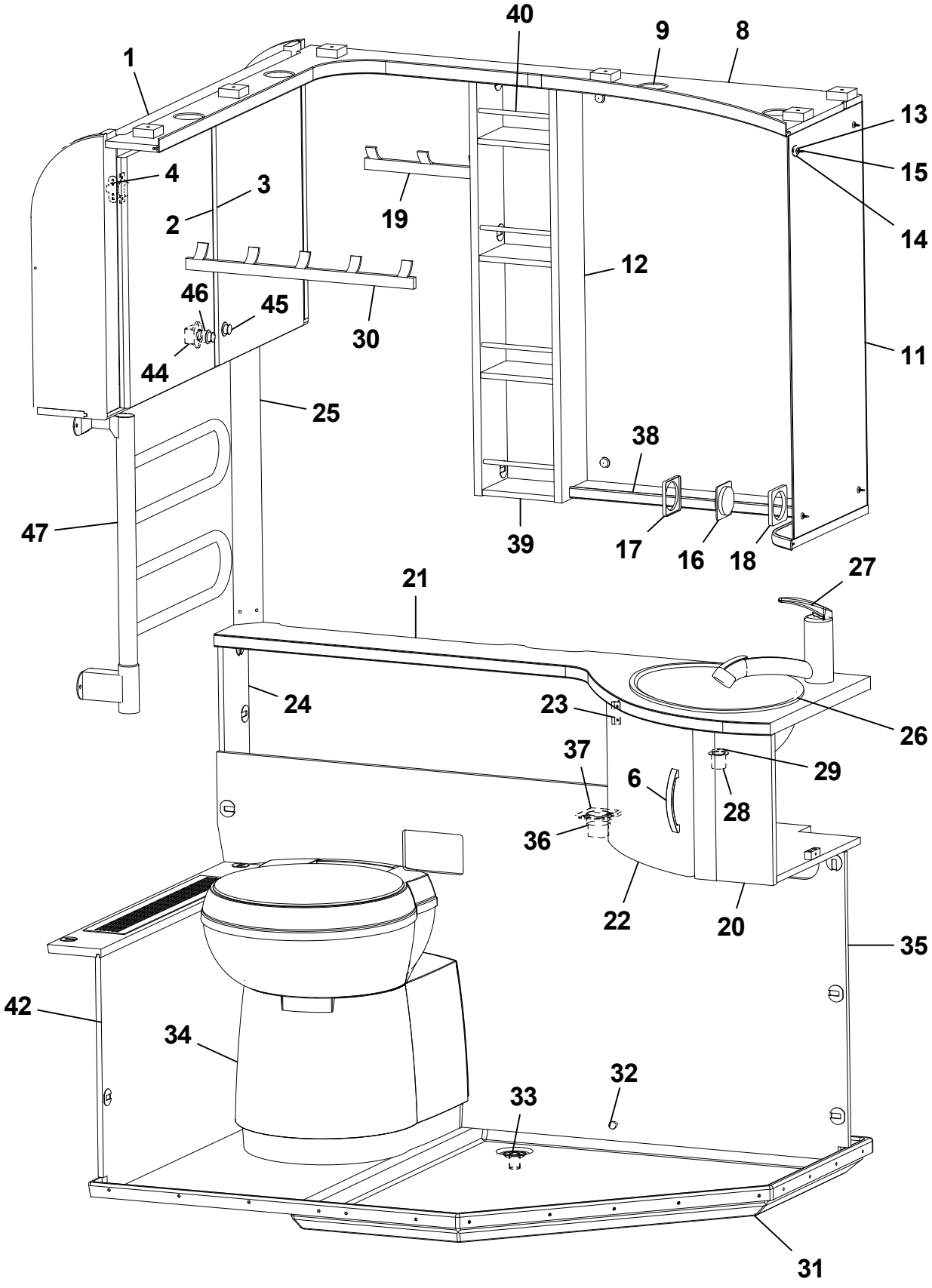
40
9
8
1
13
15
4
3
2
19
14
12
46
45
30
44
11
25
38
47
39
17
16
18
21
27
24
23
26
37
29
6
28
36
22
20
35
42
34
32
33
31

Pos Fig	Det. nr Part. No	Ingår Fitted	OBS!! Ange alltid årsmodell vid beställning av inredning Benämning	OBS!! Specify always year of model when ordering equipment Description
1	336050	x	Skåp tvättrum	Cupboard
2	336051	x	Lucka H 368x450	Door R 368x450
3	336052	x	Lucka V 368x450	Door L 368x450
4	316037	x	Gångjärn	Hinge
6	350129	x	Handtag	Handle
8	338357	x	Ljusramp tvättrum	Light holder
9	505849	x	Belysning ljusramp	Illumination light holder
11	316039	x	Spegel 300x725x3	Mirror 300x725x3
12	316038	x	Spegel 543x725x3	Mirror 543x725x3
13	800343	x	Kabelgenomföring	Rubber bushing
14	801506	x	Rosetthatt, förnicklad	Cap, nickel-plated
15	801109	x	Rosettskruv	Screw
16	504985	x	Strömbrytare 1-polig	Switch 1-pol
17	504982	x	Ram strömbrytare	Frame switch
18	504983	x	Distans strömbrytare	Distance switch
19	316002	x	Hängare 3-krok silver L=240	Hanger 3-hook silver L=240
20	338362	x	Skåp tvättställ kpl. u. skiva	Cupboard cpl. without board
21	338352-K	x	Skiva skåp tvättställ	Board
22	335922	x	Lucka	Door
23	312589	x	Gångjärn	Hinge
24	341156	x	Hylla	Shelf
25	339974	x	Front hörn	Front corner
26	313657	x	Tvättställ	Wash basin
--	401270	x	Hållare d:o	Holder d:o
27	350247	x	Blandare m. utkastarrör	Mixer with pipe
28	310084	x	Avloppsförskruvning 90° kpl. 25 mm	Sewage connection 90° cpl. 25 mm
29	313017	x	Propp u. kedja	Plug without chain
30	316003	x	Hängare 5-krok silver L=440	Hanger 5-hook silver L=440
31	350197	x	Duschkar	Shower floor
32	314508	x	Plugg täck	Plug
33	302302	x	Avloppsförskruvning rak 19 mm	Sewage connection straight 19 mm
34	319218	x	Kassettoa kpl.	Cassette toilet cpl.
35	341178	x	Front	Front
36	504994	x	El-uttag 230 V m. lock	El connection 230 V with cover
37	504993	x	Ram uttag	Frame connection
38	336142	x	Hylla hörn	Shelf
39	337131	x	Hylla	Shelf
40	316034	x	Rasskydd al. Ø=8 L=158	Pipe al. Ø=8 L=158
42	340137	x	Front tvättrum	Front washroom
--	319198	x	Galler ventilation al. d:o	Grid ventilation al. d:o
44	801315	x	Lås inredning kök	Lock
45	315197	x	Tryckknapp	Push button
46	315198	x	Rosett tryckknapp	Rosett push button
47	505005	T	Handdukstork	Towel drier
			T= Tillbehör	T= Accessory

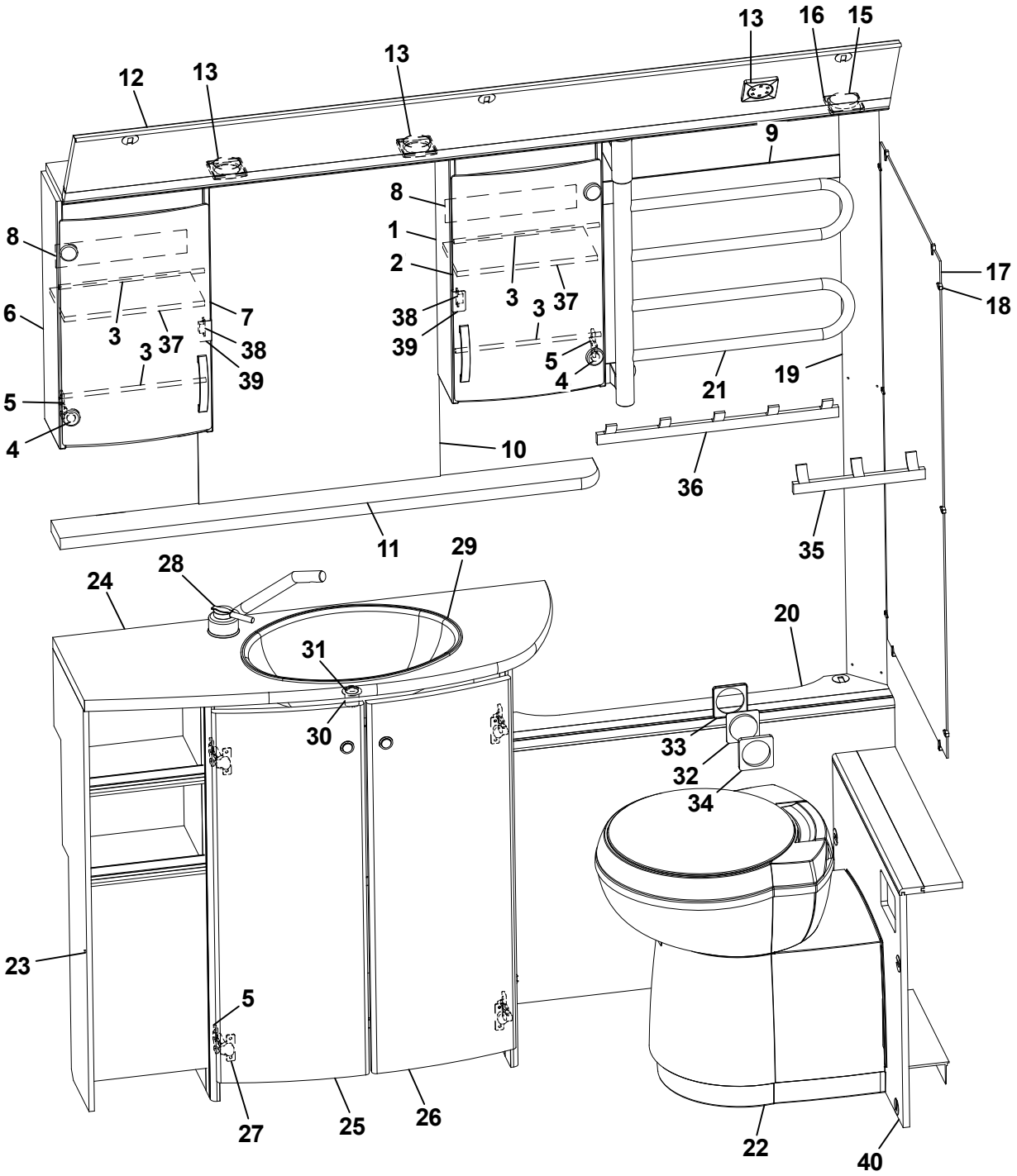
13
16
15
13
12
13
9
8
1
2
8
17
18
6
3
37
7
38
39
3
3
37
38
39
5
4
21
19
5
4
10
36
35
11
29
28
24
20
31
30
33
32
34
23
5
27
25
26
22
40

Pos Fig	Det. nr Part. No	Ingår Fitted	OBS!! Ange alltid årsmodell vid beställning av inredning Benämning	OBS!! Specify always year of model when ordering equipment Description
1	331911M	x	Skåp tvättrum H	Cupboard washroom R
2	331778	x	Lucka H acryl	Door R acryl
3	314580	x	Rasskydd al. Ø=8 L=265	Pipe al. Ø=8 L=265
4	318379	x	Gångjärn	Hinge
--	318380	x	Täckhatt d:o	Cover d:o
5	312588	x	Platta gångjärn	Plate hinge
6	331912M	x	Skåp tvättrum V	Cupboard washroom L
7	331779	x	Lucka V acryl	Door L acryl
10	315999	x	Spegel 440x700x3	Mirror 440x700x3
11	337069-K	x	Hylla	Shelf
12	337064	x	Ljusramp	Light holder
13	505849	x	Belysning ljusramp	Illumination light holder
15	504994	x	El-uttag 230 V m. lock	El connection 230 V with cover
16	504993	x	Ram el-uttag	Frame el connection
17	316039	x	Spegel 300x725x3 (beroende av modell)	Mirror 300x725x3 (depending on model)
--	316038	x	Spegel 543x725x3 (beroende av modell)	Mirror 543x725x3 (depending on model)
18	800343	x	Kabelgenomföring d:o	Rubber bushing d:o
--	801506	x	Rosetthatt, förnicklad d:o	Cap, nickel-plated d:o
--	801109	x	Rosettskruv d:o	Screw d:o
19	335718	x	Front hörn	Front
20	337050	x	Front gavel bak	Front
--	319198	x	Galler ventilation al. d:o	Grid ventilation al. d:o
21	505005	T	Handdukstork	Towel drier
22	319218	x	Kassettoa kpl.	Cassette toilet cpl.
23	337048	x	Skåp tvättställ u. skiva	Cupboard washroom without board
24	337049-K	x	Skiva skåp tvättställ	Board cupboard wash basin
25	336056	x	Lucka V	Door L
26	336055	x	Lucka H	Door R
27	311917	x	Gångjärn	Hinge
28	350247	x	Blandare m. utkastarrör	Mixer with pipe
29	313657	x	Tvättställ	Wash basin
--	401270	x	Hållare d:o	Holder d:o
30	310084	x	Avloppsförskruvning 90° kpl. 25 mm	Sewage connection 90° cpl. 25 mm
31	313017	x	Propp u. kedja	Plug without chain
32	504989	x	Strömbrytare 2-polig	Switch 2-pol
33	504982	x	Ram strömbrytare	Frame switch
34	504983	x	Distans strömbrytare	Distance switch
35	316002	x	Hängare 3-krok silver L=240	Hanger 3-hook silver L=240
36	316003	x	Hängare 5-krok silver L=440	Hanger 5-hook silver L=440
37	332066M	x	Hylla	Shelf
38	314350	x	Lås magnet	Lock magnet
39	318381	x	Motstycke magnetlås	Companion part
40	336933	x	Täckfront [1]	Front [1]
--	337046	x	Täckfront [2]	Front [2]
--	337512	x	Täckfront [3]	Front [3]
			[1] = 590 TR LB [2] = 620-680 TR LB / 620-680 TR TDS [3] = 730 TR LB / 730 TR TDS	[1] = 590 TR LB [2] = 620-680 TR LB / 620-680 TR TDS [3] = 730 TR LB / 730 TR TDS
			T= Tillbehör	T= Accessory

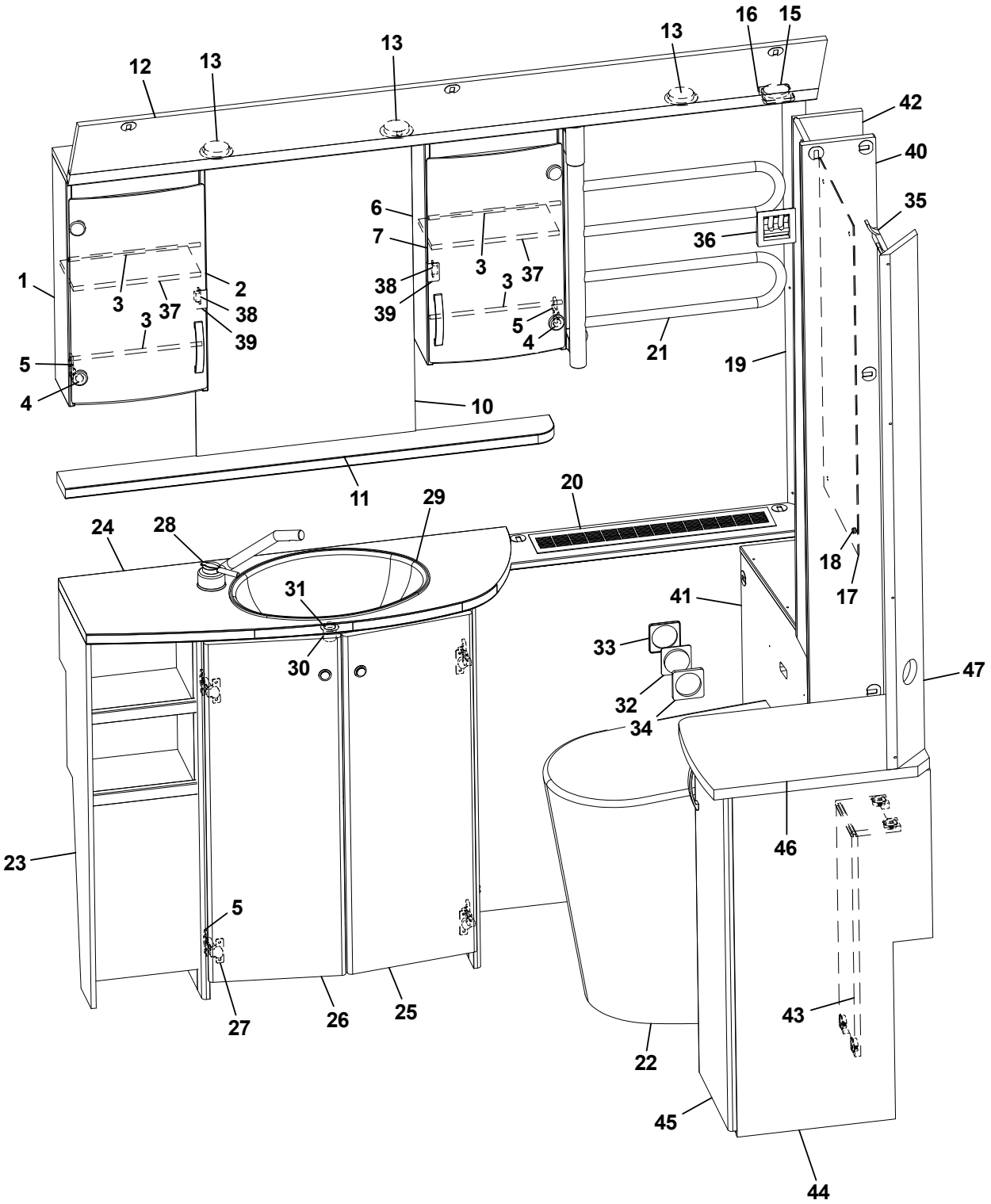
1
2
3
4
5
6
7
10
11
12
13
15
16
17
18
19
20
21
22
23
24
25
26
27
28
29
30
31
32
33
34
35
36
37
38
39
40
41
42
43
44
45
46
47

Pos Fig	Det. nr Part. No	Ingår Fitted	OBS!! Ange alltid årsmodell vid beställning av inredning Benämning	OBS!! Specify always year of model when ordering equipment Description
1	331911M	x	Skåp tvättrum H	Cupboard washroom R
2	331778	x	Lucka H acryl	Door R acryl
3	314580	x	Rasskydd al. Ø=8 L=265	Pipe al. Ø=8 L=265
4	318379	x	Gångjärn	Hinge
--	318380	x	Täckhatt d:o	Cover d:o
5	312588	x	Platta gångjärn	Plate hinge
6	331912M	x	Skåp tvättrum V	Cupboard washroom L
7	331779	x	Lucka V acryl	Door L acryl
10	315999	x	Spegel 440x700x3	Mirror 440x700x3
11	337069-K	x	Hylla	Shelf
12	337064	x	Ljusramp	Light holder
13	505849	x	Belysning ljusramp	Illumination light holder
15	504994	x	El-uttag 230 V m. lock	El connection 230 V with cover
16	504993	x	Ram el-uttag	Frame el connection
17	316039	x	Spegel 300x725x3 (beroende av modell)	Mirror 300x725x3 (depending on model)
--	316038	x	Spegel 543x725x3 (beroende av modell)	Mirror 543x725x3 (depending on model)
18	800343	x	Kabelgenomföring d:o	Rubber bushing d:o
--	801506	x	Rosetthatt, förnicklad d:o	Cap, nickel-plated d:o
--	801109	x	Rosettskruv d:o	Screw d:o
19	338211	x	Front hörn	Front
20	338025	x	Front gavel bak	Front
--	319198	x	Galler ventilation al. d:o	Grid ventilation al. d:o
21	505005	T	Handdukstork	Towel drier
22	319923	x	Cinderella förbränningstoa	Cinderella gas incineration toilet
23	337048	x	Skåp tvättställ u. skiva	Cupboard washroom without board
24	337049-K	x	Skiva skåp tvättställ	Board cupboard wash basin
25	336056	x	Lucka V	Door L
26	336055	x	Lucka H	Door R
27	311917	x	Gångjärn	Hinge
28	350247	x	Blandare m. utkastarrör	Mixer with pipe
29	313657	x	Tvättställ	Wash basin
--	401270	x	Hållare d:o	Holder d:o
30	310084	x	Avloppsförskruvning 90° kpl. 25 mm	Sewage connection 90° cpl. 25 mm
31	313017	x	Propp u. kedja	Plug without chain
32	504989	x	Strömbrytare 2-polig	Switch 2-pol
33	504982	x	Ram strömbrytare	Frame switch
34	504983	x	Distans strömbrytare	Distance switch
36	319382	x	Handdukshängare	Hanger
37	332066M	x	Hylla	Shelf
38	314350	x	Lås magnet	Lock magnet
39	318381	x	Motstycke magnetlås	Companion part
40	338750	x	Vägg [1]	Wall [1]
41	338023	x	Skiva täckfront 542x775	Board front 542x775
--	338024	x	Skiva täckfront 540x162	Board front 540x162
42	338031	x	Nisch	Niche
43	338454	x	Front [1]	Front [1]
44	337521	x	Skåp kpl. u. skiva [1]	Cupboard cpl. without board [1]
--	332962M	x	Hylla d:o [1]	Shelf d:o [1]
45	336138	x	Lucka [1]	Door [1]
46	337524-K	x	Skiva skåp [1]	Board cupboard [1]
47	330653M	x	Front el-uttag 130x1165 [1]	Front outlet 130x1165 [1]
			[1] = 730 TR LB / 730 TR TDS	[1] = 730 TR LB / 730 TR TDS
			T= Tillbehör	T= Accessory

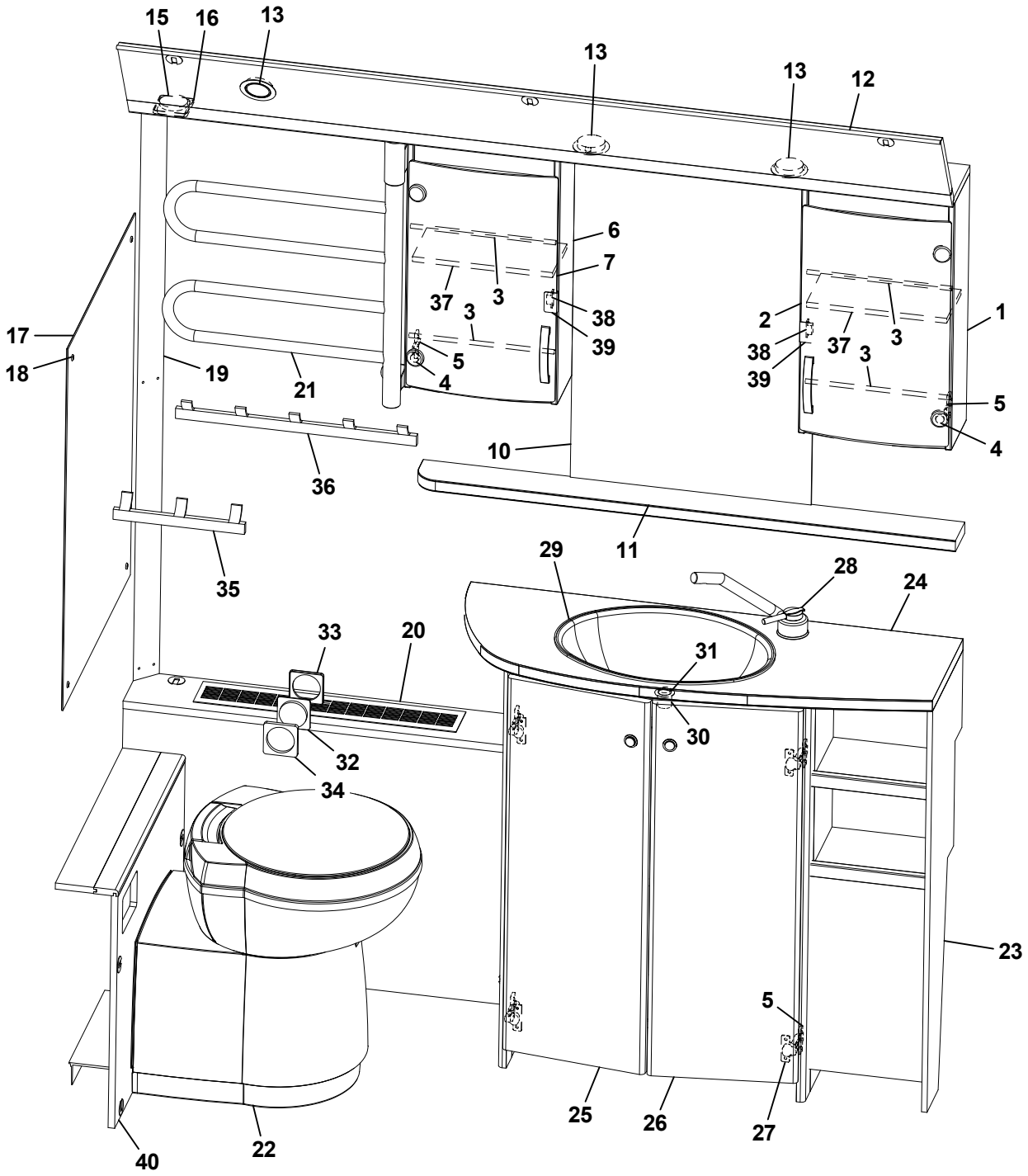
15
16
13
13
13
12
6
7
37
3
3
38
39
2
38
39
37
3
3
1
5
4
17
18
19
21
5
4
10
36
35
11
29
28
24
33
20
31
30
32
34
23
5
25
26
27
40
22

Pos Fig	Det. nr Part. No	Ingår Fitted	OBS!! Ange alltid årsmodell vid beställning av inredning Benämning	OBS!! Specify always year of model when ordering equipment Description
1	331911M	x	Skåp tvättrum H	Cupboard washroom R
2	331778	x	Lucka H acryl	Door R acryl
3	314580	x	Rasskydd al. Ø=8 L=265	Pipe al. Ø=8 L=265
4	318379	x	Gångjärn	Hinge
--	318380	x	Täckhatt d:o	Cover d:o
5	312588	x	Platta gångjärn	Plate hinge
6	331912M	x	Skåp tvättrum V	Cupboard washroom L
7	331779	x	Lucka V acryl	Door L acryl
10	315999	x	Spegel 440x700x3	Mirror 440x700x3
11	336100-K	x	Hylla	Shelf
12	334194M	x	Ljusramp	Light holder
13	505849	x	Belysning ljusramp	Illumination light holder
15	504994	x	El-uttag 230 V m. lock	El connection 230 V with cover
16	504993	x	Ram el-uttag	Frame el connection
17	316039	x	Spegel 300x725x3 (beroende av modell)	Mirror 300x725x3 (depending on model)
--	316038	x	Spegel 543x725x3 (beroende av modell)	Mirror 543x725x3 (depending on model)
18	800343	x	Kabelgenomföring d:o	Rubber bushing d:o
--	801506	x	Rosetthatt, förnicklad d:o	Cap, nickel-plated d:o
--	801109	x	Rosettskruv d:o	Screw d:o
19	335718	x	Front hörn	Front
20	336322	x	Front gavel bak	Front
--	319198	x	Galler ventilation al. d:o	Grid ventilation al. d:o
21	505005	T	Handdukstork	Towel drier
22	319218	x	Kassettoa kpl.	Cassette toilet cpl.
23	336054	x	Skåp tvättställ u. skiva	Cupboard washroom without board
24	336057-K	x	Skiva skåp tvättställ	Board cupboard wash basin
25	336056	x	Lucka V	Door L
26	336055	x	Lucka H	Door R
27	311917	x	Gångjärn	Hinge
28	350247	x	Blandare m. utkastarrör	Mixer with pipe
29	313657	x	Tvättställ	Wash basin
--	401270	x	Hållare d:o	Holder d:o
30	310084	x	Avloppsförskruvning 90° kpl. 25 mm	Sewage connection 90° cpl. 25 mm
31	313017	x	Propp u. kedja	Plug without chain
32	504989	x	Strömbrytare 2-polig	Switch 2-pol
33	504982	x	Ram strömbrytare	Frame switch
34	504983	x	Distans strömbrytare	Distance switch
35	316002	x	Hängare 3-krok silver L=240	Hanger 3-hook silver L=240
36	316003	x	Hängare 5-krok silver L=440	Hanger 5-hook silver L=440
37	332066M	x	Hylla	Shelf
38	314350	x	Lås magnet	Lock magnet
39	318381	x	Motstycke magnetlås	Companion part
40	331902M	x	Täckfront [1]	Front [1]
--	330644M	x	Täckfront [2]	Front [2]
			[1] = 590-680 TR DB, 730 TRX DB [2] = 730 TR DB	[1] = 590-680 TR DB, 730 TRX DB [2] = 730 TR DB
			T= Tillbehör	T= Accessory

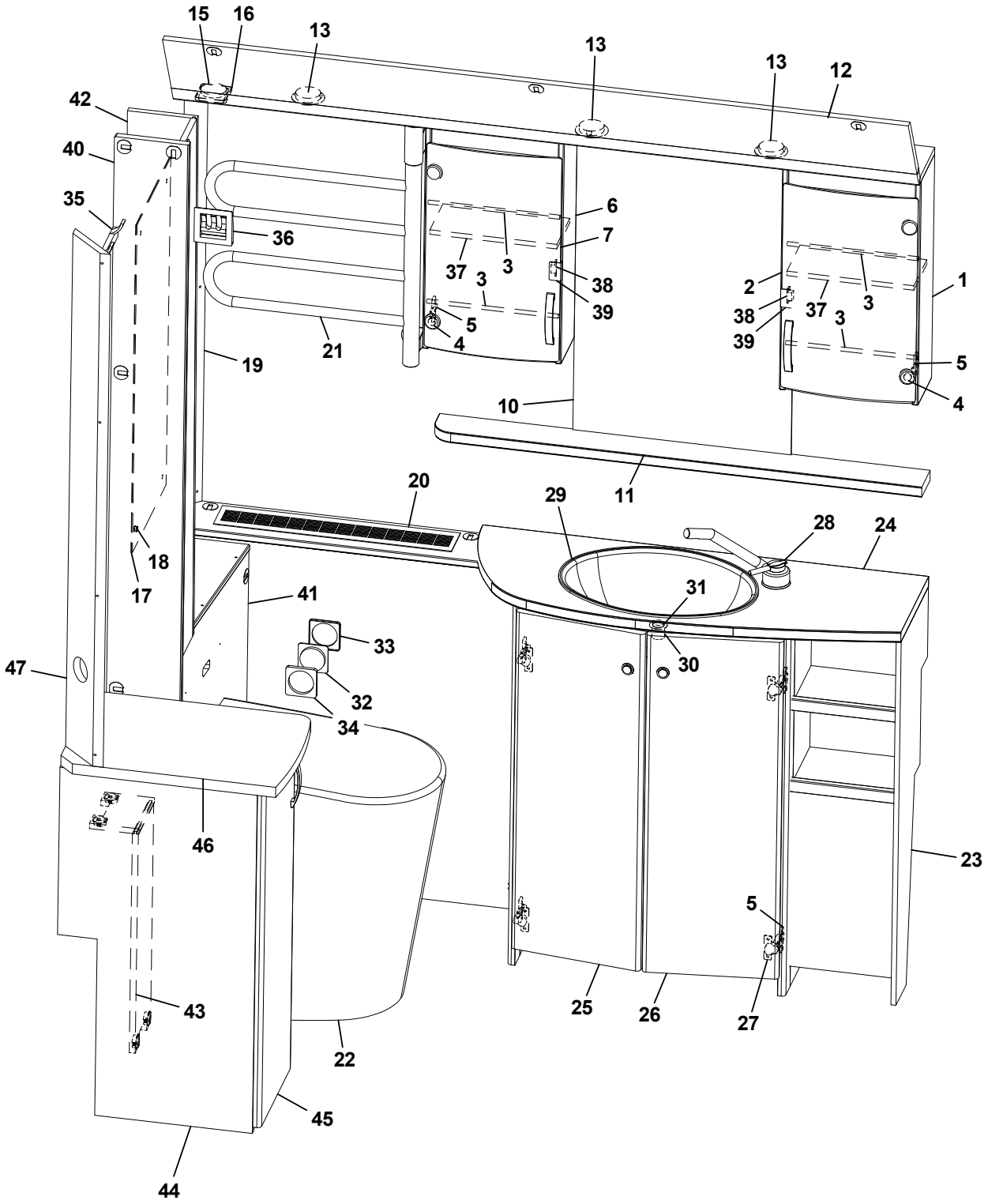
15
16
13
13
13
12
42
40
35
36
6
7
37
3
3
38
39
5
4
21
19
2
38
39
37
3
3
1
5
4
10
11
20
29
28
24
18
17
41
31
30
33
32
34
47
46
23
5
43
22
45
44
25
26
27

Pos Fig	Det. nr Part. No	Ingår Fitted	OBS!! Ange alltid årsmodell vid beställning av inredning Benämning	OBS!! Specify always year of model when ordering equipment Description
1	331911M	x	Skåp tvättrum H	Cupboard washroom R
2	331778	x	Lucka H acryl	Door R acryl
3	314580	x	Rasskydd al. Ø=8 L=265	Pipe al. Ø=8 L=265
4	318379	x	Gångjärn	Hinge
--	318380	x	Täckhatt d:o	Cover d:o
5	312588	x	Platta gångjärn	Plate hinge
6	331912M	x	Skåp tvättrum V	Cupboard washroom L
7	331779	x	Lucka V acryl	Door L acryl
10	315999	x	Spegel 440x700x3	Mirror 440x700x3
11	336100-K	x	Hylla	Shelf
12	334194M	x	Ljusramp	Light holder
13	505849	x	Belysning ljusramp	Illumination light holder
15	504994	x	El-uttag 230 V m. lock	El connection 230 V with cover
16	504993	x	Ram el-uttag	Frame el connection
17	316039	x	Spegel 300x725x3 (beroende av modell)	Mirror 300x725x3 (depending on model)
--	316038	x	Spegel 543x725x3 (beroende av modell)	Mirror 543x725x3 (depending on model)
18	800343	x	Kabelgenomföring d:o	Rubber bushing d:o
--	801506	x	Rosetthatt, förnicklad d:o	Cap, nickel-plated d:o
--	801109	x	Rosettskruv d:o	Screw d:o
19	338211	x	Front hörn	Front
20	338209	x	Front gavel bak	Front
--	319198	x	Galler ventilation al. d:o	Grid ventilation al. d:o
21	505005	T	Handdukstork	Towel drier
22	319923	x	Cinderella förbränningstoa	Cinderella gas incineration toilet
23	336054	x	Skåp tvättställ u. skiva	Cupboard washroom without board
24	336057-K	x	Skiva skåp tvättställ	Board cupboard wash basin
25	336056	x	Lucka V	Door L
26	336055	x	Lucka H	Door R
27	311917	x	Gångjärn	Hinge
28	350247	x	Blandare m. utkastarrör	Mixer with pipe
29	313657	x	Tvättställ	Wash basin
--	401270	x	Hållare d:o	Holder d:o
30	310084	x	Avloppsförskruvning 90° kpl. 25 mm	Sewage connection 90° cpl. 25 mm
31	313017	x	Propp u. kedja	Plug without chain
32	504989	x	Strömbrytare 2-polig	Switch 2-pol
33	504982	x	Ram strömbrytare	Frame switch
34	504983	x	Distans strömbrytare	Distance switch
36	319382	x	Handdukshängare	Hanger
37	332066M	x	Hylla	Shelf
38	314350	x	Lås magnet	Lock magnet
39	318381	x	Motstycke magnetlås	Companion part
40	338222	x	Vägg [1]	Wall [1]
41	338207	x	Skiva täckfront 542x775	Board front 542x775
--	338208	x	Skiva täckfront 540x162	Board front 540x162
42	338205	x	Nisch	Niche
43	338454	x	Front [1]	Front [1]
44	336423	x	Skåp kpl. u. skiva [1]	Cupboard cpl. without board [1]
--	332962M	x	Hylla d:o [1]	Shelf d:o [1]
45	336283	x	Lucka [1]	Door [1]
46	336422-K	x	Skiva skåp [1]	Board cupboard [1]
47	330653M	x	Front el-uttag 130x1165 [1]	Front outlet 130x1165 [1]
			[1] = Endast i 730 TR DB	[1] = Only in 730 TR DB
			T= Tillbehör	T= Accessory

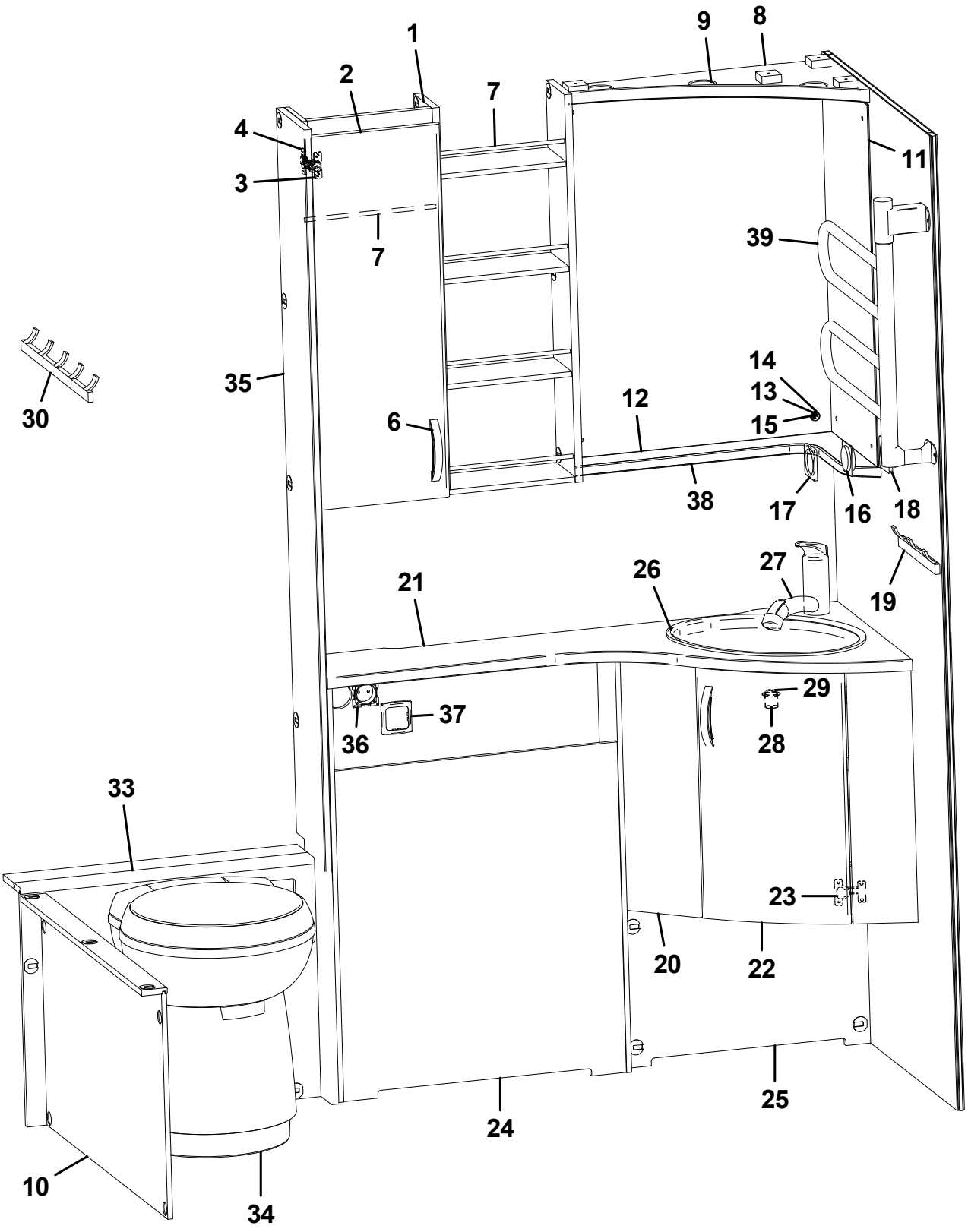
1
2
3
4
7
7
9
8
11
39
14
13
15
12
6
35
30
38
17
16
18
19
21
26
27
29
28
37
36
33
23
20
22
25
24
10
34

Pos Fig	Det. nr Part. No	Ingår Fitted	OBS!! Ange alltid årsmodell vid beställning av inredning Benämning	OBS!! Specify always year of model when ordering equipment Description
1	336137	x	Skåp tvättrum	Cupboard
2	336138	x	Lucka V	Door L
4	311917	x	Gångjärn	Hinge
5	312588	x	Platta gångjärn	Plate hinge
6	350129	x	Handtag	Handle
7	314580	x	Rasskydd al. Ø=8 L=265	Pipe al. Ø=8 L=265
8	336141	x	Ljusramp tvättrum	Lightholder
9	505849	x	Belysning ljusramp	Illumination light holder
10	342100	x	Täckfront	Front
11	316039	x	Spegel 300x725x3	Mirror 300x725x3
12	316038	x	Spegel 543x725x3	Mirror 543x725x3
13	800343	x	Kabelgenomföring	Rubber bushing
14	801506	x	Rosetthatt, förnicklad	Cap, nickel-plated
15	801109	x	Rosettskruv	Screw
16	504985	x	Strömbrytare 1-polig	Switch 1-pol
17	504982	x	Ram strömbrytare	Frame switch
18	504983	x	Distans strömbrytare	Distance switch
19	316002	x	Hängare 3-krok silver L=240	Hanger 3-hook silver L=240
20	337207	x	Skåp tvättställ kpl. u. skiva	Cupboard cpl. without board
--	337465	x	Hylla d:o	Shelf d:o
21	337208-K	x	Skiva skåp tvättställ	Board
22	335163	x	Lucka	Door
23	314663	x	Gångjärn	Hinge
24	341410	x	Hylla kpl.	Shelf cpl.
25	341414	x	Skiva under skåp	Front under cupboard
26	313657	x	Tvättställ	Wash basin
--	401270	x	Hållare d:o	Holder d:o
27	350247	x	Blandare m. utkastarrör	Mixer with pipe
28	310084	x	Avloppsförskruvning 90° kpl. 25 mm	Sewage connection 90° cpl. 25 mm
29	313017	x	Propp u. kedja	Plug without chain
30	316003	x	Hängare 5-krok silver L=440	Hanger 5-hook silver L=440
33	342095	x	Täckfront	Front
34	319218	x	Kassettoa kpl.	Cassette toilet cpl.
35	341404	x	Stolpe	Support bar
36	504994	x	El-uttag 230 V m. lock	El connection 230 V with cover
37	504993	x	Ram uttag	Frame connection
38	336142	x	Hylla hörn	Shelf
39	505005	T	Handdukstork	Towel drier
			T= Tillbehör	T= Accessory

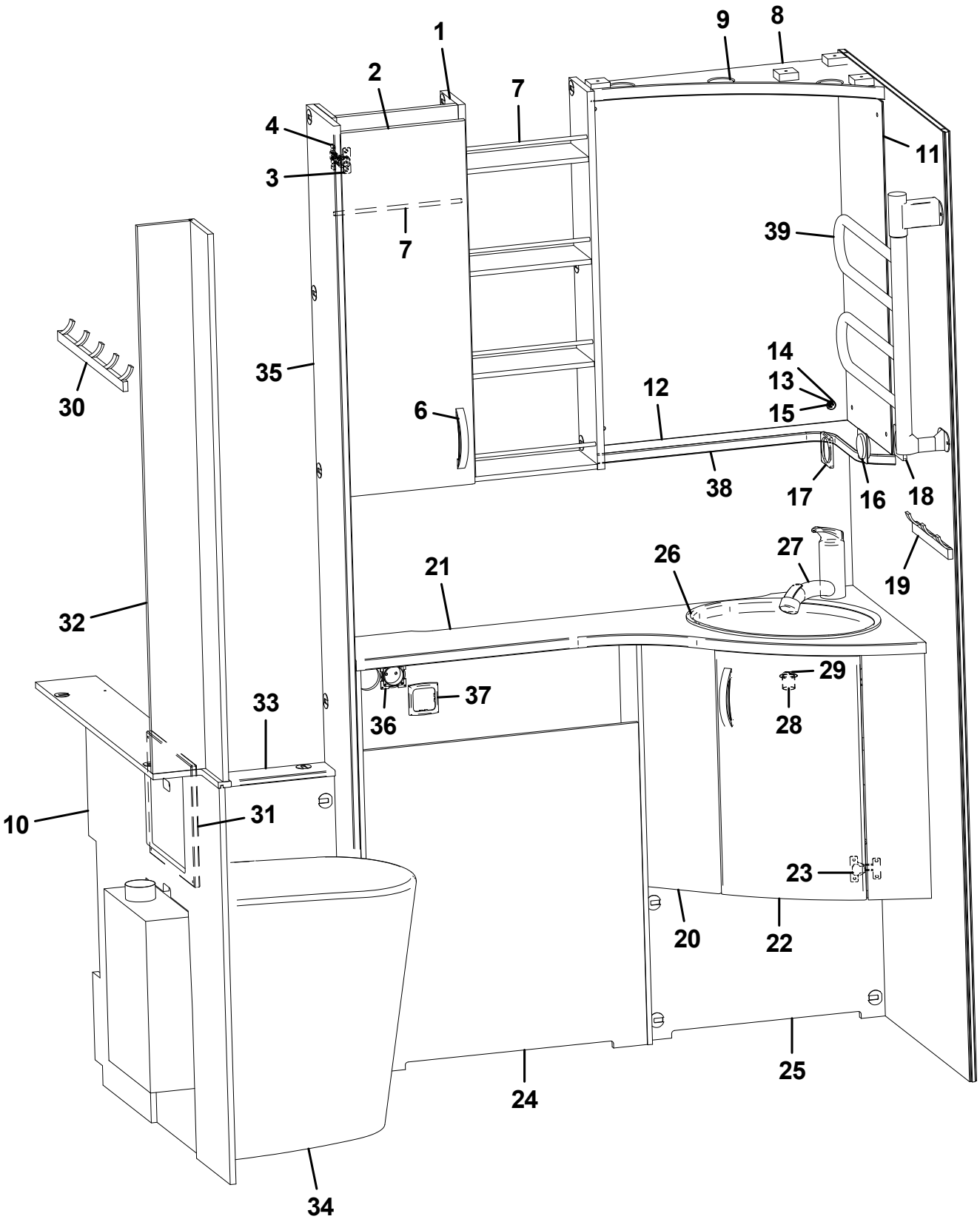
1
2
3
4
7
7
8
9
11
39
14
13
15
12
38
17
16
18
19
6
35
30
32
21
26
27
29
28
33
36
37
10
31
23
20
22
24
25
34

Pos Fig	Det. nr Part. No	Ingår Fitted	OBS!! Ange alltid årsmodell vid beställning av inredning Benämning	OBS!! Specify always year of model when ordering equipment Description
1	336137	x	Skåp tvättrum	Cupboard
2	336138	x	Lucka V	Door L
4	311917	x	Gångjärn	Hinge
5	312588	x	Platta gångjärn	Plate hinge
6	350129	x	Handtag	Handle
7	314580	x	Rasskydd al. Ø=8 L=265	Pipe al. Ø=8 L=265
8	336141	x	Ljusramp tvättrum	Lightholder
9	505849	x	Belysning ljusramp	Illumination light holder
10	341460	x	Täckfront toa	Front
11	316039	x	Spegel 300x725x3	Mirror 300x725x3
12	316038	x	Spegel 543x725x3	Mirror 543x725x3
13	800343	x	Kabelgenomföring	Rubber bushing
14	801506	x	Rosetthatt, förnicklad	Cap, nickel-plated
15	801109	x	Rosettskruv	Screw
16	504985	x	Strömbrytare 1-polig	Switch 1-pol
17	504982	x	Ram strömbrytare	Frame switch
18	504983	x	Distans strömbrytare	Distance switch
19	316002	x	Hängare 3-krok silver L=240	Hanger 3-hook silver L=240
20	337207	x	Skåp tvättställ kpl. u. skiva	Cupboard cpl. without board
--	337465	x	Hylla d:o	Shelf d:o
21	337208-K	x	Skiva skåp tvättställ	Board
22	335163	x	Lucka	Door
23	314663	x	Gångjärn	Hinge
24	341410	x	Hylla kpl.	Shelf cpl.
25	341414	x	Skiva under skåp	Front under cupboard
26	313657	x	Tvättställ	Wash basin
--	401270	x	Hållare d:o	Holder d:o
27	350247	x	Blandare m. utkastarrör	Mixer with pipe
28	310084	x	Avloppsförskruvning 90° kpl. 25 mm	Sewage connection 90° cpl. 25 mm
29	313017	x	Propp u. kedja	Plug without chain
30	316003	x	Hängare 5-krok silver L=440	Hanger 5-hook silver L=440
31	338193	x	Skiva täck	Board
32	338190	x	Nisch	Niche
33	341408	x	Front	Front
34	319923	x	Cinderella förbränningstoa	Cinderella gas incineration toilet
35	341404	x	Stolpe	Support bar
36	504994	x	El-uttag 230 V m. lock	El connection 230 V with cover
37	504993	x	Ram uttag	Frame connection
38	336142	x	Hylla hörn	Shelf
39	505005	T	Handdukstork	Towel drier
			T= Tillbehör	T= Accessory

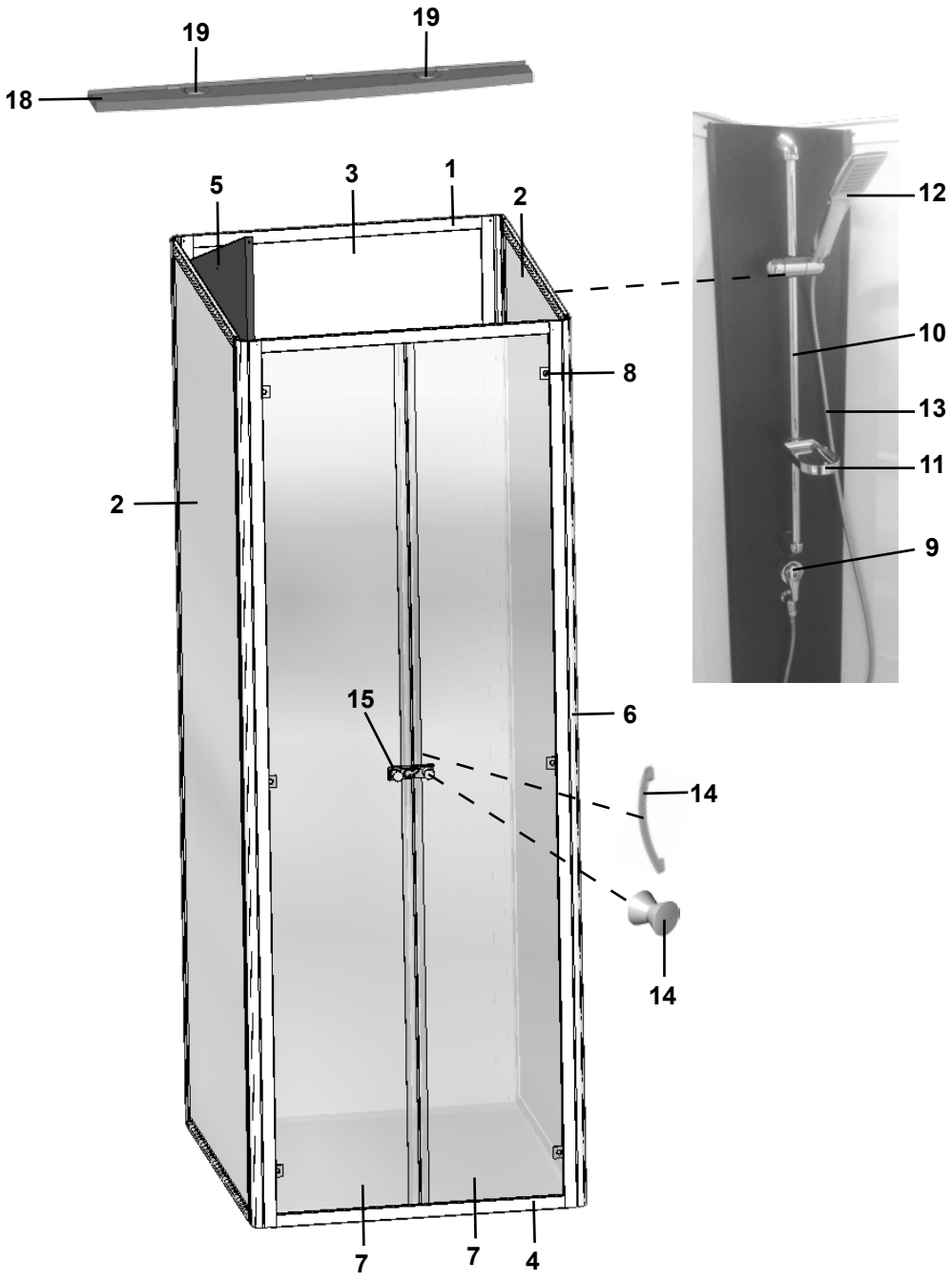
19
19
18
5
3
1
2
12
10
8
13
11
2
9
15
6
14
14
7
7
4
17
16

Pos Fig	Det. nr Part. No	Ingår Fitted	**OBS!!** Ange alltid årsmodell vid beställning av inredning Benämning	**OBS!!** Specify always year of model when ordering equipment Description
1	350190	x	Duschkabin kpl. (TR LB / TR TDS)	Shower cabin cpl. (TR LB / TR TDS)
--	350149	x	Duschkabin kpl. (TR DB / TRX DB / 840 BR)	Shower cabin cpl. (TR DB / TRX DB / 840 BR)
2	350150	x	Vägg sida duschkabin	Wall side shower cabin
3	350151	x	Vägg bak duschkabin	Wall rear shower cabin
4	350152	x	Vägg front duschkabin	Wall front shower cabin
5	350153	x	Hörn plast duschkabin	Corner plastic shower cabin
6	350112	x	List al dusch hörn	List al shower corner
7	350154	x	Dörr duschkabin	Door shower cabin
--	350051	x	List magnet duschdörr	List magnet shower door
8	350166	x	Gångjärn krom 25x30 mm kpl.	Hinge chrome 25x30 mm cpl.
9	350039	x	Blandare	Mixer
10	318609	x	Duschstång L=850	Shower bar L=850
11	318610	x	Tvålkopp	Soap dish
12	319363	x	Duschmunstycke	Shower head
13	318612	x	Duschslang 1/2"-1/2"	Shower hose 1/2"-1/2"
14	316116	x	Hängare	Clothes hanger
15	350216	x	Låshake duschkabin	Locking hook shower cabin
16	317584	x	Duschkar	Shower floor
17	302302	x	Avloppsförskruvning rak 19 mm	Sewage connection straight 19 mm
18	339908	x	Ljusramp	Light holder
19	505849	x	Belysning ljusramp	Illumination light holder

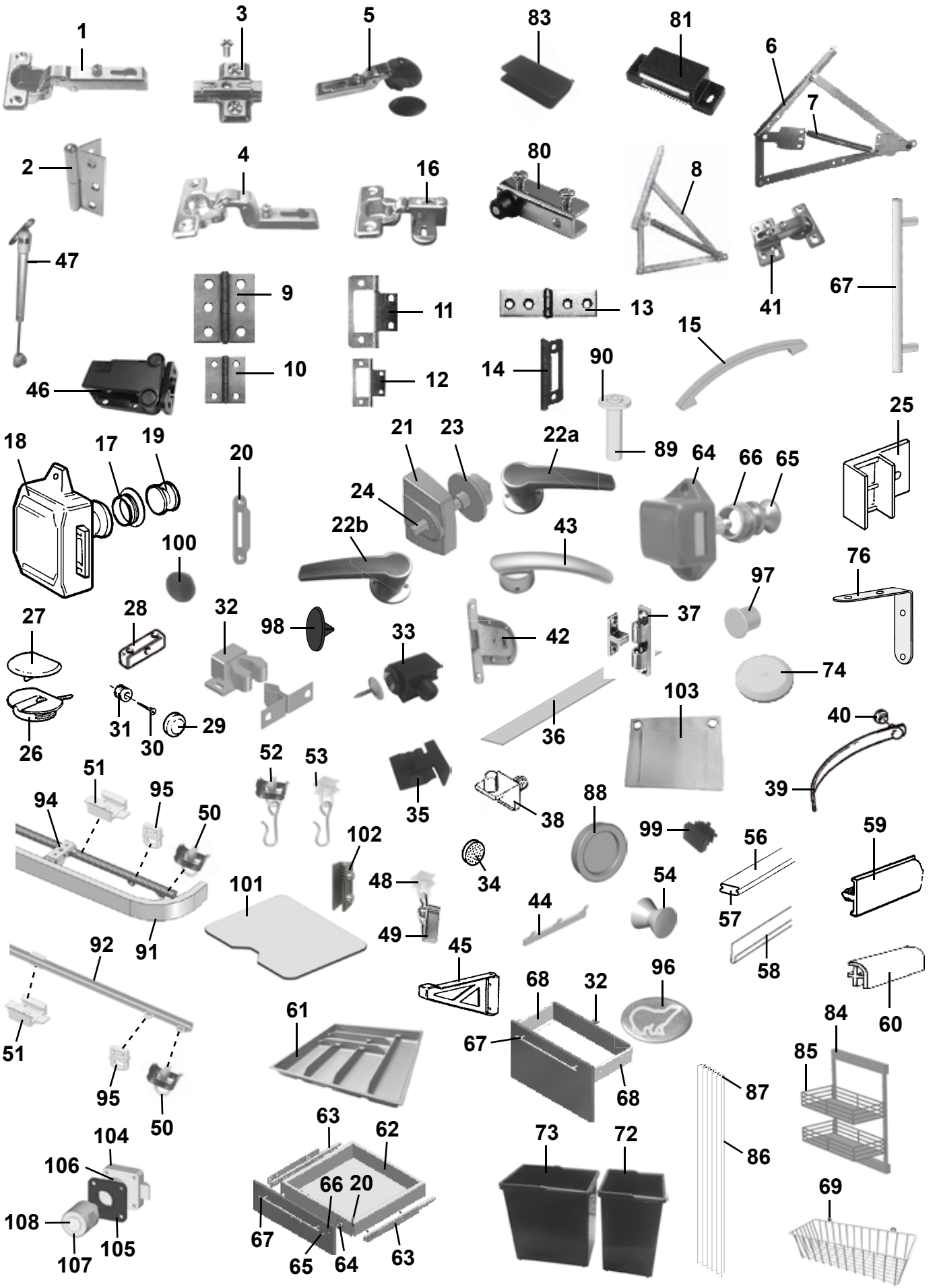
1
3
5
83
81
6
7
2
4
16
80
8
47
9
11
13
41
67
15
46
10
12
14
90
89
25
18
17
19
20
21
23
22a
64
66
65
24
22b
43
100
76
97
27
28
32
98
33
42
37
74
26
31
30
29
36
103
40
51
52
53
35
38
88
39
94
95
50
102
99
56
59
101
48
34
54
44
57
49
45
58
92
91
68
32
96
60
61
67
84
51
95
50
68
85
87
104
63
62
73
72
86
106
66
20
69
108
105
107
67
65
64
63

Pos Fig	Det. nr Part. No	Ingår Fitted	OBS!! Ange alltid årsmodell vid beställning av inredning Benämning	OBS!! Specify always year of model when ordering equipment Description
1	311917	x	Gångjärn	Hinge
--	319978	x	Gångjärn gavelskåp / överskåp	Hinge cupboard gable / upper
--	316799	x	Gångjärn (lucka över / under kyl)	Hinge (door upper / /lower refrigerator)
2	319755	x	Gångjärn toadörr	Hinge toilet door
3	312588	x	Platta gångjärn köksskåp / diskbänk	Plate hinge cupboard kitchen / kitchen sink
--	319909	x	Platta gångjärn hörn inredning	Plate hinge corner furnishings
--	319979	x	Platta gångjärn gavelskåp fram	Plate hinge cupboard gable front
--	319980	x	Platta gångjärn gavelskåp bak / överskåp	Plate hinge cupboard gable rear / cupboard upper
4	315202	x	Gångjärn	Hinge
5	318379	x	Gångjärn	Hinge
--	318380	x	Täckhatt d:o	Cover d:o
6	314589	x	Gångjärn dubbelsäng (säljes i par)	Hinge double bed (exp. in pair)
7	314590	x	Fjäder d:o	Spring d:o
8	860626	x	Gångjärn dubbelsäng (säljes i par)	Hinge double bed (exp. in pair)
--	860627	x	Fjäder d:o	Spring d:o
9	860405	x	Gångjärn	Hinge
10	300354	x	Gångjärn	Hinge
11	860621	x	Gångjärn	Hinge
12	860402	x	Gångjärn	Hinge
13	860452	x	Gångjärn	Hinge
14	312589	x	Gångjärn	Hinge
15	350129	x	Handtag	Handle
16	316037	x	Gångjärn	Hinge
17	315196	x	Rosett till tryckknapp	Rosett for push button
18	860502	x	Lås inredning gard. exkl. tryckknapp	Lock without push button
19	315195	x	Tryckknapp garderob	Push button wardrobe
20	314952	x	Låsbleck gard/toa	Securing plate, wardrobe/toilet
--	319709	x	Låsbleck toalettdörr	Securing plate, toilet door
21	316877	x	Lås inredning toa	Lock toilet
22a	318671	x	Handtag H	Handle
22b	318672	x	Handtag V	Handle
23	316878	x	Rosett toadörr	Rosett toilet door
24	317356	x	Fyrkantstång toadörr L=95	Square shaft toiletdoor L=95
25	311892	x	Monteringsbeslag 25°	Mounting 25°
26	860197	x	Monteringskloss	Mounting
27	319761	x	Lock d:o, brun	Cap d:o, brown
28	303335	x	Monteringskloss brun	Mounting brown
29	801506	x	Rosetthatt, förnicklad	Cap, nickel-plated
30	801109	x	Rosettskruv	Screw
31	800343	x	Kabelgenomföring	Rubber bushing
32	801346	x	Snäppare, 2-delad	Snap locking, 2-devided
33	318630	x	Lås magnet	Lock magnet
34	801100	x	Dämpare 11x3 för luckor	Damper 11x3 for doors
35	318382	x	Hyllbärare plast	Shelf holder plastic
36	319024	x	Matta grå textil lock bäddlåda, m. tejp	Carpet gray textile cover bedbox, with tape
			M= Metervara T= Tillbehör	M= On the metre T= Accessory

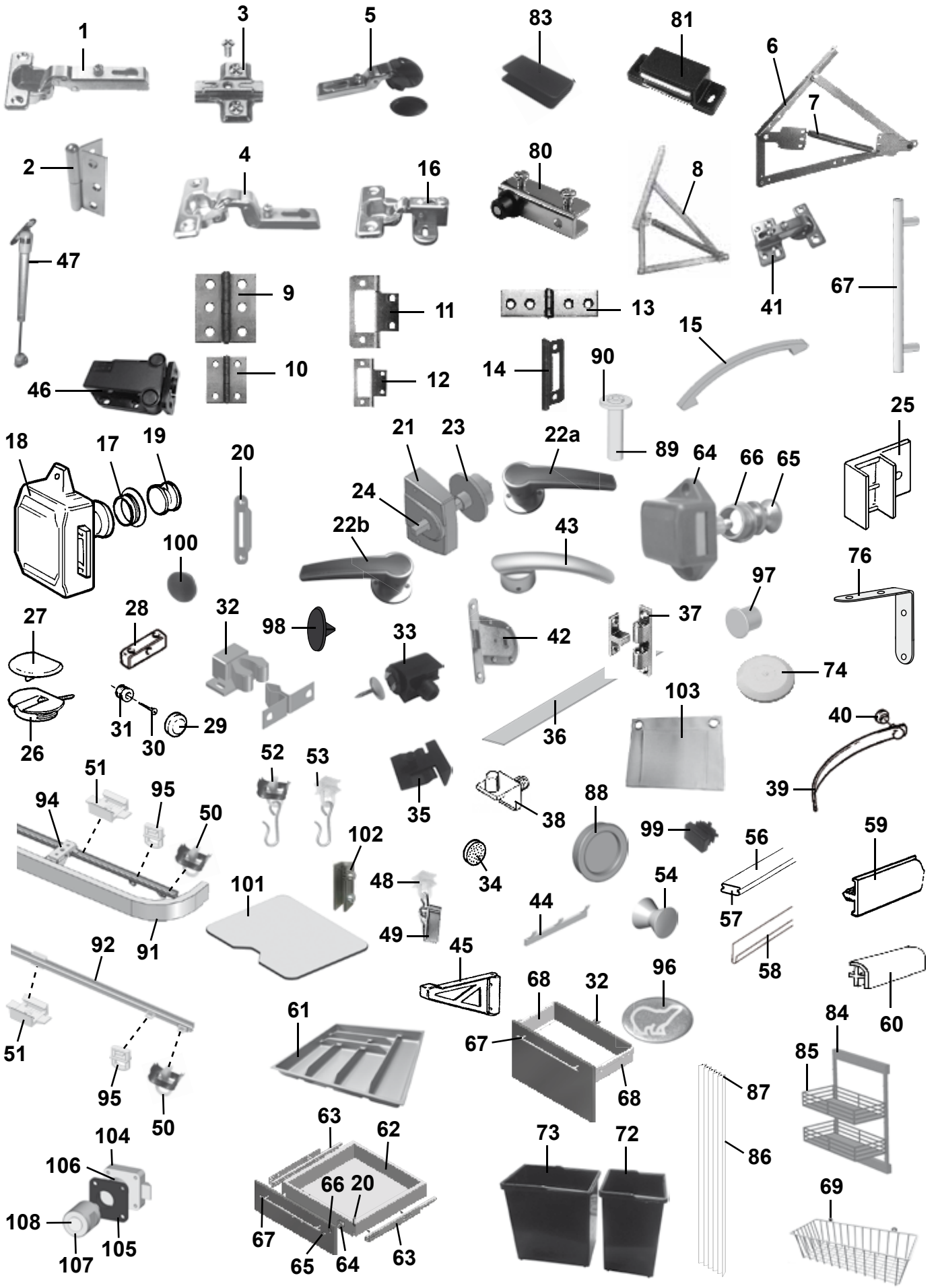
1
3
5
83
81
6
7
2
4
16
80
8
47
9
11
13
41
67
15
46
10
12
14
90
89
25
18
17
19
20
21
23
22a
64
66
65
24
22b
43
100
76
97
27
28
32
98
33
42
37
74
26
31
30
29
36
103
40
39
51
52
53
35
38
88
94
95
50
102
99
56
59
101
48
34
54
44
57
49
45
58
92
91
68
32
96
60
61
67
84
51
95
50
68
85
87
104
63
62
73
72
86
106
66
20
69
108
105
107
67
65
64
63

Pos Fig	Det. nr Part. No	Ingår Fitted	OBS!! Ange alltid årsmodell vid beställning av inredning Benämning	OBS!! Specify always year of model when ordering equipment Description
37	800639	T	Snäppare mässing	Snap locking
38	312133	x	Hyllbärare plast	Shelf holder plastic
39	303140	x	Omtag läder	Leather strap
40	800226	x	Tryckknapp	Button
41	314663	x	Gångjärn	Hinge
42	319708	x	Lås toadörr	Lock toilet door
43	319707	x	Handtag toadörr H+V (säljes i par)	Handle toilet door R+L (exp. in pair)
44	316002	x	Hängare 3-krok silver	Hanger 3-hook silver
--	316003	x	Hängare 5-krok silver	Hanger 5-hook silver
45	315749	T	Stöd hylla	Shelf support
46	350211	x	Trycklås	Push lock
47	319914	x	Gasfjäder	Gas spring
--	319915	x	Fäste vinkel d:o	Angle bracket d:o
--	319916	x	Fäste runt d:o	Bracket round d:o
48	315554	x	Glid gardin-/draperiskena	Slipper, roof strip
49	315555	x	Klämma till glid gardinskena	Holder for slipper, roof strip
50	315193	x	Ändstopp gardin-/draperiskena	End stop, roof strip
51	315975	x	Takfäste draperi-/duschdraperiskena	Holder roof strip
52	315976	x	Ändstopp m. krok duschdraperiskena	End stop with hook, roof strip
53	315977	x	Glid m. krok duschdraperiskena	Slipper with hook shower curtain
54	316116	x	Hängare	Clothes hanger
56	316268	x	List snäpp lock L=2379	List L=2379
57	316270	x	List snäpp botten L=2379	List L=2379
58	313884	x	List radie L=2379	List L=2379
59	334265	M	Knacklist, plast 25 mm	Edge list, plastic 25 mm
--	334264	M	Knacklist, plast 15 mm	Edge list, plastic 15 mm
--	335926	M	Knacklist, plast 12 mm	Edge list, plastic 12 mm
60	319776	x	List hörn plast L=2500	Corner strip L=2500
61	317515	x	Bestickslåda	Case for cutlery
62	317514	x	Låda	Drawer
--	20-900302	x	Pentrylåda 500x273/85 mm	Drawer pentry 500x273/85 mm
63	317382	x	Glidskena låda H	Slide bar, drawer R
--	07-800039	x	Rullskena H L=270 mm	Roller rail R L=270 mm
--	350221	x	Glidskena låda V	Slide bar, drawer L
--	07-800038	x	Rullskena V L=270 mm	Roller rail L L=270 mm
--	801701	x	Skruv 6x16 d:o	Screw 6x16 d:o
64	801315	x	Lås inredning exkl. tryckknapp	Lock without push button
65	315197	x	Tryckknapp d:o	Push button d:o
66	315198	x	Rosett tryckknapp	Rosett push button
67	317502	x	Handtag c/c 160 mm (köksskåp)	Handle c/c 160 mm (Kitchen cupboard)
--	317503	x	Handtag c/c 352 mm (diskbänk)	Handle c/c 352 mm (Kitchen sink)
68	317739	x	Glidskena låda (säljes i par)	Slide bar, drawer (exp. in pair)
69	319759	x	Korg, garderob	Basket, wardrobe
--	335802	x	List för korgar	List för baskets
72	319855	x	Avfallshink 7,5 liter	Refuse bucket 7,5 litre)
			M= Metervara T= Tillbehör	M= On the metre T= Accessory

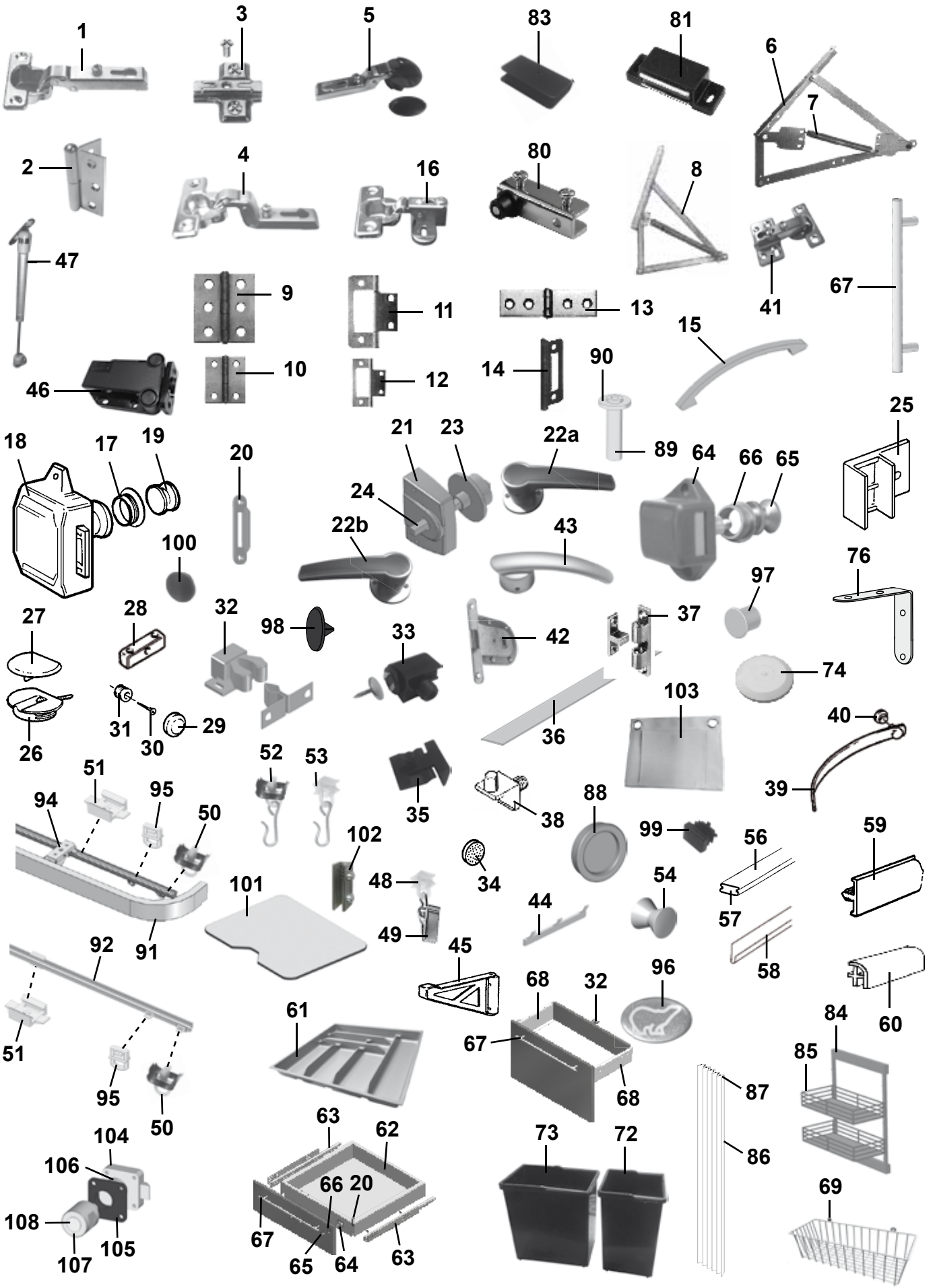
1
3
5
83
81
6
7
2
4
16
80
8
47
9
11
13
41
67
15
46
10
12
14
90
89
25
18
17
19
20
21
23
22a
64
66
65
24
22b
43
100
76
97
27
28
32
98
33
42
37
74
26
31
30
29
36
103
40
51
52
53
35
38
88
39
94
95
50
102
99
56
59
101
48
34
54
44
57
49
45
58
92
91
68
32
96
60
61
67
84
51
95
50
68
85
87
63
62
73
72
104
86
106
66
20
69
108
105
107
67
65
64
63

Pos Fig	Det. nr Part. No	Ingår Fitted	OBS!! Ange alltid årsmodell vid beställning av inredning Benämning	OBS!! Specify always year of model when ordering equipment Description
--	319857	x	Upphängningsbeslag d:o	Mounting seizure d:o
73	319856	x	Avfallshink 12 liter	Refuse bucket 12 litre
--	319857	x	Upphängningsbeslag d:o	Mounting seizure d:o
74	314353	x	Täckplugg plast vit Ø = 29 mm	Plug cover plastic white Ø = 29 mm
--	318637	x	Täckplugg plast svart Ø = 29 mm	Plug cover plastic black Ø = 29 mm
76	302980	x	Vinkeljärn	Angle iron
80	314351	x	Gångjärn (säljes i par)	Hinge (exp. in pair)
81	314350	x	Lås magnet barskåp	Lock magnet
83	318381	x	Motstycke magnetlås	Companion part
84	319558	x	Bänkutdrag V	Extract L
85	319559	x	Korg d:o	Basket d:o
86	315216	T	Vikdörr kpl.	Folding door
87	316705	T	Glid vikdörr	Slipper folding door
88	316018	x	Handtag skjutdörr	Handle sliding door
89	315939	x	Rör plast	Plastic pipe
90	315940	x	Bricka plast 6,4x12,5x1,6	Washer plastic 6,4x12,5x1,6
91	350349	x	Skena gardin L=1920 (över gavelfönster)	Curtain rod L=1920 (above gable window)
--	316201	x	Skena gardin L=1700	Curtain rod L=1700
--	350348	x	Skena gardin L=1020	Curtain rod L=1020
--	350351	x	Skena gardin L=820	Curtain rod L=820
--	350198	x	Skena gardin L=620	Curtain rod L=620
--	350350	T	Skena gardin L=500	Curtain rod L=500
92	315907	x	Skena gardin L=1920	Curtain rod L=1920
--	318104	x	Skena gardin/draperi L=1730	Curtain rod L=1730
--	314721	x	Skena gardin/draperi L=1100	Curtain rod L=1100
--	314722	x	Skena gardin/draperi L=900	Curtain rod L=900
--	350237	x	Skena gardin L=570 (under gavelfönster)	Curtain rod L=570 (below gable window)
--	319908	x	Skena gardin/draperi L=490	Curtain rod L=490
94	317636	x	Fäste gardinskena	Bracket curtain rod
95	317637	x	Glid för gardin	Slipper for curtain
96	209060	x	Emblem	Emblem
97	801515	x	Plugg 12-10 mm vit	Plug 12-10 mm white
--	800242	x	Plugg 12-8 mm svart	Plug 12-8 mm black
98	319828	x	Täckhatt för skruv, mörkbrun	Cover screw, dark brown
--	702213	x	Täckhatt för skruv, ljusbrun	Cover screw, light brown
99	319824	x	Plugg 15x20 mm svart	Plug 15x20 mm black
100	319815	x	Plugg 15/10, brun	Plug 15/10, brown
101	340417	x	Skärbräda	Cutting board
102	319174	x	Hållare skärbräda	Holder cutting board
103	319811	x	Tygförvaring 320x250	Locker fabric 320x250
104	07-110198	x	Låskista V [1]	Lock L [1]
--	07-110199	x	Låskista H [1]	Lock R [1]
105	339874	x	Distans låskista [1]	Distance lock [1]
106	339829	x	Distans dörrlås D19/26 L=15 [1]	Distance door lock D19/26 L=15 [1]
107	07-110235	x	Vridknopp förnicklad V [1]	Twist grip nickel-plated L [1]
--	07-110236	x	Vridknopp förnicklad H [1]	Twist grip nickel-plated R [1]
108	319288	x	Lock täck [1]	Cover [1]
			[1] = Selected och Customized	[1] = Selected and Customized
			M= Metervara T= Tillbehör	M= On the metre T= Accessory

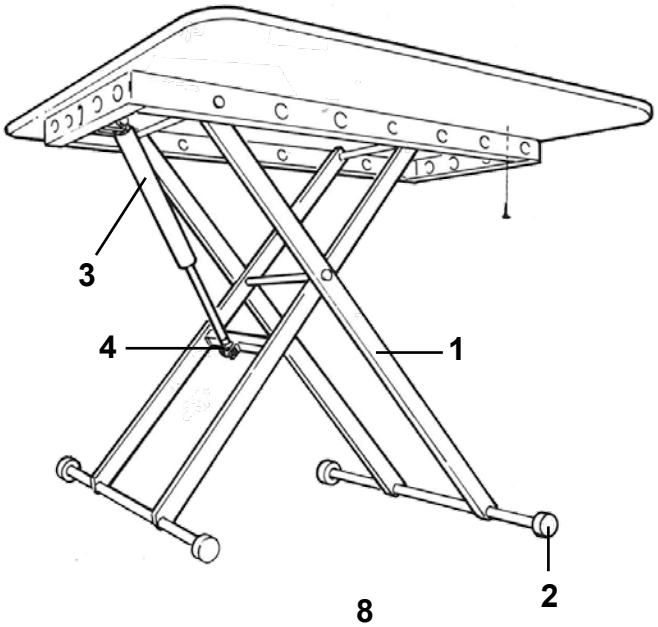
3
4
1
2

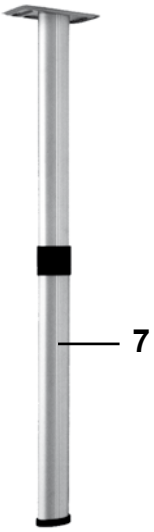
7

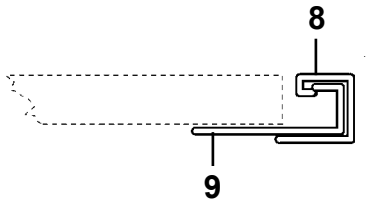
8
9


10


14


11


15


13

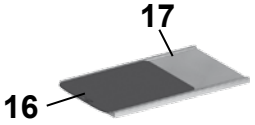
17
16

Pos Fig	Det. nr Part. No	Ingår/Fitted 520 CTH	520 CTV	560 GS	560 CTH / CTH VK	560 CTV	OBS!! Ange alltid årsmodell vid beställning av inredning Benämning	OBS!! Specify always year of model when ordering equipment Description
1	310083	x	x	x	x	x	Bordsstativ kpl.	Table stand cpl.
2	301642	x	x	x	x	x	Fot	Foot
3	310827	x	x	x	x	x	Gasdämpare	Gas spring
4	311299	x	x	x	x	x	Bussning stötdämpare	Bushing shock absorber
7	315565						Bordsben fällbart H=730 / 340	Table leg H=730 / 340
8	318574						List upphängning väggdel	List
9	318575						List upphängning bordsdel	List
10	335944-K						Bordsskiva 940x1200 rundsittgr. fram	Table top 940x1200 couch gr. front
11	335940-K	x	x	x	x	x	Bordsskiva 940x1025 rundsittgr. fram	Table top 940x1025 couch gr. front
--	340543-K	T	T	T	T	T	Bordsskiva 940x1025 rundsittgr. fram [1]	Table top 940x1025 couch gr. front [1]
--	340543-L	T	T	T	T	T	Bordsskiva 940x1025 rundsittgr. fram [1]	Table top 940x1025 couch gr. front [1]
13	335942-K						Bordsskiva 750x700 mittsittgr	Table top 750x700 middle couch gr.
14	335941-K						Bordsskiva 750x600 sittgr bak (DBD)	Table top 750x600 couch gr. rear (DBD)
15	335949-K						Bordsskiva 884x482 mittsittgr	Table top 884x482 middle couch gr.
16	341192	T	T	T	T	T	Utdragsskiva bord 450x550	Sliding leaf 450x550
17	341193	T	T	T	T	T	Låda utdragsskiva	Box sliding leaf
							[1] = Selected och Customized (-K = ljus, -L = mörk)	[1] = Selected and Customized (-K = light, -L = dark)
							T= Tillbehör	T= Accessory

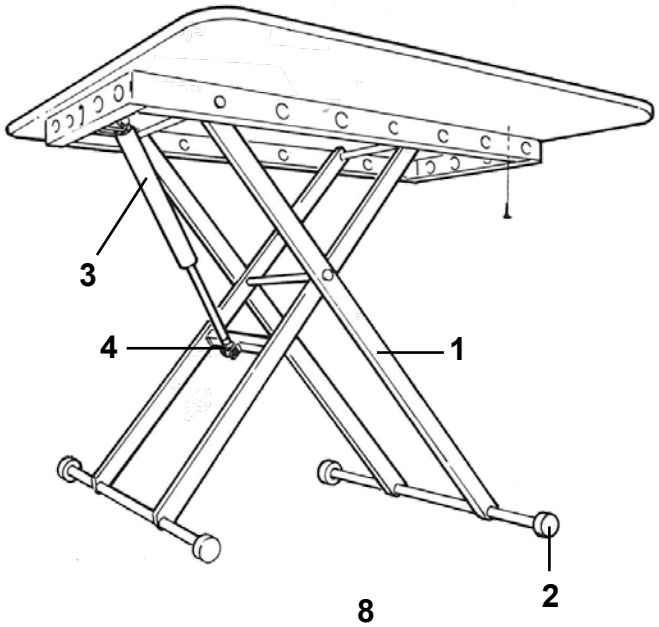
3
4
1
2

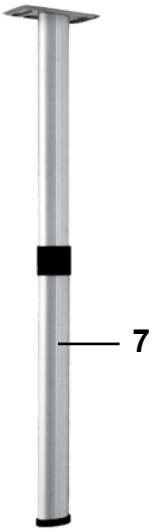
7

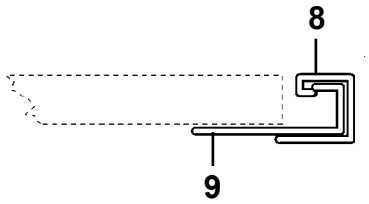
8
9


10


14


11


15


13

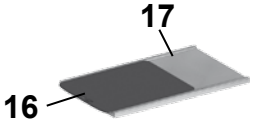
17
16

Pos Fig	Det. nr Part. No	Ingår/Fitted 590 E	590 CTH	590 CTH VK	590 TR LB	590 TR DB	OBS!! Ange alltid årsmodell vid beställning av inredning Benämning	OBS!! Specify always year of model when ordering equipment Description
1	310083	x	x	x	x	x	Bordsstativ kpl.	Table stand cpl.
2	301642	x	x	x	x	x	Fot	Foot
3	310827	x	x	x	x	x	Gasdämpare	Gas spring
4	311299	x	x	x	x	x	Bussning stötdämpare	Bushing shock absorber
7	315565						Bordsben fällbart H=730 / 340	Table leg H=730 / 340
8	318574						List upphängning väggdel	List
9	318575						List upphängning bordsdel	List
10	335944-K						Bordsskiva 940x1200 rundsittgr. fram	Table top 940x1200 couch gr. front
11	335940-K	x	x	x	x	x	Bordsskiva 940x1025 rundsittgr. fram	Table top 940x1025 couch gr. front
--	340543-K	T	T	T	T	T	Bordsskiva 940x1025 rundsittgr. fram [1]	Table top 940x1025 couch gr. front [1]
--	340543-L	T	T	T	T	T	Bordsskiva 940x1025 rundsittgr. fram [1]	Table top 940x1025 couch gr. front [1]
13	335942-K						Bordsskiva 750x700 mittsittgr	Table top 750x700 middle couch gr.
14	335941-K						Bordsskiva 750x600 sittgr bak (DBD)	Table top 750x600 couch gr. rear (DBD)
15	335949-K						Bordsskiva 884x482 mittsittgr	Table top 884x482 middle couch gr.
16	341192	T	T	T	T	T	Utdragsskiva bord 450x550	Sliding leaf 450x550
17	341193	T	T	T	T	T	Låda utdragsskiva	Box sliding leaf
							[1] = Selected och Customized (-K = ljus, -L = mörk)	[1] = Selected and Customized (-K = light, -L = dark)
							T= Tillbehör	T= Accessory

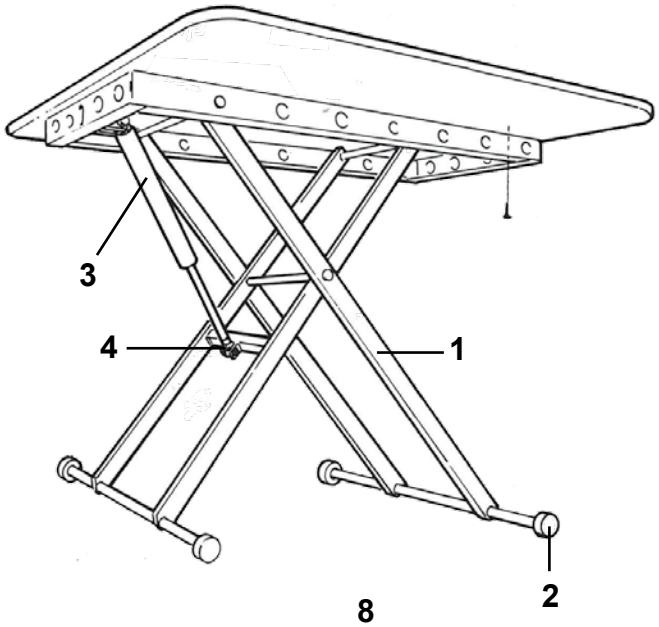
3
4
1
2

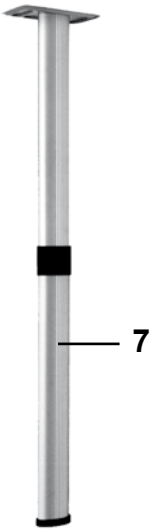
7

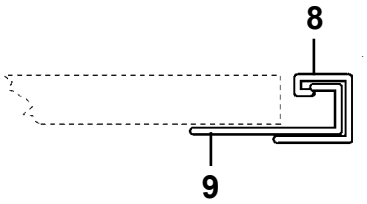
8
9


10

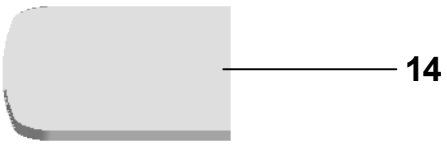
14

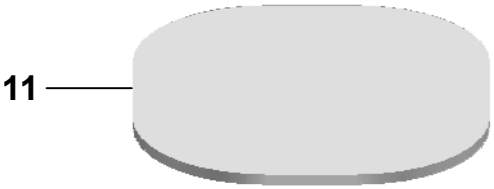
11


15


12

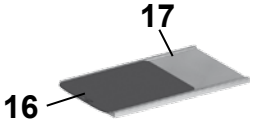
17
16

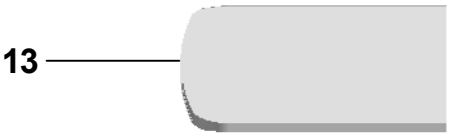
13

Pos Fig	Det. nr Part. No	Ingår/Fitted 620 GSE	620 TR LB	620 TR TDS	620 TR DB	620 CTVX	OBS!! Ange alltid årsmodell vid beställning av inredning Benämning	OBS!! Specify always year of model when ordering equipment Description
1	310083	x	x	x	x	x	Bordsstativ kpl.	Table stand cpl.
2	301642	x	x	x	x	x	Fot	Foot
3	310827	x	x	x	x	x	Gasdämpare	Gas spring
4	311299	x	x	x	x	x	Bussning stötdämpare	Bushing shock absorber
7	315565					x	Bordsben fällbart H=730 / 340	Table leg H=730 / 340
8	318574					x	List upphängning väggdel	List
9	318575					x	List upphängning bordsdel	List
10	335944-K						Bordsskiva 940x1200 rundsittgr. fram	Table top 940x1200 couch gr. front
11	335940-K	x	x	x	x	x	Bordsskiva 940x1025 rundsittgr. fram	Table top 940x1025 couch gr. front
--	340543-K	T	T	T	T	T	Bordsskiva 940x1025 rundsittgr. fram [1]	Table top 940x1025 couch gr. front [1]
--	340543-L	T	T	T	T	T	Bordsskiva 940x1025 rundsittgr. fram [1]	Table top 940x1025 couch gr. front [1]
12	335943-K						Bordsskiva 750x950 mittsittgr	Table top 750x950 middle couch gr.
13	335942-K					x	Bordsskiva 750x700 mittsittgr	Table top 750x700 middle couch gr.
14	335941-K						Bordsskiva 750x600 sittgr bak (DBD)	Table top 750x600 couch gr. rear (DBD)
15	335949-K						Bordsskiva 884x482 mittsittgr	Table top 884x482 middle couch gr.
16	341192	T	T	T	T	T	Utdragsskiva bord 450x550	Sliding leaf 450x550
17	341193	T	T	T	T	T	Låda utdragsskiva	Box sliding leaf
							[1] = Selected och Customized (-K = ljus, -L = mörk)	[1] = Selected and Customized (-K = light, -L = dark)
							T= Tillbehör	T= Accessory

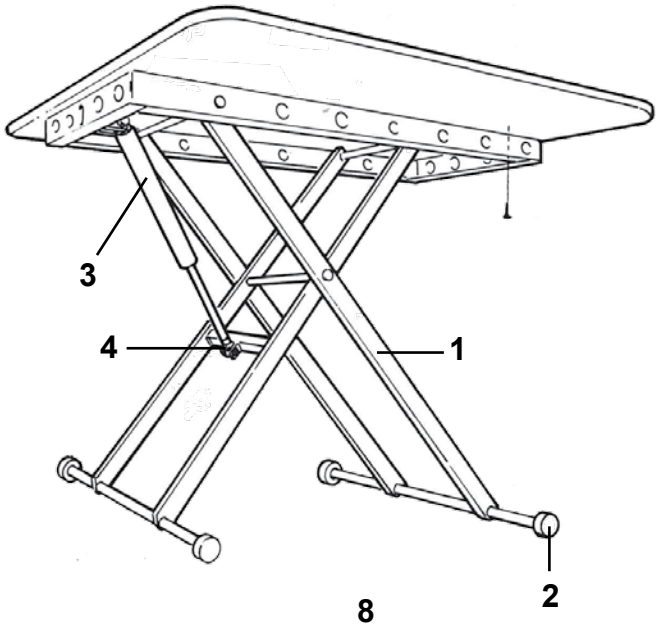
3
4
1
2

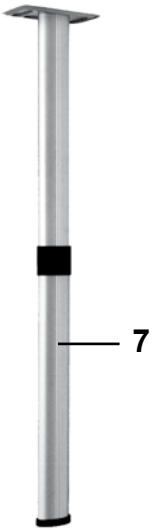
7

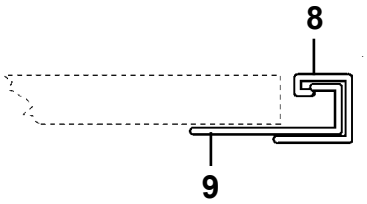
8
9


10

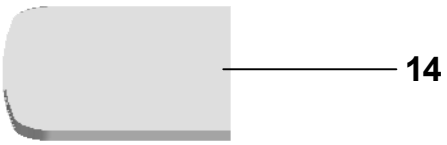
14

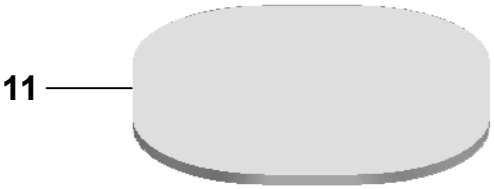
11


15


12

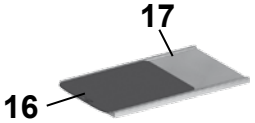
17
16

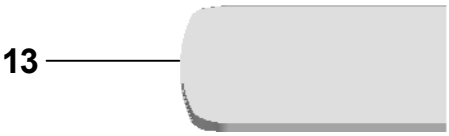
13

Pos Fig	Det. nr Part. No	Ingår/Fitted 650 GSE	650 TR	650 TDS BK	650 TDS VK	650 BR	OBS!! Ange alltid årsmodell vid beställning av inredning Benämning	OBS!! Specify always year of model when ordering equipment Description
1	310083	x	x	x	x	x	Bordsstativ kpl.	Table stand cpl.
2	301642	x	x	x	x	x	Fot	Foot
3	310827	x	x	x	x	x	Gasdämpare	Gas spring
4	311299	x	x	x	x	x	Bussning stötdämpare	Bushing shock absorber
7	315565					x	Bordsben fällbart H=730 / 340	Table leg H=730 / 340
8	318574					x	List upphängning väggdel	List
9	318575					x	List upphängning bordsdel	List
10	335944-K						Bordsskiva 940x1200 rundsittgr. fram	Table top 940x1200 couch gr. front
11	335940-K	x	x	x	x	x	Bordsskiva 940x1025 rundsittgr. fram	Table top 940x1025 couch gr. front
--	340543-K	T	T	T	T	T	Bordsskiva 940x1025 rundsittgr. fram [1]	Table top 940x1025 couch gr. front [1]
--	340543-L	T	T	T	T	T	Bordsskiva 940x1025 rundsittgr. fram [1]	Table top 940x1025 couch gr. front [1]
12	335943-K						Bordsskiva 750x950 mittsittgr	Table top 750x950 middle couch gr.
13	335942-K						Bordsskiva 750x700 mittsittgr	Table top 750x700 middle couch gr.
14	335941-K						Bordsskiva 750x600 sittgr bak (DBD)	Table top 750x600 couch gr. rear (DBD)
--	338593-K					x	Bordsskiva 750x450 sittgr bak	Table top 750x450 couch gr. rear
15	335949-K						Bordsskiva 884x482 mittsittgr	Table top 884x482 middle couch gr.
16	341192	T	T	T	T	T	Utdragsskiva bord 450x550	Sliding leaf 450x550
17	341193	T	T	T	T	T	Låda utdragsskiva	Box sliding leaf

[1] = Selected och Customized (-K = ljus, -L = mörk)

[1] = Selected and Customized (-K = light, -L = dark)

T= Tillbehör

T= Accessory

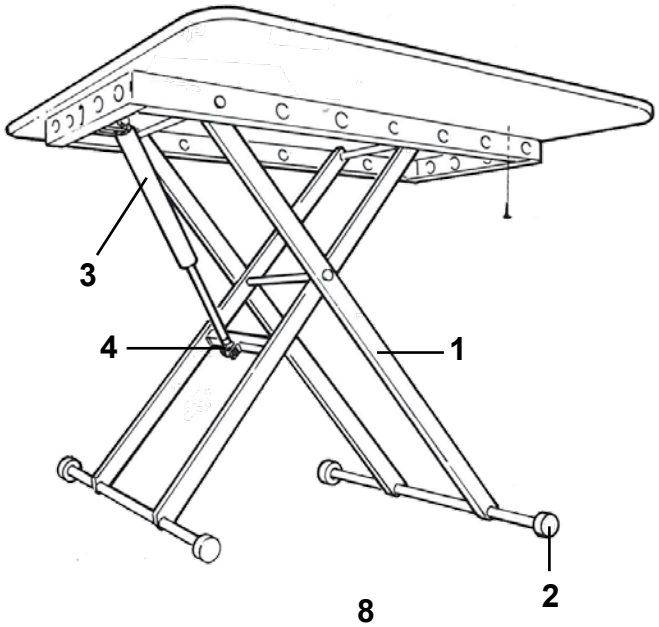
3
4
1
2

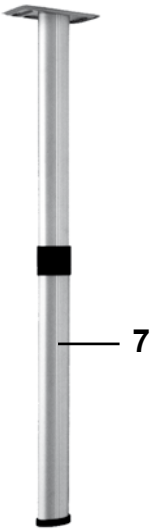
7

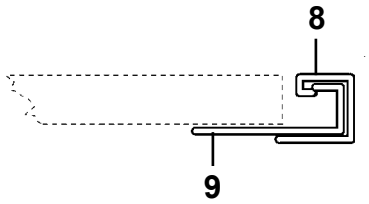
8
9


10

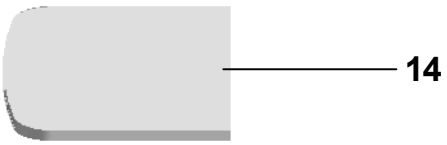
14


11


15


12

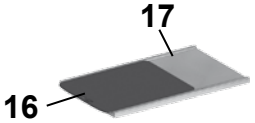
17
16


13

Pos Fig	Det. nr Part. No	Ingår/Fitted 680 CTVX	680 CTX BK	680 TR LB / DB	680 TR TDS	680 BR	OBS!! Ange alltid årsmodell vid beställning av inredning Benämning	OBS!! Specify always year of model when ordering equipment Description
1	310083	x	x	x	x	x	Bordsstativ kpl.	Table stand cpl.
2	301642	x	x	x	x	x	Fot	Foot
3	310827	x	x	x	x	x	Gasdämpare	Gas spring
4	311299	x	x	x	x	x	Bussning stötdämpare	Bushing shock absorber
7	315565	x				x	Bordsben fällbart H=730 / 340	Table leg H=730 / 340
8	318574	x				x	List upphängning väggdel	List
9	318575	x				x	List upphängning bordsdel	List
10	335944-K						Bordsskiva 940x1200 rundsittgr. fram	Table top 940x1200 couch gr. front
11	335940-K	x	x	x	x	x	Bordsskiva 940x1025 rundsittgr. fram	Table top 940x1025 couch gr. front
--	340543-K	T	T	T	T	T	Bordsskiva 940x1025 rundsittgr. fram [1]	Table top 940x1025 couch gr. front [1]
--	340543-L	T	T	T	T	T	Bordsskiva 940x1025 rundsittgr. fram [1]	Table top 940x1025 couch gr. front [1]
12	335943-K						Bordsskiva 750x950 mittsittgr	Table top 750x950 middle couch gr.
13	340886-K	x					Bordsskiva 700x690, ljus	Table top 700x690, light
--	341855-L	T					Bordsskiva 700x690, mörk	Table top 700x690, dark
14	335941-K						Bordsskiva 750x600 sittgr bak	Table top 750x600 couch gr. rear
--	338593-K					x	Bordsskiva 750x450 sittgr bak	Table top 750x450 couch gr. rear
15	335949-K						Bordsskiva 884x482 mittsittgr	Table top 884x482 middle couch gr.
16	341192	T	T	T	T	T	Utdragsskiva bord 450x550	Sliding leaf 450x550
17	341193	T	T	T	T	T	Låda utdragsskiva	Box sliding leaf
							[1] = Selected och Customized (-K = ljus, -L = mörk)	[1] = Selected and Customized (-K = light, -L = dark)
							T= Tillbehör	T= Accessory

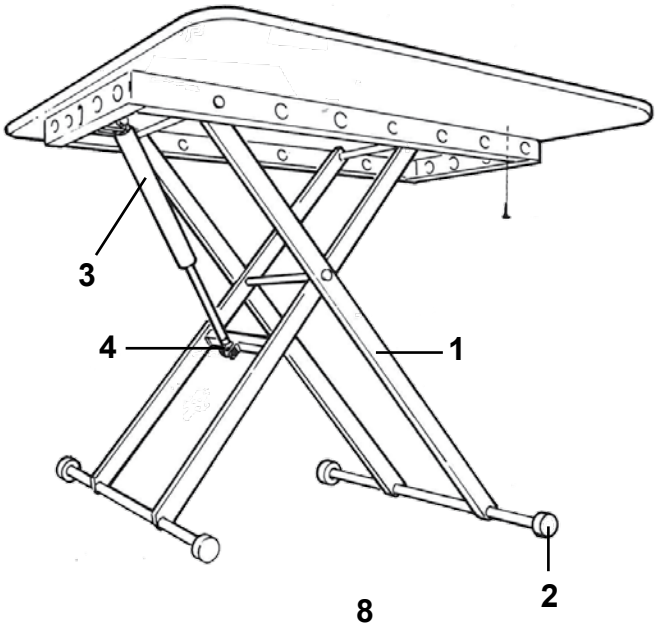
3
4
1
2

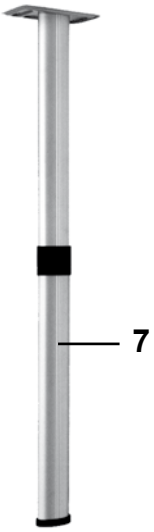
7

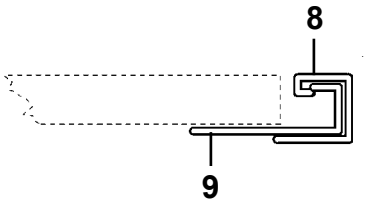
8
9


10

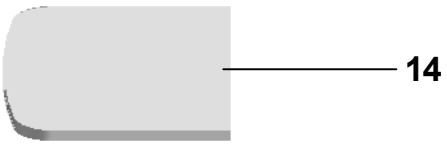
14

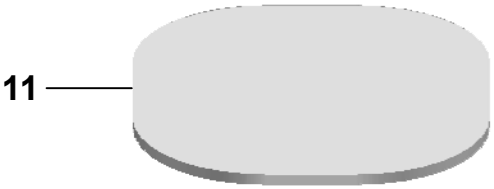
11


15


12

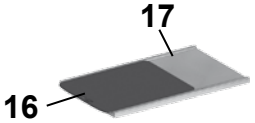
17
16

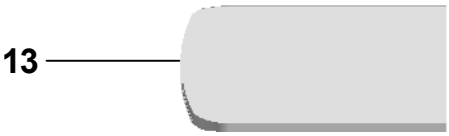
13

Pos Fig	Det. nr Part. No	Ingår/Fitted					OBS!! Ange alltid årsmodell vid beställning av inredning Benämning	OBS!! Specify always year of model when ordering equipment Description
		730 TRX	730 CTVX BK	730 TR LB / DB	730 TR TDS	730 BR		
1	310083	x	x	x	x	x	Bordsstativ kpl.	Table stand cpl.
2	301642	x	x	x	x	x	Fot	Foot
3	310827	x	x	x	x	x	Gasdämpare	Gas spring
4	311299	x	x	x	x	x	Bussning stötdämpare	Bushing shock absorber
7	315565	x	x			x	Bordsben fällbart H=730 / 340	Table leg H=730 / 340
8	318574	x	x			x	List upphängning väggdel	List
9	318575	x	x			x	List upphängning bordsdel	List
10	335944-K	x		x	x		Bordsskiva 940x1200 rundsittgr. fram	Table top 940x1200 couch gr. front
--	340544-K	T		T	T		Bordsskiva 940x1200 rundsittgr. fram [1]	Table top 940x1200 couch gr. front [1]
--	340544-L	T		T	T		Bordsskiva 940x1200 rundsittgr. fram [1]	Table top 940x1200 couch gr. front [1]
11	335940-K		x			x	Bordsskiva 940x1025 rundsittgr. fram	Table top 940x1025 couch gr. front
--	340543-K		T			T	Bordsskiva 940x1025 rundsittgr. fram [1]	Table top 940x1025 couch gr. front [1]
--	340543-L		T			T	Bordsskiva 940x1025 rundsittgr. fram [1]	Table top 940x1025 couch gr. front [1]
12	335943-K						Bordsskiva 750x950 mittsittgr	Table top 750x950 middle couch gr.
13	335942-K	x					Bordsskiva 750x700 mittsittgr	Table top 750x700 middle couch gr.
--	340886-K		x				Bordsskiva 700x690, ljus	Table top 700x690, light
--	341855-L		T				Bordsskiva 700x690, mörk	Table top 700x690, dark
14	335941-K						Bordsskiva 750x600 sittgr bak	Table top 750x600 couch gr. rear
--	341333-K					x	Bordsskiva 777x416 sittgr bak	Table top 777x416 couch gr. rear
15	335949-K						Bordsskiva 884x482 mittsittgr	Table top 884x482 middle couch gr.
16	341192	T	T	T	T	T	Utdragsskiva bord 450x550	Sliding leaf 450x550
17	341193	T	T	T	T	T	Låda utdragsskiva	Box sliding leaf

[1] = Selected och Customized (-K = ljus, -L = mörk)

[1] = Selected and Customized (-K = light, -L = dark)

T= Tillbehör

T= Accessory

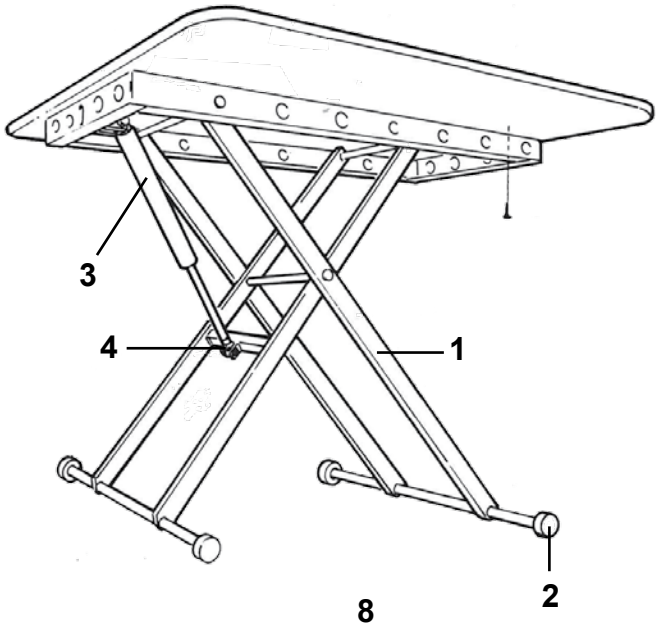
3
4
1
2

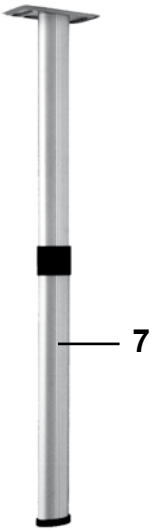
7

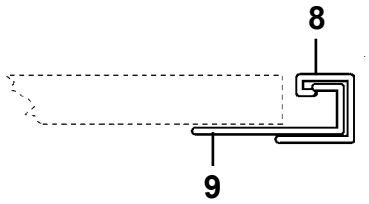
8
9


10

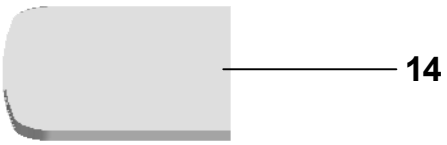
14


11


15


12

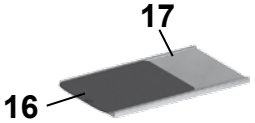
17
16


13

Pos Fig	Det. nr Part. No	840 BR	OBS!! Ange alltid årsmodell vid beställning av inredning Benämning	OBS!! Specify always year of model when ordering equipment Description
1	310083	x	Bordsstativ kpl.	Table stand cpl.
2	301642	x	Fot	Foot
3	310827	x	Gasdämpare	Gas spring
4	311299	x	Bussning stötdämpare	Bushing shock absorber
7	315565	x	Bordsben fällbart H=730 / 340	Table leg H=730 / 340
8	318574	x	List upphängning väggdel	List
9	318575	x	List upphängning bordsdel	List
10	335944-K		Bordsskiva 940x1200 rundsittgr. fram	Table top 940x1200 couch gr. front
11	335940-K	x	Bordsskiva 940x1025 rundsittgr. fram	Table top 940x1025 couch gr. front
--	340543-K	T	Bordsskiva 940x1025 rundsittgr. fram [1]	Table top 940x1025 couch gr. front [1]
--	340543-L	T	Bordsskiva 940x1025 rundsittgr. fram [1]	Table top 940x1025 couch gr. front [1]
12	335943-K		Bordsskiva 750x950 mittsittgr	Table top 750x950 middle couch gr.
13	335942-K		Bordsskiva 750x700 mittsittgr	Table top 750x700 middle couch gr.
14	340240-K	x	Bordsskiva 450x500, ljus	Table top 450x500, light
--	341977-L	T	Bordsskiva 450x500, mörk	Table top 450x500, dark
15	335949-K		Bordsskiva 884x482 mittsittgr	Table top 884x482 middle couch gr.
16	341192	T	Utdragsskiva bord 450x550	Sliding leaf 450x550
17	341193	T	Låda utdragsskiva	Box sliding leaf
			[1] = Selected och Customized (-K = ljus, -L = mörk)	[1] = Selected and Customized (-K = light, -L = dark)
			T= Tillbehör	T= Accessory

Vagnsmodell	Dynsats RSG fram (art.nr. = ritn.nr.)	Dynsats bak BK-dynor/Dinett (art.nr. = ritn.nr.)	Dynsats M-grp. (art.nr. = ritn.nr.)	Dynsats fram LR Färg C14-F114	Overkast P15 grå X15 beige (art.nr. = ritn.nr.)	Madrass Vänster	Madrass Höger	Bädd-madrass Vänster	Bädd-madrass Höger	Spalttyg sänggavel C18 , P17, L19, S417	Spalt-tyg C18, P17 L19, S417	Spalttyg 3 våningssängar C18, P17 L19, S417
520 CTV	350081, C18, P17, L19, S417, S617	-	-	-	350220	-	314543	-	314544	319791	318362	-
520 CTH/DB	350081, C18, P17, L19, S417, S617	-	-	-	317191	314543	-	314544	-	319791	318362	-
560-590, 650LB	350081, C18, P17, L19, S417, S617	-	-	-	317192	314539	-	314540	-	319805*2 319868*1	318363	-
560-590, 650 BK 2 & 3	350081, C18, P17, L19, S417, S617	315229*2 C18, P17, L19, S417	-	-	317190	314636	-	313208	-	319803	319940	318366
560 CTH/DB	350082, C18, P17, L19, S417, S617	-	-	-	317191	314543	-	314544	-	319791	318362	-
560 CTV	350082, C18, P17, L19, S417, S617	-	-	-	350220	-	314543	-	314544	319791	318362	-
590 CTH/DB	350082, C18, P17, L19, S417, S617	-	-	-	317191	314543	-	314544	-	319791	318362	-
590 CTH/VK	350083, C18, P17, L19, S417, S617	-	-	-	317191	314543	-	314544	-	319791	318367	-
590 TR DB	350081, C18, P17, L19, S417, S617	-	-	-	317190	314636	-	313208	-	319803	318367	-
590 TR LB	350081, C18, P17, L19, S417, S617	-	-	-	317198	314539	315657	314540	315658	319805*2	318361	-
620 GSE/BK2 & BK 3	350082, C18, P17, L19, S417, S617	315229*2 C18, P17, L19, S417	-	-	317190	314636	-	313208	-	319803	319940	-
620GSE LB	350082, C18, P17, L19, S417, S617	-	-	-	317192	314539	-	314540	-	319805*2 319868*1	318363	-
620 CTVX	350081, C18, P17, L19, S417, S617	-	350136C18, P17, L19, S417, S617	-	350220	-	314543	-	314544	319792	318362	-
620 TR DB	350082, C18, P17, L19, S417, S617	-	-	-	317190	314636	-	313208	-	319803	318367	-
620 TR LB	350081, C18, P17, L19, S417, S617	-	-	-	317198	314539	315657	314540	315658	319805	318361	-
620 TR TDS	350081, C18, P17, L19, S417, S617	-	-	-	319609	319607	-	319234	-	319803	-	-
650 TR LB	350081, C18, P17, L19, S417, S617	-	-	-	317194	314539	314539	314540	314540	319805	318363	-
650 TR DB	350081, C18, P17, L19, S417, S617	-	-	-	317197	314636	-	313208	-	319803	318367	-
650 TDS BK	350081, C18, P17, L19, S417, S617	350274,350275 C18, L19 , P17, S417	-	-	319609	319607	-	319234	-	319803	350287	-
650 TR TDS	350082, C18, P17, L19, S417, S617		-	-	319609	319607	-	319234	-	319803		-
650 BR	350081, C18, P17, L19, S417, S617	350124B17, C18, P17, H17, S417, S617 350009,350010 B17, C18, H17, P17, S417	-	-	350028	-	314636	-	-	319803	350012	-
680 BR	350082, C18, P17, L19, S417, S617	350144C18, P17, L19 S417, S617 350009,350010 C18, L19 P17, S417	-	-	317197	314636	-	313208	-	319803	350012	-
680 TR LB	350082, C18, P17, L19, S417, S617	-	-	-	317194	314539	314539	314540	314540	319805	318363	-
680 TR DB	350082, C18, P17, L19, S417, S617	-	-	-	317197	314636	-	313208	-	319803	318367	-
680 TR DB BK	350082, C18, P17, L19, S417, S617	317305*2 C18, P17 , L19, S417	-	-	317197	314636	-	313208	-	319803	318369	-
680 TR TDS	350082, C18, P17, L19, S417, S617	-	-	-	319609	319607	-	319234	-	319803	-	-
680 CTVX	350082, C18, P17, L19, S417, S617	-	350136C18, P17, L19, S417, S617		350220	-	314543	-	314544	319791	318362	-
680 CTX DB BK	350082, C18, P17, L19, S417, S617	-	-	-	317191	314543	-	314544	-	319791	350313	-
730 CTVX	350082, C18, P17, L19, S417, S617	-	350136C18, P17, L19, S417, S617	-	350280	-	350279	-	350281	319791	350313	-
730 TRX m. M-grupp	350083, C18 P17, L19, S417 S617	-	350136B17, C18, P17, H17, S417, S617	-	317197	314636	-	313208	-	319803	318367	-
730 TR LB	350083, C18 P17, L19, S417 S617	-	-	-	317194	314539	314539	314540	314540	319805	318363	-
730 TR TDS	350083, C18 P17, L19, S417 S617	-	-	-	319609	319607	-	319234	-	319803	-	-

Vagnsmodell	Dynsats RSG fram (art.nr. = ritn.nr.)	Dynsats bak BK-dynor/Dinett (art.nr. = ritn.nr.)	Dynsats M-grp. (art.nr. = ritn.nr.)	Dynsats fram LR Färg C14-F114	Överkast P15 grå X15 beige (art.nr. = ritn.nr.)	Madrass Vänster	Madrass Höger	Bädd-madrass Vänster	Bädd-madrass Höger	Spalttyg sänggavel C18 , P17, L19, S417	Spalt-tyg C18, P17 L19, S417	Spalttyg 3 våningssängar C18, P17 L19, S417
730 TR DB	350083, C16, P17, L19, S417, S617	-	-	-	317197	314636	-	313208	-	319803	318367	-
730 TR DB BK	350083, C16, P17, L19, S417, S617	317305*2 B17, C18, P17 , H17, S417	-	-	317197	314636	-	313208	-	319803	318369	-
730 BR	350082, C18, P17, L19, S417, S617	350119C18, P17, L19, S417 350314C18, P17, L19, S417,S617	-	-	317197	314636	-	313208	-	319803	319940	-
840 TRX LB	350082, C18, P17, L19, S417, S617	-	350204, C18, P17, L19, S417, S617	-	317192	314539	314539	314540	314540	319805	318363	-
840 TRX TDS	350082, C18, P17, L19, S417, S617	-	350204, C18, P17, L19, S417, S617	-	319609	319607	-	319234	-	319803	-	-
840 BR	350082, C18, P17, L19, S417, S617	350212C18, P17, L19 S417, S617 350009,350010 C18, L19 P17, S417	-	-	317197	314636	-	313208	-	319803	350012	-

Dyna BK M-grupp 680 CTVX,730 CTVX BK,							350117*2		350158			
Dyna BK M-grupp 840 TRX LB, TDS						316433*2						
Dyna BK M-grurpp 730 CTVX					350291		350277*2		350278*2			
Dyna BK 730 BR	2*350119											
Dyna BK 650,680,840 BR övre + nedre	350010 + 350009											
Dyna BK M-grupp 620, 680 CTX						316433*2						
Spalt 620 CTVX, 840 TRX m v.sängar						350331						
Spalt 680 CTVX, 730 CTVX m v.sängar												350118
Spalt fast överbädd												314631
Dyna fast ö-bädd						315444						
Vikbar madrass ö-bäddsskåp bak							317738					
Vikbar madrass ö-bäddsskåp mittgr							350300					
Dyna ö-bäddsskåp HB 730 BK							315150					
Överkast fast bädd					316851							
Pocket resårmadrass LB						317372	317372					
Pocket resårmadrass kort LB vid 590 kök						317374	317374					
Avvikande bakdelar när smal säng monteras												
520-620 DB/DBD/CTH/CTX					317190	314636		313208				318367
730 DB/CTX					317197	314636		313208				318367
730 DBD			315219		317197	314636		313208				318367
Sov-i-form bäddmadrasser												
Dubbelbädd bred								314924				
Dubbelbädd smal								314923				
Långbädd lång								314922				
Långbädd kort								316688				
TDS								319988				

OBS!! Artikelnumren för dynsatser, överkast och spalter anges efter färg på tyg (AX-S2), t.ex. 314065AX.

Dyna madrass (100mm)					318200
Dyna madrass (100mm)					318201
Dyna madrass (100mm)					318202
Dyna madrass (100mm)					318203
Dyna madrass (100mm)					318204
Dyna madrass (100mm)					318205

Dyna fast bädd SPEC.	318606

TILLVAL:

Komfort kudde 370*260/3 m. brodering

3100460B17	Brun enf.
3100460C18	Svart tyg
31004607P17	Mörk grå
3100460H17	Ljus grå
3100460S417	Beige skinn
3100460S614	Svart skinn

Nackkudde 450*80 m. brodering

3100459B17	Brun enf.
3100459C16	Svart tyg
3100459P17	Mörk grå
3100459H17	Ljus grå
3100459S417	Beige skinn
3100459S616	Svart skinn

Bäddmadrasser Polar M19

	Bädd-madrass 30 mm	Mått madrass	Bädd-madrass 60 mm	Mått madrass Super de luxe	Bädd-madrass 70 mm	Mått madrass Drömvila
520 CTH / DB	314544	1950x1440/1280x30	316735	1950x1440/1280x60	314924	1950x1440/1280x70
520 CTV	314544	1950x1440/1280x30	316735	1950x1440/1280x60	314924	1950x1440/1280x70
560-590 LB	314540	1950x885x30	316733	1950x885x60	314922	1950x885x70
560-590 BK / BK 3	313208	1950x1340/1180x30	316734	1950x1340/1180x60	314923	1950x1340/1180x70
560-590 CTH / DB	314544	1950x1440/1280x30	316735	1950x1440/1280x60	314924	1950x1440/1280x70
560 CTV	314544	1950x1440/1280x30	316735	1950x1440/1280x60	314924	1950x1440/1280x70
560-590 CTH VK DB	314544	1950x1440/1280x30	316735	1950x1440/1280x60	314924	1950x1440/1280x70
590 TR LB	314540	1950x885x30	316733	1950x885x60	314922	1950x885x70
590 TR DB	313208	1950x1340/1180x30	316734	1950x1340/1180x60	314923	1950x1340/1180x70
620 GSE/LB	314540	1950x885x30	316733	1950x885x60	314922	1950x885x70
620 GSE BK / BK 3	313208	1950x1340/1180x30	316734	1950x1340/1180x60	314923	1950x1340/1180x70
620 CTVX	314544	1950x1440/1280x30	316735	1950x1440/1280x60	314924	1950x1440/1280x70
620 TR LB V	314540	1950x885x30	316733	1950x885x60	314922	1950x885x70
620 TR LB H	315658	1890x885x30	316736	1890x885x60	316688	1890x885x70
620 TR DB	313208	1950x1340/1180x30	316734	1950x1340/1180x60	314923	1950x1340/1180x70
620 TR TDS	319234	1900x1315/1162x30	319608	1900x1415/1255x60	319988	1900x1415/1255x70
620 TR TDS m elsäng	350069	1925x1400x30	350070	1925x1400x60	350071	1925x1400x70
650 GSE/LB	314540	1950x885x30	316733	1950x885x60	314922	1950x885x70
650 GSE BK / BK 3	313208	1950x1340/1180x30	316734	1950x1340/1180x60	314923	1950x1340/1180x70
650 TR LB	314540	1950x885x30	316733	1950x885x60	314922	1950x885x70
650 TR DB	313208	1950x1340/1180x30	316734	1950x1340/1180x60	314923	1950x1340/1180x70
650 TR TDS	319234	1900x1315/1162x30	319608	1900x1415/1255x60	319988	1900x1415/1255x70
650 TR TDS m elsäng	350069	1925x1400x30	350070	1925x1400x60	350071	1925x1400x70
650 TR TDS VK	319234	1900x1315/1162x30	319608	1900x1415/1255x60	319988	1900x1415/1255x70
650 TR TDS VK m elsäng	350069	1925x1400x30	350070	1925x1400x60	350071	1925x1400x70
650 TDS BK	319234	1900x1315/1162x30	319608	1900x1415/1255x60	319988	1900x1415/1255x70
650 TDS BK m elsäng	350069	1925x1400x30	350070	1925x1400x60	350071	1925x1400x70
650 BR	313208	1950x1340/1180x30	316734	1950x1340/1180x60	314923	1950x1340/1180x70
680 TR LB	314540	1950x885x30	316733	1950x885x60	314922	1950x885x70
680 TR DB	313208	1950x1340/1180x30	316734	1950x1340/1180x60	314923	1950x1340/1180x70
680 TR TDS	319234	1900x1315/1162x30	319608	1900x1415/1255x60	319988	1900x1415/1255x70
680 TR TDS m elsäng	350069	1925x1400x30	350070	1925x1400x60	350071	1925x1400x70
680 CTX BK	314544	1950x1440/1280x30	316735	1950x1440/1280x60	314924	1950x1440/1280x70
680 CTVX	314544	1950x1440/1280x30	316735	1950x1440/1280x60	314924	1950x1440/1280x70
680 BR	313208	1950x1340/1180x30	316734	1950x1340/1180x60	314923	1950x1340/1180x70
730 TR LB	314540	1950x885x30	316733	1950x885x60	314922	1950x885x70
730 TR DB	313208	1950x1340/1180x30	316734	1950x1340/1180x60	314923	1950x1340/1180x70
730 TR TDS	319234	1900x1315/1162x30	319608	1900x1415/1255x60	319988	1900x1415/1255x70
730 TR TDS m elsäng	350069	1925x1400x30	350070	1925x1400x60	350071	1925x1400x70
730 TRX	313208	1950x1340/1180x30	316734	1950x1340/1180x60	314923	1950x1340/1180x70
730 CTVX	350281	1950x1440/1210x30	350282	1950x1440/1210x60	350293	1950x1440/1210x70
730 BR	313208	1950x1340/1180x30	316734	1950x1340/1180x60	314923	1950x1340/1180x70
840 BR	313208	1950x1340/1180x30	316734	1950x1340/1180x60	314923	1950x1340/1180x70

Bäddmadrass FRAM

	Bädd-madrass 30 mm	Mått madrass
RSG POLAR	317489	2000x1600/1300x30
RSG POLAR	317488	2000x1600x30