RESERVDELAR

SPARE PARTS

Polar



2017

Art.nr. ------

	Sid.nr.	
CHASSI, CHASSIE	1-6	1
PÅSKJUTSBROMS, BRAKE GEAR	7-10	
AXEL, AXLE	11-16	
BROMS, BRAKES	17-20	
ÖVRIG UTRUSTNING, EQUIPMENT DIVERS	21-24	
EXTERIÖR, EXTERIOR	1-104	2
BÄTTR.FÄRG, COLOUR F. RETOUCH	105-106	
YTTERDÖRR, EXTERIOR DOOR	107-110	
MYGGDÖRR, MOSQUITO DOOR	111-112	
FÖNSTER, WINDOW	113-114	
TAKLUCKA, ROOF HATCH	115-124	
VENTILATION, VENTILATION	125-126	
EXTERIÖR ÖVRIGT, EXTERIOR OTHERS	127-128	
LÅS / NYCKLAR, LOCKS / KEYS	129-130	
TVÄTTRUM, WASHROOM	393-432	3
DETALJER, COMPONENTS	433-438	
BORD/BORDSSTATIV, TABLE/TABLE STAND	439-450	
DYNOR, CUSHIONS	451-453	
KYLSKÅP, REFRIGERATOR	1-6	4
GASOLSPIS, COOKING RANGE	7-14	
DISKHO, SINK	15-16	
KÖKSFLÄKT, KITCHEN FAN	17-18	
UGN, OVEN	19-26	
MIKROVÅGSUNG, MICROVAVE OVEN	27-34	
ELEKTRISK UTRUSTNING 230 V, ELECTRIC EQUIPMENT 230 V	1-2	5
ELEKTRISK UTRUSTNING 12 V, ELECTRIC EQUIPMENT 12 V	3-6	
UTVÄNDIG BELYSNING, OUTSIDE ILLUMINATION	7-8	
INVÄNDIG BELYSNING, INSIDE ILLUMINATION	9-10	
RADIO, TV	11-12	
GOLVVÄRME EL, FLOOR HEATER EL	13-14	
GASOLKOFFERT, GAS BOX	1-4	6
VÄRMEPANNA, BOILER	5-6	
VÄRMESYST. , HEATING SYSTEM	7-8	
VATTENSYSTEM, WATER SYSTEM	9-12	
AVLOPPSSYSTEM, SEWAGE SYSTEM	9-12	
KASSETTOA, CASSETTE TOILET	13-14	
EXPORTUTRUSTNING	15-16	

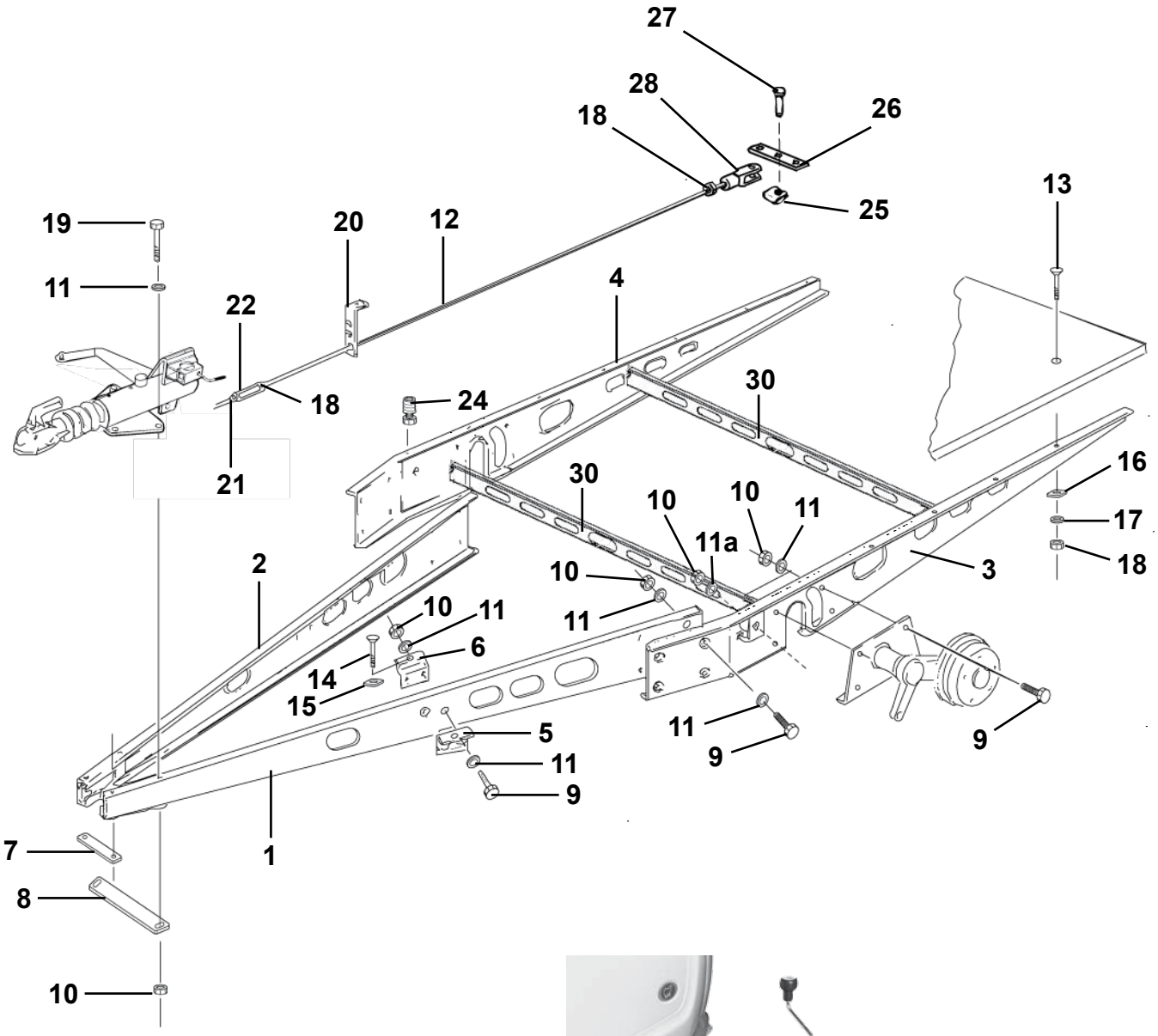

27
28
26
18
25
13
19
20
12
11
4
22
30
18
24
21
30
16
10
10
11
17
11a
18
2
10
3
10
11
11
6
14
15
5
11
9
9
11
9
7
1
8
10

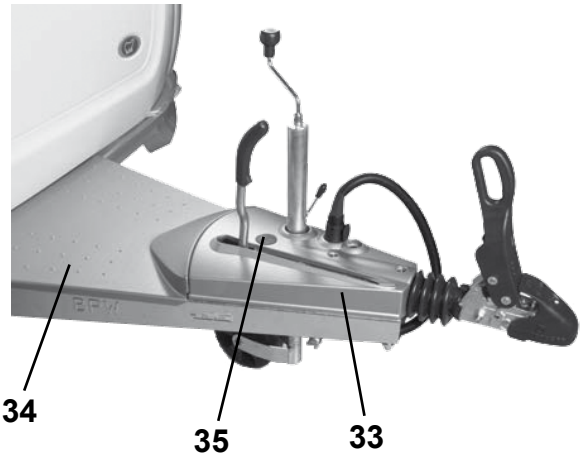

34
35
33

Pos Fig	Det. nr Part. No	Ingår/Fitted 520 CTH	560 alla mod.	590 alla mod.	620 alla mod.	650 alla mod.	Benämning	Description
1	102546	x	x	x	x	x	Draggrimma V	Tension bar L
2	102547	x	x	x	x	x	Draggrimma H	Tension bar R
3	102297	x					Balk ram sida V L=2815	Frame side L L=2815
--	102168		x				Balk ram sida V L=3334	Frame side L L=3334
--	102586			x			Balk ram sida V L=3470	Frame side L L=3470
--	102555				x		Balk ram sida V	Frame side L
--	102609					x	Balk ram sida V	Frame side L
4	102298	x					Balk ram sida H L=2815	Frame side R L=2815
--	102177		x				Balk ram sida H L=3334	Frame side R L=3334
--	102587			x			Balk ram sida H L=3470	Frame side R L=3470
--	102556				x		Balk ram sida H	Frame side R
--	102610					x	Balk ram sida H	Frame side R
5	102027	x	x	x	x	x	Fästvinkel yttre	Elbow bracket outer
6	102026	x	x	x	x	x	Fästvinkel inre	Elbow bracket inner
7	102003	x	x	x	x	x	Bindjärn	Iron
8	102231	x	x	x	x	x	Bindjärn bakre	Iron rear
9	800765	x	x	x	x	x	Skruv M12x30	Screw M12x30
10	800119	x	x	x	x	x	Mutter lås M12	Nut lock M12
11	101410	x	x	x	x	x	Bricka 13x24	Washer 13x24
11a	102326	x	x	x	x	x	Bricka	Washer
12	102557	x					Bromsstång kpl. M10 L=3400/2860	Brake rod cpl. M10 L=3400/2860
--	102558		x				Bromsstång kpl. M10 L=3670/3130	Brake rod cpl. M10 L=3670/3130
--	102588			x			Bromsstång kpl. M10 L=3230/3780	Brake rod cpl. M10 L=3230/3780
--	102552				x		Bromsstång kpl. M10 L=3920/3380	Brake rod cpl. M10 L=3920/3380
--	102612					x	Bromsstång kpl. M10 L=3920/3380	Brake rod cpl. M10 L=3920/3380
13	800746	x	x	x	x	x	Skruv MVBFF M10x80	Screw MVBFF M10x80
14	800665	x	x	x	x	x	Skruv MVBF M10x75 fästvinkel	Screw MVBF M10x75 elbow bracket
15	101717	x	x	x	x	x	Bricka d:o	Washer d:o
16	800192	x	x	x	x	x	Bricka 11x30	Washer 11x30
17	800183	x	x	x	x	x	Bricka tagg 10,5x18	Toothed plate connector 10,5x18
18	800200	x	x	x	x	x	Mutter M10	Nut M10
19	800849	x	x	x	x	x	Skruv M12x110	Screw M12x110
--	800684	x	x	x	x	x	Skruv M12x120	Screw M12x120
20	101631	x	x	x	x	x	Hållare bromsstång	Holder brake rod
21	800280	x	x	x	x		Mutter M10 V-gängad	Nut M10 L-thread
22	100498	x	x	x	x		Vanthylsa M10	Stretching sleeve M10
24	801915	x	x	x	x	x	Skruv expander M10x50	Screw expander M10x50
25	102098	x	x	x	x		SL-säkring	Lock
26	100386	x	x	x	x		Bromsok	Brake yoke
27	102097	x	x	x	x		Bult	Bolt
28	100771	x	x	x	x		Gaffel M10	Fork M10
30	102047			x	x	x	Balk förstärkning L=1780	Balk L=1780
33	213063	x	x	x	x	x	Kåpa täck påskjutsbroms	Cover brake gear
34	213064	x	x	x	x	x	Kåpa täck draggrimma	Cover tension bat
35	213512	x	x	x	x	x	Låsknopp plast till kåpa täck	Locking knob for cover
							T= Tillbehör	T= Accessory

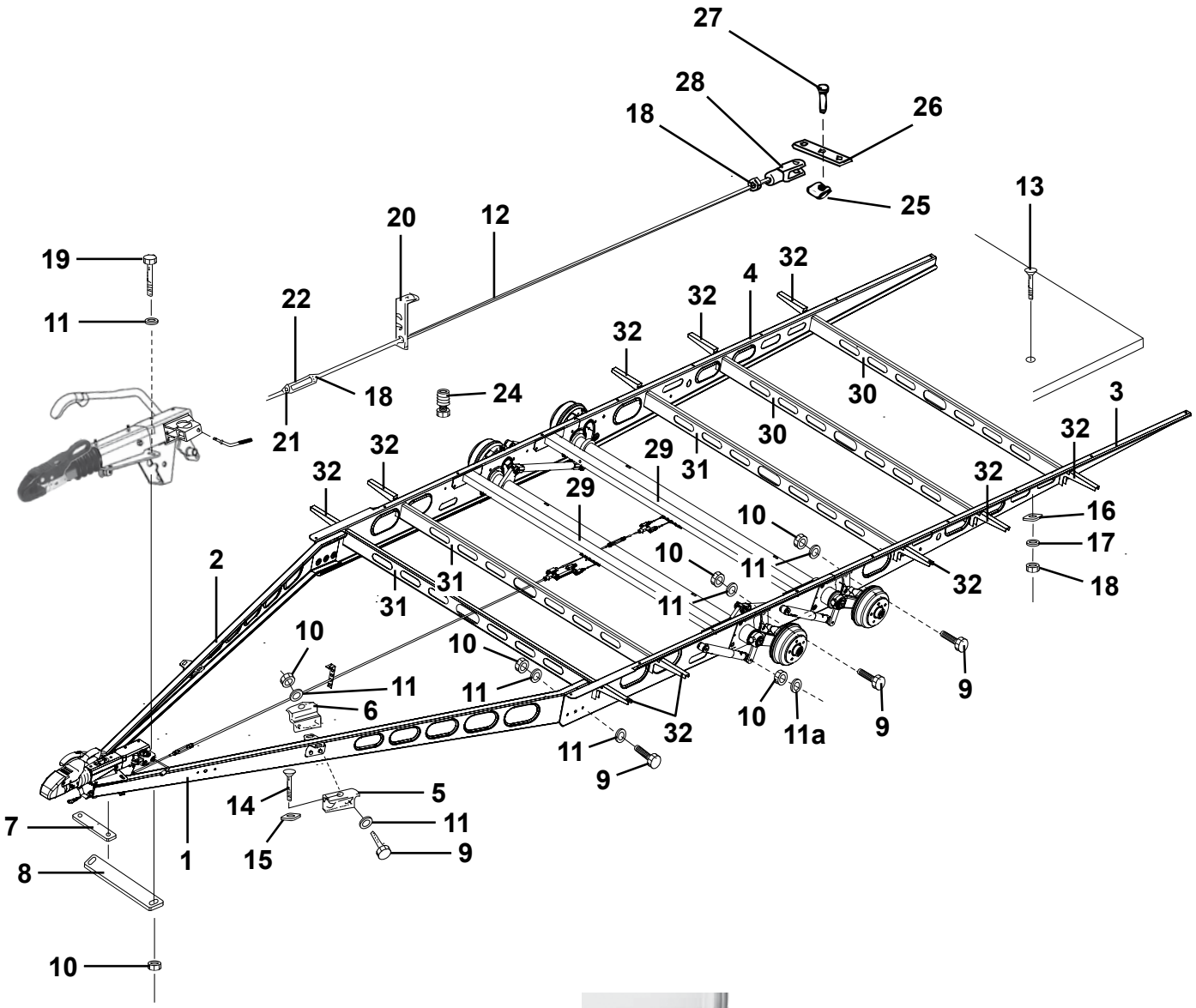
27
28
26
18
25
13
20
12
19
32
4
32
22
11
32
30
18
24
3
21
30
32
32
29
31
32
32
29
16
10
17
2
10
11
31
32
18
31
11
10
10
9
11
11
6
32
10
11a
9
11
9
14
5
7
11
1
15
9
8
10

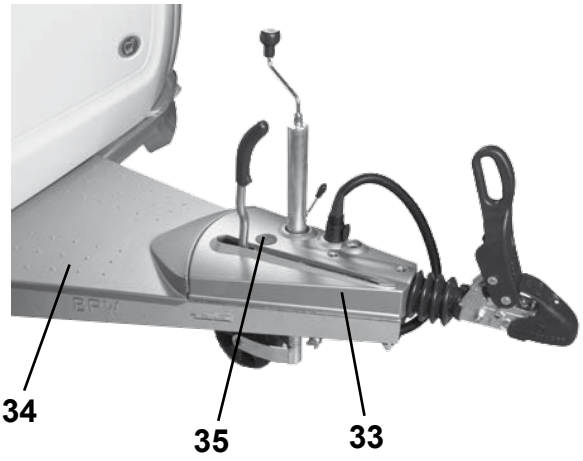
34
35
33

Pos Fig	Det. nr Part. No	Ingår/Fitted 680 alla mod.	730 alla mod.	840 alla mod.	Benämning	Description
1	102546	x			Draggrimma V	Tension bar L
--	102550	T	x		Draggrimma V (2700 kg:s axel)	Tension bar L (2700 kg:s axle)
--	102574			x	Draggrimma V	Tension bar L
2	102547	x			Draggrimma H	Tension bar R
--	102549	T	x		Draggrimma H (2700 kg:s axel)	Tension bar R (2700 kg:s axle)
--	102573			x	Draggrimma H	Tension bar R
3	102516	x			Balk ram sida V L=4384	Frame side L L=4384
--	102542	T			Balk ram sida V L=4384 (2700 kg:s axel)	Frame side L L=4384 (2700 kg:s axle)
--	102528		x		Balk ram sida V L=4944	Frame side L L=4944
--	102493	T	x		Förstärkning axelinfästning d:o V	Strengthening bracket axle d:o L
--	102523			x	Balk ram sida V L=6519	Frame side L L=6519
4	102517	x			Balk ram sida H L=4384	Frame side R L=4384
--	102543	T			Balk ram sida H L=4384 (2700 kg:s axel)	Frame side R L=4384 (2700 kg:s axle)
--	102529		x		Balk ram sida H L=4944	Frame side R L=4944
--	102494	T	x		Förstärkning axelinfästning d:o H	Strengthening bracket axle d:o R
--	102524			x	Balk ram sida H L=6519	Frame side R L=6519
5	102027	x	x	x	Fästvinkel yttre	Elbow bracket outer
6	102026	x	x	x	Fästvinkel inre	Elbow bracket inner
7	102003	x			Bindjärn	Iron
--	102495	T	x	x	Bindjärn (2700 kg:s axel)	Iron (2700 kg:s axle)
8	102231	x			Bindjärn bakre	Iron rear
--	102496	T	x	x	Bindjärn platta (2700 kg:s axel)	Iron (2700 kg:s axle)
9	800765	x	x	x	Skruv M12x30	Screw M12x30
10	800119	x	x	x	Mutter lås M12	Nut lock M12
11	101410	x	x	x	Bricka 13x24	Washer 13x24
11a	102326	x	x	x	Bricka	Washer
12	102566	x			Bromsstång kpl. M10 L=3440/2900	Brake rod cpl. M10 L=3440/2900
--	102567		x		Bromsstång kpl. M10 L=3720/3180	Brake rod cpl. M10 L=3720/3180
--	102575			x	Bromsstång kpl. M10 L=4250/3710	Brake rod cpl. M10 L=4250/3710
13	800746	x	x	x	Skruv MVBFF M10x80	Screw MVBFF M10x80
14	800665	x	x	x	Skruv MVBF M10x75 fästvinkel	Screw MVBF M10x75 elbow bracket
15	101717	x	x	x	Bricka d:o	Washer d:o
16	800192	x	x	x	Bricka 11x30	Washer 11x30
17	800183	x	x	x	Bricka tagg 10,5x18	Toothed plate connector 10,5x18
18	800200	x	x	x	Mutter M10	Nut M10
19	800687	x	x	x	Skruv M12x130	Screw M12x130
--	800684	x	x	x	Skruv M12x120	Screw M12x120
20	101631	x	x	x	Hållare bromsstång	Holder brake rod
21	800280	x	x	x	Mutter M10 V-gängad	Nut M10 L-thread
22	100498	x	x	x	Vanthylsa M10	Stretching sleeve M10
24	801915	x	x	x	Skruv expander M10x50	Screw expander M10x50
25	102098	x	x	x	SL-säkring	Lock
26	100386	x	x	x	Bromsok	Brake yoke
27	102097	x	x	x	Bult	Bolt
28	100771	x	x	x	Gaffel M10	Fork M10
					T= Tillbehör	T= Accessory

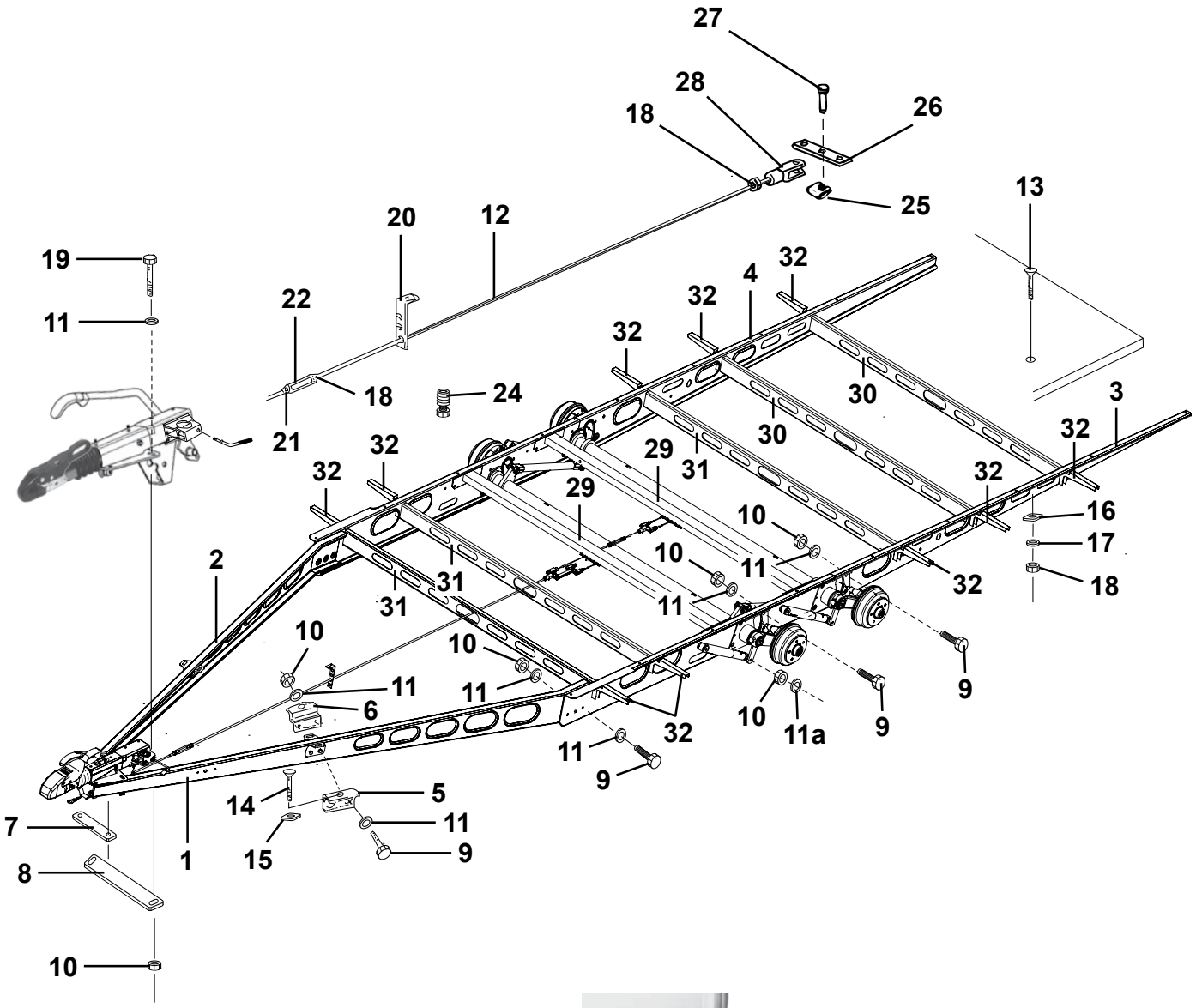
27
28
26
18
25
13
20
12
19
32
4
32
22
11
32
30
18
24
3
21
30
32
32
29
31
32
32
29
16
10
17
2
10
11
32
18
31
31
11
10
10
9
11
11
6
32
10
11a
9
11
9
14
5
7
11
1
15
9
8
10

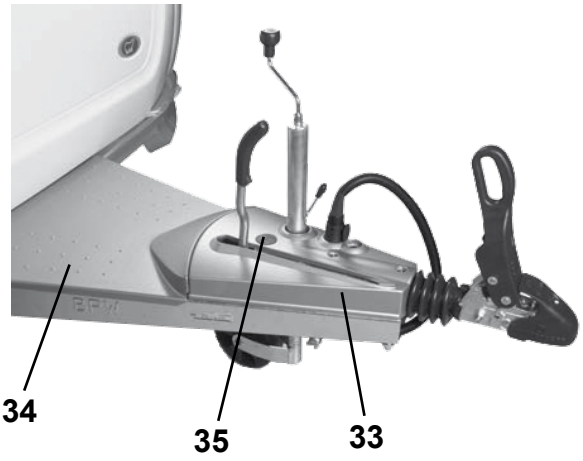
34
35
33

Pos Fig	Det. nr Part. No	Ingår/Fitted 680 alla mod.	730 alla mod.	840 alla mod.	Benämning	Description
29	102032	x	x	x	Balk med bromswirehållare L=1778	Holder brake wire L=1778
30	102047	x	x	x	Balk förstärkning L=1780	Balk L=1780
31	102218	T	x	x	Balk förstärkning L=1780	Balk L=1780
32	102430			x	Utliggare	Balk
33	213063	x			Kåpa täck påskjutsbroms	Cover brake gear
--	213078	T	x	x	Kåpa täck påskjutsbroms	Cover brake gear
34	213064	x	x	x	Kåpa täck draggrimma	Cover tension bat
35	213512	x	x	x	Låsknopp plast till kåpa täck	Locking knob for cover

T= Tillbehör

T= Accessory

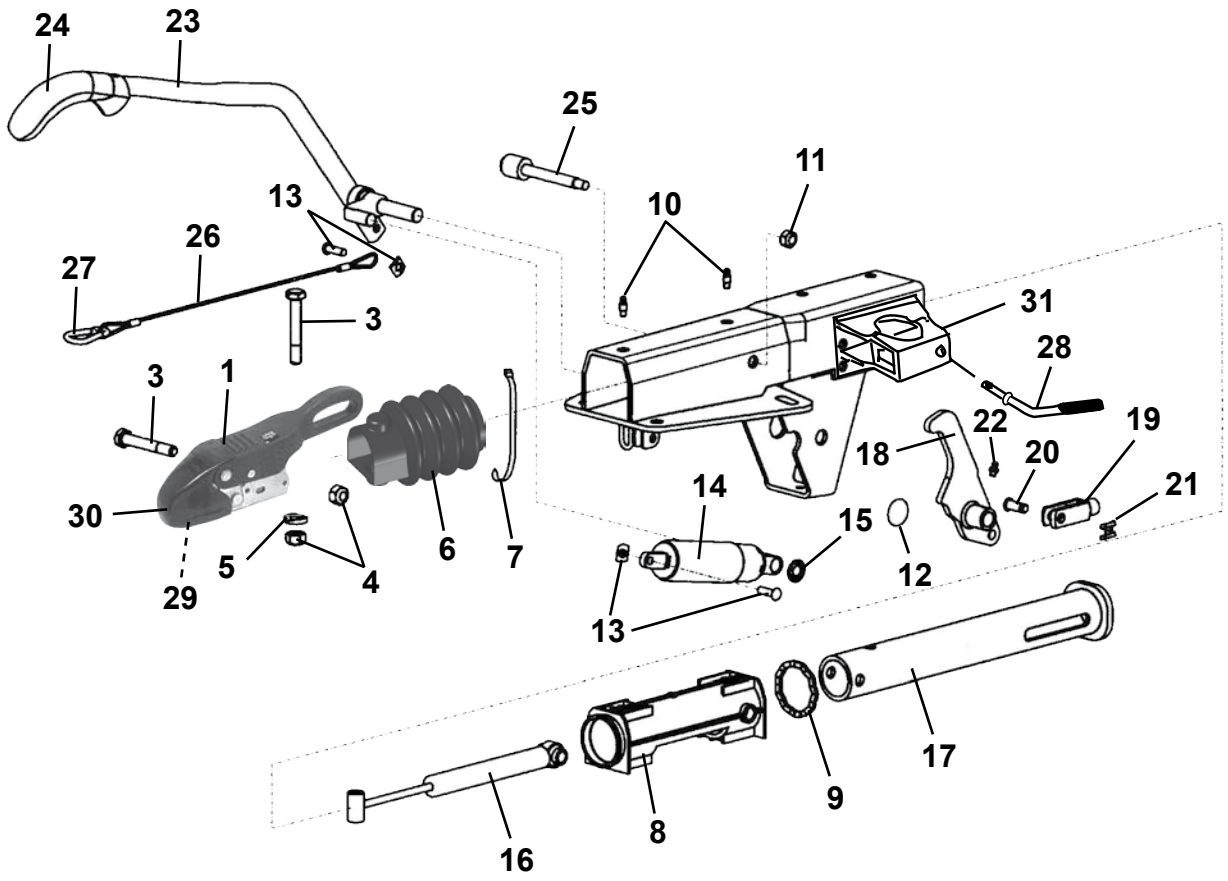
24
23
25
11
13
10
26
27
3
31
28
3
1
22
19
18
20
14
21
30
15
5
6
7
12
4
29
13
17
9
16
8

Pos Fig	Det. nr Part. No	Ingår/Fitted 520 CTH	560 alla mod.	590 alla mod.	620 alla mod.	650 alla mod.	Benämning	Description
	102548	x	x	x	x	x	Påskjutsmekanism ZAF 2,0-2/3	Brake gear ZAF 2,0-2/3
1	900870	x	x	x	x	x	Säkerhetskoppling	Safety connector
--	102415	T	T	T	T	T	Lås d:o	Lock d:o
--	102411	T	T	T	T	T	Reparationssats handtag	Repair kit handle
--	102441	T	T	T	T	T	Indikator säkerhetskoppling	Indicator safety connector
3	800203	x	x	x	x	x	Skruv M12x75	Screw M12x75
4	800119	x	x	x	x	x	Mutter lås M12	Nut lock M12
5	102305	x	x	x	x	x	Bricka fasad	Washer
6	102343	x	x	x	x	x	Bälg gummi	Rubber
7	800695	x	x	x	x	x	Klammer band	Plastic strip
8	102307	x	x	x	x	x	Bussning	Bushing
9	102308	x	x	x	x	x	Gummiring	Rubber ring
10	102309	x	x	x	x	x	Smörjnippel	Lubricator
11	800384	x	x	x	x	x	Mutter lås M10	Nut vlock M10
12	102310	x	x	x	x	x	Täckbricka	Cover
13	102311	x	x	x	x	x	Bult med SL-säkring	Bolt with lock
14	102313	x	x	x	x	x	Gasfjäder	Gas spring
15	102314	x	x	x	x	x	Låsbricka	Lock washer
16	102316	x	x	x	x	x	Stötdämpare påskjut	Shock asorber
17	102318	x	x	x	x	x	Tryckstång	Push rod
18	102319	x	x	x	x	x	Hävarm kpl. m. gaffel	Working beam cpl. with fork
19	100771	x	x	x	x	x	Gaffel M10	Fork M10
20	102097	x	x	x	x	x	Bult	Bolt
21	102098	x	x	x	x	x	SL-säkring	Lock
22	102320	x	x	x	x	x	Smörjnippel	Lubricator
23	102321	x	x	x	x	x	Handbromsspak	Hand brake lever
24	102388	x	x	x	x	x	Handtag handbromsspak	Handle hand brake lever
25	102322	x	x	x	x	x	Lagerbult	Bolt
26	102323	x	x	x	x	x	Katastrofwire	Wire
27	100525	x	x	x	x	x	Karbinhake	Carbine spring
28	102324	x	x	x	x	x	Vinkelskruv	Elbow screw
29	102340	x	x	x	x	x	Friktionsbelägg främre	Friction lining front
30	102413	x	x	x	x	x	Frontskydd	Cover front
31	102461	x	x	x	x	x	Klämfäste stödhjul	Clamp
							T= Tillbehör	T= Accessory

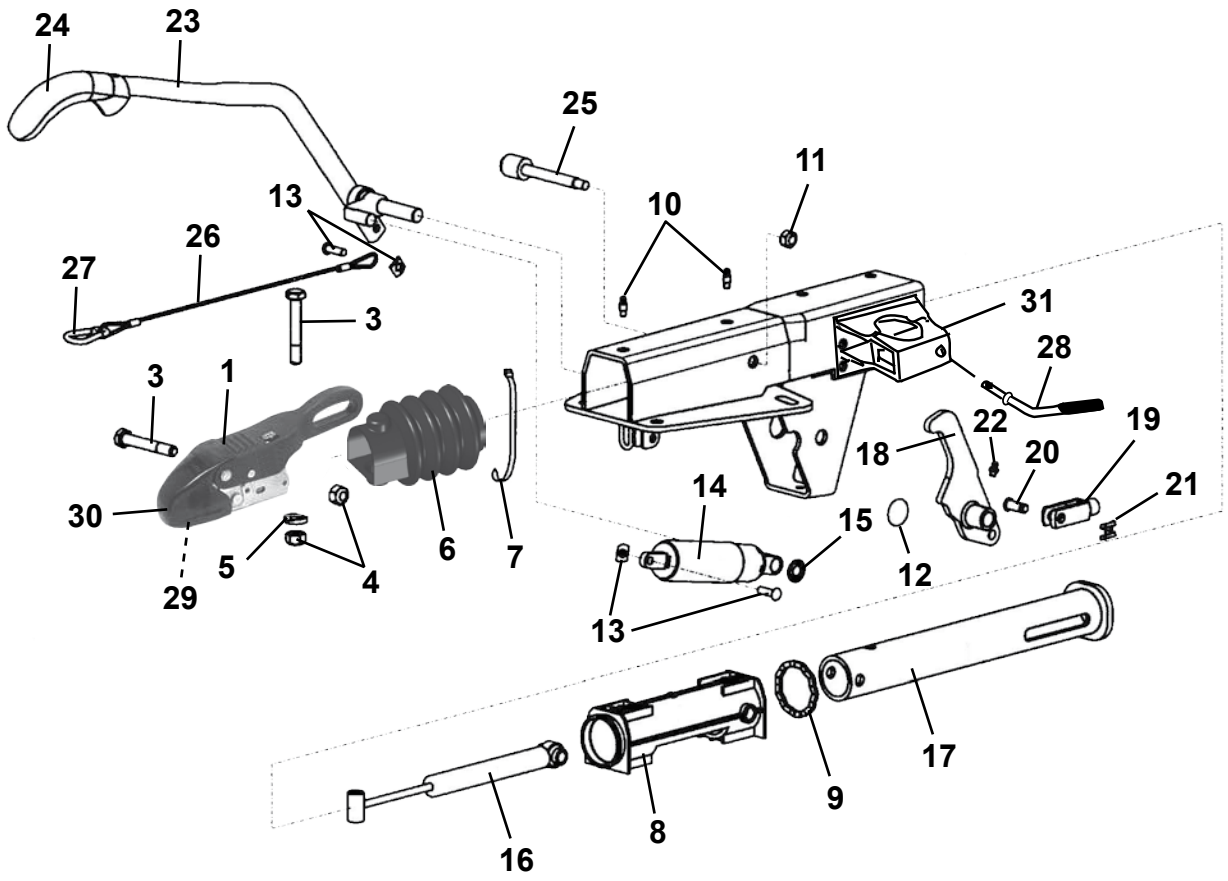
24
23
25
11
13
10
26
27
3
31
28
3
1
22
19
18
20
14
21
30
15
5
6
7
12
4
29
13
17
9
16
8

Pos Fig	Det. nr Part. No	Ingår/Fitted 680 alla mod.	730 alla mod.	840 alla mod.	Benämning	Description
	102548	x			Påskjutsmekanism ZAF 2,0-2/3	Brake gear ZAF 2,0-2/3
	102551	T	x	x	Påskjutsmekanism ZAF 2,8-2/3	Brake gear ZAF 2,8-2/3
1	900870	x	x	x	Säkerhetskoppling	Safety connector
--	102415	T	T	T	Lås d:o	Lock d:o
--	102411	T	T	T	Reparationssats handtag	Repair kit handle
--	102441	T	T	T	Indikator säkerhetskoppling	Indicator safety connector
3	800203	x			Skruv M12x75	Screw M12x75
--	800126	T	x	x	Skruv M12x80	Screw M12x80
4	800119	x	x	x	Mutter lås M12	Nut lock M12
5	102305	x	x	x	Bricka fasad	Washer
6	102343	x	x	x	Bälg gummi	Rubber
7	800695	x	x	x	Klammer band	Plastic strip
8	102307	x			Bussning	Bushing
--	102580	T	x	x	Bussning	Bushing
9	102308	x	x	x	Gummiring	Rubber ring
10	102309	x	x	x	Smörjnippel	Lubricator
11	800384	x	x	x	Mutter lås M10	Nut vlock M10
12	102310	x			Täckbricka	Cover
--	102581	T	x	x	Täckbricka	Cover
13	102311	x	x	x	Bult med SL-säkring	Bolt with lock
14	102313	x			Gasfjäder	Gas spring
--	102582	T	x	x	Gasfjäder	Gas spring
15	102314	x	x	x	Låsbricka	Lock washer
16	102316	x			Stötdämpare påskjut	Shock asorber
--	102583	T	x	x	Stötdämpare påskjut	Shock asorber
17	102318	x			Tryckstång	Push rod
--	102585	T	x	x	Tryckstång	Push rod
18	102319	x			Hävarm kpl. m. gaffel	Working beam cpl. with fork
--	102584	T	x	x	Hävarm kpl. m. gaffel	Working beam cpl. with fork
19	100771	x	x	x	Gaffel M10	Fork M10
20	102097	x	x	x	Bult	Bolt
21	102098	x	x	x	SL-säkring	Lock
22	102320	x	x	x	Smörjnippel	Lubricator
23	102321	x	x	x	Handbromsspak	Hand brake lever
24	102388	x	x	x	Handtag handbromsspak	Handle hand brake lever
25	102322	x	x	x	Lagerbult	Bolt
26	102323	x	x	x	Katastrofwire	Wire
27	100525	x	x	x	Karbinhake	Carbine spring
28	102324	x	x	x	Vinkelskruv	Elbow screw
29	102340	x	x	x	Friktionsbelägg främre	Friction lining front
30	102413	x	x	x	Frontskydd	Cover front
31	102461	x	x	x	Klämfäste stödhjul	Clamp
					T= Tillbehör	T= Accessory

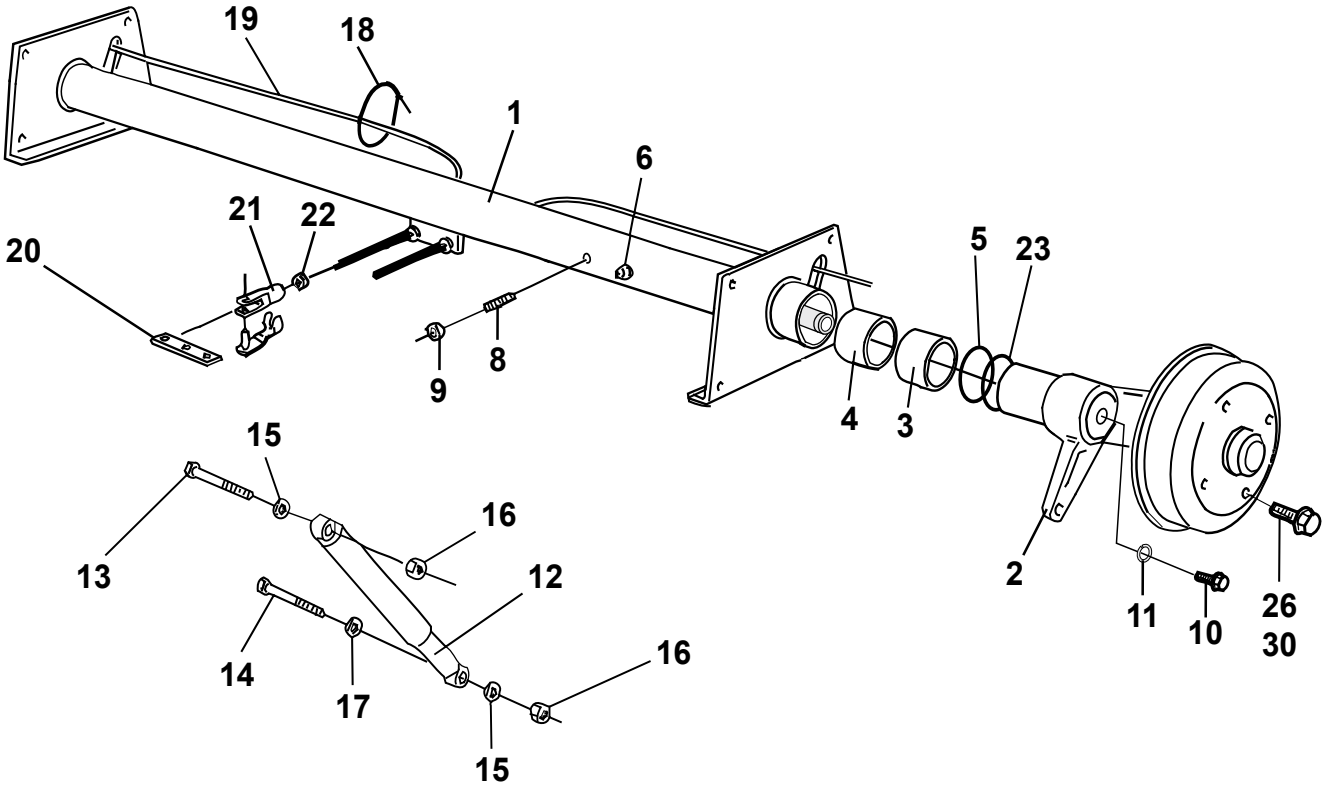
19
18
1
6
21
22
20
5
23
8
9
4
3
15
16
13
12
2
11
10
26
30
14
17
16
15


24
27
26

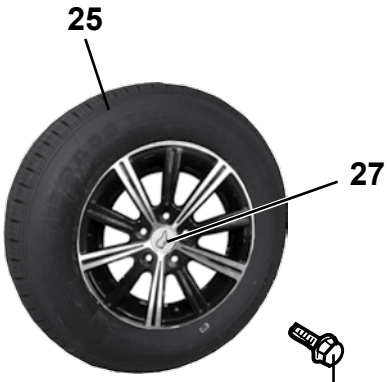
25
27
26

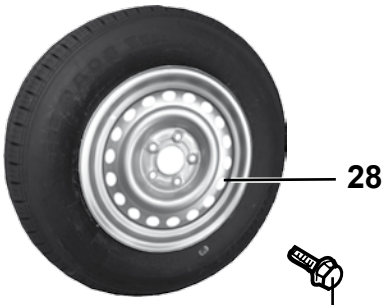
28
30


31
27
26

Pos Fig	Det. nr Part. No	Ingår/Fitted 520 CTH	560 alla mod.	590 alla mod.	620 alla mod.	650 alla mod.	Benämning	Description
1	102039	x					Axel kpl. 1500 kg	Axle cpl. 1500 kg
--	102134	x					Axelrör d:o (82mm)	Axle pipe d:o (82mm)
--	102484		x				Axel kpl. 1700 kg	Axle cpl. 1700 kg
--	102268		x				Axelrör d:o (82mm)	Axle pipe d:o (82mm)
--	102554			x	x		Axel kpl. 1800 kg	Axle cpl. 1800 kg
--	102592			x	x		Axelrör d:o (92mm)	Axle pipe d:o (92mm)
--	102611					x	Axel kpl. 2000 kg	Axle cpl. 2000 kg
--	102617					x	Axelrör d:o (92mm)	Axle pipe d:o (92mm)
2	102131	x					Pendelarm H kpl.	Swing arm R cpl.
--	102269		x				Pendelarm H kpl.	Swing arm R cpl.
--	102593			x	x		Pendelarm H kpl.	Swing arm R cpl.
--	102619					x	Pendelarm H kpl.	Swing arm R cpl.
2	102130	x					Pendelarm V kpl.	Swing arm L cpl.
--	102270		x				Pendelarm V kpl.	Swing arm L cpl.
--	102594			x	x		Pendelarm V kpl.	Swing arm L cpl.
--	102618					x	Pendelarm V kpl.	Swing arm L cpl.
3	102138	x	x	x			Bussning yttre	Bushing outer
4	102137	x	x				Bussning inre	Bushing inner
--	102595			x	x	x	Bussning inre / yttre	Bushing inner / outer
5	102139	x					O-ring	O-ring
--	102271		x				O-ring	O-ring
--	102596			x	x	x	O-ring	O-ring
6	100578	x	x	x	x	x	Smörjnippel	Lubricator
8	101850	x	x	x	x	x	Stoppskruv M16x45	Lock screw M16x45
9	101851	x	x	x	x	x	Mutter M16x1,5	Nut M16x1,5
10	102140	x	x	x	x	x	Skruv M12x22	Screw M12x22
11	102141	x	x	x	x	x	Bricka lås	Loch washer
12	101446	x	x	x	x	x	Stötdämpare	Shock absorber
13	800849	x	x	x	x	x	Skruv M12x110	Screw M12x110
14	800848	x	x	x	x	x	Skruv M12x70	Screw M12x70
15	101411	x	x	x	x	x	Bricka	Washer
16	800119	x	x	x	x	x	Mutter lås M12x14	Lock nut M12x14
17	102029	x	x	x	x	x	Distansring 7 mm	Spacer ring 7 mm
18	102285	x	x	x	x	x	Rem L=430	Belt L=430
19	102050	x	x	x	x	x	Bromswire	Brake wire
20	100386	x	x	x	x		Bromsok	Brake yoke
21	100387	x	x	x	x		Gaffel M8 m. bultlåsning	Fork M8 with screw retention
22	800181	x	x	x	x		Mutter M8	Nut M8
23	102272		x				O-ring	O-ring
24	102502	x	x	x	x		Hjul kpl. 195/70R 15”C silver al. fälg	Wheel cpl. 195/70R 15”C silver, rim al.
--	102539	x	x	x	x		Fälg aluminium 5 hål 15” silver	Rim aluminium 5 bolt 15” silver
25	102503	T	T	T	T		Hjul kpl. 195/70R 15”C svart al. fälg	Wheel cpl. 195/70R 15”C black, rim al.
--	102538	T	T	T	T		Fälg aluminium 5 hål 15” svart	Rim aluminium 5 bolt 15” black
26	102035	x	x	x	x	x	Hjulskruv d:o	Wheel screw d:o
27	102535	x	x	x	x	x	Kåpa fälg "Polar"	Cap "Polar"
28	102540	T	T	T	T		Fälg 5 hål 15" stål, silver	Rim 5 bolt 15" stål, silver
30	101237	T	T	T	T		Hjulskruv d:o	Wheel screw d:o
31	102608					x	Hjul kpl. 205/75R 14”C silver al. fälg	Wheel cpl. 205/75R 14”C silver, rim al.
--	102623					x	Fälg aluminium 5 hål 14” silver	Rim aluminium 5 bolt 14” silver
							T= Tillbehör	T= Accessory

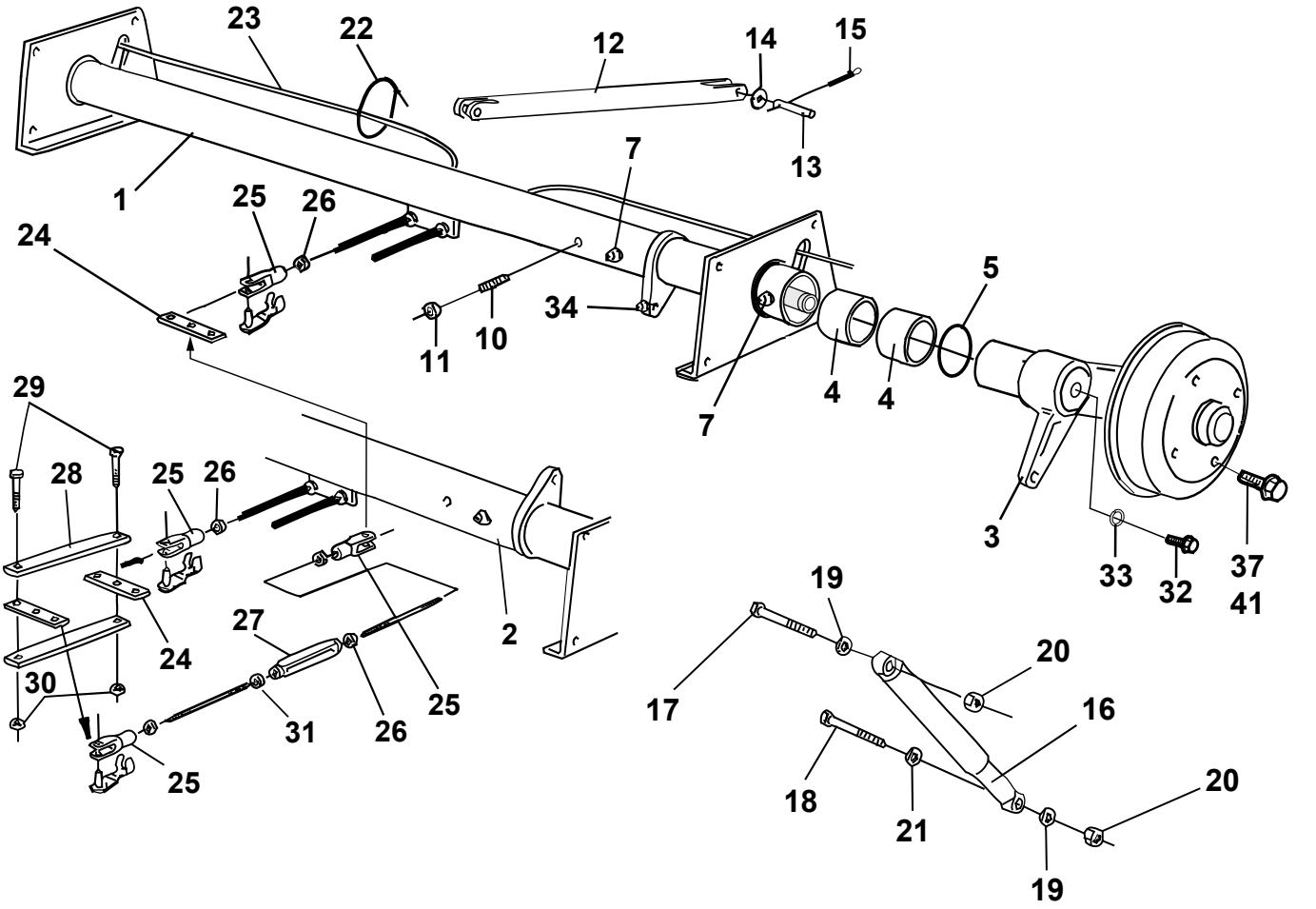
23
22
12
14
15
1
7
13
25
26
24
34
5
11
10
4
4
7
3
33
32
37
41
29
28
25
26
2
27
24
30
25
26
31
25
19
20
17
16
18
21
20
19


35
38
37


36
38
37

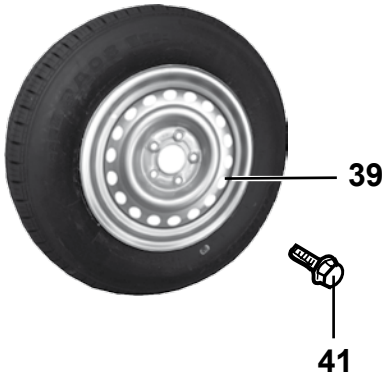
39
41

Pos Fig	Det. nr Part. No	Ingår/Fitted 680 alla mod.	730 alla mod.	840 alla mod.	Benämning	Description
1	102511	x			Axel bak kpl. 1050 kg	Axle rear cpl. 1050 kg
--	102526	T	x		Axel bak kpl. 1350 kg	Axle rear cpl. 1350 kg
--	102143	x	x		Axelrör bak (70mm)	Axle pipe rear (70mm)
--	102576			x	Axel bak kpl. 1350 kg	Axle rear cpl. 1350 kg
--	102597			x	Axelrör bak (82mm)	Axle pipe rear (82mm)
2	102512	x			Axel fram kpl. 1050 kg	Axle front cpl. 1050 kg
--	102525	T	x		Axel fram kpl. 1350 kg	Axle front cpl. 1350 kg
--	102142	x	x		Axelrör fram (70mm)	Axle pipe front (70mm)
--	102577			x	Axel fram kpl. 1350 kg	Axle front cpl. 1350 kg
--	102598			x	Axelrör fram (82mm)	Axle pipe front (82mm)
3	102145	x	x		Pendelarm H-bak kpl.	Swing arm R.R cpl.
--	102599			x	Pendelarm H-bak kpl.	Swing arm R.R cpl.
--	102203	x	x		Pendelarm H-fr. kpl.	Swing arm R.F cpl.
--	102600			x	Pendelarm H-fr. kpl.	Swing arm R.F cpl.
3	102144	x	x		Pendelarm V-bak kpl.	Swing arm L.R cpl.
--	102601			x	Pendelarm V-bak kpl.	Swing arm L.R cpl.
--	102202	x	x		Pendelarm V-fr. kpl.	Swing arm L.F cpl.
--	102602			x	Pendelarm V-fr. kpl.	Swing arm L.F cpl.
4	102071	x	x		Bussning yttre/inre	Bushing outer/inner
--	102138			x	Bussning yttre	Bushing outer
--	102137			x	Bussning inre	Bushing inner
5	101962	x	x		O-ring axelrör	O-ring axle pipe
--	101953			x	O-ring axelrör	O-ring axle pipe
7	100578	x	x	x	Smörjnippel	Lubricator
10	101850	x	x	x	Stoppskruv M16x45	Lock screw M16x45
11	101851	x	x	x	Mutter M16x1,5	Nut M16x1,5
12	102513	x	x	x	Utjämningsstag	Balancing lever
13	100488	x	x	x	Bult	Bolt
14	100814	x	x	x	Bricka	Washer
15	100815	x	x	x	Saxpinne 4x28	Cotter pin 4x28
16	100476	x	x	x	Stötdämpare	Shock absorber
17	800849	x	x	x	Skruv M12x110	Screw M12x110
18	800848	x	x	x	Skruv M12x70	Screw M12x70
19	101411	x	x	x	Bricka	Washer
20	800119	x	x	x	Mutter lås M12x14	Lock nut M12x14
21	102029	x	x	x	Distansring 7 mm	Spacer ring 7 mm
22	102285	x	x	x	Rem L=430	Belt L=430
23	102333	x	x	x	Bromswire	Brake wire
24	100386	x	x	x	Bromsok	Brake yoke
25	100387	x	x	x	Gaffel M8 m. bultlåsning	Fork M8 with screw retention
26	800181	x	x	x	Mutter M8	Nut M8
27	100361	x	x	x	Vanthylsa M8	Stretching sleeve
28	101667	x	x	x	Dragjärn	Iron
29	800275	x	x	x	Skruv M8x20	Screw M8x20
30	800877	x	x	x	Mutter lås M8	Nut lock M8
					T= Tillbehör	T= Accessory

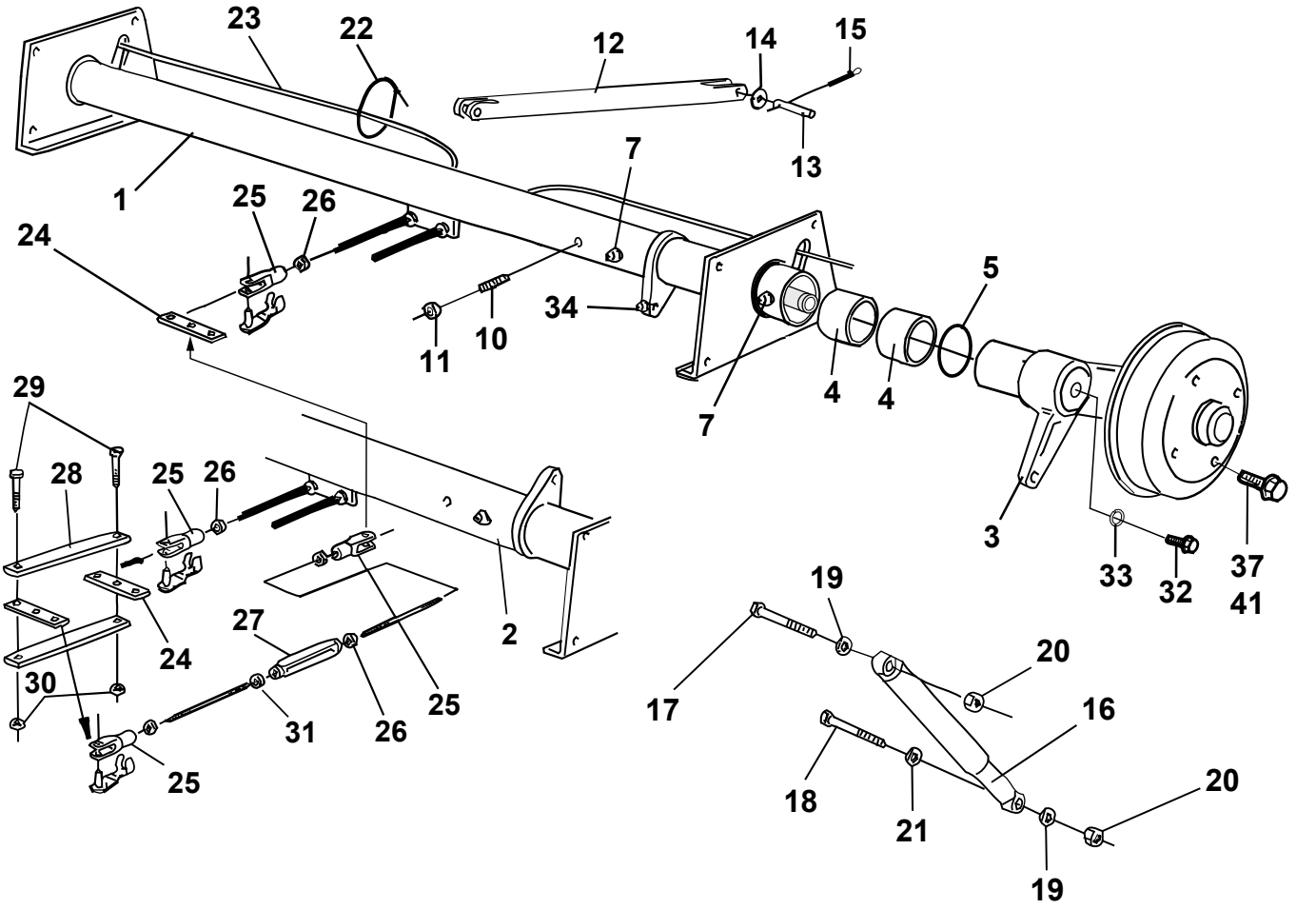
23
22
12
14
15
1
7
13
25
26
24
34
5
10
11
4
4
7
3
33
32
37
41
29
28
25
26
2
24
27
25
30
31
26
25
19
17
20
16
18
21
20
19


35
38
37


36
38
37

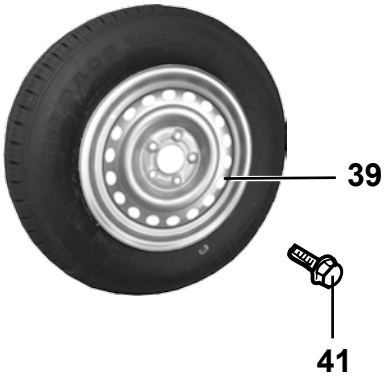
39
41

Pos Fig	Det. nr Part. No	Ingår/Fitted 680 alla mod.	730 alla mod.	840 alla mod.	Benämning	Description
31	800273	x	x	x	Mutter M8 V-gängad	Nut M8 L-tread
32	102140	x	x	x	Skruv M12x22	Screw M12x22
33	102141	x	x	x	Bricka lås	Loch washer
34	102148	x	x	x	Smörjnippel vinkel	Lubricator angle
35	102504	x	x	x	Hjul kpl. 195/65 15” XL silver al.fälg	Wheel cpl. 195/65 15” XL silver, rim al.
--	102539	x	x	x	Fälg aluminium 5 hål 15” silver	Rim aluminium 5 bolt 15” silver
36	102505	T	T	T	Hjul kpl. 195/65 15” XL svart al.fälg	Wheel cpl. 195/65 15” XL black, rim al.
--	102538	T	T	T	Fälg aluminium 5 hål 15” svart	Rim aluminium 5 bolt 15” black
37	102035	x	x	x	Hjulskruv d:o	Wheel screw d:o
38	102535	x	x	x	Kåpa fälg ”Polar”	Cap ”Polar”
39	102540	T	T	T	Fälg 5 hål 15” stål, silver	Rim 5 bolt 15” stål, silver
41	101237	T	T	T	Hjulskruv d:o	Wheel screw d:o

T= Tillbehör

T= Accessory

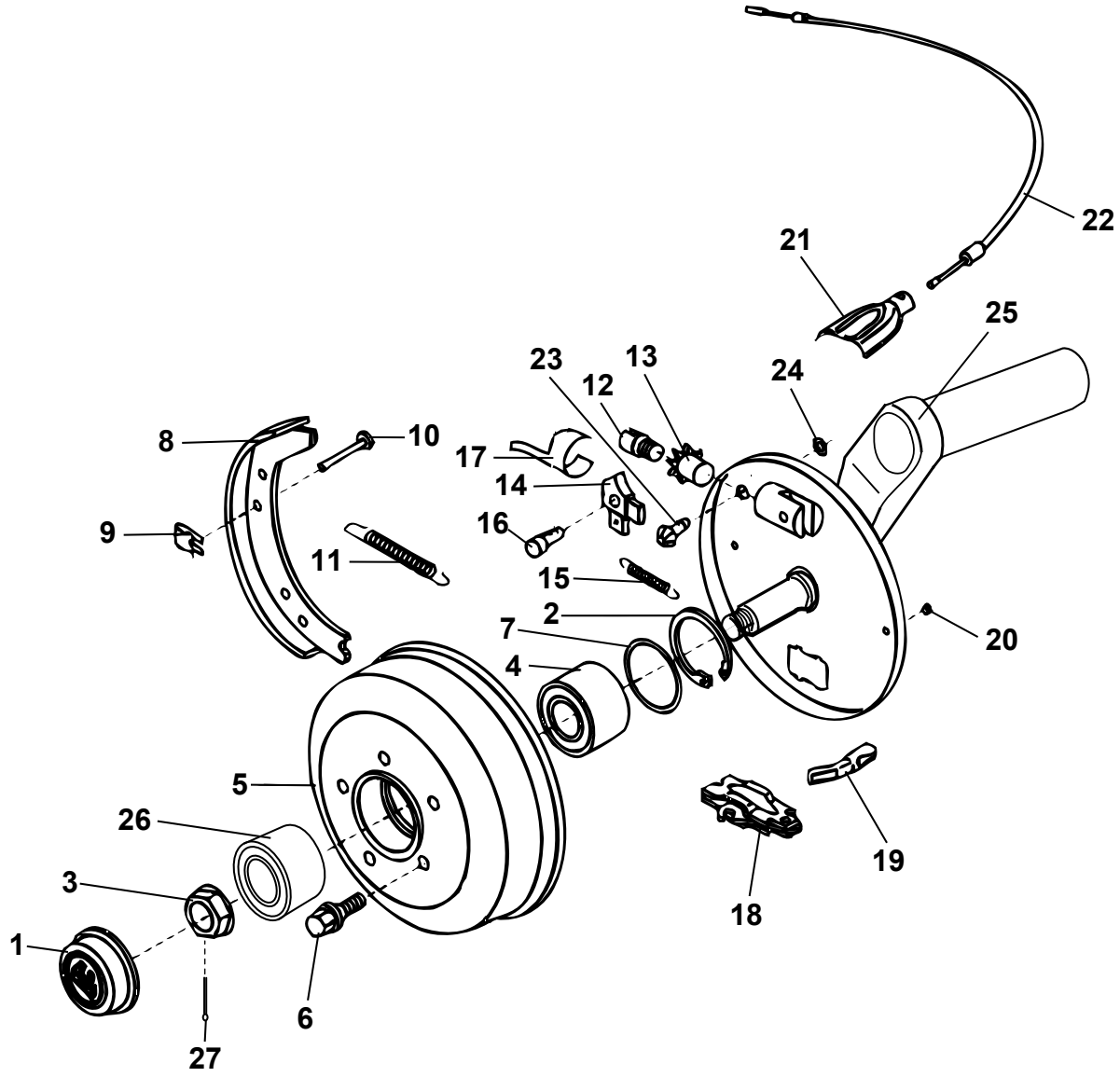
22
21
25
23
13
12
24
8
10
17
14
9
16
11
15
2
7
20
4
5
26
19
3
18
1
6
27

Pos Fig	Det. nr Part. No	Ingår/Fitted 520 CTH	560 alla mod.	590 alla mod.	620 alla mod.	650 alla mod.	Benämning	Description
1	102338	x					Navkåpa rak	Cap straight
--	102570		x	x	x		Navkåpa rak	Cap straight
--	102273					x	Navkåpa konisk	Cap conical
2	102076	x					Ring säkring	Ring lock
3	102074	x	x	x	x		Mutter säkring	Nut lock
--	102274					x	Mutter säkring	Nut lock
4	102077	x					Lager kompakt	Wheel bearing
--	102569		x	x	x		Lager kompakt	Wheel bearing
--	102603					x	Lager inre	Wheel bearing inner
5	102079	x					Bromstrumma 5 hål (Merc.)	Brake drum 5 hole (Merc.)
--	102568		x	x	x		Bromstrumma 5 hål (Merc.)	Brake drum 5 hole (Merc.)
--	102620					x	Bromstrumma 5 hål (Merc.)	Brake drum 5 hole (Merc.)
6	102035	x	x	x	x	x	Hjulskruv aluminiumfälg	Wheel screw rim aluminium
--	101237	T	T	T	T		Hjulskruv stålfälg	Wheel screw rim steel
7	102081	x					Ring distans	Ring distance
--	102278		x	x	x		Navtätning	Hub sealing
--	102604					x	Navtätning	Hub sealing
8	102082	x					Bromsback	Brake block
--	102279		x	x	x		Bromsback	Brake block
--	102621					x	Bromsback	Brake block
9	101301	x	x	x	x	x	Låsbleck	Lock
10	100135	x	x	x	x	x	Låspinne	Lock pin
11	102083	x					Fjäder retur	Spring
--	102280		x	x	x	x	Fjäder retur	Spring
12	101310	x					Justerskruv	Adjusting screw
--	102281		x	x	x	x	Justerskruv	Adjusting screw
13	101306	x	x	x	x	x	Justermutter	Adjusting nut
14	102084	x	x	x	x	x	Nock (V)	Cam (L)
--	102085	x	x	x	x	x	Nock (H)	Cam (R)
15	102086	x		x	x	x	Fjäder drag för nock	Spring
--	102282		x				Fjäder drag för nock	Spring
16	102087	x	x	x	x	x	Nockbult	Bolt
17	102088	x	x	x	x	x	Bladfjäder	Plate spring
18	102089	x					Expandermekanism	Expander mechanism
--	102283		x	x	x	x	Expandermekanism	Expander mechanism
19	101914	x	x	x	x	x	Dragstycke	Draw yoke
20	102090	x	x	x	x	x	Plugg för bromssköld	Plug for brake shield
21	101916	x	x	x	x	x	Hållarhalva bromswire	Cover for wirebracket
22	102050	x	x	x	x	x	Bromswire	Brake wire
23	102092	x	x	x	x	x	Justerskruv	Adjusting screw
24	102091	x	x	x	x	x	Ring säkring	Ring lock
25	102131	x					Pendelarm H kpl.	Swing arm R cpl.
--	102269		x				Pendelarm H kpl.	Swing arm R cpl.
--	102593			x	x		Pendelarm H kpl.	Swing arm R cpl.
--	102619					x	Pendelarm H kpl.	Swing arm R cpl.
25	102130	x					Pendelarm V kpl.	Swing arm L cpl.
--	102270		x				Pendelarm V kpl.	Swing arm L cpl.
--	102594			x	x		Pendelarm V kpl.	Swing arm L cpl.
--	102618					x	Pendelarm V kpl.	Swing arm L cpl.
26	102605					x	Lager yttre	Wheel bearing outer
27	102622					x	Saxpinne 5x40	Cotter pin 5x40
							T= Tillbehör	T= Accessory

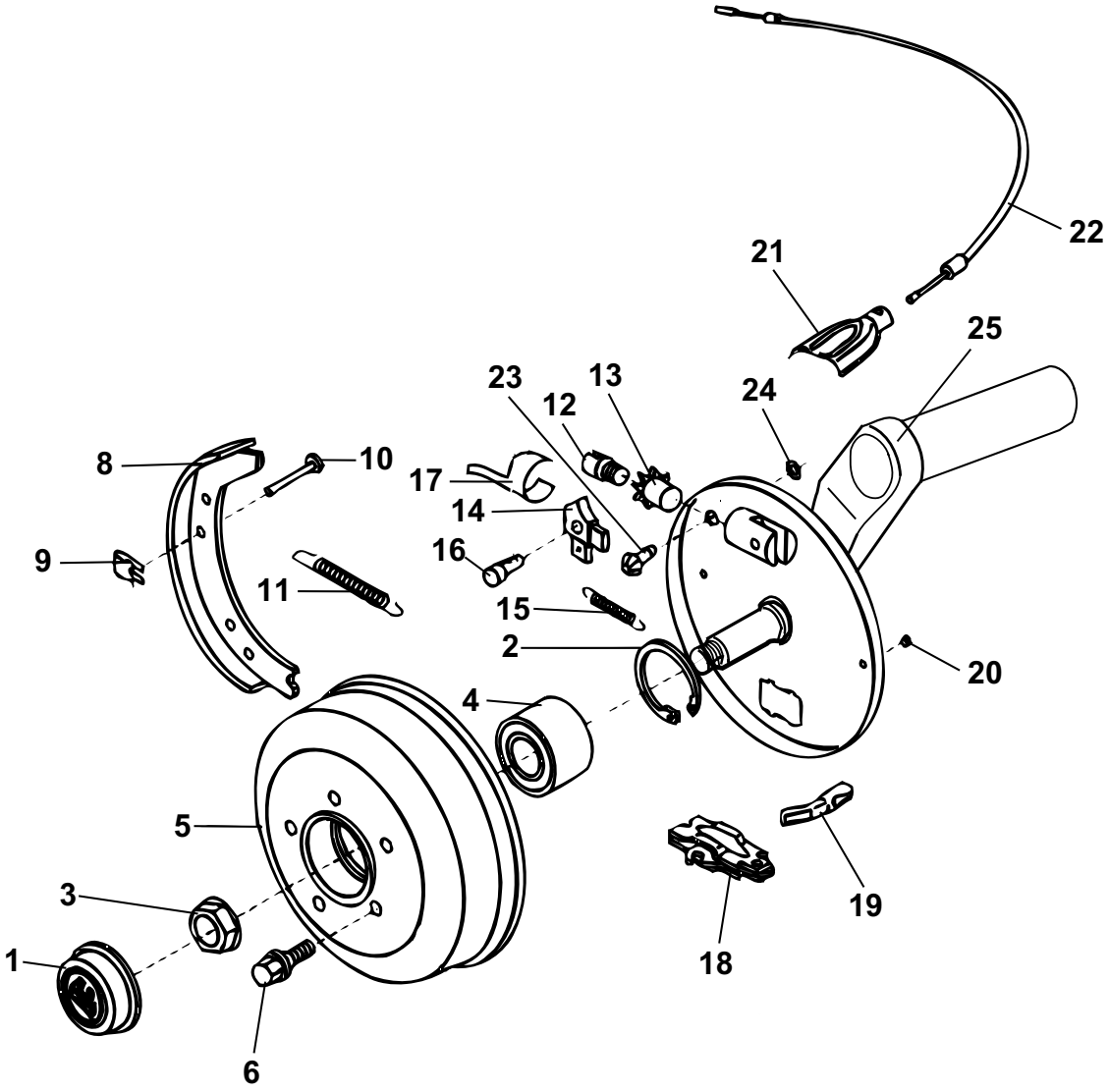
22
21
25
23
13
12
24
8
10
17
14
9
16
11
15
2
20
4
5
3
1
6
18
19

Pos Fig	Det. nr Part. No	Ingår/Fitted 680 alla mod.	730 alla mod.	840 alla mod.	Benämning	Description
1	102075	x	x		Navkåpa	Cap
--	102338			x	Navkåpa	Cap
2	101901	x	x		Ring säkring	Ring lock
--	102076			x	Ring säkring	Ring lock
3	102073	x	x		Mutter säkring	Nut lock
--	102074			x	Mutter säkring	Nut lock
4	101902	x	x		Lager kompakt	Wheel bearing
--	102077			x	Lager kompakt	Wheel bearing
5	102078	x	x		Bromstrumma 5 hål (Merc.)	Brake drum 5 hole (Merc.)
--	102079			x	Bromstrumma 5 hål (Merc.)	Brake drum 5 hole (Merc.)
6	102035	x	x	x	Hjulskruv aluminiumfälg	Wheel screw rim aluminium
--	101237	T	T	T	Hjulskruv stålfälg	Wheel screw rim steel
8	102082	x	x	x	Bromsback	Brake block
9	101301	x	x	x	Låsbleck	Lock
10	100135	x	x	x	Låspinne	Lock pin
11	102083	x	x	x	Fjäder retur	Spring
12	102281	x	x	x	Justerskruv NYTT NR	Adjusting screw
13	101306	x	x	x	Justermutter	Adjusting nut
14	102084	x	x	x	Nock (V)	Cam (L)
--	102085	x	x	x	Nock (H)	Cam (R)
15	102086	x	x	x	Fjäder drag för nock	Spring
16	102087	x	x	x	Nockbult	Bolt
17	102088	x	x	x	Bladfjäder	Plate spring
18	102089	x	x	x	Expandermekanism	Expander mechanism
19	101914	x	x	x	Dragstycke	Draw yoke
20	102090	x	x	x	Plugg för bromssköld	Plug for brake shield
21	101916	x	x	x	Hållarhalva bromswire	Cover for wirebracket
22	102333	x	x	x	Bromswire	Brake wire
23	102092	x	x	x	Justerskruv	Adjusting screw
24	102091	x	x	x	Ring säkring	Ring lock
25	102145	x	x		Pendelarm H-bak kpl.	Swing arm R.R cpl.
--	102599			x	Pendelarm H-bak kpl.	Swing arm R.R cpl.
--	102203	x	x		Pendelarm H-fr. kpl.	Swing arm R.F cpl.
--	102600			x	Pendelarm H-fr. kpl.	Swing arm R.F cpl.
25	102144	x	x		Pendelarm V-bak kpl.	Swing arm L.R cpl.
--	102601			x	Pendelarm V-bak kpl.	Swing arm L.R cpl.
--	102202	x	x		Pendelarm V-fr. kpl.	Swing arm L.F cpl.
--	102602			x	Pendelarm V-fr. kpl.	Swing arm L.F cpl.

T= Tillbehör

T= Accessory

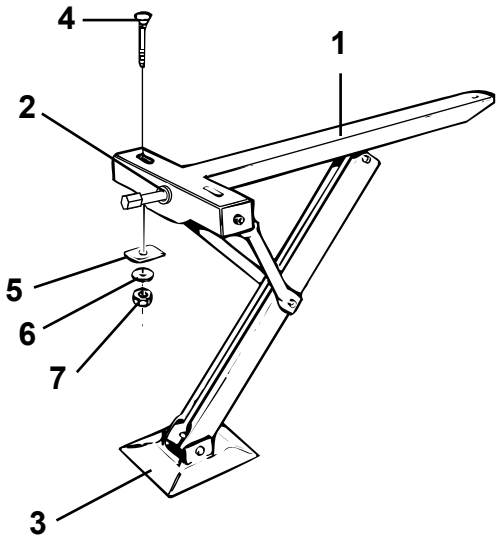
4
1
2
5
6
7
3

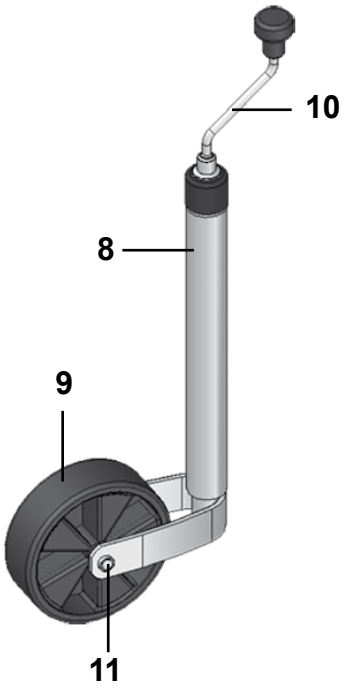
10
8
9
11

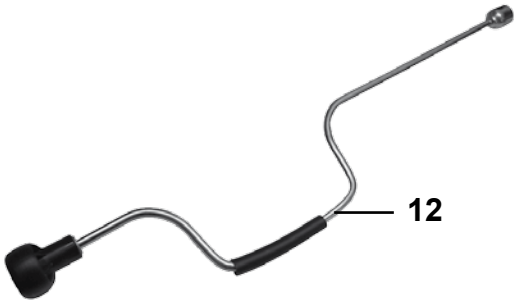
12

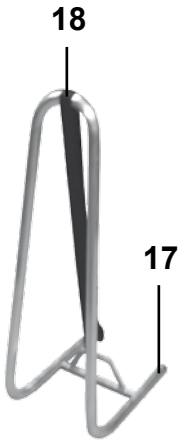
18
17

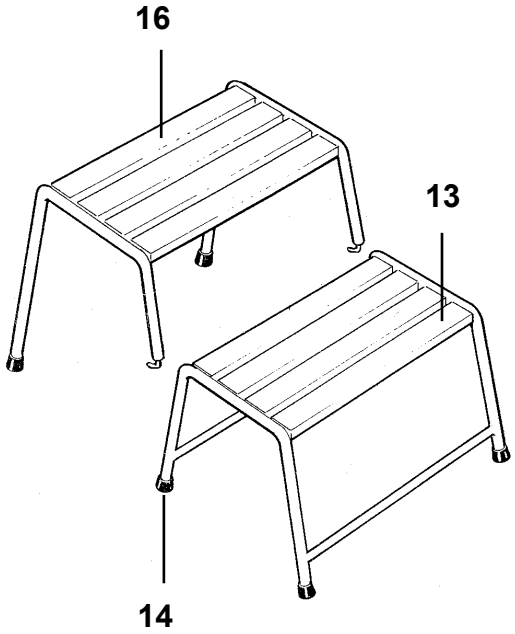
16
13
14

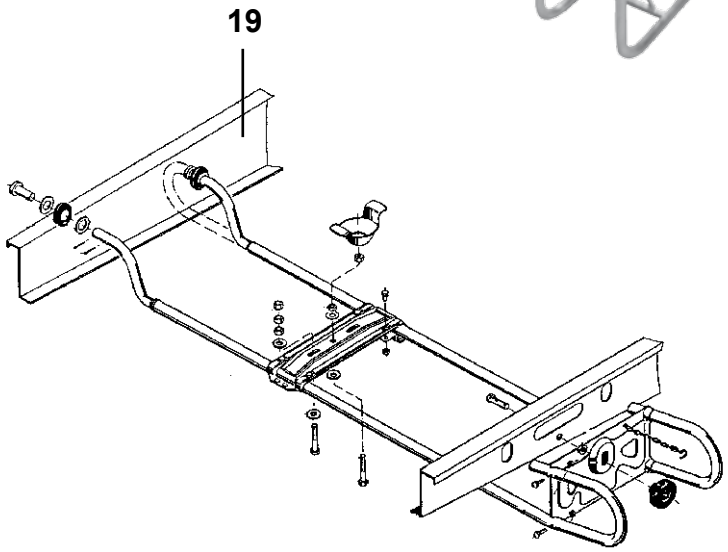
19

Pos Fig	Det. nr Part. No	Ingår/Fitted 520 CTH	560 alla mod.	590 alla mod.	620 alla mod.	650 alla mod.	Benämning	Description
1	102356	x	x	x	x	x	Stödben kpl. bak	Brace cpl. rear
--	102360	x	x	x	x	x	Stödben kpl. fram	Brace cpl. front
2	101707	x	x	x	x	x	Bricka nylon	Washer nylon
3	101612	x	x	x	x	x	Markplatta med nit	Plate incl. rivet
4	800746	x	x	x	x	x	Skruv MVBFF M10x80	Screw MVBFF M10x80
5	800192	x	x	x	x	x	Bricka	Washer
6	800183	x	x	x	x	x	Bricka tagg 10,5x18	Toothed plate connector 10,5x18
7	800200	x	x	x	x	x	Mutter M10	Nut M10
8	102384	x	x	x	x	x	Stödhjul kpl.	Trailing wheel cpl.
9	102337	x	x	x	x	x	Hjul d:o	Wheel d:o
10	102368	x	x	x	x	x	Vev	Crank
11	102369	x	x	x	x	x	Axelrör	Pivot bolt
12	102358	x	x	x	x	x	Stödbensvev	Brace crank
13	102119	x	x	x	x	x	Fotpall	Foot plate
14	102158	x	x	x	x	x	Plugg fot plast	Plug foot plastic
16	102120	T	T	T	T	T	Fotpall överdel	Foot plate top
17	102382	T	T	T	T	T	Reservhjulshållare kpl.	Spare wheel carrier cpl.
18	102383	T	T	T	T	T	Rem med spänne L=1700 mm	Strap L=1700 mm
19	101731	T	T	T	T	T	Reservhjulshållare	Spare wheel carrier

T= Tillbehör

T= Accessory

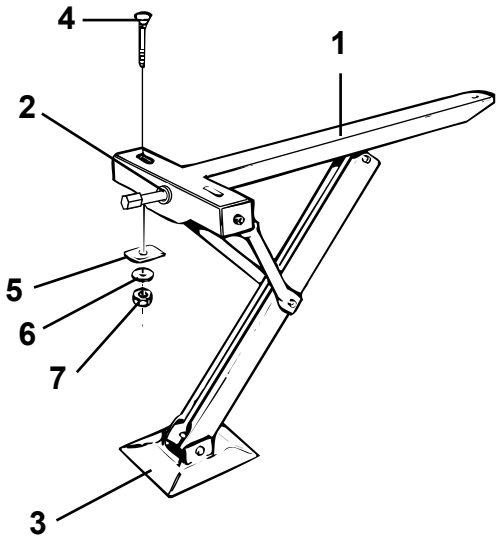
4
1
2
5
6
7
3

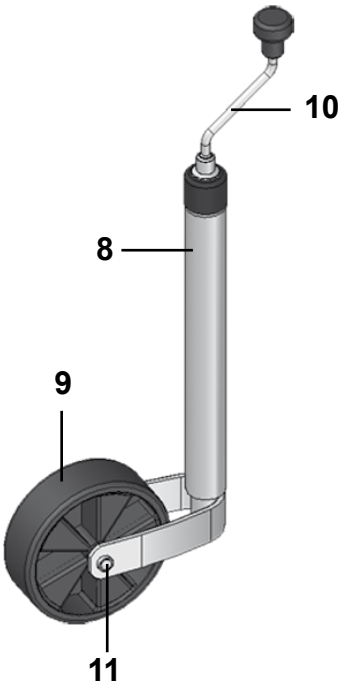
10
8
9
11

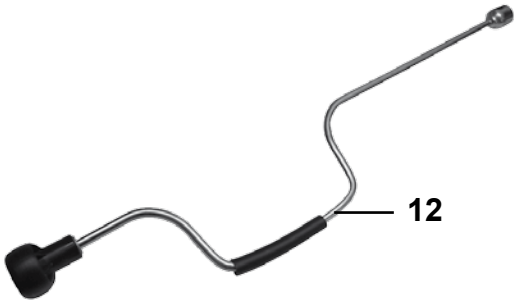
12

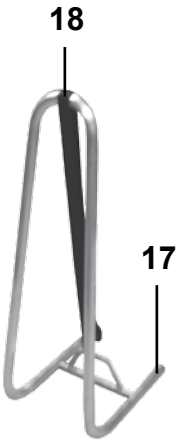
18
17

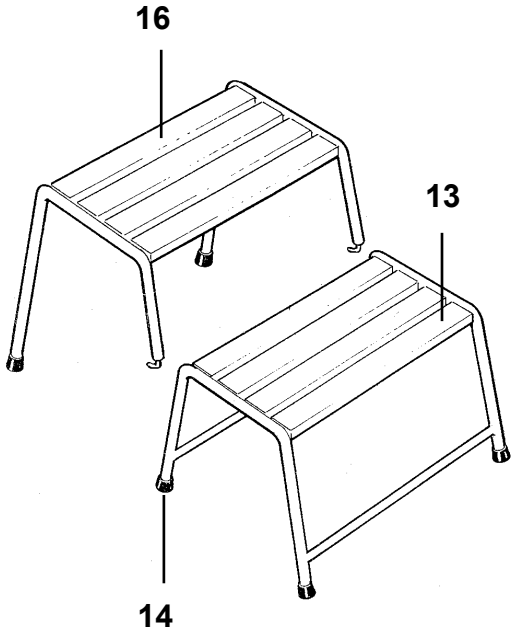
16
13
14

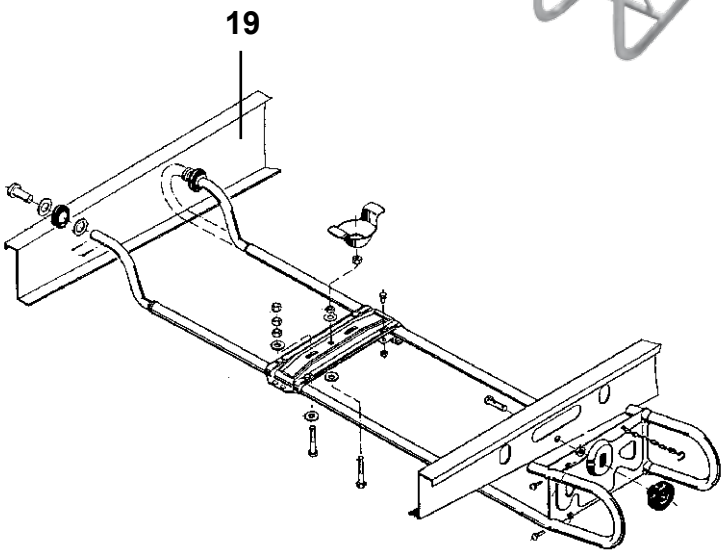
19

Pos Fig	Det. nr Part. No	Ingår/Fitted 680 alla mod.	730 alla mod.	840 alla mod.	Benämning	Description
1	102356	x	x	x	Stödben kpl. bak	Brace cpl. rear
--	102360	x	x	x	Stödben kpl. fram	Brace cpl. front
2	101707	x	x	x	Bricka nylon	Washer nylon
3	101612	x	x	x	Markplatta med nit	Plate incl. rivet
4	800746	x	x	x	Skruv MVBFF M10x80	Screw MVBFF M10x80
5	800192	x	x	x	Bricka	Washer
6	800183	x	x	x	Bricka tagg 10,5x18	Toothed plate connector 10,5x18
7	800200	x	x	x	Mutter M10	Nut M10
8	102384	x	x	x	Stödhjul kpl.	Trailing wheel cpl.
9	102337	x	x	x	Hjul d:o	Wheel d:o
10	102368	x	x	x	Vev	Crank
11	102369	x	x	x	Axelrör	Pivot bolt
12	102358	x	x	x	Stödbensvev	Brace crank
13	102119	x	x	x	Fotpall	Foot plate
14	102158	x	x	x	Plugg fot plast	Plug foot plastic
16	102120	T	T	T	Fotpall överdel	Foot plate top
17	102382	T	T	T	Reservhjulshållare kpl.	Spare wheel carrier cpl.
18	102383	T	T	T	Rem med spänne L=1700 mm	Strap L=1700 mm
19	101731	T	T	T	Reservhjulshållare	Spare wheel carrier

T= Tillbehör

T= Accessory

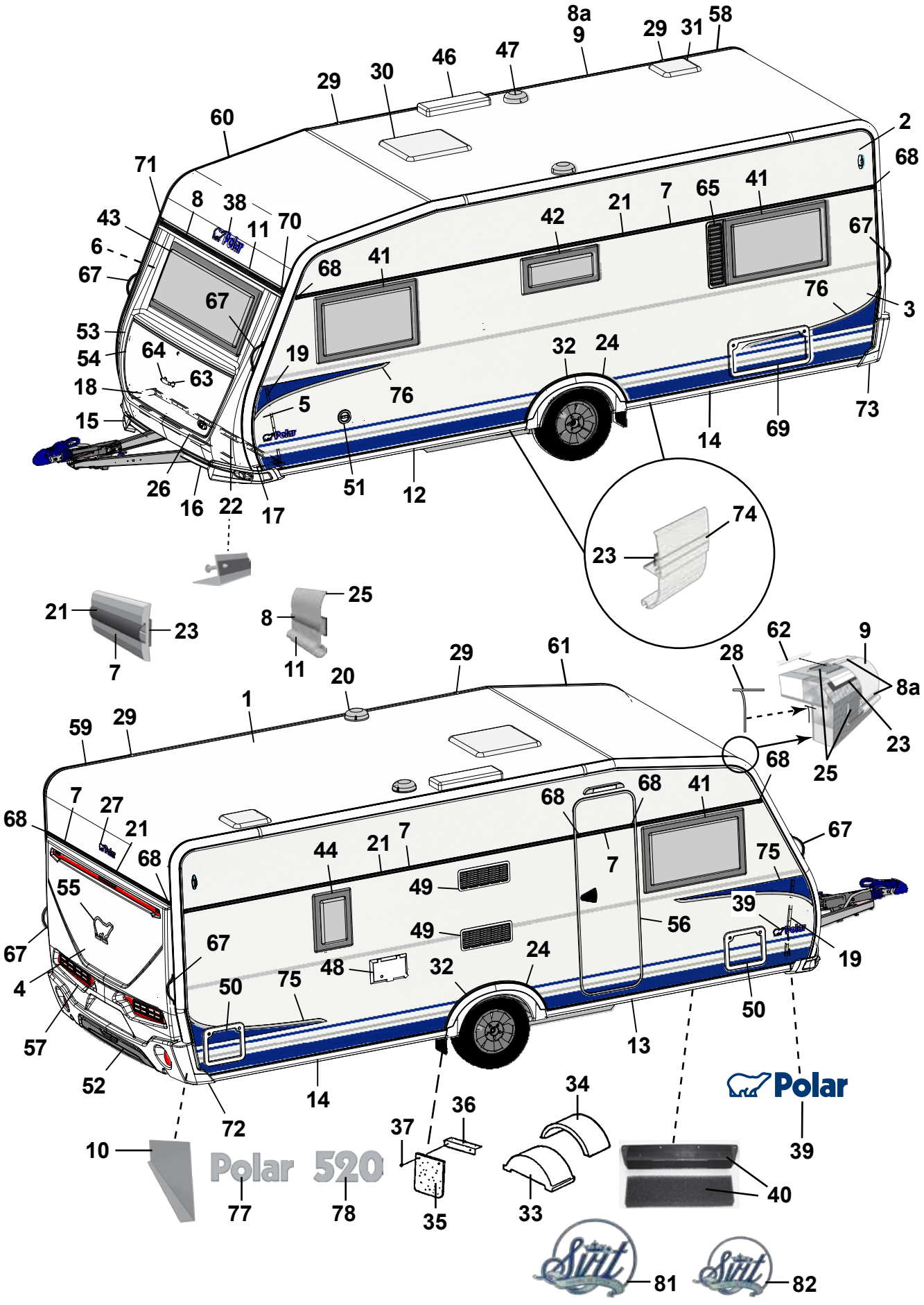
8a
9
29
31
58
46
47
29
30
60
2
68
71
8
38
43
11
70
42
21
7
65
41
6
67
68
41
67
67
76
3
53
54
64
19
32
24
63
18
76
5
15
14
69
73
26
16
22
17
51
12
74
23
21
23
7
25
8
11
62
9
28
8a
29
61
20
1
59
29
23
25
68
7
27
68
21
68
68
41
67
44
21
7
75
55
49
7
39
49
56
67
67
48
32
24
19
4
50
75
50
57
13
52
14
72
34
36
37
10
Polar 520
39
40
77
78
35
33
81
82

Pos Fig	Det. nr Part. No	Ingår/Fitted 520 CTH		Benämning	Description
1	213254	x		Plåt tak 8100x2475	Roofing plate 8100x2475
2	212830	x		Plåt sida övre 6800x605	Side plate upper 6800x605
3	212833	x		Plåt sida undre 6800x1475	Side plate lower 6800x1475
4	212832	x		Plåt gavel 2475x1600	Gable plate 2475x1600
5	211056	x		Plåt gavel undre 2800x818	Gable plate lower 2800x818
6	211056	x		Plåt gavel övre 2800x818	Gable plate upper 2800x818
7	212328	x		List dekor L=7312	List L=7312
8	210365	M		List dekor plast, silver	List decor plastic, silver
8a	210364	M		List dekor plast, vit	List decor plastic, white
9	213713	x		List tält rak L=4120	List straight L=4120
10	212699	x		Täckplåt bakljusramp L=2290	Coverplate light holder L=2290
11	208567	x		List markis L=2322	List L=2322
12	213716	x		List avb. spoiler V-fram L=2986	List L front L=2986
13	213717	x		List avb. spoiler H-fram L=2986	List R front L=2986
14	213715	x		List avb. spoiler V-H bak L=2929	List L-R rear L=2929
15	213803	x		Spoiler H	Spoiler R
16	213804	x		Spoiler V	Spoiler L
17	210346	x		List vinkel V	List L
18	210347	x		List vinkel H	List R
19	210101	x		List vinkel al. L=5000	List al. L=5000
20	401507	x		Motor köksfläkt kpl.	Motor kitchen fan cpl.
21	90003326	M		List dekor plast, silver	List decor plastic, silver
22	210348	x		List gavel-golv fram L=2440	List gable-floor front L=2440
--	209525	x		Tätning "Terostat 2759" d:o	Seal "Terostat 2759" d:o
--	800626	x		Skruv d:o TKX 5,0x25	Screw d:o TKX 5,0x25
23	208236	M		Butyl profil 15x2 (30 m/rulle)	Seal strip 15x2 (30 m/roll)
24	212489	x		List al. hjulhusbreddare	List al. mudguard
--	212977	M		List gummi d:o	List rubber d:o
--	213030	M		Tejp dubbelhäftande d:o, B=6 mm (50 m/rulle)	Tape double-stick d:o W=6 mm (50 m/roll)
25	214054	M		List tätning vit 49mm, tak (45 m/rulle)	Seal strip white 49mm, roof (45 m/roll)
--	214027	M		List tätning vit 33mm, vägg (45 m/rulle)	Seal strip white 33mm, wall (45 m/roll)
26	210469	x		List koffert L=1700	List gas box L=1700
27	210539	x		Emblem	Emblem
28	204137	M		List täck	Cover strip
29	213758	x		Skarvskydd tältlist	Splice protection
--	801319	x		Skruv PKM 4,2x14 d:o	Screw PKM 4,2x14 d:o
30	211543	x		Taklucka 400x400 kpl. rumsdel	Roof hatch 400x400 cpl.
--	207265	T		Taklucka Heki kpl.	Roof hatch Heki cpl.
--	207780	T		Taklucka Heki de Lux kpl.	Roof hatch Heki de Lux cpl.
31	211542	x		Taklucka 280x280 kpl. tvättrum	Roof hatch 280x280 cpl.
32	213809	x		Hjulhusbreddare	Mudguard
33	212894	x		Hjulhus	Wheel housing
34	212895	x		Isolering hjulhus	Insulation wheel housing
35	102470	x		Stänkskydd	Splash guard
36	101223	x		Fäste stänkskydd	Bracket splash guard
37	800118	x		Skruv	Screw
38	210539	x		Emblem	Emblem
39	212558	x		Emblem	Emblem
40	209372	x		Luftintag	Air inlet
--	213472	x		Myggnät d:o	Mosquito net d:o
				M= Metervara T= Tillbehör	M= On the metre T= Accessory

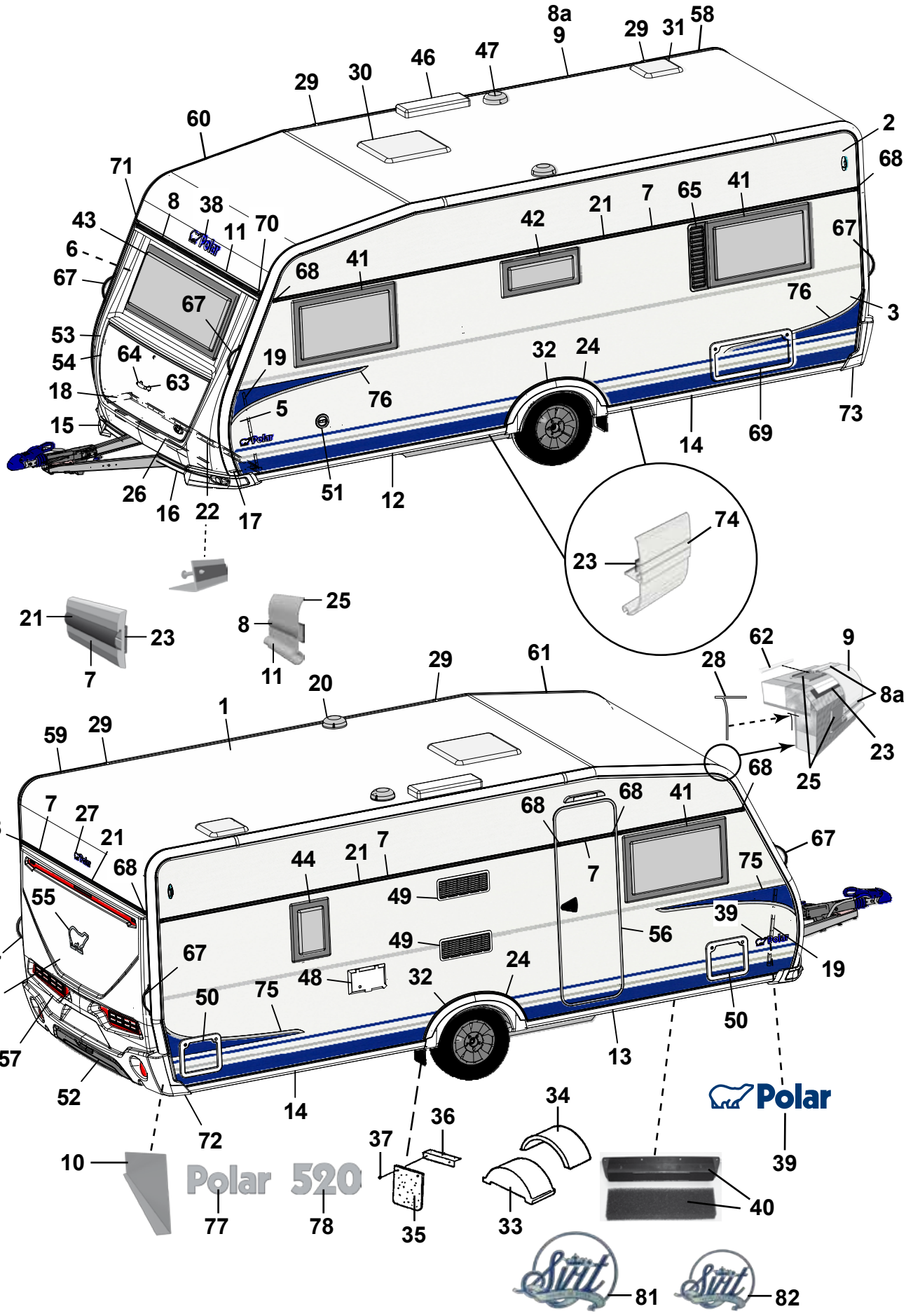
8a
9
29
31
58
46
47
29
30
60
2
68
71
8
38
43
11
70
42
21
7
65
41
6
67
68
41
67
67
76
3
53
54
64
19
32
24
63
18
76
5
15
14
69
73
26
16
22
17
51
12
74
23
21
23
7
25
8
11
62
9
28
8a
29
61
20
1
59
29
23
25
68
7
27
68
68
41
21
68
44
21
7
67
75
55
49
39
49
56
67
67
48
32
24
19
4
50
75
50
57
13
52
14
72
34
36
37
10
Polar 520
39
40
77
78
35
33
81
82

Pos Fig	Det. nr Part. No	Ingår/Fitted 520 CTH		Benämning	Description
41	212413	x		Fönster öppn.bart 900x550 kpl.	Window 900x550 cpl.
--	212868	x		Ruta lös u. karm 900x550 d:o	Pane without frame 900x550 d:o
42	212411	x		Fönster öppn.bart 700x400 pentry kpl.	Window 700x400 pentry cpl.
--	212870	x		Ruta lös u. karm 700x400 d:o	Pane without frame 700x400 d:o
43	212408	x		Fönster fast 1600x600 kpl.	Window fixed 1600x600 cpl.
--	212867	x		Ruta lös u. karm 1600x600 d:o	Pane without frame 1600x600 d:o
44	212409	T		Fönster öppn.bart 350x500 kpl.	Window 350x550 cpl.
--	212872	T		Ruta lös u. karm 350x500 d:o	Pane without frame 350x500 d:o
46	208023	T		Ventil tak för kyl (kyl/frys)	Ventilator roof for refrigerator (refr./freeze)
47	00970024	x		Ventilator kpl.	Ventilator cpl.
48	504323	x		El-intag 230 V u. låshus	El. connection 230 V without locking house
--	504324	T		El-intag 230 V u. låshus el-golvvärme	El. connection 230 V el. underfloor heating
--	504325	x		Låshus d:o	Locking house d:o
49	209287	x		Galler ventilation kyl	Louvre ventilation
--	209247	T		Galler ventilation kyl (kyl/frys)	Ventilator refrigerator (refrigerator/freeze)
50	207759	x		Lucka m. innerram, utan spegel	Door with frame inner, without plate
--	207197	x		Innerram d:o	Frame inner d:o
51	319023	x		Vattenpåfyllning m. lock	Water filler with cap
--	319901	x		Lock d:o	Cap d:o
--	350016	x		Lock yttre kpl. m. metallpinne	Cap external cpl. with metal pin
52	214068	x		Diffuser	Diffuser
53	213917	x		Front u. lock	Front without trunk lid
54	213029	x		Lock front u. lås	Trunk lid front without lock
55	212557	x		Emblem	Emblem
56	213052	x		Dörr yttre kpl. H	Outer door cpl. R
--	213053	T		Dörr yttre kpl. H m. fönster	Outer door cpl. R with window
--	213055	T		Myggdörr inre	Mosquito door inner
57	213918	x		Bakgavel plast	Back gable plastic
58	213711	x		List tält bockad H-bak	List bent R rear
59	213712	x		List tält bockad V-bak	List bent L rear
60	213709	x		List tält bockad H-fram	List bent R front
61	213710	x		List tält bockad V-fram	List bent L front
62	208323	x		Styrstift list tält 50x3,5 mm	Pin for list 50x6,5 mm
63	210057	x		Handtag koffert inkl. täckbrickor	Handle trunk lid with covers
64	211492	x		Täckbricka	Cover
65	212476	T		Ventilationsgaller V	Ventilator grill L
67	213255	x		Draghandtag	Draw handle
68	95003772	x		Ändstycke	End protection
69	208424	T		Lucka m innerram, utan spegel	Door with frame inner, without plate
70	205630	x		Ändavslutning H midjelist	End protection R tent list
71	205631	x		Ändavslutning V midjelist	End protection L tent list
72	213807	x		Ändavslutning H-bak	End protection R-rear
73	213808	x		Ändavslutning V-bak	End protection L-rear
--	801319	x		Skruv PKM 4,2x14 ändavsl. H-V bak	Screw PKM 4,2x14 end prot. R-L rear
--	801320	x		Skruv PKM 4,2x25 ändavsl. H-V bak	Screw PKM 4,2x25 end prot. R-L rear
74	213718	x		List dekor vit L=3000	List decor white L=3000
75	213459	x		Dekal sida H	Decal R
76	213460	x		Dekal sida V	Decal L
77	212549	x		Emblem Polar	Emblem Polar
78	212550	x		Emblem 520	Emblem 520
81	212478	T		Emblem Svit 200x160	Emblem Svit 200x160
82	212479	T		Emblem Svit 150x120	Emblem Svit 150x120
				M= Metervara T= Tillbehör	M= On the metre T= Accessory

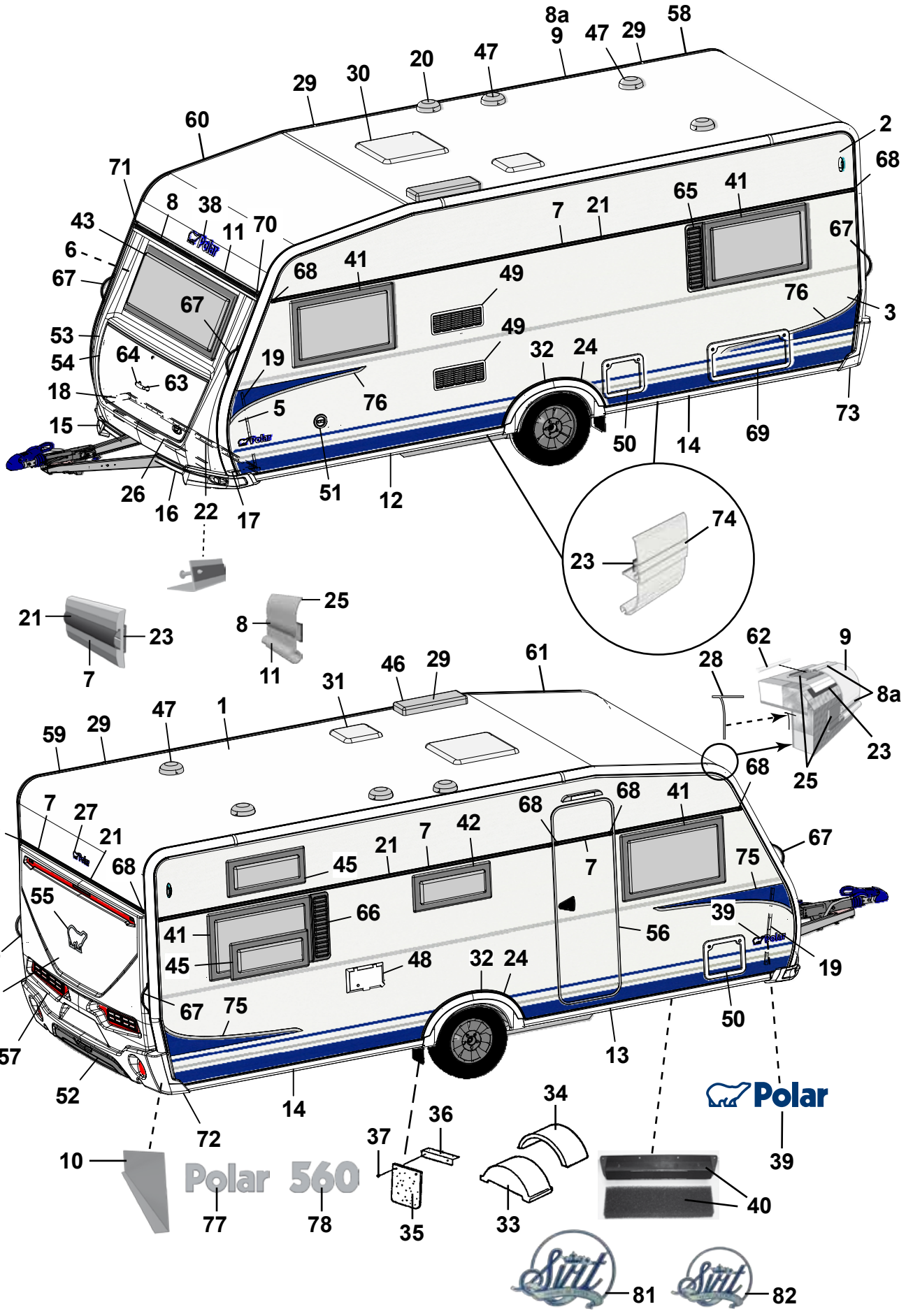
8a
9
47
29
58
20
47
29
30
60
2
68
71
8
38
11
70
7
21
65
41
43
6
67
68
41
49
67
67
76
3
53
54
64
63
19
49
32
24
18
76
5
15
50
14
69
73
26
16
22
17
51
12
74
23
21
23
7
25
8
11
62
9
28
8a
46
29
61
31
47
1
59
29
23
25
68
7
27
21
68
68
68
41
42
21
7
45
7
67
75
55
66
39
41
56
67
45
48
32
24
19
4
67
75
50
57
13
52
14
72
34
36
37
10
Polar
Polar 560
39
40
77
78
35
33
81
82

Pos Fig	Det. nr Part. No	Ingår/Fitted 560 LB	560 BK	560 DBD		Benämning	Description
1	213254	x	x	x		Plåt tak 8100x2475	Roofing plate 8100x2475
2	212830	x	x	x		Plåt sida övre 6800x605	Side plate upper 6800x605
3	212833	x	x	x		Plåt sida undre 6800x1475	Side plate lower 6800x1475
4	212832	x	x	x		Plåt gavel 2475x1600	Gable plate 2475x1600
5	211056	x	x	x		Plåt gavel undre 2800x818	Gable plate lower 2800x818
6	211056	x	x	x		Plåt gavel övre 2800x818	Gable plate upper 2800x818
7	212328	x	x	x		List dekor L=7312	List L=7312
8	210365	M	M	M		List dekor plast, silver	List decor plastic, silver
8a	210364	M	M	M		List dekor plast, vit	List decor plastic, white
9	213713	x	x	x		List tält rak L=4120	List straight L=4120
10	212699	x	x	x		Täckplåt bakljusramp L=2290	Coverplate light holder L=2290
11	208567	x	x	x		List markis L=2322	List L=2322
12	213716	x	x	x		List avb. spoiler V-fram L=2986	List L front L=2986
13	213717	x	x	x		List avb. spoiler H-fram L=2986	List R front L=2986
14	213715	x	x	x		List avb. spoiler V-H bak L=2929	List L-R rear L=2929
15	213803	x	x	x		Spoiler H	Spoiler R
16	213804	x	x	x		Spoiler V	Spoiler L
17	210346	x	x	x		List vinkel V	List L
18	210347	x	x	x		List vinkel H	List R
19	210101	x	x	x		List vinkel al. L=5000	List al. L=5000
20	401507	x	x	x		Motor köksfläkt kpl.	Motor kitchen fan cpl.
21	90003326	M	M	M		List dekor plast, silver	List decor plastic, silver
22	210348	x	x	x		List gavel-golv fram L=2440	List gable-floor front L=2440
--	209525	x	x	x		Tätning "Terostat 2759" d:o	Seal "Terostat 2759" d:o
--	800626	x	x	x		Skruv d:o TKX 5,0x25	Screw d:o TKX 5,0x25
23	208236	M	M	M		Butyl profil 15x2 (30 m/rulle)	Seal strip 15x2 (30 m/roll)
24	212489	x	x	x		List al. hjulhusbreddare	List al. mudguard
--	212977	M	M	M		List gummi d:o	List rubber d:o
--	213030	M	M	M		Tejp dubbelhäftande d:o, B=6 mm (50 m/rulle)	Tape double-stick d:o W=6 mm (50 m/roll)
25	214054	M	M	M		List tätning vit 49mm, tak (45 m/rulle)	Seal strip white 49mm, roof (45 m/roll)
--	214027	M	M	M		List tätning vit 33mm, vägg (45 m/rulle)	Seal strip white 33mm, wall (45 m/roll)
26	210469	x	x	x		List koffert L=1700	List gas box L=1700
27	210539	x	x	x		Emblem	Emblem
28	204137	M	M	M		List täck	Cover strip
29	213758	x	x	x		Skarvskydd tältlist	Splice protection
--	801319	x	x	x		Skruv PKM 4,2x14 d:o	Screw PKM 4,2x14 d:o
30	211543	x	x	x		Taklucka 400x400 kpl. rumsdel	Roof hatch 400x400 cpl.
--	207265	T	T	T		Taklucka Heki kpl.	Roof hatch Heki cpl.
--	207780	T	T	T		Taklucka Heki de Lux kpl.	Roof hatch Heki de Lux cpl.
31	211542	x	x	x		Taklucka 280x280 kpl. tvättrum	Roof hatch 280x280 cpl.
32	213809	x	x	x		Hjulhusbreddare	Mudguard
33	212894	x	x	x		Hjulhus	Wheel housing
34	212895	x	x	x		Isolering hjulhus	Insulation wheel housing
35	102470	x	x	x		Stänkskydd	Splash guard
36	101223	x	x	x		Fäste stänkskydd	Bracket splash guard
37	800118	x	x	x		Skruv	Screw
38	210539	x	x	x		Emblem	Emblem
39	212558	x	x	x		Emblem	Emblem
40	209372	x	x	x		Luftintag	Air inlet
--	213472	x	x	x		Myggnät d:o	Mosquito net d:o
						M= Metervara	M= On the metre
						T= Tillbehör	T= Accessory

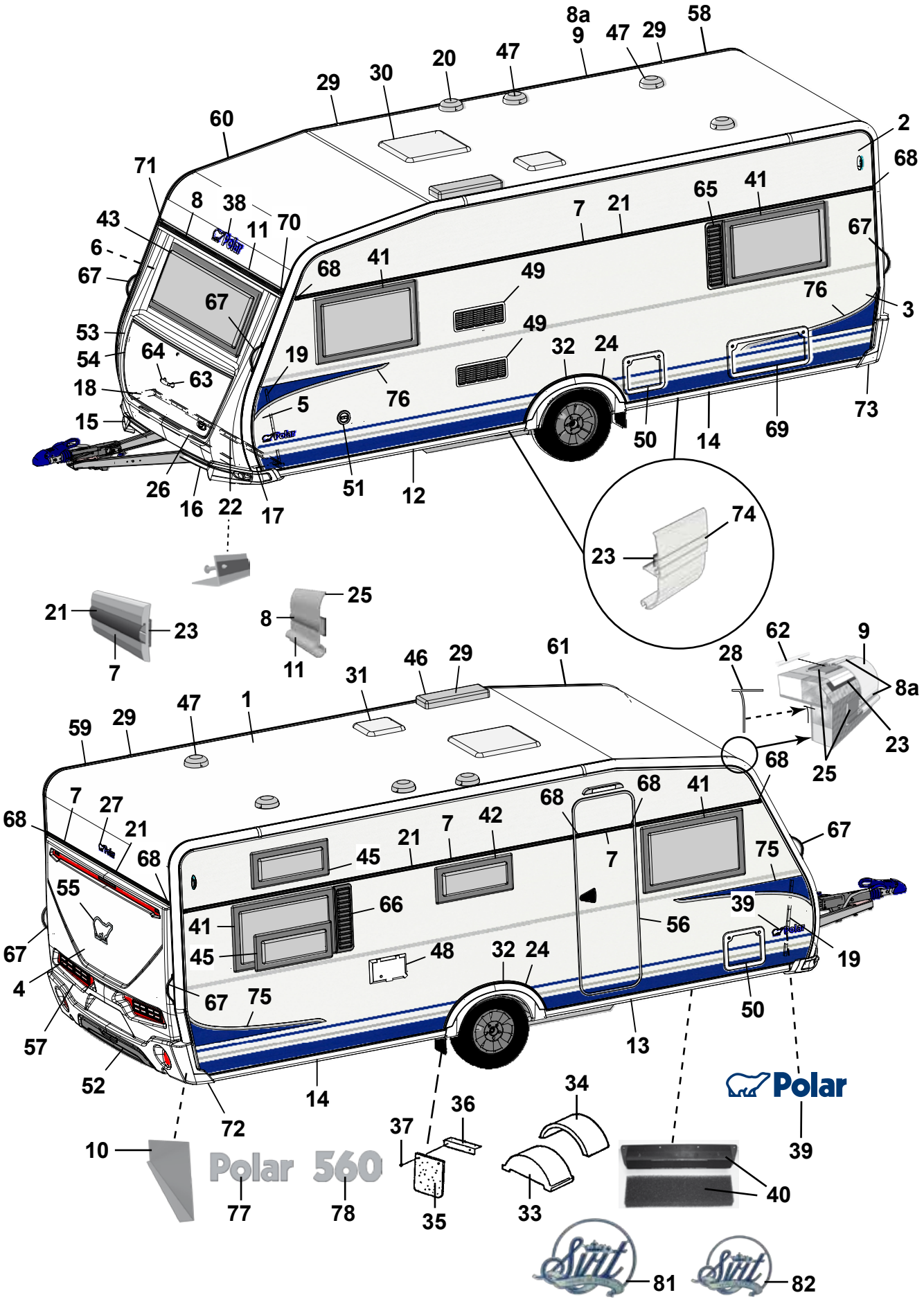
8a
9
47
29
58
29
30
20
47
60
2
68
71
8
38
70
11
43
6
67
68
41
7
21
65
41
67
49
76
3
53
54
64
63
18
15
19
76
49
32
24
5
50
14
69
73
26
16
22
17
51
12
74
23
21
23
7
8
25
11
31
46
29
61
62
9
28
8a
23
25
59
29
47
1
68
7
27
21
68
55
67
4
57
52
72
68
41
7
42
21
45
66
41
45
48
32
24
67
75
68
7
56
68
41
67
75
39
19
50
13
14
10
77
Polar 560
78
34
36
37
35
33
40
39
Polar
81
82

Pos Fig	Det. nr Part. No	Ingår/Fitted 560 LB	560 BK	560 DBD		Benämning	Description
41	212413	x	x	x		Fönster öppn.bart 900x550 kpl.	Window 900x550 cpl.
--	212868	x	x	x		Ruta lös u. karm 900x550 d:o	Pane without frame 900x550 d:o
42	212411	x	x	x		Fönster öppn.bart 700x400 pentry kpl.	Window 700x400 pentry cpl.
--	212870	x	x	x		Ruta lös u. karm 700x400 d:o	Pane without frame 700x400 d:o
43	212408	x	x	x		Fönster fast 1600x600 kpl.	Window fixed 1600x600 cpl.
--	212867	x	x	x		Ruta lös u. karm 1600x600 d:o	Pane without frame 1600x600 d:o
45	212410		x			Fönster öppn.bart 700x300 kpl.	Window 700x300 cpl.
--	212871		x			Ruta lös u. karm 700x300 d:o	Pane without frame 700x300 d:o
46	208023	T	T	T		Ventil tak för kyl (kyl/frys)	Ventilator roof for refrigerator (refr./freeze)
47	00970024	x	x	x		Ventilator kpl.	Ventilator cpl.
48	504323	x	x	x		El-intag 230 V u. låshus	El. connection 230 V without locking house
--	504324	T	T	T		El-intag 230 V u. låshus el-golvvärme	El. connection 230 V el. underfloor heating
--	504325	x	x	x		Låshus d:o	Locking house d:o
49	209287	x	x	x		Galler ventilation kyl	Louvre ventilation
--	209247	T	T	T		Galler ventilation kyl (kyl/frys)	Ventilator refrigerator (refrigerator/freeze)
50	207759	x	x	x		Lucka m. innerram, utan spegel	Door with frame inner, without plate
--	207197	x	x	x		Innerram d:o	Frame inner d:o
51	319023	x	x	x		Vattenpåfyllning m. lock	Water filler with cap
--	319901	x	x	x		Lock d:o	Cap d:o
--	350016	x	x	x		Lock yttre kpl. m. metallpinne	Cap external cpl. with metal pin
52	214068	x	x	x		Diffuser	Diffuser
53	213917	x	x	x		Front u. lock	Front without trunk lid
54	213029	x	x	x		Lock front u. lås	Trunk lid front without lock
55	212557	x	x	x		Emblem	Emblem
56	213052	x	x	x		Dörr yttre kpl. H	Outer door cpl. R
--	213053	T	T	T		Dörr yttre kpl. H m. fönster	Outer door cpl. R with window
--	213055	T	T	T		Myggdörr inre	Mosquito door inner
57	213918	x	x	x		Bakgavel plast	Back gable plastic
58	213711	x	x	x		List tält bockad H-bak	List bent R rear
59	213712	x	x	x		List tält bockad V-bak	List bent L rear
60	213709	x	x	x		List tält bockad H-fram	List bent R front
61	213710	x	x	x		List tält bockad V-fram	List bent L front
62	208323	x	x	x		Styrstift list tält 50x3,5 mm	Pin for list 50x6,5 mm
63	210057	x	x	x		Handtag koffert inkl. täckbrickor	Handle trunk lid with covers
64	211492	x	x	x		Täckbricka	Cover
65	212476	T	T	T		Ventilationsgaller V	Ventilator grill L
66	212477	T		T		Ventilationsgaller H	Ventilator grill R
68	95003772	x	x	x		Ändavslutning	End protection
69	208424	T	T	T		Lucka m innerram, utan spegel	Door with frame inner, without plate
70	205630	x	x	x		Ändavslutning H midjelist	End protection R tent list
71	205631	x	x	x		Ändavslutning V midjelist	End protection L tent list
72	213807	x	x	x		Ändavslutning H-bak	End protection R-rear
73	213808	x	x	x		Ändavslutning V-bak	End protection L-rear
--	801319	x	x	x		Skruv PKM 4,2x14 ändavsl. H-V bak	Screw PKM 4,2x14 end prot. R-L rear
--	801320	x	x	x		Skruv PKM 4,2x25 ändavsl. H-V bak	Screw PKM 4,2x25 end prot. R-L rear
74	213718	x	x	x		List dekor vit L=3000	List decor white L=3000
75	213459	x	x	x		Dekal sida H	Decal R
76	213460	x	x	x		Dekal sida V	Decal L
77	212549	x	x	x		Emblem Polar	Emblem Polar
78	212551	x	x	x		Emblem 560	Emblem 560
81	212478	T	T	T		Emblem Svit 200x160	Emblem Svit 200x160
82	212479	T	T	T		Emblem Svit 150x120	Emblem Svit 150x120
						M= Metervara T= Tillbehör	M= On the metre T= Accessory

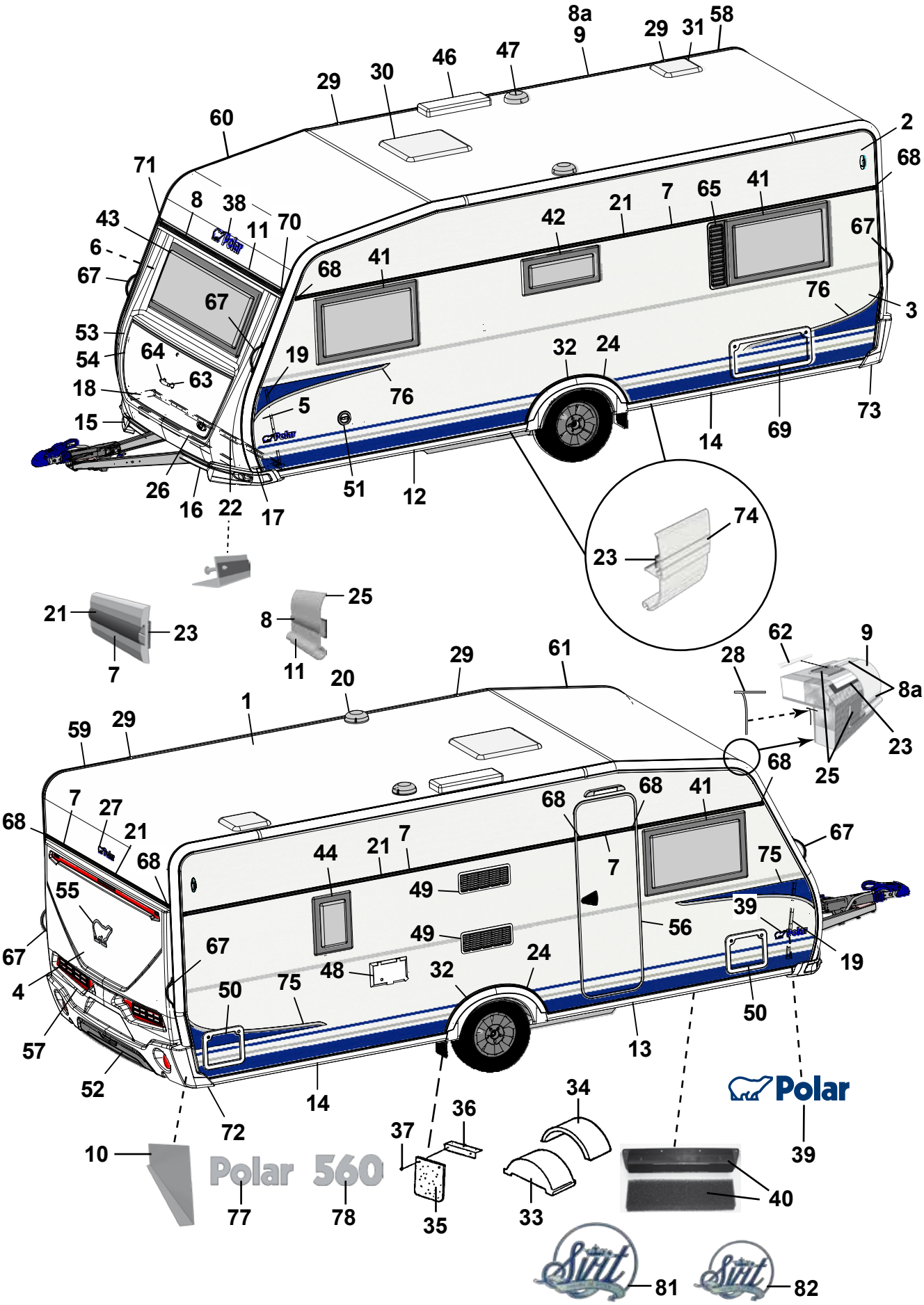
8a
9
29
31
58
46
47
29
30
60
2
68
71
8
38
43
11
70
42
21
7
65
41
6
67
68
41
67
67
76
3
53
54
64
19
32
24
63
18
76
5
15
14
69
73
26
16
22
17
51
12
74
23
21
23
7
25
8
11
62
9
28
8a
29
61
20
1
59
29
23
25
68
7
27
68
68
41
21
68
44
21
7
67
75
55
49
39
49
56
67
67
48
32
24
19
4
50
75
50
57
13
52
14
72
34
36
37
10
Polar 560
77
78
35
33
40
39
81
82

Pos Fig	Det. nr Part. No	Ingår/Fitted 560 CTH		Benämning	Description
1	213254	x		Plåt tak 8100x2475	Roofing plate 8100x2475
2	212830	x		Plåt sida övre 6800x605	Side plate upper 6800x605
3	212833	x		Plåt sida undre 6800x1475	Side plate lower 6800x1475
4	212832	x		Plåt gavel 2475x1600	Gable plate 2475x1600
5	211056	x		Plåt gavel undre 2800x818	Gable plate lower 2800x818
6	211056	x		Plåt gavel övre 2800x818	Gable plate upper 2800x818
7	212328	x		List dekor L=7312	List L=7312
8	210365	M		List dekor plast, silver	List decor plastic, silver
8a	210364	M		List dekor plast, vit	List decor plastic, white
9	213713	x		List tält rak L=4120	List straight L=4120
10	212699	x		Täckplåt bakljusramp L=2290	Coverplate light holder L=2290
11	208567	x		List markis L=2322	List L=2322
12	213716	x		List avb. spoiler V-fram L=2986	List L front L=2986
13	213717	x		List avb. spoiler H-fram L=2986	List R front L=2986
14	213715	x		List avb. spoiler V-H bak L=2929	List L-R rear L=2929
15	213803	x		Spoiler H	Spoiler R
16	213804	x		Spoiler V	Spoiler L
17	210346	x		List vinkel V	List L
18	210347	x		List vinkel H	List R
19	210101	x		List vinkel al. L=5000	List al. L=5000
20	401507	x		Motor köksfläkt kpl.	Motor kitchen fan cpl.
21	90003326	M		List dekor plast, silver	List decor plastic, silver
22	210348	x		List gavel-golv fram L=2440	List gable-floor front L=2440
--	209525	x		Tätning "Terostat 2759" d:o	Seal "Terostat 2759" d:o
--	800626	x		Skruv d:o TKX 5,0x25	Screw d:o TKX 5,0x25
23	208236	M		Butyl profil 15x2 (30 m/rulle)	Seal strip 15x2 (30 m/roll)
24	212489	x		List al. hjulhusbreddare	List al. mudguard
--	212977	M		List gummi d:o	List rubber d:o
--	213030	M		Tejp dubbelhäftande d:o, B=6 mm (50 m/rulle)	Tape double-stick d:o W=6 mm (50 m/roll)
25	214054	M		List tätning vit 49mm, tak (45 m/rulle)	Seal strip white 49mm, roof (45 m/roll)
--	214027	M		List tätning vit 33mm, vägg (45 m/rulle)	Seal strip white 33mm, wall (45 m/roll)
26	210469	x		List koffert L=1700	List gas box L=1700
27	210539	x		Emblem	Emblem
28	204137	M		List täck	Cover strip
29	213758	x		Skarvskydd tältlist	Splice protection
--	801319	x		Skruv PKM 4,2x14 d:o	Screw PKM 4,2x14 d:o
30	211543	x		Taklucka 400x400 kpl. rumsdel	Roof hatch 400x400 cpl.
--	207265	T		Taklucka Heki kpl.	Roof hatch Heki cpl.
--	207780	T		Taklucka Heki de Lux kpl.	Roof hatch Heki de Lux cpl.
31	211542	x		Taklucka 280x280 kpl. tvättrum	Roof hatch 280x280 cpl.
32	213809	x		Hjulhusbreddare	Mudguard
33	212894	x		Hjulhus	Wheel housing
34	212895	x		Isolering hjulhus	Insulation wheel housing
35	102470	x		Stänkskydd	Splash guard
36	101223	x		Fäste stänkskydd	Bracket splash guard
37	800118	x		Skruv	Screw
38	210539	x		Emblem	Emblem
39	212558	x		Emblem	Emblem
40	209372	x		Luftintag	Air inlet
--	213472	x		Myggnät d:o	Mosquito net d:o
				M= Metervara T= Tillbehör	M= On the metre T= Accessory

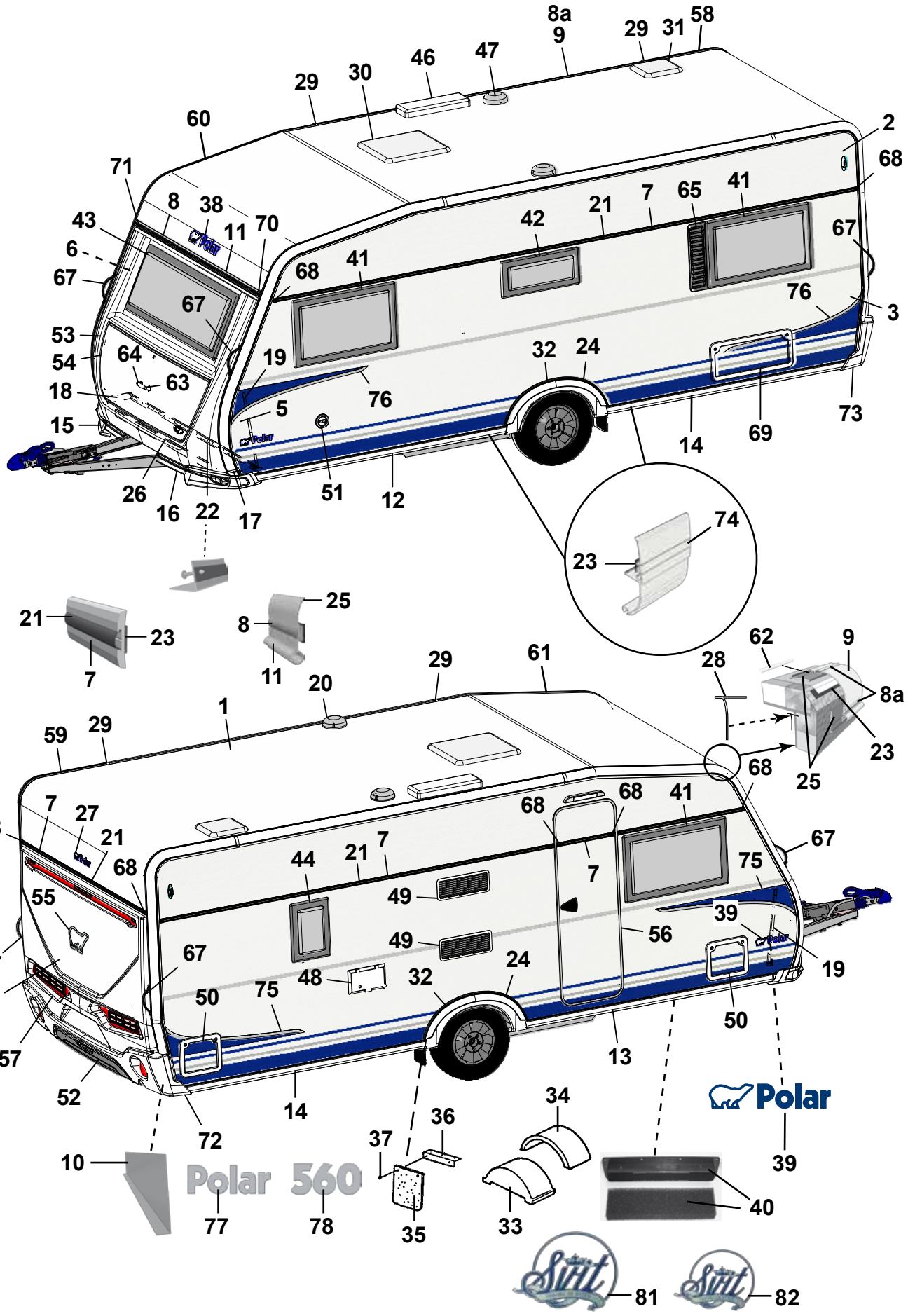
8a
9
29
31
58
46
47
29
30
60
2
68
71
8
38
43
11
70
42
21
7
65
41
6
67
68
41
67
67
76
3
53
54
64
19
32
24
63
18
76
5
15
14
69
73
26
16
22
17
51
12
74
23
21
23
7
25
8
11
62
9
28
8a
29
61
20
1
59
29
23
25
68
7
27
68
21
68
68
41
67
44
21
7
75
55
49
39
49
56
67
67
48
32
24
19
4
50
75
50
57
13
52
14
72
34
36
37
10
Polar 560
39
40
77
78
35
33
81
82

Pos Fig	Det. nr Part. No	Ingår/Fitted 560 CTH		Benämning	Description
41	212413	x		Fönster öppn.bart 900x550 kpl.	Window 900x550 cpl.
--	212868	x		Ruta lös u. karm 900x550 d:o	Pane without frame 900x550 d:o
42	212411	x		Fönster öppn.bart 700x400 pentry kpl.	Window 700x400 pentry cpl.
--	212870	x		Ruta lös u. karm 700x400 d:o	Pane without frame 700x400 d:o
43	212408	x		Fönster fast 1600x600 kpl.	Window fixed 1600x600 cpl.
--	212867	x		Ruta lös u. karm 1600x600 d:o	Pane without frame 1600x600 d:o
44	212409	T		Fönster öppn.bart 350x500 kpl.	Window 350x550 cpl.
--	212872	T		Ruta lös u. karm 350x500 d:o	Pane without frame 350x500 d:o
46	208023	T		Ventil tak för kyl (kyl/frys)	Ventilator roof for refrigerator (refr./freeze)
47	00970024	x		Ventilator kpl.	Ventilator cpl.
48	504323	x		El-intag 230 V u. låshus	El. connection 230 V without locking house
--	504324	T		El-intag 230 V u. låshus el-golvvärme	El. connection 230 V el. underfloor heating
--	504325	x		Låshus d:o	Locking house d:o
49	209287	x		Galler ventilation kyl	Louvre ventilation
--	209247	T		Galler ventilation kyl (kyl/frys)	Ventilator refrigerator (refrigerator/freeze)
50	207759	x		Lucka m. innerram, utan spegel	Door with frame inner, without plate
--	207197	x		Innerram d:o	Frame inner d:o
51	319023	x		Vattenpåfyllning m. lock	Water filler with cap
--	319901	x		Lock d:o	Cap d:o
--	350016	x		Lock yttre kpl. m. metallpinne	Cap external cpl. with metal pin
52	214068	x		Diffuser	Diffuser
53	213917	x		Front u. lock	Front without trunk lid
54	213029	x		Lock front u. lås	Trunk lid front without lock
55	212557	x		Emblem	Emblem
56	213052	x		Dörr yttre kpl. H	Outer door cpl. R
--	213053	T		Dörr yttre kpl. H m. fönster	Outer door cpl. R with window
--	213055	T		Myggdörr inre	Mosquito door inner
57	213918	x		Bakgavel plast	Back gable plastic
58	213711	x		List tält bockad H-bak	List bent R rear
59	213712	x		List tält bockad V-bak	List bent L rear
60	213709	x		List tält bockad H-fram	List bent R front
61	213710	x		List tält bockad V-fram	List bent L front
62	208323	x		Styrstift list tält 50x3,5 mm	Pin for list 50x6,5 mm
63	210057	x		Handtag koffert inkl. täckbrickor	Handle trunk lid with covers
64	211492	x		Täckbricka	Cover
65	212476	T		Ventilationsgaller V	Ventilator grill L
67	213255	x		Draghandtag	Draw handle
68	95003772	x		Ändstycke	End protection
69	208424	T		Lucka m innerram, utan spegel	Door with frame inner, without plate
70	205630	x		Ändavslutning H midjelist	End protection R tent list
71	205631	x		Ändavslutning V midjelist	End protection L tent list
72	213807	x		Ändavslutning H-bak	End protection R-rear
73	213808	x		Ändavslutning V-bak	End protection L-rear
--	801319	x		Skruv PKM 4,2x14 ändavsl. H-V bak	Screw PKM 4,2x14 end prot. R-L rear
--	801320	x		Skruv PKM 4,2x25 ändavsl. H-V bak	Screw PKM 4,2x25 end prot. R-L rear
74	213718	x		List dekor vit L=3000	List decor white L=3000
75	213459	x		Dekal sida H	Decal R
76	213460	x		Dekal sida V	Decal L
77	212549	x		Emblem Polar	Emblem Polar
78	212551	x		Emblem 560	Emblem 560
81	212478	T		Emblem Svit 200x160	Emblem Svit 200x160
82	212479	T		Emblem Svit 150x120	Emblem Svit 150x120
				M= Metervara T= Tillbehör	M= On the metre T= Accessory

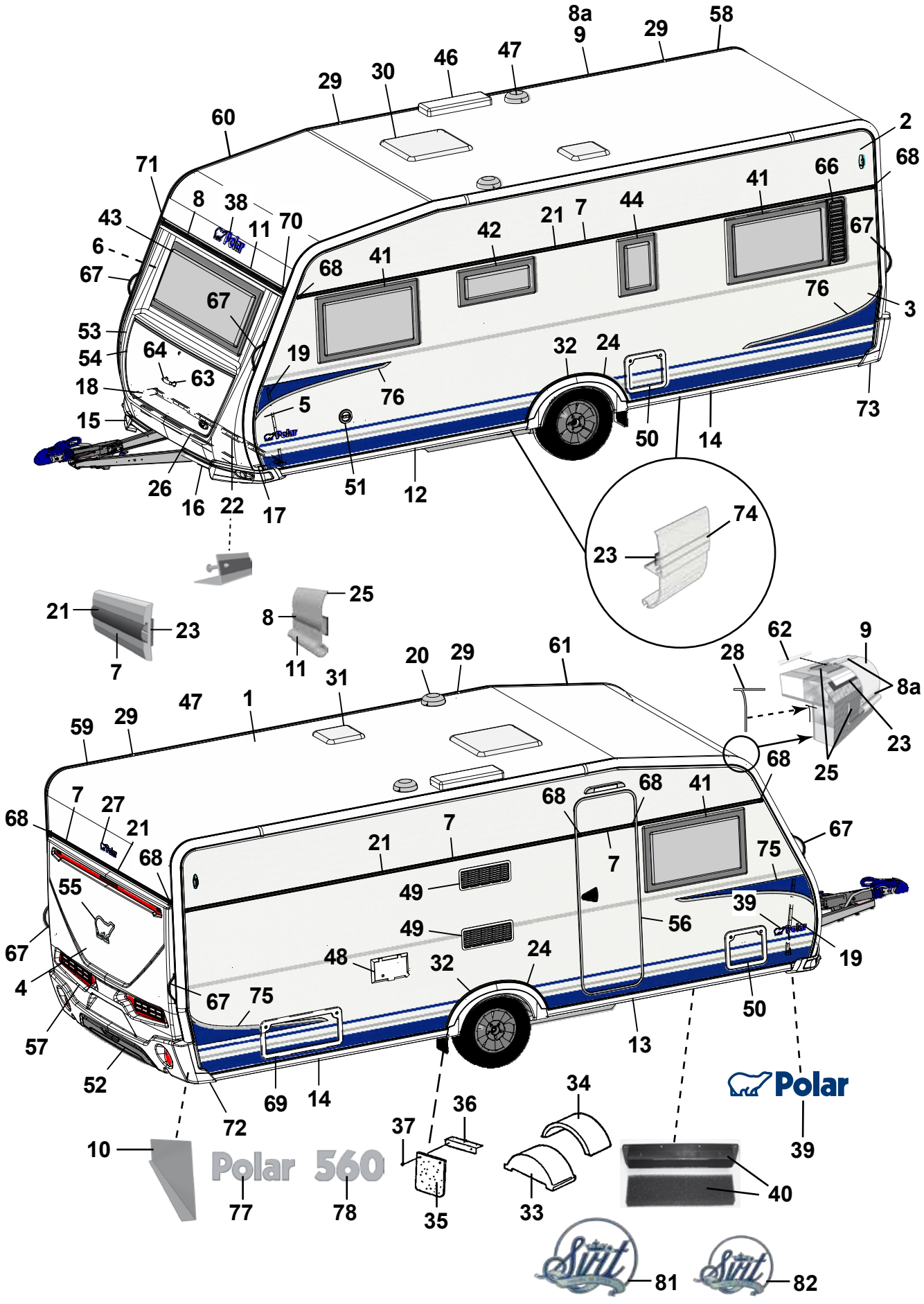
8a
9
29
58
47
46
30
29
60
2
68
71
8
38
70
11
43
6
67
67
68
41
42
21
7
44
41
66
67
76
3
53
54
64
63
19
32
24
18
15
5
76
73
50
14
26
16
22
17
51
12
74
23
21
23
7
25
8
11
62
9
28
8a
23
25
20
29
61
31
47
1
59
29
68
7
27
21
68
68
68
41
67
21
7
7
75
55
49
39
49
56
67
48
32
24
19
4
67
75
50
57
13
52
69
14
72
34
36
37
10
Polar 560
77
78
35
33
40
39
81
82

Pos Fig	Det. nr Part. No	Ingår/Fitted 560 TDB		Benämning	Description
1	213254	x		Plåt tak 8100x2475	Roofing plate 8100x2475
2	212830	x		Plåt sida övre 6800x605	Side plate upper 6800x605
3	212833	x		Plåt sida undre 6800x1475	Side plate lower 6800x1475
4	212832	x		Plåt gavel 2475x1600	Gable plate 2475x1600
5	211056	x		Plåt gavel undre 2800x818	Gable plate lower 2800x818
6	211056	x		Plåt gavel övre 2800x818	Gable plate upper 2800x818
7	212328	x		List dekor L=7312	List L=7312
8	210365	M		List dekor plast, silver	List decor plastic, silver
8a	210364	M		List dekor plast, vit	List decor plastic, white
9	213713	x		List tält rak L=4120	List straight L=4120
10	212699	x		Täckplåt bakljusramp L=2290	Coverplate light holder L=2290
11	208567	x		List markis L=2322	List L=2322
12	213716	x		List avb. spoiler V-fram L=2986	List L front L=2986
13	213717	x		List avb. spoiler H-fram L=2986	List R front L=2986
14	213715	x		List avb. spoiler V-H bak L=2929	List L-R rear L=2929
15	213803	x		Spoiler H	Spoiler R
16	213804	x		Spoiler V	Spoiler L
17	210346	x		List vinkel V	List L
18	210347	x		List vinkel H	List R
19	210101	x		List vinkel al. L=5000	List al. L=5000
20	401507	x		Motor köksfläkt kpl.	Motor kitchen fan cpl.
21	90003326	M		List dekor plast, silver	List decor plastic, silver
22	210348	x		List gavel-golv fram L=2440	List gable-floor front L=2440
--	209525	x		Tätning "Terostat 2759" d:o	Seal "Terostat 2759" d:o
--	800626	x		Skruv d:o TKX 5,0x25	Screw d:o TKX 5,0x25
23	208236	M		Butyl profil 15x2 (30 m/rulle)	Seal strip 15x2 (30 m/roll)
24	212489	x		List al. hjulhusbreddare	List al. mudguard
--	212977	M		List gummi d:o	List rubber d:o
--	213030	M		Tejp dubbelhäftande d:o, B=6 mm (50 m/rulle)	Tape double-stick d:o W=6 mm (50 m/roll)
25	214054	M		List tätning vit 49mm, tak (45 m/rulle)	Seal strip white 49mm, roof (45 m/roll)
--	214027	M		List tätning vit 33mm, vägg (45 m/rulle)	Seal strip white 33mm, wall (45 m/roll)
26	210469	x		List koffert L=1700	List gas box L=1700
27	210539	x		Emblem	Emblem
28	204137	M		List täck	Cover strip
29	213758	x		Skarvskydd tältlist	Splice protection
--	801319	x		Skruv PKM 4,2x14 d:o	Screw PKM 4,2x14 d:o
30	211543	x		Taklucka 400x400 kpl. rumsdel	Roof hatch 400x400 cpl.
--	207265	T		Taklucka Heki kpl.	Roof hatch Heki cpl.
--	207780	T		Taklucka Heki de Lux kpl.	Roof hatch Heki de Lux cpl.
31	211542	x		Taklucka 280x280 kpl. tvättrum	Roof hatch 280x280 cpl.
32	213809	x		Hjulhusbreddare	Mudguard
33	212894	x		Hjulhus	Wheel housing
34	212895	x		Isolering hjulhus	Insulation wheel housing
35	102470	x		Stänkskydd	Splash guard
36	101223	x		Fäste stänkskydd	Bracket splash guard
37	800118	x		Skruv	Screw
38	210539	x		Emblem	Emblem
39	212558	x		Emblem	Emblem
40	209372	x		Luftintag	Air inlet
--	213472	x		Myggnät d:o	Mosquito net d:o
				M= Metervara T= Tillbehör	M= On the metre T= Accessory

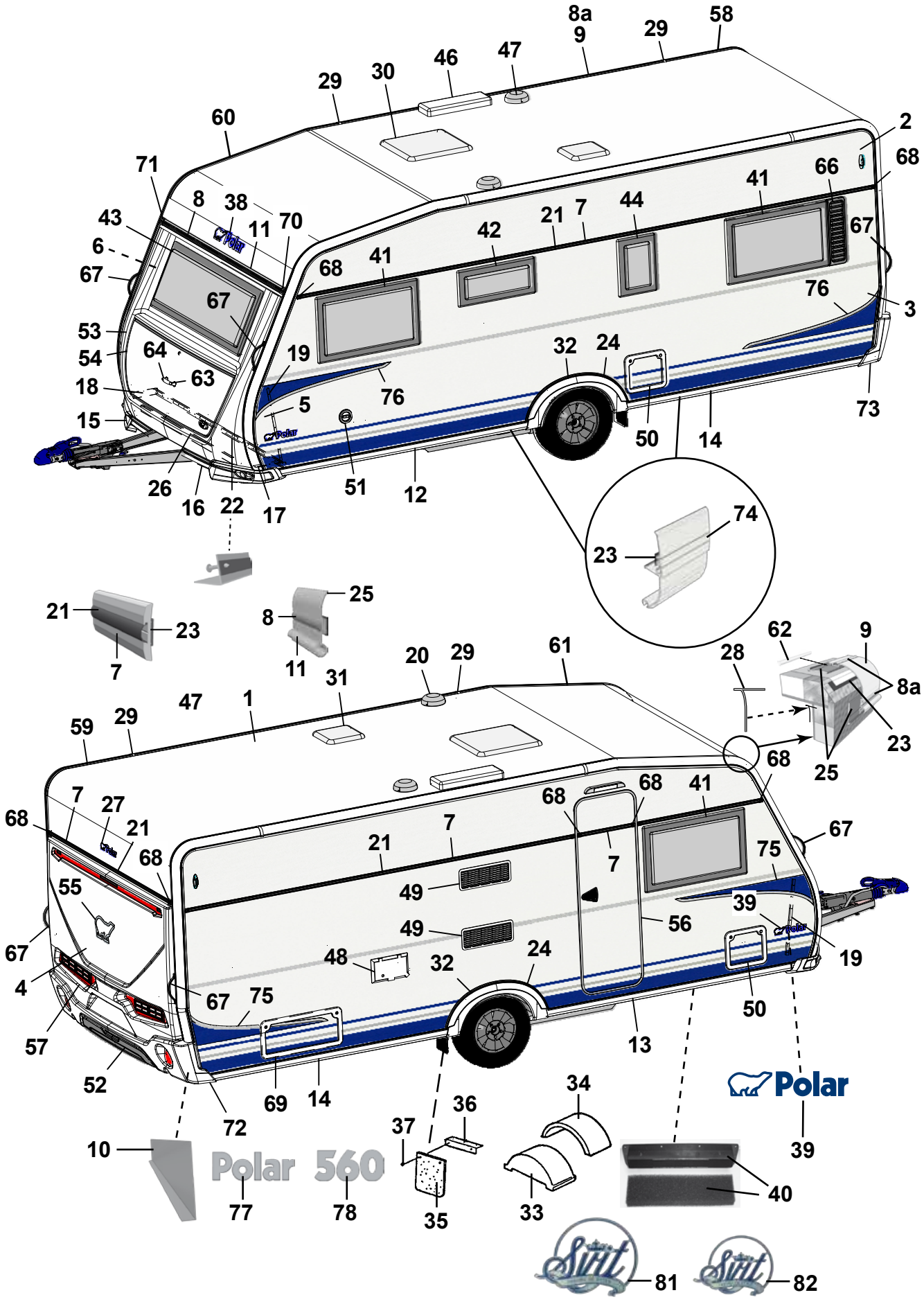
8a
9
29
58
47
46
30
29
60
2
68
71
8
38
70
11
43
6
67
67
68
41
42
21
7
44
41
66
67
76
3
53
54
64
63
19
32
24
18
15
5
76
73
50
14
26
16
22
17
51
12
74
23
21
23
7
25
8
11
62
9
28
8a
23
25
20
29
61
31
47
1
59
29
68
7
27
21
68
68
68
41
67
21
7
7
75
55
49
39
49
56
67
48
32
24
19
4
67
75
50
57
13
52
69
14
72
34
36
37
10
Polar 560
77
78
35
33
40
39
Polar
81
82

Pos Fig	Det. nr Part. No	Ingår/Fitted 560 TDB		Benämning	Description
41	212413	x		Fönster öppn.bart 900x550 kpl.	Window 900x550 cpl.
--	212868	x		Ruta lös u. karm 900x550 d:o	Pane without frame 900x550 d:o
42	212411	x		Fönster öppn.bart 700x400 pentry kpl.	Window 700x400 pentry cpl.
--	212870	x		Ruta lös u. karm 700x400 d:o	Pane without frame 700x400 d:o
43	212408	x		Fönster fast 1600x600 kpl.	Window fixed 1600x600 cpl.
--	212867	x		Ruta lös u. karm 1600x600 d:o	Pane without frame 1600x600 d:o
44	212409	T		Fönster öppn.bart 350x500 kpl.	Window 350x550 cpl.
--	212872	T		Ruta lös u. karm 350x500 d:o	Pane without frame 350x500 d:o
46	208023	T		Ventil tak för kyl (kyl/frys)	Ventilator roof for refrigerator (refr./freeze)
47	00970024	x		Ventilator kpl.	Ventilator cpl.
48	504323	x		El-intag 230 V u. låshus	El. connection 230 V without locking house
--	504324	T		El-intag 230 V u. låshus el-golvvärme	El. connection 230 V el. underfloor heating
--	504325	x		Låshus d:o	Locking house d:o
49	209287	x		Galler ventilation kyl	Louvre ventilation
--	209247	T		Galler ventilation kyl (kyl/frys)	Ventilator refrigerator (refrigerator/freeze)
50	207759	x		Lucka m. innerram, utan spegel	Door with frame inner, without plate
--	207197	x		Innerram d:o	Frame inner d:o
51	319023	x		Vattenpåfyllning m. lock	Water filler with cap
--	319901	x		Lock d:o	Cap d:o
--	350016	x		Lock yttre kpl. m. metallpinne	Cap external cpl. with metal pin
52	214068	x		Diffuser	Diffuser
53	213917	x		Front u. lock	Front without trunk lid
54	213029	x		Lock front u. lås	Trunk lid front without lock
55	212557	x		Emblem	Emblem
56	213052	x		Dörr yttre kpl. H	Outer door cpl. R
--	213053	T		Dörr yttre kpl. H m. fönster	Outer door cpl. R with window
--	213055	T		Myggdörr inre	Mosquito door inner
57	213918	x		Bakgavel plast	Back gable plastic
58	213711	x		List tält bockad H-bak	List bent R rear
59	213712	x		List tält bockad V-bak	List bent L rear
60	213709	x		List tält bockad H-fram	List bent R front
61	213710	x		List tält bockad V-fram	List bent L front
62	208323	x		Styrstift list tält 50x3,5 mm	Pin for list 50x6,5 mm
63	210057	x		Handtag koffert inkl. täckbrickor	Handle trunk lid with covers
64	211492	x		Täckbricka	Cover
66	212477	T		Ventilationsgaller H	Ventilator grill R
67	213255	x		Draghandtag	Draw handle
68	95003772	x		Ändstycke	End protection
69	208424	T		Lucka m innerram, utan spegel	Door with frame inner, without plate
70	205630	x		Ändavslutning H midjelist	End protection R tent list
71	205631	x		Ändavslutning V midjelist	End protection L tent list
72	213807	x		Ändavslutning H-bak	End protection R-rear
73	213808	x		Ändavslutning V-bak	End protection L-rear
--	801319	x		Skruv PKM 4,2x14 ändavsl. H-V bak	Screw PKM 4,2x14 end prot. R-L rear
--	801320	x		Skruv PKM 4,2x25 ändavsl. H-V bak	Screw PKM 4,2x25 end prot. R-L rear
74	213718	x		List dekor vit L=3000	List decor white L=3000
75	213459	x		Dekal sida H	Decal R
76	213460	x		Dekal sida V	Decal L
77	212549	x		Emblem Polar	Emblem Polar
78	212551	x		Emblem 560	Emblem 560
81	212478	T		Emblem Svit 200x160	Emblem Svit 200x160
82	212479	T		Emblem Svit 150x120	Emblem Svit 150x120
				M= Metervara T= Tillbehör	M= On the metre T= Accessory

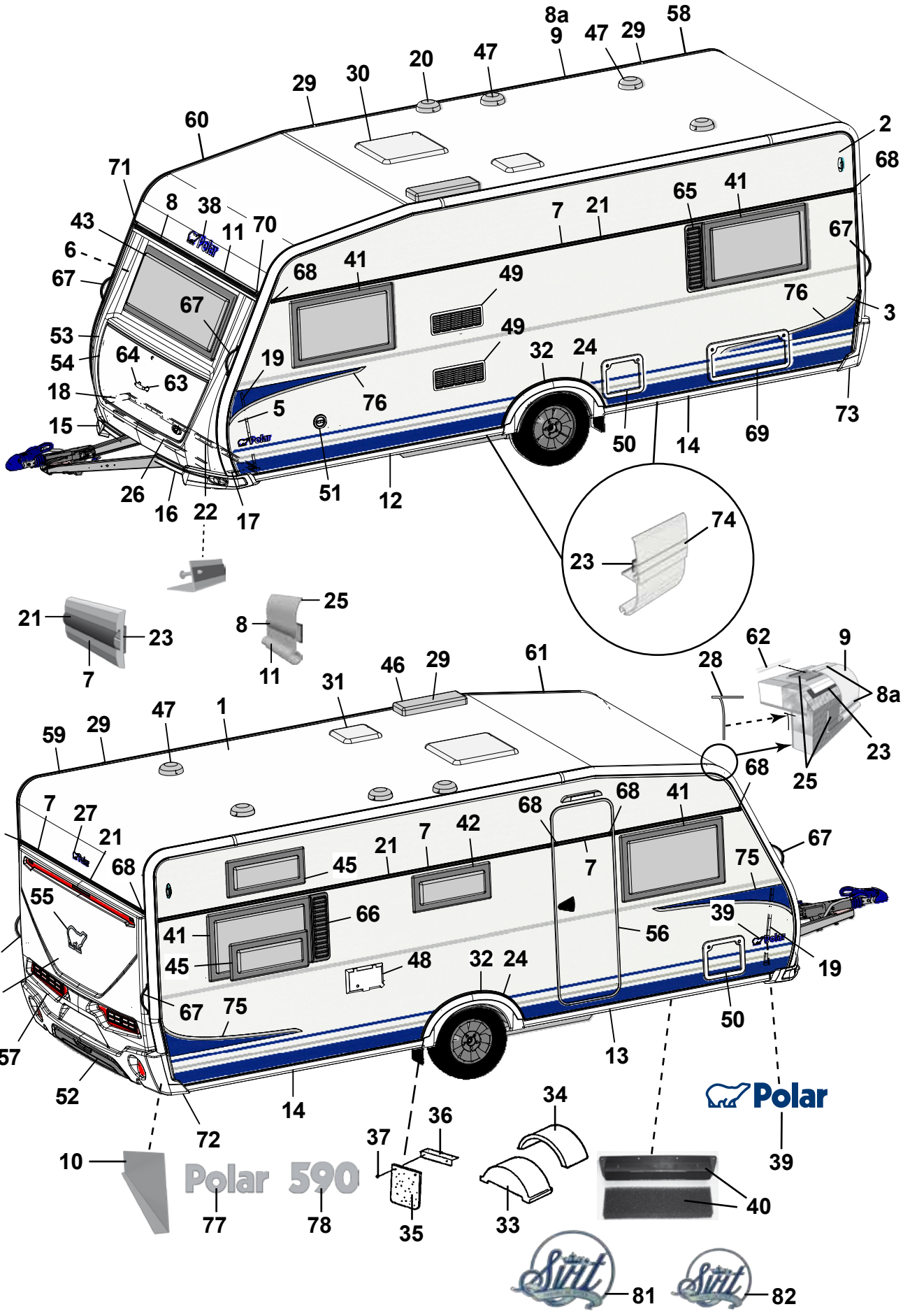
Polar
Polar 590
Sitt
Sitt

Pos Fig	Det. nr Part. No	Ingår/Fitted 590 LB	590 BK	590 DBD		Benämning	Description
1	213254	x	x	x		Plåt tak 8100x2475	Roofing plate 8100x2475
2	212830	x	x	x		Plåt sida övre 6800x605	Side plate upper 6800x605
3	212833	x	x	x		Plåt sida undre 6800x1475	Side plate lower 6800x1475
4	212832	x	x	x		Plåt gavel 2475x1600	Gable plate 2475x1600
5	211056	x	x	x		Plåt gavel undre 2800x818	Gable plate lower 2800x818
6	211056	x	x	x		Plåt gavel övre 2800x818	Gable plate upper 2800x818
7	212328	x	x	x		List dekor L=7312	List L=7312
8	210365	M	M	M		List dekor plast, silver	List decor plastic, silver
8a	210364	M	M	M		List dekor plast, vit	List decor plastic, white
9	213713	x	x	x		List tält rak L=4120	List straight L=4120
10	212699	x	x	x		Täckplåt bakljusramp L=2290	Coverplate light holder L=2290
11	208567	x	x	x		List markis L=2322	List L=2322
12	213716	x	x	x		List avb. spoiler V-fram L=2986	List L front L=2986
13	213717	x	x	x		List avb. spoiler H-fram L=2986	List R front L=2986
14	213715	x	x	x		List avb. spoiler V-H bak L=2929	List L-R rear L=2929
15	213803	x	x	x		Spoiler H	Spoiler R
16	213804	x	x	x		Spoiler V	Spoiler L
17	210346	x	x	x		List vinkel V	List L
18	210347	x	x	x		List vinkel H	List R
19	210101	x	x	x		List vinkel al. L=5000	List al. L=5000
20	401507	x	x	x		Motor köksfläkt kpl.	Motor kitchen fan cpl.
21	90003326	M	M	M		List dekor plast, silver	List decor plastic, silver
22	210348	x	x	x		List gavel-golv fram L=2440	List gable-floor front L=2440
--	209525	x	x	x		Tätning "Terostat 2759" d:o	Seal "Terostat 2759" d:o
--	800626	x	x	x		Skruv d:o TKX 5,0x25	Screw d:o TKX 5,0x25
23	208236	M	M	M		Butyl profil 15x2 (30 m/rulle)	Seal strip 15x2 (30 m/roll)
24	212489	x	x	x		List al. hjulhusbreddare	List al. mudguard
--	212977	M	M	M		List gummi d:o	List rubber d:o
--	213030	M	M	M		Tejp dubbelhäftande d:o, B=6 mm (50 m/rulle)	Tape double-stick d:o W=6 mm (50 m/roll)
25	214054	M	M	M		List tätning vit 49mm, tak (45 m/rulle)	Seal strip white 49mm, roof (45 m/roll)
--	214027	M	M	M		List tätning vit 33mm, vägg (45 m/rulle)	Seal strip white 33mm, wall (45 m/roll)
26	210469	x	x	x		List koffert L=1700	List gas box L=1700
27	210539	x	x	x		Emblem	Emblem
28	204137	M	M	M		List täck	Cover strip
29	213758	x	x	x		Skarvskydd tältlist	Splice protection
--	801319	x	x	x		Skruv PKM 4,2x14 d:o	Screw PKM 4,2x14 d:o
30	211543	x	x	x		Taklucka 400x400 kpl. rumsdel	Roof hatch 400x400 cpl.
--	207265	T	T	T		Taklucka Heki kpl.	Roof hatch Heki cpl.
--	207780	T	T	T		Taklucka Heki de Lux kpl.	Roof hatch Heki de Lux cpl.
31	211542	x	x	x		Taklucka 280x280 kpl. tvättrum	Roof hatch 280x280 cpl.
32	213809	x	x	x		Hjulhusbreddare	Mudguard
33	212894	x	x	x		Hjulhus	Wheel housing
34	212895	x	x	x		Isolering hjulhus	Insulation wheel housing
35	102470	x	x	x		Stänkskydd	Splash guard
36	101223	x	x	x		Fäste stänkskydd	Bracket splash guard
37	800118	x	x	x		Skruv	Screw
38	210539	x	x	x		Emblem	Emblem
39	212558	x	x	x		Emblem	Emblem
40	209372	x	x	x		Luftintag	Air inlet
--	213472	x	x	x		Myggnät d:o	Mosquito net d:o
						M= Metervara	M= On the metre
						T= Tillbehör	T= Accessory

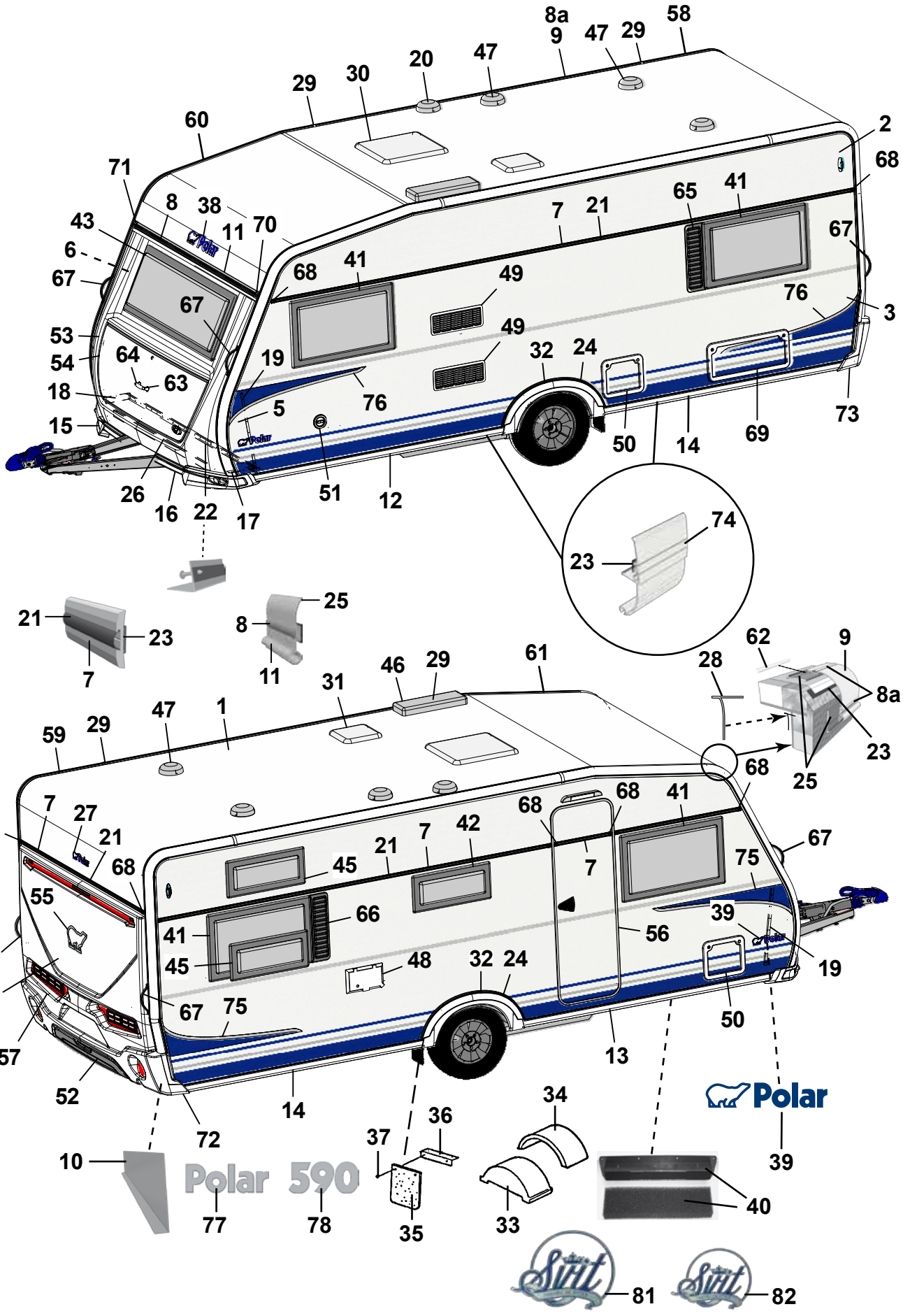
8a
9
47
29
58
20
47
29
30
60
2
68
71
8
38
70
11
43
6
67
65
41
7
21
67
68
41
49
76
3
67
53
54
64
63
19
49
32
24
18
15
5
76
73
50
14
69
26
16
22
17
51
12
74
23
21
23
7
8
25
11
31
46
29
61
62
9
28
8a
59
29
47
1
23
25
68
7
27
21
68
68
68
41
42
7
21
45
7
67
75
55
66
41
45
48
32
24
39
56
19
67
4
67
75
50
57
52
13
14
72
34
36
37
10
Polar 590
77
78
35
33
40
39
Polar
81
82

Pos Fig	Det. nr Part. No	Ingår/Fitted 590 LB	590 BK	590 DBD		Benämning	Description
41	212413	x	x	x		Fönster öppn.bart 900x550 kpl.	Window 900x550 cpl.
--	212868	x	x	x		Ruta lös u. karm 900x550 d:o	Pane without frame 900x550 d:o
42	212411	x	x	x		Fönster öppn.bart 700x400 pentry kpl.	Window 700x400 pentry cpl.
--	212870	x	x	x		Ruta lös u. karm 700x400 d:o	Pane without frame 700x400 d:o
43	212408	x	x	x		Fönster fast 1600x600 kpl.	Window fixed 1600x600 cpl.
--	212867	x	x	x		Ruta lös u. karm 1600x600 d:o	Pane without frame 1600x600 d:o
45	212410		x			Fönster öppn.bart 700x300 kpl.	Window 700x300 cpl.
--	212871		x			Ruta lös u. karm 700x300 d:o	Pane without frame 700x300 d:o
46	208023	T	T	T		Ventil tak för kyl (kyl/frys)	Ventilator roof for refrigerator (refr./freeze)
47	00970024	x	x	x		Ventilator kpl.	Ventilator cpl.
48	504323	x	x	x		El-intag 230 V u. låshus	El. connection 230 V without locking house
--	504324	T	T	T		El-intag 230 V u. låshus el-golvvärme	El. connection 230 V el. underfloor heating
--	504325	x	x	x		Låshus d:o	Locking house d:o
49	209287	x	x	x		Galler ventilation kyl	Louvre ventilation
--	209247	T	T	T		Galler ventilation kyl (kyl/frys)	Ventilator refrigerator (refrigerator/freeze)
50	207759	x	x	x		Lucka m. innerram, utan spegel	Door with frame inner, without plate
--	207197	x	x	x		Innerram d:o	Frame inner d:o
51	319023	x	x	x		Vattenpåfyllning m. lock	Water filler with cap
--	319901	x	x	x		Lock d:o	Cap d:o
--	350016	x	x	x		Lock yttre kpl. m. metallpinne	Cap external cpl. with metal pin
52	214068	x	x	x		Diffuser	Diffuser
53	213917	x	x	x		Front u. lock	Front without trunk lid
54	213029	x	x	x		Lock front u. lås	Trunk lid front without lock
55	212557	x	x	x		Emblem	Emblem
56	213052	x	x	x		Dörr yttre kpl. H	Outer door cpl. R
--	213053	T	T	T		Dörr yttre kpl. H m. fönster	Outer door cpl. R with window
--	213055	T	T	T		Myggdörr inre	Mosquito door inner
57	213918	x	x	x		Bakgavel plast	Back gable plastic
58	213711	x	x	x		List tält bockad H-bak	List bent R rear
59	213712	x	x	x		List tält bockad V-bak	List bent L rear
60	213709	x	x	x		List tält bockad H-fram	List bent R front
61	213710	x	x	x		List tält bockad V-fram	List bent L front
62	208323	x	x	x		Styrstift list tält 50x3,5 mm	Pin for list 50x6,5 mm
63	210057	x	x	x		Handtag koffert inkl. täckbrickor	Handle trunk lid with covers
64	211492	x	x	x		Täckbricka	Cover
65	212476	T	T	T		Ventilationsgaller V	Ventilator grill L
66	212477	T		T		Ventilationsgaller H	Ventilator grill R
67	213255	x	x	x		Draghandtag	Draw handle
68	95003772	x	x	x		Ändstycke	End protection
69	208424	T	T	T		Lucka m innerram, utan spegel	Door with frame inner, without plate
70	205630	x	x	x		Ändavslutning H midjelist	End protection R tent list
71	205631	x	x	x		Ändavslutning V midjelist	End protection L tent list
72	213807	x	x	x		Ändavslutning H-bak	End protection R-rear
73	213808	x	x	x		Ändavslutning V-bak	End protection L-rear
--	801319	x	x	x		Skruv PKM 4,2x14 ändavsl. H-V bak	Screw PKM 4,2x14 end prot. R-L rear
--	801320	x	x	x		Skruv PKM 4,2x25 ändavsl. H-V bak	Screw PKM 4,2x25 end prot. R-L rear
74	213718	x	x	x		List dekor vit L=3000	List decor white L=3000
75	213459	x	x	x		Dekal sida H	Decal R
76	213460	x	x	x		Dekal sida V	Decal L
77	212549	x	x	x		Emblem Polar	Emblem Polar
78	212552	x	x	x		Emblem 590	Emblem 590
81	212478	T	T	T		Emblem Svit 200x160	Emblem Svit 200x160
82	212479	T	T	T		Emblem Svit 150x120	Emblem Svit 150x120
						M= Metervara T= Tillbehör	M= On the metre T= Accessory

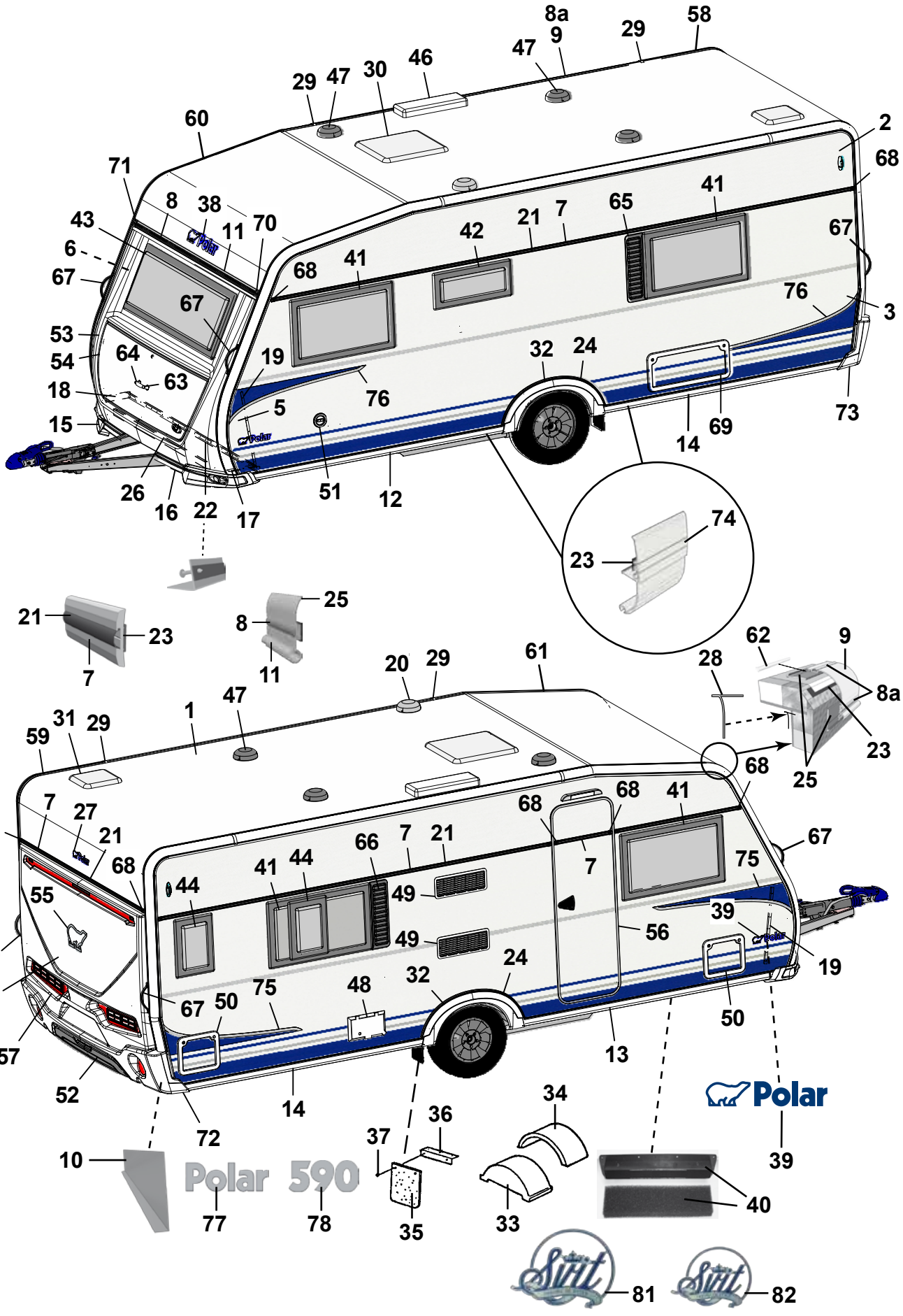
8a
9
29
58
47
29
47
30
46
60
2
68
71
8
38
70
11
43
6
67
53
54
18
15
67
64
63
19
5
68
41
42
21
7
65
41
67
76
3
32
24
76
14
69
73
26
16
22
17
51
12
74
23
21
23
7
25
8
11
20
29
61
1
47
59
31
29
62
9
28
8a
23
25
68
7
27
21
68
68
68
41
67
66
7
21
41
44
44
49
49
7
75
55
56
39
19
67
4
57
52
67
50
75
48
32
24
50
13
14
72
10
77
Polar 590
78
36
37
35
34
33
40
39
Polar
81
82

Pos Fig	Det. nr Part. No	Ingår/Fitted 590 TR LB	Ingår/Fitted 590 TR DB	Benämning	Description
1	213254	x	x	Plåt tak 8100x2475	Roofing plate 8100x2475
2	212830	x	x	Plåt sida övre 6800x605	Side plate upper 6800x605
3	212833	x	x	Plåt sida undre 6800x1475	Side plate lower 6800x1475
4	212832	x	x	Plåt gavel 2475x1600	Gable plate 2475x1600
5	211056	x	x	Plåt gavel undre 2800x818	Gable plate lower 2800x818
6	211056	x	x	Plåt gavel övre 2800x818	Gable plate upper 2800x818
7	212328	x	x	List dekor L=7312	List L=7312
8	210365	M	M	List dekor plast, silver	List decor plastic, silver
8a	210364	M	M	List dekor plast, vit	List decor plastic, white
9	213713	x	x	List tält rak L=4120	List straight L=4120
10	212699	x	x	Täckplåt bakljusramp L=2290	Coverplate light holder L=2290
11	208567	x	x	List markis L=2322	List L=2322
12	213716	x	x	List avb. spoiler V-fram L=2986	List L front L=2986
13	213717	x	x	List avb. spoiler H-fram L=2986	List R front L=2986
14	213715	x	x	List avb. spoiler V-H bak L=2929	List L-R rear L=2929
15	213803	x	x	Spoiler H	Spoiler R
16	213804	x	x	Spoiler V	Spoiler L
17	210346	x	x	List vinkel V	List L
18	210347	x	x	List vinkel H	List R
19	210101	x	x	List vinkel al. L=5000	List al. L=5000
20	401507	x	x	Motor köksfläkt kpl.	Motor kitchen fan cpl.
21	90003326	M	M	List dekor plast, silver	List decor plastic, silver
22	210348	x	x	List gavel-golv fram L=2440	List gable-floor front L=2440
--	209525	x	x	Tätning "Terostat 2759" d:o	Seal "Terostat 2759" d:o
--	800626	x	x	Skruv d:o TKX 5,0x25	Screw d:o TKX 5,0x25
23	208236	M	M	Butyl profil 15x2 (30 m/rulle)	Seal strip 15x2 (30 m/roll)
24	212489	x	x	List al. hjulhusbreddare	List al. mudguard
--	212977	M	M	List gummi d:o	List rubber d:o
--	213030	M	M	Tejp dubbelhäftande d:o, B=6 mm (50 m/rulle)	Tape double-stick d:o W=6 mm (50 m/roll)
25	214054	M	M	List tätning vit 49mm, tak (45 m/rulle)	Seal strip white 49mm, roof (45 m/roll)
--	214027	M	M	List tätning vit 33mm, vägg (45 m/rulle)	Seal strip white 33mm, wall (45 m/roll)
26	210469	x	x	List koffert L=1700	List gas box L=1700
27	210539	x	x	Emblem	Emblem
28	204137	M	M	List täck	Cover strip
29	213758	x	x	Skarvskydd tältlist	Splice protection
--	801319	x	x	Skruv PKM 4,2x14 d:o	Screw PKM 4,2x14 d:o
30	211543	x	x	Taklucka 400x400 kpl. rumsdel	Roof hatch 400x400 cpl.
--	207265	T	T	Taklucka Heki kpl.	Roof hatch Heki cpl.
--	207780	T	T	Taklucka Heki de Lux kpl.	Roof hatch Heki de Lux cpl.
31	211542	x	x	Taklucka 280x280 kpl. tvättrum	Roof hatch 280x280 cpl.
32	213809	x	x	Hjulhusbreddare	Mudguard
33	212894	x	x	Hjulhus	Wheel housing
34	212895	x	x	Isolering hjulhus	Insulation wheel housing
35	102470	x	x	Stänkskydd	Splash guard
36	101223	x	x	Fäste stänkskydd	Bracket splash guard
37	800118	x	x	Skruv	Screw
38	210539	x	x	Emblem	Emblem
39	212558	x	x	Emblem	Emblem
40	209372	x	x	Luftintag	Air inlet
--	213472	x	x	Myggnät d:o	Mosquito net d:o
				M= Metervara T= Tillbehör	M= On the metre T= Accessory

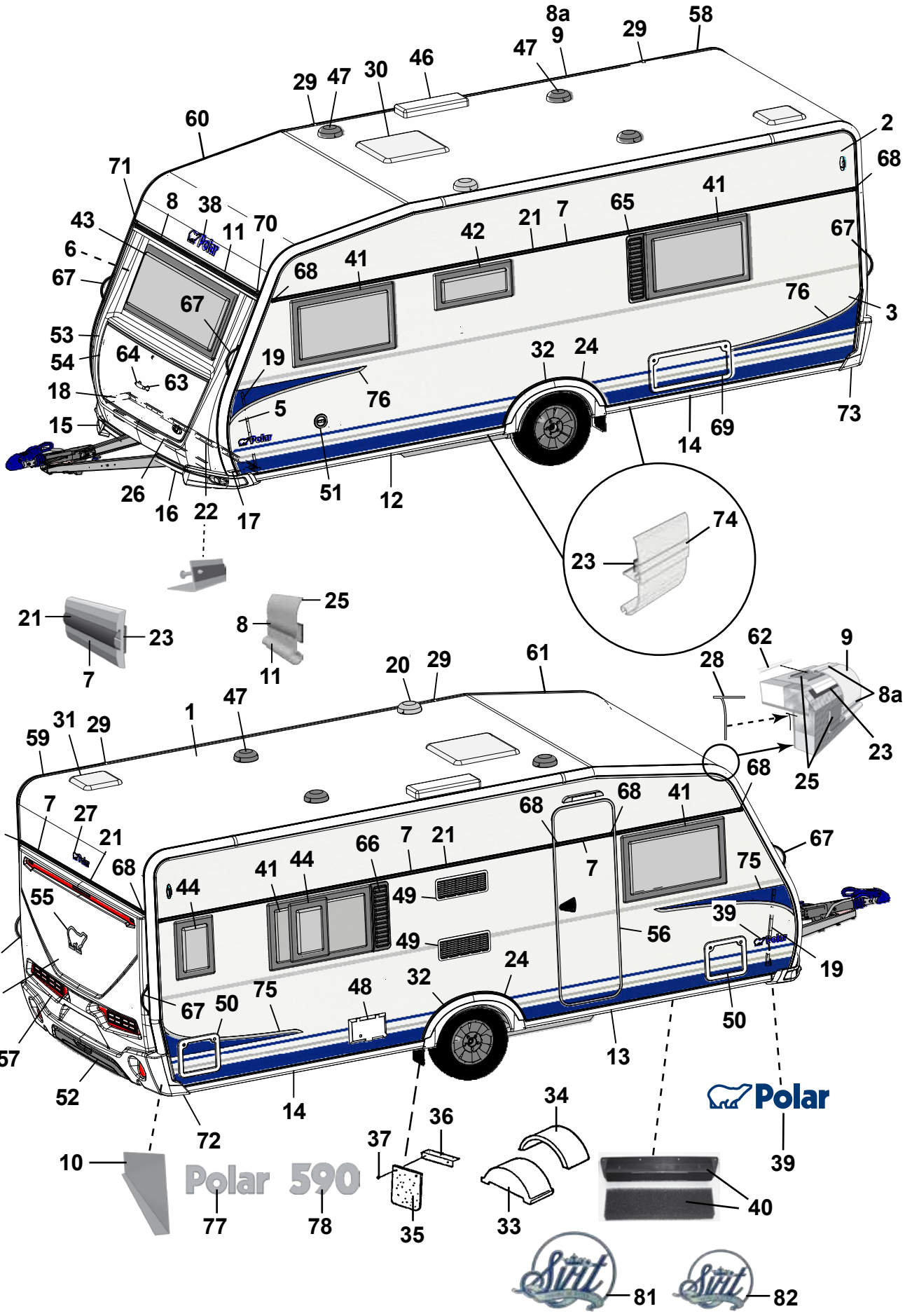
8a
9
58
29
47
46
30
29
47
60
2
68
71
8
38
70
11
43
6
67
67
68
41
42
21
7
65
41
67
76
3
53
54
64
63
19
32
24
18
15
5
76
73
69
14
26
16
22
17
51
12
74
23
21
23
7
25
8
11
62
9
28
8a
23
25
20
29
61
47
1
59
31
29
68
7
27
21
68
68
68
41
67
44
41
44
66
7
21
7
75
55
49
49
39
56
19
67
4
67
50
75
48
32
24
50
57
13
52
14
72
34
36
37
10
Polar 590
77
78
35
33
40
39
Polar
81
82

Pos Fig	Det. nr Part. No	Ingår/Fitted 590 TR LB	Ingår/Fitted 590 TR DB	Benämning	Description
41	212413	x	x	Fönster öppn.bart 900x550 kpl.	Window 900x550 cpl.
--	212868	x	x	Ruta lös u. karm 900x550 d:o	Pane without frame 900x550 d:o
42	212411	x	x	Fönster öppn.bart 700x400 pentry kpl.	Window 700x400 pentry cpl.
--	212870	x	x	Ruta lös u. karm 700x400 d:o	Pane without frame 700x400 d:o
43	212408	x	x	Fönster fast 1600x600 kpl.	Window fixed 1600x600 cpl.
--	212867	x	x	Ruta lös u. karm 1600x600 d:o	Pane without frame 1600x600 d:o
44	212409	T	T	Fönster öppn.bart 350x500 kpl.	Window 350x550 cpl.
--	212872	T	T	Ruta lös u. karm 350x500 d:o	Pane without frame 350x500 d:o
46	208023	T	T	Ventil tak för kyl (kyl/frys)	Ventilator roof for refrigerator (refr./freeze)
47	00970024	x	x	Ventilator kpl.	Ventilator cpl.
48	504323	x	x	El-intag 230 V u. låshus	El. connection 230 V without locking house
--	504324	T	T	El-intag 230 V u. låshus el-golvvärme	El. connection 230 V el. underfloor heating
--	504325	x	x	Låshus d:o	Locking house d:o
49	209287	x	x	Galler ventilation kyl	Louvre ventilation
--	209247	T	T	Galler ventilation kyl (kyl/frys)	Ventilator refrigerator (refrigerator/freeze)
50	207759	x	x	Lucka m. innerram, utan spegel	Door with frame inner, without plate
--	207197	x	x	Innerram d:o	Frame inner d:o
51	319023	x	x	Vattenpåfyllning m. lock	Water filler with cap
--	319901	x	x	Lock d:o	Cap d:o
--	350016	x		Lock yttre kpl. m. metallpinne	Cap external cpl. with metal pin
52	214068	x	x	Diffuser	Diffuser
53	213917	x	x	Front u. lock	Front without trunk lid
54	213029	x	x	Lock front u. lås	Trunk lid front without lock
55	212557	x	x	Emblem	Emblem
56	213052	x	x	Dörr yttre kpl. H	Outer door cpl. R
--	213053	T	T	Dörr yttre kpl. H m. fönster	Outer door cpl. R with window
--	213055	T	T	Myggdörr inre	Mosquito door inner
57	213918	x	x	Bakgavel plast	Back gable plastic
58	213711	x	x	List tält bockad H-bak	List bent R rear
59	213712	x	x	List tält bockad V-bak	List bent L rear
60	213709	x	x	List tält bockad H-fram	List bent R front
61	213710	x	x	List tält bockad V-fram	List bent L front
62	208323	x	x	Styrstift list tält 50x3,5 mm	Pin for list 50x6,5 mm
63	210057	x	x	Handtag koffert inkl. täckbrickor	Handle trunk lid with covers
64	211492	x	x	Täckbricka	Cover
65	212476	T	T	Ventilationsgaller V	Ventilator grill L
66	212477	T		Ventilationsgaller H	Ventilator grill R
67	213255	x	x	Draghandtag	Draw handle
68	95003772	x	x	Ändstycke	End protection
69	208424	T	T	Lucka m innerram, utan spegel	Door with frame inner, without plate
70	205630	x	x	Ändavslutning H midjelist	End protection R tent list
71	205631	x	x	Ändavslutning V midjelist	End protection L tent list
72	213807	x	x	Ändavslutning H-bak	End protection R-rear
73	213808	x	x	Ändavslutning V-bak	End protection L-rear
--	801319	x	x	Skruv PKM 4,2x14 ändavsl. H-V bak	Screw PKM 4,2x14 end prot. R-L rear
--	801320	x	x	Skruv PKM 4,2x25 ändavsl. H-V bak	Screw PKM 4,2x25 end prot. R-L rear
74	213718	x	x	List dekor vit L=3000	List decor white L=3000
75	213459	x	x	Dekal sida H	Decal R
76	213460	x	x	Dekal sida V	Decal L
77	212549	x	x	Emblem Polar	Emblem Polar
78	212552	x	x	Emblem 590	Emblem 590
81	212478	T	T	Emblem Svit 200x160	Emblem Svit 200x160
82	212479	T	T	Emblem Svit 150x120	Emblem Svit 150x120
				M= Metervara T= Tillbehör	M= On the metre T= Accessory

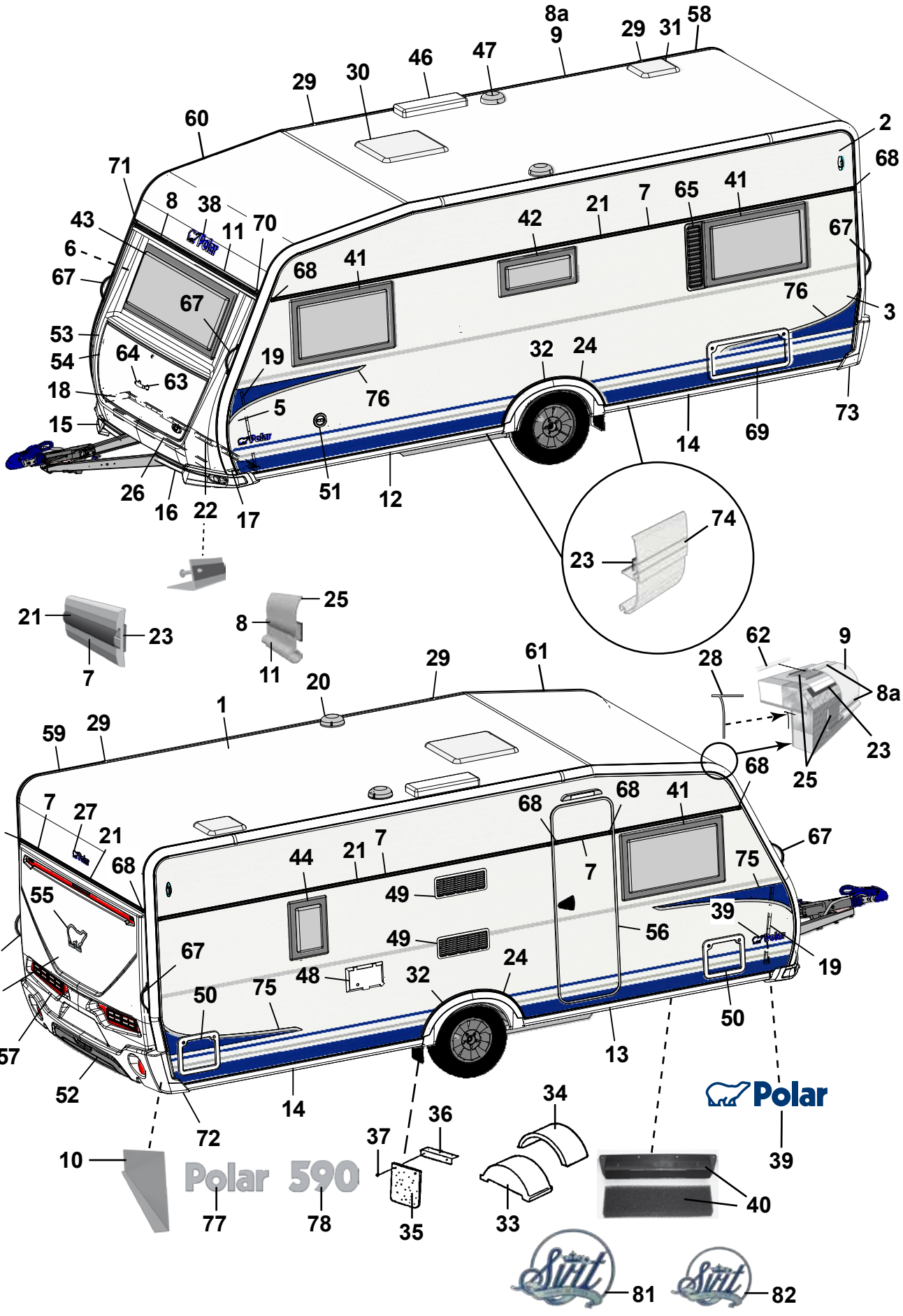
8a
9
29
31
58
46
47
30
29
60
2
68
71
8
38
43
11
70
42
21
7
65
41
67
6
67
68
41
67
76
3
53
54
64
63
19
32
24
18
76
5
15
73
69
14
26
16
22
17
51
12
74
23
21
23
7
25
8
11
62
9
28
8a
29
61
20
1
59
29
23
25
68
7
27
21
68
68
68
41
67
44
21
7
7
75
55
49
39
49
56
67
67
48
32
24
19
4
50
75
50
57
13
52
14
72
34
36
37
10
Polar 590
39
40
77
78
35
33
81
82

Pos Fig	Det. nr Part. No	Ingår/Fitted 590 CTH		Benämning	Description
1	213254	x		Plåt tak 8100x2475	Roofing plate 8100x2475
2	212830	x		Plåt sida övre 6800x605	Side plate upper 6800x605
3	212833	x		Plåt sida undre 6800x1475	Side plate lower 6800x1475
4	212832	x		Plåt gavel 2475x1600	Gable plate 2475x1600
5	211056	x		Plåt gavel undre 2800x818	Gable plate lower 2800x818
6	211056	x		Plåt gavel övre 2800x818	Gable plate upper 2800x818
7	212328	x		List dekor L=7312	List L=7312
8	210365	M		List dekor plast, silver	List decor plastic, silver
8a	210364	M		List dekor plast, vit	List decor plastic, white
9	213713	x		List tält rak L=4120	List straight L=4120
10	212699	x		Täckplåt bakljusramp L=2290	Coverplate light holder L=2290
11	208567	x		List markis L=2322	List L=2322
12	213716	x		List avb. spoiler V-fram L=2986	List L front L=2986
13	213717	x		List avb. spoiler H-fram L=2986	List R front L=2986
14	213715	x		List avb. spoiler V-H bak L=2929	List L-R rear L=2929
15	213803	x		Spoiler H	Spoiler R
16	213804	x		Spoiler V	Spoiler L
17	210346	x		List vinkel V	List L
18	210347	x		List vinkel H	List R
19	210101	x		List vinkel al. L=5000	List al. L=5000
20	401507	x		Motor köksfläkt kpl.	Motor kitchen fan cpl.
21	90003326	M		List dekor plast, silver	List decor plastic, silver
22	210348	x		List gavel-golv fram L=2440	List gable-floor front L=2440
--	209525	x		Tätning "Terostat 2759" d:o	Seal "Terostat 2759" d:o
--	800626	x		Skruv d:o TKX 5,0x25	Screw d:o TKX 5,0x25
23	208236	M		Butyl profil 15x2 (30 m/rulle)	Seal strip 15x2 (30 m/roll)
24	212489	x		List al. hjulhusbreddare	List al. mudguard
--	212977	M		List gummi d:o	List rubber d:o
--	213030	M		Tejp dubbelhäftande d:o, B=6 mm (50 m/rulle)	Tape double-stick d:o W=6 mm (50 m/roll)
25	214054	M		List tätning vit 49mm, tak (45 m/rulle)	Seal strip white 49mm, roof (45 m/roll)
--	214027	M		List tätning vit 33mm, vägg (45 m/rulle)	Seal strip white 33mm, wall (45 m/roll)
26	210469	x		List koffert L=1700	List gas box L=1700
27	210539	x		Emblem	Emblem
28	204137	M		List täck	Cover strip
29	213758	x		Skarvskydd tältlist	Splice protection
--	801319	x		Skruv PKM 4,2x14 d:o	Screw PKM 4,2x14 d:o
30	211543	x		Taklucka 400x400 kpl. rumsdel	Roof hatch 400x400 cpl.
--	207265	T		Taklucka Heki kpl.	Roof hatch Heki cpl.
--	207780	T		Taklucka Heki de Lux kpl.	Roof hatch Heki de Lux cpl.
31	211542	x		Taklucka 280x280 kpl. tvättrum	Roof hatch 280x280 cpl.
32	213809	x		Hjulhusbreddare	Mudguard
33	212894	x		Hjulhus	Wheel housing
34	212895	x		Isolering hjulhus	Insulation wheel housing
35	102470	x		Stänkskydd	Splash guard
36	101223	x		Fäste stänkskydd	Bracket splash guard
37	800118	x		Skruv	Screw
38	210539	x		Emblem	Emblem
39	212558	x		Emblem	Emblem
40	209372	x		Luftintag	Air inlet
--	213472	x		Myggnät d:o	Mosquito net d:o
				M= Metervara T= Tillbehör	M= On the metre T= Accessory

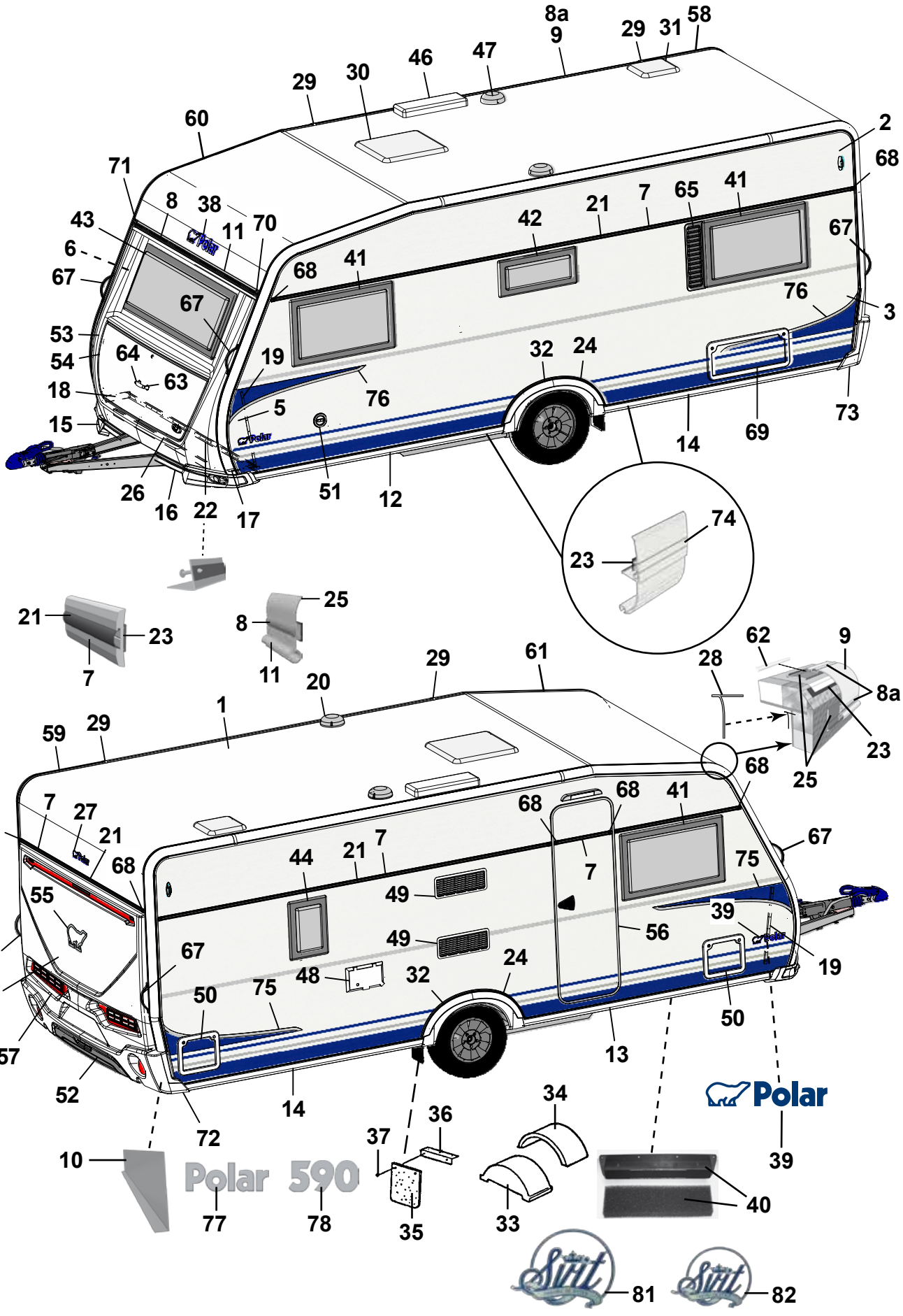
8a
9
29
31
58
46
47
30
29
60
2
68
71
8
38
43
11
70
42
21
7
65
41
67
6
67
68
41
67
76
3
53
54
64
63
19
32
24
18
76
5
15
73
69
14
26
16
22
17
51
12
74
23
21
23
7
25
8
11
62
9
28
8a
23
25
29
61
20
1
59
29
68
7
27
21
68
68
68
41
67
44
21
7
7
75
55
49
39
56
49
19
67
67
4
48
32
24
50
75
50
57
13
52
14
72
34
36
37
10
Polar 590
77
78
35
33
40
39
Polar
81
82

Pos Fig	Det. nr Part. No	Ingår/Fitted 590 CTH		Benämning	Description
41	212413	x		Fönster öppn.bart 900x550 kpl.	Window 900x550 cpl.
--	212868	x		Ruta lös u. karm 900x550 d:o	Pane without frame 900x550 d:o
42	212411	x		Fönster öppn.bart 700x400 pentry kpl.	Window 700x400 pentry cpl.
--	212870	x		Ruta lös u. karm 700x400 d:o	Pane without frame 700x400 d:o
43	212408	x		Fönster fast 1600x600 kpl.	Window fixed 1600x600 cpl.
--	212867	x		Ruta lös u. karm 1600x600 d:o	Pane without frame 1600x600 d:o
44	212409	T		Fönster öppn.bart 350x500 kpl.	Window 350x550 cpl.
--	212872	T		Ruta lös u. karm 350x500 d:o	Pane without frame 350x500 d:o
46	208023	T		Ventil tak för kyl (kyl/frys)	Ventilator roof for refrigerator (refr./freeze)
47	00970024	x		Ventilator kpl.	Ventilator cpl.
48	504323	x		El-intag 230 V u. låshus	El. connection 230 V without locking house
--	504324	T		El-intag 230 V u. låshus el-golvvärme	El. connection 230 V el. underfloor heating
--	504325	x		Låshus d:o	Locking house d:o
49	209287	x		Galler ventilation kyl	Louvre ventilation
--	209247	T		Galler ventilation kyl (kyl/frys)	Ventilator refrigerator (refrigerator/freeze)
50	207759	x		Lucka m. innerram, utan spegel	Door with frame inner, without plate
--	207197	x		Innerram d:o	Frame inner d:o
51	319023	x		Vattenpåfyllning m. lock	Water filler with cap
--	319901	x		Lock d:o	Cap d:o
--	350016	x		Lock yttre kpl. m. metallpinne	Cap external cpl. with metal pin
52	214068	x		Diffuser	Diffuser
53	213917	x		Front u. lock	Front without trunk lid
54	213029	x		Lock front u. lås	Trunk lid front without lock
55	212557	x		Emblem	Emblem
56	213052	x		Dörr yttre kpl. H	Outer door cpl. R
--	213053	T		Dörr yttre kpl. H m. fönster	Outer door cpl. R with window
--	213055	T		Myggdörr inre	Mosquito door inner
57	213918	x		Bakgavel plast	Back gable plastic
58	213711	x		List tält bockad H-bak	List bent R rear
59	213712	x		List tält bockad V-bak	List bent L rear
60	213709	x		List tält bockad H-fram	List bent R front
61	213710	x		List tält bockad V-fram	List bent L front
62	208323	x		Styrstift list tält 50x3,5 mm	Pin for list 50x6,5 mm
63	210057	x		Handtag koffert inkl. täckbrickor	Handle trunk lid with covers
64	211492	x		Täckbricka	Cover
65	212476	T		Ventilationsgaller V	Ventilator grill L
67	213255	x		Draghandtag	Draw handle
68	95003772	x		Ändstycke	End protection
69	208424	T		Lucka m innerram, utan spegel	Door with frame inner, without plate
70	205630	x		Ändavslutning H midjelist	End protection R tent list
71	205631	x		Ändavslutning V midjelist	End protection L tent list
72	213807	x		Ändavslutning H-bak	End protection R-rear
73	213808	x		Ändavslutning V-bak	End protection L-rear
--	801319	x		Skruv PKM 4,2x14 ändavsl. H-V bak	Screw PKM 4,2x14 end prot. R-L rear
--	801320	x		Skruv PKM 4,2x25 ändavsl. H-V bak	Screw PKM 4,2x25 end prot. R-L rear
74	213718	x		List dekor vit L=3000	List decor white L=3000
75	213459	x		Dekal sida H	Decal R
76	213460	x		Dekal sida V	Decal L
77	212549	x		Emblem Polar	Emblem Polar
78	212552	x		Emblem 590	Emblem 590
81	212478	T		Emblem Svit 200x160	Emblem Svit 200x160
82	212479	T		Emblem Svit 150x120	Emblem Svit 150x120
				M= Metervara T= Tillbehör	M= On the metre T= Accessory

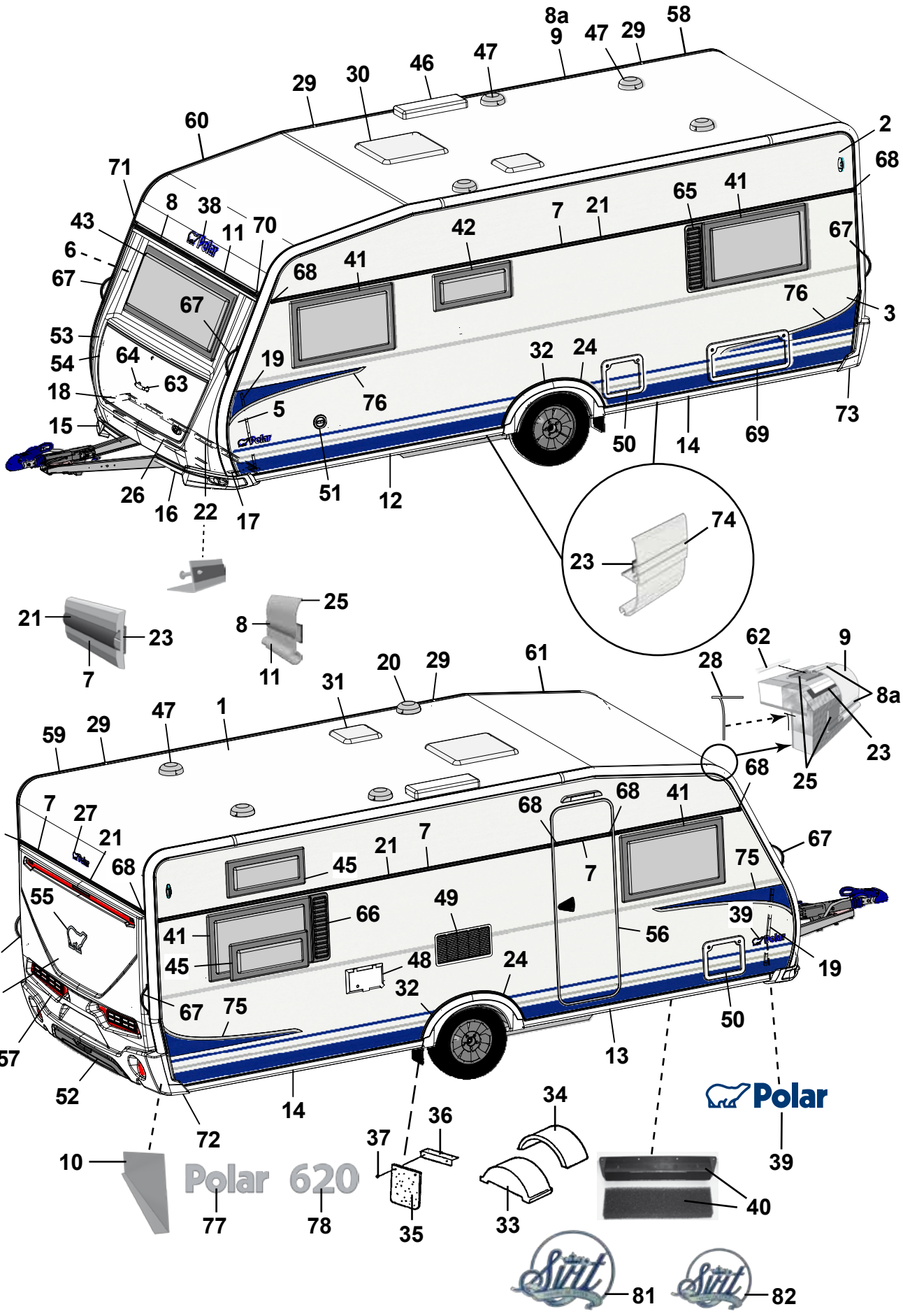
8a
9
47
29
58
29
30
46
47
60
2
71
68
8
38
70
65
41
43
11
7
21
67
6
68
41
42
67
76
3
53
32
24
54
64
19
63
18
76
5
73
15
50
14
69
26
16
22
17
51
12
74
23
21
23
7
25
8
11
62
9
28
8a
20
29
61
31
23
59
29
47
1
25
68
7
27
68
41
21
68
68
7
21
7
67
68
45
7
75
55
49
66
39
41
56
67
45
48
24
19
4
32
67
75
50
57
13
52
14
72
34
36
Polar
10
37
39
Polar 620
40
33
77
78
35
81
82

Pos Fig	Det. nr Part. No	Ingår/Fitted 620 LB	620 BK	620 DBD		Benämning	Description
1	213254	x	x	x		Plåt tak 8100x2475	Roofing plate 8100x2475
2	212830	x	x	x		Plåt sida övre 6800x605	Side plate upper 6800x605
3	212833	x	x	x		Plåt sida undre 6800x1475	Side plate lower 6800x1475
4	212832	x	x	x		Plåt gavel 2475x1600	Gable plate 2475x1600
5	211056	x	x	x		Plåt gavel undre 2800x818	Gable plate lower 2800x818
6	211056	x	x	x		Plåt gavel övre 2800x818	Gable plate upper 2800x818
7	212328	x	x	x		List dekor L=7312	List L=7312
8	210365	M	M	M		List dekor plast, silver	List decor plastic, silver
8a	210364	M	M	M		List dekor plast, vit	List decor plastic, white
9	213713	x	x	x		List tält rak L=4120	List straight L=4120
10	212699	x	x	x		Täckplåt bakljusramp L=2290	Coverplate light holder L=2290
11	208567	x	x	x		List markis L=2322	List L=2322
12	213716	x	x	x		List avb. spoiler V-fram L=2986	List L front L=2986
13	213717	x	x	x		List avb. spoiler H-fram L=2986	List R front L=2986
14	213715	x	x	x		List avb. spoiler V-H bak L=2929	List L-R rear L=2929
15	213803	x	x	x		Spoiler H	Spoiler R
16	213804	x	x	x		Spoiler V	Spoiler L
17	210346	x	x	x		List vinkel V	List L
18	210347	x	x	x		List vinkel H	List R
19	210101	x	x	x		List vinkel al. L=5000	List al. L=5000
20	401507	x	x	x		Motor köksfläkt kpl.	Motor kitchen fan cpl.
21	90003326	M	M	M		List dekor plast, silver	List decor plastic, silver
22	210348	x	x	x		List gavel-golv fram L=2440	List gable-floor front L=2440
--	209525	x	x	x		Tätning "Terostat 2759" d:o	Seal "Terostat 2759" d:o
--	800626	x	x	x		Skruv d:o TKX 5,0x25	Screw d:o TKX 5,0x25
23	208236	M	M	M		Butyl profil 15x2 (30 m/rulle)	Seal strip 15x2 (30 m/roll)
24	212489	x	x	x		List al. hjulhusbreddare	List al. mudguard
--	212977	M	M	M		List gummi d:o	List rubber d:o
--	213030	M	M	M		Tejp dubbelhäftande d:o, B=6 mm (50 m/rulle)	Tape double-stick d:o W=6 mm (50 m/roll)
25	214054	M	M	M		List tätning vit 49mm, tak (45 m/rulle)	Seal strip white 49mm, roof (45 m/roll)
--	214027	M	M	M		List tätning vit 33mm, vägg (45 m/rulle)	Seal strip white 33mm, wall (45 m/roll)
26	210469	x	x	x		List koffert L=1700	List gas box L=1700
27	210539	x	x	x		Emblem	Emblem
28	204137	M	M	M		List täck	Cover strip
29	213758	x	x	x		Skarvskydd tältlist	Splice protection
--	801319	x	x	x		Skruv PKM 4,2x14 d:o	Screw PKM 4,2x14 d:o
30	211543	x	x	x		Taklucka 400x400 kpl. rumsdel	Roof hatch 400x400 cpl.
--	207265	T	T	T		Taklucka Heki kpl.	Roof hatch Heki cpl.
--	207780	T	T	T		Taklucka Heki de Lux kpl.	Roof hatch Heki de Lux cpl.
31	211542	x	x	x		Taklucka 280x280 kpl. tvättrum	Roof hatch 280x280 cpl.
32	213809	x	x	x		Hjulhusbreddare	Mudguard
33	212894	x	x	x		Hjulhus	Wheel housing
34	212895	x	x	x		Isolering hjulhus	Insulation wheel housing
35	102470	x	x	x		Stänkskydd	Splash guard
36	101223	x	x	x		Fäste stänkskydd	Bracket splash guard
37	800118	x	x	x		Skruv	Screw
38	210539	x	x	x		Emblem	Emblem
39	212558	x	x	x		Emblem	Emblem
40	209372	x	x	x		Luftintag	Air inlet
--	213472	x	x	x		Myggnät d:o	Mosquito net d:o
						M= Metervara	M= On the metre
						T= Tillbehör	T= Accessory

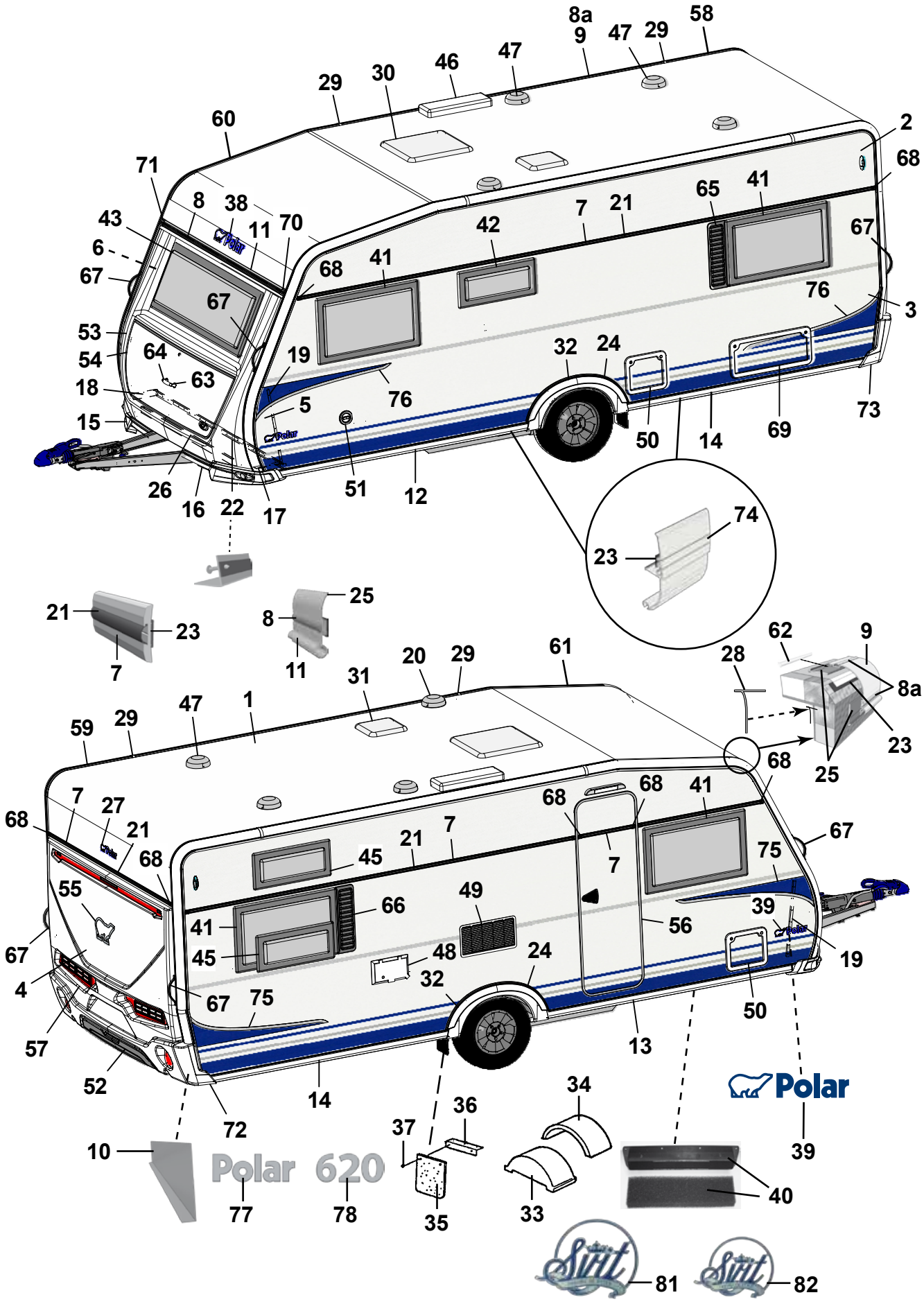
Polar
Polar 620
Sirit
Sirit

Pos Fig	Det. nr Part. No	Ingår/Fitted 620 LB	620 BK	620 DBD		Benämning	Description
41	212413	x	x	x		Fönster öppn.bart 900x550 kpl.	Window 900x550 cpl.
--	212868	x	x	x		Ruta lös u. karm 900x550 d:o	Pane without frame 900x550 d:o
42	212411	x	x	x		Fönster öppn.bart 700x400 pentry kpl.	Window 700x400 pentry cpl.
--	212870	x	x	x		Ruta lös u. karm 700x400 d:o	Pane without frame 700x400 d:o
43	212408	x	x	x		Fönster fast 1600x600 kpl.	Window fixed 1600x600 cpl.
--	212867	x	x	x		Ruta lös u. karm 1600x600 d:o	Pane without frame 1600x600 d:o
45	212410		x			Fönster öppn.bart 700x300 kpl.	Window 700x300 cpl.
--	212871		x			Ruta lös u. karm 700x300 d:o	Pane without frame 700x300 d:o
46	208023	T	T	T		Ventil tak för kyl	Ventilator roof for refrigerator
47	00970024	x	x	x		Ventilator kpl.	Ventilator cpl.
48	504323	x	x	x		El-intag 230 V u. låshus	El. connection 230 V without locking house
--	504324	T	T	T		El-intag 230 V u. låshus el-golvvärme	El. connection 230 V el. underfloor heating
--	504325	x	x	x		Låshus d:o	Locking house d:o
49	209247	T	T	T		Galler ventilation kyl	Louvre ventilation
50	207759	x	x	x		Lucka m. innerram, utan spegel	Door with frame inner, without plate
--	207197	x	x	x		Innerram d:o	Frame inner d:o
51	319023	x	x	x		Vattenpåfyllning m. lock	Water filler with cap
--	319901	x	x	x		Lock d:o	Cap d:o
--	350016	x	x	x		Lock yttre kpl. m. metallpinne	Cap external cpl. with metal pin
52	214068	x	x	x		Diffuser	Diffuser
53	213917	x	x	x		Front u. lock	Front without trunk lid
54	213029	x	x	x		Lock front u. lås	Trunk lid front without lock
55	212557	x	x	x		Emblem	Emblem
56	213052	x	x	x		Dörr yttre kpl. H	Outer door cpl. R
--	213053	T	T	T		Dörr yttre kpl. H m. fönster	Outer door cpl. R with window
--	213055	T	T	T		Myggdörr inre	Mosquito door inner
57	213918	x	x	x		Bakgavel plast	Back gable plastic
58	213711	x	x	x		List tält bockad H-bak	List bent R rear
59	213712	x	x	x		List tält bockad V-bak	List bent L rear
60	213709	x	x	x		List tält bockad H-fram	List bent R front
61	213710	x	x	x		List tält bockad V-fram	List bent L front
62	208323	x	x	x		Styrstift list tält 50x3,5 mm	Pin for list 50x6,5 mm
63	210057	x	x	x		Handtag koffert inkl. täckbrickor	Handle trunk lid with covers
64	211492	x	x	x		Täckbricka	Cover
65	212476	T	T	T		Ventilationsgaller V	Ventilator grill L
66	212477	T		T		Ventilationsgaller H	Ventilator grill R
67	213255	x	x	x		Draghandtag	Draw handle
68	95003772	x	x	x		Ändstycke	End protection
69	208424	T	T	T		Lucka m innerram, utan spegel	Door with frame inner, without plate
70	205630	x	x	x		Ändavslutning H midjelist	End protection R tent list
71	205631	x	x	x		Ändavslutning V midjelist	End protection L tent list
72	213807	x	x	x		Ändavslutning H-bak	End protection R-rear
73	213808	x	x	x		Ändavslutning V-bak	End protection L-rear
--	801319	x	x	x		Skruv PKM 4,2x14 ändavsl. H-V bak	Screw PKM 4,2x14 end prot. R-L rear
--	801320	x	x	x		Skruv PKM 4,2x25 ändavsl. H-V bak	Screw PKM 4,2x25 end prot. R-L rear
74	213718	x	x	x		List dekor vit L=3000	List decor white L=3000
75	213459	x	x	x		Dekal sida H	Decal R
76	213460	x	x	x		Dekal sida V	Decal L
77	212549	x	x	x		Emblem Polar	Emblem Polar
78	212553	x	x	x		Emblem 620	Emblem 620
81	212478	T	x	x		Emblem Svit 200x160	Emblem Svit 200x160
82	212479	T	x	x		Emblem Svit 150x120	Emblem Svit 150x120
						M= Metervara	M= On the metre
						T= Tillbehör	T= Accessory

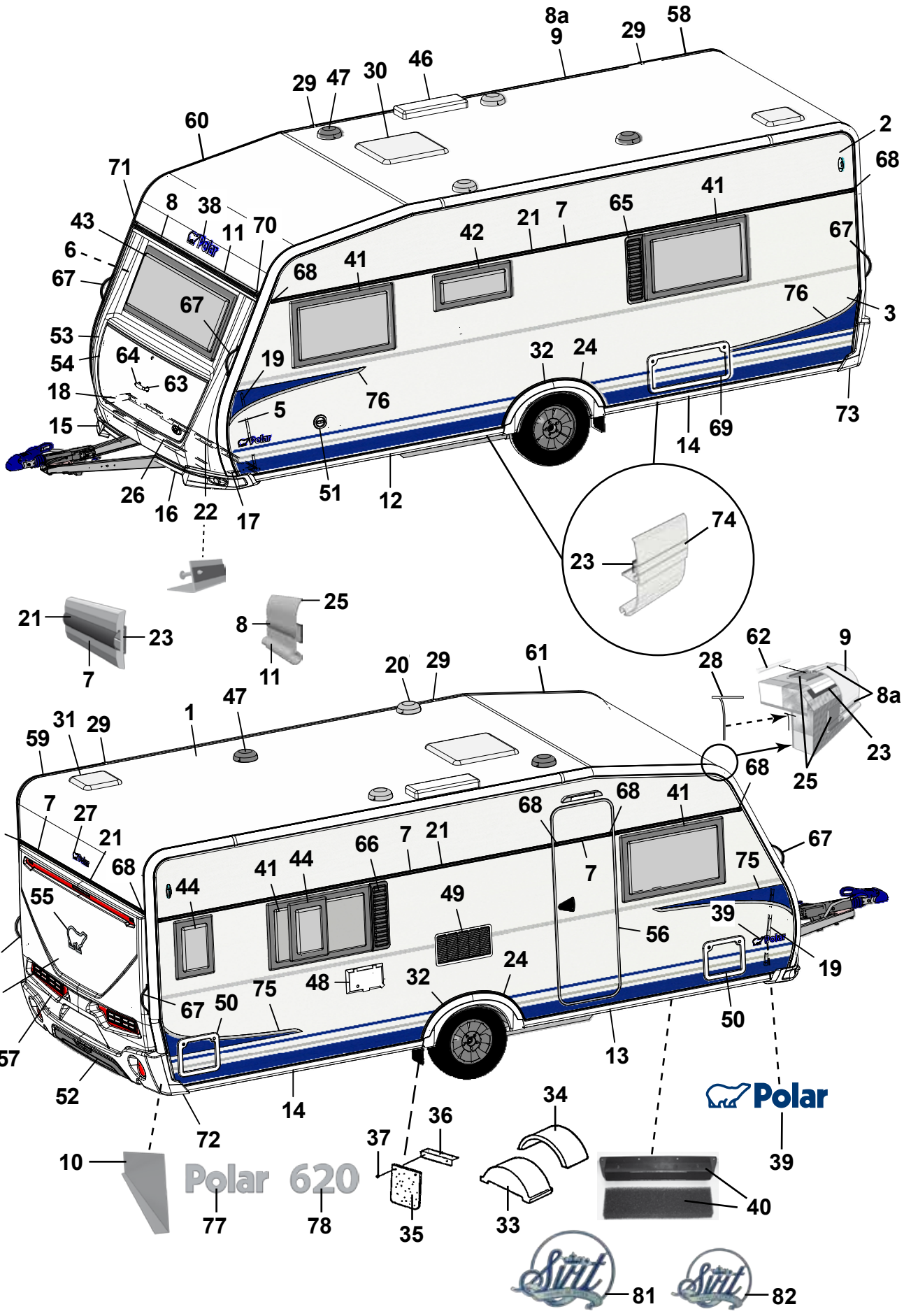
8a
9
29
58
29
47
30
46
60
2
68
71
8
38
11
70
43
6
67
67
68
41
42
21
7
65
41
67
76
3
53
54
64
63
19
32
24
18
15
5
76
73
69
14
26
16
22
17
51
12
74
23
21
23
7
8
25
11
62
9
28
8a
23
25
20
29
61
47
1
31
29
59
68
7
27
21
68
68
68
41
67
75
44
41
44
66
7
21
7
55
49
39
56
19
67
4
48
32
24
67
50
75
50
57
13
52
14
72
34
36
37
10
Polar 620
77
78
35
33
40
39
81
82

Pos Fig	Det. nr Part. No	Ingår/Fitted 620 TR LB	Ingår/Fitted 620 TR DB	Benämning	Description
1	213254	x	x	Plåt tak 8100x2475	Roofing plate 8100x2475
2	212830	x	x	Plåt sida övre 6800x605	Side plate upper 6800x605
3	212833	x	x	Plåt sida undre 6800x1475	Side plate lower 6800x1475
4	212832	x	x	Plåt gavel 2475x1600	Gable plate 2475x1600
5	211056	x	x	Plåt gavel undre 2800x818	Gable plate lower 2800x818
6	211056	x	x	Plåt gavel övre 2800x818	Gable plate upper 2800x818
7	212328	x	x	List dekor L=7312	List L=7312
8	210365	M	M	List dekor plast, silver	List decor plastic, silver
8a	210364	M	M	List dekor plast, vit	List decor plastic, white
9	213713	x	x	List tält rak L=4120	List straight L=4120
10	212699	x	x	Täckplåt bakljusramp L=2290	Coverplate light holder L=2290
11	208567	x	x	List markis L=2322	List L=2322
12	213716	x	x	List avb. spoiler V-fram L=2986	List L front L=2986
13	213717	x	x	List avb. spoiler H-fram L=2986	List R front L=2986
14	213715	x	x	List avb. spoiler V-H bak L=2929	List L-R rear L=2929
15	213803	x	x	Spoiler H	Spoiler R
16	213804	x	x	Spoiler V	Spoiler L
17	210346	x	x	List vinkel V	List L
18	210347	x	x	List vinkel H	List R
19	210101	x	x	List vinkel al. L=5000	List al. L=5000
20	401507	x	x	Motor köksfläkt kpl.	Motor kitchen fan cpl.
21	90003326	M	M	List dekor plast, silver	List decor plastic, silver
22	210348	x	x	List gavel-golv fram L=2440	List gable-floor front L=2440
--	209525	x	x	Tätning "Terostat 2759" d:o	Seal "Terostat 2759" d:o
--	800626	x	x	Skruv d:o TKX 5,0x25	Screw d:o TKX 5,0x25
23	208236	M	M	Butyl profil 15x2 (30 m/rulle)	Seal strip 15x2 (30 m/roll)
24	212489	x	x	List al. hjulhusbreddare	List al. mudguard
--	212977	M	M	List gummi d:o	List rubber d:o
--	213030	M	M	Tejp dubbelhäftande d:o, B=6 mm (50 m/rulle)	Tape double-stick d:o W=6 mm (50 m/roll)
25	214054	M	M	List tätning vit 49mm, tak (45 m/rulle)	Seal strip white 49mm, roof (45 m/roll)
--	214027	M	M	List tätning vit 33mm, vägg (45 m/rulle)	Seal strip white 33mm, wall (45 m/roll)
26	210469	x	x	List koffert L=1700	List gas box L=1700
27	210539	x	x	Emblem	Emblem
28	204137	M	M	List täck	Cover strip
29	213758	x	x	Skarvskydd tältlist	Splice protection
--	801319	x	x	Skruv PKM 4,2x14 d:o	Screw PKM 4,2x14 d:o
30	211543	x	x	Taklucka 400x400 kpl. rumsdel	Roof hatch 400x400 cpl.
--	207265	T	T	Taklucka Heki kpl.	Roof hatch Heki cpl.
--	207780	T	T	Taklucka Heki de Lux kpl.	Roof hatch Heki de Lux cpl.
31	211542	x	x	Taklucka 280x280 kpl. tvättrum	Roof hatch 280x280 cpl.
32	213809	x	x	Hjulhusbreddare	Mudguard
33	212894	x	x	Hjulhus	Wheel housing
34	212895	x	x	Isolering hjulhus	Insulation wheel housing
35	102470	x	x	Stänkskydd	Splash guard
36	101223	x	x	Fäste stänkskydd	Bracket splash guard
37	800118	x	x	Skruv	Screw
38	210539	x	x	Emblem	Emblem
39	212558	x	x	Emblem	Emblem
40	209372	x	x	Luftintag	Air inlet
--	213472	x	x	Myggnät d:o	Mosquito net d:o
				M= Metervara T= Tillbehör	M= On the metre T= Accessory

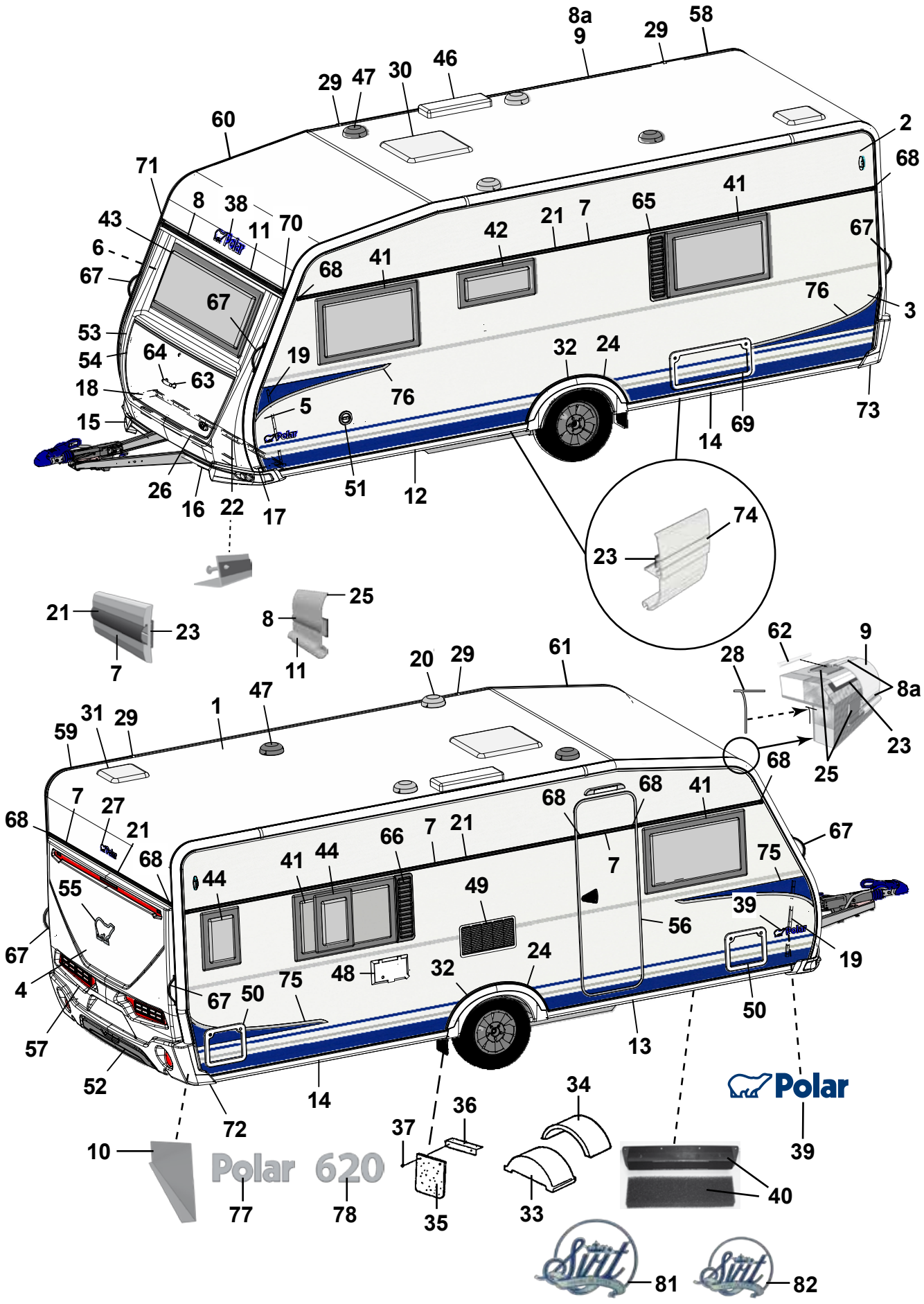
8a
9
29
58
29
47
30
46
60
2
68
71
8
38
43
11
70
65
41
6
42
21
7
67
67
68
41
67
76
3
53
54
64
63
19
32
24
18
76
5
15
73
69
14
26
16
22
17
51
12
74
23
21
23
7
25
8
11
62
9
28
8a
20
29
61
47
1
31
29
59
23
25
68
7
27
68
21
68
68
41
67
66
7
21
41
44
44
75
55
49
39
56
67
19
4
48
32
24
75
67
50
50
57
13
52
14
72
34
36
37
10
Polar 620
39
40
77
78
35
33
81
82

Pos Fig	Det. nr Part. No	Ingår/Fitted 620 TR LB	Ingår/Fitted 620 TR DB	Benämning	Description
41	212413	x	x	Fönster öppn.bart 900x550 kpl.	Window 900x550 cpl.
--	212868	x	x	Ruta lös u. karm 900x550 d:o	Pane without frame 900x550 d:o
42	212411	x	x	Fönster öppn.bart 700x400 pentry kpl.	Window 700x400 pentry cpl.
--	212870	x	x	Ruta lös u. karm 700x400 d:o	Pane without frame 700x400 d:o
43	212408	x	x	Fönster fast 1600x600 kpl.	Window fixed 1600x600 cpl.
--	212867	x	x	Ruta lös u. karm 1600x600 d:o	Pane without frame 1600x600 d:o
44	212409	T	T	Fönster öppn.bart 350x500 kpl.	Window 350x550 cpl.
--	212872	T	T	Ruta lös u. karm 350x500 d:o	Pane without frame 350x500 d:o
46	208023	x	x	Ventil tak för kyl	Ventilator roof for refrigerator
47	00970024	x	x	Ventilator kpl.	Ventilator cpl.
48	504323	x	x	El-intag 230 V u. låshus	El. connection 230 V without locking house
--	504324	T	T	El-intag 230 V u. låshus el-golvvärme	El. connection 230 V el. underfloor heating
--	504325	x	x	Låshus d:o	Locking house d:o
49	209247	x	x	Galler ventilation kyl	Louvre ventilation
50	207759	x	x	Lucka m. innerram, utan spegel	Door with frame inner, without plate
--	207197	x	x	Innerram d:o	Frame inner d:o
51	319023	x	x	Vattenpåfyllning m. lock	Water filler with cap
--	319901	x	x	Lock d:o	Cap d:o
--	350016	x	x	Lock yttre kpl. m. metallpinne	Cap external cpl. with metal pin
52	214068	x	x	Diffuser	Diffuser
53	213917	x	x	Front u. lock	Front without trunk lid
54	213029	x	x	Lock front u. lås	Trunk lid front without lock
55	212557	x	x	Emblem	Emblem
56	213052	x	x	Dörr yttre kpl. H	Outer door cpl. R
--	213053	T	T	Dörr yttre kpl. H m. fönster	Outer door cpl. R with window
--	213055	T	T	Myggdörr inre	Mosquito door inner
57	213918	x	x	Bakgavel plast	Back gable plastic
58	213711	x	x	List tält bockad H-bak	List bent R rear
59	213712	x	x	List tält bockad V-bak	List bent L rear
60	213709	x	x	List tält bockad H-fram	List bent R front
61	213710	x	x	List tält bockad V-fram	List bent L front
62	208323	x	x	Styrstift list tält 50x3,5 mm	Pin for list 50x6,5 mm
63	210057	x	x	Handtag koffert inkl. täckbrickor	Handle trunk lid with covers
64	211492	x	x	Täckbricka	Cover
65	212476	T	T	Ventilationsgaller V	Ventilator grill L
66	212477	T		Ventilationsgaller H	Ventilator grill R
67	213255	x	x	Draghandtag	Draw handle
68	95003772	x	x	Ändstycke	End protection
70	205630	x	x	Ändavslutning H midjelist	End protection R tent list
71	205631	x	x	Ändavslutning V midjelist	End protection L tent list
72	213807	x	x	Ändavslutning H-bak	End protection R-rear
73	213808	x	x	Ändavslutning V-bak	End protection L-rear
--	801319	x	x	Skruv PKM 4,2x14 ändavsl. H-V bak	Screw PKM 4,2x14 end prot. R-L rear
--	801320	x	x	Skruv PKM 4,2x25 ändavsl. H-V bak	Screw PKM 4,2x25 end prot. R-L rear
74	213718	x	x	List dekor vit L=3000	List decor white L=3000
75	213459	x	x	Dekal sida H	Decal R
76	213460	x	x	Dekal sida V	Decal L
77	212549	x	x	Emblem Polar	Emblem Polar
78	212553	x	x	Emblem 620	Emblem 620
81	212478	T	T	Emblem Svit 200x160	Emblem Svit 200x160
82	212479	T	T	Emblem Svit 150x120	Emblem Svit 150x120
				M= Metervara T= Tillbehör	M= On the metre T= Accessory

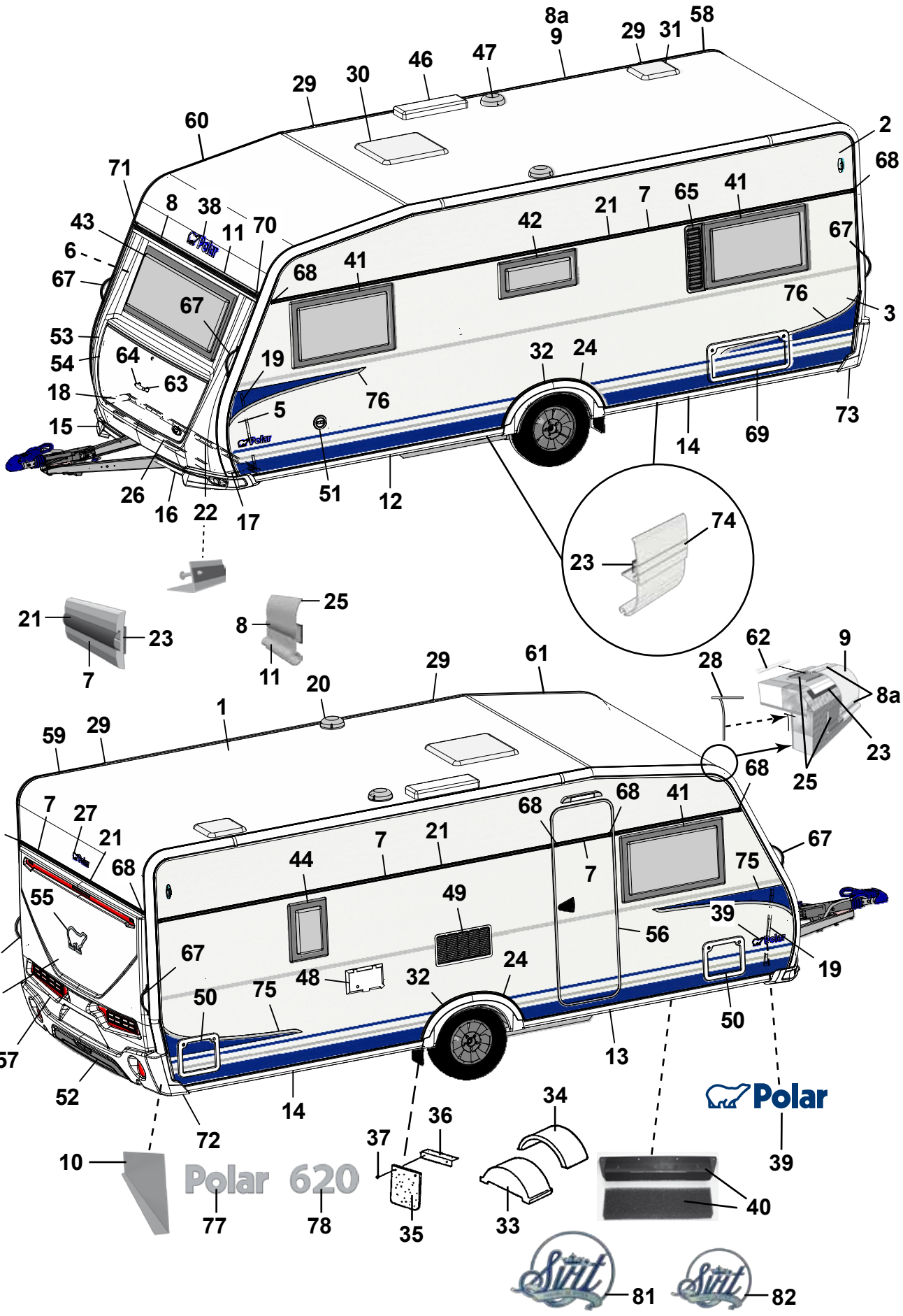
8a
9
29
31
58
46
47
29
30
60
2
68
71
8
38
43
11
70
21
7
65
41
42
67
6
67
68
41
67
76
3
53
54
64
63
19
32
24
18
76
5
15
73
69
14
26
16
22
17
51
12
74
23
21
23
7
25
8
11
62
9
28
8a
29
61
20
1
59
29
23
25
68
7
27
68
21
68
68
41
68
7
21
44
7
75
67
55
49
39
56
67
67
19
4
48
32
24
50
75
50
57
13
52
14
72
34
36
37
10
Polar 620
77
78
35
33
40
39
81
82

Pos Fig	Det. nr Part. No	Ingår/Fitted 620 CTH		Benämning	Description
1	213254	x		Plåt tak 8100x2475	Roofing plate 8100x2475
2	212830	x		Plåt sida övre 6800x605	Side plate upper 6800x605
3	212833	x		Plåt sida undre 6800x1475	Side plate lower 6800x1475
4	212832	x		Plåt gavel 2475x1600	Gable plate 2475x1600
5	211056	x		Plåt gavel undre 2800x818	Gable plate lower 2800x818
6	211056	x		Plåt gavel övre 2800x818	Gable plate upper 2800x818
7	212328	x		List dekor L=7312	List L=7312
8	210365	M		List dekor plast, silver	List decor plastic, silver
8a	210364	M		List dekor plast, vit	List decor plastic, white
9	213713	x		List tält rak L=4120	List straight L=4120
10	212699	x		Täckplåt bakljusramp L=2290	Coverplate light holder L=2290
11	208567	x		List markis L=2322	List L=2322
12	213716	x		List avb. spoiler V-fram L=2986	List L front L=2986
13	213717	x		List avb. spoiler H-fram L=2986	List R front L=2986
14	213715	x		List avb. spoiler V-H bak L=2929	List L-R rear L=2929
15	213803	x		Spoiler H	Spoiler R
16	213804	x		Spoiler V	Spoiler L
17	210346	x		List vinkel V	List L
18	210347	x		List vinkel H	List R
19	210101	x		List vinkel al. L=5000	List al. L=5000
20	401507	x		Motor köksfläkt kpl.	Motor kitchen fan cpl.
21	90003326	M		List dekor plast, silver	List decor plastic, silver
22	210348	x		List gavel-golv fram L=2440	List gable-floor front L=2440
--	209525	x		Tätning "Terostat 2759" d:o	Seal "Terostat 2759" d:o
--	800626	x		Skruv d:o TKX 5,0x25	Screw d:o TKX 5,0x25
23	208236	M		Butyl profil 15x2 (30 m/rulle)	Seal strip 15x2 (30 m/roll)
24	212489	x		List al. hjulhusbreddare	List al. mudguard
--	212977	M		List gummi d:o	List rubber d:o
--	213030	M		Tejp dubbelhäftande d:o, B=6 mm (50 m/rulle)	Tape double-stick d:o W=6 mm (50 m/roll)
25	214054	M		List tätning vit 49mm, tak (45 m/rulle)	Seal strip white 49mm, roof (45 m/roll)
--	214027	M		List tätning vit 33mm, vägg (45 m/rulle)	Seal strip white 33mm, wall (45 m/roll)
26	210469	x		List koffert L=1700	List gas box L=1700
27	210539	x		Emblem	Emblem
28	204137	M		List täck	Cover strip
29	213758	x		Skarvskydd tältlist	Splice protection
--	801319	x		Skruv PKM 4,2x14 d:o	Screw PKM 4,2x14 d:o
30	211543	x		Taklucka 400x400 kpl. rumsdel	Roof hatch 400x400 cpl.
--	207265	T		Taklucka Heki kpl.	Roof hatch Heki cpl.
--	207780	T		Taklucka Heki de Lux kpl.	Roof hatch Heki de Lux cpl.
31	211542	x		Taklucka 280x280 kpl. tvättrum	Roof hatch 280x280 cpl.
32	213809	x		Hjulhusbreddare	Mudguard
33	212894	x		Hjulhus	Wheel housing
34	212895	x		Isolering hjulhus	Insulation wheel housing
35	102470	x		Stänkskydd	Splash guard
36	101223	x		Fäste stänkskydd	Bracket splash guard
37	800118	x		Skruv	Screw
38	210539	x		Emblem	Emblem
39	212558	x		Emblem	Emblem
40	209372	x		Luftintag	Air inlet
--	213472	x		Myggnät d:o	Mosquito net d:o
				M= Metervara	M= On the metre
				T= Tillbehör	T= Accessory

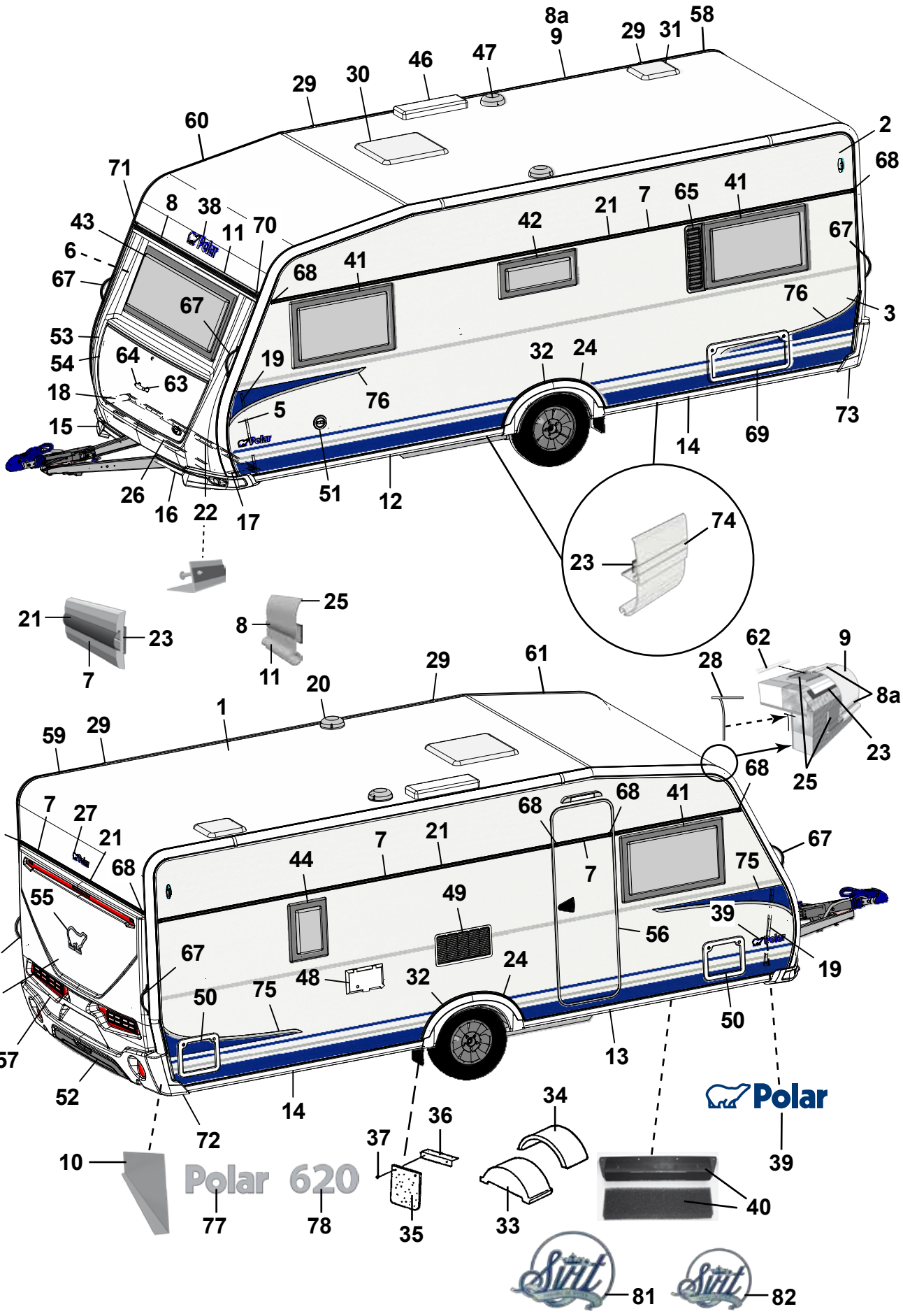
8a
9
29
31
58
46
47
29
30
60
2
68
71
8
38
43
11
70
21
7
65
41
42
67
6
67
68
41
67
76
3
53
54
64
63
19
32
24
18
76
5
73
15
14
69
26
16
22
17
51
12
74
23
21
23
7
25
8
11
62
9
28
8a
29
61
20
1
59
29
23
25
68
7
27
68
21
68
68
41
68
7
21
44
7
75
67
55
49
39
56
67
67
19
4
48
32
24
50
75
50
57
13
52
14
72
34
36
37
10
Polar 620
77
78
35
33
40
39
81
82

Pos Fig	Det. nr Part. No	Ingår/Fitted 620 CTH		Benämning	Description
41	212413	x		Fönster öppn.bart 900x550 kpl.	Window 900x550 cpl.
--	212868	x		Ruta lös u. karm 900x550 d:o	Pane without frame 900x550 d:o
42	212411	x		Fönster öppn.bart 700x400 pentry kpl.	Window 700x400 pentry cpl.
--	212870	x		Ruta lös u. karm 700x400 d:o	Pane without frame 700x400 d:o
43	212408	x		Fönster fast 1600x600 kpl.	Window fixed 1600x600 cpl.
--	212867	x		Ruta lös u. karm 1600x600 d:o	Pane without frame 1600x600 d:o
44	212409	T		Fönster öppn.bart 350x500 kpl.	Window 350x550 cpl.
--	212872	T		Ruta lös u. karm 350x500 d:o	Pane without frame 350x500 d:o
46	208023	x		Ventil tak för kyl	Ventilator roof for refrigerator
47	00970024	x		Ventilator kpl.	Ventilator cpl.
48	504323	x		El-intag 230 V u. låshus	El. connection 230 V without locking house
--	504324	T		El-intag 230 V u. låshus el-golvvärme	El. connection 230 V el. underfloor heating
--	504325	x		Låshus d:o	Locking house d:o
49	209247	x		Galler ventilation kyl	Louvre ventilation
50	207759	x		Lucka m. innerram, utan spegel	Door with frame inner, without plate
--	207197	x		Innerram d:o	Frame inner d:o
51	319023	x		Vattenpåfyllning m. lock	Water filler with cap
--	319901	x		Lock d:o	Cap d:o
--	350016	x		Lock yttre kpl. m. metallpinne	Cap external cpl. with metal pin
52	214068	x		Diffuser	Diffuser
53	213917	x		Front u. lock	Front without trunk lid
54	213029	x		Lock front u. lås	Trunk lid front without lock
55	212557	x		Emblem	Emblem
56	213052	x		Dörr yttre kpl. H	Outer door cpl. R
--	213053	T		Dörr yttre kpl. H m. fönster	Outer door cpl. R with window
--	213055	T		Myggdörr inre	Mosquito door inner
57	213918	x		Bakgavel plast	Back gable plastic
58	213711	x		List tält bockad H-bak	List bent R rear
59	213712	x		List tält bockad V-bak	List bent L rear
60	213709	x		List tält bockad H-fram	List bent R front
61	213710	x		List tält bockad V-fram	List bent L front
62	208323	x		Styrstift list tält 50x3,5 mm	Pin for list 50x6,5 mm
63	210057	x		Handtag koffert inkl. täckbrickor	Handle trunk lid with covers
64	211492	x		Täckbricka	Cover
65	212476	T		Ventilationsgaller V	Ventilator grill L
67	213255	x		Draghandtag	Draw handle
68	95003772	x		Ändstycke	End protection
69	208424	T		Lucka m innerram, utan spegel	Door with frame inner, without plate
70	205630	x		Ändavslutning H midjelist	End protection R tent list
71	205631	x		Ändavslutning V midjelist	End protection L tent list
72	213807	x		Ändavslutning H-bak	End protection R-rear
73	213808	x		Ändavslutning V-bak	End protection L-rear
--	801319	x		Skruv PKM 4,2x14 ändavsl. H-V bak	Screw PKM 4,2x14 end prot. R-L rear
--	801320	x		Skruv PKM 4,2x25 ändavsl. H-V bak	Screw PKM 4,2x25 end prot. R-L rear
74	213718	x		List dekor vit L=3000	List decor white L=3000
75	213459	x		Dekal sida H	Decal R
76	213460	x		Dekal sida V	Decal L
77	212549	x		Emblem Polar	Emblem Polar
78	212553	x		Emblem 620	Emblem 620
81	212478	T		Emblem Svit 200x160	Emblem Svit 200x160
82	212479	T		Emblem Svit 150x120	Emblem Svit 150x120
				M= Metervara T= Tillbehör	M= On the metre T= Accessory

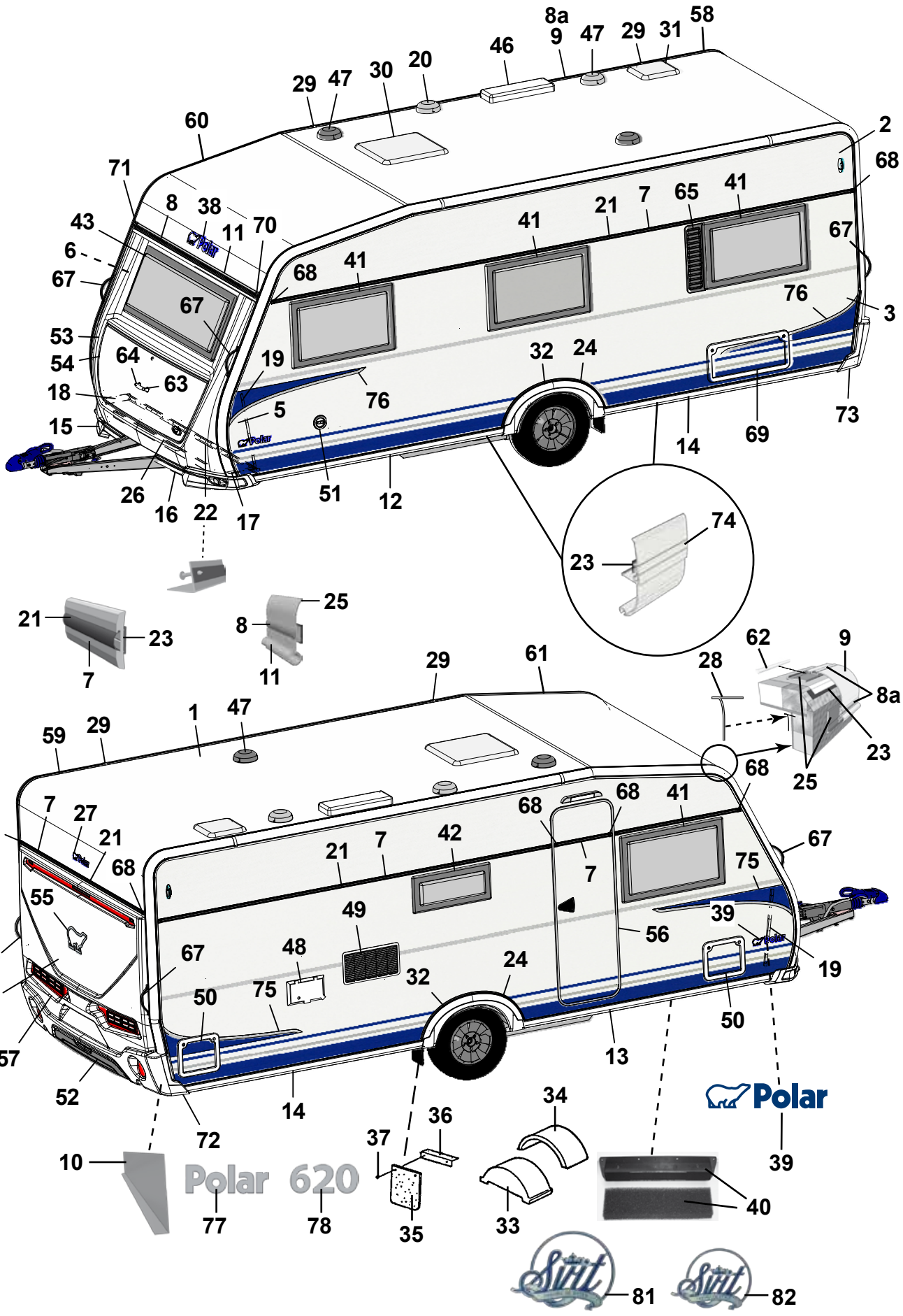
8a
9
47
29
31
58
46
29
47
30
20
60
2
68
71
8
38
11
70
43
6
67
68
41
41
21
7
65
41
67
67
76
3
53
54
64
63
19
32
24
18
5
76
15
73
14
69
26
16
22
17
51
12
74
23
21
23
7
25
8
11
29
61
62
9
28
8a
1
47
59
29
23
25
68
7
27
21
68
68
68
41
67
21
7
42
75
55
49
39
56
67
67
48
24
32
19
4
75
50
50
57
13
52
14
72
34
36
37
10
Polar 620
39
40
77
78
35
33
81
82

Pos Fig	Det. nr Part. No	Ingår/Fitted 620 CTX		Benämning	Description
1	213254	x		Plåt tak 8100x2475	Roofing plate 8100x2475
2	212830	x		Plåt sida övre 6800x605	Side plate upper 6800x605
3	212833	x		Plåt sida undre 6800x1475	Side plate lower 6800x1475
4	212832	x		Plåt gavel 2475x1600	Gable plate 2475x1600
5	211056	x		Plåt gavel undre 2800x818	Gable plate lower 2800x818
6	211056	x		Plåt gavel övre 2800x818	Gable plate upper 2800x818
7	212328	x		List dekor L=7312	List L=7312
8	210365	M		List dekor plast, silver	List decor plastic, silver
8a	210364	M		List dekor plast, vit	List decor plastic, white
9	213713	x		List tält rak L=4120	List straight L=4120
10	212699	x		Täckplåt bakljusramp L=2290	Coverplate light holder L=2290
11	208567	x		List markis L=2322	List L=2322
12	213716	x		List avb. spoiler V-fram L=2986	List L front L=2986
13	213717	x		List avb. spoiler H-fram L=2986	List R front L=2986
14	213715	x		List avb. spoiler V-H bak L=2929	List L-R rear L=2929
15	213803	x		Spoiler H	Spoiler R
16	213804	x		Spoiler V	Spoiler L
17	210346	x		List vinkel V	List L
18	210347	x		List vinkel H	List R
19	210101	x		List vinkel al. L=5000	List al. L=5000
20	401507	x		Motor köksfläkt kpl.	Motor kitchen fan cpl.
21	90003326	M		List dekor plast, silver	List decor plastic, silver
22	210348	x		List gavel-golv fram L=2440	List gable-floor front L=2440
--	209525	x		Tätning "Terostat 2759" d:o	Seal "Terostat 2759" d:o
--	800626	x		Skruv d:o TKX 5,0x25	Screw d:o TKX 5,0x25
23	208236	M		Butyl profil 15x2 (30 m/rulle)	Seal strip 15x2 (30 m/roll)
24	212489	x		List al. hjulhusbreddare	List al. mudguard
--	212977	M		List gummi d:o	List rubber d:o
--	213030	M		Tejp dubbelhäftande d:o, B=6 mm (50 m/rulle)	Tape double-stick d:o W=6 mm (50 m/roll)
25	214054	M		List tätning vit 49mm, tak (45 m/rulle)	Seal strip white 49mm, roof (45 m/roll)
--	214027	M		List tätning vit 33mm, vägg (45 m/rulle)	Seal strip white 33mm, wall (45 m/roll)
26	210469	x		List koffert L=1700	List gas box L=1700
27	210539	x		Emblem	Emblem
28	204137	M		List täck	Cover strip
29	213758	x		Skarvskydd tältlist	Splice protection
--	801319	x		Skruv PKM 4,2x14 d:o	Screw PKM 4,2x14 d:o
30	211543	x		Taklucka 400x400 kpl. rumsdel	Roof hatch 400x400 cpl.
--	207265	T		Taklucka Heki kpl.	Roof hatch Heki cpl.
--	207780	T		Taklucka Heki de Lux kpl.	Roof hatch Heki de Lux cpl.
31	211542	x		Taklucka 280x280 kpl. tvättrum	Roof hatch 280x280 cpl.
32	213809	x		Hjulhusbreddare	Mudguard
33	212894	x		Hjulhus	Wheel housing
34	212895	x		Isolering hjulhus	Insulation wheel housing
35	102470	x		Stänkskydd	Splash guard
36	101223	x		Fäste stänkskydd	Bracket splash guard
37	800118	x		Skruv	Screw
38	210539	x		Emblem	Emblem
39	212558	x		Emblem	Emblem
40	209372	x		Luftintag	Air inlet
--	213472	x		Myggnät d:o	Mosquito net d:o
				M= Metervara	M= On the metre
				T= Tillbehör	T= Accessory

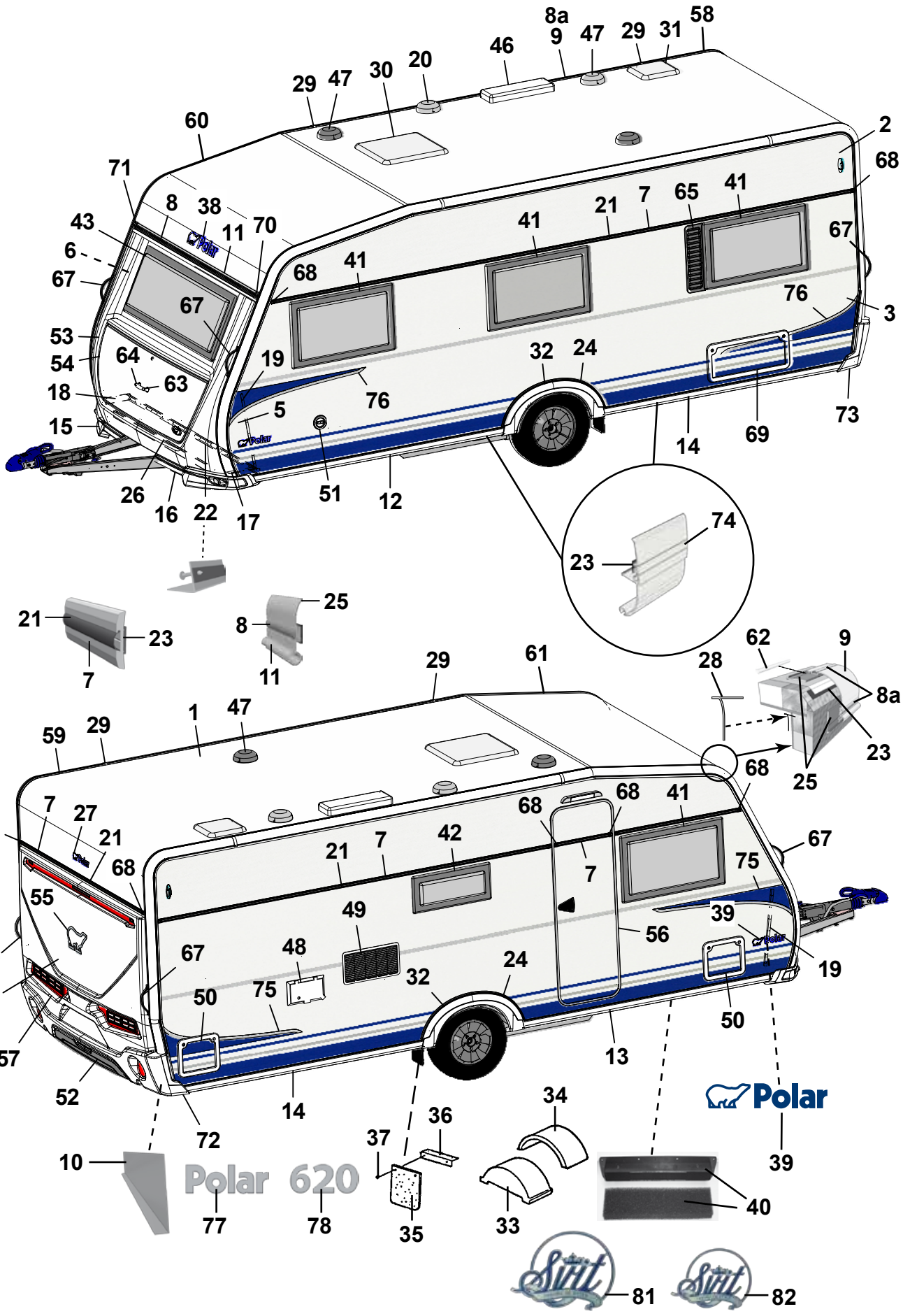
8a
9
47
29
31
58
46
29
47
30
20
60
2
68
71
8
38
11
70
43
6
67
68
41
41
21
7
65
41
67
67
76
3
53
54
64
63
19
32
24
18
5
76
15
73
14
69
26
16
22
17
51
12
74
23
21
23
7
8
25
11
62
9
28
8a
29
61
1
47
59
29
23
25
68
7
27
21
68
68
68
41
67
21
7
42
75
55
49
39
56
67
48
24
32
19
67
4
75
50
50
57
13
52
14
72
34
36
37
10
39
Polar 620
40
77
78
35
33
81
82

Pos Fig	Det. nr Part. No	Ingår/Fitted 620 CTX		Benämning	Description
41	212413	x		Fönster öppn.bart 900x550 kpl.	Window 900x550 cpl.
--	212868	x		Ruta lös u. karm 900x550 d:o	Pane without frame 900x550 d:o
--	212412	T		Fönster öppn.bart H.F. 700x550 kpl. [1]	Window R.F. 700x550 cpl. [1]
--	212869	T		Ruta lös u. karm 700x550 d:o	Pane without frame 700x550 d:o
42	212411	x		Fönster öppn.bart 700x400 pentry kpl.	Window 700x400 pentry cpl.
--	212870	x		Ruta lös u. karm 700x400 d:o	Pane without frame 700x400 d:o
43	212408	x		Fönster fast 1600x600 kpl.	Window fixed 1600x600 cpl.
--	212867	x		Ruta lös u. karm 1600x600 d:o	Pane without frame 1600x600 d:o
46	208023	x		Ventil tak för kyl	Ventilator roof for refrigerator
47	00970024	x		Ventilator kpl.	Ventilator cpl.
48	504323	x		El-intag 230 V u. låshus	El. connection 230 V without locking house
--	504324	T		El-intag 230 V u. låshus el-golvvärme	El. connection 230 V el. underfloor heating
--	504325	x		Låshus d:o	Locking house d:o
49	209247	x		Galler ventilation kyl	Louvre ventilation
50	207759	x		Lucka m. innerram, utan spegel	Door with frame inner, without plate
--	207197	x		Innerram d:o	Frame inner d:o
51	319023	x		Vattenpåfyllning m. lock	Water filler with cap
--	319901	x		Lock d:o	Cap d:o
--	350016	x		Lock yttre kpl. m. metallpinne	Cap external cpl. with metal pin
52	214068	x		Diffuser	Diffuser
53	213917	x		Front u. lock	Front without trunk lid
54	213029	x		Lock front u. lås	Trunk lid front without lock
55	212557	x		Emblem	Emblem
56	213052	x		Dörr yttre kpl. H	Outer door cpl. R
--	213053	T		Dörr yttre kpl. H m. fönster	Outer door cpl. R with window
--	213055	T		Myggdörr inre	Mosquito door inner
57	213918	x		Bakgavel plast	Back gable plastic
58	213711	x		List tält bockad H-bak	List bent R rear
59	213712	x		List tält bockad V-bak	List bent L rear
60	213709	x		List tält bockad H-fram	List bent R front
61	213710	x		List tält bockad V-fram	List bent L front
62	208323	x		Styrstift list tält 50x3,5 mm	Pin for list 50x6,5 mm
63	210057	x		Handtag koffert inkl. täckbrickor	Handle trunk lid with covers
64	211492	x		Täckbricka	Cover
65	212476	T		Ventilationsgaller V	Ventilator grill L
67	213255	x		Draghandtag	Draw handle
68	95003772	x		Ändstycke	End protection
69	208424	T		Lucka m innerram, utan spegel	Door with frame inner, without plate
70	205630	x		Ändavslutning H midjelist	End protection R tent list
71	205631	x		Ändavslutning V midjelist	End protection L tent list
72	213807	x		Ändavslutning H-bak	End protection R-rear
73	213808	x		Ändavslutning V-bak	End protection L-rear
--	801319	x		Skruv PKM 4,2x14 ändavsl. H-V bak	Screw PKM 4,2x14 end prot. R-L rear
--	801320	x		Skruv PKM 4,2x25 ändavsl. H-V bak	Screw PKM 4,2x25 end prot. R-L rear
74	213718	x		List dekor vit L=3000	List decor white L=3000
75	213459	x		Dekal sida H	Decal R
76	213460	x		Dekal sida V	Decal L
77	212549	x		Emblem Polar	Emblem Polar
78	212553	x		Emblem 620	Emblem 620
81	212478	T		Emblem Svit 200x160	Emblem Svit 200x160
82	212479	T		Emblem Svit 150x120	Emblem Svit 150x120
				[1] = Endast i modell LR	[1] = Only in LR model
				M= Metervara T= Tillbehör	M= On the metre T= Accessory

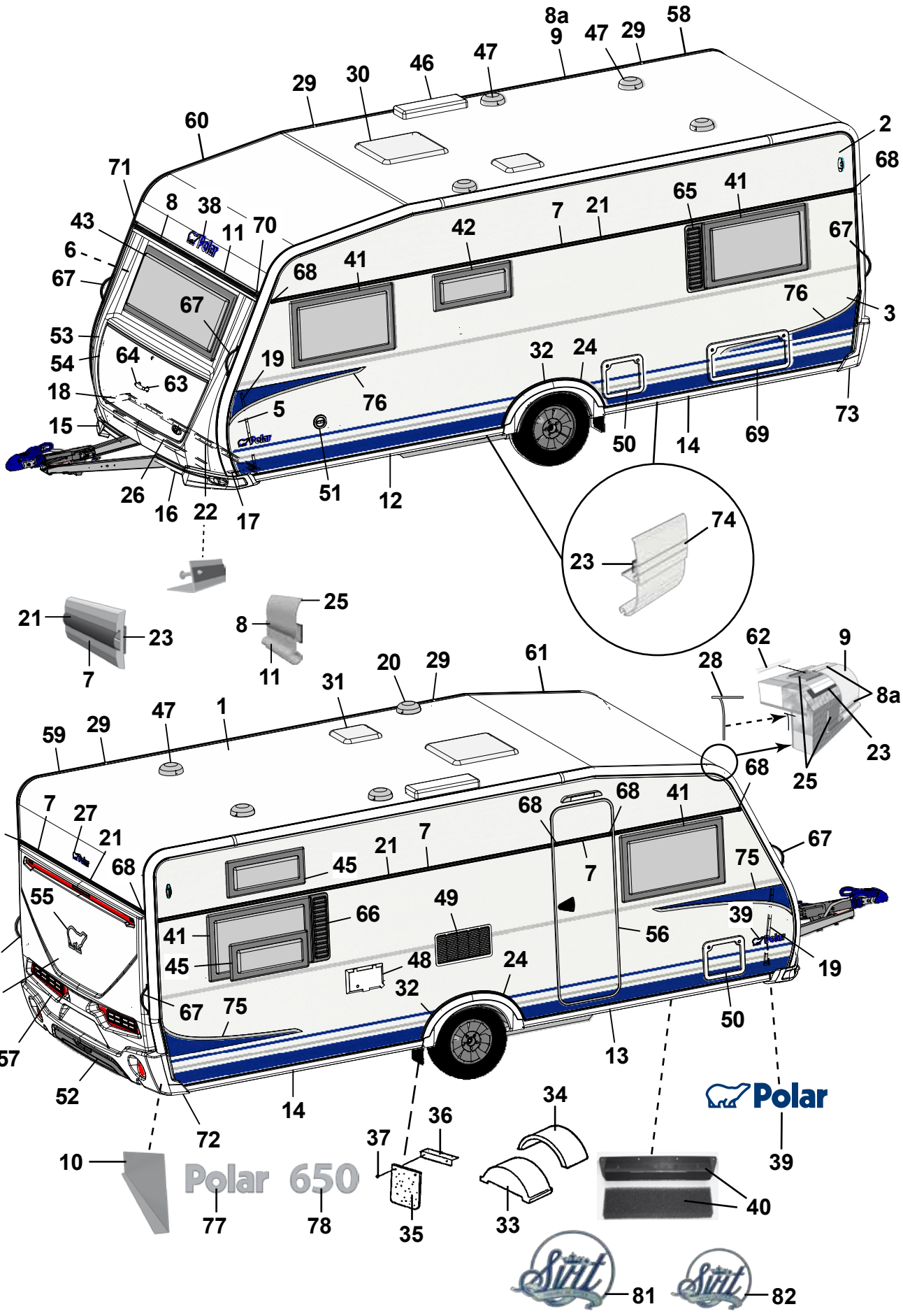
Polar
Polar 650

Pos Fig	Det. nr Part. No	Ingår/Fitted 650 LB	650 BK	650 DBD		Benämning	Description
1	213254	x	x	x		Plåt tak 8100x2475	Roofing plate 8100x2475
2	212830	x	x	x		Plåt sida övre 6800x605	Side plate upper 6800x605
3	212833	x	x	x		Plåt sida undre 6800x1475	Side plate lower 6800x1475
4	212832	x	x	x		Plåt gavel 2475x1600	Gable plate 2475x1600
5	211056	x	x	x		Plåt gavel undre 2800x818	Gable plate lower 2800x818
6	211056	x	x	x		Plåt gavel övre 2800x818	Gable plate upper 2800x818
7	212328	x	x	x		List dekor L=7312	List L=7312
8	210365	M	M	M		List dekor plast, silver	List decor plastic, silver
8a	210364	M	M	M		List dekor plast, vit	List decor plastic, white
9	213714	x	x	x		List tält rak L=5240	List straight L=5240
10	212699	x	x	x		Täckplåt bakljusramp L=2290	Coverplate light holder L=2290
11	208567	x	x	x		List markis L=2322	List L=2322
12	213716	x	x	x		List avb. spoiler V-fram L=2986	List L front L=2986
13	213717	x	x	x		List avb. spoiler H-fram L=2986	List R front L=2986
14	213715	x	x	x		List avb. spoiler V-H bak L=2929	List L-R rear L=2929
15	213803	x	x	x		Spoiler H	Spoiler R
16	213804	x	x	x		Spoiler V	Spoiler L
17	210346	x	x	x		List vinkel V	List L
18	210347	x	x	x		List vinkel H	List R
19	210101	x	x	x		List vinkel al. L=5000	List al. L=5000
20	401507	x	x	x		Motor köksfläkt kpl.	Motor kitchen fan cpl.
21	90003326	M	M	M		List dekor plast, silver	List decor plastic, silver
22	210348	x	x	x		List gavel-golv fram L=2440	List gable-floor front L=2440
--	209525	x	x	x		Tätning "Terostat 2759" d:o	Seal "Terostat 2759" d:o
--	800626	x	x	x		Skruv d:o TKX 5,0x25	Screw d:o TKX 5,0x25
23	208236	M	M	M		Butyl profil 15x2 (30 m/rulle)	Seal strip 15x2 (30 m/roll)
24	212489	x	x	x		List al. hjulhusbreddare	List al. mudguard
--	212977	M	M	M		List gummi d:o	List rubber d:o
--	213030	M	M	M		Tejp dubbelhäftande d:o, B=6 mm (50 m/rulle)	Tape double-stick d:o W=6 mm (50 m/roll)
25	214054	M	M	M		List tätning vit 49mm, tak (45 m/rulle)	Seal strip white 49mm, roof (45 m/roll)
--	214027	M	M	M		List tätning vit 33mm, vägg (45 m/rulle)	Seal strip white 33mm, wall (45 m/roll)
26	210469	x	x	x		List koffert L=1700	List gas box L=1700
27	210539	x	x	x		Emblem	Emblem
28	204137	M	M	M		List täck	Cover strip
29	213758	x	x	x		Skarvskydd tältlist	Splice protection
--	801319	x	x	x		Skruv PKM 4,2x14 d:o	Screw PKM 4,2x14 d:o
30	211543	x	x	x		Taklucka 400x400 kpl. rumsdel	Roof hatch 400x400 cpl.
--	207265	T	T	T		Taklucka Heki kpl.	Roof hatch Heki cpl.
--	207780	T	T	T		Taklucka Heki de Lux kpl.	Roof hatch Heki de Lux cpl.
31	211542	x	x	x		Taklucka 280x280 kpl. tvättrum	Roof hatch 280x280 cpl.
32	213809	x	x	x		Hjulhusbreddare	Mudguard
33	212894	x	x	x		Hjulhus	Wheel housing
34	212895	x	x	x		Isolering hjulhus	Insulation wheel housing
35	102470	x	x	x		Stänkskydd	Splash guard
36	101223	x	x	x		Fäste stänkskydd	Bracket splash guard
37	800118	x	x	x		Skruv	Screw
38	210539	x	x	x		Emblem	Emblem
39	212558	x	x	x		Emblem	Emblem
40	209372	x	x	x		Luftintag	Air inlet
--	213472	x	x	x		Myggnät d:o	Mosquito net d:o
						M= Metervara	M= On the metre
						T= Tillbehör	T= Accessory

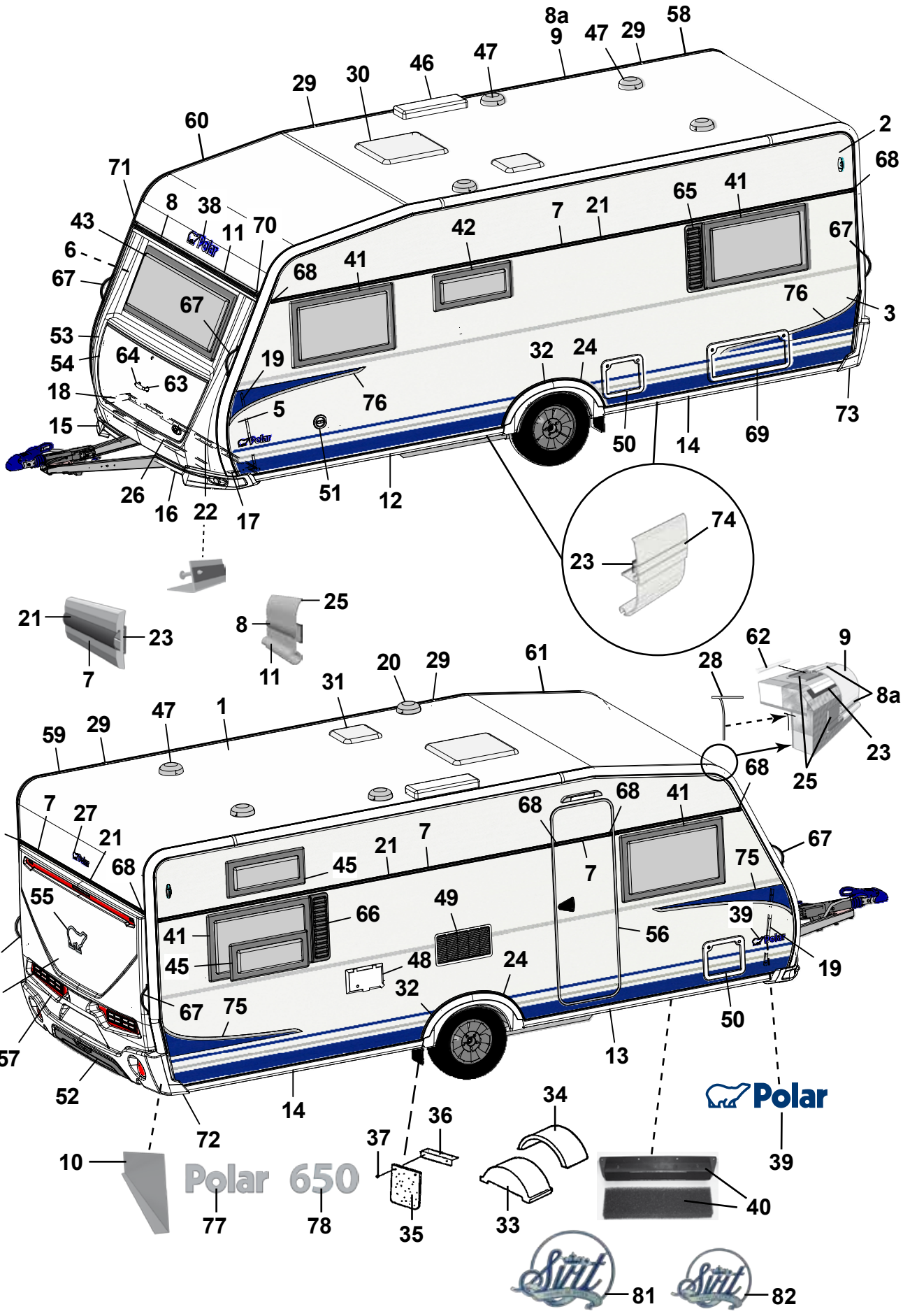
Polar
Polar 650

Pos Fig	Det. nr Part. No	Ingår/Fitted 650 LB	650 BK	650 DBD		Benämning	Description
41	212413	x	x	x		Fönster öppn.bart 900x550 kpl.	Window 900x550 cpl.
--	212868	x	x	x		Ruta lös u. karm 900x550 d:o	Pane without frame 900x550 d:o
42	212411	x	x	x		Fönster öppn.bart 700x400 pentry kpl.	Window 700x400 pentry cpl.
--	212870	x	x	x		Ruta lös u. karm 700x400 d:o	Pane without frame 700x400 d:o
43	212408	x	x	x		Fönster fast 1600x600 kpl.	Window fixed 1600x600 cpl.
--	212867	x	x	x		Ruta lös u. karm 1600x600 d:o	Pane without frame 1600x600 d:o
45	212410		x			Fönster öppn.bart 700x300 kpl.	Window 700x300 cpl.
--	212871		x			Ruta lös u. karm 700x300 d:o	Pane without frame 700x300 d:o
46	208023	x	x	x		Ventil tak för kyl	Ventilator roof for refrigerator
47	00970024	x	x	x		Ventilator kpl.	Ventilator cpl.
48	504323	x	x	x		El-intag 230 V u. låshus	El. connection 230 V without locking house
--	504324	T	T	T		El-intag 230 V u. låshus el-golvvärme	El. connection 230 V el. underfloor heating
--	504325	x	x	x		Låshus d:o	Locking house d:o
49	209247	x	x	x		Galler ventilation kyl	Louvre ventilation
50	207759	x	x	x		Lucka m. innerram, utan spegel	Door with frame inner, without plate
--	207197	x	x	x		Innerram d:o	Frame inner d:o
51	319023	x	x	x		Vattenpåfyllning m. lock	Water filler with cap
--	319901	x	x	x		Lock d:o	Cap d:o
--	350016	x	x	x		Lock yttre kpl. m. metallpinne	Cap external cpl. with metal pin
52	214068	x	x	x		Diffuser	Diffuser
53	213917	x	x	x		Front u. lock	Front without trunk lid
54	213029	x	x	x		Lock front u. lås	Trunk lid front without lock
55	212557	x	x	x		Emblem	Emblem
56	213052	x	x	x		Dörr yttre kpl. H	Outer door cpl. R
--	213053	T	T	T		Dörr yttre kpl. H m. fönster	Outer door cpl. R with window
--	213055	T	T	T		Myggdörr inre	Mosquito door inner
57	213918	x	x	x		Bakgavel plast	Back gable plastic
58	213711	x	x	x		List tält bockad H-bak	List bent R rear
59	213712	x	x	x		List tält bockad V-bak	List bent L rear
60	213709	x	x	x		List tält bockad H-fram	List bent R front
61	213710	x	x	x		List tält bockad V-fram	List bent L front
62	208323	x	x	x		Styrstift list tält 50x3,5 mm	Pin for list 50x6,5 mm
63	210057	x	x	x		Handtag koffert inkl. täckbrickor	Handle trunk lid with covers
64	211492	x	x	x		Täckbricka	Cover
65	212476	T	T	T		Ventilationsgaller V	Ventilator grill L
66	212477	T		T		Ventilationsgaller H	Ventilator grill R
67	213255	x	x	x		Draghandtag	Draw handle
68	95003772	x	x	x		Ändstycke	End protection
69	208424	T	T	T		Lucka m innerram, utan spegel	Door with frame inner, without plate
70	205630	x	x	x		Ändavslutning H midjelist	End protection R tent list
71	205631	x	x	x		Ändavslutning V midjelist	End protection L tent list
72	213807	x	x	x		Ändavslutning H-bak	End protection R-rear
73	213808	x	x	x		Ändavslutning V-bak	End protection L-rear
--	801319	x	x	x		Skruv PKM 4,2x14 ändavsl. H-V bak	Screw PKM 4,2x14 end prot. R-L rear
--	801320	x	x	x		Skruv PKM 4,2x25 ändavsl. H-V bak	Screw PKM 4,2x25 end prot. R-L rear
74	213718	x	x	x		List dekor vit L=3000	List decor white L=3000
75	213459	x	x	x		Dekal sida H	Decal R
76	213460	x	x	x		Dekal sida V	Decal L
77	212549	x	x	x		Emblem Polar	Emblem Polar
78	213891	x	x	x		Emblem 650	Emblem 650
81	212478	T	x	x		Emblem Svit 200x160	Emblem Svit 200x160
82	212479	T	x	x		Emblem Svit 150x120	Emblem Svit 150x120
						M= Metervara	M= On the metre
						T= Tillbehör	T= Accessory

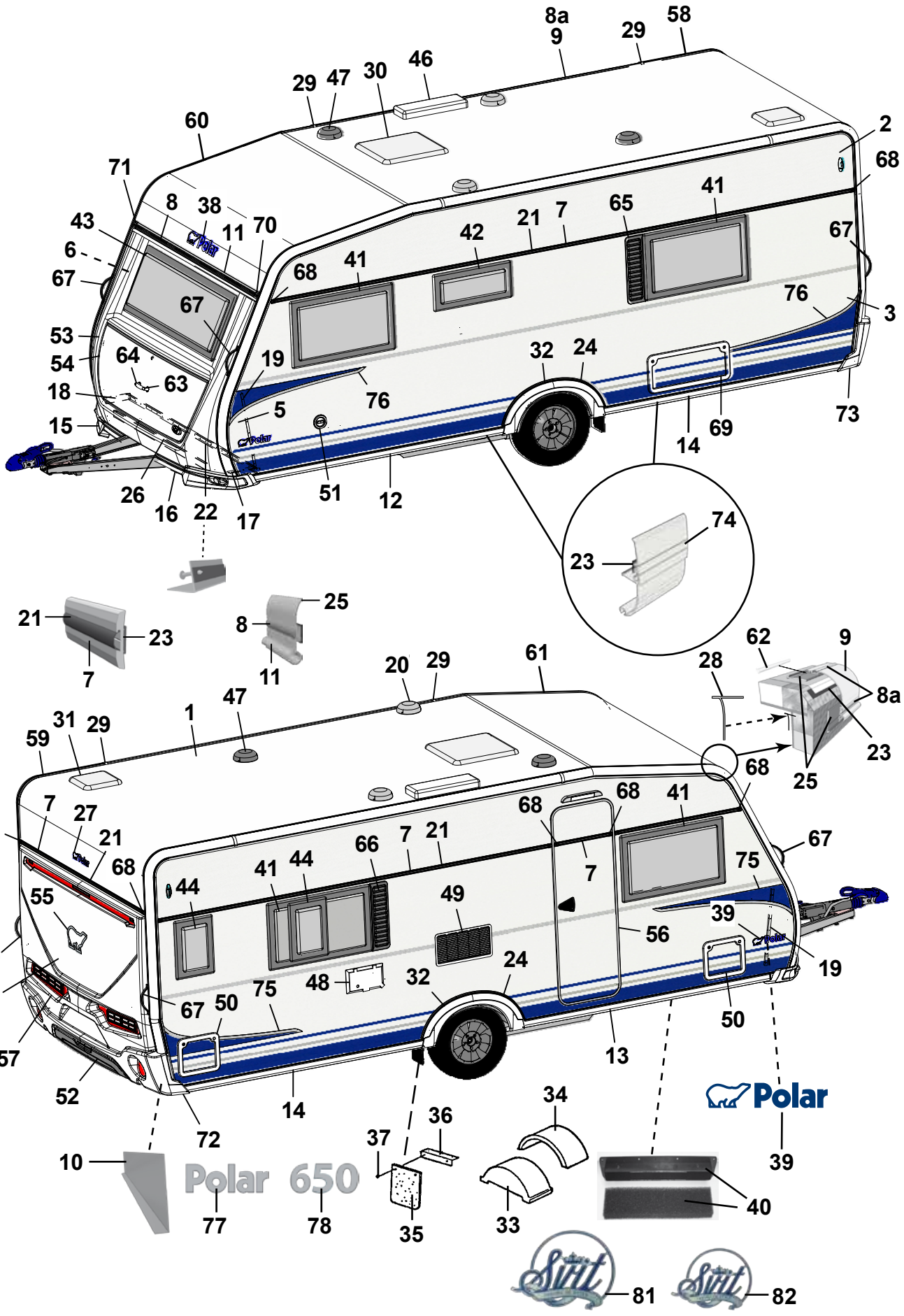
8a
9
29
58
29
47
30
46
60
2
68
71
8
38
11
70
43
6
67
67
68
41
42
21
7
65
41
67
76
3
53
54
64
63
19
32
24
18
15
5
76
73
69
14
26
16
22
17
51
12
74
23
21
23
7
8
25
11
62
9
28
8a
20
29
61
47
1
31
29
59
23
25
68
7
27
21
68
68
68
41
67
66
7
21
41
44
44
7
75
55
49
39
56
19
67
4
48
32
24
67
50
75
50
57
13
52
14
72
34
36
37
10
Polar 650
Polar
39
40
77
78
35
33
81
82

Pos Fig	Det. nr Part. No	Ingår/Fitted 650 TR LB	Ingår/Fitted 650 TR DB	Benämning	Description
1	213254	x	x	Plåt tak 8100x2475	Roofing plate 8100x2475
2	212830	x	x	Plåt sida övre 6800x605	Side plate upper 6800x605
3	212833	x	x	Plåt sida undre 6800x1475	Side plate lower 6800x1475
4	212832	x	x	Plåt gavel 2475x1600	Gable plate 2475x1600
5	211056	x	x	Plåt gavel undre 2800x818	Gable plate lower 2800x818
6	211056	x	x	Plåt gavel övre 2800x818	Gable plate upper 2800x818
7	212328	x	x	List dekor L=7312	List L=7312
8	210365	M	M	List dekor plast, silver	List decor plastic, silver
8a	210364	M	M	List dekor plast, vit	List decor plastic, white
9	213713	x	x	List tält rak L=4120	List straight L=4120
10	212699	x	x	Täckplåt bakljusramp L=2290	Coverplate light holder L=2290
11	208567	x	x	List markis L=2322	List L=2322
12	213716	x	x	List avb. spoiler V-fram L=2986	List L front L=2986
13	213717	x	x	List avb. spoiler H-fram L=2986	List R front L=2986
14	213715	x	x	List avb. spoiler V-H bak L=2929	List L-R rear L=2929
15	213803	x	x	Spoiler H	Spoiler R
16	213804	x	x	Spoiler V	Spoiler L
17	210346	x	x	List vinkel V	List L
18	210347	x	x	List vinkel H	List R
19	210101	x	x	List vinkel al. L=5000	List al. L=5000
20	401507	x	x	Motor köksfläkt kpl.	Motor kitchen fan cpl.
21	90003326	M	M	List dekor plast, silver	List decor plastic, silver
22	210348	x	x	List gavel-golv fram L=2440	List gable-floor front L=2440
--	209525	x	x	Tätning "Terostat 2759" d:o	Seal "Terostat 2759" d:o
--	800626	x	x	Skruv d:o TKX 5,0x25	Screw d:o TKX 5,0x25
23	208236	M	M	Butyl profil 15x2 (30 m/rulle)	Seal strip 15x2 (30 m/roll)
24	212489	x	x	List al. hjulhusbreddare	List al. mudguard
--	212977	M	M	List gummi d:o	List rubber d:o
--	213030	M	M	Tejp dubbelhäftande d:o, B=6 mm (50 m/rulle)	Tape double-stick d:o W=6 mm (50 m/roll)
25	214054	M	M	List tätning vit 49mm, tak (45 m/rulle)	Seal strip white 49mm, roof (45 m/roll)
--	214027	M	M	List tätning vit 33mm, vägg (45 m/rulle)	Seal strip white 33mm, wall (45 m/roll)
26	210469	x	x	List koffert L=1700	List gas box L=1700
27	210539	x	x	Emblem	Emblem
28	204137	M	M	List täck	Cover strip
29	213758	x	x	Skarvskydd tältlist	Splice protection
--	801319	x	x	Skruv PKM 4,2x14 d:o	Screw PKM 4,2x14 d:o
30	211543	x	x	Taklucka 400x400 kpl. rumsdel	Roof hatch 400x400 cpl.
--	207265	T	T	Taklucka Heki kpl.	Roof hatch Heki cpl.
--	207780	T	T	Taklucka Heki de Lux kpl.	Roof hatch Heki de Lux cpl.
31	211542	x	x	Taklucka 280x280 kpl. tvättrum	Roof hatch 280x280 cpl.
32	213809	x	x	Hjulhusbreddare	Mudguard
33	212894	x	x	Hjulhus	Wheel housing
34	212895	x	x	Isolering hjulhus	Insulation wheel housing
35	102470	x	x	Stänkskydd	Splash guard
36	101223	x	x	Fäste stänkskydd	Bracket splash guard
37	800118	x	x	Skruv	Screw
38	210539	x	x	Emblem	Emblem
39	212558	x	x	Emblem	Emblem
40	209372	x	x	Luftintag	Air inlet
--	213472	x	x	Myggnät d:o	Mosquito net d:o
				M= Metervara T= Tillbehör	M= On the metre T= Accessory

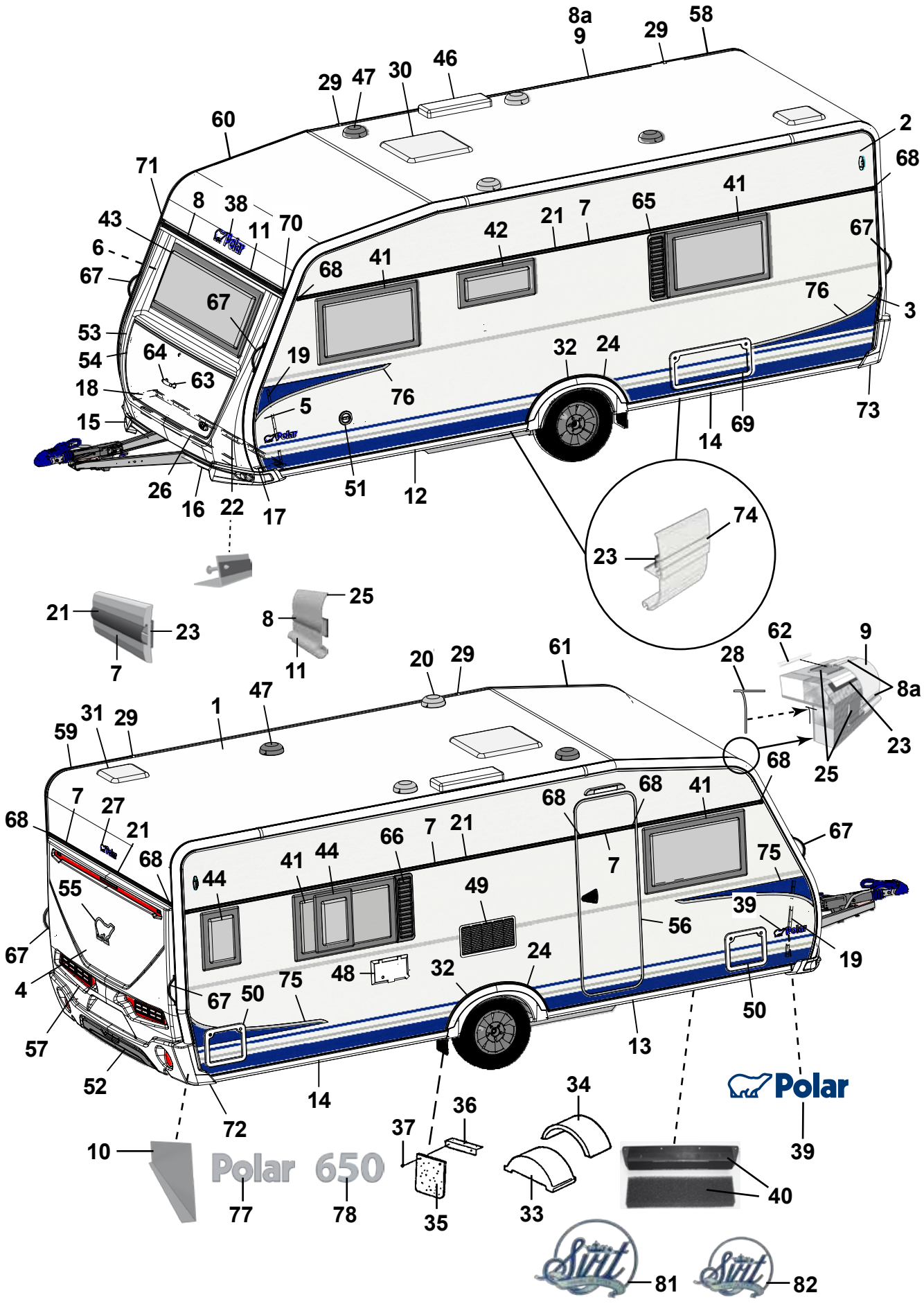
8a
9
29
58
29
47
30
46
60
2
68
71
8
38
11
70
43
6
67
67
68
41
42
21
7
65
41
67
76
3
53
54
64
63
19
32
24
18
15
5
76
73
69
14
26
16
22
17
51
12
74
23
21
23
7
8
25
11
62
9
28
8a
20
29
61
47
1
31
29
59
23
25
68
7
27
21
68
68
68
41
67
66
7
21
41
44
44
7
75
55
49
39
56
19
67
4
48
32
24
67
50
75
50
57
13
52
14
72
34
36
37
10
Polar 650
77
78
35
33
40
39
81
82

Pos Fig	Det. nr Part. No	Ingår/Fitted 650 TR LB	Ingår/Fitted 650 TR DB	Benämning	Description
41	212413	x	x	Fönster öppn.bart 900x550 kpl.	Window 900x550 cpl.
--	212868	x	x	Ruta lös u. karm 900x550 d:o	Pane without frame 900x550 d:o
42	212411	x	x	Fönster öppn.bart 700x400 pentry kpl.	Window 700x400 pentry cpl.
--	212870	x	x	Ruta lös u. karm 700x400 d:o	Pane without frame 700x400 d:o
43	212408	x	x	Fönster fast 1600x600 kpl.	Window fixed 1600x600 cpl.
--	212867	x	x	Ruta lös u. karm 1600x600 d:o	Pane without frame 1600x600 d:o
44	212409	T	T	Fönster öppn.bart 350x500 kpl.	Window 350x550 cpl.
--	212872	T	T	Ruta lös u. karm 350x500 d:o	Pane without frame 350x500 d:o
46	208023	x	x	Ventil tak för kyl	Ventilator roof for refrigerator
47	00970024	x	x	Ventilator kpl.	Ventilator cpl.
48	504323	x	x	El-intag 230 V u. låshus	El. connection 230 V without locking house
--	504324	T	T	El-intag 230 V u. låshus el-golvvärme	El. connection 230 V el. underfloor heating
--	504325	x	x	Låshus d:o	Locking house d:o
49	209247	x	x	Galler ventilation kyl	Louvre ventilation
50	207759	x	x	Lucka m. innerram, utan spegel	Door with frame inner, without plate
--	207197	x	x	Innerram d:o	Frame inner d:o
51	319023	x	x	Vattenpåfyllning m. lock	Water filler with cap
--	319901	x	x	Lock d:o	Cap d:o
--	350016	x	x	Lock yttre kpl. m. metallpinne	Cap external cpl. with metal pin
52	214068	x	x	Diffuser	Diffuser
53	213917	x	x	Front u. lock	Front without trunk lid
54	213029	x	x	Lock front u. lås	Trunk lid front without lock
55	212557	x	x	Emblem	Emblem
56	213052	x	x	Dörr yttre kpl. H	Outer door cpl. R
--	213053	T	T	Dörr yttre kpl. H m. fönster	Outer door cpl. R with window
--	213055	T	T	Myggdörr inre	Mosquito door inner
57	213918	x	x	Bakgavel plast	Back gable plastic
58	213711	x	x	List tält bockad H-bak	List bent R rear
59	213712	x	x	List tält bockad V-bak	List bent L rear
60	213709	x	x	List tält bockad H-fram	List bent R front
61	213710	x	x	List tält bockad V-fram	List bent L front
62	208323	x	x	Styrstift list tält 50x3,5 mm	Pin for list 50x6,5 mm
63	210057	x	x	Handtag koffert inkl. täckbrickor	Handle trunk lid with covers
64	211492	x	x	Täckbricka	Cover
65	212476	T	T	Ventilationsgaller V	Ventilator grill L
66	212477	T		Ventilationsgaller H	Ventilator grill R
67	213255	x	x	Draghandtag	Draw handle
68	95003772	x	x	Ändstycke	End protection
70	205630	x	x	Ändavslutning H midjelist	End protection R tent list
71	205631	x	x	Ändavslutning V midjelist	End protection L tent list
72	213807	x	x	Ändavslutning H-bak	End protection R-rear
73	213808	x	x	Ändavslutning V-bak	End protection L-rear
--	801319	x	x	Skruv PKM 4,2x14 ändavsl. H-V bak	Screw PKM 4,2x14 end prot. R-L rear
--	801320	x	x	Skruv PKM 4,2x25 ändavsl. H-V bak	Screw PKM 4,2x25 end prot. R-L rear
74	213718	x	x	List dekor vit L=3000	List decor white L=3000
75	213459	x	x	Dekal sida H	Decal R
76	213460	x	x	Dekal sida V	Decal L
77	212549	x	x	Emblem Polar	Emblem Polar
78	213891	x	x	Emblem 650	Emblem 650
81	212478	T	T	Emblem Svit 200x160	Emblem Svit 200x160
82	212479	T	T	Emblem Svit 150x120	Emblem Svit 150x120
				M= Metervara T= Tillbehör	M= On the metre T= Accessory

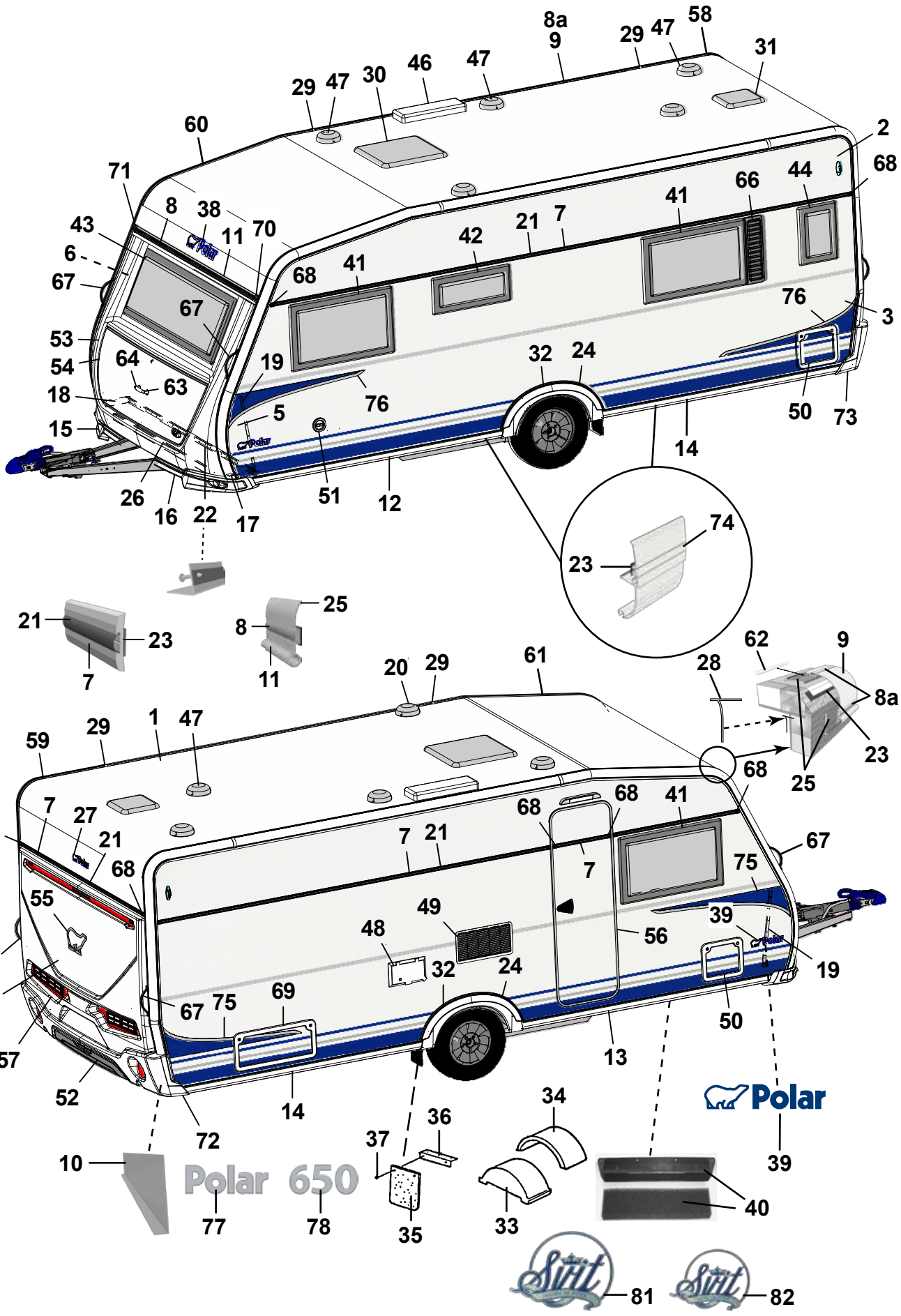
8a
9
29
47
58
31
29
47
30
46
47
60
2
68
71
8
38
11
70
43
6
67
68
41
42
21
7
41
66
44
67
76
3
53
54
64
63
19
32
24
18
76
5
50
73
15
14
26
16
22
17
51
12
74
23
21
23
7
8
25
11
62
9
28
8a
20
29
61
23
59
29
1
47
25
68
7
27
21
68
68
68
41
7
21
67
68
7
75
55
49
39
48
56
67
32
24
19
4
67
75
69
50
57
13
52
14
72
34
36
37
10
Polar 650
39
40
77
78
35
33
81
82

Pos Fig	Det. nr Part. No	Ingår/Fitted 650 TR TDS		Benämning	Description
1	213254	x		Plåt tak 8100x2475	Roofing plate 8100x2475
2	212830	x		Plåt sida övre 6800x605	Side plate upper 6800x605
3	212833	x		Plåt sida undre 6800x1475	Side plate lower 6800x1475
4	212832	x		Plåt gavel 2475x1600	Gable plate 2475x1600
5	211056	x		Plåt gavel undre 2800x818	Gable plate lower 2800x818
6	211056	x		Plåt gavel övre 2800x818	Gable plate upper 2800x818
7	212328	x		List dekor L=7312	List L=7312
8	210365	M		List dekor plast, silver	List decor plastic, silver
8a	210364	M		List dekor plast, vit	List decor plastic, white
9	213713	x		List tält rak L=4120	List straight L=4120
10	212699	x		Täckplåt bakljusramp L=2290	Coverplate light holder L=2290
11	208567	x		List markis L=2322	List L=2322
12	213716	x		List avb. spoiler V-fram L=2986	List L front L=2986
13	213717	x		List avb. spoiler H-fram L=2986	List R front L=2986
14	213715	x		List avb. spoiler V-H bak L=2929	List L-R rear L=2929
15	213803	x		Spoiler H	Spoiler R
16	213804	x		Spoiler V	Spoiler L
17	210346	x		List vinkel V	List L
18	210347	x		List vinkel H	List R
19	210101	x		List vinkel al. L=5000	List al. L=5000
20	401507	x		Motor köksfläkt kpl.	Motor kitchen fan cpl.
21	90003326	M		List dekor plast, silver	List decor plastic, silver
22	210348	x		List gavel-golv fram L=2440	List gable-floor front L=2440
--	209525	x		Tätning "Terostat 2759" d:o	Seal "Terostat 2759" d:o
--	800626	x		Skruv d:o TKX 5,0x25	Screw d:o TKX 5,0x25
23	208236	M		Butyl profil 15x2 (30 m/rulle)	Seal strip 15x2 (30 m/roll)
24	212489	x		List al. hjulhusbreddare	List al. mudguard
--	212977	M		List gummi d:o	List rubber d:o
--	213030	M		Tejp dubbelhäftande d:o, B=6 mm (50 m/rulle)	Tape double-stick d:o W=6 mm (50 m/roll)
25	214054	M		List tätning vit 49mm, tak (45 m/rulle)	Seal strip white 49mm, roof (45 m/roll)
--	214027	M		List tätning vit 33mm, vägg (45 m/rulle)	Seal strip white 33mm, wall (45 m/roll)
26	210469	x		List koffert L=1700	List gas box L=1700
27	210539	x		Emblem	Emblem
28	204137	M		List täck	Cover strip
29	213758	x		Skarvskydd tältlist	Splice protection
--	801319	x		Skruv PKM 4,2x14 d:o	Screw PKM 4,2x14 d:o
30	211543	x		Taklucka 400x400 kpl. rumsdel	Roof hatch 400x400 cpl.
--	207265	T		Taklucka Heki kpl.	Roof hatch Heki cpl.
--	207780	T		Taklucka Heki de Lux kpl.	Roof hatch Heki de Lux cpl.
31	211542	x		Taklucka 280x280 kpl. tvättrum	Roof hatch 280x280 cpl.
32	213809	x		Hjulhusbreddare	Mudguard
33	212894	x		Hjulhus	Wheel housing
34	212895	x		Isolering hjulhus	Insulation wheel housing
35	102470	x		Stänkskydd	Splash guard
36	101223	x		Fäste stänkskydd	Bracket splash guard
37	800118	x		Skruv	Screw
38	210539	x		Emblem	Emblem
39	212558	x		Emblem	Emblem
40	209372	x		Luftintag	Air inlet
--	213472	x		Myggnät d:o	Mosquito net d:o
				M= Metervara T= Tillbehör	M= On the metre T= Accessory

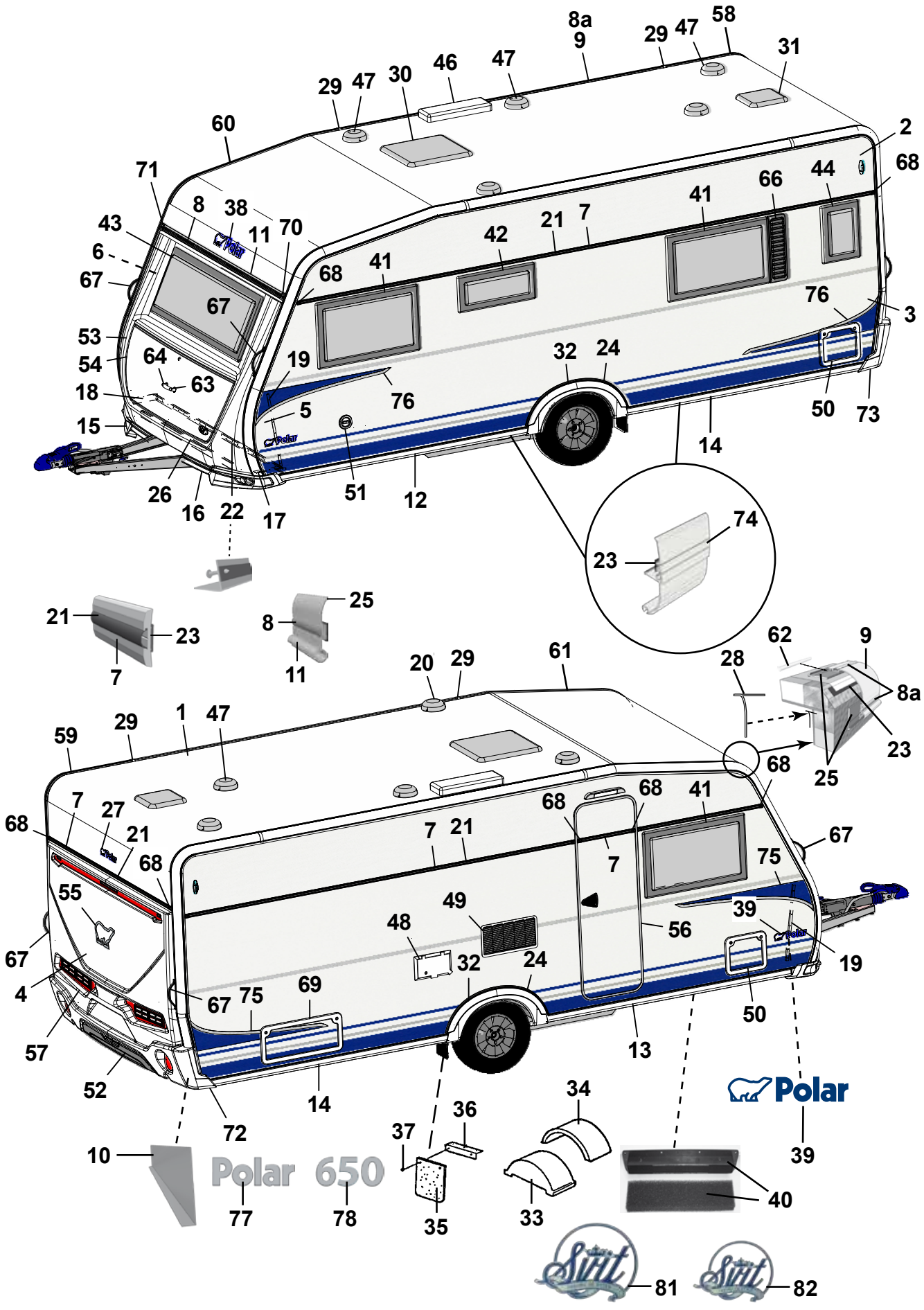
8a
9
29
47
58
31
29
47
30
46
47
60
2
68
71
8
38
11
70
43
6
67
68
41
42
21
7
41
66
44
67
76
3
53
54
64
63
19
32
24
18
76
5
50
73
15
14
26
16
22
17
51
12
74
23
21
23
7
8
25
11
62
9
28
8a
20
29
61
23
59
29
1
47
25
68
7
27
21
68
68
68
41
7
21
67
68
7
75
55
49
39
48
56
67
32
24
19
4
67
75
69
50
57
13
52
14
72
34
36
37
10
Polar 650
39
40
77
78
35
33
81
82

Pos Fig	Det. nr Part. No	Ingår/Fitted 650 TR TDS		Benämning	Description
41	212413	x		Fönster öppn.bart 900x550 kpl.	Window 900x550 cpl.
--	212868	x		Ruta lös u. karm 900x550 d:o	Pane without frame 900x550 d:o
42	212411	x		Fönster öppn.bart 700x400 pentry kpl.	Window 700x400 pentry cpl.
--	212870	x		Ruta lös u. karm 700x400 d:o	Pane without frame 700x400 d:o
43	212408	x		Fönster fast 1600x600 kpl.	Window fixed 1600x600 cpl.
--	212867	x		Ruta lös u. karm 1600x600 d:o	Pane without frame 1600x600 d:o
44	212409	T		Fönster öppn.bart 350x500 kpl.	Window 350x550 cpl.
--	212872	T		Ruta lös u. karm 350x500 d:o	Pane without frame 350x500
46	208023	x		Ventil tak för kyl	Ventilator roof for refrigerator
47	00970024	x		Ventilator kpl.	Ventilator cpl.
48	504323	x		El-intag 230 V u. låshus	El. connection 230 V without locking house
--	504324	T		El-intag 230 V u. låshus el-golvvärme	El. connection 230 V el. underfloor heating
--	504325	x		Låshus d:o	Locking house d:o
49	209247	x		Galler ventilation kyl	Louvre ventilation
50	207759	x		Lucka m. innerram, utan spegel	Door with frame inner, without plate
--	207197	x		Innerram d:o	Frame inner d:o
51	319023	x		Vattenpåfyllning m. lock	Water filler with cap
--	319901	x		Lock d:o	Cap d:o
--	350016	x		Lock yttre kpl. m. metallpinne	Cap external cpl. with metal pin
52	214068	x		Diffuser	Diffuser
53	213917	x		Front u. lock	Front without trunk lid
54	213029	x		Lock front u. lås	Trunk lid front without lock
55	212557	x		Emblem	Emblem
56	213052	x		Dörr yttre kpl. H	Outer door cpl. R
--	213053	T		Dörr yttre kpl. H m. fönster	Outer door cpl. R with window
--	213055	T		Myggdörr inre	Mosquito door inner
57	213918	x		Bakgavel plast	Back gable plastic
58	213711	x		List tält bockad H-bak	List bent R rear
59	213712	x		List tält bockad V-bak	List bent L rear
60	213709	x		List tält bockad H-fram	List bent R front
61	213710	x		List tält bockad V-fram	List bent L front
62	208323	x		Styrstift list tält 50x3,5 mm	Pin for list 50x6,5 mm
63	210057	x		Handtag koffert inkl. täckbrickor	Handle trunk lid with covers
64	211492	x		Täckbricka	Cover
66	212477	T		Ventilationsgaller H	Ventilator grill R
67	213255	x		Draghandtag	Draw handle
68	95003772	x		Ändstycke	End protection
70	205630	x		Ändavslutning H midjelist	End protection R tent list
71	205631	x		Ändavslutning V midjelist	End protection L tent list
72	213807	x		Ändavslutning H-bak	End protection R-rear
73	213808	x		Ändavslutning V-bak	End protection L-rear
--	801319	x		Skruv PKM 4,2x14 ändavsl. H-V bak	Screw PKM 4,2x14 end prot. R-L rear
--	801320	x		Skruv PKM 4,2x25 ändavsl. H-V bak	Screw PKM 4,2x25 end prot. R-L rear
74	213718	x		List dekor vit L=3000	List decor white L=3000
75	213459	x		Dekal sida H	Decal R
76	213460	x		Dekal sida V	Decal L
77	212549	x		Emblem Polar	Emblem Polar
78	213891	x		Emblem 650	Emblem 650
81	212478	T		Emblem Svit 200x160	Emblem Svit 200x160
82	212479	T		Emblem Svit 150x120	Emblem Svit 150x120
				M= Metervara T= Tillbehör	M= On the metre T= Accessory

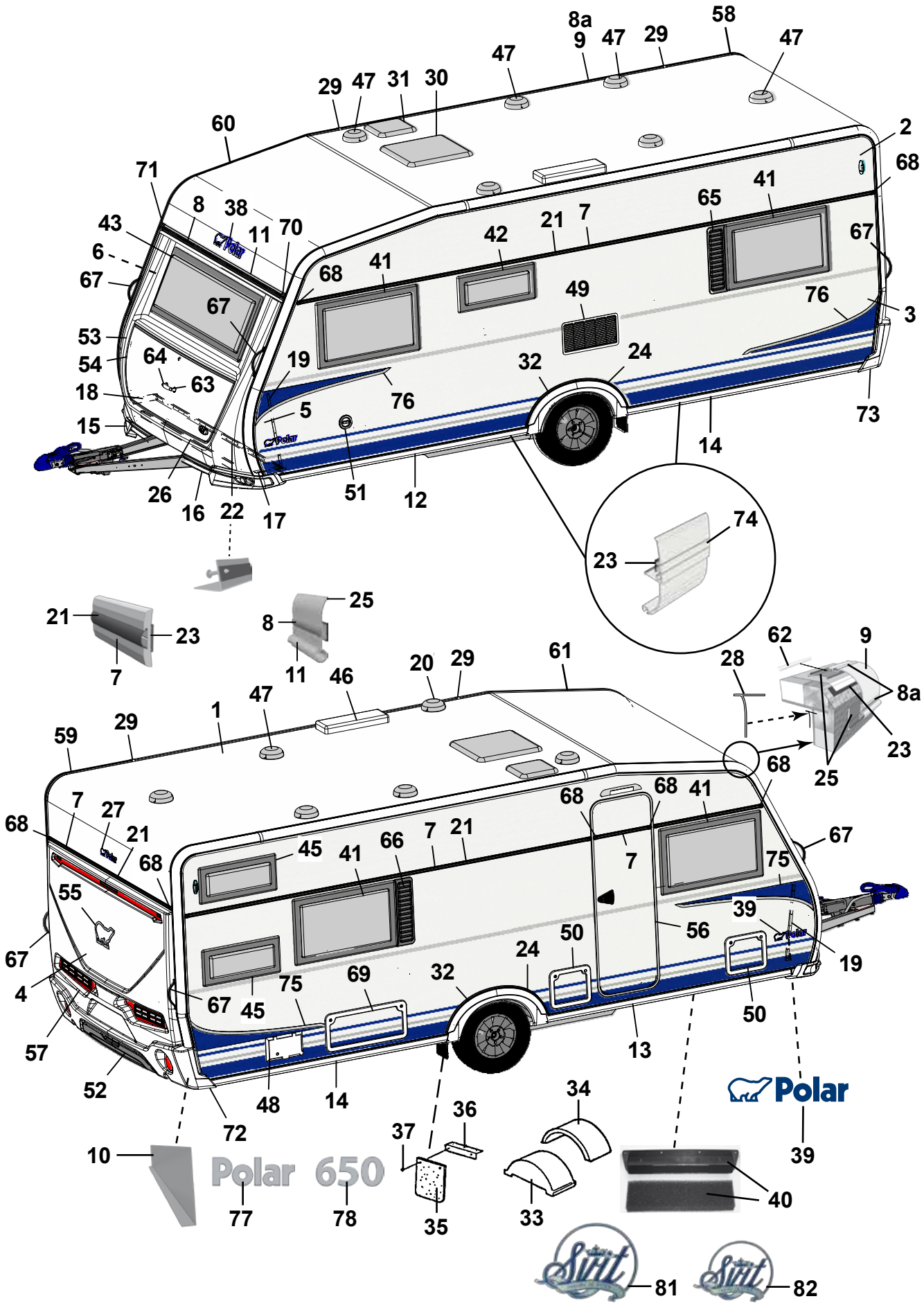
8a
9
47
29
58
47
47
29
47
31
30
47
60
2
68
71
41
8
38
65
43
11
70
42
21
7
67
6
68
41
67
49
76
3
67
53
64
19
32
24
54
63
76
73
18
5
15
14
26
16
22
17
51
12
74
23
21
23
7
25
8
11
46
20
29
61
62
9
28
8a
23
25
59
29
1
47
68
7
27
21
68
68
68
41
67
45
41
66
7
21
7
75
55
39
56
50
24
19
67
4
69
32
75
67
45
50
57
52
48
14
13
72
34
36
Polar
10
37
39
Polar 650
40
77
78
35
33
81
82

Pos Fig	Det. nr Part. No	Ingår/Fitted 650 BR		Benämning	Description
1	213254	x		Plåt tak 8100x2475	Roofing plate 8100x2475
2	212830	x		Plåt sida övre 6800x605	Side plate upper 6800x605
3	212833	x		Plåt sida undre 6800x1475	Side plate lower 6800x1475
4	212832	x		Plåt gavel 2475x1600	Gable plate 2475x1600
5	211056	x		Plåt gavel undre 2800x818	Gable plate lower 2800x818
6	211056	x		Plåt gavel övre 2800x818	Gable plate upper 2800x818
7	212328	x		List dekor L=7312	List L=7312
8	210365	M		List dekor plast, silver	List decor plastic, silver
8a	210364	M		List dekor plast, vit	List decor plastic, white
9	213714	x		List tält rak L=5240	List straight L=5240
10	212699	x		Täckplåt bakljusramp L=2290	Coverplate light holder L=2290
11	208567	x		List markis L=2322	List L=2322
12	213716	x		List avb. spoiler V-fram L=2986	List L front L=2986
13	213717	x		List avb. spoiler H-fram L=2986	List R front L=2986
14	213715	x		List avb. spoiler V-H bak L=2929	List L-R rear L=2929
15	213803	x		Spoiler H	Spoiler R
16	213804	x		Spoiler V	Spoiler L
17	210346	x		List vinkel V	List L
18	210347	x		List vinkel H	List R
19	210101	x		List vinkel al. L=5000	List al. L=5000
20	401507	x		Motor köksfläkt kpl.	Motor kitchen fan cpl.
21	90003326	M		List dekor plast, silver	List decor plastic, silver
22	210348	x		List gavel-golv fram L=2440	List gable-floor front L=2440
--	209525	x		Tätning "Terostat 2759" d:o	Seal "Terostat 2759" d:o
--	800626	x		Skruv d:o TKX 5,0x25	Screw d:o TKX 5,0x25
23	208236	M		Butyl profil 15x2 (30 m/rulle)	Seal strip 15x2 (30 m/roll)
24	212489	x		List al. hjulhusbreddare	List al. mudguard
--	212977	M		List gummi d:o	List rubber d:o
--	213030	M		Tejp dubbelhäftande d:o, B=6 mm (50 m/rulle)	Tape double-stick d:o W=6 mm (50 m/roll)
25	214054	M		List tätning vit 49mm, tak (45 m/rulle)	Seal strip white 49mm, roof (45 m/roll)
--	214027	M		List tätning vit 33mm, vägg (45 m/rulle)	Seal strip white 33mm, wall (45 m/roll)
26	210469	x		List koffert L=1700	List gas box L=1700
27	210539	x		Emblem	Emblem
28	204137	M		List täck	Cover strip
29	213758	x		Skarvskydd tältlist	Splice protection
--	801319	x		Skruv PKM 4,2x14 d:o	Screw PKM 4,2x14 d:o
30	211543	x		Taklucka 400x400 kpl. rumsdel	Roof hatch 400x400 cpl.
--	207265	T		Taklucka Heki kpl.	Roof hatch Heki cpl.
--	207780	T		Taklucka Heki de Lux kpl.	Roof hatch Heki de Lux cpl.
31	211542	x		Taklucka 280x280 kpl. tvättrum	Roof hatch 280x280 cpl.
32	213809	x		Hjulhusbreddare	Mudguard
33	212894	x		Hjulhus	Wheel housing
34	212895	x		Isolering hjulhus	Insulation wheel housing
35	102470	x		Stänkskydd	Splash guard
36	101223	x		Fäste stänkskydd	Bracket splash guard
37	800118	x		Skruv	Screw
38	210539	x		Emblem	Emblem
39	212558	x		Emblem	Emblem
40	209372	x		Luftintag	Air inlet
--	213472	x		Myggnät d:o	Mosquito net d:o
				M= Metervara	M= On the metre
				T= Tillbehör	T= Accessory

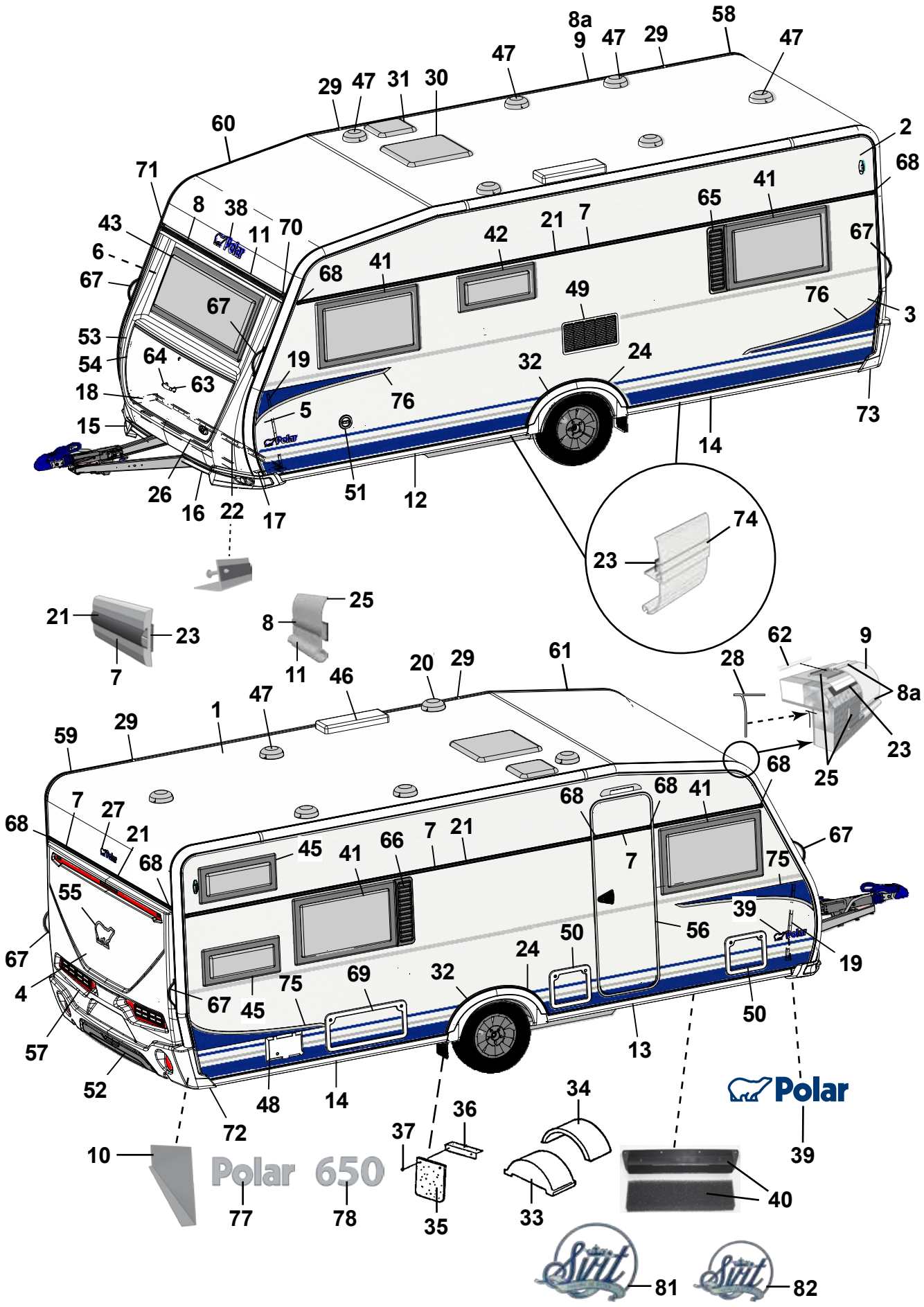
8a
9
47
29
58
47
47
29
47
31
30
47
60
2
68
71
41
8
38
65
43
11
70
42
21
7
67
6
68
41
67
49
76
3
67
53
64
19
32
24
54
63
76
73
18
5
15
14
26
16
22
17
51
12
74
23
21
23
7
25
8
11
46
20
29
61
62
9
28
8a
23
25
59
29
1
47
68
7
27
21
68
68
68
41
67
45
41
66
7
21
7
75
55
39
56
50
24
19
67
4
67
45
75
69
32
50
57
52
48
14
13
72
34
36
37
10
Polar 650
39
40
77
78
35
33
81
82

Pos Fig	Det. nr Part. No	Ingår/Fitted 650 BR		Benämning	Description
41	212413	x		Fönster öppn.bart 900x550 kpl.	Window 900x550 cpl.
--	212868	x		Ruta lös u. karm 900x550 d:o	Pane without frame 900x550 d:o
42	212411	x		Fönster öppn.bart 700x400 pentry kpl.	Window 700x400 pentry cpl.
--	212870	x		Ruta lös u. karm 700x400 d:o	Pane without frame 700x400 d:o
43	212408	x		Fönster fast 1600x600 kpl.	Window fixed 1600x600 cpl.
--	212867	x		Ruta lös u. karm 1600x600 d:o	Pane without frame 1600x600 d:o
45	212410	T		Fönster öppn.bart 700x300 kpl.	Window 700x300 cpl.
--	212871	T		Ruta lös u. karm 700x300 d:o	Pane without frame 700x300 d:o
46	208023	x		Ventil tak för kyl	Ventilator roof for refrigerator
47	00970024	x		Ventilator kpl.	Ventilator cpl.
48	504323	x		El-intag 230 V u. låshus	El. connection 230 V without locking house
--	504324	T		El-intag 230 V u. låshus el-golvvärme	El. connection 230 V el. underfloor heating
--	504325	x		Låshus d:o	Locking house d:o
49	209247	x		Galler ventilation kyl	Louvre ventilation
50	207759	x		Lucka m. innerram, utan spegel	Door with frame inner, without plate
--	207197	x		Innerram d:o	Frame inner d:o
51	319023	x		Vattenpåfyllning m. lock	Water filler with cap
--	319901	x		Lock d:o	Cap d:o
--	350016	x		Lock yttre kpl. m. metallpinne	Cap external cpl. with metal pin
52	214068	x		Diffuser	Diffuser
53	213917	x		Front u. lock	Front without trunk lid
54	213029	x		Lock front u. lås	Trunk lid front without lock
55	212557	x		Emblem	Emblem
56	213052	x		Dörr yttre kpl. H	Outer door cpl. R
--	213053	T		Dörr yttre kpl. H m. fönster	Outer door cpl. R with window
--	213055	T		Myggdörr inre	Mosquito door inner
57	213918	x		Bakgavel plast	Back gable plastic
58	213711	x		List tält bockad H-bak	List bent R rear
59	213712	x		List tält bockad V-bak	List bent L rear
60	213709	x		List tält bockad H-fram	List bent R front
61	213710	x		List tält bockad V-fram	List bent L front
62	208323	x		Styrstift list tält 50x3,5 mm	Pin for list 50x6,5 mm
63	210057	x		Handtag koffert inkl. täckbrickor	Handle trunk lid with covers
64	211492	x		Täckbricka	Cover
65	212476	T		Ventilationsgaller V	Ventilator grill L
66	212477	T		Ventilationsgaller H	Ventilator grill R
67	213255	x		Draghandtag	Draw handle
68	95003772	x		Ändstycke	End protection
69	208424	T		Lucka m innerram, utan spegel	Door with frame inner, without plate
70	205630	x		Ändavslutning H midjelist	End protection R tent list
71	205631	x		Ändavslutning V midjelist	End protection L tent list
72	213807	x		Ändavslutning H-bak	End protection R-rear
73	213808	x		Ändavslutning V-bak	End protection L-rear
--	801319	x		Skruv PKM 4,2x14 ändavsl. H-V bak	Screw PKM 4,2x14 end prot. R-L rear
--	801320	x		Skruv PKM 4,2x25 ändavsl. H-V bak	Screw PKM 4,2x25 end prot. R-L rear
74	213718	x		List dekor vit L=3000	List decor white L=3000
75	213459	x		Dekal sida H	Decal R
76	213460	x		Dekal sida V	Decal L
77	212549	x		Emblem Polar	Emblem Polar
78	213891	x		Emblem 650	Emblem 650
81	212478	T		Emblem Svit 200x160	Emblem Svit 200x160
82	212479	T		Emblem Svit 150x120	Emblem Svit 150x120
				M= Metervara T= Tillbehör	M= On the metre T= Accessory

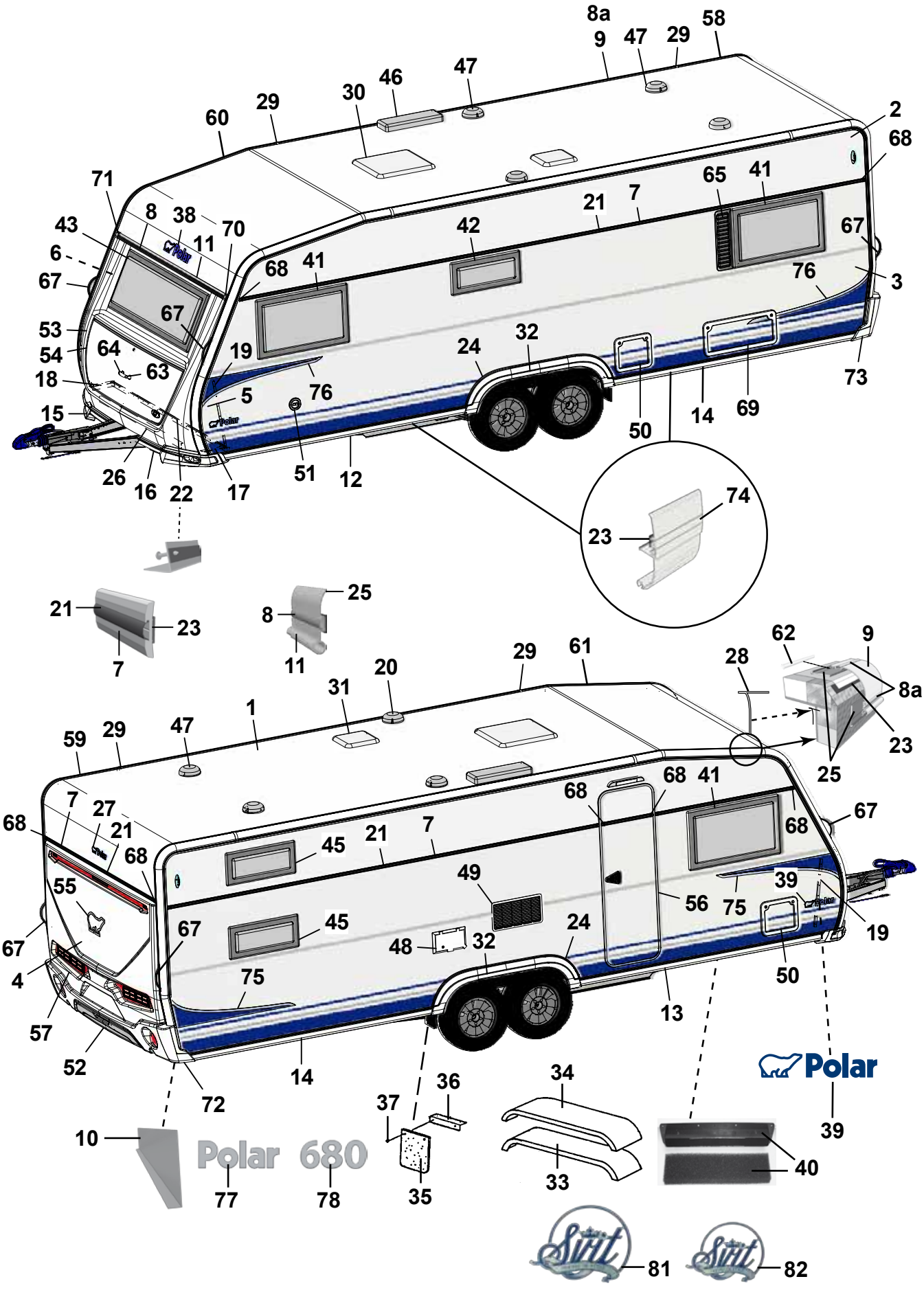
8a
9
47
29
58
47
46
30
29
60
2
68
71
8
38
70
11
43
6
67
68
41
42
21
7
65
41
67
76
3
67
53
54
64
63
18
19
5
76
24
32
73
15
50
14
69
26
16
22
17
51
12
74
23
21
23
7
25
8
11
62
9
28
8a
29
61
20
31
1
59
29
47
23
25
68
41
68
68
67
7
27
21
68
45
21
7
49
55
56
75
39
19
67
45
48
32
24
67
4
75
50
13
57
52
14
72
36
34
37
10
Polar 680
77
78
35
33
40
39
Polar
81
82

Pos Fig	Det. nr Part. No	Ingår/Fitted 680	Ingår/Fitted BK	Benämning	Description
1	213254	x		Plåt tak 8100x2475	Roofing plate 8100x2475
2	212831	x		Plåt sida övre 8900x605	Side plate upper 8900x605
3	212834	x		Plåt sida undre 8900x1475	Side plate lower 8900x1475
4	212832	x		Plåt gavel 2475x1600	Gable plate 2475x1600
5	211056	x		Plåt gavel undre 2800x818	Gable plate lower 2800x818
6	211056	x		Plåt gavel övre 2800x818	Gable plate upper 2800x818
7	212328	x		List dekor L=7312	List L=7312
8	210365	M		List dekor plast, silver	List decor plastic, silver
8a	210364	M		List dekor plast, vit	List decor plastic, white
9	213714	x		List tält rak L=5240	List straight L=5240
10	212699	x		Täckplåt bakljusramp L=2290	Coverplate light holder L=2290
11	208567	x		List markis L=2322	List L=2322
12	213716	x		List avb. spoiler V-fram L=2986	List L front L=2986
13	213717	x		List avb. spoiler H-fram L=2986	List R front L=2986
14	213715	x		List avb. spoiler V-H bak L=2929	List L-R rear L=2929
15	213805	x		Spoiler H	Spoiler R
16	213806	x		Spoiler V	Spoiler L
17	210346	x		List vinkel V	List L
18	210347	x		List vinkel H	List R
19	210101	x		List vinkel al. L=5000	List al. L=5000
20	401507	x		Motor köksfläkt kpl.	Motor kitchen fan cpl.
21	90003326	M		List dekor plast, silver	List decor plastic, silver
22	210348	x		List gavel-golv fram L=2440	List gable-floor front L=2440
--	209525	x		Tätning "Terostat 2759" d:o	Seal "Terostat 2759" d:o
--	800626	x		Skruv d:o TKX 5,0x25	Screw d:o TKX 5,0x25
23	208236	M		Butyl profil 15x2 (30 m/rulle)	Seal strip 15x2 (30 m/roll)
24	212490	x		List al. hjulhusbreddare	List al. mudguard
--	212977	M		List gummi d:o	List rubber d:o
--	213030	M		Tejp dubbelhäftande d:o, B=6 mm (50 m/rulle)	Tape double-stick d:o W=6 mm (50 m/roll)
25	214054	M		List tätning vit 49mm, tak (45 m/rulle)	Seal strip white 49mm, roof (45 m/roll)
--	214027	M		List tätning vit 33mm, vägg (45 m/rulle)	Seal strip white 33mm, wall (45 m/roll)
26	210469	x		List koffert L=1700	List gas box L=1700
27	210539	x		Emblem	Emblem
28	204137	M		List täck	Cover strip
29	213758	x		Skarvskydd tältlist	Splice protection
--	801319	x		Skruv PKM 4,2x14 d:o	Screw PKM 4,2x14 d:o
30	211543	x		Taklucka 400x400 kpl. rumsdel	Roof hatch 400x400 cpl.
--	207265	T		Taklucka Heki kpl.	Roof hatch Heki cpl.
--	207780	T		Taklucka Heki de Lux kpl.	Roof hatch Heki de Lux cpl.
31	211542	x		Taklucka 280x280 kpl. tvättrum	Roof hatch 280x280 cpl.
32	213810	x		Hjulhusbreddare	Mudguard
33	212378	x		Hjulhus	Wheel housing
34	212442	x		Isolering hjulhus	Insulation wheel housing
35	102470	x		Stänkskydd	Splash guard
36	101223	x		Fäste stänkskydd	Bracket splash guard
37	800118	x		Skruv	Screw
38	210539	x		Emblem	Emblem
39	212558	x		Emblem	Emblem
40	209372	x		Luftintag	Air inlet
--	213472	x		Myggnät d:o	Mosquito net d:o
				M= Metervara	M= On the metre
				T= Tillbehör	T= Accessory

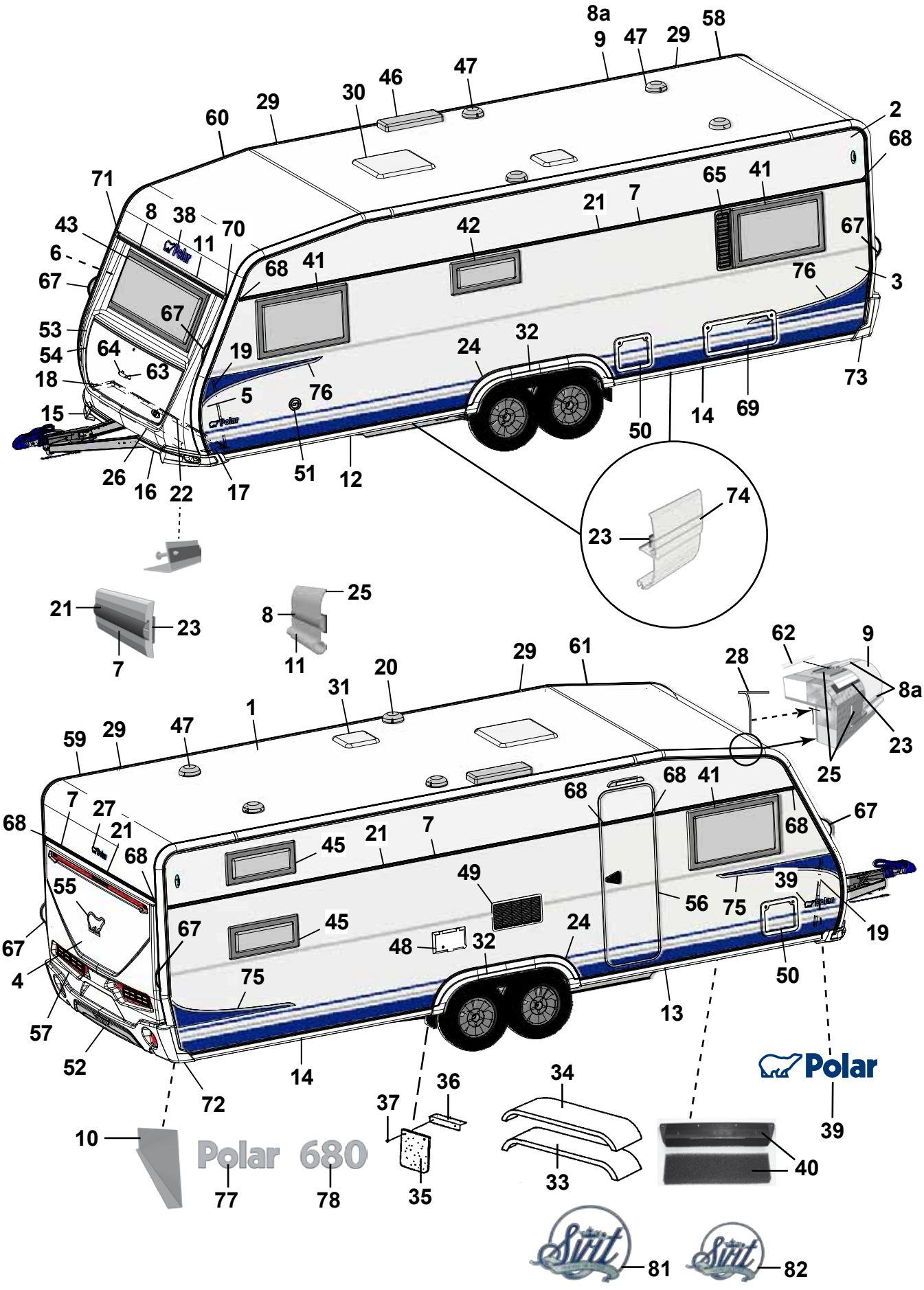
8a
9
47
29
58
47
46
30
29
60
2
68
71
8
38
70
11
43
6
67
68
41
42
21
7
65
41
67
76
3
53
54
64
63
18
15
19
5
76
24
32
50
14
69
73
26
16
22
17
51
12
74
23
21
23
7
8
25
11
62
9
28
8a
23
25
29
61
20
31
1
59
29
47
68
7
27
21
68
45
21
7
68
68
41
68
67
55
49
56
75
39
19
67
4
67
45
48
32
24
50
75
13
57
52
14
72
36
37
34
33
35
10
77
78
40
39
81
82
Polar
Polar 680
Sirit
Sirit

Pos Fig	Det. nr Part. No	Ingår/Fitted 680	BK	Benämning	Description
41	212413	x		Fönster öppn.bart 900x550 kpl.	Window 900x550 cpl.
--	212868	x		Ruta lös u. karm 900x550 d:o	Pane without frame 900x550 d:o
42	212411	x		Fönster öppn.bart 700x400 pentry kpl.	Window 700x400 pentry cpl.
--	212870	x		Ruta lös u. karm 700x400 d:o	Pane without frame 700x400 d:o
43	212408	x		Fönster fast 1600x600 kpl.	Window fixed 1600x600 cpl.
--	212867	x		Ruta lös u. karm 1600x600 d:o	Pane without frame 1600x600 d:o
45	212410	x		Fönster öppn.bart 700x300 kpl.	Window 700x300 cpl.
--	212871	x		Ruta lös u. karm 700x300 d:o	Pane without frame 700x300 d:o
46	208023	x		Ventil tak för kyl	Ventilator roof for refrigerator
47	00970024	x		Ventilator kpl.	Ventilator cpl.
48	504323	x		El-intag 230 V u. låshus	El. connection 230 V without locking house
--	504324	T		El-intag 230 V u. låshus el-golvvärme	El. connection 230 V el. underfloor heating
--	504325	x		Låshus d:o	Locking house d:o
49	209247	x		Galler ventilation kyl	Louvre ventilation
50	207759	x		Lucka m. innerram, utan spegel	Door with frame inner, without plate
--	207197	x		Innerram d:o	Frame inner d:o
51	319023	x		Vattenpåfyllning m. lock	Water filler with cap
--	319901	x		Lock d:o	Cap d:o
--	350016	x		Lock yttre kpl. m. metallpinne	Cap external cpl. with metal pin
52	214068	x		Diffuser	Diffuser
53	213917	x		Front u. lock	Front without trunk lid
54	213029	x		Lock front u. lås	Trunk lid front without lock
55	212557	x		Emblem	Emblem
56	213052	x		Dörr yttre kpl. H	Outer door cpl. R
--	213053	T		Dörr yttre kpl. H m. fönster	Outer door cpl. R with window
--	213055	T		Myggdörr inre	Mosquito door inner
57	213918	x		Bakgavel plast	Back gable plastic
58	213711	x		List tält bockad H-bak	List bent R rear
59	213712	x		List tält bockad V-bak	List bent L rear
60	213709	x		List tält bockad H-fram	List bent R front
61	213710	x		List tält bockad V-fram	List bent L front
62	208323	x		Styrstift list tält 50x3,5 mm	Pin for list 50x6,5 mm
63	210057	x		Handtag koffert inkl. täckbrickor	Handle trunk lid with covers
64	211492	x		Täckbricka	Cover
66	212476	T		Ventilationsgaller V	Ventilator grill L
67	213255	x		Draghandtag	Draw handle
68	95003772	x		Ändstycke	End protection
69	208424	T		Lucka m innerram, utan spegel	Door with frame inner, without plate
70	205630	x		Ändavslutning H midjelist	End protection R tent list
71	205631	x		Ändavslutning V midjelist	End protection L tent list
72	213807	x		Ändavslutning H-bak	End protection R-rear
73	213808	x		Ändavslutning V-bak	End protection L-rear
--	801319	x		Skruv PKM 4,2x14 ändavsl. H-V bak	Screw PKM 4,2x14 end prot. R-L rear
--	801320	x		Skruv PKM 4,2x25 ändavsl. H-V bak	Screw PKM 4,2x25 end prot. R-L rear
74	213718	x		List dekor vit L=3000	List decor white L=3000
75	213459	x		Dekal sida H	Decal R
76	213460	x		Dekal sida V	Decal L
77	212549	x		Emblem Polar	Emblem Polar
78	212554	x		Emblem 680	Emblem 680
81	212478	T		Emblem Svit 200x160	Emblem Svit 200x160
82	212479	T		Emblem Svit 150x120	Emblem Svit 150x120
				M= Metervara T= Tillbehör	M= On the metre T= Accessory

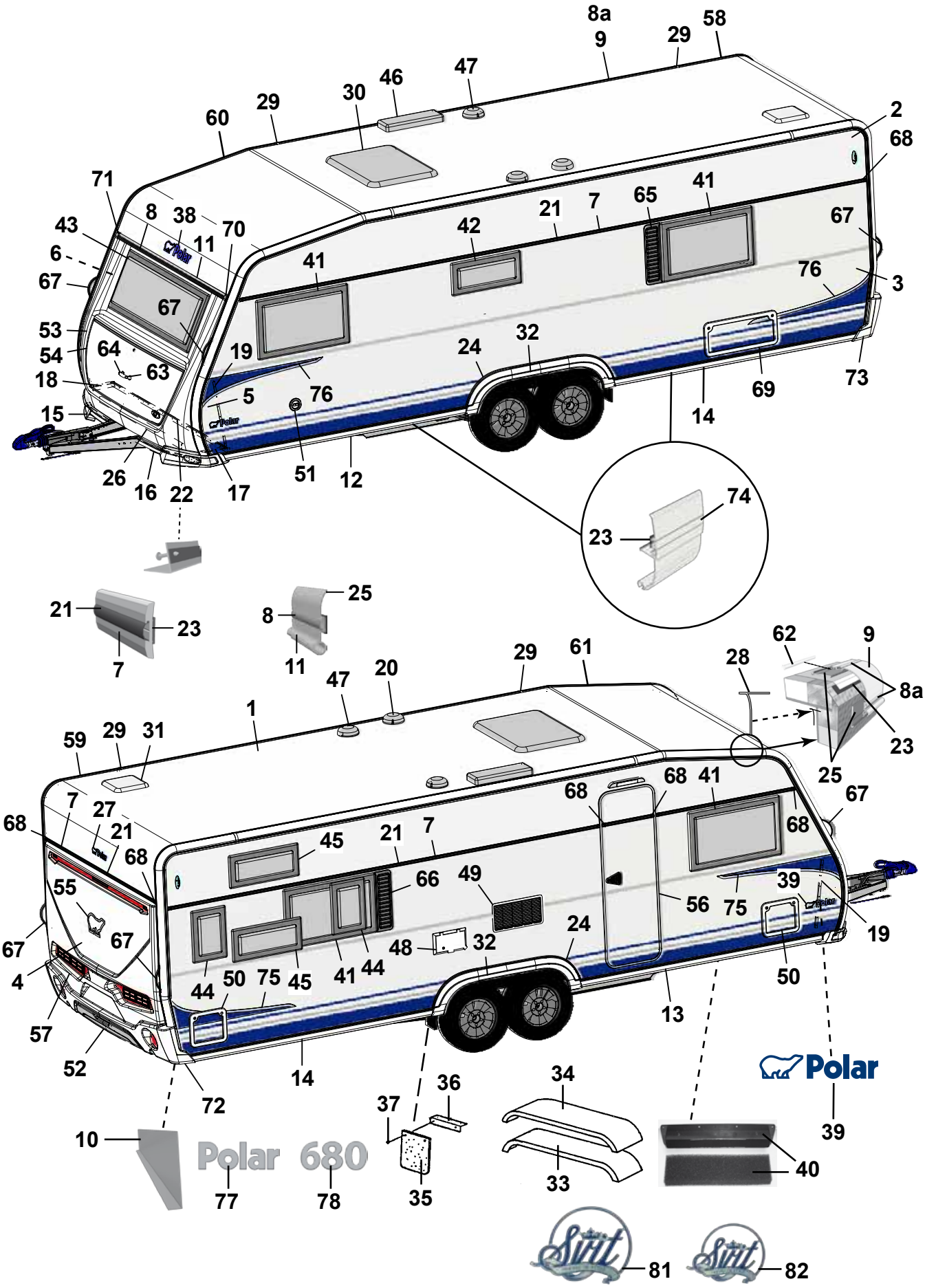
8a
9
29
58
47
46
30
29
60
2
68
71
8
38
70
11
43
6
67
41
42
21
7
65
41
67
76
3
67
53
54
64
63
18
19
5
76
24
32
73
69
14
15
26
16
22
17
51
12
74
23
21
23
7
25
8
11
62
9
28
8a
23
25
29
61
47
20
1
59
29
31
7
27
21
68
68
68
41
67
68
45
21
7
68
55
66
49
56
75
39
19
67
67
4
44
50
75
45
41
44
48
32
24
50
13
57
52
14
72
Polar
39
10
Polar 680
77
78
37
36
35
34
33
40
81
82

Pos Fig	Det. nr Part. No	Ingår/Fitted 680 TR LB	Ingår/Fitted 680 TR DB	Benämning	Description
1	213254	x	x	Plåt tak 8100x2475	Roofing plate 8100x2475
2	212831	x	x	Plåt sida övre 8900x605	Side plate upper 8900x605
3	212834	x	x	Plåt sida undre 8900x1475	Side plate lower 8900x1475
4	212832	x	x	Plåt gavel 2475x1600	Gable plate 2475x1600
5	211056	x	x	Plåt gavel undre 2800x818	Gable plate lower 2800x818
6	211056	x	x	Plåt gavel övre 2800x818	Gable plate upper 2800x818
7	212328	x	x	List dekor L=7312	List L=7312
8	210365	M	M	List dekor plast, silver	List decor plastic, silver
8a	210364	M	M	List dekor plast, vit	List decor plastic, white
9	213714	x	x	List tält rak L=5240	List straight L=5240
10	212699	x	x	Täckplåt bakljusramp L=2290	Coverplate light holder L=2290
11	208567	x	x	List markis L=2322	List L=2322
12	213716	x	x	List avb. spoiler V-fram L=2986	List L front L=2986
13	213717	x	x	List avb. spoiler H-fram L=2986	List R front L=2986
14	213715	x	x	List avb. spoiler V-H bak L=2929	List L-R rear L=2929
15	213805	x	x	Spoiler H	Spoiler R
16	213806	x	x	Spoiler V	Spoiler L
17	210346	x	x	List vinkel V	List L
18	210347	x	x	List vinkel H	List R
19	210101	x	x	List vinkel al. L=5000	List al. L=5000
20	401507	x	x	Motor köksfläkt kpl.	Motor kitchen fan cpl.
21	90003326	M	M	List dekor plast, silver	List decor plastic, silver
22	210348	x	x	List gavel-golv fram L=2440	List gable-floor front L=2440
--	209525	x	x	Tätning "Terostat 2759" d:o	Seal "Terostat 2759" d:o
--	800626	x	x	Skruv d:o TKX 5,0x25	Screw d:o TKX 5,0x25
23	208236	M	M	Butyl profil 15x2 (30 m/rulle)	Seal strip 15x2 (30 m/roll)
24	212490	x	x	List al. hjulhusbreddare	List al. mudguard
--	212977	M	M	List gummi d:o	List rubber d:o
--	213030	M	M	Tejp dubbelhäftande d:o, B=6 mm (50 m/rulle)	Tape double-stick d:o W=6 mm (50 m/roll)
25	214054	M	M	List tätning vit 49mm, tak (45 m/rulle)	Seal strip white 49mm, roof (45 m/roll)
--	214027	M	M	List tätning vit 33mm, vägg (45 m/rulle)	Seal strip white 33mm, wall (45 m/roll)
26	210469	x	x	List koffert L=1700	List gas box L=1700
27	210539	x	x	Emblem	Emblem
28	204137	M	M	List täck	Cover strip
29	213758	x	x	Skarvskydd tältlist	Splice protection
--	801319	x	x	Skruv PKM 4,2x14 d:o	Screw PKM 4,2x14 d:o
30	211543	x	x	Taklucka 400x400 kpl. rumsdel	Roof hatch 400x400 cpl.
--	207265	T	T	Taklucka Heki kpl.	Roof hatch Heki cpl.
--	207780	T	T	Taklucka Heki de Lux kpl.	Roof hatch Heki de Lux cpl.
31	211542	x	x	Taklucka 280x280 kpl. tvättrum	Roof hatch 280x280 cpl.
32	213810	x	x	Hjulhusbreddare	Mudguard
33	212378	x	x	Hjulhus	Wheel housing
34	212442	x	x	Isolering hjulhus	Insulation wheel housing
35	102470	x	x	Stänkskydd	Splash guard
36	101223	x	x	Fäste stänkskydd	Bracket splash guard
37	800118	x	x	Skruv	Screw
38	210539	x	x	Emblem	Emblem
39	212558	x	x	Emblem	Emblem
40	209372	x	x	Luftintag	Air inlet
--	213472	x	x	Myggnät d:o	Mosquito net d:o
				M= Metervara	M= On the metre
				T= Tillbehör	T= Accessory

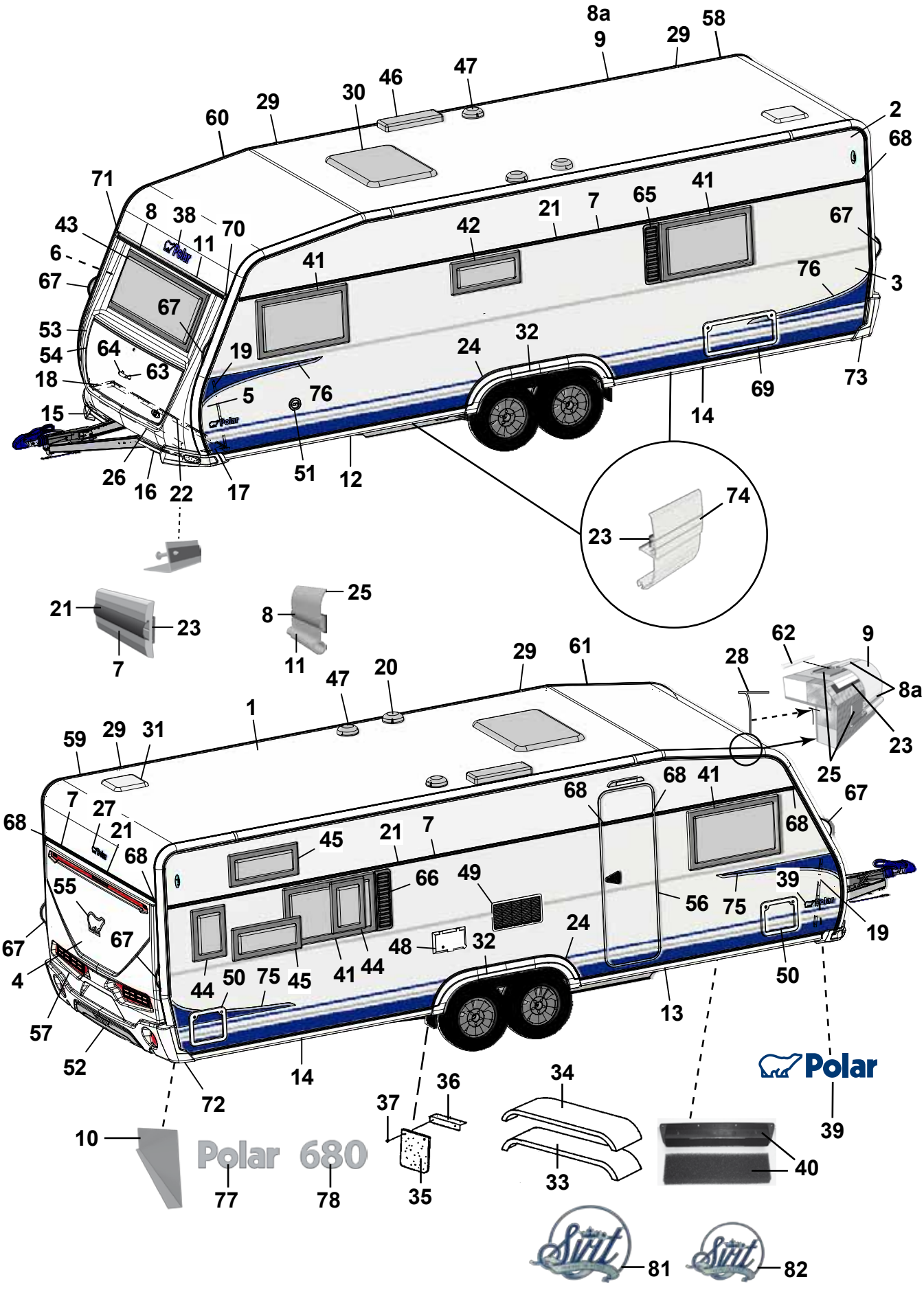
8a
9
29
58
47
46
30
29
60
2
68
71
8
38
70
11
43
6
67
41
21
7
65
41
42
67
76
3
53
54
64
63
18
15
19
5
76
24
32
73
69
14
26
16
22
17
51
12
74
23
21
23
7
8
25
11
62
9
28
8a
23
25
29
61
47
20
1
59
29
31
7
27
21
68
68
68
41
68
67
68
45
21
7
55
66
49
56
75
39
19
67
67
4
44
50
75
45
41
44
48
32
24
50
13
57
52
72
14
36
37
34
33
35
10
77
78
40
39
Polar
Polar 680
81
82

Pos Fig	Det. nr Part. No	Ingår/Fitted 680 TR LB	Ingår/Fitted 680 TR DB	Benämning	Description
41	212413	x	x	Fönster öppn.bart 900x550 kpl.	Window 900x550 cpl.
--	212868	x	x	Ruta lös u. karm 900x550 d:o	Pane without frame 900x550 d:o
42	212411	x	x	Fönster öppn.bart 700x400 pentry kpl.	Window 700x400 pentry cpl.
--	212870	x	x	Ruta lös u. karm 700x400 d:o	Pane without frame 700x400 d:o
43	212408	x	x	Fönster fast 1600x600 kpl.	Window fixed 1600x600 cpl.
--	212867	x	x	Ruta lös u. karm 1600x600 d:o	Pane without frame 1600x600 d:o
44	212409	T	x	Fönster öppn.bart 350x500 kpl.	Window 350x550 cpl.
--	212872	T	x	Ruta lös u. karm 350x500 d:o	Pane without frame 350x500
45	212410		T	Fönster öppn.bart 700x300 kpl.	Window 700x300 cpl.
--	212871		T	Ruta lös u. karm 700x300 d:o	Pane without frame 700x300 d:o
46	208023	x	x	Ventil tak för kyl	Ventilator roof for refrigerator
47	00970024	x	x	Ventilator kpl.	Ventilator cpl.
48	504323	x	x	El-intag 230 V u. låshus	El. connection 230 V without locking house
--	504324	T	T	El-intag 230 V u. låshus el-golvvärme	El. connection 230 V el. underfloor heating
--	504325	x	x	Låshus d:o	Locking house d:o
49	209247	x	x	Galler ventilation kyl	Louvre ventilation
50	207759	x	x	Lucka m. innerram, utan spegel	Door with frame inner, without plate
--	207197	x	x	Innerram d:o	Frame inner d:o
51	319023	x	x	Vattenpåfyllning m. lock	Water filler with cap
--	319901	x	x	Lock d:o	Cap d:o
--	350016	x	x	Lock yttre kpl. m. metallpinne	Cap external cpl. with metal pin
52	214068	x	x	Diffuser	Diffuser
53	213917	x	x	Front u. lock	Front without trunk lid
54	213029	x	x	Lock front u. lås	Trunk lid front without lock
55	212557	x	x	Emblem	Emblem
56	213052	x	x	Dörr yttre kpl. H	Outer door cpl. R
--	213053	T	T	Dörr yttre kpl. H m. fönster	Outer door cpl. R with window
--	213055	T	T	Myggdörr inre	Mosquito door inner
57	213918	x	x	Bakgavel plast	Back gable plastic
58	213711	x	x	List tält bockad H-bak	List bent R rear
59	213712	x	x	List tält bockad V-bak	List bent L rear
60	213709	x	x	List tält bockad H-fram	List bent R front
61	213710	x	x	List tält bockad V-fram	List bent L front
62	208323	x	x	Styrstift list tält 50x3,5 mm	Pin for list 50x6,5 mm
63	210057	x	x	Handtag koffert inkl. täckbrickor	Handle trunk lid with covers
64	211492	x	x	Täckbricka	Cover
65	212476	T	T	Ventilationsgaller V	Ventilator grill L
66	212477	T		Ventilationsgaller H	Ventilator grill R
67	213255	x	x	Draghandtag	Draw handle
68	95003772	x	x	Ändstycke	End protection
69	208424	T	T	Lucka m innerram, utan spegel	Door with frame inner, without plate
70	205630	x	x	Ändavslutning H midjelist	End protection R tent list
71	205631	x	x	Ändavslutning V midjelist	End protection L tent list
72	213807	x	x	Ändavslutning H-bak	End protection R-rear
73	213808	x	x	Ändavslutning V-bak	End protection L-rear
--	801319	x	x	Skruv PKM 4,2x14 ändavsl. H-V bak	Screw PKM 4,2x14 end prot. R-L rear
--	801320	x	x	Skruv PKM 4,2x25 ändavsl. H-V bak	Screw PKM 4,2x25 end prot. R-L rear
74	213718	x	x	List dekor vit L=3000	List decor white L=3000
75	213459	x	x	Dekal sida H	Decal R
76	213460	x	x	Dekal sida V	Decal L
77	212549	x	x	Emblem Polar	Emblem Polar
78	212554	x	x	Emblem 680	Emblem 680
81	212478	T	T	Emblem Svit 200x160	Emblem Svit 200x160
82	212479	T	T	Emblem Svit 150x120	Emblem Svit 150x120
				M= Metervara	M= On the metre
				T= Tillbehör	T= Accessory

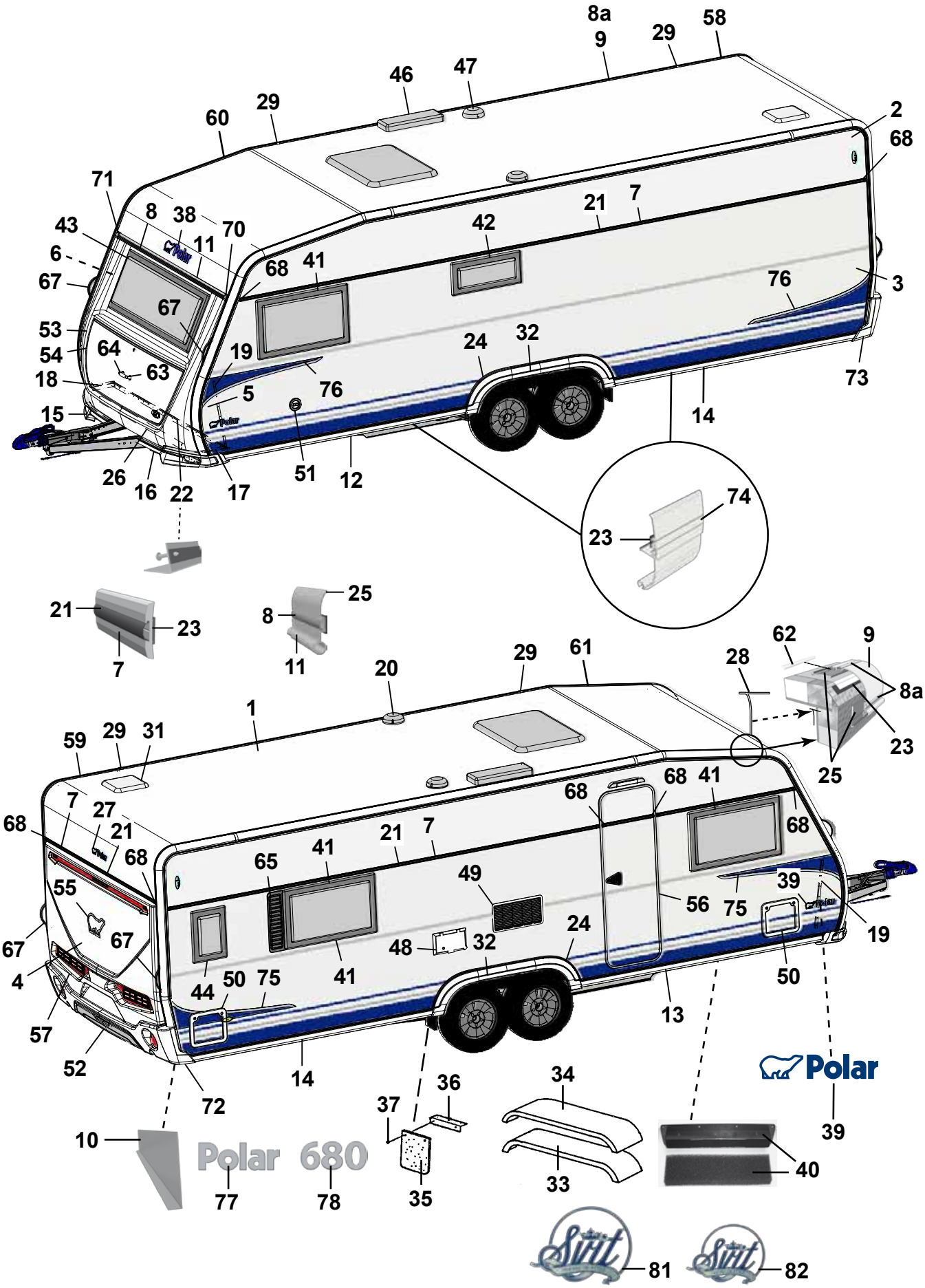
8a
9
29
58
46
47
60
29
2
68
71
8
38
70
21
7
43
11
42
6
68
41
67
67
76
3
53
64
19
24
32
54
63
18
5
76
73
15
14
26
16
22
17
51
12
74
23
21
23
7
25
8
11
62
9
29
61
28
8a
20
1
23
59
29
31
25
68
41
68
7
27
68
21
68
21
7
41
65
49
39
55
56
75
19
67
67
48
32
24
4
44
50
75
41
50
13
57
52
14
72
Polar
36
34
37
39
10
Polar 680
40
77
78
35
33
81
82

Pos Fig	Det. nr Part. No	Ingår/Fitted 680 TR TDS		Benämning	Description
1	213254	x		Plåt tak 8100x2475	Roofing plate 8100x2475
2	212831	x		Plåt sida övre 8900x605	Side plate upper 8900x605
3	212834	x		Plåt sida undre 8900x1475	Side plate lower 8900x1475
4	212832	x		Plåt gavel 2475x1600	Gable plate 2475x1600
5	211056	x		Plåt gavel undre 2800x818	Gable plate lower 2800x818
6	211056	x		Plåt gavel övre 2800x818	Gable plate upper 2800x818
7	212328	x		List dekor L=7312	List L=7312
8	210365	M		List dekor plast, silver	List decor plastic, silver
8a	210364	M		List dekor plast, vit	List decor plastic, white
9	213714	x		List tält rak L=5240	List straight L=5240
10	212699	x		Täckplåt bakljusramp L=2290	Coverplate light holder L=2290
11	208567	x		List markis L=2322	List L=2322
12	213716	x		List avb. spoiler V-fram L=2986	List L front L=2986
13	213717	x		List avb. spoiler H-fram L=2986	List R front L=2986
14	213715	x		List avb. spoiler V-H bak L=3000	List L-R rear L=3000
15	213805	x		Spoiler H	Spoiler R
16	213806	x		Spoiler V	Spoiler L
17	210346	x		List vinkel V	List L
18	210347	x		List vinkel H	List R
19	210101	x		List vinkel al. L=5000	List al. L=5000
20	401507	x		Motor köksfläkt kpl.	Motor kitchen fan cpl.
21	90003326	M		List dekor plast, silver	List decor plastic, silver
22	210348	x		List gavel-golv fram L=2440	List gable-floor front L=2440
--	209525	x		Tätning "Terostat 2759" d:o	Seal "Terostat 2759" d:o
--	800626	x		Skruv d:o TKX 5,0x25	Screw d:o TKX 5,0x25
23	208236	M		Butyl profil 15x2 (30 m/rulle)	Seal strip 15x2 (30 m/roll)
24	212490	x		List al. hjulhusbreddare	List al. mudguard
--	212977	M		List gummi d:o	List rubber d:o
--	213030	M		Tejp dubbelhäftande d:o, B=6 mm (50 m/rulle)	Tape double-stick d:o W=6 mm (50 m/roll)
25	214054	M		List tätning vit 49mm, tak (45 m/rulle)	Seal strip white 49mm, roof (45 m/roll)
--	214027	M		List tätning vit 33mm, vägg (45 m/rulle)	Seal strip white 33mm, wall (45 m/roll)
26	210469	x		List koffert L=1700	List gas box L=1700
27	210539	x		Emblem	Emblem
28	204137	M		List täck	Cover strip
29	213758	x		Skarvskydd tältlist	Splice protection
--	801319	x		Skruv PKM 4,2x14 d:o	Screw PKM 4,2x14 d:o
30	211543	x		Taklucka 400x400 kpl. rumsdel	Roof hatch 400x400 cpl.
--	207265	T		Taklucka Heki kpl.	Roof hatch Heki cpl.
--	207780	T		Taklucka Heki de Lux kpl.	Roof hatch Heki de Lux cpl.
31	211542	x		Taklucka 280x280 kpl. tvättrum	Roof hatch 280x280 cpl.
32	213810	x		Hjulhusbreddare	Mudguard
33	212378	x		Hjulhus	Wheel housing
34	212442	x		Isolering hjulhus	Insulation wheel housing
35	102470	x		Stänkskydd	Splash guard
36	101223	x		Fäste stänkskydd	Bracket splash guard
37	800118	x		Skruv	Screw
38	210539	x		Emblem	Emblem
39	212558	x		Emblem	Emblem
40	209372	x		Luftintag	Air inlet
--	213472	x		Myggnät d:o	Mosquito net d:o
				M= Metervara	M= On the metre
				T= Tillbehör	T= Accessory

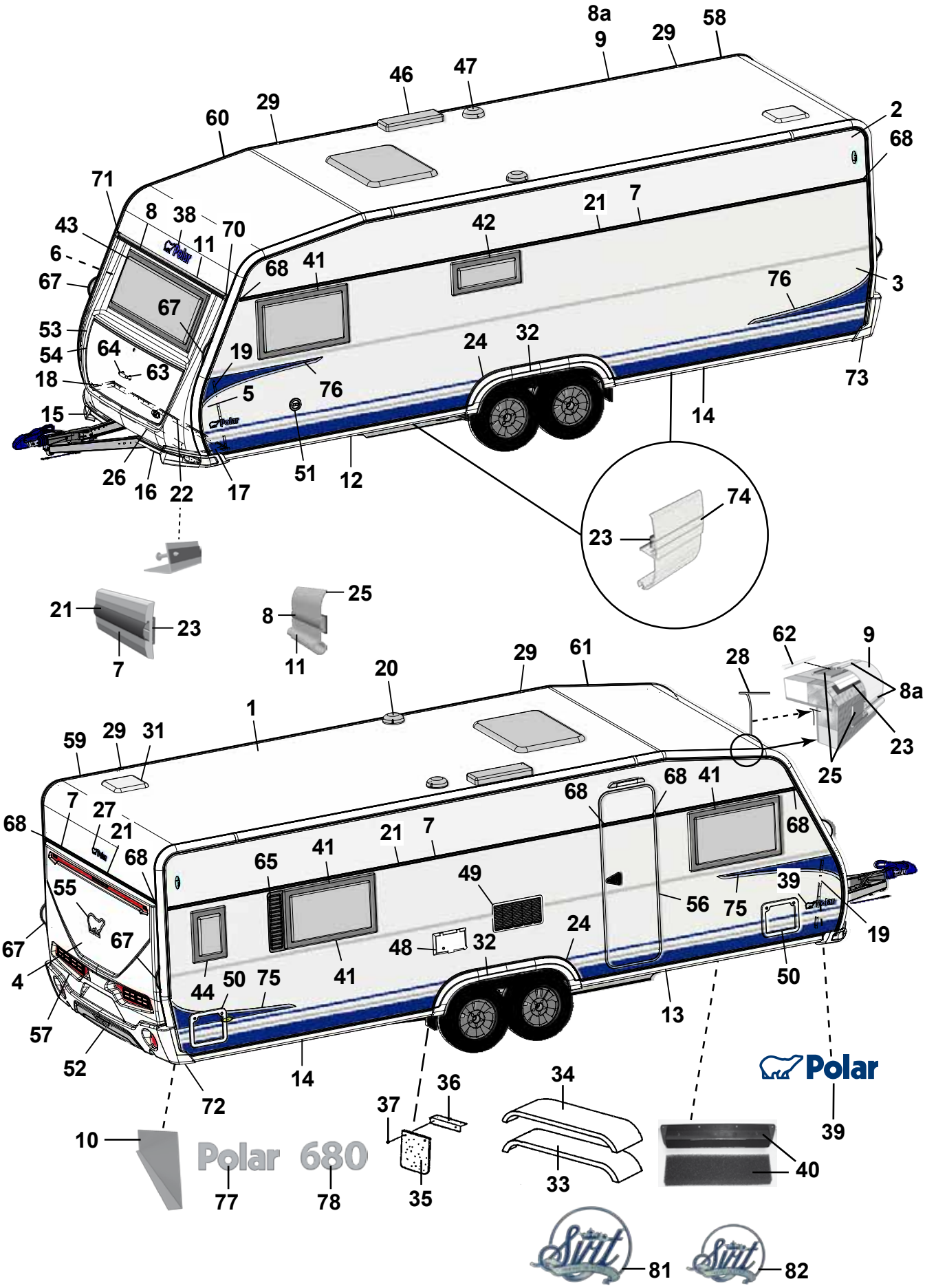
8a
9
29
58
46
47
60
29
2
68
71
8
38
70
21
7
43
11
42
6
68
41
67
67
76
3
53
64
19
24
32
54
63
18
5
76
73
15
14
26
16
22
17
51
12
74
23
21
23
7
25
8
11
62
9
29
61
28
8a
20
1
23
59
29
31
25
68
68
41
68
7
27
21
68
21
7
68
65
41
49
39
55
56
75
19
67
67
48
32
24
4
44
50
75
41
50
13
57
52
14
72
Polar
36
34
37
39
10
Polar 680
40
77
78
35
33
81
82

Pos Fig	Det. nr Part. No	Ingår/Fitted 680 TR TDS		Benämning	Description
41	212413	x		Fönster öppn.bart 900x550 kpl.	Window 900x550 cpl.
--	212868	x		Ruta lös u. karm 900x550 d:o	Pane without frame 900x550 d:o
42	212411	x		Fönster öppn.bart 700x400 pentry kpl.	Window 700x400 pentry cpl.
--	212870	x		Ruta lös u. karm 700x400 d:o	Pane without frame 700x400 d:o
43	212408	x		Fönster fast 1600x600 kpl.	Window fixed 1600x600 cpl.
--	212867	x		Ruta lös u. karm 1600x600 d:o	Pane without frame 1600x600 d:o
44	212409	T		Fönster öppn.bart 350x500 kpl.	Window 350x550 cpl.
--	212872	T		Ruta lös u. karm 350x500 d:o	Pane without frame 350x500
46	208023	x		Ventil tak för kyl	Ventilator roof for refrigerator
47	00970024	x		Ventilator kpl.	Ventilator cpl.
48	504323	x		El-intag 230 V u. låshus	El. connection 230 V without locking house
--	504324	T		El-intag 230 V u. låshus el-golvvärme	El. connection 230 V el. underfloor heating
--	504325	x		Låshus d:o	Locking house d:o
49	209247	x		Galler ventilation kyl	Louvre ventilation
50	207759	x		Lucka m. innerram, utan spegel	Door with frame inner, without plate
--	207197	x		Innerram d:o	Frame inner d:o
51	319023	x		Vattenpåfyllning m. lock	Water filler with cap
--	319901	x		Lock d:o	Cap d:o
--	350016	x		Lock yttre kpl. m. metallpinne	Cap external cpl. with metal pin
52	214068	x		Diffuser	Diffuser
53	213917	x		Front u. lock	Front without trunk lid
54	213029	x		Lock front u. lås	Trunk lid front without lock
55	212557	x		Emblem	Emblem
56	213052	x		Dörr yttre kpl. H	Outer door cpl. R
--	213053	T		Dörr yttre kpl. H m. fönster	Outer door cpl. R with window
--	213055	T		Myggdörr inre	Mosquito door inner
57	213918	x		Bakgavel plast	Back gable plastic
58	213711	x		List tält bockad H-bak	List bent R rear
59	213712	x		List tält bockad V-bak	List bent L rear
60	213709	x		List tält bockad H-fram	List bent R front
61	213710	x		List tält bockad V-fram	List bent L front
62	208323	x		Styrstift list tält 50x3,5 mm	Pin for list 50x6,5 mm
63	210057	x		Handtag koffert inkl. täckbrickor	Handle trunk lid with covers
64	211492	x		Täckbricka	Cover
65	212476	T		Ventilationsgaller V	Ventilator grill L
67	213255	x		Draghandtag	Draw handle
68	95003772	x		Ändstycke	End protection
70	205630	x		Ändavslutning H midjelist	End protection R tent list
71	205631	x		Ändavslutning V midjelist	End protection L tent list
72	213807	x		Ändavslutning H-bak	End protection R-rear
73	213808	x		Ändavslutning V-bak	End protection L-rear
--	801319	x		Skruv PKM 4,2x14 ändavsl. H-V bak	Screw PKM 4,2x14 end prot. R-L rear
--	801320	x		Skruv PKM 4,2x25 ändavsl. H-V bak	Screw PKM 4,2x25 end prot. R-L rear
74	213718	x		List dekor vit L=3000	List decor white L=3000
75	213459	x		Dekal sida H	Decal R
76	213460	x		Dekal sida V	Decal L
77	212549	x		Emblem Polar	Emblem Polar
78	212554	x		Emblem 680	Emblem 680
81	212478	T		Emblem Svit 200x160	Emblem Svit 200x160
82	212479	T		Emblem Svit 150x120	Emblem Svit 150x120
				M= Metervara T= Tillbehör	M= On the metre T= Accessory

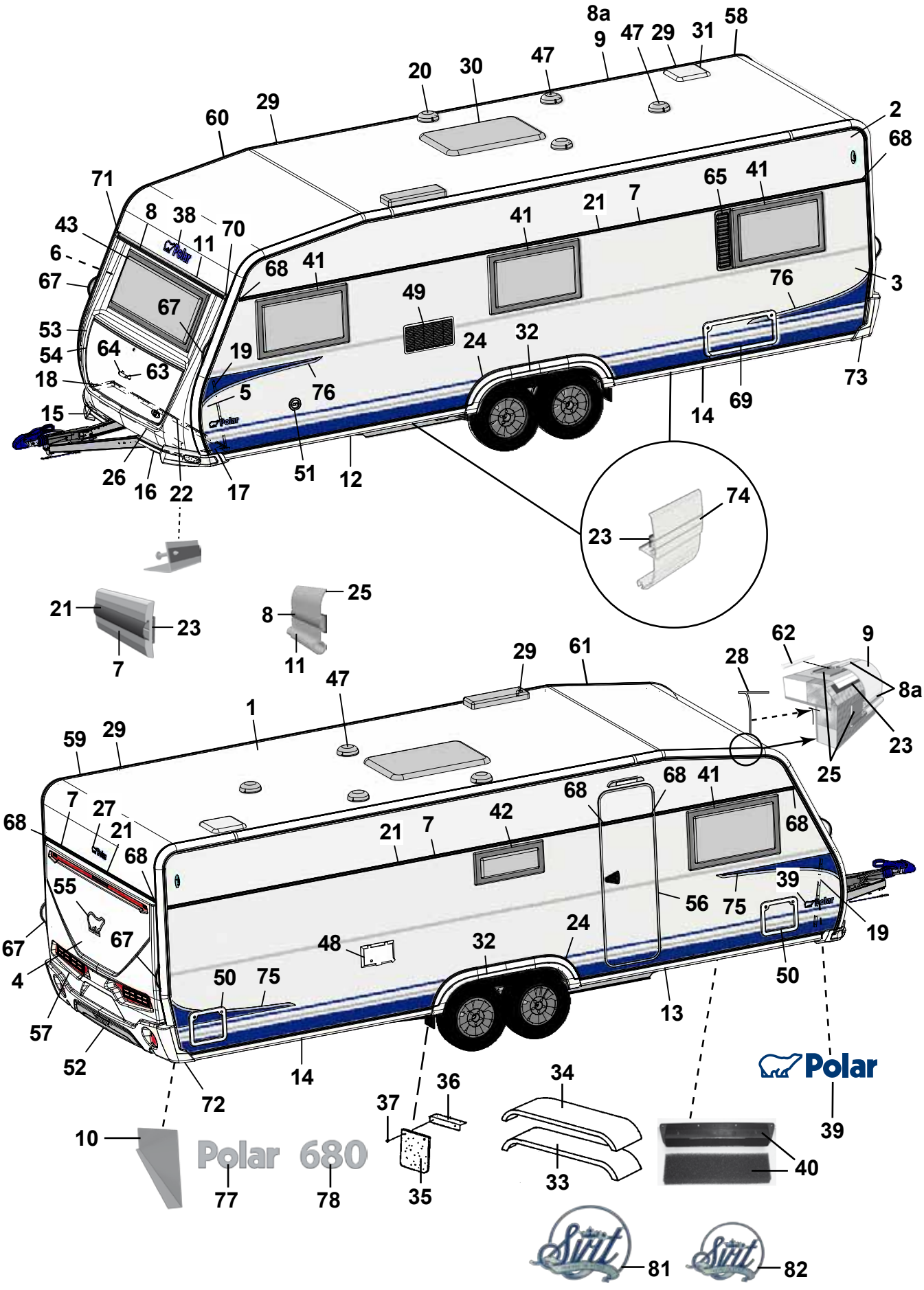
8a
9
47
29
31
58
20
30
47
60
29
2
68
71
8
38
70
65
41
43
11
41
21
7
6
68
41
67
67
49
76
3
53
64
19
24
32
54
63
18
5
76
73
15
14
69
26
16
22
17
51
12
74
23
21
23
7
8
25
11
62
9
29
61
28
8a
47
1
59
29
23
25
68
41
68
7
27
68
21
42
21
7
68
68
55
39
56
75
19
67
67
48
32
24
4
50
75
50
57
13
52
14
72
Polar
34
36
37
39
10
Polar 680
40
33
77
78
35
81
82

Pos Fig	Det. nr Part. No	Ingår/Fitted 680 CTX		Benämning	Description
1	213254	x		Plåt tak 8100x2475	Roofing plate 8100x2475
2	212831	x		Plåt sida övre 8900x605	Side plate upper 8900x605
3	212834	x		Plåt sida undre 8900x1475	Side plate lower 8900x1475
4	212832	x		Plåt gavel 2475x1600	Gable plate 2475x1600
5	211056	x		Plåt gavel undre 2800x818	Gable plate lower 2800x818
6	211056	x		Plåt gavel övre 2800x818	Gable plate upper 2800x818
7	212328	x		List dekor L=7312	List L=7312
8	210365	M		List dekor plast, silver	List decor plastic, silver
8a	210364	M		List dekor plast, vit	List decor plastic, white
9	213714	x		List tält rak L=5240	List straight L=5240
10	212699	x		Täckplåt bakljusramp L=2290	Coverplate light holder L=2290
11	208567	x		List markis L=2322	List L=2322
12	213716	x		List avb. spoiler V-fram L=2986	List L front L=2986
13	213717	x		List avb. spoiler H-fram L=2986	List R front L=2986
14	213715	x		List avb. spoiler V-H bak L=2929	List L-R rear L=2929
15	213805	x		Spoiler H	Spoiler R
16	213806	x		Spoiler V	Spoiler L
17	210346	x		List vinkel V	List L
18	210347	x		List vinkel H	List R
19	210101	x		List vinkel al. L=5000	List al. L=5000
20	401507	x		Motor köksfläkt kpl.	Motor kitchen fan cpl.
21	90003326	M		List dekor plast, silver	List decor plastic, silver
22	210348	x		List gavel-golv fram L=2440	List gable-floor front L=2440
--	209525	x		Tätning "Terostat 2759" d:o	Seal "Terostat 2759" d:o
--	800626	x		Skruv d:o TKX 5,0x25	Screw d:o TKX 5,0x25
23	208236	M		Butyl profil 15x2 (30 m/rulle)	Seal strip 15x2 (30 m/roll)
24	212490	x		List al. hjulhusbreddare	List al. mudguard
--	212977	M		List gummi d:o	List rubber d:o
--	213030	M		Tejp dubbelhäftande d:o, B=6 mm (50 m/rulle)	Tape double-stick d:o W=6 mm (50 m/roll)
25	214054	M		List tätning vit 49mm, tak (45 m/rulle)	Seal strip white 49mm, roof (45 m/roll)
--	214027	M		List tätning vit 33mm, vägg (45 m/rulle)	Seal strip white 33mm, wall (45 m/roll)
26	210469	x		List koffert L=1700	List gas box L=1700
27	210539	x		Emblem	Emblem
28	204137	M		List täck	Cover strip
29	213758	x		Skarvskydd tältlist	Splice protection
--	801319	x		Skruv PKM 4,2x14 d:o	Screw PKM 4,2x14 d:o
30	211543	x		Taklucka 400x400 kpl. rumsdel	Roof hatch 400x400 cpl.
--	207265	T		Taklucka Heki kpl.	Roof hatch Heki cpl.
--	207780	T		Taklucka Heki de Lux kpl.	Roof hatch Heki de Lux cpl.
31	211542	x		Taklucka 280x280 kpl. tvättrum	Roof hatch 280x280 cpl.
32	213810	x		Hjulhusbreddare	Mudguard
33	212378	x		Hjulhus	Wheel housing
34	212442	x		Isolering hjulhus	Insulation wheel housing
35	102470	x		Stänkskydd	Splash guard
36	101223	x		Fäste stänkskydd	Bracket splash guard
37	800118	x		Skruv	Screw
38	210539	x		Emblem	Emblem
39	212558	x		Emblem	Emblem
40	209372	x		Luftintag	Air inlet
--	213472	x		Myggnät d:o	Mosquito net d:o
				M= Metervara	M= On the metre
				T= Tillbehör	T= Accessory

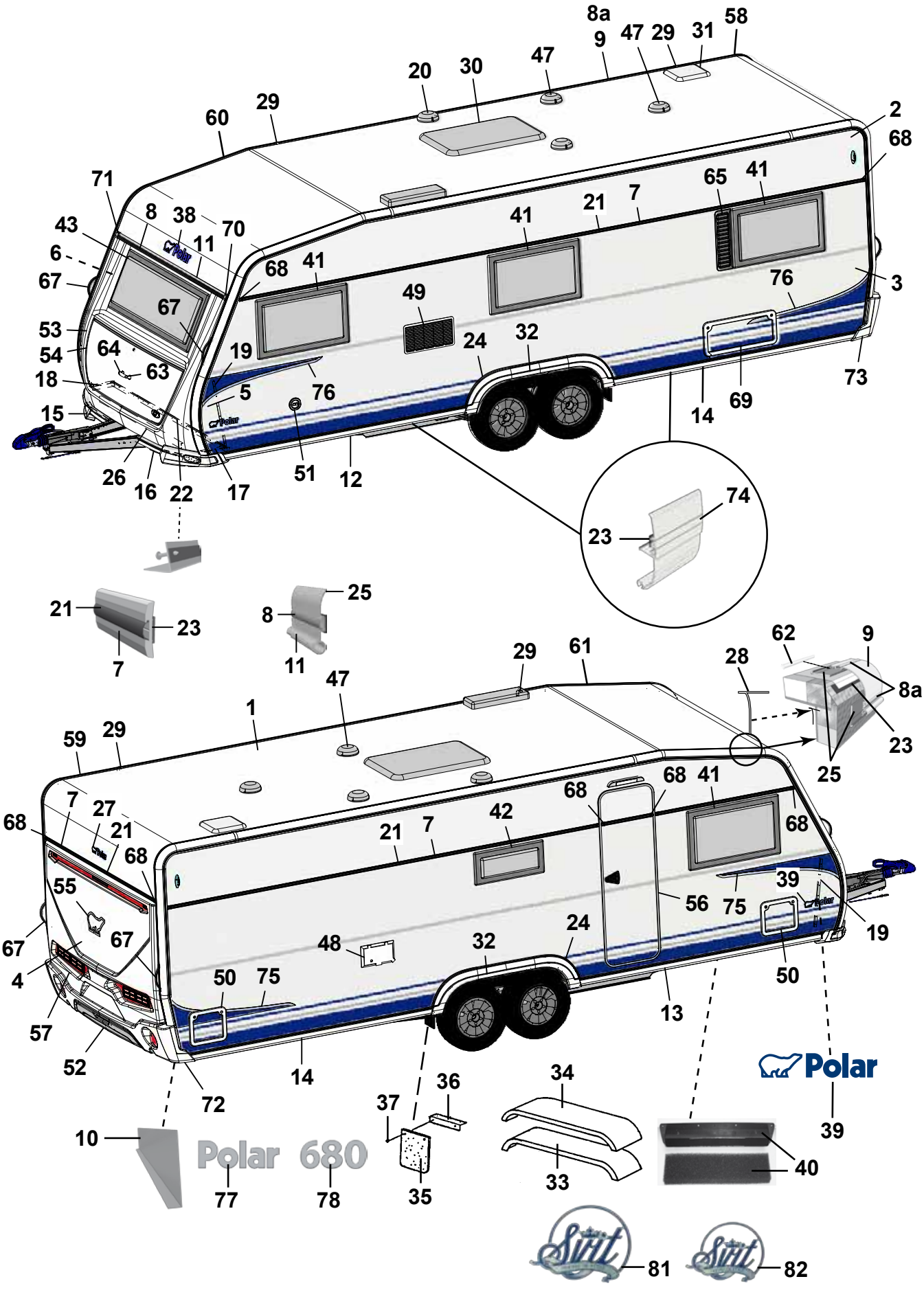
8a
9
47
29
31
58
20
30
47
60
29
2
68
71
8
38
70
65
41
43
11
41
21
7
6
68
41
67
67
49
76
3
53
64
19
24
32
54
63
18
5
76
73
15
14
69
26
16
22
17
51
12
74
23
21
23
7
8
25
11
62
9
29
61
28
8a
47
1
59
29
23
25
68
41
68
7
27
68
21
42
21
7
68
68
55
39
56
75
19
67
67
48
32
24
4
50
75
50
57
13
52
14
72
Polar
34
36
37
39
10
Polar 680
40
33
77
78
35
81
82

Pos Fig	Det. nr Part. No	Ingår/Fitted 680 CTX		Benämning	Description
41	212413	x		Fönster öppn.bart 900x550 kpl.	Window 900x550 cpl.
--	212868	x		Ruta lös u. karm 900x550 d:o	Pane without frame 900x550 d:o
42	212411	x		Fönster öppn.bart 700x400 pentry kpl.	Window 700x400 pentry cpl.
--	212870	x		Ruta lös u. karm 700x400 d:o	Pane without frame 700x400 d:o
43	212408	x		Fönster fast 1600x600 kpl.	Window fixed 1600x600 cpl.
--	212867	x		Ruta lös u. karm 1600x600 d:o	Pane without frame 1600x600 d:o
46	208023	x		Ventil tak för kyl	Ventilator roof for refrigerator
47	00970024	x		Ventilator kpl.	Ventilator cpl.
48	504323	x		El-intag 230 V u. låshus	El. connection 230 V without locking house
--	504324	T		El-intag 230 V u. låshus el-golvvärme	El. connection 230 V el. underfloor heating
--	504325	x		Låshus d:o	Locking house d:o
49	209247	x		Galler ventilation kyl	Louvre ventilation
50	207759	x		Lucka m. innerram, utan spegel	Door with frame inner, without plate
--	207197	x		Innerram d:o	Frame inner d:o
51	319023	x		Vattenpåfyllning m. lock	Water filler with cap
--	319901	x		Lock d:o	Cap d:o
--	350016	x		Lock yttre kpl. m. metallpinne	Cap external cpl. with metal pin
52	214068	x		Diffuser	Diffuser
53	213917	x		Front u. lock	Front without trunk lid
54	213029	x		Lock front u. lås	Trunk lid front without lock
55	212557	x		Emblem	Emblem
56	213052	x		Dörr yttre kpl. H	Outer door cpl. R
--	213053	T		Dörr yttre kpl. H m. fönster	Outer door cpl. R with window
--	213055	T		Myggdörr inre	Mosquito door inner
57	213918	x		Bakgavel plast	Back gable plastic
58	213711	x		List tält bockad H-bak	List bent R rear
59	213712	x		List tält bockad V-bak	List bent L rear
60	213709	x		List tält bockad H-fram	List bent R front
61	213710	x		List tält bockad V-fram	List bent L front
62	208323	x		Styrstift list tält 50x3,5 mm	Pin for list 50x6,5 mm
63	210057	x		Handtag koffert inkl. täckbrickor	Handle trunk lid with covers
64	211492	x		Täckbricka	Cover
65	212476	T		Ventilationsgaller V	Ventilator grill L
67	213255	x		Draghandtag	Draw handle
68	95003772	x		Ändstycke	End protection
69	208424	T		Lucka m innerram, utan spegel	Door with frame inner, without plate
70	205630	x		Ändavslutning H midjelist	End protection R tent list
71	205631	x		Ändavslutning V midjelist	End protection L tent list
72	213807	x		Ändavslutning H-bak	End protection R-rear
73	213808	x		Ändavslutning V-bak	End protection L-rear
--	801319	x		Skruv PKM 4,2x14 ändavsl. H-V bak	Screw PKM 4,2x14 end prot. R-L rear
--	801320	x		Skruv PKM 4,2x25 ändavsl. H-V bak	Screw PKM 4,2x25 end prot. R-L rear
74	213718	x		List dekor vit L=3000	List decor white L=3000
75	213459	x		Dekal sida H	Decal R
76	213460	x		Dekal sida V	Decal L
77	212549	x		Emblem Polar	Emblem Polar
78	212554	x		Emblem 680	Emblem 680
81	212478	T		Emblem Svit 200x160	Emblem Svit 200x160
82	212479	T		Emblem Svit 150x120	Emblem Svit 150x120
				M= Metervara T= Tillbehör	M= On the metre T= Accessory

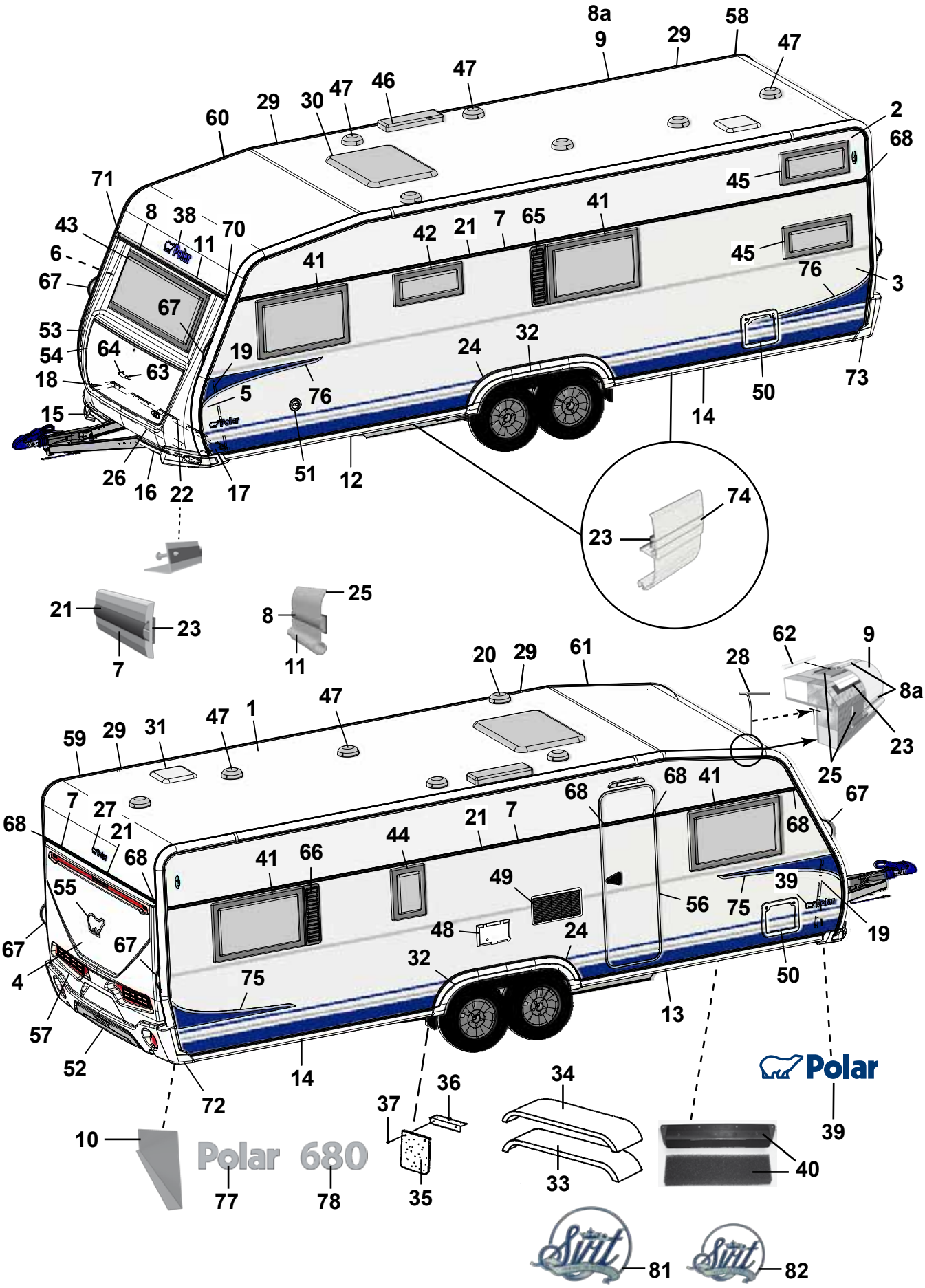
8a
9
29
58
47
47
46
47
30
29
60
2
68
45
71
8
38
70
11
43
6
67
67
41
42
21
7
65
41
45
76
3
53
54
64
63
18
19
5
76
24
32
50
73
15
14
26
16
22
17
51
12
74
23
21
23
7
8
25
11
20
29
61
28
62
9
8a
23
25
59
29
31
47
1
47
68
41
68
67
68
7
27
21
68
21
7
44
41
66
49
56
75
39
19
55
48
24
67
67
4
32
75
50
13
57
52
14
72
Polar
39
10
Polar 680
77
78
37
36
35
34
33
40
81
82

Pos Fig	Det. nr Part. No	Ingår/Fitted 680 BR		Benämning	Description
1	213254	x		Plåt tak 8100x2475	Roofing plate 8100x2475
2	212831	x		Plåt sida övre 8900x605	Side plate upper 8900x605
3	212834	x		Plåt sida undre 8900x1475	Side plate lower 8900x1475
4	212832	x		Plåt gavel 2475x1600	Gable plate 2475x1600
5	211056	x		Plåt gavel undre 2800x818	Gable plate lower 2800x818
6	211056	x		Plåt gavel övre 2800x818	Gable plate upper 2800x818
7	212328	x		List dekor L=7312	List L=7312
8	210365	M		List dekor plast, silver	List decor plastic, silver
8a	210364	M		List dekor plast, vit	List decor plastic, white
9	213714	x		List tält rak L=5240	List straight L=5240
10	212699	x		Täckplåt bakljusramp L=2290	Coverplate light holder L=2290
11	208567	x		List markis L=2322	List L=2322
12	213716	x		List avb. spoiler V-fram L=2986	List L front L=2986
13	213717	x		List avb. spoiler H-fram L=2986	List R front L=2986
14	213715	x		List avb. spoiler V-H bak L=2929	List L-R rear L=2929
15	213805	x		Spoiler H	Spoiler R
16	213806	x		Spoiler V	Spoiler L
17	210346	x		List vinkel V	List L
18	210347	x		List vinkel H	List R
19	210101	x		List vinkel al. L=5000	List al. L=5000
20	401507	x		Motor köksfläkt kpl.	Motor kitchen fan cpl.
21	90003326	M		List dekor plast, silver	List decor plastic, silver
22	210348	x		List gavel-golv fram L=2440	List gable-floor front L=2440
--	209525	x		Tätning "Terostat 2759" d:o	Seal "Terostat 2759" d:o
--	800626	x		Skruv d:o TKX 5,0x25	Screw d:o TKX 5,0x25
23	208236	M		Butyl profil 15x2 (30 m/rulle)	Seal strip 15x2 (30 m/roll)
24	212490	x		List al. hjulhusbreddare	List al. mudguard
--	212977	M		List gummi d:o	List rubber d:o
--	213030	M		Tejp dubbelhäftande d:o, B=6 mm (50 m/rulle)	Tape double-stick d:o W=6 mm (50 m/roll)
25	214054	M		List tätning vit 49mm, tak (45 m/rulle)	Seal strip white 49mm, roof (45 m/roll)
--	214027	M		List tätning vit 33mm, vägg (45 m/rulle)	Seal strip white 33mm, wall (45 m/roll)
26	210469	x		List koffert L=1700	List gas box L=1700
27	210539	x		Emblem	Emblem
28	204137	M		List täck	Cover strip
29	213758	x		Skarvskydd tältlist	Splice protection
--	801319	x		Skruv PKM 4,2x14 d:o	Screw PKM 4,2x14 d:o
30	211543	x		Taklucka 400x400 kpl. rumsdel	Roof hatch 400x400 cpl.
--	207265	T		Taklucka Heki kpl.	Roof hatch Heki cpl.
--	207780	T		Taklucka Heki de Lux kpl.	Roof hatch Heki de Lux cpl.
31	211542	x		Taklucka 280x280 kpl. tvättrum	Roof hatch 280x280 cpl.
32	213810	x		Hjulhusbreddare	Mudguard
33	212378	x		Hjulhus	Wheel housing
34	212442	x		Isolering hjulhus	Insulation wheel housing
35	102470	x		Stänkskydd	Splash guard
36	101223	x		Fäste stänkskydd	Bracket splash guard
37	800118	x		Skruv	Screw
38	210539	x		Emblem	Emblem
39	212558	x		Emblem	Emblem
40	209372	x		Luftintag	Air inlet
--	213472	x		Myggnät d:o	Mosquito net d:o
				M= Metervara	M= On the metre
				T= Tillbehör	T= Accessory

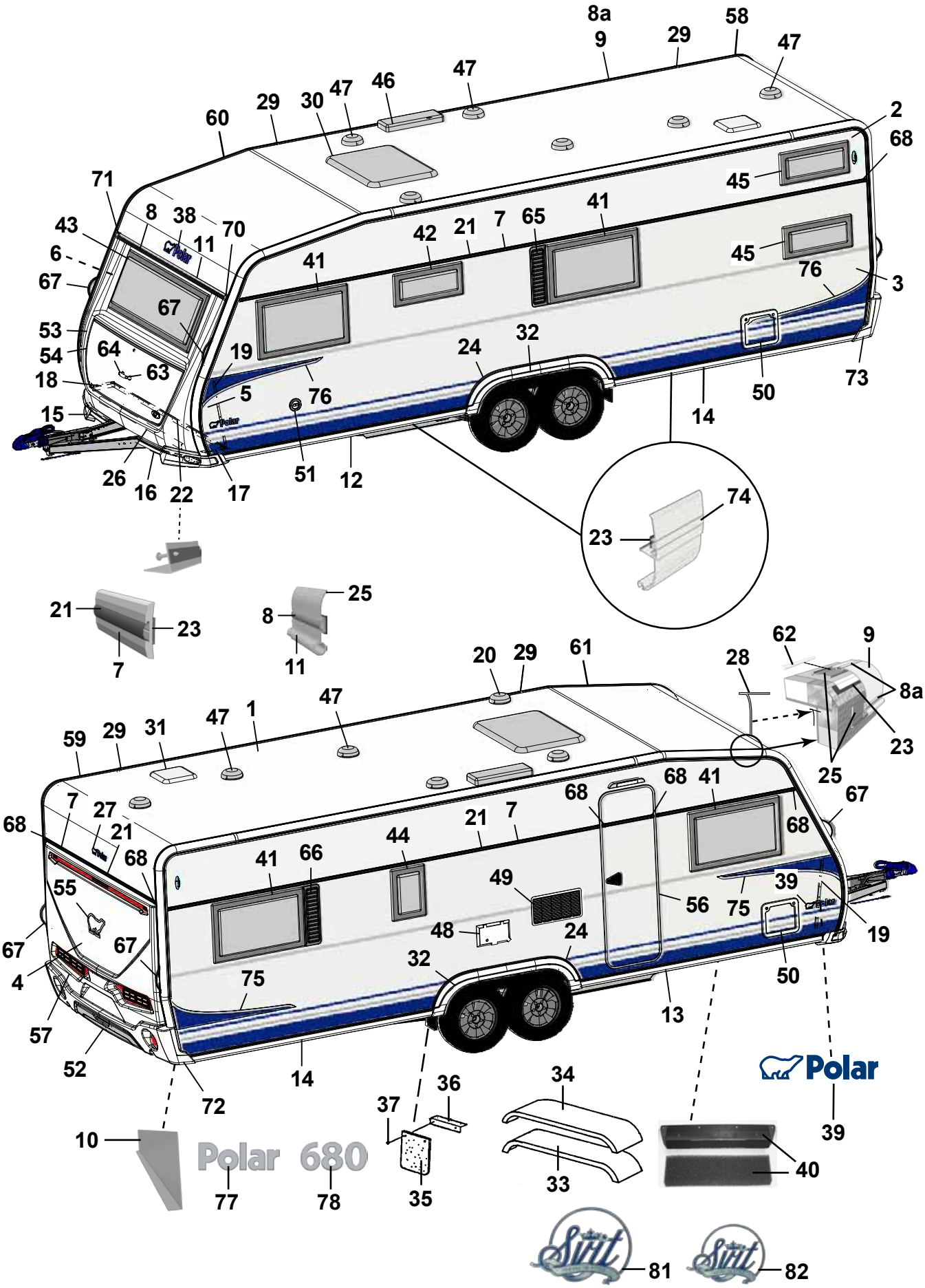
8a
9
29
58
47
47
46
47
30
29
60
2
68
45
71
8
38
70
11
43
6
67
67
41
42
21
7
65
41
45
76
3
53
54
64
63
18
19
5
76
24
32
50
73
15
14
26
16
22
17
51
12
74
23
21
23
7
25
8
11
62
9
20
29
61
28
8a
23
25
59
29
31
47
1
47
68
41
68
67
7
27
21
68
21
7
68
68
41
66
44
49
56
75
39
19
55
48
24
67
67
4
32
75
50
13
57
52
14
72
Polar
39
36
34
37
10
Polar 680
40
77
78
35
33
81
82

Pos Fig	Det. nr Part. No	Ingår/Fitted 680 BR		Benämning	Description
41	212413	x		Fönster öppn.bart 900x550 kpl.	Window 900x550 cpl.
--	212868	x		Ruta lös u. karm 900x550 d:o	Pane without frame 900x550 d:o
42	212411	x		Fönster öppn.bart 700x400 pentry kpl.	Window 700x400 pentry cpl.
--	212870	x		Ruta lös u. karm 700x400 d:o	Pane without frame 700x400 d:o
43	212408	x		Fönster fast 1600x600 kpl.	Window fixed 1600x600 cpl.
--	212867	x		Ruta lös u. karm 1600x600 d:o	Pane without frame 1600x600 d:o
44	212409	T		Fönster öppn.bart 350x500 kpl.	Window 350x550 cpl.
--	212872	T		Ruta lös u. karm 350x500 d:o	Pane without frame 350x500 d:o
45	212410	T		Fönster öppn.bart 700x300 kpl.	Window 700x300 cpl.
--	212871	T		Ruta lös u. karm 700x300 d:o	Pane without frame 700x300 d:o
46	208023	x		Ventil tak för kyl	Ventilator roof for refrigerator
47	00970024	x		Ventilator kpl.	Ventilator cpl.
48	504324	x		El-intag 230 V u. låshus el-golvvärme	El. connection 230 V el. underfloor heating
--	504325	x		Låshus d:o	Locking house d:o
49	209247	x		Galler ventilation kyl	Louvre ventilation
50	207759	x		Lucka m. innerram, utan spegel	Door with frame inner, without plate
--	207197	x		Innerram d:o	Frame inner d:o
51	319023	x		Vattenpåfyllning m. lock	Water filler with cap
--	319901	x		Lock d:o	Cap d:o
--	350016	x		Lock yttre kpl. m. metallpinne	Cap external cpl. with metal pin
52	214068	x		Diffuser	Diffuser
53	213917	x		Front u. lock	Front without trunk lid
54	213029	x		Lock front u. lås	Trunk lid front without lock
55	212557	x		Emblem	Emblem
56	213052	x		Dörr yttre kpl. H	Outer door cpl. R
--	213053	T		Dörr yttre kpl. H m. fönster	Outer door cpl. R with window
--	213055	T		Myggdörr inre	Mosquito door inner
57	213918	x		Bakgavel plast	Back gable plastic
58	213711	x		List tält bockad H-bak	List bent R rear
59	213712	x		List tält bockad V-bak	List bent L rear
60	213709	x		List tält bockad H-fram	List bent R front
61	213710	x		List tält bockad V-fram	List bent L front
62	208323	x		Styrstift list tält 50x3,5 mm	Pin for list 50x6,5 mm
63	210057	x		Handtag koffert inkl. täckbrickor	Handle trunk lid with covers
64	211492	x		Täckbricka	Cover
65	212476	T		Ventilationsgaller V	Ventilator grill L
66	212477	T		Ventilationsgaller H	Ventilator grill R
67	213255	x		Draghandtag	Draw handle
68	95003772	x		Ändstycke	End protection
70	205630	x		Ändavslutning H midjelist	End protection R tent list
71	205631	x		Ändavslutning V midjelist	End protection L tent list
72	213807	x		Ändavslutning H-bak	End protection R-rear
73	213808	x		Ändavslutning V-bak	End protection L-rear
--	801319	x		Skruv PKM 4,2x14 ändavsl. H-V bak	Screw PKM 4,2x14 end prot. R-L rear
--	801320	x		Skruv PKM 4,2x25 ändavsl. H-V bak	Screw PKM 4,2x25 end prot. R-L rear
74	213718	x		List dekor vit L=3000	List decor white L=3000
75	213459	x		Dekal sida H	Decal R
76	213460	x		Dekal sida V	Decal L
77	212549	x		Emblem Polar	Emblem Polar
78	212554	x		Emblem 680	Emblem 680
81	212478	T		Emblem Svit 200x160	Emblem Svit 200x160
82	212479	T		Emblem Svit 150x120	Emblem Svit 150x120
				M= Metervara T= Tillbehör	M= On the metre T= Accessory

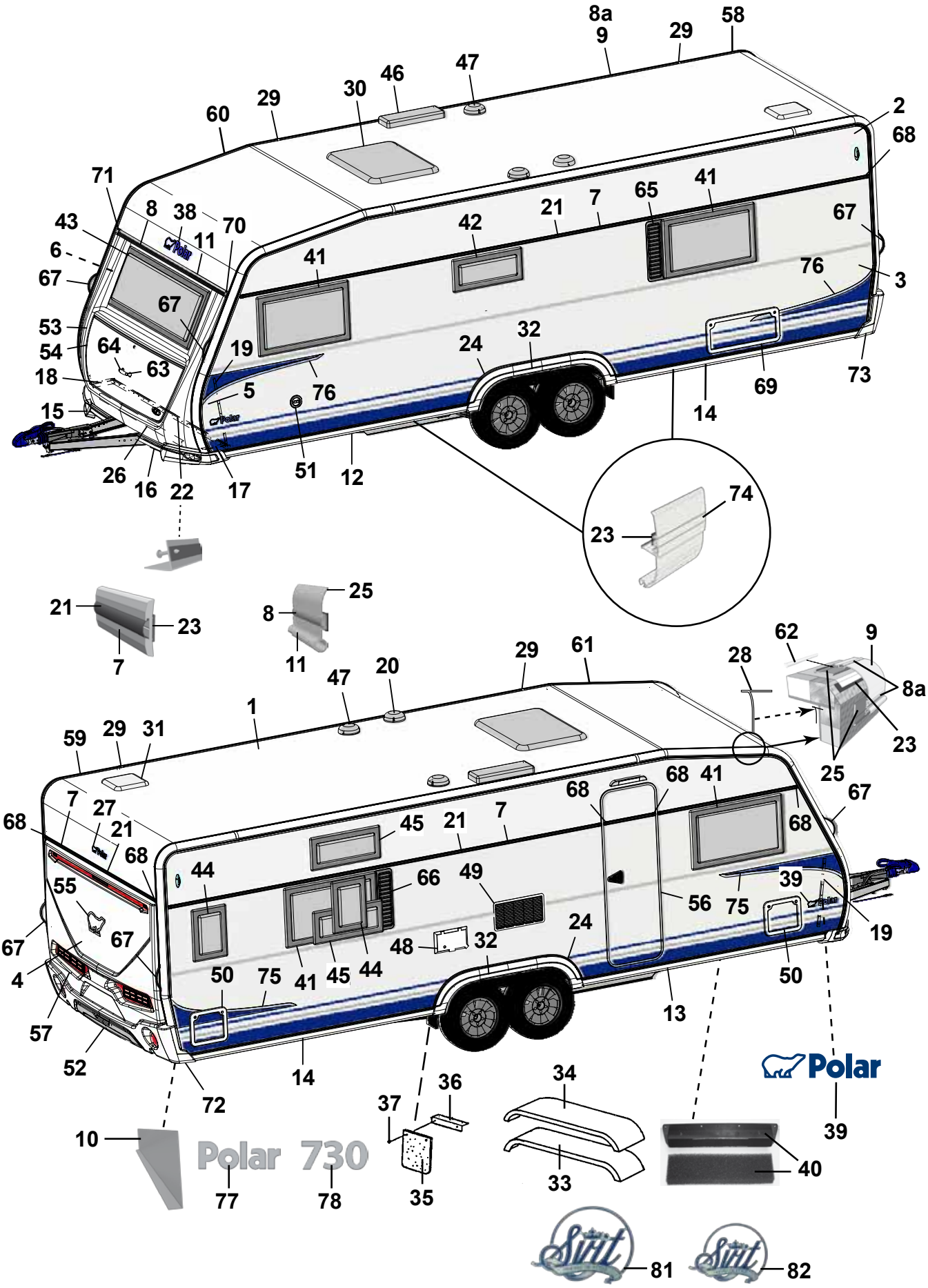
Polar 730
Polar
Sirit
Sirit

Pos Fig	Det. nr Part. No	Ingår/Fitted 730 TR LB	Ingår/Fitted 730 TR DB	Benämning	Description
1	213254	x	x	Plåt tak 8100x2475	Roofing plate 8100x2475
2	212831	x	x	Plåt sida övre 8900x605	Side plate upper 8900x605
3	212834	x	x	Plåt sida undre 8900x1475	Side plate lower 8900x1475
4	212832	x	x	Plåt gavel 2475x1600	Gable plate 2475x1600
5	211056	x	x	Plåt gavel undre 2800x818	Gable plate lower 2800x818
6	211056	x	x	Plåt gavel övre 2800x818	Gable plate upper 2800x818
7	212328	x	x	List dekor L=7312	List L=7312
8	210365	M	M	List dekor plast, silver	List decor plastic, silver
8a	210364	M	M	List dekor plast, vit	List decor plastic, white
9	213714	x	x	List tält rak L=5240	List straight L=5240
10	212699	x	x	Täckplåt bakljusramp L=2290	Coverplate light holder L=2290
11	208567	x	x	List markis L=2322	List L=2322
12	213716	x	x	List avb. spoiler V-fram L=2986	List L front L=2986
13	213717	x	x	List avb. spoiler H-fram L=2986	List R front L=2986
14	213715	x	x	List avb. spoiler V-H bak L=2929	List L-R rear L=2929
15	213805	x	x	Spoiler H	Spoiler R
16	213806	x	x	Spoiler V	Spoiler L
17	210346	x	x	List vinkel V	List L
18	210347	x	x	List vinkel H	List R
19	210101	x	x	List vinkel al. L=5000	List al. L=5000
20	401507	x	x	Motor köksfläkt kpl.	Motor kitchen fan cpl.
21	90003326	M	M	List dekor plast, silver	List decor plastic, silver
22	210348	x	x	List gavel-golv fram L=2440	List gable-floor front L=2440
--	209525	x	x	Tätning "Terostat 2759" d:o	Seal "Terostat 2759" d:o
--	800626	x	x	Skruv d:o TKX 5,0x25	Screw d:o TKX 5,0x25
23	208236	M	M	Butyl profil 15x2 (30 m/rulle)	Seal strip 15x2 (30 m/roll)
24	212490	x	x	List al. hjulhusbreddare	List al. mudguard
--	212977	M	M	List gummi d:o	List rubber d:o
--	213030	M	M	Tejp dubbelhäftande d:o, B=6 mm (50 m/rulle)	Tape double-stick d:o W=6 mm (50 m/roll)
25	214054	M	M	List tätning vit 49mm, tak (45 m/rulle)	Seal strip white 49mm, roof (45 m/roll)
--	214027	M	M	List tätning vit 33mm, vägg (45 m/rulle)	Seal strip white 33mm, wall (45 m/roll)
26	210469	x	x	List koffert L=1700	List gas box L=1700
27	210539	x	x	Emblem	Emblem
28	204137	M	M	List täck	Cover strip
29	213758	x	x	Skarvskydd tältlist	Splice protection
--	801319	x	x	Skruv PKM 4,2x14 d:o	Screw PKM 4,2x14 d:o
30	211543	x	x	Taklucka 400x400 kpl. rumsdel	Roof hatch 400x400 cpl.
--	207265	T	T	Taklucka Heki kpl.	Roof hatch Heki cpl.
--	207780	T	T	Taklucka Heki de Lux kpl.	Roof hatch Heki de Lux cpl.
31	211542	x	x	Taklucka 280x280 kpl. tvättrum	Roof hatch 280x280 cpl.
32	213810	x	x	Hjulhusbreddare	Mudguard
33	212378	x	x	Hjulhus	Wheel housing
34	212442	x	x	Isolering hjulhus	Insulation wheel housing
35	102470	x	x	Stänkskydd	Splash guard
36	101223	x	x	Fäste stänkskydd	Bracket splash guard
37	800118	x	x	Skruv	Screw
38	210539	x	x	Emblem	Emblem
39	212558	x	x	Emblem	Emblem
40	209372	x	x	Luftintag	Air inlet
--	213472	x	x	Myggnät d:o	Mosquito net d:o
				M= Metervara	M= On the metre
				T= Tillbehör	T= Accessory

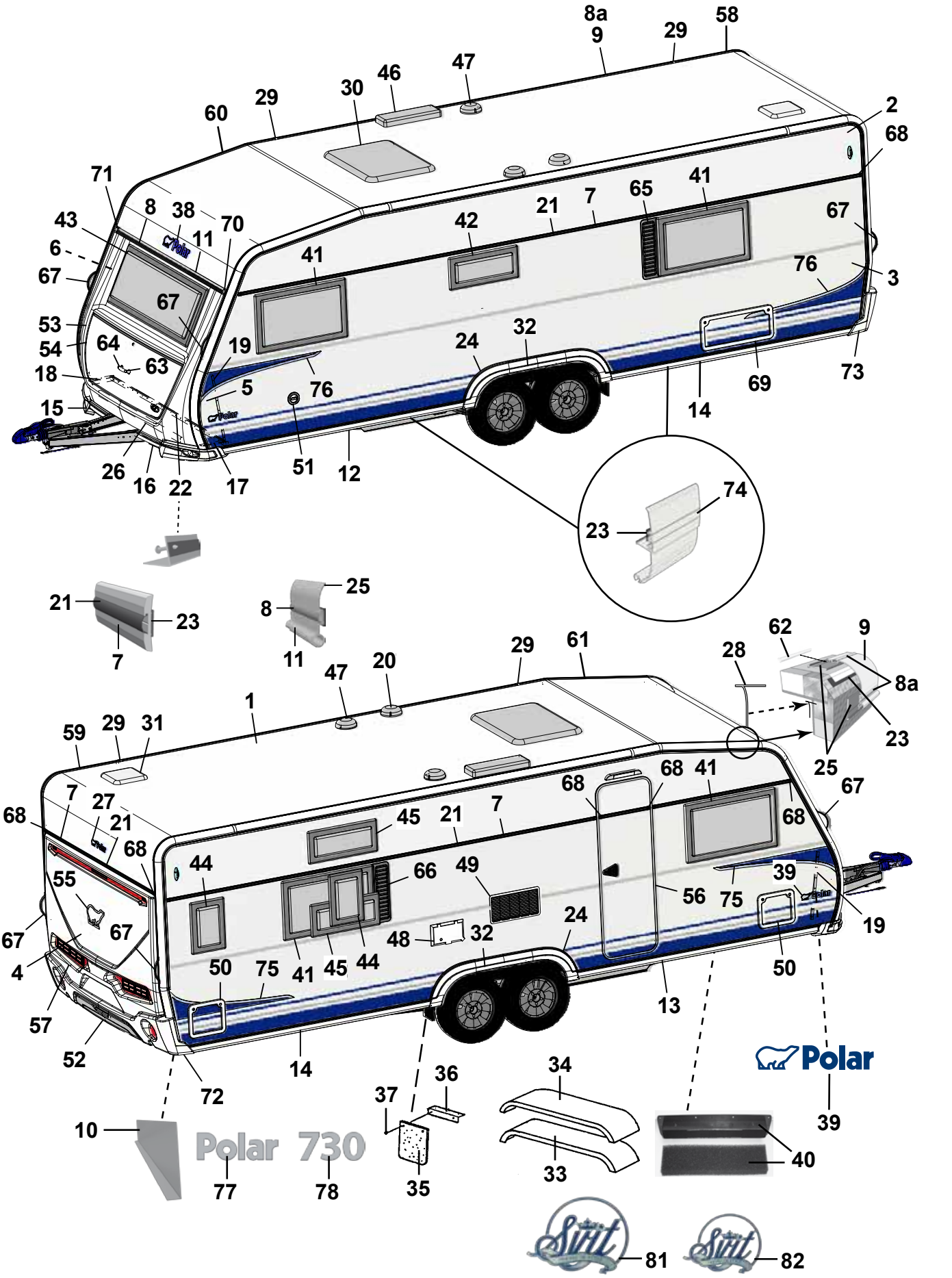
8a
9
29
58
46
47
30
29
60
2
68
71
8
38
70
11
43
6
67
53
54
64
63
18
15
26
16
22
17
51
12
41
42
21
7
65
41
67
76
3
67
19
5
76
24
32
69
73
14
23
74
21
23
7
8
25
11
47
20
29
61
1
59
29
31
62
9
28
8a
23
25
7
27
21
68
68
41
67
68
45
21
7
68
68
44
66
49
55
67
67
4
57
52
50
75
41
45
44
48
32
24
56
75
39
19
50
13
14
72
10
77
78
36
37
35
34
33
39
40
81
82
Polar
Polar 730

Pos Fig	Det. nr Part. No	Ingår/Fitted 730 TR LB	Ingår/Fitted 730 TR DB	Benämning	Description
41	212413	x	x	Fönster öppn.bart 900x550 kpl.	Window 900x550 cpl.
--	212868	x	x	Ruta lös u. karm 900x550 d:o	Pane without frame 900x550 d:o
42	212411	x	x	Fönster öppn.bart 700x400 pentry kpl.	Window 700x400 pentry cpl.
--	212870	x	x	Ruta lös u. karm 700x400 d:o	Pane without frame 700x400 d:o
43	212408	x	x	Fönster fast 1600x600 kpl.	Window fixed 1600x600 cpl.
--	212867	x	x	Ruta lös u. karm 1600x600 d:o	Pane without frame 1600x600 d:o
44	212409	T	T	Fönster öppn.bart 350x500 kpl.	Window 350x550 cpl.
--	212872	T	T	Ruta lös u. karm 350x500 d:o	Pane without frame 350x500 d:o
45	212410		x	Fönster öppn.bart 700x300 kpl.	Window 700x300 cpl.
--	212871		x	Ruta lös u. karm 700x300 d:o	Pane without frame 700x300 d:o
46	208023	x	x	Ventil tak för kyl	Ventilator roof for refrigerator
47	00970024	x	x	Ventilator kpl.	Ventilator cpl.
48	504324	x	x	El-intag 230 V u. låshus el-golvvärme	El. connection 230 V el. underfloor heating
--	504325	x	x	Låshus d:o	Locking house d:o
49	209247	x	x	Galler ventilation kyl	Louvre ventilation
50	207759	x	x	Lucka m. innerram, utan spegel	Door with frame inner, without plate
--	207197	x	x	Innerram d:o	Frame inner d:o
51	319023	x	x	Vattenpåfyllning m. lock	Water filler with cap
--	319901	x	x	Lock d:o	Cap d:o
--	350016	x	x	Lock yttre kpl. m. metallpinne	Cap external cpl. with metal pin
52	214068	x	x	Diffuser	Diffuser
53	213917	x	x	Front u. lock	Front without trunk lid
54	213029	x	x	Lock front u. lås	Trunk lid front without lock
55	212557	x	x	Emblem	Emblem
56	213052	x	x	Dörr yttre kpl. H	Outer door cpl. R
--	213053	T	T	Dörr yttre kpl. H m. fönster	Outer door cpl. R with window
--	213055	T	T	Myggdörr inre	Mosquito door inner
57	213918	x	x	Bakgavel plast	Back gable plastic
58	213711	x	x	List tält bockad H-bak	List bent R rear
59	213712	x	x	List tält bockad V-bak	List bent L rear
60	213709	x	x	List tält bockad H-fram	List bent R front
61	213710	x	x	List tält bockad V-fram	List bent L front
62	208323	x	x	Styrstift list tält 50x3,5 mm	Pin for list 50x6,5 mm
63	210057	x	x	Handtag koffert inkl. täckbrickor	Handle trunk lid with covers
64	211492	x	x	Täckbricka	Cover
65	212476	T	T	Ventilationsgaller V	Ventilator grill L
66	212477	T		Ventilationsgaller H	Ventilator grill R
67	213255	x	x	Draghandtag	Draw handle
68	95003772	x	x	Ändstycke	End protection
69	208424	T	T	Lucka m innerram, utan spegel	Door with frame inner, without plate
70	205630	x	x	Ändavslutning H midjelist	End protection R tent list
71	205631	x	x	Ändavslutning V midjelist	End protection L tent list
72	213807	x	x	Ändavslutning H-bak	End protection R-rear
73	213808	x	x	Ändavslutning V-bak	End protection L-rear
--	801319	x	x	Skruv PKM 4,2x14 ändavsl. H-V bak	Screw PKM 4,2x14 end prot. R-L rear
--	801320	x	x	Skruv PKM 4,2x25 ändavsl. H-V bak	Screw PKM 4,2x25 end prot. R-L rear
74	213718	x	x	List dekor vit L=3000	List decor white L=3000
75	213459	x	x	Dekal sida H	Decal R
76	213460	x	x	Dekal sida V	Decal L
77	212549	x	x	Emblem Polar	Emblem Polar
78	212555	x	x	Emblem 730	Emblem 730
81	212478	T	T	Emblem Svit 200x160	Emblem Svit 200x160
82	212479	T	T	Emblem Svit 150x120	Emblem Svit 150x120
				M= Metervara T= Tillbehör	M= On the metre T= Accessory

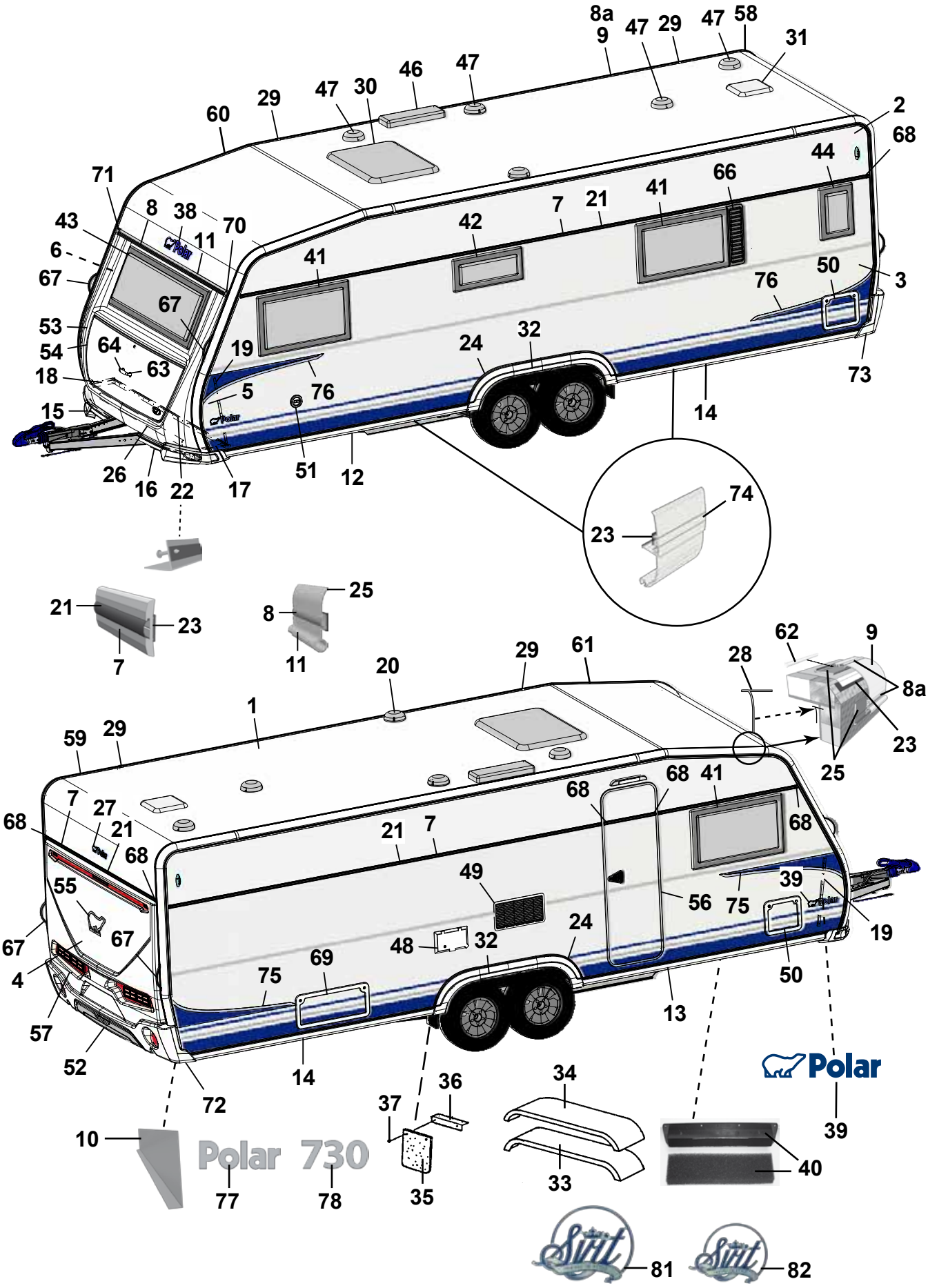
8a
9
47
29
47
58
31
47
46
47
30
29
60
2
68
44
66
41
7
21
42
71
8
38
70
43
11
6
41
67
67
50
3
76
53
54
64
63
19
24
32
18
5
76
73
15
14
26
16
22
17
51
12
74
23
21
23
7
25
8
11
62
9
28
29
61
20
8a
1
23
59
29
25
68
41
68
68
7
27
21
68
21
7
68
49
39
55
56
75
19
67
67
48
32
24
4
69
75
50
57
13
52
14
72
Polar
36
34
37
39
10
Polar 730
40
77
78
35
33
81
82

Pos Fig	Det. nr Part. No	Ingår/Fitted 730 TR TDS		Benämning	Description
1	213254	x		Plåt tak 8100x2475	Roofing plate 8100x2475
2	212831	x		Plåt sida övre 8900x605	Side plate upper 8900x605
3	212834	x		Plåt sida undre 8900x1475	Side plate lower 8900x1475
4	212832	x		Plåt gavel 2475x1600	Gable plate 2475x1600
5	211056	x		Plåt gavel undre 2800x818	Gable plate lower 2800x818
6	211056	x		Plåt gavel övre 2800x818	Gable plate upper 2800x818
7	212328	x		List dekor L=7312	List L=7312
8	210365	M		List dekor plast, silver	List decor plastic, silver
8a	210364	M		List dekor plast, vit	List decor plastic, white
9	213714	x		List tält rak L=5240	List straight L=5240
10	212699	x		Täckplåt bakljusramp L=2290	Coverplate light holder L=2290
11	208567	x		List markis L=2322	List L=2322
12	213716	x		List avb. spoiler V-fram L=2986	List L front L=2986
13	213717	x		List avb. spoiler H-fram L=2986	List R front L=2986
14	213715	x		List avb. spoiler V-H bak L=2929	List L-R rear L=2929
15	213805	x		Spoiler H	Spoiler R
16	213806	x		Spoiler V	Spoiler L
17	210346	x		List vinkel V	List L
18	210347	x		List vinkel H	List R
19	210101	x		List vinkel al. L=5000	List al. L=5000
20	401507	x		Motor köksfläkt kpl.	Motor kitchen fan cpl.
21	90003326	M		List dekor plast, silver	List decor plastic, silver
22	210348	x		List gavel-golv fram L=2440	List gable-floor front L=2440
--	209525	x		Tätning "Terostat 2759" d:o	Seal "Terostat 2759" d:o
--	800626	x		Skruv d:o TKX 5,0x25	Screw d:o TKX 5,0x25
23	208236	M		Butyl profil 15x2 (30 m/rulle)	Seal strip 15x2 (30 m/roll)
24	212490	x		List al. hjulhusbreddare	List al. mudguard
--	212977	M		List gummi d:o	List rubber d:o
--	213030	M		Tejp dubbelhäftande d:o, B=6 mm (50 m/rulle)	Tape double-stick d:o W=6 mm (50 m/roll)
25	214054	M		List tätning vit 49mm, tak (45 m/rulle)	Seal strip white 49mm, roof (45 m/roll)
--	214027	M		List tätning vit 33mm, vägg (45 m/rulle)	Seal strip white 33mm, wall (45 m/roll)
26	210469	x		List koffert L=1700	List gas box L=1700
27	210539	x		Emblem	Emblem
28	204137	M		List täck	Cover strip
29	213758	x		Skarvskydd tältlist	Splice protection
--	801319	x		Skruv PKM 4,2x14 d:o	Screw PKM 4,2x14 d:o
30	211543	x		Taklucka 400x400 kpl. rumsdel	Roof hatch 400x400 cpl.
--	207265	T		Taklucka Heki kpl.	Roof hatch Heki cpl.
--	207780	T		Taklucka Heki de Lux kpl.	Roof hatch Heki de Lux cpl.
31	211542	x		Taklucka 280x280 kpl. tvättrum	Roof hatch 280x280 cpl.
32	213810	x		Hjulhusbreddare	Mudguard
33	212378	x		Hjulhus	Wheel housing
34	212442	x		Isolering hjulhus	Insulation wheel housing
35	102470	x		Stänkskydd	Splash guard
36	101223	x		Fäste stänkskydd	Bracket splash guard
37	800118	x		Skruv	Screw
38	210539	x		Emblem	Emblem
39	212558	x		Emblem	Emblem
40	209372	x		Luftintag	Air inlet
--	213472	x		Myggnät d:o	Mosquito net d:o
				M= Metervara	M= On the metre
				T= Tillbehör	T= Accessory

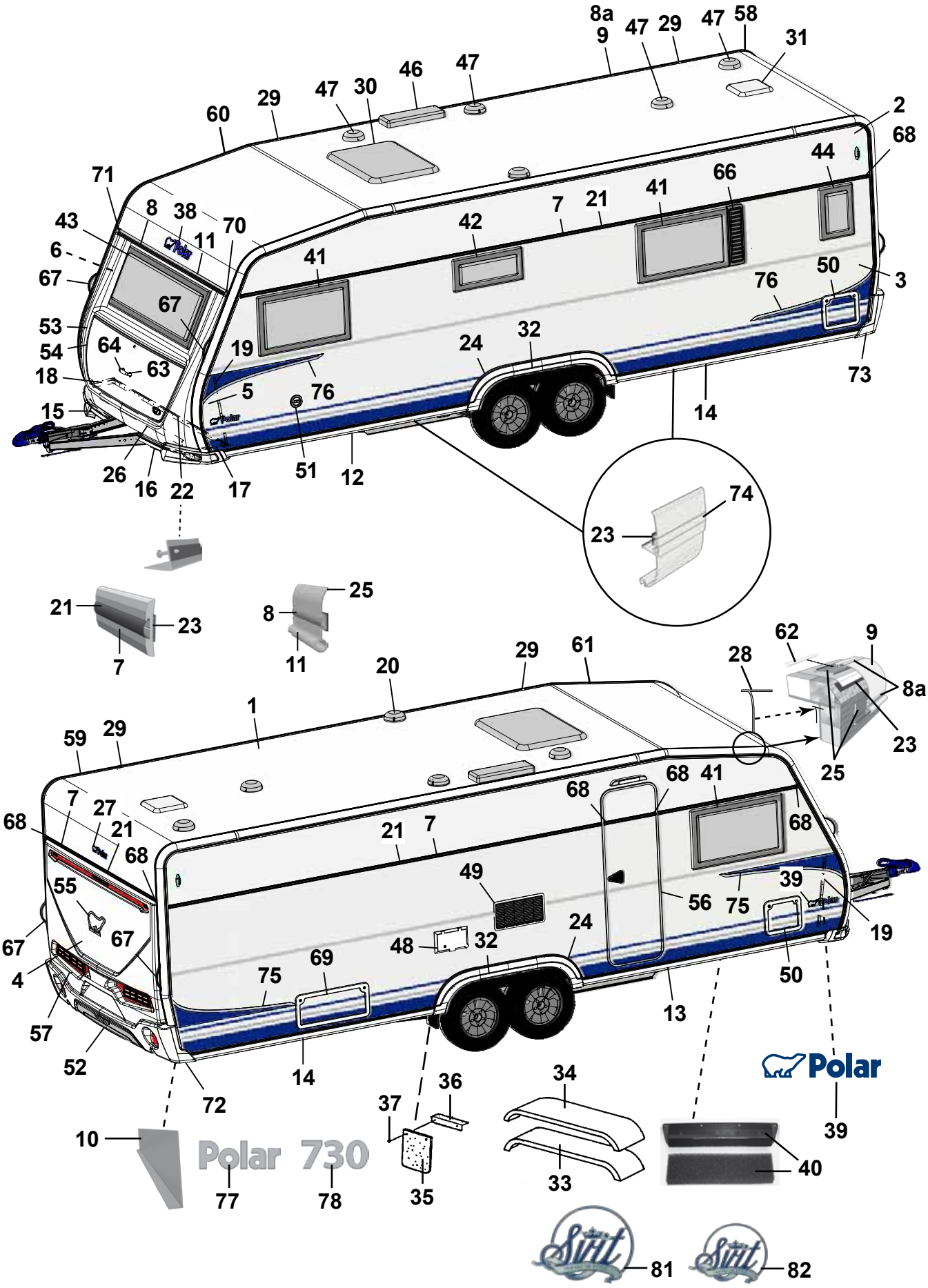
8a
9
47
29
47
58
31
47
46
47
30
29
60
2
68
44
66
41
7
21
42
71
8
38
70
43
11
6
41
67
67
50
3
76
53
54
64
63
19
24
32
18
5
76
73
15
14
26
16
22
17
51
12
74
23
21
23
7
25
8
11
62
9
28
8a
29
61
20
1
23
59
29
25
68
41
68
68
7
27
21
68
21
7
68
49
39
55
56
75
19
67
67
48
32
24
4
69
75
50
57
13
52
14
72
Polar
36
34
37
39
10
Polar 730
40
77
78
35
33
81
82

Pos Fig	Det. nr Part. No	Ingår/Fitted 730 TR TDS		Benämning	Description
41	212413	x		Fönster öppn.bart 900x550 kpl.	Window 900x550 cpl.
--	212868	x		Ruta lös u. karm 900x550 d:o	Pane without frame 900x550 d:o
42	212411	x		Fönster öppn.bart 700x400 pentry kpl.	Window 700x400 pentry cpl.
--	212870	x		Ruta lös u. karm 700x400 d:o	Pane without frame 700x400 d:o
43	212408	x		Fönster fast 1600x600 kpl.	Window fixed 1600x600 cpl.
--	212867	x		Ruta lös u. karm 1600x600 d:o	Pane without frame 1600x600 d:o
44	212409	T		Fönster öppn.bart 350x500 kpl.	Window 350x550 cpl.
--	212872	T		Ruta lös u. karm 350x500 d:o	Pane without frame 350x500 d:o
46	208023	x		Ventil tak för kyl	Ventilator roof for refrigerator
47	00970024	x		Ventilator kpl.	Ventilator cpl.
48	504324	x		El-intag 230 V u. låshus el-golvvärme	El. connection 230 V el. underfloor heating
--	504325	x		Låshus d:o	Locking house d:o
49	209247	x		Galler ventilation kyl	Louvre ventilation
50	207759	x		Lucka m. innerram, utan spegel	Door with frame inner, without plate
--	207197	x		Innerram d:o	Frame inner d:o
51	319023	x		Vattenpåfyllning m. lock	Water filler with cap
--	319901	x		Lock d:o	Cap d:o
--	350016	x		Lock yttre kpl. m. metallpinne	Cap external cpl. with metal pin
52	214068	x		Diffuser	Diffuser
53	213917	x		Front u. lock	Front without trunk lid
54	213029	x		Lock front u. lås	Trunk lid front without lock
55	212557	x		Emblem	Emblem
56	213052	x		Dörr yttre kpl. H	Outer door cpl. R
--	213053	T		Dörr yttre kpl. H m. fönster	Outer door cpl. R with window
--	213055	T		Myggdörr inre	Mosquito door inner
57	213918	x		Bakgavel plast	Back gable plastic
58	213711	x		List tält bockad H-bak	List bent R rear
59	213712	x		List tält bockad V-bak	List bent L rear
60	213709	x		List tält bockad H-fram	List bent R front
61	213710	x		List tält bockad V-fram	List bent L front
62	208323	x		Styrstift list tält 50x3,5 mm	Pin for list 50x6,5 mm
63	210057	x		Handtag koffert inkl. täckbrickor	Handle trunk lid with covers
64	211492	x		Täckbricka	Cover
66	212477	T		Ventilationsgaller H	Ventilator grill R
67	213255	x		Draghandtag	Draw handle
68	95003772	x		Ändstycke	End protection
69	208424	T		Lucka m innerram, utan spegel	Door with frame inner, without plate
70	205630	x		Ändavslutning H midjelist	End protection R tent list
71	205631	x		Ändavslutning V midjelist	End protection L tent list
72	213807	x		Ändavslutning H-bak	End protection R-rear
73	213808	x		Ändavslutning V-bak	End protection L-rear
--	801319	x		Skruv PKM 4,2x14 ändavsl. H-V bak	Screw PKM 4,2x14 end prot. R-L rear
--	801320	x		Skruv PKM 4,2x25 ändavsl. H-V bak	Screw PKM 4,2x25 end prot. R-L rear
74	213718	x		List dekor vit L=3000	List decor white L=3000
75	213459	x		Dekal sida H	Decal R
76	213460	x		Dekal sida V	Decal L
77	212549	x		Emblem Polar	Emblem Polar
78	212555	x		Emblem 730	Emblem 730
81	212478	T		Emblem Svit 200x160	Emblem Svit 200x160
82	212479	T		Emblem Svit 150x120	Emblem Svit 150x120

M= Metervara
T= Tillbehör

M= On the metre
T= Accessory

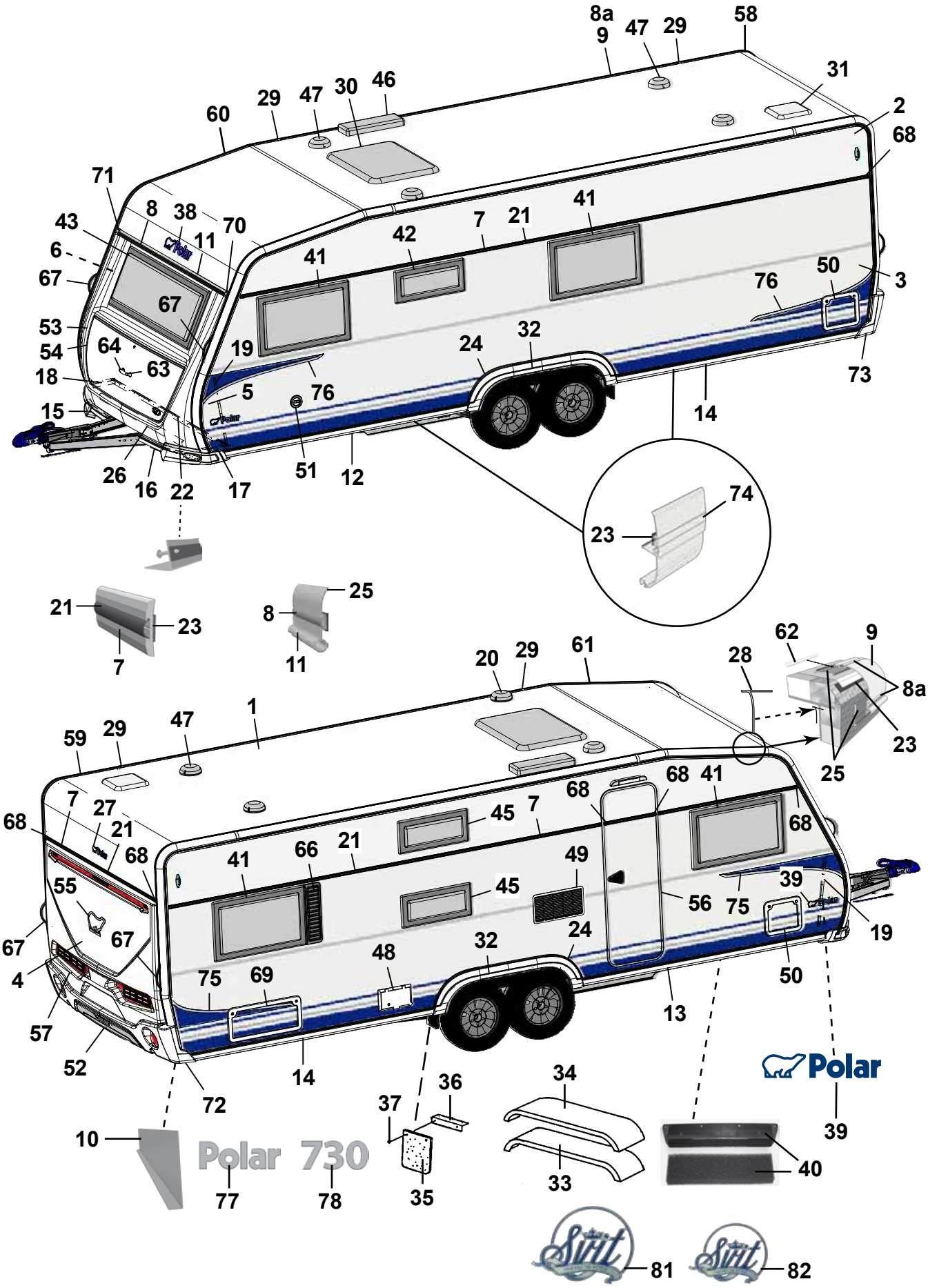
8a
9
47
29
58
31
2
68
60
29
47
30
46
71
8
38
70
43
11
6
67
67
41
42
7
21
41
50
3
76
53
54
64
63
19
24
32
18
5
76
73
15
14
26
16
22
17
51
12
74
23
21
23
7
25
8
11
62
9
20
29
61
28
8a
23
25
59
29
47
1
68
7
27
21
68
68
41
68
45
7
68
41
66
21
49
55
45
39
56
75
19
67
67
4
75
69
48
32
24
50
57
52
14
13
72
Polar
39
10
Polar 730
77
78
37
36
35
34
33
40
81
82

Pos Fig	Det. nr Part. No	Ingår/Fitted 730 CTX		Benämning	Description
1	213254	x		Plåt tak 8100x2475	Roofing plate 8100x2475
2	212831	x		Plåt sida övre 8900x605	Side plate upper 8900x605
3	212834	x		Plåt sida undre 8900x1475	Side plate lower 8900x1475
4	212832	x		Plåt gavel 2475x1600	Gable plate 2475x1600
5	211056	x		Plåt gavel undre 2800x818	Gable plate lower 2800x818
6	211056	x		Plåt gavel övre 2800x818	Gable plate upper 2800x818
7	212328	x		List dekor L=7312	List L=7312
8	210365	M		List dekor plast, silver	List decor plastic, silver
8a	210364	M		List dekor plast, vit	List decor plastic, white
9	213714	x		List tält rak L=5240	List straight L=5240
10	212699	x		Täckplåt bakljusramp L=2290	Coverplate light holder L=2290
11	208567	x		List markis L=2322	List L=2322
12	213716	x		List avb. spoiler V-fram L=2986	List L front L=2986
13	213717	x		List avb. spoiler H-fram L=2986	List R front L=2986
14	213715	x		List avb. spoiler V-H bak L=2929	List L-R rear L=2929
15	213805	x		Spoiler H	Spoiler R
16	213806	x		Spoiler V	Spoiler L
17	210346	x		List vinkel V	List L
18	210347	x		List vinkel H	List R
19	210101	x		List vinkel al. L=5000	List al. L=5000
20	401507	x		Motor köksfläkt kpl.	Motor kitchen fan cpl.
21	90003326	M		List dekor plast, silver	List decor plastic, silver
22	210348	x		List gavel-golv fram L=2440	List gable-floor front L=2440
--	209525	x		Tätning "Terostat 2759" d:o	Seal "Terostat 2759" d:o
--	800626	x		Skruv d:o TKX 5,0x25	Screw d:o TKX 5,0x25
23	208236	M		Butyl profil 15x2 (30 m/rulle)	Seal strip 15x2 (30 m/roll)
24	212490	x		List al. hjulhusbreddare	List al. mudguard
--	212977	M		List gummi d:o	List rubber d:o
--	213030	M		Tejp dubbelhäftande d:o, B=6 mm (50 m/rulle)	Tape double-stick d:o W=6 mm (50 m/roll)
25	214054	M		List tätning vit 49mm, tak (45 m/rulle)	Seal strip white 49mm, roof (45 m/roll)
--	214027	M		List tätning vit 33mm, vägg (45 m/rulle)	Seal strip white 33mm, wall (45 m/roll)
26	210469	x		List koffert L=1700	List gas box L=1700
27	210539	x		Emblem	Emblem
28	204137	M		List täck	Cover strip
29	213758	x		Skarvskydd tältlist	Splice protection
--	801319	x		Skruv PKM 4,2x14 d:o	Screw PKM 4,2x14 d:o
30	211543	x		Taklucka 400x400 kpl. rumsdel	Roof hatch 400x400 cpl.
--	207265	T		Taklucka Heki kpl.	Roof hatch Heki cpl.
--	207780	T		Taklucka Heki de Lux kpl.	Roof hatch Heki de Lux cpl.
31	211542	x		Taklucka 280x280 kpl. tvättrum	Roof hatch 280x280 cpl.
32	213810	x		Hjulhusbreddare	Mudguard
33	212378	x		Hjulhus	Wheel housing
34	212442	x		Isolering hjulhus	Insulation wheel housing
35	102470	x		Stänkskydd	Splash guard
36	101223	x		Fäste stänkskydd	Bracket splash guard
37	800118	x		Skruv	Screw
38	210539	x		Emblem	Emblem
39	212558	x		Emblem	Emblem
40	209372	x		Luftintag	Air inlet
--	213472	x		Myggnät d:o	Mosquito net d:o
				M= Metervara	M= On the metre
				T= Tillbehör	T= Accessory

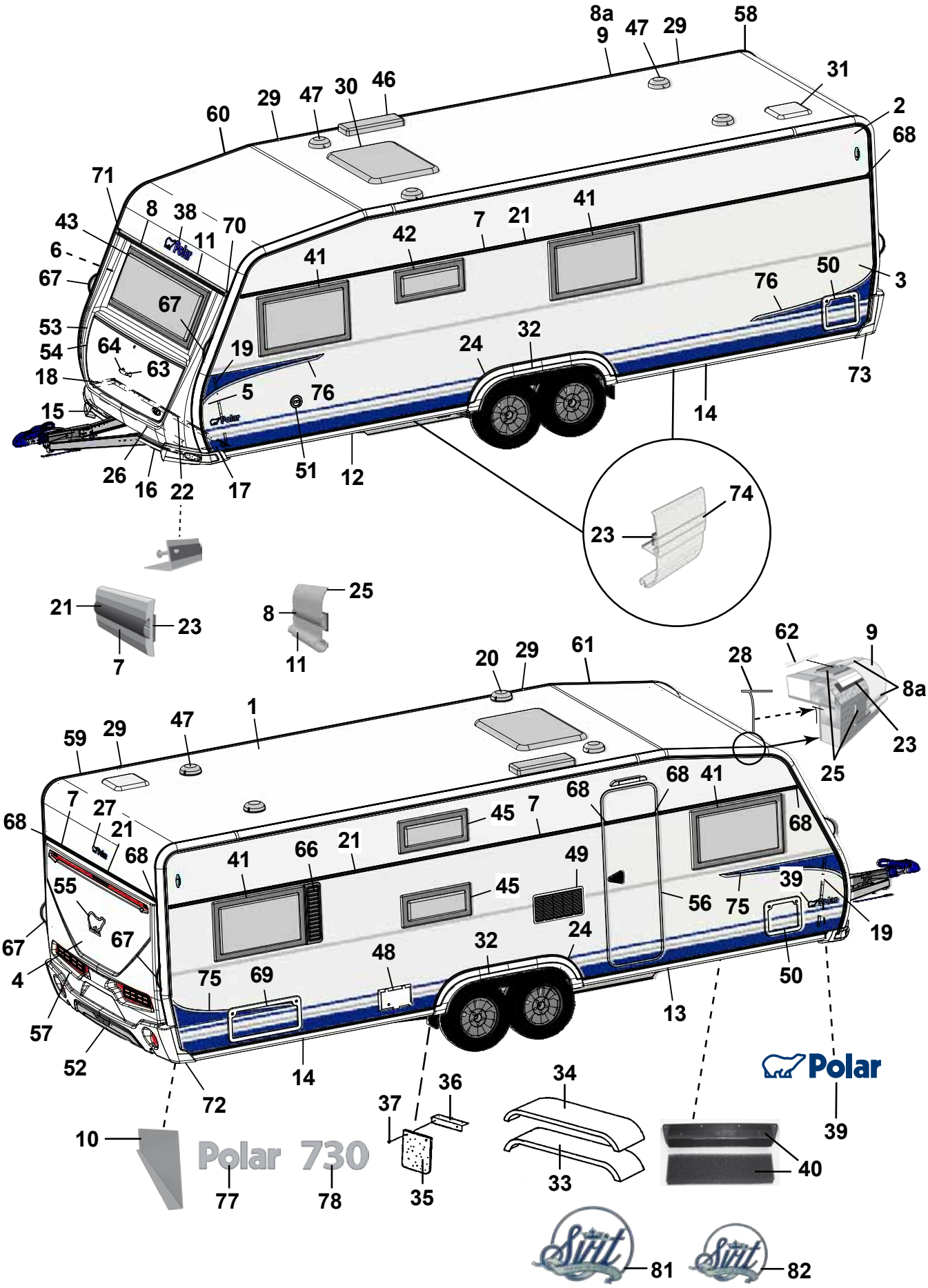
8a
9
47
29
58
31
2
68
60
29
47
30
46
71
8
38
70
43
11
6
67
67
41
42
7
21
41
50
3
76
53
54
64
63
19
24
32
18
5
76
73
15
14
26
16
22
17
51
12
74
23
21
23
7
25
8
11
62
9
20
29
61
28
8a
23
25
59
29
47
1
68
7
27
21
68
41
66
21
45
7
68
68
41
68
55
67
67
4
57
52
75
69
48
32
24
49
45
56
75
39
19
50
13
14
72
Polar
39
10
Polar 730
77
78
37
36
35
34
33
40
81
82

Pos Fig	Det. nr Part. No	Ingår/Fitted 730 CTX		Benämning	Description
41	212413	x		Fönster öppn.bart 900x550 kpl.	Window 900x550 cpl.
--	212868	x		Ruta lös u. karm 900x550 d:o	Pane without frame 900x550 d:o
42	212411	x		Fönster öppn.bart 700x400 pentry kpl.	Window 700x400 pentry cpl.
--	212870	x		Ruta lös u. karm 700x400 d:o	Pane without frame 700x400 d:o
43	212408	x		Fönster fast 1600x600 kpl.	Window fixed 1600x600 cpl.
--	212867	x		Ruta lös u. karm 1600x600 d:o	Pane without frame 1600x600 d:o
45	212410	x		Fönster öppn.bart 700x300 kpl.	Window 700x300 cpl.
--	212871	x		Ruta lös u. karm 700x300 d:o	Pane without frame 700x300 d:o
46	208023	x		Ventil tak för kyl	Ventilator roof for refrigerator
47	00970024	x		Ventilator kpl.	Ventilator cpl.
48	504323	x		El-intag 230 V u. låshus	El. connection 230 V without locking house
--	504324	T		El-intag 230 V u. låshus el-golvvärme	El. connection 230 V el. underfloor heating
--	504325	x		Låshus d:o	Locking house d:o
49	209247	x		Galler ventilation kyl	Louvre ventilation
50	207759	x		Lucka m. innerram, utan spegel	Door with frame inner, without plate
--	207197	x		Innerram d:o	Frame inner d:o
51	319023	x		Vattenpåfyllning m. lock	Water filler with cap
--	319901	x		Lock d:o	Cap d:o
--	350016	x		Lock yttre kpl. m. metallpinne	Cap external cpl. with metal pin
52	214068	x		Diffuser	Diffuser
53	213917	x		Front u. lock	Front without trunk lid
54	213029	x		Lock front u. lås	Trunk lid front without lock
55	212557	x		Emblem	Emblem
56	213052	x		Dörr yttre kpl. H	Outer door cpl. R
--	213053	T		Dörr yttre kpl. H m. fönster	Outer door cpl. R with window
--	213055	T		Myggdörr inre	Mosquito door inner
57	213918	x		Bakgavel plast	Back gable plastic
58	213711	x		List tält bockad H-bak	List bent R rear
59	213712	x		List tält bockad V-bak	List bent L rear
60	213709	x		List tält bockad H-fram	List bent R front
61	213710	x		List tält bockad V-fram	List bent L front
62	208323	x		Styrstift list tält 50x3,5 mm	Pin for list 50x6,5 mm
63	210057	x		Handtag koffert inkl. täckbrickor	Handle trunk lid with covers
64	211492	x		Täckbricka	Cover
66	212477	T		Ventilationsgaller H	Ventilator grill R
67	213255	x		Draghandtag	Draw handle
68	95003772	x		Ändstycke	End protection
69	208424	T		Lucka m innerram, utan spegel	Door with frame inner, without plate
70	205630	x		Ändavslutning H midjelist	End protection R tent list
71	205631	x		Ändavslutning V midjelist	End protection L tent list
72	213807	x		Ändavslutning H-bak	End protection R-rear
73	213808	x		Ändavslutning V-bak	End protection L-rear
--	801319	x		Skruv PKM 4,2x14 ändavsl. H-V bak	Screw PKM 4,2x14 end prot. R-L rear
--	801320	x		Skruv PKM 4,2x25 ändavsl. H-V bak	Screw PKM 4,2x25 end prot. R-L rear
74	213718	x		List dekor vit L=3000	List decor white L=3000
75	213459	x		Dekal sida H	Decal R
76	213460	x		Dekal sida V	Decal L
77	212549	x		Emblem Polar	Emblem Polar
78	212554	x		Emblem 680	Emblem 680
81	212478	T		Emblem Svit 200x160	Emblem Svit 200x160
82	212479	T		Emblem Svit 150x120	Emblem Svit 150x120

M= Metervara
T= Tillbehör

M= On the metre
T= Accessory

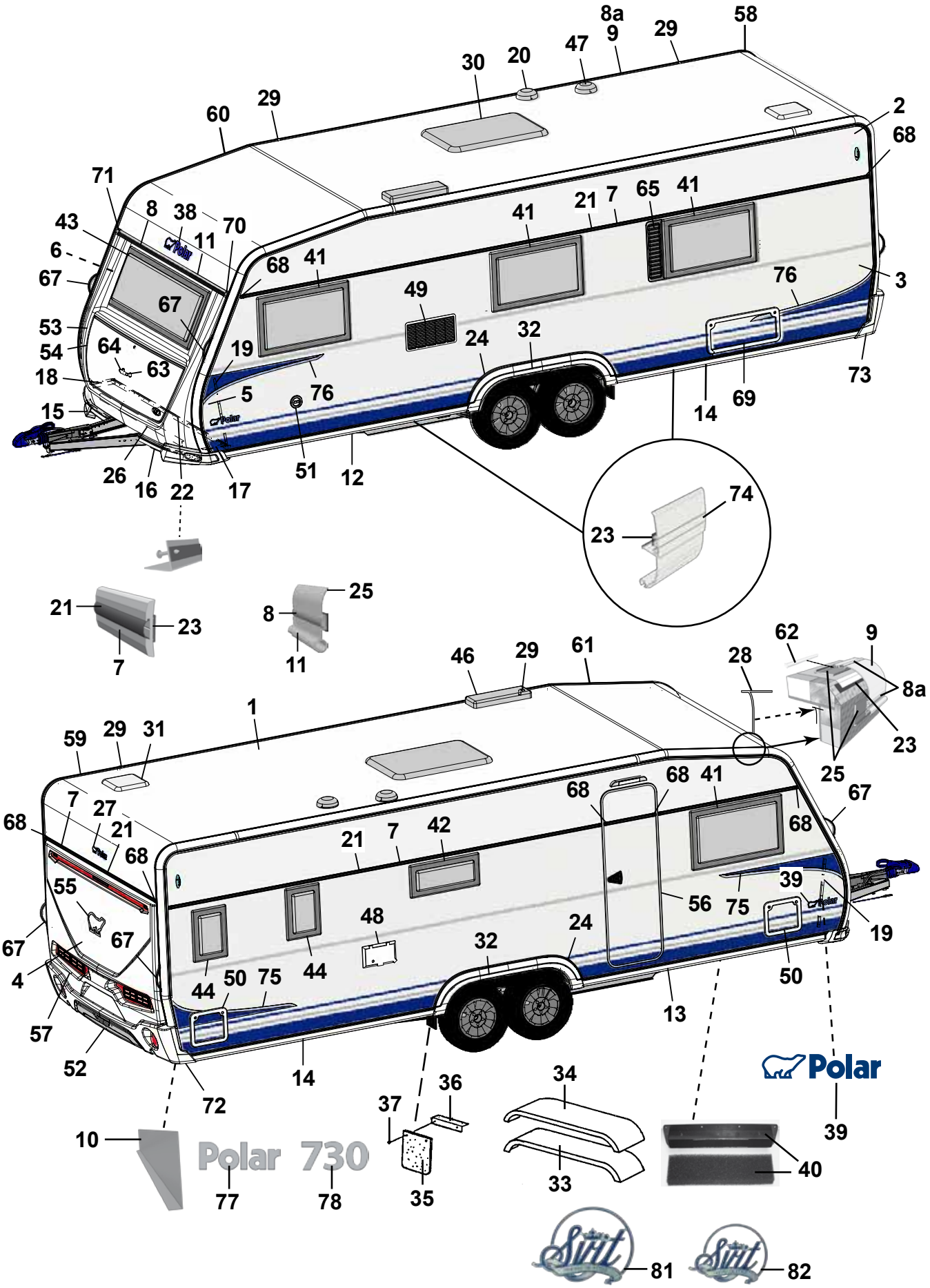
8a
9
29
58
30
20
47
60
29
2
68
71
8
38
70
43
11
6
67
68
41
41
21
7
65
41
67
49
76
3
53
54
64
63
19
24
32
18
5
76
73
15
14
69
26
16
22
17
51
12
74
23
21
23
7
25
8
11
46
29
61
62
9
28
8a
1
59
29
31
23
25
68
41
68
67
7
27
21
68
21
7
42
68
55
39
56
75
19
67
67
48
32
24
4
44
50
75
44
50
57
13
52
14
72
Polar
34
36
37
39
10
Polar 730
40
33
77
78
35
81
82

Pos Fig	Det. nr Part. No	Ingår/Fitted 730 TRX		Benämning	Description
1	213254	x		Plåt tak 8100x2475	Roofing plate 8100x2475
2	212831	x		Plåt sida övre 8900x605	Side plate upper 8900x605
3	212834	x		Plåt sida undre 8900x1475	Side plate lower 8900x1475
4	212832	x		Plåt gavel 2475x1600	Gable plate 2475x1600
5	211056	x		Plåt gavel undre 2800x818	Gable plate lower 2800x818
6	211056	x		Plåt gavel övre 2800x818	Gable plate upper 2800x818
7	212328	x		List dekor L=7312	List L=7312
8	210365	M		List dekor plast, silver	List decor plastic, silver
8a	210364	M		List dekor plast, vit	List decor plastic, white
9	213714	x		List tält rak L=5240	List straight L=5240
10	212699	x		Täckplåt bakljusramp L=2290	Coverplate light holder L=2290
11	208567	x		List markis L=2322	List L=2322
12	213716	x		List avb. spoiler V-fram L=2986	List L front L=2986
13	213717	x		List avb. spoiler H-fram L=2986	List R front L=2986
14	213715	x		List avb. spoiler V-H bak L=2929	List L-R rear L=2929
15	213805	x		Spoiler H	Spoiler R
16	213806	x		Spoiler V	Spoiler L
17	210346	x		List vinkel V	List L
18	210347	x		List vinkel H	List R
19	210101	x		List vinkel al. L=5000	List al. L=5000
20	401507	x		Motor köksfläkt kpl.	Motor kitchen fan cpl.
21	90003326	M		List dekor plast, silver	List decor plastic, silver
22	210348	x		List gavel-golv fram L=2440	List gable-floor front L=2440
--	209525	x		Tätning "Terostat 2759" d:o	Seal "Terostat 2759" d:o
--	800626	x		Skruv d:o TKX 5,0x25	Screw d:o TKX 5,0x25
23	208236	M		Butyl profil 15x2 (30 m/rulle)	Seal strip 15x2 (30 m/roll)
24	212490	x		List al. hjulhusbreddare	List al. mudguard
--	212977	M		List gummi d:o	List rubber d:o
--	213030	M		Tejp dubbelhäftande d:o, B=6 mm (50 m/rulle)	Tape double-stick d:o W=6 mm (50 m/roll)
25	214054	M		List tätning vit 49mm, tak (45 m/rulle)	Seal strip white 49mm, roof (45 m/roll)
--	214027	M		List tätning vit 33mm, vägg (45 m/rulle)	Seal strip white 33mm, wall (45 m/roll)
26	210469	x		List koffert L=1700	List gas box L=1700
27	210539	x		Emblem	Emblem
28	204137	M		List täck	Cover strip
29	213758	x		Skarvskydd tältlist	Splice protection
--	801319	x		Skruv PKM 4,2x14 d:o	Screw PKM 4,2x14 d:o
30	211543	x		Taklucka 400x400 kpl. rumsdel	Roof hatch 400x400 cpl.
--	207265	T		Taklucka Heki kpl.	Roof hatch Heki cpl.
--	207780	T		Taklucka Heki de Lux kpl.	Roof hatch Heki de Lux cpl.
31	211542	x		Taklucka 280x280 kpl. tvättrum	Roof hatch 280x280 cpl.
32	213810	x		Hjulhusbreddare	Mudguard
33	212378	x		Hjulhus	Wheel housing
34	212442	x		Isolering hjulhus	Insulation wheel housing
35	102470	x		Stänkskydd	Splash guard
36	101223	x		Fäste stänkskydd	Bracket splash guard
37	800118	x		Skruv	Screw
38	210539	x		Emblem	Emblem
39	212558	x		Emblem	Emblem
40	209372	x		Luftintag	Air inlet
--	213472	x		Myggnät d:o	Mosquito net d:o
				M= Metervara	M= On the metre
				T= Tillbehör	T= Accessory

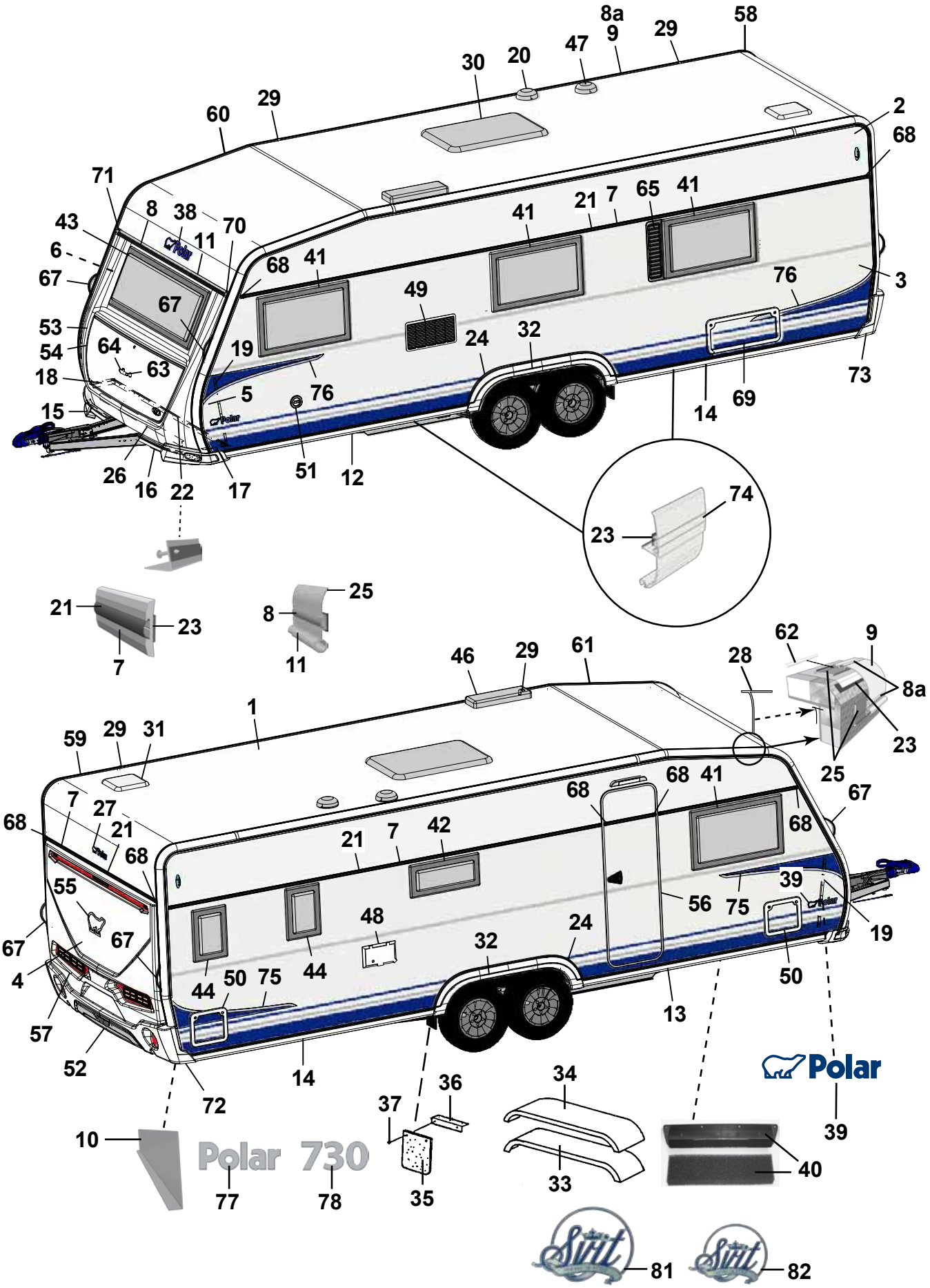
8a
9
29
58
30
20
47
60
29
2
68
71
8
38
70
43
11
6
67
68
41
41
21
7
65
41
67
49
76
3
53
54
64
63
19
24
32
18
5
76
73
15
14
69
26
16
22
17
51
12
74
23
21
23
7
25
8
11
46
29
61
62
9
28
8a
1
59
29
31
23
25
68
41
68
67
7
27
21
68
21
7
42
68
55
39
56
75
19
67
67
48
32
24
4
44
50
75
44
50
57
13
52
14
72
Polar
34
36
37
39
10
Polar 730
40
33
77
78
35
81
82

Pos Fig	Det. nr Part. No	Ingår/Fitted 730 TRX		Benämning	Description
41	212413	x		Fönster öppn.bart 900x550 kpl.	Window 900x550 cpl.
--	212868	x		Ruta lös u. karm 900x550 d:o	Pane without frame 900x550 d:o
42	212411	x		Fönster öppn.bart 700x400 pentry kpl.	Window 700x400 pentry cpl.
--	212870	x		Ruta lös u. karm 700x400 d:o	Pane without frame 700x400 d:o
43	212408	x		Fönster fast 1600x600 kpl.	Window fixed 1600x600 cpl.
--	212867	x		Ruta lös u. karm 1600x600 d:o	Pane without frame 1600x600 d:o
44	212409	x		Fönster öppn.bart 350x500 kpl.	Window 350x550 cpl.
--	212872	x		Ruta lös u. karm 350x500 d:o	Pane without frame 350x500 d:o
46	208023	x		Ventil tak för kyl	Ventilator roof for refrigerator
47	00970024	x		Ventilator kpl.	Ventilator cpl.
48	504324	x		El-intag 230 V u. låshus el-golvvärme	El. connection 230 V el. underfloor heating
--	504325	x		Låshus d:o	Locking house d:o
49	209247	x		Galler ventilation kyl	Louvre ventilation
50	207759	x		Lucka m. innerram, utan spegel	Door with frame inner, without plate
--	207197	x		Innerram d:o	Frame inner d:o
51	319023	x		Vattenpåfyllning m. lock	Water filler with cap
--	319901	x		Lock d:o	Cap d:o
--	350016	x		Lock yttre kpl. m. metallpinne	Cap external cpl. with metal pin
52	214068	x		Diffuser	Diffuser
53	213917	x		Front u. lock	Front without trunk lid
54	213029	x		Lock front u. lås	Trunk lid front without lock
55	212557	x		Emblem	Emblem
56	213052	x		Dörr yttre kpl. H	Outer door cpl. R
--	213053	T		Dörr yttre kpl. H m. fönster	Outer door cpl. R with window
--	213055	T		Myggdörr inre	Mosquito door inner
57	213918	x		Bakgavel plast	Back gable plastic
58	213711	x		List tält bockad H-bak	List bent R rear
59	213712	x		List tält bockad V-bak	List bent L rear
60	213709	x		List tält bockad H-fram	List bent R front
61	213710	x		List tält bockad V-fram	List bent L front
62	208323	x		Styrstift list tält 50x3,5 mm	Pin for list 50x6,5 mm
63	210057	x		Handtag koffert inkl. täckbrickor	Handle trunk lid with covers
64	211492	x		Täckbricka	Cover
65	212476	T		Ventilationsgaller V	Ventilator grill L
67	213255	x		Draghandtag	Draw handle
68	95003772	x		Ändstycke	End protection
69	208424	T		Lucka m innerram, utan spegel	Door with frame inner, without plate
70	205630	x		Ändavslutning H midjelist	End protection R tent list
71	205631	x		Ändavslutning V midjelist	End protection L tent list
72	213807	x		Ändavslutning H-bak	End protection R-rear
73	213808	x		Ändavslutning V-bak	End protection L-rear
--	801319	x		Skruv PKM 4,2x14 ändavsl. H-V bak	Screw PKM 4,2x14 end prot. R-L rear
--	801320	x		Skruv PKM 4,2x25 ändavsl. H-V bak	Screw PKM 4,2x25 end prot. R-L rear
74	213718	x		List dekor vit L=3000	List decor white L=3000
75	213459	x		Dekal sida H	Decal R
76	213460	x		Dekal sida V	Decal L
77	212549	x		Emblem Polar	Emblem Polar
78	212555	x		Emblem 730	Emblem 730
81	212478	T		Emblem Svit 200x160	Emblem Svit 200x160
82	212479	T		Emblem Svit 150x120	Emblem Svit 150x120

M= Metervara
T= Tillbehör

M= On the metre
T= Accessory

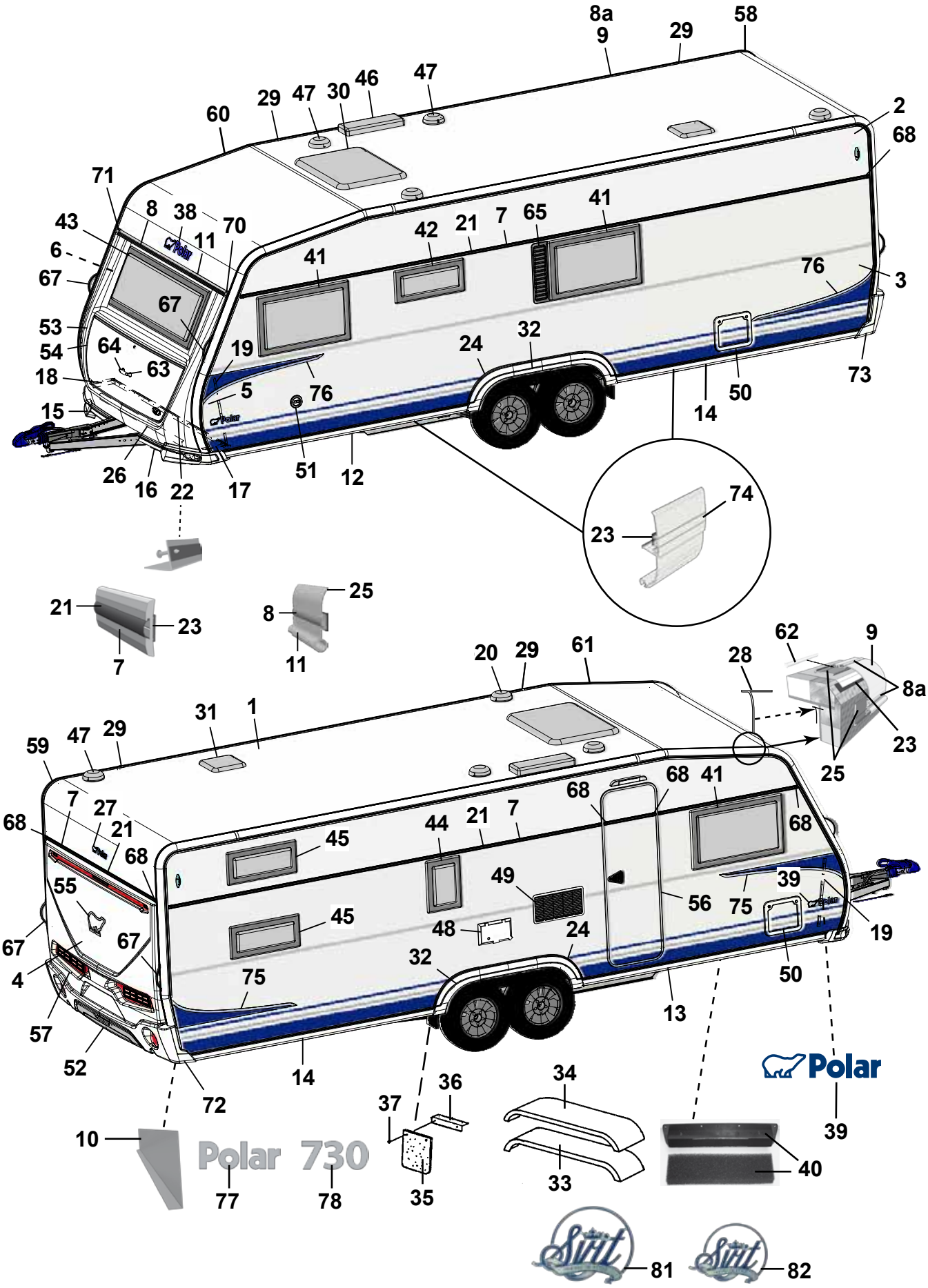
8a
9
29
58
47
46
30
47
29
60
2
68
71
8
38
70
43
11
6
67
67
41
42
21
7
65
41
76
3
53
54
64
63
19
24
32
18
5
76
73
15
50
14
26
16
22
17
51
12
74
23
21
23
7
25
8
11
62
9
20
29
61
28
8a
31
1
59
47
29
23
25
68
7
27
21
68
68
41
68
44
21
7
45
68
55
49
39
56
75
19
67
67
45
48
24
4
32
75
50
57
13
52
14
72
Polar
36
34
37
39
10
Polar 730
40
33
77
78
35
81
82

Pos Fig	Det. nr Part. No	Ingår/Fitted 730 BR		Benämning	Description
1	213254	x		Plåt tak 8100x2475	Roofing plate 8100x2475
2	212831	x		Plåt sida övre 8900x605	Side plate upper 8900x605
3	212834	x		Plåt sida undre 8900x1475	Side plate lower 8900x1475
4	212832	x		Plåt gavel 2475x1600	Gable plate 2475x1600
5	211056	x		Plåt gavel undre 2800x818	Gable plate lower 2800x818
6	211056	x		Plåt gavel övre 2800x818	Gable plate upper 2800x818
7	212328	x		List dekor L=7312	List L=7312
8	210365	M		List dekor plast, silver	List decor plastic, silver
8a	210364	M		List dekor plast, vit	List decor plastic, white
9	213714	x		List tält rak L=5240	List straight L=5240
10	212699	x		Täckplåt bakljusramp L=2290	Coverplate light holder L=2290
11	208567	x		List markis L=2322	List L=2322
12	213716	x		List avb. spoiler V-fram L=2986	List L front L=2986
13	213717	x		List avb. spoiler H-fram L=2986	List R front L=2986
14	213715	x		List avb. spoiler V-H bak L=2929	List L-R rear L=2929
15	213805	x		Spoiler H	Spoiler R
16	213806	x		Spoiler V	Spoiler L
17	210346	x		List vinkel V	List L
18	210347	x		List vinkel H	List R
19	210101	x		List vinkel al. L=5000	List al. L=5000
20	401507	x		Motor köksfläkt kpl.	Motor kitchen fan cpl.
21	90003326	M		List dekor plast, silver	List decor plastic, silver
22	210348	x		List gavel-golv fram L=2440	List gable-floor front L=2440
--	209525	x		Tätning "Terostat 2759" d:o	Seal "Terostat 2759" d:o
--	800626	x		Skruv d:o TKX 5,0x25	Screw d:o TKX 5,0x25
23	208236	M		Butyl profil 15x2 (30 m/rulle)	Seal strip 15x2 (30 m/roll)
24	212490	x		List al. hjulhusbreddare	List al. mudguard
--	212977	M		List gummi d:o	List rubber d:o
--	213030	M		Tejp dubbelhäftande d:o, B=6 mm (50 m/rulle)	Tape double-stick d:o W=6 mm (50 m/roll)
25	214054	M		List tätning vit 49mm, tak (45 m/rulle)	Seal strip white 49mm, roof (45 m/roll)
--	214027	M		List tätning vit 33mm, vägg (45 m/rulle)	Seal strip white 33mm, wall (45 m/roll)
26	210469	x		List koffert L=1700	List gas box L=1700
27	210539	x		Emblem	Emblem
28	204137	M		List täck	Cover strip
29	213758	x		Skarvskydd tältlist	Splice protection
--	801319	x		Skruv PKM 4,2x14 d:o	Screw PKM 4,2x14 d:o
30	211543	x		Taklucka 400x400 kpl. rumsdel	Roof hatch 400x400 cpl.
--	207265	T		Taklucka Heki kpl.	Roof hatch Heki cpl.
--	207780	T		Taklucka Heki de Lux kpl.	Roof hatch Heki de Lux cpl.
31	211542	x		Taklucka 280x280 kpl. tvättrum	Roof hatch 280x280 cpl.
32	213810	x		Hjulhusbreddare	Mudguard
33	212378	x		Hjulhus	Wheel housing
34	212442	x		Isolering hjulhus	Insulation wheel housing
35	102470	x		Stänkskydd	Splash guard
36	101223	x		Fäste stänkskydd	Bracket splash guard
37	800118	x		Skruv	Screw
38	210539	x		Emblem	Emblem
39	212558	x		Emblem	Emblem
40	209372	x		Luftintag	Air inlet
--	213472	x		Myggnät d:o	Mosquito net d:o
				M= Metervara	M= On the metre
				T= Tillbehör	T= Accessory

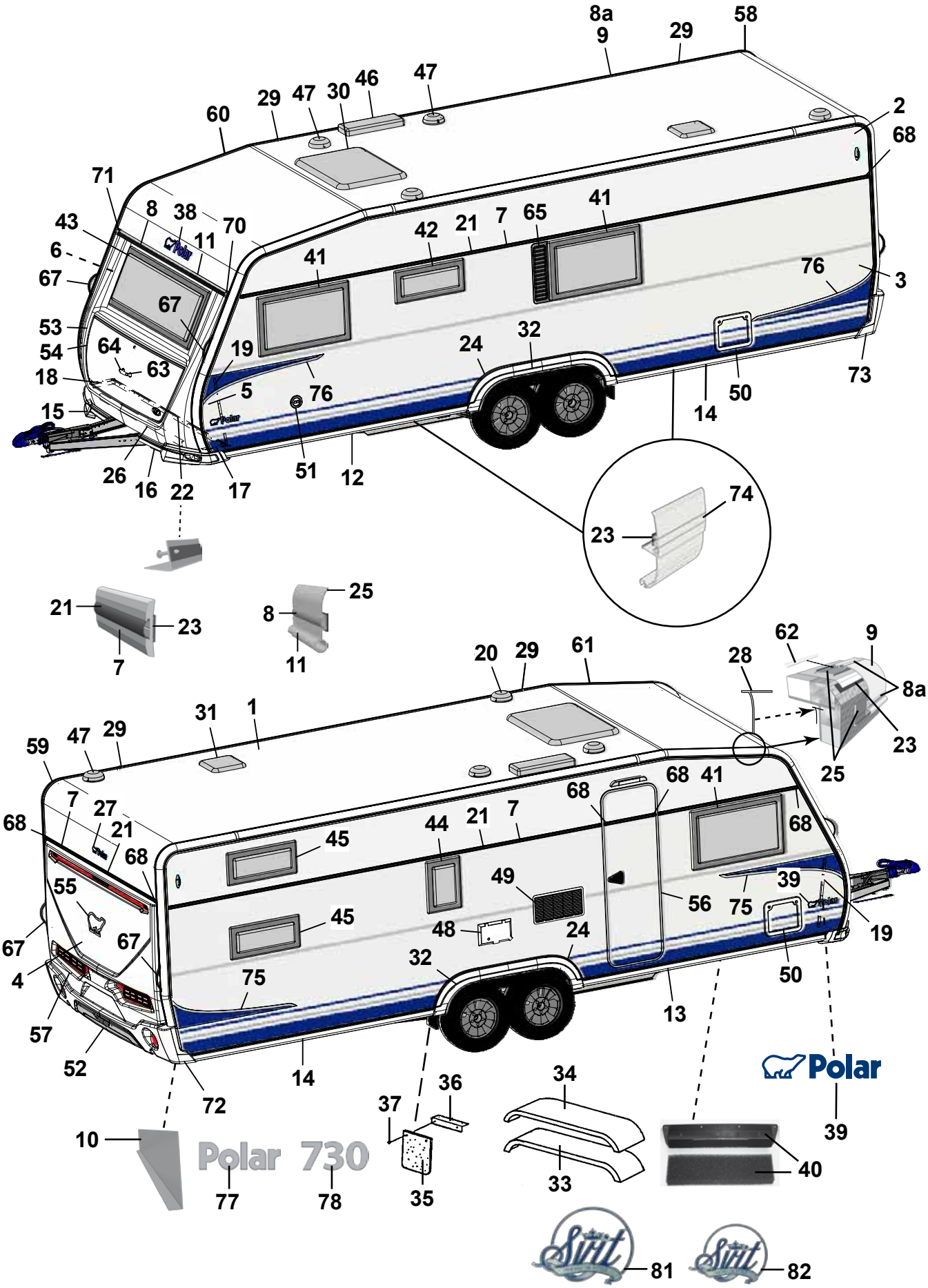
8a
9
29
58
47
46
30
47
29
60
2
68
71
8
38
70
43
11
6
67
67
41
42
21
7
65
41
76
3
53
54
64
63
19
24
32
18
5
76
73
15
50
14
26
16
22
17
51
12
74
23
21
23
7
25
8
11
62
9
20
29
61
28
8a
31
1
23
59
47
29
25
68
41
68
7
27
21
68
68
44
21
7
68
45
55
49
39
56
75
19
67
67
45
48
24
4
32
75
50
57
13
52
14
72
Polar
36
34
37
39
10
Polar 730
40
33
77
78
35
81
82

Pos Fig	Det. nr Part. No	Ingår/Fitted 730 BR		Benämning	Description
41	212413	x		Fönster öppn.bart 900x550 kpl.	Window 900x550 cpl.
--	212868	x		Ruta lös u. karm 900x550 d:o	Pane without frame 900x550 d:o
42	212411	x		Fönster öppn.bart 700x400 pentry kpl.	Window 700x400 pentry cpl.
--	212870	x		Ruta lös u. karm 700x400 d:o	Pane without frame 700x400 d:o
43	212408	x		Fönster fast 1600x600 kpl.	Window fixed 1600x600 cpl.
--	212867	x		Ruta lös u. karm 1600x600 d:o	Pane without frame 1600x600 d:o
44	212409	x		Fönster öppn.bart 350x500 kpl.	Window 350x550 cpl.
--	212872	x		Ruta lös u. karm 350x500 d:o	Pane without frame 350x500 d:o
45	212410	x		Fönster öppn.bart 700x300 kpl.	Window 700x300 cpl.
--	212871	x		Ruta lös u. karm 700x300 d:o	Pane without frame 700x300 d:o
46	208023	x		Ventil tak för kyl	Ventilator roof for refrigerator
47	00970024	x		Ventilator kpl.	Ventilator cpl.
48	504324	x		El-intag 230 V u. låshus el-golvvärme	El. connection 230 V el. underfloor heating
--	504325	x		Låshus d:o	Locking house d:o
49	209247	x		Galler ventilation kyl	Louvre ventilation
50	207759	x		Lucka m. innerram, utan spegel	Door with frame inner, without plate
--	207197	x		Innerram d:o	Frame inner d:o
51	319023	x		Vattenpåfyllning m. lock	Water filler with cap
--	319901	x		Lock d:o	Cap d:o
--	350016	x		Lock yttre kpl. m. metallpinne	Cap external cpl. with metal pin
52	214068	x		Diffuser	Diffuser
53	213917	x		Front u. lock	Front without trunk lid
54	213029	x		Lock front u. lås	Trunk lid front without lock
55	212557	x		Emblem	Emblem
56	213052	x		Dörr yttre kpl. H	Outer door cpl. R
--	213053	T		Dörr yttre kpl. H m. fönster	Outer door cpl. R with window
--	213055	T		Myggdörr inre	Mosquito door inner
57	213918	x		Bakgavel plast	Back gable plastic
58	213711	x		List tält bockad H-bak	List bent R rear
59	213712	x		List tält bockad V-bak	List bent L rear
60	213709	x		List tält bockad H-fram	List bent R front
61	213710	x		List tält bockad V-fram	List bent L front
62	208323	x		Styrstift list tält 50x3,5 mm	Pin for list 50x6,5 mm
63	210057	x		Handtag koffert inkl. täckbrickor	Handle trunk lid with covers
64	211492	x		Täckbricka	Cover
65	212476	T		Ventilationsgaller V	Ventilator grill L
67	213255	x		Draghandtag	Draw handle
68	95003772	x		Ändstycke	End protection
70	205630	x		Ändavslutning H midjelist	End protection R tent list
71	205631	x		Ändavslutning V midjelist	End protection L tent list
72	213807	x		Ändavslutning H-bak	End protection R-rear
73	213808	x		Ändavslutning V-bak	End protection L-rear
--	801319	x		Skruv PKM 4,2x14 ändavsl. H-V bak	Screw PKM 4,2x14 end prot. R-L rear
--	801320	x		Skruv PKM 4,2x25 ändavsl. H-V bak	Screw PKM 4,2x25 end prot. R-L rear
74	213718	x		List dekor vit L=3000	List decor white L=3000
75	213459	x		Dekal sida H	Decal R
76	213460	x		Dekal sida V	Decal L
77	212549	x		Emblem Polar	Emblem Polar
78	212555	x		Emblem 730	Emblem 730
81	212478	T		Emblem Svit 200x160	Emblem Svit 200x160
82	212479	T		Emblem Svit 150x120	Emblem Svit 150x120
				M= Metervara T= Tillbehör	M= On the metre T= Accessory

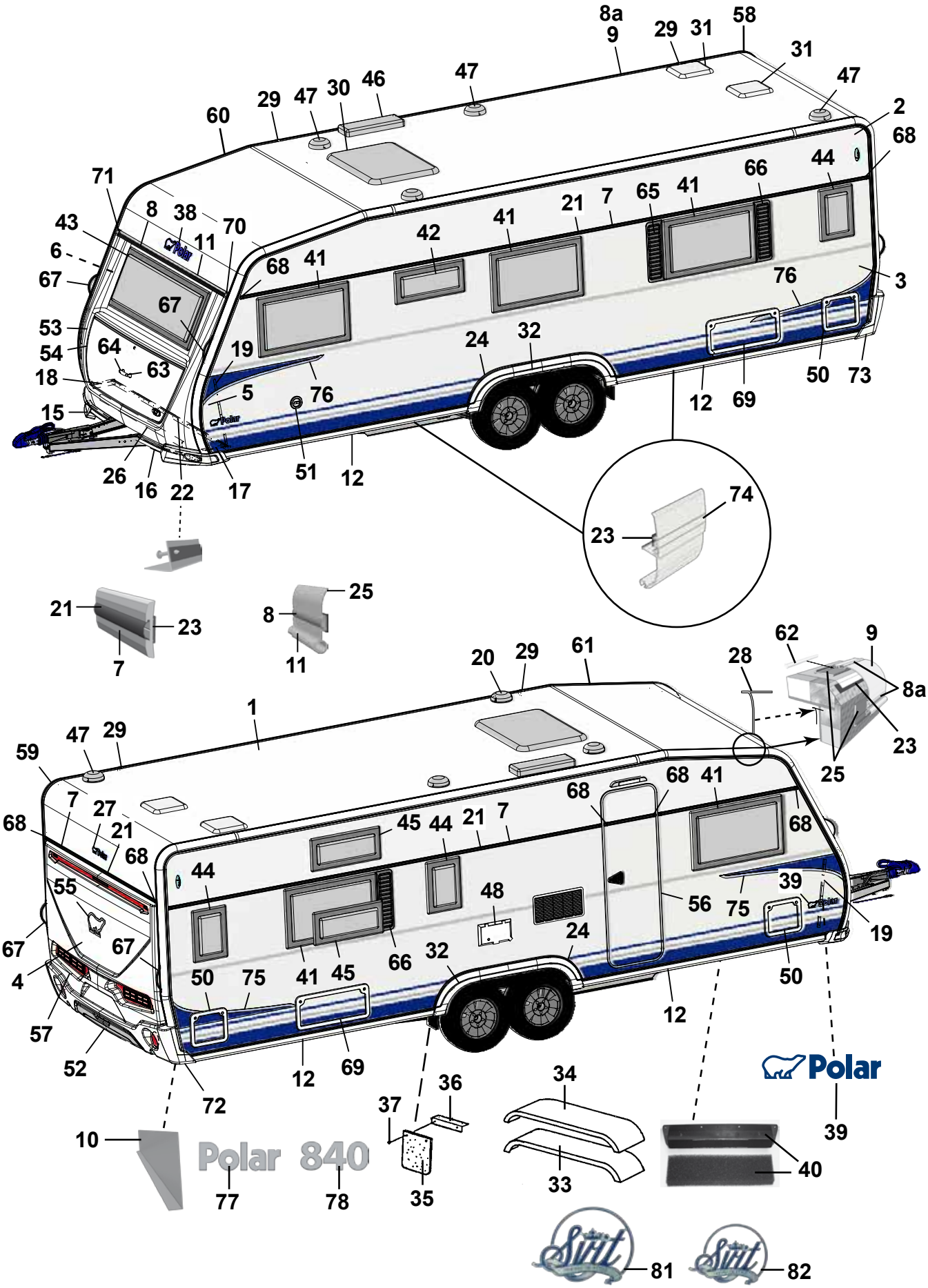
8a
9
29
31
58
31
47
2
68
44
66
41
65
7
21
41
42
30
46
47
60
29
47
71
8
38
70
11
43
6
67
53
54
64
63
18
15
67
68
41
19
5
76
24
32
76
3
50
73
12
69
26
16
22
17
51
12
74
23
21
23
7
25
8
11
62
9
8a
23
25
28
20
29
61
1
47
29
59
7
27
21
68
55
67
4
57
52
72
10
Polar 840
77
78
68
41
68
68
45
44
21
7
44
48
56
75
39
19
24
66
32
50
75
41
45
12
69
50
12
36
37
35
34
33
40
39
Polar
81
82

Pos Fig	Det. nr Part. No	Ingår/Fitted 840 TRX LB	840 TRX DB	840 TRX TDS		Benämning	Description
1	212291	x	x	x		Plåt tak 9200x2475	Roofing plate 9200x2475
2	212831	x	x	x		Plåt sida övre 8900x605	Side plate upper 8900x605
3	212834	x	x	x		Plåt sida undre 8900x1475	Side plate lower 8900x1475
4	212832	x	x	x		Plåt gavel 2475x1600	Gable plate 2475x1600
5	211056	x	x	x		Plåt gavel undre 2800x818	Gable plate lower 2800x818
6	211056	x	x	x		Plåt gavel övre 2800x818	Gable plate upper 2800x818
7	212328	x	x	x		List dekor L=7312	List L=7312
8	210365	M	M	M		List dekor plast, silver	List decor plastic, silver
8a	210364	M	M	M		List dekor plast, vit	List decor plastic, white
9	213714	x	x	x		List tält rak L=5240	List straight L=5240
10	212699	x	x	x		Täckplåt bakljusramp L=2290	Coverplate light holder L=2290
11	208567	x	x	x		List markis L=2322	List L=2322
12	213719	x	x	x		List avb. spoiler L=3549	List L=3549
15	213805	x	x	x		Spoiler H	Spoiler R
16	213806	x	x	x		Spoiler V	Spoiler L
17	210346	x	x	x		List vinkel V	List L
18	210347	x	x	x		List vinkel H	List R
19	210101	x	x	x		List vinkel al. L=5000	List al. L=5000
20	401507	x	x	x		Motor köksfläkt kpl.	Motor kitchen fan cpl.
21	90003326	M	M	M		List dekor plast, silver	List decor plastic, silver
22	210348	x	x	x		List gavel-golv fram L=2440	List gable-floor front L=2440
--	209525	x	x	x		Tätning "Terostat 2759" d:o	Seal "Terostat 2759" d:o
--	800626	x	x	x		Skruv d:o TKX 5,0x25	Screw d:o TKX 5,0x25
23	208236	M	M	M		Butyl profil 15x2 (30 m/rulle)	Seal strip 15x2 (30 m/roll)
24	212490	x	x	x		List al. hjulhusbreddare	List al. mudguard
--	212977	M	M	M		List gummi d:o	List rubber d:o
--	213030	M	M	M		Tejp dubbelhäftande d:o, B=6 mm (50 m/rulle)	Tape double-stick d:o W=6 mm (50 m/roll)
25	214054	M	M	M		List tätning vit 49mm, tak (45 m/rulle)	Seal strip white 49mm, roof (45 m/roll)
--	214027	M	M	M		List tätning vit 33mm, vägg (45 m/rulle)	Seal strip white 33mm, wall (45 m/roll)
26	210469	x	x	x		List koffert L=1700	List gas box L=1700
27	210539	x	x	x		Emblem	Emblem
28	204137	M	M	M		List täck	Cover strip
29	213758	x	x	x		Skarvskydd tältlist	Splice protection
--	801319	x	x	x		Skruv PKM 4,2x14 d:o	Screw PKM 4,2x14 d:o
30	211543	x	x	x		Taklucka 400x400 kpl. rumsdel	Roof hatch 400x400 cpl.
--	207265	T	T	T		Taklucka Heki kpl.	Roof hatch Heki cpl.
--	207780	T	T	T		Taklucka Heki de Lux kpl.	Roof hatch Heki de Lux cpl.
31	211542	x	x	x		Taklucka 280x280 kpl. tvättrum	Roof hatch 280x280 cpl.
32	213810	x	x	x		Hjulhusbreddare	Mudguard
33	212378	x	x	x		Hjulhus	Wheel housing
34	212442	x	x	x		Isolering hjulhus	Insulation wheel housing
35	102470	x	x	x		Stänkskydd	Splash guard
36	101223	x	x	x		Fäste stänkskydd	Bracket splash guard
37	800118	x	x	x		Skruv	Screw
38	210539	x	x	x		Emblem	Emblem
39	212558	x	x	x		Emblem	Emblem
40	209372	x	x	x		Luftintag	Air inlet
--	213472	x	x	x		Myggnät d:o	Mosquito net d:o
41	212413	x	x	x		Fönster öppn.bart 900x550 kpl.	Window 900x550 cpl.
--	212868	x	x	x		Ruta lös u. karm 900x550 d:o	Pane without frame 900x550 d:o
						M= Metervara	M= On the metre
						T= Tillbehör	T= Accessory

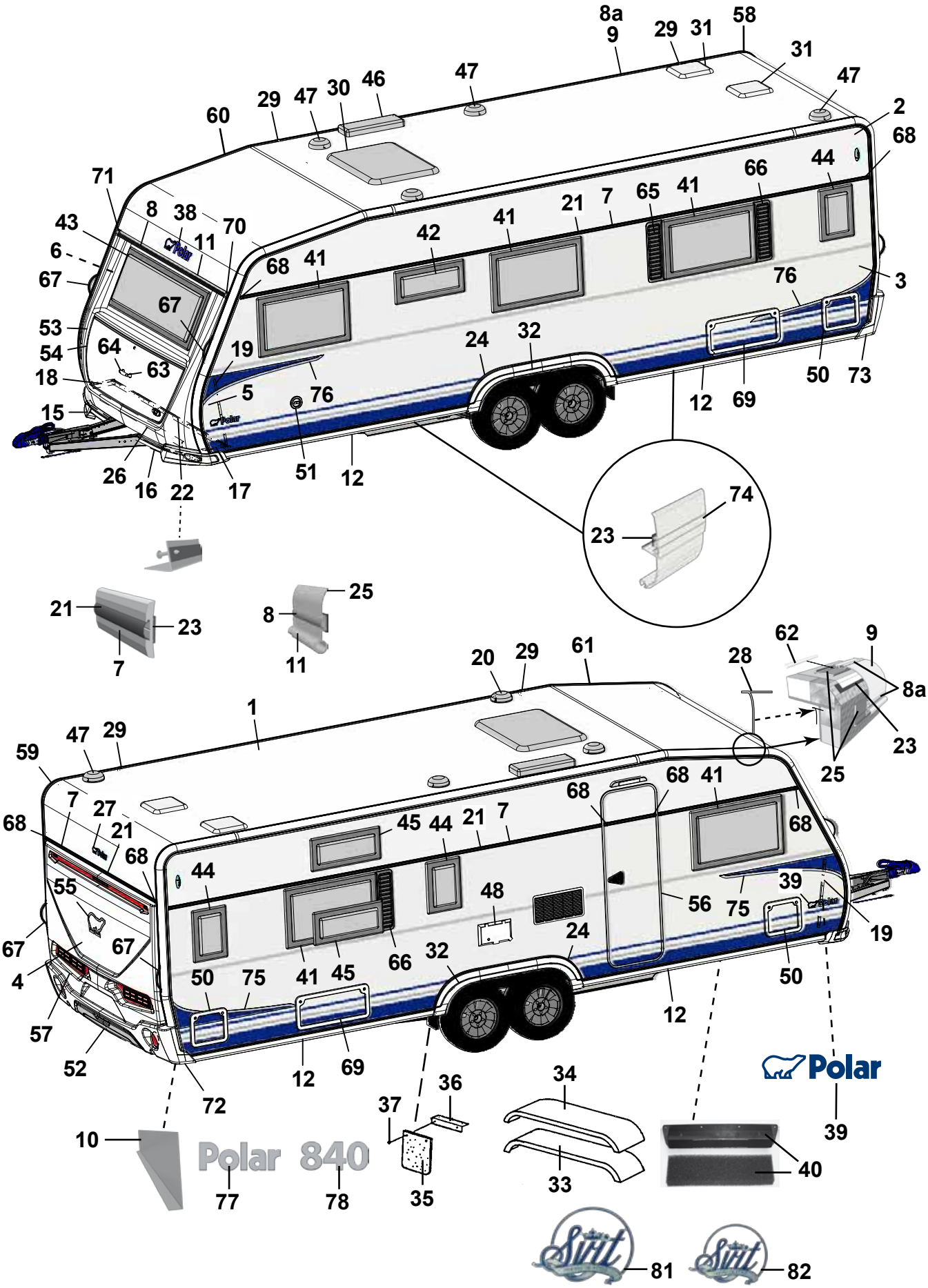
8a
9
29
31
58
31
47
2
68
44
66
41
7
65
21
41
42
47
30
46
29
60
71
8
38
70
11
43
6
67
53
54
64
63
18
15
26
16
22
17
51
12
5
19
68
41
76
24
32
50
73
12
69
3
76
74
23
21
23
7
25
8
11
20
29
61
1
62
9
28
8a
23
25
59
47
29
7
27
21
68
55
67
4
57
52
72
10
Polar 840
77
78
45
44
21
7
68
41
48
24
56
75
39
19
50
66
32
12
69
36
37
35
34
33
40
39
Polar
81
82

Pos Fig	Det. nr Part. No	Ingår/Fitted 840 TRX LB	840 TRX DB	840 TRX TDS		Benämning	Description
42	212411	x	x	x		Fönster öppn.bart 700x400 pentry kpl.	Window 700x400 pentry cpl.
--	212870	x	x	x		Ruta lös u. karm 700x400 d:o	Pane without frame 700x400 d:o
43	212408	x	x	x		Fönster fast 1600x600 kpl.	Window fixed 1600x600 cpl.
--	212867	x	x	x		Ruta lös u. karm 1600x600 d:o	Pane without frame 1600x600 d:o
44	212409	T	T	T		Fönster öppn.bart 350x500 kpl.	Window 350x550 cpl.
--	212872	T	T	T		Ruta lös u. karm 350x500 d:o	Pane without frame 350x500 d:o
45	212410		x			Fönster öppn.bart 700x300 kpl.	Window 700x300 cpl.
--	212871		x			Ruta lös u. karm 700x300 d:o	Pane without frame 700x300 d:o
46	208023	x	x	x		Ventil tak för kyl	Ventilator roof for refrigerator
47	00970024	x	x	x		Ventilator kpl.	Ventilator cpl.
48	504324	x	x	x		El-intag 230 V u. låshus el-golvvärme	El. connection 230 V el. underfloor heating
--	504325	x	x	x		Låshus d:o	Locking house d:o
49	209247	x	x	x		Galler ventilation kyl	Louvre ventilation
50	207759	x	x	x		Lucka m. innerram, utan spegel	Door with frame inner, without plate
--	207197	x	x	x		Innerram d:o	Frame inner d:o
51	319023	x	x	x		Vattenpåfyllning m. lock	Water filler with cap
--	319901	x	x	x		Lock d:o	Cap d:o
--	350016	x	x	x		Lock yttre kpl. m. metallpinne	Cap external cpl. with metal pin
52	214068	x	x	x		Diffuser	Diffuser
53	213917	x	x	x		Front u. lock	Front without trunk lid
54	213029	x	x	x		Lock front u. lås	Trunk lid front without lock
55	212557	x	x	x		Emblem	Emblem
56	213052	x	x	x		Dörr yttre kpl. H	Outer door cpl. R
--	213053	T	T	T		Dörr yttre kpl. H m. fönster	Outer door cpl. R with window
--	213055	T	T	T		Myggdörr inre	Mosquito door inner
57	213918	x	x	x		Bakgavel plast	Back gable plastic
58	213711	x	x	x		List tält bockad H-bak	List bent R rear
59	213712	x	x	x		List tält bockad V-bak	List bent L rear
60	213709	x	x	x		List tält bockad H-fram	List bent R front
61	213710	x	x	x		List tält bockad V-fram	List bent L front
62	208323	x	x	x		Styrstift list tält 50x3,5 mm	Pin for list 50x6,5 mm
63	210057	x	x	x		Handtag koffert inkl. täckbrickor	Handle trunk lid with covers
64	211492	x	x	x		Täckbricka	Cover
65	212476	T	T			Ventilationsgaller V	Ventilator grill L
66	212477	T		T		Ventilationsgaller H	Ventilator grill R
67	213255	x	x	x		Draghandtag	Draw handle
68	95003772	x	x	x		Ändstycke	End protection
69	208424	T	T	T		Lucka m innerram, utan spegel	Door with frame inner, without plate
70	205630	x	x	x		Ändavslutning H midjelist	End protection R tent list
71	205631	x	x	x		Ändavslutning V midjelist	End protection L tent list
72	213807	x	x	x		Ändavslutning H-bak	End protection R-rear
73	213808	x	x	x		Ändavslutning V-bak	End protection L-rear
--	801319	x	x	x		Skruv PKM 4,2x14 ändavsl. H-V bak	Screw PKM 4,2x14 end prot. R-L rear
--	801320	x	x	x		Skruv PKM 4,2x25 ändavsl. H-V bak	Screw PKM 4,2x25 end prot. R-L rear
74	213718	x	x	x		List dekor vit L=3000	List decor white L=3000
75	213459	x	x	x		Dekal sida H	Decal R
76	213460	x	x	x		Dekal sida V	Decal L
77	212549	x	x	x		Emblem Polar	Emblem Polar
78	212556	x	x	x		Emblem 840	Emblem 840
81	212478	T	T	T		Emblem Svit 200x160	Emblem Svit 200x160
82	212479	T	T	T		Emblem Svit 150x120	Emblem Svit 150x120
						M= Metervara T= Tillbehör	M= On the metre T= Accessory


1
2
1
2
3

Pos Fig	Det. nr Part. No	Ingår Fitted	Benämning	Description
1	27203536	x	Färg vit RAL 9003, 0,125 l	Colour white RAL 9003, 0,125 l
--			Vit gäller även tak och gavlar.	White evan roof and gable
2	210650	x	Färg silver RAL 9006, 0,125 l	Colour silver RAL 9006, 0,125 l
3	206894	x	Färg blå NCS 4050 R80B, 0,125 l	Colour blue NCS 4050 R80B, 0,125 l
--	905212	-	Penselflaska för färg 20 ml	Brushbottle for colour 20 ml

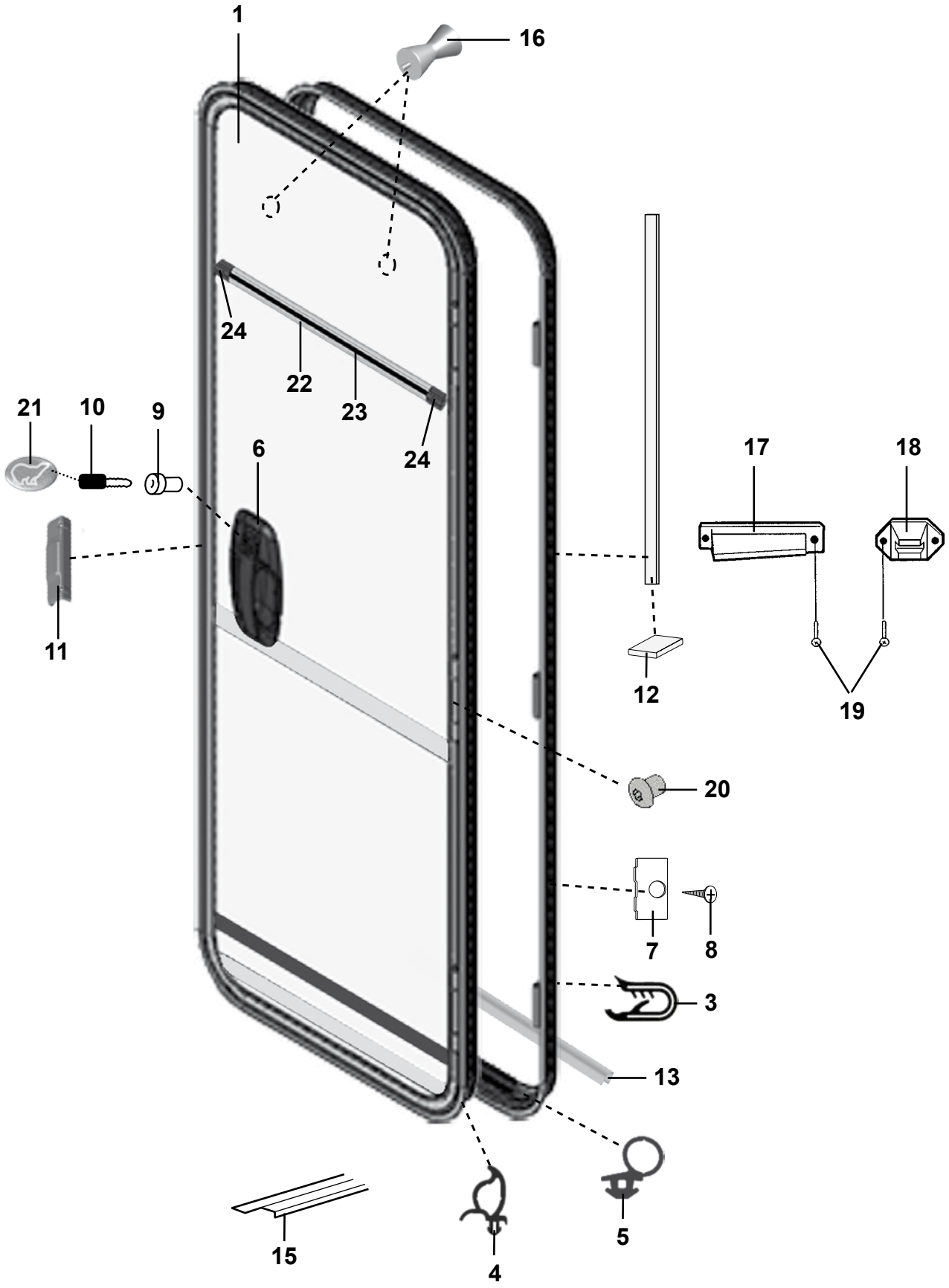
1
16
24
22
23
24
21
10
9
6
11
12
17
18
19
20
7
8
3
13
15
4
5

Pos Fig	Det. nr Part. No	Ingår Fitted	Benämning	Description
1	213052	x	Dörr yttre kpl. H	Outer door cpl. R
3	207673	x	List dörrfoder L=4620 mm	Strip L=4620 mm
4	207674	M	List tätning dörrblad	Seal strip door
5	209504	M	List tätning	Seal strip
6	213252	x	Lås ytterdörr H-hängd	Lock outer door R
7	207676	x	Fästbleck	Bracket
8	800152	x	Skruv fästbleck	Screw bracket
9	---	x	Låskolv; se "Lås"	Lock cylinder; see "Locks"
10	---	x	Nyckel; se "Nycklar"	Key; see "Keys"
11	213526	x	Låsbleck	Securing plate
12	207678	M	List tätning	Seal strip
13	213054	x	Aluminiumprofil	Aluminiumprofile
15	314687	x	Tröskel L= 850 mm	Threshold L= 850 mm
16	316116	x	Hängare	Hanger
17	213772	x	Hållare dörr, dörrdel	Door holder
18	213773	x	Hållare dörr, väggdel	Door holder
19	800631	x	Skruv B6x25 rostfri	Screw B6x25 rustless
20	209503	x	Skruv gångjärn insex M6x7	Socket head cap screw M6x7
21	209060	x	Emblem	Emblem
22	212328	x	List dekor L=7312	List L=7312
23	90003326	M	List dekor plast, silver	List decor plastic, silver
24	95003772	x	Ändstycke	End protection

M= Metervara
T= Tillbehör

M= On the metre
T= Accessory

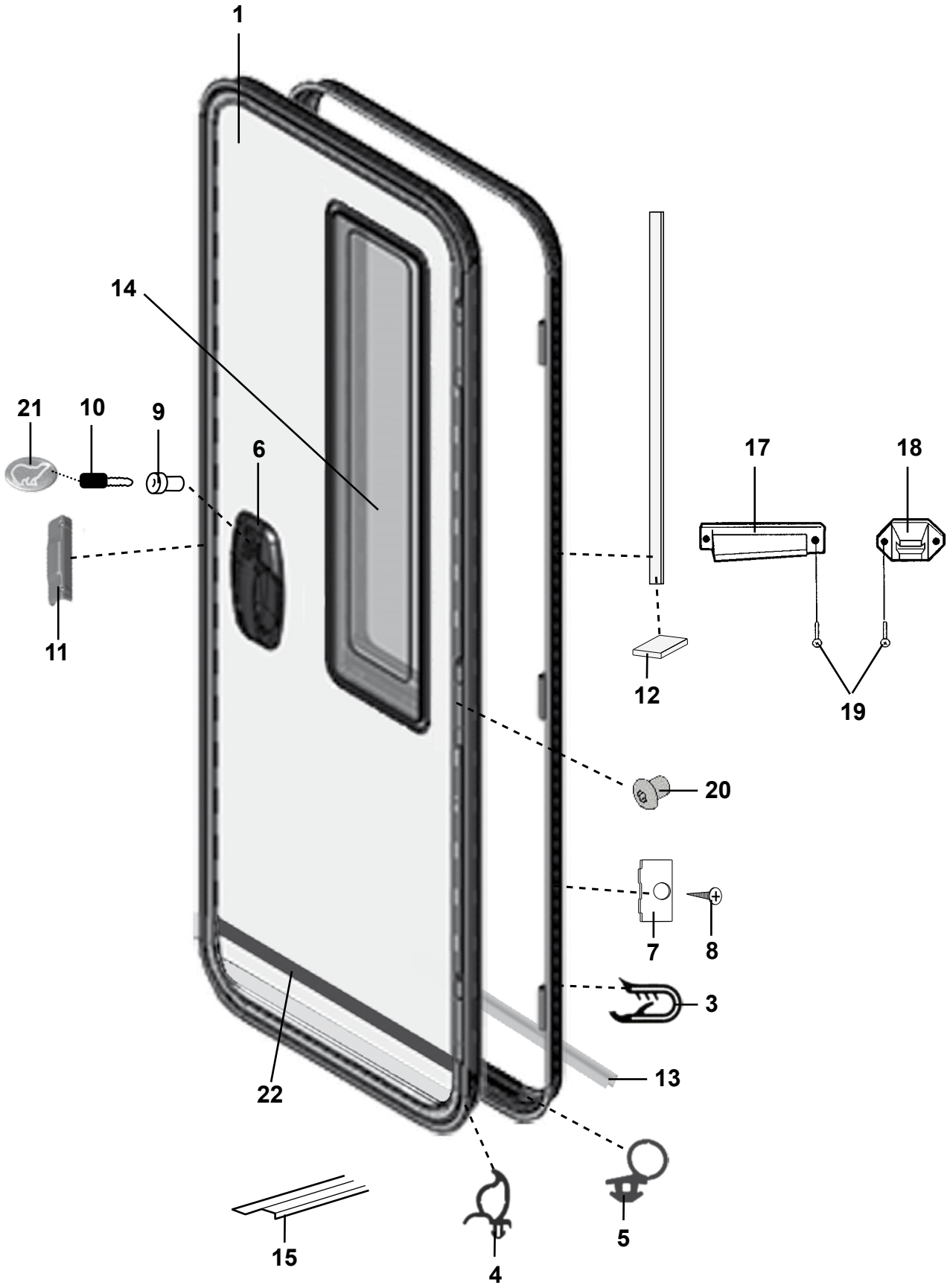
1
14
21
10
9
6
11
12
17
18
19
20
7
8
3
13
22
15
4
5

Pos Fig	Det. nr Part. No	Ingår Fitted	Benämning	Description
1	213053	x	Dörr yttre kpl. H	Outer door cpl. R
3	207673	x	List dörrfoder L=4620 mm	Strip L=4620 mm
4	207674	M	List tätning dörrblad	Seal strip door
5	209504	M	List tätning	Seal strip
6	213253	x	Lås ytterdörr H-hängd	Lock outer door R
7	207676	x	Fästbleck	Bracket
8	800152	x	Skruv fästbleck	Screw bracket
9	---	x	Låskolv; se "Lås"	Lock cylinder; see "Locks"
10	---	x	Nyckel; se "Nycklar"	Key; see "Keys"
11	213526	x	Låsbleck	Securing plate
12	207678	M	List tätning	Seal strip
13	213054	x	Aluminiumprofil	Aluminiumprofile
14	213527	x	Gardin fönster	Blind
15	314687	x	Tröskel L= 850 mm	Threshold L= 850 mm
17	213772	x	Hållare dörr, dörrdel	Door holder
18	213773	x	Hållare dörr, väggdel	Door holder
19	800631	x	Skruv B6x25 rostfri	Screw B6x25 rustless
20	209503	x	Skruv gångjärn insex M6x7	Socket head cap screw M6x7
21	209060	x	Emblem	Emblem
22	213116	x	Dekal dörr	Decal door

M= Metervara
T= Tillbehör

M= On the metre
T= Accessory

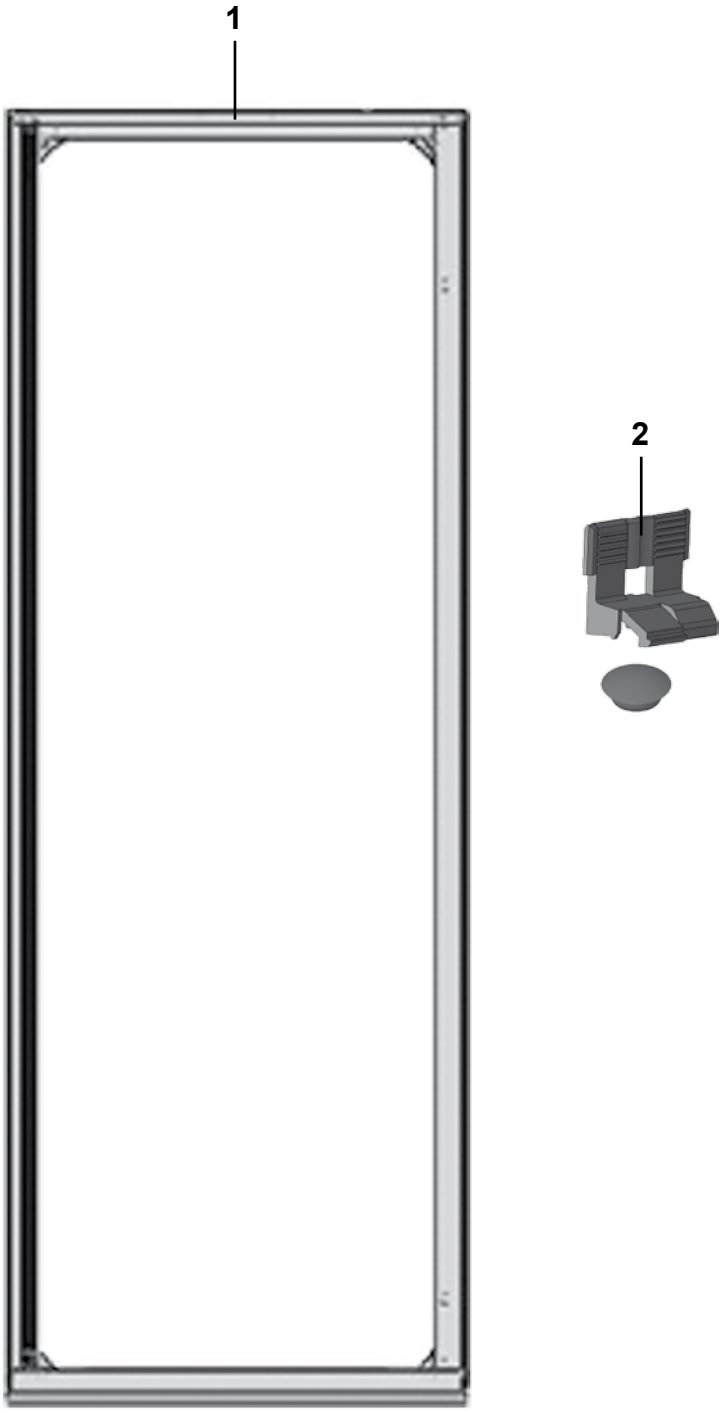
1
2

Pos Fig	Det. nr Part. No	Ingår Fitted	Benämning	Description
1	213055	T	Myggdörr inre	Mosquito door inner
2	213861	T	Fästclips myggdörr	Bracket mosquito door

T= Tillbehör

T= Accessory

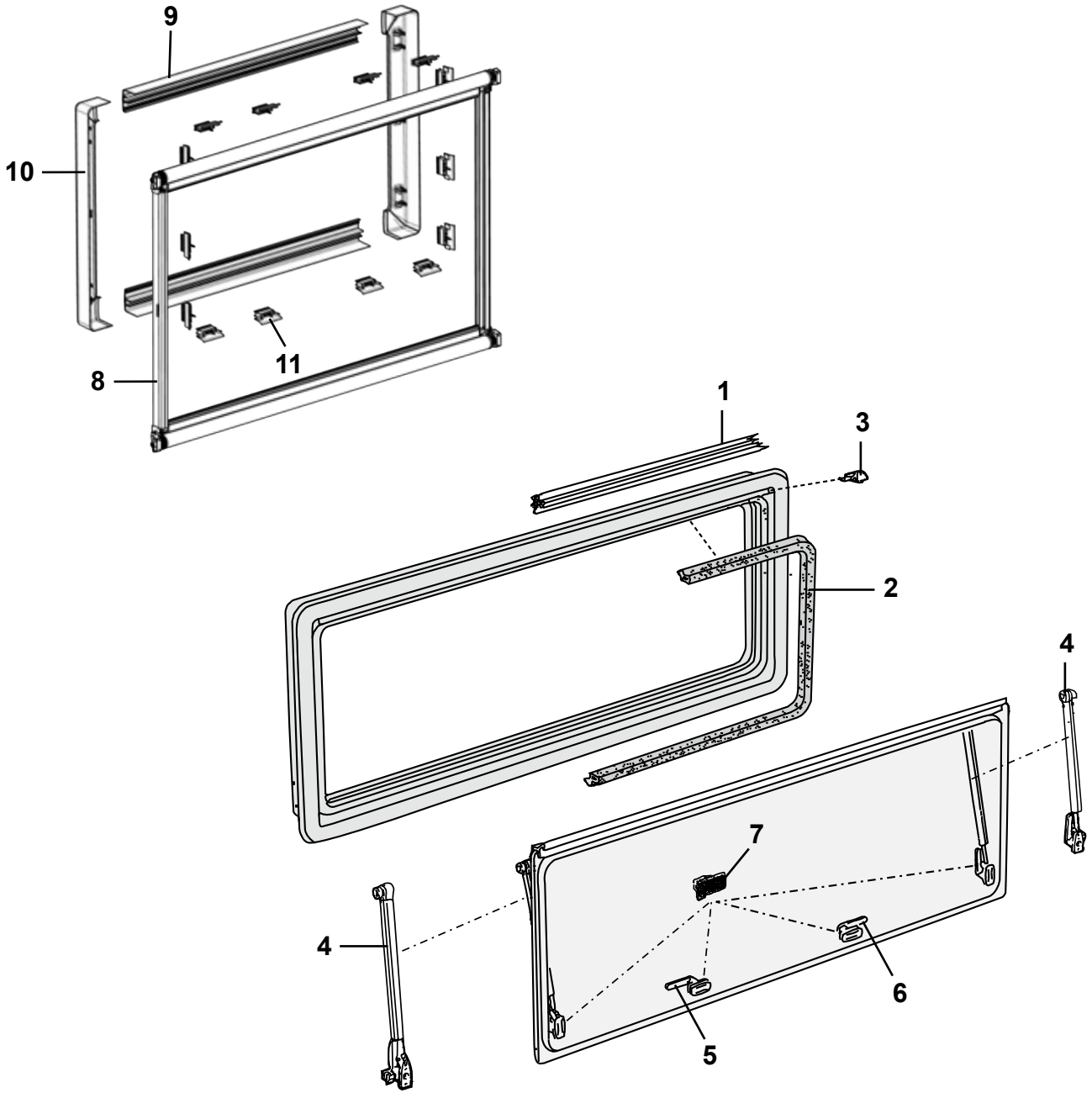
9
10
11
8
1
3
2
4
7
4
6
5

Pos Fig	Det. nr Part. No	Ingår Fitted	Benämning	Description
	212408	x	Fönster fast 1600x600 kpl.	Window fixed 1600x600 cpl.
	212867	x	Ruta lös 1600x600 d:o	Pane 1600x600 d:o
	212413	x	Fönster öppn.bart 900x550 kpl.	Window 900x550 cpl.
	212868	x	Ruta lös 900x550 d:o	Pane 900x550 d:o
	212412	T	Fönster öppn.bart 700x550 kpl. *	Window 700x550 cpl. *
	212869	T	Ruta lös 700x550 d:o *	Pane 700x550 d:o *
	212411	x	Fönster öppn.bart 700x400 kpl.	Window 700x400 cpl.
	212870	x	Ruta lös 700x400 d:o	Pane 700x400 d:o
	212410	x	Fönster öppn.bart 700x300 kpl.	Window 700x300 cpl.
	212871	x	Ruta lös 700x300 d:o	Pane 700x300 d:o
	212409	x	Fönster öppn.bart 350x500 kpl.	Window tinted 350x500 cpl.
	212872	x	Ruta lös 350x500 d:o	Pane 350x500 d:o
1	208066	x	List tätning L=5000 mm	Sealing strip L=5000 mm
2	208067	x	List tätning L=5000 mm	Sealing strip L=5000 mm
3	208068	x	Ändstycke (säljes i par)	Ending part (exp. in pair)
4	213114	x	Hållare fönster L=324 (säljes i par) [1]	Bracket window L=324 (exp. in pair) [1]
--	212873	x	Hållare fönster L=274 (säljes i par) [2]	Bracket window L=274 (exp. in pair) [2]
--	212874	x	Hållare fönster L=251 (säljes i par) [3]	Bracket window L=251 (exp. in pair) [3]
--	212875	x	Hållare fönster L=175 (säljes i par) [4]	Bracket window L=175 (exp. in pair) [4]
--	212876	x	Hållare fönster L=78,5 (säljes i par) [5]	Bracket window L=78,5 (exp. in pair) [5]
5	212877	x	Lås fönster H	Lock R
6	212878	x	Lås fönster V	Lock L
7	212879	x	Fästhake, fönster fast (5 st/sats)	Bracket, window fixed (5 st/kit)
8	212880	x	Gardinsystem kpl. 1600x600	Blind system cpl. 1600x600
--	212881	x	Gardinsystem kpl. 900x550	Blind system cpl. 900x550
--	212882	x	Gardinsystem kpl. 700x550	Blind system cpl. 700x550
--	212883	x	Gardinsystem kpl. 700x400	Blind system cpl. 700x400
--	212884	x	Gardinsystem kpl. 700x300	Blind system cpl. 700x300
--	212885	x	Gardinsystem kpl. 350x500	Blind system cpl. 350x500
9	212886	x	Kassettprofil bredd =1600 mm (sats)	Cassette profile width =1600 mm (set)
10	213115	x	Sidoprofl höjd =600 mm (sats)	Side parts height =600 mm (set)
--	212887	x	Sidoprofl höjd =550 mm (sats)	Side parts height =550 mm (set)
--	212888	x	Sidoprofl höjd =500 mm (sats)	Side parts height =500 mm (set)
--	212889	x	Sidoprofl höjd =400 mm (sats)	Side parts height =400 mm (set)
--	212890	x	Sidoprofl höjd =300 mm (sats)	Side parts height =300 mm (set)
11	212891	x	Fäste (sats 5 st)	Fixing bracket (set 5 pcs)
			*= Endast i modell LR	*= Only in LR model
			[1] = För fönster höjd = 600 mm	[1] = For window height = 600 mm
			[2] = För fönster höjd = 550 mm	[2] = For window height = 550 mm
			[3] = För fönster höjd = 500 mm	[3] = For window height = 500 mm
			[4] = För fönster höjd = 400 mm	[4] = For window height = 400 mm
			[5] = För fönster höjd = 300 mm	[5] = For window height = 300 mm
			T= Tillbehör	T= Accessory

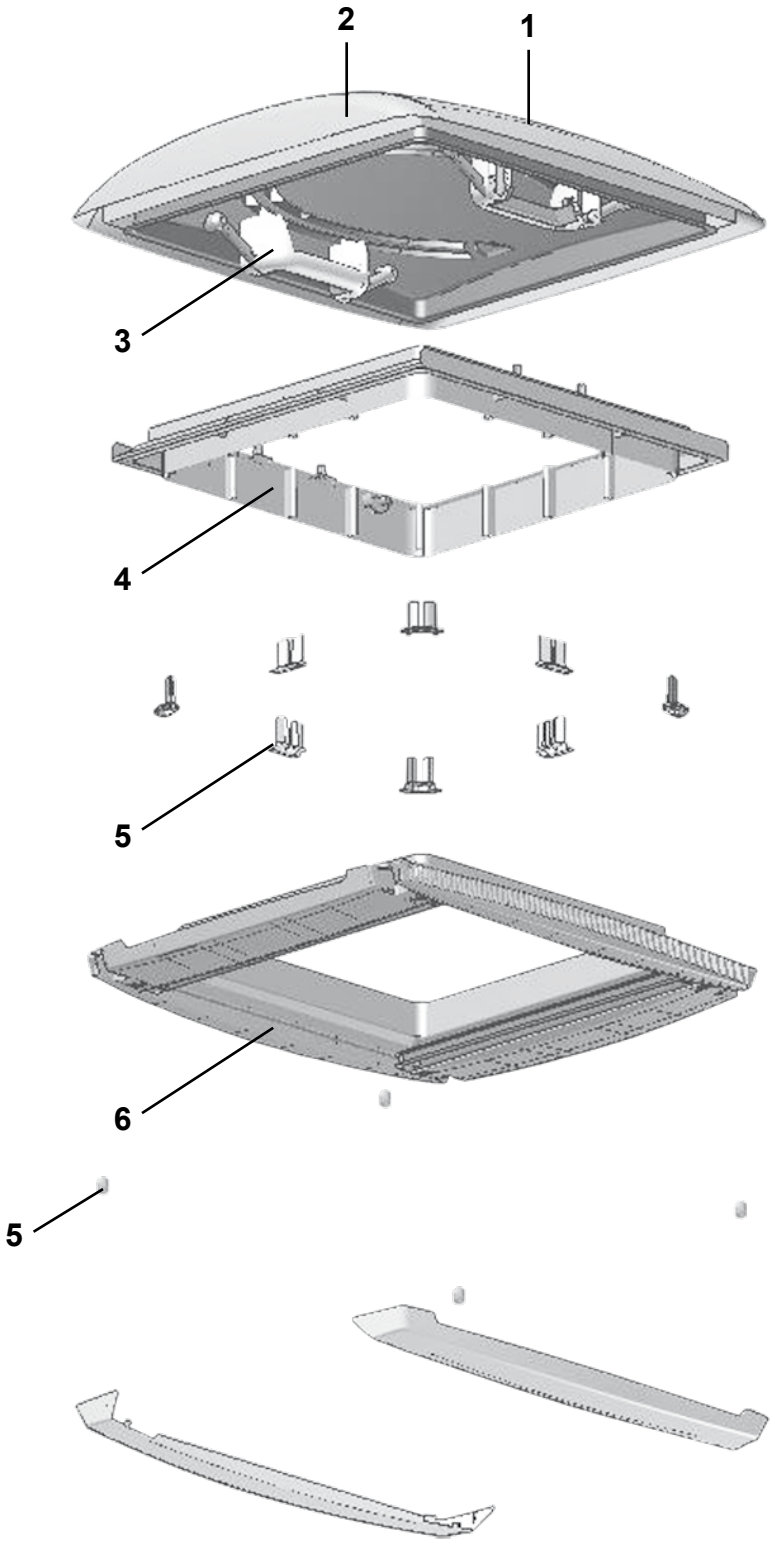
2
1
3
4
5
6
5

Pos Fig	Det. nr Part. No	Ingår Fitted	Benämning	Description
1	211543	x	Taklucka 400x400 kpl. rumsdel	Roof hatch 400x400 cpl.
2	211955	x	Huv inkl. handtag	Hood incl. handles
3	212761	x	Handtag	Handle
--	207276	x	Skruv handtag	Screw handle
4	207279	x	Ram yttre	Frame outer
5	212031	x	Fästsats	Fixing kit
6	212030	x	Ram inre kpl. m myggnät/rullgardin	Frame inner cpl. with mosquito net/blind

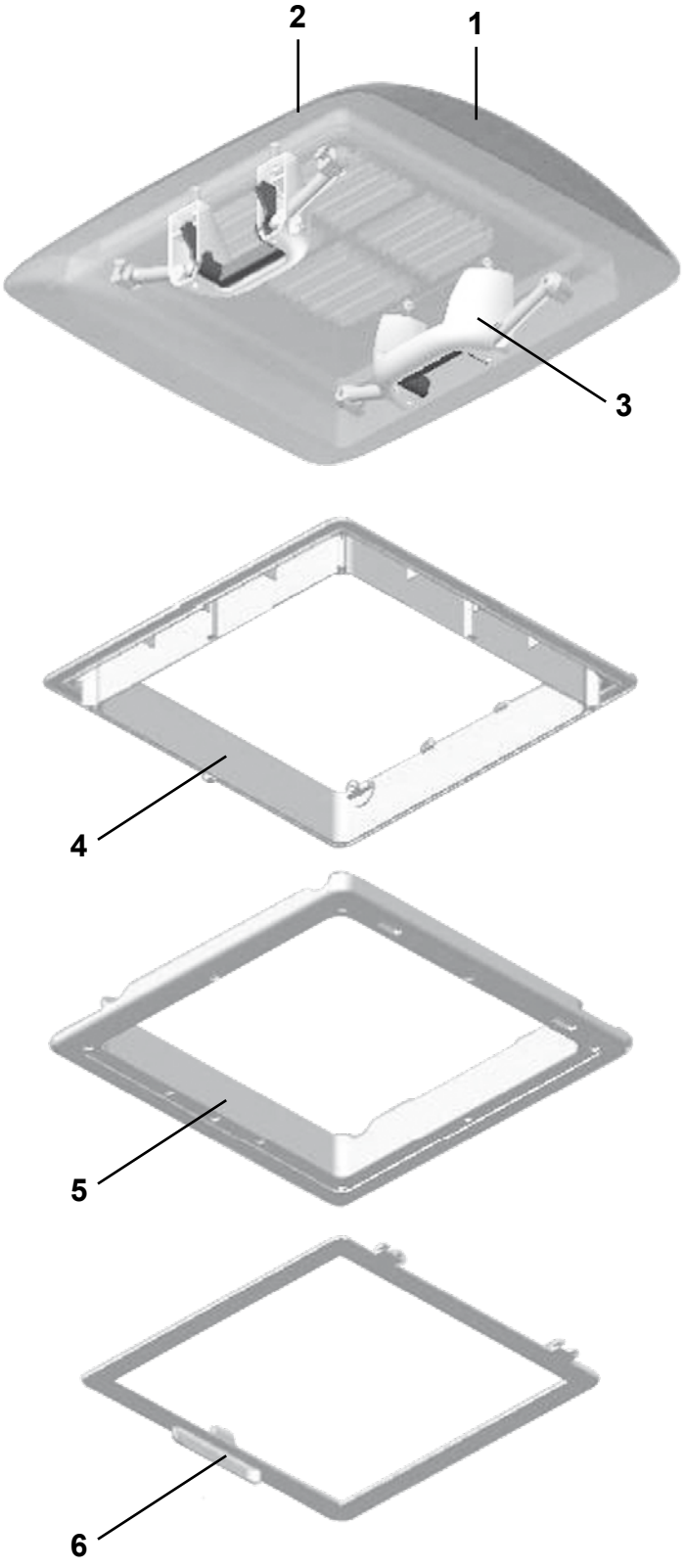
2
1
3
4
5
6

Pos Fig	Det. nr Part. No	Ingår Fitted	Benämning	Description
1	211542	x	Taklucka 280x280 kpl. tvättrum	Roof hatch 280x280 cpl. washing room
2	211954	x	Huv inkl. handtag	Hood incl. handles
3	212762	x	Handtag	Handle
--	207276	x	Skruv handtag	Screw handle
4	207273	x	Ram yttre	Frame outer
5	207274	x	Ram inre	Frame inner
6	207275	x	Myggnät	Mosquito net

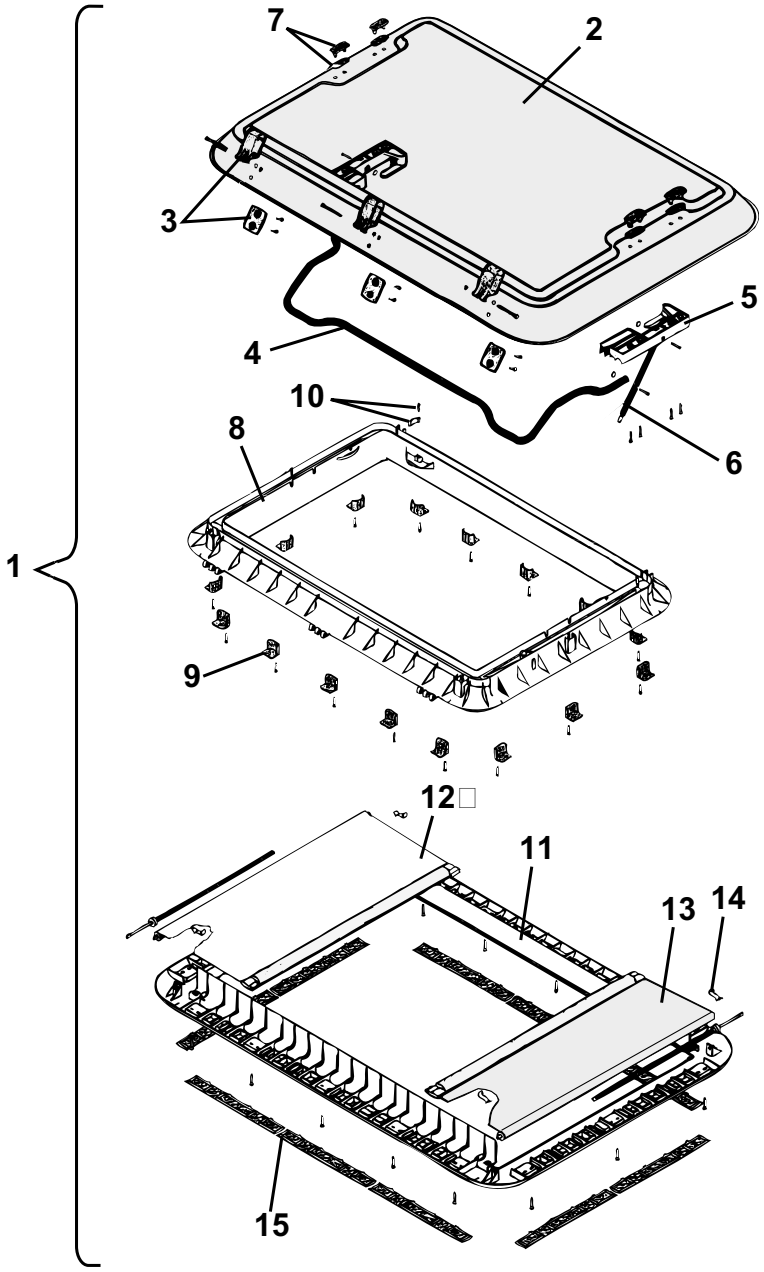
1
2
3
4
5
6
7
8
9
10
11
12
13
14
15

Pos Fig	Det. nr Part. No	Ingår Fitted	Benämning	Description
1	207265	T	Taklucka 960x655 kpl.	Roof hatch 960x655 cpl.
2	207463	T	Huv taklucka	Hood roof hattch
3	207464	T	Gångjärn kpl.	Hinge cpl.
4	207465	T	Bygel kpl.	Clamp cpl.
5	207466	T	Hållare V-H kpl. u. dämpare	Holder L-R cpl. without damper
6	207467	T	Dämpare kpl.	Damper cpl.
7	207468	T	Täckhatt	Cover
8	207469	T	Ram yttre	Frame outer
9	208219	T	Monteringsbeslag m. skruv	Mounting bracket with screw
10	207471	T	Låshake	Lock fittings
11	207472	T	Ram inre m. fästskruvar	Frame inner with screws
--	208381	T	Ram inre kpl. m. detaljer (de Luxe) *	Frame inner cpl. with details (de Luxe) *
12	207473	T	Myggnät rullgardin kpl.	Mosquito net roller blind cpl.
13	207474	T	Rullgardin kpl.	Roller blind cpl.
14	207475	T	Fjäderklämma	Spring clip
15	207476	T	Galler ventilation	Ventilator grill
			*= Detaljer se Heki de Luxe	*= Components see Heki de Luxe
			T= Tillbehör	T= Accessory

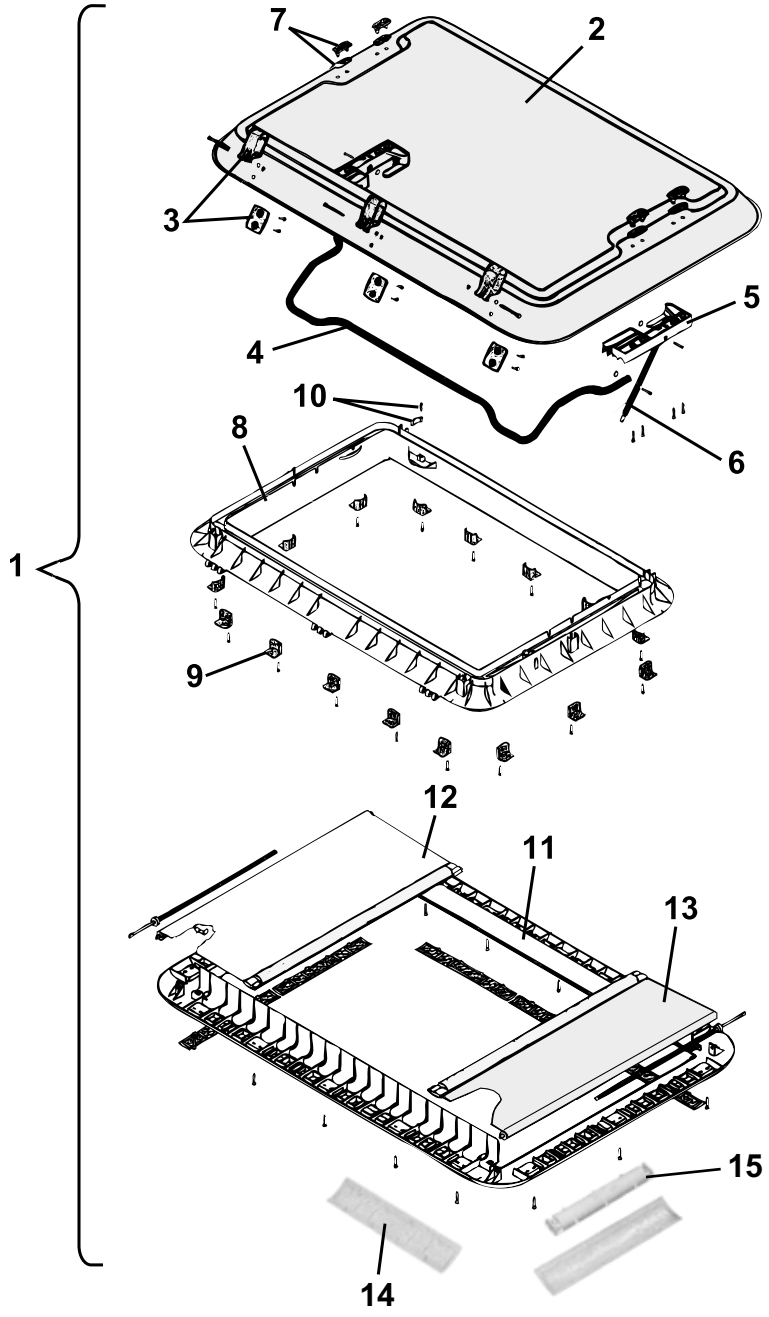
1
2
3
4
5
6
7
8
9
10
11
12
13
14
15

Pos Fig	Det. nr Part. No	Ingår Fitted	Benämning	Description
1	207780	T	Taklucka 960x655 kpl.	Roof hatch 960x655 cpl.
2	207463	T	Huv taklucka	Hood roof hattch
3	207464	T	Gångjärn kpl.	Hinge cpl.
4	207465	T	Bygel kpl.	Clamp cpl.
5	207466	T	Hållare V-H kpl. u. dämpare	Holder L-R cpl. without damper
6	207467	T	Dämpare kpl.	Damper cpl.
7	207468	T	Täckhatt	Cover
8	207469	T	Ram yttre	Frame outer
9	208219	T	Monteringsbeslag m. skruv	Mounting bracket with screw
10	207471	T	Låshake	Lock fittings
11	208381	T	Ram inre kpl. m. detaljer	Frame inner cpl. with details
12	208382	T	Myggnät rullgardin kpl.	Mosquito net roller blind cpl.
13	208383	T	Rullgardin kpl.	Roller blind cpl.
14	208384	T	Galler ventilation	Ventilator grill
15	208385	T	Lamphållare	Lamp-holder

T= Tillbehör

T= Accessory

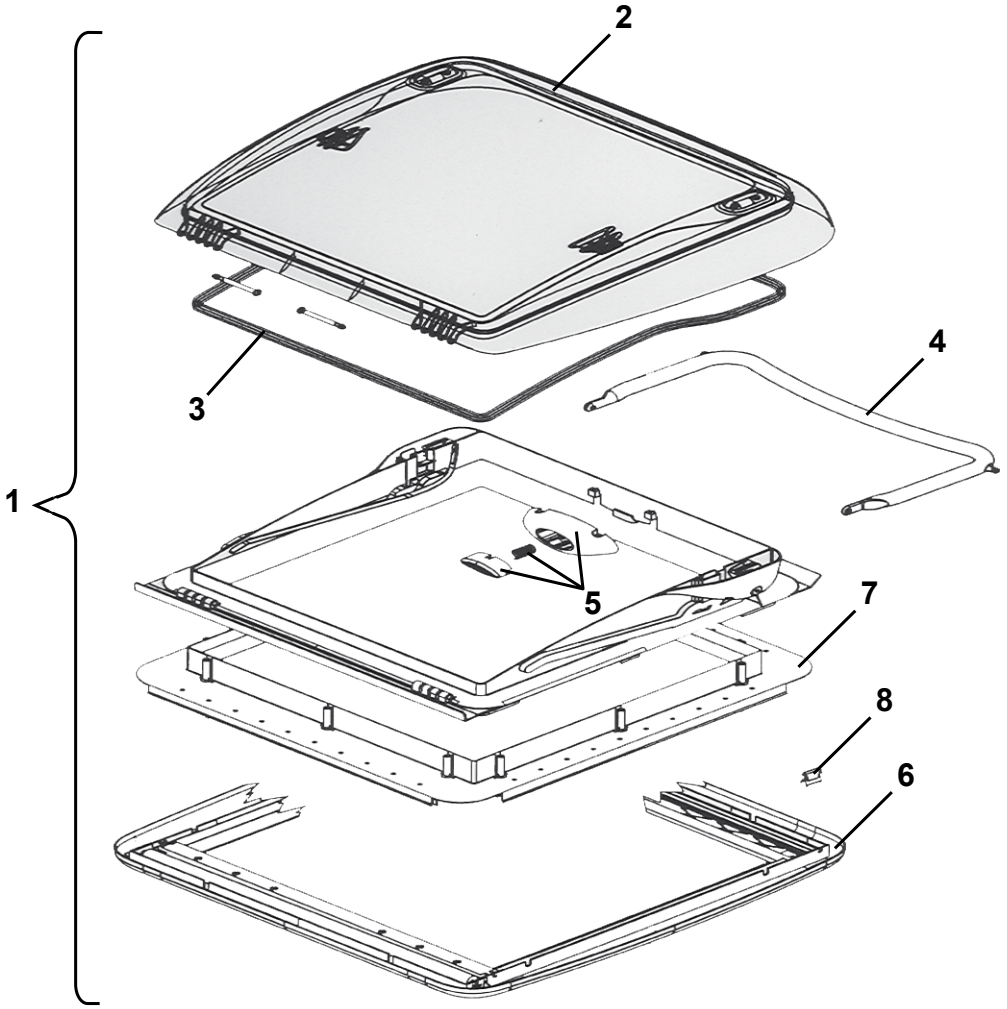
1
2
3
4
5
6
7
8

Pos Fig	Det. nr Part. No	Ingår Fitted	Benämning	Description
1	208690	T	Taklucka 400x400 kpl.	Roof hatch 400x400 cpl.
2	209555	T	Huv taklucka	Hood roof hattch
3	209556	T	Packning	Seal
4	209557	T	Bygel kpl.	Clamp cpl.
5	209558	T	Tryckknapp	Push button
6	209559	T	Ram inre kpl. m. rullgardin	Frame inner cpl. with roller blind
7	209560	T	Monteringsram kpl.	Mounting frame cpl.
8	209561	T	Fjäderklämma ram inre	Spring clip frame inner

T= Tillbehör

T= Accessory

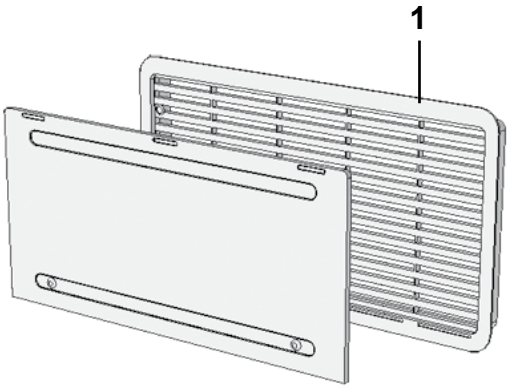
1

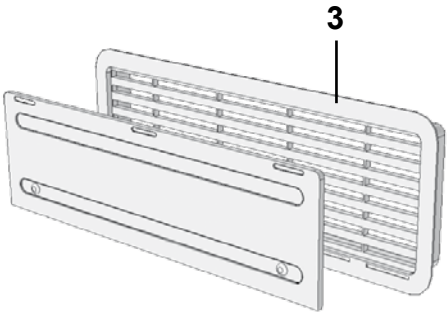
3

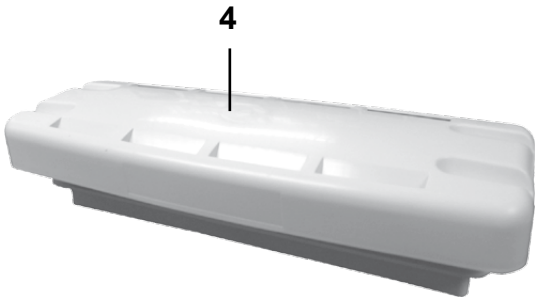
4

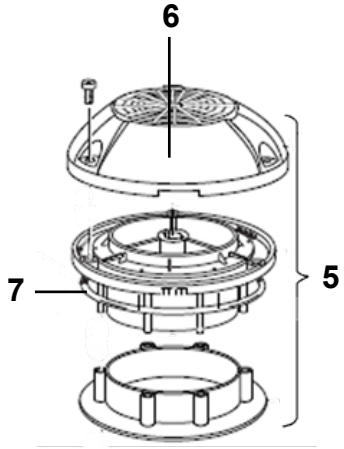
6
7
5

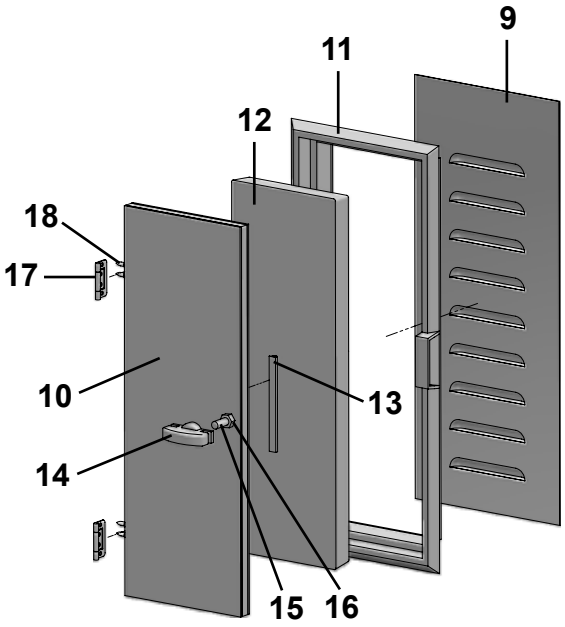
9
11
12
18
17
10
13
14
15
16

Pos Fig	Det. nr Part. No	Ingår Fitted	Benämning	Description
1	209247	x	Galler ventilation kyl kpl. m. sarg	Louvre ventilation cpl. with rim
--	801090	x	Skruv d:o 4.2x25	Screw d:o 4.2x25
3	209287	x	Galler ventilation kyl kpl. m. sarg	Louvre ventilation cpl. with rim
--	801090	x	Skruv d:o 4.2x25	Screw d:o 4.2x25
4	208023	x[1]	Ventil tak för kyl	Ventilator roof for refrigerator
5	00970024	x	Ventilator kpl.	Ventilator cpl.
6	400492	x	Ventilatorkåpa	Cap ventilator
7	200156	x	Tätning ventilator	Sealing ventilator
9	209523	T	Ventil gäl	Ventilator
10	211102	T	Ventilationslucka kpl.	Door ventilation cpl.
11	90003536	T	Karm ventilationslucka	Frame ventilation door
12	00369110	T	Isolering	Isolation
13	00653000	M	List tätning	Sealing strip
14	90003537	T	Beslag ventilationslucka	Hold ventilation door
15	801328	T	Skruv MFX M8x40	Screw MFX M8x40
16	800769	T	Mutter M8x6,5	Nut M8x6,5
17	860402	T	Gångjärn	Hinge
18	860403	T	Skruv d:o	Screw d:o
			[1] = Endast kyl/frys	[1] = Only refrigerator/freezer
			T= Tillbehör	T= Accessory

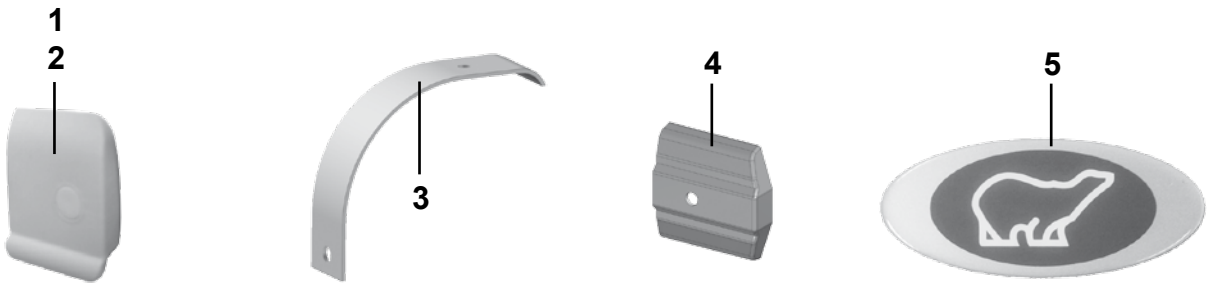
1
2
3
4
5

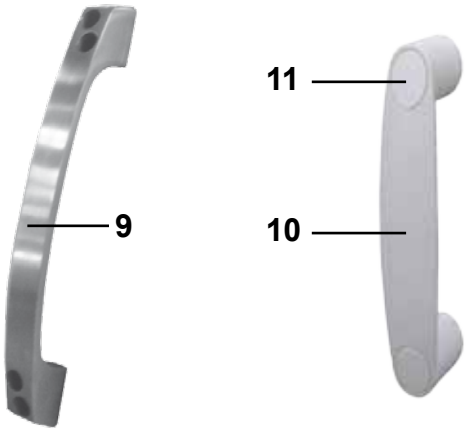
9
11
10

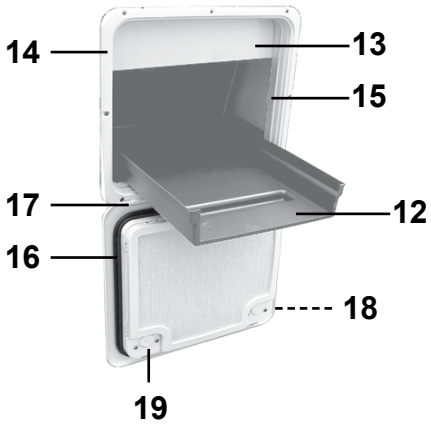
14
13
15
17
12
16
18
19


22

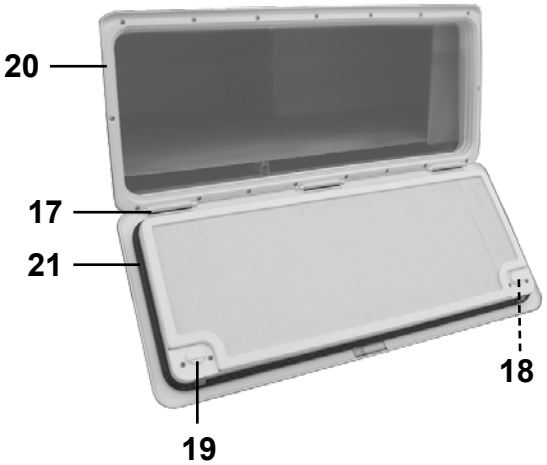
20
17
21
18
19

Pos Fig	Det. nr Part. No	Ingår Fitted	Benämning	Description
1	205630	x	Ändavslutning H midjelist	End protection R tent list
2	205631	x	Ändavslutning V midjelist	End protection L tent list
--	800640	x	Skruv B8x13 rostfri d:o	Screw B8x13 rustless d:o
3	213758	x	Skarvskydd tältlist	Splice protection
--	801319	x	Skruv PKM 4,2x14 d:o	Screw PKM 4,2x14 d:o
4	95003772	x	Ändstycke	End protection
--	801994	x	Skruv TRR 4,0x19 d:o	Screw TRR 4,0x19 d:o
5	211285	x	Emblem	Emblem
9	213255	x	Draghandtag	Draw handle
--	801715	T	Skruv TFT 5x50/30 d:o	Screw TFT 5x50/30 d:o
10	210057	x	Handtag koffertlock	Handle trunk lid
11	211492	x	Täckbricka d:o	Cover plate d:o
--	801714	x	Skruv M8x40 (handtag koffertlock)	Screw M8x40 (handle trunk lid)
--	801518	x	Mutter lås M8x9,5 d:o	Locking nut M8x9,5 d:o
--	101582	x	Bricka 10,5x22 d:o	Washer 10,5x22 d:o
12	315132	x	Balja lastlucka	Tub loading hatch
--	337414	x	Glidskenor lastlucka	Slide rails loading hatch
--	337328	x	Skiva balja d:o	Board d:o
13	210092	x	Konvektorskydd lastlucka	Protection convector
14	207759	x	Lucka m. innerram, utan spegel	Door with frame inner, without plate
15	207197	x	Innerram d:o	Frame inner d:o
16	314548	x	Packning lucka	Gasket
17	314549	x	Pinne gångjärn	Pin
18	314550	x	Tryckknapp	Push botton
19	315442	x	Låshus kpl. utan låskolv	Locking device cpl. without cylinder
--	---	T	Låskolv; se "Lås"	Lock cylinder; see "Locks"
--	---	T	Nyckel; se "Nycklar"	Key; see "Keys"
20	208424	T	Lucka m. innerram, utan spegel	Door with frame inner, without plate
21	209562	T	Packning lucka	Gasket
22	212733	T	Cykelhållare kpl., 2 cyklar	Bicycle stand cpl., 2 bicycles

T= Tillbehör

T= Accessory

Pos Fig	Det. nr Part. No	Ingår Fitted	Benämning	Description
	801551	x	Låskolv nr. 51 *	Lock cylinder No. 51 *
	801552	x	Låskolv nr. 52 *	Lock cylinder No. 52 *
	801553	x	Låskolv nr. 53 *	Lock cylinder No. 53 *
	801554	x	Låskolv nr. 54 *	Lock cylinder No. 54 *
	801555	x	Låskolv nr. 55 *	Lock cylinder No. 55 *
	801556	x	Låskolv nr. 56 *	Lock cylinder No. 56 *
	801557	x	Låskolv nr. 57 *	Lock cylinder No. 57 *
	801558	x	Låskolv nr. 58 *	Lock cylinder No. 58 *
	801559	x	Låskolv nr. 59 *	Lock cylinder No. 59 *
	801560	x	Låskolv nr. 60 *	Lock cylinder No. 60 *
	801561	x	Låskolv nr. 61 *	Lock cylinder No. 61 *
	801562	x	Låskolv nr. 62 *	Lock cylinder No. 62 *
	801563	x	Låskolv nr. 63 *	Lock cylinder No. 63 *
	801564	x	Låskolv nr. 64 *	Lock cylinder No. 64 *
	801565	x	Låskolv nr. 65 *	Lock cylinder No. 65 *
	801566	x	Låskolv nr. 66 *	Lock cylinder No. 66 *
	801567	x	Låskolv nr. 67 *	Lock cylinder No. 67 *
	801568	x	Låskolv nr. 68 *	Lock cylinder No. 68 *
	801569	x	Låskolv nr. 69 *	Lock cylinder No. 69 *
	801570	x	Låskolv nr. 70 *	Lock cylinder No. 70 *
	801571	x	Låskolv nr. 71 *	Lock cylinder No. 71 *
	801572	x	Låskolv nr. 72 *	Lock cylinder No. 72 *
	801573	x	Låskolv nr. 73 *	Lock cylinder No. 73 *
	801574	x	Låskolv nr. 74 *	Lock cylinder No. 74 *
	801575	x	Låskolv nr. 75 *	Lock cylinder No. 75 *
	801576	x	Låskolv nr. 76 *	Lock cylinder No. 76 *
	801577	x	Låskolv nr. 77 *	Lock cylinder No. 77 *
	801578	x	Låskolv nr. 78 *	Lock cylinder No. 78 *
	801579	x	Låskolv nr. 79 *	Lock cylinder No. 79 *
	801580	x	Låskolv nr. 80 *	Lock cylinder No. 80 *
	801581	x	Låskolv nr. 81 *	Lock cylinder No. 81 *
	801582	x	Låskolv nr. 82 *	Lock cylinder No. 82 *
	801583	x	Låskolv nr. 83 *	Lock cylinder No. 83 *
	801584	x	Låskolv nr. 84 *	Lock cylinder No. 84 *
	801585	x	Låskolv nr. 85 *	Lock cylinder No. 85 *
	801586	x	Låskolv nr. 86 *	Lock cylinder No. 86 *
	801587	x	Låskolv nr. 87 *	Lock cylinder No. 87 *
	801588	x	Låskolv nr. 88 *	Lock cylinder No. 88 *
	801589	x	Låskolv nr. 89 *	Lock cylinder No. 89 *
	801590	x	Låskolv nr. 90 *	Lock cylinder No. 90 *
	801591	x	Låskolv nr. 91 *	Lock cylinder No. 91 *
	801592	x	Låskolv nr. 92 *	Lock cylinder No. 92 *
	801593	x	Låskolv nr. 93 *	Lock cylinder No. 93 *
	801594	x	Låskolv nr. 94 *	Lock cylinder No. 94 *
	801595	x	Låskolv nr. 95 *	Lock cylinder No. 95 *
	801596	x	Låskolv nr. 96 *	Lock cylinder No. 96 *
	801597	x	Låskolv nr. 97 *	Lock cylinder No. 97 *
	801598	x	Låskolv nr. 98 *	Lock cylinder No. 98 *
	801599	x	Låskolv nr. 99 *	Lock cylinder No. 99 *
	801600	x	Låskolv nr. 100 *	Lock cylinder No. 100 *
			*= Ange nummer vid order	*= State No. when ordering

Pos Fig	Det. nr Part. No	Ingår Fitted	Benämning	Description
	801651	x	Nyckel nr. 51 *	Key No. 51 *
	801652	x	Nyckel nr. 52 *	Key No. 52 *
	801653	x	Nyckel nr. 53 *	Key No. 53 *
	801654	x	Nyckel nr. 54 *	Key No. 54 *
	801655	x	Nyckel nr. 55 *	Key No. 55 *
	801656	x	Nyckel nr. 56 *	Key No. 56 *
	801657	x	Nyckel nr. 57 *	Key No. 57 *
	801658	x	Nyckel nr. 58 *	Key No. 58 *
	801659	x	Nyckel nr. 59 *	Key No. 59 *
	801660	x	Nyckel nr. 60 *	Key No. 60 *
	801661	x	Nyckel nr. 61 *	Key No. 61 *
	801662	x	Nyckel nr. 62 *	Key No. 62 *
	801663	x	Nyckel nr. 63 *	Key No. 63 *
	801664	x	Nyckel nr. 64 *	Key No. 64 *
	801665	x	Nyckel nr. 65 *	Key No. 65 *
	801666	x	Nyckel nr. 66 *	Key No. 66 *
	801667	x	Nyckel nr. 67 *	Key No. 67 *
	801668	x	Nyckel nr. 68 *	Key No. 68 *
	801669	x	Nyckel nr. 69 *	Key No. 69 *
	801670	x	Nyckel nr. 70 *	Key No. 70 *
	801671	x	Nyckel nr. 71 *	Key No. 71 *
	801672	x	Nyckel nr. 72 *	Key No. 72 *
	801673	x	Nyckel nr. 73 *	Key No. 73 *
	801674	x	Nyckel nr. 74 *	Key No. 74 *
	801675	x	Nyckel nr. 75 *	Key No. 75 *
	801676	x	Nyckel nr. 76 *	Key No. 76 *
	801677	x	Nyckel nr. 77 *	Key No. 77 *
	801678	x	Nyckel nr. 78 *	Key No. 78 *
	801679	x	Nyckel nr. 79 *	Key No. 79 *
	801680	x	Nyckel nr. 80 *	Key No. 80 *
	801681	x	Nyckel nr. 81 *	Key No. 81 *
	801682	x	Nyckel nr. 82 *	Key No. 82 *
	801683	x	Nyckel nr. 83 *	Key No. 83 *
	801684	x	Nyckel nr. 84 *	Key No. 84 *
	801685	x	Nyckel nr. 85 *	Key No. 85 *
	801686	x	Nyckel nr. 86 *	Key No. 86 *
	801687	x	Nyckel nr. 87 *	Key No. 87 *
	801688	x	Nyckel nr. 88 *	Key No. 88 *
	801689	x	Nyckel nr. 89 *	Key No. 89 *
	801690	x	Nyckel nr. 90 *	Key No. 90 *
	801691	x	Nyckel nr. 91 *	Key No. 91 *
	801692	x	Nyckel nr. 92 *	Key No. 92 *
	801693	x	Nyckel nr. 93 *	Key No. 93 *
	801694	x	Nyckel nr. 94 *	Key No. 94 *
	801695	x	Nyckel nr. 95 *	Key No. 95 *
	801696	x	Nyckel nr. 96 *	Key No. 96 *
	801697	x	Nyckel nr. 97 *	Key No. 97 *
	801698	x	Nyckel nr. 98 *	Key No. 98 *
	801699	x	Nyckel nr. 99 *	Key No. 99 *
	801700	x	Nyckel nr. 100 *	Key No. 100 *
			*= Ange nummer vid order	*= State No. when ordering

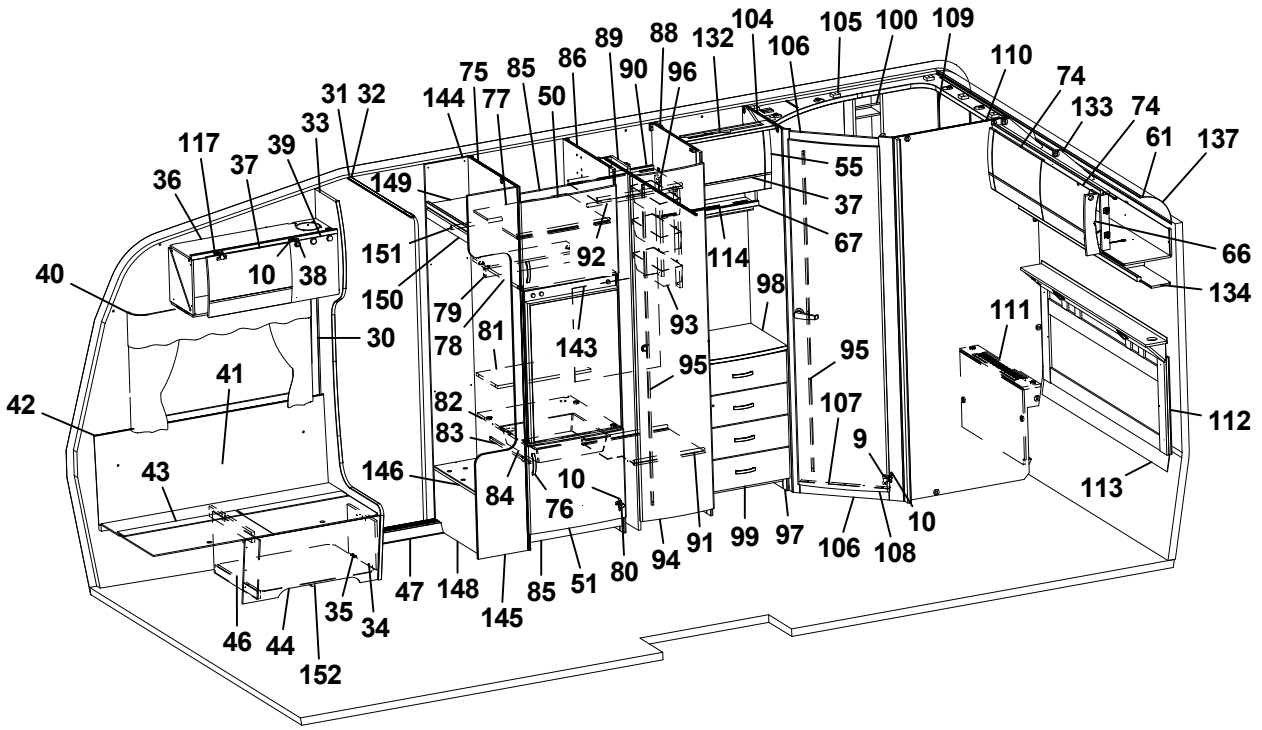
1 2 3 4 5 6 7 8 9 10 11 12 13 14 15 16 17 18 19 20 21 22 23 24 25 26 27 28 29 30 31 32 33 34 35 36 37 38 39 40 41 42 43 44 45 46 47 48 49 50 51 52 53 54 55 56 57 58 59 60 61 62 63 64 65 66 67 68 69 70 71 72 73 74 75 76 77 78 79 80 81 82 83 84 85 86 87 88 89 90 91 92 93 94 95 96 97 98 99 100 101 102 103 104 105 106 107 108 109 110 111 112 113 114 115 116 117 118 119 120 121 122 123 124 125 126 127 128 129 130 131 132 133 134 135 136 137 138 139 140 141 142 143 144 145 146 147 148 149 150 151 152 153 154 155 156 157 158 159 160 161 162 163 164 165 166 167 168 169 170 171 172 173 174

Pos Fig	Det. nr Part. No	Ingår Fitted	OBS!! Ange alltid årsmodell vid beställning av inredning Benämning	OBS!! Specify always year of model when ordering equipment Description
1	318657	M	Tapet vägg/tak	Wall paper
2	318584	M	Tejp tapet 20 mm	Tape, wall paper 20 mm
3	318585	M	Tejp tapet 60 mm	Tape, wall paper 60 mm
5	337813	x	Skåp kök L1120 kpl. (Vit)	Cupboard kitchen L1120 cpl. (White)
--	337819	x	Skåp kök L1120 kpl. (Mekong)	Cupboard kitchen L1120 cpl. (Mekong)
6	334712	x	Lucka H (Vit)	Door R (White)
--	336624	x	Lucka H (Mekong)	Door R (Mekong)
--	317502	x	Handtag d:o	Handle d:o
7	334713	x	Lucka V (Vit)	Door L (White)
--	336625	x	Lucka V (Mekong)	Door L (Mekong)
--	317502	x	Handtag d:o	Handle d:o
8	331385M	x	Hylla	Shelf
9	311917	x	Gångjärn	Hinge
10	312588	x	Platta gångjärn	Plate hinge
12	336430	x	Ljusramp köksskåp	Light holder
13	336130	x	Diskbänk kpl. u. skiva (Vit)	Kitchen sink cpl. without board (White)
--	336801	x	Diskbänk kpl. u. skiva (Mekong)	Kitchen sink cpl. without board (Mekong)
14	336072-K	x	Skiva diskbänk 882x902	Board 882x902
15	335927-K	x	Skiva diskbänk 560x65x28	Board 560x65x28
16	334706	x	Lådförstycke (Vit)	Drawer front (White)
--	336631	x	Lådförstycke (Mekong)	Drawer front (Mekong)
17	334707	x	Lådförstycke (Vit)	Drawer front (White)
--	336633	x	Lådförstycke (Mekong)	Drawer front (Mekong)
18	334708	x	Lucka (Vit)	Door (White)
--	336635	x	Lucka (Mekong)	Door (Mekong)
19	334709	x	Lucka (Vit)	Door (White)
--	336760	x	Lucka (Mekong)	Door (Mekong)
20	336081-K	x	Skärbräda	Cutting board
21	317503	x	Handtag	Handle
22	337164	x	Utskjut diskbänk (Vit)	Projection kitchen sink (White)
--	337167	x	Utskjut diskbänk (Mekong)	Projection kitchen sink (Mekong)
--	319558	x	Bänkutdrag V d:o	Extract L d:o
--	319559	x	Korg d:o	Basket d:o
23	334933	x	Lucka (Vit)	Door (White)
--	336725	x	Lucka (Mekong)	Door (Mekong)
--	317502	x	Handtag d:o	Handle d:o
24	336110	x	Skåp utskjut kökskåp	Cupboard projection
25	331226	x	Lucka acrylplast	Door acryl
--	314350	x	Lås magnet d:o	Lock magnet d:o
--	318381	x	Motstycke magnetlås	Companion part
--	314351	x	Gångjärn d:o	Hinge d:o
26	331220M	x	Hylla	Shelf
27	334341M	x	Stolpe utskjut	Support bar
28	333409M	x	Kryddhylla	Spice rack
29	318554	x	Persienn 882x540	Venetian blind 882x540
			M= Metervara T= Tillbehör	M= On the metre T= Accessory

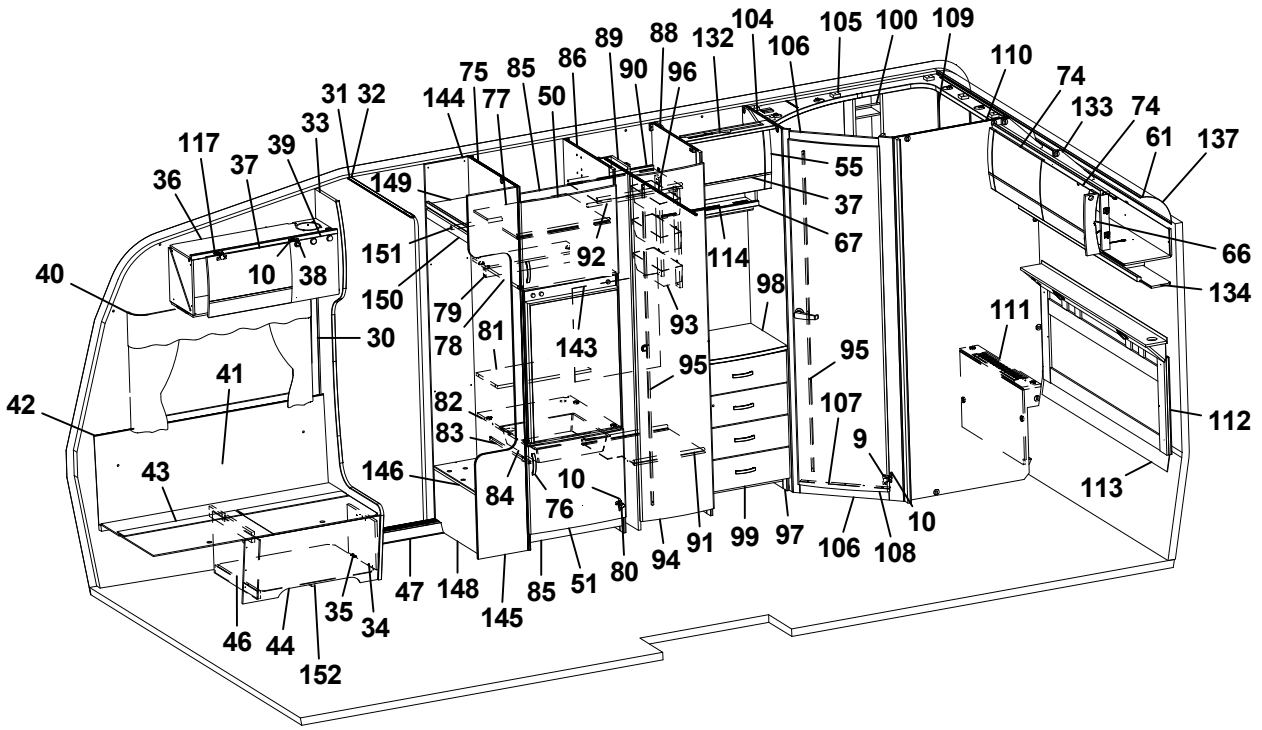
1 2 3 4 5 6 7 8 9 10 11 12 13 14 15 16 17 18 19 20 21 22 23 24 25 26 27 28 29 30 31 32 33 34 35 36 37 38 39 40 41 42 43 44 45 46 47 48 49 50 51 52 53 54 55 56 57 58 59 60 61 62 63 64 65 66 67 68 69 70 71 72 73 74 75 76 77 78 79 80 81 82 83 84 85 86 87 88 89 90 91 92 93 94 95 96 97 98 99 100 101 102 103 104 105 106 107 108 109 110 111 112 113 114 115 116 117 118 119 120 121 122 123 124 125 126 127 128 129 130 131 132 133 134 135 136 137 138 139 140 141 142 143 144 145 146 147 148 149 150 151 152 153 154 155 156 157 158 159 160 161 162 163 164 165 166 167 168 169 170 171 172 173 174

Pos Fig	Det. nr Part. No	Ingår Fitted	OBS!! Ange alltid årsmodell vid beställning av inredning Benämning	OBS!! Specify always year of model when ordering equipment Description
--	314722	T	Skena draperi L=900	Curtain rod L=900
30	318962	x	List täck el-kabel B=45 L=2100	Cover strip B=45 L=2100
31	316270	x	List snäpp undre L2379	List under L2379
32	316268	x	List snäpp övre L2379	List upper L2379
33	336065	x	Stolpe först. L1948 kpl. m. lucka	Support bar cpl. with door
34	336064	x	Lucka	Door
35	312589	x	Gångjärn	Hinge
36	337768	x	Skåp övre elc.	Cupboard upper
37	337719	x	Lucka	Door
38	318379	x	Gångjärn	Hinge
--	318380	x	Täckhatt d:o	Cover d:o
39	331214	x	Lucka	Door
40	316898	x	Skena gardin L1020	Curtain rod L1020
41	339356	x	Värmespalt H fram	Air gap R.F.
42	319821	M	List kant mörkbrun	Strip, dark brown
43	336858	x	Lock bäddlåda H F	Cover bedbox R.F.
--	319024	x	Matta grå textil m. tejp d:o	Carpet gray textile with tape d:o
44	336859	x	Front bäddlåda H F	Front bed box R.F.
46	312825	x	Stöd bäddlåda HF	Support bed box
47	314687	x	Tröskel aluminium L=850	Threshold aluminium L=850
48	319859	x	Bordsstativ	Table stand
49	335940-K	x	Bordsskiva 940x1025	Table top 940x1025
--	337413	x	List bord 400x55x26	List table 400x55x26
--	375774-K	x	Bordsskiva 940x1025 (Svit)	Table top 940x1025 (Svit)
50	336045	x	Lucka V 550x470	Door L 550x470
51	336046	x	Lucka H 550x470	Door R 550x470
52	331245M	x	Front bäddlåda gavel	Front bed box gable
53	331246M	x	Skiva rundsittgrupp	Sheet seat
54	337182	x	Värmespalt gavel fram	Air gap
55	338166	x	Skåp övre L=511	Cupboard upper L=511
--	319978	x	Gångjärn d:o	Hinge d:o
--	319980	x	Platta gångjärn d:o	Plate hinge d:o
56	337153	x	Stöd sittgrupp	Support
57	213471	x	Hylla front kpl. L2376	Shelf front cpl. L2376
58	336132	x	Luftspalt fronthylla	Air gap shelf front
--	317369	x	Raskant plast L=2600	Cantlist shelf front L=2600
60	338518	x	Hylla hörn H	Shelf R
61	313884	x	List plast radie L=2379	List L=2379
62	316005	x	Skiva plast 295x2363x1	Plastic sheet
63	337693	x	Skåp gavel fram L=2360	Cupboard L=2360
--	319978	x	Gångjärn d:o	Hinge d:o
--	319979	x	Platta gångjärn d:o	Plate hinge d:o
64	336063	x	Ljusramp gavelskåp	Light holder
65	316900	x	Skena gardin L1920	Curtain rod L1920
66	337738	x	Hörn inredning	Corner
			M= Metervara T= Tillbehör	M= On the metre T= Accessory

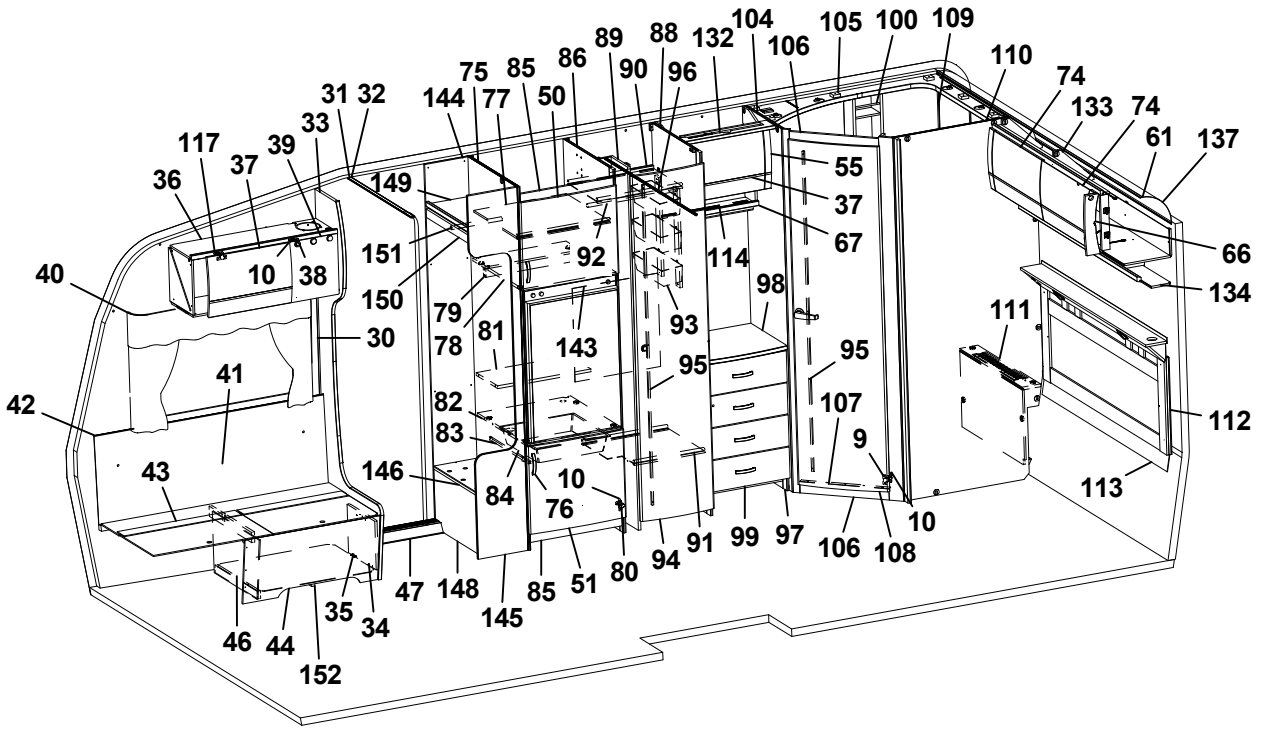
1 2 3 4 5 6 7 8 9 10 11 12 13 14 15 16 17 18 19 20 21 22 23 24 25 26 27 28 29 30 31 32 33 34 35 36 37 38 39 40 41 42 43 44 45 46 47 48 49 50 51 52 53 54 55 56 57 58 59 60 61 62 63 64 65 66 67 68 69 70 71 72 73 74 75 76 77 78 79 80 81 82 83 84 85 86 87 88 89 90 91 92 93 94 95 96 97 98 99 100 101 102 103 104 105 106 107 108 109 110 111 112 113 114 115 116 117 118 119 120 121 122 123 124 125 126 127 128 129 130 131 132 133 134 135 136 137 138 139 140 141 142 143 144 145 146 147 148 149 150 151 152 153 154 155 156 157 158 159 160 161 162 163 164 165 166 167 168 169 170 171 172 173 174

Pos Fig	Det. nr Part. No	Ingår Fitted	OBS!! Ange alltid årsmodell vid beställning av inredning Benämning	OBS!! Specify always year of model when ordering equipment Description
--	311917	x	Gångjärn d:o	Hinge d:o
--	319909	x	Platta gångjärn d:o	Plate hinge d:o
67	332701M	x	Hyllpaket	Shelf
68	338520	x	Hylla hörn V	Shelf L
69	337171	x	Värmespalt V fram	Air gap L.F.
70	333906	x	Lock bäddlåda V F	Cover bed box L.F
--	319024	x	Matta grå textil m. tejp d:o	Carpet gray textile with tape d:o
71	331232M	x	Front bäddlåda V F	Front bed box L.F.
72	336067	x	Gavel bäddlåda V F	Gable bed box L.F
73	337765	x	Skåp övre L=1108	Cupboard upper L=1108
--	337708	T	Skåp övre L=1108 (Svit)	Cupboard upper L=1108 (Svit)
74	337695	x	Lucka	Door
75	331344M	x	Vägg kyl V	Wall refrigerator L
76	316428	x	Handtag	Handle
77	331277M	x	Hylla	Shelf
78	331289M	x	Hylla över kyl	Shelf over refrigerator
79	321712	x	List 30x44x526	List 30x44x526
80	316799	x	Gångjärn	Hinge
81	333271M	x	Hylla övre kyl	Shelf upper refrigerator
82	376108	x	Hylla under kyl	Shelf under refrigerator
83	312712	x	Glidlist trådback (säljes i par)	Sliding strip tray (pair)
84	310325	x	Trådback vit 427x427x85	Tray 427x427x85
85	375394	x	Front skåp under kyl	Front cupboard
86	332697M	x	Vägg kyl H	Wall refrigerator R
87	315202	x	Gångjärn	Hinge
88	332704M	x	Vägg garderob	Wall wardrobe
89	332696M	x	Nisch, vikdörr	Niche folding door
90	331279M	x	Hylla garderob övre	Shelf wardrobe upper
91	332705M	x	Hylla garderob nedre	Shelf wardrobe under
92	316197	x	Galgstång L=782	Clothes hanger L=782
93	319759	x	Korg, garderob	Basket, wardrobe
--	335802	x	List för korgar	List för baskets
94	335925	x	Dörr 415x1850	Door 415x1850
95	314523	x	Rätningslist dörr L=1715	List L=1715
96	314917	x	Skena draperi L=1190	Drapery rail L=1190
97	336432	x	Byrå kpl. u. skiva	Chest of drawers without board
98	336435-K	x	Skiva byrå	Board
99	336433	x	Låda byrå	Drawer
--	315953	x	Glidskena låda (säljes i par)	Slide bar (exp. in pair)
100	337131	x	Hylla	Shelf
101	319819-A	T	Köksskiva vägg svart skiffer	Protection kitchen, black
--	319819-L	T	Köksskiva vägg natur skiffer	Protection kitchen, grey
104	331236M	x	Vägg tvättrum främre	Wall washroom
105	337129	x	Ljusramp tvättrum	Light holder
106	331248M	x	Tröskel 480x60	Threshold 480x60
			M= Metervara T= Tillbehör	M= On the metre T= Accessory

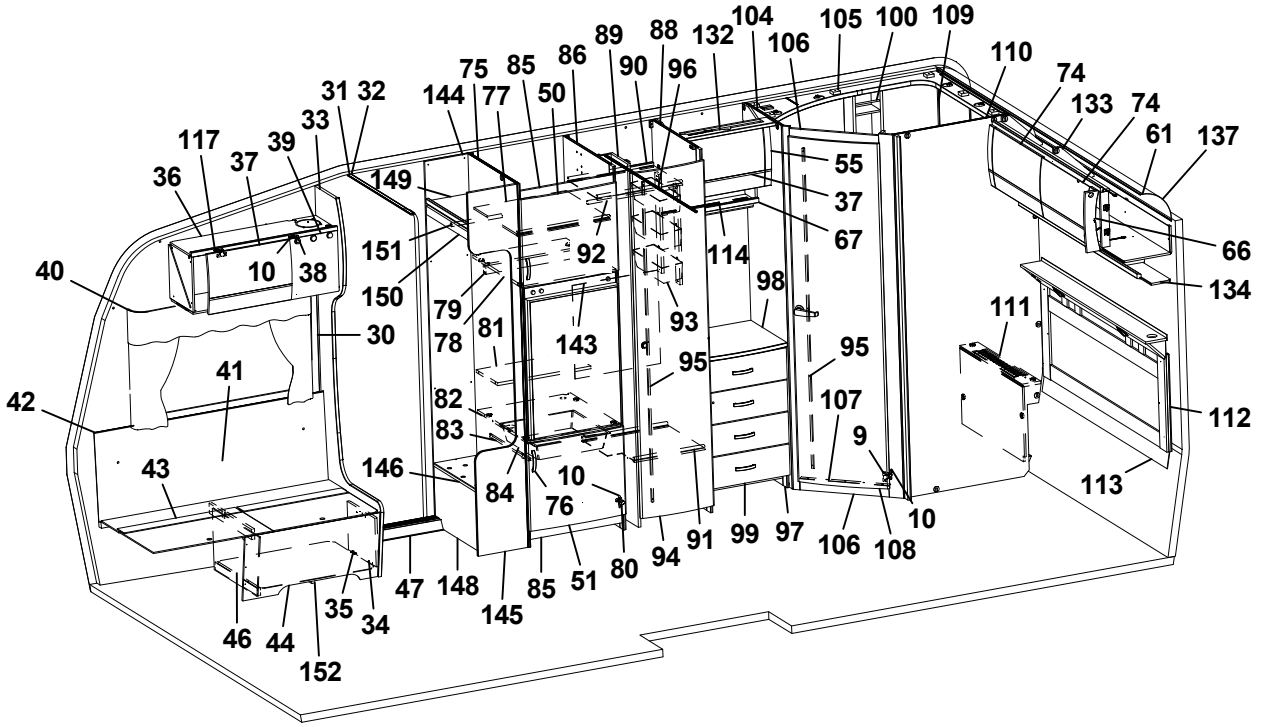
1 2 3 4 5 6 7 8 9 10 11 12 13 14 15 16 17 18 19 20 21 22 23 24 25 26 27 28 29 30 31 32 33 34 35 36 37 38 39 40 41 42 43 44 45 46 47 48 49 50 51 52 53 54 55 56 57 58 59 60 61 62 63 64 65 66 67 68 69 70 71 72 73 74 75 76 77 78 79 80 81 82 83 84 85 86 87 88 89 90 91 92 93 94 95 96 97 98 99 100 101 102 103 104 105 106 107 108 109 110 111 112 113 114 115 116 117 118 119 120 121 122 123 124 125 126 127 128 129 130 131 132 133 134 135 136 137 138 139 140 141 142 143 144 145 146 147 148 149 150 151 152 153 154 155 156 157 158 159 160 161 162 163 164 165 166 167 168 169 170 171 172 173 174

Pos Fig	Det. nr Part. No	Ingår Fitted	OBS!! Ange alltid årsmodell vid beställning av inredning Benämning	OBS!! Specify always year of model when ordering equipment Description
107	314591	x	List tröskel al. L=480	List threshold L=480
108	335919	x	Dörr 490x1850	Door 490x1850
109	336050	x	Skåp tvättrum L838	Cupboard L838
110	337474	x	Vägg tvättrum bakre	Wall washroom rear
111	336165	x	Front tvättrum	Front washroom
112	336175	x	Värmespalt kpl. m. tyg och belysning	Air gap cpl. with fabric and illumination
--	336179	T	Värmespalt kpl. m. tyg och belysning (Svit)	Air gap cpl. with fabric and illumination (Svit)
113	338196	x	Värmespalt	Air gap
114	319908	x	Skena gardin L=490	Curtain rod L=490
115	337802	x	Skåp övre L=1747	Cupboard upper L=1747
116	331189M	x	Hyllpaket	Shelf
117	319978	x	Gångjärn	Hinge
--	319980	x	Platta gångjärn	Plate hinge
118	319914	x	Gasfjäder	Gas spring
--	319915	x	Fäste vinkel d:o	Angle bracket d:o
--	319916	x	Fäste runt d:o	Bracket round d:o
119	338121	x	Värmespalt	Air gap
120	338108	x	Sängram u. ribbotten	Bed bottom without laths
121	338124	x	Ribbotten kpl.	Laths bottom cpl.
122	311985	x	Ribba sängbotten L=718 B=63	Lath bed bottom L=718 B=63
123	312046	x	Band t. ribbotten	Band for laths bottom
124	337119	x	Sänglåda kpl.	Bed box cpl.
125	337122	x	Gavel säng V	Gable bed L
126	319776	x	List hörn L=2500	Corner strip L=2500
127	337124	x	Front säng	Front bed
128	337126	x	Gavel säng H	Gable bed R
129	315203	x	Regel 17,5x55x1415	Wood lath pine 17,5x55x1415
130	337120	x	Bakgavel sänglåda	Back bed box
131	319931	M^2	Matta golv, trämönstrad ljusgrå	Carpet floor, wood design light grey
--	319230	T	Matta golv, klinkermönster mörkgrå	Carpet floor, clinker design dark grey
--	319888	T	Matta golv, klinkermönster ljusgrå	Carpet floor, clinker design light grey
--	319393	T	Matta golv, antik planka	Carpet floor, antique plank
132	336437	x	Ljusramp	Light holder
133	337804	x	Skåp gavel bak L1505	Cupboard gable L1505
--	319978	x	Gångjärn d:o	Hinge d:o
--	319980	x	Platta gångjärn d:o	Plate hinge d:o
134	331303M	x	Hyllpaket	Shelf
137	316005	x	Skiva plast 295x2363x1	Plastic sheet
143	336261	x	Täckskiva exp.kärl	Cover expansion vessel
144	337314	x	Vägg instegsgarderob V	Wall wardrobe L
145	337168	x	Vägg instegsgarderob H	Wall wardrobe R
146	319881	x	Hylla insteg	Shelf
148	337317	x	Front instegsgarderob	Front
149	337315	x	Hylla	Shelf
150	331242M	x	Front övre	Front upper
			M= Metervara T= Tillbehör	M= On the metre T= Accessory

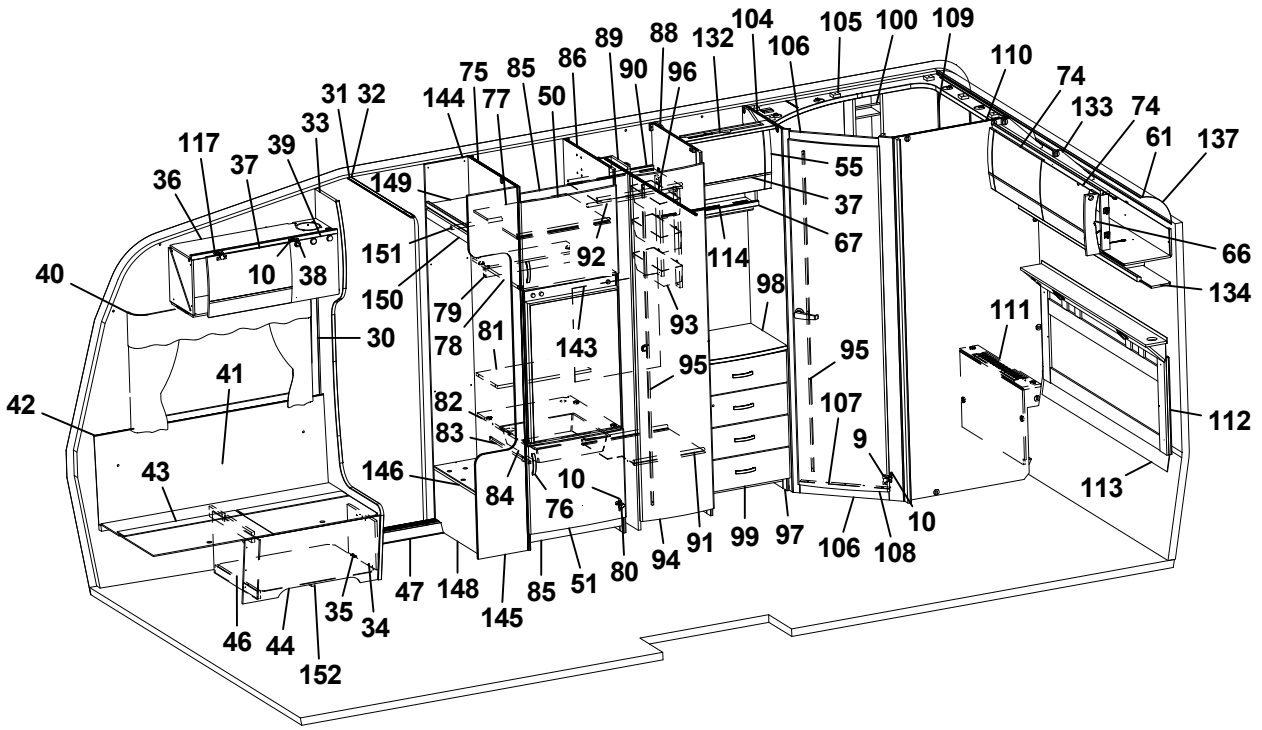
104
105
100
109
132
106
89
88
90
96
86
85
75
77
50
144
31
32
33
39
37
117
36
149
151
150
10
38
40
30
41
42
43
79
78
81
82
83
84
146
92
143
93
95
98
114
55
37
67
107
9
10
76
91
99
97
106
108
10
94
80
51
85
145
148
47
35
34
46
44
152
110
74
133
74
61
137
66
134
111
112
113

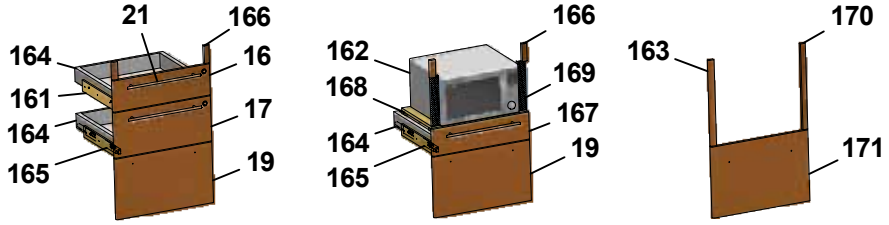
21
166
164
16
161
17
164
165
19
166
162
169
168
167
164
19
165
170
163
171

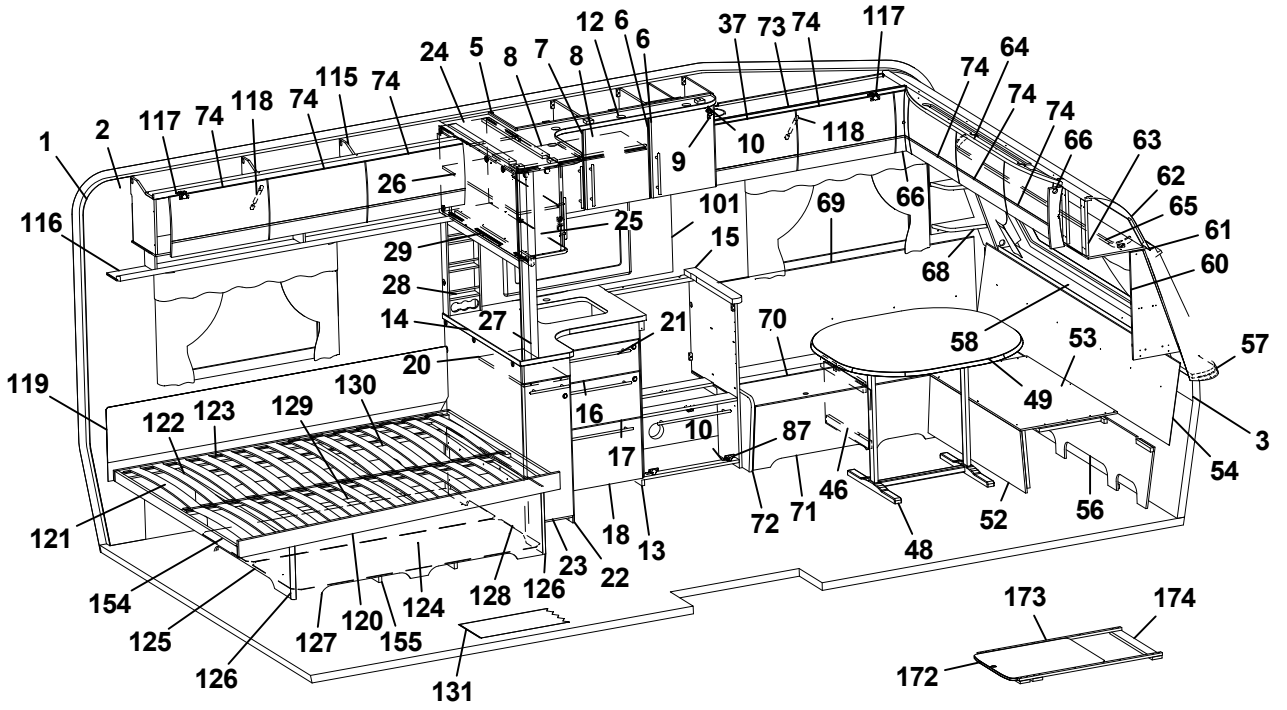
12
6
6
37
73
74
117
24
5
8
7
8
115
74
118
74
117
74
1
2
116
26
25
29
28
14
27
20
119
122
123
129
130
121
154
125
126
127
120
155
124
128
126
23
22
131
16
17
18
13
10
87
72
71
46
48
52
56
49
58
53
57
3
54
70
21
15
101
69
66
9
10
118
74
64
74
74
66
63
62
65
61
60
68
173
174
172

Pos Fig	Det. nr Part. No	Ingår Fitted	OBS!! Ange alltid årsmodell vid beställning av inredning Benämning	OBS!! Specify always year of model when ordering equipment Description
151	316197	x	Galgstång L=782	Clothes hanger L=782
152	337584	x	Luftspalt H-fram	Air gap R front
154	325752	x	Luftspalt sänglåda	Air gap bed box
155	324938	x	Luftspalt sänglåda	Air gap bed box
161	336087	x	Monteringssats kpl. lådor (Vit)	Mounting kit cpl. drawers (White)
--	336759	x	Monteringssats kpl. lådor (Mekong)	Mounting kit cpl. drawers (Mekong)
162	337536	T	Monteringssats kpl. mikro (Vit)	Mounting kit cpl. micro (White)
--	337538	T	Monteringssats kpl. mikro (Mekong)	Mounting kit cpl. micro (Mekong)
163	336089	T	Monteringssats kpl. ugn (Vit)	Mounting kit cpl. oven (White)
--	336758	T	Monteringssats kpl. ugn (Mekong)	Mounting kit cpl. oven (Mekong)
164	317514	x	Låda	Drawer
165	317382	x	Glidskena låda (säljes i par)	Slide bar, drawer (exp. in pair)
--	801701	x	Skruv 6x16 d:o	Screw 6x16 d:o
166	336092	x	Passbit 95x30x16 (Mekong)	Gauge block 95x30x16 (Mekong)
167	337540	T	Lådförstycke (Vit)	Drawer front (White)
--	337541	T	Lådförstycke (Mekong)	Drawer front (Mekong)
168	331472M	T	Hylla mikro	Shelf
169	401998	T	Galler mikro	Grating
170	336086	T	Passbit 460x30x16	Gauge block 460x30x16
171	334728	T	Lucka (Vit)	Door (White)
--	336726	T	Lucka (Mekong)	Door (Mekong)
172	336717-GK	T	Utdragsskiva bord 450x550	Sliding leaf 450x550
173	334835M	T	List bordsstativ 750x20x13	List table stand 750x20x13
174	334834M	T	List bordsstativ 494x60x15	List table stand 494x60x15
			Dyntyger, gardiner m.m. (se tyger)	Cushion textilies, curtains etc. (see textiles)
			M= Metervara T= Tillbehör	M= On the metre T= Accessory

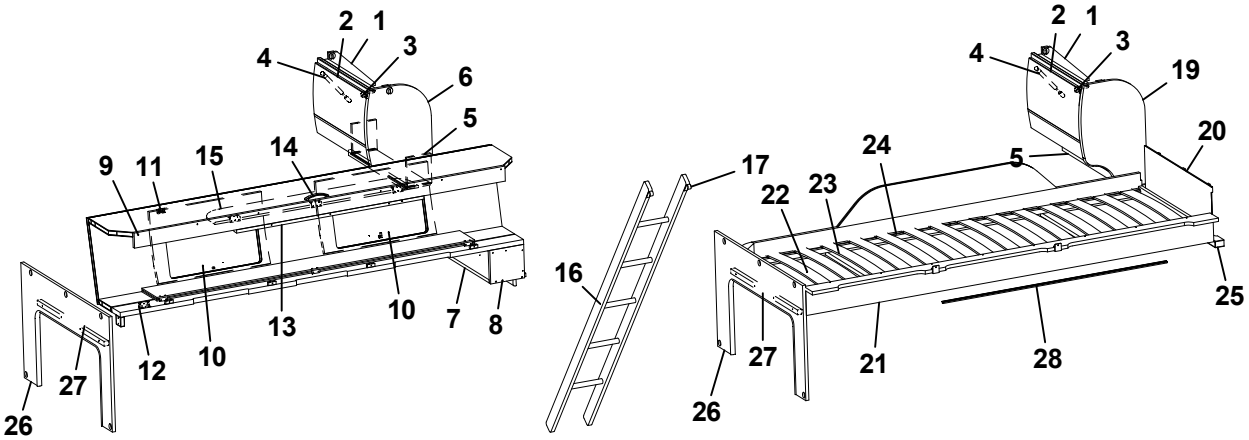
2
1
3
4
6
5
9
11
15
14
10
13
10
7
8
12
10
27
26
2
1
3
4
19
20
5
24
17
22
23
16
25
27
21
28
26

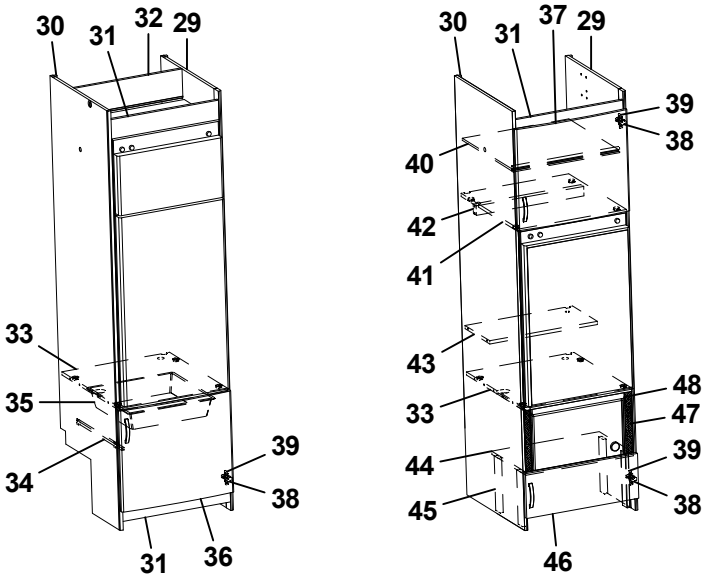
30
31
32
29
33
35
34
39
38
31
36
30
31
37
29
39
38
40
42
41
43
48
33
47
44
39
45
38
46

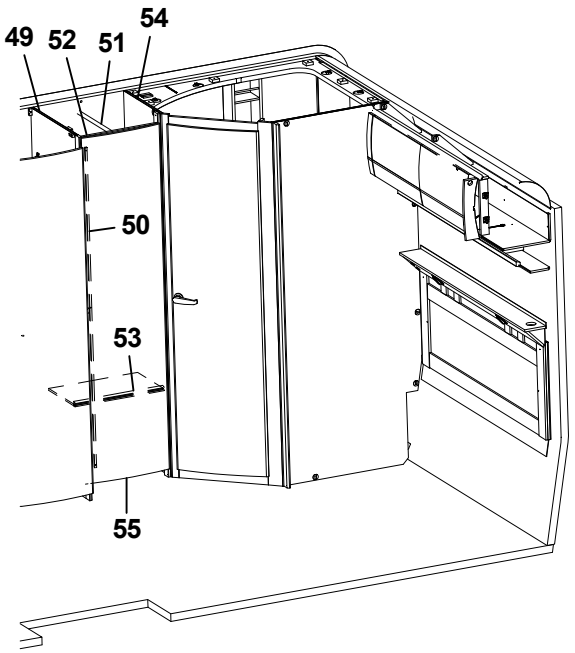
49
52
51
54
50
53
55

Pos Fig	Det. nr Part. No	Ingår Fitted	OBS!! Ange alltid årsmodell vid beställning av inredning Benämning	OBS!! Specify always year of model when ordering equipment Description
1	337937	x	Skåp gavel bak L560	Cupboard gable L560
2	337695	x	Lucka	Door
3	319978	x	Gångjärn	Hinge
--	319980	x	Platta gångjärn	Plate hinge
4	319914	x	Gasfjäder	Gas spring
--	319915	x	Fäste vinkel d:o	Angle bracket d:o
--	319916	x	Fäste runt d:o	Bracket round d:o
5	331743M	x	Hyllpaket	Shelf
6	336180	x	Gavel rundad	Gable
7	332658M	x	Hylla gavel bak	Shelf gable rear
8	331697M	x	Gavel	Gable
9	337661	x	Överbäddskåp L1980	Upper bed L1980
10	337664	x	Lucka	Door
11	860402	x	Gångjärn	Hinge
12	860405	x	Gångjärn	Hinge
13	339839	x	Regel låsning	Lock bar
14	316428	x	Handtag	Handle
15	375813	x	Rasskydd ö-bäddskåp	Protective plate
16	376697	T	Stege ö-bäddsskåp 201x1800 kpl.	Ladder upper bed 201x1800 cpl.
17	860426	T	Krok t. stege	Hook for ladder
19	336185	x	Gavel rundad	Gable
20	321209	x	Värmespalt gavel	Air gap gable
21	336381	x	Sängram vån.säng V u. ribbotten	Bed bottom L without laths
22	325430	x	Ribbotten kpl.	Laths bottom cpl.
23	311985	x	Ribba sängbotten L=718 B=63	Lath bed bottom L=718 B=63
24	312046	x	Band t. ribbotten	Band for laths bottom
25	331960M	x	Bärregel	Bearing rail
26	333417M	x	Skiva fast bädd kpl.	Sheet upper bed cpl.
27	331698M	x	Bärregel 670x22x22	Bearing rail 670x22x22
28	314721	x	Skena draperi L=1100	Curtain rod L=1100
29	332697M	x	Vägg kyl H	Wall refrigerator R
30	331344M	x	Vägg kyl V	Wall refrigerator L
31	375394	x	Front skåp under kyl	Front cupboard
32	333142M	x	Bakstycke stopp kyl	Back cupboard
33	376108	x	Hylla under kyl	Shelf under refrigerator
34	312712	x	Glidlist trådback (säljes i par)	Sliding strip tray (pair)
35	310325	x	Trådback vit 427x427x85	Tray 427x427x85
36	336046	x	Lucka H 550x470	Door R 550x470
37	336045	x	Lucka V 550x470	Door L 550x470
38	316799	x	Gångjärn	Hinge
39	312588	x	Platta gångjärn	Plate hinge
40	331277M	x	Hylla	Shelf
41	331289M	x	Hylla över kyl	Shelf over refrigerator
42	321712	x	List 30x44x526	List 30x44x526
43	333271M	x	Hylla övre kyl	Shelf upper refrigerator
			T= Tillbehör	T= Accessory

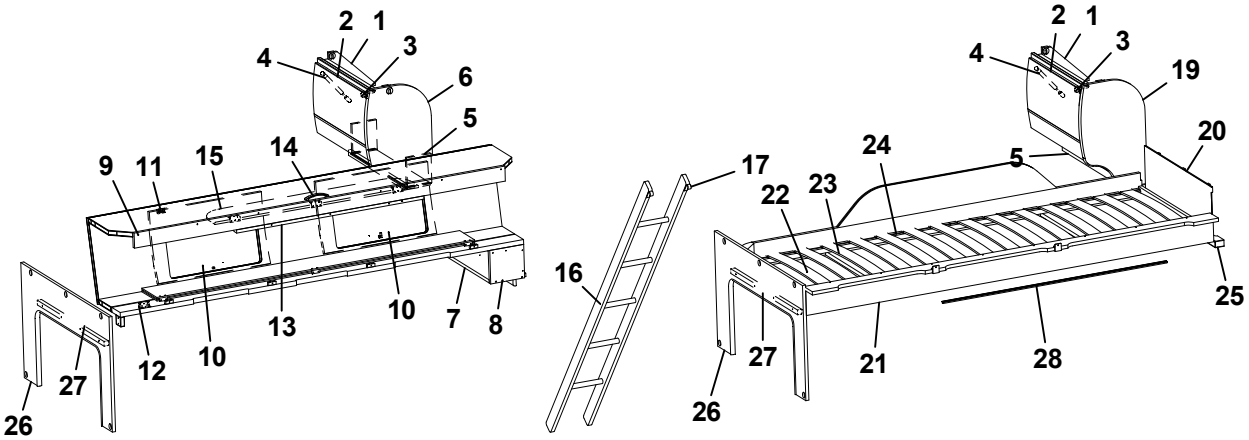
2
1
4
3
6
5
9
11
15
14
10
13
10
7
8
12
10
27
26
2
1
4
3
19
20
17
24
5
16
22
23
25
27
21
28
26

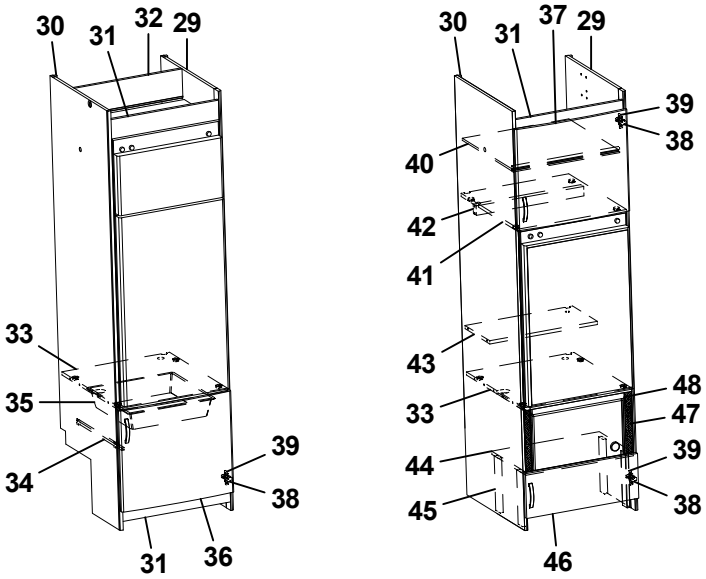
30
31
32
29
33
35
34
39
38
31
36
30
31
37
29
39
38
40
42
41
43
48
33
47
44
39
45
38
46

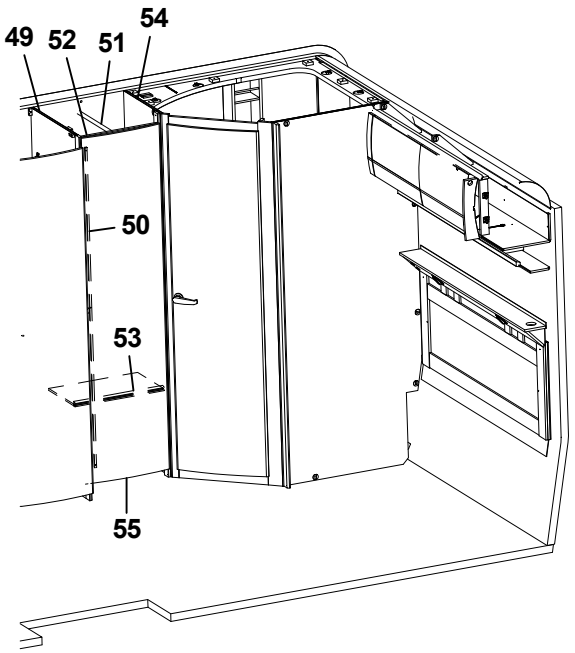
49
52
51
54
50
53
55

Pos Fig	Det. nr Part. No	Ingår Fitted	OBS!! Ange alltid årsmodell vid beställning av inredning Benämning	OBS!! Specify always year of model when ordering equipment Description
44	336672	T	Hylla mikro	Shelf
45	330631M	T	List folierad L=253	List folierad L=253
46	336209-1	T	Lucka 550x208	Door 550x208
47	401685	T	Galler mikro 285x40	Grating 285x40
48	337542	T	List 15x25x450	List 15x25x450
49	332698M	x	Vägg garderob	Wall wardrobe
50	314523	x	Rätningslist dörr L=1715	List L=1715
51	316197	x	Galgstång L=782	Clothes hanger L=782
52	331275M	x	Överbit garderob	Overlap wardrobe
53	331287M	x	Hylla	Shelf
54	331235M	x	Vägg tvättrum främre	Wall washroom
55	335919	x	Dörr 490x1850	Door 490x1850
			T= Tillbehör	T= Accessory

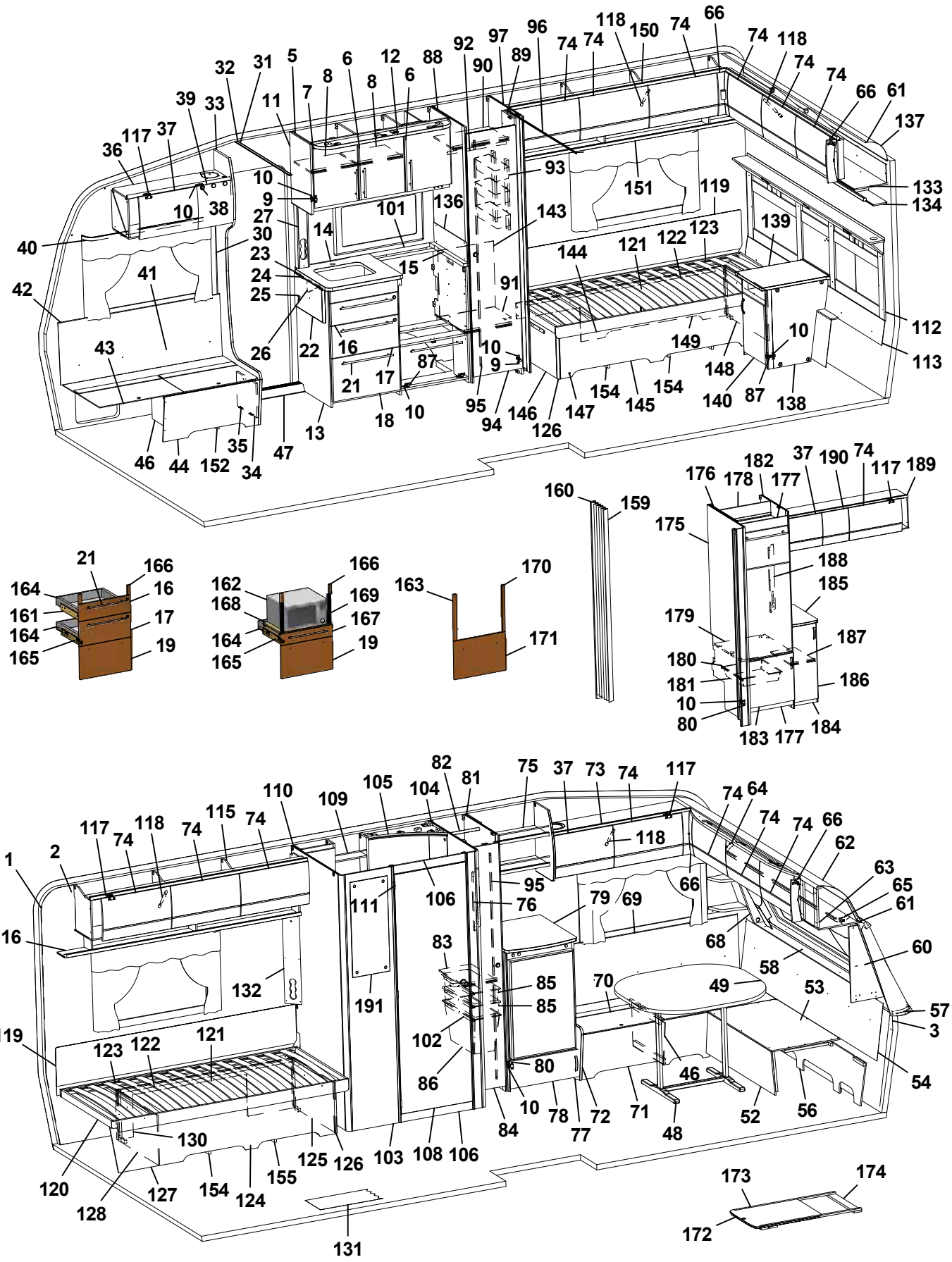
1 2 3 5 6 7 8 9 10 11 12 13 14 15 16 17 18 19 21 22 23 24 25 26 27 30 31 32 33 34 35 36 37 38 39 40 41 42 43 44 46 47 48 49 52 53 54 56 57 58 60 61 62 63 64 65 66 68 69 70 71 72 74 75 76 77 78 79 80 81 82 83 84 85 86 87 88 89 90 91 92 93 94 95 96 97 101 102 103 104 105 106 108 109 110 111 115 116 117 118 119 120 121 122 123 124 125 126 127 128 130 131 132 133 134 136 137 138 139 140 143 144 145 146 147 148 149 150 151 152 154 155 159 160 162 163 164 165 166 167 168 169 170 171 172 173 174 175 176 177 178 179 180 181 182 183 184 185 186 187 188 189 190 191

Pos Fig	Det. nr Part. No	Ingår Fitted	OBS!! Ange alltid årsmodell vid beställning av inredning Benämning	OBS!! Specify always year of model when ordering equipment Description
1	318657	M	Tapet vägg/tak	Wall paper
2	318584	M	Tejp tapet 20 mm	Tape, wall paper 20 mm
3	318585	M	Tejp tapet 60 mm	Tape, wall paper 60 mm
5	337780	x	Skåp kök L1120 kpl. (Vit)	Cupboard kitchen L1120 cpl. (White)
--	337823	x	Skåp kök L1120 kpl. (Mekong)	Cupboard kitchen L1120 cpl. (Mekong)
6	334712	x	Lucka H (Vit)	Door R (White)
--	336624	x	Lucka H (Mekong)	Door R (Mekong)
--	317502	x	Handtag d:o	Handle d:o
7	334713	x	Lucka V (Vit)	Door L (White)
--	336625	x	Lucka V (Mekong)	Door L (Mekong)
--	317502	x	Handtag d:o	Handle d:o
8	331385M	x	Hylla	Shelf
9	311917	x	Gångjärn	Hinge
10	312588	x	Platta gångjärn	Plate hinge
11	336284	x	Gavel rundad köksskåp.	Gable
12	336269	x	Ljusramp köksskåp	Light holder
13	336280	x	Diskbänk kpl. u. skiva (Vit)	Kitchen sink cpl. without board (White)
--	336815	x	Diskbänk kpl. u. skiva (Mekong)	Kitchen sink cpl. without board (Mekong)
14	337281-K	x	Skiva diskbänk 610x565	Board 610x565
15	336098-K	x	Skiva diskbänk 560x40	Board 560x40
16	334706	x	Lådförstycke (Vit)	Drawer front (White)
--	336631	x	Lådförstycke (Mekong)	Drawer front (Mekong)
17	334707	x	Lådförstycke (Vit)	Drawer front (White)
--	336633	x	Lådförstycke (Mekong)	Drawer front (Mekong)
18	334708	x	Lucka (Vit)	Door (White)
--	336635	x	Lucka (Mekong)	Door (Mekong)
19	334709	x	Lucka (Vit)	Door (White)
--	336760	x	Lucka (Mekong)	Door (Mekong)
21	317503	x	Handtag	Handle
22	335935-K	x	Vikskiva diskbänk	Board
23	860621	x	Gångjärn	Hinge
24	315145	x	Distans vikskiva	Distance
25	800639	x	Snäppare mässing	Snap brass
26	315749	x	Stöd	Support board
27	333289M	x	Front el-uttag 90x533x48	Front outlet 90x533x48
--	333415M	x	Front el-uttag 90x533x60	Front outlet 90x533x60
30	318962	x	List täck el-kabel B=45 L=2100	Cover strip B=45 L=2100
31	316270	x	List snäpp undre L2379	List under L2379
32	316268	x	List snäpp övre L2379	List upper L2379
33	336065	x	Stolpe först. L1948 kpl. m. lucka	Support bar cpl. with door
34	336064	x	Lucka	Door
35	312589	x	Gångjärn	Hinge
36	337768	x	Skåp övre elc.	Cupboard upper
37	337719	x	Lucka	Door
38	318379	x	Gångjärn	Hinge
			M= Metervara T= Tillbehör	M= On the metre T= Accessory

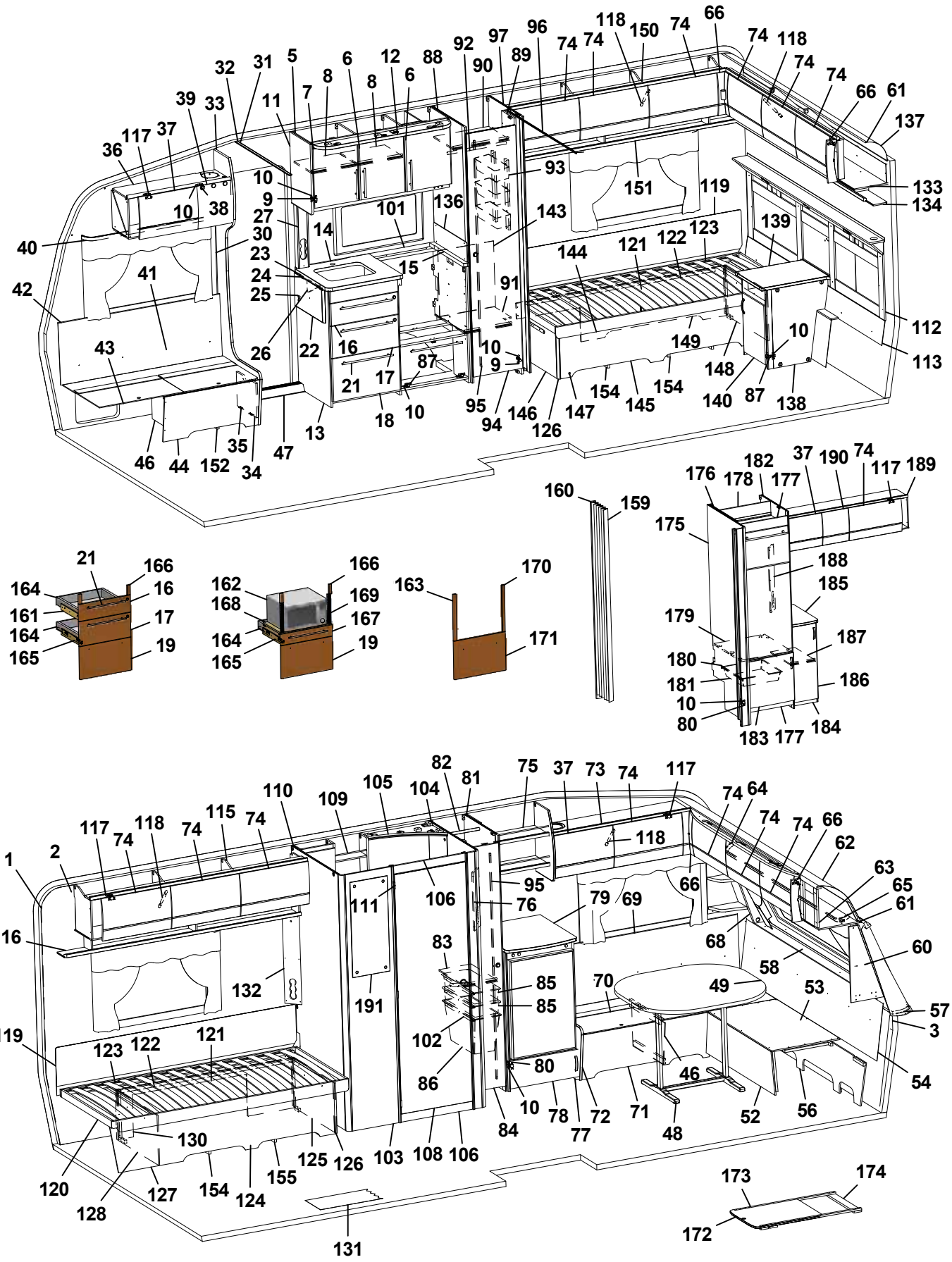
1 2 3 5 6 7 8 9 10 11 12 13 14 15 16 17 18 19 21 22 23 24 25 26 27 30 31 32 33 34 35 36 37 38 39 40 41 42 43 44 46 47 48 49 52 53 54 56 57 58 60 61 62 63 64 65 66 68 69 70 71 72 74 75 76 77 78 79 80 81 82 83 84 85 86 87 88 89 90 91 92 93 94 95 96 97 101 102 103 104 105 106 108 109 110 111 115 116 117 118 119 120 121 122 123 124 125 126 127 128 130 131 132 133 134 136 137 138 139 140 143 144 145 146 147 148 149 150 151 152 154 155 159 160 161 162 163 164 165 166 167 168 169 170 171 172 173 174 175 176 177 178 179 180 181 182 183 184 185 186 187 188 189 190 191

Pos Fig	Det. nr Part. No	Ingår Fitted	OBS!! Ange alltid årsmodell vid beställning av inredning Benämning	OBS!! Specify always year of model when ordering equipment Description
--	318380	x	Täckhatt d:o	Cover d:o
39	331214	x	Lucka	Door
40	316898	x	Skena gardin L1020	Curtain rod L1020
41	339356	x	Värmespalt H fram	Air gap R.F.
42	319821	M	List kant mörkbrun	Strip, dark brown
43	336858	x	Lock bäddlåda H F	Cover bedbox R.F.
--	319024	x	Matta grå textil m. tejp d:o	Carpet gray textile with tape d:o
44	336859	x	Front bäddlåda H F	Front bed box R.F.
46	312825	x	Stöd bäddlåda HF	Support bed box
47	314687	x	Tröskel aluminium L=850	Threshold aluminium L=850
48	319859	x	Bordsstativ	Table stand
49	335940-K	x	Bordsskiva 940x1025	Table top 940x1025
--	337413	x	List bord 400x55x26	List table 400x55x26
--	375774-K	x	Bordsskiva 940x1025 (Svit)	Table top 940x1025 (Svit)
52	331245M	x	Front bäddlåda gavel	Front bed box gable
53	331246M	x	Skiva rundsittgrupp	Sheet seat
54	337182	x	Värmespalt gavel fram	Air gap
56	337153	x	Stöd sittgrupp	Support
57	213471	x	Hylla front kpl. L2376	Shelf front cpl. L2376
58	336132	x	Luftspalt fronthylla	Air gap shelf front
--	317369	x	Raskant plast L=2600	Cantlist shelf front L=2600
60	338518	x	Hylla hörn H	Shelf R
61	313884	x	List plast radie L=2379	List L=2379
62	316005	x	Skiva plast 295x2363x1	Plastic sheet
63	337693	x	Skåp gavel fram L=2360	Cupboard L=2360
--	319978	x	Gångjärn d:o	Hinge d:o
--	319979	x	Platta gångjärn d:o	Plate hinge d:o
64	336063	x	Ljusramp gavelskåp	Light holder
65	316900	x	Skena gardin L1920	Curtain rod L1920
66	337738	x	Hörn inredning	Corner
--	311917	x	Gångjärn d:o	Hinge d:o
--	319909	x	Platta gångjärn d:o	Plate hinge d:o
68	338520	x	Hylla hörn V	Shelf L
69	337171	x	Värmespalt V fram	Air gap L.F.
70	333906	x	Lock bäddlåda V F	Cover bed box L.F
--	319024	x	Matta grå textil m. tejp d:o	Carpet gray textile with tape d:o
71	331232M	x	Front bäddlåda V F	Front bed box L.F.
72	336067	x	Gavel bäddlåda V F	Gable bed box L.F
73	337765	x	Skåp övre L=1108	Cupboard upper L=1108
--	337708	T	Skåp övre L=1108 (Svit)	Cupboard upper L=1108 (Svit)
74	337695	x	Lucka	Door
75	336204	x	Hylla	Shelf
76	331782M	x	Front el-uttag 130x440	Front outlet 130x440
77	336208	x	Kylskåpsbänk u. skiva	Cupboard without board
78	336209	x	Lucka 550x208	Door 550x208
			M= Metervara T= Tillbehör	M= On the metre T= Accessory

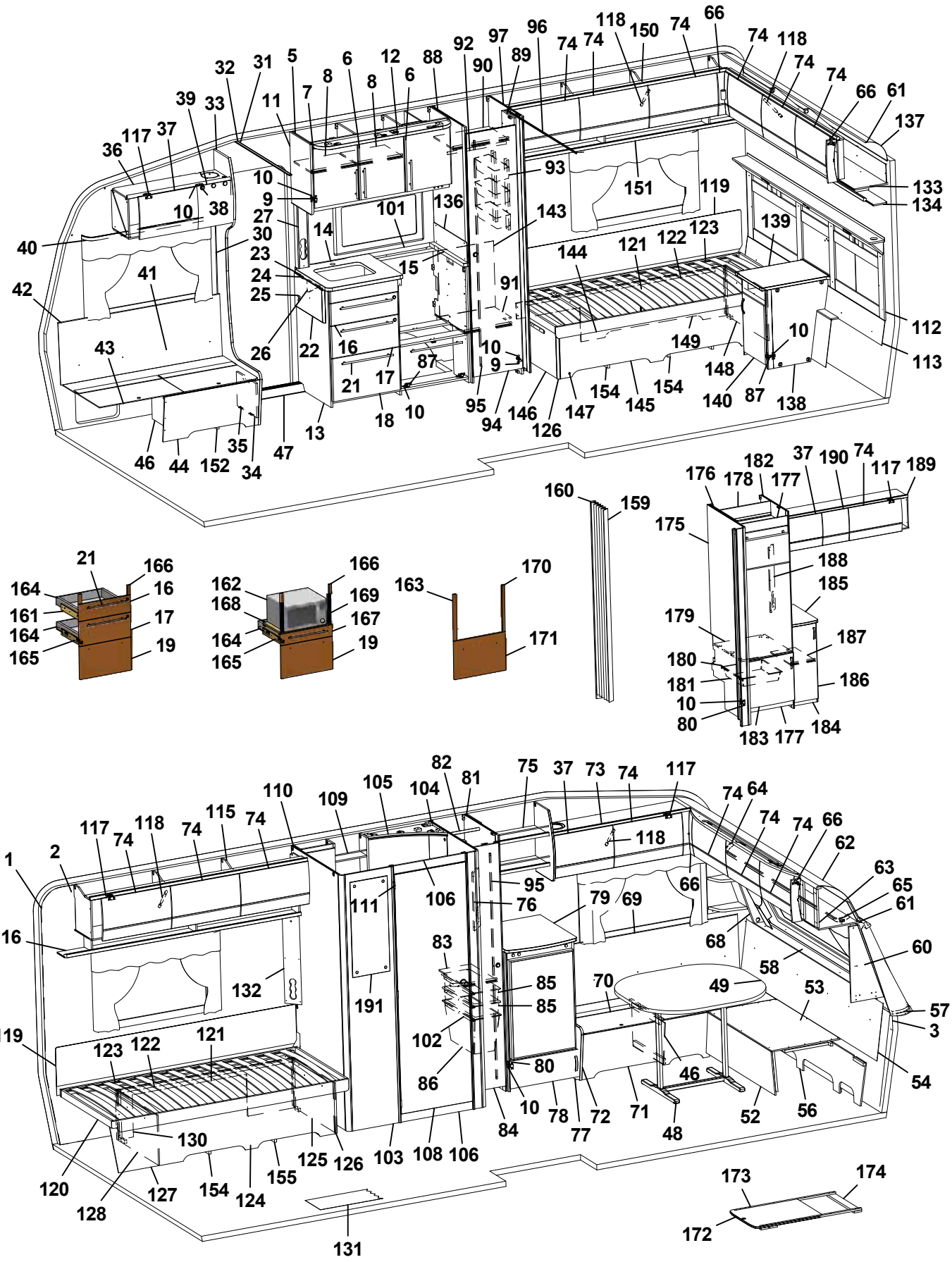
1 2 3 5 6 7 8 9 10 11 12 13 14 15 16 17 18 19 21 22 23 24 25 26 27 30 31 32 33 34 35 36 37 38 39 40 41 42 43 44 46 47 48 49 52 53 54 56 57 58 60 61 62 63 64 65 66 68 69 70 71 72 74 75 76 77 78 79 80 81 82 83 84 85 86 87 88 89 90 91 92 93 94 95 96 97 101 102 103 104 105 106 108 109 110 111 115 116 117 118 119 120 121 122 123 124 125 126 127 128 130 131 132 133 134 136 137 138 139 140 143 144 145 146 147 148 149 150 151 152 154 155 159 160 161 162 163 164 165 166 167 168 169 170 171 172 173 174 175 176 177 178 179 180 181 182 183 184 185 186 187 188 189 190 191

Pos Fig	Det. nr Part. No	Ingår Fitted	OBS!! Ange alltid årsmodell vid beställning av inredning Benämning	OBS!! Specify always year of model when ordering equipment Description
79	336210-K	x	Skiva kylskåpsbänk	Board
80	316799	x	Gångjärn	Hinge
81	331773M	x	Vägg backskåp H	Wall cupboard R
82	316197	x	Galgstång L=782	Clothes hanger L=782
83	331783M	x	Hylla backskåp	Shelf
84	376043	x	Dörr 260x1850	Door 260x1850
85	309009	x	Trådback vit 227x527x85	Tray 227x527x85
86	312157	x	Trådback vit 227x527x285	Tray 227x527x285
87	315202	x	Gångjärn	Hinge
88	333329M	x	Vägg garderob V	Wall wardrobe L
89	331238M	x	Nisch, vikdörr	Niche folding door
90	337214	x	Hylla garderob övre	Shelf wardrobe upper
91	337215	x	Hylla garderob nedre	Shelf wardrobe under
92	316197	x	Galgstång L=782	Clothes hanger L=782
93	319759	x	Korg, garderob	Basket, wardrobe
--	335802	x	List för korgar	List för baskets
94	337222	x	Dörr 395x1850	Door 395x1850
95	314523	x	Rätningslist dörr L=1715	List L=1715
96	314917	x	Skena draperi L=1190	Drapery rail L=1190
97	331593M	x	Vägg garderob H	Wall wardrobe R
101	319873-A	T	Köksskiva vägg svart skiffer	Protection kitchen, black
--	319873-L	T	Köksskiva vägg natur skiffer	Protection kitchen, grey
102	316358	x	Glidskena plast L=430 D14/27	Runner plastic L=430 D14/27
103	337247	x	Vägg tvättrum yttre	Wall washroom
104	337248	x	Vägg tvättrum H	Wall washroom R
105	336141	x	Ljusramp tvättrum	Light holder
106	337242	x	Tröskel 580x60	Threshold 580x60
108	337117	x	Dörr 570x1820	Door 570x1820
--	319708	x	Lås tvättrum	Lock washroom
--	319707	x	Handtag tvättrum	Handle washrom
109	336137	x	Skåp tvättrum	Cupboard
110	337243	x	Vägg tvättrum V	Wall washroom L
111	319755	x	Gångjärn tvättrum	Hinge washroom
112	337257	x	Värmespalt kpl. m. tyg och belysning	Air gap cpl. with fabric and illumination
--	337266	T	Värmespalt kpl. m. tyg och belysning (Svit)	Air gap cpl. with fabric and illumination (Svit)
113	337264	x	Värmespalt	Air gap
115	337802	x	Skåp övre V-bak L=1747	Cupboard upper L-rear L=1747
116	331189M	x	Hyllpaket	Shelf
117	319978	x	Gångjärn	Hinge
--	319980	x	Platta gångjärn	Plate hinge
118	319914	x	Gasfjäder	Gas spring
--	319915	x	Fäste vinkel d:o	Angle bracket d:o
--	319916	x	Fäste runt d:o	Bracket round d:o
119	339334	x	Värmespalt	Air gap
120	337449	x	Sängram V u. ribbotten	Bed bottom L without laths
			M= Metervara T= Tillbehör	M= On the metre T= Accessory

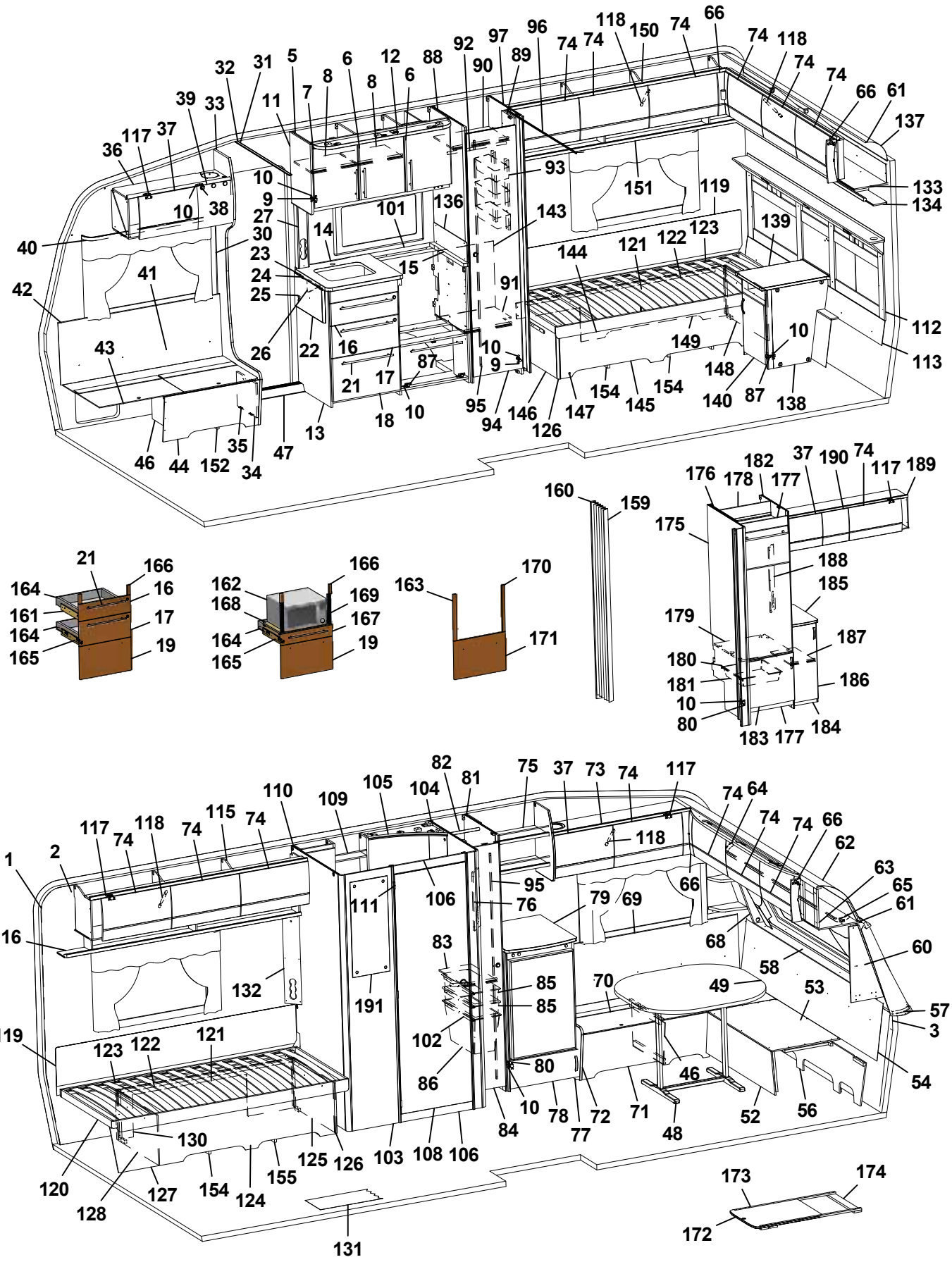
1 2 3 5 6 7 8 9 10 11 12 13 14 15 16 17 18 19 21 22 23 24 25 26 27 30 31 32 33 34 35 36 37 38 39 40 41 42 43 44 46 47 48 49 52 53 54 56 57 58 60 61 62 63 64 65 66 68 69 70 71 72 74 75 76 77 78 79 80 81 82 83 84 85 86 87 88 89 90 91 92 93 94 95 96 97 101 102 103 104 105 106 108 109 110 111 115 116 117 118 119 120 121 122 123 124 125 126 127 128 130 131 132 133 134 136 137 138 139 140 143 144 145 146 147 148 149 150 151 152 154 155 159 160 161 162 163 164 165 166 167 168 169 170 171 172 173 174 175 176 177 178 179 180 181 182 183 184 185 186 187 188 189 190 191

Pos Fig	Det. nr Part. No	Ingår Fitted	OBS!! Ange alltid årsmodell vid beställning av inredning Benämning	OBS!! Specify always year of model when ordering equipment Description
121	325342	x	Ribbotten kpl.	Laths bottom cpl.
122	314211	x	Ribba sängbotten L=820 B=63	Lath bed bottom L=820 B=63
123	312046	x	Band t. ribbotten	Band for laths bottom
124	337143	x	Sänglåda kpl. V	Bed box cpl. L
125	337146	x	Gavel säng främre	Gable bed front
126	319776	x	List hörn L=2500	Corner strip L=2500
127	337144	x	Front säng	Front bed
128	337149	x	Gavel säng bakre	Gable bed rear
130	337151	x	Rygg sänglåda	Back bed box
131	319931	M^2	Matta golv, trämönstrad ljusgrå	Carpet floor, wood design light grey
--	319230	T	Matta golv, klinkermönster mörkgrå	Carpet floor, clinker design dark grey
--	319888	T	Matta golv, klinkermönster ljusgrå	Carpet floor, clinker design light grey
--	319393	T	Matta golv, antik planka	Carpet floor, antique plank
132	335788M	x	Front el-uttag	Front outlet
133	337920	x	Skåp gavel bak L2360	Cupboard gable L2360
--	319978	x	Gångjärn d:o	Hinge d:o
--	319980	x	Platta gångjärn d:o	Plate hinge d:o
134	331198M	x	Hyllpaket	Shelf
136	401715	x	Flamskydd	Flame guard
137	316005	x	Skiva plast 295x2363x1	Plastic sheet
138	337252	x	Hurts kpl. u. skiva	Cupboard cpl. without board
139	336235-K	x	Skiva hurts 424x530	Board cupboard
140	336236	x	Lucka H 368x450	Door
143	337216	x	Täckskiva exp.kärl	Cover expansion vessel
144	337451	x	Sängram H u. ribbotten	Bed bottom R without laths
145	337155	x	Sänglåda kpl. H	Bed box cpl. R
146	337157	x	Gavel säng främre	Gable bed front
147	337154	x	Front säng	Front bed
148	337161	x	Gavel säng bakre	Gable bed rear
149	337299	x	Rygg sänglåda	Back bed box
150	337909	x	Skåp övre H-bak L=1747	Cupboard upper R-rear L=1747
--	319978	x	Gångjärn d:o	Hinge d:o
--	319980	x	Platta gångjärn d:o	Plate hinge d:o
151	331194M	x	Hyllpaket	Shelf
152	337584	x	Luftspalt H-fram	Air gap R front
154	337271	x	Luftspalt sänglåda	Air gap bed box
155	337272	x	Luftspalt sänglåda	Air gap bed box
159	315216	T	Vikdörr 1900x1500	Folding door
160	376461	T	Bakdel nisch vikdörr	Back niche folding door
161	336087	x	Monteringssats kpl. lådor (Vit)	Mounting kit cpl. drawers (White)
--	336759	x	Monteringssats kpl. lådor (Mekong)	Mounting kit cpl. drawers (Mekong)
162	337536	T	Monteringssats kpl. mikro (Vit)	Mounting kit cpl. micro (White)
--	337538	T	Monteringssats kpl. mikro (Mekong)	Mounting kit cpl. micro (Mekong)
163	336089	T	Monteringssats kpl. ugn (Vit)	Mounting kit cpl. oven (White)
--	336758	T	Monteringssats kpl. ugn (Mekong)	Mounting kit cpl. oven (Mekong)
			M= Metervara T= Tillbehör	M= On the metre T= Accessory

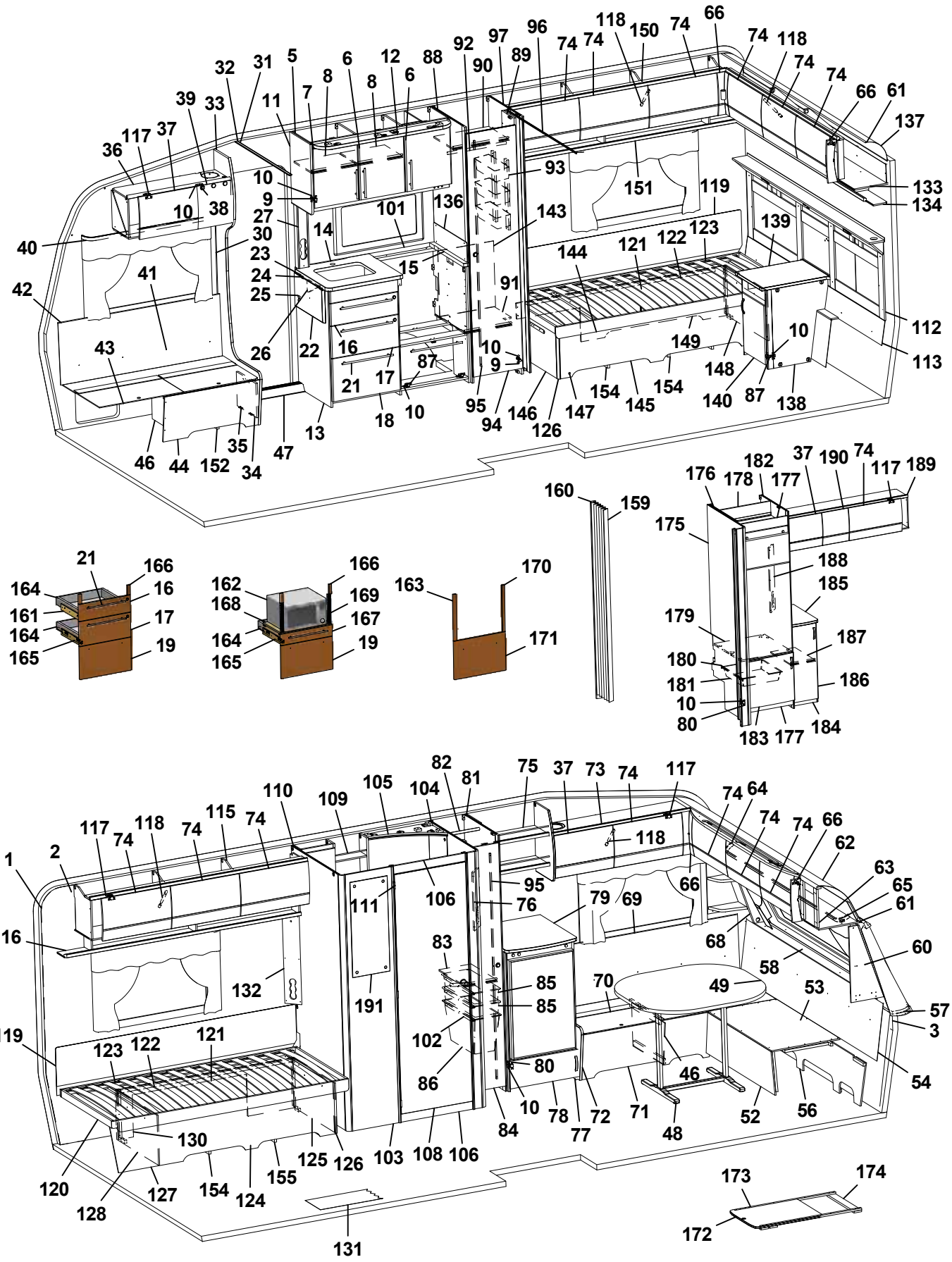
1 2 3 5 6 7 8 9 10 11 12 13 14 15 16 17 18 19 21 22 23 24 25 26 27 30 31 32 33 34 35 36 37 38 39 40 41 42 43 44 46 47 48 49 52 53 54 56 57 58 60 61 62 63 64 65 66 68 69 70 71 72 74 75 76 77 78 79 80 81 82 83 84 85 86 87 88 89 90 91 92 93 94 95 96 97 101 102 103 104 105 106 108 109 110 111 115 116 117 118 119 120 121 122 123 124 125 126 127 128 130 131 132 133 134 136 137 138 139 140 143 144 145 146 147 148 149 150 151 152 154 155 159 160 161 162 163 164 165 166 167 168 169 170 171 172 173 174 175 176 177 178 179 180 181 182 183 184 185 186 187 188 189 190 191

Pos Fig	Det. nr Part. No	Ingår Fitted	OBS!! Ange alltid årsmodell vid beställning av inredning Benämning	OBS!! Specify always year of model when ordering equipment Description
164	317514	x	Låda	Drawer
165	317382	x	Glidskena låda (säljes i par)	Slide bar, drawer (exp. in pair)
--	801701	x	Skruv 6x16 d:o	Screw 6x16 d:o
166	336092	x	Passbit 95x30x16 (Mekong)	Gauge block 95x30x16 (Mekong)
167	337540	T	Lådförstycke (Vit)	Drawer front (White)
--	337541	T	Lådförstycke (Mekong)	Drawer front (Mekong)
168	331472M	T	Hylla mikro	Shelf
169	401998	T	Galler mikro	Grating
170	336086	T	Passbit 460x30x16	Gauge block 460x30x16
171	334728	T	Lucka (Vit)	Door (White)
--	336726	T	Lucka (Mekong)	Door (Mekong)
172	336717-GK	T	Utdragsskiva bord 450x550	Sliding leaf 450x550
173	334835M	T	List bordsstativ 750x20x13	List table stand 750x20x13
174	334834M	T	List bordsstativ 494x60x15	List table stand 494x60x15
175	337235	T	Vägg tvättrum H	Wall washroom R
176	331596M	T	Vägg kyl V	Wall refrigerator L
177	375394	T	Front skåp under kyl	Front cupboard
178	333142M	T	Bakstycke stopp kyl	Back cupboard
179	376108	T	Hylla under kyl	Shelf under refrigerator
180	312712	T	Glidlist trådback (säljes i par)	Sliding strip tray (pair)
181	310325	T	Trådback vit 427x427x85	Tray 427x427x85
182	331592M	T	Vägg kyl H	Wall refrigerator R
183	336045	T	Lucka V 550x470	Door L 550x470
184	336282	T	Hurts kpl. m. skiva	Cupboard cpl. with board
185	336285-K	T	Skiva hurts 295x550	Board cupboard
186	336283	T	Lucka V 270x745	Door
187	332508M	T	Hylla	Shelf
188	332488M	T	Front el-uttag 130x638	Front outlet 130x638
189	337771	T	Skåp övre L=1388	Cupboard upper L=1388
--	337772	T	Skåp övre L=1388 (Svit)	Cupboard upper L=1388 (Svit)
190	337790	T	Lucka	Door
191	319883	T	Spegel 300x725x3 (Svit)	Mirror 300x725x3 (Svit)
			Dyntyger, gardiner m.m. (se tyger)	Cushion textilies, curtains etc. (see textiles)
			M= Metervara T= Tillbehör	M= On the metre T= Accessory

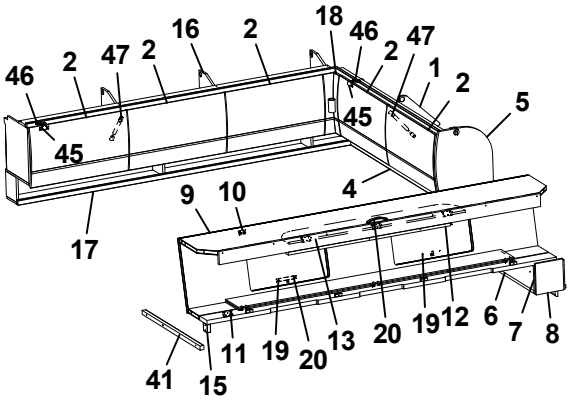
46 2 47 2 16 2 18 46 2 47 1 2 5
45 45 4
9 10
17
11 19 20 13 20 19 12 6 7 8
41 15

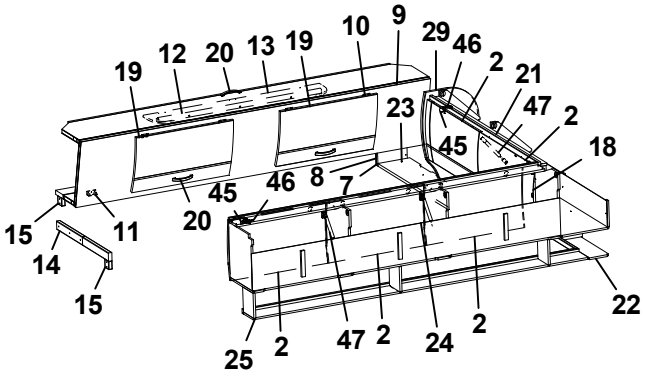
19 12 20 13 19 10 9 29 46 2 21 47 2 18
23 45
45 46 8 7
15 14 15 11 20
25 2 47 2 24 2 22

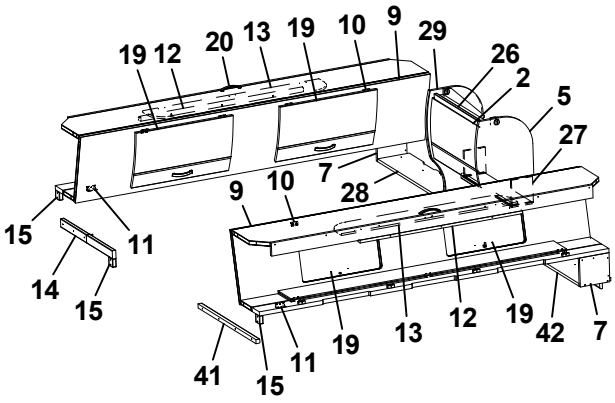
19 12 20 13 19 10 9 29 26 2 5 27
7 28
9 10
15 14 15 11
41 15 11 19 13 12 19 42 7

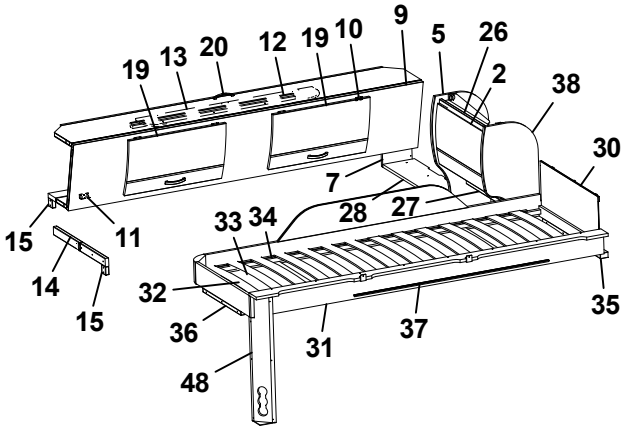
19 13 20 12 19 10 9 5 26 2 38 30
7 28 27
33 34
15 14 15 11
32 36 31 37 35 48

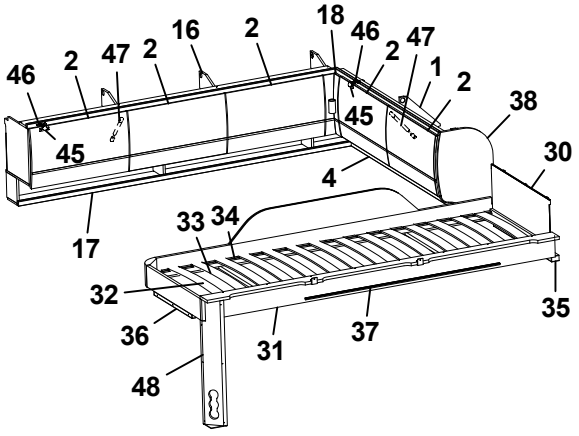
46 2 47 2 16 2 18 46 2 47 1 2 38 30
45 45 4
33 34
17
32 36 31 37 35 48

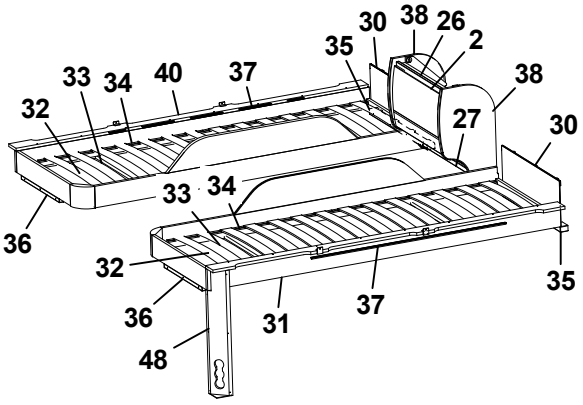
30 38 26 2 35
33 34 40 37 38
32 27 30
33 34
36
32 36 31 37 35 48

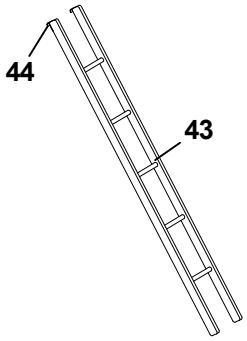
44
43

Pos Fig	Det. nr Part. No	Ingår Fitted	OBS!! Ange alltid årsmodell vid beställning av inredning Benämning	OBS!! Specify always year of model when ordering equipment Description
1	338199	x	Skåp gavel bak L=1505	Cupboard gable L=1505
2	337695	x	Lucka	Door
4	331879M	x	Hyllpaket	Shelf
5	336180	x	Gavel rundad	Gable
6	331694M	x	Hylla gavel bak	Shelf gable rear
7	331697M	x	Gavel	Gable
8	333147M	x	Gavel	Gable
9	337661	x	Överbäddskåp L1980	Upper bed L1980
10	860402	x	Gångjärn	Hinge
11	860405	x	Gångjärn	Hinge
12	339839	x	Regel låsning	Lock bar
13	375813	x	Rasskydd ö-bäddskåp	Protective plate
14	332661M	x	Bärregel (vikbar)	Bearing rail
15	331701M	x	Kloss bärregel	Block bearing rail
16	337909	x	Skåp övre L=1747	Cupboard upper L=1747
17	331194M	x	Hyllpaket	Shelf
18	337738	x	Hörn inredning	Corner
--	311917	x	Gångjärn d:o	Hinge d:o
--	319909	x	Platta gångjärn d:o	Plate hinge d:o
19	337664	x	Lucka	Door
20	316428	x	Handtag	Handle
21	337804	x	Skåp gavel bak L=1505	Cupboard gable L=1505
22	331303M	x	Hyllpaket	Shelf
23	334695M	x	Hylla gavel bak	Shelf gable rear
24	337802	x	Skåp övre L=1747	Cupboard upper L=1747
25	331189M	x	Hyllpaket	Shelf
26	337937	x	Skåp gavel bak L560	Cupboard gable L560
27	331743M	x	Hyllpaket	Shelf
28	332674M	x	Hylla gavel bak	Shelf gable rear
29	336182	x	Gavel rundad	Gable
30	321209	x	Värmespalt gavel	Air gap gable
31	336381	x	Sängram vån.säng V u. ribbotten	Bed bottom L without laths
32	325430	x	Ribbotten kpl.	Laths bottom cpl.
33	311985	x	Ribba sängbotten L=718 B=63	Lath bed bottom L=718 B=63
34	312046	x	Band t. ribbotten	Band for laths bottom
35	331960M	x	Bärregel	Bearing rail
36	331961M	x	Bärregel L=440	Bearing rail L=440
37	314721	x	Skena draperi L=1100	Curtain rod L=1100
38	336185	x	Gavel rundad	Gable
40	336714	x	Sängram vån.säng H u. ribbotten	Bed bottom
41	331698M	x	Bärregel 670x22x22	Bearing rail 670x22x22
42	332756M	x	Hylla gavel bak	Shelf gable rear
43	376697	T	Stege ö-bäddsskåp 201x1800 kpl.	Ladder upper bed 201x1800 cpl.
44	860426	T	Krok t. stege	Hook for ladder
45	319978	x	Gångjärn	Hinge
46	319980	x	Platta gångjärn	Plate hinge
47	319914	x	Gasfjäder	Gas spring
--	319915	x	Fäste vinkel d:o	Angle bracket d:o
--	319916	x	Fäste runt d:o	Bracket round d:o
48	333190M	x	Front el-uttag	Front outlet
			T= Tillbehör	T= Accessory

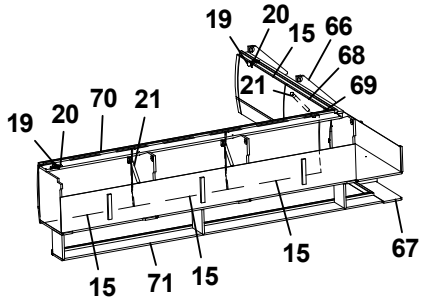
19
20
15
66
68
21
69
19
20
70
21
15
71
15
15
67

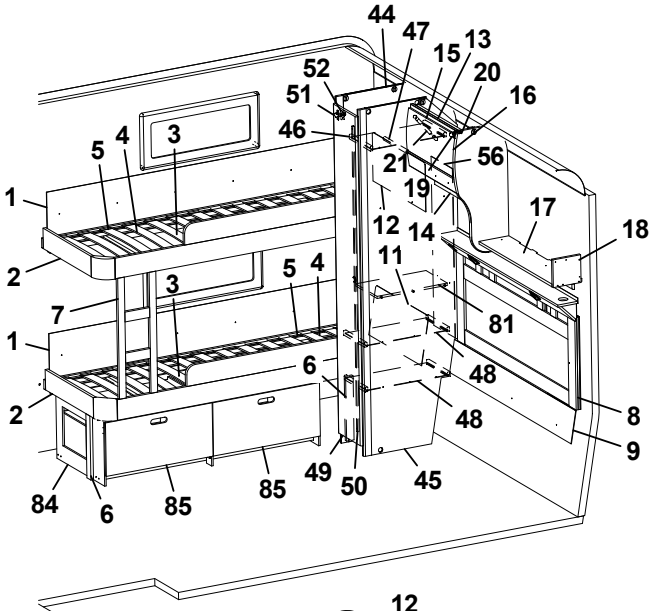
44
47
15
13
20
16
52
51
46
21
56
19
12
14
17
18
11
81
48
48
8
9
1
2
7
1
2
5
4
3
6
84
6
85
85
49
50
45

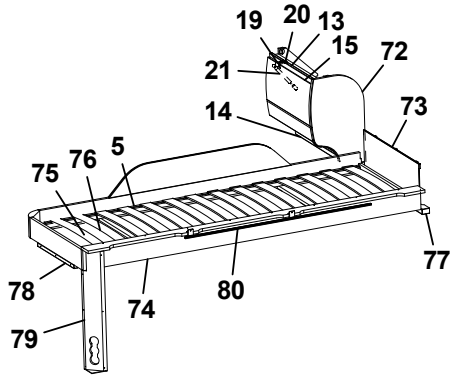
19
20
13
15
72
21
14
73
75
76
5
78
74
80
77
79

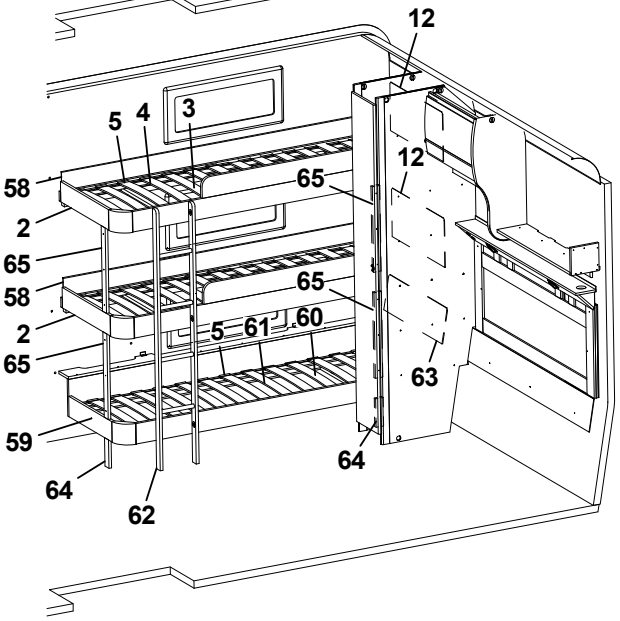
12
5
4
3
58
2
65
58
2
65
65
65
5
61
60
12
63
59
64
64
62

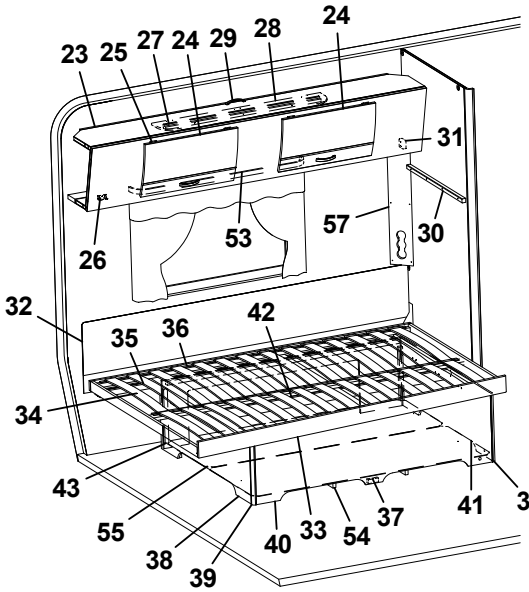
23
25
27
24
29
28
24
31
26
53
57
30
32
35
36
42
34
43
55
38
39
40
33
54
37
41
39

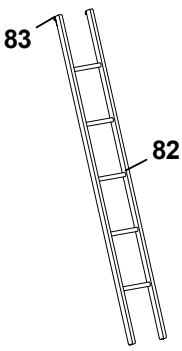
83
82

Pos Fig	Det. nr Part. No	Ingår Fitted	OBS!! Ange alltid årsmodell vid beställning av inredning Benämning	OBS!! Specify always year of model when ordering equipment Description
1	338144	x	Värmespalt H-bak	Air gap R rear
2	336286	x	Sängram fast u. ribbotten	Bed bottom without laths
3	325432	x	Ribbotten kpl.	Laths bottom cpl.
4	311985	x	Ribba sängbotten L=718 B=63	Lath bed bottom L=718 B=63
5	312046	x	Band t. ribbotten	Band for laths bottom
6	331524M	x	Stöd säng 15,5x45x360	Support bed
7	336291	x	Stege	Ladder
8	336272	x	Värmespalt kpl. m. tyg och belysning	Air gap cpl. with fabric and illumination
--	336276	T	Värmespalt kpl. m. tyg och belysning (Svit)	Air gap cpl. with fabric and illumination (Svit)
9	337273	x	Värmespalt nedre gavel bak	Air gap under
11	323783	x	Värmespalt H-bak	Air gap R rear
12	321688	x	Värmespalt V-bak	Air gap L rear
13	337937	x	Skåp gavel bak L560	Cupboard gable L560
14	331743M	x	Hyllpaket	Shelf
15	337695	x	Lucka	Door
16	336180	x	Gavel rundad	Gable
17	331694M	x	Hylla gavel bak	Shelf gable rear
18	331697M	x	Gavel	Gable
19	319978	x	Gångjärn	Hinge
20	319980	x	Platta gångjärn	Plate hinge
21	319914	x	Gasfjäder	Gas spring
--	319915	x	Fäste vinkel d:o	Angle bracket d:o
--	319916	x	Fäste runt d:o	Bracket round d:o
23	337661	x	Överbäddskåp L1980	Upper bed L1980
24	337664	x	Lucka	Door
25	860402	x	Gångjärn	Hinge
26	860405	x	Gångjärn	Hinge
27	339839	x	Regel låsning	Lock bar
28	375813	x	Rasskydd ö-bäddskåp	Protective plate
29	316428	x	Handtag	Handle
30	331698M	x	Bärregel 670x22x22	Bearing rail 670x22x22
31	331701M	x	Kloss bärregel	Block bearing rail
32	339334	x	Värmespalt V-H bak	Air gap L-R rear
33	338115	x	Sängram u. ribbotten	Bedbottom without laths
34	338125	x	Ribbotten kpl.	Laths bottom cpl.
35	311985	x	Ribba sängbotten L=718 B=63	Lath bed bottom L=718 B=63
36	312046	x	Band t. ribbotten	Band for laths bottom
37	337119	x	Sänglåda kpl.	Bed box cpl.
38	337122	x	Gavel säng V	Gable bed L
39	319776	x	List hörn L=2500	Corner strip L=2500
40	337124	x	Front säng	Front bed
41	337126	x	Gavel säng H	Gable bed R
42	315203	x	Regel 17,5x55x1415	Wood lath pine 17,5x55x1415
43	337120	x	Bakgavel sänglåda	Back bed box
44	333296M	x	Vägg garderob V	Wall wardrobe L
			T= Tillbehör	T= Accessory

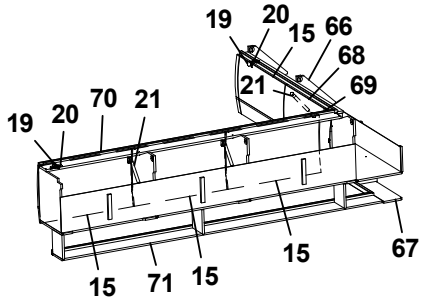
19
20
15
66
68
21
69
19
20
70
21
15
71
15
15
67

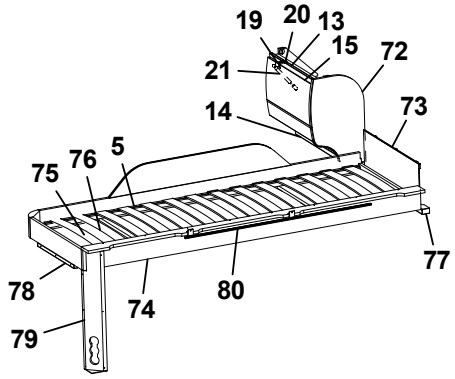
19
20
13
15
72
21
14
73
75
76
5
77
78
74
80
79

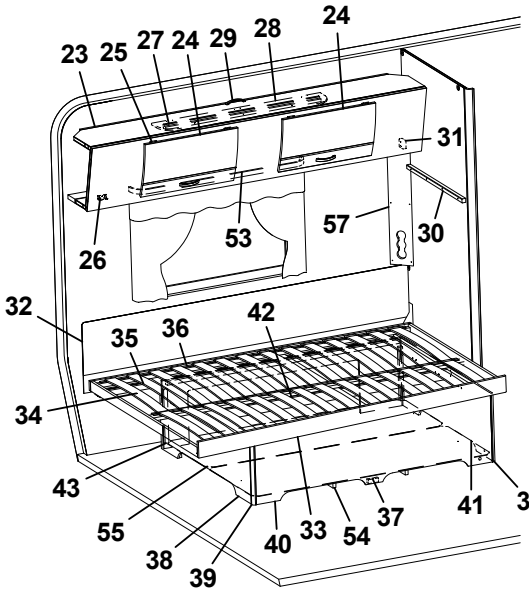
23
25
27
24
29
28
24
31
26
53
57
30
32
35
36
42
34
43
55
38
39
40
33
54
37
41
39

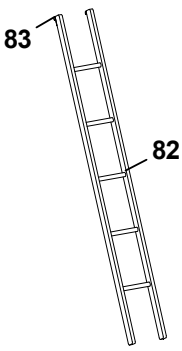
83
82

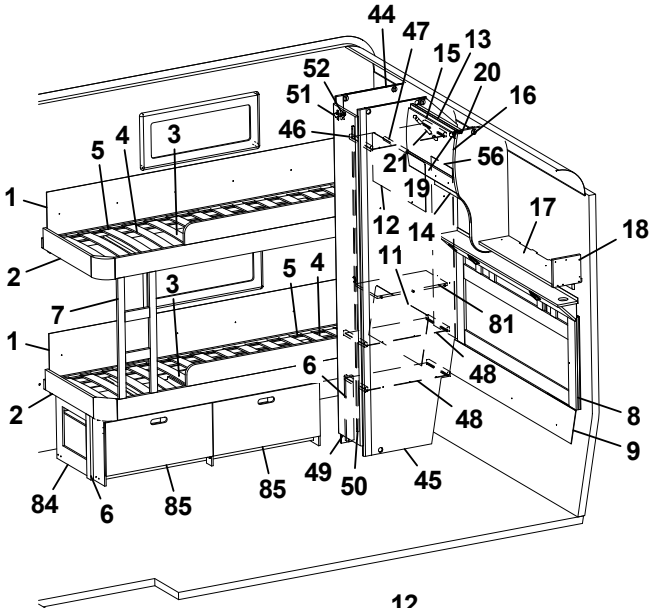
44
47
15
13
52
20
51
16
46
5
4
3
21
56
1
19
12
14
17
18
2
11
5
4
3
7
81
1
6
48
2
48
8
9
84
6
85
85
49
50
45

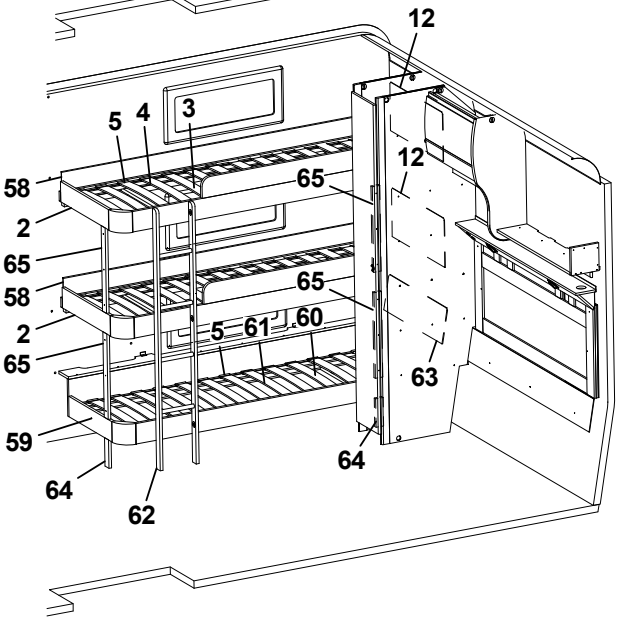
12
5
4
3
58
12
65
2
65
58
65
2
5
61
60
65
63
59
64
64
62

Pos Fig	Det. nr Part. No	Ingår Fitted	OBS!! Ange alltid årsmodell vid beställning av inredning Benämning	OBS!! Specify always year of model when ordering equipment Description
45	333298M	x	Vägg garderob H	Wall wardrobe R
46	331807M	x	Hylla	Shelf
47	316197	x	Galgstång L=782	Clothes hanger L=782
48	331806M	x	Hylla	Shelf
49	376043	x	Dörr 260x1850	Door 260x1850
50	314523	x	Rätningslist dörr L=1715	List L=1715
51	316799	x	Gångjärn	Hinge
52	312588	x	Platta gångjärn	Plate hinge
53	316898	x	Skena gardin L1020	Curtain rod L1020
54	324938	x	Luftspalt sänglåda	Air gap bed box
55	325752	x	Luftspalt	Air gap
56	338290	x	Värmespalt garderob bak	Air gap
57	335788M	x	Front el-uttag	Front outlet
58	332371M	x	Värmespalt H-bak	Air gap R rear
59	336604	x	Sängram u. ribbotten	Bed bottom without laths
60	326793	x	Ribbotten kpl.	Laths bottom cpl.
61	311985	x	Ribba sängbotten L=718 B=63	Lath bed bottom L=718 B=63
62	336614	x	Stege	Ladder
63	326789	x	Värmespalt V-bak	Air gap L rear
64	331570M	x	Stöd säng 15,5x45x160	Support bed
65	331607M	x	Stöd säng 15,5x45x481	Support bed
66	338083	x	Skåp gavel bak V L1405	Cupboard upper L1405
67	331936M	x	Hyllpaket	Shelf
68	337719	x	Lucka	Door
69	337738	x	Hörn inredning	Corner
--	311917	x	Gångjärn d:o	Hinge d:o
--	319909	x	Platta gångjärn d:o	Plate hinge d:o
70	337802	x	Skåp övre V-bak L=1747	Cupboard upper L-rear L=1747
71	331189M	x	Hyllpaket	Shelf
72	336185	x	Gavel rundad	Gable
73	321209	x	Värmespalt gavel	Air gap gable
74	336381	x	Sängram vån.säng V u. ribbotten	Bed bottom L without laths
75	325430	x	Ribbotten kpl.	Laths bottom cpl.
76	311985	x	Ribba sängbotten L=718 B=63	Lath bed bottom L=718 B=63
77	331960M	x	Bärregel	Bearing rail
78	331961M	x	Bärregel L=440	Bearing rail L=440
79	333190M	x	Front el-uttag	Front outlet
80	314721	x	Skena draperi L=1100	Curtain rod L=1100
81	333299M	x	Hylla	Shelf
82	376697	T	Stege ö-bäddsskåp 201x1800 kpl.	Ladder upper bed 201x1800 cpl.
83	860426	T	Krok t. stege	Hook for ladder
84	376833	T	Lådor under säng kpl. sats	Drawers under bed cpl. kit
85	376834	T	Låda kpl. d:o	Drawer cpl. d:o
			T= Tillbehör	T= Accessory

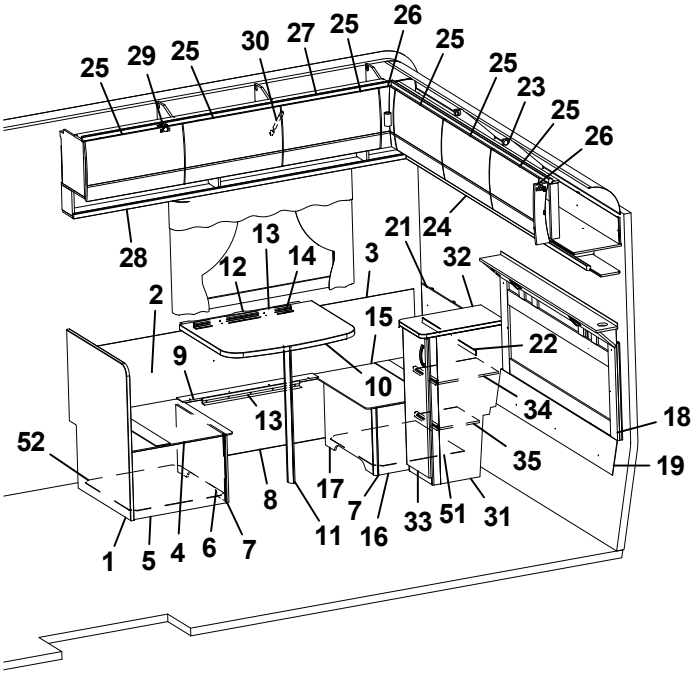
25
29
25
30
27
25
26
25
25
23
25
26
28
13
12
14
3
21
24
32
2
15
22
9
10
34
18
13
52
35
19
8
17
7
33
51
31
1
5
4
6
7
11
16

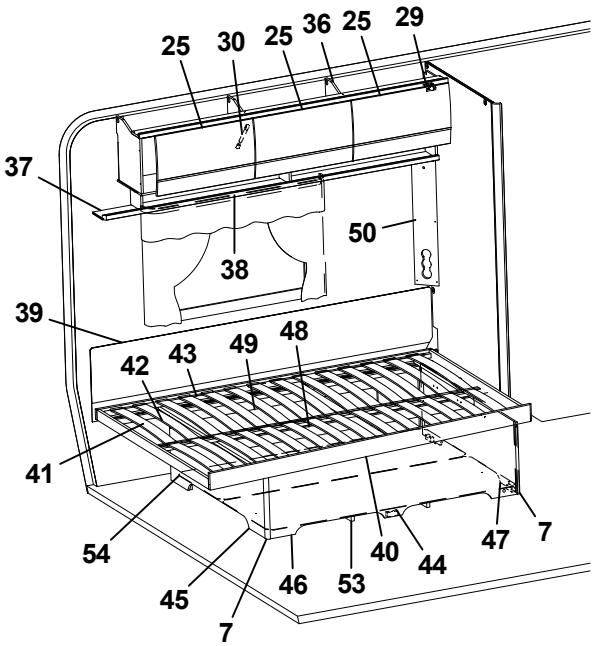
25
30
25
36
25
29
37
50
38
39
42
43
49
48
41
54
45
7
46
53
40
44
47
7

Pos Fig	Det. nr Part. No	Ingår Fitted	OBS!! Ange alltid årsmodell vid beställning av inredning Benämning	OBS!! Specify always year of model when ordering equipment Description
1	336327	x	Vägg vid bäddlåda	Wall by bed box
2	331794M	x	Värmespalt H-bak	Air gap R rear
3	319821	M	List kant mörkbrun	Strip, dark brown
4	333910	x	Lock bäddlåda HB främre	Cover bed box R.R. front
--	319024	x	Matta grå textil m. tejp d:o	Carpet gray textile with tape d:o
5	331810M	x	Gavel bäddlåda HB främre	Gable bed box R.R. front
6	336330	x	Front bäddlåda HB främre	Front bed box R.R. front
7	319776	x	List hörn L=2500	Corner strip L=2500
8	331796M	x	Front bäddlåda H bak	Front bed box R.R.
9	376739	x	Lock front bäddlåda HB	Cover front bed box R.R.
10	335941-K	x	Bordsskiva 750x600	Table top 750x600
11	315565	x	Bordsben	Table leg
12	331800M	x	Fästregel bord	Bracket
13	318574	x	List bord väggdel L550	List wall
14	318575	x	List upphäng bordsdel L550	List board
15	333911	x	Lock bäddlåda HB bakre	Cover bed box R.R. rear
--	319024	x	Matta grå textil m. tejp d:o	Carpet gray textile with tape d:o
16	331843M	x	Gavel bäddlåda HB bakre	Gable bed box R.R. rear
17	336332	x	Front bäddlåda HB bakre	Front bed box R.R. rear
18	336272	x	Värmespalt kpl. m. tyg och belysning	Air gap cpl. with fabric and illumination
--	336276	T	Värmespalt kpl. m. tyg och belysning (Svit)	Air gap cpl. with fabric and illumination (Svit)
19	337494	x	Värmespalt nedre gavel bak	Air gap under
21	331798M	x	Värmespalt övre gavel bak	Air gap upper
22	318577	x	List plast L=2270	List plastic L=2270
23	337920	x	Skåp gavel bak L2360	Cupboard gable L2360
--	319978	x	Gångjärn d:o	Hinge d:o
--	319980	x	Platta gångjärn d:o	Plate hinge d:o
24	331198M	x	Hyllpaket	Shelf
25	337695	x	Lucka	Door
26	337738	x	Hörn inredning	Corner
--	311917	x	Gångjärn d:o	Hinge d:o
--	319909	x	Platta gångjärn d:o	Plate hinge d:o
27	337909	x	Skåp övre H-bak L=1747	Cupboard upper R-rear L=1747
28	331194M	x	Hyllpaket	Shelf
29	319978	x	Gångjärn	Hinge
--	319980	x	Platta gångjärn	Plate hinge
30	319914	x	Gasfjäder	Gas spring
--	319915	x	Fäste vinkel d:o	Angle bracket d:o
--	319916	x	Fäste runt d:o	Bracket round d:o
31	336333	x	Skåp kpl. u. skiva	Cupboard cpl. without board
32	336334-K	x	Skiva hurts 475x303	Board cupboard 475x303
33	336283	x	Lucka 745x270	Door 745x270
34	331822	x	Hylla övre	Shelf upper
35	331823	x	Hylla nedre	Shelf lower
36	337802	x	Skåp övre V-bak L=1747	Cupboard upper L-rear L=1747
			M= Metervara T= Tillbehör	M= On the metre T= Accessory

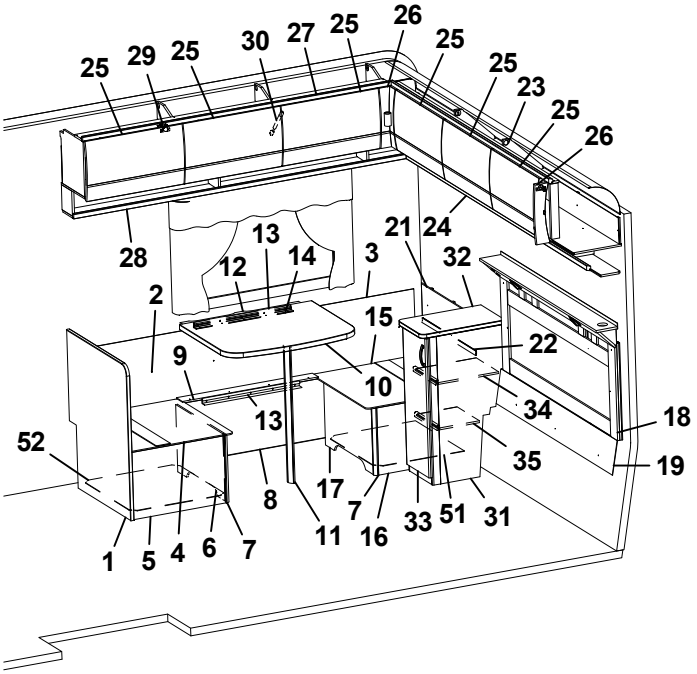
25
29
25
30
27
25
26
25
25
23
25
26
28
13
12
14
3
21
24
32
2
15
22
9
10
34
18
13
52
35
19
8
17
7
33
51
31
1
5
4
6
7
11
16

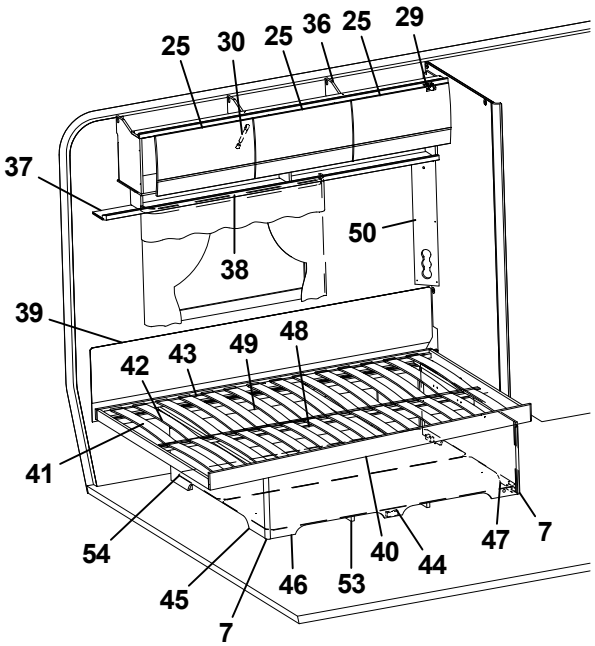
25
30
25
36
25
29
37
50
38
39
42
43
49
48
41
54
40
44
47
7
45
46
53
7

Pos Fig	Det. nr Part. No	Ingår Fitted	OBS!! Ange alltid årsmodell vid beställning av inredning Benämning	OBS!! Specify always year of model when ordering equipment Description
37	331189M	x	Hyllpaket	Shelf
38	316898	x	Skena gardin L1020	Curtain rod L1020
39	339334	x	Värmespalt	Air gap
40	338115	x	Sängram u. ribbotten	Bedbottom without laths
41	338125	x	Ribbotten kpl.	Laths bottom cpl.
42	311985	x	Ribba sängbotten L=718 B=63	Lath bed bottom L=718 B=63
43	312046	x	Band t. ribbotten	Band for laths bottom
44	337119	x	Sänglåda kpl.	Bed box cpl.
45	337122	x	Gavel säng V	Gable bed L
46	337124	x	Front säng	Front bed
47	337126	x	Gavel säng H	Gable bed R
48	315203	x	Regel 17,5x55x1415	Wood lath pine 17,5x55x1415
49	337120	x	Bakgavel sänglåda	Back bed box
50	335788M	x	Front el-uttag	Front outlet
51	324140	x	Luftspalt H-bak bakre	Air gap
52	312429	x	Luftspalt H-bak främre	Air gap
53	324938	x	Luftspalt sänglåda	Air gap bed box
54	325752	x	Luftspalt	Air gap

M= Metervara
T= Tillbehör

M= On the metre
T= Accessory

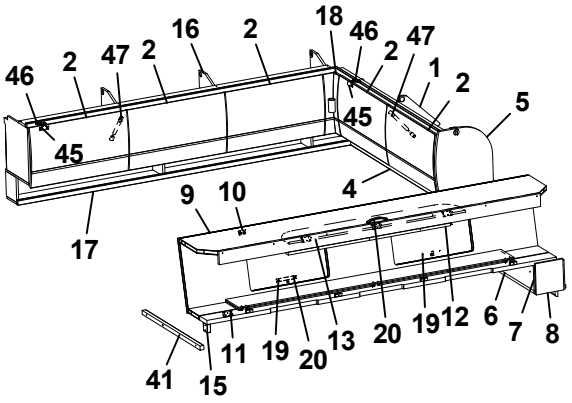
46
2
47
2
16
2
18
46
2
47
1
2
5
45
45
4
9
10
17
11
19
20
13
20
19
12
6
7
8
41
15

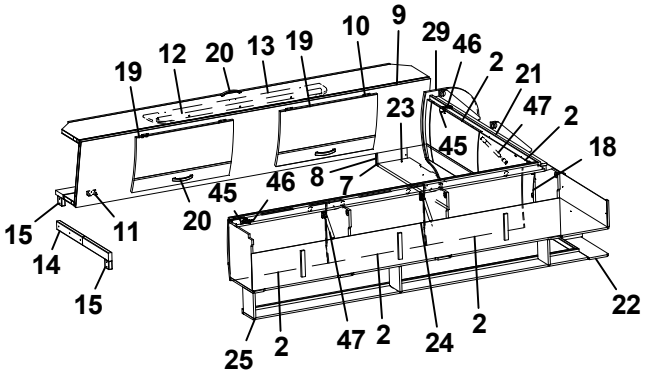
19
12
20
13
19
10
9
29
46
2
21
47
2
18
23
45
45
46
8
7
20
15
14
15
11
25
2
47
2
24
2
22

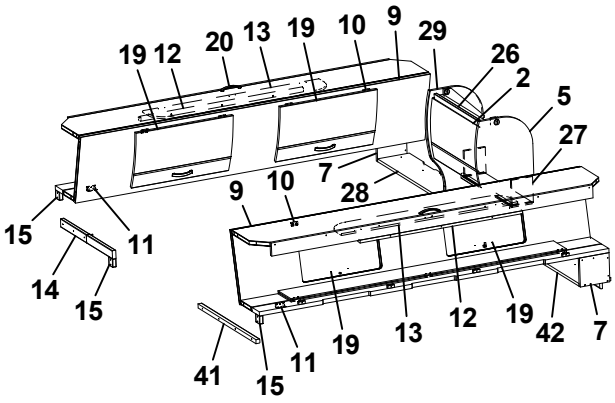
19
12
20
13
19
10
9
29
26
2
5
27
7
28
9
10
15
11
14
15
41
15
11
19
13
12
19
42
7

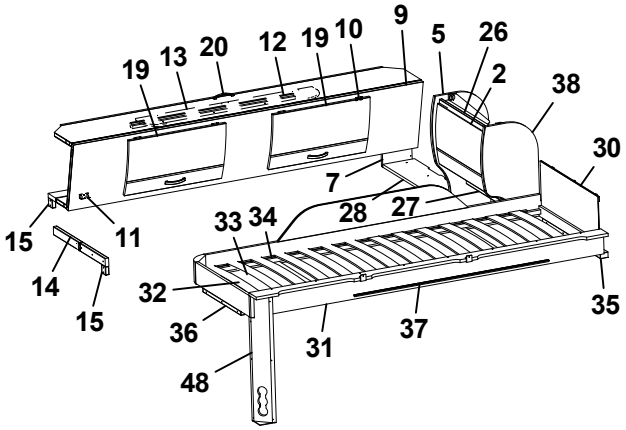
19
13
20
12
19
10
9
5
26
2
38
30
7
28
27
33
34
15
11
14
15
32
36
48
31
37
35

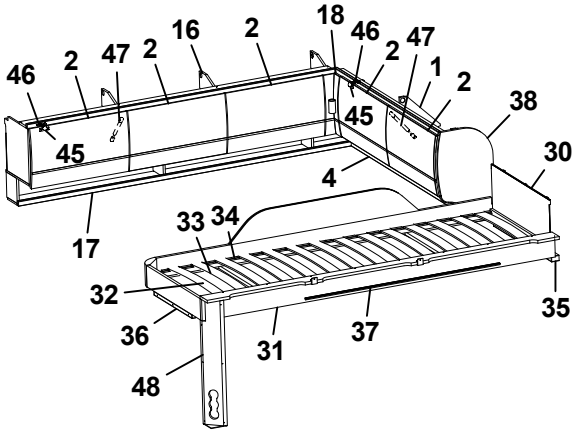
46
2
47
2
16
2
18
46
2
47
1
2
38
45
45
4
30
33
34
17
32
36
48
31
37
35

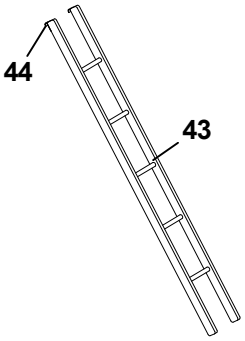
44
43

Pos Fig	Det. nr Part. No	Ingår Fitted	OBS!! Ange alltid årsmodell vid beställning av inredning Benämning	OBS!! Specify always year of model when ordering equipment Description
1	338199	x	Skåp gavel bak L=1505	Cupboard gable L=1505
2	337695	x	Lucka	Door
4	331879M	x	Hyllpaket	Shelf
5	336180	x	Gavel rundad	Gable
6	331694M	x	Hylla gavel bak	Shelf gable rear
7	331697M	x	Gavel	Gable
8	333147M	x	Gavel	Gable
9	337661	x	Överbäddskåp L1980	Upper bed L1980
10	860402	x	Gångjärn	Hinge
11	860405	x	Gångjärn	Hinge
12	339839	x	Regel låsning	Lock bar
13	375813	x	Rasskydd ö-bäddskåp	Protective plate
14	332661M	x	Bärregel (vikbar)	Bearing rail
15	331701M	x	Kloss bärregel	Block bearing rail
16	337909	x	Skåp övre L=1747	Cupboard upper L=1747
17	331194M	x	Hyllpaket	Shelf
18	337738	x	Hörn inredning	Corner
--	311917	x	Gångjärn d:o	Hinge d:o
--	319909	x	Platta gångjärn d:o	Plate hinge d:o
19	337664	x	Lucka	Door
20	316428	x	Handtag	Handle
21	337804	x	Skåp gavel bak L=1505	Cupboard gable L=1505
22	331303M	x	Hyllpaket	Shelf
23	334695M	x	Hylla gavel bak	Shelf gable rear
24	337802	x	Skåp övre L=1747	Cupboard upper L=1747
25	331189M	x	Hyllpaket	Shelf
26	337937	x	Skåp gavel bak L560	Cupboard gable L560
27	331743M	x	Hyllpaket	Shelf
28	332674M	x	Hylla gavel bak	Shelf gable rear
29	336182	x	Gavel rundad	Gable
30	321209	x	Värmespalt gavel	Air gap gable
31	336381	x	Sängram vån.säng V u. ribbotten	Bed bottom L without laths
32	325430	x	Ribbotten kpl.	Laths bottom cpl.
33	311985	x	Ribba sängbotten L=718 B=63	Lath bed bottom L=718 B=63
34	312046	x	Band t. ribbotten	Band for laths bottom
35	331960M	x	Bärregel	Bearing rail
36	331961M	x	Bärregel L=440	Bearing rail L=440
37	314721	x	Skena draperi L=1100	Curtain rod L=1100
38	336185	x	Gavel rundad	Gable
41	331698M	x	Bärregel 670x22x22	Bearing rail 670x22x22
42	332756M	x	Hylla gavel bak	Shelf gable rear
43	376697	T	Stege ö-bäddsskåp 201x1800 kpl.	Ladder upper bed 201x1800 cpl.
44	860426	T	Krok t. stege	Hook for ladder
45	319978	x	Gångjärn	Hinge
46	319980	x	Platta gångjärn	Plate hinge
47	319914	x	Gasfjäder	Gas spring
--	319915	x	Fäste vinkel d:o	Angle bracket d:o
--	319916	x	Fäste runt d:o	Bracket round d:o
48	333190M	x	Front el-uttag	Front outlet
			T= Tillbehör	T= Accessory

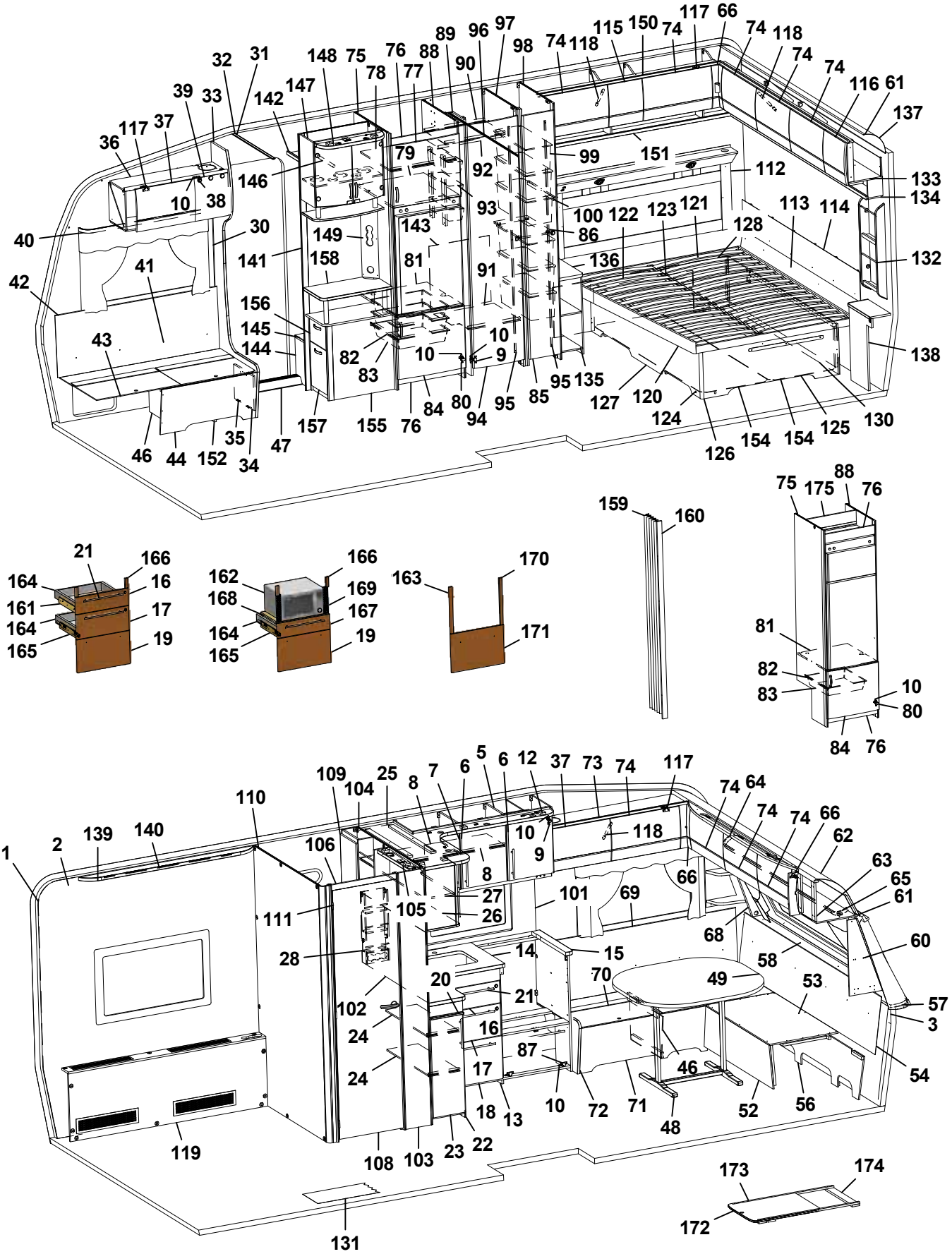
1 2 3 5 6 7 8 9 10 12 13 14 15 16 17 18 19 20 21 22 23 24 25 26 27 28 30 31 32 33 34 35 36 37 38 39 40 41 42 43 44 46 47 48 49 52 53 54 56 57 58 60 61 62 63 64 65 66 68 69 70 71 72 73 74 75 76 77 78 79 80 81 82 83 84 85 86 87 88 89 90 91 92 93 94 95 96 97 98 99 100 101 102 103 104 105 106 108 109 110 111 112 113 114 115 116 117 118 119 120 121 122 123 124 125 126 127 128 130 131 132 133 134 135 136 137 138 139 140 142 143 144 145 146 147 148 149 150 151 152 154 155 157 158 159 160 161 162 163 164 165 166 167 168 169 170 171 172 173 174 175

Pos Fig	Det. nr Part. No	Ingår Fitted	OBS!! Ange alltid årsmodell vid beställning av inredning Benämning	OBS!! Specify always year of model when ordering equipment Description
1	318657	M	Tapet vägg/tak	Wall paper
2	318584	M	Tejp tapet 20 mm	Tape, wall paper 20 mm
3	318585	M	Tejp tapet 60 mm	Tape, wall paper 60 mm
5	337813	x	Skåp kök L1120 kpl. (Vit)	Cupboard kitchen L1120 cpl. (White)
--	337819	x	Skåp kök L1120 kpl. (Mekong)	Cupboard kitchen L1120 cpl. (Mekong)
6	334712	x	Lucka H (Vit)	Door R (White)
--	336624	x	Lucka H (Mekong)	Door R (Mekong)
--	317502	x	Handtag d:o	Handle d:o
7	334713	x	Lucka V (Vit)	Door L (White)
--	336625	x	Lucka V (Mekong)	Door L (Mekong)
--	317502	x	Handtag d:o	Handle d:o
8	331385M	x	Hylla	Shelf
9	311917	x	Gångjärn	Hinge
10	312588	x	Platta gångjärn	Plate hinge
12	336136	x	Ljusramp köksskåp	Light holder
13	336130	x	Diskbänk kpl. u. skiva (Vit)	Kitchen sink cpl. without board (White)
--	336801	x	Diskbänk kpl. u. skiva (Mekong)	Kitchen sink cpl. without board (Mekong)
14	336131-K	x	Skiva diskbänk 872x1090	Board 872x1090
15	335927-K	x	Skiva diskbänk 560x65x28	Board 560x65x28
16	334706	x	Lådförstycke (Vit)	Drawer front (White)
--	336631	x	Lådförstycke (Mekong)	Drawer front (Mekong)
17	334707	x	Lådförstycke (Vit)	Drawer front (White)
--	336633	x	Lådförstycke (Mekong)	Drawer front (Mekong)
18	334708	x	Lucka (Vit)	Door (White)
--	336635	x	Lucka (Mekong)	Door (Mekong)
19	334709	x	Lucka (Vit)	Door (White)
--	336760	x	Lucka (Mekong)	Door (Mekong)
20	336673	x	Skärbräda	Cutting board
--	860157	x	List glid skärbräda	Slide list cutting board
21	317503	x	Handtag	Handle
22	338462	x	Utskjut diskbänk (Vit)	Projection kitchen sink (White)
--	338468	x	Utskjut diskbänk (Mekong)	Projection kitchen sink (Mekong)
23	334711	x	Lucka (Vit)	Door (White)
--	336628	x	Lucka (Mekong)	Door (Mekong)
--	317502	x	Handtag d:o	Handle d:o
24	338465	x	Hylla utskjut	Shelf projection
25	336156	x	Skåp utskjut kökskåp	Cupboard projection
26	331226	x	Lucka acrylplast	Door acryl
--	314350	x	Lås magnet d:o	Lock magnet d:o
--	318381	x	Motstycke magnetlås	Companion part
--	314351	x	Gångjärn d:o	Hinge d:o
27	336158	x	Hylla utskjut	Shelf projection
28	333409M	x	Kryddhylla	Spice rack
30	318962	x	List täck el-kabel B=45 L=2100	Cover strip B=45 L=2100
31	316270	x	List snäpp undre L2379	List under L2379
			M= Metervara T= Tillbehör	M= On the metre T= Accessory

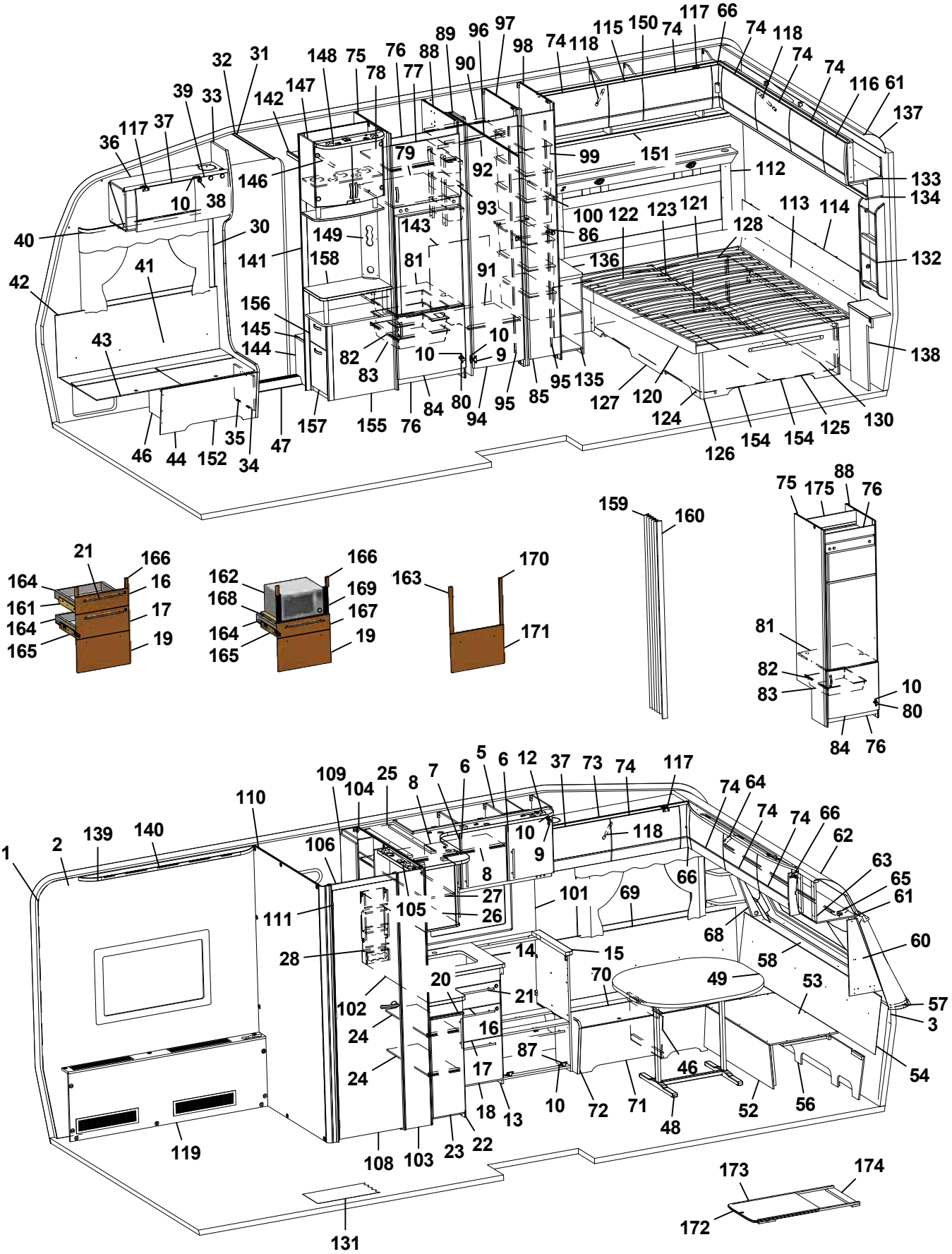
1 2 3 5 6 7 8 9 10 12 13 14 15 16 17 18 19 20 21 22 23 24 25 26 27 28 30 31 32 33 34 35 36 37 38 39 40 41 42 43 44 46 47 48 49 52 53 54 56 57 58 60 61 62 63 64 65 66 68 69 70 71 72 73 74 75 76 77 78 79 80 81 82 83 84 85 86 87 88 89 90 91 92 93 94 95 96 97 98 99 100 101 102 103 104 105 106 108 109 110 111 112 113 114 115 116 117 118 119 120 121 122 123 124 125 126 127 128 130 131 132 133 134 135 136 137 138 139 140 142 143 144 145 146 147 148 149 150 151 152 154 155 157 158 159 160 161 162 163 164 165 166 167 168 169 170 171 172 173 174 175

Pos Fig	Det. nr Part. No	Ingår Fitted	OBS!! Ange alltid årsmodell vid beställning av inredning Benämning	OBS!! Specify always year of model when ordering equipment Description
32	316268	x	List snäpp övre L2379	List upper L2379
33	336065	x	Stolpe först. L1948 kpl. m. lucka	Support bar cpl. with door
34	336064	x	Lucka	Door
35	312589	x	Gångjärn	Hinge
36	337768	x	Skåp övre elc.	Cupboard upper
37	337719	x	Lucka	Door
38	318379	x	Gångjärn	Hinge
--	318380	x	Täckhatt d:o	Cover d:o
39	331214	x	Lucka	Door
40	316898	x	Skena gardin L1020	Curtain rod L1020
41	339356	x	Värmespalt H fram	Air gap R.F.
42	319821	M	List kant mörkbrun	Strip, dark brown
43	336858	x	Lock bäddlåda H F	Cover bedbox R.F.
--	319024	x	Matta grå textil m. tejp d:o	Carpet gray textile with tape d:o
44	336859	x	Front bäddlåda H F	Front bed box R.F.
46	312825	x	Stöd bäddlåda HF	Support bed box
47	314687	x	Tröskel aluminium L=850	Threshold aluminium L=850
48	319859	x	Bordsstativ	Table stand
49	335940-K	x	Bordsskiva 940x1025	Table top 940x1025
--	337413	x	List bord 400x55x26	List table 400x55x26
--	375774-K	x	Bordsskiva 940x1025 (Svit)	Table top 940x1025 (Svit)
52	331245M	x	Front bäddlåda gavel	Front bed box gable
53	331246M	x	Skiva rundsittgrupp	Sheet seat
54	337182	x	Värmespalt gavel fram	Air gap
56	337153	x	Stöd sittgrupp	Support
57	213471	x	Hylla front kpl. L2376	Shelf front cpl. L2376
58	336132	x	Luftspalt fronthylla	Air gap shelf front
--	317369	x	Raskant plast L=2600	Cantlist shelf front L=2600
60	338518	x	Hylla hörn H	Shelf R
61	313884	x	List plast radie L=2379	List L=2379
62	316005	x	Skiva plast 295x2363x1	Plastic sheet
63	337693	x	Skåp gavel fram L=2360	Cupboard L=2360
--	319978	x	Gångjärn d:o	Hinge d:o
--	319979	x	Platta gångjärn d:o	Plate hinge d:o
64	336063	x	Ljusramp gavelskåp	Light holder
65	316900	x	Skena gardin L1920	Curtain rod L1920
66	337738	x	Hörn inredning	Corner
--	311917	x	Gångjärn d:o	Hinge d:o
--	319909	x	Platta gångjärn d:o	Plate hinge d:o
68	338520	x	Hylla hörn V	Shelf L
69	337171	x	Värmespalt V fram	Air gap L.F.
70	333906	x	Lock bäddlåda V F	Cover bed box L.F
--	319024	x	Matta grå textil m. tejp d:o	Carpet gray textile with tape d:o
71	331232M	x	Front bäddlåda V F	Front bed box L.F.
72	336067	x	Gavel bäddlåda V F	Gable bed box L.F
			M= Metervara T= Tillbehör	M= On the metre T= Accessory

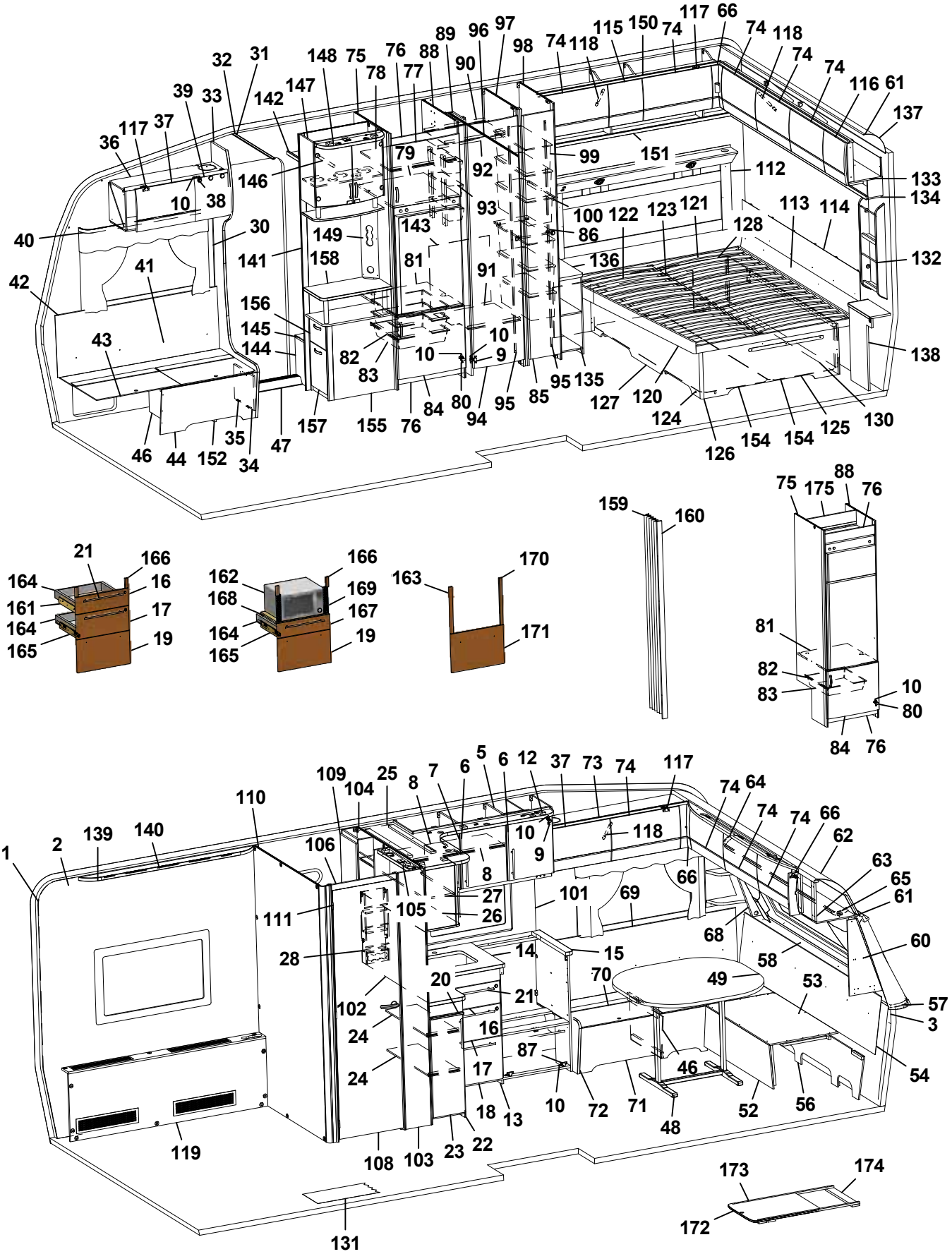
1 2 3 5 6 7 8 9 10 12 13 14 15 16 17 18 19 20 21 22 23 24 25 26 27 28 30 31 32 33 34 35 36 37 38 39 40 41 42 43 44 46 47 48 49 52 53 54 56 57 58 60 61 62 63 64 65 66 68 69 70 71 72 73 74 75 76 77 78 79 80 81 82 83 84 85 86 87 88 89 90 91 92 93 94 95 96 97 98 99 100 101 102 103 104 105 106 108 109 110 111 112 113 114 115 116 117 118 119 120 121 122 123 124 125 126 127 128 130 131 132 133 134 135 136 137 138 139 140 142 143 144 145 146 147 148 149 150 151 152 154 155 157 158 159 160 161 162 163 164 165 166 167 168 169 170 171 172 173 174 175

Pos Fig	Det. nr Part. No	Ingår Fitted	OBS!! Ange alltid årsmodell vid beställning av inredning Benämning	OBS!! Specify always year of model when ordering equipment Description
73	337765	x	Skåp övre L=1108	Cupboard upper L=1108
--	337708	T	Skåp övre L=1108 (Svit)	Cupboard upper L=1108 (Svit)
74	337695	x	Lucka	Door
75	332244M	x	Vägg kyl V	Wall refrigerator L
76	375394	x	Front skåp under kyl	Front cupboard
77	336045	x	Lucka V 550x470	Door L 550x470
78	331277M	x	Hylla	Shelf
79	331289M	x	Hylla över kyl	Shelf over refrigerator
80	316799	x	Gångjärn	Hinge
81	376108	x	Hylla under kyl	Shelf under refrigerator
82	312712	x	Glidlist trådback (säljes i par)	Sliding strip tray (pair)
83	310325	x	Trådback vit 427x427x85	Tray 427x427x85
84	336046	x	Lucka H 550x470	Door R 550x470
85	376043	x	Dörr 260x1850	Door 260x1850
86	334827M	x	Hylla	Shelf
87	315202	x	Gångjärn	Hinge
88	332697M	x	Vägg kyl H	Wall refrigerator R
89	334638M	x	Nisch, vikdörr	Niche folding door
90	331279M	x	Hylla garderob övre	Shelf wardrobe upper
91	335520M	x	Hylla garderob nedre	Shelf wardrobe under
92	316197	x	Galgstång L=782	Clothes hanger L=782
93	319759	x	Korg, garderob	Basket, wardrobe
--	335802	x	List för korgar	List för baskets
94	335925	x	Dörr 415x1850	Door 415x1850
95	314523	x	Rätningslist dörr L=1715	List L=1715
96	314917	x	Skena draperi L=1190	Drapery rail L=1190
97	334751M	x	Vägg backskåp V	Wall cupboard L
98	334750M	x	Vägg backskåp H	Wall cupboard R
99	309010	x	Trådback vit 227x527x185	Tray 227x527x185
100	316358	x	Glidskena plast L=430 D14/27	Runner plastic L=430 D14/27
101	319790-A	T	Köksskiva vägg svart skiffer	Protection kitchen, black
--	319790-L	T	Köksskiva vägg natur skiffer	Protection kitchen, grey
102	319567-A	T	Köksskiva vägg svart skiffer	Protection kitchen, black
--	319567-L	T	Köksskiva vägg natur skiffer	Protection kitchen, grey
103	337977	x	Vägg tvättrum yttre	Wall washroom
104	334859M	x	Vägg tvättrum H	Wall washroom R
105	337984	x	Ljusramp tvättrum	Light holder
106	338451	x	Överbit tvättrum	Overlap washroom
108	335719	x	Dörr 510x1890	Door 510x1890
--	319708	x	Lås tvättrum	Lock washroom
--	319707	x	Handtag tvättrum	Handle washrom
109	336137	x	Skåp tvättrum	Cupboard
110	337970	x	Vägg tvättrum V	Wall washroom L
111	319755	x	Gångjärn tvättrum	Hinge washroom
112	336175	x	Värmespalt kpl. m. tyg och belysning	Air gap cpl. with fabric and illumination
			M= Metervara T= Tillbehör	M= On the metre T= Accessory

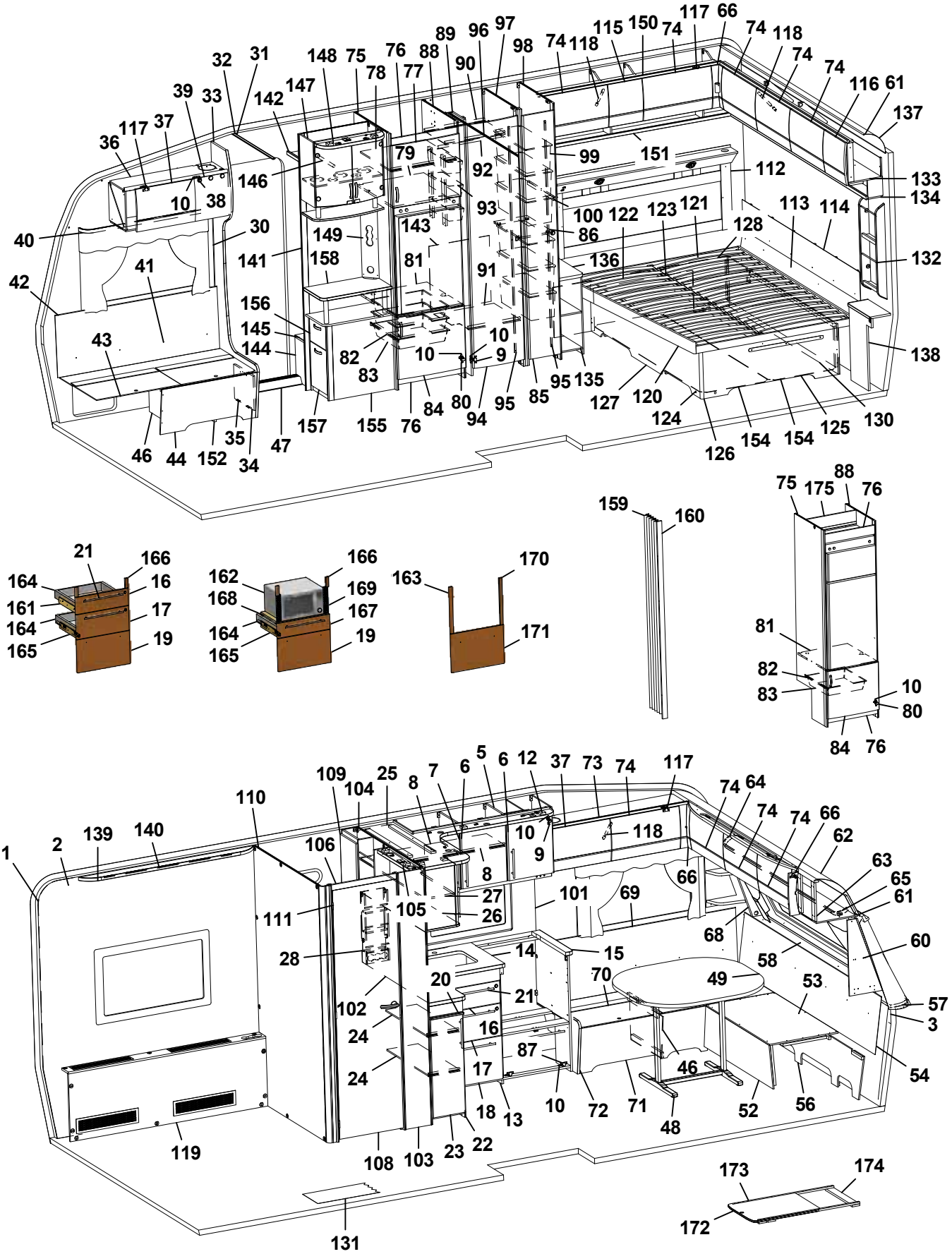
1 2 3 5 6 7 8 9 10 12 13 14 15 16 17 18 19 20 21 22 23 24 25 26 27 28 30 31 32 33 34 35 36 37 38 39 40 41 42 43 44 46 47 48 49 52 53 54 56 57 58 60 61 62 63 64 65 66 68 69 70 71 72 73 74 75 76 77 78 79 80 81 82 83 84 85 86 87 88 89 90 91 92 93 94 95 96 97 98 99 100 101 102 103 104 105 106 108 109 110 111 112 113 114 115 116 117 118 119 120 121 122 123 124 125 126 127 128 130 131 132 133 134 135 136 137 138 139 140 142 143 144 145 146 147 148 149 150 151 152 154 155 157 158 159 160 161 162 163 164 165 166 167 168 169 170 171 172 173 174 175

Pos Fig	Det. nr Part. No	Ingår Fitted	OBS!! Ange alltid årsmodell vid beställning av inredning Benämning	OBS!! Specify always year of model when ordering equipment Description
--	336179	T	Värmespalt kpl. m. tyg och belysning (Svit)	Air gap cpl. with fabric and illumination (Svit)
113	337425	x	Värmespalt	Air gap
114	334864	x	Värmespalt	Air gap
115	337790	x	Lucka	Door
116	335904	x	Passbit	Gauge block
117	319978	x	Gångjärn	Hinge
--	319980	x	Platta gångjärn	Plate hinge
118	319914	x	Gasfjäder	Gas spring
--	319915	x	Fäste vinkel d:o	Angle bracket d:o
--	319916	x	Fäste runt d:o	Bracket round d:o
119	338087	x	Front kpl.	Front cpl.
--	319018	x	Galler 500x110 d:o	Grating 500x110 d:o
--	319198	x	Galler 400x80 d:o	Grating 400x80 d:o
120	331406M	x	Sängram u. ribbotten	Bed bottom without laths
121	325339	x	Ribbotten kpl.	Laths bottom cpl.
122	311985	x	Ribba sängbotten L=718 B=63	Lath bed bottom L=718 B=63
123	312046	x	Band t. ribbotten	Band for laths bottom
124	337189	x	Sänglåda kpl.	Bed box cpl.
125	337191	x	Gavel säng H	Gable bed R
126	319776	x	List hörn L=2500	Corner strip L=2500
127	337190	x	Front säng	Front bed
128	337192	x	Gavel säng V	Gable bed L
130	337193	x	Gavel sänglåda	Gable bed box
131	319931	M^2	Matta golv, trämönstrad ljusgrå	Carpet floor, wood design light grey
--	319230	T	Matta golv, klinkermönster mörkgrå	Carpet floor, clinker design dark grey
--	319888	T	Matta golv, klinkermönster ljusgrå	Carpet floor, clinker design light grey
--	319393	T	Matta golv, antik planka	Carpet floor, antique plank
132	336159	x	Tidningshylla kpl.	Newspaper shelf cpl.
133	338096	x	Skåp gavel bak L2360	Cupboard gable L2360
--	319978	x	Gångjärn d:o	Hinge d:o
--	319980	x	Platta gångjärn d:o	Plate hinge d:o
134	334855M	x	Hyllpaket	Shelf
135	334829M	x	Sängbord kpl. u. skiva	Bedside table cpl. without board
136	336126-K	x	Skiva sängbord	Board bedside table
137	316005	x	Skiva plast 295x2363x1	Plastic sheet
138	336124	x	Front gavel kpl.	Front gable cpl.
139	336160	x	Ramp gardinupphängning L=1400	Holder curtain hanging
140	316199	x	Skena gardin L=1020	Curtain rod L=1020
141	337198	x	Vägg instegsgarderob	Wall wardrobe
142	331910M	x	Hylla övre	Shelf upper
143	336261	x	Täckskiva exp.kärl	Cover expansion vessel
144	336618	x	Front instegsgarderob	Front
145	319866	x	Hylla	Shelf
146	316197	x	Galgstång L=782	Clothes hanger L=782
147	336115	x	Skåp bar kpl.	Coctail cabinet cpl.
			M= Metervara T= Tillbehör	M= On the metre T= Accessory

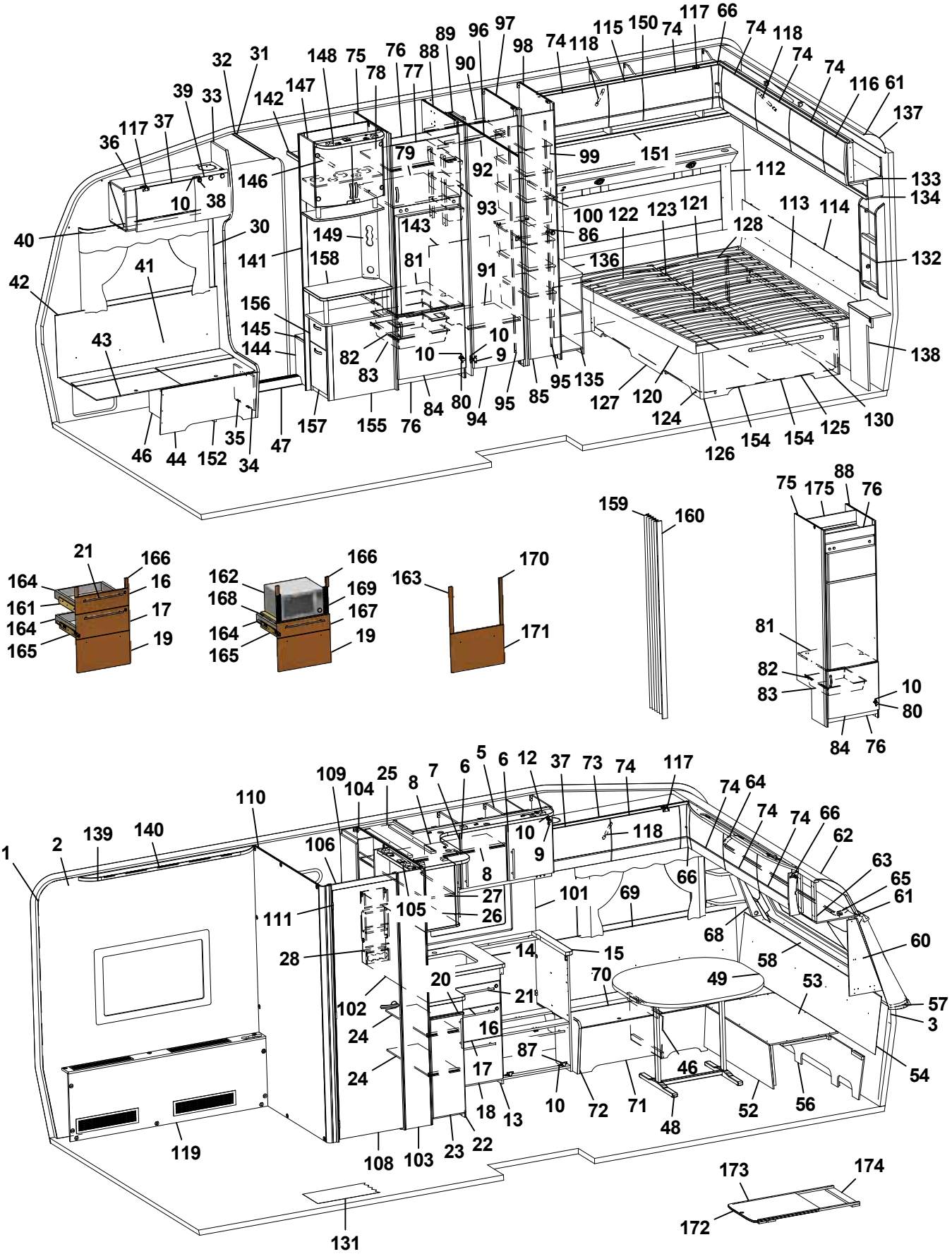
1 2 3 5 6 7 8 9 10 12 13 14 15 16 17 18 19 20 21 22 23 24 25 26 27 28 30 31 32 33 34 35 36 37 38 39 40 41 42 43 44 46 47 48 49 52 53 54 56 57 58 60 61 62 63 64 65 66 68 69 70 71 72 73 74 75 76 77 78 79 80 81 82 83 84 85 86 87 88 89 90 91 92 93 94 95 96 97 98 99 100 101 102 103 104 105 106 108 109 110 111 112 113 114 115 116 117 118 119 120 121 122 123 124 125 126 127 128 130 131 132 133 134 135 136 137 138 139 140 142 143 144 145 146 147 148 149 150 151 152 154 155 156 157 158 159 160 161 162 163 164 165 166 167 168 169 170 171 172 173 174 175

Pos Fig	Det. nr Part. No	Ingår Fitted	OBS!! Ange alltid årsmodell vid beställning av inredning Benämning	OBS!! Specify always year of model when ordering equipment Description
--	332088M	x	Hylla hållare flaskor	Shelf bottle holder
--	331778	x	Lucka H d:o	Door R d:o
--	331779	x	Lucka V d:o	Door L d:o
--	318379	x	Gångjärn d:o	Hinge d:o
--	318380	x	Täckhatt d:o	Cover d:o
--	312588	x	Platta gångjärn d:o	Plate hinge d:o
148	336106	x	Ljusramp	Light holder
149	331611M	x	Front el-uttag	Front outlet
150	338091	x	Skåp övre H-bak L=1467	Cupboard upper R-rear L=1467
151	331958M	x	Hyllpaket	Shelf
152	337584	x	Luftspalt H-fram	Air gap R front
154	334922	x	Luftspalt sänglåda	Air gap bed box
155	336120	x	TV-bänk kpl. u. skiva	TV-bench cpl. without board
156	332036M	x	Låda övre kpl.	Drawer upper cpl.
--	332037M	x	Lådförstycke d:o	Drawer front d:o
157	332042M	x	Låda nedre kpl.	Drawer lower cpl.
--	332043M	x	Lådförstycke d:o	Drawer front d:o
--	315215	x	Glidskena låda (säljes i par)	Slide bar (exp. in pair)
158	336122-K	x	Skiva TV-bänk	Board TV-bench
--	336103	x	Rundstav d:o L=192	Round staff d:o L=192
159	315216	T	Vikdörr 1900x1500	Folding door
160	376461	T	Bakdel nisch vikdörr	Back niche folding door
161	336087	x	Monteringssats kpl. lådor (Vit)	Mounting kit cpl. drawers (White)
--	336759	x	Monteringssats kpl. lådor (Mekong)	Mounting kit cpl. drawers (Mekong)
162	337536	T	Monteringssats kpl. mikro (Vit)	Mounting kit cpl. micro (White)
--	337538	T	Monteringssats kpl. mikro (Mekong)	Mounting kit cpl. micro (Mekong)
163	336089	T	Monteringssats kpl. ugn (Vit)	Mounting kit cpl. oven (White)
--	336758	T	Monteringssats kpl. ugn (Mekong)	Mounting kit cpl. oven (Mekong)
164	317514	x	Låda	Drawer
165	317382	x	Glidskena låda (säljes i par)	Slide bar, drawer (exp. in pair)
--	801701	x	Skruv 6x16 d:o	Screw 6x16 d:o
166	336092	x	Passbit 95x30x16 (Mekong)	Gauge block 95x30x16 (Mekong)
167	337540	T	Lådförstycke (Vit)	Drawer front (White)
--	337541	T	Lådförstycke (Mekong)	Drawer front (Mekong)
168	331472M	T	Hylla mikro	Shelf
169	401998	T	Galler mikro	Grating
170	336086	T	Passbit 460x30x16	Gauge block 460x30x16
171	334728	T	Lucka (Vit)	Door (White)
--	336726	T	Lucka (Mekong)	Door (Mekong)
172	336717-GK	T	Utdragsskiva bord 450x550	Sliding leaf 450x550
173	334835M	T	List bordsstativ 750x20x13	List table stand 750x20x13
174	334834M	T	List bordsstativ 494x60x15	List table stand 494x60x15
175	333142M	T	Bakstycke stopp kyl	Back cupboard
			Dyntyger, gardiner m.m. (se tyger)	Cushion textilies, curtains etc. (see textiles)
			M= Metervara T= Tillbehör	M= On the metre T= Accessory

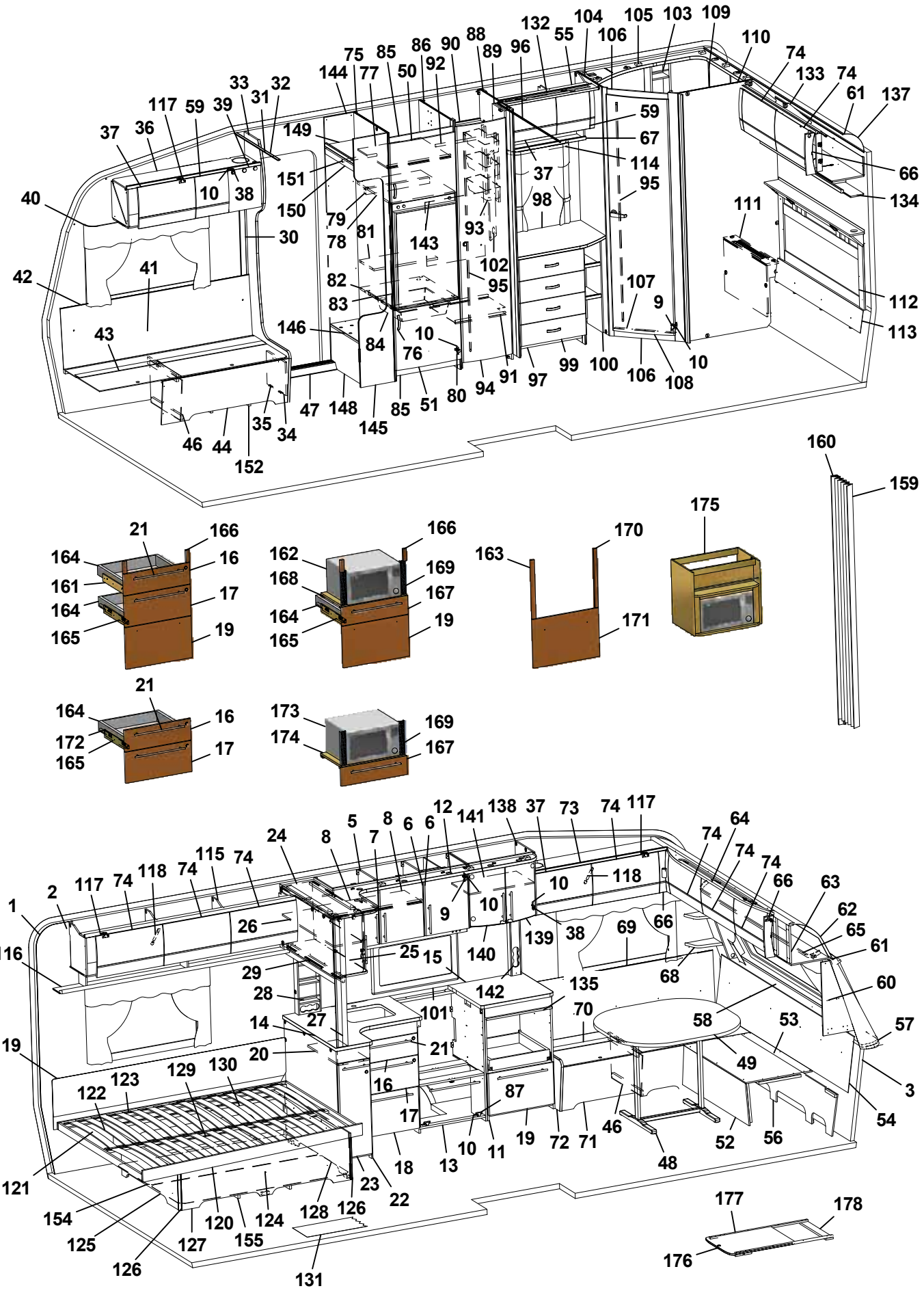
1 2 3 5 6 7 8 9 10 11 12 13 14 15 16 17 18 19 20 21 22 23 24 25 26 27 28 29 30 31 32 33 34 35 36 37 38 39 40 41 42 43 44 45 46 47 48 49 50 51 52 53 54 55 56 57 58 59 60 61 62 63 64 65 66 67 68 69 70 71 72 73 74 75 76 77 78 79 80 81 82 83 84 85 86 87 88 89 90 91 92 93 94 95 96 97 98 99 100 101 102 103 104 105 106 107 108 109 110 111 112 113 114 115 116 117 118 119 120 121 122 123 124 125 126 127 128 129 130 131 132 133 134 135 137 138 139 140 141 142 143 144 145 146 147 148 149 150 151 152 154 155 159 160 162 163 164 165 166 167 168 169 170 171 172 173 174 175 176 177 178

Pos Fig	Det. nr Part. No	Ingår Fitted	OBS!! Ange alltid årsmodell vid beställning av inredning Benämning	OBS!! Specify always year of model when ordering equipment Description
1	318657	M	Tapet vägg/tak	Wall paper
2	318584	M	Tejp tapet 20 mm	Tape, wall paper 20 mm
3	318585	M	Tejp tapet 60 mm	Tape, wall paper 60 mm
5	337780	x	Skåp kök L1120 kpl. (Vit)	Cupboard kitchen L1120 cpl. (White)
--	337823	x	Skåp kök L1120 kpl. (Mekong)	Cupboard kitchen L1120 cpl. (Mekong)
6	334712	x	Lucka H (Vit)	Door R (White)
--	336624	x	Lucka H (Mekong)	Door R (Mekong)
--	317502	x	Handtag d:o	Handle d:o
7	334713	x	Lucka V (Vit)	Door L (White)
--	336625	x	Lucka V (Mekong)	Door L (Mekong)
--	317502	x	Handtag d:o	Handle d:o
8	331385M	x	Hylla	Shelf
9	311917	x	Gångjärn	Hinge
10	312588	x	Platta gångjärn	Plate hinge
11	336084	x	Utskjut diskbänk (Vit)	Projection kitchen sink (White)
--	336777	x	Utskjut diskbänk (Mekong)	Projection kitchen sink (Mekong)
12	336061	x	Ljusramp köksskåp (vitrinskåp)	Light holder kitchen (vitrine)
--	336892	T	Ljusramp köksskåp (skåp mikro)	Light holder kitchen (microwave oven)
13	336082	x	Diskbänk kpl. u. skiva (Vit)	Kitchen sink cpl. without board (White)
--	336757	x	Diskbänk kpl. u. skiva (Mekong)	Kitchen sink cpl. without board (Mekong)
14	336072-K	x	Skiva diskbänk 882x902	Board 882x902
15	336071-K	x	Skiva diskbänk 610x565	Board 610x565
16	334706	x	Lådförstycke (Vit)	Drawer front (White)
--	336631	x	Lådförstycke (Mekong)	Drawer front (Mekong)
17	334707	x	Lådförstycke (Vit)	Drawer front (White)
--	336633	x	Lådförstycke (Mekong)	Drawer front (Mekong)
18	334708	x	Lucka (Vit)	Door (White)
--	336635	x	Lucka (Mekong)	Door (Mekong)
19	334709	x	Lucka (Vit)	Door (White)
--	336760	x	Lucka (Mekong)	Door (Mekong)
20	336081-K	x	Skärbräda	Cutting board
21	317503	x	Handtag	Handle
22	337164	x	Utskjut diskbänk (Vit)	Projection kitchen sink (White)
--	337167	x	Utskjut diskbänk (Mekong)	Projection kitchen sink (Mekong)
--	319558	x	Bänkutdrag V d:o	Extract L d:o
--	319559	x	Korg d:o	Basket d:o
23	334933	x	Lucka (Vit)	Door (White)
--	336725	x	Lucka (Mekong)	Door (Mekong)
--	317502	x	Handtag d:o	Handle d:o
24	336110	x	Skåp utskjut kökskåp	Cupboard projection
25	331226	x	Lucka acrylplast	Door acryl
--	314350	x	Lås magnet d:o	Lock magnet d:o
--	318381	x	Motstycke magnetlås	Companion part
--	314351	x	Gångjärn d:o	Hinge d:o
26	331220M	x	Hylla	Shelf
27	334341M	x	Stolpe utskjut	Support bar
28	333409M	x	Kryddhylla	Spice rack
29	318554	x	Persienn 882x540	Venetian blind 882x540
--	314722	T	Skena draperi L=900	Curtain rod L=900
--	333419M	T	Skjutlucka 470x528	Sliding lid 470x528
			M= Metervara T= Tillbehör	M= On the metre T= Accessory

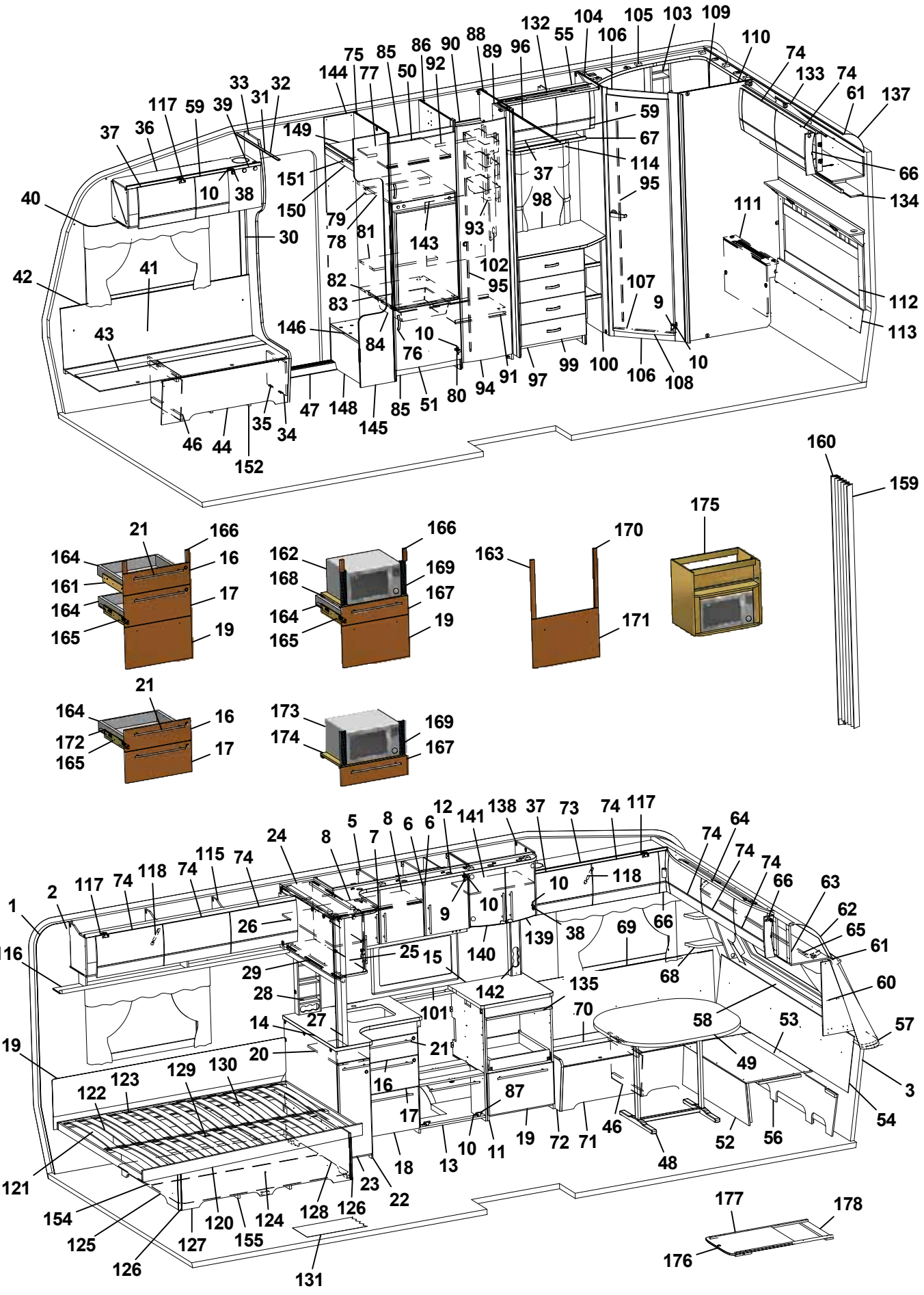
1 2 3 5 6 7 8 9 10 11 12 13 14 15 16 17 18 19 20 21 22 23 24 25 26 27 28 29 30 31 32 33 34 35 36 37 38 39 40 41 42 43 44 45 46 47 48 49 50 51 52 53 54 55 56 57 58 59 60 61 62 63 64 65 66 67 68 69 70 71 72 73 74 75 76 77 78 79 80 81 82 83 84 85 86 87 88 89 90 91 92 93 94 95 96 97 98 99 100 101 102 103 104 105 106 107 108 109 110 111 112 113 114 115 116 117 118 119 120 121 122 123 124 125 126 127 128 129 130 131 132 133 134 135 137 138 139 140 141 142 143 144 145 146 147 148 149 150 151 152 154 155 159 160 161 162 163 164 165 166 167 168 169 170 171 172 173 174 175 176 177 178

Pos Fig	Det. nr Part. No	Ingår Fitted	OBS!! Ange alltid årsmodell vid beställning av inredning Benämning	OBS!! Specify always year of model when ordering equipment Description
--	333420M	T	Skjutlucka 450x535	Sliding lid 450x535
--	318661	T	Skena d:o L=895 (2 st)	Slide bar d:o L=895 (2 pcs)
30	318962	x	List täck el-kabel B=45 L=2100	Cover strip B=45 L=2100
31	316270	x	List snäpp undre L2379	List under L2379
32	316268	x	List snäpp övre L2379	List upper L2379
33	336065	x	Stolpe först. L1948 kpl. m. lucka	Support bar cpl. with door
34	336064	x	Lucka	Door
35	312589	x	Gångjärn	Hinge
36	337775	x	Skåp övre elc.	Cupboard upper
37	337719	x	Lucka	Door
38	318379	x	Gångjärn	Hinge
--	318380	x	Täckhatt d:o	Cover d:o
39	331214	x	Lucka	Door
40	316898	x	Skena gardin L1020	Curtain rod L1020
41	339355	x	Värmespalt H fram	Air gap R.F.
42	319821	M	List kant mörkbrun	Strip, dark brown
43	336883	x	Lock bäddlåda H F	Cover bedbox R.F.
--	319024	x	Matta grå textil m. tejp d:o	Carpet gray textile with tape d:o
44	336881	x	Front bäddlåda H F	Front bed box R.F.
46	312825	x	Stöd bäddlåda HF	Support bed box
47	314687	x	Tröskel aluminium L=850	Threshold aluminium L=850
48	319859	x	Bordsstativ	Table stand
49	335940-K	x	Bordsskiva 940x1025	Table top 940x1025
--	337413	x	List bord 400x55x26	List table 400x55x26
--	375774-K	x	Bordsskiva 940x1025 (Svit)	Table top 940x1025 (Svit)
--	335951-K	x	Bordsskiva 840x750 (LR)	Table top 840x750 (LR)
50	336045	x	Lucka V 550x470	Door L 550x470
51	336046	x	Lucka H 550x470	Door R 550x470
52	331245M	x	Front bäddlåda gavel	Front bed box gable
53	331246M	x	Skiva rundsittgrupp	Sheet seat
54	337182	x	Värmespalt gavel fram	Air gap
55	338041	x	Skåp övre L=790	Cupboard upper L=790
--	319978	x	Gångjärn d:o	Hinge d:o
--	319980	x	Platta gångjärn d:o	Plate hinge d:o
56	337153	x	Stöd sittgrupp	Support
57	213471	x	Hylla front kpl. L2376	Shelf front cpl. L2376
58	336132	x	Luftspalt fronthylla	Air gap shelf front
--	317369	x	Raskant plast L=2600	Cantlist shelf front L=2600
59	337790	x	Lucka	Door
60	338518	x	Hylla hörn H	Shelf R
61	313884	x	List plast radie L=2379	List L=2379
62	316005	x	Skiva plast 295x2363x1	Plastic sheet
63	337693	x	Skåp gavel fram L=2360	Cupboard L=2360
--	319978	x	Gångjärn d:o	Hinge d:o
--	319979	x	Platta gångjärn d:o	Plate hinge d:o
64	336063	x	Ljusramp gavelskåp	Light holder
65	316900	x	Skena gardin L1920	Curtain rod L1920
66	337738	x	Hörn inredning	Corner
--	311917	x	Gångjärn d:o	Hinge d:o
--	319909	x	Platta gångjärn d:o	Plate hinge d:o
			M= Metervara T= Tillbehör	M= On the metre T= Accessory

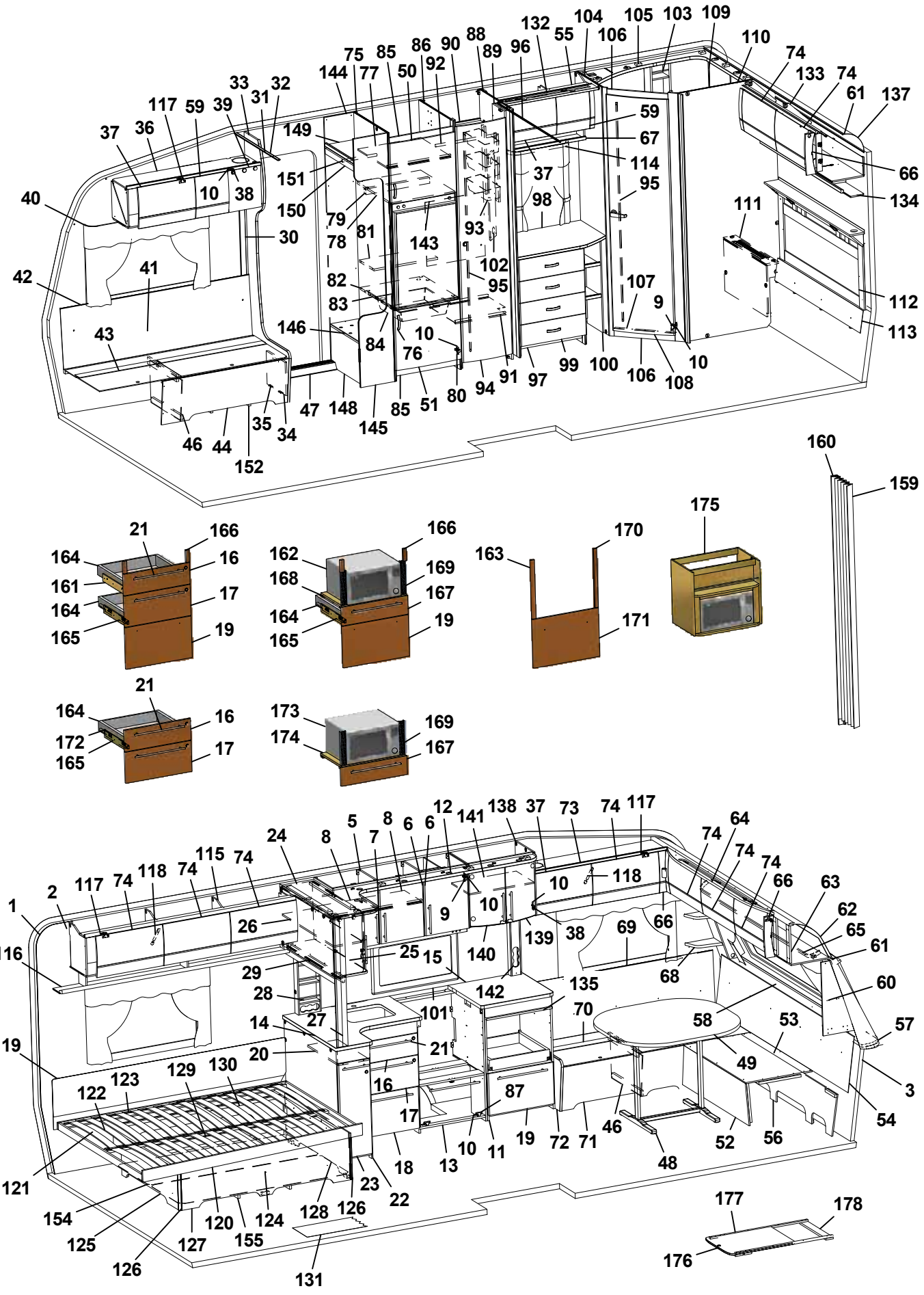
1 2 3 4 5 6 7 8 9 10 11 12 13 14 15 16 17 18 19 20 21 22 23 24 25 26 27 28 29 30 31 32 33 34 35 36 37 38 39 40 41 42 43 44 45 46 47 48 49 50 51 52 53 54 55 56 57 58 59 60 61 62 63 64 65 66 67 68 69 70 71 72 73 74 75 76 77 78 79 80 81 82 83 84 85 86 87 88 89 90 91 92 93 94 95 96 97 98 99 100 101 102 103 104 105 106 107 108 109 110 111 112 113 114 115 116 117 118 119 120 121 122 123 124 125 126 127 128 129 130 131 132 133 134 135 137 138 139 140 141 142 143 144 145 146 147 148 149 150 151 152 153 154 155 159 160 161 162 163 164 165 166 167 168 169 170 171 172 173 174 175 176 177 178

Pos Fig	Det. nr Part. No	Ingår Fitted	OBS!! Ange alltid årsmodell vid beställning av inredning Benämning	OBS!! Specify always year of model when ordering equipment Description
67	331305M	x	Hyllpaket	Shelf
68	338520	x	Hylla hörn V	Shelf L
69	337171	x	Värmespalt V fram	Air gap L.F.
70	333906	x	Lock bäddlåda V F	Cover bed box L.F
--	319024	x	Matta grå textil m. tejp d:o	Carpet gray textile with tape d:o
71	331232M	x	Front bäddlåda V F	Front bed box L.F.
72	336067	x	Gavel bäddlåda V F	Gable bed box L.F
73	337765	x	Skåp övre L=1108	Cupboard upper L=1108
--	337708	T	Skåp övre L=1108 (Svit)	Cupboard upper L=1108 (Svit)
74	337695	x	Lucka	Door
75	331344M	x	Vägg kyl V	Wall refrigerator L
76	316428	x	Handtag	Handle
77	331277M	x	Hylla	Shelf
78	331289M	x	Hylla över kyl	Shelf over refrigerator
79	321712	x	List 30x44x526	List 30x44x526
80	316799	x	Gångjärn	Hinge
81	333271M	x	Hylla övre kyl	Shelf upper refrigerator
82	376108	x	Hylla under kyl	Shelf under refrigerator
83	312712	x	Glidlist trådback (säljes i par)	Sliding strip tray (pair)
84	310325	x	Trådback vit 427x427x85	Tray 427x427x85
85	375394	x	Front skåp under kyl	Front cupboard
86	331240M	x	Vägg kyl H	Wall refrigerator R
87	315202	x	Gångjärn	Hinge
88	331260M	x	Vägg garderob	Wall wardrobe
89	331238M	x	Nisch, vikdörr	Niche folding door
90	331279M	x	Hylla garderob övre	Shelf wardrobe upper
91	331274M	x	Hylla garderob nedre	Shelf wardrobe under
92	316197	x	Galgstång L=782	Clothes hanger L=782
93	319759	x	Korg, garderob	Basket, wardrobe
--	335802	x	List för korgar	List för baskets
94	335925	x	Dörr 415x1850	Door 415x1850
95	314523	x	Rätningslist dörr L=1715	List L=1715
96	314917	x	Skena draperi L=1190	Drapery rail L=1190
97	336073	x	Byrå kpl. u. skiva	Chest of drawers without board
98	336076-K	x	Skiva byrå	Board
99	336074	x	Låda byrå	Drawer
--	315215	x	Glidskena låda (säljes i par)	Slide bar (exp. in pair)
100	331307M	x	Hylla vid byrå kpl.	Shelf cpl.
101	319779-A	T	Köksskiva vägg svart skiffer	Protection kitchen, black
--	319779-L	T	Köksskiva vägg natur skiffer	Protection kitchen, grey
102	335787M	x	Front el-uttag	Front outlet
103	337131	x	Hylla	Shelf
104	331236M	x	Vägg tvättrum främre	Wall washroom
105	337129	x	Ljusramp tvättrum	Light holder
106	331248M	x	Tröskel 480x60	Threshold 480x60
107	314591	x	List tröskel al. L=480	List threshold L=480
108	335919	x	Dörr 490x1850	Door 490x1850
109	336050	x	Skåp tvättrum L838	Cupboard L838
110	337474	x	Vägg tvättrum bakre	Wall washroom rear
111	336165	x	Front tvättrum	Front washroom
			M= Metervara T= Tillbehör	M= On the metre T= Accessory

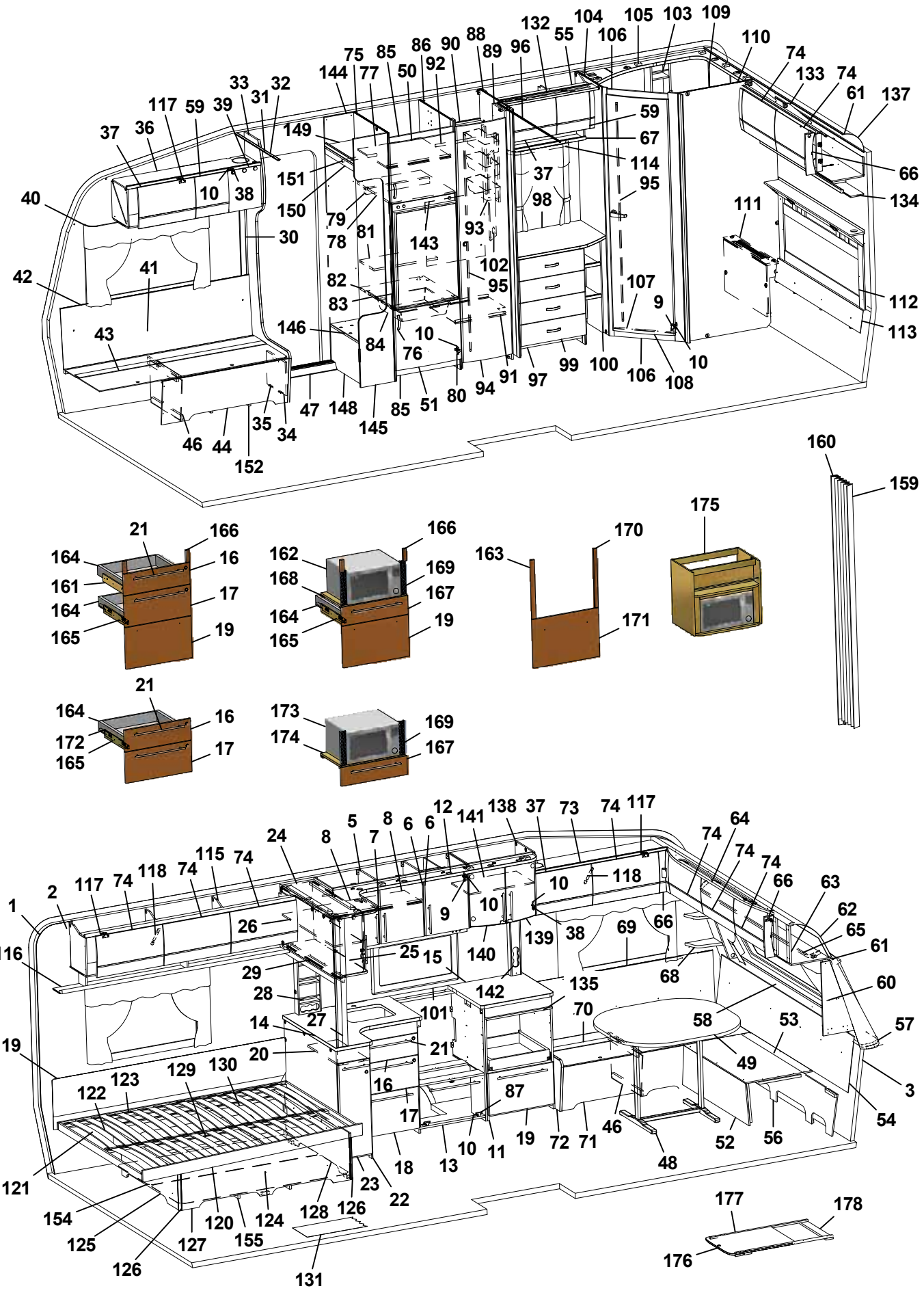
1 2 3 4 5 6 7 8 9 10 11 12 13 14 15 16 17 18 19 20 21 22 23 24 25 26 27 28 29 30 31 32 33 34 35 36 37 38 39 40 41 42 43 44 45 46 47 48 49 50 51 52 53 54 55 56 57 58 59 60 61 62 63 64 65 66 67 68 69 70 71 72 73 74 75 76 77 78 79 80 81 82 83 84 85 86 87 88 89 90 91 92 93 94 95 96 97 98 99 100 101 102 103 104 105 106 107 108 109 110 111 112 113 114 115 116 117 118 119 120 121 122 123 124 125 126 127 128 129 130 131 132 133 134 135 137 138 139 140 141 142 143 144 145 146 147 148 149 150 151 152 153 154 155 159 160 161 162 163 164 165 166 167 168 169 170 171 172 173 174 175 176 177 178

Pos Fig	Det. nr Part. No	Ingår Fitted	OBS!! Ange alltid årsmodell vid beställning av inredning Benämning	OBS!! Specify always year of model when ordering equipment Description
112	336175	x	Värmespalt kpl. m. tyg och belysning	Air gap cpl. with fabric and illumination
--	336179	T	Värmespalt kpl. m. tyg och belysning (Svit)	Air gap cpl. with fabric and illumination (Svit)
113	338196	x	Värmespalt	Air gap
114	316907	x	Skena gardin L=500	Curtain rod L=500
115	337802	x	Skåp övre L=1747	Cupboard upper L=1747
116	331189M	x	Hyllpaket	Shelf
117	319978	x	Gångjärn	Hinge
--	319980	x	Platta gångjärn	Plate hinge
118	319914	x	Gasfjäder	Gas spring
--	319915	x	Fäste vinkel d:o	Angle bracket d:o
--	319916	x	Fäste runt d:o	Bracket round d:o
119	339334	x	Värmespalt	Air gap
120	338108	x	Sängram u. ribbotten	Bed bottom without laths
121	338124	x	Ribbotten kpl.	Laths bottom cpl.
122	311985	x	Ribba sängbotten L=718 B=63	Lath bed bottom L=718 B=63
123	312046	x	Band t. ribbotten	Band for laths bottom
124	337119	x	Sänglåda kpl.	Bed box cpl.
125	337122	x	Gavel säng V	Gable bed L
126	319776	x	List hörn L=2500	Corner strip L=2500
127	337124	x	Front säng	Front bed
128	337126	x	Gavel säng H	Gable bed R
129	315203	x	Regel 17,5x55x1415	Wood lath pine 17,5x55x1415
130	337120	x	Bakgavel sänglåda	Back bed box
131	319931	M^2	Matta golv, trämönstrad ljusgrå	Carpet floor, wood design light grey
--	319230	T	Matta golv, klinkermönster mörkgrå	Carpet floor, clinker design dark grey
--	319888	T	Matta golv, klinkermönster ljusgrå	Carpet floor, clinker design light grey
--	319393	T	Matta golv, antik planka	Carpet floor, antique plank
132	336078	x	Ljusramp	Light holder
133	337804	x	Skåp gavel bak L1505	Cupboard gable L1505
--	319978	x	Gångjärn d:o	Hinge d:o
--	319980	x	Platta gångjärn d:o	Plate hinge d:o
134	331303M	x	Hyllpaket	Shelf
135	336675	x	Skärbräda	Cutting board
137	316005	x	Skiva plast 295x2363x1	Plastic sheet
138	336112	x	Skåp vitrin	Vitrine
139	332233	x	Lucka vitrin H 272x450	Door vitrine R 272x450
140	332234	x	Lucka vitrin V 272x450	Door vitrine L 272x450
--	318630	x	Lås magnet d:o	Lock magnet d:o
--	318381	x	Motstycke magnetlås	Companion part
141	331206M	x	Hylla	Shelf
142	333289M	x	Front el-uttag 90x533x48	Front outlet 90x533x48
--	333415M	x	Front el-uttag 90x533x60	Front outlet 90x533x60
143	336261	x	Täckskiva exp.kärl	Cover expansion vessel
144	337314	x	Vägg instegsgarderob V	Wall wardrobe L
145	337168	x	Vägg instegsgarderob H	Wall wardrobe R
146	319881	x	Hylla insteg	Shelf
148	337317	x	Front instegsgarderob	Front
149	337315	x	Hylla	Shelf
150	331242M	x	Front övre	Front upper
151	316197	x	Galgstång L=782	Clothes hanger L=782
			M= Metervara T= Tillbehör	M= On the metre T= Accessory

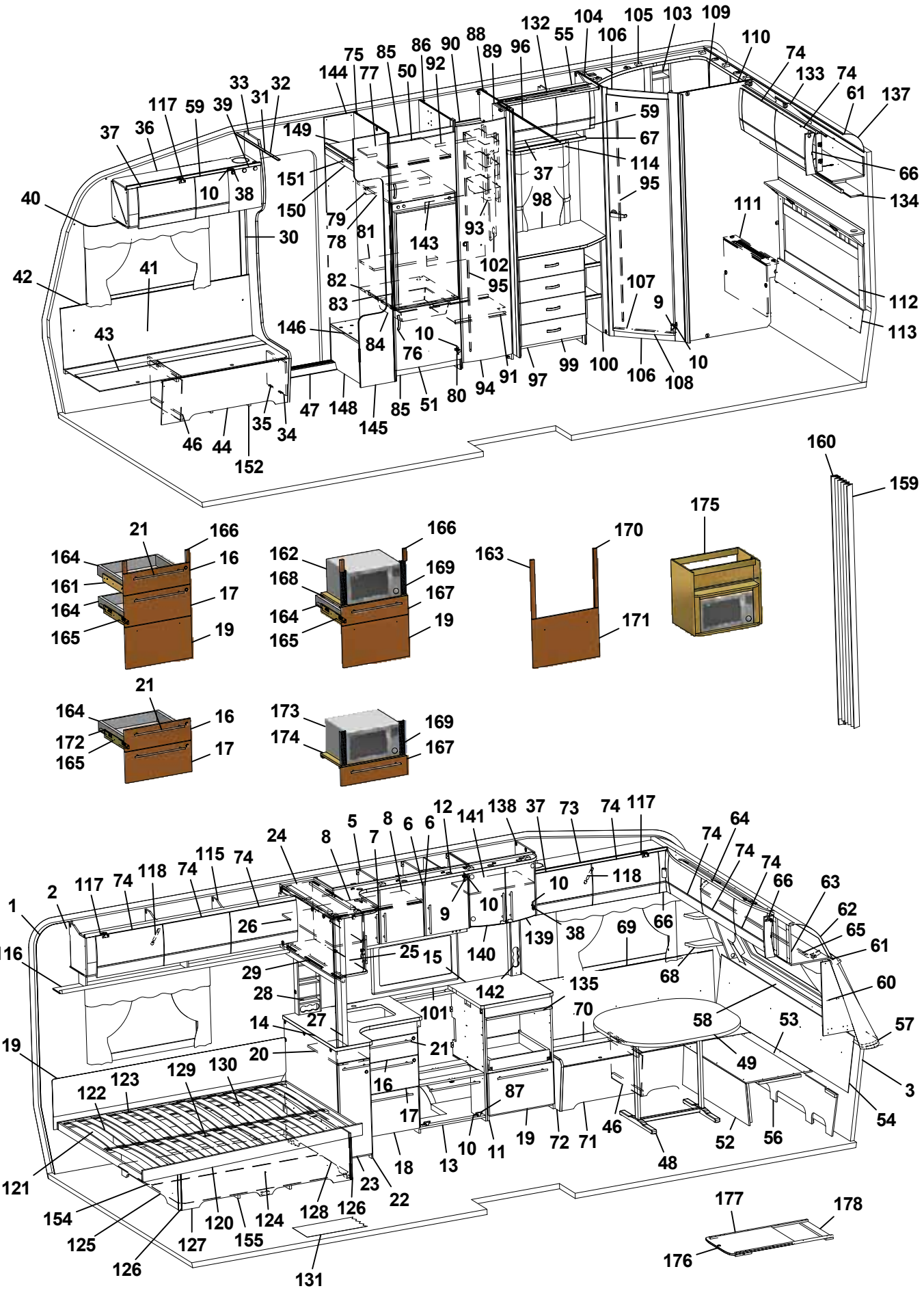
1 2 3 4 5 6 7 8 9 10 11 12 13 14 15 16 17 18 19 20 21 22 23 24 25 26 27 28 29 30 31 32 33 34 35 36 37 38 39 40 41 42 43 44 45 46 47 48 49 50 51 52 53 54 55 56 57 58 59 60 61 62 63 64 65 66 67 68 69 70 71 72 73 74 75 76 77 78 79 80 81 82 83 84 85 86 87 88 89 90 91 92 93 94 95 96 97 98 99 100 101 102 103 104 105 106 107 108 109 110 111 112 113 114 115 116 117 118 119 120 121 122 123 124 125 126 127 128 129 130 131 132 133 134 135 137 138 139 140 141 142 143 144 145 146 147 148 149 150 151 152 154 155 159 160 161 162 163 164 165 166 167 168 169 170 171 172 173 174 175 176 177 178

Pos Fig	Det. nr Part. No	Ingår Fitted	OBS!! Ange alltid årsmodell vid beställning av inredning Benämning	OBS!! Specify always year of model when ordering equipment Description
152	337582	x	Luftspalt H-fram	Air gap R front
154	325752	x	Luftspalt sänglåda	Air gap bed box
155	324938	x	Luftspalt sänglåda	Air gap bed box
159	315216	T	Vikdörr 1900x1500	Folding door
160	376461	T	Bakdel nisch vikdörr	Back niche folding door
161	336087	x	Monteringssats kpl. lådor (Vit)	Mounting kit cpl. drawers (White)
--	336759	x	Monteringssats kpl. lådor (Mekong)	Mounting kit cpl. drawers (Mekong)
162	337536	T	Monteringssats kpl. mikro (Vit)	Mounting kit cpl. micro (White)
--	337538	T	Monteringssats kpl. mikro (Mekong)	Mounting kit cpl. micro (Mekong)
163	336089	T	Monteringssats kpl. ugn (Vit)	Mounting kit cpl. oven (White)
--	336758	T	Monteringssats kpl. ugn (Mekong)	Mounting kit cpl. oven (Mekong)
164	317514	x	Låda	Drawer
165	317382	x	Glidskena låda (säljes i par)	Slide bar, drawer (exp. in pair)
--	801701	x	Skruv 6x16 d:o	Screw 6x16 d:o
166	336092	x	Passbit 95x30x16 (Mekong)	Gauge block 95x30x16 (Mekong)
167	337540	T	Lådförstycke (Vit)	Drawer front (White)
--	337541	T	Lådförstycke (Mekong)	Drawer front (Mekong)
168	331472M	T	Hylla mikro	Shelf
169	401998	T	Galler mikro	Grating
170	336086	T	Passbit 460x30x16	Gauge block 460x30x16
171	334728	T	Lucka (Vit)	Door (White)
--	336726	T	Lucka (Mekong)	Door (Mekong)
172	334732	T	Monteringssats kpl. lådor i utskjut (Vit)	Mounting kit cpl. drawers in projection (White)
--	336778	T	Monteringssats kpl. lådor i utskjut (Mekong)	Mounting kit cpl. drawers in projection (Mekong)
173	337545	T	Monteringssats kpl. mikro i utskjut (Vit)	Mounting kit cpl. micro in projection (White)
--	337546	T	Monteringssats kpl. mikro i utskjut (Mekong)	Mounting kit cpl. micro in projection (Mekong)
174	331515M	T	Hylla mikro	Shelf
175	337532	T	Skåp kpl. mikrovågsugn	Cupboard cpl. microwave oven
176	336717-GK	T	Utdragsskiva bord 450x550	Sliding leaf 450x550
177	334835M	T	List bordsstativ 750x20x13	List table stand 750x20x13
178	334834M	T	List bordsstativ 494x60x15	List table stand 494x60x15
			Dyntyger, gardiner m.m. (se tyger)	Cushion textilies, curtains etc. (see textiles)
			M= Metervara T= Tillbehör	M= On the metre T= Accessory

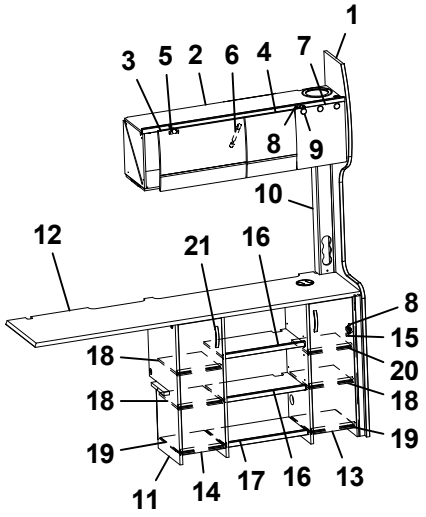
1
3
5
2
6
4
7
8
9
10
12
21
16
8
15
18
20
18
18
19
19
11
14
17
16
13

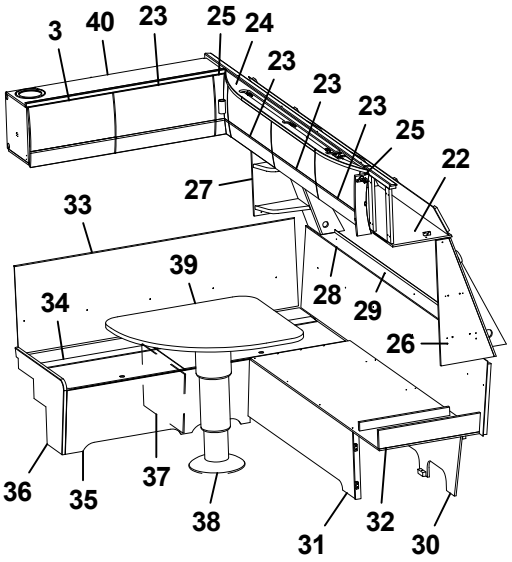
3
40
23
25
24
23
23
23
25
22
27
33
39
28
29
34
26
36
35
37
38
31
32
30

Pos Fig	Det. nr Part. No	Ingår Fitted	OBS!! Ange alltid årsmodell vid beställning av inredning Benämning	OBS!! Specify always year of model when ordering equipment Description
1	336705	x	Stolpe först.	Support bar
2	337775	x	Skåp övre elc.	Cupboard upper
3	337719	x	Lucka	Door
4	337790	x	Lucka	Door
5	319978	x	Gångjärn	Hinge
--	319980	x	Platta gångjärn	Plate hinge
6	319914	x	Gasfjäder	Gas spring
--	319915	x	Fäste vinkel d:o	Angle bracket d:o
--	319916	x	Fäste runt d:o	Bracket round d:o
7	331214	x	Lucka	Door
8	312588	x	Platta gångjärn	Plate hinge
9	318379	x	Gångjärn	Hinge
--	318380	x	Täckhatt d:o	Cover d:o
10	333676M	x	Front el-uttag	Front outlet
11	337940	x	TV-bänk kpl. u. skiva	TV-bench cpl. without board
12	337947-K	x	Skiva TV-bänk	Board TV-bench
13	337420	x	Lucka H 236x700	Door R 236x700
14	337422	x	Lucka V 236x700	Door L 236x700
15	315202	x	Gångjärn	Hinge
16	333649M	x	Hylla	Shelf
17	333651M	x	Hylla	Shelf
18	333650M	x	Hylla	Shelf
19	333652M	x	Hylla	Shelf
20	337933	x	Hylla	Shelf
21	316428	x	Handtag	Handle
22	337693	x	Skåp gavel fram L=2360	Cupboard L=2360
--	319978	x	Gångjärn d:o	Hinge d:o
--	319979	x	Platta gångjärn d:o	Plate hinge d:o
23	337695	x	Lucka	Door
24	336063	x	Ljusramp gavelskåp	Light holder
25	337738	x	Hörn inredning	Corner
--	311917	x	Gångjärn d:o	Hinge d:o
--	319909	x	Platta gångjärn d:o	Plate hinge d:o
26	338570	x	Hylla hörn H	Shelf R
27	338520	x	Hylla hörn V	Shelf L
28	337447	x	Värmespalt gavel fram	Air gap
29	336401	x	Luftspalt fronthylla	Air gap shelf front
--	317369	x	Raskant plast L=2600	Cantlist shelf front L=2600
30	337153	x	Stöd sittgrupp	Support
31	333664M	x	Front bäddlåda gavel	Front bed box gable
32	333660M	x	Skiva L-grupp	Sheet seat
33	337171	x	Värmespalt V fram	Air gap L.F.
--	319821	M	List kant mörkbrun d:o	Strip, dark brown d:o
34	333906	x	Lock bäddlåda V F	Cover bed box L.F
--	319024	x	Matta grå textil m. tejp d:o	Carpet gray textile with tape d:o
			M= Metervara T= Tillbehör	M= On the metre T= Accessory

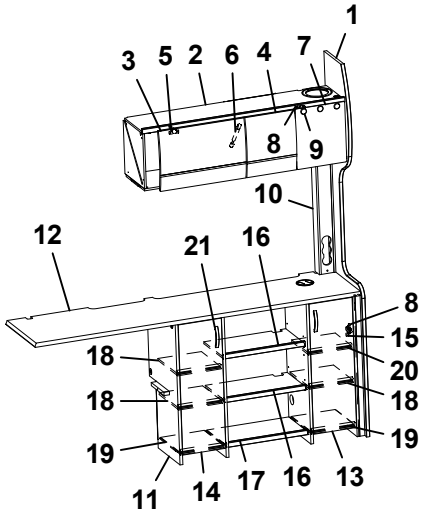
1
3
5
2
6
4
7
8
9
10
12
21
16
8
15
18
20
18
18
19
19
11
14
17
16
13

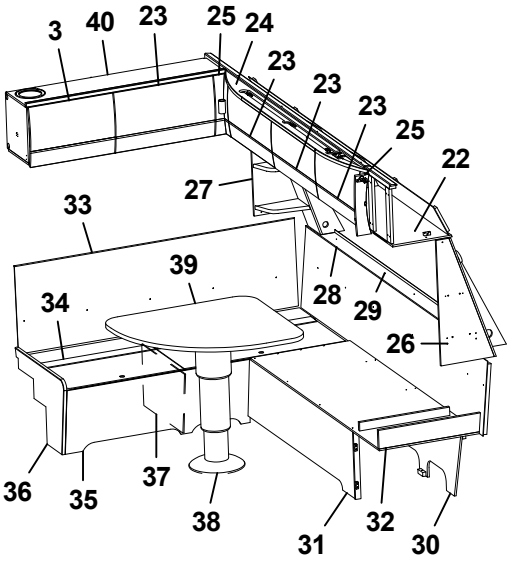
3
40
23
25
24
23
23
23
25
22
27
33
39
28
29
34
26
36
35
37
38
31
32
30

Pos Fig	Det. nr Part. No	Ingår Fitted	OBS!! Ange alltid årsmodell vid beställning av inredning Benämning	OBS!! Specify always year of model when ordering equipment Description
35	331232M	x	Front bäddlåda V F	Front bed box L.F.
36	338003	x	Gavel bäddlåda V F	Gable bed box L.F
37	312825	x	Stöd bäddlåda	Support bed box
38	319912	x	Bordsstativ	Table stand
39	335951-K	x	Bordsskiva 840x750	Table top 840x750
40	337765	x	Skåp övre L=1108	Cupboard upper L=1108
--	337708	T	Skåp övre L=1108 (Svit)	Cupboard upper L=1108 (Svit)

M= Metervara
T= Tillbehör

M= On the metre
T= Accessory

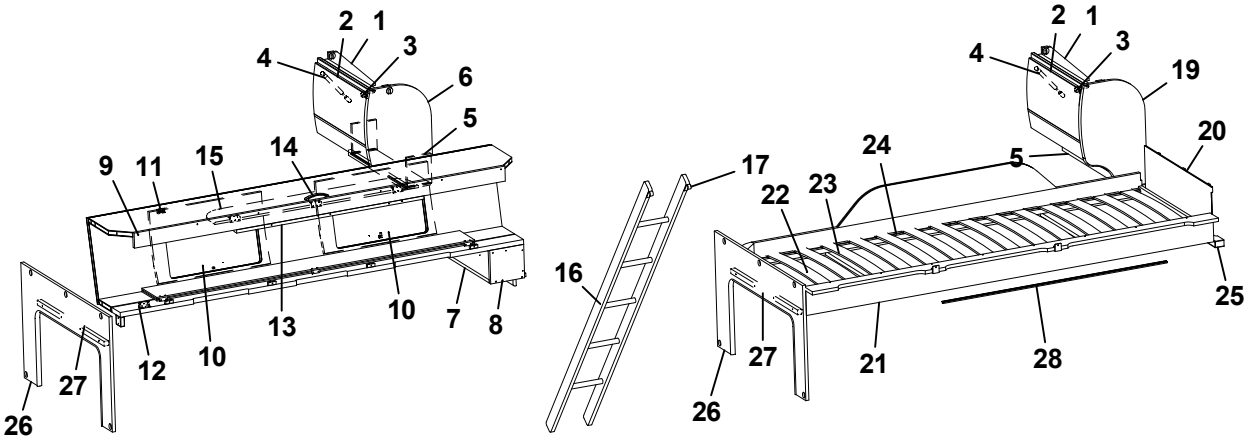
2
1
4
3
6
5
9
11
15
14
10
13
10
7
8
12
10
27
26
2
1
4
3
19
20
17
24
5
16
22
23
25
27
21
28
26

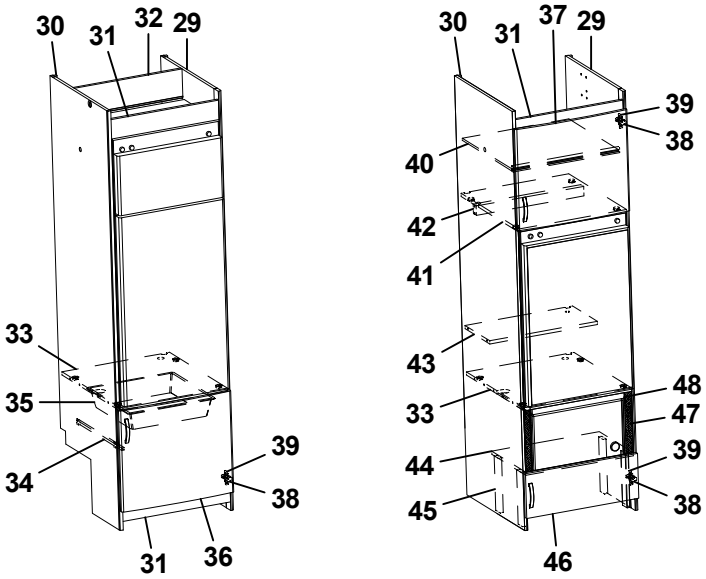
30
31
32
29
33
35
34
39
38
31
36
30
31
37
29
39
38
40
42
41
43
48
33
47
44
39
45
38
46

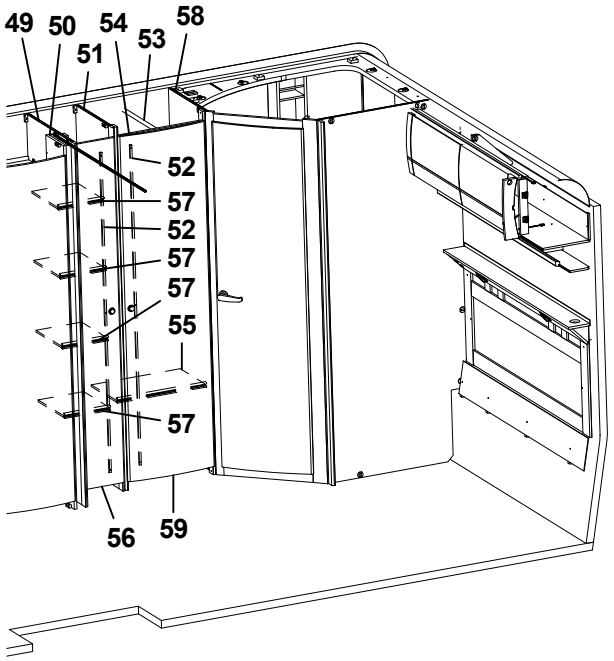
49
50
54
53
58
51
52
57
52
57
57
55
57
56
59

Pos Fig	Det. nr Part. No	Ingår Fitted	OBS!! Ange alltid årsmodell vid beställning av inredning Benämning	OBS!! Specify always year of model when ordering equipment Description
1	337937	x	Skåp gavel bak L560	Cupboard gable L560
2	337695	x	Lucka	Door
3	319978	x	Gångjärn	Hinge
--	319980	x	Platta gångjärn	Plate hinge
4	319914	x	Gasfjäder	Gas spring
--	319915	x	Fäste vinkel d:o	Angle bracket d:o
--	319916	x	Fäste runt d:o	Bracket round d:o
5	331743M	x	Hyllpaket	Shelf
6	336180	x	Gavel rundad	Gable
7	332658M	x	Hylla gavel bak	Shelf gable rear
8	331697M	x	Gavel	Gable
9	337661	x	Överbäddskåp L1980	Upper bed L1980
10	337664	x	Lucka	Door
11	860402	x	Gångjärn	Hinge
12	860405	x	Gångjärn	Hinge
13	339839	x	Regel låsning	Lock bar
14	316428	x	Handtag	Handle
15	375813	x	Rasskydd ö-bäddskåp	Protective plate
16	376697	T	Stege ö-bäddsskåp 201x1800 kpl.	Ladder upper bed 201x1800 cpl.
17	860426	T	Krok t. stege	Hook for ladder
19	336185	x	Gavel rundad	Gable
20	321209	x	Värmespalt gavel	Air gap gable
21	336381	x	Sängram vån.säng V u. ribbotten	Bed bottom L without laths
22	325430	x	Ribbotten kpl.	Laths bottom cpl.
23	311985	x	Ribba sängbotten L=718 B=63	Lath bed bottom L=718 B=63
24	312046	x	Band t. ribbotten	Band for laths bottom
25	331960M	x	Bärregel	Bearing rail
26	333417M	x	Skiva fast bädd kpl.	Sheet upper bed cpl.
27	331698M	x	Bärregel 670x22x22	Bearing rail 670x22x22
28	314721	x	Skena draperi L=1100	Curtain rod L=1100
29	331240M	x	Vägg kyl H	Wall refrigerator R
30	331344M	x	Vägg kyl V	Wall refrigerator L
31	375394	x	Front skåp under kyl	Front cupboard
32	333142M	x	Bakstycke stopp kyl	Back cupboard
33	376108	x	Hylla under kyl	Shelf under refrigerator
34	312712	x	Glidlist trådback (säljes i par)	Sliding strip tray (pair)
35	310325	x	Trådback vit 427x427x85	Tray 427x427x85
36	336046	x	Lucka H 550x470	Door R 550x470
37	336045	x	Lucka V 550x470	Door L 550x470
38	316799	x	Gångjärn	Hinge
39	312588	x	Platta gångjärn	Plate hinge
40	331277M	x	Hylla	Shelf
41	331289M	x	Hylla över kyl	Shelf over refrigerator
42	321712	x	List 30x44x526	List 30x44x526
43	333271M	x	Hylla övre kyl	Shelf upper refrigerator
			T= Tillbehör	T= Accessory

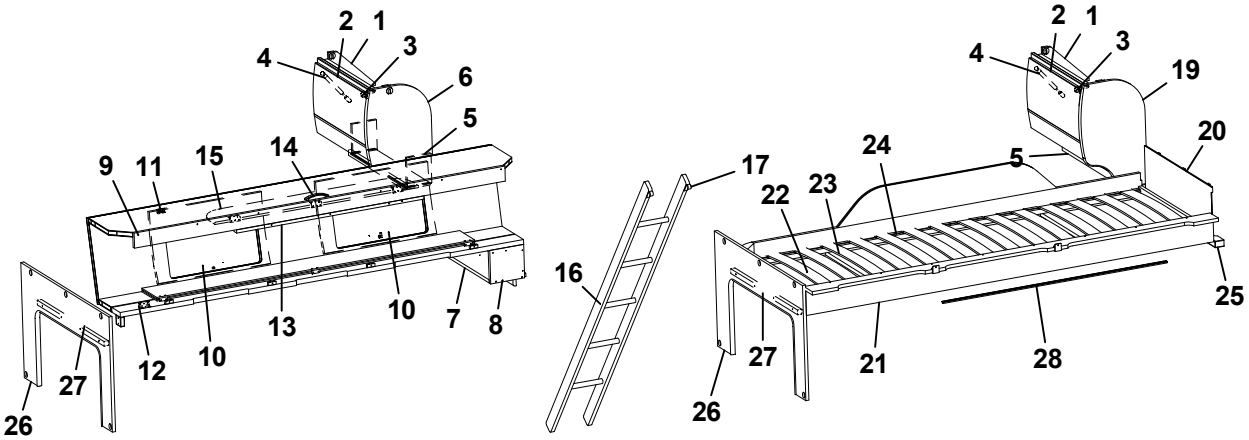
2
1
4
3
6
5
9
11
15
14
10
13
10
7
8
12
10
27
26
2
1
4
3
19
20
17
24
5
16
22
23
25
27
21
28
26

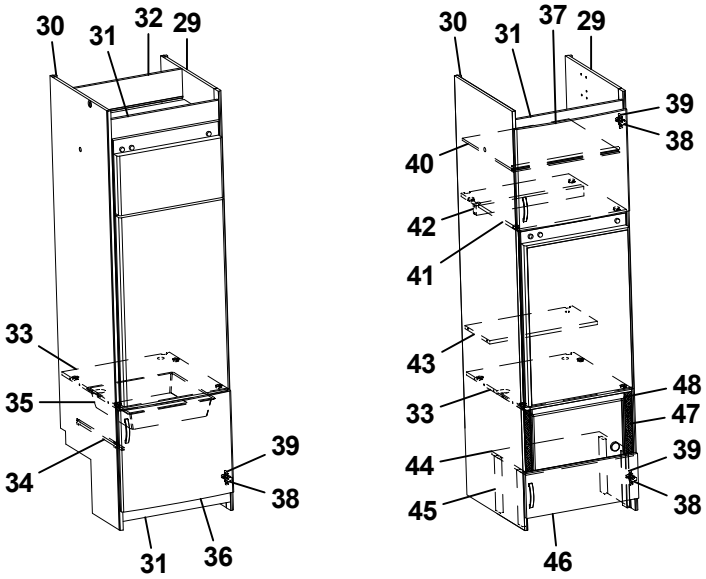
30
31
32
29
33
35
34
39
38
31
36
30
31
37
29
39
38
40
42
41
43
48
33
47
44
39
45
38
46

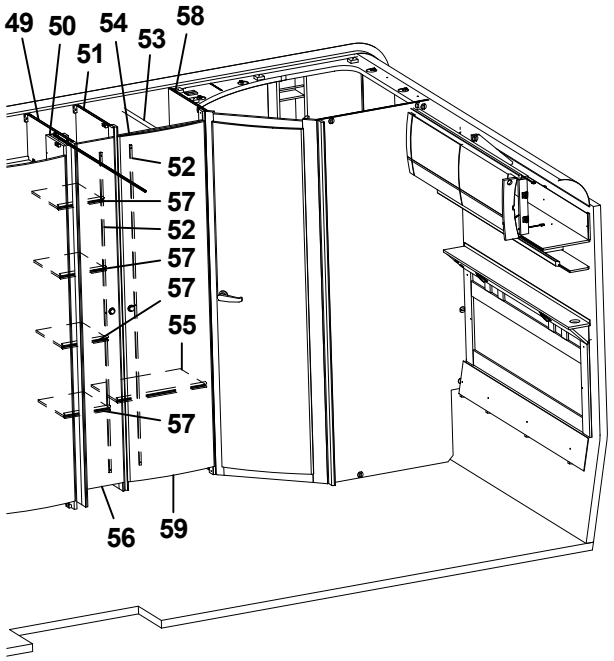
49
50
54
53
58
51
52
57
52
57
57
55
57
56
59

Pos Fig	Det. nr Part. No	Ingår Fitted	OBS!! Ange alltid årsmodell vid beställning av inredning Benämning	OBS!! Specify always year of model when ordering equipment Description
44	336672	x	Hylla mikro	Shelf
45	330631M	x	List folierad L=253	List L=253
46	336209-1	x	Lucka 550x208	Door 550x208
47	401685	x	Galler mikro 285x40	Grating 285x40
48	337542	x	List 15x25x450	List 15x25x450
49	331259M	x	Vägg garderob	Wall wardrobe
50	331238M	x	Nisch, vikdörr	Niche folding door
51	331237M	x	Vägg garderob H	Wall wardrobe R
52	314523	x	Rätningslist dörr L=1715	List L=1715
53	316197	x	Galgstång L=782	Clothes hanger L=782
54	331275M	x	Överbit garderob	Overlap wardrobe
55	331287M	x	Hylla	Shelf
56	376043	x	Dörr 260x1850	Door 260x1850
57	331288M	x	Hylla	Shelf
58	331235M	x	Vägg tvättrum främre	Wall washroom
59	335919	x	Dörr 490x1850	Door 490x1850

T= Tillbehör

T= Accessory

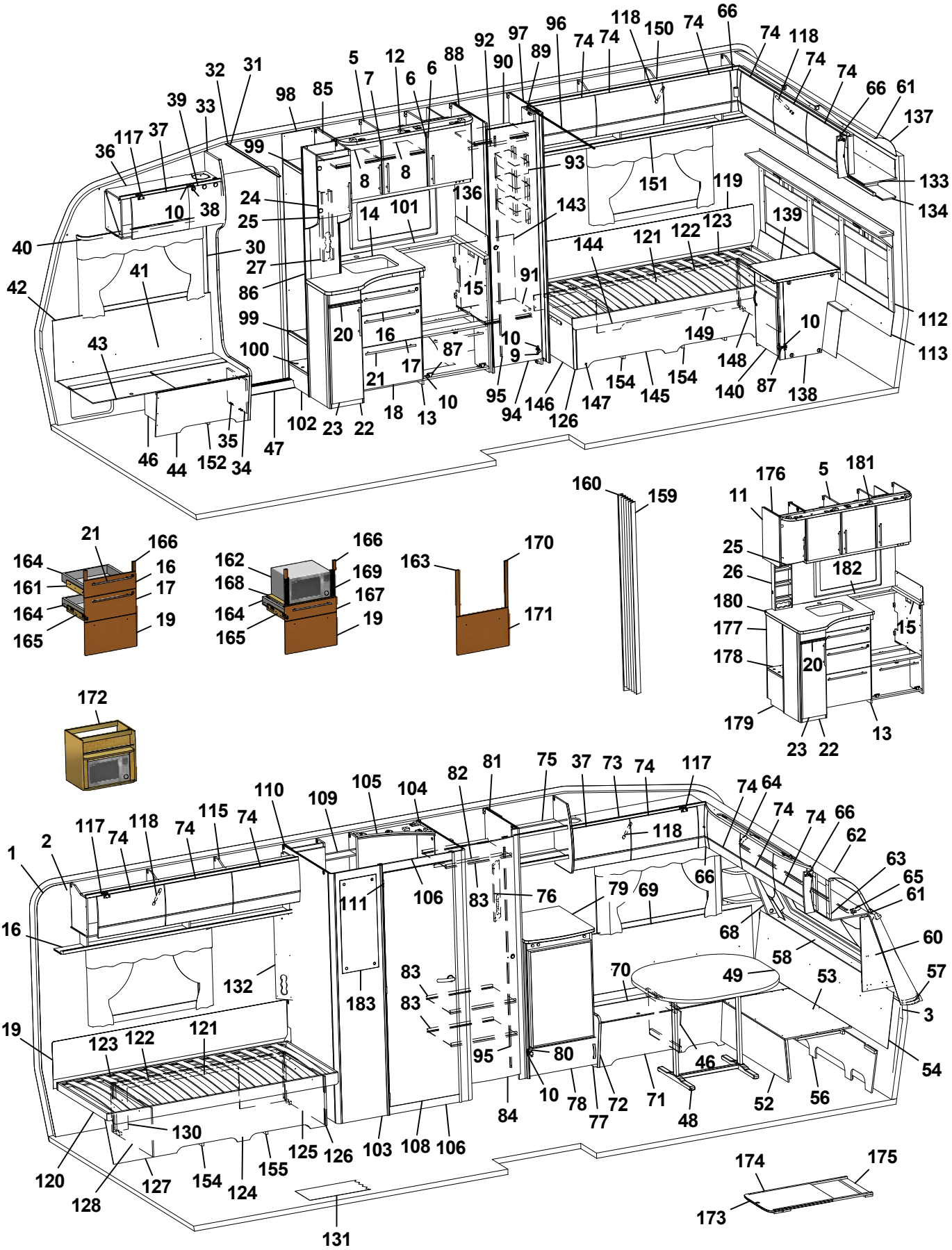
1 2 3 5 6 7 8 9 10 11 12 13 14 15 16 17 18 19 20 21 22 23 24 25 26 27 30 31 32 33 34 35 36 37 38 39 40 41 42 43 44 46 47 48 49 52 53 54 56 57 58 60 61 62 63 64 65 66 68 69 70 71 72 74 75 76 77 78 79 80 81 82 83 84 85 86 87 88 89 90 91 92 93 94 95 96 97 98 99 100 102 103 104 105 106 108 109 110 111 115 116 117 118 119 120 121 122 123 124 125 126 127 128 130 131 132 134 136 137 138 139 140 143 144 145 146 147 148 149 150 151 152 154 155 159 160 161 162 163 164 165 166 167 168 169 170 171 172 173 174 175 176 177 178 179 180 181 182 183

Pos Fig	Det. nr Part. No	Ingår Fitted	OBS!! Ange alltid årsmodell vid beställning av inredning Benämning	OBS!! Specify always year of model when ordering equipment Description
1	318657	M	Tapet vägg/tak	Wall paper
2	318584	M	Tejp tapet 20 mm	Tape, wall paper 20 mm
3	318585	M	Tejp tapet 60 mm	Tape, wall paper 60 mm
5	337780	x	Skåp kök L1120 kpl. (Vit)	Cupboard kitchen L1120 cpl. (White)
--	337823	x	Skåp kök L1120 kpl. (Mekong)	Cupboard kitchen L1120 cpl. (Mekong)
6	334712	x	Lucka H (Vit)	Door R (White)
--	336624	x	Lucka H (Mekong)	Door R (Mekong)
--	317502	x	Handtag d:o	Handle d:o
7	334713	x	Lucka V (Vit)	Door L (White)
--	336625	x	Lucka V (Mekong)	Door L (Mekong)
--	317502	x	Handtag d:o	Handle d:o
8	331385M	x	Hylla	Shelf
9	311917	x	Gångjärn	Hinge
10	312588	x	Platta gångjärn	Plate hinge
11	336198	x	Gavel rundad köksskåp.	Gable
12	336269	x	Ljusramp köksskåp	Light holder
13	336082	x	Diskbänk kpl. u. skiva (Vit)	Kitchen sink cpl. without board (White)
--	336757	x	Diskbänk kpl. u. skiva (Mekong)	Kitchen sink cpl. without board (Mekong)
14	336265-K	x	Skiva diskbänk 887x730	Board 887x730
15	336098-K	x	Skiva diskbänk 560x40	Board 560x40
16	334706	x	Lådförstycke (Vit)	Drawer front (White)
--	336631	x	Lådförstycke (Mekong)	Drawer front (Mekong)
17	334707	x	Lådförstycke (Vit)	Drawer front (White)
--	336633	x	Lådförstycke (Mekong)	Drawer front (Mekong)
18	334708	x	Lucka (Vit)	Door (White)
--	336635	x	Lucka (Mekong)	Door (Mekong)
19	334709	x	Lucka (Vit)	Door (White)
--	336760	x	Lucka (Mekong)	Door (Mekong)
20	336674	x	Skärbräda	Cutting board
21	317503	x	Handtag	Handle
22	336193	x	Utskjut diskbänk (Vit)	Projection kitchen sink (White)
--	336756	x	Utskjut diskbänk (Mekong)	Projection kitchen sink (Mekong)
--	331579M	x	Hylla d:o	Shelf d:o
23	334711	x	Lucka (Vit)	Door (White)
--	336628	x	Lucka (Mekong)	Door (Mekong)
--	317502	x	Handtag d:o	Handle d:o
24	337674	x	Skåp utskjut kökskåp	Cupboard projection
--	331872M	x	Hylla d:o	Shelf d:o
25	332234	x	Lucka vitrin V 272x450	Door L 272x450
--	314350	x	Lås magnet d:o	Lock magnet d:o
--	318381	x	Motstycke magnetlås	Companion part
--	318379	x	Gångjärn	Hinge
--	318380	x	Täckhatt d:o	Cover d:o
--	312588	x	Platta gångjärn	Plate hinge
26	333409M	x	Kryddhylla	Spice rack
			M= Metervara T= Tillbehör	M= On the metre T= Accessory

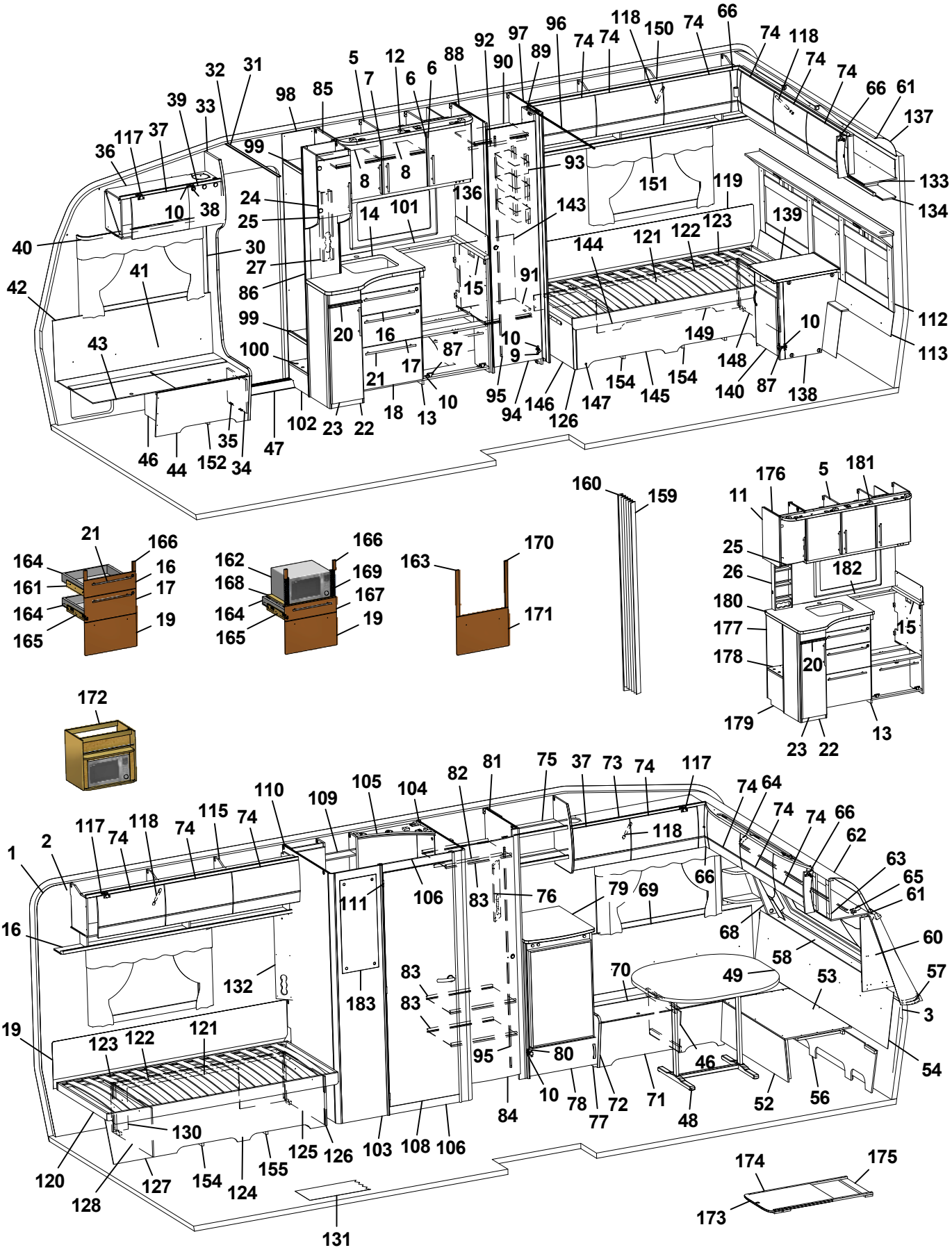
1 2 3 5 6 7 8 9 10 11 12 13 14 15 16 17 18 19 20 21 22 23 24 25 26 27 30 31 32 33 34 35 36 37 38 39 40 41 42 43 44 46 47 48 49 52 53 54 56 57 58 60 61 62 63 64 65 66 68 69 70 71 72 74 75 76 77 78 79 80 81 82 83 84 85 86 87 88 89 90 91 92 93 94 95 96 97 98 99 100 102 103 104 105 106 108 109 110 111 112 113 115 116 117 118 119 120 121 122 123 124 125 126 127 128 130 131 132 133 134 136 137 138 139 140 143 144 145 146 147 148 149 150 151 152 154 155 159 160 161 162 163 164 165 166 167 168 169 170 171 172 173 174 175 176 177 178 179 180 181 182 183

Pos Fig	Det. nr Part. No	Ingår Fitted	OBS!! Ange alltid årsmodell vid beställning av inredning Benämning	OBS!! Specify always year of model when ordering equipment Description
27	333289M	x	Front el-uttag 90x533x48	Front outlet 90x533x48
--	333415M	x	Front el-uttag 90x533x60	Front outlet 90x533x60
30	318962	x	List täck el-kabel B=45 L=2100	Cover strip B=45 L=2100
31	316270	x	List snäpp undre L2379	List under L2379
32	316268	x	List snäpp övre L2379	List upper L2379
33	336065	x	Stolpe först. L1948 kpl. m. lucka	Support bar cpl. with door
34	336064	x	Lucka	Door
35	312589	x	Gångjärn	Hinge
36	337768	x	Skåp övre elc.	Cupboard upper
37	337719	x	Lucka	Door
38	318379	x	Gångjärn	Hinge
--	318380	x	Täckhatt d:o	Cover d:o
39	331214	x	Lucka	Door
40	316898	x	Skena gardin L1020	Curtain rod L1020
41	339356	x	Värmespalt H fram	Air gap R.F.
42	319821	M	List kant mörkbrun	Strip, dark brown
43	336858	x	Lock bäddlåda H F	Cover bedbox R.F.
--	319024	x	Matta grå textil m. tejp d:o	Carpet gray textile with tape d:o
44	336859	x	Front bäddlåda H F	Front bed box R.F.
46	312825	x	Stöd bäddlåda HF	Support bed box
47	314687	x	Tröskel aluminium L=850	Threshold aluminium L=850
48	319859	x	Bordsstativ	Table stand
49	335940-K	x	Bordsskiva 940x1025	Table top 940x1025
--	337413	x	List bord 400x55x26	List table 400x55x26
--	375774-K	x	Bordsskiva 940x1025 (Svit)	Table top 940x1025 (Svit)
52	331245M	x	Front bäddlåda gavel	Front bed box gable
53	331246M	x	Skiva rundsittgrupp	Sheet seat
54	337182	x	Värmespalt gavel fram	Air gap
56	337153	x	Stöd sittgrupp	Support
57	213471	x	Hylla front kpl. L2376	Shelf front cpl. L2376
58	336132	x	Luftspalt fronthylla	Air gap shelf front
--	317369	x	Raskant plast L=2600	Cantlist shelf front L=2600
60	338518	x	Hylla hörn H	Shelf R
61	313884	x	List plast radie L=2379	List L=2379
62	316005	x	Skiva plast 295x2363x1	Plastic sheet
63	337693	x	Skåp gavel fram L=2360	Cupboard L=2360
--	319978	x	Gångjärn d:o	Hinge d:o
--	319979	x	Platta gångjärn d:o	Plate hinge d:o
64	336063	x	Ljusramp gavelskåp	Light holder
65	316900	x	Skena gardin L1920	Curtain rod L1920
66	337738	x	Hörn inredning	Corner
--	311917	x	Gångjärn d:o	Hinge d:o
--	319909	x	Platta gångjärn d:o	Plate hinge d:o
68	338520	x	Hylla hörn V	Shelf L
69	337171	x	Värmespalt V fram	Air gap L.F.
			M= Metervara T= Tillbehör	M= On the metre T= Accessory

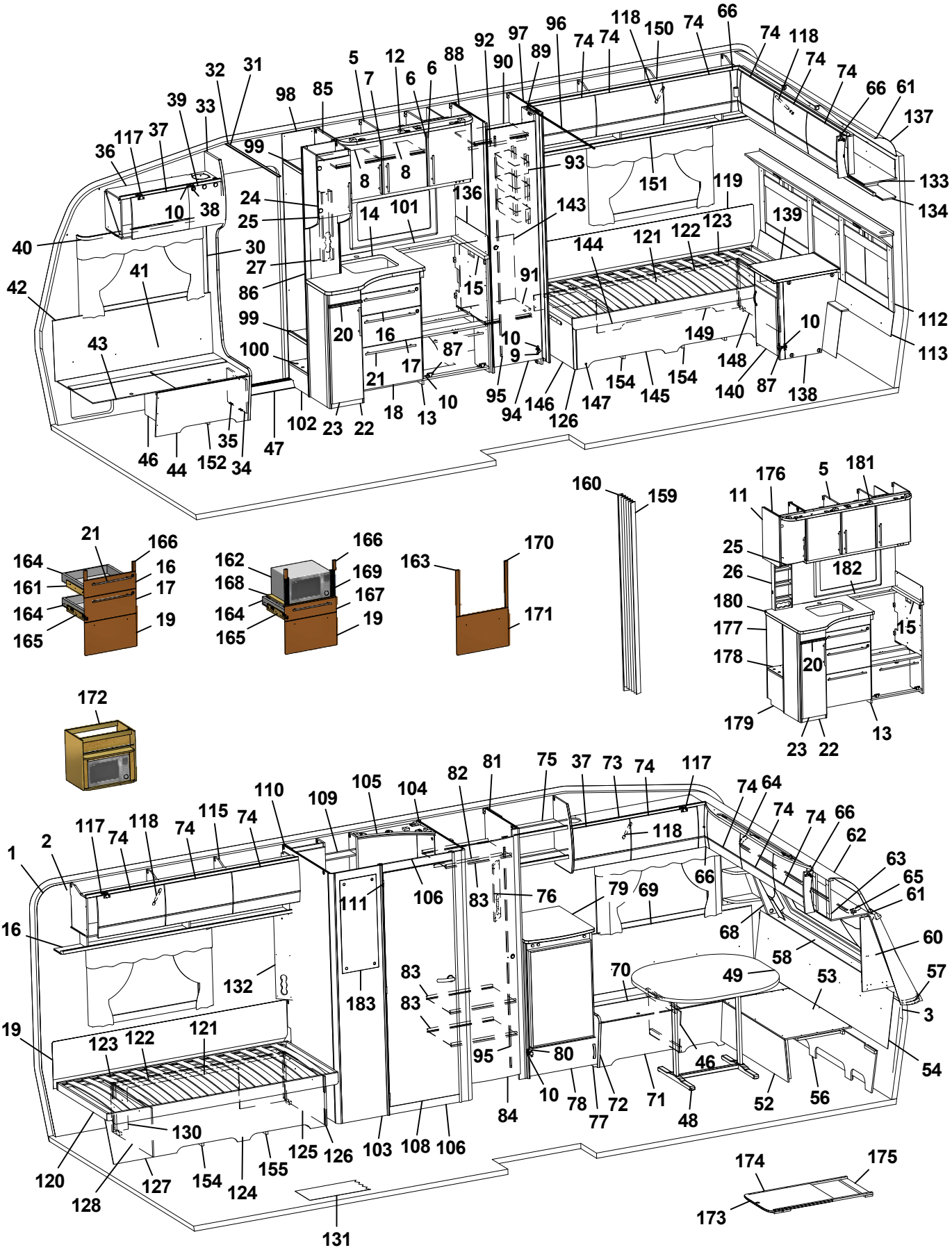
1 2 3 5 6 7 8 9 10 11 12 13 14 15 16 17 18 19 20 21 22 23 24 25 26 27 30 31 32 33 34 35 36 37 38 39 40 41 42 43 44 46 47 48 49 52 53 54 56 57 58 60 61 62 63 64 65 66 68 69 70 71 72 74 75 76 77 78 79 80 81 82 83 84 85 86 87 88 89 90 91 92 93 94 95 96 97 98 99 100 102 103 104 105 106 108 109 110 111 112 113 115 116 117 118 119 120 121 122 123 124 125 126 127 128 130 131 132 133 134 136 137 138 139 140 143 144 145 146 147 148 149 150 151 152 154 155 159 160 162 163 164 165 166 167 168 169 170 171 172 173 174 175 176 177 178 179 180 181 182 183

Pos Fig	Det. nr Part. No	Ingår Fitted	OBS!! Ange alltid årsmodell vid beställning av inredning Benämning	OBS!! Specify always year of model when ordering equipment Description
70	333906	x	Lock bäddlåda V F	Cover bed box L.F
--	319024	x	Matta grå textil m. tejp d:o	Carpet gray textile with tape d:o
71	331232M	x	Front bäddlåda V F	Front bed box L.F.
72	336067	x	Gavel bäddlåda V F	Gable bed box L.F
73	337765	x	Skåp övre L=1108	Cupboard upper L=1108
--	337708	T	Skåp övre L=1108 (Svit)	Cupboard upper L=1108 (Svit)
74	337695	x	Lucka	Door
75	336204	x	Hylla	Shelf
76	331782M	x	Front el-uttag 130x440	Front outlet 130x440
77	336208	x	Kylskåpsbänk u. skiva	Cupboard without board
78	336209	x	Lucka 550x208	Door 550x208
79	336210-K	x	Skiva kylskåpsbänk	Board
80	316799	x	Gångjärn	Hinge
81	332666M	x	Vägg garderob H	Wall wardrobe R
82	316197	x	Galgstång L=782	Clothes hanger L=782
83	332667M	x	Hylla garderob	Shelf wardrobe
84	335919	x	Dörr 490x1850	Door 490x1850
85	333443M	x	Vägg instegsgarderob	Wall wardrobe
86	337481	x	Vägg instegsgarderob	Wall wardrobe
87	315202	x	Gångjärn	Hinge
88	333329M	x	Vägg garderob V	Wall wardrobe L
89	331238M	x	Nisch, vikdörr	Niche folding door
90	337214	x	Hylla garderob övre	Shelf wardrobe upper
91	337215	x	Hylla garderob nedre	Shelf wardrobe under
92	316197	x	Galgstång L=782	Clothes hanger L=782
93	319759	x	Korg, garderob	Basket, wardrobe
--	335802	x	List för korgar	List för baskets
94	337222	x	Dörr 395x1850	Door 395x1850
95	314523	x	Rätningslist dörr L=1715	List L=1715
96	314917	x	Skena draperi L=1190	Drapery rail L=1190
97	331593M	x	Vägg garderob H	Wall wardrobe R
98	337479	x	Vägg instegsgarderob V	Wall wardrobe L
99	337483	x	Hylla	Shelf
100	319893	x	Hylla insteg	Shelf
101	319875-A	T	Köksskiva vägg svart skiffer	Protection kitchen, black
--	319875-L	T	Köksskiva vägg natur skiffer	Protection kitchen, grey
102	331604M	x	Front instegsgarderob	Front
103	337247	x	Vägg tvättrum yttre	Wall washroom
104	337250	x	Vägg tvättrum H	Wall washroom R
105	336141	x	Ljusramp tvättrum	Light holder
106	337242	x	Tröskel 580x60	Threshold 580x60
108	337117	x	Dörr 570x1820	Door 570x1820
--	319708	x	Lås tvättrum	Lock washroom
--	319707	x	Handtag tvättrum	Handle washrom
109	336137	x	Skåp tvättrum	Cupboard
			M= Metervara T= Tillbehör	M= On the metre T= Accessory

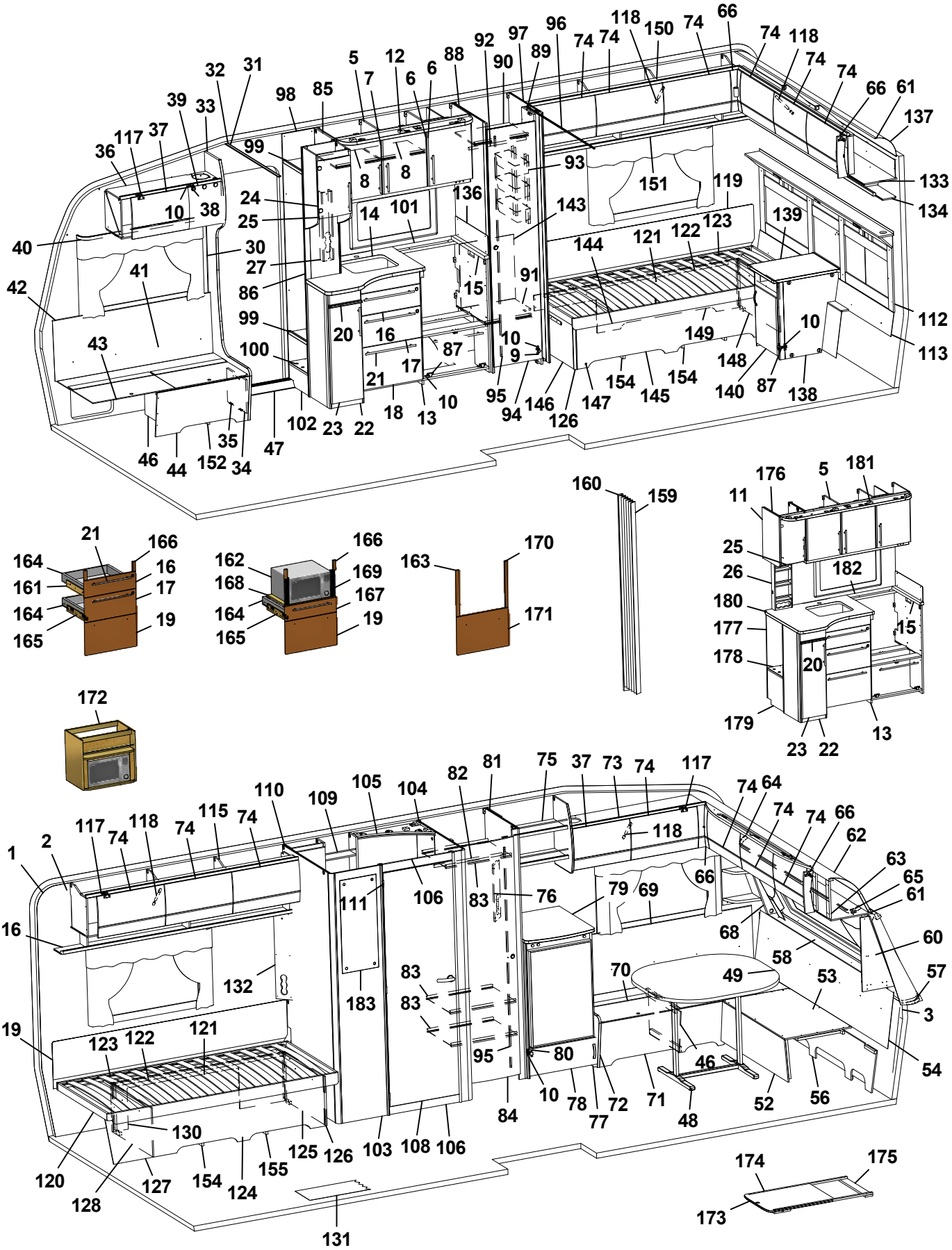
1 2 3 5 6 7 8 10 11 12 13 14 15 16 17 18 19 20 21 22 23 24 25 26 27 30 31 32 33 34 35 36 37 38 39 40 41 42 43 44 46 47 48 49 52 53 54 56 57 58 60 61 62 63 64 65 66 68 69 70 71 72 74 75 76 77 78 79 80 81 82 83 84 85 86 87 88 89 90 91 92 93 94 95 96 97 98 99 100 101 102 103 104 105 106 108 109 110 111 115 116 117 118 119 120 121 122 123 124 125 126 127 128 130 131 132 133 134 135 136 137 138 139 140 143 144 145 146 147 148 149 150 151 152 154 155 159 160 161 162 163 164 165 166 167 168 169 170 171 172 173 174 175 176 177 178 179 180 181 182 183

Pos Fig	Det. nr Part. No	Ingår Fitted	OBS!! Ange alltid årsmodell vid beställning av inredning Benämning	OBS!! Specify always year of model when ordering equipment Description
110	337243	x	Vägg tvättrum V	Wall washroom L
111	319755	x	Gångjärn tvättrum	Hinge washroom
112	337257	x	Värmespalt kpl. m. tyg och belysning	Air gap cpl. with fabric and illumination
--	337266	T	Värmespalt kpl. m. tyg och belysning (Svit)	Air gap cpl. with fabric and illumination (Svit)
113	337264	x	Värmespalt	Air gap
115	337802	x	Skåp övre V-bak L=1747	Cupboard upper L-rear L=1747
116	331189M	x	Hyllpaket	Shelf
117	319978	x	Gångjärn	Hinge
--	319980	x	Platta gångjärn	Plate hinge
118	319914	x	Gasfjäder	Gas spring
--	319915	x	Fäste vinkel d:o	Angle bracket d:o
--	319916	x	Fäste runt d:o	Bracket round d:o
119	339334	x	Värmespalt	Air gap
120	337449	x	Sängram V u. ribbotten	Bed bottom L without laths
121	325342	x	Ribbotten kpl.	Laths bottom cpl.
122	314211	x	Ribba sängbotten L=820 B=63	Lath bed bottom L=820 B=63
123	312046	x	Band t. ribbotten	Band for laths bottom
124	337143	x	Sänglåda kpl. V	Bed box cpl. L
125	337146	x	Gavel säng främre	Gable bed front
126	319776	x	List hörn L=2500	Corner strip L=2500
127	337144	x	Front säng	Front bed
128	337149	x	Gavel säng bakre	Gable bed rear
130	337151	x	Rygg sänglåda	Back bed box
131	319931	M^2	Matta golv, trämönstrad ljusgrå	Carpet floor, wood design light grey
--	319230	T	Matta golv, klinkermönster mörkgrå	Carpet floor, clinker design dark grey
--	319888	T	Matta golv, klinkermönster ljusgrå	Carpet floor, clinker design light grey
--	319393	T	Matta golv, antik planka	Carpet floor, antique plank
132	335788M	x	Front el-uttag	Front outlet
133	337920	x	Skåp gavel bak L2360	Cupboard gable L2360
--	319978	x	Gångjärn d:o	Hinge d:o
--	319980	x	Platta gångjärn d:o	Plate hinge d:o
134	331198M	x	Hyllpaket	Shelf
136	401715	x	Flamskydd	Flame guard
137	316005	x	Skiva plast 295x2363x1	Plastic sheet
138	337252	x	Hurts kpl. u. skiva	Cupboard cpl. without board
139	336235-K	x	Skiva hurts 424x530	Board cupboard
140	336236	x	Lucka H 368x450	Door
143	337216	x	Täckskiva exp.kärl	Cover expansion vessel
144	337451	x	Sängram H u. ribbotten	Bed bottom R without laths
145	337155	x	Sänglåda kpl. H	Bed box cpl. R
146	337157	x	Gavel säng främre	Gable bed front
147	337154	x	Front säng	Front bed
148	337161	x	Gavel säng bakre	Gable bed rear
149	337299	x	Rygg sänglåda	Back bed box
150	337909	x	Skåp övre H-bak L=1747	Cupboard upper R-rear L=1747
			M= Metervara T= Tillbehör	M= On the metre T= Accessory

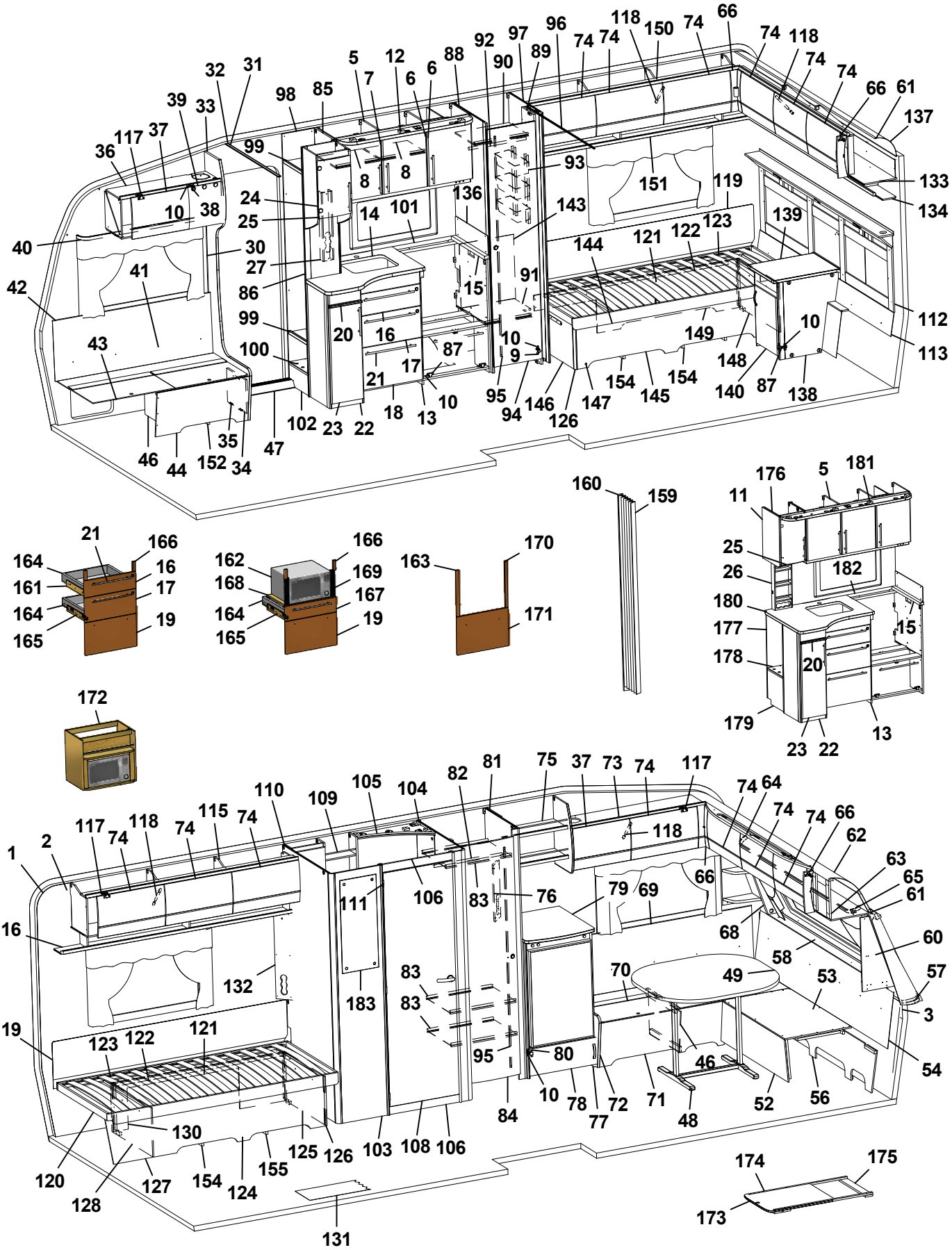
1
2
3
5
6
7
8
9
10
11
12
13
14
15
16
17
18
19
20
21
22
23
24
25
26
27
30
31
32
33
34
35
36
37
38
39
40
41
42
43
44
46
47
48
49
52
53
54
56
57
58
60
61
62
63
64
65
66
68
69
70
71
72
74
75
76
77
78
79
80
81
82
83
84
86
87
88
89
90
91
92
93
94
95
96
97
98
99
100
101
102
103
104
105
106
108
109
110
111
112
113
115
116
117
118
119
120
121
122
123
124
125
126
127
128
130
131
132
134
135
136
137
138
139
140
143
144
145
146
147
148
149
150
151
152
154
155
159
160
161
162
163
164
165
166
167
168
169
170
171
172
173
174
175
176
177
178
179
180
181
182
183

Pos Fig	Det. nr Part. No	Ingår Fitted	OBS!! Ange alltid årsmodell vid beställning av inredning Benämning	OBS!! Specify always year of model when ordering equipment Description
--	319978	x	Gångjärn d:o	Hinge d:o
--	319980	x	Platta gångjärn d:o	Plate hinge d:o
151	331194M	x	Hyllpaket	Shelf
152	337584	x	Luftspalt H-fram	Air gap R front
154	337271	x	Luftspalt sänglåda	Air gap bed box
155	337272	x	Luftspalt sänglåda	Air gap bed box
159	315216	T	Vikdörr 1900x1500	Folding door
160	376461	T	Bakdel nisch vikdörr	Back niche folding door
161	336087	x	Monteringssats kpl. lådor (Vit)	Mounting kit cpl. drawers (White)
--	336759	x	Monteringssats kpl. lådor (Mekong)	Mounting kit cpl. drawers (Mekong)
162	337536	T	Monteringssats kpl. mikro (Vit)	Mounting kit cpl. micro (White)
--	337538	T	Monteringssats kpl. mikro (Mekong)	Mounting kit cpl. micro (Mekong)
163	336089	T	Monteringssats kpl. ugn (Vit)	Mounting kit cpl. oven (White)
--	336758	T	Monteringssats kpl. ugn (Mekong)	Mounting kit cpl. oven (Mekong)
164	317514	x	Låda	Drawer
165	317382	x	Glidskena låda (säljes i par)	Slide bar, drawer (exp. in pair)
--	801701	x	Skruv 6x16 d:o	Screw 6x16 d:o
166	336092	x	Passbit 95x30x16 (Mekong)	Gauge block 95x30x16 (Mekong)
167	337540	T	Lådförstycke (Vit)	Drawer front (White)
--	337541	T	Lådförstycke (Mekong)	Drawer front (Mekong)
168	331472M	T	Hylla mikro	Shelf
169	401998	T	Galler mikro	Grating
170	336086	T	Passbit 460x30x16	Gauge block 460x30x16
171	334728	T	Lucka (Vit)	Door (White)
--	336726	T	Lucka (Mekong)	Door (Mekong)
172	337532	T	Skåp kpl. mikrovågsugn	Cupboard cpl. microwave oven
173	336717-GK	T	Utdragsskiva bord 450x550	Sliding leaf 450x550
174	334835M	T	List bordsstativ 750x20x13	List table stand 750x20x13
175	334834M	T	List bordsstativ 494x60x15	List table stand 494x60x15
176	336199	x	Skåp vitrin	Vitrine
--	331212M	x	Hylla d:o	Shelf d:o
177	337700	x	Utskjut diskbänk kpl.	Projection kitchen sink cpl.
178	319893	x	Hylla insteg	Shelf
179	337702	x	Front utskjut	Front projection
180	338146-K	x	Skiva diskbänk 887x730	Board 887x730
181	336197	x	Ljusramp köksskåp	Light holder
182	319874-A	T	Köksskiva vägg svart skiffer	Protection kitchen, black
--	319874-L	T	Köksskiva vägg natur skiffer	Protection kitchen, grey
183	319883	T	Spegel 300x725x3 (Svit)	Mirror 300x725x3 (Svit)
			Dyntyger, gardiner m.m. (se tyger)	Cushion textilies, curtains etc. (see textiles)
			M= Metervara T= Tillbehör	M= On the metre T= Accessory

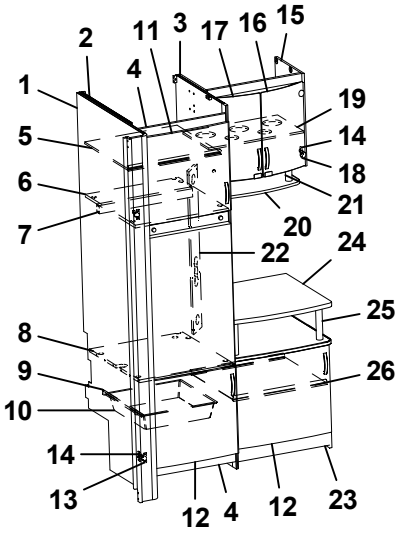
2
11
3
17
16
15
4
1
19
5
14
18
6
21
20
7
22
24
25
8
9
26
10
14
13
12
4
12
23

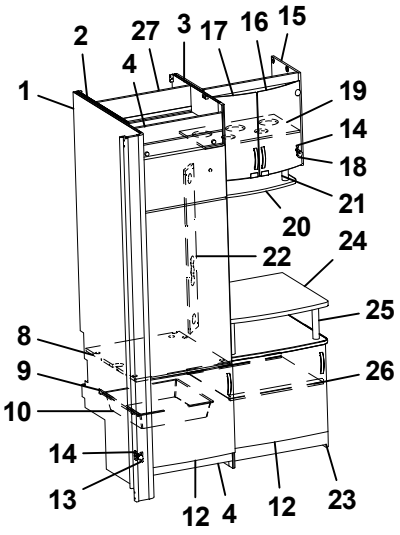
2
27
3
17
16
15
4
1
19
14
18
21
20
22
24
25
8
9
26
10
14
13
12
4
12
23

Pos Fig	Det. nr Part. No	Ingår Fitted	OBS!! Ange alltid årsmodell vid beställning av inredning Benämning	OBS!! Specify always year of model when ordering equipment Description
1	337235	x	Vägg tvättrum H	Wall washroom R
2	331596M	x	Vägg kyl V	Wall refrigerator L
3	331592M	x	Vägg kyl H	Wall refrigerator R
4	375394	x	Front skåp under kyl	Front cupboard
5	331277M	x	Hylla	Shelf
6	331289M	x	Hylla över kyl	Shelf over refrigerator
7	321712	x	List 30x44x526	List 30x44x526
8	376108	x	Hylla under kyl	Shelf under refrigerator
9	312712	x	Glidlist trådback (säljes i par)	Sliding strip tray (pair)
10	310325	x	Trådback vit 427x427x85	Tray 427x427x85
11	336046	x	Lucka H 550x470	Door R 550x470
12	336045	x	Lucka V 550x470	Door L 550x470
13	316799	x	Gångjärn	Hinge
14	312588	x	Platta gångjärn	Plate hinge
15	336211	x	Skåp bar kpl.	Coctail cabinet cpl.
16	331778	x	Lucka H 272x450	Door R 272x450
17	331779	x	Lucka V 272x450	Door L 272x450
--	318630	x	Lås magnet d:o	Lock magnet d:o
--	318381	x	Motstycke magnetlås	Companion part
18	318379	x	Gångjärn	Hinge
--	318380	x	Täckhatt d:o	Cover d:o
19	331495M	x	Hylla	Shelf
20	336213	x	Hylla under barskåp	Shelf
21	336102	x	Rundstav folierad L=100	Round staff L=100
22	331611M	x	Front el-uttag	Front outlet
23	336214	x	TV-bänk kpl. u. skiva	TV-bench cpl. without board
24	336195-K	x	Skiva TV-bänk	Board
25	336103	x	Rundstav folierad L=192	Round staff L=192
26	331678M	x	Hylla	Shelf
27	333142M	x	Bakstycke stopp kyl	Back cupboard

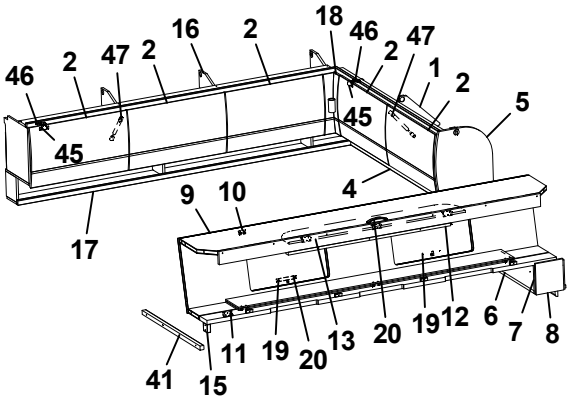
46 2 47 2 16 2 18 46 2 47 1 2 5
45 45 4
9 10
17
11 19 20 13 20 19 12 6 7 8
41 15

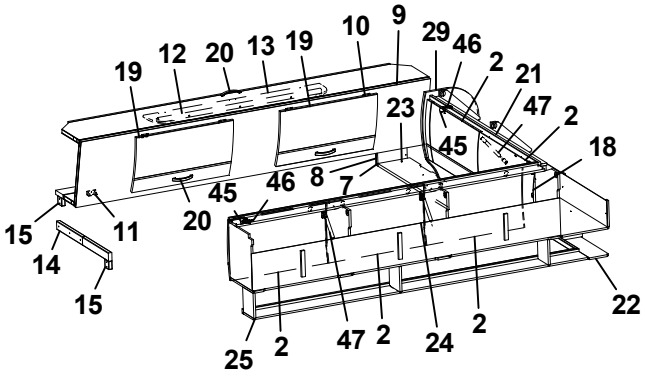
19 12 20 13 19 10 9 29 46 2 21 47 2 18
23 45
45 46 8 7
15 14 15 11 20
25 2 47 2 24 2 22

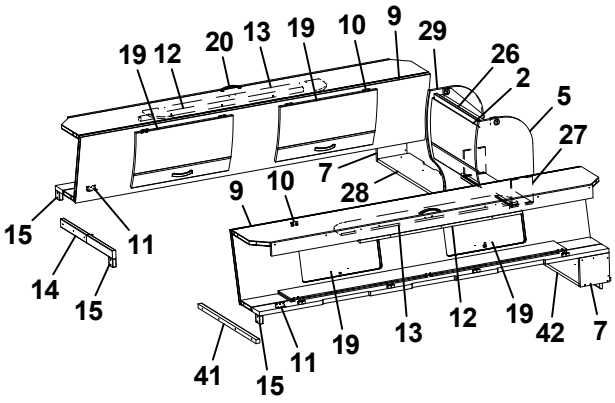
19 12 20 13 19 10 9 29 26 2 5 27
7 28
9 10
15 14 15 11
41 15 11 19 13 12 19 42 7

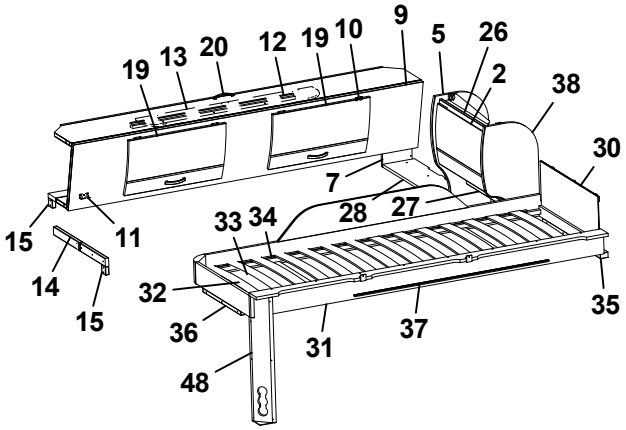
19 13 20 12 19 10 9 5 26 2 38 30
7 28 27
33 34
15 14 15 11
32 36 48 31 37 35

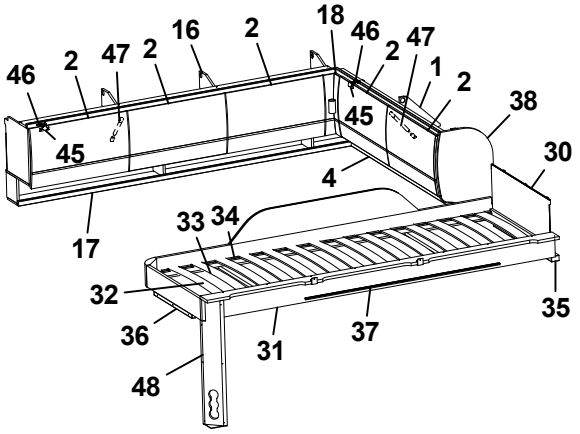
46 2 47 2 16 2 18 46 2 47 1 2 38 30
45 45 4
33 34
17
32 36 48 31 37 35

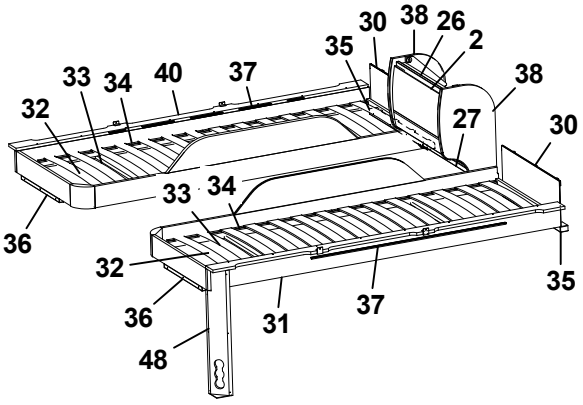
30 38 26 2 35
33 34 40 37 32 38 27 30
33 34
36
32 36 48 31 37 35

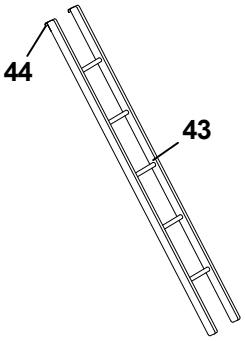
44
43

Pos Fig	Det. nr Part. No	Ingår Fitted	OBS!! Ange alltid årsmodell vid beställning av inredning Benämning	OBS!! Specify always year of model when ordering equipment Description
1	338199	x	Skåp gavel bak L=1505	Cupboard gable L=1505
2	337695	x	Lucka	Door
4	331879M	x	Hyllpaket	Shelf
5	336180	x	Gavel rundad	Gable
6	331694M	x	Hylla gavel bak	Shelf gable rear
7	331697M	x	Gavel	Gable
8	333147M	x	Gavel	Gable
9	337661	x	Överbäddskåp L1980	Upper bed L1980
10	860402	x	Gångjärn	Hinge
11	860405	x	Gångjärn	Hinge
12	339839	x	Regel låsning	Lock bar
13	375813	x	Rasskydd ö-bäddskåp	Protective plate
14	332661M	x	Bärregel (vikbar)	Bearing rail
15	331701M	x	Kloss bärregel	Block bearing rail
16	337909	x	Skåp övre L=1747	Cupboard upper L=1747
17	331194M	x	Hyllpaket	Shelf
18	337738	x	Hörn inredning	Corner
--	311917	x	Gångjärn d:o	Hinge d:o
--	319909	x	Platta gångjärn d:o	Plate hinge d:o
19	337664	x	Lucka	Door
20	316428	x	Handtag	Handle
21	337804	x	Skåp gavel bak L=1505	Cupboard gable L=1505
22	331303M	x	Hyllpaket	Shelf
23	334695M	x	Hylla gavel bak	Shelf gable rear
24	337802	x	Skåp övre L=1747	Cupboard upper L=1747
25	331189M	x	Hyllpaket	Shelf
26	337937	x	Skåp gavel bak L560	Cupboard gable L560
27	331743M	x	Hyllpaket	Shelf
28	332674M	x	Hylla gavel bak	Shelf gable rear
29	336182	x	Gavel rundad	Gable
30	321209	x	Värmespalt gavel	Air gap gable
31	336381	x	Sängram vån.säng V u. ribbotten	Bed bottom L without laths
32	325430	x	Ribbotten kpl.	Laths bottom cpl.
33	311985	x	Ribba sängbotten L=718 B=63	Lath bed bottom L=718 B=63
34	312046	x	Band t. ribbotten	Band for laths bottom
35	331960M	x	Bärregel	Bearing rail
36	331961M	x	Bärregel L=440	Bearing rail L=440
37	314721	x	Skena draperi L=1100	Curtain rod L=1100
38	336185	x	Gavel rundad	Gable
40	336714	x	Sängram vån.säng H u. ribbotten	Bed bottom
41	331698M	x	Bärregel 670x22x22	Bearing rail 670x22x22
42	332756M	x	Hylla gavel bak	Shelf gable rear
43	376697	T	Stege ö-bäddsskåp 201x1800 kpl.	Ladder upper bed 201x1800 cpl.
44	860426	T	Krok t. stege	Hook for ladder
45	319978	x	Gångjärn	Hinge
46	319980	x	Platta gångjärn	Plate hinge
47	319914	x	Gasfjäder	Gas spring
--	319915	x	Fäste vinkel d:o	Angle bracket d:o
--	319916	x	Fäste runt d:o	Bracket round d:o
48	333190M	x	Front el-uttag	Front outlet
			T= Tillbehör	T= Accessory

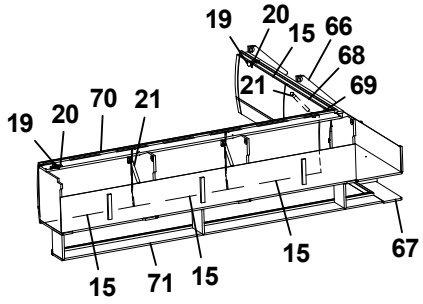
19
20
15
66
68
21
69
19
20
70
21
67
15
71
15
15

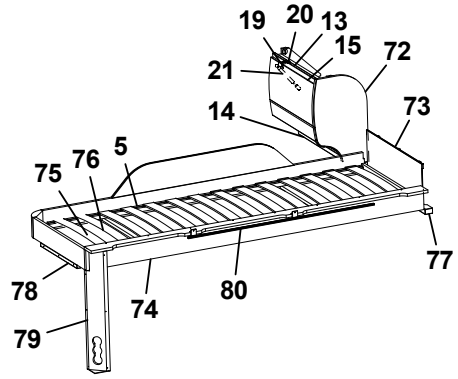
19
20
13
15
72
21
73
14
75
76
5
77
78
74
80
79

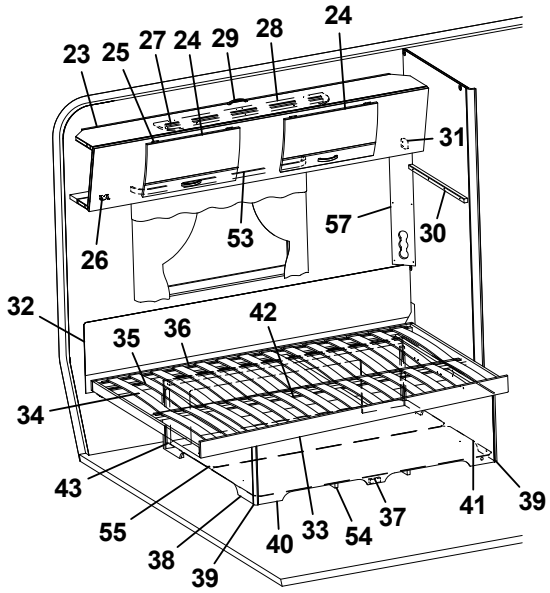
23
25
27
24
29
28
24
31
26
53
57
30
32
35
36
42
34
43
55
38
39
40
33
54
37
41
39

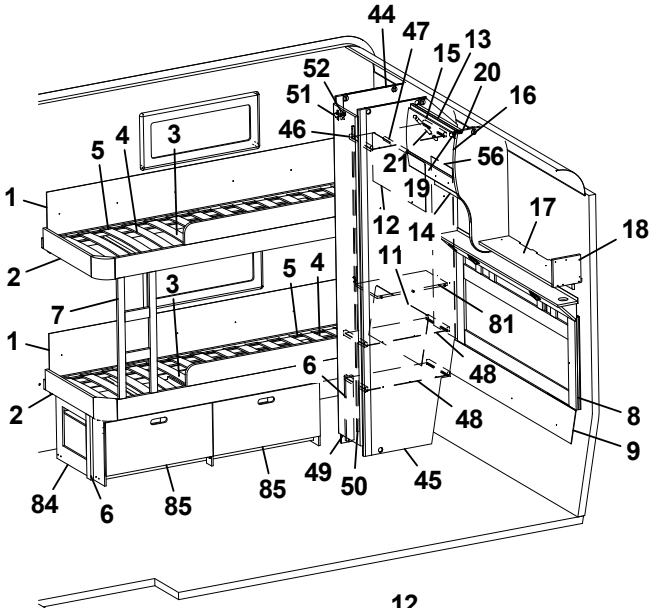
44
47
15
13
52
20
51
16
46
5
4
3
21
56
19
1
12
14
17
18
2
11
5
4
7
3
81
1
6
48
2
48
8
9
84
6
85
85
49
50
45

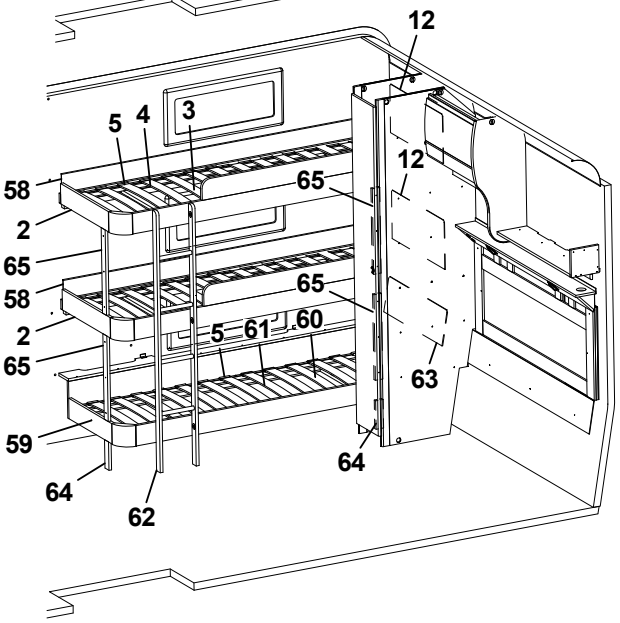
12
5
4
3
12
58
65
2
65
58
65
2
5
61
60
65
63
59
64
64
62

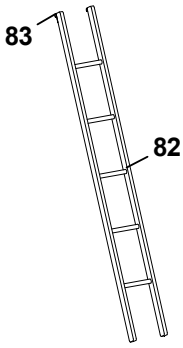
83
82

Pos Fig	Det. nr Part. No	Ingår Fitted	OBS!! Ange alltid årsmodell vid beställning av inredning Benämning	OBS!! Specify always year of model when ordering equipment Description
1	338144	x	Värmespalt H-bak	Air gap R rear
2	336286	x	Sängram fast u. ribbotten	Bed bottom without laths
3	325432	x	Ribbotten kpl.	Laths bottom cpl.
4	311985	x	Ribba sängbotten L=718 B=63	Lath bed bottom L=718 B=63
5	312046	x	Band t. ribbotten	Band for laths bottom
6	331524M	x	Stöd säng 15,5x45x360	Support bed
7	336291	x	Stege	Ladder
8	336272	x	Värmespalt kpl. m. tyg och belysning	Air gap cpl. with fabric and illumination
--	336276	T	Värmespalt kpl. m. tyg och belysning (Svit)	Air gap cpl. with fabric and illumination (Svit)
9	337273	x	Värmespalt nedre gavel bak	Air gap under
11	323783	x	Värmespalt H-bak	Air gap R rear
12	321688	x	Värmespalt V-bak	Air gap L rear
13	337937	x	Skåp gavel bak L560	Cupboard gable L560
14	331743M	x	Hyllpaket	Shelf
15	337695	x	Lucka	Door
16	336180	x	Gavel rundad	Gable
17	331694M	x	Hylla gavel bak	Shelf gable rear
18	331697M	x	Gavel	Gable
19	319978	x	Gångjärn	Hinge
20	319980	x	Platta gångjärn	Plate hinge
21	319914	x	Gasfjäder	Gas spring
--	319915	x	Fäste vinkel d:o	Angle bracket d:o
--	319916	x	Fäste runt d:o	Bracket round d:o
23	337661	x	Överbäddskåp L1980	Upper bed L1980
24	337664	x	Lucka	Door
25	860402	x	Gångjärn	Hinge
26	860405	x	Gångjärn	Hinge
27	339839	x	Regel låsning	Lock bar
28	375813	x	Rasskydd ö-bäddskåp	Protective plate
29	316428	x	Handtag	Handle
30	331698M	x	Bärregel 670x22x22	Bearing rail 670x22x22
31	331701M	x	Kloss bärregel	Block bearing rail
32	339334	x	Värmespalt V-H bak	Air gap L-R rear
33	338115	x	Sängram u. ribbotten	Bedbottom without laths
34	338125	x	Ribbotten kpl.	Laths bottom cpl.
35	311985	x	Ribba sängbotten L=718 B=63	Lath bed bottom L=718 B=63
36	312046	x	Band t. ribbotten	Band for laths bottom
37	337119	x	Sänglåda kpl.	Bed box cpl.
38	337122	x	Gavel säng V	Gable bed L
39	319776	x	List hörn L=2500	Corner strip L=2500
40	337124	x	Front säng	Front bed
41	337126	x	Gavel säng H	Gable bed R
42	315203	x	Regel 17,5x55x1415	Wood lath pine 17,5x55x1415
43	337120	x	Bakgavel sänglåda	Back bed box
44	333296M	x	Vägg garderob V	Wall wardrobe L
			T= Tillbehör	T= Accessory

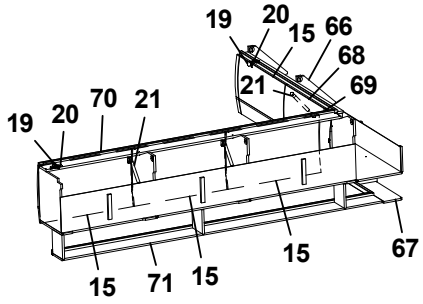
19
20
15
66
68
21
69
19
20
70
21
15
71
15
15
67

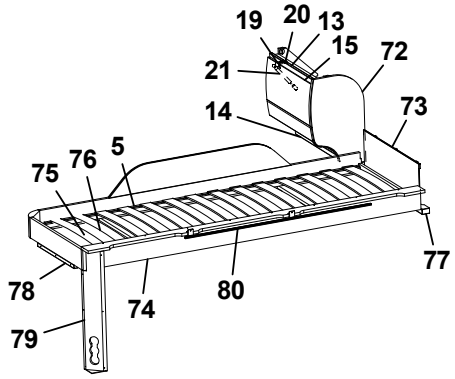
19
20
13
15
72
21
14
73
75
76
5
77
78
74
80
79

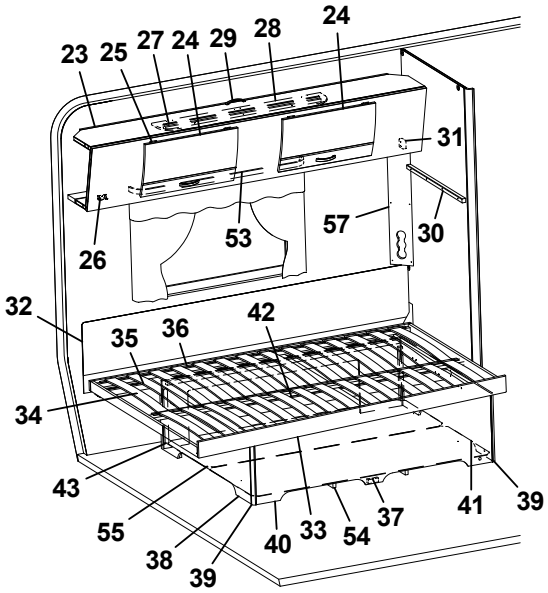
23
25
27
24
29
28
24
31
26
53
57
30
32
35
36
42
34
43
55
38
39
40
33
54
37
41
39

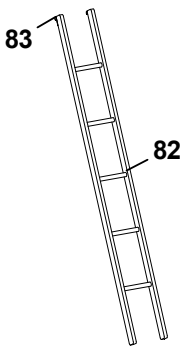
83
82

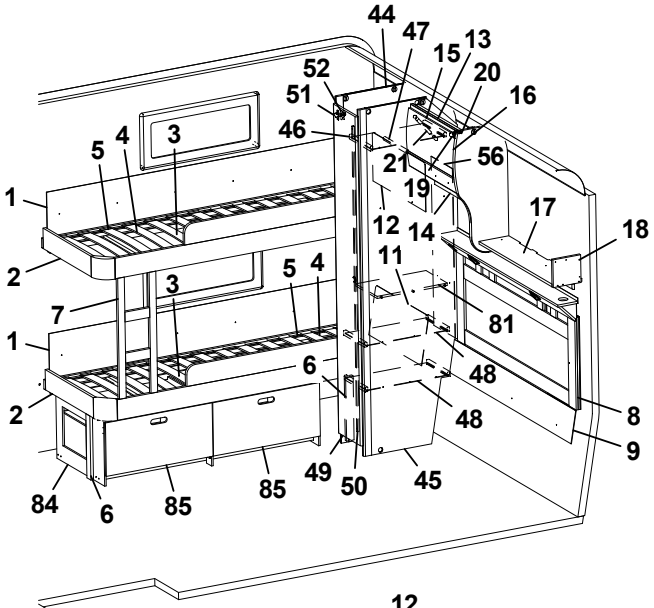
44
47
15
13
52
20
51
16
46
5
4
3
21
56
1
19
12
14
17
18
2
11
5
4
3
7
81
1
6
48
2
48
8
9
84
6
85
85
49
50
45

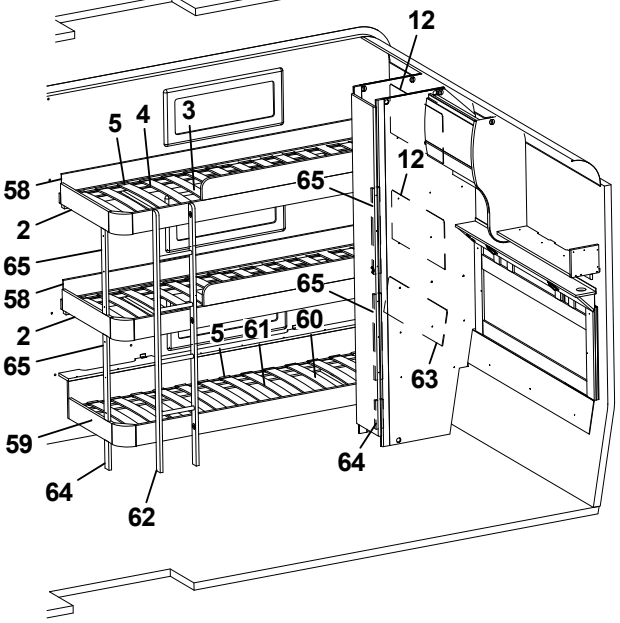
12
5
4
3
58
12
65
2
65
58
65
2
5
61
60
65
63
59
64
64
62

Pos Fig	Det. nr Part. No	Ingår Fitted	OBS!! Ange alltid årsmodell vid beställning av inredning Benämning	OBS!! Specify always year of model when ordering equipment Description
45	333298M	x	Vägg garderob H	Wall wardrobe R
46	331807M	x	Hylla	Shelf
47	316197	x	Galgstång L=782	Clothes hanger L=782
48	331806M	x	Hylla	Shelf
49	376043	x	Dörr 260x1850	Door 260x1850
50	314523	x	Rätningslist dörr L=1715	List L=1715
51	316799	x	Gångjärn	Hinge
52	312588	x	Platta gångjärn	Plate hinge
53	316898	x	Skena gardin L1020	Curtain rod L1020
54	324938	x	Luftspalt sänglåda	Air gap bed box
55	325752	x	Luftspalt	Air gap
56	338290	x	Värmespalt garderob bak	Air gap
57	335788M	x	Front el-uttag	Front outlet
58	332371M	x	Värmespalt H-bak	Air gap R rear
59	336604	x	Sängram u. ribbotten	Bed bottom without laths
60	326793	x	Ribbotten kpl.	Laths bottom cpl.
61	311985	x	Ribba sängbotten L=718 B=63	Lath bed bottom L=718 B=63
62	336614	x	Stege	Ladder
63	326789	x	Värmespalt V-bak	Air gap L rear
64	331570M	x	Stöd säng 15,5x45x160	Support bed
65	331607M	x	Stöd säng 15,5x45x481	Support bed
66	338083	x	Skåp gavel bak V L1405	Cupboard upper L1405
67	331936M	x	Hyllpaket	Shelf
68	337719	x	Lucka	Door
69	337738	x	Hörn inredning	Corner
--	311917	x	Gångjärn d:o	Hinge d:o
--	319909	x	Platta gångjärn d:o	Plate hinge d:o
70	337802	x	Skåp övre V-bak L=1747	Cupboard upper L-rear L=1747
71	331189M	x	Hyllpaket	Shelf
72	336185	x	Gavel rundad	Gable
73	321209	x	Värmespalt gavel	Air gap gable
74	336381	x	Sängram vån.säng V u. ribbotten	Bed bottom L without laths
75	325430	x	Ribbotten kpl.	Laths bottom cpl.
76	311985	x	Ribba sängbotten L=718 B=63	Lath bed bottom L=718 B=63
77	331960M	x	Bärregel	Bearing rail
78	331961M	x	Bärregel L=440	Bearing rail L=440
79	333190M	x	Front el-uttag	Front outlet
80	314721	x	Skena draperi L=1100	Curtain rod L=1100
81	333299M	x	Hylla	Shelf
82	376697	T	Stege ö-bäddsskåp 201x1800 kpl.	Ladder upper bed 201x1800 cpl.
83	860426	T	Krok t. stege	Hook for ladder
84	376833	T	Lådor under säng kpl. sats	Drawers under bed cpl. kit
85	376834	T	Låda kpl. d:o	Drawer cpl. d:o
			T= Tillbehör	T= Accessory

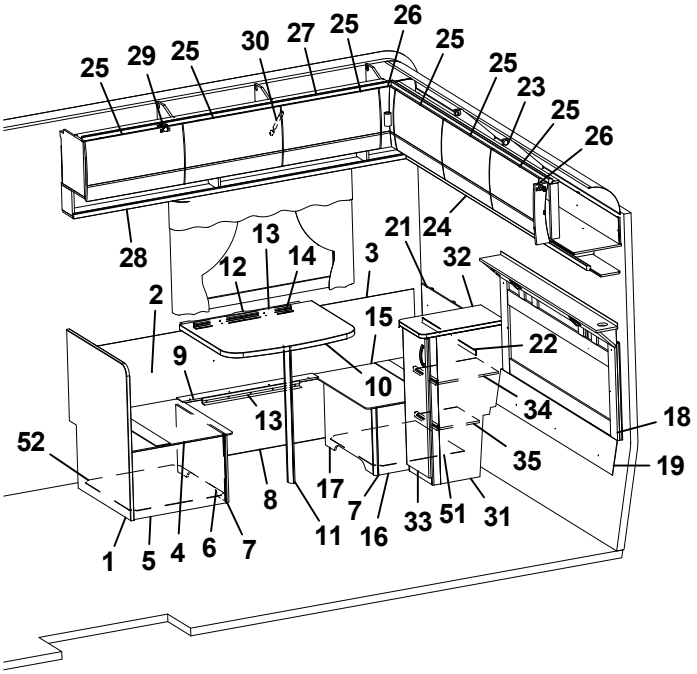
25
29
25
30
27
25
26
25
25
23
25
26
28
13
12
14
3
21
24
32
2
15
22
9
10
34
18
13
52
35
19
8
17
7
33
51
31
1
5
4
6
7
11
16

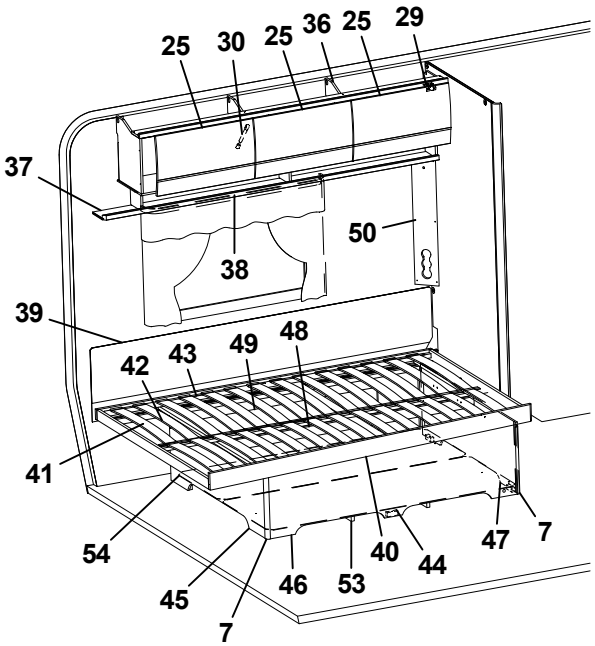
25
30
25
36
25
29
37
50
38
39
42
43
49
48
41
54
45
7
46
53
40
44
47
7

Pos Fig	Det. nr Part. No	Ingår Fitted	OBS!! Ange alltid årsmodell vid beställning av inredning Benämning	OBS!! Specify always year of model when ordering equipment Description
1	336327	x	Vägg vid bäddlåda	Wall by bed box
2	331794M	x	Värmespalt H-bak	Air gap R rear
3	319821	M	List kant mörkbrun	Strip, dark brown
4	333910	x	Lock bäddlåda HB främre	Cover bed box R.R. front
--	319024	x	Matta grå textil m. tejp d:o	Carpet gray textile with tape d:o
5	331810M	x	Gavel bäddlåda HB främre	Gable bed box R.R. front
6	336330	x	Front bäddlåda HB främre	Front bed box R.R. front
7	319776	x	List hörn L=2500	Corner strip L=2500
8	331796M	x	Front bäddlåda H bak	Front bed box R.R.
9	376739	x	Lock front bäddlåda HB	Cover front bed box R.R.
10	335941-K	x	Bordsskiva 750x600	Table top 750x600
11	315565	x	Bordsben	Table leg
12	331800M	x	Fästregel bord	Bracket
13	318574	x	List bord väggdel L550	List wall
14	318575	x	List upphäng bordsdel L550	List board
15	333911	x	Lock bäddlåda HB bakre	Cover bed box R.R. rear
--	319024	x	Matta grå textil m. tejp d:o	Carpet gray textile with tape d:o
16	331843M	x	Gavel bäddlåda HB bakre	Gable bed box R.R. rear
17	336332	x	Front bäddlåda HB bakre	Front bed box R.R. rear
18	336272	x	Värmespalt kpl. m. tyg och belysning	Air gap cpl. with fabric and illumination
--	336276	T	Värmespalt kpl. m. tyg och belysning (Svit)	Air gap cpl. with fabric and illumination (Svit)
19	337494	x	Värmespalt nedre gavel bak	Air gap under
21	331798M	x	Värmespalt övre gavel bak	Air gap upper
22	318577	x	List plast L=2270	List plastic L=2270
23	337920	x	Skåp gavel bak L2360	Cupboard gable L2360
--	319978	x	Gångjärn d:o	Hinge d:o
--	319980	x	Platta gångjärn d:o	Plate hinge d:o
24	331198M	x	Hyllpaket	Shelf
25	337695	x	Lucka	Door
26	337738	x	Hörn inredning	Corner
--	311917	x	Gångjärn d:o	Hinge d:o
--	319909	x	Platta gångjärn d:o	Plate hinge d:o
27	337909	x	Skåp övre H-bak L=1747	Cupboard upper R-rear L=1747
28	331194M	x	Hyllpaket	Shelf
29	319978	x	Gångjärn	Hinge
--	319980	x	Platta gångjärn	Plate hinge
30	319914	x	Gasfjäder	Gas spring
--	319915	x	Fäste vinkel d:o	Angle bracket d:o
--	319916	x	Fäste runt d:o	Bracket round d:o
31	336333	x	Skåp kpl. u. skiva	Cupboard cpl. without board
32	336334-K	x	Skiva hurts 475x303	Board cupboard 475x303
33	336283	x	Lucka 745x270	Door 745x270
34	331822	x	Hylla övre	Shelf upper
35	331823	x	Hylla nedre	Shelf lower
36	337802	x	Skåp övre V-bak L=1747	Cupboard upper L-rear L=1747
			M= Metervara T= Tillbehör	M= On the metre T= Accessory

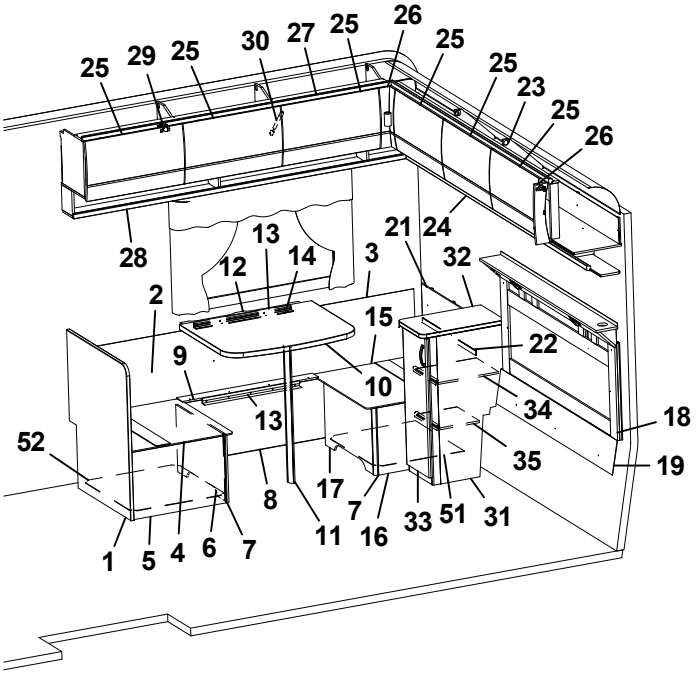
25
29
25
30
27
25
26
25
25
23
25
26
28
13
12
14
3
21
24
32
2
15
22
9
10
34
18
13
52
35
19
8
17
7
33
51
31
1
5
4
6
7
11
16

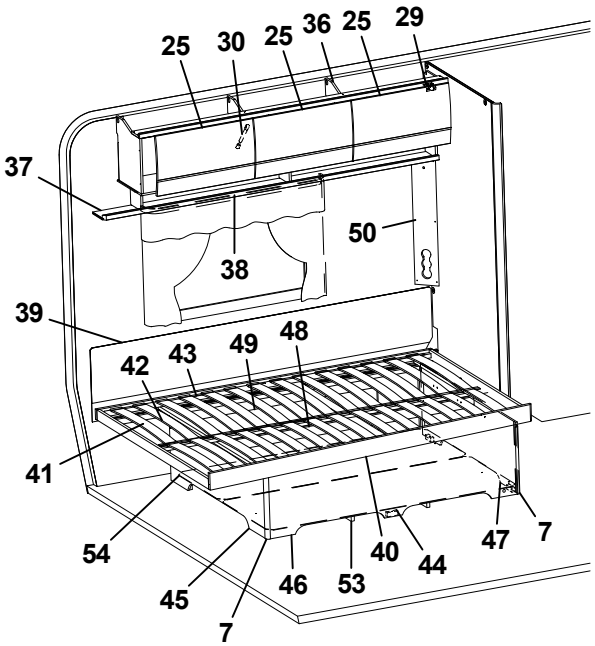
25
30
25
36
25
29
37
50
38
39
42
43
49
48
41
54
45
7
46
53
40
44
47
7

Pos Fig	Det. nr Part. No	Ingår Fitted	OBS!! Ange alltid årsmodell vid beställning av inredning Benämning	OBS!! Specify always year of model when ordering equipment Description
37	331189M	x	Hyllpaket	Shelf
38	316898	x	Skena gardin L1020	Curtain rod L1020
39	339334	x	Värmespalt	Air gap
40	338115	x	Sängram u. ribbotten	Bedbottom without laths
41	338125	x	Ribbotten kpl.	Laths bottom cpl.
42	311985	x	Ribba sängbotten L=718 B=63	Lath bed bottom L=718 B=63
43	312046	x	Band t. ribbotten	Band for laths bottom
44	337119	x	Sänglåda kpl.	Bed box cpl.
45	337122	x	Gavel säng V	Gable bed L
46	337124	x	Front säng	Front bed
47	337126	x	Gavel säng H	Gable bed R
48	315203	x	Regel 17,5x55x1415	Wood lath pine 17,5x55x1415
49	337120	x	Bakgavel sänglåda	Back bed box
50	335788M	x	Front el-uttag	Front outlet
51	324140	x	Luftspalt H-bak bakre	Air gap
52	312429	x	Luftspalt H-bak främre	Air gap
53	324938	x	Luftspalt sänglåda	Air gap bed box
54	325752	x	Luftspalt	Air gap

M= Metervara
T= Tillbehör

M= On the metre
T= Accessory

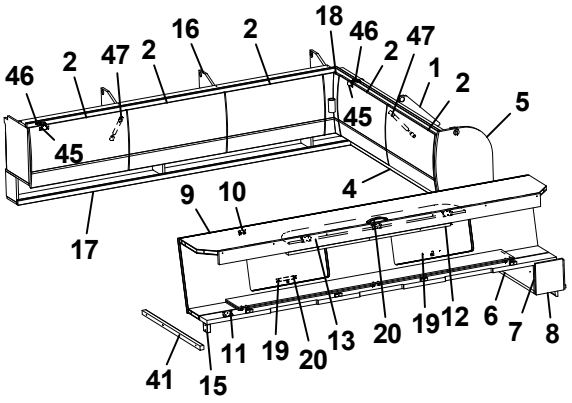
46
2
47
2
16
2
18
46
2
47
1
2
5
45
45
4
9
10
17
11
19
20
13
20
19
12
6
7
8
41
15

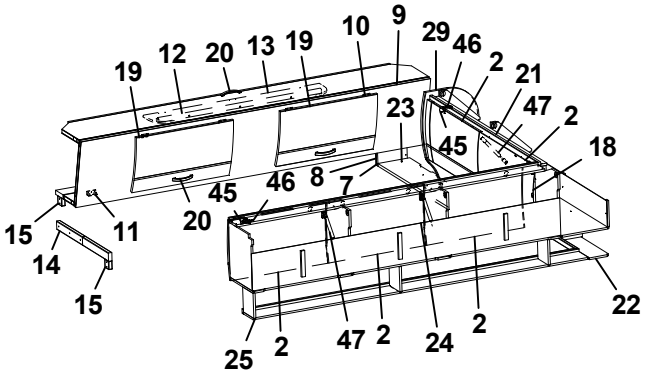
19
12
20
13
19
10
9
29
46
2
21
47
2
18
23
45
8
7
45
46
20
15
14
15
11
25
2
47
2
24
2
22

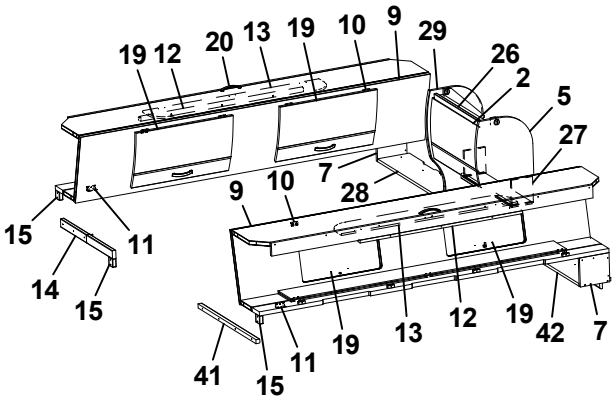
19
12
20
13
19
10
9
29
26
2
5
27
7
28
9
10
15
11
14
15
41
15
11
19
13
12
19
42
7

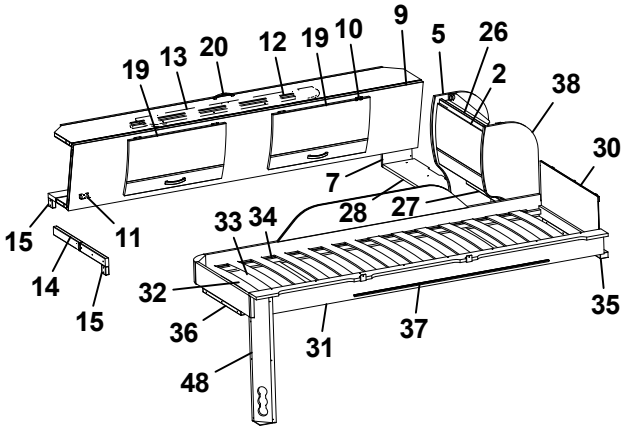
19
13
20
12
19
10
9
5
26
2
38
30
7
28
27
33
34
15
11
14
15
32
36
48
31
37
35

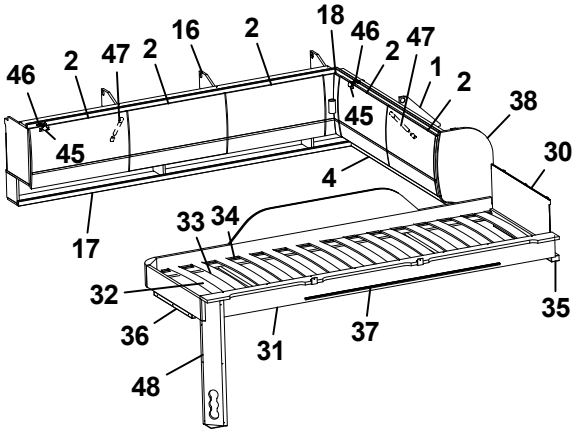
46
2
47
2
16
2
18
46
2
47
1
2
38
45
45
4
30
17
33
34
32
36
48
31
37
35

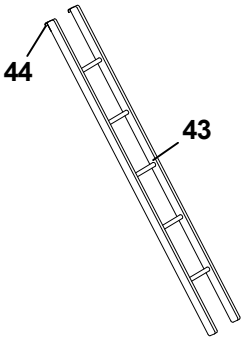
44
43

Pos Fig	Det. nr Part. No	Ingår Fitted	OBS!! Ange alltid årsmodell vid beställning av inredning Benämning	OBS!! Specify always year of model when ordering equipment Description
1	338199	x	Skåp gavel bak L=1505	Cupboard gable L=1505
2	337695	x	Lucka	Door
4	331879M	x	Hyllpaket	Shelf
5	336180	x	Gavel rundad	Gable
6	331694M	x	Hylla gavel bak	Shelf gable rear
7	331697M	x	Gavel	Gable
8	333147M	x	Gavel	Gable
9	337661	x	Överbäddskåp L1980	Upper bed L1980
10	860402	x	Gångjärn	Hinge
11	860405	x	Gångjärn	Hinge
12	339839	x	Regel låsning	Lock bar
13	375813	x	Rasskydd ö-bäddskåp	Protective plate
14	332661M	x	Bärregel (vikbar)	Bearing rail
15	331701M	x	Kloss bärregel	Block bearing rail
16	337909	x	Skåp övre L=1747	Cupboard upper L=1747
17	331194M	x	Hyllpaket	Shelf
18	337738	x	Hörn inredning	Corner
--	311917	x	Gångjärn d:o	Hinge d:o
--	319909	x	Platta gångjärn d:o	Plate hinge d:o
19	337664	x	Lucka	Door
20	316428	x	Handtag	Handle
21	337804	x	Skåp gavel bak L=1505	Cupboard gable L=1505
22	331303M	x	Hyllpaket	Shelf
23	334695M	x	Hylla gavel bak	Shelf gable rear
24	337802	x	Skåp övre L=1747	Cupboard upper L=1747
25	331189M	x	Hyllpaket	Shelf
26	337937	x	Skåp gavel bak L560	Cupboard gable L560
27	331743M	x	Hyllpaket	Shelf
28	332674M	x	Hylla gavel bak	Shelf gable rear
29	336182	x	Gavel rundad	Gable
30	321209	x	Värmespalt gavel	Air gap gable
31	336381	x	Sängram vån.säng V u. ribbotten	Bed bottom L without laths
32	325430	x	Ribbotten kpl.	Laths bottom cpl.
33	311985	x	Ribba sängbotten L=718 B=63	Lath bed bottom L=718 B=63
34	312046	x	Band t. ribbotten	Band for laths bottom
35	331960M	x	Bärregel	Bearing rail
36	331961M	x	Bärregel L=440	Bearing rail L=440
37	314721	x	Skena draperi L=1100	Curtain rod L=1100
38	336185	x	Gavel rundad	Gable
41	331698M	x	Bärregel 670x22x22	Bearing rail 670x22x22
42	332756M	x	Hylla gavel bak	Shelf gable rear
43	376697	T	Stege ö-bäddsskåp 201x1800 kpl.	Ladder upper bed 201x1800 cpl.
44	860426	T	Krok t. stege	Hook for ladder
45	319978	x	Gångjärn	Hinge
46	319980	x	Platta gångjärn	Plate hinge
47	319914	x	Gasfjäder	Gas spring
--	319915	x	Fäste vinkel d:o	Angle bracket d:o
--	319916	x	Fäste runt d:o	Bracket round d:o
48	333190M	x	Front el-uttag	Front outlet
			T= Tillbehör	T= Accessory

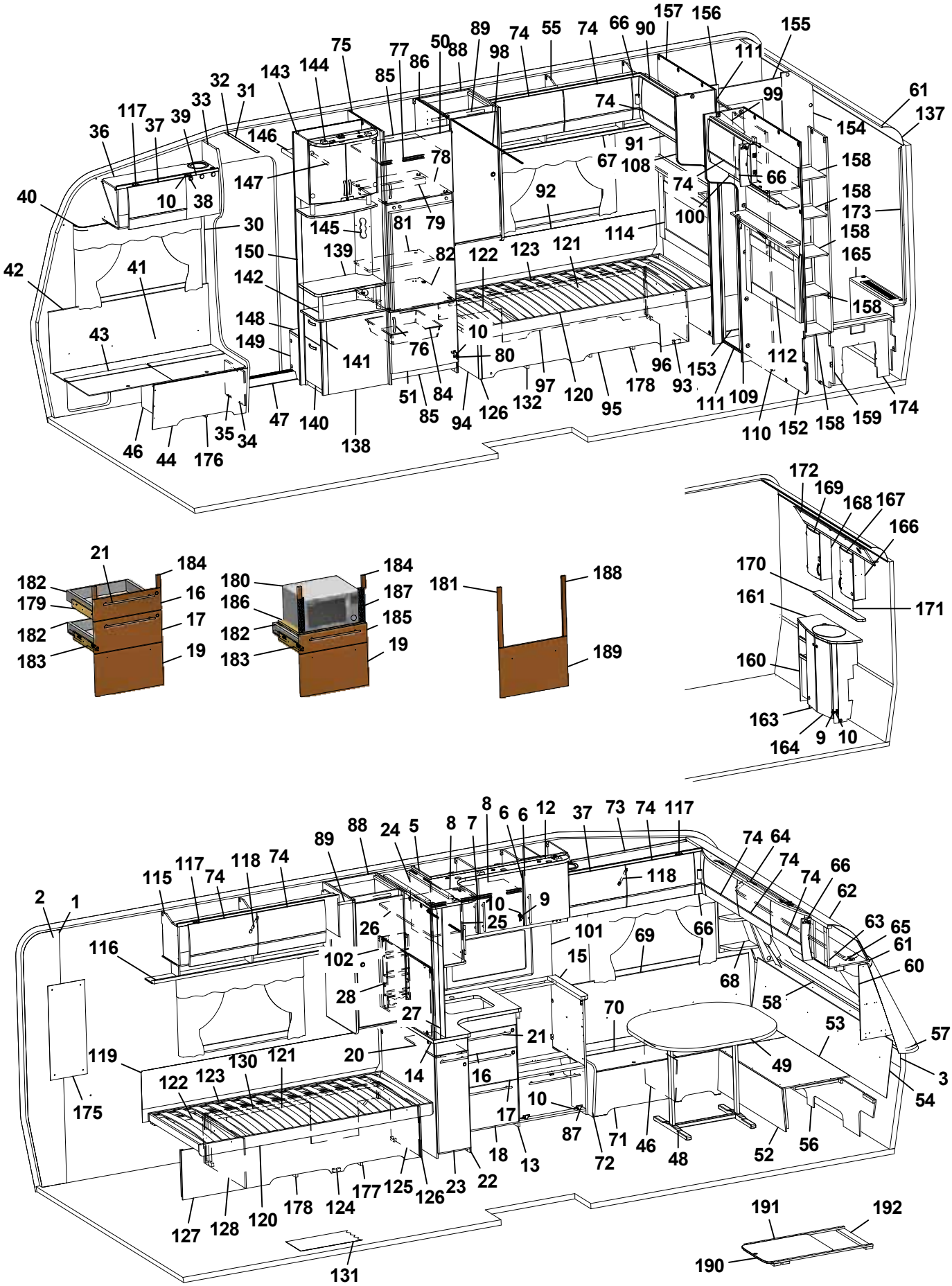
1 2 3 5 6 7 8 9 10 11 12 13 14 15 16 17 18 19 20 21 22 23 24 25 26 27 28 30 31 32 33 34 35 36 37 38 39 40 41 42 43 44 45 46 47 48 49 50 51 52 53 54 55 56 57 58 59 60 61 62 63 64 65 66 67 68 69 70 71 72 73 74 75 76 77 78 79 80 81 82 84 85 86 87 88 89 90 91 92 93 94 95 96 97 98 99 100 101 102 104 105 106 107 108 109 110 111 112 114 115 116 117 118 119 120 121 122 123 124 125 126 127 128 130 131 132 135 136 137 138 139 140 141 142 143 144 145 146 147 148 149 150 151 152 153 154 155 156 157 158 159 160 161 162 163 164 165 166 167 168 169 170 171 172 173 174 175 176 177 178 179 180 181 182 183 184 185 186 187 188 189 190 191 192

Pos Fig	Det. nr Part. No	Ingår Fitted	OBS!! Ange alltid årsmodell vid beställning av inredning Benämning	OBS!! Specify always year of model when ordering equipment Description
1	318657	M	Tapet vägg/tak	Wall paper
2	318584	M	Tejp tapet 20 mm	Tape, wall paper 20 mm
3	318585	M	Tejp tapet 60 mm	Tape, wall paper 60 mm
5	337813	x	Skåp kök L1120 kpl. (Vit)	Cupboard kitchen L1120 cpl. (White)
--	337819	x	Skåp kök L1120 kpl. (Mekong)	Cupboard kitchen L1120 cpl. (Mekong)
6	334712	x	Lucka H (Vit)	Door R (White)
--	336624	x	Lucka H (Mekong)	Door R (Mekong)
--	317502	x	Handtag d:o	Handle d:o
7	334713	x	Lucka V (Vit)	Door L (White)
--	336625	x	Lucka V (Mekong)	Door L (Mekong)
--	317502	x	Handtag d:o	Handle d:o
8	331385M	x	Hylla	Shelf
9	311917	x	Gångjärn	Hinge
10	312588	x	Platta gångjärn	Plate hinge
12	336430	x	Ljusramp köksskåp	Light holder kitchen
13	336130	x	Diskbänk kpl. u. skiva (Vit)	Kitchen sink cpl. without board (White)
--	336801	x	Diskbänk kpl. u. skiva (Mekong)	Kitchen sink cpl. without board (Mekong)
14	336072-K	x	Skiva diskbänk 882x902	Board 882x902
15	335927-K	x	Skiva diskbänk 560x65x28	Board 560x65x28
16	334706	x	Lådförstycke (Vit)	Drawer front (White)
--	336631	x	Lådförstycke (Mekong)	Drawer front (Mekong)
17	334707	x	Lådförstycke (Vit)	Drawer front (White)
--	336633	x	Lådförstycke (Mekong)	Drawer front (Mekong)
18	334708	x	Lucka (Vit)	Door (White)
--	336635	x	Lucka (Mekong)	Door (Mekong)
19	334709	x	Lucka (Vit)	Door (White)
--	336760	x	Lucka (Mekong)	Door (Mekong)
20	336081-K	x	Skärbräda	Cutting board
21	317503	x	Handtag	Handle
22	337164	x	Utskjut diskbänk (Vit)	Projection kitchen sink (White)
--	337167	x	Utskjut diskbänk (Mekong)	Projection kitchen sink (Mekong)
--	319558	x	Bänkutdrag V d:o	Extract L d:o
--	319559	x	Korg d:o	Basket d:o
23	334933	x	Lucka (Vit)	Door (White)
--	336725	x	Lucka (Mekong)	Door (Mekong)
--	317502	x	Handtag d:o	Handle d:o
24	336110	x	Skåp utskjut kökskåp	Cupboard projection
25	331226	x	Lucka acrylplast	Door acryl
--	314350	x	Lås magnet d:o	Lock magnet d:o
--	318381	x	Motstycke magnetlås	Companion part
--	314351	x	Gångjärn d:o	Hinge d:o
26	331220M	x	Hylla	Shelf
27	334341M	x	Stolpe utskjut	Support bar
28	333409M	x	Kryddhylla	Spice rack
30	318962	x	List täck el-kabel B=45 L=2100	Cover strip B=45 L=2100
31	316270	x	List snäpp undre L2379	List under L2379
32	316268	x	List snäpp övre L2379	List upper L2379
33	336065	x	Stolpe först. L1948 kpl. m. lucka	Support bar cpl. with door
34	336064	x	Lucka	Door
35	312589	x	Gångjärn	Hinge
			M= Metervara T= Tillbehör	M= On the metre T= Accessory

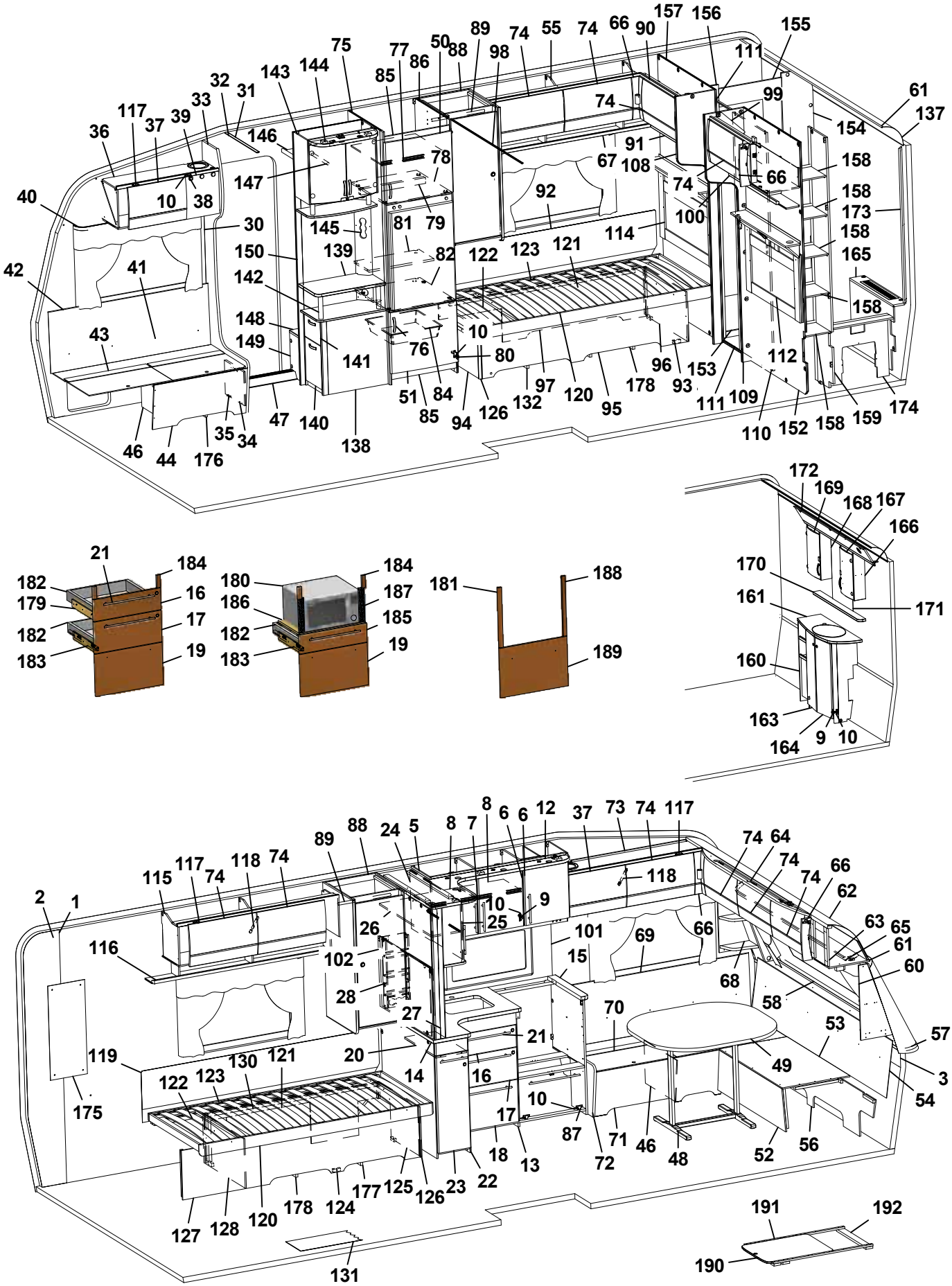
1 2 3 4 5 6 7 8 9 10 11 12 13 14 15 16 17 18 19 20 21 22 23 24 25 26 27 28 29 30 31 32 33 34 35 36 37 38 39 40 41 42 43 44 45 46 47 48 49 50 51 52 53 54 55 56 57 58 59 60 61 62 63 64 65 66 67 68 69 70 71 72 73 74 75 76 77 78 79 80 81 82 83 84 85 86 87 88 89 90 91 92 93 94 95 96 97 98 99 100 101 102 103 104 105 106 107 108 109 110 111 112 113 114 115 116 117 118 119 120 121 122 123 124 125 126 127 128 129 130 131 132 133 134 135 136 137 138 139 140 141 142 143 144 145 146 147 148 149 150 151 152 153 154 155 156 157 158 159 160 161 162 163 164 165 166 167 168 169 170 171 172 173 174 175 176 177 178 179 180 181 182 183 184 185 186 187 188 189 190 191 192

Pos Fig	Det. nr Part. No	Ingår Fitted	OBS!! Ange alltid årsmodell vid beställning av inredning Benämning	OBS!! Specify always year of model when ordering equipment Description
36	337768	x	Skåp övre elc.	Cupboard upper
37	337719	x	Lucka	Door
38	318379	x	Gångjärn	Hinge
--	318380	x	Täckhatt d:o	Cover d:o
39	331214	x	Lucka	Door
40	316898	x	Skena gardin L1020	Curtain rod L1020
41	339356	x	Värmespalt H fram	Air gap R.F.
42	319821	M	List kant mörkbrun	Strip, dark brown
43	336858	x	Lock bäddlåda H F	Cover bedbox R.F.
--	319024	x	Matta grå textil m. tejp d:o	Carpet gray textile with tape d:o
44	336859	x	Front bäddlåda H F	Front bed box R.F.
46	312825	x	Stöd bäddlåda HF	Support bed box
47	314687	x	Tröskel aluminium L=850	Threshold aluminium L=850
48	319859	x	Bordsstativ	Table stand
49	335940-K	x	Bordsskiva 940x1025	Table top 940x1025
--	337413	x	List bord 400x55x26	List table 400x55x26
--	375774-K	x	Bordsskiva 940x1025 (Svit)	Table top 940x1025 (Svit)
50	336045	x	Lucka V 550x470	Door L 550x470
51	336046	x	Lucka H 550x470	Door R 550x470
52	331245M	x	Front bäddlåda gavel	Front bed box gable
53	331246M	x	Skiva rundsittgrupp	Sheet seat
54	337182	x	Värmespalt gavel fram	Air gap
55	337944	x	Skåp övre L=1252	Cupboard upper L=1252
--	319978	x	Gångjärn d:o	Hinge d:o
--	319980	x	Platta gångjärn d:o	Plate hinge d:o
56	337153	x	Stöd sittgrupp	Support
57	213471	x	Hylla front kpl. L2376	Shelf front cpl. L2376
58	336132	x	Luftspalt fronthylla	Air gap shelf front
--	317369	x	Raskant plast L=2600	Cantlist shelf front L=2600
60	338518	x	Hylla hörn H	Shelf R
61	313884	x	List plast radie L=2379	List L=2379
62	316005	x	Skiva plast 295x2363x1	Plastic sheet
63	337693	x	Skåp gavel fram L=2360	Cupboard L=2360
--	319978	x	Gångjärn d:o	Hinge d:o
--	319979	x	Platta gångjärn d:o	Plate hinge d:o
64	336063	x	Ljusramp gavelskåp	Light holder
65	316900	x	Skena gardin L1920	Curtain rod L1920
66	337738	x	Hörn inredning	Corner
--	311917	x	Gångjärn d:o	Hinge d:o
--	319909	x	Platta gångjärn d:o	Plate hinge d:o
67	336915	x	Hyllpaket	Shelf
68	338520	x	Hylla hörn V	Shelf L
69	337171	x	Värmespalt V fram	Air gap L.F.
70	333906	x	Lock bäddlåda V F	Cover bed box L.F
--	319024	x	Matta grå textil m. tejp d:o	Carpet gray textile with tape d:o
71	331232M	x	Front bäddlåda V F	Front bed box L.F.
72	336067	x	Gavel bäddlåda V F	Gable bed box L.F
73	337765	x	Skåp övre L=1108	Cupboard upper L=1108
--	337708	T	Skåp övre L=1108 (Svit)	Cupboard upper L=1108 (Svit)
74	337695	x	Lucka	Door
			M= Metervara T= Tillbehör	M= On the metre T= Accessory

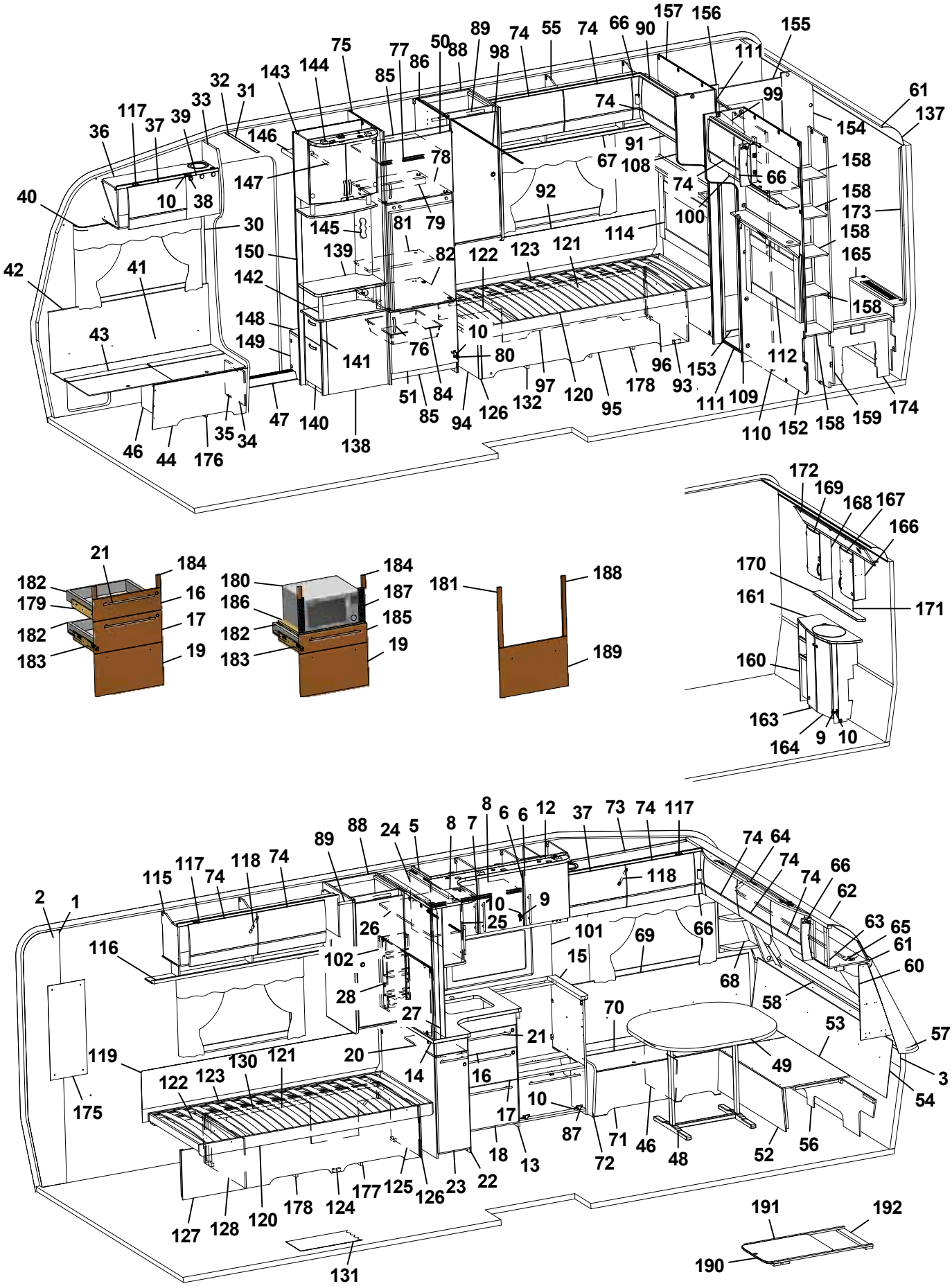
1 2 3 4 5 6 7 8 9 10 11 12 13 14 15 16 17 18 19 20 21 22 23 24 25 26 27 28 29 30 31 32 33 34 35 36 37 38 39 40 41 42 43 44 45 46 47 48 49 50 51 52 53 54 55 56 57 58 59 60 61 62 63 64 65 66 67 68 69 70 71 72 73 74 75 76 77 78 79 80 81 82 83 84 85 86 87 88 89 90 91 92 93 94 95 96 97 98 99 100 101 102 103 104 105 106 107 108 109 110 111 112 113 114 115 116 117 118 119 120 121 122 123 124 125 126 127 128 129 130 131 132 133 134 135 136 137 138 139 140 141 142 143 144 145 146 147 148 149 150 151 152 153 154 155 156 157 158 159 160 161 162 163 164 165 166 167 168 169 170 171 172 173 174 175 176 177 178 179 180 181 182 183 184 185 186 187 188 189 190 191 192

Pos Fig	Det. nr Part. No	Ingår Fitted	OBS!! Ange alltid årsmodell vid beställning av inredning Benämning	OBS!! Specify always year of model when ordering equipment Description
75	332244M	x	Vägg kyl V	Wall refrigerator L
76	316428	x	Handtag	Handle
77	331277M	x	Hylla	Shelf
78	331289M	x	Hylla över kyl	Shelf over refrigerator
79	321712	x	List 30x44x526	List 30x44x526
80	316799	x	Gångjärn	Hinge
81	333271M	x	Hylla övre kyl	Shelf upper refrigerator
82	376108	x	Hylla under kyl	Shelf under refrigerator
84	310325	x	Trådback vit 427x427x85	Tray 427x427x85
--	312712	x	Glidlist trådback (säljes i par)	Sliding strip tray (pair)
85	375394	x	Front skåp under kyl	Front cupboard
86	336921	x	Vägg kyl H	Wall refrigerator R
87	315202	x	Gångjärn	Hinge
88	336945	x	Garderob (exkl. artiklar nedan)	Wardrobe (excl. items below)
--	336956	x	Dörr 384x870 (beställs separat)	Door 384x870 (ordered separately)
--	311917	x	Gångjärn d:o (beställs separat)	Hinge d:o (ordered separately)
--	860502	x	Lås d:o exkl. tryckknapp (beställs separat)	Lock d:o without push button (ordered separately)
--	315195	x	Tryckknapp d:o (beställs separat)	Push button d:o (ordered separately)
--	315196	x	Rosett d:o (beställs separat)	Rosett d:o (ordered separately)
--	336954	x	List fol. 15,5x45x930 (beställs separat)	List fol. 15,5x45x930 (ordered separately)
--	336955	x	List fol. 15,5x45x930 f. platta.(beställs separat)	List fol. 15,5x45x930 f. plate. (ordered separately)
--	312588	x	Platta gångjärn d:o (beställs separat)	Plate hinge d:o (ordered separately)
--	336959	x	Tak garderob elmont. (beställs separat)	Roof wardrobe with lighting (ordered separately)
89	316197	x	Galgstång L=782	Clothes hanger L=782
90	337958	x	Skåp gavel bak H L=928	Cupboard upper R L=928
--	319978	x	Gångjärn d:o	Hinge d:o
--	319980	x	Platta gångjärn d:o	Plate hinge d:o
91	332389M	x	Hyllpaket	Shelf
92	337301	x	Värmespalt	Air gap
93	337286	x	Sänglåda kpl. H	Bed box cpl. R
94	337297	x	Gavel säng främte	Gable bed front
95	337287	x	Front säng	Front bed
96	337161	x	Gavel säng bakre	Gable bed rear
97	337299	x	Rygg sänglåda	Back bed box
98	314917	x	Skena draperi L=1190	Drapery rail L=1190
99	337954	x	Skåp gavel bak V L=928	Cupboard upper L L=928
--	319978	x	Gångjärn d:o	Hinge d:o
--	319980	x	Platta gångjärn d:o	Plate hinge d:o
100	332393M	x	Hyllpaket	Shelf
101	319858-A	T	Köksskiva vägg svart skiffer	Protection kitchen, black
--	319858-L	T	Köksskiva vägg natur skiffer	Protection kitchen, grey
102	335710M	x	Skiva 885x537x15	Board 885x537x15
--	319712-A	T	Köksskiva vägg svart skiffer	Protection kitchen, black
--	319712-L	T	Köksskiva vägg natur skiffer	Protection kitchen, grey
108	336385	x	Front H vägg tvättrum	Front R
109	336386	x	Front V vägg tvättrum	Front L
110	331914M	x	Skjutdörr tvättrum	Door
111	316030	x	Skena skjutdörr	Curtain rod
112	336239	x	Värmespalt V kpl. m. tyg och belysning	Air gap L cpl. with fabric and illumination
--	336246	T	Värmespalt V kpl. m. tyg och belysning (Svit)	Air gap L cpl. with fabric and illumination (Svit)
			M= Metervara T= Tillbehör	M= On the metre T= Accessory

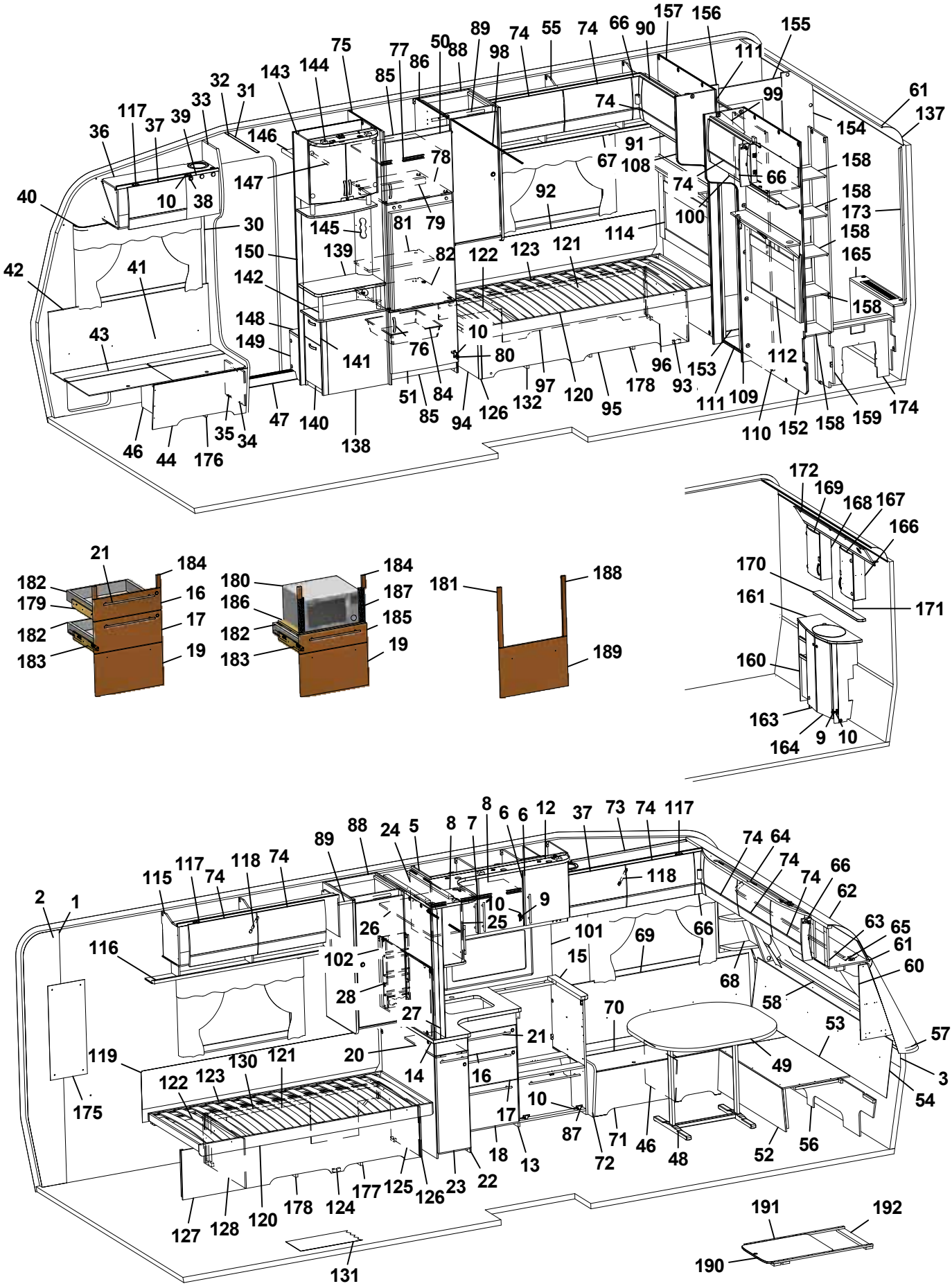
1 2 3 4 5 6 7 8 9 10 11 12 13 14 15 16 17 18 19 20 21 22 23 24 25 26 27 28 29 30 31 32 33 34 35 36 37 38 39 40 41 42 43 44 45 46 47 48 49 50 51 52 53 54 55 56 57 58 59 60 61 62 63 64 65 66 67 68 69 70 71 72 73 74 75 76 77 78 79 80 81 82 83 84 85 86 87 88 89 90 91 92 93 94 95 96 97 98 99 100 101 102 103 104 105 106 107 108 109 110 111 112 113 114 115 116 117 118 119 120 121 122 123 124 125 126 127 128 129 130 131 132 133 134 135 136 137 138 139 140 141 142 143 144 145 146 147 148 149 150 151 152 153 154 155 156 157 158 159 160 161 162 163 164 165 166 167 168 169 170 171 172 173 174 175 176 177 178 179 180 181 182 183 184 185 186 187 188 189 190 191 192

Pos Fig	Det. nr Part. No	Ingår Fitted	OBS!! Ange alltid årsmodell vid beställning av inredning Benämning	OBS!! Specify always year of model when ordering equipment Description
114	336243	x	Värmespalt H kpl. m. tyg och belysning	Air gap R cpl. with fabric and illumination
--	336249	T	Värmespalt H kpl. m. tyg och belysning (Svit)	Air gap R cpl. with fabric and illumination (Svit)
115	337950	x	Skåp övre L=1312	Cupboard upper L=1312
116	336903	x	Hyllpaket	Shelf
117	319978	x	Gångjärn	Hinge
--	319980	x	Platta gångjärn	Plate hinge
118	319914	x	Gasfjäder	Gas spring
--	319915	x	Fäste vinkel d:o	Angle bracket d:o
--	319916	x	Fäste runt d:o	Bracket round d:o
119	339334	x	Värmespalt	Air gap
120	337139	x	Sängram u. ribbotten	Bed bottom without laths
121	325342	x	Ribbotten kpl.	Laths bottom cpl.
122	314211	x	Ribba sängbotten L=820 B=63	Lath bed bottom L=820 B=63
123	312046	x	Band t. ribbotten	Band for laths bottom
124	337278	x	Sänglåda kpl. V	Bed box cpl. L
125	337282	x	Gavel säng främte	Gable bed front
126	319776	x	List hörn L=2500	Corner strip L=2500
127	337279	x	Front säng	Front bed
128	337149	x	Gavel säng bakre	Gable bed rear
130	337284	x	Rygg sänglåda	Back bed box
131	319931	M^2	Matta golv, trämönstrad ljusgrå	Carpet floor, wood design light grey
--	319230	T	Matta golv, klinkermönster mörkgrå	Carpet floor, clinker design dark grey
--	319888	T	Matta golv, klinkermönster ljusgrå	Carpet floor, clinker design light grey
--	319393	T	Matta golv, antik planka	Carpet floor, antique plank
132	337488	x	Luftspalt sänglåda	Air gap bed box
137	316005	x	Skiva plast 295x2363x1	Plastic sheet
138	336120	x	TV-bänk kpl. u. skiva	TV-bench cpl. whitout board
139	336122-K	x	Skiva TV-bänk	Board
140	332042M	x	Låda nedre kpl.	Drawer cpl.
--	332043M	x	Lådförstycke d:o	Drawer front d:o
141	332036M	x	Låda övre	Drawer cpl.
--	332037M	x	Lådförstycke d:o	Drawer front d:o
--	315215	x	Glidskena låda (säljes i par)	Slide bar (exp. in pair)
142	336103	x	Rundstav folierad L=192	Round staff L=192
143	336115	x	Skåp bar kpl.	Coctail cabinet cpl.
--	332088M	x	Hylla hållare flaskor	Shelf bottle holder
--	331778	x	Lucka H d:o	Door R d:o
--	331779	x	Lucka V d:o	Door L d:o
--	318379	x	Gångjärn d:o	Hinge d:o
--	318380	x	Täckhatt d:o	Cover d:o
--	312588	x	Platta gångjärn d:o	Plate hinge d:o
144	336106	x	Ljusramp	Light holder
145	331611M	x	Front el-uttag	Front outlet
146	331910M	x	Hylla garderob övre	Shelf
147	316197	x	Galgstång L=782	Clothes hanger L=782
148	319866	x	Hylla insteg	Shelf
149	336618	x	Front hylla garderob	Front
150	337198	x	Vägg instegsgarderob	Wall wardrobe
152	338638	x	Vägg tvättrum	Wall washroom
153	332955M	x	Tröskel	Threshold
			M= Metervara T= Tillbehör	M= On the metre T= Accessory

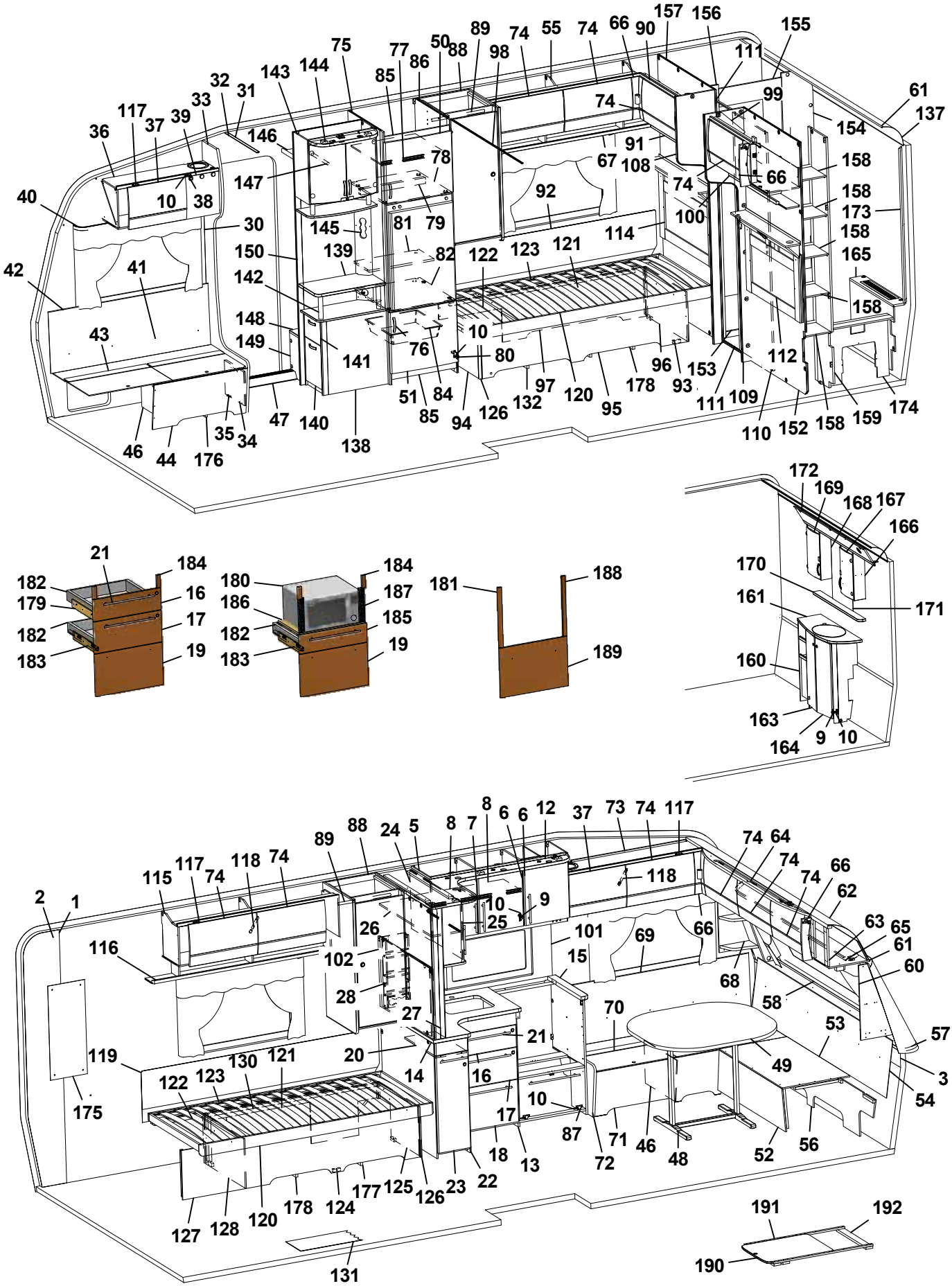
1 2 3 4 5 6 7 8 9 10 11 12 13 14 15 16 17 18 19 20 21 22 23 24 25 26 27 28 29 30 31 32 33 34 35 36 37 38 39 40 41 42 43 44 45 46 47 48 49 50 51 52 53 54 55 56 57 58 59 60 61 62 63 64 65 66 67 68 69 70 71 72 73 74 75 76 77 78 79 80 81 82 83 84 85 86 87 88 89 90 91 92 93 94 95 96 97 98 99 100 101 102 103 104 105 106 107 108 109 110 111 112 113 114 115 116 117 118 119 120 121 122 123 124 125 126 127 128 129 130 131 132 133 134 135 136 137 138 139 140 141 142 143 144 145 146 147 148 149 150 151 152 153 154 155 156 157 158 159 160 161 162 163 164 165 166 167 168 169 170 171 172 173 174 175 176 177 178 179 180 181 182 183 184 185 186 187 188 189 190 191 192

Pos Fig	Det. nr Part. No	Ingår Fitted	OBS!! Ange alltid årsmodell vid beställning av inredning Benämning	OBS!! Specify always year of model when ordering equipment Description
154	333500M	x	Vägg tvättrum	Wall
155	332956M	x	Överbit tvättrum	Overlap washroom
156	332957M	x	List poppel 15x63x1948	List 15x63x1948
157	338636	x	Vägg tvättrum	Wall washroom
158	336938	x	Hylla	Shelf
159	337075	x	Vägg garderob H	Wall wardrobe R
160	337048	x	Skåp tvättställ u. skiva	Cupboard washroom without board
161	337049-K	x	Skiva skåp tvättställ	Board cupboard wash basin
163	336056	x	Lucka V	Door L
164	336055	x	Lucka H	Door R
165	337050	x	Front gavel bak	Front
--	319198	x	Galler ventilation d:o	Ventilation grille d:o
166	331911M	x	Skåp tvättrum H	Cupboard washroom R
167	331778	x	Lucka H	Door R
168	331912M	x	Skåp tvättrum V	Cupboard washroom L
169	331779	x	Lucka V	Door L
170	337069-K	x	Hylla	Shelf
171	315999	x	Spegel 440x700x3	Mirror 440x700x3
172	337064	x	Ljusramp	Light holder
173	335718	x	Front hörn	Front
174	336933	x	Täckfront	Front
175	316039	x	Spegel 300x725x3	Mirror 300x725x3
--	319883	T	Spegel 300x725x3 (Svit)	Mirror 300x725x3 (Svit)
176	337584	x	Luftspalt H-fram	Air gap R front
177	337487	x	Luftspalt sänglåda	Air gap bed box
178	337271	x	Luftspalt sänglåda	Air gap bed box
179	336087	x	Monteringssats kpl. lådor (Vit)	Mounting kit cpl. drawers (White)
--	336759	x	Monteringssats kpl. lådor (Mekong)	Mounting kit cpl. drawers (Mekong)
180	337536	T	Monteringssats kpl. mikro (Vit)	Mounting kit cpl. micro (White)
--	337538	T	Monteringssats kpl. mikro (Mekong)	Mounting kit cpl. micro (Mekong)
181	336089	T	Monteringssats kpl. ugn (Vit)	Mounting kit cpl. oven (White)
--	336758	T	Monteringssats kpl. ugn (Mekong)	Mounting kit cpl. oven (Mekong)
182	317514	x	Låda	Drawer
183	317382	x	Glidskena låda (säljes i par)	Slide bar, drawer (exp. in pair)
--	801701	x	Skruv 6x16 d:o	Screw 6x16 d:o
184	336092	x	Passbit 95x30x16 (Mekong)	Gauge block 95x30x16 (Mekong)
185	337540	T	Lådförstycke (Vit)	Drawer front (White)
--	337541	T	Lådförstycke (Mekong)	Drawer front (Mekong)
186	331472M	T	Hylla mikro	Shelf
187	401998	T	Galler mikro	Grating
188	336086	T	Passbit 460x30x16	Gauge block 460x30x16
189	334728	T	Lucka (Vit)	Door (White)
--	336726	T	Lucka (Mekong)	Door (Mekong)
190	336717-GK	T	Utdragsskiva bord 450x550	Sliding leaf 450x550
191	334835M	T	List bordsstativ 750x20x13	List table stand 750x20x13
192	334834M	T	List bordsstativ 494x60x15	List table stand 494x60x15
			Dyntyger, gardiner m.m. (se tyger)	Cushion textilies, curtains etc. (see textiles)
			M= Metervara T= Tillbehör	M= On the metre T= Accessory

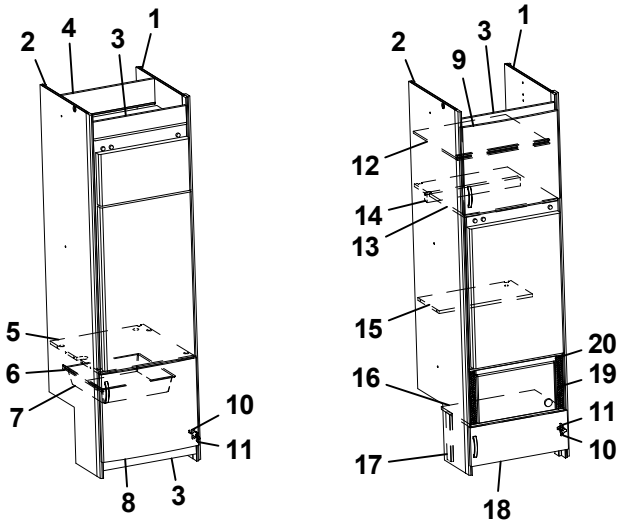
2
4
3
1
5
6
7
10
11
8
3
2
9
3
1
12
14
13
15
16
17
18
20
19
11
10

Pos Fig	Det. nr Part. No	Ingår Fitted	OBS!! Ange alltid årsmodell vid beställning av inredning Benämning	OBS!! Specify always year of model when ordering equipment Description
1	336921	x	Vägg kyl H	Wall refrigerator R
2	332244M	x	Vägg kyl V	Wall refrigerator L
3	375394	x	Front skåp under kyl	Front cupboard
4	333142M	x	Bakstycke stopp kyl	Back cupboard
5	376108	x	Hylla under kyl	Shelf under refrigerator
6	312712	x	Glidlist trådback (säljes i par)	Sliding strip tray (pair)
7	310325	x	Trådback vit 427x427x85	Tray 427x427x85
8	336046	x	Lucka H 550x470	Door R 550x470
9	336045	x	Lucka V 550x470	Door L 550x470
10	316799	x	Gångjärn	Hinge
11	312588	x	Platta gångjärn	Plate hinge
12	331277M	x	Hylla	Shelf
13	331289M	x	Hylla över kyl	Shelf over refrigerator
14	321712	x	List 30x44x526	List 30x44x526
15	333271M	x	Hylla övre kyl	Shelf upper refrigerator
16	336672	x	Hylla mikro	Shelf
17	330631M	x	List folierad L=253	List L=253
18	336209-1	x	Lucka 550x208	Door 550x208
19	401685	x	Galler mikro 285x40	Grating 285x40
20	337542	x	List 15x25x450	List 15x25x450

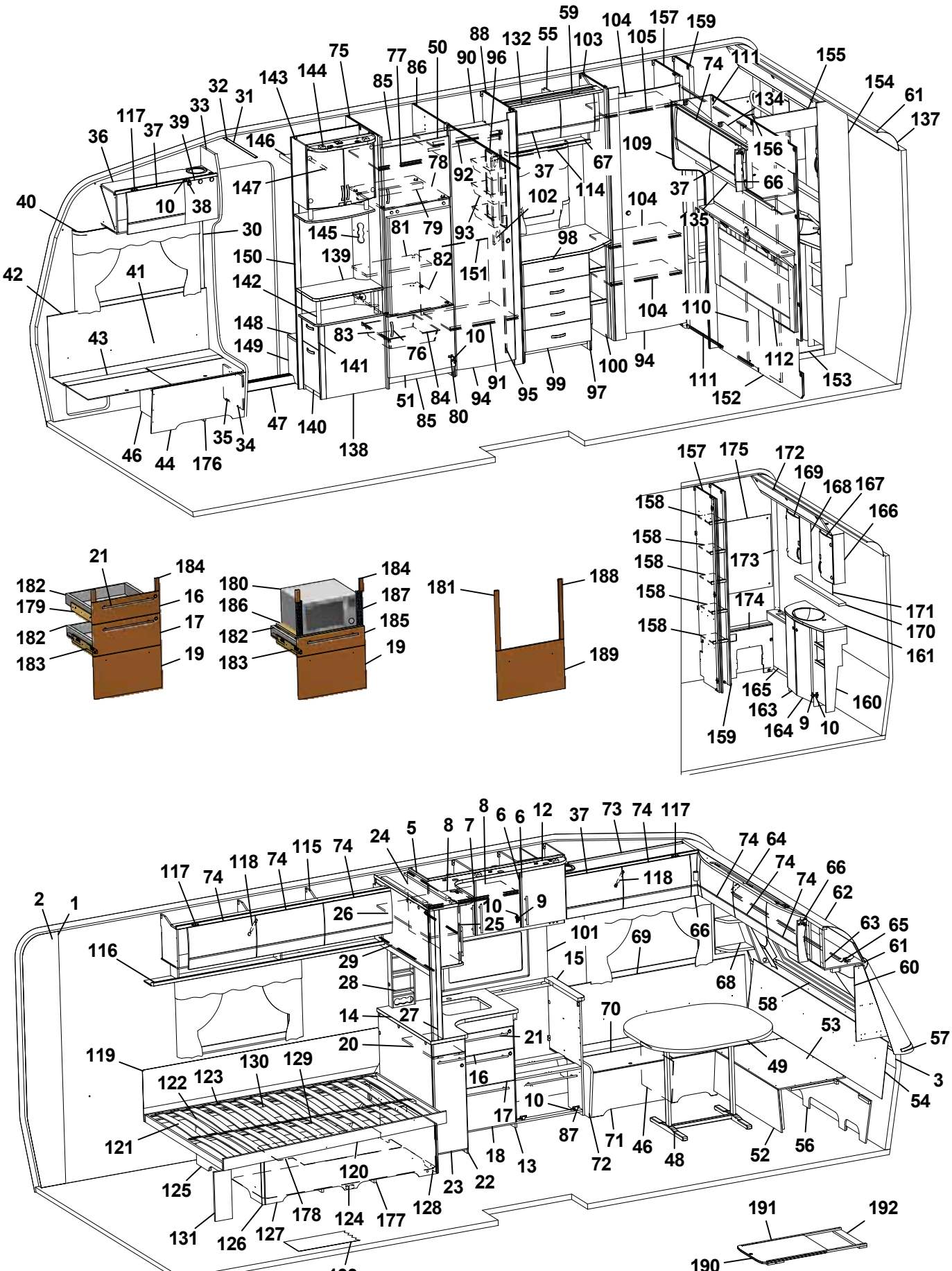
59 104 157 159
88 132 55 103 105
75 77 50 90 96 74 111 155
143 144 86 85 154 61
32 31 134 137
117 33 39 37 36 146 156
109 78 92 37 67 66
147 114 37
40 10 38 102 104 135
30 145 81 79 93 98
150 139 82 151
42 41 142 104 110
148 83 10
43 149 76 100 94 112 153
141 91 95 99 97 111 152
51 84 94
85 80
47 140 138
35 34
46 44 176
157 175 172 169 168 167 166
158 158 158 158 158 173 174 171 170 161
21 184 182 179 16 182 17 183 19
180 184 186 187 182 185 183 19
181 188 189
165 163 160 164 9 10 159
8 6 6 12 37 73 74 117
24 5 8 7 74 64 74 74 66 62
117 74 118 74 115 74 118 63 65 61 60
2 1 26 10 9 25 101 69 66 68 58
116 29 15 28 14 27 70 53 57
20 21 49 3 54
119 130 129 16 10 17 87 71 46 48 52 56
122 123 121 18 13 72
125 120 23 22 128
131 126 127 178 124 177 133
191 192 190

Pos Fig	Det. nr Part. No	Ingår Fitted	OBS!! Ange alltid årsmodell vid beställning av inredning Benämning	OBS!! Specify always year of model when ordering equipment Description
1	318657	M	Tapet vägg/tak	Wall paper
2	318584	M	Tejp tapet 20 mm	Tape, wall paper 20 mm
3	318585	M	Tejp tapet 60 mm	Tape, wall paper 60 mm
5	337813	x	Skåp kök L1120 kpl. (Vit)	Cupboard kitchen L1120 cpl. (White)
--	337819	x	Skåp kök L1120 kpl. (Mekong)	Cupboard kitchen L1120 cpl. (Mekong)
6	334712	x	Lucka H (Vit)	Door R (White)
--	336624	x	Lucka H (Mekong)	Door R (Mekong)
--	317502	x	Handtag d:o	Handle d:o
7	334713	x	Lucka V (Vit)	Door L (White)
--	336625	x	Lucka V (Mekong)	Door L (Mekong)
--	317502	x	Handtag d:o	Handle d:o
8	331385M	x	Hylla	Shelf
9	311917	x	Gångjärn	Hinge
10	312588	x	Platta gångjärn	Plate hinge
12	336430	x	Ljusramp köksskåp	Light holder kitchen
13	336130	x	Diskbänk kpl. u. skiva (Vit)	Kitchen sink cpl. without board (White)
--	336801	x	Diskbänk kpl. u. skiva (Mekong)	Kitchen sink cpl. without board (Mekong)
14	336072-K	x	Skiva diskbänk 882x902	Board 882x902
15	335927-K	x	Skiva diskbänk 560x65x28	Board 560x65x28
16	334706	x	Lådförstycke (Vit)	Drawer front (White)
--	336631	x	Lådförstycke (Mekong)	Drawer front (Mekong)
17	334707	x	Lådförstycke (Vit)	Drawer front (White)
--	336633	x	Lådförstycke (Mekong)	Drawer front (Mekong)
18	334708	x	Lucka (Vit)	Door (White)
--	336635	x	Lucka (Mekong)	Door (Mekong)
19	334709	x	Lucka (Vit)	Door (White)
--	336760	x	Lucka (Mekong)	Door (Mekong)
20	336081-K	x	Skärbräda	Cutting board
21	317503	x	Handtag	Handle
22	337164	x	Utskjut diskbänk (Vit)	Projection kitchen sink (White)
--	337167	x	Utskjut diskbänk (Mekong)	Projection kitchen sink (Mekong)
--	319558	x	Bänkutdrag V d:o	Extract L d:o
--	319559	x	Korg d:o	Basket d:o
23	334933	x	Lucka (Vit)	Door (White)
--	336725	x	Lucka (Mekong)	Door (Mekong)
--	317502	x	Handtag d:o	Handle d:o
24	336110	x	Skåp utskjut kökskåp	Cupboard projection
25	331226	x	Lucka acrylplast	Door acryl
--	314350	x	Lås magnet d:o	Lock magnet d:o
--	318381	x	Motstycke magnetlås	Companion part
--	314351	x	Gångjärn d:o	Hinge d:o
26	331220M	x	Hylla	Shelf
27	334341M	x	Stolpe utskjut	Support bar
28	333409M	x	Kryddhylla	Spice rack
29	318554	x	Persienn 882x540	Venetian blind 882x540
--	314722	T	Skena draperi L=900	Curtain rod L=900
30	318962	x	List täck el-kabel B=45 L=2100	Cover strip B=45 L=2100
31	316270	x	List snäpp undre L2379	List under L2379
32	316268	x	List snäpp övre L2379	List upper L2379
33	336065	x	Stolpe först. L1948 kpl. m. lucka	Support bar cpl. with door
			M= Metervara T= Tillbehör	M= On the metre T= Accessory

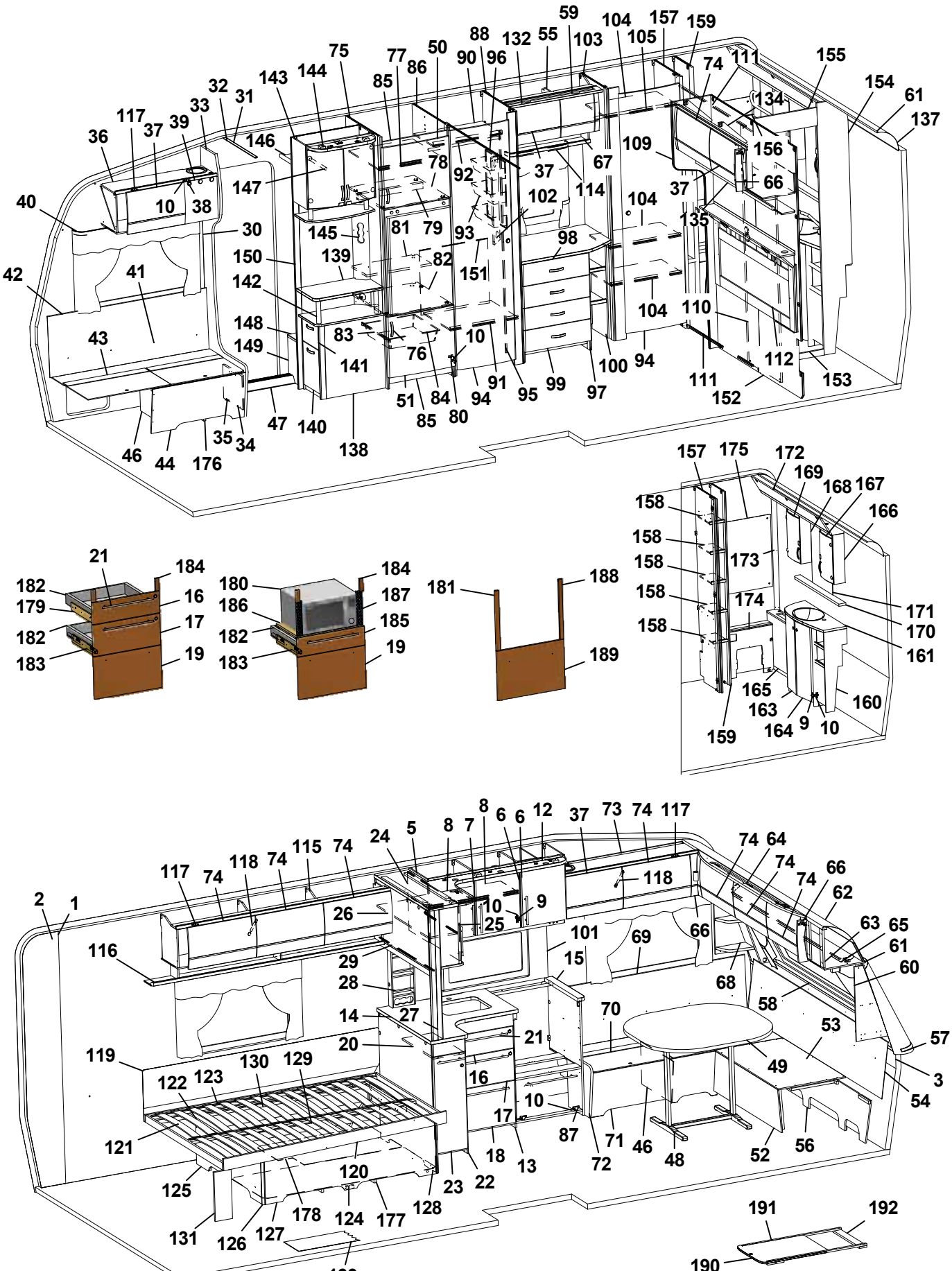
59 104 157 159
88 132 55 103 105
75 77 50 90 96 74 111 155
143 144 86 85 134 154 61
32 31 33 39 37 117 36 146 156 137
109 67 37 78 92 114 66
147 102 104 37
40 10 38 30 145 81 79 93 98 135
150 139 82 151
42 41 142 104 110
148 83 10 112
43 149 76 100 94 111 153
141 91 95 99 97 152
51 84 94 80 85
47 140 138
35 34
46 44 176
157 175 172 169 168 167 166
158 158 158 158 158 173 174 171 170 161
165 163 160 164 9 10 159
21 184 182 179 16 182 17 183 19
180 184 186 187 182 185 183 19
181 188 189
8 6 6 12 37 73 74 117
24 5 8 7 74 64 74 74 66 62
117 74 118 74 115 74 118 63 65 61 60
2 1 26 10 9 25 101 69 66 68 58
116 29 15 28 14 27 70 53 57
20 21 49 3 54
119 130 129 16 10 17 87 71 46 48 52 56
122 123 121 18 13 72
120 23 22 125 128 178 124 177 131 126 127 133
191 192 190

Pos Fig	Det. nr Part. No	Ingår Fitted	OBS!! Ange alltid årsmodell vid beställning av inredning Benämning	OBS!! Specify always year of model when ordering equipment Description
34	336064	x	Lucka	Door
35	312589	x	Gångjärn	Hinge
36	337768	x	Skåp övre elc.	Cupboard upper
37	337719	x	Lucka	Door
38	318379	x	Gångjärn	Hinge
--	318380	x	Täckhatt d:o	Cover d:o
39	331214	x	Lucka	Door
40	316898	x	Skena gardin L1020	Curtain rod L1020
41	339356	x	Värmespalt H fram	Air gap R.F.
42	319821	M	List kant mörkbrun	Strip, dark brown
43	336858	x	Lock bäddlåda H F	Cover bedbox R.F.
--	319024	x	Matta grå textil m. tejp d:o	Carpet gray textile with tape d:o
44	336859	x	Front bäddlåda H F	Front bed box R.F.
46	312825	x	Stöd bäddlåda HF	Support bed box
47	314687	x	Tröskel aluminium L=850	Threshold aluminium L=850
48	319859	x	Bordsstativ	Table stand
49	335940-K	x	Bordsskiva 940x1025	Table top 940x1025
--	337413	x	List bord 400x55x26	List table 400x55x26
--	375774-K	x	Bordsskiva 940x1025 (Svit)	Table top 940x1025 (Svit)
50	336045	x	Lucka V 550x470	Door L 550x470
51	336046	x	Lucka H 550x470	Door R 550x470
52	331245M	x	Front bäddlåda gavel	Front bed box gable
53	331246M	x	Skiva rundsittgrupp	Sheet seat
54	337182	x	Värmespalt gavel fram	Air gap
55	338041	x	Skåp övre L=790	Cupboard upper L=790
--	319978	x	Gångjärn d:o	Hinge d:o
--	319980	x	Platta gångjärn d:o	Plate hinge d:o
56	337153	x	Stöd sittgrupp	Support
57	213471	x	Hylla front kpl. L2376	Shelf front cpl. L2376
58	336132	x	Luftspalt fronthylla	Air gap shelf front
--	317369	x	Raskant plast L=2600	Cantlist shelf front L=2600
59	337790	x	Lucka	Door
60	338518	x	Hylla hörn H	Shelf R
61	313884	x	List plast radie L=2379	List L=2379
62	316005	x	Skiva plast 295x2363x1	Plastic sheet
63	337693	x	Skåp gavel fram L=2360	Cupboard L=2360
--	319978	x	Gångjärn d:o	Hinge d:o
--	319979	x	Platta gångjärn d:o	Plate hinge d:o
64	336063	x	Ljusramp gavelskåp	Light holder
65	316900	x	Skena gardin L1920	Curtain rod L1920
66	337738	x	Hörn inredning	Corner
--	311917	x	Gångjärn d:o	Hinge d:o
--	319909	x	Platta gångjärn d:o	Plate hinge d:o
67	331305M	x	Hyllpaket	Shelf
68	338520	x	Hylla hörn V	Shelf L
69	337171	x	Värmespalt V fram	Air gap L.F.
70	333906	x	Lock bäddlåda V F	Cover bed box L.F
--	319024	x	Matta grå textil m. tejp d:o	Carpet gray textile with tape d:o
71	331232M	x	Front bäddlåda V F	Front bed box L.F.
72	336067	x	Gavel bäddlåda V F	Gable bed box L.F
			M= Metervara T= Tillbehör	M= On the metre T= Accessory

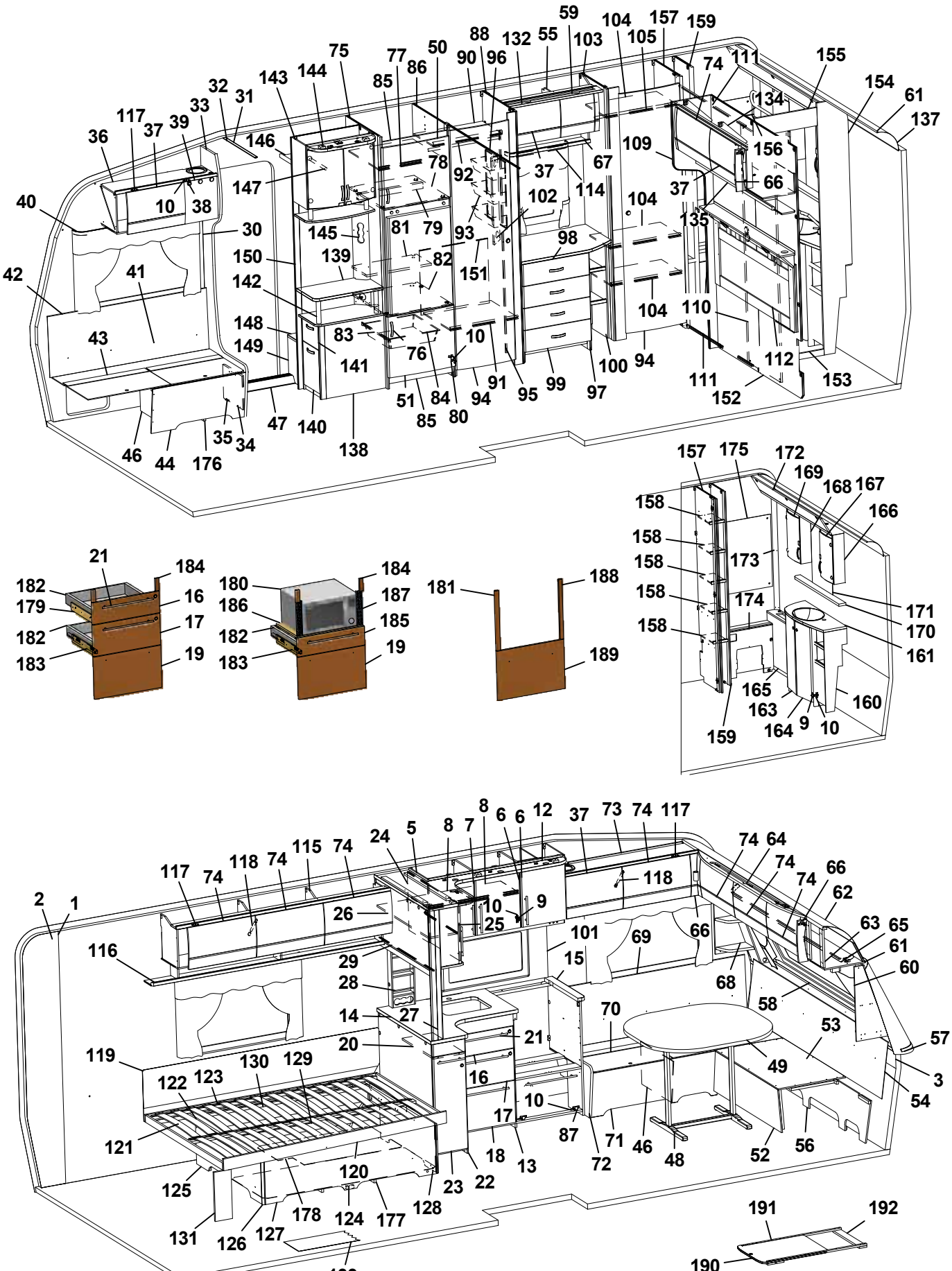
59 104 157 159
88 132 55 103 105
75 77 50 90 96 74 111 155
143 144 86 85 154 61
32 31 134 137
117 33 39 37 36 146 156
78 92 37 67 109
147 114 66
40 10 38 102 104 37
30 145 81 79 93 135
150 139 82 98
42 41 142 151
148 83 10 104 110
43 149 76 100 94 112
141 91 95 99 97 111 153
51 84 94 152
85 80
47 140 35 34
46 44 176 138
157 175 172
169 168 167
158 166
158 173
158 174 171
158 170
158 161
165 160
163
159 164 9 10
21 184
182 16
179 17
182 19
183
180 184
186 187
182 185
183 19
181 188
189
8 6 6 12 37 73 74 117
24 5 8 7 74 64
117 74 118 74 115 74 74 66
118 74 62
2 1 26 10 9 63 65
25 101 69 66 61
116 29 15 60
28 68 58
14 27 70 53
20 21 57
119 130 129 49 3
122 123 16 54
10 17 87 71 46 48 52 56
121 18 13 72
120 23 22
125 128
178 124 177
131 126 127 133
191 192
190

Pos Fig	Det. nr Part. No	Ingår Fitted	OBS!! Ange alltid årsmodell vid beställning av inredning Benämning	OBS!! Specify always year of model when ordering equipment Description
73	337765	x	Skåp övre L=1108	Cupboard upper L=1108
--	337708	T	Skåp övre L=1108 (Svit)	Cupboard upper L=1108 (Svit)
74	337695	x	Lucka	Door
75	332244M	x	Vägg kyl V	Wall refrigerator L
76	316428	x	Handtag	Handle
77	331277M	x	Hylla	Shelf
78	331289M	x	Hylla över kyl	Shelf over refrigerator
79	321712	x	List 30x44x526	List 30x44x526
80	316799	x	Gångjärn	Hinge
81	333271M	x	Hylla övre kyl	Shelf upper refrigerator
82	376108	x	Hylla under kyl	Shelf under refrigerator
83	312712	x	Glidlist trådback (säljes i par)	Sliding strip tray (pair)
84	310325	x	Trådback vit 427x427x85	Tray 427x427x85
85	375394	x	Front skåp under kyl	Front cupboard
86	332246M	x	Vägg kyl H	Wall refrigerator R
87	315202	x	Gångjärn	Hinge
88	332245M	x	Vägg garderob H	Wall wardrobe R
90	332248M	x	Hylla garderob övre	Shelf wardrobe upper
91	332249M	x	Hylla garderob nedre	Shelf wardrobe under
92	316197	x	Galgstång L=782	Clothes hanger L=782
93	319759	x	Korg, garderob	Basket, wardrobe
--	335802	x	List för korgar	List för baskets
94	335919	x	Dörr 490x1850	Door 490x1850
95	314523	x	Rätningslist dörr L=1715	List L=1715
96	314917	x	Skena draperi L=1190	Drapery rail L=1190
97	336073	x	Byrå kpl. u. skiva	Chest of drawers without board
98	336076-K	x	Skiva byrå	Board
99	336074	x	Låda byrå	Drawer
--	315215	x	Glidskena låda (säljes i par)	Slide bar (exp. in pair)
100	331307M	x	Hylla vid byrå kpl.	Shelf cpl.
101	319819-A	T	Köksskiva vägg svart skiffer	Protection kitchen, black
--	319819-L	T	Köksskiva vägg natur skiffer	Protection kitchen, grey
102	335787M	x	Front el-uttag	Front outlet
103	331899M	x	Vägg garderob V	Wall wardrobe L
104	331928M	x	Hylla	Shelf
105	316197	x	Galgstång L=782	Clothes hanger L=782
109	336314	x	Front vägg tvättrum	Front
110	331914M	x	Skjutdörr tvättrum	Door
111	316030	x	Skena skjutdörr	Curtain rod
112	336272	x	Värmespalt kpl. m. tyg och belysning	Air gap cpl. with fabric and illumination
--	336276	T	Värmespalt kpl. m. tyg och belysning (Svit)	Air gap cpl. with fabric and illumination (Svit)
114	316907	x	Skena gardin L=500	Curtain rod L=500
115	337802	x	Skåp övre L=1747	Cupboard upper L=1747
116	331189M	x	Hyllpaket	Shelf
117	319978	x	Gångjärn	Hinge
--	319980	x	Platta gångjärn	Plate hinge
118	319914	x	Gasfjäder	Gas spring
--	319915	x	Fäste vinkel d:o	Angle bracket d:o
--	319916	x	Fäste runt d:o	Bracket round d:o
119	339334	x	Värmespalt	Air gap
			M= Metervara T= Tillbehör	M= On the metre T= Accessory

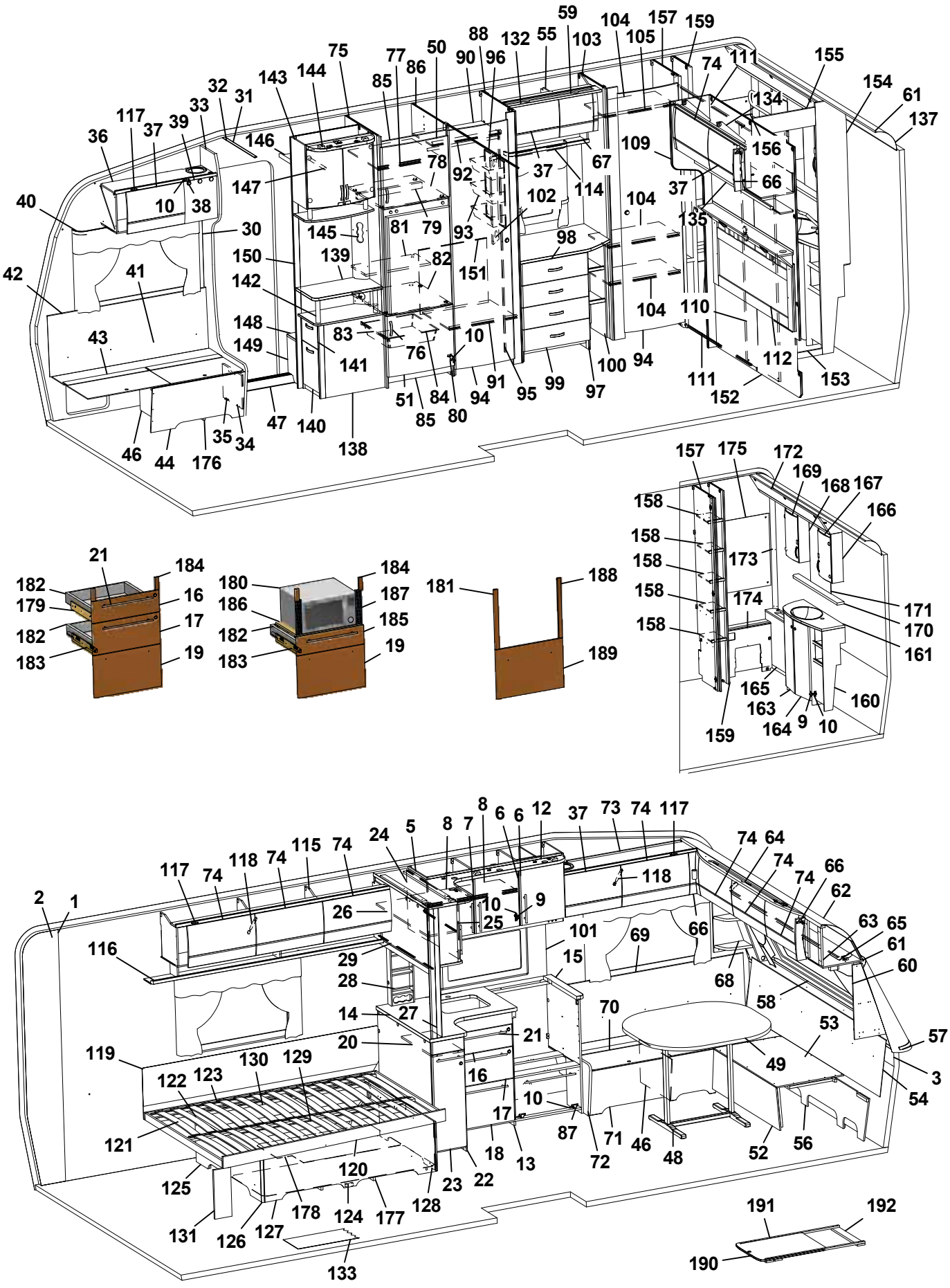
59
104
157
159
88
132
55
103
105
75
77
50
90
96
74
111
155
143
144
86
85
154
61
32
31
134
137
117
33
39
37
36
146
109
156
78
92
37
67
66
147
114
102
104
37
40
10
38
135
30
145
81
79
93
98
150
139
82
151
42
41
142
104
110
148
83
10
43
149
76
100
94
112
141
91
95
99
97
111
153
51
84
94
152
85
80
47
140
35
34
46
44
176
138
157
175
172
169
168
167
158
166
158
173
158
158
174
171
170
158
161
165
160
163
159
164
9
10
21
184
182
16
179
17
182
183
19
180
184
186
187
182
185
183
19
181
188
189
8
6
6
12
37
73
74
117
24
5
8
7
74
64
74
66
117
74
118
74
115
74
118
74
62
2
1
26
10
9
25
63
65
116
101
69
66
61
29
15
60
28
68
58
14
27
70
53
57
20
21
119
130
129
49
3
122
123
16
54
10
121
17
87
71
46
48
52
56
18
13
72
120
125
23
22
128
178
124
177
131
126
127
133
191
192
190

Pos Fig	Det. nr Part. No	Ingår Fitted	OBS!! Ange alltid årsmodell vid beställning av inredning Benämning	OBS!! Specify always year of model when ordering equipment Description
120	338115	x	Sängram u. ribbotten	Bed bottom without laths
121	338125	x	Ribbotten kpl.	Laths bottom cpl.
122	311985	x	Ribba sängbotten L=718 B=63	Lath bed bottom L=718 B=63
123	312046	x	Band t. ribbotten	Band for laths bottom
124	337460	x	Sänglåda kpl.	Bed box cpl.
125	337122	x	Gavel säng V	Gable bed L
126	319776	x	List hörn L=2500	Corner strip L=2500
127	337124	x	Front säng	Front bed
128	337463	x	Gavel säng H	Gable bed R
129	315203	x	Regel 17,5x55x1415	Wood lath pine 17,5x55x1415
130	337461	x	Bakgavel sänglåda	Back bed box
131	337472	x	Stöd säng	Support bed
132	336078	x	Ljusramp	Light holder
133	319931	M^2	Matta golv, trämönstrad ljusgrå	Carpet floor, wood design light grey
--	319230	T	Matta golv, klinkermönster mörkgrå	Carpet floor, clinker design dark grey
--	319888	T	Matta golv, klinkermönster ljusgrå	Carpet floor, clinker design light grey
--	319393	T	Matta golv, antik planka	Carpet floor, antique plank
134	338083	x	Skåp gavel bak V L1405	Cupboard upper L1405
--	319978	x	Gångjärn d:o	Hinge d:o
--	319980	x	Platta gångjärn d:o	Plate hinge d:o
135	331936M	x	Hyllpaket	Shelf
137	316005	x	Skiva plast 295x2363x1	Plastic sheet
138	336120	x	TV-bänk kpl. u. skiva	TV-bench cpl. whitout board
139	336122-K	x	Skiva TV-bänk	Board
140	332042M	x	Låda nedre kpl.	Drawer cpl.
--	332043M	x	Lådförstycke d:o	Drawer front d:o
141	332036M	x	Låda övre	Drawer cpl.
--	332037M	x	Lådförstycke d:o	Drawer front d:o
--	315215	x	Glidskena låda (säljes i par)	Slide bar (exp. in pair)
142	336103	x	Rundstav folierad L=192	Round staff L=192
143	336115	x	Skåp bar kpl.	Coctail cabinet cpl.
--	332088M	x	Hylla hållare flaskor	Shelf bottle holder
--	331778	x	Lucka H d:o	Door R d:o
--	331779	x	Lucka V d:o	Door L d:o
--	318379	x	Gångjärn d:o	Hinge d:o
--	318380	x	Täckhatt d:o	Cover d:o
--	312588	x	Platta gångjärn d:o	Plate hinge d:o
144	336106	x	Ljusramp	Light holder
145	331611M	x	Front el-uttag	Front outlet
146	331910M	x	Hylla garderob övre	Shelf
147	316197	x	Galgstång L=782	Clothes hanger L=782
148	319866	x	Hylla insteg	Shelf
149	336618	x	Front hylla garderob	Front
150	337198	x	Vägg instegsgarderob	Wall wardrobe
151	336453	x	Täckskiva exp.kärl	Cover expansion vessel
152	336315	x	Vägg tvättrum	Wall
153	332955M	x	Tröskel	Threshold
154	332954M	x	Vägg tvättrum	Wall
155	332956M	x	Överbit tvättrum	Overlap washroom
156	332957M	x	List poppel 15x63x1948	List 15x63x1948
			M= Metervara T= Tillbehör	M= On the metre T= Accessory

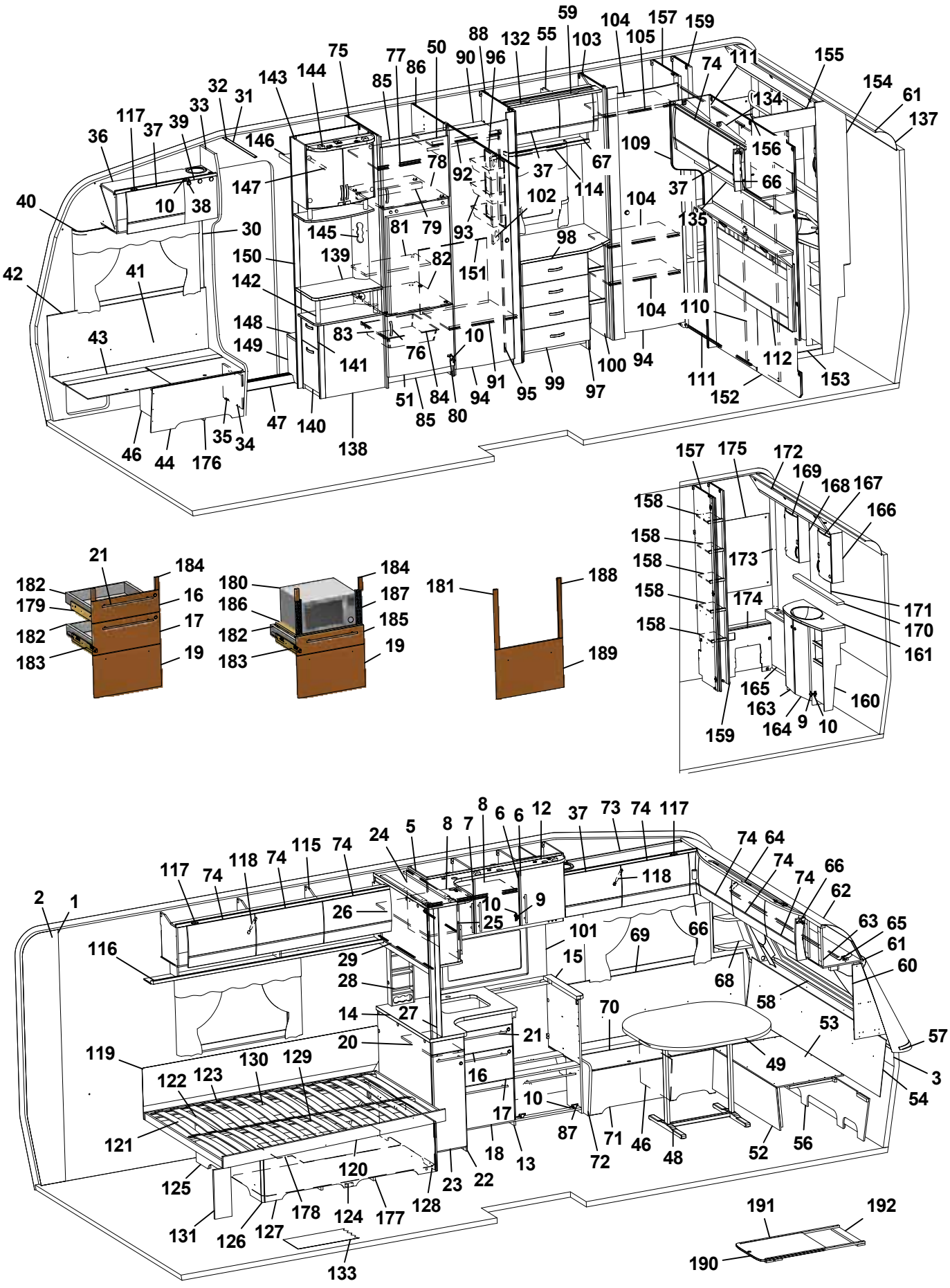
59 104 157 159
88 132 55 103 105
75 77 50 90 96 74 111 155
143 144 86 85 154 61
32 31 134 137
117 33 39 37 36 146 156
78 92 37 67 109
147 114 66
40 10 38 102 104 37
30 145 81 79 93 135
150 139 82 98
42 41 151
142 104 110
148 83 10
43 149 76 100 94 112
141 91 95 99 97 111 153
51 84 94 152
85 80
47 140 35 34
46 44 176 138
157 175 172
169 168 167
158 166
158 173
158 174 171
158 170
161
165 160
163
159 164 9 10
21 184
182 16
179 17
182 19
183
180 184
186 187
182 185
183 19
181 188
189
2 1 117 74 118 74 115 74 24 5 8 7 8 6 6 12 37 73 74 117
74 64 74 66
74 62
118
26 10 9
25 101 69 66 63 65
116 29 15 61
28 68 60
14 27 70 58
20 21 53 57
119 130 129 49 3
122 123 16 54
10
121 17 87 71 46 48 52 56
18 13 72
125 120 23 22
131 126 127 178 124 177 128
133
191 192
190

Pos Fig	Det. nr Part. No	Ingår Fitted	OBS!! Ange alltid årsmodell vid beställning av inredning Benämning	OBS!! Specify always year of model when ordering equipment Description
157	331900M	x	Vägg garderob H	Wall wardrobe R
158	331894M	x	Hylla	Shelf
159	331903M	x	Vägg garderob H	Wall wardrobe R
160	336054	x	Skåp tvättställ u. skiva	Cupboard washroom without board
161	336057-K	x	Skiva skåp tvättställ	Board cupboard wash basin
163	336056	x	Lucka V	Door L
164	336055	x	Lucka H	Door R
165	336322	x	Front gavel bak	Front
--	319198	x	Galler ventilation d:o	Ventilation grille d:o
166	331911M	x	Skåp tvättrum H	Cupboard washroom R
167	331778	x	Lucka H	Door R
168	331912M	x	Skåp tvättrum V	Cupboard washroom L
169	331779	x	Lucka V	Door L
170	336100-K	x	Hylla	Shelf
171	315999	x	Spegel 440x700x3	Mirror 440x700x3
172	334194M	x	Ljusramp	Light holder
173	335718	x	Front hörn	Front
174	331902M	x	Täckfront	Front
175	316039	x	Spegel 300x725x3	Mirror 300x725x3
--	319883	T	Spegel 300x725x3 (Svit)	Mirror 300x725x3 (Svit)
176	337584	x	Luftspalt H-fram	Air gap R front
177	324938	x	Luftspalt sänglåda	Air gap bed box
178	337619	x	Luftspalt sänglåda	Air gap bed box
179	336087	x	Monteringssats kpl. lådor (Vit)	Mounting kit cpl. drawers (White)
--	336759	x	Monteringssats kpl. lådor (Mekong)	Mounting kit cpl. drawers (Mekong)
180	337536	T	Monteringssats kpl. mikro (Vit)	Mounting kit cpl. micro (White)
--	337538	T	Monteringssats kpl. mikro (Mekong)	Mounting kit cpl. micro (Mekong)
181	336089	T	Monteringssats kpl. ugn (Vit)	Mounting kit cpl. oven (White)
--	336758	T	Monteringssats kpl. ugn (Mekong)	Mounting kit cpl. oven (Mekong)
182	317514	x	Låda	Drawer
183	317382	x	Glidskena låda (säljes i par)	Slide bar, drawer (exp. in pair)
--	801701	x	Skruv 6x16 d:o	Screw 6x16 d:o
184	336092	x	Passbit 95x30x16 (Mekong)	Gauge block 95x30x16 (Mekong)
185	337540	T	Lådförstycke (Vit)	Drawer front (White)
--	337541	T	Lådförstycke (Mekong)	Drawer front (Mekong)
186	331472M	T	Hylla mikro	Shelf
187	401998	T	Galler mikro	Grating
188	336086	T	Passbit 460x30x16	Gauge block 460x30x16
189	334728	T	Lucka (Vit)	Door (White)
--	336726	T	Lucka (Mekong)	Door (Mekong)
190	336717-GK	T	Utdragsskiva bord 450x550	Sliding leaf 450x550
191	334835M	T	List bordsstativ 750x20x13	List table stand 750x20x13
192	334834M	T	List bordsstativ 494x60x15	List table stand 494x60x15
			Dyntyger, gardiner m.m. (se tyger)	Cushion textilies, curtains etc. (see textiles)
			M= Metervara T= Tillbehör	M= On the metre T= Accessory

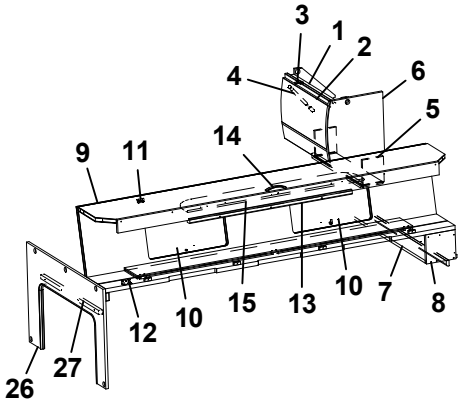
3
1
2
4
6
5
14
9
11
26
27
12
10
15
13
10
7
8

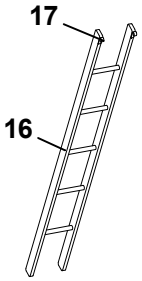
17
16

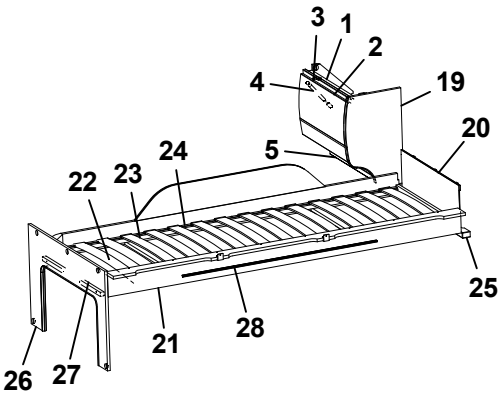
3
1
2
4
19
20
5
24
22
23
25
26
27
21
28

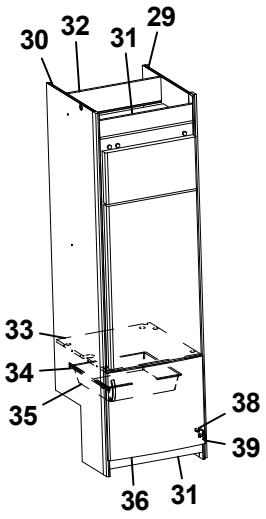
30
32
31
29
33
34
35
38
39
36
31

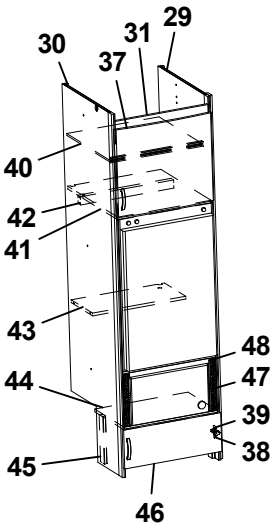
30
37
31
29
40
42
41
43
48
47
44
39
38
45
46

Pos Fig	Det. nr Part. No	Ingår Fitted	OBS!! Ange alltid årsmodell vid beställning av inredning Benämning	OBS!! Specify always year of model when ordering equipment Description
1	337937	x	Skåp gavel bak L560	Cupboard gable L560
2	337695	x	Lucka	Door
3	319978	x	Gångjärn	Hinge
--	319980	x	Platta gångjärn	Plate hinge
4	319914	x	Gasfjäder	Gas spring
--	319915	x	Fäste vinkel d:o	Angle bracket d:o
--	319916	x	Fäste runt d:o	Bracket round d:o
5	331743M	x	Hyllpaket	Shelf
6	336644	x	Gavel rundad	Gable
7	331694M	x	Hylla gavel bak	Shelf gable rear
8	331697M	x	Gavel	Gable
9	337661	x	Överbäddskåp L1980	Upper bed L1980
10	337664	x	Lucka	Door
11	860402	x	Gångjärn	Hinge
12	860405	x	Gångjärn	Hinge
13	339839	x	Regel låsning	Lock bar
14	316428	x	Handtag	Handle
15	375813	x	Rasskydd ö-bäddskåp	Protective plate
16	376697	T	Stege ö-bäddsskåp 201x1800 kpl.	Ladder upper bed 201x1800 cpl.
17	860426	T	Krok t. stege	Hook for ladder
19	336496	x	Gavel rundad	Gable
20	321209	x	Värmespalt gavel	Air gap gable
21	336381	x	Sängram vån.säng V u. ribbotten	Bed bottom L without laths
22	325430	x	Ribbotten kpl.	Laths bottom cpl.
23	311985	x	Ribba sängbotten L=718 B=63	Lath bed bottom L=718 B=63
24	312046	x	Band t. ribbotten	Band for laths bottom
25	331960M	x	Bärregel	Bearing rail
26	333417M	x	Skiva fast bädd kpl.	Sheet upper bed cpl.
27	331698M	x	Bärregel 670x22x22	Bearing rail 670x22x22
28	314721	x	Skena draperi L=1100	Curtain rod L=1100
29	332246M	x	Vägg kyl H	Wall refrigerator R
30	332244M	x	Vägg kyl V	Wall refrigerator L
31	375394	x	Front skåp under kyl	Front cupboard
32	333142M	x	Bakstycke stopp kyl	Back cupboard
33	376108	x	Hylla under kyl	Shelf under refrigerator
34	312712	x	Glidlist trådback (säljes i par)	Sliding strip tray (pair)
35	310325	x	Trådback vit 427x427x85	Tray 427x427x85
36	336046	x	Lucka H 550x470	Door R 550x470
37	336045	x	Lucka V 550x470	Door L 550x470
38	316799	x	Gångjärn	Hinge
39	312588	x	Platta gångjärn	Plate hinge
40	331277M	x	Hylla	Shelf
41	331289M	x	Hylla över kyl	Shelf over refrigerator
42	321712	x	List 30x44x526	List 30x44x526
43	333271M	x	Hylla övre kyl	Shelf upper refrigerator
44	336672	x	Hylla mikro	Shelf
45	330631M	x	List folierad L=253	List L=253
46	336209-1	x	Lucka 550x208	Door 550x208
47	401685	x	Galler mikro 285x40	Grating 285x40
48	337542	x	List 15x25x450	List 15x25x450
			T= Tillbehör	T= Accessory

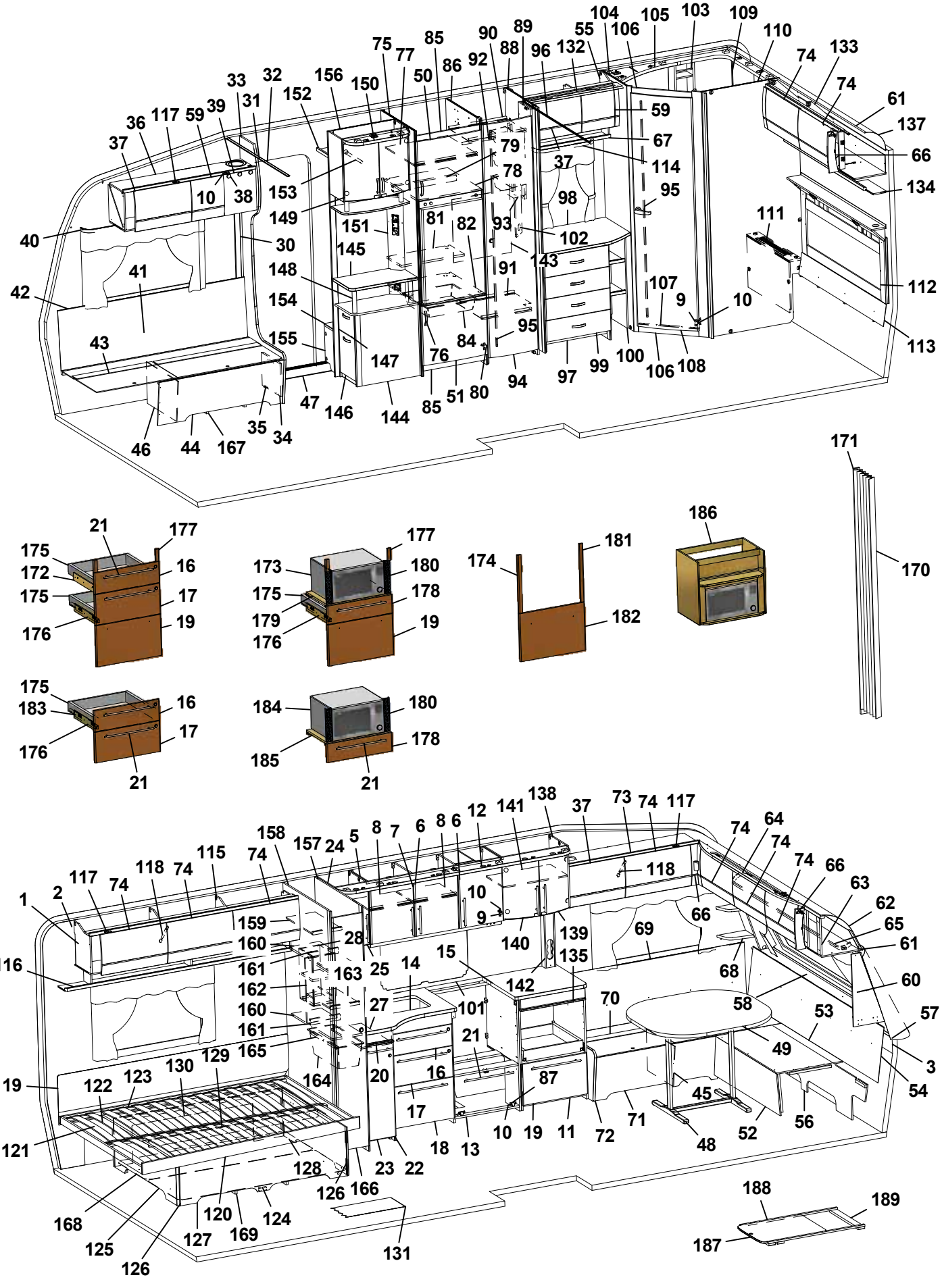
1 2 3 5 6 7 8 9 10 11 12 13 14 15 16 17 18 19 20 21 22 23 24 25 27 28 30 31 32 33 34 35 36 37 38 39 40 41 42 43 44 45 46 47 48 49 50 51 52 53 54 55 56 57 58 59 60 61 62 63 64 65 66 67 68 69 70 71 72 73 74 75 76 77 78 79 80 81 82 84 85 86 87 88 89 90 91 92 93 94 95 96 97 98 99 100 101 102 103 104 105 106 107 108 109 110 111 112 113 114 115 116 117 118 119 120 121 122 123 124 125 126 127 128 129 130 131 132 133 134 135 138 139 140 141 142 143 144 145 146 147 148 149 150 151 152 153 154 155 156 157 158 159 160 161 162 163 164 165 166 167 168 169 170 171 172 173 174 175 176 177 178 179 180 181 182 183 184 185 186 187 188 189

Pos Fig	Det. nr Part. No	Ingår Fitted	OBS!! Ange alltid årsmodell vid beställning av inredning Benämning	OBS!! Specify always year of model when ordering equipment Description
1	318657	M	Tapet vägg/tak	Wall paper
2	318584	M	Tejp tapet 20 mm	Tape, wall paper 20 mm
3	318585	M	Tejp tapet 60 mm	Tape, wall paper 60 mm
5	337780	x	Skåp kök L1120 kpl. (Vit)	Cupboard kitchen L1120 cpl. (White)
--	337823	x	Skåp kök L1120 kpl. (Mekong)	Cupboard kitchen L1120 cpl. (Mekong)
6	334712	x	Lucka H (Vit)	Door R (White)
--	336624	x	Lucka H (Mekong)	Door R (Mekong)
--	317502	x	Handtag d:o	Handle d:o
7	334713	x	Lucka V (Vit)	Door L (White)
--	336625	x	Lucka V (Mekong)	Door L (Mekong)
--	317502	x	Handtag d:o	Handle d:o
8	331385M	x	Hylla	Shelf
9	311917	x	Gångjärn	Hinge
10	312588	x	Platta gångjärn	Plate hinge
11	336084	x	Utskjut diskbänk (Vit)	Projection kitchen sink (White)
--	336777	x	Utskjut diskbänk (Mekong)	Projection kitchen sink (Mekong)
12	336601	x	Ljusramp köksskåp (vitrinskåp)	Light holder kitchen (vitrine)
--	337015	T	Ljusramp köksskåp (skåp mikro)	Light holder kitchen (microwave oven)
13	336082	x	Diskbänk kpl. u. skiva (Vit)	Kitchen sink cpl. without board (White)
--	336757	x	Diskbänk kpl. u. skiva (Mekong)	Kitchen sink cpl. without board (Mekong)
14	336351-K	x	Skiva diskbänk 872x730/565	Board 872x730/565
15	336071-K	x	Skiva diskbänk 610x565	Board 610x565
16	334706	x	Lådförstycke (Vit)	Drawer front (White)
--	336631	x	Lådförstycke (Mekong)	Drawer front (Mekong)
17	334707	x	Lådförstycke (Vit)	Drawer front (White)
--	336633	x	Lådförstycke (Mekong)	Drawer front (Mekong)
18	334708	x	Lucka (Vit)	Door (White)
--	336635	x	Lucka (Mekong)	Door (Mekong)
19	334709	x	Lucka (Vit)	Door (White)
--	336760	x	Lucka (Mekong)	Door (Mekong)
20	336673	x	Skärbräda	Cutting board
21	317503	x	Handtag	Handle
22	336350	x	Utskjut diskbänk (Vit)	Projection kitchen sink (White)
--	336827	x	Utskjut diskbänk (Mekong)	Projection kitchen sink (Mekong)
--	319558	x	Bänkutdrag V d:o	Extract L d:o
--	319559	x	Korg d:o	Basket d:o
23	334933	x	Lucka (Vit)	Door (White)
--	336725	x	Lucka (Mekong)	Door (Mekong)
--	317502	x	Handtag d:o	Handle d:o
24	336199	x	Skåp vitrin	Vitrine
--	331212M	x	Hylla d:o	Shelf d:o
25	332234	x	Lucka vitrin V 272x450	Door L 272x450
--	314350	x	Lås magnet d:o	Lock magnet d:o
--	318381	x	Motstycke magnetlås	Companion part
--	318379	x	Gångjärn	Hinge
			M= Metervara T= Tillbehör	M= On the metre T= Accessory

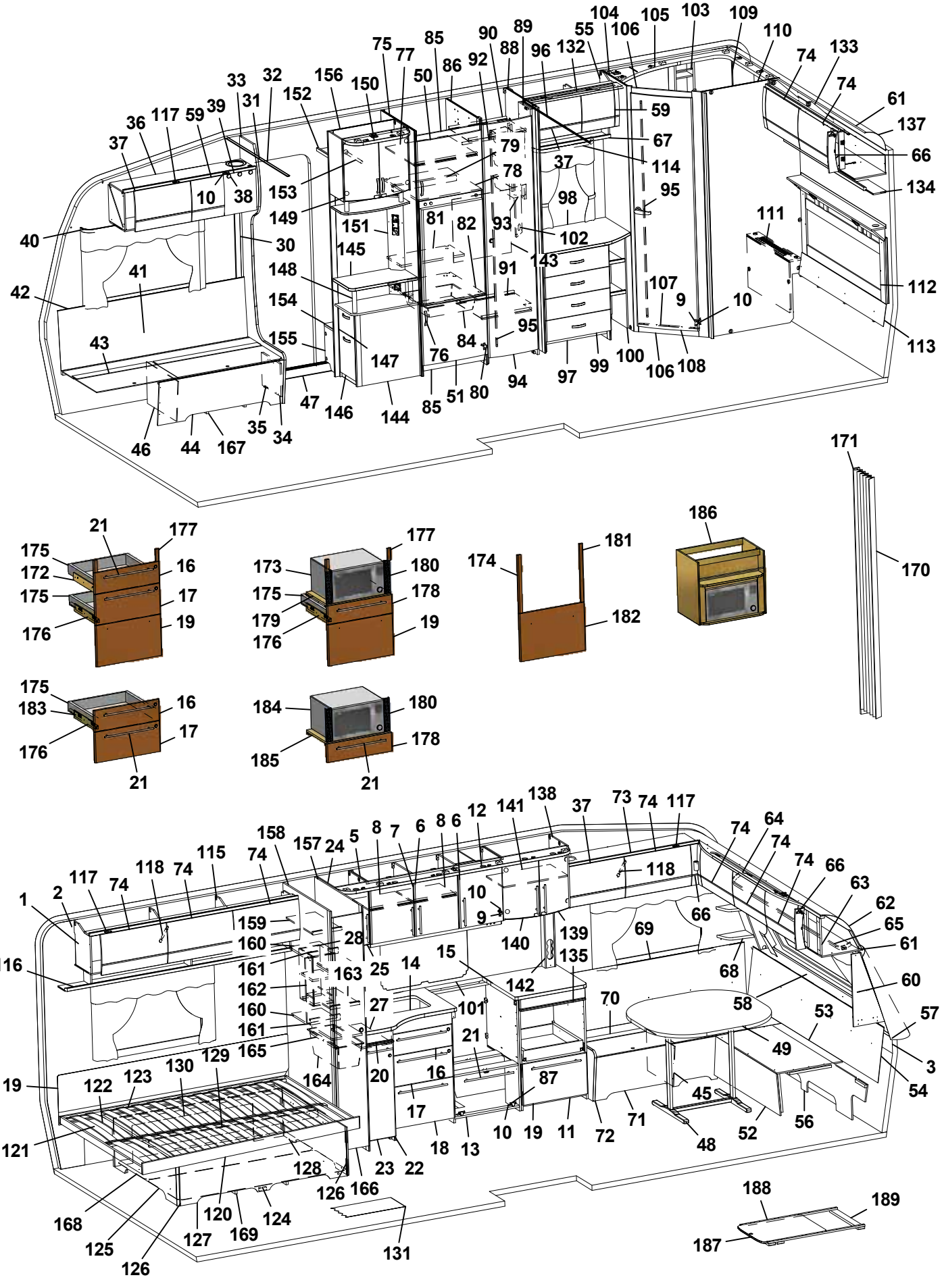
1 2 3 5 6 7 8 9 10 11 12 13 14 15 16 17 18 19 20 21 22 23 24 25 27 28 30 31 32 33 34 35 36 37 38 39 40 41 42 43 44 45 46 47 48 49 50 51 52 53 54 55 56 57 58 59 60 61 62 63 64 65 66 67 68 69 70 71 72 73 74 75 76 77 78 79 80 81 82 84 85 86 87 88 89 90 91 92 93 94 95 96 97 98 99 100 101 102 103 104 105 106 107 108 109 110 111 112 113 114 115 116 117 118 119 120 121 122 123 124 125 126 127 128 129 130 131 132 133 134 135 138 139 140 141 142 143 144 145 146 147 148 149 150 151 152 153 154 155 156 157 158 159 160 161 162 163 164 165 166 167 168 169 170 171 172 173 174 175 176 177 178 179 180 181 182 183 184 185 186 187 188 189

Pos Fig	Det. nr Part. No	Ingår Fitted	OBS!! Ange alltid årsmodell vid beställning av inredning Benämning	OBS!! Specify always year of model when ordering equipment Description
--	318380	x	Täckhatt d:o	Cover d:o
--	312588	x	Platta gångjärn	Plate hinge
27	336081-K	x	Skärbräda	Cutting board
28	338777	x	Kryddhylla	Spice rack
30	318962	x	List täck el-kabel B=45 L=2100	Cover strip B=45 L=2100
31	316270	x	List snäpp undre L2379	List under L2379
32	316268	x	List snäpp övre L2379	List upper L2379
33	336065	x	Stolpe först. L1948 kpl. m. lucka	Support bar cpl. with door
34	336064	x	Lucka	Door
35	312589	x	Gångjärn	Hinge
36	337775	x	Skåp övre elc.	Cupboard upper
37	337719	x	Lucka	Door
38	318379	x	Gångjärn	Hinge
--	318380	x	Täckhatt d:o	Cover d:o
39	331214	x	Lucka	Door
40	316898	x	Skena gardin L1020	Curtain rod L1020
41	339355	x	Värmespalt H fram	Air gap R.F.
42	319821	M	List kant mörkbrun	Strip, dark brown
43	336883	x	Lock bäddlåda H F	Cover bedbox R.F.
--	319024	x	Matta grå textil m. tejp d:o	Carpet gray textile with tape d:o
44	336881	x	Front bäddlåda H F	Front bed box R.F.
45	312826	x	Stöd bäddlåda VF	Support bed box
46	312825	x	Stöd bäddlåda HF	Support bed box
47	314687	x	Tröskel aluminium L=850	Threshold aluminium L=850
48	319859	x	Bordsstativ	Table stand
49	335940-K	x	Bordsskiva 940x1025	Table top 940x1025
--	337413	x	List bord 400x55x26	List table 400x55x26
--	375774-K	x	Bordsskiva 940x1025 (Svit)	Table top 940x1025 (Svit)
--	335951-K	x	Bordsskiva 840x750 (LR)	Table top 840x750 (LR)
50	336045	x	Lucka V 550x470	Door L 550x470
51	336046	x	Lucka H 550x470	Door R 550x470
52	331245M	x	Front bäddlåda gavel	Front bed box gable
53	331246M	x	Skiva rundsittgrupp	Sheet seat
54	337182	x	Värmespalt gavel fram	Air gap
55	338041	x	Skåp övre L=790	Cupboard upper L=790
--	319978	x	Gångjärn d:o	Hinge d:o
--	319980	x	Platta gångjärn d:o	Plate hinge d:o
56	337153	x	Stöd sittgrupp	Support
57	213471	x	Hylla front kpl. L2376	Shelf front cpl. L2376
58	336132	x	Luftspalt fronthylla	Air gap shelf front
--	317369	x	Raskant plast L=2600	Cantlist shelf front L=2600
59	337790	x	Lucka	Door
60	338518	x	Hylla hörn H	Shelf R
61	313884	x	List plast radie L=2379	List L=2379
62	316005	x	Skiva plast 295x2363x1	Plastic sheet
			M= Metervara T= Tillbehör	M= On the metre T= Accessory

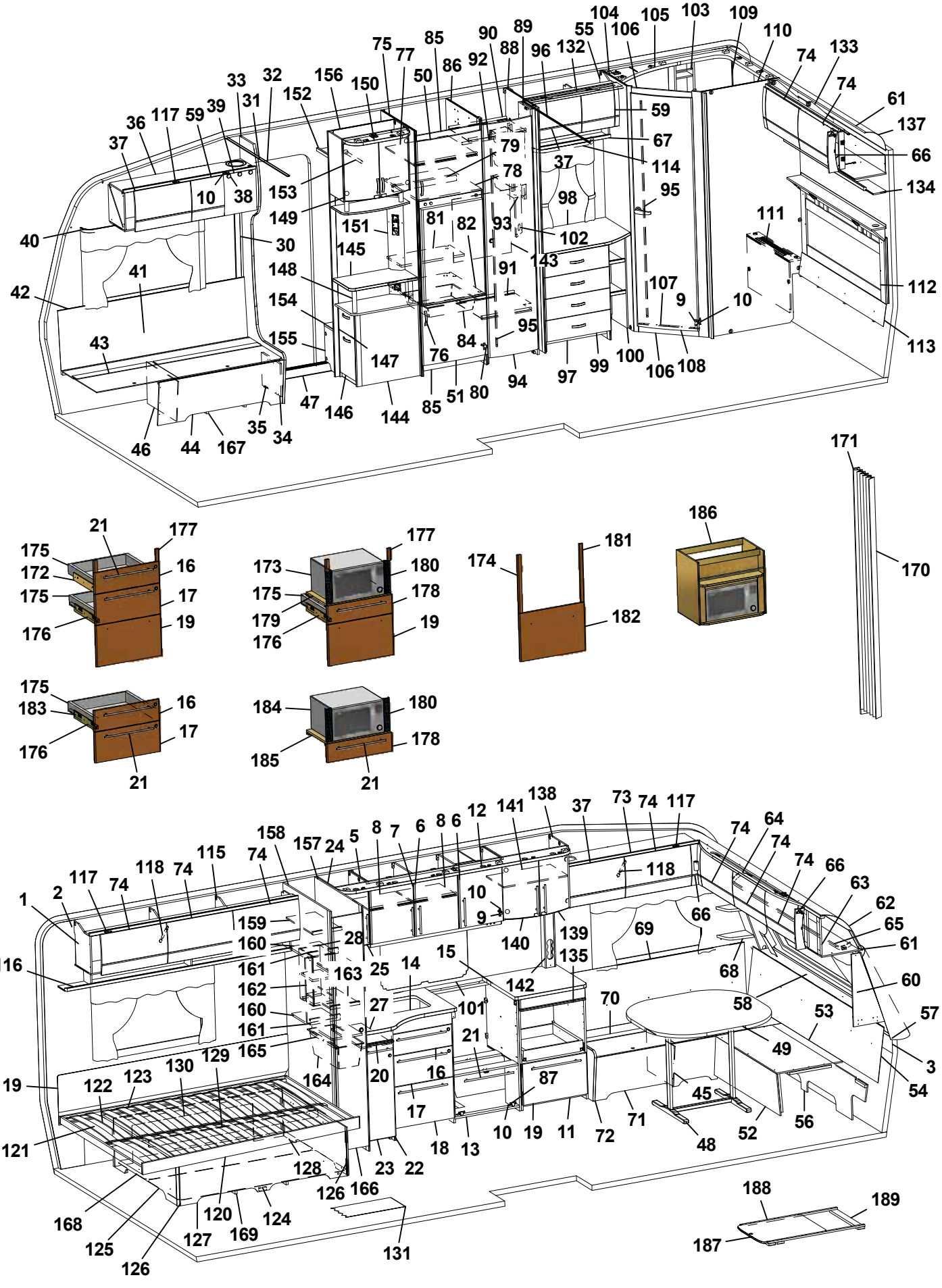
1 2 3 5 6 7 8 9 10 11 12 13 14 15 16 17 18 19 20 21 22 23 24 25 27 28 30 31 32 33 34 35 36 37 38 39 40 41 42 43 44 45 46 47 48 49 50 51 52 53 54 55 56 57 58 59 60 61 62 63 64 65 66 67 68 69 70 71 72 73 74 75 76 77 78 79 80 81 82 84 85 86 87 88 89 90 91 92 93 94 95 96 97 98 99 100 101 102 103 104 105 106 107 108 109 110 111 112 113 114 115 116 117 118 119 120 121 122 123 124 125 126 127 128 129 130 131 132 133 134 135 137 138 139 140 141 142 143 144 145 146 147 148 149 150 151 152 153 154 155 156 157 158 159 160 161 162 163 164 165 166 167 168 169 170 171 172 173 174 175 176 177 178 179 180 181 182 183 184 185 186 187 188 189

Pos Fig	Det. nr Part. No	Ingår Fitted	OBS!! Ange alltid årsmodell vid beställning av inredning Benämning	OBS!! Specify always year of model when ordering equipment Description
63	337693	x	Skåp gavel fram L=2360	Cupboard L=2360
--	319978	x	Gångjärn d:o	Hinge d:o
--	319979	x	Platta gångjärn d:o	Plate hinge d:o
64	336063	x	Ljusramp gavelskåp	Light holder
65	316900	x	Skena gardin L1920	Curtain rod L1920
66	337738	x	Hörn inredning	Corner
--	311917	x	Gångjärn d:o	Hinge d:o
--	319909	x	Platta gångjärn d:o	Plate hinge d:o
67	331305M	x	Hyllpaket	Shelf
68	338520	x	Hylla hörn V	Shelf L
69	337171	x	Värmespalt V fram	Air gap L.F.
70	333906	x	Lock bäddlåda V F	Cover bed box L.F
--	319024	x	Matta grå textil m. tejp d:o	Carpet gray textile with tape d:o
71	331232M	x	Front bäddlåda V F	Front bed box L.F.
72	336067	x	Gavel bäddlåda V F	Gable bed box L.F
73	337765	x	Skåp övre L=1108	Cupboard upper L=1108
--	337708	T	Skåp övre L=1108 (Svit)	Cupboard upper L=1108 (Svit)
74	337695	x	Lucka	Door
75	332244M	x	Vägg kyl V	Wall refrigerator L
76	316428	x	Handtag	Handle
77	331277M	x	Hylla	Shelf
78	331289M	x	Hylla över kyl	Shelf over refrigerator
79	321712	x	List 30x44x526	List 30x44x526
80	316799	x	Gångjärn	Hinge
81	333271M	x	Hylla övre kyl	Shelf upper refrigerator
82	376108	x	Hylla under kyl	Shelf under refrigerator
84	310325	x	Trådback vit 427x427x85	Tray 427x427x85
--	312712	x	Glidlist trådback (säljes i par)	Sliding strip tray (pair)
85	375394	x	Front skåp under kyl	Front cupboard
86	331240M	x	Vägg kyl H	Wall refrigerator R
87	315202	x	Gångjärn	Hinge
88	331260M	x	Vägg garderob	Wall wardrobe
89	331238M	x	Nisch, vikdörr	Niche folding door
90	331279M	x	Hylla garderob övre	Shelf wardrobe upper
91	331274M	x	Hylla garderob nedre	Shelf wardrobe under
92	316197	x	Galgstång L=782	Clothes hanger L=782
93	319759	x	Korg, garderob	Basket, wardrobe
--	335802	x	List för korgar	List för baskets
94	335925	x	Dörr 415x1850	Door 415x1850
95	314523	x	Rätningslist dörr L=1715	List L=1715
96	314917	x	Skena draperi L=1190	Drapery rail L=1190
97	336073	x	Byrå kpl. u. skiva	Chest of drawers without board
98	336076-K	x	Skiva byrå	Board
99	336074	x	Låda byrå	Drawer
--	315215	x	Glidskena låda (säljes i par)	Slide bar (exp. in pair)
			M= Metervara	M= On the metre
			T= Tillbehör	T= Accessory

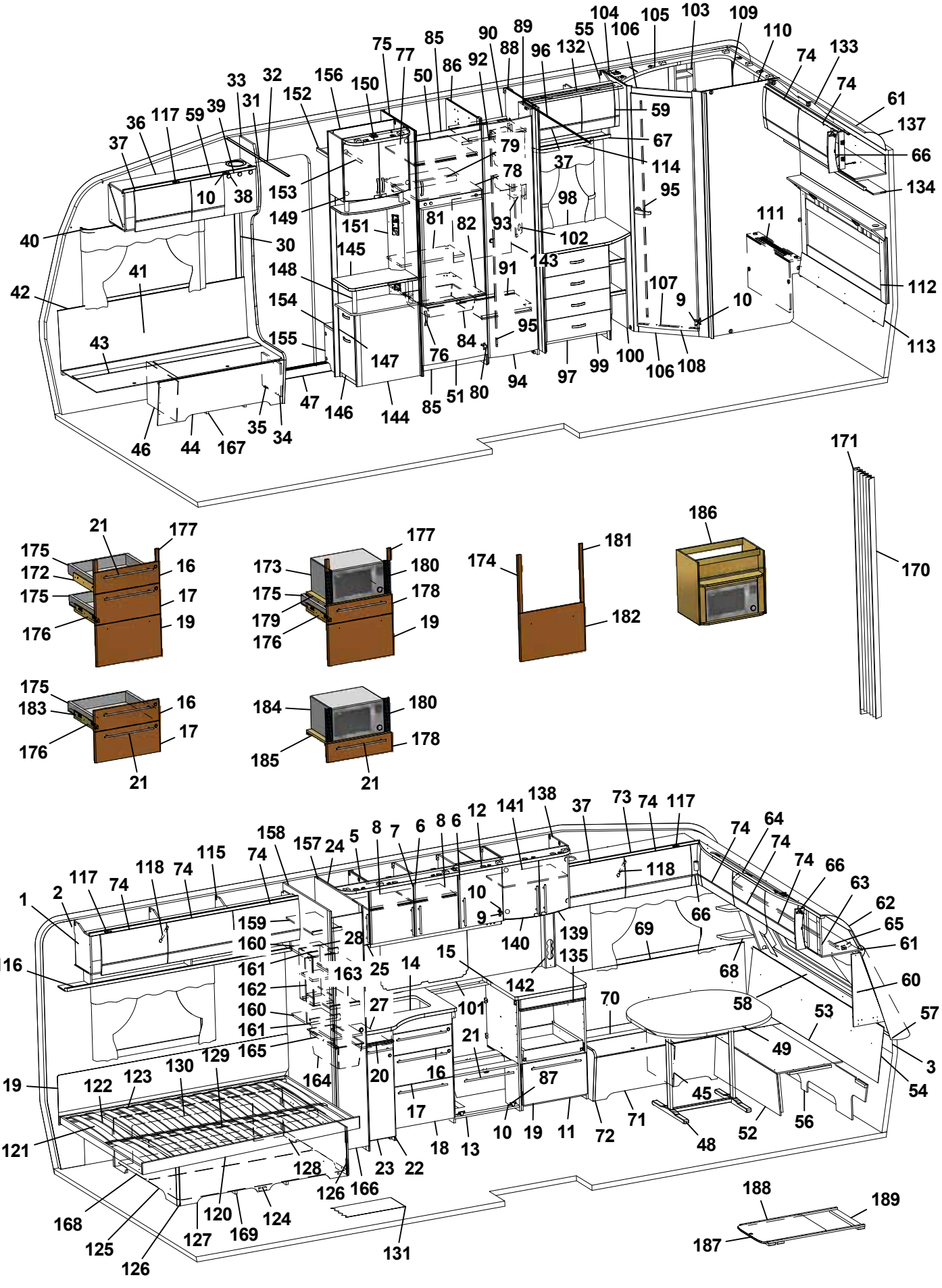
1 2 3 5 6 7 8 9 10 11 12 13 14 15 16 17 18 19 20 21 22 23 24 25 27 28 30 31 32 33 34 35 36 37 38 39 40 41 42 43 44 45 46 47 48 49 50 51 52 53 54 55 56 57 58 59 60 61 62 63 64 65 66 67 68 69 70 71 72 73 74 75 76 77 78 79 80 81 82 84 85 86 87 88 89 90 91 92 93 94 95 96 97 98 99 100 101 102 103 104 105 106 107 108 109 110 111 112 113 114 115 116 117 118 119 120 121 122 123 124 125 126 127 128 129 130 131 132 133 134 135 137 138 139 140 141 142 143 144 145 146 147 148 149 150 151 152 153 154 155 156 157 158 159 160 161 162 163 164 165 166 167 168 169 170 171 172 173 174 175 176 177 178 179 180 181 182 183 184 185 186 187 188 189

Pos Fig	Det. nr Part. No	Ingår Fitted	OBS!! Ange alltid årsmodell vid beställning av inredning Benämning	OBS!! Specify always year of model when ordering equipment Description
100	331307M	x	Hylla vid byrå kpl.	Shelf cpl.
101	350033-A	T	Köksskiva vägg svart skiffer	Protection kitchen, black
--	350033-L	T	Köksskiva vägg natur skiffer	Protection kitchen, grey
102	335787M	x	Front el-uttag	Front outlet
103	337131	x	Hylla	Shelf
104	331236M	x	Vägg tvättrum främre	Wall washroom
105	337129	x	Ljusramp tvättrum	Light holder
106	331248M	x	Tröskel 480x60	Threshold 480x60
107	314591	x	List tröskel al. L=480	List threshold L=480
108	335919	x	Dörr 490x1850	Door 490x1850
109	336050	x	Skåp tvättrum L838	Cupboard L838
110	337474	x	Vägg tvättrum bakre	Wall washroom rear
111	336165	x	Front tvättrum	Front washroom
112	336175	x	Värmespalt kpl. m. tyg och belysning	Air gap cpl. with fabric and illumination
--	336179	T	Värmespalt kpl. m. tyg och belysning (Svit)	Air gap cpl. with fabric and illumination (Svit)
113	338196	x	Värmespalt	Air gap
114	316907	x	Skena gardin L=500	Curtain rod L=500
115	337802	x	Skåp övre L=1747	Cupboard upper L=1747
116	331189M	x	Hyllpaket	Shelf
117	319978	x	Gångjärn	Hinge
--	319980	x	Platta gångjärn	Plate hinge
118	319914	x	Gasfjäder	Gas spring
--	319915	x	Fäste vinkel d:o	Angle bracket d:o
--	319916	x	Fäste runt d:o	Bracket round d:o
119	339334	x	Värmespalt	Air gap
120	338108	x	Sängram u. ribbotten	Bed bottom without laths
121	338124	x	Ribbotten kpl.	Laths bottom cpl.
122	311985	x	Ribba sängbotten L=718 B=63	Lath bed bottom L=718 B=63
123	312046	x	Band t. ribbotten	Band for laths bottom
124	337119	x	Sänglåda kpl.	Bed box cpl.
125	337122	x	Gavel säng V	Gable bed L
126	319776	x	List hörn L=2500	Corner strip L=2500
127	337124	x	Front säng	Front bed
128	337126	x	Gavel säng H	Gable bed R
129	315203	x	Regel 17,5x55x1415	Wood lath pine 17,5x55x1415
130	337120	x	Bakgavel sänglåda	Back bed box
131	319931	M^2	Matta golv, trämönstrad ljusgrå	Carpet floor, wood design light grey
--	319230	T	Matta golv, klinkermönster mörkgrå	Carpet floor, clinker design dark grey
--	319888	T	Matta golv, klinkermönster ljusgrå	Carpet floor, clinker design light grey
--	319393	T	Matta golv, antik planka	Carpet floor, antique plank
132	336078	x	Ljusramp	Light holder
133	337804	x	Skåp gavel bak L1505	Cupboard gable L1505
--	319978	x	Gångjärn d:o	Hinge d:o
--	319980	x	Platta gångjärn d:o	Plate hinge d:o
134	331303M	x	Hyllpaket	Shelf
			M= Metervara T= Tillbehör	M= On the metre T= Accessory

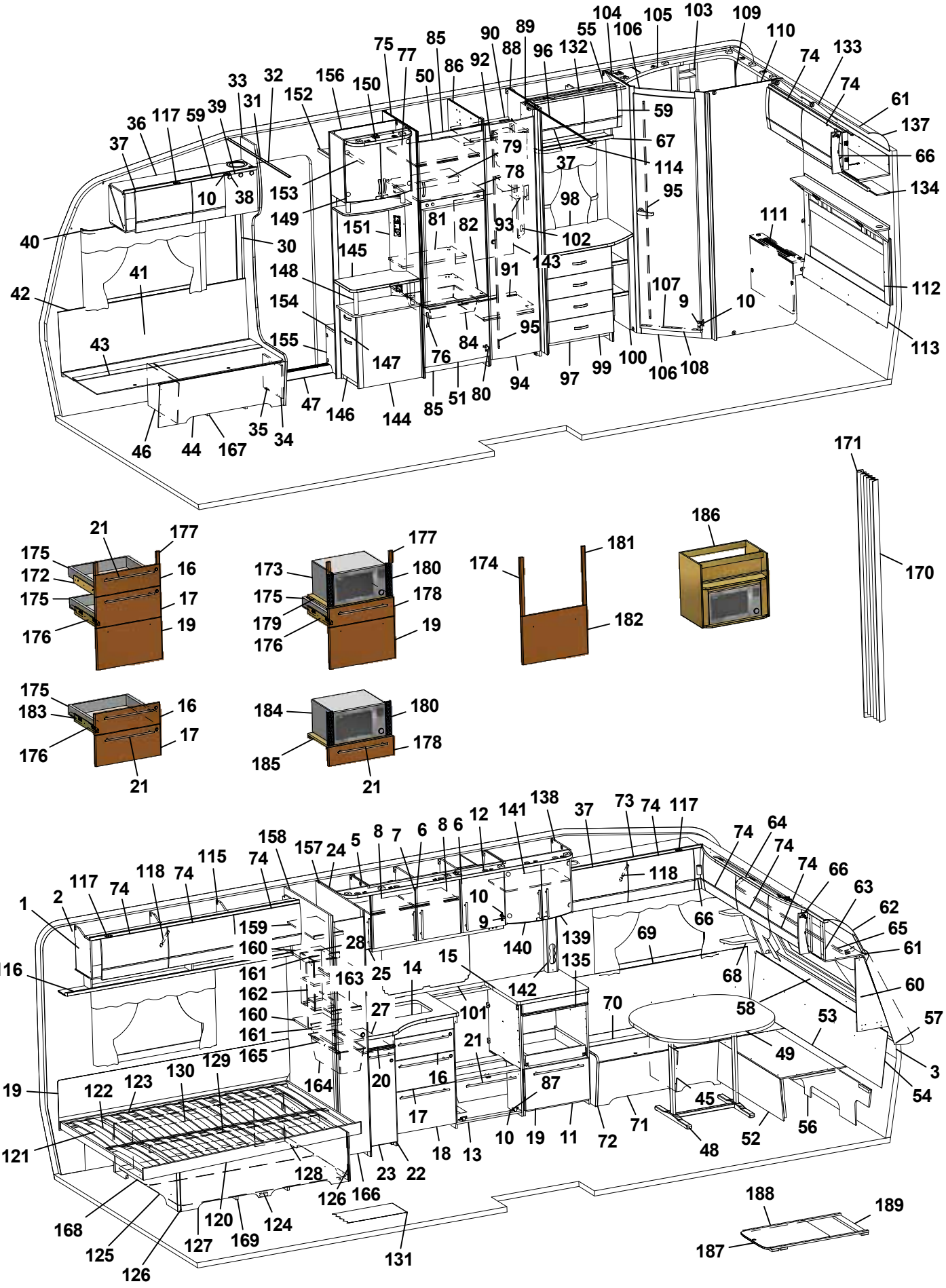
1 2 3 5 6 7 8 9 10 11 12 13 14 15 16 17 18 19 20 21 22 23 24 25 27 28 30 31 32 33 34 35 36 37 38 39 40 41 42 43 44 45 46 47 48 49 51 52 53 54 55 56 57 58 59 60 61 62 63 64 65 66 67 68 69 70 71 72 73 74 75 76 77 78 79 80 81 82 84 85 86 87 88 89 90 91 92 93 94 95 96 97 98 99 100 102 103 104 105 106 107 108 109 110 111 112 113 114 115 116 117 118 119 120 121 122 123 124 125 126 127 128 129 130 131 132 133 134 135 137 138 139 140 141 142 143 144 145 146 147 148 149 150 151 152 153 154 155 156 157 158 159 160 161 162 163 164 165 166 167 168 169 170 171 172 173 174 175 176 177 178 179 180 181 182 183 184 185 186 187 188 189

Pos Fig	Det. nr Part. No	Ingår Fitted	OBS!! Ange alltid årsmodell vid beställning av inredning Benämning	OBS!! Specify always year of model when ordering equipment Description
135	336675	x	Skärbräda	Cutting board
137	316005	x	Skiva plast 295x2363x1	Plastic sheet
138	336112	x	Skåp vitrin	Vitrine
139	332233	x	Lucka vitrin H 272x450	Door vitrine R 272x450
140	332234	x	Lucka vitrin V 272x450	Door vitrine L 272x450
--	318630	x	Lås magnet d:o	Lock magnet d:o
--	318381	x	Motstycke magnetlås	Companion part
--	318379	x	Gångjärn	Hinge
--	318380	x	Täckhatt d:o	Cover d:o
--	312588	x	Platta gångjärn	Plate hinge
141	331206M	x	Hylla	Shelf
142	333289M	x	Front el-uttag 90x533x48	Front outlet 90x533x48
--	333415M	x	Front el-uttag 90x533x60	Front outlet 90x533x60
143	336261	x	Täckskiva exp.kärl	Cover expansion vessel
144	336120	x	TV-bänk kpl. u. skiva	TV-bench cpl. whitout board
145	336122-K	x	Skiva TV-bänk	Board
146	332042M	x	Låda nedre kpl.	Drawer cpl.
--	332043M	x	Lådförstycke d:o	Drawer front d:o
147	332036M	x	Låda övre	Drawer cpl.
--	332037M	x	Lådförstycke d:o	Drawer front d:o
--	315215	x	Glidskena låda (säljes i par)	Slide bar (exp. in pair)
148	336103	x	Rundstav folierad L=192	Round staff L=192
149	336115	x	Skåp bar kpl.	Coctail cabinet cpl.
--	332088M	x	Hylla hållare flaskor	Shelf bottle holder
--	331778	x	Lucka H d:o	Door R d:o
--	331779	x	Lucka V d:o	Door L d:o
--	318379	x	Gångjärn d:o	Hinge d:o
--	318380	x	Täckhatt d:o	Cover d:o
--	312588	x	Platta gångjärn d:o	Plate hinge d:o
150	336106	x	Ljusramp	Light holder
151	331611M	x	Front el-uttag	Front outlet
152	331910M	x	Hylla garderob övre	Shelf
153	316197	x	Galgstång L=782	Clothes hanger L=782
154	319866	x	Hylla insteg	Shelf
155	336618	x	Front hylla garderob	Front
156	337198	x	Vägg instegsgarderob	Wall wardrobe
157	338774	x	Vägg garderob H	Wall wardrobe R
158	338773	x	Vägg garderob V	Wall wardrobe V
159	332922M	x	Hylla garderob	Shelf wardrobe
160	338775	x	Hylla	Shelf
161	377520	x	List folierad L=250	List L=250
162	338778	x	Rygg 514x250	Back 514x250
163	338776	x	Hylla garderob	Shelf wardrobe
164	309010	x	Trådback vit 227x527x185	Tray 227x527x185
165	316358	x	Glidskena plast L=430 D14/27	Runner plastic L=430 D14/27
			M= Metervara T= Tillbehör	M= On the metre T= Accessory

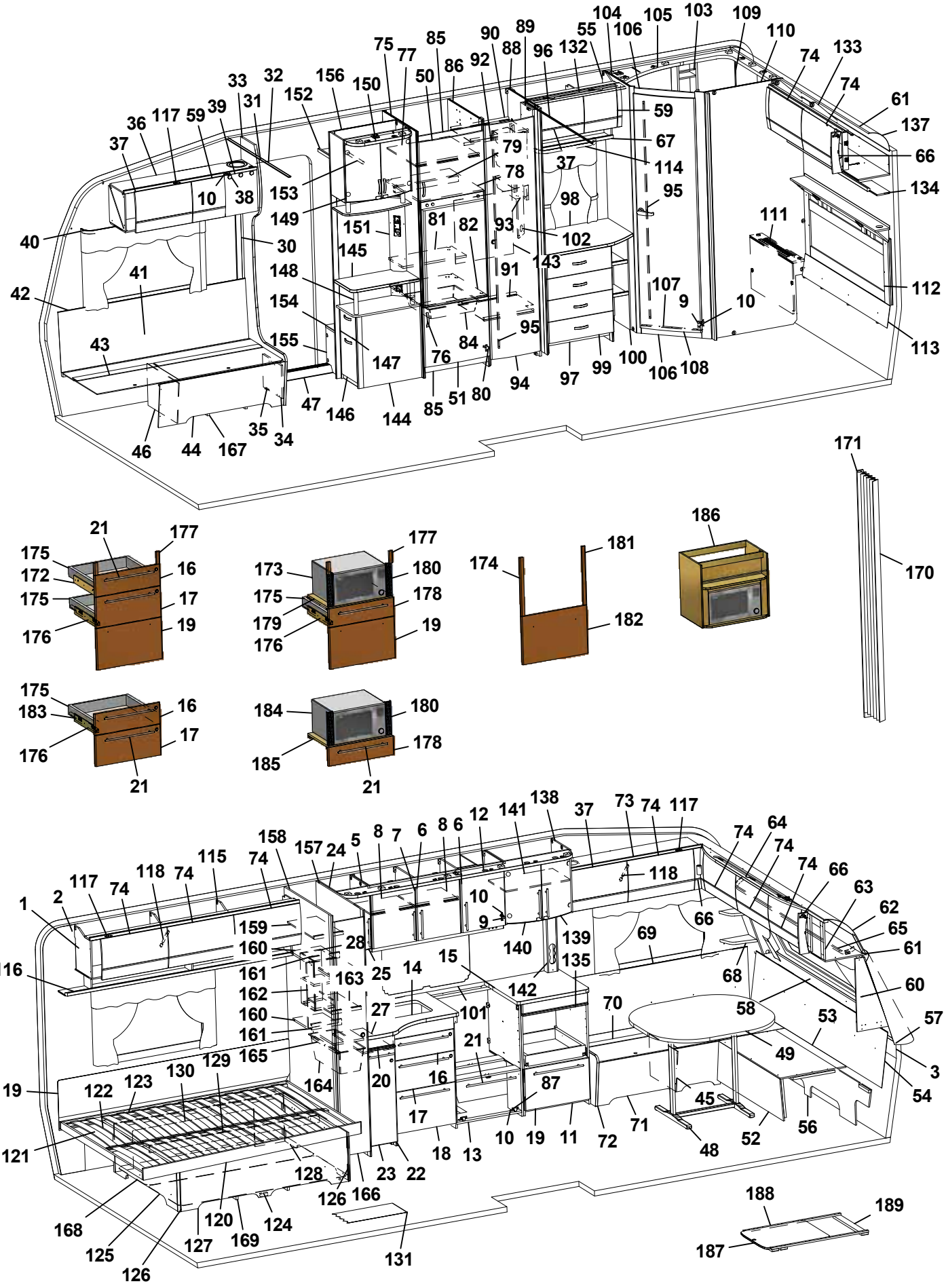
1 2 3 5 6 7 8 9 10 11 12 13 14 15 16 17 18 19 20 21 22 23 24 25 27 28 30 31 32 33 34 35 36 37 38 39 40 41 42 43 44 45 46 47 48 49 50 51 52 53 54 55 56 57 58 59 60 61 62 63 64 65 66 67 68 69 70 71 72 73 74 75 76 77 78 79 80 81 82 84 85 86 87 88 89 90 91 92 93 94 95 96 97 98 99 100 101 102 103 104 105 106 107 108 109 110 111 112 113 114 115 116 117 118 119 120 121 122 123 124 125 126 127 128 129 130 131 132 133 134 135 138 139 140 141 142 143 144 145 146 147 148 149 150 151 152 153 154 155 156 157 158 159 160 161 162 163 164 165 166 167 168 169 170 171 172 173 174 175 176 177 178 179 180 181 182 183 184 185 186 187 188 189

Pos Fig	Det. nr Part. No	Ingår Fitted	OBS!! Ange alltid årsmodell vid beställning av inredning Benämning	OBS!! Specify always year of model when ordering equipment Description
166	376043	x	Dörr 260x1850	Door 260x1850
--	314523	x	Rätningslist dörr L=1715	List L=1715
167	337582	x	Luftspalt H-fram	Air gap R front
168	325752	x	Luftspalt sänglåda	Air gap bed box
169	324938	x	Luftspalt sänglåda	Air gap bed box
170	315216	T	Vikdörr 1900x1500	Folding door
171	376461	T	Bakdel nisch vikdörr	Back niche folding door
172	336087	x	Monteringssats kpl. lådor (Vit)	Mounting kit cpl. drawers (White)
--	336759	x	Monteringssats kpl. lådor (Mekong)	Mounting kit cpl. drawers (Mekong)
173	337536	T	Monteringssats kpl. mikro (Vit)	Mounting kit cpl. micro (White)
--	337538	T	Monteringssats kpl. mikro (Mekong)	Mounting kit cpl. micro (Mekong)
174	336089	T	Monteringssats kpl. ugn (Vit)	Mounting kit cpl. oven (White)
--	336758	T	Monteringssats kpl. ugn (Mekong)	Mounting kit cpl. oven (Mekong)
175	317514	x	Låda	Drawer
176	317382	x	Glidskena låda (säljes i par)	Slide bar, drawer (exp. in pair)
--	801701	x	Skruv 6x16 d:o	Screw 6x16 d:o
177	336092	x	Passbit 95x30x16 (Mekong)	Gauge block 95x30x16 (Mekong)
178	337540	T	Lådförstycke (Vit)	Drawer front (White)
--	337541	T	Lådförstycke (Mekong)	Drawer front (Mekong)
179	331472M	T	Hylla mikro	Shelf
180	401998	T	Galler mikro	Grating
181	336086	T	Passbit 460x30x16	Gauge block 460x30x16
182	334728	T	Lucka (Vit)	Door (White)
--	336726	T	Lucka (Mekong)	Door (Mekong)
183	334732	T	Monteringssats kpl. lådor i utskjut (Vit)	Mounting kit cpl. drawers in projection (White)
--	336778	T	Monteringssats kpl. lådor i utskjut (Mekong)	Mounting kit cpl. drawers in projection (Mekong)
184	337545	T	Monteringssats kpl. mikro i utskjut (Vit)	Mounting kit cpl. micro in projection (White)
--	337546	T	Monteringssats kpl. mikro i utskjut (Mekong)	Mounting kit cpl. micro in projection (Mekong)
185	331515M	T	Hylla mikro	Shelf
186	337532	T	Skåp kpl. mikrovågsugn	Cupboard cpl. microwave oven
187	336717-GK	T	Utdragsskiva bord 450x550	Sliding leaf 450x550
188	334835M	T	List bordsstativ 750x20x13	List table stand 750x20x13
189	334834M	T	List bordsstativ 494x60x15	List table stand 494x60x15
			Dyntyger, gardiner m.m. (se tyger)	Cushion textilies, curtains etc. (see textiles)
			M= Metervara T= Tillbehör	M= On the metre T= Accessory

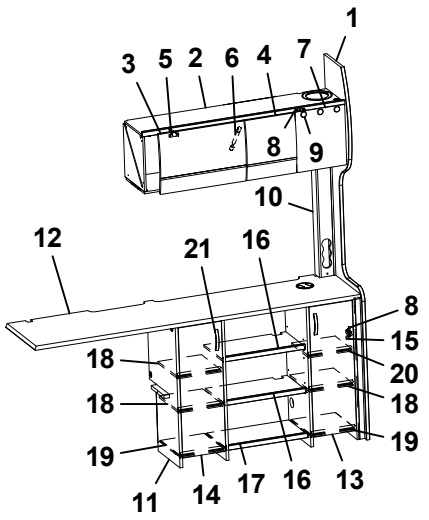
1
3
5
2
6
4
7
8
9
10
12
21
16
8
15
18
20
18
18
19
19
11
14
17
16
13

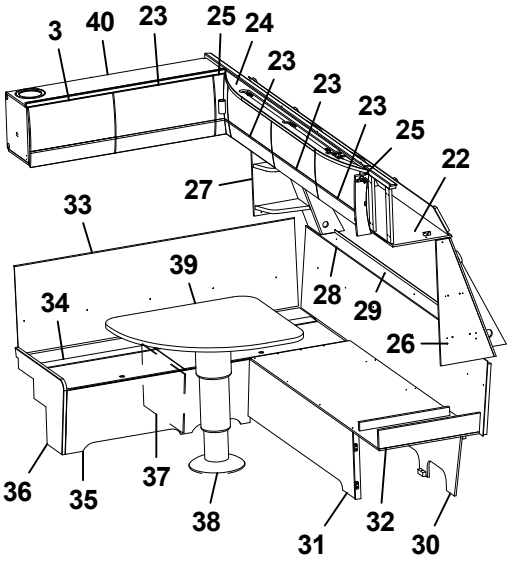
3
40
23
25
24
23
23
23
25
22
27
33
39
28
29
34
26
36
35
37
38
31
32
30

Pos Fig	Det. nr Part. No	Ingår Fitted	OBS!! Ange alltid årsmodell vid beställning av inredning Benämning	OBS!! Specify always year of model when ordering equipment Description
1	336705	x	Stolpe först.	Support bar
2	337775	x	Skåp övre elc.	Cupboard upper
3	337719	x	Lucka	Door
4	337790	x	Lucka	Door
5	319978	x	Gångjärn	Hinge
--	319980	x	Platta gångjärn	Plate hinge
6	319914	x	Gasfjäder	Gas spring
--	319915	x	Fäste vinkel d:o	Angle bracket d:o
--	319916	x	Fäste runt d:o	Bracket round d:o
7	331214	x	Lucka	Door
8	312588	x	Platta gångjärn	Plate hinge
9	318379	x	Gångjärn	Hinge
--	318380	x	Täckhatt d:o	Cover d:o
10	333676M	x	Front el-uttag	Front outlet
11	337940	x	TV-bänk kpl. u. skiva	TV-bench cpl. without board
12	337947-K	x	Skiva TV-bänk	Board TV-bench
13	337420	x	Lucka H 236x700	Door R 236x700
14	337422	x	Lucka V 236x700	Door L 236x700
15	315202	x	Gångjärn	Hinge
16	333649M	x	Hylla	Shelf
17	333651M	x	Hylla	Shelf
18	333650M	x	Hylla	Shelf
19	333652M	x	Hylla	Shelf
20	337933	x	Hylla	Shelf
21	316428	x	Handtag	Handle
22	337693	x	Skåp gavel fram L=2360	Cupboard L=2360
--	319978	x	Gångjärn d:o	Hinge d:o
--	319979	x	Platta gångjärn d:o	Plate hinge d:o
23	337695	x	Lucka	Door
24	336063	x	Ljusramp gavelskåp	Light holder
25	337738	x	Hörn inredning	Corner
--	311917	x	Gångjärn d:o	Hinge d:o
--	319909	x	Platta gångjärn d:o	Plate hinge d:o
26	338570	x	Hylla hörn H	Shelf R
27	338520	x	Hylla hörn V	Shelf L
28	337447	x	Värmespalt gavel fram	Air gap
29	336401	x	Luftspalt fronthylla	Air gap shelf front
--	317369	x	Raskant plast L=2600	Cantlist shelf front L=2600
30	337153	x	Stöd sittgrupp	Support
31	333664M	x	Front bäddlåda gavel	Front bed box gable
32	333660M	x	Skiva L-grupp	Sheet seat
33	337171	x	Värmespalt V fram	Air gap L.F.
--	319821	M	List kant mörkbrun d:o	Strip, dark brown d:o
34	333906	x	Lock bäddlåda V F	Cover bed box L.F
--	319024	x	Matta grå textil m. tejp d:o	Carpet gray textile with tape d:o
			M= Metervara T= Tillbehör	M= On the metre T= Accessory

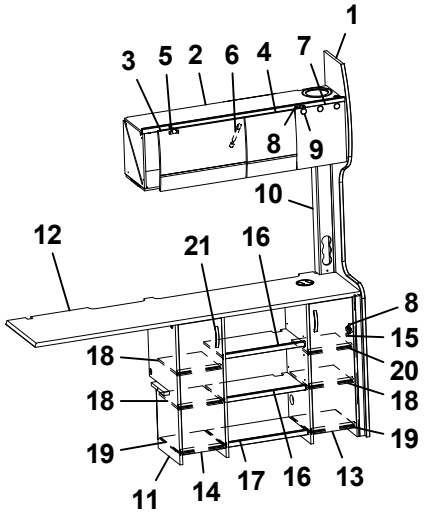
1
3
5
2
6
4
7
8
9
10
12
21
16
8
15
18
20
18
18
19
19
11
14
17
16
13

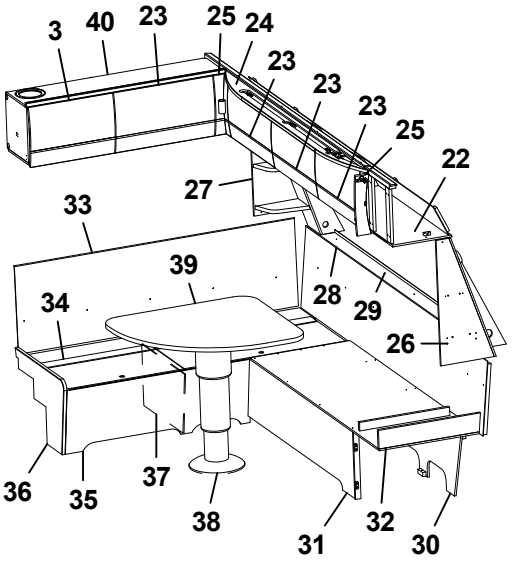
3
40
23
25
24
23
23
23
25
22
27
33
39
28
29
34
26
36
35
37
38
31
32
30

Pos Fig	Det. nr Part. No	Ingår Fitted	OBS!! Ange alltid årsmodell vid beställning av inredning Benämning	OBS!! Specify always year of model when ordering equipment Description
35	331232M	x	Front bäddlåda V F	Front bed box L.F.
36	338003	x	Gavel bäddlåda V F	Gable bed box L.F
37	312825	x	Stöd bäddlåda	Support bed box
38	319912	x	Bordsstativ	Table stand
39	335951-K	x	Bordsskiva 840x750	Table top 840x750
40	337765	x	Skåp övre L=1108	Cupboard upper L=1108
--	337708	T	Skåp övre L=1108 (Svit)	Cupboard upper L=1108 (Svit)

M= Metervara
T= Tillbehör

M= On the metre
T= Accessory

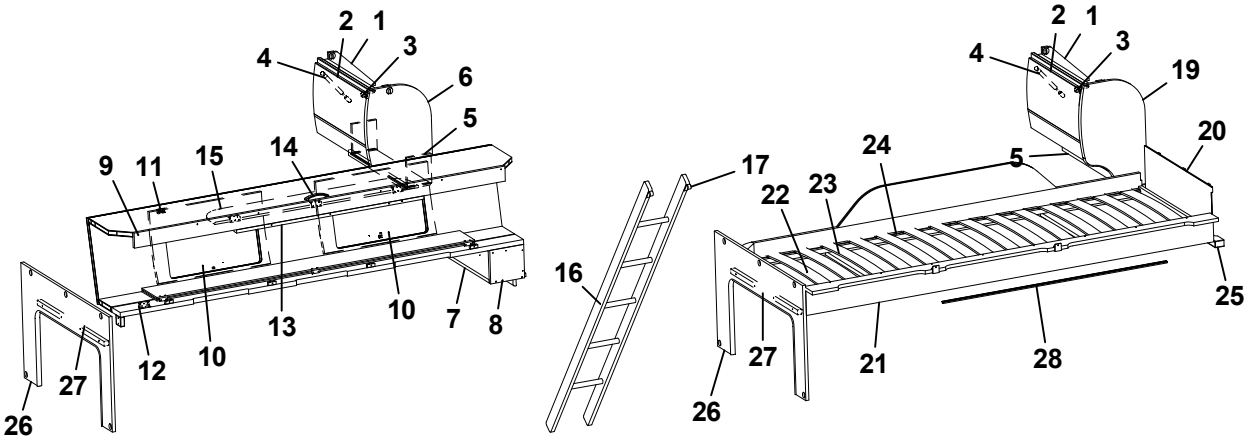
2
1
4
3
6
5
9
11
15
14
10
13
10
7
8
12
10
27
26
2
1
4
3
19
20
5
24
17
22
23
16
25
27
21
28
26

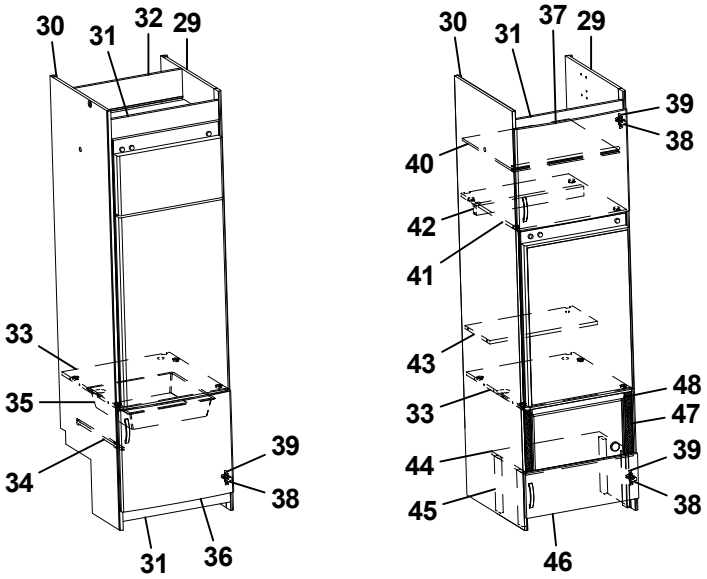
30
31
32
29
33
35
34
39
38
31
36
30
31
37
29
39
38
40
42
41
43
48
33
47
44
39
45
38
46

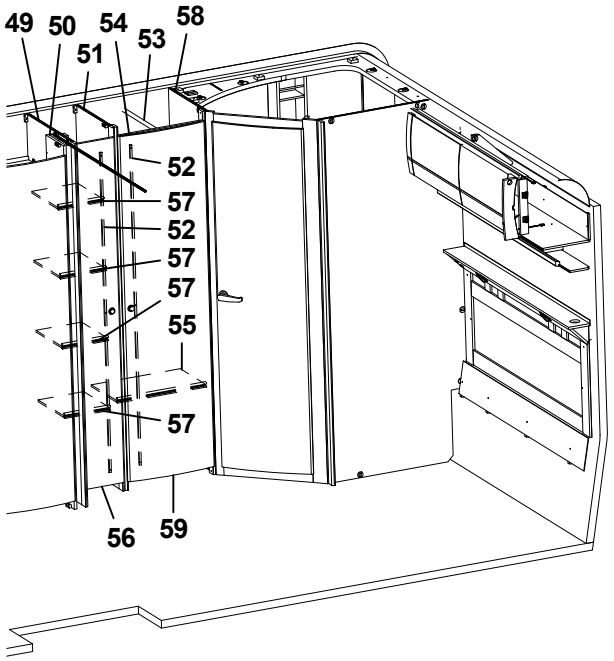
49
50
54
53
58
51
52
57
52
57
57
55
57
56
59

Pos Fig	Det. nr Part. No	Ingår Fitted	OBS!! Ange alltid årsmodell vid beställning av inredning Benämning	OBS!! Specify always year of model when ordering equipment Description
1	337937	x	Skåp gavel bak L560	Cupboard gable L560
2	337695	x	Lucka	Door
3	319978	x	Gångjärn	Hinge
--	319980	x	Platta gångjärn	Plate hinge
4	319914	x	Gasfjäder	Gas spring
--	319915	x	Fäste vinkel d:o	Angle bracket d:o
--	319916	x	Fäste runt d:o	Bracket round d:o
5	331743M	x	Hyllpaket	Shelf
6	336180	x	Gavel rundad	Gable
7	332658M	x	Hylla gavel bak	Shelf gable rear
8	331697M	x	Gavel	Gable
9	337661	x	Överbäddskåp L1980	Upper bed L1980
10	337664	x	Lucka	Door
11	860402	x	Gångjärn	Hinge
12	860405	x	Gångjärn	Hinge
13	339839	x	Regel låsning	Lock bar
14	316428	x	Handtag	Handle
15	375813	x	Rasskydd ö-bäddskåp	Protective plate
16	376697	T	Stege ö-bäddsskåp 201x1800 kpl.	Ladder upper bed 201x1800 cpl.
17	860426	T	Krok t. stege	Hook for ladder
19	336185	x	Gavel rundad	Gable
20	321209	x	Värmespalt gavel	Air gap gable
21	336381	x	Sängram vån.säng V u. ribbotten	Bed bottom L without laths
22	325430	x	Ribbotten kpl.	Laths bottom cpl.
23	311985	x	Ribba sängbotten L=718 B=63	Lath bed bottom L=718 B=63
24	312046	x	Band t. ribbotten	Band for laths bottom
25	331960M	x	Bärregel	Bearing rail
26	333417M	x	Skiva fast bädd kpl.	Sheet upper bed cpl.
27	331698M	x	Bärregel 670x22x22	Bearing rail 670x22x22
28	314721	x	Skena draperi L=1100	Curtain rod L=1100
29	331240M	x	Vägg kyl H	Wall refrigerator R
30	332244M	x	Vägg kyl V	Wall refrigerator L
31	375394	x	Front skåp under kyl	Front cupboard
32	333142M	x	Bakstycke stopp kyl	Back cupboard
33	376108	x	Hylla under kyl	Shelf under refrigerator
34	312712	x	Glidlist trådback (säljes i par)	Sliding strip tray (pair)
35	310325	x	Trådback vit 427x427x85	Tray 427x427x85
36	336046	x	Lucka H 550x470	Door R 550x470
37	336045	x	Lucka V 550x470	Door L 550x470
38	316799	x	Gångjärn	Hinge
39	312588	x	Platta gångjärn	Plate hinge
40	331277M	x	Hylla	Shelf
41	331289M	x	Hylla över kyl	Shelf over refrigerator
42	321712	x	List 30x44x526	List 30x44x526
43	333271M	x	Hylla övre kyl	Shelf upper refrigerator
			T= Tillbehör	T= Accessory

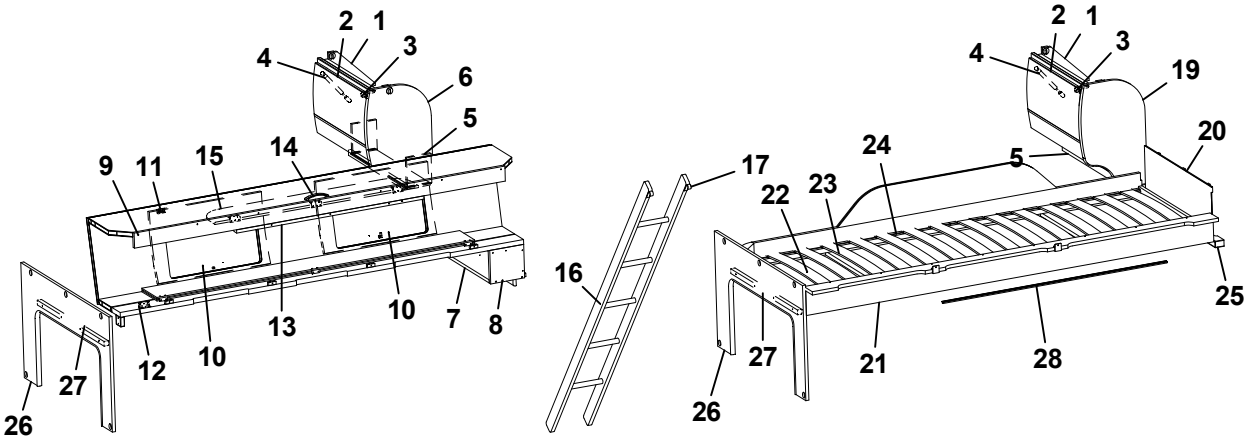
2
1
4
3
6
5
9
11
15
14
13
10
7
8
12
10
27
26
2
1
4
3
19
20
5
24
17
22
23
16
25
27
21
28
26

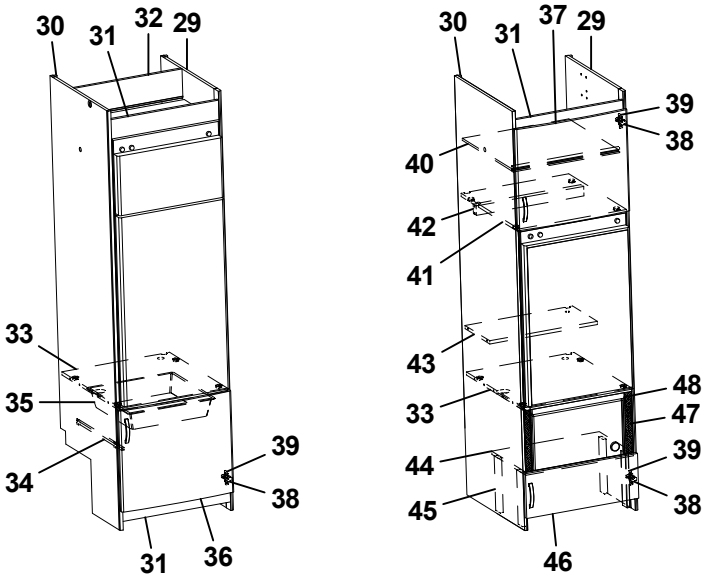
30
31
32
29
33
35
34
39
38
31
36
30
31
37
29
39
38
40
42
41
43
48
33
47
44
39
45
38
46

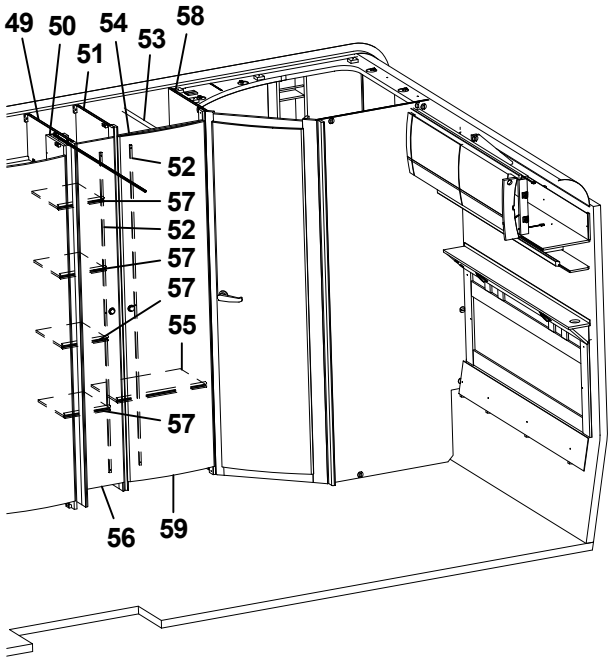
49
50
54
53
58
51
52
57
52
57
57
55
57
56
59

Pos Fig	Det. nr Part. No	Ingår Fitted	OBS!! Ange alltid årsmodell vid beställning av inredning Benämning	OBS!! Specify always year of model when ordering equipment Description
44	336672	x	Hylla mikro	Shelf
45	330631M	x	List folierad L=253	List folierad L=253
46	336209-1	x	Lucka 550x208	Door 550x208
47	401685	x	Galler mikro 285x40	Grating 285x40
48	337542	x	List 15x25x450	List 15x25x450
49	331259M	x	Vägg garderob	Wall wardrobe
50	331238M	x	Nisch, vikdörr	Niche folding door
51	331237M	x	Vägg garderob H	Wall wardrobe R
52	314523	x	Rätningslist dörr L=1715	List L=1715
53	316197	x	Galgstång L=782	Clothes hanger L=782
54	331275M	x	Överbit garderob	Overlap wardrobe
55	331287M	x	Hylla	Shelf
56	376043	x	Dörr 260x1850	Door 260x1850
57	331288M	x	Hylla	Shelf
58	331235M	x	Vägg tvättrum främre	Wall washroom
59	335919	x	Dörr 490x1850	Door 490x1850
			T= Tillbehör	T= Accessory

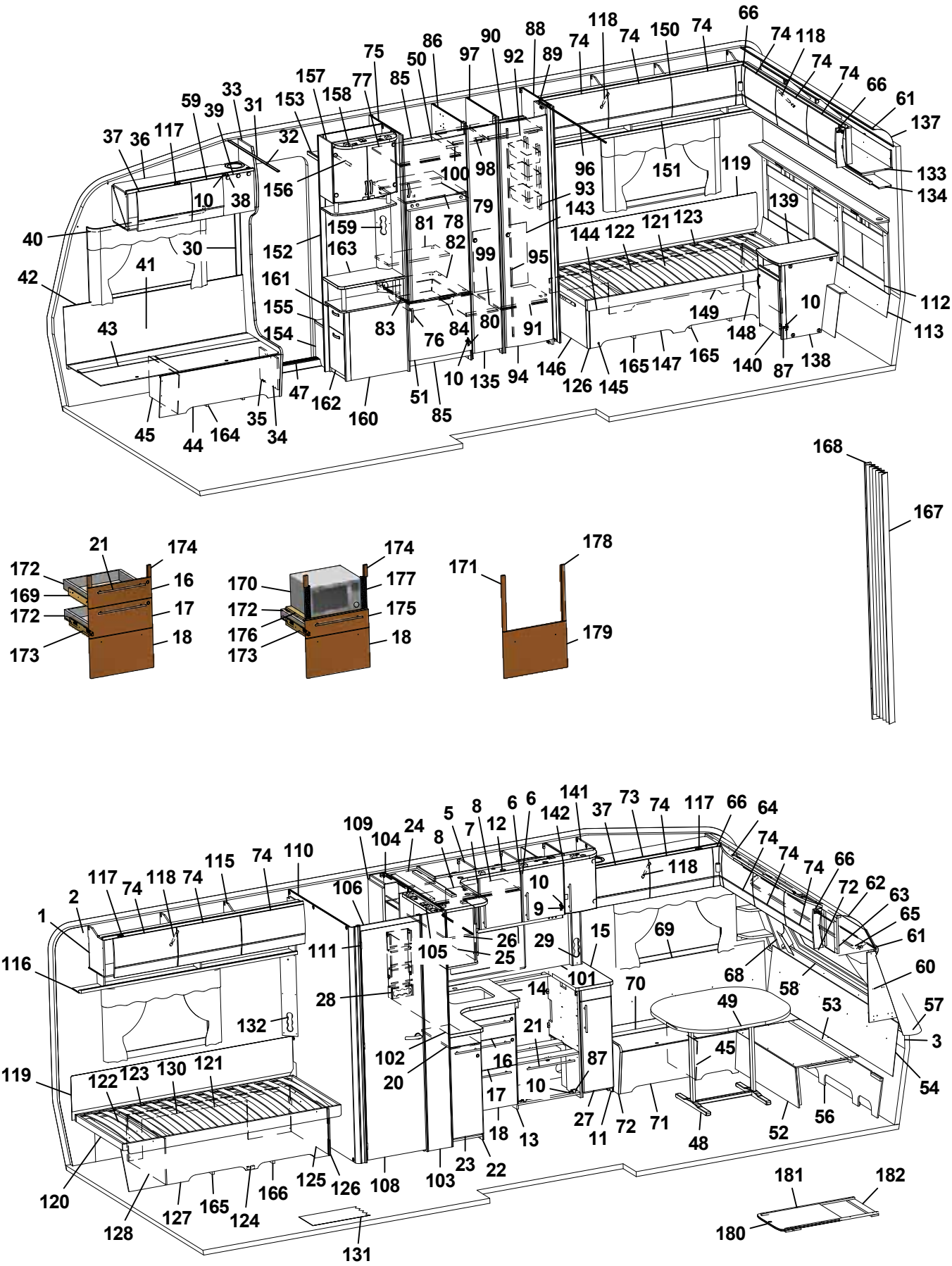
1
2
3
4
5
6
7
8
9
10
11
12
13
14
15
16
17
18
20
21
22
23
24
25
26
27
28
29
30
31
32
33
34
35
36
37
38
39
40
41
42
43
44
45
47
48
49
50
51
52
53
54
55
56
57
58
59
60
61
62
63
64
65
66
68
69
70
71
72
73
74
75
76
77
78
79
80
81
82
83
84
85
86
87
88
89
90
91
92
93
94
95
96
97
98
99
100
101
102
103
104
105
106
108
109
110
111
112
113
114
115
116
117
118
119
120
121
122
123
124
125
126
127
128
130
131
132
133
134
135
137
138
139
140
141
142
143
144
145
146
147
148
149
150
151
152
153
154
155
156
157
158
159
160
161
162
163
164
165
166
167
168
169
170
171
172
173
174
175
176
177
178
179
180
181
182

Pos Fig	Det. nr Part. No	Ingår Fitted	OBS!! Ange alltid årsmodell vid beställning av inredning Benämning	OBS!! Specify always year of model when ordering equipment Description
1	318657	M	Tapet vägg/tak	Wall paper
2	318584	M	Tejp tapet 20 mm	Tape, wall paper 20 mm
3	318585	M	Tejp tapet 60 mm	Tape, wall paper 60 mm
5	337780	x	Skåp kök L1120 kpl. (Vit)	Cupboard kitchen L1120 cpl. (White)
--	337823	x	Skåp kök L1120 kpl. (Mekong)	Cupboard kitchen L1120 cpl. (Mekong)
6	334712	x	Lucka H (Vit)	Door R (White)
--	336624	x	Lucka H (Mekong)	Door R (Mekong)
--	317502	x	Handtag d:o	Handle d:o
7	334713	x	Lucka V (Vit)	Door L (White)
--	336625	x	Lucka V (Mekong)	Door L (Mekong)
--	317502	x	Handtag d:o	Handle d:o
8	331385M	x	Hylla	Shelf
9	311917	x	Gångjärn	Hinge
10	312588	x	Platta gångjärn	Plate hinge
11	336446	x	Utskjut diskbänk (Vit)	Projection kitchen sink (White)
--	336824	x	Utskjut diskbänk (Mekong)	Projection kitchen sink (Mekong)
12	337964	x	Ljusramp köksskåp	Light holder kitchen
13	336082	x	Diskbänk kpl. u. skiva (Vit)	Kitchen sink cpl. without board (White)
--	336757	x	Diskbänk kpl. u. skiva (Mekong)	Kitchen sink cpl. without board (Mekong)
14	336131-K	x	Skiva diskbänk 872x1090	Board 872x1090
15	336447-K	x	Skiva diskbänk 335x565	Board 335x565
16	334706	x	Lådförstycke (Vit)	Drawer front (White)
--	336631	x	Lådförstycke (Mekong)	Drawer front (Mekong)
17	334707	x	Lådförstycke (Vit)	Drawer front (White)
--	336633	x	Lådförstycke (Mekong)	Drawer front (Mekong)
18	334708	x	Lucka (Vit)	Door (White)
--	336635	x	Lucka (Mekong)	Door (Mekong)
20	336081-K	x	Skärbräda	Cutting board
21	317503	x	Handtag	Handle
22	337184	x	Utskjut diskbänk (Vit)	Projection kitchen sink (White)
--	337187	x	Utskjut diskbänk (Mekong)	Projection kitchen sink (Mekong)
--	319558	x	Bänkutdrag V d:o	Extract L d:o
--	319559	x	Korg d:o	Basket d:o
23	334933	x	Lucka (Vit)	Door (White)
--	336725	x	Lucka (Mekong)	Door (Mekong)
--	317502	x	Handtag d:o	Handle d:o
24	336156	x	Skåp utskjut kökskåp	Cupboard projection
25	331226	x	Lucka acrylplast	Door acryl
--	314350	x	Lås magnet d:o	Lock magnet d:o
--	318381	x	Motstycke magnetlås	Companion part
--	314351	x	Gångjärn d:o	Hinge d:o
26	336158	x	Hylla	Shelf
27	334740	x	Lucka (Vit)	Door (White)
--	336825	x	Lucka (Mekong)	Door (Mekong)
28	333409M	x	Kryddhylla	Spice rack
29	333289M	x	Front el-uttag 90x533x48	Front outlet 90x533x48
--	333415M	x	Front el-uttag 90x533x60	Front outlet 90x533x60
30	318962	x	List täck el-kabel B=45 L=2100	Cover strip B=45 L=2100
31	316270	x	List snäpp undre L2379	List under L2379
32	316268	x	List snäpp övre L2379	List upper L2379
			M= Metervara T= Tillbehör	M= On the metre T= Accessory

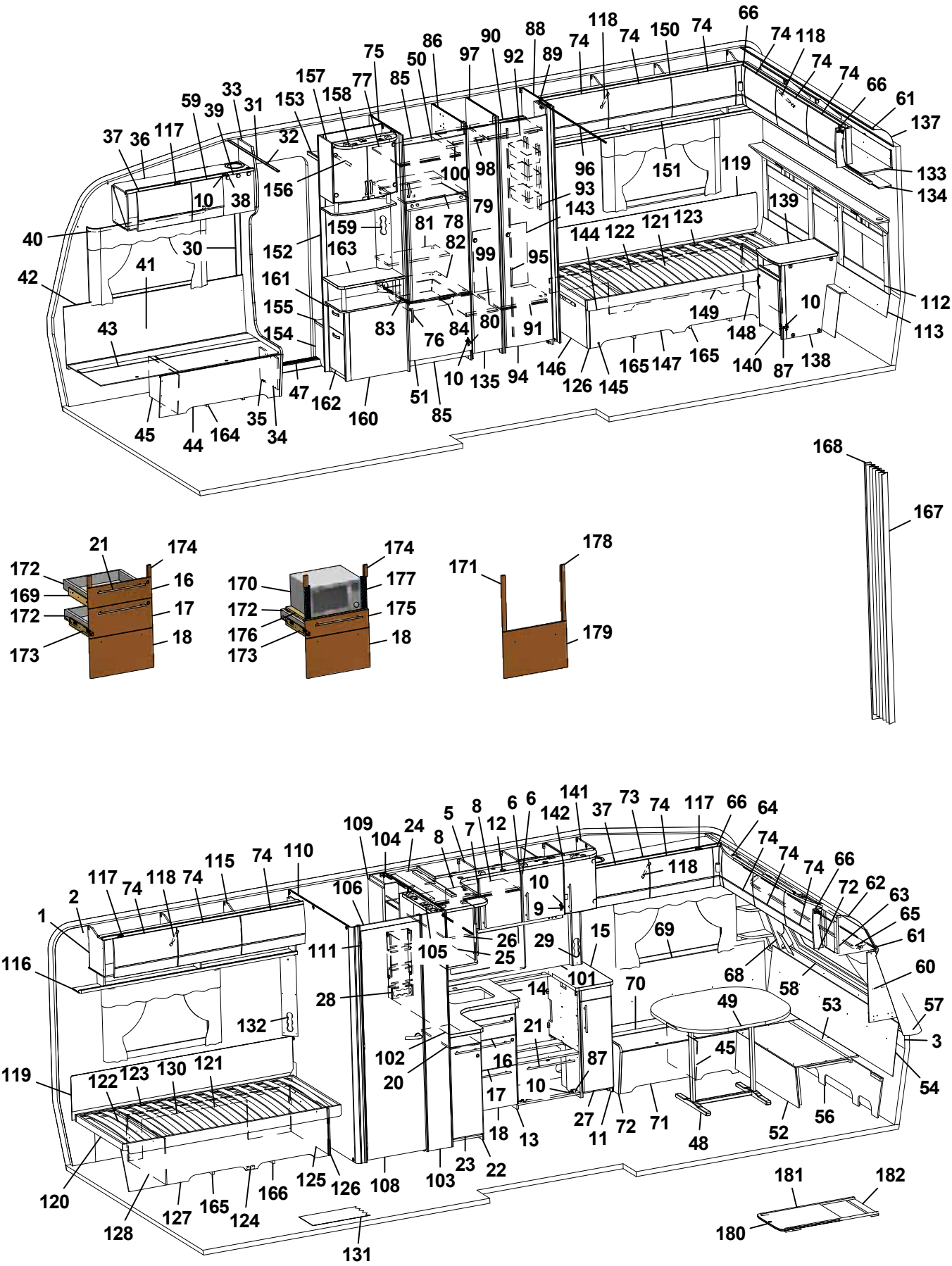
1
2
3
4
5
6
7
8
9
10
11
12
13
14
15
16
17
18
20
21
22
23
24
25
26
27
28
29
30
31
32
33
34
35
36
37
38
39
40
41
42
43
44
45
47
48
49
50
51
52
53
54
55
56
57
58
59
60
61
62
63
64
65
66
68
69
70
71
72
73
74
75
76
77
78
79
80
81
82
83
84
85
86
87
88
89
90
91
92
93
94
95
96
97
98
99
100
101
102
103
104
105
106
108
109
110
111
112
113
114
115
116
117
118
119
120
121
122
123
124
125
126
127
128
130
131
132
133
134
135
137
138
139
140
141
142
143
144
145
146
147
148
149
150
151
152
153
154
155
156
157
158
159
160
161
162
163
164
165
166
167
168
169
170
171
172
173
174
175
176
177
178
179
180
181
182

Pos Fig	Det. nr Part. No	Ingår Fitted	OBS!! Ange alltid årsmodell vid beställning av inredning Benämning	OBS!! Specify always year of model when ordering equipment Description
33	336065	x	Stolpe först. L1948 kpl. m. lucka	Support bar cpl. with door
34	336064	x	Lucka	Door
35	312589	x	Gångjärn	Hinge
36	337775	x	Skåp övre elc.	Cupboard upper
37	337719	x	Lucka	Door
38	318379	x	Gångjärn	Hinge
--	318380	x	Täckhatt d:o	Cover d:o
39	331214	x	Lucka	Door
40	316898	x	Skena gardin L1020	Curtain rod L1020
41	339355	x	Värmespalt H fram	Air gap R.F.
42	319821	M	List kant mörkbrun	Strip, dark brown
43	336883	x	Lock bäddlåda H F	Cover bedbox R.F.
--	319024	x	Matta grå textil m. tejp d:o	Carpet gray textile with tape d:o
44	336881	x	Front bäddlåda H F	Front bed box R.F.
45	312825	x	Stöd bäddlåda HF	Support bed box
47	314687	x	Tröskel aluminium L=850	Threshold aluminium L=850
48	319859	x	Bordsstativ	Table stand
49	335940-K	x	Bordsskiva 1025x940	Table top 1025x940
--	337413	x	List bord 400x55x26	List table 400x55x26
--	375774-K	x	Bordsskiva 1025x940 (Svit)	Table top 1025x940 (Svit)
50	336045	x	Lucka V 550x470	Door L 550x470
51	336046	x	Lucka H 550x470	Door R 550x470
52	331245M	x	Front bäddlåda gavel	Front bed box gable
53	331246M	x	Skiva rundsittgrupp	Sheet seat
54	337182	x	Värmespalt gavel fram	Air gap
56	337153	x	Stöd sittgrupp	Support
57	213471	x	Hylla front kpl. L2376	Shelf front cpl. L2376
58	336132	x	Luftspalt fronthylla	Air gap shelf front
--	317369	x	Raskant plast L=2600	Cantlist shelf front L=2600
59	337790	x	Lucka	Door
60	338518	x	Hylla hörn H	Shelf R
61	313884	x	List plast radie L=2379	List L=2379
62	316005	x	Skiva plast 295x2363x1	Plastic sheet
63	337693	x	Skåp gavel fram L=2360	Cupboard L=2360
--	319978	x	Gångjärn d:o	Hinge d:o
--	319979	x	Platta gångjärn d:o	Plate hinge d:o
64	336063	x	Ljusramp gavelskåp	Light holder
65	316900	x	Skena gardin L1920	Curtain rod L1920
66	337738	x	Hörn inredning	Corner
--	311917	x	Gångjärn d:o	Hinge d:o
--	319909	x	Platta gångjärn d:o	Plate hinge d:o
68	338520	x	Hylla hörn V	Shelf L
69	337171	x	Värmespalt V fram	Air gap L.F.
70	333906	x	Lock bäddlåda V F	Cover bed box L.F
--	319024	x	Matta grå textil m. tejp d:o	Carpet gray textile with tape d:o
71	331232M	x	Front bäddlåda V F	Front bed box L.F.
72	336067	x	Gavel bäddlåda V F	Gable bed box L.F
73	337765	x	Skåp övre L=1108	Cupboard upper L=1108
--	337708	T	Skåp övre L=1108 (Svit)	Cupboard upper L=1108 (Svit)
74	337695	x	Lucka	Door
			M= Metervara T= Tillbehör	M= On the metre T= Accessory

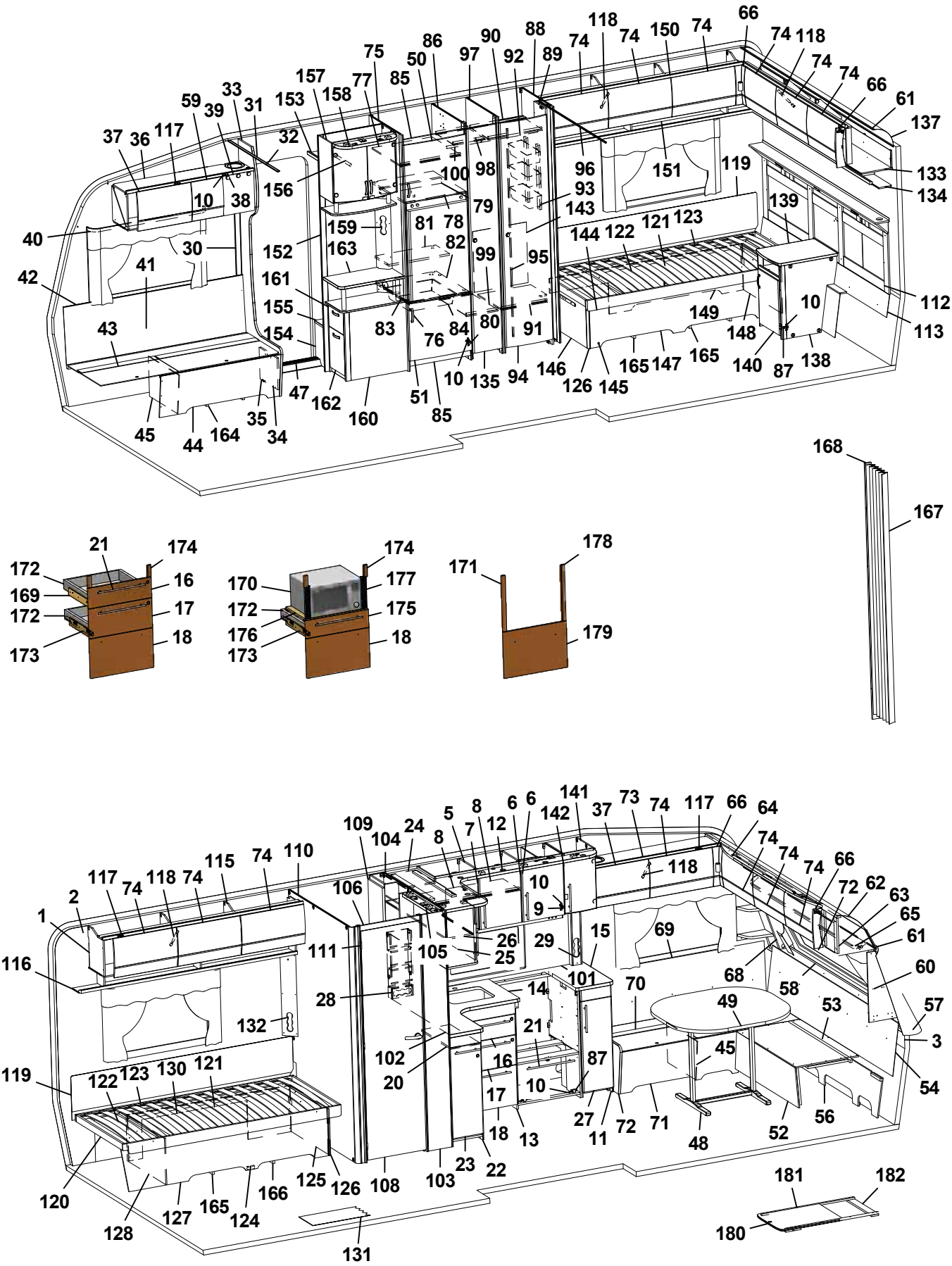
1
2
3
4
5
6
7
8
9
10
11
12
13
14
15
16
17
18
20
21
22
23
24
25
26
27
28
29
30
31
32
33
34
35
36
37
38
39
40
41
42
43
44
45
47
48
49
50
51
52
53
54
55
56
57
58
59
60
61
62
63
64
65
66
68
69
70
71
72
73
74
75
76
77
78
79
80
81
82
83
84
85
86
87
88
89
90
91
92
93
94
95
96
97
98
99
100
101
102
103
104
105
106
108
109
110
111
112
113
114
115
116
117
118
119
120
121
122
123
124
125
126
127
128
130
131
132
133
134
135
137
138
139
140
141
142
143
144
145
146
147
148
149
150
151
152
153
154
155
156
157
158
159
160
161
162
163
164
165
166
167
168
169
170
171
172
173
174
175
176
177
178
179
180
181
182

Pos Fig	Det. nr Part. No	Ingår Fitted	OBS!! Ange alltid årsmodell vid beställning av inredning Benämning	OBS!! Specify always year of model when ordering equipment Description
75	332244M	x	Vägg kyl V	Wall refrigerator L
76	316428	x	Handtag	Handle
77	331277M	x	Hylla	Shelf
78	331289M	x	Hylla över kyl	Shelf over refrigerator
79	321712	x	List 30x44x526	List 30x44x526
80	316799	x	Gångjärn	Hinge
81	333271M	x	Hylla övre kyl	Shelf upper refrigerator
82	376108	x	Hylla under kyl	Shelf under refrigerator
83	312712	x	Glidlist trådback (säljes i par)	Sliding strip tray (pair)
84	310325	x	Trådback vit 427x427x85	Tray 427x427x85
85	375394	x	Front skåp under kyl	Front cupboard
86	331240M	x	Vägg kyl H	Wall refrigerator R
87	315202	x	Gångjärn	Hinge
88	331593M	x	Vägg garderob	Wall wardrobe
89	331238M	x	Nisch, vikdörr	Niche folding door
90	331620M	x	Hylla garderob övre	Shelf wardrobe upper
91	332693M	x	Hylla garderob nedre	Shelf wardrobe under
92	316197	x	Galgstång L=782	Clothes hanger L=782
93	319759	x	Korg, garderob	Basket, wardrobe
--	335802	x	List för korgar	List för baskets
94	335925	x	Dörr 415x1850	Door 415x1850
95	314523	x	Rätningslist dörr L=1715	List L=1715
96	314917	x	Skena draperi L=1190	Drapery rail L=1190
97	332724M	x	Vägg garderob	Wall wardrobe
98	332726M	x	Hylla övre	Shelf upper
99	332727M	x	Hylla nedre	Shelf under
100	316197	x	Galgstång L=782	Clothes hanger L=782
101	319904-A	T	Köksskiva vägg svart skiffer	Protection kitchen, black
--	319904-L	T	Köksskiva vägg natur skiffer	Protection kitchen, grey
102	319922-A	T	Köksskiva vägg svart skiffer	Protection kitchen, black
--	319922-L	T	Köksskiva vägg natur skiffer	Protection kitchen, grey
103	337977	x	Vägg tvättrum yttre	Wall washroom
104	337974	x	Vägg tvättrum H	Wall washroom R
105	337984	x	Ljusramp tvättrum	Light holder
106	338451	x	Överbit tvättrum	Overlap washroom
108	335719	x	Dörr 510x1890	Door 510x1890
--	319708	x	Lås tvättrum	Lock washroom
--	319707	x	Handtag tvättrum	Handle washrom
109	336137	x	Skåp tvättrum	Cupboard
110	337970	x	Vägg tvättrum V	Wall washroom L
111	319755	x	Gångjärn tvättrum	Hinge washroom
112	337257	x	Värmespalt kpl. m. tyg och belysning	Air gap cpl. with fabric and illumination
--	337266	T	Värmespalt kpl. m. tyg och belysning (Svit)	Air gap cpl. with fabric and illumination (Svit)
113	337264	x	Värmespalt	Air gap
115	337802	x	Skåp övre V-bak L=1747	Cupboard upper L-rear L=1747
116	331189M	x	Hyllpaket	Shelf
117	319978	x	Gångjärn	Hinge
--	319980	x	Platta gångjärn	Plate hinge
118	319914	x	Gasfjäder	Gas spring
--	319915	x	Fäste vinkel d:o	Angle bracket d:o
			M= Metervara T= Tillbehör	M= On the metre T= Accessory

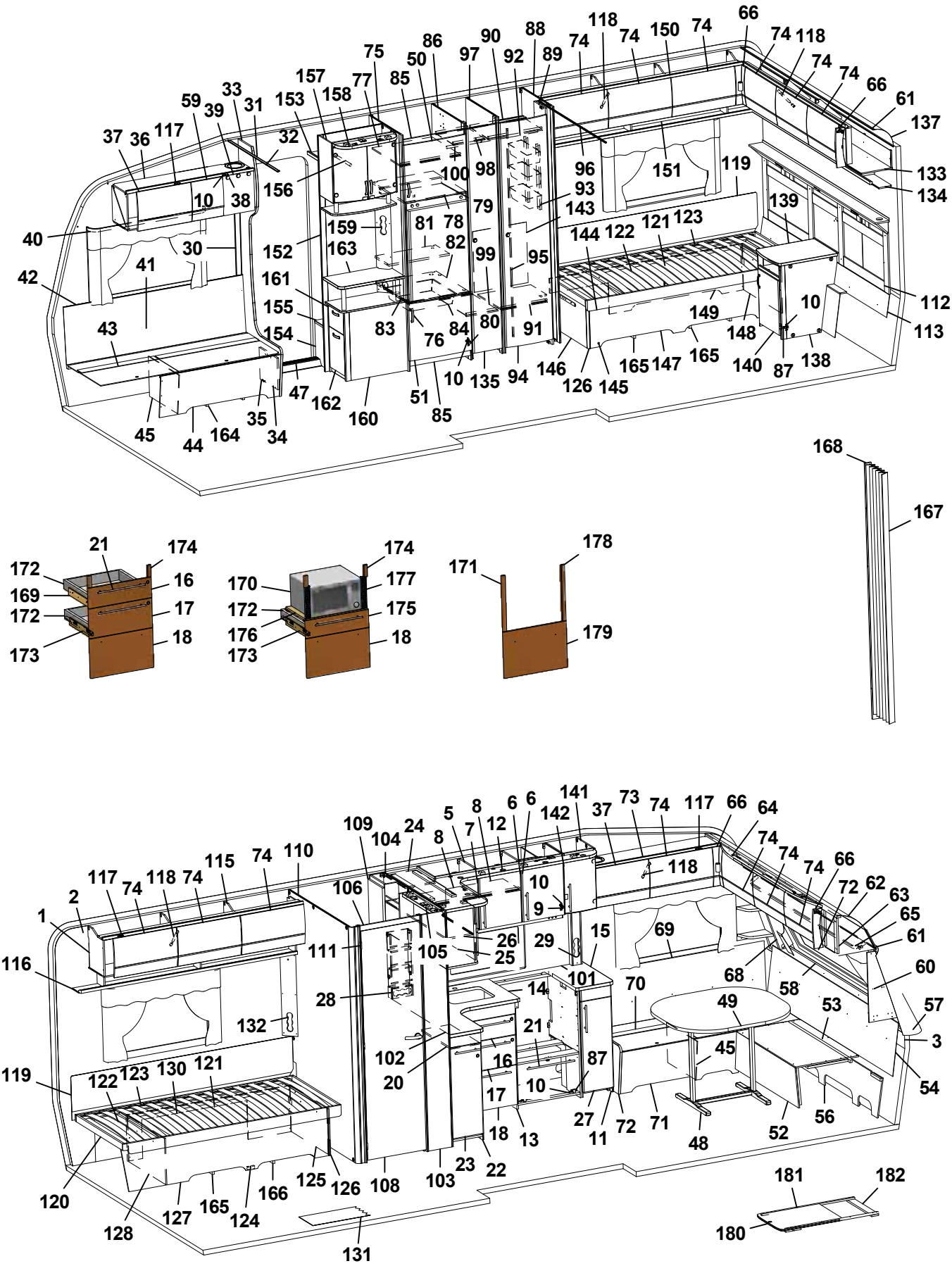
1
2
3
4
5
6
7
8
9
10
11
12
13
14
15
16
17
18
20
21
22
23
24
25
26
27
28
29
30
31
32
33
34
35
36
37
38
39
40
41
42
43
44
45
47
48
49
50
51
52
53
54
55
56
57
58
59
60
61
62
63
64
65
66
68
69
70
71
72
73
74
75
76
77
78
79
80
81
82
83
84
85
86
87
88
89
90
91
92
93
94
95
96
97
98
99
100
101
102
103
104
105
106
108
109
110
111
112
113
114
115
116
117
118
119
120
121
122
123
124
125
126
127
128
130
131
132
133
134
135
137
138
139
140
141
142
143
144
145
146
147
148
149
150
151
152
153
154
155
156
157
158
159
160
161
162
163
164
165
166
167
168
169
170
171
172
173
174
175
176
177
178
179
180
181
182

Pos Fig	Det. nr Part. No	Ingår Fitted	OBS!! Ange alltid årsmodell vid beställning av inredning Benämning	OBS!! Specify always year of model when ordering equipment Description
--	319916	x	Fäste runt d:o	Bracket round d:o
119	339334	x	Värmespalt	Air gap
120	337449	x	Sängram V u. ribbotten	Bed bottom L without laths
121	325342	x	Ribbotten kpl.	Laths bottom cpl.
122	314211	x	Ribba sängbotten L=820 B=63	Lath bed bottom L=820 B=63
123	312046	x	Band t. ribbotten	Band for laths bottom
124	337143	x	Sänglåda kpl. V	Bed box cpl. L
125	337146	x	Gavel säng främre	Gable bed front
126	319776	x	List hörn L=2500	Corner strip L=2500
127	337144	x	Front säng	Front bed
128	337149	x	Gavel säng bakre	Gable bed rear
130	337151	x	Rygg sänglåda	Back bed box
131	319931	M^2	Matta golv, trämönstrad ljusgrå	Carpet floor, wood design light grey
--	319230	T	Matta golv, klinkermönster mörkgrå	Carpet floor, clinker design dark grey
--	319888	T	Matta golv, klinkermönster ljusgrå	Carpet floor, clinker design light grey
--	319393	T	Matta golv, antik planka	Carpet floor, antique plank
132	335788M	x	Front el-uttag	Front outlet
133	337920	x	Skåp gavel bak L2360	Cupboard gable L2360
--	319978	x	Gångjärn d:o	Hinge d:o
--	319980	x	Platta gångjärn d:o	Plate hinge d:o
134	331198M	x	Hyllpaket	Shelf
135	376043	x	Dörr 260x1850	Door 260x1850
137	316005	x	Skiva plast 295x2363x1	Plastic sheet
138	337252	x	Hurts kpl. u. skiva	Cupboard cpl. without board
139	336235-K	x	Skiva hurts 424x530	Board cupboard
140	336236	x	Lucka H 368x450	Door
141	336313	x	Skåp vitrin kpl.	Vitrine
--	331212M	x	Hylla d:o	Shelf d:o
142	332233	x	Lucka H	Door R
--	314350	x	Lås magnet d:o	Lock magnet d:o
--	318381	x	Motstycke magnetlås	Companion part
--	318379	x	Gångjärn d:o	Hinge d:o
--	318380	x	Täckhatt d:o	Cover d:o
--	312588	x	Platta gångjärn	Plate hinge
143	336260	x	Täckskiva exp.kärl	Cover expansion vessel
144	337451	x	Sängram H u. ribbotten	Bed bottom R without laths
145	337155	x	Sänglåda kpl. H	Bed box cpl. R
146	337157	x	Gavel säng främre	Gable bed front
147	337154	x	Front säng	Front bed
148	337161	x	Gavel säng bakre	Gable bed rear
149	337299	x	Rygg sänglåda	Back bed box
150	337909	x	Skåp övre H-bak L=1747	Cupboard upper R-rear L=1747
--	319978	x	Gångjärn d:o	Hinge d:o
--	319980	x	Platta gångjärn d:o	Plate hinge d:o
151	331194M	x	Hyllpaket	Shelf
152	337198	x	Vägg instegsgarderob	Wall wardrobe
153	331910M	x	Hylla övre	Shelf upper
154	336618	x	Front instegsgarderob	Front
155	319866	x	Hylla	Shelf
156	316197	x	Galgstång L=782	Clothes hanger L=782
			M= Metervara T= Tillbehör	M= On the metre T= Accessory

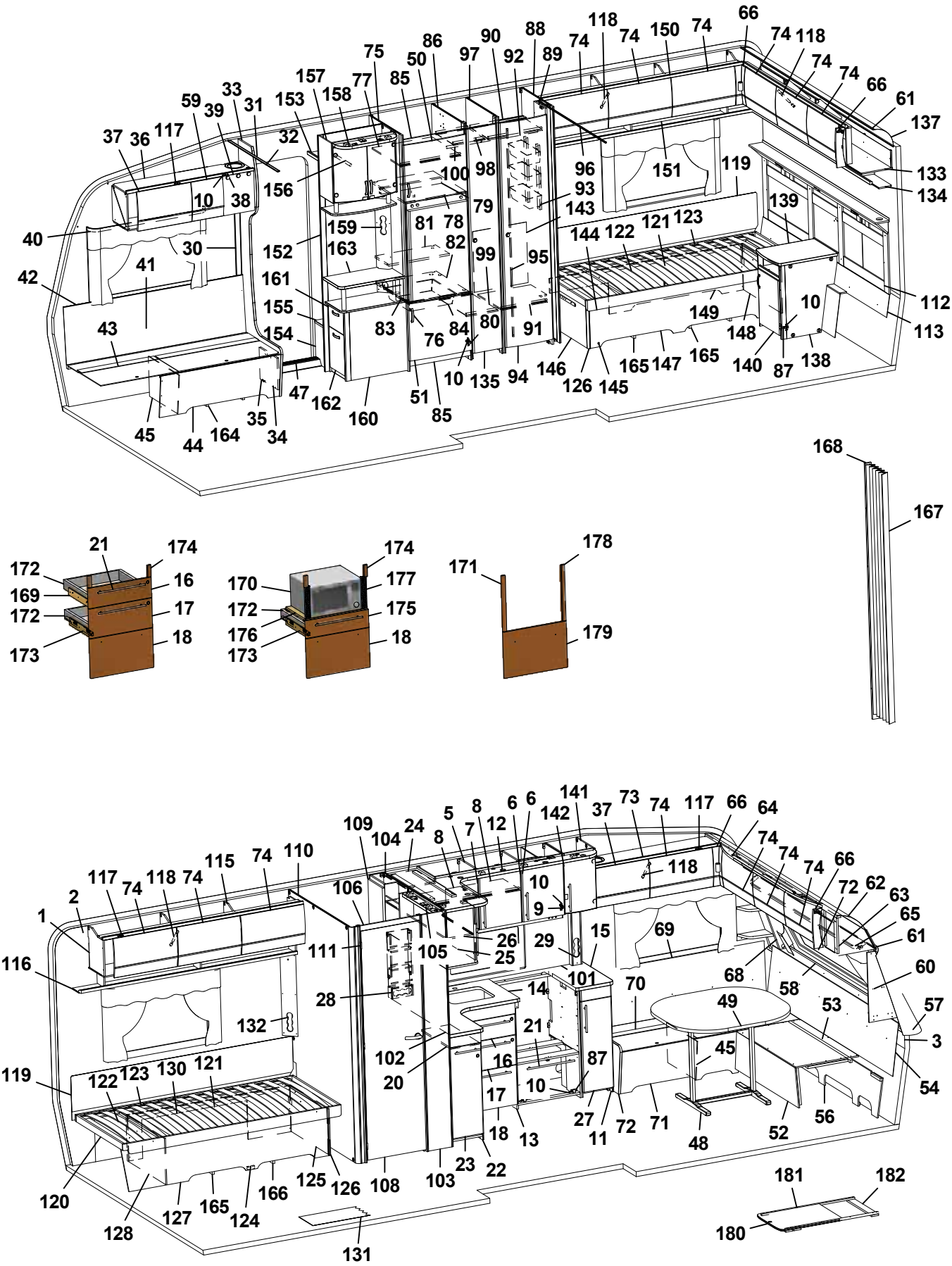
1
2
3
4
5
6
7
8
9
10
11
12
13
14
15
16
17
18
20
21
22
23
24
25
26
27
28
29
30
31
32
33
34
35
36
37
38
39
40
41
42
43
44
45
47
48
49
50
51
52
53
54
55
56
57
58
59
60
61
62
63
64
65
66
68
69
70
71
72
73
74
75
76
77
78
79
80
81
82
83
84
85
86
87
88
89
90
91
92
93
94
95
96
97
98
99
100
101
102
103
104
105
106
108
109
110
111
112
113
114
115
116
117
118
119
120
121
122
123
124
125
126
127
128
130
131
132
133
134
135
137
138
139
140
141
142
143
144
145
146
147
148
149
150
151
152
153
154
155
156
157
158
159
160
161
162
163
164
165
166
167
168
169
170
171
172
173
174
175
176
177
178
179
180
181
182

Pos Fig	Det. nr Part. No	Ingår Fitted	OBS!! Ange alltid årsmodell vid beställning av inredning Benämning	OBS!! Specify always year of model when ordering equipment Description
157	336115	x	Skåp bar kpl.	Coctail cabinet cpl.
--	332088M	x	Hylla hållare flaskor	Shelf bottle holder
--	331778	x	Lucka H d:o	Door R d:o
--	331779	x	Lucka V d:o	Door L d:o
--	318379	x	Gångjärn d:o	Hinge d:o
--	318380	x	Täckhatt d:o	Cover d:o
--	312588	x	Platta gångjärn d:o	Plate hinge d:o
158	336106	x	Ljusramp	Light holder
159	331611M	x	Front el-uttag	Front outlet
160	336120	x	TV-bänk kpl. u. skiva	TV-bench cpl. without board
161	332036M	x	Låda övre	Drawer cpl.
--	332037M	x	Lådförstycke d:o	Drawer front d:o
162	332042M	x	Låda nedre kpl.	Drawer cpl.
--	332043M	x	Lådförstycke d:o	Drawer front d:o
--	315215	x	Glidskena låda (säljes i par)	Slide bar (exp. in pair)
163	336122-K	x	Skiva TV-bänk	Board TV-bench
--	336103	x	Rundstav d:o L=192	Round staff d:o L=192
164	337582	x	Luftspalt H-fram	Air gap R front
165	337271	x	Luftspalt sänglåda	Air gap bed box
166	337272	x	Luftspalt sänglåda	Air gap bed box
167	315216	T	Vikdörr 1900x1500	Folding door
168	376461	T	Bakdel nisch vikdörr	Back niche folding door
169	336095	x	Monteringssats kpl. lådor (Vit)	Mounting kit cpl. drawers (White)
--	336809	x	Monteringssats kpl. lådor (Mekong)	Mounting kit cpl. drawers (Mekong)
170	337537	T	Monteringssats kpl. mikro (Vit)	Mounting kit cpl. micro (White)
--	337539	T	Monteringssats kpl. mikro (Mekong)	Mounting kit cpl. micro (Mekong)
171	336097	T	Monteringssats kpl. ugn (Vit)	Mounting kit cpl. oven (White)
--	336811	T	Monteringssats kpl. ugn (Mekong)	Mounting kit cpl. oven (Mekong)
172	317514	x	Låda	Drawer
173	317382	x	Glidskena låda (säljes i par)	Slide bar, drawer (exp. in pair)
--	801701	x	Skruv 6x16 d:o	Screw 6x16 d:o
174	336092	x	Passbit 95x30x16 (Mekong)	Gauge block 95x30x16 (Mekong)
175	337540	T	Lådförstycke (Vit)	Drawer front (White)
--	337541	T	Lådförstycke (Mekong)	Drawer front (Mekong)
176	331472M	T	Hylla mikro	Shelf
177	401998	T	Galler mikro	Grating
178	336086	T	Passbit 460x30x16	Gauge block 460x30x16
179	334714	T	Lucka (Vit)	Door (White)
--	336637	T	Lucka (Mekong)	Door (Mekong)
180	336717-GK	T	Utdragsskiva bord 450x550	Sliding leaf 450x550
181	334835M	T	List bordsstativ 750x20x13	List table stand 750x20x13
182	334834M	T	List bordsstativ 494x60x15	List table stand 494x60x15
			Dyntyger, gardiner m.m. (se tyger)	Cushion textilies, curtains etc. (see textiles)
			M= Metervara T= Tillbehör	M= On the metre T= Accessory

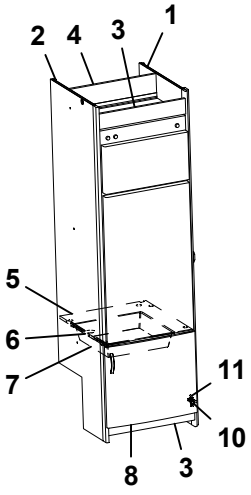
2
4
3
1
5
6
7
11
10
8
3

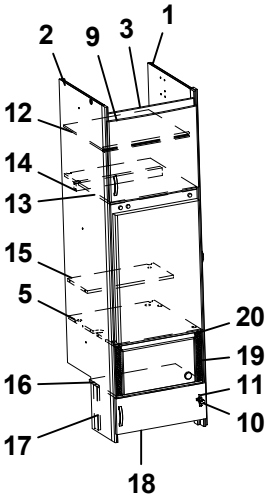
2
9
3
1
12
14
13
15
5
20
19
16
11
10
17
18

Pos Fig	Det. nr Part. No	Ingår Fitted	OBS!! Ange alltid årsmodell vid beställning av inredning Benämning	OBS!! Specify always year of model when ordering equipment Description
1	331240M	x	Vägg kyl H	Wall refrigerator R
2	332244M	x	Vägg kyl V	Wall refrigerator L
3	375394	x	Front skåp under kyl	Front cupboard
4	333142M	x	Bakstycke stopp kyl	Back cupboard
5	376108	x	Hylla under kyl	Shelf under refrigerator
6	312712	x	Glidlist trådback (säljes i par)	Sliding strip tray (pair)
7	310325	x	Trådback vit 427x427x85	Tray 427x427x85
8	336046	x	Lucka H 550x470	Door R 550x470
9	336045	x	Lucka V 550x470	Door L 550x470
10	316799	x	Gångjärn	Hinge
11	312588	x	Platta gångjärn	Plate hinge
12	331277M	x	Hylla	Shelf
13	331289M	x	Hylla över kyl	Shelf over refrigerator
14	321712	x	List 30x44x526	List 30x44x526
15	333271M	x	Hylla övre kyl	Shelf upper refrigerator
16	336672	x	Hylla mikro	Shelf
17	330631M	x	List folierad L=253	List L=253
18	336209-1	x	Lucka 550x208	Door 550x208
19	401685	x	Galler mikro 285x40	Grating 285x40
20	337542	x	List 15x25x450	List 15x25x450

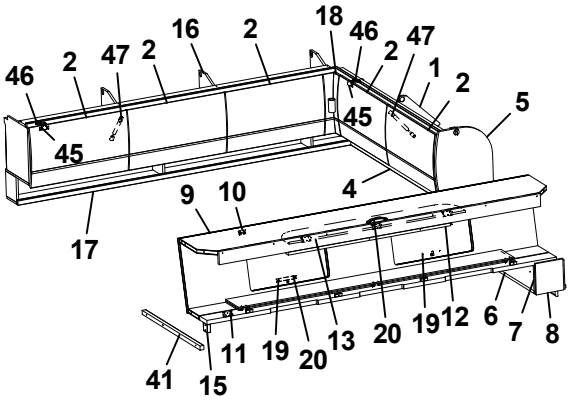
46 2 47 2 16 2 18 46 2 47 1 2 5
45 45 4
9 10
17
11 19 20 13 20 19 12 6 7 8
41 15

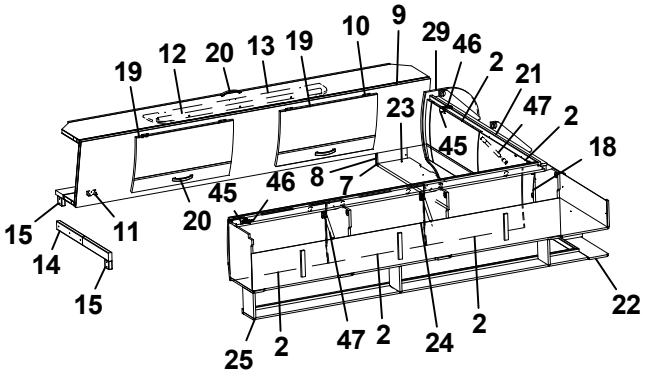
19 12 20 13 19 10 9 29 46 2 21 47 2 18
23 45
15 14 15 11 20 45 46 8 7
25 2 47 2 24 2 22

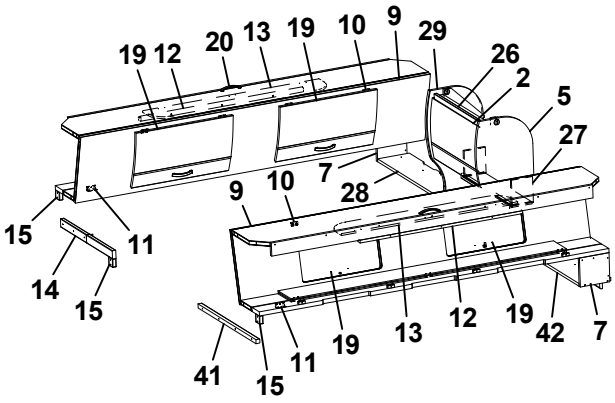
19 12 20 13 19 10 9 29 26 2 5 27
7 28
9 10
15 14 15 11
41 15 11 19 13 12 19 42 7

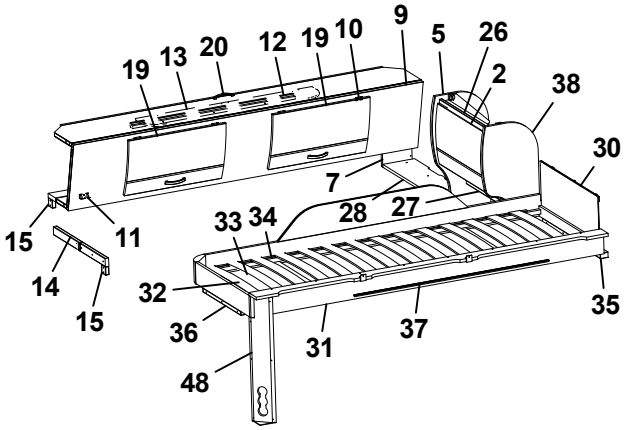
19 13 20 12 19 10 9 5 26 2 38 30
7 28 27
33 34
15 14 15 11
32 36 48 31 37 35

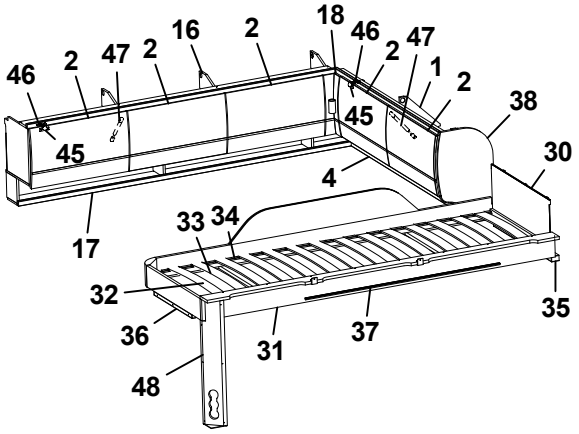
46 2 47 2 16 2 18 46 2 47 1 2 38 30
45 45 4
17
33 34
32 36 48 31 37 35

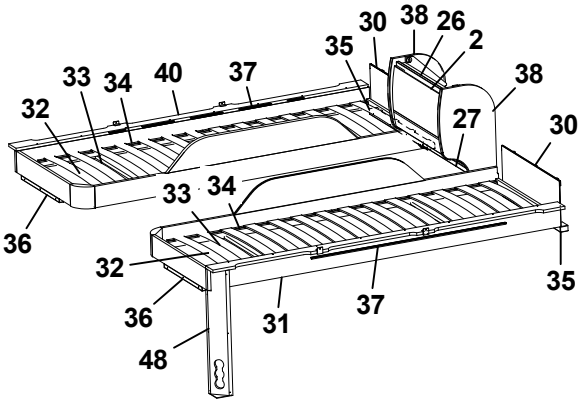
30 38 26 2 35
33 34 40 37 32 38 27 30
33 34
36
32 36 48 31 37 35

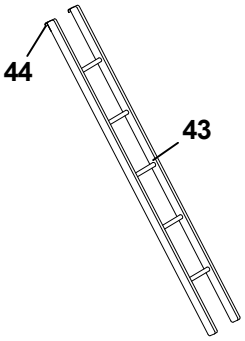
44
43

Pos Fig	Det. nr Part. No	Ingår Fitted	OBS!! Ange alltid årsmodell vid beställning av inredning Benämning	OBS!! Specify always year of model when ordering equipment Description
1	338199	x	Skåp gavel bak L=1505	Cupboard gable L=1505
2	337695	x	Lucka	Door
4	331879M	x	Hyllpaket	Shelf
5	336180	x	Gavel rundad	Gable
6	331694M	x	Hylla gavel bak	Shelf gable rear
7	331697M	x	Gavel	Gable
8	333147M	x	Gavel	Gable
9	337661	x	Överbäddskåp L1980	Upper bed L1980
10	860402	x	Gångjärn	Hinge
11	860405	x	Gångjärn	Hinge
12	339839	x	Regel låsning	Lock bar
13	375813	x	Rasskydd ö-bäddskåp	Protective plate
14	332661M	x	Bärregel (vikbar)	Bearing rail
15	331701M	x	Kloss bärregel	Block bearing rail
16	337909	x	Skåp övre L=1747	Cupboard upper L=1747
17	331194M	x	Hyllpaket	Shelf
18	337738	x	Hörn inredning	Corner
--	311917	x	Gångjärn d:o	Hinge d:o
--	319909	x	Platta gångjärn d:o	Plate hinge d:o
19	337664	x	Lucka	Door
20	316428	x	Handtag	Handle
21	337804	x	Skåp gavel bak L=1505	Cupboard gable L=1505
22	331303M	x	Hyllpaket	Shelf
23	334695M	x	Hylla gavel bak	Shelf gable rear
24	337802	x	Skåp övre L=1747	Cupboard upper L=1747
25	331189M	x	Hyllpaket	Shelf
26	337937	x	Skåp gavel bak L560	Cupboard gable L560
27	331743M	x	Hyllpaket	Shelf
28	332674M	x	Hylla gavel bak	Shelf gable rear
29	336182	x	Gavel rundad	Gable
30	321209	x	Värmespalt gavel	Air gap gable
31	336381	x	Sängram vån.säng V u. ribbotten	Bed bottom L without laths
32	325430	x	Ribbotten kpl.	Laths bottom cpl.
33	311985	x	Ribba sängbotten L=718 B=63	Lath bed bottom L=718 B=63
34	312046	x	Band t. ribbotten	Band for laths bottom
35	331960M	x	Bärregel	Bearing rail
36	331961M	x	Bärregel L=440	Bearing rail L=440
37	314721	x	Skena draperi L=1100	Curtain rod L=1100
38	336185	x	Gavel rundad	Gable
40	336714	x	Sängram vån.säng H u. ribbotten	Bed bottom
41	331698M	x	Bärregel 670x22x22	Bearing rail 670x22x22
42	332756M	x	Hylla gavel bak	Shelf gable rear
43	376697	T	Stege ö-bäddsskåp 201x1800 kpl.	Ladder upper bed 201x1800 cpl.
44	860426	T	Krok t. stege	Hook for ladder
45	319978	x	Gångjärn	Hinge
46	319980	x	Platta gångjärn	Plate hinge
47	319914	x	Gasfjäder	Gas spring
--	319915	x	Fäste vinkel d:o	Angle bracket d:o
--	319916	x	Fäste runt d:o	Bracket round d:o
48	333190M	x	Front el-uttag	Front outlet
			T= Tillbehör	T= Accessory

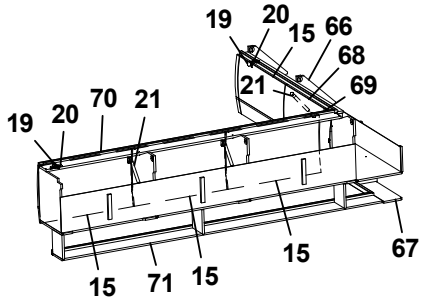
19
20
15
66
68
21
69
19
20
70
21
15
71
15
15
67

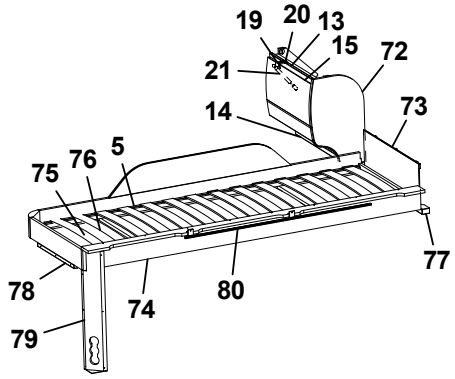
19
20
13
15
72
21
14
73
75
76
5
77
78
74
80
79

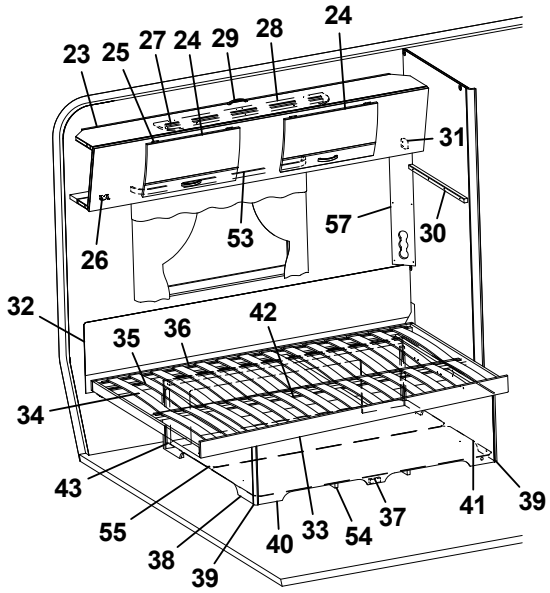
23
25
27
24
29
28
24
31
26
53
57
30
32
35
36
42
34
43
55
38
39
40
33
54
37
41
39

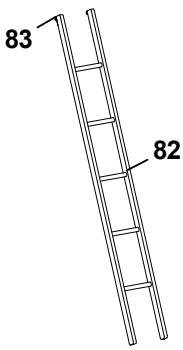
83
82

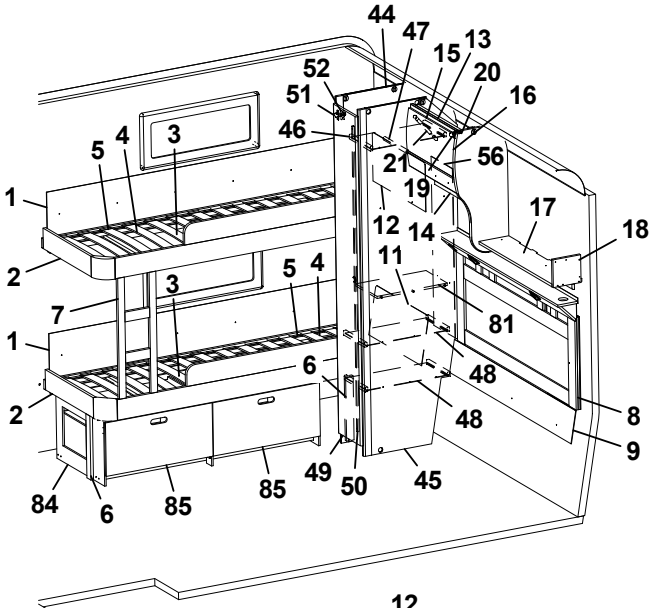
44
47
15
13
52
20
51
16
46
5
4
3
21
56
1
19
12
14
17
18
2
11
5
4
3
7
81
1
6
48
2
48
8
9
84
6
85
85
49
50
45

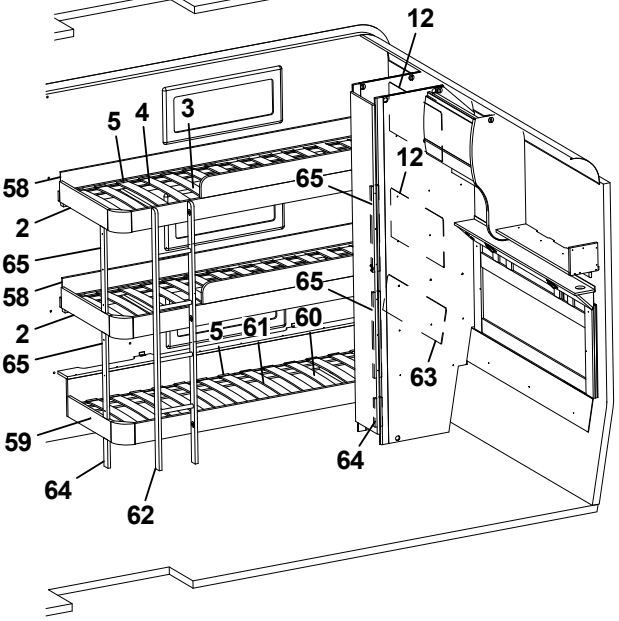
12
5
4
3
58
12
65
2
65
58
65
2
5
61
60
65
63
59
64
64
62

Pos Fig	Det. nr Part. No	Ingår Fitted	**OBS!!** Ange alltid årsmodell vid beställning av inredning Benämning	**OBS!!** Specify always year of model when ordering equipment Description
1	338144	x	Värmespalt H-bak	Air gap R rear
2	336286	x	Sängram fast u. ribbotten	Bed bottom without laths
3	325432	x	Ribbotten kpl.	Laths bottom cpl.
4	311985	x	Ribba sängbotten L=718 B=63	Lath bed bottom L=718 B=63
5	312046	x	Band t. ribbotten	Band for laths bottom
6	331524M	x	Stöd säng 15,5x45x360	Support bed
7	336291	x	Stege	Ladder
8	336272	x	Värmespalt kpl. m. tyg och belysning	Air gap cpl. with fabric and illumination
--	336276	T	Värmespalt kpl. m. tyg och belysning (Svit)	Air gap cpl. with fabric and illumination (Svit)
9	337273	x	Värmespalt nedre gavel bak	Air gap under
11	323783	x	Värmespalt H-bak	Air gap R rear
12	321688	x	Värmespalt V-bak	Air gap L rear
13	337937	x	Skåp gavel bak L560	Cupboard gable L560
14	331743M	x	Hyllpaket	Shelf
15	337695	x	Lucka	Door
16	336180	x	Gavel rundad	Gable
17	331694M	x	Hylla gavel bak	Shelf gable rear
18	331697M	x	Gavel	Gable
19	319978	x	Gångjärn	Hinge
20	319980	x	Platta gångjärn	Plate hinge
21	319914	x	Gasfjäder	Gas spring
--	319915	x	Fäste vinkel d:o	Angle bracket d:o
--	319916	x	Fäste runt d:o	Bracket round d:o
23	337661	x	Överbäddskåp L1980	Upper bed L1980
24	337664	x	Lucka	Door
25	860402	x	Gångjärn	Hinge
26	860405	x	Gångjärn	Hinge
27	339839	x	Regel låsning	Lock bar
28	375813	x	Rasskydd ö-bäddskåp	Protective plate
29	316428	x	Handtag	Handle
30	331698M	x	Bärregel 670x22x22	Bearing rail 670x22x22
31	331701M	x	Kloss bärregel	Block bearing rail
32	339334	x	Värmespalt V-H bak	Air gap L-R rear
33	338115	x	Sängram u. ribbotten	Bedbottom without laths
34	338125	x	Ribbotten kpl.	Laths bottom cpl.
35	311985	x	Ribba sängbotten L=718 B=63	Lath bed bottom L=718 B=63
36	312046	x	Band t. ribbotten	Band for laths bottom
37	337119	x	Sänglåda kpl.	Bed box cpl.
38	337122	x	Gavel säng V	Gable bed L
39	319776	x	List hörn L=2500	Corner strip L=2500
40	337124	x	Front säng	Front bed
41	337126	x	Gavel säng H	Gable bed R
42	315203	x	Regel 17,5x55x1415	Wood lath pine 17,5x55x1415
43	337120	x	Bakgavel sänglåda	Back bed box
44	333296M	x	Vägg garderob V	Wall wardrobe L
			T= Tillbehör	T= Accessory

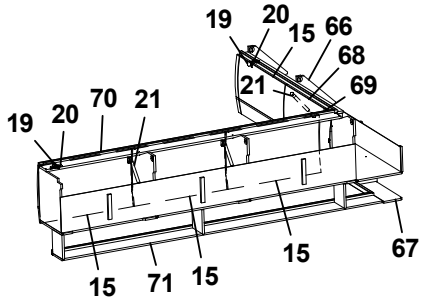
19
20
15
66
68
21
69
19
20
70
21
15
71
15
15
67

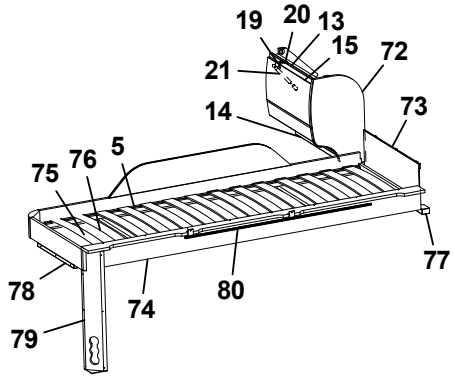
19
20
13
15
72
21
73
14
75
76
5
78
74
80
77
79

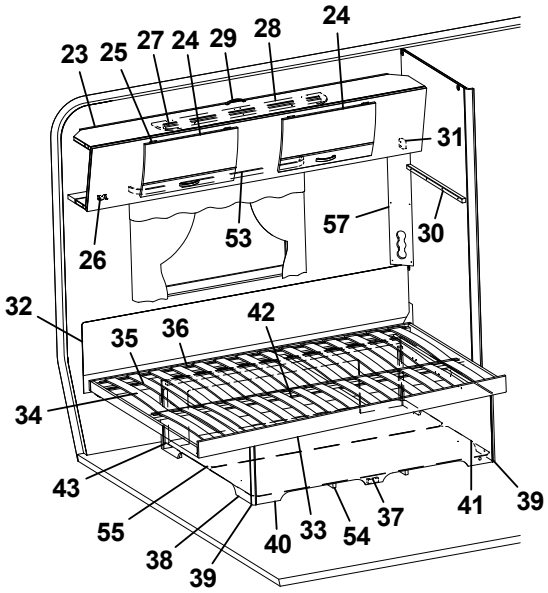
23
25
27
24
29
28
24
31
26
53
57
30
32
35
36
42
34
43
55
38
39
40
33
54
37
41
39

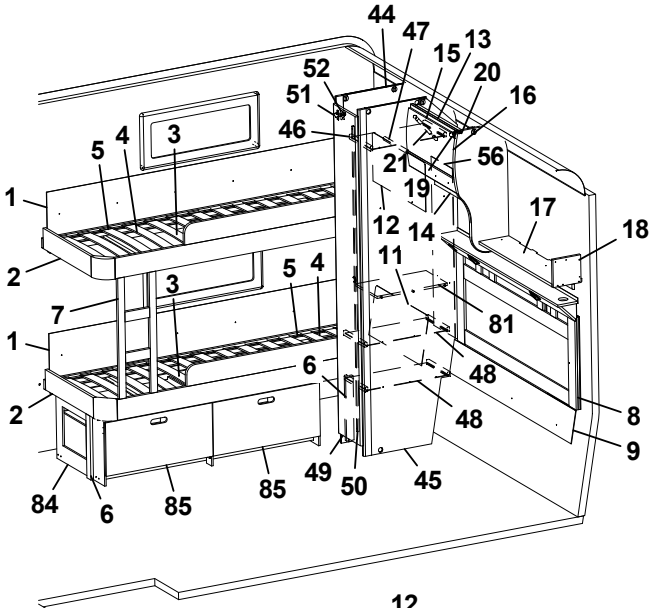
44
47
15
13
52
20
51
16
46
21
56
19
1
5
4
3
12
14
17
18
2
11
5
4
7
3
81
1
6
48
2
48
8
9
84
6
85
85
49
50
45

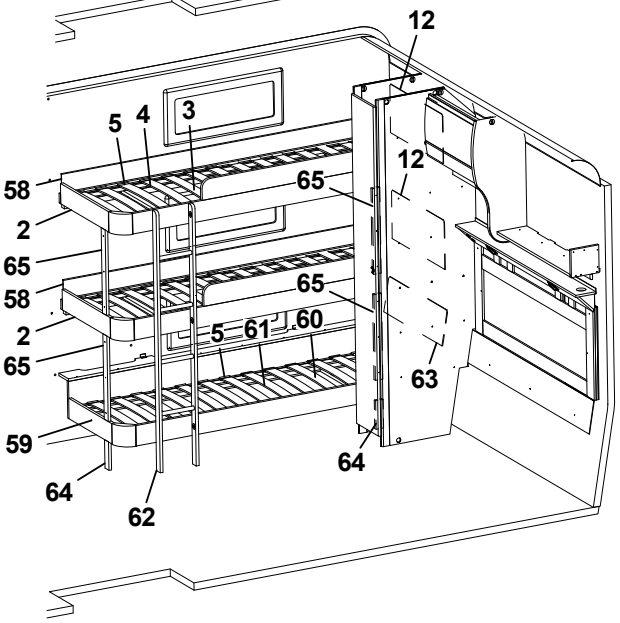
12
5
4
3
12
58
65
2
65
58
65
2
5
61
60
65
63
59
64
64
62

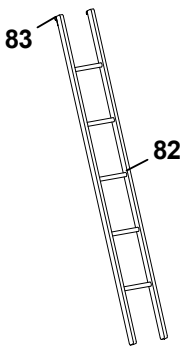
83
82

Pos Fig	Det. nr Part. No	Ingår Fitted	OBS!! Ange alltid årsmodell vid beställning av inredning Benämning	OBS!! Specify always year of model when ordering equipment Description
45	333298M	x	Vägg garderob H	Wall wardrobe R
46	331807M	x	Hylla	Shelf
47	316197	x	Galgstång L=782	Clothes hanger L=782
48	331806M	x	Hylla	Shelf
49	376043	x	Dörr 260x1850	Door 260x1850
50	314523	x	Rätningslist dörr L=1715	List L=1715
51	316799	x	Gångjärn	Hinge
52	312588	x	Platta gångjärn	Plate hinge
53	316898	x	Skena gardin L1020	Curtain rod L1020
54	324938	x	Luftspalt sänglåda	Air gap bed box
55	325752	x	Luftspalt	Air gap
56	338290	x	Värmespalt garderob bak	Air gap
57	335788M	x	Front el-uttag	Front outlet
58	332371M	x	Värmespalt H-bak	Air gap R rear
59	336604	x	Sängram u. ribbotten	Bed bottom without laths
60	326793	x	Ribbotten kpl.	Laths bottom cpl.
61	311985	x	Ribba sängbotten L=718 B=63	Lath bed bottom L=718 B=63
62	336614	x	Stege	Ladder
63	326789	x	Värmespalt V-bak	Air gap L rear
64	331570M	x	Stöd säng 15,5x45x160	Support bed
65	331607M	x	Stöd säng 15,5x45x481	Support bed
66	338083	x	Skåp gavel bak V L1405	Cupboard upper L1405
67	331936M	x	Hyllpaket	Shelf
68	337719	x	Lucka	Door
69	337738	x	Hörn inredning	Corner
--	311917	x	Gångjärn d:o	Hinge d:o
--	319909	x	Platta gångjärn d:o	Plate hinge d:o
70	337802	x	Skåp övre V-bak L=1747	Cupboard upper L-rear L=1747
71	331189M	x	Hyllpaket	Shelf
72	336185	x	Gavel rundad	Gable
73	321209	x	Värmespalt gavel	Air gap gable
74	336381	x	Sängram vån.säng V u. ribbotten	Bed bottom L without laths
75	325430	x	Ribbotten kpl.	Laths bottom cpl.
76	311985	x	Ribba sängbotten L=718 B=63	Lath bed bottom L=718 B=63
77	331960M	x	Bärregel	Bearing rail
78	331961M	x	Bärregel L=440	Bearing rail L=440
79	333190M	x	Front el-uttag	Front outlet
80	314721	x	Skena draperi L=1100	Curtain rod L=1100
81	333299M	x	Hylla	Shelf
82	376697	T	Stege ö-bäddsskåp 201x1800 kpl.	Ladder upper bed 201x1800 cpl.
83	860426	T	Krok t. stege	Hook for ladder
84	376833	T	Lådor under säng kpl. sats	Drawers under bed cpl. kit
85	376834	T	Låda kpl. d:o	Drawer cpl. d:o
			T= Tillbehör	T= Accessory

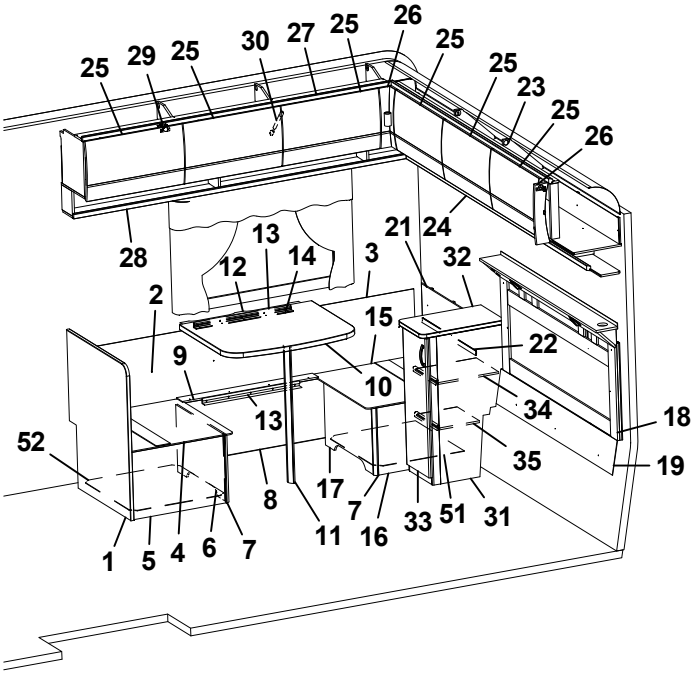
25
29
25
30
27
25
26
25
25
23
25
26
28
13
12
14
3
21
24
32
2
15
22
9
10
34
18
13
52
35
19
8
17
7
33
51
31
1
5
4
6
7
11
16

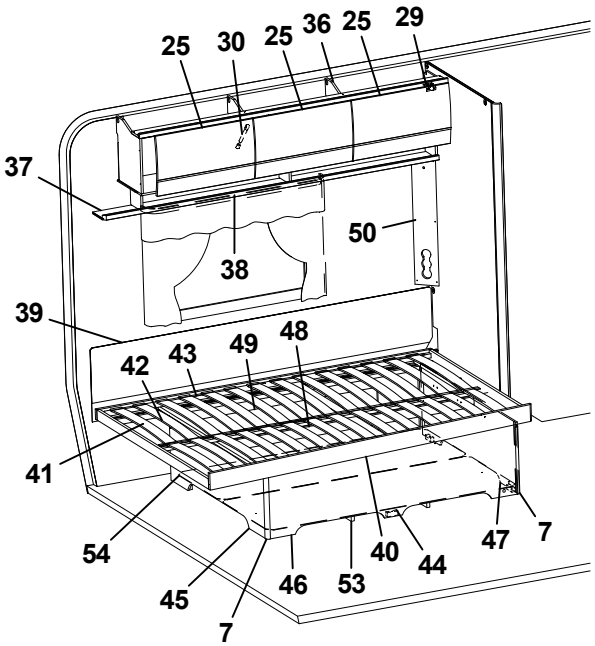
25
30
25
36
25
29
37
50
38
39
42
43
49
48
41
54
45
7
46
53
40
44
47
7

Pos Fig	Det. nr Part. No	Ingår Fitted	OBS!! Ange alltid årsmodell vid beställning av inredning Benämning	OBS!! Specify always year of model when ordering equipment Description
1	336327	x	Vägg vid bäddlåda	Wall by bed box
2	331794M	x	Värmespalt H-bak	Air gap R rear
3	319821	M	List kant mörkbrun	Strip, dark brown
4	333910	x	Lock bäddlåda HB främre	Cover bed box R.R. front
--	319024	x	Matta grå textil m. tejp d:o	Carpet gray textile with tape d:o
5	331810M	x	Gavel bäddlåda HB främre	Gable bed box R.R. front
6	336330	x	Front bäddlåda HB främre	Front bed box R.R. front
7	319776	x	List hörn L=2500	Corner strip L=2500
8	331796M	x	Front bäddlåda H bak	Front bed box R.R.
9	376739	x	Lock front bäddlåda HB	Cover front bed box R.R.
10	335941-K	x	Bordsskiva 750x600	Table top 750x600
11	315565	x	Bordsben	Table leg
12	331800M	x	Fästregel bord	Bracket
13	318574	x	List bord väggdel L550	List wall
14	318575	x	List upphäng bordsdel L550	List board
15	333911	x	Lock bäddlåda HB bakre	Cover bed box R.R. rear
--	319024	x	Matta grå textil m. tejp d:o	Carpet gray textile with tape d:o
16	331843M	x	Gavel bäddlåda HB bakre	Gable bed box R.R. rear
17	336332	x	Front bäddlåda HB bakre	Front bed box R.R. rear
18	336272	x	Värmespalt kpl. m. tyg och belysning	Air gap cpl. with fabric and illumination
--	336276	T	Värmespalt kpl. m. tyg och belysning (Svit)	Air gap cpl. with fabric and illumination (Svit)
19	337494	x	Värmespalt nedre gavel bak	Air gap under
21	331798M	x	Värmespalt övre gavel bak	Air gap upper
22	318577	x	List plast L=2270	List plastic L=2270
23	337920	x	Skåp gavel bak L2360	Cupboard gable L2360
--	319978	x	Gångjärn d:o	Hinge d:o
--	319980	x	Platta gångjärn d:o	Plate hinge d:o
24	331198M	x	Hyllpaket	Shelf
25	337695	x	Lucka	Door
26	337738	x	Hörn inredning	Corner
--	311917	x	Gångjärn d:o	Hinge d:o
--	319909	x	Platta gångjärn d:o	Plate hinge d:o
27	337909	x	Skåp övre H-bak L=1747	Cupboard upper R-rear L=1747
28	331194M	x	Hyllpaket	Shelf
29	319978	x	Gångjärn	Hinge
--	319980	x	Platta gångjärn	Plate hinge
30	319914	x	Gasfjäder	Gas spring
--	319915	x	Fäste vinkel d:o	Angle bracket d:o
--	319916	x	Fäste runt d:o	Bracket round d:o
31	336333	x	Skåp kpl. u. skiva	Cupboard cpl. without board
32	336334-K	x	Skiva hurts 475x303	Board cupboard 475x303
33	336283	x	Lucka 745x270	Door 745x270
34	331822	x	Hylla övre	Shelf upper
35	331823	x	Hylla nedre	Shelf lower
36	337802	x	Skåp övre V-bak L=1747	Cupboard upper L-rear L=1747
			M= Metervara T= Tillbehör	M= On the metre T= Accessory

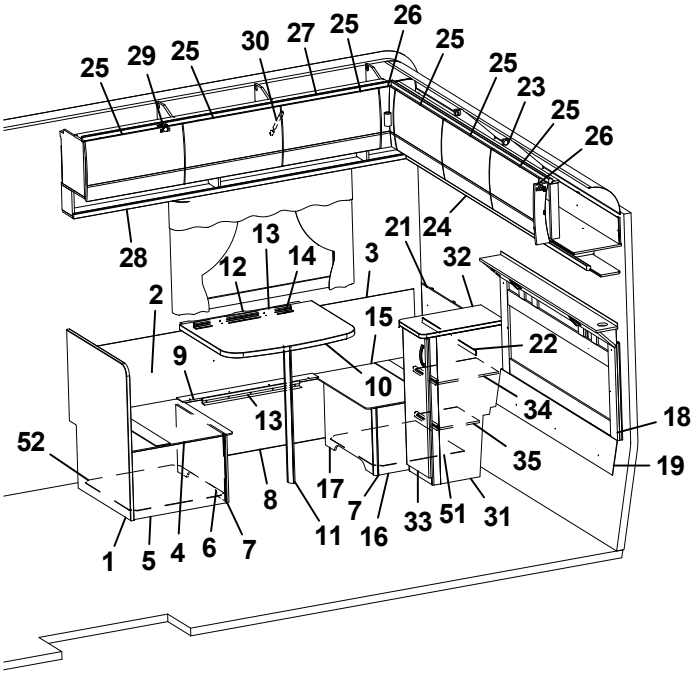
25
29
25
30
27
25
26
25
25
23
25
26
28
13
12
14
3
21
24
32
2
15
22
9
10
34
18
13
52
35
19
8
17
7
33
51
31
1
5
4
6
7
11
16

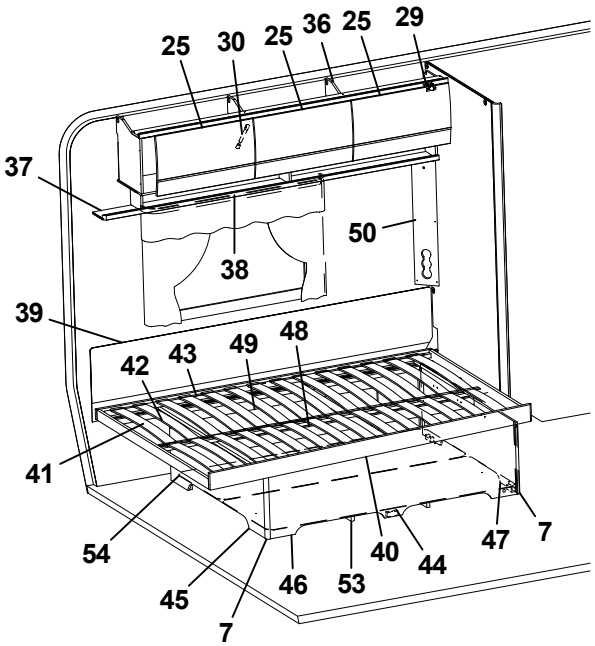
25
30
25
36
25
29
37
50
38
39
42
43
49
48
41
54
40
44
47
7
45
46
53
7

Pos Fig	Det. nr Part. No	Ingår Fitted	OBS!! Ange alltid årsmodell vid beställning av inredning Benämning	OBS!! Specify always year of model when ordering equipment Description
37	331189M	x	Hyllpaket	Shelf
38	316898	x	Skena gardin L1020	Curtain rod L1020
39	339334	x	Värmespalt	Air gap
40	338115	x	Sängram u. ribbotten	Bedbottom without laths
41	338125	x	Ribbotten kpl.	Laths bottom cpl.
42	311985	x	Ribba sängbotten L=718 B=63	Lath bed bottom L=718 B=63
43	312046	x	Band t. ribbotten	Band for laths bottom
44	337119	x	Sänglåda kpl.	Bed box cpl.
45	337122	x	Gavel säng V	Gable bed L
46	337124	x	Front säng	Front bed
47	337126	x	Gavel säng H	Gable bed R
48	315203	x	Regel 17,5x55x1415	Wood lath pine 17,5x55x1415
49	337120	x	Bakgavel sänglåda	Back bed box
50	335788M	x	Front el-uttag	Front outlet
51	324140	x	Luftspalt H-bak bakre	Air gap
52	312429	x	Luftspalt H-bak främre	Air gap
53	324938	x	Luftspalt sänglåda	Air gap bed box
54	325752	x	Luftspalt	Air gap

M= Metervara
T= Tillbehör

M= On the metre
T= Accessory

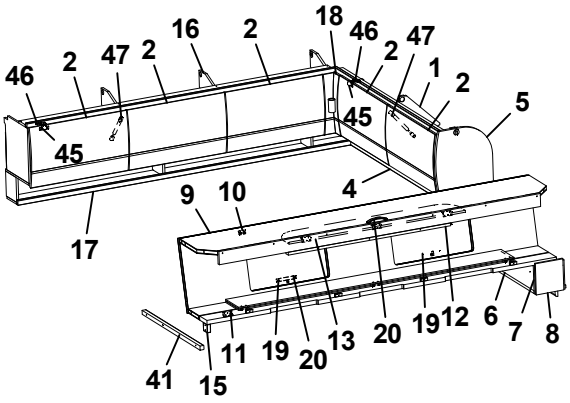
46
2
47
2
16
2
18
46
2
47
1
2
5
45
45
4
9
10
17
11
19
20
13
20
19
12
6
7
8
41
15

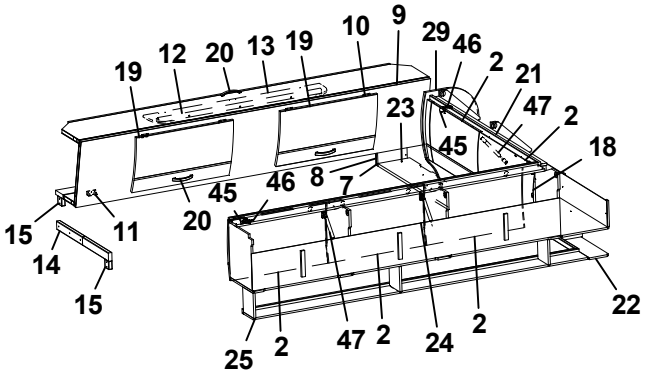
19
12
20
13
19
10
9
29
46
2
21
47
2
18
23
45
45
46
8
7
20
15
14
11
15
25
2
47
2
24
2
22

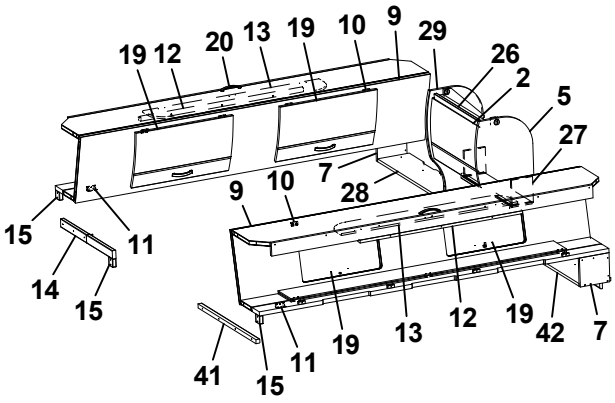
19
12
20
13
19
10
9
29
26
2
5
27
7
28
9
10
15
11
14
15
41
15
11
19
13
12
19
42
7

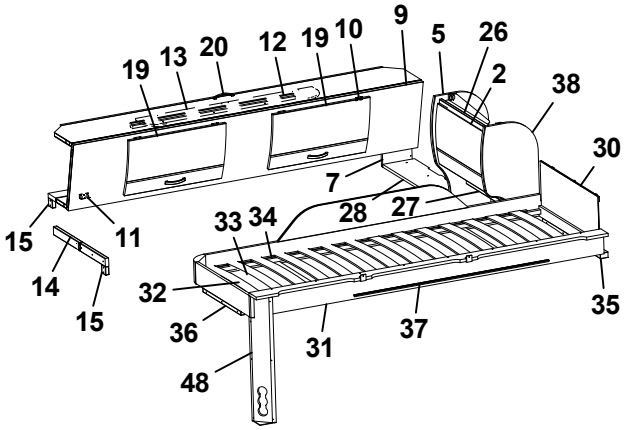
19
13
20
12
19
10
9
5
26
2
38
30
7
28
27
33
34
15
11
14
15
32
36
48
31
37
35

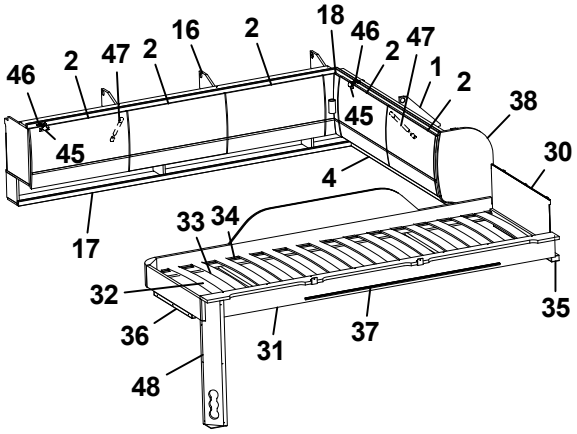
46
2
47
2
16
2
18
46
2
47
1
2
38
45
45
4
30
17
33
34
32
36
48
31
37
35

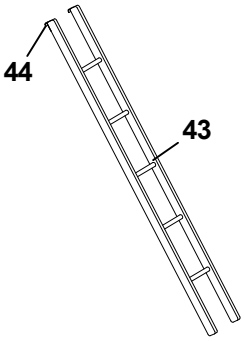
44
43

Pos Fig	Det. nr Part. No	Ingår Fitted	OBS!! Ange alltid årsmodell vid beställning av inredning Benämning	OBS!! Specify always year of model when ordering equipment Description
1	338199	x	Skåp gavel bak L=1505	Cupboard gable L=1505
2	337695	x	Lucka	Door
4	331879M	x	Hyllpaket	Shelf
5	336180	x	Gavel rundad	Gable
6	331694M	x	Hylla gavel bak	Shelf gable rear
7	331697M	x	Gavel	Gable
8	333147M	x	Gavel	Gable
9	337661	x	Överbäddskåp L1980	Upper bed L1980
10	860402	x	Gångjärn	Hinge
11	860405	x	Gångjärn	Hinge
12	339839	x	Regel låsning	Lock bar
13	375813	x	Rasskydd ö-bäddskåp	Protective plate
14	332661M	x	Bärregel (vikbar)	Bearing rail
15	331701M	x	Kloss bärregel	Block bearing rail
16	337909	x	Skåp övre L=1747	Cupboard upper L=1747
17	331194M	x	Hyllpaket	Shelf
18	337738	x	Hörn inredning	Corner
--	311917	x	Gångjärn d:o	Hinge d:o
--	319909	x	Platta gångjärn d:o	Plate hinge d:o
19	337664	x	Lucka	Door
20	316428	x	Handtag	Handle
21	337804	x	Skåp gavel bak L=1505	Cupboard gable L=1505
22	331303M	x	Hyllpaket	Shelf
23	334695M	x	Hylla gavel bak	Shelf gable rear
24	337802	x	Skåp övre L=1747	Cupboard upper L=1747
25	331189M	x	Hyllpaket	Shelf
26	337937	x	Skåp gavel bak L560	Cupboard gable L560
27	331743M	x	Hyllpaket	Shelf
28	332674M	x	Hylla gavel bak	Shelf gable rear
29	336182	x	Gavel rundad	Gable
30	321209	x	Värmespalt gavel	Air gap gable
31	336381	x	Sängram vån.säng V u. ribbotten	Bed bottom L without laths
32	325430	x	Ribbotten kpl.	Laths bottom cpl.
33	311985	x	Ribba sängbotten L=718 B=63	Lath bed bottom L=718 B=63
34	312046	x	Band t. ribbotten	Band for laths bottom
35	331960M	x	Bärregel	Bearing rail
36	331961M	x	Bärregel L=440	Bearing rail L=440
37	314721	x	Skena draperi L=1100	Curtain rod L=1100
38	336185	x	Gavel rundad	Gable
41	331698M	x	Bärregel 670x22x22	Bearing rail 670x22x22
42	332756M	x	Hylla gavel bak	Shelf gable rear
43	376697	T	Stege ö-bäddsskåp 201x1800 kpl.	Ladder upper bed 201x1800 cpl.
44	860426	T	Krok t. stege	Hook for ladder
45	319978	x	Gångjärn	Hinge
46	319980	x	Platta gångjärn	Plate hinge
47	319914	x	Gasfjäder	Gas spring
--	319915	x	Fäste vinkel d:o	Angle bracket d:o
--	319916	x	Fäste runt d:o	Bracket round d:o
48	333190M	x	Front el-uttag	Front outlet
			T= Tillbehör	T= Accessory

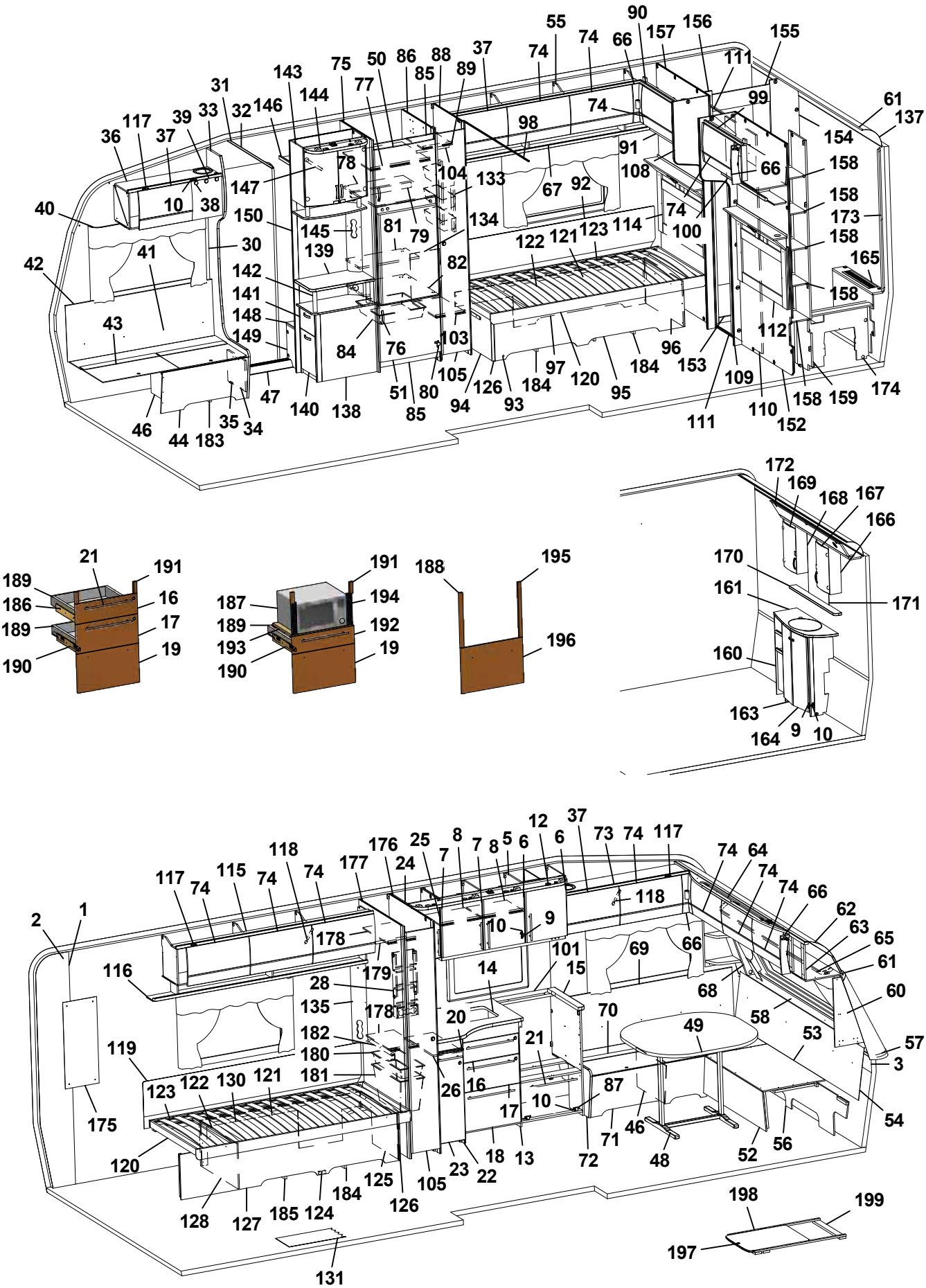
1
2
3
4
5
6
7
8
9
10
12
13
14
15
16
17
18
19
20
21
22
23
24
25
26
28
30
31
32
33
34
35
36
37
38
39
40
41
42
43
44
46
47
48
49
50
51
52
53
54
55
56
57
58
60
61
62
63
64
65
66
67
68
69
70
71
72
73
74
75
76
77
78
79
80
81
82
84
85
86
87
88
89
90
91
92
93
94
95
96
97
98
99
100
101
103
104
105
108
109
110
111
112
114
115
116
117
118
119
120
121
122
123
124
125
126
127
128
130
131
133
134
135
138
139
140
141
142
143
144
145
146
147
148
149
150
153
154
155
156
157
158
159
160
161
163
164
165
166
167
168
169
170
171
172
173
174
175
176
177
178
179
180
181
182
183
184
185
186
187
188
189
190
191
192
193
194
195
196
197
198
199

Pos Fig	Det. nr Part. No	Ingår Fitted	OBS!! Ange alltid årsmodell vid beställning av inredning Benämning	OBS!! Specify always year of model when ordering equipment Description
1	318657	M	Tapet vägg/tak	Wall paper
2	318584	M	Tejp tapet 20 mm	Tape, wall paper 20 mm
3	318585	M	Tejp tapet 60 mm	Tape, wall paper 60 mm
5	337813	x	Skåp kök L1120 kpl. (Vit)	Cupboard kitchen L1120 cpl. (White)
--	337819	x	Skåp kök L1120 kpl. (Mekong)	Cupboard kitchen L1120 cpl. (Mekong)
6	334712	x	Lucka H (Vit)	Door R (White)
--	336624	x	Lucka H (Mekong)	Door R (Mekong)
--	317502	x	Handtag d:o	Handle d:o
7	334713	x	Lucka V (Vit)	Door L (White)
--	336625	x	Lucka V (Mekong)	Door L (Mekong)
--	317502	x	Handtag d:o	Handle d:o
8	331385M	x	Hylla	Shelf
9	311917	x	Gångjärn	Hinge
10	312588	x	Platta gångjärn	Plate hinge
12	336197	x	Ljusramp köksskåp	Light holder kitchen
13	336130	x	Diskbänk kpl. u. skiva (Vit)	Kitchen sink cpl. without board (White)
--	336801	x	Diskbänk kpl. u. skiva (Mekong)	Kitchen sink cpl. without board (Mekong)
14	336351-K	x	Skiva diskbänk 872x730/565	Board 872x730/565
15	335927-K	x	Skiva diskbänk 560x65x28	Board 560x65x28
16	334706	x	Lådförstycke (Vit)	Drawer front (White)
--	336631	x	Lådförstycke (Mekong)	Drawer front (Mekong)
17	334707	x	Lådförstycke (Vit)	Drawer front (White)
--	336633	x	Lådförstycke (Mekong)	Drawer front (Mekong)
18	334708	x	Lucka (Vit)	Door (White)
--	336635	x	Lucka (Mekong)	Door (Mekong)
19	334709	x	Lucka (Vit)	Door (White)
--	336760	x	Lucka (Mekong)	Door (Mekong)
20	336673	x	Skärbräda	Cutting board
21	317503	x	Handtag	Handle
22	336849	x	Utskjut diskbänk (Vit)	Projection kitchen sink (White)
--	336850	x	Utskjut diskbänk (Mekong)	Projection kitchen sink (Mekong)
--	319844	x	Bänkutdrag V d:o	Extract L d:o
--	319559	x	Korg d:o	Basket d:o
23	334933	x	Lucka (Vit)	Door (White)
--	336725	x	Lucka (Mekong)	Door (Mekong)
--	317502	x	Handtag d:o	Handle d:o
24	336199	x	Skåp vitrin	Vitrine
--	331212M	x	Hylla d:o	Shelf d:o
25	332234	x	Lucka vitrin V 272x450	Door L 272x450
--	314350	x	Lås magnet d:o	Lock magnet d:o
--	318381	x	Motstycke magnetlås	Companion part
--	318379	x	Gångjärn	Hinge
--	318380	x	Täckhatt d:o	Cover d:o
--	312588	x	Platta gångjärn	Plate hinge
26	336081-K	x	Skärbräda	Cutting board
28	333409M	x	Kryddhylla	Spice rack
30	318962	x	List täck el-kabel B=45 L=2100	Cover strip B=45 L=2100
31	316270	x	List snäpp undre L2379	List under L2379
32	316268	x	List snäpp övre L2379	List upper L2379
33	336065	x	Stolpe först. L1948 kpl. m. lucka	Support bar cpl. with door
			M= Metervara T= Tillbehör	M= On the metre T= Accessory

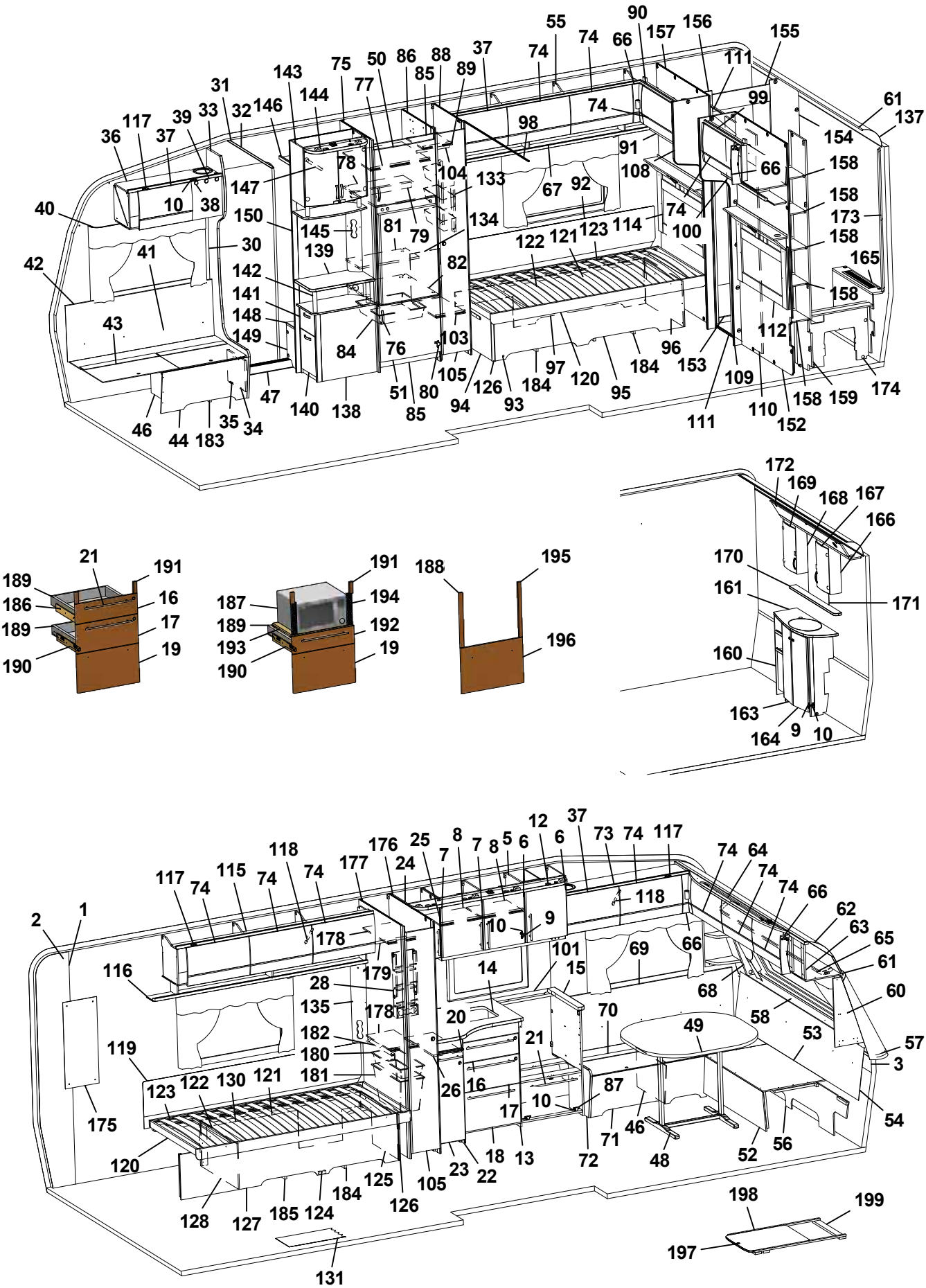
1
2
3
4
5
6
7
8
9
10
12
13
14
15
16
17
18
19
20
21
22
23
24
25
26
28
30
31
32
33
34
35
36
37
38
39
40
41
42
43
44
46
47
48
49
50
51
52
53
54
55
56
57
58
60
61
62
63
64
65
66
67
68
69
70
71
72
73
74
75
76
77
78
79
80
81
82
83
84
85
86
87
88
89
90
91
92
93
94
95
96
97
98
99
100
101
103
104
105
108
109
110
111
112
114
115
116
117
118
119
120
121
122
123
124
125
126
127
128
130
131
133
134
135
138
139
140
141
142
143
144
145
146
147
148
149
150
153
154
155
156
157
158
159
160
161
163
164
165
166
167
168
169
170
171
172
173
174
175
176
177
178
179
180
181
182
183
184
185
186
187
188
189
190
191
192
193
194
195
196
197
198
199

Pos Fig	Det. nr Part. No	Ingår Fitted	OBS!! Ange alltid årsmodell vid beställning av inredning Benämning	OBS!! Specify always year of model when ordering equipment Description
34	336064	x	Lucka	Door
35	312589	x	Gångjärn	Hinge
36	337768	x	Skåp övre elc.	Cupboard upper
37	337719	x	Lucka	Door
38	318379	x	Gångjärn	Hinge
--	318380	x	Täckhatt d:o	Cover d:o
39	331214	x	Lucka	Door
40	316898	x	Skena gardin L1020	Curtain rod L1020
41	339356	x	Värmespalt H fram	Air gap R.F.
42	319821	M	List kant mörkbrun	Strip, dark brown
43	336858	x	Lock bäddlåda H F	Cover bedbox R.F.
--	319024	x	Matta grå textil m. tejp d:o	Carpet gray textile with tape d:o
44	336859	x	Front bäddlåda H F	Front bed box R.F.
46	312825	x	Stöd bäddlåda HF	Support bed box
47	314687	x	Tröskel aluminium L=850	Threshold aluminium L=850
48	319859	x	Bordsstativ	Table stand
49	335940-K	x	Bordsskiva 940x1025	Table top 940x1025
--	337413	x	List bord 400x55x26	List table 400x55x26
--	375774-K	x	Bordsskiva 940x1025 (Svit)	Table top 940x1025 (Svit)
50	336045	x	Lucka V 550x470	Door L 550x470
51	336046	x	Lucka H 550x470	Door R 550x470
52	331245M	x	Front bäddlåda gavel	Front bed box gable
53	331246M	x	Skiva rundsittgrupp	Sheet seat
54	337182	x	Värmespalt gavel fram	Air gap
55	338223	x	Skåp övre L=1687	Cupboard upper L=1687
--	319978	x	Gångjärn d:o	Hinge d:o
--	319980	x	Platta gångjärn d:o	Plate hinge d:o
56	337153	x	Stöd sittgrupp	Support
57	213471	x	Hylla front kpl. L2376	Shelf front cpl. L2376
58	336132	x	Luftspalt fronthylla	Air gap shelf front
--	317369	x	Raskant plast L=2600	Cantlist shelf front L=2600
60	338518	x	Hylla hörn H	Shelf R
61	313884	x	List plast radie L=2379	List L=2379
62	316005	x	Skiva plast 295x2363x1	Plastic sheet
63	337693	x	Skåp gavel fram L=2360	Cupboard L=2360
--	319978	x	Gångjärn d:o	Hinge d:o
--	319979	x	Platta gångjärn d:o	Plate hinge d:o
64	336063	x	Ljusramp gavelskåp	Light holder
65	316900	x	Skena gardin L1920	Curtain rod L1920
66	337738	x	Hörn inredning	Corner
--	311917	x	Gångjärn d:o	Hinge d:o
--	319909	x	Platta gångjärn d:o	Plate hinge d:o
67	332935M	x	Hyllpaket	Shelf
68	338520	x	Hylla hörn V	Shelf L
69	337171	x	Värmespalt V fram	Air gap L.F.
70	333906	x	Lock bäddlåda V F	Cover bed box L.F
--	319024	x	Matta grå textil m. tejp d:o	Carpet gray textile with tape d:o
71	331232M	x	Front bäddlåda V F	Front bed box L.F.
72	336067	x	Gavel bäddlåda V F	Gable bed box L.F
73	337765	x	Skåp övre L=1108	Cupboard upper L=1108
			M= Metervara T= Tillbehör	M= On the metre T= Accessory

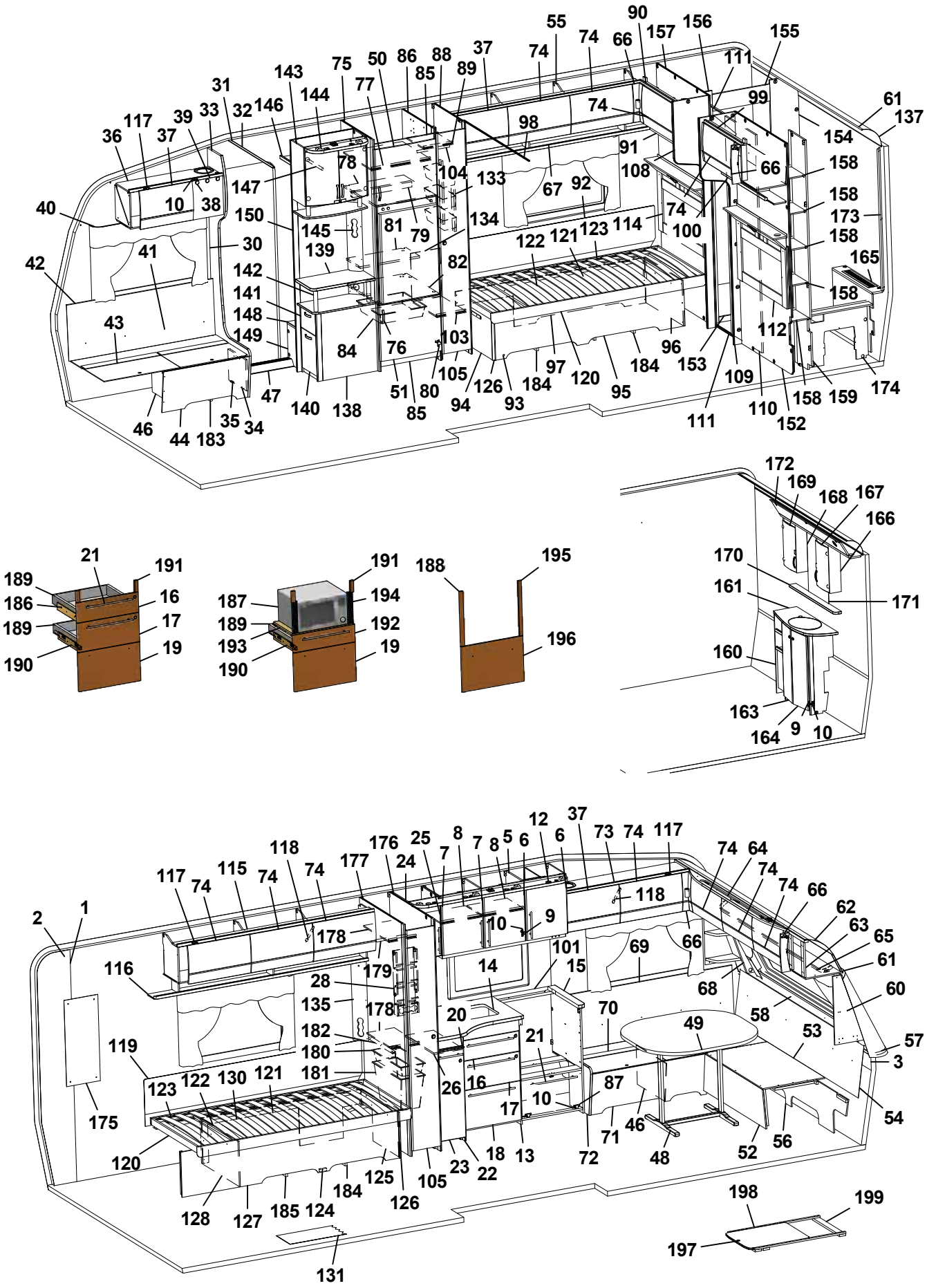
1 2 3 4 5 6 7 8 9 10 11 12 13 14 15 16 17 18 19 20 21 22 23 24 25 26 27 28 29 30 31 32 33 34 35 36 37 38 39 40 41 42 43 44 45 46 47 48 49 50 51 52 53 54 55 56 57 58 59 60 61 62 63 64 65 66 67 68 69 70 71 72 73 74 75 76 77 78 79 80 81 82 83 84 85 86 87 88 89 90 91 92 93 94 95 96 97 98 99 100 101 102 103 104 105 106 107 108 109 110 111 112 113 114 115 116 117 118 119 120 121 122 123 124 125 126 127 128 129 130 131 132 133 134 135 136 137 138 139 140 141 142 143 144 145 146 147 148 149 150 151 152 153 154 155 156 157 158 159 160 161 162 163 164 165 166 167 168 169 170 171 172 173 174 175 176 177 178 179 180 181 182 183 184 185 186 187 188 189 190 191 192 193 194 195 196 197 198 199

Pos Fig	Det. nr Part. No	Ingår Fitted	OBS!! Ange alltid årsmodell vid beställning av inredning Benämning	OBS!! Specify always year of model when ordering equipment Description
--	337708	T	Skåp övre L=1108 (Svit)	Cupboard upper L=1108 (Svit)
74	337695	x	Lucka	Door
75	332244M	x	Vägg kyl V	Wall refrigerator L
76	316428	x	Handtag	Handle
77	331277M	x	Hylla	Shelf
78	331289M	x	Hylla över kyl	Shelf over refrigerator
79	321712	x	List 30x44x526	List 30x44x526
80	316799	x	Gångjärn	Hinge
81	333271M	x	Hylla övre kyl	Shelf upper refrigerator
82	376108	x	Hylla under kyl	Shelf under refrigerator
84	310325	x	Trådback vit 427x427x85	Tray 427x427x85
--	312712	x	Glidlist trådback (säljes i par)	Sliding strip tray (pair)
85	375394	x	Front skåp under kyl	Front cupboard
86	331240M	x	Vägg kyl H	Wall refrigerator R
87	315202	x	Gångjärn	Hinge
88	331898M	x	Vägg garderob H	Wall wardrobe R
89	331288M	x	Hylla garderob övre	Shelf wardrobe upper
90	337958	x	Skåp gavel bak H L=928	Cupboard upper R L=928
--	319978	x	Gångjärn d:o	Hinge d:o
--	319980	x	Platta gångjärn d:o	Plate hinge d:o
91	332389M	x	Hyllpaket	Shelf
92	337301	x	Värmespalt	Air gap
93	337286	x	Sänglåda kpl. H	Bed box cpl. R
94	337297	x	Gavel säng främte	Gable bed front
95	337287	x	Front säng	Front bed
96	337161	x	Gavel säng bakre	Gable bed rear
97	337299	x	Rygg sänglåda	Back bed box
98	314917	x	Skena draperi L=1190	Drapery rail L=1190
99	337954	x	Skåp gavel bak V L=928	Cupboard upper L L=928
--	319978	x	Gångjärn d:o	Hinge d:o
--	319980	x	Platta gångjärn d:o	Plate hinge d:o
100	332393M	x	Hyllpaket	Shelf
101	319816-A	T	Köksskiva vägg svart skiffer	Protection kitchen, black
--	319816-L	T	Köksskiva vägg natur skiffer	Protection kitchen, grey
103	331783M	x	Hylla garderob nedre	Shelf wardrobe under
104	316197	x	Galgstång L=782	Clothes hanger L=782
105	376043	x	Dörr 260x1850	Door 260x1850
108	336385	x	Front H vägg tvättrum	Front R
109	336386	x	Front V vägg tvättrum	Front L
110	331914M	x	Skjutdörr tvättrum	Door
111	316030	x	Skena skjutdörr	Curtain rod
112	336239	x	Värmespalt V kpl. m. tyg och belysning	Air gap L cpl. with fabric and illumination
--	336246	T	Värmespalt V kpl. m. tyg och belysning (Svit)	Air gap L cpl. with fabric and illumination (Svit)
114	336243	x	Värmespalt H kpl. m. tyg och belysning	Air gap R cpl. with fabric and illumination
--	336249	T	Värmespalt H kpl. m. tyg och belysning (Svit)	Air gap R cpl. with fabric and illumination (Svit)
115	337802	x	Skåp övre V-bak L=1747	Cupboard upper L-rear L=1747
116	331189M	x	Hyllpaket	Shelf
117	319978	x	Gångjärn	Hinge
--	319980	x	Platta gångjärn	Plate hinge
118	319914	x	Gasfjäder	Gas spring
			M= Metervara T= Tillbehör	M= On the metre T= Accessory

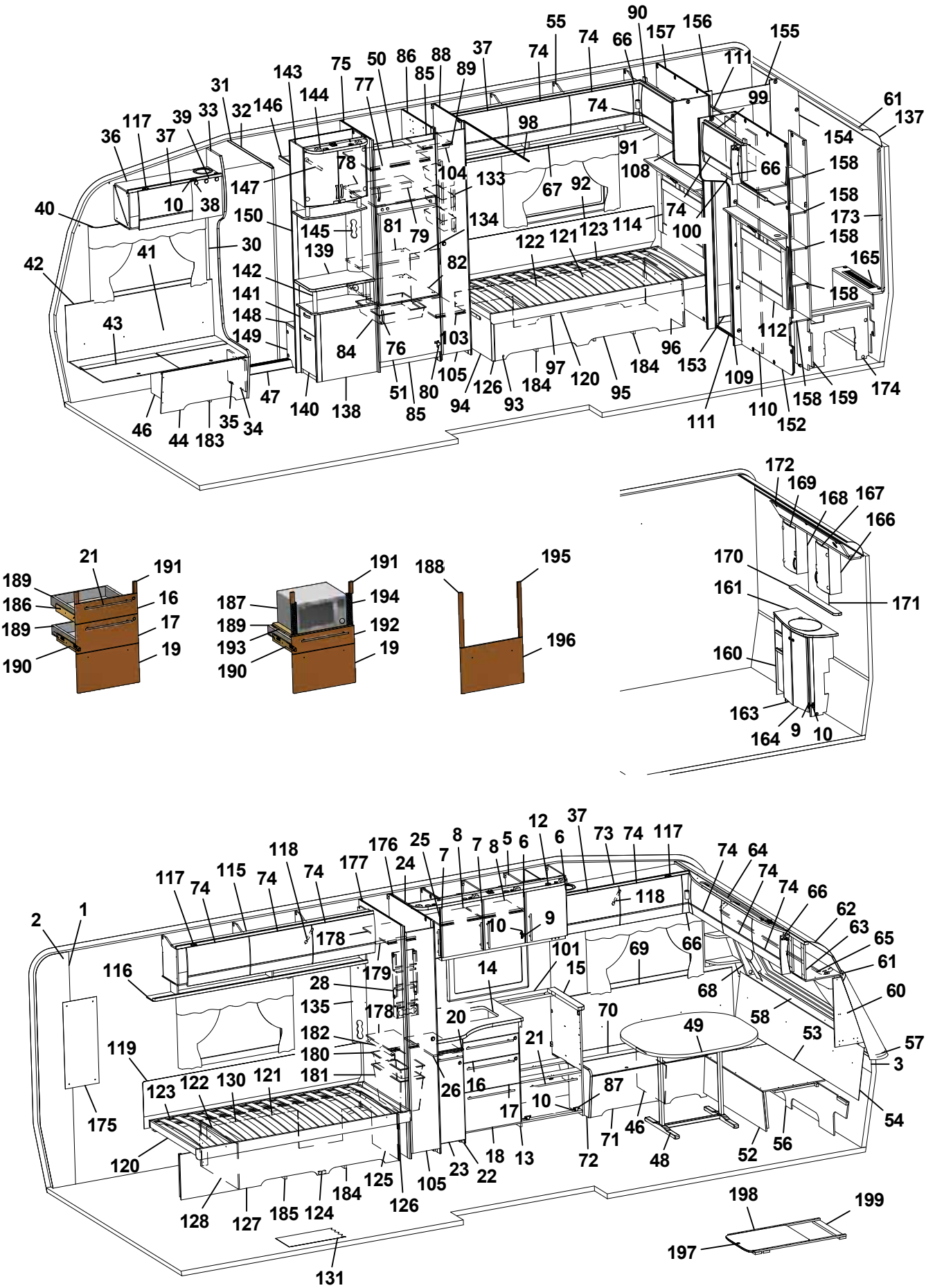
1
2
3
4
5
6
7
8
9
10
12
13
14
15
16
17
18
19
20
21
22
23
24
25
26
28
30
31
32
33
34
35
36
37
38
39
40
41
42
43
44
46
47
48
49
50
51
52
53
54
55
56
57
58
60
61
62
63
64
65
66
67
68
69
70
71
72
73
74
75
76
77
78
79
80
81
82
84
85
86
87
88
89
90
91
92
93
94
95
96
97
98
99
100
101
103
104
105
108
109
110
111
112
114
115
116
117
118
119
120
121
122
123
124
125
126
127
128
130
131
133
134
135
138
139
140
141
142
143
144
145
146
147
148
149
150
153
154
155
156
157
158
159
160
161
163
164
165
166
167
168
169
170
171
172
173
174
175
176
177
178
179
180
181
182
183
184
185
186
187
188
189
190
191
192
193
194
195
196
197
198
199

Pos Fig	Det. nr Part. No	Ingår Fitted	OBS!! Ange alltid årsmodell vid beställning av inredning Benämning	OBS!! Specify always year of model when ordering equipment Description
--	319915	x	Fäste vinkel d:o	Angle bracket d:o
--	319916	x	Fäste runt d:o	Bracket round d:o
119	339334	x	Värmespalt	Air gap
120	337139	x	Sängram u. ribbotten	Bed bottom without laths
121	325342	x	Ribbotten kpl.	Laths bottom cpl.
122	314211	x	Ribba sängbotten L=820 B=63	Lath bed bottom L=820 B=63
123	312046	x	Band t. ribbotten	Band for laths bottom
124	337278	x	Sänglåda kpl. V	Bed box cpl. L
125	337282	x	Gavel säng främte	Gable bed front
126	319776	x	List hörn L=2500	Corner strip L=2500
127	337279	x	Front säng	Front bed
128	337149	x	Gavel säng bakre	Gable bed rear
130	337284	x	Rygg sänglåda	Back bed box
131	319931	M^2	Matta golv, trämönstrad ljusgrå	Carpet floor, wood design light grey
--	319230	T	Matta golv, klinkermönster mörkgrå	Carpet floor, clinker design dark grey
--	319888	T	Matta golv, klinkermönster ljusgrå	Carpet floor, clinker design light grey
--	319393	T	Matta golv, antik planka	Carpet floor, antique plank
133	319759	x	Korg, garderob	Basket, wardrobe
--	335802	x	List för korgar	List för baskets
134	336392	x	Täckskiva exp.kärl	Cover expansion vessel
135	335788M	x	Front el-uttag	Front outlet
137	316005	x	Skiva plast 295x2363x1	Plastic sheet
138	336120	x	TV-bänk kpl. u. skiva	TV-bench cpl. whitout board
139	336122-K	x	Skiva TV-bänk	Board
140	332042M	x	Låda nedre kpl.	Drawer cpl.
--	332043M	x	Lådförstycke d:o	Drawer front d:o
141	332036M	x	Låda övre	Drawer cpl.
--	332037M	x	Lådförstycke d:o	Drawer front d:o
--	315215	x	Glidskena låda (säljes i par)	Slide bar (exp. in pair)
142	336103	x	Rundstav folierad L=192	Round staff L=192
143	336115	x	Skåp bar kpl.	Coctail cabinet cpl.
--	332088M	x	Hylla hållare flaskor	Shelf bottle holder
--	331778	x	Lucka H d:o	Door R d:o
--	331779	x	Lucka V d:o	Door L d:o
--	318379	x	Gångjärn d:o	Hinge d:o
--	318380	x	Täckhatt d:o	Cover d:o
--	312588	x	Platta gångjärn d:o	Plate hinge d:o
144	336106	x	Ljusramp	Light holder
145	331611M	x	Front el-uttag	Front outlet
146	331910M	x	Hylla garderob övre	Shelf
147	316197	x	Galgstång L=782	Clothes hanger L=782
148	319866	x	Hylla insteg	Shelf
149	336618	x	Front hylla garderob	Front
150	337198	x	Vägg instegsgarderob	Wall wardrobe
152	338638	x	Vägg tvättrum	Wall washroom
153	332955M	x	Tröskel	Threshold
154	333500M	x	Vägg tvättrum	Wall
155	332956M	x	Överbit tvättrum	Overlap washroom
156	332957M	x	List poppel 15x63x1948	List 15x63x1948
157	338636	x	Vägg tvättrum	Wall washroom
			M= Metervara T= Tillbehör	M= On the metre T= Accessory

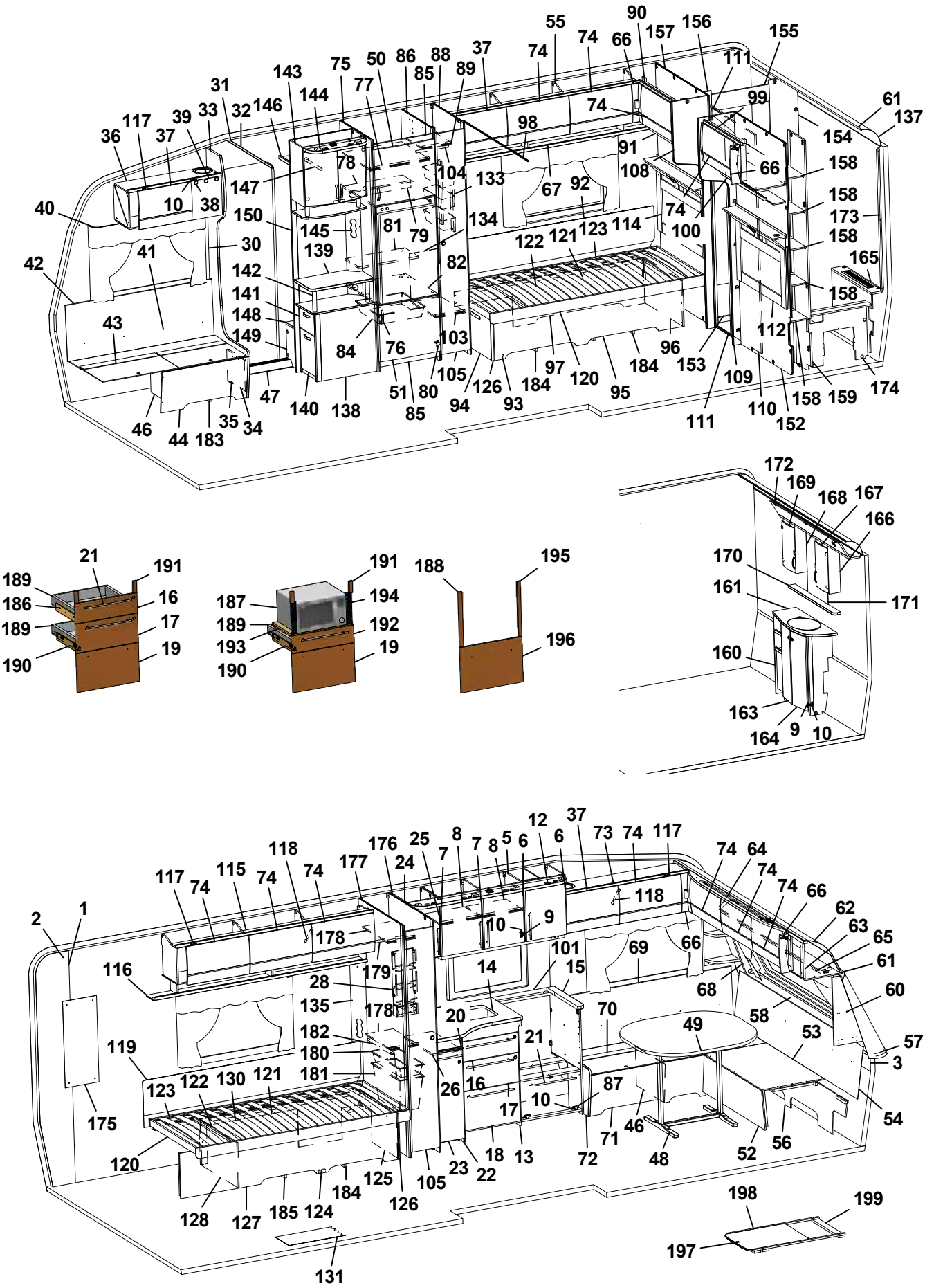
1
2
3
4
5
6
7
8
9
10
12
13
14
15
16
17
18
19
20
21
22
23
24
25
26
28
31
32
33
34
35
36
37
38
39
40
41
42
43
44
46
47
50
51
53
54
55
56
57
58
60
61
62
63
64
65
66
67
68
69
70
71
72
73
74
75
76
77
78
79
80
81
82
84
85
86
87
88
89
90
91
92
93
94
95
96
97
98
99
100
101
103
104
105
108
109
110
111
112
114
115
116
117
118
119
120
121
122
123
124
125
126
127
128
130
131
133
134
135
138
139
140
141
142
143
144
145
146
147
148
149
150
153
154
155
156
157
158
159
160
161
163
164
165
166
167
168
169
170
171
172
173
174
175
176
177
178
179
180
181
182
183
184
185
186
187
188
189
190
191
192
193
194
195
196
197
198
199

Pos Fig	Det. nr Part. No	Ingår Fitted	OBS!! Ange alltid årsmodell vid beställning av inredning Benämning	OBS!! Specify always year of model when ordering equipment Description
158	331894M	x	Hylla	Shelf
159	337075	x	Vägg garderob H	Wall wardrobe R
160	337048	x	Skåp tvättställ u. skiva	Cupboard washroom without board
161	337049-K	x	Skiva skåp tvättställ	Board cupboard wash basin
163	336056	x	Lucka V	Door L
164	336055	x	Lucka H	Door R
165	337050	x	Front gavel bak	Front
--	319198	x	Galler ventilation d:o	Ventilation grille d:o
166	331911M	x	Skåp tvättrum H	Cupboard washroom R
167	331778	x	Lucka H	Door R
168	331912M	x	Skåp tvättrum V	Cupboard washroom L
169	331779	x	Lucka V	Door L
170	337069-K	x	Hylla	Shelf
171	315999	x	Spegel 440x700x3	Mirror 440x700x3
172	337064	x	Ljusramp	Light holder
173	335718	x	Front hörn	Front
174	337046	x	Täckfront	Front
175	316039	x	Spegel 300x725x3	Mirror 300x725x3
--	319883	T	Spegel 300x725x3 (Svit)	Mirror 300x725x3 (Svit)
176	332916M	x	Vägg garderob H	Wall wardrobe R
177	332912M	x	Vägg garderob V	Wall wardrobe L
178	332922M	x	Hylla	Shelf
179	316197	x	Galgstång L=782	Clothes hanger L=782
180	309009	x	Trådback vit 227x527x85	Tray 227x527x85
181	312157	x	Trådback vit 227x527x285	Tray 227x527x285
182	316358	x	Glidskena plast L=430 D14/27	Runner plastic L=430 D14/27
183	337584	x	Luftspalt H-fram	Air gap R front
184	337271	x	Luftspalt sänglåda	Air gap bed box
185	337272	x	Luftspalt sänglåda	Air gap bed box
186	336087	x	Monteringssats kpl. lådor (Vit)	Mounting kit cpl. drawers (White)
--	336759	x	Monteringssats kpl. lådor (Mekong)	Mounting kit cpl. drawers (Mekong)
187	337536	T	Monteringssats kpl. mikro (Vit)	Mounting kit cpl. micro (White)
--	337538	T	Monteringssats kpl. mikro (Mekong)	Mounting kit cpl. micro (Mekong)
188	336089	T	Monteringssats kpl. ugn (Vit)	Mounting kit cpl. oven (White)
--	336758	T	Monteringssats kpl. ugn (Mekong)	Mounting kit cpl. oven (Mekong)
189	317514	x	Låda	Drawer
190	317382	x	Glidskena låda (säljes i par)	Slide bar, drawer (exp. in pair)
--	801701	x	Skruv 6x16 d:o	Screw 6x16 d:o
191	336092	x	Passbit 95x30x16 (Mekong)	Gauge block 95x30x16 (Mekong)
192	337540	T	Lådförstycke (Vit)	Drawer front (White)
--	337541	T	Lådförstycke (Mekong)	Drawer front (Mekong)
193	331472M	T	Hylla mikro	Shelf
194	401998	T	Galler mikro	Grating
195	336086	T	Passbit 460x30x16	Gauge block 460x30x16
196	334728	T	Lucka (Vit)	Door (White)
--	336726	T	Lucka (Mekong)	Door (Mekong)
197	336717-GK	T	Utdragsskiva bord 450x550	Sliding leaf 450x550
198	334835M	T	List bordsstativ 750x20x13	List table stand 750x20x13
199	334834M	T	List bordsstativ 494x60x15	List table stand 494x60x15
			Dyntyger, gardiner m.m. (se tyger)	Cushion textilies, curtains etc. (see textiles)
			M= Metervara T= Tillbehör	M= On the metre T= Accessory

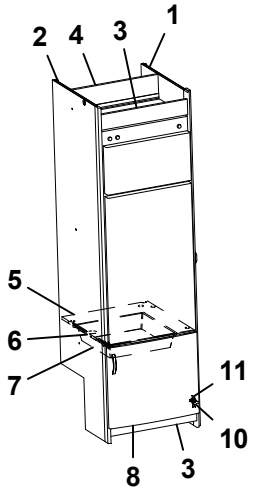
1
2
4
3
5
6
7
11
10
8
3

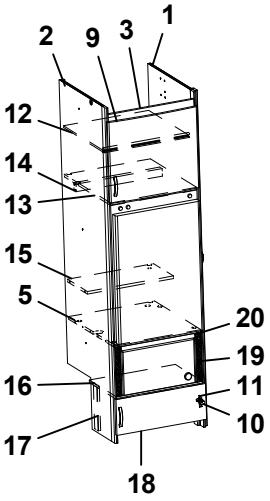
1
2
9
3
12
14
13
15
5
20
19
16
11
10
17
18

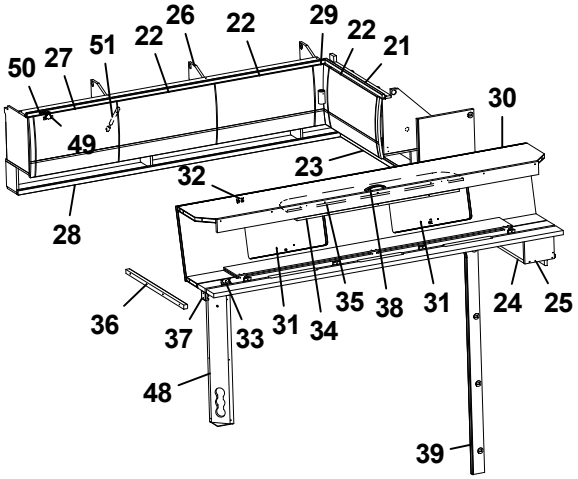
50
27
51
22
26
22
29
22
21
30
49
32
23
28
36
37
33
31
34
35
38
31
24
25
48
39

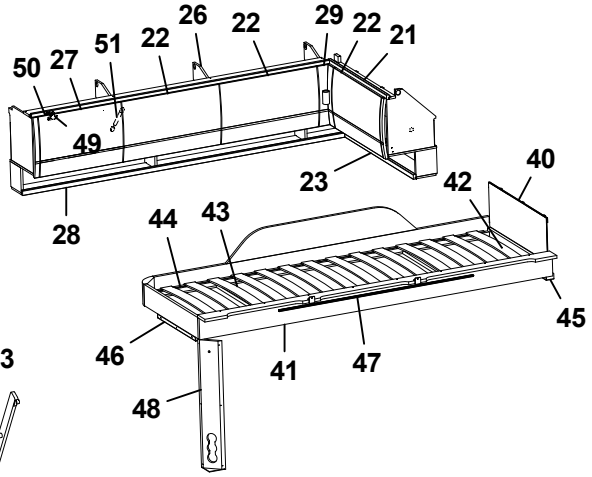
50
27
51
22
26
22
29
22
21
49
40
42
23
44
43
28
45
46
41
47
48

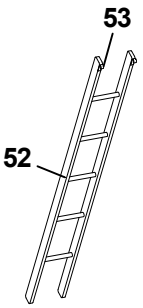
53
52

Pos Fig	Det. nr Part. No	Ingår Fitted	OBS!! Ange alltid årsmodell vid beställning av inredning Benämning	OBS!! Specify always year of model when ordering equipment Description
1	331240M	x	Vägg kyl H	Wall refrigerator R
2	332244M	x	Vägg kyl V	Wall refrigerator L
3	375394	x	Front skåp under kyl	Front cupboard
4	333142M	x	Bakstycke stopp kyl	Back cupboard
5	376108	x	Hylla under kyl	Shelf under refrigerator
6	312712	x	Glidlist trådback (säljes i par)	Sliding strip tray (pair)
7	310325	x	Trådback vit 427x427x85	Tray 427x427x85
8	336046	x	Lucka H 550x470	Door R 550x470
9	336045	x	Lucka V 550x470	Door L 550x470
10	316799	x	Gångjärn	Hinge
11	312588	x	Platta gångjärn	Plate hinge
12	331277M	x	Hylla	Shelf
13	331289M	x	Hylla över kyl	Shelf over refrigerator
14	321712	x	List 30x44x526	List 30x44x526
15	333271M	x	Hylla övre kyl	Shelf upper refrigerator
16	336672	x	Hylla mikro	Shelf
17	330631M	x	List folierad L=253	List L=253
18	336209-1	x	Lucka 550x208	Door 550x208
19	401685	x	Galler mikro 285x40	Grating 285x40
20	337542	x	List 15x25x450	List 15x25x450
21	337958	x	Skåp gavel bak L=928	Cupboard gable L=928
--	319978	x	Gångjärn d:o	Hinge d:o
--	319980	x	Platta gångjärn d:o	Plate hinge d:o
22	337695	x	Lucka	Door
23	332389M	x	Hyllpaket	Shelf
24	332813M	x	Hylla gavel bak	Shelf gable rear
25	331697M	x	Gavel	Gable
26	338223	x	Skåp övre L=1687	Cupboard upper L=1687
27	337719	x	Lucka	Door
28	332935M	x	Hyllpaket	Shelf
29	337738	x	Hörn inredning	Corner
--	311917	x	Gångjärn d:o	Hinge d:o
--	319909	x	Platta gångjärn d:o	Plate hinge d:o
30	337661	x	Överbäddskåp L1980	Upper bed L1980
31	337664	x	Lucka	Door
32	860402	x	Gångjärn	Hinge
33	860405	x	Gångjärn	Hinge
34	339839	x	Regel låsning	Lock bar
35	375813	x	Rasskydd ö-bäddskåp	Protective plate
36	331698M	x	Bärregel	Bearing rail
37	331701M	x	Kloss bärregel	Block bearing rail
38	316428	x	Handtag	Handle
39	336770	x	Front V vägg tvättrum	Front L
40	321209	x	Värmespalt gavel	Air gap gable
41	336381	x	Sängram vån.säng V u. ribbotten	Bed bottom L without laths
			T= Tillbehör	T= Accessory

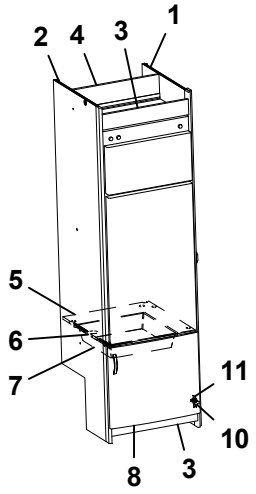
1
2
4
3
5
6
7
11
10
8
3

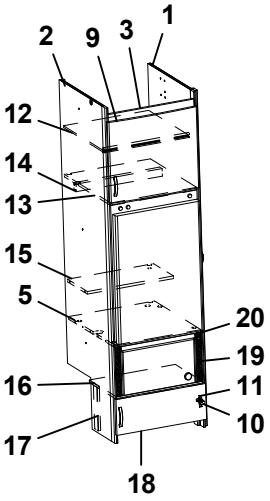
1
2
9
3
12
14
13
15
5
20
19
16
11
10
17
18

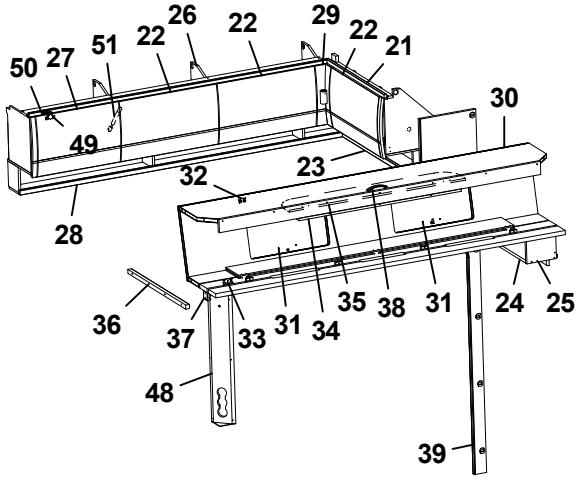
50
27
51
22
26
22
29
22
21
30
49
32
23
28
36
37
33
31
34
35
38
31
24
25
48
39

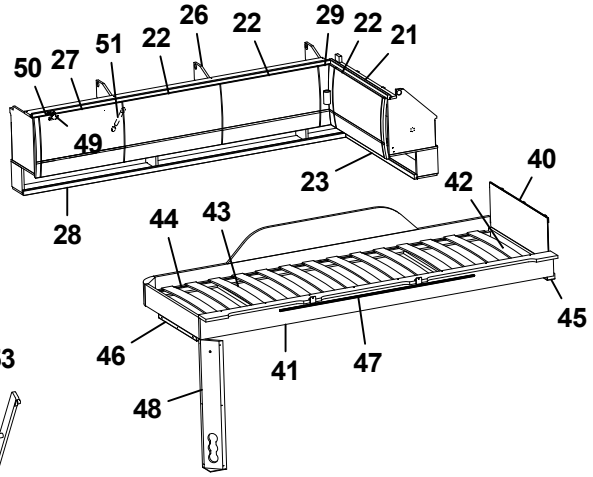
50
27
51
22
26
22
29
22
21
49
40
42
23
28
44
43
45
46
41
47
48

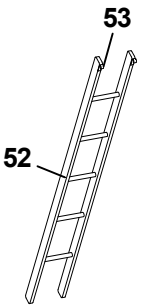
53
52

Pos Fig	Det. nr Part. No	Ingår Fitted	OBS!! Ange alltid årsmodell vid beställning av inredning Benämning	OBS!! Specify always year of model when ordering equipment Description
42	325430	x	Ribbotten kpl.	Laths bottom cpl.
43	311985	x	Ribba sängbotten L=718 B=63	Lath bed bottom L=718 B=63
44	312046	x	Band t. ribbotten	Band for laths bottom
45	331960M	x	Bärregel	Bearing rail
46	331961M	x	Bärregel L=440	Bearing rail L=440
47	314721	x	Skena draperi L=1100	Curtain rod L=1100
48	335788M	x	Front el-uttag	Front outlet
49	319978	x	Gångjärn	Hinge
50	319980	x	Platta gångjärn	Plate hinge cupboard upper
51	319914	x	Gasfjäder	Gas spring
--	319915	x	Fäste vinkel d:o	Angle bracket d:o
--	319916	x	Fäste runt d:o	Bracket round d:o
52	376697	T	Stege ö-bäddsskåp 201x1800 kpl.	Ladder upper bed 201x1800 cpl.
53	860426	T	Krok t. stege	Hook for ladder

T= Tillbehör | T= Accessory

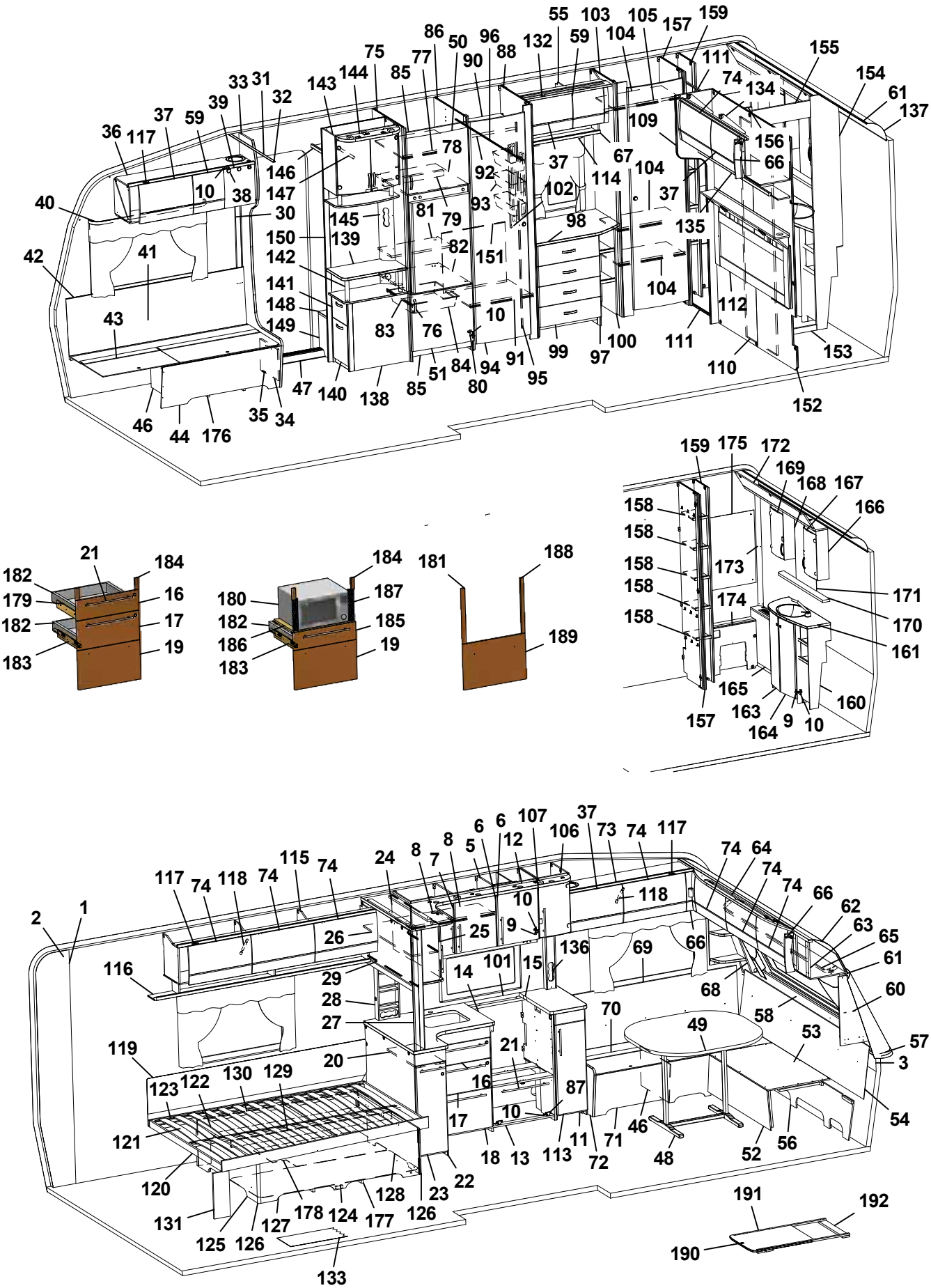
55 103 105 157 159
86 50 96 132 59 104 155
75 77 90 88 111 154
33 31 144 85 74 134 61
143 32 39 37 59 109 137
36 117 78 156
146 92 37 67 104 66
10 38 147 102 114 37
40 30 145 81 79 93 98 135
150 139 82 151
42 41 142 104
141 112
148 10
43 149 83 76 99 100 111 153
47 140 138 85 51 84 94 91 95 97 110
46 44 176 35 34 80 152
159 175 172
169 168 167
158 166
158 173
158 171
158 174 170
158 161
165 160
157 163 164 9 10
21 184
182 16
179 17
182 19
183
184 187
180 185
182 19
186
183
181 188
189
2 1
117 74 118 74 115 74 24 8 7 8 5 6 6 12 107 106 37 73 74 117 74 64
74 74 66 62
118 10 63 65
26 25 9 136 69 66 61
116 29 14 101 15 68 60
28 70 58
27 49 53 57
119 20 21 3
123 122 130 129 16 87 54
121 17 10 46 11 71 56
120 18 13 113 72 48 52
131 128 23 22 191 192
125 126 127 178 124 177 126 190
133

Pos Fig	Det. nr Part. No	Ingår Fitted	OBS!! Ange alltid årsmodell vid beställning av inredning Benämning	OBS!! Specify always year of model when ordering equipment Description
1	318657	M	Tapet vägg/tak	Wall paper
2	318584	M	Tejp tapet 20 mm	Tape, wall paper 20 mm
3	318585	M	Tejp tapet 60 mm	Tape, wall paper 60 mm
5	337780	x	Skåp kök L1120 kpl. (Vit)	Cupboard kitchen L1120 cpl. (White)
--	337823	x	Skåp kök L1120 kpl. (Mekong)	Cupboard kitchen L1120 cpl. (Mekong)
6	334712	x	Lucka H (Vit)	Door R (White)
--	336624	x	Lucka H (Mekong)	Door R (Mekong)
--	317502	x	Handtag d:o	Handle d:o
7	334713	x	Lucka V (Vit)	Door L (White)
--	336625	x	Lucka V (Mekong)	Door L (Mekong)
--	317502	x	Handtag d:o	Handle d:o
8	331385M	x	Hylla	Shelf
9	311917	x	Gångjärn	Hinge
10	312588	x	Platta gångjärn	Plate hinge
11	336446	x	Utskjut diskbänk (Vit)	Projection kitchen sink (White)
--	336824	x	Utskjut diskbänk (Mekong)	Projection kitchen sink (Mekong)
12	336443	x	Ljusramp köksskåp	Light holder kitchen
13	336082	x	Diskbänk kpl. u. skiva (Vit)	Kitchen sink cpl. without board (White)
--	336757	x	Diskbänk kpl. u. skiva (Mekong)	Kitchen sink cpl. without board (Mekong)
14	336072-K	x	Skiva diskbänk 882x902	Board 882x902
15	336447-K	x	Skiva diskbänk 565x335	Board 565x335
16	334706	x	Lådförstycke (Vit)	Drawer front (White)
--	336631	x	Lådförstycke (Mekong)	Drawer front (Mekong)
17	334707	x	Lådförstycke (Vit)	Drawer front (White)
--	336633	x	Lådförstycke (Mekong)	Drawer front (Mekong)
18	334708	x	Lucka (Vit)	Door (White)
--	336635	x	Lucka (Mekong)	Door (Mekong)
19	334709	x	Lucka (Vit)	Door (White)
--	336760	x	Lucka (Mekong)	Door (Mekong)
20	336081-K	x	Skärbräda	Cutting board
21	317503	x	Handtag	Handle
22	337164	x	Utskjut diskbänk (Vit)	Projection kitchen sink (White)
--	337167	x	Utskjut diskbänk (Mekong)	Projection kitchen sink (Mekong)
--	319558	x	Bänkutdrag V d:o	Extract L d:o
--	319559	x	Korg d:o	Basket d:o
23	334933	x	Lucka (Vit)	Door (White)
--	336725	x	Lucka (Mekong)	Door (Mekong)
--	317502	x	Handtag d:o	Handle d:o
24	336110	x	Skåp utskjut kökskåp	Cupboard projection
25	331226	x	Lucka acrylplast	Door acryl
--	314350	x	Lås magnet d:o	Lock magnet d:o
--	318381	x	Motstycke magnetlås	Companion part
--	314351	x	Gångjärn d:o	Hinge d:o
26	331220M	x	Hylla	Shelf
27	334341M	x	Stolpe utskjut	Support bar
			M= Metervara T= Tillbehör	M= On the metre T= Accessory

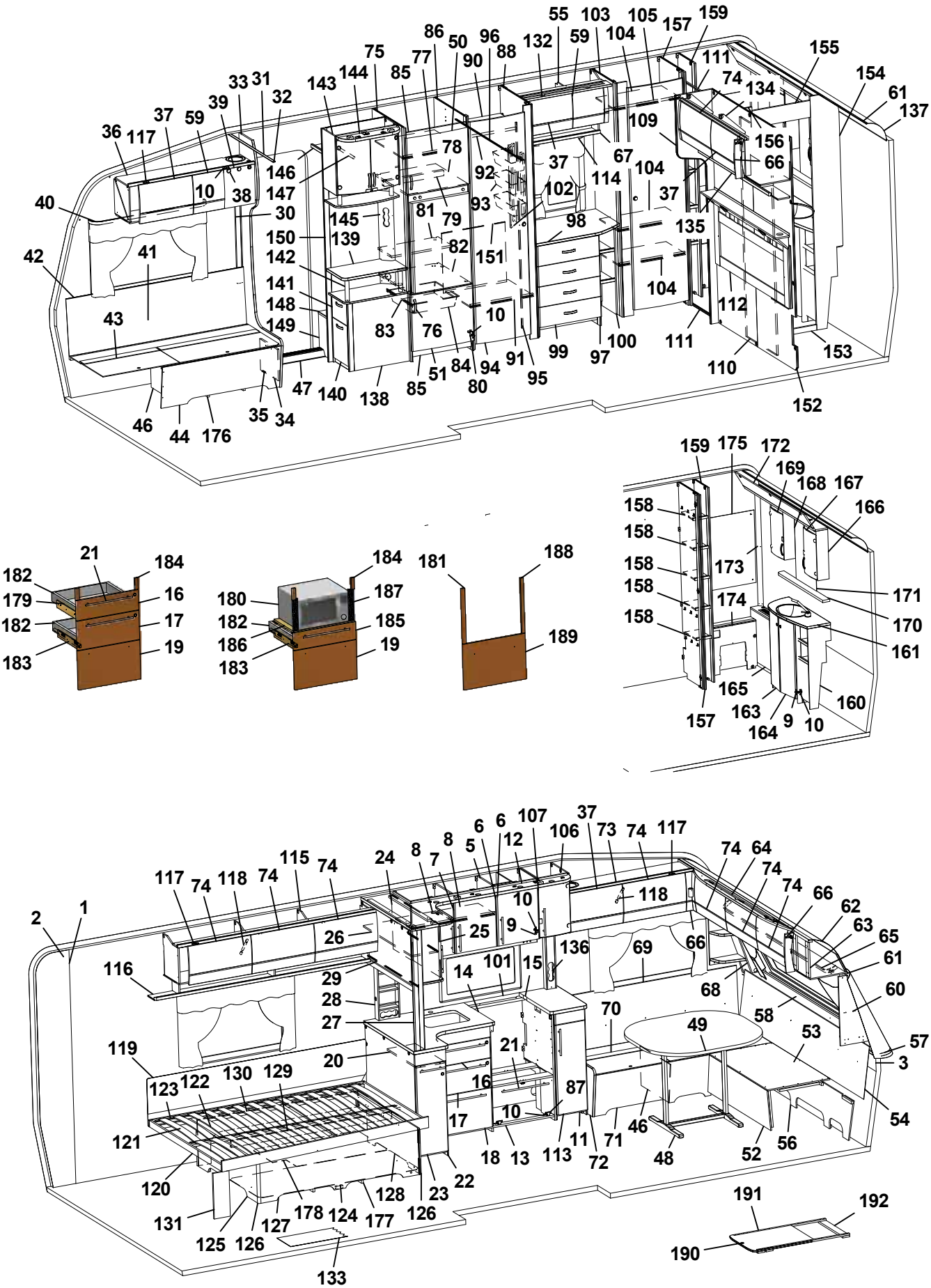
55 103 105 157 159
86 50 96 132 59 104 155
75 77 90 88 111 154
33 31 144 85 74 134 61
143 32 39 37 59 109 137
36 117 78 156
146 92 37 67 104 66
10 38 147 102 114 37
40 30 145 81 79 93 98 135
150 139 82 151
42 41 142 104
141 112
148 10
43 149 83 76 99 100 111 153
47 140 138 85 51 84 94 91 95 97 110
46 44 176 35 34 80 152
159 175 172
169 168 167
158 166
158 173
158 171
158 174 170
158 161
165 160
157 163 164 9 10
21 184
182 16
179 17
182 19
183
184 187
180 185
182 19
186
183
181 188
189
6 6 107 37
8 8 5 12 106 73 74 117
24 7 74 64
115 74 74 74 66
117 74 118 74 118 62
2 1 10 63
26 25 9 136 69 66 65
116 29 14 101 15 61
28 68 60
27 70 58
119 20 21 49 53 57
123 122 130 129 16 87 3
121 17 10 46 54
18 13 113 11 71 48 52 56
120 22 23 72
131 128 126 178 124 177 127 125 126
133
191 192
190

Pos Fig	Det. nr Part. No	Ingår Fitted	OBS!! Ange alltid årsmodell vid beställning av inredning Benämning	OBS!! Specify always year of model when ordering equipment Description
28	333409M	x	Kryddhylla	Spice rack
29	318554	x	Persienn 882x540	Venetian blind 882x540
--	314722	T	Skena draperi L=900	Curtain rod L=900
--	333419M	T	Skjutlucka 470x528	Sliding lid 470x528
--	333420M	T	Skjutlucka 450x535	Sliding lid 450x535
--	318661	T	Skena d:o L=895 (2 st)	Slide bar d:o L=895 (2 pcs)
30	318962	x	List täck el-kabel B=45 L=2100	Cover strip B=45 L=2100
31	316270	x	List snäpp undre L2379	List under L2379
32	316268	x	List snäpp övre L2379	List upper L2379
33	336065	x	Stolpe först. L1948 kpl. m. lucka	Support bar cpl. with door
34	336064	x	Lucka	Door
35	312589	x	Gångjärn	Hinge
36	337775	x	Skåp övre elc.	Cupboard upper
37	337719	x	Lucka	Door
38	318379	x	Gångjärn	Hinge
--	318380	x	Täckhatt d:o	Cover d:o
39	331214	x	Lucka	Door
40	316898	x	Skena gardin L1020	Curtain rod L1020
41	339355	x	Värmespalt H fram	Air gap R.F.
42	319821	M	List kant mörkbrun	Strip, dark brown
43	336883	x	Lock bäddlåda H F	Cover bedbox R.F.
--	319024	x	Matta grå textil m. tejp d:o	Carpet gray textile with tape d:o
44	336881	x	Front bäddlåda H F	Front bed box R.F.
46	312825	x	Stöd bäddlåda HF	Support bed box
47	314687	x	Tröskel aluminium L=850	Threshold aluminium L=850
48	319859	x	Bordsstativ	Table stand
49	335940-K	x	Bordsskiva 940x1025	Table top 940x1025
--	337413	x	List bord 400x55x26	List table 400x55x26
--	375774-K	x	Bordsskiva 940x1025 (Svit)	Table top 940x1025 (Svit)
50	336045	x	Lucka V 550x470	Door L 550x470
51	336046	x	Lucka H 550x470	Door R 550x470
52	331245M	x	Front bäddlåda gavel	Front bed box gable
53	331246M	x	Skiva rundsittgrupp	Sheet seat
54	337182	x	Värmespalt gavel fram	Air gap
55	338041	x	Skåp övre L=790	Cupboard upper L=790
--	319978	x	Gångjärn d:o	Hinge d:o
--	319980	x	Platta gångjärn d:o	Plate hinge d:o
56	337153	x	Stöd sittgrupp	Support
57	213471	x	Hylla front kpl. L2376	Shelf front cpl. L2376
58	336132	x	Luftspalt fronthylla	Air gap shelf front
--	317369	x	Raskant plast L=2600	Cantlist shelf front L=2600
59	337790	x	Lucka	Door
60	338518	x	Hylla hörn H	Shelf R
61	313884	x	List plast radie L=2379	List L=2379
62	316005	x	Skiva plast 295x2363x1	Plastic sheet
			M= Metervara T= Tillbehör	M= On the metre T= Accessory

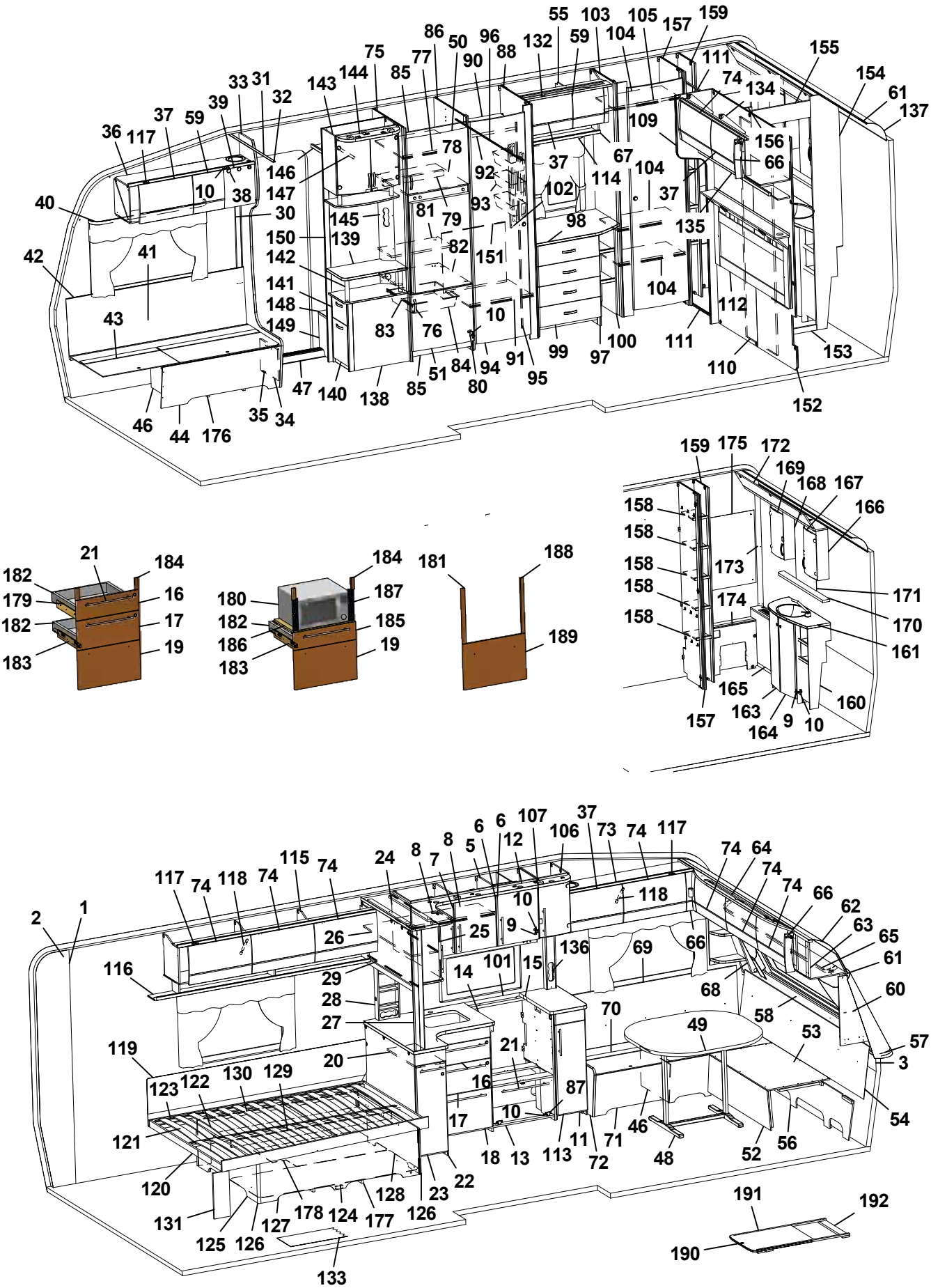
55 103 105 157 159
86 50 96 132 59 104 155
75 77 90 88 111 154
33 31 144 85 74 134 61
143 32 39 37 59 109 137
36 117 78 156
146 92 37 67 104 66
10 38 147 102 114 37
40 30 145 81 79 93 98 135
150 139 82 151
42 41 142 104
141 112
148 10
43 149 83 76 100 111 153
47 140 138 85 51 84 94 91 99 97 110
46 44 176 35 34 80 95 152
159 175 172
169 168 167
158 166
158 173
158 171
158 174 170
158 161
165 160
157 163 9 10
164
21 184
182 16
179 17
182 19
183
184 181 188
180 187
182 185
186 19
183 189
2 1 117 74 118 74 115 74 24 8 7 8 5 6 6 12 107 106 37 73 74 117 74 64 74 74 66 62 63 65 61 60 57 3 54 56 52 48 46 71 72 11 113 13 18 17 10 16 21 20 27 28 29 26 25 9 10 118 136 69 66 68 58 53 49 70 87 46 14 101 15 116 119 123 122 130 129 121 120 131 125 126 127 178 124 177 128 126 23 22 133 191 192 190

Pos Fig	Det. nr Part. No	Ingår Fitted	OBS!! Ange alltid årsmodell vid beställning av inredning Benämning	OBS!! Specify always year of model when ordering equipment Description
63	337693	x	Skåp gavel fram L=2360	Cupboard L=2360
--	319978	x	Gångjärn d:o	Hinge d:o
--	319979	x	Platta gångjärn d:o	Plate hinge d:o
64	336063	x	Ljusramp gavelskåp	Light holder
65	316900	x	Skena gardin L1920	Curtain rod L1920
66	337738	x	Hörn inredning	Corner
--	311917	x	Gångjärn d:o	Hinge d:o
--	319909	x	Platta gångjärn d:o	Plate hinge d:o
67	331305M	x	Hyllpaket	Shelf
68	338520	x	Hylla hörn V	Shelf L
69	337171	x	Värmespalt V fram	Air gap L.F.
70	333906	x	Lock bäddlåda V F	Cover bed box L.F
--	319024	x	Matta grå textil m. tejp d:o	Carpet gray textile with tape d:o
71	331232M	x	Front bäddlåda V F	Front bed box L.F.
72	336067	x	Gavel bäddlåda V F	Gable bed box L.F
73	337765	x	Skåp övre L=1108	Cupboard upper L=1108
--	337708	T	Skåp övre L=1108 (Svit)	Cupboard upper L=1108 (Svit)
74	337695	x	Lucka	Door
75	332244M	x	Vägg kyl V	Wall refrigerator L
76	316428	x	Handtag	Handle
77	331277M	x	Hylla	Shelf
78	331289M	x	Hylla över kyl	Shelf over refrigerator
79	321712	x	List 30x44x526	List 30x44x526
80	316799	x	Gångjärn	Hinge
81	333271M	x	Hylla övre kyl	Shelf upper refrigerator
82	376108	x	Hylla under kyl	Shelf under refrigerator
83	312712	x	Glidlist trådback (säljes i par)	Sliding strip tray (pair)
84	310325	x	Trådback vit 427x427x85	Tray 427x427x85
85	375394	x	Front skåp under kyl	Front cupboard
86	332246M	x	Vägg kyl H	Wall refrigerator R
87	315202	x	Gångjärn	Hinge
88	332245M	x	Vägg garderob H	Wall wardrobe R
90	332248M	x	Hylla garderob övre	Shelf wardrobe upper
91	332249M	x	Hylla garderob nedre	Shelf wardrobe under
92	316197	x	Galgstång L=782	Clothes hanger L=782
93	319759	x	Korg, garderob	Basket, wardrobe
--	335802	x	List för korgar	List för baskets
94	335919	x	Dörr 490x1850	Door 490x1850
95	314523	x	Rätningslist dörr L=1715	List L=1715
96	314917	x	Skena draperi L=1190	Drapery rail L=1190
97	336073	x	Byrå kpl. u. skiva	Chest of drawers without board
98	336076-K	x	Skiva byrå	Board
99	336074	x	Låda byrå	Drawer
--	315215	x	Glidskena låda (säljes i par)	Slide bar (exp. in pair)
100	331307M	x	Hylla vid byrå kpl.	Shelf cpl.
			M= Metervara T= Tillbehör	M= On the metre T= Accessory

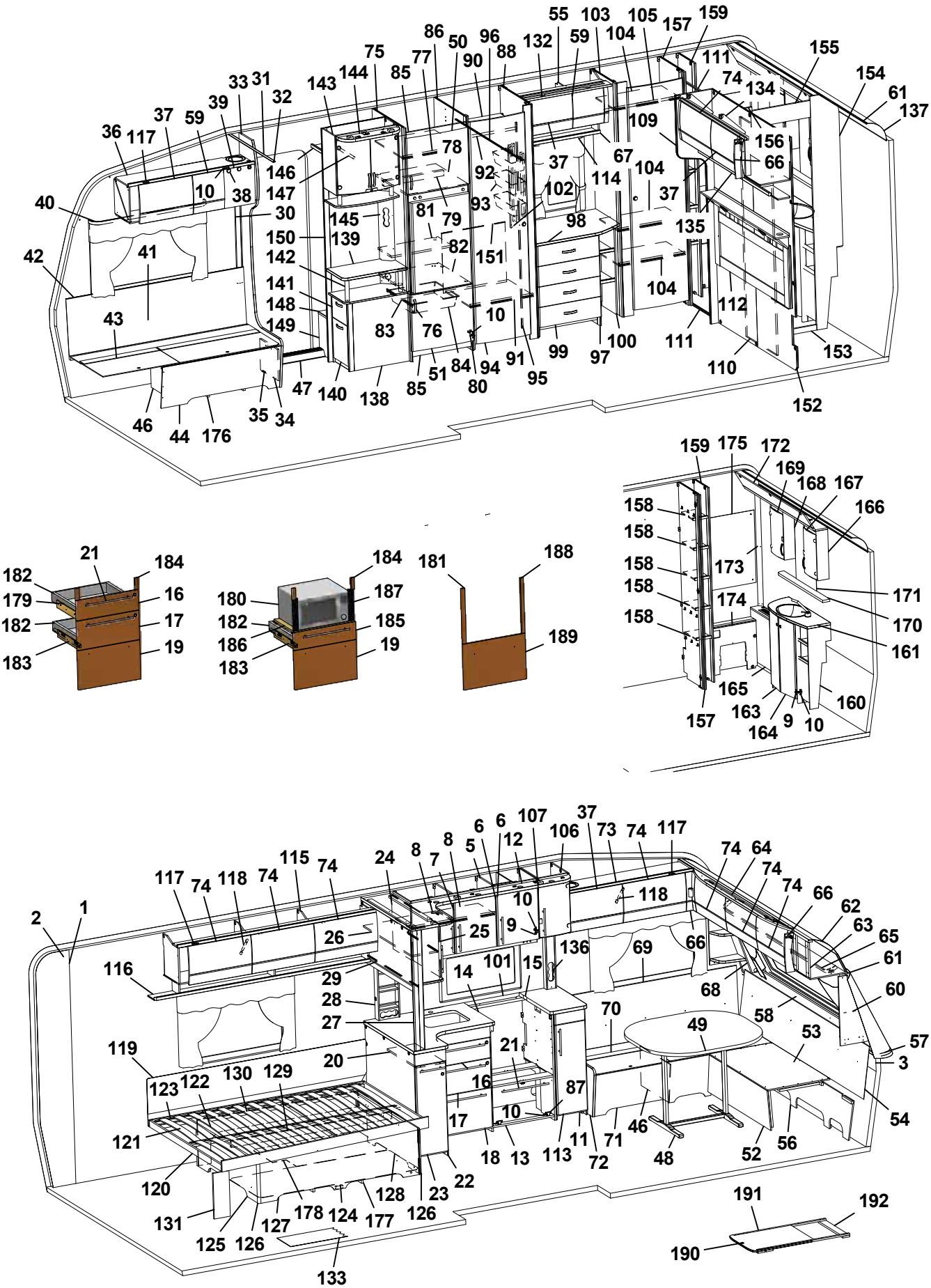
55 103 105 157 159
86 50 96 132 59 104 155
75 77 90 88 111 154
33 31 144 85 74 134 61
143 32 39 37 59 109 137
36 117 78 156
146 92 37 67 104 66
10 38 147 102 114 37
40 30 145 81 79 93 98 135
150 139 82 151
42 41 142 104
141 112
148 10
43 149 83 76 100 111 153
47 140 138 85 51 84 94 91 99 97 110
80 95 152
46 44 176 35 34
159 175 172
169 168 167
158 166
158 173
158 171
158 174 170
158 161
165 160
157 163 9 10
164
21 184
182 16
179 17
182 19
183
184 181 188
180 187
182 185
186 19
183 189
2 1 117 74 118 74 115 74 24 8 7 8 5 6 6 12 107 106 37 73 74 117 74 64 74 74 66 62 63 65 61 60 57 3 54 56 52 48 46 71 72 11 113 10 18 13 17 16 21 20 27 28 29 26 25 9 10 118 136 69 66 68 58 53 49 70 87 101 14 15 116 119 123 122 130 129 121 120 131 125 126 127 178 124 177 128 126 23 22 133 191 192 190

Pos Fig	Det. nr Part. No	Ingår Fitted	OBS!! Ange alltid årsmodell vid beställning av inredning Benämning	OBS!! Specify always year of model when ordering equipment Description
101	319820-A	T	Köksskiva vägg svart skiffer	Protection kitchen, black
--	319820-L	T	Köksskiva vägg natur skiffer	Protection kitchen, grey
102	335787M	x	Front el-uttag	Front outlet
103	331899M	x	Vägg garderob V	Wall wardrobe L
104	331928M	x	Hylla	Shelf
105	316197	x	Galgstång L=782	Clothes hanger L=782
106	336313	x	Skåp vitrin kpl.	Vitrine
--	331212M	x	Hylla d:o	Shelf d:o
107	332233	x	Lucka H	Door R
--	314350	x	Lås magnet d:o	Lock magnet d:o
--	318381	x	Motstycke magnetlås	Companion part
--	318379	x	Gångjärn d:o	Hinge d:o
--	318380	x	Täckhatt d:o	Cover d:o
--	312588	x	Platta gångjärn	Plate hinge
109	336314	x	Front vägg tvättrum	Front
110	331914M	x	Skjutdörr tvättrum	Door
111	316030	x	Skena skjutdörr	Curtain rod
112	336272	x	Värmespalt kpl. m. tyg och belysning	Air gap cpl. with fabric and illumination
--	336276	T	Värmespalt kpl. m. tyg och belysning (Svit)	Air gap cpl. with fabric and illumination (Svit)
113	334740	x	Lucka (Vit)	Door (White)
--	336825	x	Lucka (Mekong)	Door (Mekong)
114	316907	x	Skena gardin L=500	Curtain rod L=500
115	337802	x	Skåp övre L=1747	Cupboard upper L=1747
116	331189M	x	Hyllpaket	Shelf
117	319978	x	Gångjärn	Hinge
--	319980	x	Platta gångjärn	Plate hinge
118	319914	x	Gasfjäder	Gas spring
--	319915	x	Fäste vinkel d:o	Angle bracket d:o
--	319916	x	Fäste runt d:o	Bracket round d:o
119	338121	x	Värmespalt	Air gap
120	338115	x	Sängram u. ribbotten	Bed bottom without laths
121	338125	x	Ribbotten kpl.	Laths bottom cpl.
122	311985	x	Ribba sängbotten L=718 B=63	Lath bed bottom L=718 B=63
123	312046	x	Band t. ribbotten	Band for laths bottom
124	337460	x	Sänglåda kpl.	Bed box cpl.
125	337122	x	Gavel säng V	Gable bed L
126	319776	x	List hörn L=2500	Corner strip L=2500
127	337124	x	Front säng	Front bed
128	337463	x	Gavel säng H	Gable bed R
129	315203	x	Regel 17,5x55x1415	Wood lath pine 17,5x55x1415
130	337461	x	Bakgavel sänglåda	Back bed box
131	337472	x	Stöd säng	Support bed
132	336078	x	Ljusramp	Light holder
133	319931	M^2	Matta golv, trämönstrad ljusgrå	Carpet floor, wood design light grey
--	319230	T	Matta golv, klinkermönster mörkgrå	Carpet floor, clinker design dark grey
			M= Metervara T= Tillbehör	M= On the metre T= Accessory

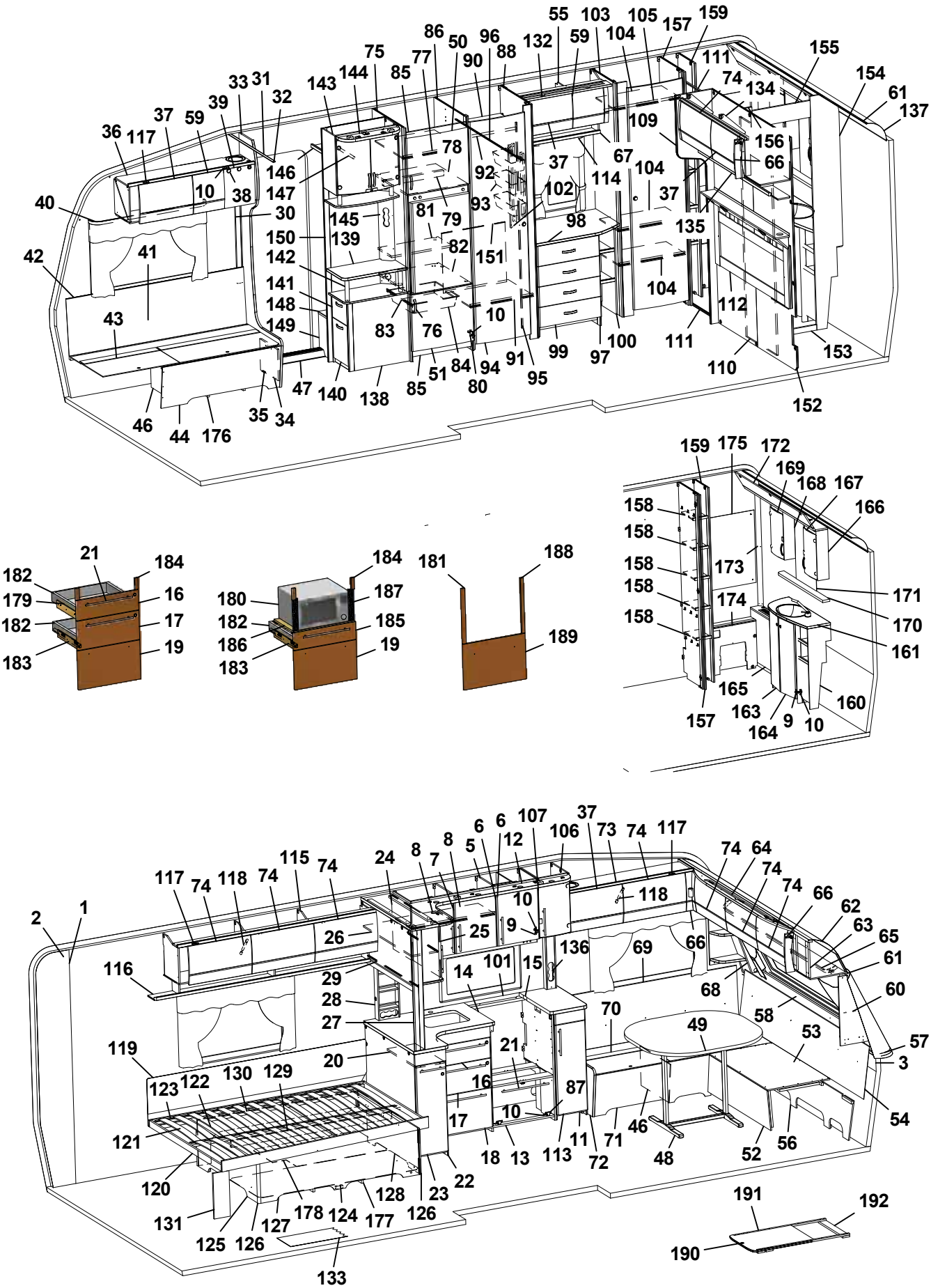
55 103 105 157 159
86 50 96 132 59 104 155
75 77 90 88 111 154
33 31 144 85 74 134 61
143 32 39 37 59 109 137
36 117 78 156
146 92 37 67 104 66
10 38 147 102 114 37
40 30 145 81 79 93 98 135
150 139 82 151
42 41 142 104
141 112
148 10
43 149 83 76 100 111 153
47 140 138 85 51 84 94 91 99 97 110
80 95 152
46 44 176 35 34
159 175 172
169 168 167
158 166
158 173
158 171
158 174 170
158 161
165 160
157 163 9 10
164
21 184
182 16
179 17
182 19
183
184 181 188
180 187
182 185
186 19
183 189
2 1 117 74 118 74 115 74 24 8 7 8 5 6 6 12 107 106 37 73 74 117 74 64 74 74 66 62 63 65 61 60 57 3 54 56 52 48 46 71 72 11 113 13 18 17 10 16 21 87 20 27 28 29 26 25 9 10 118 136 69 66 68 58 53 49 70 116 119 123 122 130 129 121 120 131 125 126 127 178 124 177 128 126 23 22 133 191 192 190

Pos Fig	Det. nr Part. No	Ingår Fitted	OBS!! Ange alltid årsmodell vid beställning av inredning Benämning	OBS!! Specify always year of model when ordering equipment Description
--	319888	T	Matta golv, klinkermönster ljusgrå	Carpet floor, clinker design light grey
--	319393	T	Matta golv, antik planka	Carpet floor, antique plank
134	338083	x	Skåp gavel bak V L1405	Cupboard upper L1405
--	319978	x	Gångjärn d:o	Hinge d:o
--	319980	x	Platta gångjärn d:o	Plate hinge d:o
135	331936M	x	Hyllpaket	Shelf
136	333289M	x	Front el-uttag 90x533x48	Front outlet 90x533x48
--	333415M	x	Front el-uttag 90x533x60	Front outlet 90x533x60
137	316005	x	Skiva plast 295x2363x1	Plastic sheet
138	336120	x	TV-bänk kpl. u. skiva	TV-bench cpl. whitout board
139	336122-K	x	Skiva TV-bänk	Board
140	332042M	x	Låda nedre kpl.	Drawer cpl.
--	332043M	x	Lådförstycke d:o	Drawer front d:o
141	332036M	x	Låda övre	Drawer cpl.
--	332037M	x	Lådförstycke d:o	Drawer front d:o
--	315215	x	Glidskena låda (säljes i par)	Slide bar (exp. in pair)
142	336103	x	Rundstav folierad L=192	Round staff L=192
143	336115	x	Skåp bar kpl.	Coctail cabinet cpl.
--	332088M	x	Hylla hållare flaskor	Shelf bottle holder
--	331778	x	Lucka H d:o	Door R d:o
--	331779	x	Lucka V d:o	Door L d:o
--	318379	x	Gångjärn d:o	Hinge d:o
--	318380	x	Täckhatt d:o	Cover d:o
--	312588	x	Platta gångjärn d:o	Plate hinge d:o
144	336106	x	Ljusramp	Light holder
145	331611M	x	Front el-uttag	Front outlet
146	331910M	x	Hylla garderob övre	Shelf
147	316197	x	Galgstång L=782	Clothes hanger L=782
148	319866	x	Hylla insteg	Shelf
149	336618	x	Front hylla garderob	Front
150	337198	x	Vägg instegsgarderob	Wall wardrobe
151	336453	x	Täckskiva exp.kärl	Cover expansion vessel
152	336315	x	Vägg tvättrum	Wall
153	332955M	x	Tröskel	Threshold
154	332954M	x	Vägg tvättrum	Wall
155	332956M	x	Överbit tvättrum	Overlap washroom
156	332957M	x	List poppel 15x63x1948	List 15x63x1948
157	331900M	x	Vägg garderob H	Wall wardrobe R
158	331894M	x	Hylla	Shelf
159	331903M	x	Vägg garderob H	Wall wardrobe R
160	336054	x	Skåp tvättställ u. skiva	Cupboard washroom without board
161	336057-K	x	Skiva skåp tvättställ	Board cupboard wash basin
163	336056	x	Lucka V	Door L
164	336055	x	Lucka H	Door R
165	336322	x	Front gavel bak	Front
			M= Metervara T= Tillbehör	M= On the metre T= Accessory

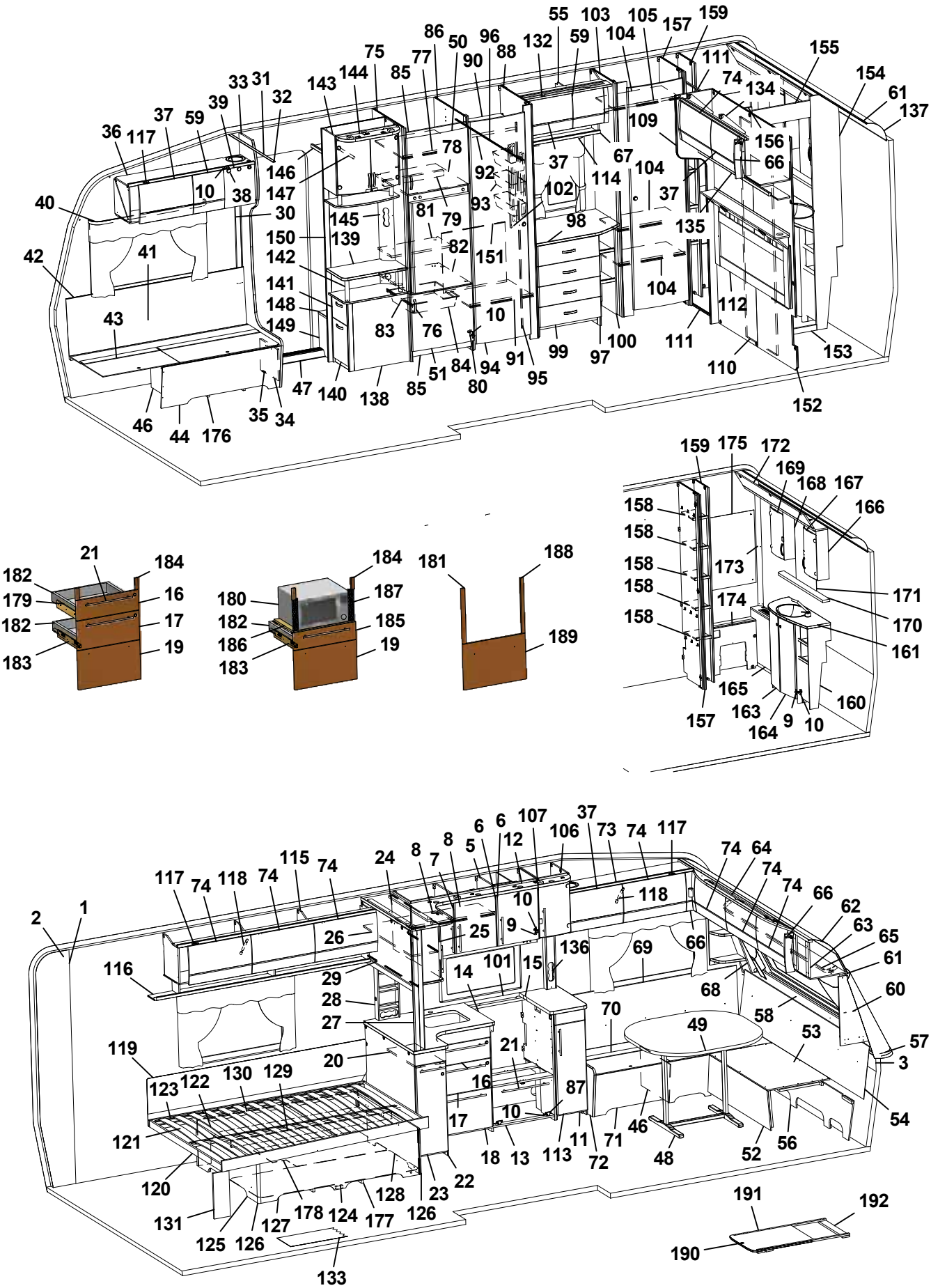
55 103 105 157 159
86 50 96 132 59 104 155
75 77 90 88 111 154
33 31 144 85 74 134 61
143 32 39 37 59 109 137
36 117 78 156
146 92 37 67 104 66
10 38 147 102 114 37
40 30 145 81 79 93 98 135
150 139 82 151
42 41 142 104
141 112
148 10
43 149 83 76 99 100 111 153
47 140 138 85 51 84 94 91 95 97 110
46 44 176 35 34 80 152
159 175 172
169 168 167
158 166
158 173
158 171
158 174 170
158 161
165 160
157 163 164 9 10
21 184
182 16
179 17
182 19
183
184 187
180 185
182 19
186
183
181 188
189
2 1 117 74 118 74 115 74 24 8 7 8 5 6 6 12 107 106 37 73 74 117 74 64 74 74 66 62 63 65 61 60 57 3 54 56 52 48 46 71 72 11 113 13 18 17 10 16 21 87 70 49 53 58 68 69 66 118 10 9 25 136 101 15 14 29 28 27 20 26 116 119 123 122 130 129 121 120 131 125 126 127 178 124 177 128 126 23 22 133 191 192 190

Pos Fig	Det. nr Part. No	Ingår Fitted	OBS!! Ange alltid årsmodell vid beställning av inredning Benämning	OBS!! Specify always year of model when ordering equipment Description
--	319198	x	Galler ventilation d:o	Ventilation grille d:o
166	331911M	x	Skåp tvättrum H	Cupboard washroom R
167	331778	x	Lucka H	Door R
168	331912M	x	Skåp tvättrum V	Cupboard washroom L
169	331779	x	Lucka V	Door L
170	336100-K	x	Hylla	Shelf
171	315999	x	Spegel 440x700x3	Mirror 440x700x3
172	334194M	x	Ljusramp	Light holder
173	335718	x	Front hörn	Front
174	331902M	x	Täckfront	Front
175	316039	x	Spegel 300x725x3	Mirror 300x725x3
--	319883	T	Spegel 300x725x3 (Svit)	Mirror 300x725x3 (Svit)
176	337582	x	Luftspalt H-fram	Air gap R front
177	324938	x	Luftspalt sänglåda	Air gap bed box
178	337696	x	Luftspalt sänglåda	Air gap bed box
179	336087	x	Monteringssats kpl. lådor (Vit)	Mounting kit cpl. drawers (White)
--	336759	x	Monteringssats kpl. lådor (Mekong)	Mounting kit cpl. drawers (Mekong)
180	337536	T	Monteringssats kpl. mikro (Vit)	Mounting kit cpl. micro (White)
--	337538	T	Monteringssats kpl. mikro (Mekong)	Mounting kit cpl. micro (Mekong)
181	336089	T	Monteringssats kpl. ugn (Vit)	Mounting kit cpl. oven (White)
--	336758	T	Monteringssats kpl. ugn (Mekong)	Mounting kit cpl. oven (Mekong)
182	317514	x	Låda	Drawer
183	317382	x	Glidskena låda (säljes i par)	Slide bar, drawer (exp. in pair)
--	801701	x	Skruv 6x16 d:o	Screw 6x16 d:o
184	336092	x	Passbit 95x30x16 (Mekong)	Gauge block 95x30x16 (Mekong)
185	337540	T	Lådförstycke (Vit)	Drawer front (White)
--	337541	T	Lådförstycke (Mekong)	Drawer front (Mekong)
186	331472M	T	Hylla mikro	Shelf
187	401998	T	Galler mikro	Grating
188	336086	T	Passbit 460x30x16	Gauge block 460x30x16
189	334728	T	Lucka (Vit)	Door (White)
--	336726	T	Lucka (Mekong)	Door (Mekong)
190	336717-GK	T	Utdragsskiva bord 450x550	Sliding leaf 450x550
191	334835M	T	List bordsstativ 750x20x13	List table stand 750x20x13
192	334834M	T	List bordsstativ 494x60x15	List table stand 494x60x15
			Dyntyger, gardiner m.m. (se tyger)	Cushion textilies, curtains etc. (see textiles)
			M= Metervara T= Tillbehör	M= On the metre T= Accessory

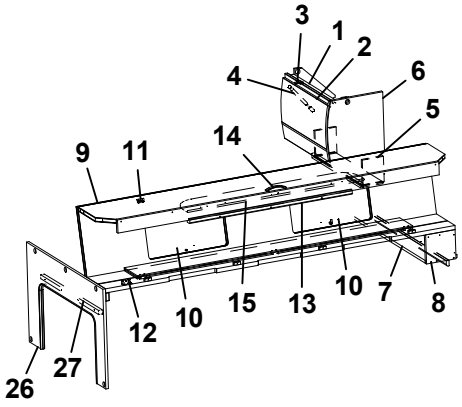
3
1
2
4
6
5
14
9
11
15
13
10
7
8
12
10
26
27

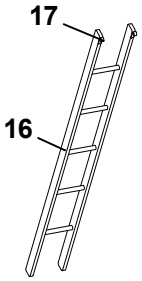
17
16

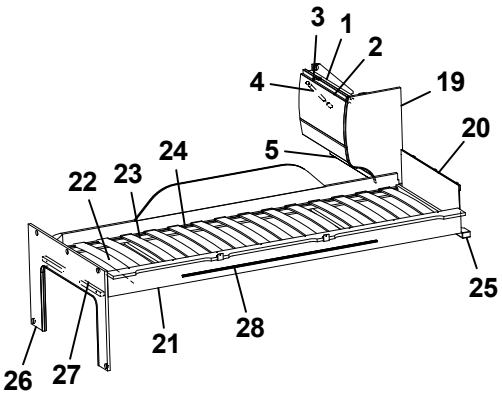
3
1
2
4
19
20
5
24
22
23
25
21
28
26
27

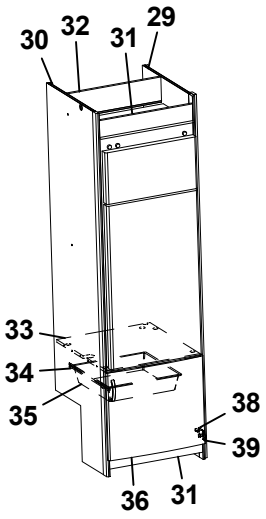
30
32
31
29
33
34
35
38
39
36
31

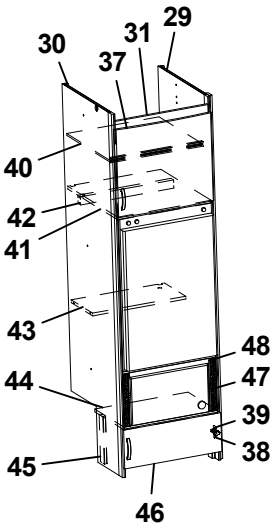
30
37
31
29
40
42
41
43
48
47
44
39
38
45
46

Pos Fig	Det. nr Part. No	Ingår Fitted	OBS!! Ange alltid årsmodell vid beställning av inredning Benämning	OBS!! Specify always year of model when ordering equipment Description
1	337937	x	Skåp gavel bak L560	Cupboard gable L560
2	337695	x	Lucka	Door
3	319978	x	Gångjärn	Hinge
--	319980	x	Platta gångjärn	Plate hinge
4	319914	x	Gasfjäder	Gas spring
--	319915	x	Fäste vinkel d:o	Angle bracket d:o
--	319916	x	Fäste runt d:o	Bracket round d:o
5	331743M	x	Hyllpaket	Shelf
6	336644	x	Gavel rundad	Gable
7	331694M	x	Hylla gavel bak	Shelf gable rear
8	331697M	x	Gavel	Gable
9	337661	x	Överbäddskåp L1980	Upper bed L1980
10	337664	x	Lucka	Door
11	860402	x	Gångjärn	Hinge
12	860405	x	Gångjärn	Hinge
13	339839	x	Regel låsning	Lock bar
14	316428	x	Handtag	Handle
15	375813	x	Rasskydd ö-bäddskåp	Protective plate
16	376697	T	Stege ö-bäddsskåp 201x1800 kpl.	Ladder upper bed 201x1800 cpl.
17	860426	T	Krok t. stege	Hook for ladder
19	336496	x	Gavel rundad	Gable
20	321209	x	Värmespalt gavel	Air gap gable
21	336381	x	Sängram vån.säng V u. ribbotten	Bed bottom L without laths
22	325430	x	Ribbotten kpl.	Laths bottom cpl.
23	311985	x	Ribba sängbotten L=718 B=63	Lath bed bottom L=718 B=63
24	312046	x	Band t. ribbotten	Band for laths bottom
25	331960M	x	Bärregel	Bearing rail
26	333417M	x	Skiva fast bädd kpl.	Sheet upper bed cpl.
27	331698M	x	Bärregel 670x22x22	Bearing rail 670x22x22
28	314721	x	Skena draperi L=1100	Curtain rod L=1100
29	332246M	x	Vägg kyl H	Wall refrigerator R
30	332244M	x	Vägg kyl V	Wall refrigerator L
31	375394	x	Front skåp under kyl	Front cupboard
32	333142M	x	Bakstycke stopp kyl	Back cupboard
33	376108	x	Hylla under kyl	Shelf under refrigerator
34	312712	x	Glidlist trådback (säljes i par)	Sliding strip tray (pair)
35	310325	x	Trådback vit 427x427x85	Tray 427x427x85
36	336046	x	Lucka H 550x470	Door R 550x470
37	336045	x	Lucka V 550x470	Door L 550x470
38	316799	x	Gångjärn	Hinge
39	312588	x	Platta gångjärn	Plate hinge
40	331277M	x	Hylla	Shelf
41	331289M	x	Hylla över kyl	Shelf over refrigerator
42	321712	x	List 30x44x526	List 30x44x526
43	333271M	x	Hylla övre kyl	Shelf upper refrigerator
44	336672	x	Hylla mikro	Shelf
45	330631M	x	List folierad L=253	List L=253
46	336209-1	x	Lucka 550x208	Door 550x208
47	401685	x	Galler mikro 285x40	Grating 285x40
48	337542	x	List 15x25x450	List 15x25x450
			T= Tillbehör	T= Accessory

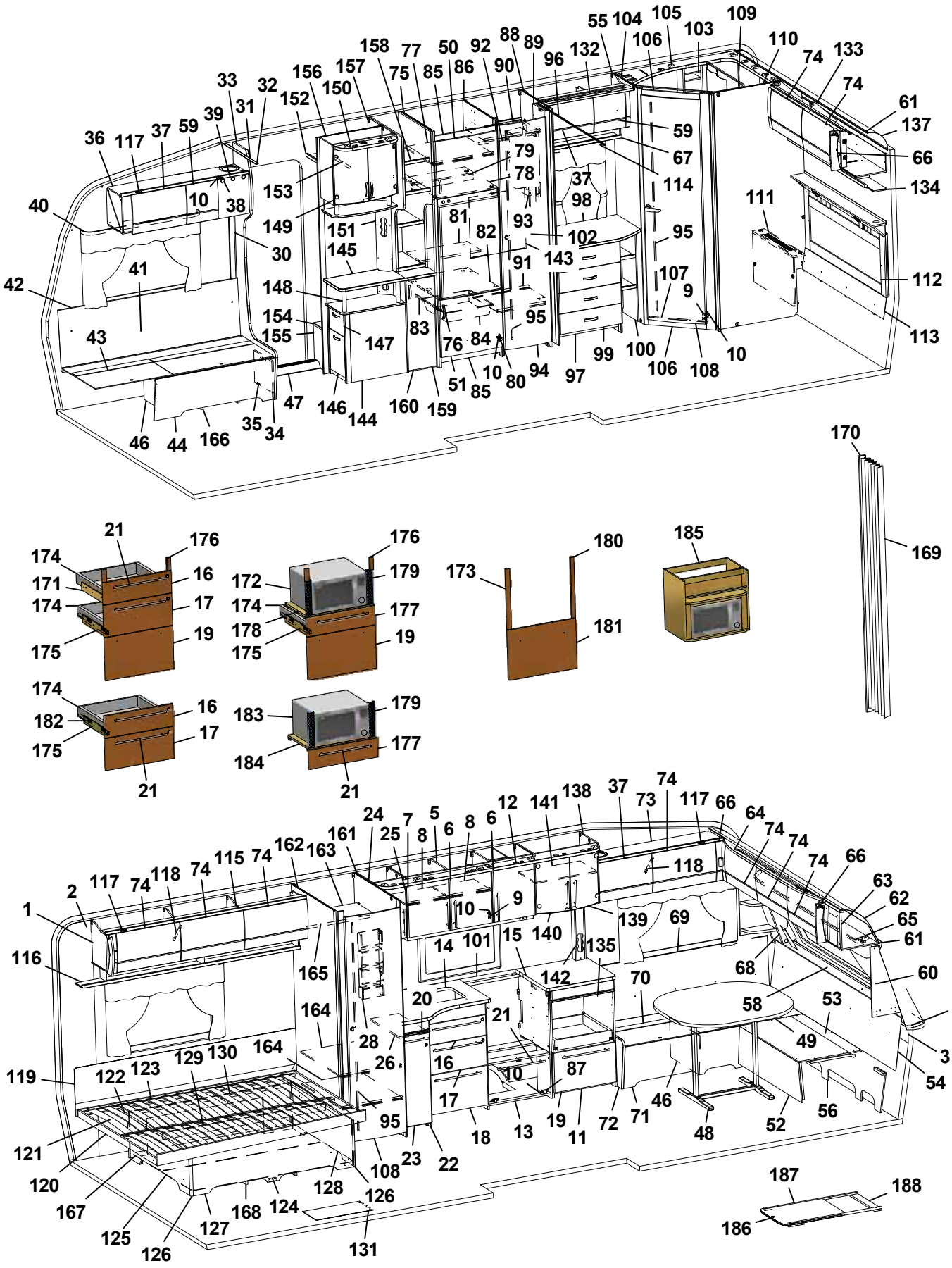
1 2 3 9 10 11 12 13 14 15 16 17 18 19 20 21 22 23 24 25 26 28 37 38 39 40 41 42 43 44 46 47 48 49 51 52 53 54 56 57 58 59 60 61 62 63 64 65 66 67 68 69 70 71 72 73 74 75 76 77 78 79 80 81 82 83 84 85 86 87 88 89 90 91 92 93 94 95 96 97 98 99 100 101 102 103 104 105 106 107 108 109 110 111 112 113 114 116 117 118 119 120 121 122 123 124 125 126 127 128 129 130 131 132 133 134 135 137 138 139 140 141 142 143 144 145 146 147 148 149 150 151 152 153 154 155 156 157 158 159 160 161 162 163 164 165 166 167 168 169 170 171 172 173 174 175 176 177 178 179 180 181 182 183 184 185 186 187 188

Pos Fig	Det. nr Part. No	Ingår Fitted	OBS!! Ange alltid årsmodell vid beställning av inredning Benämning	OBS!! Specify always year of model when ordering equipment Description
1	318657	M	Tapet vägg/tak	Wall paper
2	318584	M	Tejp tapet 20 mm	Tape, wall paper 20 mm
3	318585	M	Tejp tapet 60 mm	Tape, wall paper 60 mm
5	337780	x	Skåp kök L1120 kpl. (Vit)	Cupboard kitchen L1120 cpl. (White)
--	337823	x	Skåp kök L1120 kpl. (Mekong)	Cupboard kitchen L1120 cpl. (Mekong)
6	334712	x	Lucka H (Vit)	Door R (White)
--	336624	x	Lucka H (Mekong)	Door R (Mekong)
--	317502	x	Handtag d:o	Handle d:o
7	334713	x	Lucka V (Vit)	Door L (White)
--	336625	x	Lucka V (Mekong)	Door L (Mekong)
--	317502	x	Handtag d:o	Handle d:o
8	331385M	x	Hylla	Shelf
9	311917	x	Gångjärn	Hinge
10	312588	x	Platta gångjärn	Plate hinge
11	336084	x	Utskjut diskbänk (Vit)	Projection kitchen sink (White)
--	336777	x	Utskjut diskbänk (Mekong)	Projection kitchen sink (Mekong)
12	336601	x	Ljusramp köksskåp (vitrinskåp)	Light holder kitchen (vitrine)
--	337015	T	Ljusramp köksskåp (skåp mikro)	Light holder kitchen (microwave oven)
13	336082	x	Diskbänk kpl. u. skiva (Vit)	Kitchen sink cpl. without board (White)
--	336757	x	Diskbänk kpl. u. skiva (Mekong)	Kitchen sink cpl. without board (Mekong)
14	336351-K	x	Skiva diskbänk 872x730/565	Board 872x730/565
15	336071-K	x	Skiva diskbänk 610x565	Board 610x565
16	334706	x	Lådförstycke (Vit)	Drawer front (White)
--	336631	x	Lådförstycke (Mekong)	Drawer front (Mekong)
17	334707	x	Lådförstycke (Vit)	Drawer front (White)
--	336633	x	Lådförstycke (Mekong)	Drawer front (Mekong)
18	334708	x	Lucka (Vit)	Door (White)
--	336635	x	Lucka (Mekong)	Door (Mekong)
19	334709	x	Lucka (Vit)	Door (White)
--	336760	x	Lucka (Mekong)	Door (Mekong)
20	336673	x	Skärbräda	Cutting board
21	317503	x	Handtag	Handle
22	336350	x	Utskjut diskbänk (Vit)	Projection kitchen sink (White)
--	336827	x	Utskjut diskbänk (Mekong)	Projection kitchen sink (Mekong)
--	319558	x	Bänkutdrag V d:o	Extract L d:o
--	319559	x	Korg d:o	Basket d:o
23	334933	x	Lucka (Vit)	Door (White)
--	336725	x	Lucka (Mekong)	Door (Mekong)
--	317502	x	Handtag d:o	Handle d:o
24	336199	x	Skåp vitrin	Vitrine
--	331212M	x	Hylla d:o	Shelf d:o
25	332234	x	Lucka vitrin V 272x450	Door L 272x450
--	314350	x	Lås magnet d:o	Lock magnet d:o
--	318381	x	Motstycke magnetlås	Companion part
--	318379	x	Gångjärn	Hinge
			M= Metervara T= Tillbehör	M= On the metre T= Accessory

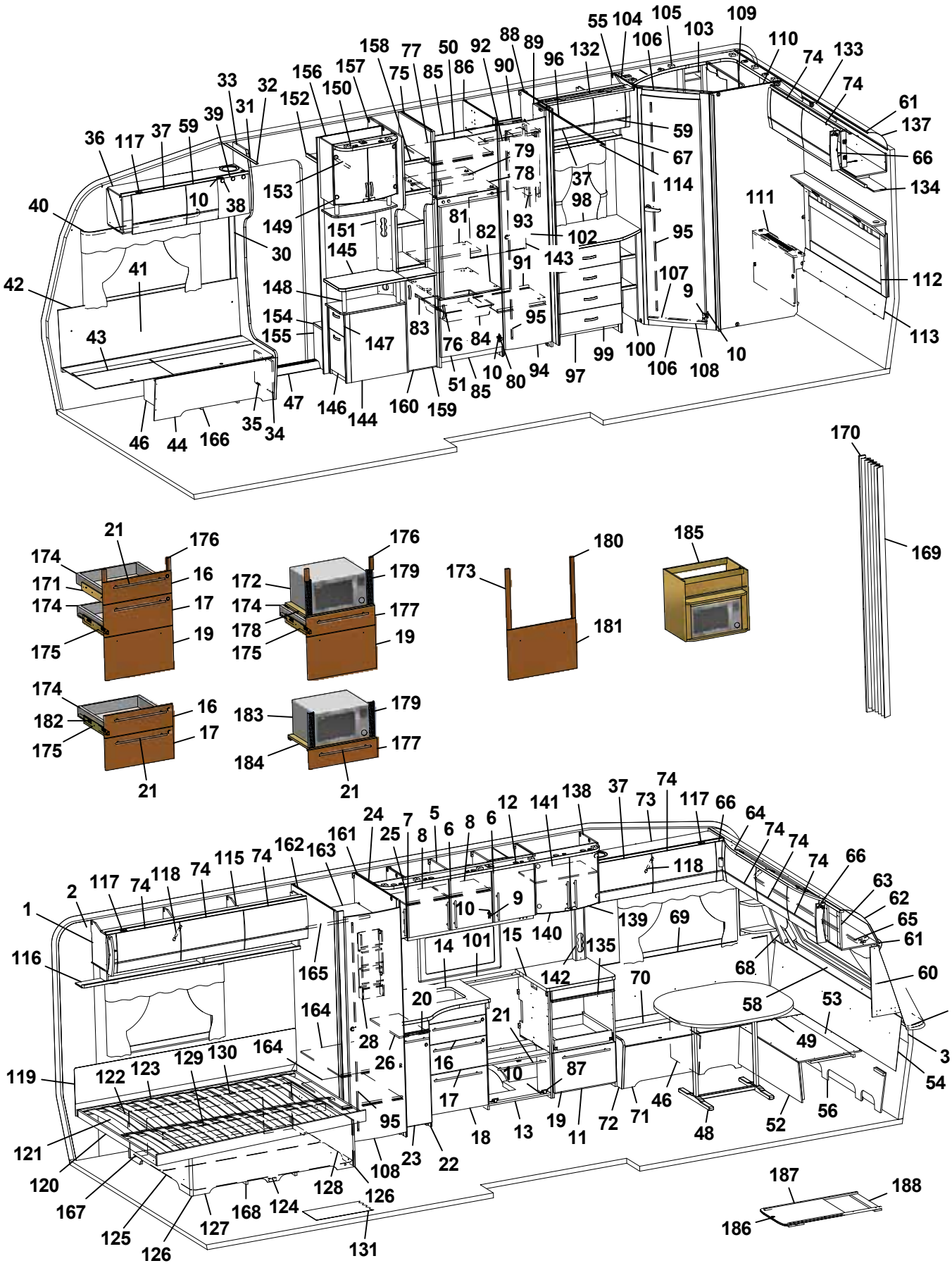
1 2 3 5 6 7 8 9 10 11 12 13 14 15 16 17 18 19 20 21 22 23 24 25 26 27 28
36 37 38 39 40 41 42 43 44 46 47 48 49 50 51 52 53 54 55 56 57 58 59 60 61 63 64 65 66 67 68 69 70 71 72 73 74 75 76 77 78 79 80 81 82 83 84 85 86 87 88 89 90 91 92 93 94 95 96 97 98 99 100 101 102 103 104 105 106 107 108 109 110 111 112 113 114 115 116 117 118 119 120 121 122 123 124 125 126 127 128 129 130 131 132 133 134 135 137 138 139 140 141 142 143 144 145 146 147 148 149 150 151 152 153 154 155 156 157 158 159 160 161 162 163 164 165 166 167 168 169 170 171 172 173 174 175 176 177 178 179 180 181 182 183 184 185 186 187 188

Pos Fig	Det. nr Part. No	Ingår Fitted	OBS!! Ange alltid årsmodell vid beställning av inredning Benämning	OBS!! Specify always year of model when ordering equipment Description
--	318380	x	Täckhatt d:o	Cover d:o
--	312588	x	Platta gångjärn	Plate hinge
26	336081-K	x	Skärbräda	Cutting board
28	333309M	x	Kryddhylla	Spice rack
30	318962	x	List täck el-kabel B=45 L=2100	Cover strip B=45 L=2100
31	316270	x	List snäpp undre L2379	List under L2379
32	316268	x	List snäpp övre L2379	List upper L2379
33	336065	x	Stolpe först. L1948 kpl. m. lucka	Support bar cpl. with door
34	336064	x	Lucka	Door
35	312589	x	Gångjärn	Hinge
36	337775	x	Skåp övre elc.	Cupboard upper
37	337719	x	Lucka	Door
38	318379	x	Gångjärn	Hinge
--	318380	x	Täckhatt d:o	Cover d:o
39	331214	x	Lucka	Door
40	316898	x	Skena gardin L1020	Curtain rod L1020
41	339355	x	Värmespalt H fram	Air gap R.F.
42	319821	M	List kant mörkbrun	Strip, dark brown
43	336883	x	Lock bäddlåda H F	Cover bedbox R.F.
--	319024	x	Matta grå textil m. tejp d:o	Carpet gray textile with tape d:o
44	336881	x	Front bäddlåda H F	Front bed box R.F.
46	312825	x	Stöd bäddlåda HF	Support bed box
47	314687	x	Tröskel aluminium L=850	Threshold aluminium L=850
48	319859	x	Bordsstativ	Table stand
49	335940-K	x	Bordsskiva 1025x940	Table top 1025x940
--	337413	x	List bord 400x55x26	List table 400x55x26
--	375774-K	x	Bordsskiva 1025x940 (Svit)	Table top 1025x940 (Svit)
50	336045	x	Lucka V 550x470	Door L 550x470
51	336046	x	Lucka H 550x470	Door R 550x470
52	331245M	x	Front bäddlåda gavel	Front bed box gable
53	331246M	x	Skiva rundsittgrupp	Sheet seat
54	337182	x	Värmespalt gavel fram	Air gap
55	338041	x	Skåp övre L=790	Cupboard upper L=790
--	319978	x	Gångjärn d:o	Hinge d:o
--	319980	x	Platta gångjärn d:o	Plate hinge d:o
56	337153	x	Stöd sittgrupp	Support
57	213471	x	Hylla front kpl. L2376	Shelf front cpl. L2376
58	336132	x	Luftspalt fronthylla	Air gap shelf front
--	317369	x	Raskant plast L=2600	Cantlist shelf front L=2600
59	337790	x	Lucka	Door
60	338518	x	Hylla hörn H	Shelf R
61	313884	x	List plast radie L=2379	List L=2379
62	316005	x	Skiva plast 295x2363x1	Plastic sheet
63	337693	x	Skåp gavel fram L=2360	Cupboard L=2360
--	319978	x	Gångjärn d:o	Hinge d:o
			M= Metervara T= Tillbehör	M= On the metre T= Accessory

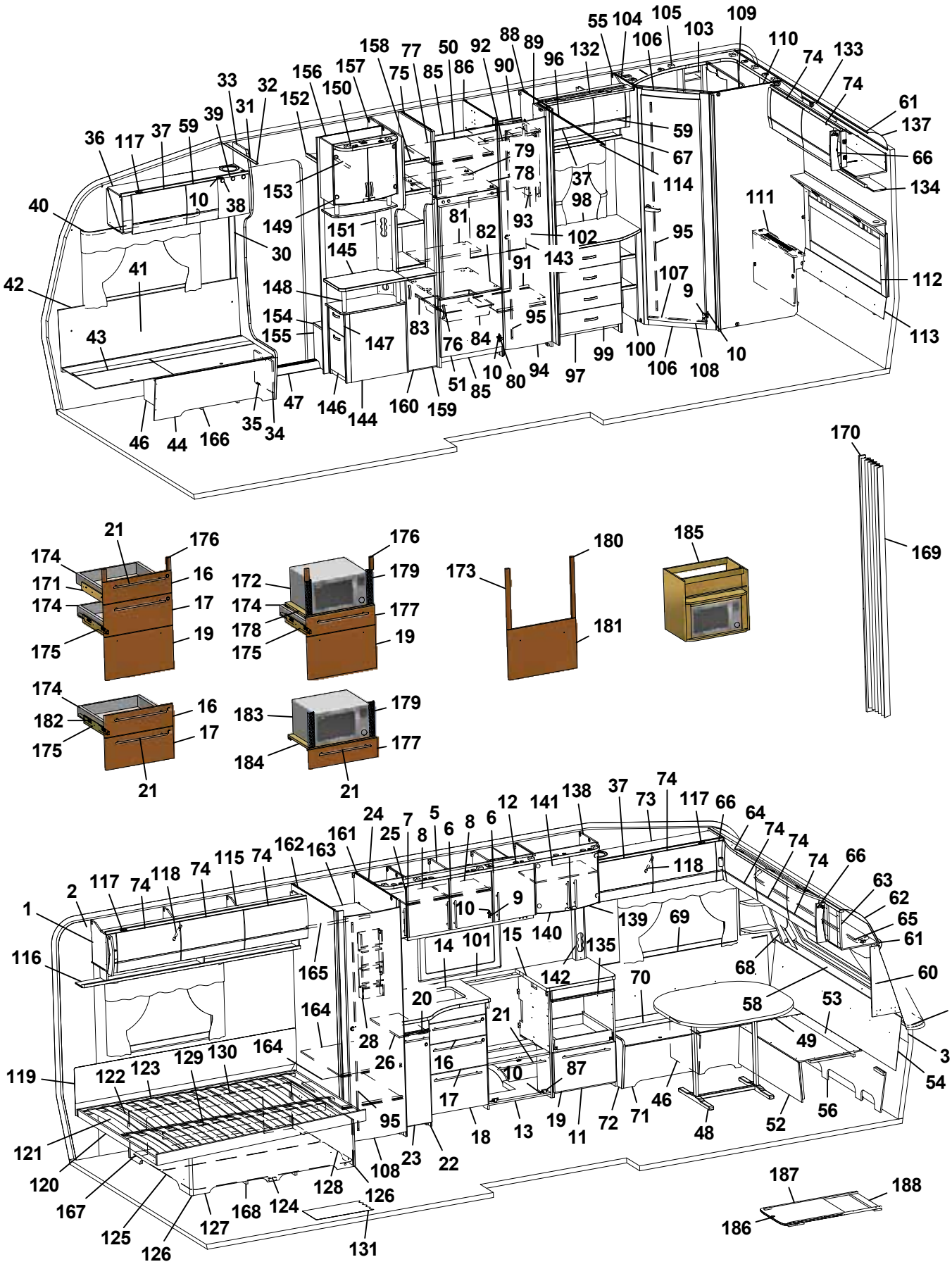
1 2 3 9 10 11 12 13 14 15 16 17 18 19 20 21 22 23 24 25 26 28 36 37 38 39 40 41 42 43 44 46 47 48 49 51 52 53 54 56 57 58 59 60 61 63 64 65 66 68 69 70 71 72 73 74 75 76 77 78 79 80 81 82 83 84 85 86 87 88 89 90 91 92 93 94 95 96 97 98 99 100 101 102 103 104 105 106 107 108 109 110 111 112 113 114 116 117 118 119 120 121 122 123 124 125 126 127 128 129 130 131 132 133 134 135 137 138 139 140 141 142 143 144 145 146 147 148 149 150 151 152 153 154 155 156 157 158 159 160 161 162 163 164 165 166 167 168 169 170 171 172 173 174 175 176 177 178 179 180 181 182 183 184 185 186 187 188

Pos Fig	Det. nr Part. No	Ingår Fitted	OBS!! Ange alltid årsmodell vid beställning av inredning Benämning	OBS!! Specify always year of model when ordering equipment Description
--	319979	x	Platta gångjärn d:o	Plate hinge d:o
64	336063	x	Ljusramp gavelskåp	Light holder
65	316900	x	Skena gardin L1920	Curtain rod L1920
66	337738	x	Hörn inredning	Corner
--	311917	x	Gångjärn d:o	Hinge d:o
--	319909	x	Platta gångjärn d:o	Plate hinge d:o
67	331305M	x	Hyllpaket	Shelf
68	338520	x	Hylla hörn V	Shelf L
69	337171	x	Värmespalt V fram	Air gap L.F.
70	333906	x	Lock bäddlåda V F	Cover bed box L.F
--	319024	x	Matta grå textil m. tejp d:o	Carpet gray textile with tape d:o
71	331232M	x	Front bäddlåda V F	Front bed box L.F.
72	336067	x	Gavel bäddlåda V F	Gable bed box L.F
73	337765	x	Skåp övre L=1108	Cupboard upper L=1108
--	337708	T	Skåp övre L=1108 (Svit)	Cupboard upper L=1108 (Svit)
74	337695	x	Lucka	Door
75	332244M	x	Vägg kyl V	Wall refrigerator L
76	316428	x	Handtag	Handle
77	331277M	x	Hylla	Shelf
78	331289M	x	Hylla över kyl	Shelf over refrigerator
79	321712	x	List 30x44x526	List 30x44x526
80	316799	x	Gångjärn	Hinge
81	333271M	x	Hylla övre kyl	Shelf upper refrigerator
82	376108	x	Hylla under kyl	Shelf under refrigerator
83	312712	x	Glidlist trådback (säljes i par)	Sliding strip tray (pair)
84	310325	x	Trådback vit 427x427x85	Tray 427x427x85
85	375394	x	Front skåp under kyl	Front cupboard
86	331240M	x	Vägg kyl H	Wall refrigerator R
87	315202	x	Gångjärn	Hinge
88	331260M	x	Vägg garderob	Wall wardrobe
89	331238M	x	Nisch, vikdörr	Niche folding door
90	331279M	x	Hylla garderob övre	Shelf wardrobe upper
91	331274M	x	Hylla garderob nedre	Shelf wardrobe under
92	316197	x	Galgstång L=782	Clothes hanger L=782
93	319759	x	Korg, garderob	Basket, wardrobe
--	335802	x	List för korgar	List för baskets
94	335925	x	Dörr 415x1850	Door 415x1850
95	314523	x	Rätningslist dörr L=1715	List L=1715
96	314917	x	Skena draperi L=1190	Drapery rail L=1190
97	336073	x	Byrå kpl. u. skiva	Chest of drawers without board
98	336076-K	x	Skiva byrå	Board
99	336074	x	Låda byrå	Drawer
--	315215	x	Glidskena låda (säljes i par)	Slide bar (exp. in pair)
100	331307M	x	Hylla vid byrå kpl.	Shelf cpl.
101	319838-A	T	Köksskiva vägg svart skiffer	Protection kitchen, black
			M= Metervara T= Tillbehör	M= On the metre T= Accessory

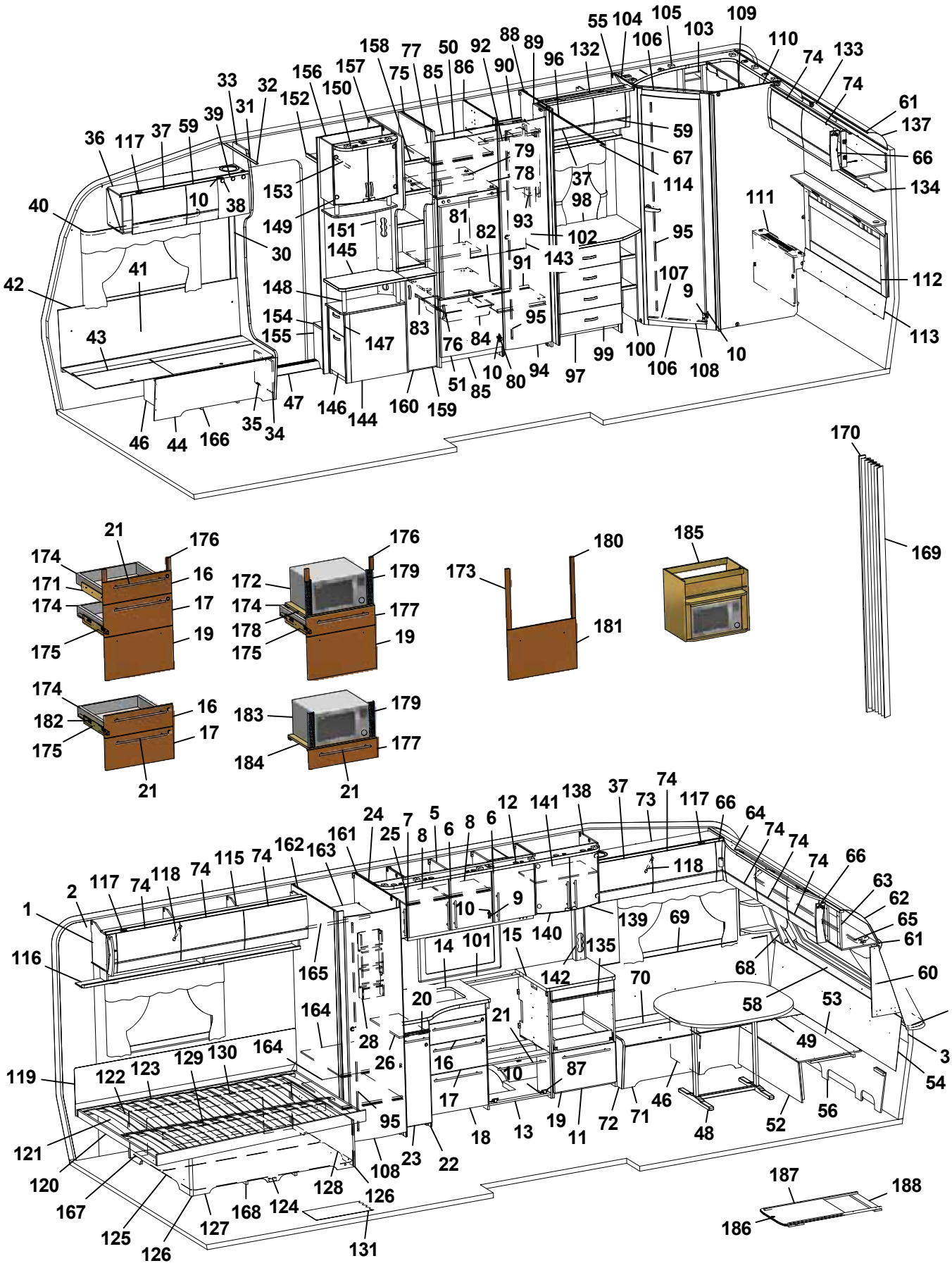
1 2 3 9 10 11 12 13 14 15 16 17 18 19 20 21 22 23 24 25 26 27 28 30 31 32 33 34 35 36 37 38 39 40 41 42 43 44 45 46 47 48 49 50 51 52 53 54 55 56 57 58 59 60 61 62 63 64 65 66 67 68 69 70 71 72 73 74 75 76 77 78 79 80 81 82 83 84 85 86 87 88 89 90 91 92 93 94 95 96 97 98 99 100 101 102 103 104 105 106 107 108 109 110 111 112 113 114 115 116 117 118 119 120 121 122 123 124 125 126 127 128 129 130 131 132 133 134 135 137 138 139 140 141 142 143 144 145 146 147 148 149 150 151 152 153 154 155 156 157 158 159 160 161 162 163 164 165 166 167 168 169 170 171 172 173 174 175 176 177 178 179 180 181 182 183 184 185 186 187 188

Pos Fig	Det. nr Part. No	Ingår Fitted	OBS!! Ange alltid årsmodell vid beställning av inredning Benämning	OBS!! Specify always year of model when ordering equipment Description
--	319838-L	T	Köksskiva vägg natur skiffer	Protection kitchen, grey
102	335787M	x	Front el-uttag	Front outlet
103	337131	x	Hylla	Shelf
104	331236M	x	Vägg tvättrum främre	Wall washroom
105	337129	x	Ljusramp tvättrum	Light holder
106	331248M	x	Tröskel 480x60	Threshold 480x60
107	314591	x	List tröskel al. L=480	List threshold L=480
108	335919	x	Dörr 490x1850	Door 490x1850
109	336050	x	Skåp tvättrum L838	Cupboard L838
110	337474	x	Vägg tvättrum bakre	Wall washroom rear
111	336165	x	Front tvättrum	Front washroom
112	336175	x	Värmespalt kpl. m. tyg och belysning	Air gap cpl. with fabric and illumination
--	336179	T	Värmespalt kpl. m. tyg och belysning (Svit)	Air gap cpl. with fabric and illumination (Svit)
113	338196	x	Värmespalt	Air gap
114	316907	x	Skena gardin L=500	Curtain rod L=500
115	337802	x	Skåp övre L=1747	Cupboard upper L=1747
116	331189M	x	Hyllpaket	Shelf
117	319978	x	Gångjärn	Hinge
--	319980	x	Platta gångjärn	Plate hinge
118	319914	x	Gasfjäder	Gas spring
--	319915	x	Fäste vinkel d:o	Angle bracket d:o
--	319916	x	Fäste runt d:o	Bracket round d:o
119	339334	x	Värmespalt	Air gap
120	338108	x	Sängram u. ribbotten	Bed bottom without laths
121	338124	x	Ribbotten kpl.	Laths bottom cpl.
122	311985	x	Ribba sängbotten L=718 B=63	Lath bed bottom L=718 B=63
123	312046	x	Band t. ribbotten	Band for laths bottom
124	337119	x	Sänglåda kpl.	Bed box cpl.
125	337122	x	Gavel säng V	Gable bed L
126	319776	x	List hörn L=2500	Corner strip L=2500
127	337124	x	Front säng	Front bed
128	337126	x	Gavel säng H	Gable bed R
129	315203	x	Regel 17,5x55x1415	Wood lath pine 17,5x55x1415
130	337120	x	Bakgavel sänglåda	Back bed box
131	319931	M^2	Matta golv, trämönstrad ljusgrå	Carpet floor, wood design light grey
--	319230	T	Matta golv, klinkermönster mörkgrå	Carpet floor, clinker design dark grey
--	319888	T	Matta golv, klinkermönster ljusgrå	Carpet floor, clinker design light grey
--	319393	T	Matta golv, antik planka	Carpet floor, antique plank
132	336078	x	Ljusramp	Light holder
133	337804	x	Skåp gavel bak L1505	Cupboard gable L1505
--	319978	x	Gångjärn d:o	Hinge d:o
--	319980	x	Platta gångjärn d:o	Plate hinge d:o
134	331303M	x	Hyllpaket	Shelf
135	336675	x	Skärbräda	Cutting board
137	316005	x	Skiva plast 295x2363x1	Plastic sheet
			M= Metervara	M= On the metre
			T= Tillbehör	T= Accessory

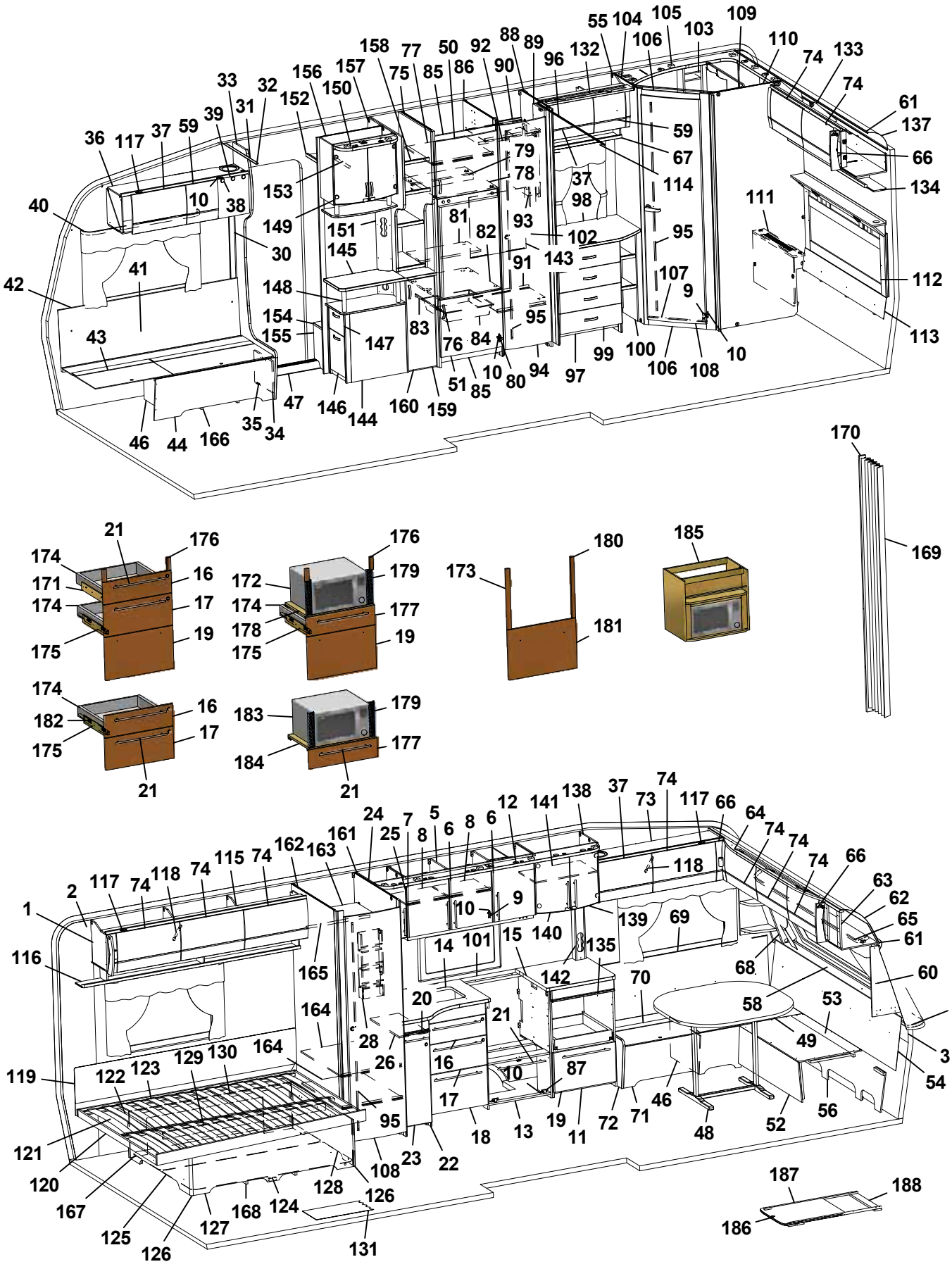
1 2 3 4 5 6 7 8 9 10 11 12 13 14 15 16 17 18 19 20 21 22 23 24 25 26 27 28 29 30 31 32 33 34 35 36 37 38 39 40 41 42 43 44 45 46 47 48 49 50 51 52 53 54 55 56 57 58 59 60 61 62 63 64 65 66 67 68 69 70 71 72 73 74 75 76 77 78 79 80 81 82 83 84 85 86 87 88 89 90 91 92 93 94 95 96 97 98 99 100 101 102 103 104 105 106 107 108 109 110 111 112 113 114 115 116 117 118 119 120 121 122 123 124 125 126 127 128 129 130 131 132 133 134 135 136 137 138 139 140 141 142 143 144 145 146 147 148 149 150 151 152 153 154 155 156 157 158 159 160 161 162 163 164 165 166 167 168 169 170 171 172 173 174 175 176 177 178 179 180 181 182 183 184 185 186 187 188

Pos Fig	Det. nr Part. No	Ingår Fitted	OBS!! Ange alltid årsmodell vid beställning av inredning Benämning	OBS!! Specify always year of model when ordering equipment Description
138	336112	x	Skåp vitrin	Vitrine
139	332233	x	Lucka vitrin H 272x450	Door vitrine R 272x450
140	332234	x	Lucka vitrin V 272x450	Door vitrine L 272x450
--	318630	x	Lås magnet d:o	Lock magnet d:o
--	318381	x	Motstycke magnetlås	Companion part
--	318379	x	Gångjärn	Hinge
--	318380	x	Täckhatt d:o	Cover d:o
--	312588	x	Platta gångjärn	Plate hinge
141	331206M	x	Hylla	Shelf
142	333289M	x	Front el-uttag 90x533x48	Front outlet 90x533x48
--	333415M	x	Front el-uttag 90x533x60	Front outlet 90x533x60
143	336261	x	Täckskiva exp.kärl	Cover expansion vessel
144	336120	x	TV-bänk kpl. u. skiva	TV-bench cpl. whitout board
145	336651-K	x	Skiva TV-bänk	Board
146	332042M	x	Låda nedre kpl.	Drawer cpl.
--	332043M	x	Lådförstycke d:o	Drawer front d:o
147	332036M	x	Låda övre	Drawer cpl.
--	332037M	x	Lådförstycke d:o	Drawer front d:o
--	315215	x	Glidskena låda (säljes i par)	Slide bar (exp. in pair)
148	336103	x	Rundstav folierad L=192	Round staff L=192
149	336115	x	Skåp bar kpl.	Coctail cabinet cpl.
--	332088M	x	Hylla hållare flaskor	Shelf bottle holder
--	331778	x	Lucka H d:o	Door R d:o
--	331779	x	Lucka V d:o	Door L d:o
--	318379	x	Gångjärn d:o	Hinge d:o
--	318380	x	Täckhatt d:o	Cover d:o
--	312588	x	Platta gångjärn d:o	Plate hinge d:o
150	336106	x	Ljusramp	Light holder
151	331611M	x	Front el-uttag	Front outlet
152	331910M	x	Hylla garderob övre	Shelf
153	316197	x	Galgstång L=782	Clothes hanger L=782
154	319866	x	Hylla insteg	Shelf
155	336618	x	Front hylla garderob	Front
156	337198	x	Vägg instegsgarderob	Wall wardrobe
157	332179M	x	Vägg instegsgarderob	Wall wardrobe
158	336648	x	Hylla	Shelf
159	332832M	x	Skåp	Cupboard
--	332857M	x	Hylla d:o	Shelf d:o
160	332856M	x	Lucka	Door
161	332829M	x	Vägg garderob H	Wall wardrobe R
162	332830M	x	Vägg garderob V	Wall wardrobe L
163	331926M	x	Hylla garderob övre	Shelf wardrobe upper
164	332833M	x	Hylla garderob nedre	Shelf wardrobe under
165	316197	x	Galgstång L=782	Clothes hanger L=782
166	337582	x	Luftspalt H-fram	Air gap R front
			M= Metervara	M= On the metre
			T= Tillbehör	T= Accessory

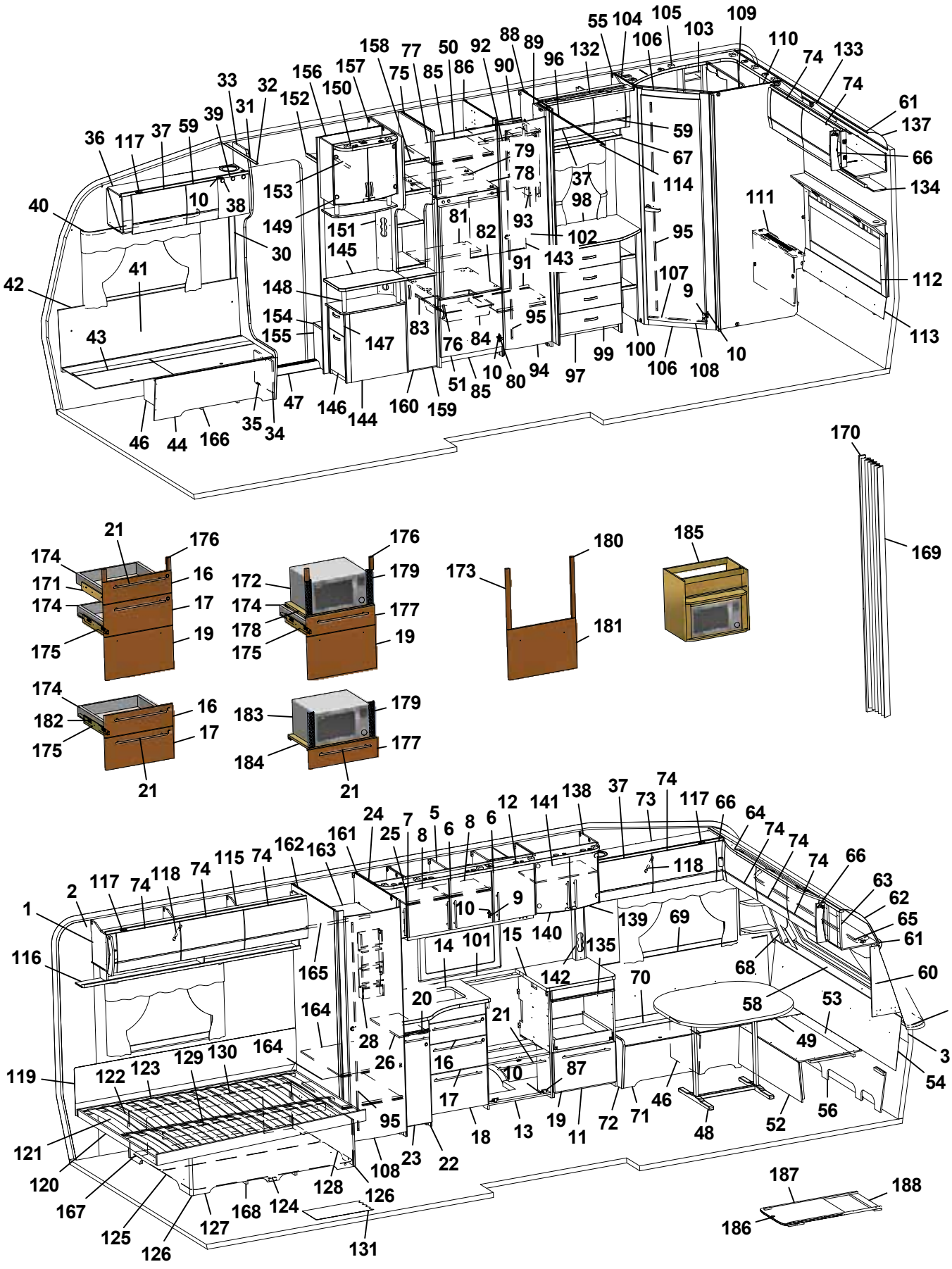
1
2
3
9
10
11
12
13
14
15
16
17
18
19
20
21
22
23
24
25
26
28
30
31
32
33
34
35
36
37
38
39
40
41
42
43
44
46
47
48
49
50
51
52
53
54
55
56
57
58
59
60
61
62
63
64
65
66
67
68
69
70
71
72
73
74
75
76
77
78
79
80
81
82
83
84
85
86
87
88
89
90
91
92
93
94
95
96
97
98
99
100
101
102
103
104
105
106
107
108
109
110
111
112
113
114
116
117
118
119
120
121
122
123
124
125
126
127
128
129
130
131
132
133
134
135
137
138
139
140
141
142
143
144
145
146
147
148
149
150
151
152
153
154
155
156
157
158
159
160
161
162
163
164
165
166
167
168
169
170
171
172
173
174
175
176
177
178
179
180
181
182
183
184
185
186
187
188

Pos Fig	Det. nr Part. No	Ingår Fitted	OBS!! Ange alltid årsmodell vid beställning av inredning Benämning	OBS!! Specify always year of model when ordering equipment Description
167	325752	x	Luftspalt sänglåda	Air gap bed box
168	324938	x	Luftspalt sänglåda	Air gap bed box
169	315216	T	Vikdörr 1900x1500	Folding door
170	376461	T	Bakdel nisch vikdörr	Back niche folding door
171	336087	x	Monteringssats kpl. lådor (Vit)	Mounting kit cpl. drawers (White)
--	336759	x	Monteringssats kpl. lådor (Mekong)	Mounting kit cpl. drawers (Mekong)
172	337536	T	Monteringssats kpl. mikro (Vit)	Mounting kit cpl. micro (White)
--	337538	T	Monteringssats kpl. mikro (Mekong)	Mounting kit cpl. micro (Mekong)
173	336089	T	Monteringssats kpl. ugn (Vit)	Mounting kit cpl. oven (White)
--	336758	T	Monteringssats kpl. ugn (Mekong)	Mounting kit cpl. oven (Mekong)
174	317514	x	Låda	Drawer
175	317382	x	Glidskena låda (säljes i par)	Slide bar, drawer (exp. in pair)
--	801701	x	Skruv 6x16 d:o	Screw 6x16 d:o
176	336092	x	Passbit 95x30x16 (Mekong)	Gauge block 95x30x16 (Mekong)
177	337540	T	Lådförstycke (Vit)	Drawer front (White)
--	337541	T	Lådförstycke (Mekong)	Drawer front (Mekong)
178	331472M	T	Hylla mikro	Shelf
179	401998	T	Galler mikro	Grating
180	336086	T	Passbit 460x30x16	Gauge block 460x30x16
181	334728	T	Lucka (Vit)	Door (White)
--	336726	T	Lucka (Mekong)	Door (Mekong)
182	334732	T	Monteringssats kpl. lådor i utskjut (Vit)	Mounting kit cpl. drawers in projection (White)
--	336778	T	Monteringssats kpl. lådor i utskjut (Mekong)	Mounting kit cpl. drawers in projection (Mekong)
183	337545	T	Monteringssats kpl. mikro i utskjut (Vit)	Mounting kit cpl. micro in projection (White)
--	337546	T	Monteringssats kpl. mikro i utskjut (Mekong)	Mounting kit cpl. micro in projection (Mekong)
184	331515M	T	Hylla mikro	Shelf
185	337532	T	Skåp kpl. mikrovågsugn	Cupboard cpl. microwave oven
186	336717-GK	T	Utdragsskiva bord 450x550	Sliding leaf 450x550
187	334835M	T	List bordsstativ 750x20x13	List table stand 750x20x13
188	334834M	T	List bordsstativ 494x60x15	List table stand 494x60x15
			Dyntyger, gardiner m.m. (se tyger)	Cushion textilies, curtains etc. (see textiles)
			M= Metervara T= Tillbehör	M= On the metre T= Accessory

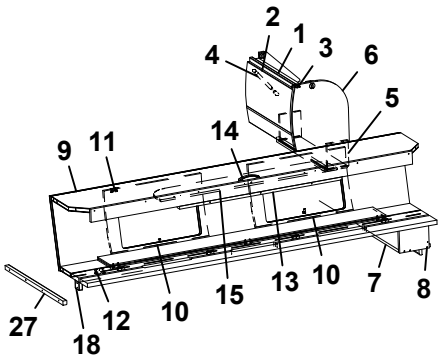
2
1
3
4
6
5
14
9
11
27
18
12
10
15
13
10
7
8

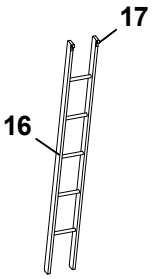
17
16

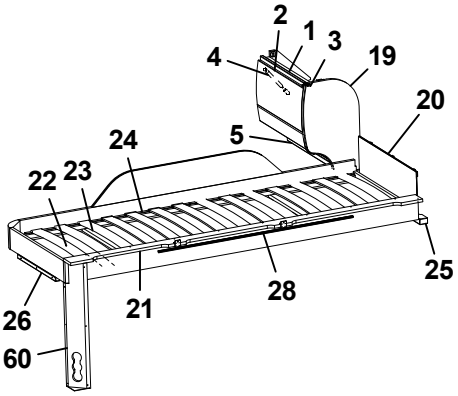
2
1
3
4
19
20
5
24
22
23
25
26
21
28
60

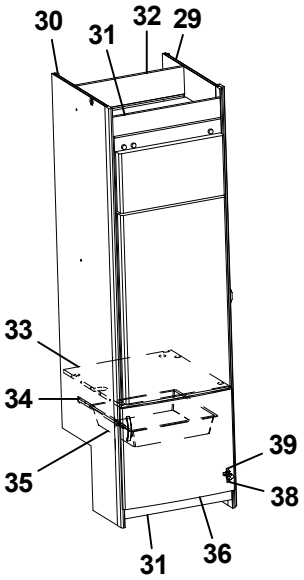
30
31
32
29
33
34
35
39
38
31
36

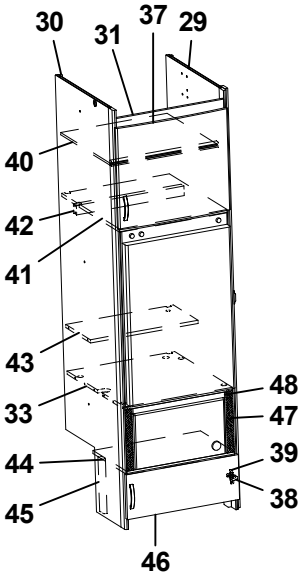
30
31
37
29
40
42
41
43
33
44
45
48
47
39
38
46

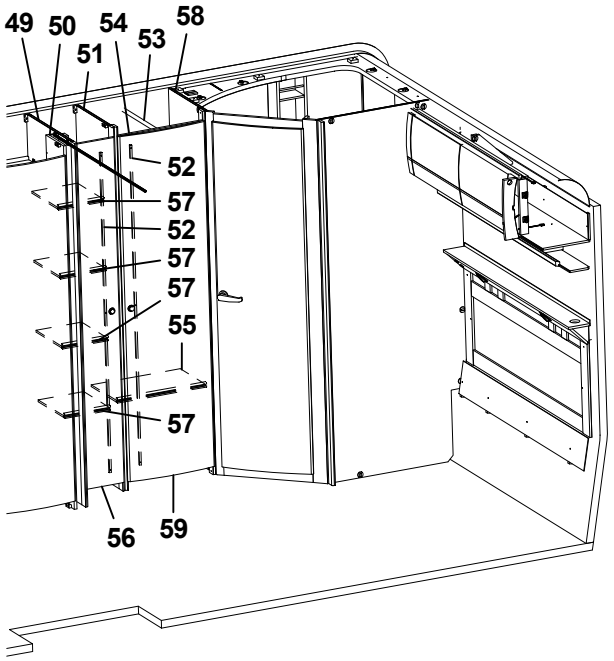
49
50
54
53
58
51
52
57
52
57
57
55
57
56
59

Pos Fig	Det. nr Part. No	Ingår Fitted	OBS!! Ange alltid årsmodell vid beställning av inredning Benämning	OBS!! Specify always year of model when ordering equipment Description
1	337937	x	Skåp gavel bak L560	Cupboard gable L560
2	337695	x	Lucka	Door
3	319978	x	Gångjärn	Hinge
--	319980	x	Platta gångjärn	Plate hinge
4	319914	x	Gasfjäder	Gas spring
--	319915	x	Fäste vinkel d:o	Angle bracket d:o
--	319916	x	Fäste runt d:o	Bracket round d:o
5	331743M	x	Hyllpaket	Shelf
6	336180	x	Gavel rundad	Gable
7	332658M	x	Hylla gavel bak	Shelf gable rear
8	331697M	x	Gavel	Gable
9	337661	x	Överbäddskåp L1980	Upper bed L1980
10	337664	x	Lucka	Door
11	860402	x	Gångjärn	Hinge
12	860405	x	Gångjärn	Hinge
13	339839	x	Regel låsning	Lock bar
14	316428	x	Handtag	Handle
15	375813	x	Rasskydd ö-bäddskåp	Protective plate
16	376697	T	Stege ö-bäddsskåp 201x1800 kpl.	Ladder upper bed 201x1800 cpl.
17	860426	T	Krok t. stege	Hook for ladder
18	331701M	x	Kloss bärregel	Block bearing rail
19	336185	x	Gavel rundad	Gable
20	321209	x	Värmespalt gavel	Air gap gable
21	336381	x	Sängram vån.säng V u. ribbotten	Bed bottom L without laths
22	325430	x	Ribbotten kpl.	Laths bottom cpl.
23	311985	x	Ribba sängbotten L=718 B=63	Lath bed bottom L=718 B=63
24	312046	x	Band t. ribbotten	Band for laths bottom
25	331960M	x	Bärregel	Bearing rail
26	331961M	x	Bärregel L=440	Bearing rail L=440
27	331698M	x	Bärregel 670x22x22	Bearing rail 670x22x22
28	314721	x	Skena draperi L=1100	Curtain rod L=1100
29	331240M	x	Vägg kyl H	Wall refrigerator R
30	332244M	x	Vägg kyl V	Wall refrigerator L
31	375394	x	Front skåp under kyl	Front cupboard
32	333142M	x	Bakstycke stopp kyl	Back cupboard
33	376108	x	Hylla under kyl	Shelf under refrigerator
34	312712	x	Glidlist trådback (säljes i par)	Sliding strip tray (pair)
35	310325	x	Trådback vit 427x427x85	Tray 427x427x85
36	336046	x	Lucka H 550x470	Door R 550x470
37	336045	x	Lucka V 550x470	Door L 550x470
38	316799	x	Gångjärn	Hinge
39	312588	x	Platta gångjärn	Plate hinge
40	331277M	x	Hylla	Shelf
41	331289M	x	Hylla över kyl	Shelf over refrigerator
42	321712	x	List 30x44x526	List 30x44x526
			T= Tillbehör	T= Accessory

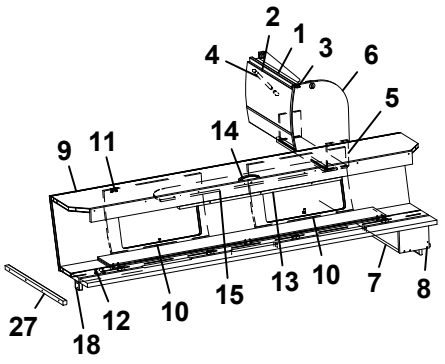
2
1
3
4
6
5
14
9
11
27
18
12
10
15
13
10
7
8

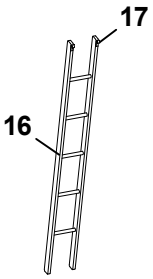
17
16

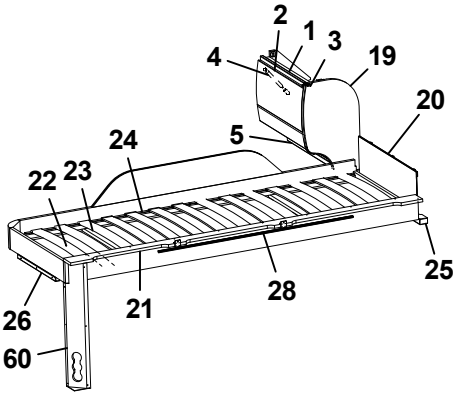
2
1
3
4
19
20
5
24
22
23
25
26
21
28
60

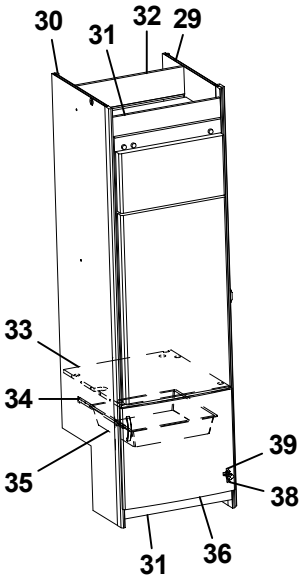
30
31
32
29
33
34
35
39
38
31
36

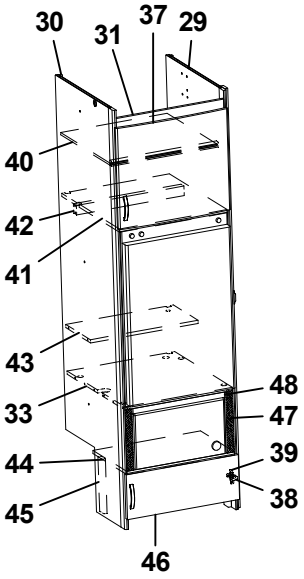
30
31
37
29
40
42
41
43
33
44
45
48
47
39
38
46

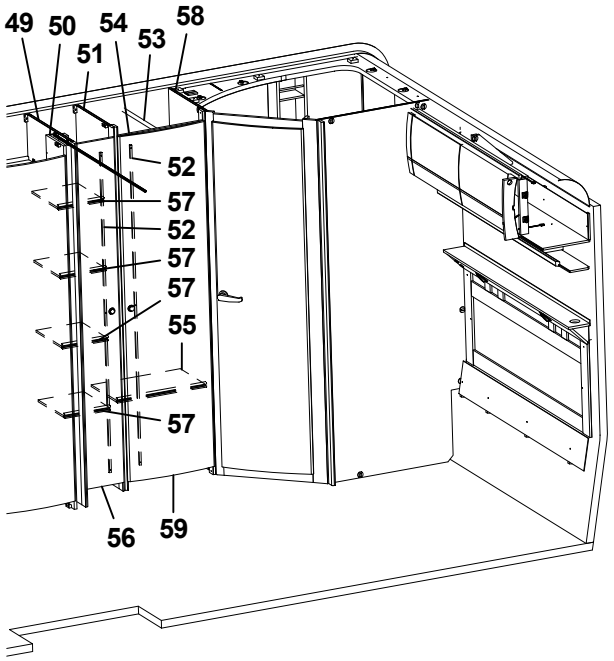
49
50
54
53
58
51
52
57
52
57
57
55
57
56
59

Pos Fig	Det. nr Part. No	Ingår Fitted	OBS!! Ange alltid årsmodell vid beställning av inredning Benämning	OBS!! Specify always year of model when ordering equipment Description
43	333271M	x	Hylla övre kyl	Shelf upper refrigerator
44	336672	x	Hylla mikro	Shelf
45	330631M	x	List folierad L=253	List L=253
46	336209-1	x	Lucka 550x208	Door 550x208
47	401685	x	Galler mikro 285x40	Grating 285x40
48	337542	x	List 15x25x450	List 15x25x450
49	331259M	x	Vägg garderob	Wall wardrobe
50	331238M	x	Nisch, vikdörr	Niche folding door
51	331237M	x	Vägg garderob H	Wall wardrobe R
52	314523	x	Rätningslist dörr L=1715	List L=1715
53	316197	x	Galgstång L=782	Clothes hanger L=782
54	331275M	x	Överbit garderob	Overlap wardrobe
55	331287M	x	Hylla	Shelf
56	376043	x	Dörr 260x1850	Door 260x1850
57	331288M	x	Hylla	Shelf
58	331235M	x	Vägg tvättrum främre	Wall washroom
59	335919	x	Dörr 490x1850	Door 490x1850
60	333190M	x	Front el-uttag	Front outlet
			T= Tillbehör	T= Accessory

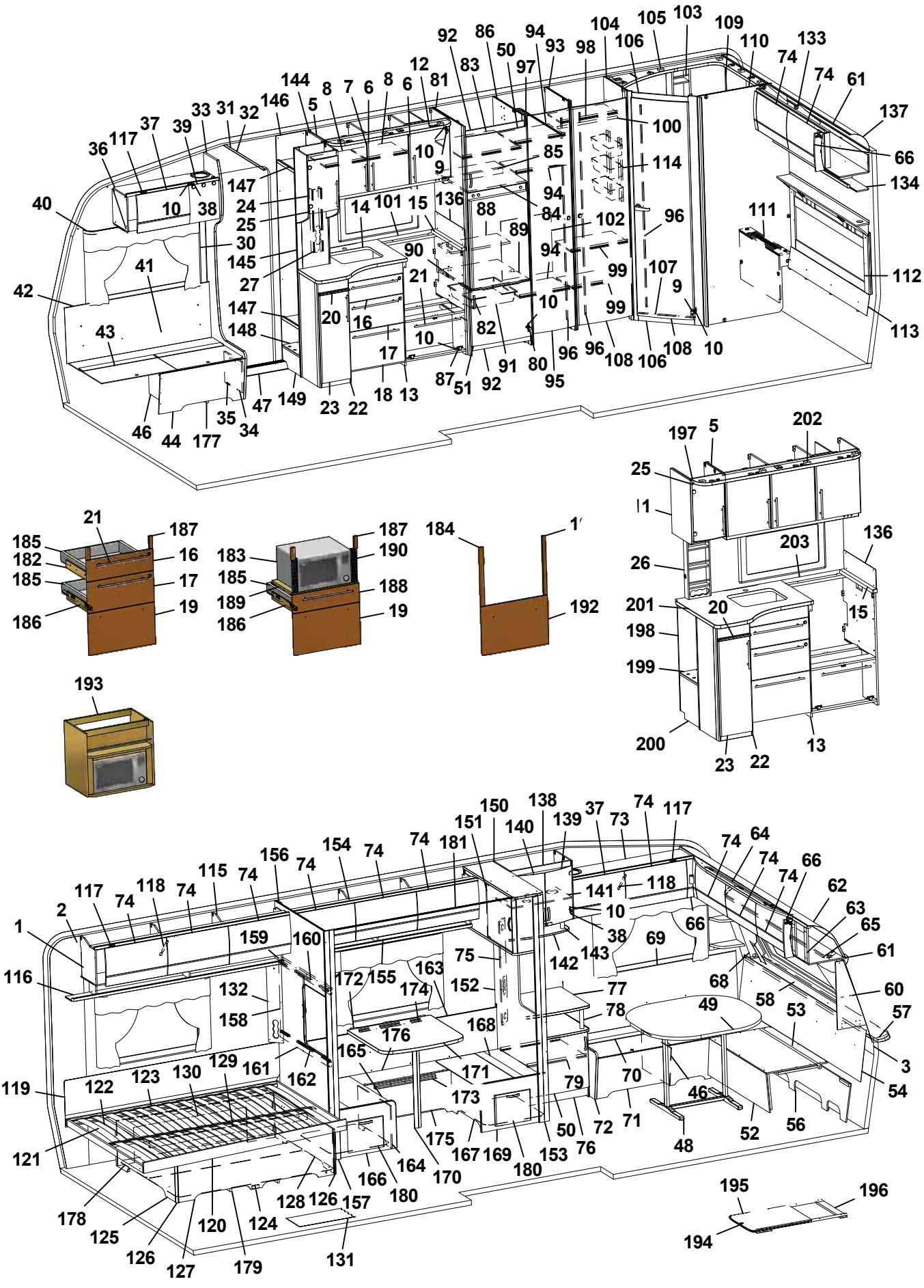
1 2 3 5 6 7 8 9 10 11 12 13 14 15 16 17 18 19 20 21 22 23 24 25 26 27 30 31 32 33 34 35 36 37 38 39 40 41 42 43 44 45 46 47 48 49 50 51 52 53 54 56 57 58 60 61 62 63 64 65 66 68 69 70 71 72 73 74 75 76 77 78 79 80 82 83 84 85 86 87 88 89 90 91 92 93 94 95 96 97 98 99 100 101 102 103 104 105 106 107 108 109 110 111 112 113 114 115 116 117 118 119 120 121 122 123 124 125 126 127 128 129 130 131 132 133 134 135 136 137 138 139 140 141 142 143 144 145 146 147 148 149 150 151 152 153 154 155 156 157 158 159 160 161 162 163 164 165 166 167 168 169 170 171 172 173 174 175 176 177 178 179 180 181 183 184 185 186 187 188 189 190 192 193 194 195 196 197 198 199 200 201 202 203

Pos Fig	Det. nr Part. No	Ingår Fitted	OBS!! Ange alltid årsmodell vid beställning av inredning Benämning	OBS!! Specify always year of model when ordering equipment Description
1	318657	M	Tapet vägg/tak	Wall paper
2	318584	M	Tejp tapet 20 mm	Tape, wall paper 20 mm
3	318585	M	Tejp tapet 60 mm	Tape, wall paper 60 mm
5	337780	x	Skåp kök L1120 kpl. (Vit)	Cupboard kitchen L1120 cpl. (White)
--	337823	x	Skåp kök L1120 kpl. (Mekong)	Cupboard kitchen L1120 cpl. (Mekong)
6	334712	x	Lucka H (Vit)	Door R (White)
--	336624	x	Lucka H (Mekong)	Door R (Mekong)
--	317502	x	Handtag d:o	Handle d:o
7	334713	x	Lucka V (Vit)	Door L (White)
--	336625	x	Lucka V (Mekong)	Door L (Mekong)
--	317502	x	Handtag d:o	Handle d:o
8	331385M	x	Hylla	Shelf
9	311917	x	Gångjärn	Hinge
10	312588	x	Platta gångjärn	Plate hinge
11	336198	x	Gavel rundad köksskåp.	Gable
12	336269	x	Ljusramp köksskåp	Light holder
13	336082	x	Diskbänk kpl. u. skiva (Vit)	Kitchen sink cpl. without board (White)
--	336757	x	Diskbänk kpl. u. skiva (Mekong)	Kitchen sink cpl. without board (Mekong)
14	336265-K	x	Skiva diskbänk 887x730	Board 887x730
15	336098-K	x	Skiva diskbänk 560x40	Board 560x40
16	334706	x	Lådförstycke (Vit)	Drawer front (White)
--	336631	x	Lådförstycke (Mekong)	Drawer front (Mekong)
17	334707	x	Lådförstycke (Vit)	Drawer front (White)
--	336633	x	Lådförstycke (Mekong)	Drawer front (Mekong)
18	334708	x	Lucka (Vit)	Door (White)
--	336635	x	Lucka (Mekong)	Door (Mekong)
19	334709	x	Lucka (Vit)	Door (White)
--	336760	x	Lucka (Mekong)	Door (Mekong)
20	336674	x	Skärbräda	Cutting board
21	317503	x	Handtag	Handle
22	336193	x	Utskjut diskbänk (Vit)	Projection kitchen sink (White)
--	336756	x	Utskjut diskbänk (Mekong)	Projection kitchen sink (Mekong)
--	331579M	x	Hylla d:o	Shelf d:o
23	334711	x	Lucka (Vit)	Door (White)
--	336628	x	Lucka (Mekong)	Door (Mekong)
--	317502	x	Handtag d:o	Handle d:o
24	337674	x	Skåp utskjut kökskåp	Cupboard projection
--	331872M	x	Hylla d:o	Shelf d:o
25	332234	x	Lucka vitrin V 272x450	Door L 272x450
--	314350	x	Lås magnet d:o	Lock magnet d:o
--	318381	x	Motstycke magnetlås	Companion part
--	318379	x	Gångjärn	Hinge
--	318380	x	Täckhatt d:o	Cover d:o
--	312588	x	Platta gångjärn	Plate hinge
26	333409M	x	Kryddhylla	Spice rack
			M= Metervara T= Tillbehör	M= On the metre T= Accessory

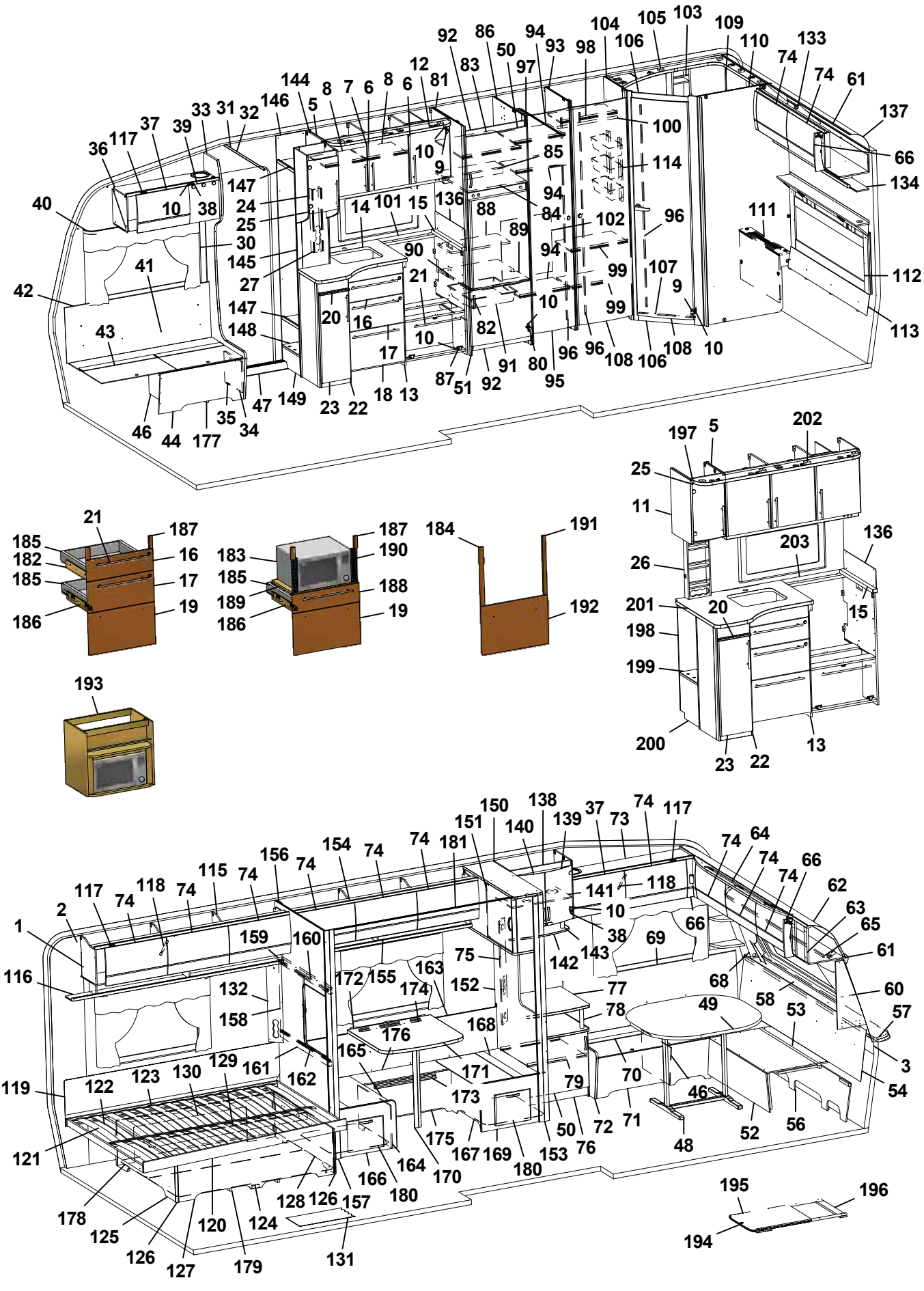
1 2 3 5 6 7 8 9 10 11 12 13 14 15 16 17 18 19 20 21 22 23 24 25 26 27 30 31 32 33 34 35 36 37 38 39 40 41 42 43 44 46 47 48 49 50 51 52 53 54 56 57 58 60 61 62 63 64 65 66 68 69 70 71 72 73 74 75 76 77 78 79 80 82 83 84 85 86 87 88 89 90 91 92 93 94 95 96 97 98 99 100 101 102 103 104 105 106 107 108 109 110 111 112 113 114 115 116 117 118 119 120 121 122 123 124 125 126 127 128 129 130 131 132 134 136 137 138 139 140 141 142 143 144 145 146 147 148 149 150 151 152 153 154 155 156 157 158 159 160 161 162 163 164 165 166 167 168 169 170 171 172 173 174 175 176 177 178 179 180 181 183 184 185 186 187 188 189 190 191 192 193 194 195 196 197 198 199 200 201 202 203

Pos Fig	Det. nr Part. No	Ingår Fitted	OBS!! Ange alltid årsmodell vid beställning av inredning Benämning	OBS!! Specify always year of model when ordering equipment Description
27	333289M	x	Front el-uttag 90x533x48	Front outlet 90x533x48
--	333415M	x	Front el-uttag 90x533x60	Front outlet 90x533x60
30	318962	x	List täck el-kabel B=45 L=2100	Cover strip B=45 L=2100
31	316270	x	List snäpp undre L2379	List under L2379
32	316268	x	List snäpp övre L2379	List upper L2379
33	336065	x	Stolpe först. L1948 kpl. m. lucka	Support bar cpl. with door
34	336064	x	Lucka	Door
35	312589	x	Gångjärn	Hinge
36	337768	x	Skåp övre elc.	Cupboard upper
37	337719	x	Lucka	Door
38	318379	x	Gångjärn	Hinge
--	318380	x	Täckhatt d:o	Cover d:o
39	331214	x	Lucka	Door
40	316898	x	Skena gardin L1020	Curtain rod L1020
41	339356	x	Värmespalt H fram	Air gap R.F.
42	319821	M	List kant mörkbrun	Strip, dark brown
43	336858	x	Lock bäddlåda H F	Cover bedbox R.F.
--	319024	x	Matta grå textil m. tejp d:o	Carpet gray textile with tape d:o
44	336859	x	Front bäddlåda H F	Front bed box R.F.
46	312825	x	Stöd bäddlåda HF	Support bed box
47	314687	x	Tröskel aluminium L=850	Threshold aluminium L=850
48	319859	x	Bordsstativ	Table stand
49	335940-K	x	Bordsskiva 940x1025	Table top 940x1025
--	337413	x	List bord 400x55x26	List table 400x55x26
--	375774-K	x	Bordsskiva 940x1025 (Svit)	Table top 940x1025 (Svit)
--	336396-K	x	Bordsskiva 1120x750 (LR)	Table top 1120x750 (LR)
50	336045	x	Lucka V 550x470	Door L 550x470
51	336046	x	Lucka H 550x470	Door R 550x470
52	331245M	x	Front bäddlåda gavel	Front bed box gable
53	331246M	x	Skiva rundsittgrupp	Sheet seat
54	337182	x	Värmespalt gavel fram	Air gap
56	337153	x	Stöd sittgrupp	Support
57	213471	x	Hylla front kpl. L2376	Shelf front cpl. L2376
58	336132	x	Luftspalt fronthylla	Air gap shelf front
--	317369	x	Raskant plast L=2600	Cantlist shelf front L=2600
60	338518	x	Hylla hörn H	Shelf R
61	313884	x	List plast radie L=2379	List L=2379
62	316005	x	Skiva plast 295x2363x1	Plastic sheet
63	337693	x	Skåp gavel fram L=2360	Cupboard L=2360
--	319978	x	Gångjärn d:o	Hinge d:o
--	319979	x	Platta gångjärn d:o	Plate hinge d:o
64	336063	x	Ljusramp gavelskåp	Light holder
65	316900	x	Skena gardin L1920	Curtain rod L1920
66	337738	x	Hörn inredning	Corner
--	311917	x	Gångjärn d:o	Hinge d:o
			M= Metervara T= Tillbehör	M= On the metre T= Accessory

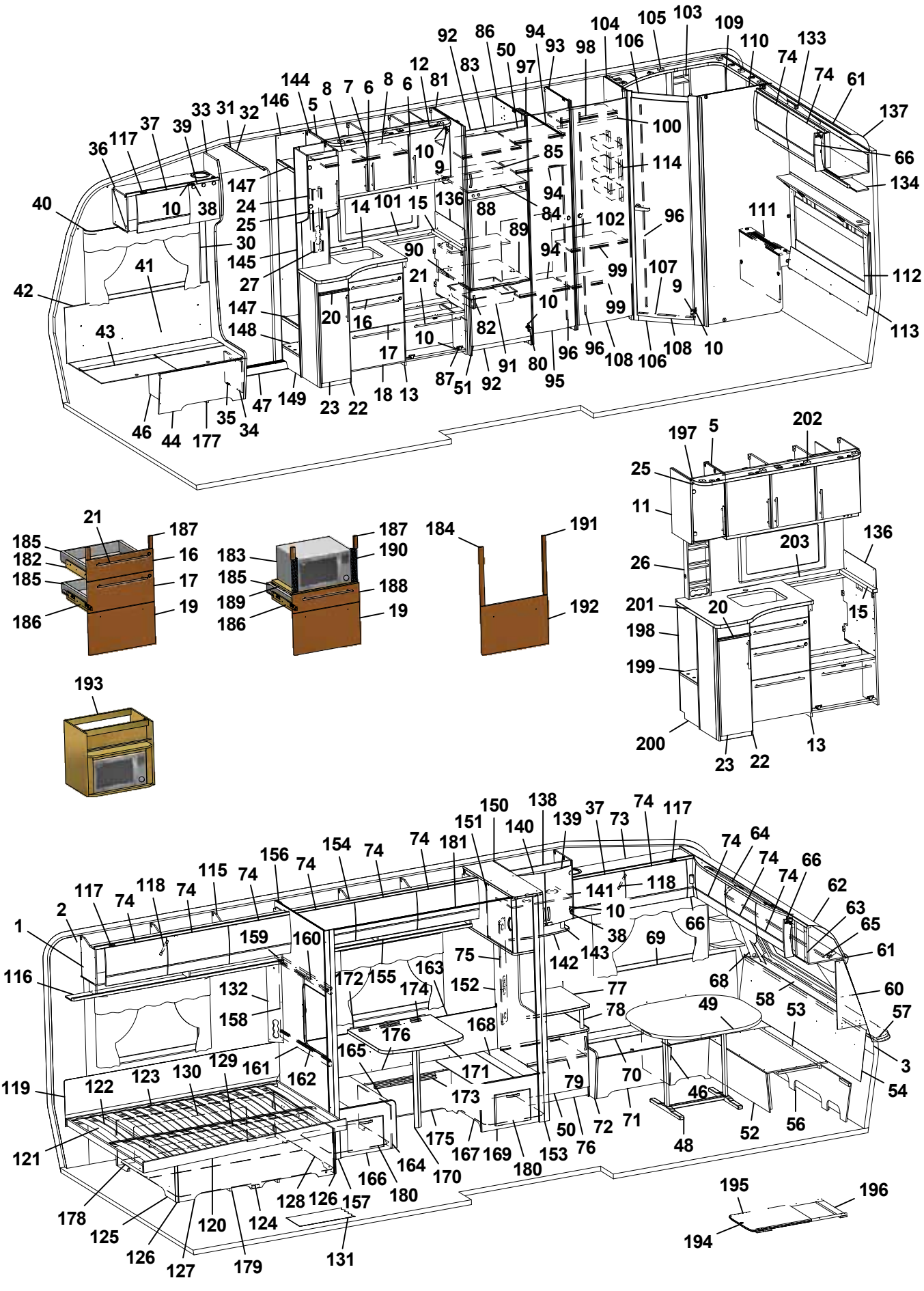
1 2 3 5 6 7 8 9 10 11 12 13 14 15 16 17 18 19 20 21 22 23 24 25 26 27 30 31 32 33 34 35 36 37 38 39 40 41 42 43 44 46 47 48 49 50 51 52 53 54 56 57 58 60 61 62 63 64 65 66 68 69 70 71 72 73 74 75 76 77 78 79 80 81 82 83 84 85 86 87 88 89 90 91 92 93 94 95 96 97 98 99 100 101 102 103 104 105 106 107 108 109 110 111 112 113 114 115 116 117 118 119 120 121 122 123 124 125 126 127 128 129 130 131 132 134 136 137 138 139 140 141 142 143 144 145 146 147 148 149 150 151 152 153 154 155 156 157 158 159 160 161 162 163 164 165 166 167 168 169 170 171 172 173 174 175 176 177 178 179 180 181 183 184 185 186 187 188 189 190 191 192 193 194 195 196 197 198 199 200 201 202 203

Pos Fig	Det. nr Part. No	Ingår Fitted	OBS!! Ange alltid årsmodell vid beställning av inredning Benämning	OBS!! Specify always year of model when ordering equipment Description
--	319909	x	Platta gångjärn d:o	Plate hinge d:o
68	338520	x	Hylla hörn V	Shelf L
69	337171	x	Värmespalt V fram	Air gap L.F.
70	333906	x	Lock bäddlåda V F	Cover bed box L.F
--	319024	x	Matta grå textil m. tejp d:o	Carpet gray textile with tape d:o
71	331232M	x	Front bäddlåda V F	Front bed box L.F.
72	336067	x	Gavel bäddlåda V F	Gable bed box L.F
73	337765	x	Skåp övre L=1108	Cupboard upper L=1108
--	337708	T	Skåp övre L=1108 (Svit)	Cupboard upper L=1108 (Svit)
74	337695	x	Lucka	Door
75	331611M	x	Front el-uttag	Front outlet
76	336214	x	TV-bänk kpl. u. skiva	TV-bench cpl. without board
77	336195-K	x	Skiva TV-bänk	Board
78	336103	x	Rundstav folierad L=192	Round staff L=192
79	331678M	x	Hylla	Shelf
80	316799	x	Gångjärn	Hinge
81	332208M	x	Vägg kyl V	Wall refrigerator L
82	316428	x	Handtag	Handle
83	331277M	x	Hylla	Shelf
84	331289M	x	Hylla över kyl	Shelf over refrigerator
85	321712	x	List 30x44x526	List 30x44x526
86	332209M	x	Vägg kyl H	Wall refrigerator R
87	315202	x	Gångjärn	Hinge
88	333271M	x	Hylla övre kyl	Shelf upper refrigerator
89	376108	x	Hylla under kyl	Shelf under refrigerator
90	312712	x	Glidlist trådback (säljes i par)	Sliding strip tray (pair)
91	310325	x	Trådback vit 427x427x85	Tray 427x427x85
92	375394	x	Front skåp under kyl	Front cupboard
93	337323	x	Vägg garderob	Wall wardrobe
94	337319	x	Hylla garderob övre	Shelf wardrobe upper
95	335925	x	Dörr 415x1850	Door 415x1850
96	314523	x	Rätningslist dörr L=1715	List L=1715
97	314917	x	Skena draperi L=1190	Drapery rail L=1190
98	332214M	x	Hylla garderob övre	Shelf wardrobe upper
99	331287M	x	Hylla garderob nedre	Shelf wardrobe under
100	316197	x	Galgstång L=782	Clothes hanger L=782
101	319875-A	T	Köksskiva vägg svart skiffer	Protection kitchen, black
--	319875-L	T	Köksskiva vägg natur skiffer	Protection kitchen, grey
102	337322	x	Täckskiva exp.kärl	Cover expansion vessel
103	337131	x	Hylla	Shelf
104	332211M	x	Vägg tvättrum främre	Wall washroom
105	337129	x	Ljusramp tvättrum	Light holder
106	331248M	x	Tröskel 480x60	Threshold 480x60
107	314591	x	List tröskel al. L=480	List threshold L=480
108	335919	x	Dörr 490x1850	Door 490x1850
			M= Metervara T= Tillbehör	M= On the metre T= Accessory

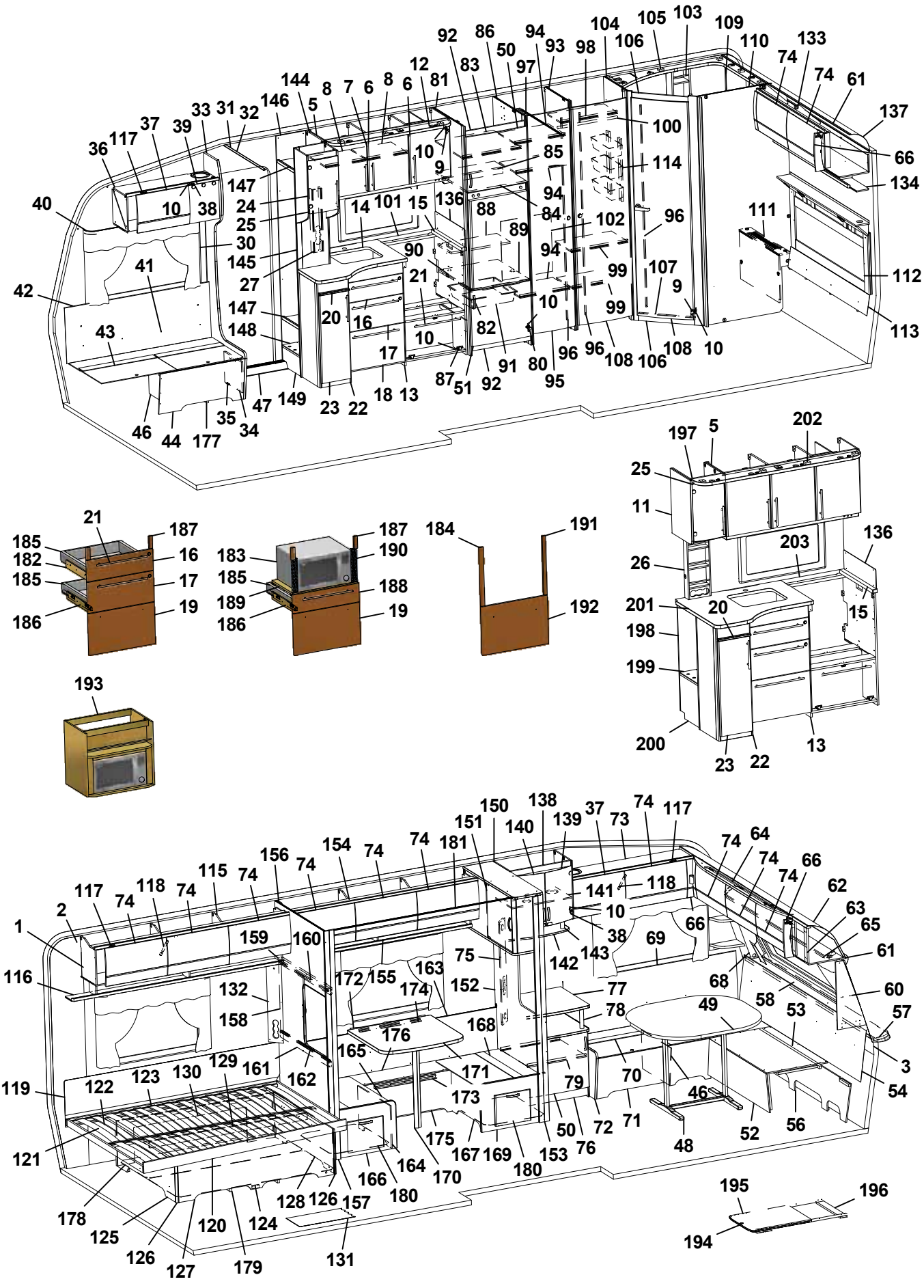
1 2 3 5 6 7 8 9 10 11 12 13 14 15 16 17 18 19 20 21 22 23 24 25 26 27 30 31 32 33 34 35 36 37 38 39 40 41 42 43 44 45 46 47 48 49 50 51 52 53 54 56 57 58 60 61 62 63 64 65 66 68 69 70 71 72 73 74 75 76 77 78 79 80 81 82 83 84 85 86 87 88 89 90 91 92 93 94 95 96 97 98 99 100 101 102 103 104 105 106 107 108 109 110 111 112 113 114 115 116 117 118 119 120 121 122 123 124 125 126 127 128 129 130 131 132 133 134 136 137 138 139 140 141 142 143 144 145 146 147 148 149 150 151 152 153 154 155 156 157 158 159 160 161 162 163 164 165 166 167 168 169 170 171 172 173 174 175 176 177 178 179 180 181 183 184 185 186 187 188 189 190 191 192 193 194 195 196 197 198 199 200 201 202 203

Pos Fig	Det. nr Part. No	Ingår Fitted	OBS!! Ange alltid årsmodell vid beställning av inredning Benämning	OBS!! Specify always year of model when ordering equipment Description
109	336050	x	Skåp tvättrum L838	Cupboard L838
110	337474	x	Vägg tvättrum bakre	Wall washroom rear
111	336165	x	Front tvättrum	Front washroom
112	336175	x	Värmespalt kpl. m. tyg och belysning	Air gap cpl. with fabric and illumination
--	336179	T	Värmespalt kpl. m. tyg och belysning (Svit)	Air gap cpl. with fabric and illumination (Svit)
113	338196	x	Värmespalt	Air gap
114	319759	x	Korg, garderob	Basket, wardrobe
--	335802	x	List för korgar	List för baskets
115	337802	x	Skåp övre V-bak L=1747	Cupboard upper L-rear L=1747
116	331189M	x	Hyllpaket	Shelf
117	319978	x	Gångjärn	Hinge
--	319980	x	Platta gångjärn	Plate hinge
118	319914	x	Gasfjäder	Gas spring
--	319915	x	Fäste vinkel d:o	Angle bracket d:o
--	319916	x	Fäste runt d:o	Bracket round d:o
119	339334	x	Värmespalt	Air gap
120	338108	x	Sängram u. ribbotten	Bed bottom without laths
121	338124	x	Ribbotten kpl.	Laths bottom cpl.
122	311985	x	Ribba sängbotten L=718 B=63	Lath bed bottom L=718 B=63
123	312046	x	Band t. ribbotten	Band for laths bottom
124	337119	x	Sänglåda kpl.	Bed box cpl.
125	337122	x	Gavel säng V	Gable bed L
126	319776	x	List hörn L=2500	Corner strip L=2500
127	337124	x	Front säng	Front bed
128	337126	x	Gavel säng H	Gable bed R
129	315203	x	Regel 17,5x55x1415	Wood lath pine 17,5x55x1415
130	337120	x	Bakgavel sänglåda	Back bed box
131	319931	M^2	Matta golv, trämönstrad ljusgrå	Carpet floor, wood design light grey
--	319230	T	Matta golv, klinkermönster mörkgrå	Carpet floor, clinker design dark grey
--	319888	T	Matta golv, klinkermönster ljusgrå	Carpet floor, clinker design light grey
--	319393	T	Matta golv, antik planka	Carpet floor, antique plank
132	335788M	x	Front el-uttag	Front outlet
133	337804	x	Skåp gavel bak L1505	Cupboard gable L1505
--	319978	x	Gångjärn d:o	Hinge d:o
--	319980	x	Platta gångjärn d:o	Plate hinge d:o
134	331303M	x	Hyllpaket	Shelf
136	401715	x	Flamskydd	Flame guard
137	316005	x	Skiva plast 295x2363x1	Plastic sheet
138	336211	x	Skåp bar kpl.	Coctail cabinet cpl.
139	331778	x	Lucka H 272x450	Door R 272x450
140	331779	x	Lucka V 272x450	Door L 272x450
--	318630	x	Lås magnet d:o	Lock magnet d:o
--	318381	x	Motstycke magnetlås	Companion part
141	331495M	x	Hylla	Shelf
142	336213	x	Hylla under barskåp	Shelf
			M= Metervara	M= On the metre
			T= Tillbehör	T= Accessory

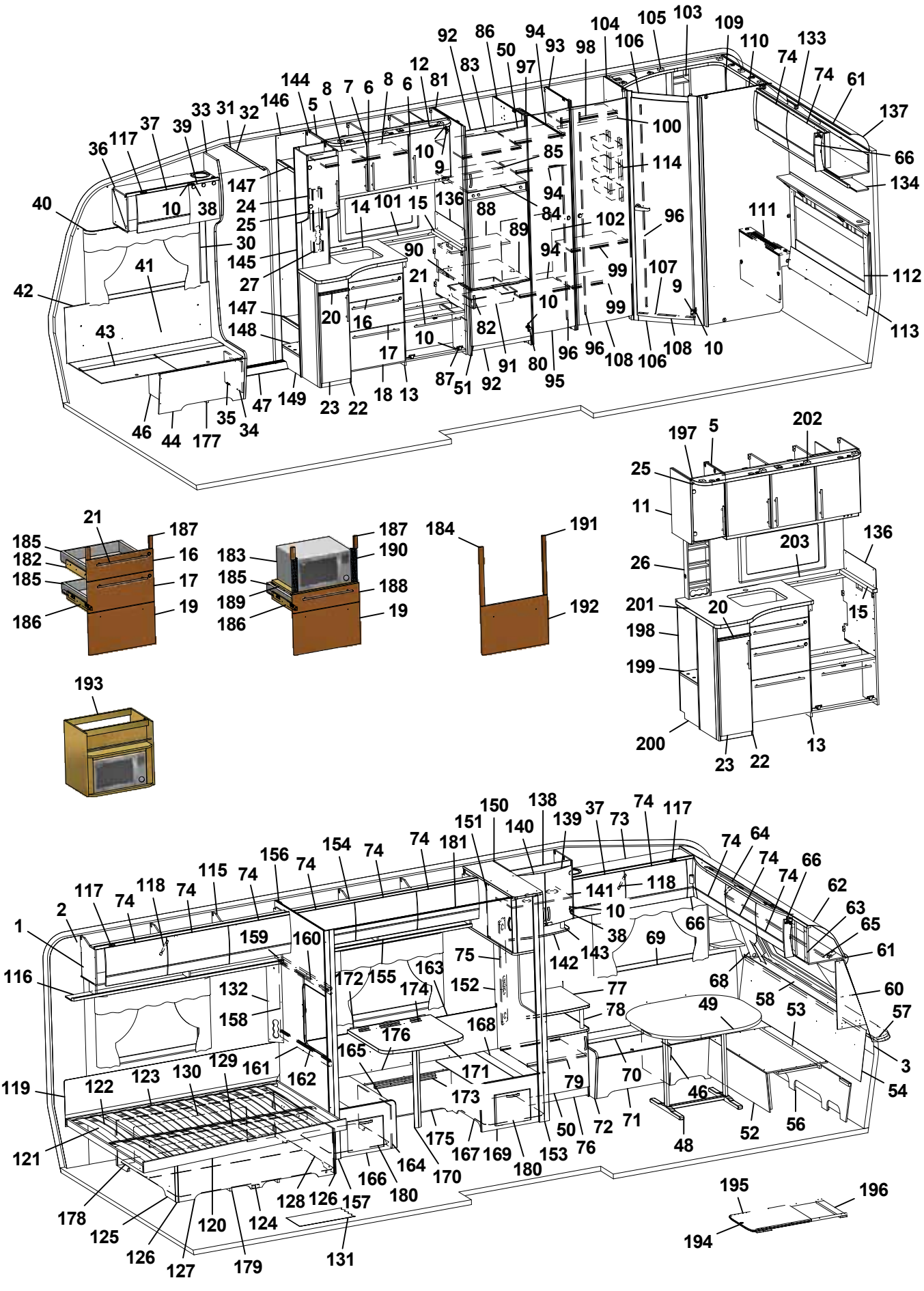
1 2 3 5 6 7 8 9 10 11 12 13 14 15 16 17 18 19 20 21 22 23 24 25 26 27 30 31 32 33 34 35 36 37 38 39 40 41 42 43 44 45 46 47 48 49 50 51 52 53 54 56 57 58 60 61 62 63 64 65 66 68 69 70 71 72 73 74 75 76 77 78 79 80 81 82 83 84 85 86 87 88 89 90 91 92 93 94 95 96 97 98 99 100 101 102 103 104 105 106 107 108 109 110 111 112 113 114 115 116 117 118 119 120 121 122 123 124 125 126 127 128 129 130 131 132 133 134 136 137 138 139 140 141 142 143 144 145 146 147 148 149 150 151 152 153 154 155 156 157 158 159 160 161 162 163 164 165 166 167 168 169 170 171 172 173 174 175 176 177 178 179 180 181 183 184 185 186 187 188 189 190 191 192 193 194 195 196 197 198 199 200 201 202 203

Pos Fig	Det. nr Part. No	Ingår Fitted	OBS!! Ange alltid årsmodell vid beställning av inredning Benämning	OBS!! Specify always year of model when ordering equipment Description
143	336102	x	Rundstav folierad L=100	Round staff L=100
144	333443M	x	Vägg instegsgarderob	Wall wardrobe
145	337481	x	Vägg instegsgarderob	Wall wardrobe
146	337479	x	Vägg instegsgarderob V	Wall wardrobe L
147	337483	x	Hylla	Shelf
148	319893	x	Hylla insteg	Shelf
149	331604M	x	Front instegsgarderob	Front
150	336342	x	Skåp övre L= 930	Cupboard L= 930
--	334291M	x	Hylla d:o	Shelf d:o
151	321896	x	Skiva acryl	Pane acryl
--	314350	x	Lås magnet d:o	Lock magnet d:o
--	314351	x	Gångjärn d:o	Hinge d:o
152	336347	x	Vägg främre	Wall front
153	331943M	x	Stolpe utskjut främre	Support bar
154	337967	x	Skåp övre L1680	Cupboard upper L1680
--	319978	x	Gångjärn d:o	Hinge d:o
--	319980	x	Platta gångjärn d:o	Plate hinge d:o
155	331933M	x	Hyllpaket	Shelf
156	336345	x	Vägg bakre	Wall rear
157	331944M	x	Stolpe utskjut	Support bar
158	332907M	x	Skjutlucka 450x596	Sliding lid 450x596
159	334310M	x	Kornisch vägg L=898	Cornice wall L=898
160	314905	x	Skena övre skjutl L895 borrad	Slide bar upper L895
161	332684M	x	Regel skjutlucka 45x898	Latch, sliding lid
162	314907	x	Skena nedre skjutl L895	Slide bar lower L895
163	337725	x	Värmespalt H-bak	Air gap R rear
--	319821	M	List kant mörkbrun d:o	Strip, dark brown d:o
164	337726	x	Front bäddlåda bakre	Front bed box rear
165	333915	x	Lock bäddlåda bakre	Cover bed box rear
166	336340	x	Gavel bäddlåda bakre kpl. m. lucka	Gable bed box rear cpl. with door
--	336064	x	Lucka d:o	Door d:o
--	312589	x	Gångjärn d:o	Hinge d:o
167	337728	x	Front bäddlåda främre	Front bed box front
168	333914	x	Lock bäddlåda främre	Cover bed box front
169	336338	x	Gavel bäddlåda främre kpl. m. lucka	Gable bed box front cpl. with door
--	336064	x	Lucka d:o	Door d:o
--	312589	x	Gångjärn d:o	Hinge d:o
170	315565	x	Bordsben	Table leg
171	335942-K	x	Bordsskiva 700x750	Table top 700x750
172	331800M	x	Fästregel bord	Bracket
173	318574	x	List bord väggdel L550	List wall
174	318575	x	List upphäng bordsdel L550	List board
175	337729	x	Front bäddlåda	Front bed box
176	337731	x	Lock front bäddlåda	Cover front bed box
177	337584	x	Luftspalt H-fram	Air gap R front
			M= Metervara T= Tillbehör	M= On the metre T= Accessory

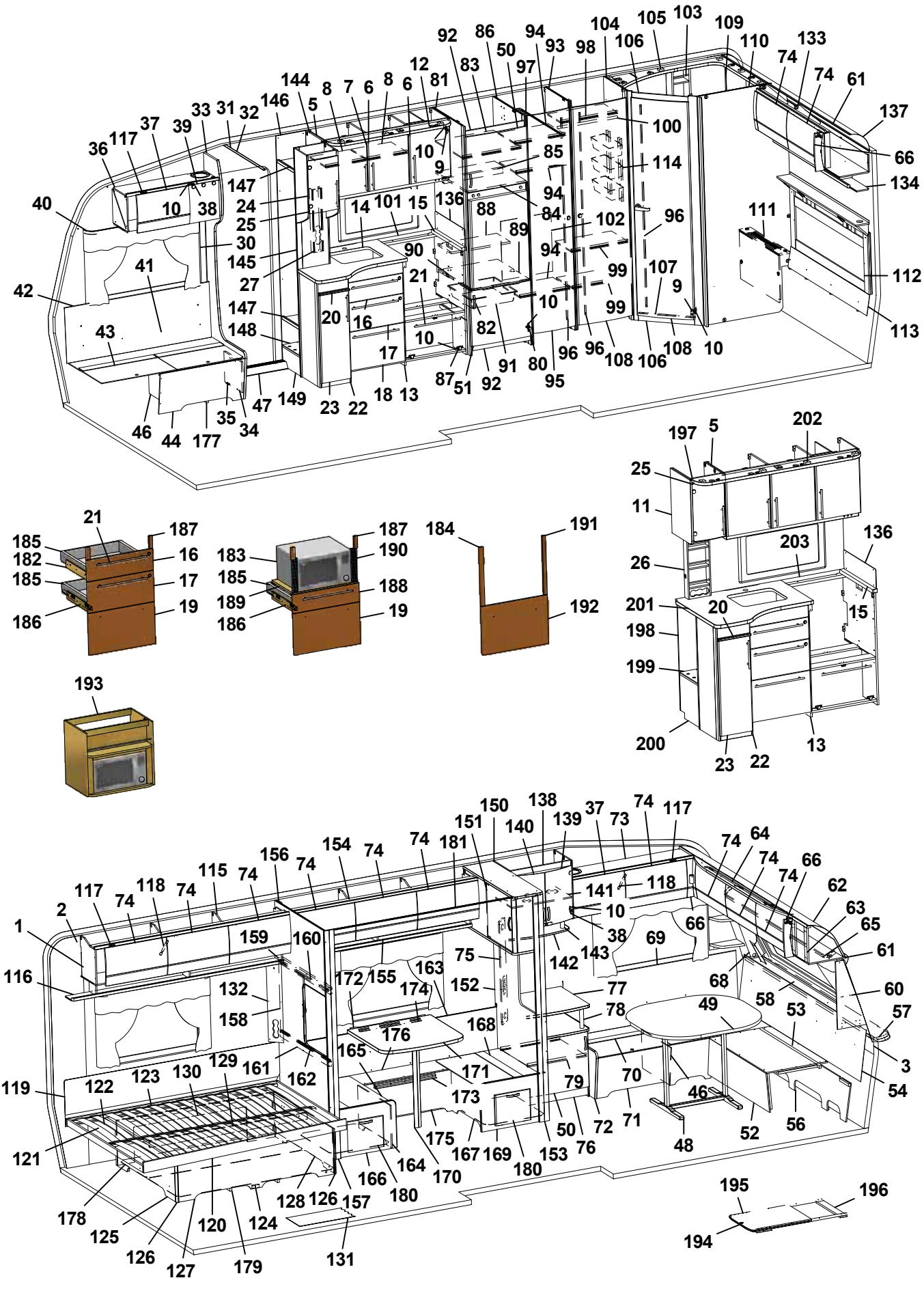
1 2 3 5 6 7 8 9 10 11 12 13 14 15 16 17 18 19 20 21 22 23 24 25 26 27 30 31 32 33 34 35 36 37 38 39 40 41 42 43 44 46 47 48 49 50 51 52 53 54 56 57 58 60 61 62 63 64 65 66 68 69 70 71 72 73 74 75 76 77 78 79 80 81 82 83 84 85 86 87 88 89 90 91 92 93 94 95 96 97 98 99 100 101 102 103 104 105 106 107 108 109 110 111 112 113 114 115 116 117 118 119 120 121 122 123 124 125 126 127 128 129 130 131 132 134 136 137 138 139 140 141 142 143 144 145 146 147 148 149 150 151 152 153 154 155 156 157 158 159 160 161 162 163 164 165 166 167 168 169 170 171 172 173 174 175 176 177 178 179 180 181 183 184 185 186 187 188 189 190 191 192 193 194 195 196 197 198 199 200 201 202 203

Pos Fig	Det. nr Part. No	Ingår Fitted	OBS!! Ange alltid årsmodell vid beställning av inredning Benämning	OBS!! Specify always year of model when ordering equipment Description
178	325752	x	Luftspalt sänglåda	Air gap bed box
179	324938	x	Luftspalt sänglåda	Air gap bed box
180	337732	x	Luftspalt M-grupp 598x535	Air gap M-group 598x535
181	315907	T	Skena draperi L=1920	Drapery rail L=1920
182	336087	x	Monteringssats kpl. lådor (Vit)	Mounting kit cpl. drawers (White)
--	336759	x	Monteringssats kpl. lådor (Mekong)	Mounting kit cpl. drawers (Mekong)
183	337536	T	Monteringssats kpl. mikro (Vit)	Mounting kit cpl. micro (White)
--	337538	T	Monteringssats kpl. mikro (Mekong)	Mounting kit cpl. micro (Mekong)
184	336089	T	Monteringssats kpl. ugn (Vit)	Mounting kit cpl. oven (White)
--	336758	T	Monteringssats kpl. ugn (Mekong)	Mounting kit cpl. oven (Mekong)
185	317514	x	Låda	Drawer
186	317382	x	Glidskena låda (säljes i par)	Slide bar, drawer (exp. in pair)
--	801701	x	Skruv 6x16 d:o	Screw 6x16 d:o
187	336092	x	Passbit 95x30x16 (Mekong)	Gauge block 95x30x16 (Mekong)
188	337540	T	Lådförstycke (Vit)	Drawer front (White)
--	337541	T	Lådförstycke (Mekong)	Drawer front (Mekong)
189	331472M	T	Hylla mikro	Shelf
190	401998	T	Galler mikro	Grating
191	336086	T	Passbit 460x30x16	Gauge block 460x30x16
192	334728	T	Lucka (Vit)	Door (White)
--	336726	T	Lucka (Mekong)	Door (Mekong)
193	337532	T	Skåp kpl. mikrovågsugn	Cupboard cpl. microwave oven
194	336717-GK	T	Utdragsskiva bord 450x550	Sliding leaf 450x550
195	334835M	T	List bordsstativ 750x20x13	List table stand 750x20x13
196	334834M	T	List bordsstativ 494x60x15	List table stand 494x60x15
197	336199	x	Skåp vitrin	Vitrine
--	331212M	x	Hylla d:o	Shelf d:o
198	337700	x	Utskjut diskbänk kpl.	Projection kitchen sink cpl.
199	319893	x	Hylla insteg	Shelf
200	337702	x	Front utskjut	Front projection
201	338146-K	x	Skiva diskbänk 887x730	Board 887x730
202	336197	x	Ljusramp köksskåp	Light holder
203	319874-A	T	Köksskiva vägg svart skiffer	Protection kitchen, black
--	319874-L	T	Köksskiva vägg natur skiffer	Protection kitchen, grey
			Dyntyger, gardiner m.m. (se tyger)	Cushion textilies, curtains etc. (see textiles)
			M= Metervara T= Tillbehör	M= On the metre T= Accessory

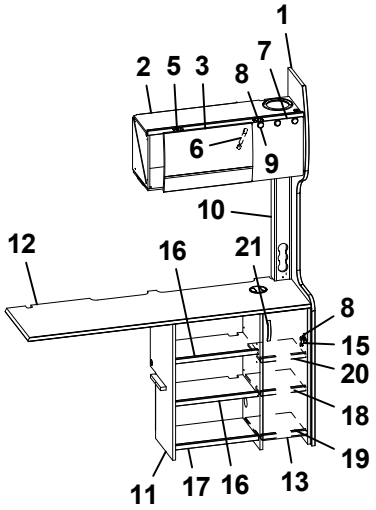
1
2
5
3
7
8
6
9
10
12
16
21
8
15
20
18
19
11
17
16
13

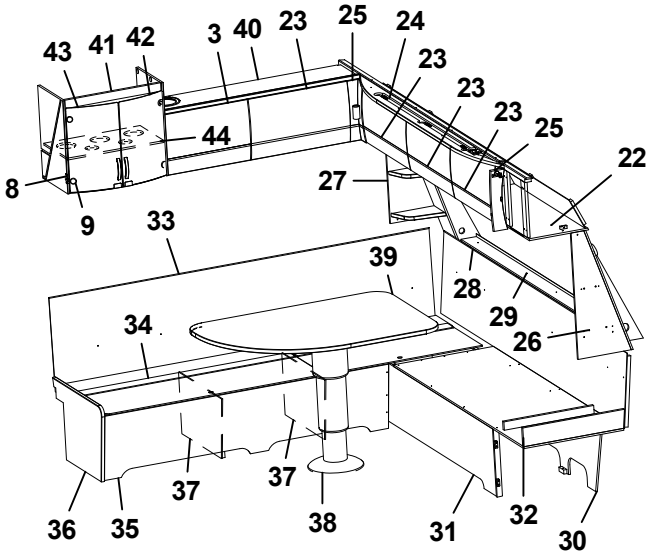
43
41
42
3
40
23
25
24
23
23
23
25
22
44
27
8
9
33
39
28
29
26
34
36
35
37
37
38
31
32
30

Pos Fig	Det. nr Part. No	Ingår Fitted	OBS!! Ange alltid årsmodell vid beställning av inredning Benämning	OBS!! Specify always year of model when ordering equipment Description
1	336705	x	Stolpe först.	Support bar
2	337768	x	Skåp övre elc.	Cupboard upper
3	337719	x	Lucka	Door
5	319978	x	Gångjärn	Hinge
--	319980	x	Platta gångjärn	Plate hinge
6	319914	x	Gasfjäder	Gas spring
--	319915	x	Fäste vinkel d:o	Angle bracket d:o
--	319916	x	Fäste runt d:o	Bracket round d:o
7	331214	x	Lucka	Door
8	312588	x	Platta gångjärn	Plate hinge
9	318379	x	Gångjärn	Hinge
--	318380	x	Täckhatt d:o	Cover d:o
10	333676M	x	Front el-uttag	Front outlet
11	337915	x	TV-bänk kpl. u. skiva	TV-bench cpl. without board
12	337926-K	x	Skiva TV-bänk	Board TV-bench
13	337420	x	Lucka H 236x700	Door R 236x700
15	315202	x	Gångjärn	Hinge
16	333649M	x	Hylla	Shelf
17	333651M	x	Hylla	Shelf
18	333650M	x	Hylla	Shelf
19	333652M	x	Hylla	Shelf
20	337933	x	Hylla	Shelf
21	316428	x	Handtag	Handle
22	337693	x	Skåp gavel fram L=2360	Cupboard L=2360
23	337695	x	Lucka	Door
24	336063	x	Ljusramp gavelskåp	Light holder
25	337738	x	Hörn inredning	Corner
--	311917	x	Gångjärn d:o	Hinge d:o
--	319909	x	Platta gångjärn d:o	Plate hinge d:o
26	338570	x	Hylla hörn H	Shelf R
27	338520	x	Hylla hörn V	Shelf L
28	337447	x	Värmespalt gavel fram	Air gap
29	336401	x	Luftspalt fronthylla	Air gap shelf front
--	317369	x	Raskant plast L=2600	Cantlist shelf front L=2600
30	337153	x	Stöd sittgrupp	Support
31	333664M	x	Front bäddlåda gavel	Front bed box gable
32	333660M	x	Skiva L-grupp	Sheet seat
33	336597	x	Värmespalt V fram	Air gap L.F.
--	319821	M	List kant mörkbrun d:o	Strip, dark brown d:o
34	333909	x	Lock bäddlåda V F	Cover bed box L.F
--	319024	x	Matta grå textil m. tejp d:o	Carpet gray textile with tape d:o
35	333158M	x	Front bäddlåda V F	Front bed box L.F.
36	338003	x	Gavel bäddlåda V F	Gable bed box L.F
37	312825	x	Stöd bäddlåda	Support bed box
38	319912	x	Bordsstativ	Table stand
			M= Metervara	M= On the metre

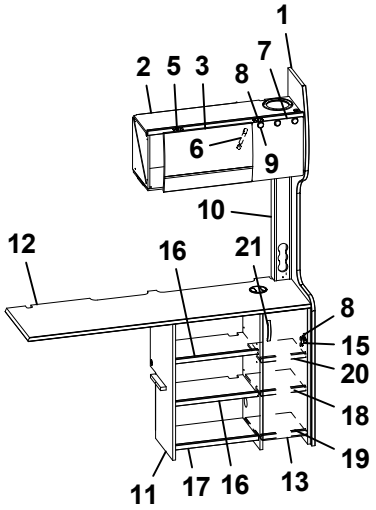
1
2
5
3
7
8
6
9
10
12
16
21
8
15
20
18
19
11
17
16
13

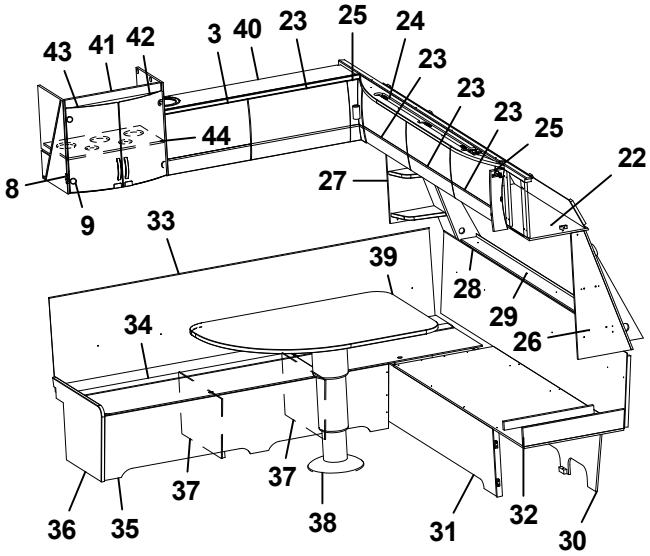
43
41
42
3
40
23
25
24
23
23
23
25
22
44
27
8
9
33
39
28
29
26
34
36
35
37
37
38
31
32
30

Pos Fig	Det. nr Part. No	Ingår Fitted	OBS!! Ange alltid årsmodell vid beställning av inredning Benämning	OBS!! Specify always year of model when ordering equipment Description
39	336396-K	x	Bordsskiva 1120x750	Table top 1120x750
40	337765	x	Skåp övre L=1108	Cupboard upper L=1108
--	337708	T	Skåp övre L=1108 (Svit)	Cupboard upper L=1108 (Svit)
--	319978	x	Gångjärn d:o	Hinge d:o
--	319980	x	Platta gångjärn d:o	Plate hinge d:o
41	336398	x	Skåp bar kpl.	Coctail cabinet cpl.
42	331778	x	Lucka H 272x450	Door R 272x450
43	331779	x	Lucka V 272x450	Door L 272x450
--	318630	x	Lås magnet d:o	Lock magnet d:o
--	318381	x	Motstycke magnetlås	Companion part
44	331495M	x	Hylla	Shelf

M= Metervara
T= Tillbehör

M= On the metre
T= Accessory

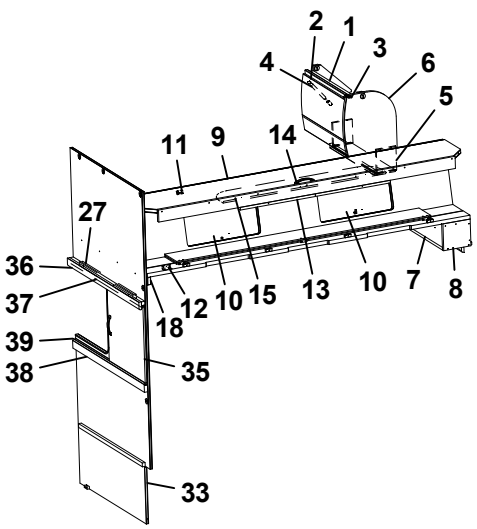

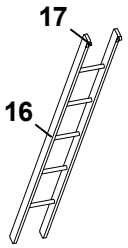

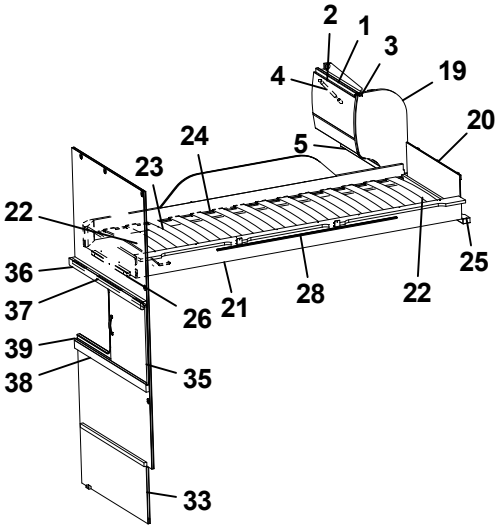

Överbäddsskåp M-grupp
Upper bed M-group

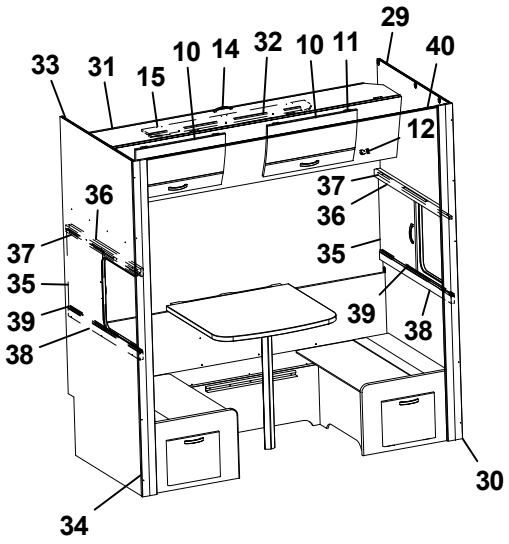

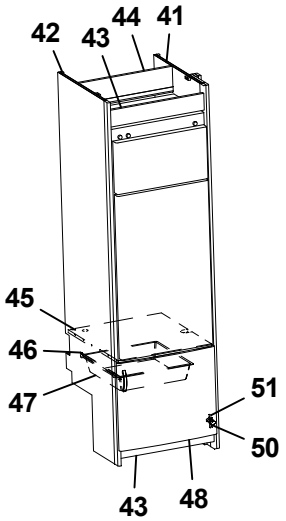

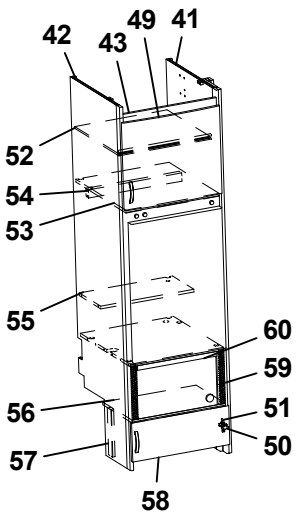

Pos Fig	Det. nr Part. No	Ingår Fitted	OBS!! Ange alltid årsmodell vid beställning av inredning Benämning	OBS!! Specify always year of model when ordering equipment Description
1	337937	x	Skåp gavel bak L560	Cupboard gable L560
2	337695	x	Lucka	Door
3	319978	x	Gångjärn	Hinge
--	319980	x	Platta gångjärn	Plate hinge
4	319914	x	Gasfjäder	Gas spring
--	319915	x	Fäste vinkel d:o	Angle bracket d:o
--	319916	x	Fäste runt d:o	Bracket round d:o
5	331743M	x	Hyllpaket	Shelf
6	336180	x	Gavel rundad	Gable
7	332658M	x	Hylla gavel bak	Shelf gable rear
8	331697M	x	Gavel	Gable
9	337661	x	Överbäddskåp L1980	Upper bed L1980
10	337664	x	Lucka	Door
11	860402	x	Gångjärn	Hinge
12	860405	x	Gångjärn	Hinge
13	339839	x	Regel låsning	Lock bar
14	316428	x	Handtag	Handle
15	375813	x	Rasskydd ö-bäddskåp	Protective plate
16	376697	T	Stege ö-bäddsskåp 201x1800 kpl.	Ladder upper bed 201x1800 cpl.
17	860426	T	Krok t. stege	Hook for ladder
18	331701M	x	Kloss bärregel	Block bearing rail
19	336185	x	Gavel rundad	Gable
20	321209	x	Värmespalt gavel	Air gap gable
21	336381	x	Sängram vån.säng V u. ribbotten	Bed bottom L without laths
22	325430	x	Ribbotten kpl.	Laths bottom cpl.
23	311985	x	Ribba sängbotten L=718 B=63	Lath bed bottom L=718 B=63
24	312046	x	Band t. ribbotten	Band for laths bottom
25	331960M	x	Bärregel	Bearing rail
26	331961M	x	Bärregel L=440	Bearing rail L=440
27	331698M	x	Bärregel 670x22x22	Bearing rail 670x22x22
28	314721	x	Skena draperi L=1100	Curtain rod L=1100
29	377306	x	Vägg främre	Wall front
30	377309	x	Stolpe utskjut främre	Support bar
31	337665	x	Överbäddskåp L1980	Upper bed L1980
32	339839	x	Regel låsning	Lock bar
33	377304	x	Vägg bakre	Wall rear
34	331944M	x	Stolpe utskjut	Support bar
35	377308	x	Skjutlucka 450x460	Sliding lid 450x460
36	377311	x	Kornisch vägg L=898	Cornice wall L=898
37	314905	x	Skena övre skjutl L895 borrad	Slide bar upper L895
38	377173	x	Regel skjutlucka 45x898	Latch, sliding lid
39	314907	x	Skena nedre skjutl L895	Slide bar lower L895
40	315907	T	Skena draperi L=1920	Drapery rail L=1920
41	332209M	x	Vägg kyl H	Wall refrigerator R
42	332208M	x	Vägg kyl V	Wall refrigerator L
			T= Tillbehör	T= Accessory

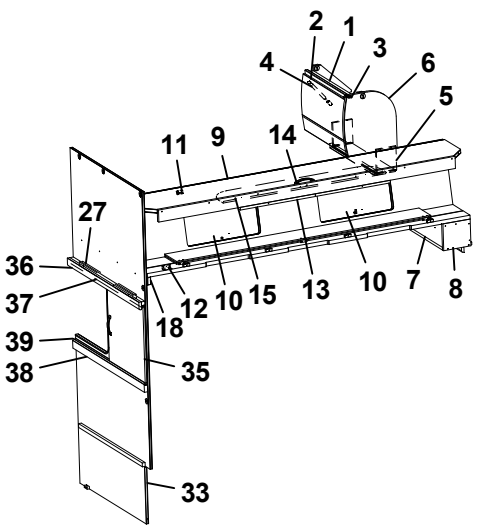

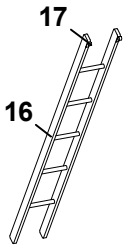

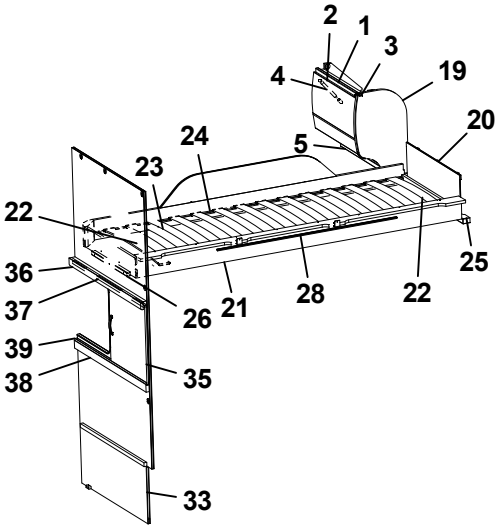

Överbäddsskåp M-grupp
Upper bed M-group

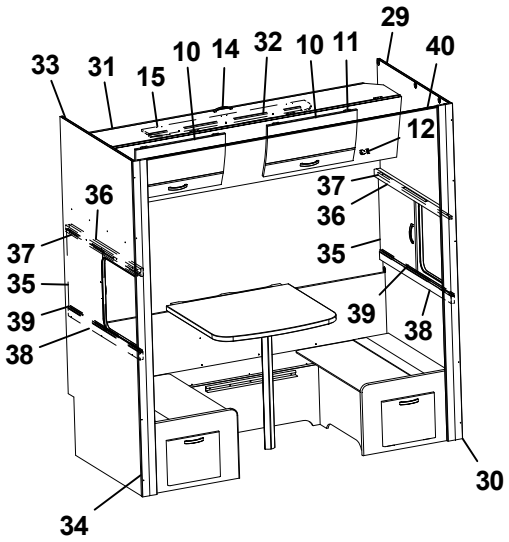

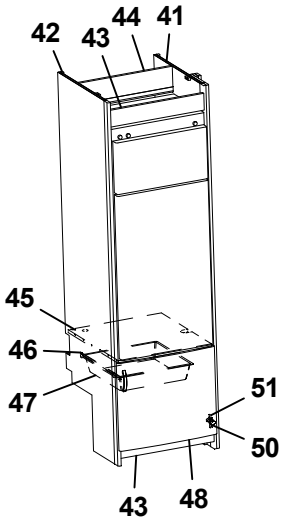

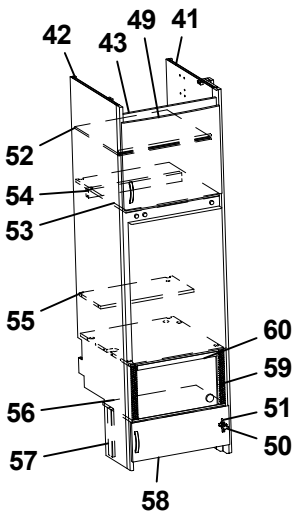

Pos Fig	Det. nr Part. No	Ingår Fitted	OBS!! Ange alltid årsmodell vid beställning av inredning Benämning	OBS!! Specify always year of model when ordering equipment Description
43	375394	x	Front skåp under kyl	Front cupboard
44	333142M	x	Bakstycke stopp kyl	Back cupboard
45	376108	x	Hylla under kyl	Shelf under refrigerator
46	312712	x	Glidlist trådback (säljes i par)	Sliding strip tray (pair)
47	310325	x	Trådback vit 427x427x85	Tray 427x427x85
48	336046	x	Lucka H 550x470	Door R 550x470
49	336045	x	Lucka V 550x470	Door L 550x470
50	316799	x	Gångjärn	Hinge
51	312588	x	Platta gångjärn	Plate hinge
52	331277M	x	Hylla	Shelf
53	331289M	x	Hylla över kyl	Shelf over refrigerator
54	321712	x	List 30x44x526	List 30x44x526
55	333271M	x	Hylla övre kyl	Shelf upper refrigerator
56	336672	x	Hylla mikro	Shelf
57	330631M	x	List folierad L=253	List L=253
58	336209-1	x	Lucka 550x208	Door 550x208
59	401685	x	Galler mikro 285x40	Grating 285x40
60	337542	x	List 15x25x450	List 15x25x450
			T= Tillbehör	T= Accessory

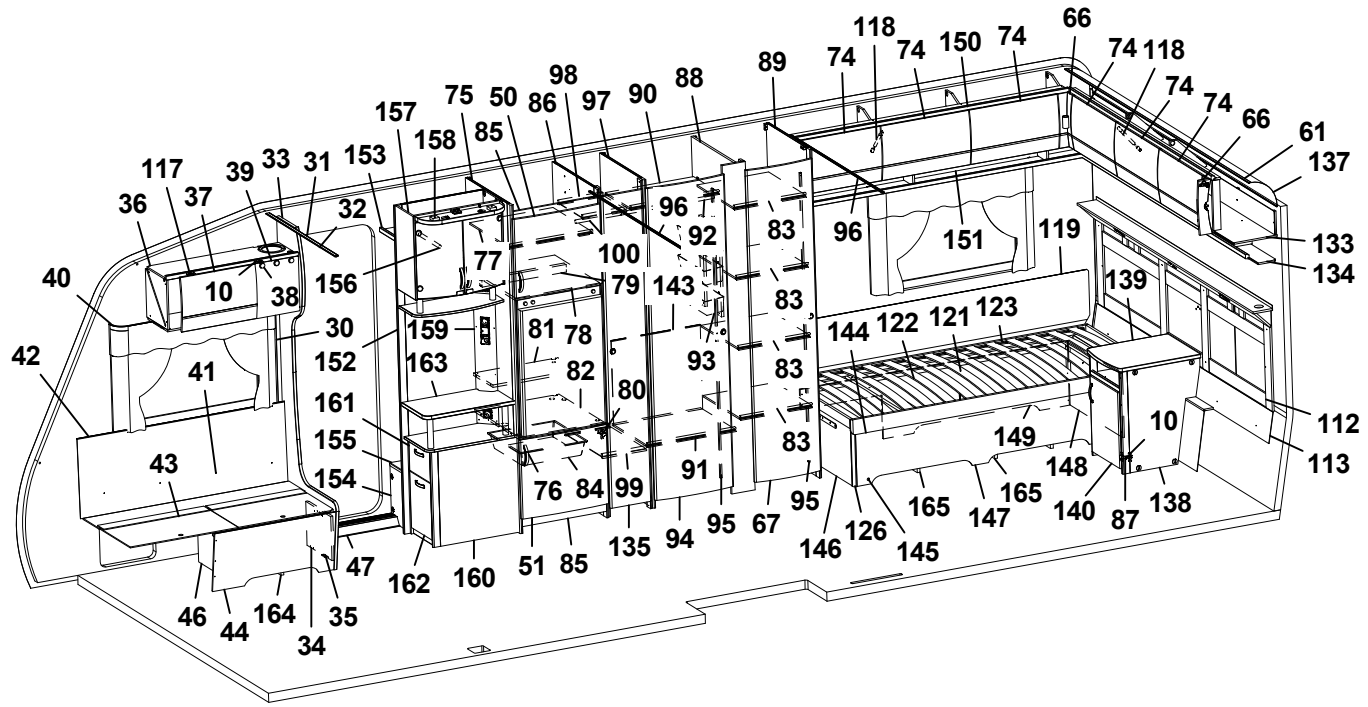
118 74 150 74 66 74 118 74 74 66 61 137 133 134 112 113 10 139 119 151 96 83 92 100 79 143 77 75 50 86 98 97 90 88 89 157 158 85 153 156 32 31 33 39 117 37 36 40 42 41 43 10 38 30 152 159 163 161 155 154 81 78 82 80 93 91 76 84 99 135 94 95 67 146 126 145 165 147 165 140 87 138 148 149 144 122 121 123 47 162 160 51 85 46 44 164 35 34

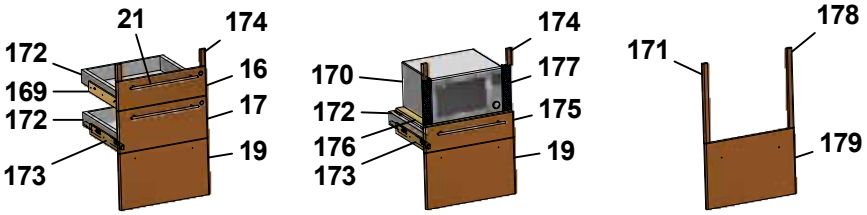
21 174 172 16 169 17 172 19 173
174 170 177 172 175 176 19 173
178 171 179

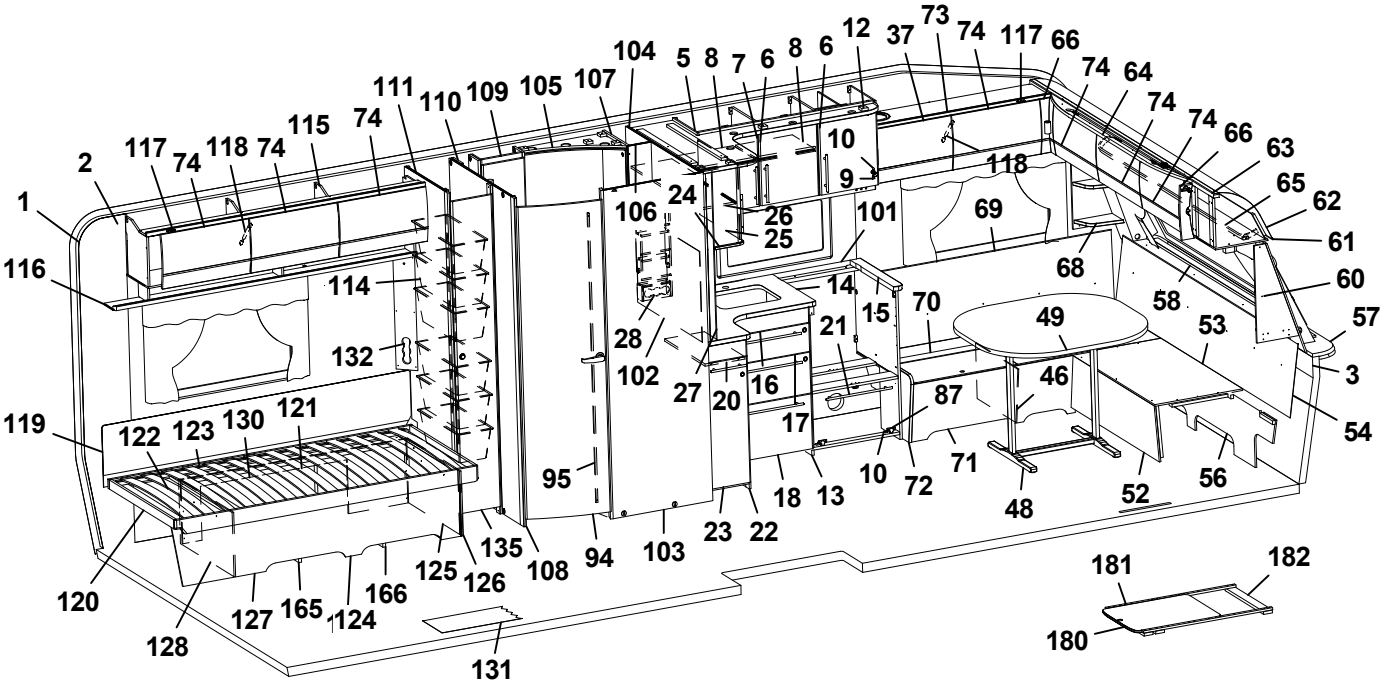
12 37 73 74 117 66 74 64 74 74 66 63 65 62 61 60 57 3 54 53 56 52 48 72 71 87 46 49 70 15 14 10 9 118 69 68 58 101 25 26 24 106 104 5 8 7 6 8 6 111 110 109 105 107 2 117 74 118 74 115 74 1 116 114 132 119 122 123 130 121 120 128 127 165 124 166 125 126 135 108 94 103 23 22 18 13 95 17 16 20 27 102 28 21 131 181 182 180

Pos Fig	Det. nr Part. No	Ingår Fitted	OBS!! Ange alltid årsmodell vid beställning av inredning Benämning	OBS!! Specify always year of model when ordering equipment Description
1	318657	M	Tapet vägg/tak	Wall paper
2	318584	M	Tejp tapet 20 mm	Tape, wall paper 20 mm
3	318585	M	Tejp tapet 60 mm	Tape, wall paper 60 mm
5	337813	x	Skåp kök L1120 kpl. (Vit)	Cupboard kitchen L1120 cpl. (White)
--	337819	x	Skåp kök L1120 kpl. (Mekong)	Cupboard kitchen L1120 cpl. (Mekong)
6	334712	x	Lucka H (Vit)	Door R (White)
--	336624	x	Lucka H (Mekong)	Door R (Mekong)
--	317502	x	Handtag d:o	Handle d:o
7	334713	x	Lucka V (Vit)	Door L (White)
--	336625	x	Lucka V (Mekong)	Door L (Mekong)
--	317502	x	Handtag d:o	Handle d:o
8	331385M	x	Hylla	Shelf
9	311917	x	Gångjärn	Hinge
10	312588	x	Platta gångjärn	Plate hinge
12	338891	x	Ljusramp köksskåp	Light holder kitchen
13	336130	x	Diskbänk kpl. u. skiva (Vit)	Kitchen sink cpl. without board (White)
--	336801	x	Diskbänk kpl. u. skiva (Mekong)	Kitchen sink cpl. without board (Mekong)
14	338889-K	x	Skiva diskbänk 872x902	Board 872x902
15	335927-K	x	Skiva diskbänk 560x65x28	Board 560x65x28
16	334706	x	Lådförstycke (Vit)	Drawer front (White)
--	336631	x	Lådförstycke (Mekong)	Drawer front (Mekong)
17	334707	x	Lådförstycke (Vit)	Drawer front (White)
--	336633	x	Lådförstycke (Mekong)	Drawer front (Mekong)
18	334708	x	Lucka (Vit)	Door (White)
--	336635	x	Lucka (Mekong)	Door (Mekong)
19	334709	x	Lucka (Vit)	Door (White)
--	336760	x	Lucka (Mekong)	Door (Mekong)
20	336081-K	x	Skärbräda	Cutting board
21	317503	x	Handtag	Handle
22	337164	x	Utskjut diskbänk (Vit)	Projection kitchen sink (White)
--	337167	x	Utskjut diskbänk (Mekong)	Projection kitchen sink (Mekong)
--	319558	x	Bänkutdrag V d:o	Extract L d:o
--	319559	x	Korg d:o	Basket d:o
23	334933	x	Lucka (Vit)	Door (White)
--	336725	x	Lucka (Mekong)	Door (Mekong)
--	317502	x	Handtag d:o	Handle d:o
24	336110	x	Skåp utskjut kökskåp	Cupboard projection
25	331226	x	Lucka acrylplast	Door acryl
--	314350	x	Lås magnet d:o	Lock magnet d:o
--	318381	x	Motstycke magnetlås	Companion part
--	314351	x	Gångjärn d:o	Hinge d:o
26	331220M	x	Hylla	Shelf
27	334341M	x	Stolpe utskjut	Support bar
28	333409M	x	Kryddhylla	Spice rack
30	318962	x	List täck el-kabel B=45 L=2100	Cover strip B=45 L=2100
31	316270	x	List snäpp undre L2379	List under L2379
32	316268	x	List snäpp övre L2379	List upper L2379
33	336065	x	Stolpe först. L1948 kpl. m. lucka	Support bar cpl. with door
34	336064	x	Lucka	Door
35	312589	x	Gångjärn	Hinge
			M= Metervara T= Tillbehör	M= On the metre T= Accessory

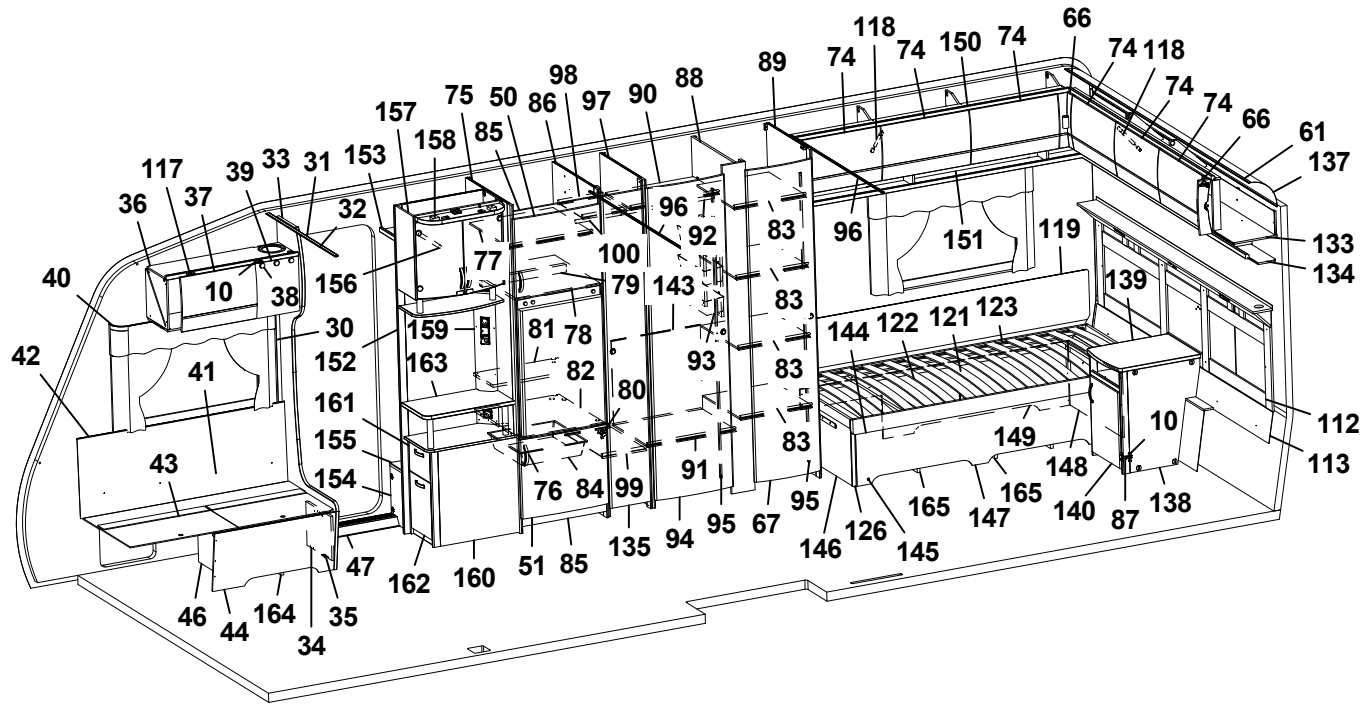
118 74 150 74 66 74 118 74 74 66 61 137 133 134 112 113 10 139 119 151 96 83 92 100 79 143 77 75 50 86 98 97 90 88 89 157 158 85 153 156 32 31 33 39 117 37 36 40 42 41 43 30 152 159 163 161 155 154 81 78 82 80 93 91 76 84 99 135 94 95 67 146 126 145 165 147 165 140 87 138 149 148 144 122 121 123 47 162 160 51 85 46 44 164 35 34 10 38

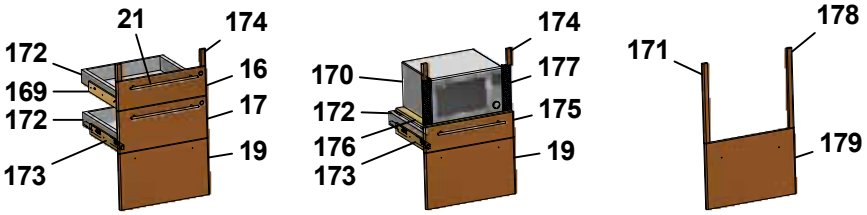
21 174 172 16 169 17 172 19 173
174 170 177 172 175 176 19 173
178 171 179

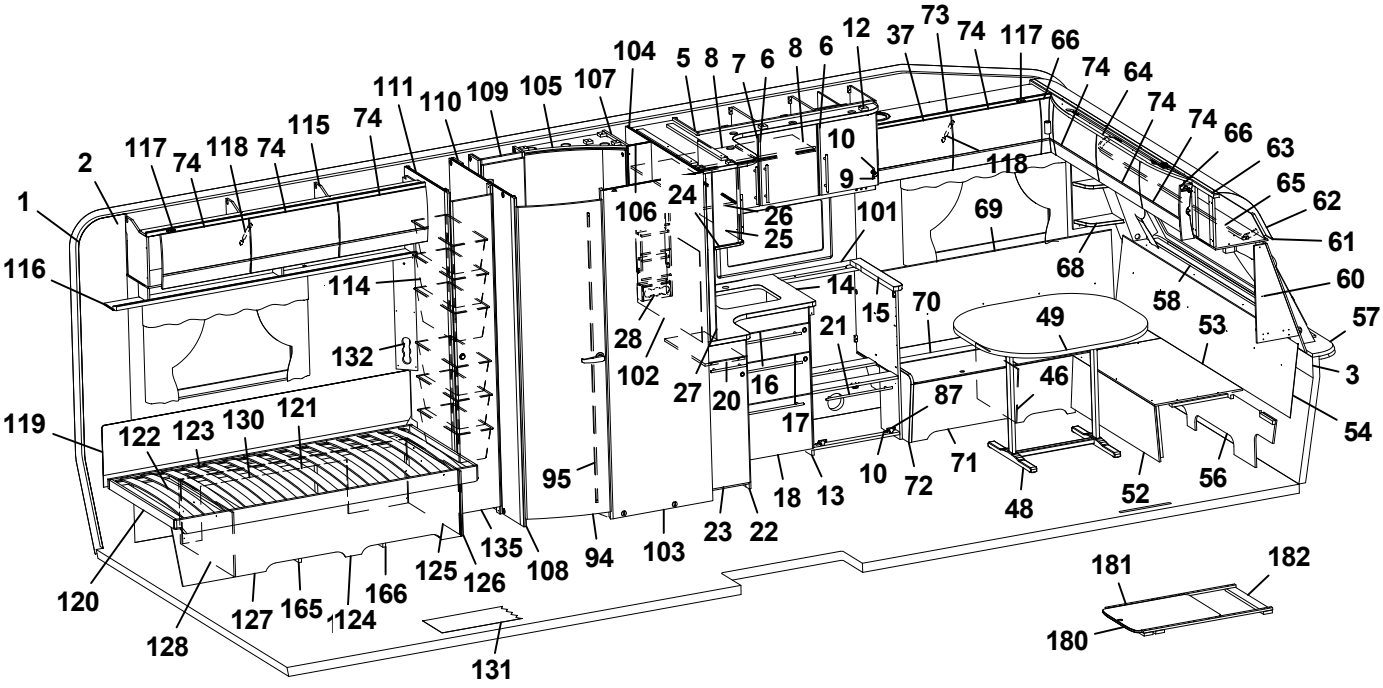
104 5 8 7 6 8 6 12 37 73 74 117 66 74 64 74 74 66 63 65 62 61 60 57 53 3 54 56 52 48 71 72 10 87 46 49 70 15 14 101 69 68 58 118 10 9 111 110 109 105 107 106 24 26 25 114 132 28 102 27 20 16 17 21 18 13 23 22 103 94 95 135 108 125 126 120 128 127 165 124 166 131 119 122 123 130 121 116 1 2 117 74 118 74 115 74 181 182 180

Pos Fig	Det. nr Part. No	Ingår Fitted	OBS!! Ange alltid årsmodell vid beställning av inredning Benämning	OBS!! Specify always year of model when ordering equipment Description
36	337768	x	Skåp övre elc.	Cupboard upper
37	337719	x	Lucka	Door
38	318379	x	Gångjärn	Hinge
--	318380	x	Täckhatt d:o	Cover d:o
39	331214	x	Lucka	Door
40	316898	x	Skena gardin L1020	Curtain rod L1020
41	339356	x	Värmespalt H fram	Air gap R.F.
42	319821	M	List kant mörkbrun	Strip, dark brown
43	336858	x	Lock bäddlåda H F	Cover bedbox R.F.
--	319024	x	Matta grå textil m. tejp d:o	Carpet gray textile with tape d:o
44	336859	x	Front bäddlåda H F	Front bed box R.F.
46	312825	x	Stöd bäddlåda HF	Support bed box
47	314687	x	Tröskel aluminium L=850	Threshold aluminium L=850
48	319859	x	Bordsstativ	Table stand
49	335940-K	x	Bordsskiva 1025x940	Table top 1025x940
--	337413	x	List bord 400x55x26	List table 400x55x26
--	375774-K	x	Bordsskiva 1025x940 (Svit)	Table top 1025x940 (Svit)
50	336045	x	Lucka V 550x470	Door L 550x470
51	336046	x	Lucka H 550x470	Door R 550x470
52	331245M	x	Front bäddlåda gavel	Front bed box gable
53	331246M	x	Skiva rundsittgrupp	Sheet seat
54	337182	x	Värmespalt gavel fram	Air gap
56	337153	x	Stöd sittgrupp	Support
57	213471	x	Hylla front kpl. L2376	Shelf front cpl. L2376
58	336132	x	Luftspalt fronthylla	Air gap shelf front
--	317369	x	Raskant plast L=2600	Cantlist shelf front L=2600
60	338518	x	Hylla hörn H	Shelf R
61	313884	x	List plast radie L=2379	List L=2379
62	316005	x	Skiva plast 295x2363x1	Plastic sheet
63	337693	x	Skåp gavel fram L=2360	Cupboard L=2360
--	319978	x	Gångjärn d:o	Hinge d:o
--	319979	x	Platta gångjärn d:o	Plate hinge d:o
64	336063	x	Ljusramp gavelskåp	Light holder
65	316900	x	Skena gardin L1920	Curtain rod L1920
66	337738	x	Hörn inredning	Corner
--	311917	x	Gångjärn d:o	Hinge d:o
--	319909	x	Platta gångjärn d:o	Plate hinge d:o
67	335925	x	Dörr 415x1850	Door 415x1850
68	338520	x	Hylla hörn V	Shelf L
69	337171	x	Värmespalt V fram	Air gap L.F.
70	333906	x	Lock bäddlåda V F	Cover bed box L.F
--	319024	x	Matta grå textil m. tejp d:o	Carpet gray textile with tape d:o
71	331232M	x	Front bäddlåda V F	Front bed box L.F.
72	336067	x	Gavel bäddlåda V F	Gable bed box L.F
73	337765	x	Skåp övre L=1108	Cupboard upper L=1108
--	337708	T	Skåp övre L=1108 (Svit)	Cupboard upper L=1108 (Svit)
74	337695	x	Lucka	Door
75	332244M	x	Vägg kyl V	Wall refrigerator L
76	316428	x	Handtag	Handle
77	331277M	x	Hylla	Shelf
			M= Metervara T= Tillbehör	M= On the metre T= Accessory

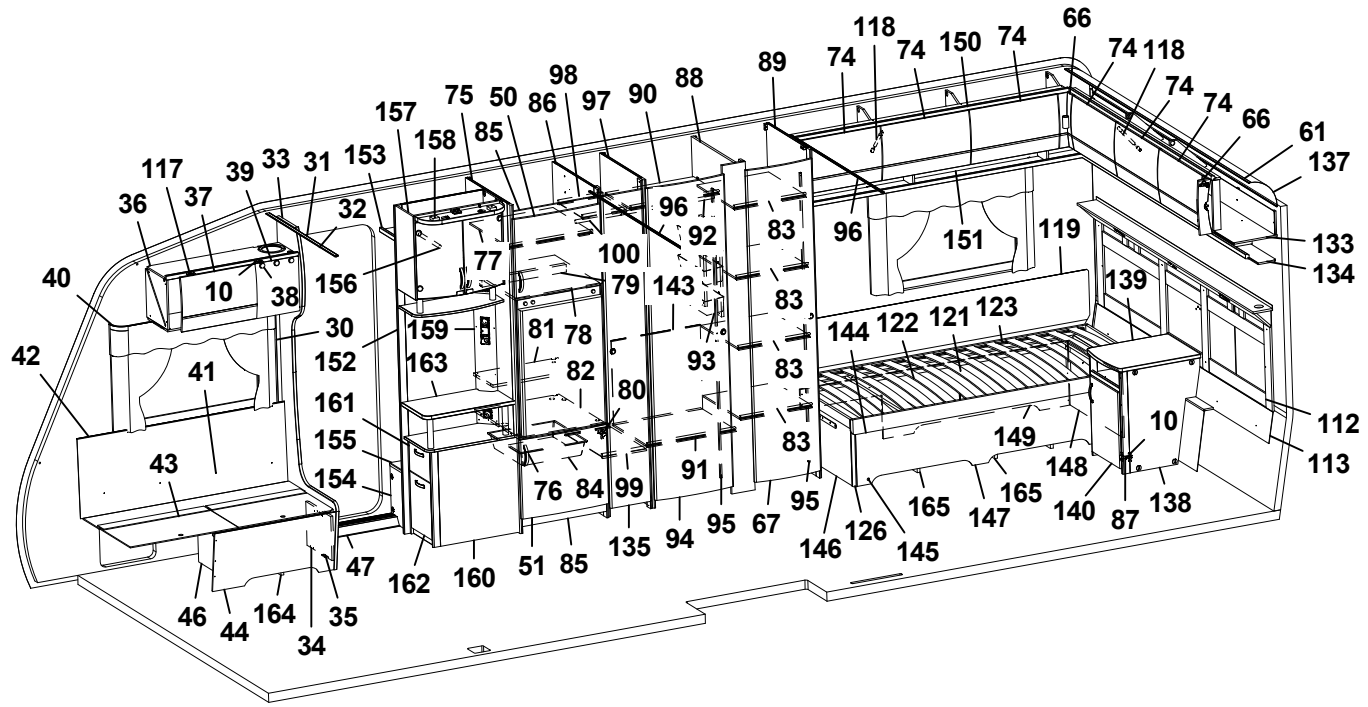
118 74 150 74 66 74 118 74 74 66 61 137 133 134 112 113 10 139 119 151 96 83 92 100 79 143 77 156 32 153 157 158 75 50 86 97 90 88 89 98 85 96 36 117 37 39 33 31 10 38 40 30 42 41 43 152 159 163 161 155 154 81 78 82 80 93 144 122 121 123 149 148 140 87 138 165 147 165 91 95 67 146 126 145 76 84 99 135 94 162 160 51 85 47 46 44 164 35 34

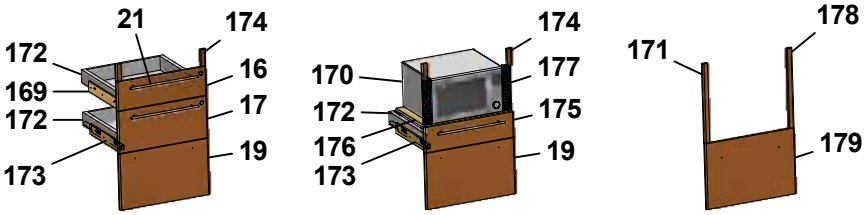
21 174 172 16 169 17 172 19 173
174 170 177 172 175 176 19 173
178 171 179

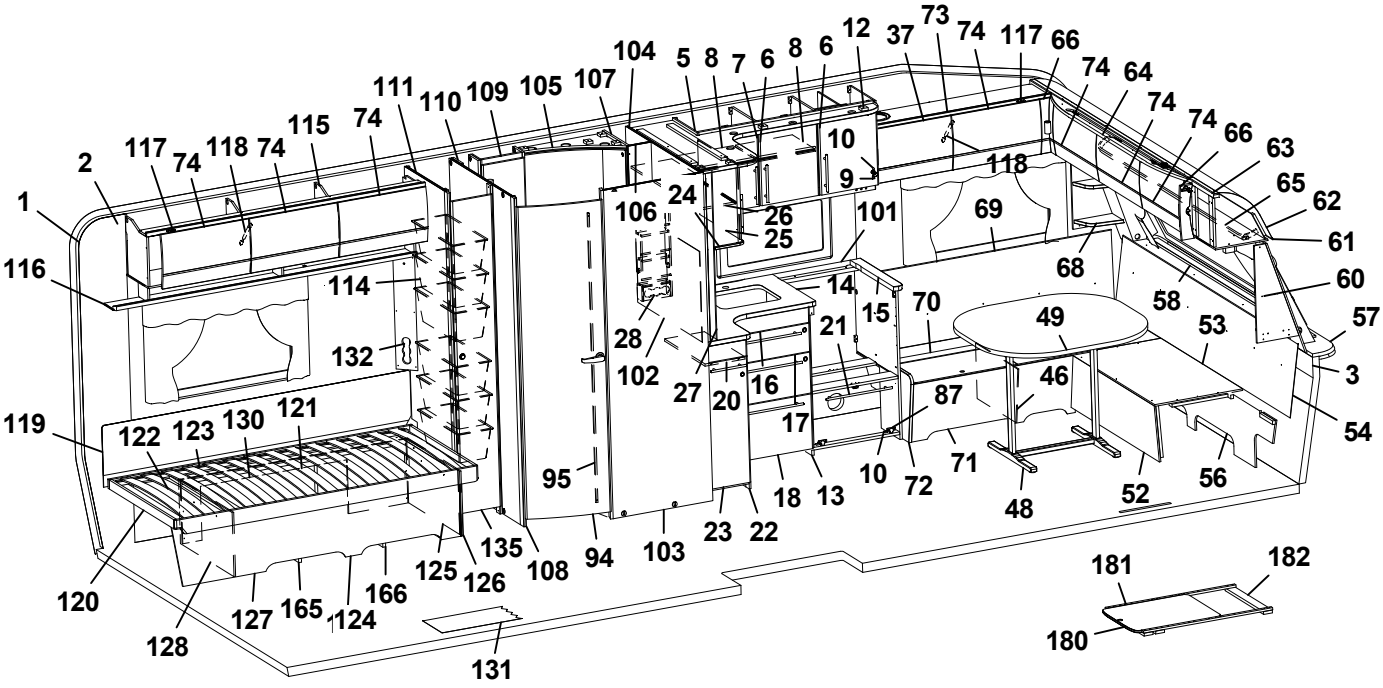
12 37 73 74 117 66 74 64 74 74 66 63 65 62 61 60 57 3 54 53 56 52 48 71 72 10 87 46 49 70 15 14 101 69 68 58 118 10 9 5 8 7 6 8 6 104 106 24 26 25 28 102 27 20 16 17 21 95 18 13 23 22 103 94 125 126 135 108 120 128 127 165 124 166 131 181 182 180 2 117 74 118 74 115 74 111 110 109 105 107 1 116 114 132 119 122 123 130 121

Pos Fig	Det. nr Part. No	Ingår Fitted	OBS!! Ange alltid årsmodell vid beställning av inredning Benämning	OBS!! Specify always year of model when ordering equipment Description
78	331289M	x	Hylla över kyl	Shelf over refrigerator
79	321712	x	List 30x44x526	List 30x44x526
80	316799	x	Gångjärn	Hinge
81	333271M	x	Hylla övre kyl	Shelf upper refrigerator
82	376108	x	Hylla under kyl	Shelf under refrigerator
83	338914	x	Hylla	Shelf
84	310325	x	Trådback vit 427x427x85	Tray 427x427x85
--	312712	x	Glidlist trådback (säljes i par)	Sliding strip tray (pair)
85	375394	x	Front skåp under kyl	Front cupboard
86	331240M	x	Vägg kyl H	Wall refrigerator R
87	315202	x	Gångjärn	Hinge
88	338917	x	Vägg garderob	Wall wardrobe
89	332906M	x	Vägg garderob H	Wall wardrobe R
90	332248M	x	Hylla garderob övre	Shelf wardrobe upper
91	332249M	x	Hylla garderob nedre	Shelf wardrobe under
92	316197	x	Galgstång L=782	Clothes hanger L=782
93	319759	x	Korg, garderob	Basket, wardrobe
--	335802	x	List för korgar	List för baskets
94	335919	x	Dörr 490x1850	Door 490x1850
95	314523	x	Rätningslist dörr L=1715	List L=1715
96	315907	x	Skena draperi L=1920	Drapery rail L=1920
97	338919	x	Vägg garderob	Wall wardrobe
98	332726M	x	Hylla övre	Shelf upper
99	332727M	x	Hylla nedre	Shelf under
100	316197	x	Galgstång L=782	Clothes hanger L=782
101	319858-A	T	Köksskiva vägg svart skiffer	Protection kitchen, black
--	319858-L	T	Köksskiva vägg natur skiffer	Protection kitchen, grey
102	319712-A	T	Köksskiva vägg svart skiffer	Protection kitchen, black
--	319712-L	T	Köksskiva vägg natur skiffer	Protection kitchen, grey
103	338657	x	Vägg tvättrum yttre	Wall washroom
104	338655	x	Vägg tvättrum H	Wall washroom R
105	336141	x	Ljusramp tvättrum	Light holder
106	338653	x	Vägg tvättrum	Wall washroom
107	338650	x	Vägg tvättrum	Wall washroom
108	338893	x	Vägg tvättrum V	Wall washroom L
109	339116	x	Skåp tvättrum	Cupboard
110	339120	x	Hylla	Shelf
111	332904M	x	Vägg backskåp V	Wall cupboard L
112	337257	x	Värmespalt kpl. m. tyg och belysning	Air gap cpl. with fabric and illumination
--	337266	T	Värmespalt kpl. m. tyg och belysning (Svit)	Air gap cpl. with fabric and illumination (Svit)
113	337264	x	Värmespalt	Air gap
114	309010	x	Trådback vit 227x527x185	Tray 227x527x185
--	316358	x	Glidskena d:o plast L=430 D14/27	Runner d:o plastic L=430 D14/27
115	337802	x	Skåp övre V-bak L=1747	Cupboard upper L-rear L=1747
116	331189M	x	Hyllpaket	Shelf
117	319978	x	Gångjärn	Hinge
--	319980	x	Platta gångjärn	Plate hinge
118	319914	x	Gasfjäder	Gas spring
--	319915	x	Fäste vinkel d:o	Angle bracket d:o
--	319916	x	Fäste runt d:o	Bracket round d:o
			M= Metervara T= Tillbehör	M= On the metre T= Accessory

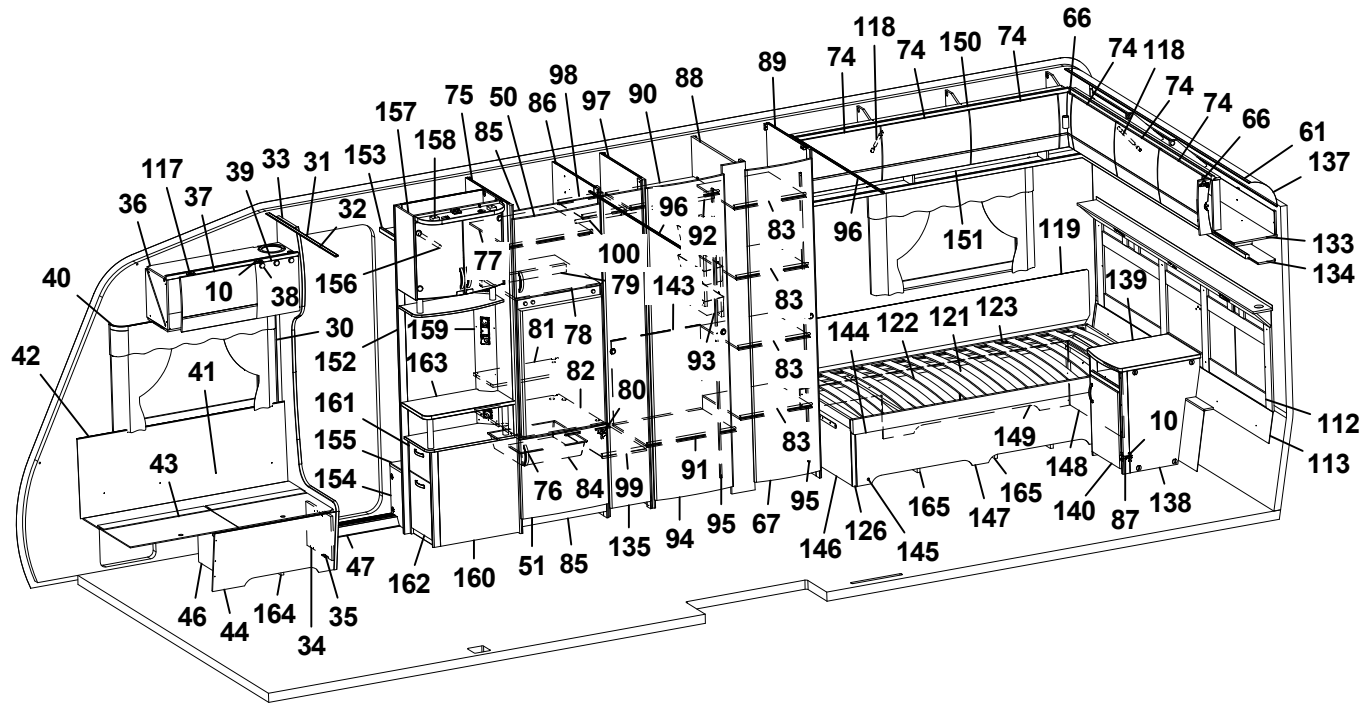
118 74 150 74 66 74 118 74 74 66 61 137 133 134 112 113 10 139 119 151 96 83 92 100 79 143 77 75 50 86 98 97 90 88 89 157 158 85 153 31 33 39 117 37 36 32 156 40 10 38 30 152 42 41 43 159 163 161 155 154 81 78 82 80 93 91 76 84 99 135 94 95 67 146 126 145 165 147 165 140 87 138 149 148 144 122 121 123 47 162 160 51 85 46 44 164 35 34

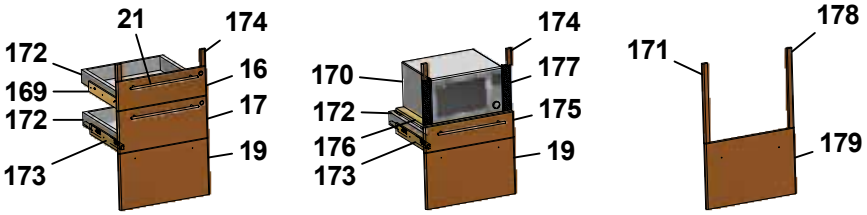
21 174 172 16 169 17 172 19 173
174 170 177 172 175 176 19 173
178 171 179

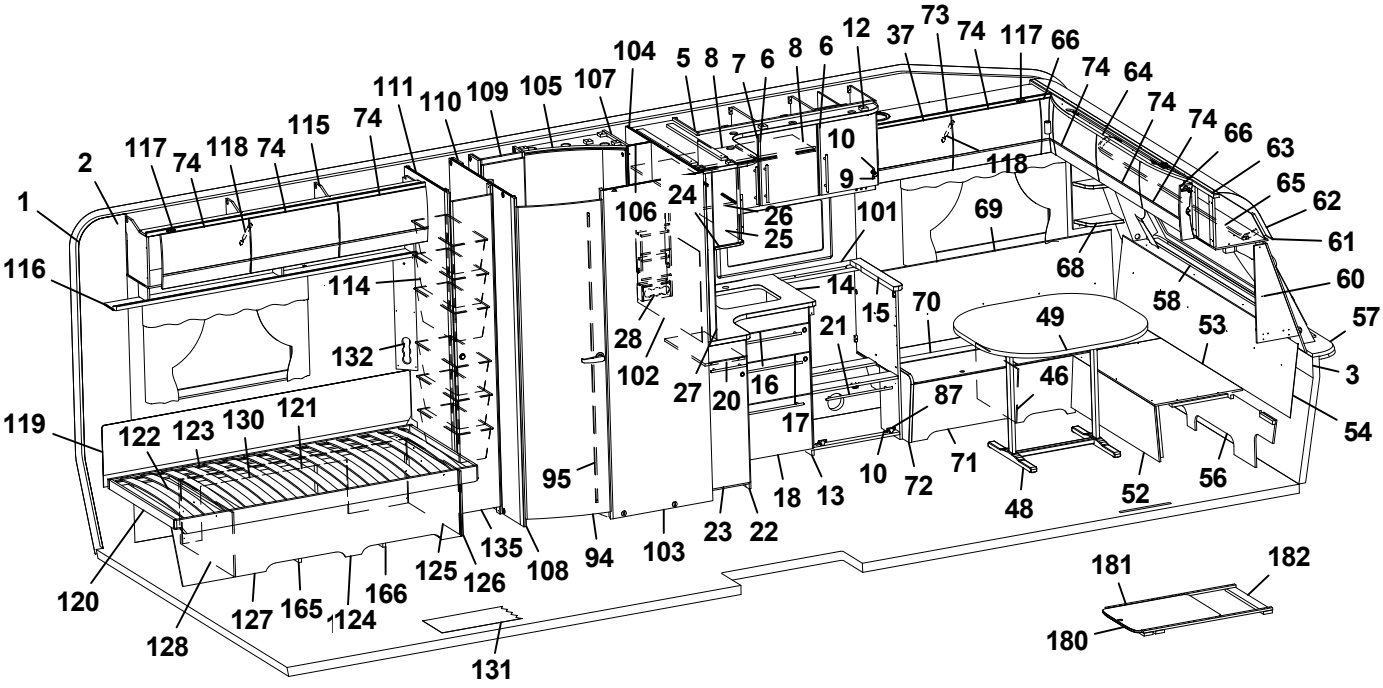
12 37 73 74 117 66 74 64 74 74 66 63 65 62 61 60 57 3 54 53 56 52 48 71 72 10 87 46 49 70 15 14 101 69 68 58 118 9 10 5 8 7 6 8 6 104 107 105 109 110 111 74 115 118 74 74 117 2 1 116 119 122 123 130 121 120 128 127 165 124 166 125 126 135 108 94 103 23 22 18 13 95 17 16 20 27 102 28 106 24 26 25 114 132
181 182 180

Pos Fig	Det. nr Part. No	Ingår Fitted	OBS!! Ange alltid årsmodell vid beställning av inredning Benämning	OBS!! Specify always year of model when ordering equipment Description
119	339334	x	Värmespalt	Air gap
120	337449	x	Sängram V u. ribbotten	Bed bottom L without laths
121	325342	x	Ribbotten kpl.	Laths bottom cpl.
122	314211	x	Ribba sängbotten L=820 B=63	Lath bed bottom L=820 B=63
123	312046	x	Band t. ribbotten	Band for laths bottom
124	337143	x	Sänglåda kpl. V	Bed box cpl. L
125	337146	x	Gavel säng främre	Gable bed front
126	319776	x	List hörn L=2500	Corner strip L=2500
127	337144	x	Front säng	Front bed
128	337149	x	Gavel säng bakre	Gable bed rear
130	337151	x	Rygg sänglåda	Back bed box
131	319931	M^2	Matta golv, trämönstrad ljusgrå	Carpet floor, wood design light grey
--	319230	T	Matta golv, klinkermönster mörkgrå	Carpet floor, clinker design dark grey
--	319888	T	Matta golv, klinkermönster ljusgrå	Carpet floor, clinker design light grey
--	319393	T	Matta golv, antik planka	Carpet floor, antique plank
132	335788M	x	Front el-uttag	Front outlet
133	337920	x	Skåp gavel bak L2360	Cupboard gable L2360
--	319978	x	Gångjärn d:o	Hinge d:o
--	319980	x	Platta gångjärn d:o	Plate hinge d:o
134	331198M	x	Hyllpaket	Shelf
135	376043	x	Dörr 260x1850	Door 260x1850
137	316005	x	Skiva plast 295x2363x1	Plastic sheet
138	337252	x	Hurts kpl. u. skiva	Cupboard cpl. without board
139	336235-K	x	Skiva hurts 424x530	Board cupboard
140	336236	x	Lucka H 368x450	Door
143	336453	x	Täckskiva exp.kärl	Cover expansion vessel
144	337451	x	Sängram H u. ribbotten	Bed bottom R without laths
145	337155	x	Sänglåda kpl. H	Bed box cpl. R
146	337157	x	Gavel säng främre	Gable bed front
147	337154	x	Front säng	Front bed
148	337161	x	Gavel säng bakre	Gable bed rear
149	337299	x	Rygg sänglåda	Back bed box
150	337909	x	Skåp övre H-bak L=1747	Cupboard upper R-rear L=1747
--	319978	x	Gångjärn d:o	Hinge d:o
--	319980	x	Platta gångjärn d:o	Plate hinge d:o
151	331194M	x	Hyllpaket	Shelf
152	337198	x	Vägg instegsgarderob	Wall wardrobe
153	331910M	x	Hylla övre	Shelf upper
154	336618	x	Front instegsgarderob	Front
155	319866	x	Hylla	Shelf
156	316197	x	Galgstång L=782	Clothes hanger L=782
157	336115	x	Skåp bar kpl.	Coctail cabinet cpl.
--	332088M	x	Hylla hållare flaskor	Shelf bottle holder
--	331778	x	Lucka H d:o	Door R d:o
--	331779	x	Lucka V d:o	Door L d:o
--	318379	x	Gångjärn d:o	Hinge d:o
--	318380	x	Täckhatt d:o	Cover d:o
--	312588	x	Platta gångjärn d:o	Plate hinge d:o
158	336106	x	Ljusramp	Light holder
159	331611M	x	Front el-uttag	Front outlet
			M= Metervara T= Tillbehör	M= On the metre T= Accessory

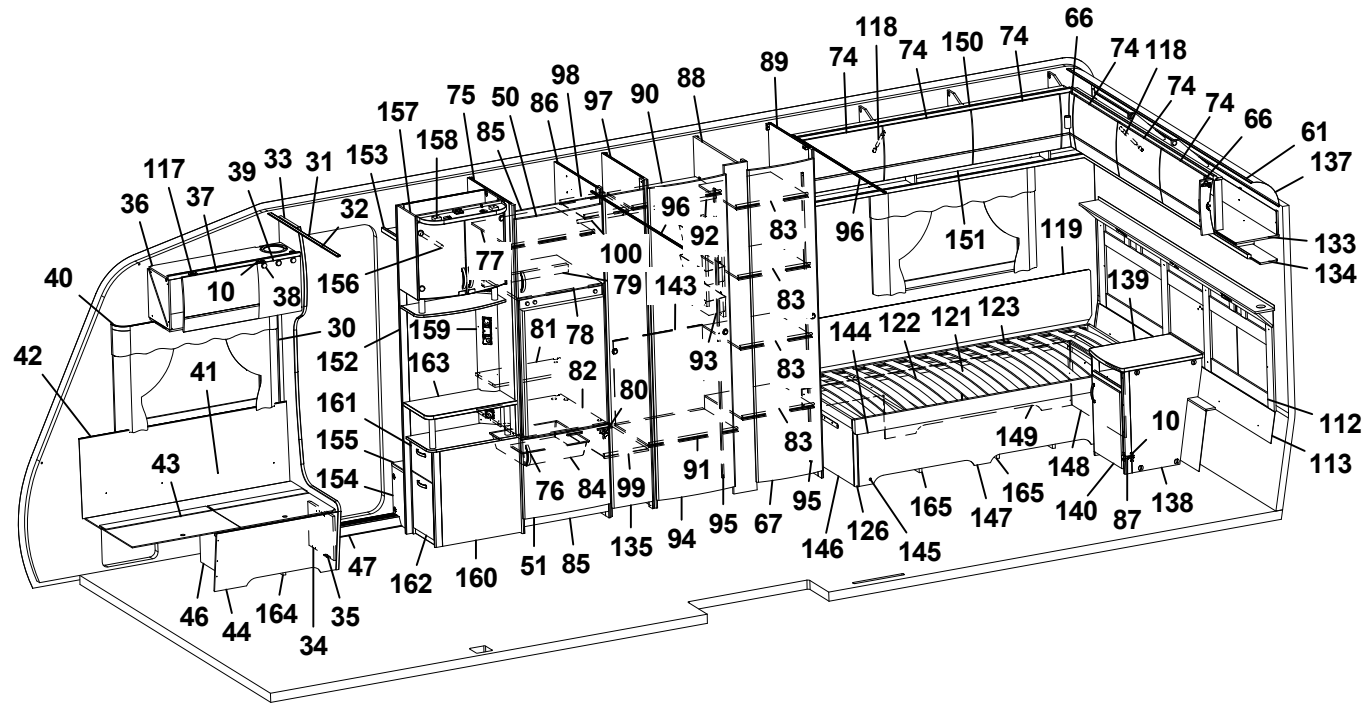
1 2 10 30 32 33 36 37 38 39 40 41 42 43 44 46 47 74 75 76 77 78 79 80 81 82 83 84 85 86 88 89 90 91 92 93 94 95 96 97 98 99 100 118 119 121 122 123 126 127 128 129 130 131 132 133 134 135 136 137 138 139 140 141 142 143 144 145 146 147 148 149 150 151 152 153 154 155 156 157 158 159 160 161 162 163 164 165 166 167 168 169 170 171 172 173 174 175 176 177 178 179 180 181 182

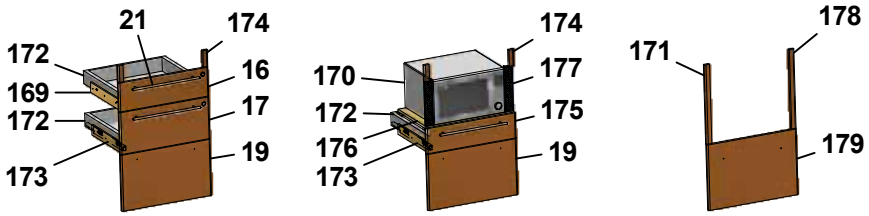
21 172 169 172 173 174 16 17 19
170 172 176 173 174 177 175 19
171 178 179

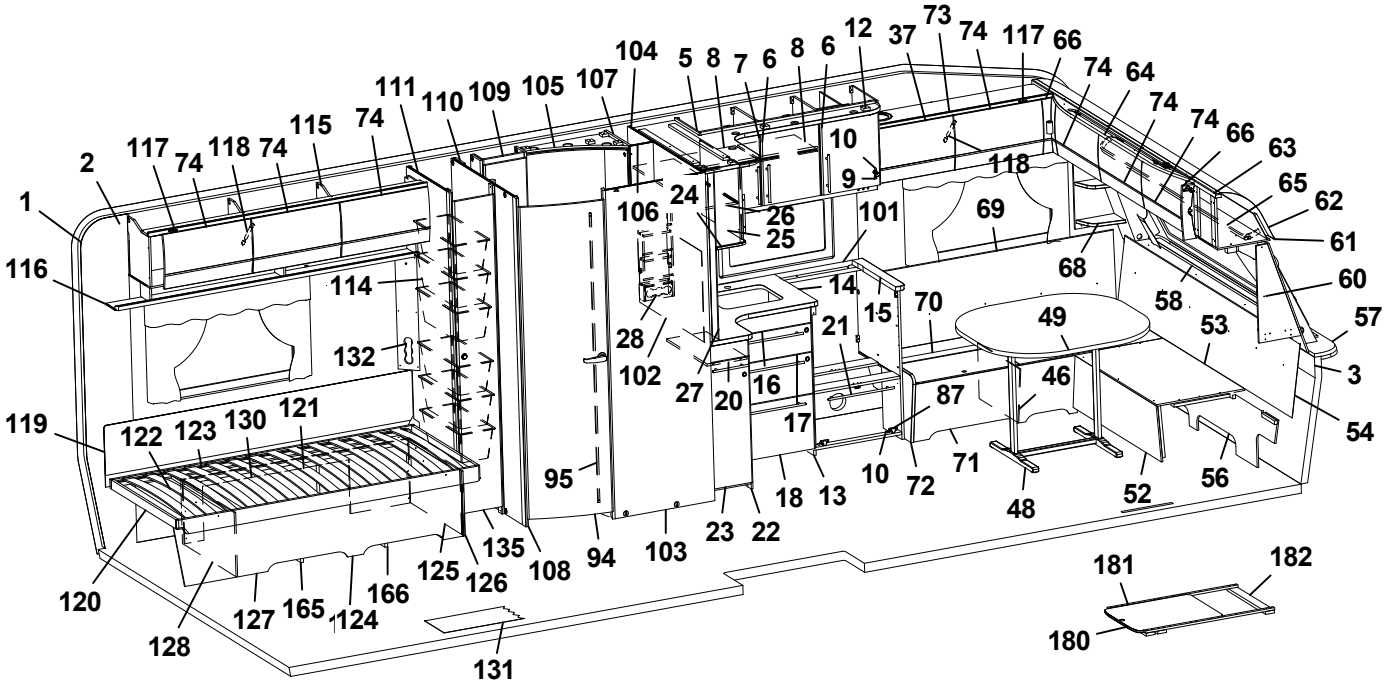
1 2 3 5 6 7 8 9 10 12 14 15 16 17 18 19 20 21 22 23 24 25 26 27 28 37 46 47 48 49 52 53 54 56 57 58 60 61 62 63 64 65 66 68 69 70 71 72 73 74 87 94 95 96 101 102 103 104 105 106 107 108 109 110 111 114 115 116 117 118 119 120 121 122 123 124 125 126 127 128 130 131 132 135 165 166 180 181 182

Pos Fig	Det. nr Part. No	Ingår Fitted	OBS!! Ange alltid årsmodell vid beställning av inredning Benämning	OBS!! Specify always year of model when ordering equipment Description
160	336120	x	TV-bänk kpl. u. skiva	TV-bench cpl. without board
161	332036M	x	Låda övre kpl.	Drawer upper cpl.
--	332037M	x	Lådförstycke d:o	Drawer front d:o
162	332042M	x	Låda nedre kpl.	Drawer lower cpl.
--	332043M	x	Lådförstycke d:o	Drawer front d:o
--	315215	x	Glidskena låda (säljes i par)	Slide bar (exp. in pair)
163	336122-K	x	Skiva TV-bänk	Board TV-bench
--	336103	x	Rundstav d:o L=192	Round staff d:o L=192
164	337584	x	Luftspalt H-fram	Air gap R front
165	337271	x	Luftspalt sänglåda	Air gap bed box
166	337272	x	Luftspalt sänglåda	Air gap bed box
169	336087	x	Monteringssats kpl. lådor (Vit)	Mounting kit cpl. drawers (White)
--	336759	x	Monteringssats kpl. lådor (Mekong)	Mounting kit cpl. drawers (Mekong)
170	337536	T	Monteringssats kpl. mikro (Vit)	Mounting kit cpl. micro (White)
--	337538	T	Monteringssats kpl. mikro (Mekong)	Mounting kit cpl. micro (Mekong)
171	336089	T	Monteringssats kpl. ugn (Vit)	Mounting kit cpl. oven (White)
--	336758	T	Monteringssats kpl. ugn (Mekong)	Mounting kit cpl. oven (Mekong)
172	317514	x	Låda	Drawer
173	317382	x	Glidskena låda (säljes i par)	Slide bar, drawer (exp. in pair)
--	801701	x	Skruv 6x16 d:o	Screw 6x16 d:o
174	336092	x	Passbit 95x30x16 (Mekong)	Gauge block 95x30x16 (Mekong)
175	337540	T	Lådförstycke (Vit)	Drawer front (White)
--	337541	T	Lådförstycke (Mekong)	Drawer front (Mekong)
176	331472M	T	Hylla mikro	Shelf
177	401998	T	Galler mikro	Grating
178	336086	T	Passbit 460x30x16	Gauge block 460x30x16
179	334714	T	Lucka (Vit)	Door (White)
--	336637	T	Lucka (Mekong)	Door (Mekong)
180	336717-GK	T	Utdragsskiva bord 450x550	Sliding leaf 450x550
181	334835M	T	List bordsstativ 750x20x13	List table stand 750x20x13
182	334834M	T	List bordsstativ 494x60x15	List table stand 494x60x15
			Dyntyger, gardiner m.m. (se tyger)	Cushion textilies, curtains etc. (see textiles)
			M= Metervara T= Tillbehör	M= On the metre T= Accessory

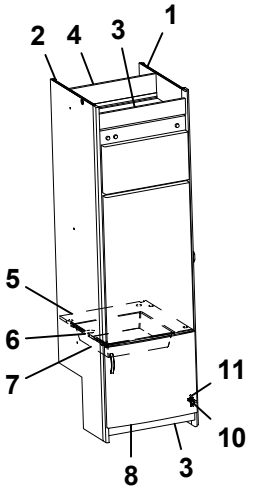
2
4
3
1
5
6
7
11
10
8
3

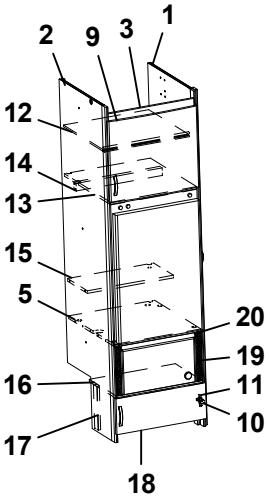
2
9
3
1
12
14
13
15
5
20
19
16
11
10
17
18

Pos Fig	Det. nr Part. No	Ingår Fitted	OBS!! Ange alltid årsmodell vid beställning av inredning Benämning	OBS!! Specify always year of model when ordering equipment Description
1	331240M	x	Vägg kyl H	Wall refrigerator R
2	332244M	x	Vägg kyl V	Wall refrigerator L
3	375394	x	Front skåp under kyl	Front cupboard
4	333142M	x	Bakstycke stopp kyl	Back cupboard
5	376108	x	Hylla under kyl	Shelf under refrigerator
6	312712	x	Glidlist trådback (säljes i par)	Sliding strip tray (pair)
7	310325	x	Trådback vit 427x427x85	Tray 427x427x85
8	336046	x	Lucka H 550x470	Door R 550x470
9	336045	x	Lucka V 550x470	Door L 550x470
10	316799	x	Gångjärn	Hinge
11	312588	x	Platta gångjärn	Plate hinge
12	331277M	x	Hylla	Shelf
13	331289M	x	Hylla över kyl	Shelf over refrigerator
14	321712	x	List 30x44x526	List 30x44x526
15	333271M	x	Hylla övre kyl	Shelf upper refrigerator
16	336672	x	Hylla mikro	Shelf
17	330631M	x	List folierad L=253	List L=253
18	336209-1	x	Lucka 550x208	Door 550x208
19	401685	x	Galler mikro 285x40	Grating 285x40
20	337542	x	List 15x25x450	List 15x25x450

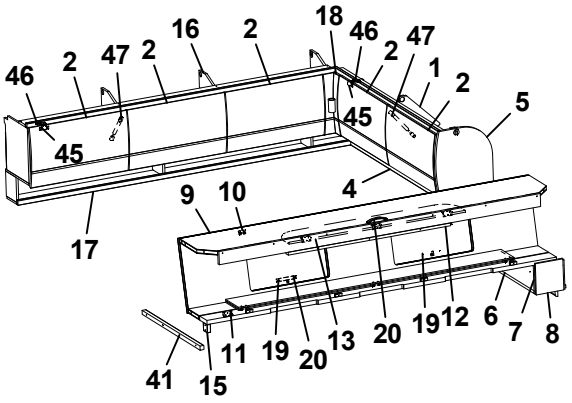
46 2 47 2 16 2 18 46 2 47 1 2 5
45 45 4
9 10
17
11 19 20 13 20 19 12 6 7 8
41 15

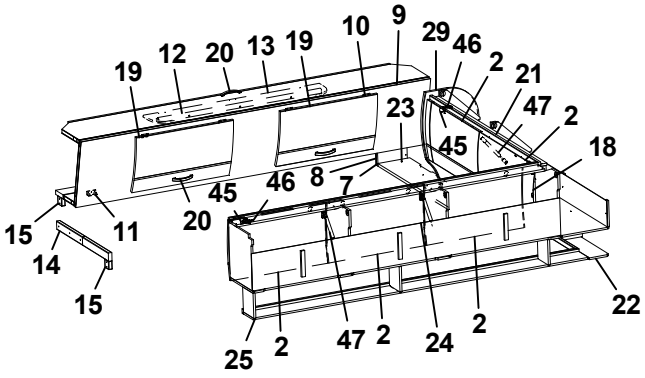
19 12 20 13 19 10 9 29 46 2 21 47 2 18
23 45
45 46 8 7
15 14 15 11 20
25 2 47 2 24 2 22

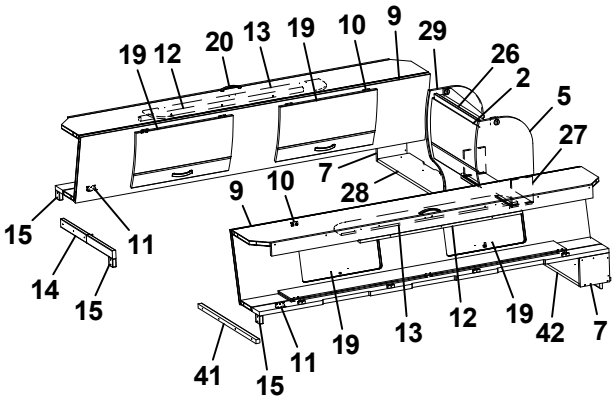
19 12 20 13 19 10 9 29 26 2 5 27
7 28
9 10
15 14 15 11
41 15 11 19 13 12 19 42 7

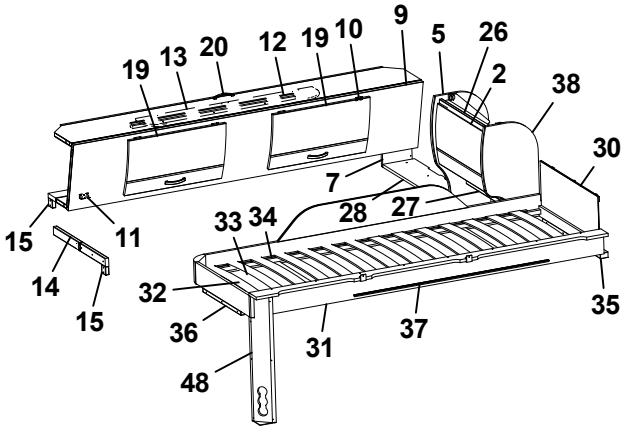
19 13 20 12 19 10 9 5 26 2 38 30
7 28 27
33 34
15 14 15 11
32 36 31 37 35 48

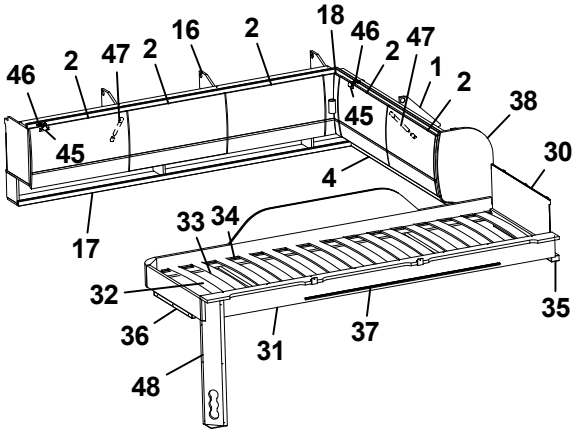
46 2 47 2 16 2 18 46 2 47 1 2 38 30
45 45 4
33 34
17
32 36 31 37 35 48

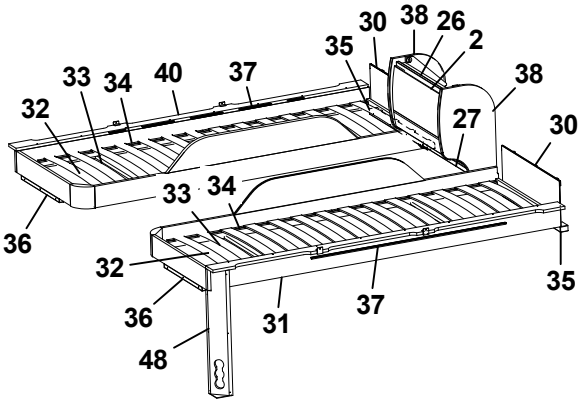
30 38 26 2 35
33 34 40 37 38
32 27 30
33 34
36
32 36 31 37 35 48

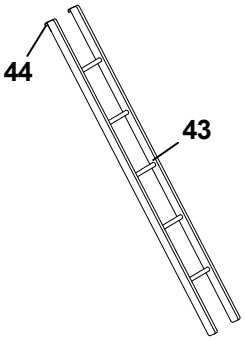
44
43

Pos Fig	Det. nr Part. No	Ingår Fitted	OBS!! Ange alltid årsmodell vid beställning av inredning Benämning	OBS!! Specify always year of model when ordering equipment Description
1	338199	x	Skåp gavel bak L=1505	Cupboard gable L=1505
2	337695	x	Lucka	Door
4	331879M	x	Hyllpaket	Shelf
5	336180	x	Gavel rundad	Gable
6	331694M	x	Hylla gavel bak	Shelf gable rear
7	331697M	x	Gavel	Gable
8	333147M	x	Gavel	Gable
9	337661	x	Överbäddskåp L1980	Upper bed L1980
10	860402	x	Gångjärn	Hinge
11	860405	x	Gångjärn	Hinge
12	339839	x	Regel låsning	Lock bar
13	375813	x	Rasskydd ö-bäddskåp	Protective plate
14	332661M	x	Bärregel (vikbar)	Bearing rail
15	331701M	x	Kloss bärregel	Block bearing rail
16	337909	x	Skåp övre L=1747	Cupboard upper L=1747
17	331194M	x	Hyllpaket	Shelf
18	337738	x	Hörn inredning	Corner
--	311917	x	Gångjärn d:o	Hinge d:o
--	319909	x	Platta gångjärn d:o	Plate hinge d:o
19	337664	x	Lucka	Door
20	316428	x	Handtag	Handle
21	337804	x	Skåp gavel bak L=1505	Cupboard gable L=1505
22	331303M	x	Hyllpaket	Shelf
23	334695M	x	Hylla gavel bak	Shelf gable rear
24	337802	x	Skåp övre L=1747	Cupboard upper L=1747
25	331189M	x	Hyllpaket	Shelf
26	337937	x	Skåp gavel bak L560	Cupboard gable L560
27	331743M	x	Hyllpaket	Shelf
28	332674M	x	Hylla gavel bak	Shelf gable rear
29	336182	x	Gavel rundad	Gable
30	321209	x	Värmespalt gavel	Air gap gable
31	336381	x	Sängram vån.säng V u. ribbotten	Bed bottom L without laths
32	325430	x	Ribbotten kpl.	Laths bottom cpl.
33	311985	x	Ribba sängbotten L=718 B=63	Lath bed bottom L=718 B=63
34	312046	x	Band t. ribbotten	Band for laths bottom
35	331960M	x	Bärregel	Bearing rail
36	331961M	x	Bärregel L=440	Bearing rail L=440
37	314721	x	Skena draperi L=1100	Curtain rod L=1100
38	336185	x	Gavel rundad	Gable
40	336714	x	Sängram vån.säng H u. ribbotten	Bed bottom
41	331698M	x	Bärregel 670x22x22	Bearing rail 670x22x22
42	332756M	x	Hylla gavel bak	Shelf gable rear
43	376697	T	Stege ö-bäddsskåp 201x1800 kpl.	Ladder upper bed 201x1800 cpl.
44	860426	T	Krok t. stege	Hook for ladder
45	319978	x	Gångjärn	Hinge
46	319980	x	Platta gångjärn	Plate hinge
47	319914	x	Gasfjäder	Gas spring
--	319915	x	Fäste vinkel d:o	Angle bracket d:o
--	319916	x	Fäste runt d:o	Bracket round d:o
48	333190M	x	Front el-uttag	Front outlet
			T= Tillbehör	T= Accessory

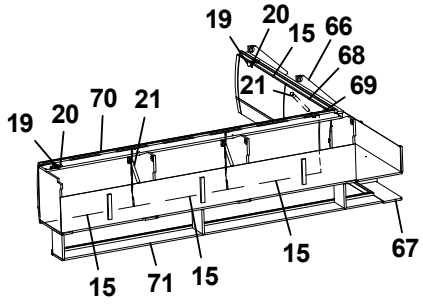
19
20
15
66
68
21
69
19
20
70
21
15
71
15
15
67

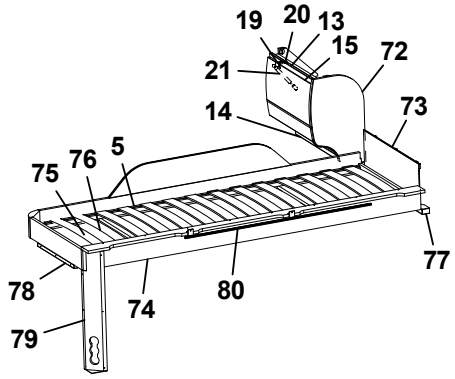
19
20
13
15
72
21
14
73
75
76
5
77
78
74
80
79

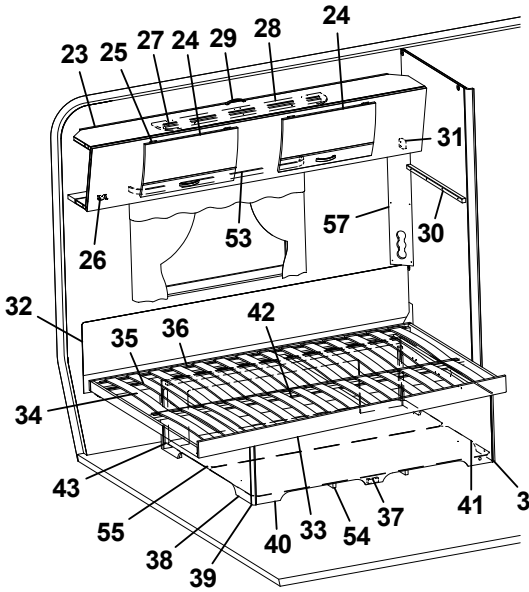
23
25
27
24
29
28
24
31
26
53
57
30
32
35
36
42
34
43
55
38
39
40
33
54
37
41
39

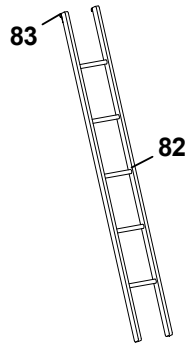
83
82

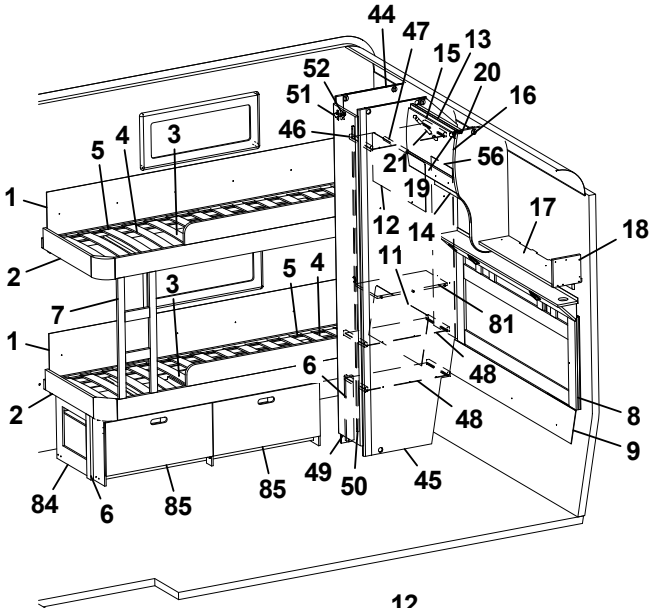
44
47
15
13
52
20
51
16
46
5
4
3
21
56
1
19
12
14
17
18
2
11
5
4
3
7
81
1
6
48
2
48
8
9
84
6
85
85
49
50
45

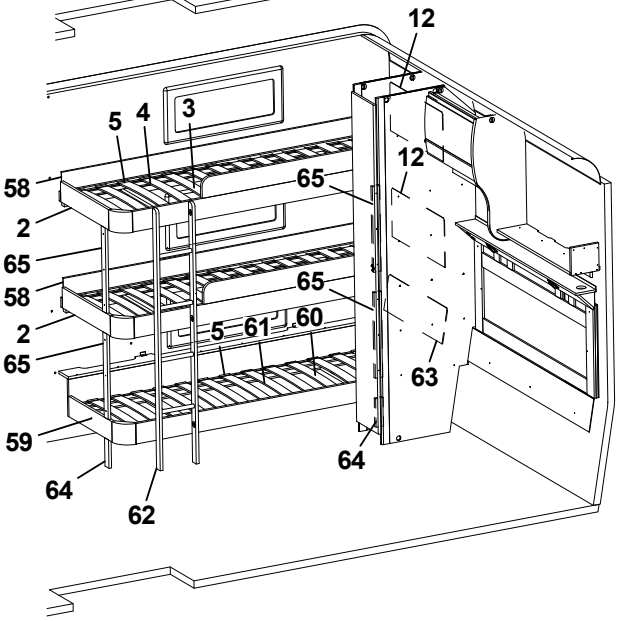
12
5
4
3
58
12
65
2
65
58
65
2
5
61
60
65
63
59
64
64
62

Pos Fig	Det. nr Part. No	Ingår Fitted	OBS!! Ange alltid årsmodell vid beställning av inredning Benämning	OBS!! Specify always year of model when ordering equipment Description
1	338144	x	Värmespalt H-bak	Air gap R rear
2	336286	x	Sängram fast u. ribbotten	Bed bottom without laths
3	325432	x	Ribbotten kpl.	Laths bottom cpl.
4	311985	x	Ribba sängbotten L=718 B=63	Lath bed bottom L=718 B=63
5	312046	x	Band t. ribbotten	Band for laths bottom
6	331524M	x	Stöd säng 15,5x45x360	Support bed
7	336291	x	Stege	Ladder
8	336272	x	Värmespalt kpl. m. tyg och belysning	Air gap cpl. with fabric and illumination
--	336276	T	Värmespalt kpl. m. tyg och belysning (Svit)	Air gap cpl. with fabric and illumination (Svit)
9	337273	x	Värmespalt nedre gavel bak	Air gap under
11	323783	x	Värmespalt H-bak	Air gap R rear
12	321688	x	Värmespalt V-bak	Air gap L rear
13	337937	x	Skåp gavel bak L560	Cupboard gable L560
14	331743M	x	Hyllpaket	Shelf
15	337695	x	Lucka	Door
16	336180	x	Gavel rundad	Gable
17	331694M	x	Hylla gavel bak	Shelf gable rear
18	331697M	x	Gavel	Gable
19	319978	x	Gångjärn	Hinge
20	319980	x	Platta gångjärn	Plate hinge
21	319914	x	Gasfjäder	Gas spring
--	319915	x	Fäste vinkel d:o	Angle bracket d:o
--	319916	x	Fäste runt d:o	Bracket round d:o
23	337661	x	Överbäddskåp L1980	Upper bed L1980
24	337664	x	Lucka	Door
25	860402	x	Gångjärn	Hinge
26	860405	x	Gångjärn	Hinge
27	339839	x	Regel låsning	Lock bar
28	375813	x	Rasskydd ö-bäddskåp	Protective plate
29	316428	x	Handtag	Handle
30	331698M	x	Bärregel 670x22x22	Bearing rail 670x22x22
31	331701M	x	Kloss bärregel	Block bearing rail
32	339334	x	Värmespalt V-H bak	Air gap L-R rear
33	338115	x	Sängram u. ribbotten	Bedbottom without laths
34	338125	x	Ribbotten kpl.	Laths bottom cpl.
35	311985	x	Ribba sängbotten L=718 B=63	Lath bed bottom L=718 B=63
36	312046	x	Band t. ribbotten	Band for laths bottom
37	337119	x	Sänglåda kpl.	Bed box cpl.
38	337122	x	Gavel säng V	Gable bed L
39	319776	x	List hörn L=2500	Corner strip L=2500
40	337124	x	Front säng	Front bed
41	337126	x	Gavel säng H	Gable bed R
42	315203	x	Regel 17,5x55x1415	Wood lath pine 17,5x55x1415
43	337120	x	Bakgavel sänglåda	Back bed box
44	333296M	x	Vägg garderob V	Wall wardrobe L
			T= Tillbehör	T= Accessory

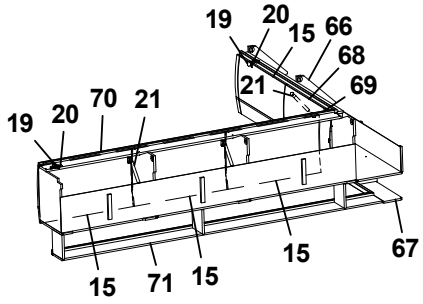
19
20
15
66
68
21
69
19
20
70
21
67
15
71
15
15

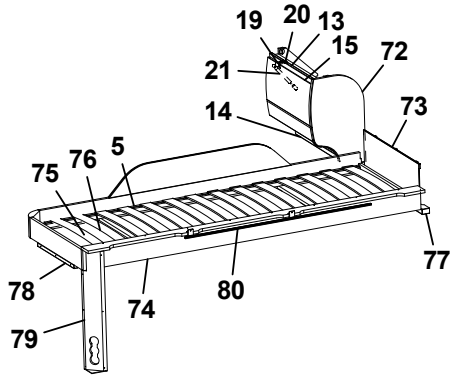
19
20
13
15
72
21
73
14
75
76
5
77
78
74
80
79

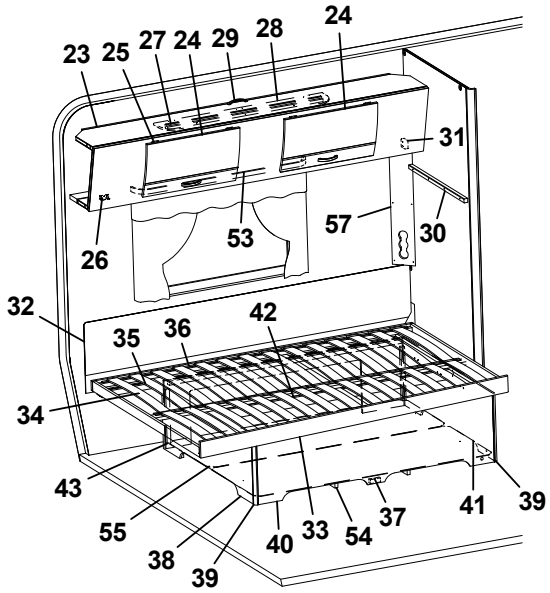
23
25
27
24
29
28
24
31
26
53
57
30
32
35
36
42
34
43
55
38
39
40
33
54
37
41
39

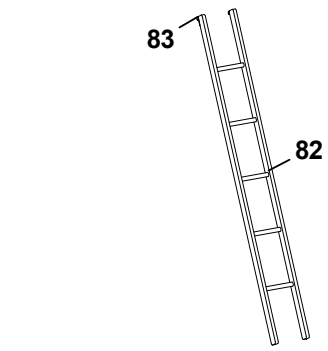
83
82

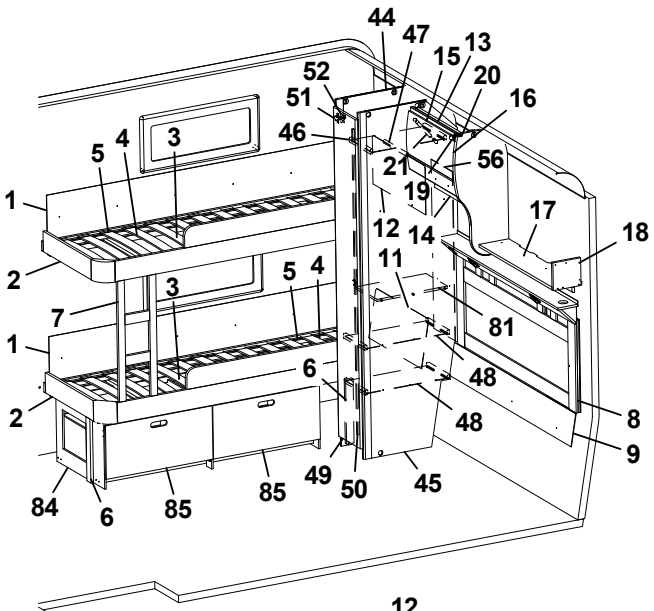
44
47
15
13
52
20
51
16
46
5
4
3
21
56
19
1
12
14
17
18
2
11
5
4
3
7
81
1
6
48
2
48
8
9
84
6
85
85
49
50
45

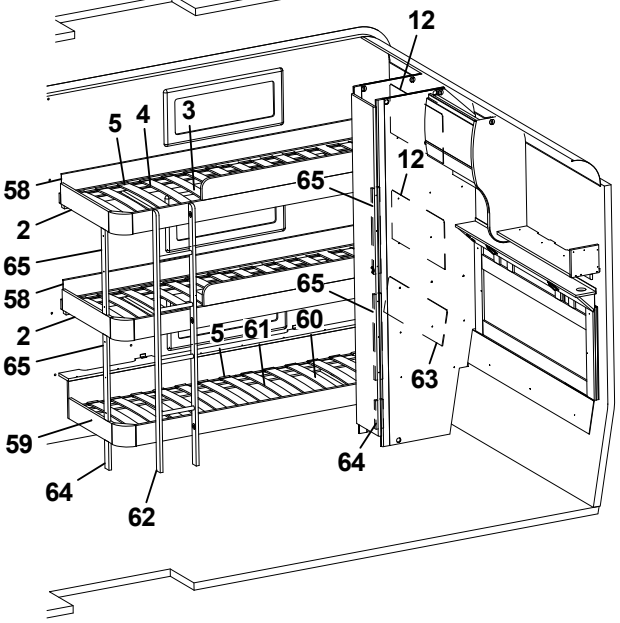
12
5
4
3
58
12
65
2
65
58
65
2
5
61
60
65
63
59
64
64
62

Pos Fig	Det. nr Part. No	Ingår Fitted	OBS!! Ange alltid årsmodell vid beställning av inredning Benämning	OBS!! Specify always year of model when ordering equipment Description
45	333298M	x	Vägg garderob H	Wall wardrobe R
46	331807M	x	Hylla	Shelf
47	316197	x	Galgstång L=782	Clothes hanger L=782
48	331806M	x	Hylla	Shelf
49	376043	x	Dörr 260x1850	Door 260x1850
50	314523	x	Rätningslist dörr L=1715	List L=1715
51	316799	x	Gångjärn	Hinge
52	312588	x	Platta gångjärn	Plate hinge
53	316898	x	Skena gardin L1020	Curtain rod L1020
54	324938	x	Luftspalt sänglåda	Air gap bed box
55	325752	x	Luftspalt	Air gap
56	338290	x	Värmespalt garderob bak	Air gap
57	335788M	x	Front el-uttag	Front outlet
58	332371M	x	Värmespalt H-bak	Air gap R rear
59	336604	x	Sängram u. ribbotten	Bed bottom without laths
60	326793	x	Ribbotten kpl.	Laths bottom cpl.
61	311985	x	Ribba sängbotten L=718 B=63	Lath bed bottom L=718 B=63
62	336614	x	Stege	Ladder
63	326789	x	Värmespalt V-bak	Air gap L rear
64	331570M	x	Stöd säng 15,5x45x160	Support bed
65	331607M	x	Stöd säng 15,5x45x481	Support bed
66	338083	x	Skåp gavel bak V L1405	Cupboard upper L1405
67	331936M	x	Hyllpaket	Shelf
68	337719	x	Lucka	Door
69	337738	x	Hörn inredning	Corner
--	311917	x	Gångjärn d:o	Hinge d:o
--	319909	x	Platta gångjärn d:o	Plate hinge d:o
70	337802	x	Skåp övre V-bak L=1747	Cupboard upper L-rear L=1747
71	331189M	x	Hyllpaket	Shelf
72	336185	x	Gavel rundad	Gable
73	321209	x	Värmespalt gavel	Air gap gable
74	336381	x	Sängram vån.säng V u. ribbotten	Bed bottom L without laths
75	325430	x	Ribbotten kpl.	Laths bottom cpl.
76	311985	x	Ribba sängbotten L=718 B=63	Lath bed bottom L=718 B=63
77	331960M	x	Bärregel	Bearing rail
78	331961M	x	Bärregel L=440	Bearing rail L=440
79	333190M	x	Front el-uttag	Front outlet
80	314721	x	Skena draperi L=1100	Curtain rod L=1100
81	333299M	x	Hylla	Shelf
82	376697	T	Stege ö-bäddsskåp 201x1800 kpl.	Ladder upper bed 201x1800 cpl.
83	860426	T	Krok t. stege	Hook for ladder
84	376833	T	Lådor under säng kpl. sats	Drawers under bed cpl. kit
85	376834	T	Låda kpl. d:o	Drawer cpl. d:o
			T= Tillbehör	T= Accessory

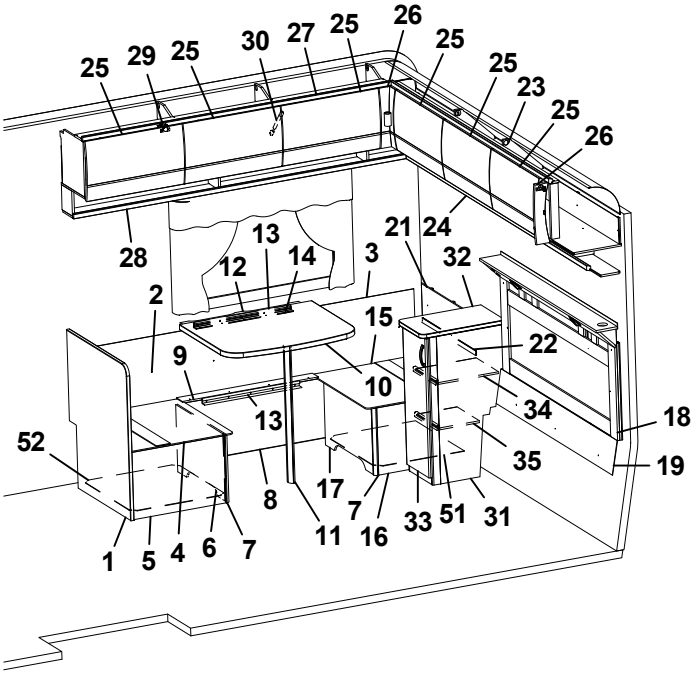
25
29
25
30
27
25
26
25
25
23
25
26
28
13
12
14
3
21
24
32
2
15
22
9
10
34
18
13
52
35
19
8
17
7
33
51
31
1
5
4
6
7
11
16

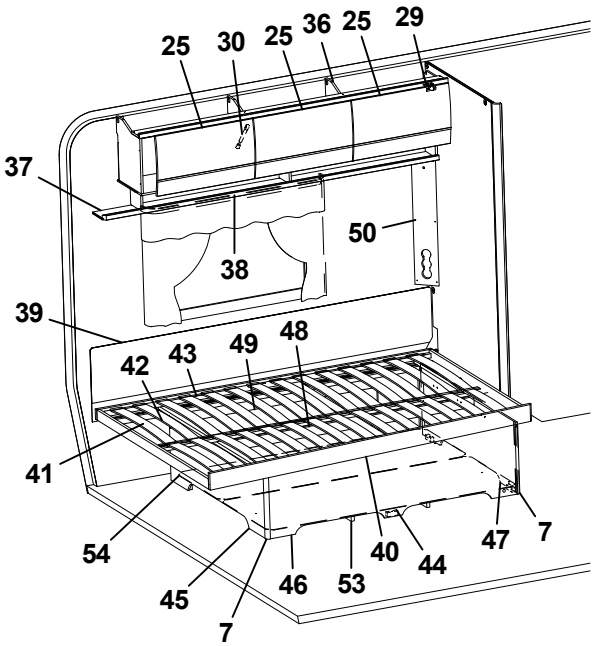
25
30
25
36
25
29
37
50
38
39
42
43
49
48
41
54
40
44
47
7
45
46
53
7

Pos Fig	Det. nr Part. No	Ingår Fitted	OBS!! Ange alltid årsmodell vid beställning av inredning Benämning	OBS!! Specify always year of model when ordering equipment Description
1	336327	x	Vägg vid bäddlåda	Wall by bed box
2	331794M	x	Värmespalt H-bak	Air gap R rear
3	319821	M	List kant mörkbrun	Strip, dark brown
4	333910	x	Lock bäddlåda HB främre	Cover bed box R.R. front
--	319024	x	Matta grå textil m. tejp d:o	Carpet gray textile with tape d:o
5	331810M	x	Gavel bäddlåda HB främre	Gable bed box R.R. front
6	336330	x	Front bäddlåda HB främre	Front bed box R.R. front
7	319776	x	List hörn L=2500	Corner strip L=2500
8	331796M	x	Front bäddlåda H bak	Front bed box R.R.
9	376739	x	Lock front bäddlåda HB	Cover front bed box R.R.
10	335941-K	x	Bordsskiva 750x600	Table top 750x600
11	315565	x	Bordsben	Table leg
12	331800M	x	Fästregel bord	Bracket
13	318574	x	List bord väggdel L550	List wall
14	318575	x	List upphäng bordsdel L550	List board
15	333911	x	Lock bäddlåda HB bakre	Cover bed box R.R. rear
--	319024	x	Matta grå textil m. tejp d:o	Carpet gray textile with tape d:o
16	331843M	x	Gavel bäddlåda HB bakre	Gable bed box R.R. rear
17	336332	x	Front bäddlåda HB bakre	Front bed box R.R. rear
18	336272	x	Värmespalt kpl. m. tyg och belysning	Air gap cpl. with fabric and illumination
--	336276	T	Värmespalt kpl. m. tyg och belysning (Svit)	Air gap cpl. with fabric and illumination (Svit)
19	337494	x	Värmespalt nedre gavel bak	Air gap under
21	331798M	x	Värmespalt övre gavel bak	Air gap upper
22	318577	x	List plast L=2270	List plastic L=2270
23	337920	x	Skåp gavel bak L2360	Cupboard gable L2360
--	319978	x	Gångjärn d:o	Hinge d:o
--	319980	x	Platta gångjärn d:o	Plate hinge d:o
24	331198M	x	Hyllpaket	Shelf
25	337695	x	Lucka	Door
26	337738	x	Hörn inredning	Corner
--	311917	x	Gångjärn d:o	Hinge d:o
--	319909	x	Platta gångjärn d:o	Plate hinge d:o
27	337909	x	Skåp övre H-bak L=1747	Cupboard upper R-rear L=1747
28	331194M	x	Hyllpaket	Shelf
29	319978	x	Gångjärn	Hinge
--	319980	x	Platta gångjärn	Plate hinge
30	319914	x	Gasfjäder	Gas spring
--	319915	x	Fäste vinkel d:o	Angle bracket d:o
--	319916	x	Fäste runt d:o	Bracket round d:o
31	336333	x	Skåp kpl. u. skiva	Cupboard cpl. without board
32	336334-K	x	Skiva hurts 475x303	Board cupboard 475x303
33	336283	x	Lucka 745x270	Door 745x270
34	331822	x	Hylla övre	Shelf upper
35	331823	x	Hylla nedre	Shelf lower
36	337802	x	Skåp övre V-bak L=1747	Cupboard upper L-rear L=1747
			M= Metervara T= Tillbehör	M= On the metre T= Accessory

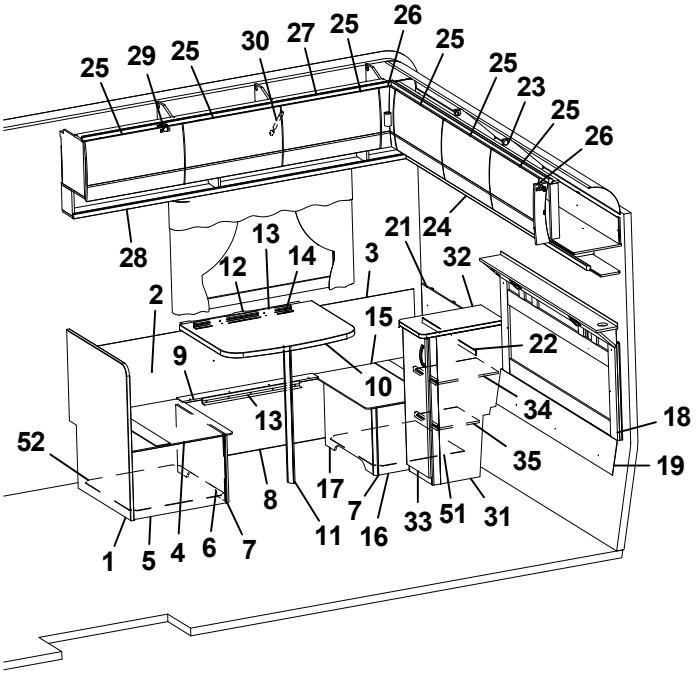
25
29
25
30
27
25
26
25
25
23
25
26
28
13
12
14
3
21
24
32
2
15
22
9
10
34
18
13
52
35
19
8
17
7
33
51
31
1
5
4
6
7
11
16

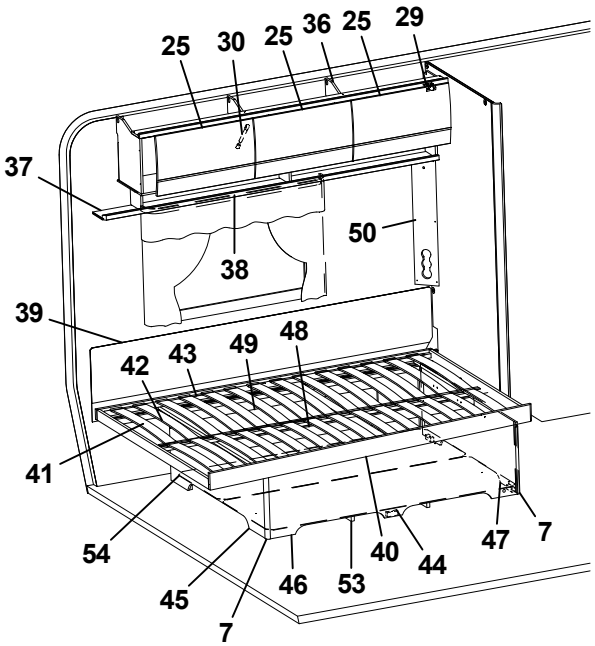
25
30
25
36
25
29
37
50
38
39
42
43
49
48
41
54
45
7
46
53
40
44
47
7

Pos Fig	Det. nr Part. No	Ingår Fitted	OBS!! Ange alltid årsmodell vid beställning av inredning Benämning	OBS!! Specify always year of model when ordering equipment Description
37	331189M	x	Hyllpaket	Shelf
38	316898	x	Skena gardin L1020	Curtain rod L1020
39	339334	x	Värmespalt	Air gap
40	338115	x	Sängram u. ribbotten	Bedbottom without laths
41	338125	x	Ribbotten kpl.	Laths bottom cpl.
42	311985	x	Ribba sängbotten L=718 B=63	Lath bed bottom L=718 B=63
43	312046	x	Band t. ribbotten	Band for laths bottom
44	337119	x	Sänglåda kpl.	Bed box cpl.
45	337122	x	Gavel säng V	Gable bed L
46	337124	x	Front säng	Front bed
47	337126	x	Gavel säng H	Gable bed R
48	315203	x	Regel 17,5x55x1415	Wood lath pine 17,5x55x1415
49	337120	x	Bakgavel sänglåda	Back bed box
50	335788M	x	Front el-uttag	Front outlet
51	324140	x	Luftspalt H-bak bakre	Air gap
52	312429	x	Luftspalt H-bak främre	Air gap
53	324938	x	Luftspalt sänglåda	Air gap bed box
54	325752	x	Luftspalt	Air gap

M= Metervara
T= Tillbehör

M= On the metre
T= Accessory

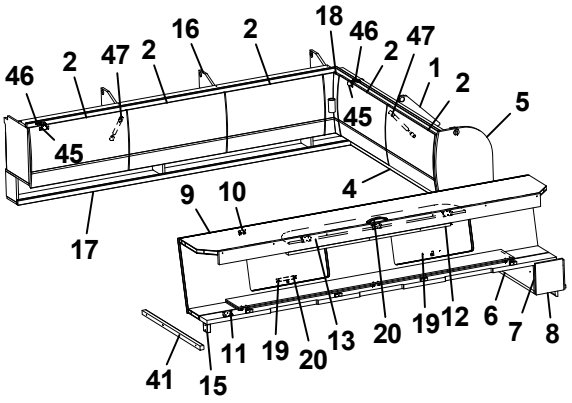
46
2
47
2
16
2
18
46
2
47
1
2
5
45
45
4
9
10
17
11
19
20
13
20
19
12
6
7
8
41
15

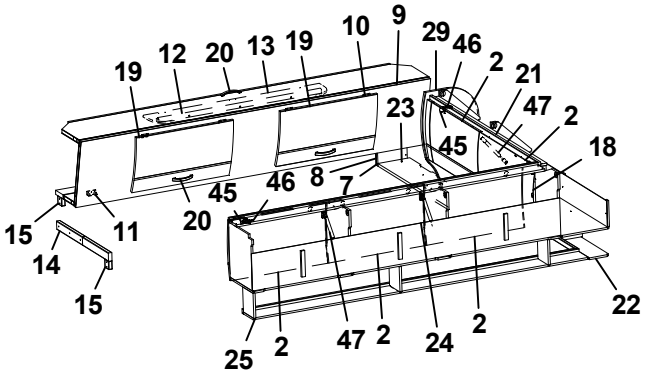
19
12
20
13
19
10
9
29
46
2
21
47
2
18
23
45
45
46
8
7
20
15
14
11
15
22
25
2
47
2
24
2

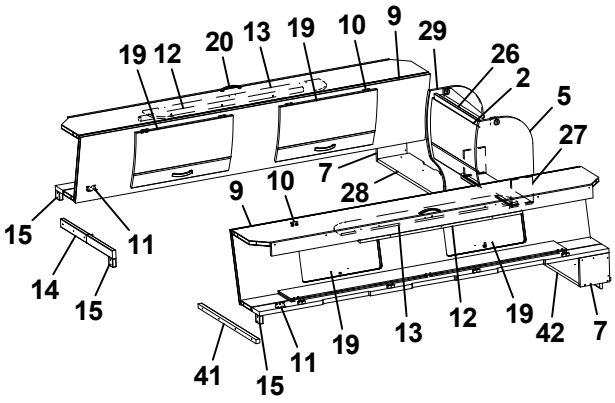
19
12
20
13
19
10
9
29
26
2
5
27
7
28
9
10
15
11
14
15
41
15
11
19
13
12
19
42
7

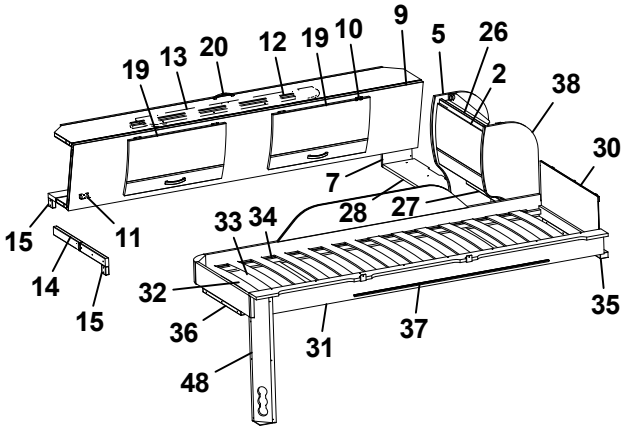
19
13
20
12
19
10
9
5
26
2
38
30
7
28
27
33
34
15
11
14
15
32
36
48
31
37
35

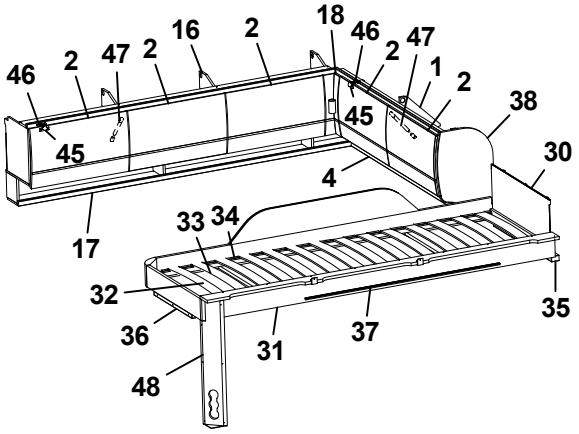
46
2
47
2
16
2
18
46
2
47
1
2
38
45
45
4
30
33
34
17
32
36
48
31
37
35

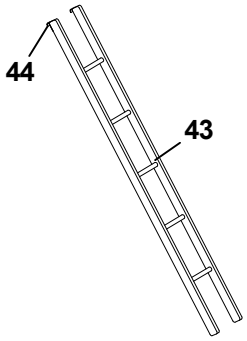
44
43

Pos Fig	Det. nr Part. No	Ingår Fitted	OBS!! Ange alltid årsmodell vid beställning av inredning Benämning	OBS!! Specify always year of model when ordering equipment Description
1	338199	x	Skåp gavel bak L=1505	Cupboard gable L=1505
2	337695	x	Lucka	Door
4	331879M	x	Hyllpaket	Shelf
5	336180	x	Gavel rundad	Gable
6	331694M	x	Hylla gavel bak	Shelf gable rear
7	331697M	x	Gavel	Gable
8	333147M	x	Gavel	Gable
9	337661	x	Överbäddskåp L1980	Upper bed L1980
10	860402	x	Gångjärn	Hinge
11	860405	x	Gångjärn	Hinge
12	339839	x	Regel låsning	Lock bar
13	375813	x	Rasskydd ö-bäddskåp	Protective plate
14	332661M	x	Bärregel (vikbar)	Bearing rail
15	331701M	x	Kloss bärregel	Block bearing rail
16	337909	x	Skåp övre L=1747	Cupboard upper L=1747
17	331194M	x	Hyllpaket	Shelf
18	337738	x	Hörn inredning	Corner
--	311917	x	Gångjärn d:o	Hinge d:o
--	319909	x	Platta gångjärn d:o	Plate hinge d:o
19	337664	x	Lucka	Door
20	316428	x	Handtag	Handle
21	337804	x	Skåp gavel bak L=1505	Cupboard gable L=1505
22	331303M	x	Hyllpaket	Shelf
23	334695M	x	Hylla gavel bak	Shelf gable rear
24	337802	x	Skåp övre L=1747	Cupboard upper L=1747
25	331189M	x	Hyllpaket	Shelf
26	337937	x	Skåp gavel bak L560	Cupboard gable L560
27	331743M	x	Hyllpaket	Shelf
28	332674M	x	Hylla gavel bak	Shelf gable rear
29	336182	x	Gavel rundad	Gable
30	321209	x	Värmespalt gavel	Air gap gable
31	336381	x	Sängram vån.säng V u. ribbotten	Bed bottom L without laths
32	325430	x	Ribbotten kpl.	Laths bottom cpl.
33	311985	x	Ribba sängbotten L=718 B=63	Lath bed bottom L=718 B=63
34	312046	x	Band t. ribbotten	Band for laths bottom
35	331960M	x	Bärregel	Bearing rail
36	331961M	x	Bärregel L=440	Bearing rail L=440
37	314721	x	Skena draperi L=1100	Curtain rod L=1100
38	336185	x	Gavel rundad	Gable
41	331698M	x	Bärregel 670x22x22	Bearing rail 670x22x22
42	332756M	x	Hylla gavel bak	Shelf gable rear
43	376697	T	Stege ö-bäddsskåp 201x1800 kpl.	Ladder upper bed 201x1800 cpl.
44	860426	T	Krok t. stege	Hook for ladder
45	319978	x	Gångjärn	Hinge
46	319980	x	Platta gångjärn	Plate hinge
47	319914	x	Gasfjäder	Gas spring
--	319915	x	Fäste vinkel d:o	Angle bracket d:o
--	319916	x	Fäste runt d:o	Bracket round d:o
48	333190M	x	Front el-uttag	Front outlet
			T= Tillbehör	T= Accessory

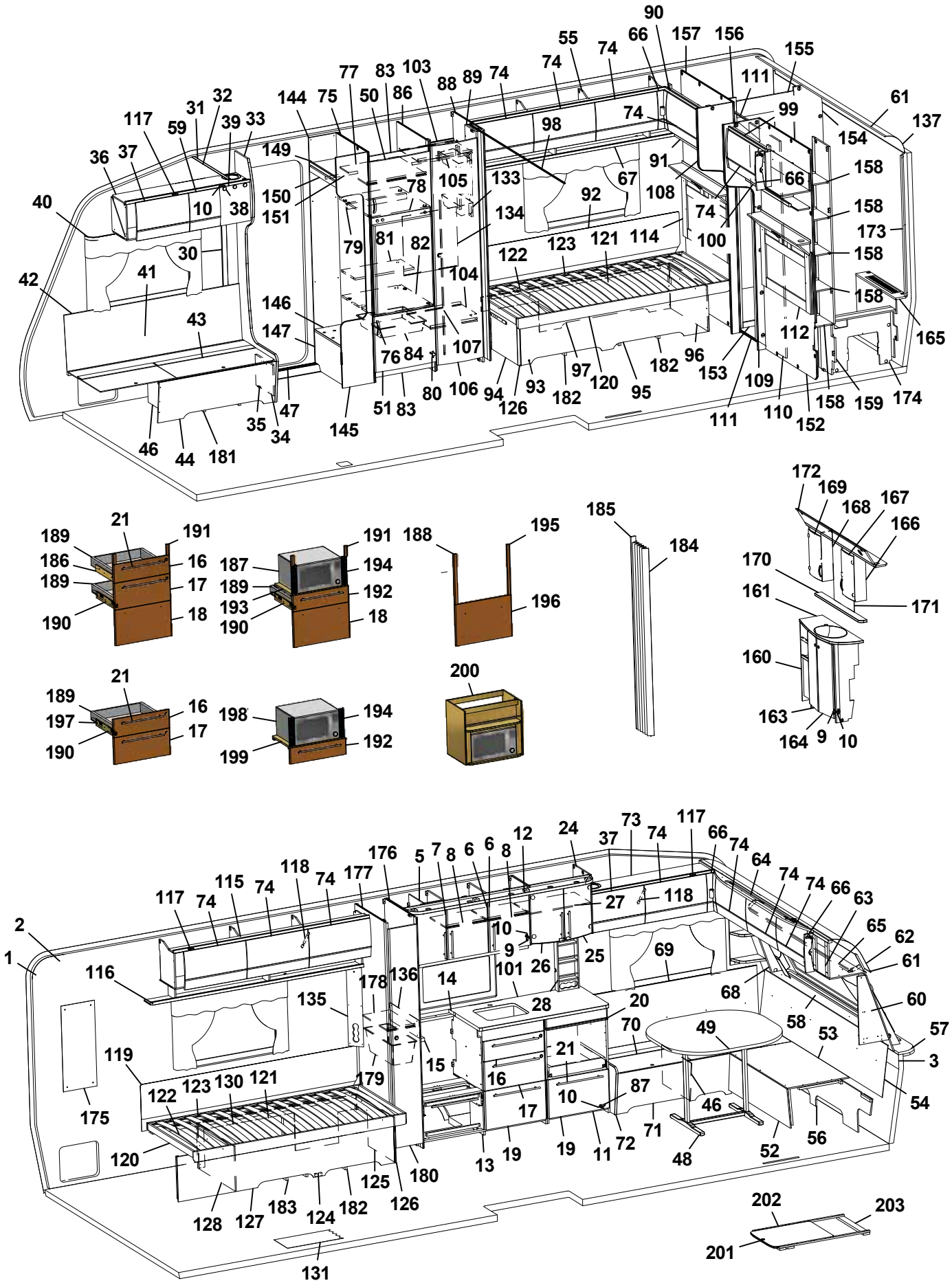
90
55
74
66
157
156
155
111
61
137
99
154
158
173
165
174
159
152
110
111
153
109
112
96
182
95
120
97
93
126
94
106
80
83
51
145
47
34
35
46
44
181
43
42
41
30
40
36
37
117
59
31
32
39
33
10
38
144
75
77
83
103
50
86
88
89
74
98
149
150
151
78
105
133
134
92
67
91
108
74
100
79
81
82
104
122
123
121
114
146
147
76
84
107
21
189
191
186
16
189
17
190
18
187
191
194
189
192
193
190
18
188
195
196
185
184
172
169
168
167
166
170
161
171
160
163
164
9
10
21
189
16
197
17
190
198
194
199
192
200
2
1
116
117
74
115
74
118
74
177
176
5
7
8
6
6
8
12
24
37
73
74
117
66
74
64
74
74
66
63
65
62
61
60
57
3
54
56
52
48
71
72
11
19
19
13
15
14
101
26
9
10
27
118
25
69
68
58
53
49
20
70
21
16
17
10
87
46
28
135
178
136
179
119
122
123
130
121
175
120
128
127
183
124
182
125
126
180
131
202
203
201

Pos Fig	Det. nr Part. No	Ingår Fitted	OBS!! Ange alltid årsmodell vid beställning av inredning Benämning	OBS!! Specify always year of model when ordering equipment Description
1	318657	M	Tapet vägg/tak	Wall paper
2	318584	M	Tejp tapet 20 mm	Tape, wall paper 20 mm
3	318585	M	Tejp tapet 60 mm	Tape, wall paper 60 mm
5	337815	x	Skåp kök L1120 kpl. (Vit)	Cupboard kitchen L1120 cpl. (White)
--	337821	x	Skåp kök L1120 kpl. (Mekong)	Cupboard kitchen L1120 cpl. (Mekong)
6	334712	x	Lucka H (Vit)	Door R (White)
--	336624	x	Lucka H (Mekong)	Door R (Mekong)
--	317502	x	Handtag d:o	Handle d:o
7	334713	x	Lucka V (Vit)	Door L (White)
--	336625	x	Lucka V (Mekong)	Door L (Mekong)
--	317502	x	Handtag d:o	Handle d:o
8	331385M	x	Hylla	Shelf
9	311917	x	Gångjärn	Hinge
10	312588	x	Platta gångjärn	Plate hinge
11	336084	x	Utskjut diskbänk (Vit)	Projection kitchen sink (White)
--	336777	x	Utskjut diskbänk (Mekong)	Projection kitchen sink (Mekong)
12	336108	x	Ljusramp köksskåp (vitrinskåp)	Light holder kitchen (vitrine)
--	337003	T	Ljusramp köksskåp (skåp mikro)	Light holder kitchen (microwave oven)
13	336094	x	Diskbänk kpl. u. skiva (Vit)	Kitchen sink cpl. without board (White)
--	336808	x	Diskbänk kpl. u. skiva (Mekong)	Kitchen sink cpl. without board (Mekong)
14	336099-K	x	Skiva diskbänk 1167x565	Board 1167x565
15	336098-K	x	Skiva diskbänk 40x560	Board 40x560
16	334706	x	Lådförstycke (Vit)	Drawer front (White)
--	336631	x	Lådförstycke (Mekong)	Drawer front (Mekong)
17	334707	x	Lådförstycke (Vit)	Drawer front (White)
--	336633	x	Lådförstycke (Mekong)	Drawer front (Mekong)
18	334708	x	Lucka (Vit)	Door (White)
--	336635	x	Lucka (Mekong)	Door (Mekong)
19	334709	x	Lucka (Vit)	Door (White)
--	336760	x	Lucka (Mekong)	Door (Mekong)
20	336675	x	Skärbräda	Cutting board
21	317503	x	Handtag	Handle
24	336112	x	Skåp vitrin	Vitrine
25	332233	x	Lucka vitrin H 272x450	Door vitrine R 272x450
26	332234	x	Lucka vitrin V 272x450	Door vitrine L 272x450
--	318630	x	Lås magnet d:o	Lock magnet d:o
--	318381	x	Motstycke magnetlås	Companion part
--	318379	x	Gångjärn	Hinge
--	318380	x	Täckhatt d:o	Cover d:o
--	312588	x	Platta gångjärn	Plate hinge
27	331206M	x	Hylla	Shelf
28	333409M	x	Kryddhylla	Spice rack
30	318962	x	List täck el-kabel B=45 L=2100	Cover strip B=45 L=2100
31	316270	x	List snäpp undre L2379	List under L2379
32	316268	x	List snäpp övre L2379	List upper L2379
33	336065	x	Stolpe först. L1948 kpl. m. lucka	Support bar cpl. with door
34	336064	x	Lucka	Door
35	312589	x	Gångjärn	Hinge
36	337775	x	Skåp övre elc.	Cupboard upper
37	337719	x	Lucka	Door
			M= Metervara T= Tillbehör	M= On the metre T= Accessory

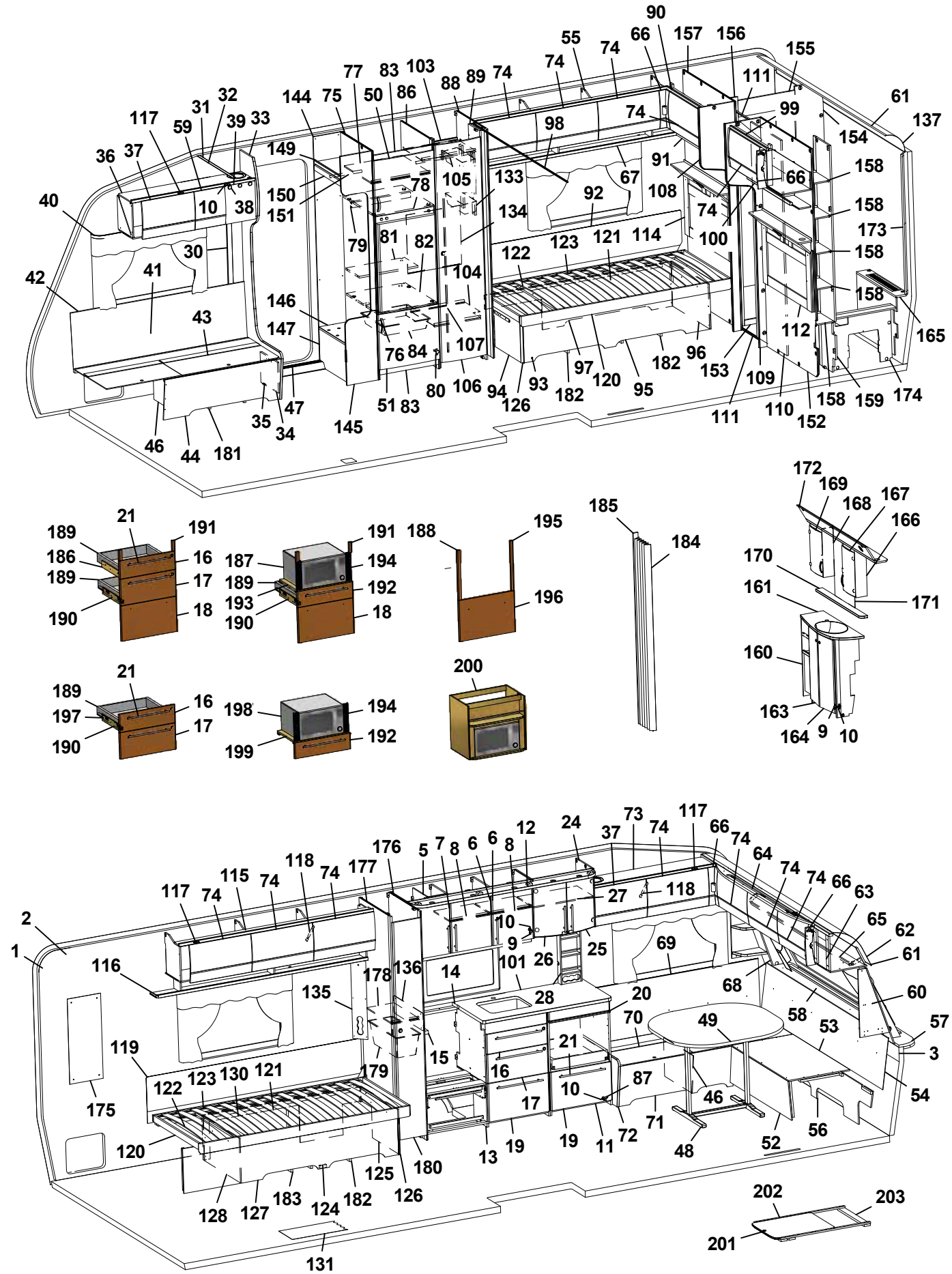
90
55
74
66
157
156
155
77
83
103
88
89
74
74
111
61
137
144
75
50
86
99
117
31
32
59
39
33
98
74
154
36
37
149
91
158
150
78
105
133
67
66
40
10
38
151
92
108
74
158
134
173
79
81
82
123
121
114
100
158
30
122
42
41
104
158
146
43
147
112
165
76
84
107
96
182
153
109
97
120
95
80
106
94
93
182
126
51
83
158
159
174
35
47
34
145
111
110
152
46
44
181
172
169
168
167
166
21
189
191
186
16
189
17
190
18
191
187
194
189
192
193
190
18
188
195
196
185
184
170
161
171
160
163
164
9
10
21
189
16
197
17
190
198
194
199
192
200
2
1
117
74
115
74
118
74
177
176
5
7
8
6
6
8
12
24
37
73
74
117
66
74
64
74
74
66
63
65
62
61
27
118
10
9
25
69
116
178
136
14
101
26
68
60
135
28
20
58
57
70
49
53
3
119
15
21
16
179
122
123
130
121
87
10
46
54
175
17
120
13
19
19
11
72
71
48
52
56
125
180
126
128
127
183
124
182
131
202
203
201

Pos Fig	Det. nr Part. No	Ingår Fitted	OBS!! Ange alltid årsmodell vid beställning av inredning Benämning	OBS!! Specify always year of model when ordering equipment Description
38	318379	x	Gångjärn	Hinge
--	318380	x	Täckhatt d:o	Cover d:o
39	331214	x	Lucka	Door
40	316898	x	Skena gardin L1020	Curtain rod L1020
41	339355	x	Värmespalt H fram	Air gap R.F.
42	319821	M	List kant mörkbrun	Strip, dark brown
43	336883	x	Lock bäddlåda H F	Cover bedbox R.F.
--	319024	x	Matta grå textil m. tejp d:o	Carpet gray textile with tape d:o
44	336881	x	Front bäddlåda H F	Front bed box R.F.
46	312825	x	Stöd bäddlåda HF	Support bed box
47	314687	x	Tröskel aluminium L=850	Threshold aluminium L=850
48	319859	x	Bordsstativ	Table stand
49	335940-K	x	Bordsskiva 940x1025	Table top 940x1025
--	337413	x	List bord 400x55x26	List table 400x55x26
--	375774-K	x	Bordsskiva 940x1025 (Svit)	Table top 940x1025 (Svit)
50	336045	x	Lucka V 550x470	Door L 550x470
51	336046	x	Lucka H 550x470	Door R 550x470
52	331245M	x	Front bäddlåda gavel	Front bed box gable
53	331246M	x	Skiva rundsittgrupp	Sheet seat
54	337182	x	Värmespalt gavel fram	Air gap
55	337909	x	Skåp övre H-bak L=1747	Cupboard upper R-rear L=1747
--	319978	x	Gångjärn d:o	Hinge d:o
--	319980	x	Platta gångjärn d:o	Plate hinge d:o
56	337153	x	Stöd sittgrupp	Support
57	213471	x	Hylla front kpl. L2376	Shelf front cpl. L2376
58	336132	x	Luftspalt fronthylla	Air gap shelf front
--	317369	x	Raskant plast L=2600	Cantlist shelf front L=2600
59	337790	x	Lucka	Door
60	338518	x	Hylla hörn H	Shelf R
61	313884	x	List plast radie L=2379	List L=2379
62	316005	x	Skiva plast 295x2363x1	Plastic sheet
63	337693	x	Skåp gavel fram L=2360	Cupboard L=2360
--	319978	x	Gångjärn d:o	Hinge d:o
--	319979	x	Platta gångjärn d:o	Plate hinge d:o
64	336063	x	Ljusramp gavelskåp	Light holder
65	316900	x	Skena gardin L1920	Curtain rod L1920
66	337738	x	Hörn inredning	Corner
--	311917	x	Gångjärn d:o	Hinge d:o
--	319909	x	Platta gångjärn d:o	Plate hinge d:o
67	331194M	x	Hyllpaket	Shelf
68	338520	x	Hylla hörn V	Shelf L
69	337171	x	Värmespalt V fram	Air gap L.F.
70	333906	x	Lock bäddlåda V F	Cover bed box L.F
--	319024	x	Matta grå textil m. tejp d:o	Carpet gray textile with tape d:o
71	331232M	x	Front bäddlåda V F	Front bed box L.F.
72	336067	x	Gavel bäddlåda V F	Gable bed box L.F
73	337765	x	Skåp övre L=1108	Cupboard upper L=1108
--	337708	T	Skåp övre L=1108 (Svit)	Cupboard upper L=1108 (Svit)
74	337695	x	Lucka	Door
75	331344M	x	Vägg kyl V	Wall refrigerator L
			M= Metervara T= Tillbehör	M= On the metre T= Accessory

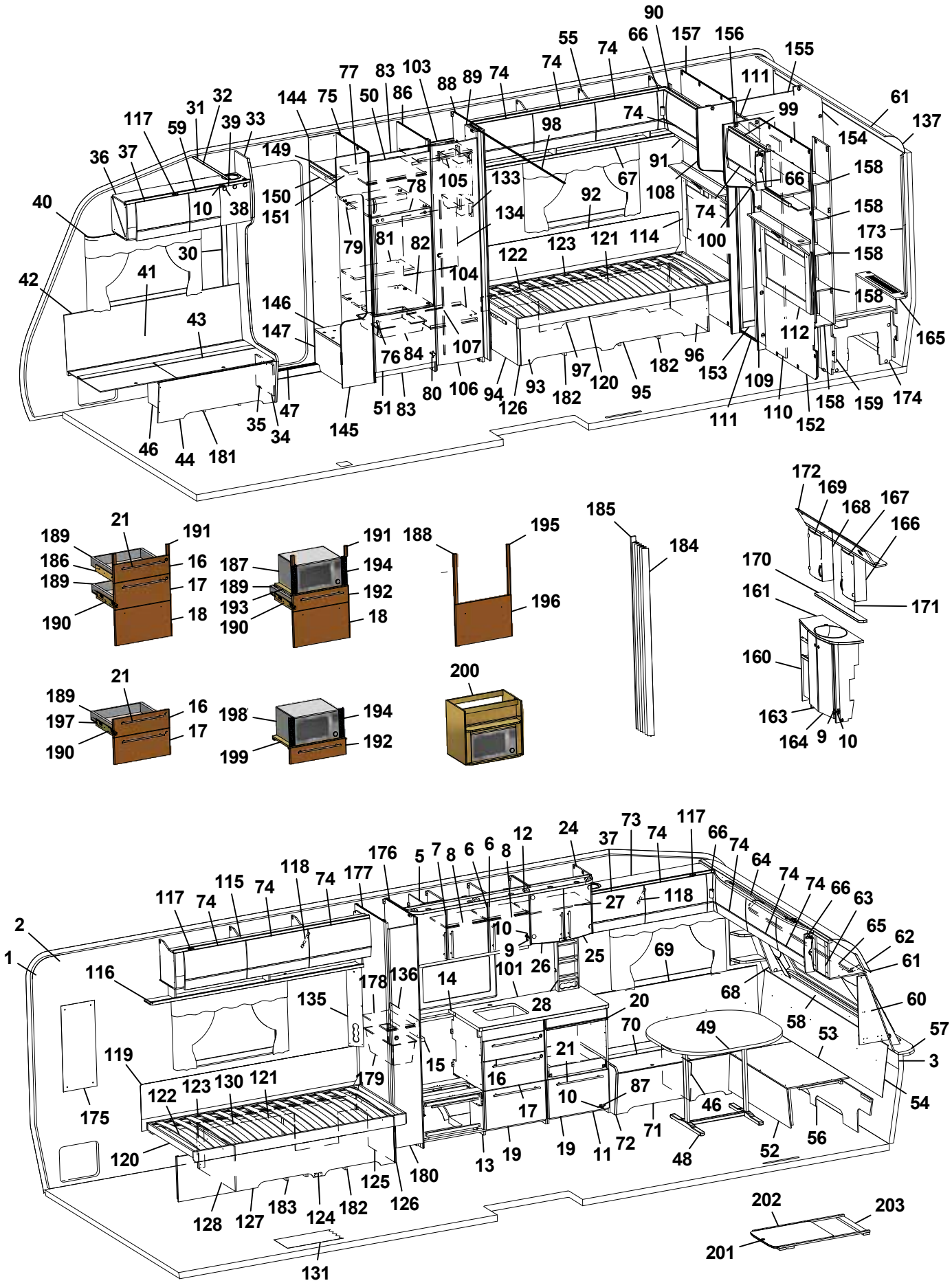
90
55
74
66
157
156
155
111
61
137
99
154
158
173
165
174
159
152
110
111
109
153
112
96
182
95
120
97
93
126
94
106
80
83
51
145
47
34
35
46
44
181
42
41
43
40
36
37
117
59
31
32
39
33
10
38
30
144
75
77
83
103
50
86
88
89
74
98
149
150
151
78
105
133
134
92
67
91
108
100
114
121
123
122
104
79
81
82
146
147
76
84
107
21
189
191
186
16
17
18
190
187
194
192
193
188
195
196
185
184
172
169
168
167
166
170
161
171
160
163
164
9
10
198
199
197
200
2
1
116
117
74
115
118
177
176
5
7
8
6
12
24
37
73
64
63
65
62
61
60
57
3
54
56
52
48
49
68
69
25
26
27
101
28
20
70
21
16
17
10
87
71
72
11
19
13
14
15
136
178
135
179
119
122
123
130
121
120
175
128
127
183
124
182
125
126
180
131
202
203
201

Pos Fig	Det. nr Part. No	Ingår Fitted	OBS!! Ange alltid årsmodell vid beställning av inredning Benämning	OBS!! Specify always year of model when ordering equipment Description
76	316428	x	Handtag	Handle
77	331277M	x	Hylla	Shelf
78	331289M	x	Hylla över kyl	Shelf over refrigerator
79	321712	x	List 30x44x526	List 30x44x526
80	316799	x	Gångjärn	Hinge
81	333271M	x	Hylla övre kyl	Shelf upper refrigerator
82	376108	x	Hylla under kyl	Shelf under refrigerator
83	375394	x	Front skåp under kyl	Front cupboard
84	310325	x	Trådback vit 427x427x85	Tray 427x427x85
--	312712	x	Glidlist trådback (säljes i par)	Sliding strip tray (pair)
86	331240M	x	Vägg kyl H	Wall refrigerator R
87	315202	x	Gångjärn	Hinge
88	331260M	x	Vägg garderob H	Wall wardrobe R
89	331238M	x	Nisch, vikdörr	Niche folding door
90	337958	x	Skåp gavel bak H L=928	Cupboard upper R L=928
--	319978	x	Gångjärn d:o	Hinge d:o
--	319980	x	Platta gångjärn d:o	Plate hinge d:o
91	332389M	x	Hyllpaket	Shelf
92	339334	x	Värmespalt	Air gap
93	337286	x	Sänglåda kpl. H	Bed box cpl. R
94	337297	x	Gavel säng främte	Gable bed front
95	337287	x	Front säng	Front bed
96	337161	x	Gavel säng bakre	Gable bed rear
97	337299	x	Rygg sänglåda	Back bed box
98	318104	x	Skena draperi L=1730	Drapery rail L=1730
99	337954	x	Skåp gavel bak V L=928	Cupboard upper L L=928
--	319978	x	Gångjärn d:o	Hinge d:o
--	319980	x	Platta gångjärn d:o	Plate hinge d:o
100	332393M	x	Hyllpaket	Shelf
101	319780-A	T	Köksskiva vägg svart skiffer	Protection kitchen, black
--	319780-L	T	Köksskiva vägg natur skiffer	Protection kitchen, grey
103	331279M	x	Hylla garderob övre	Shelf wardrobe upper
104	331274M	x	Hylla garderob nedre	Shelf wardrobe under
105	316197	x	Galgstång L=782	Clothes hanger L=782
106	335925	x	Dörr 415x1850	Door 415x1850
107	314523	x	Rätningslist dörr L=1715	List L=1715
108	336385	x	Front H vägg tvättrum	Front R
109	336386	x	Front V vägg tvättrum	Front L
110	331914M	x	Skjutdörr tvättrum	Door
111	316030	x	Skena skjutdörr	Curtain rod
112	336239	x	Värmespalt V kpl. m. tyg och belysning	Air gap L cpl. with fabric and illumination
--	336246	T	Värmespalt V kpl. m. tyg och belysning (Svit)	Air gap L cpl. with fabric and illumination (Svit)
114	336243	x	Värmespalt H kpl. m. tyg och belysning	Air gap R cpl. with fabric and illumination
--	336249	T	Värmespalt H kpl. m. tyg och belysning (Svit)	Air gap R cpl. with fabric and illumination (Svit)
115	337802	x	Skåp övre V-bak L=1747	Cupboard upper L-rear L=1747
116	331189M	x	Hyllpaket	Shelf
117	319978	x	Gångjärn	Hinge
--	319980	x	Platta gångjärn	Plate hinge
118	319914	x	Gasfjäder	Gas spring
--	319915	x	Fäste vinkel d:o	Angle bracket d:o
			M= Metervara T= Tillbehör	M= On the metre T= Accessory

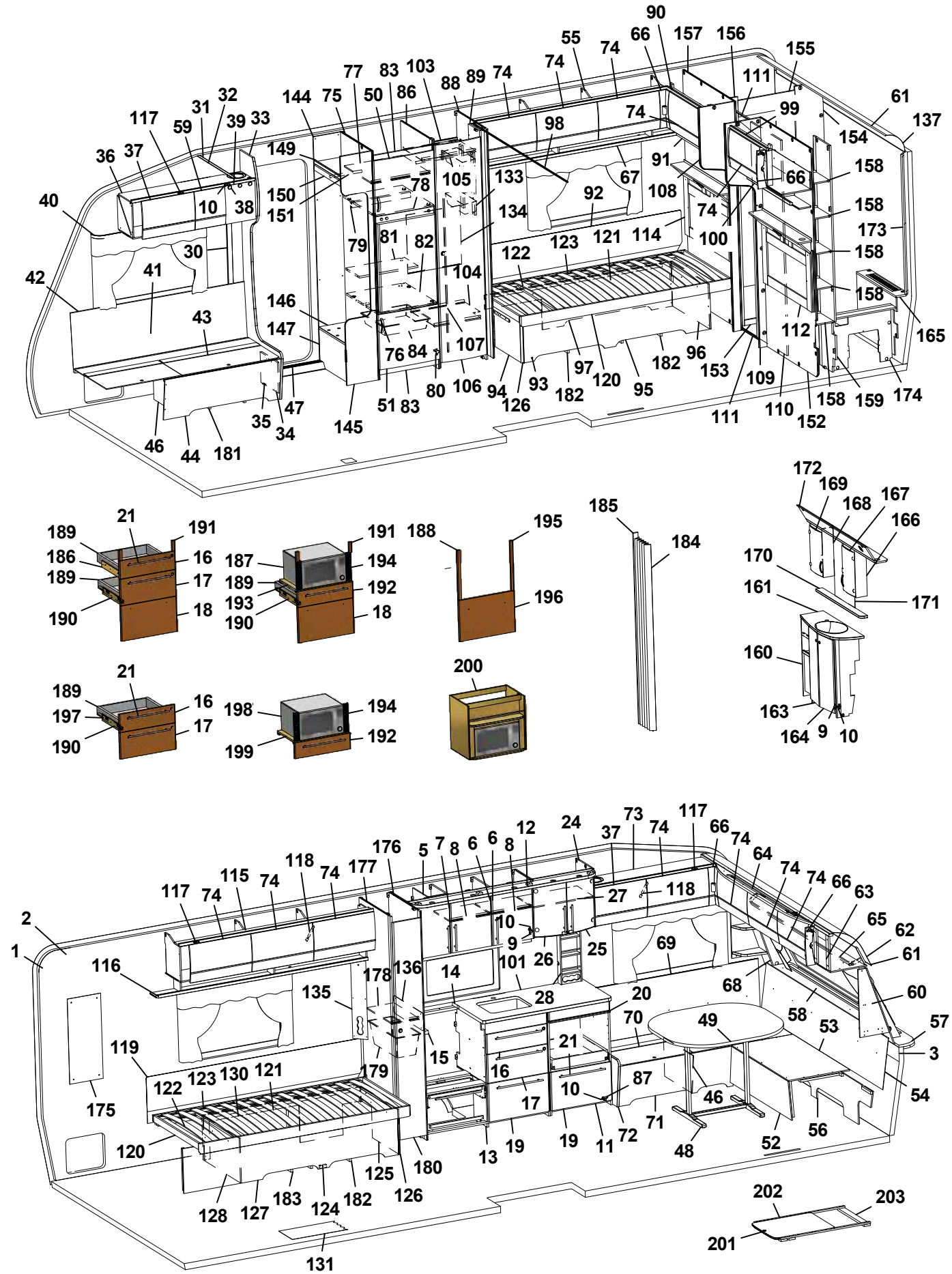
90
55
74
66
157
156
155
111
61
137
99
154
158
173
165
174
159
152
110
111
109
153
112
96
182
95
120
97
93
126
94
106
80
83
51
145
47
34
35
46
44
181
43
42
41
30
40
10
38
36
37
117
59
31
32
39
33
144
75
77
50
83
86
103
88
89
74
98
149
150
151
78
105
133
134
92
67
91
108
100
114
121
123
122
104
79
81
82
146
147
76
84
107
21
189
191
186
16
17
18
190
187
194
192
193
188
195
196
185
184
172
169
168
167
166
170
161
171
160
163
164
9
10
198
199
197
200
2
1
116
117
74
115
118
177
176
5
7
8
6
12
24
37
73
64
63
65
62
61
60
57
3
54
56
52
48
49
68
69
25
26
27
101
28
20
70
21
16
17
10
87
71
72
11
19
13
14
15
136
178
135
179
119
122
123
130
121
120
175
128
127
183
124
182
125
126
180
131
202
203
201

Pos Fig	Det. nr Part. No	Ingår Fitted	OBS!! Ange alltid årsmodell vid beställning av inredning Benämning	OBS!! Specify always year of model when ordering equipment Description
--	319916	x	Fäste runt d:o	Bracket round d:o
119	339334	x	Värmespalt	Air gap
120	337139	x	Sängram u. ribbotten	Bed bottom without laths
121	325342	x	Ribbotten kpl.	Laths bottom cpl.
122	314211	x	Ribba sängbotten L=820 B=63	Lath bed bottom L=820 B=63
123	312046	x	Band t. ribbotten	Band for laths bottom
124	337278	x	Sänglåda kpl. V	Bed box cpl. L
125	337282	x	Gavel säng främte	Gable bed front
126	319776	x	List hörn L=2500	Corner strip L=2500
127	337279	x	Front säng	Front bed
128	337149	x	Gavel säng bakre	Gable bed rear
130	337284	x	Rygg sänglåda	Back bed box
131	319931	M^2	Matta golv, trämönstrad ljusgrå	Carpet floor, wood design light grey
--	319230	T	Matta golv, klinkermönster mörkgrå	Carpet floor, clinker design dark grey
--	319888	T	Matta golv, klinkermönster ljusgrå	Carpet floor, clinker design light grey
--	319393	T	Matta golv, antik planka	Carpet floor, antique plank
133	319759	x	Korg, garderob	Basket, wardrobe
--	335802	x	List för korgar	List för baskets
134	336261	x	Täckskiva exp.kärl	Cover expansion vessel
135	335788M	x	Front el-uttag	Front outlet
136	401715	x	Flamskydd	Flame guard
137	316005	x	Skiva plast 295x2363x1	Plastic sheet
144	337314	x	Vägg instegsgarderob V	Wall wardrobe L
145	337168	x	Vägg instegsgarderob H	Wall wardrobe R
146	319881	x	Hylla insteg	Shelf
147	337317	x	Front instegsgarderob	Front
149	337315	x	Hylla	Shelf
150	331242M	x	Front övre	Front upper
151	316197	x	Galgstång L=782	Clothes hanger L=782
152	338638	x	Vägg tvättrum	Wall washroom
153	332955M	x	Tröskel	Threshold
154	333500M	x	Vägg tvättrum	Wall
155	332956M	x	Överbit tvättrum	Overlap washroom
156	332957M	x	List poppel 15x63x1948	List 15x63x1948
157	338636	x	Vägg tvättrum	Wall washroom
158	331894M	x	Hylla	Shelf
159	337075	x	Vägg garderob H	Wall wardrobe R
160	337048	x	Skåp tvättställ u. skiva	Cupboard washroom without board
161	337049-K	x	Skiva skåp tvättställ	Board cupboard wash basin
163	336056	x	Lucka V	Door L
164	336055	x	Lucka H	Door R
165	337050	x	Front gavel bak	Front
--	319198	x	Galler ventilation d:o	Ventilation grille d:o
166	331911M	x	Skåp tvättrum H	Cupboard washroom R
167	331778	x	Lucka H	Door R
168	331912M	x	Skåp tvättrum V	Cupboard washroom L
169	331779	x	Lucka V	Door L
170	337069-K	x	Hylla	Shelf
171	315999	x	Spegel 440x700x3	Mirror 440x700x3
172	337064	x	Ljusramp	Light holder
			M= Metervara T= Tillbehör	M= On the metre T= Accessory

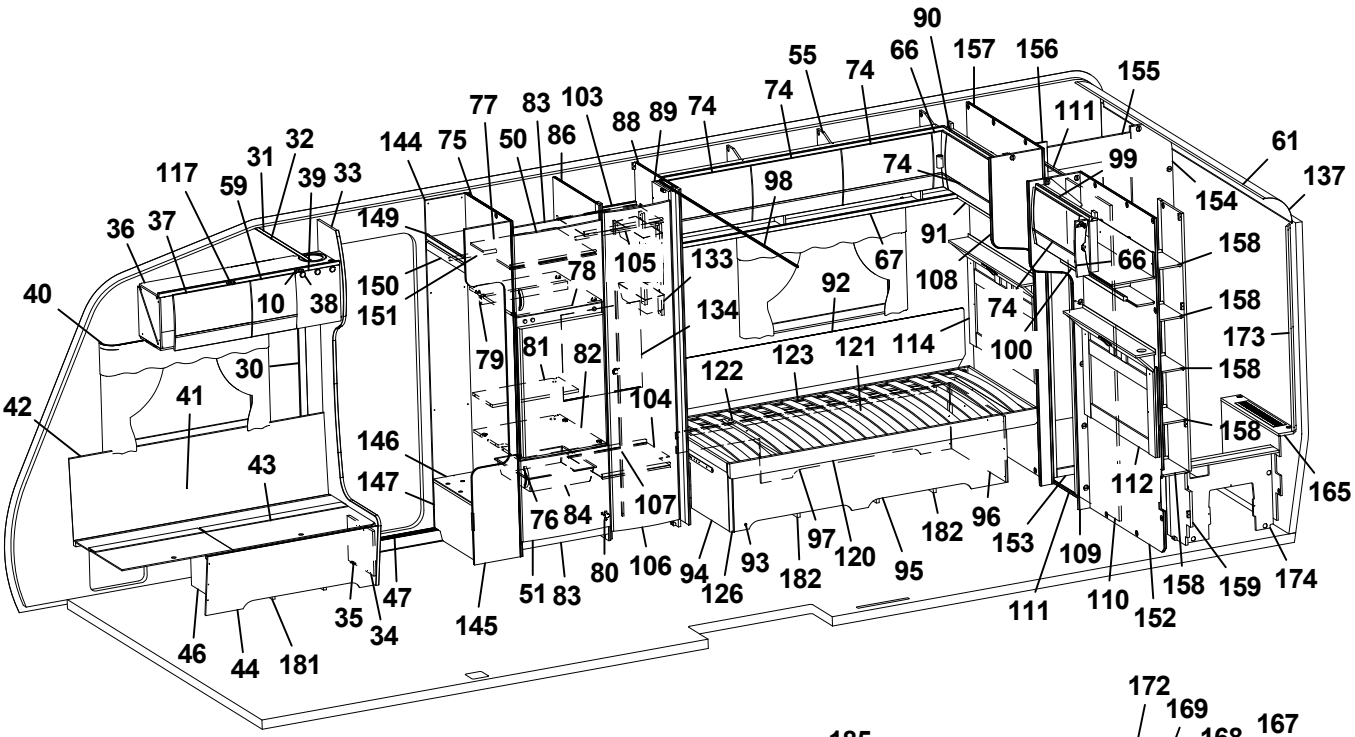
90
55
74
66
157
156
155
111
61
137
99
154
158
173
165
174
159
152
110
111
109
153
112
96
182
95
120
97
93
126
94
106
80
83
51
145
47
34
35
46
44
181
42
41
43
40
36
37
117
59
31
32
39
33
10
38
30
144
75
77
83
103
50
86
88
89
74
98
149
150
151
78
105
133
134
92
67
91
108
74
100
79
81
82
104
122
123
121
114
146
147
76
84
107

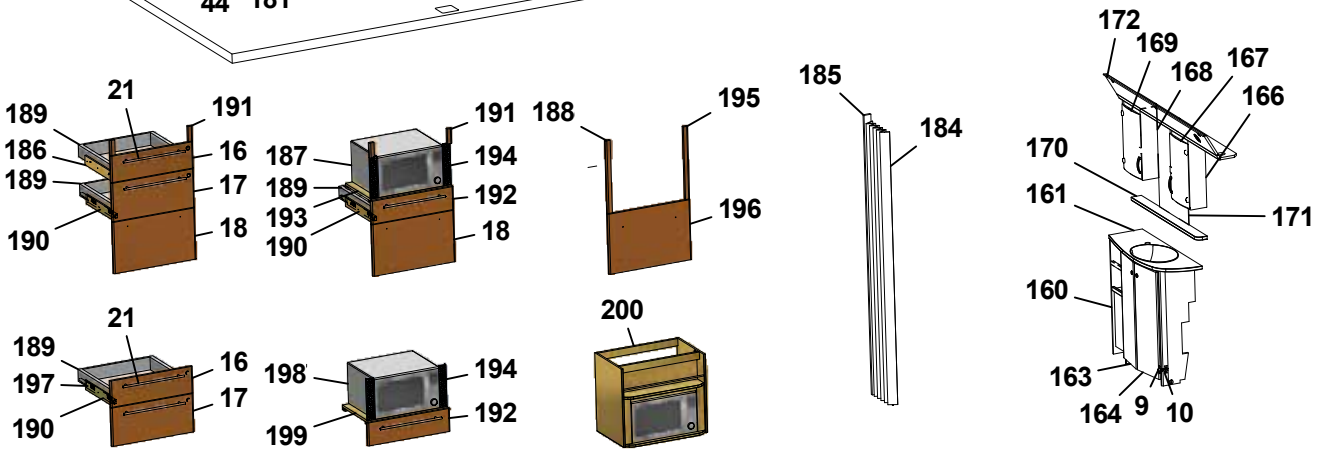
21
189
191
186
16
189
17
190
18
187
191
194
189
192
193
190
18
188
195
196
185
184
172
169
168
167
166
170
161
171
160
163
164
9
10
21
189
16
197
17
190
198
194
199
192
200

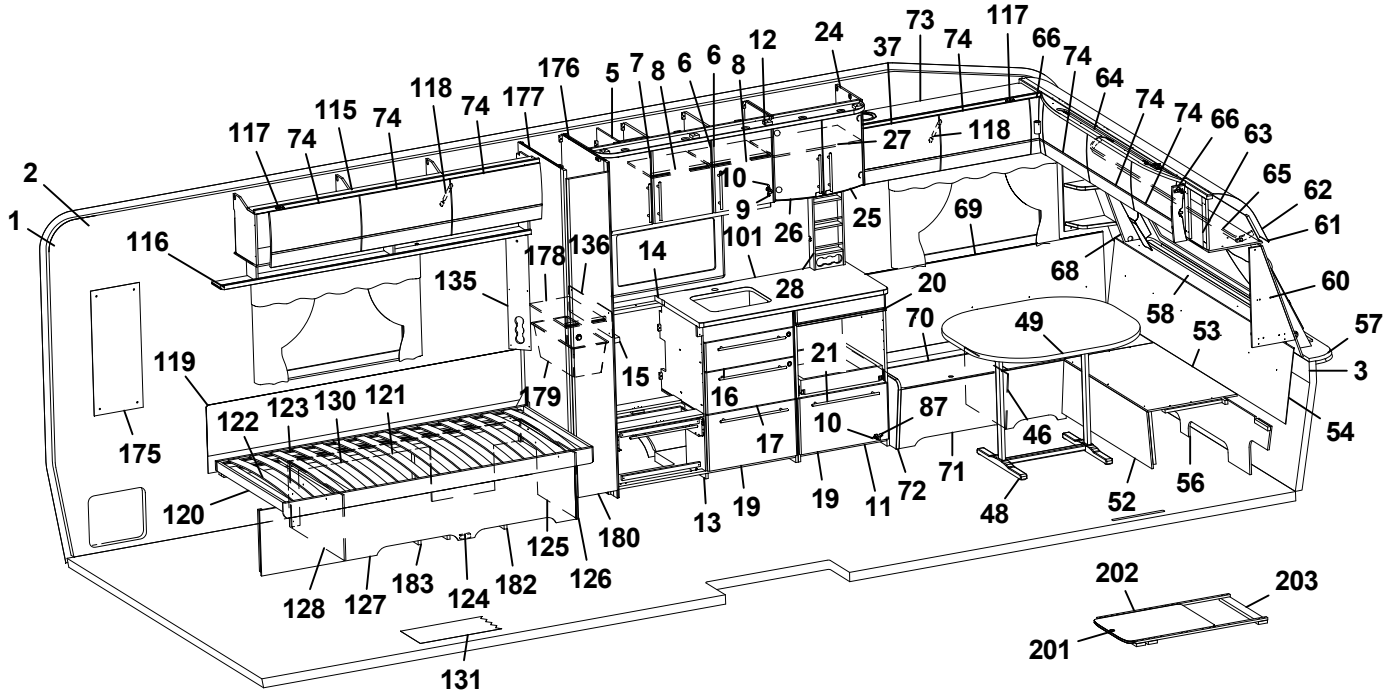
2
1
116
117
74
115
74
118
74
177
176
5
7
8
6
6
8
12
24
37
73
74
117
66
74
64
74
74
66
63
65
62
61
60
57
3
54
56
52
48
71
72
11
19
19
13
10
9
26
25
27
118
69
68
58
53
49
70
20
28
101
14
136
178
135
15
16
17
21
10
87
46
119
122
123
130
121
179
175
120
128
127
183
124
182
125
126
180
131
202
203
201

Pos Fig	Det. nr Part. No	Ingår Fitted	OBS!! Ange alltid årsmodell vid beställning av inredning Benämning	OBS!! Specify always year of model when ordering equipment Description
173	335718	x	Front hörn	Front
174	337046	x	Täckfront	Front
175	316039	x	Spegel 300x725x3	Mirror 300x725x3
--	319883	T	Spegel 300x725x3 (Svit)	Mirror 300x725x3 (Svit)
176	333492M	x	Vägg backskåp H	Wall cupboard R
177	333491M	x	Vägg backskåp V	Wall cupboard L
178	332922M	x	Hylla	Shelf
179	309010	x	Trådback vit 227x527x185	Tray 227x527x185
--	316358	x	Glidskena d:o plast L=430 D14/27	Runner d:o plastic L=430 D14/27
180	376043	x	Dörr 260x1850	Door 260x1850
181	337582	x	Luftspalt H-fram	Air gap R front
182	337271	x	Luftspalt sänglåda	Air gap bed box
183	337272	x	Luftspalt sänglåda	Air gap bed box
184	315216	T	Vikdörr 1900x1500	Folding door
185	376461	T	Bakdel nisch vikdörr	Back niche folding door
186	336095	x	Monteringssats kpl. lådor (Vit)	Mounting kit cpl. drawers (White)
--	336809	x	Monteringssats kpl. lådor (Mekong)	Mounting kit cpl. drawers (Mekong)
187	337537	T	Monteringssats kpl. mikro (Vit)	Mounting kit cpl. micro (White)
--	337539	T	Monteringssats kpl. mikro (Mekong)	Mounting kit cpl. micro (Mekong)
188	336097	T	Monteringssats kpl. ugn (Vit)	Mounting kit cpl. oven (White)
--	336811	T	Monteringssats kpl. ugn (Mekong)	Mounting kit cpl. oven (Mekong)
189	317514	x	Låda	Drawer
190	317382	x	Glidskena låda (säljes i par)	Slide bar, drawer (exp. in pair)
--	801701	x	Skruv 6x16 d:o	Screw 6x16 d:o
191	336092	x	Passbit 95x30x16 (Mekong)	Gauge block 95x30x16 (Mekong)
192	337540	T	Lådförstycke (Vit)	Drawer front (White)
--	337541	T	Lådförstycke (Mekong)	Drawer front (Mekong)
193	331472M	T	Hylla mikro	Shelf
194	401998	T	Galler mikro	Grating
195	336086	T	Passbit 460x30x16	Gauge block 460x30x16
196	334714	T	Lucka (Vit)	Door (White)
--	336637	T	Lucka (Mekong)	Door (Mekong)
197	334732	T	Monteringssats kpl. lådor i utskjut (Vit)	Mounting kit cpl. drawers in projection (White)
--	336778	T	Monteringssats kpl. lådor i utskjut (Mekong)	Mounting kit cpl. drawers in projection (Mekong)
198	337545	T	Monteringssats kpl. mikro i utskjut (Vit)	Mounting kit cpl. micro in projection (White)
--	337546	T	Monteringssats kpl. mikro i utskjut (Mekong)	Mounting kit cpl. micro in projection (Mekong)
199	331515M	T	Hylla mikro	Shelf
200	337532	T	Skåp kpl. mikrovågsugn	Cupboard cpl. microwave oven
201	336717-GK	T	Utdragsskiva bord 450x550	Sliding leaf 450x550
202	334835M	T	List bordsstativ 750x20x13	List table stand 750x20x13
203	334834M	T	List bordsstativ 494x60x15	List table stand 494x60x15
			Dyntyger, gardiner m.m. (se tyger)	Cushion textilies, curtains etc. (see textiles)
			M= Metervara T= Tillbehör	M= On the metre T= Accessory

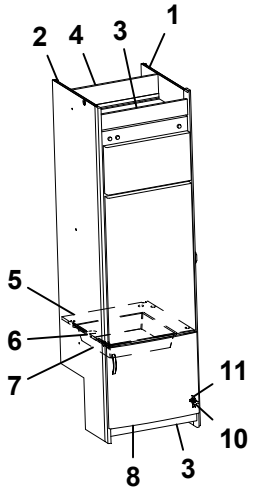
1
2
4
3
5
6
7
11
10
8
3

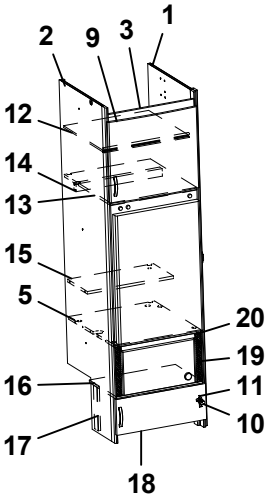
1
2
9
3
12
14
13
15
5
20
19
16
11
10
17
18

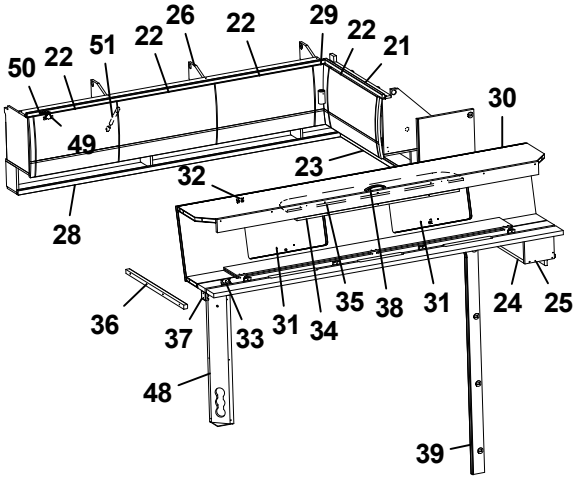
50
22
51
22
26
22
29
22
21
30
49
32
23
28
36
37
33
31
34
35
38
31
24
25
48
39

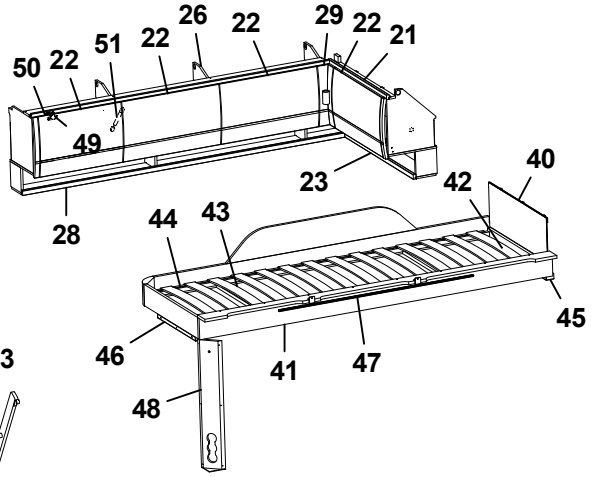
50
22
51
22
26
22
29
22
21
49
23
40
42
28
44
43
45
46
41
47
48

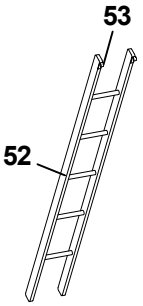
53
52

Pos Fig	Det. nr Part. No	Ingår Fitted	OBS!! Ange alltid årsmodell vid beställning av inredning Benämning	OBS!! Specify always year of model when ordering equipment Description
1	331240M	x	Vägg kyl H	Wall refrigerator R
2	331344M	x	Vägg kyl V	Wall refrigerator L
3	375394	x	Front skåp under kyl	Front cupboard
4	333142M	x	Bakstycke stopp kyl	Back cupboard
5	376108	x	Hylla under kyl	Shelf under refrigerator
6	312712	x	Glidlist trådback (säljes i par)	Sliding strip tray (pair)
7	310325	x	Trådback vit 427x427x85	Tray 427x427x85
8	336046	x	Lucka H 550x470	Door R 550x470
9	336045	x	Lucka V 550x470	Door L 550x470
10	316799	x	Gångjärn	Hinge
11	312588	x	Platta gångjärn	Plate hinge
12	331277M	x	Hylla	Shelf
13	331289M	x	Hylla över kyl	Shelf over refrigerator
14	321712	x	List 30x44x526	List 30x44x526
15	333271M	x	Hylla övre kyl	Shelf upper refrigerator
16	336672	x	Hylla mikro	Shelf
17	330631M	x	List folierad L=253	List L=253
18	336209-1	x	Lucka 550x208	Door 550x208
19	401685	x	Galler mikro 285x40	Grating 285x40
20	337542	x	List 15x25x450	List 15x25x450
21	337958	x	Skåp gavel bak L=928	Cupboard gable L=928
--	319978	x	Gångjärn d:o	Hinge d:o
--	319980	x	Platta gångjärn d:o	Plate hinge d:o
22	337695	x	Lucka	Door
23	332389M	x	Hyllpaket	Shelf
24	332813M	x	Hylla gavel bak	Shelf gable rear
25	331697M	x	Gavel	Gable
26	337909	x	Skåp övre H-bak L=1747	Cupboard upper R-rear L=1747
--	319978	x	Gångjärn d:o	Hinge d:o
--	319980	x	Platta gångjärn d:o	Plate hinge d:o
28	331194M	x	Hyllpaket	Shelf
29	337738	x	Hörn inredning	Corner
--	311917	x	Gångjärn d:o	Hinge d:o
--	319909	x	Platta gångjärn d:o	Plate hinge d:o
30	337661	x	Överbäddskåp L1980	Upper bed L1980
31	337664	x	Lucka	Door
32	860402	x	Gångjärn	Hinge
33	860405	x	Gångjärn	Hinge
34	339839	x	Regel låsning	Lock bar
35	375813	x	Rasskydd ö-bäddskåp	Protective plate
36	332661M	x	Bärregel (vikbar)	Bearing rail
37	331701M	x	Kloss bärregel	Block bearing rail
38	316428	x	Handtag	Handle
39	336770	x	Front V vägg tvättrum	Front L
40	321209	x	Värmespalt gavel	Air gap gable
			T= Tillbehör	T= Accessory

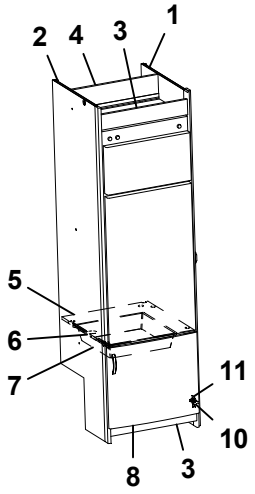
1
2
4
3
5
6
7
11
10
8
3

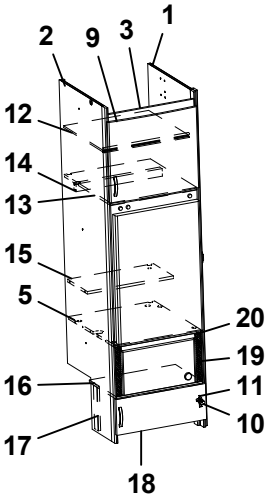
1
2
9
3
12
14
13
15
5
20
19
16
11
10
17
18

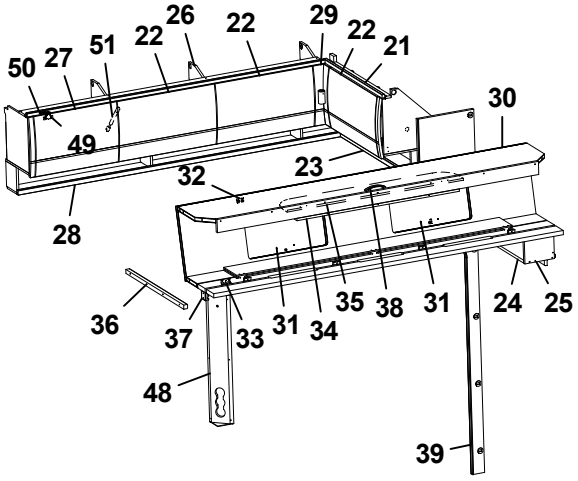
50
27
51
22
26
22
29
22
21
30
49
32
23
28
36
37
33
31
34
35
38
31
24
25
48
39

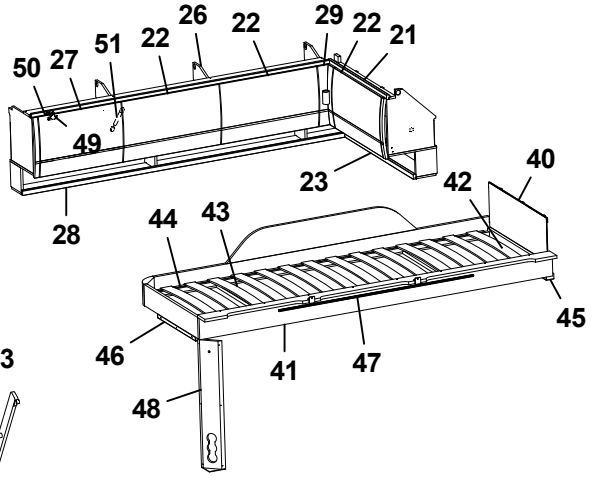
50
27
51
22
26
22
29
22
21
49
40
42
23
28
44
43
45
46
41
47
48

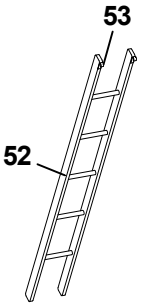
53
52

Pos Fig	Det. nr Part. No	Ingår Fitted	OBS!! Ange alltid årsmodell vid beställning av inredning Benämning	OBS!! Specify always year of model when ordering equipment Description
41	336381	x	Sängram vån.säng V u. ribbotten	Bed bottom L without laths
42	325430	x	Ribbotten kpl.	Laths bottom cpl.
43	311985	x	Ribba sängbotten L=718 B=63	Lath bed bottom L=718 B=63
44	312046	x	Band t. ribbotten	Band for laths bottom
45	331960M	x	Bärregel	Bearing rail
46	331961M	x	Bärregel L=440	Bearing rail L=440
47	314721	x	Skena draperi L=1100	Curtain rod L=1100
48	335788M	x	Front el-uttag	Front outlet
49	319978	x	Gångjärn	Hinge
50	319980	x	Platta gångjärn	Plate hinge cupboard upper
51	319914	x	Gasfjäder	Gas spring
--	319915	x	Fäste vinkel d:o	Angle bracket d:o
--	319916	x	Fäste runt d:o	Bracket round d:o
52	376697	T	Stege ö-bäddsskåp 201x1800 kpl.	Ladder upper bed 201x1800 cpl.
53	860426	T	Krok t. stege	Hook for ladder

T= Tillbehör

T= Accessory

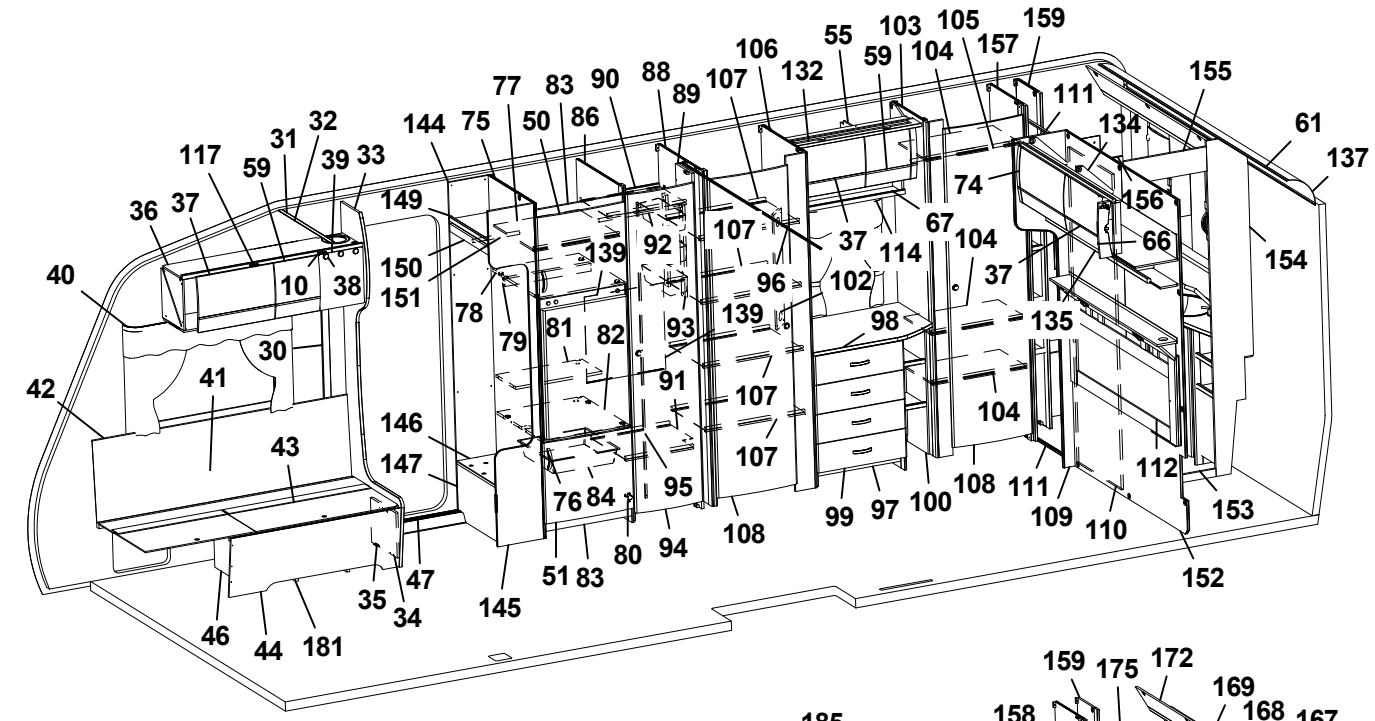
159 55 103 105 157 106 132 107 89 88 90 83 77 144 75 50 86 59 104 111 155 134 61 137 74 156 66 154 117 59 31 32 39 33 149 36 37 40 10 38 150 151 78 79 139 92 107 37 114 67 104 102 96 37 98 135 139 81 82 93 91 107 104 107 30 41 42 43 146 147 76 84 95 108 99 97 100 108 111 109 110 112 153 152 35 34 47 145 51 83 80 94 46 44 181

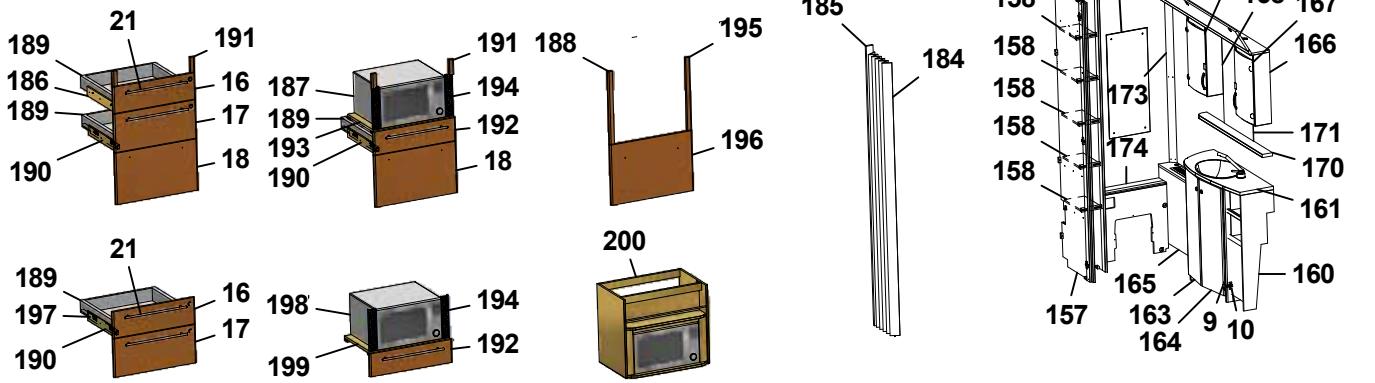
21 189 191 186 16 189 17 190 18
191 187 194 189 192 193 18 190
188 195 196
185 184
159 175 172 169 168 167 158 166 173 171 174 170 161 160 165 157 163 9 10 164
21 189 16 197 17 190
198 194 192 199
200

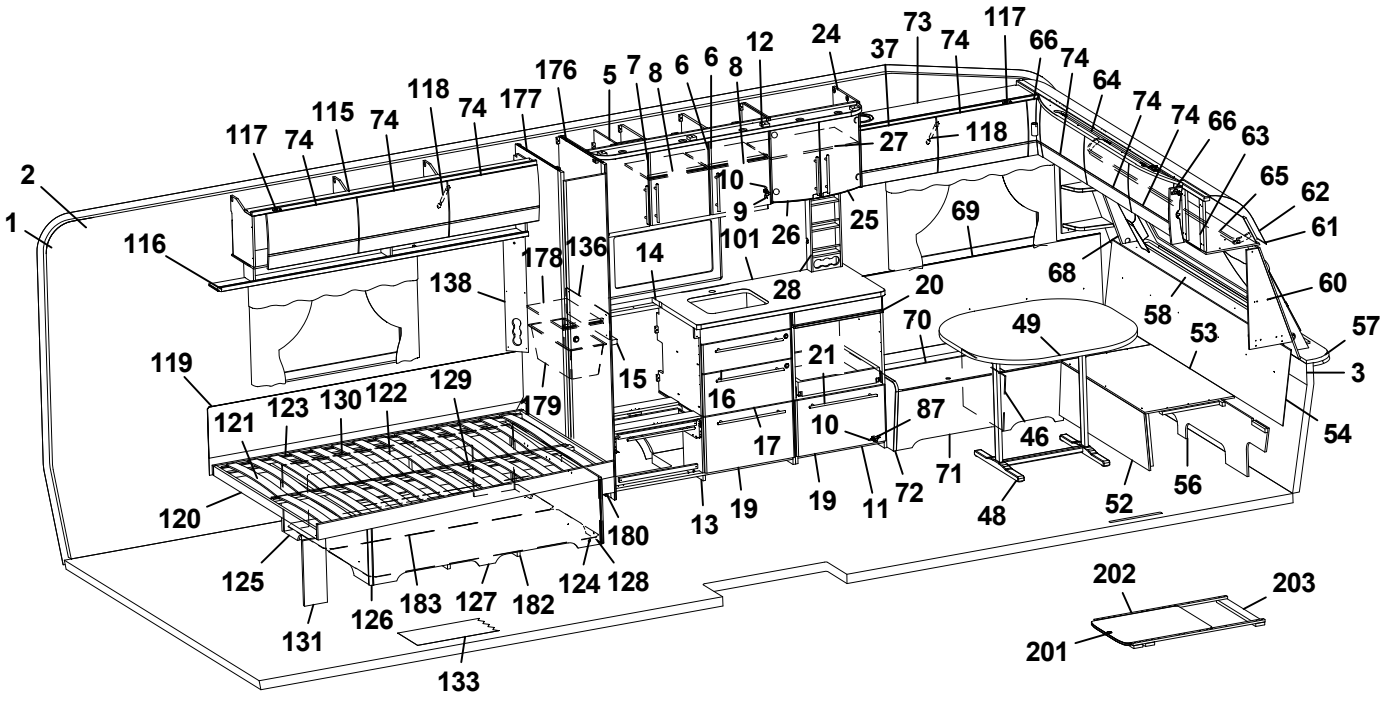
2 1 116 117 74 115 74 118 74 177 176 5 7 8 6 6 8 12 24 37 73 74 117 66 74 64 74 74 66 63 65 62 61 27 118 10 9 26 25 69 101 14 178 136 138 28 20 68 60 58 53 57 3 54 70 49 119 121 123 130 122 129 179 15 16 21 87 10 46 17 72 71 48 52 56 120 125 180 13 19 19 11 126 183 127 182 124 128 131 133 202 203 201

Pos Fig	Det. nr Part. No	Ingår Fitted	OBS!! Ange alltid årsmodell vid beställning av inredning Benämning	OBS!! Specify always year of model when ordering equipment Description
1	318657	M	Tapet vägg/tak	Wall paper
2	318584	M	Tejp tapet 20 mm	Tape, wall paper 20 mm
3	318585	M	Tejp tapet 60 mm	Tape, wall paper 60 mm
5	337815	x	Skåp kök L1120 kpl. (Vit)	Cupboard kitchen L1120 cpl. (White)
--	337821	x	Skåp kök L1120 kpl. (Mekong)	Cupboard kitchen L1120 cpl. (Mekong)
6	334712	x	Lucka H (Vit)	Door R (White)
--	336624	x	Lucka H (Mekong)	Door R (Mekong)
--	317502	x	Handtag d:o	Handle d:o
7	334713	x	Lucka V (Vit)	Door L (White)
--	336625	x	Lucka V (Mekong)	Door L (Mekong)
--	317502	x	Handtag d:o	Handle d:o
8	331385M	x	Hylla	Shelf
9	311917	x	Gångjärn	Hinge
10	312588	x	Platta gångjärn	Plate hinge
11	336084	x	Utskjut diskbänk (Vit)	Projection kitchen sink (White)
--	336777	x	Utskjut diskbänk (Mekong)	Projection kitchen sink (Mekong)
12	336108	x	Ljusramp köksskåp (vitrinskåp)	Light holder kitchen (vitrine)
--	337003	T	Ljusramp köksskåp (skåp mikro)	Light holder kitchen (microwave oven)
13	336094	x	Diskbänk kpl. u. skiva (Vit)	Kitchen sink cpl. without board (White)
--	336808	x	Diskbänk kpl. u. skiva (Mekong)	Kitchen sink cpl. without board (Mekong)
14	336099-K	x	Skiva diskbänk 1167x565	Board 1167x565
15	336098-K	x	Skiva diskbänk 40x560	Board 40x560
16	334706	x	Lådförstycke (Vit)	Drawer front (White)
--	336631	x	Lådförstycke (Mekong)	Drawer front (Mekong)
17	334707	x	Lådförstycke (Vit)	Drawer front (White)
--	336633	x	Lådförstycke (Mekong)	Drawer front (Mekong)
18	334708	x	Lucka (Vit)	Door (White)
--	336635	x	Lucka (Mekong)	Door (Mekong)
19	334709	x	Lucka (Vit)	Door (White)
--	336760	x	Lucka (Mekong)	Door (Mekong)
20	336675	x	Skärbräda	Cutting board
21	317503	x	Handtag	Handle
24	336112	x	Skåp vitrin	Vitrine
25	332233	x	Lucka vitrin H 272x450	Door vitrine R 272x450
26	332234	x	Lucka vitrin V 272x450	Door vitrine L 272x450
--	318630	x	Lås magnet d:o	Lock magnet d:o
--	318381	x	Motstycke magnetlås	Companion part
--	318379	x	Gångjärn	Hinge
--	318380	x	Täckhatt d:o	Cover d:o
--	312588	x	Platta gångjärn	Plate hinge
27	331206M	x	Hylla	Shelf
28	333409M	x	Kryddhylla	Spice rack
30	318962	x	List täck el-kabel B=45 L=2100	Cover strip B=45 L=2100
31	316270	x	List snäpp undre L2379	List under L2379
32	316268	x	List snäpp övre L2379	List upper L2379
33	336065	x	Stolpe först. L1948 kpl. m. lucka	Support bar cpl. with door
34	336064	x	Lucka	Door
35	312589	x	Gångjärn	Hinge
36	337775	x	Skåp övre elc.	Cupboard upper
37	337719	x	Lucka	Door
			M= Metervara T= Tillbehör	M= On the metre T= Accessory

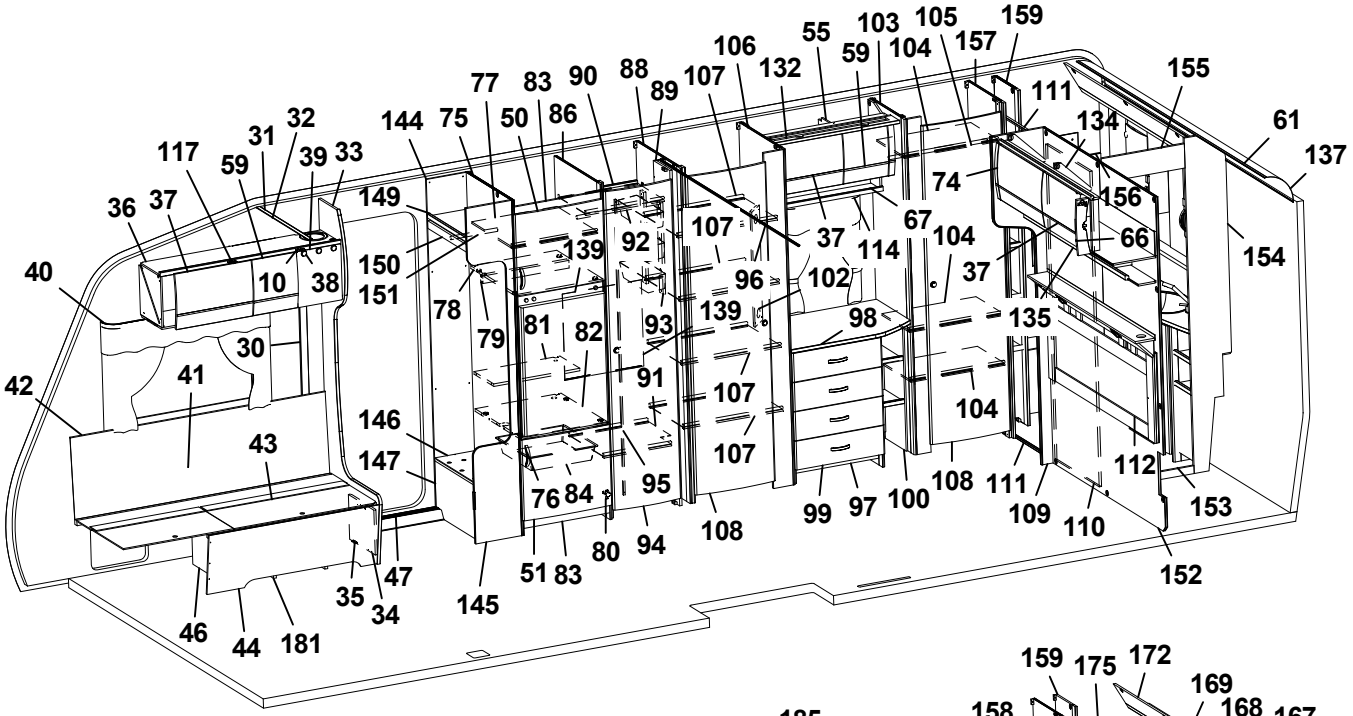
1 2 3 5 6 7 8 9 10 11 12 13 14 15 16 17 18 19 20 21 24 25 26 27 28 30 31 32 33 35 36 37 38 39 40 41 42 43 44 46 47 48 49 51 52 53 54 55 56 57 58 59 60 61 62 63 64 65 66 67 68 69 70 71 72 73 74 75 76 77 78 79 80 81 82 83 84 86 87 88 89 90 91 92 93 94 95 96 97 98 99 100 101 102 103 104 105 106 107 108 109 110 111 112 114 116 117 118 119 120 121 122 123 124 125 126 127 128 129 130 131 132 133 134 135 136 137 138 139 144 145 146 147 149 150 151 152 153 154 155 156 157 158 159 160 161 163 164 165 166 167 168 169 170 171 172 173 174 175 176 177 178 179 180 181 182 183 186 187 188 189 190 191 192 193 194 195 196 197 198 199 200 201 202 203

Pos Fig	Det. nr Part. No	Ingår Fitted	OBS!! Ange alltid årsmodell vid beställning av inredning Benämning	OBS!! Specify always year of model when ordering equipment Description
38	318379	x	Gångjärn	Hinge
--	318380	x	Täckhatt d:o	Cover d:o
39	331214	x	Lucka	Door
40	316898	x	Skena gardin L1020	Curtain rod L1020
41	339355	x	Värmespalt H fram	Air gap R.F.
42	319821	M	List kant mörkbrun	Strip, dark brown
43	336883	x	Lock bäddlåda H F	Cover bedbox R.F.
--	319024	x	Matta grå textil m. tejp d:o	Carpet gray textile with tape d:o
44	336881	x	Front bäddlåda H F	Front bed box R.F.
46	312825	x	Stöd bäddlåda HF	Support bed box
47	314687	x	Tröskel aluminium L=850	Threshold aluminium L=850
48	319859	x	Bordsstativ	Table stand
49	335940-K	x	Bordsskiva 940x1025	Table top 940x1025
--	337413	x	List bord 400x55x26	List table 400x55x26
--	375774-K	x	Bordsskiva 940x1025 (Svit)	Table top 940x1025 (Svit)
50	336045	x	Lucka V 550x470	Door L 550x470
51	336046	x	Lucka H 550x470	Door R 550x470
52	331245M	x	Front bäddlåda gavel	Front bed box gable
53	331246M	x	Skiva rundsittgrupp	Sheet seat
54	337182	x	Värmespalt gavel fram	Air gap
55	338041	x	Skåp övre L=790	Cupboard upper L=790
--	319978	x	Gångjärn d:o	Hinge d:o
--	319980	x	Platta gångjärn d:o	Plate hinge d:o
56	337153	x	Stöd sittgrupp	Support
57	213471	x	Hylla front kpl. L2376	Shelf front cpl. L2376
58	336132	x	Luftspalt fronthylla	Air gap shelf front
--	317369	x	Raskant plast L=2600	Cantlist shelf front L=2600
59	337790	x	Lucka	Door
60	338518	x	Hylla hörn H	Shelf R
61	313884	x	List plast radie L=2379	List L=2379
62	316005	x	Skiva plast 295x2363x1	Plastic sheet
63	337693	x	Skåp gavel fram L=2360	Cupboard L=2360
--	319978	x	Gångjärn d:o	Hinge d:o
--	319979	x	Platta gångjärn d:o	Plate hinge d:o
64	336063	x	Ljusramp gavelskåp	Light holder
65	316900	x	Skena gardin L1920	Curtain rod L1920
66	337738	x	Hörn inredning	Corner
--	311917	x	Gångjärn d:o	Hinge d:o
--	319909	x	Platta gångjärn d:o	Plate hinge d:o
67	331305M	x	Hyllpaket	Shelf
68	338520	x	Hylla hörn V	Shelf L
69	337171	x	Värmespalt V fram	Air gap L.F.
70	333906	x	Lock bäddlåda V F	Cover bed box L.F
--	319024	x	Matta grå textil m. tejp d:o	Carpet gray textile with tape d:o
71	331232M	x	Front bäddlåda V F	Front bed box L.F.
72	336067	x	Gavel bäddlåda V F	Gable bed box L.F
73	337765	x	Skåp övre L=1108	Cupboard upper L=1108
--	337708	T	Skåp övre L=1108 (Svit)	Cupboard upper L=1108 (Svit)
74	337695	x	Lucka	Door
75	331344M	x	Vägg kyl V	Wall refrigerator L
			M= Metervara T= Tillbehör	M= On the metre T= Accessory

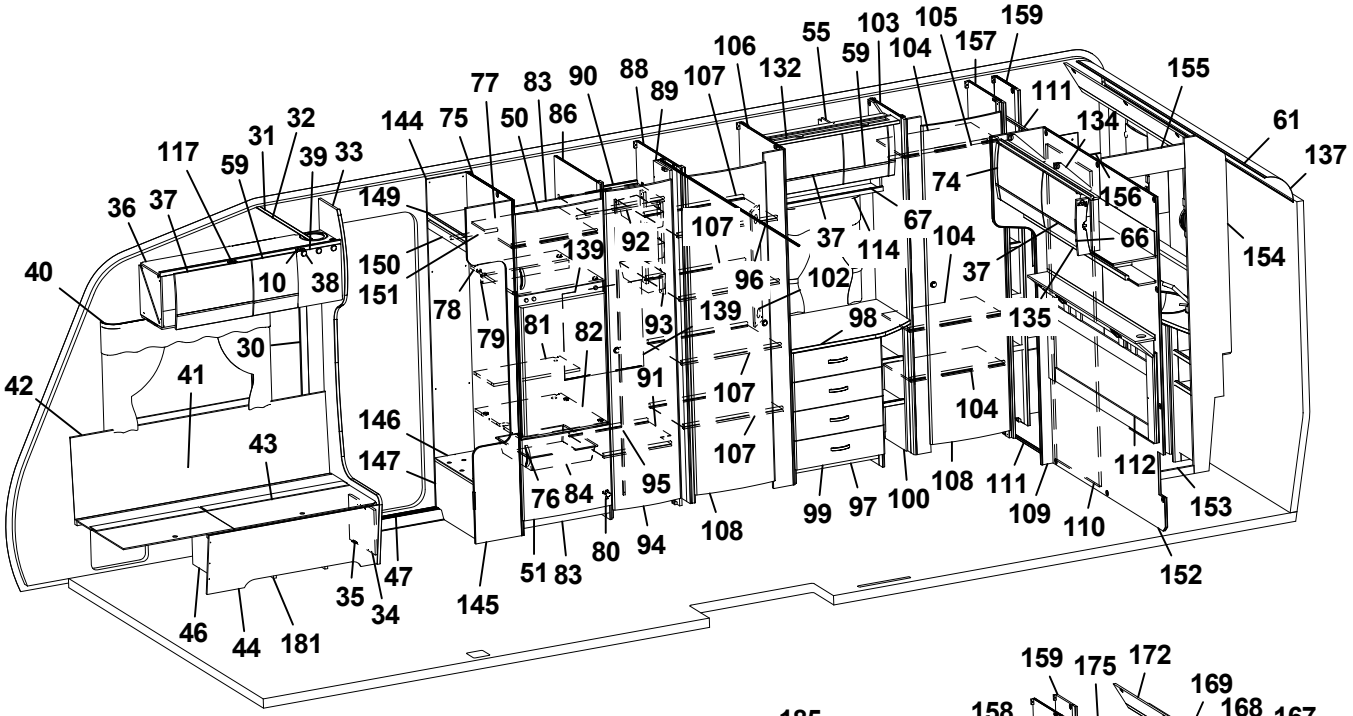
1 2 3 5 6 7 8 9 10 11 12 13 14 15 16 17 18 19 20 21 24 25 26 27 28 30 31 32 33 35 36 37 38 39 40 41 42 43 44 46 47 48 49 51 52 53 54 55 56 57 58 59 60 61 62 63 64 65 66 67 68 69 70 71 72 73 74 75 76 77 78 79 80 81 82 83 84 86 87 88 89 90 91 92 93 94 95 96 97 98 99 100 101 102 103 104 105 106 107 108 109 110 111 112 114 116 117 118 119 120 121 122 123 124 125 126 127 128 129 130 131 132 133 134 135 136 137 138 139 144 145 146 147 149 150 151 152 153 154 155 156 157 158 159 160 161 163 164 165 166 167 168 169 170 171 172 173 174 175 176 177 178 179 180 181 182 183 186 187 188 189 190 191 192 193 194 195 196 197 198 199 200 201 202 203

Pos Fig	Det. nr Part. No	Ingår Fitted	OBS!! Ange alltid årsmodell vid beställning av inredning Benämning	OBS!! Specify always year of model when ordering equipment Description
76	316428	x	Handtag	Handle
77	331277M	x	Hylla	Shelf
78	331289M	x	Hylla över kyl	Shelf over refrigerator
79	321712	x	List 30x44x526	List 30x44x526
80	316799	x	Gångjärn	Hinge
81	333271M	x	Hylla övre kyl	Shelf upper refrigerator
82	376108	x	Hylla under kyl	Shelf under refrigerator
83	375394	x	Front skåp under kyl	Front cupboard
84	310325	x	Trådback vit 427x427x85	Tray 427x427x85
--	312712	x	Glidlist trådback (säljes i par)	Sliding strip tray (pair)
86	331240M	x	Vägg kyl H	Wall refrigerator R
87	315202	x	Gångjärn	Hinge
88	332430M	x	Vägg garderob H	Wall wardrobe R
89	331238M	x	Nisch, vikdörr	Niche folding door
90	331279M	x	Hylla garderob övre	Shelf wardrobe upper
91	331274M	x	Hylla garderob nedre	Shelf wardrobe under
92	316197	x	Galgstång L=782	Clothes hanger L=782
93	319759	x	Korg, garderob	Basket, wardrobe
--	335802	x	List för korgar	List för baskets
94	335925	x	Dörr 415x1850	Door 415x1850
95	314523	x	Rätningslist dörr L=1715	List L=1715
96	318104	x	Skena draperi L=1730	Drapery rail L=1730
97	336073	x	Byrå kpl. u. skiva	Chest of drawers without board
98	336076-K	x	Skiva byrå	Board
99	336074	x	Låda byrå	Drawer
--	315215	x	Glidskena låda (säljes i par)	Slide bar (exp. in pair)
100	331307M	x	Hylla vid byrå kpl.	Shelf cpl.
101	319780-A	T	Köksskiva vägg svart skiffer	Protection kitchen, black
--	319780-L	T	Köksskiva vägg natur skiffer	Protection kitchen, grey
102	335787M	x	Front el-uttag	Front outlet
103	331899M	x	Vägg garderob V	Wall wardrobe L
104	331928M	x	Hylla	Shelf
105	316197	x	Galgstång L=782	Clothes hanger L=782
106	332431M	x	Vägg garderob	Wall wardrobe
107	332432M	x	Hylla garderob	Shelf wardrobe
108	335919	x	Dörr 490x1850	Door 490x1850
109	336314	x	Front vägg tvättrum	Front
110	331914M	x	Skjutdörr tvättrum	Door
111	316030	x	Skena skjutdörr	Curtain rod
112	336272	x	Värmespalt kpl. m. tyg och belysning	Air gap cpl. with fabric and illumination
--	336276	T	Värmespalt kpl. m. tyg och belysning (Svit)	Air gap cpl. with fabric and illumination (Svit)
114	316907	x	Skena gardin L=500	Curtain rod L=500
115	337802	x	Skåp övre L=1747	Cupboard upper L=1747
116	331189M	x	Hyllpaket	Shelf
117	319978	x	Gångjärn	Hinge
--	319980	x	Platta gångjärn	Plate hinge
118	319914	x	Gasfjäder	Gas spring
--	319915	x	Fäste vinkel d:o	Angle bracket d:o
--	319916	x	Fäste runt d:o	Bracket round d:o
119	339334	x	Värmespalt	Air gap
			M= Metervara T= Tillbehör	M= On the metre T= Accessory

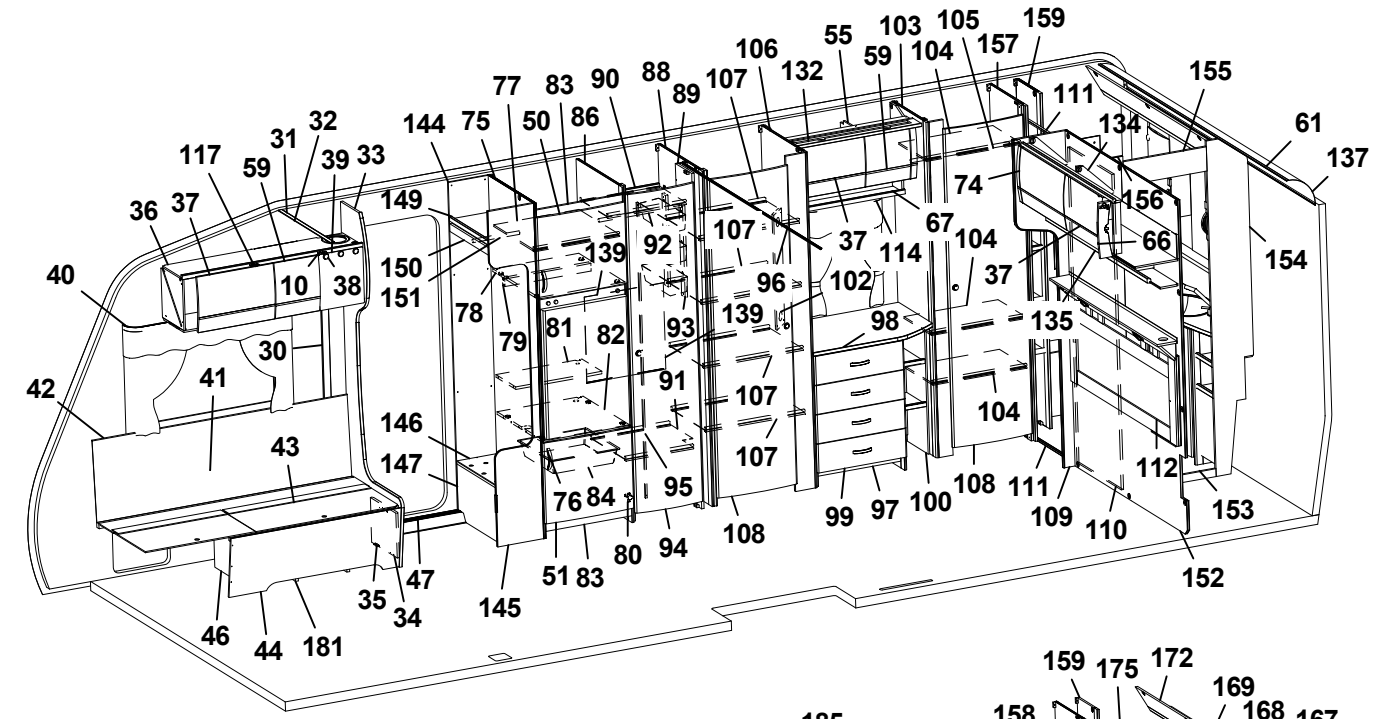
1 2 3 5 6 7 8 9 10 11 12 13 14 15 16 17 18 19 20 21 24 25 26 27 28 30 31 32 33 34 35 36 37 38 39 40 41 42 43 44 46 47 48 49 51 52 53 54 55 56 57 58 59 60 61 62 63 64 65 66 68 69 70 71 72 73 74 75 76 77 78 79 80 81 82 83 84 86 87 88 89 90 91 92 93 94 95 96 97 98 99 100 101 102 103 104 105 106 107 108 109 110 111 112 114 115 116 117 118 119 120 121 122 123 124 125 126 127 128 129 130 131 132 133 134 135 136 137 138 139 144 145 146 147 149 150 151 152 153 154 155 156 157 158 159 160 161 163 164 165 166 167 168 169 170 171 172 173 174 175 176 177 178 179 180 181 182 183 186 187 188 189 190 191 192 193 194 195 196 197 198 199 200 201 202 203

Pos Fig	Det. nr Part. No	Ingår Fitted	OBS!! Ange alltid årsmodell vid beställning av inredning Benämning	OBS!! Specify always year of model when ordering equipment Description
120	338115	x	Sängram u. ribbotten	Bed bottom without laths
121	338125	x	Ribbotten kpl.	Laths bottom cpl.
122	311985	x	Ribba sängbotten L=718 B=63	Lath bed bottom L=718 B=63
123	312046	x	Band t. ribbotten	Band for laths bottom
124	337119	x	Sänglåda kpl.	Bed box cpl.
125	337122	x	Gavel säng V	Gable bed L
126	319776	x	List hörn L=2500	Corner strip L=2500
127	337124	x	Front säng	Front bed
128	337126	x	Gavel säng H	Gable bed R
129	315203	x	Regel 17,5x55x1415	Wood lath pine 17,5x55x1415
130	337120	x	Bakgavel sänglåda	Back bed box
131	337472	x	Stöd säng	Support bed
132	336078	x	Ljusramp	Light holder
133	319931	M^2	Matta golv, trämönstrad ljusgrå	Carpet floor, wood design light grey
--	319230	T	Matta golv, klinkermönster mörkgrå	Carpet floor, clinker design dark grey
--	319888	T	Matta golv, klinkermönster ljusgrå	Carpet floor, clinker design light grey
--	319393	T	Matta golv, antik planka	Carpet floor, antique plank
134	338083	x	Skåp gavel bak V L1405	Cupboard upper L1405
--	319978	x	Gångjärn d:o	Hinge d:o
--	319980	x	Platta gångjärn d:o	Plate hinge d:o
135	331936M	x	Hyllpaket	Shelf
136	401715	x	Flamskydd	Flame guard
137	316005	x	Skiva plast 295x2363x1	Plastic sheet
138	335788M	x	Front el-uttag	Front outlet
139	336261	x	Täckskiva exp.kärl	Cover expansion vessel
144	337314	x	Vägg instegsgarderob V	Wall wardrobe L
145	337168	x	Vägg instegsgarderob H	Wall wardrobe R
146	319881	x	Hylla insteg	Shelf
147	337317	x	Front instegsgarderob	Front
149	337315	x	Hylla	Shelf
150	331242M	x	Front övre	Front upper
151	316197	x	Galgstång L=782	Clothes hanger L=782
152	336315	x	Vägg tvättrum	Wall
153	332955M	x	Tröskel	Threshold
154	332954M	x	Vägg tvättrum	Wall
155	332956M	x	Överbit tvättrum	Overlap washroom
156	332957M	x	List poppel 15x63x1948	List 15x63x1948
157	331900M	x	Vägg garderob H	Wall wardrobe R
158	331894M	x	Hylla	Shelf
159	331903M	x	Vägg garderob H	Wall wardrobe R
160	336054	x	Skåp tvättställ u. skiva	Cupboard washroom without board
161	336057-K	x	Skiva skåp tvättställ	Board cupboard wash basin
163	336056	x	Lucka V	Door L
164	336055	x	Lucka H	Door R
165	336322	x	Front gavel bak	Front
--	319198	x	Galler ventilation d:o	Ventilation grille d:o
166	331911M	x	Skåp tvättrum H	Cupboard washroom R
167	331778	x	Lucka H	Door R
168	331912M	x	Skåp tvättrum V	Cupboard washroom L
169	331779	x	Lucka V	Door L
			M= Metervara T= Tillbehör	M= On the metre T= Accessory

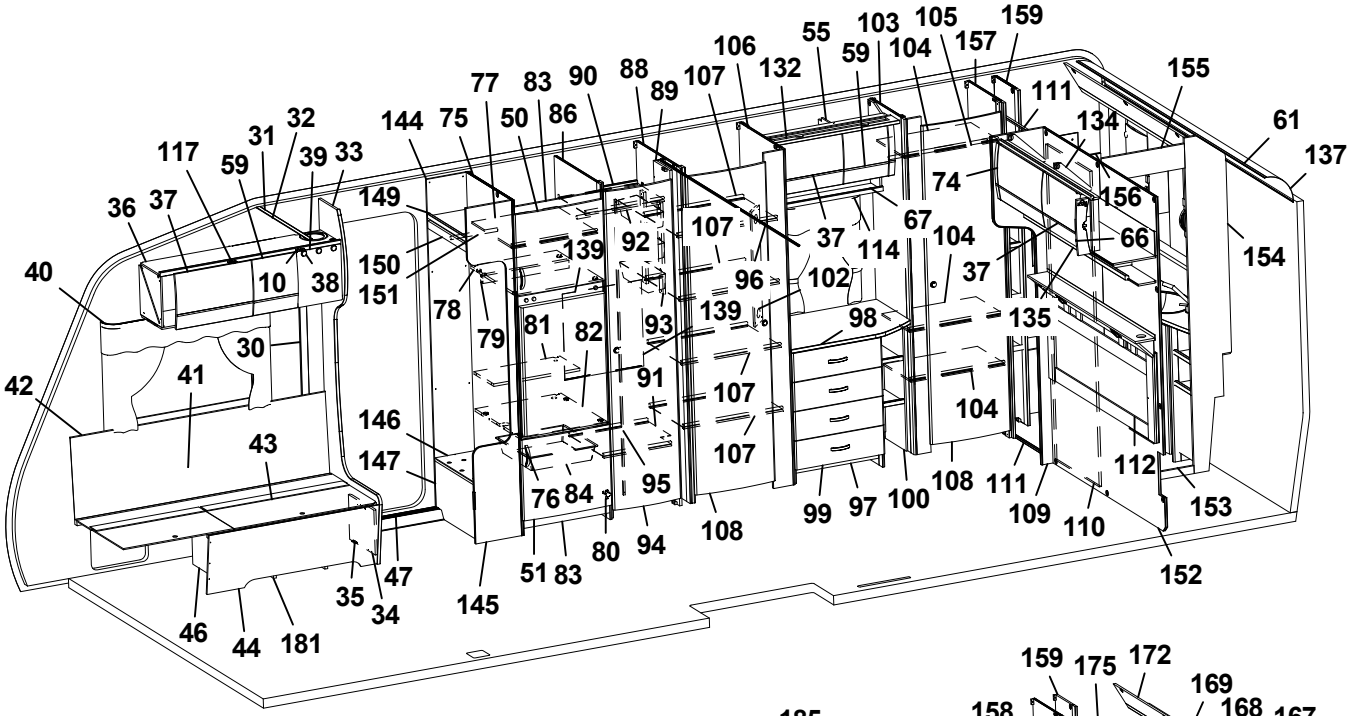
40
42
36
37
117
59
31
32
39
33
10
38
30
41
43
46
44
181
35
34
47
144
75
77
50
83
86
90
88
89
107
106
132
55
59
103
104
105
157
159
111
134
155
61
137
74
156
66
154
67
37
114
104
102
96
139
92
107
149
150
151
78
79
81
82
93
91
107
107
146
147
76
84
95
108
80
94
51
83
145
99
97
100
108
111
109
110
112
153
152
98
135
104
37

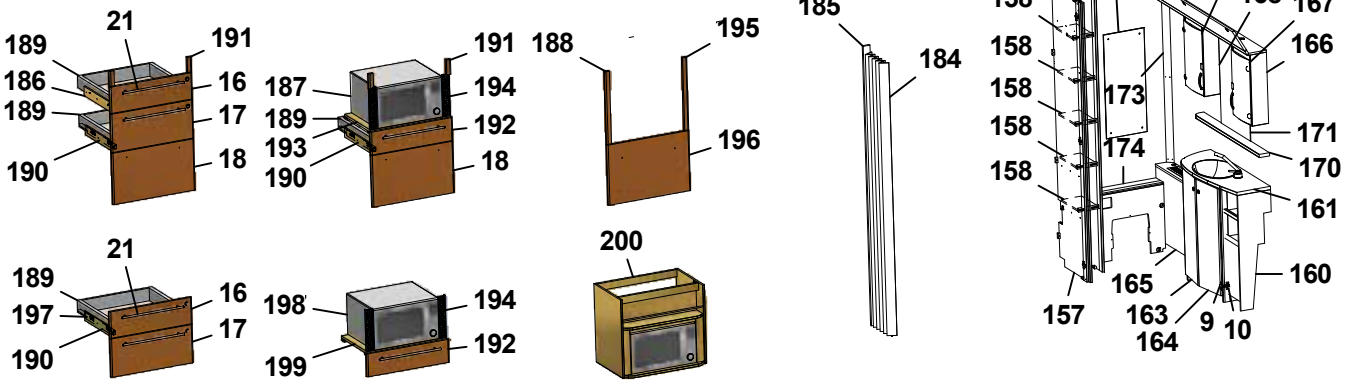
21
189
186
189
190
191
16
17
18
187
189
193
190
191
194
192
18
188
195
196
185
184
159
175
172
169
168
167
166
158
158
158
158
158
173
174
171
170
161
160
165
157
163
164
9
10
21
189
197
190
16
17
198
199
194
192
200

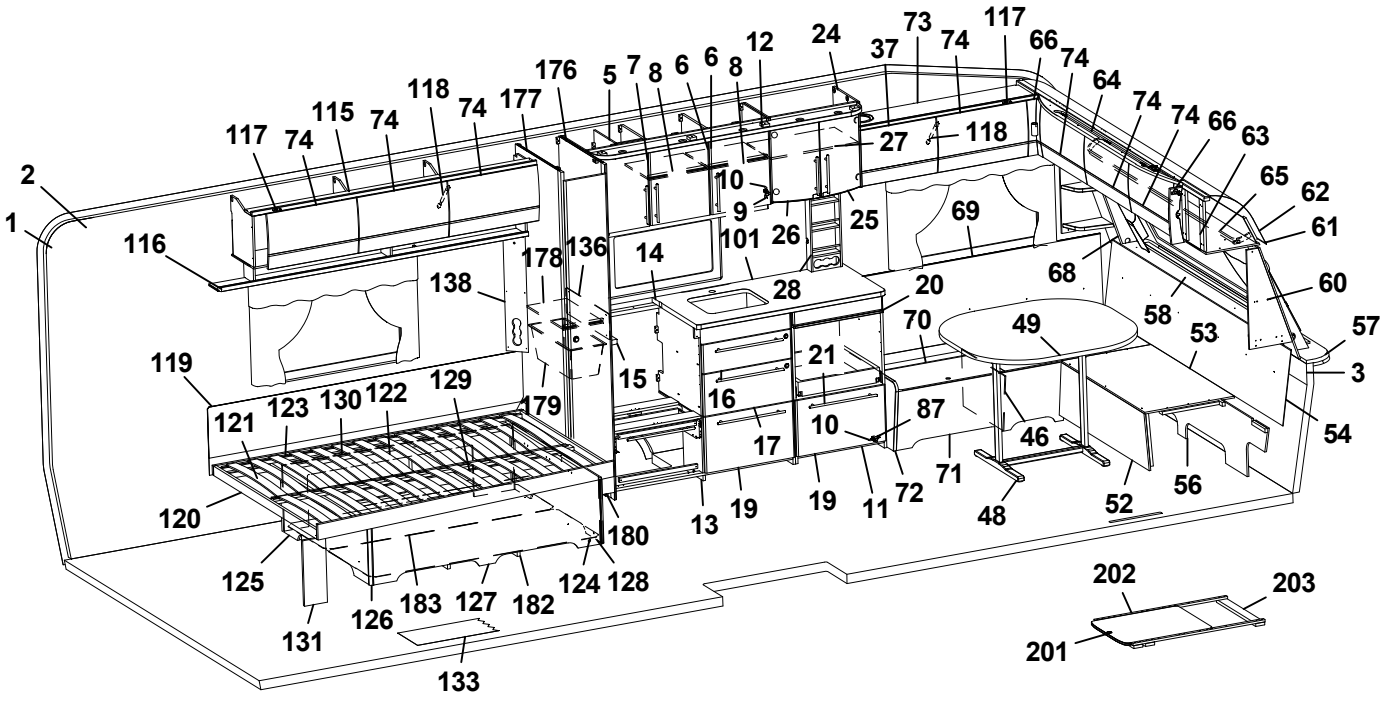
2
1
116
117
74
115
74
118
74
177
176
5
7
8
6
6
8
12
24
37
73
74
117
66
74
64
74
74
66
63
65
62
61
27
118
10
9
26
25
69
101
14
178
136
138
28
20
68
60
58
53
57
3
54
119
121
123
130
122
129
179
15
16
17
21
10
87
46
49
70
71
48
52
56
120
125
126
183
127
182
124
128
180
13
19
19
11
72
131
133
202
203
201

Pos Fig	Det. nr Part. No	Ingår Fitted	OBS!! Ange alltid årsmodell vid beställning av inredning Benämning	OBS!! Specify always year of model when ordering equipment Description
170	336100-K	x	Hylla	Shelf
171	315999	x	Spegel 440x700x3	Mirror 440x700x3
172	334194M	x	Ljusramp	Light holder
173	335718	x	Front hörn	Front
174	331902M	x	Täckfront	Front
175	316039	x	Spegel 300x725x3	Mirror 300x725x3
--	319883	T	Spegel 300x725x3 (Svit)	Mirror 300x725x3 (Svit)
176	333492M	x	Vägg backskåp H	Wall cupboard R
177	333491M	x	Vägg backskåp V	Wall cupboard L
178	332922M	x	Hylla	Shelf
179	309010	x	Trådback vit 227x527x185	Tray 227x527x185
--	316358	x	Glidskena d:o plast L=430 D14/27	Runner d:o plastic L=430 D14/27
180	376043	x	Dörr 260x1850	Door 260x1850
181	337582	x	Luftspalt H-fram	Air gap R front
182	324938	x	Luftspalt sänglåda	Air gap bed box
183	325752	x	Luftspalt sänglåda	Air gap bed box
184	315216	T	Vikdörr 1900x1500	Folding door
185	376461	T	Bakdel nisch vikdörr	Back niche folding door
186	336095	x	Monteringssats kpl. lådor (Vit)	Mounting kit cpl. drawers (White)
--	336809	x	Monteringssats kpl. lådor (Mekong)	Mounting kit cpl. drawers (Mekong)
187	337537	T	Monteringssats kpl. mikro (Vit)	Mounting kit cpl. micro (White)
--	337539	T	Monteringssats kpl. mikro (Mekong)	Mounting kit cpl. micro (Mekong)
188	336097	T	Monteringssats kpl. ugn (Vit)	Mounting kit cpl. oven (White)
--	336811	T	Monteringssats kpl. ugn (Mekong)	Mounting kit cpl. oven (Mekong)
189	317514	x	Låda	Drawer
190	317382	x	Glidskena låda (säljes i par)	Slide bar, drawer (exp. in pair)
--	801701	x	Skruv 6x16 d:o	Screw 6x16 d:o
191	336092	x	Passbit 95x30x16 (Mekong)	Gauge block 95x30x16 (Mekong)
192	337540	T	Lådförstycke (Vit)	Drawer front (White)
--	337541	T	Lådförstycke (Mekong)	Drawer front (Mekong)
193	331472M	T	Hylla mikro	Shelf
194	401998	T	Galler mikro	Grating
195	336086	T	Passbit 460x30x16	Gauge block 460x30x16
196	334714	T	Lucka (Vit)	Door (White)
--	336637	T	Lucka (Mekong)	Door (Mekong)
197	334732	T	Monteringssats kpl. lådor i utskjut (Vit)	Mounting kit cpl. drawers in projection (White)
--	336778	T	Monteringssats kpl. lådor i utskjut (Mekong)	Mounting kit cpl. drawers in projection (Mekong)
198	337545	T	Monteringssats kpl. mikro i utskjut (Vit)	Mounting kit cpl. micro in projection (White)
--	337546	T	Monteringssats kpl. mikro i utskjut (Mekong)	Mounting kit cpl. micro in projection (Mekong)
199	331515M	T	Hylla mikro	Shelf
200	337532	T	Skåp kpl. mikrovågsugn	Cupboard cpl. microwave oven
201	336717-GK	T	Utdragsskiva bord 450x550	Sliding leaf 450x550
202	334835M	T	List bordsstativ 750x20x13	List table stand 750x20x13
203	334834M	T	List bordsstativ 494x60x15	List table stand 494x60x15
			Dyntyger, gardiner m.m. (se tyger)	Cushion textilies, curtains etc. (see textiles)
			M= Metervara T= Tillbehör	M= On the metre T= Accessory

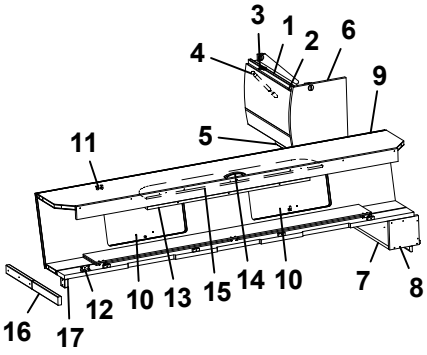
3
1
2
6
4
9
11
5
16
17
12
10
13
15
14
10
7
8

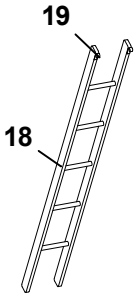
19
18

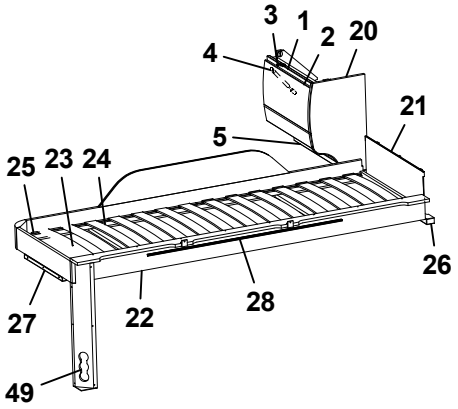
3
1
2
20
4
21
5
25
23
24
26
27
22
28
49

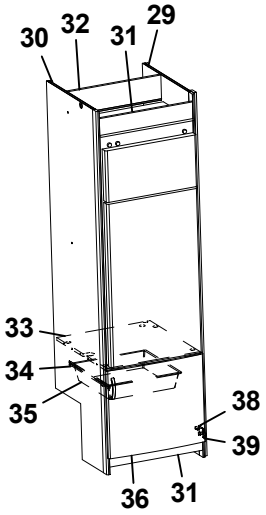
30
32
31
29
33
34
35
38
39
36
31

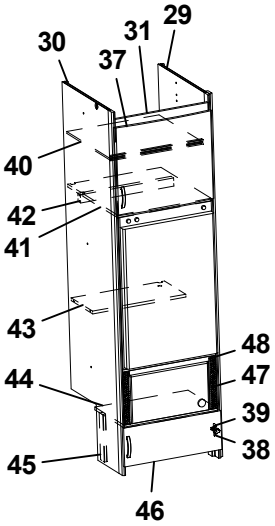
30
37
31
29
40
42
41
43
48
47
44
39
38
45
46

Pos Fig	Det. nr Part. No	Ingår Fitted	OBS!! Ange alltid årsmodell vid beställning av inredning Benämning	OBS!! Specify always year of model when ordering equipment Description
1	337937	x	Skåp gavel bak L560	Cupboard gable L560
2	337695	x	Lucka	Door
3	319978	x	Gångjärn	Hinge
--	319980	x	Platta gångjärn	Plate hinge
4	319914	x	Gasfjäder	Gas spring
--	319915	x	Fäste vinkel d:o	Angle bracket d:o
--	319916	x	Fäste runt d:o	Bracket round d:o
5	331743M	x	Hyllpaket	Shelf
6	336644	x	Gavel rundad	Gable
7	331694M	x	Hylla gavel bak	Shelf gable rear
8	331697M	x	Gavel	Gable
9	337661	x	Överbäddskåp L1980	Upper bed L1980
10	337664	x	Lucka	Door
11	860402	x	Gångjärn	Hinge
12	860405	x	Gångjärn	Hinge
13	339839	x	Regel låsning	Lock bar
14	316428	x	Handtag	Handle
15	375813	x	Rasskydd ö-bäddskåp	Protective plate
16	332661M	x	Bärregel (vikbar)	Bearing rail
17	331701M	x	Kloss bärregel	Block bearing rail
18	376697	T	Stege ö-bäddsskåp 201x1800 kpl.	Ladder upper bed 201x1800 cpl.
19	860426	T	Krok t. stege	Hook for ladder
20	336496	x	Gavel rundad	Gable
21	321209	x	Värmespalt gavel	Air gap gable
22	336381	x	Sängram vån.säng V u. ribbotten	Bed bottom L without laths
23	325430	x	Ribbotten kpl.	Laths bottom cpl.
24	311985	x	Ribba sängbotten L=718 B=63	Lath bed bottom L=718 B=63
25	312046	x	Band t. ribbotten	Band for laths bottom
26	331960M	x	Bärregel	Bearing rail
27	331961M	x	Bärregel L=440	Bearing rail L=440
28	314721	x	Skena draperi L=1100	Curtain rod L=1100
29	331240M	x	Vägg kyl H	Wall refrigerator R
30	331344M	x	Vägg kyl V	Wall refrigerator L
31	375394	x	Front skåp under kyl	Front cupboard
32	333142M	x	Bakstycke stopp kyl	Back cupboard
33	376108	x	Hylla under kyl	Shelf under refrigerator
34	312712	x	Glidlist trådback (säljes i par)	Sliding strip tray (pair)
35	310325	x	Trådback vit 427x427x85	Tray 427x427x85
36	336046	x	Lucka H 550x470	Door R 550x470
37	336045	x	Lucka V 550x470	Door L 550x470
38	316799	x	Gångjärn	Hinge
39	312588	x	Platta gångjärn	Plate hinge
40	331277M	x	Hylla	Shelf
41	331289M	x	Hylla över kyl	Shelf over refrigerator
42	321712	x	List 30x44x526	List 30x44x526
			T= Tillbehör	T= Accessory

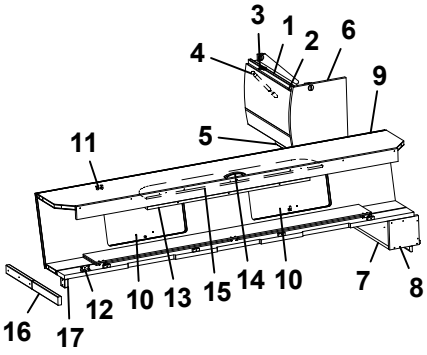
3
1
2
6
4
9
11
5
16
17
12
10
13
15
14
10
7
8

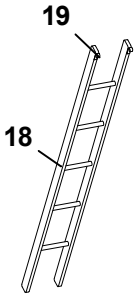
19
18

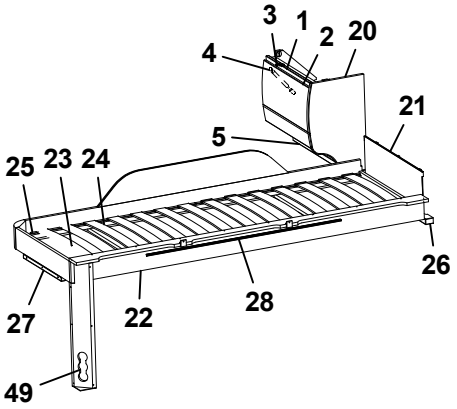
3
1
2
20
4
21
5
25
23
24
26
27
22
28
49

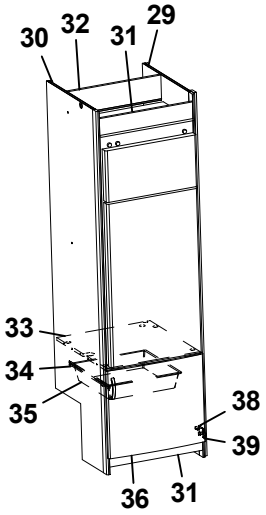
30
32
31
29
33
34
35
38
39
36
31

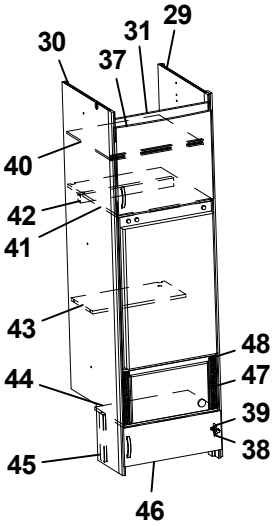
30
37
31
29
40
42
41
43
48
47
44
39
38
45
46

Pos Fig	Det. nr Part. No	Ingår Fitted	OBS!! Ange alltid årsmodell vid beställning av inredning Benämning	OBS!! Specify always year of model when ordering equipment Description
43	333271M	x	Hylla övre kyl	Shelf upper refrigerator
44	336672	x	Hylla mikro	Shelf
45	330631M	x	List folierad L=253	List L=253
46	336209-1	x	Lucka 550x208	Door 550x208
47	401685	x	Galler mikro 285x40	Grating 285x40
48	337542	x	List 15x25x450	List 15x25x450
49	333190M	x	Front el-uttag	Front outlet

T= Tillbehör

T= Accessory

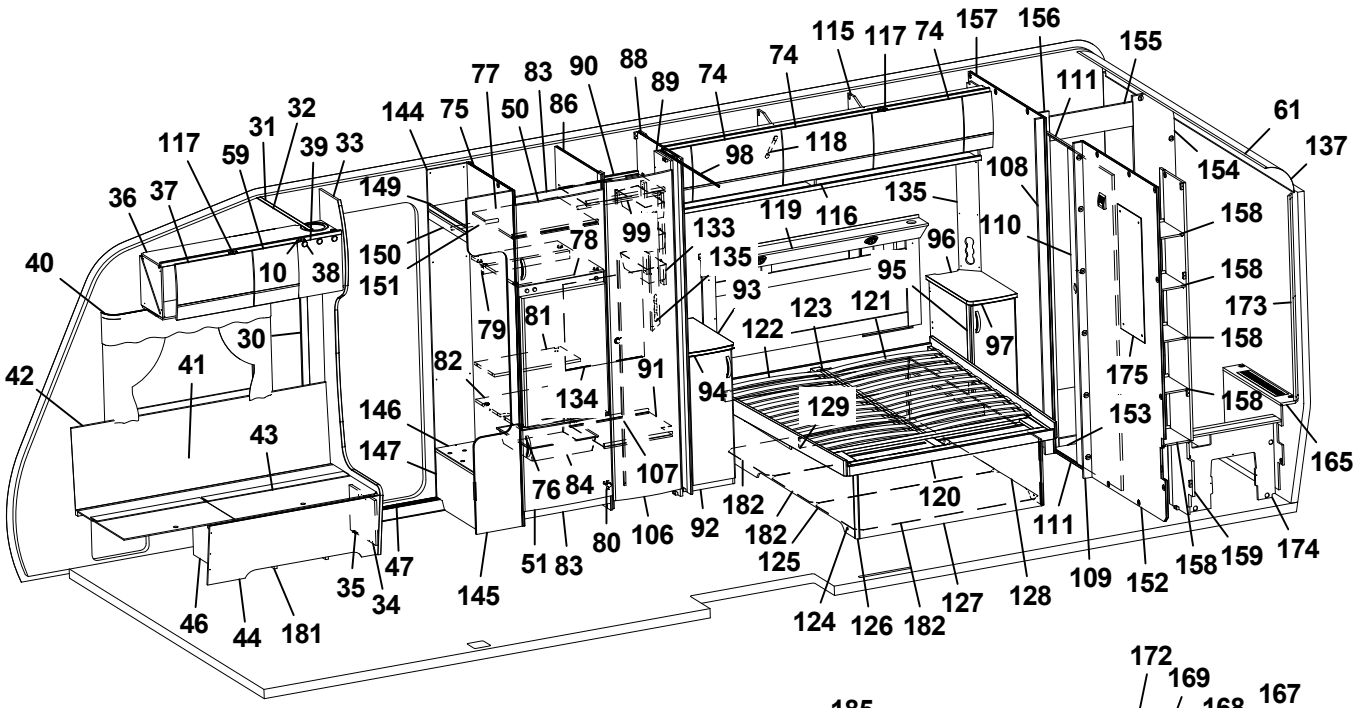
1 2 3 10 11 12 13 14 15 16 17 18 19 20 21 24 25 26 27 28 30 31 32 33 34 35 36 37 38 39 40 41 42 43 44 46 47 48 49 50 51 52 53 54 56 57 58 59 60 61 62 63 64 65 66 68 69 70 71 72 73 74 75 76 77 78 79 80 81 82 83 84 86 87 88 89 90 91 92 93 94 95 96 97 98 99 101 102 103 104 106 107 108 109 110 111 115 116 117 118 119 120 121 122 123 124 125 126 127 128 129 131 132 133 134 135 136 144 145 146 147 149 150 151 152 153 154 155 156 157 158 159 160 161 163 164 165 166 167 168 169 170 171 172 173 174 175 176 177 178 180 181 182 184 185 186 187 188 189 190 191 192 193 194 195 196 197 198 199 200 201 202 203

Pos Fig	Det. nr Part. No	Ingår Fitted	OBS!! Ange alltid årsmodell vid beställning av inredning Benämning	OBS!! Specify always year of model when ordering equipment Description
1	318657	M	Tapet vägg/tak	Wall paper
2	318584	M	Tejp tapet 20 mm	Tape, wall paper 20 mm
3	318585	M	Tejp tapet 60 mm	Tape, wall paper 60 mm
5	337815	x	Skåp kök L1120 kpl. (Vit)	Cupboard kitchen L1120 cpl. (White)
--	337821	x	Skåp kök L1120 kpl. (Mekong)	Cupboard kitchen L1120 cpl. (Mekong)
6	334712	x	Lucka H (Vit)	Door R (White)
--	336624	x	Lucka H (Mekong)	Door R (Mekong)
--	317502	x	Handtag d:o	Handle d:o
7	334713	x	Lucka V (Vit)	Door L (White)
--	336625	x	Lucka V (Mekong)	Door L (Mekong)
--	317502	x	Handtag d:o	Handle d:o
8	331385M	x	Hylla	Shelf
9	311917	x	Gångjärn	Hinge
10	312588	x	Platta gångjärn	Plate hinge
11	336084	x	Utskjut diskbänk (Vit)	Projection kitchen sink (White)
--	336777	x	Utskjut diskbänk (Mekong)	Projection kitchen sink (Mekong)
12	336108	x	Ljusramp köksskåp (vitrinskåp)	Light holder kitchen (vitrine)
--	337003	T	Ljusramp köksskåp (skåp mikro)	Light holder kitchen (microwave oven)
13	336094	x	Diskbänk kpl. u. skiva (Vit)	Kitchen sink cpl. without board (White)
--	336808	x	Diskbänk kpl. u. skiva (Mekong)	Kitchen sink cpl. without board (Mekong)
14	336099-K	x	Skiva diskbänk 1167x565	Board 1167x565
15	336098-K	x	Skiva diskbänk 40x560	Board 40x560
16	334706	x	Lådförstycke (Vit)	Drawer front (White)
--	336631	x	Lådförstycke (Mekong)	Drawer front (Mekong)
17	334707	x	Lådförstycke (Vit)	Drawer front (White)
--	336633	x	Lådförstycke (Mekong)	Drawer front (Mekong)
18	334708	x	Lucka (Vit)	Door (White)
--	336635	x	Lucka (Mekong)	Door (Mekong)
19	334709	x	Lucka (Vit)	Door (White)
--	336760	x	Lucka (Mekong)	Door (Mekong)
20	336675	x	Skärbräda	Cutting board
21	317503	x	Handtag	Handle
24	336112	x	Skåp vitrin	Vitrine
25	332233	x	Lucka vitrin H 272x450	Door vitrine R 272x450
26	332234	x	Lucka vitrin V 272x450	Door vitrine L 272x450
--	318630	x	Lås magnet d:o	Lock magnet d:o
--	318381	x	Motstycke magnetlås	Companion part
--	318379	x	Gångjärn	Hinge
--	318380	x	Täckhatt d:o	Cover d:o
--	312588	x	Platta gångjärn	Plate hinge
27	331206M	x	Hylla	Shelf
28	333409M	x	Kryddhylla	Spice rack
30	318962	x	List täck el-kabel B=45 L=2100	Cover strip B=45 L=2100
31	316270	x	List snäpp undre L2379	List under L2379
32	316268	x	List snäpp övre L2379	List upper L2379
33	336065	x	Stolpe först. L1948 kpl. m. lucka	Support bar cpl. with door
34	336064	x	Lucka	Door
35	312589	x	Gångjärn	Hinge
36	337775	x	Skåp övre elc.	Cupboard upper
37	337719	x	Lucka	Door
			M= Metervara T= Tillbehör	M= On the metre T= Accessory

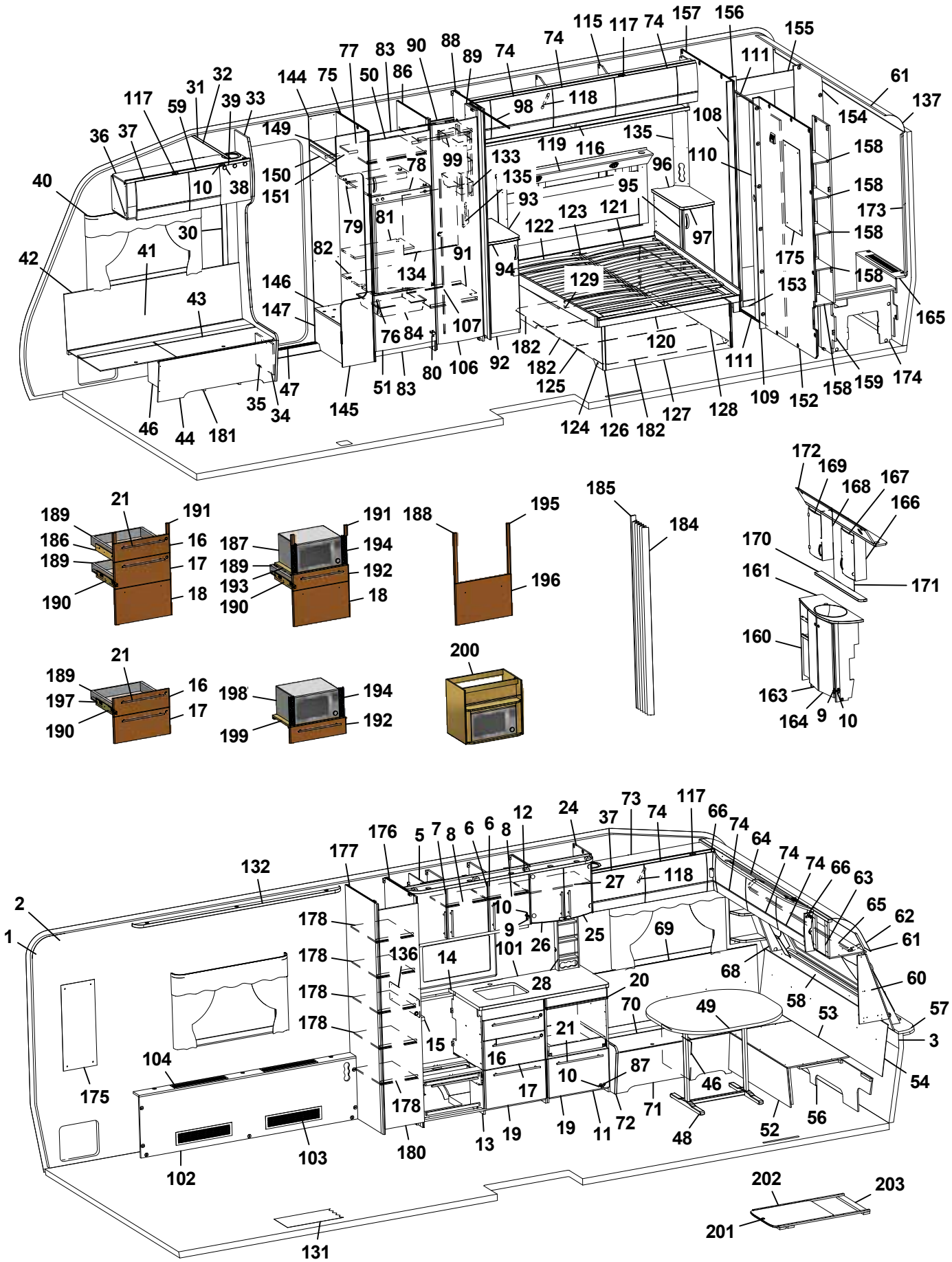
1
2
3
4
5
6
7
8
9
10
11
12
13
14
15
16
17
18
19
20
21
24
25
26
27
28
30
31
32
33
34
35
36
37
38
39
40
41
42
43
44
45
46
47
48
49
50
51
52
53
54
55
56
57
58
59
60
61
62
63
64
65
66
67
68
69
70
71
72
73
74
75
76
77
78
79
80
81
82
83
84
86
87
88
89
90
91
92
93
94
95
96
97
98
99
101
102
103
104
106
107
108
109
110
111
115
116
117
118
119
120
121
122
123
124
125
126
127
128
129
131
132
133
134
135
136
144
145
146
147
149
150
151
152
153
154
155
156
157
158
159
160
161
163
164
165
166
167
168
169
170
171
172
173
174
175
176
177
178
180
181
182
184
185
186
187
188
189
190
191
192
193
194
195
196
197
198
199
200
201
202
203

Pos Fig	Det. nr Part. No	Ingår Fitted	OBS!! Ange alltid årsmodell vid beställning av inredning Benämning	OBS!! Specify always year of model when ordering equipment Description
38	318379	x	Gångjärn	Hinge
--	318380	x	Täckhatt d:o	Cover d:o
39	331214	x	Lucka	Door
40	316898	x	Skena gardin L1020	Curtain rod L1020
41	339355	x	Värmespalt H fram	Air gap R.F.
42	319821	M	List kant mörkbrun	Strip, dark brown
43	336883	x	Lock bäddlåda H F	Cover bedbox R.F.
--	319024	x	Matta grå textil m. tejp d:o	Carpet gray textile with tape d:o
44	336881	x	Front bäddlåda H F	Front bed box R.F.
46	312825	x	Stöd bäddlåda HF	Support bed box
47	314687	x	Tröskel aluminium L=850	Threshold aluminium L=850
48	319859	x	Bordsstativ	Table stand
49	335940-K	x	Bordsskiva 1025x940	Table top 1025x940
--	337413	x	List bord 400x55x26	List table 400x55x26
--	375774-K	x	Bordsskiva 1025x940 (Svit)	Table top 1025x940 (Svit)
50	336045	x	Lucka V 550x470	Door L 550x470
51	336046	x	Lucka H 550x470	Door R 550x470
52	331245M	x	Front bäddlåda gavel	Front bed box gable
53	331246M	x	Skiva rundsittgrupp	Sheet seat
54	337182	x	Värmespalt gavel fram	Air gap
56	337153	x	Stöd sittgrupp	Support
57	213471	x	Hylla front kpl. L2376	Shelf front cpl. L2376
58	336132	x	Luftspalt fronthylla	Air gap shelf front
--	317369	x	Raskant plast L=2600	Cantlist shelf front L=2600
59	337790	x	Lucka	Door
60	338518	x	Hylla hörn H	Shelf R
61	313884	x	List plast radie L=2379	List L=2379
62	316005	x	Skiva plast 295x2363x1	Plastic sheet
63	337693	x	Skåp gavel fram L=2360	Cupboard L=2360
--	319978	x	Gångjärn d:o	Hinge d:o
--	319979	x	Platta gångjärn d:o	Plate hinge d:o
64	336063	x	Ljusramp gavelskåp	Light holder
65	316900	x	Skena gardin L1920	Curtain rod L1920
66	337738	x	Hörn inredning	Corner
--	311917	x	Gångjärn d:o	Hinge d:o
--	319909	x	Platta gångjärn d:o	Plate hinge d:o
68	338520	x	Hylla hörn V	Shelf L
69	337171	x	Värmespalt V fram	Air gap L.F.
70	333906	x	Lock bäddlåda V F	Cover bed box L.F
--	319024	x	Matta grå textil m. tejp d:o	Carpet gray textile with tape d:o
71	331232M	x	Front bäddlåda V F	Front bed box L.F.
72	336067	x	Gavel bäddlåda V F	Gable bed box L.F
73	337765	x	Skåp övre L=1108	Cupboard upper L=1108
--	337708	T	Skåp övre L=1108 (Svit)	Cupboard upper L=1108 (Svit)
74	337695	x	Lucka	Door
75	331344M	x	Vägg kyl V	Wall refrigerator L
76	316428	x	Handtag	Handle
77	331277M	x	Hylla	Shelf
78	331289M	x	Hylla över kyl	Shelf over refrigerator
79	321712	x	List 30x44x526	List 30x44x526
			M= Metervara T= Tillbehör	M= On the metre T= Accessory

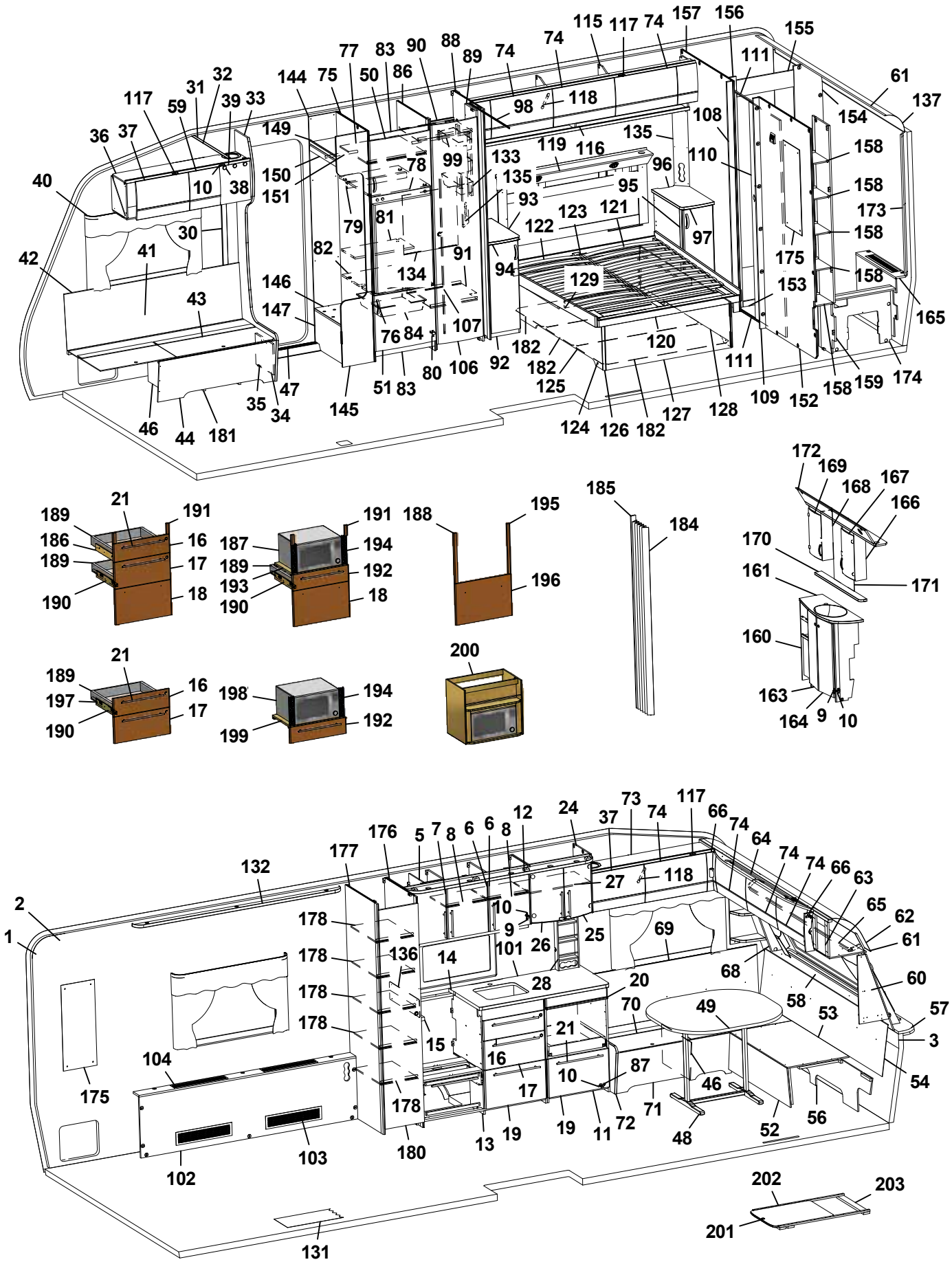
1
2
3
9
10
11
12
13
14
15
16
17
18
19
20
21
24
25
26
27
28
31
32
33
34
35
36
37
38
39
40
41
42
43
44
46
47
48
49
50
51
52
53
54
56
57
58
59
60
61
62
63
64
65
66
68
69
70
71
72
73
74
75
76
77
78
79
80
81
82
83
84
86
87
88
89
90
91
92
93
94
95
96
97
98
99
101
102
103
104
106
107
108
109
110
111
115
116
117
118
119
120
121
122
123
124
125
126
127
128
129
131
132
133
134
135
136
144
145
146
147
149
150
151
152
153
154
155
156
157
158
159
160
161
163
164
165
166
167
168
169
170
171
172
173
174
175
176
177
178
180
181
182
184
185
186
187
188
189
190
191
192
193
194
195
196
197
198
199
200
201
202
203

Pos Fig	Det. nr Part. No	Ingår Fitted	OBS!! Ange alltid årsmodell vid beställning av inredning Benämning	OBS!! Specify always year of model when ordering equipment Description
80	316799	x	Gångjärn	Hinge
81	333271M	x	Hylla övre kyl	Shelf upper refrigerator
82	376108	x	Hylla under kyl	Shelf under refrigerator
83	375394	x	Front skåp under kyl	Front cupboard
84	310325	x	Trådback vit 427x427x85	Tray 427x427x85
--	312712	x	Glidlist trådback (säljes i par)	Sliding strip tray (pair)
86	331240M	x	Vägg kyl H	Wall refrigerator R
87	315202	x	Gångjärn	Hinge
88	334359M	x	Vägg garderob H	Wall wardrobe R
89	331238M	x	Nisch, vikdörr	Niche folding door
90	331279M	x	Hylla garderob övre	Shelf wardrobe upper
91	331274M	x	Hylla garderob nedre	Shelf wardrobe under
92	336282	x	Hurts V kpl. u. skiva	Cupboard L cpl. without board
--	332508M	x	Hylla d:o	Shelf d:o
93	336285-K	x	Skiva hurts 295x550	Board cupboard
94	336283	x	Lucka V 270x745	Door
95	336424	x	Hurts H kpl. u. skiva	Cupboard R cpl. without board
--	332508M	x	Hylla d:o	Shelf d:o
96	336421-K	x	Skiva hurts 295x550	Board cupboard
97	336138	x	Lucka H 270x745	Door
98	318104	x	Skena draperi L=1730	Drapery rail L=1730
99	316197	x	Galgstång L=782	Clothes hanger L=782
101	319780-A	T	Köksskiva vägg svart skiffer	Protection kitchen, black
--	319780-L	T	Köksskiva vägg natur skiffer	Protection kitchen, grey
102	338564	x	Front kpl.	Front cpl.
103	319018	x	Galler ventilation al. 500x110	Ventilation grille al. 500x110
104	319198	x	Galler ventilation al. 480x80	Ventilation grille al. 480x80
106	335925	x	Dörr 415x1850	Door 415x1850
107	314523	x	Rätningslist dörr L=1715	List L=1715
108	338649	x	Front vägg tvättrum H	Front R
109	338648	x	Front vägg tvättrum V	Front L
110	331914M	x	Skjutdörr tvättrum	Door
111	316030	x	Skena skjutdörr	Curtain rod
115	338035	x	Skåp övre L=2021	Cupboard upper L=2021
116	330756M	x	Hyllpaket	Shelf
117	319978	x	Gångjärn	Hinge
--	319980	x	Platta gångjärn	Plate hinge
118	319914	x	Gasfjäder	Gas spring
--	319915	x	Fäste vinkel d:o	Angle bracket d:o
--	319916	x	Fäste runt d:o	Bracket round d:o
119	336272	x	Värmespalt kpl. m. tyg och belysning	Air gap cpl. with fabric and illumination
--	336276	T	Värmespalt kpl. m. tyg och belysning (Svit)	Air gap cpl. with fabric and illumination (Svit)
120	334696M	x	Sängram u. ribbotten	Bed bottom without laths
--	319652	x	Skena utdrag säng L=350 (säljes i par)	Slide bar L=350 (exp. in pair)
121	334622	x	Ribbotten kpl.	Laths bottom cpl.
122	311985	x	Ribba sängbotten L=718 B=63	Lath bed bottom L=718 B=63
123	312046	x	Band t. ribbotten	Band for laths bottom
124	337307	x	Sänglåda kpl.	Bed box cpl.
125	337309	x	Gavel säng V	Gable bed L
126	319776	x	List hörn L=2500	Corner strip L=2500
			M= Metervara T= Tillbehör	M= On the metre T= Accessory

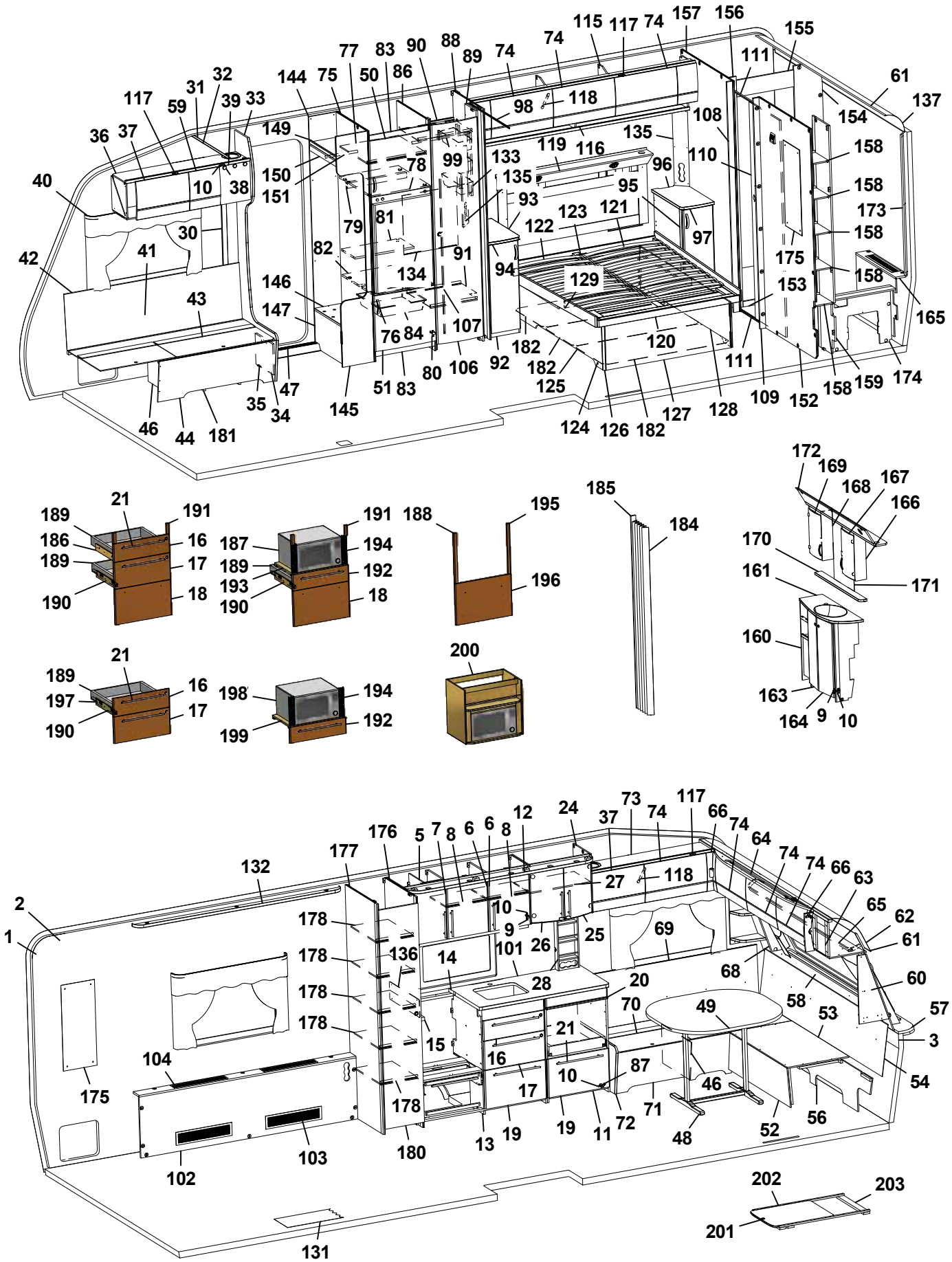
1
2
3
9
10
11
12
13
14
15
16
17
18
19
20
21
24
25
26
27
28
31
32
33
34
35
36
37
38
39
40
41
42
43
44
46
47
48
49
50
51
52
53
54
56
57
58
59
60
61
62
63
64
65
66
68
69
70
71
72
73
74
75
76
77
78
79
80
81
82
83
84
86
87
88
89
90
91
92
93
94
95
96
97
98
99
101
102
103
104
106
107
108
109
110
111
115
116
117
118
119
120
121
122
123
124
125
126
127
128
129
131
132
133
134
135
136
144
145
146
147
149
150
151
152
153
154
155
156
157
158
159
160
161
163
164
165
166
167
168
169
170
171
172
173
174
175
176
177
178
180
181
182
184
185
186
187
188
189
190
191
192
193
194
195
196
197
198
199
200
201
202
203

Pos Fig	Det. nr Part. No	Ingår Fitted	OBS!! Ange alltid årsmodell vid beställning av inredning Benämning	OBS!! Specify always year of model when ordering equipment Description
127	337308	x	Front säng	Front bed
128	337310	x	Gavel säng H	Gable bed R
129	330781	x	List furu 1123x55x17,5	Wood lath pine 1123x55x17,5
131	319931	M²	Matta golv, trämönstrad ljusgrå	Carpet floor, wood design light grey
--	319230	T	Matta golv, klinkermönster mörkgrå	Carpet floor, clinker design dark grey
--	319888	T	Matta golv, klinkermönster ljusgrå	Carpet floor, clinker design light grey
--	319393	T	Matta golv, antik planka	Carpet floor, antique plank
132	336641	x	Ramp gardinupphängning L=1850	Holder curtains hanging L=1850
133	319759	x	Korg, garderob	Basket, wardrobe
--	335802	x	List för korgar	List för baskets
134	336261	x	Täckskiva exp.kärl	Cover expansion vessel
135	334420M	x	Front el-uttag	Front outlet
136	401715	x	Flamskydd	Flame guard
137	316005	x	Skiva plast 295x2363x1	Plastic sheet
144	337314	x	Vägg instegsgarderob V	Wall wardrobe L
145	337168	x	Vägg instegsgarderob H	Wall wardrobe R
146	319881	x	Hylla insteg	Shelf
147	337317	x	Front instegsgarderob	Front
149	337315	x	Hylla	Shelf
150	331242M	x	Front övre	Front upper
151	316197	x	Galgstång L=782	Clothes hanger L=782
152	338638	x	Vägg tvättrum	Wall washroom
153	332955M	x	Tröskel	Threshold
154	333500M	x	Vägg tvättrum	Wall
155	332956M	x	Överbit tvättrum	Overlap washroom
156	332957M	x	List poppel 15x63x1948	List 15x63x1948
157	338636	x	Vägg garderob H	Wall wardrobe R
158	331894M	x	Hylla	Shelf
159	337075	x	Vägg garderob H	Wall wardrobe R
160	337048	x	Skåp tvättställ u. skiva	Cupboard washroom without board
161	337049-K	x	Skiva skåp tvättställ	Board cupboard wash basin
163	336056	x	Lucka V	Door L
164	336055	x	Lucka H	Door R
165	337050	x	Front gavel bak	Front
--	319198	x	Galler ventilation d:o	Ventilation grille d:o
166	331911M	x	Skåp tvättrum H	Cupboard washroom R
167	331778	x	Lucka H	Door R
168	331912M	x	Skåp tvättrum V	Cupboard washroom L
169	331779	x	Lucka V	Door L
170	337069-K	x	Hylla	Shelf
171	315999	x	Spegel 440x700x3	Mirror 440x700x3
172	337064	x	Ljusramp	Light holder
173	335718	x	Front hörn	Front
174	337046	x	Täckfront	Front
175	316039	x	Spegel 300x725x3	Mirror 300x725x3
--	319883	T	Spegel 300x725x3 (Svit)	Mirror 300x725x3 (Svit)
176	338645	x	Vägg garderob H	Wall wardrobe R
177	338647	x	Vägg garderob V	Wall wardrobe L
178	332391M	x	Hylla	Shelf
180	337792	x	Dörr 350x1850	Door 350x1850
			M= Metervara T= Tillbehör	M= On the metre T= Accessory

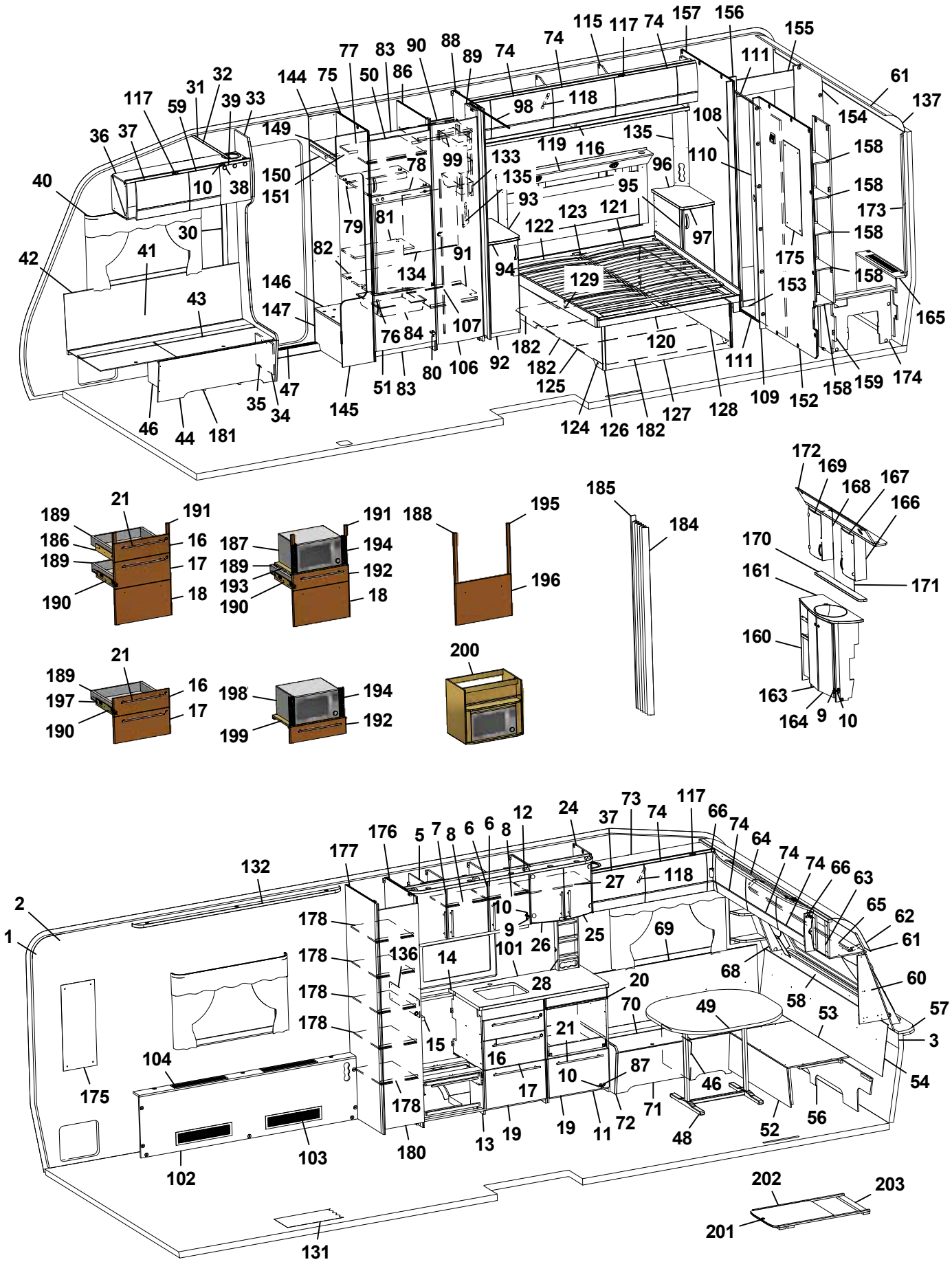
1
2
3
4
5
6
7
8
9
10
11
12
13
14
15
16
17
18
19
20
21
24
25
26
27
28
30
31
32
33
34
35
36
37
38
39
40
41
42
43
44
46
47
48
49
50
51
52
53
54
56
57
58
59
60
61
62
63
64
65
66
68
69
70
71
72
73
74
75
76
77
78
79
80
81
82
83
84
86
87
88
89
90
91
92
93
94
95
96
97
98
99
101
102
103
104
106
107
108
109
110
111
115
116
117
118
119
120
121
122
123
124
125
126
127
128
129
131
132
133
134
135
136
144
145
146
147
149
150
151
152
153
154
155
156
157
158
159
160
161
163
164
165
166
167
168
169
170
171
172
173
174
175
176
177
178
180
181
182
184
185
186
187
188
189
190
191
192
193
194
195
196
197
198
199
200
201
202
203

Pos Fig	Det. nr Part. No	Ingår Fitted	OBS!! Ange alltid årsmodell vid beställning av inredning Benämning	OBS!! Specify always year of model when ordering equipment Description
181	337582	x	Luftspalt H-fram	Air gap R front
182	334280	x	Luftspalt sänglåda	Air gap bed box
184	315216	T	Vikdörr 1900x1500	Folding door
185	376461	T	Bakdel nisch vikdörr	Back niche folding door
186	336095	x	Monteringssats kpl. lådor (Vit)	Mounting kit cpl. drawers (White)
--	336809	x	Monteringssats kpl. lådor (Mekong)	Mounting kit cpl. drawers (Mekong)
187	337537	T	Monteringssats kpl. mikro (Vit)	Mounting kit cpl. micro (White)
--	337539	T	Monteringssats kpl. mikro (Mekong)	Mounting kit cpl. micro (Mekong)
188	336097	T	Monteringssats kpl. ugn (Vit)	Mounting kit cpl. oven (White)
--	336811	T	Monteringssats kpl. ugn (Mekong)	Mounting kit cpl. oven (Mekong)
189	317514	x	Låda	Drawer
190	317382	x	Glidskena låda (säljes i par)	Slide bar, drawer (exp. in pair)
--	801701	x	Skruv 6x16 d:o	Screw 6x16 d:o
191	336092	x	Passbit 95x30x16 (Mekong)	Gauge block 95x30x16 (Mekong)
192	337540	T	Lådförstycke (Vit)	Drawer front (White)
--	337541	T	Lådförstycke (Mekong)	Drawer front (Mekong)
193	331472M	T	Hylla mikro	Shelf
194	401998	T	Galler mikro	Grating
195	336086	T	Passbit 460x30x16	Gauge block 460x30x16
196	334714	T	Lucka (Vit)	Door (White)
--	336637	T	Lucka (Mekong)	Door (Mekong)
197	334732	T	Monteringssats kpl. lådor i utskjut (Vit)	Mounting kit cpl. drawers in projection (White)
--	336778	T	Monteringssats kpl. lådor i utskjut (Mekong)	Mounting kit cpl. drawers in projection (Mekong)
198	337545	T	Monteringssats kpl. mikro i utskjut (Vit)	Mounting kit cpl. micro in projection (White)
--	337546	T	Monteringssats kpl. mikro i utskjut (Mekong)	Mounting kit cpl. micro in projection (Mekong)
199	331515M	T	Hylla mikro	Shelf
200	337532	T	Skåp kpl. mikrovågsugn	Cupboard cpl. microwave oven
201	336717-GK	T	Utdragsskiva bord 450x550	Sliding leaf 450x550
202	334835M	T	List bordsstativ 750x20x13	List table stand 750x20x13
203	334834M	T	List bordsstativ 494x60x15	List table stand 494x60x15
			Dyntyger, gardiner m.m. (se tyger)	Cushion textilies, curtains etc. (see textiles)
			M= Metervara T= Tillbehör	M= On the metre T= Accessory

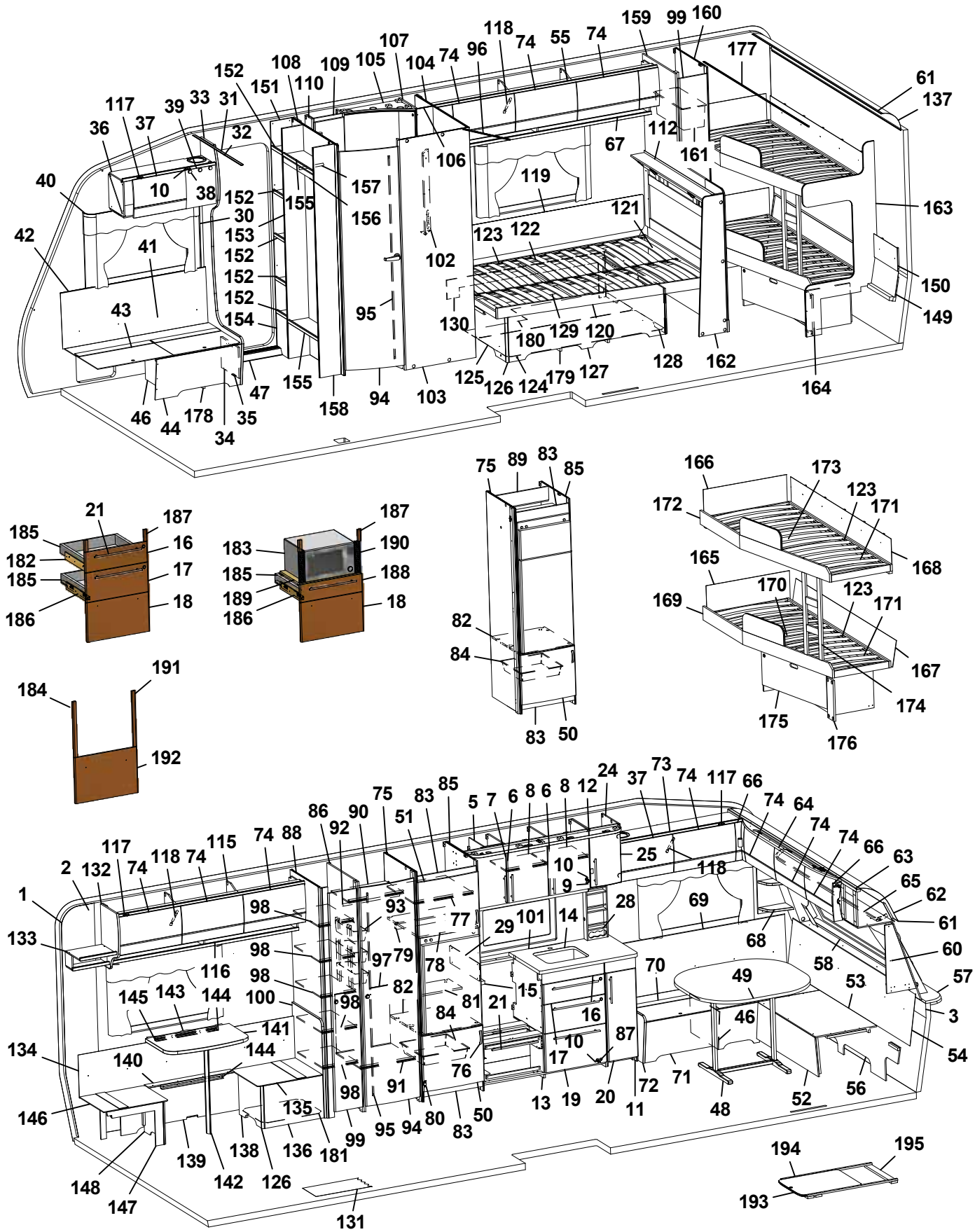
1 2 3 10 11 13 15 16 17 18 19 20 21 25 28 29 30 32 33 34 35 36 37 38 39 40 41 42 43 44 46 47 48 49 50 52 53 54 56 57 58 60 61 62 63 64 65 66 68 69 70 71 72 73 74 75 76 77 78 79 80 82 83 84 85 86 87 88 89 90 91 92 93 94 95 96 97 98 99 100 101 102 103 104 105 106 107 108 109 110 111 112 115 116 117 118 119 120 121 122 123 124 125 126 127 128 129 130 131 132 133 134 135 136 138 139 140 141 142 143 144 145 146 147 148 149 150 151 152 153 154 155 156 157 158 159 160 161 162 163 164 165 166 167 168 169 170 171 172 173 174 175 176 177 178 179 180 181 183 185 186 187 188 189 190 191 192 193 194 195

Pos Fig	Det. nr Part. No	Ingår Fitted	OBS!! Ange alltid årsmodell vid beställning av inredning Benämning	OBS!! Specify always year of model when ordering equipment Description
1	318657	M	Tapet vägg/tak	Wall paper
2	318584	M	Tejp tapet 20 mm	Tape, wall paper 20 mm
3	318585	M	Tejp tapet 60 mm	Tape, wall paper 60 mm
5	337815	x	Skåp kök L1120 kpl. (Vit)	Cupboard kitchen L1120 cpl. (White)
--	337821	x	Skåp kök L1120 kpl. (Mekong)	Cupboard kitchen L1120 cpl. (Mekong)
6	334712	x	Lucka H (Vit)	Door R (White)
--	336624	x	Lucka H (Mekong)	Door R (Mekong)
--	317502	x	Handtag d:o	Handle d:o
7	334713	x	Lucka V (Vit)	Door L (White)
--	336625	x	Lucka V (Mekong)	Door L (Mekong)
--	317502	x	Handtag d:o	Handle d:o
8	331385M	x	Hylla	Shelf
9	311917	x	Gångjärn	Hinge
10	312588	x	Platta gångjärn	Plate hinge
11	336446	x	Utskjut diskbänk (Vit)	Projection kitchen sink (White)
--	336824	x	Utskjut diskbänk (Mekong)	Projection kitchen sink (Mekong)
12	336312	x	Ljusramp köksskåp	Light holder kitchen
13	336094	x	Diskbänk kpl. u. skiva (Vit)	Kitchen sink cpl. without board (White)
--	336808	x	Diskbänk kpl. u. skiva (Mekong)	Kitchen sink cpl. without board (Mekong)
14	338643-K	x	Skiva diskbänk 887x565	Board 882x887x565
15	336098-K	x	Skiva diskbänk 560x40	Board 560x40
16	334706	x	Lådförstycke (Vit)	Drawer front (White)
--	336631	x	Lådförstycke (Mekong)	Drawer front (Mekong)
17	334707	x	Lådförstycke (Vit)	Drawer front (White)
--	336633	x	Lådförstycke (Mekong)	Drawer front (Mekong)
18	334708	x	Lucka (Vit)	Door (White)
--	336635	x	Lucka (Mekong)	Door (Mekong)
19	334709	x	Lucka (Vit)	Door (White)
--	336760	x	Lucka (Mekong)	Door (Mekong)
20	334740	x	Lucka (Vit)	Door (White)
--	336825	x	Lucka (Mekong)	Door (Mekong)
21	317503	x	Handtag	Handle
24	336313	x	Skåp vitrin kpl.	Vitrine
--	331212M	x	Hylla d:o	Shelf d:o
25	332233	x	Lucka H	Door R
--	314350	x	Lås magnet d:o	Lock magnet d:o
--	318381	x	Motstycke magnetlås	Companion part
--	318379	x	Gångjärn d:o	Hinge d:o
--	318380	x	Täckhatt d:o	Cover d:o
--	312588	x	Platta gångjärn	Plate hinge
28	333409M	x	Kryddhylla	Spice rack
29	401715	x	Flamskydd	Flame guard
30	318962	x	List täck el-kabel B=45 L=2100	Cover strip B=45 L=2100
31	316270	x	List snäpp undre L2379	List under L2379
32	316268	x	List snäpp övre L2379	List upper L2379
33	336065	x	Stolpe först. L1948 kpl. m. lucka	Support bar cpl. with door
34	336064	x	Lucka	Door
35	312589	x	Gångjärn	Hinge
36	337768	x	Skåp övre elc.	Cupboard upper
37	337719	x	Lucka	Door
			M= Metervara T= Tillbehör	M= On the metre T= Accessory

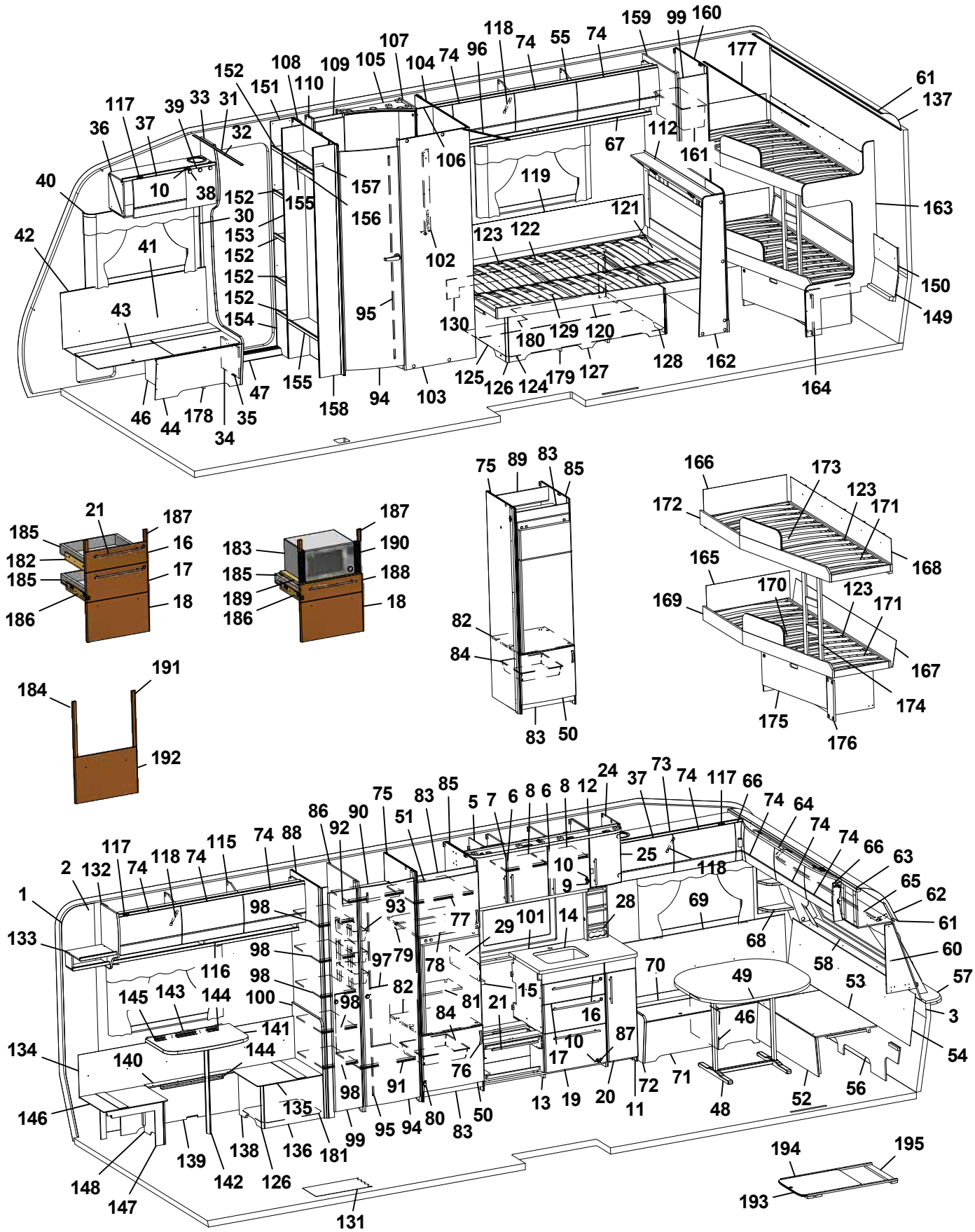
159 99 160 177 61 137 112 161 67 163 150 149 164 128 162 130 180 129 120 179 127 125 126 124 119 121 123 122 102 95 106 118 74 55 74 107 104 74 96 105 108 109 110 152 151 157 156 155 117 39 33 31 32 36 37 10 38 40 42 41 43 152 30 153 152 152 152 154 47 46 44 178 34 35 158 94 103

21 187 185 16 182 17 185 18 186

187 183 190 185 188 189 18 186

75 89 83 85 82 84 83 50

166 173 123 171 172 168 165 170 123 171 169 167 174 175 176

191 184 192

1 133 2 132 117 74 118 74 115 74 88 86 90 92 75 51 83 85 5 7 6 8 6 8 12 24 37 73 74 117 66 74 64 74 74 66 63 65 62 61 60 58 57 53 3 54 98 93 77 29 101 14 28 25 10 9 118 69 68 98 97 79 78 98 82 15 98 100 98 81 21 84 16 70 49 46 87 10 17 72 71 48 52 56 134 140 144 141 145 143 144 116 146 135 139 138 136 181 99 95 94 80 83 50 13 19 20 11 91 76 148 147 142 126 131 194 195 193

Pos Fig	Det. nr Part. No	Ingår Fitted	OBS!! Ange alltid årsmodell vid beställning av inredning Benämning	OBS!! Specify always year of model when ordering equipment Description
38	318379	x	Gångjärn	Hinge
--	318380	x	Täckhatt d:o	Cover d:o
39	331214	x	Lucka	Door
40	316898	x	Skena gardin L1020	Curtain rod L1020
41	339356	x	Värmespalt H fram	Air gap R.F.
42	319821	M	List kant mörkbrun	Strip, dark brown
43	336858	x	Lock bäddlåda H F	Cover bedbox R.F.
--	319024	x	Matta grå textil m. tejp d:o	Carpet gray textile with tape d:o
44	336859	x	Front bäddlåda H F	Front bed box R.F.
46	312825	x	Stöd bäddlåda HF	Support bed box
47	314687	x	Tröskel aluminium L=850	Threshold aluminium L=850
48	319859	x	Bordsstativ	Table stand
49	335940-K	x	Bordsskiva 940x1025	Table top 940x1025
--	337413	x	List bord 400x55x26	List table 400x55x26
--	375774-K	x	Bordsskiva 940x1025 (Svit)	Table top 940x1025 (Svit)
50	336045	x	Lucka V 550x470	Door L 550x470
51	336046	x	Lucka H 550x470	Door R 550x470
52	331245M	x	Front bäddlåda gavel	Front bed box gable
53	331246M	x	Skiva rundsittgrupp	Sheet seat
54	337182	x	Värmespalt gavel fram	Air gap
55	338035	x	Skåp övre L=2021	Cupboard upper L=2021
--	319978	x	Gångjärn d:o	Hinge d:o
--	319980	x	Platta gångjärn d:o	Plate hinge d:o
56	337153	x	Stöd sittgrupp	Support
57	213471	x	Hylla front kpl. L2376	Shelf front cpl. L2376
58	336132	x	Luftspalt fronthylla	Air gap shelf front
--	317369	x	Raskant plast L=2600	Cantlist shelf front L=2600
60	338518	x	Hylla hörn H	Shelf R
61	313884	x	List plast radie L=2379	List L=2379
62	316005	x	Skiva plast 295x2363x1	Plastic sheet
63	337693	x	Skåp gavel fram L=2360	Cupboard L=2360
--	319978	x	Gångjärn d:o	Hinge d:o
--	319979	x	Platta gångjärn d:o	Plate hinge d:o
64	336063	x	Ljusramp gavelskåp	Light holder
65	316900	x	Skena gardin L1920	Curtain rod L1920
66	337738	x	Hörn inredning	Corner
--	311917	x	Gångjärn d:o	Hinge d:o
--	319909	x	Platta gångjärn d:o	Plate hinge d:o
67	330756M	x	Hyllpaket	Shelf
68	338520	x	Hylla hörn V	Shelf L
69	337171	x	Värmespalt V fram	Air gap L.F.
70	333906	x	Lock bäddlåda V F	Cover bed box L.F
--	319024	x	Matta grå textil m. tejp d:o	Carpet gray textile with tape d:o
71	331232M	x	Front bäddlåda V F	Front bed box L.F.
72	336067	x	Gavel bäddlåda V F	Gable bed box L.F
73	337765	x	Skåp övre L=1108	Cupboard upper L=1108
--	337708	T	Skåp övre L=1108 (Svit)	Cupboard upper L=1108 (Svit)
74	337695	x	Lucka	Door
75	338707	x	Vägg kyl V	Wall refrigerator L
76	316428	x	Handtag	Handle
			M= Metervara T= Tillbehör	M= On the metre T= Accessory

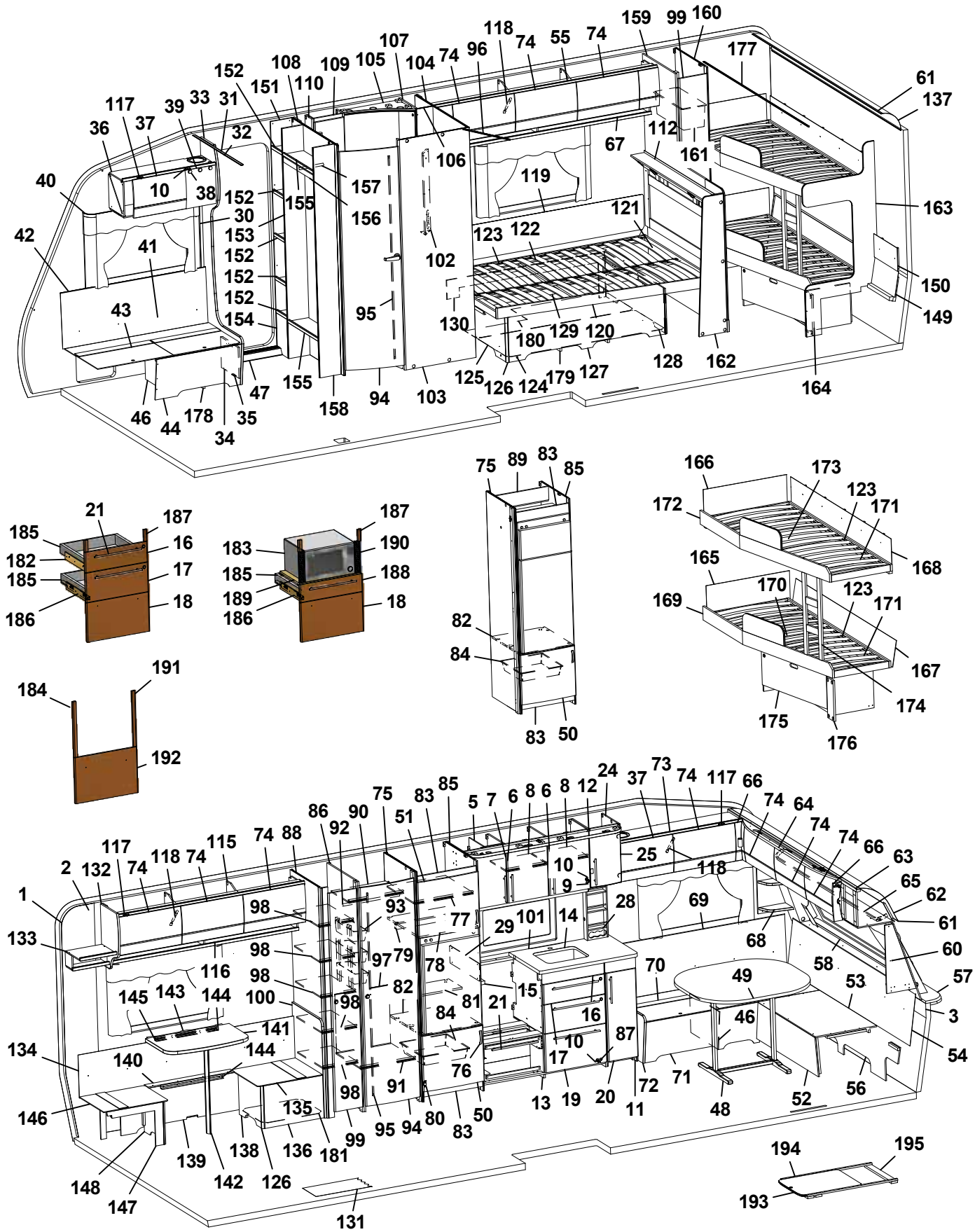
159 99 160 177 61 137 118 74 55 74 107 104 74 96 105 109 108 152 151 110 117 39 33 31 36 37 32 106 67 112 161 40 10 38 152 155 157 156 30 153 152 152 152 154 42 41 43 119 121 123 122 102 95 130 129 120 180 163 150 149 128 162 164 125 126 124 179 127 158 94 103 47 155 46 44 178 34 35
21 187 185 16 182 17 185 18 186
187 183 190 185 188 189 18 186
75 89 83 85 82 84 83 50
166 173 123 171 172 168 165 170 123 171 169 167 174 175 176
191 184 192
2 132 117 74 118 74 115 74 88 86 92 90 75 51 83 85 5 7 6 8 6 8 12 24 37 73 74 117 66 74 64 74 74 66 63 65 62 61 60 58 57 53 3 54 1 133 98 93 77 29 101 14 28 10 9 25 118 69 68 70 49 46 87 72 71 48 52 56 98 97 79 78 15 16 21 81 84 76 17 10 13 19 20 11 91 80 83 50 98 82 98 100 98 116 145 143 144 141 134 140 144 146 135 139 138 136 181 99 95 94 142 126 148 147 131
194 195 193

Pos Fig	Det. nr Part. No	Ingår Fitted	OBS!! Ange alltid årsmodell vid beställning av inredning Benämning	OBS!! Specify always year of model when ordering equipment Description
77	331277M	x	Hylla	Shelf
78	331289M	x	Hylla över kyl	Shelf over refrigerator
79	321712	x	List 30x44x526	List 30x44x526
80	316799	x	Gångjärn	Hinge
81	333271M	x	Hylla övre kyl	Shelf upper refrigerator
82	376108	x	Hylla under kyl	Shelf under refrigerator
83	375394	x	Front skåp under kyl	Front cupboard
84	310325	x	Trådback vit 427x427x85	Tray 427x427x85
--	312712	x	Glidlist trådback (säljes i par)	Sliding strip tray (pair)
85	331592M	x	Vägg kyl H	Wall refrigerator R
86	338706	x	Vägg garderob H	Wall wardrobe R
87	315202	x	Gångjärn	Hinge
88	338704	x	Vägg garderob V	Wall wardrobe L
89	333142M	T	Bakstycke stopp kyl	Back cupboard
90	338709	x	Hylla garderob övre	Shelf wardrobe upper
91	338710	x	Hylla garderob nedre	Shelf wardrobe under
92	316197	x	Galgstång L=782	Clothes hanger L=782
93	319759	x	Korg, garderob	Basket, wardrobe
--	335802	x	List för korgar	List för baskets
94	335919	x	Dörr 490x1850	Door 490x1850
95	314523	x	Rätningslist dörr L=1715	List L=1715
96	314917	x	Skena draperi L=1190	Drapery rail L=1190
97	336261	x	Täckskiva exp.kärl	Cover expansion vessel
98	338708	x	Hylla garderob	Shelf wardrobe
99	376043	x	Dörr 260x1850	Door 260x1850
--	314523	x	Rätningslist dörr L=1715	List L=1715
100	338672	x	Vägg vid bäddlåda	Wall by bed box
101	350022-A	T	Köksskiva vägg svart skiffer	Protection kitchen, black
--	350022-L	T	Köksskiva vägg natur skiffer	Protection kitchen, grey
102	335788M	x	Front el-uttag	Front outlet
103	338657	x	Vägg tvättrum yttre	Wall washroom
104	338655	x	Vägg tvättrum H	Wall washroom R
105	336141	x	Ljusramp tvättrum	Light holder
106	338653	x	Vägg tvättrum	Wall washroom
107	338650	x	Vägg tvättrum	Wall washroom
108	338696	x	Vägg tvättrum V	Wall washroom L
109	339116	x	Skåp tvättrum	Cupboard
110	339120	x	Hylla	Shelf
112	336272	x	Värmespalt kpl. m. tyg och belysning	Air gap cpl. with fabric and illumination
--	336276	T	Värmespalt kpl. m. tyg och belysning (Svit)	Air gap cpl. with fabric and illumination (Svit)
115	337967	x	Skåp övre L=1680	Cupboard upper L=1680
116	331933M	x	Hyllpaket	Shelf
117	319978	x	Gångjärn	Hinge
--	319980	x	Platta gångjärn	Plate hinge
118	319914	x	Gasfjäder	Gas spring
--	319915	x	Fäste vinkel d:o	Angle bracket d:o
--	319916	x	Fäste runt d:o	Bracket round d:o
119	339334	x	Värmespalt	Air gap
120	338662	x	Sängram u. ribbotten	Bed bottom without laths
121	338664	x	Ribbotten kpl.	Laths bottom cpl.
			M= Metervara T= Tillbehör	M= On the metre T= Accessory

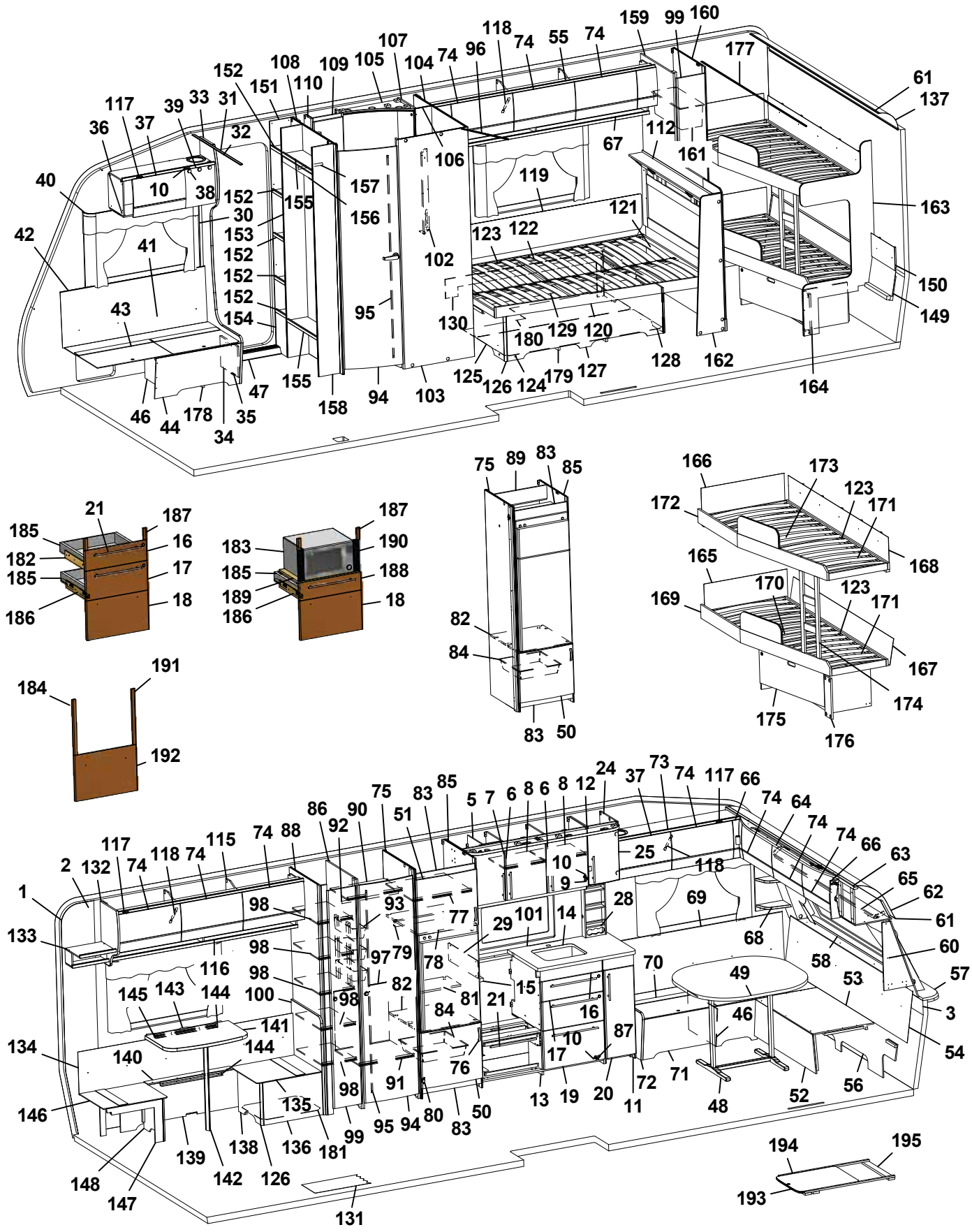
1 2 3 4 5 6 7 8 9 10 11 12 13 14 15 16 17 18 19 20 21 24 25 28 29 30 31 32 33 34 35 36 37 38 39 40 41 42 43 44 46 47 48 49 50 51 52 53 54 56 57 58 60 61 62 63 64 65 66 68 69 70 71 72 73 74 75 76 77 78 79 80 81 82 83 84 85 86 87 88 89 90 91 92 93 94 95 96 97 98 99 100 101 102 103 104 105 106 107 108 109 110 111 112 115 116 117 118 119 120 121 122 123 124 125 126 127 128 129 130 131 132 133 134 135 136 137 138 139 140 141 142 143 144 145 146 147 148 149 150 151 152 153 154 155 156 157 158 159 160 161 162 163 164 165 166 167 168 169 170 171 172 173 174 175 176 177 178 179 180 181 182 183 184 185 186 187 188 189 190 191 192 193 194 195

Pos Fig	Det. nr Part. No	Ingår Fitted	OBS!! Ange alltid årsmodell vid beställning av inredning Benämning	OBS!! Specify always year of model when ordering equipment Description
122	311985	x	Ribba sängbotten L=718 B=63	Lath bed bottom L=718 B=63
123	312046	x	Band t. ribbotten	Band for laths bottom
124	338341	x	Sänglåda kpl.	Bed box cpl.
125	338344	x	Gavel säng V	Gable bed L
126	319776	x	List hörn L=2500	Corner strip L=2500
127	338342	x	Front säng	Front bed
128	338343	x	Gavel säng H	Gable bed R
129	315203	x	Regel 17,5x55x1415	Wood lath pine 17,5x55x1415
130	338345	x	Bakgavel sänglåda	Back bed box
131	319931	M^2	Matta golv, trämönstrad ljusgrå	Carpet floor, wood design light grey
--	319230	T	Matta golv, klinkermönster mörkgrå	Carpet floor, clinker design dark grey
--	319888	T	Matta golv, klinkermönster ljusgrå	Carpet floor, clinker design light grey
--	319393	T	Matta golv, antik planka	Carpet floor, antique plank
132	336496	x	Gavel rundad	Gable
133	338627	x	Hylla	Shelf
134	331794M	x	Värmespalt H-bak	Air gap R rear
--	319821	M	List kant mörkbrun d:o	Strip, dark brown d:o
135	338673	x	Lock bäddlåda främre	Cover bed box front
--	319024	x	Matta grå textil m. tejp d:o	Carpet gray textile with tape d:o
136	338685	x	Gavel bäddlåda främre	Gable bed box front
137	316005	x	Skiva plast 295x2363x1	Plastic sheet
138	338684	x	Front bäddlåda främre	Front bed box front
139	338677	x	Front bäddlåda	Front bed box
140	376739	x	Lock front bäddlåda	Cover front bed box
141	338593-K	x	Bordsskiva 750x450	Table top 750x450
142	315565	x	Bordsben	Table leg
143	331800M	x	Fästregel bord	Bracket
144	318574	x	List bord väggdel L550	List wall
145	318575	x	List upphäng bordsdel L550	List board
146	338674	x	Lock bäddlåda bakre	Cover bed box rear
--	319024	x	Matta grå textil m. tejp d:o	Carpet gray textile with tape d:o
147	338690	x	Gavel bäddlåda bakre	Gable bed box rear
148	338689	x	Front bäddlåda bakre	Front bed box rear
149	338679	x	Värmespalt nedre gavel bak	Air gap under
150	338678	x	Värmespalt övre gavel bak	Air gap upper
151	338700	x	Vägg instegsgarderob V	Wall wardrobe L
152	338714	x	Hylla	Shelf
153	338699	x	Vägg instegsgarderob	Wall wardrobe
154	338698	x	Front	Front
155	338712	x	Hylla	Shelf
156	331242M	x	Front övre	Front upper
157	316197	x	Galgstång L=782	Clothes hanger L=782
158	338697	x	Vägg instegsgarderob	Wall wardrobe
159	338717	x	Vägg	Wall
160	338718	x	Vägg backskåp	Wall cupboard
161	309010	x	Trådback vit 227x527x185	Tray 227x527x185
--	316358	x	Glidskena d:o plast L=430 D14/27	Runner d:o plastic L=430 D14/27
162	338904	x	Gavel	Gable
163	338671	x	Vägg	Wall
164	339200	x	Täckfront (utan låda under säng)	Front (without drawer under bed)
			M= Metervara T= Tillbehör	M= On the metre T= Accessory

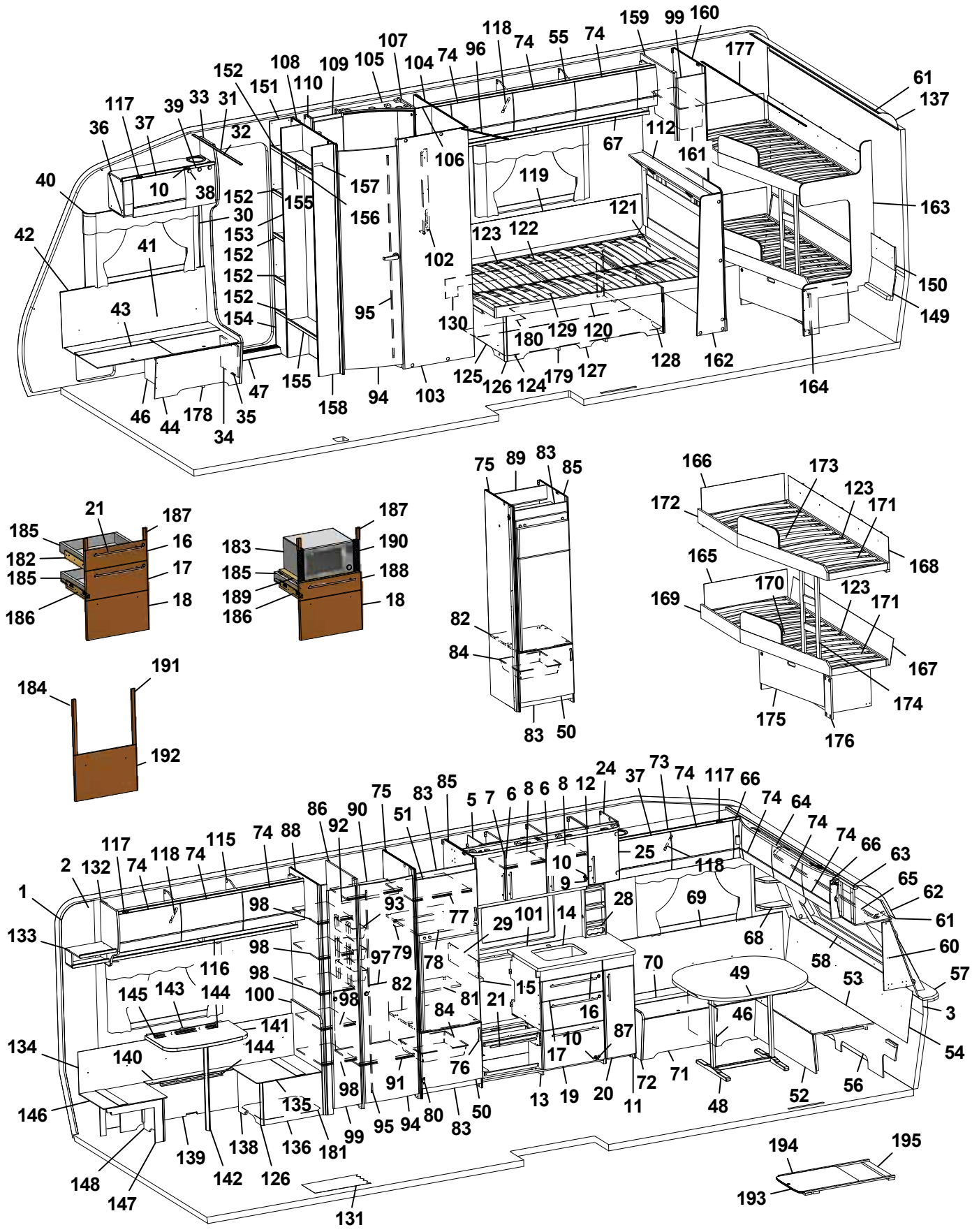
159 99 160 177 61 137 118 74 55 74 107 104 74 96 105 109 108 152 151 110 117 39 33 31 36 37 32 106 67 112 161 40 10 38 152 155 157 156 30 153 152 152 152 154 42 41 43 119 121 123 122 102 95 130 180 129 120 128 162 163 150 149 164 125 126 124 179 127 158 94 103 47 46 44 178 34 35

21 187 185 16 182 17 185 18 186

187 183 190 185 188 189 18 186

75 89 83 85 82 84 83 50

166 173 123 171 172 168 165 170 123 171 169 167 174 175 176

191 184 192

24 37 73 74 117 66 74 64 74 74 66 63 65 62 61 60 57 3 54 53 58 68 69 28 25 118 10 9 12 8 6 8 6 7 5 85 83 75 51 90 86 92 88 74 115 74 118 117 74 132 2 1 133 98 93 77 29 101 14 98 97 79 78 98 82 98 98 100 15 81 21 84 16 10 87 17 76 91 98 135 144 140 141 134 146 116 145 143 144 139 138 136 181 99 95 94 80 83 50 13 19 20 11 72 71 70 49 46 48 52 56 148 147 142 126 131 194 195 193

Pos Fig	Det. nr Part. No	Ingår Fitted	OBS!! Ange alltid årsmodell vid beställning av inredning Benämning	OBS!! Specify always year of model when ordering equipment Description
--	338886	T	Täckfront (med låda under säng)	Front (with drawer under bed)
165	338572	x	Värmespalt nedre	Air gap under
166	334977	x	Värmespalt övre	Air gap upper
167	338608	x	Värmespalt nedre	Air gap under
168	338607	x	Värmespalt övre	Air gap upper
169	338667	x	Sängram u. ribbotten	Bed bottom without laths
170	338669	x	Ribbotten kpl.	Laths bottom cpl.
171	314211	x	Ribba sängbotten L=820 B=63	Lath bed bottom L=820 B=63
172	338668	x	Sängram u. ribbotten	Bed bottom without laths
173	338670	x	Ribbotten kpl.	Laths bottom cpl.
174	336291	x	Stege	Ladder
175	338767	T	Lådor under säng kpl. sats	Drawers under bed cpl. kit
--	338768	T	Låda kpl. d:o	Drawer cpl. d:o
--	315215	T	Glidskena låda (säljes i par)	Slide bar (exp. in pair)
176	338886	T	Täckfront (med låda under säng)	Front (with drawer under bed)
177	315907	T	Skena draperi L=1920	Drapery rail L=1920
--	337678	T	List draperiskena 3-del (2-delat draperi)	List drapery rail 3-parts (2-piece drapery)
178	337584	x	Luftspalt H-fram	Air gap R front
179	324938	x	Luftspalt sänglåda	Air gap bed box
180	339156	x	Luftspalt sänglåda	Air gap bed box
181	338544	x	Luftspalt främre	Air gap front
182	336095	x	Monteringssats kpl. lådor (Vit)	Mounting kit cpl. drawers (White)
--	336809	x	Monteringssats kpl. lådor (Mekong)	Mounting kit cpl. drawers (Mekong)
183	337537	T	Monteringssats kpl. mikro (Vit)	Mounting kit cpl. micro (White)
--	337539	T	Monteringssats kpl. mikro (Mekong)	Mounting kit cpl. micro (Mekong)
184	336097	T	Monteringssats kpl. ugn (Vit)	Mounting kit cpl. oven (White)
--	336811	T	Monteringssats kpl. ugn (Mekong)	Mounting kit cpl. oven (Mekong)
185	317514	x	Låda	Drawer
186	317382	x	Glidskena låda (säljes i par)	Slide bar, drawer (exp. in pair)
--	801701	x	Skruv 6x16 d:o	Screw 6x16 d:o
187	336092	x	Passbit 95x30x16 (Mekong)	Gauge block 95x30x16 (Mekong)
188	337540	T	Lådförstycke (Vit)	Drawer front (White)
--	337541	T	Lådförstycke (Mekong)	Drawer front (Mekong)
189	331472M	T	Hylla mikro	Shelf
190	401998	T	Galler mikro	Grating
191	336086	T	Passbit 460x30x16	Gauge block 460x30x16
192	334714	T	Lucka (Vit)	Door (White)
--	336637	T	Lucka (Mekong)	Door (Mekong)
193	336717-GK	T	Utdragsskiva bord 450x550	Sliding leaf 450x550
194	334835M	T	List bordsstativ 750x20x13	List table stand 750x20x13
195	334834M	T	List bordsstativ 494x60x15	List table stand 494x60x15
			Dyntyger, gardiner m.m. (se tyger)	Cushion textilies, curtains etc. (see textiles)
			M= Metervara T= Tillbehör	M= On the metre T= Accessory

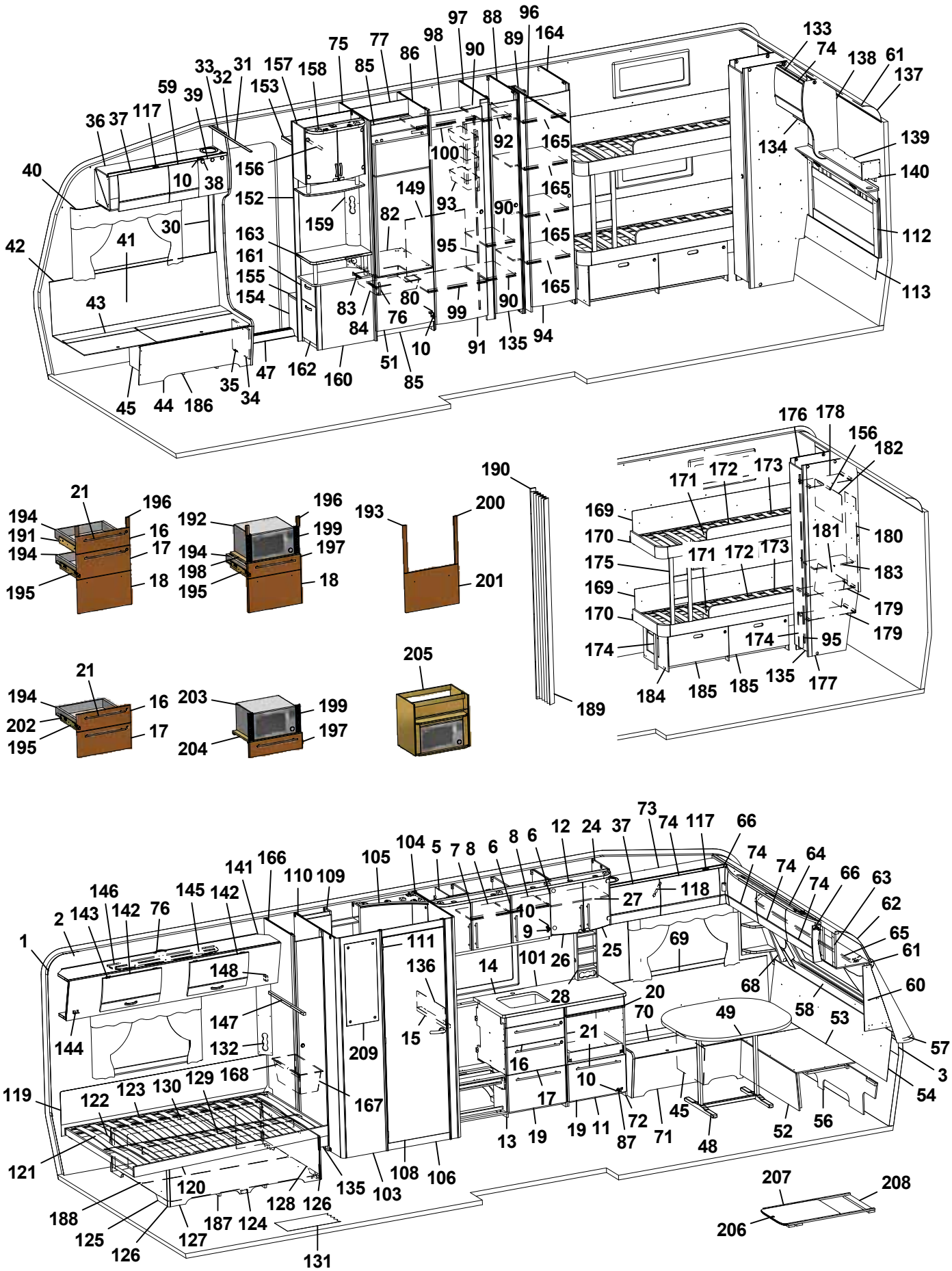
1
2
3
5
6
7
8
9
10
11
12
13
14
15
16
17
19
20
21
24
25
26
27
28
31
32
33
34
35
36
37
38
39
40
41
42
43
44
45
47
48
49
51
52
53
54
55
56
57
58
59
60
61
62
63
64
65
66
68
69
70
71
72
73
74
75
76
77
80
82
83
84
85
86
87
88
89
90
91
92
93
94
95
96
97
98
99
100
101
103
104
105
106
108
109
110
111
112
113
117
118
119
120
121
122
123
124
125
126
127
128
129
130
131
132
133
134
135
136
137
138
139
140
141
142
143
144
145
146
147
148
149
152
153
154
155
156
157
158
159
160
161
162
163
164
165
166
167
168
169
170
171
172
173
174
175
176
177
178
179
180
181
182
183
184
185
186
187
188
189
190
191
192
193
194
195
196
197
198
199
200
201
202
203
204
205
206
207
208
209

Pos Fig	Det. nr Part. No	Ingår Fitted	OBS!! Ange alltid årsmodell vid beställning av inredning Benämning	OBS!! Specify always year of model when ordering equipment Description
1	318657	M	Tapet vägg/tak	Wall paper
2	318584	M	Tejp tapet 20 mm	Tape, wall paper 20 mm
3	318585	M	Tejp tapet 60 mm	Tape, wall paper 60 mm
5	337815	x	Skåp kök L1120 kpl. (Vit)	Cupboard kitchen L1120 cpl. (White)
--	337821	x	Skåp kök L1120 kpl. (Mekong)	Cupboard kitchen L1120 cpl. (Mekong)
6	334712	x	Lucka H (Vit)	Door R (White)
--	336624	x	Lucka H (Mekong)	Door R (Mekong)
--	317502	x	Handtag d:o	Handle d:o
7	334713	x	Lucka V (Vit)	Door L (White)
--	336625	x	Lucka V (Mekong)	Door L (Mekong)
--	317502	x	Handtag d:o	Handle d:o
8	331385M	x	Hylla	Shelf
9	311917	x	Gångjärn	Hinge
10	312588	x	Platta gångjärn	Plate hinge
11	336084	x	Utskjut diskbänk (Vit)	Projection kitchen sink (White)
--	336777	x	Utskjut diskbänk (Mekong)	Projection kitchen sink (Mekong)
12	336108	x	Ljusramp köksskåp (vitrinskåp)	Light holder kitchen (vitrine)
--	337003	T	Ljusramp köksskåp (skåp mikro)	Light holder kitchen (microwave oven)
13	336094	x	Diskbänk kpl. u. skiva (Vit)	Kitchen sink cpl. without board (White)
--	336808	x	Diskbänk kpl. u. skiva (Mekong)	Kitchen sink cpl. without board (Mekong)
14	336099-K	x	Skiva diskbänk 1167x565	Board 1167x565
15	336098-K	x	Skiva diskbänk 40x560	Board 40x560
16	334706	x	Lådförstycke (Vit)	Drawer front (White)
--	336631	x	Lådförstycke (Mekong)	Drawer front (Mekong)
17	334707	x	Lådförstycke (Vit)	Drawer front (White)
--	336633	x	Lådförstycke (Mekong)	Drawer front (Mekong)
18	334708	x	Lucka (Vit)	Door (White)
--	336635	x	Lucka (Mekong)	Door (Mekong)
19	334709	x	Lucka (Vit)	Door (White)
--	336760	x	Lucka (Mekong)	Door (Mekong)
20	336675	x	Skärbräda	Cutting board
21	317503	x	Handtag	Handle
24	336112	x	Skåp vitrin	Vitrine
25	332233	x	Lucka vitrin H 272x450	Door vitrine R 272x450
26	332234	x	Lucka vitrin V 272x450	Door vitrine L 272x450
--	318630	x	Lås magnet d:o	Lock magnet d:o
--	318381	x	Motstycke magnetlås	Companion part
--	318379	x	Gångjärn	Hinge
--	318380	x	Täckhatt d:o	Cover d:o
--	312588	x	Platta gångjärn	Plate hinge
27	331206M	x	Hylla	Shelf
28	333409M	x	Kryddhylla	Spice rack
30	318962	x	List täck el-kabel B=45 L=2100	Cover strip B=45 L=2100
31	316270	x	List snäpp undre L2379	List under L2379
32	316268	x	List snäpp övre L2379	List upper L2379
33	336065	x	Stolpe först. L1948 kpl. m. lucka	Support bar cpl. with door
34	336064	x	Lucka	Door
35	312589	x	Gångjärn	Hinge
36	337775	x	Skåp övre elc.	Cupboard upper
37	337719	x	Lucka	Door
			M= Metervara T= Tillbehör	M= On the metre T= Accessory

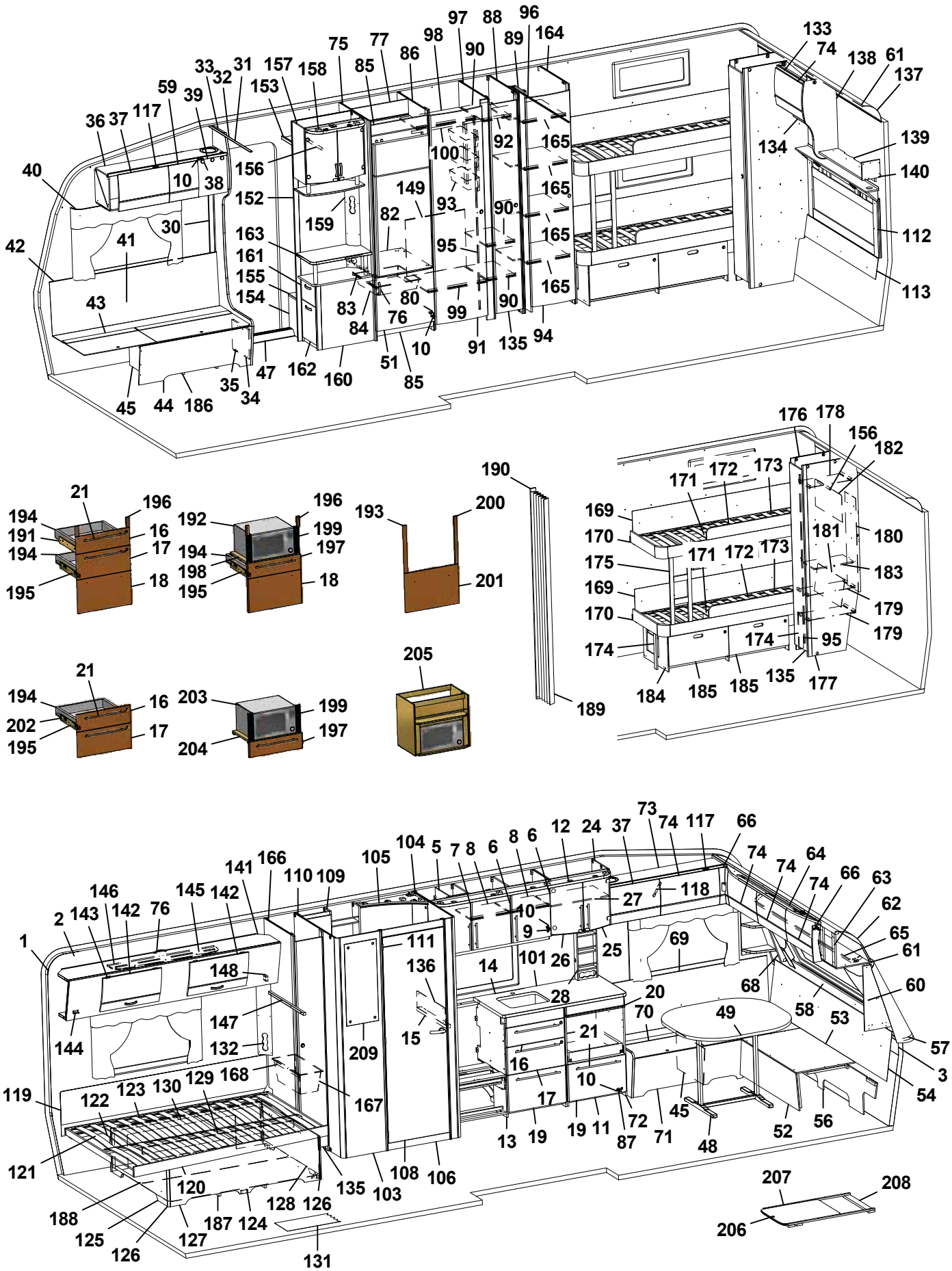
1
2
3
5
6
7
8
9
10
11
12
13
14
15
16
17
19
20
21
24
25
26
27
28
31
32
33
34
35
36
37
38
39
40
41
42
43
44
45
47
48
49
51
52
53
54
55
56
57
58
59
60
61
62
63
64
65
66
68
69
70
71
72
73
74
75
76
77
80
82
83
84
85
86
87
88
89
90
91
92
93
94
95
96
97
98
99
100
101
103
104
105
106
108
109
110
111
112
113
117
118
119
120
121
122
123
124
125
126
127
128
129
130
131
132
133
134
135
136
137
138
139
140
141
142
143
144
145
146
147
148
149
152
153
154
155
156
157
158
159
160
161
162
163
164
165
166
167
168
169
170
171
172
173
174
175
176
177
178
179
180
181
182
183
184
185
186
187
188
189
190
191
192
193
194
195
196
197
198
199
200
201
202
203
204
205
206
207
208
209

Pos Fig	Det. nr Part. No	Ingår Fitted	OBS!! Ange alltid årsmodell vid beställning av inredning Benämning	OBS!! Specify always year of model when ordering equipment Description
38	318379	x	Gångjärn	Hinge
--	318380	x	Täckhatt d:o	Cover d:o
39	331214	x	Lucka	Door
40	316898	x	Skena gardin L1020	Curtain rod L1020
41	339355	x	Värmespalt H fram	Air gap R.F.
42	319821	M	List kant mörkbrun	Strip, dark brown
43	336883	x	Lock bäddlåda H F	Cover bedbox R.F.
--	319024	x	Matta grå textil m. tejp d:o	Carpet gray textile with tape d:o
44	336881	x	Front bäddlåda H F	Front bed box R.F.
46	312825	x	Stöd bäddlåda HF	Support bed box
47	314687	x	Tröskel aluminium L=850	Threshold aluminium L=850
48	319859	x	Bordsstativ	Table stand
49	335940-K	x	Bordsskiva 1025x940	Table top 1025x940
--	337413	x	List bord 400x55x26	List table 400x55x26
--	375774-K	x	Bordsskiva 1025x940 (Svit)	Table top 1025x940 (Svit)
51	336046	x	Lucka H 550x470	Door R 550x470
52	331245M	x	Front bäddlåda gavel	Front bed box gable
53	331246M	x	Skiva rundsittgrupp	Sheet seat
54	337182	x	Värmespalt gavel fram	Air gap
56	337153	x	Stöd sittgrupp	Support
57	213471	x	Hylla front kpl. L2376	Shelf front cpl. L2376
58	336132	x	Luftspalt fronthylla	Air gap shelf front
--	317369	x	Raskant plast L=2600	Cantlist shelf front L=2600
59	337790	x	Lucka	Door
60	338518	x	Hylla hörn H	Shelf R
61	313884	x	List plast radie L=2379	List L=2379
62	316005	x	Skiva plast 295x2363x1	Plastic sheet
63	337693	x	Skåp gavel fram L=2360	Cupboard L=2360
--	319978	x	Gångjärn d:o	Hinge d:o
--	319979	x	Platta gångjärn d:o	Plate hinge d:o
64	336063	x	Ljusramp gavelskåp	Light holder
65	316900	x	Skena gardin L1920	Curtain rod L1920
66	337738	x	Hörn inredning	Corner
--	311917	x	Gångjärn d:o	Hinge d:o
--	319909	x	Platta gångjärn d:o	Plate hinge d:o
68	338520	x	Hylla hörn V	Shelf L
69	337171	x	Värmespalt V fram	Air gap L.F.
70	333906	x	Lock bäddlåda V F	Cover bed box L.F
--	319024	x	Matta grå textil m. tejp d:o	Carpet gray textile with tape d:o
71	331232M	x	Front bäddlåda V F	Front bed box L.F.
72	336067	x	Gavel bäddlåda V F	Gable bed box L.F
73	337765	x	Skåp övre L=1108	Cupboard upper L=1108
--	337708	T	Skåp övre L=1108 (Svit)	Cupboard upper L=1108 (Svit)
74	337695	x	Lucka	Door
75	332244M	x	Vägg kyl V	Wall refrigerator L
76	316428	x	Handtag	Handle
77	333142M	x	Bakstycke stopp kyl	Back cupboard
80	316799	x	Gångjärn	Hinge
82	376108	x	Hylla under kyl	Shelf under refrigerator
83	312712	x	Glidlist trådback (säljes i par)	Sliding strip tray (pair)
			M= Metervara T= Tillbehör	M= On the metre T= Accessory

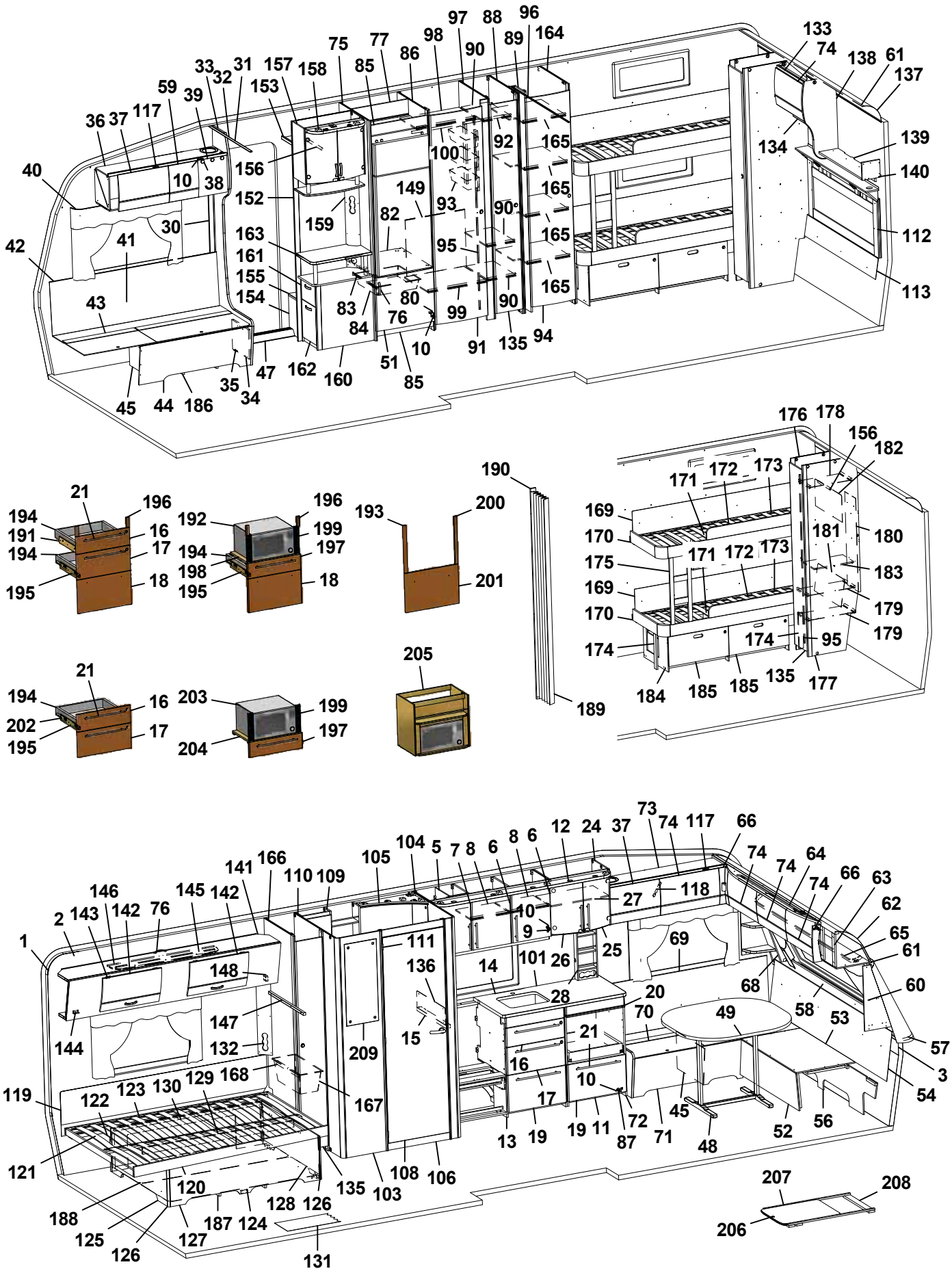
1
2
3
4
5
6
7
8
9
10
11
12
13
14
15
16
17
18
19
20
21
24
25
26
27
28
30
31
32
33
34
35
36
37
38
39
40
41
42
43
44
45
47
48
49
51
52
53
54
55
56
57
58
59
60
61
62
63
64
65
66
68
69
70
71
72
73
74
75
76
77
80
82
83
84
85
86
87
88
89
90
91
92
93
94
95
96
97
98
99
100
101
103
104
105
106
108
109
110
111
112
113
117
118
119
120
121
122
123
124
125
126
127
128
129
130
131
132
133
134
135
136
137
138
139
140
141
142
143
144
145
146
147
148
149
152
153
154
155
156
157
158
159
160
161
162
163
164
165
166
167
168
169
170
171
172
173
174
175
176
177
178
179
180
181
182
183
184
185
186
187
188
189
190
191
192
193
194
195
196
197
198
199
200
201
202
203
204
205
206
207
208
209

Pos Fig	Det. nr Part. No	Ingår Fitted	OBS!! Ange alltid årsmodell vid beställning av inredning Benämning	OBS!! Specify always year of model when ordering equipment Description
84	310325	x	Trådback vit 427x427x85	Tray 427x427x85
85	375394	x	Front skåp under kyl	Front cupboard
86	332867M	x	Vägg kyl H	Wall refrigerator R
87	315202	x	Gångjärn	Hinge
88	332868M	x	Vägg garderob	Wall wardrobe
89	332872M	x	Nisch, vikdörr	Niche folding door
90	331783M	x	Hylla garderob	Shelf wardrobe
91	335919	x	Dörr 490x1850	Door 490x1850
92	316197	x	Galgstång L=782	Clothes hanger L=782
93	319759	x	Korg, garderob	Basket, wardrobe
--	335802	x	List för korgar	List för baskets
94	335925	x	Dörr 415x1850	Door 415x1850
95	314523	x	Rätningslist dörr L=1715	List L=1715
96	314917	x	Skena draperi L=1190	Drapery rail L=1190
97	332874M	x	Vägg garderob	Wall wardrobe
98	332248M	x	Hylla övre	Shelf upper
99	332249M	x	Hylla nedre	Shelf under
100	316197	x	Galgstång L=782	Clothes hanger L=782
101	319780-A	T	Köksskiva vägg svart skiffer	Protection kitchen, black
--	319780-L	T	Köksskiva vägg natur skiffer	Protection kitchen, grey
103	337247	x	Vägg tvättrum yttre	Wall washroom
104	337235	x	Vägg tvättrum H	Wall washroom R
105	336141	x	Ljusramp tvättrum	Light holder
106	337242	x	Tröskel 580x60	Threshold 580x60
108	337117	x	Dörr 570x1820	Door 570x1820
--	319708	x	Lås tvättrum	Lock washroom
--	319707	x	Handtag tvättrum	Handle washrom
109	336137	x	Skåp tvättrum	Cupboard
110	337489	x	Vägg tvättrum V	Wall washroom L
111	319755	x	Gångjärn tvättrum	Hinge washroom
112	336272	x	Värmespalt kpl. m. tyg och belysning	Air gap cpl. with fabric and illumination
--	336276	T	Värmespalt kpl. m. tyg och belysning (Svit)	Air gap cpl. with fabric and illumination (Svit)
113	337273	x	Värmespalt nedre gavel bak	Air gap under
117	319978	x	Gångjärn	Hinge
--	319980	x	Platta gångjärn	Plate hinge
118	319914	x	Gasfjäder	Gas spring
--	319915	x	Fäste vinkel d:o	Angle bracket d:o
--	319916	x	Fäste runt d:o	Bracket round d:o
119	339334	x	Värmespalt	Air gap
120	338115	x	Sängram u. ribbotten	Bedbottom without laths
121	338125	x	Ribbotten kpl.	Laths bottom cpl.
122	311985	x	Ribba sängbotten L=718 B=63	Lath bed bottom L=718 B=63
123	312046	x	Band t. ribbotten	Band for laths bottom
124	337119	x	Sänglåda kpl.	Bed box cpl.
125	337122	x	Gavel säng V	Gable bed L
126	319776	x	List hörn L=2500	Corner strip L=2500
127	337124	x	Front säng	Front bed
128	337126	x	Gavel säng H	Gable bed R
129	315203	x	Regel 17,5x55x1415	Wood lath pine 17,5x55x1415
130	337120	x	Bakgavel sänglåda	Back bed box
			M= Metervara T= Tillbehör	M= On the metre T= Accessory

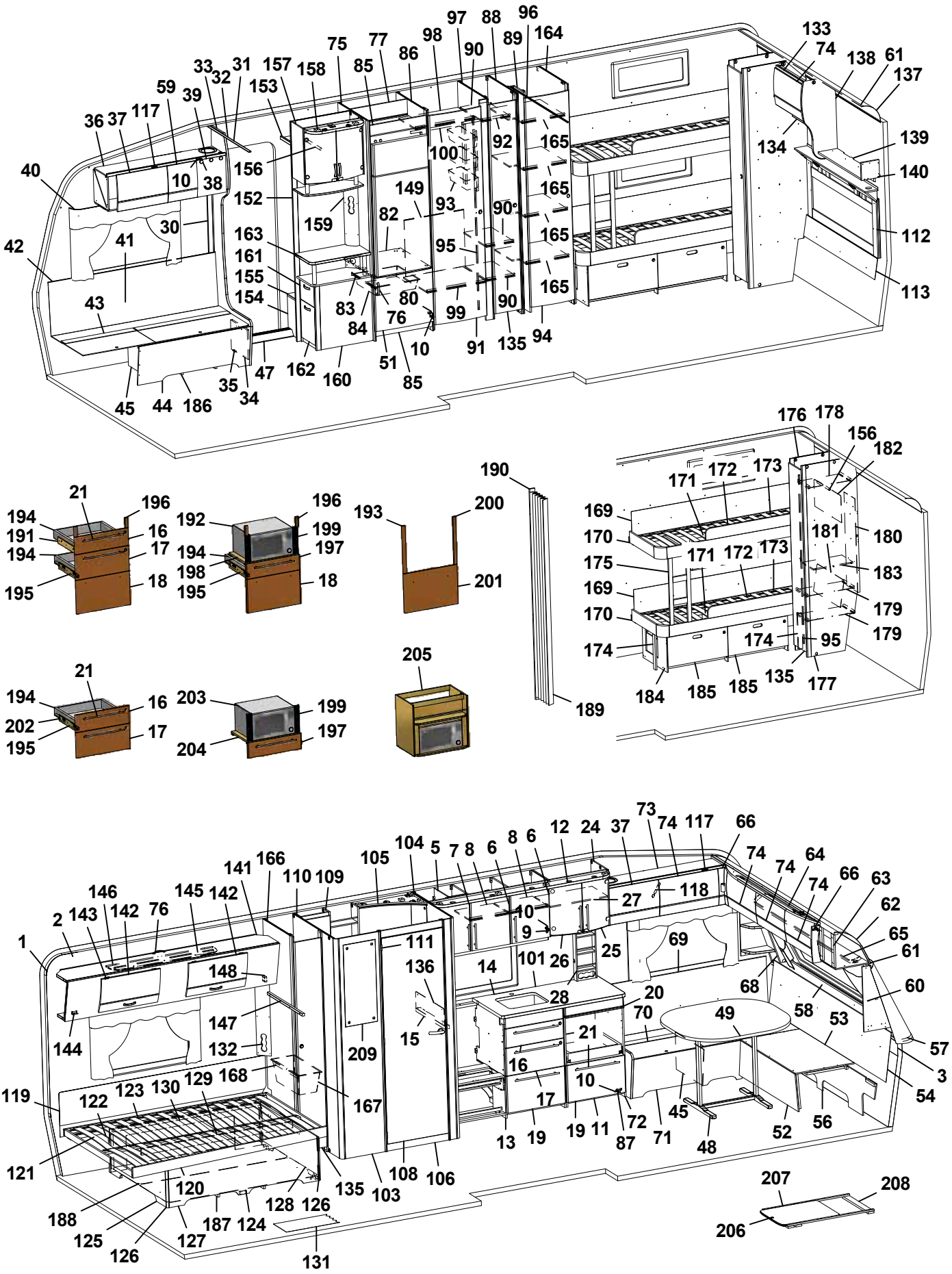
1 2 3 5 6 7 8 9 10 11 12 13 14 15 16 17 19 20 21 24 25 26 27 28 37 45 47 48 49 52 53 54 56 57 58 60 61 62 63 64 65 66 68 69 70 71 72 73 74 75 76 77 85 86 87 88 89 90 92 93 94 95 96 97 98 99 100 101 103 104 105 106 108 109 110 111 117 118 119 120 121 122 123 124 125 126 127 128 129 130 131 132 134 135 136 138 139 140 141 142 143 144 145 146 147 148 149 152 153 154 155 156 157 158 159 160 161 162 163 164 165 166 167 168 169 170 171 172 173 174 175 176 177 178 179 180 181 182 183 184 185 186 187 188 189 190 191 192 193 194 195 196 197 198 199 200 201 202 203 204 205 206 207 208 209

Pos Fig	Det. nr Part. No	Ingår Fitted	OBS!! Ange alltid årsmodell vid beställning av inredning Benämning	OBS!! Specify always year of model when ordering equipment Description
131	319931	M²	Matta golv, trämönstrad ljusgrå	Carpet floor, wood design light grey
--	319230	T	Matta golv, klinkermönster mörkgrå	Carpet floor, clinker design dark grey
--	319888	T	Matta golv, klinkermönster ljusgrå	Carpet floor, clinker design light grey
--	319393	T	Matta golv, antik planka	Carpet floor, antique plank
132	335788M	x	Front el-uttag	Front outlet
133	337937	x	Skåp gavel bak L560	Cupboard gable L560
134	331743M	x	Hyllpaket	Shelf
135	376043	x	Dörr 260x1850	Door 260x1850
136	401715	x	Flamskydd	Flame guard
137	316005	x	Skiva plast 295x2363x1	Plastic sheet
138	336180	x	Gavel rundad	Gable
139	331694M	x	Hylla gavel bak	Shelf gable rear
140	331697M	x	Gavel	Gable
141	337661	x	Överbäddskåp L1980	Upper bed L1980
142	337664	x	Lucka	Door
143	860402	x	Gångjärn	Hinge
144	860405	x	Gångjärn	Hinge
145	339839	x	Regel låsning	Lock bar
146	375813	x	Rasskydd ö-bäddskåp	Protective plate
147	331698M	x	Bärregel 670x22x22	Bearing rail 670x22x22
148	331701M	x	Kloss bärregel	Block bearing rail
149	336453	x	Täckskiva exp.kärl	Cover expansion vessel
152	337198	x	Vägg instegsgarderob	Wall wardrobe
153	331910M	x	Hylla övre	Shelf upper
154	336618	x	Front instegsgarderob	Front
155	319866	x	Hylla	Shelf
156	316197	x	Galgstång L=782	Clothes hanger L=782
157	336115	x	Skåp bar kpl.	Coctail cabinet cpl.
--	332088M	x	Hylla hållare flaskor	Shelf bottle holder
--	331778	x	Lucka H d:o	Door R d:o
--	331779	x	Lucka V d:o	Door L d:o
--	318379	x	Gångjärn d:o	Hinge d:o
--	318380	x	Täckhatt d:o	Cover d:o
--	312588	x	Platta gångjärn d:o	Plate hinge d:o
158	336106	x	Ljusramp	Light holder
159	331611M	x	Front el-uttag	Front outlet
160	336120	x	TV-bänk kpl. u. skiva	TV-bench cpl. without board
161	332036M	x	Låda övre kpl.	Drawer upper cpl.
--	332037M	x	Lådförstycke d:o	Drawer front d:o
162	332042M	x	Låda nedre kpl.	Drawer lower cpl.
--	332043M	x	Lådförstycke d:o	Drawer front d:o
--	315215	x	Glidskena låda (säljes i par)	Slide bar (exp. in pair)
163	336122-K	x	Skiva TV-bänk	Board TV-bench
--	336103	x	Rundstav d:o L=192	Round staff d:o L=192
164	332906M	x	Vägg garderob H	Wall wardrobe R
165	331621M	x	Hylla	Shelf
166	332904M	x	Vägg backskåp V	Wall cupboard L
167	309010	x	Trådback vit 227x527x185	Tray 227x527x185
168	316358	x	Glidskena plast L=430 D14/27	Runner plastic L=430 D14/27
169	338144	x	Värmespalt H-bak	Air gap R rear
			M= Metervara	M= On the metre
			T= Tillbehör	T= Accessory

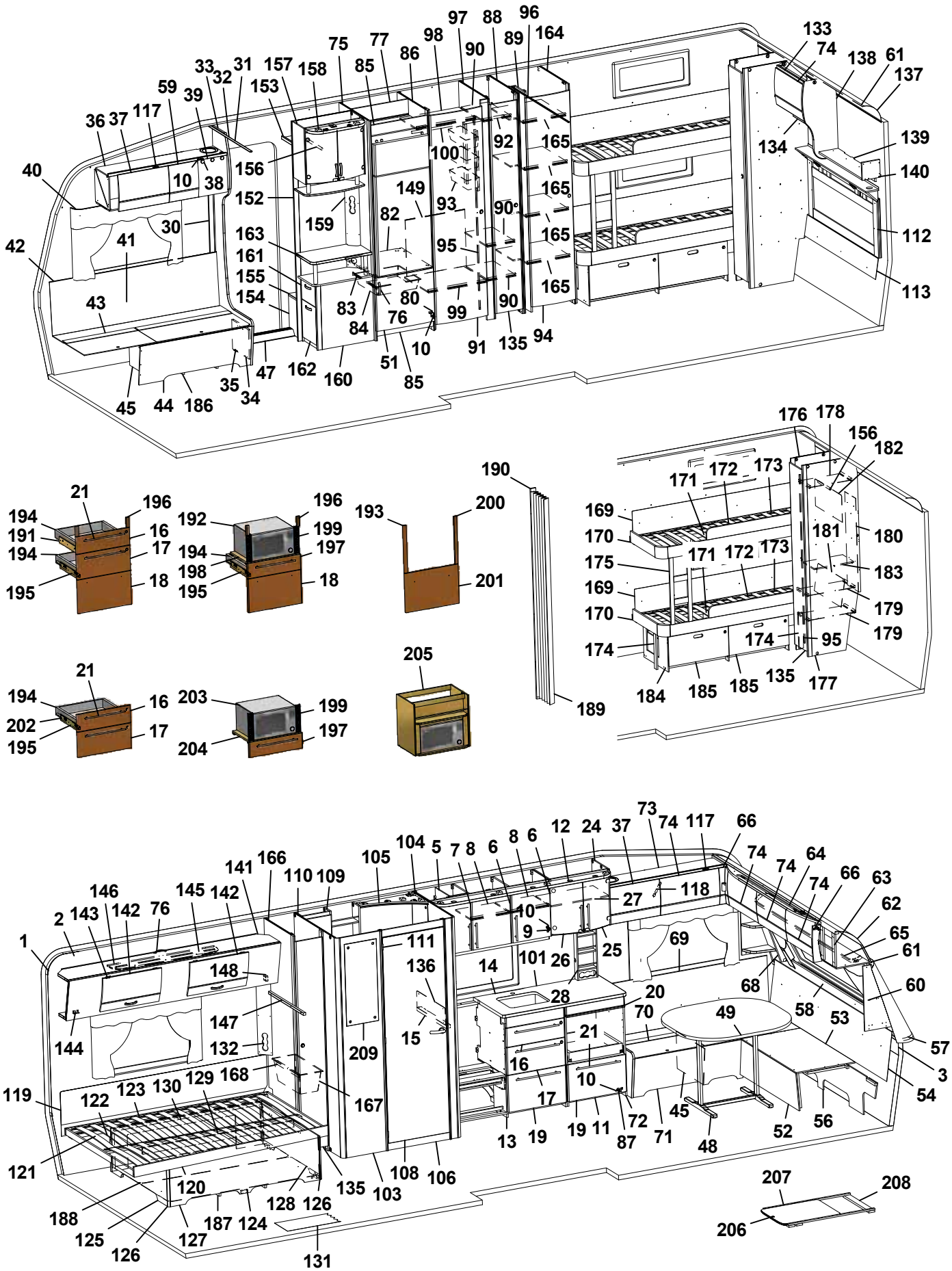
1
2
3
5
6
7
8
9
10
11
12
13
14
15
16
17
19
20
21
24
25
26
27
28
31
32
33
34
35
36
37
38
39
40
41
42
43
44
45
47
48
49
51
52
53
54
55
56
57
58
59
60
61
62
63
64
65
66
68
69
70
71
72
73
74
75
76
77
80
82
83
84
85
86
87
88
89
90
91
92
93
94
95
96
97
98
99
100
101
103
104
105
106
108
109
110
111
112
113
117
118
119
120
121
122
123
124
125
126
127
128
129
130
131
132
133
134
135
136
137
138
139
140
141
142
143
144
145
146
147
148
149
152
153
154
155
156
157
158
159
160
161
162
163
164
165
166
167
168
169
170
171
172
173
174
175
176
177
178
179
180
181
182
183
184
185
186
187
188
189
190
191
192
193
194
195
196
197
198
199
200
201
202
203
204
205
206
207
208
209

Pos Fig	Det. nr Part. No	Ingår Fitted	OBS!! Ange alltid årsmodell vid beställning av inredning Benämning	OBS!! Specify always year of model when ordering equipment Description
170	336286	x	Sängram fast u. ribbotten	Bed bottom without laths
171	325432	x	Ribbotten kpl.	Laths bottom cpl.
172	311985	x	Ribba sängbotten L=718 B=63	Lath bed bottom L=718 B=63
173	312046	x	Band t. ribbotten	Band for laths bottom
174	331524M	x	Stöd säng 15,5x45x360	Support bed
175	336291	x	Stege	Ladder
176	333296M	x	Vägg garderob V	Wall wardrobe L
177	333298M	x	Vägg garderob H	Wall wardrobe R
178	331807M	x	Hylla	Shelf
179	331806M	x	Hylla	Shelf
180	338290	x	Värmespalt garderob bak	Air gap
181	323783	x	Värmespalt H-bak	Air gap R rear
182	321688	x	Värmespalt V-bak	Air gap L rear
183	333299M	x	Hylla	Shelf
184	376833	T	Lådor under säng kpl. sats	Drawers under bed cpl. kit
185	376834	T	Låda kpl. d:o	Drawer cpl. d:o
186	337582	x	Luftspalt H-fram	Air gap R front
187	324938	x	Luftspalt sänglåda	Air gap bed box
188	325752	x	Luftspalt sänglåda	Air gap bed box
189	315216	T	Vikdörr 1900x1500	Folding door
190	376461	T	Bakdel nisch vikdörr	Back niche folding door
191	336095	x	Monteringssats kpl. lådor (Vit)	Mounting kit cpl. drawers (White)
--	336809	x	Monteringssats kpl. lådor (Mekong)	Mounting kit cpl. drawers (Mekong)
192	337537	T	Monteringssats kpl. mikro (Vit)	Mounting kit cpl. micro (White)
--	337539	T	Monteringssats kpl. mikro (Mekong)	Mounting kit cpl. micro (Mekong)
193	336097	T	Monteringssats kpl. ugn (Vit)	Mounting kit cpl. oven (White)
--	336811	T	Monteringssats kpl. ugn (Mekong)	Mounting kit cpl. oven (Mekong)
194	317514	x	Låda	Drawer
195	317382	x	Glidskena låda (säljes i par)	Slide bar, drawer (exp. in pair)
--	801701	x	Skruv 6x16 d:o	Screw 6x16 d:o
196	336092	x	Passbit 95x30x16 (Mekong)	Gauge block 95x30x16 (Mekong)
197	337540	T	Lådförstycke (Vit)	Drawer front (White)
--	337541	T	Lådförstycke (Mekong)	Drawer front (Mekong)
198	331472M	T	Hylla mikro	Shelf
199	401998	T	Galler mikro	Grating
200	336086	T	Passbit 460x30x16	Gauge block 460x30x16
201	334714	T	Lucka (Vit)	Door (White)
--	336637	T	Lucka (Mekong)	Door (Mekong)
202	334732	T	Monteringssats kpl. lådor i utskjut (Vit)	Mounting kit cpl. drawers in projection (White)
--	336778	T	Monteringssats kpl. lådor i utskjut (Mekong)	Mounting kit cpl. drawers in projection (Mekong)
203	337545	T	Monteringssats kpl. mikro i utskjut (Vit)	Mounting kit cpl. micro in projection (White)
--	337546	T	Monteringssats kpl. mikro i utskjut (Mekong)	Mounting kit cpl. micro in projection (Mekong)
204	331515M	T	Hylla mikro	Shelf
205	337532	T	Skåp kpl. mikrovågsugn	Cupboard cpl. microwave oven
206	336717-GK	T	Utdragsskiva bord 450x550	Sliding leaf 450x550
207	334835M	T	List bordsstativ 750x20x13	List table stand 750x20x13
208	334834M	T	List bordsstativ 494x60x15	List table stand 494x60x15
209	319883	T	Spegel 300x725x3 (Svit)	Mirror 300x725x3 (Svit)
			Dyntyger, gardiner m.m. (se tyger)	Cushion textilies, curtains etc. (see textiles)
			M= Metervara T= Tillbehör	M= On the metre T= Accessory

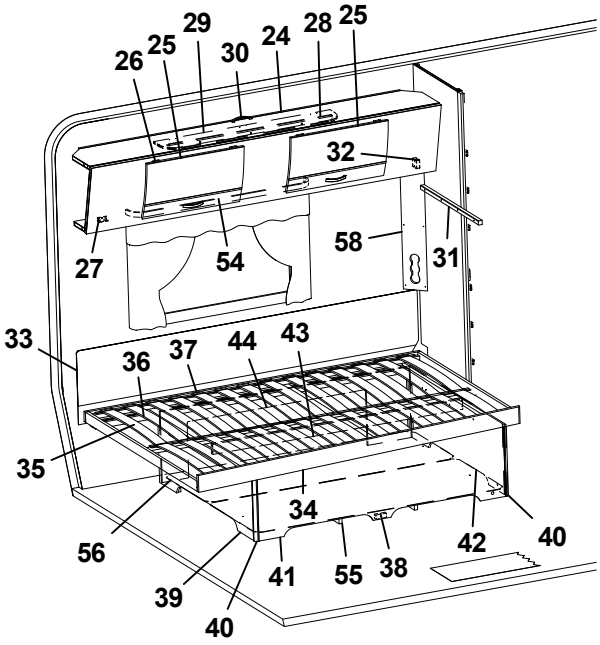
26
25
29
30
24
28
25
32
27
54
58
31
33
36
37
44
43
35
34
56
39
40
41
55
38
42
40

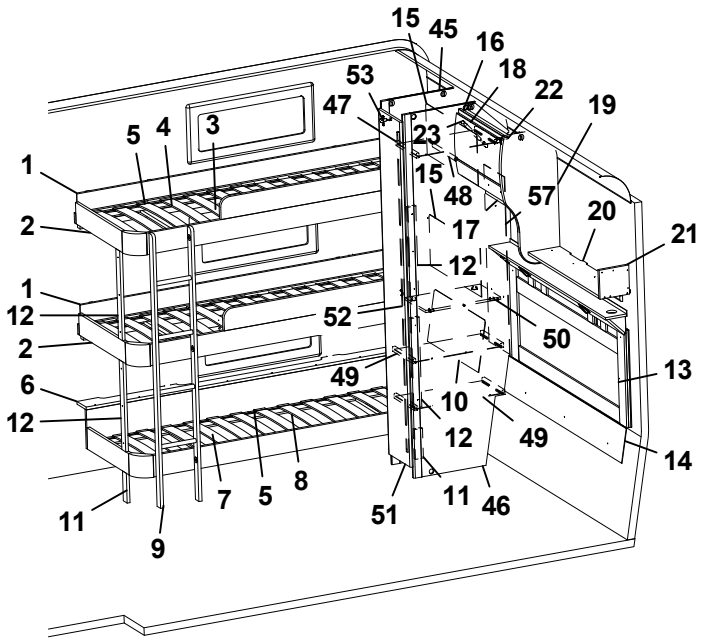
15
45
16
18
22
19
53
47
23
5
4
3
1
15
48
57
20
21
2
17
12
1
12
52
50
2
49
13
6
10
12
49
14
7
5
8
11
51
11
46
9

Pos Fig	Det. nr Part. No	Ingår Fitted	OBS!! Ange alltid årsmodell vid beställning av inredning Benämning	OBS!! Specify always year of model when ordering equipment Description
1	332371M	x	Värmespalt H-bak	Air gap R rear
2	336286	x	Sängram fast u. ribbotten	Bed bottom without laths
3	325432	x	Ribbotten kpl.	Laths bottom cpl.
4	311985	x	Ribba sängbotten L=718 B=63	Lath bed bottom L=718 B=63
5	312046	x	Band t. ribbotten	Band for laths bottom
6	336604	x	Sängram u. ribbotten	Bed bottom without laths
7	326793	x	Ribbotten kpl.	Laths bottom cpl.
8	311985	x	Ribba sängbotten L=718 B=63	Lath bed bottom L=718 B=63
9	336614	x	Stege	Ladder
10	326789	x	Värmespalt V-bak	Air gap L rear
11	331570M	x	Stöd säng 15,5x45x160	Support bed
12	331607M	x	Stöd säng 15,5x45x481	Support bed
13	336272	x	Värmespalt kpl. m. tyg och belysning	Air gap cpl. with fabric and illumination
--	336276	T	Värmespalt kpl. m. tyg och belysning (Svit)	Air gap cpl. with fabric and illumination (Svit)
14	337273	x	Värmespalt nedre gavel bak	Air gap under
15	321688	x	Värmespalt V-bak	Air gap L rear
16	337937	x	Skåp gavel bak L560	Cupboard gable L560
17	331743M	x	Hyllpaket	Shelf
18	337695	x	Lucka	Door
19	336180	x	Gavel rundad	Gable
20	331694M	x	Hylla gavel bak	Shelf gable rear
21	331697M	x	Gavel	Gable
22	319978	x	Gångjärn	Hinge
--	319980	x	Platta gångjärn	Plate hinge
23	319914	x	Gasfjäder	Gas spring
--	319915	x	Fäste vinkel d:o	Angle bracket d:o
--	319916	x	Fäste runt d:o	Bracket round d:o
24	337661	x	Överbäddskåp L1980	Upper bed L1980
25	337664	x	Lucka	Door
26	860402	x	Gångjärn	Hinge
27	860405	x	Gångjärn	Hinge
28	339839	x	Regel låsning	Lock bar
29	375813	x	Rasskydd ö-bäddskåp	Protective plate
30	316428	x	Handtag	Handle
31	331698M	x	Bärregel 670x22x22	Bearing rail 670x22x22
32	331701M	x	Kloss bärregel	Block bearing rail
33	339334	x	Värmespalt V-H bak	Air gap L-R rear
34	338115	x	Sängram u. ribbotten	Bedbottom without laths
35	338125	x	Ribbotten kpl.	Laths bottom cpl.
36	311985	x	Ribba sängbotten L=718 B=63	Lath bed bottom L=718 B=63
37	312046	x	Band t. ribbotten	Band for laths bottom
38	337119	x	Sänglåda kpl.	Bed box cpl.
39	337122	x	Gavel säng V	Gable bed L
40	319776	x	List hörn L=2500	Corner strip L=2500
41	337124	x	Front säng	Front bed
			T= Tillbehör	T= Accessory

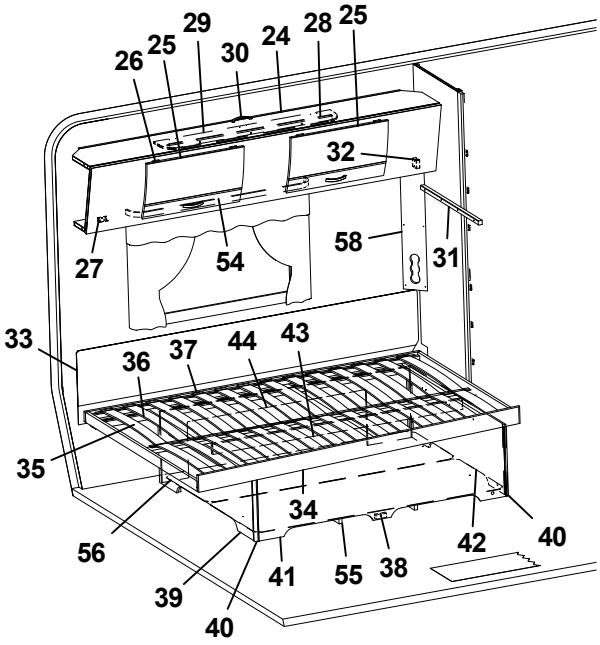
26
25
29
30
24
28
25
32
27
54
58
31
33
36
37
44
43
35
34
56
39
40
41
55
38
42
40

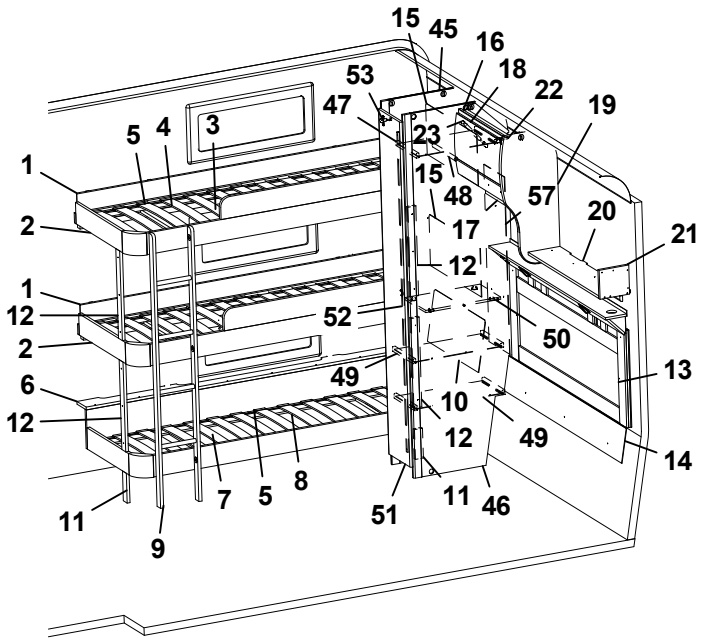
15
45
16
18
22
19
53
47
23
5
4
3
1
15
48
57
20
21
2
17
12
1
12
52
50
2
49
13
6
10
12
49
14
7
5
8
11
51
11
46
9

Pos Fig	Det. nr Part. No	Ingår Fitted	OBS!! Ange alltid årsmodell vid beställning av inredning Benämning	OBS!! Specify always year of model when ordering equipment Description
42	337126	x	Gavel säng H	Gable bed R
43	315203	x	Regel 17,5x55x1415	Wood lath pine 17,5x55x1415
44	337120	x	Bakgavel sänglåda	Back bed box
45	333296M	x	Vägg garderob V	Wall wardrobe L
46	333298M	x	Vägg garderob H	Wall wardrobe R
47	331807M	x	Hylla	Shelf
48	316197	x	Galgstång L=782	Clothes hanger L=782
49	331806M	x	Hylla	Shelf
50	333299M	x	Hylla	Shelf
51	376043	x	Dörr 260x1850	Door 260x1850
52	314523	x	Rätningslist dörr L=1715	List L=1715
--	316799	x	Gångjärn	Hinge
--	312588	x	Platta gångjärn	Plate hinge
54	316898	x	Skena gardin L1020	Curtain rod L1020
55	324938	x	Luftspalt sänglåda	Air gap bed box
56	325752	x	Luftspalt	Air gap
57	338290	x	Värmespalt garderob bak	Air gap
58	335788M	x	Front el-uttag	Front outlet

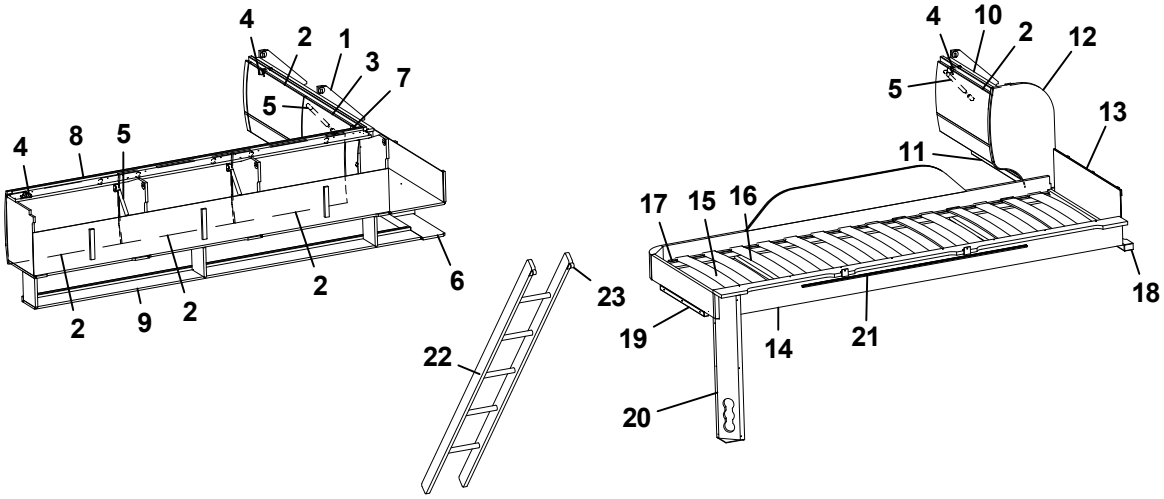
4
2
1
3
7
5
4
8
5
2
9
2
2
6
23
22
4
10
2
12
5
13
11
17
15
16
18
19
14
21
20

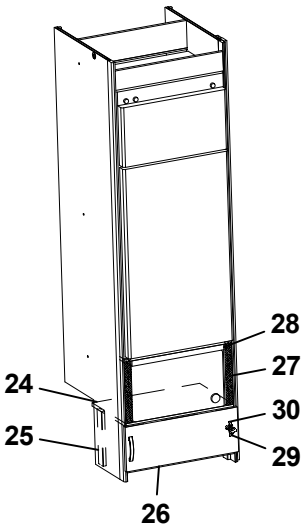
28
27
24
30
25
29
26

Pos Fig	Det. nr Part. No	Ingår Fitted	OBS!! Ange alltid årsmodell vid beställning av inredning Benämning	OBS!! Specify always year of model when ordering equipment Description
1	338083	x	Skåp gavel bak V L1405	Cupboard upper L1405
2	337695	x	Lucka	Door
3	337719	x	Lucka	Door
4	319978	x	Gångjärn	Hinge
--	319980	x	Platta gångjärn	Plate hinge
5	319914	x	Gasfjäder	Gas spring
--	319915	x	Fäste vinkel d:o	Angle bracket d:o
--	319916	x	Fäste runt d:o	Bracket round d:o
6	331936M	x	Hyllpaket	Shelf
7	337738	x	Hörn inredning	Corner
--	311917	x	Gångjärn d:o	Hinge d:o
--	319909	x	Platta gångjärn d:o	Plate hinge d:o
8	337802	x	Skåp övre V-bak L=1747	Cupboard upper L-rear L=1747
9	331189M	x	Hyllpaket	Shelf
10	337937	x	Skåp gavel bak L560	Cupboard gable L560
11	331743M	x	Hyllpaket	Shelf
12	336185	x	Gavel rundad	Gable
13	321209	x	Värmespalt gavel	Air gap gable
14	336381	x	Sängram vån.säng V u. ribbotten	Bed bottom L without laths
15	325430	x	Ribbotten kpl.	Laths bottom cpl.
16	311985	x	Ribba sängbotten L=718 B=63	Lath bed bottom L=718 B=63
17	312046	x	Band t. ribbotten	Band for laths bottom
18	331960M	x	Bärregel	Bearing rail
19	331961M	x	Bärregel L=440	Bearing rail L=440
20	333190M	x	Front el-uttag	Front outlet
21	314721	x	Skena draperi L=1100	Curtain rod L=1100
22	376697	T	Stege ö-bäddsskåp 201x1800 kpl.	Ladder upper bed 201x1800 cpl.
23	860426	T	Krok t. stege	Hook for ladder
24	336672	T	Hylla mikro	Shelf
25	330631M	T	List folierad L=253	List L=253
26	336209-1	T	Lucka 550x208	Door 550x208
27	401685	T	Galler mikro 285x40	Grating 285x40
28	337542	T	List 15x25x450	List 15x25x450
29	316799	T	Gångjärn	Hinge
30	312588	T	Platta gångjärn	Plate hinge
			T= Tillbehör	T= Accessory

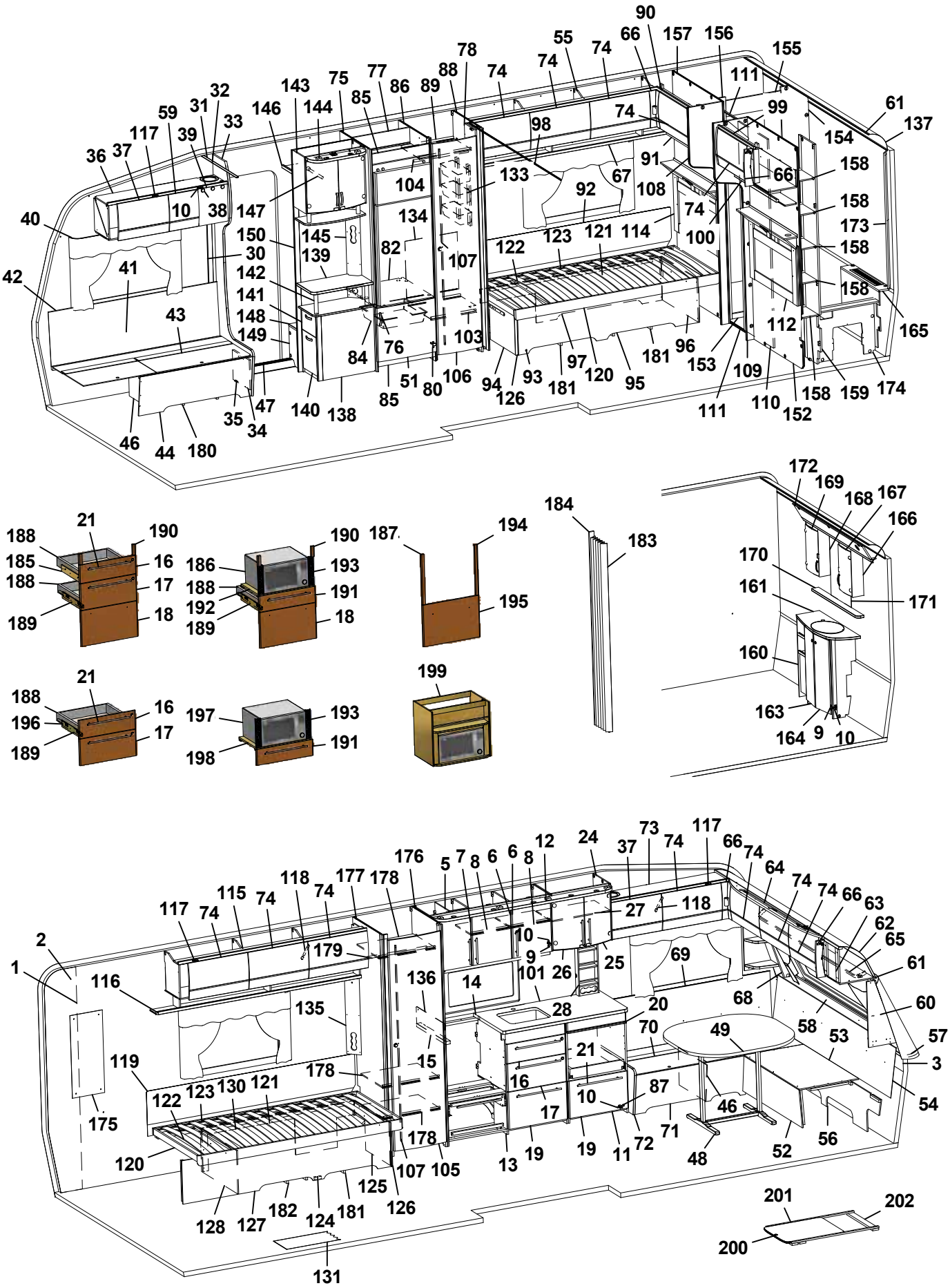
90
66
157
156
155
55
74
78
88
89
86
77
75
143
144
146
85
32
31
59
117
39
33
36
37
10
38
40
42
41
43
147
150
30
142
141
148
149
145
139
82
104
134
107
133
98
92
67
91
108
74
99
111
154
61
137
158
173
165
122
123
121
114
100
112
96
153
109
110
152
159
174
181
97
120
95
93
126
94
106
80
51
84
76
103
140
138
35
34
47
46
44
180
188
21
190
185
16
188
17
189
18
186
193
192
191
187
194
195
184
183
172
169
168
167
166
170
161
171
160
163
164
9
196
197
198
199
2
1
116
117
115
118
177
178
176
5
7
8
6
12
24
37
73
64
63
62
65
61
60
57
3
54
179
136
14
101
26
25
27
69
68
58
53
135
28
20
70
49
119
122
123
130
121
15
16
17
87
46
52
56
48
71
72
11
19
13
105
107
125
126
128
127
182
124
131
201
202
200

Pos Fig	Det. nr Part. No	Ingår Fitted	OBS!! Ange alltid årsmodell vid beställning av inredning Benämning	OBS!! Specify always year of model when ordering equipment Description
1	318657	M	Tapet vägg/tak	Wall paper
2	318584	M	Tejp tapet 20 mm	Tape, wall paper 20 mm
3	318585	M	Tejp tapet 60 mm	Tape, wall paper 60 mm
5	337815	x	Skåp kök L1120 kpl. (Vit)	Cupboard kitchen L1120 cpl. (White)
--	337821	x	Skåp kök L1120 kpl. (Mekong)	Cupboard kitchen L1120 cpl. (Mekong)
6	334712	x	Lucka H (Vit)	Door R (White)
--	336624	x	Lucka H (Mekong)	Door R (Mekong)
--	317502	x	Handtag d:o	Handle d:o
7	334713	x	Lucka V (Vit)	Door L (White)
--	336625	x	Lucka V (Mekong)	Door L (Mekong)
--	317502	x	Handtag d:o	Handle d:o
8	331385M	x	Hylla	Shelf
9	311917	x	Gångjärn	Hinge
10	312588	x	Platta gångjärn	Plate hinge
11	336084	x	Utskjut diskbänk (Vit)	Projection kitchen sink (White)
--	336777	x	Utskjut diskbänk (Mekong)	Projection kitchen sink (Mekong)
12	336108	x	Ljusramp köksskåp (vitrinskåp)	Light holder kitchen (vitrine)
--	337003	T	Ljusramp köksskåp (skåp mikro)	Light holder kitchen (microwave oven)
13	336094	x	Diskbänk kpl. u. skiva (Vit)	Kitchen sink cpl. without board (White)
--	336808	x	Diskbänk kpl. u. skiva (Mekong)	Kitchen sink cpl. without board (Mekong)
14	336099-K	x	Skiva diskbänk 1167x565	Board 1167x565
15	336098-K	x	Skiva diskbänk 40x560	Board 40x560
16	334706	x	Lådförstycke (Vit)	Drawer front (White)
--	336631	x	Lådförstycke (Mekong)	Drawer front (Mekong)
17	334707	x	Lådförstycke (Vit)	Drawer front (White)
--	336633	x	Lådförstycke (Mekong)	Drawer front (Mekong)
18	334708	x	Lucka (Vit)	Door (White)
--	336635	x	Lucka (Mekong)	Door (Mekong)
19	334709	x	Lucka (Vit)	Door (White)
--	336760	x	Lucka (Mekong)	Door (Mekong)
20	336675	x	Skärbräda	Cutting board
21	317503	x	Handtag	Handle
24	336112	x	Skåp vitrin	Vitrine
25	332233	x	Lucka vitrin H 272x450	Door vitrine R 272x450
26	332234	x	Lucka vitrin V 272x450	Door vitrine L 272x450
--	318630	x	Lås magnet d:o	Lock magnet d:o
--	318381	x	Motstycke magnetlås	Companion part
--	318379	x	Gångjärn	Hinge
--	318380	x	Täckhatt d:o	Cover d:o
--	312588	x	Platta gångjärn	Plate hinge
27	331206M	x	Hylla	Shelf
28	333409M	x	Kryddhylla	Spice rack
30	318962	x	List täck el-kabel B=45 L=2100	Cover strip B=45 L=2100
31	316270	x	List snäpp undre L2379	List under L2379
32	316268	x	List snäpp övre L2379	List upper L2379
			M= Metervara T= Tillbehör	M= On the metre T= Accessory

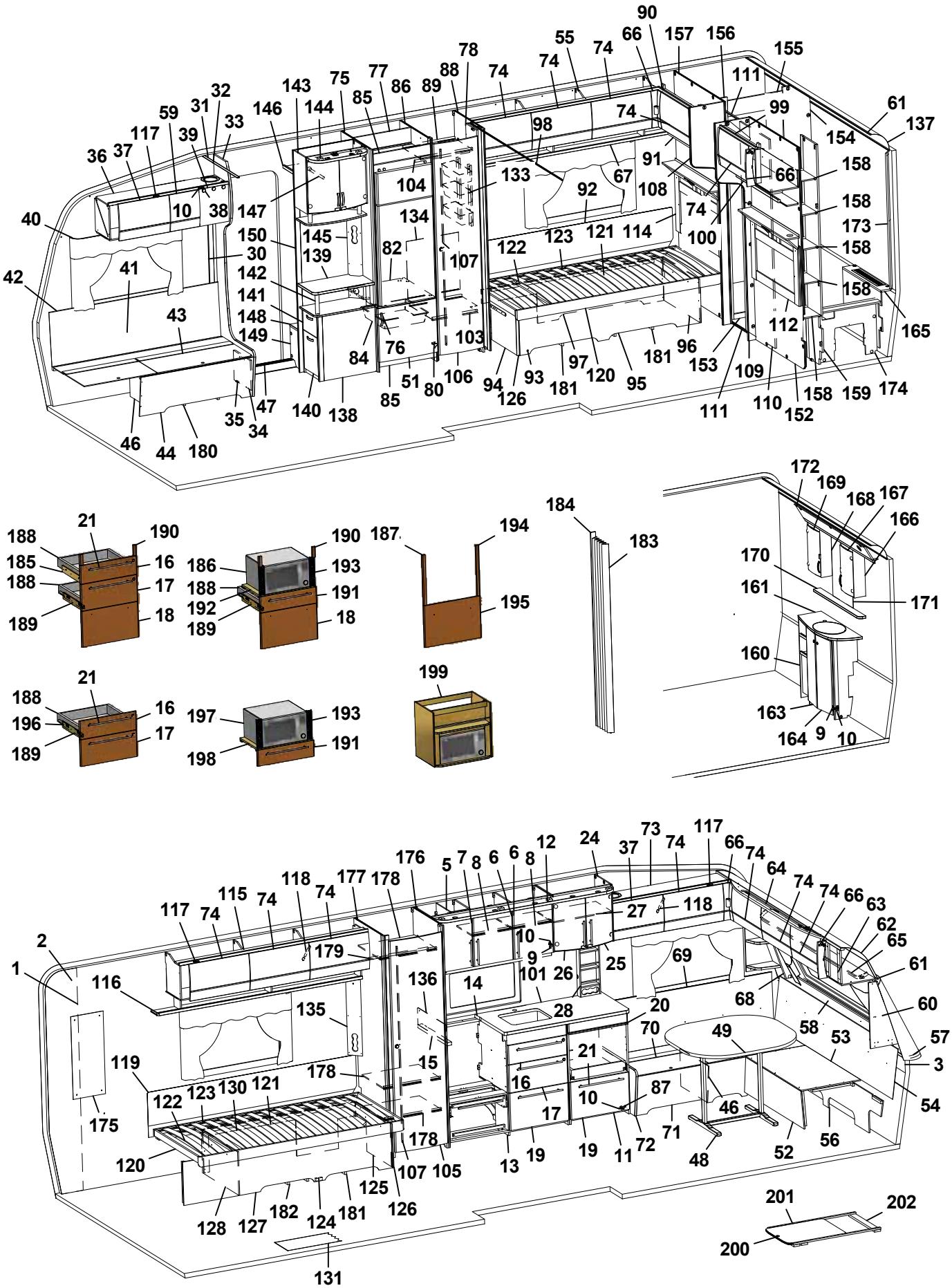
1 2 3 5 6 7 8 9 10 11 12 13 14 15 16 17 18 19 20 21 24 25 26 27 28 31 32 33 34 35 36 37 38 39 40 41 42 43 44 46 47 48 49 52 53 54 56 57 58 59 60 61 62 63 64 65 66 68 69 70 71 72 73 74 75 76 77 78 80 82 84 85 86 87 88 89 90 91 92 93 94 95 96 97 98 99 100 101 103 104 105 106 107 108 109 110 111 112 114 116 117 118 119 120 121 122 123 124 125 126 127 128 130 131 133 134 135 136 138 139 140 141 142 143 144 145 146 147 148 149 150 152 153 154 155 156 157 158 159 161 163 164 165 166 167 168 169 170 171 172 173 174 175 176 177 178 179 180 181 182 183 184 186 187 188 189 190 191 192 193 194 195 196 197 198 199 200 201 202

Pos Fig	Det. nr Part. No	Ingår Fitted	OBS!! Ange alltid årsmodell vid beställning av inredning Benämning	OBS!! Specify always year of model when ordering equipment Description
33	336065	x	Stolpe först. L1948 kpl. m. lucka	Support bar cpl. with door
34	336064	x	Lucka	Door
35	312589	x	Gångjärn	Hinge
36	337775	x	Skåp övre elc.	Cupboard upper
37	337719	x	Lucka	Door
38	318379	x	Gångjärn	Hinge
--	318380	x	Täckhatt d:o	Cover d:o
39	331214	x	Lucka	Door
40	316898	x	Skena gardin L1020	Curtain rod L1020
41	339355	x	Värmespalt H fram	Air gap R.F.
42	319821	M	List kant mörkbrun	Strip, dark brown
43	336883	x	Lock bäddlåda H F	Cover bedbox R.F.
--	319024	x	Matta grå textil m. tejp d:o	Carpet gray textile with tape d:o
44	336881	x	Front bäddlåda H F	Front bed box R.F.
46	312825	x	Stöd bäddlåda HF	Support bed box
47	314687	x	Tröskel aluminium L=850	Threshold aluminium L=850
48	319859	x	Bordsstativ	Table stand
49	335940-K	x	Bordsskiva 1025x940	Table top 1025x940
--	337413	x	List bord 400x55x26	List table 400x55x26
--	375774-K	x	Bordsskiva 1025x940 (Svit)	Table top 1025x940 (Svit)
51	336046	x	Lucka H 550x470	Door R 550x470
52	331245M	x	Front bäddlåda gavel	Front bed box gable
53	331246M	x	Skiva rundsittgrupp	Sheet seat
54	337182	x	Värmespalt gavel fram	Air gap
55	337909	x	Skåp övre H-bak L=1747	Cupboard upper R-rear L=1747
--	319978	x	Gångjärn d:o	Hinge d:o
--	319980	x	Platta gångjärn d:o	Plate hinge d:o
56	337153	x	Stöd sittgrupp	Support
57	213471	x	Hylla front kpl. L2376	Shelf front cpl. L2376
58	336132	x	Luftspalt fronthylla	Air gap shelf front
--	317369	x	Raskant plast L=2600	Cantlist shelf front L=2600
59	337790	x	Lucka	Door
60	338518	x	Hylla hörn H	Shelf R
61	313884	x	List plast radie L=2379	List L=2379
62	316005	x	Skiva plast 295x2363x1	Plastic sheet
63	337693	x	Skåp gavel fram L=2360	Cupboard L=2360
--	319978	x	Gångjärn d:o	Hinge d:o
--	319979	x	Platta gångjärn d:o	Plate hinge d:o
64	336063	x	Ljusramp gavelskåp	Light holder
65	316900	x	Skena gardin L1920	Curtain rod L1920
66	337738	x	Hörn inredning	Corner
--	311917	x	Gångjärn d:o	Hinge d:o
--	319909	x	Platta gångjärn d:o	Plate hinge d:o
67	331194M	x	Hyllpaket	Shelf
68	338520	x	Hylla hörn V	Shelf L
			M= Metervara T= Tillbehör	M= On the metre T= Accessory

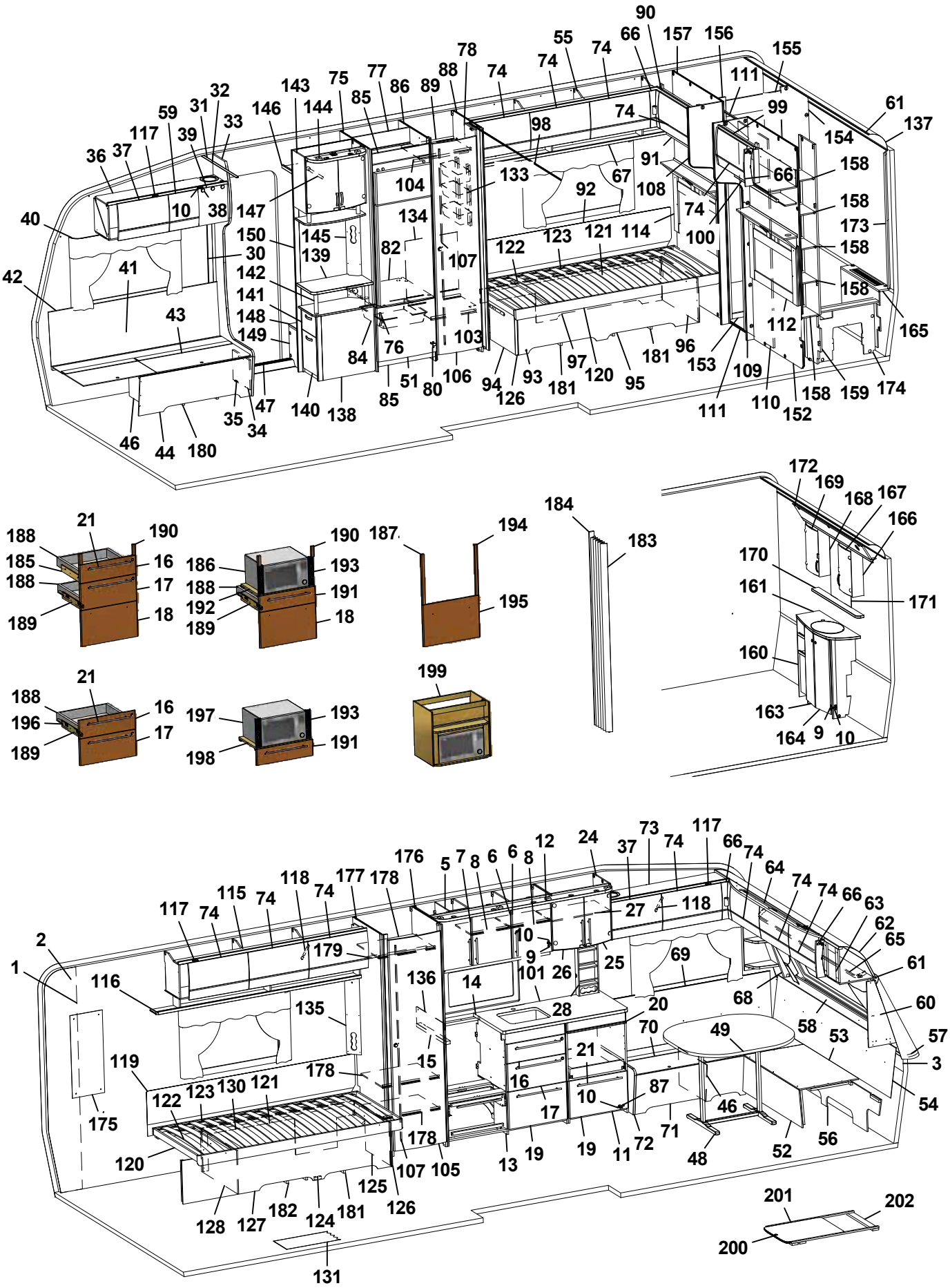
90
66
157
156
155
55
74
78
88
89
86
77
75
143
144
146
85
32
31
59
117
39
33
36
37
10
38
40
42
41
43
147
150
30
142
141
148
149
145
139
82
104
134
107
133
98
92
67
91
108
74
99
111
61
137
154
158
66
173
100
114
121
123
122
103
76
84
51
80
106
94
126
93
181
97
120
95
96
153
109
112
165
110
152
159
174
35
34
47
140
138
46
44
180
172
169
168
167
166
170
161
171
160
163
164
9
10
184
183
188
21
190
185
16
17
189
18
186
193
192
191
187
194
195
196
197
198
199
1
2
116
119
175
120
122
123
130
121
135
136
14
15
16
17
13
19
11
72
71
48
52
56
58
53
57
3
54
68
69
25
26
27
24
12
8
6
7
5
176
177
178
179
101
28
20
70
49
87
46
21
10
9
201
202
200
131
128
127
182
124
181
125
126
107
105

Pos Fig	Det. nr Part. No	Ingår Fitted	OBS!! Ange alltid årsmodell vid beställning av inredning Benämning	OBS!! Specify always year of model when ordering equipment Description
69	337171	x	Värmespalt V fram	Air gap L.F.
70	333906	x	Lock bäddlåda V F	Cover bed box L.F
--	319024	x	Matta grå textil m. tejp d:o	Carpet gray textile with tape d:o
71	331232M	x	Front bäddlåda V F	Front bed box L.F.
72	336067	x	Gavel bäddlåda V F	Gable bed box L.F
73	337765	x	Skåp övre L=1108	Cupboard upper L=1108
--	337708	T	Skåp övre L=1108 (Svit)	Cupboard upper L=1108 (Svit)
74	337695	x	Lucka	Door
75	332244M	x	Vägg kyl V	Wall refrigerator L
76	316428	x	Handtag	Handle
77	333142M	x	Bakstycke stopp kyl	Back cupboard
78	331238M	x	Nisch, vikdörr	Niche folding door
80	316799	x	Gångjärn	Hinge
82	376108	x	Hylla under kyl	Shelf under refrigerator
84	310325	x	Trådback vit 427x427x85	Tray 427x427x85
--	312712	x	Glidlist trådback (säljes i par)	Sliding strip tray (pair)
85	375394	x	Front skåp under kyl	Front cupboard
86	331240M	x	Vägg kyl H	Wall refrigerator R
87	315202	x	Gångjärn	Hinge
88	331593M	x	Vägg garderob H	Wall wardrobe R
89	331279M	x	Hylla garderob övre	Shelf wardrobe upper
90	337958	x	Skåp gavel bak H L=928	Cupboard upper R L=928
--	319978	x	Gångjärn d:o	Hinge d:o
--	319980	x	Platta gångjärn d:o	Plate hinge d:o
91	332389M	x	Hyllpaket	Shelf
92	339334	x	Värmespalt	Air gap
93	337286	x	Sänglåda kpl. H	Bed box cpl. R
94	337297	x	Gavel säng främte	Gable bed front
95	337287	x	Front säng	Front bed
96	337161	x	Gavel säng bakre	Gable bed rear
97	337299	x	Rygg sänglåda	Back bed box
98	318104	x	Skena draperi L=1730	Drapery rail L=1730
99	337954	x	Skåp gavel bak V L=928	Cupboard upper L L=928
--	319978	x	Gångjärn d:o	Hinge d:o
--	319980	x	Platta gångjärn d:o	Plate hinge d:o
100	332393M	x	Hyllpaket	Shelf
101	319780-A	T	Köksskiva vägg svart skiffer	Protection kitchen, black
--	319780-L	T	Köksskiva vägg natur skiffer	Protection kitchen, grey
103	331274M	x	Hylla garderob nedre	Shelf wardrobe under
104	316197	x	Galgstång L=782	Clothes hanger L=782
105	335919	x	Dörr 490x1850	Door 490x1850
106	335925	x	Dörr 415x1850	Door 415x1850
107	314523	x	Rätningslist dörr L=1715	List L=1715
108	336385	x	Front H vägg tvättrum	Front R
109	336386	x	Front V vägg tvättrum	Front L
			M= Metervara T= Tillbehör	M= On the metre T= Accessory

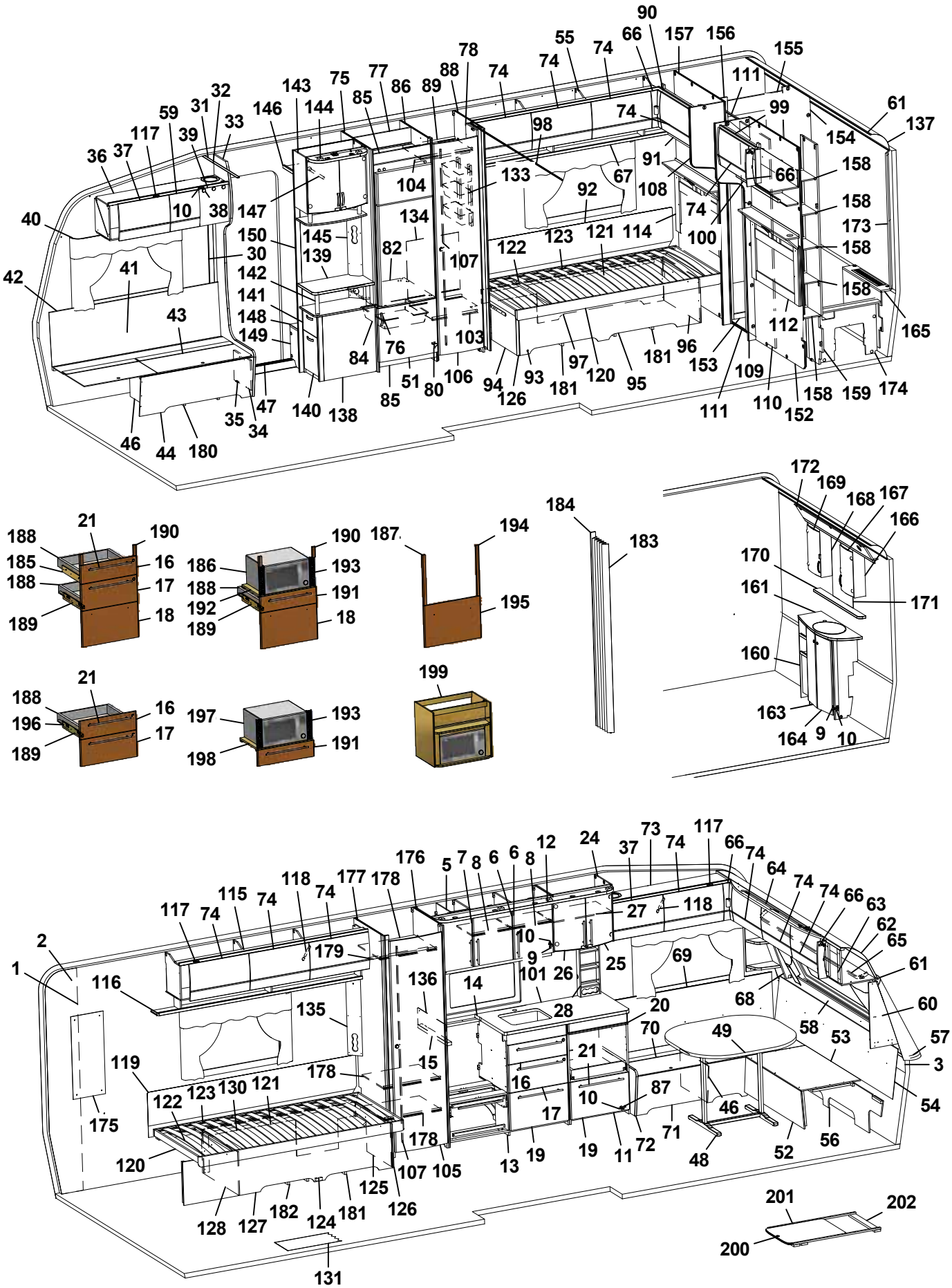
90
66
157
156
155
55
74
78
88
89
86
77
75
143
144
146
85
32
31
59
117
39
33
36
37
10
38
40
42
41
43
147
150
30
142
141
148
149
145
139
82
104
134
107
133
98
92
67
91
108
74
99
111
61
137
154
158
66
173
100
114
121
123
122
103
76
84
51
80
106
94
126
93
181
97
120
95
96
153
109
112
165
110
152
159
174
35
34
47
140
138
46
44
180
172
169
168
167
166
170
161
171
160
163
164
9
10
184
183
188
21
190
185
16
17
189
18
186
193
192
191
187
194
195
196
197
198
199
1
2
116
119
175
120
122
123
130
121
135
136
14
15
16
17
13
19
11
72
71
48
52
56
58
53
49
70
20
28
26
25
69
68
64
63
62
65
60
57
3
54
87
46
101
27
118
24
12
8
6
7
5
176
177
178
179
182
124
125
126
127
128
131
105
107
201
202
200

Pos Fig	Det. nr Part. No	Ingår Fitted	OBS!! Ange alltid årsmodell vid beställning av inredning Benämning	OBS!! Specify always year of model when ordering equipment Description
110	331914M	x	Skjutdörr tvättrum	Door
111	316030	x	Skena skjutdörr	Curtain rod
112	336239	x	Värmespalt V kpl. m. tyg och belysning	Air gap L cpl. with fabric and illumination
--	336246	T	Värmespalt V kpl. m. tyg och belysning (Svit)	Air gap L cpl. with fabric and illumination (Svit)
114	336243	x	Värmespalt H kpl. m. tyg och belysning	Air gap R cpl. with fabric and illumination
--	336249	T	Värmespalt H kpl. m. tyg och belysning (Svit)	Air gap R cpl. with fabric and illumination (Svit)
115	337802	x	Skåp övre V-bak L=1747	Cupboard upper L-rear L=1747
116	331189M	x	Hyllpaket	Shelf
117	319978	x	Gångjärn	Hinge
--	319980	x	Platta gångjärn	Plate hinge
118	319914	x	Gasfjäder	Gas spring
--	319915	x	Fäste vinkel d:o	Angle bracket d:o
--	319916	x	Fäste runt d:o	Bracket round d:o
119	339334	x	Värmespalt	Air gap
120	337139	x	Sängram u. ribbotten	Bed bottom without laths
121	325342	x	Ribbotten kpl.	Laths bottom cpl.
122	314211	x	Ribba sängbotten L=820 B=63	Lath bed bottom L=820 B=63
123	312046	x	Band t. ribbotten	Band for laths bottom
124	337278	x	Sänglåda kpl. V	Bed box cpl. L
125	337282	x	Gavel säng främte	Gable bed front
126	319776	x	List hörn L=2500	Corner strip L=2500
127	337279	x	Front säng	Front bed
128	337149	x	Gavel säng bakre	Gable bed rear
130	337284	x	Rygg sänglåda	Back bed box
131	319931	M^2	Matta golv, trämönstrad ljusgrå	Carpet floor, wood design light grey
--	319230	T	Matta golv, klinkermönster mörkgrå	Carpet floor, clinker design dark grey
--	319888	T	Matta golv, klinkermönster ljusgrå	Carpet floor, clinker design light grey
--	319393	T	Matta golv, antik planka	Carpet floor, antique plank
133	319759	x	Korg, garderob	Basket, wardrobe
--	335802	x	List för korgar	List för baskets
134	336261	x	Täckskiva exp.kärl	Cover expansion vessel
135	335788M	x	Front el-uttag	Front outlet
136	401715	x	Flamskydd	Flame guard
137	316005	x	Skiva plast 295x2363x1	Plastic sheet
138	336120	x	TV-bänk kpl. u. skiva	TV-bench cpl. whitout board
139	336122-K	x	Skiva TV-bänk	Board
140	332042M	x	Låda nedre kpl.	Drawer cpl.
--	332043M	x	Lådförstycke d:o	Drawer front d:o
141	332036M	x	Låda övre	Drawer cpl.
--	332037M	x	Lådförstycke d:o	Drawer front d:o
--	315215	x	Glidskena låda (säljes i par)	Slide bar (exp. in pair)
142	336103	x	Rundstav folierad L=192	Round staff L=192
143	336115	x	Skåp bar kpl.	Coctail cabinet cpl.
--	332088M	x	Hylla hållare flaskor	Shelf bottle holder
--	331778	x	Lucka H d:o	Door R d:o
			M= Metervara T= Tillbehör	M= On the metre T= Accessory

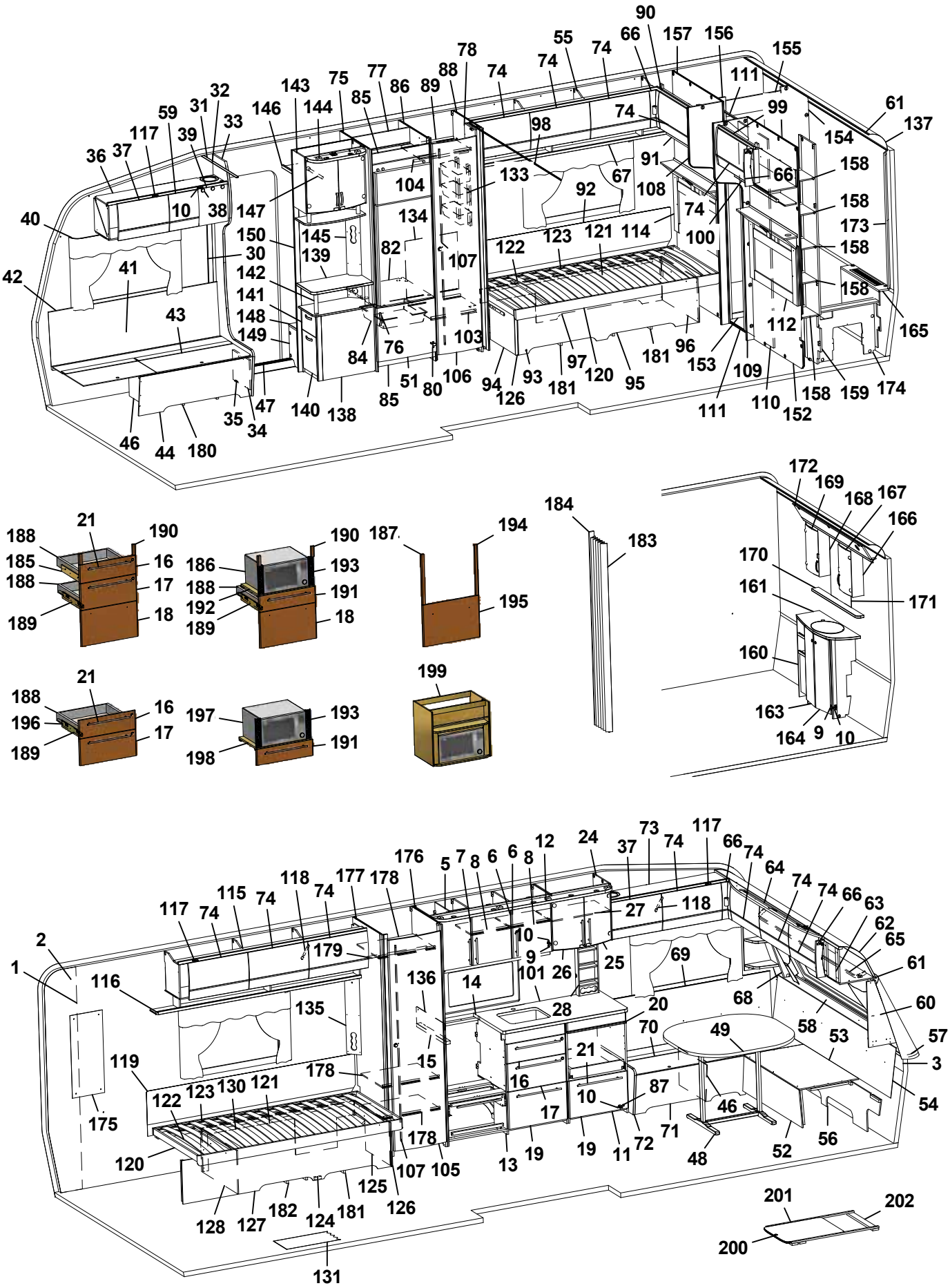
90
66
157
156
155
55
74
78
88
89
86
77
75
143
144
146
85
32
31
59
117
39
33
36
37
10
38
40
41
42
43
147
150
30
142
141
148
149
145
139
104
134
82
107
133
98
92
67
91
108
74
99
111
154
61
137
158
173
165
122
123
121
114
100
112
96
153
109
110
152
159
174
84
76
103
51
80
106
94
126
93
181
97
120
95
35
34
47
140
138
46
44
180
172
169
168
167
166
170
161
171
160
163
164
9
10
184
183
188
21
190
185
16
17
189
18
186
193
192
191
187
194
195
196
197
198
199
1
2
116
119
175
120
122
123
130
121
135
136
14
15
16
17
13
19
11
72
71
48
52
56
58
53
57
3
54
68
69
25
26
27
28
20
70
49
87
46
101
9
10
24
12
6
8
7
5
176
177
178
118
115
179
107
105
125
126
128
127
182
124
131
201
202
200

Pos Fig	Det. nr Part. No	Ingår Fitted	OBS!! Ange alltid årsmodell vid beställning av inredning Benämning	OBS!! Specify always year of model when ordering equipment Description
--	331779	x	Lucka V d:o	Door L d:o
--	318379	x	Gångjärn d:o	Hinge d:o
--	318380	x	Täckhatt d:o	Cover d:o
--	312588	x	Platta gångjärn d:o	Plate hinge d:o
144	336106	x	Ljusramp	Light holder
145	331611M	x	Front el-uttag	Front outlet
146	331910M	x	Hylla garderob övre	Shelf
147	316197	x	Galgstång L=782	Clothes hanger L=782
148	319866	x	Hylla insteg	Shelf
149	336618	x	Front hylla garderob	Front
150	337198	x	Vägg instegsgarderob	Wall wardrobe
152	338638	x	Vägg tvättrum	Wall washroom
153	332955M	x	Tröskel	Threshold
154	333500M	x	Vägg tvättrum	Wall
155	332956M	x	Överbit tvättrum	Overlap washroom
156	332957M	x	List poppel 15x63x1948	List 15x63x1948
157	338636	x	Vägg tvättrum	Wall washroom
158	331894M	x	Hylla	Shelf
159	337075	x	Vägg garderob H	Wall wardrobe R
160	337048	x	Skåp tvättställ u. skiva	Cupboard washroom without board
161	337049-K	x	Skiva skåp tvättställ	Board cupboard wash basin
163	336056	x	Lucka V	Door L
164	336055	x	Lucka H	Door R
165	337050	x	Front gavel bak	Front
--	319198	x	Galler ventilation d:o	Ventilation grille d:o
166	331911M	x	Skåp tvättrum H	Cupboard washroom R
167	331778	x	Lucka H	Door R
168	331912M	x	Skåp tvättrum V	Cupboard washroom L
169	331779	x	Lucka V	Door L
170	337069-K	x	Hylla	Shelf
171	315999	x	Spegel 440x700x3	Mirror 440x700x3
172	337064	x	Ljusramp	Light holder
173	335718	x	Front hörn	Front
174	337046	x	Täckfront	Front
175	316039	x	Spegel 300x725x3	Mirror 300x725x3
--	319883	T	Spegel 300x725x3 (Svit)	Mirror 300x725x3 (Svit)
176	333806M	x	Vägg garderob H	Wall wardrobe R
177	332378M	x	Vägg garderob V	Wall wardrobe L
178	332391M	x	Hylla	Shelf
179	316197	x	Galgstång L=782	Clothes hanger L=782
180	337582	x	Luftspalt H-fram	Air gap R front
181	337271	x	Luftspalt sänglåda	Air gap bed box
182	337272	x	Luftspalt sänglåda	Air gap bed box
183	315216	T	Vikdörr 1900x1500	Folding door
184	376461	T	Bakdel nisch vikdörr	Back niche folding door
			M= Metervara T= Tillbehör	M= On the metre T= Accessory

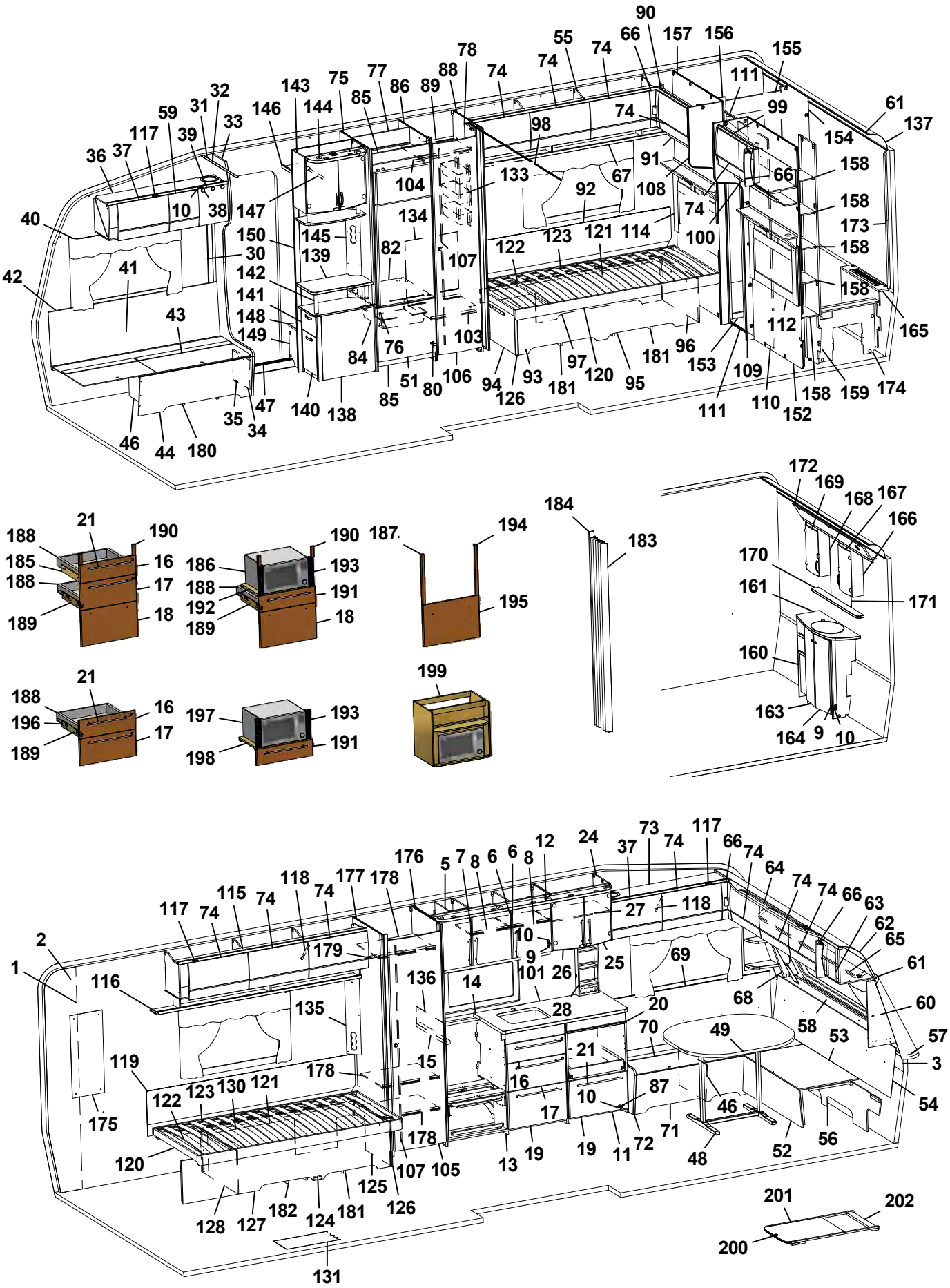
90
66
157
156
155
55
74
78
88
89
86
77
75
143
144
146
85
32
31
59
117
39
33
36
37
10
38
40
42
41
43
147
150
30
142
141
148
149
145
139
82
104
134
107
133
98
92
67
91
108
74
99
111
61
137
154
158
66
173
100
114
121
123
122
103
76
84
51
80
106
94
126
93
181
97
120
95
96
153
109
112
165
110
152
159
174
35
34
47
140
138
46
44
180
172
169
168
167
166
170
161
171
160
163
164
9
10
184
183
188
21
190
185
16
17
189
18
186
193
192
191
187
194
195
196
197
198
199
1
2
116
119
175
120
122
123
130
121
135
136
14
15
16
17
13
19
11
72
71
48
52
56
58
53
57
3
54
68
69
25
26
27
28
20
70
49
87
46
101
9
10
24
12
6
8
7
5
176
177
178
118
115
179
107
105
125
126
128
127
182
124
131
201
202
200

Pos Fig	Det. nr Part. No	Ingår Fitted	OBS!! Ange alltid årsmodell vid beställning av inredning Benämning	OBS!! Specify always year of model when ordering equipment Description
185	336095	x	Monteringssats kpl. lådor (Vit)	Mounting kit cpl. drawers (White)
--	336809	x	Monteringssats kpl. lådor (Mekong)	Mounting kit cpl. drawers (Mekong)
186	337537	T	Monteringssats kpl. mikro (Vit)	Mounting kit cpl. micro (White)
--	337539	T	Monteringssats kpl. mikro (Mekong)	Mounting kit cpl. micro (Mekong)
187	336097	T	Monteringssats kpl. ugn (Vit)	Mounting kit cpl. oven (White)
--	336811	T	Monteringssats kpl. ugn (Mekong)	Mounting kit cpl. oven (Mekong)
188	317514	x	Låda	Drawer
189	317382	x	Glidskena låda (säljes i par)	Slide bar, drawer (exp. in pair)
--	801701	x	Skruv 6x16 d:o	Screw 6x16 d:o
190	336092	x	Passbit 95x30x16 (Mekong)	Gauge block 95x30x16 (Mekong)
191	337540	T	Lådförstycke (Vit)	Drawer front (White)
--	337541	T	Lådförstycke (Mekong)	Drawer front (Mekong)
192	331472M	T	Hylla mikro	Shelf
193	401998	T	Galler mikro	Grating
194	336086	T	Passbit 460x30x16	Gauge block 460x30x16
195	334714	T	Lucka (Vit)	Door (White)
--	336637	T	Lucka (Mekong)	Door (Mekong)
196	334732	T	Monteringssats kpl. lådor i utskjut (Vit)	Mounting kit cpl. drawers in projection (White)
--	336778	T	Monteringssats kpl. lådor i utskjut (Mekong)	Mounting kit cpl. drawers in projection (Mekong)
197	337545	T	Monteringssats kpl. mikro i utskjut (Vit)	Mounting kit cpl. micro in projection (White)
--	337546	T	Monteringssats kpl. mikro i utskjut (Mekong)	Mounting kit cpl. micro in projection (Mekong)
198	331515M	T	Hylla mikro	Shelf
199	337532	T	Skåp kpl. mikrovågsugn	Cupboard cpl. microwave oven
200	336717-GK	T	Utdragsskiva bord 450x550	Sliding leaf 450x550
201	334835M	T	List bordsstativ 750x20x13	List table stand 750x20x13
202	334834M	T	List bordsstativ 494x60x15	List table stand 494x60x15
			Dyntyger, gardiner m.m. (se tyger)	Cushion textilies, curtains etc. (see textiles)
			M= Metervara T= Tillbehör	M= On the metre T= Accessory

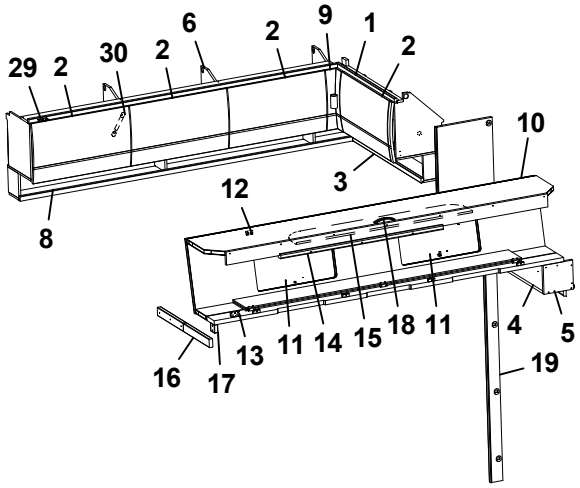
29
2
30
2
6
2
9
1
2
10
3
12
8
16
17
13
11
14
15
18
11
4
5
19

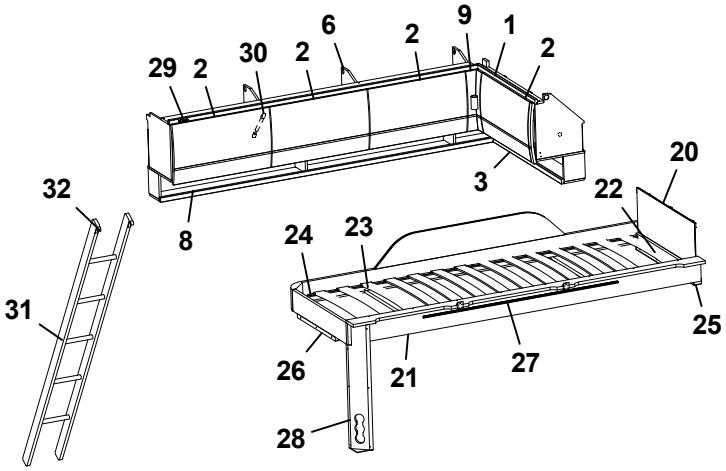
29
2
30
2
6
2
9
1
2
20
3
22
32
8
24
23
31
25
26
21
27
28

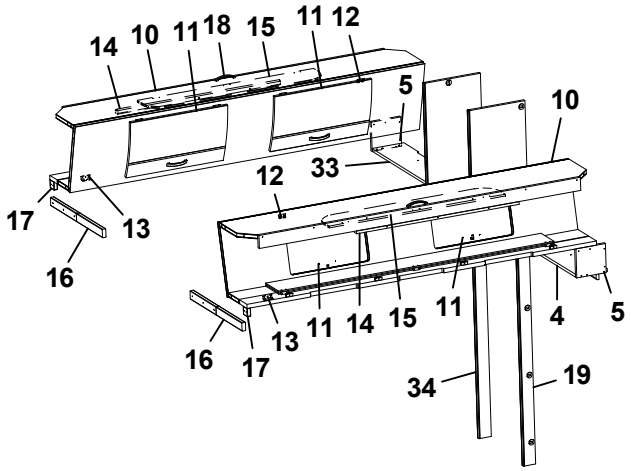
14
10
11
18
15
11
12
5
10
33
12
17
13
16
11
14
15
11
4
5
16
17
13
34
19

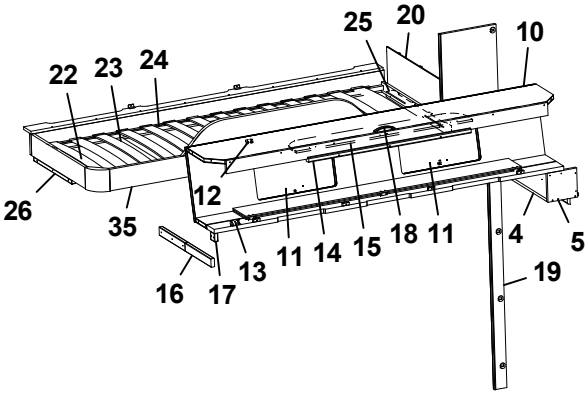
25
20
10
22
23
24
26
12
35
11
14
15
18
11
4
5
16
17
13
19

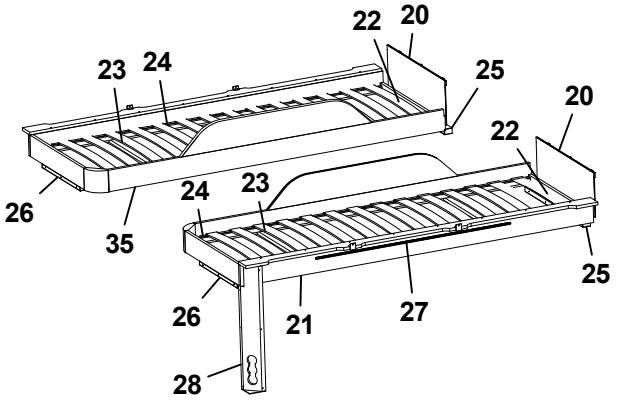
22
20
23
24
25
20
22
26
24
23
35
25
26
21
27
28

Pos Fig	Det. nr Part. No	Ingår Fitted	OBS!! Ange alltid årsmodell vid beställning av inredning Benämning	OBS!! Specify always year of model when ordering equipment Description
1	337958	x	Skåp gavel bak L=928	Cupboard gable L=928
--	319978	x	Gångjärn d:o	Hinge d:o
--	319980	x	Platta gångjärn d:o	Plate hinge d:o
2	337695	x	Lucka	Door
3	332389M	x	Hyllpaket	Shelf
4	332813M	x	Hylla gavel bak	Shelf gable rear
5	331697M	x	Gavel	Gable
6	337909	x	Skåp övre H-bak L=1747	Cupboard upper R-rear L=1747
8	331194M	x	Hyllpaket	Shelf
9	337738	x	Hörn inredning	Corner
--	311917	x	Gångjärn d:o	Hinge d:o
--	319909	x	Platta gångjärn d:o	Plate hinge d:o
10	337661	x	Överbäddskåp L1980	Upper bed L1980
11	337664	x	Lucka	Door
12	860402	x	Gångjärn	Hinge
13	860405	x	Gångjärn	Hinge
14	339839	x	Regel låsning	Lock bar
15	375813	x	Rasskydd ö-bäddskåp	Protective plate
16	332661M	x	Bärregel (vikbar)	Bearing rail
17	331701M	x	Kloss bärregel	Block bearing rail
18	316428	x	Handtag	Handle
19	336770	x	Front V vägg tvättrum	Front L
20	321209	x	Värmespalt gavel	Air gap gable
21	336381	x	Sängram vån.säng V u. ribbotten	Bed bottom L without laths
22	325430	x	Ribbotten kpl.	Laths bottom cpl.
23	311985	x	Ribba sängbotten L=718 B=63	Lath bed bottom L=718 B=63
24	312046	x	Band t. ribbotten	Band for laths bottom
25	331960M	x	Bärregel	Bearing rail
26	331961M	x	Bärregel L=440	Bearing rail L=440
27	314721	x	Skena draperi L=1100	Curtain rod L=1100
28	333190M	x	Front el-uttag	Front outlet
29	319978	x	Gångjärn	Hinge
--	319980	x	Platta gångjärn	Plate hinge
30	319914	x	Gasfjäder	Gas spring
--	319915	x	Fäste vinkel d:o	Angle bracket d:o
--	319916	x	Fäste runt d:o	Bracket round d:o
31	376697	T	Stege ö-bäddsskåp 201x1800 kpl.	Ladder upper bed 201x1800 cpl.
32	860426	T	Krok t. stege	Hook for ladder
33	332810M	x	Hylla gavel bak	Shelf gable rear
34	336769	x	Front H vägg tvättrum	Front R
35	336714	x	Sängram vån.säng H u. ribbotten	Bed bottom
			T= Tillbehör	T= Accessory

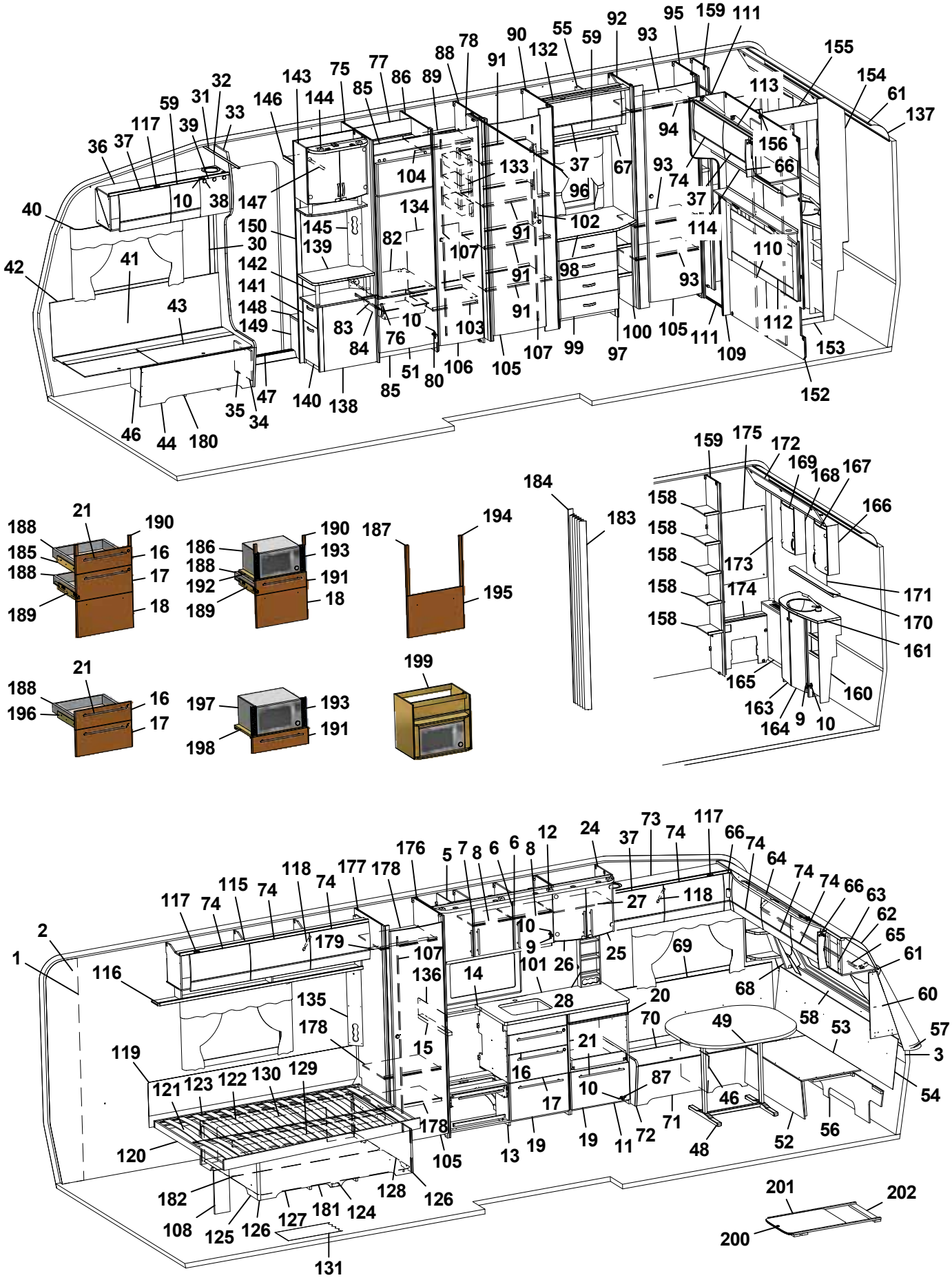
1 2 3 5 6 7 8 9 10 11 12 13 14 15 16 17 19 20 21 24 25 26 27 28 30 31 32 33 36 37 38 39 40 41 42 43 44 46 47 48 49 51 52 53 54 56 57 58 59 60 61 62 63 64 65 66 68 69 70 71 72 73 74 75 76 77 78 80 82 83 84 85 86 87 88 89 90 91 92 93 94 95 96 97 98 99 100 101 102 103 104 105 106 107 108 110 111 112 113 114 115 116 117 118 119 120 121 122 123 124 125 126 127 128 129 130 131 132 133 134 135 136 137 138 139 140 141 142 143 144 145 146 147 148 149 150 152 153 154 155 156 158 159 160 161 163 164 165 166 167 168 169 170 171 172 173 174 175 176 177 178 179 180 181 182 183 184 185 186 187 188 189 190 191 192 193 194 195 196 197 198 199 200 201 202

Pos Fig	Det. nr Part. No	Ingår Fitted	OBS!! Ange alltid årsmodell vid beställning av inredning Benämning	OBS!! Specify always year of model when ordering equipment Description
1	318657	M	Tapet vägg/tak	Wall paper
2	318584	M	Tejp tapet 20 mm	Tape, wall paper 20 mm
3	318585	M	Tejp tapet 60 mm	Tape, wall paper 60 mm
5	337815	x	Skåp kök L1120 kpl. (Vit)	Cupboard kitchen L1120 cpl. (White)
--	337821	x	Skåp kök L1120 kpl. (Mekong)	Cupboard kitchen L1120 cpl. (Mekong)
6	334712	x	Lucka H (Vit)	Door R (White)
--	336624	x	Lucka H (Mekong)	Door R (Mekong)
--	317502	x	Handtag d:o	Handle d:o
7	334713	x	Lucka V (Vit)	Door L (White)
--	336625	x	Lucka V (Mekong)	Door L (Mekong)
--	317502	x	Handtag d:o	Handle d:o
8	331385M	x	Hylla	Shelf
9	311917	x	Gångjärn	Hinge
10	312588	x	Platta gångjärn	Plate hinge
11	336084	x	Utskjut diskbänk (Vit)	Projection kitchen sink (White)
--	336777	x	Utskjut diskbänk (Mekong)	Projection kitchen sink (Mekong)
12	336108	x	Ljusramp köksskåp (vitrinskåp)	Light holder kitchen (vitrine)
--	337003	T	Ljusramp köksskåp (skåp mikro)	Light holder kitchen (microwave oven)
13	336094	x	Diskbänk kpl. u. skiva (Vit)	Kitchen sink cpl. without board (White)
--	336808	x	Diskbänk kpl. u. skiva (Mekong)	Kitchen sink cpl. without board (Mekong)
14	336099-K	x	Skiva diskbänk 1167x565	Board 1167x565
15	336098-K	x	Skiva diskbänk 40x560	Board 40x560
16	334706	x	Lådförstycke (Vit)	Drawer front (White)
--	336631	x	Lådförstycke (Mekong)	Drawer front (Mekong)
17	334707	x	Lådförstycke (Vit)	Drawer front (White)
--	336633	x	Lådförstycke (Mekong)	Drawer front (Mekong)
18	334708	x	Lucka (Vit)	Door (White)
--	336635	x	Lucka (Mekong)	Door (Mekong)
19	334709	x	Lucka (Vit)	Door (White)
--	336760	x	Lucka (Mekong)	Door (Mekong)
20	336675	x	Skärbräda	Cutting board
21	317503	x	Handtag	Handle
24	336112	x	Skåp vitrin	Vitrine
25	332233	x	Lucka vitrin H 272x450	Door vitrine R 272x450
26	332234	x	Lucka vitrin V 272x450	Door vitrine L 272x450
--	318630	x	Lås magnet d:o	Lock magnet d:o
--	318381	x	Motstycke magnetlås	Companion part
--	318379	x	Gångjärn	Hinge
--	318380	x	Täckhatt d:o	Cover d:o
--	312588	x	Platta gångjärn	Plate hinge
27	331206M	x	Hylla	Shelf
28	333409M	x	Kryddhylla	Spice rack
30	318962	x	List täck el-kabel B=45 L=2100	Cover strip B=45 L=2100
31	316270	x	List snäpp undre L2379	List under L2379
32	316268	x	List snäpp övre L2379	List upper L2379
			M= Metervara T= Tillbehör	M= On the metre T= Accessory

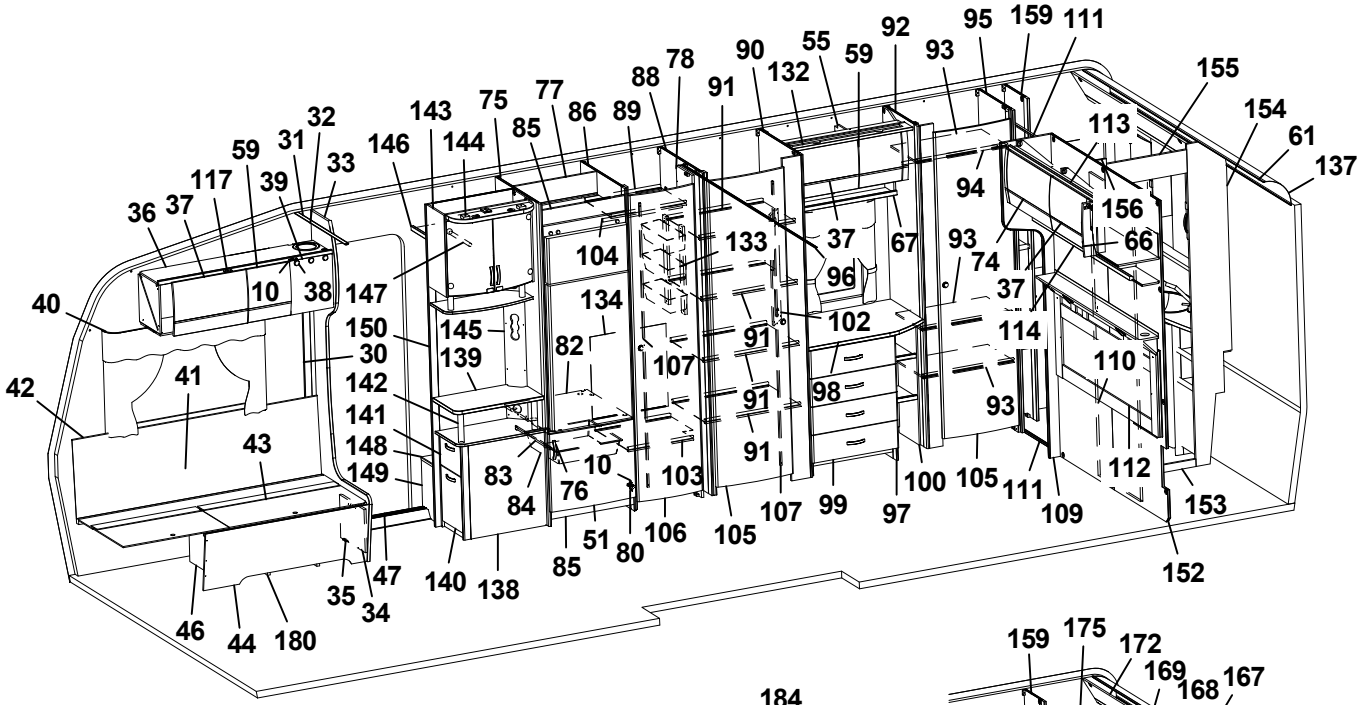
159 111 95 92 55 59 93 155 154 61 137
88 78 90 132 91 77 75 143 146 144 86 89 85
59 32 31 33 117 39 36 37 10 38 147
104 133 37 67 93 74 94 113 156 66
134 96 102 37 114 110
40 150 145 139 30 42 41 142 141 148 149 43
82 107 91 91 91 98 93
83 84 76 10 103 106 105 107 99 97 100 105 111 109 112 153
85 51 80 35 47 34 140 138 46 44 180 152

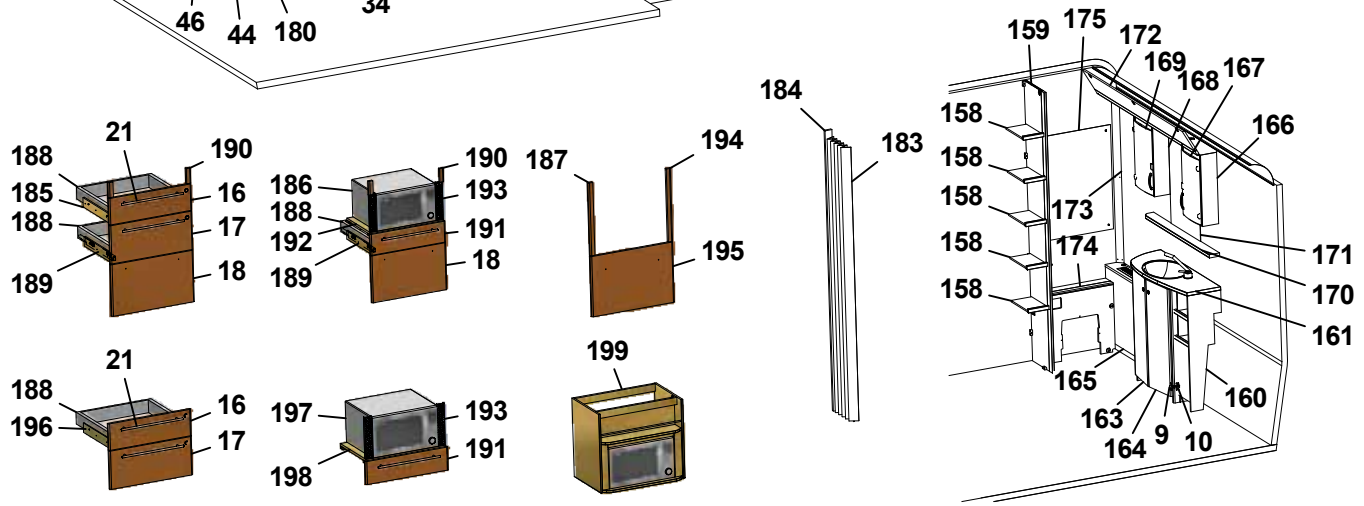
21 188 190 185 16 188 17 189 18
186 190 188 193 192 191 189 18
187 194 195
184 183
159 175 172 169 168 167 166
158 158 158 158 158 173 174 171 170 161
165 160 163 164 9 10
21 188 16 196 17
197 193 198 191
199

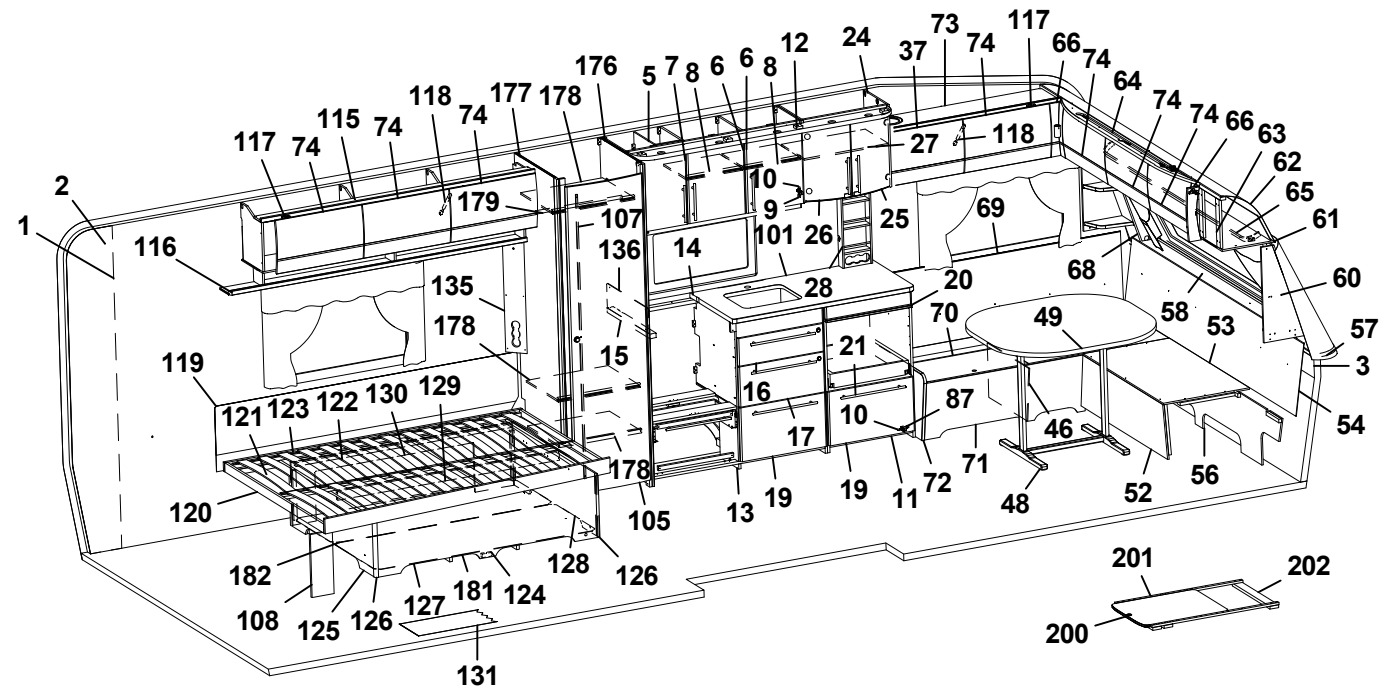
176 5 7 8 6 6 8 12 24 37 73 74 117 66 74 64 74 74 66 63 62 65 61
118 177 178 74 118 74 115 74 117 74 179 107 136 14 10 9 101 26 25 27 118 69 68 60 58 53 57 3 54
2 1 116 135 178 119 121 123 122 130 129 15 28 20 70 49 21 16 17 10 87 46 71 72 11 19 19 13 105 178 120 182 108 125 126 127 181 124 128 126 131 48 52 56
201 202 200

Pos Fig	Det. nr Part. No	Ingår Fitted	OBS!! Ange alltid årsmodell vid beställning av inredning Benämning	OBS!! Specify always year of model when ordering equipment Description
33	336065	x	Stolpe först. L1948 kpl. m. lucka	Support bar cpl. with door
34	336064	x	Lucka	Door
35	312589	x	Gångjärn	Hinge
36	337775	x	Skåp övre elc.	Cupboard upper
37	337719	x	Lucka	Door
38	318379	x	Gångjärn	Hinge
--	318380	x	Täckhatt d:o	Cover d:o
39	331214	x	Lucka	Door
40	316898	x	Skena gardin L1020	Curtain rod L1020
41	339355	x	Värmespalt H fram	Air gap R.F.
42	319821	M	List kant mörkbrun	Strip, dark brown
43	336883	x	Lock bäddlåda H F	Cover bedbox R.F.
--	319024	x	Matta grå textil m. tejp d:o	Carpet gray textile with tape d:o
44	336881	x	Front bäddlåda H F	Front bed box R.F.
46	312825	x	Stöd bäddlåda HF	Support bed box
47	314687	x	Tröskel aluminium L=850	Threshold aluminium L=850
48	319859	x	Bordsstativ	Table stand
49	335940-K	x	Bordsskiva 1025x940	Table top 1025x940
--	337413	x	List bord 400x55x26	List table 400x55x26
--	375774-K	x	Bordsskiva 1025x940 (Svit)	Table top 1025x940 (Svit)
51	336046	x	Lucka H 550x470	Door R 550x470
52	331245M	x	Front bäddlåda gavel	Front bed box gable
53	331246M	x	Skiva rundsittgrupp	Sheet seat
54	337182	x	Värmespalt gavel fram	Air gap
55	338041	x	Skåp övre L=790	Cupboard upper L=790
--	319978	x	Gångjärn d:o	Hinge d:o
--	319980	x	Platta gångjärn d:o	Plate hinge d:o
56	337153	x	Stöd sittgrupp	Support
57	213471	x	Hylla front kpl. L2376	Shelf front cpl. L2376
58	336132	x	Luftspalt fronthylla	Air gap shelf front
--	317369	x	Raskant plast L=2600	Cantlist shelf front L=2600
59	337790	x	Lucka	Door
60	338518	x	Hylla hörn H	Shelf R
61	313884	x	List plast radie L=2379	List L=2379
62	316005	x	Skiva plast 295x2363x1	Plastic sheet
63	337693	x	Skåp gavel fram L=2360	Cupboard L=2360
--	319978	x	Gångjärn d:o	Hinge d:o
--	319979	x	Platta gångjärn d:o	Plate hinge d:o
64	336063	x	Ljusramp gavelskåp	Light holder
65	316900	x	Skena gardin L1920	Curtain rod L1920
66	337738	x	Hörn inredning	Corner
--	311917	x	Gångjärn d:o	Hinge d:o
--	319909	x	Platta gångjärn d:o	Plate hinge d:o
67	331305M	x	Hyllpaket	Shelf
68	338520	x	Hylla hörn V	Shelf L
			M= Metervara T= Tillbehör	M= On the metre T= Accessory

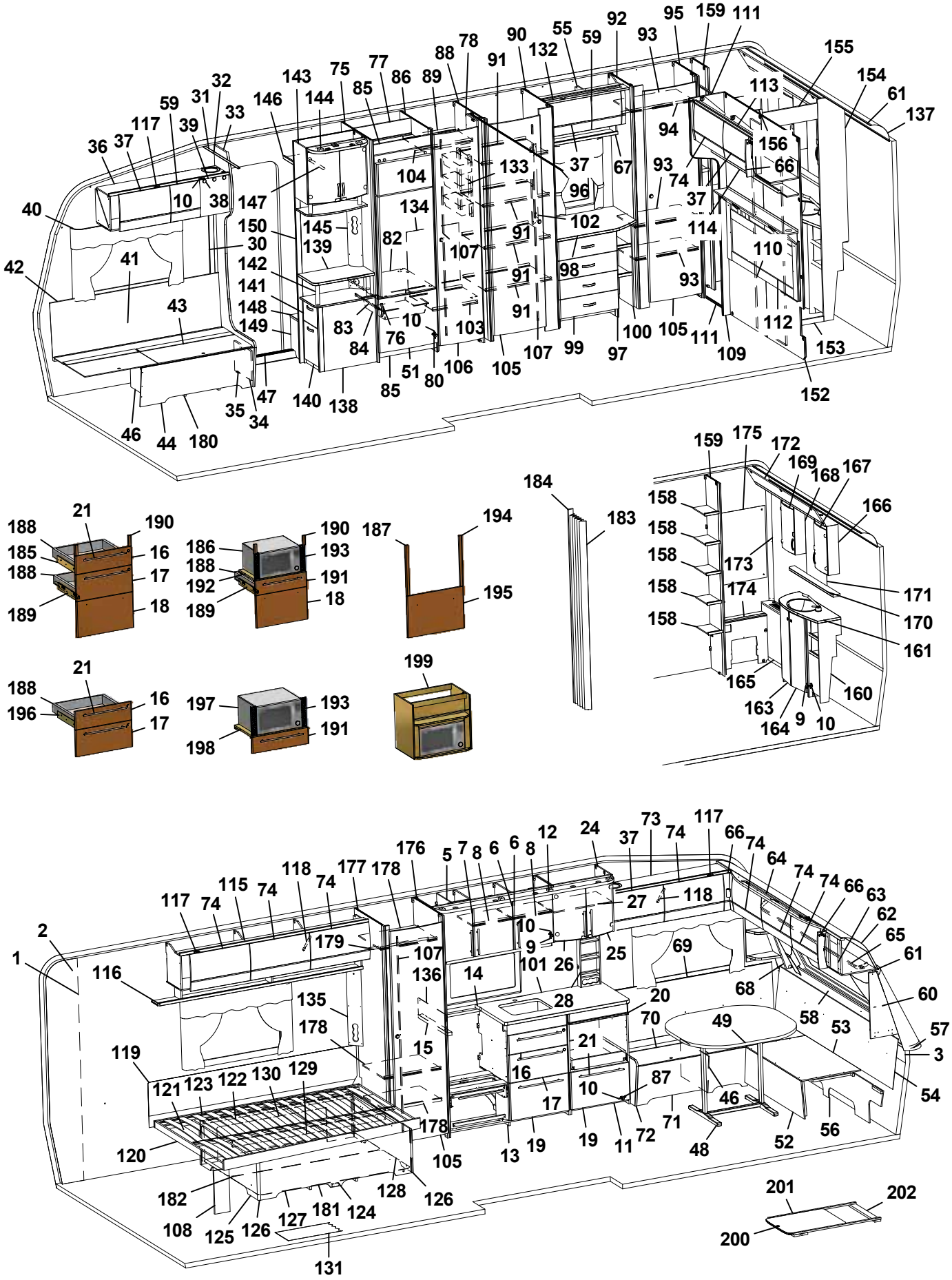
1 2 3 5 6 7 8 9 10 11 12 13 14 15 16 17 19 20 21 24 25 26 27 28 30 31 32 33 36 37 38 39 40 41 42 43 44 46 47 48 49 51 52 53 54 56 57 58 59 60 61 62 63 64 65 66 68 69 70 71 72 73 74 75 76 77 78 80 82 83 84 85 86 87 88 89 90 91 92 93 94 95 96 97 98 99 100 101 102 103 104 105 106 107 108 110 111 112 113 114 115 116 117 118 119 120 121 122 123 124 125 126 127 128 129 130 131 132 133 134 135 136 137 138 139 140 141 142 143 144 145 146 147 148 149 150 152 153 154 155 156 158 159 160 161 163 164 165 166 167 168 169 170 171 172 173 174 175 176 177 178 179 180 181 182 183 184 185 186 187 188 189 190 191 192 193 194 195 196 197 198 199 200 201 202

Pos Fig	Det. nr Part. No	Ingår Fitted	OBS!! Ange alltid årsmodell vid beställning av inredning Benämning	OBS!! Specify always year of model when ordering equipment Description
69	337171	x	Värmespalt V fram	Air gap L.F.
70	333906	x	Lock bäddlåda V F	Cover bed box L.F
--	319024	x	Matta grå textil m. tejp d:o	Carpet gray textile with tape d:o
71	331232M	x	Front bäddlåda V F	Front bed box L.F.
72	336067	x	Gavel bäddlåda V F	Gable bed box L.F
73	337765	x	Skåp övre L=1108	Cupboard upper L=1108
--	337708	T	Skåp övre L=1108 (Svit)	Cupboard upper L=1108 (Svit)
74	337695	x	Lucka	Door
75	332244M	x	Vägg kyl V	Wall refrigerator L
76	316428	x	Handtag	Handle
77	333142M	x	Bakstycke stopp kyl	Back cupboard
78	331238M	x	Nisch, vikdörr	Niche folding door
80	316799	x	Gångjärn	Hinge
82	376108	x	Hylla under kyl	Shelf under refrigerator
83	312712	x	Glidlist trådback (säljes i par)	Sliding strip tray (pair)
84	310325	x	Trådback vit 427x427x85	Tray 427x427x85
85	375394	x	Front skåp under kyl	Front cupboard
86	331240M	x	Vägg kyl H	Wall refrigerator R
87	315202	x	Gångjärn	Hinge
88	332430M	x	Vägg garderob	Wall wardrobe
89	331279M	x	Hylla garderob övre	Shelf wardrobe upper
90	332431M	x	Vägg garderob	Wall wardrobe
91	332432M	x	Hylla garderob	Shelf wardrobe
92	331899M	x	Vägg garderob V	Wall wardrobe L
93	331928M	x	Hylla	Shelf
94	316197	x	Galgstång L=782	Clothes hanger L=782
95	331900M	x	Vägg garderob H	Wall wardrobe R
96	318104	x	Skena draperi L=1730	Drapery rail L=1730
97	336073	x	Byrå kpl. u. skiva	Chest of drawers without board
98	336076-K	x	Skiva byrå	Board
99	336074	x	Låda byrå	Drawer
--	315215	x	Glidskena låda (säljes i par)	Slide bar (exp. in pair)
100	331307M	x	Hylla vid byrå kpl.	Shelf cpl.
101	319780-A	T	Köksskiva vägg svart skiffer	Protection kitchen, black
--	319780-L	T	Köksskiva vägg natur skiffer	Protection kitchen, grey
102	335787M	x	Front el-uttag	Front outlet
103	331274M	x	Hylla garderob nedre	Shelf wardrobe under
104	316197	x	Galgstång L=782	Clothes hanger L=782
105	335919	x	Dörr 490x1850	Door 490x1850
106	335925	x	Dörr 415x1850	Door 415x1850
107	314523	x	Rätningslist dörr L=1715	List L=1715
108	337472	x	Stöd säng	Support bed
109	336314	x	Front vägg tvättrum	Front
110	331914M	x	Skjutdörr tvättrum	Door
111	316030	x	Skena skjutdörr	Curtain rod
			M= Metervara T= Tillbehör	M= On the metre T= Accessory

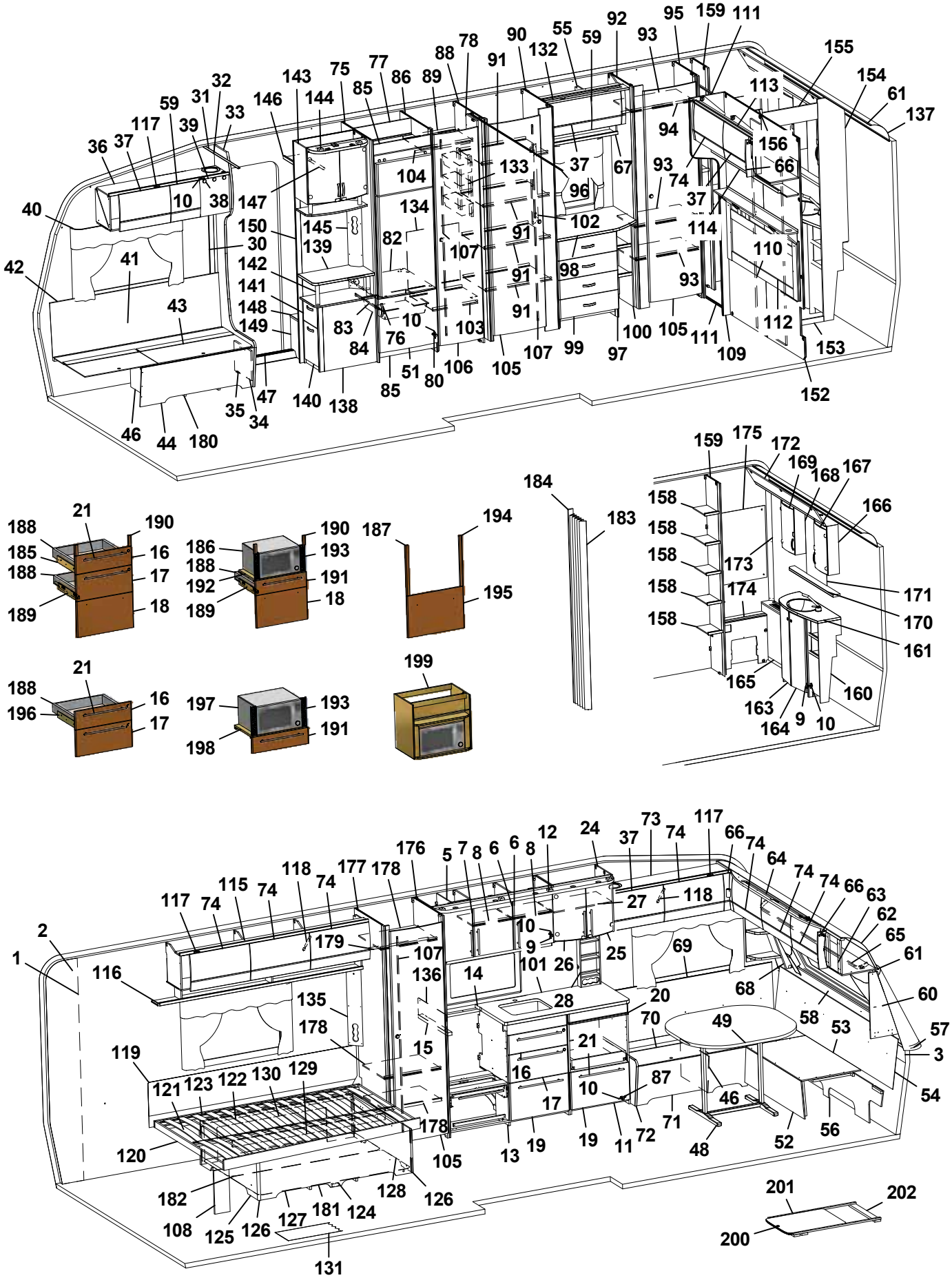
1 2 3 5 6 7 8 9 10 11 12 13 14 15 16 17 19 20 21 24 25 26 27 28 30 31 32 33 36 37 38 39 40 41 42 43 44 46 47 48 49 51 52 53 54 56 57 58 59 60 61 62 63 64 65 66 68 69 70 71 72 73 74 75 76 77 78 80 82 83 84 85 86 87 88 89 90 91 92 93 94 95 96 97 98 99 100 101 102 103 104 105 106 107 108 110 111 112 113 114 115 116 117 118 119 120 121 122 123 124 125 126 127 128 129 130 131 132 133 134 135 136 137 138 139 140 141 142 143 144 145 146 147 148 149 150 152 153 154 155 156 159 160 161 163 164 165 166 167 168 169 170 171 172 173 174 175 176 177 178 179 180 181 182 183 184 185 186 187 188 189 190 191 192 193 194 195 196 197 198 199 200 201 202

Pos Fig	Det. nr Part. No	Ingår Fitted	OBS!! Ange alltid årsmodell vid beställning av inredning Benämning	OBS!! Specify always year of model when ordering equipment Description
112	336272	x	Värmespalt kpl. m. tyg och belysning	Air gap cpl. with fabric and illumination
--	336276	T	Värmespalt kpl. m. tyg och belysning (Svit)	Air gap cpl. with fabric and illumination (Svit)
113	338083	x	Skåp gavel bak V L1405	Cupboard upper L1405
--	319978	x	Gångjärn d:o	Hinge d:o
--	319980	x	Platta gångjärn d:o	Plate hinge d:o
114	331936M	x	Hyllpaket	Shelf
--	316907	x	Skena gardin L=500	Curtain rod L=500
115	337802	x	Skåp övre V-bak L=1747	Cupboard upper L-rear L=1747
116	331189M	x	Hyllpaket	Shelf
117	319978	x	Gångjärn	Hinge
--	319980	x	Platta gångjärn	Plate hinge
118	319914	x	Gasfjäder	Gas spring
--	319915	x	Fäste vinkel d:o	Angle bracket d:o
--	319916	x	Fäste runt d:o	Bracket round d:o
119	339334	x	Värmespalt	Air gap
120	338115	x	Sängram u. ribbotten	Bed bottom without laths
121	338125	x	Ribbotten kpl.	Laths bottom cpl.
122	311985	x	Ribba sängbotten L=718 B=63	Lath bed bottom L=718 B=63
123	312046	x	Band t. ribbotten	Band for laths bottom
124	337460	x	Sänglåda kpl..	Bed box cpl.
125	337122	x	Gavel säng V	Gable bed L
126	319776	x	List hörn L=2500	Corner strip L=2500
127	337124	x	Front säng	Front bed
128	337463	x	Gavel säng H	Gable bed R
129	315203	x	Regel 17,5x55x1415	Wood lath pine 17,5x55x1415
130	337461	x	Bakgavel sänglåda	Back bed box
131	319931	M^2	Matta golv, trämönstrad ljusgrå	Carpet floor, wood design light grey
--	319230	T	Matta golv, klinkermönster mörkgrå	Carpet floor, clinker design dark grey
--	319888	T	Matta golv, klinkermönster ljusgrå	Carpet floor, clinker design light grey
--	319393	T	Matta golv, antik planka	Carpet floor, antique plank
132	336078	x	Ljusramp	Light holder
133	319759	x	Korg, garderob	Basket, wardrobe
--	335802	x	List för korgar	List för baskets
134	336261	x	Täckskiva exp.kärl	Cover expansion vessel
135	335788M	x	Front el-uttag	Front outlet
136	401715	x	Flamskydd	Flame guard
137	316005	x	Skiva plast 295x2363x1	Plastic sheet
138	336120	x	TV-bänk kpl. u. skiva	TV-bench cpl. whitout board
139	336122-K	x	Skiva TV-bänk	Board
140	332042M	x	Låda nedre kpl.	Drawer cpl.
--	332043M	x	Lådförstycke d:o	Drawer front d:o
141	332036M	x	Låda övre	Drawer cpl.
--	332037M	x	Lådförstycke d:o	Drawer front d:o
--	315215	x	Glidskena låda (säljes i par)	Slide bar (exp. in pair)
142	336103	x	Rundstav folierad L=192	Round staff L=192
			M= Metervara T= Tillbehör	M= On the metre T= Accessory

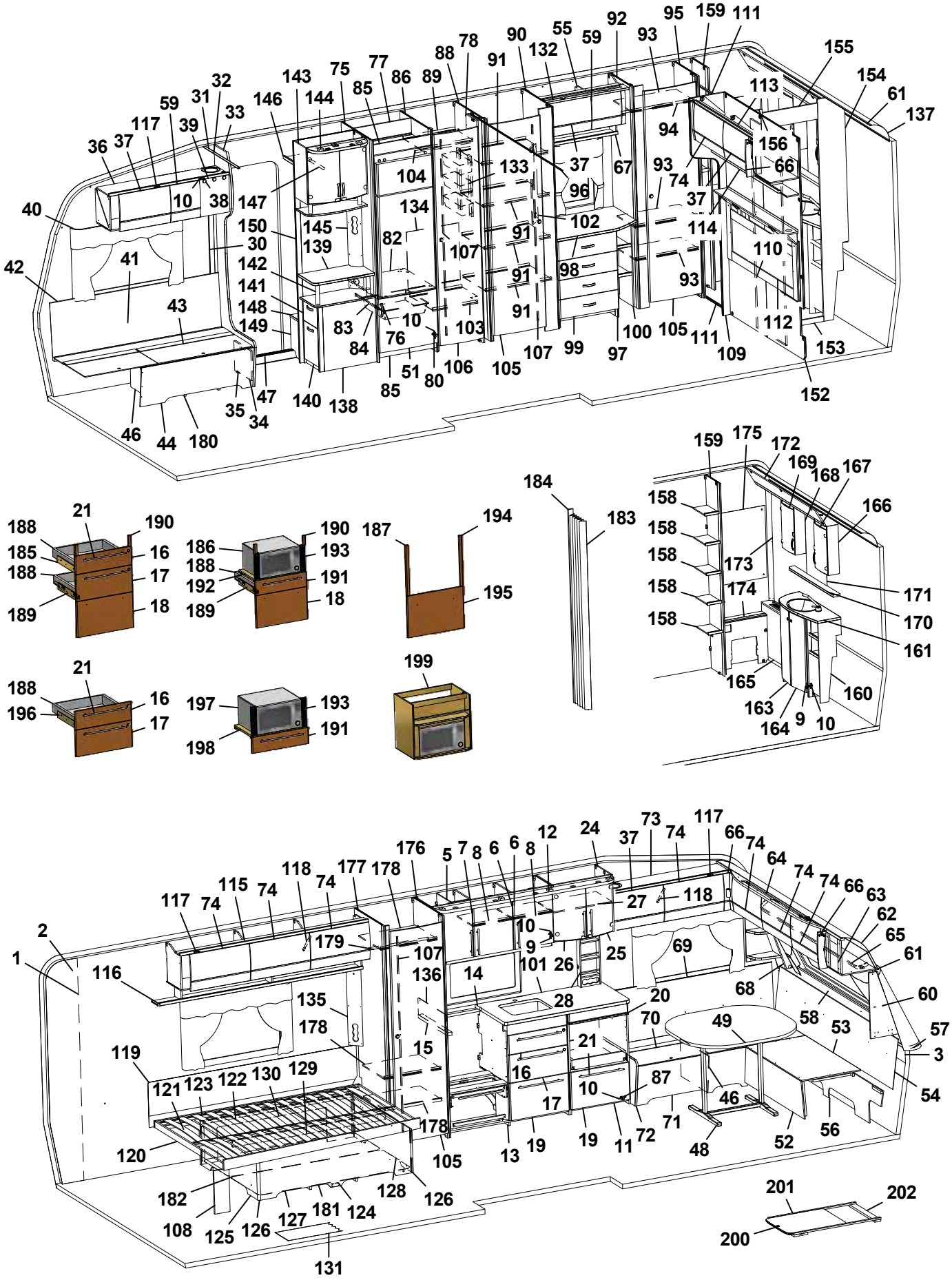
1 2 3 5 6 7 8 9 10 11 12 13 14 15 16 17 18 19 20 21 24 25 26 27 28 30 31 32 33 36 37 38 39 40 41 42 43 44 46 47 48 49 51 52 53 54 56 57 58 59 60 61 62 63 64 65 66 67 68 69 70 71 72 73 74 75 76 77 78 80 82 83 84 85 86 87 88 89 90 91 92 93 94 95 96 97 98 99 100 101 102 103 104 105 106 107 108 110 111 112 113 114 115 116 117 118 119 120 121 122 123 124 125 126 127 128 129 130 131 132 133 134 135 136 137 138 139 140 141 142 143 144 145 146 147 148 149 150 152 153 154 155 156 158 159 160 161 163 164 165 166 167 168 169 170 171 172 173 174 175 176 177 178 179 180 181 182 183 184 185 186 187 188 189 190 191 192 193 194 195 196 197 198 199 200 201 202

Pos Fig	Det. nr Part. No	Ingår Fitted	OBS!! Ange alltid årsmodell vid beställning av inredning Benämning	OBS!! Specify always year of model when ordering equipment Description
143	336115	x	Skåp bar kpl.	Coctail cabinet cpl.
--	332088M	x	Hylla hållare flaskor	Shelf bottle holder
--	331778	x	Lucka H d:o	Door R d:o
--	331779	x	Lucka V d:o	Door L d:o
--	318379	x	Gångjärn d:o	Hinge d:o
--	318380	x	Täckhatt d:o	Cover d:o
--	312588	x	Platta gångjärn d:o	Plate hinge d:o
144	336106	x	Ljusramp	Light holder
145	331611M	x	Front el-uttag	Front outlet
146	331910M	x	Hylla garderob övre	Shelf
147	316197	x	Galgstång L=782	Clothes hanger L=782
148	319866	x	Hylla insteg	Shelf
149	336618	x	Front hylla garderob	Front
150	337198	x	Vägg instegsgarderob	Wall wardrobe
152	336315	x	Vägg tvättrum	Wall washroom
153	332955M	x	Tröskel	Threshold
154	332954M	x	Vägg tvättrum	Wall
155	332956M	x	Överbit tvättrum	Overlap washroom
156	332957M	x	List poppel 15x63x1948	List 15x63x1948
158	331894M	x	Hylla	Shelf
159	331903M	x	Vägg garderob H	Wall wardrobe R
160	336054	x	Skåp tvättställ u. skiva	Cupboard washroom without board
161	336057-K	x	Skiva skåp tvättställ	Board cupboard wash basin
163	336056	x	Lucka V	Door L
164	336055	x	Lucka H	Door R
165	336322	x	Front gavel bak	Front
--	319198	x	Galler ventilation d:o	Ventilation grille d:o
166	331911M	x	Skåp tvättrum H	Cupboard washroom R
167	331778	x	Lucka H	Door R
168	331912M	x	Skåp tvättrum V	Cupboard washroom L
169	331779	x	Lucka V	Door L
170	336100-K	x	Hylla	Shelf
171	315999	x	Spegel 440x700x3	Mirror 440x700x3
172	334194M	x	Ljusramp	Light holder
173	335718	x	Front hörn	Front
174	331902M	x	Täckfront	Front
175	316039	x	Spegel 300x725x3	Mirror 300x725x3
--	319883	T	Spegel 300x725x3 (Svit)	Mirror 300x725x3 (Svit)
176	333806M	x	Vägg garderob H	Wall wardrobe R
177	332378M	x	Vägg garderob V	Wall wardrobe L
178	332391M	x	Hylla	Shelf
179	316197	x	Galgstång L=782	Clothes hanger L=782
180	337582	x	Luftspalt H-fram	Air gap R front
181	324938	x	Luftspalt sänglåda	Air gap bed box
182	325752	x	Luftspalt sänglåda	Air gap bed box
			M= Metervara T= Tillbehör	M= On the metre T= Accessory

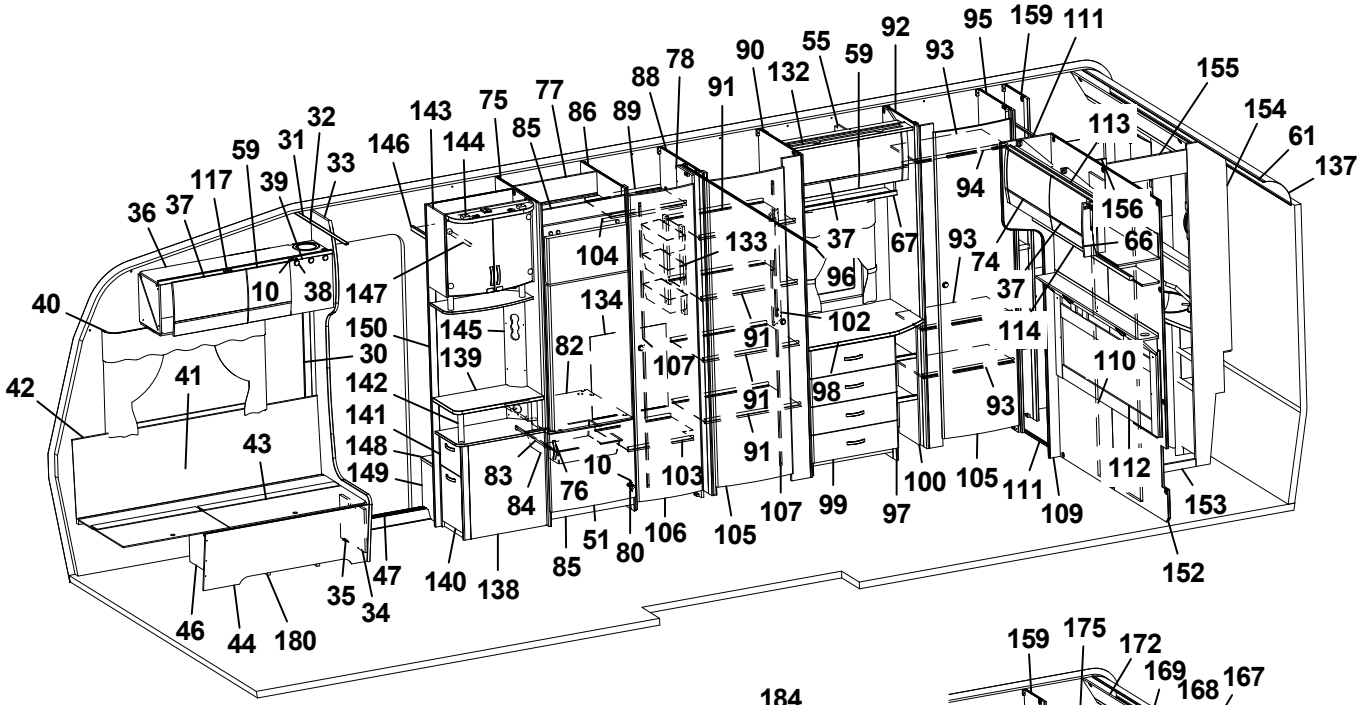
36 37 117 59 31 32 33 39 10 38 147 146 143 144 75 85 77 86 89 88 78 91 90 132 55 59 92 93 95 159 111 155 154 61 137 113 156 66 94 93 74 37 67 37 96 133 104 134 102 91 107 91 91 91 145 139 82 150 30 142 141 148 149 40 42 41 43 83 84 76 10 103 106 105 107 99 97 100 105 111 109 112 153 152 114 110 98 93 85 51 80 140 138 47 35 34 46 44 180

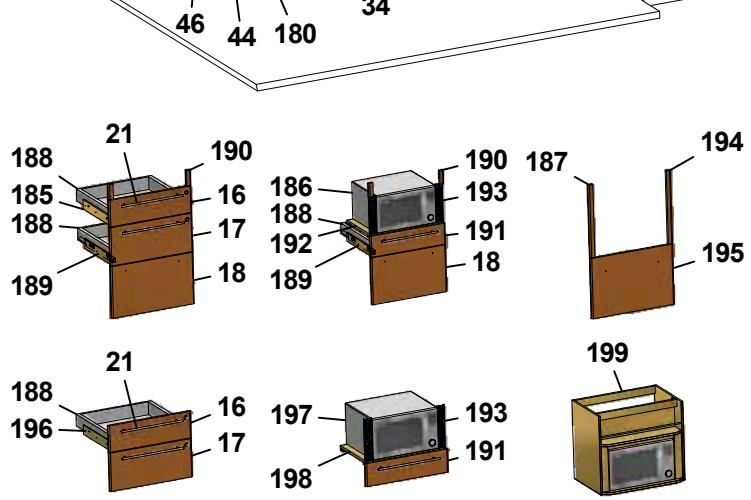
21 188 190 185 16 188 17 189 18
186 190 188 193 192 191 189 18
187 194 195
21 188 16 196 17
197 193 198 191
199

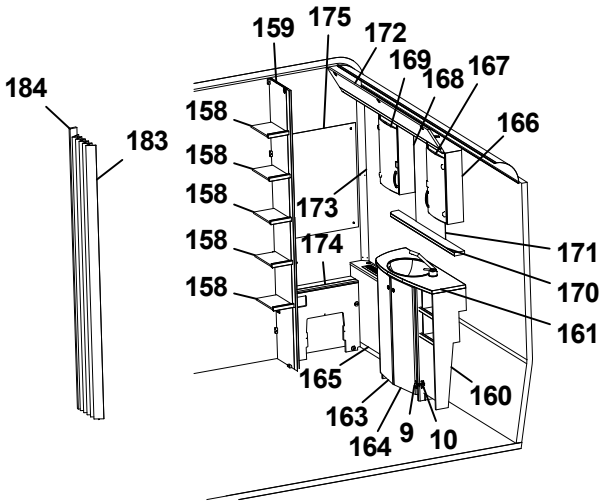
184 183
159 175 172 169 168 167 166 158 158 158 158 158 173 174 171 170 161 165 160 163 164 9 10

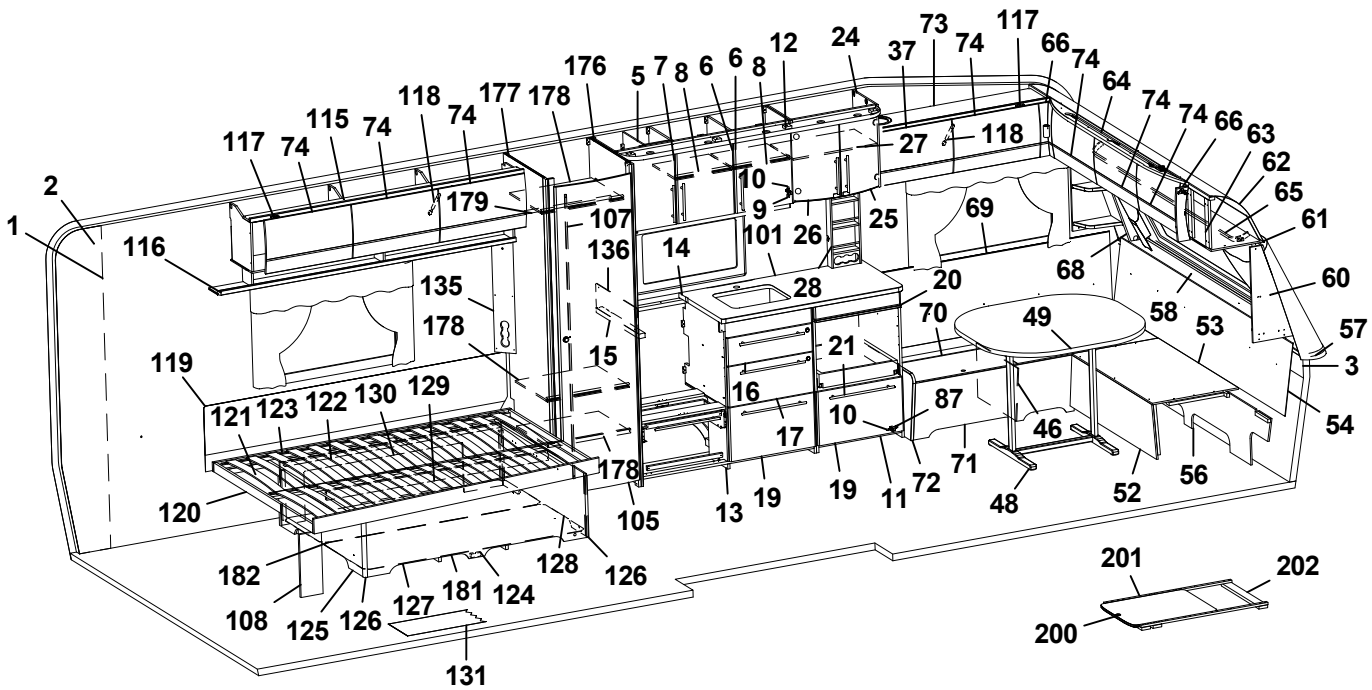
2 1 116 117 74 115 74 118 74 177 178 176 5 7 8 6 6 8 12 24 37 73 74 117 66 74 64 74 74 66 63 62 65 61 60 58 53 57 3 54 46 56 52 48 71 72 11 19 19 13 105 178 182 108 125 126 127 131 181 124 128 126 120 119 121 123 122 130 129 135 178 15 136 107 179 14 10 9 101 26 25 27 118 69 68 20 28 70 49 21 16 17 10 87 201 202 200

Pos Fig	Det. nr Part. No	Ingår Fitted	OBS!! Ange alltid årsmodell vid beställning av inredning Benämning	OBS!! Specify always year of model when ordering equipment Description
183	315216	T	Vikdörr 1900x1500	Folding door
184	376461	T	Bakdel nisch vikdörr	Back niche folding door
185	336095	x	Monteringssats kpl. lådor (Vit)	Mounting kit cpl. drawers (White)
--	336809	x	Monteringssats kpl. lådor (Mekong)	Mounting kit cpl. drawers (Mekong)
186	337537	T	Monteringssats kpl. mikro (Vit)	Mounting kit cpl. micro (White)
--	337539	T	Monteringssats kpl. mikro (Mekong)	Mounting kit cpl. micro (Mekong)
187	336097	T	Monteringssats kpl. ugn (Vit)	Mounting kit cpl. oven (White)
--	336811	T	Monteringssats kpl. ugn (Mekong)	Mounting kit cpl. oven (Mekong)
188	317514	x	Låda	Drawer
189	317382	x	Glidskena låda (säljes i par)	Slide bar, drawer (exp. in pair)
--	801701	x	Skruv 6x16 d:o	Screw 6x16 d:o
190	336092	x	Passbit 95x30x16 (Mekong)	Gauge block 95x30x16 (Mekong)
191	337540	T	Lådförstycke (Vit)	Drawer front (White)
--	337541	T	Lådförstycke (Mekong)	Drawer front (Mekong)
192	331472M	T	Hylla mikro	Shelf
193	401998	T	Galler mikro	Grating
194	336086	T	Passbit 460x30x16	Gauge block 460x30x16
195	334714	T	Lucka (Vit)	Door (White)
--	336637	T	Lucka (Mekong)	Door (Mekong)
196	334732	T	Monteringssats kpl. lådor i utskjut (Vit)	Mounting kit cpl. drawers in projection (White)
--	336778	T	Monteringssats kpl. lådor i utskjut (Mekong)	Mounting kit cpl. drawers in projection (Mekong)
197	337545	T	Monteringssats kpl. mikro i utskjut (Vit)	Mounting kit cpl. micro in projection (White)
--	337546	T	Monteringssats kpl. mikro i utskjut (Mekong)	Mounting kit cpl. micro in projection (Mekong)
198	331515M	T	Hylla mikro	Shelf
199	337532	T	Skåp kpl. mikrovågsugn	Cupboard cpl. microwave oven
200	336717-GK	T	Utdragsskiva bord 450x550	Sliding leaf 450x550
201	334835M	T	List bordsstativ 750x20x13	List table stand 750x20x13
202	334834M	T	List bordsstativ 494x60x15	List table stand 494x60x15
			Dyntyger, gardiner m.m. (se tyger)	Cushion textilies, curtains etc. (see textiles)
			M= Metervara T= Tillbehör	M= On the metre T= Accessory

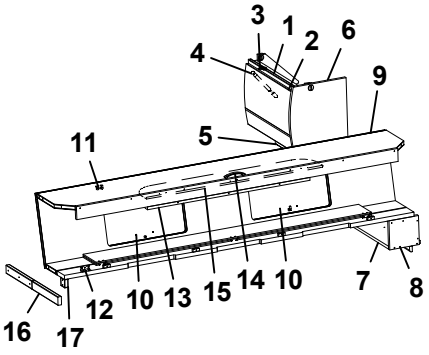
3
1
2
6
4
9
5
11
16
17
12
10
13
15
14
10
7
8

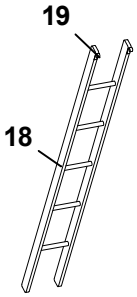
19
18

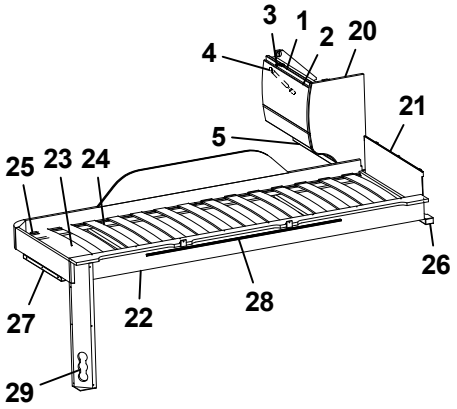
3
1
2
20
4
21
5
25
23
24
26
27
22
28
29

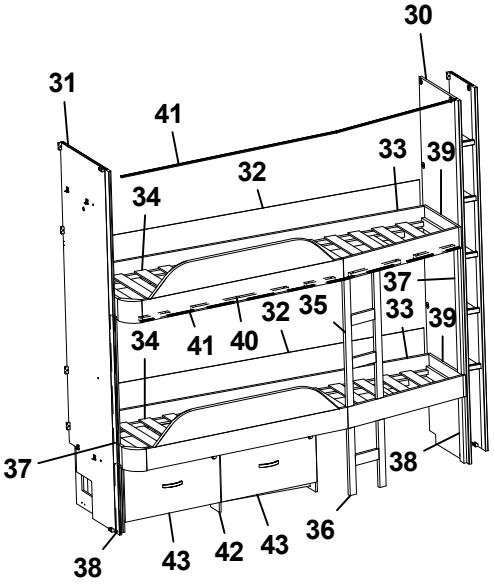
30
31
41
33
39
32
34
37
32
35
33
39
34
41
40
37
38
38
43
42
43
36

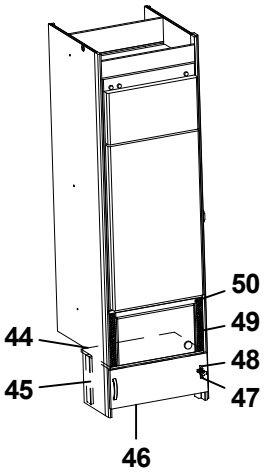
50
49
44
48
45
47
46

Pos Fig	Det. nr Part. No	Ingår Fitted	OBS!! Ange alltid årsmodell vid beställning av inredning Benämning	OBS!! Specify always year of model when ordering equipment Description
1	337937	x	Skåp gavel bak L560	Cupboard gable L560
2	337695	x	Lucka	Door
3	319978	x	Gångjärn	Hinge
--	319980	x	Platta gångjärn	Plate hinge
4	319914	x	Gasfjäder	Gas spring
--	319915	x	Fäste vinkel d:o	Angle bracket d:o
--	319916	x	Fäste runt d:o	Bracket round d:o
5	331743M	x	Hyllpaket	Shelf
6	336644	x	Gavel rundad	Gable
7	331694M	x	Hylla gavel bak	Shelf gable rear
8	331697M	x	Gavel	Gable
9	337661	x	Överbäddskåp L1980	Upper bed L1980
10	337664	x	Lucka	Door
11	860402	x	Gångjärn	Hinge
12	860405	x	Gångjärn	Hinge
13	339839	x	Regel låsning	Lock bar
14	316428	x	Handtag	Handle
15	375813	x	Rasskydd ö-bäddskåp	Protective plate
16	332661M	x	Bärregel (vikbar)	Bearing rail
17	331701M	x	Kloss bärregel	Block bearing rail
18	376697	T	Stege ö-bäddsskåp 201x1800 kpl.	Ladder upper bed 201x1800 cpl.
19	860426	T	Krok t. stege	Hook for ladder
20	336496	x	Gavel rundad	Gable
21	321209	x	Värmespalt gavel	Air gap gable
22	336381	x	Sängram vån.säng V u. ribbotten	Bed bottom L without laths
23	325430	x	Ribbotten kpl.	Laths bottom cpl.
24	311985	x	Ribba sängbotten L=718 B=63	Lath bed bottom L=718 B=63
25	312046	x	Band t. ribbotten	Band for laths bottom
26	331960M	x	Bärregel	Bearing rail
27	331961M	x	Bärregel L=440	Bearing rail L=440
28	314721	x	Skena draperi L=1100	Curtain rod L=1100
29	333190M	x	Front el-uttag	Front outlet
30	332439M	x	Vägg garderob	Wall wardrobe
31	331593M	x	Vägg garderob H	Wall wardrobe R
32	333099	x	Värmespalt	Air gap
33	336454	x	Sängram u. ribbotten	Bed bottom without laths
34	326733	x	Ribbotten kpl.	Laths bottom cpl.
--	311985	x	Ribba sängbotten L=718 B=63	Lath bed bottom L=718 B=63
--	312046	x	Band t. ribbotten	Band for laths bottom
35	336291	x	Stege	Ladder
36	336458	x	Stege	Ladder
37	333237M	x	Stöd säng 45x680	Support bed 45x680
38	331524M	x	Stöd säng 45x360	Support bed 45x360
39	332438M	x	Passbit 412x115	Gauge block 412x115
40	332977M	T	List draperiskena (5 delar)	List drapery rail (5 parts)
			T= Tillbehör	T= Accessory

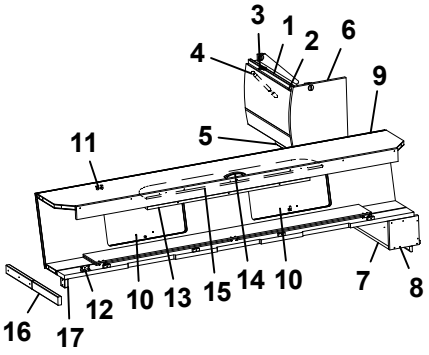
3
1
2
6
4
9
11
5
16
17
12
10
13
15
14
10
7
8

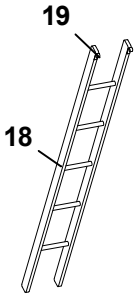
19
18

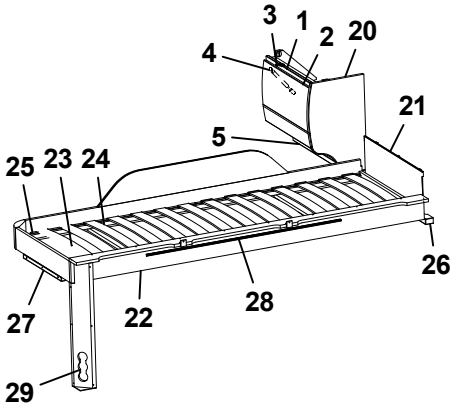
3
1
2
20
4
21
5
25
23
24
26
27
22
28
29

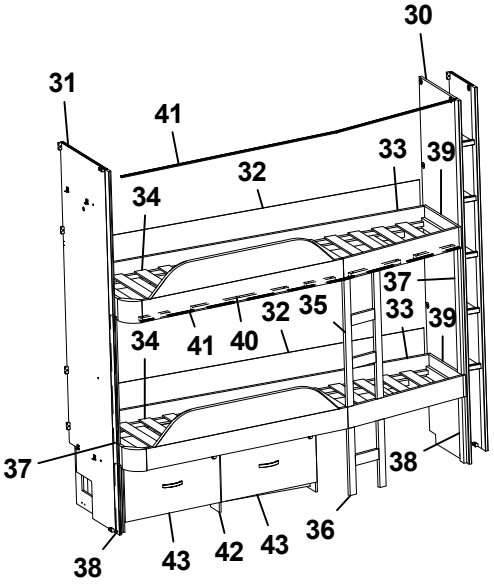
30
31
41
33
39
32
34
37
32
35
33
39
34
41
40
37
38
38
43
42
43
36

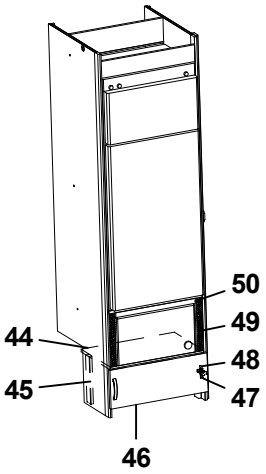
50
49
44
48
45
47
46

Pos Fig	Det. nr Part. No	Ingår Fitted	OBS!! Ange alltid årsmodell vid beställning av inredning Benämning	OBS!! Specify always year of model when ordering equipment Description
41	315907	T	Skena draperi L=1920	Drapery rail L=1920
42	332878M	T	Lådor under säng kpl. sats	Drawers under bed cpl. kit
43	332883M	T	Låda kpl. d:o	Drawer cpl. d:o
44	336672	T	Hylla mikro	Shelf
45	330631M	T	List folierad L=253	List L=253
46	336209-1	T	Lucka 550x208	Door 550x208
47	316799	T	Gångjärn	Hinge
48	312588	T	Platta gångjärn	Plate hinge
49	401685	T	Galler mikro 285x40	Grating 285x40
50	337542	T	List 15x25x450	List 15x25x450
			T= Tillbehör	T= Accessory

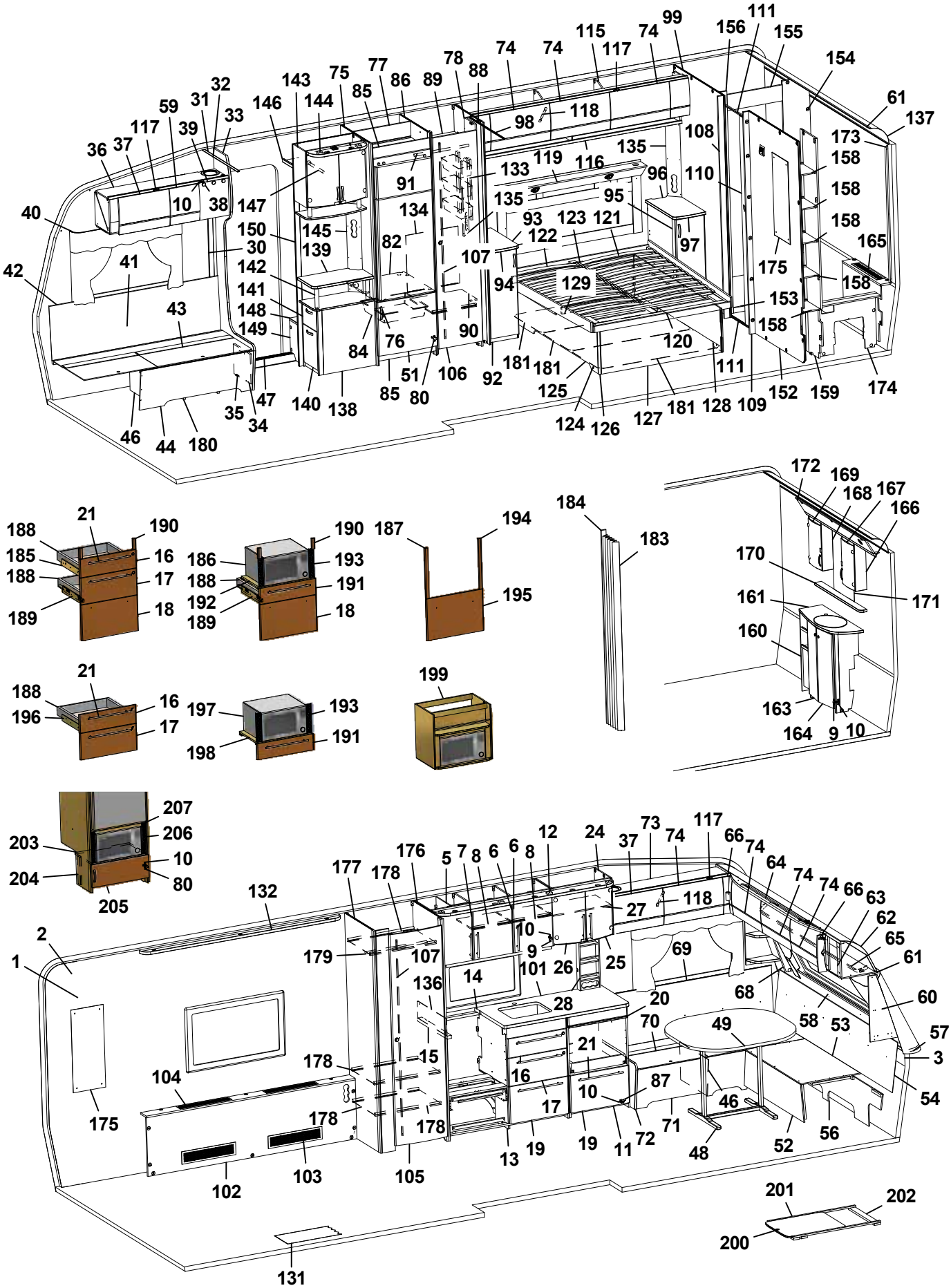
1 2 3 5 6 7 8 9 10 11 12 13 14 15 16 17 18 19 20 21 24 25 26 27 28 30 31 32 33 34 35 36 37 38 39 40 41 42 43 44 46 47 48 49 51 52 53 54 56 57 58 59 60 61 62 63 64 65 66 68 69 70 71 72 73 74 75 76 77 78 80 82 84 85 86 87 88 89 90 91 92 93 94 95 96 97 98 99 101 102 103 104 105 106 107 108 109 110 111 117 118 119 120 121 122 123 124 125 126 127 128 129 131 132 133 134 135 136 138 139 140 141 142 143 144 145 146 147 148 149 150 152 153 154 155 156 158 159 160 161 163 164 165 166 167 168 169 170 171 172 173 174 175 176 177 178 179 180 181 183 184 186 187 188 189 190 191 192 193 194 195 196 197 198 199 200 201 202 203 204 205 206 207

Pos Fig	Det. nr Part. No	Ingår Fitted	OBS!! Ange alltid årsmodell vid beställning av inredning Benämning	OBS!! Specify always year of model when ordering equipment Description
1	318657	M	Tapet vägg/tak	Wall paper
2	318584	M	Tejp tapet 20 mm	Tape, wall paper 20 mm
3	318585	M	Tejp tapet 60 mm	Tape, wall paper 60 mm
5	337815	x	Skåp kök L1120 kpl. (Vit)	Cupboard kitchen L1120 cpl. (White)
--	337821	x	Skåp kök L1120 kpl. (Mekong)	Cupboard kitchen L1120 cpl. (Mekong)
6	334712	x	Lucka H (Vit)	Door R (White)
--	336624	x	Lucka H (Mekong)	Door R (Mekong)
--	317502	x	Handtag d:o	Handle d:o
7	334713	x	Lucka V (Vit)	Door L (White)
--	336625	x	Lucka V (Mekong)	Door L (Mekong)
--	317502	x	Handtag d:o	Handle d:o
8	331385M	x	Hylla	Shelf
9	311917	x	Gångjärn	Hinge
10	312588	x	Platta gångjärn	Plate hinge
11	336084	x	Utskjut diskbänk (Vit)	Projection kitchen sink (White)
--	336777	x	Utskjut diskbänk (Mekong)	Projection kitchen sink (Mekong)
12	336108	x	Ljusramp köksskåp (vitrinskåp)	Light holder kitchen (vitrine)
--	337003	T	Ljusramp köksskåp (skåp mikro)	Light holder kitchen (microwave oven)
13	336094	x	Diskbänk kpl. u. skiva (Vit)	Kitchen sink cpl. without board (White)
--	336808	x	Diskbänk kpl. u. skiva (Mekong)	Kitchen sink cpl. without board (Mekong)
14	336099-K	x	Skiva diskbänk 1167x565	Board 1167x565
15	336098-K	x	Skiva diskbänk 40x560	Board 40x560
16	334706	x	Lådförstycke (Vit)	Drawer front (White)
--	336631	x	Lådförstycke (Mekong)	Drawer front (Mekong)
17	334707	x	Lådförstycke (Vit)	Drawer front (White)
--	336633	x	Lådförstycke (Mekong)	Drawer front (Mekong)
18	334708	x	Lucka (Vit)	Door (White)
--	336635	x	Lucka (Mekong)	Door (Mekong)
19	334709	x	Lucka (Vit)	Door (White)
--	336760	x	Lucka (Mekong)	Door (Mekong)
20	336675	x	Skärbräda	Cutting board
21	317503	x	Handtag	Handle
24	336112	x	Skåp vitrin	Vitrine
25	332233	x	Lucka vitrin H 272x450	Door vitrine R 272x450
26	332234	x	Lucka vitrin V 272x450	Door vitrine L 272x450
--	318630	x	Lås magnet d:o	Lock magnet d:o
--	318381	x	Motstycke magnetlås	Companion part
--	318379	x	Gångjärn	Hinge
--	318380	x	Täckhatt d:o	Cover d:o
--	312588	x	Platta gångjärn	Plate hinge
27	331206M	x	Hylla	Shelf
28	333409M	x	Kryddhylla	Spice rack
30	318962	x	List täck el-kabel B=45 L=2100	Cover strip B=45 L=2100
31	316270	x	List snäpp undre L2379	List under L2379
32	316268	x	List snäpp övre L2379	List upper L2379
			M= Metervara T= Tillbehör	M= On the metre T= Accessory

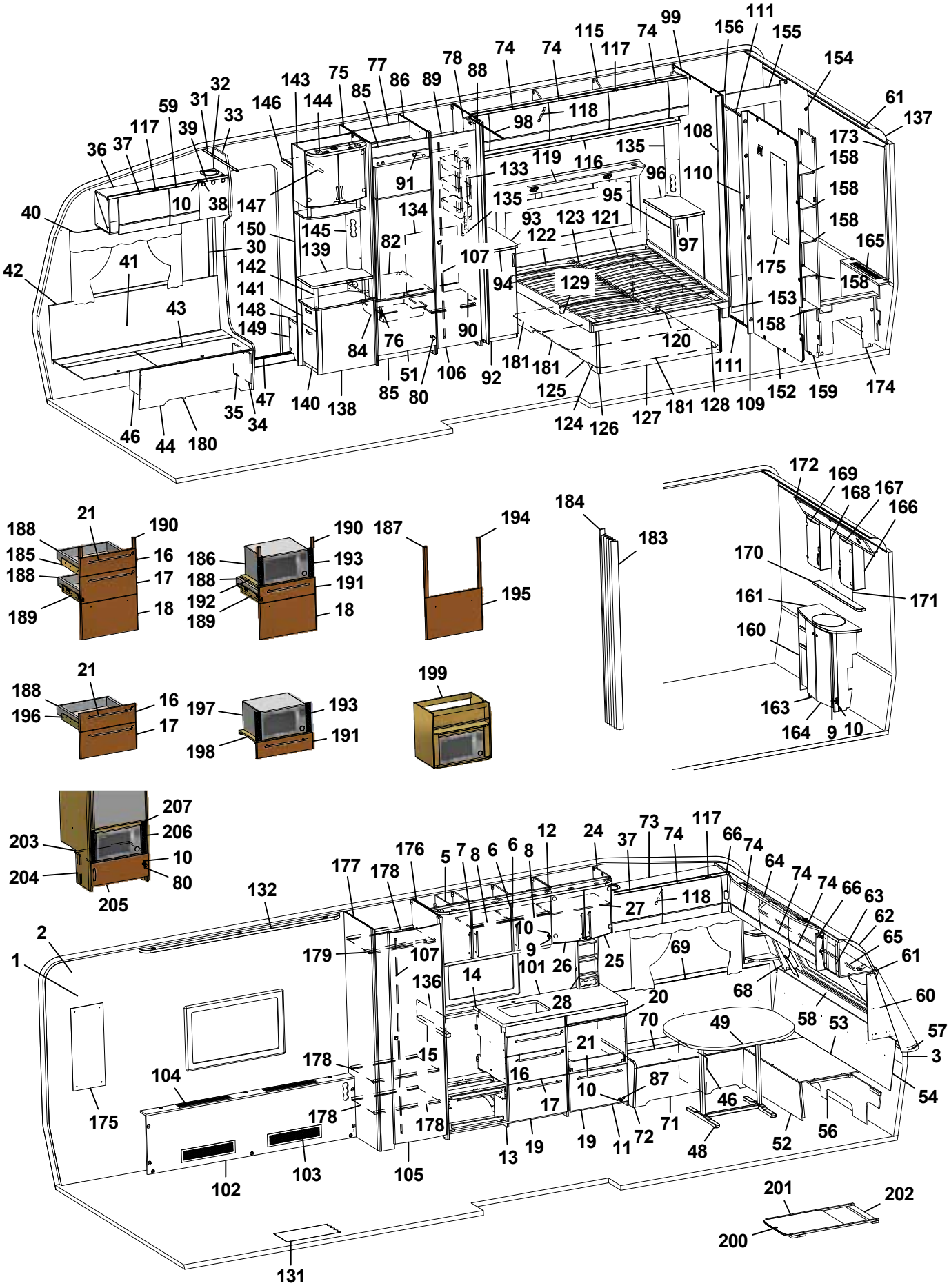
1 2 3 5 6 7 8 9 10 11 12 13 14 15 16 17 18 19 20 21 24 25 26 27 28 30 31 32 33 34 35 36 37 38 39 40 41 42 43 44 46 47 48 49 51 52 53 54 56 57 58 59 60 61 62 63 64 65 66 68 69 70 71 72 73 74 75 76 77 78 80 82 84 85 86 87 88 89 90 91 92 93 94 95 96 97 98 99 101 102 103 104 105 106 107 108 109 110 111 117 118 119 120 121 122 123 124 125 126 127 128 129 131 132 134 135 136 138 139 140 141 142 143 144 145 146 147 148 149 150 152 153 154 155 156 158 159 160 161 163 164 165 166 167 168 169 170 171 172 173 174 175 176 177 178 179 180 181 183 184 186 187 188 189 190 191 192 193 194 195 196 197 198 199 200 201 202 203 204 205 206 207

Pos Fig	Det. nr Part. No	Ingår Fitted	OBS!! Ange alltid årsmodell vid beställning av inredning Benämning	OBS!! Specify always year of model when ordering equipment Description
33	336065	x	Stolpe först. L1948 kpl. m. lucka	Support bar cpl. with door
34	336064	x	Lucka	Door
35	312589	x	Gångjärn	Hinge
36	337775	x	Skåp övre elc.	Cupboard upper
37	337719	x	Lucka	Door
38	318379	x	Gångjärn	Hinge
--	318380	x	Täckhatt d:o	Cover d:o
39	331214	x	Lucka	Door
40	316898	x	Skena gardin L1020	Curtain rod L1020
41	339355	x	Värmespalt H fram	Air gap R.F.
42	319821	M	List kant mörkbrun	Strip, dark brown
43	336883	x	Lock bäddlåda H F	Cover bedbox R.F.
--	319024	x	Matta grå textil m. tejp d:o	Carpet gray textile with tape d:o
44	336881	x	Front bäddlåda H F	Front bed box R.F.
46	312825	x	Stöd bäddlåda HF	Support bed box
47	314687	x	Tröskel aluminium L=850	Threshold aluminium L=850
48	319859	x	Bordsstativ	Table stand
49	335940-K	x	Bordsskiva 1025x940	Table top 1025x940
--	337413	x	List bord 400x55x26	List table 400x55x26
--	375774-K	x	Bordsskiva 1025x940 (Svit)	Table top 1025x940 (Svit)
51	336046	x	Lucka H 550x470	Door R 550x470
52	331245M	x	Front bäddlåda gavel	Front bed box gable
53	331246M	x	Skiva rundsittgrupp	Sheet seat
54	337182	x	Värmespalt gavel fram	Air gap
56	337153	x	Stöd sittgrupp	Support
57	213471	x	Hylla front kpl. L2376	Shelf front cpl. L2376
58	336132	x	Luftspalt fronthylla	Air gap shelf front
--	317369	x	Raskant plast L=2600	Cantlist shelf front L=2600
59	337790	x	Lucka	Door
60	338518	x	Hylla hörn H	Shelf R
61	313884	x	List plast radie L=2379	List L=2379
62	316005	x	Skiva plast 295x2363x1	Plastic sheet
63	337693	x	Skåp gavel fram L=2360	Cupboard L=2360
--	319978	x	Gångjärn d:o	Hinge d:o
--	319979	x	Platta gångjärn d:o	Plate hinge d:o
64	336063	x	Ljusramp gavelskåp	Light holder
65	316900	x	Skena gardin L1920	Curtain rod L1920
66	337738	x	Hörn inredning	Corner
--	311917	x	Gångjärn d:o	Hinge d:o
--	319909	x	Platta gångjärn d:o	Plate hinge d:o
68	338520	x	Hylla hörn V	Shelf L
69	337171	x	Värmespalt V fram	Air gap L.F.
70	333906	x	Lock bäddlåda V F	Cover bed box L.F
--	319024	x	Matta grå textil m. tejp d:o	Carpet gray textile with tape d:o
71	331232M	x	Front bäddlåda V F	Front bed box L.F.
			M= Metervara T= Tillbehör	M= On the metre T= Accessory

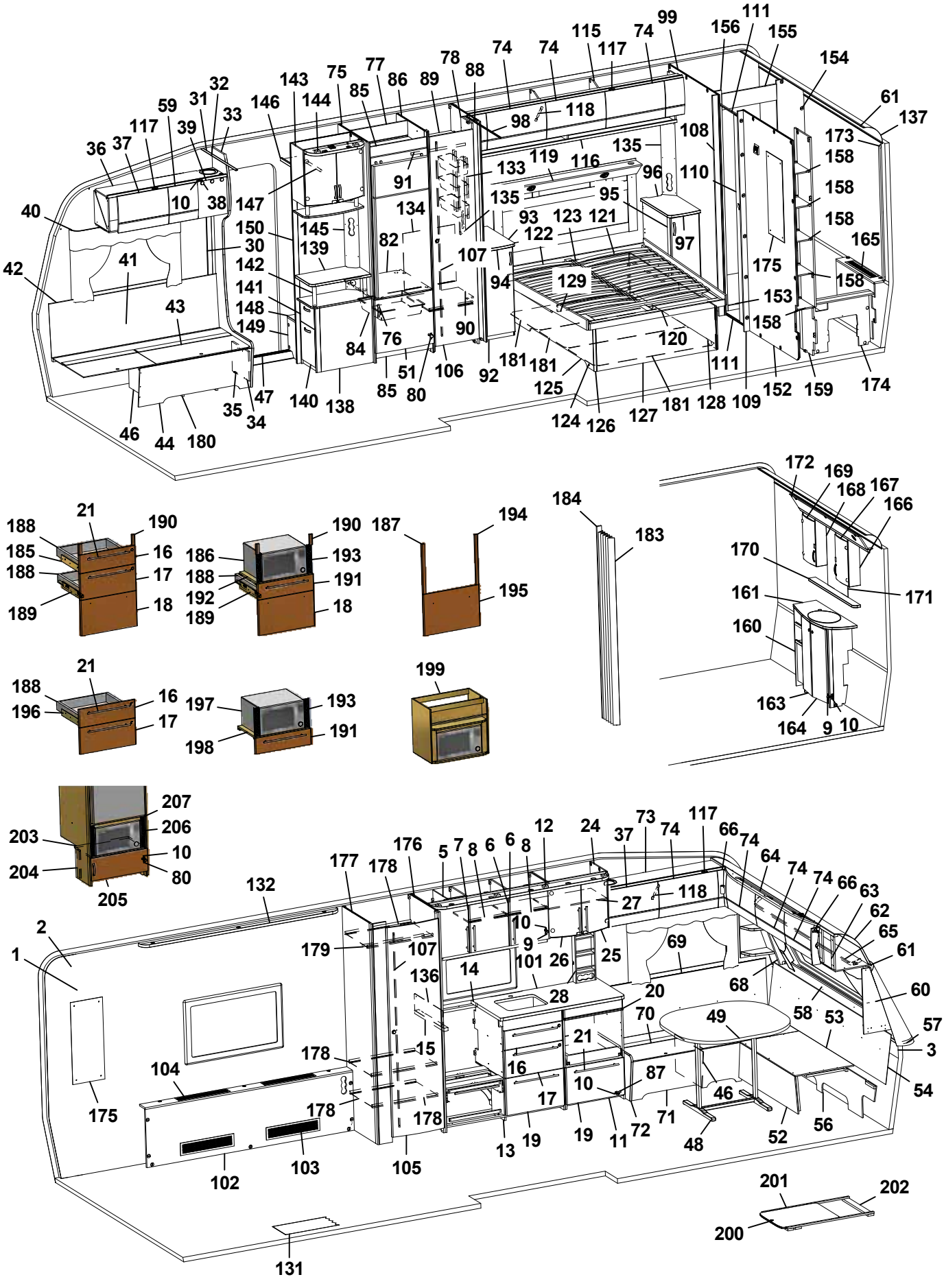
1 2 3 5 6 7 8 9 10 11 12 13 14 15 16 17 19 20 21 24 25 26 27 28 31 32 33 34 35 36 37 38 39 40 41 42 43 44 46 47 48 49 51 52 53 54 56 57 58 59 60 61 62 63 64 65 66 68 69 70 71 72 73 74 75 76 77 78 80 82 84 85 86 87 88 89 90 91 92 93 94 95 96 97 98 99 101 102 103 104 105 106 107 108 109 110 111 115 116 117 118 119 120 121 122 123 124 125 126 127 128 129 131 132 133 134 135 136 138 139 140 141 142 143 144 145 146 147 148 149 150 152 153 154 155 156 158 159 160 161 163 164 165 166 167 168 169 170 171 172 173 174 175 176 177 178 179 180 181 183 184 186 187 188 189 190 191 192 193 194 195 196 197 198 199 200 201 202 203 204 205 206 207

Pos Fig	Det. nr Part. No	Ingår Fitted	OBS!! Ange alltid årsmodell vid beställning av inredning Benämning	OBS!! Specify always year of model when ordering equipment Description
72	336067	x	Gavel bäddlåda V F	Gable bed box L.F
73	337765	x	Skåp övre L=1108	Cupboard upper L=1108
--	337708	T	Skåp övre L=1108 (Svit)	Cupboard upper L=1108 (Svit)
74	337695	x	Lucka	Door
75	332244M	x	Vägg kyl V	Wall refrigerator L
76	316428	x	Handtag	Handle
77	333142M	x	Bakstycke stopp kyl	Back cupboard
78	330767M	x	Nisch, vikdörr	Niche folding door
80	316799	x	Gångjärn	Hinge
82	376108	x	Hylla under kyl	Shelf under refrigerator
84	310325	x	Trådback vit 427x427x85	Tray 427x427x85
--	312712	x	Glidlist trådback (säljes i par)	Sliding strip tray (pair)
85	375394	x	Front skåp under kyl	Front cupboard
86	331240M	x	Vägg kyl H	Wall refrigerator R
87	315202	x	Gångjärn	Hinge
88	334359M	x	Vägg garderob	Wall wardrobe
89	338797	x	Hylla garderob övre	Shelf wardrobe upper
90	338802	x	Hylla garderob nedre	Shelf wardrobe under
91	316197	x	Galgstång L=782	Clothes hanger L=782
92	336282	x	Hurts V kpl. u. skiva	Cupboard L cpl. without board
--	332508M	x	Hylla d:o	Shelf d:o
93	336285-K	x	Skiva hurts 295x550	Board cupboard
94	336283	x	Lucka V 270x745	Door
95	336424	x	Hurts H kpl. u. skiva	Cupboard R cpl. without board
--	332508M	x	Hylla d:o	Shelf d:o
96	336421-K	x	Skiva hurts 295x550	Board cupboard
97	336138	x	Lucka H 270x745	Door
98	318104	x	Skena draperi L=1730	Drapery rail L=1730
99	338636	x	Vägg garderob H	Wall wardrobe R
101	319780-A	T	Köksskiva vägg svart skiffer	Protection kitchen, black
--	319780-L	T	Köksskiva vägg natur skiffer	Protection kitchen, grey
102	338564	x	Front kpl.	Front cpl.
103	319018	x	Galler ventilation al. 500x110	Ventilation grille al. 500x110
104	319198	x	Galler ventilation al. 480x80	Ventilation grille al. 480x80
105	335919	x	Dörr 490x1850	Door 490x1850
106	338567	x	Dörr 405x1850	Door 405x1850
107	314523	x	Rätningslist dörr L=1715	List L=1715
108	338649	x	Front vägg tvättrum H	Front R
109	338648	x	Front vägg tvättrum V	Front L
110	331914M	x	Skjutdörr tvättrum	Door
111	316030	x	Skena skjutdörr	Curtain rod
115	338035	x	Skåp övre L=2021	Cupboard upper L=2021
116	330756M	x	Hyllpaket	Shelf
117	319978	x	Gångjärn	Hinge
--	319980	x	Platta gångjärn	Plate hinge
			M= Metervara T= Tillbehör	M= On the metre T= Accessory

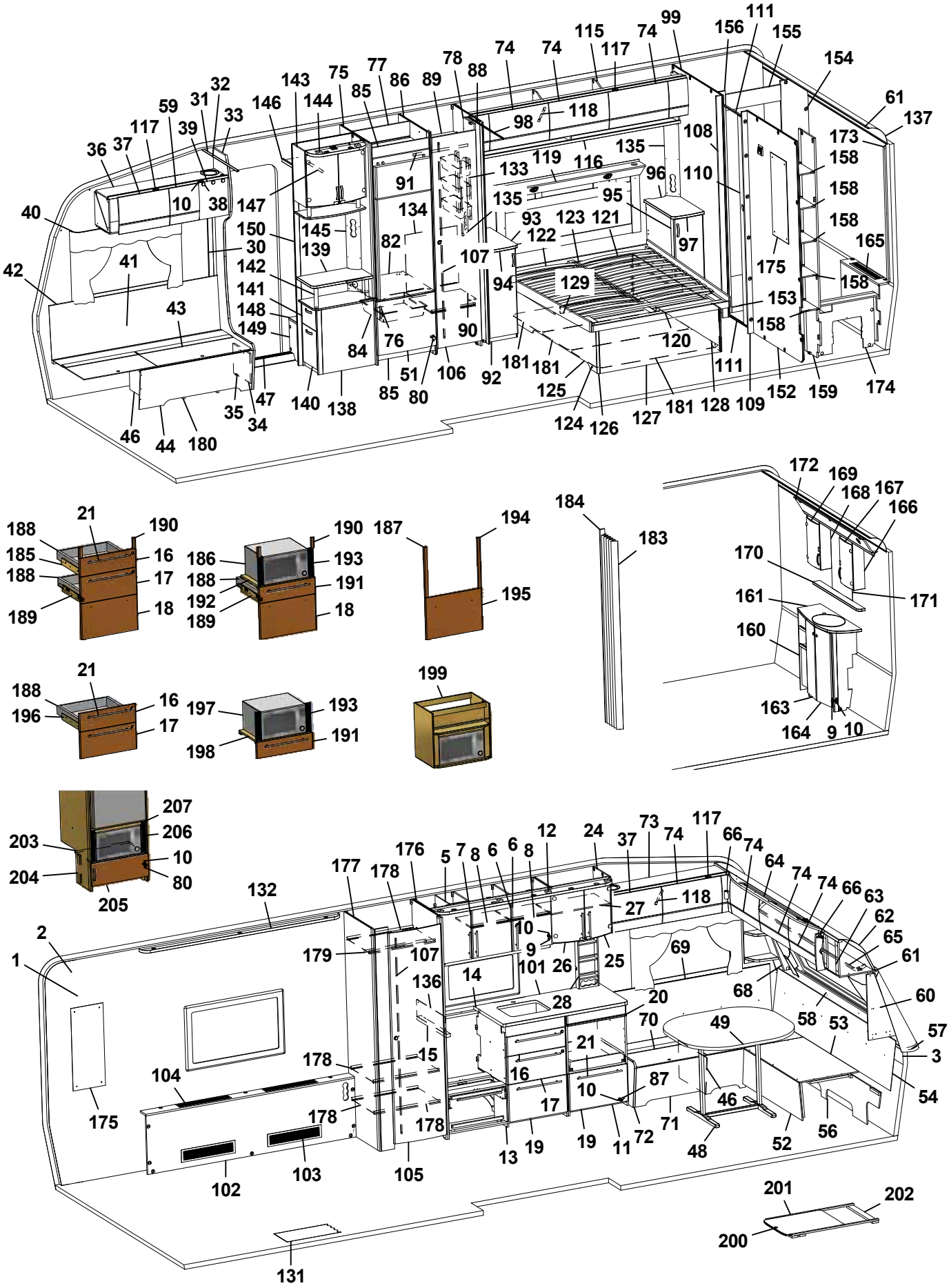
1 2 3 5 6 7 8 9 10 11 12 13 14 15 16 17 18 19 20 21 24 25 26 27 28 30 31 32 33 35 36 37 38 39 40 41 42 43 44 46 47 48 49 52 53 54 56 57 58 59 60 61 62 63 64 65 66 68 69 70 71 72 73 74 75 76 77 78 80 82 84 85 86 87 88 89 90 91 92 93 94 95 96 97 98 99 101 102 103 104 105 106 107 108 109 110 111 115 116 117 118 119 120 121 122 123 124 125 126 127 128 129 131 132 133 134 135 136 138 139 140 141 142 143 144 145 146 147 148 149 150 152 153 154 155 156 158 159 161 163 164 165 166 167 168 169 170 171 172 173 174 175 176 177 178 179 180 181 183 184 186 187 188 189 190 191 192 193 194 195 196 197 198 199 200 201 202 203 204 205 206 207 10 9 10

Pos Fig	Det. nr Part. No	Ingår Fitted	OBS!! Ange alltid årsmodell vid beställning av inredning Benämning	OBS!! Specify always year of model when ordering equipment Description
118	319914	x	Gasfjäder	Gas spring
--	319915	x	Fäste vinkel d:o	Angle bracket d:o
--	319916	x	Fäste runt d:o	Bracket round d:o
119	336272	x	Värmespalt kpl. m. tyg och belysning	Air gap cpl. with fabric and illumination
--	336276	T	Värmespalt kpl. m. tyg och belysning (Svit)	Air gap cpl. with fabric and illumination (Svit)
120	334696M	x	Sängram u. ribbotten	Bed bottom without laths
--	319652	x	Skena utdrag säng L=350 (säljes i par)	Slide bar L=350 (exp. in pair)
121	334622	x	Ribbotten kpl.	Laths bottom cpl.
122	311985	x	Ribba sängbotten L=718 B=63	Lath bed bottom L=718 B=63
123	312046	x	Band t. ribbotten	Band for laths bottom
124	337307	x	Sänglåda kpl.	Bed box cpl.
125	337309	x	Gavel säng V	Gable bed L
126	319776	x	List hörn L=2500	Corner strip L=2500
127	337308	x	Front säng	Front bed
128	337310	x	Gavel säng H	Gable bed R
129	330781	x	List furu 1123x55x17,5	Wood lath pine 1123x55x17,5
131	319931	M^2	Matta golv, trämönstrad ljusgrå	Carpet floor, wood design light grey
--	319230	T	Matta golv, klinkermönster mörkgrå	Carpet floor, clinker design dark grey
--	319888	T	Matta golv, klinkermönster ljusgrå	Carpet floor, clinker design light grey
--	319393	T	Matta golv, antik planka	Carpet floor, antique plank
132	336641	x	Ramp gardinupphängning L=1850	Holder curtains hanging L=1850
133	319759	x	Korg, garderob	Basket, wardrobe
--	335802	x	List för korgar	List för baskets
134	336261	x	Täckskiva exp.kärl	Cover expansion vessel
135	334420M	x	Front el-uttag	Front outlet
136	401715	x	Flamskydd	Flame guard
137	316005	x	Skiva plast 295x2363x1	Plastic sheet
138	336120	x	TV-bänk kpl. u. skiva	TV-bench cpl. whitout board
139	336122-K	x	Skiva TV-bänk	Board
140	332042M	x	Låda nedre kpl.	Drawer cpl.
--	332043M	x	Lådförstycke d:o	Drawer front d:o
141	332036M	x	Låda övre	Drawer cpl.
--	332037M	x	Lådförstycke d:o	Drawer front d:o
--	315215	x	Glidskena låda (säljes i par)	Slide bar (exp. in pair)
142	336103	x	Rundstav folierad L=192	Round staff L=192
143	336115	x	Skåp bar kpl.	Coctail cabinet cpl.
--	332088M	x	Hylla hållare flaskor	Shelf bottle holder
--	331778	x	Lucka H d:o	Door R d:o
--	331779	x	Lucka V d:o	Door L d:o
--	318379	x	Gångjärn d:o	Hinge d:o
--	318380	x	Täckhatt d:o	Cover d:o
--	312588	x	Platta gångjärn d:o	Plate hinge d:o
144	336106	x	Ljusramp	Light holder
145	331611M	x	Front el-uttag	Front outlet
146	331910M	x	Hylla garderob övre	Shelf
			M= Metervara T= Tillbehör	M= On the metre T= Accessory

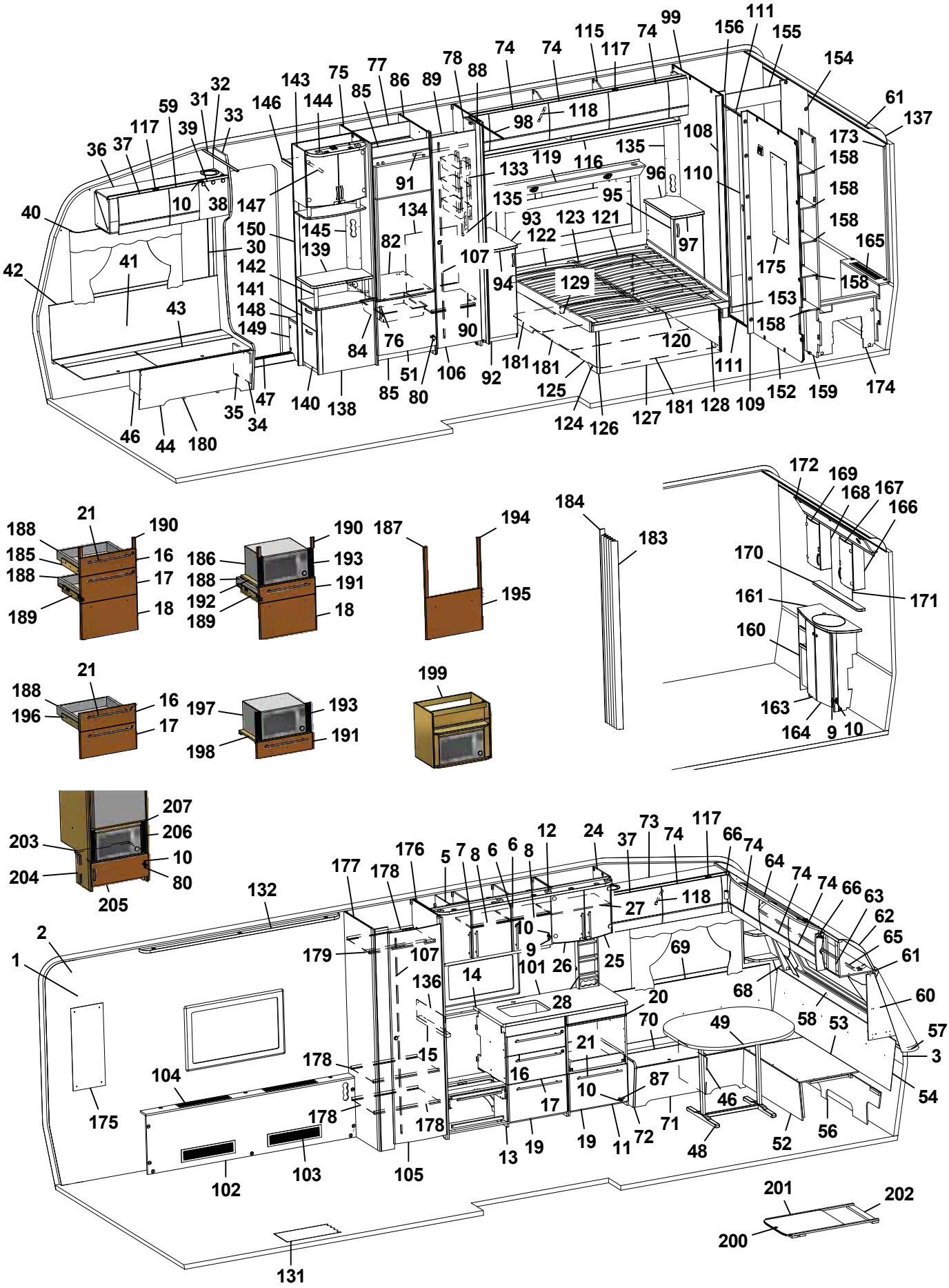
1 2 3 5 6 7 8 9 10 11 12 13 14 15 16 17 18 19 20 21 24 25 26 27 28 30 31 32 33 34 35 36 37 38 39 40 41 42 43 44 46 47 48 49 51 52 53 54 56 57 58 59 60 61 62 63 64 65 66 68 69 70 71 72 73 74 75 76 77 78 80 82 84 85 86 87 88 89 90 91 92 93 94 95 96 97 98 99 101 102 103 104 105 106 107 108 109 110 111 117 118 119 120 121 122 123 124 125 126 127 128 129 131 132 133 134 135 136 138 139 140 141 142 143 144 145 146 147 148 149 150 152 153 154 155 156 158 159 160 161 163 164 165 166 167 168 169 170 171 172 173 174 175 176 177 178 179 180 181 183 184 186 187 188 189 190 191 192 193 194 195 196 197 198 199 200 201 202 203 204 205 206 207

Pos Fig	Det. nr Part. No	Ingår Fitted	OBS!! Ange alltid årsmodell vid beställning av inredning Benämning	OBS!! Specify always year of model when ordering equipment Description
147	316197	x	Galgstång L=782	Clothes hanger L=782
148	319866	x	Hylla insteg	Shelf
149	336618	x	Front hylla garderob	Front
150	337198	x	Vägg instegsgarderob	Wall wardrobe
152	338638	x	Vägg tvättrum	Wall washroom
153	332955M	x	Tröskel	Threshold
154	333500M	x	Vägg tvättrum	Wall
155	332956M	x	Överbit tvättrum	Overlap washroom
156	332957M	x	List poppel 15x63x1948	List 15x63x1948
158	331894M	x	Hylla	Shelf
159	337075	x	Vägg garderob H	Wall wardrobe R
160	337048	x	Skåp tvättställ u. skiva	Cupboard washroom without board
161	337049-K	x	Skiva skåp tvättställ	Board cupboard wash basin
163	336056	x	Lucka V	Door L
164	336055	x	Lucka H	Door R
165	337050	x	Front gavel bak	Front
--	319198	x	Galler ventilation d:o	Ventilation grille d:o
166	331911M	x	Skåp tvättrum H	Cupboard washroom R
167	331778	x	Lucka H	Door R
168	331912M	x	Skåp tvättrum V	Cupboard washroom L
169	331779	x	Lucka V	Door L
170	337069-K	x	Hylla	Shelf
171	315999	x	Spegel 440x700x3	Mirror 440x700x3
172	337064	x	Ljusramp	Light holder
173	335718	x	Front hörn	Front
174	337046	x	Täckfront	Front
175	316039	x	Spegel 300x725x3	Mirror 300x725x3
--	319883	T	Spegel 300x725x3 (Svit)	Mirror 300x725x3 (Svit)
176	333806M	x	Vägg garderob H	Wall wardrobe R
177	338568	x	Vägg garderob V	Wall wardrobe L
178	332432M	x	Hylla	Shelf
179	316197	x	Galgstång L=782	Clothes hanger L=782
180	337582	x	Luftspalt H-fram	Air gap R front
181	334280	x	Luftspalt sänglåda	Air gap bed box
183	315216	T	Vikdörr 1900x1500	Folding door
184	376461	T	Bakdel nisch vikdörr	Back niche folding door
185	336095	x	Monteringssats kpl. lådor (Vit)	Mounting kit cpl. drawers (White)
--	336809	x	Monteringssats kpl. lådor (Mekong)	Mounting kit cpl. drawers (Mekong)
186	337537	T	Monteringssats kpl. mikro (Vit)	Mounting kit cpl. micro (White)
--	337539	T	Monteringssats kpl. mikro (Mekong)	Mounting kit cpl. micro (Mekong)
187	336097	T	Monteringssats kpl. ugn (Vit)	Mounting kit cpl. oven (White)
--	336811	T	Monteringssats kpl. ugn (Mekong)	Mounting kit cpl. oven (Mekong)
188	317514	x	Låda	Drawer
189	317382	x	Glidskena låda (säljes i par)	Slide bar, drawer (exp. in pair)
--	801701	x	Skruv 6x16 d:o	Screw 6x16 d:o
			M= Metervara	M= On the metre
			T= Tillbehör	T= Accessory

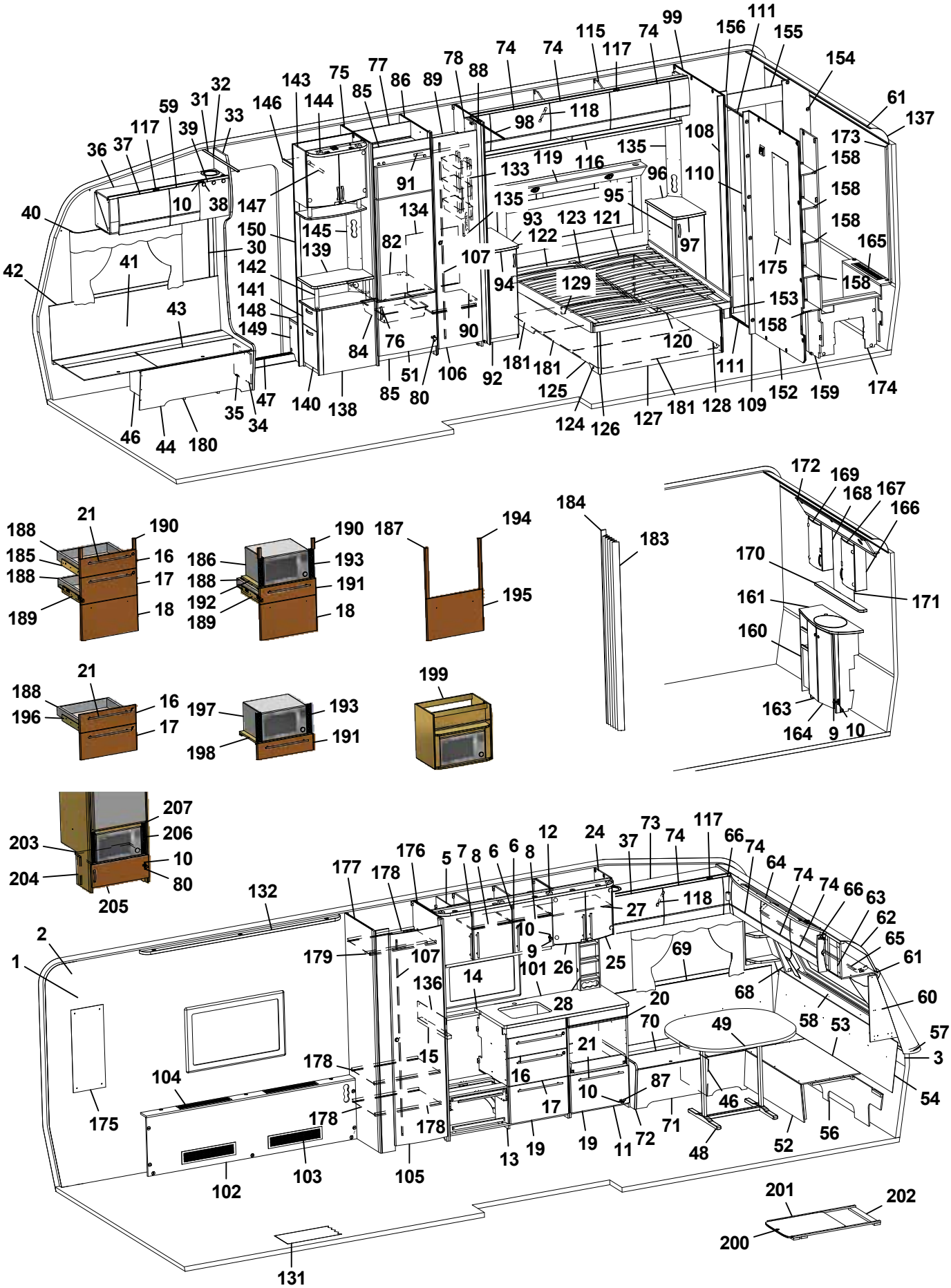
1
2
3
5
6
7
8
9
10
11
12
13
14
15
16
17
18
19
20
21
24
25
26
27
28
30
35
36
37
38
39
40
41
42
43
44
46
47
48
49
52
53
54
56
57
58
59
60
61
62
63
64
65
66
68
69
70
71
72
73
74
75
76
77
78
80
82
84
85
86
87
88
89
90
91
92
93
94
95
96
97
98
99
101
102
103
104
105
106
107
108
109
110
111
116
117
118
119
120
121
122
123
124
125
126
127
128
129
131
132
133
134
135
136
138
139
140
141
142
143
144
145
146
147
148
149
150
152
153
154
155
156
158
159
160
161
163
164
165
166
167
168
169
170
171
172
173
174
175
176
177
178
179
180
181
183
184
185
186
187
188
189
190
191
192
193
194
195
196
197
198
199
200
201
202
203
204
205
206
207
10
9
80
51
85
111
158
175
153
158
158
158
158
10

Pos Fig	Det. nr Part. No	Ingår Fitted	OBS!! Ange alltid årsmodell vid beställning av inredning Benämning	OBS!! Specify always year of model when ordering equipment Description
190	336092	x	Passbit 95x30x16 (Mekong)	Gauge block 95x30x16 (Mekong)
191	337540	T	Lådförstycke (Vit)	Drawer front (White)
--	337541	T	Lådförstycke (Mekong)	Drawer front (Mekong)
192	331472M	T	Hylla mikro	Shelf
193	401998	T	Galler mikro	Grating
194	336086	T	Passbit 460x30x16	Gauge block 460x30x16
195	334714	T	Lucka (Vit)	Door (White)
--	336637	T	Lucka (Mekong)	Door (Mekong)
196	334732	T	Monteringssats kpl. lådor i utskjut (Vit)	Mounting kit cpl. drawers in projection (White)
--	336778	T	Monteringssats kpl. lådor i utskjut (Mekong)	Mounting kit cpl. drawers in projection (Mekong)
197	337545	T	Monteringssats kpl. mikro i utskjut (Vit)	Mounting kit cpl. micro in projection (White)
--	337546	T	Monteringssats kpl. mikro i utskjut (Mekong)	Mounting kit cpl. micro in projection (Mekong)
198	331515M	T	Hylla mikro	Shelf
199	337532	T	Skåp kpl. mikrovågsugn	Cupboard cpl. microwave oven
200	336717-GK	T	Utdragsskiva bord 450x550	Sliding leaf 450x550
201	334835M	T	List bordsstativ 750x20x13	List table stand 750x20x13
202	334834M	T	List bordsstativ 494x60x15	List table stand 494x60x15
203	336672	T	Hylla mikro	Shelf
204	330631M	T	List folierad L=253	List L=253
205	336209-1	T	Lucka 550x208	Door 550x208
206	401685	T	Galler mikro 285x40	Grating 285x40
207	337542	T	List 15x25x450	List 15x25x450
			Dyntyger, gardiner m.m. (se tyger)	Cushion textilies, curtains etc. (see textiles)
			M= Metervara T= Tillbehör	M= On the metre T= Accessory

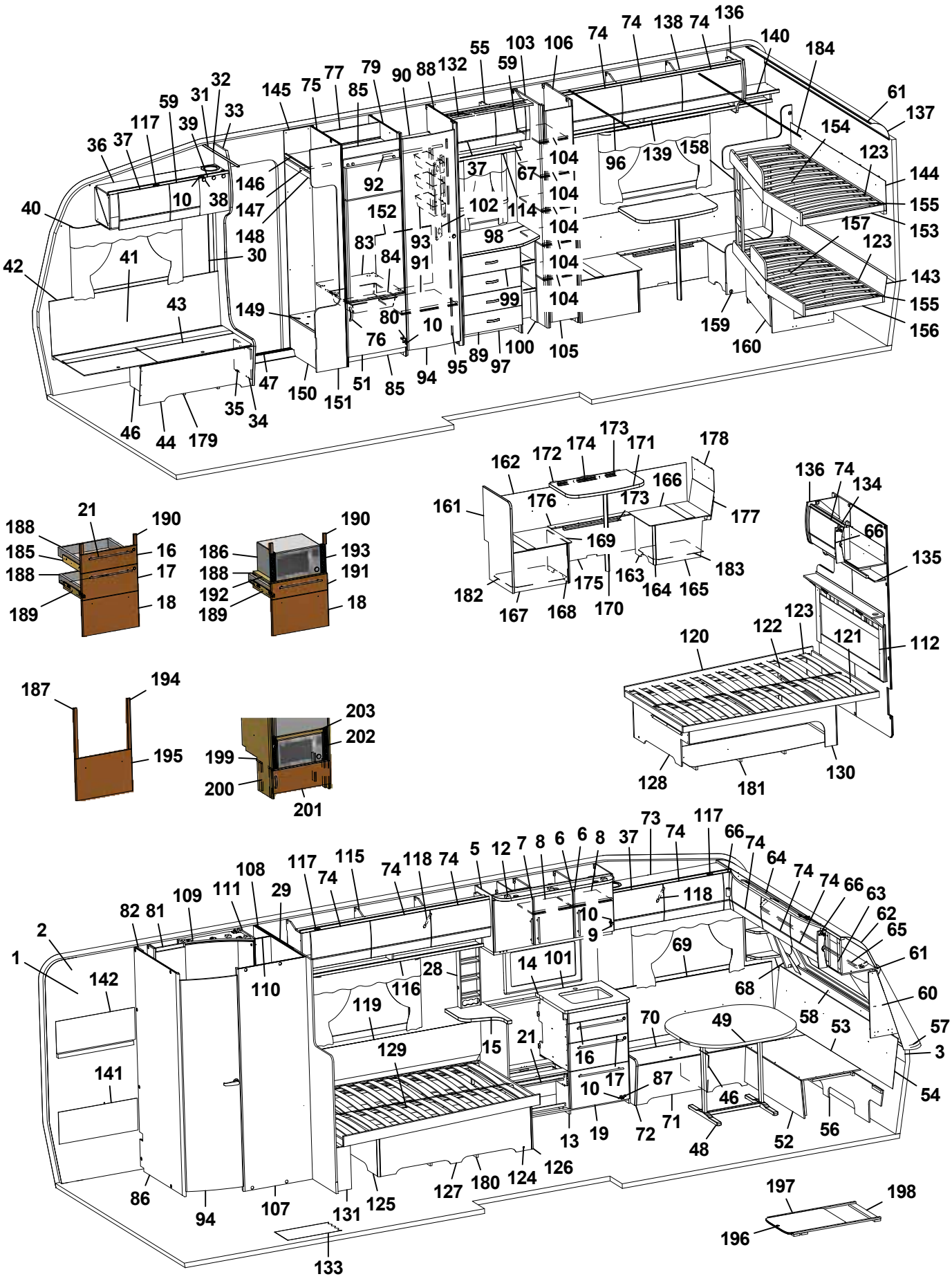
1 2 5 6 7 8 9 10 12 14 15 16 17 19 21 28 29 37 46 48 49 52 53 54 56 57 58 60 61 62 63 64 65 66 68 69 70 71 72 73 74 75 77 79 80 81 82 83 84 85 86 87 88 90 91 92 93 94 95 96 97 98 99 100 101 102 103 104 105 106 107 108 109 110 111 114 115 116 117 118 119 120 121 122 123 124 125 126 127 128 129 130 131 132 133 134 135 136 137 138 139 140 141 142 143 144 145 146 147 148 149 150 151 152 153 154 155 156 157 158 159 160 161 162 163 164 165 166 167 168 169 170 171 172 173 174 175 176 177 178 179 180 181 182 183 184 186 187 188 189 190 191 192 193 194 195 196 197 198 199 200 201 202 203

Pos Fig	Det. nr Part. No	Ingår Fitted	OBS!! Ange alltid årsmodell vid beställning av inredning Benämning	OBS!! Specify always year of model when ordering equipment Description
1	318657	M	Tapet vägg/tak	Wall paper
2	318584	M	Tejp tapet 20 mm	Tape, wall paper 20 mm
3	318585	M	Tejp tapet 60 mm	Tape, wall paper 60 mm
5	337815	x	Skåp kök L1120 kpl. (Vit)	Cupboard kitchen L1120 cpl. (White)
--	337821	x	Skåp kök L1120 kpl. (Mekong)	Cupboard kitchen L1120 cpl. (Mekong)
6	334712	x	Lucka H (Vit)	Door R (White)
--	336624	x	Lucka H (Mekong)	Door R (Mekong)
--	317502	x	Handtag d:o	Handle d:o
7	334713	x	Lucka V (Vit)	Door L (White)
--	336625	x	Lucka V (Mekong)	Door L (Mekong)
--	317502	x	Handtag d:o	Handle d:o
8	331385M	x	Hylla	Shelf
9	311917	x	Gångjärn	Hinge
10	312588	x	Platta gångjärn	Plate hinge
12	336269	x	Ljusramp köksskåp	Light holder kitchen
13	338623	x	Diskbänk kpl. u. skiva (Vit)	Kitchen sink cpl. without board (White)
--	338827	x	Diskbänk kpl. u. skiva (Mekong)	Kitchen sink cpl. without board (Mekong)
14	338624-K	x	Skiva diskbänk 610x565	Board 610x565
15	338620-K	x	Skiva diskbänk 348x555	Board 348x555
16	334706	x	Lådförstycke (Vit)	Drawer front (White)
--	336631	x	Lådförstycke (Mekong)	Drawer front (Mekong)
17	334707	x	Lådförstycke (Vit)	Drawer front (White)
--	336633	x	Lådförstycke (Mekong)	Drawer front (Mekong)
18	334708	x	Lucka (Vit)	Door (White)
--	336635	x	Lucka (Mekong)	Door (Mekong)
19	334709	x	Lucka (Vit)	Door (White)
--	336760	x	Lucka (Mekong)	Door (Mekong)
21	317503	x	Handtag	Handle
28	333409M	x	Kryddhylla	Spice rack
29	339059	x	Vägg tvättrum	Wall washroom
30	318962	x	List täck el-kabel B=45 L=2100	Cover strip B=45 L=2100
31	316270	x	List snäpp undre L2379	List under L2379
32	316268	x	List snäpp övre L2379	List upper L2379
33	336065	x	Stolpe först. L1948 kpl. m. lucka	Support bar cpl. with door
34	336064	x	Lucka	Door
35	312589	x	Gångjärn	Hinge
36	337775	x	Skåp övre elc.	Cupboard upper
37	337719	x	Lucka	Door
38	318379	x	Gångjärn	Hinge
--	318380	x	Täckhatt d:o	Cover d:o
39	331214	x	Lucka	Door
40	316898	x	Skena gardin L1020	Curtain rod L1020
41	339355	x	Värmespalt H fram	Air gap R.F.
42	319821	M	List kant mörkbrun	Strip, dark brown
43	336883	x	Lock bäddlåda H F	Cover bedbox R.F.
--	319024	x	Matta grå textil m. tejp d:o	Carpet gray textile with tape d:o
44	336881	x	Front bäddlåda H F	Front bed box R.F.
46	312825	x	Stöd bäddlåda HF	Support bed box
47	314687	x	Tröskel aluminium L=850	Threshold aluminium L=850
48	319859	x	Bordsstativ	Table stand
			M= Metervara T= Tillbehör	M= On the metre T= Accessory

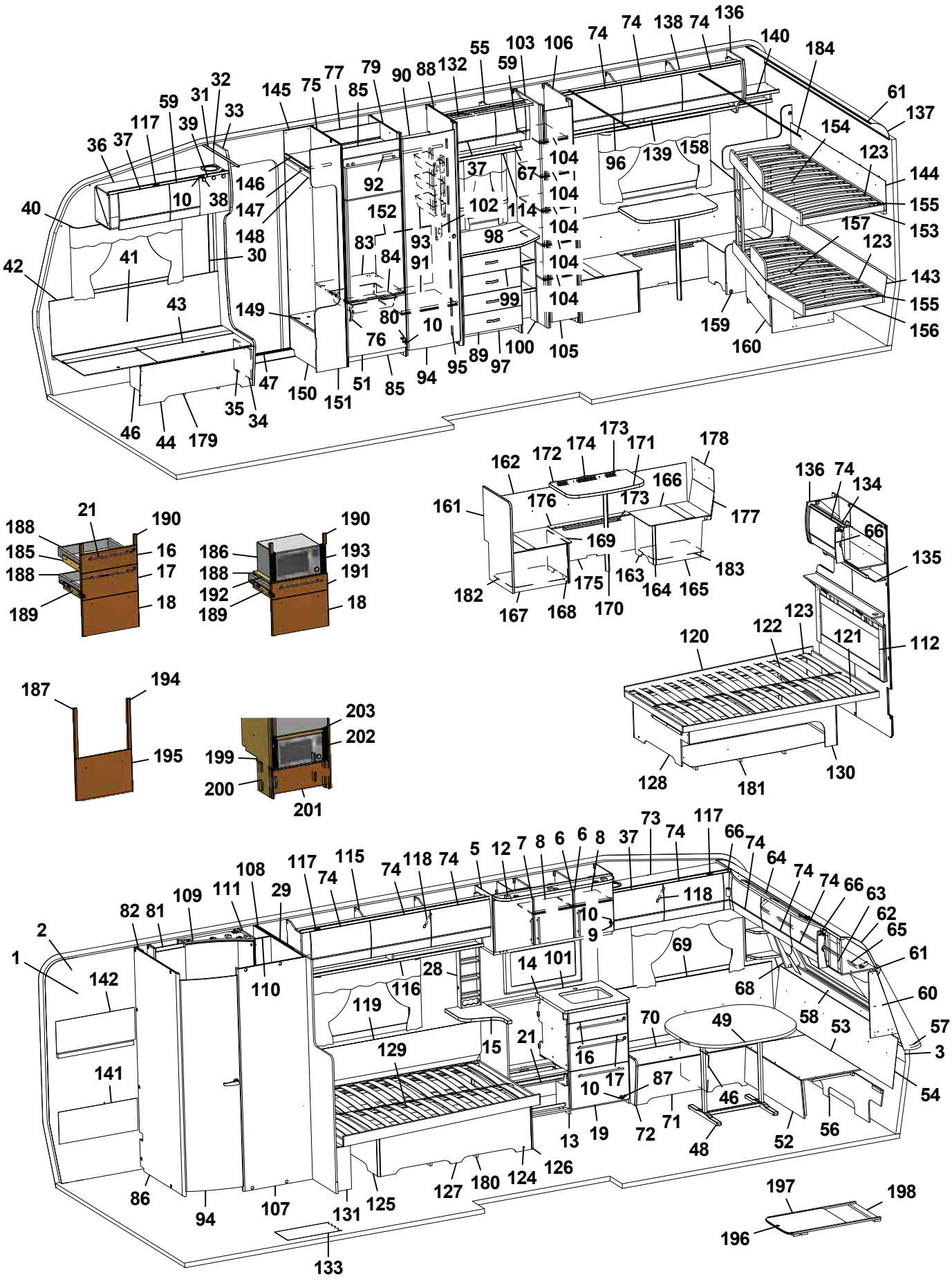
1 2 3 4 5 6 7 8 9 10 11 12 13 14 15 16 17 18 19 20 21 22 23 24 25 26 27 28 29 30 31 32 33 34 35 36 37 38 39 40 41 42 43 44 45 46 47 48 49 50 51 52 53 54 55 56 57 58 59 60 61 62 63 64 65 66 67 68 69 70 71 72 73 74 75 76 77 78 79 80 81 82 83 84 85 86 87 88 89 90 91 92 93 94 95 96 97 98 99 100 101 102 103 104 105 106 107 108 109 110 111 112 113 114 115 116 117 118 119 120 121 122 123 124 125 126 127 128 129 130 131 132 133 134 135 136 137 138 139 140 141 142 143 144 145 146 147 148 149 150 151 152 153 154 155 156 157 158 159 160 161 162 163 164 165 166 167 168 169 170 171 172 173 174 175 176 177 178 179 180 181 182 183 184 185 186 187 188 189 190 191 192 193 194 195 196 197 198 199 200 201 202 203

Pos Fig	Det. nr Part. No	Ingår Fitted	OBS!! Ange alltid årsmodell vid beställning av inredning Benämning	OBS!! Specify always year of model when ordering equipment Description
49	335940-K	x	Bordsskiva 940x1025	Table top 940x1025
--	337413	x	List bord 400x55x26	List table 400x55x26
--	375774-K	x	Bordsskiva 940x1025 (Svit)	Table top 940x1025 (Svit)
51	336046	x	Lucka H 550x470	Door R 550x470
52	331245M	x	Front bäddlåda gavel	Front bed box gable
53	331246M	x	Skiva rundsittgrupp	Sheet seat
54	337182	x	Värmespalt gavel fram	Air gap
55	338041	x	Skåp övre L=790	Cupboard upper L=790
--	319978	x	Gångjärn d:o	Hinge d:o
--	319980	x	Platta gångjärn d:o	Plate hinge d:o
56	337153	x	Stöd sittgrupp	Support
57	213471	x	Hylla front kpl. L2376	Shelf front cpl. L2376
58	336132	x	Luftspalt fronthylla	Air gap shelf front
--	317369	x	Raskant plast L=2600	Cantlist shelf front L=2600
59	337790	x	Lucka	Door
60	338518	x	Hylla hörn H	Shelf R
61	313884	x	List plast radie L=2379	List L=2379
62	316005	x	Skiva plast 295x2363x1	Plastic sheet
63	337693	x	Skåp gavel fram L=2360	Cupboard L=2360
--	319978	x	Gångjärn d:o	Hinge d:o
--	319979	x	Platta gångjärn d:o	Plate hinge d:o
64	336063	x	Ljusramp gavelskåp	Light holder
65	316900	x	Skena gardin L1920	Curtain rod L1920
66	337738	x	Hörn inredning	Corner
--	311917	x	Gångjärn d:o	Hinge d:o
--	319909	x	Platta gångjärn d:o	Plate hinge d:o
67	331305M	x	Hyllpaket	Shelf
68	338520	x	Hylla hörn V	Shelf L
69	337171	x	Värmespalt V fram	Air gap L.F.
70	333906	x	Lock bäddlåda V F	Cover bed box L.F
--	319024	x	Matta grå textil m. tejp d:o	Carpet gray textile with tape d:o
71	331232M	x	Front bäddlåda V F	Front bed box L.F.
72	336067	x	Gavel bäddlåda V F	Gable bed box L.F
73	337765	x	Skåp övre L=1108	Cupboard upper L=1108
--	337708	T	Skåp övre L=1108 (Svit)	Cupboard upper L=1108 (Svit)
74	337695	x	Lucka	Door
75	331344M	x	Vägg kyl V	Wall refrigerator L
76	316428	x	Handtag	Handle
77	333142M	x	Bakstycke stopp kyl	Back cupboard
79	332246M	x	Vägg kyl H	Wall refrigerator R
80	316799	x	Gångjärn	Hinge
81	339116	x	Skåp tvättrum	Cupboard
82	339120	x	Hylla	Shelf
83	376108	x	Hylla under kyl	Shelf under refrigerator
84	310325	x	Trådback vit 427x427x85	Tray 427x427x85
--	312712	x	Glidlist trådback (säljes i par)	Sliding strip tray (pair)
85	375394	x	Front skåp under kyl	Front cupboard
86	338659	x	Vägg tvättrum V	Wall washroom L
87	315202	x	Gångjärn	Hinge
88	338603	x	Vägg garderob H	Wall wardrobe R
			M= Metervara T= Tillbehör	M= On the metre T= Accessory

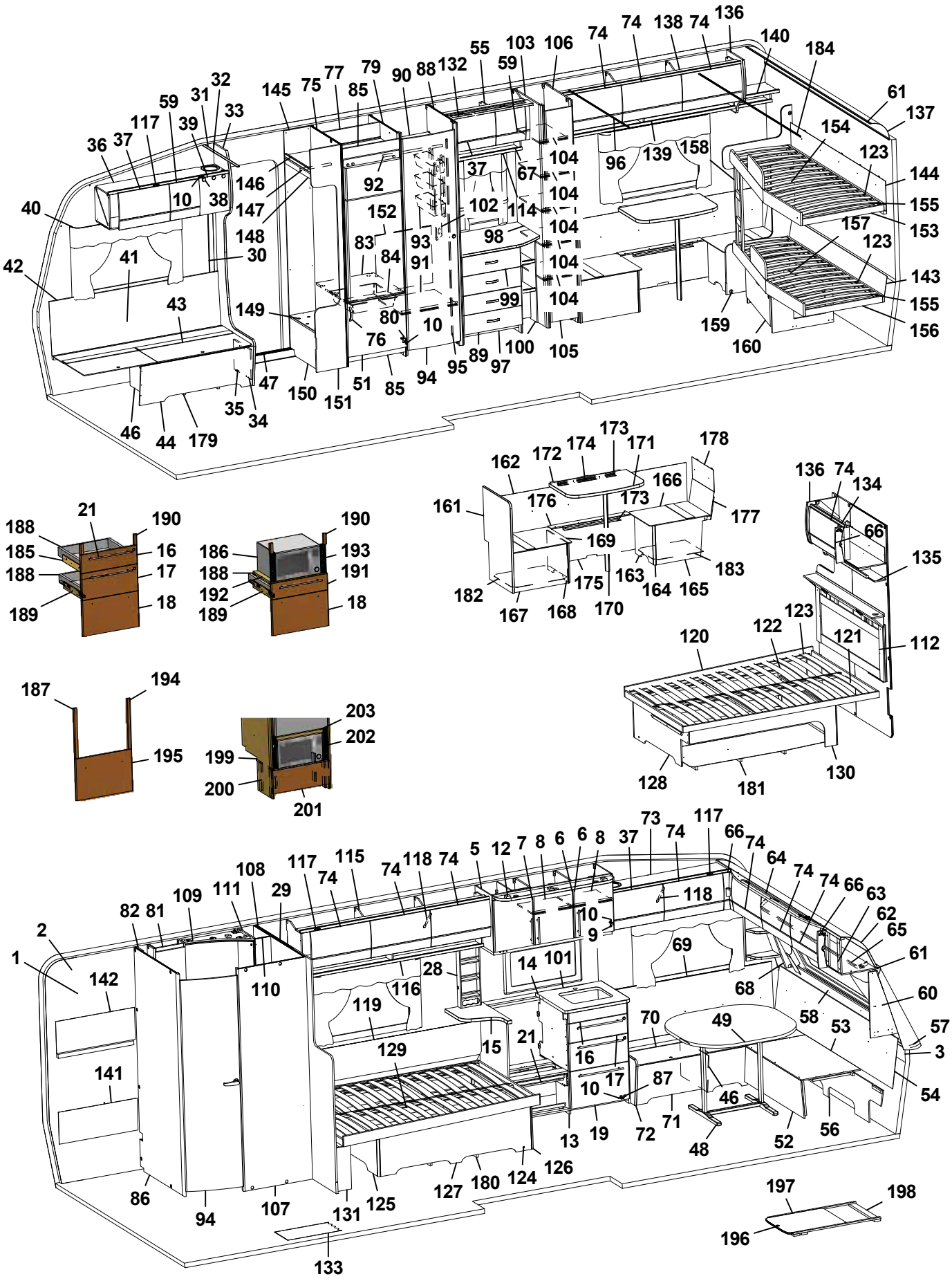
1
2
3
10
13
15
16
17
19
21
28
29
30
37
38
41
42
43
46
47
48
49
52
53
54
56
57
58
60
61
62
63
64
65
66
68
69
70
71
72
73
74
75
76
77
79
80
81
82
83
84
85
86
87
88
89
90
91
92
93
94
95
96
97
98
99
100
101
102
103
104
105
106
107
108
109
110
111
112
114
115
116
117
118
119
120
121
122
123
124
125
126
127
128
129
130
131
132
133
134
135
136
137
138
139
140
141
142
143
144
145
146
147
148
149
150
151
152
153
154
155
156
157
158
159
160
161
162
163
164
165
166
167
168
169
170
171
172
173
174
175
176
177
178
179
180
181
182
183
184
185
186
187
188
189
190
191
192
193
194
195
196
197
198
199
200
201
202
203

Pos Fig	Det. nr Part. No	Ingår Fitted	OBS!! Ange alltid årsmodell vid beställning av inredning Benämning	OBS!! Specify always year of model when ordering equipment Description
89	336461	x	Låda byrå 505x282	Drawer 505x282
--	315953	x	Glidskena låda L=300 (säljes i par)	Slide bar L=300 (exp. in pair)
90	376962	x	Hylla garderob övre	Shelf wardrobe upper
91	339073	x	Hylla garderob nedre	Shelf wardrobe under
92	316197	x	Galgstång L=782	Clothes hanger L=782
93	319759	x	Korg, garderob	Basket, wardrobe
--	335802	x	List för korgar	List för baskets
94	335919	x	Dörr 490x1850	Door 490x1850
95	314523	x	Rätningslist dörr L=1715	List L=1715
96	315907	x	Skena draperi L=1920	Drapery rail L=1920
97	336460	x	Byrå kpl. u. skiva	Chest of drawers without board
98	336076-K	x	Skiva byrå	Board
99	336074	x	Låda byrå 505x448	Drawer 505x448
--	315215	x	Glidskena låda (säljes i par)	Slide bar (exp. in pair)
100	335507M	x	Hylla vid byrå kpl.	Shelf cpl.
101	319819-A	T	Köksskiva vägg svart skiffer	Protection kitchen, black
--	319819-L	T	Köksskiva vägg natur skiffer	Protection kitchen, grey
102	335787M	x	Front el-uttag	Front outlet
103	338604	x	Vägg garderob V	Wall wardrobe L
104	331783M	x	Hylla garderob nedre	Shelf wardrobe under
105	376043	x	Dörr 260x1850	Door 260x1850
106	338605	x	Vägg garderob H	Wall wardrobe R
107	338657	x	Vägg tvättrum yttre	Wall washroom
108	338655	x	Vägg tvättrum H	Wall washroom R
109	336141	x	Ljusramp tvättrum	Light holder
110	338653	x	Vägg tvättrum	Wall washroom
111	338650	x	Vägg tvättrum	Wall washroom
112	336272	x	Värmespalt kpl. m. tyg och belysning	Air gap cpl. with fabric and illumination
--	336276	T	Värmespalt kpl. m. tyg och belysning (Svit)	Air gap cpl. with fabric and illumination (Svit)
114	316907	x	Skena gardin L=500	Curtain rod L=500
115	337802	x	Skåp övre L=1747	Cupboard upper L=1747
116	331189M	x	Hyllpaket	Shelf
117	319978	x	Gångjärn	Hinge
--	319980	x	Platta gångjärn	Plate hinge
118	319914	x	Gasfjäder	Gas spring
--	319915	x	Fäste vinkel d:o	Angle bracket d:o
--	319916	x	Fäste runt d:o	Bracket round d:o
119	339334	x	Värmespalt	Air gap
120	338115	x	Sängram u. ribbotten	Bed bottom without laths
121	338125	x	Ribbotten kpl.	Laths bottom cpl.
122	311985	x	Ribba sängbotten L=718 B=63	Lath bed bottom L=718 B=63
123	312046	x	Band t. ribbotten	Band for laths bottom
124	337460	x	Sänglåda kpl.	Bed box cpl.
125	337122	x	Gavel säng V	Gable bed L
126	319776	x	List hörn L=2500	Corner strip L=2500
127	337124	x	Front säng	Front bed
128	337463	x	Gavel säng H	Gable bed R
129	315203	x	Regel 17,5x55x1415	Wood lath pine 17,5x55x1415
130	337461	x	Bakgavel sänglåda	Back bed box
131	337472	x	Stöd säng	Support bed
			M= Metervara T= Tillbehör	M= On the metre T= Accessory

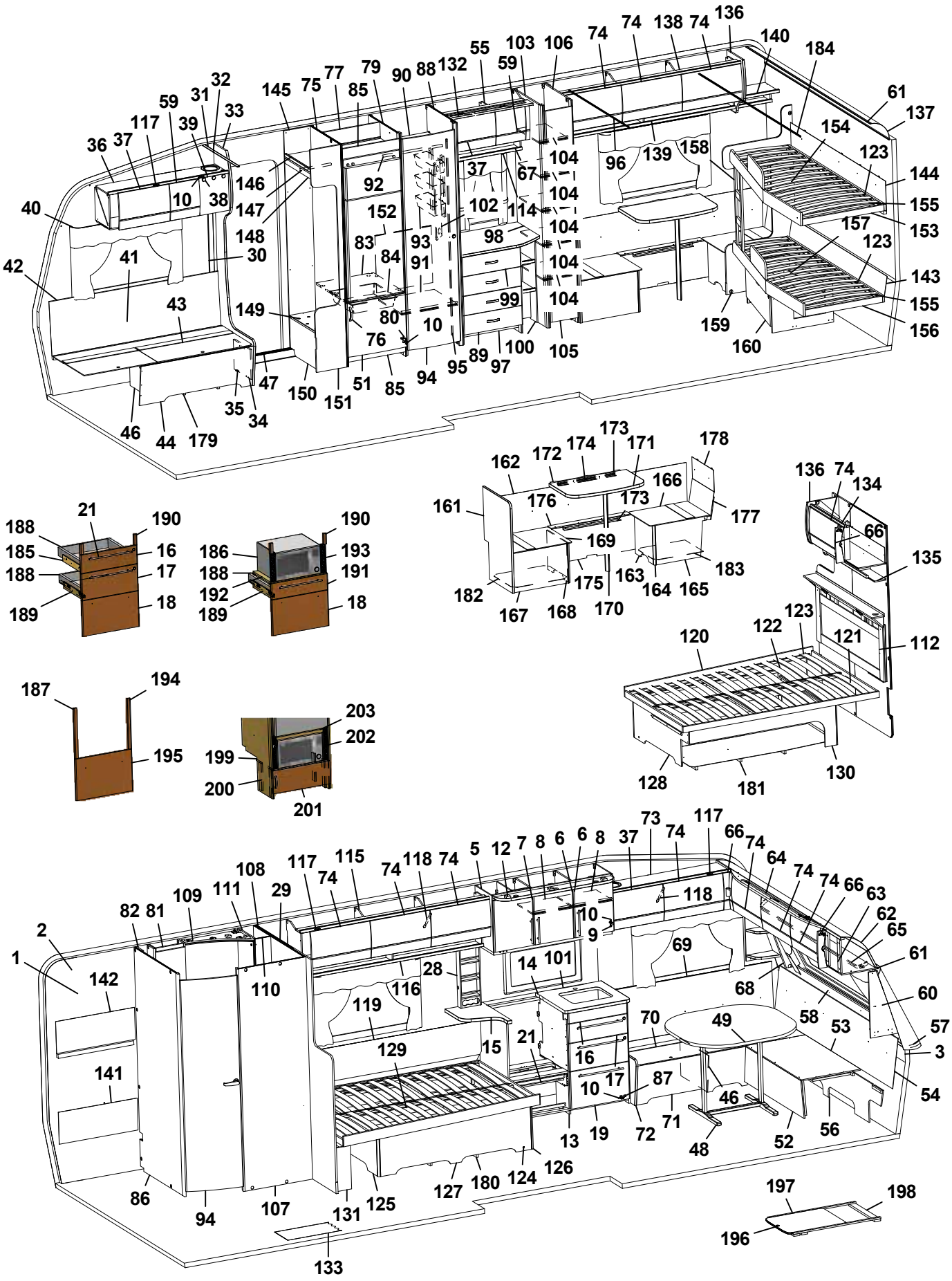
1 2 3 4 5 6 7 8 9 10 11 12 13 14 15 16 17 18 19 20 21 22 23 24 25 26 27 28 29 30 31 32 33 34 35 36 37 38 39 40 41 42 43 44 45 46 47 48 49 50 51 52 53 54 55 56 57 58 59 60 61 62 63 64 65 66 67 68 69 70 71 72 73 74 75 76 77 78 79 80 81 82 83 84 85 86 87 88 89 90 91 92 93 94 95 96 97 98 99 100 101 102 103 104 105 106 107 108 109 110 111 112 113 114 115 116 117 118 119 120 121 122 123 124 125 126 127 128 129 130 131 132 133 134 135 136 137 138 139 140 141 142 143 144 145 146 147 148 149 150 151 152 153 154 155 156 157 158 159 160 161 162 163 164 165 166 167 168 169 170 171 172 173 174 175 176 177 178 179 180 181 182 183 184 185 186 187 188 189 190 191 192 193 194 195 196 197 198 199 200 201 202 203

Pos Fig	Det. nr Part. No	Ingår Fitted	OBS!! Ange alltid årsmodell vid beställning av inredning Benämning	OBS!! Specify always year of model when ordering equipment Description
132	336078	x	Ljusramp	Light holder
133	319931	M²	Matta golv, trämönstrad ljusgrå	Carpet floor, wood design light grey
--	319230	T	Matta golv, klinkermönster mörkgrå	Carpet floor, clinker design dark grey
--	319888	T	Matta golv, klinkermönster ljusgrå	Carpet floor, clinker design light grey
--	319393	T	Matta golv, antik planka	Carpet floor, antique plank
134	337954	x	Skåp gavel bak V L=928	Cupboard upper L L=928
--	319978	x	Gångjärn d:o	Hinge d:o
--	319980	x	Platta gångjärn d:o	Plate hinge d:o
135	332393M	x	Hyllpaket	Shelf
136	336496	x	Gavel rundad	Gable
137	316005	x	Skiva plast 295x2363x1	Plastic sheet
138	337967	x	Skåp övre L=1680	Cupboard upper L=1680
--	319978	x	Gångjärn d:o	Hinge d:o
--	319980	x	Platta gångjärn d:o	Plate hinge d:o
139	331933M	x	Hyllpaket	Shelf
140	338627	x	Hylla	Shelf
141	338572	x	Värmespalt nedre	Air gap under
142	334977	x	Värmespalt övre	Air gap upper
143	338608	x	Värmespalt nedre	Air gap under
144	338607	x	Värmespalt övre	Air gap upper
145	337314	x	Vägg instegsgarderob V	Wall wardrobe L
146	337315	x	Hylla	Shelf
147	316197	x	Galgstång L=782	Clothes hanger L=782
148	331242M	x	Front övre	Front upper
149	319881	x	Hylla insteg	Shelf
150	337317	x	Front nedre	Front under
151	337168	x	Vägg instegsgarderob	Wall wardrobe
152	338606	x	Täckskiva exp.kärl	Cover expansion vessel
153	338573	x	Sängram övre u. ribbotten	Bed bottom upper without laths
154	338591	x	Ribbotten kpl.	Laths bottom cpl.
155	314211	x	Ribba sängbotten L=820 B=63	Lath bed bottom L=820 B=63
156	338574	x	Sängram nedre u. ribbotten	Bed bottom under without laths
157	338592	x	Ribbotten kpl.	Laths bottom cpl.
158	336291	x	Stege	Ladder
159	338575	x	Vägg	Wall
160	338661	T	Lådor under säng kpl. sats	Drawers under bed cpl. kit
--	338761	T	Låda kpl. d:o	Drawer cpl. d:o
--	315215	T	Glidskena låda (säljes i par)	Slide bar (exp. in pair)
161	338546	x	Vägg vid bäddlåda	Wall by bed box
162	331794M	x	Värmespalt H-bak	Air gap R rear
--	319821	M	List kant mörkbrun d:o	Strip, dark brown d:o
163	338538	x	Front bäddlåda bakre	Front bed box rear
164	319776	x	List hörn L=2500	Corner strip L=2500
165	331843M	x	Gavel bäddlåda bakre	Gable bed box rear
166	338541	x	Lock bäddlåda bakre	Cover bed box rear
167	331810M	x	Gavel bäddlåda främre	Gable bed box front
168	338535	x	Front bäddlåda främre	Front bed box front
169	338540	x	Lock bäddlåda främre	Cover bed box front
170	315565	x	Bordsben	Table leg
171	338593-K	x	Bordsskiva 450x750	Table top 450x750
			M= Metervara T= Tillbehör	M= On the metre T= Accessory

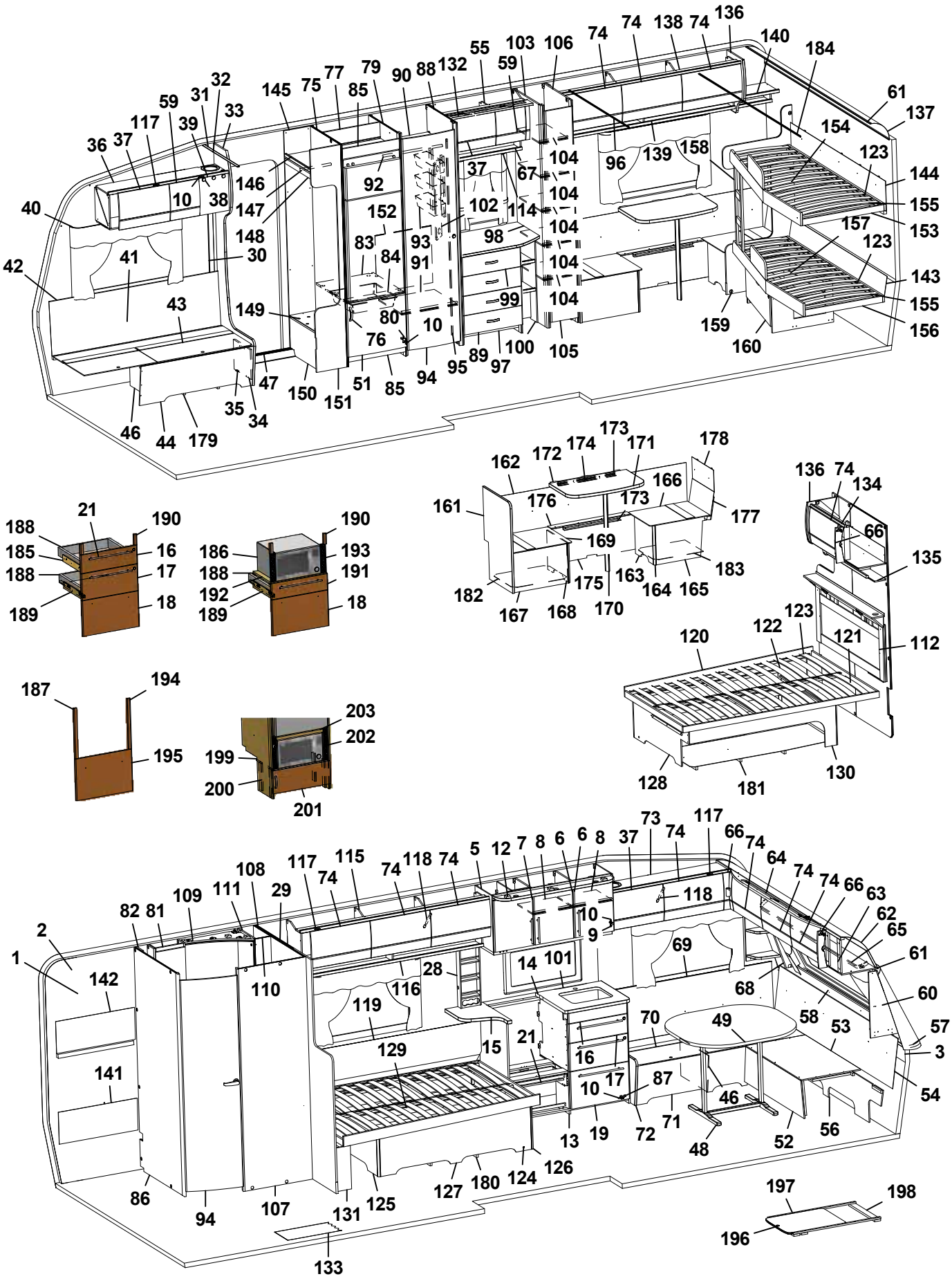
1 2 3 4 5 6 7 8 9 10 11 12 13 14 15 16 17 18 19 20 21 22 23 24 25 26 27 28 29 30 31 32 33 34 35 36 37 38 39 40 41 42 43 44 45 46 47 48 49 50 51 52 53 54 55 56 57 58 59 60 61 62 63 64 65 66 67 68 69 70 71 72 73 74 75 76 77 78 79 80 81 82 83 84 85 86 87 88 89 90 91 92 93 94 95 96 97 98 99 100 101 102 103 104 105 106 107 108 109 110 111 112 113 114 115 116 117 118 119 120 121 122 123 124 125 126 127 128 129 130 131 132 133 134 135 136 137 138 139 140 141 142 143 144 145 146 147 148 149 150 151 152 153 154 155 156 157 158 159 160 161 162 163 164 165 166 167 168 169 170 171 172 173 174 175 176 177 178 179 180 181 182 183 184 185 186 187 188 189 190 191 192 193 194 195 196 197 198 199 200 201 202 203

Pos Fig	Det. nr Part. No	Ingår Fitted	OBS!! Ange alltid årsmodell vid beställning av inredning Benämning	OBS!! Specify always year of model when ordering equipment Description
172	331800M	x	Fästregel bord	Bracket
173	318574	x	List bord väggdel L550	List wall
174	318575	x	List upphäng bordsdel L550	List board
175	331796M	x	Front bäddlåda	Front bed box
176	376739	x	Lock front bäddlåda	Cover front bed box
177	338609	x	Värmespalt nedre	Air gap under
178	338613	x	Värmespalt övre	Air gap upper
179	337582	x	Luftspalt H-fram	Air gap R front
180	324938	x	Luftspalt sänglåda	Air gap bed box
181	335707	x	Luftspalt sänglåda	Air gap bed box
182	338544	x	Luftspalt främre	Air gap front
183	338545	x	Luftspalt bakre	Air gap rear
184	315907	T	Skena draperi L=1920	Drapery rail L=1920
--	337678	T	List draperiskena 3-del (2-delat draperi)	List drapery rail 3-parts (2-piece drapery)
185	336095	x	Monteringssats kpl. lådor (Vit)	Mounting kit cpl. drawers (White)
--	336809	x	Monteringssats kpl. lådor (Mekong)	Mounting kit cpl. drawers (Mekong)
186	337537	T	Monteringssats kpl. mikro (Vit)	Mounting kit cpl. micro (White)
--	337539	T	Monteringssats kpl. mikro (Mekong)	Mounting kit cpl. micro (Mekong)
187	336097	T	Monteringssats kpl. ugn (Vit)	Mounting kit cpl. oven (White)
--	336811	T	Monteringssats kpl. ugn (Mekong)	Mounting kit cpl. oven (Mekong)
188	317514	x	Låda	Drawer
189	317382	x	Glidskena låda (säljes i par)	Slide bar, drawer (exp. in pair)
--	801701	x	Skruv 6x16 d:o	Screw 6x16 d:o
190	336092	x	Passbit 95x30x16 (Mekong)	Gauge block 95x30x16 (Mekong)
191	337540	T	Lådförstycke (Vit)	Drawer front (White)
--	337541	T	Lådförstycke (Mekong)	Drawer front (Mekong)
192	331472M	T	Hylla mikro	Shelf
193	401998	T	Galler mikro	Grating
194	336086	T	Passbit 460x30x16	Gauge block 460x30x16
195	334714	T	Lucka (Vit)	Door (White)
--	336637	T	Lucka (Mekong)	Door (Mekong)
196	336717-GK	T	Utdragsskiva bord 450x550	Sliding leaf 450x550
197	334835M	T	List bordsstativ 750x20x13	List table stand 750x20x13
198	334834M	T	List bordsstativ 494x60x15	List table stand 494x60x15
199	336672	T	Hylla mikro	Shelf
200	330631M	T	List folierad L=253	List L=253
201	336209-1	T	Lucka 550x208	Door 550x208
202	401685	T	Galler mikro 285x40	Grating 285x40
203	337542	T	List 15x25x450	List 15x25x450
			Dyntyger, gardiner m.m. (se tyger)	Cushion textilies, curtains etc. (see textiles)
			M= Metervara T= Tillbehör	M= On the metre T= Accessory

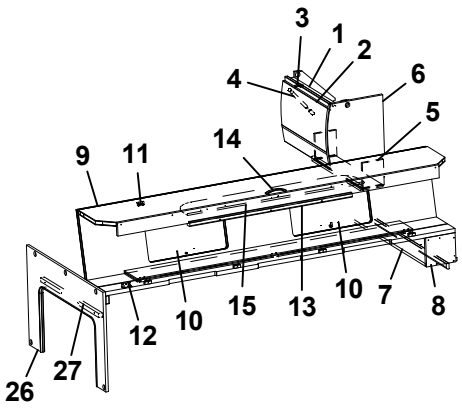
3
1
2
4
6
5
9
11
14
10
15
13
10
7
8
12
10
26
27

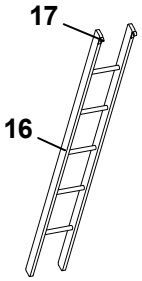
17
16

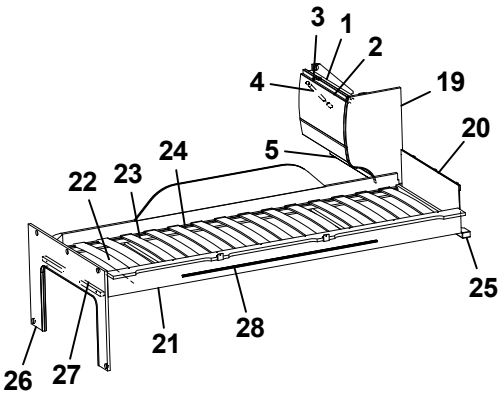
3
1
2
4
19
20
5
24
22
23
25
21
28
26
27

Pos Fig	Det. nr Part. No	Ingår Fitted	OBS!! Ange alltid årsmodell vid beställning av inredning Benämning	OBS!! Specify always year of model when ordering equipment Description
1	337937	x	Skåp gavel bak L560	Cupboard gable L560
2	337695	x	Lucka	Door
3	319978	x	Gångjärn	Hinge
--	319980	x	Platta gångjärn	Plate hinge
4	319914	x	Gasfjäder	Gas spring
--	319915	x	Fäste vinkel d:o	Angle bracket d:o
--	319916	x	Fäste runt d:o	Bracket round d:o
5	331743M	x	Hyllpaket	Shelf
6	336644	x	Gavel rundad	Gable
7	331694M	x	Hylla gavel bak	Shelf gable rear
8	331697M	x	Gavel	Gable
9	337661	x	Överbäddskåp L1980	Upper bed L1980
10	337664	x	Lucka	Door
11	860402	x	Gångjärn	Hinge
12	860405	x	Gångjärn	Hinge
13	339839	x	Regel låsning	Lock bar
14	316428	x	Handtag	Handle
15	375813	x	Rasskydd ö-bäddskåp	Protective plate
16	376697	T	Stege ö-bäddsskåp 201x1800 kpl.	Ladder upper bed 201x1800 cpl.
17	860426	T	Krok t. stege	Hook for ladder
19	336496	x	Gavel rundad	Gable
20	321209	x	Värmespalt gavel	Air gap gable
21	336381	x	Sängram vån.säng V u. ribbotten	Bed bottom L without laths
22	325430	x	Ribbotten kpl.	Laths bottom cpl.
23	311985	x	Ribba sängbotten L=718 B=63	Lath bed bottom L=718 B=63
24	312046	x	Band t. ribbotten	Band for laths bottom
25	331960M	x	Bärregel	Bearing rail
26	333417M	x	Skiva fast bädd kpl.	Sheet upper bed cpl.
27	331698M	x	Bärregel 670x22x22	Bearing rail 670x22x22
28	314721	x	Skena draperi L=1100	Curtain rod L=1100
			T= Tillbehör	T= Accessory

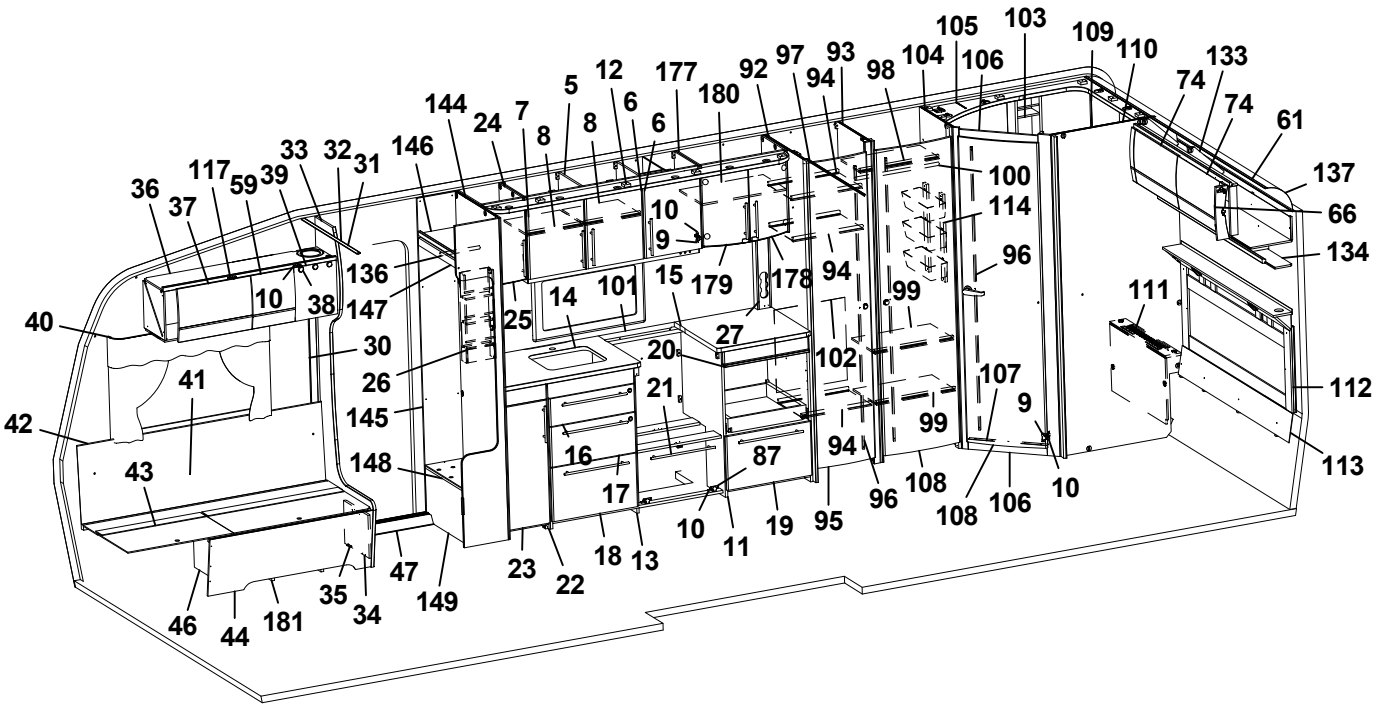
105 103 109 110 133 74 74 61 137 66 134 112 113 111 107 9 10 108 106 108 96 94 99 102 27 20 21 87 16 17 10 11 19 95 94 96 99 114 100 106 104 98 93 97 92 180 177 12 6 5 8 24 144 146 33 32 31 117 59 39 36 37 40 41 42 43 30 26 145 148 136 147 10 38 25 14 101 15 179 178 94 10 9 6 8 7 24 144 146 35 34 47 149 46 44 181 23 22 18 13

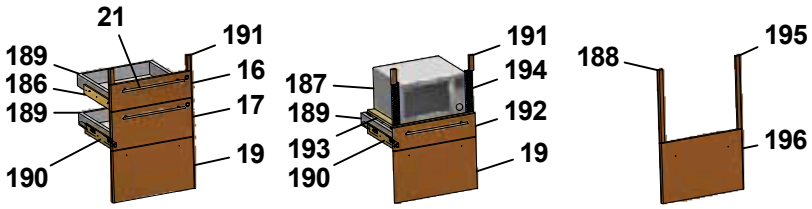
21 189 186 189 190 191 16 17 19
187 189 193 190 191 194 192 19
188 195 196

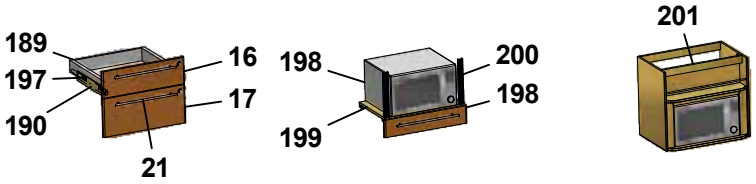
189 197 190 16 17 21
198 199 200 198
201

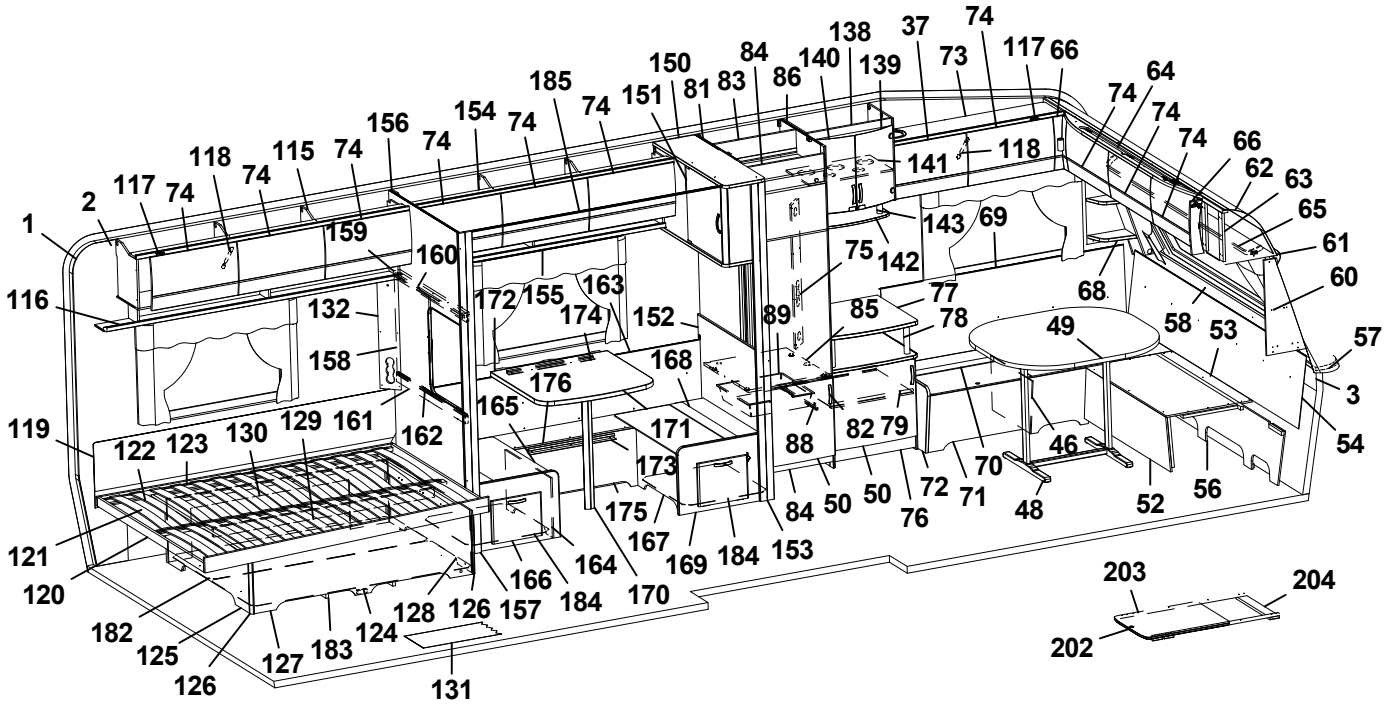
138 37 74 73 117 66 74 64 74 74 74 66 62 63 65 61 60 57 3 54 53 58 68 49 46 52 56 48 70 71 72 76 50 50 82 79 88 84 153 184 169 167 175 173 171 168 176 165 162 161 129 130 123 122 119 121 120 182 125 126 127 183 124 128 126 157 184 170 166 164 155 163 174 152 172 132 158 159 160 116 1 2 117 74 118 74 115 74 156 74 154 74 185 74 151 150 81 83 84 86 140 139 141 118 143 69 142 75 89 85 77 78 203 204 202 131

Pos Fig	Det. nr Part. No	Ingår Fitted	OBS!! Ange alltid årsmodell vid beställning av inredning Benämning	OBS!! Specify always year of model when ordering equipment Description
1	318657	M	Tapet vägg/tak	Wall paper
2	318584	M	Tejp tapet 20 mm	Tape, wall paper 20 mm
3	318585	M	Tejp tapet 60 mm	Tape, wall paper 60 mm
5	337780	x	Skåp kök L1120 kpl. (Vit)	Cupboard kitchen L1120 cpl. (White)
--	337823	x	Skåp kök L1120 kpl. (Mekong)	Cupboard kitchen L1120 cpl. (Mekong)
6	334712	x	Lucka H (Vit)	Door R (White)
--	336624	x	Lucka H (Mekong)	Door R (Mekong)
--	317502	x	Handtag d:o	Handle d:o
7	334713	x	Lucka V (Vit)	Door L (White)
--	336625	x	Lucka V (Mekong)	Door L (Mekong)
--	317502	x	Handtag d:o	Handle d:o
8	331385M	x	Hylla	Shelf
9	311917	x	Gångjärn	Hinge
10	312588	x	Platta gångjärn	Plate hinge
11	336084	x	Utskjut diskbänk (Vit)	Projection kitchen sink (White)
--	336777	x	Utskjut diskbänk (Mekong)	Projection kitchen sink (Mekong)
12	336601	x	Ljusramp köksskåp (vitrinskåp)	Light holder kitchen (vitrine)
--	337015	T	Ljusramp köksskåp (skåp mikro)	Light holder kitchen (microwave oven)
13	336082	x	Diskbänk kpl. u. skiva (Vit)	Kitchen sink cpl. without board (White)
--	336757	x	Diskbänk kpl. u. skiva (Mekong)	Kitchen sink cpl. without board (Mekong)
14	336409-K	x	Skiva diskbänk 805x565	Board 805x565
15	336599-K	x	Skiva diskbänk 600x565	Board 600x565
16	334706	x	Lådförstycke (Vit)	Drawer front (White)
--	336631	x	Lådförstycke (Mekong)	Drawer front (Mekong)
17	334707	x	Lådförstycke (Vit)	Drawer front (White)
--	336633	x	Lådförstycke (Mekong)	Drawer front (Mekong)
18	334708	x	Lucka (Vit)	Door (White)
--	336635	x	Lucka (Mekong)	Door (Mekong)
19	334709	x	Lucka (Vit)	Door (White)
--	336760	x	Lucka (Mekong)	Door (Mekong)
20	336675	x	Skärbräda	Cutting board
21	317503	x	Handtag	Handle
22	336408	x	Utskjut diskbänk (Vit)	Projection kitchen sink (White)
--	336805	x	Utskjut diskbänk (Mekong)	Projection kitchen sink (Mekong)
--	332122M	x	Hylla d:o	Shelf d:o
23	334711	x	Lucka (Vit)	Door (White)
--	336628	x	Lucka (Mekong)	Door (Mekong)
--	317502	x	Handtag d:o	Handle d:o
24	336199	x	Skåp vitrin	Vitrine
--	331212M	x	Hylla d:o	Shelf d:o
25	332234	x	Lucka vitrin V 272x450	Door L 272x450
--	314350	x	Lås magnet d:o	Lock magnet d:o
--	318381	x	Motstycke magnetlås	Companion part
--	318379	x	Gångjärn	Hinge
--	318380	x	Täckhatt d:o	Cover d:o
			M= Metervara T= Tillbehör	M= On the metre T= Accessory

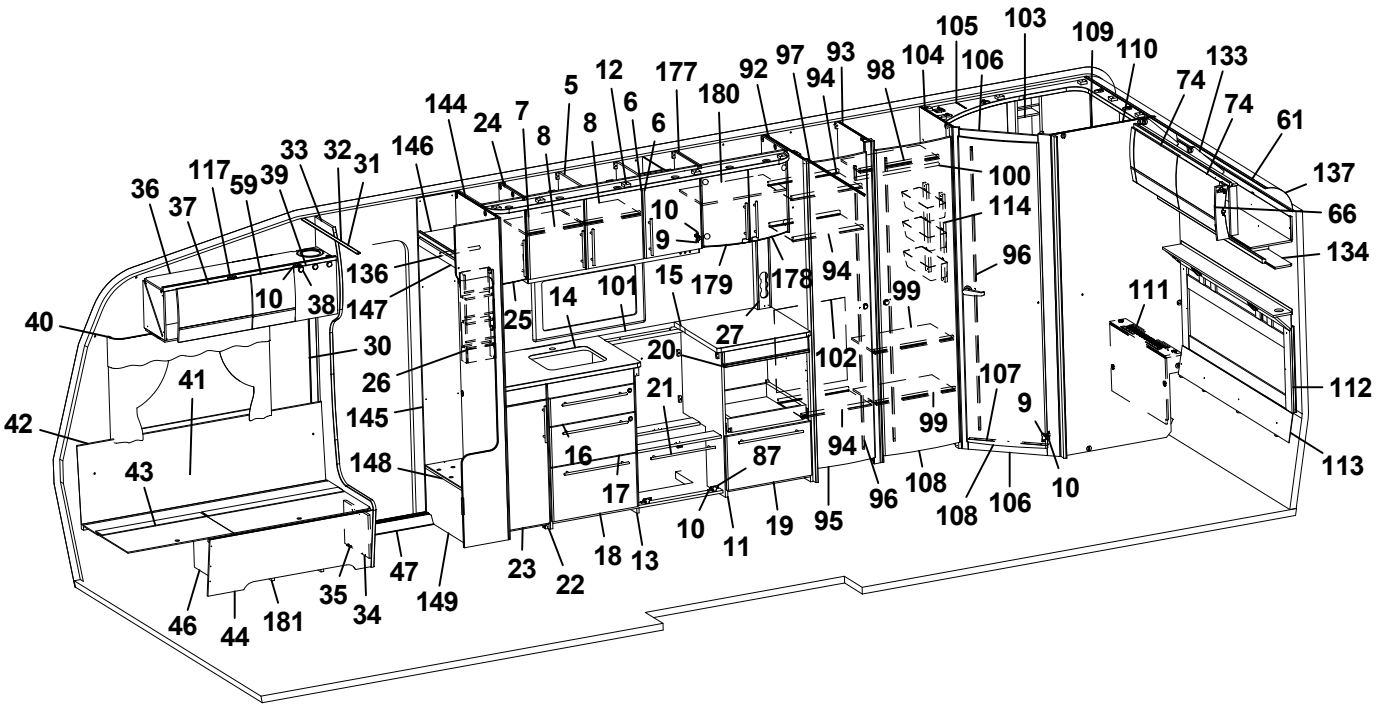
105 103 109 110 133 74 74 61 137 66 134 112 113 111 107 9 10 108 106 108 96 94 95 19 11 10 87 16 17 18 13 23 22 149 47 35 34 46 44 181 42 40 43 41 30 26 145 148 36 37 117 59 39 33 32 31 136 147 10 38 144 24 7 8 5 12 6 8 6 177 180 92 97 93 94 98 104 106 100 114 96 99 94 178 179 15 101 14 25 20 27 102 21 99 9 10

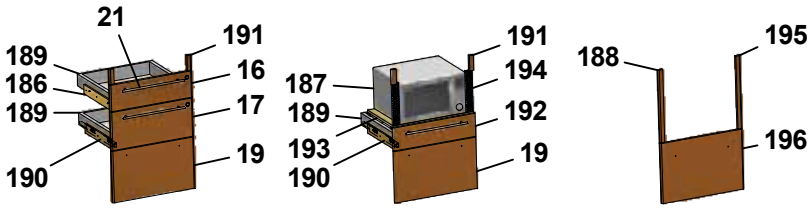
21 189 186 189 190 191 16 17 19
187 189 193 190 191 194 192 19
188 195 196

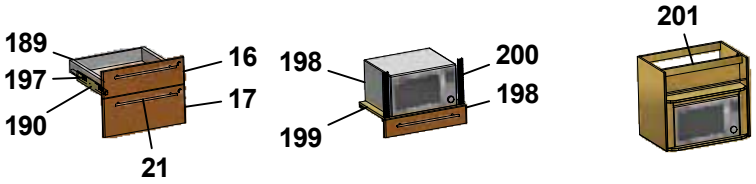
189 197 190 16 17 21
198 199 200 198
201

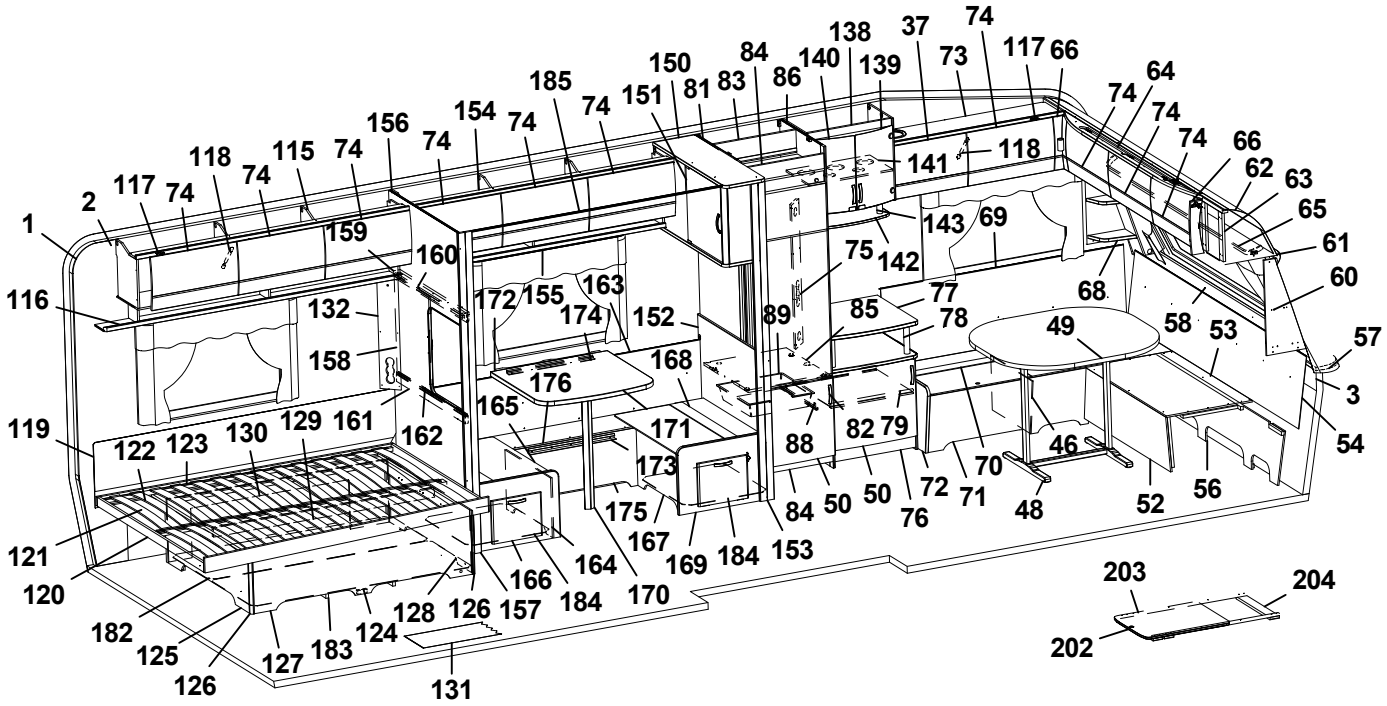
1 2 117 74 118 74 115 74 159 160 116 132 158 119 122 123 130 129 161 162 121 120 182 125 126 127 183 124 128 126 157 184 166 164 170 131
156 74 154 74 185 74 151 150 81 83 84 86 140 138 139 37 73 74 117 66 74 64 74 74 74 66 62 63 65 61 60 57 3 54 56 52 48 71 70 72 76 50 50 84 153 169 184 167 175 173 168 176 165 171 155 163 174 152 172 89 85 77 78 88 82 79 75 142 143 69 141 118 68 58 53 49 46

203 204 202

Pos Fig	Det. nr Part. No	Ingår Fitted	OBS!! Ange alltid årsmodell vid beställning av inredning Benämning	OBS!! Specify always year of model when ordering equipment Description
--	312588	x	Platta gångjärn	Plate hinge
26	333309M	x	Kryddhylla	Spice rack
27	333289M	x	Front el-uttag 90x533x48	Front outlet 90x533x48
--	333415M	x	Front el-uttag 90x533x60	Front outlet 90x533x60
30	318962	x	List täck el-kabel B=45 L=2100	Cover strip B=45 L=2100
31	316270	x	List snäpp undre L2379	List under L2379
32	316268	x	List snäpp övre L2379	List upper L2379
33	336065	x	Stolpe först. L1922 kpl. m. lucka	Support bar cpl. with door
34	336064	x	Lucka	Door
35	312589	x	Gångjärn	Hinge
36	337775	x	Skåp övre elc.	Cupboard upper
37	337719	x	Lucka	Door
38	318379	x	Gångjärn	Hinge
--	318380	x	Täckhatt d:o	Cover d:o
39	331214	x	Lucka	Door
40	316898	x	Skena gardin L1020	Curtain rod L1020
41	339355	x	Värmespalt H fram	Air gap R.F.
42	319821	M	List kant mörkbrun	Strip, dark brown
43	336883	x	Lock bäddlåda H F	Cover bedbox R.F.
--	319024	x	Matta grå textil m. tejp d:o	Carpet gray textile with tape d:o
44	336881	x	Front bäddlåda H F	Front bed box R.F.
46	312825	x	Stöd bäddlåda HF	Support bed box
47	314687	x	Tröskel aluminium L=850	Threshold aluminium L=850
48	319859	x	Bordsstativ	Table stand
49	335940-K	x	Bordsskiva 940x1025	Table top 940x1025
--	337413	x	List bord 400x55x26	List table 400x55x26
--	375774-K	x	Bordsskiva 940x1025 (Svit)	Table top 940x1025 (Svit)
--	336396-K	x	Bordsskiva 1120x750 (LR)	Table top 1120x750 (LR)
50	336045	x	Lucka V 550x470	Door L 550x470
--	316799	x	Gångjärn d:o	Hinge d:o
--	312588	x	Platta gångjärn d:o	Plate hinge d:o
52	331245M	x	Front bäddlåda gavel	Front bed box gable
53	331246M	x	Skiva rundsittgrupp	Sheet seat
54	337182	x	Värmespalt gavel fram	Air gap
56	337153	x	Stöd sittgrupp	Support
57	213471	x	Hylla front kpl. L2376	Shelf front cpl. L2376
58	336132	x	Luftspalt fronthylla	Air gap shelf front
--	317369	x	Raskant plast L=2600	Cantlist shelf front L=2600
59	337790	x	Lucka	Door
60	338518	x	Hylla hörn H	Shelf R
61	313884	x	List plast radie L=2379	List L=2379
62	316005	x	Skiva plast 295x2363x1	Plastic sheet
63	337693	x	Skåp gavel fram L=2360	Cupboard L=2360
--	319978	x	Gångjärn d:o	Hinge d:o
--	319979	x	Platta gångjärn d:o	Plate hinge d:o
			M= Metervara T= Tillbehör	M= On the metre T= Accessory

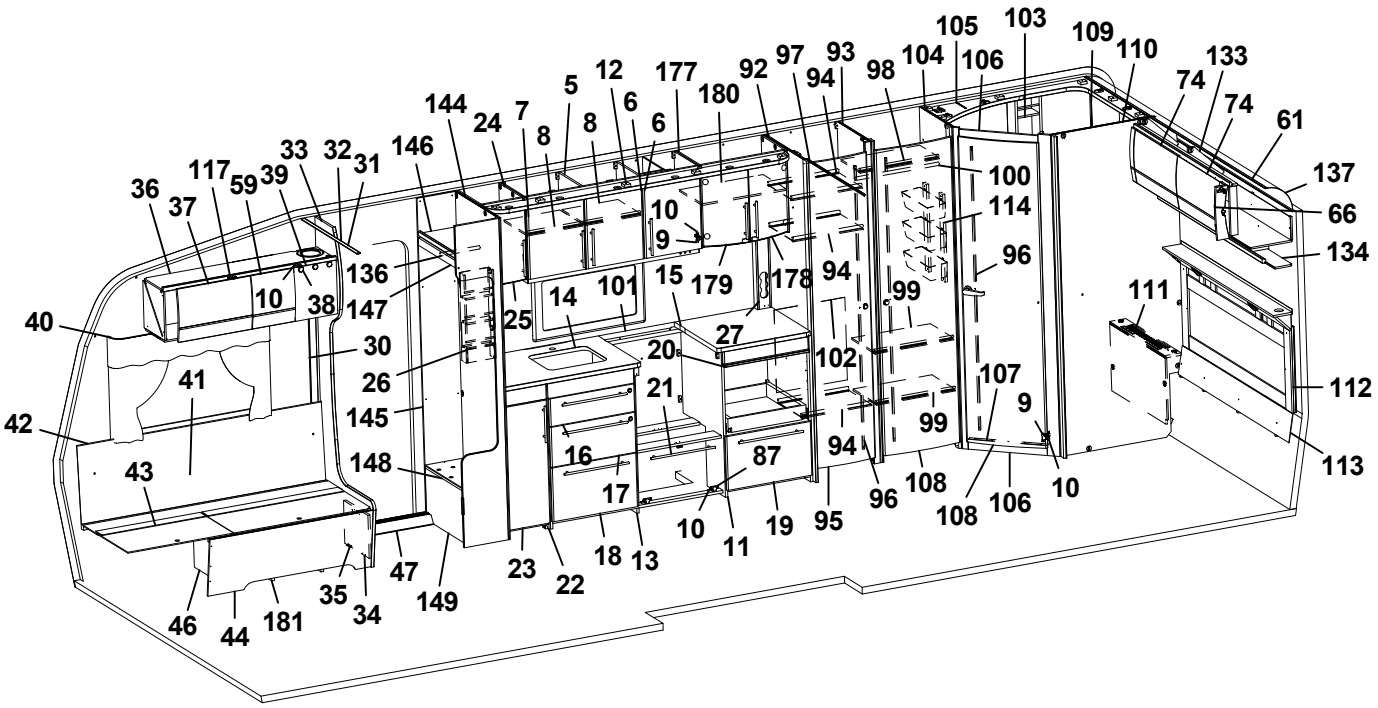
105 103 109 110 133 74 74 61 137 66 134 111 112 113
144 24 7 8 5 8 12 6 6 177 180 92 97 93 94 98 104 106 100 114 96 99 107 9 10
146 33 32 31 117 59 39 36 37 136 147 10 38 40 41 42 43 30 26 145 148 46 44 181 35 34 47 149 25 14 101 15 179 178 94 27 20 21 16 17 87 10 11 19 95 23 22 18 13 102 94 96 108 108 106 99

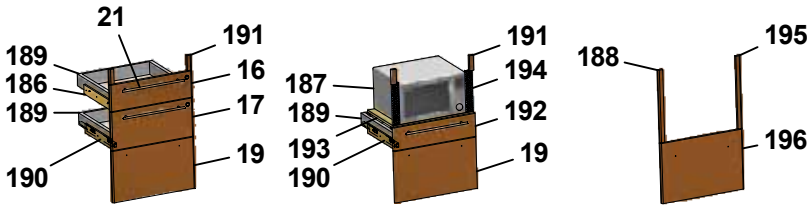
21 189 186 189 190 191 16 17 19
187 189 193 190 191 194 192 19
188 195 196

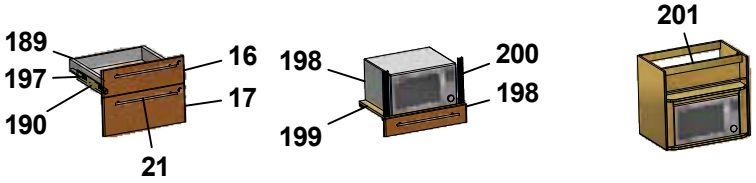
189 197 190 16 17 21
198 199 200 198
201

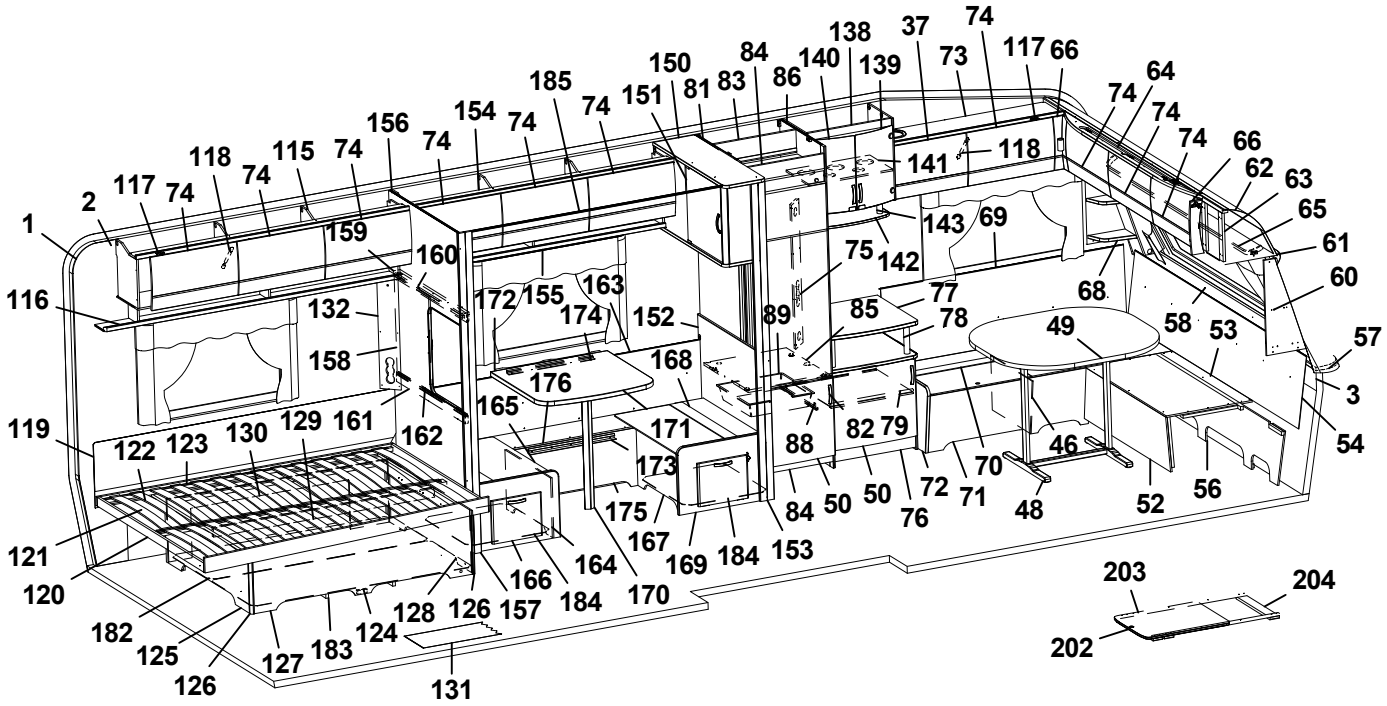
1 2 117 74 118 74 115 74 156 74 154 74 185 74 151 150 81 83 84 86 140 138 139 37 73 74 117 66 141 118 143 69 142 75 89 85 77 78 68 49 58 53 57 3 54 60 61 62 63 65 64 74 74 74 66 116 132 158 159 160 172 155 163 174 152 176 168 165 171 173 175 167 169 184 153 84 50 50 76 72 71 70 46 48 52 56 88 82 79 119 122 123 130 129 161 162 121 120 182 125 126 127 183 124 128 126 157 184 170 164 166 131
203 204 202

Pos Fig	Det. nr Part. No	Ingår Fitted	OBS!! Ange alltid årsmodell vid beställning av inredning Benämning	OBS!! Specify always year of model when ordering equipment Description
64	336063	x	Ljusramp gavelskåp	Light holder
65	316900	x	Skena gardin L1920	Curtain rod L1920
66	337738	x	Hörn inredning	Corner
--	311917	x	Gångjärn d:o	Hinge d:o
--	319909	x	Platta gångjärn d:o	Plate hinge d:o
68	338520	x	Hylla hörn V	Shelf L
69	337171	x	Värmespalt V fram	Air gap L.F.
70	333906	x	Lock bäddlåda V F	Cover bed box L.F
--	319024	x	Matta grå textil m. tejp d:o	Carpet gray textile with tape d:o
71	331232M	x	Front bäddlåda V F	Front bed box L.F.
72	336067	x	Gavel bäddlåda V F	Gable bed box L.F
73	337765	x	Skåp övre L=1108	Cupboard upper L=1108
--	337708	T	Skåp övre L=1108 (Svit)	Cupboard upper L=1108 (Svit)
74	337695	x	Lucka	Door
75	331611M	x	Front el-uttag	Front outlet
76	336214	x	TV-bänk kpl. u. skiva	TV-bench cpl. without board
77	336195-K	x	Skiva TV-bänk	Board
78	336103	x	Rundstav folierad L=192	Round staff L=192
79	331678M	x	Hylla	Shelf
81	331918M	x	Vägg kyl V	Wall refrigerator L
82	316428	x	Handtag	Handle
83	333142M	x	Bakstycke stopp kyl	Back cupboard
84	375394	x	Front skåp under kyl	Front cupboard
85	376108	x	Hylla under kyl	Shelf under refrigerator
86	331592M	x	Vägg kyl H	Wall refrigerator R
87	315202	x	Gångjärn	Hinge
88	312712	x	Glidlist trådback (säljes i par)	Sliding strip tray (pair)
89	310325	x	Trådback vit 427x427x85	Tray 427x427x85
92	332774M	x	Vägg garderob V	Wall wardrobe L
93	332210M	x	Vägg garderob V	Wall wardrobe L
94	332761M	x	Hylla garderob	Shelf wardrobe
95	335925	x	Dörr 415x1850	Door 415x1850
96	314523	x	Rätningslist dörr L=1715	List L=1715
97	314917	x	Skena draperi L=1190	Drapery rail L=1190
98	332214M	x	Hylla garderob övre	Shelf wardrobe upper
99	331287M	x	Hylla garderob nedre	Shelf wardrobe under
100	316197	x	Galgstång L=782	Clothes hanger L=782
101	319832-A	T	Köksskiva vägg svart skiffer	Protection kitchen, black
--	319832-L	T	Köksskiva vägg natur skiffer	Protection kitchen, grey
102	336603	x	Täckskiva exp.kärl	Cover expansion vessel
103	337131	x	Hylla	Shelf
104	332211M	x	Vägg tvättrum främre	Wall washroom
105	337129	x	Ljusramp tvättrum	Light holder
106	331248M	x	Tröskel 480x60	Threshold 480x60
107	314591	x	List tröskel al. L=480	List threshold L=480
			M= Metervara T= Tillbehör	M= On the metre T= Accessory

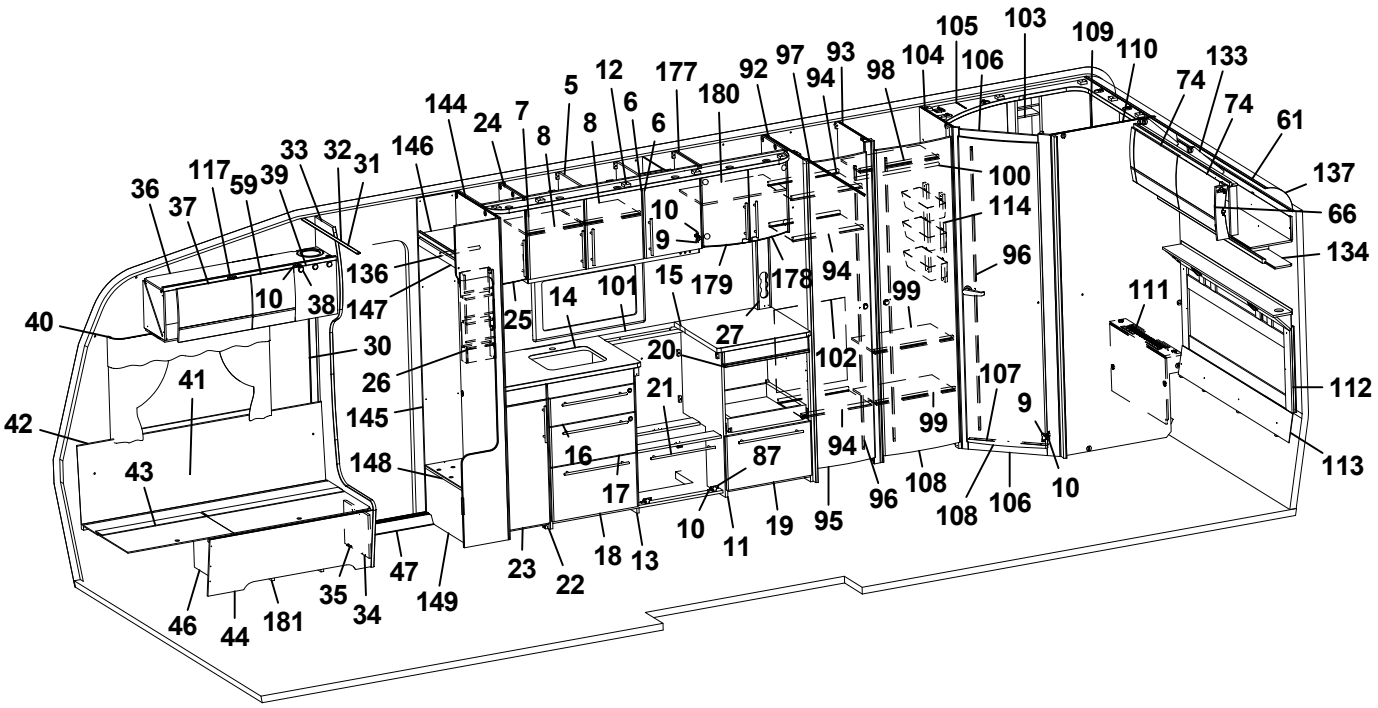
105 103 109 110 133 74 74 61 137 66 134 112 113 111 107 9 10 108 106 108 96 94 99 102 27 20 21 16 17 87 10 11 19 95 94 96 99 114 100 106 104 98 93 97 92 180 177 12 6 5 8 24 144 146 31 32 33 39 59 117 37 36 40 42 41 43 30 26 145 148 147 136 10 38 14 101 15 179 178 25 23 22 18 13 35 34 47 149 46 44 181

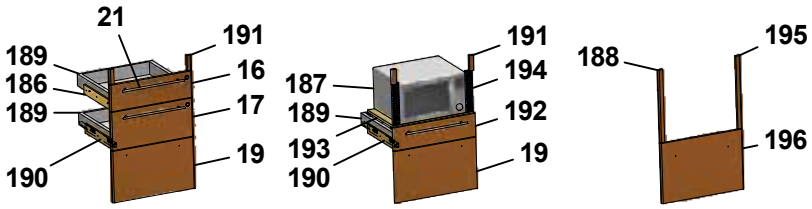
21 189 186 189 190 191 16 17 19
187 189 193 190 191 194 192 19
188 195 196

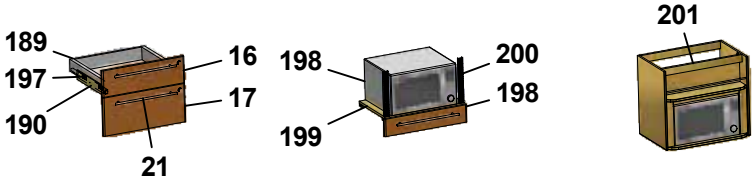
189 197 190 16 17 21
198 199 200 198
201

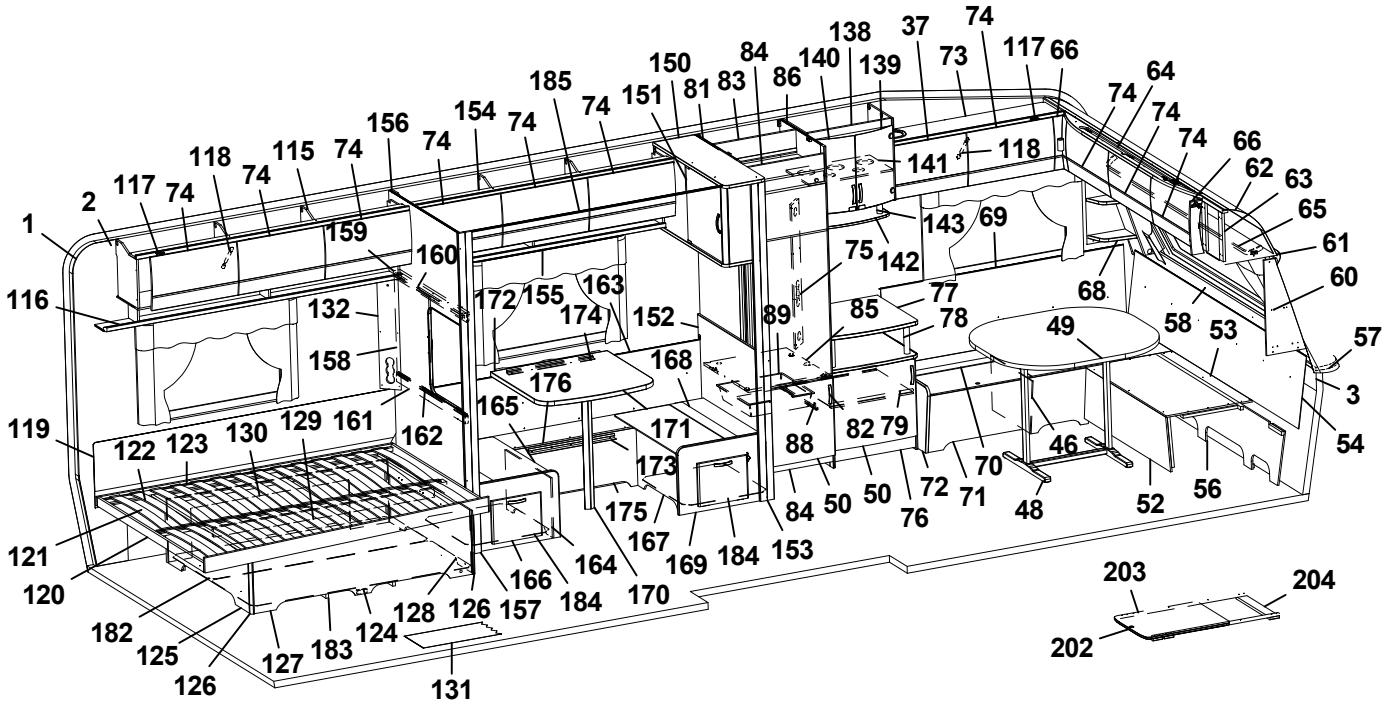
138 37 74 73 117 66 74 64 74 74 74 66 62 63 65 61 60 57 3 54 53 58 68 49 46 52 56 48 70 71 72 76 50 50 84 153 184 169 167 175 173 171 168 176 165 162 161 129 130 123 122 119 121 120 182 125 126 127 183 124 128 126 157 184 170 166 164 131
150 84 83 86 140 139 141 118 143 69 142 75 89 85 77 78 88 82 79 50 155 163 174 152 172 132 158 159 160 156 74 154 74 185 74 151 81 74 115 74 118 74 117 74 2 1 116
203 204 202

Pos Fig	Det. nr Part. No	Ingår Fitted	OBS!! Ange alltid årsmodell vid beställning av inredning Benämning	OBS!! Specify always year of model when ordering equipment Description
108	335919	x	Dörr 490x1850	Door 490x1850
109	336050	x	Skåp tvättrum L838	Cupboard L838
110	337474	x	Vägg tvättrum bakre	Wall washroom rear
111	336165	x	Front tvättrum	Front washroom
112	336175	x	Värmespalt kpl. m. tyg och belysning	Air gap cpl. with fabric and illumination
--	336179	T	Värmespalt kpl. m. tyg och belysning (Svit)	Air gap cpl. with fabric and illumination (Svit)
113	338196	x	Värmespalt	Air gap
114	319759	x	Korg, garderob	Basket, wardrobe
--	335802	x	List för korgar	List för baskets
115	337802	x	Skåp övre V-bak L=1747	Cupboard upper L-rear L=1747
116	331189M	x	Hyllpaket	Shelf
117	319978	x	Gångjärn	Hinge
--	319980	x	Platta gångjärn	Plate hinge
118	319914	x	Gasfjäder	Gas spring
--	319915	x	Fäste vinkel d:o	Angle bracket d:o
--	319916	x	Fäste runt d:o	Bracket round d:o
119	339334	x	Värmespalt	Air gap
120	338108	x	Sängram u. ribbotten	Bed bottom without laths
121	338124	x	Ribbotten kpl.	Laths bottom cpl.
122	311985	x	Ribba sängbotten L=718 B=63	Lath bed bottom L=718 B=63
123	312046	x	Band t. ribbotten	Band for laths bottom
124	337119	x	Sänglåda kpl.	Bed box cpl.
125	337122	x	Gavel säng V	Gable bed L
126	319776	x	List hörn L=2500	Corner strip L=2500
127	337124	x	Front säng	Front bed
128	337126	x	Gavel säng H	Gable bed R
129	315203	x	Regel 17,5x55x1415	Wood lath pine 17,5x55x1415
130	337120	x	Bakgavel sänglåda	Back bed box
131	319931	M^2	Matta golv, trämönstrad ljusgrå	Carpet floor, wood design light grey
--	319230	T	Matta golv, klinkermönster mörkgrå	Carpet floor, clinker design dark grey
--	319888	T	Matta golv, klinkermönster ljusgrå	Carpet floor, clinker design light grey
--	319393	T	Matta golv, antik planka	Carpet floor, antique plank
132	335788M	x	Front el-uttag	Front outlet
133	337804	x	Skåp gavel bak L1505	Cupboard gable L1505
134	331303M	x	Hyllpaket	Shelf
136	316197	x	Galgstång L=782	Clothes hanger L=782
137	316005	x	Skiva plast 295x2363x1	Plastic sheet
138	336211	x	Skåp bar kpl.	Coctail cabinet cpl.
139	331778	x	Lucka H 272x450	Door R 272x450
140	331779	x	Lucka V 272x450	Door L 272x450
--	318630	x	Lås magnet d:o	Lock magnet d:o
--	318381	x	Motstycke magnetlås	Companion part
141	331495M	x	Hylla	Shelf
142	336213	x	Hylla under barskåp	Shelf
143	336102	x	Rundstav folierad L=100	Round staff L=100
			M= Metervara T= Tillbehör	M= On the metre T= Accessory

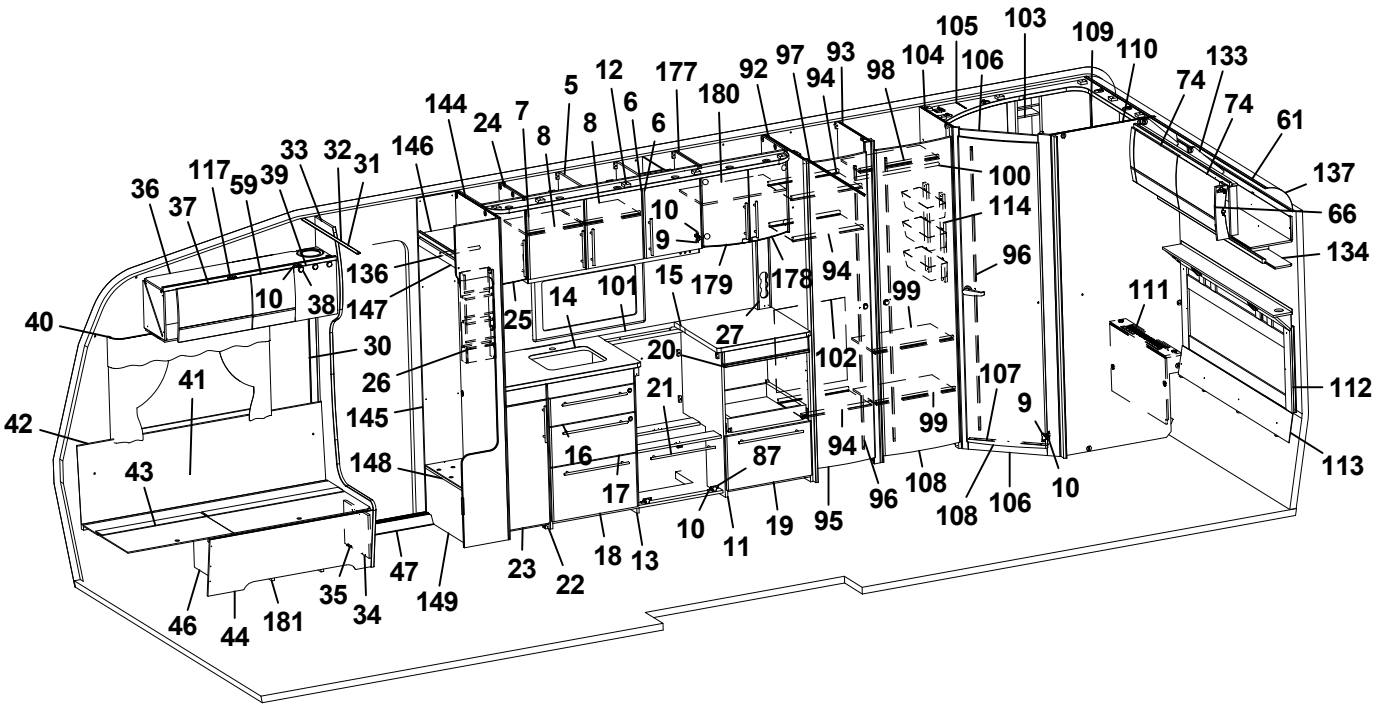
105 103 109 110 133 74 74 61 137 66 134 112 113 111 107 9 10 108 106 108 96 94 99 102 27 20 21 16 17 87 10 11 19 95 94 96 99 114 100 106 104 98 93 97 92 180 177 12 6 5 8 24 144 146 31 32 33 39 59 117 37 36 38 10 136 147 30 26 145 148 43 41 42 40 46 44 181 35 34 47 149 23 22 18 13 25 14 101 15 179 178 94 9 10 7 8 6

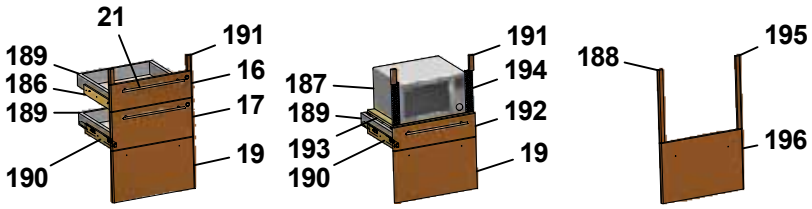
21 189 186 189 190 191 16 17 19
187 189 193 190 191 194 192 19
188 195 196

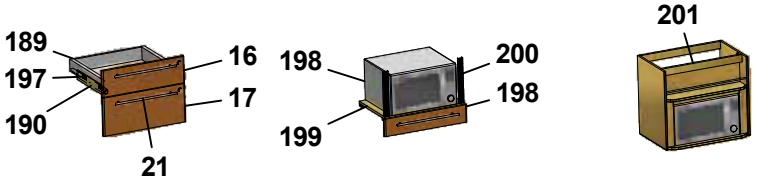
189 197 190 16 17 21
198 199 200 198
201

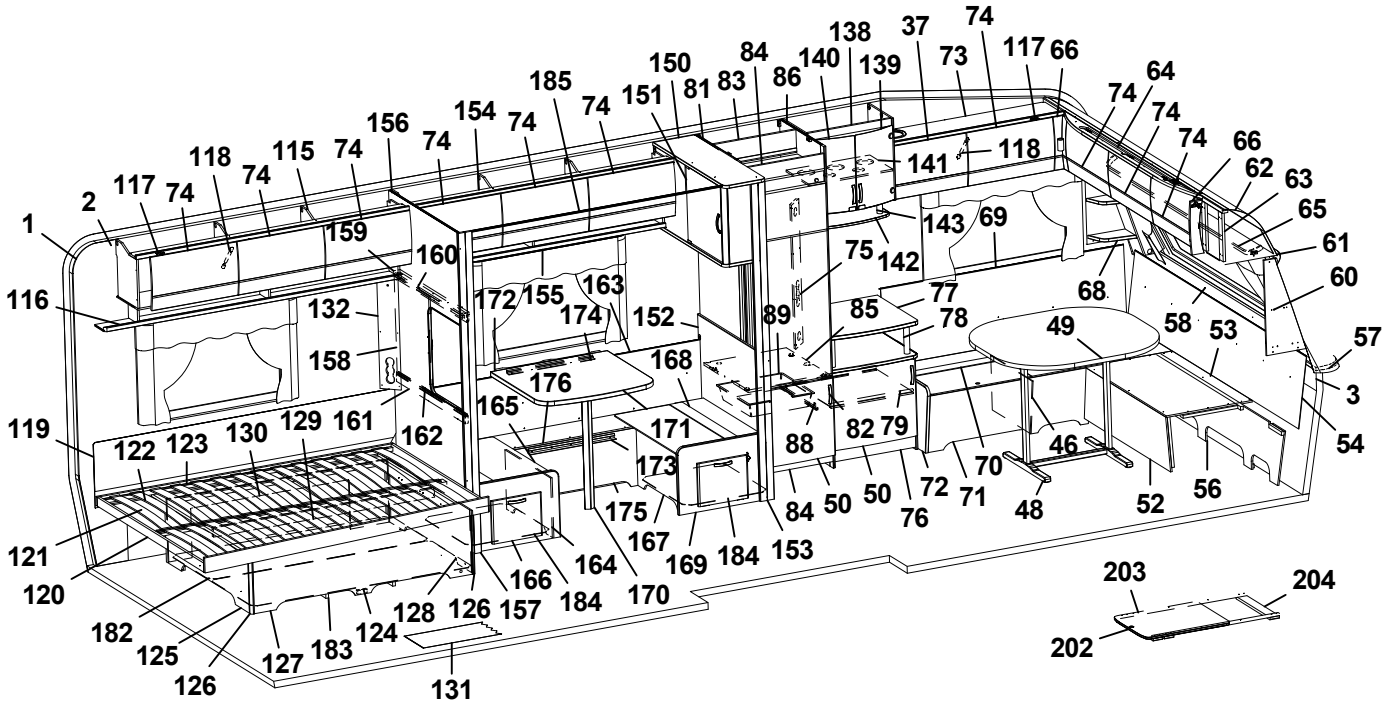
1 2 117 74 118 74 115 74 159 160 116 132 158 119 122 123 130 129 161 162 121 120 182 125 126 127 183 124 128 126 157 184 166 164 170 131
156 74 154 74 185 74 151 150 81 83 84 86 140 138 139 37 73 74 117 66 74 64 74 74 74 66 62 63 65 61 60 57 3 54 56 52 48 71 70 72 76 50 50 84 153 169 184 167 175 173 168 176 165 171 155 163 174 152 172 89 75 142 143 69 141 118 85 77 78 68 49 58 53 46 88 82 79
203 204 202

Pos Fig	Det. nr Part. No	Ingår Fitted	OBS!! Ange alltid årsmodell vid beställning av inredning Benämning	OBS!! Specify always year of model when ordering equipment Description
144	337437	x	Vägg instegsgarderob	Wall wardrobe
145	337314	x	Vägg instegsgarderob V	Wall wardrobe L
146	337315	x	Hylla	Shelf
147	331242M	x	Front övre	Front upper
148	319881	x	Hylla insteg	Shelf
149	337317	x	Front instegsgarderob	Front
150	336342	x	Skåp övre L= 930	Cupboard L= 930
--	334291M	x	Hylla d:o	Shelf d:o
151	321896	x	Skiva acryl	Pane acryl
--	314350	x	Lås magnet d:o	Lock magnet d:o
--	314351	x	Gångjärn d:o	Hinge d:o
152	336589	x	Vägg främre	Wall front
153	331943M	x	Stolpe utskjut främre	Support bar
154	337967	x	Skåp övre L1680	Cupboard upper L1680
--	319978	x	Gångjärn d:o	Hinge d:o
--	319980	x	Platta gångjärn d:o	Plate hinge d:o
155	331933M	x	Hyllpaket	Shelf
156	336345	x	Vägg bakre	Wall rear
157	331944M	x	Stolpe utskjut	Support bar
158	332907M	x	Skjutlucka 450x596	Sliding lid 450x596
159	334310M	x	Kornisch vägg L=898	Cornice wall L=898
160	314905	x	Skena övre skjutl L895 borrad	Slide bar upper L895
161	332684M	x	Regel skjutlucka 45x898	Latch, sliding lid
162	314907	x	Skena nedre skjutl L895	Slide bar lower L895
163	337725	x	Värmespalt H-bak	Air gap R rear
--	319821	M	List kant mörkbrun d:o	Strip, dark brown d:o
164	337726	x	Front bäddlåda bakre	Front bed box rear
165	333915	x	Lock bäddlåda bakre	Cover bed box rear
166	336340	x	Gavel bäddlåda bakre kpl. m. lucka	Gable bed box rear cpl. with door
--	336064	x	Lucka d:o	Door d:o
--	312589	x	Gångjärn d:o	Hinge d:o
167	337728	x	Front bäddlåda främre	Front bed box front
168	333914	x	Lock bäddlåda främre	Cover bed box front
169	336338	x	Gavel bäddlåda främre kpl. m. lucka	Gable bed box front cpl. with door
--	336064	x	Lucka d:o	Door d:o
--	312589	x	Gångjärn d:o	Hinge d:o
170	315565	x	Bordsben	Table leg
171	335942-K	x	Bordsskiva 700x750	Table top 700x750
172	331800M	x	Fästregel bord	Bracket
173	318574	x	List bord väggdel L550	List wall
174	318575	x	List upphäng bordsdel L550	List board
175	337729	x	Front bäddlåda	Front bed box
176	337731	x	Lock front bäddlåda	Cover front bed box
177	336112	x	Skåp vitrin	Vitrine
178	332233	x	Lucka vitrin H 272x450	Door vitrine R 272x450
			M= Metervara T= Tillbehör	M= On the metre T= Accessory

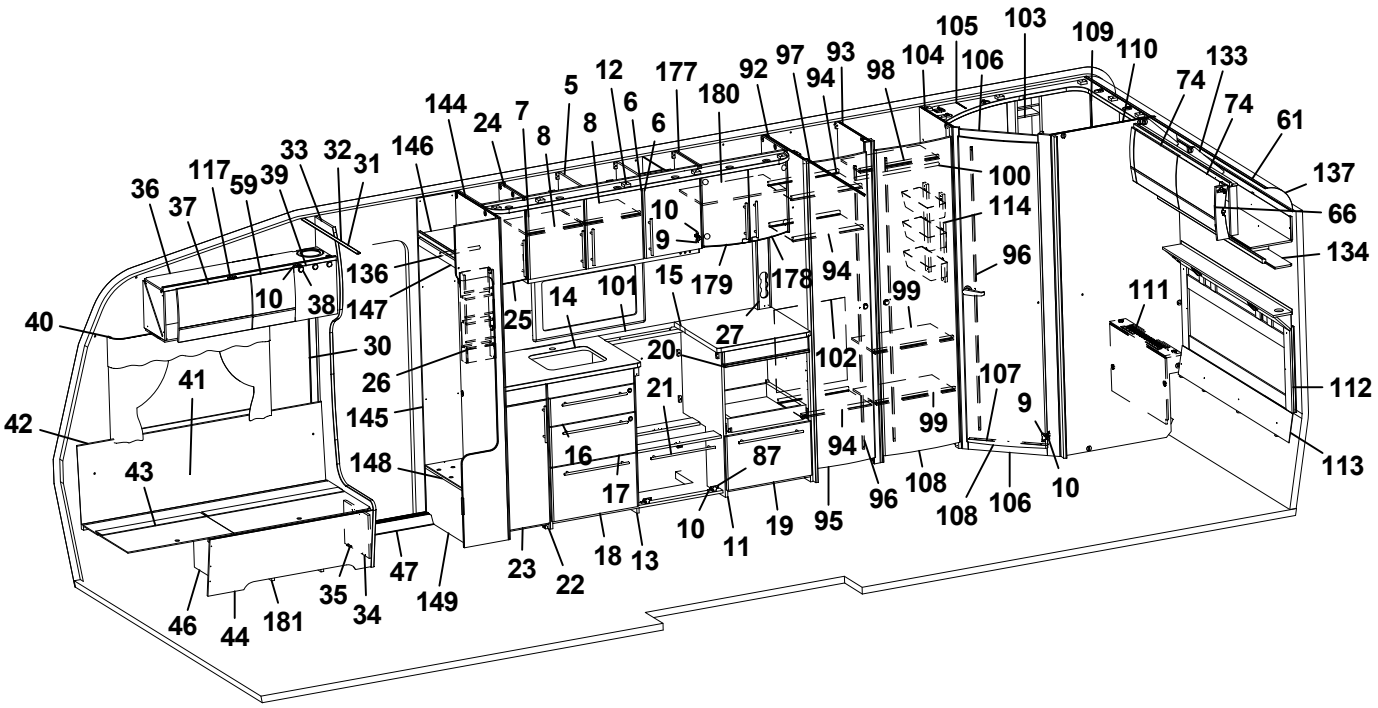
105 103 109 110 133 74 74 61 137 66 134 112 113 111 107 9 10 108 106 108 96 94 99 102 27 20 21 16 17 87 10 11 19 95 94 96 99 114 100 106 104 98 93 97 92 180 177 12 6 5 8 24 144 146 31 32 33 39 59 117 37 36 40 42 41 43 30 26 145 148 147 136 10 38 14 101 15 179 178 94 9 10 6 8 7 25 23 22 18 13 35 34 47 149 46 44 181

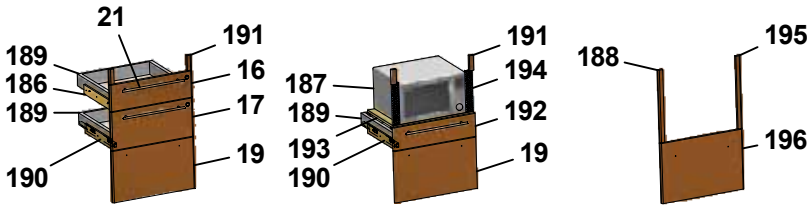
21 189 186 189 190 191 16 17 19
187 189 193 190 191 194 192 19
188 195 196

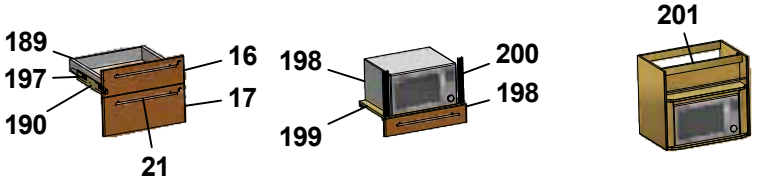
189 197 190 16 17 21
198 199 200 198
201

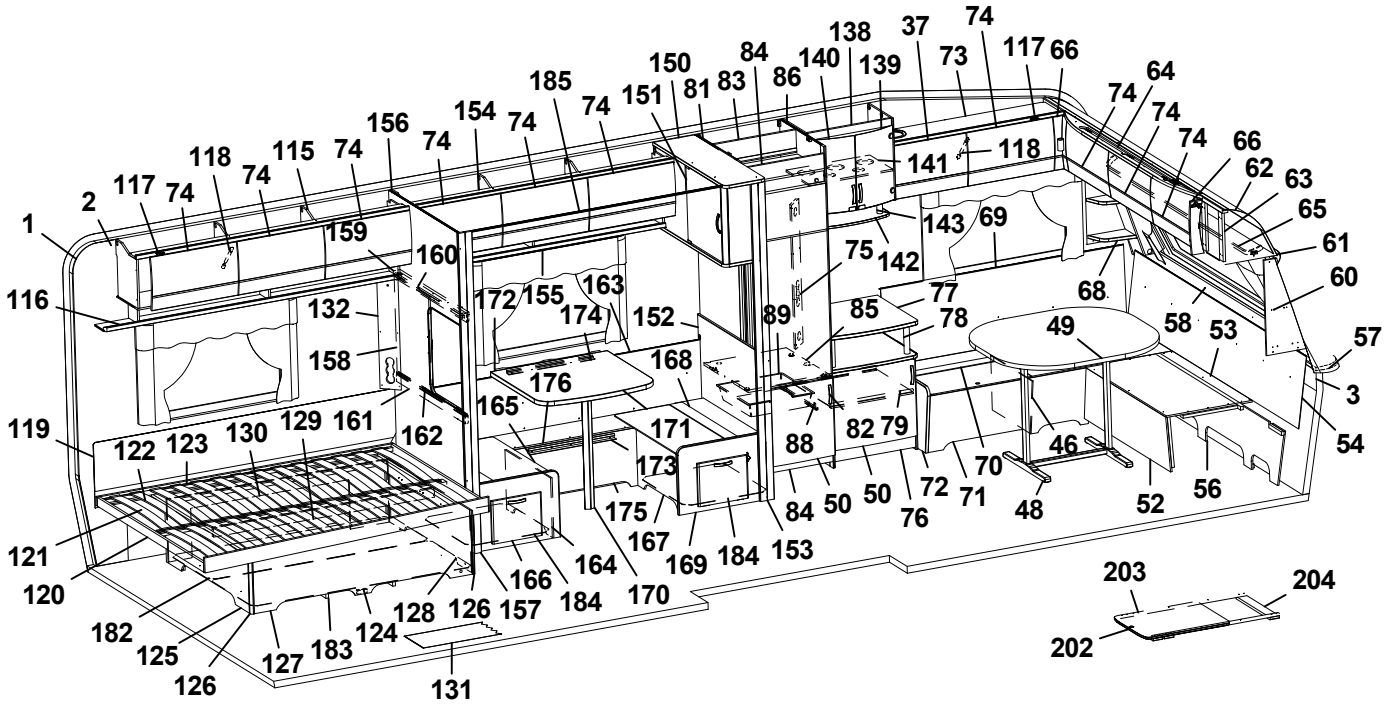
138 37 74 73 117 66 74 64 74 74 74 66 62 63 65 61 60 57 3 54 53 58 68 49 46 52 56 48 70 71 72 76 50 50 82 79 88 84 153 184 169 167 175 173 171 168 176 165 162 161 129 130 123 122 119 121 120 182 125 126 127 183 124 128 126 157 184 170 166 164 131 203 204 202
150 84 140 139 185 74 151 81 83 86 154 74 156 74 159 160 155 163 174 152 172 132 158 89 85 77 78 75 142 143 69 141 118 74 118 115 74 74 117 2 1 116 119

Pos Fig	Det. nr Part. No	Ingår Fitted	OBS!! Ange alltid årsmodell vid beställning av inredning Benämning	OBS!! Specify always year of model when ordering equipment Description
179	332234	x	Lucka vitrin V 272x450	Door vitrine L 272x450
--	318630	x	Lås magnet d:o	Lock magnet d:o
--	318381	x	Motstycke magnetlås	Companion part
--	318379	x	Gångjärn	Hinge
--	318380	x	Täckhatt d:o	Cover d:o
--	312588	x	Platta gångjärn	Plate hinge
180	331206M	x	Hylla	Shelf
181	337582	x	Luftspalt H-fram	Air gap R front
182	325752	x	Luftspalt sänglåda	Air gap bed box
183	324938	x	Luftspalt sänglåda	Air gap bed box
184	337732	x	Luftspalt M-grupp 598x535	Air gap M-group 598x535
185	315907	T	Skena draperi L=1920	Drapery rail L=1920
186	336087	x	Monteringssats kpl. lådor (Vit)	Mounting kit cpl. drawers (White)
--	336759	x	Monteringssats kpl. lådor (Mekong)	Mounting kit cpl. drawers (Mekong)
187	337536	T	Monteringssats kpl. mikro (Vit)	Mounting kit cpl. micro (White)
--	337538	T	Monteringssats kpl. mikro (Mekong)	Mounting kit cpl. micro (Mekong)
188	336089	T	Monteringssats kpl. ugn (Vit)	Mounting kit cpl. oven (White)
--	336758	T	Monteringssats kpl. ugn (Mekong)	Mounting kit cpl. oven (Mekong)
189	317514	x	Låda	Drawer
190	317382	x	Glidskena låda (säljes i par)	Slide bar, drawer (exp. in pair)
--	801701	x	Skruv 6x16 d:o	Screw 6x16 d:o
191	336092	x	Passbit 95x30x16 (Mekong)	Gauge block 95x30x16 (Mekong)
192	337540	T	Lådförstycke (Vit)	Drawer front (White)
--	337541	T	Lådförstycke (Mekong)	Drawer front (Mekong)
193	331472M	T	Hylla mikro	Shelf
194	401998	T	Galler mikro	Grating
195	336086	T	Passbit 460x30x16	Gauge block 460x30x16
196	334728	T	Lucka (Vit)	Door (White)
--	336726	T	Lucka (Mekong)	Door (Mekong)
197	334732	T	Monteringssats kpl. lådor i utskjut (Vit)	Mounting kit cpl. drawers in projection (White)
--	336778	T	Monteringssats kpl. lådor i utskjut (Mekong)	Mounting kit cpl. drawers in projection (Mekong)
198	334733M	T	Monteringssats kpl. mikro i utskjut (Vit)	Mounting kit cpl. micro in projection (White)
--	336779	T	Monteringssats kpl. mikro i utskjut (Mekong)	Mounting kit cpl. micro in projection (Mekong)
198	334727	T	Lådförstycke (Vit)	Drawer front (White)
--	336762	T	Lådförstycke (Mekong)	Drawer front (Mekong)
199	331515M	T	Hylla mikro	Shelf
200	401782	T	Galler mikro	Grating
201	337532	T	Skåp kpl. mikrovågsugn	Cupboard cpl. microwave oven
202	336717-GK	T	Utdragsskiva bord 450x550	Sliding leaf 450x550
203	334835M	T	List bordsstativ 750x20x13	List table stand 750x20x13
204	334834M	T	List bordsstativ 494x60x15	List table stand 494x60x15
			Dyntyger, gardiner m.m. (se tyger)	Cushion textilies, curtains etc. (see textiles)
			M= Metervara T= Tillbehör	M= On the metre T= Accessory

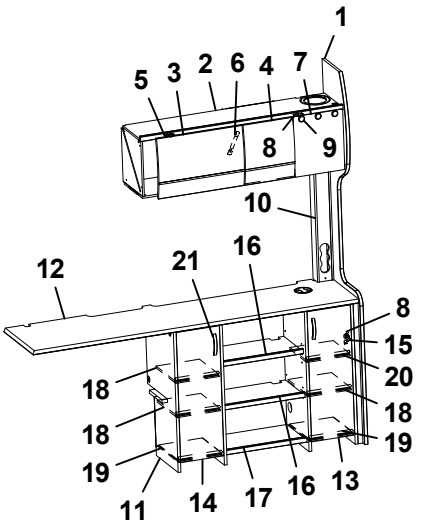
1
5
3
2
6
4
7
8
9
10
12
21
16
8
15
20
18
18
18
19
19
11
14
17
16
13

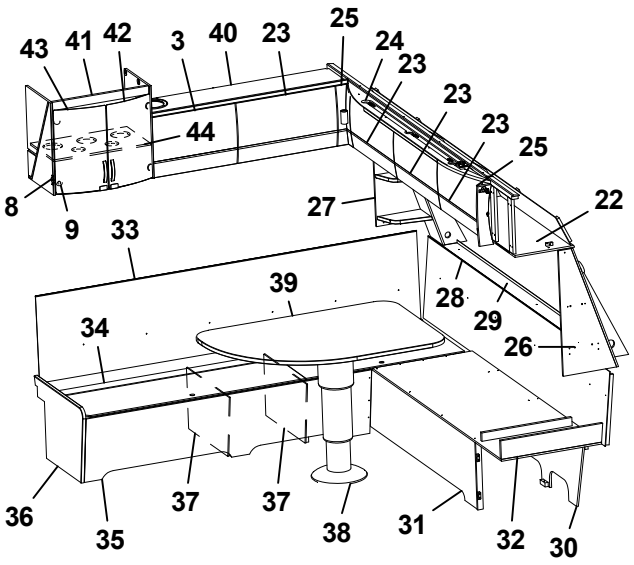
43
41
42
3
40
23
25
24
23
23
23
25
44
8
9
27
22
33
39
28
29
26
34
36
35
37
37
38
31
32
30

Pos Fig	Det. nr Part. No	Ingår Fitted	OBS!! Ange alltid årsmodell vid beställning av inredning Benämning	OBS!! Specify always year of model when ordering equipment Description
1	336705	x	Stolpe först.	Support bar
2	337775	x	Skåp övre elc.	Cupboard upper
3	337719	x	Lucka	Door
4	337790	x	Lucka	Door
5	319978	x	Gångjärn	Hinge
--	319980	x	Platta gångjärn	Plate hinge
6	319914	x	Gasfjäder	Gas spring
--	319915	x	Fäste vinkel d:o	Angle bracket d:o
--	319916	x	Fäste runt d:o	Bracket round d:o
7	331214	x	Lucka	Door
8	312588	x	Platta gångjärn	Plate hinge
9	318379	x	Gångjärn	Hinge
--	318380	x	Täckhatt d:o	Cover d:o
10	333676M	x	Front el-uttag	Front outlet
11	337940	x	TV-bänk kpl. u. skiva	TV-bench cpl. without board
12	337947-K	x	Skiva TV-bänk	Board TV-bench
13	337420	x	Lucka H 236x700	Door R 236x700
14	337422	x	Lucka V 236x700	Door L 236x700
15	315202	x	Gångjärn	Hinge
16	333649M	x	Hylla	Shelf
17	333651M	x	Hylla	Shelf
18	333650M	x	Hylla	Shelf
19	333652M	x	Hylla	Shelf
20	337933	x	Hylla	Shelf
21	316428	x	Handtag	Handle
22	337693	x	Skåp gavel fram L=2360	Cupboard L=2360
--	319978	x	Gångjärn d:o	Hinge d:o
--	319979	x	Platta gångjärn d:o	Plate hinge d:o
23	337695	x	Lucka	Door
24	336063	x	Ljusramp gavelskåp	Light holder
25	337738	x	Hörn inredning	Corner
--	311917	x	Gångjärn d:o	Hinge d:o
--	319909	x	Platta gångjärn d:o	Plate hinge d:o
26	338570	x	Hylla hörn H	Shelf R
27	338520	x	Hylla hörn V	Shelf L
28	337447	x	Värmespalt gavel fram	Air gap
29	336401	x	Luftspalt fronthylla	Air gap shelf front
--	317369	x	Raskant plast L=2600	Cantlist shelf front L=2600
30	337153	x	Stöd sittgrupp	Support
31	333664M	x	Front bäddlåda gavel	Front bed box gable
32	333660M	x	Skiva L-grupp	Sheet seat
33	336597	x	Värmespalt V fram	Air gap L.F.
--	319821	M	List kant mörkbrun d:o	Strip, dark brown d:o
34	333909	x	Lock bäddlåda V F	Cover bed box L.F
--	319024	x	Matta grå textil m. tejp d:o	Carpet gray textile with tape d:o
			M= Metervara T= Tillbehör	M= On the metre T= Accessory

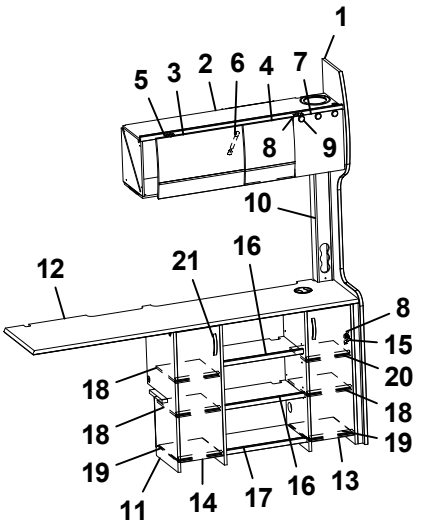
1
5
3
2
6
4
7
8
9
10
12
21
16
8
15
20
18
18
18
19
19
11
14
17
16
13

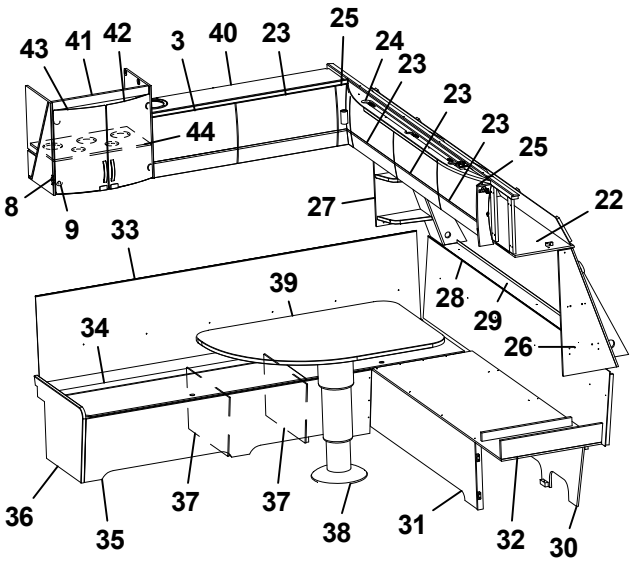
43
41
42
3
40
23
25
24
23
23
23
25
44
8
9
27
22
33
39
28
29
26
34
36
35
37
37
38
31
32
30

Pos Fig	Det. nr Part. No	Ingår Fitted	OBS!! Ange alltid årsmodell vid beställning av inredning Benämning	OBS!! Specify always year of model when ordering equipment Description
35	333158M	x	Front bäddlåda V F	Front bed box L.F.
36	336067	x	Gavel bäddlåda V F	Gable bed box L.F
37	312825	x	Stöd bäddlåda	Support bed box
38	319912	x	Bordsstativ	Table stand
39	336396-K	x	Bordsskiva 1120x750	Table top 1120x750
40	337765	x	Skåp övre L=1108	Cupboard upper L=1108
--	337708	T	Skåp övre L=1108 (Svit)	Cupboard upper L=1108 (Svit)
--	319978	x	Gångjärn d:o	Hinge d:o
--	319980	x	Platta gångjärn d:o	Plate hinge d:o
41	336398	x	Skåp bar kpl.	Coctail cabinet cpl.
42	331778	x	Lucka H 272x450	Door R 272x450
43	331779	x	Lucka V 272x450	Door L 272x450
--	318630	x	Lås magnet d:o	Lock magnet d:o
--	318381	x	Motstycke magnetlås	Companion part
44	331495M	x	Hylla	Shelf

M= Metervara
T= Tillbehör

M= On the metre
T= Accessory

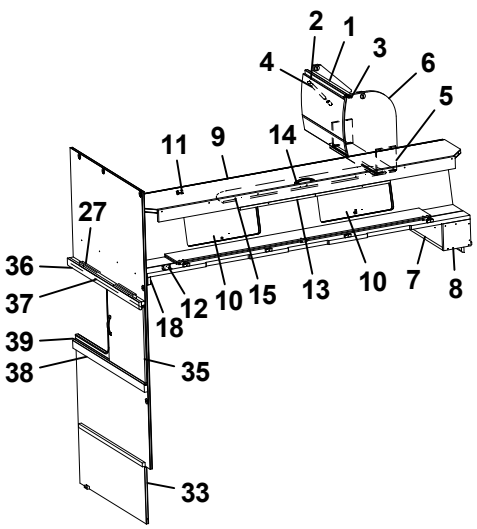

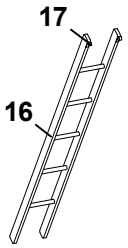

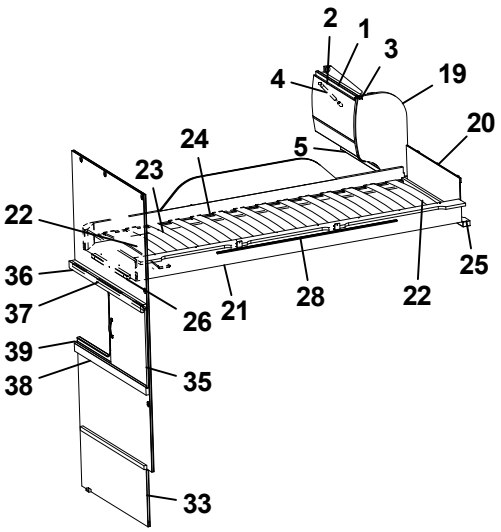

Överbäddsskåp M-grupp
Upper bed M-group

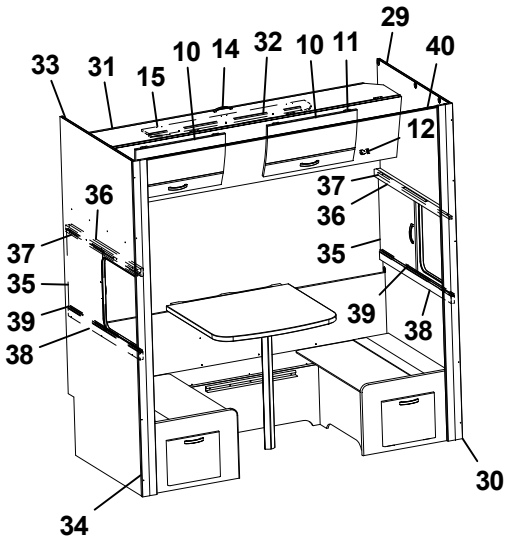

Pos Fig	Det. nr Part. No	Ingår Fitted	OBS!! Ange alltid årsmodell vid beställning av inredning Benämning	OBS!! Specify always year of model when ordering equipment Description
1	337937	x	Skåp gavel bak L560	Cupboard gable L560
2	337695	x	Lucka	Door
3	319978	x	Gångjärn	Hinge
--	319980	x	Platta gångjärn	Plate hinge
4	319914	x	Gasfjäder	Gas spring
--	319915	x	Fäste vinkel d:o	Angle bracket d:o
--	319916	x	Fäste runt d:o	Bracket round d:o
5	331743M	x	Hyllpaket	Shelf
6	336180	x	Gavel rundad	Gable
7	332658M	x	Hylla gavel bak	Shelf gable rear
8	331697M	x	Gavel	Gable
9	337661	x	Överbäddskåp L1980	Upper bed L1980
10	337664	x	Lucka	Door
11	860402	x	Gångjärn	Hinge
12	860405	x	Gångjärn	Hinge
13	339839	x	Regel låsning	Lock bar
14	316428	x	Handtag	Handle
15	375813	x	Rasskydd ö-bäddskåp	Protective plate
16	376697	T	Stege ö-bäddsskåp 201x1800 kpl.	Ladder upper bed 201x1800 cpl.
17	860426	T	Krok t. stege	Hook for ladder
18	331701M	x	Kloss bärregel	Block bearing rail
19	336185	x	Gavel rundad	Gable
20	321209	x	Värmespalt gavel	Air gap gable
21	336381	x	Sängram vån.säng V u. ribbotten	Bed bottom L without laths
22	325430	x	Ribbotten kpl.	Laths bottom cpl.
23	311985	x	Ribba sängbotten L=718 B=63	Lath bed bottom L=718 B=63
24	312046	x	Band t. ribbotten	Band for laths bottom
25	331960M	x	Bärregel	Bearing rail
26	331961M	x	Bärregel L=440	Bearing rail L=440
27	331698M	x	Bärregel 670x22x22	Bearing rail 670x22x22
28	314721	x	Skena draperi L=1100	Curtain rod L=1100
29	377306	x	Vägg främre	Wall front
30	377309	x	Stolpe utskjut främre	Support bar
31	337665	x	Överbäddskåp L1980	Upper bed L1980
32	339839	x	Regel låsning	Lock bar
33	377304	x	Vägg bakre	Wall rear
34	331944M	x	Stolpe utskjut	Support bar
35	377308	x	Skjutlucka 450x460	Sliding lid 450x460
36	377311	x	Kornisch vägg L=898	Cornice wall L=898
37	314905	x	Skena övre skjutl L895 borrad	Slide bar upper L895
38	377173	x	Regel skjutlucka 45x898	Latch, sliding lid
39	314907	x	Skena nedre skjutl L895	Slide bar lower L895
40	315907	T	Skena draperi L=1920	Drapery rail L=1920
			T= Tillbehör	T= Accessory

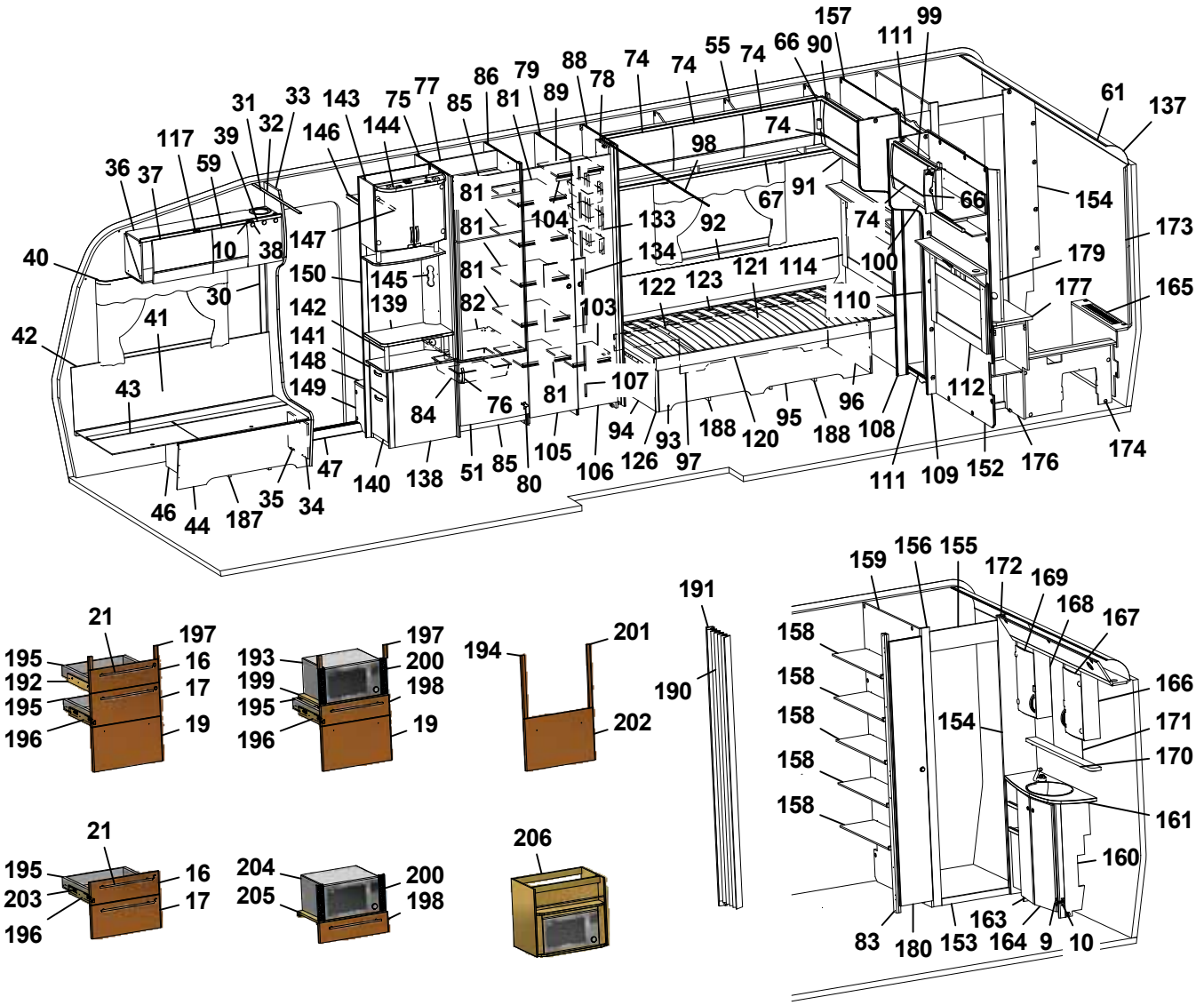
157 111 99 61 137 66 90 74 55 74 74 88 78 89 79 86 81 85 77 75 144 143 146 31 33 32 39 117 59 36 37 10 38 147 40 150 145 139 142 141 148 149 30 41 42 43 46 44 187 35 34 47 140 138 51 85 80 105 106 126 97 93 94 107 81 84 76 82 81 81 81 104 133 134 92 98 74 67 91 66 154 173 179 177 165 174 112 176 152 109 111 96 108 188 120 95 188 103 122 123 121 114 100 110 74

21 197 195 16 192 17 195 19 196
197 193 200 199 198 195 19 196
194 201 202
191 190
159 156 155 172 169 168 167 166 158 171 154 170 161 160 83 180 153 164 163 9 10
21 195 16 203 17 196
204 200 205 198
206

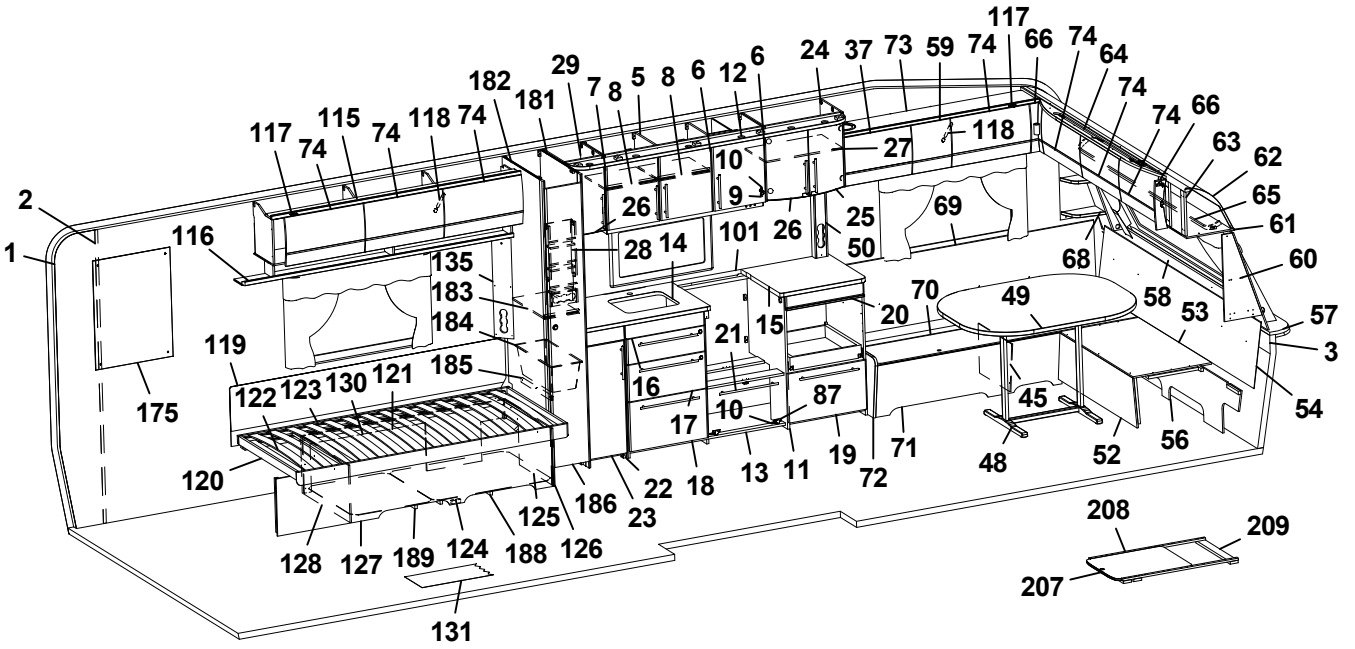
117 74 115 74 118 74 182 181 29 7 8 5 8 6 12 6 24 37 73 59 74 117 66 74 64 74 74 66 63 62 65 61 60 57 3 54 56 52 48 45 53 58 49 70 20 15 21 87 10 17 16 13 11 19 72 71 68 69 27 118 10 9 26 25 50 26 28 14 101 135 183 184 185 186 22 23 18 125 126 188 124 189 127 128 131 119 122 123 130 121 120 175 116 2 1 208 209 207

Pos Fig	Det. nr Part. No	Ingår Fitted	OBS!! Ange alltid årsmodell vid beställning av inredning Benämning	OBS!! Specify always year of model when ordering equipment Description
1	318657	M	Tapet vägg/tak	Wall paper
2	318584	M	Tejp tapet 20 mm	Tape, wall paper 20 mm
3	318585	M	Tejp tapet 60 mm	Tape, wall paper 60 mm
5	337780	x	Skåp kök L1120 kpl. (Vit)	Cupboard kitchen L1120 cpl. (White)
--	337823	x	Skåp kök L1120 kpl. (Mekong)	Cupboard kitchen L1120 cpl. (Mekong)
6	334712	x	Lucka H (Vit)	Door R (White)
--	336624	x	Lucka H (Mekong)	Door R (Mekong)
--	317502	x	Handtag d:o	Handle d:o
7	334713	x	Lucka V (Vit)	Door L (White)
--	336625	x	Lucka V (Mekong)	Door L (Mekong)
--	317502	x	Handtag d:o	Handle d:o
8	331385M	x	Hylla	Shelf
9	311917	x	Gångjärn	Hinge
10	312588	x	Platta gångjärn	Plate hinge
11	336084	x	Utskjut diskbänk (Vit)	Projection kitchen sink (White)
--	336777	x	Utskjut diskbänk (Mekong)	Projection kitchen sink (Mekong)
12	336601	x	Ljusramp köksskåp (vitrinskåp)	Light holder kitchen (vitrine)
--	337015	T	Ljusramp köksskåp (skåp mikro)	Light holder kitchen (microwave oven)
13	336082	x	Diskbänk kpl. u. skiva (Vit)	Kitchen sink cpl. without board (White)
--	336757	x	Diskbänk kpl. u. skiva (Mekong)	Kitchen sink cpl. without board (Mekong)
14	336409-K	x	Skiva diskbänk 805x565	Board 805x565
15	336071-K	x	Skiva diskbänk 610x565	Board 610x565
16	334706	x	Lådförstycke (Vit)	Drawer front (White)
--	336631	x	Lådförstycke (Mekong)	Drawer front (Mekong)
17	334707	x	Lådförstycke (Vit)	Drawer front (White)
--	336633	x	Lådförstycke (Mekong)	Drawer front (Mekong)
18	334708	x	Lucka (Vit)	Door (White)
--	336635	x	Lucka (Mekong)	Door (Mekong)
19	334709	x	Lucka (Vit)	Door (White)
--	336760	x	Lucka (Mekong)	Door (Mekong)
20	336675	x	Skärbräda	Cutting board
21	317503	x	Handtag	Handle
22	336408	x	Utskjut diskbänk (Vit)	Projection kitchen sink (White)
--	336805	x	Utskjut diskbänk (Mekong)	Projection kitchen sink (Mekong)
--	332122M	x	Hylla d:o	Shelf d:o
23	334711	x	Lucka (Vit)	Door (White)
--	336628	x	Lucka (Mekong)	Door (Mekong)
--	317502	x	Handtag d:o	Handle d:o
24	336112	x	Skåp vitrin	Vitrine
25	332233	x	Lucka vitrin H 272x450	Door vitrine R 272x450
26	332234	x	Lucka vitrin V 272x450	Door vitrine L 272x450
--	318630	x	Lås magnet d:o	Lock magnet d:o
--	318381	x	Motstycke magnetlås	Companion part
--	318379	x	Gångjärn	Hinge
--	318380	x	Täckhatt d:o	Cover d:o
--	312588	x	Platta gångjärn	Plate hinge
27	331206M	x	Hylla	Shelf
28	333409M	x	Kryddhylla	Spice rack
29	336199	x	Skåp vitrin	Vitrine
--	331212M	x	Hylla d:o	Shelf d:o
			M= Metervara T= Tillbehör	M= On the metre T= Accessory

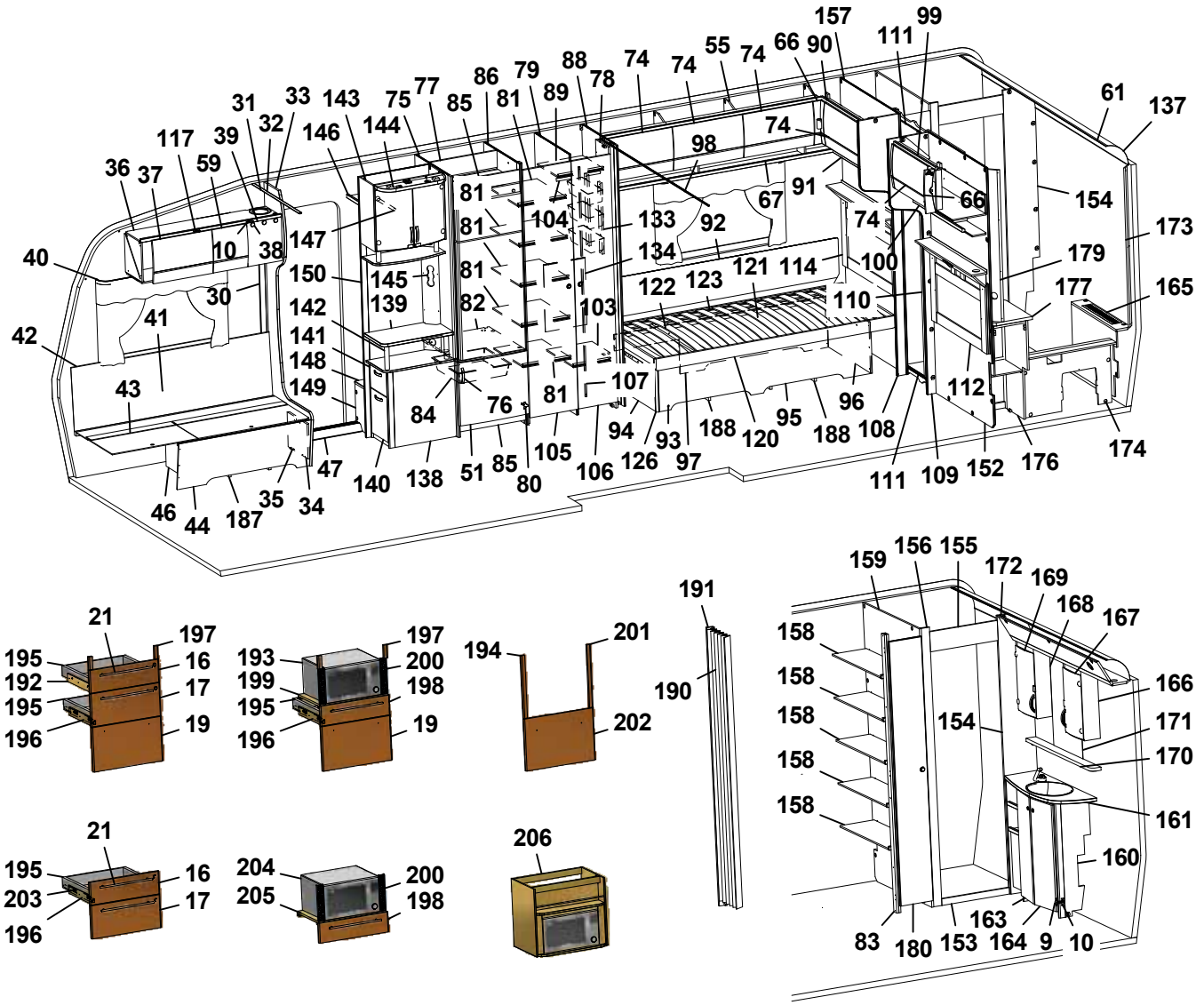
157 111 99 61 137 66 90 74 55 74 74 74 98 91 67 66 154 173 179 177 165 74 100 110 121 114 122 123 92 133 104 134 103 107 81 82 81 81 81 89 88 78 86 79 85 77 75 144 143 146 31 33 32 117 39 59 36 37 10 38 147 150 145 139 142 141 148 149 40 30 41 42 43 84 76 94 93 97 188 120 95 188 96 108 112 174 111 109 152 176 105 106 126 51 85 80 138 140 47 46 44 187 35 34

21 197 195 16 192 17 195 19 196
193 197 200 199 198 195 19 196
194 201 202
191 190
159 156 155 172 169 168 167 166 158 154 171 170 161 160 163 164 9 10 83 180 153
21 195 16 203 17 196
204 200 205 198
206

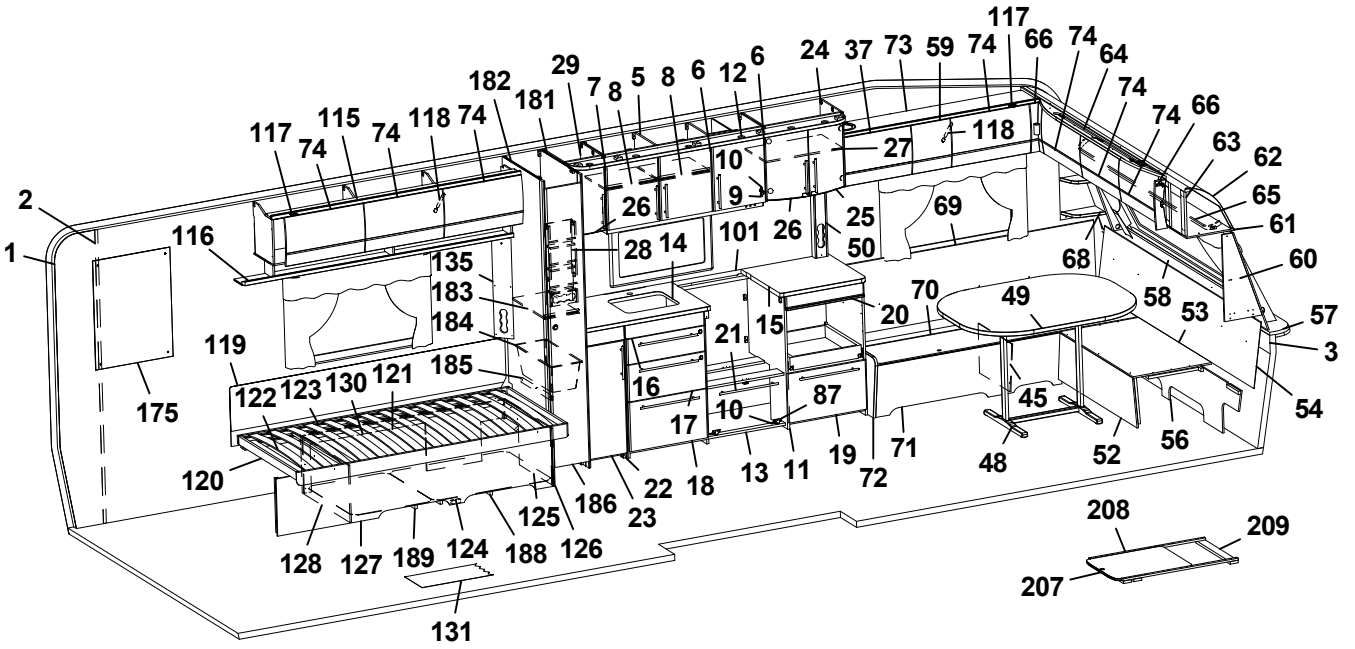
117 74 115 74 118 74 182 181 29 7 8 5 8 6 12 6 24 37 73 59 74 66 74 64 74 74 66 63 62 65 61 60 57 3 54 117 74 118 27 10 9 26 25 50 69 68 58 53 49 70 20 15 21 87 10 16 17 13 11 19 72 71 48 52 56 45 2 1 116 135 183 184 185 119 122 123 130 121 120 175 26 28 14 101 186 22 23 18 125 126 128 127 189 124 188 131 208 209 207

Pos Fig	Det. nr Part. No	Ingår Fitted	OBS!! Ange alltid årsmodell vid beställning av inredning Benämning	OBS!! Specify always year of model when ordering equipment Description
30	318962	x	List täck el-kabel B=45 L=2100	Cover strip B=45 L=2100
31	316270	x	List snäpp undre L2379	List under L2379
32	316268	x	List snäpp övre L2379	List upper L2379
33	336065	x	Stolpe först. L1948 kpl. m. lucka	Support bar cpl. with door
34	336064	x	Lucka	Door
35	312589	x	Gångjärn	Hinge
36	337775	x	Skåp övre elc.	Cupboard upper
37	337719	x	Lucka	Door
38	318379	x	Gångjärn	Hinge
--	318380	x	Täckhatt d:o	Cover d:o
39	331214	x	Lucka	Door
40	316898	x	Skena gardin L1020	Curtain rod L1020
41	339355	x	Värmespalt H fram	Air gap R.F.
42	319821	M	List kant mörkbrun	Strip, dark brown
43	336883	x	Lock bäddlåda H F	Cover bedbox R.F.
--	319024	x	Matta grå textil m. tejp d:o	Carpet gray textile with tape d:o
44	336881	x	Front bäddlåda H F	Front bed box R.F.
45	312826	x	Stöd bäddlåda VF	Support bed box
46	312825	x	Stöd bäddlåda HF	Support bed box
47	314687	x	Tröskel aluminium L=850	Threshold aluminium L=850
48	319859	x	Bordsstativ	Table stand
49	335944-K	x	Bordsskiva 1200x940	Table top 1200x940
--	337413	x	List bord 400x55x26	List table 400x55x26
--	336370-K	x	Bordsskiva 1200x940 (Svit)	Table top 1200x940 (Svit)
50	333289M	x	Front el-uttag 90x533x48	Front outlet 90x533x48
--	333415M	x	Front el-uttag 90x533x60	Front outlet 90x533x60
51	336046	x	Lucka H 550x470	Door R 550x470
52	331245M	x	Front bäddlåda gavel	Front bed box gable
53	331246M	x	Skiva rundsittgrupp	Sheet seat
54	337182	x	Värmespalt gavel fram	Air gap
55	337909	x	Skåp övre H-bak L=1747	Cupboard upper R-rear L=1747
--	319978	x	Gångjärn d:o	Hinge d:o
--	319980	x	Platta gångjärn d:o	Plate hinge d:o
56	337153	x	Stöd sittgrupp	Support
57	213471	x	Hylla front kpl. L2376	Shelf front cpl. L2376
58	336132	x	Luftspalt fronthylla	Air gap shelf front
--	317369	x	Raskant plast L=2600	Cantlist shelf front L=2600
59	337790	x	Lucka	Door
60	338518	x	Hylla hörn H	Shelf R
61	313884	x	List plast radie L=2379	List L=2379
62	316005	x	Skiva plast 295x2363x1	Plastic sheet
63	337693	x	Skåp gavel fram L=2360	Cupboard L=2360
--	319978	x	Gångjärn d:o	Hinge d:o
--	319979	x	Platta gångjärn d:o	Plate hinge d:o
64	336063	x	Ljusramp gavelskåp	Light holder
65	316900	x	Skena gardin L1920	Curtain rod L1920
66	337738	x	Hörn inredning	Corner
--	311917	x	Gångjärn d:o	Hinge d:o
--	319909	x	Platta gångjärn d:o	Plate hinge d:o
67	331194M	x	Hyllpaket	Shelf
			M= Metervara T= Tillbehör	M= On the metre T= Accessory

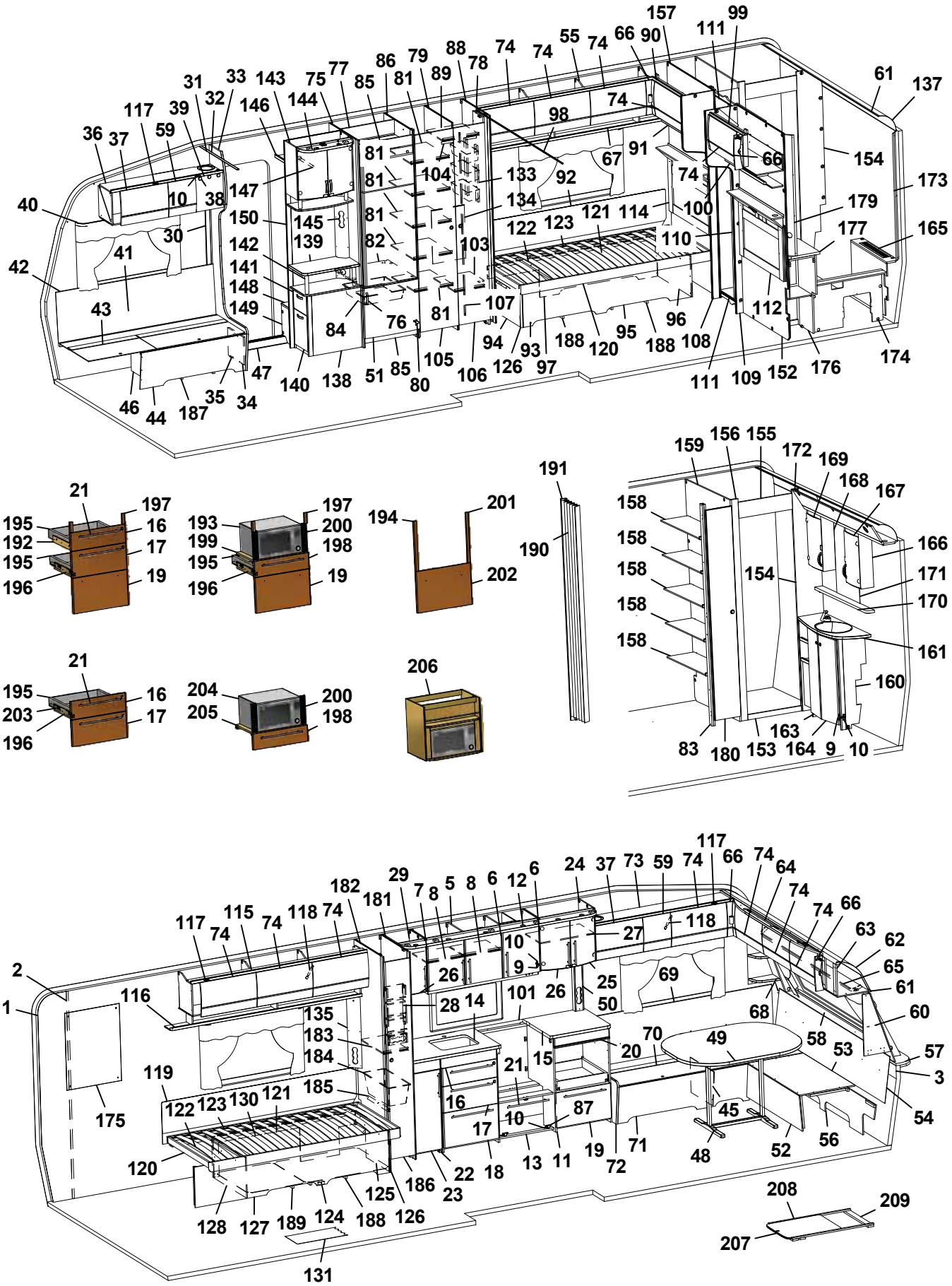
157 99 111 55 74 66 90 74 74 88 78 79 86 81 89 75 77 143 31 33 32 39 117 59 36 37 146 144 85 61 137 98 74 91 67 66 154 173 81 104 133 92 74 100 179 177 165 147 10 38 40 150 145 139 81 134 121 114 122 123 110 30 41 42 142 141 148 149 82 103 107 112 43 84 76 81 94 93 188 120 95 96 188 108 174 47 140 138 51 85 80 105 106 126 97 111 109 152 176 46 44 187 35 34
21 197 195 16 192 17 195 196 19
193 197 199 200 195 198 196 19
194 201 202
191 190
159 156 155 172 169 168 167 158 158 158 158 158 166 154 171 170 161 160 83 180 153 163 164 9 10
21 195 16 203 17 196
204 200 205 198
206
117 66 74 64 74 74 66 63 62 65 61 60 58 53 57 3 54 56 52 48 45 69 68 24 37 73 59 74 118 27 10 9 26 25 50 101 26 28 14 182 181 29 7 8 5 8 6 12 6 117 74 115 74 118 74 2 1 116 135 183 184 185 119 122 123 130 121 175 120 128 127 189 124 188 126 125 186 23 22 18 13 11 19 72 71 87 10 17 16 21 15 20 70 49 208 209 207 131

Pos Fig	Det. nr Part. No	Ingår Fitted	OBS!! Ange alltid årsmodell vid beställning av inredning Benämning	OBS!! Specify always year of model when ordering equipment Description
68	338520	x	Hylla hörn V	Shelf L
69	337174	x	Värmespalt V fram	Air gap L.F.
70	333908	x	Lock bäddlåda V F	Cover bed box L.F
--	319024	x	Matta grå textil m. tejp d:o	Carpet gray textile with tape d:o
71	331890M	x	Front bäddlåda V F	Front bed box L.F.
72	336067	x	Gavel bäddlåda V F	Gable bed box L.F
73	337771	x	Skåp övre L=1388	Cupboard upper L=1388
--	337772	T	Skåp övre L=1388 (Svit)	Cupboard upper L=1388 (Svit)
74	337695	x	Lucka	Door
75	332244M	x	Vägg kyl V	Wall refrigerator L
76	316428	x	Handtag	Handle
77	333142M	x	Bakstycke stopp kyl	Back cupboard
78	331238M	x	Nisch, vikdörr	Niche folding door
79	330633M	x	Vägg garderob H	Wall wardrobe R
80	316799	x	Gångjärn	Hinge
81	330639M	x	Hylla	Shelf
82	376108	x	Hylla under kyl	Shelf under refrigerator
83	332273M	x	List folierad 15,5x45x1948	List 15,5x45x1948
84	310325	x	Trådback vit 427x427x85	Tray 427x427x85
--	312712	x	Glidlist trådback (säljes i par)	Sliding strip tray (pair)
85	375394	x	Front skåp under kyl	Front cupboard
86	330659M	x	Vägg kyl H	Wall refrigerator R
87	315202	x	Gångjärn	Hinge
88	331593M	x	Vägg garderob H	Wall wardrobe R
89	334271M	x	Hylla garderob övre	Shelf wardrobe upper
90	337958	x	Skåp gavel bak H L=928	Cupboard upper R L=928
--	319978	x	Gångjärn d:o	Hinge d:o
--	319980	x	Platta gångjärn d:o	Plate hinge d:o
91	332389M	x	Hyllpaket	Shelf
92	339334	x	Värmespalt	Air gap
93	337286	x	Sänglåda kpl. H	Bed box cpl. R
94	337297	x	Gavel säng främte	Gable bed front
95	337287	x	Front säng	Front bed
96	337161	x	Gavel säng bakre	Gable bed rear
97	337299	x	Rygg sänglåda	Back bed box
98	318104	x	Skena draperi L=1730	Drapery rail L=1730
99	337954	x	Skåp gavel bak V L=928	Cupboard upper L L=928
--	319978	x	Gångjärn d:o	Hinge d:o
--	319980	x	Platta gångjärn d:o	Plate hinge d:o
100	332393M	x	Hyllpaket	Shelf
101	319818-A	T	Köksskiva vägg svart skiffer	Protection kitchen, black
--	319818-L	T	Köksskiva vägg natur skiffer	Protection kitchen, grey
103	334270M	x	Hylla garderob nedre	Shelf wardrobe under
104	316197	x	Galgstång L=782	Clothes hanger L=782
105	336416	x	Dörr 380x1850	Door 380x1850
106	336418	x	Dörr 310x1850	Door 310x1850
107	314523	x	Rätningslist dörr L=1715	List L=1715
108	336385	x	Front H vägg tvättrum	Front R
109	336386	x	Front V vägg tvättrum	Front L
110	334427M	x	Skjutdörr tvättrum	Door
			M= Metervara T= Tillbehör	M= On the metre T= Accessory

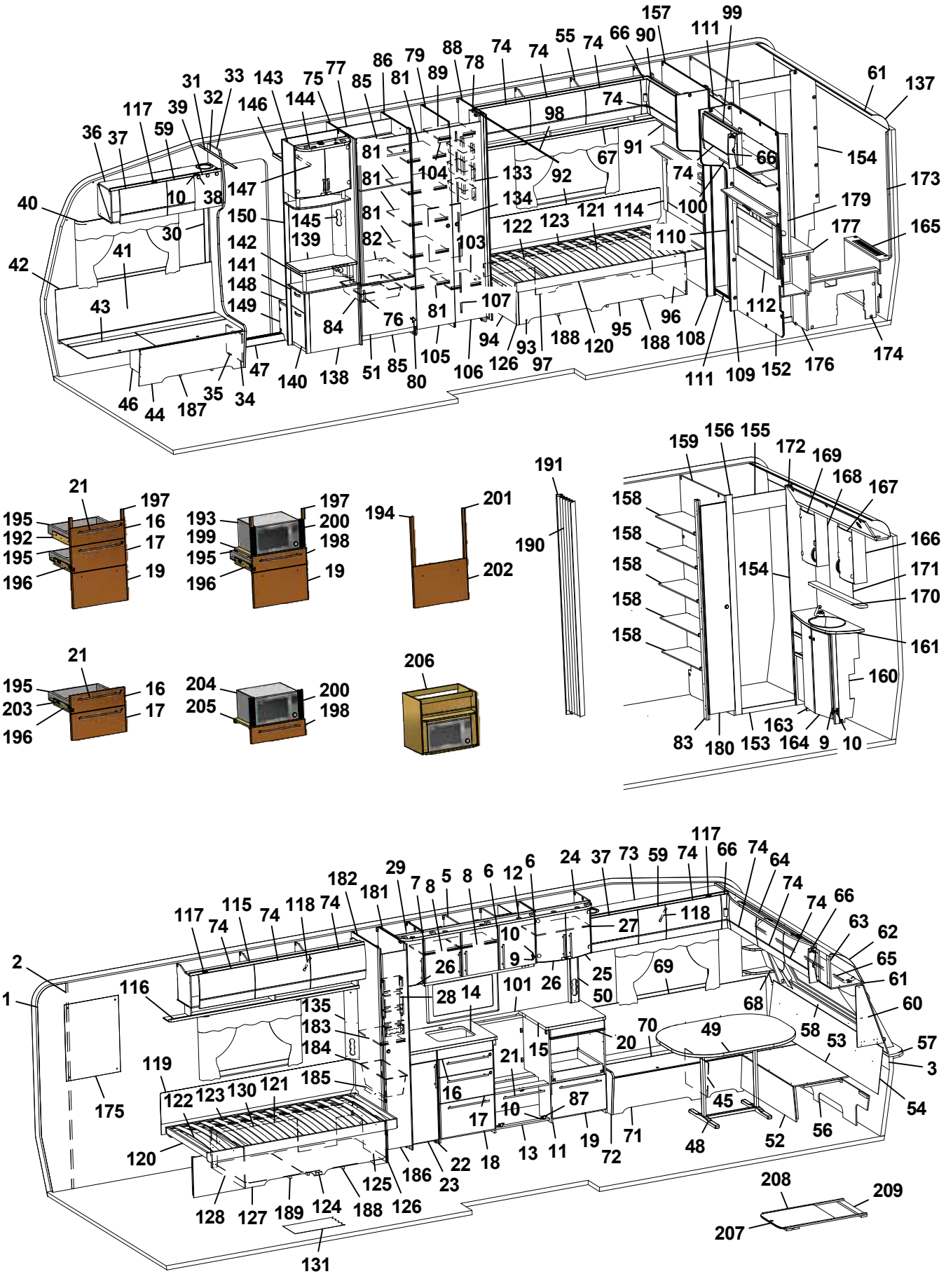
157 99 111 55 74 66 90 74 74 88 79 86 78 89 81 85 77 75 143 33 31 32 39 117 59 36 37 146 144 74 98 61 137 154 173 179 177 165 91 67 66 74 100 110 114 121 123 122 133 92 134 104 81 81 81 81 82 103 147 150 145 139 142 141 148 149 10 38 30 41 40 42 43 84 76 81 107 94 93 97 126 188 120 95 188 96 108 112 111 109 152 176 174 105 106 85 80 51 138 140 47 35 34 46 44 187
21 197 195 16 192 17 195 196 19
193 197 199 200 195 198 196 19
194 201 202
191 190
159 156 155 172 169 168 167 158 158 158 158 158 154 166 171 170 161 160 83 180 153 163 164 9 10
21 195 16 203 17 196
204 200 205 198
206
117 66 74 64 74 74 66 63 62 65 61 60 57 3 54 56 52 48 45 49 58 53 68 69 24 37 73 59 74 118 27 10 9 26 25 50 101 26 28 14 182 181 29 7 8 5 8 6 12 6 117 74 115 74 118 74 2 1 116 135 183 184 185 119 122 123 130 121 175 120 128 127 189 124 188 126 125 186 23 22 18 13 11 19 72 71 87 10 17 16 21 15 20 70 28 131 208 209 207

Pos Fig	Det. nr Part. No	Ingår Fitted	OBS!! Ange alltid årsmodell vid beställning av inredning Benämning	OBS!! Specify always year of model when ordering equipment Description
111	316030	x	Skena skjutdörr	Curtain rod
--	375434	x	List d:o	List d:o
112	336239	x	Värmespalt V kpl. m. tyg och belysning	Air gap L cpl. with fabric and illumination
--	336246	T	Värmespalt V kpl. m. tyg och belysning (Svit)	Air gap L cpl. with fabric and illumination (Svit)
114	336243	x	Värmespalt H kpl. m. tyg och belysning	Air gap R cpl. with fabric and illumination
--	336249	T	Värmespalt H kpl. m. tyg och belysning (Svit)	Air gap R cpl. with fabric and illumination (Svit)
115	337802	x	Skåp övre V-bak L=1747	Cupboard upper L-rear L=1747
116	331189M	x	Hyllpaket	Shelf
117	319978	x	Gångjärn	Hinge
--	319980	x	Platta gångjärn	Plate hinge
118	319914	x	Gasfjäder	Gas spring
--	319915	x	Fäste vinkel d:o	Angle bracket d:o
--	319916	x	Fäste runt d:o	Bracket round d:o
119	339334	x	Värmespalt	Air gap
120	337139	x	Sängram u. ribbotten	Bed bottom without laths
121	325342	x	Ribbotten kpl.	Laths bottom cpl.
122	314211	x	Ribba sängbotten L=820 B=63	Lath bed bottom L=820 B=63
123	312046	x	Band t. ribbotten	Band for laths bottom
124	337278	x	Sänglåda kpl. V	Bed box cpl. L
125	337282	x	Gavel säng främte	Gable bed front
126	319776	x	List hörn L=2500	Corner strip L=2500
127	337279	x	Front säng	Front bed
128	337149	x	Gavel säng bakre	Gable bed rear
130	337284	x	Rygg sänglåda	Back bed box
131	319931	M^2	Matta golv, trämönstrad ljusgrå	Carpet floor, wood design light grey
--	319230	T	Matta golv, klinkermönster mörkgrå	Carpet floor, clinker design dark grey
--	319888	T	Matta golv, klinkermönster ljusgrå	Carpet floor, clinker design light grey
--	319393	T	Matta golv, antik planka	Carpet floor, antique plank
133	319759	x	Korg, garderob	Basket, wardrobe
--	335802	x	List för korgar	List för baskets
134	336427	x	Täckskiva exp.kärl	Cover expansion vessel
135	335788M	x	Front el-uttag	Front outlet
137	316005	x	Skiva plast 295x2363x1	Plastic sheet
138	336120	x	TV-bänk kpl. u. skiva	TV-bench cpl. whitout board
139	336122-K	x	Skiva TV-bänk	Board
140	332042M	x	Låda nedre kpl.	Drawer cpl.
--	332043M	x	Lådförstycke d:o	Drawer front d:o
141	332036M	x	Låda övre	Drawer cpl.
--	332037M	x	Lådförstycke d:o	Drawer front d:o
--	315215	x	Glidskena låda (säljes i par)	Slide bar (exp. in pair)
142	336103	x	Rundstav folierad L=192	Round staff L=192
143	336115	x	Skåp bar kpl.	Coctail cabinet cpl.
--	332088M	x	Hylla hållare flaskor	Shelf bottle holder
--	331778	x	Lucka H d:o	Door R d:o
--	331779	x	Lucka V d:o	Door L d:o
--	318379	x	Gångjärn d:o	Hinge d:o
--	318380	x	Täckhatt d:o	Cover d:o
--	312588	x	Platta gångjärn d:o	Plate hinge d:o
144	336106	x	Ljusramp	Light holder
145	331611M	x	Front el-uttag	Front outlet
			M= Metervara T= Tillbehör	M= On the metre T= Accessory

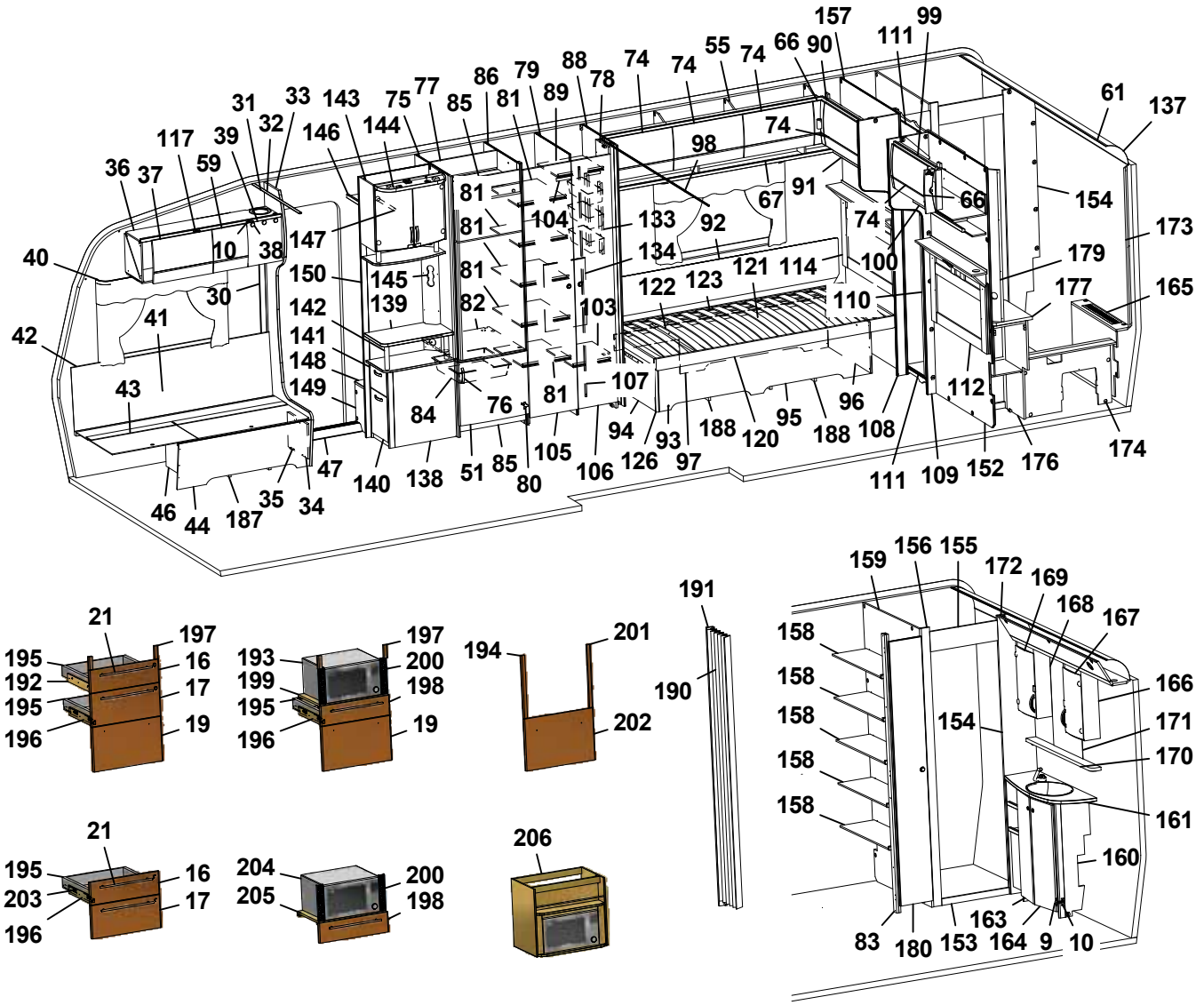
157 111 99 61 137 66 90 74 55 74 74 75 77 86 79 88 78 74 31 33 143 32 146 144 85 81 89 74 98 117 39 59 36 37 10 38 147 81 104 133 92 67 91 74 66 154 173 40 150 145 81 134 100 179 30 139 82 103 122 123 121 114 110 177 165 42 41 142 141 148 149 43 84 76 81 107 94 93 97 188 120 95 188 96 108 112 174 46 44 187 35 34 47 140 138 51 85 80 105 106 126 111 109 152 176

21 197 195 16 192 17 195 19 196 193 200 199 198 195 19 196 194 201 202 191 190 159 156 155 172 169 168 167 158 166 154 171 170 161 160 83 180 153 163 164 9 10 21 195 16 203 17 196 204 200 205 198 206

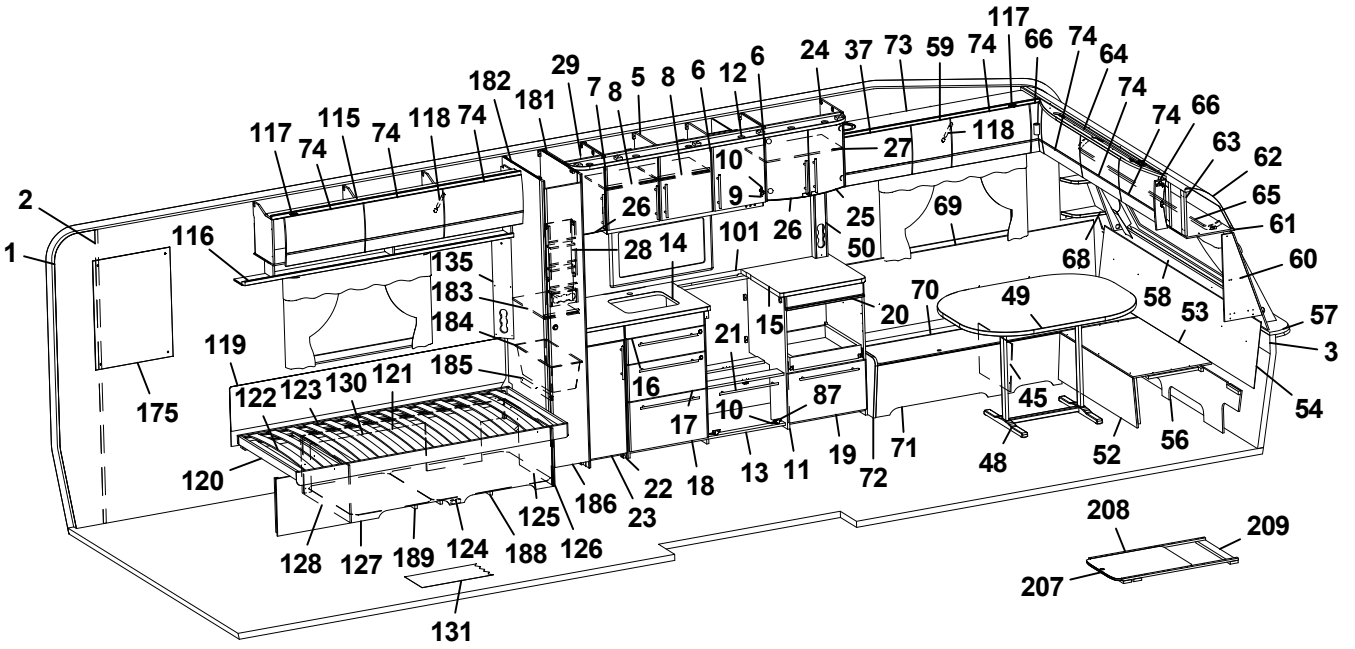
117 74 115 74 118 74 182 181 29 7 8 5 8 6 12 6 24 37 73 59 74 117 66 74 64 74 74 66 63 62 65 61 60 57 3 54 2 1 116 175 119 122 123 130 121 120 135 183 184 185 28 14 26 9 10 101 26 25 50 27 118 69 68 70 20 49 58 53 21 15 16 17 10 87 45 48 52 56 71 19 72 13 11 22 18 23 125 186 126 128 127 189 124 188 131 208 209 207

Pos Fig	Det. nr Part. No	Ingår Fitted	OBS!! Ange alltid årsmodell vid beställning av inredning Benämning	OBS!! Specify always year of model when ordering equipment Description
146	331910M	x	Hylla garderob övre	Shelf
147	316197	x	Galgstång L=782	Clothes hanger L=782
148	319866	x	Hylla insteg	Shelf
149	336618	x	Front hylla garderob	Front
150	337198	x	Vägg instegsgarderob	Wall wardrobe
152	339304	x	Vägg tvättrum	Wall washroom
153	332955M	x	Tröskel	Threshold
154	333500M	x	Vägg tvättrum	Wall
155	332956M	x	Överbit tvättrum	Overlap washroom
156	332957M	x	List poppel 15x63x1948	List 15x63x1948
157	339303	x	Vägg tvättrum	Wall washroom
158	330651M	x	Hylla	Shelf
159	337514	x	Vägg garderob H	Wall wardrobe R
160	337048	x	Skåp tvättställ u. skiva	Cupboard washroom without board
161	337049-K	x	Skiva skåp tvättställ	Board cupboard wash basin
163	336056	x	Lucka V	Door L
164	336055	x	Lucka H	Door R
165	337050	x	Front gavel bak	Front
--	319198	x	Galler ventilation d:o	Ventilation grille d:o
166	331911M	x	Skåp tvättrum H	Cupboard washroom R
167	331778	x	Lucka H	Door R
168	331912M	x	Skåp tvättrum V	Cupboard washroom L
169	331779	x	Lucka V	Door L
170	337069-K	x	Hylla	Shelf
171	315999	x	Spegel 440x700x3	Mirror 440x700x3
172	337064	x	Ljusramp	Light holder
173	335718	x	Front hörn	Front
174	337512	x	Täckfront	Front
175	316038	x	Spegel 543x725x3	Mirror 543x725x3
176	337521	x	Skåp u. skiva	Cupboard without board
--	332962M	x	Hylla d:o	Shelf d:o
--	336138	x	Lucka d:o	Door d:o
177	337524-K	x	Skiva skåp	Board cupboard
179	330653M	x	Front el-uttag	Front outlet
180	336420	x	Dörr 245x1850	Door 245x1850
181	333492M	x	Vägg backskåp H	Wall cupboard R
182	333491M	x	Vägg backskåp V	Wall cupboard L
183	332922M	x	Hylla	Shelf
184	309010	x	Trådback vit 227x527x185	Tray 227x527x185
185	316358	x	Glidskena plast L=430 D14/27	Runner plastic L=430 D14/27
186	376043	x	Dörr 260x1850	Door 260x1850
187	337582	x	Luftspalt H-fram	Air gap R front
188	337271	x	Luftspalt sänglåda	Air gap bed box
189	337272	x	Luftspalt sänglåda	Air gap bed box
190	315216	T	Vikdörr 1900x1500	Folding door
191	376461	T	Bakdel nisch vikdörr	Back niche folding door
192	336087	x	Monteringssats kpl. lådor (Vit)	Mounting kit cpl. drawers (White)
--	336759	x	Monteringssats kpl. lådor (Mekong)	Mounting kit cpl. drawers (Mekong)
193	337536	T	Monteringssats kpl. mikro (Vit)	Mounting kit cpl. micro (White)
--	337538	T	Monteringssats kpl. mikro (Mekong)	Mounting kit cpl. micro (Mekong)
			M= Metervara T= Tillbehör	M= On the metre T= Accessory

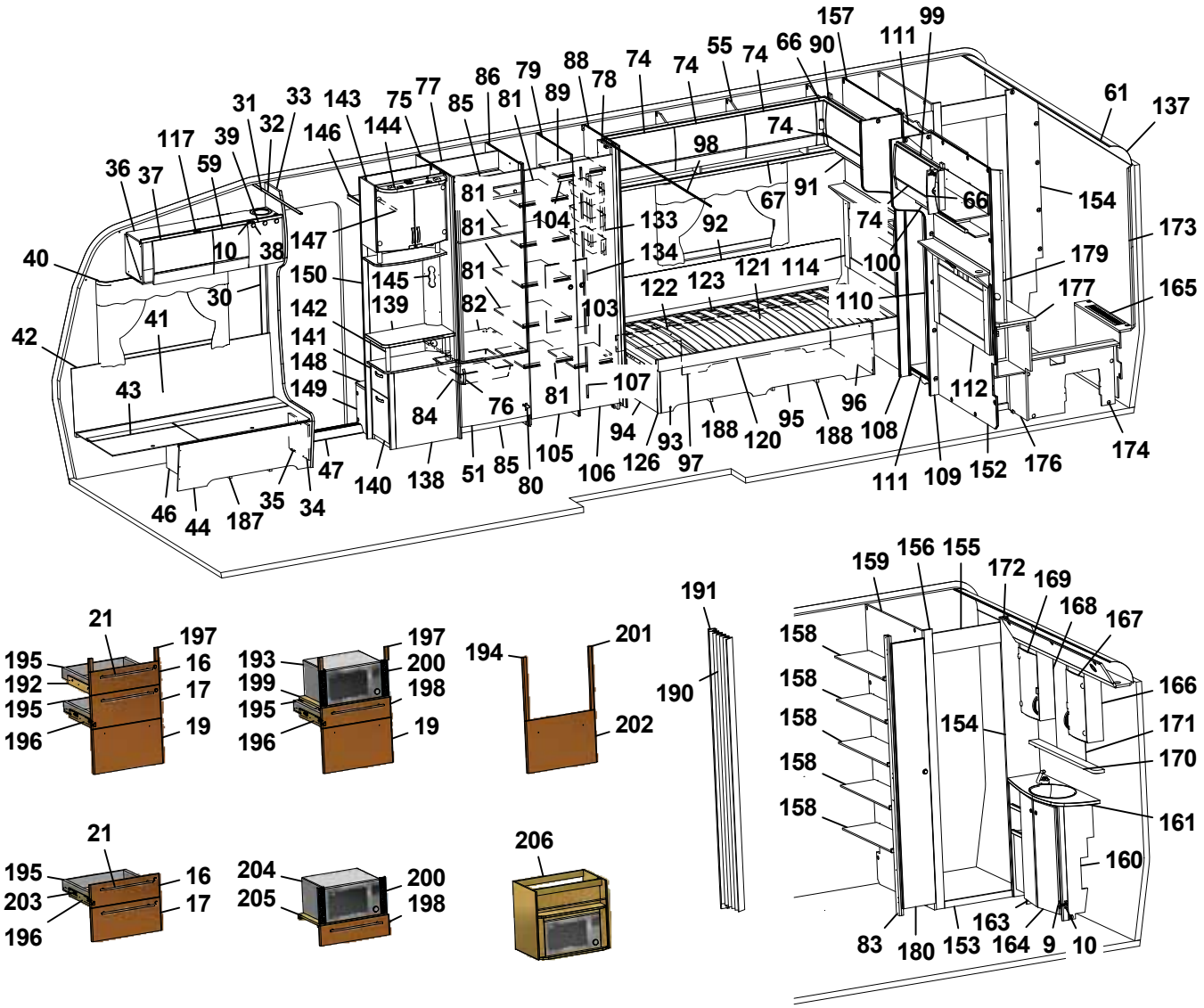
157 111 99 61 137
36 37 117 39 59 31 32 33 143 146 75 77 144 85 86 81 79 89 88 78 74 74 55 74 66 90 74 98 67 91 74 66 154 173
40 10 38 147 150 145 139 81 104 133 92 134 81 82 103 122 123 121 114 100 110 179 177 165
42 41 30 142 141 148 149 43 84 76 81 107 94 93 97 188 120 95 188 96 108 112 174
46 44 187 35 34 47 140 138 51 85 80 105 106 126 111 109 152 176

21 197 195 16 192 17 195 19 196
193 197 200 199 198 195 19 196
194 201 202
191 190
159 156 155 172 169 168 167 166 158 154 171 170 161 160 163 83 180 153 164 9 10
21 195 16 203 17 196
204 200 205 198
206

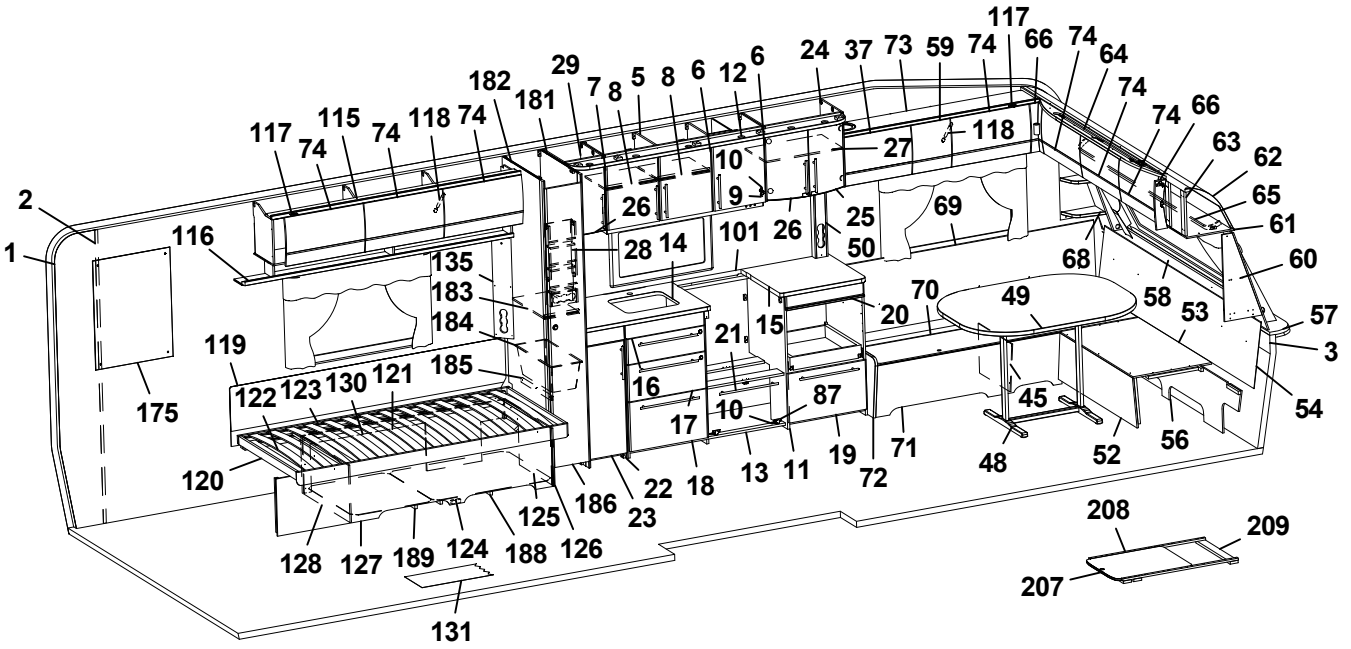
117 74 115 74 118 74 182 181 29 7 8 5 8 6 12 6 24 37 73 59 74 117 66 74 64 74 74 66 63 62 65 61 60 57 3 54 56 52 48 45 53 58 49 70 20 15 21 87 10 17 16 119 122 123 130 121 185 184 183 135 116 2 1 175 120 128 127 189 124 188 126 125 186 23 22 18 13 11 19 72 71 131
27 118 10 9 26 25 50 69 68 28 14 101 26
208 209 207

Pos Fig	Det. nr Part. No	Ingår Fitted	OBS!! Ange alltid årsmodell vid beställning av inredning Benämning	OBS!! Specify always year of model when ordering equipment Description
194	336089	T	Monteringssats kpl. ugn (Vit)	Mounting kit cpl. oven (White)
--	336758	T	Monteringssats kpl. ugn (Mekong)	Mounting kit cpl. oven (Mekong)
195	317514	x	Låda	Drawer
196	317382	x	Glidskena låda (säljes i par)	Slide bar, drawer (exp. in pair)
--	801701	x	Skruv 6x16 d:o	Screw 6x16 d:o
197	336092	x	Passbit 95x30x16 (Mekong)	Gauge block 95x30x16 (Mekong)
198	337540	T	Lådförstycke (Vit)	Drawer front (White)
--	337541	T	Lådförstycke (Mekong)	Drawer front (Mekong)
199	331472M	T	Hylla mikro	Shelf
200	401998	T	Galler mikro	Grating
201	336086	T	Passbit 460x30x16	Gauge block 460x30x16
202	334728	T	Lucka (Vit)	Door (White)
--	336726	T	Lucka (Mekong)	Door (Mekong)
203	334732	T	Monteringssats kpl. lådor i utskjut (Vit)	Mounting kit cpl. drawers in projection (White)
--	336778	T	Monteringssats kpl. lådor i utskjut (Mekong)	Mounting kit cpl. drawers in projection (Mekong)
204	337545	T	Monteringssats kpl. mikro i utskjut (Vit)	Mounting kit cpl. micro in projection (White)
--	337546	T	Monteringssats kpl. mikro i utskjut (Mekong)	Mounting kit cpl. micro in projection (Mekong)
205	331515M	T	Hylla mikro	Shelf
206	337532	T	Skåp kpl. mikrovågsugn	Cupboard cpl. microwave oven
207	336717-GK	T	Utdragsskiva bord 450x550	Sliding leaf 450x550
208	334835M	T	List bordsstativ 750x20x13	List table stand 750x20x13
209	334834M	T	List bordsstativ 494x60x15	List table stand 494x60x15
			Dyntyger, gardiner m.m. (se tyger)	Cushion textilies, curtains etc. (see textiles)
			M= Metervara T= Tillbehör	M= On the metre T= Accessory

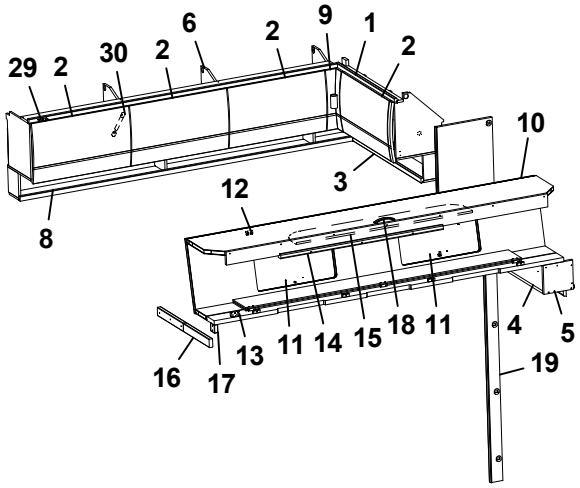
29 2 30 2 6 2 9 1 2
10
12
3
8
16 17 13 11 14 15 18 11 4 5
19

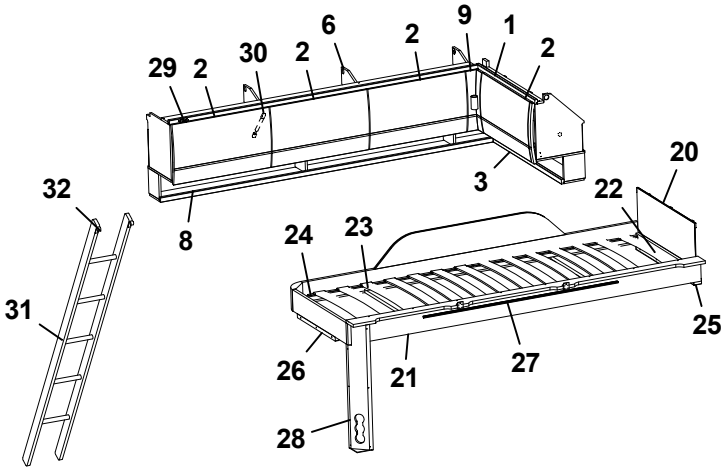
29 2 30 2 6 2 9 1 2
20
32
22
3
8
24 23
31
25
26 21 27
28

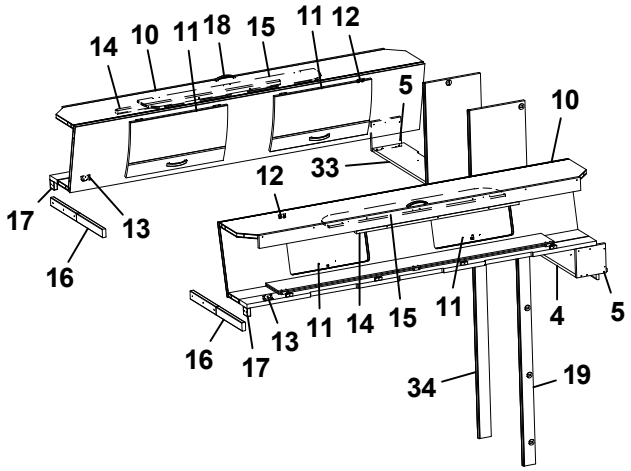
14 10 11 18 15 11 12
5
10
12
33
17
13
16
16 17 13 11 14 15 11 4 5
34 19

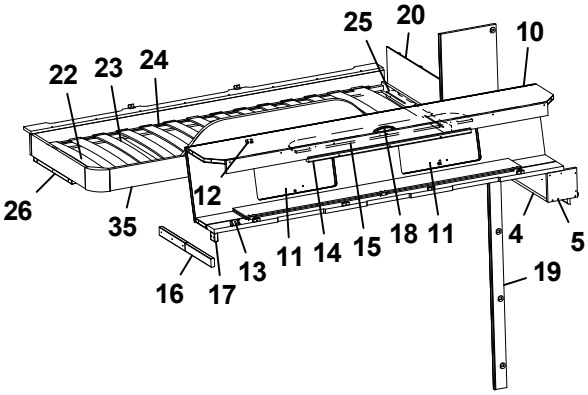
25 20
10
22 23 24
26
12
35
16 17 13 11 14 15 18 11 4 5
19

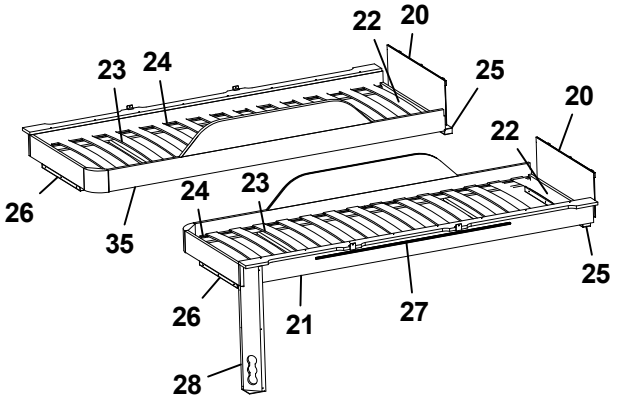
22 20
23 24
25
20
22
26
24 23
35
25
26 21 27
28

Pos Fig	Det. nr Part. No	Ingår Fitted	OBS!! Ange alltid årsmodell vid beställning av inredning Benämning	OBS!! Specify always year of model when ordering equipment Description
1	337958	x	Skåp gavel bak L=928	Cupboard gable L=928
--	319978	x	Gångjärn d:o	Hinge d:o
--	319980	x	Platta gångjärn d:o	Plate hinge d:o
2	337695	x	Lucka	Door
3	332389M	x	Hyllpaket	Shelf
4	332813M	x	Hylla gavel bak	Shelf gable rear
5	331697M	x	Gavel	Gable
6	337909	x	Skåp övre H-bak L=1747	Cupboard upper R-rear L=1747
8	331194M	x	Hyllpaket	Shelf
9	337738	x	Hörn inredning	Corner
--	311917	x	Gångjärn d:o	Hinge d:o
--	319909	x	Platta gångjärn d:o	Plate hinge d:o
10	337661	x	Överbäddskåp L1980	Upper bed L1980
11	337664	x	Lucka	Door
12	860402	x	Gångjärn	Hinge
13	860405	x	Gångjärn	Hinge
14	339839	x	Regel låsning	Lock bar
15	375813	x	Rasskydd ö-bäddskåp	Protective plate
16	332661M	x	Bärregel (vikbar)	Bearing rail
17	331701M	x	Kloss bärregel	Block bearing rail
18	316428	x	Handtag	Handle
19	336770	x	Front V vägg tvättrum	Front L
20	321209	x	Värmespalt gavel	Air gap gable
21	336381	x	Sängram vån.säng V u. ribbotten	Bed bottom L without laths
22	325430	x	Ribbotten kpl.	Laths bottom cpl.
23	311985	x	Ribba sängbotten L=718 B=63	Lath bed bottom L=718 B=63
24	312046	x	Band t. ribbotten	Band for laths bottom
25	331960M	x	Bärregel	Bearing rail
26	331961M	x	Bärregel L=440	Bearing rail L=440
27	314721	x	Skena draperi L=1100	Curtain rod L=1100
28	333190M	x	Front el-uttag	Front outlet
29	319978	x	Gångjärn	Hinge
--	319980	x	Platta gångjärn	Plate hinge
30	319914	x	Gasfjäder	Gas spring
--	319915	x	Fäste vinkel d:o	Angle bracket d:o
--	319916	x	Fäste runt d:o	Bracket round d:o
31	376697	T	Stege ö-bäddsskåp 201x1800 kpl.	Ladder upper bed 201x1800 cpl.
32	860426	T	Krok t. stege	Hook for ladder
33	332810M	x	Hylla gavel bak	Shelf gable rear
34	336769	x	Front H vägg tvättrum	Front R
35	336714	x	Sängram vån.säng H u. ribbotten	Bed bottom
			T= Tillbehör	T= Accessory

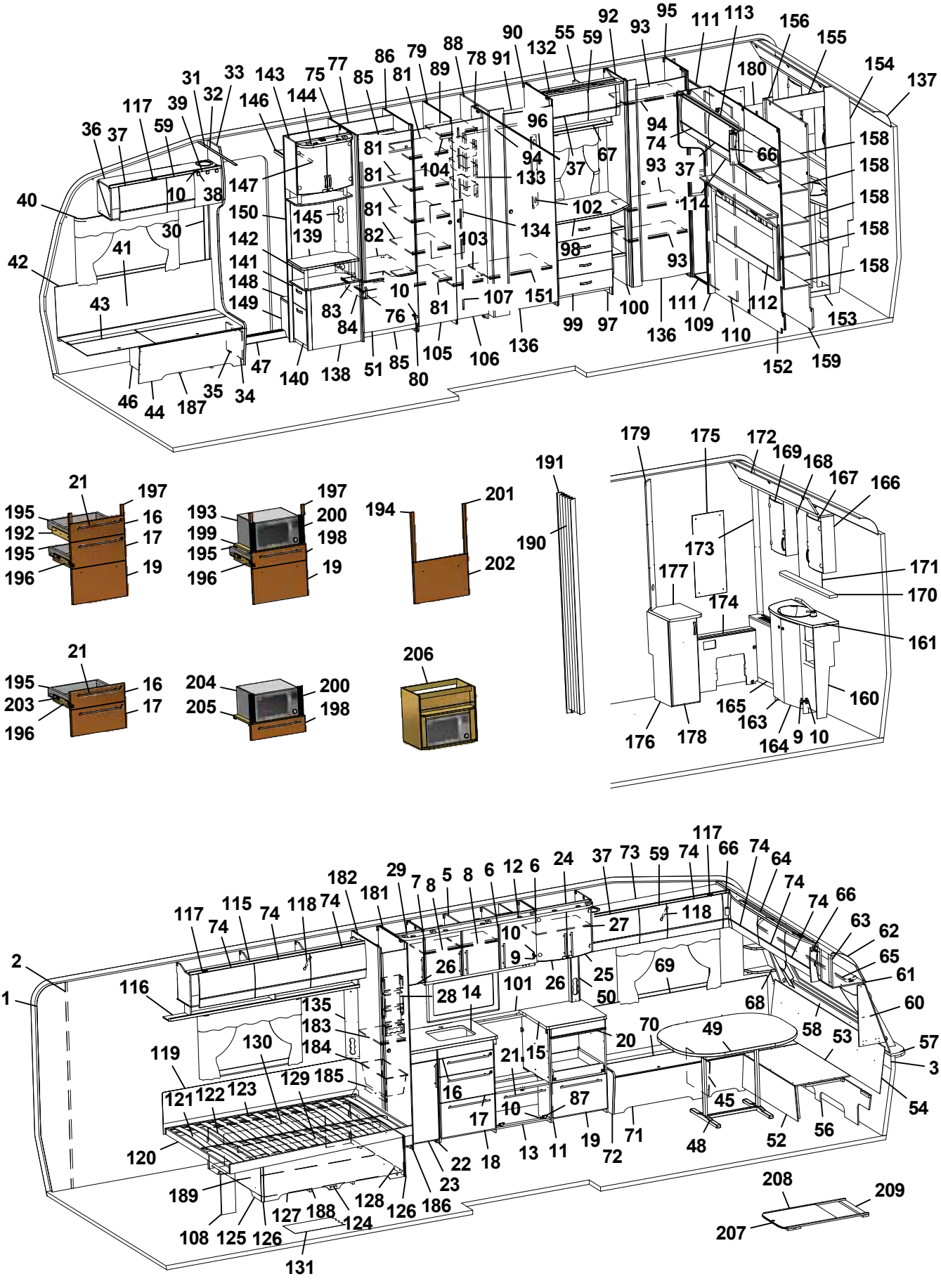

Pos Fig	Det. nr Part. No	Ingår Fitted	OBS!! Ange alltid årsmodell vid beställning av inredning Benämning	OBS!! Specify always year of model when ordering equipment Description
1	318657	M	Tapet vägg/tak	Wall paper
2	318584	M	Tejp tapet 20 mm	Tape, wall paper 20 mm
3	318585	M	Tejp tapet 60 mm	Tape, wall paper 60 mm
5	337780	x	Skåp kök L1120 kpl. (Vit)	Cupboard kitchen L1120 cpl. (White)
--	337823	x	Skåp kök L1120 kpl. (Mekong)	Cupboard kitchen L1120 cpl. (Mekong)
6	334712	x	Lucka H (Vit)	Door R (White)
--	336624	x	Lucka H (Mekong)	Door R (Mekong)
--	317502	x	Handtag d:o	Handle d:o
7	334713	x	Lucka V (Vit)	Door L (White)
--	336625	x	Lucka V (Mekong)	Door L (Mekong)
--	317502	x	Handtag d:o	Handle d:o
8	331385M	x	Hylla	Shelf
9	311917	x	Gångjärn	Hinge
10	312588	x	Platta gångjärn	Plate hinge
11	336084	x	Utskjut diskbänk (Vit)	Projection kitchen sink (White)
--	336777	x	Utskjut diskbänk (Mekong)	Projection kitchen sink (Mekong)
12	336601	x	Ljusramp köksskåp (vitrinskåp)	Light holder kitchen (vitrine)
--	337015	T	Ljusramp köksskåp (skåp mikro)	Light holder kitchen (microwave oven)
13	336082	x	Diskbänk kpl. u. skiva (Vit)	Kitchen sink cpl. without board (White)
--	336757	x	Diskbänk kpl. u. skiva (Mekong)	Kitchen sink cpl. without board (Mekong)
14	336409-K	x	Skiva diskbänk 805x565	Board 805x565
15	336071-K	x	Skiva diskbänk 610x565	Board 610x565
16	334706	x	Lådförstycke (Vit)	Drawer front (White)
--	336631	x	Lådförstycke (Mekong)	Drawer front (Mekong)
17	334707	x	Lådförstycke (Vit)	Drawer front (White)
--	336633	x	Lådförstycke (Mekong)	Drawer front (Mekong)
18	334708	x	Lucka (Vit)	Door (White)
--	336635	x	Lucka (Mekong)	Door (Mekong)
19	334709	x	Lucka (Vit)	Door (White)
--	336760	x	Lucka (Mekong)	Door (Mekong)
20	336675	x	Skärbräda	Cutting board
21	317503	x	Handtag	Handle
22	336408	x	Utskjut diskbänk (Vit)	Projection kitchen sink (White)
--	336805	x	Utskjut diskbänk (Mekong)	Projection kitchen sink (Mekong)
--	332122M	x	Hylla d:o	Shelf d:o
23	334711	x	Lucka (Vit)	Door (White)
--	336628	x	Lucka (Mekong)	Door (Mekong)
--	317502	x	Handtag d:o	Handle d:o
24	336112	x	Skåp vitrin	Vitrine
25	332233	x	Lucka vitrin H 272x450	Door vitrine R 272x450
26	332234	x	Lucka vitrin V 272x450	Door vitrine L 272x450
--	318630	x	Lås magnet d:o	Lock magnet d:o
--	318381	x	Motstycke magnetlås	Companion part
--	318379	x	Gångjärn	Hinge
--	318380	x	Täckhatt d:o	Cover d:o
--	312588	x	Platta gångjärn	Plate hinge
27	331206M	x	Hylla	Shelf
28	333409M	x	Kryddhylla	Spice rack
29	336199	x	Skåp vitrin	Vitrine
--	331212M	x	Hylla d:o	Shelf d:o
			M= Metervara T= Tillbehör	M= On the metre T= Accessory

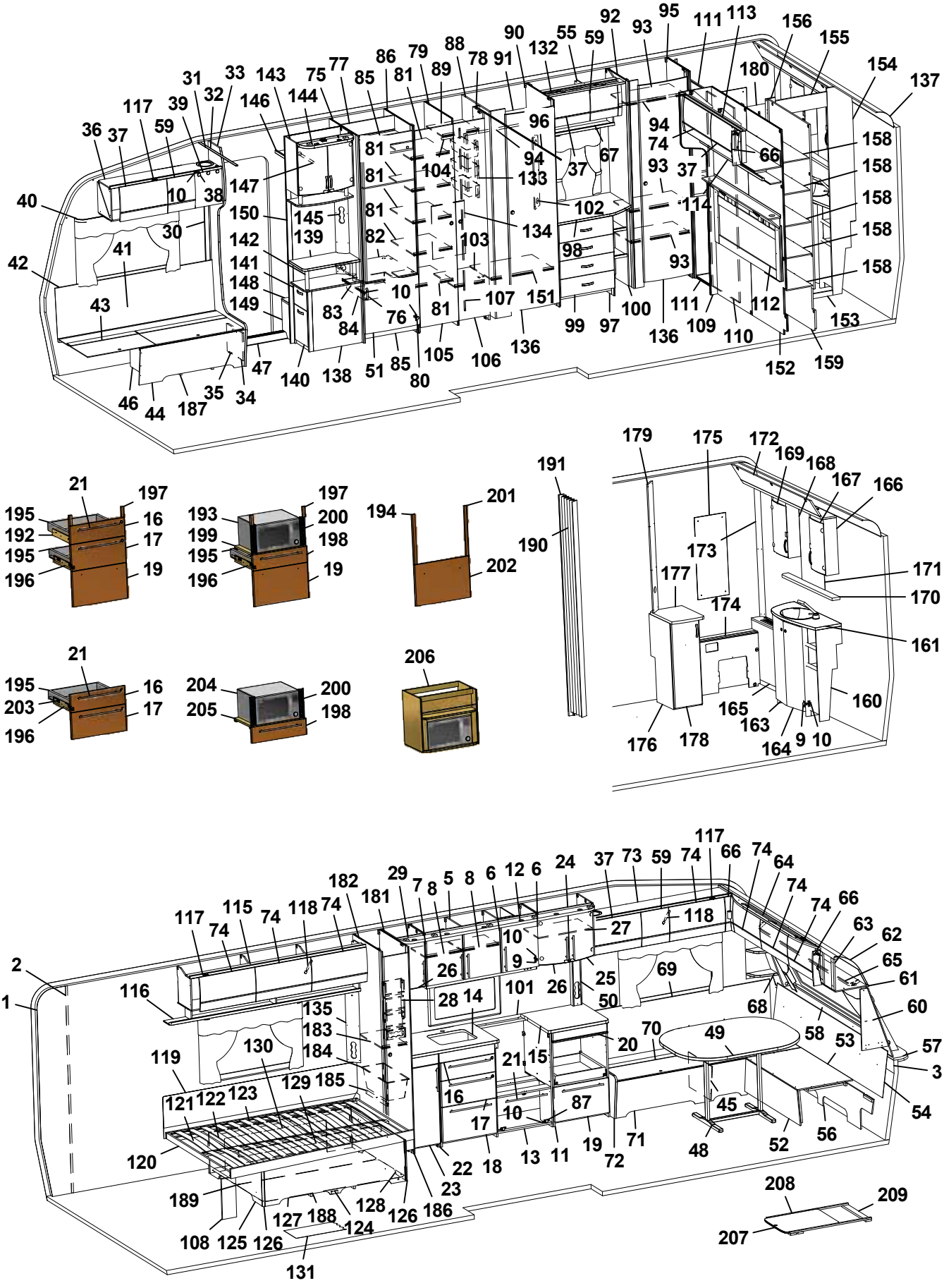
40 42 43 41 30 10 38 36 37 117 39 59 31 32 33 143 146 147 150 145 139 142 141 148 149 144 75 77 85 86 81 79 89 88 78 91 90 132 55 59 92 93 95 111 113 156 155 154 137 180 158 66 74 94 96 37 67 104 133 102 134 103 98 107 151 10 83 84 76 81 82 105 106 136 99 97 100 136 109 110 112 153 152 159 46 44 187 35 34 47 140 138 51 85 80
21 197 195 16 192 17 195 196 19
193 197 200 199 198 195 196 19
194 201 202
191 190
179 175 172 169 168 167 166 173 177 171 170 174 161 160 165 163 164 9 10 176 178
21 195 16 203 17 196
204 200 205 198
206
182 29 7 8 5 8 6 12 6 24 37 73 59 74 66 74 64 74 74 66 63 62 65 61 60 57 3 54 117 74 115 74 118 74 181 117 74 118 27 10 9 26 25 50 69 68 58 53 49 70 20 21 15 16 17 10 87 45 48 52 56 19 72 71 13 11 18 22 23 186 128 126 124 188 127 126 125 108 131 189 120 121 122 123 119 130 129 185 184 183 135 116 28 14 101 26 1 2
208 209 207

Pos Fig	Det. nr Part. No	Ingår Fitted	OBS!! Ange alltid årsmodell vid beställning av inredning Benämning	OBS!! Specify always year of model when ordering equipment Description
30	318962	x	List täck el-kabel B=45 L=2100	Cover strip B=45 L=2100
31	316270	x	List snäpp undre L2379	List under L2379
32	316268	x	List snäpp övre L2379	List upper L2379
33	336065	x	Stolpe först. L1948 kpl. m. lucka	Support bar cpl. with door
34	336064	x	Lucka	Door
35	312589	x	Gångjärn	Hinge
36	337775	x	Skåp övre elc.	Cupboard upper
37	337719	x	Lucka	Door
38	318379	x	Gångjärn	Hinge
--	318380	x	Täckhatt d:o	Cover d:o
39	331214	x	Lucka	Door
40	316898	x	Skena gardin L1020	Curtain rod L1020
41	339355	x	Värmespalt H fram	Air gap R.F.
42	319821	M	List kant mörkbrun	Strip, dark brown
43	336883	x	Lock bäddlåda H F	Cover bedbox R.F.
--	319024	x	Matta grå textil m. tejp d:o	Carpet gray textile with tape d:o
44	336881	x	Front bäddlåda H F	Front bed box R.F.
45	312826	x	Stöd bäddlåda VF	Support bed box
46	312825	x	Stöd bäddlåda HF	Support bed box
47	314687	x	Tröskel aluminium L=850	Threshold aluminium L=850
48	319859	x	Bordsstativ	Table stand
49	335944-K	x	Bordsskiva 1200x940	Table top 1200x940
--	337413	x	List bord 400x55x26	List table 400x55x26
--	336370-K	x	Bordsskiva 1200x940 (Svit)	Table top 1200x940 (Svit)
50	333289M	x	Front el-uttag 90x533x48	Front outlet 90x533x48
--	333415M	x	Front el-uttag 90x533x60	Front outlet 90x533x60
51	336046	x	Lucka H 550x470	Door R 550x470
52	331245M	x	Front bäddlåda gavel	Front bed box gable
53	331246M	x	Skiva rundsittgrupp	Sheet seat
54	337182	x	Värmespalt gavel fram	Air gap
55	338041	x	Skåp övre L=790	Cupboard upper L=790
--	319978	x	Gångjärn d:o	Hinge d:o
--	319980	x	Platta gångjärn d:o	Plate hinge d:o
56	337153	x	Stöd sittgrupp	Support
57	213471	x	Hylla front kpl. L2376	Shelf front cpl. L2376
58	336132	x	Luftspalt fronthylla	Air gap shelf front
--	317369	x	Raskant plast L=2600	Cantlist shelf front L=2600
59	337790	x	Lucka	Door
60	338518	x	Hylla hörn H	Shelf R
61	313884	x	List plast radie L=2379	List L=2379
62	316005	x	Skiva plast 295x2363x1	Plastic sheet
63	337693	x	Skåp gavel fram L=2360	Cupboard L=2360
--	319978	x	Gångjärn d:o	Hinge d:o
--	319979	x	Platta gångjärn d:o	Plate hinge d:o
64	336063	x	Ljusramp gavelskåp	Light holder
65	316900	x	Skena gardin L1920	Curtain rod L1920
66	337738	x	Hörn inredning	Corner
--	311917	x	Gångjärn d:o	Hinge d:o
--	319909	x	Platta gångjärn d:o	Plate hinge d:o
67	331305M	x	Hyllpaket	Shelf
			M= Metervara T= Tillbehör	M= On the metre T= Accessory

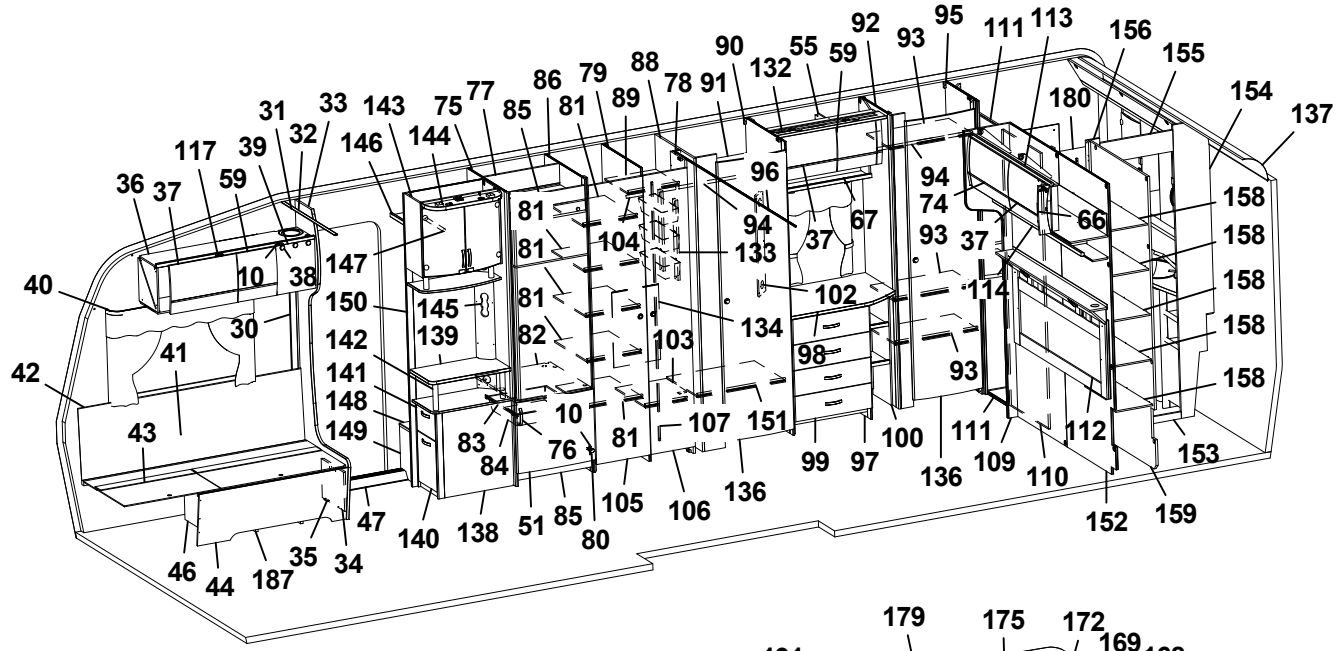
40 42 43 41 30 10 38 36 37 117 39 59 31 32 33 143 146 147 150 145 139 142 141 148 149 144 75 77 85 86 81 79 89 88 78 91 90 132 55 59 92 93 95 111 113 156 155 154 137 180 158 66 74 94 96 37 67 104 133 102 134 103 98 82 10 83 84 76 107 151 99 97 100 136 93 114 109 110 112 153 152 159 46 44 187 35 34 47 140 138 51 85 80 105 106 136

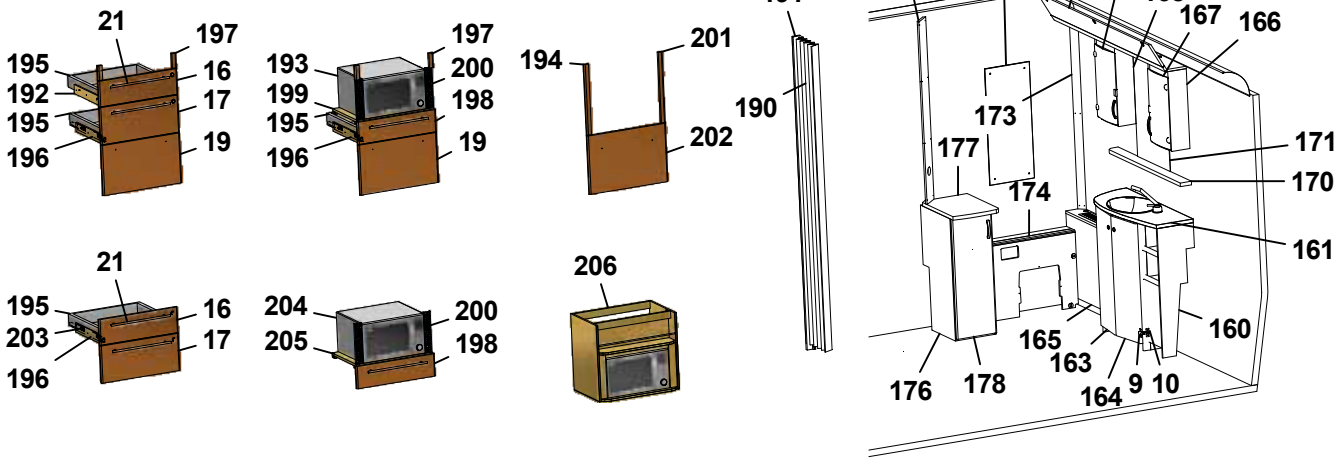
21 197 195 16 192 17 195 196 19
193 197 200 199 198 195 196 19
194 201 202
191 190
179 175 172 169 168 167 166 173 171 177 170 174 161 160 165 163 164 9 10 176 178
21 195 16 203 17 196
204 200 205 198
206

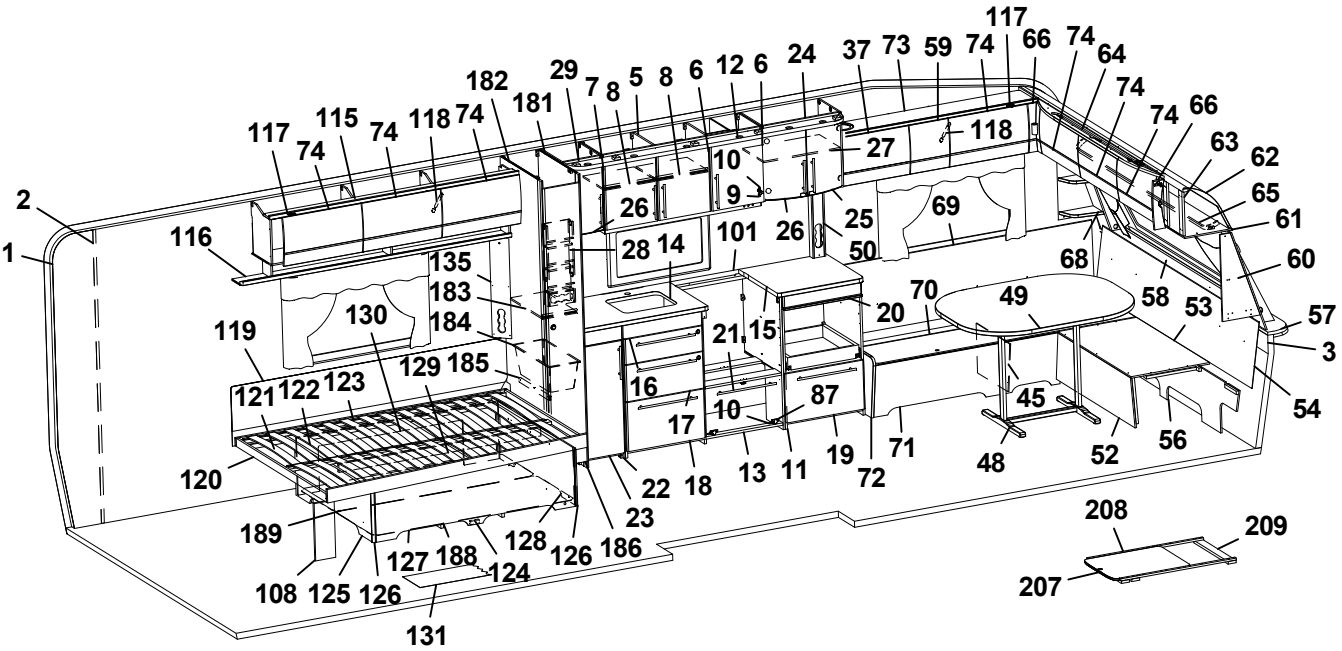
2 1 116 117 74 115 74 118 74 182 181 29 7 8 5 8 6 12 6 24 37 73 59 74 117 66 74 64 74 74 66 63 62 65 61 60 57 3 54 118 27 10 9 26 25 50 69 68 58 53 49 70 20 101 26 28 14 135 183 184 130 119 121 122 123 129 185 16 21 15 87 10 17 120 189 108 125 126 127 188 124 128 126 186 23 22 18 13 11 19 72 71 48 52 56 45 131 208 209 207

Pos Fig	Det. nr Part. No	Ingår Fitted	OBS!! Ange alltid årsmodell vid beställning av inredning Benämning	OBS!! Specify always year of model when ordering equipment Description
68	338520	x	Hylla hörn V	Shelf L
69	337174	x	Värmespalt V fram	Air gap L.F.
70	333908	x	Lock bäddlåda V F	Cover bed box L.F
--	319024	x	Matta grå textil m. tejp d:o	Carpet gray textile with tape d:o
71	331890M	x	Front bäddlåda V F	Front bed box L.F.
72	336067	x	Gavel bäddlåda V F	Gable bed box L.F
73	337771	x	Skåp övre L=1388	Cupboard upper L=1388
--	337772	T	Skåp övre L=1388 (Svit)	Cupboard upper L=1388 (Svit)
74	337695	x	Lucka	Door
75	332244M	x	Vägg kyl V	Wall refrigerator L
76	316428	x	Handtag	Handle
77	333142M	x	Bakstycke stopp kyl	Back cupboard
78	331238M	x	Nisch, vikdörr	Niche folding door
79	330633M	x	Vägg garderob H	Wall wardrobe R
80	316799	x	Gångjärn	Hinge
81	330639M	x	Hylla	Shelf
82	376108	x	Hylla under kyl	Shelf under refrigerator
84	310325	x	Trådback vit 427x427x85	Tray 427x427x85
--	312712	x	Glidlist trådback (säljes i par)	Sliding strip tray (pair)
85	375394	x	Front skåp under kyl	Front cupboard
86	330659M	x	Vägg kyl H	Wall refrigerator R
87	315202	x	Gångjärn	Hinge
88	334491M	x	Vägg garderob	Wall wardrobe
89	334271M	x	Hylla garderob övre	Shelf wardrobe upper
90	331898M	x	Vägg garderob H	Wall wardrobe R
91	334495M	x	Hylla garderob	Shelf wardrobe
92	331899M	x	Vägg garderob V	Wall wardrobe L
93	331928M	x	Hylla	Shelf
94	316197	x	Galgstång L=782	Clothes hanger L=782
95	330837M	x	Vägg garderob H	Wall wardrobe R
96	318104	x	Skena draperi L=1730	Drapery rail L=1730
97	336073	x	Byrå kpl. u. skiva	Chest of drawers without board
98	336076-K	x	Skiva byrå	Board
99	336074	x	Låda byrå	Drawer
--	315215	x	Glidskena låda (säljes i par)	Slide bar (exp. in pair)
100	331307M	x	Hylla vid byrå kpl.	Shelf cpl.
101	319818-A	T	Köksskiva vägg svart skiffer	Protection kitchen, black
--	319818-L	T	Köksskiva vägg natur skiffer	Protection kitchen, grey
102	335787M	x	Front el-uttag	Front outlet
103	334270M	x	Hylla garderob nedre	Shelf wardrobe under
104	316197	x	Galgstång L=782	Clothes hanger L=782
105	336416	x	Dörr 380x1850	Door 380x1850
106	336418	x	Dörr 310x1850	Door 310x1850
107	314523	x	Rätningslist dörr L=1715	List L=1715
108	337472	x	Stöd säng	Support bed
109	336314	x	Front vägg tvättrum	Front
110	331914M	x	Skjutdörr tvättrum	Door
111	316030	x	Skena skjutdörr	Curtain rod
--	375434	x	List d:o	List d:o
112	336272	x	Värmespalt kpl. m. tyg och belysning	Air gap cpl. with fabric and illumination
			M= Metervara T= Tillbehör	M= On the metre T= Accessory

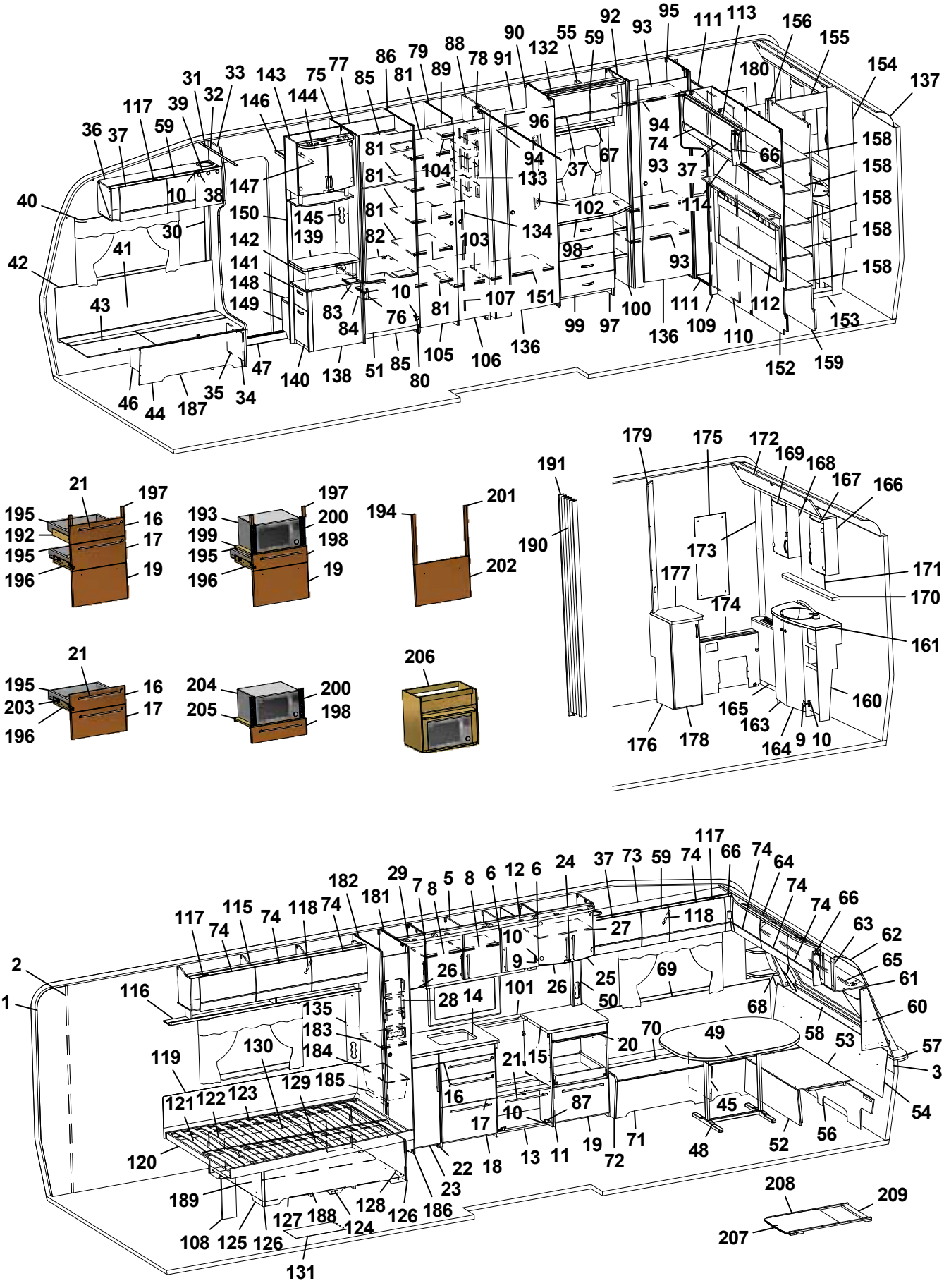
40 42 43 41 30 10 38 36 37 117 39 59 31 32 33 143 146 147 150 145 139 142 141 148 149 144 75 77 85 86 81 79 89 88 78 91 90 132 55 59 92 93 95 111 113 156 155 154 137 180 158 66 74 94 96 37 67 104 133 102 134 103 98 82 10 83 84 76 107 151 99 97 100 136 109 110 112 153 152 159 46 44 187 35 34 47 140 138 51 85 80 105 106 136
21 197 195 16 192 17 195 196 19
193 197 200 199 198 195 196 19
194 201 202
191 190
179 175 172 169 168 167 166 173 177 171 170 174 161 160 165 163 164 9 10 176 178
21 195 16 203 17 196
204 200 205 198
206

2 1 116 117 74 115 74 118 74 182 181 29 7 8 5 8 6 12 6 24 37 73 59 74 117 66 74 64 74 74 66 63 62 65 61 60 57 3 54 118 27 10 9 26 25 50 69 68 58 53 101 26 28 14 135 183 184 130 119 121 122 123 129 185 120 189 108 125 126 131 127 188 124 128 126 186 23 22 18 13 11 19 72 71 48 52 56 45 87 17 16 21 15 20 70 49
208 209 207

Pos Fig	Det. nr Part. No	Ingår Fitted	OBS!! Ange alltid årsmodell vid beställning av inredning Benämning	OBS!! Specify always year of model when ordering equipment Description
--	336276	T	Värmespalt kpl. m. tyg och belysning (Svit)	Air gap cpl. with fabric and illumination (Svit)
113	338083	x	Skåp gavel bak V L1405	Cupboard upper L1405
--	319978	x	Gångjärn d:o	Hinge d:o
--	319980	x	Platta gångjärn d:o	Plate hinge d:o
114	331936M	x	Hyllpaket	Shelf
--	316907	x	Skena gardin L=500	Curtain rod L=500
115	337802	x	Skåp övre V-bak L=1747	Cupboard upper L-rear L=1747
116	331189M	x	Hyllpaket	Shelf
117	319978	x	Gångjärn	Hinge
--	319980	x	Platta gångjärn	Plate hinge
118	319914	x	Gasfjäder	Gas spring
--	319915	x	Fäste vinkel d:o	Angle bracket d:o
--	319916	x	Fäste runt d:o	Bracket round d:o
119	339334	x	Värmespalt	Air gap
120	338115	x	Sängram u. ribbotten	Bed bottom without laths
121	338125	x	Ribbotten kpl.	Laths bottom cpl.
122	311985	x	Ribba sängbotten L=718 B=63	Lath bed bottom L=718 B=63
123	312046	x	Band t. ribbotten	Band for laths bottom
124	337460	x	Sänglåda kpl..	Bed box cpl.
125	337122	x	Gavel säng V	Gable bed L
126	319776	x	List hörn L=2500	Corner strip L=2500
127	337124	x	Front säng	Front bed
128	337463	x	Gavel säng H	Gable bed R
129	315203	x	Regel 17,5x55x1415	Wood lath pine 17,5x55x1415
130	337461	x	Bakgavel sänglåda	Back bed box
131	319931	M^2	Matta golv, trämönstrad ljusgrå	Carpet floor, wood design light grey
--	319230	T	Matta golv, klinkermönster mörkgrå	Carpet floor, clinker design dark grey
--	319888	T	Matta golv, klinkermönster ljusgrå	Carpet floor, clinker design light grey
--	319393	T	Matta golv, antik planka	Carpet floor, antique plank
132	336078	x	Ljusramp	Light holder
133	319759	x	Korg, garderob	Basket, wardrobe
--	335802	x	List för korgar	List för baskets
134	336427	x	Täckskiva exp.kärl	Cover expansion vessel
135	335788M	x	Front el-uttag	Front outlet
136	335919	x	Dörr 490x1850	Door 490x1850
137	316005	x	Skiva plast 295x2363x1	Plastic sheet
138	336120	x	TV-bänk kpl. u. skiva	TV-bench cpl. whitout board
139	336122-K	x	Skiva TV-bänk	Board
140	332042M	x	Låda nedre kpl.	Drawer cpl.
--	332043M	x	Lådförstycke d:o	Drawer front d:o
141	332036M	x	Låda övre	Drawer cpl.
--	332037M	x	Lådförstycke d:o	Drawer front d:o
--	315215	x	Glidskena låda (säljes i par)	Slide bar (exp. in pair)
142	336103	x	Rundstav folierad L=192	Round staff L=192
143	336115	x	Skåp bar kpl.	Coctail cabinet cpl.
--	332088M	x	Hylla hållare flaskor	Shelf bottle holder
--	331778	x	Lucka H d:o	Door R d:o
--	331779	x	Lucka V d:o	Door L d:o
--	318379	x	Gångjärn d:o	Hinge d:o
--	318380	x	Täckhatt d:o	Cover d:o
			M= Metervara T= Tillbehör	M= On the metre T= Accessory

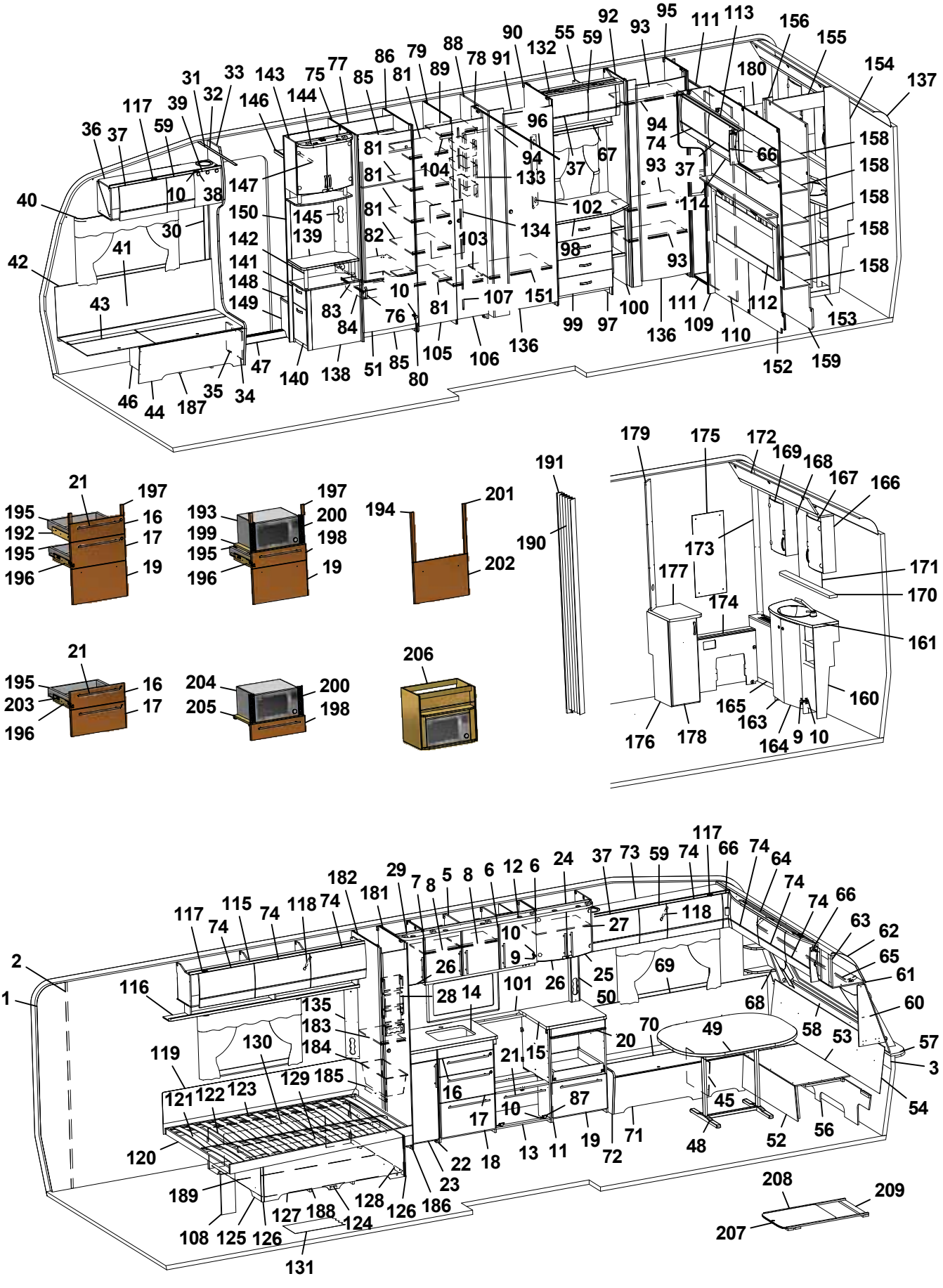
40 42 43 41 30 10 38 36 37 117 39 59 31 32 33 143 146 147 150 145 139 142 141 148 149 144 75 77 85 86 81 79 89 88 78 91 90 132 55 59 92 93 95 111 113 156 155 154 137 180 158 66 74 94 96 37 67 104 133 102 134 103 98 107 151 100 99 97 136 109 110 112 153 152 159 46 44 187 35 34 47 140 138 51 85 80 105 106 83 84 76 10 81 82 21 197 195 16 192 17 195 19 196 193 200 198 199 19 194 201 202 191 190 179 175 172 169 168 167 166 173 171 177 170 174 161 160 165 163 164 9 10 176 178 204 205 206 203 2 1 116 117 74 115 118 182 181 29 7 8 5 6 12 24 37 73 59 64 63 62 65 61 60 57 3 54 27 25 69 68 58 53 49 70 20 15 101 14 28 135 183 184 130 129 185 119 121 122 123 120 189 108 125 126 127 188 124 128 126 186 23 22 18 13 11 19 72 71 48 52 56 45 87 16 17 10 208 209 207 131

Pos Fig	Det. nr Part. No	Ingår Fitted	OBS!! Ange alltid årsmodell vid beställning av inredning Benämning	OBS!! Specify always year of model when ordering equipment Description
--	312588	x	Platta gångjärn d:o	Plate hinge d:o
144	336106	x	Ljusramp	Light holder
145	331611M	x	Front el-uttag	Front outlet
146	331910M	x	Hylla garderob övre	Shelf
147	316197	x	Galgstång L=782	Clothes hanger L=782
148	319866	x	Hylla insteg	Shelf
149	336618	x	Front hylla garderob	Front
150	337198	x	Vägg instegsgarderob	Wall wardrobe
151	334494M	x	Hylla	Shelf
152	336413	x	Vägg tvättrum	Wall washroom
153	332955M	x	Tröskel	Threshold
154	332954M	x	Vägg tvättrum	Wall
155	332956M	x	Överbit tvättrum	Overlap washroom
156	332957M	x	List poppel 15x63x1948	List 15x63x1948
158	330651M	x	Hylla	Shelf
159	330649M	x	Vägg garderob H	Wall wardrobe R
160	336054	x	Skåp tvättställ u. skiva	Cupboard washroom without board
161	336057-K	x	Skiva skåp tvättställ	Board cupboard wash basin
163	336056	x	Lucka V	Door L
164	336055	x	Lucka H	Door R
165	336322	x	Front gavel bak	Front
--	319198	x	Galler ventilation d:o	Ventilation grille d:o
166	331911M	x	Skåp tvättrum H	Cupboard washroom R
167	331778	x	Lucka H	Door R
168	331912M	x	Skåp tvättrum V	Cupboard washroom L
169	331779	x	Lucka V	Door L
170	336100-K	x	Hylla	Shelf
171	315999	x	Spegel 440x700x3	Mirror 440x700x3
172	334194M	x	Ljusramp	Light holder
173	335718	x	Front hörn	Front
174	330644M	x	Täckfront	Front
175	316039	x	Spegel 300x725x3	Mirror 300x725x3
--	319883	T	Spegel 300x725x3 (Svit)	Mirror 300x725x3 (Svit)
176	336423	x	Skåp u. skiva	Cupboard without board
--	332962M	x	Hylla d:o	Shelf d:o
177	336422-K	x	Skiva skåp	Board cupboard
178	336283	x	Lucka	Door
179	330653M	x	Front el-uttag	Front outlet
180	336420	x	Dörr 245x1850	Door 245x1850
181	333492M	x	Vägg backskåp H	Wall cupboard R
182	333491M	x	Vägg backskåp V	Wall cupboard L
183	332922M	x	Hylla	Shelf
184	309010	x	Trådback vit 227x527x185	Tray 227x527x185
185	316358	x	Glidskena plast L=430 D14/27	Runner plastic L=430 D14/27
186	376043	x	Dörr 260x1850	Door 260x1850
187	337582	x	Luftspalt H-fram	Air gap R front
188	324938	x	Luftspalt sänglåda	Air gap bed box
189	325752	x	Luftspalt sänglåda	Air gap bed box
190	315216	T	Vikdörr 1900x1500	Folding door
191	376461	T	Bakdel nisch vikdörr	Back niche folding door
			M= Metervara T= Tillbehör	M= On the metre T= Accessory

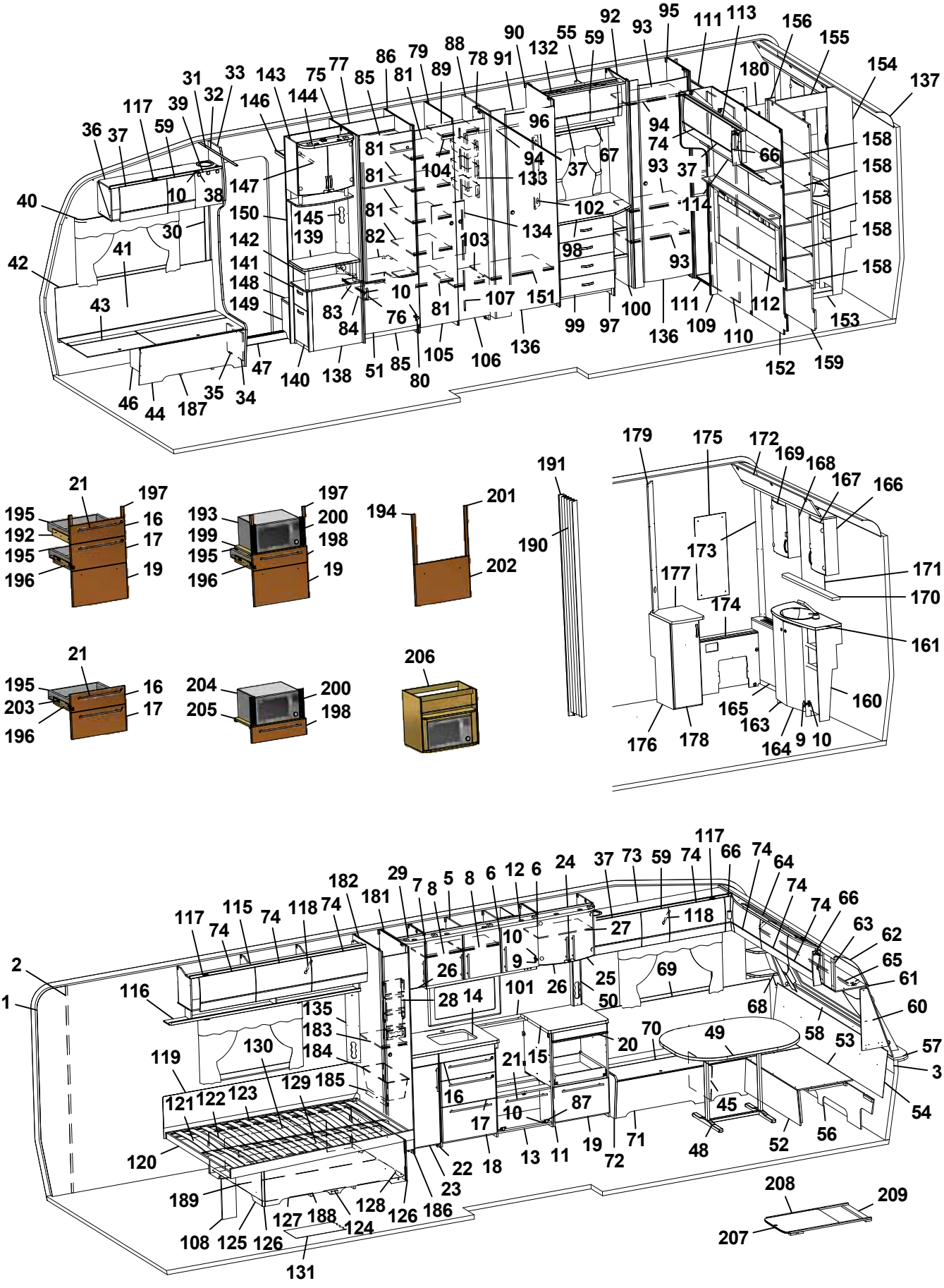
1
2
3
4
5
6
7
8
9
10
11
12
13
14
15
16
17
18
19
20
21
22
23
24
25
26
27
28
29
30
31
32
33
34
35
36
37
38
39
40
41
42
43
44
45
46
47
48
49
50
51
52
53
54
55
56
57
58
59
60
61
62
63
64
65
66
67
68
69
70
71
72
73
74
75
76
77
78
79
80
81
82
83
84
85
86
87
88
89
90
91
92
93
94
95
96
97
98
99
100
101
102
103
104
105
106
107
108
109
110
111
112
113
114
115
116
117
118
119
120
121
122
123
124
125
126
127
128
129
130
131
132
133
134
135
136
138
139
140
141
142
143
144
145
146
147
148
149
150
151
152
153
154
155
156
158
159
160
161
163
164
165
166
167
168
169
170
171
172
173
174
175
176
177
178
179
180
181
182
183
184
185
186
187
188
189
190
191
192
193
194
195
196
197
198
199
200
201
202
203
204
205
206
207
208
209

Pos Fig	Det. nr Part. No	Ingår Fitted	OBS!! Ange alltid årsmodell vid beställning av inredning Benämning	OBS!! Specify always year of model when ordering equipment Description
192	336087	x	Monteringssats kpl. lådor (Vit)	Mounting kit cpl. drawers (White)
--	336759	x	Monteringssats kpl. lådor (Mekong)	Mounting kit cpl. drawers (Mekong)
193	337536	T	Monteringssats kpl. mikro (Vit)	Mounting kit cpl. micro (White)
--	337538	T	Monteringssats kpl. mikro (Mekong)	Mounting kit cpl. micro (Mekong)
194	336089	T	Monteringssats kpl. ugn (Vit)	Mounting kit cpl. oven (White)
--	336758	T	Monteringssats kpl. ugn (Mekong)	Mounting kit cpl. oven (Mekong)
195	317514	x	Låda	Drawer
196	317382	x	Glidskena låda (säljes i par)	Slide bar, drawer (exp. in pair)
--	801701	x	Skruv 6x16 d:o	Screw 6x16 d:o
197	336092	x	Passbit 95x30x16 (Mekong)	Gauge block 95x30x16 (Mekong)
198	337540	T	Lådförstycke (Vit)	Drawer front (White)
--	337541	T	Lådförstycke (Mekong)	Drawer front (Mekong)
199	331472M	T	Hylla mikro	Shelf
200	401998	T	Galler mikro	Grating
201	336086	T	Passbit 460x30x16	Gauge block 460x30x16
202	334728	T	Lucka (Vit)	Door (White)
--	336726	T	Lucka (Mekong)	Door (Mekong)
203	334732	T	Monteringssats kpl. lådor i utskjut (Vit)	Mounting kit cpl. drawers in projection (White)
--	336778	T	Monteringssats kpl. lådor i utskjut (Mekong)	Mounting kit cpl. drawers in projection (Mekong)
204	337545	T	Monteringssats kpl. mikro i utskjut (Vit)	Mounting kit cpl. micro in projection (White)
--	337546	T	Monteringssats kpl. mikro i utskjut (Mekong)	Mounting kit cpl. micro in projection (Mekong)
205	331515M	T	Hylla mikro	Shelf
206	337532	T	Skåp kpl. mikrovågsugn	Cupboard cpl. microwave oven
207	336717-GK	T	Utdragsskiva bord 450x550	Sliding leaf 450x550
208	334835M	T	List bordsstativ 750x20x13	List table stand 750x20x13
209	334834M	T	List bordsstativ 494x60x15	List table stand 494x60x15
			Dyntyger, gardiner m.m. (se tyger)	Cushion textilies, curtains etc. (see textiles)
			M= Metervara T= Tillbehör	M= On the metre T= Accessory

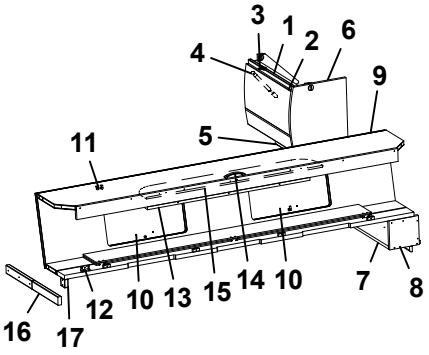
3
1
2
6
4
9
11
5
16
17
12
10
13
15
14
10
7
8

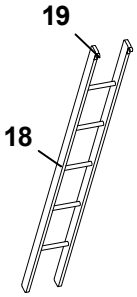
19
18

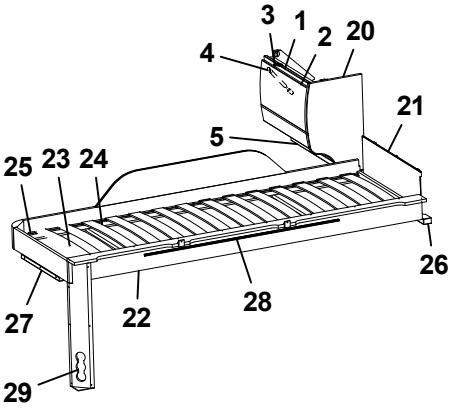
3
1
2
20
4
21
5
25
23
24
26
27
22
28
29

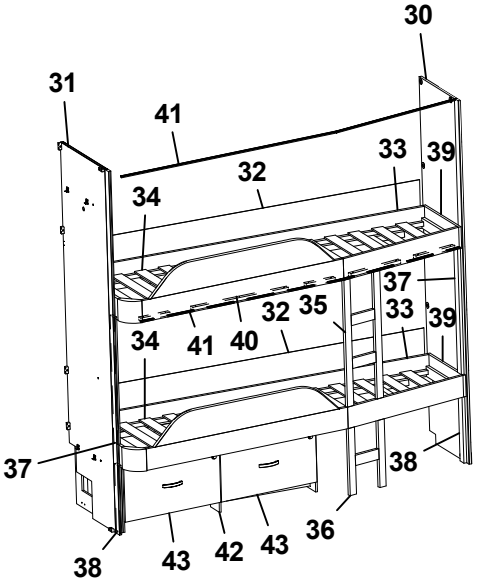
30
31
41
33
39
32
34
37
32
35
33
39
34
41
40
37
38
43
42
43
36
38

Pos Fig	Det. nr Part. No	Ingår Fitted	OBS!! Ange alltid årsmodell vid beställning av inredning Benämning	OBS!! Specify always year of model when ordering equipment Description
1	337937	x	Skåp gavel bak L560	Cupboard gable L560
2	337695	x	Lucka	Door
3	319978	x	Gångjärn	Hinge
--	319980	x	Platta gångjärn	Plate hinge cupboard upper
4	319914	x	Gasfjäder	Gas spring
--	319915	x	Fäste vinkel d:o	Angle bracket d:o
--	319916	x	Fäste runt d:o	Bracket round d:o
5	331743M	x	Hyllpaket	Shelf
6	336644	x	Gavel rundad	Gable
7	331694M	x	Hylla gavel bak	Shelf gable rear
8	331697M	x	Gavel	Gable
9	337661	x	Överbäddskåp L1980	Upper bed L1980
10	337664	x	Lucka	Door
11	860402	x	Gångjärn	Hinge
12	860405	x	Gångjärn	Hinge
13	339839	x	Regel låsning	Lock bar
14	316428	x	Handtag	Handle
15	375813	x	Rasskydd ö-bäddskåp	Protective plate
16	332661M	x	Bärregel (vikbar)	Bearing rail
17	331701M	x	Kloss bärregel	Block bearing rail
18	376697	T	Stege ö-bäddsskåp 201x1800 kpl.	Ladder upper bed 201x1800 cpl.
19	860426	T	Krok t. stege	Hook for ladder
20	336496	x	Gavel rundad	Gable
21	321209	x	Värmespalt gavel	Air gap gable
22	336381	x	Sängram vån.säng V u. ribbotten	Bed bottom L without laths
23	325430	x	Ribbotten kpl.	Laths bottom cpl.
24	311985	x	Ribba sängbotten L=718 B=63	Lath bed bottom L=718 B=63
25	312046	x	Band t. ribbotten	Band for laths bottom
26	331960M	x	Bärregel	Bearing rail
27	331961M	x	Bärregel L=440	Bearing rail L=440
28	314721	x	Skena draperi L=1100	Curtain rod L=1100
29	333190M	x	Front el-uttag	Front outlet
30	330642M	x	Vägg garderob	Wall wardrobe
31	331593M	x	Vägg garderob H	Wall wardrobe R
32	333099	x	Värmespalt	Air gap
33	336454	x	Sängram u. ribbotten	Bed bottom without laths
34	326733	x	Ribbotten kpl.	Laths bottom cpl.
--	311985	x	Ribba sängbotten L=718 B=63	Lath bed bottom L=718 B=63
--	312046	x	Band t. ribbotten	Band for laths bottom
35	336291	x	Stege	Ladder
36	336458	x	Stege	Ladder
37	333237M	x	Stöd säng 45x680	Support bed 45x680
38	331524M	x	Stöd säng 45x360	Support bed 45x360
39	334535M	x	Passbit 412x115	Gauge block 412x115
40	332977M	T	List draperiskena (5 delar)	List drapery rail (5 parts)
41	315907	T	Skena draperi L=1920	Drapery rail L=1920
42	332878M	T	Lådor under säng kpl. sats	Drawers under bed cpl. kit
43	332883M	T	Låda kpl. d:o	Drawer cpl. d:o
			T= Tillbehör	T= Accessory

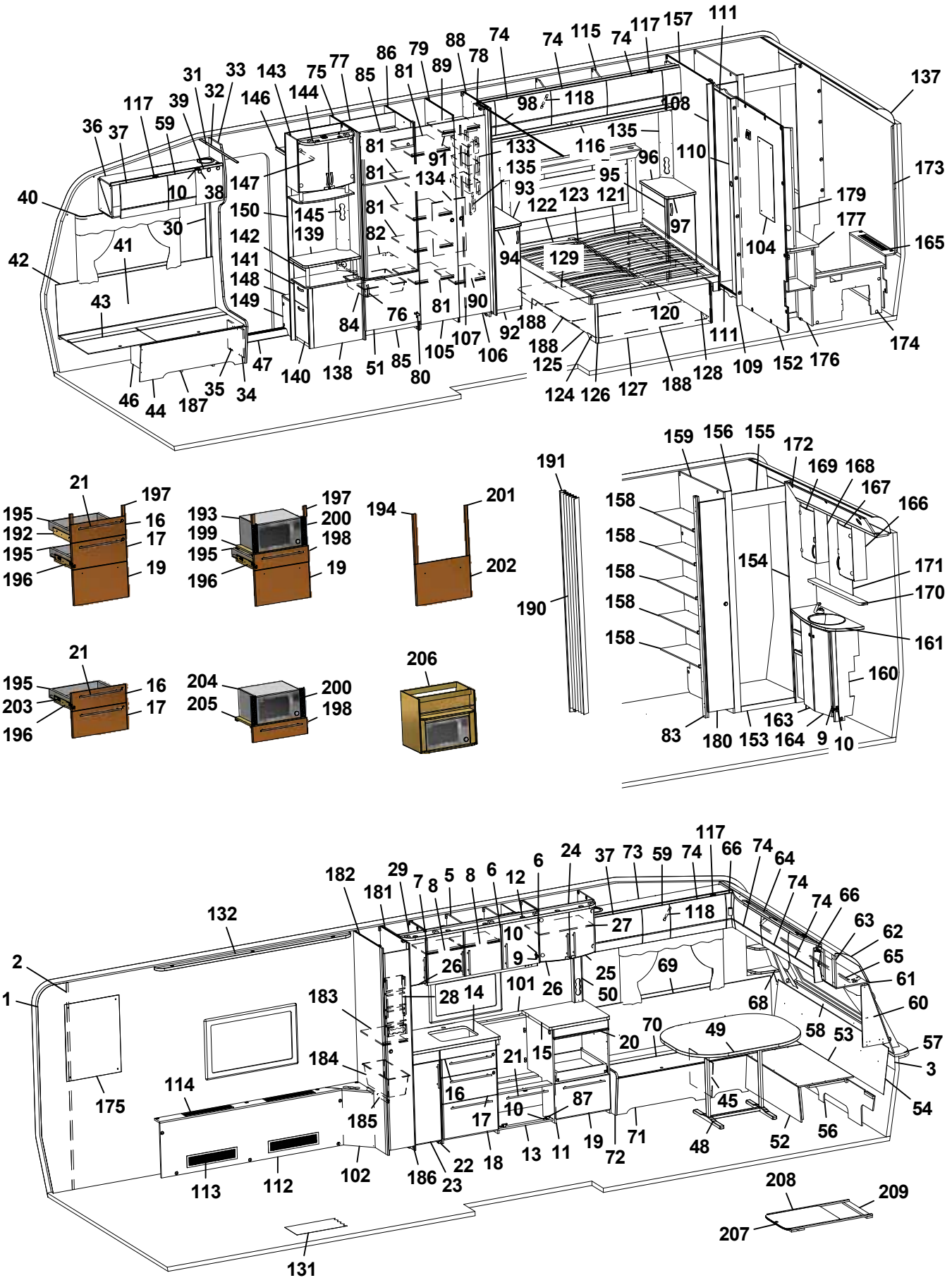
1 2 3 5 6 7 8 9 10 11 12 13 14 15 16 17 18 19 20 21 22 23 24 25 26 27 28 29 30 31 32 33 34 35 36 37 38 39 40 41 42 43 44 45 46 47 48 49 50 51 52 53 54 56 57 58 59 60 61 62 63 64 65 66 68 69 70 71 72 73 74 75 76 77 78 79 80 81 82 83 84 85 86 87 88 89 90 91 92 93 94 95 96 97 98 101 102 104 105 106 107 108 109 110 111 112 113 114 116 117 118 120 121 122 123 124 125 126 127 128 129 131 132 133 134 135 137 138 139 140 141 142 143 144 145 146 147 148 149 150 152 153 154 155 156 157 158 159 160 161 163 164 165 166 167 168 169 170 171 172 173 174 175 176 177 179 180 183 184 185 186 187 188 190 191 193 194 195 196 197 198 199 200 201 202 203 204 205 206 207 208 209

Pos Fig	Det. nr Part. No	Ingår Fitted	OBS!! Ange alltid årsmodell vid beställning av inredning Benämning	OBS!! Specify always year of model when ordering equipment Description
1	318657	M	Tapet vägg/tak	Wall paper
2	318584	M	Tejp tapet 20 mm	Tape, wall paper 20 mm
3	318585	M	Tejp tapet 60 mm	Tape, wall paper 60 mm
5	337780	x	Skåp kök L1120 kpl. (Vit)	Cupboard kitchen L1120 cpl. (White)
--	337823	x	Skåp kök L1120 kpl. (Mekong)	Cupboard kitchen L1120 cpl. (Mekong)
6	334712	x	Lucka H (Vit)	Door R (White)
--	336624	x	Lucka H (Mekong)	Door R (Mekong)
--	317502	x	Handtag d:o	Handle d:o
7	334713	x	Lucka V (Vit)	Door L (White)
--	336625	x	Lucka V (Mekong)	Door L (Mekong)
--	317502	x	Handtag d:o	Handle d:o
8	331385M	x	Hylla	Shelf
9	311917	x	Gångjärn	Hinge
10	312588	x	Platta gångjärn	Plate hinge
11	336084	x	Utskjut diskbänk (Vit)	Projection kitchen sink (White)
--	336777	x	Utskjut diskbänk (Mekong)	Projection kitchen sink (Mekong)
12	336601	x	Ljusramp köksskåp (vitrinskåp)	Light holder kitchen (vitrine)
--	337015	T	Ljusramp köksskåp (skåp mikro)	Light holder kitchen (microwave oven)
13	336082	x	Diskbänk kpl. u. skiva (Vit)	Kitchen sink cpl. without board (White)
--	336757	x	Diskbänk kpl. u. skiva (Mekong)	Kitchen sink cpl. without board (Mekong)
14	336409-K	x	Skiva diskbänk 805x565	Board 805x565
15	336071-K	x	Skiva diskbänk 610x565	Board 610x565
16	334706	x	Lådförstycke (Vit)	Drawer front (White)
--	336631	x	Lådförstycke (Mekong)	Drawer front (Mekong)
17	334707	x	Lådförstycke (Vit)	Drawer front (White)
--	336633	x	Lådförstycke (Mekong)	Drawer front (Mekong)
18	334708	x	Lucka (Vit)	Door (White)
--	336635	x	Lucka (Mekong)	Door (Mekong)
19	334709	x	Lucka (Vit)	Door (White)
--	336760	x	Lucka (Mekong)	Door (Mekong)
20	336675	x	Skärbräda	Cutting board
21	317503	x	Handtag	Handle
22	336408	x	Utskjut diskbänk (Vit)	Projection kitchen sink (White)
--	336805	x	Utskjut diskbänk (Mekong)	Projection kitchen sink (Mekong)
--	332122M	x	Hylla d:o	Shelf d:o
23	334711	x	Lucka (Vit)	Door (White)
--	336628	x	Lucka (Mekong)	Door (Mekong)
--	317502	x	Handtag d:o	Handle d:o
24	336112	x	Skåp vitrin	Vitrine
25	332233	x	Lucka vitrin H 272x450	Door vitrine R 272x450
26	332234	x	Lucka vitrin V 272x450	Door vitrine L 272x450
--	318630	x	Lås magnet d:o	Lock magnet d:o
--	318381	x	Motstycke magnetlås	Companion part
--	318379	x	Gångjärn	Hinge
--	318380	x	Täckhatt d:o	Cover d:o
--	312588	x	Platta gångjärn	Plate hinge
27	331206M	x	Hylla	Shelf
28	333409M	x	Kryddhylla	Spice rack
29	336199	x	Skåp vitrin	Vitrine
--	331212M	x	Hylla d:o	Shelf d:o
			M= Metervara T= Tillbehör	M= On the metre T= Accessory

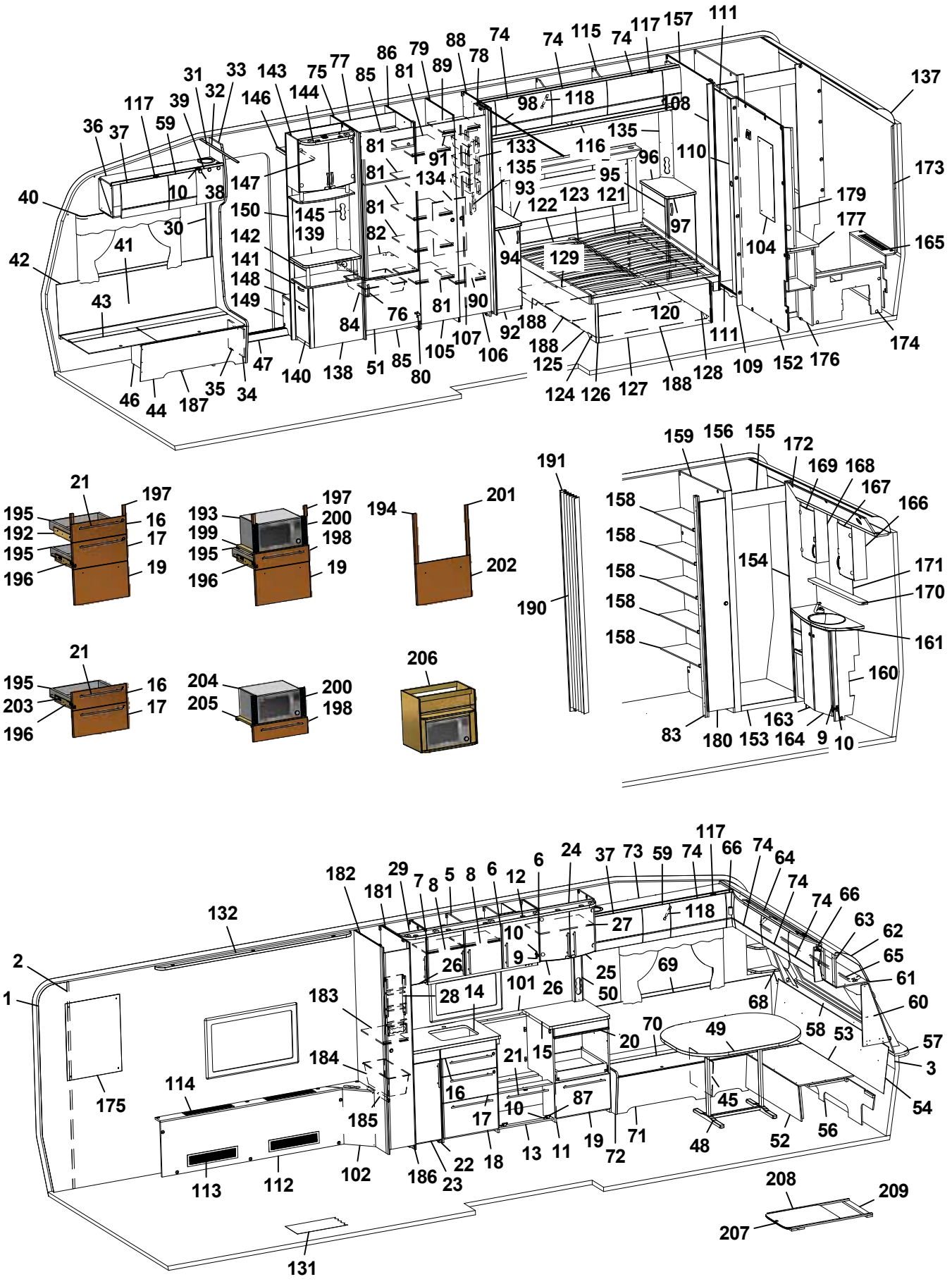
1 2 3 6 7 8 9 10 11 12 13 14 15 16 17 18 19 20 21 22 23 24 25 26 27 28 29 31 32 33 34 35 36 37 38 39 40 41 42 43 44 45 46 47 48 49 50 51 52 53 54 56 57 58 59 60 61 62 63 64 65 66 68 69 70 71 72 73 74 75 76 77 78 79 80 81 82 83 84 85 86 87 88 89 90 91 92 93 94 95 96 97 98 99 100 101 102 104 105 106 107 108 109 110 111 112 113 114 116 117 118 120 121 122 123 124 125 126 127 128 129 131 132 133 134 135 137 138 139 140 141 142 143 144 145 146 147 148 149 150 152 153 154 155 156 157 158 159 160 161 163 164 165 166 167 168 169 170 171 172 173 174 175 176 177 179 180 181 182 183 184 185 186 187 188 190 191 192 193 194 195 196 197 198 199 200 201 202 203 204 205 206 207 208 209

Pos Fig	Det. nr Part. No	Ingår Fitted	OBS!! Ange alltid årsmodell vid beställning av inredning Benämning	OBS!! Specify always year of model when ordering equipment Description
30	318962	x	List täck el-kabel B=45 L=2100	Cover strip B=45 L=2100
31	316270	x	List snäpp undre L2379	List under L2379
32	316268	x	List snäpp övre L2379	List upper L2379
33	336065	x	Stolpe först. L1948 kpl. m. lucka	Support bar cpl. with door
34	336064	x	Lucka	Door
35	312589	x	Gångjärn	Hinge
36	337775	x	Skåp övre elc.	Cupboard upper
37	337719	x	Lucka	Door
38	318379	x	Gångjärn	Hinge
--	318380	x	Täckhatt d:o	Cover d:o
39	331214	x	Lucka	Door
40	316898	x	Skena gardin L1020	Curtain rod L1020
41	339355	x	Värmespalt H fram	Air gap R.F.
42	319821	M	List kant mörkbrun	Strip, dark brown
43	336883	x	Lock bäddlåda H F	Cover bedbox R.F.
--	319024	x	Matta grå textil m. tejp d:o	Carpet gray textile with tape d:o
44	336881	x	Front bäddlåda H F	Front bed box R.F.
45	312826	x	Stöd bäddlåda VF	Support bed box
46	312825	x	Stöd bäddlåda HF	Support bed box
47	314687	x	Tröskel aluminium L=850	Threshold aluminium L=850
48	319859	x	Bordsstativ	Table stand
49	335944-K	x	Bordsskiva 1200x940	Table top 1200x940
--	337413	x	List bord 400x55x26	List table 400x55x26
--	336370-K	x	Bordsskiva 1200x940 (Svit)	Table top 1200x940 (Svit)
50	333289M	x	Front el-uttag 90x533x48	Front outlet 90x533x48
--	333415M	x	Front el-uttag 90x533x60	Front outlet 90x533x60
51	336046	x	Lucka H 550x470	Door R 550x470
52	331245M	x	Front bäddlåda gavel	Front bed box gable
53	331246M	x	Skiva rundsittgrupp	Sheet seat
54	337182	x	Värmespalt gavel fram	Air gap
56	337153	x	Stöd sittgrupp	Support
57	213471	x	Hylla front kpl. L2376	Shelf front cpl. L2376
58	336132	x	Luftspalt fronthylla	Air gap shelf front
--	317369	x	Raskant plast L=2600	Cantlist shelf front L=2600
59	337790	x	Lucka	Door
60	338518	x	Hylla hörn H	Shelf R
61	313884	x	List plast radie L=2379	List L=2379
62	316005	x	Skiva plast 295x2363x1	Plastic sheet
63	337693	x	Skåp gavel fram L=2360	Cupboard L=2360
--	319978	x	Gångjärn d:o	Hinge d:o
--	319979	x	Platta gångjärn d:o	Plate hinge d:o
64	336063	x	Ljusramp gavelskåp	Light holder
65	316900	x	Skena gardin L1920	Curtain rod L1920
66	337738	x	Hörn inredning	Corner
--	311917	x	Gångjärn d:o	Hinge d:o
--	319909	x	Platta gångjärn d:o	Plate hinge d:o
68	338520	x	Hylla hörn V	Shelf L
69	337174	x	Värmespalt V fram	Air gap L.F.
70	333908	x	Lock bäddlåda V F	Cover bed box L.F
--	319024	x	Matta grå textil m. tejp d:o	Carpet gray textile with tape d:o
			M= Metervara T= Tillbehör	M= On the metre T= Accessory

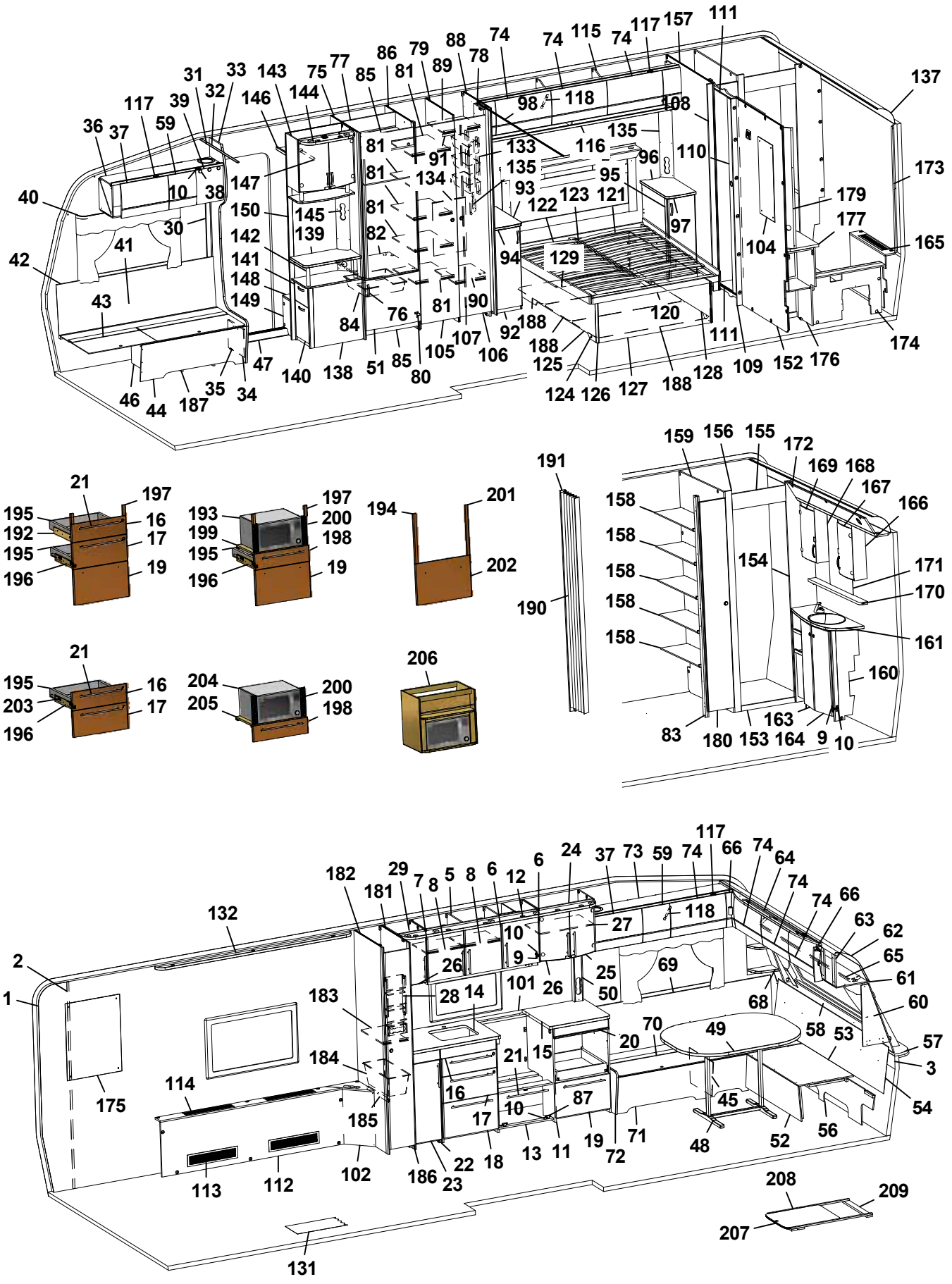
1 2 3 4 5 6 7 8 9 10 11 12 13 14 15 16 17 18 19 20 21 22 23 24 25 26 27 28 29 30 31 32 33 34 35 36 37 38 39 40 41 42 43 44 45 46 47 48 49 50 51 52 53 54 55 56 57 58 59 60 61 62 63 64 65 66 67 68 69 70 71 72 73 74 75 76 77 78 79 80 81 82 83 84 85 86 87 88 89 90 91 92 93 94 95 96 97 98 99 100 101 102 103 104 105 106 107 108 109 110 111 112 113 114 115 116 117 118 119 120 121 122 123 124 125 126 127 128 129 130 131 132 133 134 135 136 137 138 139 140 141 142 143 144 145 146 147 148 149 150 151 152 153 154 155 156 157 158 159 160 161 162 163 164 165 166 167 168 169 170 171 172 173 174 175 176 177 178 179 180 181 182 183 184 185 186 187 188 189 190 191 192 193 194 195 196 197 198 199 200 201 202 203 204 205 206 207 208 209

Pos Fig	Det. nr Part. No	Ingår Fitted	OBS!! Ange alltid årsmodell vid beställning av inredning Benämning	OBS!! Specify always year of model when ordering equipment Description
71	331890M	x	Front bäddlåda V F	Front bed box L.F.
72	336067	x	Gavel bäddlåda V F	Gable bed box L.F
73	337771	x	Skåp övre L=1388	Cupboard upper L=1388
--	337772	T	Skåp övre L=1388 (Svit)	Cupboard upper L=1388 (Svit)
74	337695	x	Lucka	Door
75	332244M	x	Vägg kyl V	Wall refrigerator L
76	316428	x	Handtag	Handle
77	333142M	x	Bakstycke stopp kyl	Back cupboard
78	331238M	x	Nisch, vikdörr	Niche folding door
79	330633M	x	Vägg garderob H	Wall wardrobe R
80	316799	x	Gångjärn	Hinge
81	330639M	x	Hylla	Shelf
82	376108	x	Hylla under kyl	Shelf under refrigerator
83	332273M	x	List folierad 15,5x45x1948	List 15,5x45x1948
84	310325	x	Trådback vit 427x427x85	Tray 427x427x85
--	312712	x	Glidlist trådback (säljes i par)	Sliding strip tray (pair)
85	375394	x	Front skåp under kyl	Front cupboard
86	330659M	x	Vägg kyl H	Wall refrigerator R
87	315202	x	Gångjärn	Hinge
88	331593M	x	Vägg garderob H	Wall wardrobe R
89	334271M	x	Hylla garderob övre	Shelf wardrobe upper
90	334270M	x	Hylla garderob nedre	Shelf wardrobe under
91	316197	x	Galgstång L=782	Clothes hanger L=782
92	336282	x	Hurts V kpl. u. skiva	Cupboard L cpl. without board
--	332508M	x	Hylla d:o	Shelf d:o
93	336285-K	x	Skiva hurts 295x550	Board cupboard
94	336283	x	Lucka V 270x745	Door
95	336424	x	Hurts H kpl. u. skiva	Cupboard R cpl. without board
--	332508M	x	Hylla d:o	Shelf d:o
96	336421-K	x	Skiva hurts 295x550	Board cupboard
97	336138	x	Lucka H 270x745	Door
98	318104	x	Skena draperi L=1730	Drapery rail L=1730
101	319818-A	T	Köksskiva vägg svart skiffer	Protection kitchen, black
--	319818-L	T	Köksskiva vägg natur skiffer	Protection kitchen, grey
102	337509	x	Front el-uttag	Front outlet
104	316039	x	Spegel 300x725x3	Mirror 300x725x3
--	319883	T	Spegel 300x725x3 (Svit)	Mirror 300x725x3 (Svit)
105	336416	x	Dörr 380x1850	Door 380x1850
106	336418	x	Dörr 310x1850	Door 310x1850
107	314523	x	Rätningslist dörr L=1715	List L=1715
108	338649	x	Front vägg tvättrum H	Front R
109	338648	x	Front vägg tvättrum V	Front L
110	334427M	x	Skjutdörr tvättrum	Door
111	316030	x	Skena skjutdörr	Curtain rod
--	375434	x	List d:o	List d:o
112	337506	x	Front kpl.	Front cpl.
113	319018	x	Galler ventilation al. 500x110	Ventilation grille al. 500x110
114	319198	x	Galler ventilation al. 480x80	Ventilation grille al. 480x80
115	338035	x	Skåp övre L=2021	Cupboard upper L=2021
116	330756M	x	Hyllpaket	Shelf
			M= Metervara T= Tillbehör	M= On the metre T= Accessory

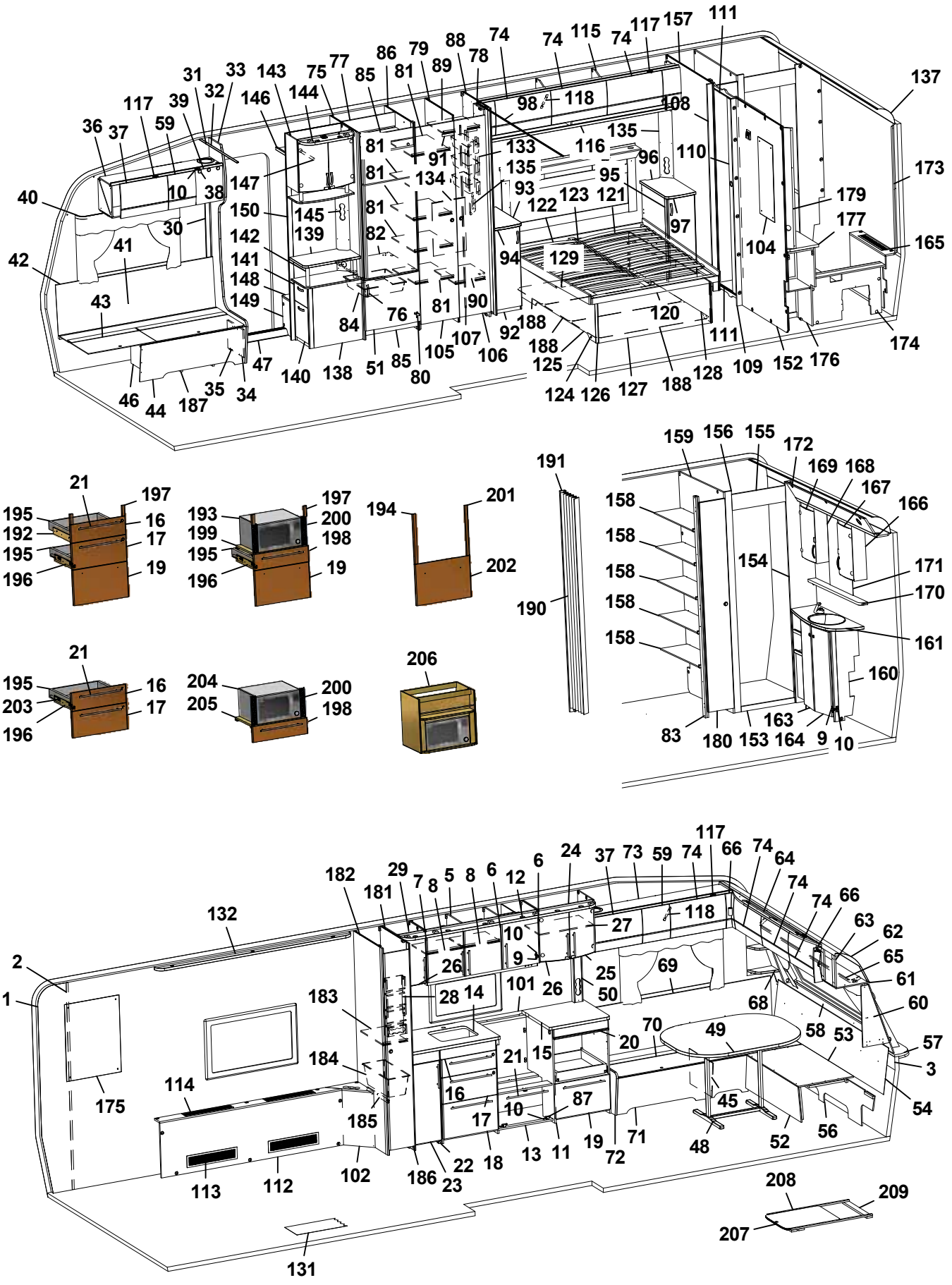
1 2 3 6 7 8 9 10 11 12 13 14 15 16 17 18 19 20 21 22 23 24 25 26 27 28 29 31 32 33 34 35 36 37 38 39 40 41 42 43 44 45 46 47 48 49 50 51 52 53 54 56 57 58 59 60 61 62 63 64 65 66 68 69 70 71 72 73 74 75 76 77 78 79 80 81 82 83 84 85 86 87 88 89 90 91 92 93 94 95 96 97 98 99 100 101 102 104 105 106 107 108 109 110 111 112 113 114 116 117 118 120 121 122 123 124 125 126 127 128 129 131 132 133 134 135 137 138 139 140 141 142 143 144 145 146 147 148 149 150 152 153 154 155 156 157 158 159 160 161 163 164 165 166 167 168 169 170 171 172 173 174 175 176 177 179 180 181 182 183 184 185 186 187 188 190 191 192 193 194 195 196 197 198 199 200 201 202 203 204 205 206 207 208 209

Pos Fig	Det. nr Part. No	Ingår Fitted	OBS!! Ange alltid årsmodell vid beställning av inredning Benämning	OBS!! Specify always year of model when ordering equipment Description
117	319978	x	Gångjärn	Hinge
--	319980	x	Platta gångjärn	Plate hinge
118	319914	x	Gasfjäder	Gas spring
--	319915	x	Fäste vinkel d:o	Angle bracket d:o
--	319916	x	Fäste runt d:o	Bracket round d:o
119	336272	x	Värmespalt kpl. m. tyg och belysning	Air gap cpl. with fabric and illumination
--	336276	T	Värmespalt kpl. m. tyg och belysning (Svit)	Air gap cpl. with fabric and illumination (Svit)
120	334696M	x	Sängram u. ribbotten	Bed bottom without laths
--	319652	x	Skena utdrag säng L=350 (säljes i par)	Slide bar L=350 (exp. in pair)
121	334622	x	Ribbotten kpl.	Laths bottom cpl.
122	311985	x	Ribba sängbotten L=718 B=63	Lath bed bottom L=718 B=63
123	312046	x	Band t. ribbotten	Band for laths bottom
124	337307	x	Sänglåda kpl.	Bed box cpl.
125	337309	x	Gavel säng V	Gable bed L
126	319776	x	List hörn L=2500	Corner strip L=2500
127	337308	x	Front säng	Front bed
128	337310	x	Gavel säng H	Gable bed R
129	330781	x	List furu 1123x55x17,5	Wood lath pine 1123x55x17,5
131	319931	M^2	Matta golv, trämönstrad ljusgrå	Carpet floor, wood design light grey
--	319230	T	Matta golv, klinkermönster mörkgrå	Carpet floor, clinker design dark grey
--	319888	T	Matta golv, klinkermönster ljusgrå	Carpet floor, clinker design light grey
--	319393	T	Matta golv, antik planka	Carpet floor, antique plank
132	336642	x	Ramp gardinupphängning L=1940	Holder curtains hanging L=1940
133	319759	x	Korg, garderob	Basket, wardrobe
--	335802	x	List för korgar	List för baskets
134	336427	x	Täckskiva exp.kärl	Cover expansion vessel
135	334420M	x	Front el-uttag	Front outlet
137	316005	x	Skiva plast 295x2363x1	Plastic sheet
138	336120	x	TV-bänk kpl. u. skiva	TV-bench cpl. whitout board
139	336122-K	x	Skiva TV-bänk	Board
140	332042M	x	Låda nedre kpl.	Drawer cpl.
--	332043M	x	Lådförstycke d:o	Drawer front d:o
141	332036M	x	Låda övre	Drawer cpl.
--	332037M	x	Lådförstycke d:o	Drawer front d:o
--	315215	x	Glidskena låda (säljes i par)	Slide bar (exp. in pair)
142	336103	x	Rundstav folierad L=192	Round staff L=192
143	336115	x	Skåp bar kpl.	Coctail cabinet cpl.
--	332088M	x	Hylla hållare flaskor	Shelf bottle holder
--	331778	x	Lucka H d:o	Door R d:o
--	331779	x	Lucka V d:o	Door L d:o
--	318379	x	Gångjärn d:o	Hinge d:o
--	318380	x	Täckhatt d:o	Cover d:o
--	312588	x	Platta gångjärn d:o	Plate hinge d:o
144	336106	x	Ljusramp	Light holder
145	331611M	x	Front el-uttag	Front outlet
146	331910M	x	Hylla garderob övre	Shelf
147	316197	x	Galgstång L=782	Clothes hanger L=782
148	319866	x	Hylla insteg	Shelf
149	336618	x	Front hylla garderob	Front
150	337198	x	Vägg instegsgarderob	Wall wardrobe
			M= Metervara T= Tillbehör	M= On the metre T= Accessory

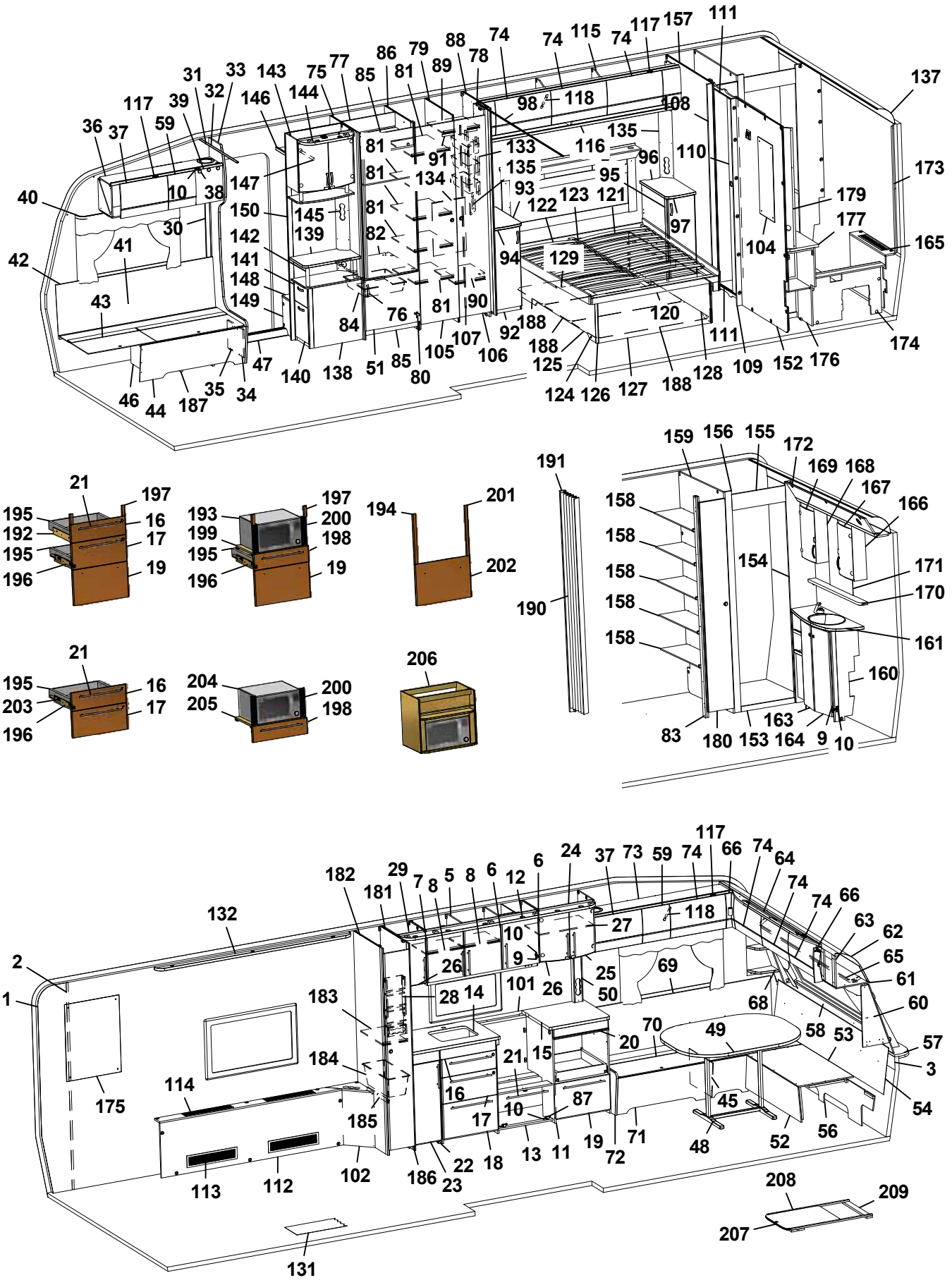
137
173
165
174
176
152
109
111
128
188
127
126
124
125
120
129
94
122
123
121
95
96
97
108
110
116
135
133
93
98
118
74
115
117
157
111
88
78
89
79
81
86
85
77
75
144
143
146
31
32
33
39
59
37
36
40
42
41
43
10
38
30
147
150
145
139
142
141
148
149
84
76
81
90
92
107
106
105
80
85
51
138
140
47
34
35
187
44
46
21
197
195
192
195
196
16
17
19
193
199
195
196
197
200
198
19
194
201
202
191
190
159
156
155
172
169
168
167
166
158
154
171
170
161
160
163
164
9
10
153
180
83
21
195
203
196
16
17
204
205
200
198
206
132
182
181
29
7
8
5
8
6
12
6
24
37
73
59
74
117
66
74
64
74
74
66
63
62
65
61
60
57
3
54
56
52
48
45
49
70
69
68
58
53
118
27
10
9
26
25
50
101
26
28
14
183
184
185
175
114
113
112
102
186
23
22
18
13
11
19
72
71
87
10
17
16
21
15
20
2
1
208
209
207
131

Pos Fig	Det. nr Part. No	Ingår Fitted	OBS!! Ange alltid årsmodell vid beställning av inredning Benämning	OBS!! Specify always year of model when ordering equipment Description
152	339304	x	Vägg tvättrum	Wall washroom
153	332955M	x	Tröskel	Threshold
154	333500M	x	Vägg tvättrum	Wall
155	332956M	x	Överbit tvättrum	Overlap washroom
156	332957M	x	List poppel 15x63x1948	List 15x63x1948
157	339303	x	Vägg tvättrum	Wall washroom
158	330651M	x	Hylla	Shelf
159	337514	x	Vägg garderob H	Wall wardrobe R
160	337048	x	Skåp tvättställ u. skiva	Cupboard washroom without board
161	337049-K	x	Skiva skåp tvättställ	Board cupboard wash basin
163	336056	x	Lucka V	Door L
164	336055	x	Lucka H	Door R
165	337050	x	Front gavel bak	Front
--	319198	x	Galler ventilation d:o	Ventilation grille d:o
166	331911M	x	Skåp tvättrum H	Cupboard washroom R
167	331778	x	Lucka H	Door R
168	331912M	x	Skåp tvättrum V	Cupboard washroom L
169	331779	x	Lucka V	Door L
170	337069-K	x	Hylla	Shelf
171	315999	x	Spegel 440x700x3	Mirror 440x700x3
172	337064	x	Ljusramp	Light holder
173	335718	x	Front hörn	Front
174	337512	x	Täckfront	Front
175	316038	x	Spegel 543x725x3	Mirror 543x725x3
176	337521	x	Skåp u. skiva	Cupboard without board
--	332962M	x	Hylla d:o	Shelf d:o
--	336138	x	Lucka d:o	Door d:o
177	337524-K	x	Skiva skåp	Board cupboard
179	330653M	x	Front el-uttag	Front outlet
180	336420	x	Dörr 245x1850	Door 245x1850
181	333492M	x	Vägg backskåp H	Wall cupboard R
182	333491M	x	Vägg backskåp V	Wall cupboard L
183	332922M	x	Hylla	Shelf
184	309010	x	Trådback vit 227x527x185	Tray 227x527x185
185	316358	x	Glidskena plast L=430 D14/27	Runner plastic L=430 D14/27
186	376043	x	Dörr 260x1850	Door 260x1850
187	337582	x	Luftspalt H-fram	Air gap R front
188	334280	x	Luftspalt sänglåda	Air gap bed box
190	315216	T	Vikdörr 1900x1500	Folding door
191	376461	T	Bakdel nisch vikdörr	Back niche folding door
192	336087	x	Monteringssats kpl. lådor (Vit)	Mounting kit cpl. drawers (White)
--	336759	x	Monteringssats kpl. lådor (Mekong)	Mounting kit cpl. drawers (Mekong)
193	337536	T	Monteringssats kpl. mikro (Vit)	Mounting kit cpl. micro (White)
--	337538	T	Monteringssats kpl. mikro (Mekong)	Mounting kit cpl. micro (Mekong)
194	336089	T	Monteringssats kpl. ugn (Vit)	Mounting kit cpl. oven (White)
--	336758	T	Monteringssats kpl. ugn (Mekong)	Mounting kit cpl. oven (Mekong)
195	317514	x	Låda	Drawer
196	317382	x	Glidskena låda (säljes i par)	Slide bar, drawer (exp. in pair)
--	801701	x	Skruv 6x16 d:o	Screw 6x16 d:o
197	336092	x	Passbit 95x30x16 (Mekong)	Gauge block 95x30x16 (Mekong)
			M= Metervara T= Tillbehör	M= On the metre T= Accessory

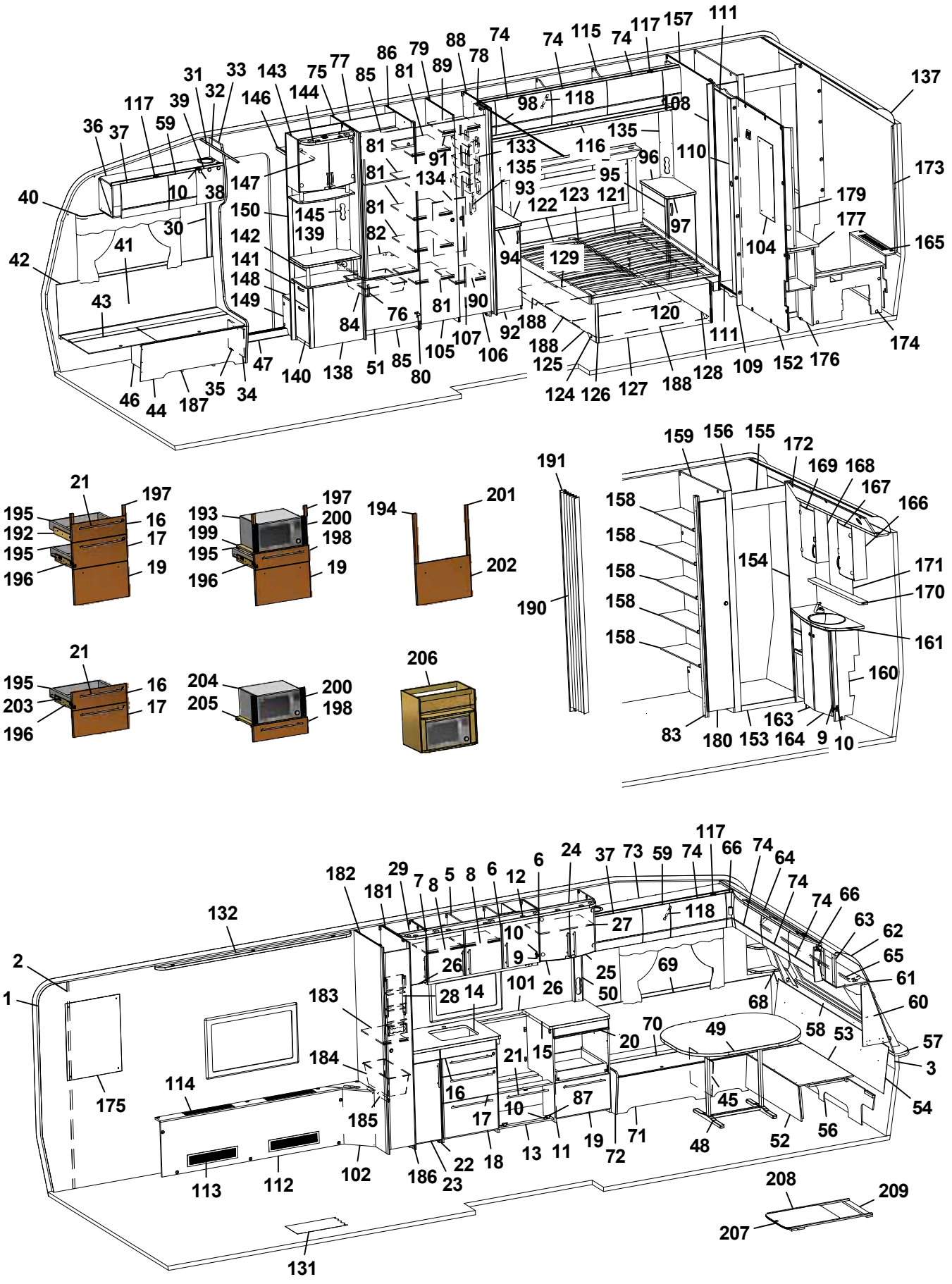
137
173
165
174
176
152
109
111
128
188
127
126
124
125
120
129
94
90
92
106
107
105
80
85
51
138
140
47
34
35
187
44
46
43
42
41
40
30
38
10
59
39
32
31
33
143
75
77
85
86
81
79
89
88
78
74
74
115
74
117
157
111
117
36
37
146
144
147
150
145
139
142
141
148
149
81
91
133
135
134
93
122
123
121
95
96
97
108
110
104
179
177
98
118
116
135
84
76
81
82
81
81
81
21
197
195
192
195
196
16
17
19
193
199
195
196
197
200
198
19
194
201
202
21
195
203
196
16
17
204
205
200
198
206
191
190
159
156
155
172
169
168
167
166
158
158
158
158
158
154
171
170
161
160
83
180
153
163
164
9
10
117
66
74
64
74
74
66
63
62
65
61
60
57
3
54
56
52
48
45
49
70
69
68
58
53
24
37
73
59
74
6
12
6
8
5
8
7
29
181
182
132
2
1
175
114
113
112
102
186
23
22
18
13
11
19
72
71
87
10
17
16
21
15
20
28
14
26
9
10
27
118
26
101
25
50
183
184
185
208
209
207
131

Pos Fig	Det. nr Part. No	Ingår Fitted	OBS!! Ange alltid årsmodell vid beställning av inredning Benämning	OBS!! Specify always year of model when ordering equipment Description
198	337540	T	Lådförstycke (Vit)	Drawer front (White)
--	337541	T	Lådförstycke (Mekong)	Drawer front (Mekong)
199	331472M	T	Hylla mikro	Shelf
200	401998	T	Galler mikro	Grating
201	336086	T	Passbit 460x30x16	Gauge block 460x30x16
202	334728	T	Lucka (Vit)	Door (White)
--	336726	T	Lucka (Mekong)	Door (Mekong)
203	334732	T	Monteringssats kpl. lådor i utskjut (Vit)	Mounting kit cpl. drawers in projection (White)
--	336778	T	Monteringssats kpl. lådor i utskjut (Mekong)	Mounting kit cpl. drawers in projection (Mekong)
204	337545	T	Monteringssats kpl. mikro i utskjut (Vit)	Mounting kit cpl. micro in projection (White)
--	337546	T	Monteringssats kpl. mikro i utskjut (Mekong)	Mounting kit cpl. micro in projection (Mekong)
205	331515M	T	Hylla mikro	Shelf
206	337532	T	Skåp kpl. mikrovågsugn	Cupboard cpl. microwave oven
207	336717-GK	T	Utdragsskiva bord 450x550	Sliding leaf 450x550
208	334835M	T	List bordsstativ 750x20x13	List table stand 750x20x13
209	334834M	T	List bordsstativ 494x60x15	List table stand 494x60x15
			Dyntyger, gardiner m.m. (se tyger)	Cushion textilies, curtains etc. (see textiles)

M= Metervara
T= Tillbehör

M= On the metre
T= Accessory

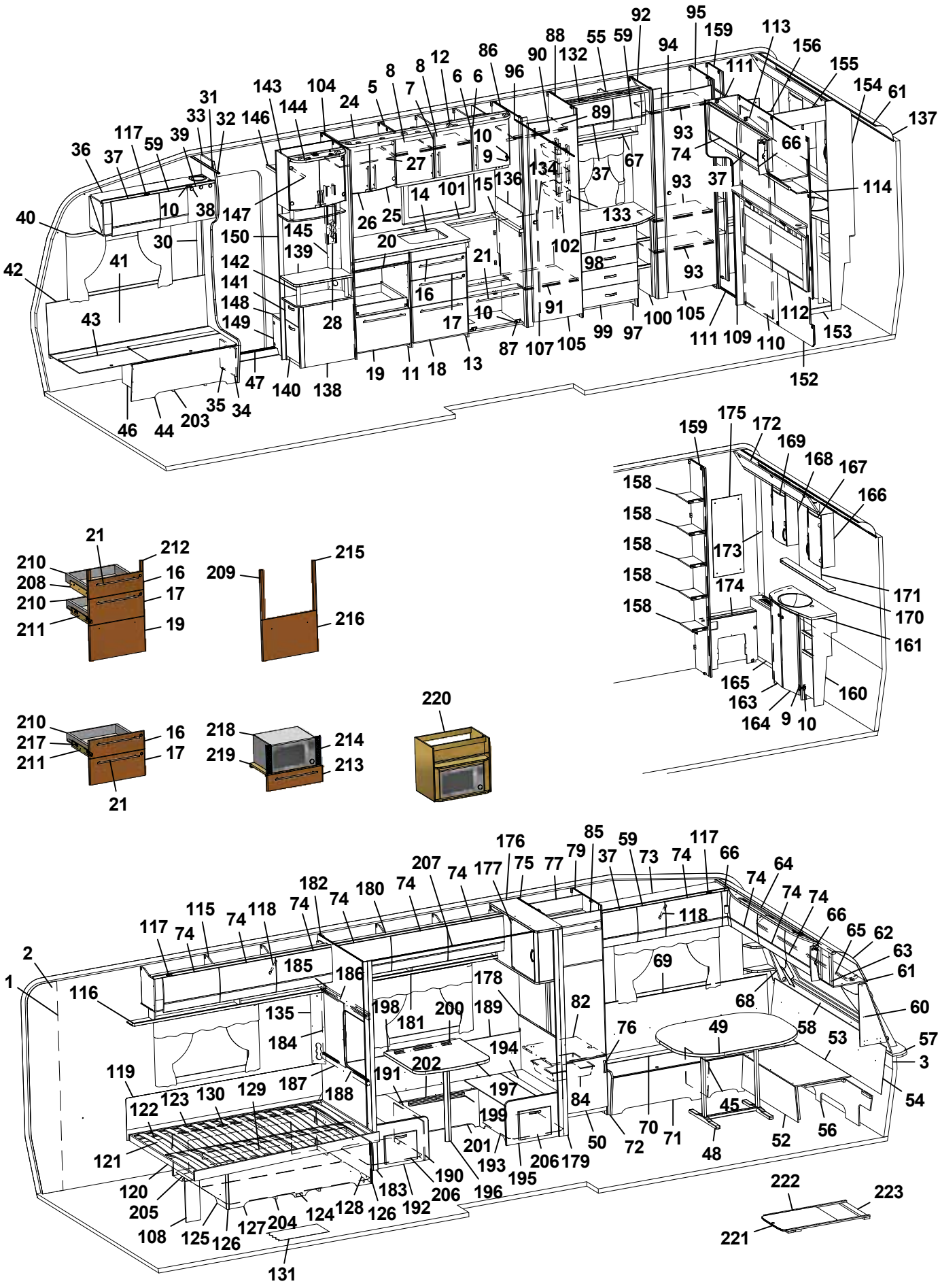
1 2 3 5 6 7 8 9 10 11 12 13 14 15 16 17 18 19 20 21 24 25 26 27 28 30 31 32 33 34 35 36 37 38 39 40 41 42 43 44 45 46 47 48 49 50 52 53 54 56 57 58 59 60 61 62 63 64 65 66 67 68 69 70 71 72 73 74 75 76 77 79 82 84 85 86 87 88 89 90 91 92 93 94 95 96 97 98 99 100 101 102 104 105 107 108 110 111 112 113 114 115 116 117 118 119 120 121 122 123 124 125 126 127 128 129 130 131 132 133 134 135 136 137 138 139 140 141 142 143 144 145 146 147 148 149 150 152 153 154 155 156 158 159 160 161 163 164 165 166 167 168 169 170 171 172 173 174 175 176 177 178 179 180 181 182 183 184 185 186 187 188 189 190 191 192 193 194 195 196 197 198 199 200 201 202 203 204 205 206 207 208 209 210 211 212 213 214 215 216 217 218 219 220 221 222 223

Pos Fig	Det. nr Part. No	Ingår Fitted	OBS!! Ange alltid årsmodell vid beställning av inredning Benämning	OBS!! Specify always year of model when ordering equipment Description
1	318657	M	Tapet vägg/tak	Wall paper
2	318584	M	Tejp tapet 20 mm	Tape, wall paper 20 mm
3	318585	M	Tejp tapet 60 mm	Tape, wall paper 60 mm
5	337780	x	Skåp kök L1120 kpl. (Vit)	Cupboard kitchen L1120 cpl. (White)
--	337823	x	Skåp kök L1120 kpl. (Mekong)	Cupboard kitchen L1120 cpl. (Mekong)
6	334712	x	Lucka H (Vit)	Door R (White)
--	336624	x	Lucka H (Mekong)	Door R (Mekong)
--	317502	x	Handtag d:o	Handle d:o
7	334713	x	Lucka V (Vit)	Door L (White)
--	336625	x	Lucka V (Mekong)	Door L (Mekong)
--	317502	x	Handtag d:o	Handle d:o
8	331385M	x	Hylla	Shelf
9	311917	x	Gångjärn	Hinge
10	312588	x	Platta gångjärn	Plate hinge
11	336084	x	Utskjut diskbänk (Vit)	Projection kitchen sink (White)
--	336777	x	Utskjut diskbänk (Mekong)	Projection kitchen sink (Mekong)
12	338269	x	Ljusramp köksskåp (vitrinskåp)	Light holder kitchen (vitrine)
--	337416	T	Ljusramp köksskåp (skåp mikro)	Light holder kitchen (microwave oven)
13	336082	x	Diskbänk kpl. u. skiva (Vit)	Kitchen sink cpl. without board (White)
--	336757	x	Diskbänk kpl. u. skiva (Mekong)	Kitchen sink cpl. without board (Mekong)
14	336588-K	x	Skiva diskbänk 1152x565	Board 1152x565
15	336098-K	x	Skiva diskbänk 40x560	Board 40x560
16	334706	x	Lådförstycke (Vit)	Drawer front (White)
--	336631	x	Lådförstycke (Mekong)	Drawer front (Mekong)
17	334707	x	Lådförstycke (Vit)	Drawer front (White)
--	336633	x	Lådförstycke (Mekong)	Drawer front (Mekong)
18	334708	x	Lucka (Vit)	Door (White)
--	336635	x	Lucka (Mekong)	Door (Mekong)
19	334709	x	Lucka (Vit)	Door (White)
--	336760	x	Lucka (Mekong)	Door (Mekong)
20	336675	x	Skärbräda	Cutting board
21	317503	x	Handtag	Handle
24	336112	x	Skåp vitrin	Vitrine
25	332233	x	Lucka vitrin H 272x450	Door vitrine R 272x450
26	332234	x	Lucka vitrin V 272x450	Door vitrine L 272x450
--	318630	x	Lås magnet d:o	Lock magnet d:o
--	318381	x	Motstycke magnetlås	Companion part
--	318379	x	Gångjärn	Hinge
--	318380	x	Täckhatt d:o	Cover d:o
--	312588	x	Platta gångjärn	Plate hinge
27	331206M	x	Hylla	Shelf
28	333289M	x	Front el-uttag 90x533x48	Front outlet 90x533x48
--	333415M	x	Front el-uttag 90x533x60	Front outlet 90x533x60
30	318962	x	List täck el-kabel B=45 L=2100	Cover strip B=45 L=2100
31	316270	x	List snäpp undre L2379	List under L2379
32	316268	x	List snäpp övre L2379	List upper L2379
33	336065	x	Stolpe först. L1948 kpl. m. lucka	Support bar cpl. with door
34	336064	x	Lucka	Door
35	312589	x	Gångjärn	Hinge
36	337775	x	Skåp övre elc.	Cupboard upper
			M= Metervara T= Tillbehör	M= On the metre T= Accessory

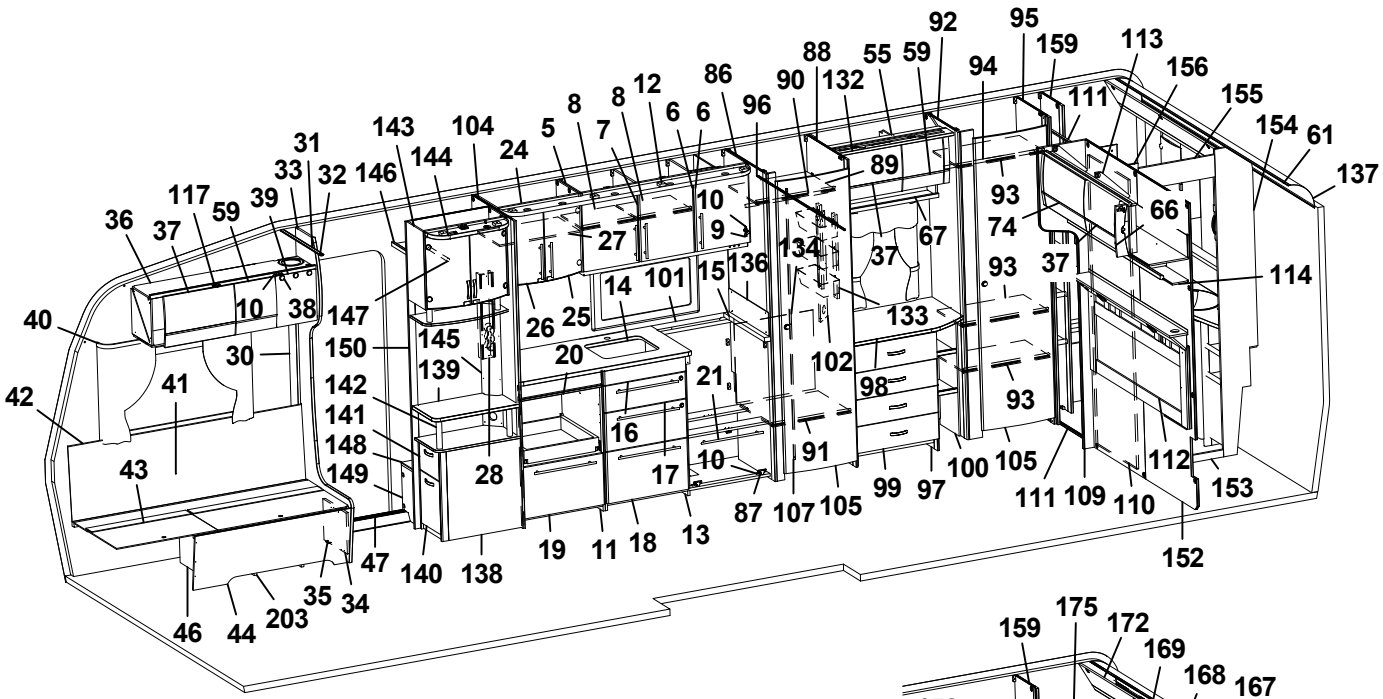
1 2 3 5 6 7 8 9 10 11 12 13 14 15 16 17 18 19 20 21 24 25 26 27 28 30 31 32 33 34 35 36 37 38 39 40 41 42 43 44 46 47 55 59 66 67 74 86 87 88 89 90 91 92 93 94 95 96 97 98 99 100 101 102 104 105 107 109 110 111 112 113 114 117 132 133 134 135 136 137 138 139 140 141 142 143 144 145 146 147 148 149 150 152 153 154 155 156 159 203

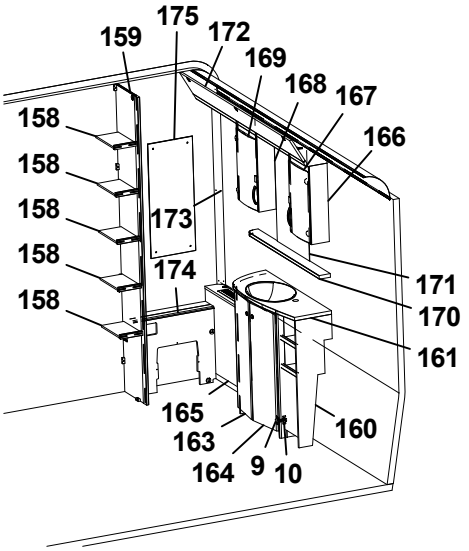
158 159 160 161 163 164 165 166 167 168 169 170 171 172 173 174 175 9 10

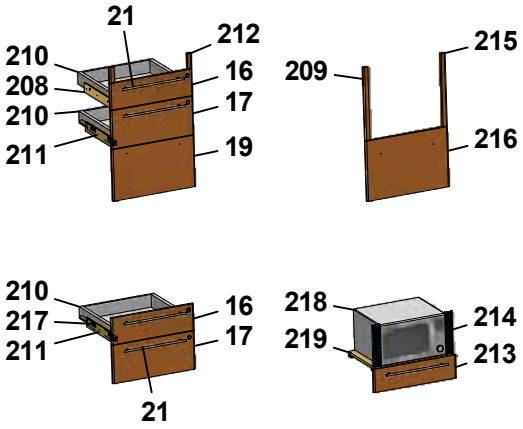
16 17 19 21 209 210 211 212 215 216 217 218 219

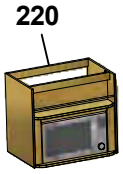
220

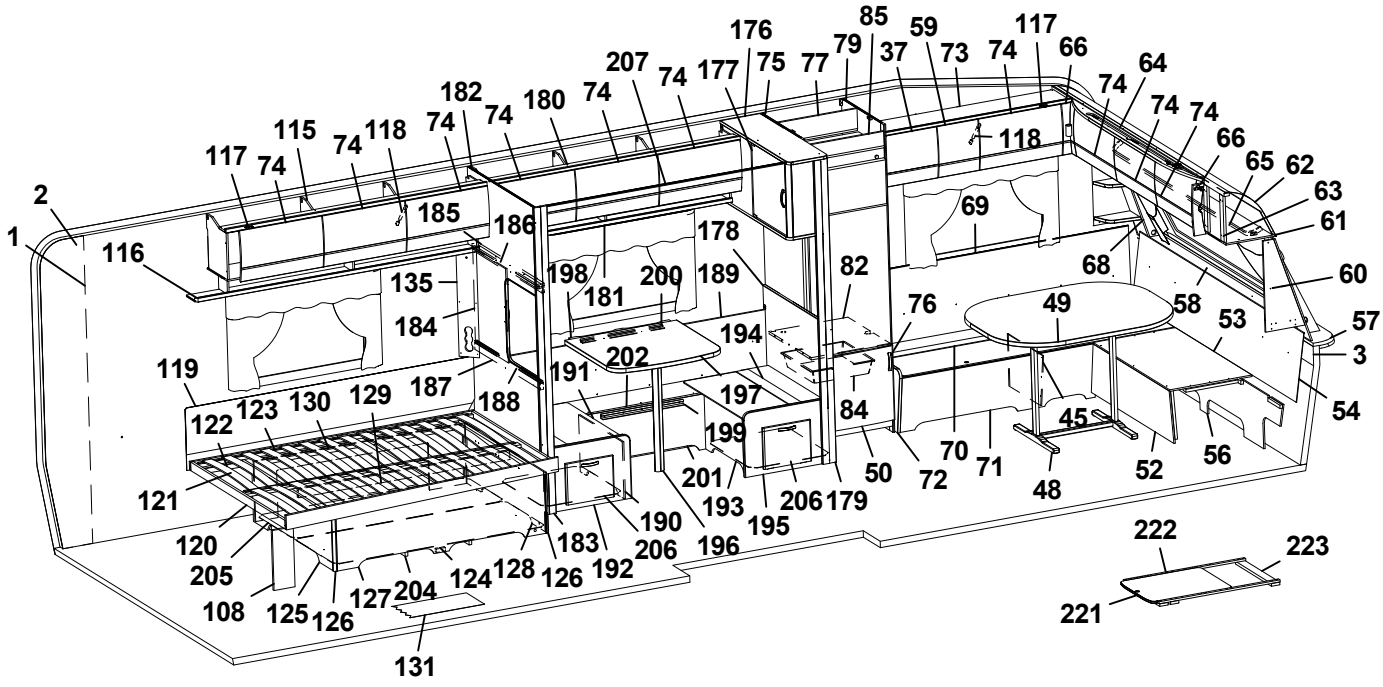
1 2 3 37 45 48 49 50 52 53 54 56 57 58 59 60 61 62 63 64 65 66 68 69 70 71 72 73 74 75 76 77 79 82 84 85 117 118 119 120 121 122 123 124 125 126 127 128 129 130 131 135 176 177 178 179 180 181 182 183 184 185 186 187 188 189 190 191 192 193 194 195 196 197 198 199 200 201 202 204 205 206 207 222 223

Pos Fig	Det. nr Part. No	Ingår Fitted	OBS!! Ange alltid årsmodell vid beställning av inredning Benämning	OBS!! Specify always year of model when ordering equipment Description
37	337719	x	Lucka	Door
38	318379	x	Gångjärn	Hinge
--	318380	x	Täckhatt d:o	Cover d:o
39	331214	x	Lucka	Door
40	316898	x	Skena gardin L1020	Curtain rod L1020
41	339355	x	Värmespalt H fram	Air gap R.F.
42	319821	M	List kant mörkbrun	Strip, dark brown
43	336883	x	Lock bäddlåda H F	Cover bedbox R.F.
--	319024	x	Matta grå textil m. tejp d:o	Carpet gray textile with tape d:o
44	336881	x	Front bäddlåda H F	Front bed box R.F.
45	312826	x	Stöd bäddlåda VF	Support bed box
46	312825	x	Stöd bäddlåda HF	Support bed box
47	314687	x	Tröskel aluminium L=850	Threshold aluminium L=850
48	319859	x	Bordsstativ	Table stand
49	335944-K	x	Bordsskiva 1200x940	Table top 1200x940
--	337413	x	List bord 400x55x26	List table 400x55x26
--	336370-K	x	Bordsskiva 1200x940 (Svit)	Table top 1200x940 (Svit)
--	336396-K	x	Bordsskiva 1120x750 (LR)	Table top 1120x750 (LR)
50	336045	x	Lucka V 550x470	Door L 550x470
--	316799	x	Gångjärn d:o	Hinge d:o
--	312588	x	Platta gångjärn d:o	Plate hinge d:o
52	331245M	x	Front bäddlåda gavel	Front bed box gable
53	331246M	x	Skiva rundsittgrupp	Sheet seat
54	337182	x	Värmespalt gavel fram	Air gap
55	338041	x	Skåp övre L=790	Cupboard upper L=790
--	319978	x	Gångjärn d:o	Hinge d:o
--	319980	x	Platta gångjärn d:o	Plate hinge d:o
56	337153	x	Stöd sittgrupp	Support
57	213471	x	Hylla front kpl. L2376	Shelf front cpl. L2376
58	336132	x	Luftspalt fronthylla	Air gap shelf front
--	317369	x	Raskant plast L=2600	Cantlist shelf front L=2600
59	337790	x	Lucka	Door
60	338518	x	Hylla hörn H	Shelf R
61	313884	x	List plast radie L=2379	List L=2379
62	316005	x	Skiva plast 295x2363x1	Plastic sheet
63	337693	x	Skåp gavel fram L=2360	Cupboard L=2360
--	319978	x	Gångjärn d:o	Hinge d:o
--	319979	x	Platta gångjärn d:o	Plate hinge d:o
64	336063	x	Ljusramp gavelskåp	Light holder
65	316900	x	Skena gardin L1920	Curtain rod L1920
66	337738	x	Hörn inredning	Corner
--	311917	x	Gångjärn d:o	Hinge d:o
--	319909	x	Platta gångjärn d:o	Plate hinge d:o
67	331305M	x	Hyllpaket	Shelf
68	338520	x	Hylla hörn V	Shelf L
69	337174	x	Värmespalt V fram	Air gap L.F.
70	333908	x	Lock bäddlåda V F	Cover bed box L.F
--	319024	x	Matta grå textil m. tejp d:o	Carpet gray textile with tape d:o
71	331890M	x	Front bäddlåda V F	Front bed box L.F.
72	336067	x	Gavel bäddlåda V F	Gable bed box L.F
			M= Metervara T= Tillbehör	M= On the metre T= Accessory

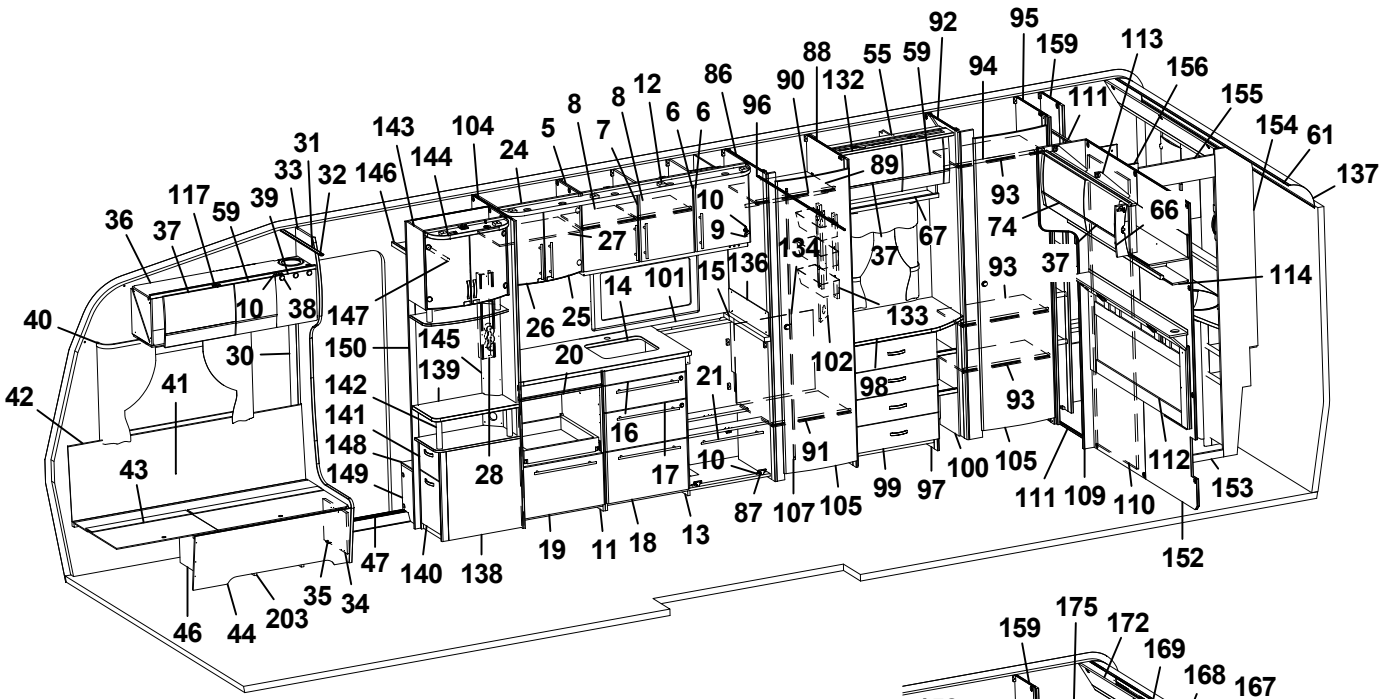
1 2 3 5 6 7 8 9 10 11 12 13 14 15 16 17 18 19 20 21 24 25 26 27 28 30 31 32 33 34 35 36 37 38 39 40 41 42 43 44 46 47 55 59 66 67 74 86 87 88 89 90 91 92 93 94 95 96 97 98 99 100 101 102 104 105 107 109 110 111 112 113 114 117 132 133 134 135 136 137 138 139 140 141 142 143 144 145 146 147 148 149 150 152 153 154 155 156 159 203

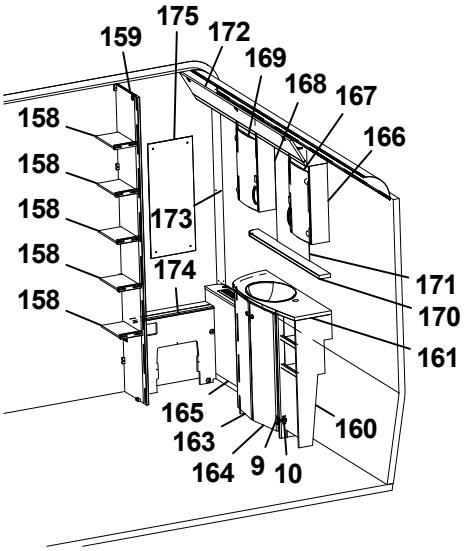
158 159 160 161 163 164 165 166 167 168 169 170 171 172 173 174 175 9 10

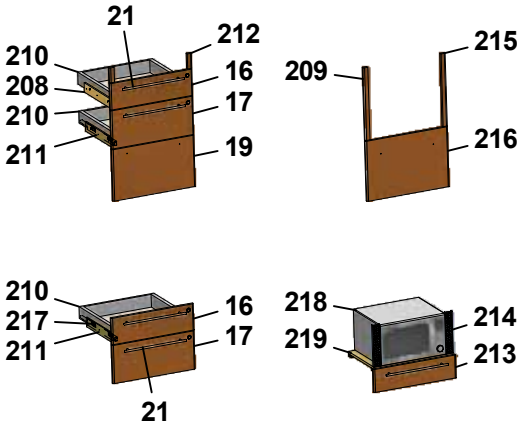
16 17 19 21 209 210 211 212 215 216 217 218 219 220

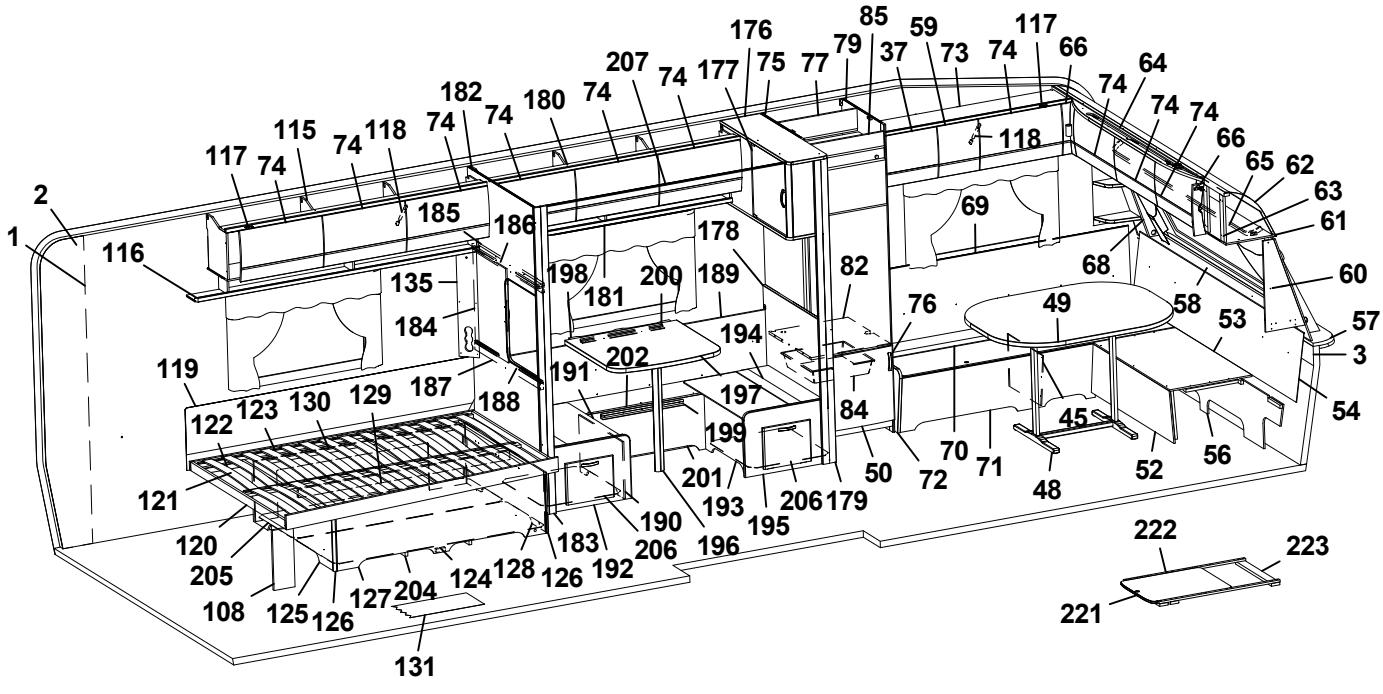
1 2 3 37 45 48 49 50 52 53 54 56 57 58 59 60 61 62 63 64 65 66 68 69 70 71 72 73 74 75 76 77 79 82 84 85 108 110 111 112 113 114 115 116 117 118 119 120 121 122 123 124 125 126 127 128 129 130 131 135 177 178 179 180 181 182 183 184 185 186 187 188 189 190 191 192 193 194 195 196 197 198 199 200 201 202 204 205 206 207 221 222 223

Pos Fig	Det. nr Part. No	Ingår Fitted	OBS!! Ange alltid årsmodell vid beställning av inredning Benämning	OBS!! Specify always year of model when ordering equipment Description
73	337771	x	Skåp övre L=1388	Cupboard upper L=1388
--	337772	T	Skåp övre L=1388 (Svit)	Cupboard upper L=1388 (Svit)
74	337695	x	Lucka	Door
75	331918M	x	Vägg kyl V	Wall refrigerator L
76	316428	x	Handtag	Handle
77	333142M	x	Bakstycke stopp kyl	Back cupboard
79	331592M	x	Vägg kyl H	Wall refrigerator R
82	376108	x	Hylla under kyl	Shelf under refrigerator
84	310325	x	Trådback vit 427x427x85	Tray 427x427x85
--	312712	x	Glidlist trådback (säljes i par)	Sliding strip tray (pair)
85	375394	x	Front skåp under kyl	Front cupboard
86	331901M	x	Vägg vid diskbänk	Wall next kitchen sink
87	315202	x	Gångjärn	Hinge
88	331898M	x	Vägg garderob H	Wall wardrobe R
89	331926M	x	Hylla garderob övre	Shelf wardrobe upper
90	316197	x	Galgstång L=782	Clothes hanger L=782
91	331927M	x	Hylla garderob	Shelf wardrobe
92	331899M	x	Vägg garderob V	Wall wardrobe L
93	331928M	x	Hylla	Shelf
94	316197	x	Galgstång L=782	Clothes hanger L=782
95	331900M	x	Vägg garderob H	Wall wardrobe R
96	314917	x	Skena draperi L=1190	Drapery rail L=1190
97	336073	x	Byrå kpl. u. skiva	Chest of drawers without board
98	336076-K	x	Skiva byrå	Board
99	336074	x	Låda byrå	Drawer
--	315215	x	Glidskena låda (säljes i par)	Slide bar (exp. in pair)
100	331307M	x	Hylla vid byrå kpl.	Shelf cpl.
101	319831-A	T	Köksskiva vägg svart skiffer	Protection kitchen, black
--	319831-L	T	Köksskiva vägg natur skiffer	Protection kitchen, grey
102	335787M	x	Front el-uttag	Front outlet
104	331897M	x	Vägg vid diskbänk	Wall next kitchen sink
105	335919	x	Dörr 490x1850	Door 490x1850
107	314523	x	Rätningslist dörr L=1715	List L=1715
108	337472	x	Stöd säng	Support bed
109	336314	x	Front vägg tvättrum	Front
110	331914M	x	Skjutdörr tvättrum	Door
111	316030	x	Skena skjutdörr	Curtain rod
112	336272	x	Värmespalt kpl. m. tyg och belysning	Air gap cpl. with fabric and illumination
--	336276	T	Värmespalt kpl. m. tyg och belysning (Svit)	Air gap cpl. with fabric and illumination (Svit)
113	338083	x	Skåp gavel bak V L1405	Cupboard upper L1405
--	319978	x	Gångjärn d:o	Hinge d:o
--	319980	x	Platta gångjärn d:o	Plate hinge d:o
114	331936M	x	Hyllpaket	Shelf
--	316907	x	Skena gardin L=500	Curtain rod L=500
115	337802	x	Skåp övre V-bak L=1747	Cupboard upper L-rear L=1747
116	331189M	x	Hyllpaket	Shelf
117	319978	x	Gångjärn	Hinge
--	319980	x	Platta gångjärn	Plate hinge
118	319914	x	Gasfjäder	Gas spring
--	319915	x	Fäste vinkel d:o	Angle bracket d:o
			M= Metervara T= Tillbehör	M= On the metre T= Accessory

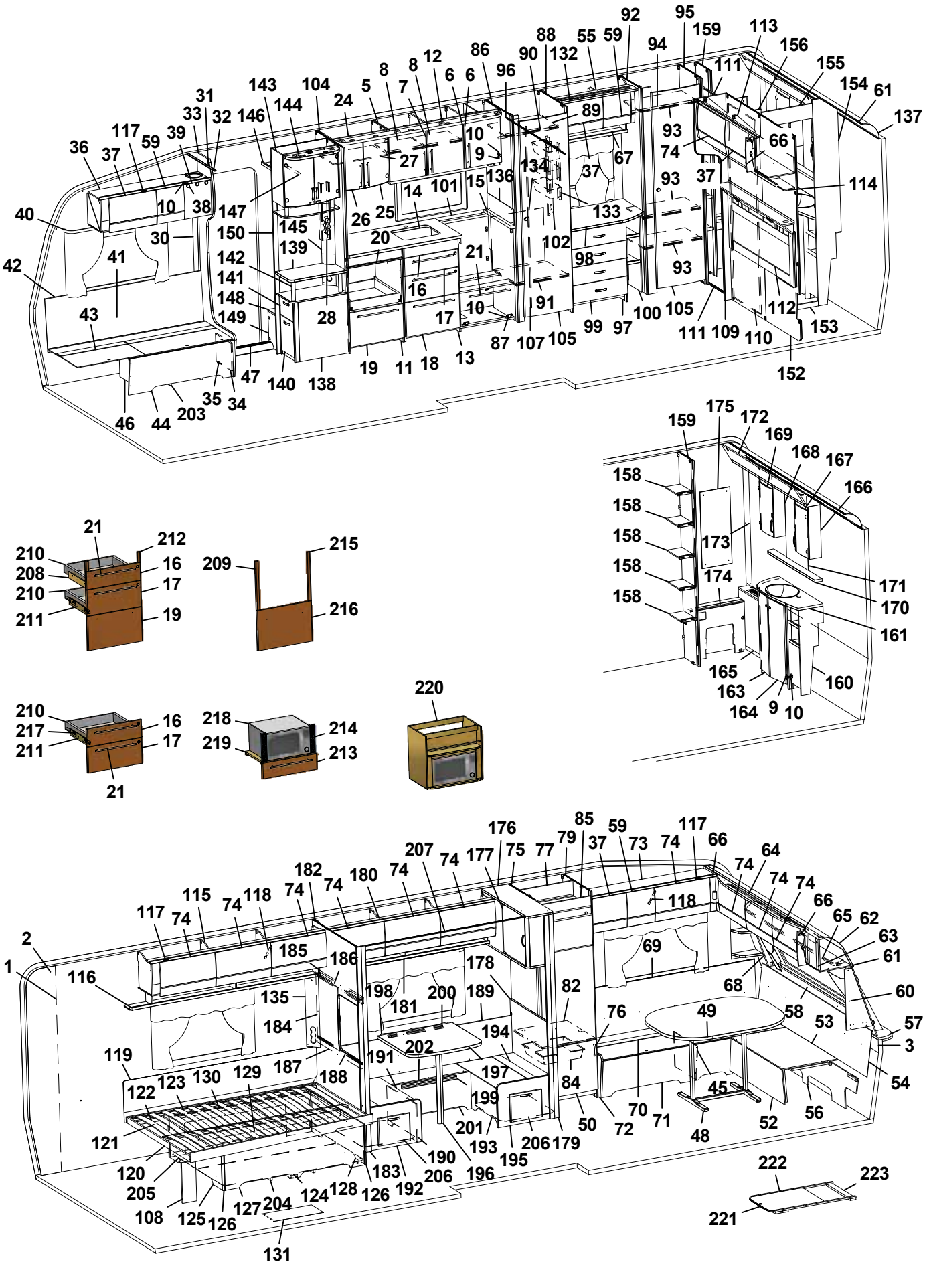
1 2 3 4 5 6 7 8 9 10 11 12 13 14 15 16 17 18 19 20 21 22 23 24 25 26 27 28 29 30 31 32 33 34 35 36 37 38 39 40 41 42 43 44 45 46 47 48 49 50 51 52 53 54 55 56 57 58 59 60 61 62 63 64 65 66 67 68 69 70 71 72 73 74 75 76 77 78 79 80 81 82 83 84 85 86 87 88 89 90 91 92 93 94 95 96 97 98 99 100 101 102 103 104 105 106 107 108 109 110 111 112 113 114 115 116 117 118 119 120 121 122 123 124 125 126 127 128 129 130 131 132 133 134 135 136 137 138 139 140 141 142 143 144 145 146 147 148 149 150 151 152 153 154 155 156 157 158 159 160 161 162 163 164 165 166 167 168 169 170 171 172 173 174 175 176 177 178 179 180 181 182 183 184 185 186 187 188 189 190 191 192 193 194 195 196 197 198 199 200 201 202 203 204 205 206 207 208 209 210 211 212 213 214 215 216 217 218 219 220 221 222 223

Pos Fig	Det. nr Part. No	Ingår Fitted	OBS!! Ange alltid årsmodell vid beställning av inredning Benämning	OBS!! Specify always year of model when ordering equipment Description
--	319916	x	Fäste runt d:o	Bracket round d:o
119	339334	x	Värmespalt	Air gap
120	338115	x	Sängram u. ribbotten	Bed bottom without laths
121	338125	x	Ribbotten kpl.	Laths bottom cpl.
122	311985	x	Ribba sängbotten L=718 B=63	Lath bed bottom L=718 B=63
123	312046	x	Band t. ribbotten	Band for laths bottom
124	337119	x	Sänglåda kpl.	Bed box cpl.
125	337122	x	Gavel säng V	Gable bed L
126	319776	x	List hörn L=2500	Corner strip L=2500
127	337124	x	Front säng	Front bed
128	337126	x	Gavel säng H	Gable bed R
129	315203	x	Regel 17,5x55x1415	Wood lath pine 17,5x55x1415
130	337120	x	Bakgavel sänglåda	Back bed box
131	319931	M^2	Matta golv, trämönstrad ljusgrå	Carpet floor, wood design light grey
--	319230	T	Matta golv, klinkermönster mörkgrå	Carpet floor, clinker design dark grey
--	319888	T	Matta golv, klinkermönster ljusgrå	Carpet floor, clinker design light grey
--	319393	T	Matta golv, antik planka	Carpet floor, antique plank
132	336078	x	Ljusramp	Light holder
133	319759	x	Korg, garderob	Basket, wardrobe
--	335802	x	List för korgar	List för baskets
134	336591	x	Täckskiva exp.kärl	Cover expansion vessel
135	335788M	x	Front el-uttag	Front outlet
136	401715	x	Flamskydd	Flame guard
137	316005	x	Skiva plast 295x2363x1	Plastic sheet
138	336120	x	TV-bänk kpl. u. skiva	TV-bench cpl. whitout board
139	336122-K	x	Skiva TV-bänk	Board
140	332042M	x	Låda nedre kpl.	Drawer cpl.
--	332043M	x	Lådförstycke d:o	Drawer front d:o
141	332036M	x	Låda övre	Drawer cpl.
--	332037M	x	Lådförstycke d:o	Drawer front d:o
--	315215	x	Glidskena låda (säljes i par)	Slide bar (exp. in pair)
142	336103	x	Rundstav folierad L=192	Round staff L=192
143	336115	x	Skåp bar kpl.	Coctail cabinet cpl.
--	332088M	x	Hylla hållare flaskor	Shelf bottle holder
--	331778	x	Lucka H d:o	Door R d:o
--	331779	x	Lucka V d:o	Door L d:o
--	318379	x	Gångjärn d:o	Hinge d:o
--	318380	x	Täckhatt d:o	Cover d:o
--	312588	x	Platta gångjärn d:o	Plate hinge d:o
144	336106	x	Ljusramp	Light holder
145	331611M	x	Front el-uttag	Front outlet
146	331910M	x	Hylla garderob övre	Shelf
147	316197	x	Galgstång L=782	Clothes hanger L=782
148	319866	x	Hylla insteg	Shelf
149	336618	x	Front hylla garderob	Front
150	337198	x	Vägg instegsgarderob	Wall wardrobe
152	336315	x	Vägg tvättrum	Wall washroom
153	332955M	x	Tröskel	Threshold
154	332954M	x	Vägg tvättrum	Wall
155	332956M	x	Överbit tvättrum	Overlap washroom
			M= Metervara T= Tillbehör	M= On the metre T= Accessory

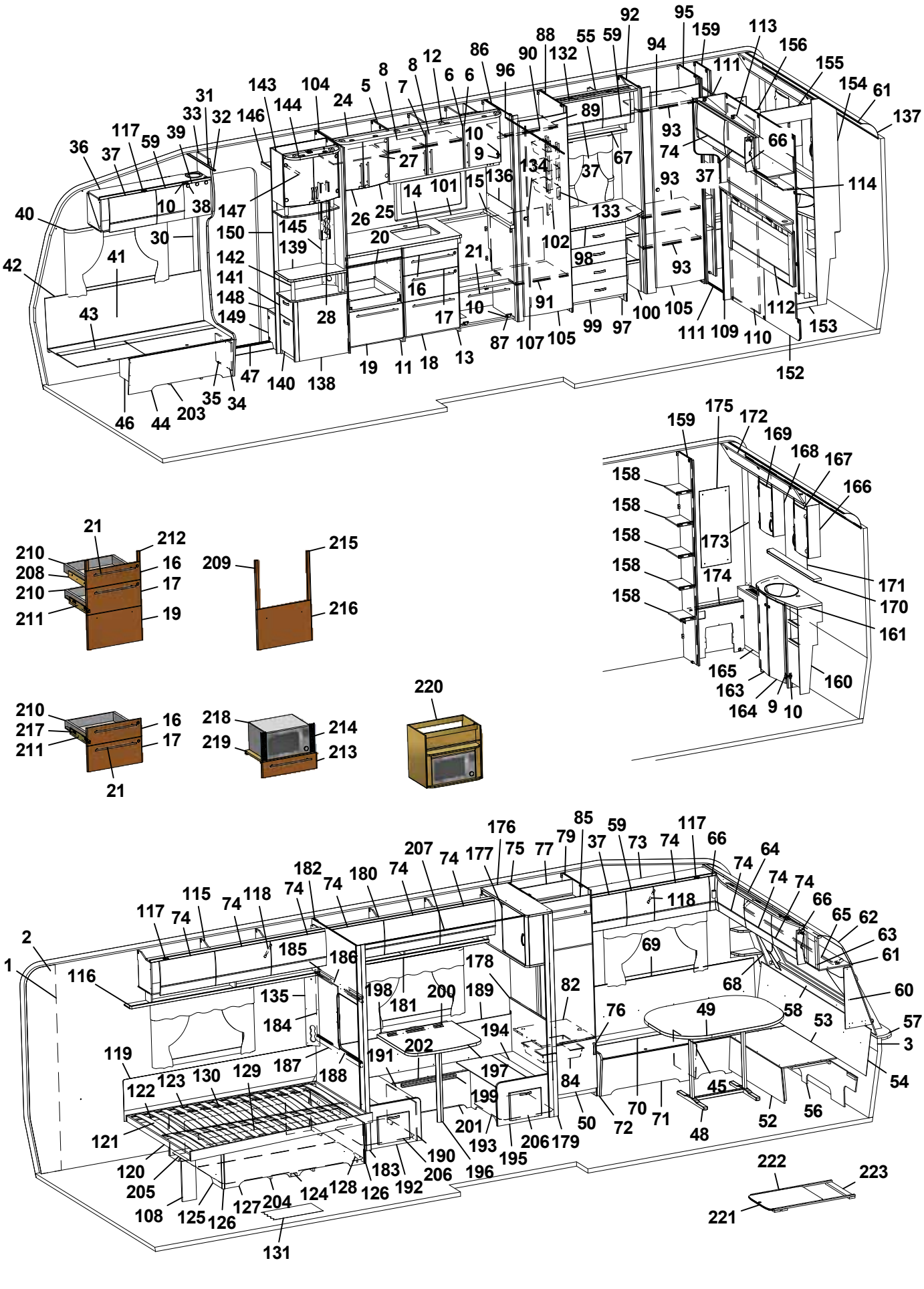
1 2 3 4 5 6 7 8 9 10 11 12 13 14 15 16 17 18 19 20 21 22 23 24 25 26 27 28 29 30 31 32 33 34 35 36 37 38 39 40 41 42 43 44 45 46 47 48 49 50 51 52 53 54 55 56 57 58 59 60 61 62 63 64 65 66 67 68 69 70 71 72 73 74 75 76 77 78 79 80 81 82 83 84 85 86 87 88 89 90 91 92 93 94 95 96 97 98 99 100 101 102 103 104 105 106 107 108 109 110 111 112 113 114 115 116 117 118 119 120 121 122 123 124 125 126 127 128 129 130 131 132 133 134 135 136 137 138 139 140 141 142 143 144 145 146 147 148 149 150 151 152 153 154 155 156 157 158 159 160 161 162 163 164 165 166 167 168 169 170 171 172 173 174 175 176 177 178 179 180 181 182 183 184 185 186 187 188 189 190 191 192 193 194 195 196 197 198 199 200 201 202 203 204 205 206 207 208 209 210 211 212 213 214 215 216 217 218 219 220 221 222 223

Pos Fig	Det. nr Part. No	Ingår Fitted	OBS!! Ange alltid årsmodell vid beställning av inredning Benämning	OBS!! Specify always year of model when ordering equipment Description
156	332957M	x	List poppel 15x63x1948	List 15x63x1948
158	331894M	x	Hylla	Shelf
159	331903M	x	Vägg garderob H	Wall wardrobe R
160	336054	x	Skåp tvättställ u. skiva	Cupboard washroom without board
161	336057-K	x	Skiva skåp tvättställ	Board cupboard wash basin
163	336056	x	Lucka V	Door L
164	336055	x	Lucka H	Door R
165	336322	x	Front gavel bak	Front
--	319198	x	Galler ventilation d:o	Ventilation grille d:o
166	331911M	x	Skåp tvättrum H	Cupboard washroom R
167	331778	x	Lucka H	Door R
168	331912M	x	Skåp tvättrum V	Cupboard washroom L
169	331779	x	Lucka V	Door L
170	336100-K	x	Hylla	Shelf
171	315999	x	Spegel 440x700x3	Mirror 440x700x3
172	334194M	x	Ljusramp	Light holder
173	335718	x	Front hörn	Front
174	331902M	x	Täckfront	Front
175	316039	x	Spegel 300x725x3	Mirror 300x725x3
--	319883	T	Spegel 300x725x3 (Svit)	Mirror 300x725x3 (Svit)
176	336342	x	Skåp övre L= 930	Cupboard L= 930
--	334291M	x	Hylla d:o	Shelf d:o
177	321896	x	Skiva acryl	Pane acryl
--	314350	x	Lås magnet d:o	Lock magnet d:o
--	314351	x	Gångjärn d:o	Hinge d:o
178	336589	x	Vägg främre	Wall front
179	331943M	x	Stolpe utskjut främre	Support bar
180	337967	x	Skåp övre L1680	Cupboard upper L1680
--	319978	x	Gångjärn d:o	Hinge d:o
--	319980	x	Platta gångjärn d:o	Plate hinge d:o
181	331933M	x	Hyllpaket	Shelf
182	336345	x	Vägg bakre	Wall rear
183	331944M	x	Stolpe utskjut	Support bar
184	332907M	x	Skjutlucka 450x596	Sliding lid 450x596
185	334310M	x	Kornisch vägg L=898	Cornice wall L=898
186	314905	x	Skena övre skjutl L895 borrad	Slide bar upper L895
187	332684M	x	Regel skjutlucka 45x898	Latch, sliding lid
188	314907	x	Skena nedre skjutl L895	Slide bar lower L895
189	337725	x	Värmespalt H-bak	Air gap R rear
--	319821	M	List kant mörkbrun d:o	Strip, dark brown d:o
190	337726	x	Front bäddlåda bakre	Front bed box rear
191	333915	x	Lock bäddlåda bakre	Cover bed box rear
192	336340	x	Gavel bäddlåda bakre kpl. m. lucka	Gable bed box rear cpl. with door
--	336064	x	Lucka d:o	Door d:o
--	312589	x	Gångjärn d:o	Hinge d:o
193	337728	x	Front bäddlåda främre	Front bed box front
194	333914	x	Lock bäddlåda främre	Cover bed box front
195	336338	x	Gavel bäddlåda främre kpl. m. lucka	Gable bed box front cpl. with door
--	336064	x	Lucka d:o	Door d:o
--	312589	x	Gångjärn d:o	Hinge d:o
			M= Metervara T= Tillbehör	M= On the metre T= Accessory

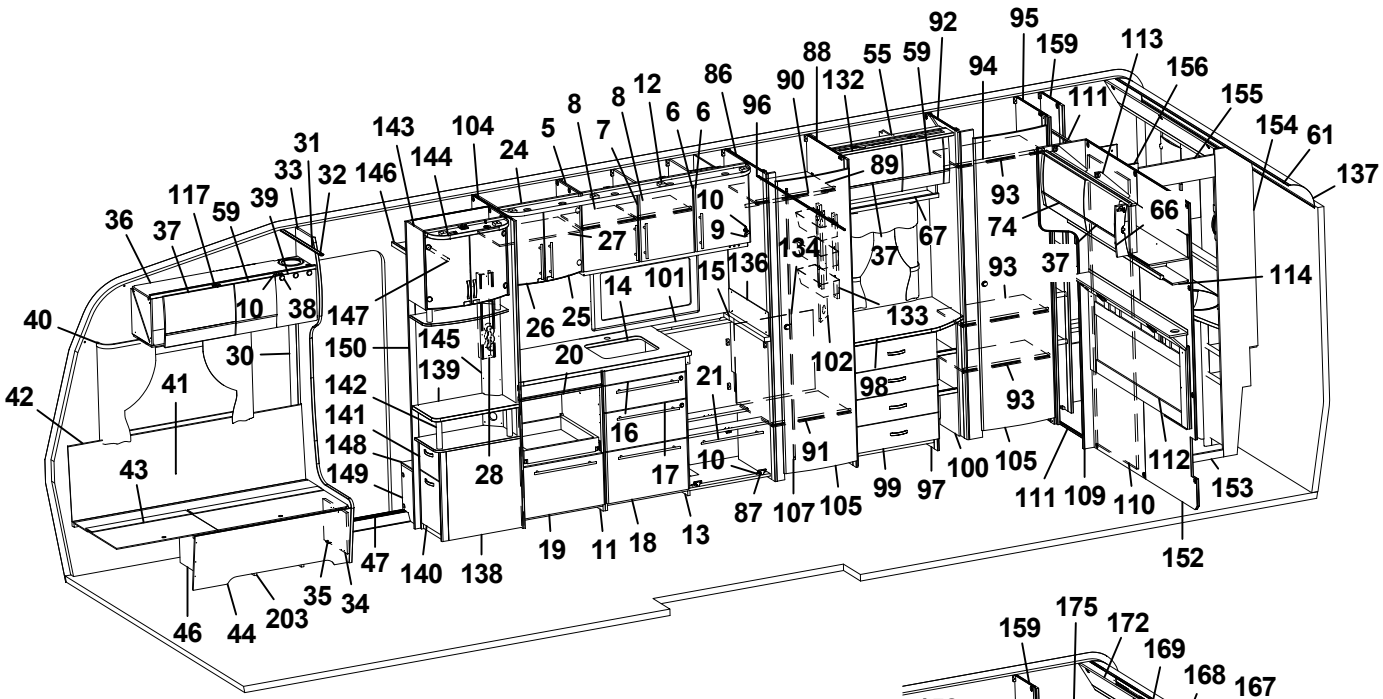
1 2 3 5 6 7 8 9 10 11 12 13 14 15 16 17 18 19 20 21 24 25 26 27 28 30 31 32 33 34 35 36 37 38 39 40 41 42 43 44 46 47 55 59 66 67 74 86 87 88 89 90 91 92 93 94 95 96 97 98 99 100 101 102 104 105 107 109 110 111 112 113 114 117 132 133 134 135 136 137 138 139 140 141 142 143 144 145 146 147 148 149 150 152 153 154 155 156 159 203

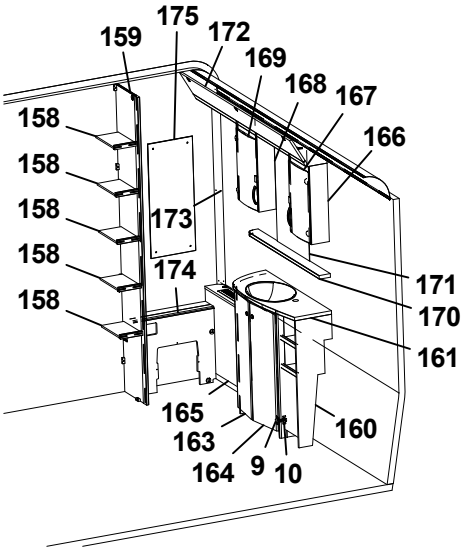
158 159 160 161 163 164 165 166 167 168 169 170 171 172 173 174 175 9 10

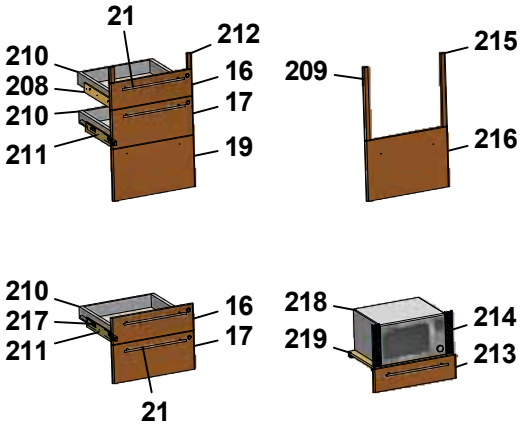
16 17 19 21 209 210 211 212 215 216 217 218 219

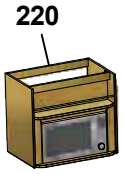
220

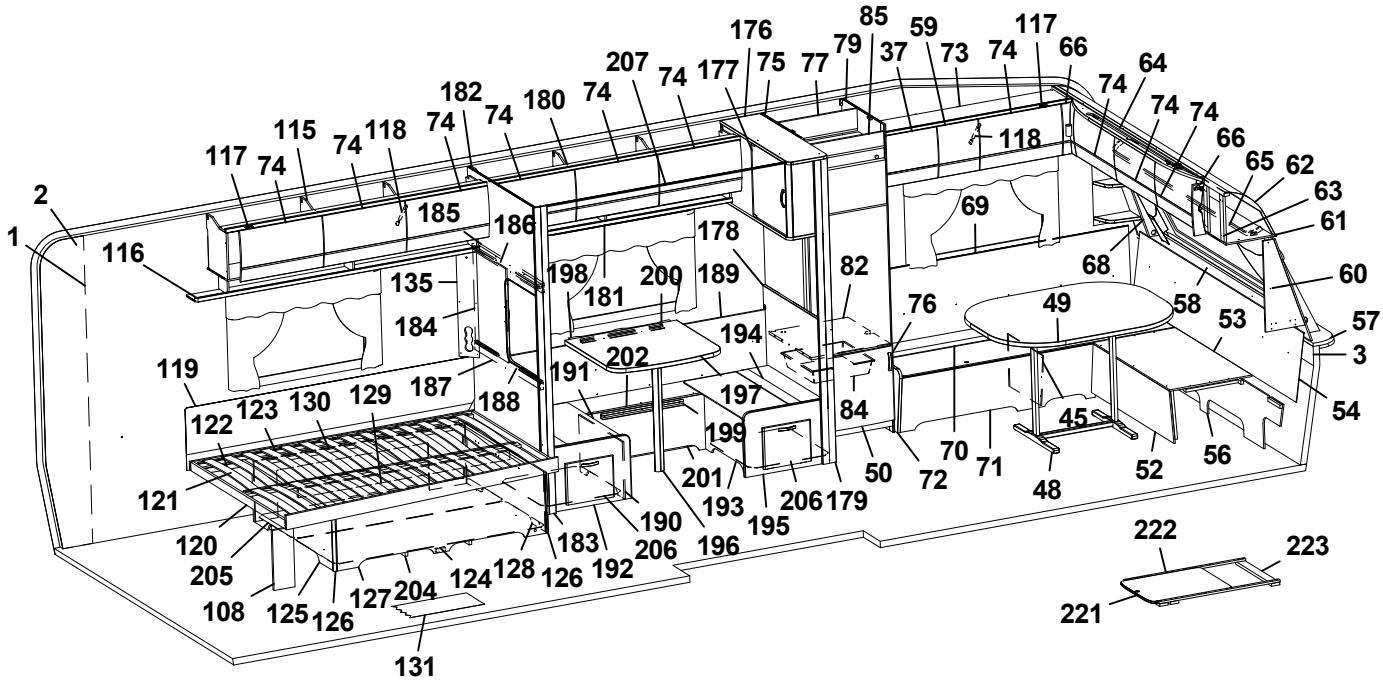
1 2 3 37 45 48 49 50 52 53 54 56 57 58 59 60 61 62 63 64 65 66 68 69 70 71 72 73 74 75 76 77 79 82 84 85 117 118 119 120 121 122 123 124 125 126 127 128 129 130 131 135 176 177 178 179 180 181 182 183 184 185 186 187 188 189 190 191 192 193 194 195 196 197 198 199 200 201 202 204 205 206 207 222 223

Pos Fig	Det. nr Part. No	Ingår Fitted	OBS!! Ange alltid årsmodell vid beställning av inredning Benämning	OBS!! Specify always year of model when ordering equipment Description
196	315565	x	Bordsben	Table leg
197	335942-K	x	Bordsskiva 700x750	Table top 700x750
198	331800M	x	Fästregel bord	Bracket
199	318574	x	List bord väggdel L550	List wall
200	318575	x	List upphäng bordsdel L550	List board
201	337729	x	Front bäddlåda	Front bed box
202	337731	x	Lock front bäddlåda	Cover front bed box
203	337582	x	Luftspalt H-fram	Air gap R front
204	324938	x	Luftspalt sänglåda	Air gap bed box
205	325752	x	Luftspalt sänglåda	Air gap bed box
206	337732	x	Luftspalt M-grupp 598x535	Air gap M-group 598x535
207	315907	T	Skena draperi L=1920	Drapery rail L=1920
208	336087	x	Monteringssats kpl. lådor (Vit)	Mounting kit cpl. drawers (White)
--	336759	x	Monteringssats kpl. lådor (Mekong)	Mounting kit cpl. drawers (Mekong)
209	336089	T	Monteringssats kpl. ugn (Vit)	Mounting kit cpl. oven (White)
--	336758	T	Monteringssats kpl. ugn (Mekong)	Mounting kit cpl. oven (Mekong)
210	317514	x	Låda	Drawer
211	317382	x	Glidskena låda (säljes i par)	Slide bar, drawer (exp. in pair)
--	801701	x	Skruv 6x16 d:o	Screw 6x16 d:o
212	336092	x	Passbit 95x30x16 (Mekong)	Gauge block 95x30x16 (Mekong)
213	337540	T	Lådförstycke (Vit)	Drawer front (White)
--	337541	T	Lådförstycke (Mekong)	Drawer front (Mekong)
214	401998	T	Galler mikro	Grating
215	336086	T	Passbit 460x30x16	Gauge block 460x30x16
216	334728	T	Lucka (Vit)	Door (White)
--	336726	T	Lucka (Mekong)	Door (Mekong)
217	334732	T	Monteringssats kpl. lådor i utskjut (Vit)	Mounting kit cpl. drawers in projection (White)
--	336778	T	Monteringssats kpl. lådor i utskjut (Mekong)	Mounting kit cpl. drawers in projection (Mekong)
218	337545	T	Monteringssats kpl. mikro i utskjut (Vit)	Mounting kit cpl. micro in projection (White)
--	337546	T	Monteringssats kpl. mikro i utskjut (Mekong)	Mounting kit cpl. micro in projection (Mekong)
219	331515M	T	Hylla mikro	Shelf
220	337532	T	Skåp kpl. mikrovågsugn	Cupboard cpl. microwave oven
221	336717-GK	T	Utdragsskiva bord 450x550	Sliding leaf 450x550
222	334835M	T	List bordsstativ 750x20x13	List table stand 750x20x13
223	334834M	T	List bordsstativ 494x60x15	List table stand 494x60x15
			Dyntyger, gardiner m.m. (se tyger)	Cushion textilies, curtains etc. (see textiles)
			M= Metervara T= Tillbehör	M= On the metre T= Accessory

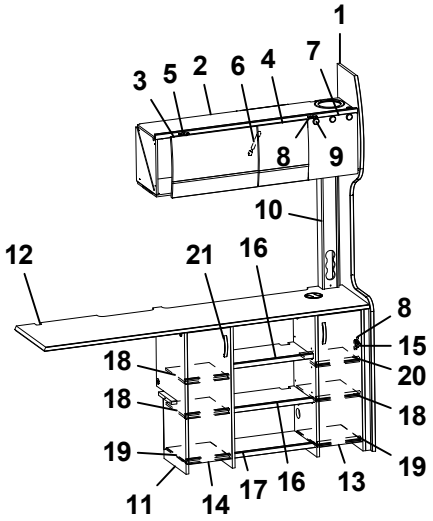
1
3
5
2
6
4
7
8
9
10
12
21
16
8
15
18
20
18
18
19
19
11
14
17
16
13

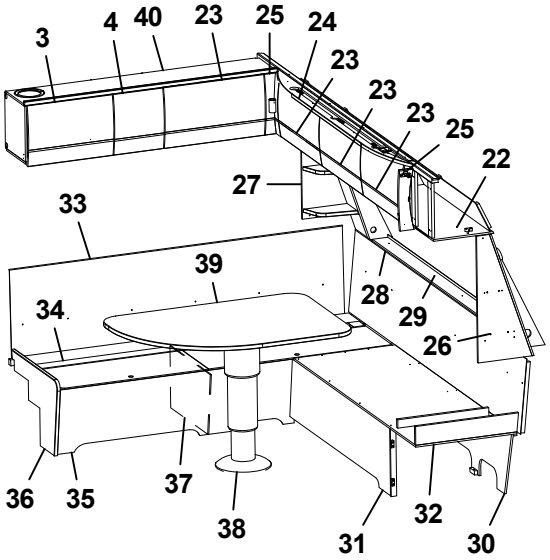
3
4
40
23
25
24
23
23
23
25
22
27
33
39
28
29
26
34
36
35
37
38
31
32
30

Pos Fig	Det. nr Part. No	Ingår Fitted	OBS!! Ange alltid årsmodell vid beställning av inredning Benämning	OBS!! Specify always year of model when ordering equipment Description
1	336705	x	Stolpe först.	Support bar
2	337775	x	Skåp övre elc.	Cupboard upper
3	337719	x	Lucka	Door
4	337790	x	Lucka	Door
5	319978	x	Gångjärn	Hinge
--	319980	x	Platta gångjärn	Plate hinge
6	319914	x	Gasfjäder	Gas spring
--	319915	x	Fäste vinkel d:o	Angle bracket d:o
--	319916	x	Fäste runt d:o	Bracket round d:o
7	331214	x	Lucka	Door
8	312588	x	Platta gångjärn	Plate hinge
9	318379	x	Gångjärn	Hinge
--	318380	x	Täckhatt d:o	Cover d:o
10	333676M	x	Front el-uttag	Front outlet
11	337940	x	TV-bänk kpl. u. skiva	TV-bench cpl. without board
12	337947-K	x	Skiva TV-bänk	Board TV-bench
13	337420	x	Lucka H 236x700	Door R 236x700
14	337422	x	Lucka V 236x700	Door L 236x700
15	315202	x	Gångjärn	Hinge
16	333649M	x	Hylla	Shelf
17	333651M	x	Hylla	Shelf
18	333650M	x	Hylla	Shelf
19	333652M	x	Hylla	Shelf
20	337933	x	Hylla	Shelf
21	316428	x	Handtag	Handle
22	337693	x	Skåp gavel fram L=2360	Cupboard L=2360
--	319978	x	Gångjärn d:o	Hinge d:o
--	319979	x	Platta gångjärn d:o	Plate hinge d:o
23	337695	x	Lucka	Door
24	336063	x	Ljusramp gavelskåp	Light holder
25	337738	x	Hörn inredning	Corner
--	311917	x	Gångjärn d:o	Hinge d:o
--	319909	x	Platta gångjärn d:o	Plate hinge d:o
26	338570	x	Hylla hörn H	Shelf R
27	338520	x	Hylla hörn V	Shelf L
28	337447	x	Värmespalt gavel fram	Air gap
29	336401	x	Luftspalt fronthylla	Air gap shelf front
--	317369	x	Raskant plast L=2600	Cantlist shelf front L=2600
30	337153	x	Stöd sittgrupp	Support
31	333664M	x	Front bäddlåda gavel	Front bed box gable
32	333660M	x	Skiva L-grupp	Sheet seat
33	336595	x	Värmespalt V fram	Air gap L.F.
--	319821	M	List kant mörkbrun d:o	Strip, dark brown d:o
34	333908	x	Lock bäddlåda V F	Cover bed box L.F
--	319024	x	Matta grå textil m. tejp d:o	Carpet gray textile with tape d:o
			M= Metervara T= Tillbehör	M= On the metre T= Accessory

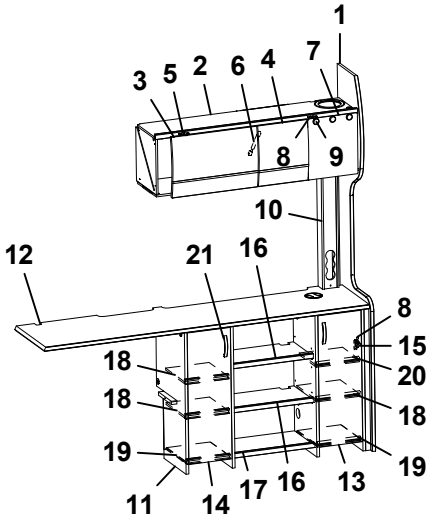
1
3
5
2
6
4
7
8
9
10
12
21
16
8
15
18
20
18
18
19
19
11
14
17
16
13

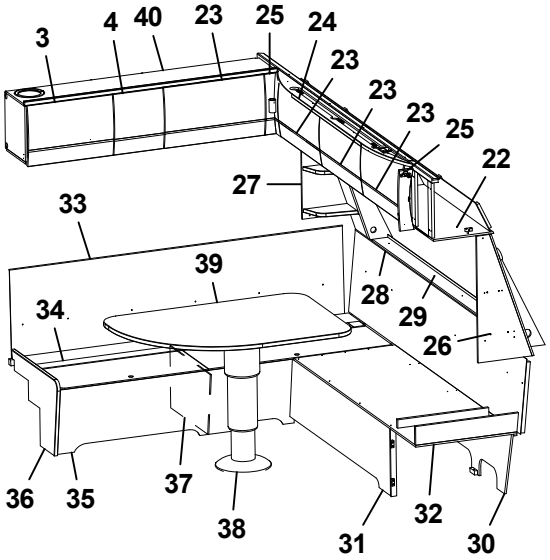
3
4
40
23
25
24
23
23
23
25
22
27
33
39
28
29
34
26
36
35
37
38
31
32
30

Pos Fig	Det. nr Part. No	Ingår Fitted	OBS!! Ange alltid årsmodell vid beställning av inredning Benämning	OBS!! Specify always year of model when ordering equipment Description
35	331890M	x	Front bäddlåda V F	Front bed box L.F.
36	336067	x	Gavel bäddlåda V F	Gable bed box L.F
37	312825	x	Stöd bäddlåda	Support bed box
38	319912	x	Bordsstativ	Table stand
39	336396-K	x	Bordsskiva 1120x750	Table top 1120x750
40	337771	x	Skåp övre L=1388	Cupboard upper L=1388
--	337772	T	Skåp övre L=1388 (Svit)	Cupboard upper L=1388 (Svit)
--	319978	x	Gångjärn d:o	Hinge d:o
--	319980	x	Platta gångjärn d:o	Plate hinge d:o

M= Metervara
T= Tillbehör

M= On the metre
T= Accessory

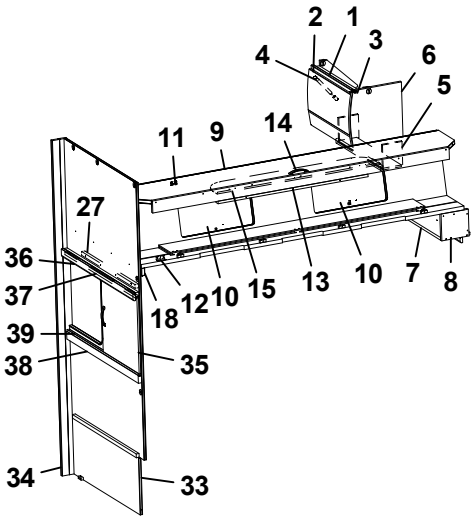

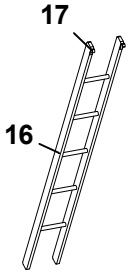

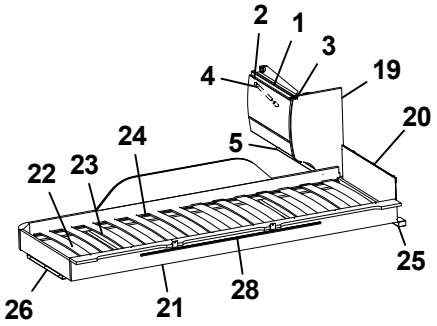

Överbäddsskåp M-grupp
Upper bed M-group

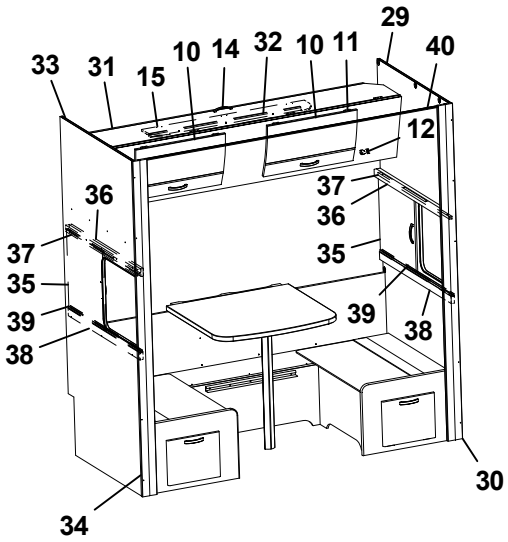

Pos Fig	Det. nr Part. No	Ingår Fitted	OBS!! Ange alltid årsmodell vid beställning av inredning Benämning	OBS!! Specify always year of model when ordering equipment Description
1	337937	x	Skåp gavel bak L560	Cupboard gable L560
2	337695	x	Lucka	Door
3	319978	x	Gångjärn	Hinge
--	319980	x	Platta gångjärn	Plate hinge
4	319914	x	Gasfjäder	Gas spring
--	319915	x	Fäste vinkel d:o	Angle bracket d:o
--	319916	x	Fäste runt d:o	Bracket round d:o
5	331743M	x	Hyllpaket	Shelf
6	336644	x	Gavel rundad	Gable
7	331694M	x	Hylla gavel bak	Shelf gable rear
8	331697M	x	Gavel	Gable
9	337661	x	Överbäddskåp L1980	Upper bed L1980
10	337664	x	Lucka	Door
11	860402	x	Gångjärn	Hinge
12	860405	x	Gångjärn	Hinge
13	339839	x	Regel låsning	Lock bar
14	316428	x	Handtag	Handle
15	375813	x	Rasskydd ö-bäddskåp	Protective plate
16	376697	T	Stege ö-bäddsskåp 201x1800 kpl.	Ladder upper bed 201x1800 cpl.
17	860426	T	Krok t. stege	Hook for ladder
18	331701M	x	Kloss bärregel	Block bearing rail
19	336496	x	Gavel rundad	Gable
20	321209	x	Värmespalt gavel	Air gap gable
21	336381	x	Sängram vån.säng V u. ribbotten	Bed bottom L without laths
22	325430	x	Ribbotten kpl.	Laths bottom cpl.
23	311985	x	Ribba sängbotten L=718 B=63	Lath bed bottom L=718 B=63
24	312046	x	Band t. ribbotten	Band for laths bottom
25	331960M	x	Bärregel	Bearing rail
26	331961M	x	Bärregel L=440	Bearing rail L=440
27	331698M	x	Bärregel 670x22x22	Bearing rail 670x22x22
28	314721	x	Skena draperi L=1100	Curtain rod L=1100
29	377306	x	Vägg främre	Wall front
30	377309	x	Stolpe utskjut främre	Support bar
31	337665	x	Överbäddskåp L1980	Upper bed L1980
32	339839	x	Regel låsning	Lock bar
33	377304	x	Vägg bakre	Wall rear
34	331944M	x	Stolpe utskjut	Support bar
35	377308	x	Skjutlucka 450x460	Sliding lid 450x460
36	377311	x	Kornisch vägg L=898	Cornice wall L=898
37	314905	x	Skena övre skjutl L895 borrad	Slide bar upper L895
38	377173	x	Regel skjutlucka 45x898	Latch, sliding lid
39	314907	x	Skena nedre skjutl L895	Slide bar lower L895
40	315907	T	Skena draperi L=1920	Drapery rail L=1920
			T= Tillbehör	T= Accessory

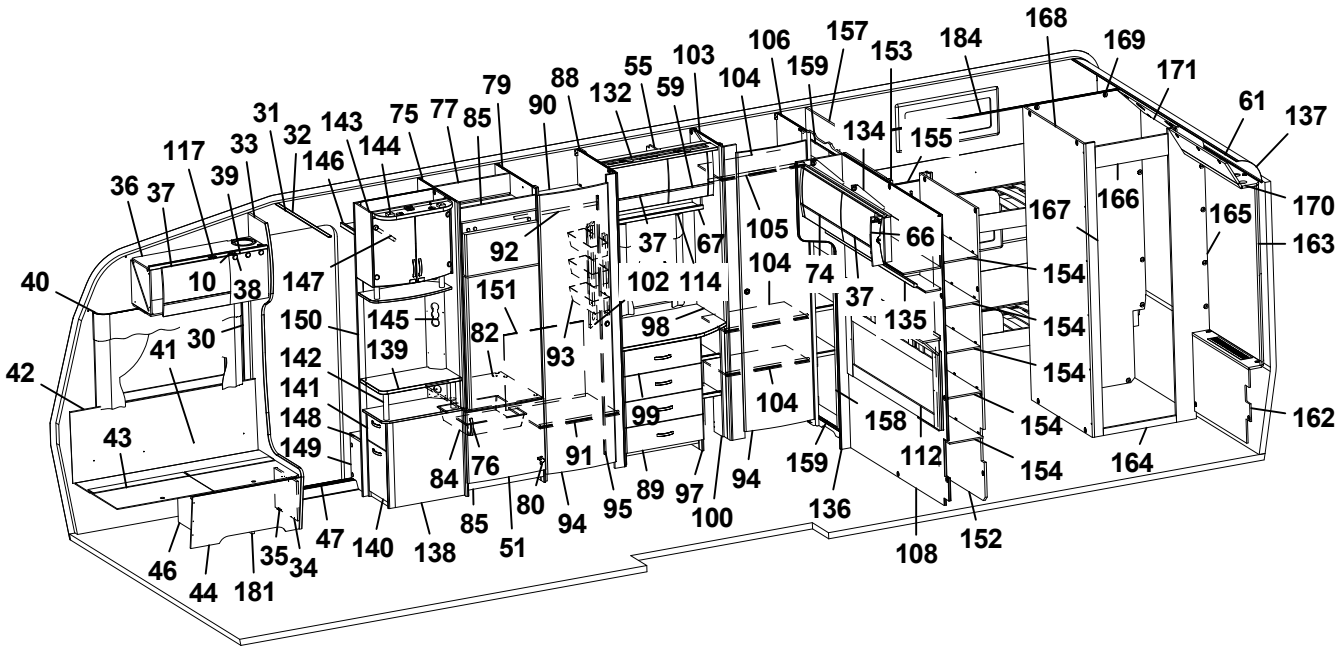
168
169
171
61
137
170
163
162
164
157
153
184
106
159
103
104
55
59
132
88
79
90
75
77
85
143
144
146
31
32
33
117
39
36
37
40
42
43
41
30
10
38
147
150
145
139
142
141
148
149
151
82
93
92
37
67
102
114
98
99
105
104
74
37
135
66
154
154
154
154
154
154
158
112
159
136
108
152
84
76
91
89
97
100
94
80
85
51
94
95
47
140
138
46
44
181
35
34

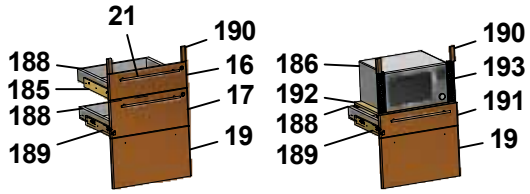
21
190
188
16
185
17
188
19
189
186
193
192
191
188
19
189

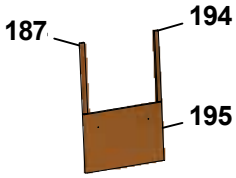
187
194
195

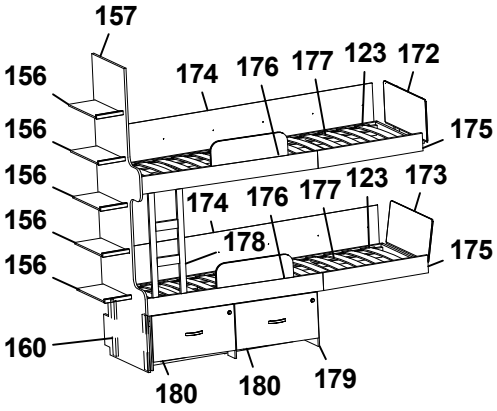
157
156
174
176
177
123
172
175
173
178
160
180
180
179

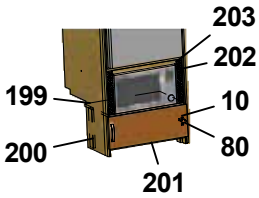
203
202
199
10
80
200
201

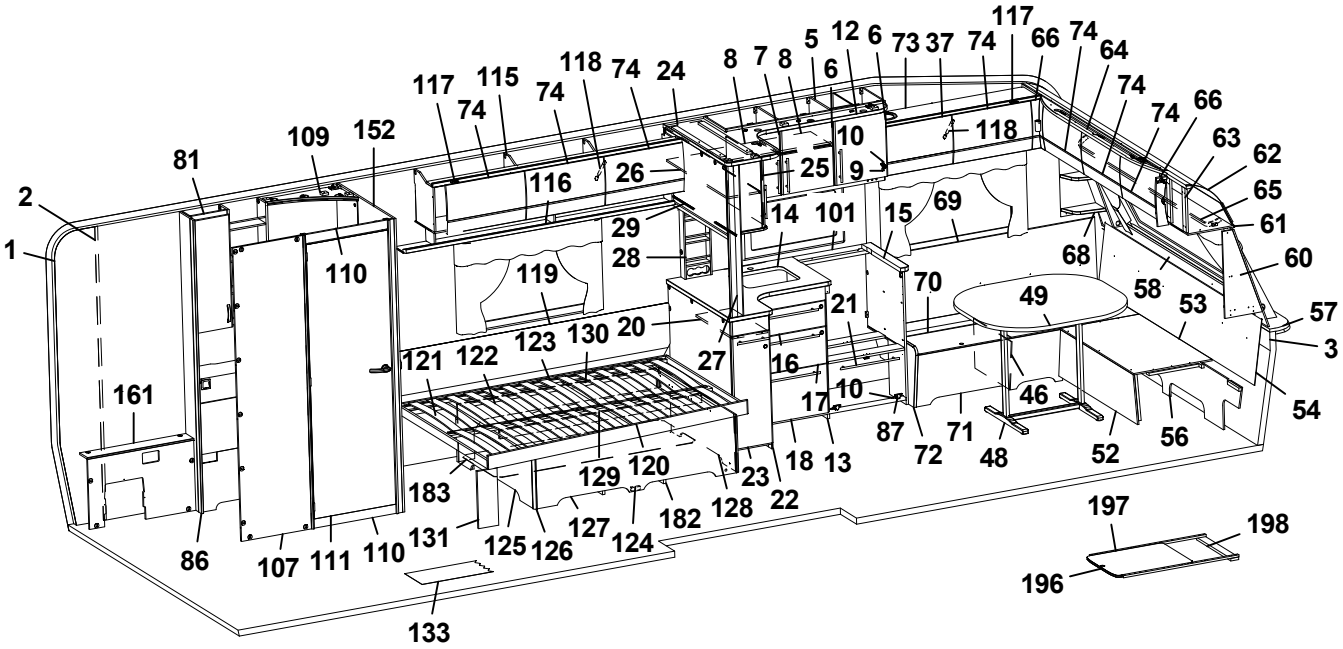
117
66
74
64
74
66
74
63
62
65
61
60
58
53
57
3
54
56
52
48
71
72
87
46
10
17
18
13
23
22
128
182
124
127
126
125
131
133
183
129
120
107
111
110
86
161
2
1
81
109
152
110
119
116
26
25
9
10
118
74
24
8
7
8
5
12
6
73
37
74
117
115
74
118
74
14
101
15
69
29
28
68
70
49
21
20
27
16
121
122
123
130
197
198
196

Pos Fig	Det. nr Part. No	Ingår Fitted	OBS!! Ange alltid årsmodell vid beställning av inredning Benämning	OBS!! Specify always year of model when ordering equipment Description
1	318657	M	Tapet vägg/tak	Wall paper
2	318584	M	Tejp tapet 20 mm	Tape, wall paper 20 mm
3	318585	M	Tejp tapet 60 mm	Tape, wall paper 60 mm
5	337813	x	Skåp kök L1120 kpl. (Vit)	Cupboard kitchen L1120 cpl. (White)
--	337819	x	Skåp kök L1120 kpl. (Mekong)	Cupboard kitchen L1120 cpl. (Mekong)
6	334712	x	Lucka H (Vit)	Door R (White)
--	336624	x	Lucka H (Mekong)	Door R (Mekong)
--	317502	x	Handtag d:o	Handle d:o
7	334713	x	Lucka V (Vit)	Door L (White)
--	336625	x	Lucka V (Mekong)	Door L (Mekong)
--	317502	x	Handtag d:o	Handle d:o
8	331385M	x	Hylla	Shelf
9	311917	x	Gångjärn	Hinge
10	312588	x	Platta gångjärn	Plate hinge
12	336430	x	Ljusramp köksskåp	Light holder kitchen
13	336130	x	Diskbänk kpl. u. skiva (Vit)	Kitchen sink cpl. without board (White)
--	336801	x	Diskbänk kpl. u. skiva (Mekong)	Kitchen sink cpl. without board (Mekong)
14	336072-K	x	Skiva diskbänk 882x902	Board 882x902
15	335927-K	x	Skiva diskbänk 560x65x28	Board 560x65x28
16	334706	x	Lådförstycke (Vit)	Drawer front (White)
--	336631	x	Lådförstycke (Mekong)	Drawer front (Mekong)
17	334707	x	Lådförstycke (Vit)	Drawer front (White)
--	336633	x	Lådförstycke (Mekong)	Drawer front (Mekong)
18	334708	x	Lucka (Vit)	Door (White)
--	336635	x	Lucka (Mekong)	Door (Mekong)
19	334709	x	Lucka (Vit)	Door (White)
--	336760	x	Lucka (Mekong)	Door (Mekong)
20	336081-K	x	Skärbräda	Cutting board
21	317503	x	Handtag	Handle
22	337164	x	Utskjut diskbänk (Vit)	Projection kitchen sink (White)
--	337167	x	Utskjut diskbänk (Mekong)	Projection kitchen sink (Mekong)
--	319558	x	Bänkutdrag V d:o	Extract L d:o
--	319559	x	Korg d:o	Basket d:o
23	334933	x	Lucka (Vit)	Door (White)
--	336725	x	Lucka (Mekong)	Door (Mekong)
--	317502	x	Handtag d:o	Handle d:o
24	336110	x	Skåp utskjut kökskåp	Cupboard projection
25	331226	x	Lucka acrylplast	Door acryl
--	314350	x	Lås magnet d:o	Lock magnet d:o
--	318381	x	Motstycke magnetlås	Companion part
--	314351	x	Gångjärn d:o	Hinge d:o
26	331220M	x	Hylla	Shelf
27	334341M	x	Stolpe utskjut	Support bar
28	333409M	x	Kryddhylla	Spice rack
29	318554	x	Persienn 882x540	Venetian blind 882x540
			M= Metervara T= Tillbehör	M= On the metre T= Accessory

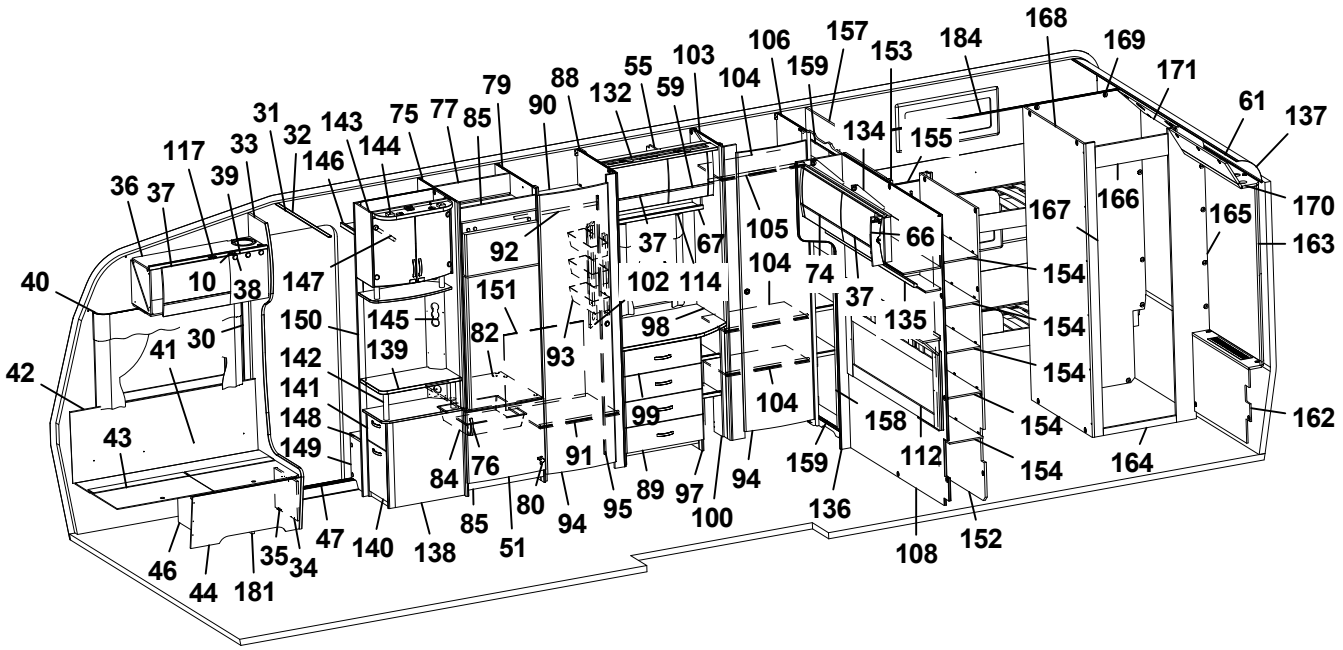
168
169
171
61
137
170
163
162
164
157
153
184
106
159
103
104
55
59
132
88
79
90
75
77
85
143
144
146
31
32
33
117
39
36
37
40
42
43
41
30
10
38
147
150
145
139
142
141
148
149
92
151
82
93
37
67
102
114
98
99
91
89
97
100
94
105
104
74
37
135
66
154
154
154
154
154
154
158
112
159
136
108
152
84
76
80
94
95
85
51
138
140
47
35
34
46
44
181

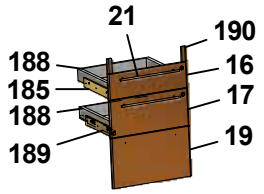
21
190
188
16
185
17
188
189
19

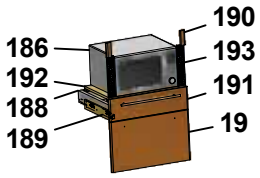
190
186
193
192
191
188
189
19

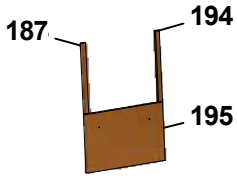
187
194
195

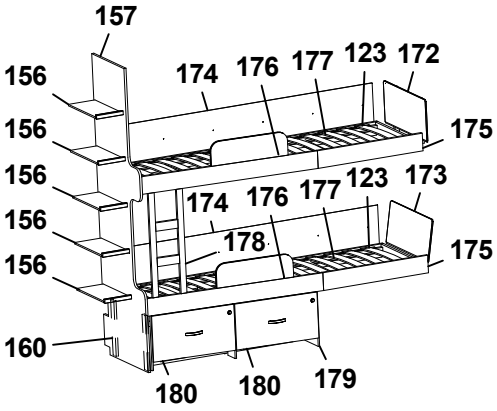
157
156
174
176
177
123
172
175
173
178
160
180
180
179

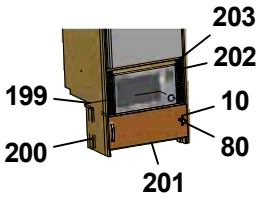
203
202
199
10
80
200
201

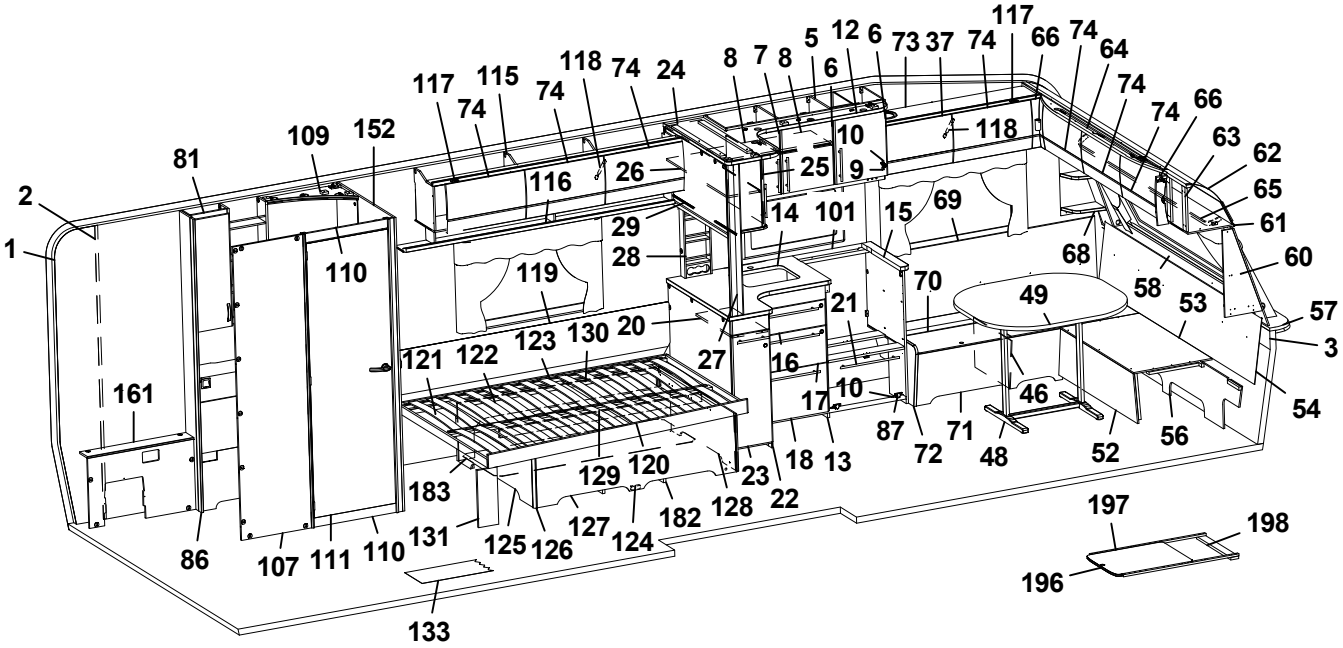
117
66
74
64
74
66
74
63
62
65
61
60
58
53
57
3
54
56
52
48
71
72
87
46
10
17
18
13
23
22
128
182
124
127
126
125
131
133
183
129
120
16
27
20
121
122
123
130
161
86
107
111
110
110
119
29
28
26
116
74
117
115
74
118
74
24
8
7
8
5
6
12
6
73
37
74
10
25
9
14
101
15
69
68
70
49
21
197
198
196
109
152
81
2
1

Pos Fig	Det. nr Part. No	Ingår Fitted	OBS!! Ange alltid årsmodell vid beställning av inredning Benämning	OBS!! Specify always year of model when ordering equipment Description
--	314722	T	Skena draperi L=900	Curtain rod L=900
30	318962	x	List täck el-kabel B=45 L=2100	Cover strip B=45 L=2100
31	316270	x	List snäpp undre L2379	List under L2379
32	316268	x	List snäpp övre L2379	List upper L2379
33	336065	x	Stolpe först. L1948 kpl. m. lucka	Support bar cpl. with door
34	336064	x	Lucka	Door
35	312589	x	Gångjärn	Hinge
36	337768	x	Skåp övre elc.	Cupboard upper
37	337719	x	Lucka	Door
38	318379	x	Gångjärn	Hinge
--	318380	x	Täckhatt d:o	Cover d:o
39	331214	x	Lucka	Door
40	316898	x	Skena gardin L1020	Curtain rod L1020
41	339356	x	Värmespalt H fram	Air gap R.F.
42	319821	M	List kant mörkbrun	Strip, dark brown
43	336858	x	Lock bäddlåda H F	Cover bedbox R.F.
--	319024	x	Matta grå textil m. tejp d:o	Carpet gray textile with tape d:o
44	336859	x	Front bäddlåda H F	Front bed box R.F.
46	312825	x	Stöd bäddlåda HF	Support bed box
47	314687	x	Tröskel aluminium L=850	Threshold aluminium L=850
48	319859	x	Bordsstativ	Table stand
49	335940-K	x	Bordsskiva 940x1025	Table top 940x1025
--	337413	x	List bord 400x55x26	List table 400x55x26
--	375774-K	x	Bordsskiva 940x1025 (Svit)	Table top 940x1025 (Svit)
51	336046	x	Lucka H 550x470	Door R 550x470
52	331245M	x	Front bäddlåda gavel	Front bed box gable
53	331246M	x	Skiva rundsittgrupp	Sheet seat
54	337182	x	Värmespalt gavel fram	Air gap
55	338041	x	Skåp övre L=790	Cupboard upper L=790
--	319978	x	Gångjärn d:o	Hinge d:o
--	319980	x	Platta gångjärn d:o	Plate hinge d:o
56	337153	x	Stöd sittgrupp	Support
57	213471	x	Hylla front kpl. L2376	Shelf front cpl. L2376
58	336132	x	Luftspalt fronthylla	Air gap shelf front
--	317369	x	Raskant plast L=2600	Cantlist shelf front L=2600
59	337790	x	Lucka	Door
60	338518	x	Hylla hörn H	Shelf R
61	313884	x	List plast radie L=2379	List L=2379
62	316005	x	Skiva plast 295x2363x1	Plastic sheet
63	337693	x	Skåp gavel fram L=2360	Cupboard L=2360
--	319978	x	Gångjärn d:o	Hinge d:o
--	319979	x	Platta gångjärn d:o	Plate hinge d:o
64	336063	x	Ljusramp gavelskåp	Light holder
65	316900	x	Skena gardin L1920	Curtain rod L1920
66	337738	x	Hörn inredning	Corner
			M= Metervara T= Tillbehör	M= On the metre T= Accessory

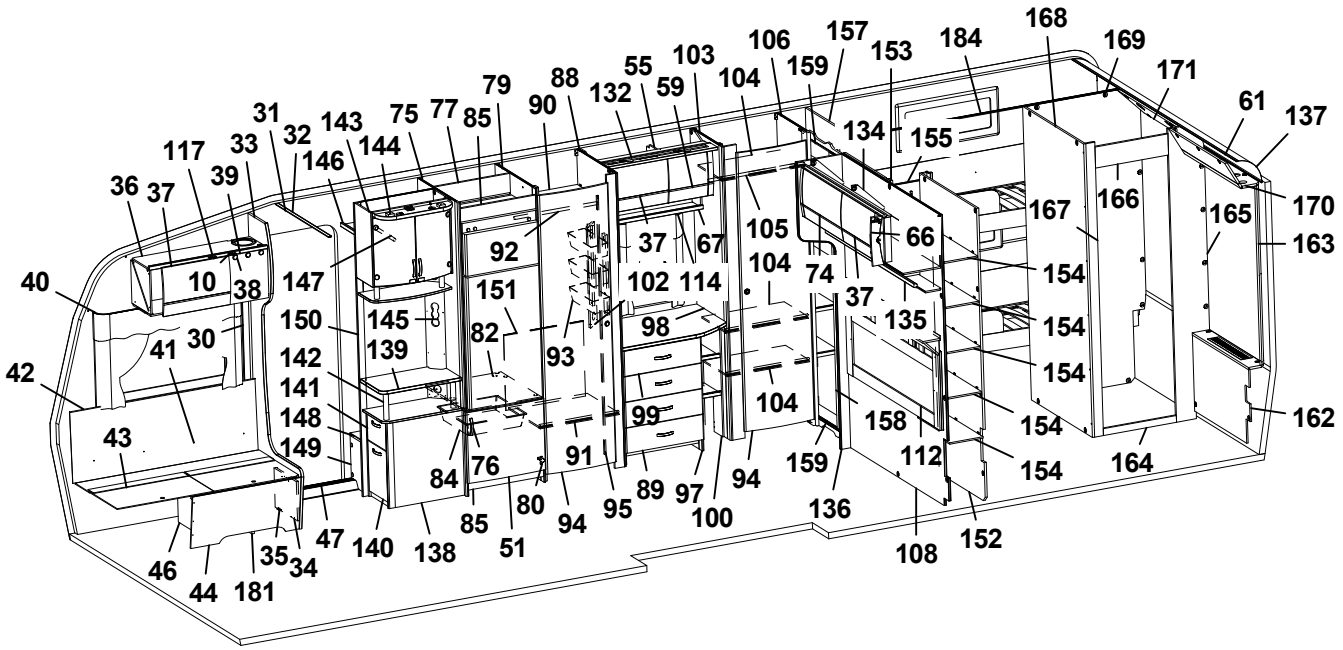
168
169
171
61
137
170
163
162
164
154
166
165
167
157
153
184
106
159
103
104
55
59
132
88
79
90
75
77
85
143
144
146
31
32
33
117
39
36
37
10
38
40
42
43
41
30
147
150
145
139
142
141
148
149
151
82
93
92
37
67
102
114
98
99
91
84
76
80
85
51
94
95
89
97
100
105
104
74
37
135
66
158
112
136
108
152
159
94
46
44
181
35
34
47
140
138

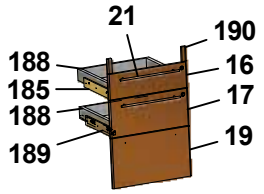
21
190
188
16
185
17
188
189
19

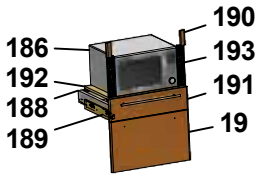
190
186
193
192
191
188
189
19

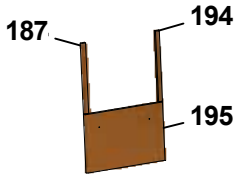
187
194
195

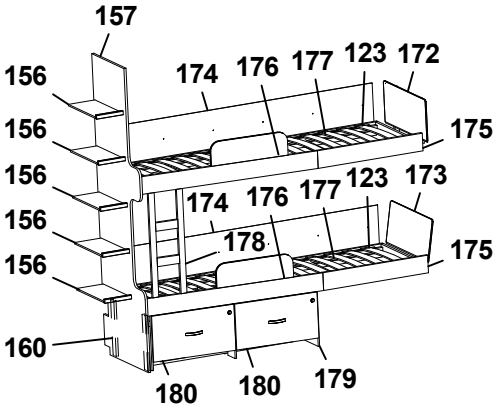
157
156
174
176
177
123
172
175
173
178
160
180
179

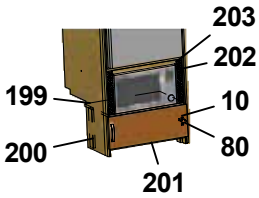
203
202
199
10
80
200
201

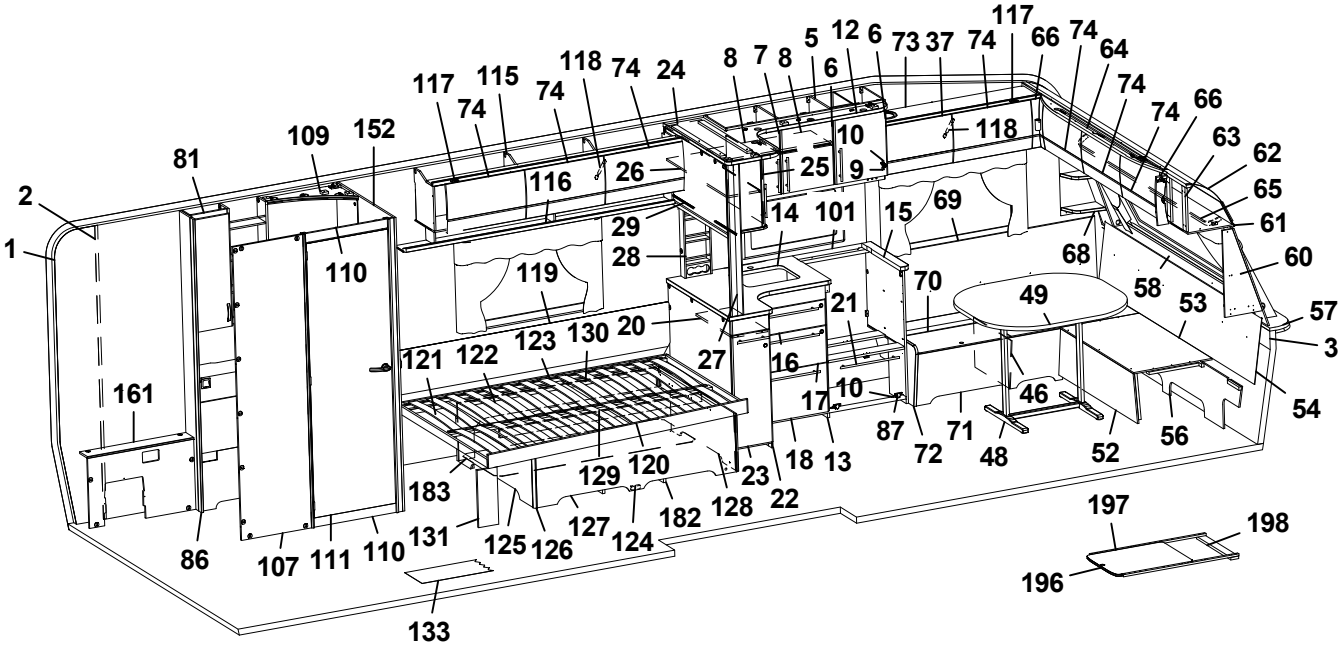
117
66
74
64
74
66
74
63
62
65
61
60
58
53
57
3
54
56
52
48
46
87
72
71
10
17
18
13
23
22
128
182
124
127
126
125
131
133
183
129
120
16
27
20
121
122
123
130
119
28
29
14
101
15
69
68
70
49
21
25
9
10
118
26
116
74
24
8
7
8
5
12
6
73
37
74
117
74
115
74
118
109
152
81
2
1
110
161
86
107
111
110
197
198
196

Pos Fig	Det. nr Part. No	Ingår Fitted	OBS!! Ange alltid årsmodell vid beställning av inredning Benämning	OBS!! Specify always year of model when ordering equipment Description
--	311917	x	Gångjärn d:o	Hinge d:o
--	319909	x	Platta gångjärn d:o	Plate hinge d:o
67	331305M	x	Hyllpaket	Shelf
68	338520	x	Hylla hörn V	Shelf L
69	337171	x	Värmespalt V fram	Air gap L.F.
70	333906	x	Lock bäddlåda V F	Cover bed box L.F
--	319024	x	Matta grå textil m. tejp d:o	Carpet gray textile with tape d:o
71	331232M	x	Front bäddlåda V F	Front bed box L.F.
72	336067	x	Gavel bäddlåda V F	Gable bed box L.F
73	337765	x	Skåp övre L=1108	Cupboard upper L=1108
--	337708	T	Skåp övre L=1108 (Svit)	Cupboard upper L=1108 (Svit)
74	337695	x	Lucka	Door
75	332244M	x	Vägg kyl V	Wall refrigerator L
76	316428	x	Handtag	Handle
77	333142M	x	Bakstycke stopp kyl	Back cupboard
79	332246M	x	Vägg kyl H	Wall refrigerator R
80	316799	x	Gångjärn	Hinge
81	336137	x	Skåp tvättrum	Cupboard
82	376108	x	Hylla under kyl	Shelf under refrigerator
84	310325	x	Trådback vit 427x427x85	Tray 427x427x85
--	312712	x	Glidlist trådback (säljes i par)	Sliding strip tray (pair)
85	375394	x	Front skåp under kyl	Front cupboard
86	338843	x	Vägg tvättrum	Wall washroom
87	315202	x	Gångjärn	Hinge
88	336876	x	Vägg garderob H	Wall wardrobe R
89	336461	x	Låda byrå 505x282	Drawer 505x282
--	315953	x	Glidskena låda L=300 (säljes i par)	Slide bar L=300 (exp. in pair)
90	332248M	x	Hylla garderob övre	Shelf wardrobe upper
91	332249M	x	Hylla garderob nedre	Shelf wardrobe under
92	316197	x	Galgstång L=782	Clothes hanger L=782
93	319759	x	Korg, garderob	Basket, wardrobe
--	335802	x	List för korgar	List för baskets
94	335919	x	Dörr 490x1850	Door 490x1850
95	314523	x	Rätningslist dörr L=1715	List L=1715
97	336460	x	Byrå kpl. u. skiva	Chest of drawers without board
98	336076-K	x	Skiva byrå	Board
99	336074	x	Låda byrå 505x448	Drawer 505x448
--	315215	x	Glidskena låda (säljes i par)	Slide bar (exp. in pair)
100	335507M	x	Hylla vid byrå kpl.	Shelf cpl.
101	319819-A	T	Köksskiva vägg svart skiffer	Protection kitchen, black
--	319819-L	T	Köksskiva vägg natur skiffer	Protection kitchen, grey
102	335787M	x	Front el-uttag	Front outlet
103	331899M	x	Vägg garderob V	Wall wardrobe L
104	331928M	x	Hylla	Shelf
105	316197	x	Galgstång L=782	Clothes hanger L=782
			M= Metervara T= Tillbehör	M= On the metre T= Accessory

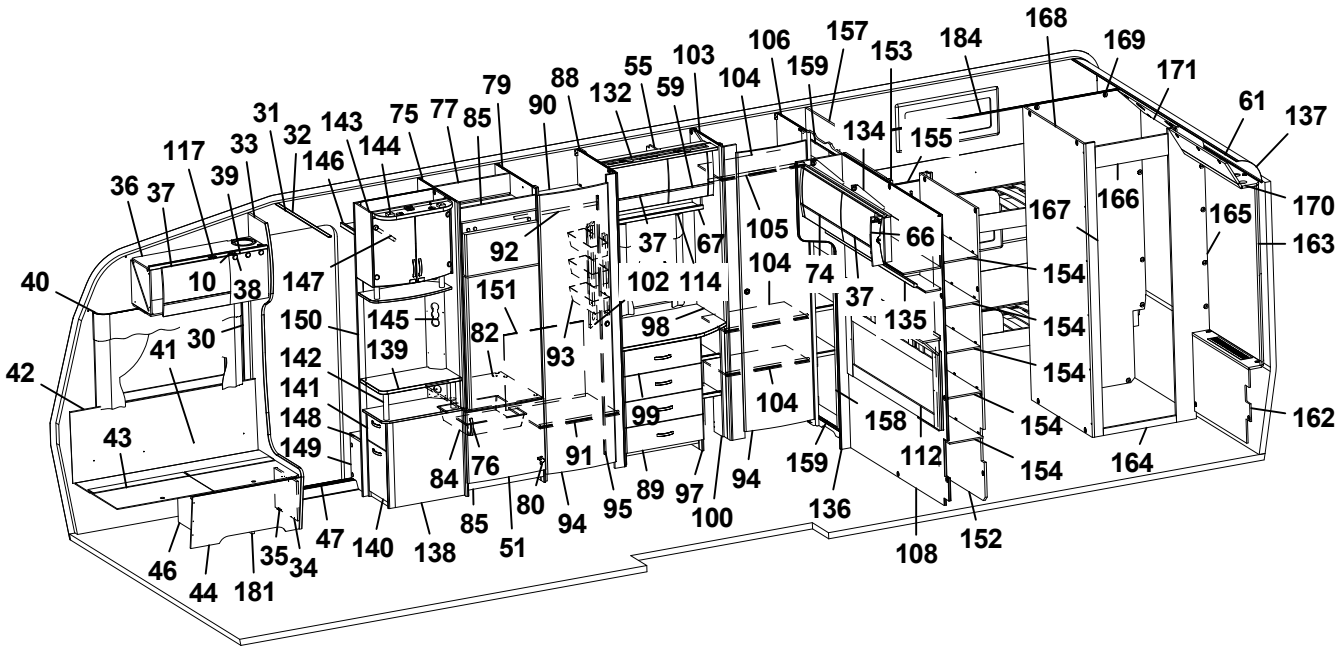
168
169
171
61
137
170
163
162
164
154
167
166
165
66
105
106
157
153
184
159
104
103
55
59
132
88
90
79
85
77
75
143
144
146
31
32
33
117
39
36
37
10
38
40
42
43
41
30
147
150
145
139
142
141
148
149
151
82
93
92
37
67
102
114
98
99
91
84
76
80
85
51
94
95
89
97
100
94
104
74
37
135
158
112
159
136
108
152
46
44
181
35
34
47
140
138

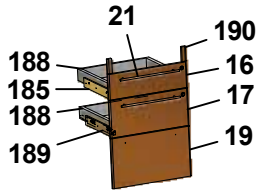
21
190
188
16
185
17
188
19
189

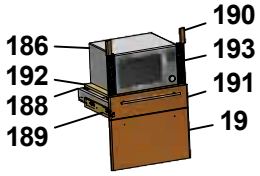
190
186
193
192
191
188
19
189

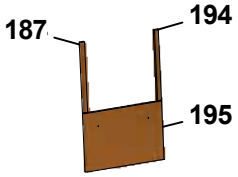
187
194
195

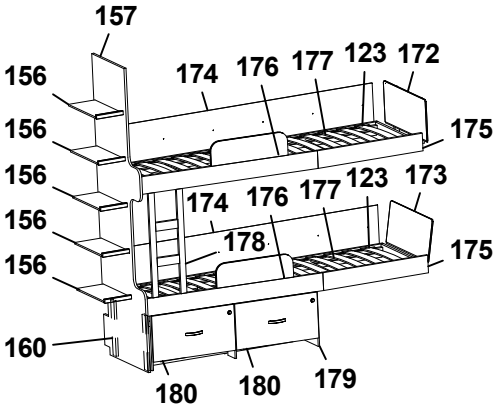
157
156
174
176
177
123
172
175
173
178
160
180
179

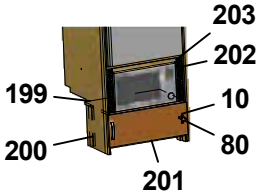
203
202
199
10
80
200
201

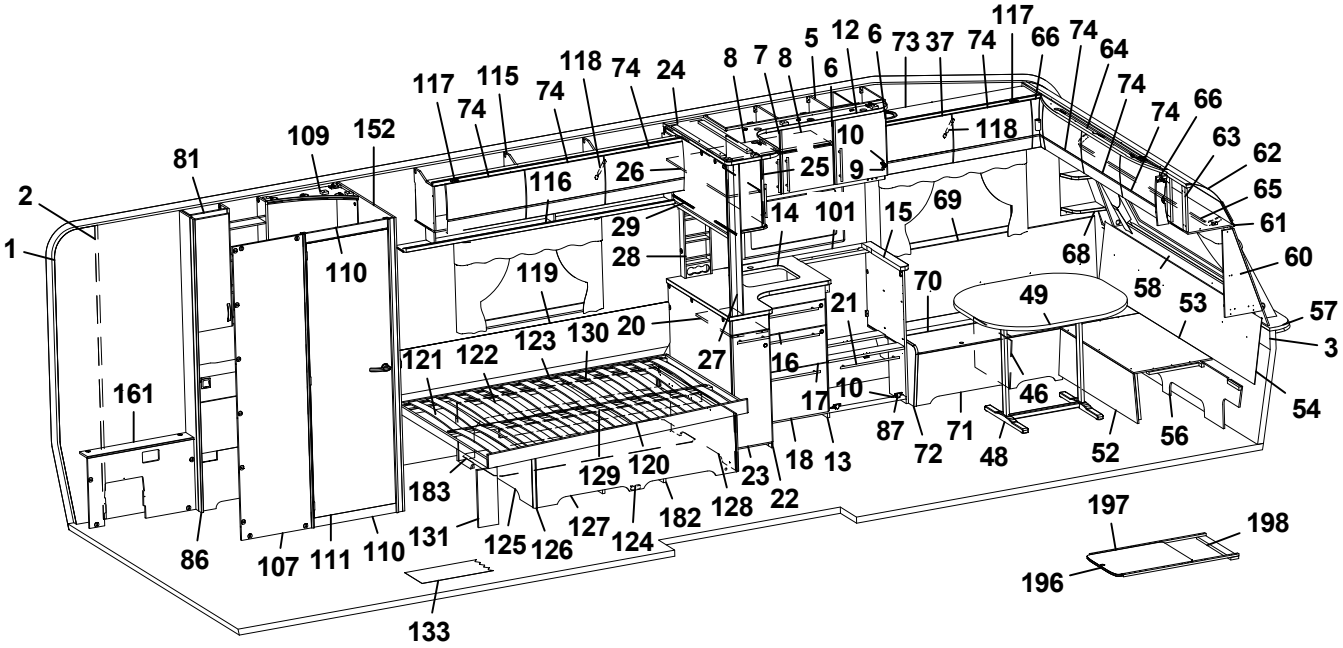
117
66
74
64
74
66
74
63
62
65
61
60
58
53
57
3
54
56
52
48
46
87
72
71
10
17
16
27
20
21
49
70
69
15
101
14
68
29
28
26
25
9
10
118
6
73
37
74
12
5
8
7
8
24
118
74
115
74
117
74
152
109
81
2
1
110
119
116
123
130
121
122
161
183
129
120
23
18
13
22
128
182
124
127
125
126
131
133
86
107
111
110
197
198
196

Pos Fig	Det. nr Part. No	Ingår Fitted	OBS!! Ange alltid årsmodell vid beställning av inredning Benämning	OBS!! Specify always year of model when ordering equipment Description
106	331900M	x	Vägg garderob H	Wall wardrobe R
107	338846	x	Vägg tvättrum yttre	Wall washroom
108	336413	x	Vägg tvättrum H	Wall washroom R
109	336141	x	Ljusramp tvättrum	Light holder
110	337242	x	Tröskel tvättrum	Threshold washroom
111	337117	x	Dörr 570x1820	Door 570x1820
--	319708	x	Lås tvättrum	Lock washroom
--	319707	x	Handtag tvättrum	Handle washrom
--	319755	x	Gångjärn tvättrum	Hinge washroom
112	336272	x	Värmespalt kpl. m. tyg och belysning	Air gap cpl. with fabric and illumination
--	336276	T	Värmespalt kpl. m. tyg och belysning (Svit)	Air gap cpl. with fabric and illumination (Svit)
114	316907	x	Skena gardin L=500	Curtain rod L=500
115	337802	x	Skåp övre L=1747	Cupboard upper L=1747
116	331189M	x	Hyllpaket	Shelf
117	319978	x	Gångjärn	Hinge
--	319980	x	Platta gångjärn	Plate hinge
118	319914	x	Gasfjäder	Gas spring
--	319915	x	Fäste vinkel d:o	Angle bracket d:o
--	319916	x	Fäste runt d:o	Bracket round d:o
119	339334	x	Värmespalt	Air gap
120	338115	x	Sängram u. ribbotten	Bed bottom without laths
121	338125	x	Ribbotten kpl.	Laths bottom cpl.
122	311985	x	Ribba sängbotten L=718 B=63	Lath bed bottom L=718 B=63
123	312046	x	Band t. ribbotten	Band for laths bottom
124	337460	x	Sänglåda kpl.	Bed box cpl.
125	337122	x	Gavel säng V	Gable bed L
126	319776	x	List hörn L=2500	Corner strip L=2500
127	337124	x	Front säng	Front bed
128	337463	x	Gavel säng H	Gable bed R
129	315203	x	Regel 17,5x55x1415	Wood lath pine 17,5x55x1415
130	337461	x	Bakgavel sänglåda	Back bed box
131	337472	x	Stöd säng	Support bed
132	336078	x	Ljusramp	Light holder
133	319931	M^2	Matta golv, trämönstrad ljusgrå	Carpet floor, wood design light grey
--	319230	T	Matta golv, klinkermönster mörkgrå	Carpet floor, clinker design dark grey
--	319888	T	Matta golv, klinkermönster ljusgrå	Carpet floor, clinker design light grey
--	319393	T	Matta golv, antik planka	Carpet floor, antique plank
134	338083	x	Skåp gavel bak V L1405	Cupboard upper L1405
--	319978	x	Gångjärn d:o	Hinge d:o
--	319980	x	Platta gångjärn d:o	Plate hinge d:o
135	331936M	x	Hyllpaket	Shelf
136	336314	x	Front vägg tvättrum	Front
137	316005	x	Skiva plast 295x2363x1	Plastic sheet
138	336120	x	TV-bänk kpl. u. skiva	TV-bench cpl. whitout board
139	336122-K	x	Skiva TV-bänk	Board
			M= Metervara T= Tillbehör	M= On the metre T= Accessory

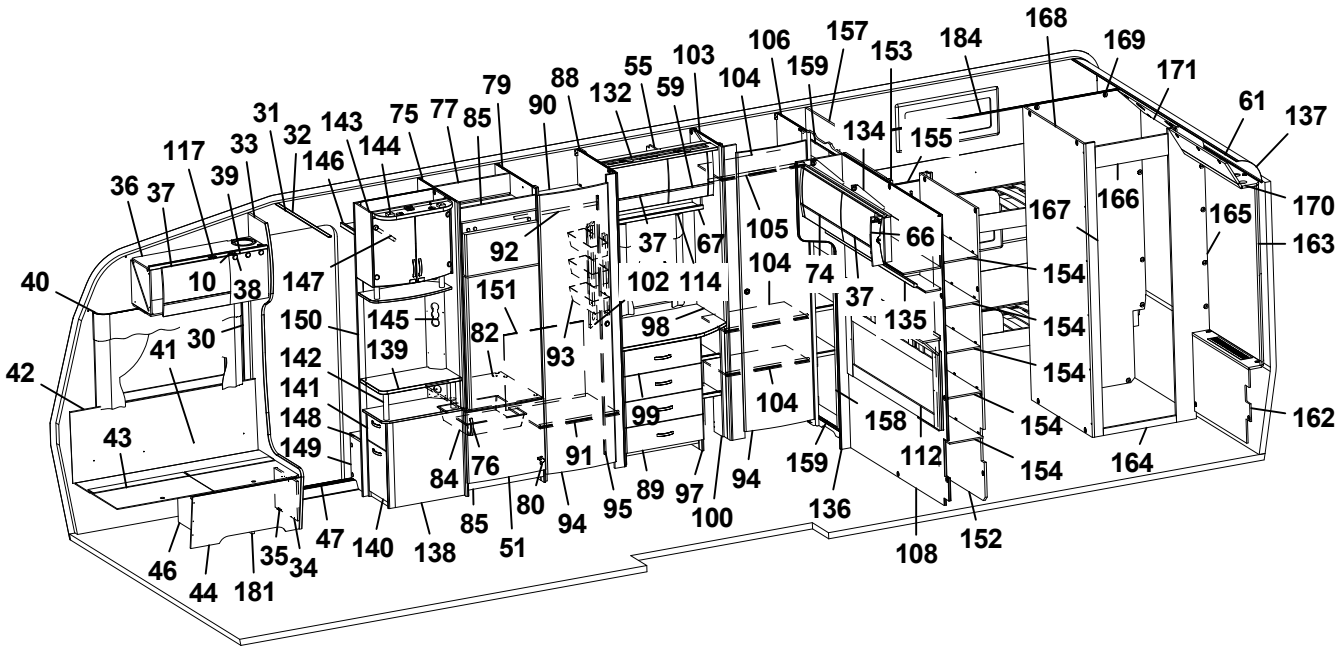
168
169
171
61
137
170
163
162
164
154
166
165
167
157
153
184
106
159
103
104
55
59
132
88
79
90
75
77
85
143
144
146
31
32
33
117
39
36
37
10
38
40
42
43
41
30
147
150
145
139
142
141
148
149
151
82
93
92
37
67
102
114
98
99
105
104
74
66
135
158
112
136
108
152
84
76
91
89
97
100
94
80
85
51
95
47
140
138
46
44
181
35
34

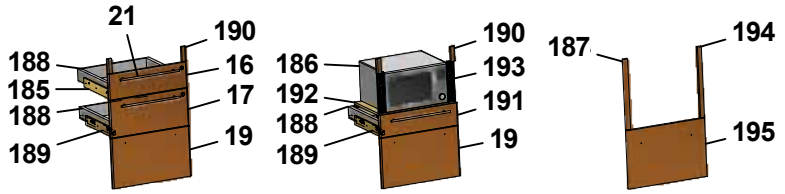
21
190
188
16
185
17
188
189
19
186
193
192
191
188
189
19
187
194
195

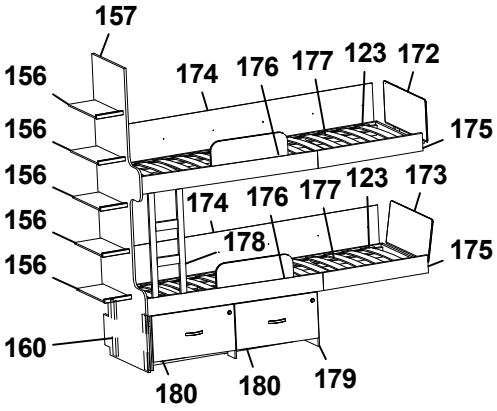
157
156
174
176
177
123
172
175
173
178
160
180
179

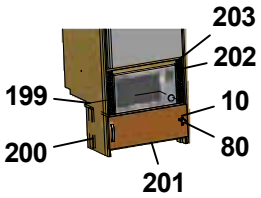
203
202
199
10
80
200
201

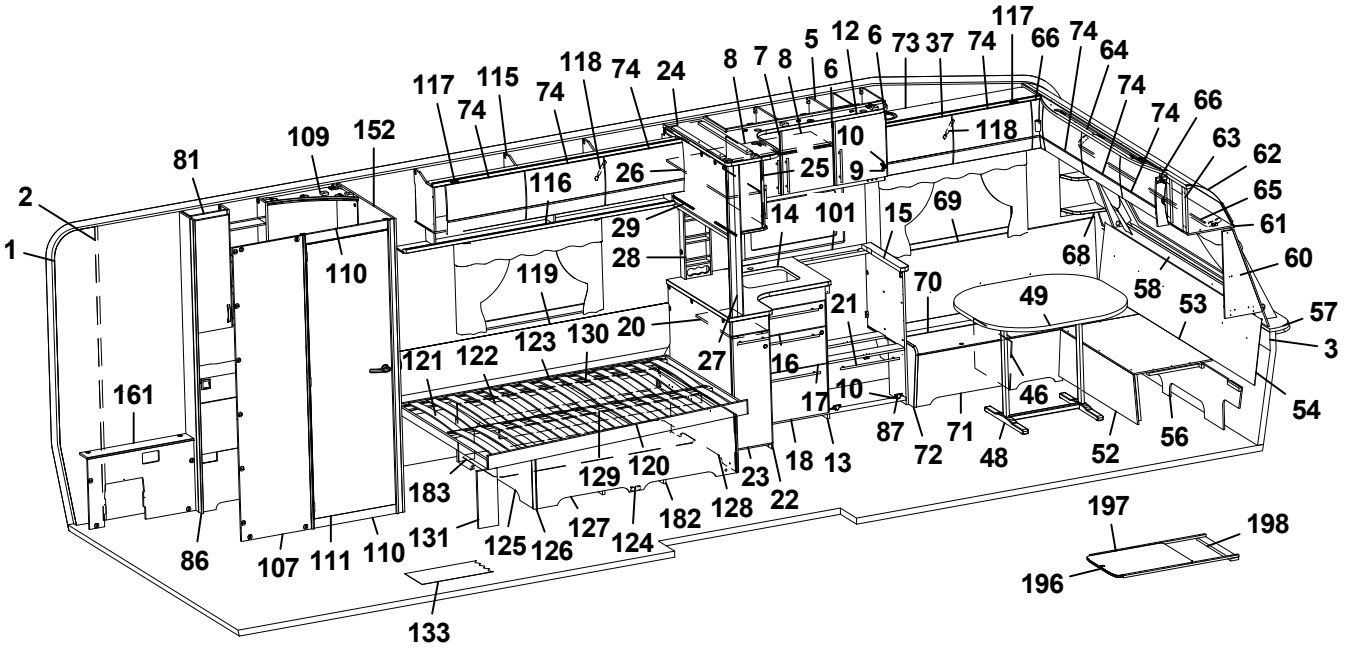
117
66
74
64
74
66
74
63
62
65
61
60
58
53
57
3
54
56
52
48
46
87
72
71
10
17
18
13
23
22
128
182
124
127
126
125
131
183
129
120
16
27
20
121
122
123
130
21
49
70
69
15
101
14
68
29
28
26
25
9
10
118
73
37
74
6
12
5
8
7
8
24
74
118
74
115
117
74
152
109
81
2
1
110
119
116
161
86
107
111
110
133
197
198
196

Pos Fig	Det. nr Part. No	Ingår Fitted	OBS!! Ange alltid årsmodell vid beställning av inredning Benämning	OBS!! Specify always year of model when ordering equipment Description
140	332042M	x	Låda nedre kpl.	Drawer cpl.
--	332043M	x	Lådförstycke d:o	Drawer front d:o
141	332036M	x	Låda övre	Drawer cpl.
--	332037M	x	Lådförstycke d:o	Drawer front d:o
--	315215	x	Glidskena låda (säljes i par)	Slide bar (exp. in pair)
142	336103	x	Rundstav folierad L=192	Round staff L=192
143	336115	x	Skåp bar kpl.	Coctail cabinet cpl.
--	332088M	x	Hylla hållare flaskor	Shelf bottle holder
--	331778	x	Lucka H d:o	Door R d:o
--	331779	x	Lucka V d:o	Door L d:o
--	318379	x	Gångjärn d:o	Hinge d:o
--	318380	x	Täckhatt d:o	Cover d:o
--	312588	x	Platta gångjärn d:o	Plate hinge d:o
144	336106	x	Ljusramp	Light holder
145	331611M	x	Front el-uttag	Front outlet
146	331910M	x	Hylla garderob övre	Shelf
147	316197	x	Galgstång L=782	Clothes hanger L=782
148	319866	x	Hylla insteg	Shelf
149	336618	x	Front hylla garderob	Front
150	337198	x	Vägg instegsgarderob	Wall wardrobe
151	336453	x	Täckskiva exp.kärl	Cover expansion vessel
152	338842	x	Vägg tvättrum V	Wall washroom L
153	332273M	x	List folierad	List
154	338931	x	Hylla garderob	Shelf wardrobe
155	338293	x	Dörr 225x1850	Door 225x1850
--	314523	x	Rätningslist dörr L=1715	List L=1715
156	338850	x	Hylla garderob	Shelf wardrobe
157	339083	x	Vägg	Wall
158	331914M	x	Skjutdörr tvättrum	Door
159	316030	x	Skena skjutdörr	Curtain rod
--	375434	x	List d:o	List d:o
160	331524M	x	Stöd säng 45x360	Support bed 45x360
161	338841	x	Täckfront	Front
162	338840	x	Front gavel bak	Front
163	335718	x	Front hörn	Front
164	332955M	x	Tröskel	Threshold
165	338881	x	Vägg tvättrum	Wall washroom
166	332956M	x	Överbit tvättrum	Overlap washroom
167	332957M	x	List poppel 15x63x1948	List 15x63x1948
168	338845	x	Vägg dusch yttre	Wall shower
169	338844	x	Vägg dusch	Wall shower
170	338868	x	Ljusramp tvättrum	Light holder
171	334198M	x	Ljusramp duschrum	Light holder
172	321688	x	Värmespalt övre	Air gap upper
173	323783	x	Värmespalt nedre	Air gap under
			M= Metervara T= Tillbehör	M= On the metre T= Accessory

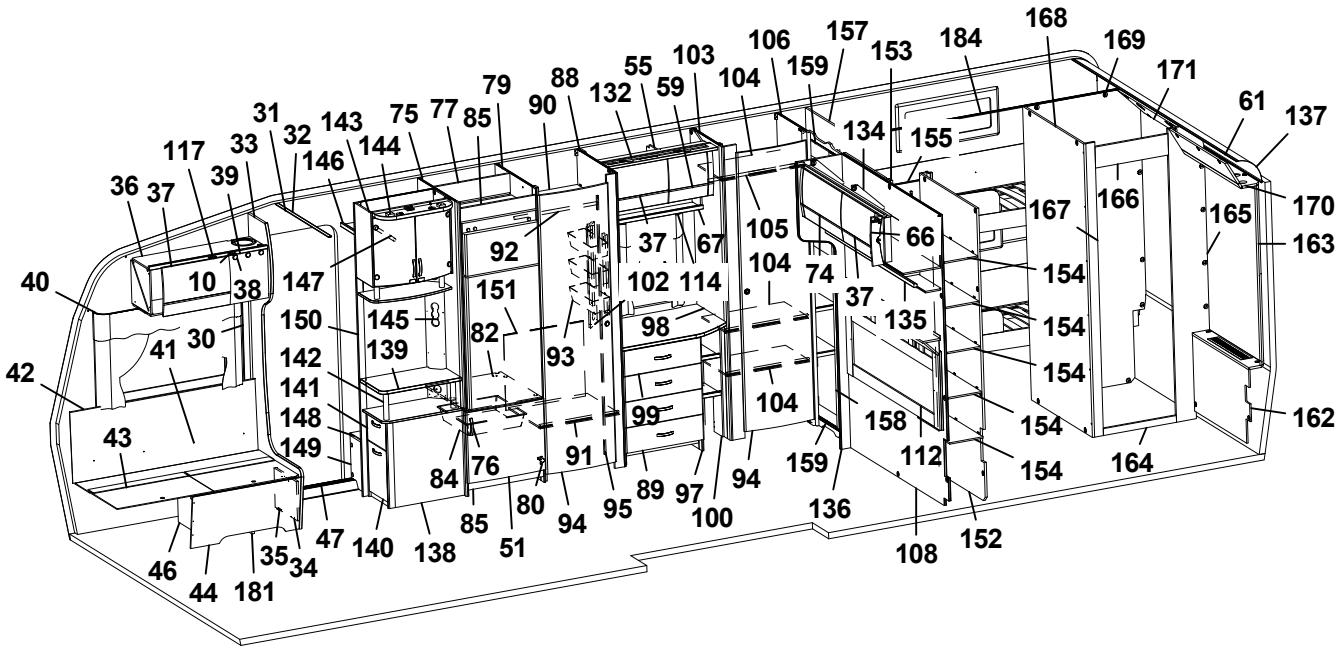
168
169
171
61
137
170
163
162
164
154
167
166
165
66
105
106
157
153
184
134
155
159
104
103
55
59
132
88
90
79
85
77
75
144
143
146
31
32
33
117
39
36
37
10
38
40
42
43
41
30
147
150
145
139
142
141
148
149
92
151
82
93
37
67
102
114
98
99
91
89
97
100
94
84
76
80
85
51
94
95
46
44
181
35
34
47
140
138
74
135
158
112
108
152
136

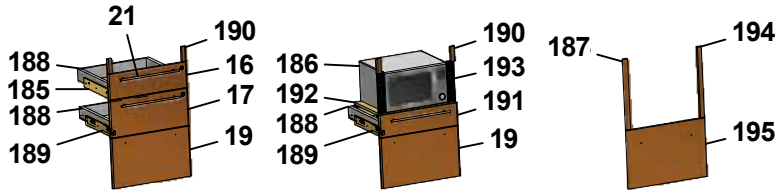
21
190
188
16
185
17
188
19
189
186
193
192
191
188
19
189
187
194
195

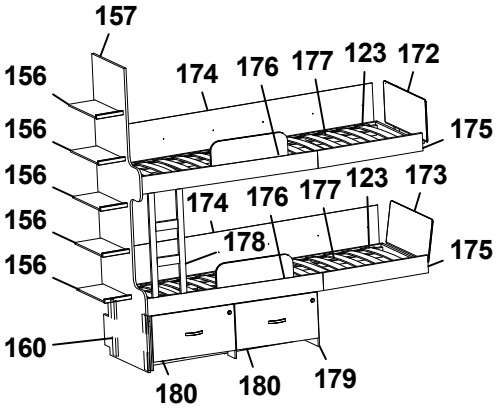
157
156
174
176
177
123
172
175
173
178
160
180
179

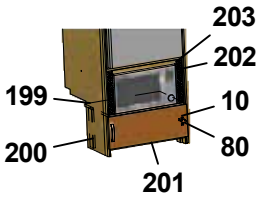
203
202
199
10
80
200
201

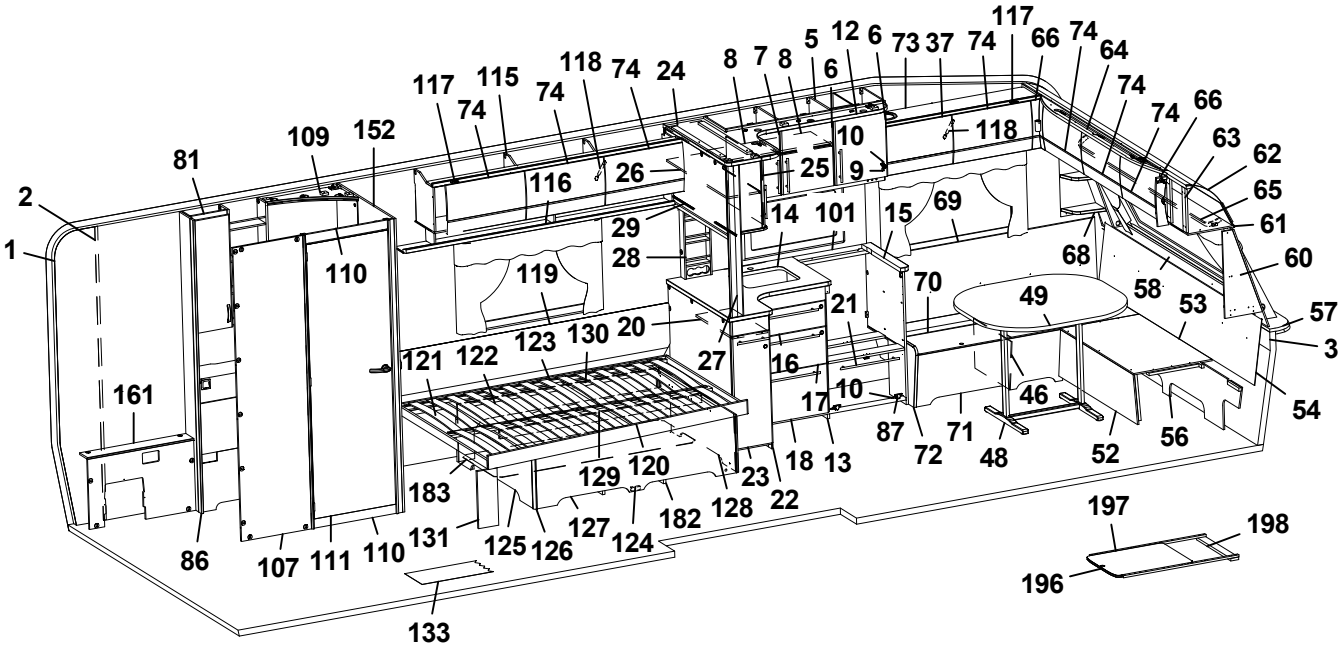
117
66
74
64
74
66
74
63
62
65
61
60
58
53
57
3
54
56
52
48
46
49
87
72
71
10
17
16
27
20
21
70
69
15
101
14
68
29
28
26
25
9
10
118
5
12
6
73
37
74
8
7
8
6
24
74
118
74
115
117
74
152
109
81
2
1
110
119
116
161
86
107
111
110
131
125
126
127
124
182
128
22
23
18
13
129
120
183
133
197
198
196

Pos Fig	Det. nr Part. No	Ingår Fitted	OBS!! Ange alltid årsmodell vid beställning av inredning Benämning	OBS!! Specify always year of model when ordering equipment Description
174	338144	x	Värmespalt	Air gap
175	338847	x	Sängram u. ribbotten	Bed bottom without laths
176	338848	x	Ribbotten kpl.	Laths bottom cpl.
177	311985	x	Ribba sängbotten L=718 B=63	Lath bed bottom L=718 B=63
178	336291	x	Stege	Ladder
179	335357M	T	Lådor under säng kpl. sats	Drawers under bed cpl. kit
180	335358M	T	Låda kpl. d:o	Drawer cpl. d:o
--	315215	T	Glidskena låda (säljes i par)	Slide bar (exp. in pair)
181	337584	x	Luftspalt H-fram	Air gap R front
182	324938	x	Luftspalt sänglåda	Air gap bed box
183	335707	x	Luftspalt sänglåda	Air gap bed box
184	315907	T	Skena draperi L=1920	Drapery rail L=1920
--	337678	T	List draperiskena 3-del (2-delat draperi)	List drapery rail 3-parts (
185	336087	x	Monteringssats kpl. lådor (Vit)	Mounting kit cpl. drawers (White)
--	336759	x	Monteringssats kpl. lådor (Mekong)	Mounting kit cpl. drawers (Mekong)
186	337536	T	Monteringssats kpl. mikro (Vit)	Mounting kit cpl. micro (White)
--	337538	T	Monteringssats kpl. mikro (Mekong)	Mounting kit cpl. micro (Mekong)
187	336089	T	Monteringssats kpl. ugn (Vit)	Mounting kit cpl. oven (White)
--	336758	T	Monteringssats kpl. ugn (Mekong)	Mounting kit cpl. oven (Mekong)
188	317514	x	Låda	Drawer
189	317382	x	Glidskena låda (säljes i par)	Slide bar, drawer (exp. in pair)
--	801701	x	Skruv 6x16 d:o	Screw 6x16 d:o
190	336092	x	Passbit 95x30x16 (Mekong)	Gauge block 95x30x16 (Mekong)
191	337540	T	Lådförstycke (Vit)	Drawer front (White)
--	337541	T	Lådförstycke (Mekong)	Drawer front (Mekong)
192	331472M	T	Hylla mikro	Shelf
193	401998	T	Galler mikro	Grating
194	336086	T	Passbit 460x30x16	Gauge block 460x30x16
195	334728	T	Lucka (Vit)	Door (White)
--	336726	T	Lucka (Mekong)	Door (Mekong)
196	336717-GK	T	Utdragsskiva bord 450x550	Sliding leaf 450x550
197	334835M	T	List bordsstativ 750x20x13	List table stand 750x20x13
198	334834M	T	List bordsstativ 494x60x15	List table stand 494x60x15
199	336672	T	Hylla mikro	Shelf
200	330631M	T	List folierad L=253	List L=253
201	336209-1	T	Lucka 550x208	Door 550x208
202	401685	T	Galler mikro 285x40	Grating 285x40
203	337542	T	List 15x25x450	List 15x25x450
			Dyntyger, gardiner m.m. (se tyger)	Cushion textilies, curtains etc. (see textiles)
			M= Metervara T= Tillbehör	M= On the metre T= Accessory

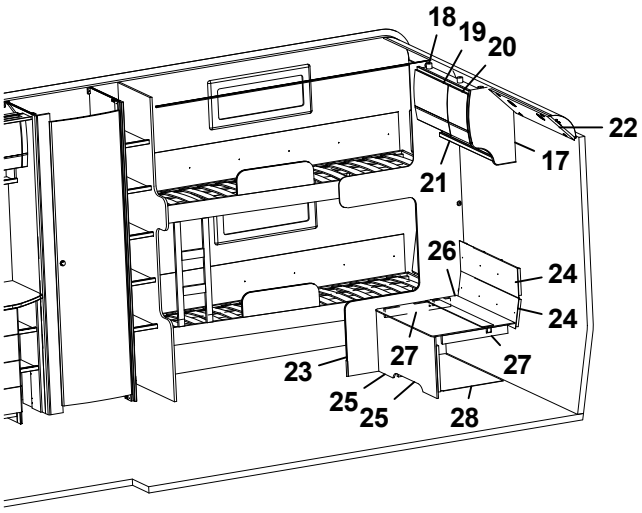
18
19
20
22
17
21
26
24
24
27
27
23
25
25
28

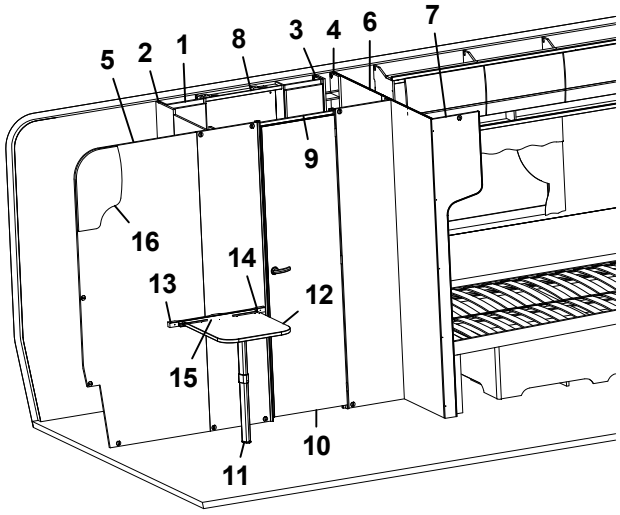
5
2
1
8
3
4
6
7
9
16
14
13
12
15
10
11

Pos Fig	Det. nr Part. No	Ingår Fitted	OBS!! Ange alltid årsmodell vid beställning av inredning Benämning	OBS!! Specify always year of model when ordering equipment Description
1	339116	x	Skåp tvättrum	Cupboard
2	339176	x	Vägg tvättrum	Wall washroom
3	339166	x	Skåp tvättrum	Cupboard
4	339120	x	Hylla tvättrum	Shelf
5	339180	x	Vägg tvättrum-duschrum	Wall washroom-shower
6	336315	x	Vägg tvättrum H	Wall washroom R
7	336314	x	Front vägg tvättrum	Front
8	337984	x	Ljusramp tvättrum	Light holder
9	338451	x	Överbit tvättrum	Overlap washroom
10	335719	x	Dörr 510x1890	Door 510x1890
--	319708	x	Lås tvättrum	Lock washroom
--	319707	x	Handtag tvättrum	Handle washrom
--	319755	x	Gångjärn tvättrum	Hinge washroom
11	315565	x	Bordsben	Table leg
12	339056-K	x	Bordsskiva 600x500	Table top 600x500
13	331800M	x	Fästregel bord	Bracket
14	318574	x	List bord väggdel L550	List wall
15	318575	x	List upphäng bordsdel L550	List board
16	339249	x	Gavel rundad	Gable
17	336185	x	Gavel rundad	Gable
18	339186	x	Skåp övre L790	Cupboard upper L790
--	319978	x	Gångjärn d:o	Hinge d:o
--	319980	x	Platta gångjärn d:o	Plate hinge d:o
--	319914	x	Gasfjäder	Gas spring
--	319915	x	Fäste vinkel d:o	Angle bracket d:o
--	319916	x	Fäste runt d:o	Bracket round d:o
19	337719	x	Lucka	Door
20	337790	x	Lucka	Door
21	331305M	x	Hyllpaket	Shelf
22	339191	x	Ljusramp duschrum	Light holder
23	339178	x	Vägg	Wall
24	334319M	x	Värmespalt	Air gap
25	339188	x	Front bäddlåda	Front bed box
26	339187	x	Lock bäddlåda	Cover bed box
--	319024	x	Matta grå textil m. tejp d:o	Carpet gray textile with tape d:o
27	660708	x	List 460x55x17,5	List table 460x55x17,5
28	339189	x	Luftspalt	Air gap

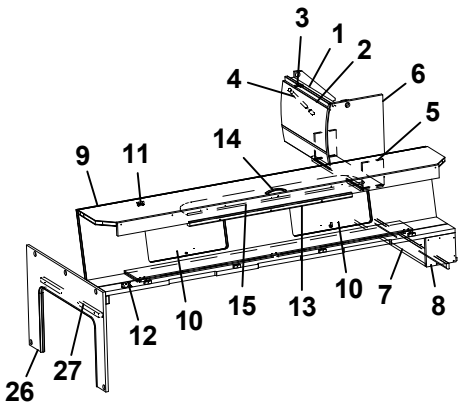
3
1
2
4
6
5
9
11
14
10
15
13
10
7
8
12
10
26
27

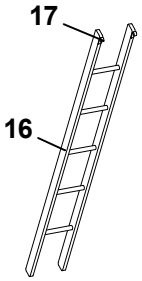
17
16

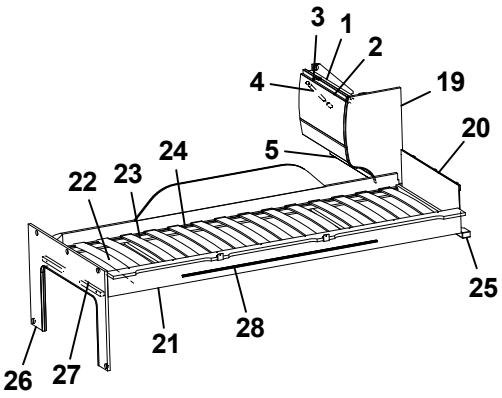
3
1
2
4
19
20
5
24
22
23
25
21
28
26
27

Pos Fig	Det. nr Part. No	Ingår Fitted	OBS!! Ange alltid årsmodell vid beställning av inredning Benämning	OBS!! Specify always year of model when ordering equipment Description
1	337937	x	Skåp gavel bak L560	Cupboard gable L560
2	337695	x	Lucka	Door
3	319978	x	Gångjärn	Hinge
--	319980	x	Platta gångjärn	Plate hinge
4	319914	x	Gasfjäder	Gas spring
--	319915	x	Fäste vinkel d:o	Angle bracket d:o
--	319916	x	Fäste runt d:o	Bracket round d:o
5	331743M	x	Hyllpaket	Shelf
6	336644	x	Gavel rundad	Gable
7	331694M	x	Hylla gavel bak	Shelf gable rear
8	331697M	x	Gavel	Gable
9	337661	x	Överbäddskåp L1980	Upper bed L1980
10	337664	x	Lucka	Door
11	860402	x	Gångjärn	Hinge
12	860405	x	Gångjärn	Hinge
13	339839	x	Regel låsning	Lock bar
14	316428	x	Handtag	Handle
15	375813	x	Rasskydd ö-bäddskåp	Protective plate
16	376697	T	Stege ö-bäddsskåp 201x1800 kpl.	Ladder upper bed 201x1800 cpl.
17	860426	T	Krok t. stege	Hook for ladder
19	336496	x	Gavel rundad	Gable
20	321209	x	Värmespalt gavel	Air gap gable
21	336381	x	Sängram vån.säng V u. ribbotten	Bed bottom L without laths
22	325430	x	Ribbotten kpl.	Laths bottom cpl.
23	311985	x	Ribba sängbotten L=718 B=63	Lath bed bottom L=718 B=63
24	312046	x	Band t. ribbotten	Band for laths bottom
25	331960M	x	Bärregel	Bearing rail
26	333417M	x	Skiva fast bädd kpl.	Sheet upper bed cpl.
27	331698M	x	Bärregel 670x22x22	Bearing rail 670x22x22
28	314721	x	Skena draperi L=1100	Curtain rod L=1100
			T= Tillbehör	T= Accessory

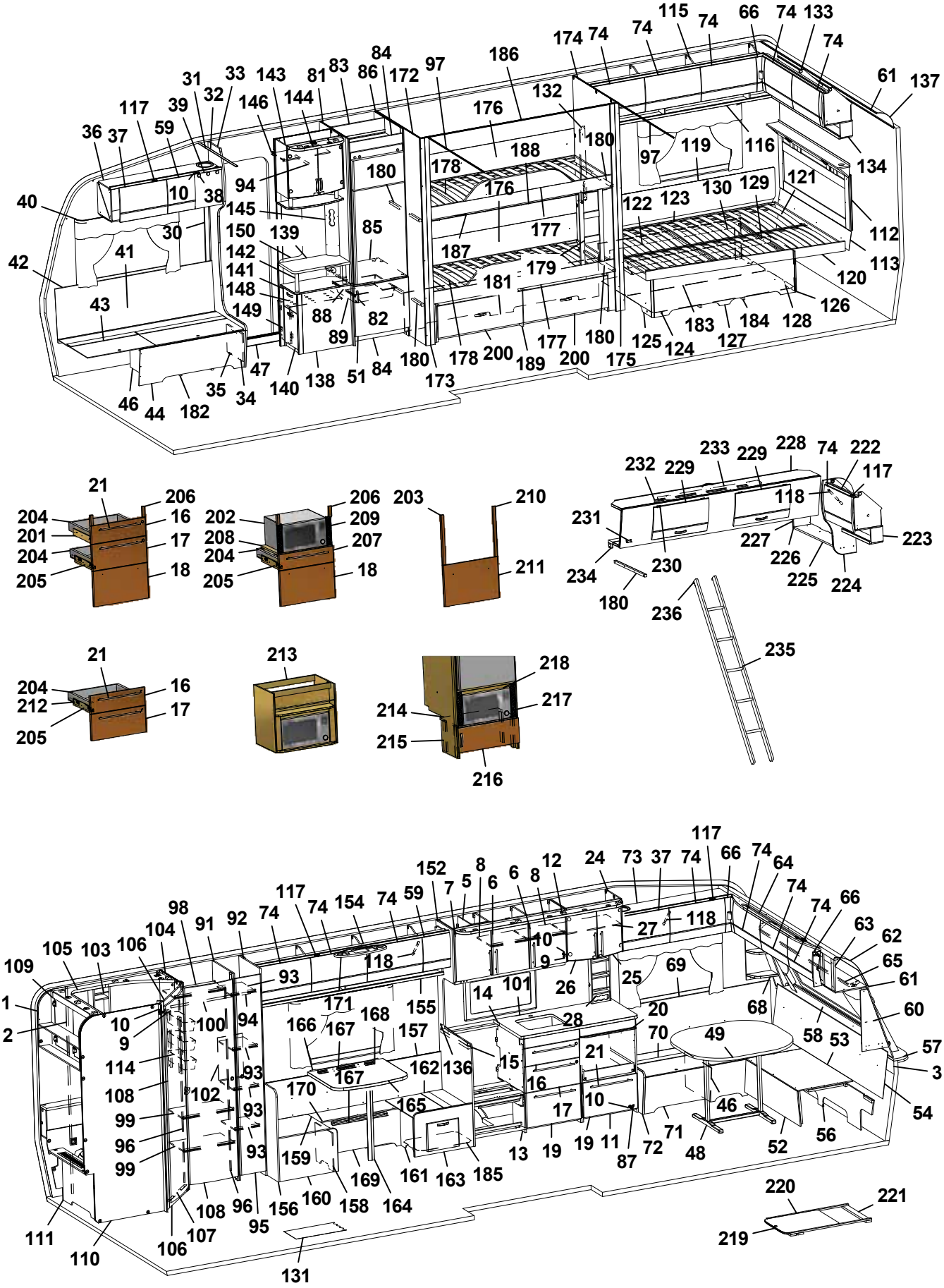
115 74 66 74 133 74 74 74 174 74 61 137 186 84 83 86 172 97 31 33 143 81 32 146 144 117 39 59 36 37 10 38 94 40 145 30 150 139 85 42 41 142 141 148 149 43 88 89 82 47 35 34 140 138 51 84 180 173 178 200 189 177 200 180 175 125 124 183 127 184 128 126 46 44 182 132 176 188 180 178 176 187 177 179 181 97 119 116 134 121 130 129 122 123 112 113 120 21 206 204 16 201 17 204 18 205 202 209 208 207 204 18 205 203 210 211 232 229 233 229 228 74 222 117 118 231 227 223 226 225 224 234 230 180 236 235 213 212 214 218 217 215 216

Pos Fig	Det. nr Part. No	Ingår Fitted	OBS!! Ange alltid årsmodell vid beställning av inredning Benämning	OBS!! Specify always year of model when ordering equipment Description
1	318657	M	Tapet vägg/tak	Wall paper
2	318584	M	Tejp tapet 20 mm	Tape, wall paper 20 mm
3	318585	M	Tejp tapet 60 mm	Tape, wall paper 60 mm
5	337815	x	Skåp kök L1120 kpl. (Vit)	Cupboard kitchen L1120 cpl. (White)
--	337821	x	Skåp kök L1120 kpl. (Mekong)	Cupboard kitchen L1120 cpl. (Mekong)
6	334712	x	Lucka H (Vit)	Door R (White)
--	336624	x	Lucka H (Mekong)	Door R (Mekong)
--	317502	x	Handtag d:o	Handle d:o
7	334713	x	Lucka V (Vit)	Door L (White)
--	336625	x	Lucka V (Mekong)	Door L (Mekong)
--	317502	x	Handtag d:o	Handle d:o
8	331385M	x	Hylla	Shelf
9	311917	x	Gångjärn	Hinge
10	312588	x	Platta gångjärn	Plate hinge
11	336084	x	Utskjut diskbänk (Vit)	Projection kitchen sink (White)
--	336777	x	Utskjut diskbänk (Mekong)	Projection kitchen sink (Mekong)
12	336108	x	Ljusramp köksskåp (vitrinskåp)	Light holder kitchen (vitrine)
--	337003	T	Ljusramp köksskåp (skåp mikro)	Light holder kitchen (microwave oven)
13	336094	x	Diskbänk kpl. u. skiva (Vit)	Kitchen sink cpl. without board (White)
--	336808	x	Diskbänk kpl. u. skiva (Mekong)	Kitchen sink cpl. without board (Mekong)
14	336099-K	x	Skiva diskbänk 1167x565	Board 1167x565
15	336098-K	x	Skiva diskbänk 40x560	Board 40x560
16	334706	x	Lådförstycke (Vit)	Drawer front (White)
--	336631	x	Lådförstycke (Mekong)	Drawer front (Mekong)
17	334707	x	Lådförstycke (Vit)	Drawer front (White)
--	336633	x	Lådförstycke (Mekong)	Drawer front (Mekong)
18	334708	x	Lucka (Vit)	Door (White)
--	336635	x	Lucka (Mekong)	Door (Mekong)
19	334709	x	Lucka (Vit)	Door (White)
--	336760	x	Lucka (Mekong)	Door (Mekong)
20	336675	x	Skärbräda	Cutting board
21	317503	x	Handtag	Handle
24	336112	x	Skåp vitrin	Vitrine
25	332233	x	Lucka vitrin H 272x450	Door vitrine R 272x450
26	332234	x	Lucka vitrin V 272x450	Door vitrine L 272x450
--	318630	x	Lås magnet d:o	Lock magnet d:o
--	318381	x	Motstycke magnetlås	Companion part
--	318379	x	Gångjärn	Hinge
--	318380	x	Täckhatt d:o	Cover d:o
--	312588	x	Platta gångjärn	Plate hinge
27	331206M	x	Hylla	Shelf
28	333409M	x	Kryddhylla	Spice rack
30	318962	x	List täck el-kabel B=45 L=2100	Cover strip B=45 L=2100
31	316270	x	List snäpp undre L2379	List under L2379
32	316268	x	List snäpp övre L2379	List upper L2379
			M= Metervara T= Tillbehör	M= On the metre T= Accessory

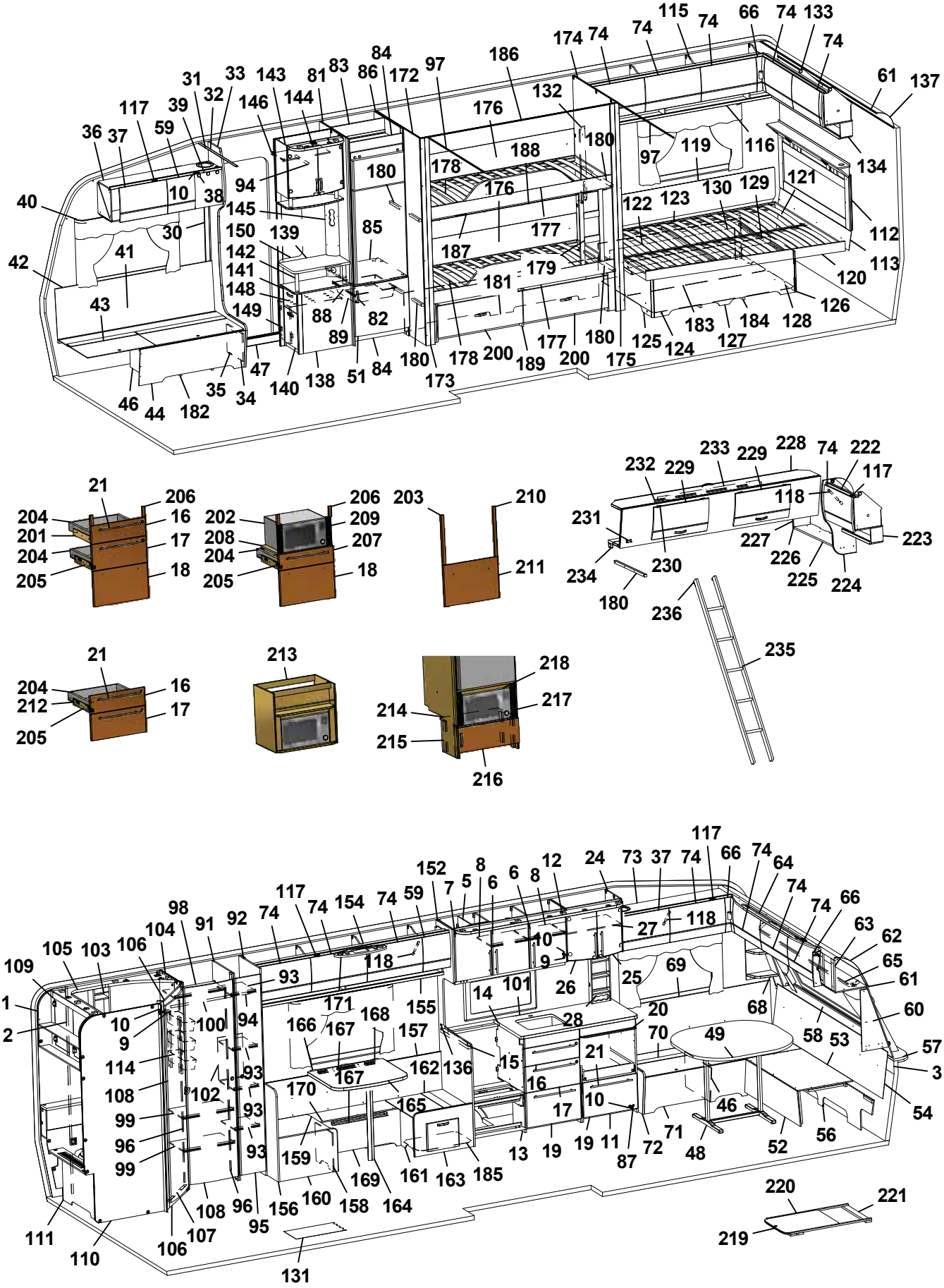
115 74 66 74 133 74 74 74 174 74 61 137 186 84 83 86 172 97 31 33 143 81 32 146 144 117 39 59 36 37 10 38 94 40 145 30 150 139 85 42 41 142 141 148 149 43 88 89 82 47 35 34 140 138 51 84 180 173 178 200 189 177 200 180 175 125 124 183 127 184 128 126 46 44 182 132 176 188 180 178 176 187 177 179 181 97 119 116 134 121 130 129 122 123 112 113 120 21 206 204 16 201 17 204 18 205 202 209 208 207 204 18 205 203 210 211 232 229 233 229 228 74 222 117 118 231 227 223 234 230 226 225 224 180 236 235 213 212 218 217 214 215 216 69 68 70 49 58 53 57 3 54 46 56 52 48 71 72 87 19 11 10 17 16 13 185 163 161 169 164 158 160 156 95 96 108 107 106 111 110 131 220 221 219

Pos Fig	Det. nr Part. No	Ingår Fitted	OBS!! Ange alltid årsmodell vid beställning av inredning Benämning	OBS!! Specify always year of model when ordering equipment Description
33	336065	x	Stolpe först. L1922 kpl. m. lucka	Support bar cpl. with door
34	336064	x	Lucka	Door
35	312589	x	Gångjärn	Hinge
36	337775	x	Skåp övre elc.	Cupboard upper
37	337719	x	Lucka	Door
38	318379	x	Gångjärn	Hinge
--	318380	x	Täckhatt d:o	Cover d:o
39	331214	x	Lucka	Door
40	316898	x	Skena gardin L1020	Curtain rod L1020
41	339355	x	Värmespalt H fram	Air gap R.F.
42	319821	M	List kant mörkbrun	Strip, dark brown
43	336883	x	Lock bäddlåda H F	Cover bedbox R.F.
--	319024	x	Matta grå textil m. tejp d:o	Carpet gray textile with tape d:o
44	336881	x	Front bäddlåda H F	Front bed box R.F.
46	312825	x	Stöd bäddlåda HF	Support bed box
47	314687	x	Tröskel aluminium L=850	Threshold aluminium L=850
48	319859	x	Bordsstativ	Table stand
49	335940-K	x	Bordsskiva 940x1025	Table top 940x1025
--	337413	x	List bord 400x55x26	List table 400x55x26
--	375774-K	x	Bordsskiva 940x1025 (Svit)	Table top 940x1025 (Svit)
51	336046	x	Lucka H 550x470	Door R 550x470
--	316799	x	Gångjärn d:o	Hinge d:o
--	312588	x	Platta gångjärn d:o	Plate hinge d:o
52	331245M	x	Front bäddlåda gavel	Front bed box gable
53	331246M	x	Skiva rundsittgrupp	Sheet seat
54	337182	x	Värmespalt gavel fram	Air gap
56	337153	x	Stöd sittgrupp	Support
57	213471	x	Hylla front kpl. L2376	Shelf front cpl. L2376
58	336132	x	Luftspalt fronthylla	Air gap shelf front
--	317369	x	Raskant plast L=2600	Cantlist shelf front L=2600
59	337790	x	Lucka	Door
60	338518	x	Hylla hörn H	Shelf R
61	313884	x	List plast radie L=2379	List L=2379
62	316005	x	Skiva plast 295x2363x1	Plastic sheet
63	337693	x	Skåp gavel fram L=2360	Cupboard L=2360
--	319978	x	Gångjärn d:o	Hinge d:o
--	319979	x	Platta gångjärn d:o	Plate hinge d:o
64	336063	x	Ljusramp gavelskåp	Light holder
65	316900	x	Skena gardin L1920	Curtain rod L1920
66	337738	x	Hörn inredning	Corner
--	311917	x	Gångjärn d:o	Hinge d:o
--	319909	x	Platta gångjärn d:o	Plate hinge d:o
68	338520	x	Hylla hörn V	Shelf L
69	337171	x	Värmespalt V fram	Air gap L.F.
70	333906	x	Lock bäddlåda V F	Cover bed box L.F
			M= Metervara T= Tillbehör	M= On the metre T= Accessory

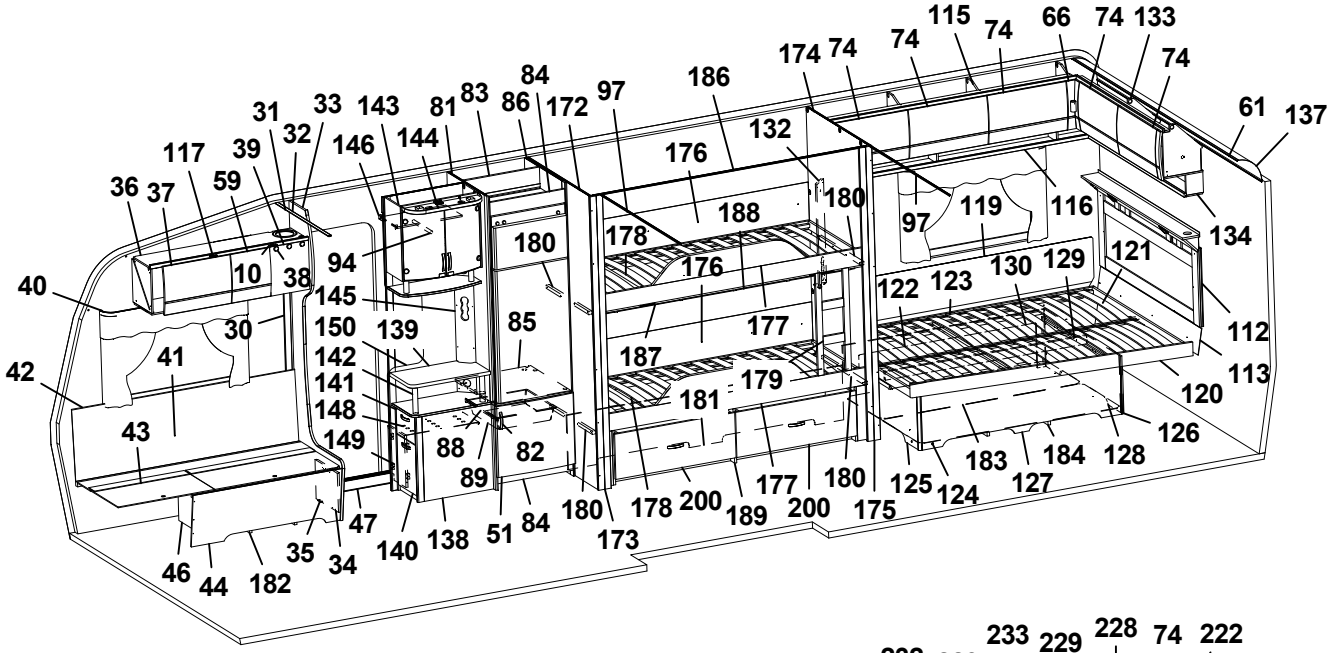
115 74 66 74 133 74 74 74 174 74 61 137 31 33 143 81 83 84 86 172 97 186 32 146 144 132 117 39 59 176 36 37 180 188 178 119 116 134 97 10 38 94 180 176 121 130 129 40 145 122 123 112 30 150 139 85 177 41 142 187 113 42 141 179 120 148 181 43 149 88 82 126 89 183 184 128 127 180 125 124 180 178 200 189 177 200 175 47 35 34 140 138 51 84 173 46 44 182

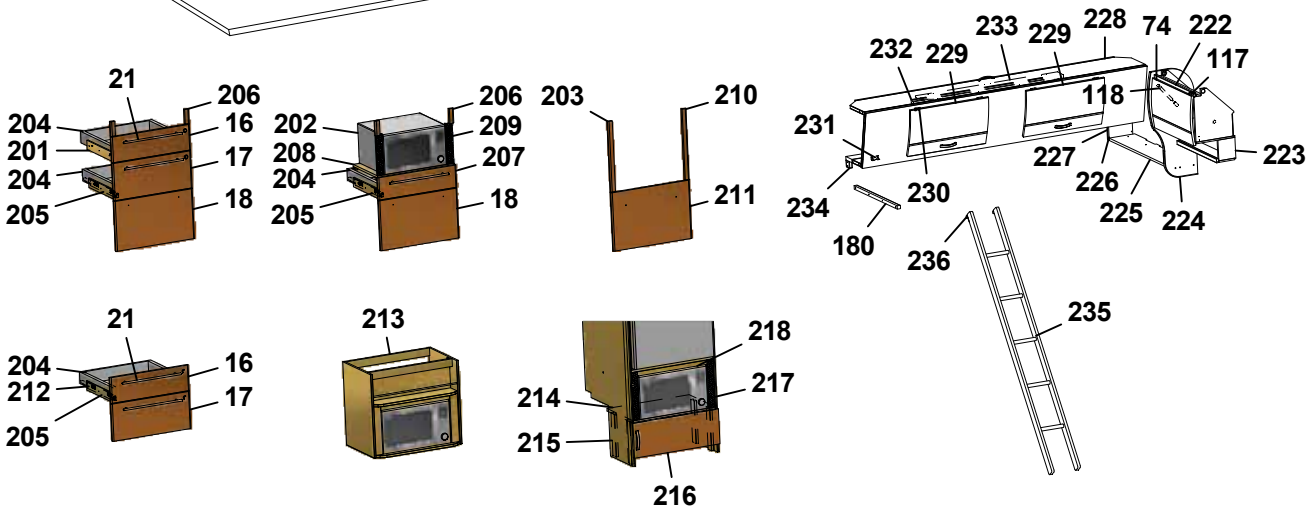
21 206 204 16 201 17 204 205 18 202 206 209 208 207 204 205 18 203 210 211 232 229 233 229 228 74 222 117 118 231 227 223 226 225 224 234 230 180 236 235 21 204 16 212 17 205 213 218 214 217 215 216

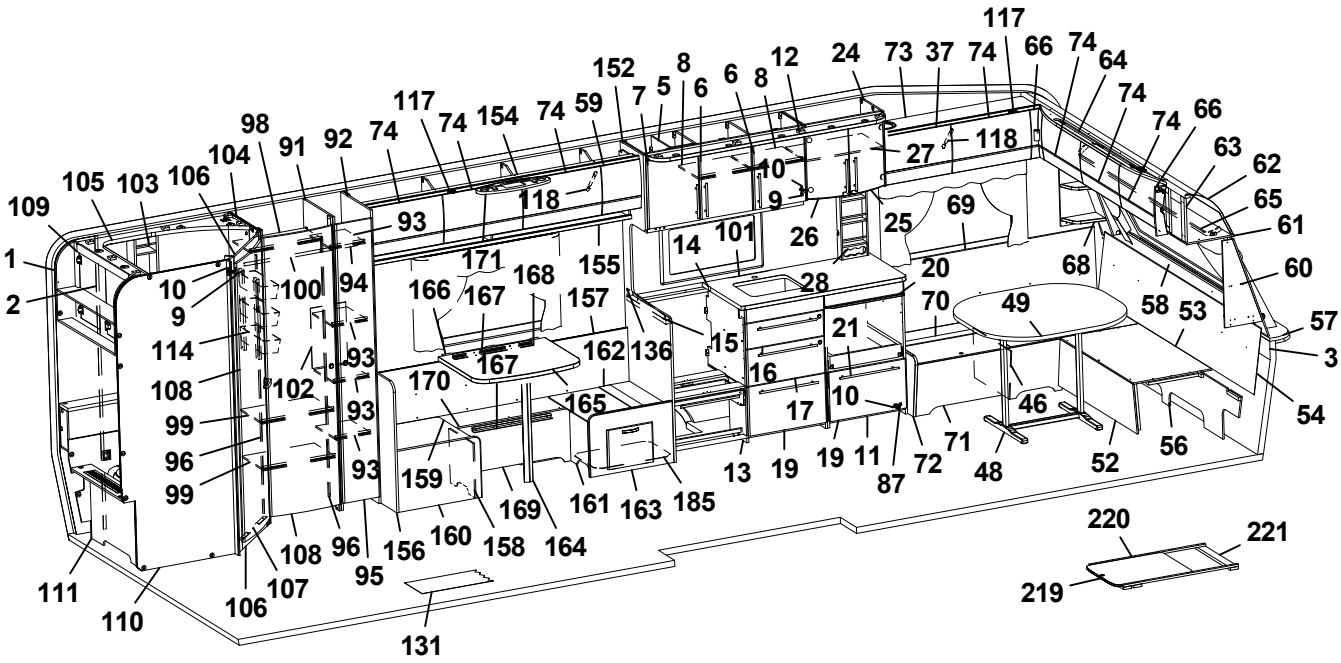
117 152 8 6 8 12 24 73 37 74 66 74 64 74 74 66 98 5 6 7 59 74 154 74 74 117 91 92 74 118 27 118 63 62 104 105 103 106 109 65 93 61 1 10 9 100 94 171 168 155 166 167 157 14 101 26 25 69 68 60 2 114 162 136 15 28 20 70 49 58 53 57 108 102 93 167 16 21 3 99 93 170 165 17 10 46 54 96 93 159 13 19 19 11 87 72 71 48 52 56 99 169 161 163 185 111 108 96 156 160 158 164 110 106 107 95 131 220 221 219

Pos Fig	Det. nr Part. No	Ingår Fitted	OBS!! Ange alltid årsmodell vid beställning av inredning Benämning	OBS!! Specify always year of model when ordering equipment Description
--	319024	x	Matta grå textil m. tejp d:o	Carpet gray textile with tape d:o
71	331232M	x	Front bäddlåda V F	Front bed box L.F.
72	336067	x	Gavel bäddlåda V F	Gable bed box L.F
73	337765	x	Skåp övre L=1108	Cupboard upper L=1108
--	337708	T	Skåp övre L=1108 (Svit)	Cupboard upper L=1108 (Svit)
74	337695	x	Lucka	Door
81	332244M	x	Vägg kyl V	Wall refrigerator L
82	316428	x	Handtag	Handle
83	333142M	x	Bakstycke stopp kyl	Back cupboard
84	375394	x	Front skåp under kyl	Front cupboard
85	376108	x	Hylla under kyl	Shelf under refrigerator
86	332697M	x	Vägg kyl H	Wall refrigerator R
87	315202	x	Gångjärn	Hinge
88	312712	x	Glidlist trådback (säljes i par)	Sliding strip tray (pair)
89	310325	x	Trådback vit 427x427x85	Tray 427x427x85
91	338392	x	Vägg garderob	Wall wardrobe
92	338393	x	Vägg garderob	Wall wardrobe
93	338394	x	Hylla garderob	Shelf wardrobe
94	316197	x	Galgstång L=782	Clothes hanger L=782
95	376043	x	Dörr 260x1850	Door 260x1850
96	314523	x	Rätningslist dörr L=1715	List L=1715
97	314917	x	Skena draperi L=1190	Drapery rail L=1190
98	332214M	x	Hylla garderob övre	Shelf wardrobe upper
99	331287M	x	Hylla garderob nedre	Shelf wardrobe under
100	316197	x	Galgstång L=782	Clothes hanger L=782
101	319780-A	T	Köksskiva vägg svart skiffer	Protection kitchen, black
--	319780-L	T	Köksskiva vägg natur skiffer	Protection kitchen, grey
102	338385	x	Täckskiva exp.kärl	Cover expansion vessel
103	337131	x	Hylla	Shelf
104	338371	x	Vägg tvättrum främre	Wall washroom
105	338357	x	Ljusramp tvättrum	Light holder
106	331248M	x	Tröskel 480x60	Threshold 480x60
107	314591	x	List tröskel al. L=480	List threshold L=480
108	335919	x	Dörr 490x1850	Door 490x1850
109	336050	x	Skåp tvättrum L838	Cupboard L838
110	338367	x	Vägg tvättrum bakre	Wall washroom rear
111	338358	x	Front tvättrum	Front washroom
112	336175	x	Värmespalt kpl. m. tyg och belysning	Air gap cpl. with fabric and illumination
--	336179	T	Värmespalt kpl. m. tyg och belysning (Svit)	Air gap cpl. with fabric and illumination (Svit)
113	338196	x	Värmespalt	Air gap
114	319759	x	Korg, garderob	Basket, wardrobe
--	335802	x	List för korgar	List för baskets
115	337909	x	Skåp övre H-bak L=1747	Cupboard upper R-rear L=1747
--	319978	x	Gångjärn d:o	Hinge d:o
--	319980	x	Platta gångjärn d:o	Plate hinge d:o
			M= Metervara T= Tillbehör	M= On the metre T= Accessory

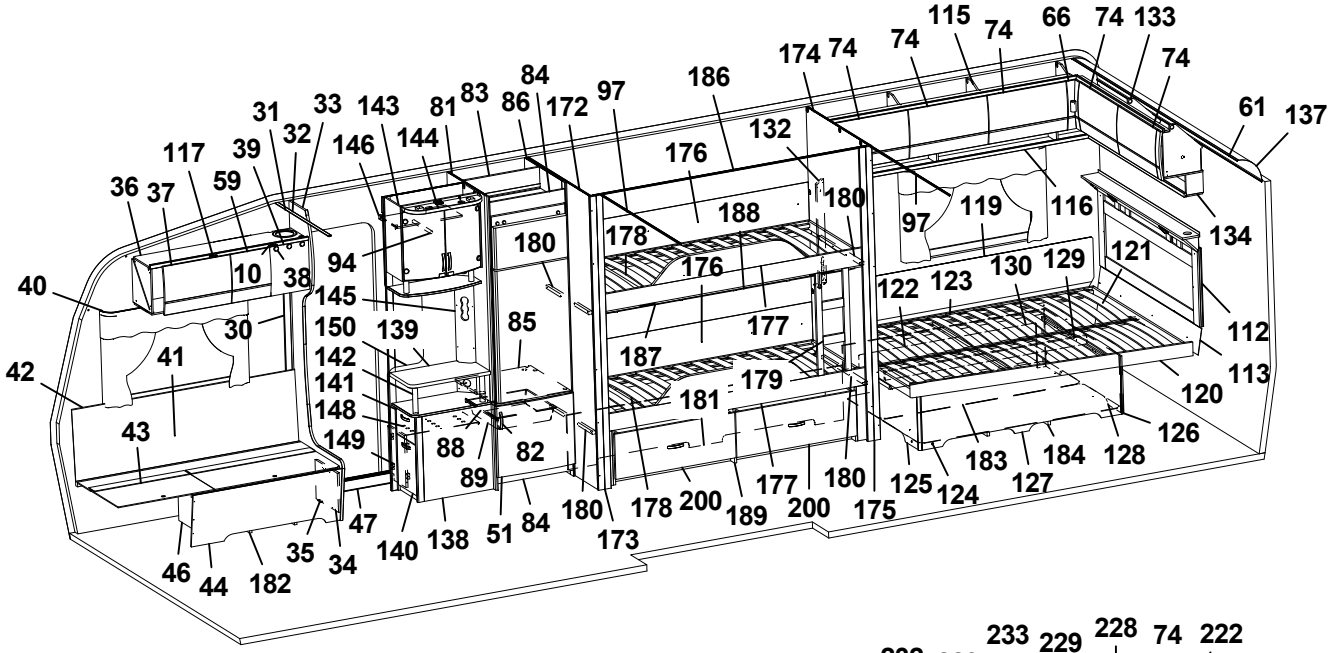
115 74 66 74 133 74 74 74 174 74 61 137 186 84 83 86 172 97 31 33 143 81 32 146 144 117 39 59 36 37 132 176 180 188 178 180 97 119 116 134 10 38 94 40 145 176 122 123 130 129 121 112 30 150 139 85 177 187 42 41 142 141 148 149 179 181 113 120 43 88 89 82 126 183 184 128 127 180 125 124 175 200 189 200 177 180 178 173 47 140 138 51 84 46 44 182 35 34

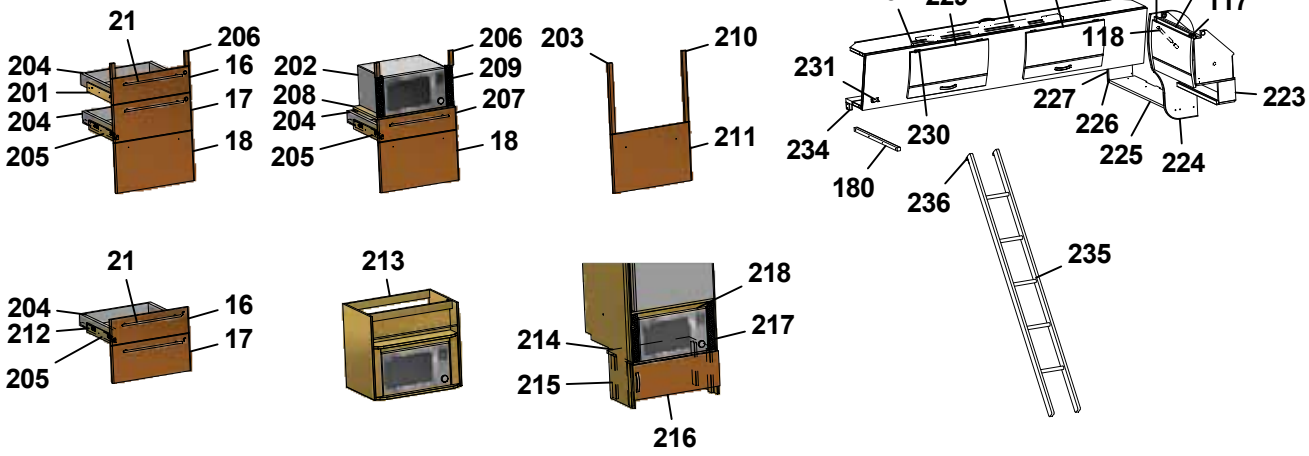
21 206 204 16 201 17 204 205 18 202 209 208 207 204 205 18 203 210 211 232 229 233 229 228 74 222 117 118 231 227 223 226 225 224 234 230 180 236 235 21 204 16 212 17 205 213 218 217 214 215 216

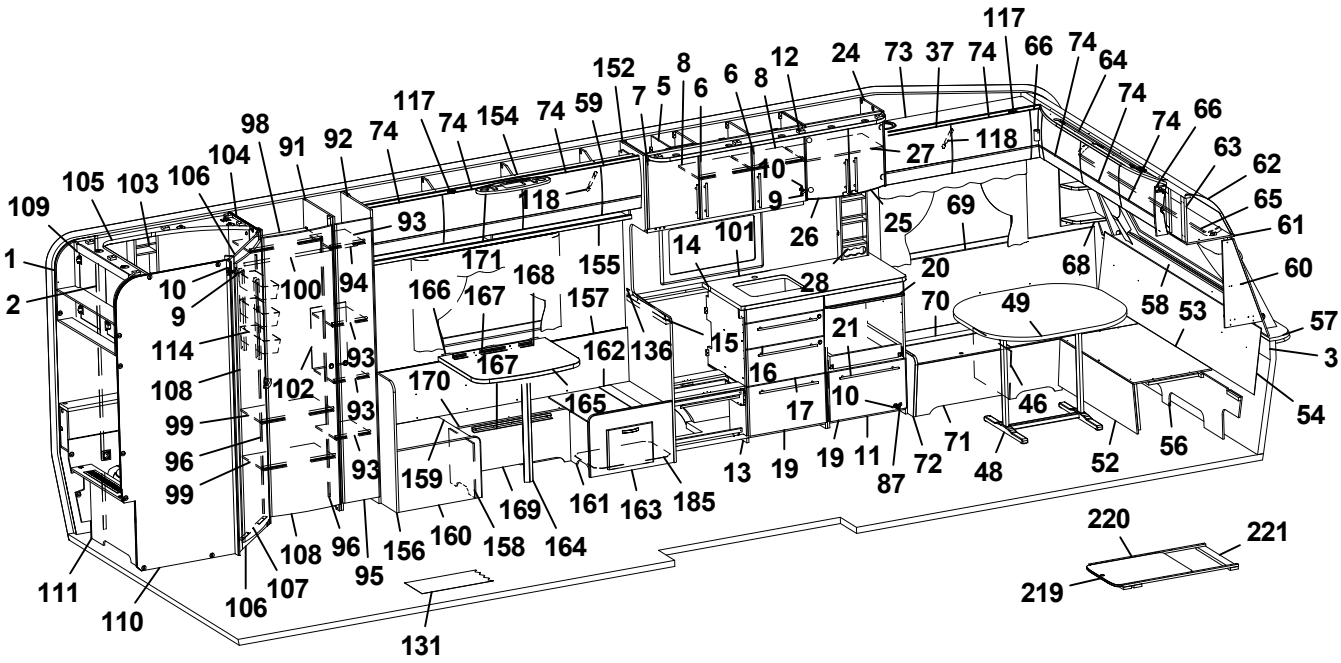
117 74 66 74 64 74 74 66 63 62 65 61 60 57 3 54 152 8 6 5 7 6 8 12 24 73 37 74 27 118 10 9 25 69 26 14 101 68 58 53 49 46 56 52 48 71 72 87 19 11 10 17 16 21 28 20 70 15 13 19 170 167 162 136 165 159 169 161 163 185 158 164 160 156 95 96 108 102 93 99 114 155 157 168 166 171 154 59 118 93 94 100 91 92 98 104 106 105 103 109 1 2 9 10 111 110 106 107 108 131 220 221 219

Pos Fig	Det. nr Part. No	Ingår Fitted	OBS!! Ange alltid årsmodell vid beställning av inredning Benämning	OBS!! Specify always year of model when ordering equipment Description
116	331194M	x	Hyllpaket	Shelf
117	319978	x	Gångjärn	Hinge
--	319980	x	Platta gångjärn	Plate hinge
118	319914	x	Gasfjäder	Gas spring
--	319915	x	Fäste vinkel d:o	Angle bracket d:o
--	319916	x	Fäste runt d:o	Bracket round d:o
119	339334	x	Värmespalt	Air gap
120	338338	x	Sängram u. ribbotten	Bed bottom without laths
121	338395	x	Ribbotten kpl.	Laths bottom cpl.
122	311985	x	Ribba sängbotten L=718 B=63	Lath bed bottom L=718 B=63
123	312046	x	Band t. ribbotten	Band for laths bottom
124	338341	x	Sänglåda kpl.	Bed box cpl.
125	338344	x	Gavel säng V	Gable bed L
126	319776	x	List hörn L=2500	Corner strip L=2500
127	338342	x	Front säng	Front bed
128	338343	x	Gavel säng H	Gable bed R
129	315203	x	Regel 17,5x55x1415	Wood lath pine 17,5x55x1415
130	338345	x	Bakgavel sänglåda	Back bed box
131	319931	M^2	Matta golv, trämönstrad ljusgrå	Carpet floor, wood design light grey
--	319230	T	Matta golv, klinkermönster mörkgrå	Carpet floor, clinker design dark grey
--	319888	T	Matta golv, klinkermönster ljusgrå	Carpet floor, clinker design light grey
--	319393	T	Matta golv, antik planka	Carpet floor, antique plank
132	335788M	x	Front el-uttag	Front outlet
133	338199	x	Skåp gavel bak L1505	Cupboard gable L1505
134	331879M	x	Hyllpaket	Shelf
136	401714	x	Flamskydd	Flame guard
137	316005	x	Skiva plast 295x2363x1	Plastic sheet
138	336120	x	TV-bänk kpl. u. skiva	TV-bench cpl. whitout board
139	336122-K	x	Skiva TV-bänk	Board
140	332042M	x	Låda nedre kpl.	Drawer cpl.
--	332043M	x	Lådförstycke d:o	Drawer front d:o
141	332036M	x	Låda övre	Drawer cpl.
--	332037M	x	Lådförstycke d:o	Drawer front d:o
--	315215	x	Glidskena låda (säljes i par)	Slide bar (exp. in pair)
142	336103	x	Rundstav folierad L=192	Round staff L=192
143	336115	x	Skåp bar kpl.	Coctail cabinet cpl.
--	332088M	x	Hylla hållare flaskor	Shelf bottle holder
--	331778	x	Lucka H d:o	Door R d:o
--	331779	x	Lucka V d:o	Door L d:o
--	318379	x	Gångjärn d:o	Hinge d:o
--	318380	x	Täckhatt d:o	Cover d:o
--	312588	x	Platta gångjärn d:o	Plate hinge d:o
144	336106	x	Ljusramp	Light holder
145	331611M	x	Front el-uttag	Front outlet
146	338390	x	Hylla garderob övre	Shelf
			M= Metervara T= Tillbehör	M= On the metre T= Accessory

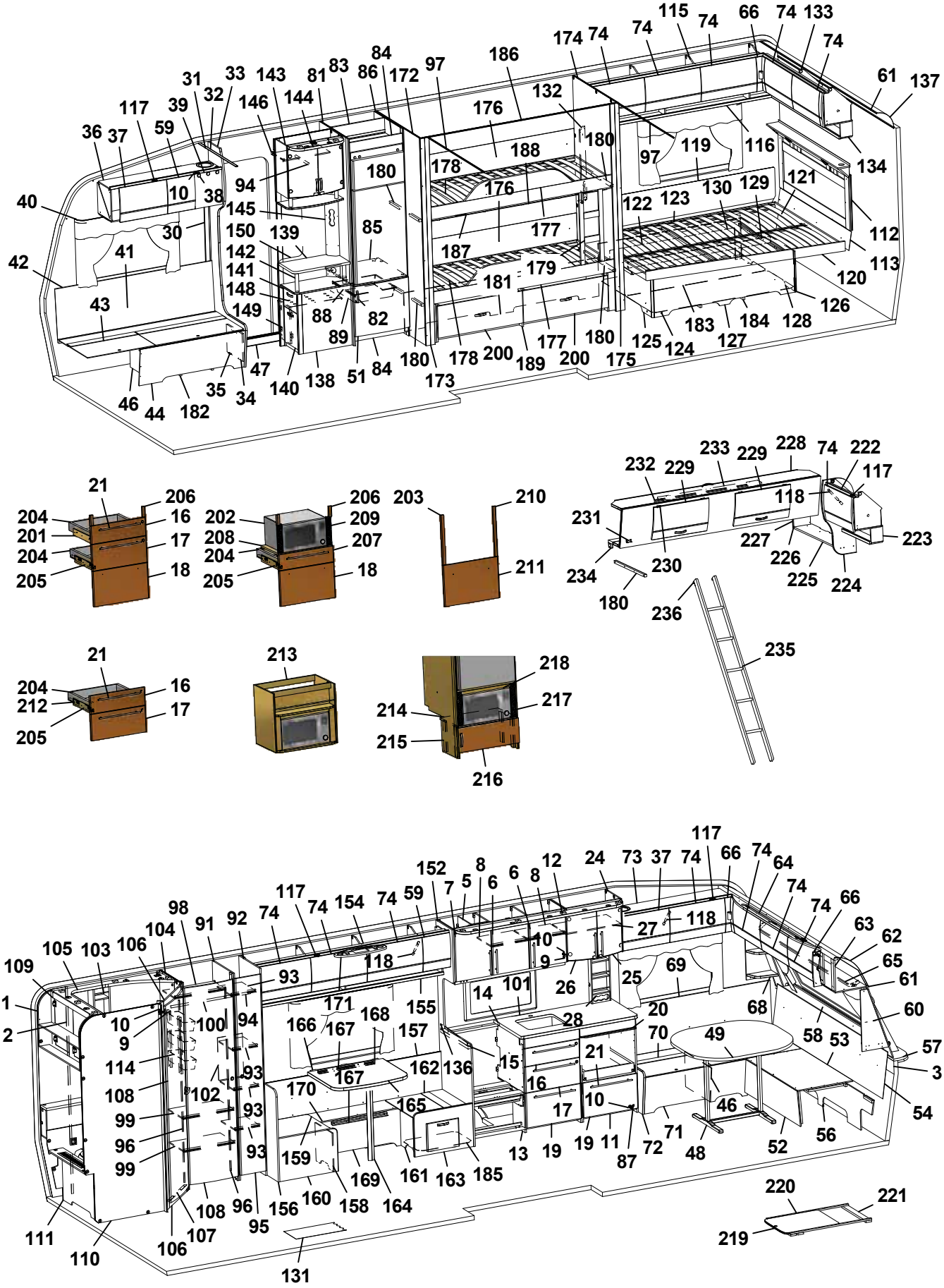
115 74 66 74 133 74 74 74 174 74 61 137 186 84 83 86 172 97 31 33 143 81 32 146 144 117 39 59 36 37 10 38 94 40 145 30 150 139 85 42 41 142 141 148 149 43 88 89 82 47 35 34 140 138 51 84 180 173 178 200 189 177 200 180 175 125 124 183 127 184 128 126 46 44 182 132 176 188 180 178 176 187 177 179 181 97 119 116 134 121 130 129 122 123 112 113 120 21 206 204 16 201 17 204 18 205 202 209 208 207 204 18 205 203 210 211 232 229 233 229 228 74 222 117 118 231 227 223 234 230 226 225 224 180 236 235 213 212 214 218 217 215 216

Pos Fig	Det. nr Part. No	Ingår Fitted	OBS!! Ange alltid årsmodell vid beställning av inredning Benämning	OBS!! Specify always year of model when ordering equipment Description
148	319866	x	Hylla insteg	Shelf
149	336618	x	Front hylla garderob	Front
150	338510	x	Vägg instegsgarderob	Wall wardrobe
152	338471	x	Vägg främre	Wall front
154	338244	x	Skåp övre L1945	Cupboard upper L1945
155	334388M	x	Hyllpaket	Shelf
156	338388	x	Vägg bakre	Wall rear
157	337725	x	Värmespalt H-bak	Air gap R rear
--	319821	M	List kant mörkbrun d:o	Strip, dark brown d:o
158	338379	x	Front bäddlåda bakre	Front bed box rear
159	338381	x	Skiva	Board
160	338469	x	Gavel bäddlåda bakre	Gable bed box rear
161	338377	x	Front bäddlåda främre	Front bed box front
162	338380	x	Lock bäddlåda främre	Cover bed box front
163	338375	x	Gavel bäddlåda främre kpl. m. lucka	Gable bed box front cpl. with door
--	336064	x	Lucka d:o	Door d:o
--	312589	x	Gångjärn d:o	Hinge d:o
164	315565	x	Bordsben	Table leg
165	335941-K	x	Bordsskiva 600x750	Table top 600x750
166	331800M	x	Fästregel bord	Bracket
167	318574	x	List bord väggdel L550	List wall
168	318575	x	List upphäng bordsdel L550	List board
169	338382	x	Front bäddlåda	Front bed box
170	337731	x	Lock front bäddlåda	Cover front bed box
171	336336	x	Plafond	Ceiling lamp
172	377409	x	Vägg	Wall
173	377174	x	Stolpe utskjut	Support bar
174	377407	x	Vägg	Wall
175	377309	x	Stolpe utskjut	Support bar
176	338144	x	Värmespalt H-bak	Air gap R rear
177	377419	x	Sängram u. ribbotten	Bed bottom without laths
178	326474	x	Ribbotten kpl.	Laths bottom cpl.
--	314211	x	Ribba sängbotten L=820 B=63	Lath bed bottom L=820 B=63
--	312046	x	Band t. ribbotten	Band for laths bottom
179	336291	x	Stege	Ladder
180	376789	x	Bärregel ö-bädd 610x22x22	Bearing rail upper bed 610x22x22
181	338386	x	Bakstycke mittgr 1930x360	Back M-group 1930x360
182	337582	x	Luftspalt H-fram	Air gap R front
183	325752	x	Luftspalt sänglåda	Air gap bed box
184	324938	x	Luftspalt sänglåda	Air gap bed box
185	338384	x	Luftspalt M-grupp 348x535	Air gap M-group 348x535
186	315907	T	Skena draperi L=1920	Drapery rail L=1920
187	331748M	T	List draperiskena (3 delar)	List drapery rail (3 parts)
188	314724	T	Skena draperi L=1780	Drapery rail L=1780
189	333714M	T	Lådor under säng kpl. sats	Drawers under bed cpl. kit
			M= Metervara T= Tillbehör	M= On the metre T= Accessory

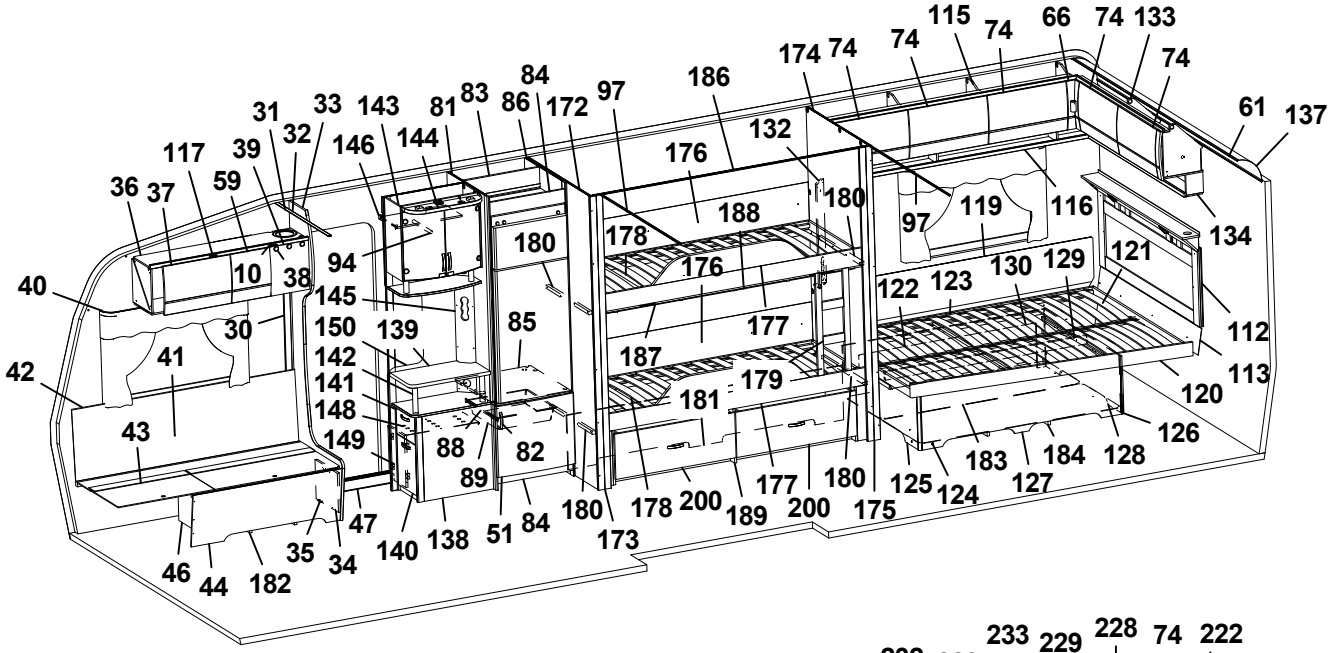
115 74 66 74 133 74 74 74 174 74 61 137 186 84 83 86 172 97 31 33 143 81 32 146 144 117 39 59 36 37 10 38 94 40 145 30 150 139 85 42 41 142 141 148 149 43 88 89 82 47 35 34 140 138 51 84 180 173 178 200 189 177 200 180 175 125 124 183 127 184 128 126 46 44 182 132 176 188 180 178 176 187 177 179 181 97 119 116 134 121 130 129 122 123 112 113 120

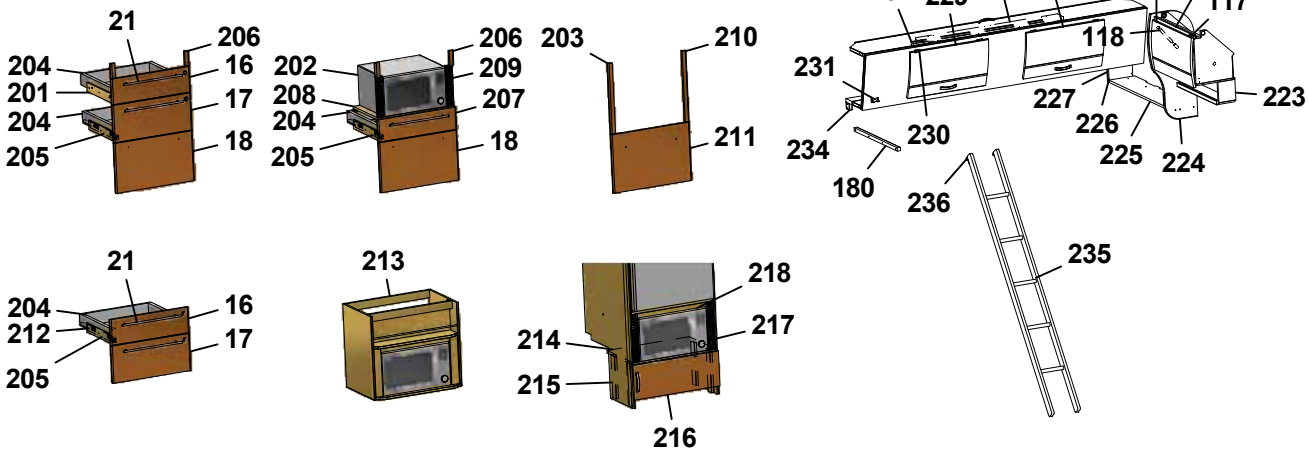
21 206 204 16 201 17 204 18 205 202 206 209 208 207 204 18 205 203 210 211 232 229 233 229 228 74 222 117 118 231 227 223 226 225 224 234 230 180 236 235

21 204 16 212 17 205 213 218 214 217 215 216

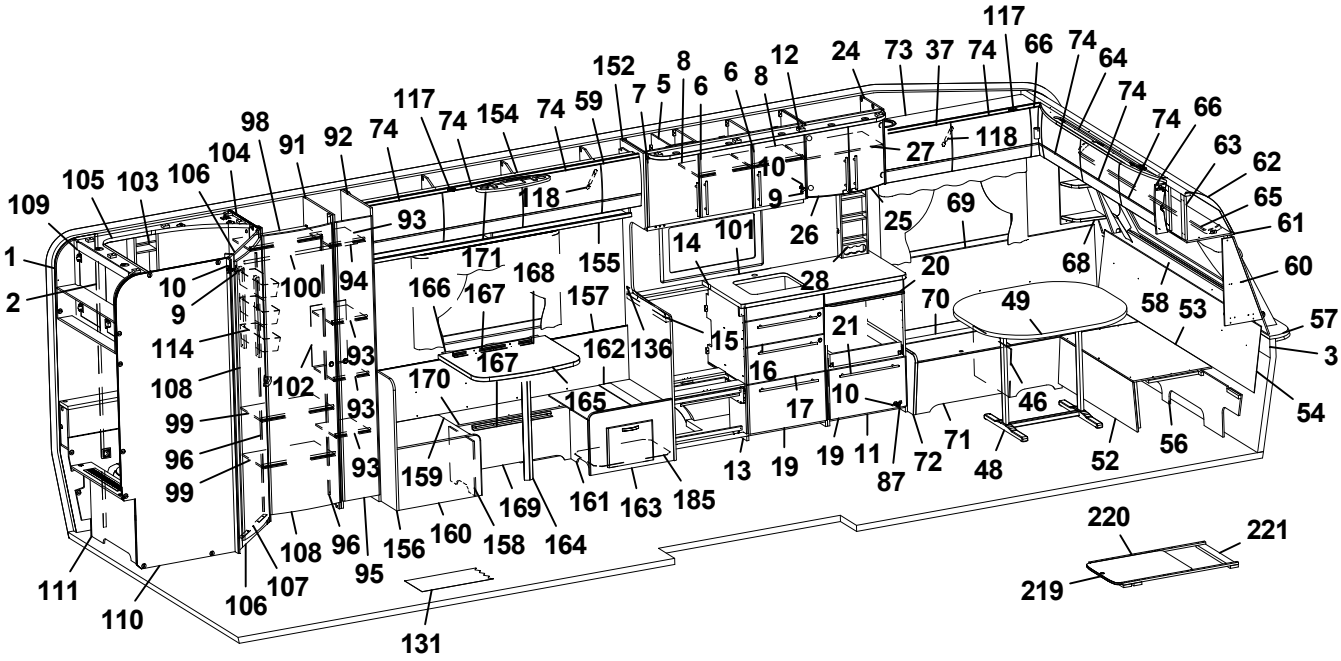
117 74 66 74 64 74 74 66 63 62 65 61 60 57 3 54 53 58 49 68 69 25 27 118 24 73 37 74 152 8 5 6 6 8 12 117 74 154 74 59 7 98 91 92 74 74 104 106 105 103 109 1 2 10 9 100 94 93 114 108 102 93 99 96 99 93 93 118 171 168 166 167 155 157 162 136 167 170 165 159 169 161 163 185 13 19 19 11 87 72 71 48 52 56 46 54 10 17 16 15 14 101 26 28 20 70 21 10 108 96 156 160 158 164 95 111 110 106 107 131 220 221 219

Pos Fig	Det. nr Part. No	Ingår Fitted	OBS!! Ange alltid årsmodell vid beställning av inredning Benämning	OBS!! Specify always year of model when ordering equipment Description
200	333721M	T	Låda kpl. d:o	Drawer cpl. d:o
201	336095	x	Monteringssats kpl. lådor (Vit)	Mounting kit cpl. drawers (White)
--	336809	x	Monteringssats kpl. lådor (Mekong)	Mounting kit cpl. drawers (Mekong)
202	337537	T	Monteringssats kpl. mikro (Vit)	Mounting kit cpl. micro (White)
--	337539	T	Monteringssats kpl. mikro (Mekong)	Mounting kit cpl. micro (Mekong)
203	336097	T	Monteringssats kpl. ugn (Vit)	Mounting kit cpl. oven (White)
--	336811	T	Monteringssats kpl. ugn (Mekong)	Mounting kit cpl. oven (Mekong)
204	317514	x	Låda	Drawer
205	317382	x	Glidskena låda (säljes i par)	Slide bar, drawer (exp. in pair)
--	801701	x	Skruv 6x16 d:o	Screw 6x16 d:o
206	336092	x	Passbit 95x30x16 (Mekong)	Gauge block 95x30x16 (Mekong)
207	337540	T	Lådförstycke (Vit)	Drawer front (White)
--	337541	T	Lådförstycke (Mekong)	Drawer front (Mekong)
208	331472M	T	Hylla mikro	Shelf
209	401998	T	Galler mikro	Grating
210	336086	T	Passbit 460x30x16	Gauge block 460x30x16
211	334714	T	Lucka (Vit)	Door (White)
--	336637	T	Lucka (Mekong)	Door (Mekong)
212	334732	T	Monteringssats kpl. lådor i utskjut (Vit)	Mounting kit cpl. drawers in projection (White)
--	336778	T	Monteringssats kpl. lådor i utskjut (Mekong)	Mounting kit cpl. drawers in projection (Mekong)
213	337532	T	Skåp kpl. mikrovågsugn	Cupboard cpl. microwave oven
214	336672	T	Hylla mikro	Shelf
215	330631M	T	List folierad L=253	List L=253
216	336209-1	T	Lucka 550x208	Door 550x208
217	401685	T	Galler mikro 285x40	Grating 285x40
218	337542	T	List 15x25x450	List 15x25x450
219	336717-GK	T	Utdragsskiva bord 450x550	Sliding leaf 450x550
220	334835M	T	List bordsstativ 750x20x13	List table stand 750x20x13
221	334834M	T	List bordsstativ 494x60x15	List table stand 494x60x15
222	337937	T	Skåp gavel bak L560	Cupboard gable L560
--	319978	x	Gångjärn d:o	Hinge d:o
--	319980	x	Platta gångjärn d:o	Plate hinge d:o
223	331743M	T	Hyllpaket	Shelf
224	336180	T	Gavel rundad	Gable
225	332674M	T	Hylla gavel bak	Shelf gable rear
226	331697M	T	Gavel	Gable
227	333147M	T	Gavel	Gable
228	337661	T	Överbäddskåp L1980	Upper bed L1980
229	337664	T	Lucka	Door
230	860402	T	Gångjärn	Hinge
231	860405	T	Gångjärn	Hinge
232	339839	T	Regel låsning	Lock bar
233	375813	T	Rasskydd ö-bäddskåp	Protective plate
234	331701M	T	Kloss bärregel	Block bearing rail
235	376697	T	Stege ö-bäddsskåp 201x1800 kpl.	Ladder upper bed 201x1800 cpl.
236	860426	T	Krok t. stege	Hook for ladder
			Dyntyger, gardiner m.m. (se tyger)	Cushion textilies, curtains etc. (see textiles)
			M= Metervara T= Tillbehör	M= On the metre T= Accessory

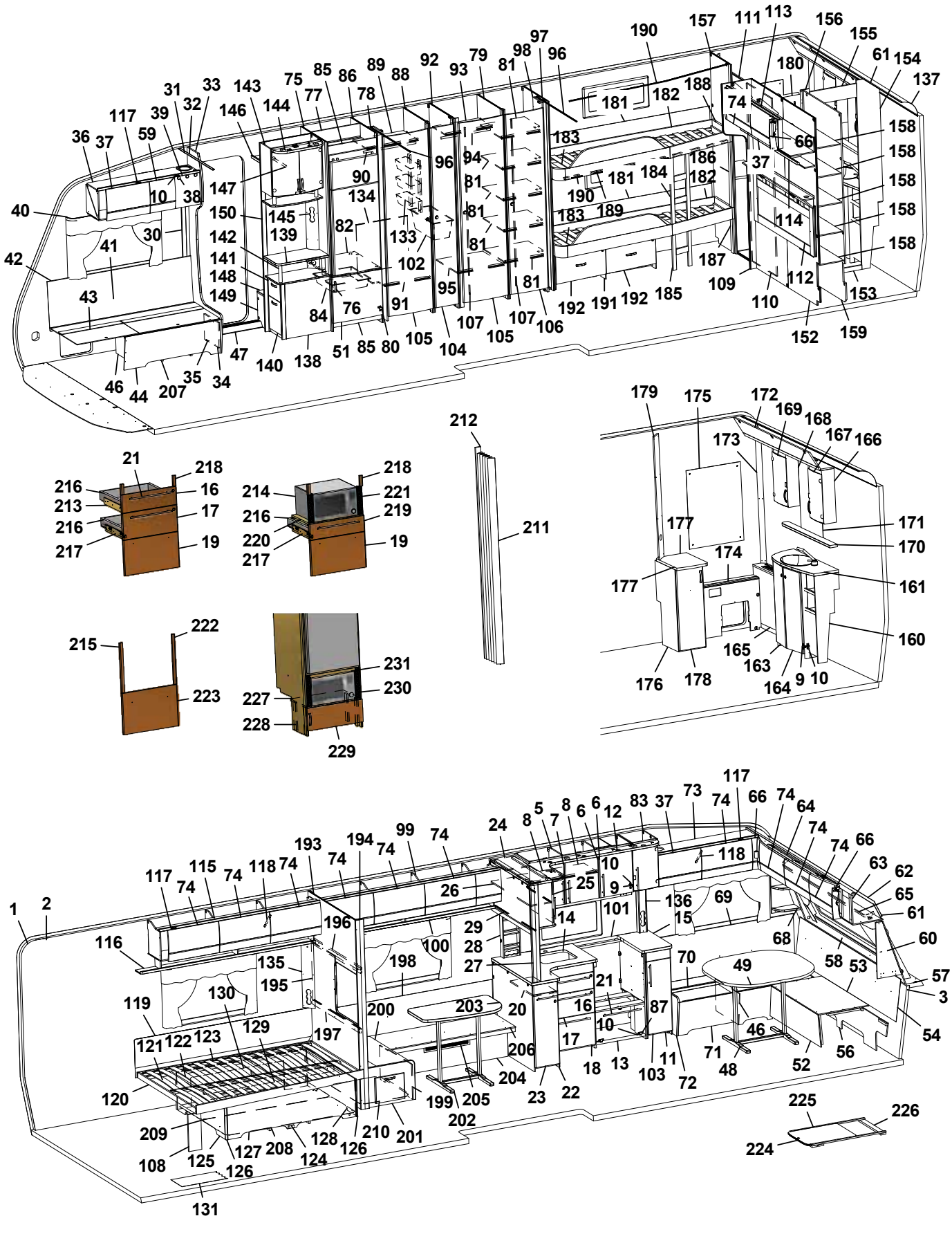
1 2 3 5 6 7 8 9 10 11 12 13 14 15 16 17 18 19 20 21 22 23 24 25 26 27 28 29 30 31 32 33 34 35 36 37 38 39 40 41 42 43 44 46 47 48 49 51 52 53 54 56 57 58 59 60 61 62 63 64 65 66 68 69 70 71 72 73 74 75 76 77 78 79 80 81 82 83 84 85 86 87 88 89 90 91 92 93 94 95 96 97 98 99 100 101 102 103 104 105 106 107 108 109 110 111 112 113 114 116 117 118 119 120 121 122 123 124 125 126 127 128 129 130 131 133 134 135 136 137 138 139 140 141 142 143 144 145 146 147 148 149 150 152 153 154 155 156 157 158 159 161 163 164 165 166 167 168 169 170 171 172 173 174 175 176 177 178 179 180 181 182 183 184 185 186 187 188 189 190 191 192 193 194 195 196 197 198 199 200 201 202 203 204 205 206 207 208 209 210 211 212 214 215 216 217 218 219 220 221 222 223 224 225 226 227 228 229 230 231

Pos Fig	Det. nr Part. No	Ingår Fitted	OBS!! Ange alltid årsmodell vid beställning av inredning Benämning	OBS!! Specify always year of model when ordering equipment Description
1	318657	M	Tapet vägg/tak	Wall paper
2	318584	M	Tejp tapet 20 mm	Tape, wall paper 20 mm
3	318585	M	Tejp tapet 60 mm	Tape, wall paper 60 mm
5	337780	x	Skåp kök L1120 kpl. (Vit)	Cupboard kitchen L1120 cpl. (White)
--	337823	x	Skåp kök L1120 kpl. (Mekong)	Cupboard kitchen L1120 cpl. (Mekong)
6	334712	x	Lucka H (Vit)	Door R (White)
--	336624	x	Lucka H (Mekong)	Door R (Mekong)
--	317502	x	Handtag d:o	Handle d:o
7	334713	x	Lucka V (Vit)	Door L (White)
--	336625	x	Lucka V (Mekong)	Door L (Mekong)
--	317502	x	Handtag d:o	Handle d:o
8	331385M	x	Hylla	Shelf
9	311917	x	Gångjärn	Hinge
10	312588	x	Platta gångjärn	Plate hinge
11	336446	x	Utskjut diskbänk (Vit)	Projection kitchen sink (White)
--	336824	x	Utskjut diskbänk (Mekong)	Projection kitchen sink (Mekong)
12	336443	x	Ljusramp köksskåp	Light holder kitchen
13	336082	x	Diskbänk kpl. u. skiva (Vit)	Kitchen sink cpl. without board (White)
--	336757	x	Diskbänk kpl. u. skiva (Mekong)	Kitchen sink cpl. without board (Mekong)
14	336072-K	x	Skiva diskbänk 882x902	Board 882x902
15	336447-K	x	Skiva diskbänk 565x335	Board 565x335
16	334706	x	Lådförstycke (Vit)	Drawer front (White)
--	336631	x	Lådförstycke (Mekong)	Drawer front (Mekong)
17	334707	x	Lådförstycke (Vit)	Drawer front (White)
--	336633	x	Lådförstycke (Mekong)	Drawer front (Mekong)
18	334708	x	Lucka (Vit)	Door (White)
--	336635	x	Lucka (Mekong)	Door (Mekong)
19	334709	x	Lucka (Vit)	Door (White)
--	336760	x	Lucka (Mekong)	Door (Mekong)
20	336081-K	x	Skärbräda	Cutting board
21	317503	x	Handtag	Handle
22	337164	x	Utskjut diskbänk (Vit)	Projection kitchen sink (White)
--	337167	x	Utskjut diskbänk (Mekong)	Projection kitchen sink (Mekong)
--	319558	x	Bänkutdrag V d:o	Extract L d:o
--	319559	x	Korg d:o	Basket d:o
23	334933	x	Lucka (Vit)	Door (White)
--	336725	x	Lucka (Mekong)	Door (Mekong)
--	317502	x	Handtag d:o	Handle d:o
24	336110	x	Skåp utskjut kökskåp	Cupboard projection
25	331226	x	Lucka acrylplast	Door acryl
--	314350	x	Lås magnet d:o	Lock magnet d:o
--	318381	x	Motstycke magnetlås	Companion part
--	314351	x	Gångjärn d:o	Hinge d:o
26	331220M	x	Hylla	Shelf
27	334341M	x	Stolpe utskjut	Support bar
			M= Metervara T= Tillbehör	M= On the metre T= Accessory

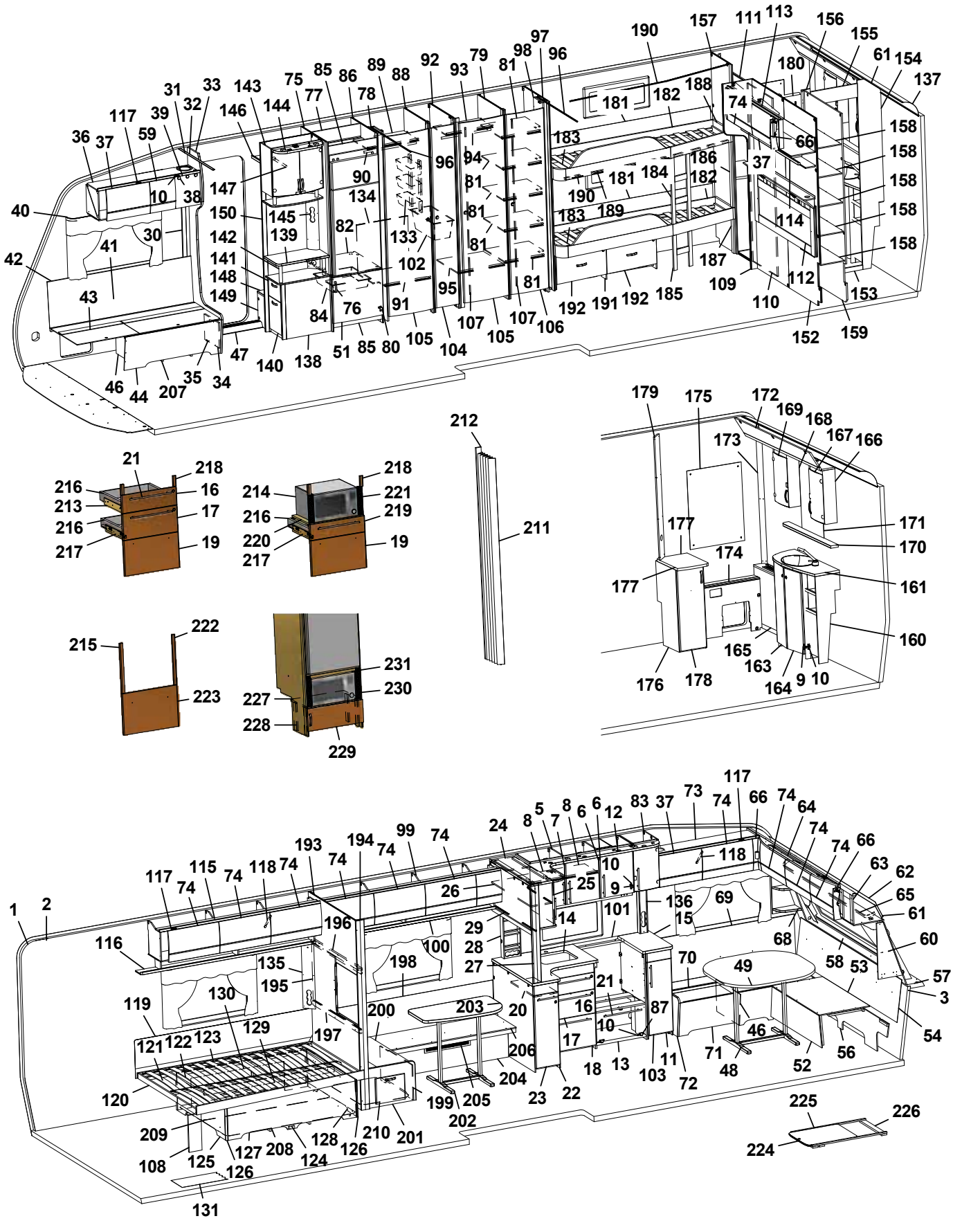
1 2 3 5 6 7 8 9 10 11 12 13 14 15 16 17 18 19 20 21 22 23 24 25 26 27 28 29 30 31 32 33 34 35 36 37 38 39 40 41 42 43 44 45 46 47 48 49 50 51 52 53 54 55 56 57 58 59 60 61 62 63 64 65 66 68 69 70 71 72 73 74 75 76 77 78 79 80 81 82 83 84 85 86 87 88 89 90 91 92 93 94 95 96 97 98 99 100 101 102 103 104 105 106 107 108 109 110 111 112 113 114 116 117 118 119 120 121 122 123 124 125 126 127 128 129 130 131 132 133 134 135 136 137 138 139 140 141 142 143 144 145 146 147 148 149 150 152 153 154 155 156 157 158 159 160 161 162 163 164 165 166 167 168 169 170 171 172 173 174 175 176 177 178 179 180 181 182 183 184 185 186 187 188 189 190 191 192 193 194 195 196 197 198 199 200 201 202 203 204 205 206 207 208 209 210 211 212 214 215 216 217 218 219 220 221 222 223 224 225 226 227 228 229 230 231

Pos Fig	Det. nr Part. No	Ingår Fitted	OBS!! Ange alltid årsmodell vid beställning av inredning Benämning	OBS!! Specify always year of model when ordering equipment Description
28	333409M	x	Kryddhylla	Spice rack
29	318554	x	Persienn 882x540	Venetian blind 882x540
30	318962	x	List täck el-kabel B=45 L=2100	Cover strip B=45 L=2100
31	316270	x	List snäpp undre L2379	List under L2379
32	316268	x	List snäpp övre L2379	List upper L2379
33	336065	x	Stolpe först. L1948 kpl. m. lucka	Support bar cpl. with door
34	336064	x	Lucka	Door
35	312589	x	Gångjärn	Hinge
36	337775	x	Skåp övre elc.	Cupboard upper
37	337719	x	Lucka	Door
38	318379	x	Gångjärn	Hinge
--	318380	x	Täckhatt d:o	Cover d:o
39	331214	x	Lucka	Door
40	316898	x	Skena gardin L1020	Curtain rod L1020
41	339355	x	Värmespalt H fram	Air gap R.F.
42	319821	M	List kant mörkbrun	Strip, dark brown
43	336883	x	Lock bäddlåda H F	Cover bedbox R.F.
--	319024	x	Matta grå textil m. tejp d:o	Carpet gray textile with tape d:o
44	336881	x	Front bäddlåda H F	Front bed box R.F.
46	312825	x	Stöd bäddlåda HF	Support bed box
47	314687	x	Tröskel aluminium L=850	Threshold aluminium L=850
48	319859	x	Bordsstativ	Table stand
49	335940-K	x	Bordsskiva 940x1025	Table top 940x1025
--	337413	x	List bord 400x55x26	List table 400x55x26
--	375774-K	x	Bordsskiva 940x1025 (Svit)	Table top 940x1025 (Svit)
--	335951-K	T	Bordsskiva 840x750 (LR)	Table top 840x750 (LR)
51	336046	x	Lucka H 550x470	Door R 550x470
52	331245M	x	Front bäddlåda gavel	Front bed box gable
53	331246M	x	Skiva rundsittgrupp	Sheet seat
54	337182	x	Värmespalt gavel fram	Air gap
56	337153	x	Stöd sittgrupp	Support
57	213471	x	Hylla front kpl. L2376	Shelf front cpl. L2376
58	336132	x	Luftspalt fronthylla	Air gap shelf front
--	317369	x	Raskant plast L=2600	Cantlist shelf front L=2600
59	337790	x	Lucka	Door
60	338518	x	Hylla hörn H	Shelf R
61	313884	x	List plast radie L=2379	List L=2379
62	316005	x	Skiva plast 295x2363x1	Plastic sheet
63	337693	x	Skåp gavel fram L=2360	Cupboard L=2360
--	319978	x	Gångjärn d:o	Hinge d:o
--	319979	x	Platta gångjärn d:o	Plate hinge d:o
64	336063	x	Ljusramp gavelskåp	Light holder
65	316900	x	Skena gardin L1920	Curtain rod L1920
66	337738	x	Hörn inredning	Corner
--	311917	x	Gångjärn d:o	Hinge d:o
			M= Metervara T= Tillbehör	M= On the metre T= Accessory

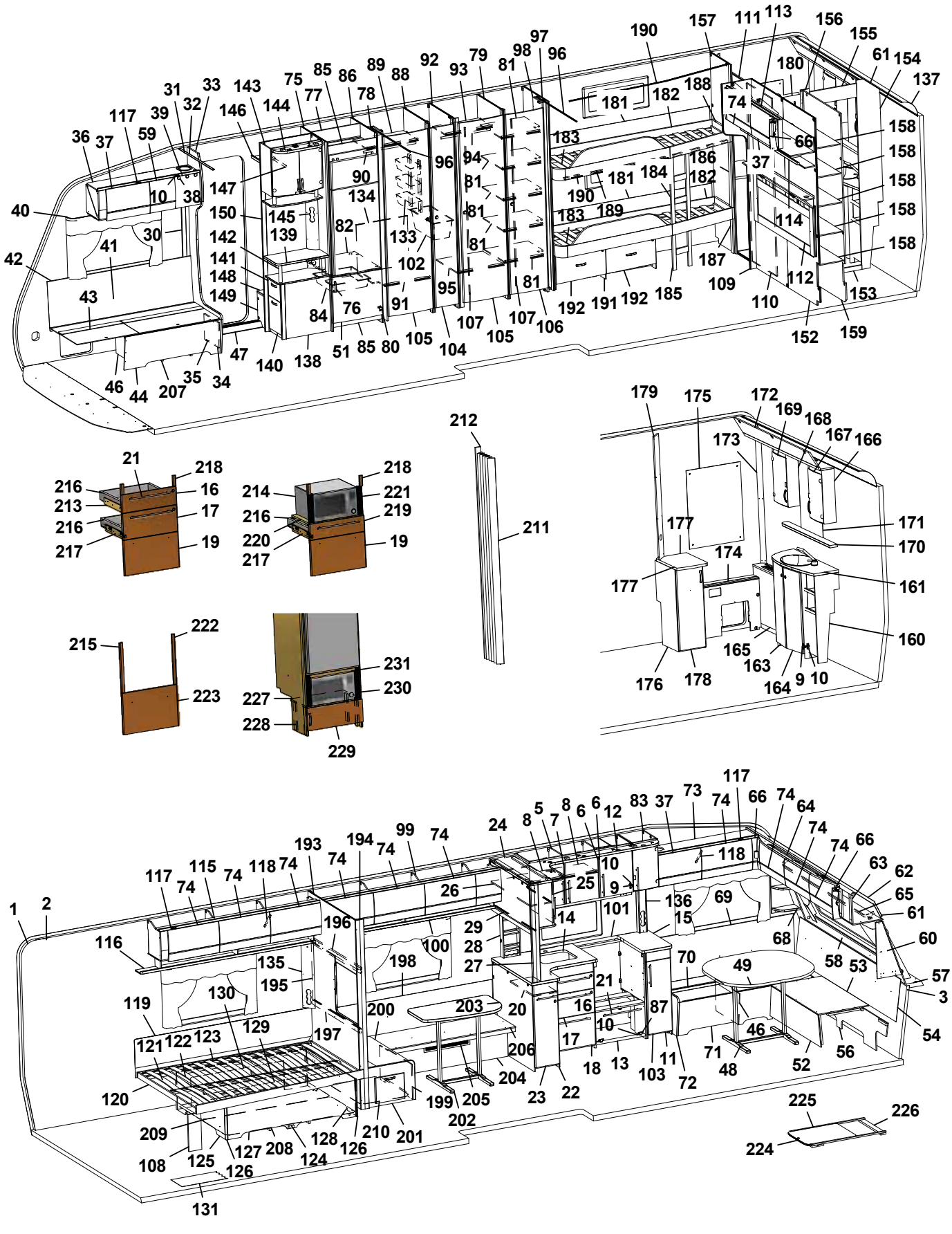
1 2 3 5 6 7 8 9 10 11 12 13 14 15 16 17 18 19 20 21 22 23 24 25 26 27 28 29 30 31 32 33 34 35 36 37 38 39 40 41 42 43 44 45 46 47 48 49 50 51 52 53 54 55 56 57 58 59 60 61 62 63 64 65 66 68 69 70 71 72 73 74 75 76 77 78 79 80 81 82 83 84 85 86 87 88 89 90 91 92 93 94 95 96 97 98 99 100 101 102 103 104 105 106 107 108 109 110 111 112 113 114 116 117 118 119 120 121 122 123 124 125 126 127 128 129 130 131 133 134 135 136 137 138 139 140 141 142 143 144 145 146 147 148 149 150 152 153 154 155 156 157 158 159 161 163 164 165 166 167 168 169 170 171 172 173 174 175 176 177 178 179 180 181 182 183 184 185 186 187 188 189 190 191 192 193 194 195 196 197 198 199 200 201 202 203 204 205 206 207 208 209 210 211 212 214 215 216 217 218 219 220 221 222 223 224 225 226 227 228 229 230 231

Pos Fig	Det. nr Part. No	Ingår Fitted	OBS!! Ange alltid årsmodell vid beställning av inredning Benämning	OBS!! Specify always year of model when ordering equipment Description
--	319909	x	Platta gångjärn d:o	Plate hinge d:o
68	338520	x	Hylla hörn V	Shelf L
69	337171	x	Värmespalt V fram	Air gap L.F.
70	333906	x	Lock bäddlåda V F	Cover bed box L.F
--	319024	x	Matta grå textil m. tejp d:o	Carpet gray textile with tape d:o
71	331232M	x	Front bäddlåda V F	Front bed box L.F.
72	336067	x	Gavel bäddlåda V F	Gable bed box L.F
73	337765	x	Skåp övre L=1108	Cupboard upper L=1108
--	337708	T	Skåp övre L=1108 (Svit)	Cupboard upper L=1108 (Svit)
74	337695	x	Lucka	Door
75	332244M	x	Vägg kyl V	Wall refrigerator L
76	316428	x	Handtag	Handle
77	333142M	x	Bakstycke stopp kyl	Back cupboard
78	334375M	x	Nisch, vikdörr	Niche folding door
79	334363M	x	Vägg garderob	Wall wardrobe
80	316799	x	Gångjärn	Hinge
81	334361M	x	Hylla	Shelf
82	376108	x	Hylla under kyl	Shelf under refrigerator
83	336313	x	Skåp vitrin kpl.	Vitrine
--	331212M	x	Hylla d:o	Shelf d:o
--	332233	x	Lucka H d:o	Door R d:o
--	314350	x	Lås magnet d:o	Lock magnet d:o
--	318381	x	Motstycke magnetlås d:o	Companion part d:o
--	318379	x	Gångjärn d:o	Hinge d:o
--	318380	x	Täckhatt d:o	Cover d:o
--	312588	x	Platta gångjärn d:o	Plate hinge d:o
84	310325	x	Trådback vit 427x427x85	Tray 427x427x85
--	312712	x	Glidlist trådback (säljes i par)	Sliding strip tray (pair)
85	375394	x	Front skåp under kyl	Front cupboard
86	334369M	x	Vägg kyl H	Wall refrigerator R
87	315202	x	Gångjärn	Hinge
88	334367M	x	Vägg garderob H	Wall wardrobe R
89	332248M	x	Hylla garderob övre	Shelf wardrobe upper
90	316197	x	Galgstång L=782	Clothes hanger L=782
91	334377M	x	Hylla garderob	Shelf wardrobe
92	334366M	x	Vägg garderob V	Wall wardrobe L
93	331287M	x	Hylla	Shelf
94	316197	x	Galgstång L=782	Clothes hanger L=782
95	334364M	x	Hylla garderob	Shelf wardrobe
96	314917	x	Skena draperi L=1190	Drapery rail L=1190
97	334357M	x	Vägg garderob H	Wall wardrobe R
98	334371M	x	Nisch, vikdörr	Niche folding door
99	338244	x	Skåp övre L1945	Cupboard upper L1945
--	319978	x	Gångjärn d:o	Hinge d:o
--	319980	x	Platta gångjärn d:o	Plate hinge d:o
			M= Metervara T= Tillbehör	M= On the metre T= Accessory

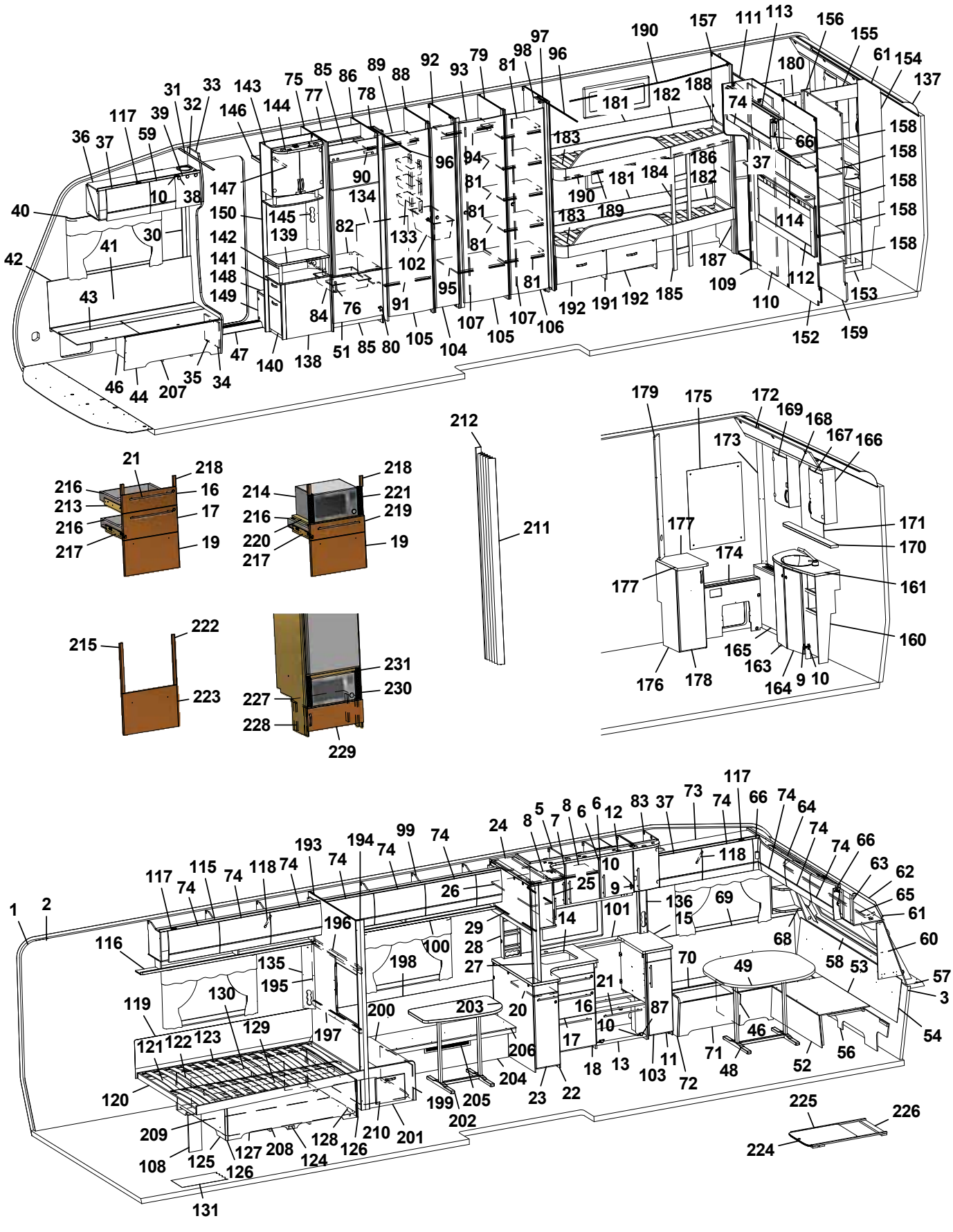
1 2 3 5 6 7 8 9 10 11 12 13 14 15 16 17 18 19 20 21 22 23 24 25 26 27 28 29 30 31 32 33 34 35 36 37 38 39 40 41 42 43 44 46 47 48 49 51 52 53 54 56 57 58 59 60 61 62 63 64 65 66 68 69 70 71 72 73 74 75 76 77 78 79 80 81 82 83 84 85 86 87 88 89 90 91 92 93 94 95 96 97 98 99 100 101 102 103 104 105 106 107 108 109 110 111 112 113 114 116 117 118 119 120 121 122 123 124 125 126 127 128 129 130 131 133 134 135 136 137 138 139 140 141 142 143 144 145 146 147 148 149 150 152 153 154 155 156 157 158 159 161 163 164 165 166 167 168 169 170 171 172 173 174 175 176 177 178 179 180 181 182 183 184 185 186 187 188 189 190 191 192 193 194 195 196 197 198 199 200 201 202 203 204 205 206 207 208 209 210 211 212 214 215 216 217 218 219 220 221 222 223 224 225 226 227 228 229 230 231

Pos Fig	Det. nr Part. No	Ingår Fitted	OBS!! Ange alltid årsmodell vid beställning av inredning Benämning	OBS!! Specify always year of model when ordering equipment Description
100	334388M	x	Hyllpaket	Shelf
101	319820-A	T	Köksskiva vägg svart skiffer	Protection kitchen, black
--	319820-L	T	Köksskiva vägg natur skiffer	Protection kitchen, grey
102	309010	x	Trådback vit 227x527x185	Tray 227x527x185
--	316358	x	Glidskena plast d:o, L=430 D14/27	Runner plastic d:o, L=430 D14/27
103	334740	x	Lucka (Vit)	Door (White)
--	336825	x	Lucka (Mekong)	Door (Mekong)
104	376043	x	Dörr 260x1850	Door 260x1850
105	335919	x	Dörr 490x1850	Door 490x1850
106	335925	x	Dörr 415x1850	Door 415x1850
107	314523	x	Rätningslist dörr L=1715	List L=1715
108	337472	x	Stöd säng	Support bed
109	336314	x	Front vägg tvättrum	Front
110	331914M	x	Skjutdörr tvättrum	Door
111	316030	x	Skena skjutdörr	Curtain rod
--	375434	x	List d:o	List d:o
112	336272	x	Värmespalt kpl. m. tyg och belysning	Air gap cpl. with fabric and illumination
--	336276	T	Värmespalt kpl. m. tyg och belysning (Svit)	Air gap cpl. with fabric and illumination (Svit)
113	338083	x	Skåp gavel bak V L1405	Cupboard upper L1405
--	319978	x	Gångjärn d:o	Hinge d:o
--	319980	x	Platta gångjärn d:o	Plate hinge d:o
114	331936M	x	Hyllpaket	Shelf
115	337802	x	Skåp övre V-bak L=1747	Cupboard upper L-rear L=1747
116	331189M	x	Hyllpaket	Shelf
117	319978	x	Gångjärn	Hinge
--	319980	x	Platta gångjärn	Plate hinge
118	319914	x	Gasfjäder	Gas spring
--	319915	x	Fäste vinkel d:o	Angle bracket d:o
--	319916	x	Fäste runt d:o	Bracket round d:o
119	339334	x	Värmespalt	Air gap
120	338115	x	Sängram u. ribbotten	Bed bottom without laths
121	338125	x	Ribbotten kpl.	Laths bottom cpl.
122	311985	x	Ribba sängbotten L=718 B=63	Lath bed bottom L=718 B=63
123	312046	x	Band t. ribbotten	Band for laths bottom
124	337119	x	Sänglåda kpl.	Bed box cpl.
125	337122	x	Gavel säng V	Gable bed L
126	319776	x	List hörn L=2500	Corner strip L=2500
127	337124	x	Front säng	Front bed
128	337126	x	Gavel säng H	Gable bed R
129	315203	x	Regel 17,5x55x1415	Wood lath pine 17,5x55x1415
130	337120	x	Bakgavel sänglåda	Back bed box
131	319931	M^2	Matta golv, trämönstrad ljusgrå	Carpet floor, wood design light grey
--	319230	T	Matta golv, klinkermönster mörkgrå	Carpet floor, clinker design dark grey
--	319888	T	Matta golv, klinkermönster ljusgrå	Carpet floor, clinker design light grey
--	319393	T	Matta golv, antik planka	Carpet floor, antique plank
			M= Metervara T= Tillbehör	M= On the metre T= Accessory

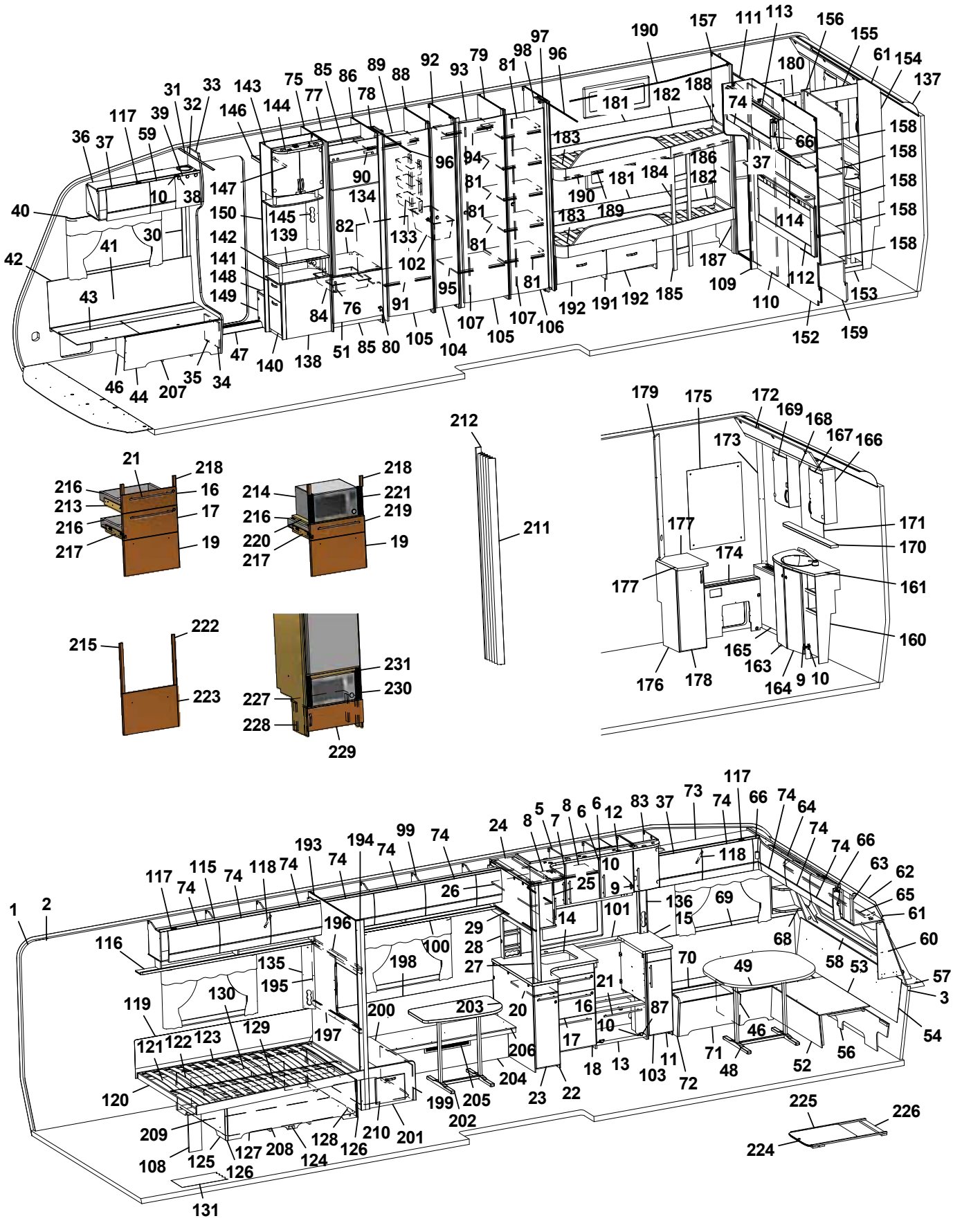
1 2 3 5 6 7 8 9 10 11 12 13 14 15 16 17 18 19 20 21 22 23 24 25 26 27 28 29 30 31 32 33 34 35 36 37 38 39 40 41 42 43 44 46 47 48 49 51 52 53 54 56 57 58 59 60 61 62 63 64 65 66 68 69 70 71 72 73 74 75 76 77 78 79 80 81 82 83 84 85 86 87 88 89 90 91 92 93 94 95 96 97 98 99 101 102 103 104 105 106 107 108 109 110 111 112 113 114 116 117 118 119 120 121 122 123 124 125 126 127 128 129 130 131 133 134 135 136 137 138 139 140 141 142 143 144 145 146 147 148 149 150 152 153 154 155 156 157 158 159 161 163 164 165 166 167 168 169 170 171 172 173 174 175 176 177 178 179 180 181 182 183 184 185 186 187 188 189 190 191 192 193 194 195 196 197 198 199 200 201 202 203 204 205 206 207 208 209 210 211 212 214 215 216 217 218 219 220 221 222 223 224 225 226 227 228 229 230 231

Pos Fig	Det. nr Part. No	Ingår Fitted	OBS!! Ange alltid årsmodell vid beställning av inredning Benämning	OBS!! Specify always year of model when ordering equipment Description
133	319759	x	Korg, garderob	Basket, wardrobe
--	335802	x	List för korgar	List för baskets
134	336453	x	Täckskiva exp.kärl	Cover expansion vessel
135	335788M	x	Front el-uttag	Front outlet
136	333289M	x	Front el-uttag 90x533x48	Front outlet 90x533x48
--	333415M	x	Front el-uttag 90x533x60	Front outlet 90x533x60
137	316005	x	Skiva plast 295x2363x1	Plastic sheet
138	336120	x	TV-bänk kpl. u. skiva	TV-bench cpl. whitout board
139	336122-K	x	Skiva TV-bänk	Board
140	332042M	x	Låda nedre kpl.	Drawer cpl.
--	332043M	x	Lådförstycke d:o	Drawer front d:o
141	332036M	x	Låda övre	Drawer cpl.
--	332037M	x	Lådförstycke d:o	Drawer front d:o
--	315215	x	Glidskena låda (säljes i par)	Slide bar (exp. in pair)
142	336103	x	Rundstav folierad L=192	Round staff L=192
143	336115	x	Skåp bar kpl.	Coctail cabinet cpl.
--	332088M	x	Hylla hållare flaskor	Shelf bottle holder
--	331778	x	Lucka H d:o	Door R d:o
--	331779	x	Lucka V d:o	Door L d:o
--	318379	x	Gångjärn d:o	Hinge d:o
--	318380	x	Täckhatt d:o	Cover d:o
--	312588	x	Platta gångjärn d:o	Plate hinge d:o
144	336106	x	Ljusramp	Light holder
145	331611M	x	Front el-uttag	Front outlet
146	331910M	x	Hylla garderob övre	Shelf
147	316197	x	Galgstång L=782	Clothes hanger L=782
148	319866	x	Hylla insteg	Shelf
149	336618	x	Front hylla garderob	Front
150	337198	x	Vägg instegsgarderob	Wall wardrobe
152	336413	x	Vägg tvättrum	Wall washroom
153	332955M	x	Tröskel	Threshold
154	332954M	x	Vägg tvättrum	Wall
155	332956M	x	Överbit tvättrum	Overlap washroom
156	332957M	x	List poppel 15x63x1948	List 15x63x1948
157	336425	x	Vägg garderob H	Wall wardrobe R
158	330651M	x	Hylla	Shelf
159	330649M	x	Vägg garderob H	Wall wardrobe R
160	336054	x	Skåp tvättställ u. skiva	Cupboard washroom without board
161	336057-K	x	Skiva skåp tvättställ	Board cupboard wash basin
163	336056	x	Lucka V	Door L
164	336055	x	Lucka H	Door R
165	336322	x	Front gavel bak	Front
--	319198	x	Galler ventilation d:o	Ventilation grille d:o
166	331911M	x	Skåp tvättrum H	Cupboard washroom R
167	331778	x	Lucka H	Door R
			M= Metervara T= Tillbehör	M= On the metre T= Accessory

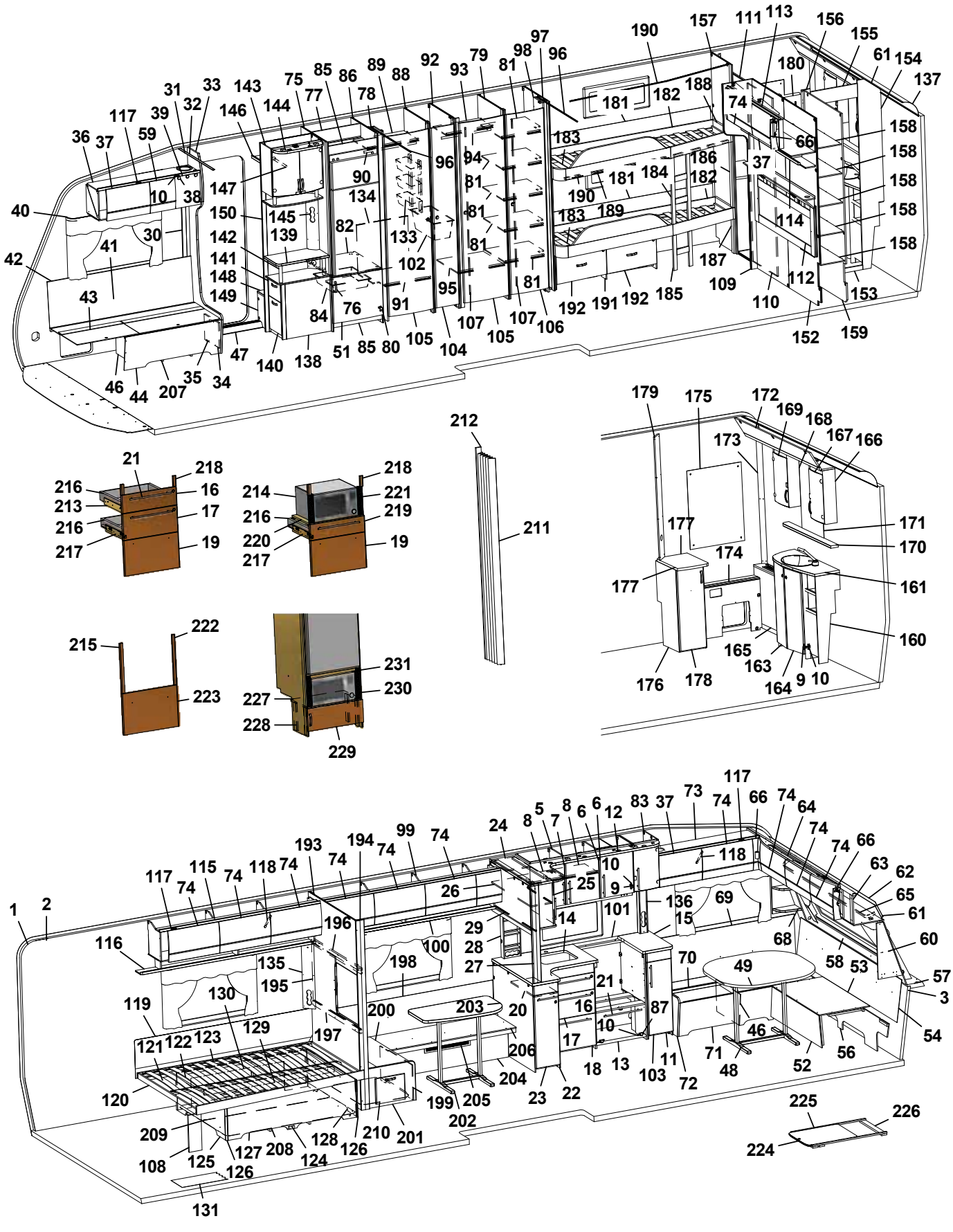
1 2 3 5 6 7 8 9 10 11 12 13 14 15 16 17 18 19 20 21 22 23 24 25 26 27 28 29 30 31 32 33 34 35 36 37 38 39 40 41 42 43 44 46 47 48 49 51 52 53 54 56 57 58 59 60 61 62 63 64 65 66 68 69 70 71 72 73 74 75 76 77 78 79 80 81 82 83 84 85 86 87 88 89 90 91 92 93 94 95 96 97 98 99 100 101 102 103 104 105 106 107 108 109 110 111 112 113 114 116 117 118 119 120 121 122 123 124 125 126 127 128 129 130 131 133 134 135 136 137 138 139 140 141 142 143 144 145 146 147 148 149 150 152 153 154 155 156 157 158 159 161 163 164 165 166 167 168 169 170 171 172 173 174 175 176 177 178 179 180 181 182 183 184 185 186 187 188 189 190 191 192 193 194 195 196 197 198 199 200 201 202 203 204 205 206 207 208 209 210 211 212 214 215 216 217 218 219 220 221 222 223 224 225 226 227 228 229 230 231

Pos Fig	Det. nr Part. No	Ingår Fitted	OBS!! Ange alltid årsmodell vid beställning av inredning Benämning	OBS!! Specify always year of model when ordering equipment Description
168	331912M	x	Skåp tvättrum V	Cupboard washroom L
169	331779	x	Lucka V	Door L
170	336100-K	x	Hylla	Shelf
171	315999	x	Spegel 440x700x3	Mirror 440x700x3
172	334194M	x	Ljusramp	Light holder
173	335718	x	Front hörn	Front
174	330644M	x	Täckfront	Front
175	316038	x	Spegel 543x725x3	Mirror 543x725x3
176	336423	x	Skåp u. skiva	Cupboard without board
--	332962M	x	Hylla d:o	Shelf d:o
177	336422-K	x	Skiva skåp	Board cupboard
178	336283	x	Lucka	Door
179	330653M	x	Front el-uttag	Front outlet
180	336420	x	Dörr 245x1850	Door 245x1850
181	333099	x	Värmespalt	Air gap
182	336454	x	Sängram u. ribbotten	Bed bottom without laths
183	326733	x	Ribbotten kpl.	Laths bottom cpl.
--	311985	x	Ribba sängbotten L=718 B=63	Lath bed bottom L=718 B=63
--	312046	x	Band t. ribbotten	Band for laths bottom
184	336291	x	Stege	Ladder
185	336458	x	Stege	Ladder
186	333237M	x	Stöd säng 45x680	Support bed 45x680
187	331524M	x	Stöd säng 45x360	Support bed 45x360
188	334535M	x	Passbit 412x115	Gauge block 412x115
189	332977M	T	List draperiskena (5 delar)	List drapery rail (5 parts)
190	315907	T	Skena draperi L=1920	Drapery rail L=1920
191	332878M	T	Lådor under säng kpl. sats	Drawers under bed cpl. kit
192	332883M	T	Låda kpl. d:o	Drawer cpl. d:o 181
193	336438	x	Vägg bakre	Wall rear
194	331944M	x	Stolpe utskjut	Support bar
195	331946M	x	Skjutlucka 520x596	Sliding lid 520x596
196	331934M	x	Kornisch vägg L=1048	Cornice wall L=1048
--	314904	x	Skena övre skjutl L1050 borrad	Slide bar upper L1050
197	331947M	x	Regel skjutlucka 45x1048	Latch, sliding lid
--	314906	x	Skena nedre skjutl L1050	Slide bar lower L1050
198	331794M	x	Värmespalt H-bak	Air gap R rear
--	319821	M	List kant mörkbrun d:o	Strip, dark brown d:o
199	334385M	x	Front bäddlåda	Front bed box
200	333912	x	Lock bäddlåda	Cover bed box
201	336340	x	Gavel bäddlåda bakre kpl. m. lucka	Gable bed box rear cpl. with door
--	336064	x	Lucka d:o	Door d:o
--	312589	x	Gångjärn d:o	Hinge d:o
202	316011	x	Bordsstativ	Table stand
203	335949-K	x	Bordsskiva 884x483	Table top 884x483
204	334381M	x	Front bäddlåda	Front bed box
			M= Metervara T= Tillbehör	M= On the metre T= Accessory

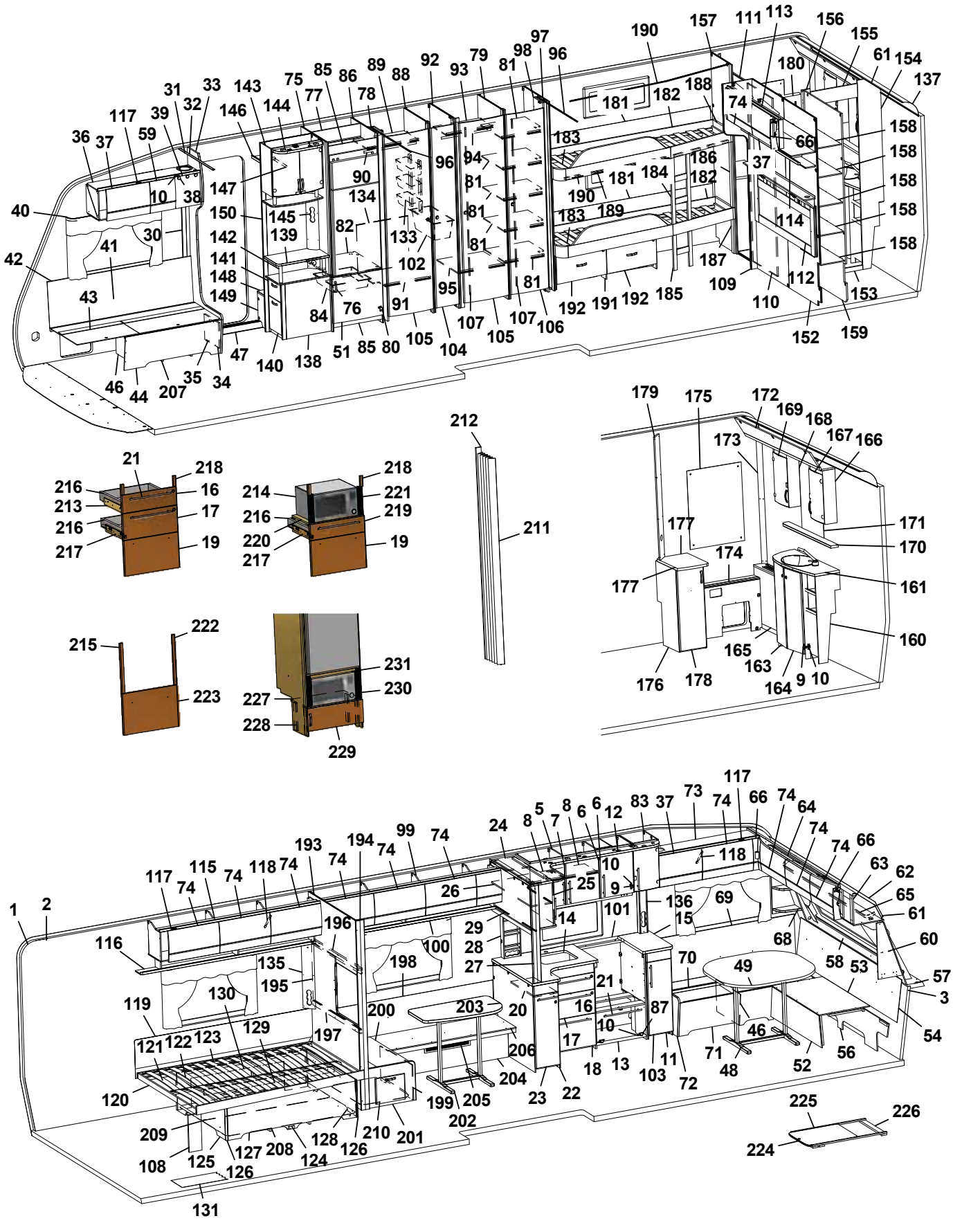
1 2 3 5 6 7 8 9 10 11 12 13 14 15 16 17 18 19 20 21 22 23 24 25 26 27 28 29 30 31 32 33 34 35 36 37 38 39 40 41 42 43 44 46 47 48 49 51 52 53 54 56 57 58 59 60 61 62 63 64 65 66 68 69 70 71 72 73 74 75 76 77 78 79 80 81 82 83 84 85 86 87 88 89 90 91 92 93 94 95 96 97 98 99 101 102 103 104 105 106 107 108 109 110 111 112 113 114 116 117 118 119 120 121 122 123 124 125 126 127 128 129 130 131 133 134 135 136 137 138 139 140 141 142 143 144 145 146 147 148 149 150 152 153 154 155 156 157 158 159 161 163 164 165 166 167 168 169 170 171 172 173 174 175 176 177 178 179 180 181 182 183 184 185 186 187 188 189 190 191 192 193 194 195 196 197 198 199 200 201 202 203 204 205 206 207 208 209 210 211 212 214 215 216 217 218 219 220 221 222 223 224 225 226 227 228 229 230 231

Pos Fig	Det. nr Part. No	Ingår Fitted	OBS!! Ange alltid årsmodell vid beställning av inredning Benämning	OBS!! Specify always year of model when ordering equipment Description
205	319018	x	Galler ventilation al. 500x110	Ventilation grille al. 500x110
206	334383M	x	Skiva mittsittgrupp	Board M-group
207	337582	x	Luftspalt H-fram	Air gap R front
208	324938	x	Luftspalt sänglåda	Air gap bed box
209	325752	x	Luftspalt sänglåda	Air gap bed box
210	334396	x	Luftspalt M-grupp	Air gap M-group
211	315216	T	Vikdörr 1900x1500	Folding door
212	376461	T	Bakdel nisch vikdörr	Back niche folding door
213	336087	x	Monteringssats kpl. lådor (Vit)	Mounting kit cpl. drawers (White)
--	336759	x	Monteringssats kpl. lådor (Mekong)	Mounting kit cpl. drawers (Mekong)
214	337536	T	Monteringssats kpl. mikro (Vit)	Mounting kit cpl. micro (White)
--	337538	T	Monteringssats kpl. mikro (Mekong)	Mounting kit cpl. micro (Mekong)
215	336089	T	Monteringssats kpl. ugn (Vit)	Mounting kit cpl. oven (White)
--	336758	T	Monteringssats kpl. ugn (Mekong)	Mounting kit cpl. oven (Mekong)
216	317514	x	Låda	Drawer
217	317382	x	Glidskena låda (säljes i par)	Slide bar, drawer (exp. in pair)
--	801701	x	Skruv 6x16 d:o	Screw 6x16 d:o
218	336092	x	Passbit 95x30x16 (Mekong)	Gauge block 95x30x16 (Mekong)
219	337540	T	Lådförstycke (Vit)	Drawer front (White)
--	337541	T	Lådförstycke (Mekong)	Drawer front (Mekong)
220	331472M	T	Hylla mikro	Shelf
221	401998	T	Galler mikro	Grating
222	336086	T	Passbit 460x30x16	Gauge block 460x30x16
223	334728	T	Lucka (Vit)	Door (White)
--	336726	T	Lucka (Mekong)	Door (Mekong)
224	336717-GK	T	Utdragsskiva bord 450x550	Sliding leaf 450x550
225	334835M	T	List bordsstativ 750x20x13	List table stand 750x20x13
226	334834M	T	List bordsstativ 494x60x15	List table stand 494x60x15
227	336672	T	Hylla mikro	Shelf
228	330631M	T	List folierad L=253	List L=253
229	336209-1	T	Lucka 550x208	Door 550x208
230	401685	T	Galler mikro 285x40	Grating 285x40
231	337542	T	List 15x25x450	List 15x25x450
			Dyntyger, gardiner m.m. (se tyger)	Cushion textilies, curtains etc. (see textiles)
			M= Metervara T= Tillbehör	M= On the metre T= Accessory

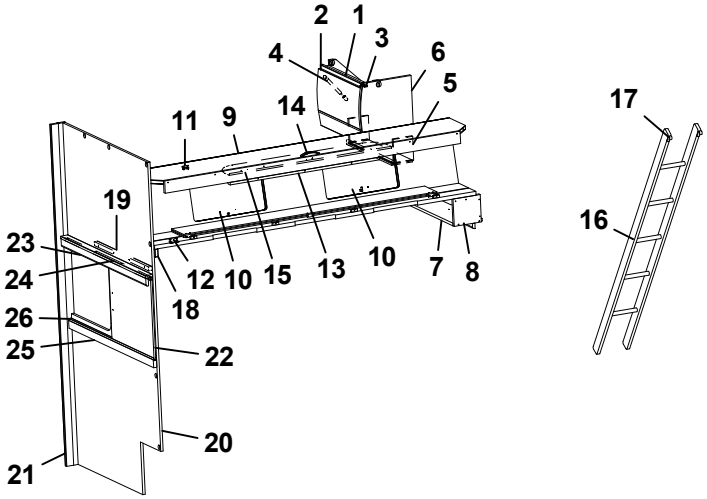
2
1
3
4
6
5
11
9
14
17
19
16
23
24
12
10
15
13
10
7
8
18
26
25
22
20
21

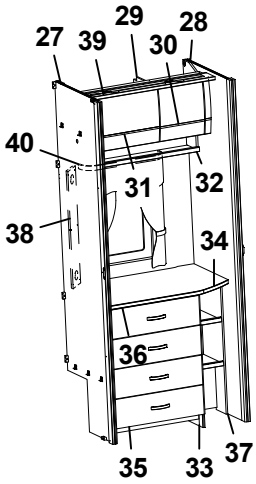
29
27
39
30
28
40
31
32
38
34
36
35
33
37

Pos Fig	Det. nr Part. No	Ingår Fitted	OBS!! Ange alltid årsmodell vid beställning av inredning Benämning	OBS!! Specify always year of model when ordering equipment Description
1	337937	x	Skåp gavel bak L560	Cupboard gable L560
2	337695	x	Lucka	Door
3	319978	x	Gångjärn	Hinge
--	319980	x	Platta gångjärn	Plate hinge
4	319914	x	Gasfjäder	Gas spring
--	319915	x	Fäste vinkel d:o	Angle bracket d:o
--	319916	x	Fäste runt d:o	Bracket round d:o
5	331743M	x	Hyllpaket	Shelf
6	336644	x	Gavel rundad	Gable
7	331694M	x	Hylla gavel bak	Shelf gable rear
8	331697M	x	Gavel	Gable
9	337661	x	Överbäddskåp L1980	Upper bed L1980
10	337664	x	Lucka	Door
11	860402	x	Gångjärn	Hinge
12	860405	x	Gångjärn	Hinge
13	339839	x	Regel låsning	Lock bar
14	316428	x	Handtag	Handle
15	375813	x	Rasskydd ö-bäddskåp	Protective plate
16	376697	T	Stege ö-bäddsskåp 201x1800 kpl.	Ladder upper bed 201x1800 cpl.
17	860426	T	Krok t. stege	Hook for ladder
18	331701M	x	Kloss bärregel	Block bearing rail
19	331698M	x	Bärregel 670x22x22	Bearing rail 670x22x22
20	332679M	x	Vägg bakre	Wall rear
21	331944M	x	Stolpe utskjut	Support bar
22	332683M	x	Skjutlucka 520x454	Sliding lid 520x454
23	331934M	x	Kornisch vägg L=1048	Cornice wall L=1048
24	314904	x	Skena övre skjutl L=1048 borrad	Slide bar upper L=1048
25	331947M	x	Regel skjutlucka L=1048	Latch, sliding lid L=1048
26	314906	x	Skena nedre skjutl L=1050	Slide bar lower L=1050
27	334753M	x	Vägg garderob	Wall wardrobe
28	334754M	x	Vägg garderob	Wall wardrobe
29	338041	x	Skåp övre L=790	Cupboard upper L=790
--	319978	x	Gångjärn d:o	Hinge d:o
--	319980	x	Platta gångjärn d:o	Plate hinge d:o
30	337790	x	Lucka	Door
31	337719	x	Lucka	Door
32	331305M	x	Hyllpaket	Shelf
33	336460	x	Byrå kpl. u. skiva	Chest of drawers without board
34	336076-K	x	Skiva byrå	Board
35	336461	x	Låda byrå 505x282	Drawer 505x282
--	315953	x	Glidskena låda L=300 (säljes i par)	Slide bar L=300 (exp. in pair)
36	336074	x	Låda byrå 505x448	Drawer 505x448
--	315215	x	Glidskena låda (säljes i par)	Slide bar (exp. in pair)
37	335507M	x	Hylla vid byrå kpl.	Shelf cpl.
38	335787M	x	Front el-uttag	Front outlet
39	336078	x	Ljusramp	Light holder
40	316907	x	Skena gardin L=500	Curtain rod L=500
			T= Tillbehör	T= Accessory

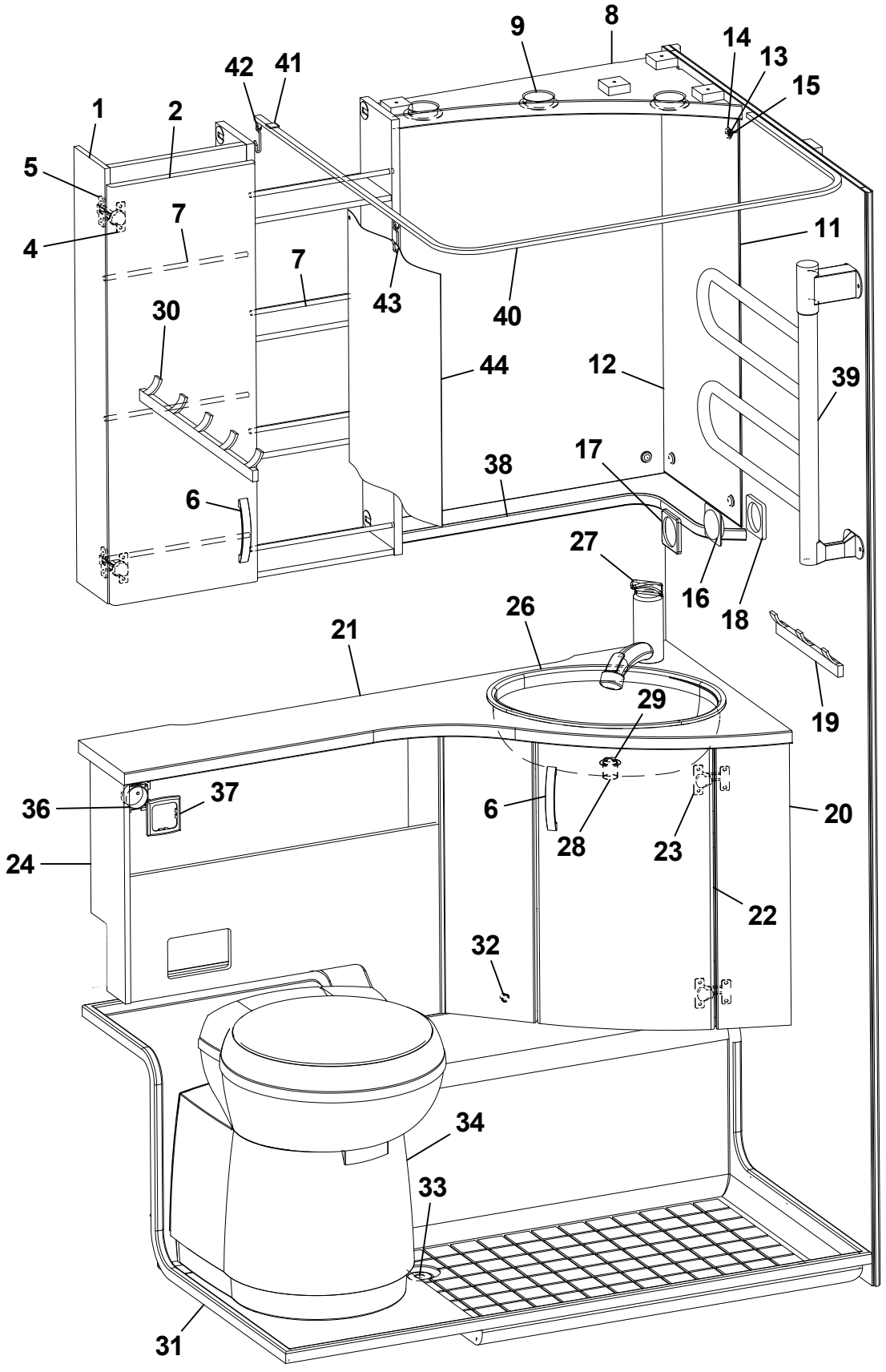
1
2
42
41
9
8
14
13
15
5
4
7
7
43
40
11
30
44
12
39
38
17
6
27
16
18
26
21
19
29
36
37
6
20
24
28
23
22
32
34
33
31

Pos Fig	Det. nr Part. No	Ingår Fitted	OBS!! Ange alltid årsmodell vid beställning av inredning Benämning	OBS!! Specify always year of model when ordering equipment Description
1	336137	x	Skåp tvättrum	Cupboard
2	336138	x	Lucka V	Door L
4	311917	x	Gångjärn	Hinge
5	312588	x	Platta gångjärn	Plate hinge
6	316428	x	Handtag	Handle
7	314580	x	Rasskydd al. Ø=8 L=265	Pipe al. Ø=8 L=265
8	336141	x	Ljusramp tvättrum	Lightholder
9	505849	x	Belysning ljusramp	Illumination light holder
11	316039	x	Spegel 300x725x3	Mirror 300x725x3
12	316038	x	Spegel 543x725x3	Mirror 543x725x3
13	800343	x	Kabelgenomföring	Rubber bushing
14	801506	x	Rosetthatt, förnicklad	Cap, nickel-plated
15	801109	x	Rosettskruv	Screw
16	504985	x	Strömbrytare 1-polig	Switch 1-pol
17	504982	x	Ram strömbrytare	Frame switch
18	504983	x	Distans strömbrytare	Distance switch
19	316002	x	Hängare 3-krok silver L=240	Hanger 3-hook silver L=240
20	337207	x	Skåp tvättställ kpl. u. skiva	Cupboard cpl. without board
--	337465	x	Hylla d:o	Shelf d:o
21	337208-K	x	Skiva skåp tvättställ	Board
22	335163	x	Lucka	Door
23	314663	x	Gångjärn	Hinge
24	337201	x	Hylla kpl.	Shelf cpl.
26	313657	x	Tvättställ	Wash basin
--	401270	x	Hållare d:o	Holder d:o
27	319870	x	Blandare m. utkastarrör	Mixer with pipe
--	317365	T	Duschblandare m. utkastarrör	Mixer shower with pipe
--	318190	T	Vred blandare	Handle mixer
28	310084	x	Avloppsförskruvning 90° kpl. 25 mm	Sewage connection 90° cpl. 25 mm
29	313017	x	Propp u. kedja	Plug without chain
30	316003	x	Hängare 5-krok silver L=440	Hanger 5-hook silver L=440
31	319889	x	Duschkar	Shower floor
32	314508	x	Plugg täck	Plug
33	302302	x	Avloppsförskruvning rak 19 mm	Sewage connection straight 19 mm
34	319218	x	Kassettoa kpl.	Cassette toilet cpl.
36	504994	x	El-uttag 230 V m. lock (u. dusch)	El connection 230 V with cover (without shower)
--	504987	T	Blindplatta (m. dusch)	Blind plate (with shower)
37	504993	x	Ram uttag	Frame connection
38	336142	x	Hylla hörn	Shelf
39	505005	T	Handdukstork	Towel drier
40	314723	T	Skena duschdraperi	Curtain rod
41	315975	T	Takfäste draperiskena	Holder roof strip
42	315976	T	Ändstopp m. krok	End stop with hook
43	315977	T	Glid m. krok	Slipper with hook
44	319975	T	Duschdraperi	Shower curtain
			T= Tillbehör	T= Accessory

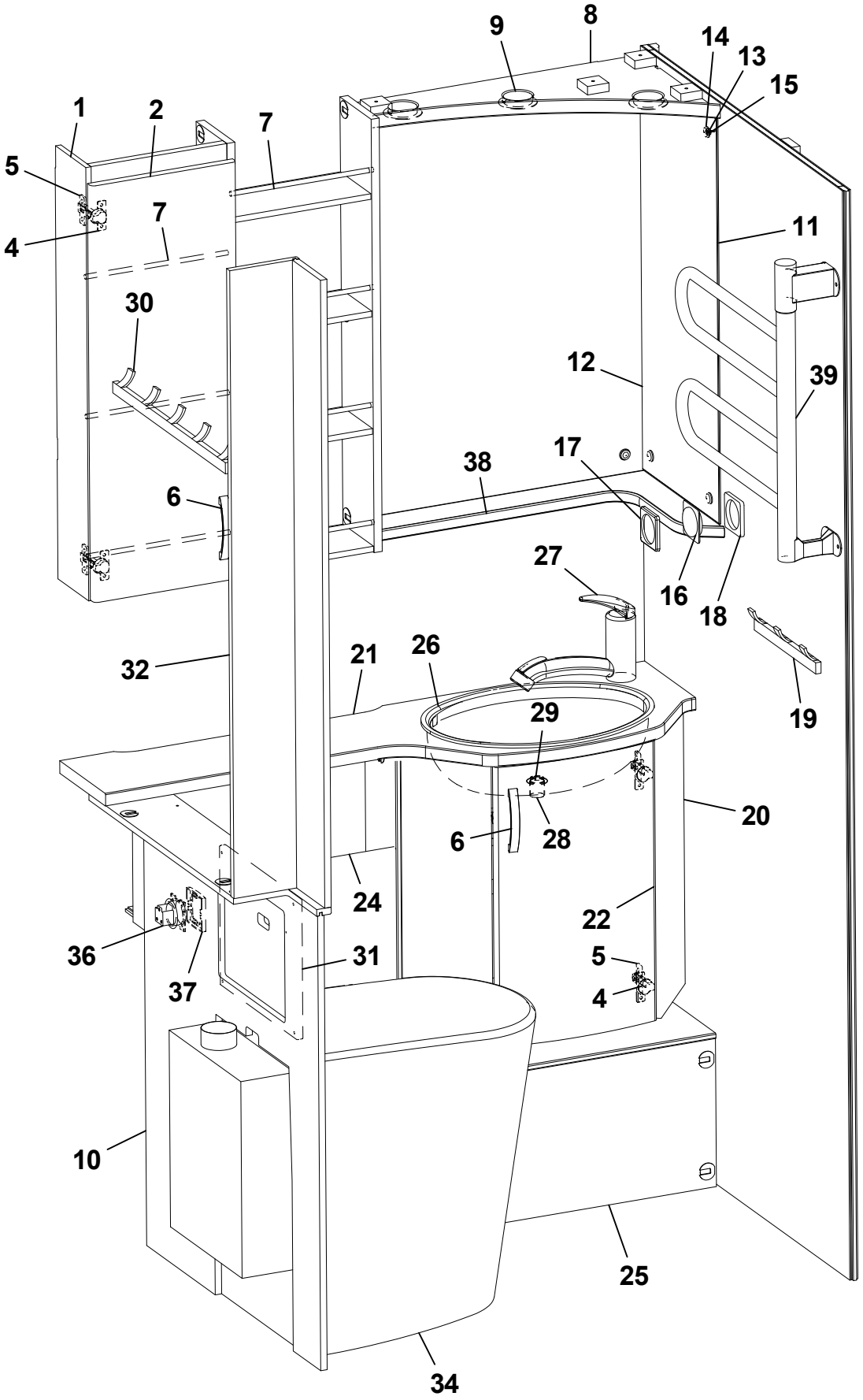
1
2
7
5
4
7
30
9
8
14
13
15
11
12
39
38
17
6
16
18
27
21
26
32
29
19
20
6
28
24
22
36
31
5
37
4
10
25
34

Pos Fig	Det. nr Part. No	Ingår Fitted	OBS!! Ange alltid årsmodell vid beställning av inredning Benämning	OBS!! Specify always year of model when ordering equipment Description
1	336137	x	Skåp tvättrum	Cupboard
2	336138	x	Lucka V	Door L
4	311917	x	Gångjärn	Hinge
5	312588	x	Platta gångjärn	Plate hinge
6	316428	x	Handtag	Handle
7	314580	x	Rasskydd al. Ø=8 L=265	Pipe al. Ø=8 L=265
8	336141	x	Ljusramp tvättrum	Lightholder
9	505849	x	Belysning ljusramp	Illumination light holder
10	338186	x	Täckfront toa	Front
11	316039	x	Spegel 300x725x3	Mirror 300x725x3
12	316038	x	Spegel 543x725x3	Mirror 543x725x3
13	800343	x	Kabelgenomföring	Rubber bushing
14	801506	x	Rosetthatt, förnicklad	Cap, nickel-plated
15	801109	x	Rosettskruv	Screw
16	504985	x	Strömbrytare 1-polig	Switch 1-pol
17	504982	x	Ram strömbrytare	Frame switch
18	504983	x	Distans strömbrytare	Distance switch
19	316002	x	Hängare 3-krok silver L=240	Hanger 3-hook silver L=240
20	338006	x	Skåp tvättställ kpl. u. skiva	Cupboard cpl. without board
--	338010	x	Hylla d:o	Shelf d:o
21	338002-K	x	Skiva skåp tvättställ	Board
22	335163	x	Lucka	Door
24	337986	x	Hylla kpl.	Shelf cpl.
25	338189	x	Täckfront hjulhus	Front
26	313657	x	Tvättställ	Wash basin
--	401270	x	Hållare d:o	Holder d:o
27	319870	x	Blandare m. utkastarrör	Mixer with pipe
28	310084	x	Avloppsförskruvning 90° kpl. 25 mm	Sewage connection 90° cpl. 25 mm
29	313017	x	Propp u. kedja	Plug without chain
30	316003	x	Hängare 5-krok silver L=440	Hanger 5-hook silver L=440
31	338193	x	Skiva täck	Board
32	338190	x	Nisch	Niche
34	319923	x	Cinderella förbränningstoa	Cinderella gas incineration toilet
36	504994	x	El-uttag 230 V m. lock	El connection 230 V with cover
37	504993	x	Ram uttag	Frame connection
38	336142	x	Hylla hörn	Shelf
39	505005	T	Handdukstork	Towel drier
			T= Tillbehör	T= Accessory

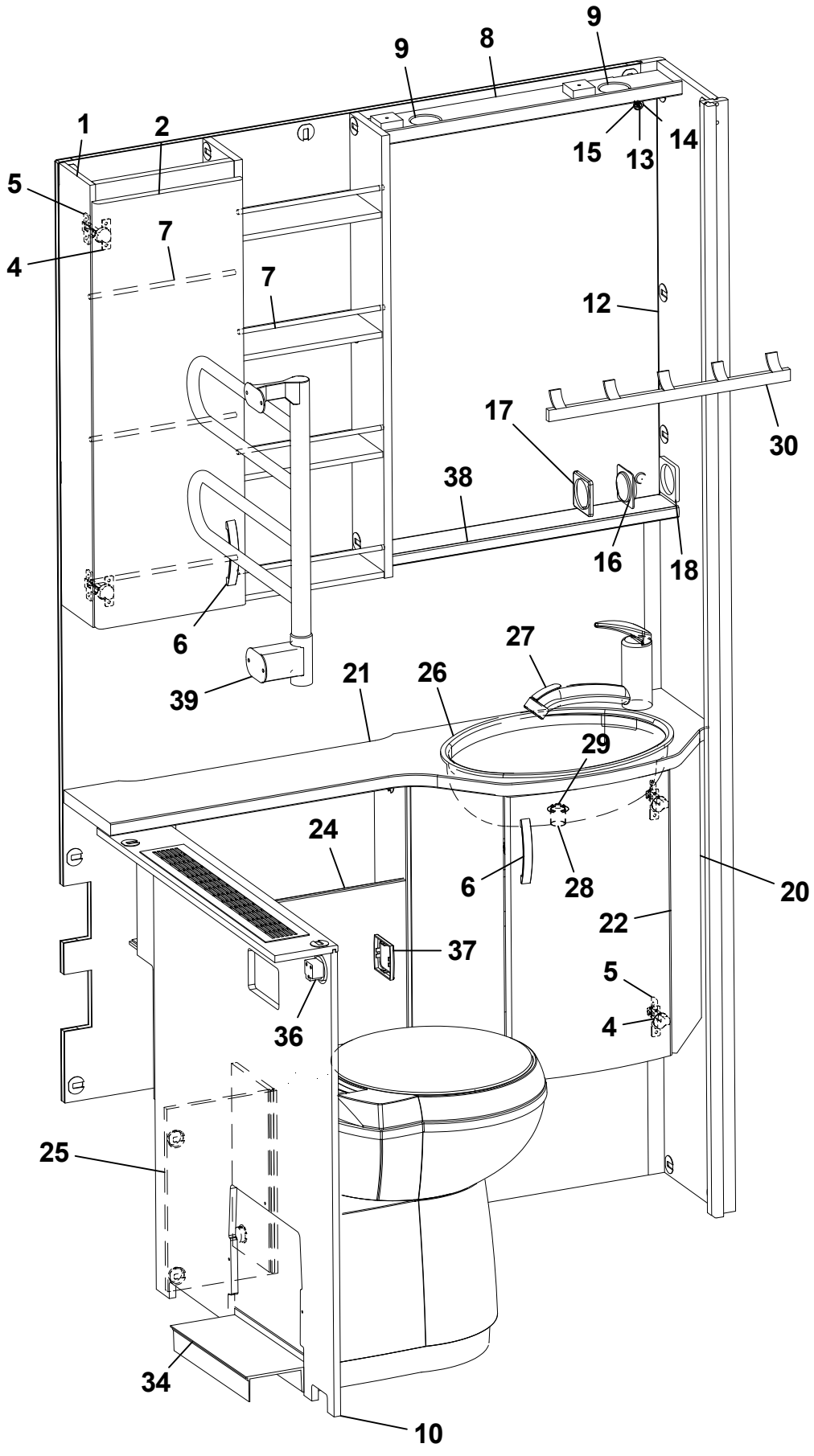
9
8
9
9
1
2
15
13
14
5
7
4
7
12
17
30
38
16
18
6
27
39
21
26
29
24
6
28
20
22
37
5
36
4
25
34
10

Pos Fig	Det. nr Part. No	Ingår Fitted	OBS!! Ange alltid årsmodell vid beställning av inredning Benämning	OBS!! Specify always year of model when ordering equipment Description
1	336137	x	Skåp tvättrum	Cupboard
2	336138	x	Lucka V	Door L
4	311917	x	Gångjärn	Hinge
5	312588	x	Platta gångjärn	Plate hinge
6	316428	x	Handtag	Handle
7	314580	x	Rasskydd al. Ø=8 L=265	Pipe al. Ø=8 L=265
8	337984	x	Ljusramp tvättrum	Lightholder
9	505849	x	Belysning ljusramp	Illumination light holder
10	337991	x	Täckfront	Front
--	319198	x	Galler ventilation al. d:o	Grid ventilation al. d:o
12	316038	x	Spegel 543x725x3	Mirror 543x725x3
13	800343	x	Kabelgenomföring	Rubber bushing
14	801506	x	Rosetthatt, förnicklad	Cap, nickel-plated
15	801109	x	Rosettskruv	Screw
16	504985	x	Strömbrytare 1-polig	Switch 1-pol
17	504982	x	Ram strömbrytare	Frame switch
18	504983	x	Distans strömbrytare	Distance switch
20	338006	x	Skåp tvättställ kpl. u. skiva	Cupboard cpl. without board
--	338010	x	Hylla d:o	Shelf d:o
21	338002-K	x	Skiva skåp tvättställ	Board
22	335163	x	Lucka	Door
24	337986	x	Hylla kpl.	Shelf cpl.
25	338169	x	Täckfront (560 TDB)	Front (560 TDB)
--	337993	x	Täckfront (620 GSE)	Front (620 GSE)
26	313657	x	Tvättställ	Wash basin
--	401270	x	Hållare d:o	Holder d:o
27	319870	x	Blandare m. utkastarrör	Mixer with pipe
28	310084	x	Avloppsförskruvning 90° kpl. 25 mm	Sewage connection 90° cpl. 25 mm
29	313017	x	Propp u. kedja	Plug without chain
30	316003	x	Hängare 5-krok silver L=440	Hanger 5-hook silver L=440
34	319218	x	Kassettoa kpl.	Cassette toilet cpl.
36	504994	x	El-uttag 230 V m. lock	El connection 230 V with cover
37	504993	x	Ram uttag	Frame connection
38	337982	x	Hylla u. spegel	Shelf under mirror
39	505005	T	Handdukstork	Towel drier
			T= Tillbehör	T= Accessory

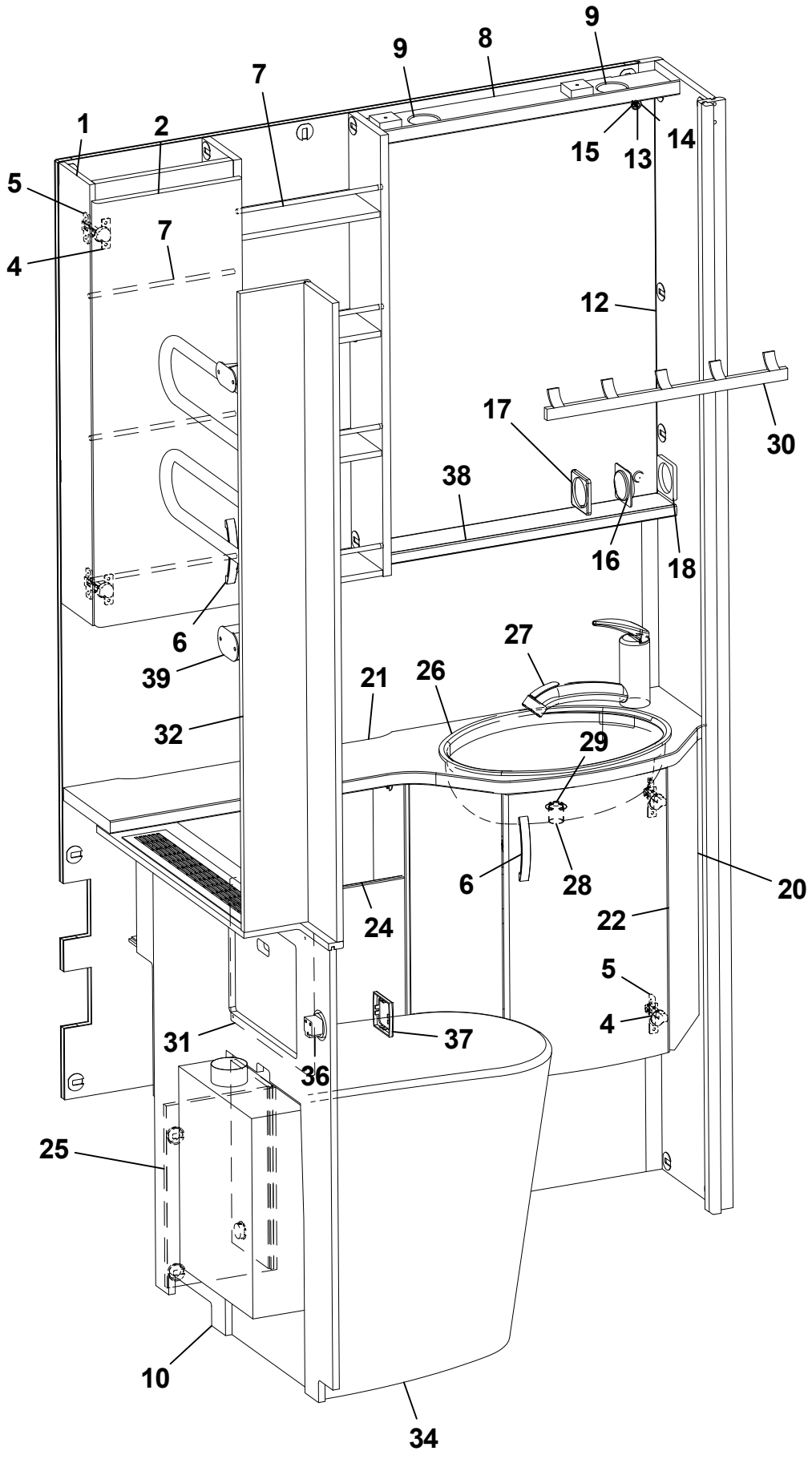
9
8
9
7
1
2
15
13
14
5
7
4
12
17
30
38
16
18
6
27
39
21
26
32
29
6
28
20
24
22
5
4
31
37
36
25
10
34

Pos Fig	Det. nr Part. No	Ingår Fitted	OBS!! Ange alltid årsmodell vid beställning av inredning Benämning	OBS!! Specify always year of model when ordering equipment Description
1	336137	x	Skåp tvättrum	Cupboard
2	336138	x	Lucka V	Door L
4	311917	x	Gångjärn	Hinge
5	312588	x	Platta gångjärn	Plate hinge
6	316428	x	Handtag	Handle
7	314580	x	Rasskydd al. Ø=8 L=265	Pipe al. Ø=8 L=265
8	337984	x	Ljusramp tvättrum	Lightholder
9	505849	x	Belysning ljusramp	Illumination light holder
10	338218	x	Täckfront	Front
--	319198	x	Galler ventilation al. d:o	Grid ventilation al. d:o
12	316038	x	Spegel 543x725x3	Mirror 543x725x3
13	800343	x	Kabelgenomföring	Rubber bushing
14	801506	x	Rosetthatt, förnicklad	Cap, nickel-plated
15	801109	x	Rosettskruv	Screw
16	504985	x	Strömbrytare 1-polig	Switch 1-pol
17	504982	x	Ram strömbrytare	Frame switch
18	504983	x	Distans strömbrytare	Distance switch
20	338006	x	Skåp tvättställ kpl. u. skiva	Cupboard cpl. without board
--	338010	x	Hylla d:o	Shelf d:o
21	338002-K	x	Skiva skåp tvättställ	Board
22	335163	x	Lucka	Door
24	337986	x	Hylla kpl.	Shelf cpl.
25	338169	x	Täckfront (560 TDB)	Front (560 TDB)
--	337993	x	Täckfront (620 GSE)	Front (620 GSE)
26	313657	x	Tvättställ	Wash basin
--	401270	x	Hållare d:o	Holder d:o
27	319870	x	Blandare m. utkastarrör	Mixer with pipe
28	310084	x	Avloppsförskruvning 90° kpl. 25 mm	Sewage connection 90° cpl. 25 mm
29	313017	x	Propp u. kedja	Plug without chain
30	316003	x	Hängare 5-krok silver L=440	Hanger 5-hook silver L=440
31	338193	x	Skiva täck	Board
32	338190	x	Nisch	Niche
34	319923	x	Cinderella förbränningstoa	Cinderella gas incineration toilet
36	504994	x	El-uttag 230 V m. lock	El connection 230 V with cover
37	504993	x	Ram uttag	Frame connection
38	337982	x	Hylla u. spegel	Shelf under mirror
39	505005	T	Handdukstork	Towel drier
			T= Tillbehör	T= Accessory

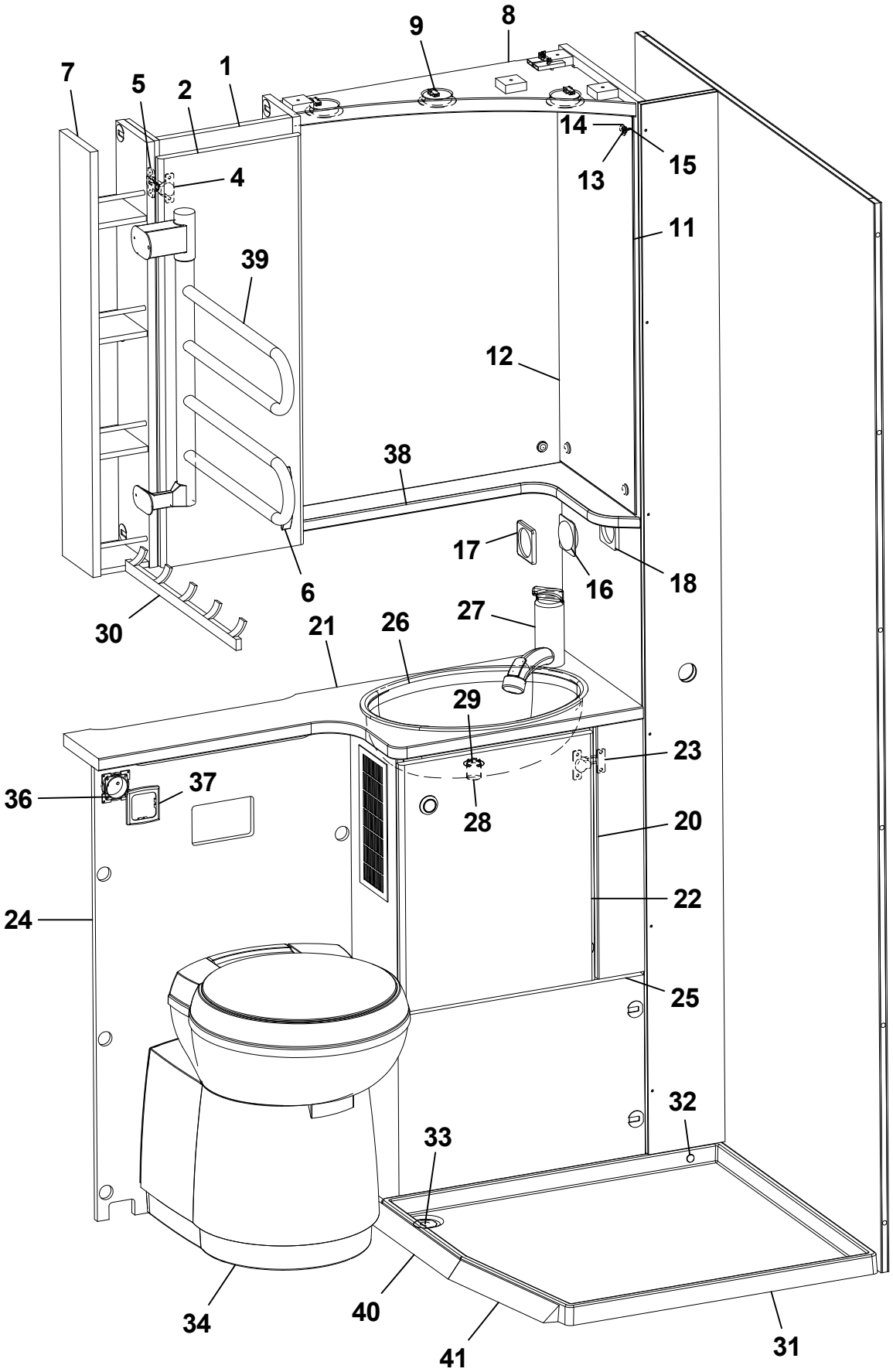
9
8
7
5
2
1
14
15
13
4
11
39
12
38
17
16
18
6
30
27
21
26
29
23
36
37
28
20
24
22
25
32
33
34
40
41
31

Pos Fig	Det. nr Part. No	Ingår Fitted	OBS!! Ange alltid årsmodell vid beställning av inredning Benämning	OBS!! Specify always year of model when ordering equipment Description
1	339116	x	Skåp tvättrum	Cupboard
2	336138	x	Lucka V	Door L
4	311917	x	Gångjärn	Hinge
5	312588	x	Platta gångjärn	Plate hinge
6	316428	x	Handtag	Handle
7	339120	x	Hylla	Shelf
8	336141	x	Ljusramp tvättrum	Lightholder
9	505849	x	Belysning ljusramp	Illumination light holder
11	316039	x	Spegel 300x725x3	Mirror 300x725x3
12	316038	x	Spegel 543x725x3	Mirror 543x725x3
13	800343	x	Kabelgenomföring	Rubber bushing
14	801506	x	Rosetthatt, förnicklad	Cap, nickel-plated
15	801109	x	Rosettskruv	Screw
16	504985	x	Strömbrytare 1-polig	Switch 1-pol
17	504982	x	Ram strömbrytare	Frame switch
18	504983	x	Distans strömbrytare	Distance switch
20	338594	x	Skåp tvättställ kpl. u. skiva	Cupboard cpl. without board
--	350109	x	Galler ventilation al. d:o	Grid ventilation al. d:o
21	338617-K	x	Skiva skåp tvättställ	Board
22	338894	x	Lucka	Door
23	314663	x	Gångjärn	Hinge
24	338625	x	Skiva mot toa 485x826	Board 485x826
25	338610	x	Front	Front
26	313657	x	Tvättställ	Wash basin
--	401270	x	Hållare d:o	Holder d:o
27	319870	x	Blandare m. utkastarrör	Mixer with pipe
28	310084	x	Avloppsförskruvning 90° kpl. 25 mm	Sewage connection 90° cpl. 25 mm
29	313017	x	Propp u. kedja	Plug without chain
30	316003	x	Hängare 5-krok silver L=440	Hanger 5-hook silver L=440
31	350008	x	Duschkar	Shower floor
32	314508	x	Plugg täck	Plug
33	302302	x	Avloppsförskruvning rak 19 mm	Sewage connection straight 19 mm
34	319218	x	Kassettoa kpl.	Cassette toilet cpl.
36	504994	x	El-uttag 230 V m. lock	El connection 230 V with cover
37	504993	x	Ram uttag	Frame connection
38	336142	x	Hylla hörn	Shelf
39	505005	T	Handdukstork	Towel drier
40	339057	x	List duschkar L=327	List shower floor L=327
41	339058	x	List duschkar L=285	List shower floor L=285
			T= Tillbehör	T= Accessory

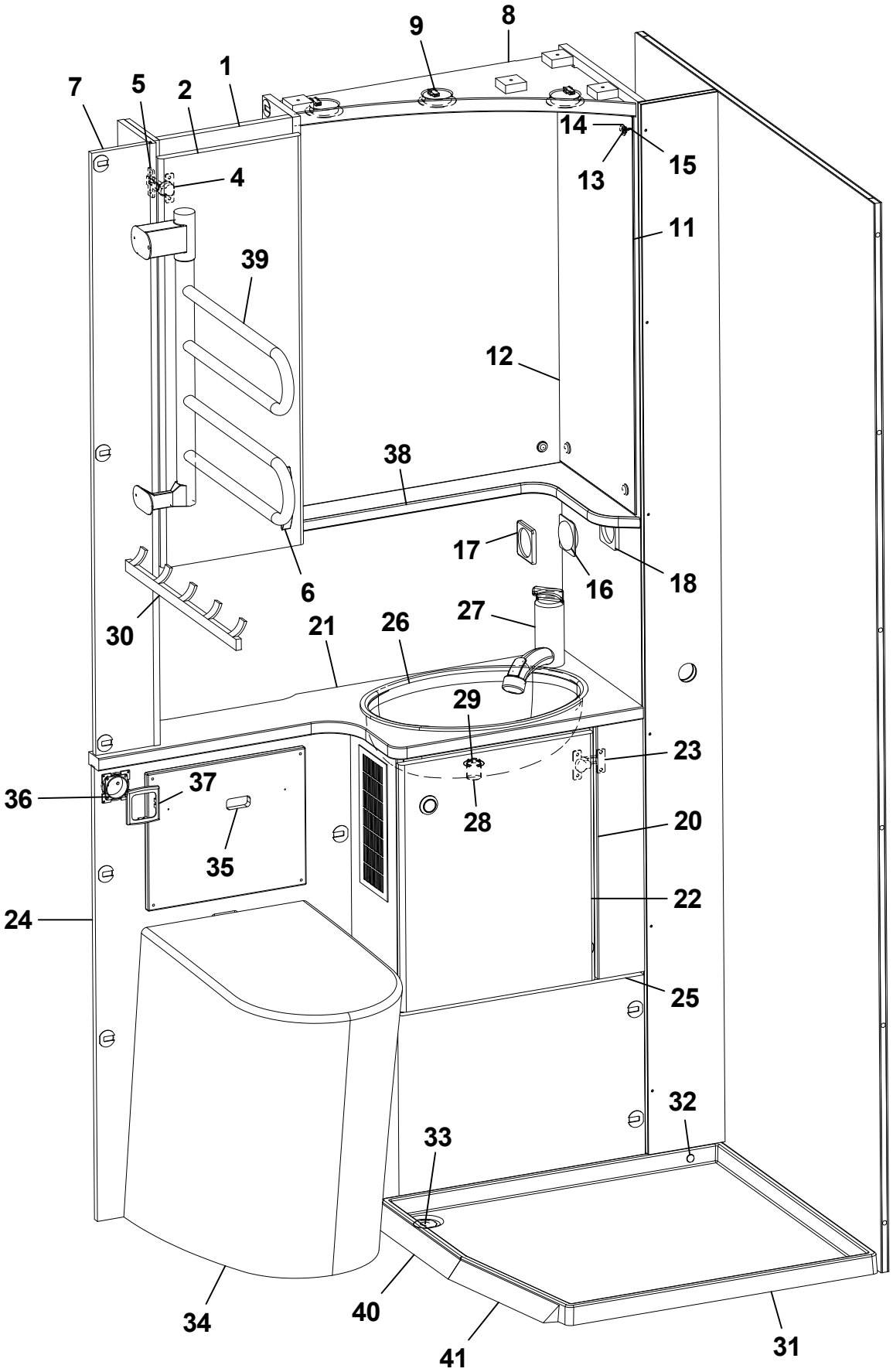
1
2
4
5
6
7
8
9
11
12
13
14
15
16
17
18
20
21
22
23
24
25
26
27
28
29
30
31
32
33
34
35
36
37
38
39
40
41

Pos Fig	Det. nr Part. No	Ingår Fitted	OBS!! Ange alltid årsmodell vid beställning av inredning Benämning	OBS!! Specify always year of model when ordering equipment Description
1	339116	x	Skåp tvättrum	Cupboard
2	336138	x	Lucka V	Door L
4	311917	x	Gångjärn	Hinge
5	312588	x	Platta gångjärn	Plate hinge
6	316428	x	Handtag	Handle
7	339117	x	Nisch	Niche
8	336141	x	Ljusramp tvättrum	Lightholder
9	505849	x	Belysning ljusramp	Illumination light holder
11	316039	x	Spegel 300x725x3	Mirror 300x725x3
12	316038	x	Spegel 543x725x3	Mirror 543x725x3
13	800343	x	Kabelgenomföring	Rubber bushing
14	801506	x	Rosetthatt, förnicklad	Cap, nickel-plated
15	801109	x	Rosettskruv	Screw
16	504985	x	Strömbrytare 1-polig	Switch 1-pol
17	504982	x	Ram strömbrytare	Frame switch
18	504983	x	Distans strömbrytare	Distance switch
20	338594	x	Skåp tvättställ kpl. u. skiva	Cupboard cpl. without board
--	350109	x	Galler ventilation al. d:o	Grid ventilation al. d:o
21	339119-K	x	Skiva skåp tvättställ	Board
22	338894	x	Lucka	Door
23	314663	x	Gångjärn	Hinge
24	339118	x	Skiva mot toa 485x828	Board 485x828
25	338610	x	Front	Front
26	313657	x	Tvättställ	Wash basin
--	401270	x	Hållare d:o	Holder d:o
27	319870	x	Blandare m. utkastarrör	Mixer with pipe
28	310084	x	Avloppsförskruvning 90° kpl. 25 mm	Sewage connection 90° cpl. 25 mm
29	313017	x	Propp u. kedja	Plug without chain
30	316003	x	Hängare 5-krok silver L=440	Hanger 5-hook silver L=440
31	350008	x	Duschkar	Shower floor
32	314508	x	Plugg täck	Plug
33	302302	x	Avloppsförskruvning rak 19 mm	Sewage connection straight 19 mm
34	319923	x	Cinderella förbränningstoa	Cinderella gas incineration toilet
35	338193	x	Skiva täck	Board
36	504994	x	El-uttag 230 V m. lock	El connection 230 V with cover
37	504993	x	Ram uttag	Frame connection
38	336142	x	Hylla hörn	Shelf
39	505005	T	Handdukstork	Towel drier
40	339057	x	List duschkar L=327	List shower floor L=327
41	339058	x	List duschkar L=285	List shower floor L=285
			T= Tillbehör	T= Accessory

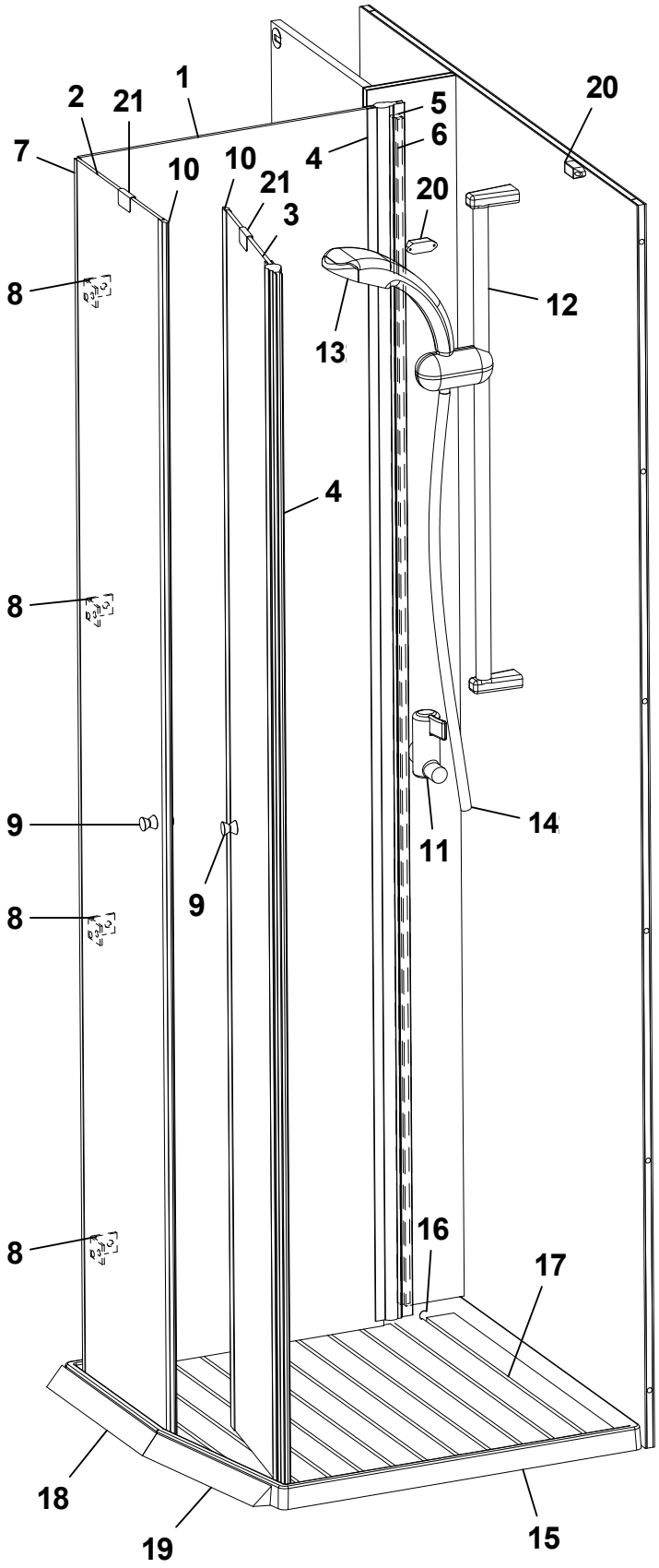
1
2
21
7
10
10
21
3
4
5
6
20
20
8
12
13
4
8
9
9
14
11
8
8
16
17
18
19
15

Pos Fig	Det. nr Part. No	Ingår Fitted	OBS!! Ange alltid årsmodell vid beställning av inredning Benämning	OBS!! Specify always year of model when ordering equipment Description
1	350048	x	Duschdörr 483x1910	Shower door 483x1910
2	350047	x	Duschdörr 293x1910	Shower door 293x1910
3	350046	x	Duschdörr 240x1910	Shower door 240x1910
4	350049	x	Gångjärn L=1900	Hinge L=1900
5	350067	x	Distans 1860x15x12	Distance 1860x15x12
6	350066	x	Distans 1860x11x6	Distance 1860x11x6
7	350062	x	List U 8x8 L=5000	List U 8x8 L=5000
8	350050	x	Gångjärn	Hinge
9	316116	x	Hängare	Clothes hanger
10	350051	x	List magnet	List magnet
11	350039	x	Blandare	Mixer
12	318609	x	Duschstång L=850	Shower bar L=850
13	319363	x	Duschmunstycke	Shower head
14	318612	x	Duschslang 1/2"-1/2"	Shower hose 1/2"-1/2"
15	350008	x	Duschkar	Shower floor
16	314508	x	Plugg täck	Plug
17	350099	x	Trall duschrum	Duckboard shower room
18	339057	x	List duschkar L=327	List shower floor L=327
19	339058	x	List duschkar L=285	List shower floor L=285
20	319618	x	Lås magnet	Lock magnet
21	318381	x	Motstycke magnetlås	Companion part
			T= Tillbehör	T= Accessory

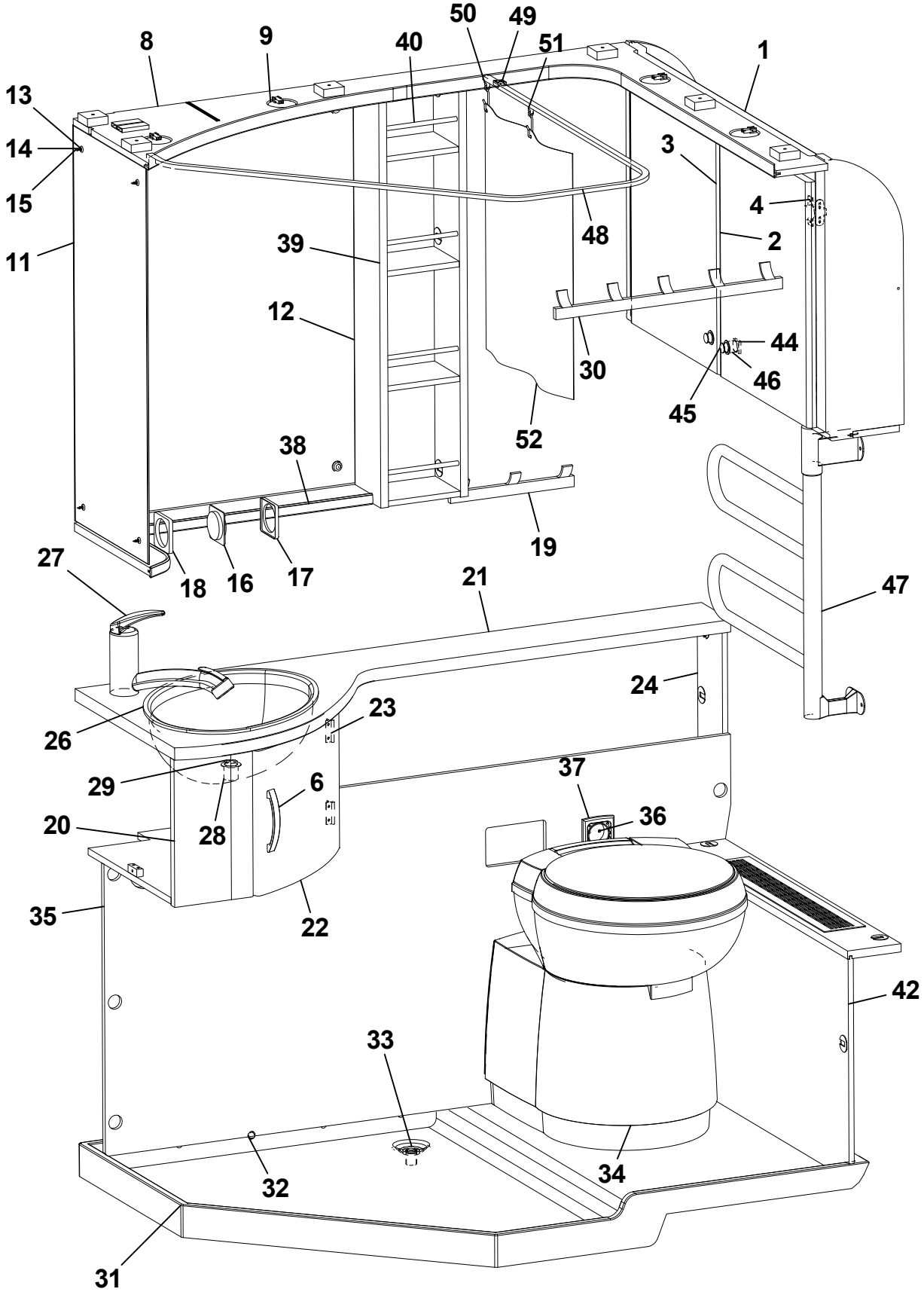
50
49
8
9
40
51
1
13
14
15
3
4
48
2
11
39
12
44
30
46
45
52
38
19
18
16
17
27
21
47
24
26
23
29
6
37
36
20
28
35
22
42
33
34
32
31

Pos Fig	Det. nr Part. No	Ingår Fitted	OBS!! Ange alltid årsmodell vid beställning av inredning Benämning	OBS!! Specify always year of model when ordering equipment Description
1	336050	x	Skåp tvättrum	Cupboard
2	336051	x	Lucka H 368x450	Door R 368x450
3	336052	x	Lucka V 368x450	Door L 368x450
4	316037	x	Gångjärn	Hinge
6	316428	x	Handtag	Handle
8	337129	x	Ljusramp tvättrum	Light holder
9	505849	x	Belysning ljusramp	Illumination light holder
11	316039	x	Spegel 300x725x3	Mirror 300x725x3
12	316038	x	Spegel 543x725x3	Mirror 543x725x3
13	800343	x	Kabelgenomföring	Rubber bushing
14	801506	x	Rosetthatt, förnicklad	Cap, nickel-plated
15	801109	x	Rosettskruv	Screw
16	504985	x	Strömbrytare 1-polig	Switch 1-pol
17	504982	x	Ram strömbrytare	Frame switch
18	504983	x	Distans strömbrytare	Distance switch
19	316002	x	Hängare 3-krok silver L=240	Hanger 3-hook silver L=240
20	336049	x	Skåp tvättställ kpl. u. skiva	Cupboard cpl. without board
21	336053-K	x	Skiva skåp tvättställ	Board
22	335922	x	Lucka	Door
23	312589	x	Gångjärn	Hinge
24	337135	x	Hylla	Shelf
26	313657	x	Tvättställ	Wash basin
--	401270	x	Hållare d:o	Holder d:o
27	319870	x	Blandare m. utkastarrör	Mixer with pipe
--	317365	T	Duschblandare m. utkastarrör	Mixer shower with pipe
--	318190	T	Vred blandare	Handle mixer
28	310084	x	Avloppsförskruvning 90° kpl. 25 mm	Sewage connection 90° cpl. 25 mm
29	313017	x	Propp u. kedja	Plug without chain
30	316003	x	Hängare 5-krok silver L=440	Hanger 5-hook silver L=440
31	314574	x	Duschkar	Shower floor
32	314508	x	Plugg täck	Plug
33	302302	x	Avloppsförskruvning rak 19 mm	Sewage connection straight 19 mm
34	319218	x	Kassettoa kpl.	Cassette toilet cpl.
35	337134	x	Front	Front
36	504994	x	El-uttag 230 V m. lock (u. dusch)	El connection 230 V with cover (without shower)
--	504987	T	Blindplatta (m. dusch)	Blind plate (with shower)
37	504993	x	Ram uttag	Frame connection
38	375985	x	Hylla hörn	Shelf
39	337131	x	Hylla	Shelf
40	316034	x	Rasskydd al. Ø=8 L=158	Pipe al. Ø=8 L=158
42	336165	x	Front tvättrum	Front washroom
--	319198	x	Galler ventilation al. d:o	Grid ventilation al. d:o
44	801315	x	Lås inredning kök	Lock
45	315197	x	Tryckknapp	Push button
46	315198	x	Rosett tryckknapp	Rosett push button
47	505005	T	Handdukstork	Towel drier
48	315133	T	Skena duschdraperi	Curtain rod
49	315975	T	Takfäste draperiskena	Holder roof strip
50	315976	T	Ändstopp m. krok	End stop with hook
51	315977	T	Glid m. krok	Slipper with hook
52	319975	T	Duschdraperi	Shower curtain
			T= Tillbehör	T= Accessory

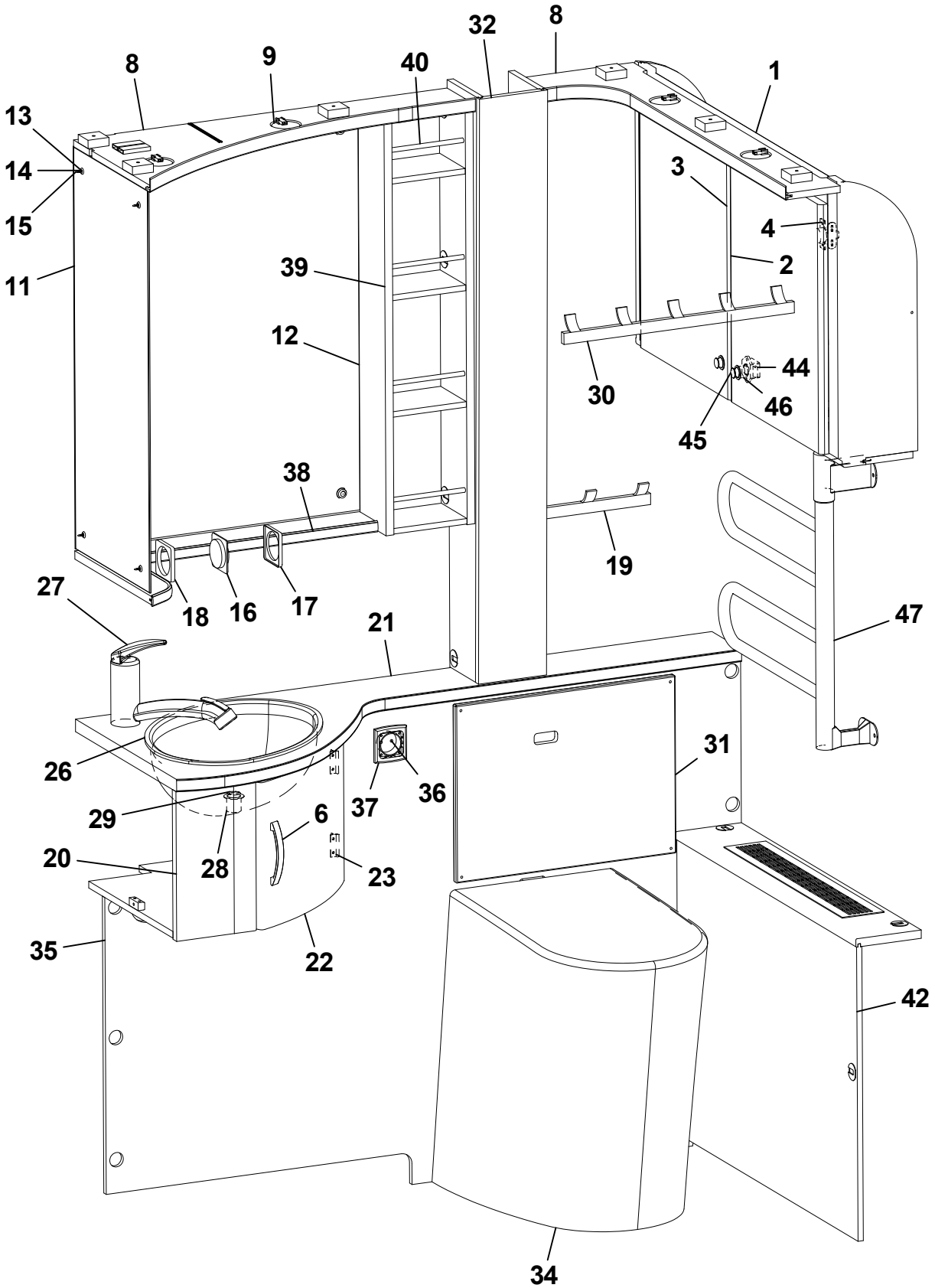
8
9
40
32
8
1
13
14
15
11
3
4
2
39
12
30
44
46
45
38
19
18
16
17
27
21
47
26
31
29
37
36
6
20
28
23
35
22
42
34

Pos Fig	Det. nr Part. No	Ingår Fitted	OBS!! Ange alltid årsmodell vid beställning av inredning Benämning	OBS!! Specify always year of model when ordering equipment Description
1	336050	x	Skåp tvättrum	Cupboard
2	336051	x	Lucka H 368x450	Door R 368x450
3	336052	x	Lucka V 368x450	Door L 368x450
4	316037	x	Gångjärn	Hinge
6	316428	x	Handtag	Handle
8	337129	x	Ljusramp tvättrum	Light holder
9	505849	x	Belysning ljusramp	Illumination light holder
11	316039	x	Spegel 300x725x3	Mirror 300x725x3
12	316038	x	Spegel 543x725x3	Mirror 543x725x3
13	800343	x	Kabelgenomföring	Rubber bushing
14	801506	x	Rosetthatt, förnicklad	Cap, nickel-plated
15	801109	x	Rosettskruv	Screw
16	504985	x	Strömbrytare 1-polig	Switch 1-pol
17	504982	x	Ram strömbrytare	Frame switch
18	504983	x	Distans strömbrytare	Distance switch
19	316002	x	Hängare 3-krok silver L=240	Hanger 3-hook silver L=240
20	336049	x	Skåp tvättställ kpl. u. skiva	Cupboard cpl. without board
21	338258-K	x	Skiva skåp tvättställ	Board
22	335922	x	Lucka	Door
23	312589	x	Gångjärn	Hinge
26	313657	x	Tvättställ	Wash basin
--	401270	x	Hållare d:o	Holder d:o
27	319870	x	Blandare m. utkastarrör	Mixer with pipe
28	310084	x	Avloppsförskruvning 90° kpl. 25 mm	Sewage connection 90° cpl. 25 mm
29	313017	x	Propp u. kedja	Plug without chain
30	316003	x	Hängare 5-krok silver L=440	Hanger 5-hook silver L=440
31	338517	x	Skiva täck	Board
32	338265	x	Nisch	Niche
34	319923	x	Cinderella förbränningstoa	Cinderella gas incineration toilet
35	338254	x	Front	Front
36	504994	x	El-uttag 230 V m. lock (u. dusch)	El connection 230 V with cover (without shower)
--	504987	T	Blindplatta (m. dusch)	Blind plate (with shower)
37	504993	x	Ram uttag	Frame connection
38	375985	x	Hylla hörn	Shelf
39	337131	x	Hylla	Shelf
40	316034	x	Rasskydd al. Ø=8 L=158	Pipe al. Ø=8 L=158
42	338251	x	Front tvättrum	Front washroom
--	319198	x	Galler ventilation al. d:o	Grid ventilation al. d:o
44	801315	x	Lås inredning kök	Lock
45	315197	x	Tryckknapp	Push button
46	315198	x	Rosett tryckknapp	Rosett push button
47	505005	T	Handdukstork	Towel drier
			T= Tillbehör	T= Accessory

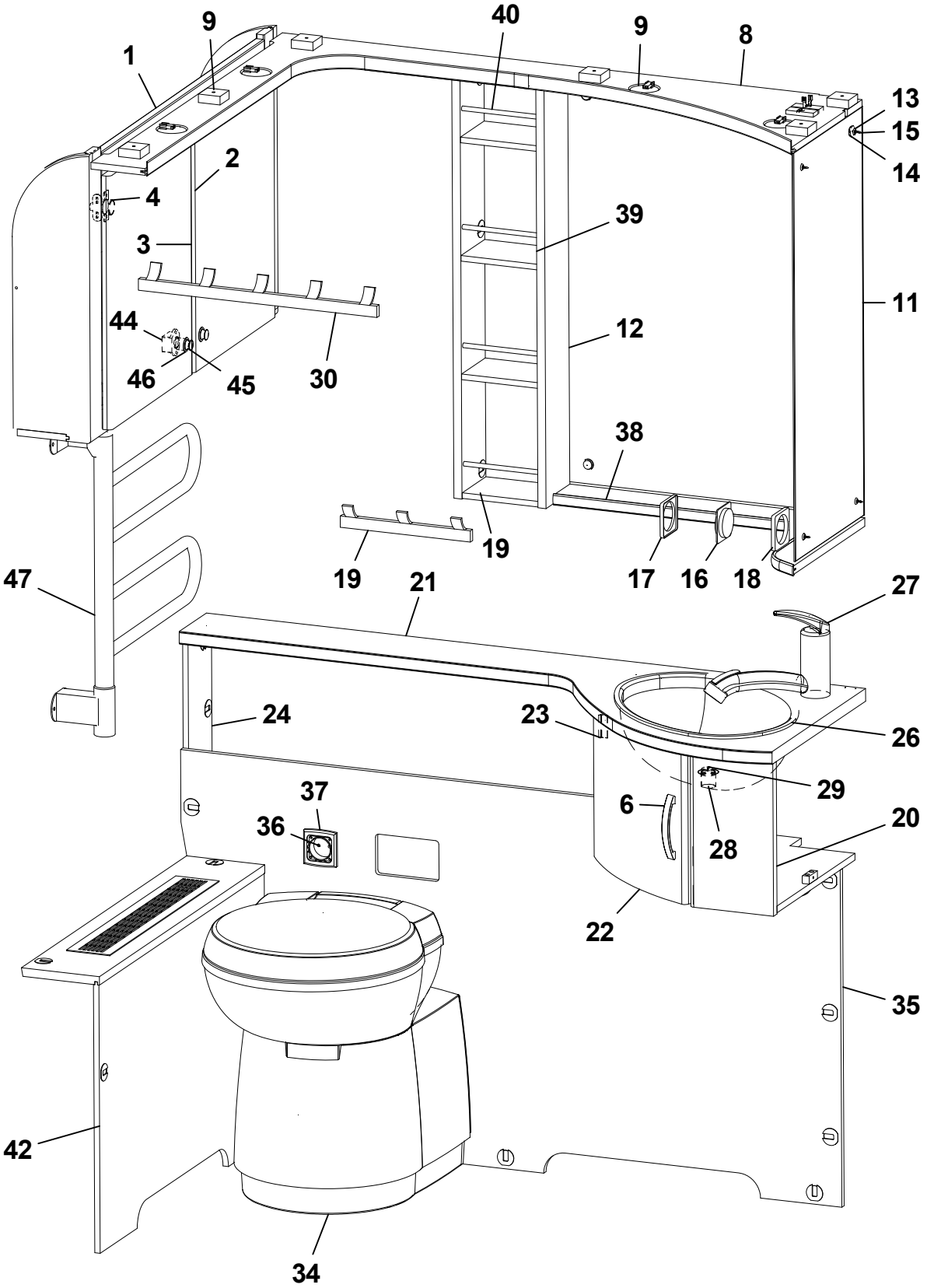
1
9
40
9
8
13
15
14
2
4
3
39
11
12
44
46
45
30
38
19
19
17
16
18
47
21
27
24
23
26
29
37
36
6
28
20
22
35
42
34

Pos Fig	Det. nr Part. No	Ingår Fitted	OBS!! Ange alltid årsmodell vid beställning av inredning Benämning	OBS!! Specify always year of model when ordering equipment Description
1	336050	x	Skåp tvättrum	Cupboard
2	336051	x	Lucka H 368x450	Door R 368x450
3	336052	x	Lucka V 368x450	Door L 368x450
4	316037	x	Gångjärn	Hinge
6	316428	x	Handtag	Handle
8	338357	x	Ljusramp tvättrum	Light holder
9	505849	x	Belysning ljusramp	Illumination light holder
11	316039	x	Spegel 300x725x3	Mirror 300x725x3
12	316038	x	Spegel 543x725x3	Mirror 543x725x3
13	800343	x	Kabelgenomföring	Rubber bushing
14	801506	x	Rosetthatt, förnicklad	Cap, nickel-plated
15	801109	x	Rosettskruv	Screw
16	504985	x	Strömbrytare 1-polig	Switch 1-pol
17	504982	x	Ram strömbrytare	Frame switch
18	504983	x	Distans strömbrytare	Distance switch
19	316002	x	Hängare 3-krok silver L=240	Hanger 3-hook silver L=240
20	338362	x	Skåp tvättställ kpl. u. skiva	Cupboard cpl. without board
21	338352-K	x	Skiva skåp tvättställ	Board
22	335922	x	Lucka	Door
23	312589	x	Gångjärn	Hinge
24	337135	x	Hylla	Shelf
26	313657	x	Tvättställ	Wash basin
--	401270	x	Hållare d:o	Holder d:o
27	319870	x	Blandare m. utkastarrör	Mixer with pipe
28	310084	x	Avloppsförskruvning 90° kpl. 25 mm	Sewage connection 90° cpl. 25 mm
29	313017	x	Propp u. kedja	Plug without chain
30	316003	x	Hängare 5-krok silver L=440	Hanger 5-hook silver L=440
34	319218	x	Kassettoa kpl.	Cassette toilet cpl.
35	338358	x	Front	Front
36	504994	x	El-uttag 230 V m. lock (u. dusch)	El connection 230 V with cover (without shower)
37	504993	x	Ram uttag	Frame connection
38	336142	x	Hylla hörn	Shelf
39	337131	x	Hylla	Shelf
40	316034	x	Rasskydd al. Ø=8 L=158	Pipe al. Ø=8 L=158
42	338353	x	Front tvättrum	Front washroom
--	319198	x	Galler ventilation al. d:o	Grid ventilation al. d:o
44	801315	x	Lås inredning kök	Lock
45	315197	x	Tryckknapp	Push button
46	315198	x	Rosett tryckknapp	Rosett push button
47	505005	T	Handdukstork	Towel drier
			T= Tillbehör	T= Accessory

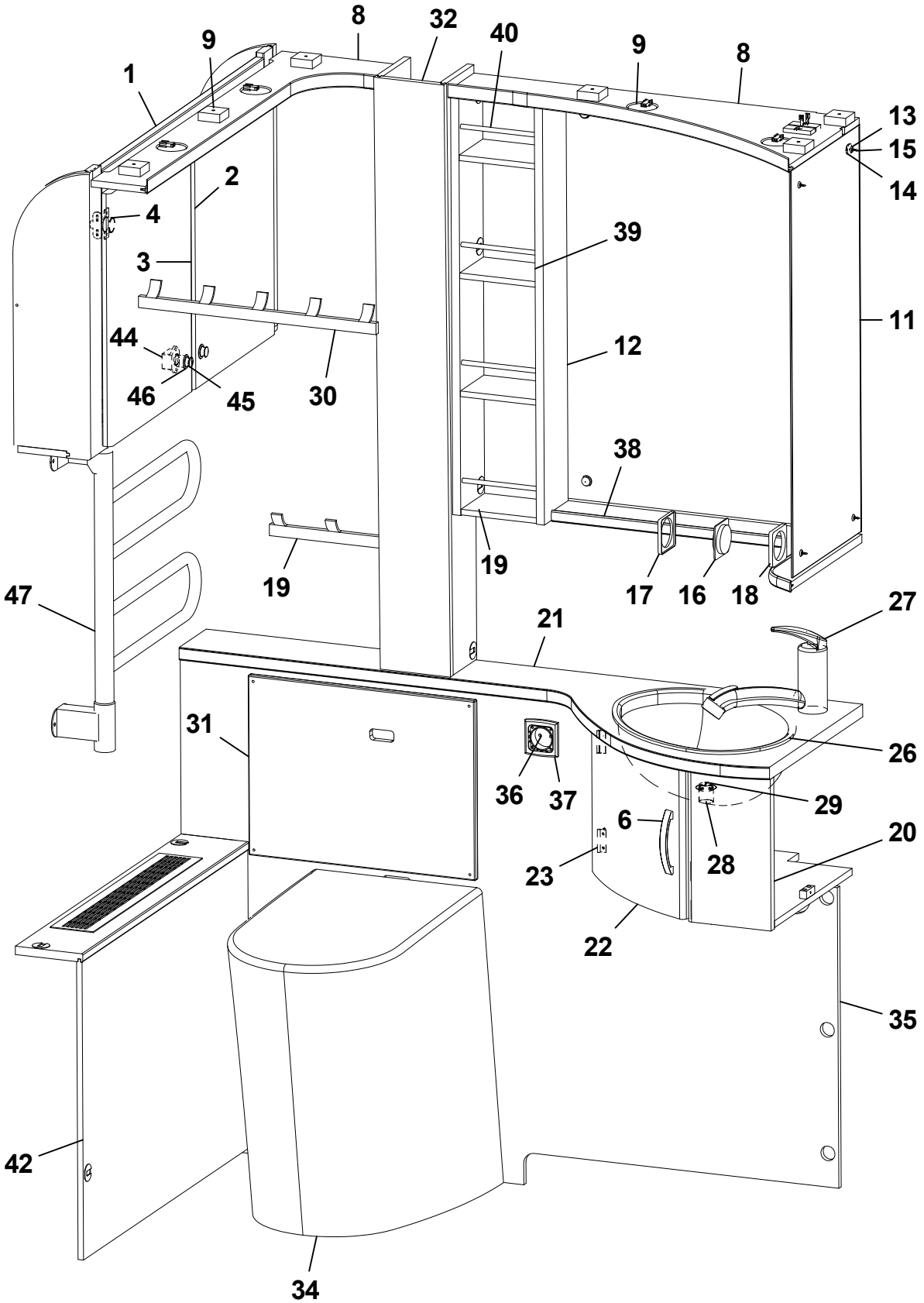
8
32
40
9
9
8
1
13
15
14
2
4
39
3
11
44
12
46
45
30
38
19
19
17
16
18
47
21
27
31
26
36
37
29
6
20
23
28
22
35
42
34

Pos Fig	Det. nr Part. No	Ingår Fitted	OBS!! Ange alltid årsmodell vid beställning av inredning Benämning	OBS!! Specify always year of model when ordering equipment Description
1	336050	x	Skåp tvättrum	Cupboard
2	336051	x	Lucka H 368x450	Door R 368x450
3	336052	x	Lucka V 368x450	Door L 368x450
4	316037	x	Gångjärn	Hinge
6	316428	x	Handtag	Handle
8	338357	x	Ljusramp tvättrum	Light holder
9	505849	x	Belysning ljusramp	Illumination light holder
11	316039	x	Spegel 300x725x3	Mirror 300x725x3
12	316038	x	Spegel 543x725x3	Mirror 543x725x3
13	800343	x	Kabelgenomföring	Rubber bushing
14	801506	x	Rosetthatt, förnicklad	Cap, nickel-plated
15	801109	x	Rosettskruv	Screw
16	504985	x	Strömbrytare 1-polig	Switch 1-pol
17	504982	x	Ram strömbrytare	Frame switch
18	504983	x	Distans strömbrytare	Distance switch
19	316002	x	Hängare 3-krok silver L=240	Hanger 3-hook silver L=240
20	338362	x	Skåp tvättställ kpl. u. skiva	Cupboard cpl. without board
21	338492-K	x	Skiva skåp tvättställ	Board
22	335922	x	Lucka	Door
23	312589	x	Gångjärn	Hinge
26	313657	x	Tvättställ	Wash basin
--	401270	x	Hållare d:o	Holder d:o
27	319870	x	Blandare m. utkastarrör	Mixer with pipe
28	310084	x	Avloppsförskruvning 90° kpl. 25 mm	Sewage connection 90° cpl. 25 mm
29	313017	x	Propp u. kedja	Plug without chain
30	316003	x	Hängare 5-krok silver L=440	Hanger 5-hook silver L=440
31	338517	x	Skiva täck	Board
32	338265	x	Nisch	Niche
34	319923	x	Cinderella förbränningstoa	Cinderella gas incineration toilet
35	338491	x	Front	Front
36	504994	x	El-uttag 230 V m. lock (u. dusch)	El connection 230 V with cover (without shower)
37	504993	x	Ram uttag	Frame connection
38	336142	x	Hylla hörn	Shelf
39	337131	x	Hylla	Shelf
40	316034	x	Rasskydd al. Ø=8 L=158	Pipe al. Ø=8 L=158
42	338251	x	Front tvättrum	Front washroom
--	319198	x	Galler ventilation al. d:o	Grid ventilation al. d:o
44	801315	x	Lås inredning kök	Lock
45	315197	x	Tryckknapp	Push button
46	315198	x	Rosett tryckknapp	Rosett push button
47	505005	T	Handdukstork	Towel drier
			T= Tillbehör	T= Accessory

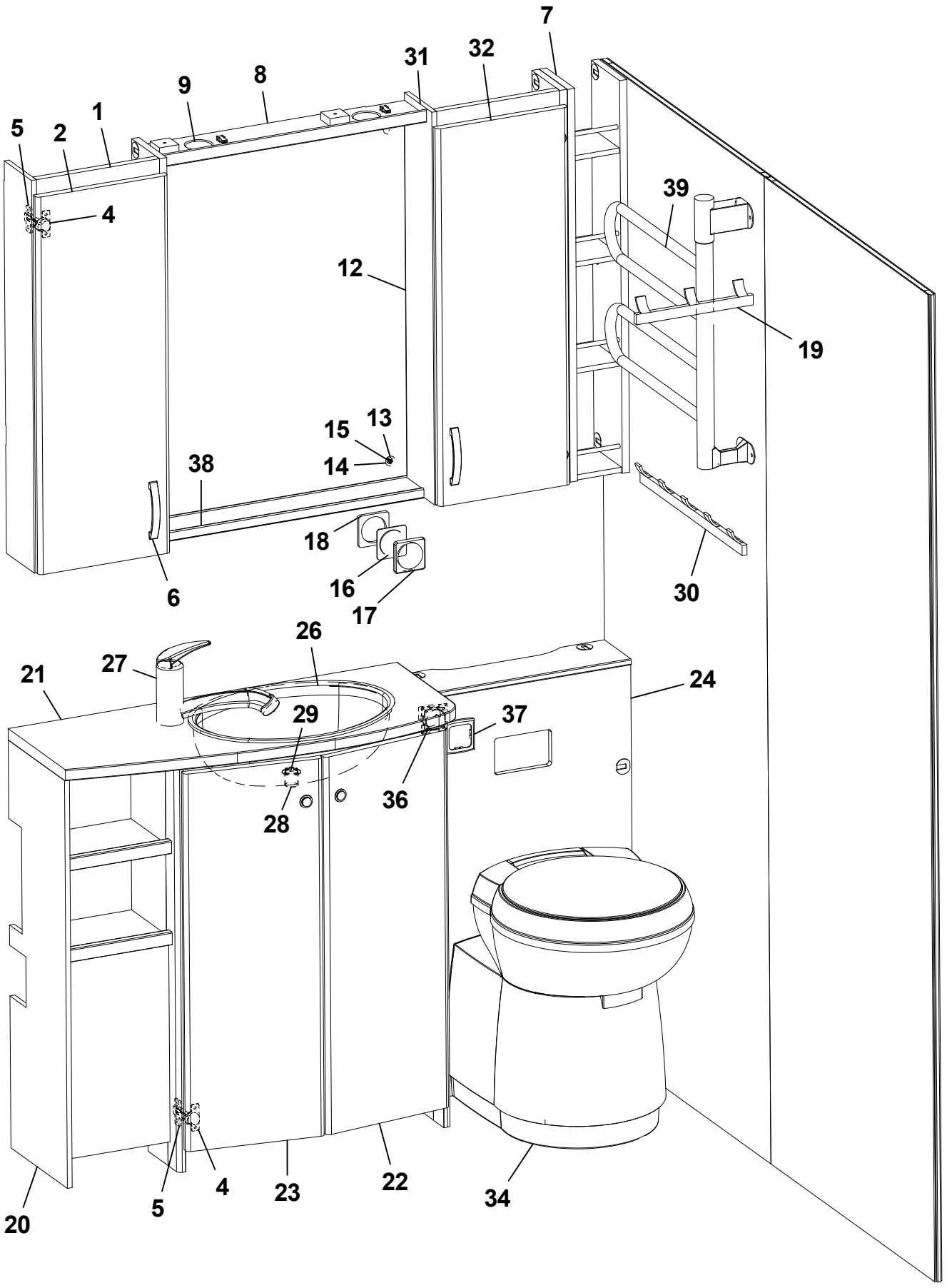
7
31
32
9
8
1
5
2
4
39
12
19
15
13
14
38
18
16
17
6
30
26
27
21
24
29
37
36
28
20
5
4
23
22
34

Pos Fig	Det. nr Part. No	Ingår Fitted	OBS!! Ange alltid årsmodell vid beställning av inredning Benämning	OBS!! Specify always year of model when ordering equipment Description
1	339116	x	Skåp tvättrum V	Cupboard L
2	336138	x	Lucka V	Door L
4	311917	x	Gångjärn	Hinge
5	312588	x	Platta gångjärn	Plate hinge
6	316428	x	Handtag	Handle
7	339120	x	Hylla	Shelf
8	337984	x	Ljusramp tvättrum	Lightholder
9	505849	x	Belysning ljusramp	Illumination light holder
12	316038	x	Spegel 543x725x3	Mirror 543x725x3
13	800343	x	Kabelgenomföring	Rubber bushing
14	801506	x	Rosetthatt, förnicklad	Cap, nickel-plated
15	801109	x	Rosettskruv	Screw
16	504985	x	Strömbrytare 1-polig	Switch 1-pol
17	504982	x	Ram strömbrytare	Frame switch
18	504983	x	Distans strömbrytare	Distance switch
19	316002	x	Hängare 3-krok silver L=240	Hanger 3-hook silver L=240
20	339154	x	Skåp tvättställ kpl. u. skiva	Cupboard cpl. without board
21	339158-K	x	Skiva skåp tvättställ	Board
22	336055	x	Lucka H	Door R
23	336056	x	Lucka V	Door L
24	339163	x	Täckfront	Front
26	313657	x	Tvättställ	Wash basin
--	401270	x	Hållare d:o	Holder d:o
27	319870	x	Blandare m. utkastarrör	Mixer with pipe
28	310084	x	Avloppsförskruvning 90° kpl. 25 mm	Sewage connection 90° cpl. 25 mm
29	313017	x	Propp u. kedja	Plug without chain
30	316003	x	Hängare 5-krok silver L=440	Hanger 5-hook silver L=440
31	339166	x	Skåp tvättrum H	Cupboard R
32	336283	x	Lucka H	Door R
34	319218	x	Kassettoa kpl.	Cassette toilet cpl.
36	504994	x	El-uttag 230 V m. lock	El connection 230 V with cover
37	504993	x	Ram uttag	Frame connection
38	339149	x	Hylla	Shelf
39	505005	T	Handdukstork	Towel drier
			T= Tillbehör	T= Accessory

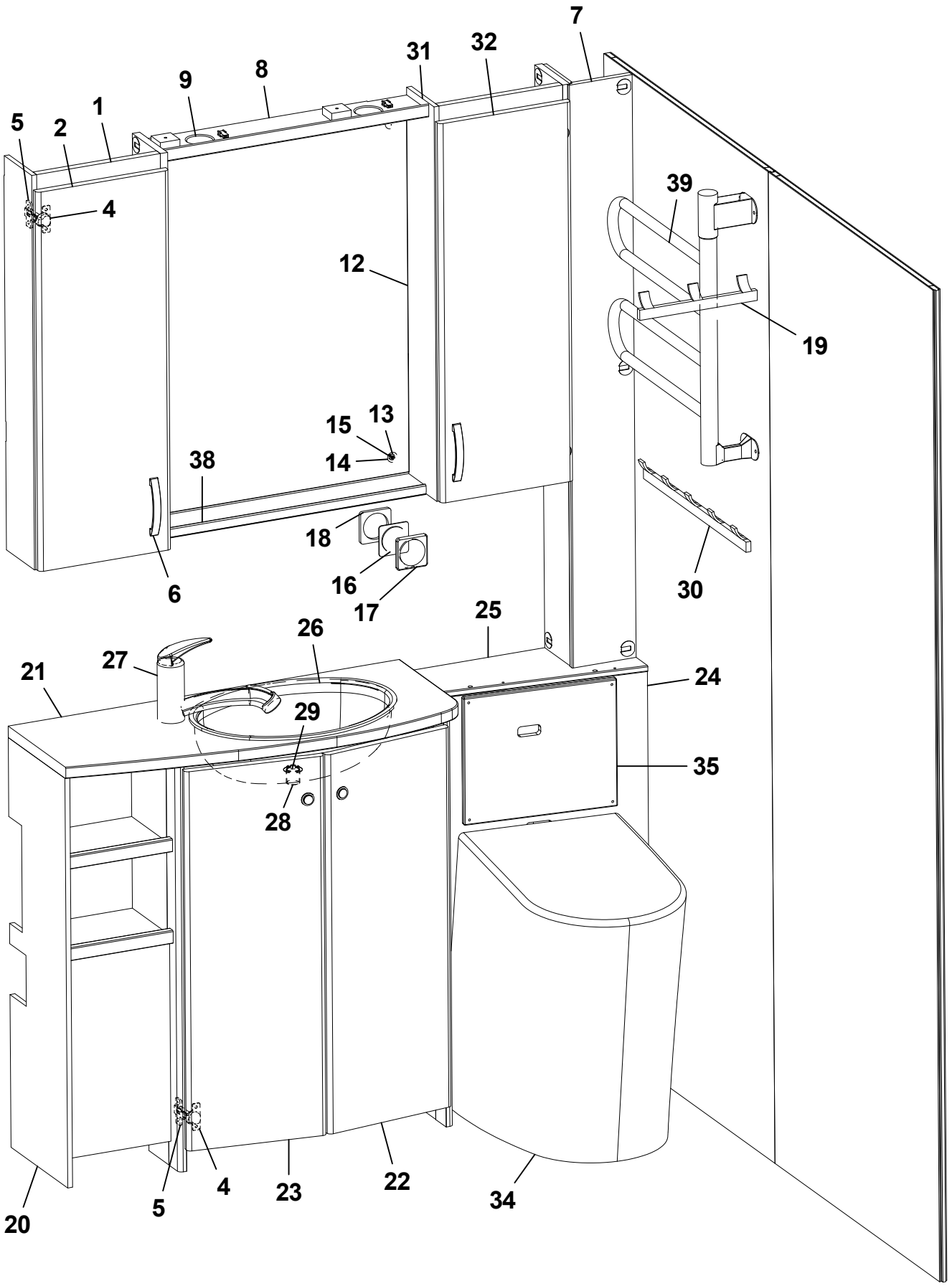
7
31
32
9
8
1
2
5
4
39
12
19
15
13
14
38
18
16
17
6
30
25
26
27
21
24
29
35
28
20
5
4
23
22
34

Pos Fig	Det. nr Part. No	Ingår Fitted	OBS!! Ange alltid årsmodell vid beställning av inredning Benämning	OBS!! Specify always year of model when ordering equipment Description
1	339116	x	Skåp tvättrum V	Cupboard L
2	336138	x	Lucka V	Door L
4	311917	x	Gångjärn	Hinge
5	312588	x	Platta gångjärn	Plate hinge
6	316428	x	Handtag	Handle
7	339169	x	Nisch	Niche
8	337984	x	Ljusramp tvättrum	Lightholder
9	505849	x	Belysning ljusramp	Illumination light holder
12	316038	x	Spegel 543x725x3	Mirror 543x725x3
13	800343	x	Kabelgenomföring	Rubber bushing
14	801506	x	Rosetthatt, förnicklad	Cap, nickel-plated
15	801109	x	Rosettskruv	Screw
16	504985	x	Strömbrytare 1-polig	Switch 1-pol
17	504982	x	Ram strömbrytare	Frame switch
18	504983	x	Distans strömbrytare	Distance switch
19	316002	x	Hängare 3-krok silver L=240	Hanger 3-hook silver L=240
20	339154	x	Skåp tvättställ kpl. u. skiva	Cupboard cpl. without board
21	339158-K	x	Skiva skåp tvättställ	Board
22	336055	x	Lucka H	Door R
23	336056	x	Lucka V	Door L
24	339197	x	Täckfront	Front
25	339198	x	Täckfront	Front
26	313657	x	Tvättställ	Wash basin
--	401270	x	Hållare d:o	Holder d:o
27	319870	x	Blandare m. utkastarrör	Mixer with pipe
28	310084	x	Avloppsförskruvning 90° kpl. 25 mm	Sewage connection 90° cpl. 25 mm
29	313017	x	Propp u. kedja	Plug without chain
30	316003	x	Hängare 5-krok silver L=440	Hanger 5-hook silver L=440
31	339166	x	Skåp tvättrum H	Cupboard R
32	336283	x	Lucka H	Door R
34	319923	x	Cinderella förbränningstoa	Cinderella gas incineration toilet
35	338193	x	Skiva täck	Board
38	339149	x	Hylla	Shelf
39	505005	T	Handdukstork	Towel drier
			T= Tillbehör	T= Accessory

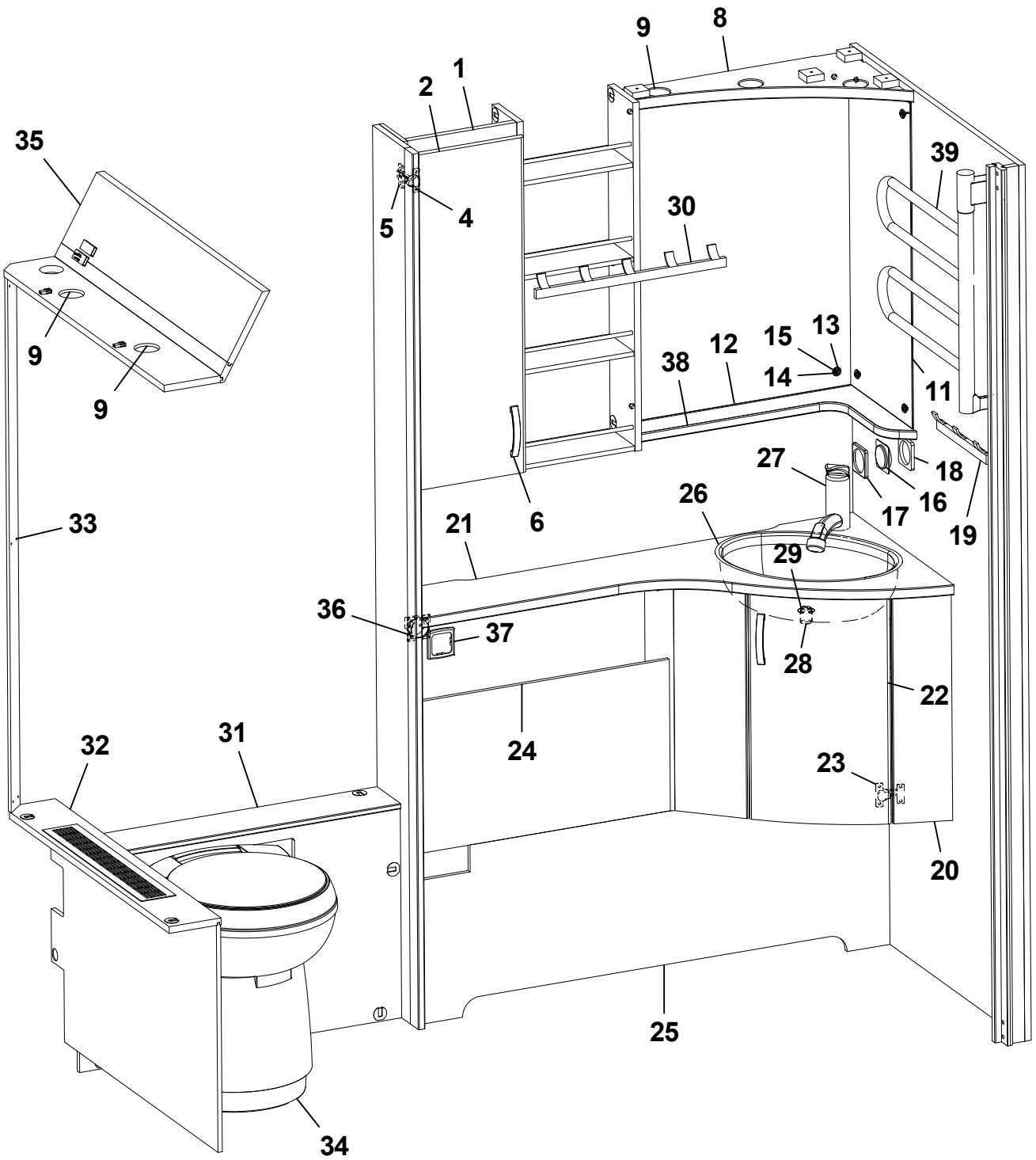
1
2
4
5
6
8
9
9
9
11
12
13
14
15
16
17
18
19
20
21
22
23
24
25
26
27
28
29
30
31
32
33
34
35
36
37
38
39

Pos Fig	Det. nr Part. No	Ingår Fitted	OBS!! Ange alltid årsmodell vid beställning av inredning Benämning	OBS!! Specify always year of model when ordering equipment Description
1	336137	x	Skåp tvättrum	Cupboard
2	336138	x	Lucka V	Door L
4	311917	x	Gångjärn	Hinge
5	312588	x	Platta gångjärn	Plate hinge
6	316428	x	Handtag	Handle
8	336141	x	Ljusramp tvättrum	Lightholder
9	505849	x	Belysning ljusramp	Illumination light holder
11	316039	x	Spegel 300x725x3	Mirror 300x725x3
12	316038	x	Spegel 543x725x3	Mirror 543x725x3
13	800343	x	Kabelgenomföring	Rubber bushing
14	801506	x	Rosetthatt, förnicklad	Cap, nickel-plated
15	801109	x	Rosettskruv	Screw
16	504985	x	Strömbrytare 1-polig	Switch 1-pol
17	504982	x	Ram strömbrytare	Frame switch
18	504983	x	Distans strömbrytare	Distance switch
19	316002	x	Hängare 3-krok silver L=240	Hanger 3-hook silver L=240
20	337207	x	Skåp tvättställ kpl. u. skiva	Cupboard cpl. without board
--	337465	x	Hylla d:o	Shelf d:o
21	337208-K	x	Skiva skåp tvättställ	Board
22	335163	x	Lucka	Door
23	314663	x	Gångjärn	Hinge
24	338857	x	Hylla kpl.	Shelf cpl.
25	339086	x	Front	Front
26	313657	x	Tvättställ	Wash basin
--	401270	x	Hållare d:o	Holder d:o
27	319870	x	Blandare m. utkastarrör	Mixer with pipe
28	310084	x	Avloppsförskruvning 90° kpl. 25 mm	Sewage connection 90° cpl. 25 mm
29	313017	x	Propp u. kedja	Plug without chain
30	316003	x	Hängare 5-krok silver L=440	Hanger 5-hook silver L=440
31	338841	x	Täckfront	Front
32	338840	x	Front gavel bak	Front
--	319198	x	Galler ventilation al. d:o	Grid ventilation al. d:o
33	335718	x	Front hörn	Front
34	319218	x	Kassettoa kpl.	Cassette toilet cpl.
35	338868	x	Ljusramp tvättrum	Lightholder
36	504994	x	El-uttag 230 V m. lock	El connection 230 V with cover
37	504993	x	Ram uttag	Frame connection
38	336142	x	Hylla hörn	Shelf
39	505005	T	Handdukstork	Towel drier
			T= Tillbehör	T= Accessory

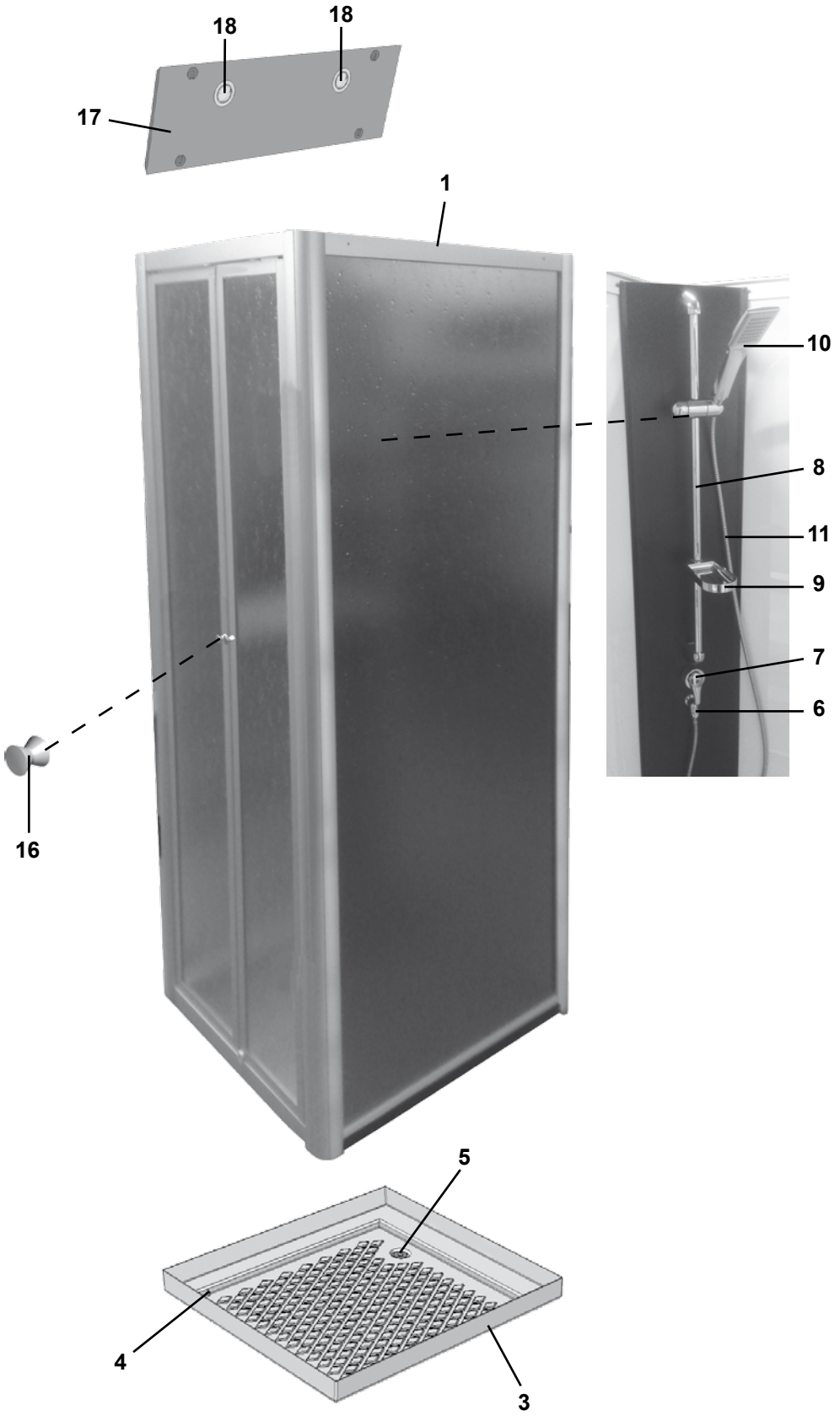
18
18
17
1
10
8
11
9
7
6
16
5
4
3

Pos Fig	Det. nr Part. No	Ingår Fitted	**OBS!! Ange alltid årsmodell vid beställning av inredning** Benämning	**OBS!! Specify always year of model when ordering equipment** Description
1	319929	x	Duschkabin	Shower cabin
3	317584	x	Duschkar	Shower floor
4	318639	x	Täckhatt duschkabin	Cover cap
5	302302	x	Avloppsförskruvning rak 19 mm	Sewage connection straight 19 mm
7	350039	x	Blandare	Mixer
8	318609	x	Duschstång L=850	Shower bar L=850
9	318610	x	Tvålkopp	Soap dish
10	319363	x	Duschmunstycke	Shower head
11	318612	x	Duschslang 1/2"-1/2"	Shower hose 1/2"-1/2"
16	316116	x	Hängare	Clothes hanger
--	319943	x	Låshake duschkabin	Locking hook shower cabin
17	339191	x	Ljusramp 730 BRS	Light holder 730 BRS
--	334198M	x	Ljusramp 730 BRN	Light holder 730 BRN
18	505849	x	Belysning ljusramp	Illumination light holder

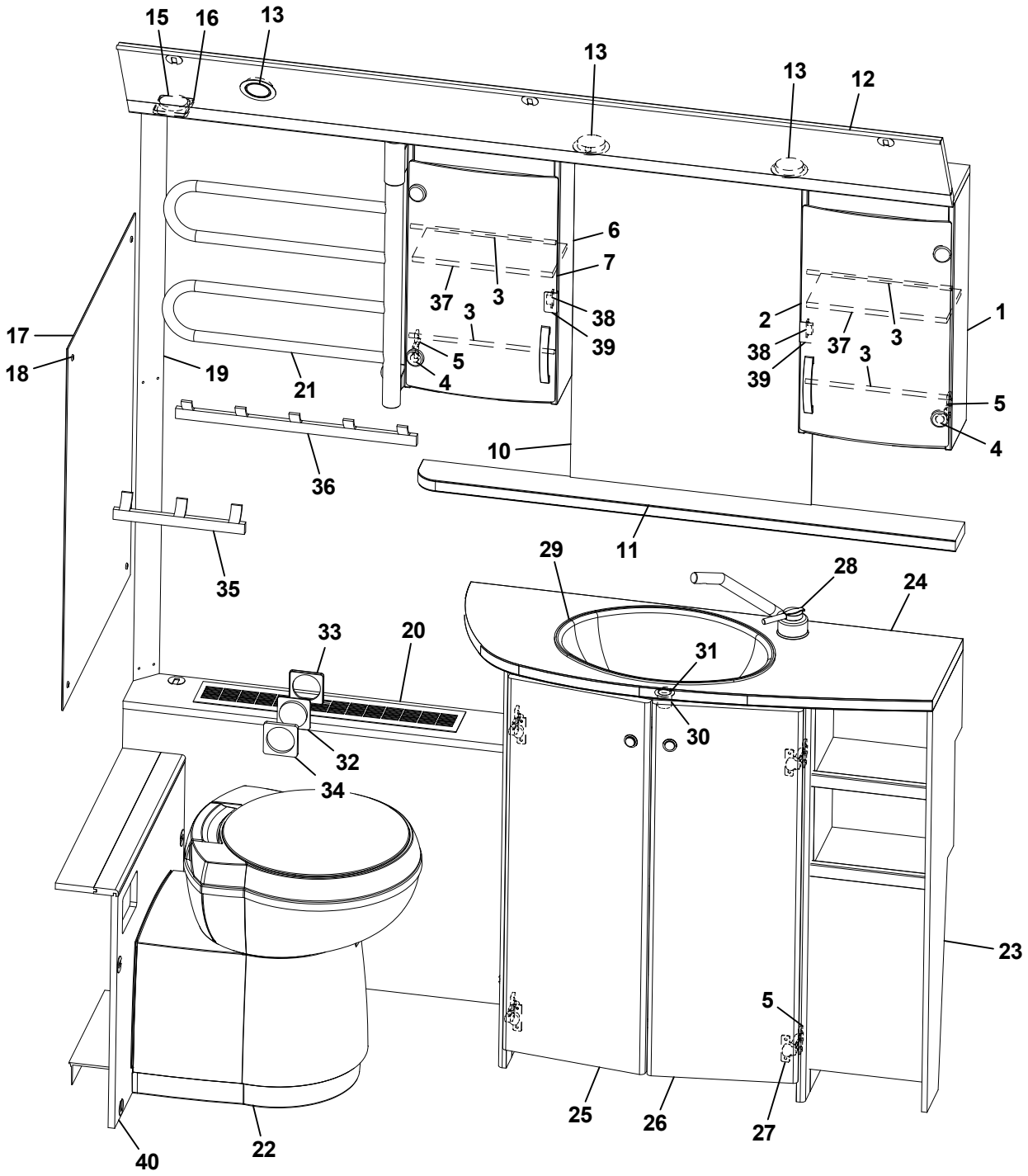
15
16
13
13
13
12
6
7
37
3
3
38
39
2
38
39
37
3
3
1
5
4
17
18
19
21
5
4
10
36
35
11
29
28
24
33
20
31
30
32
34
23
5
25
26
27
40
22

Pos Fig	Det. nr Part. No	Ingår Fitted	OBS!! Ange alltid årsmodell vid beställning av inredning Benämning	OBS!! Specify always year of model when ordering equipment Description
1	331911M	x	Skåp tvättrum H	Cupboard washroom R
2	331778	x	Lucka H acryl	Door R acryl
3	314580	x	Rasskydd al. Ø=8 L=265	Pipe al. Ø=8 L=265
4	318379	x	Gångjärn	Hinge
--	318380	x	Täckhatt d:o	Cover d:o
5	312588	x	Platta gångjärn	Plate hinge
6	331912M	x	Skåp tvättrum V	Cupboard washroom L
7	331779	x	Lucka V acryl	Door L acryl
10	315999	x	Spegel 440x700x3	Mirror 440x700x3
11	336100-K	x	Hylla	Shelf
12	334194M	x	Ljusramp	Light holder
13	505849	x	Belysning ljusramp	Illumination light holder
15	504994	x	El-uttag 230 V m. lock	El connection 230 V with cover
16	504993	x	Ram el-uttag	Frame el connection
17	316039	x	Spegel 300x725x3 (beroende av modell)	Mirror 300x725x3 (depending on model)
--	316038	x	Spegel 543x725x3 (beroende av modell)	Mirror 543x725x3 (depending on model)
18	800343	x	Kabelgenomföring d:o	Rubber bushing d:o
--	801506	x	Rosetthatt, förnicklad d:o	Cap, nickel-plated d:o
--	801109	x	Rosettskruv d:o	Screw d:o
19	335718	x	Front hörn	Front
20	336322	x	Front gavel bak	Front
--	319198	x	Galler ventilation al. d:o	Grid ventilation al. d:o
21	505005	T	Handdukstork	Towel drier
22	319218	x	Kassettoa kpl.	Cassette toilet cpl.
23	336054	x	Skåp tvättställ u. skiva	Cupboard washroom without board
24	336057-K	x	Skiva skåp tvättställ	Board cupboard wash basin
25	336056	x	Lucka V	Door L
26	336055	x	Lucka H	Door R
27	311917	x	Gångjärn	Hinge
28	319870	x	Blandare m. utkastarrör	Mixer with pipe
29	313657	x	Tvättställ	Wash basin
--	401270	x	Hållare d:o	Holder d:o
30	310084	x	Avloppsförskruvning 90° kpl. 25 mm	Sewage connection 90° cpl. 25 mm
31	313017	x	Propp u. kedja	Plug without chain
32	504989	x	Strömbrytare 2-polig	Switch 2-pol
33	504982	x	Ram strömbrytare	Frame switch
34	504983	x	Distans strömbrytare	Distance switch
35	316002	x	Hängare 3-krok silver L=240	Hanger 3-hook silver L=240
36	316003	x	Hängare 5-krok silver L=440	Hanger 5-hook silver L=440
37	332066	x	Hylla	Shelf
38	314350	x	Lås magnet d:o	Lock magnet d:o
39	318381	x	Motstycke magnetlås	Companion part
40	331902M	x	Täckfront [1]	Front [1]
--	330644M	x	Täckfront [2]	Front [2]
			[1] = 590-680 TR DB, 730 TRX DB [2] = 730 TR DB, 840 TRX DB	[1] = 590-680 TR DB, 730 TRX DB [2] = 7730 TR DB, 840 TRX DB
			T= Tillbehör	T= Accessory

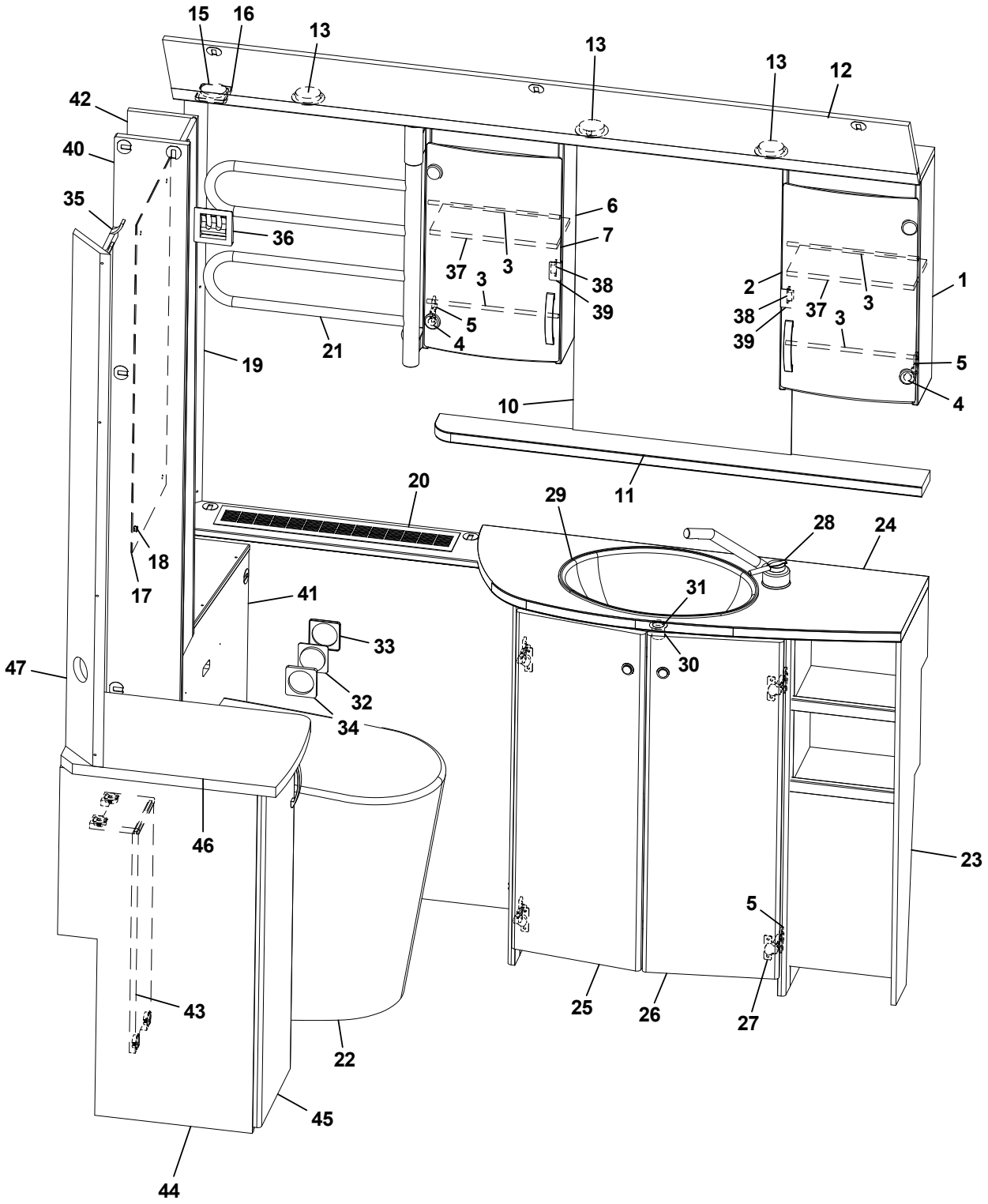
15
16
13
13
13
12
42
40
35
36
6
7
37
3
3
38
39
5
4
21
19
2
38
39
37
3
3
1
5
4
10
11
20
29
28
24
18
17
41
31
30
33
32
34
47
46
23
5
43
22
25
26
27
45
44

Pos Fig	Det. nr Part. No	Ingår Fitted	OBS!! Ange alltid årsmodell vid beställning av inredning Benämning	OBS!! Specify always year of model when ordering equipment Description
1	331911M	x	Skåp tvättrum H	Cupboard washroom R
2	331778	x	Lucka H acryl	Door R acryl
3	314580	x	Rasskydd al. Ø=8 L=265	Pipe al. Ø=8 L=265
4	318379	x	Gångjärn	Hinge
--	318380	x	Täckhatt d:o	Cover d:o
5	312588	x	Platta gångjärn	Plate hinge
6	331912M	x	Skåp tvättrum V	Cupboard washroom L
7	331779	x	Lucka V acryl	Door L acryl
10	315999	x	Spegel 440x700x3	Mirror 440x700x3
11	336100-K	x	Hylla	Shelf
12	334194M	x	Ljusramp	Light holder
13	505849	x	Belysning ljusramp	Illumination light holder
15	504994	x	El-uttag 230 V m. lock	El connection 230 V with cover
16	504993	x	Ram el-uttag	Frame el connection
17	316039	x	Spegel 300x725x3 (beroende av modell)	Mirror 300x725x3 (depending on model)
--	316038	x	Spegel 543x725x3 (beroende av modell)	Mirror 543x725x3 (depending on model)
18	800343	x	Kabelgenomföring d:o	Rubber bushing d:o
--	801506	x	Rosetthatt, förnicklad d:o	Cap, nickel-plated d:o
--	801109	x	Rosettskruv d:o	Screw d:o
19	338211	x	Front hörn	Front
20	338209	x	Front gavel bak	Front
--	319198	x	Galler ventilation al. d:o	Grid ventilation al. d:o
21	505005	T	Handdukstork	Towel drier
22	319923	x	Cinderella förbränningstoa	Cinderella gas incineration toilet
23	336054	x	Skåp tvättställ u. skiva	Cupboard washroom without board
24	336057-K	x	Skiva skåp tvättställ	Board cupboard wash basin
25	336056	x	Lucka V	Door L
26	336055	x	Lucka H	Door R
27	311917	x	Gångjärn	Hinge
28	319870	x	Blandare m. utkastarrör	Mixer with pipe
29	313657	x	Tvättställ	Wash basin
--	401270	x	Hållare d:o	Holder d:o
30	310084	x	Avloppsförskruvning 90° kpl. 25 mm	Sewage connection 90° cpl. 25 mm
31	313017	x	Propp u. kedja	Plug without chain
32	504989	x	Strömbrytare 2-polig	Switch 2-pol
33	504982	x	Ram strömbrytare	Frame switch
34	504983	x	Distans strömbrytare	Distance switch
36	319382	x	Handdukshängare	Hanger
37	332066	x	Hylla	Shelf
38	314350	x	Lås magnet d:o	Lock magnet d:o
39	318381	x	Motstycke magnetlås	Companion part
40	338222	x	Vägg [1]	Wall [1]
41	338206	x	Täckfront	Front
42	338205	x	Nisch	Niche
43	338454	x	Front [1]	Front [1]
44	336423	x	Skåp kpl. u. skiva [1]	Cupboard cpl. without board [1]
--	332962M	x	Hylla d:o [1]	Shelf d:o [1]
45	336283	x	Lucka [1]	Door [1]
46	336422-K	x	Skiva skåp [1]	Board cupboard [1]
47	330653M	x	Front el-uttag 130x1165 [1]	Front outlet 130x1165 [1]
			[1] = Endast i 730 TR DB, 840 TRX DB	[1] = Only in 730 TR DB, 840 TRX DB
			T= Tillbehör	T= Accessory

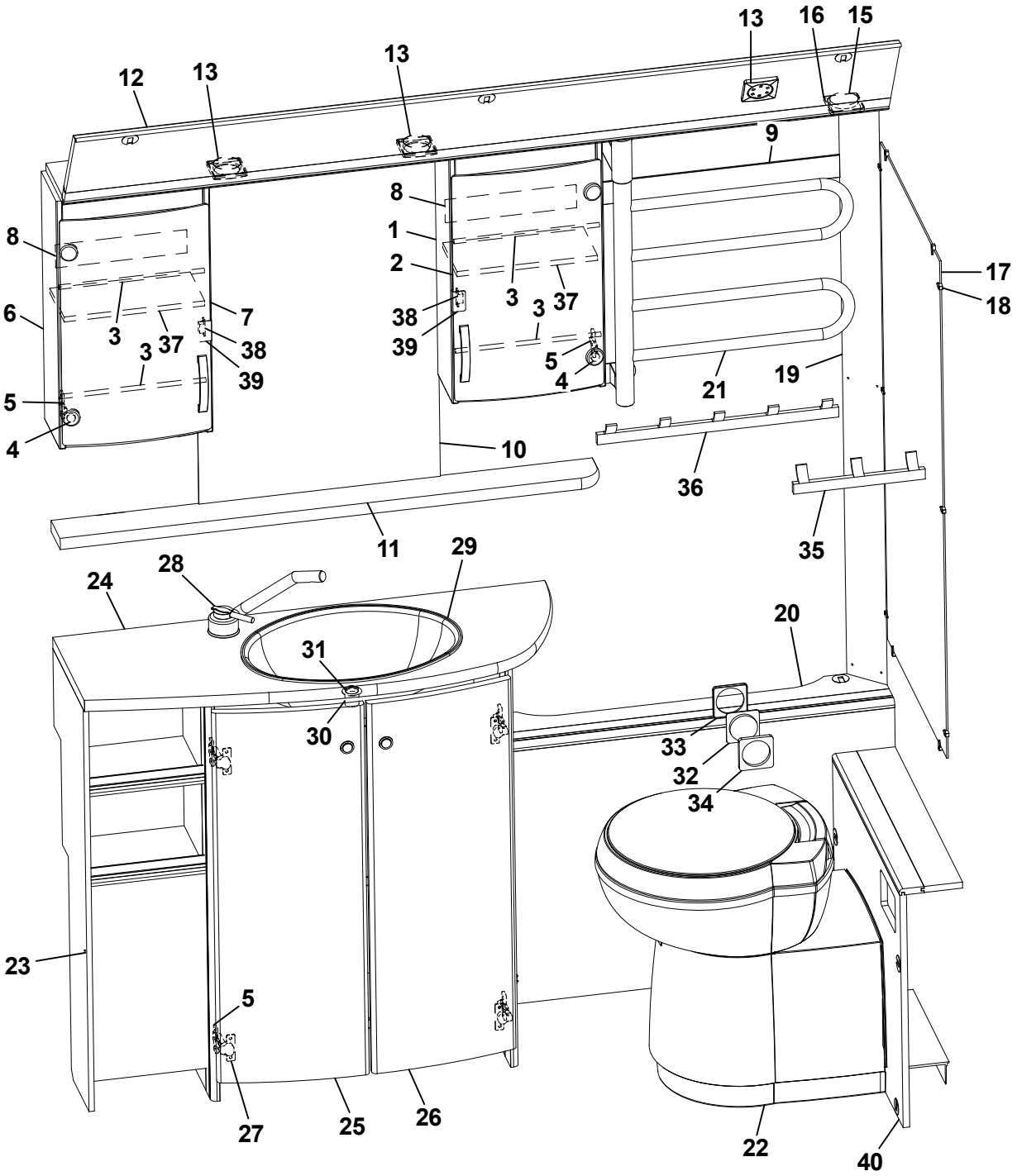
13
16
15
13
12
13
9
8
1
2
8
3
37
3
37
17
18
6
7
38
39
3
37
38
39
5
4
21
19
5
4
10
36
11
35
29
28
24
20
31
30
33
32
34
23
5
27
25
26
22
40

Pos Fig	Det. nr Part. No	Ingår Fitted	OBS!! Ange alltid årsmodell vid beställning av inredning Benämning	OBS!! Specify always year of model when ordering equipment Description
1	331911M	x	Skåp tvättrum H	Cupboard washroom R
2	331778	x	Lucka H acryl	Door R acryl
3	314580	x	Rasskydd al. Ø=8 L=265	Pipe al. Ø=8 L=265
4	318379	x	Gångjärn	Hinge
--	318380	x	Täckhatt d:o	Cover d:o
5	312588	x	Platta gångjärn	Plate hinge
6	331912M	x	Skåp tvättrum V	Cupboard washroom L
7	331779	x	Lucka V acryl	Door L acryl
10	315999	x	Spegel 440x700x3	Mirror 440x700x3
11	337069-K	x	Hylla	Shelf
12	337064	x	Ljusramp	Light holder
13	505849	x	Belysning ljusramp	Illumination light holder
15	504994	x	El-uttag 230 V m. lock	El connection 230 V with cover
16	504993	x	Ram el-uttag	Frame el connection
17	316039	x	Spegel 300x725x3 (beroende av modell)	Mirror 300x725x3 (depending on model)
--	316038	x	Spegel 543x725x3 (beroende av modell)	Mirror 543x725x3 (depending on model)
18	800343	x	Kabelgenomföring d:o	Rubber bushing d:o
--	801506	x	Rosetthatt, förnicklad d:o	Cap, nickel-plated d:o
--	801109	x	Rosettskruv d:o	Screw d:o
19	335718	x	Front hörn	Front
20	337050	x	Front gavel bak	Front
--	319198	x	Galler ventilation al. d:o	Grid ventilation al. d:o
21	505005	T	Handdukstork	Towel drier
22	319218	x	Kassettoa kpl.	Cassette toilet cpl.
23	337048	x	Skåp tvättställ u. skiva	Cupboard washroom without board
24	337049-K	x	Skiva skåp tvättställ	Board cupboard wash basin
25	336056	x	Lucka V	Door L
26	336055	x	Lucka H	Door R
27	311917	x	Gångjärn	Hinge
28	319870	x	Blandare m. utkastarrör	Mixer with pipe
29	313657	x	Tvättställ	Wash basin
--	401270	x	Hållare d:o	Holder d:o
30	310084	x	Avloppsförskruvning 90° kpl. 25 mm	Sewage connection 90° cpl. 25 mm
31	313017	x	Propp u. kedja	Plug without chain
32	504989	x	Strömbrytare 2-polig	Switch 2-pol
33	504982	x	Ram strömbrytare	Frame switch
34	504983	x	Distans strömbrytare	Distance switch
35	316002	x	Hängare 3-krok silver L=240	Hanger 3-hook silver L=240
36	316003	x	Hängare 5-krok silver L=440	Hanger 5-hook silver L=440
37	332066	x	Hylla	Shelf
38	314350	x	Lås magnet d:o	Lock magnet d:o
39	318381	x	Motstycke magnetlås	Companion part
40	336933	x	Täckfront [1]	Front [1]
--	337046	x	Täckfront [2]	Front [2]
--	337512	x	Täckfront [3]	Front [3]
			[1] = 590 TR LB [2] = 620-680 TR LB / 650-680 TR TDS [3] = 730 TR LB / 730 TR TDS / 840 TRX LB 840 TRX TDS	[1] = 590 TR LB [2] = 620-680 TR LB / 680 TR TDS [3] = 730 TR LB / 730 TR TDS / 840 TRX LB 840 TRX TDS
			T= Tillbehör	T= Accessory

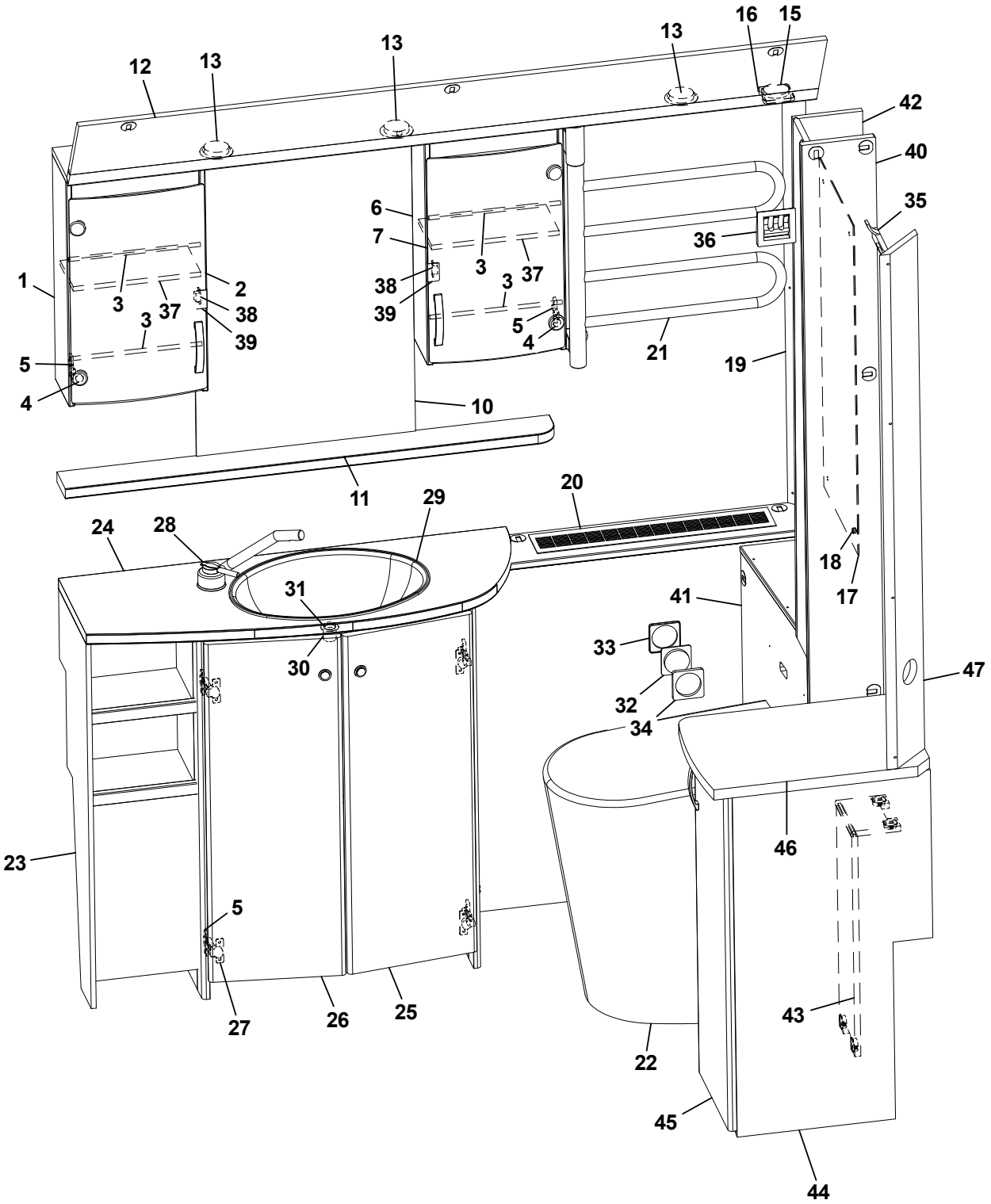
1
2
3
4
5
6
7
10
11
12
13
15
16
17
18
19
20
21
22
23
24
25
26
27
28
29
30
31
32
33
34
35
36
37
38
39
40
41
42
43
44
45
46
47

Pos Fig	Det. nr Part. No	Ingår Fitted	OBS!! Ange alltid årsmodell vid beställning av inredning Benämning	OBS!! Specify always year of model when ordering equipment Description
1	331911M	x	Skåp tvättrum H	Cupboard washroom R
2	331778	x	Lucka H acryl	Door R acryl
3	314580	x	Rasskydd al. Ø=8 L=265	Pipe al. Ø=8 L=265
4	318379	x	Gångjärn	Hinge
--	318380	x	Täckhatt d:o	Cover d:o
5	312588	x	Platta gångjärn	Plate hinge
6	331912M	x	Skåp tvättrum V	Cupboard washroom L
7	331779	x	Lucka V acryl	Door L acryl
10	315999	x	Spegel 440x700x3	Mirror 440x700x3
11	337069-K	x	Hylla	Shelf
12	337064	x	Ljusramp	Light holder
13	505849	x	Belysning ljusramp	Illumination light holder
15	504994	x	El-uttag 230 V m. lock	El connection 230 V with cover
16	504993	x	Ram el-uttag	Frame el connection
17	316039	x	Spegel 300x725x3 (beroende av modell)	Mirror 300x725x3 (depending on model)
--	316038	x	Spegel 543x725x3 (beroende av modell)	Mirror 543x725x3 (depending on model)
18	800343	x	Kabelgenomföring d:o	Rubber bushing d:o
--	801506	x	Rosetthatt, förnicklad d:o	Cap, nickel-plated d:o
--	801109	x	Rosettskruv d:o	Screw d:o
19	338211	x	Front hörn	Front
20	338025	x	Front gavel bak	Front
--	319198	x	Galler ventilation al. d:o	Grid ventilation al. d:o
21	505005	T	Handdukstork	Towel drier
22	319923	x	Cinderella förbränningstoa	Cinderella gas incineration toilet
23	337048	x	Skåp tvättställ u. skiva	Cupboard washroom without board
24	337049-K	x	Skiva skåp tvättställ	Board cupboard wash basin
25	336056	x	Lucka V	Door L
26	336055	x	Lucka H	Door R
27	311917	x	Gångjärn	Hinge
28	319870	x	Blandare m. utkastarrör	Mixer with pipe
29	313657	x	Tvättställ	Wash basin
--	401270	x	Hållare d:o	Holder d:o
30	310084	x	Avloppsförskruvning 90° kpl. 25 mm	Sewage connection 90° cpl. 25 mm
31	313017	x	Propp u. kedja	Plug without chain
32	504989	x	Strömbrytare 2-polig	Switch 2-pol
33	504982	x	Ram strömbrytare	Frame switch
34	504983	x	Distans strömbrytare	Distance switch
36	319382	x	Handdukshängare	Hanger
37	332066	x	Hylla	Shelf
38	314350	x	Lås magnet d:o	Lock magnet d:o
39	318381	x	Motstycke magnetlås	Companion part
40	338750	x	Vägg [1]	Wall [1]
41	338022	x	Täckfront	Front
42	338031	x	Nisch	Niche
43	338454	x	Front [1]	Front [1]
44	337521	x	Skåp kpl. u. skiva [1]	Cupboard cpl. without board [1]
--	332962M	x	Hylla d:o [1]	Shelf d:o [1]
45	336138	x	Lucka [1]	Door [1]
46	337524-K	x	Skiva skåp [1]	Board cupboard [1]
47	330653M	x	Front el-uttag 130x1165 [1]	Front outlet 130x1165 [1]
			[1] = 730 TR LB / 730 TR TDS / 840 TRX LB 840 TRX TDS	[1] = 730 TR LB / 730 TR TDS / 840 TRX LB 840 TRX TDS
			T= Tillbehör	T= Accessory

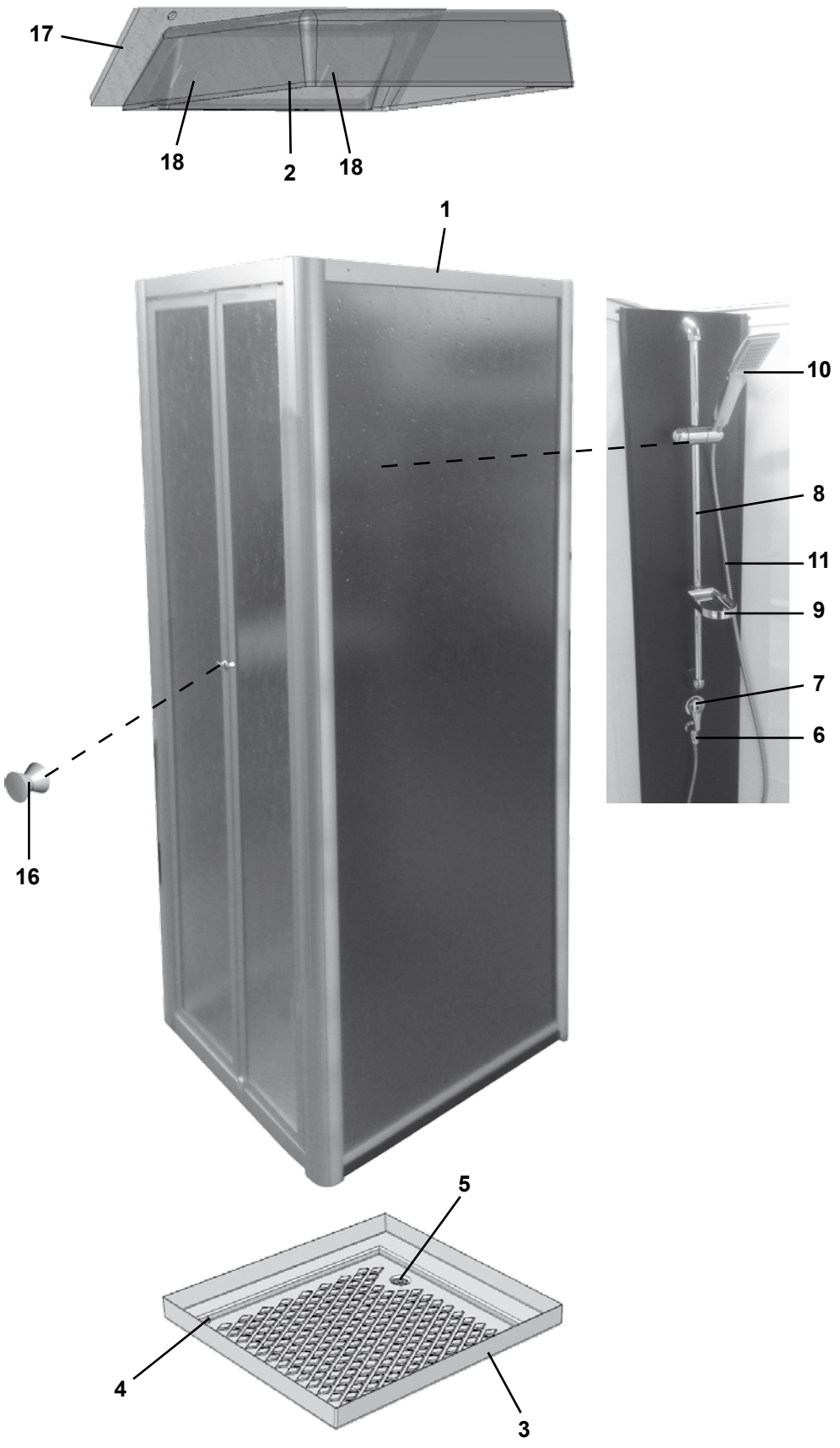
17
18
2
18
1
10
8
11
9
7
6
16
5
4
3

Pos Fig	Det. nr Part. No	Ingår Fitted	OBS!! Ange alltid årsmodell vid beställning av inredning Benämning	OBS!! Specify always year of model when ordering equipment Description
1	319929	x	Duschkabin	Shower cabin
2	319926	x	Duschkupol	Shower dome
3	317584	x	Duschkar	Shower floor
4	318639	x	Täckhatt duschkabin	Cover cap
5	302302	x	Avloppsförskruvning rak 19 mm	Sewage connection straight 19 mm
7	350039	x	Blandare	Mixer
8	318609	x	Duschstång L=850	Shower bar L=850
9	318610	x	Tvålkopp	Soap dish
10	319363	x	Duschmunstycke	Shower head
11	318612	x	Duschslang 1/2"-1/2"	Shower hose 1/2"-1/2"
16	316116	x	Hängare	Clothes hanger
--	319943	x	Låshake duschkabin	Locking hook shower cabin
17	334198M	x	Ljusramp	Light holder
18	505849	x	Belysning ljusramp	Illumination light holder

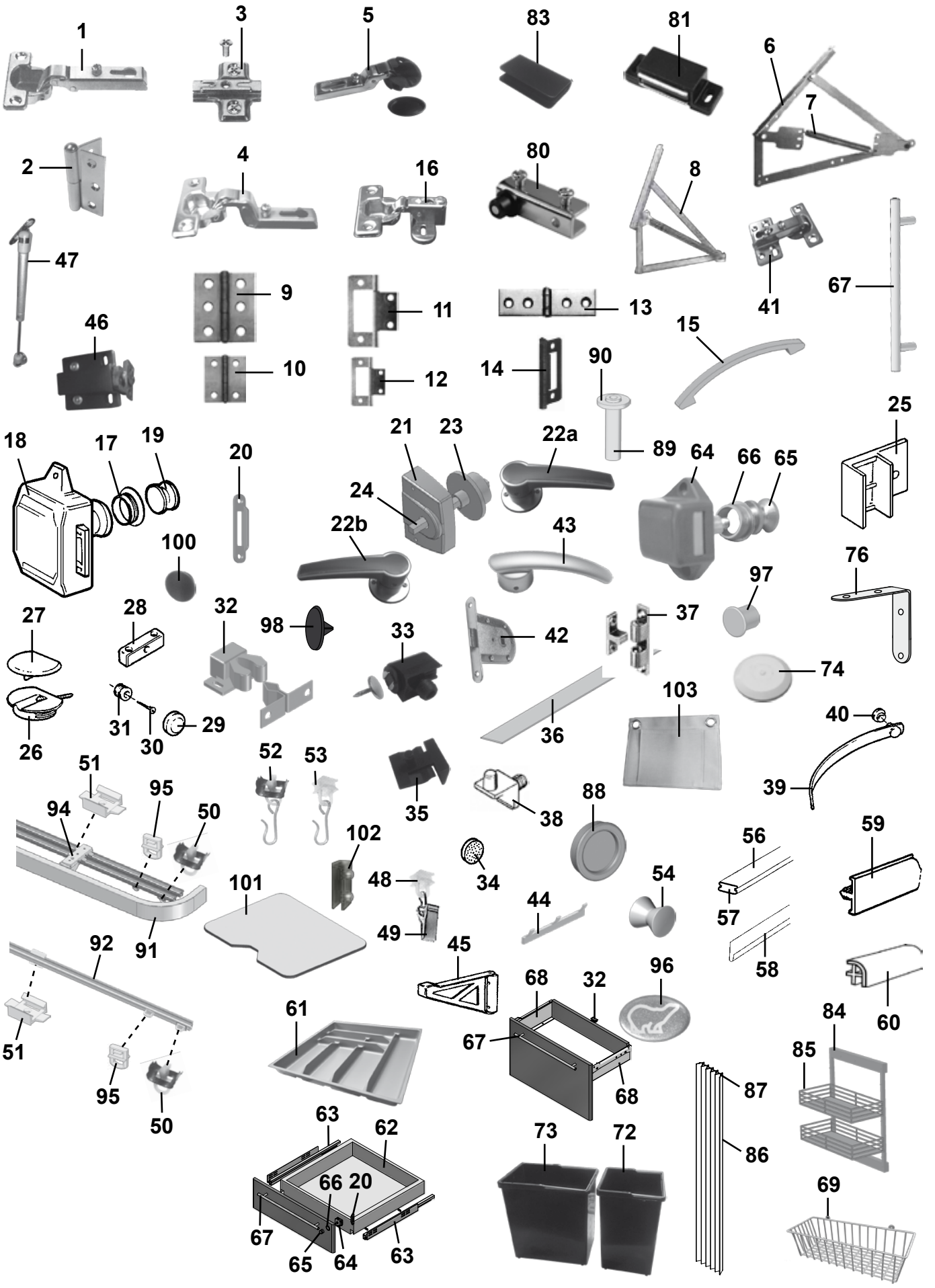
1
3
5
83
81
6
7
2
4
16
80
8
47
9
11
13
41
67
46
10
12
14
90
15
25
18
17
19
20
21
23
22a
89
64
66
65
24
22b
43
100
76
27
28
32
98
33
42
37
97
74
31
30
29
26
36
103
40
39
51
95
94
50
52
53
35
38
88
102
48
34
56
59
101
49
44
54
57
58
92
91
45
68
32
96
60
61
67
84
85
51
95
50
63
62
66
20
67
65
64
63
73
72
87
86
69

Pos Fig	Det. nr Part. No	Ingår Fitted	OBS!! Ange alltid årsmodell vid beställning av inredning Benämning	OBS!! Specify always year of model when ordering equipment Description
1	311917	x	Gångjärn	Hinge
--	319978	x	Gångjärn gavelskåp / överskåp	Hinge cupboard gable / upper
--	316799	x	Gångjärn (lucka över / under kyl)	Hinge (door upper / /lower refrigerator)
2	319755	x	Gångjärn toadörr	Hinge toilet door
3	312588	x	Platta gångjärn köksskåp / diskbänk	Plate hinge cupboard kitchen / kitchen sink
--	319909	x	Platta gångjärn hörn inredning	Plate hinge corner furnishings
--	319979	x	Platta gångjärn gavelskåp fram	Plate hinge cupboard gable front
--	319980	x	Platta gångjärn gavelskåp bak / överskåp	Plate hinge cupboard gable rear / cupboard upper
4	315202	x	Gångjärn	Hinge
5	318379	x	Gångjärn	Hinge
--	318380	x	Täckhatt d:o	Cover d:o
6	314589	x	Gångjärn dubbelsäng (säljes i par)	Hinge double bed (exp. in pair)
7	314590	x	Fjäder d:o	Spring d:o
8	860626	x	Gångjärn dubbelsäng (säljes i par)	Hinge double bed (exp. in pair)
--	860627	x	Fjäder d:o	Spring d:o
9	860405	x	Gångjärn	Hinge
10	300354	x	Gångjärn	Hinge
11	860621	x	Gångjärn	Hinge
12	860402	x	Gångjärn	Hinge
13	860452	x	Gångjärn	Hinge
14	312589	x	Gångjärn	Hinge
15	316428	x	Handtag	Handle
16	316037	x	Gångjärn	Hinge
17	315196	x	Rosett till tryckknapp	Rosett for push button
18	860502	x	Lås inredning gard. exkl. tryckknapp	Lock without push button
19	315195	x	Tryckknapp garderob	Push button wardrobe
20	314952	x	Låsbleck gard/toa	Securing plate, wardrobe/toilet
--	319709	x	Låsbleck toalettdörr [1]	Securing plate, toilet door [1]
21	316877	x	Lås inredning toa	Lock toilet
22a	318671	x	Handtag H	Handle
22b	318672	x	Handtag V	Handle
23	316878	x	Rosett toadörr	Rosett toilet door
24	317356	x	Fyrkantstång toadörr L=95	Square shaft toiletdoor L=95
25	311892	x	Monteringsbeslag 25°	Mounting 25°
26	860197	x	Monteringskloss	Mounting
27	319761	x	Lock d:o, brun	Cap d:o, brown
28	303335	x	Monteringskloss brun	Mounting brown
29	801506	x	Rosetthatt, förnicklad	Cap, nickel-plated
30	801109	x	Rosettskruv	Screw
31	800343	x	Kabelgenomföring	Rubber bushing
32	801346	x	Snäppare, 2-delad	Snap locking, 2-devided
33	318630	x	Lås magnet	Lock magnet
34	801100	x	Dämpare 11x3 för luckor	Damper 11x3 for doors
35	318382	x	Hyllbärare plast	Shelf holder plastic
36	319024	x	Matta grå textil lock bäddlåda, m. tejp	Carpet gray textile cover bedbox, with tape
			M= Metervara T= Tillbehör	M= On the metre T= Accessory

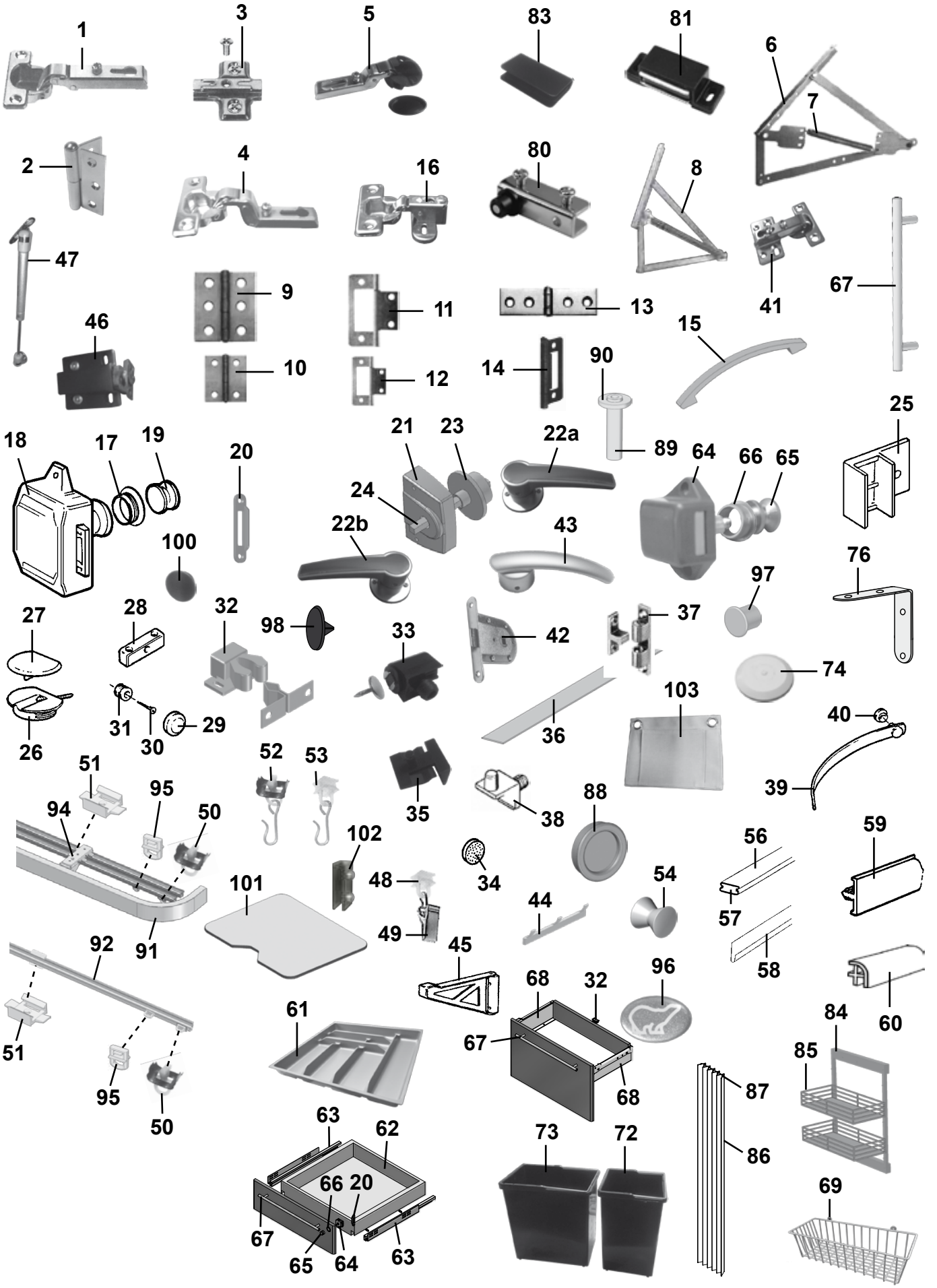
1
3
5
83
81
6
7
2
4
16
80
8
47
9
11
13
41
67
46
10
12
14
90
15
18
17
19
20
21
23
22a
89
64
66
65
25
24
22b
43
100
76
27
28
32
98
33
42
37
97
74
31
30
29
26
36
103
40
39
51
95
94
50
52
53
35
38
88
102
48
34
56
59
101
49
44
54
57
58
92
91
45
68
32
96
60
61
67
84
85
51
95
50
63
62
66
20
67
65
64
63
73
72
87
86
69

Pos Fig	Det. nr Part. No	Ingår Fitted	OBS!! Ange alltid årsmodell vid beställning av inredning Benämning	OBS!! Specify always year of model when ordering equipment Description
37	800639	T	Snäppare mässing	Snap locking
38	312133	x	Hyllbärare plast	Shelf holder plastic
39	303140	x	Omtag läder	Leather strap
40	800226	x	Tryckknapp	Button
41	314663	x	Gångjärn	Hinge
42	319708	x	Lås toadörr	Lock toilet door
43	319707	x	Handtag toadörr H+V (säljes i par)	Handle toilet door R+L (exp. in pair)
44	316002	x	Hängare 3-krok silver	Hanger 3-hook silver
--	316003	x	Hängare 5-krok silver	Hanger 5-hook silver
45	315749	T	Stöd hylla	Shelf support
46	319953	x	Trycklås	Push lock
47	319914	x	Gasfjäder	Gas spring
--	319915	x	Fäste vinkel d:o	Angle bracket d:o
--	319916	x	Fäste runt d:o	Bracket round d:o
48	315554	x	Glid gardin-/draperiskena	Slipper, roof strip
49	315555	x	Klämma till glid gardinskena	Holder for slipper, roof strip
50	315193	x	Ändstopp gardin-/draperiskena	End stop, roof strip
51	315975	x	Takfäste draperi-/duschdraperiskena	Holder roof strip
52	315976	x	Ändstopp m. krok duschdraperiskena	End stop with hook, roof strip
53	315977	x	Glid m. krok duschdraperiskena	Slipper with hook shower curtain
54	316116	x	Hängare	Clothes hanger
56	316268	x	List snäpp lock L=2379	List L=2379
57	316270	x	List snäpp botten L=2379	List L=2379
58	313884	x	List radie L=2379	List L=2379
59	334265	M	Knacklist, plast 25 mm	Edge list, plastic 25 mm
--	334264	M	Knacklist, plast 15 mm	Edge list, plastic 15 mm
--	335926	M	Knacklist, plast 12 mm	Edge list, plastic 12 mm
60	319776	x	List hörn plast L=2500	Corner strip L=2500
61	317515	x	Bestickslåda	Case for cutlery
62	317514	x	Låda	Drawer
63	317382	x	Glidskena låda (säljes i par)	Slide bar, drawer (exp. in pair)
--	801701	x	Skruv 6x16 d:o	Screw 6x16 d:o
64	801315	x	Lås inredning exkl. tryckknapp	Lock without push button
65	315197	x	Tryckknapp d:o	Push button d:o
66	315198	x	Rosett tryckknapp	Rosett push button
67	317502	x	Handtag c/c 160 mm (köksskåp)	Handle c/c 160 mm (Kitchen cupboard)
--	317503	x	Handtag c/c 352 mm (diskbänk)	Handle c/c 352 mm (Kitchen sink)
68	317739	x	Glidskena låda (säljes i par)	Slide bar, drawer (exp. in pair)
69	319759	x	Korg, garderob	Basket, wardrobe
--	335802	x	List för korgar	List för baskets
72	319855	x	Avfallshink 7,5 liter	Refuse bucket 7,5 litre)
--	319857	x	Upphängningsbeslag d:o	Mounting seizure d:o
73	319856	x	Avfallshink 12 liter	Refuse bucket 12 litre
--	319857	x	Upphängningsbeslag d:o	Mounting seizure d:o
74	314353	x	Täckplugg plast vit Ø = 29 mm	Plug cover plastic white Ø = 29 mm
			M= Metervara T= Tillbehör	M= On the metre T= Accessory

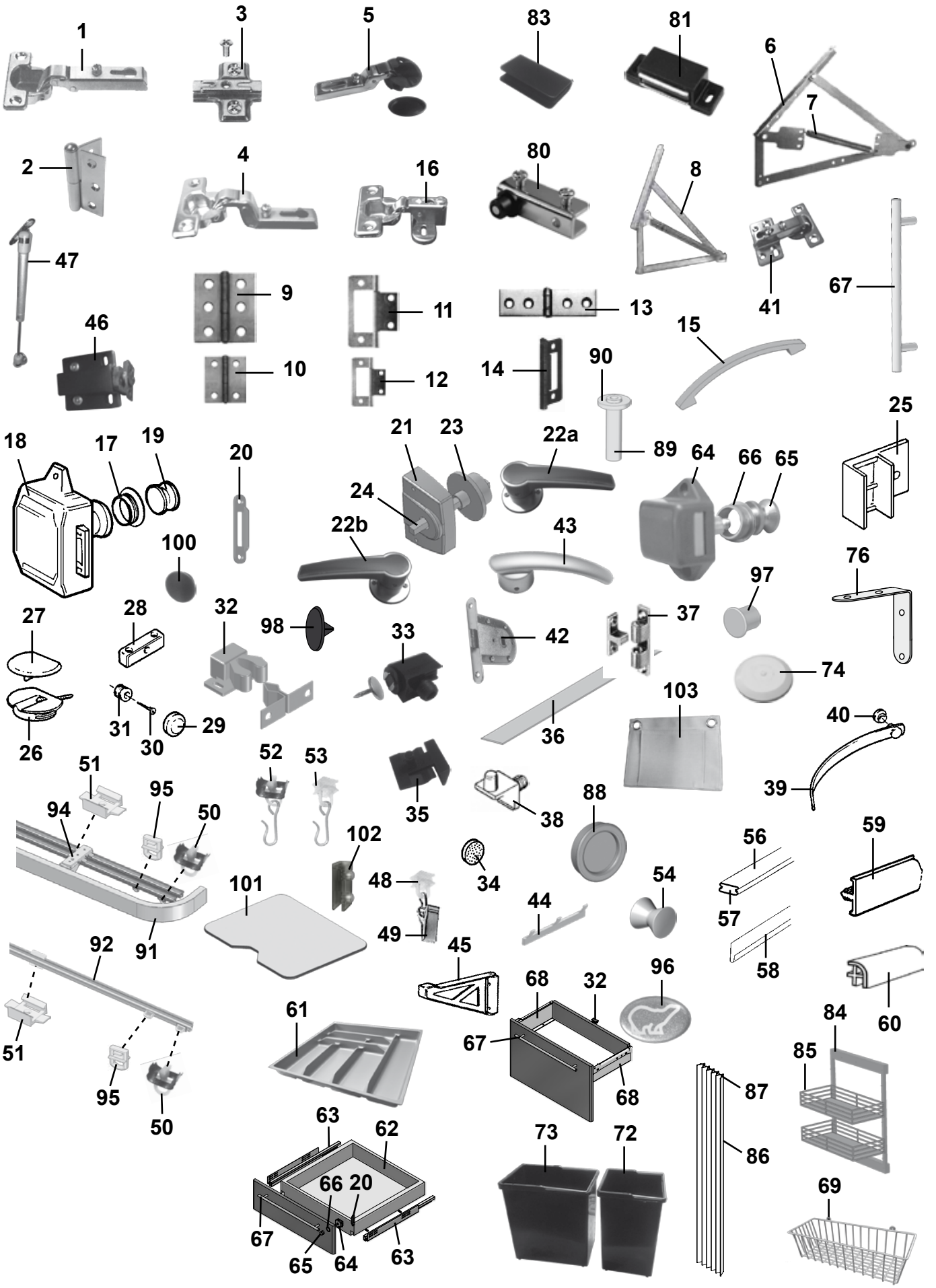
1
3
5
83
81
6
7
2
4
16
80
8
47
9
11
13
41
67
46
10
12
14
90
15
18
17
19
20
21
23
22a
89
64
66
65
25
24
22b
43
100
76
27
28
32
98
33
42
37
97
74
31
30
29
26
36
103
40
39
51
95
94
50
52
53
35
38
88
102
48
34
56
59
101
49
44
54
57
58
92
91
45
68
32
96
60
61
67
84
85
51
95
50
63
62
66
20
67
65
64
63
73
72
87
86
69

Pos Fig	Det. nr Part. No	Ingår Fitted	OBS!! Ange alltid årsmodell vid beställning av inredning Benämning	OBS!! Specify always year of model when ordering equipment Description
--	318637	x	Täckplugg plast svart Ø = 29 mm	Plug cover plastic black Ø = 29 mm
76	302980	x	Vinkeljärn	Angle iron
80	314351	x	Gångjärn (säljes i par)	Hinge (exp. in pair)
81	314350	x	Lås magnet barskåp	Lock magnet
83	318381	x	Motstycke magnetlås	Companion part
84	319558	x	Bänkutdrag V	Extract L
--	319648	x	Bänkutdrag H	Extract R
85	319559	x	Korg d:o	Basket d:o
86	315216	T	Vikdörr kpl.	Folding door
87	316705	T	Glid vikdörr	Slipper folding door
88	316018	x	Handtag skjutdörr	Handle sliding door
89	315939	x	Rör plast	Plastic pipe
90	315940	x	Bricka plast 6,4x12,5x1,6	Washer plastic 6,4x12,5x1,6
91	316900	x	Skena gardin L=1920 (över gavelfönster)	Curtain rod L=1920 (above gable window)
--	316898	x	Skena gardin L=1020	Curtain rod L=1020
--	317308	T	Skena gardin L=820	Curtain rod L=820
--	316907	T	Skena gardin L=500	Curtain rod L=500
92	315907	x	Skena gardin L=1920 (under gavelfönster)	Curtain rod L=1920 (below gable window)
--	318104	x	Skena gardin/draperi L=1730	Curtain rod L=1730
--	314721	x	Skena gardin/draperi L=1100	Curtain rod L=1100
--	314722	x	Skena gardin/draperi L=900	Curtain rod L=900
--	319908	x	Skena gardin/draperi L=490	Curtain rod L=490
94	317636	x	Fäste gardinskena	Bracket curtain rod
95	317637	x	Click för gardin	Click for curtain
96	209060	x	Emblem	Emblem
97	801515	x	Plugg Ø = 10 mm vit	Plug Ø = 10 mm white
98	319828	x	Täckhatt för skruv, brun	Cover screw, brown
100	319815	x	Plugg 15/10, brun	Plug 15/10, brown
101	333830	x	Skärbräda	Cutting board
102	319174	x	Hållare skärbräda	Holder cutting board
103	319811	x	Tygförvaring 320x250	Locker fabric 320x250
			¹ = Ingår i 560 GS; 590 E; 620-650 GSE	¹ = In 560 GS; 590 E; 620-650 GSE
			M= Metervara T= Tillbehör	M= On the metre T= Accessory

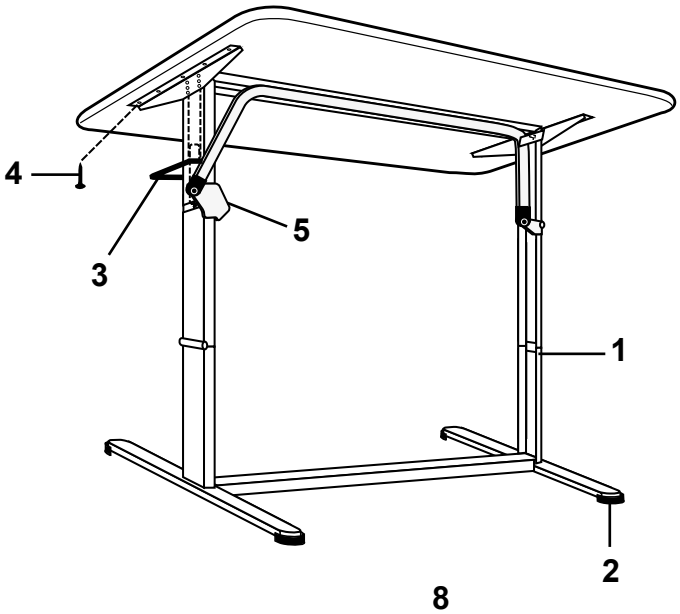
4
3
5
1
2

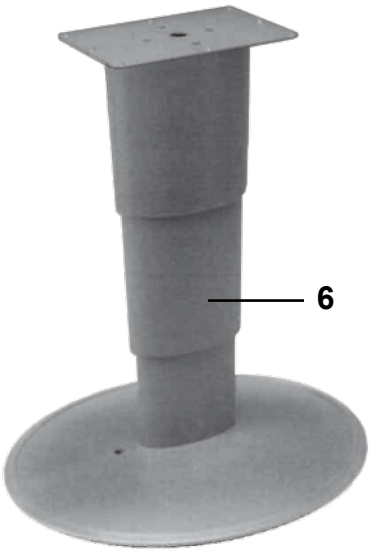
6

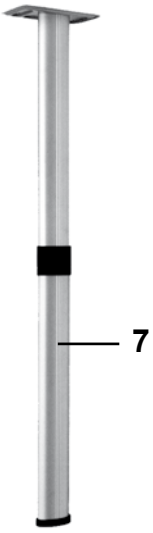
7

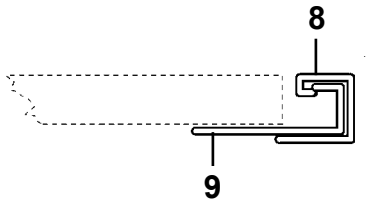
8
9


10

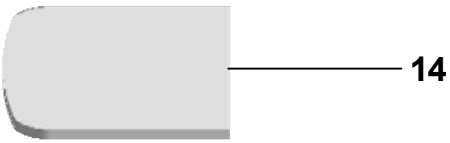
14


11


15


16


13

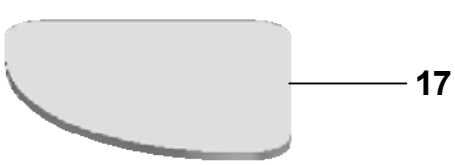
17

Pos Fig	Det. nr Part. No	Ingår/Fitted 520-560 CTH	560 GS	590 E	590 CTH	590 TR	OBS!! Ange alltid årsmodell vid beställning av inredning Benämning	OBS!! Specify always year of model when ordering equipment Description
1	319859	x	x	x	x	x	Bordsstativ kpl.	Table stand cpl.
2	317339	x	x	x	x	x	Fot	Foot
3	317338	x	x	x	x	x	Handtag	Handle
4	800367	x	x	x	x	x	Skruv 5x16	Screw 5x16
5	319701	x	x	x	x	x	Plastskydd gångjärn	Cover plastic hinge
6	319912	T			T		Bordsstativ kpl. [1]	Table stand cpl. [1]
7	315565		x	x			Bordsben fällbart H=730 / 340	Table leg H=730 / 340
8	318574		x	x			List upphängning väggdel	List
9	318575		x	x			List upphängning bordsdel	List
10	335944-K						Bordsskiva 940x1200 rundsittgr. fram	Table top 940x1200 couch gr. front
--	336370-K						Bordsskiva 940x1200 rundsittgr. fram [2]	Table top 940x1200 couch gr. front [2]
11	335940-K	x	x	x	x	x	Bordsskiva 940x1025 rundsittgr. fram	Table top 940x1025 couch gr. front
--	375774-K	T	T	T	T	T	Bordsskiva 940x1025 rundsittgr. fram [2]	Table top 940x1025 couch gr. front [2]
13	335942-K						Bordsskiva 750x700 mittsittgr	Table top 750x700 middle couch gr.
14	335941-K		x	x			Bordsskiva 750x600 sittgr bak (DBD)	Table top 750x600 couch gr. rear (DBD)
15	336396-K						Bordsskiva 1120x750 sittgr. fram [1]	Table top 1120x750 couch gr. front [1]
16	335949-K						Bordsskiva 884x482 mittsittgr	Table top 884x482 middle couch gr.
17	335951-K	T			T		Bordsskiva 840x750 sittgr. fram [1]	Table top 840x750 couch gr. front [1]
							[1] = Endast i modell LR [2] = Endast i modell "Svit"	[1] = Only in LR model [2] = Only in "Svit" model
							T= Tillbehör	T= Accessory

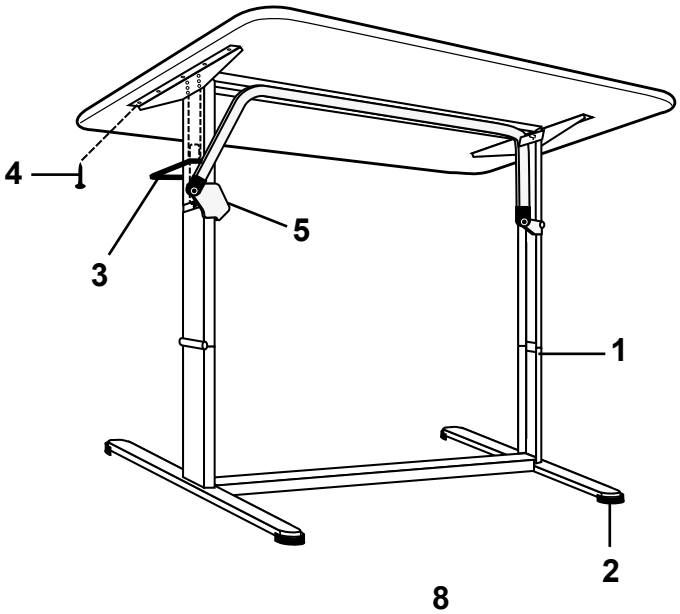
4
3
5
1
2

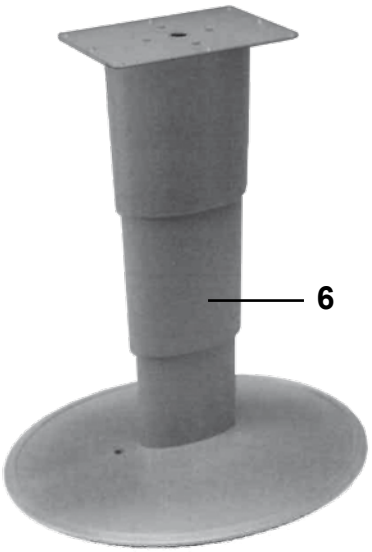
6

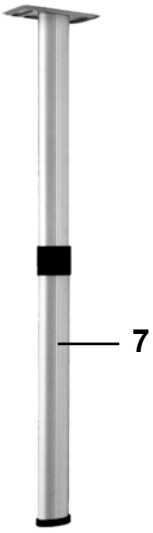
7

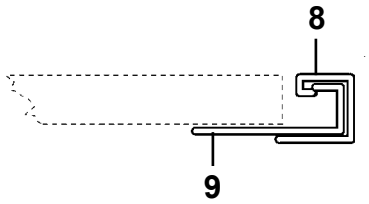
8
9


10

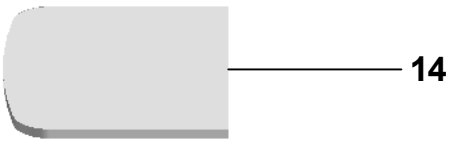
14

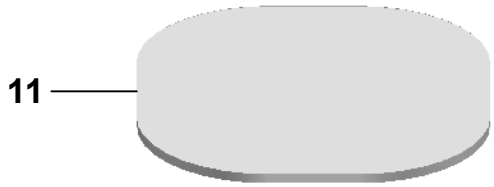
11


15


12


16

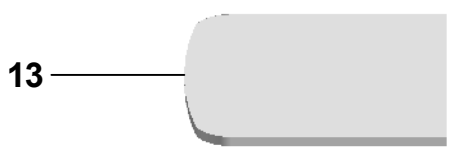
13

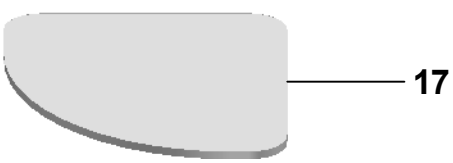
17

Pos Fig	Det. nr Part. No	Ingår/Fitted 620 GSE	620 CTH	620 CTX	620 TR LB	620 TR DB	OBS!! Ange alltid årsmodell vid beställning av inredning Benämning	OBS!! Specify always year of model when ordering equipment Description
1	319859	x	x	x	x	x	Bordsstativ kpl.	Table stand cpl.
2	317339	x	x	x	x	x	Fot	Foot
3	317338	x	x	x	x	x	Handtag	Handle
4	800367	x	x	x	x	x	Skruv 5x16	Screw 5x16
5	319701	x	x	x	x	x	Plastskydd gångjärn	Cover plastic hinge
6	319912			T		T	Bordsstativ kpl. [1]	Table stand cpl. [1]
7	315565	x		x			Bordsben fällbart H=730 / 340	Table leg H=730 / 340
8	318574	x		x			List upphängning väggdel	List
9	318575	x		x			List upphängning bordsdel	List
10	335944-K						Bordsskiva 940x1200 rundsittgr. fram	Table top 940x1200 couch gr. front
--	336370-K						Bordsskiva 940x1200 rundsittgr. fram [2]	Table top 940x1200 couch gr. front [2]
11	335940-K	x	x	x	x	x	Bordsskiva 940x1025 rundsittgr. fram	Table top 940x1025 couch gr. front
--	375774-K	T	T	T	T	T	Bordsskiva 940x1025 rundsittgr. fram [2]	Table top 940x1025 couch gr. front [2]
12	335943-K			T			Bordsskiva 750x950 mittsittgr	Table top 750x950 middle couch gr.
13	335942-K			x			Bordsskiva 750x700 mittsittgr	Table top 750x700 middle couch gr.
14	335941-K	x					Bordsskiva 750x600 sittgr bak (DBD)	Table top 750x600 couch gr. rear (DBD)
15	336396-K			T			Bordsskiva 1120x750 sittgr. fram [1]	Table top 1120x750 couch gr. front [1]
16	335949-K						Bordsskiva 884x482 mittsittgr	Table top 884x482 middle couch gr.
17	335951-K					T	Bordsskiva 840x750 sittgr. fram [1]	Table top 840x750 couch gr. front [1]
							[1] = Endast i modell LR	[1] = Only in LR model
							[2] = Endast i modell "Svit"	[2] = Only in "Svit" model
							T= Tillbehör	T= Accessory

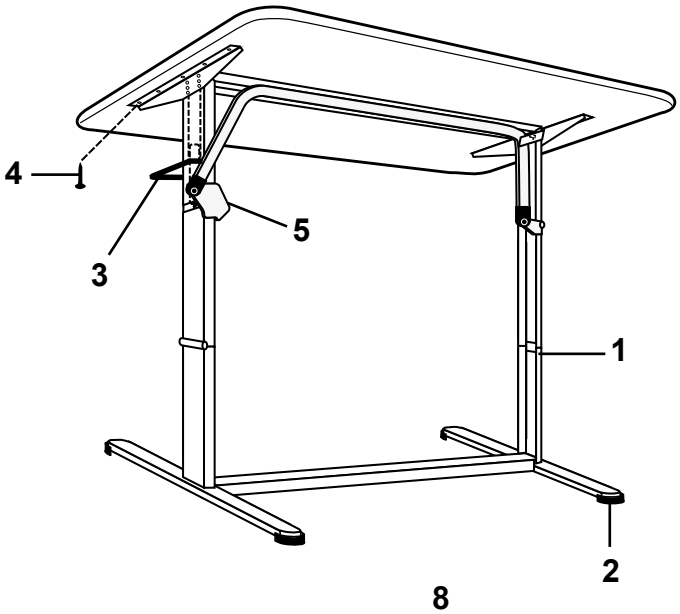
4
3
5
1
2

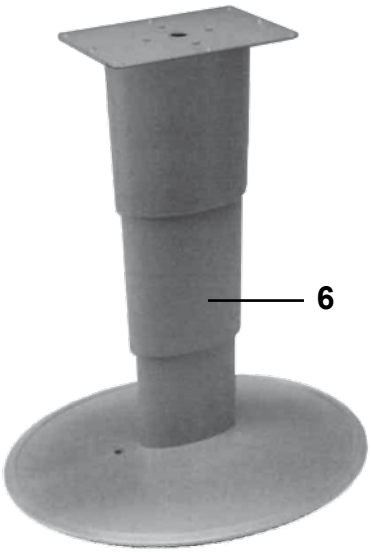
6

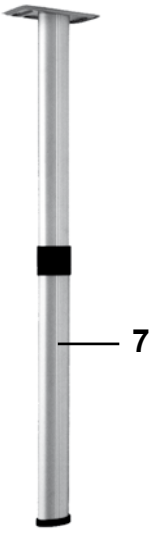
7

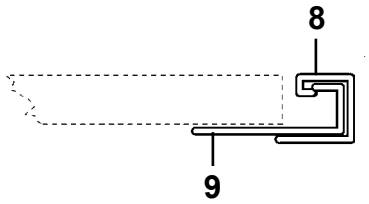
8
9


10

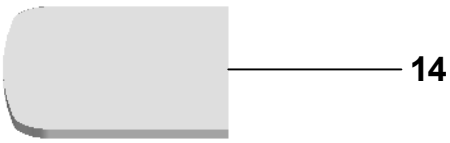
14


11


15


12


16


13

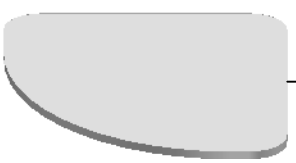
17

Pos Fig	Det. nr Part. No	Ingår/Fitted 650 GSE	650 TR LB	650 TR DB	650 TR TDS	650 BR	OBS!! Ange alltid årsmodell vid beställning av inredning Benämning	OBS!! Specify always year of model when ordering equipment Description
1	319859	x	x	x	x	x	Bordsstativ kpl.	Table stand cpl.
2	317339	x	x	x	x	x	Fot	Foot
3	317338	x	x	x	x	x	Handtag	Handle
4	800367	x	x	x	x	x	Skruv 5x16	Screw 5x16
5	319701	x	x	x	x	x	Plastskydd gångjärn	Cover plastic hinge
6	319912						Bordsstativ kpl. [1]	Table stand cpl. [1]
7	315565	x				x	Bordsben fällbart H=730 / 340	Table leg H=730 / 340
8	318574	x				x	List upphängning väggdel	List
9	318575	x				x	List upphängning bordsdel	List
10	335944-K						Bordsskiva 940x1200 rundsittgr. fram	Table top 940x1200 couch gr. front
--	336370-K						Bordsskiva 940x1200 rundsittgr. fram [2]	Table top 940x1200 couch gr. front [2]
11	335940-K	x	x	x	x	x	Bordsskiva 940x1025 rundsittgr. fram	Table top 940x1025 couch gr. front
--	375774-K	T	T	T	T	T	Bordsskiva 940x1025 rundsittgr. fram [2]	Table top 940x1025 couch gr. front [2]
12	335943-K						Bordsskiva 750x950 mittsittgr	Table top 750x950 middle couch gr.
13	335942-K						Bordsskiva 750x700 mittsittgr	Table top 750x700 middle couch gr.
14	335941-K	x					Bordsskiva 750x600 sittgr bak (DBD)	Table top 750x600 couch gr. rear (DBD)
--	338593-K					x	Bordsskiva 750x450 sittgr bak	Table top 750x450 couch gr. rear
15	336396-K						Bordsskiva 1120x750 sittgr. fram [1]	Table top 1120x750 couch gr. front [1]
16	335949-K						Bordsskiva 884x482 mittsittgr	Table top 884x482 middle couch gr.
17	335951-K						Bordsskiva 840x750 sittgr. fram [1]	Table top 840x750 couch gr. front [1]
							[1] = Endast i modell LR	[1] = Only in LR model
							[2] = Endast i modell "Svit"	[2] = Only in "Svit" model
							T= Tillbehör	T= Accessory

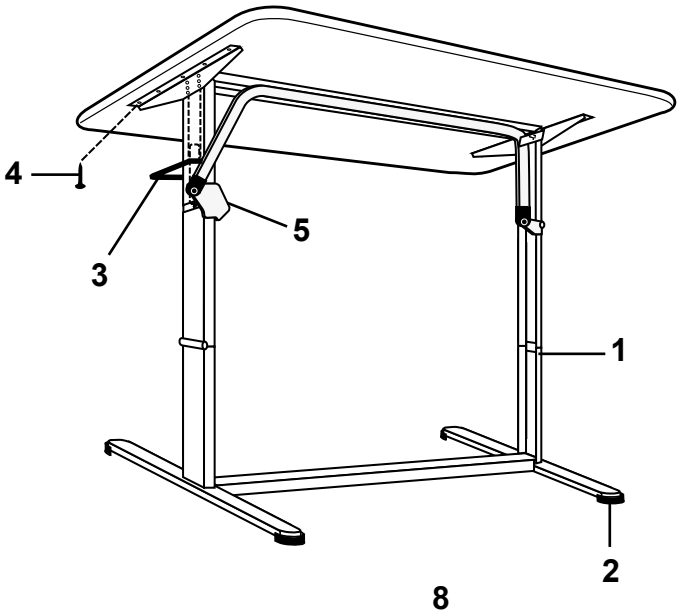
4
3
5
1
2

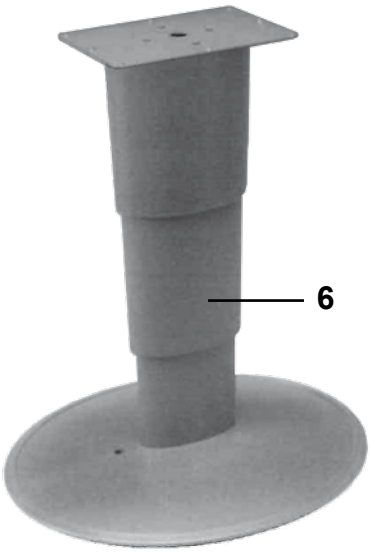
6

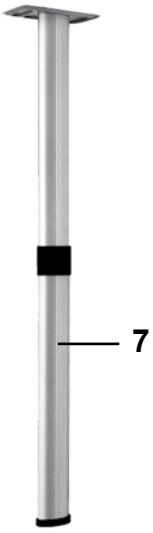
7

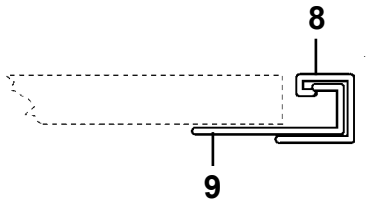
8
9


10

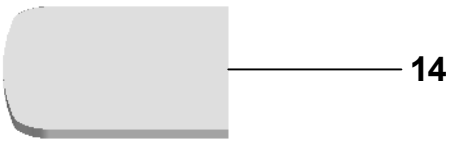
14

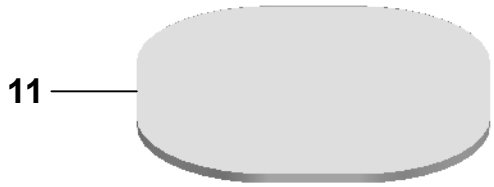
11


15


12


16

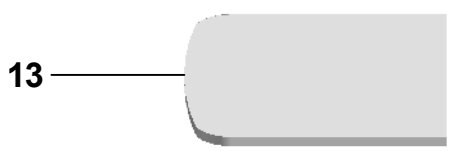
13

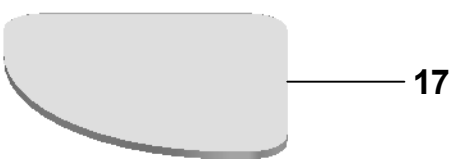
17

Pos Fig	Det. nr Part. No	Ingår/Fitted 680 GSE	680 CTX	680 TR	680 TDS	680 BR	OBS!! Ange alltid årsmodell vid beställning av inredning Benämning	OBS!! Specify always year of model when ordering equipment Description
1	319859	x	x	x	x	x	Bordsstativ kpl.	Table stand cpl.
2	317339	x	x	x	x	x	Fot	Foot
3	317338	x	x	x	x	x	Handtag	Handle
4	800367	x	x	x	x	x	Skruv 5x16	Screw 5x16
5	319701	x	x	x	x	x	Plastskydd gångjärn	Cover plastic hinge
6	319912		T				Bordsstativ kpl. [1]	Table stand cpl. [1]
7	315565		x			x	Bordsben fällbart H=730 / 340	Table leg H=730 / 340
8	318574		x			x	List upphängning väggdel	List
9	318575		x			x	List upphängning bordsdel	List
10	335944-K						Bordsskiva 940x1200 rundsittgr. fram	Table top 940x1200 couch gr. front
--	336370-K						Bordsskiva 940x1200 rundsittgr. fram [2]	Table top 940x1200 couch gr. front [2]
11	335940-K	x	x	x	x	x	Bordsskiva 940x1025 rundsittgr. fram	Table top 940x1025 couch gr. front
--	375774-K	T	T	T	T	T	Bordsskiva 940x1025 rundsittgr. fram [2]	Table top 940x1025 couch gr. front [2]
12	335943-K		T				Bordsskiva 750x950 mittsittgr	Table top 750x950 middle couch gr.
13	335942-K		x				Bordsskiva 750x700 mittsittgr	Table top 750x700 middle couch gr.
14	335941-K						Bordsskiva 750x600 sittgr bak	Table top 750x600 couch gr. rear
--	338593-K					x	Bordsskiva 750x450 sittgr bak	Table top 750x450 couch gr. rear
15	336396-K		T				Bordsskiva 1120x750 sittgr. fram [1]	Table top 1120x750 couch gr. front [1]
16	335949-K						Bordsskiva 884x482 mittsittgr	Table top 884x482 middle couch gr.
17	335951-K						Bordsskiva 840x750 sittgr. fram [1]	Table top 840x750 couch gr. front [1]
							[1] = Endast i modell LR	[1] = Only in LR model
							[2] = Endast i modell "Svit"	[2] = Only in "Svit" model
							T= Tillbehör	T= Accessory

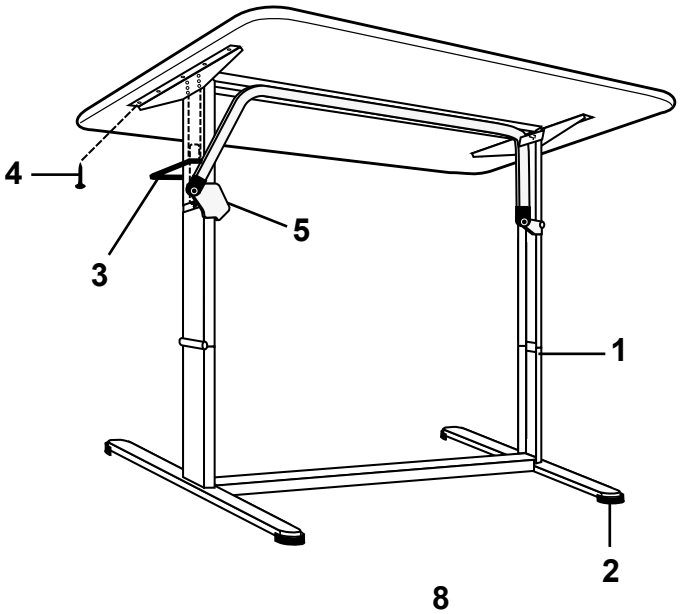
4
5
3
1
2

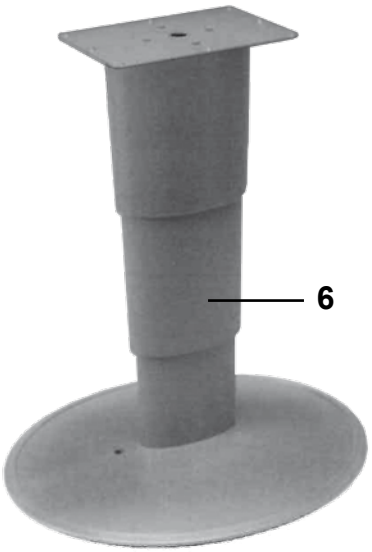
6

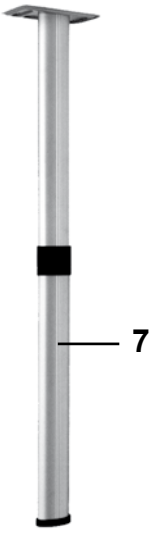
7

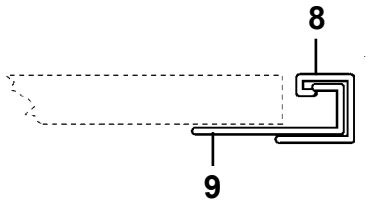
8
9


10

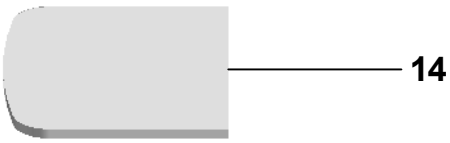
14


11


15


12


16


13

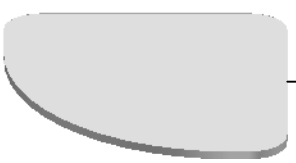
17

Pos Fig	Det. nr Part. No	Ingår/Fitted 730 TRX	730 CTX BK	730 TR	730 TR TDS	730 BR	OBS!! Ange alltid årsmodell vid beställning av inredning Benämning	OBS!! Specify always year of model when ordering equipment Description
1	319859	x	x	x	x	x	Bordsstativ kpl.	Table stand cpl.
2	317339	x	x	x	x	x	Fot	Foot
3	317338	x	x	x	x	x	Handtag	Handle
4	800367	x	x	x	x	x	Skruv 5x16	Screw 5x16
5	319701	x	x	x	x	x	Plastskydd gångjärn	Cover plastic hinge
6	319912	T					Bordsstativ kpl. [1]	Table stand cpl. [1]
7	315565	x	x			x	Bordsben fällbart H=730 / 340	Table leg H=730 / 340
8	318574	x	x			x	List upphängning väggdel	List
9	318575	x	x			x	List upphängning bordsdel	List
10	335944-K	x		x	x		Bordsskiva 940x1200 rundsittgr. fram	Table top 940x1200 couch gr. front
--	336370-K	T		T	T		Bordsskiva 940x1200 rundsittgr. fram [2]	Table top 940x1200 couch gr. front [2]
11	335940-K		x			x	Bordsskiva 940x1025 rundsittgr. fram	Table top 940x1025 couch gr. front
--	375774-K		T			T	Bordsskiva 940x1025 rundsittgr. fram [2]	Table top 940x1025 couch gr. front [2]
12	335943-K	T					Bordsskiva 750x950 mittsittgr	Table top 750x950 middle couch gr.
13	335942-K	x					Bordsskiva 750x700 mittsittgr	Table top 750x700 middle couch gr.
14	335941-K		x				Bordsskiva 750x600 sittgr bak	Table top 750x600 couch gr. rear
--	339056-K					x	Bordsskiva 750x450 sittgr bak	Table top 750x450 couch gr. rear
15	336396-K	T					Bordsskiva 1120x750 sittgr. fram [1]	Table top 1120x750 couch gr. front [1]
16	335949-K						Bordsskiva 884x482 mittsittgr	Table top 884x482 middle couch gr.
17	335951-K						Bordsskiva 840x750 sittgr. fram [1]	Table top 840x750 couch gr. front [1]
							[1] = Endast i modell LR	[1] = Only in LR model
							[2] = Endast i modell "Svit"	[2] = Only in "Svit" model
							T= Tillbehör	T= Accessory

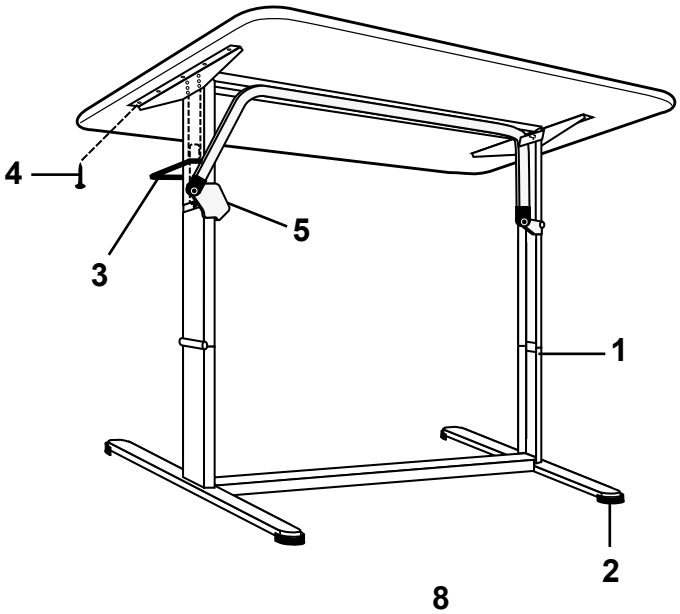
4
5
3
1
2

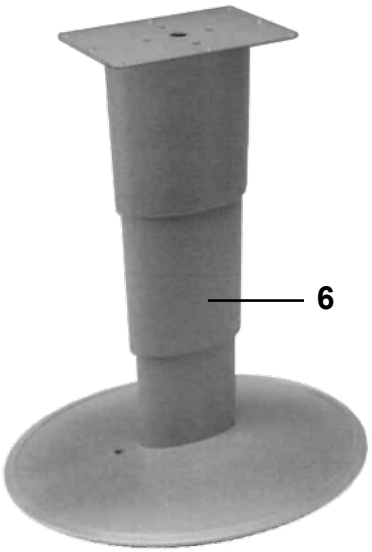
6

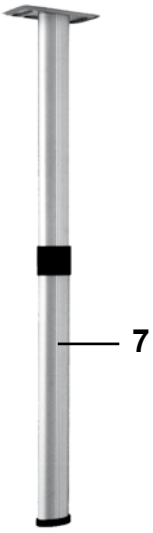
7

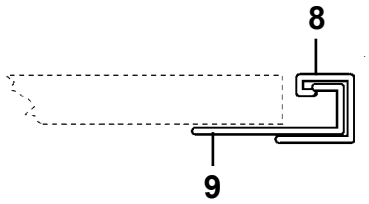
8
9


10

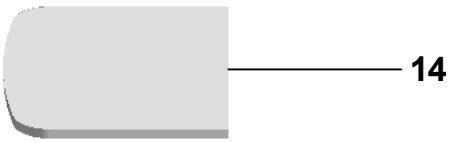
14


11


15


12


16

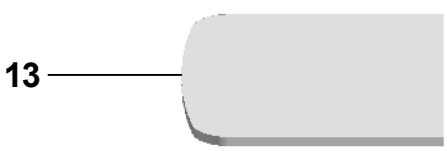
13

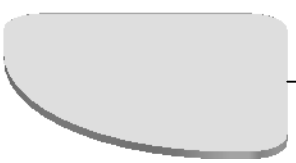
17

Pos Fig	Det. nr Part. No	Ingår/Fitted 840 TRX DB	840 TRX LB	840 TRX TDS	OBS!! Ange alltid årsmodell vid beställning av inredning Benämning	OBS!! Specify always year of model when ordering equipment Description
1	319859	x	x	x	Bordsstativ kpl.	Table stand cpl.
--	316011	x	x	x	Bordsstativ kpl. (M-grupp)	Table stand cpl. (M-group)
2	317339	x	x	x	FotFoot	
3	317338	x	x	x	Handtag	Handle
4	800367	x	x	x	Skruv 5x16	Screw 5x16
5	319701	x	x	x	Plastskydd gångjärn	Cover plastic hinge
6	319912	T	T	T	Bordsstativ kpl. [1]	Table stand cpl. [1]
7	315565				Bordsben fällbart H=730 / 340	Table leg H=730 / 340
8	318574				List upphängning väggdel	List
9	318575				List upphängning bordsdel	List
10	335944-K				Bordsskiva 940x1200 rundsittgr. fram	Table top 940x1200 couch gr. front
--	336370-K				Bordsskiva 940x1200 rundsittgr. fram [2]	Table top 940x1200 couch gr. front [2]
11	335940-K	x	x	x	Bordsskiva 940x1025 rundsittgr. fram	Table top 940x1025 couch gr. front
--	375774-K	T	T	T	Bordsskiva 940x1025 rundsittgr. fram [2]	Table top 940x1025 couch gr. front [2]
12	335943-K				Bordsskiva 750x950 mittsittgr	Table top 750x950 middle couch gr.
13	335942-K				Bordsskiva 750x700 mittsittgr	Table top 750x700 middle couch gr.
14	335941-K				Bordsskiva 750x600 sittgr bak	Table top 750x600 couch gr. rear
15	336396-K				Bordsskiva 1120x750 sittgr. fram [1]	Table top 1120x750 couch gr. front [1]
16	335949-K	x	x	x	Bordsskiva 884x482 mittsittgr	Table top 884x482 middle couch gr.
17	335951-K	T	T	T	Bordsskiva 840x750 sittgr. fram [1]	Table top 840x750 couch gr. front [1]
					[1] = Endast i modell LR	[1] = Only in LR model
					[2] = Endast i modell "Svit"	[2] = Only in "Svit" model
					T= Tillbehör	T= Accessory

Vagnsmodell	Dynsats RSG fram (art.nr. = ritn.nr.)	Dynsats bak BK-dynor/Dinett (art.nr. = ritn.nr.)	Dynsats M-grp. (art.nr. = ritn.nr.)	Dynsats fram LR	Överkast P15 grå X15 beige (art.nr. = ritn.nr.)	Madrass Vänster	Madrass Höger	Bädd-madrass Vänster	Bädd-madrass Höger	Spalttyg sänggavel B17, C14, D16, P17,H17, S417	Spalt-tyg B17, C13, D16, P17, H17, S417
520 CTH/DB	318332 A17, B17, C16, D16, H17, P17, S417, S617	-	-	-	317191	314543	-	314544	-	319791	318362
560-590, 650 LB	318332 A17, B17, C16, D16, H17, P17, S417, S617	-	-	-	317192	314539	-	314540	-	319805*2 319868*1	318363
560-590, 650 BK 2 & 3	318332 A17, B17, C16, D16, H17, P17, S417, S617	315229*2 B17, C13, D15, P17, H17,S417	-	-	317190	314636	-	313208	-	319803	319940 318366 (BK 3)
560 TDB	318332 A17, B17, C16, D16, H17, P17, S417, S617	-	-	-	319570	314543	-	314544	-	319791	319571
560-590, 650 DBD	318332 A17, B17, C16, D16, H17, P17, S417, S617	316850 A17, B17, C16, D16, P17, H17, S417, S617	-	-	317190	314636	-	313208	-	319803	318367
560 CTH/DB	318334 A17, B17, C16, D16, P17, H17, S417, S617	-	-	319244 A17, B17, C16, D16, P17, H17, S417, S617,	317191	314543	-	314544	-	319791	318362
590 CTH/DB	318334 A17, B17, C16, D16, P17, H17, S417, S617	-	-	319244 A17, B17, C16, D16, P17, H17, S417, S617,	317191	314543	-	314544	-	319791	318362
590 TR DB	318332 A17, B17, C16, D16, H17, P17, S417, S617	-	-	-	317190	314636	-	313208	-	319803	318367
590 TR LB	318332 A17, B17, C16, D16, H17, P17, S417, S617	-	-	-	317198	314539	315657	314540	315658	319805*2	318361
620 GSE BK 2 & BK 3	318334 A17, B17, C16, D16, P17, H17, S417, S617	315229*2 B17, C13, D15, P17, H17,S417	-	-	317190	314636	-	313208	-	319803	319940 318366 (BK 3)
620 GSE DBD	318334 A17, B17, C16, D16, P17, H17, S417, S617	316850 A17, B17, C16, D16, P17, H17, S417, S617	-	-	317190	314636	-	313208	-	319803	318367
620 GSE LB	318334 A17, B17, C16, D16, P17, H17, S417, S617	-	-	-	317192	314539	-	314540	-	319805*2 319868*1	318363
620 CTX m. smal M-grupp	318332 A17, B17, C16, D16, H17, P17, S417, S617	-	314349 A17, B17 C16, D16, P17, H17, S417, S617	318952 A17, B17, C16, D16, P17, H17, S417, S617	317191	314543	-	314544	-	319791	318362
620 CTX m. bred M-grupp	318332 A17, B17, C16, D16, H17, P17, S417, S617	-	314690 A17, B17, C16, D16, P17, H17, S417, S617	318952 A17, B17, C16, D16, P17, H17, S417, S617	317191	314543	-	314544	-	319791	318362
620 CTH/DB	318334 A17, B17, C16, D16, P17, H17, S417, S617	-	-	-	317191	314543	-	314544	-	319791	318362
620 TR DB	318334 A17, B17, C16, D16, P17, H17, S417, S617	-	-	-	317190	314636	-	313208	-	319803	318367
620 TR LB	318332 A17, B17, C16, D16, H17, P17, S417, S617	-	-	-	317198	314539	315657	314540	315658	319805	318361
650 TR TDS	318334 A17, B17, C16, D16, P17, H17, S417, S617	-	-	-	319609	-	-	-	-	319803	-
650 BR	318332 A17, B17, C16, D16, H17, P17, S417, S617	350011 A17, B17, C16, D16, P17, H17, S417, S617 350009,350010 B17, C16, D16, H17, P17, S417	-	-	350028	-	-	-	-	319803	350012
680 GSE BK2 & BK 3	318334 A17, B17, C16, D16, P17, H17, S417, S617	315229*2 B17 C13, D15, P17, H17,S417	-	-	317197	314636	-	313208	-	319803	319940 318366 (BK 3)
680 BR	318334 A17, B17, C16, D16, P17, H17, S417, S617	350011 A17, B17, C16, D16, P17, H17, S417, S617 350009,350010 B17, C16, D16, H17, P17, S417	-	-	317190	-	-	-	-	319803	350012
680 TR LB	318334A17, B17, C16, D16, P17, H17, S417, S617	-	-	-	317194	314539	314539	314540	314540	319805	318363
680 TR DB	318334 A17, B17, C16, D16, P17, H17, S417, S617	-	-	-	317197	314636	-	313208	-	319803	318367
680 TR DB BK	318334 A17, B17, C16, D16, P17, H17, S417, S617	317305*2 B17, C13, D15, P17 , H17, S417	-	-	317197	314636	-	313208	-	319803	318369
680 TR TDS	318334 A17, B17, C16, D16, P17, H17, S417, S617	-	-	-	319609	319607	-	319608 SDL	-	319803	-
680 CTX m. smal M-grupp	318334 A17, B17, C16, D16, P17, H17, S417, S617	-	314349A17, B17 C16, D16, P17, H17, S417, S617	318952 A17, B17, C16, D16, P17, H17, S417, S617	317191	314543	-	314544	-	319791	318362
680 CTX m. bred M-grupp	318334 A17, B17, C16, D16, P17, H17, S417, S617	-	314690 A17, B17, C16, D16, P17, H17, S417, S617	318952 A17, B17, C16, D16, P17, H17, S417, S617	317191	314543	-	314544	-	319791	318362
730 CTX	318334 A17, B17, C16, D16, P17, H17, S417, S617	-	319983 A17, B17, C16, D16, P17, H17, S417, S617		319985	314543	-		-		318367
730 TRX m. smal M-grupp	318336 A17, B17, C16, D16, P17, H17, S417 S617	-	314349 A17, B17 C16, D16, P17, H17, S417, S617	318953 A17, B17, C16, D16, P17, H17, S417, S617	317197	314636	-	313208	-	319803	318367

Vagnsmodell	Dynsats RSG fram (art.nr. = ritn.nr.)	Dynsats bak BK-dynor/Dinett (art.nr. = ritn.nr.)	Dynsats M-grp. (art.nr. = ritn.nr.)	Dynsats fram LR	Överkast P15 grå X15 beige (art.nr. = ritn.nr.)	Madrass Vänster	Madrass Höger	Bädd-madrass Vänster	Bädd-madrass Höger	Spalttyg sänggavel B17, C14, D16, P17,H17, S417	Spalt-tyg B17, C13, D16, P17, H17, S417
730 TRX m. bred M-grupp	318336 A17, B17, C16, D16, P17, H17, S417 S617	-	314690 A17, B17, C16, D16, P17, H17, S417, S617	318953 A17, B17, C16, D16, P17, H17, S417, S617	317197	314636	-	313208	-	319803	318367
730 TR LB	318336 A17, B17, C16, D16, P17, H17, S417 S617	-	-	318953 A17, B17, C16, D16, P17, H17, S417, S617	317194	314539	314539	314540	314540	319805	318363
730 TR TDS	318336 A17, B17, C16, D16, P17, H17, S417 S617	-	-	-	319609	319607	-	319608 SDL	-	319803	-
730 TR DB BK	318336 A17, B17, C16, D16, P17, H17, S417, S617	317305*2 B17, C13, D15, P17 , H17, S417	-	-	317197	314636	-	313208	-	319803	318369
730 BR (sittgrupp)	318332 A17, B17, C16, D16, H17, P17, S417, S617	350044'2 B17, C16, D16, P17, H17, S417 350078 B17, C16, D16, P17, H17, S417,S617	-	-	317190	314636	-	313208	-	319803	319940
730 BR (vinkeltoa)	318332 A17, B17, C16, D16, H17, P17, S417, S617	350044'2 B17, C16, D16, P17, H17, S417	-	-	317190	314636	-	313208	-	319803	319940
840 TRX DB/BK	318334 A17, B17, C16, D16, P17, H17, S417, S617	317305*2 B17, C13, D15, P17 , H17, S417	319275 A17, B17, C16, D16, P17, H17, S417, S617	319244 A17, B17, C16, D16, P17, H17, S417, S617,	317197	314636	-	313208	-	319803	318369
840 TRX LB	318334 A17, B17, C16, D16, P17, H17, S417, S617	-	319275 A17, B17, C16, D16, P17, H17, S417, S617	-	317192	314539	314539	314540	314540	319805	318369
840 TRX TDS	318334 A17, B17, C16, D16, P17, H17, S417, S617	-	319275 A17, B17, C16, D16, P17, H17, S417, S617	-	319609	319607	-	319608 SDL	-	319803	-

Dyna BK M-grupp 840 TRX						316433*2					
Spalt 590 CTX m v.sängar						316446					
Spalt 730 CTX m v.sängar											319993
Spalt fast överbädd											314631
Dyna fast ö-bädd						315444					
Vikbar madrass ö-bäddsskåp						317738					
Dyna ö-bäddsskåp HB 730 BK							315150				
Överkast fast bädd					316851						
Pocket resårmadrass LB						317372	317372				
Pocket resårmadrass kort LB vid 590 kök						317374	317374				

Avvikande bakdelar när smal säng monteras

520-620 DB/DBD/CTH/CTX				317190	314636		313208			318367
730 DB/CTX				317197	314636		313208			318367
730 DBD		315219		317197	314636		313208			318367

Sov-i-form bäddmadrasser

Dubbelbädd bred							314924			
Dubbelbädd smal							314923			
Långbädd lång							314922			
Långbädd kort							316688			
TDS							319988			

OBS!! Artikelnumren för dynsatser, överkast och spalter anges efter färg på tyg (A-S6), t.ex. 318334S617

Dyna madrass (100mm)					318200
Dyna madrass (100mm)					318201
Dyna madrass (100mm)					318202
Dyna madrass (100mm)					318203
Dyna madrass (100mm)					318204
Dyna madrass (100mm)					318205

Dyna fast bädd SPEC.					318606

TILLVAL:

Svank kudde 370*260/3

318567B17	Brun enf.
318567C16	Beige mocca
318567D15	Blå mocca
31867P17	Mörk grå
318567H17	Ljus grå
318567S417	Beige skinn
318567S614	Svart skinn

Nackkudde 450*80

3100176B17	Brun enf.
3100176C16	Beige mocca
3100176D16	Blå mocca
3100176P17	Mörk grå
3100176H17	Ljus grå
3100176S417	Beige skinn
3100176S616	Svart skinn

Bäddmadrasser Polar M17

	Bädd-madrass 30 mm	Mått madrass	Bädd-madrass 60 mm	Mått madrass Super de luxe	Bädd-madrass 70 mm	Mått madrass Drömvila
520 CTH/DB	314544	1950/1440/1280x30	316735	1950/1440/1280x60	314924	1950/1440/1280x70
560-590 LB	314540	1950x885x30	316733	1950x885x60	314922	1950x885x70
560-590 BK 2 & 3	313208	1950/1340/1180x30	316734	1950/1340/1180x60	314923	1950/1340/1180x70
560-590 DBD	313208	1950/1340/1180x30	316734	1950/1340/1180x60	314923	1950/1340/1180x70
560-590 CTH/DB	314544	1950/1440/1280x30	316735	1950/1440/1280x60	314924	1950/1440/1280x70
560 TDB	314544	1950/1440/1280x30	316735	1950/1440/1280x60	314924	1950/1440/1280x70
590 TR DB	313208	1950/1340/1180x30	316734	1950/1340/1180x60	314923	1950/1340/1180x70
590 TR LB V	314540	1950x885x30	316733	1950x885x60	314922	1950x885x70
590 TR LB H	315658	1890x885x30	316736	1890x885x60	316688	1890x885x70
620 GSE/LB	314540	1950x885x30	316733	1950x885x60	314922	1950x885x70
620 GSE BK 2 & 3	313208	1950/1340/1180x30	316734	1950/1340/1180x60	314923	1950/1340/1180x70
620 GSE/DBD	313208	1950/1340/1180x30	316734	1950/1340/1180x60	314923	1950/1340/1180x70
620 CTX	314544	1950/1440/1280x30	316735	1950/1440/1280x60	314924	1950/1440/1280x70
620 CTH/DB	314544	1950/1440/1280x30	316735	1950/1440/1280x60	314924	1950/1440/1280x70
620 TR DB	313208	1950/1340/1180x30	316734	1950/1340/1180x60	314923	1950/1340/1180x70
620 TR LB V	314540	1950x885x30	316733	1950x885x60	314922	1950x885x70
620 TR LB H	315658	1890x885x30	316736	1890x885x60	316688	1890x885x70
650 GSE/LB	314540	1950x885x30	316733	1950x885x60	314922	1950x885x70
650 GSE BK 2 & 3	313208	1950/1340/1180x30	316734	1950/1340/1180x60	314923	1950/1340/1180x70
650 GSE/DBD	313208	1950/1340/1180x30	316734	1950/1340/1180x60	314923	1950/1340/1180x70
650 TR LB	314540	1950x885x30	316733	1950x885x60	314922	1950x885x70
650 TR DB	313208	1950/1340/1180x30	316734	1950/1340/1180x60	314923	1950/1340/1180x70
650 TR TDS	319234	1900x1315/1162x30	319608	1900x1415/1255x60	319988	1900x1415/1255x70
650 BR	313208	1950/1340/1180x30	316734	1950/1340/1180x60	314923	1950/1340/1180x70
680 GSE BK 2 & 3	313208	1950/1340/1180x30	316734	1950/1340/1180x60	314923	1950/1340/1180x70
680 CTX	314544	1950/1440/1280x30	316735	1950/1440/1280x60	314924	1950/1440/1280x70
680 TR LB	314540	1950x885x30	316733	1950x885x60	314922	1950x885x70
680 TR DB	313208	1950/1340/1180x30	316734	1950/1340/1180x60	314923	1950/1340/1180x70
680 TR TDS	319234	1900x1315/1162x30	319608	1900x1415/1255x60	319988	1900x1415/1255x70
680 BR	313208	1950/1340/1180x30	316734	1950/1340/1180x60	314923	1950/1340/1180x70
730 TR LB	314540	1950x885x30	316733	1950x885x60	314922	1950x885x70
730 TR DB BK	313208	1950/1340/1180x30	316734	1950/1340/1180x60	314923	1950/1340/1180x70
730 TR TDS	319234	1900x1315/1162x30	319608	1900x1415/1255x60	319988	1900x1415/1255x70
730 TRX	313208	1950/1340/1180x30	316734	1950/1340/1180x60	314923	1950/1340/1180x70
730 CTX BK	314544	1950/1440/1280x30	316735	1950/1440/1280x60	314924	1950/1440/1280x70
730 BR	313208	1950/1340/1180x30	316734	1950/1340/1180x60	314923	1950/1340/1180x70
840 TRX LB	314540	1950x885x30	316733	1950x885x60	314922	1950x885x70
840 TRX DB	313208	1950/1340/1180x30	316734	1950/1340/1180x60	314923	1950/1340/1180x70
840 TRX TDS	319234	1900x1315/1162x30	319608	1900x1415/1255x60	319988	1900x1415/1255x70

Bäddmadrass fram

	Bädd-madrass 30 mm	Mått madrass
RSG POLAR	317489	2000x1600/1300x30
RSG POLAR	317488	2000x1600x30

	Kylskåp Thetford N3112 Refrigerator Thetford N3112	**2017**	Grupp Group 4	Sida Page 1

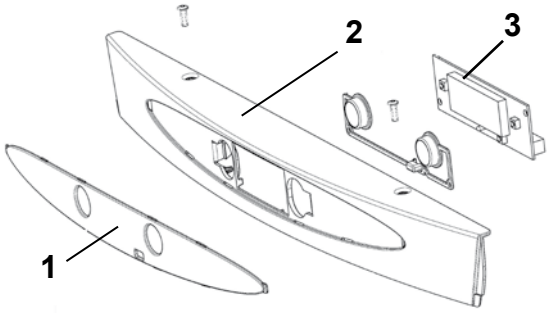

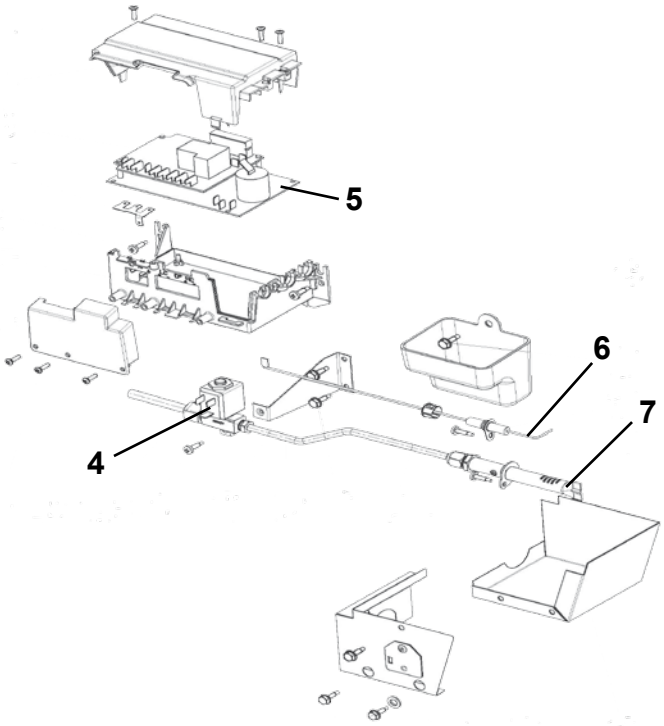

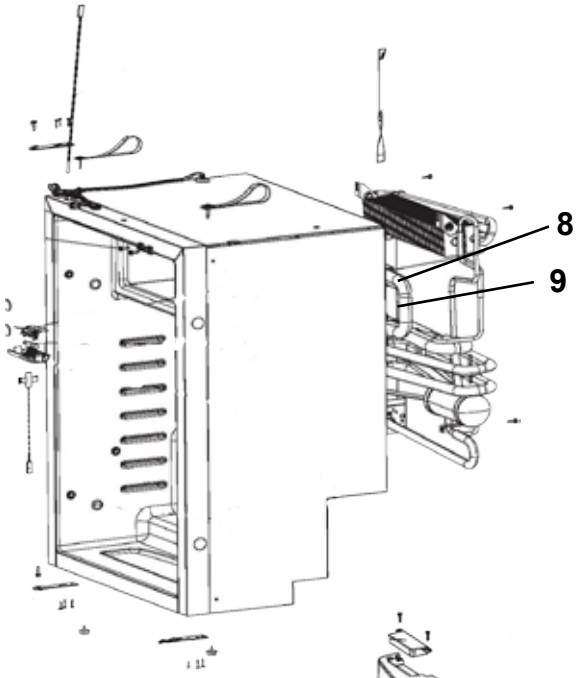

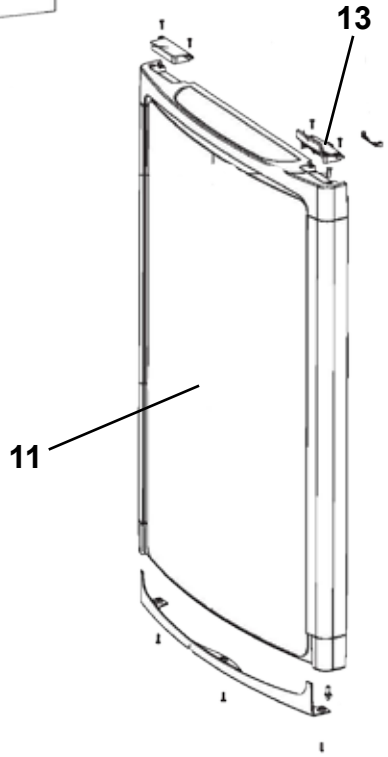

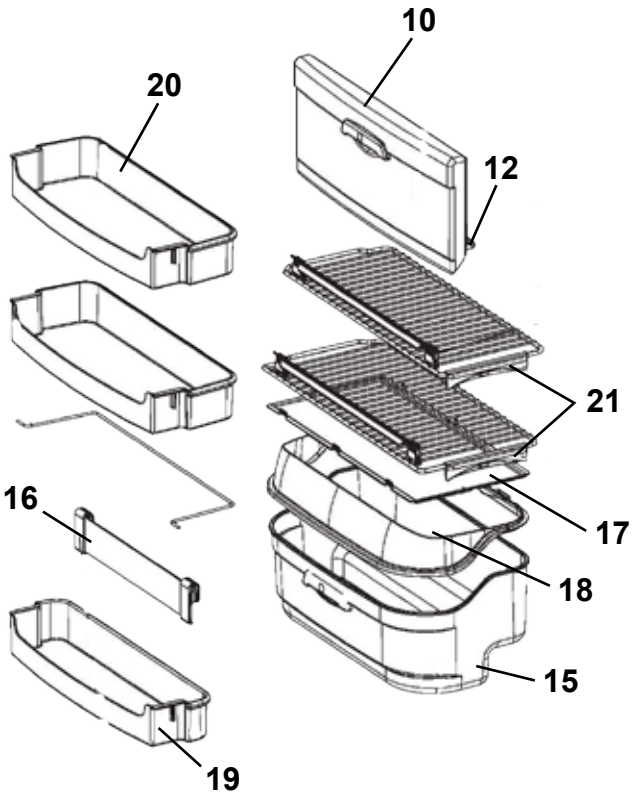

Pos Fig	Det. nr Part. No	Ingår/Fitted 520-560 CTH	560 GS	560 TDB	590 E	590 TR / CTH	Benämning	Description
	401863	x		x	T	x	Kylskåp N3112, H-hängd dörr	Refrigerator N3112, R-hanged door
	401864		x		x		Kylskåp N3112, V-hängd dörr	Refrigerator N3112, L-hanged door
1	402020	x		x	T	x	Front kontrollpanel, H-hängd dörr	Front control panel, R-hanged door
	402021		x		x		Front kontrollpanel, V-hängd dörr	Front control panel, L-hanged door
2	402022	x	x	x	x	x	Dekal kontrollpanel	Decal control panel
3	402023	x	x	x	x	x	Kretskort LCD	Printed circuit card LCD
4	402024	x	x	x	x	x	Ventil gas	Gas valve
5	401897	x	x	x	x	x	Tändelektrod	Spark electrode
6	402025	x	x	x	x	x	Brännare	Burner
7	401955	x	x	x	x	x	Elpatron 12 V	Heater 12 V
8	401956	x	x	x	x	x	Elpatron 230 V	Heater 230 V
9	401934	x	x	x	x	x	Dörr frys	Door freezer
10	402027	x		x	T	x	Dörr kyl, H-hängd *	Door fridge, R-hanged *
--	402028		x		x		Dörr kyl, V-hängd *	Door fridge, L-hanged *
11	401936	x	x	x	x	x	Gångjärn dörr frys	Hinge freezer door
12	401947	x	x	x	x	x	Lås dörr kyl	Latch
13	401937	x	x	x	x	x	Hållare hylla	Clip shelf
14	402030	x	x	x	x	x	Grönsakslåda	Vegetable bin
15	402031	x	x	x	x	x	Flaskhållare	Bottle retainer
16	402032	x	x	x	x	x	Hylla	Shelf
17	402033	x	x	x	x	x	Hylla	Shelf
18	402036	x	x	x	x	x	Hylla	Shelf
							*= Ange modellkod och serie nr vid beställning	*= Specify model code and serie no when ordering
							T= Tillbehör	T= Accessory

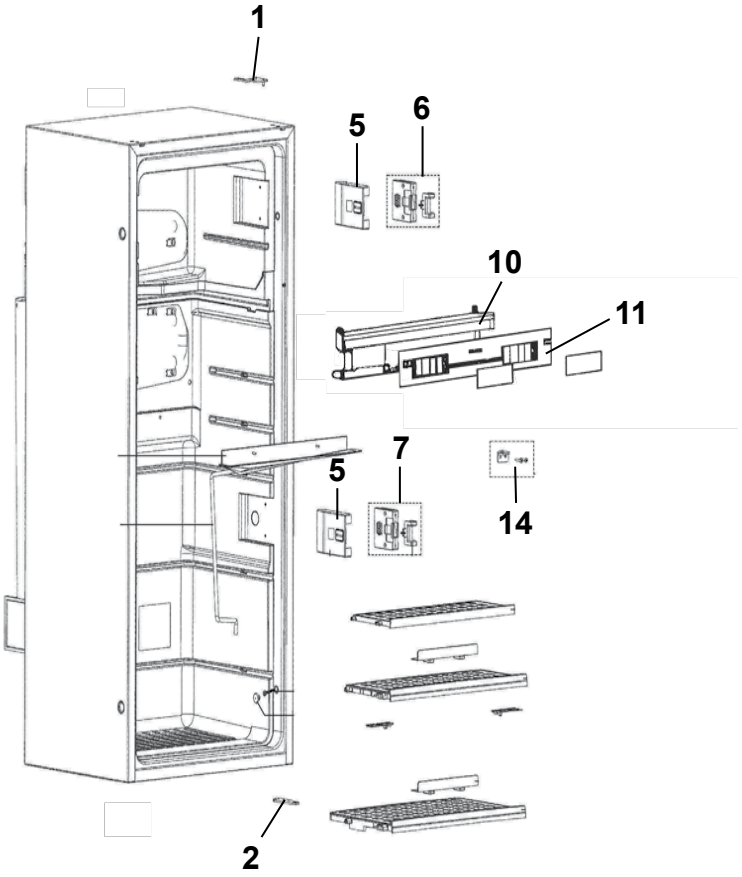
1
5
6
10
11
5
7
14
2

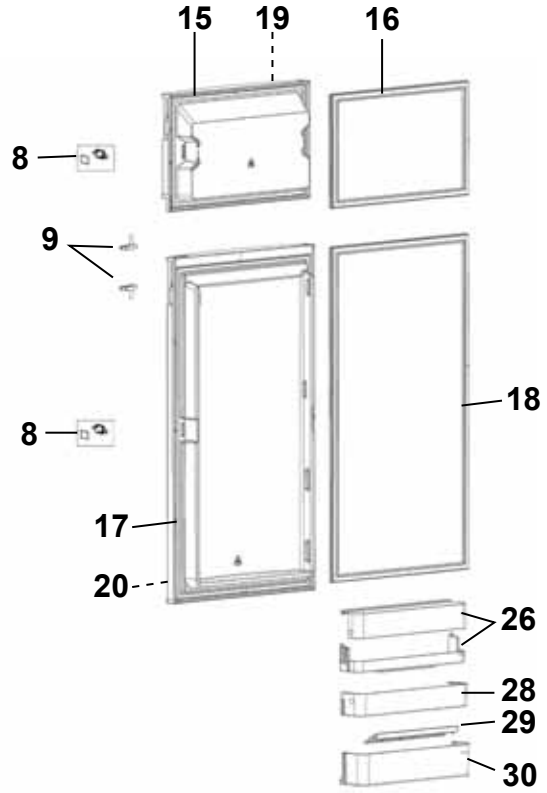
15
19
16
8
9
8
18
17
20
26
28
29
30

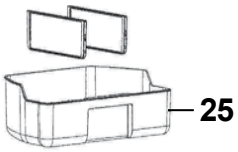
25

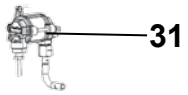
31

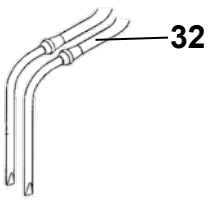
32

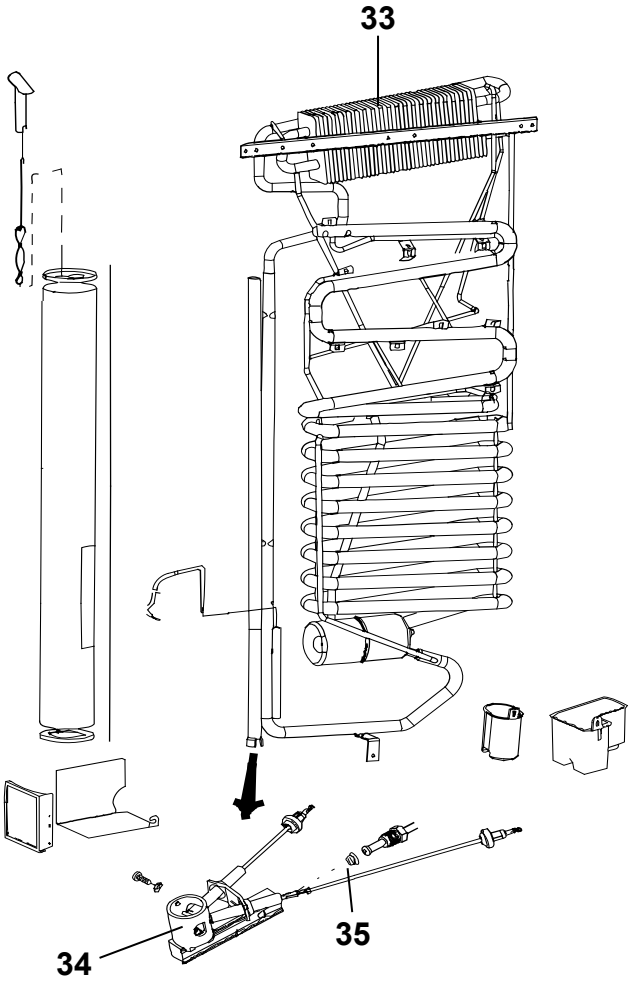
33
34
35

Pos Fig	Det. nr Part. No	Ingår/Fitted 520-560 CTH	560 GS	560 TDB	590 E	590 TR / CTH	Benämning	Description
							OBS! Uppge alltid produktnummer vid beställning av reservdelar.	**NOTE! Always state the product code when ordering spare parts.**
	401867	T	T	T	T	T	Kylskåp kpl. (H-hängd dörr)	Refrigerator cpl. (R-hanged door)
1	401900	T	T	T	T	T	Gångled övre, (H-hängd dörr)	Hinge, upper (R-hanged door)
2	401526	T	T	T	T	T	Gångled undre, (H-hängd dörr)	Hinge, under (R-hanged door)
5	401793	T	T	T	T	T	Kåpa täck d:o	Cover cap
6	401925	T	T	T	T	T	Lås frysfack (H-hängd dörr)	Lock freezer (R-hanged door)
7	401904	T	T	T	T	T	Lås kyl (H-hängd dörr)	Lock refrigerator (R-hanged door)
8	401829	T	T	T	T	T	Dörrlås kyl	Door lock refrigerator
--	402039	T	T	T	T	T	Dörrlås frys	Door lock freezer
9	401786	T	T	T	T	T	Knapp dörrlås (H-hängd dörr)	Buttom door lock (R-hanged door)
10	402040	T	T	T	T	T	Panel kpl. (H-hängd dörr)	Panel cpl. (R-hanged door)
11	402042	T	T	T	T	T	Display kpl. (H-hängd dörr)	Display cpl. (R-hanged door)
14	402044	T	T	T	T	T	Gångled mellan (H-hängd dörr)	Hinge middle (R-hanged door)
15	402046	T	T	T	T	T	Dörr frys H-hängd	Door freezer R-hanged
16	401915	T	T	T	T	T	Tätningslist frys	Sealing freezer
17	401931	T	T	T	T	T	Dörr kyl H-hängd	Door refrigerator R-hanged
18	401933	T	T	T	T	T	Tätningslist kyl	Sealing refrigerator
19	401852	T	T	T	T	T	Skiva frys (H-hängd dörr)	Board frezzer (R-hanged door)
20	401853	T	T	T	T	T	Skiva kyl	Board refrigerator
25	401919	T	T	T	T	T	Grönsakslåda	Crisper
26	401920	T	T	T	T	T	Hylla inkl. fallskydd	Shelf
28	401798	T	T	T	T	T	Hylla mellan	Shelf middle
29	401797	T	T	T	T	T	Flaskhållare	Holder
30	401796	T	T	T	T	T	Hylla	Shelf
31	401595	T	T	T	T	T	Ventil gas	Valve gas
32	402048	T	T	T	T	T	Elpatron 230 V	Electric heater 230 V
--	402049	T	T	T	T	T	Elpatron 12 V	Electric heater 12 V
33	402050	T	T	T	T	T	Kylapparat	Refrigerator unit
34	402051	T	T	T	T	T	Brännare kpl.	Burner cpl.
35	401672	T	T	T	T	T	Munstycke KZ16	Nozzle
							T= Tillbehör	T= Accessory

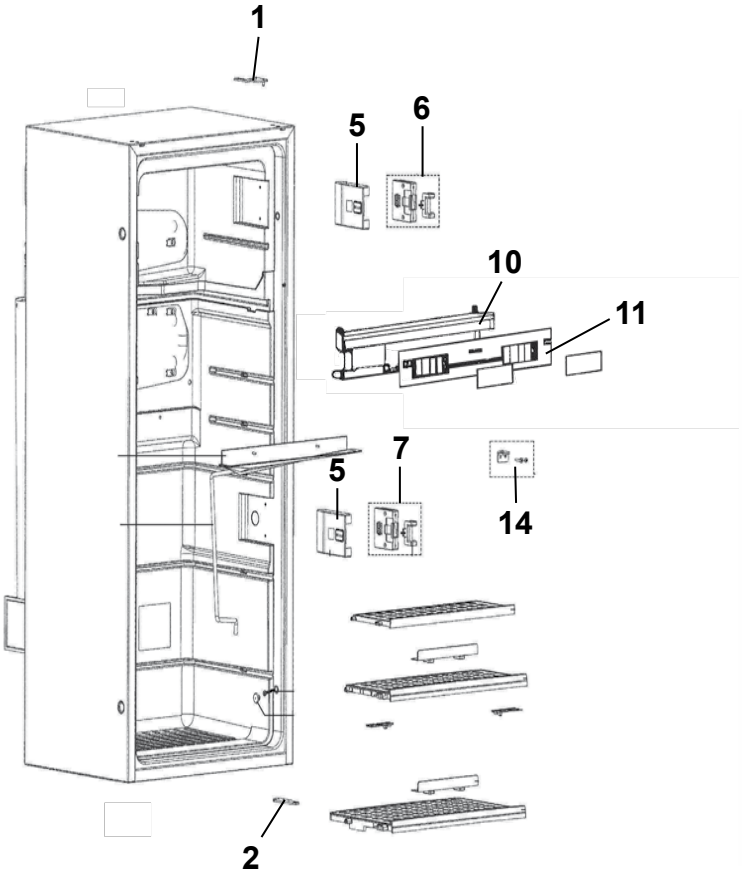
1
5
6
10
11
5
7
14
2

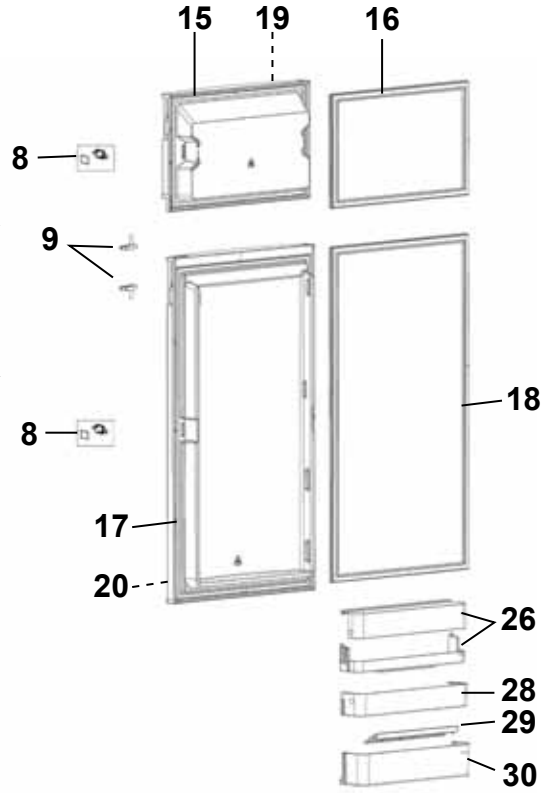
15
19
16
8
9
8
18
17
20
26
28
29
30

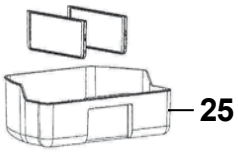
25

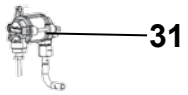
31

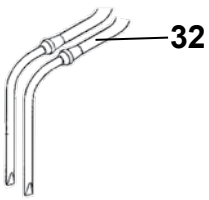
32

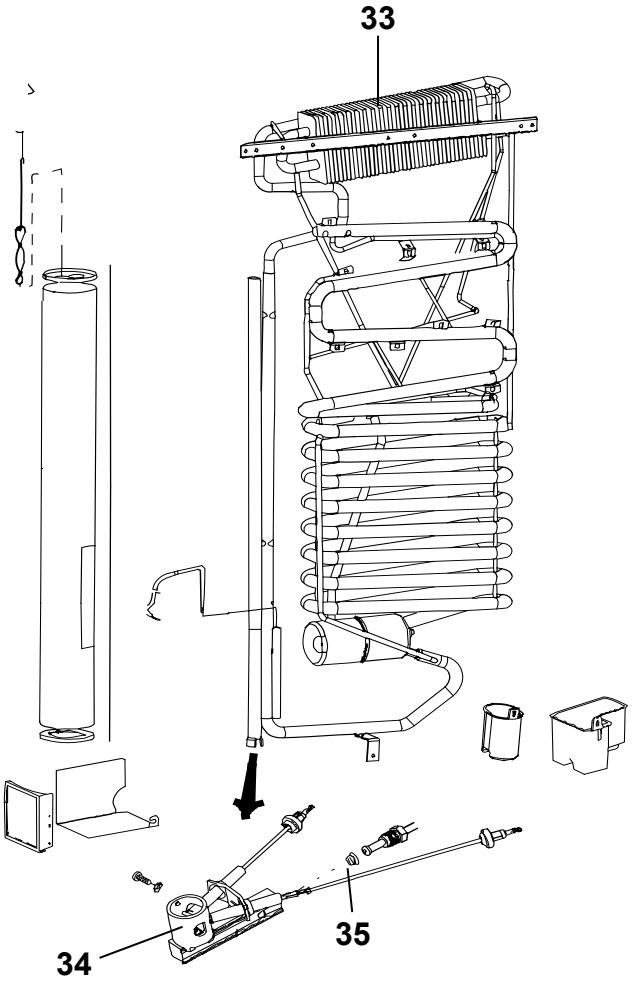
33
34
35

Pos Fig	Det. nr Part. No	Ingår/Fitted 620 alla mod.	650 alla mod.	680 alla mod.	730 alla mod.	840 alla mod.	Benämning	Description
							OBS! Uppge alltid produktnummer vid beställning av reservdelar.	**NOTE! Always state the product code when ordering spare parts.**
	401867	x	x	x	x	x	Kylskåp kpl. (H-hängd dörr)	Refrigerator cpl. (R-hanged door)
	401868		x				Kylskåp kpl. (V-hängd dörr) *	Refrigerator cpl. (L-hanged door) *
1	401900	x	x	x	x	x	Gångled övre (H-hängd dörr)	Hinge, upper (R-hanged door)
--	401901		x				Gångled övre (V-hängd dörr) *	Hinge, upper (L-hanged door) *
2	401526	x	x	x	x	x	Gångled undre (H-hängd dörr)	Hinge, under (R-hanged door)
--	401527		x				Gångled undre (V-hängd dörr) *	Hinge, under (L-hanged door) *
5	401793	x	x	x	x	x	Kåpa täck d:o	Cover cap
6	401925	x	x	x	x	x	Lås frysfack (H-hängd dörr)	Lock freezer (R-hanged door)
--	402037		x				Lås frysfack (V-hängd dörr) *	Lock freezer (L-hanged door) *
7	401904	x	x	x	x	x	Lås kyl (H-hängd dörr)	Lock refrigerator (R-hanged door)
--	402038		x				Lås kyl (V-hängd dörr) *	Lock refrigerator (L-hanged door) *
8	401829	x	x	x	x	x	Dörrlås kyl	Door lock refrigerator
--	402039	x	x	x	x	x	Dörrlås frys	Door lock freezer
9	401786	x	x	x	x	x	Knapp dörrlås (H-hängd dörr)	Buttom door lock (R-hanged door)
--	401813		x				Knapp dörrlås (V-hängd dörr) *	Buttom door lock (L-hanged door) *
10	402040	x	x	x	x	x	Panel kpl. (H-hängd dörr)	Panel cpl. (R-hanged door)
--	402041		x				Panel kpl. (V-hängd dörr) *	Panel cpl. (L-hanged door) *
11	402042	x	x	x	x	x	Display kpl. (H-hängd dörr)	Display cpl. (R-hanged door)
--	402043		x				Display kpl. (V-hängd dörr) *	Display cpl. (L-hanged door) *
14	402044	x	x	x	x	x	Gångled mellan (H-hängd dörr)	Hinge middle (R-hanged door)
--	402045		x				Gångled mellan (V-hängd dörr) *	Hinge middle (L-hanged door) *
15	402046	x	x	x	x	x	Dörr frys H-hängd	Door freezer R-hanged
--	402047		x				Dörr frys V-hängd *	Door freezer L-hanged *
16	401915	x	x	x	x	x	Tätningslist frys	Sealing freezer
17	401931	x	x	x	x	x	Dörr kyl H-hängd	Door refrigerator R-hanged
--	401932		x				Dörr kyl V-hängd *	Door refrigerator L-hanged *
18	401933	x	x	x	x	x	Tätningslist kyl	Sealing refrigerator
19	401852	x	x	x	x	x	Skiva frys (H-hängd dörr)	Board frezzer (R-hanged door)
--	401898		x				Skiva frys (V-hängd dörr) *	Board frezzer (L-hanged door) *
20	401853	x	x	x	x	x	Skiva kyl	Board refrigerator
25	401919	x	x	x	x	x	Grönsakslåda	Crisper
26	401920	x	x	x	x	x	Hylla inkl. fallskydd	Shelf
28	401798	x	x	x	x	x	Hylla mellan	Shelf middle
29	401797	x	x	x	x	x	Flaskhållare	Holder
30	401796	x	x	x	x	x	Hylla	Shelf
31	401595	x	x	x	x	x	Ventil gas	Valve gas
32	402048	x	x	x	x	x	Elpatron 230 V	Electric heater 230 V
--	402049	x	x	x	x	x	Elpatron 12 V	Electric heater 12 V
33	402050	x	x	x	x	x	Kylapparat	Refrigerator unit
34	402051	x	x	x	x	x	Brännare kpl.	Burner cpl.
35	401672	x	x	x	x	x	Munstycke KZ16	Nozzle
							* = Endast i 650 BR	* = Only in 650 BR
							T= Tillbehör	T= Accessory

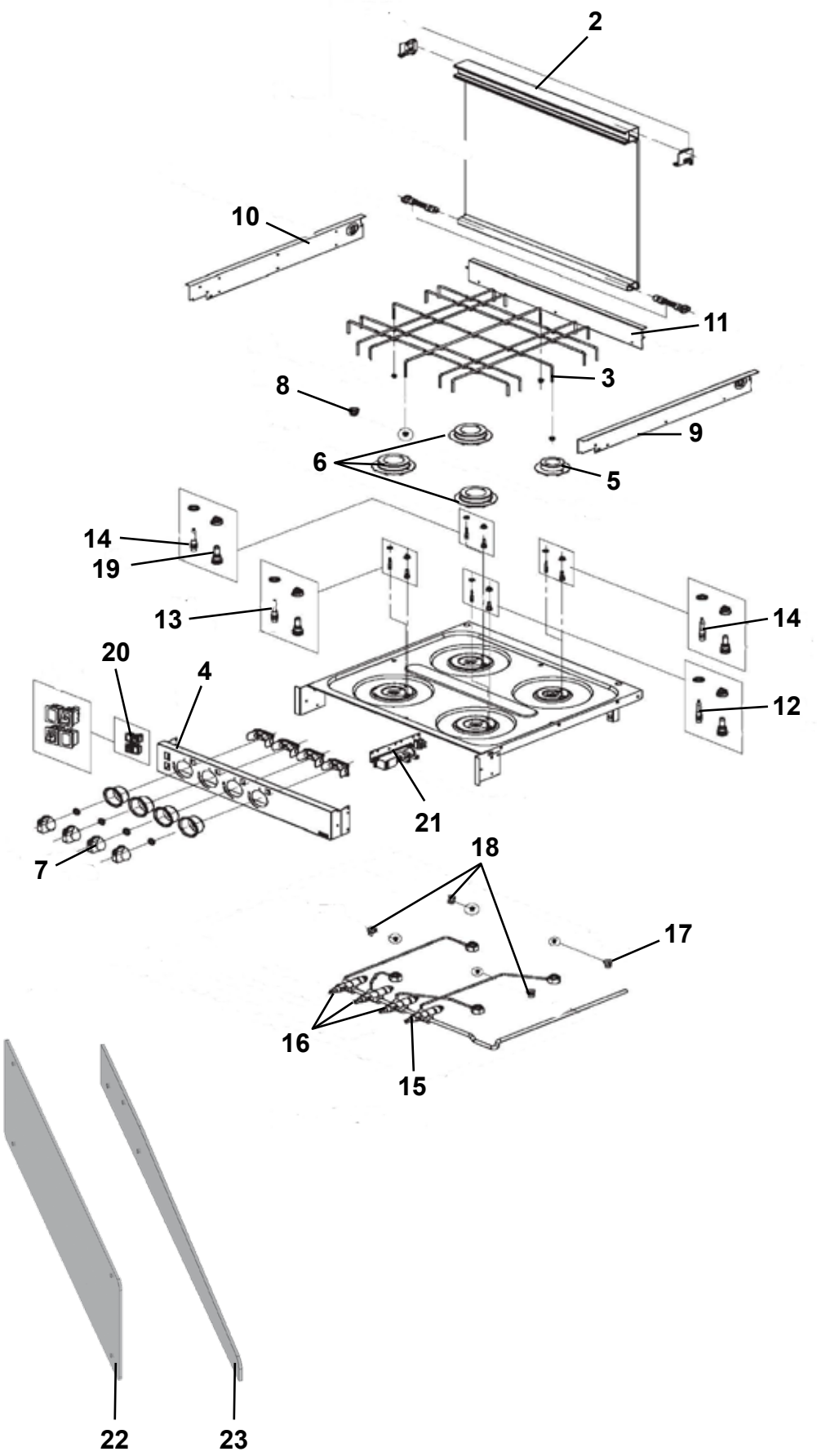
2
10
11
3
8
9
6
5
14
19
13
14
20
4
12
21
7
18
17
16
15
22
23

Pos Fig	Det. nr Part. No	Ingår/Fitted 520 CTH	560, 590 alla mod	620, 650 alla mod	680 alla mod	730 alla mod	840 alla mod	Benämning	Description
1	401776	x	x	x	x	x		Spis 4-lågig kpl.	Cooker 4-burner cpl.
2	401823	x	x	x	x	x		Glaslock kpl svart	Cover, glass kit black
3	401861	x	x	x	x	x		Rostgaller	Grate
4	401971	x	x	x	x	x		Kontrollpanel	Control panel
5	401976	x	x	x	x	x		Brännare Ø=45 mm	Burner Ø=45 mm
6	401977	x	x	x	x	x		Brännare Ø=60 mm	Burner Ø=60 mm
7	401869	x	x	x	x	x		Vred svart	Knob black
8	401959	x	x	x	x	x		Fäste rostgaller	Fastener grate
9	401969	x	x	x	x	x		Gavel plåt höger	Gable right
10	401970	x	x	x	x	x		Gavel plåt vänster	Gable left
11	401972	x	x	x	x	x		Gavel plåt bakre	Gable rear
12	401973	x	x	x	x	x		Termoelement L=350 mm	Thermocouple L=350 mm
13	401967	x	x	x	x	x		Termoelement L=220 mm	Thermocouple L=220 mm
14	401974	x	x	x	x	x		Termoelement L=450 mm	Thermocouple L=450 mm
15	401875	x	x	x	x	x		Gasventil (brännare Ø=45 mm)	Gas valve (burner Ø=45 mm)
16	401876	x	x	x	x	x		Gasventil (brännare Ø=60 mm)	Gas valve (burner Ø=60 mm)
17	401965	x	x	x	x	x		Munstycke (brännare Ø=45) 0,5 mm	Nozzle (burner Ø=45) 0,5 mm
18	401966	x	x	x	x	x		Munstycke (brännare Ø=60) 0,67 mm	Nozzle (burner Ø=60) 0,67 mm
19	401975	x	x	x	x	x		Tändare el	Lighter el
20	401978	x	x	x	x	x		Brytare 12 V sats	Switch 12 V kit
21	401983	x	x	x	x	x		Tändenhet 4 brännare	Ignition unit 4 burners
22	401715		x	x	x	x		Flamskydd 545x150 *	Flame guard 545x150 *
23	401714					x		Flamskydd 545x50/25 *	Flame guard 545x50/25 *
								* = Endast i vissa modeller	* = Only in some models

	Gasolspis 4-lågig med ugn sida 1 Cooking range 4-burner with oven page 1	2017	Grupp Group 4	Sida Page 9

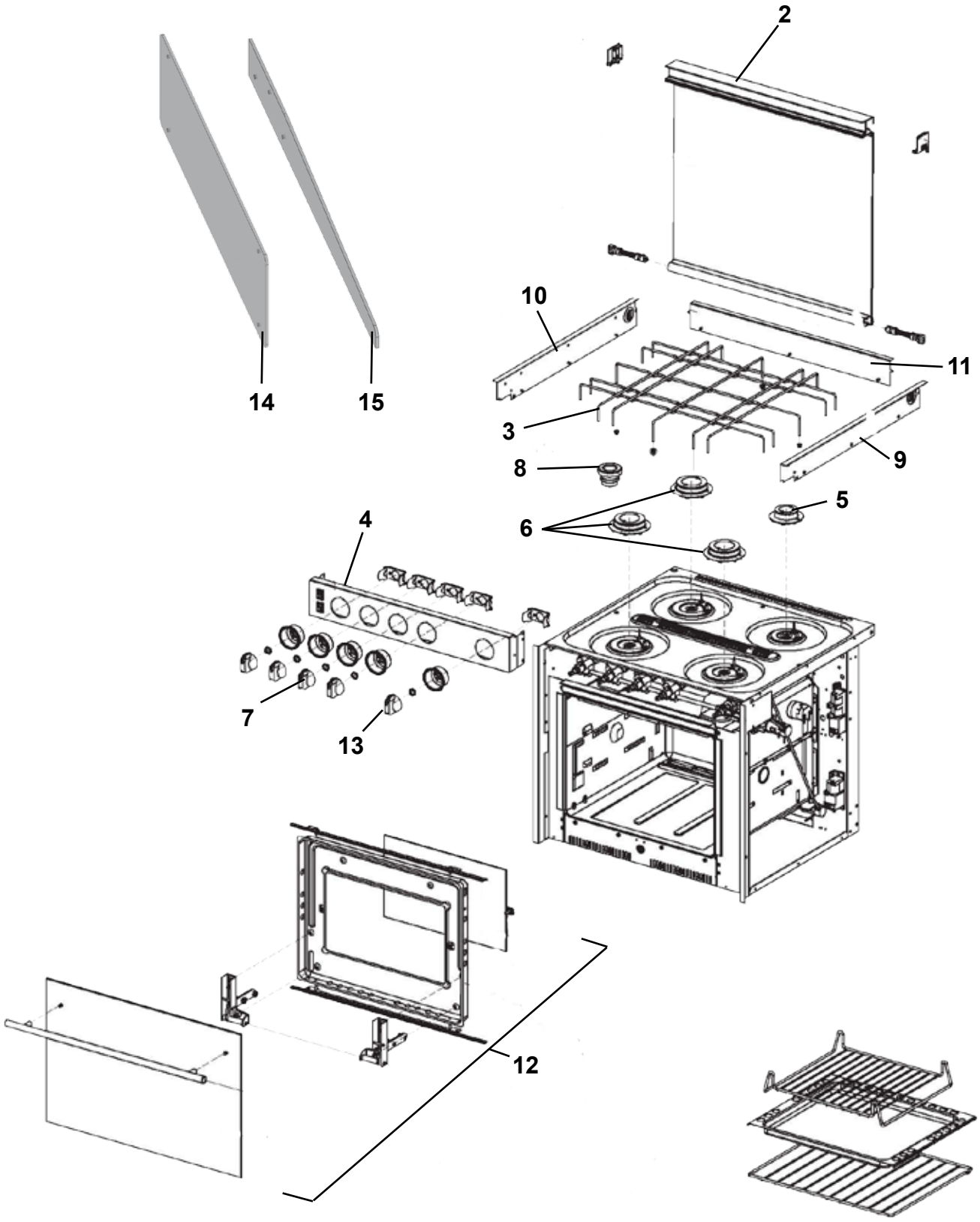

Pos Fig	Det. nr Part. No	Ingår/Fitted 520 CTH	560, 590 alla mod	620, 650 alla mod	680 alla mod	730 alla mod	840 alla mod	Benämning	Description
1	401780	T*	T*	T*	T*	T*		Spis 4-lågig med ugn	Cooker 4-burner with oven
--	401845	T*	T*	T*	T*	T*	T	Spis 4-lågig med ugn (Svit)	Cooker 4-burner with oven (Svit)
2	401823	T	T	T	T	T		Glaslock kpl svart	Cover, glass kit black
--	401879	T	T	T	T	T	T	Glaslock kpl m. björn (Svit)	Cover, glass kit with bear (Svit)
3	401861	T	T	T	T	T	T	Rostgaller	Grate
4	401995	T	T	T	T	T	T	Kontrollpanel rostfri	Control panel
5	401976	T	T	T	T	T	T	Brännare Ø=45 mm	Burner Ø=45 mm
6	401977	T	T	T	T	T	T	Brännare Ø=60 mm	Burner Ø=60 mm
7	401869	T	T	T	T	T		Vred svart	Knob black
--	401877	T	T	T	T	T	T	Vred silver (Svit)	Knob silver (Svit)
8	401959	T	T	T	T	T	T	Fäste rostgaller	Fastener grate
9	401992	T	T	T	T	T	T	Gavel plåt höger	Gable right
10	401993	T	T	T	T	T	T	Gavel plåt vänster	Gable left
11	401972	T	T	T	T	T	T	Gavel plåt bakre	Gable rear
12	401994	T	T	T	T	T	T	Lucka kpl	Door cpl.
13	401884	T	T	T	T	T		Vred termostat ugn svart	Knob thermostat oven black
--	401878	T	T	T	T	T	T	Vred termostat ugn silver (Svit)	Knob thermostat oven silver (Svit)
14	401715		x	x	x	x		Flamskydd 545x150 **	Flame guard 545x150 **
15	401714					x		Flamskydd 545x50/25 **	Flame guard 545x50/25 **

* = Två olika spisar kan förekomma vissa modeller

* = Two different cookers can occur in some models

** = Endast i vissa modeller

** = Only in some models

T= Tillbehör

T= Accessory

	Gasolspis 4-lågig med ugn sida 2 Cooking range 4-burner with oven page 2	2017	Grupp Group 4	Sida Page 11

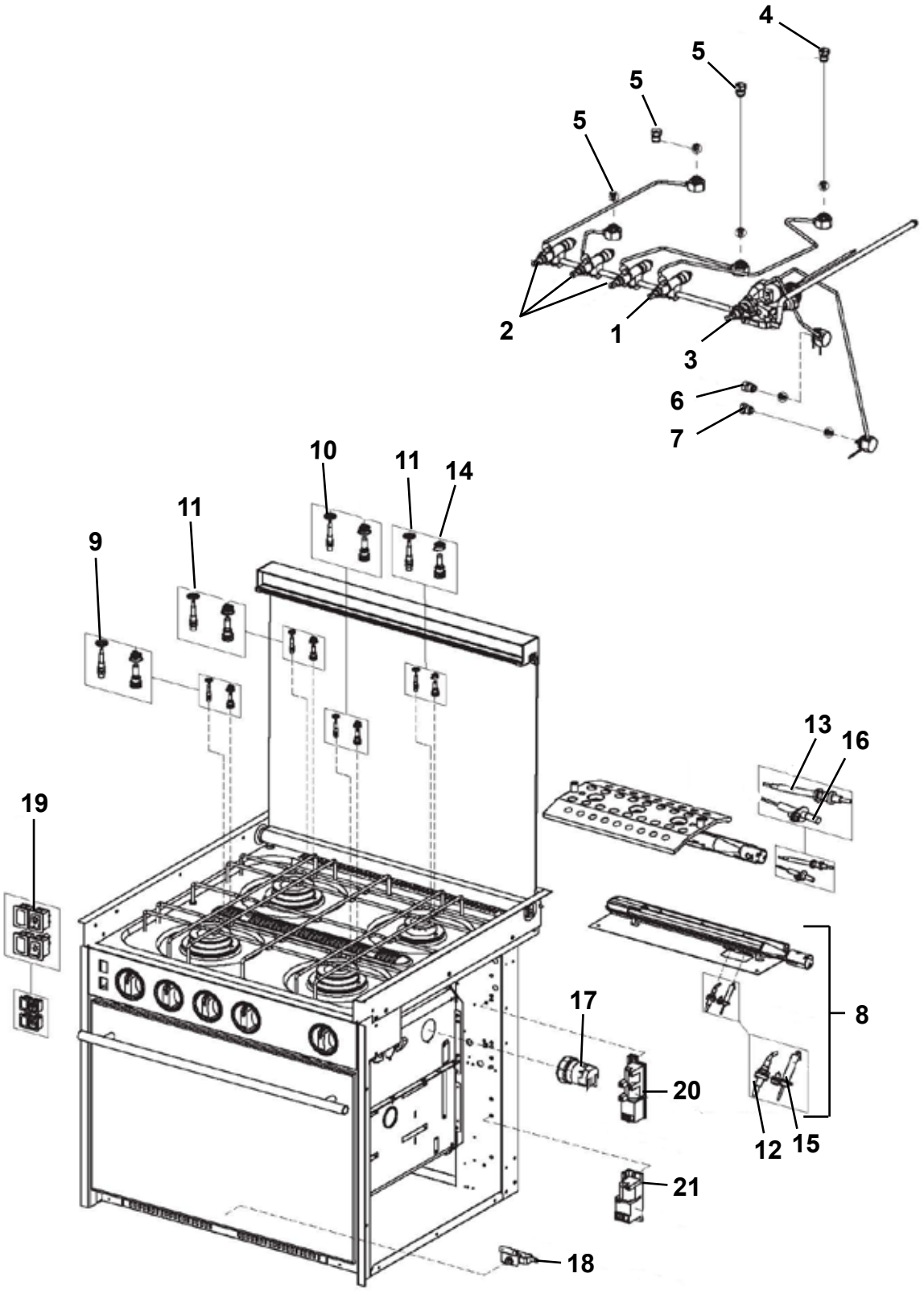

Pos Fig	Det. nr Part. No	Ingår/Fitted 520 CTH	560, 590 alla mod	620, 650 alla mod	680 alla mod	730 alla mod	840 alla mod	Benämning	Description
1	401872	T	T	T	T	T	T	Gaskran säkerhetsventil	Safty valve
2	401873	T	T	T	T	T	T	Gaskran säkerhetsventil	Safty valve
3	401874	T	T	T	T	T	T	Termostat gas	Thermostat gas
4	401965	T	T	T	T	T	T	Munstycke 0,5 mm	Nozzle 0,5 mm
5	401966	T	T	T	T	T	T	Munstycke 0,67 mm	Nozzle 0,67 mm
6	401985	T	T	T	T	T	T	Munstycke 0,57 mm	Nozzle 0,57 mm
7	401986	T	T	T	T	T	T	Munstycke 0,53 mm	Nozzle 0,53 mm
8	401987	T	T	T	T	T	T	Brännare sats ugn	Burner kit oven
9	401967	T	T	T	T	T	T	Termoelement L=220	Thermocouple L=220
10	401973	T	T	T	T	T	T	Termoelement L=350	Thermocouple L=350
11	401974	T	T	T	T	T	T	Termoelement L=450	Thermocouple L=450
12	401979	T	T	T	T	T	T	Termoelement ugn L=850	Thermocouple L=850
13	401980	T	T	T	T	T	T	Termoelement grill	Thermocouple grill
14	401988	T	T	T	T	T	T	Tändstift el brännare	Ignition electrode el burner
15	401989	T	T	T	T	T	T	Tändstift el ugn	Ignition electrode el oven
16	401990	T	T	T	T	T	T	Tändstift el grill	Ignition electrode el grill
17	401982	T	T	T	T	T	T	Lampa ugn	Lamp oven
18	401991	T	T	T	T	T	T	Brytare mikro med stöd	Switch micro
19	401978	T	T	T	T	T	T	Brytare 12 V sats	Switch 12 V kit
20	401983	T	T	T	T	T	T	Tändenhet 4 brännare	Ignition unit 4 burner
21	401984	T	T	T	T	T	T	Tändenhet 2 brännare	Ignition unit 2 burner

T= Tillbehör

T= Accessory

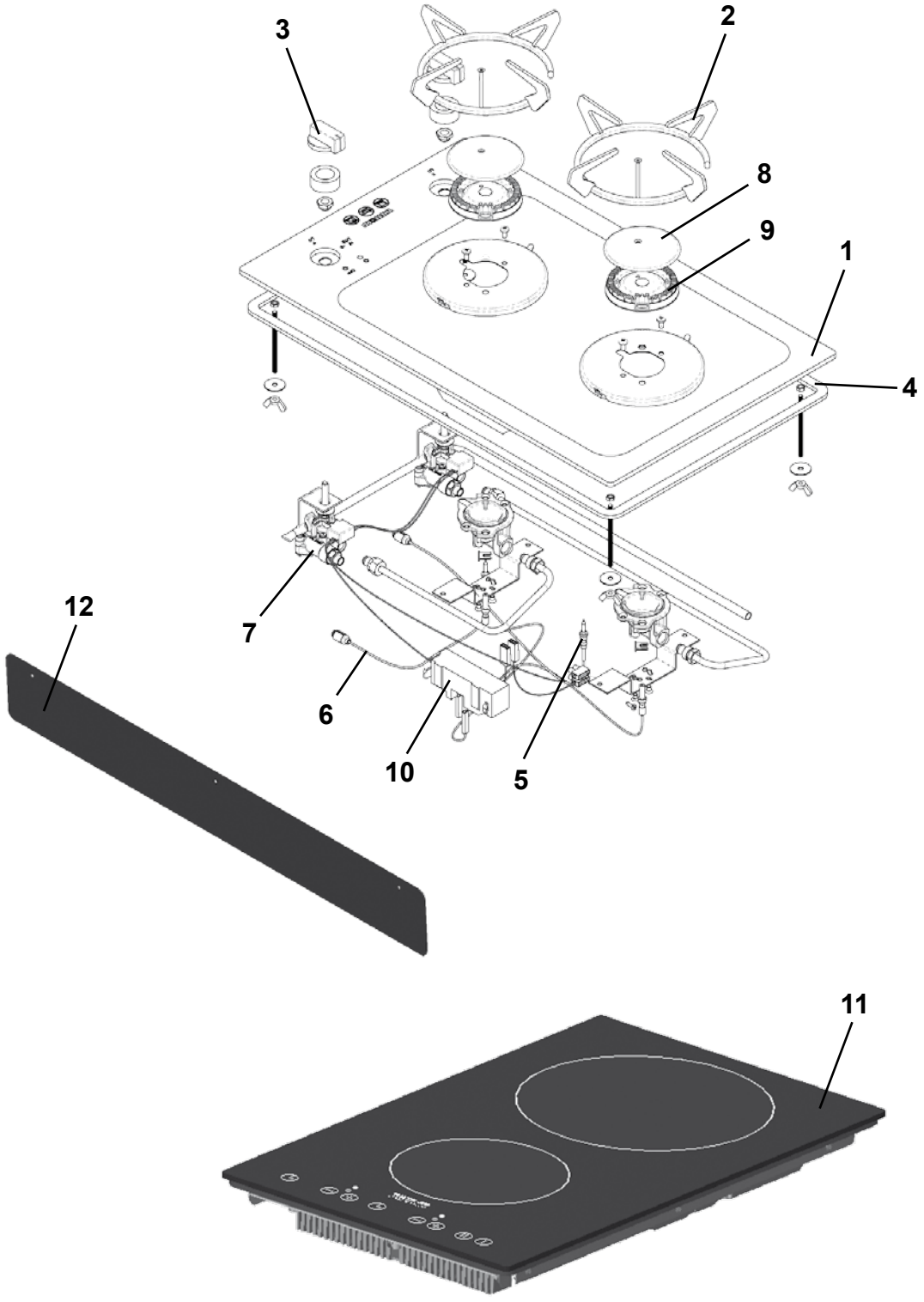
3
2
8
9
1
4
7
12
6
10
5
11

Pos Fig	Det. nr Part. No	Ingår/Fitted 520 CTH	560, 590 alla mod	620, 650 alla mod	680 alla mod	730 alla mod	840 alla mod	Benämning	Description
1	401848						T	Spis gasol	
2	402010						T	Rostgaller	Grate
3	402011						T	Vred	Knob
4	402012						M	List tätning	Seal strip
5	402013						T	Termoelement L=450 mm	Thermocouple L=450 mm
6	402014						T	Termoelement L=250 mm	Thermocouple L=250 mm
7	402017						T	Gasventil	Gas valve
8	402017						T	Brännarlock	Burner lid
9	402017						T	Lågspridare	Flame spreader
10	402018						T	Tändenhet	Ignition unit
11	401847						T	Spis induktion	Induction hob
12	401996						T	Flamskydd	Flame guard

M= Metervara
T= Tillbehör

M= On the metre
T= Accessory

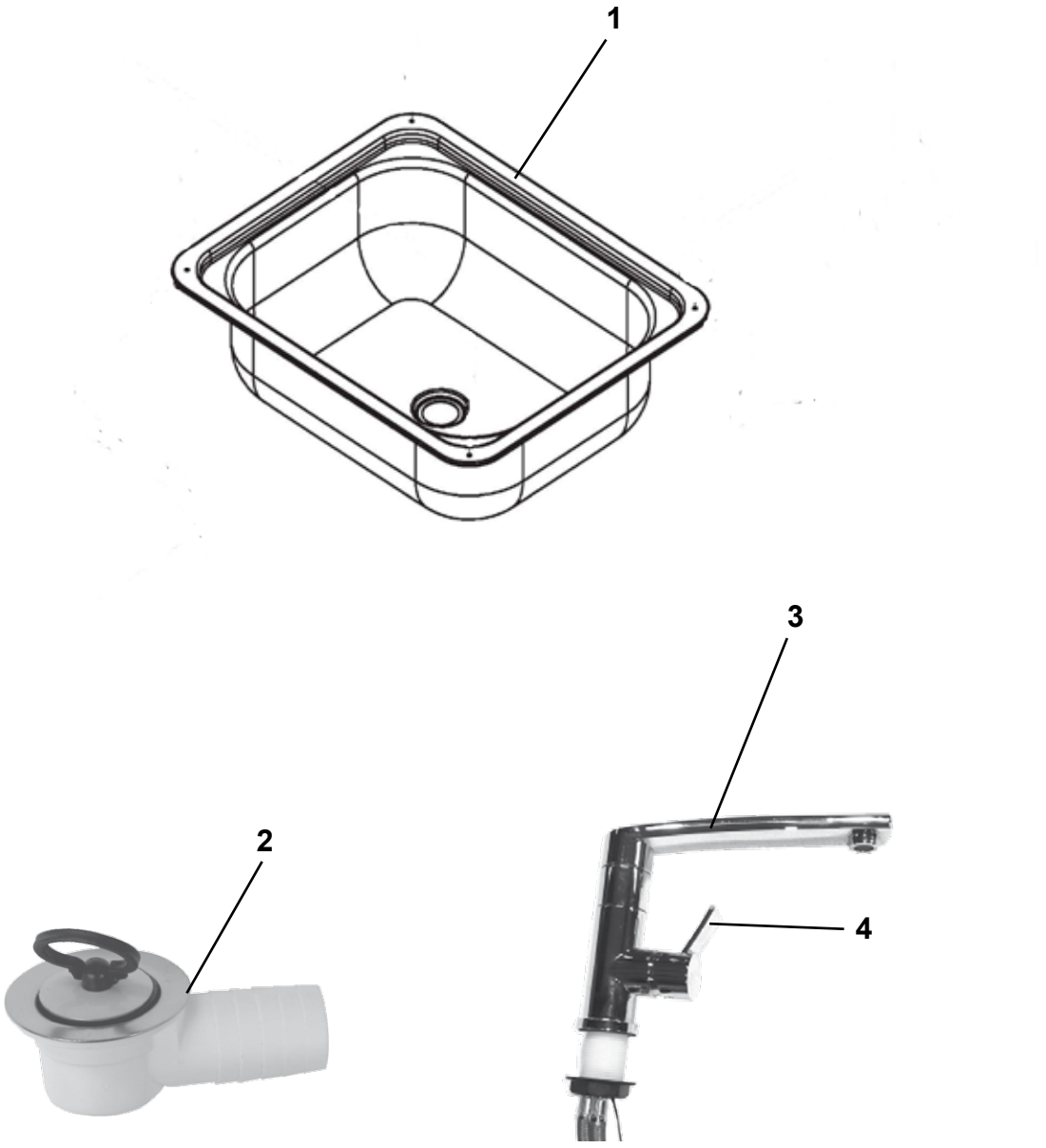
1
2
3
4

Pos Fig	Det. nr Part. No	Ingår/Fitted 520-840 alla mod.		Benämning	Description
1	401777	x		Diskho	Sink
2	310084	x		Avloppsförskruvning 90˚	Sewage connection 90˚
3	318804	x		Blandare m. utkastarrör	Mixer with pipe
4	319201	x		Vred blandare	Handle mixer

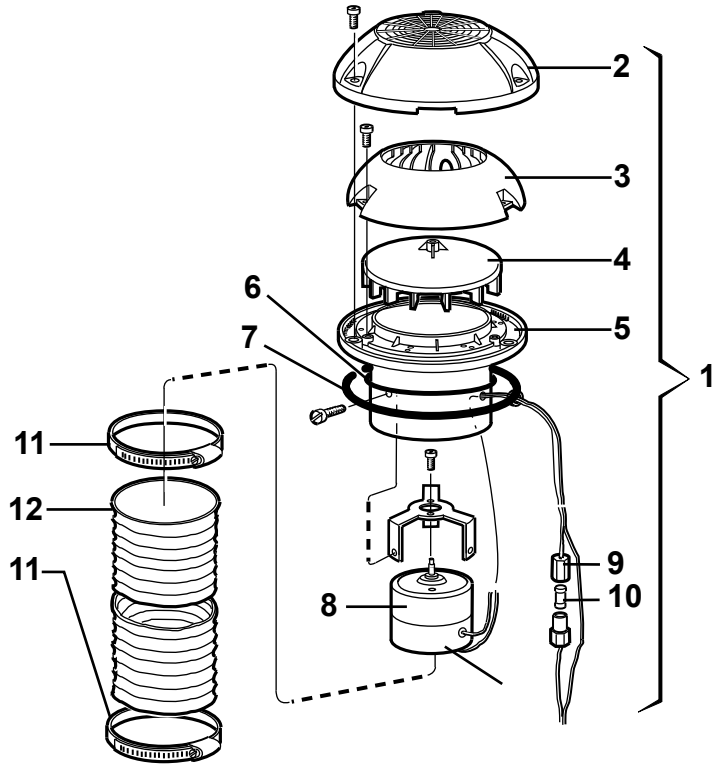
2
3
4
6
5
7
1
11
12
11
9
10
8

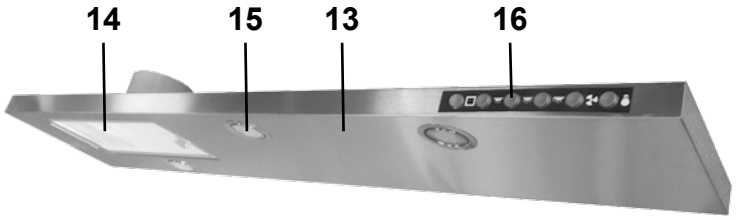
14
15
13
16

Pos Fig	Det. nr Part. No	Ingår/Fitted 520-840 alla mod.		Benämning	Description
	401495	x		Motor fläkt kpl. m. slang och klammer	Motor fan cpl. with hose and clip
1	401507	x		Motor köksfläkt kpl.	Motor kitchen fan cpl.
2	400492	x		Ventilatorkåpa	Ventilator cap
3	400315	x		Innerkåpa	Inner cap
4	400316	x		Fläkthjul	Impeller
5	400317	x		Underdel fläkthjul	Bottom impeller
6	801009	x		Tätning O-ring	Sealing, O-ring
7	200156	x		Tätning ventilator	Sealing ventilator
8	401167	x		Motor m. fläkthjul och motorfäste	Motor with impeller and motor bracket
9	401508	x		Såkringshållare	Fuse holder
10	401509	x		Säkring 4 A	Fuse 4 A
11	400322	x		Klammer	Clip
12	400323	x		Slang fläkt	Hose fan
13	505683	x		Köksfläkt V inkl. belysning	Kitchen fan L incl. illumination
--	505684	x		Köksfläkt H inkl. belysning	Kitchen fan L incl. illumination
14	401885	x		Fläktfilter	Filter
15	401886	x		Lampa kpl.	Illumination cpl.
--	506951	x		Glödlampa LED G4 1,7 W d:o	Bulb LED G4 1,7 W d:o
16	504777	x		Strömbrytare u. knapp	Switch without button
--	504778	x		Knapp strömbrytare	Button for switch

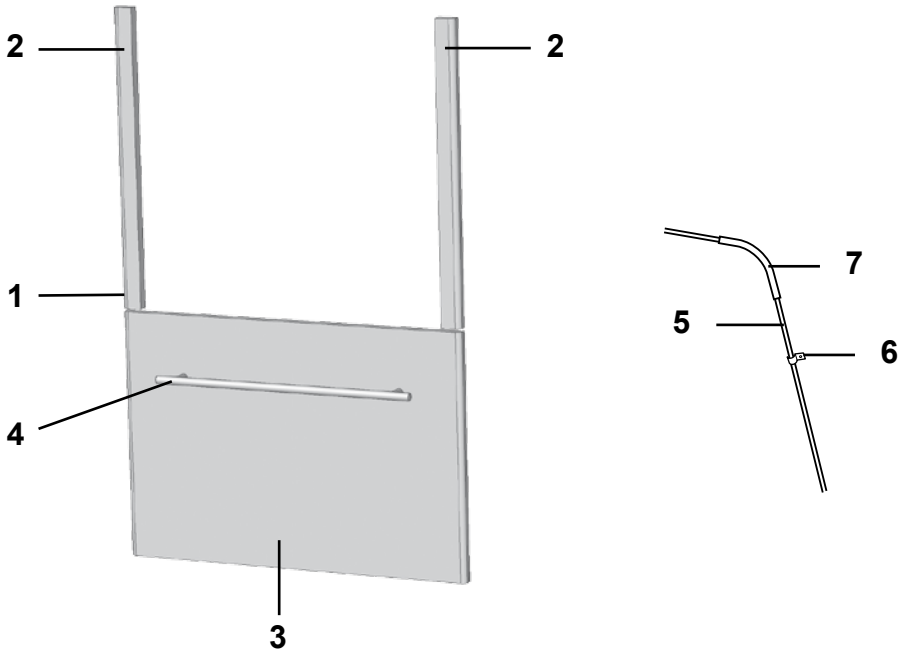
2
2
1
4
3
7
5
6

Pos Fig	Det. nr Part. No	Ingår/Fitted						Benämning	Description
		520 CTH	560 GS alla mod.	560 CTH	590 E alla mod.	590 TR	590 CTH		
1	336089	T	T	T	T	T	T	Monteringssats kpl. vit	Mounting kit cpl. white
--	336758	T	T	T	T	T	T	Monteringssats kpl. Mekong	Mounting kit cpl. Mekong
2	336086	T	T	T	T	T	T	Passbit 460x30x16	List
3	334728	T	T	T	T	T	T	Lucka 380x550, vit	Door 380x550, white
--	336726	T	T	T	T	T	T	Lucka 380x550, Mekong	Door 380x550, Mekong
4	317503	T	T	T	T	T	T	Handtag lucka	Handle door
5	500279	M	M	M	M	M	M	Rör koppar Ø = 8 mm	Pipe Ø = 8 mm
--	504794	T	T	T	T	T	T	Instickshylsa Ø = 6,4 mm d:o	Cage Ø = 6,4 mm d:o
6	800448	T	T	T	T	T	T	Klammer gummi	Clip
7	300654	M	M	M	M	M	M	Slang	Hose

M= Metervara
T= Tillbehör

M= On the metre
T= Accessory

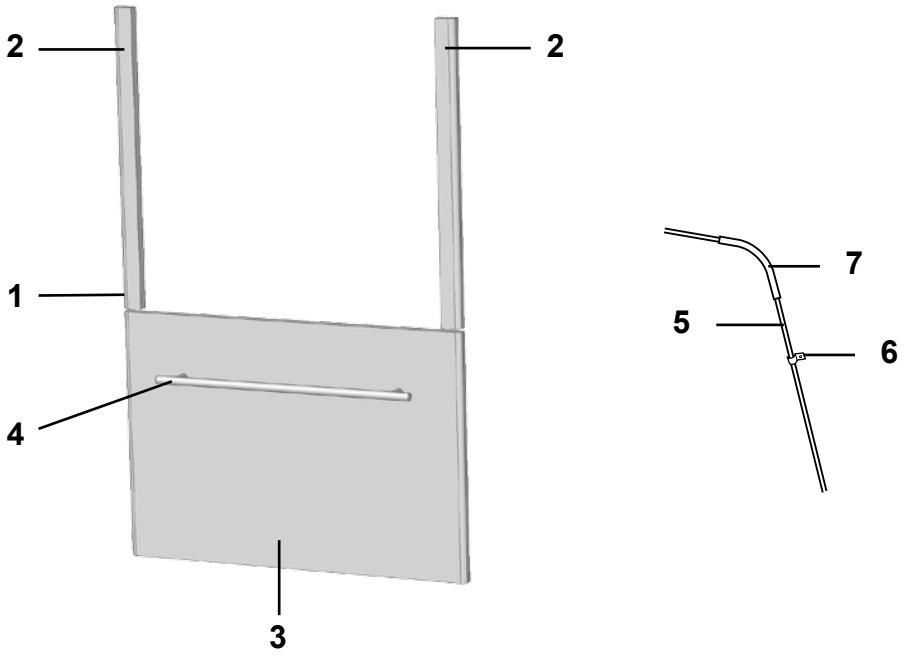
2
2
1
4
3
7
5
6

Pos Fig	Det. nr Part. No	Ingår/Fitted 620 GSE	620 TR	620 CTH/CTX	650 GSE	650 BR	650 TR/TDS	Benämning	Description
1	336089		T	T	T			Monteringssats kpl. vit	Mounting kit cpl. white
--	336758		T	T	T			Monteringssats kpl. Mekong	Mounting kit cpl. Mekong
1	336097	T				T	T	Monteringssats kpl. vit	Mounting kit cpl. white
--	336811	T				T	T	Monteringssats kpl. Mekong	Mounting kit cpl. Mekong
2	336086	T	T	T	T	T	T	Passbit 460x30x16	List
3	334728		T	T		T		Lucka 380x550, vit	Door 380x550, white
--	336726		T	T		T		Lucka 380x550, Mekong	Door 380x550, Mekong
3	334714	T				T	T	Lucka 380x550, vit	Door 380x550, white
--	336637	T				T	T	Lucka 380x550, Mekong	Door 380x550, Mekong
4	317503	T	T	T	T	T	T	Handtag lucka	Handle door
5	500279	M	M	M	M	M	M	Rör koppar Ø = 8 mm	Pipe Ø = 8 mm
--	504794	T	T	T	T	T	T	Instickshylsa Ø = 6,4 mm d:o	Cage Ø = 6,4 mm d:o
6	800448	T	T	T	T	T	T	Klammer gummi	Clip
7	300654	M	M	M	M	M	M	Slang	Hose

M= Metervara
T= Tillbehör

M= On the metre
T= Accessory

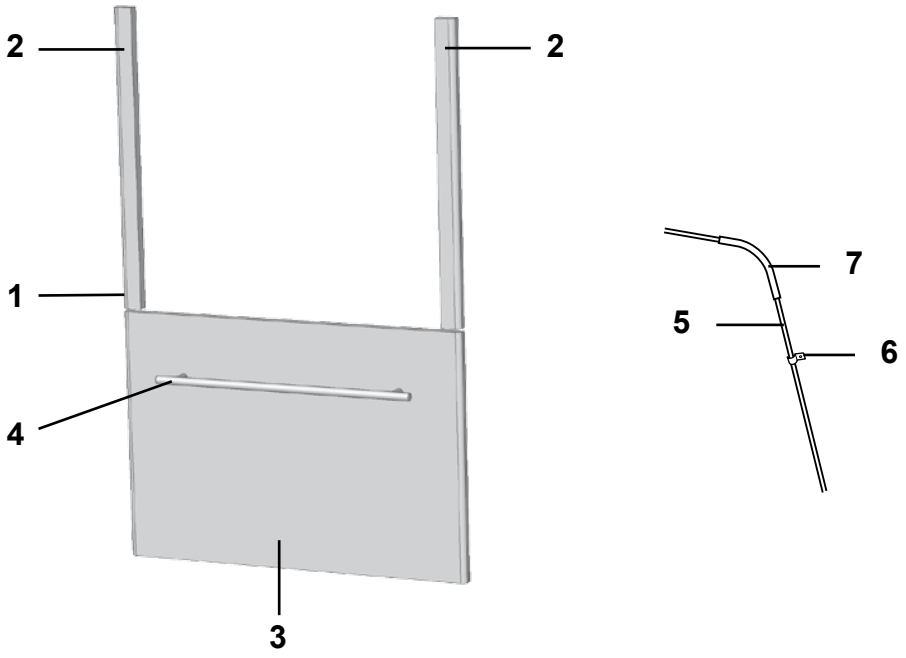
2
2
1
4
3
7
5
6

Pos Fig	Det. nr Part. No	Ingår/Fitted 680 GSE	680 CTX	680 TR/TDS	680 BR		Benämning	Description
1	336089		T				Monteringssats kpl. vit	Mounting kit cpl. white
--	336758		T				Monteringssats kpl. Mekong	Mounting kit cpl. Mekong
1	336097	T		T	T		Monteringssats kpl. vit	Mounting kit cpl. white
--	336811	T		T	T		Monteringssats kpl. Mekong	Mounting kit cpl. Mekong
2	336086	T	T	T	T		Passbit 460x30x16	List
3	334728		T				Lucka 380x550, vit	Door 380x550, white
--	336726		T				Lucka 380x550, Mekong	Door 380x550, Mekong
3	334714	T		T	T		Lucka 380x550, vit	Door 380x550, white
--	336637	T		T	T		Lucka 380x550, Mekong	Door 380x550, Mekong
4	317503	T	T	T	T		Handtag lucka	Handle door
5	500279	M	M	M	M		Rör koppar Ø = 8 mm	Pipe Ø = 8 mm
--	504794	T	T	T	T		Instickshylsa Ø = 6,4 mm d:o	Cage Ø = 6,4 mm d:o
6	800448	T	T	T	T		Klammer gummi	Clip
7	300654	M	M	M	M		Slang	Hose

M= Metervara
T= Tillbehör

M= On the metre
T= Accessory

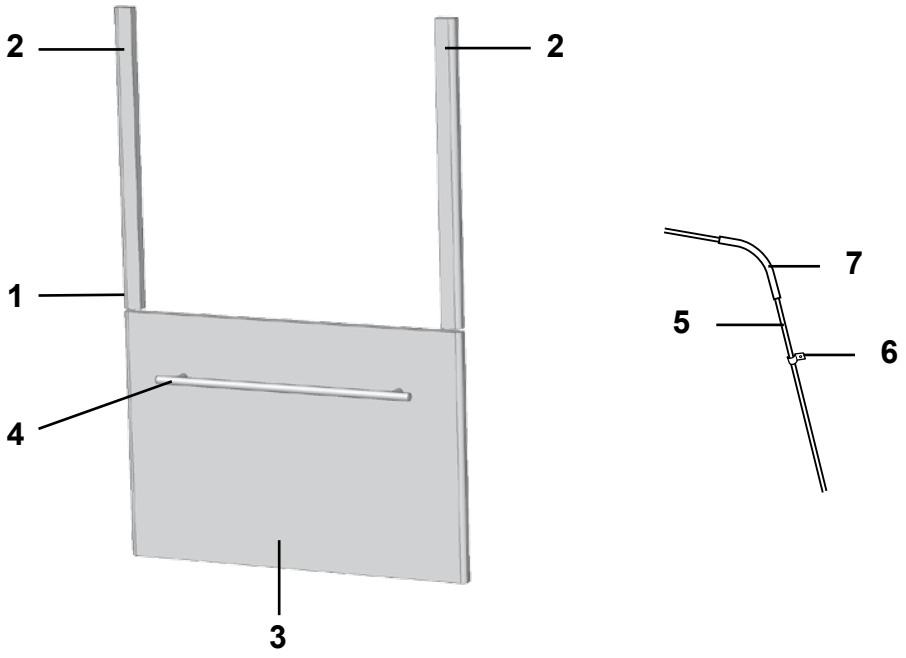
2
2
1
4
3
7
5
6

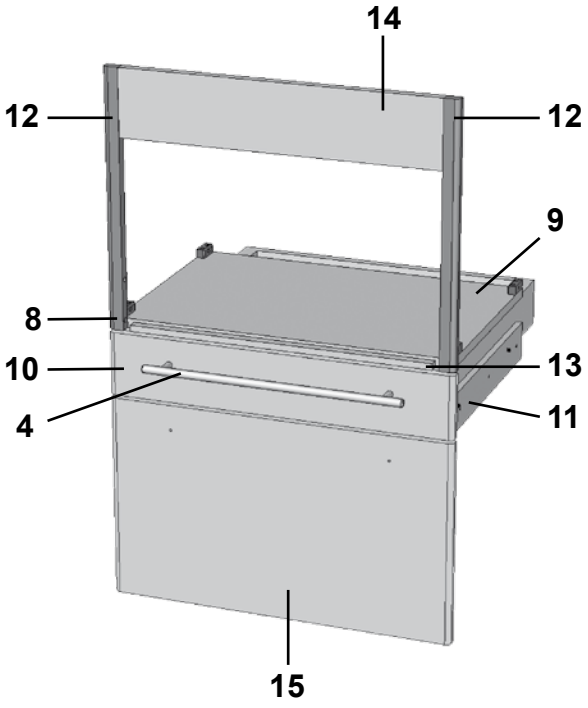
14
12
12
9
8
10
13
4
11
15

Pos Fig	Det. nr Part. No	Ingår/Fitted 730 TRX	730 TR/TDS	730 CTX	730 BR	840 TRX	Benämning	Description
1	336089	T	T		T	T	Monteringssats kpl. vit	Mounting kit cpl. white
--	336758	T	T		T	T	Monteringssats kpl. Mekong	Mounting kit cpl. Mekong
1	336097			T			Monteringssats kpl. vit	Mounting kit cpl. white
--	336811			T			Monteringssats kpl. Mekong	Mounting kit cpl. Mekong
2	336086	T	T	T	T	T	Passbit 460x30x16	List
3	334728	T	T		T	T	Lucka 380x550, vit	Door 380x550, white
--	336726	T	T		T	T	Lucka 380x550, Mekong	Door 380x550, Mekong
3	334714			T			Lucka 380x550, vit	Door 380x550, white
--	336637			T			Lucka 380x550, Mekong	Door 380x550, Mekong
4	317503	T	T	T	T	T	Handtag lucka	Handle door
5	500279	M	M	M	M	M	Rör koppar Ø = 8 mm	Pipe Ø = 8 mm
--	504794	T	T	T	T	T	Instickshylsa Ø = 6,4 mm d:o	Cage Ø = 6,4 mm d:o
6	800448	T	T	T	T	T	Klammer gummi	Clip
7	300654	M	M	M	M	M	Slang	Hose
8	336450					T	Monteringssats kpl. vit *	Mounting kit cpl. white *
--	336833					T	Monteringssats kpl. Mekong *	Mounting kit cpl. Mekong *
9	331472M					T	Hylla	Rack
10	335373					T	Lådförstycke 500x101, vit	Drawer front 500x101, white
--	336834					T	Lådförstycke 500x101, Mekong	Drawer front 500x101, Mekong
--	317514					T	Låda	Drawer
--	317382					T	Glidskena låda (säljes i par)	Slide bar, drawer (exp. in pair)
11	331448M					T	List 10x60x350	List 10x60x350
12	336452					T	Passbit 409x16x24	List 409x16x24
13	333865M					T	Passbit 480x15x10	List 480x15x10
14	334347M					T	Front 502x107	Front 502x107
15	334709					T	Lucka 325x550, vit	Door 325x550, white
--	336760					T	Lucka 325x550, Mekong	Door 325x550, Mekong
							* = Endast till induktionshäll	* = Only for induction hob
							M= Metervara	M= On the metre
							T= Tillbehör	T= Accessory

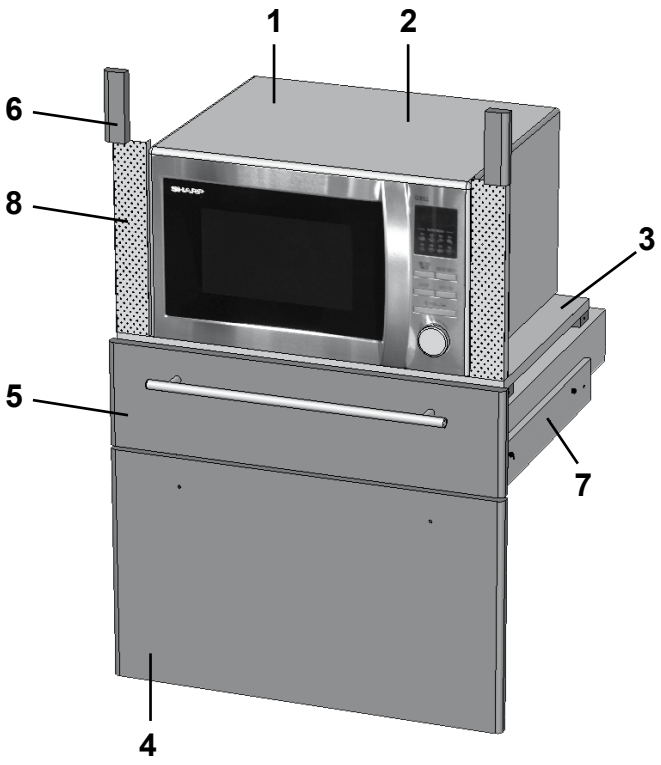
1
2
6
8
3
5
7
4

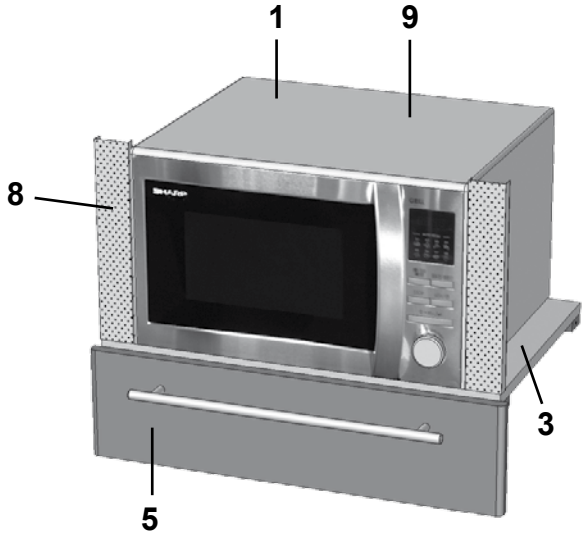
1
9
8
3
5


10
1

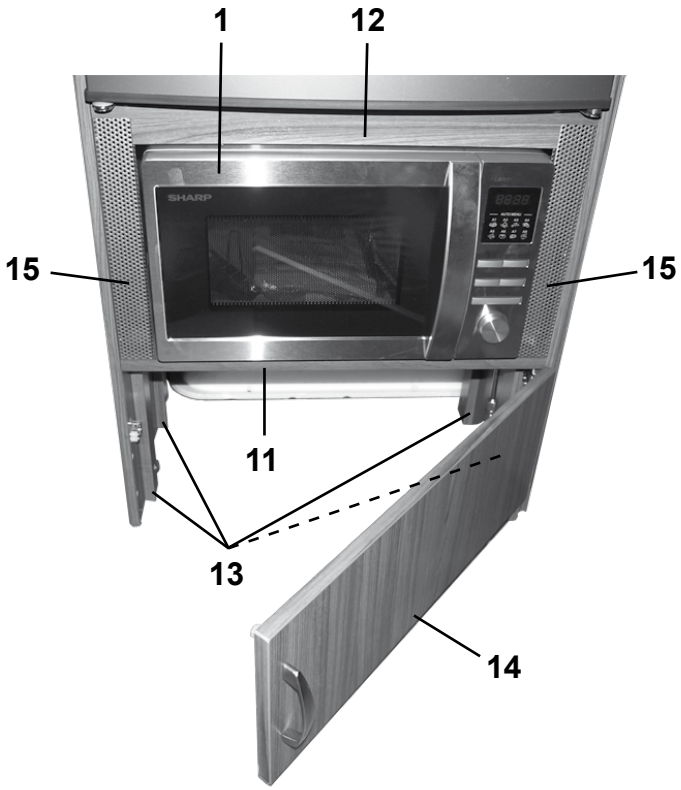
1
12
15
15
11
13
14

Pos Fig	Det. nr Part. No	Ingår/Fitted						Benämning	Description
		520 CTH	560 GS alla mod.	560 CTH	590 E alla mod.	590 TR	590 CTH		
1	506787	T	T	T	T	T	T	Ugn mikro	Microwave oven
2	337536	T	T	T	T	T	T	Monteringssats kpl. vit	Mounting kit cpl. white
--	337538	T	T	T	T	T	T	Monteringssats kpl. Mekong	Mounting kit cpl. Mekong
3	331472M	T	T	T	T	T	T	Hylla (i diskbänk)	Rack (in kitchen sink)
--	331515M			T			T	Hylla (i utskjut diskbänk)	Rack (in projection kitchen sink)
4	334709	T	T	T	T	T	T	Lucka 325x550, vit	Door 325x550, white
--	336760	T	T	T	T	T	T	Lucka 325x550, Mekong	Door 325x550, Mekong
5	337540	T	T	T	T	T	T	Lådförstycke 550x145, vit	Drawer front 550x145, white
--	337541	T	T	T	T	T	T	Lådförstycke 550x145, Mekong	Drawer front 550x145, Mekong
--	317503	T	T	T	T	T	T	Handtag d:o	Handle d:o
--	317514	T	T	T	T	T	T	Låda	Drawer
--	317382	T	T	T	T	T	T	Glidskena låda (säljes i par)	Slide bar, drawer (exp. in pair)
6	336092	T	T	T	T	T	T	Passbit 95x30x16	List 95x30x16
7	331448M	T	T	T	T	T	T	List 10x60x350	List 10x60x350
8	401998	T	T	T	T	T	T	Galler 265x47	Grating 265x47
9	337545			T			T	Monteringssats kpl. vit	Mounting kit cpl. white
--	337546			T			T	Monteringssats kpl. Mekong	Mounting kit cpl. Mekong
10	337532			T	T		T	Skåp mikro	Cupboard micro
--	337720			T	T		T	Passbit mikro 440x12x15 (1 st)	List micro 440x12x15 (1 pcs)
--	336892			T			T	Ljusramp kök L=1948	Light holder L=1948
--	333437M				T			List mikroskåp 290x33x15 (1 st)	List cupboard 290x33x15 (1 pcs)
11	336672	T	T	T	T	T	T	Hylla (mikro under kyl/frys)	Rack (micro under refrigerator/frezzer)
12	337542	T	T	T	T	T	T	List 15x25x450	List 15x25x450
13	330631M	T	T	T	T	T	T	List 15,5x45x253	List 15,5x45x253
14	336209-1	T	T	T	T	T	T	Lucka 550x208	Door 550x208
15	401685	T	T	T	T	T	T	Galler 285x40	Grating 285x40
								T= Tillbehör	T= Accessory

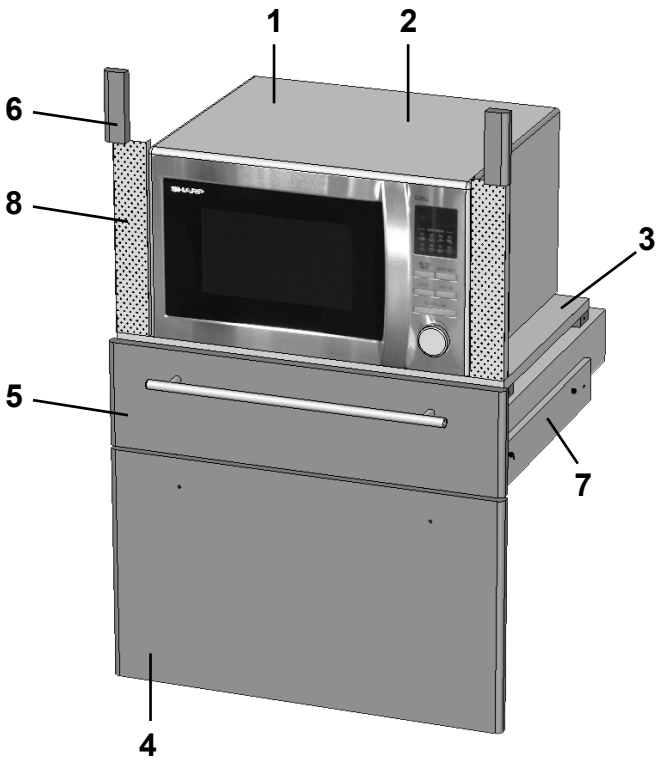
1
2
6
8
3
5
7
4

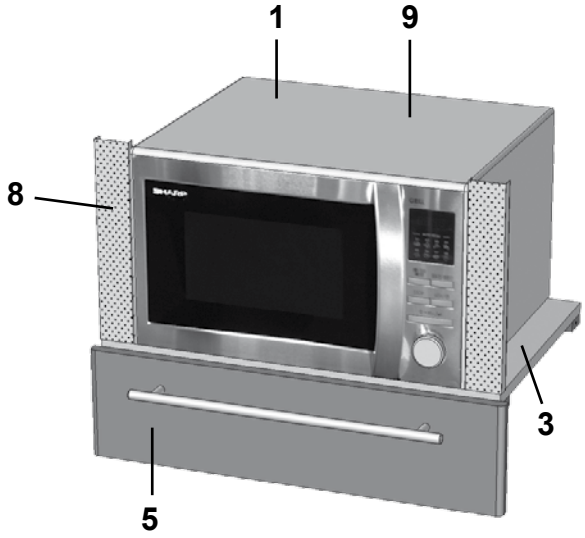
1
9
8
3
5


10
1

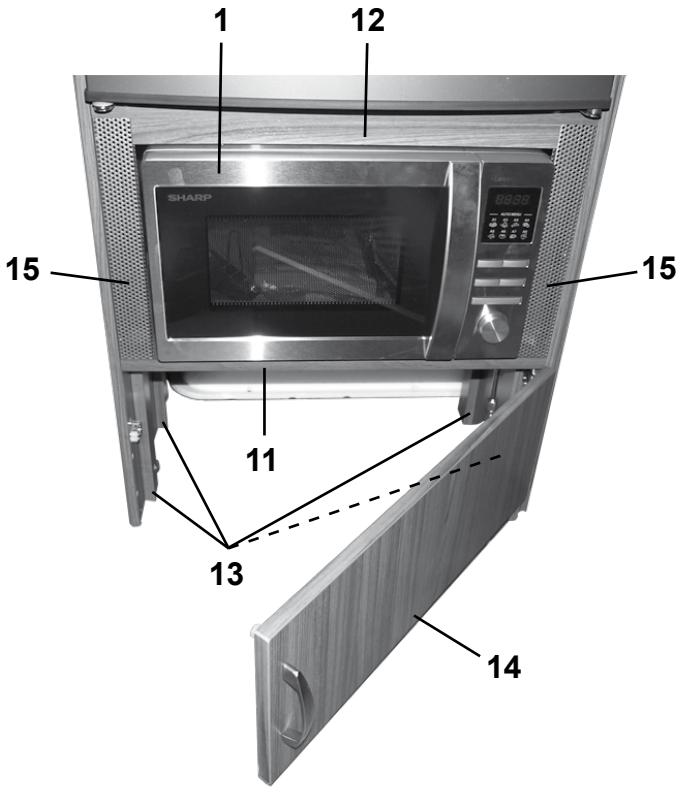
1
12
15
15
11
13
14

Pos Fig	Det. nr Part. No	Ingår/Fitted 620 GSE	620 TR	620 CTH/CTX	650 GSE	650 BR	650 TR/TDS	Benämning	Description
1	506787	T	T	T	T	T	T	Ugn mikro	Microwave oven
2	337536		T	T	T			Monteringssats kpl. vit	Mounting kit cpl. white
--	337538		T	T	T			Monteringssats kpl. Mekong	Mounting kit cpl. Mekong
--	337537	T				T	T	Monteringssats kpl. vit	Mounting kit cpl. white
--	337539	T				T	T	Monteringssats kpl. Mekong	Mounting kit cpl. Mekong
3	331472M	T	T	T	T	T	T	Hylla (i diskbänk)	Rack (in kitchen sink)
--	331515M			T[1]				Hylla (i utskjut diskbänk)	Rack (in projection kitchen sink)
4	334709		T	T	T			Lucka 325x550, vit	Door 325x550, white
--	336760		T	T	T			Lucka 325x550, Mekong	Door 325x550, Mekong
--	334708	T				T	T	Lucka 325x550, vit	Door 325x550, white
--	336635	T				T	T	Lucka 325x550, Mekong	Door 325x550, Mekong
5	337540	T	T	T	T	T	T	Lådförstycke 550x145, vit	Drawer front 550x145, white
--	337541	T	T	T	T	T	T	Lådförstycke 550x145, Mekong	Drawer front 550x145, Mekong
--	317503	T	T	T	T	T	T	Handtag d:o	Handle d:o
--	317514	T	T	T	T	T	T	Låda	Drawer
--	317382	T	T	T	T	T	T	Glidskena låda (säljes i par)	Slide bar, drawer (exp. in pair)
6	336092	T	T	T	T	T	T	Passbit 95x30x16	List 95x30x16
7	331448M	T	T	T	T	T	T	List 10x60x350	List 10x60x350
8	401998	T	T	T	T	T	T	Galler 265x47	Grating 265x47
9	337545			T[1]			T	Monteringssats kpl. vit	Mounting kit cpl. white
--	337546			T[1]			T	Monteringssats kpl. Mekong	Mounting kit cpl. Mekong
10	337532			T			T	Skåp mikro	Cupboard micro
--	337720			T			T	Passbit mikro 440x12x15 (1 st)	List micro 440x12x15 (1 pcs)
--	337015			T[1]				Ljusramp kök L=1928	Light holder L=1928
--	337003						T	Ljusramp kök L=1648	Light holder L=1648
11	336672	T	T	T	T	T	T	Hylla (mikro under kyl/frys)	Rack (micro under refrigerator/frezzer)
12	337542	T	T	T	T	T	T	List 15x25x450	List 15x25x450
13	330631M	T	T	T	T	T	T	List 15,5x45x253	List 15,5x45x253
14	336209-1	T	T	T	T	T	T	Lucka 550x208	Door 550x208
15	401685	T	T	T	T	T	T	Galler 285x40	Grating 285x40

[1] = Endast 620 CTH

[1] = Only 620 CTH

T= Tillbehör

T= Accessory

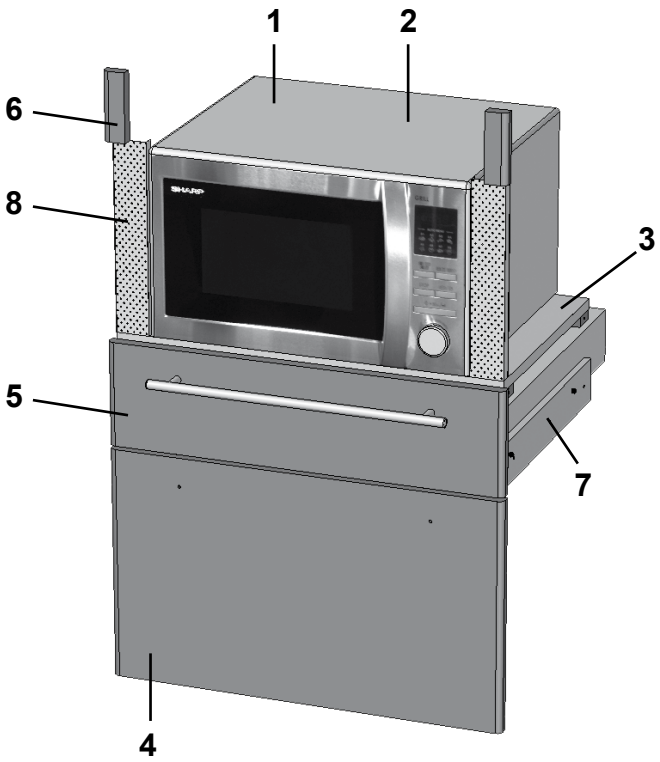
1
2
6
8
3
5
7
4

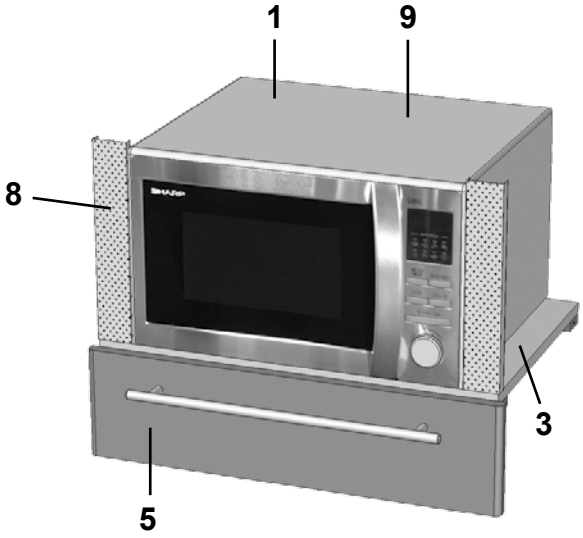
1
9
8
3
5


10
1

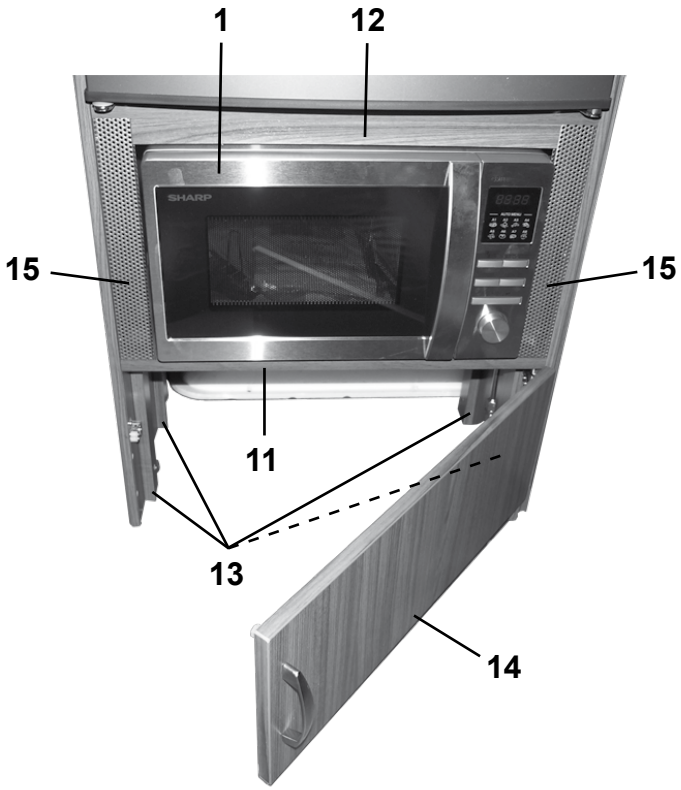
1
12
15
15
11
13
14

Pos Fig	Det. nr Part. No	Ingår/Fitted 680 GSE	680 CTX	680 TR/TDS	680 BR		Benämning	Description
1	506787	T	T	T	T		Ugn mikro	Microwave oven
2	337536		T				Monteringssats kpl. vit	Mounting kit cpl. white
--	337538		T				Monteringssats kpl. Mekong	Mounting kit cpl. Mekong
--	337537	T		T	T		Monteringssats kpl. vit	Mounting kit cpl. white
--	337539	T		T	T		Monteringssats kpl. Mekong	Mounting kit cpl. Mekong
3	331472M	T	T	T	T		Hylla (i diskbänk)	Rack (in kitchen sink)
--	331515M	T		T			Hylla (i utskjut diskbänk)	Rack (in projection kitchen sink)
4	334709		T				Lucka 325x550, vit	Door 325x550, white
--	336760		T				Lucka 325x550, Mekong	Door 325x550, Mekong
--	334708	T		T	T		Lucka 325x550, vit	Door 325x550, white
--	336635	T		T	T		Lucka 325x550, Mekong	Door 325x550, Mekong
5	337540	T	T	T	T		Lådförstycke 550x145, vit	Drawer front 550x145, white
--	337541	T	T	T	T		Lådförstycke 550x145, Mekong	Drawer front 550x145, Mekong
--	317503	T	T	T	T		Handtag d:o	Handle d:o
--	317514	T	T	T	T		Låda	Drawer
--	317382	T	T	T	T		Glidskena låda (säljes i par)	Slide bar, drawer (exp. in pair)
6	336092	T	T	T	T		Passbit 95x30x16	List 95x30x16
7	331448M	T	T	T	T		List 10x60x350	List 10x60x350
8	401998	T	T	T	T		Galler 265x47	Grating 265x47
9	337545	T		T			Monteringssats kpl. vit	Mounting kit cpl. white
--	337546	T		T			Monteringssats kpl. Mekong	Mounting kit cpl. Mekong
10	337532	T		T			Skåp mikro	Cupboard micro
--	337720	T		T			Passbit mikro 440x12x15 (1 st)	List micro 440x12x15 (1 pcs)
--	337003	T		T			Ljusramp kök L=1648	Light holder L=1648
11	336672	T		T	T		Hylla (mikro under kyl/frys)	Rack (micro under refrigerator/frezzer)
12	337542	T		T	T		List 15x25x450	List 15x25x450
13	330631M	T		T	T		List 15,5x45x253	List 15,5x45x253
14	336209-1	T		T	T		Lucka 550x208	Door 550x208
15	401685	T		T	T		Galler 285x40	Grating 285x40

T= Tillbehör

T= Accessory

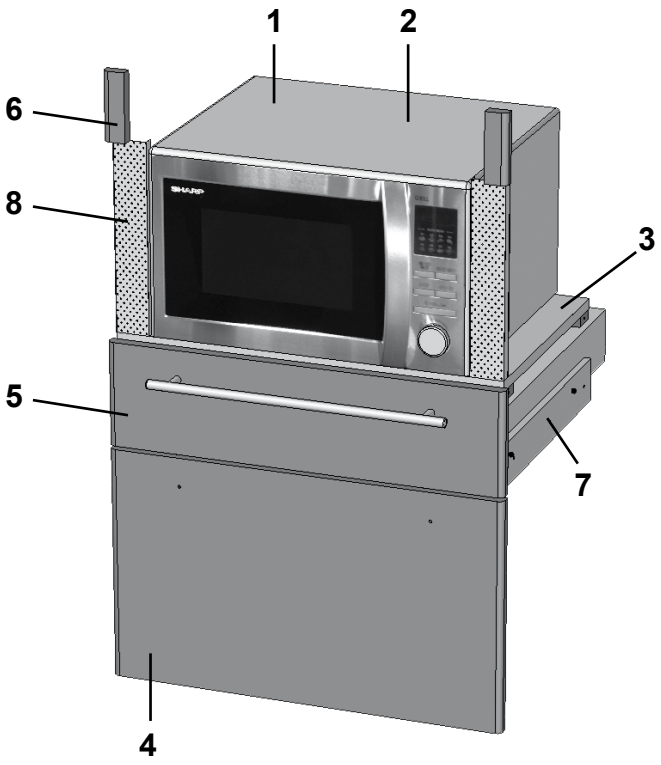
1
2
6
8
3
5
7
4

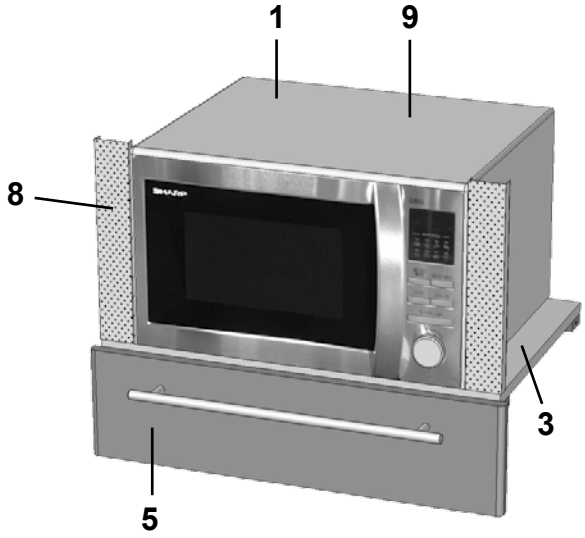
1
9
8
3
5


10
1

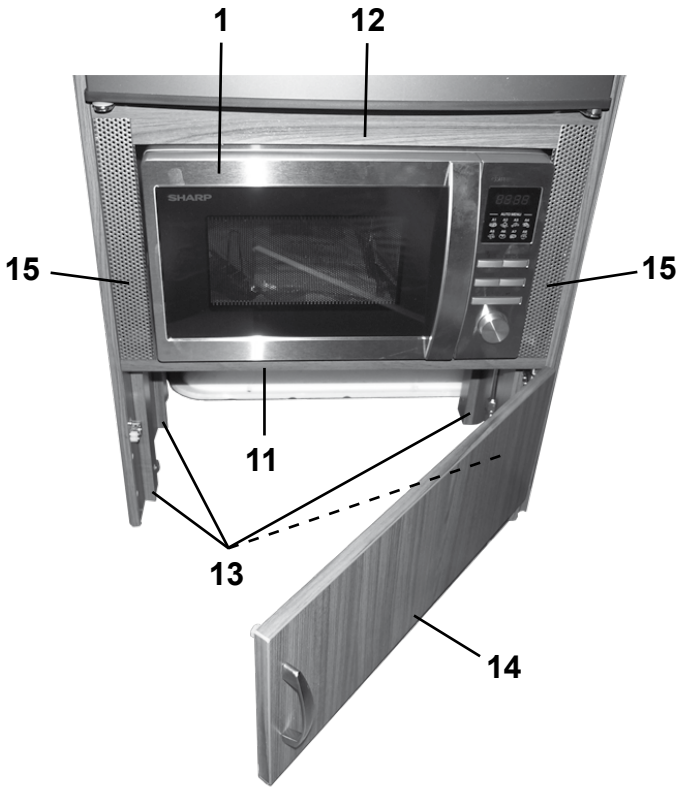
1
12
15
15
11
13
14

Pos Fig	Det. nr Part. No	Ingår/Fitted 730 TRX	730 TR/TDS	730 CTX	730 BR	840 TRX	Benämning	Description
1	506787	T	T	T	T	T	Ugn mikro	Microwave oven
2	337536		T		T		Monteringssats kpl. vit	Mounting kit cpl. white
--	337538		T		T		Monteringssats kpl. Mekong	Mounting kit cpl. Mekong
--	337537			T			Monteringssats kpl. vit	Mounting kit cpl. white
--	337539			T			Monteringssats kpl. Mekong	Mounting kit cpl. Mekong
3	331472M		T	T	T		Hylla (i diskbänk)	Rack (in kitchen sink)
--	331515M	T	T				Hylla (i utskjut diskbänk)	Rack (in projection kitchen sink)
4	334709		T		T		Lucka 325x550, vit	Door 325x550, white
--	336760		T		T		Lucka 325x550, Mekong	Door 325x550, Mekong
--	334708			T			Lucka 325x550, vit	Door 325x550, white
--	336635			T			Lucka 325x550, Mekong	Door 325x550, Mekong
5	337540	T	T	T	T		Lådförstycke 550x145, vit	Drawer front 550x145, white
--	337541	T	T	T	T		Lådförstycke 550x145, Mekong	Drawer front 550x145, Mekong
--	317503	T	T	T	T		Handtag d:o	Handle d:o
--	317514	T	T	T	T		Låda	Drawer
--	317382	T	T	T	T		Glidskena låda (säljes i par)	Slide bar, drawer (exp. in pair)
6	336092		T	T	T		Passbit 95x30x16	List 95x30x16
7	331448M		T	T	T		List 10x60x350	List 10x60x350
8	401998	T	T	T	T		Galler 265x47	Grating 265x47
9	337545	T	T				Monteringssats kpl. vit	Mounting kit cpl. white
--	337546	T	T				Monteringssats kpl. Mekong	Mounting kit cpl. Mekong
10	337532	T	T	T			Skåp mikro	Cupboard micro
--	337720	T	T	T			Passbit mikro 440x12x15 (1 st)	List micro 440x12x15 (1 pcs)
--	337416	T					Ljusramp kök L=1648	Light holder L=1648
--	337015		T				Ljusramp kök L=1928	Light holder L=1928
--	337003			T			Ljusramp kök L=1648	Light holder L=1648
11	336672			T	T	T	Hylla (mikro under kyl/frys)	Rack (micro under refrigerator/frezzer)
12	337542			T	T	T	List 15x25x450	List 15x25x450
13	330631M			T	T	T	List 15,5x45x253	List 15,5x45x253
14	336209-1			T	T	T	Lucka 550x208	Door 550x208
15	401685			T	T	T	Galler 285x40	Grating 285x40
							T= Tillbehör	T= Accessory

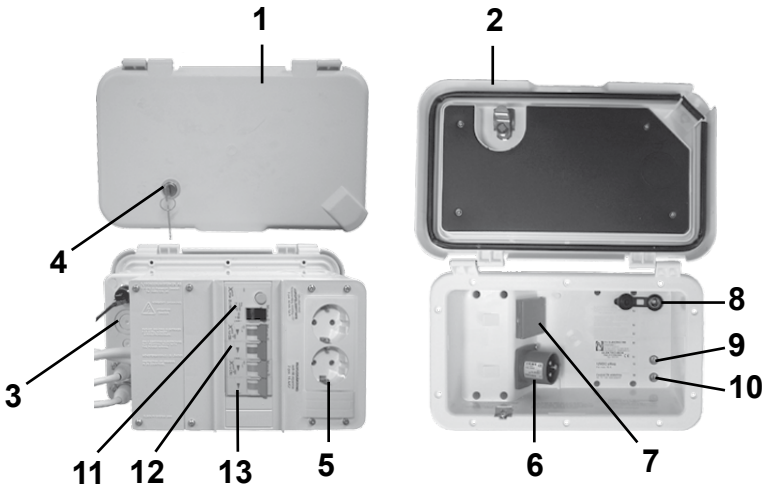
1
2
4
3
11
12
13
5
8
9
10
6
7

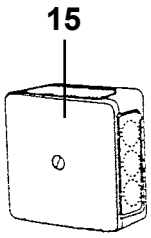
15

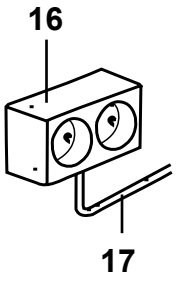
16
17

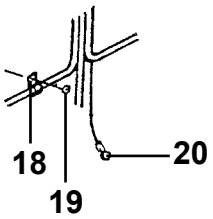
18
19
20

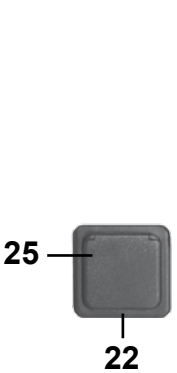
25
22

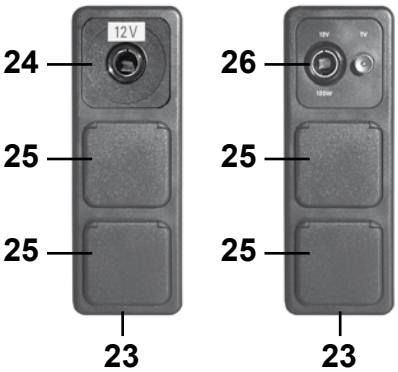
12V
24
25
25
23
26
25
25
23

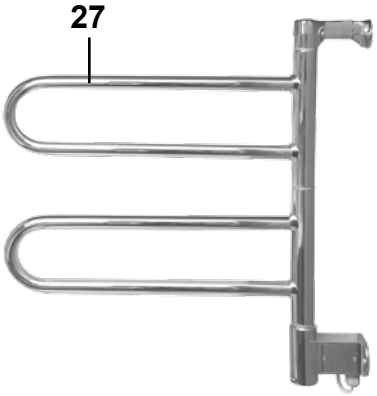
27


28

Pos Fig	Det. nr Part. No	Ingår Fitted	Benämning	Description
1	504323	x	El-intag 230 V	El connection 230 V
--	504324	x	El-intag 230 V (840 TRX)	El connection 230 V (840 TRX)
--	504324	T	El-intag 230 V (el-golvvärme)	El connection 230 V (el. underfloor heating)
2	503123	x	Lock el-central u. låshus	Cover without locking device
3	504786	x	Låda el-central	Box el connection
4	210383	x	Låshus u. låskolv	Locking device without cylinder
--	210432	x	Låsregel d:o	Lock bolt d:o
--	---	x	Låskolv; se "Lås" grp. 2	Lock cylinder; see "Locks" grp. 2
--	---	x	Nyckel; se "Nycklar" grp. 2	Key; see "Keys" grp. 2
5	503126	x	El-uttag 230 V	El connection 230 V
--	504974	x	El-uttag 230 V (840 TRX)	El connection 230 V (840 TRX)
--	504974	T	El-uttag 230 V (el-golvvärme)	El connection 230 V (el. underfloor heating)
--	504975	x	Relä el-golvvärme	Relay el. underfloor heating
6	503125	x	Kontakt V-del	Contakt
7	503124	x	El-uttag 230 V	El connection 230 V
8	504408	x	TV-uttag 12 V	TV-connection 12 V
9	504406	x	Kontakt TV hane	Contact pin
10	505016	x	Kontakt TV hona	Contact plug
11	503847	x	Jordfelsbrytare	Earth leakage protection
12	504734	x	Säkring automat 10 A	Automatic fuse 10 A
13	504733	x	Säkring automat 16 A	Automatic fuse 16 A
15	500459	x	Dosa, koppling	Connection box
16	503110	x	El-uttag 230 V dubbel	El connection 230 V double
17	503734	M	Elkabel RKK 3x1,5	El cable RKK 3x1,5
--	503964	M	Elkabel RKK 3x2,5	El cable RKK 3x2,5
18	800223	x	Klammer SC 10-14	Clip SC 10-14
--	800324	x	Klammer SC 14-20	Clip SC 14-20
--	801204	x	Klammer SC 20-26	Clip SC 20-26
19	800163	x	Skruv B8x16	Screw B8x16
20	800862	x	Kabelsko	Cable shoe
22	504993	x	Ram uttag	Frame connection
23	504995	x	Ram uttag	Frame connection
24	504986	x	El-uttag 12 V	El connection 12 V
25	504994	x	El-uttag 230 V m. lock	El connection 230 V with cover
--	504987	x	Blindplatta	Blind plate
26	504992	x	El-uttag 12 V / TV-antenn	El connection 12 V / TV-aerial
27	505005	T	Handdukstork	Towel drier
28	506727	T	Belastningsvakt Alde-panna	Overload protection Alde heating boiler
			M= Metervara	M= On the metre
			T= Tillbehör	T= Accessory

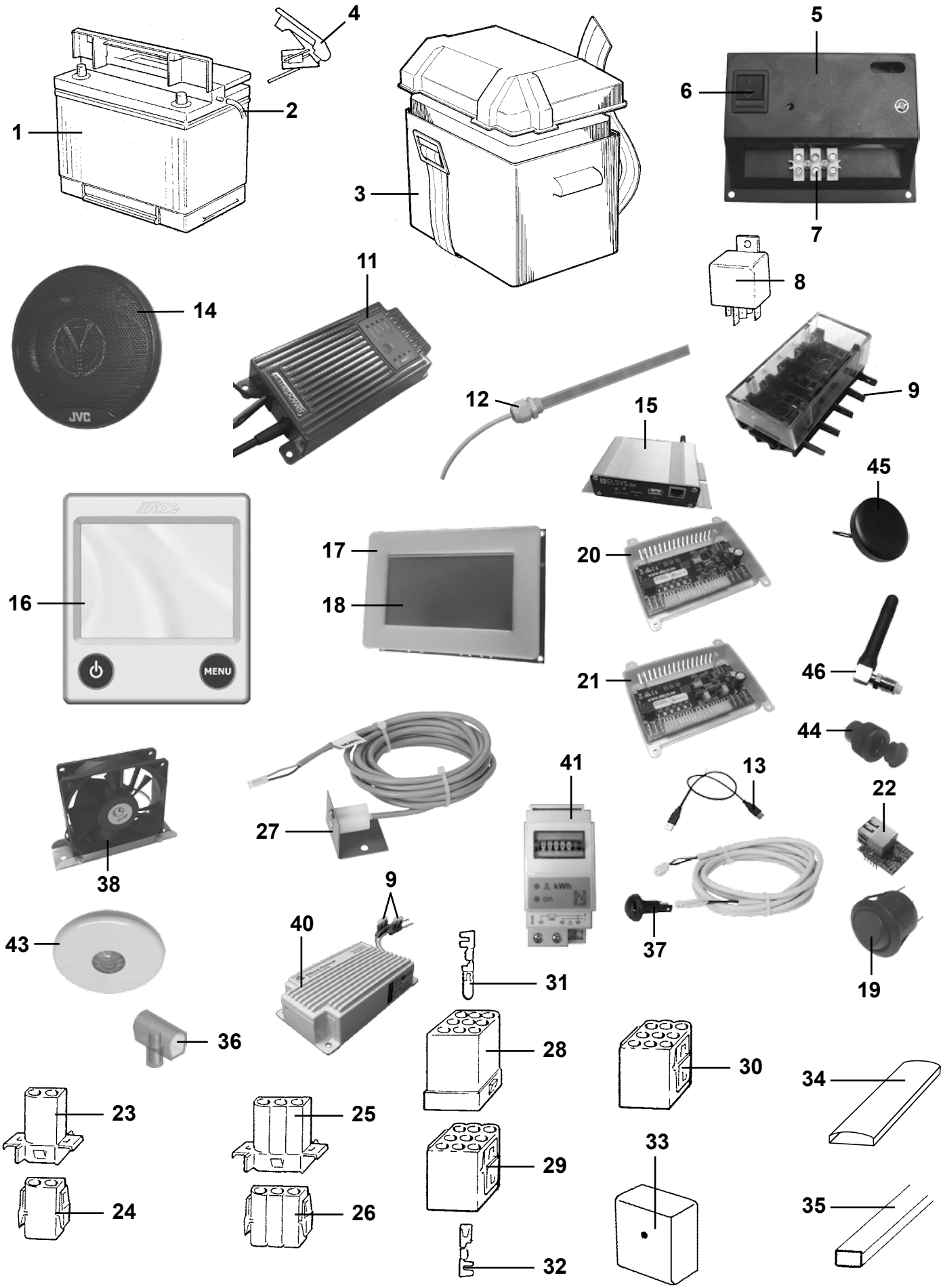
1
2
3
4
5
6
7
8
9
11
12
13
14
15
16
17
18
19
20
21
22
23
24
25
26
27
28
29
30
31
32
33
34
35
36
37
38
40
41
43
44
45
46
JVC
MENU

Pos Fig	Det. nr Part. No	Ingår Fitted	Benämning	Description
1	503168	x	Batteri 12 V 75 Ah	Battery 12 V 75 Ah
2	600013	M	Slang plast	Plastic hose
3	500031	x	Batteribox	Battery box
4	800738	x	Kabelsko +	Cable shoe +
--	800739	x	Kabelsko -	Cable shoe -
5	504504	x	Konsol	Bracket
6	504503	x	Strömbrytare	Switch
7	800272	x	Kopplingslist 6 mm^2	List 6 mm^2
8	502647	x	Relä	Relay
9	504924	x	Säkringshållare 5-pol	Fuse box 5-pol
--	504501	x	Säkring 20 A	Fuse 20 A
--	504502	x	Säkring 10 A	Fuse 10 A
11	506866	x	Batteriladdare 17 A	Battery charger 17 A
12	506700	x	Givare färskvatten / gråvatten	Sensor freshwater / waste water
13	506318	x	USB-kabel för uppdatering mjukvara	USB cable for updating software
14	506989	x	Högtalare 5,25"	Loud speaker 5,25"
--	318065	x	Högtalarkåpa (bakom högtalare)	Cover loud speaker (beh. loud speak.)
15	507022	T	Router	Router
--	506682	T	Nätverkskabel router	Network cable router
16	602663	x	Manöverpanel kpl.	Control panel cpl.
--	506728	x	Elkabel panna L = 9 m	Electric cable boiler L = 9 m
--	506729	x	Elkabel panna L = 12 m	Electric cable boiler L = 12 m
17	506304	x	Dekal kontrollpanel	Decal controlpanel
18	506139	x	Display m. nod	Display with node
19	505214	x	Strömbrytare 1-polig	Switch 1-pol
20	506299	T	Nod	Node
21	506300	T	Nod m. inclinometer	Node with inclinometer
22	506684	T	Nätverkskort	Network card
23	502312	x	Kontakthus 2-pol	Housing 2-pol
24	502311	x	Kontakthus 2-pol	Housing 2-pol
25	502958	x	Kontakthus 3-pol	Housing 3-pol
26	502957	x	Kontakthus 3-pol	Housing 3-pol
27	504595	x	Givare temp ute	Outer temperature sensor
28	502299	x	Kontakthus 9-pol	Housing 9-pol
29	502310	x	Kontakthus 9-pol	Housing 9-pol
30	503256	x	Kontakthus 9-pol	Housing 9-pol
31	800596	x	Kabelsko stift 2-4 mm	Cable shoe pin 2-4 mm
--	800598	x	Kabelsko stift 0,5-2 mm	Cable shoe pin 0,5-2 mm
32	800595	x	Kabelsko hylsa 2-4 mm	Cable shoe sleeve 2-4 mm
--	800597	x	Kabelsko hylsa 0,5-2 mm	Cable shoe sleeve 0,5-2 mm
33	503749	x	Dosa, koppling	Connection box
34	318962	x	List täck el-kabel B=45 L=2100	Cover strip B=45 L=2100
35	503748	x	List täck el-kabel B=35 L=2500	Cover strip B=35 L=2500
--	503495	x	Kabelkanal B=13 vit L=2000	Cable pit B=13 white L=2000
--	506659	x	Kabelkanal B=13 mörkbrun L=2000	Cable pit B=13 dark brown L=2000
			M= Metervara T= Tillbehör	M= On the metre T= Accessory

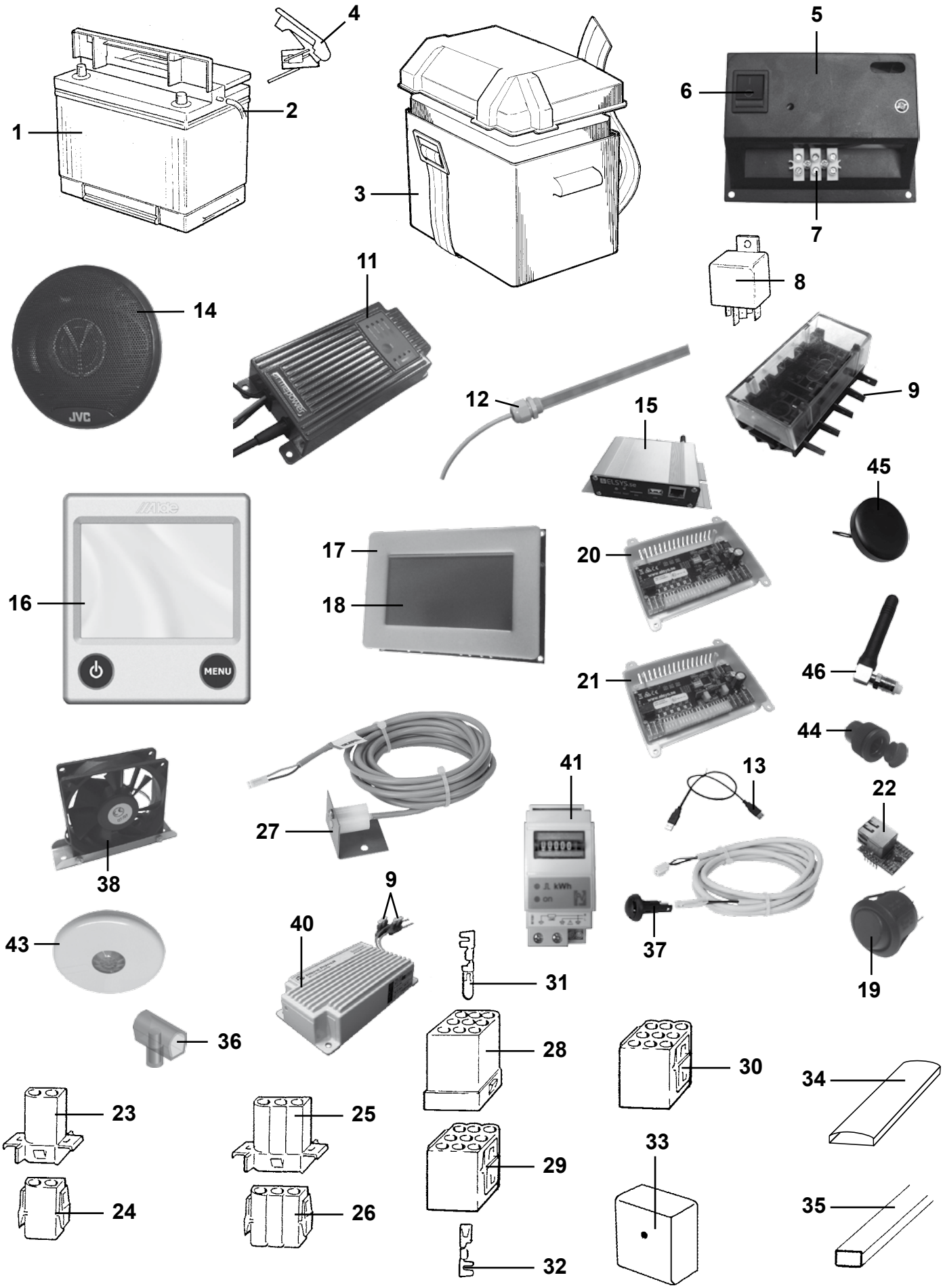
1
2
3
4
5
6
7
8
9
11
12
13
14
15
16
17
18
19
20
21
22
23
24
25
26
27
28
29
30
31
32
33
34
35
36
37
38
40
41
43
44
45
46
JVC
MENU

Pos Fig	Det. nr Part. No	Ingår Fitted	Benämning	Description
--	504996	x	Kabelkanal B=13 brun L=2000	Cable pit B=13 brown L=2000
36	504797	x	Toppklämma 3x2,5 mm^2	Top clamp 3x2,5 mm^2
--	504798	x	Toppklämma 2x6 mm^2	Top clamp 2x6 mm^2
37	505799	x	Fjärrgivare	Distance control sensor
--	505093	x	Kabel fjärrgivare L=1,1 m	Cable distance control sensor L=1,1 m
--	505547	x	Kabel fjärrgivare L=2 m	Cable distance control sensor L=2 m
--	506314	x	Kabel fjärrgivare L=5 m	Cable distance control sensor L=5 m
--	506765	x	Kabel fjärrgivare L=12 m	Cable distance control sensor L=12 m
38	504737	T	Fläkt (i tvättrum)	Fan (for washroom)
40	504428	T	Batteribooster	Battery booster
41	504443	T	Energimätare 22 A	Energy meter 22 A
43	506664	T	Rörelsedetektor	Movement detector
44	506510	T	El-uttag 12 V	El connection 12 V
45	507114	T	Antenn Kombo GPS/GSM	Aerial Kombo GPS/GSM
46	507115	T	Antenn GSM	Aerial GSM

M= Metervara
T= Tillbehör

M= On the metre
T= Accessory


17


18

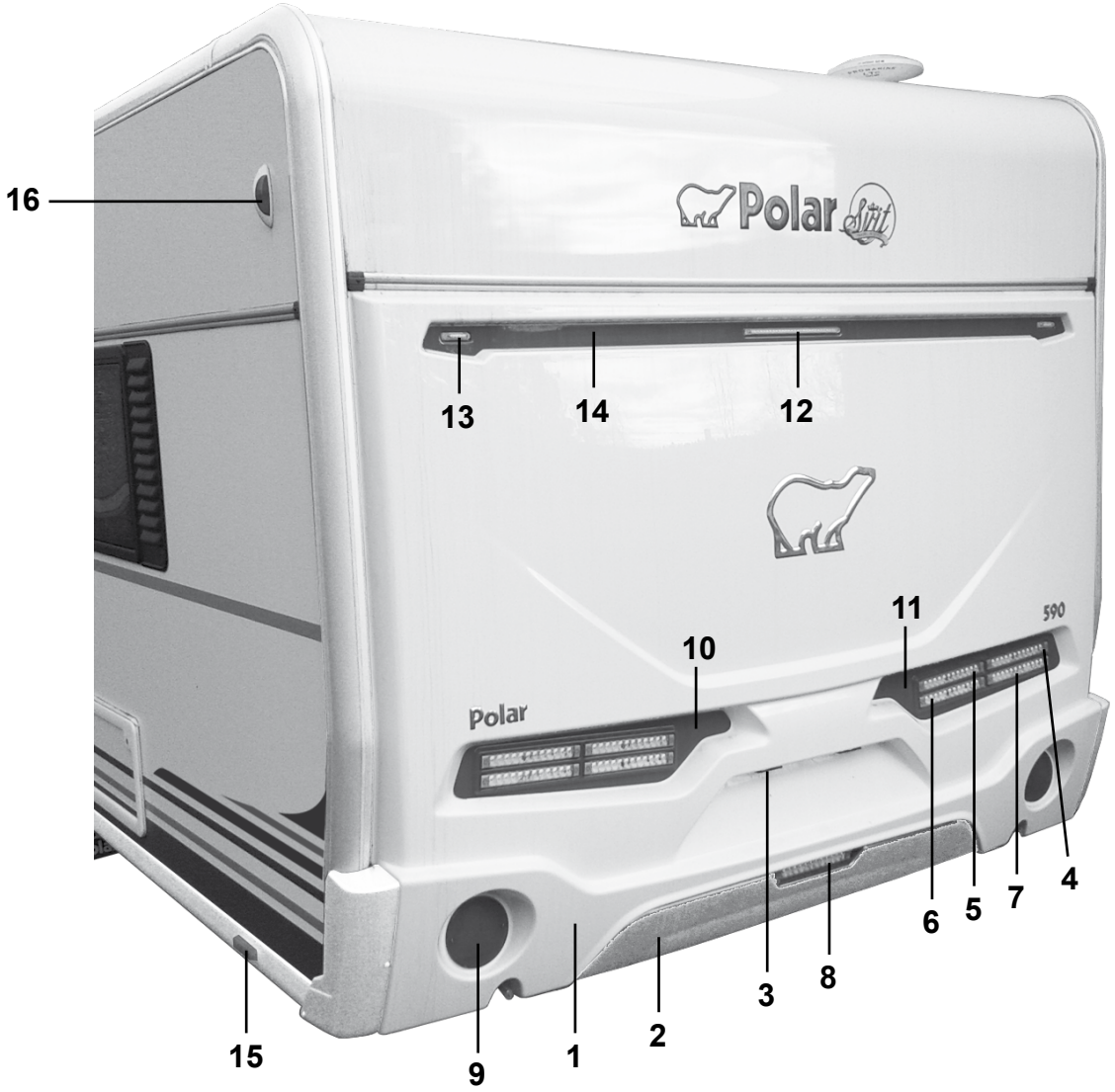
16
Polar Sirit
13
14
12
11
590
10
Polar
15
9
1
2
3
8
6
5
7
4

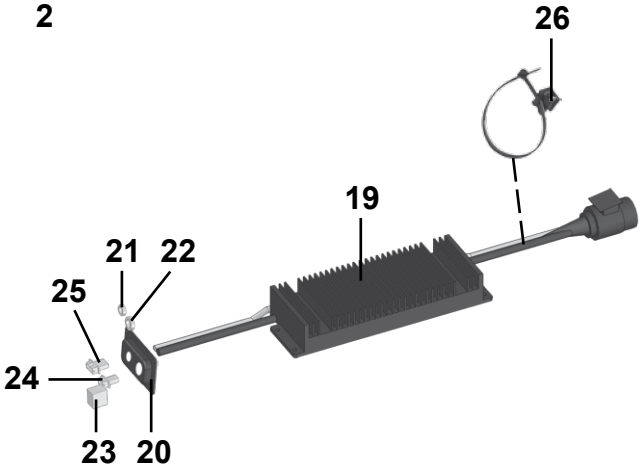
26
19
21
22
25
24
23
20

Pos Fig	Det. nr Part. No	Ingår Fitted	Benämning	Description
1	213918	x	Bakgavel plast	Back gable plastic
2	214068	x	Diffuser	Diffuser
3	505651	x	Belysning skylt	Plate light
4	506499	x	Belysning baklykta	Tail lamp
5	506500	x	Belysning bromslykta	Stop tail lamp
6	506501	x	Belysning backlykta	Reversing light
7	506502	x	Belysning blinkers	Flasher tail lamp
8	506503	x	Belysning dimbaklykta	Fog light
9	208115	x	Reflextriangel	Reflector
10	212533	x	Sarg belysning V bak	Frame rear lighting L
11	212534	x	Sarg belysning H bak	Frame rear lighting R
12	506505	x	Belysning högt bromsljus	Stop tail lamp
13	506507	x	Belysning bakre breddmarkering	Lighting rear width marker
14	212532	x	Skiva belysning övre	Sheet upper lighting
15	506506	x	Belysning sidomarkering	Side light
16	505642	x	Belysning breddmarkering	Lighting width marker
17	505186	x	Belysning positionsljus	Position lamp
18	506173	x	Belysning tält	Tent lamp
19	506504	x	Led kontrollbox	Led control box
20	204523	x	Gavelgenomföring	Inlet gable
21	800822	x	Kabelgenomföring	Conduit entry
22	800789	x	Kabelgenomföring	Conduit entry
23	502299	x	Kontakthus 9-polig	Housing 9-pol
24	502312	x	Kontakthus 2-polig	Housing 2-pol
25	502957	x	Kontakthus 3-polig	Housing 3-pol
26	802002	x	Klammer	Clip
			M= Metervara	M= On the metre
			T= Tillbehör	T= Accessory

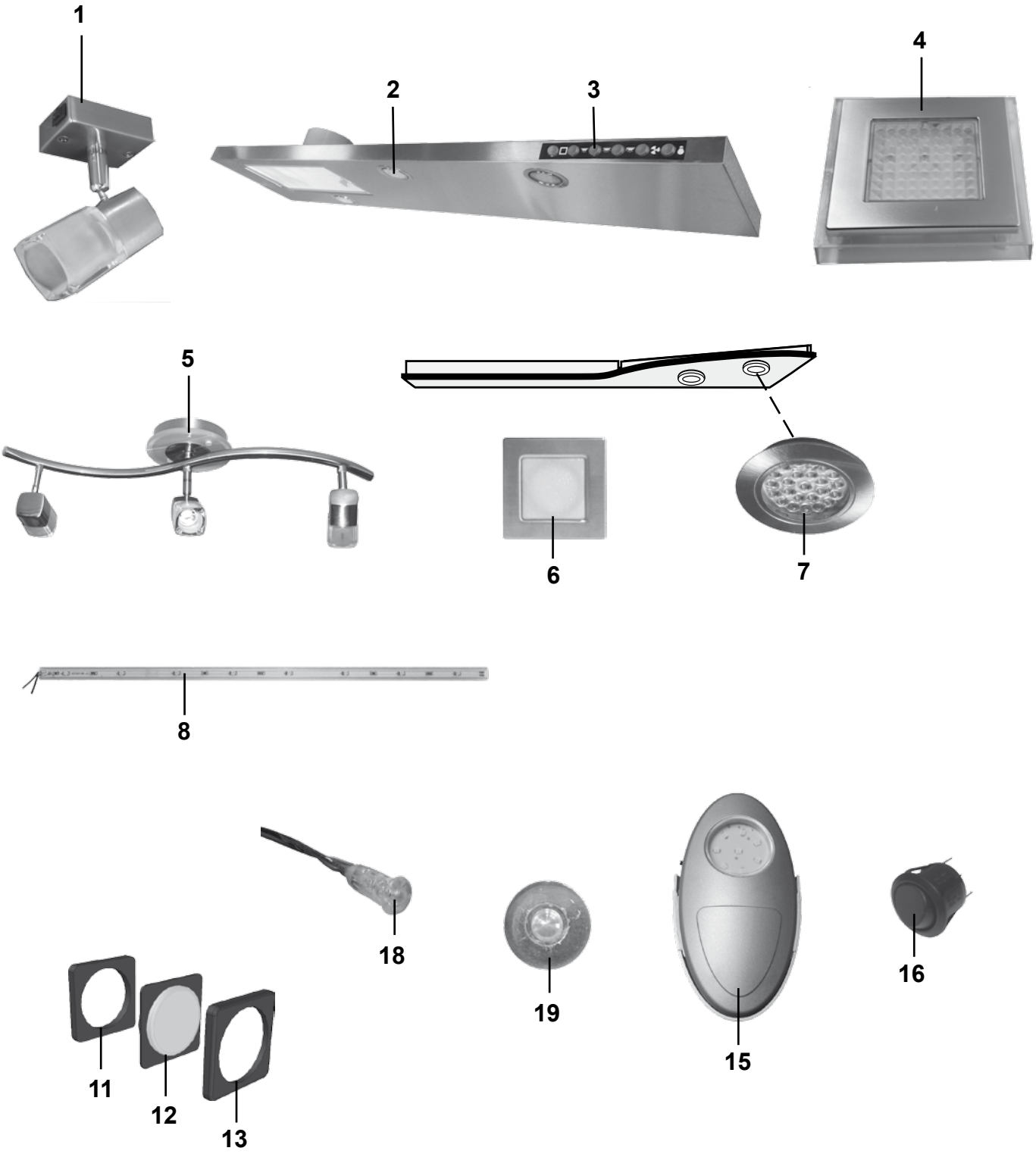
1
2
3
4
5
6
7
8
11
12
13
15
16
18
19

Pos Fig	Det. nr Part. No	Ingår Fitted	Benämning	Description
1	505644	x	Belysning spotlight	Illumination
2	401886	x	Lampa kpl.	Illumination cpl.
--	506951	x	Glödlampa LED G4 1,7 W d:o	Bulb LED G4 1,7 W d:o
3	504777	x	Strömbrytare u. knapp	Switch without button
--	504778	x	Knapp strömbrytare	Button for switch
4	505645	x	Belysning tak	Illumination roof
5	506508	x	Belysning	Illumination
6	505848	x	Belysning ljusramp	Illumination light holder
7	505849	x	Belysning ljusramp, tvättrum	Illumination light holder, washroom
8	505975	x	LED-stripe tejp L=3000	LED-stripe L=3000
--	505832	x	LED-stripe tejp L=1700	LED-stripe L=1700
--	505833	x	LED-stripe tejp L=1200	LED-stripe L=1200
--	506140	x	LED-stripe tejp L=500	LED-stripe L=500
--	506141	x	LED-stripe tejp L=750	LED-stripe L=750
--	506142	x	LED-stripe tejp L=1100	LED-stripe L=1100
11	504983	x	Distans strömbrytare	Distance switch
12	504985	x	Strömbrytare 1-polig	Switch 1-pol
--	506020	x	Strömbrytare 1-polig, återfjädrande	Switch 1-pol, non-locking
13	504982	x	Ram strömbrytare	Frame switch
15	505887	x	Belys.inv garderob/sänglåda	Illumination wardrobe
16	505214	x	Strömbrytare 1-polig	Switch 1-pol
18	505851	x	Belysning.m. blått sken (nattbelysning)	Illumination with blue light (night lighting)
19	505852	x	Belysning.m. vitt sken, gasolkoffert	Illumination with white light, gas box
			T= Tillbehör	T= Accessory

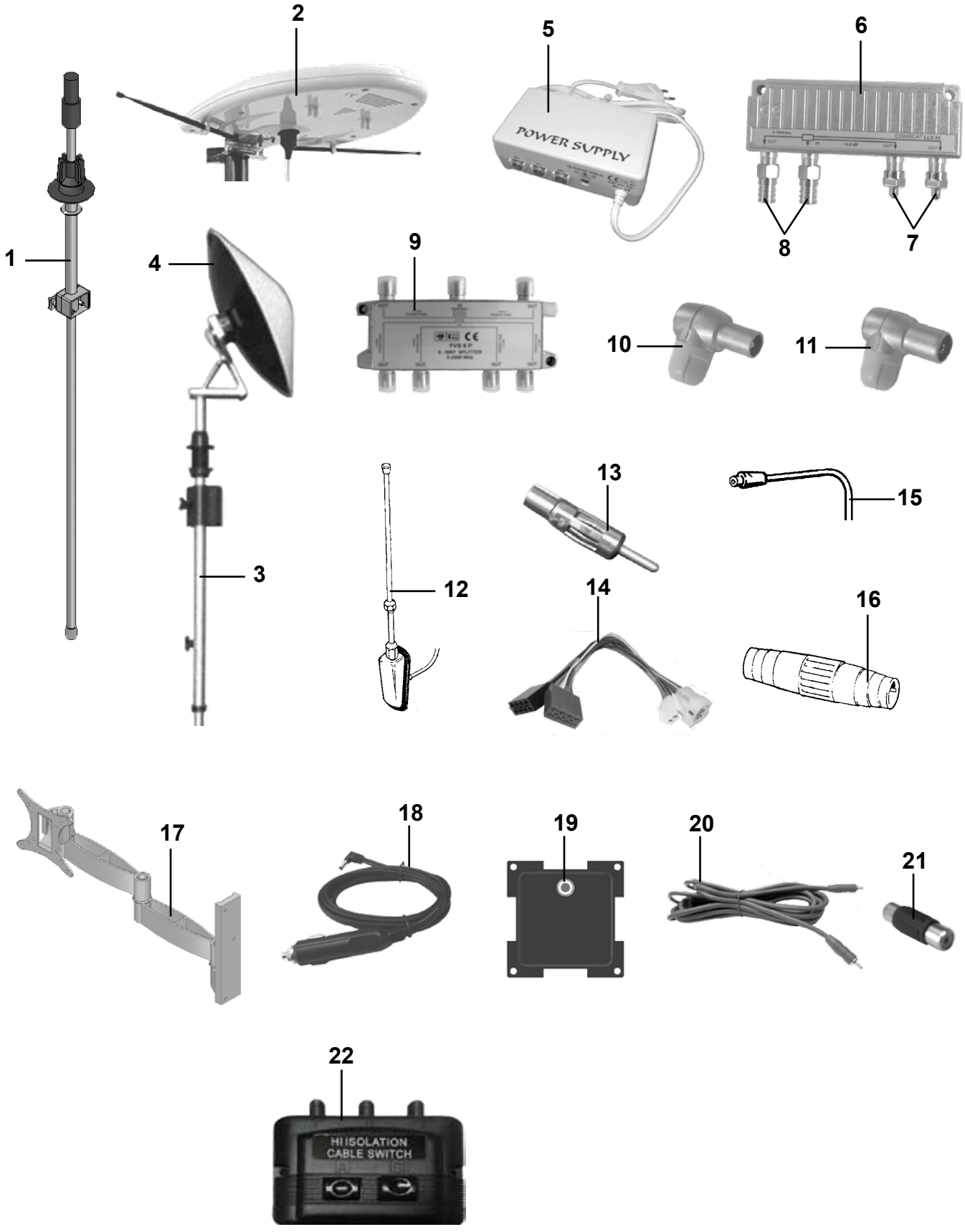
1
2
3
4
5
6
7
8
9
10
11
12
13
14
15
16
17
18
19
20
21
22
POWER SUPPLY
HI ISOLATION
CABLE SWITCH

Pos Fig	Det. nr Part. No	Ingår Fitted	Benämning	Description
1	503817	x	Fäste elektr. TV-antenn kpl. m. kabel	Bracket electr. TV-aerial cpl. with cable
2	505149	x	Antenn TV elektronisk m. förstärkare	Aerial TV electronic with amplifier
3	504231	T	Fäste antenn parabol	Bracket paraboloidal aerial
4	504232	T	Antenn parabol	Paraboloidal aerial
5	505326	x	Förstärkare TV-antenn elektronisk	Amplifier TV-aerial electronic
6	504168	x	Dosa förgrening	Junction box
7	504169	x	Motstånd	Resistance
8	504170	x	Kontakt	Contact
9	504418	T	Dosa förgrening	Junction box
10	504171	x	Kontakt TV hane	Contact pin
11	504286	x	Kontakt TV hona	Contact plug
12	205391	T	Antenn radio	Aerial radio
13	504255	x	Kontakt antenn radio	Contact aerial
14	900675	x	Adapterkabel radio	Adapter radio
15	505001	M	Koaxialkabel	Coaxial cable
16	503478	T	Kontakt skarv koaxialkabel	Contact joint coaxialcable
17	504705	T	Fäste vägg TV, dubbelarm	Bracket wall TV, double arm
18	505098	T	TV-kabel 12 V	TV cable 12 V
19	505230	x	RCA-kontakt	RCA contact
20	504685	x	RCA kabel TV/DVD 10 m	RCA cable TV/DVD 10 m
--	504828	x	RCA kabel TV/DVD 5 m	RCA cable TV/DVD 5 m
--	504933	T	RCA kabel TV/DVD 1,5 m	RCA cable TV/DVD 1,5 m
21	504935	T	RCA-skarv hona	RCA-receptacle
22	506065	x	Omkopplare antennkabel	Switch antenna cable

M= Metervara
T= Tillbehör

M= On the metre
T= Accessory

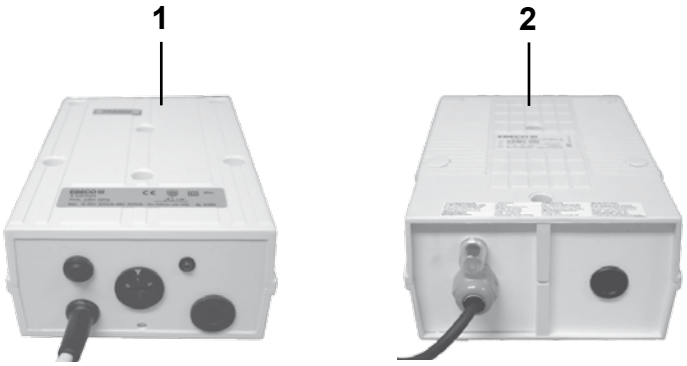
1
2

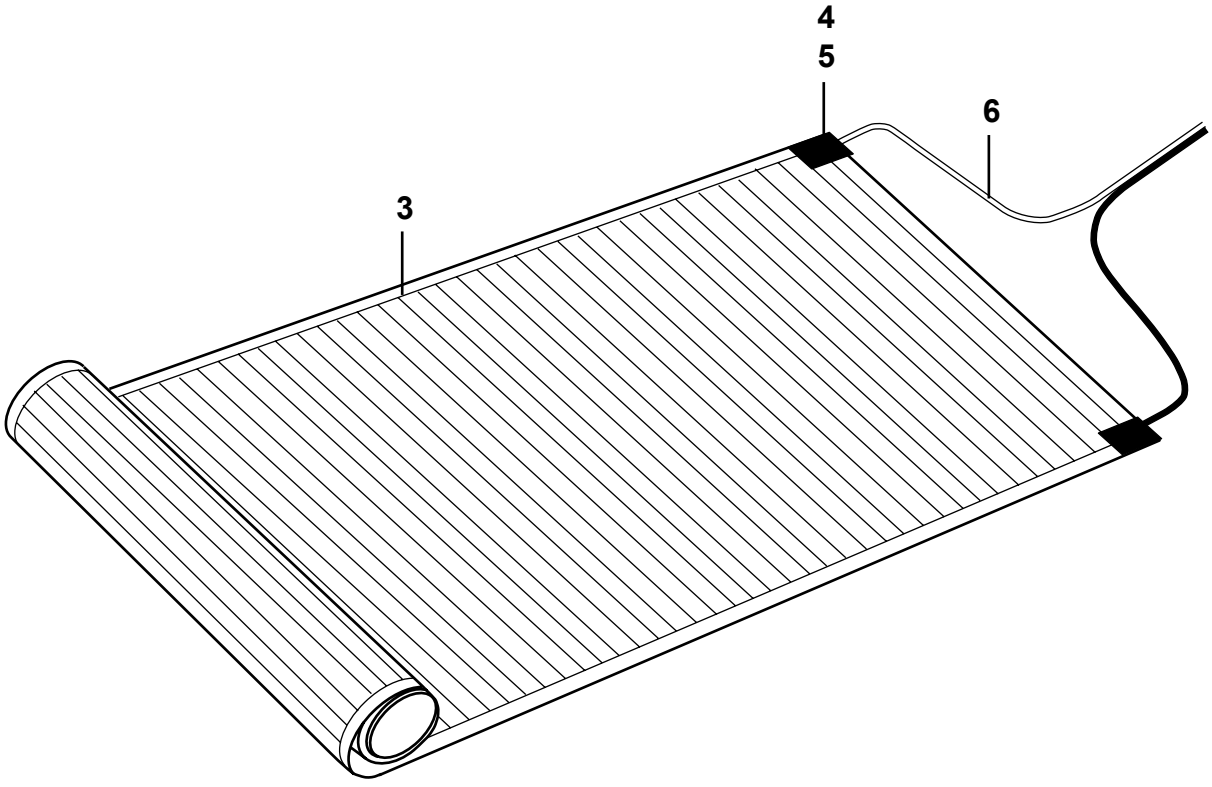
4
5
6
3

Pos Fig	Det. nr Part. No	Ingår Fitted	Benämning	Description
1	503288	T	Transformator 350 VA	Transformer 350 VA
2	504305	T	Transformator 500 VA	Transformer 500 VA
3	601619	T	Golvvärmefolie B=690 mm	Foil underfloor heating B=690 mm
--	601618	T	Golvvärmefolie B=530 mm	Foil underfloor heating B=530 mm
--	601620	T	Golvvärmefolie B=430 mm	Foil underfloor heating B=430 mm
4	601621	T	Anslutningsklämma	Cable clip
5	601622	T	Tejp	Tape
6	504239	T	El-kabel 2x1,5 mm^2 brun/svart	Electric cable 2x1,5 mm^2 brown/black

M= Metervara
T= Tillbehör

M= On the metre
T= Accessory

	Gasolkoffert, detaljer Gas box, components	2017	Grupp Group 6	Sida Page 1

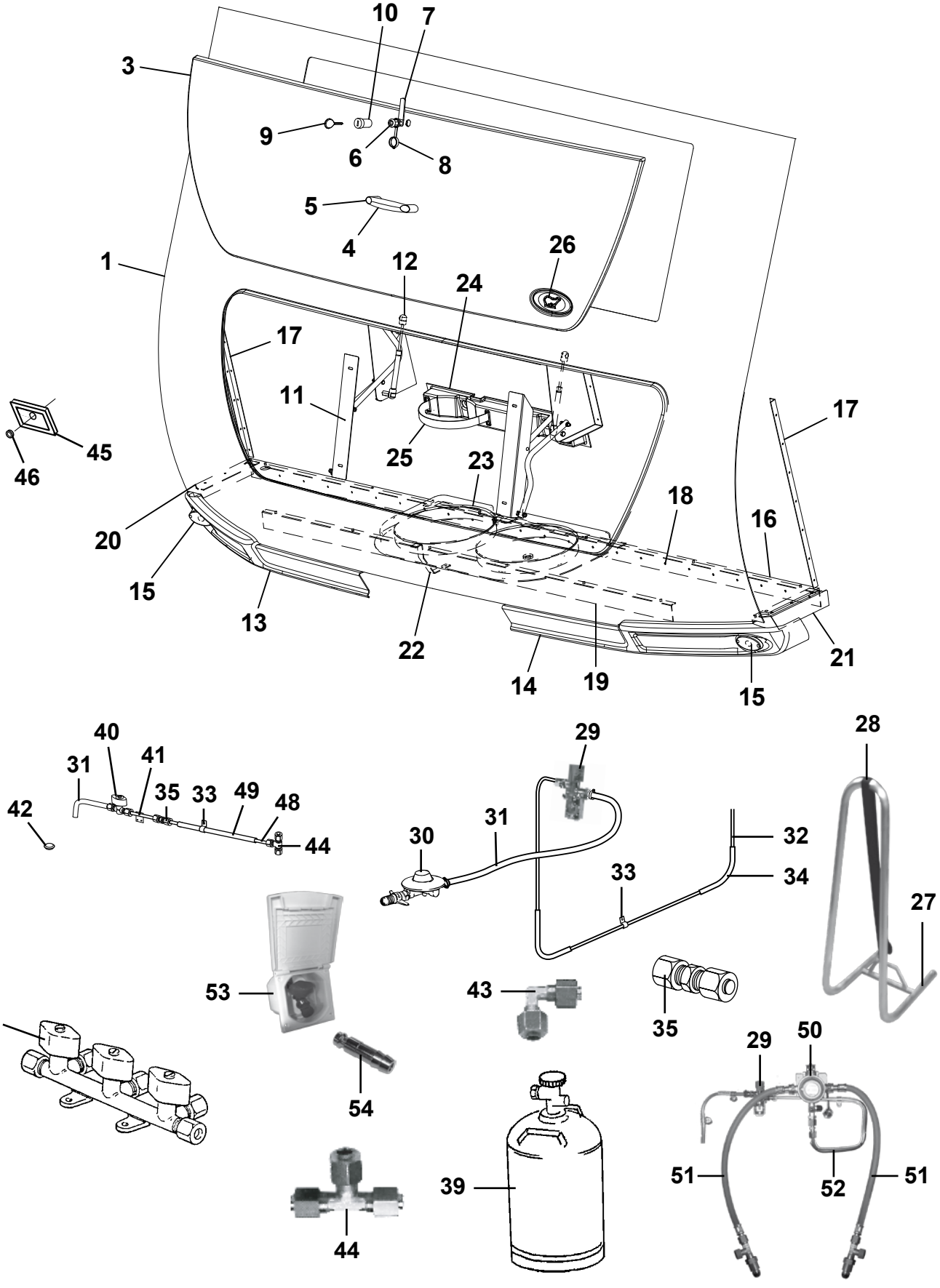

Pos Fig	Det. nr Part. No	Ingår Fitted	Benämning	Description
1	213917	x	Front u. lock	Front without trunk lid
2	209248	M	List clip 25m/rulle	List clip 25m/roll
3	213029	x	Lock front u. lås	Trunk lid front without lock
4	210057	x	Handtag koffert inkl. täckbrickor	Handle trunk lid with covers
--	801714	x	Skruv M8x40 d:o	Screw M8x40 d:o
--	801518	x	Mutter lås M8 d:o	Nut lock M8 d:o
--	101582	x	Bricka 10,5x22 d:o	Washer 10,5x22 d:o
5	211492	x	Täckbricka	Cover
6	210383	x	Låshus u. låskolv	Locking device without cylinder
7	210377	x	Låsregel	Securing plate
8	205142	x	Dammskydd Ø=24	Dust guard Ø=24
9	---	x	Nyckel; se "Nycklar" grp. 2	Key; see "Keys" grp. 2
10	---	x	Låskolv; se "Lås" grp. 2	Lock cylinder; see "Locks" grp. 2
11	210238	x	Koffertmekanism kpl. m. dämpare	Mechanism cpl. with shock absorber
12	210293	x	Gasdämpare d:o	Shock absorber d:o
13	213803	x	Spoiler H (520-650)	Spoiler R (520-650)
--	213805	x	Spoiler H (680-840)	Spoiler R (680-840)
14	213804	x	Spoiler V (520-650)	Spoiler L (520-650)
--	213806	x	Spoiler V (680-840)	Spoiler L (680-840)
15	505186	x	Belysning positionsljus	Position lamp
16	210081	x	Gasolplatta	Bottom
17	210101	x	List vinkel al. L=5000	List al. L=5000
18	210348	x	List gavel-golv fram L=2440	List gable-floor front L=2440
19	210469	x	List koffert L=1700	List gas box L=1700
20	210347	x	List vinkel H	List R
21	210346	x	List vinkel V	List L
22	505388	x	Stag gasolkoffert	Holder gas box
23	505268	x	Gasolställ	Bracket
24	505291	x	Hållare gasolflaska	Bottle-holder plastic
25	504182	x	Rem med spänne	Strap
26	211285	x	Emblem	Emblem
27	102382	T	Reservhjulshållare kpl.	Spare wheel carrier cpl.
28	102383	T	Rem med spänne L=1700 mm	Strap L=1700 mm
29	504970	x	Läckindikator (8/10 mm)	Indicator leakage (8/10 mm)
--	503781	x	Glas d:o	Glass d:o
--	504789	x	Mutter m. kona d:o 8 mm rör	Nut with taper d:o 8 mm pipe
--	505974	x	Mutter m. kona d:o 10 mm rör	Nut with taper d:o 10 mm pipe
30	504971	x	Ventil reducering (1/4"-8 mm)	Reducing valve (1/4"-8 mm)
--	703971	x	Packning konisk d:o	Gasket conical d:o
--	505121	x	O-ring 9x3 mm d:o	O-ring 9x3 mm d:o
31	504973	x	Slang gas (rör 8 mm) L=400 mm	Hose gas (pipe 8 mm) L=400 mm
32	504956	M	Rör koppar Ø = 10 mm	Pipe Ø = 10 mm
--	504958	x	Instickshylsa Ø = 8 mm d:o	Cage Ø = 8 mm d:o
33	800448	x	Klammer gummi	Clamp
34	504957	M	Slang 16/12	Hose 16/12
			M= Metervara	M= On the metre
			T= Tillbehör	T= Accessory

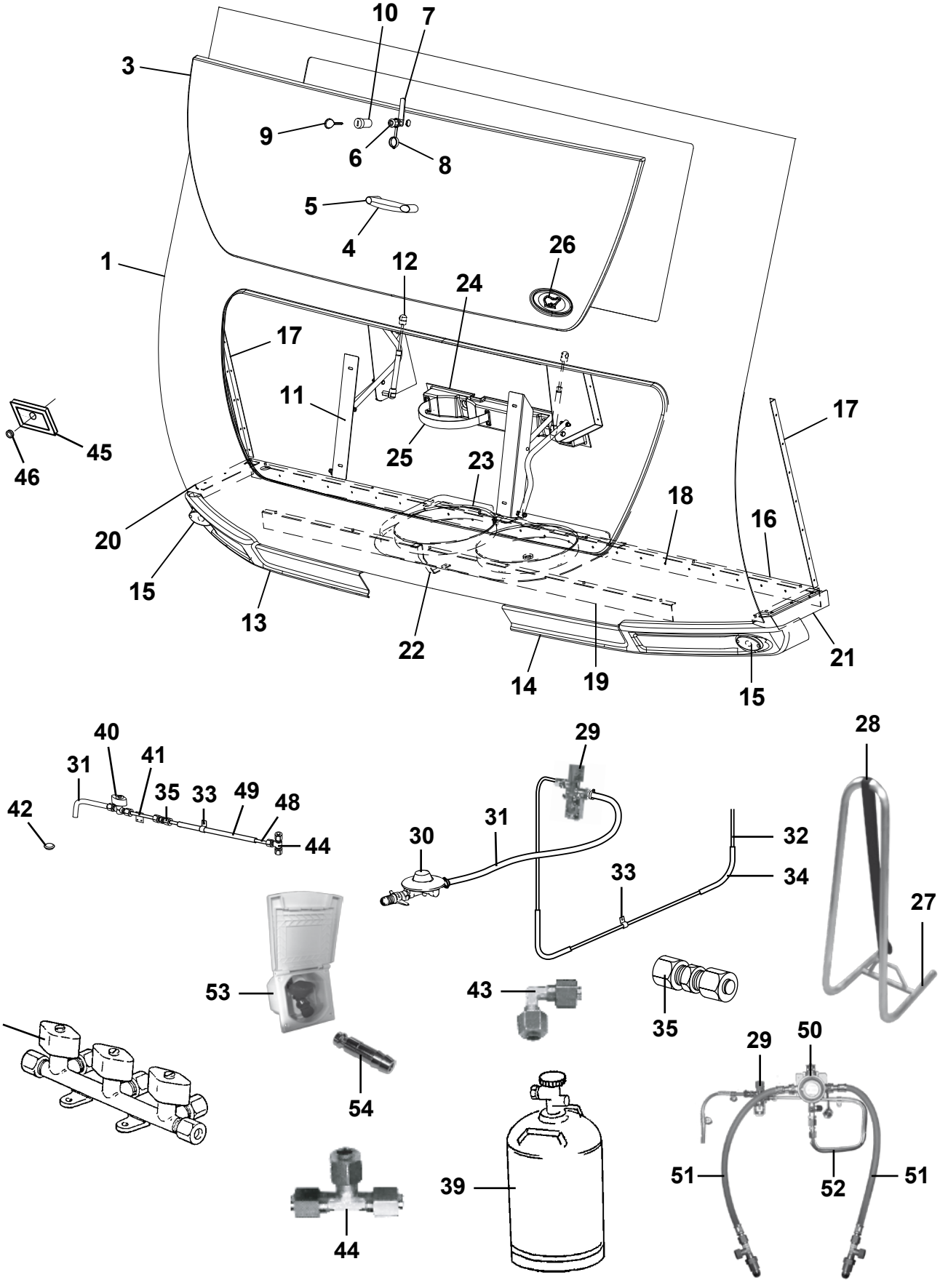
10
7
3
9
6
8
5
4
26
1
12
24
17
11
17
45
46
25
23
18
16
20
15
13
22
14
19
15
21
40
31
41
35
33
49
48
42
44
29
28
30
31
32
33
34
27
53
43
35
37
54
29
50
39
51
52
51
44

Pos Fig	Det. nr Part. No	Ingår Fitted	Benämning	Description
35	500847	x	Koppling skarv rak 8-8 mm	Connection 8-8 mm
--	505820	T	Koppling skarv rak 10-10 mm	Connection 10-10 mm
37	504960	x	Ventil block 3-vägs (10 mm:s ingång)	Valve 3-way (10 mm:s input)
39	500204	x	Gasolflaska P11	Bottle of LPG P11
40	504131	T	Gaskran utv. uttag	Gas tap
41	506279	T	Gasrör d:o	Gas pipe d:o
42	314353	x	Täckplugg plast vit Ø =29 mm	Plug cover plastic white Ø =29 mm
43	504981	T	Koppling vinkel	Elbow connection
44	504967	T	Koppling T (10 mm)	T-connection (10 mm)
45	204523	x	Gavelgenomföring	Inlet gable
46	800822	x	Kabelgenomföring	Conduit entry
48	500279	M	Rör koppar Ø = 8 mm	Pipe Ø = 8 mm
--	504794	x	Instickshylsa Ø = 6,4 mm d:o	Cage Ø = 6,4 mm d:o
49	300654	M	Slang 13/10	Hose 13/10
50	505854	T	Gasolomkopplare	Gas switch
--	505855	T	Kabel givare	Cable sensor
--	505856	T	Kabel defroster	Cable defroster
--	506730	T	Kabel Alde manöverpanel	Cable Alde control panel
--	602664	T	Optionskort till panna	Option card for boiler
51	505451	T	Slang gasolomkopplare	Hose gas switch
52	505818	T	Gasolrör	Gas pipe
--	500279	M	Rör koppar Ø = 8 mm	Pipe Ø = 8 mm
--	300654	M	Slang 13/10	Hose 13/10
--	504794	T	Instickshylsa Ø = 6,4 mm d:o	Cage Ø = 6,4 mm d:o
53	505853	T	Gasoluttag kpl.	Gas connection cpl.
54	506437	T	Slangsockel rak	Gas connection

M= Metervara
T= Tillbehör

M= On the metre
T= Accessory

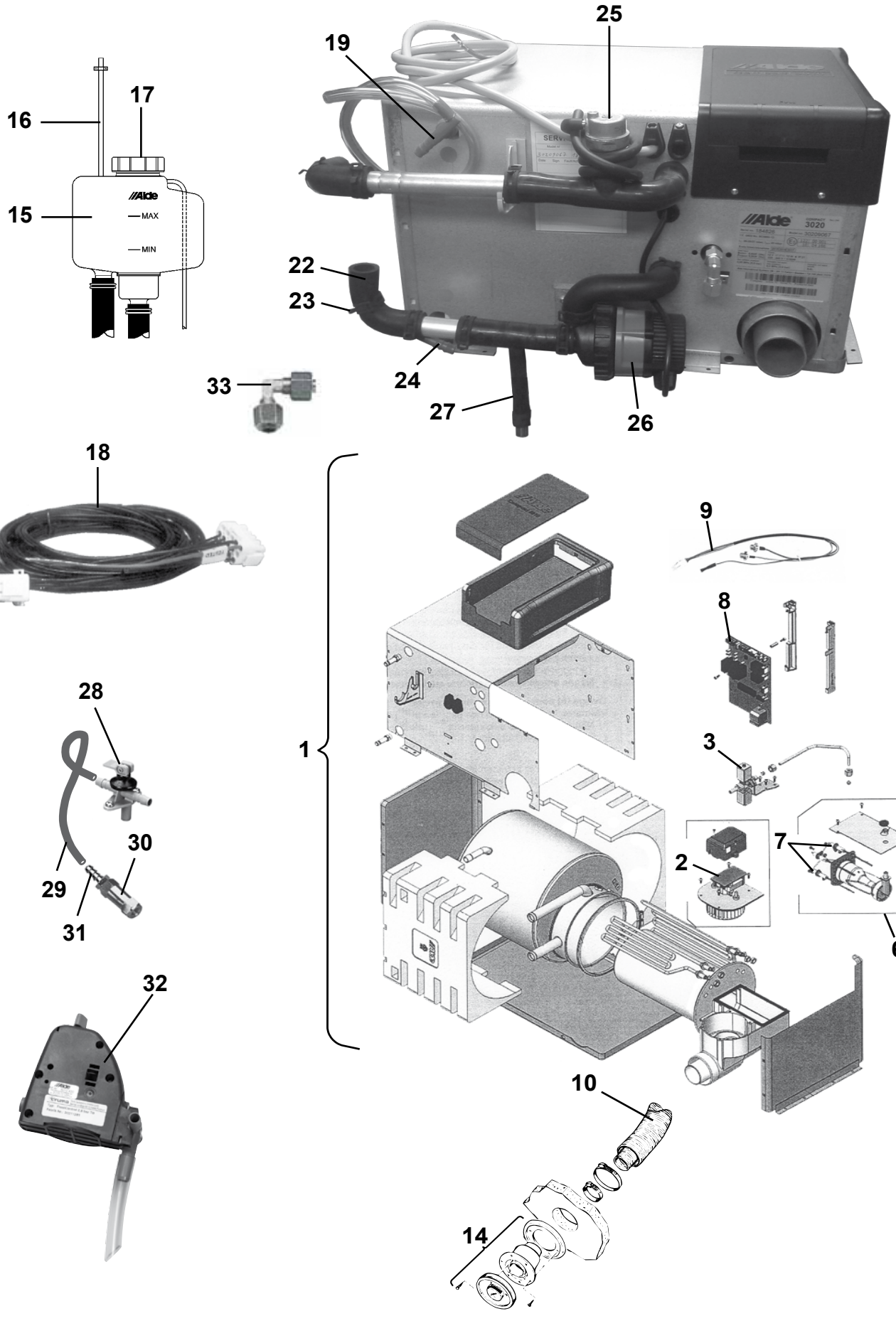
16
17
15
MAX
MIN
19
25
22
23
24
27
26
33
18
1
9
8
3
2
7
6
28
29
30
31
32
10
14

Pos Fig	Det. nr Part. No	Ingår Fitted	Benämning	Description
1	602628	x	Panna kpl.	Boiler cpl.
2	602138	x	Fläkt	Fan
3	602139	x	Magnetventil kpl.	Magnetic valve cpl.
6	602142	x	Brännare kpl.	Burner cpl.
7	602143	x	Tändsats kpl.	Firing pin cpl.
--	602144	x	Tändstift	Sparking plug
--	602145	x	Sensor	Sensor
8	602789	x	Kretskort 3 kW	Printed circuit card 3 kW
9	602790	x	Givare termostat	Sensor thermostat
10	602620	x	Slangsats L=970 Ø=75/50 kpl. m. klammer	Hose kit L=970 Ø=75 cpl. with camps
14	601486	x	Skorsten kpl. väggmontage	Chimney cpl.
--	602093	x	Hatt d:o	Hood d:o
15	601485	x	Expansionskärl	Expansion tank
16	600013	M	Slang ø = 6 mm	Hose ø = 6 mm
17	602632	x	Lock gummi exp.kärl	Cover rubber expansion tank
18	506728	x	Elkabel panna L=9 m	Electric cable boiler L=9 m
--	506729	x	Elkabel panna L=12 m	Electric cable boiler L=12 m
19	602791	x	Nippel	Nipple
22	903006	x	Slang vinkel (gummi)	Hose elbow (rubber)
23	801730	x	Klammer	Clamp
24	602792	x	Nippel	Nipple
25	602322	x	Luftningsdosa kpl.	Valve purging cpl.
26	602707	x	Cirkulationspump 12 V kpl.	Circulating pump 12 V cpl.
27	601800	x	Slang avtappning	Rubber drain tube
28	601531	x	Ventil avtappning	Drain cock
29	301400	M	Slang	Hose
--	800166	x	Klammer d:o	Hose clamp
30	313199	x	Ventil back	Non-return valve
31	310204	x	Nippel slang	Hose nipple
32	602395	T	Frostvakt	Frost guard
33	504981	x	Koppling vinkel	Elbow connection
			M= Metervara	M= On the metre
			T= Tillbehör	T= Accessory

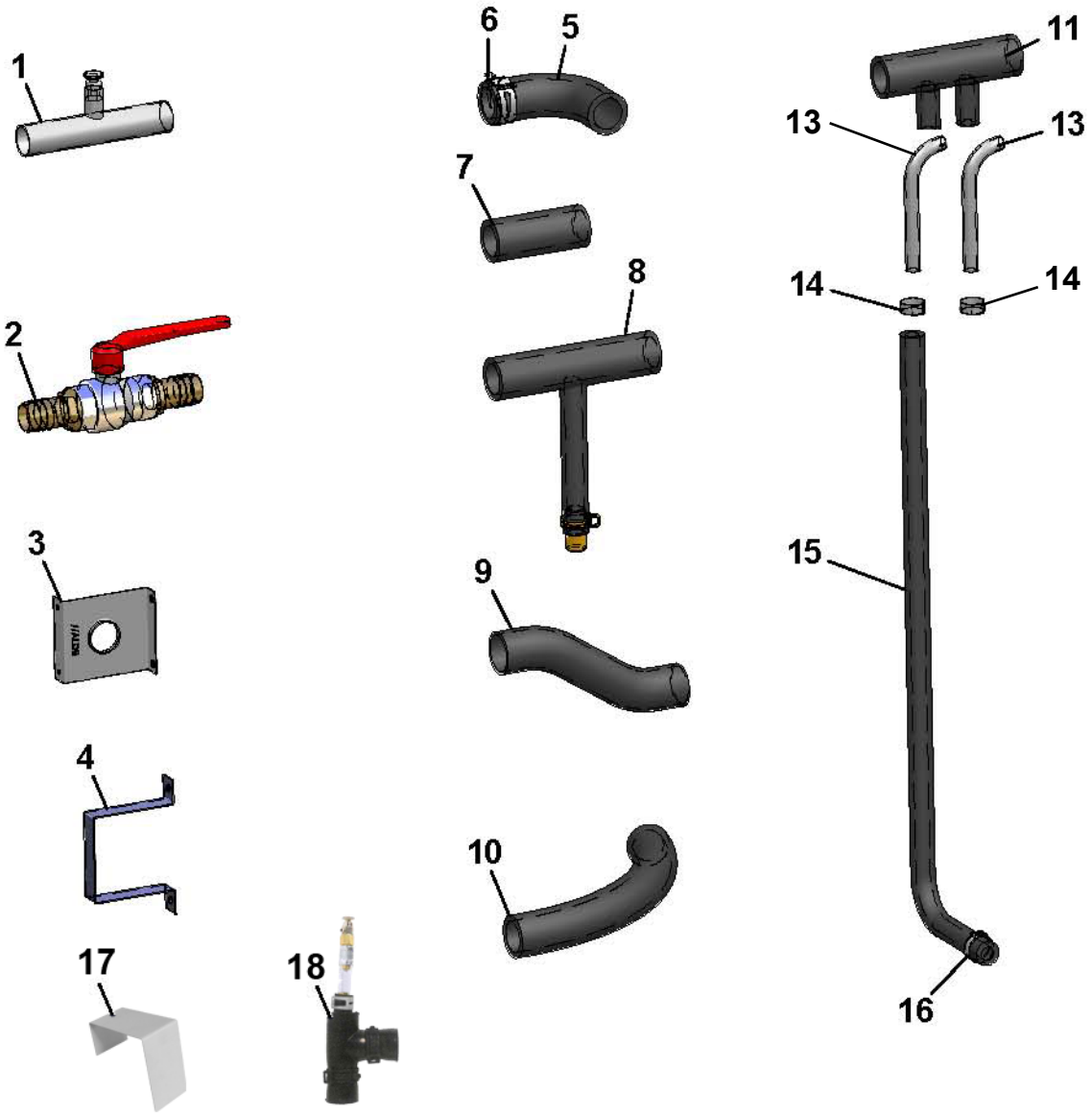
1
2
3
4
17
18
6
5
7
8
9
10
11
13
13
14
14
15
16

Pos Fig	Det. nr Part. No	Ingår Fitted	Benämning	Description
1	601697	x	Rör avluftning	Pipe purging
2	903003	x	Ventil kul	Ball valve
3	601227	x	Fäste konvektor	Bracket
4	600801	x	Fäste konvektor	Bracket
5	903006	x	Slang vinkel gummi	Hose elbow rubber
6	801730	x	Klammer	Clamp
7	600183	x	Slang gummi L=70 mm	Hose rubber L=70 mm
8	601800	x	Slang avtappning	Hose drainage
9	601001	x	Slang form 7/8	Hose
10	600562	T	Slang gummi Ø = 22 mm (M-vara)	Hose rubber Ø = 22 mm (on the metre)
11	601360	x	Slang gummi	Hose rubber
13	601362	x	Rör golvvärme	Pipe floorheater
14	801326	x	Klammer "Oetiker" 15,7	Clamp "Oetiker" 15,7
15	601361	x	Slang gummi Ø = 10 mm	Hose rubber Ø = 10 mm
16	801329	x	Klammer "Oetiker" 18,5	Clamp "Oetiker" 18,5
17	602654	x	Hållare konvektor	Bracket
18	602761	x	Gummivinkel m. luftnippel	Elbow rubber with venting

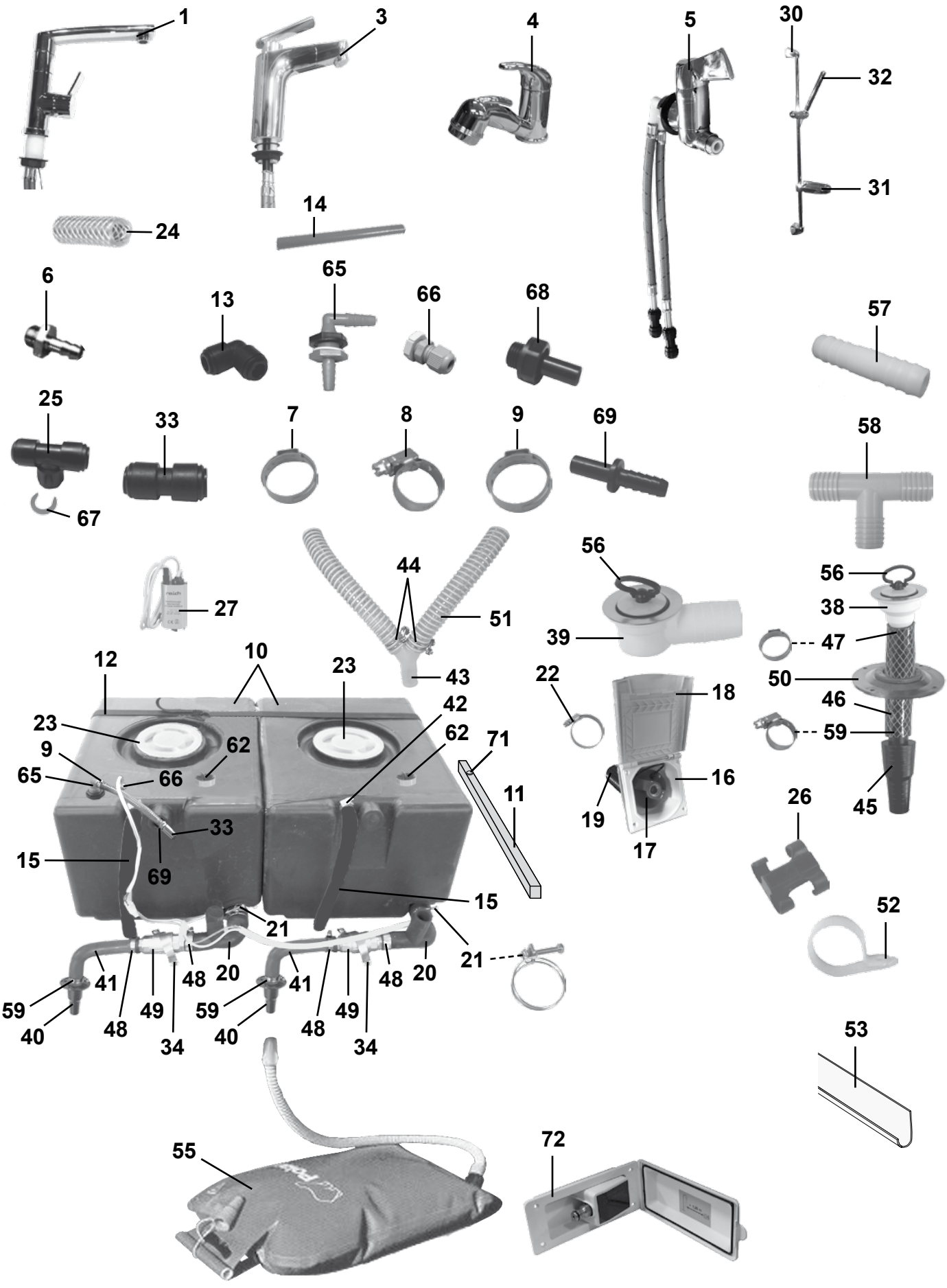
1
3
4
5
30
32
31
24
14
6
13
65
66
68
57
25
33
7
8
9
69
58
67
44
56
27
51
39
56
38
47
12
10
23
43
22
18
50
46
23
42
62
71
59
9
62
65
66
11
16
26
45
33
19
15
69
17
15
52
21
21
20
20
41
41
48
48
59
59
49
49
40
40
48
48
34
34
53
55
72

Pos Fig	Det. nr Part. No	Ingår Fitted	Benämning	Description
1	318804	x	Blandare m. utkastarrör	Mixer with pipe
--	319201	x	Vred blandare	Handle mixer
3	319870	x	Blandare m. utkastarrör	Mixer with pipe
4	317365	T	Blandare m. utkastarrör (dusch)	Mixer with pipe (shower)
--	318190	T	Vred blandare	Handle mixer
--	319237	T	Handtag dusch	Handle shower
5	350039	x	Blandare	Mixer
6	310204	x	Nippel slang	Hose nipple
7	801326	x	Klammer "Oetiker" 15,7 mm	Clamp "Oetiker" 15,7 mm
8	800166	x	Klammer slang 10-16 mm	Hose clamp 10-16 mm
9	800868	x	Klammer "Oetiker" 17 mm	Clamp "Oetiker" 17 mm
--	801329	x	Klammer "Oetiker" 18,5 mm	Clamp "Oetiker" 18,5 mm
10	314666	x	Vatten-/Avloppstank (40 L)	Water-/Savage tank (40 L)
--	316755	T	Vatten-/Avloppstank 360x215x290 (20 L)	Water-/Savage tank 360x215x290 (20 L)
11	321998	x	Regel tank	Batten tank
12	201657	x	Rem med spänne L=1400 mm	Strap L=1400 mm
13	314695	x	Koppling	Connection
14	318648	M	Slang blå 8x10	Hose blue 8x10
--	318649	M	Slang rö d 8x10	Hose red 8x10
15	601361	x	Slang gummi Ø = 10 mm	Hose rubber Ø = 10 mm
16	319023	x	Vattenpåfyllning m. lock	Water filler with cap
17	319901	x	Lock d:o	Cap d:o
--	---	x	Låskolv; se "Lås" grp. 2	Lock cylinder; see "Locks" grp. 2
--	---	x	Nyckel; se "Nycklar" grp. 2	Key; see "Keys" grp. 2
18	350016	x	Lock yttre kpl. m. metallpinne	Cap external cpl. with metal pin
19	309630	M	Slang plast	Hose plastic
20	314701	x	Slang gummi	Hose
21	801227	x	Klammer slang 38-42 mm	Hose clamp 38-42 mm
22	800522	x	Klammer slang 32-50 mm	Hose clamp 32-50 mm
23	315199	x	Lock vattentank	Cap water tank
24	301400	M	Slang 15,5/10 mm	Hose 15,5/10 mm
25	314694	x	Koppling T	T-connection
26	800780	x	Klammer	Clamp
27	318845	x	Vattenpump	Water pump
30	318609	x	Duschstång L=850	Shower bar L=850
31	318610	x	Tvålkopp	Soap dish
32	319363	x	Duschmunstycke	Shower head
--	318612	x	Duschslang 1/2"-1/2" d:o	Shower hose 1/2"-1/2" d:o
33	315187	x	Koppling rak	Connection straight
34	800699	x	Klammer	Clamp
38	302302	x	Avloppsförskruvning rak 19 mm	Sewage connection straight 19 mm
39	310084	x	Avloppsförskruvning 90° kpl. 25 mm	Sewage connection 90° cpl. 25 mm
40	302954	x	Kona med fläns	Cone
41	600982	x	Slang gummi	Hose
42	800625	x	Klammer slang 12-22 mm	Hose clamp 12-22 mm
			M= Metervara	M= On the metre
			T= Tillbehör	T= Accessory

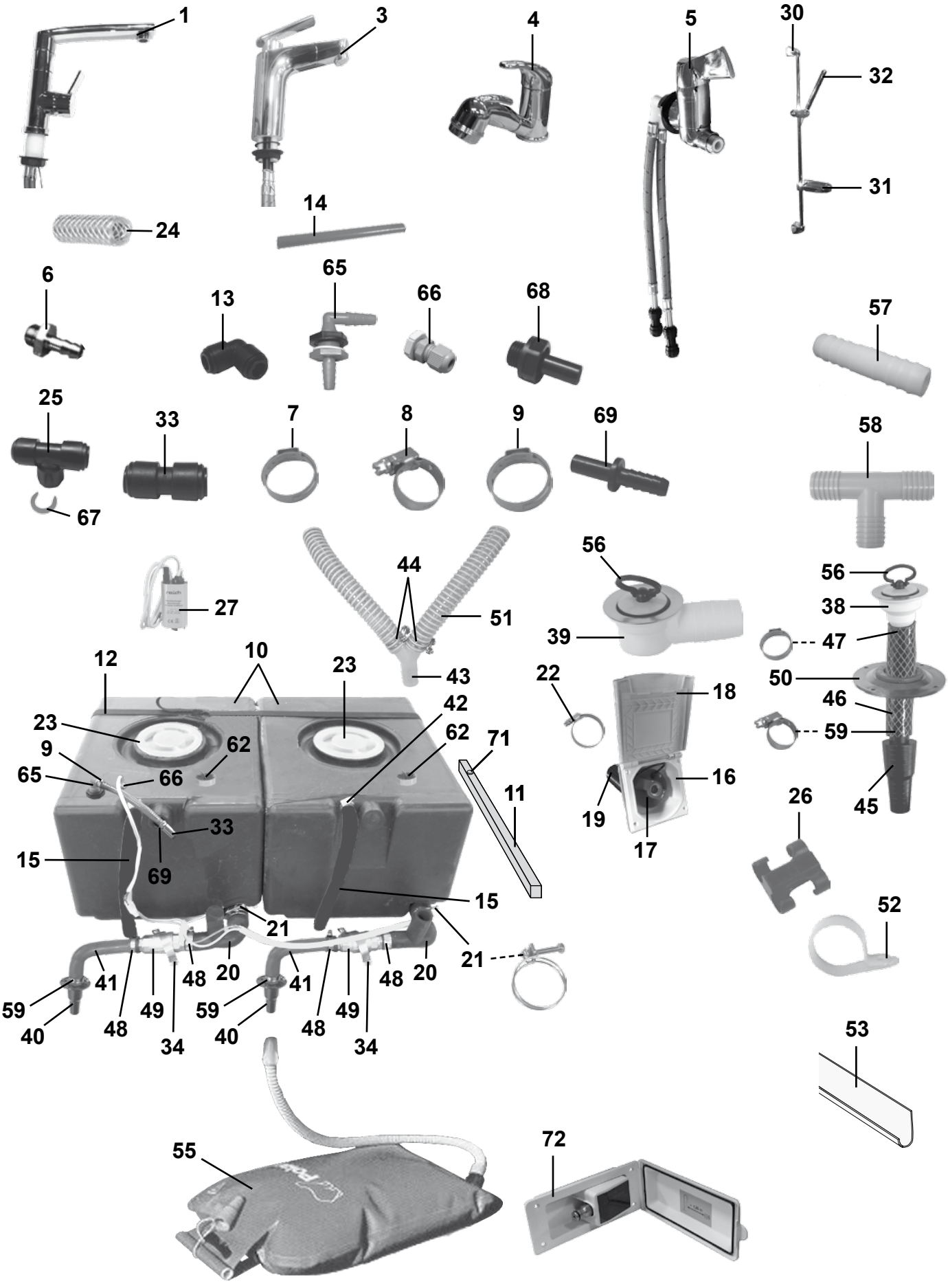
1
3
4
5
30
32
31
24
14
6
13
65
66
68
57
25
33
7
8
9
69
58
67
44
56
27
51
39
56
38
47
12
10
23
43
22
18
50
46
23
42
62
71
59
9
62
65
66
11
16
26
45
33
19
15
69
17
15
52
21
21
20
20
41
41
48
48
59
59
49
49
40
40
48
48
34
34
53
55
72

Pos Fig	Det. nr Part. No	Ingår Fitted	Benämning	Description
43	307984	x	Rör Y plast 25 mm	Y-pipe 25mm
44	801127	x	Klammer slang 28-31 mm	Hose clamp 28-31 mm
45	300768	x	Kona utan fläns duschkar	Cone
46	301418	M	Slang	Hose
47	800869	x	Klammer "Oetiker" 25,6 mm	Hose clamp 25,6 mm
48	800157	x	Klammer slang 22-32 mm	Hose clamp 22-32 mm
49	307986	x	Ventil kul	Valve
50	204294	x	Täckbricka plast	Washer plastic
--	800617	x	Kabelgenomföring d:o	Rubber protection d:o
51	307977	M	Slang plast ø = 25 mm	Hose plastic ø = 25 mm
52	800924	x	Klammer avloppsslang	Clamp sewage hose
53	307980	x	Hållare avloppsslang L=3000	Holder sewage hose L=3000
55	317256	x	Spillvattenlunga med slang	Waste water reservoir with hose
56	313017	x	Propp u. kedja	Plug without chain
57	310487	x	Skarvnippel	Connection
58	312433	x	Rör T plast	T-pipe
59	800268	x	Klammer slang 15-24 mm	Hose clamp 15-24 mm
62	506700	x	Givare färskvatten / gråvatten	Sensor freshwater / waste water
65	316803	x	Tankgenomföring	Inlet water tank
66	801549	x	Kabelgenomföring	Rubber protection
--	801550	x	Mutter d:o	Nut d:o
67	317357	x	Låsclips röd 3/8-10 mm	Locking clip red 3/8-10 mm
68	316804	x	Koppling	Connection
69	317358	x	Slanganslutning 8-10 mm	Hose coupling nipple 8-10 mm
71	316895	x	Möbeltass tankregel	Distance batten tank
72	314925	T	Vattenintag m. regulator	Water inlet with regulator

M= Metervara
T= Tillbehör

M= On the metre
T= Accessory

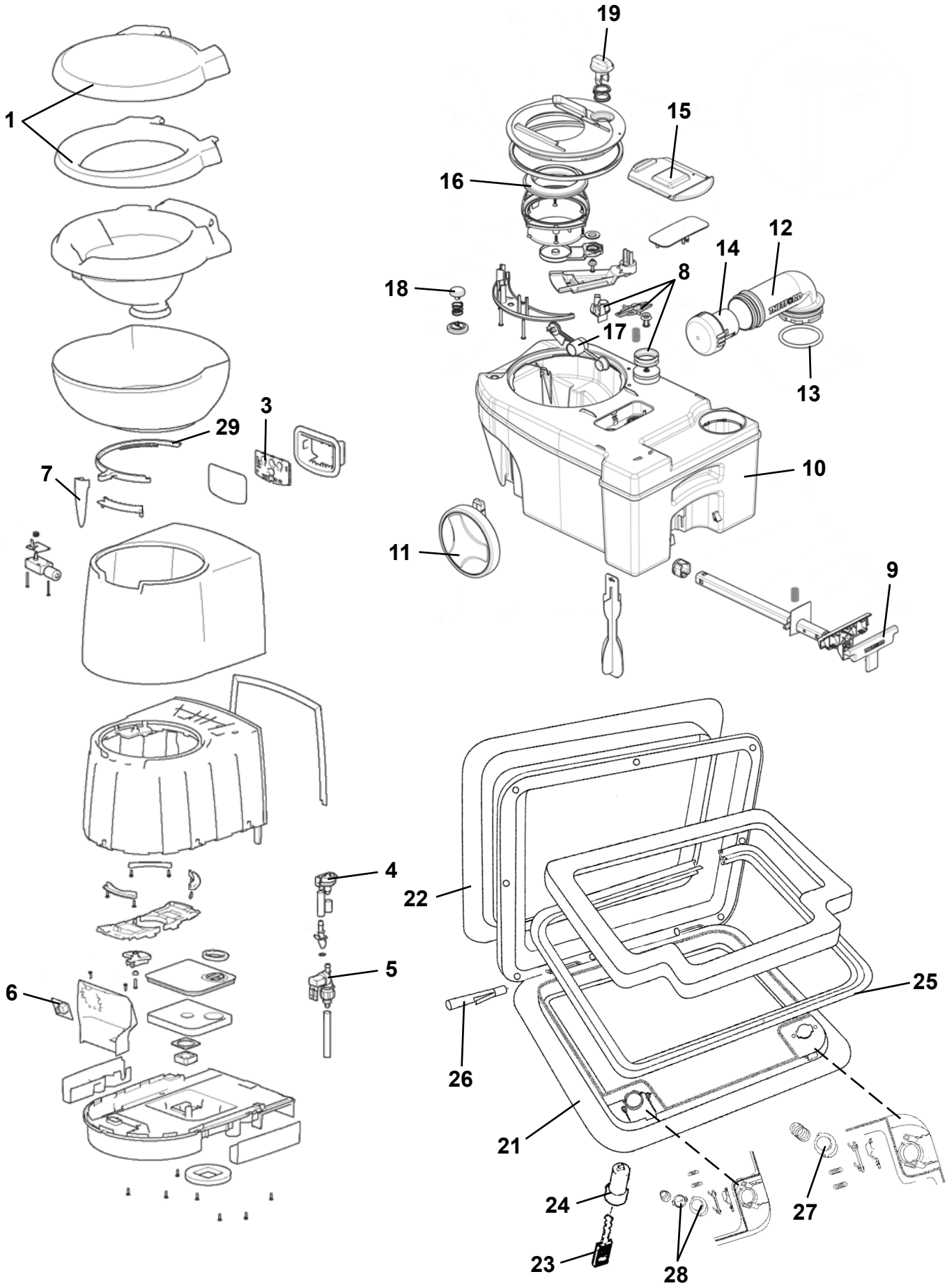
1
19
15
16
12
14
8
18
17
13
3
29
7
10
11
9
4
22
5
6
25
26
21
24
27
23
28

Pos Fig	Det. nr Part. No	Ingår Fitted	Benämning	Description
	319218	x	Kassettoa kpl.	Cassette toilet cpl.
1	319902	x	Lock med sittring	Seat and cover assembly
3	318107	x	Strömbrytare spolning	Flush switch
4	313002	x	Vakuumbrytare	Vacuum breaker assembly
5	319992	x	Ventil elektrisk, vinkel	Electric valve, angle
6	319903	x	Kretskort	Printed circuit card
7	318108	x	Handtag bladventil	Valve-blade handle
8	318109	x	Ventil kpl.	Vent cpl.
9	318110	x	Handtag med teleskoparm	Handle with telescope arm
10	318111	x	Avfallstank	Sewage reservoir
11	318112	x	Hjul	Wheel
12	318113	x	Tömningsrör med packning	Pipe with gasket
13	308304	x	Packning till tömningsrör	Gasket
14	900774	x	Doseringskopp	Measuring cup
15	318115	x	Glidlock	Sliding cover
16	313009	x	Packning spjäll	Seal
17	318116	x	Flottör	Float
18	313011	x	Avluftningsknapp kpl.	Vent button cpl.
19	318117	x	Ventilbladsöppnare kpl.	Blade opener cpl.
21	207759	x	Lucka m. innerram, utan spegel	Door with frame inner, without plate
22	207197	x	Innerram d:o	Frame inner d:o
23	---	x	Nyckel; se "lås" grp. 2	Key; see "locks" grp. 2
24	---	x	Låskolv; se "lås" grp. 2	Lock cylinder; see "locks" grp. 2
25	314548	x	Packning lucka	Gasket
26	314549	x	Pinne gångjärn	Pin
27	314550	x	Tryckknapp	Push botton
28	315442	x	Låshus kpl. utan låskolv	Locking device without lock cylinder
29	319933	x	Kuggkrans bladventil	Ring blade mechanism

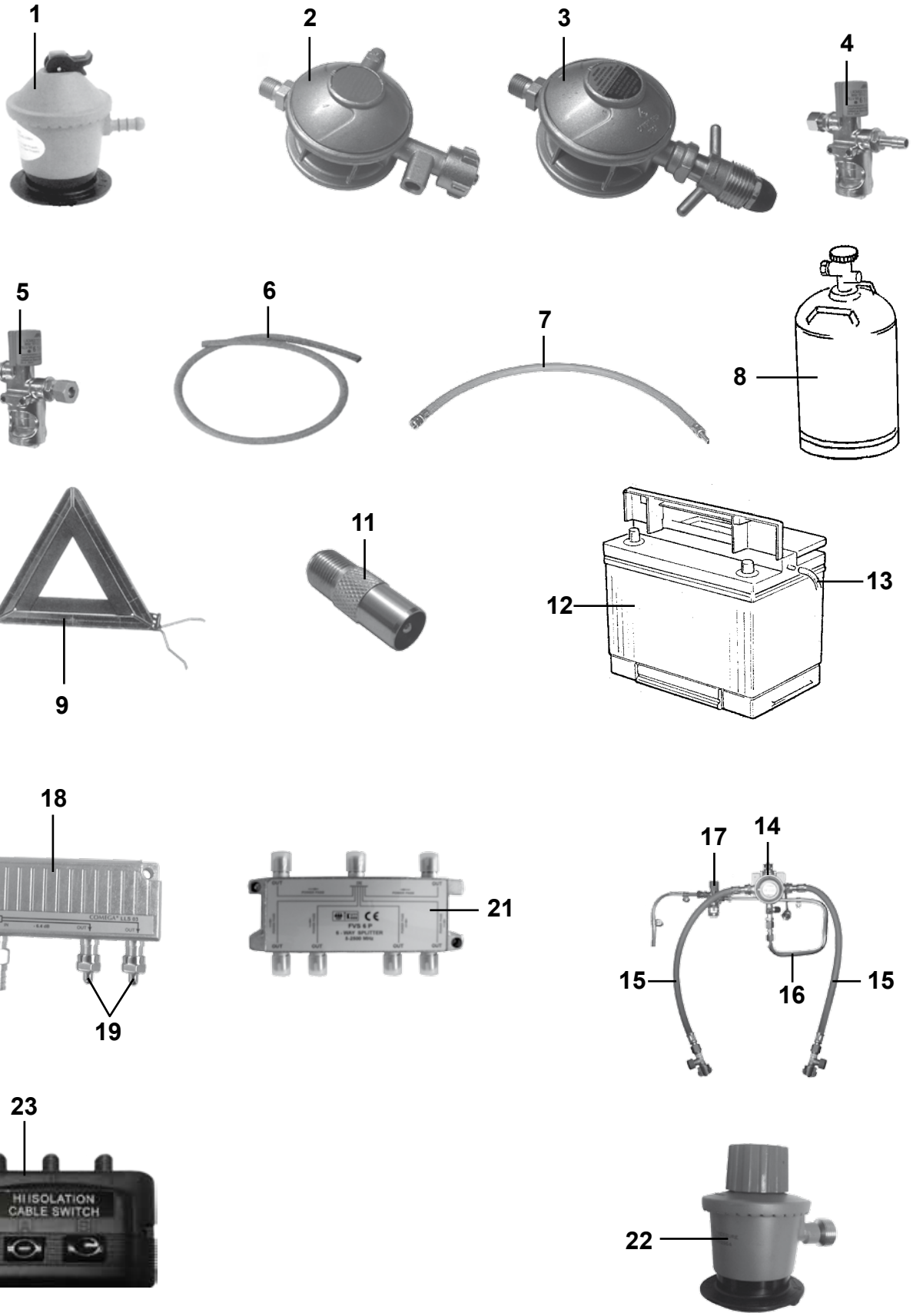
1
2
3
4
5
6
7
8
9
11
12
13
18
20
19
21
17
14
15
16
15
23
HI ISOLATION
CABLE SWITCH
22

Pos Fig	Det. nr Part. No	Ingår/Fitted						Benämning	Description
		Danmark Denmark	Finland Finland	Holland Holland	Norge Norway	Schweiz Switzerl.	Tyskland Germany		
1	504053	x						Ventil reducering "Click-on"	Reducing valve "Click-on"
2	504972		x	x		x	x	Ventil reducering (1/4"-8 mm)	Reducing valve (1/4"-8 mm)
3	504971				x			Ventil reducering (1/4"-8 mm)	Reducing valve (1/4"-8 mm)
--	703971				x			Packning konisk d:o	Gasket conical d:o
--	505121				x			O-ring 9x3 mm d:o	O-ring 9x3 mm d:o
4	504978	x						Läckindikator (10/10 mm)	Indicator leakage (10/10 mm)
--	503781	x						Glas d:o	Glass d:o
--	505974	x						Mutter m. kona d:o 10 mm rör	Nut with taper d:o 10 mm pipe
5	504970		x	x	x	x	x	Läckindikator (8/10 mm)	Indicator leakage (8/10 mm)
--	503781		x	x	x	x	x	Glas d:o	Glass d:o
--	504789		x	x	x	x	x	Mutter m. kona d:o 8 mm rör	Nut with taper d:o 8 mm pipe
--	505974		x	x	x	x	x	Mutter m. kona d:o 10 mm rör	Nut with taper d:o 10 mm pipe
6	503149	M						Slang gas Ø = 10 mm	Gas hose Ø = 10 mm
7	504973		x	x	x	x	x	Slang gas (rör 8 mm) L=400 mm	Hose gas (pipe 8 mm) L=400 mm
8	500204				x			Gasolflaska P11	Bottle of LPG P11
9	207569		x					Varningstriangel	Triangular warning sign
11	505117			x				Adapter f-hona/koax hane	Adapter
12	503168	x	x	x	x	x	x	Batteri 12 V 75 Ah	Battery 12 V 75 Ah
13	600013	M	M	M	M	M	M	Slang plast	Plastic hose
14	505854	T	T	T	T	T	T	Gasolomkopplare	Gas switch
--	505855	T	T	T	T	T	T	Kabel givare	Cable sensor
--	505856	T	T	T	T	T	T	Kabel defroster	Cable defroster
--	506730	T	T	T	T	T	T	Kabel Alde manöverpanel	Cable Alde control panel
--	602664	T	T	T	T	T	T	Optionskort till panna	Option card for boiler
15	505453		T	T	T	T	T	Slang d:o	Hose d:o
--	506429	T						Slang d:o	Hose d:o
16	505818	T	T	T	T	T	T	Gasolrör	Gas pipe
--	500279	M	M	M	M	M	M	Rör koppar Ø = 8 mm	Pipe Ø = 8 mm
--	300654	M	M	M	M	M	M	Slang 13/10	Hose 13/10
--	504794	T	T	T	T	T	T	Instickshylsa Ø = 6,4 mm d:o	Cage Ø = 6,4 mm d:o
17	504970		T	T	T	T	T	Läckindikator (8/10 mm)	Indicator leakage (8/10 mm)
--	503781		T	T	T	T	T	Glas d:o	Glass d:o
--	504789		T	T	T	T	T	Mutter m. kona d:o 8 mm rör	Nut with taper d:o 8 mm pipe
--	505974		T	T	T	T	T	Mutter m. kona d:o 10 mm rör	Nut with taper d:o 10 mm pipe
--	504978	T						Läckindikator (10/10 mm)	Indicator leakage (10/10 mm)
--	503781	T						Glas d:o	Glass d:o
--	505974	T						Mutter m. kona d:o 10 mm rör	Nut with taper d:o 10 mm pipe
18	504168	x	x		x	x	x	Dosa förgrening	Junction box
19	504169	x	x	x	x	x	x	Motstånd	Resistance
20	504170	x	x	x	x	x	x	Kontakt	Contact
21	504418			x				Dosa förgrening	Junction box
22	506430	T						Ventil "Click-on" gasolomkopplare	Valve "Click-on" gas switch
23	506065			x				Omkopplare antennkabel	Switch antenna cable
								M= Metervara	M= On the metre
								T= Tillbehör	T= Accessory