RESERVDELAR

SPARE PARTS

Polar



2016

Art.nr. ------

	Sid.nr.	
CHASSI, CHASSIE	1-6	1
PÅSKJUTSBROMS, BRAKE GEAR	7-8	
AXEL, AXLE	9-14	
BROMS, BRAKES	15-18	
ÖVRIG UTRUSTNING, EQUIPMENT DIVERS	19-20	
EXTERIÖR, EXTERIOR	1-80	2
BÄTTR.FÄRG, COLOUR F. RETOUCH	81-82	
YTTERDÖRR, EXTERIOR DOOR	83-86	
MYGGDÖRR, MOSQUITO DOOR	87-88	
FÖNSTER, WINDOW	89-90	
TAKLUCKA, ROOF HATCH	91-100	
VENTILATION, VENTILATION	101-102	
EXTERIÖR ÖVRIGT, EXTERIOR OTHERS	103-104	
LÅS / NYCKLAR, LOCKS / KEYS	105-106	
INTERIÖR 520, INTERIOR 520	1-12	3
INTERIÖR 560, INTERIOR 560	13-64	
INTERIÖR 590, INTERIOR 590	65-132	
INTERIÖR 700, INTERIOR 700	133-220	
INTERIÖR 750, INTERIOR 750	221-290	
INTERIÖR 800, INTERIOR 800	291-368	
INTERIÖR 900, INTERIOR 900	369-392	
TVÄTTRUM, WASHROOM	393-416	
DETALJER, COMPONENTS	417-422	
BORD/BORDSSTATIV, TABLE/TABLE STAND	423-430	
DYNOR, CUSHIONS	431-433	
KYLSKÅP, REFRIGERATOR	1-6	4
GASOLSPIS, COOKING RANGE	7-14	
DISKHO, SINK	15-16	
KÖKSFLÄKT, KITCHEN FAN	17-18	
UGN, OVEN	19-24	
MIKROVÅGSUNG, MICROVAVE OVEN	25-30	
ELEKTRISK UTRUSTNING 230 V, ELECTRIC EQUIPMENT 230 V	1-2	5
ELEKTRISK UTRUSTNING 12 V, ELECTRIC EQUIPMENT 12 V	3-6	
UTVÄNDIG BELYSNING, OUTSIDE ILLUMINATION	7-8	
INVÄNDIG BELYSNING, INSIDE ILLUMINATION	9-10	
RADIO, TV	11-12	
GOLVVÄRME EL, FLOOR HEATER EL	13-14	
GASOLKOFFERT, GAS BOX	1-4	6
VÄRMEPANNA, BOILER	5-6	
VÄRMESYST. , HEATING SYSTEM	7-8	
VATTENSYSTEM, WATER SYSTEM	9-12	
AVLOPPSSYSTEM, SEWAGE SYSTEM	9-12	
KASSETTOA, CASSETTE TOILET	13-14	
EXPORTUTRUSTNING	15-16	

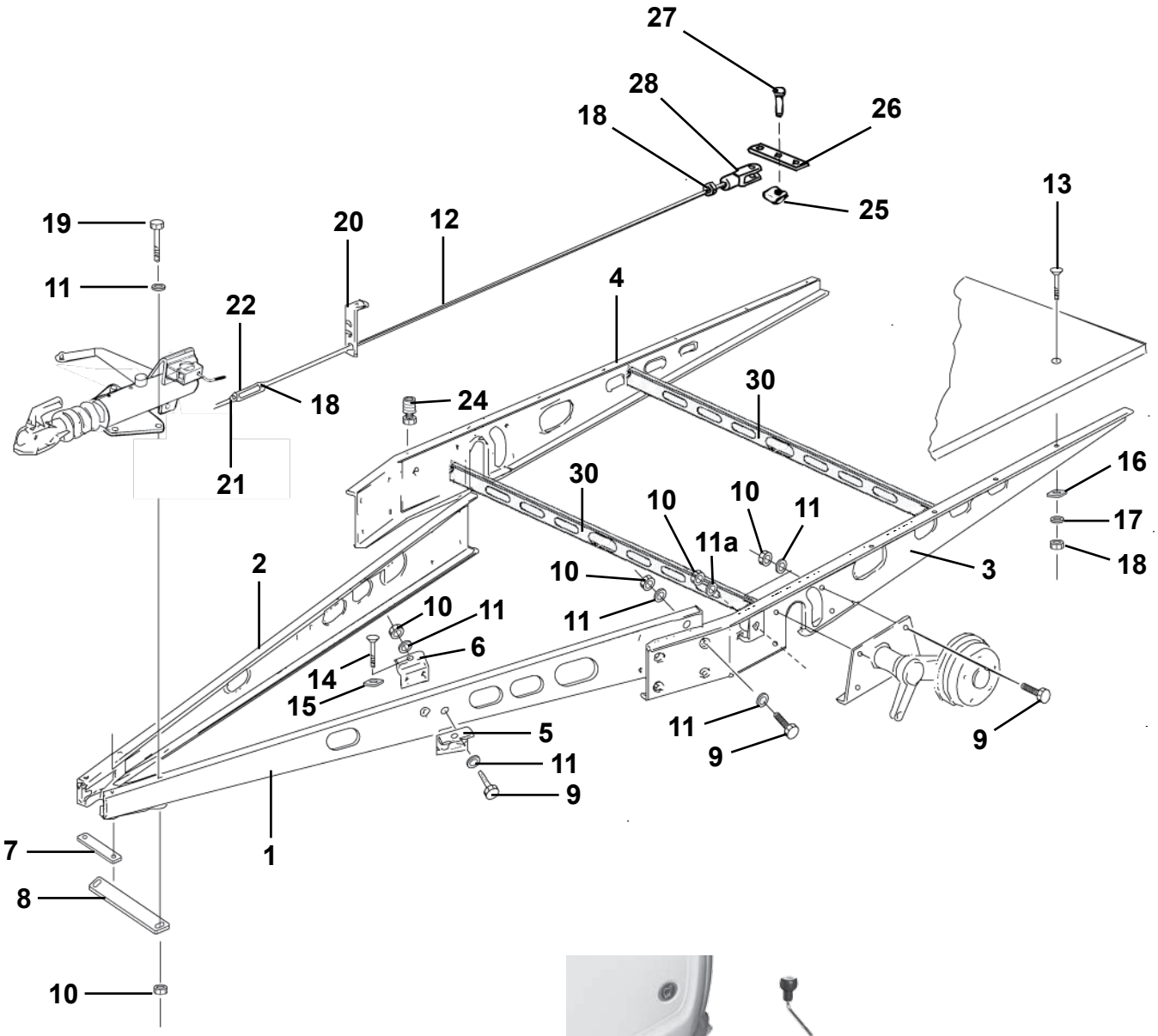

27
28
18
26
25
13
19
20
12
11
4
22
30
18
24
21
30
16
10
10
11
17
11a
18
2
10
3
10
11
11
6
14
15
5
11
9
9
11
9
1
7
8
10

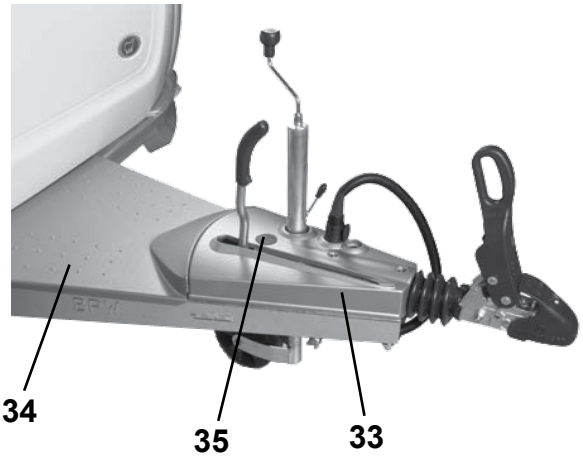

34
35
33

Pos Fig	Det. nr Part. No	Ingår/Fitted 520 CTH	560 alla mod.	590 alla mod.	700 alla mod.	Benämning	Description
1	102546	x	x	x	x	Draggrimma V	Tension bar L
2	102547	x	x	x	x	Draggrimma H	Tension bar R
3	102297	x				Balk ram sida V L=2815	Frame side L L=2815
--	102168		x			Balk ram sida V L=3334	Frame side L L=3334
--	102169			x		Balk ram sida V L=3470 (1700 kg axel)	Frame side L L=3470 (1700 kg axle)
--	102586			T		Balk ram sida V L=3470 (1800 kg axel)	Frame side L L=3470 (1800 kg axle)
--	102555				x	Balk ram sida V	Frame side L
4	102298	x				Balk ram sida H L=2815	Frame side R L=2815
--	102177		x			Balk ram sida H L=3334	Frame side R L=3334
--	102178			x		Balk ram sida H L=3470 (1700 kg axel)	Frame side R L=3470 (1700 kg axle)
--	102587			T		Balk ram sida H L=3470 (1800 kg axel)	Frame side R L=3470 (1800 kg axle)
--	102556				x	Balk ram sida H	Frame side R
5	102027	x	x	x	x	Fästvinkel yttre	Elbow bracket outer
6	102026	x	x	x	x	Fästvinkel inre	Elbow bracket inner
7	102003	x	x	x	x	Bindjärn	Iron
8	102231	x	x	x	x	Bindjärn bakre	Iron rear
9	800765	x	x	x	x	Skruv M12x30	Screw M12x30
10	800119	x	x	x	x	Mutter lås M12	Nut lock M12
11	101410	x	x	x	x	Bricka 13x24	Washer 13x24
11a	102326	x	x	x	x	Bricka	Washer
12	102557	x				Bromsstång kpl. M10 L=3400/2860	Brake rod cpl. M10 L=3400/2860
--	102558		x			Bromsstång kpl. M10 L=3670/3130	Brake rod cpl. M10 L=3670/3130
--	102559			x		Bromsstång kpl. M10 L=3820/3280	Brake rod cpl. M10 L=3820/3280
--	102588			T		Bromsstång kpl. M10 L=3230/3780	Brake rod cpl. M10 L=3230/3780
--	102552				x	Bromsstång kpl. M10 L=3920/3380	Brake rod cpl. M10 L=3920/3380
13	800746	x	x	x	x	Skruv MVBFF M10x80	Screw MVBFF M10x80
14	800665	x	x	x	x	Skruv MVBF M10x75 fästvinkel	Screw MVBF M10x75 elbow bracket
15	101717	x	x	x	x	Bricka d:o	Washer d:o
16	800192	x	x	x	x	Bricka 11x30	Washer 11x30
17	800183	x	x	x	x	Bricka tagg 10,5x18	Toothed plate connector 10,5x18
18	800200	x	x	x	x	Mutter M10	Nut M10
19	800849	x	x	x	x	Skruv M12x110	Screw M12x110
--	800684	x	x	x	x	Skruv M12x120	Screw M12x120
20	101631	x	x	x	x	Hållare bromsstång	Holder brake rod
21	800280	x	x	x	x	Mutter M10 V-gängad	Nut M10 L-thread
22	100498	x	x	x	x	Vanthylsa M10	Stretching sleeve M10
24	801915	x	x	x	x	Skruv expander M10x50	Screw expander M10x50
25	102098	x	x	x	x	SL-säkring	Lock
26	100386	x	x	x	x	Bromsok	Brake yoke
27	102097	x	x	x	x	Bult	Bolt
28	100771	x	x	x	x	Gaffel M10	Fork M10
30	102047			T	x	Balk förstärkning L=1780	Balk L=1780
33	213063	x	x	x	x	Kåpa täck påskjutsbroms	Cover brake gear
34	213064	x	x	x	x	Kåpa täck draggrimma	Cover tension bat
35	213512	x	x	x	x	Låsknopp plast till kåpa täck	Locking knob for cover
						T= Tillbehör	T= Accessory

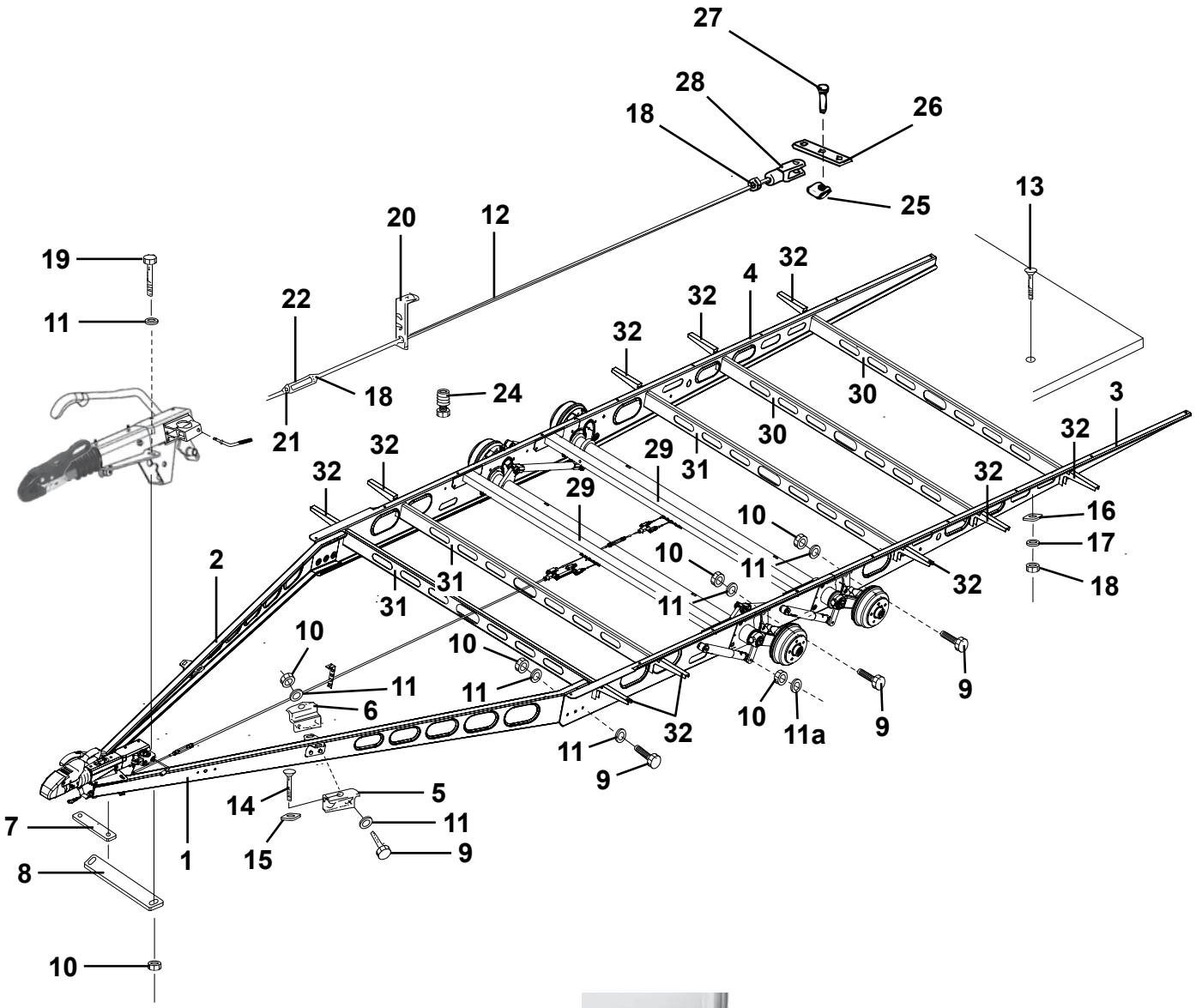
27
28
26
18
25
13
20
12
19
32
4
32
22
11
32
30
18
24
3
21
30
32
32
29
31
32
32
29
16
10
17
2
10
11
32
18
31
31
11
10
10
9
11
11
6
32
10
11a
9
11
9
14
5
7
11
1
15
9
8
10

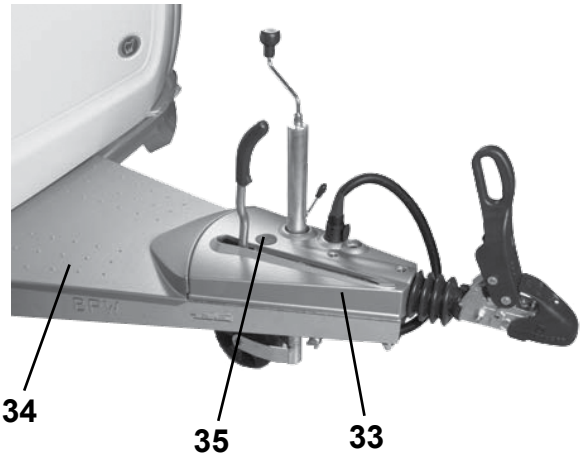
34
35
33

Pos Fig	Det. nr Part. No	Ingår/Fitted 750 alla mod.	800 alla mod.	900 alla mod.	Benämning	Description
1	102546	x			Draggrimma V	Tension bar L
--	102550	T	x		Draggrimma V (2700 kg:s axel)	Tension bar L (2700 kg:s axle)
--	102574			x	Draggrimma V	Tension bar L
2	102547	x			Draggrimma H	Tension bar R
--	102549	T	x		Draggrimma H (2700 kg:s axel)	Tension bar R (2700 kg:s axle)
--	102573			x	Draggrimma H	Tension bar R
3	102516	x			Balk ram sida V L=4384	Frame side L L=4384
--	102542	T			Balk ram sida V L=4384 (2700 kg:s axel)	Frame side L L=4384 (2700 kg:s axle)
--	102528		x		Balk ram sida V L=4944	Frame side L L=4944
--	102493	T	x		Förstärkning axelinfästning d:o V	Strengthening bracket axle d:o L
--	102523			x	Balk ram sida V L=6519	Frame side L L=6519
4	102517	x			Balk ram sida H L=4384	Frame side R L=4384
--	102543	T			Balk ram sida H L=4384 (2700 kg:s axel)	Frame side R L=4384 (2700 kg:s axle)
--	102529		x		Balk ram sida H L=4944	Frame side R L=4944
--	102494	T	x		Förstärkning axelinfästning d:o H	Strengthening bracket axle d:o R
--	102524			x	Balk ram sida H L=6519	Frame side R L=6519
5	102027	x	x	x	Fästvinkel yttre	Elbow bracket outer
6	102026	x	x	x	Fästvinkel inre	Elbow bracket inner
7	102003	x			Bindjärn	Iron
--	102495	T	x	x	Bindjärn (2700 kg:s axel)	Iron (2700 kg:s axle)
8	102231	x			Bindjärn bakre	Iron rear
--	102496	T	x	x	Bindjärn platta (2700 kg:s axel)	Iron (2700 kg:s axle)
9	800765	x	x	x	Skruv M12x30	Screw M12x30
10	800119	x	x	x	Mutter lås M12	Nut lock M12
11	101410	x	x	x	Bricka 13x24	Washer 13x24
11a	102326	x	x	x	Bricka	Washer
12	102566	x			Bromsstång kpl. M10 L=3440/2900	Brake rod cpl. M10 L=3440/2900
--	102567		x		Bromsstång kpl. M10 L=3720/3180	Brake rod cpl. M10 L=3720/3180
--	102575			x	Bromsstång kpl. M10 L=4250/3710	Brake rod cpl. M10 L=4250/3710
13	800746	x	x	x	Skruv MVBFF M10x80	Screw MVBFF M10x80
14	800665	x	x	x	Skruv MVBF M10x75 fästvinkel	Screw MVBF M10x75 elbow bracket
15	101717	x	x	x	Bricka d:o	Washer d:o
16	800192	x	x	x	Bricka 11x30	Washer 11x30
17	800183	x	x	x	Bricka tagg 10,5x18	Toothed plate connector 10,5x18
18	800200	x	x	x	Mutter M10	Nut M10
19	800687	x	x	x	Skruv M12x130	Screw M12x130
--	800684	x	x	x	Skruv M12x120	Screw M12x120
20	101631	x	x	x	Hållare bromsstång	Holder brake rod
21	800280	x	x	x	Mutter M10 V-gängad	Nut M10 L-thread
22	100498	x	x	x	Vanthylsa M10	Stretching sleeve M10
24	801915	x	x	x	Skruv expander M10x50	Screw expander M10x50
25	102098	x	x	x	SL-säkring	Lock
26	100386	x	x	x	Bromsok	Brake yoke
27	102097	x	x	x	Bult	Bolt
28	100771	x	x	x	Gaffel M10	Fork M10
					T= Tillbehör	T= Accessory

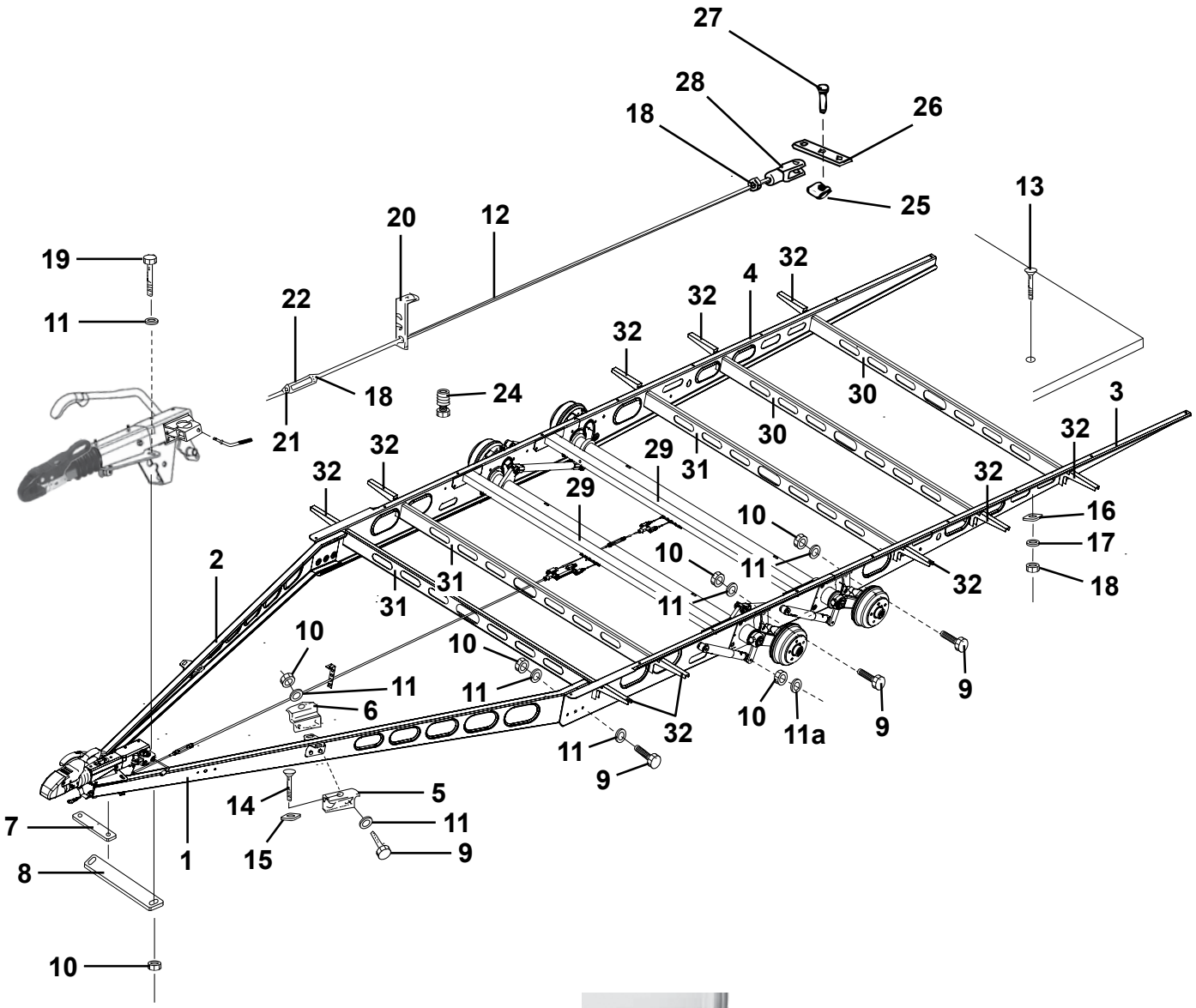
27
28
26
18
25
13
20
12
19
32
4
32
22
11
32
18
24
30
3
21
30
32
32
29
31
32
32
29
16
10
17
2
10
11
32
18
31
31
11
10
10
9
11
11
6
32
10
11a
9
11
9
14
5
7
11
1
15
9
8
10

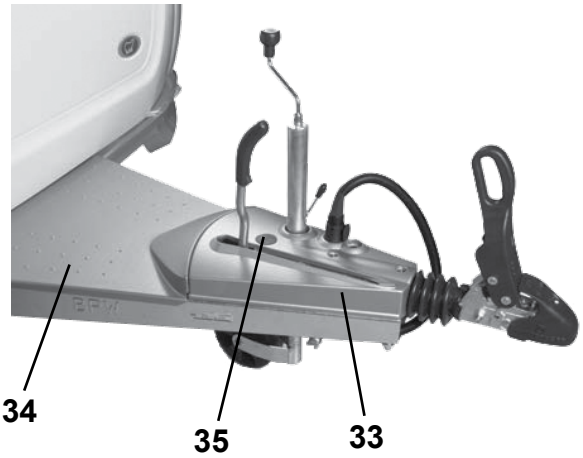
34
35
33

Pos Fig	Det. nr Part. No	Ingår/Fitted 750 alla mod.	800 alla mod.	900 alla mod.	Benämning	Description
29	102032	x	x	x	Balk med bromswirehållare L=1778	Holder brake wire L=1778
30	102047	x	x	x	Balk förstärkning L=1780	Balk L=1780
31	102218	T	x	x	Balk förstärkning L=1780	Balk L=1780
32	102430			x	Utliggare	Balk
33	213063	x			Kåpa täck påskjutsbroms	Cover brake gear
--	213078		x	x	Kåpa täck påskjutsbroms	Cover brake gear
34	213064	x	x	x	Kåpa täck draggrimma	Cover tension bat
35	213512	x	x	x	Låsknopp plast till kåpa täck	Locking knob for cover

T= Tillbehör

T= Accessory

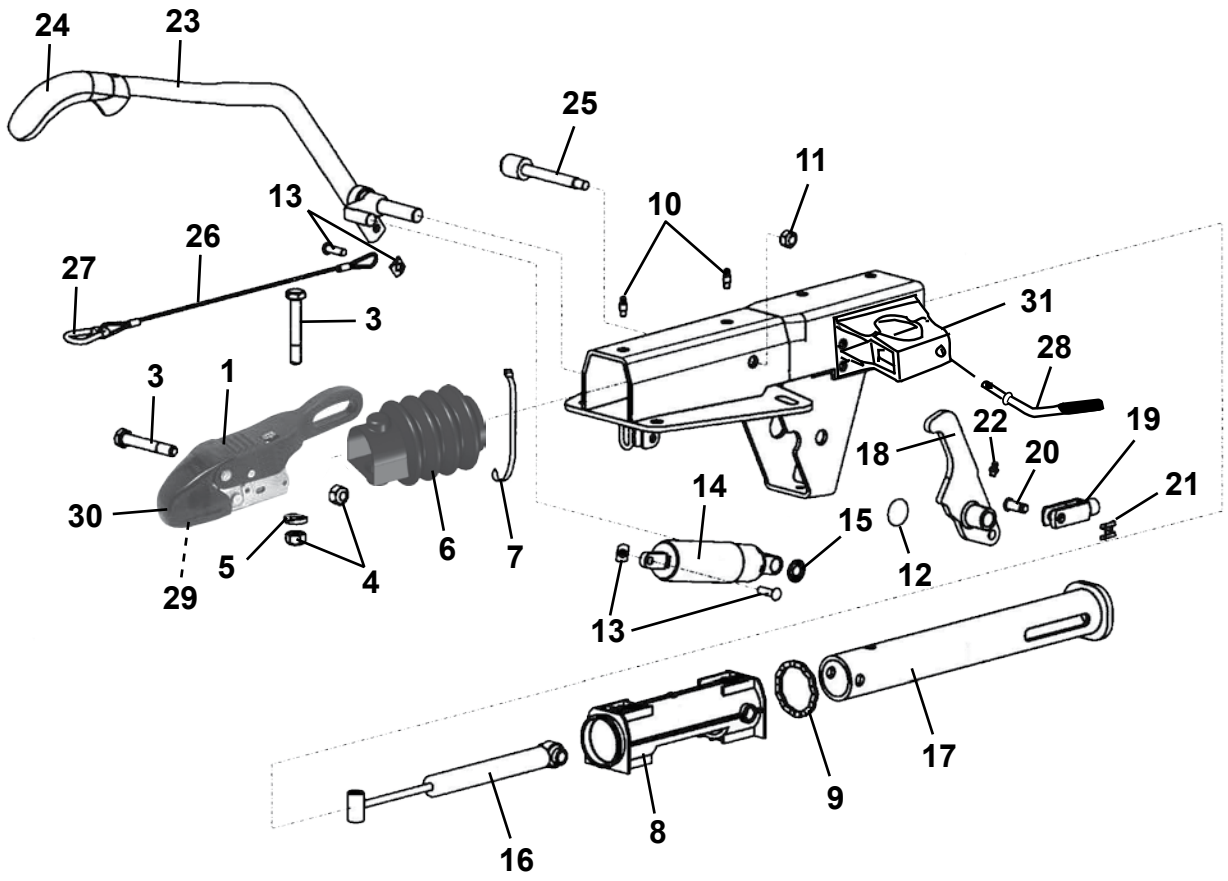
24
23
25
11
13
10
26
27
3
31
28
3
1
22
19
18
20
14
21
30
15
5
6
7
12
4
29
13
17
9
16
8

Pos Fig	Det. nr Part. No	Ingår/Fitted 520 CTH	560 alla mod.	590 alla mod.	700 alla mod.	750 alla mod.	800 alla mod.	900 alla mod.	Benämning	Description
	102548	x	x	x	x	x			Påskjutsmekanism ZAF 2,0-2/3	Brake gear ZAF 2,0-2/3
	102551					T	x	x	Påskjutsmekanism ZAF 2,8-2/3	Brake gear ZAF 2,8-2/3
1	900870	x	x	x	x	x	x	x	Säkerhetskoppling	Safety connector
--	102415	T	T	T	T	T	T	T	Lås d:o	Lock d:o
--	102411	T	T	T	T	T	T	T	Reparationssats handtag	Repair kit handle
--	102441	T	T	T	T	T	T	T	Indikator säkerhetskoppling	Indicator safety connector
3	800203	x	x	x	x	x			Skruv M12x75	Screw M12x75
--	800126					T	x	x	Skruv M12x80	Screw M12x80
4	800119	x	x	x	x	x	x	x	Mutter lås M12	Nut lock M12
5	102305	x	x	x	x	x	x	x	Bricka fasad	Washer
6	102343	x	x	x	x	x	x	x	Bälg gummi	Rubber
7	800695	x	x	x	x	x	x	x	Klammer band	Plastic strip
8	102307	x	x	x	x	x			Bussning	Bushing
--	102580					T	x	x	Bussning	Bushing
9	102308	x	x	x	x	x	x	x	Gummiring	Rubber ring
10	102309	x	x	x	x	x	x	x	Smörjnippel	Lubricator
11	800384	x	x	x	x	x	x	x	Mutter lås M10	Nut vlock M10
12	102310	x	x	x	x	x			Täckbricka	Cover
--	102581					T	x	x	Täckbricka	Cover
13	102311	x	x	x	x	x	x	x	Bult med SL-säkring	Bolt with lock
14	102313	x	x	x	x	x			Gasfjäder	Gas spring
--	102582					T	x	x	Gasfjäder	Gas spring
15	102314	x	x	x	x	x	x	x	Låsbricka	Lock washer
16	102316	x	x	x	x	x			Stötdämpare påskjut	Shock asorber
--	102583					T	x	x	Stötdämpare påskjut	Shock asorber
17	102318	x	x	x	x	x			Tryckstång	Push rod
--	102585					T	x	x	Tryckstång	Push rod
18	102319	x	x	x	x	x			Hävarm kpl. m. gaffel	Working beam cpl. with fork
--	102584					T	x	x	Hävarm kpl. m. gaffel	Working beam cpl. with fork
19	100771	x	x	x	x	x	x	x	Gaffel M10	Fork M10
20	102097	x	x	x	x	x	x	x	Bult	Bolt
21	102098	x	x	x	x	x	x	x	SL-säkring	Lock
22	102320	x	x	x	x	x	x	x	Smörjnippel	Lubricator
23	102321	x	x	x	x	x	x	x	Handbromsspak	Hand brake lever
24	102388	x	x	x	x	x	x	x	Handtag handbromsspak	Handle hand brake lever
25	102322	x	x	x	x	x	x	x	Lagerbult	Bolt
26	102323	x	x	x	x	x	x	x	Katastrofwire	Wire
27	100525	x	x	x	x	x	x	x	Karbinhake	Carbine spring
28	102324	x	x	x	x	x	x	x	Vinkelskruv	Elbow screw
29	102340	x	x	x	x	x	x	x	Friktionsbelägg främre	Friction lining front
30	102413	x	x	x	x	x	x	x	Frontskydd	Cover front
31	102461	x	x	x	x	x	x	x	Klämfäste stödhjul	Clamp

T= Tillbehör

T= Accessory

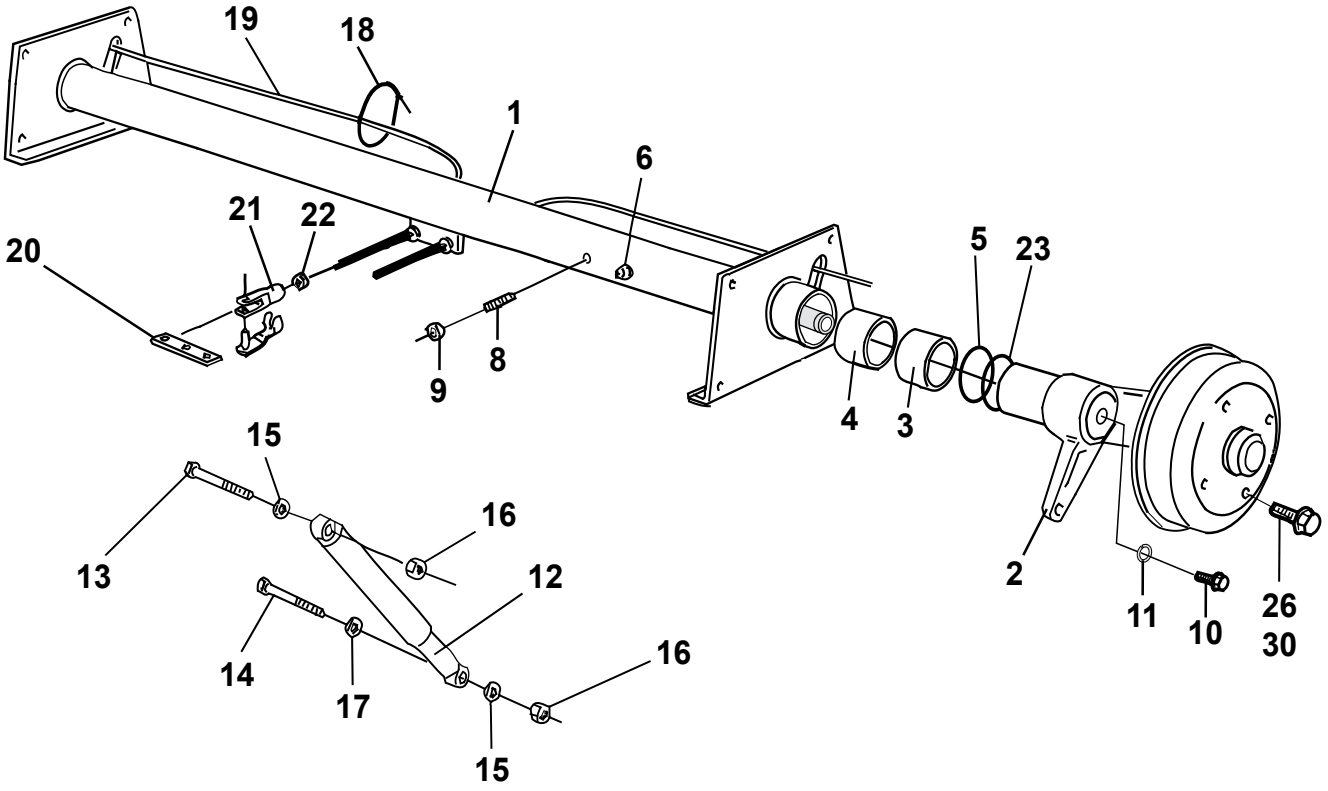
19
18
1
6
21
22
20
5
23
8
9
4
3
15
16
13
12
2
11
10
26
30
14
17
16
15

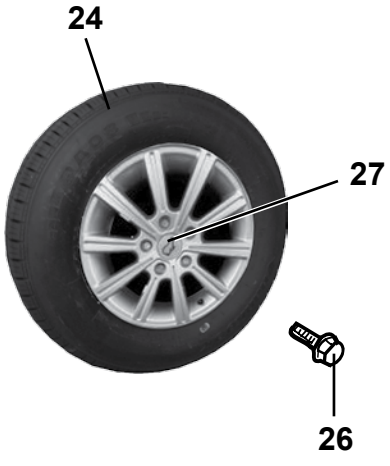
24
27
26


25
27
26

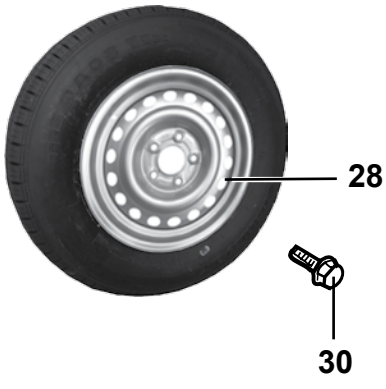
28
30

Pos Fig	Det. nr Part. No	Ingår/Fitted 520 CTH	560 alla mod.	590 alla mod.	700 alla mod.	Benämning	Description
1	102039	x				Axel kpl. 1500 kg	Axle cpl. 1500 kg
--	102134	x				Axelrör d:o (82mm)	Axle pipe d:o (82mm)
--	102484		x	x		Axel kpl. 1700 kg	Axle cpl. 1700 kg
--	102268		x	x		Axelrör d:o (82mm)	Axle pipe d:o (82mm)
--	102554			T	x	Axel kpl. 1800 kg	Axle cpl. 1800 kg
--	102592			T	x	Axelrör d:o (92mm)	Axle pipe d:o (92mm)
2	102131	x				Pendelarm H kpl.	Swing arm R cpl.
--	102269		x	x		Pendelarm H kpl.	Swing arm R cpl.
--	102593			T	x	Pendelarm H kpl.	Swing arm R cpl.
2	102130	x				Pendelarm V kpl.	Swing arm L cpl.
--	102270		x	x		Pendelarm V kpl.	Swing arm L cpl.
--	102594			T	x	Pendelarm V kpl.	Swing arm L cpl.
3	102138	x	x	x		Bussning yttre	Bushing outer
4	102137	x	x	x		Bussning inre	Bushing inner
--	102595			T	x	Bussning inre / yttre	Bushing inner / outer
5	102139	x				O-ring	O-ring
--	102271		x	x		O-ring	O-ring
--	102596			T	x	O-ring	O-ring
6	100578	x	x	x	x	Smörjnippel	Lubricator
8	101850	x	x	x	x	Stoppskruv M16x45	Lock screw M16x45
9	101851	x	x	x	x	Mutter M16x1,5	Nut M16x1,5
10	102140	x	x	x	x	Skruv M12x22	Screw M12x22
11	102141	x	x	x	x	Bricka lås	Loch washer
12	101446	x	x	x	x	Stötdämpare	Shock absorber
13	800849	x	x	x	x	Skruv M12x110	Screw M12x110
14	800848	x	x	x	x	Skruv M12x70	Screw M12x70
15	101411	x	x	x	x	Bricka	Washer
16	800119	x	x	x	x	Mutter lås M12x14	Lock nut M12x14
17	102029	x	x	x	x	Distansring 7 mm	Spacer ring 7 mm
18	102285	x	x	x	x	Rem L=430	Belt L=430
19	102050	x	x	x	x	Bromswire	Brake wire
20	100386	x	x	x	x	Bromsok	Brake yoke
21	100387	x	x	x	x	Gaffel M8 m. bultlåsning	Fork M8 with screw retention
22	800181	x	x	x	x	Mutter M8	Nut M8
23	102272		x	x		O-ring	O-ring
24	102502	x	x	x	x	Hjul kpl. 195/70R 15”C silver alumin.fälg	Wheel cpl. 195/70R 15”C silver, rim alumin.
--	102539	x	x	x	x	Fälg aluminium 5 hål 15” silver	Rim aluminium 5 bolt 15” silver
25	102503	T	T	T	T	Hjul kpl. 195/70R 15”C svart alumin.fälg	Wheel cpl. 195/70R 15”C black, rim alumin.
--	102538	T	T	T	T	Fälg aluminium 5 hål 15” svart	Rim aluminium 5 bolt 15” black
26	102035	x	x	x	x	Hjulskruv d:o	Wheel screw d:o
27	102535	x	x	x	x	Kåpa fälg "Polar"	Cap "Polar"
28	102540	T	T	T	T	Fälg 5 hål 15" stål, silver	Rim 5 bolt 15" stål, silver
30	101237	T	T	T	T	Hjulskruv d:o	Wheel screw d:o
						T= Tillbehör	T= Accessory

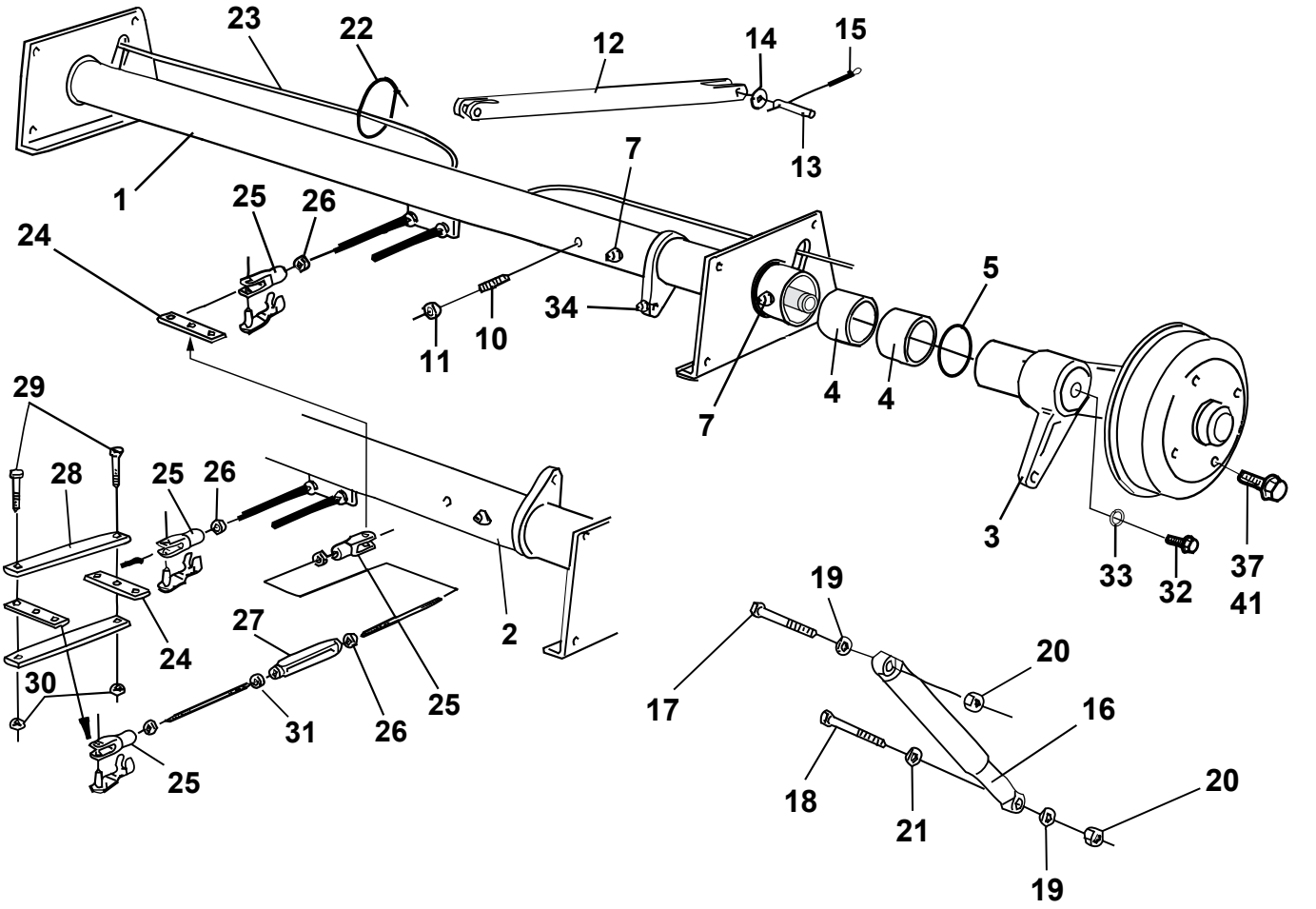
23
22
12
14
15
1
13
7
25
26
24
34
5
10
11
4
4
7
3
33
32
37
41
29
28
25
26
2
24
27
25
30
31
26
25
19
17
20
16
18
21
20
19

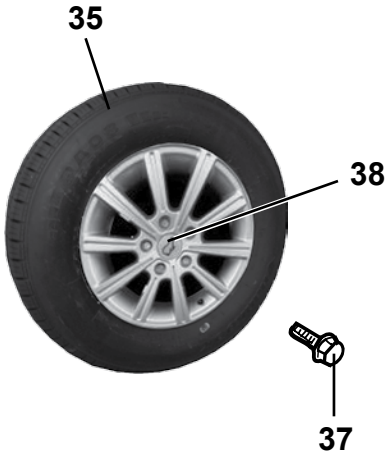
35
38
37


36
38
37

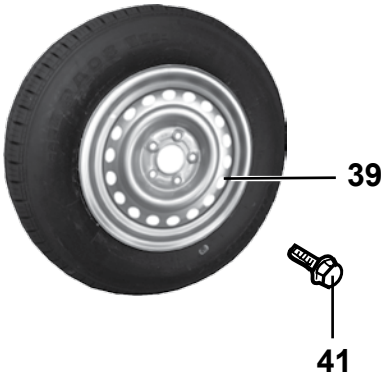
39
41

Pos Fig	Det. nr Part. No	Ingår/Fitted 750 alla mod.	800 alla mod.	900 alla mod.	Benämning	Description
1	102511	x			Axel bak kpl. 1050 kg	Axle rear cpl. 1050 kg
--	102526	T	x		Axel bak kpl. 1350 kg	Axle rear cpl. 1350 kg
--	102143	x	x		Axelrör bak (70mm)	Axle pipe rear (70mm)
--	102576			x	Axel bak kpl. 1350 kg	Axle rear cpl. 1350 kg
--	102597			x	Axelrör bak (82mm)	Axle pipe rear (82mm)
2	102512	x			Axel fram kpl. 1050 kg	Axle front cpl. 1050 kg
--	102525	T	x		Axel fram kpl. 1350 kg	Axle front cpl. 1350 kg
--	102142	x	x		Axelrör fram (70mm)	Axle pipe front (70mm)
--	102577			x	Axel fram kpl. 1350 kg	Axle front cpl. 1350 kg
--	102598			x	Axelrör fram (82mm)	Axle pipe front (82mm)
3	102145	x	x		Pendelarm H-bak kpl.	Swing arm R.R cpl.
--	102599			x	Pendelarm H-bak kpl.	Swing arm R.R cpl.
--	102203	x	x		Pendelarm H-fr. kpl.	Swing arm R.F cpl.
--	102600			x	Pendelarm H-fr. kpl.	Swing arm R.F cpl.
3	102144	x	x		Pendelarm V-bak kpl.	Swing arm L.R cpl.
--	102601			x	Pendelarm V-bak kpl.	Swing arm L.R cpl.
--	102202	x	x		Pendelarm V-fr. kpl.	Swing arm L.F cpl.
--	102602			x	Pendelarm V-fr. kpl.	Swing arm L.F cpl.
4	102071	x	x		Bussning yttre/inre	Bushing outer/inner
--	102138			x	Bussning yttre	Bushing outer
--	102137			x	Bussning inre	Bushing inner
5	101962	x	x		O-ring axelrör	O-ring axle pipe
--	101953			x	O-ring axelrör	O-ring axle pipe
7	100578	x	x	x	Smörjnippel	Lubricator
10	101850	x	x	x	Stoppskruv M16x45	Lock screw M16x45
11	101851	x	x	x	Mutter M16x1,5	Nut M16x1,5
12	102513	x	x	x	Utjämningsstag	Balancing lever
13	100488	x	x	x	Bult	Bolt
14	100814	x	x	x	Bricka	Washer
15	100815	x	x	x	Saxpinne 4x28	Cotter pin 4x28
16	100476	x	x	x	Stötdämpare	Shock absorber
17	800849	x	x	x	Skruv M12x110	Screw M12x110
18	800848	x	x	x	Skruv M12x70	Screw M12x70
19	101411	x	x	x	Bricka	Washer
20	800119	x	x	x	Mutter lås M12x14	Lock nut M12x14
21	102029	x	x	x	Distansring 7 mm	Spacer ring 7 mm
22	102285	x	x	x	Rem L=430	Belt L=430
23	102333	x	x	x	Bromswire	Brake wire
24	100386	x	x	x	Bromsok	Brake yoke
25	100387	x	x	x	Gaffel M8 m. bultlåsning	Fork M8 with screw retention
26	800181	x	x	x	Mutter M8	Nut M8
27	100361	x	x	x	Vanthylsa M8	Stretching sleeve
28	101667	x	x	x	Dragjärn	Iron
29	800275	x	x	x	Skruv M8x20	Screw M8x20
30	800877	x	x	x	Mutter lås M8	Nut lock M8
					T= Tillbehör	T= Accessory

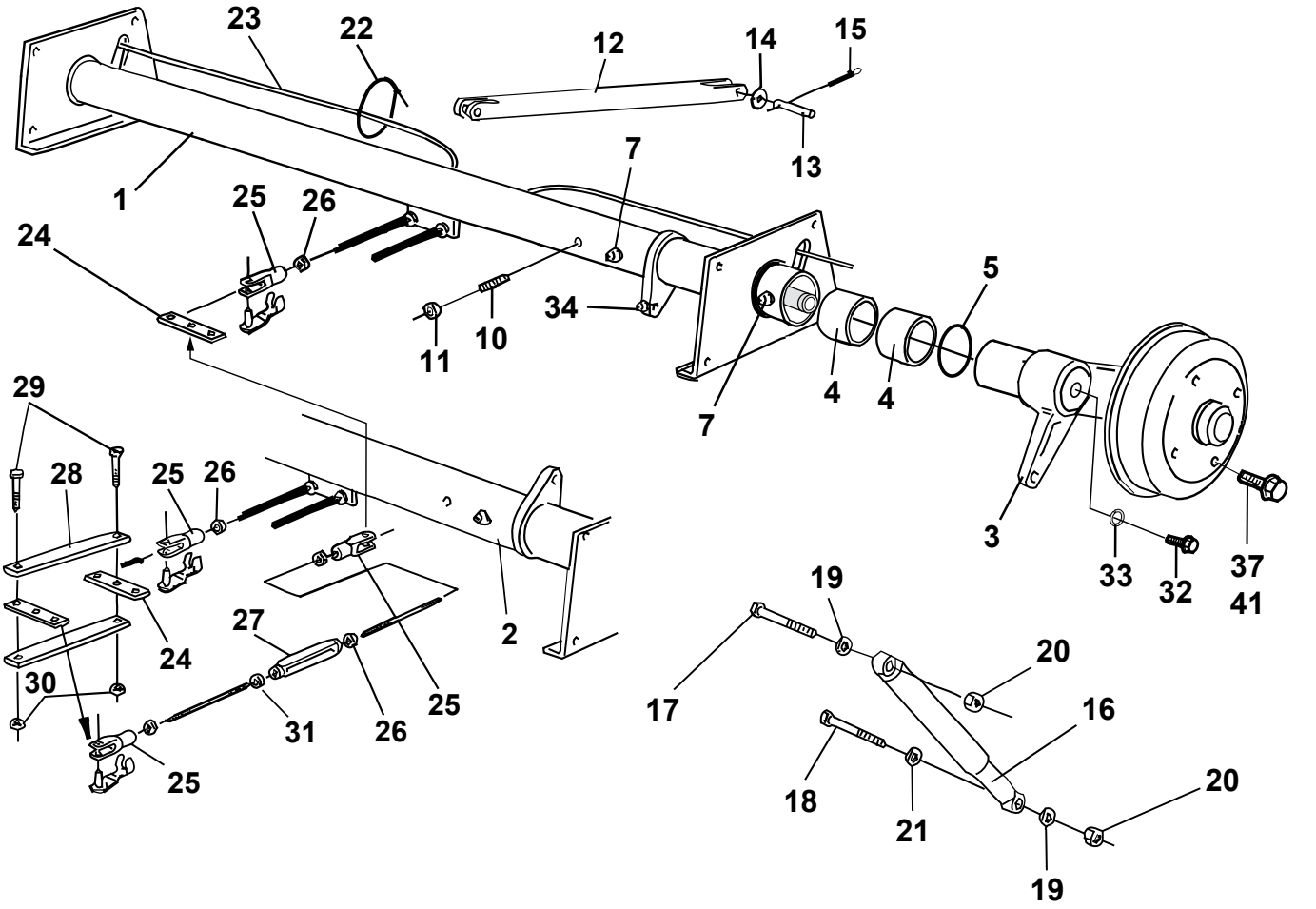
23
22
12
14
15
1
13
7
25
26
24
34
5
10
11
4
4
7
3
33
32
37
41
29
28
25
26
2
27
24
30
31
26
25
25
19
17
20
16
18
21
20
19

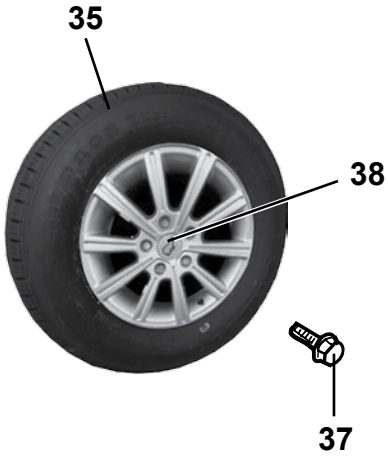
35
38
37


36
38
37

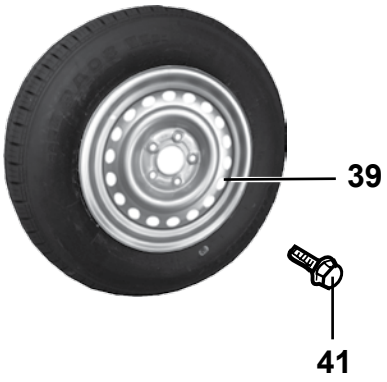
39
41

Pos Fig	Det. nr Part. No	Ingår/Fitted 750 alla mod.	800 alla mod.	900 alla mod.	Benämning	Description
31	800273	x	x	x	Mutter M8 V-gängad	Nut M8 L-tread
32	102140	x	x	x	Skruv M12x22	Screw M12x22
33	102141	x	x	x	Bricka lås	Loch washer
34	102148	x	x	x	Smörjnippel vinkel	Lubricator angle
35	102504	x	x	x	Hjul kpl. 195/65 15” XL silver alumin.fälg	Wheel cpl. 195/65 15” XL silver, rim alumin.
--	102539	x	x	x	Fälg aluminium 5 hål 15” silver	Rim aluminium 5 bolt 15” silver
36	102505	T	T	T	Hjul kpl. 195/65 15” XL svart alumin.fälg	Wheel cpl. 195/65 15” XL black, rim alumin.
--	102538	T	T	T	Fälg aluminium 5 hål 15” svart	Rim aluminium 5 bolt 15” black
37	102035	x	x	x	Hjulskruv d:o	Wheel screw d:o
38	102535	x	x	x	Kåpa fälg ”Polar”	Cap ”Polar”
39	102540	T	T	T	Fälg 5 hål 15” stål, silver	Rim 5 bolt 15” stål, silver
41	101237	T	T	T	Hjulskruv d:o	Wheel screw d:o

T= Tillbehör

T= Accessory

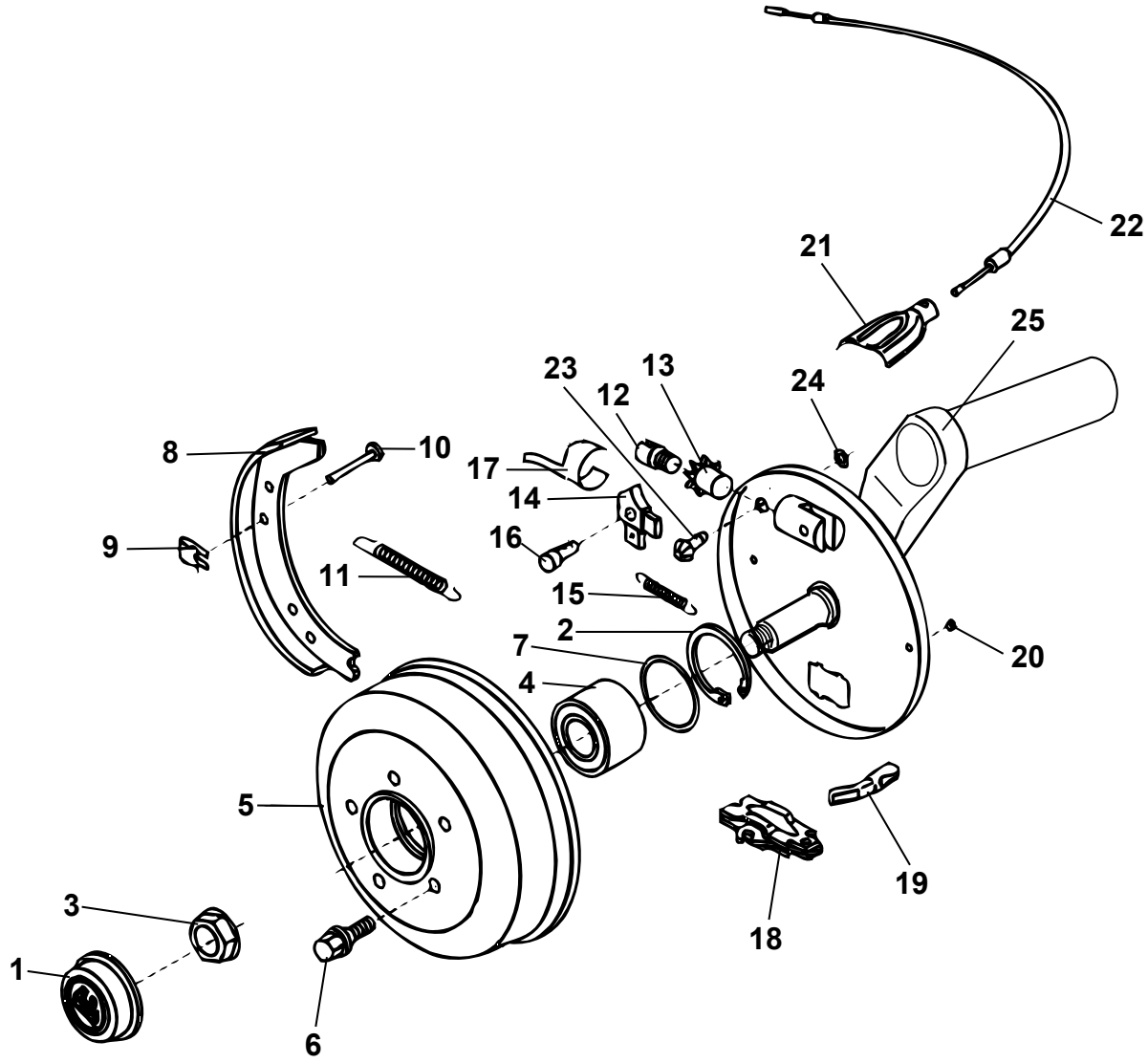
22
21
25
23
13
12
24
8
10
17
14
9
16
11
15
2
7
20
4
5
19
3
18
1
6

Pos Fig	Det. nr Part. No	Ingår/Fitted 520 CTH	560 alla mod.	590 alla mod.	700 alla mod.	Benämning	Description
1	102338	x				Navkåpa rak	Cap straight
--	102570		x	x	x	Navkåpa rak	Cap straight
2	102076	x				Ring säkring	Ring lock
3	102074	x	x	x	x	Mutter säkring	Nut lock
4	102077	x				Lager kompakt	Wheel bearing
--	102569		x	x	x	Lager kompakt	Wheel bearing
5	102079	x				Bromstrumma 5 hål (Merc.)	Brake drum 5 hole (Merc.)
--	102568		x	x	x	Bromstrumma 5 hål (Merc.)	Brake drum 5 hole (Merc.)
6	102035	x	x	x	x	Hjulskruv aluminiumfälg	Wheel screw rim aluminium
--	101237	T	T	T	T	Hjulskruv stålfälg	Wheel screw rim steel
7	102081	x				Ring distans	Ring distance
--	102278		x	x	x	Navtätning	Hub sealing
8	102082	x				Bromsback	Brake block
--	102279		x	x	x	Bromsback	Brake block
9	101301	x	x	x	x	Låsbleck	Lock
10	100135	x	x	x	x	Låspinne	Lock pin
11	102083	x				Fjäder retur	Spring
--	102280		x	x	x	Fjäder retur	Spring
12	101310	x				Justerskruv	Adjusting screw
--	102281		x	x	x	Justerskruv	Adjusting screw
13	101306	x	x	x	x	Justermutter	Adjusting nut
14	102084	x	x	x	x	Nock (V)	Cam (L)
--	102085	x	x	x	x	Nock (H)	Cam (R)
15	102086	x				Fjäder drag för nock	Spring
--	102282		x	x	x	Fjäder drag för nock	Spring
16	102087	x	x	x	x	Nockbult	Bolt
17	102088	x	x	x	x	Bladfjäder	Plate spring
18	102089	x				Expandermekanism	Expander mechanism
--	102283		x	x	x	Expandermekanism	Expander mechanism
19	101914	x	x	x	x	Dragstycke	Draw yoke
20	102090	x	x	x	x	Plugg för bromssköld	Plug for brake shield
21	101916	x	x	x	x	Hållarhalva bromswire	Cover for wirebracket
22	102050	x	x	x	x	Bromswire	Brake wire
23	102092	x	x	x	x	Justerskruv	Adjusting screw
24	102091	x	x	x	x	Ring säkring	Ring lock
25	102131	x				Pendelarm H kpl.	Swing arm R cpl.
--	102269		x	x		Pendelarm H kpl.	Swing arm R cpl.
--	102593				x	Pendelarm H kpl.	Swing arm R cpl.
25	102130	x				Pendelarm V kpl.	Swing arm L cpl.
--	102270		x	x		Pendelarm V kpl.	Swing arm L cpl.
--	102594				x	Pendelarm V kpl.	Swing arm L cpl.
						T= Tillbehör	T= Accessory

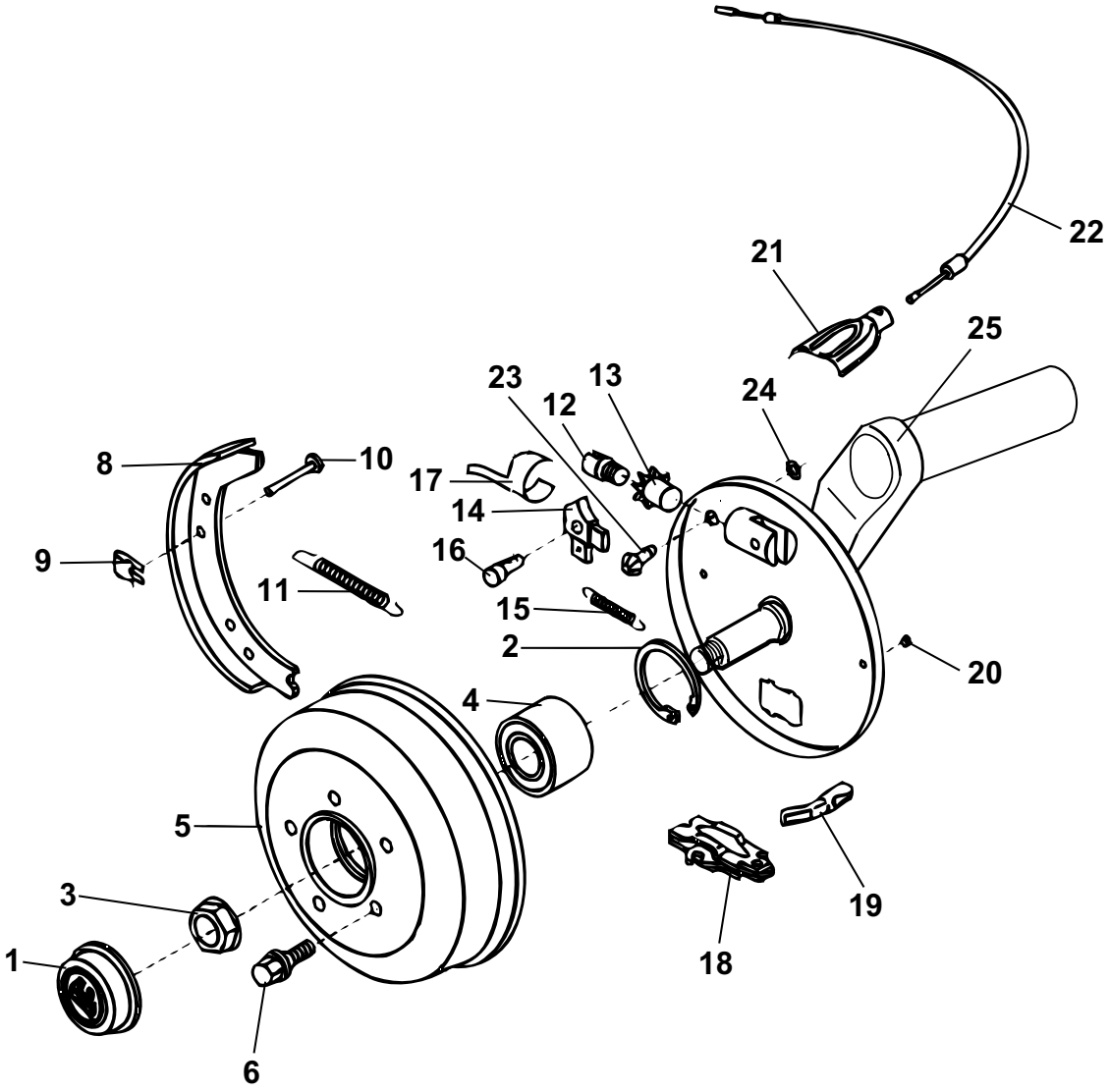
22
21
25
23
13
12
24
8
10
17
14
9
16
11
15
2
20
4
5
3
19
1
18
6

Pos Fig	Det. nr Part. No	Ingår/Fitted 750 alla mod.	800 alla mod.	900 alla mod.	Benämning	Description
1	102075	x	x		Navkåpa	Cap
--	102338			x	Navkåpa	Cap
2	101901	x	x		Ring säkring	Ring lock
--	102076			x	Ring säkring	Ring lock
3	102073	x	x		Mutter säkring	Nut lock
--	102074			x	Mutter säkring	Nut lock
4	101902	x	x		Lager kompakt	Wheel bearing
--	102077			x	Lager kompakt	Wheel bearing
5	102078	x	x		Bromstrumma 5 hål (Merc.)	Brake drum 5 hole (Merc.)
--	102079			x	Bromstrumma 5 hål (Merc.)	Brake drum 5 hole (Merc.)
6	102035	x	x	x	Hjulskruv aluminiumfälg	Wheel screw rim aluminium
--	101237	T	T	T	Hjulskruv stålfälg	Wheel screw rim steel
8	102082	x	x	x	Bromsback	Brake block
9	101301	x	x	x	Låsbleck	Lock
10	100135	x	x	x	Låspinne	Lock pin
11	102083	x	x	x	Fjäder retur	Spring
12	102281	x	x	x	Justerskruv NYTT NR	Adjusting screw
13	101306	x	x	x	Justermutter	Adjusting nut
14	102084	x	x	x	Nock (V)	Cam (L)
--	102085	x	x	x	Nock (H)	Cam (R)
15	102086	x	x	x	Fjäder drag för nock	Spring
16	102087	x	x	x	Nockbult	Bolt
17	102088	x	x	x	Bladfjäder	Plate spring
18	102089	x	x	x	Expandermekanism	Expander mechanism
19	101914	x	x	x	Dragstycke	Draw yoke
20	102090	x	x	x	Plugg för bromssköld	Plug for brake shield
21	101916	x	x	x	Hållarhalva bromswire	Cover for wirebracket
22	102333	x	x	x	Bromswire	Brake wire
23	102092	x	x	x	Justerskruv	Adjusting screw
24	102091	x	x	x	Ring säkring	Ring lock
25	102145	x	x		Pendelarm H-bak kpl.	Swing arm R.R cpl.
--	102599			x	Pendelarm H-bak kpl.	Swing arm R.R cpl.
--	102203	x	x		Pendelarm H-fr. kpl.	Swing arm R.F cpl.
--	102600			x	Pendelarm H-fr. kpl.	Swing arm R.F cpl.
25	102144	x	x		Pendelarm V-bak kpl.	Swing arm L.R cpl.
--	102601			x	Pendelarm V-bak kpl.	Swing arm L.R cpl.
--	102202	x	x		Pendelarm V-fr. kpl.	Swing arm L.F cpl.
--	102602			x	Pendelarm V-fr. kpl.	Swing arm L.F cpl.

T= Tillbehör

T= Accessory

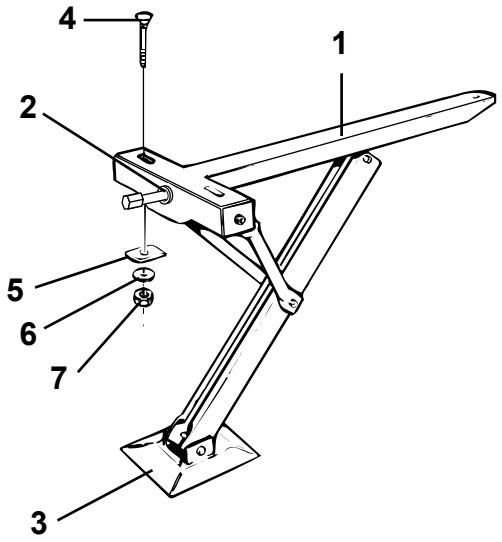
4
1
2
5
6
7
3

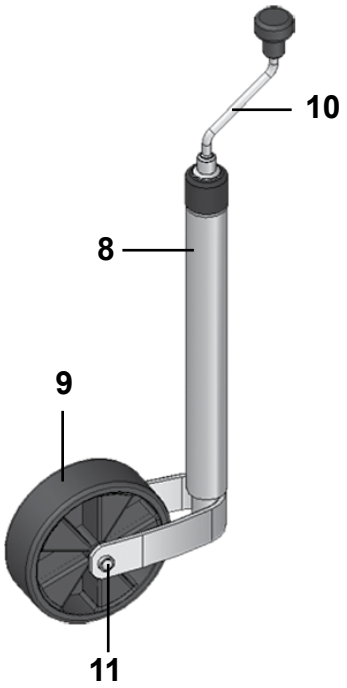
10
8
9
11

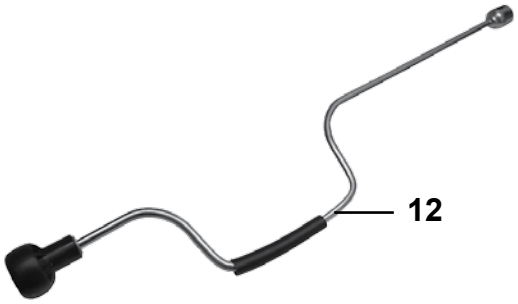
12

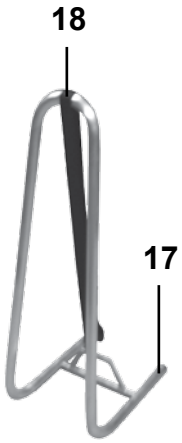
18
17

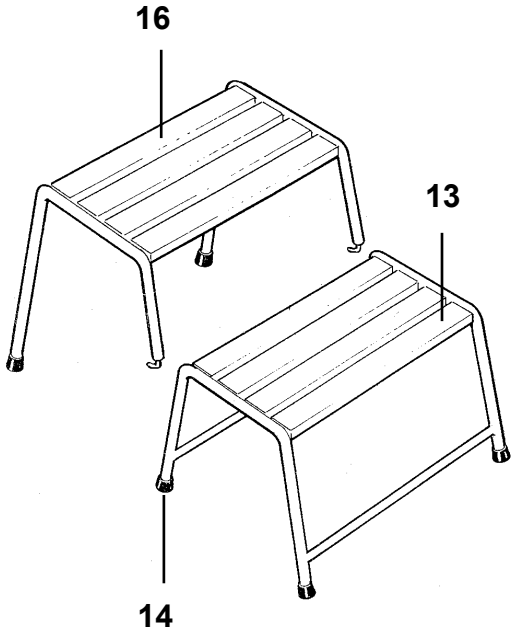
16
13
14

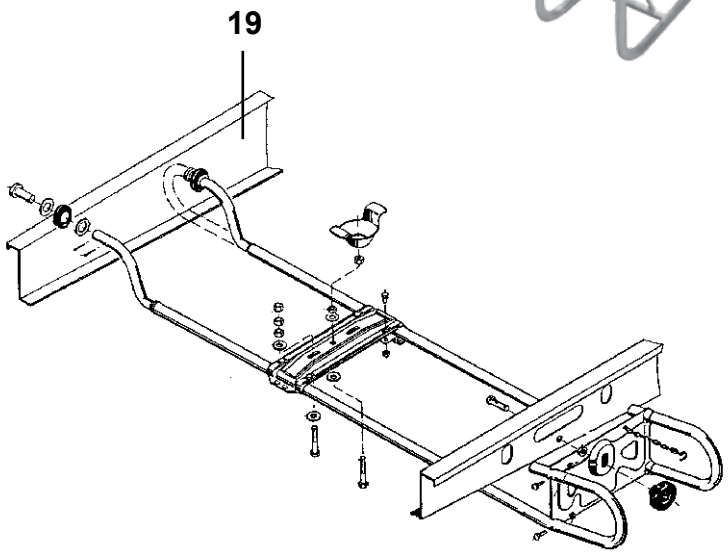
19

Pos Fig	Det. nr Part. No	Ingår/Fitted 520 CTH	560 alla mod.	590 alla mod.	700 alla mod.	750 alla mod.	800 alla mod.	900 alla mod.	Benämning	Description
1	102356	x	x	x	x	x	x	x	Stödben kpl. bak	Brace cpl. rear
--	102360	x	x	x	x	x	x	x	Stödben kpl. fram	Brace cpl. front
2	101707	x	x	x	x	x	x	x	Bricka nylon	Washer nylon
3	101612	x	x	x	x	x	x	x	Markplatta med nit	Plate incl. rivet
4	800746	x	x	x	x	x	x	x	Skruv MVBFF M10x80	Screw MVBFF M10x80
5	800192	x	x	x	x	x	x	x	Bricka	Washer
6	800183	x	x	x	x	x	x	x	Bricka tagg 10,5x18	Toothed plate connector 10,5x18
7	800200	x	x	x	x	x	x	x	Mutter M10	Nut M10
8	102384	x	x	x	x	x	x	x	Stödhjul kpl.	Trailing wheel cpl.
9	102337	x	x	x	x	x	x	x	Hjul d:o	Wheel d:o
10	102368	x	x	x	x	x	x	x	Vev	Crank
11	102369	x	x	x	x	x	x	x	Axelrör	Pivot bolt
12	102358	x	x	x	x	x	x	x	Stödbensvev	Brace crank
13	102119	x	x	x	x	x	x	x	Fotpall	Foot plate
14	102158	x	x	x	x	x	x	x	Plugg fot plast	Plug foot plastic
16	102120	T	T	T	T	T	T	T	Fotpall överdel	Foot plate top
17	102382	T	T	T	T	T	T	T	Reservhjulshållare kpl.	Spare wheel carrier cpl.
18	102383	T	T	T	T	T	T	T	Rem med spänne L=1700 mm	Strap L=1700 mm
19	101731	T	T	T	T	T	T	T	Reservhjulshållare	Spare wheel carrier

T= Tillbehör

T= Accessory

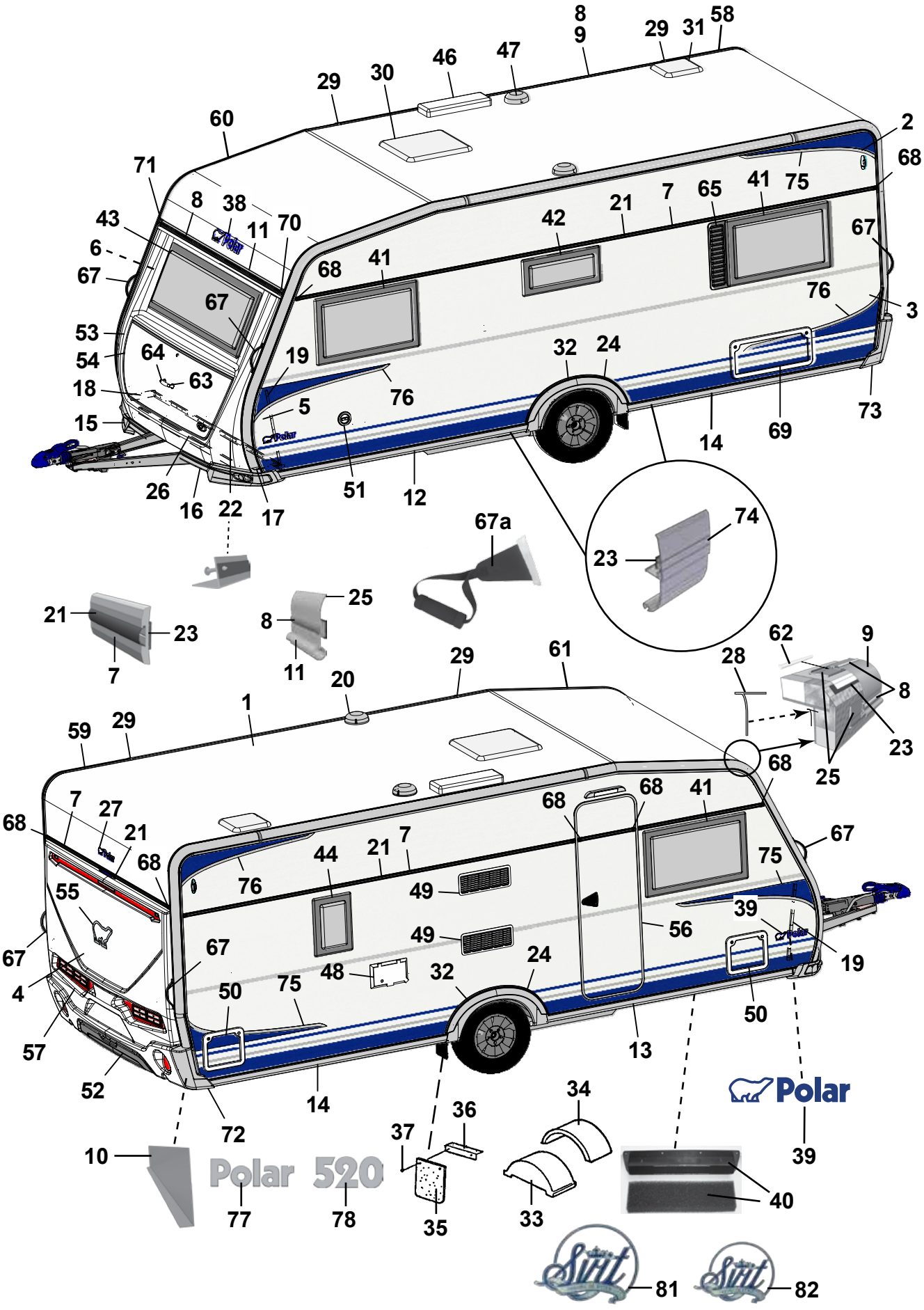
8
9
29
31
58
46
47
29
30
60
2
68
71
8
38
70
11
43
6
67
68
41
42
21
7
65
41
75
67
67
76
3
53
54
64
63
19
18
5
76
32
24
15
73
14
69
26
16
22
17
51
12
67a
74
23
21
23
7
8
25
11
20
29
61
1
59
29
28
62
9
8
23
25
68
7
27
21
68
68
68
41
67
44
21
7
75
76
49
55
39
67
49
56
19
67
4
48
32
24
50
75
57
52
14
13
50
72
34
36
37
10
Polar
520
39
40
77
78
35
33
81
82

Pos Fig	Det. nr Part. No	Ingår/Fitted 520 CTH		Benämning	Description
1	213254	x		Plåt tak 8100x2475	Roofing plate 8100x2475
2	212830	x		Plåt sida övre 6800x605	Side plate upper 6800x605
3	212833	x		Plåt sida undre 6800x1475	Side plate lower 6800x1475
4	212832	x		Plåt gavel 2475x1600	Gable plate 2475x1600
5	211056	x		Plåt gavel undre 2800x818	Gable plate lower 2800x818
6	211056	x		Plåt gavel övre 2800x818	Gable plate upper 2800x818
7	212328	x		List dekor L=7312	List L=7312
8	210365	M		List dekor plast, silver	List decor plastic, silver
9	210910	x		List tält rak L=3870	List straight L=3870
10	212699	x		Täckplåt bakljusramp L=2290	Coverplate light holder L=2290
11	208567	x		List markis L=2322	List L=2322
12	212348	x		List avb. spoiler V-fram L=3000	List L front L=3000
13	212349	x		List avb. spoiler H-fram L=3000	List R front L=3000
14	212350	x		List avb. spoiler V-H bak L=3000	List L-R rear L=3000
15	212825	x		Spoiler H	Spoiler R
16	212827	x		Spoiler V	Spoiler L
17	210346	x		List vinkel V	List L
18	210347	x		List vinkel H	List R
19	210101	x		List vinkel al. L=5000	List al. L=5000
20	401507	x		Motor köksfläkt kpl.	Motor kitchen fan cpl.
21	90003326	M		List dekor plast, silver	List decor plastic, silver
22	210348	x		List gavel-golv fram L=2440	List gable-floor front L=2440
--	209525	x		Tätning "Terostat 2759" d:o	Seal "Terostat 2759" d:o
--	800626	x		Skruv d:o TKX 5,0x25	Screw d:o TKX 5,0x25
23	208236	M		Butyl profil 15x2 (30 m/rulle)	Seal strip 15x2 (30 m/roll)
24	212489	x		List al. hjulhusbreddare	List al. mudguard
--	212977	M		List gummi d:o	List rubber d:o
--	213030	M		Tejp dubbelhäftande d:o, B=6 mm (50 m/rulle)	Tape double-stick d:o W=6 mm (50 m/roll)
25	211395	M		List tätning, grå (45 m/rulle)	Seal strip, grey (45 m/roll)
26	210469	x		List koffert L=1700	List gas box L=1700
27	210539	x		Emblem	Emblem
28	204137	M		List täck	Cover strip
29	210877	x		Skarvskydd tältlist	Splice protection
--	801710	x		Skruv PKM 4,2x14 d:o	Screw PKM 4,2x14 d:o
30	211543	x		Taklucka 400x400 kpl. rumsdel	Roof hatch 400x400 cpl.
--	207265	T		Taklucka Heki kpl.	Roof hatch Heki cpl.
--	207780	T		Taklucka Heki de Lux kpl.	Roof hatch Heki de Lux cpl.
31	211542	x		Taklucka 280x280 kpl. tvättrum	Roof hatch 280x280 cpl.
32	212389	x		Hjulhusbreddare	Mudguard
33	212894	x		Hjulhus	Wheel housing
34	212895	x		Isolering hjulhus	Insulation wheel housing
35	102470	x		Stänkskydd	Splash guard
36	101223	x		Fäste stänkskydd	Bracket splash guard
37	800118	x		Skruv	Screw
38	210539	x		Emblem	Emblem
39	212558	x		Emblem	Emblem
40	209372	x		Luftintag	Air inlet
--	213472	x		Myggnät d:o	Mosquito net d:o
41	212413	x		Fönster öppn.bart 900x550 kpl.	Window 900x550 cpl.
--	212868	x		Ruta lös u. karm 900x550 d:o	Pane without frame 900x550 d:o
				M= Metervara T= Tillbehör	M= On the metre T= Accessory

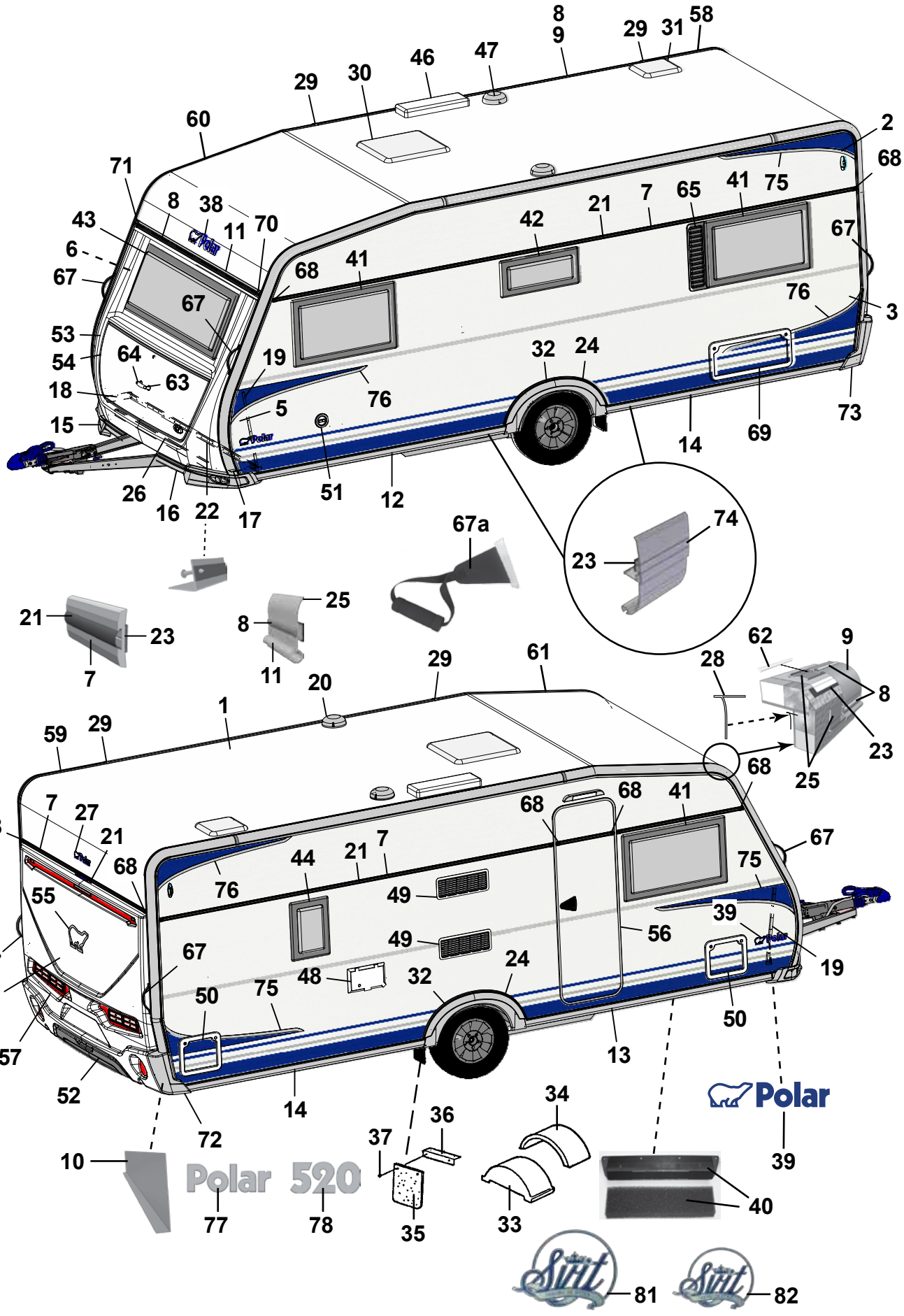
Polar
Polar 520

Pos Fig	Det. nr Part. No	Ingår/Fitted 520 CTH		Benämning	Description
42	212411	x		Fönster öppn.bart 700x400 pentry kpl.	Window 700x400 pentry cpl.
--	212870	x		Ruta lös u. karm 700x400 d:o	Pane without frame 700x400 d:o
43	212408	x		Fönster fast 1600x600 kpl.	Window fixed 1600x600 cpl.
--	212867	x		Ruta lös u. karm 1600x600 d:o	Pane without frame 1600x600 d:o
44	212409	T		Fönster öppn.bart 350x500 kpl.	Window 350x550 cpl.
--	212872	T		Ruta lös u. karm 350x500 d:o	Pane without frame 350x500 d:o
46	208023	T		Ventil tak för kyl (kyl/frys)	Ventilator roof for refrigerator (refr./freeze)
47	00970024	x		Ventilator kpl.	Ventilator cpl.
48	504323	x		El-intag 230 V u. låshus	El. connection 230 V without locking house
--	504324	T		El-intag 230 V u. låshus el-golvvärme	El. connection 230 V el. underfloor heating
--	504325	x		Låshus d:o	Locking house d:o
49	209287	x		Galler ventilation kyl	Louvre ventilation
--	209247	T		Galler ventilation kyl (kyl/frys)	Ventilator refrigerator (refrigerator/freeze)
50	207759	x		Lucka m. innerram, utan spegel	Door with frame inner, without plate
--	207197	x		Innerram d:o	Frame inner d:o
51	319023	x		Vattenpåfyllning m. lock	Water filler with cap
--	319901	x		Lock d:o	Cap d:o
52	212428	x		Diffuser	Diffuser
53	213028	x		Front u. lock	Front without trunk lid
54	213029	x		Lock front u. lås	Trunk lid front without lock
55	212557	x		Emblem	Emblem
56	213052	x		Dörr yttre kpl. H	Outer door cpl. R
--	213053	T		Dörr yttre kpl. H m. fönster	Outer door cpl. R with window
--	213055	T		Myggdörr inre	Mosquito door inner
57	212365	x		Bakgavel plast	Back gable plastic
58	211258	x		List tält bockad H-bak	List bent R rear
59	211259	x		List tält bockad V-bak	List bent L rear
60	210905	x		List tält bockad H-fram	List bent R front
61	210906	x		List tält bockad V-fram	List bent L front
62	208323	x		Styrstift list tält 50x3,5 mm	Pin for list 50x6,5 mm
63	210057	x		Handtag koffert inkl. täckbrickor	Handle trunk lid with covers
64	211492	x		Täckbricka	Cover
65	212476	T		Ventilationsgaller V	Ventilator grill L
67	213255	x		Draghandtag	Draw handle
67a	213175	T		Draghandtag	Draw handle
68	95003772	x		Ändstycke	End protection
69	208424	T		Lucka m innerram, utan spegel	Door with frame inner, without plate
70	205630	x		Ändavslutning H midjelist	End protection R tent list
71	205631	x		Ändavslutning V midjelist	End protection L tent list
72	212429	x		Ändavslutning H-bak	End protection R-rear
73	212430	x		Ändavslutning V-bak	End protection L-rear
--	801968	x		Skruv MS 4,2x25 ändavsl. H-V bak	Screw MS 4,2x25 end prot. R-L rear
--	802017	x		Skruv MS-S 4,2x32 ändavsl. H-V bak	Screw MS-S 4,2x32 end prot. R-L rear
74	212352	x		List dekor silver L=3000	List decor silver L=3000
75	213459	x		Dekal sida H	Decal R
76	213460	x		Dekal sida V	Decal L
77	212549	x		Emblem Polar	Emblem Polar
78	212550	x		Emblem 520	Emblem 520
81	212478	T		Emblem Svit 200x160	Emblem Svit 200x160
82	212479	T		Emblem Svit 150x120	Emblem Svit 150x120
				M= Metervara T= Tillbehör	M= On the metre T= Accessory

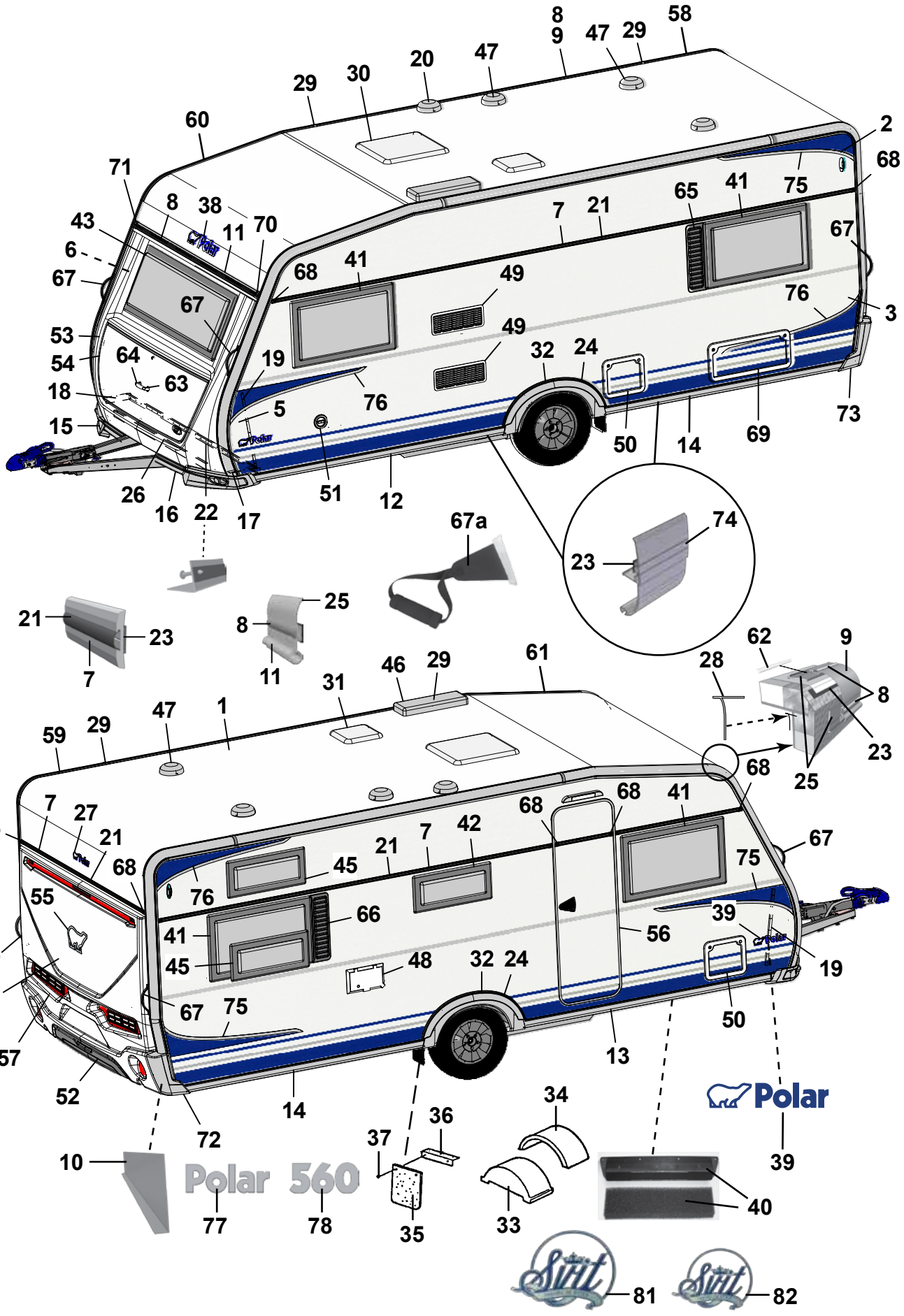
8
9
47
29
58
29
30
20
47
60
2
71
68
8
38
65
41
75
43
11
70
7
21
67
6
68
41
49
67
76
3
53
49
54
64
19
32
24
63
18
76
5
73
15
50
14
69
26
16
22
17
51
12
67a
74
23
21
23
8
25
7
11
62
9
28
8
31
46
29
61
59
29
47
1
23
25
68
7
27
68
68
41
21
68
42
7
67
21
45
75
55
76
66
39
41
56
67
45
48
32
24
19
4
67
75
50
57
13
52
14
72
34
36
Polar
37
10
Polar 560
39
40
77
78
35
33
81
82

Pos Fig	Det. nr Part. No	Ingår/Fitted 560 LB	560 BK	560 DBD		Benämning	Description
1	213254	x	x	x		Plåt tak 8100x2475	Roofing plate 8100x2475
2	212830	x	x	x		Plåt sida övre 6800x605	Side plate upper 6800x605
3	212833	x	x	x		Plåt sida undre 6800x1475	Side plate lower 6800x1475
4	212832	x	x	x		Plåt gavel 2475x1600	Gable plate 2475x1600
5	211056	x	x	x		Plåt gavel undre 2800x818	Gable plate lower 2800x818
6	211056	x	x	x		Plåt gavel övre 2800x818	Gable plate upper 2800x818
7	212328	x	x	x		List dekor L=7312	List L=7312
8	210365	M	M	M		List dekor plast, silver	List decor plastic, silver
9	210910	x	x	x		List tält rak L=3870	List straight L=3870
10	212699	x	x	x		Täckplåt bakljusramp L=2290	Coverplate light holder L=2290
11	208567	x	x	x		List markis L=2322	List L=2322
12	212348	x	x	x		List avb. spoiler V-fram L=3000	List L front L=3000
13	212349	x	x	x		List avb. spoiler H-fram L=3000	List R front L=3000
14	212350	x	x	x		List avb. spoiler V-H bak L=3000	List L-R rear L=3000
15	212825	x	x	x		Spoiler H	Spoiler R
16	212827	x	x	x		Spoiler V	Spoiler L
17	210346	x	x	x		List vinkel V	List L
18	210347	x	x	x		List vinkel H	List R
19	210101	x	x	x		List vinkel al. L=5000	List al. L=5000
20	401507	x	x	x		Motor köksfläkt kpl.	Motor kitchen fan cpl.
21	90003326	M	M	M		List dekor plast, silver	List decor plastic, silver
22	210348	x	x	x		List gavel-golv fram L=2440	List gable-floor front L=2440
--	209525	x	x	x		Tätning "Terostat 2759" d:o	Seal "Terostat 2759" d:o
--	800626	x	x	x		Skruv d:o TKX 5,0x25	Screw d:o TKX 5,0x25
23	208236	M	M	M		Butyl profil 15x2 (30 m/rulle)	Seal strip 15x2 (30 m/roll)
24	212489	x	x	x		List al. hjulhusbreddare	List al. mudguard
--	212977	M	M	M		List gummi d:o	List rubber d:o
--	213030	M	M	M		Tejp dubbelhäftande d:o, B=6 mm (50 m/rulle)	Tape double-stick d:o W=6 mm (50 m/roll)
25	211395	M	M	M		List tätning, grå (45 m/rulle)	Seal strip, grey (45 m/roll)
26	210469	x	x	x		List koffert L=1700	List gas box L=1700
27	210539	x	x	x		Emblem	Emblem
28	204137	M	M	M		List täck	Cover strip
29	210877	x	x	x		Skarvskydd tältlist	Splice protection
--	801710	x	x	x		Skruv PKM 4,2x14 d:o	Screw PKM 4,2x14 d:o
30	211543	x	x	x		Taklucka 400x400 kpl. rumsdel	Roof hatch 400x400 cpl.
--	207265	T	T	T		Taklucka Heki kpl.	Roof hatch Heki cpl.
--	207780	T	T	T		Taklucka Heki de Lux kpl.	Roof hatch Heki de Lux cpl.
31	211542	x	x	x		Taklucka 280x280 kpl. tvättrum	Roof hatch 280x280 cpl.
32	212389	x	x	x		Hjulhusbreddare	Mudguard
33	212894	x	x	x		Hjulhus	Wheel housing
34	212895	x	x	x		Isolering hjulhus	Insulation wheel housing
35	102470	x	x	x		Stänkskydd	Splash guard
36	101223	x	x	x		Fäste stänkskydd	Bracket splash guard
37	800118	x	x	x		Skruv	Screw
38	210539	x	x	x		Emblem	Emblem
39	212558	x	x	x		Emblem	Emblem
40	209372	x	x	x		Luftintag	Air inlet
--	213472	x	x	x		Myggnät d:o	Mosquito net d:o
41	212413	x	x	x		Fönster öppn.bart 900x550 kpl.	Window 900x550 cpl.
--	212868	x	x	x		Ruta lös u. karm 900x550 d:o	Pane without frame 900x550 d:o
						M= Metervara	M= On the metre
						T= Tillbehör	T= Accessory

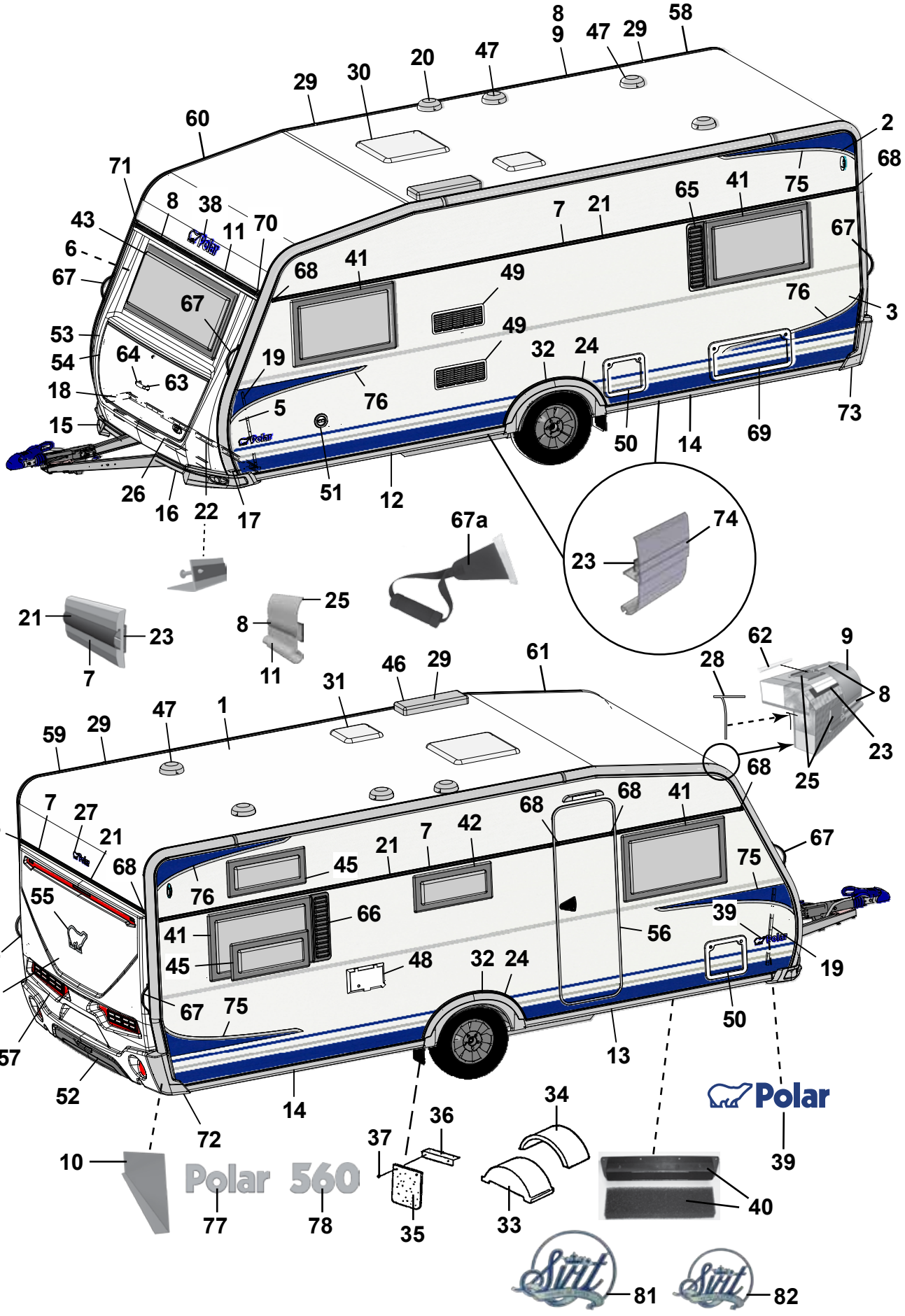
Polar
Polar 560
Sirit
Sirit

Pos Fig	Det. nr Part. No	Ingår/Fitted 560 LB	560 BK	560 DBD		Benämning	Description
42	212411	x	x	x		Fönster öppn.bart 700x400 pentry kpl.	Window 700x400 pentry cpl.
--	212870	x	x	x		Ruta lös u. karm 700x400 d:o	Pane without frame 700x400 d:o
43	212408	x	x	x		Fönster fast 1600x600 kpl.	Window fixed 1600x600 cpl.
--	212867	x	x	x		Ruta lös u. karm 1600x600 d:o	Pane without frame 1600x600 d:o
45	212410		x			Fönster öppn.bart 700x300 kpl.	Window 700x300 cpl.
--	212871		x			Ruta lös u. karm 700x300 d:o	Pane without frame 700x300 d:o
46	208023	T	T	T		Ventil tak för kyl (kyl/frys)	Ventilator roof for refrigerator (refr./freeze)
47	00970024	x	x	x		Ventilator kpl.	Ventilator cpl.
48	504323	x	x	x		El-intag 230 V u. låshus	El. connection 230 V without locking house
--	504324	T	T	T		El-intag 230 V u. låshus el-golvvärme	El. connection 230 V el. underfloor heating
--	504325	x	x	x		Låshus d:o	Locking house d:o
49	209287	x	x	x		Galler ventilation kyl	Louvre ventilation
--	209247	T	T	T		Galler ventilation kyl (kyl/frys)	Ventilator refrigerator (refrigerator/freeze)
50	207759	x	x	x		Lucka m. innerram, utan spegel	Door with frame inner, without plate
--	207197	x	x	x		Innerram d:o	Frame inner d:o
51	319023	x	x	x		Vattenpåfyllning m. lock	Water filler with cap
--	319901	x	x	x		Lock d:o	Cap d:o
52	212428	x	x	x		Diffuser	Diffuser
53	213028	x	x	x		Front u. lock	Front without trunk lid
54	213029	x	x	x		Lock front u. lås	Trunk lid front without lock
55	212557	x	x	x		Emblem	Emblem
56	213052	x	x	x		Dörr yttre kpl. H	Outer door cpl. R
--	213053	T	T	T		Dörr yttre kpl. H m. fönster	Outer door cpl. R with window
--	213055	T	T	T		Myggdörr inre	Mosquito door inner
57	212365	x	x	x		Bakgavel plast	Back gable plastic
58	211258	x	x	x		List tält bockad H-bak	List bent R rear
59	211259	x	x	x		List tält bockad V-bak	List bent L rear
60	210905	x	x	x		List tält bockad H-fram	List bent R front
61	210906	x	x	x		List tält bockad V-fram	List bent L front
62	208323	x	x	x		Styrstift list tält 50x3,5 mm	Pin for list 50x6,5 mm
63	210057	x	x	x		Handtag koffert inkl. täckbrickor	Handle trunk lid with covers
64	211492	x	x	x		Täckbricka	Cover
65	212476	T	T	T		Ventilationsgaller V	Ventilator grill L
66	212477	T		T		Ventilationsgaller H	Ventilator grill R
67	213255	x	x	x		Draghandtag	Draw handle
67a	213175	T	T	T		Draghandtag	Draw handle
68	95003772	x	x	x		Ändavslutning	End protection
69	208424	T	T	T		Lucka m innerram, utan spegel	Door with frame inner, without plate
70	205630	x	x	x		Ändavslutning H midjelist	End protection R tent list
71	205631	x	x	x		Ändavslutning V midjelist	End protection L tent list
72	212429	x	x	x		Ändavslutning H-bak	End protection R-rear
73	212430	x	x	x		Ändavslutning V-bak	End protection L-rear
--	801968	x	x	x		Skruv MS 4,2x25 ändavsl. H-V bak	Screw MS 4,2x25 end prot. R-L rear
--	802017	x	x	x		Skruv MS-S 4,2x32 ändavsl. H-V bak	Screw MS-S 4,2x32 end prot. R-L rear
74	212352	x	x	x		List dekor silver L=3000	List decor silver L=3000
75	213459	x	x	x		Dekal sida H	Decal R
76	213460	x	x	x		Dekal sida V	Decal L
77	212549	x	x	x		Emblem Polar	Emblem Polar
78	212551	x	x	x		Emblem 560	Emblem 560
81	212478	T	T	T		Emblem Svit 200x160	Emblem Svit 200x160
82	212479	T	T	T		Emblem Svit 150x120	Emblem Svit 150x120
						M= Metervara T= Tillbehör	M= On the metre T= Accessory

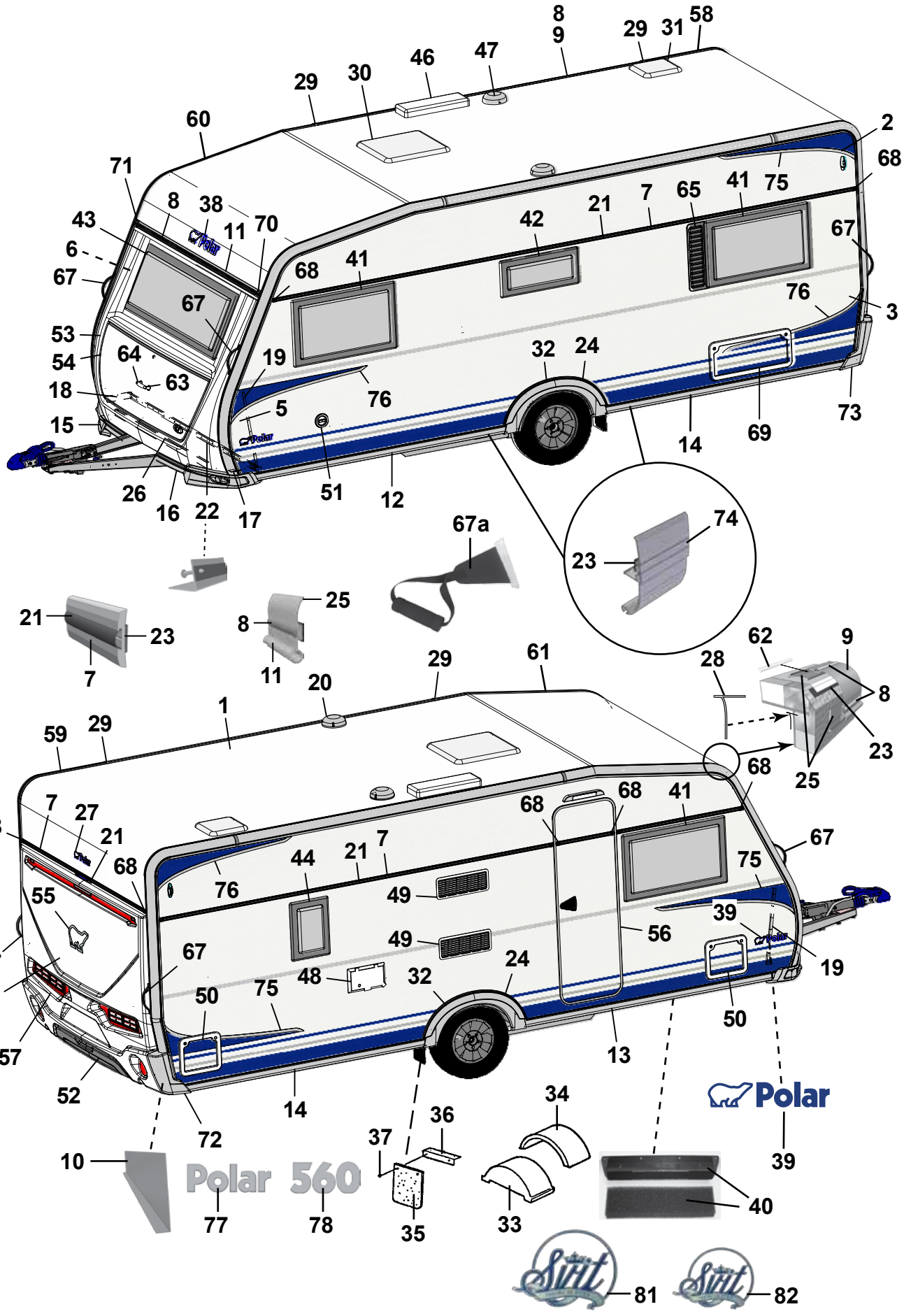
Polar
Polar 560
Sirit
Sirit

Pos Fig	Det. nr Part. No	Ingår/Fitted 560 CTH		Benämning	Description
1	213254	x		Plåt tak 8100x2475	Roofing plate 8100x2475
2	212830	x		Plåt sida övre 6800x605	Side plate upper 6800x605
3	212833	x		Plåt sida undre 6800x1475	Side plate lower 6800x1475
4	212832	x		Plåt gavel 2475x1600	Gable plate 2475x1600
5	211056	x		Plåt gavel undre 2800x818	Gable plate lower 2800x818
6	211056	x		Plåt gavel övre 2800x818	Gable plate upper 2800x818
7	212328	x		List dekor L=7312	List L=7312
8	210365	M		List dekor plast, silver	List decor plastic, silver
9	210910	x		List tält rak L=3870	List straight L=3870
10	212699	x		Täckplåt bakljusramp L=2290	Coverplate light holder L=2290
11	208567	x		List markis L=2322	List L=2322
12	212348	x		List avb. spoiler V-fram L=3000	List L front L=3000
13	212349	x		List avb. spoiler H-fram L=3000	List R front L=3000
14	212350	x		List avb. spoiler V-H bak L=3000	List L-R rear L=3000
15	212825	x		Spoiler H	Spoiler R
16	212827	x		Spoiler V	Spoiler L
17	210346	x		List vinkel V	List L
18	210347	x		List vinkel H	List R
19	210101	x		List vinkel al. L=5000	List al. L=5000
20	401507	x		Motor köksfläkt kpl.	Motor kitchen fan cpl.
21	90003326	M		List dekor plast, silver	List decor plastic, silver
22	210348	x		List gavel-golv fram L=2440	List gable-floor front L=2440
--	209525	x		Tätning "Terostat 2759" d:o	Seal "Terostat 2759" d:o
--	800626	x		Skruv d:o TKX 5,0x25	Screw d:o TKX 5,0x25
23	208236	M		Butyl profil 15x2 (30 m/rulle)	Seal strip 15x2 (30 m/roll)
24	212489	x		List al. hjulhusbreddare	List al. mudguard
--	212977	M		List gummi d:o	List rubber d:o
--	213030	M		Tejp dubbelhäftande d:o, B=6 mm (50 m/rulle)	Tape double-stick d:o W=6 mm (50 m/roll)
25	211395	M		List tätning, grå (45 m/rulle)	Seal strip, grey (45 m/roll)
26	210469	x		List koffert L=1700	List gas box L=1700
27	210539	x		Emblem	Emblem
28	204137	M		List täck	Cover strip
29	210877	x		Skarvskydd tältlist	Splice protection
--	801710	x		Skruv PKM 4,2x14 d:o	Screw PKM 4,2x14 d:o
30	211543	x		Taklucka 400x400 kpl. rumsdel	Roof hatch 400x400 cpl.
--	207265	T		Taklucka Heki kpl.	Roof hatch Heki cpl.
--	207780	T		Taklucka Heki de Lux kpl.	Roof hatch Heki de Lux cpl.
31	211542	x		Taklucka 280x280 kpl. tvättrum	Roof hatch 280x280 cpl.
32	212389	x		Hjulhusbreddare	Mudguard
33	212894	x		Hjulhus	Wheel housing
34	212895	x		Isolering hjulhus	Insulation wheel housing
35	102470	x		Stänkskydd	Splash guard
36	101223	x		Fäste stänkskydd	Bracket splash guard
37	800118	x		Skruv	Screw
38	210539	x		Emblem	Emblem
39	212558	x		Emblem	Emblem
40	209372	x		Luftintag	Air inlet
--	213472	x		Myggnät d:o	Mosquito net d:o
41	212413	x		Fönster öppn.bart 900x550 kpl.	Window 900x550 cpl.
--	212868	x		Ruta lös u. karm 900x550 d:o	Pane without frame 900x550 d:o
				M= Metervara T= Tillbehör	M= On the metre T= Accessory

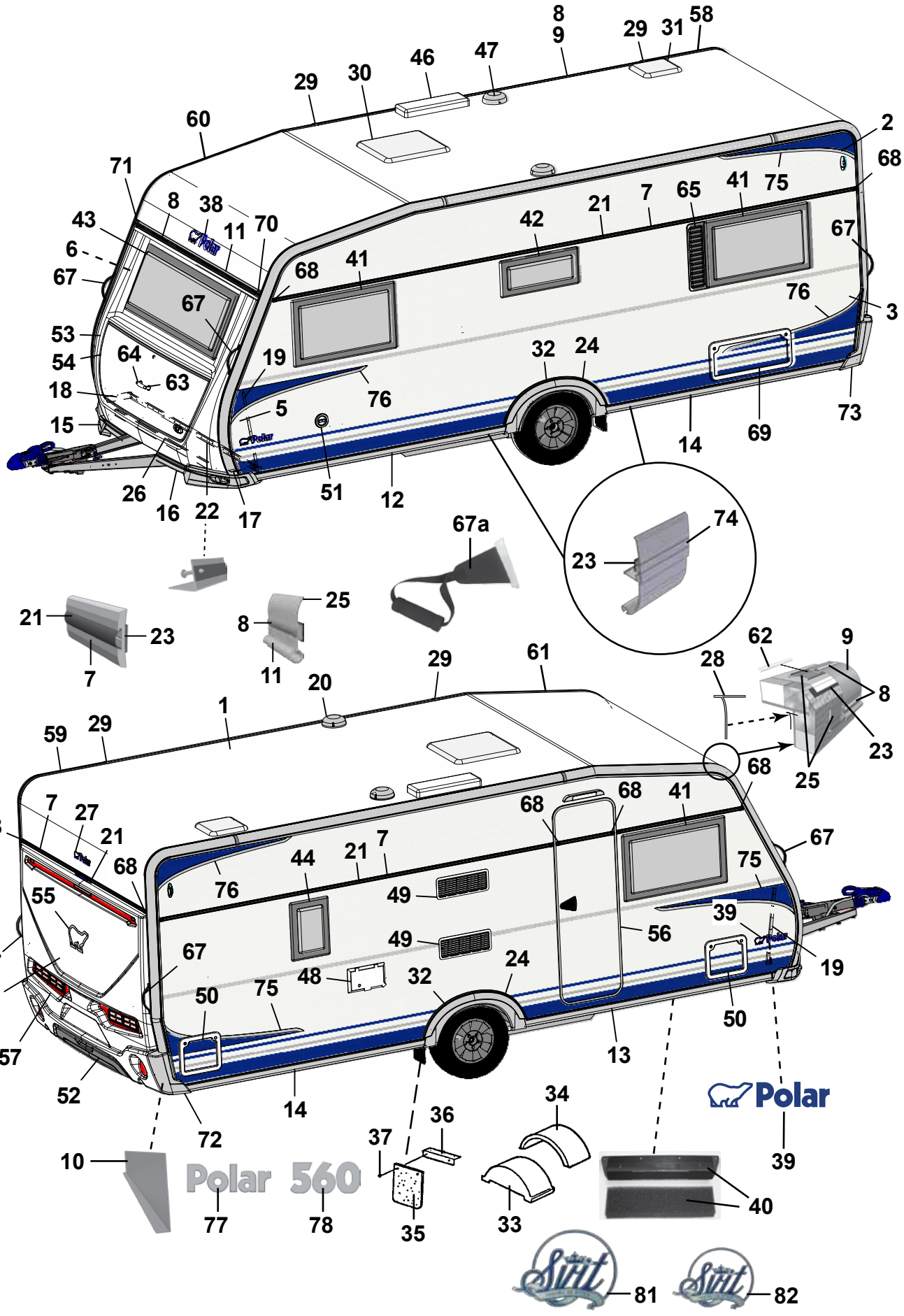
Polar
Polar 560
Sirit
Sirit

Pos Fig	Det. nr Part. No	Ingår/Fitted 560 CTH		Benämning	Description
42	212411	x		Fönster öppn.bart 700x400 pentry kpl.	Window 700x400 pentry cpl.
--	212870	x		Ruta lös u. karm 700x400 d:o	Pane without frame 700x400 d:o
43	212408	x		Fönster fast 1600x600 kpl.	Window fixed 1600x600 cpl.
--	212867	x		Ruta lös u. karm 1600x600 d:o	Pane without frame 1600x600 d:o
44	212409	T		Fönster öppn.bart 350x500 kpl.	Window 350x550 cpl.
--	212872	T		Ruta lös u. karm 350x500 d:o	Pane without frame 350x500 d:o
46	208023	T		Ventil tak för kyl (kyl/frys)	Ventilator roof for refrigerator (refr./freeze)
47	00970024	x		Ventilator kpl.	Ventilator cpl.
48	504323	x		El-intag 230 V u. låshus	El. connection 230 V without locking house
--	504324	T		El-intag 230 V u. låshus el-golvvärme	El. connection 230 V el. underfloor heating
--	504325	x		Låshus d:o	Locking house d:o
49	209287	x		Galler ventilation kyl	Louvre ventilation
--	209247	T		Galler ventilation kyl (kyl/frys)	Ventilator refrigerator (refrigerator/freeze)
50	207759	x		Lucka m. innerram, utan spegel	Door with frame inner, without plate
--	207197	x		Innerram d:o	Frame inner d:o
51	319023	x		Vattenpåfyllning m. lock	Water filler with cap
--	319901	x		Lock d:o	Cap d:o
52	212428	x		Diffuser	Diffuser
53	213028	x		Front u. lock	Front without trunk lid
54	213029	x		Lock front u. lås	Trunk lid front without lock
55	212557	x		Emblem	Emblem
56	213052	x		Dörr yttre kpl. H	Outer door cpl. R
--	213053	T		Dörr yttre kpl. H m. fönster	Outer door cpl. R with window
--	213055	T		Myggdörr inre	Mosquito door inner
57	212365	x		Bakgavel plast	Back gable plastic
58	211258	x		List tält bockad H-bak	List bent R rear
59	211259	x		List tält bockad V-bak	List bent L rear
60	210905	x		List tält bockad H-fram	List bent R front
61	210906	x		List tält bockad V-fram	List bent L front
62	208323	x		Styrstift list tält 50x3,5 mm	Pin for list 50x6,5 mm
63	210057	x		Handtag koffert inkl. täckbrickor	Handle trunk lid with covers
64	211492	x		Täckbricka	Cover
65	212476	T		Ventilationsgaller V	Ventilator grill L
67	213255	x		Draghandtag	Draw handle
67a	213175	T		Draghandtag	Draw handle
68	95003772	x		Ändstycke	End protection
69	208424	T		Lucka m innerram, utan spegel	Door with frame inner, without plate
70	205630	x		Ändavslutning H midjelist	End protection R tent list
71	205631	x		Ändavslutning V midjelist	End protection L tent list
72	212429	x		Ändavslutning H-bak	End protection R-rear
73	212430	x		Ändavslutning V-bak	End protection L-rear
--	801968	x		Skruv MS 4,2x25 ändavsl. H-V bak	Screw MS 4,2x25 end prot. R-L rear
--	802017	x		Skruv MS-S 4,2x32 ändavsl. H-V bak	Screw MS-S 4,2x32 end prot. R-L rear
74	212352	x		List dekor silver L=3000	List decor silver L=3000
75	213459	x		Dekal sida H	Decal R
76	213460	x		Dekal sida V	Decal L
77	212549	x		Emblem Polar	Emblem Polar
78	212551	x		Emblem 560	Emblem 560
81	212478	T		Emblem Svit 200x160	Emblem Svit 200x160
82	212479	T		Emblem Svit 150x120	Emblem Svit 150x120
				M= Metervara T= Tillbehör	M= On the metre T= Accessory

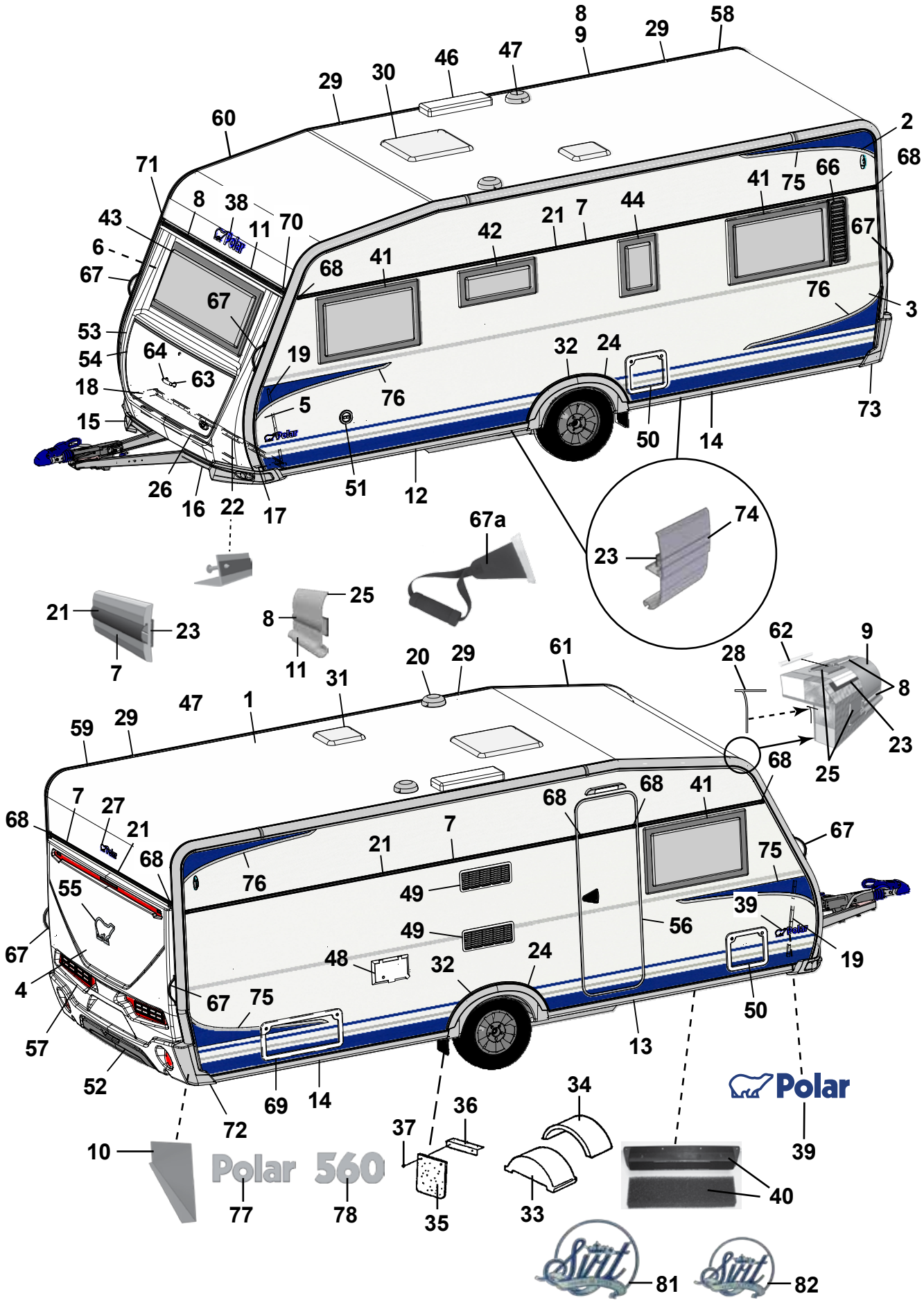
8
9
29
58
46
47
29
30
60
2
68
71
41
75
66
8
38
11
70
43
21
7
44
67
6
42
68
41
67
76
3
53
54
64
63
19
32
24
18
5
76
73
15
50
14
26
16
22
17
51
12
67a
74
23
21
23
7
8
25
11
20
29
61
31
62
9
28
8
47
1
59
29
23
25
68
7
27
68
41
68
21
68
7
67
21
75
68
76
49
55
39
49
56
67
48
24
19
32
4
67
75
50
57
13
52
69
14
72
34
36
Polar
10
37
39
Polar 560
40
77
78
35
33
81
82

Pos Fig	Det. nr Part. No	Ingår/Fitted 560 TDB		Benämning	Description
1	213254	x		Plåt tak 8100x2475	Roofing plate 8100x2475
2	212830	x		Plåt sida övre 6800x605	Side plate upper 6800x605
3	212833	x		Plåt sida undre 6800x1475	Side plate lower 6800x1475
4	212832	x		Plåt gavel 2475x1600	Gable plate 2475x1600
5	211056	x		Plåt gavel undre 2800x818	Gable plate lower 2800x818
6	211056	x		Plåt gavel övre 2800x818	Gable plate upper 2800x818
7	212328	x		List dekor L=7312	List L=7312
8	210365	M		List dekor plast, silver	List decor plastic, silver
9	210910	x		List tält rak L=3870	List straight L=3870
10	212699	x		Täckplåt bakljusramp L=2290	Coverplate light holder L=2290
11	208567	x		List markis L=2322	List L=2322
12	212348	x		List avb. spoiler V-fram L=3000	List L front L=3000
13	212349	x		List avb. spoiler H-fram L=3000	List R front L=3000
14	212350	x		List avb. spoiler V-H bak L=3000	List L-R rear L=3000
15	212825	x		Spoiler H	Spoiler R
16	212827	x		Spoiler V	Spoiler L
17	210346	x		List vinkel V	List L
18	210347	x		List vinkel H	List R
19	210101	x		List vinkel al. L=5000	List al. L=5000
20	401507	x		Motor köksfläkt kpl.	Motor kitchen fan cpl.
21	90003326	M		List dekor plast, silver	List decor plastic, silver
22	210348	x		List gavel-golv fram L=2440	List gable-floor front L=2440
--	209525	x		Tätning "Terostat 2759" d:o	Seal "Terostat 2759" d:o
--	800626	x		Skruv d:o TKX 5,0x25	Screw d:o TKX 5,0x25
23	208236	M		Butyl profil 15x2 (30 m/rulle)	Seal strip 15x2 (30 m/roll)
24	212489	x		List al. hjulhusbreddare	List al. mudguard
--	212977	M		List gummi d:o	List rubber d:o
--	213030	M		Tejp dubbelhäftande d:o, B=6 mm (50 m/rulle)	Tape double-stick d:o W=6 mm (50 m/roll)
25	211395	M		List tätning, grå (45 m/rulle)	Seal strip, grey (45 m/roll)
26	210469	x		List koffert L=1700	List gas box L=1700
27	210539	x		Emblem	Emblem
28	204137	M		List täck	Cover strip
29	210877	x		Skarvskydd tältlist	Splice protection
--	801710	x		Skruv PKM 4,2x14 d:o	Screw PKM 4,2x14 d:o
30	211543	x		Taklucka 400x400 kpl. rumsdel	Roof hatch 400x400 cpl.
--	207265	T		Taklucka Heki kpl.	Roof hatch Heki cpl.
--	207780	T		Taklucka Heki de Lux kpl.	Roof hatch Heki de Lux cpl.
31	211542	x		Taklucka 280x280 kpl. tvättrum	Roof hatch 280x280 cpl.
32	212389	x		Hjulhusbreddare	Mudguard
33	212894	x		Hjulhus	Wheel housing
34	212895	x		Isolering hjulhus	Insulation wheel housing
35	102470	x		Stänkskydd	Splash guard
36	101223	x		Fäste stänkskydd	Bracket splash guard
37	800118	x		Skruv	Screw
38	210539	x		Emblem	Emblem
39	212558	x		Emblem	Emblem
40	209372	x		Luftintag	Air inlet
--	213472	x		Myggnät d:o	Mosquito net d:o
41	212413	x		Fönster öppn.bart 900x550 kpl.	Window 900x550 cpl.
--	212868	x		Ruta lös u. karm 900x550 d:o	Pane without frame 900x550 d:o
				M= Metervara T= Tillbehör	M= On the metre T= Accessory

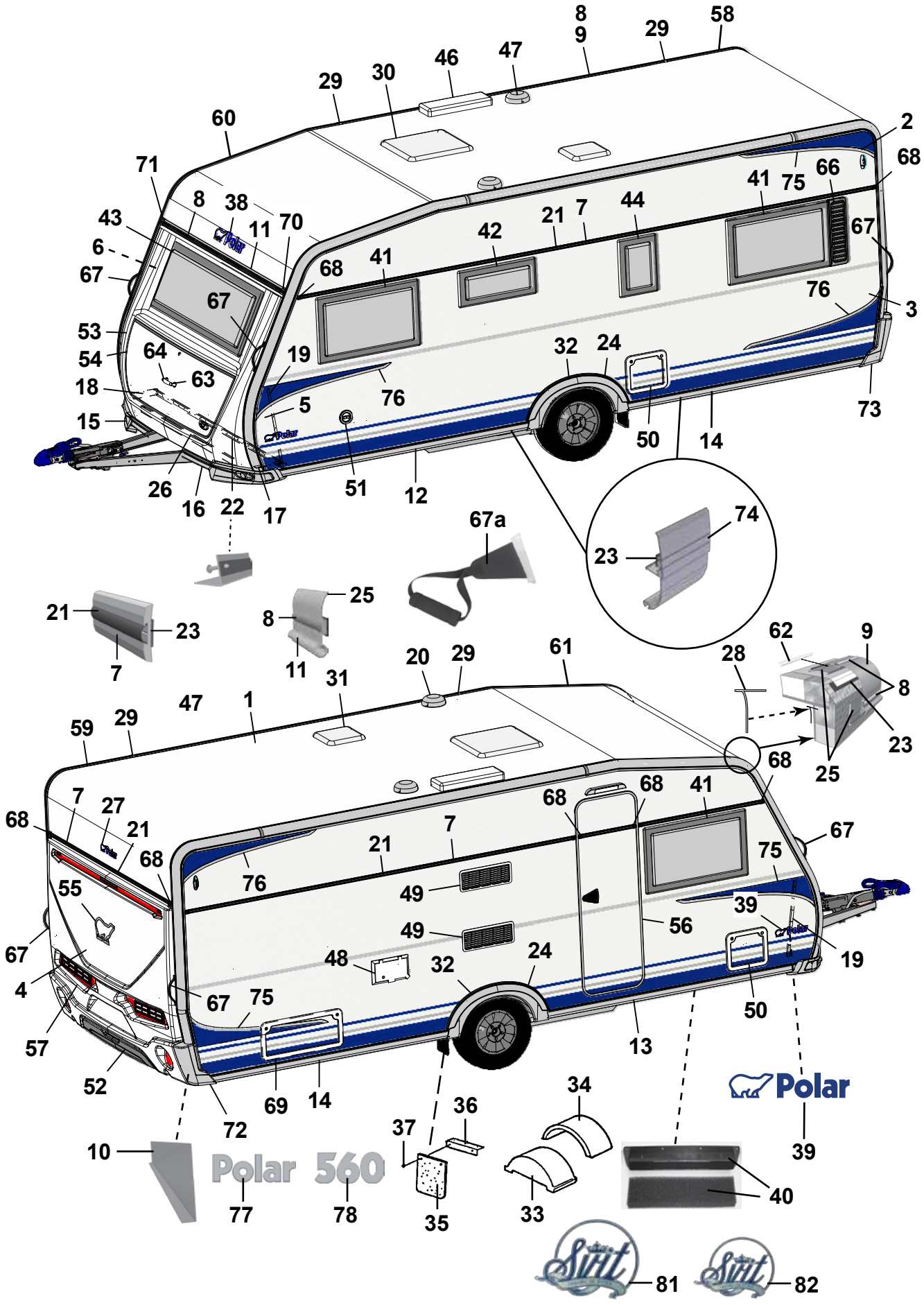
8
9
29
58
46
47
29
30
60
2
68
71
41
75
66
8
38
70
11
43
21
7
44
67
6
42
68
41
67
76
3
53
54
64
63
19
32
24
18
5
76
73
15
50
14
26
16
22
17
51
12
67a
74
23
21
23
7
25
8
11
31
20
29
61
62
9
28
8
23
25
59
29
47
1
68
7
27
21
68
68
41
67
55
76
21
7
75
49
39
67
4
49
56
48
32
24
19
67
75
50
57
52
69
14
13
72
34
36
Polar
10
37
39
Polar 560
40
77
78
35
33
81
82

Pos Fig	Det. nr Part. No	Ingår/Fitted 560 TDB		Benämning	Description
42	212411	x		Fönster öppn.bart 700x400 pentry kpl.	Window 700x400 pentry cpl.
--	212870	x		Ruta lös u. karm 700x400 d:o	Pane without frame 700x400 d:o
43	212408	x		Fönster fast 1600x600 kpl.	Window fixed 1600x600 cpl.
--	212867	x		Ruta lös u. karm 1600x600 d:o	Pane without frame 1600x600 d:o
44	212409	T		Fönster öppn.bart 350x500 kpl.	Window 350x550 cpl.
--	212872	T		Ruta lös u. karm 350x500 d:o	Pane without frame 350x500 d:o
46	208023	T		Ventil tak för kyl (kyl/frys)	Ventilator roof for refrigerator (refr./freeze)
47	00970024	x		Ventilator kpl.	Ventilator cpl.
48	504323	x		El-intag 230 V u. låshus	El. connection 230 V without locking house
--	504324	T		El-intag 230 V u. låshus el-golvvärme	El. connection 230 V el. underfloor heating
--	504325	x		Låshus d:o	Locking house d:o
49	209287	x		Galler ventilation kyl	Louvre ventilation
--	209247	T		Galler ventilation kyl (kyl/frys)	Ventilator refrigerator (refrigerator/freeze)
50	207759	x		Lucka m. innerram, utan spegel	Door with frame inner, without plate
--	207197	x		Innerram d:o	Frame inner d:o
51	319023	x		Vattenpåfyllning m. lock	Water filler with cap
--	319901	x		Lock d:o	Cap d:o
52	212428	x		Diffuser	Diffuser
53	213028	x		Front u. lock	Front without trunk lid
54	213029	x		Lock front u. lås	Trunk lid front without lock
55	212557	x		Emblem	Emblem
56	213052	x		Dörr yttre kpl. H	Outer door cpl. R
--	213053	T		Dörr yttre kpl. H m. fönster	Outer door cpl. R with window
--	213055	T		Myggdörr inre	Mosquito door inner
57	212365	x		Bakgavel plast	Back gable plastic
58	211258	x		List tält bockad H-bak	List bent R rear
59	211259	x		List tält bockad V-bak	List bent L rear
60	210905	x		List tält bockad H-fram	List bent R front
61	210906	x		List tält bockad V-fram	List bent L front
62	208323	x		Styrstift list tält 50x3,5 mm	Pin for list 50x6,5 mm
63	210057	x		Handtag koffert inkl. täckbrickor	Handle trunk lid with covers
64	211492	x		Täckbricka	Cover
66	212477	T		Ventilationsgaller H	Ventilator grill R
67	213255	x		Draghandtag	Draw handle
67a	213175	T		Draghandtag	Draw handle
68	95003772	x		Ändstycke	End protection
69	208424	T		Lucka m innerram, utan spegel	Door with frame inner, without plate
70	205630	x		Ändavslutning H midjelist	End protection R tent list
71	205631	x		Ändavslutning V midjelist	End protection L tent list
72	212429	x		Ändavslutning H-bak	End protection R-rear
73	212430	x		Ändavslutning V-bak	End protection L-rear
--	801968	x		Skruv MS 4,2x25 ändavsl. H-V bak	Screw MS 4,2x25 end prot. R-L rear
--	802017	x		Skruv MS-S 4,2x32 ändavsl. H-V bak	Screw MS-S 4,2x32 end prot. R-L rear
74	212352	x		List dekor silver L=3000	List decor silver L=3000
75	213459	x		Dekal sida H	Decal R
76	213460	x		Dekal sida V	Decal L
77	212549	x		Emblem Polar	Emblem Polar
78	212551	x		Emblem 560	Emblem 560
81	212478	T		Emblem Svit 200x160	Emblem Svit 200x160
82	212479	T		Emblem Svit 150x120	Emblem Svit 150x120
				M= Metervara T= Tillbehör	M= On the metre T= Accessory

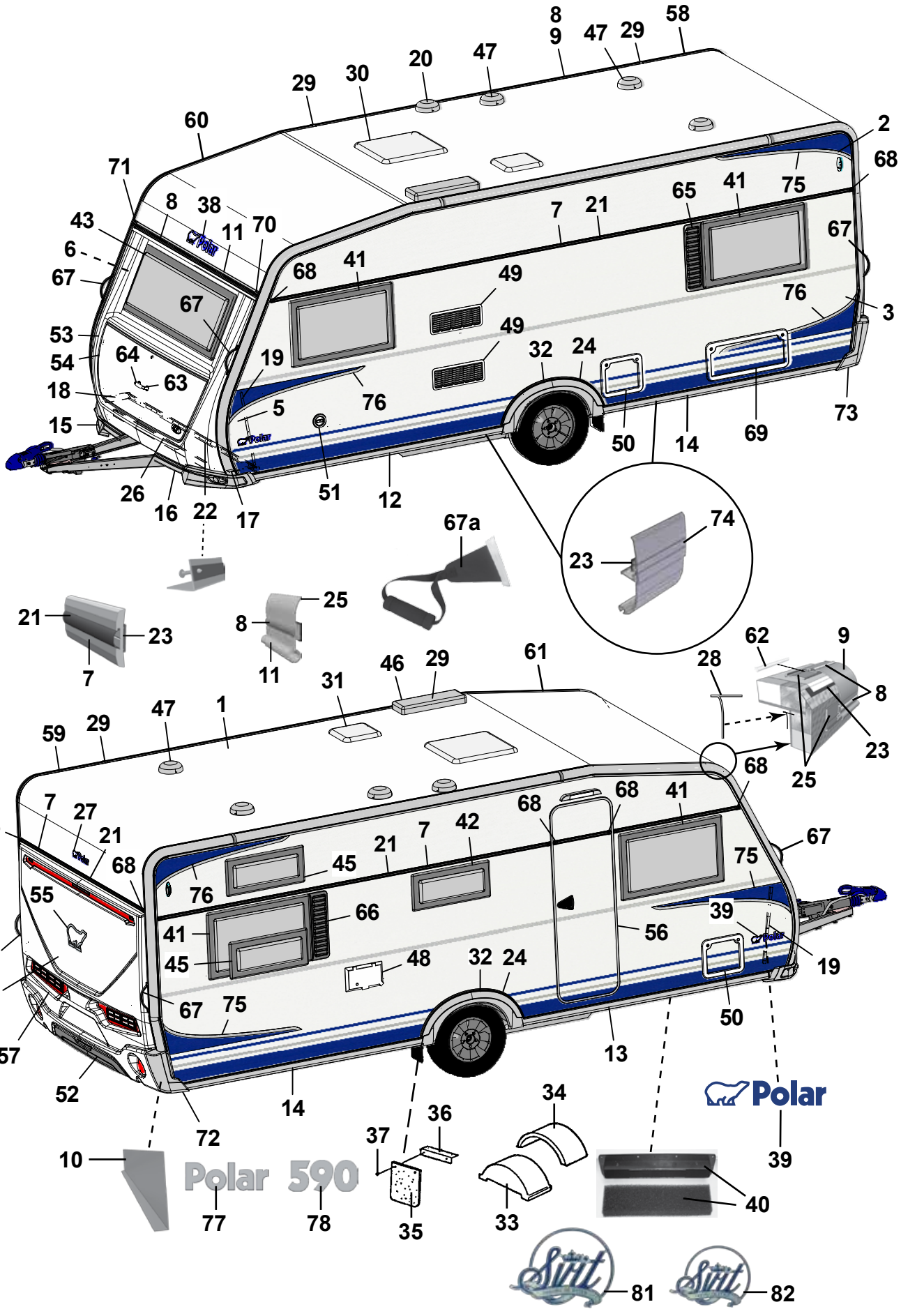
Polar
Polar 590
Sittl
Sittl

Pos Fig	Det. nr Part. No	Ingår/Fitted 590 LB	590 BK	590 DBD		Benämning	Description
1	213254	x	x	x		Plåt tak 8100x2475	Roofing plate 8100x2475
2	212830	x	x	x		Plåt sida övre 6800x605	Side plate upper 6800x605
3	212833	x	x	x		Plåt sida undre 6800x1475	Side plate lower 6800x1475
4	212832	x	x	x		Plåt gavel 2475x1600	Gable plate 2475x1600
5	211056	x	x	x		Plåt gavel undre 2800x818	Gable plate lower 2800x818
6	211056	x	x	x		Plåt gavel övre 2800x818	Gable plate upper 2800x818
7	212328	x	x	x		List dekor L=7312	List L=7312
8	210365	M	M	M		List dekor plast, silver	List decor plastic, silver
9	210910	x	x	x		List tält rak L=3870	List straight L=3870
10	212699	x	x	x		Täckplåt bakljusramp L=2290	Coverplate light holder L=2290
11	208567	x	x	x		List markis L=2322	List L=2322
12	212348	x	x	x		List avb. spoiler V-fram L=3000	List L front L=3000
13	212349	x	x	x		List avb. spoiler H-fram L=3000	List R front L=3000
14	212350	x	x	x		List avb. spoiler V-H bak L=3000	List L-R rear L=3000
15	212825	x	x	x		Spoiler H	Spoiler R
16	212827	x	x	x		Spoiler V	Spoiler L
17	210346	x	x	x		List vinkel V	List L
18	210347	x	x	x		List vinkel H	List R
19	210101	x	x	x		List vinkel al. L=5000	List al. L=5000
20	401507	x	x	x		Motor köksfläkt kpl.	Motor kitchen fan cpl.
21	90003326	M	M	M		List dekor plast, silver	List decor plastic, silver
22	210348	x	x	x		List gavel-golv fram L=2440	List gable-floor front L=2440
--	209525	x	x	x		Tätning "Terostat 2759" d:o	Seal "Terostat 2759" d:o
--	800626	x	x	x		Skruv d:o TKX 5,0x25	Screw d:o TKX 5,0x25
23	208236	M	M	M		Butyl profil 15x2 (30 m/rulle)	Seal strip 15x2 (30 m/roll)
24	212489	x	x	x		List al. hjulhusbreddare	List al. mudguard
--	212977	M	M	M		List gummi d:o	List rubber d:o
--	213030	M	M	M		Tejp dubbelhäftande d:o, B=6 mm (50 m/rulle)	Tape double-stick d:o W=6 mm (50 m/roll)
25	211395	M	M	M		List tätning, grå (45 m/rulle)	Seal strip, grey (45 m/roll)
26	210469	x	x	x		List koffert L=1700	List gas box L=1700
27	210539	x	x	x		Emblem	Emblem
28	204137	M	M	M		List täck	Cover strip
29	210877	x	x	x		Skarvskydd tältlist	Splice protection
--	801710	x	x	x		Skruv PKM 4,2x14 d:o	Screw PKM 4,2x14 d:o
30	211543	x	x	x		Taklucka 400x400 kpl. rumsdel	Roof hatch 400x400 cpl.
--	207265	T	T	T		Taklucka Heki kpl.	Roof hatch Heki cpl.
--	207780	T	T	T		Taklucka Heki de Lux kpl.	Roof hatch Heki de Lux cpl.
31	211542	x	x	x		Taklucka 280x280 kpl. tvättrum	Roof hatch 280x280 cpl.
32	212389	x	x	x		Hjulhusbreddare	Mudguard
33	212894	x	x	x		Hjulhus	Wheel housing
34	212895	x	x	x		Isolering hjulhus	Insulation wheel housing
35	102470	x	x	x		Stänkskydd	Splash guard
36	101223	x	x	x		Fäste stänkskydd	Bracket splash guard
37	800118	x	x	x		Skruv	Screw
38	210539	x	x	x		Emblem	Emblem
39	212558	x	x	x		Emblem	Emblem
40	209372	x	x	x		Luftintag	Air inlet
--	213472	x	x	x		Myggnät d:o	Mosquito net d:o
41	212413	x	x	x		Fönster öppn.bart 900x550 kpl.	Window 900x550 cpl.
--	212868	x	x	x		Ruta lös u. karm 900x550 d:o	Pane without frame 900x550 d:o
						M= Metervara	M= On the metre
						T= Tillbehör	T= Accessory

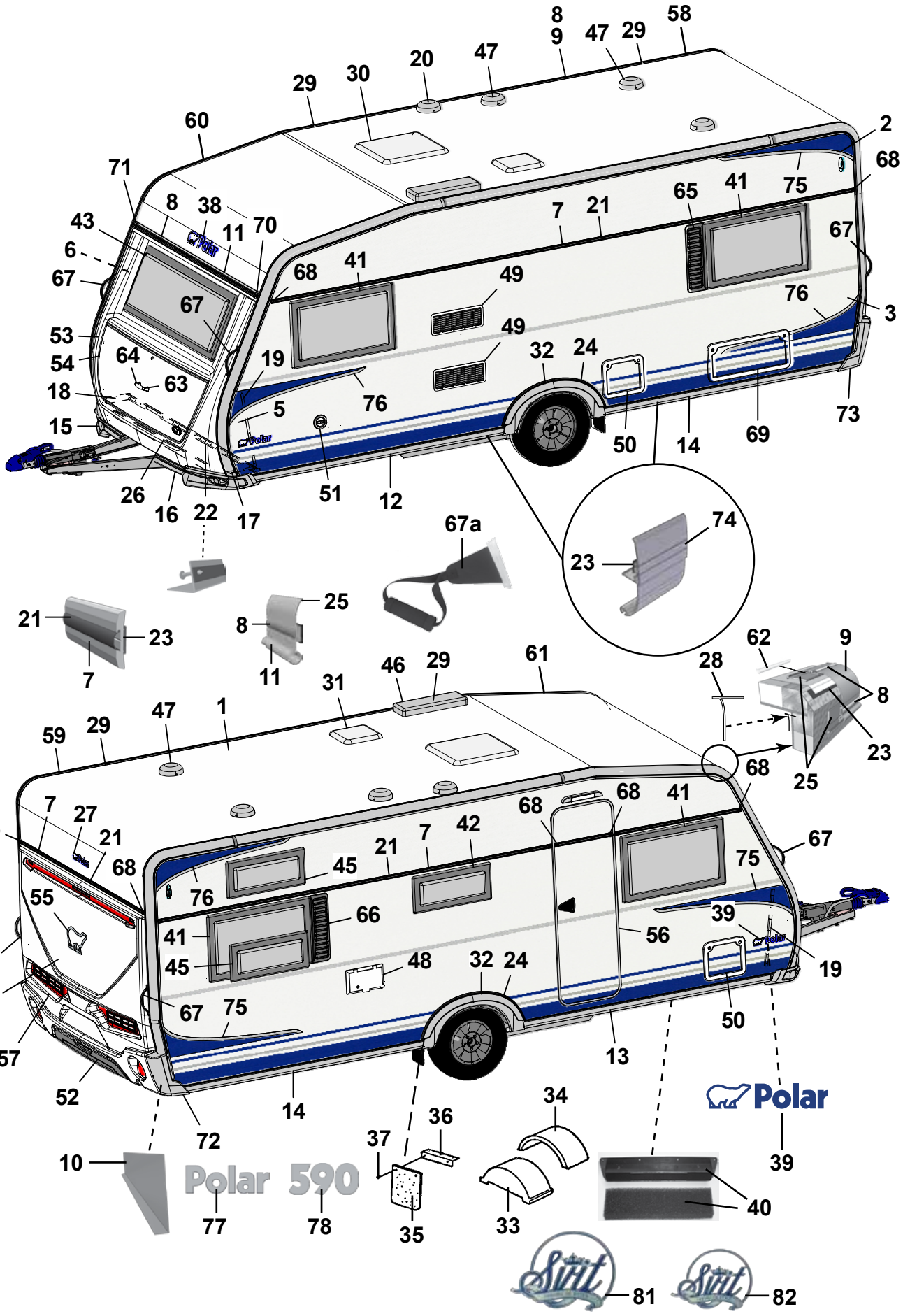
Polar
Polar 590
Sittl
Sittl

Pos Fig	Det. nr Part. No	Ingår/Fitted 590 LB	590 BK	590 DBD		Benämning	Description
42	212411	x	x	x		Fönster öppn.bart 700x400 pentry kpl.	Window 700x400 pentry cpl.
--	212870	x	x	x		Ruta lös u. karm 700x400 d:o	Pane without frame 700x400 d:o
43	212408	x	x	x		Fönster fast 1600x600 kpl.	Window fixed 1600x600 cpl.
--	212867	x	x	x		Ruta lös u. karm 1600x600 d:o	Pane without frame 1600x600 d:o
45	212410		x			Fönster öppn.bart 700x300 kpl.	Window 700x300 cpl.
--	212871		x			Ruta lös u. karm 700x300 d:o	Pane without frame 700x300 d:o
46	208023	T	T	T		Ventil tak för kyl (kyl/frys)	Ventilator roof for refrigerator (refr./freeze)
47	00970024	x	x	x		Ventilator kpl.	Ventilator cpl.
48	504323	x	x	x		El-intag 230 V u. låshus	El. connection 230 V without locking house
--	504324	T	T	T		El-intag 230 V u. låshus el-golvvärme	El. connection 230 V el. underfloor heating
--	504325	x	x	x		Låshus d:o	Locking house d:o
49	209287	x	x	x		Galler ventilation kyl	Louvre ventilation
--	209247	T	T	T		Galler ventilation kyl (kyl/frys)	Ventilator refrigerator (refrigerator/freeze)
50	207759	x	x	x		Lucka m. innerram, utan spegel	Door with frame inner, without plate
--	207197	x	x	x		Innerram d:o	Frame inner d:o
51	319023	x	x	x		Vattenpåfyllning m. lock	Water filler with cap
--	319901	x	x	x		Lock d:o	Cap d:o
52	212428	x	x	x		Diffuser	Diffuser
53	213028	x	x	x		Front u. lock	Front without trunk lid
54	213029	x	x	x		Lock front u. lås	Trunk lid front without lock
55	212557	x	x	x		Emblem	Emblem
56	213052	x	x	x		Dörr yttre kpl. H	Outer door cpl. R
--	213053	T	T	T		Dörr yttre kpl. H m. fönster	Outer door cpl. R with window
--	213055	T	T	T		Myggdörr inre	Mosquito door inner
57	212365	x	x	x		Bakgavel plast	Back gable plastic
58	211258	x	x	x		List tält bockad H-bak	List bent R rear
59	211259	x	x	x		List tält bockad V-bak	List bent L rear
60	210905	x	x	x		List tält bockad H-fram	List bent R front
61	210906	x	x	x		List tält bockad V-fram	List bent L front
62	208323	x	x	x		Styrstift list tält 50x3,5 mm	Pin for list 50x6,5 mm
63	210057	x	x	x		Handtag koffert inkl. täckbrickor	Handle trunk lid with covers
64	211492	x	x	x		Täckbricka	Cover
65	212476	T	T	T		Ventilationsgaller V	Ventilator grill L
66	212477	T		T		Ventilationsgaller H	Ventilator grill R
67	213255	x	x	x		Draghandtag	Draw handle
67a	213175	T	T	T		Draghandtag	Draw handle
68	95003772	x	x	x		Ändstycke	End protection
69	208424	T	T	T		Lucka m innerram, utan spegel	Door with frame inner, without plate
70	205630	x	x	x		Ändavslutning H midjelist	End protection R tent list
71	205631	x	x	x		Ändavslutning V midjelist	End protection L tent list
72	212429	x	x	x		Ändavslutning H-bak	End protection R-rear
73	212430	x	x	x		Ändavslutning V-bak	End protection L-rear
--	801968	x	x	x		Skruv MS 4,2x25 ändavsl. H-V bak	Screw MS 4,2x25 end prot. R-L rear
--	802017	x	x	x		Skruv MS-S 4,2x32 ändavsl. H-V bak	Screw MS-S 4,2x32 end prot. R-L rear
74	212352	x	x	x		List dekor silver L=3000	List decor silver L=3000
75	213459	x	x	x		Dekal sida H	Decal R
76	213460	x	x	x		Dekal sida V	Decal L
77	212549	x	x	x		Emblem Polar	Emblem Polar
78	212552	x	x	x		Emblem 590	Emblem 590
81	212478	T	T	T		Emblem Svit 200x160	Emblem Svit 200x160
82	212479	T	T	T		Emblem Svit 150x120	Emblem Svit 150x120
						M= Metervara T= Tillbehör	M= On the metre T= Accessory

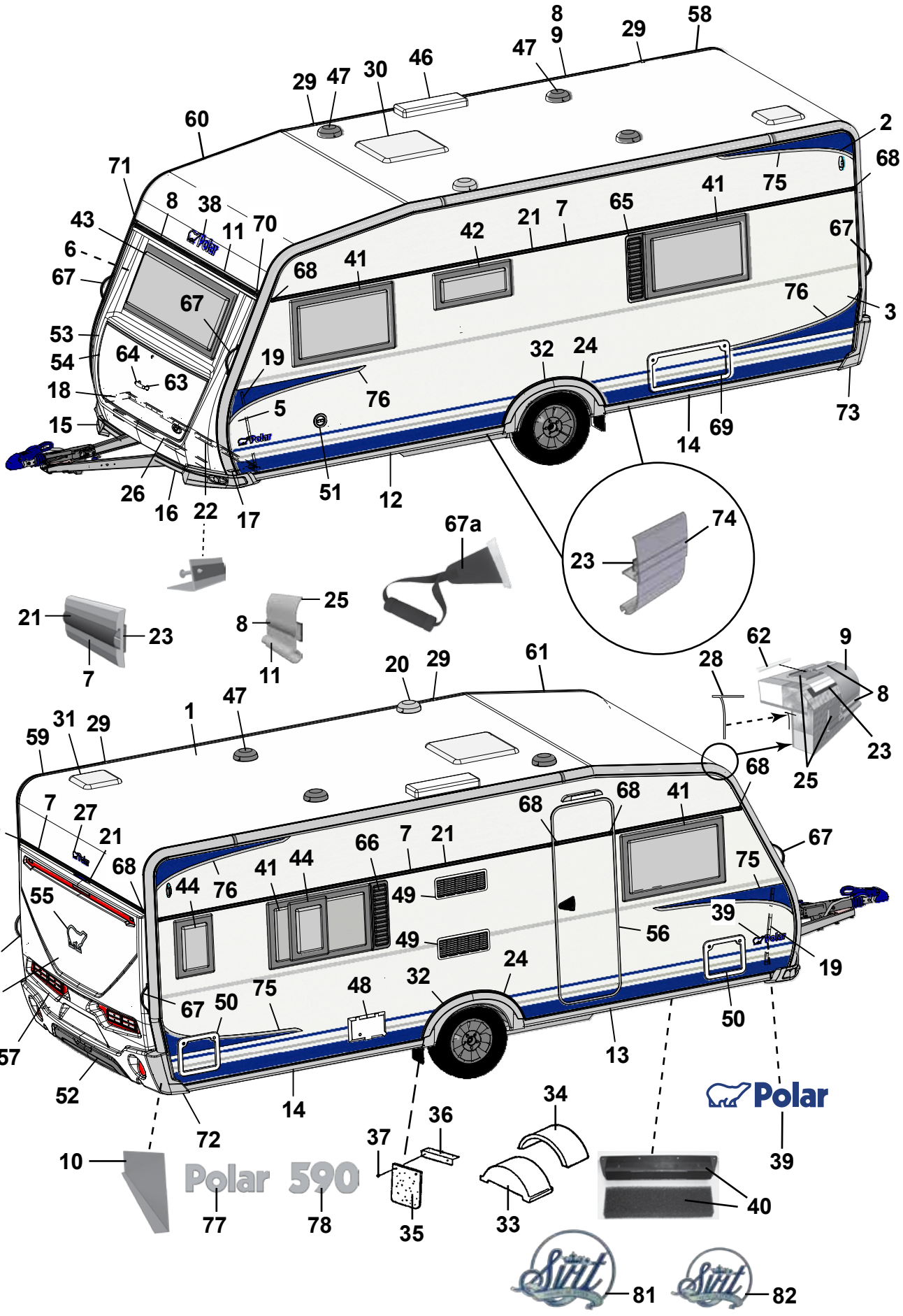
8
9
47
29
58
29
47
30
46
60
2
68
71
8
38
11
70
43
6
67
67
53
54
64
63
18
15
68
41
42
21
7
65
41
75
67
76
3
19
5
76
32
24
73
14
69
26
16
22
17
51
12
67a
74
23
21
23
7
8
25
11
20
29
61
28
62
9
8
23
25
1
47
59
31
29
7
27
21
68
68
68
41
68
7
21
66
44
41
44
76
49
49
56
75
67
39
19
55
67
4
57
52
67
50
75
48
32
24
50
13
14
72
10
77
78
35
36
37
33
34
40
39
81
82

Pos Fig	Det. nr Part. No	Ingår/Fitted 590 TR LB	Ingår/Fitted 590 TR DB	Benämning	Description
1	213254	x	x	Plåt tak 8100x2475	Roofing plate 8100x2475
2	212830	x	x	Plåt sida övre 6800x605	Side plate upper 6800x605
3	212833	x	x	Plåt sida undre 6800x1475	Side plate lower 6800x1475
4	212832	x	x	Plåt gavel 2475x1600	Gable plate 2475x1600
5	211056	x	x	Plåt gavel undre 2800x818	Gable plate lower 2800x818
6	211056	x	x	Plåt gavel övre 2800x818	Gable plate upper 2800x818
7	212328	x	x	List dekor L=7312	List L=7312
8	210365	M	M	List dekor plast, silver	List decor plastic, silver
9	210910	x	x	List tält rak L=3870	List straight L=3870
10	212699	x	x	Täckplåt bakljusramp L=2290	Coverplate light holder L=2290
11	208567	x	x	List markis L=2322	List L=2322
12	212348	x	x	List avb. spoiler V-fram L=3000	List L front L=3000
13	212349	x	x	List avb. spoiler H-fram L=3000	List R front L=3000
14	212350	x	x	List avb. spoiler V-H bak L=3000	List L-R rear L=3000
15	212825	x	x	Spoiler H	Spoiler R
16	212827	x	x	Spoiler V	Spoiler L
17	210346	x	x	List vinkel V	List L
18	210347	x	x	List vinkel H	List R
19	210101	x	x	List vinkel al. L=5000	List al. L=5000
20	401507	x	x	Motor köksfläkt kpl.	Motor kitchen fan cpl.
21	90003326	M	M	List dekor plast, silver	List decor plastic, silver
22	210348	x	x	List gavel-golv fram L=2440	List gable-floor front L=2440
--	209525	x	x	Tätning "Terostat 2759" d:o	Seal "Terostat 2759" d:o
--	800626	x	x	Skruv d:o TKX 5,0x25	Screw d:o TKX 5,0x25
23	208236	M	M	Butyl profil 15x2 (30 m/rulle)	Seal strip 15x2 (30 m/roll)
24	212489	x	x	List al. hjulhusbreddare	List al. mudguard
--	212977	M	M	List gummi d:o	List rubber d:o
--	213030	M	M	Tejp dubbelhäftande d:o, B=6 mm (50 m/rulle)	Tape double-stick d:o W=6 mm (50 m/roll)
25	211395	M	M	List tätning, grå (45 m/rulle)	Seal strip, grey (45 m/roll)
26	210469	x	x	List koffert L=1700	List gas box L=1700
27	210539	x	x	Emblem	Emblem
28	204137	M	M	List täck	Cover strip
29	210877	x	x	Skarvskydd tältlist	Splice protection
--	801710	x	x	Skruv PKM 4,2x14 d:o	Screw PKM 4,2x14 d:o
30	211543	x	x	Taklucka 400x400 kpl. rumsdel	Roof hatch 400x400 cpl.
--	207265	T	T	Taklucka Heki kpl.	Roof hatch Heki cpl.
--	207780	T	T	Taklucka Heki de Lux kpl.	Roof hatch Heki de Lux cpl.
31	211542	x	x	Taklucka 280x280 kpl. tvättrum	Roof hatch 280x280 cpl.
32	212389	x	x	Hjulhusbreddare	Mudguard
33	212894	x	x	Hjulhus	Wheel housing
34	212895	x	x	Isolering hjulhus	Insulation wheel housing
35	102470	x	x	Stänkskydd	Splash guard
36	101223	x	x	Fäste stänkskydd	Bracket splash guard
37	800118	x	x	Skruv	Screw
38	210539	x	x	Emblem	Emblem
39	212558	x	x	Emblem	Emblem
40	209372	x	x	Luftintag	Air inlet
--	213472	x	x	Myggnät d:o	Mosquito net d:o
41	212413	x	x	Fönster öppn.bart 900x550 kpl.	Window 900x550 cpl.
--	212868	x	x	Ruta lös u. karm 900x550 d:o	Pane without frame 900x550 d:o
				M= Metervara T= Tillbehör	M= On the metre T= Accessory

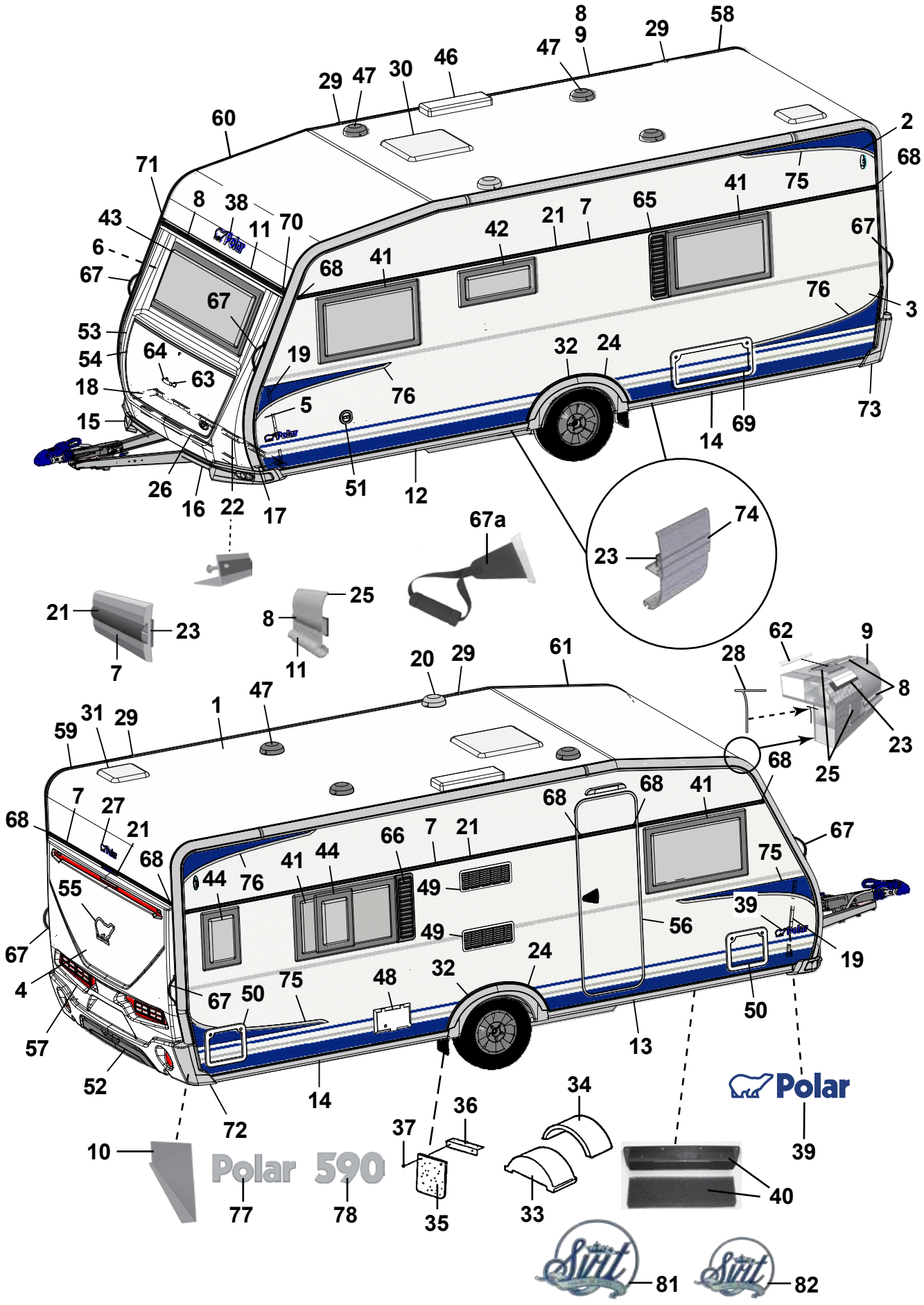
Polar
Polar 590
Sirit
Sirit

Pos Fig	Det. nr Part. No	Ingår/Fitted 590 TR LB	Ingår/Fitted 590 TR DB	Benämning	Description
42	212411	x	x	Fönster öppn.bart 700x400 pentry kpl.	Window 700x400 pentry cpl.
--	212870	x	x	Ruta lös u. karm 700x400 d:o	Pane without frame 700x400 d:o
43	212408	x	x	Fönster fast 1600x600 kpl.	Window fixed 1600x600 cpl.
--	212867	x	x	Ruta lös u. karm 1600x600 d:o	Pane without frame 1600x600 d:o
44	212409	T	T	Fönster öppn.bart 350x500 kpl.	Window 350x550 cpl.
--	212872	T	T	Ruta lös u. karm 350x500 d:o	Pane without frame 350x500 d:o
46	208023	T	T	Ventil tak för kyl (kyl/frys)	Ventilator roof for refrigerator (refr./freeze)
47	00970024	x	x	Ventilator kpl.	Ventilator cpl.
48	504323	x	x	El-intag 230 V u. låshus	El. connection 230 V without locking house
--	504324	T	T	El-intag 230 V u. låshus el-golvvärme	El. connection 230 V el. underfloor heating
--	504325	x	x	Låshus d:o	Locking house d:o
49	209287	x	x	Galler ventilation kyl	Louvre ventilation
--	209247	T	T	Galler ventilation kyl (kyl/frys)	Ventilator refrigerator (refrigerator/freeze)
50	207759	x	x	Lucka m. innerram, utan spegel	Door with frame inner, without plate
--	207197	x	x	Innerram d:o	Frame inner d:o
51	319023	x	x	Vattenpåfyllning m. lock	Water filler with cap
--	319901	x	x	Lock d:o	Cap d:o
52	212428	x	x	Diffuser	Diffuser
53	213028	x	x	Front u. lock	Front without trunk lid
54	213029	x	x	Lock front u. lås	Trunk lid front without lock
55	212557	x	x	Emblem	Emblem
56	213052	x	x	Dörr yttre kpl. H	Outer door cpl. R
--	213053	T	T	Dörr yttre kpl. H m. fönster	Outer door cpl. R with window
--	213055	T	T	Myggdörr inre	Mosquito door inner
57	212365	x	x	Bakgavel plast	Back gable plastic
58	211258	x	x	List tält bockad H-bak	List bent R rear
59	211259	x	x	List tält bockad V-bak	List bent L rear
60	210905	x	x	List tält bockad H-fram	List bent R front
61	210906	x	x	List tält bockad V-fram	List bent L front
62	208323	x	x	Styrstift list tält 50x3,5 mm	Pin for list 50x6,5 mm
63	210057	x	x	Handtag koffert inkl. täckbrickor	Handle trunk lid with covers
64	211492	x	x	Täckbricka	Cover
65	212476	T	T	Ventilationsgaller V	Ventilator grill L
66	212477	T		Ventilationsgaller H	Ventilator grill R
67	213255	x	x	Draghandtag	Draw handle
67a	213175	T	T	Draghandtag	Draw handle
68	95003772	x	x	Ändstycke	End protection
69	208424	T	T	Lucka m innerram, utan spegel	Door with frame inner, without plate
70	205630	x	x	Ändavslutning H midjelist	End protection R tent list
71	205631	x	x	Ändavslutning V midjelist	End protection L tent list
72	212429	x	x	Ändavslutning H-bak	End protection R-rear
73	212430	x	x	Ändavslutning V-bak	End protection L-rear
--	801968	x	x	Skruv MS 4,2x25 ändavsl. H-V bak	Screw MS 4,2x25 end prot. R-L rear
--	802017	x	x	Skruv MS-S 4,2x32 ändavsl. H-V bak	Screw MS-S 4,2x32 end prot. R-L rear
74	212352	x	x	List dekor silver L=3000	List decor silver L=3000
75	213459	x	x	Dekal sida H	Decal R
76	213460	x	x	Dekal sida V	Decal L
77	212549	x	x	Emblem Polar	Emblem Polar
78	212552	x	x	Emblem 590	Emblem 590
81	212478	T	T	Emblem Svit 200x160	Emblem Svit 200x160
82	212479	T	T	Emblem Svit 150x120	Emblem Svit 150x120
				M= Metervara T= Tillbehör	M= On the metre T= Accessory

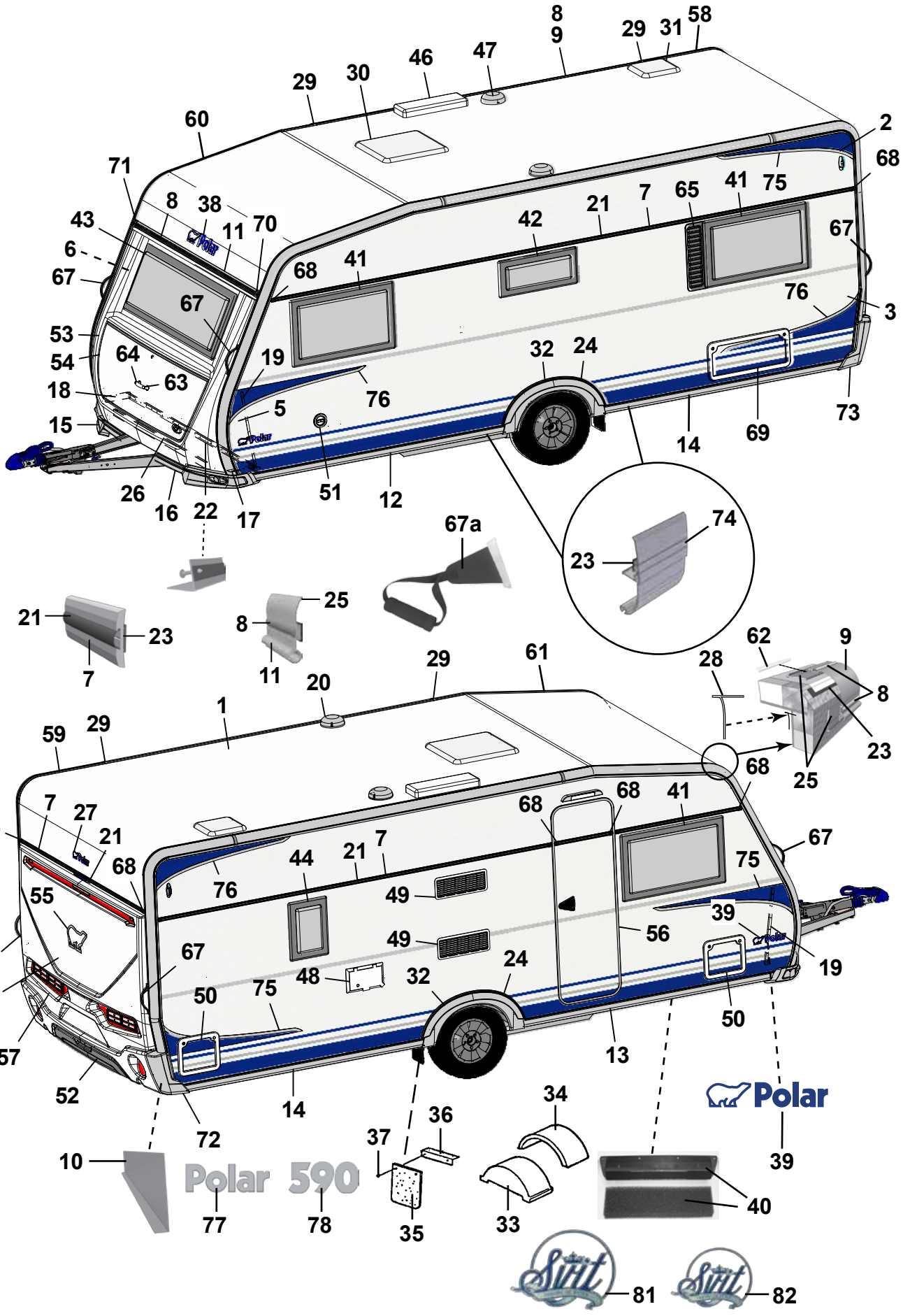
8
9
29
31
58
29
30
46
47
60
2
68
71
8
38
70
11
43
6
67
68
41
42
21
7
65
41
75
67
67
76
3
53
54
64
63
19
18
15
5
76
32
24
73
14
69
26
16
22
17
51
12
67a
74
23
21
23
7
8
25
11
20
29
61
1
59
29
62
9
28
8
23
25
68
7
27
21
68
68
68
41
67
44
21
7
75
76
49
55
39
49
56
67
67
4
48
24
32
19
50
75
50
57
52
14
13
72
34
36
Polar
10
37
39
Polar 590
77
78
35
33
40
81
82

Pos Fig	Det. nr Part. No	Ingår/Fitted 590 CTH		Benämning	Description
1	213254	x		Plåt tak 8100x2475	Roofing plate 8100x2475
2	212830	x		Plåt sida övre 6800x605	Side plate upper 6800x605
3	212833	x		Plåt sida undre 6800x1475	Side plate lower 6800x1475
4	212832	x		Plåt gavel 2475x1600	Gable plate 2475x1600
5	211056	x		Plåt gavel undre 2800x818	Gable plate lower 2800x818
6	211056	x		Plåt gavel övre 2800x818	Gable plate upper 2800x818
7	212328	x		List dekor L=7312	List L=7312
8	210365	M		List dekor plast, silver	List decor plastic, silver
9	210910	x		List tält rak L=3870	List straight L=3870
10	212699	x		Täckplåt bakljusramp L=2290	Coverplate light holder L=2290
11	208567	x		List markis L=2322	List L=2322
12	212348	x		List avb. spoiler V-fram L=3000	List L front L=3000
13	212349	x		List avb. spoiler H-fram L=3000	List R front L=3000
14	212350	x		List avb. spoiler V-H bak L=3000	List L-R rear L=3000
15	212825	x		Spoiler H	Spoiler R
16	212827	x		Spoiler V	Spoiler L
17	210346	x		List vinkel V	List L
18	210347	x		List vinkel H	List R
19	210101	x		List vinkel al. L=5000	List al. L=5000
20	401507	x		Motor köksfläkt kpl.	Motor kitchen fan cpl.
21	90003326	M		List dekor plast, silver	List decor plastic, silver
22	210348	x		List gavel-golv fram L=2440	List gable-floor front L=2440
--	209525	x		Tätning "Terostat 2759" d:o	Seal "Terostat 2759" d:o
--	800626	x		Skruv d:o TKX 5,0x25	Screw d:o TKX 5,0x25
23	208236	M		Butyl profil 15x2 (30 m/rulle)	Seal strip 15x2 (30 m/roll)
24	212489	x		List al. hjulhusbreddare	List al. mudguard
--	212977	M		List gummi d:o	List rubber d:o
--	213030	M		Tejp dubbelhäftande d:o, B=6 mm (50 m/rulle)	Tape double-stick d:o W=6 mm (50 m/roll)
25	211395	M		List tätning, grå (45 m/rulle)	Seal strip, grey (45 m/roll)
26	210469	x		List koffert L=1700	List gas box L=1700
27	210539	x		Emblem	Emblem
28	204137	M		List täck	Cover strip
29	210877	x		Skarvskydd tältlist	Splice protection
--	801710	x		Skruv PKM 4,2x14 d:o	Screw PKM 4,2x14 d:o
30	211543	x		Taklucka 400x400 kpl. rumsdel	Roof hatch 400x400 cpl.
--	207265	T		Taklucka Heki kpl.	Roof hatch Heki cpl.
--	207780	T		Taklucka Heki de Lux kpl.	Roof hatch Heki de Lux cpl.
31	211542	x		Taklucka 280x280 kpl. tvättrum	Roof hatch 280x280 cpl.
32	212389	x		Hjulhusbreddare	Mudguard
33	212894	x		Hjulhus	Wheel housing
34	212895	x		Isolering hjulhus	Insulation wheel housing
35	102470	x		Stänkskydd	Splash guard
36	101223	x		Fäste stänkskydd	Bracket splash guard
37	800118	x		Skruv	Screw
38	210539	x		Emblem	Emblem
39	212558	x		Emblem	Emblem
40	209372	x		Luftintag	Air inlet
--	213472	x		Myggnät d:o	Mosquito net d:o
41	212413	x		Fönster öppn.bart 900x550 kpl.	Window 900x550 cpl.
--	212868	x		Ruta lös u. karm 900x550 d:o	Pane without frame 900x550 d:o
				M= Metervara T= Tillbehör	M= On the metre T= Accessory

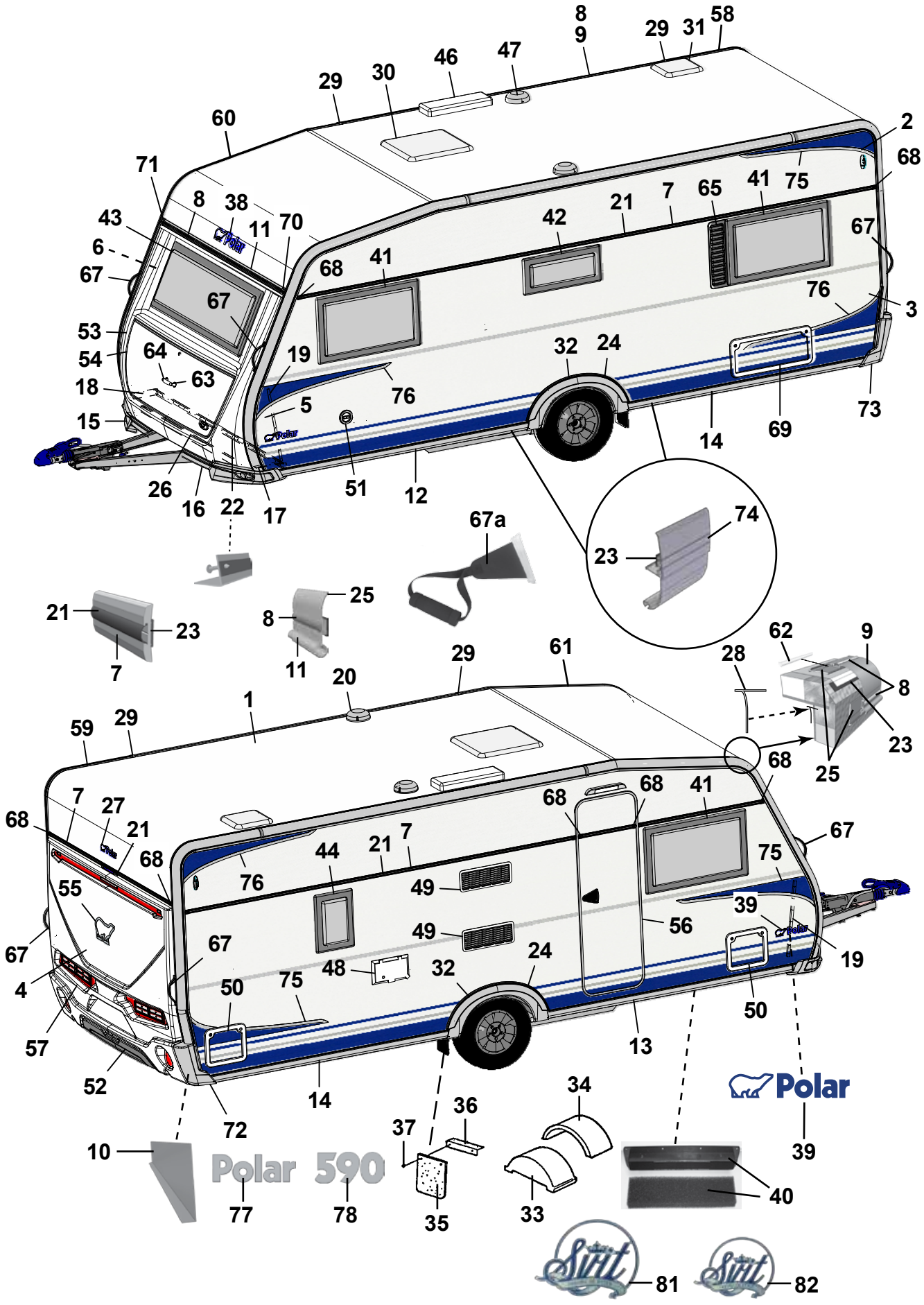
8
9
29
31
58
29
30
46
47
60
2
68
71
8
38
11
70
43
6
67
68
41
42
21
7
65
41
75
67
67
76
3
53
54
64
63
19
32
24
18
5
76
15
73
14
69
26
16
22
17
51
12
67a
74
23
21
23
7
25
8
11
20
29
61
1
59
29
62
9
28
8
23
25
68
7
27
21
68
68
68
41
67
44
21
7
75
76
49
55
39
49
56
67
67
4
48
32
24
19
50
75
50
57
52
14
13
72
34
36
Polar
10
37
39
Polar 590
77
78
35
33
40
81
82

Pos Fig	Det. nr Part. No	Ingår/Fitted 590 CTH		Benämning	Description
42	212411	x		Fönster öppn.bart 700x400 pentry kpl.	Window 700x400 pentry cpl.
--	212870	x		Ruta lös u. karm 700x400 d:o	Pane without frame 700x400 d:o
43	212408	x		Fönster fast 1600x600 kpl.	Window fixed 1600x600 cpl.
--	212867	x		Ruta lös u. karm 1600x600 d:o	Pane without frame 1600x600 d:o
44	212409	T		Fönster öppn.bart 350x500 kpl.	Window 350x550 cpl.
--	212872	T		Ruta lös u. karm 350x500 d:o	Pane without frame 350x500 d:o
46	208023	T		Ventil tak för kyl (kyl/frys)	Ventilator roof for refrigerator (refr./freeze)
47	00970024	x		Ventilator kpl.	Ventilator cpl.
48	504323	x		El-intag 230 V u. låshus	El. connection 230 V without locking house
--	504324	T		El-intag 230 V u. låshus el-golvvärme	El. connection 230 V el. underfloor heating
--	504325	x		Låshus d:o	Locking house d:o
49	209287	x		Galler ventilation kyl	Louvre ventilation
--	209247	T		Galler ventilation kyl (kyl/frys)	Ventilator refrigerator (refrigerator/freeze)
50	207759	x		Lucka m. innerram, utan spegel	Door with frame inner, without plate
--	207197	x		Innerram d:o	Frame inner d:o
51	319023	x		Vattenpåfyllning m. lock	Water filler with cap
--	319901	x		Lock d:o	Cap d:o
52	212428	x		Diffuser	Diffuser
53	213028	x		Front u. lock	Front without trunk lid
54	213029	x		Lock front u. lås	Trunk lid front without lock
55	212557	x		Emblem	Emblem
56	213052	x		Dörr yttre kpl. H	Outer door cpl. R
--	213053	T		Dörr yttre kpl. H m. fönster	Outer door cpl. R with window
--	213055	T		Myggdörr inre	Mosquito door inner
57	212365	x		Bakgavel plast	Back gable plastic
58	211258	x		List tält bockad H-bak	List bent R rear
59	211259	x		List tält bockad V-bak	List bent L rear
60	210905	x		List tält bockad H-fram	List bent R front
61	210906	x		List tält bockad V-fram	List bent L front
62	208323	x		Styrstift list tält 50x3,5 mm	Pin for list 50x6,5 mm
63	210057	x		Handtag koffert inkl. täckbrickor	Handle trunk lid with covers
64	211492	x		Täckbricka	Cover
65	212476	T		Ventilationsgaller V	Ventilator grill L
67	213255	x		Draghandtag	Draw handle
67a	213175	T		Draghandtag	Draw handle
68	95003772	x		Ändstycke	End protection
69	208424	T		Lucka m innerram, utan spegel	Door with frame inner, without plate
70	205630	x		Ändavslutning H midjelist	End protection R tent list
71	205631	x		Ändavslutning V midjelist	End protection L tent list
72	212429	x		Ändavslutning H-bak	End protection R-rear
73	212430	x		Ändavslutning V-bak	End protection L-rear
--	801968	x		Skruv MS 4,2x25 ändavsl. H-V bak	Screw MS 4,2x25 end prot. R-L rear
--	802017	x		Skruv MS-S 4,2x32 ändavsl. H-V bak	Screw MS-S 4,2x32 end prot. R-L rear
74	212352	x		List dekor silver L=3000	List decor silver L=3000
75	213459	x		Dekal sida H	Decal R
76	213460	x		Dekal sida V	Decal L
77	212549	x		Emblem Polar	Emblem Polar
78	212552	x		Emblem 590	Emblem 590
81	212478	T		Emblem Svit 200x160	Emblem Svit 200x160
82	212479	T		Emblem Svit 150x120	Emblem Svit 150x120
				M= Metervara T= Tillbehör	M= On the metre T= Accessory

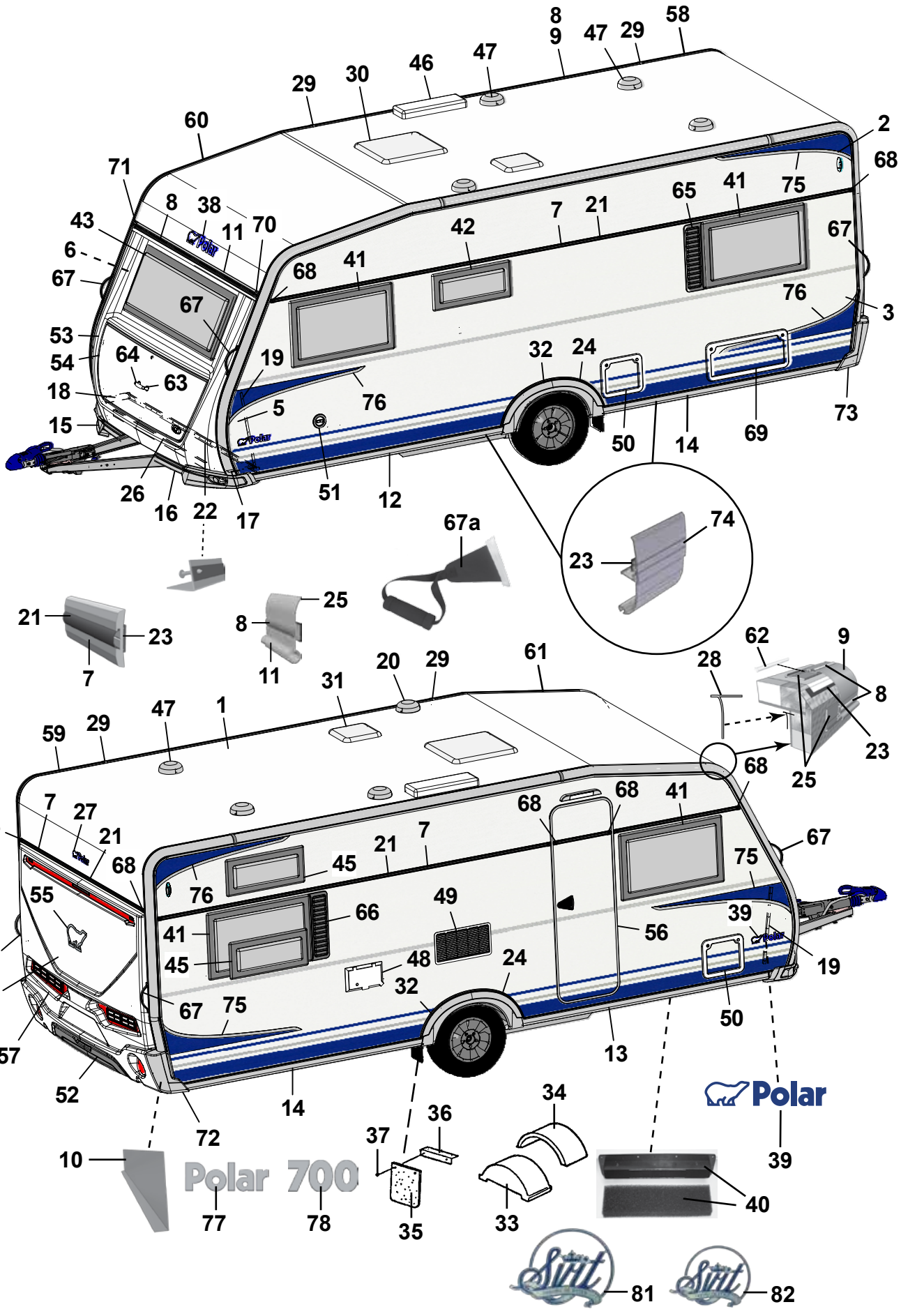
Polar
Polar 700

Pos Fig	Det. nr Part. No	Ingår/Fitted 700 LB	700 BK	700 DBD		Benämning	Description
1	213254	x	x	x		Plåt tak 8100x2475	Roofing plate 8100x2475
2	212830	x	x	x		Plåt sida övre 6800x605	Side plate upper 6800x605
3	212833	x	x	x		Plåt sida undre 6800x1475	Side plate lower 6800x1475
4	212832	x	x	x		Plåt gavel 2475x1600	Gable plate 2475x1600
5	211056	x	x	x		Plåt gavel undre 2800x818	Gable plate lower 2800x818
6	211056	x	x	x		Plåt gavel övre 2800x818	Gable plate upper 2800x818
7	212328	x	x	x		List dekor L=7312	List L=7312
8	210365	M	M	M		List dekor plast, silver	List decor plastic, silver
9	210910	x	x	x		List tält rak L=3870	List straight L=3870
10	212699	x	x	x		Täckplåt bakljusramp L=2290	Coverplate light holder L=2290
11	208567	x	x	x		List markis L=2322	List L=2322
12	212348	x	x	x		List avb. spoiler V-fram L=3000	List L front L=3000
13	212349	x	x	x		List avb. spoiler H-fram L=3000	List R front L=3000
14	212350	x	x	x		List avb. spoiler V-H bak L=3000	List L-R rear L=3000
15	212825	x	x	x		Spoiler H	Spoiler R
16	212827	x	x	x		Spoiler V	Spoiler L
17	210346	x	x	x		List vinkel V	List L
18	210347	x	x	x		List vinkel H	List R
19	210101	x	x	x		List vinkel al. L=5000	List al. L=5000
20	401507	x	x	x		Motor köksfläkt kpl.	Motor kitchen fan cpl.
21	90003326	M	M	M		List dekor plast, silver	List decor plastic, silver
22	210348	x	x	x		List gavel-golv fram L=2440	List gable-floor front L=2440
--	209525	x	x	x		Tätning "Terostat 2759" d:o	Seal "Terostat 2759" d:o
--	800626	x	x	x		Skruv d:o TKX 5,0x25	Screw d:o TKX 5,0x25
23	208236	M	M	M		Butyl profil 15x2 (30 m/rulle)	Seal strip 15x2 (30 m/roll)
24	212489	x	x	x		List al. hjulhusbreddare	List al. mudguard
--	212977	M	M	M		List gummi d:o	List rubber d:o
--	213030	M	M	M		Tejp dubbelhäftande d:o, B=6 mm (50 m/rulle)	Tape double-stick d:o W=6 mm (50 m/roll)
25	211395	M	M	M		List tätning, grå (45 m/rulle)	Seal strip, grey (45 m/roll)
26	210469	x	x	x		List koffert L=1700	List gas box L=1700
27	210539	x	x	x		Emblem	Emblem
28	204137	M	M	M		List täck	Cover strip
29	210877	x	x	x		Skarvskydd tältlist	Splice protection
--	801710	x	x	x		Skruv PKM 4,2x14 d:o	Screw PKM 4,2x14 d:o
30	211543	x	x	x		Taklucka 400x400 kpl. rumsdel	Roof hatch 400x400 cpl.
--	207265	T	T	T		Taklucka Heki kpl.	Roof hatch Heki cpl.
--	207780	T	T	T		Taklucka Heki de Lux kpl.	Roof hatch Heki de Lux cpl.
31	211542	x	x	x		Taklucka 280x280 kpl. tvättrum	Roof hatch 280x280 cpl.
32	212389	x	x	x		Hjulhusbreddare	Mudguard
33	212894	x	x	x		Hjulhus	Wheel housing
34	212895	x	x	x		Isolering hjulhus	Insulation wheel housing
35	102470	x	x	x		Stänkskydd	Splash guard
36	101223	x	x	x		Fäste stänkskydd	Bracket splash guard
37	800118	x	x	x		Skruv	Screw
38	210539	x	x	x		Emblem	Emblem
39	212558	x	x	x		Emblem	Emblem
40	209372	x	x	x		Luftintag	Air inlet
--	213472	x	x	x		Myggnät d:o	Mosquito net d:o
41	212413	x	x	x		Fönster öppn.bart 900x550 kpl.	Window 900x550 cpl.
--	212868	x	x	x		Ruta lös u. karm 900x550 d:o	Pane without frame 900x550 d:o
						M= Metervara	M= On the metre
						T= Tillbehör	T= Accessory

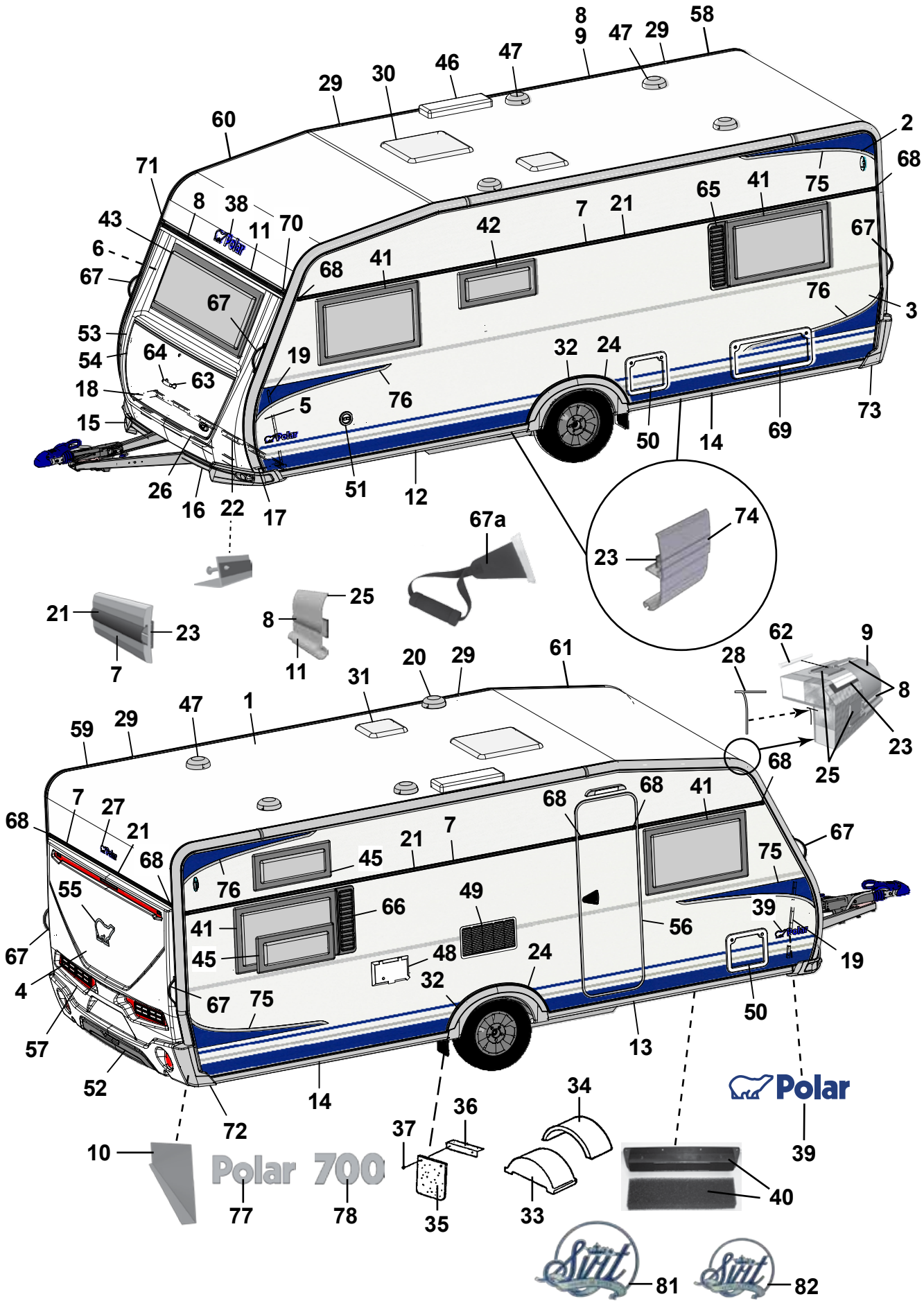
Polar
Polar 700

Pos Fig	Det. nr Part. No	Ingår/Fitted 700 LB	700 BK	700 DBD		Benämning	Description
42	212411	x	x	x		Fönster öppn.bart 700x400 pentry kpl.	Window 700x400 pentry cpl.
--	212870	x	x	x		Ruta lös u. karm 700x400 d:o	Pane without frame 700x400 d:o
43	212408	x	x	x		Fönster fast 1600x600 kpl.	Window fixed 1600x600 cpl.
--	212867	x	x	x		Ruta lös u. karm 1600x600 d:o	Pane without frame 1600x600 d:o
45	212410		x			Fönster öppn.bart 700x300 kpl.	Window 700x300 cpl.
--	212871		x			Ruta lös u. karm 700x300 d:o	Pane without frame 700x300 d:o
46	208023	x	x	x		Ventil tak för kyl	Ventilator roof for refrigerator
47	00970024	x	x	x		Ventilator kpl.	Ventilator cpl.
48	504323	x	x	x		El-intag 230 V u. låshus	El. connection 230 V without locking house
--	504324	T	T	T		El-intag 230 V u. låshus el-golvvärme	El. connection 230 V el. underfloor heating
--	504325	x	x	x		Låshus d:o	Locking house d:o
49	209247	x	x	x		Galler ventilation kyl	Louvre ventilation
50	207759	x	x	x		Lucka m. innerram, utan spegel	Door with frame inner, without plate
--	207197	x	x	x		Innerram d:o	Frame inner d:o
51	319023	x	x	x		Vattenpåfyllning m. lock	Water filler with cap
--	319901	x	x	x		Lock d:o	Cap d:o
52	212428	x	x	x		Diffuser	Diffuser
53	213028	x	x	x		Front u. lock	Front without trunk lid
54	213029	x	x	x		Lock front u. lås	Trunk lid front without lock
55	212557	x	x	x		Emblem	Emblem
56	213052	x	x	x		Dörr yttre kpl. H	Outer door cpl. R
--	213053	T	T	T		Dörr yttre kpl. H m. fönster	Outer door cpl. R with window
--	213055	T	T	T		Myggdörr inre	Mosquito door inner
57	212365	x	x	x		Bakgavel plast	Back gable plastic
58	211258	x	x	x		List tält bockad H-bak	List bent R rear
59	211259	x	x	x		List tält bockad V-bak	List bent L rear
60	210905	x	x	x		List tält bockad H-fram	List bent R front
61	210906	x	x	x		List tält bockad V-fram	List bent L front
62	208323	x	x	x		Styrstift list tält 50x3,5 mm	Pin for list 50x6,5 mm
63	210057	x	x	x		Handtag koffert inkl. täckbrickor	Handle trunk lid with covers
64	211492	x	x	x		Täckbricka	Cover
65	212476	T	T	T		Ventilationsgaller V	Ventilator grill L
66	212477	T		T		Ventilationsgaller H	Ventilator grill R
67	213255	x	x	x		Draghandtag	Draw handle
67a	213175	T	T	T		Draghandtag	Draw handle
68	95003772	x	x	x		Ändstycke	End protection
69	208424	T	T	T		Lucka m innerram, utan spegel	Door with frame inner, without plate
70	205630	x	x	x		Ändavslutning H midjelist	End protection R tent list
71	205631	x	x	x		Ändavslutning V midjelist	End protection L tent list
72	212429	x	x	x		Ändavslutning H-bak	End protection R-rear
73	212430	x	x	x		Ändavslutning V-bak	End protection L-rear
--	801968	x	x	x		Skruv MS 4,2x25 ändavsl. H-V bak	Screw MS 4,2x25 end prot. R-L rear
--	802017	x	x	x		Skruv MS-S 4,2x32 ändavsl. H-V bak	Screw MS-S 4,2x32 end prot. R-L rear
74	212352	x	x	x		List dekor silver L=3000	List decor silver L=3000
75	213459	x	x	x		Dekal sida H	Decal R
76	213460	x	x	x		Dekal sida V	Decal L
77	212549	x	x	x		Emblem Polar	Emblem Polar
78	212718	x	x	x		Emblem 700	Emblem 700
81	212478	T	x	x		Emblem Svit 200x160	Emblem Svit 200x160
82	212479	T	x	x		Emblem Svit 150x120	Emblem Svit 150x120
						M= Metervara T= Tillbehör	M= On the metre T= Accessory

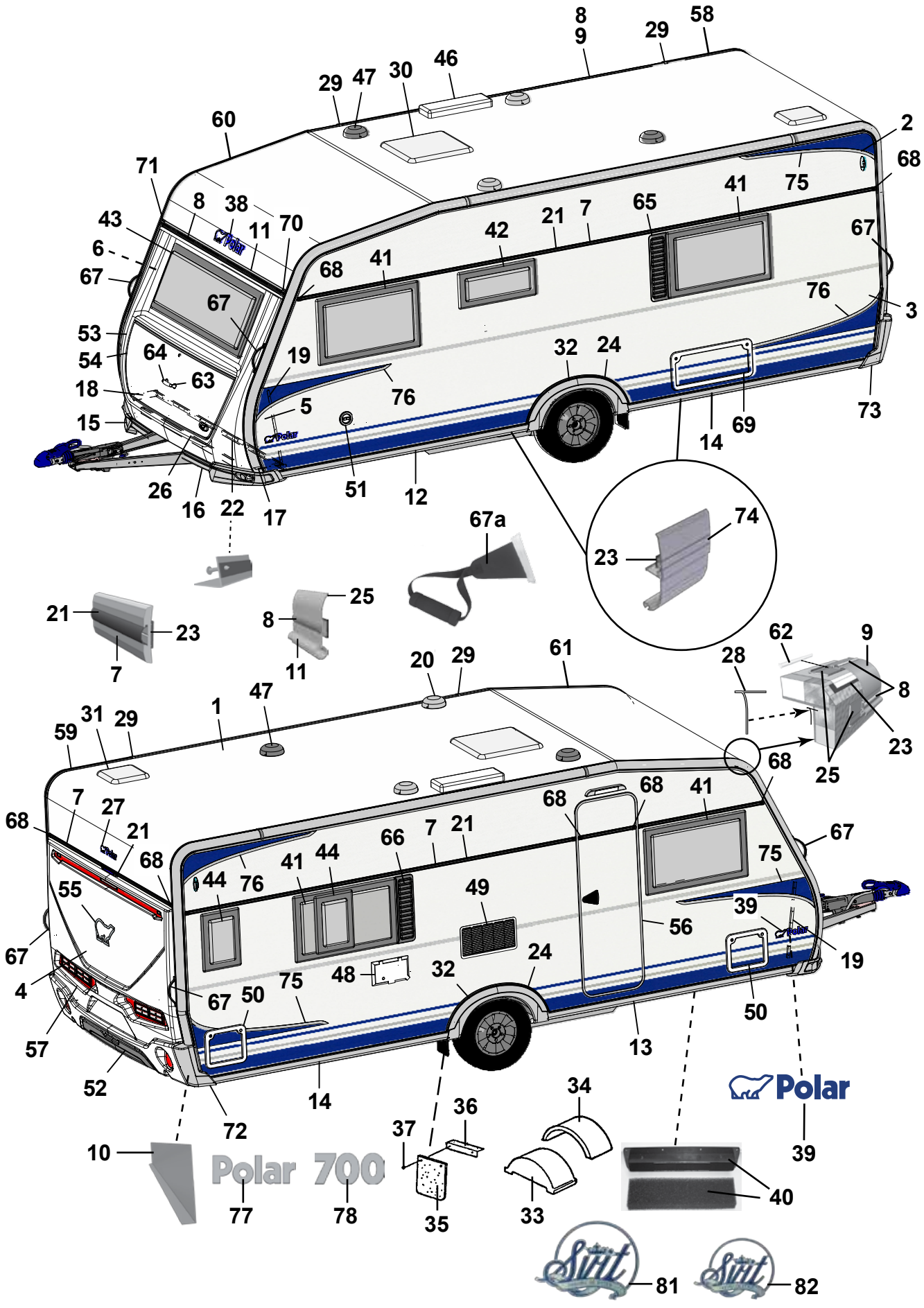
8
9
29
58
29
47
30
46
60
2
71
68
8
38
11
70
43
6
67
68
41
42
21
7
65
41
75
67
67
76
3
53
54
64
63
19
32
24
18
76
5
15
14
69
73
26
16
22
17
51
12
67a
74
23
21
23
7
25
8
11
20
29
61
62
9
28
8
23
25
59
31
29
1
47
68
7
27
21
68
68
68
41
66
7
21
67
44
76
41
44
75
55
49
39
56
19
67
4
48
32
24
75
67
50
50
57
52
14
13
72
34
36
Polar
10
37
39
Polar 700
40
77
78
35
33
81
82

Pos Fig	Det. nr Part. No	Ingår/Fitted 700 TR LB	Ingår/Fitted 700 TR DB	Benämning	Description
1	213254	x	x	Plåt tak 8100x2475	Roofing plate 8100x2475
2	212830	x	x	Plåt sida övre 6800x605	Side plate upper 6800x605
3	212833	x	x	Plåt sida undre 6800x1475	Side plate lower 6800x1475
4	212832	x	x	Plåt gavel 2475x1600	Gable plate 2475x1600
5	211056	x	x	Plåt gavel undre 2800x818	Gable plate lower 2800x818
6	211056	x	x	Plåt gavel övre 2800x818	Gable plate upper 2800x818
7	212328	x	x	List dekor L=7312	List L=7312
8	210365	M	M	List dekor plast, silver	List decor plastic, silver
9	210910	x	x	List tält rak L=3870	List straight L=3870
10	212699	x	x	Täckplåt bakljusramp L=2290	Coverplate light holder L=2290
11	208567	x	x	List markis L=2322	List L=2322
12	212348	x	x	List avb. spoiler V-fram L=3000	List L front L=3000
13	212349	x	x	List avb. spoiler H-fram L=3000	List R front L=3000
14	212350	x	x	List avb. spoiler V-H bak L=3000	List L-R rear L=3000
15	212825	x	x	Spoiler H	Spoiler R
16	212827	x	x	Spoiler V	Spoiler L
17	210346	x	x	List vinkel V	List L
18	210347	x	x	List vinkel H	List R
19	210101	x	x	List vinkel al. L=5000	List al. L=5000
20	401507	x	x	Motor köksfläkt kpl.	Motor kitchen fan cpl.
21	90003326	M	M	List dekor plast, silver	List decor plastic, silver
22	210348	x	x	List gavel-golv fram L=2440	List gable-floor front L=2440
--	209525	x	x	Tätning "Terostat 2759" d:o	Seal "Terostat 2759" d:o
--	800626	x	x	Skruv d:o TKX 5,0x25	Screw d:o TKX 5,0x25
23	208236	M	M	Butyl profil 15x2 (30 m/rulle)	Seal strip 15x2 (30 m/roll)
24	212489	x	x	List al. hjulhusbreddare	List al. mudguard
--	212977	M	M	List gummi d:o	List rubber d:o
--	213030	M	M	Tejp dubbelhäftande d:o, B=6 mm (50 m/rulle)	Tape double-stick d:o W=6 mm (50 m/roll)
25	211395	M	M	List tätning, grå (45 m/rulle)	Seal strip, grey (45 m/roll)
26	210469	x	x	List koffert L=1700	List gas box L=1700
27	210539	x	x	Emblem	Emblem
28	204137	M	M	List täck	Cover strip
29	210877	x	x	Skarvskydd tältlist	Splice protection
--	801710	x	x	Skruv PKM 4,2x14 d:o	Screw PKM 4,2x14 d:o
30	211543	x	x	Taklucka 400x400 kpl. rumsdel	Roof hatch 400x400 cpl.
--	207265	T	T	Taklucka Heki kpl.	Roof hatch Heki cpl.
--	207780	T	T	Taklucka Heki de Lux kpl.	Roof hatch Heki de Lux cpl.
31	211542	x	x	Taklucka 280x280 kpl. tvättrum	Roof hatch 280x280 cpl.
32	212389	x	x	Hjulhusbreddare	Mudguard
33	212894	x	x	Hjulhus	Wheel housing
34	212895	x	x	Isolering hjulhus	Insulation wheel housing
35	102470	x	x	Stänkskydd	Splash guard
36	101223	x	x	Fäste stänkskydd	Bracket splash guard
37	800118	x	x	Skruv	Screw
38	210539	x	x	Emblem	Emblem
39	212558	x	x	Emblem	Emblem
40	209372	x	x	Luftintag	Air inlet
--	213472	x	x	Myggnät d:o	Mosquito net d:o
41	212413	x	x	Fönster öppn.bart 900x550 kpl.	Window 900x550 cpl.
--	212868	x	x	Ruta lös u. karm 900x550 d:o	Pane without frame 900x550 d:o
				M= Metervara T= Tillbehör	M= On the metre T= Accessory

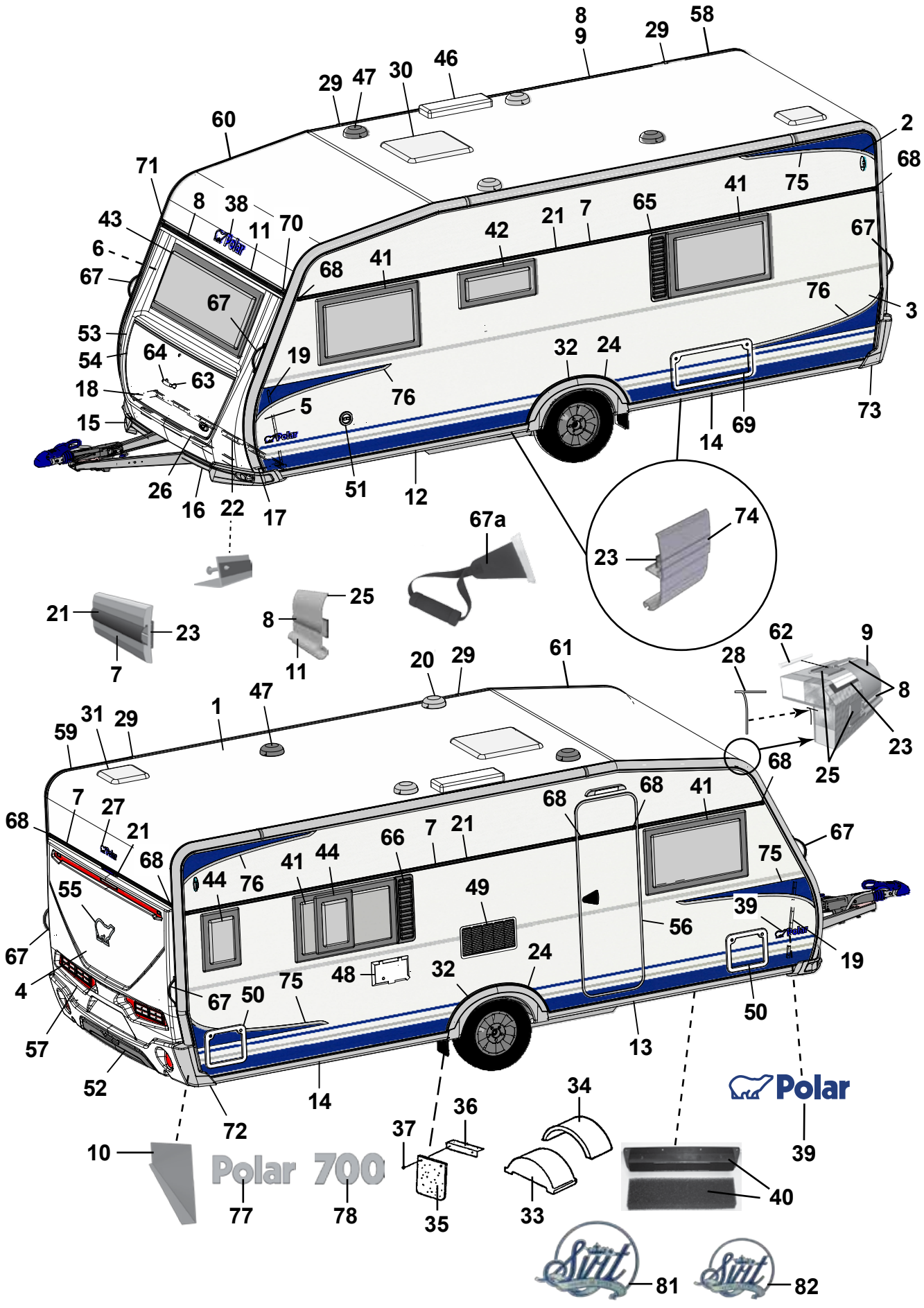
8
9
29
58
29
47
30
46
60
2
71
68
8
38
11
70
43
6
67
68
41
42
21
7
65
41
75
67
67
76
3
53
54
64
63
19
32
24
18
76
5
15
14
69
73
26
16
22
17
51
12
67a
74
23
21
23
7
25
8
11
20
29
61
62
9
28
8
23
25
1
47
59
31
29
68
7
27
21
68
68
68
41
66
7
21
67
44
76
41
44
75
55
49
39
56
19
67
4
48
32
24
75
67
50
50
57
52
14
13
72
Polar
34
36
10
37
39
Polar 700
40
77
78
35
33
81
82

Pos Fig	Det. nr Part. No	Ingår/Fitted 700 TR LB	Ingår/Fitted 700 TR DB	Benämning	Description
42	212411	x	x	Fönster öppn.bart 700x400 pentry kpl.	Window 700x400 pentry cpl.
--	212870	x	x	Ruta lös u. karm 700x400 d:o	Pane without frame 700x400 d:o
43	212408	x	x	Fönster fast 1600x600 kpl.	Window fixed 1600x600 cpl.
--	212867	x	x	Ruta lös u. karm 1600x600 d:o	Pane without frame 1600x600 d:o
44	212409	T	T	Fönster öppn.bart 350x500 kpl.	Window 350x550 cpl.
--	212872	T	T	Ruta lös u. karm 350x500 d:o	Pane without frame 350x500 d:o
46	208023	x	x	Ventil tak för kyl	Ventilator roof for refrigerator
47	00970024	x	x	Ventilator kpl.	Ventilator cpl.
48	504323	x	x	El-intag 230 V u. låshus	El. connection 230 V without locking house
--	504324	T	T	El-intag 230 V u. låshus el-golvvärme	El. connection 230 V el. underfloor heating
--	504325	x	x	Låshus d:o	Locking house d:o
49	209247	x	x	Galler ventilation kyl	Louvre ventilation
50	207759	x	x	Lucka m. innerram, utan spegel	Door with frame inner, without plate
--	207197	x	x	Innerram d:o	Frame inner d:o
51	319023	x	x	Vattenpåfyllning m. lock	Water filler with cap
--	319901	x	x	Lock d:o	Cap d:o
52	212428	x	x	Diffuser	Diffuser
53	213028	x	x	Front u. lock	Front without trunk lid
54	213029	x	x	Lock front u. lås	Trunk lid front without lock
55	212557	x	x	Emblem	Emblem
56	213052	x	x	Dörr yttre kpl. H	Outer door cpl. R
--	213053	T	T	Dörr yttre kpl. H m. fönster	Outer door cpl. R with window
--	213055	T	T	Myggdörr inre	Mosquito door inner
57	212365	x	x	Bakgavel plast	Back gable plastic
58	211258	x	x	List tält bockad H-bak	List bent R rear
59	211259	x	x	List tält bockad V-bak	List bent L rear
60	210905	x	x	List tält bockad H-fram	List bent R front
61	210906	x	x	List tält bockad V-fram	List bent L front
62	208323	x	x	Styrstift list tält 50x3,5 mm	Pin for list 50x6,5 mm
63	210057	x	x	Handtag koffert inkl. täckbrickor	Handle trunk lid with covers
64	211492	x	x	Täckbricka	Cover
65	212476	T	T	Ventilationsgaller V	Ventilator grill L
66	212477	T		Ventilationsgaller H	Ventilator grill R
67	213255	x	x	Draghandtag	Draw handle
67a	213175	T	T	Draghandtag	Draw handle
68	95003772	x	x	Ändstycke	End protection
70	205630	x	x	Ändavslutning H midjelist	End protection R tent list
71	205631	x	x	Ändavslutning V midjelist	End protection L tent list
72	212429	x	x	Ändavslutning H-bak	End protection R-rear
73	212430	x	x	Ändavslutning V-bak	End protection L-rear
--	801968	x	x	Skruv MS 4,2x25 ändavsl. H-V bak	Screw MS 4,2x25 end prot. R-L rear
--	802017	x	x	Skruv MS-S 4,2x32 ändavsl. H-V bak	Screw MS-S 4,2x32 end prot. R-L rear
74	212352	x	x	List dekor silver L=3000	List decor silver L=3000
75	213459	x	x	Dekal sida H	Decal R
76	213460	x	x	Dekal sida V	Decal L
77	212549	x	x	Emblem Polar	Emblem Polar
78	212718	x	x	Emblem 700	Emblem 700
81	212478	T	T	Emblem Svit 200x160	Emblem Svit 200x160
82	212479	T	T	Emblem Svit 150x120	Emblem Svit 150x120
				M= Metervara T= Tillbehör	M= On the metre T= Accessory

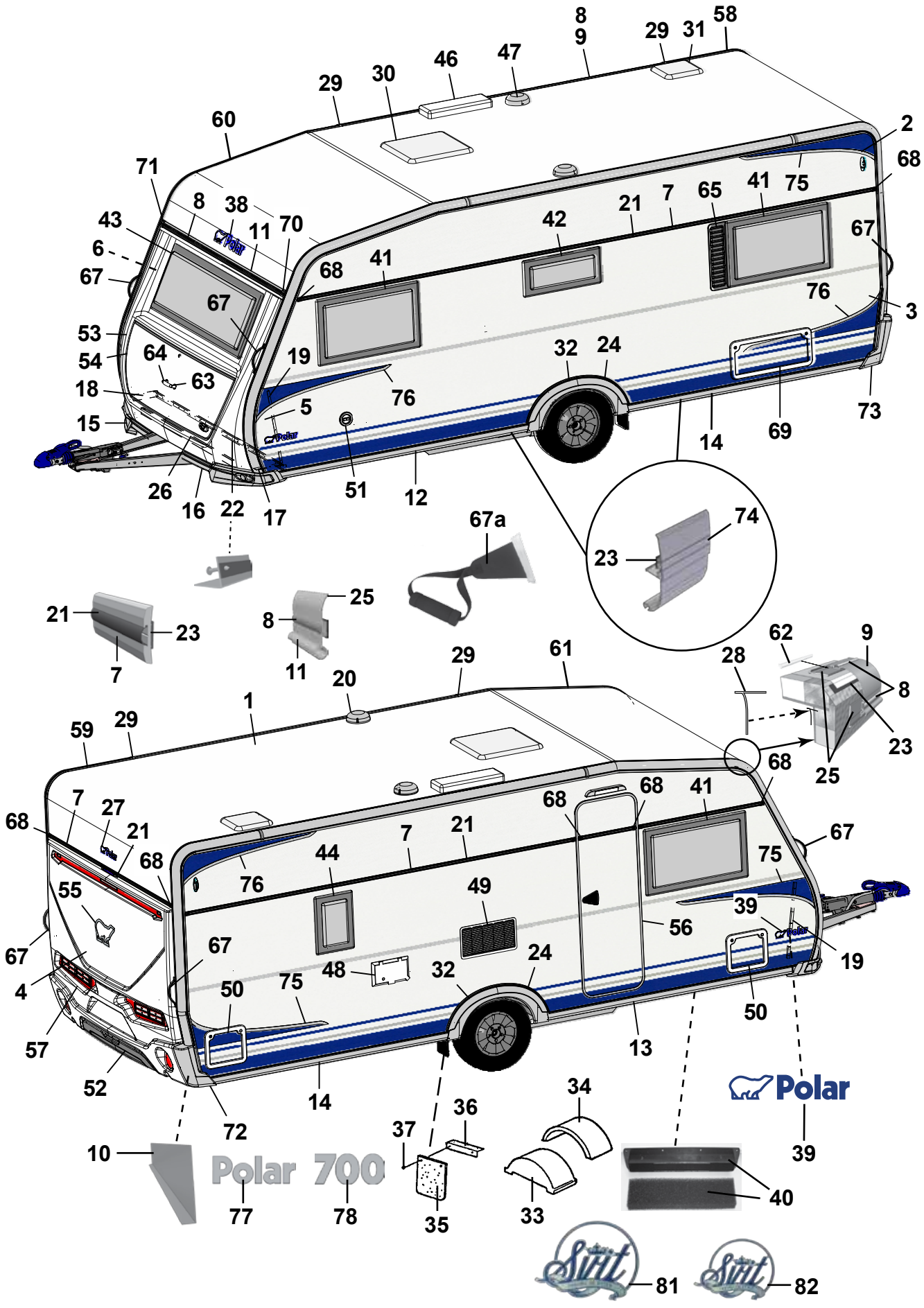
8
9
29
31
58
29
30
46
47
60
2
68
71
8
38
11
70
43
6
67
68
41
42
21
7
65
41
75
67
67
76
3
53
54
64
63
19
32
24
18
5
76
15
73
14
69
26
16
22
17
51
12
67a
74
23
21
23
7
25
8
11
20
29
61
28
62
9
8
23
25
59
29
1
68
7
27
21
68
68
68
41
67
7
21
75
44
76
49
55
39
56
67
67
4
48
32
24
19
50
75
50
57
52
14
13
72
34
36
Polar
10
37
39
Polar 700
77
78
35
33
40
81
82

Pos Fig	Det. nr Part. No	Ingår/Fitted 700 CTH		Benämning	Description
1	213254	x		Plåt tak 8100x2475	Roofing plate 8100x2475
2	212830	x		Plåt sida övre 6800x605	Side plate upper 6800x605
3	212833	x		Plåt sida undre 6800x1475	Side plate lower 6800x1475
4	212832	x		Plåt gavel 2475x1600	Gable plate 2475x1600
5	211056	x		Plåt gavel undre 2800x818	Gable plate lower 2800x818
6	211056	x		Plåt gavel övre 2800x818	Gable plate upper 2800x818
7	212328	x		List dekor L=7312	List L=7312
8	210365	M		List dekor plast, silver	List decor plastic, silver
9	210910	x		List tält rak L=3870	List straight L=3870
10	212699	x		Täckplåt bakljusramp L=2290	Coverplate light holder L=2290
11	208567	x		List markis L=2322	List L=2322
12	212348	x		List avb. spoiler V-fram L=3000	List L front L=3000
13	212349	x		List avb. spoiler H-fram L=3000	List R front L=3000
14	212350	x		List avb. spoiler V-H bak L=3000	List L-R rear L=3000
15	212825	x		Spoiler H	Spoiler R
16	212827	x		Spoiler V	Spoiler L
17	210346	x		List vinkel V	List L
18	210347	x		List vinkel H	List R
19	210101	x		List vinkel al. L=5000	List al. L=5000
20	401507	x		Motor köksfläkt kpl.	Motor kitchen fan cpl.
21	90003326	M		List dekor plast, silver	List decor plastic, silver
22	210348	x		List gavel-golv fram L=2440	List gable-floor front L=2440
--	209525	x		Tätning "Terostat 2759" d:o	Seal "Terostat 2759" d:o
--	800626	x		Skruv d:o TKX 5,0x25	Screw d:o TKX 5,0x25
23	208236	M		Butyl profil 15x2 (30 m/rulle)	Seal strip 15x2 (30 m/roll)
24	212489	x		List al. hjulhusbreddare	List al. mudguard
--	212977	M		List gummi d:o	List rubber d:o
--	213030	M		Tejp dubbelhäftande d:o, B=6 mm (50 m/rulle)	Tape double-stick d:o W=6 mm (50 m/roll)
25	211395	M		List tätning, grå (45 m/rulle)	Seal strip, grey (45 m/roll)
26	210469	x		List koffert L=1700	List gas box L=1700
27	210539	x		Emblem	Emblem
28	204137	M		List täck	Cover strip
29	210877	x		Skarvskydd tältlist	Splice protection
--	801710	x		Skruv PKM 4,2x14 d:o	Screw PKM 4,2x14 d:o
30	211543	x		Taklucka 400x400 kpl. rumsdel	Roof hatch 400x400 cpl.
--	207265	T		Taklucka Heki kpl.	Roof hatch Heki cpl.
--	207780	T		Taklucka Heki de Lux kpl.	Roof hatch Heki de Lux cpl.
31	211542	x		Taklucka 280x280 kpl. tvättrum	Roof hatch 280x280 cpl.
32	212389	x		Hjulhusbreddare	Mudguard
33	212894	x		Hjulhus	Wheel housing
34	212895	x		Isolering hjulhus	Insulation wheel housing
35	102470	x		Stänkskydd	Splash guard
36	101223	x		Fäste stänkskydd	Bracket splash guard
37	800118	x		Skruv	Screw
38	210539	x		Emblem	Emblem
39	212558	x		Emblem	Emblem
40	209372	x		Luftintag	Air inlet
--	213472	x		Myggnät d:o	Mosquito net d:o
41	212413	x		Fönster öppn.bart 900x550 kpl.	Window 900x550 cpl.
--	212868	x		Ruta lös u. karm 900x550 d:o	Pane without frame 900x550 d:o
				M= Metervara	M= On the metre
				T= Tillbehör	T= Accessory

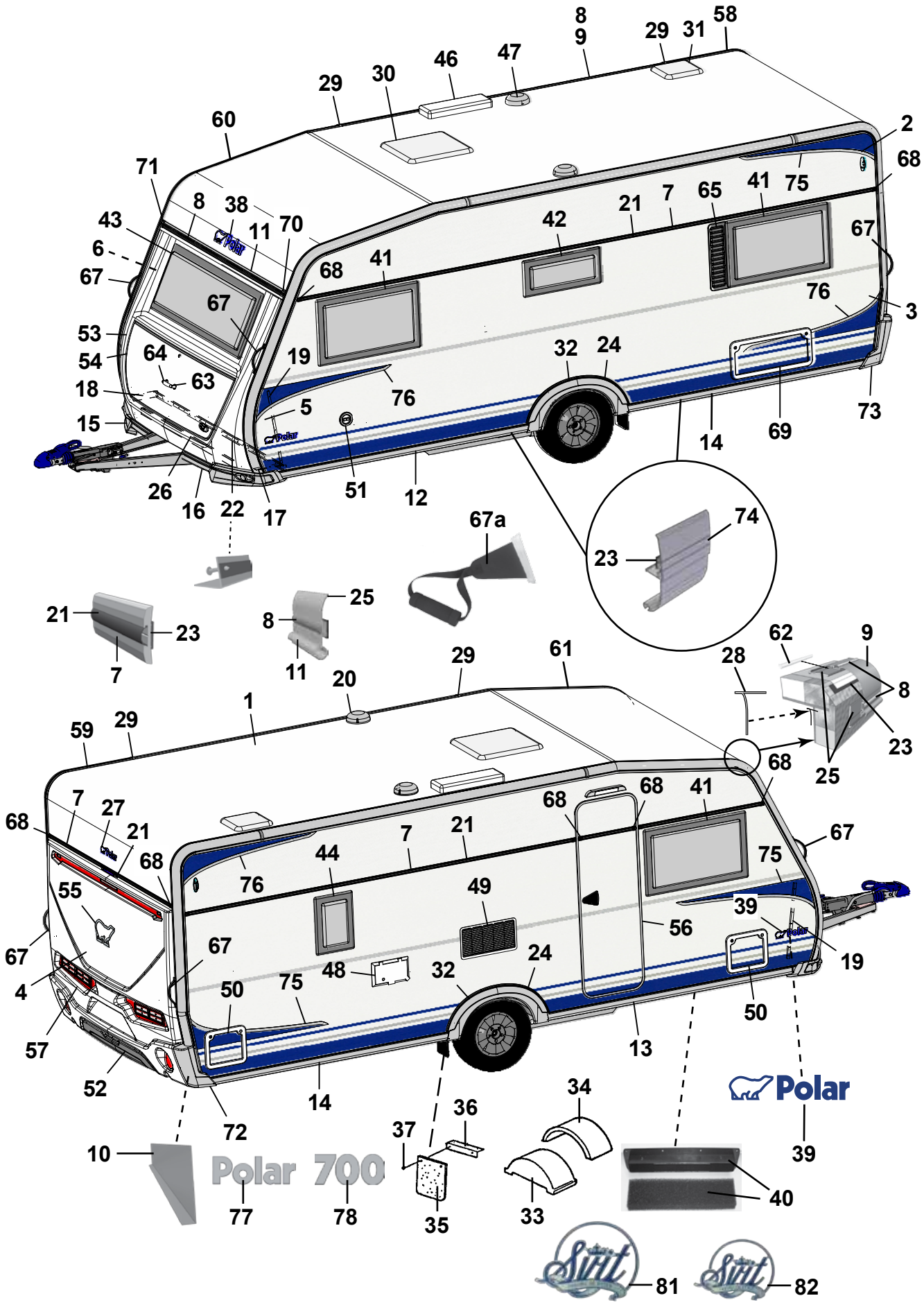
8
9
29
31
58
29
30
46
47
60
2
68
71
8
38
11
70
43
6
67
68
41
42
21
7
65
41
75
67
67
76
3
53
54
64
63
19
32
24
18
5
76
15
73
14
69
26
16
22
17
51
12
67a
74
23
21
23
7
25
8
11
20
29
61
28
62
9
8
23
25
59
29
1
7
27
21
68
68
68
41
67
75
39
19
55
67
4
57
52
72
50
75
48
32
24
49
56
44
76
7
21
13
14
50
10
77
Polar 700
78
36
37
35
34
33
40
39
Polar
81
82

Pos Fig	Det. nr Part. No	Ingår/Fitted 700 CTH		Benämning	Description
42	212411	x		Fönster öppn.bart 700x400 pentry kpl.	Window 700x400 pentry cpl.
--	212870	x		Ruta lös u. karm 700x400 d:o	Pane without frame 700x400 d:o
43	212408	x		Fönster fast 1600x600 kpl.	Window fixed 1600x600 cpl.
--	212867	x		Ruta lös u. karm 1600x600 d:o	Pane without frame 1600x600 d:o
44	212409	T		Fönster öppn.bart 350x500 kpl.	Window 350x550 cpl.
--	212872	T		Ruta lös u. karm 350x500 d:o	Pane without frame 350x500 d:o
46	208023	x		Ventil tak för kyl	Ventilator roof for refrigerator
47	00970024	x		Ventilator kpl.	Ventilator cpl.
48	504323	x		El-intag 230 V u. låshus	El. connection 230 V without locking house
--	504324	T		El-intag 230 V u. låshus el-golvvärme	El. connection 230 V el. underfloor heating
--	504325	x		Låshus d:o	Locking house d:o
49	209247	x		Galler ventilation kyl	Louvre ventilation
50	207759	x		Lucka m. innerram, utan spegel	Door with frame inner, without plate
--	207197	x		Innerram d:o	Frame inner d:o
51	319023	x		Vattenpåfyllning m. lock	Water filler with cap
--	319901	x		Lock d:o	Cap d:o
52	212428	x		Diffuser	Diffuser
53	213028	x		Front u. lock	Front without trunk lid
54	213029	x		Lock front u. lås	Trunk lid front without lock
55	212557	x		Emblem	Emblem
56	213052	x		Dörr yttre kpl. H	Outer door cpl. R
--	213053	T		Dörr yttre kpl. H m. fönster	Outer door cpl. R with window
--	213055	T		Myggdörr inre	Mosquito door inner
57	212365	x		Bakgavel plast	Back gable plastic
58	211258	x		List tält bockad H-bak	List bent R rear
59	211259	x		List tält bockad V-bak	List bent L rear
60	210905	x		List tält bockad H-fram	List bent R front
61	210906	x		List tält bockad V-fram	List bent L front
62	208323	x		Styrstift list tält 50x3,5 mm	Pin for list 50x6,5 mm
63	210057	x		Handtag koffert inkl. täckbrickor	Handle trunk lid with covers
64	211492	x		Täckbricka	Cover
65	212476	T		Ventilationsgaller V	Ventilator grill L
67	213255	x		Draghandtag	Draw handle
67a	213175	T		Draghandtag	Draw handle
68	95003772	x		Ändstycke	End protection
69	208424	T		Lucka m innerram, utan spegel	Door with frame inner, without plate
70	205630	x		Ändavslutning H midjelist	End protection R tent list
71	205631	x		Ändavslutning V midjelist	End protection L tent list
72	212429	x		Ändavslutning H-bak	End protection R-rear
73	212430	x		Ändavslutning V-bak	End protection L-rear
--	801968	x		Skruv MS 4,2x25 ändavsl. H-V bak	Screw MS 4,2x25 end prot. R-L rear
--	802017	x		Skruv MS-S 4,2x32 ändavsl. H-V bak	Screw MS-S 4,2x32 end prot. R-L rear
74	212352	x		List dekor silver L=3000	List decor silver L=3000
75	213459	x		Dekal sida H	Decal R
76	213460	x		Dekal sida V	Decal L
77	212549	x		Emblem Polar	Emblem Polar
78	212718	x		Emblem 700	Emblem 700
81	212478	T		Emblem Svit 200x160	Emblem Svit 200x160
82	212479	T		Emblem Svit 150x120	Emblem Svit 150x120
				M= Metervara T= Tillbehör	M= On the metre T= Accessory

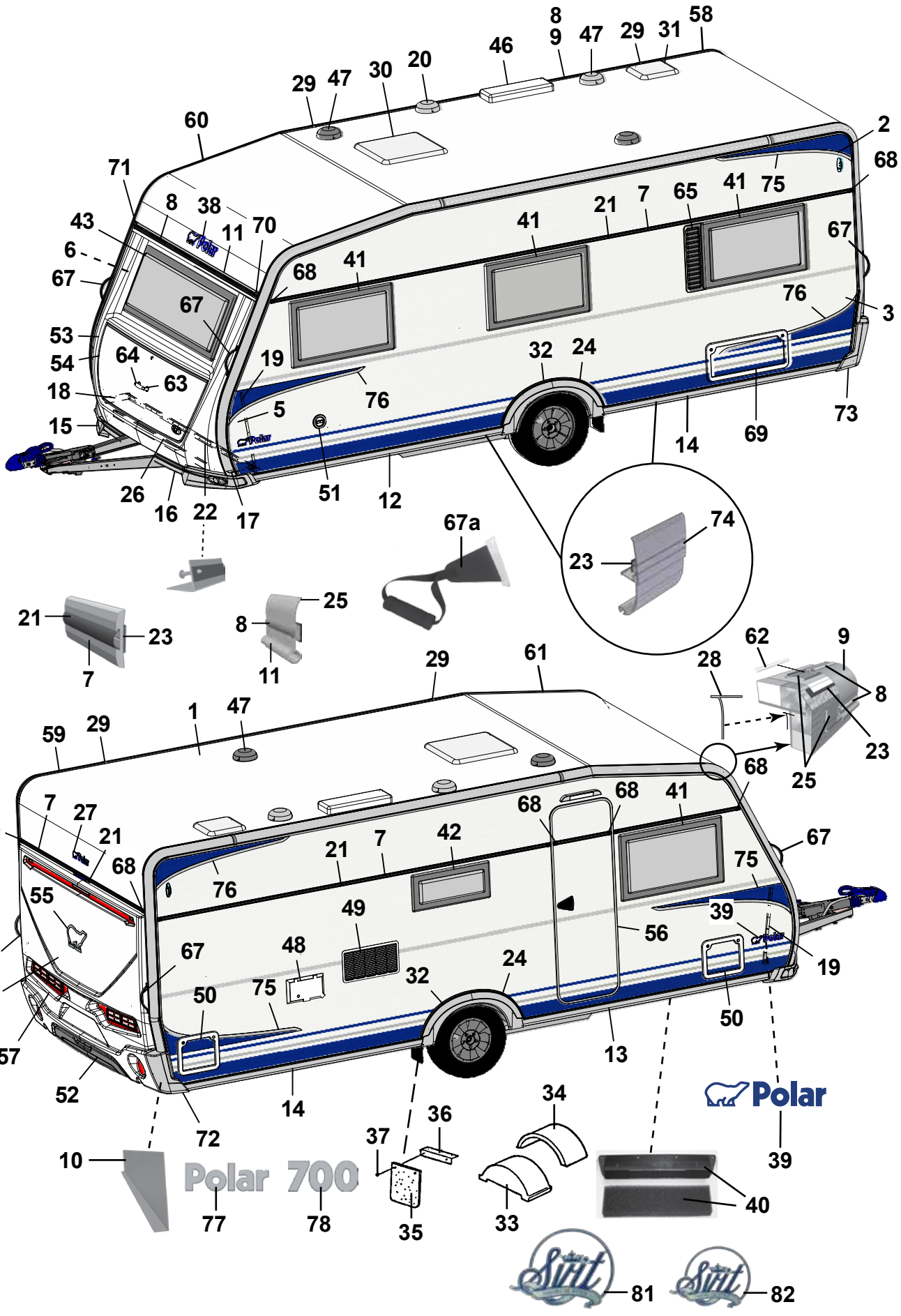
Polar
Polar 700

Pos Fig	Det. nr Part. No	Ingår/Fitted 700 CTX		Benämning	Description
1	213254	x		Plåt tak 8100x2475	Roofing plate 8100x2475
2	212830	x		Plåt sida övre 6800x605	Side plate upper 6800x605
3	212833	x		Plåt sida undre 6800x1475	Side plate lower 6800x1475
4	212832	x		Plåt gavel 2475x1600	Gable plate 2475x1600
5	211056	x		Plåt gavel undre 2800x818	Gable plate lower 2800x818
6	211056	x		Plåt gavel övre 2800x818	Gable plate upper 2800x818
7	212328	x		List dekor L=7312	List L=7312
8	210365	M		List dekor plast, silver	List decor plastic, silver
9	210910	x		List tält rak L=3870	List straight L=3870
10	212699	x		Täckplåt bakljusramp L=2290	Coverplate light holder L=2290
11	208567	x		List markis L=2322	List L=2322
12	212348	x		List avb. spoiler V-fram L=3000	List L front L=3000
13	212349	x		List avb. spoiler H-fram L=3000	List R front L=3000
14	212350	x		List avb. spoiler V-H bak L=3000	List L-R rear L=3000
15	212825	x		Spoiler H	Spoiler R
16	212827	x		Spoiler V	Spoiler L
17	210346	x		List vinkel V	List L
18	210347	x		List vinkel H	List R
19	210101	x		List vinkel al. L=5000	List al. L=5000
20	401507	x		Motor köksfläkt kpl.	Motor kitchen fan cpl.
21	90003326	M		List dekor plast, silver	List decor plastic, silver
22	210348	x		List gavel-golv fram L=2440	List gable-floor front L=2440
--	209525	x		Tätning "Terostat 2759" d:o	Seal "Terostat 2759" d:o
--	800626	x		Skruv d:o TKX 5,0x25	Screw d:o TKX 5,0x25
23	208236	M		Butyl profil 15x2 (30 m/rulle)	Seal strip 15x2 (30 m/roll)
24	212489	x		List al. hjulhusbreddare	List al. mudguard
--	212977	M		List gummi d:o	List rubber d:o
--	213030	M		Tejp dubbelhäftande d:o, B=6 mm (50 m/rulle)	Tape double-stick d:o W=6 mm (50 m/roll)
25	211395	M		List tätning, grå (45 m/rulle)	Seal strip, grey (45 m/roll)
26	210469	x		List koffert L=1700	List gas box L=1700
27	210539	x		Emblem	Emblem
28	204137	M		List täck	Cover strip
29	210877	x		Skarvskydd tältlist	Splice protection
--	801710	x		Skruv PKM 4,2x14 d:o	Screw PKM 4,2x14 d:o
30	211543	x		Taklucka 400x400 kpl. rumsdel	Roof hatch 400x400 cpl.
--	207265	T		Taklucka Heki kpl.	Roof hatch Heki cpl.
--	207780	T		Taklucka Heki de Lux kpl.	Roof hatch Heki de Lux cpl.
31	211542	x		Taklucka 280x280 kpl. tvättrum	Roof hatch 280x280 cpl.
32	212389	x		Hjulhusbreddare	Mudguard
33	212894	x		Hjulhus	Wheel housing
34	212895	x		Isolering hjulhus	Insulation wheel housing
35	102470	x		Stänkskydd	Splash guard
36	101223	x		Fäste stänkskydd	Bracket splash guard
37	800118	x		Skruv	Screw
38	210539	x		Emblem	Emblem
39	212558	x		Emblem	Emblem
40	209372	x		Luftintag	Air inlet
--	213472	x		Myggnät d:o	Mosquito net d:o
41	212413	x		Fönster öppn.bart 900x550 kpl.	Window 900x550 cpl.
--	212868	x		Ruta lös u. karm 900x550 d:o	Pane without frame 900x550 d:o
				M= Metervara	M= On the metre
				T= Tillbehör	T= Accessory

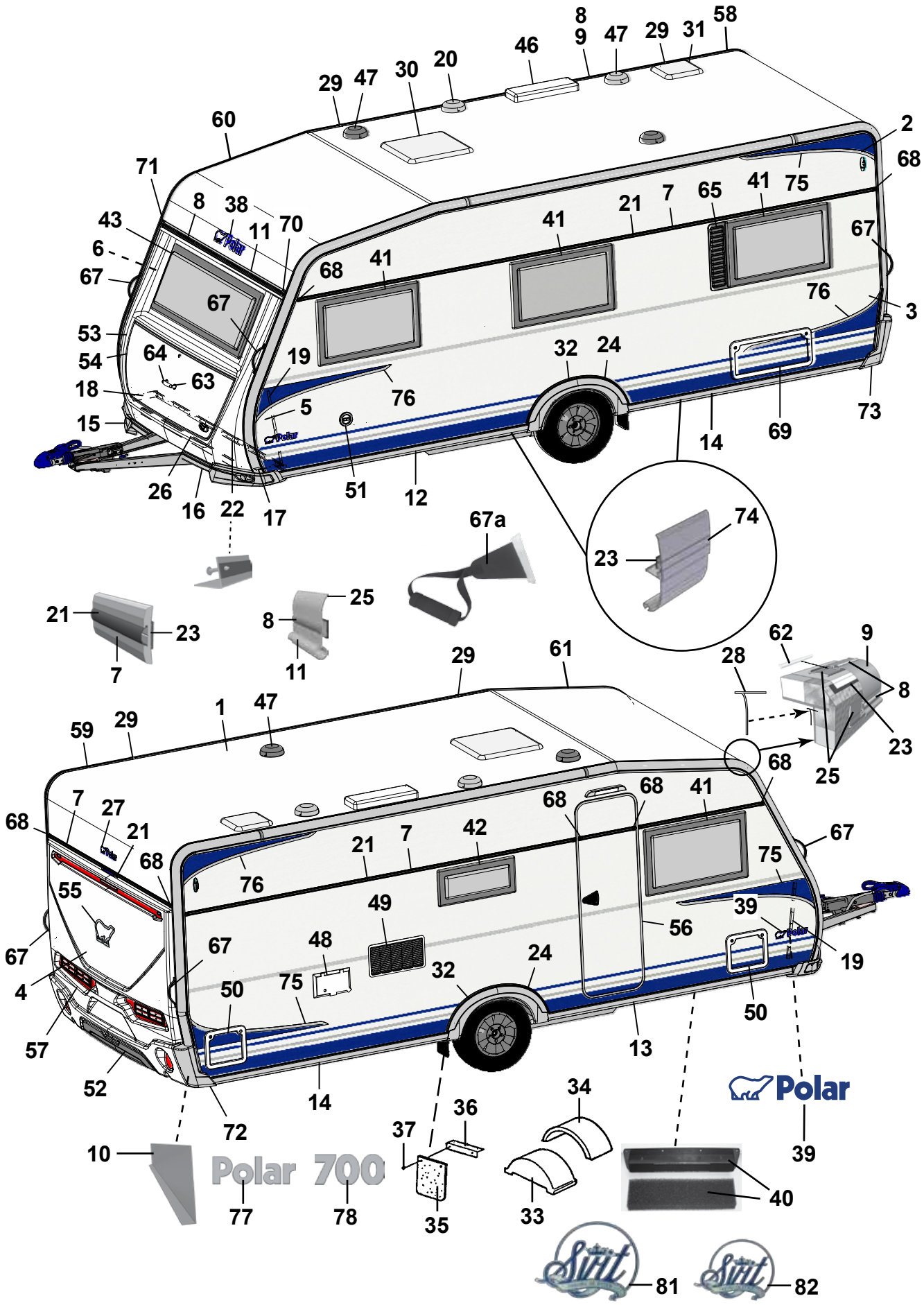
Polar
Polar 700

Pos Fig	Det. nr Part. No	Ingår/Fitted 700 CTX		Benämning	Description
--	212412	T		Fönster öppn.bart H.F. 700x550 kpl. [1]	Window R.F. 700x550 cpl. [1]
--	212869	T		Ruta lös u. karm 700x550 d:o	Pane without frame 700x550 d:o
42	212411	x		Fönster öppn.bart 700x400 pentry kpl.	Window 700x400 pentry cpl.
--	212870	x		Ruta lös u. karm 700x400 d:o	Pane without frame 700x400 d:o
43	212408	x		Fönster fast 1600x600 kpl.	Window fixed 1600x600 cpl.
--	212867	x		Ruta lös u. karm 1600x600 d:o	Pane without frame 1600x600 d:o
46	208023	x		Ventil tak för kyl	Ventilator roof for refrigerator
47	00970024	x		Ventilator kpl.	Ventilator cpl.
48	504323	x		El-intag 230 V u. låshus	El. connection 230 V without locking house
--	504324	T		El-intag 230 V u. låshus el-golvvärme	El. connection 230 V el. underfloor heating
--	504325	x		Låshus d:o	Locking house d:o
49	209247	x		Galler ventilation kyl	Louvre ventilation
50	207759	x		Lucka m. innerram, utan spegel	Door with frame inner, without plate
--	207197	x		Innerram d:o	Frame inner d:o
51	319023	x		Vattenpåfyllning m. lock	Water filler with cap
--	319901	x		Lock d:o	Cap d:o
52	212428	x		Diffuser	Diffuser
53	213028	x		Front u. lock	Front without trunk lid
54	213029	x		Lock front u. lås	Trunk lid front without lock
55	212557	x		Emblem	Emblem
56	213052	x		Dörr yttre kpl. H	Outer door cpl. R
--	213053	T		Dörr yttre kpl. H m. fönster	Outer door cpl. R with window
--	213055	T		Myggdörr inre	Mosquito door inner
57	212365	x		Bakgavel plast	Back gable plastic
58	211258	x		List tält bockad H-bak	List bent R rear
59	211259	x		List tält bockad V-bak	List bent L rear
60	210905	x		List tält bockad H-fram	List bent R front
61	210906	x		List tält bockad V-fram	List bent L front
62	208323	x		Styrstift list tält 50x3,5 mm	Pin for list 50x6,5 mm
63	210057	x		Handtag koffert inkl. täckbrickor	Handle trunk lid with covers
64	211492	x		Täckbricka	Cover
65	212476	T		Ventilationsgaller V	Ventilator grill L
67	213255	x		Draghandtag	Draw handle
67a	213175	T		Draghandtag	Draw handle
68	95003772	x		Ändstycke	End protection
69	208424	T		Lucka m innerram, utan spegel	Door with frame inner, without plate
70	205630	x		Ändavslutning H midjelist	End protection R tent list
71	205631	x		Ändavslutning V midjelist	End protection L tent list
72	212429	x		Ändavslutning H-bak	End protection R-rear
73	212430	x		Ändavslutning V-bak	End protection L-rear
--	801968	x		Skruv MS 4,2x25 ändavsl. H-V bak	Screw MS 4,2x25 end prot. R-L rear
--	802017	x		Skruv MS-S 4,2x32 ändavsl. H-V bak	Screw MS-S 4,2x32 end prot. R-L rear
74	212352	x		List dekor silver L=3000	List decor silver L=3000
75	213459	x		Dekal sida H	Decal R
76	213460	x		Dekal sida V	Decal L
77	212549	x		Emblem Polar	Emblem Polar
78	212718	x		Emblem 700	Emblem 700
81	212478	T		Emblem Svit 200x160	Emblem Svit 200x160
82	212479	T		Emblem Svit 150x120	Emblem Svit 150x120
				[1] = Endast i modell LR	[1] = Only in LR model
				M= Metervara T= Tillbehör	M= On the metre T= Accessory

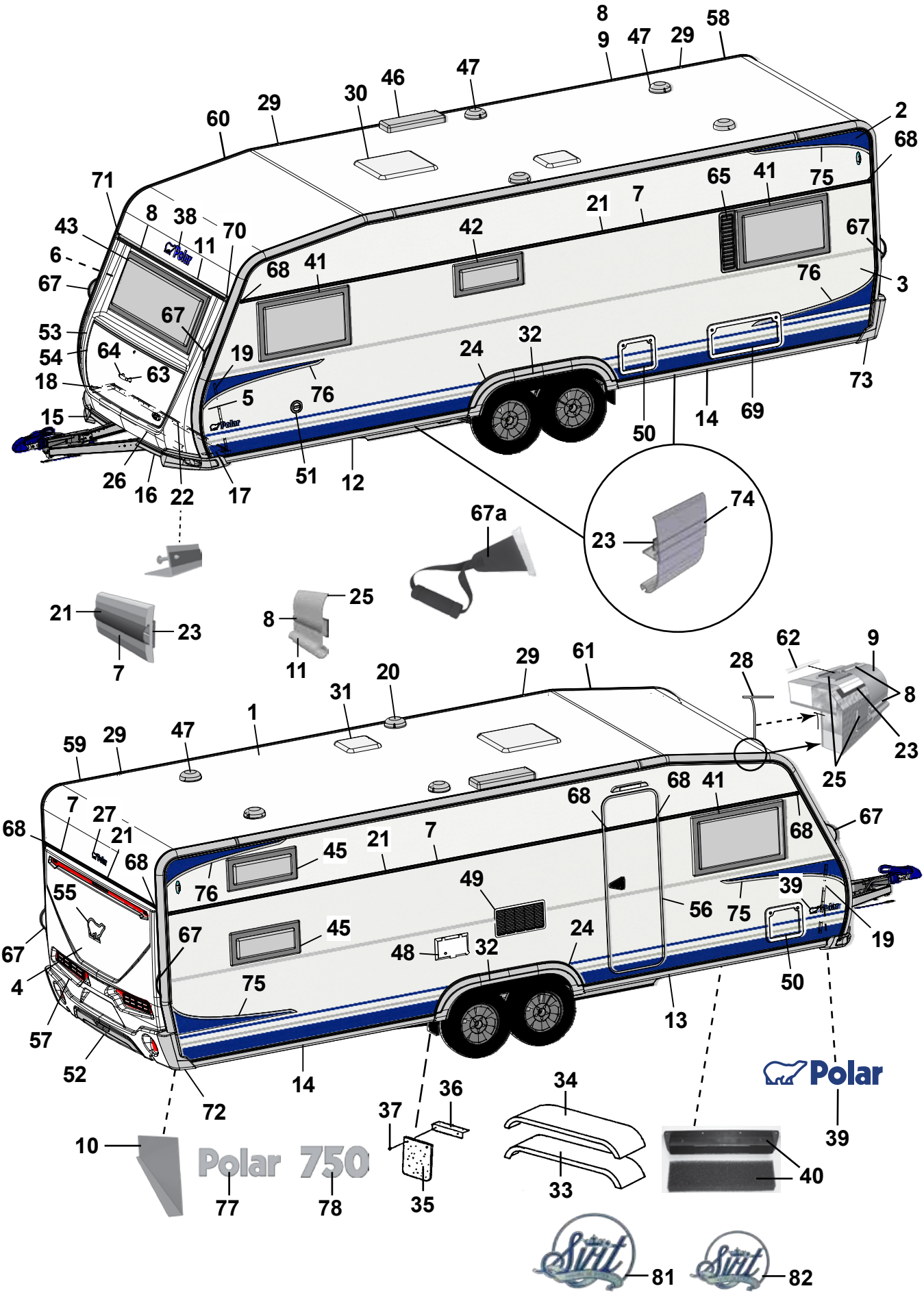
8
9
47
29
58
46
47
30
60
29
2
68
71
65
41
75
8
38
70
21
7
43
42
67
11
68
41
6
67
76
3
67
53
64
19
24
32
54
63
18
5
76
73
15
14
69
50
26
16
22
17
51
12
67a
74
23
21
23
7
8
25
11
29
61
62
9
28
20
31
1
8
59
29
47
23
25
7
27
21
68
41
68
67
68
45
21
7
68
76
49
39
55
56
75
19
67
45
24
48
32
50
4
75
13
57
52
14
72
36
34
10
37
39
Polar 750
40
77
78
35
33
81
82

Pos Fig	Det. nr Part. No	Ingår/Fitted 750	Ingår/Fitted BK	Benämning	Description
1	213254	x		Plåt tak 8100x2475	Roofing plate 8100x2475
2	212831	x		Plåt sida övre 8900x605	Side plate upper 8900x605
3	212834	x		Plåt sida undre 8900x1475	Side plate lower 8900x1475
4	212832	x		Plåt gavel 2475x1600	Gable plate 2475x1600
5	211056	x		Plåt gavel undre 2800x818	Gable plate lower 2800x818
6	211056	x		Plåt gavel övre 2800x818	Gable plate upper 2800x818
7	212328	x		List dekor L=7312	List L=7312
8	210365	M		List dekor plast, silver	List decor plastic, silver
9	210911	x		List tält rak L=4990	List straight L=4990
10	212699	x		Täckplåt bakljusramp L=2290	Coverplate light holder L=2290
11	208567	x		List markis L=2322	List L=2322
12	212348	x		List avb. spoiler V-fram L=3000	List L front L=3000
13	212349	x		List avb. spoiler H-fram L=3000	List R front L=3000
14	212350	x		List avb. spoiler V-H bak L=2940	List L-R rear L=2940
15	213178	x		Spoiler H	Spoiler R
16	213179	x		Spoiler V	Spoiler L
17	210346	x		List vinkel V	List L
18	210347	x		List vinkel H	List R
19	210101	x		List vinkel al. L=5000	List al. L=5000
20	401507	x		Motor köksfläkt kpl.	Motor kitchen fan cpl.
21	90003326	M		List dekor plast, silver	List decor plastic, silver
22	210348	x		List gavel-golv fram L=2440	List gable-floor front L=2440
--	209525	x		Tätning "Terostat 2759" d:o	Seal "Terostat 2759" d:o
--	800626	x		Skruv d:o TKX 5,0x25	Screw d:o TKX 5,0x25
23	208236	M		Butyl profil 15x2 (30 m/rulle)	Seal strip 15x2 (30 m/roll)
24	212490	x		List al. hjulhusbreddare	List al. mudguard
--	212977	M		List gummi d:o	List rubber d:o
--	213030	M		Tejp dubbelhäftande d:o, B=6 mm (50 m/rulle)	Tape double-stick d:o W=6 mm (50 m/roll)
25	211395	M		List tätning, grå (45 m/rulle)	Seal strip, grey (45 m/roll)
26	210469	x		List koffert L=1700	List gas box L=1700
27	210539	x		Emblem	Emblem
28	204137	M		List täck	Cover strip
29	210877	x		Skarvskydd tältlist	Splice protection
--	801710	x		Skruv PKM 4,2x14 d:o	Screw PKM 4,2x14 d:o
30	211543	x		Taklucka 400x400 kpl. rumsdel	Roof hatch 400x400 cpl.
--	207265	T		Taklucka Heki kpl.	Roof hatch Heki cpl.
--	207780	T		Taklucka Heki de Lux kpl.	Roof hatch Heki de Lux cpl.
31	211542	x		Taklucka 280x280 kpl. tvättrum	Roof hatch 280x280 cpl.
32	212433	x		Hjulhusbreddare	Mudguard
33	212378	x		Hjulhus	Wheel housing
34	212442	x		Isolering hjulhus	Insulation wheel housing
35	102470	x		Stänkskydd	Splash guard
36	101223	x		Fäste stänkskydd	Bracket splash guard
37	800118	x		Skruv	Screw
38	210539	x		Emblem	Emblem
39	212558	x		Emblem	Emblem
40	209372	x		Luftintag	Air inlet
--	213472	x		Myggnät d:o	Mosquito net d:o
41	212413	x		Fönster öppn.bart 900x550 kpl.	Window 900x550 cpl.
--	212868	x		Ruta lös u. karm 900x550 d:o	Pane without frame 900x550 d:o
				M= Metervara	M= On the metre
				T= Tillbehör	T= Accessory

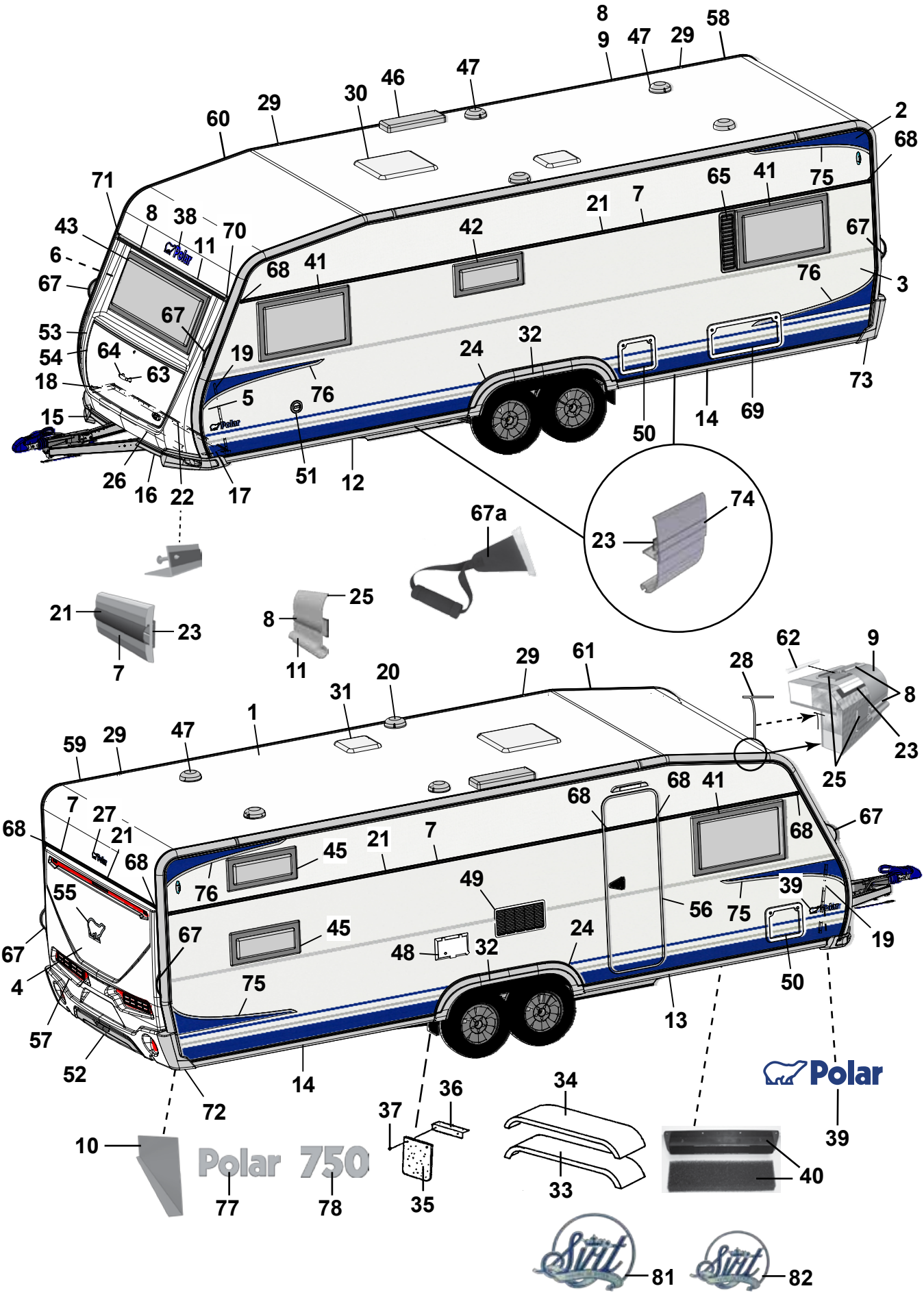
8
9
47
29
58
46
47
30
60
29
2
68
71
65
41
75
8
38
70
21
7
43
42
67
11
68
41
6
67
76
3
67
53
24
32
54
64
19
63
18
5
76
73
15
14
69
50
26
16
22
17
51
12
67a
74
23
21
23
25
8
7
11
29
61
62
9
20
28
8
31
1
23
59
29
47
25
7
27
21
68
41
68
67
68
45
21
7
68
76
49
39
55
56
75
19
67
45
24
48
32
50
4
75
13
57
52
14
72
36
34
10
37
39
Polar 750
40
77
78
35
33
81
82

Pos Fig	Det. nr Part. No	Ingår/Fitted 750	BK	Benämning	Description
42	212411	x		Fönster öppn.bart 700x400 pentry kpl.	Window 700x400 pentry cpl.
--	212870	x		Ruta lös u. karm 700x400 d:o	Pane without frame 700x400 d:o
43	212408	x		Fönster fast 1600x600 kpl.	Window fixed 1600x600 cpl.
--	212867	x		Ruta lös u. karm 1600x600 d:o	Pane without frame 1600x600 d:o
45	212410	x		Fönster öppn.bart 700x300 kpl.	Window 700x300 cpl.
--	212871	x		Ruta lös u. karm 700x300 d:o	Pane without frame 700x300 d:o
46	208023	x		Ventil tak för kyl	Ventilator roof for refrigerator
47	00970024	x		Ventilator kpl.	Ventilator cpl.
48	504323	x		El-intag 230 V u. låshus	El. connection 230 V without locking house
--	504324	T		El-intag 230 V u. låshus el-golvvärme	El. connection 230 V el. underfloor heating
--	504325	x		Låshus d:o	Locking house d:o
49	209247	x		Galler ventilation kyl	Louvre ventilation
50	207759	x		Lucka m. innerram, utan spegel	Door with frame inner, without plate
--	207197	x		Innerram d:o	Frame inner d:o
51	319023	x		Vattenpåfyllning m. lock	Water filler with cap
--	319901	x		Lock d:o	Cap d:o
52	212428	x		Diffuser	Diffuser
53	213028	x		Front u. lock	Front without trunk lid
54	213029	x		Lock front u. lås	Trunk lid front without lock
55	212557	x		Emblem	Emblem
56	213052	x		Dörr yttre kpl. H	Outer door cpl. R
--	213053	T		Dörr yttre kpl. H m. fönster	Outer door cpl. R with window
--	213055	T		Myggdörr inre	Mosquito door inner
57	212365	x		Bakgavel plast	Back gable plastic
58	211258	x		List tält bockad H-bak	List bent R rear
59	211259	x		List tält bockad V-bak	List bent L rear
60	210905	x		List tält bockad H-fram	List bent R front
61	210906	x		List tält bockad V-fram	List bent L front
62	208323	x		Styrstift list tält 50x3,5 mm	Pin for list 50x6,5 mm
63	210057	x		Handtag koffert inkl. täckbrickor	Handle trunk lid with covers
64	211492	x		Täckbricka	Cover
66	212476	T		Ventilationsgaller V	Ventilator grill L
67	213255	x		Draghandtag	Draw handle
67a	213175	T		Draghandtag	Draw handle
68	95003772	x		Ändstycke	End protection
69	208424	T		Lucka m innerram, utan spegel	Door with frame inner, without plate
70	205630	x		Ändavslutning H midjelist	End protection R tent list
71	205631	x		Ändavslutning V midjelist	End protection L tent list
72	212429	x		Ändavslutning H-bak	End protection R-rear
73	212430	x		Ändavslutning V-bak	End protection L-rear
--	801968	x		Skruv MS 4,2x25 ändavsl. H-V bak	Screw MS 4,2x25 end prot. R-L rear
--	802017	x		Skruv MS-S 4,2x32 ändavsl. H-V bak	Screw MS-S 4,2x32 end prot. R-L rear
74	212352	x		List dekor silver L=3000	List decor silver L=3000
75	213459	x		Dekal sida H	Decal R
76	213460	x		Dekal sida V	Decal L
77	212549	x		Emblem Polar	Emblem Polar
78	212719	x		Emblem 750	Emblem 750
81	212478	T		Emblem Svit 200x160	Emblem Svit 200x160
82	212479	T		Emblem Svit 150x120	Emblem Svit 150x120
				M= Metervara T= Tillbehör	M= On the metre T= Accessory

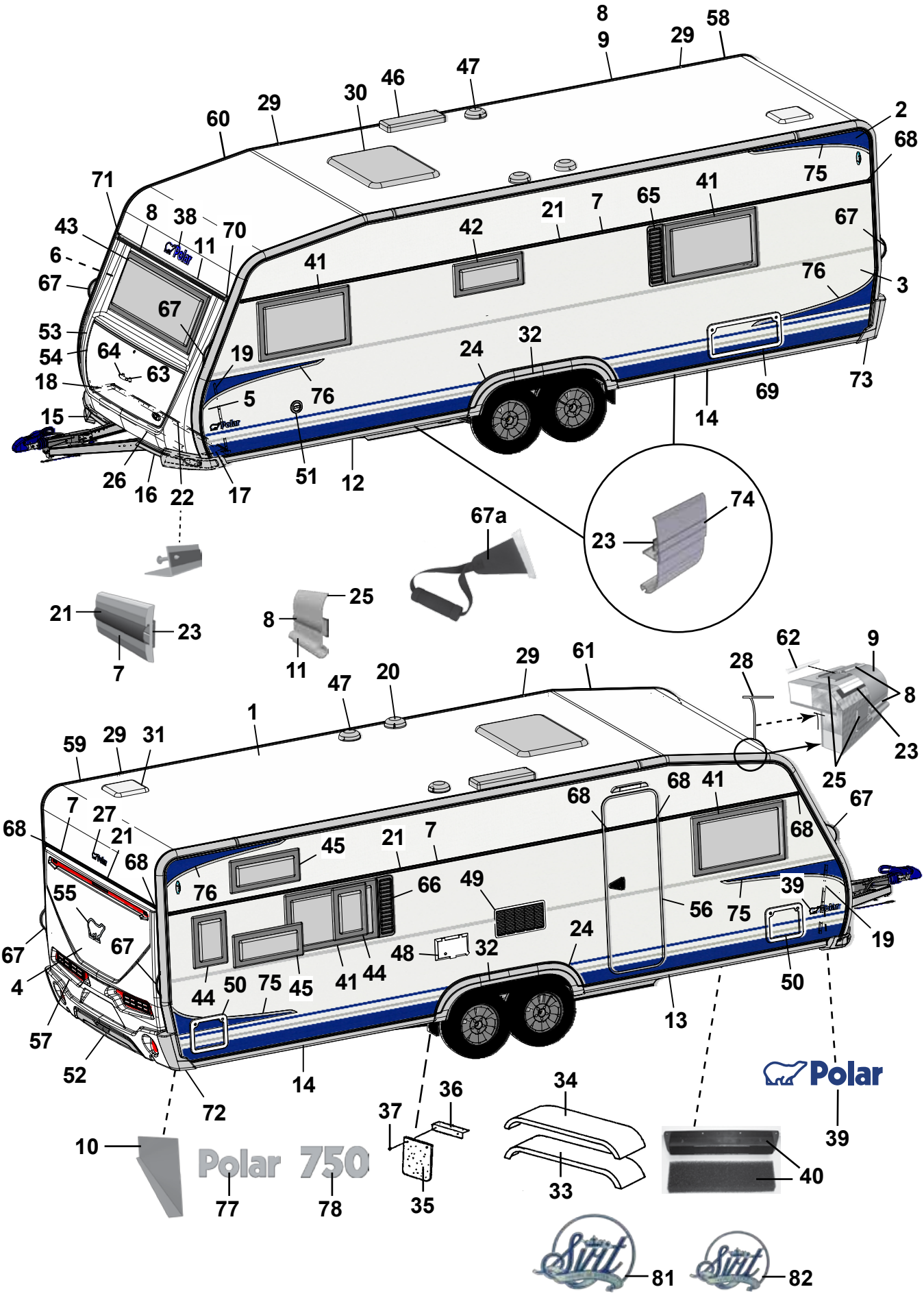
Polar
Polar 750

Pos Fig	Det. nr Part. No	Ingår/Fitted 750 TR LB	Ingår/Fitted 750 TR DB	Benämning	Description
1	213254	x	x	Plåt tak 8100x2475	Roofing plate 8100x2475
2	212831	x	x	Plåt sida övre 8900x605	Side plate upper 8900x605
3	212834	x	x	Plåt sida undre 8900x1475	Side plate lower 8900x1475
4	212832	x	x	Plåt gavel 2475x1600	Gable plate 2475x1600
5	211056	x	x	Plåt gavel undre 2800x818	Gable plate lower 2800x818
6	211056	x	x	Plåt gavel övre 2800x818	Gable plate upper 2800x818
7	212328	x	x	List dekor L=7312	List L=7312
8	210365	M	M	List dekor plast, silver	List decor plastic, silver
9	210911	x	x	List tält rak L=4990	List straight L=4990
10	212699	x	x	Täckplåt bakljusramp L=2290	Coverplate light holder L=2290
11	208567	x	x	List markis L=2322	List L=2322
12	212348	x	x	List avb. spoiler V-fram L=3000	List L front L=3000
13	212349	x	x	List avb. spoiler H-fram L=3000	List R front L=3000
14	212350	x	x	List avb. spoiler V-H bak L=3000	List L-R rear L=3000
15	213178	x	x	Spoiler H	Spoiler R
16	213179	x	x	Spoiler V	Spoiler L
17	210346	x	x	List vinkel V	List L
18	210347	x	x	List vinkel H	List R
19	210101	x	x	List vinkel al. L=5000	List al. L=5000
20	401507	x	x	Motor köksfläkt kpl.	Motor kitchen fan cpl.
21	90003326	M	M	List dekor plast, silver	List decor plastic, silver
22	210348	x	x	List gavel-golv fram L=2440	List gable-floor front L=2440
--	209525	x	x	Tätning "Terostat 2759" d:o	Seal "Terostat 2759" d:o
--	800626	x	x	Skruv d:o TKX 5,0x25	Screw d:o TKX 5,0x25
23	208236	M	M	Butyl profil 15x2 (30 m/rulle)	Seal strip 15x2 (30 m/roll)
24	212490	x	x	List al. hjulhusbreddare	List al. mudguard
--	212977	M	M	List gummi d:o	List rubber d:o
--	213030	M	M	Tejp dubbelhäftande d:o, B=6 mm (50 m/rulle)	Tape double-stick d:o W=6 mm (50 m/roll)
25	211395	M	M	List tätning, grå (45 m/rulle)	Seal strip, grey (45 m/roll)
26	210469	x	x	List koffert L=1700	List gas box L=1700
27	210539	x	x	Emblem	Emblem
28	204137	M	M	List täck	Cover strip
29	210877	x	x	Skarvskydd tältlist	Splice protection
--	801710	x	x	Skruv PKM 4,2x14 d:o	Screw PKM 4,2x14 d:o
30	211543	x	x	Taklucka 400x400 kpl. rumsdel	Roof hatch 400x400 cpl.
--	207265	T	T	Taklucka Heki kpl.	Roof hatch Heki cpl.
--	207780	T	T	Taklucka Heki de Lux kpl.	Roof hatch Heki de Lux cpl.
31	211542	x	x	Taklucka 280x280 kpl. tvättrum	Roof hatch 280x280 cpl.
32	212433	x	x	Hjulhusbreddare	Mudguard
33	212378	x	x	Hjulhus	Wheel housing
34	212442	x	x	Isolering hjulhus	Insulation wheel housing
35	102470	x	x	Stänkskydd	Splash guard
36	101223	x	x	Fäste stänkskydd	Bracket splash guard
37	800118	x	x	Skruv	Screw
38	210539	x	x	Emblem	Emblem
39	212558	x	x	Emblem	Emblem
40	209372	x	x	Luftintag	Air inlet
--	213472	x	x	Myggnät d:o	Mosquito net d:o
41	212413	x	x	Fönster öppn.bart 900x550 kpl.	Window 900x550 cpl.
--	212868	x	x	Ruta lös u. karm 900x550 d:o	Pane without frame 900x550 d:o
				M= Metervara	M= On the metre
				T= Tillbehör	T= Accessory

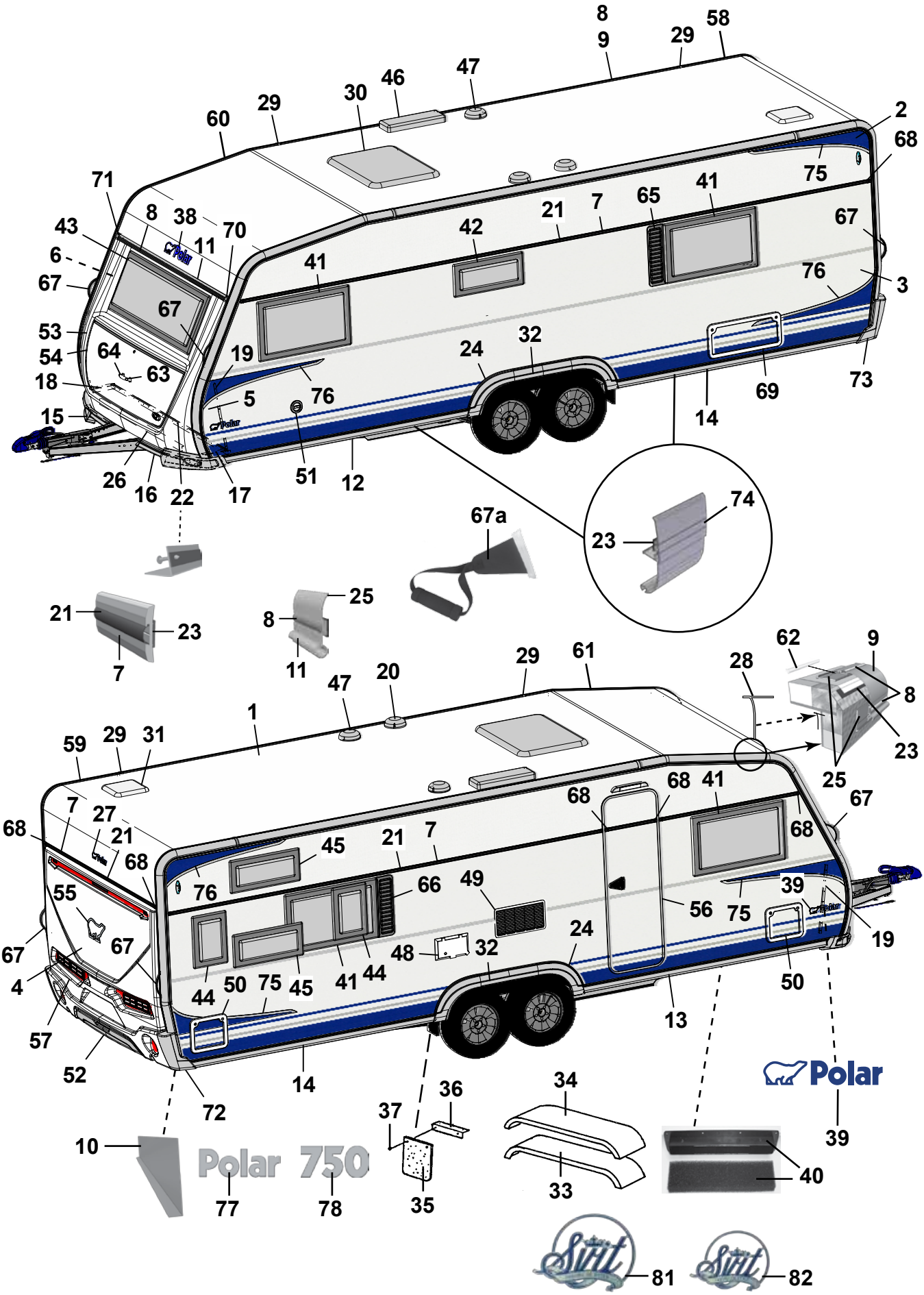
8
9
29
58
47
46
30
29
60
2
68
75
71
8
38
70
11
43
6
67
41
21
7
65
41
42
67
76
3
53
54
64
63
19
18
15
67
5
76
24
32
69
73
14
26
16
22
17
51
12
67a
74
23
21
23
7
8
25
11
29
61
62
9
28
8
20
47
1
59
29
31
23
25
68
41
68
67
7
27
21
68
45
21
7
68
68
76
66
49
39
55
56
75
19
67
67
4
48
32
24
44
50
75
45
41
44
50
13
57
52
14
72
36
34
37
10
39
Polar 750
77
78
35
33
40
81
82

Pos Fig	Det. nr Part. No	Ingår/Fitted 750 TR LB	Ingår/Fitted 750 TR DB	Benämning	Description
42	212411	x	x	Fönster öppn.bart 700x400 pentry kpl.	Window 700x400 pentry cpl.
--	212870	x	x	Ruta lös u. karm 700x400 d:o	Pane without frame 700x400 d:o
43	212408	x	x	Fönster fast 1600x600 kpl.	Window fixed 1600x600 cpl.
--	212867	x	x	Ruta lös u. karm 1600x600 d:o	Pane without frame 1600x600 d:o
44	212409	T	x	Fönster öppn.bart 350x500 kpl.	Window 350x550 cpl.
--	212872	T	x	Ruta lös u. karm 350x500 d:o	Pane without frame 350x500
45	212410		T	Fönster öppn.bart 700x300 kpl.	Window 700x300 cpl.
--	212871		T	Ruta lös u. karm 700x300 d:o	Pane without frame 700x300 d:o
46	208023	x	x	Ventil tak för kyl	Ventilator roof for refrigerator
47	00970024	x	x	Ventilator kpl.	Ventilator cpl.
48	504323	x	x	El-intag 230 V u. låshus	El. connection 230 V without locking house
--	504324	T	T	El-intag 230 V u. låshus el-golvvärme	El. connection 230 V el. underfloor heating
--	504325	x	x	Låshus d:o	Locking house d:o
49	209247	x	x	Galler ventilation kyl	Louvre ventilation
50	207759	x	x	Lucka m. innerram, utan spegel	Door with frame inner, without plate
--	207197	x	x	Innerram d:o	Frame inner d:o
51	319023	x	x	Vattenpåfyllning m. lock	Water filler with cap
--	319901	x	x	Lock d:o	Cap d:o
52	212428	x	x	Diffuser	Diffuser
53	213028	x	x	Front u. lock	Front without trunk lid
54	213029	x	x	Lock front u. lås	Trunk lid front without lock
55	212557	x	x	Emblem	Emblem
56	213052	x	x	Dörr yttre kpl. H	Outer door cpl. R
--	213053	T	T	Dörr yttre kpl. H m. fönster	Outer door cpl. R with window
--	213055	T	T	Myggdörr inre	Mosquito door inner
57	212365	x	x	Bakgavel plast	Back gable plastic
58	211258	x	x	List tält bockad H-bak	List bent R rear
59	211259	x	x	List tält bockad V-bak	List bent L rear
60	210905	x	x	List tält bockad H-fram	List bent R front
61	210906	x	x	List tält bockad V-fram	List bent L front
62	208323	x	x	Styrstift list tält 50x3,5 mm	Pin for list 50x6,5 mm
63	210057	x	x	Handtag koffert inkl. täckbrickor	Handle trunk lid with covers
64	211492	x	x	Täckbricka	Cover
65	212476	T	T	Ventilationsgaller V	Ventilator grill L
66	212477	T		Ventilationsgaller H	Ventilator grill R
67	213255	x	x	Draghandtag	Draw handle
67a	213175	T	T	Draghandtag	Draw handle
68	95003772	x	x	Ändstycke	End protection
69	208424	T	T	Lucka m innerram, utan spegel	Door with frame inner, without plate
70	205630	x	x	Ändavslutning H midjelist	End protection R tent list
71	205631	x	x	Ändavslutning V midjelist	End protection L tent list
72	212429	x	x	Ändavslutning H-bak	End protection R-rear
73	212430	x	x	Ändavslutning V-bak	End protection L-rear
--	801968	x	x	Skruv MS 4,2x25 ändavsl. H-V bak	Screw MS 4,2x25 end prot. R-L rear
--	802017	x	x	Skruv MS-S 4,2x32 ändavsl. H-V bak	Screw MS-S 4,2x32 end prot. R-L rear
74	212352	x	x	List dekor silver L=3000	List decor silver L=3000
75	213459	x	x	Dekal sida H	Decal R
76	213460	x	x	Dekal sida V	Decal L
77	212549	x	x	Emblem Polar	Emblem Polar
78	212719	x	x	Emblem 750	Emblem 750
81	212478	T	T	Emblem Svit 200x160	Emblem Svit 200x160
82	212479	T	T	Emblem Svit 150x120	Emblem Svit 150x120
				M= Metervara T= Tillbehör	M= On the metre T= Accessory

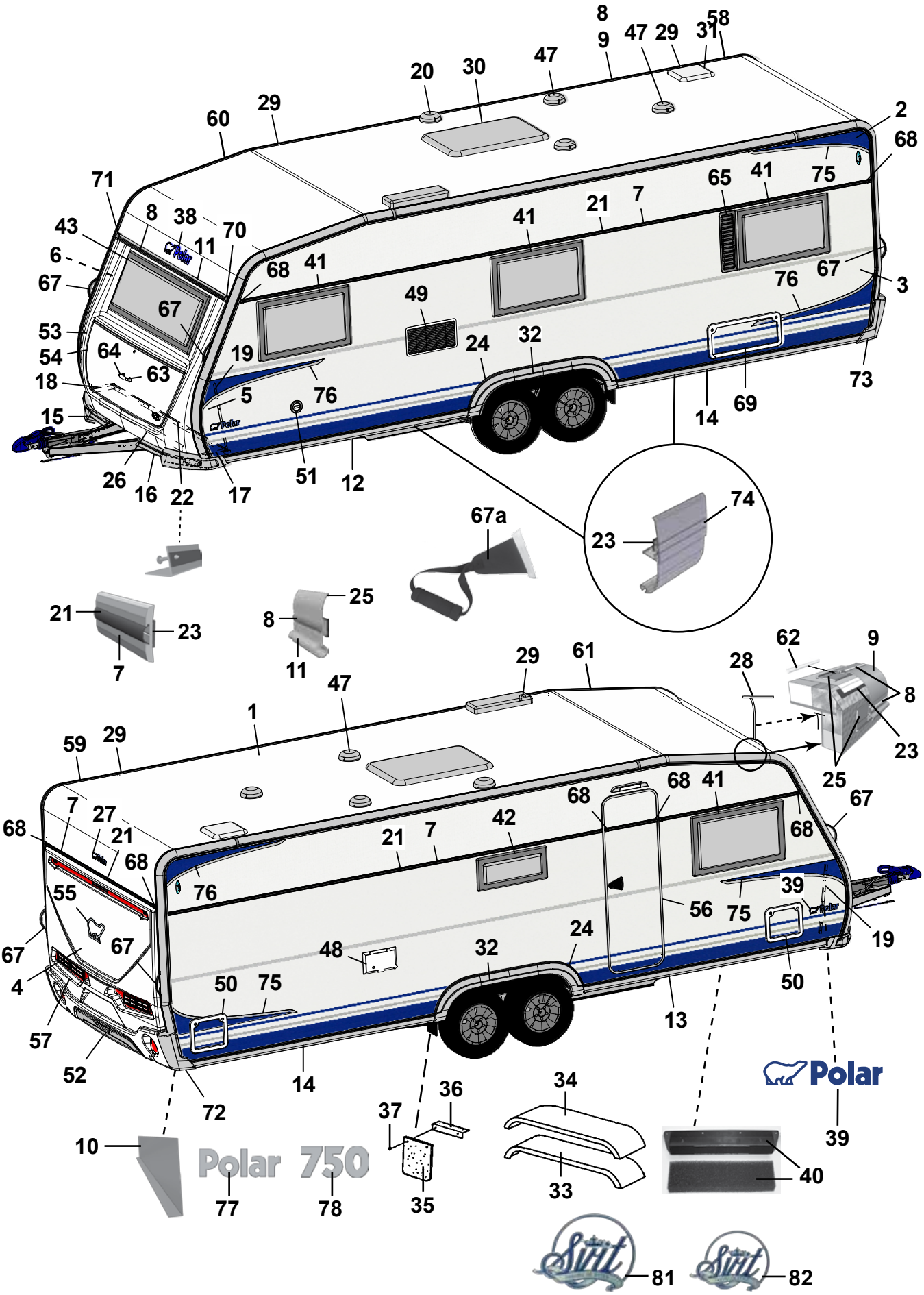
8
9
47
29
31
58
20
30
47
60
29
2
68
71
8
38
70
43
11
6
67
68
41
65
41
75
21
7
41
67
76
3
49
53
54
64
63
19
24
32
18
5
76
73
14
69
15
26
16
22
17
51
12
74
23
67a
21
23
7
25
8
11
62
9
28
8
23
25
29
61
47
1
59
29
7
27
21
68
68
41
67
42
21
7
68
76
39
55
56
75
19
67
67
48
24
32
4
50
75
50
57
13
52
14
72
36
34
37
10
Polar 750
39
40
33
35
77
78
81
82

Pos Fig	Det. nr Part. No	Ingår/Fitted 750 CTX		Benämning	Description
1	213254	x		Plåt tak 8100x2475	Roofing plate 8100x2475
2	212831	x		Plåt sida övre 8900x605	Side plate upper 8900x605
3	212834	x		Plåt sida undre 8900x1475	Side plate lower 8900x1475
4	212832	x		Plåt gavel 2475x1600	Gable plate 2475x1600
5	211056	x		Plåt gavel undre 2800x818	Gable plate lower 2800x818
6	211056	x		Plåt gavel övre 2800x818	Gable plate upper 2800x818
7	212328	x		List dekor L=7312	List L=7312
8	210365	M		List dekor plast, silver	List decor plastic, silver
9	210911	x		List tält rak L=4990	List straight L=4990
10	212699	x		Täckplåt bakljusramp L=2290	Coverplate light holder L=2290
11	208567	x		List markis L=2322	List L=2322
12	212348	x		List avb. spoiler V-fram L=3000	List L front L=3000
13	212349	x		List avb. spoiler H-fram L=3000	List R front L=3000
14	212350	x		List avb. spoiler V-H bak L=3000	List L-R rear L=3000
15	213178	x		Spoiler H	Spoiler R
16	213179	x		Spoiler V	Spoiler L
17	210346	x		List vinkel V	List L
18	210347	x		List vinkel H	List R
19	210101	x		List vinkel al. L=5000	List al. L=5000
20	401507	x		Motor köksfläkt kpl.	Motor kitchen fan cpl.
21	90003326	M		List dekor plast, silver	List decor plastic, silver
22	210348	x		List gavel-golv fram L=2440	List gable-floor front L=2440
--	209525	x		Tätning "Terostat 2759" d:o	Seal "Terostat 2759" d:o
--	800626	x		Skruv d:o TKX 5,0x25	Screw d:o TKX 5,0x25
23	208236	M		Butyl profil 15x2 (30 m/rulle)	Seal strip 15x2 (30 m/roll)
24	212490	x		List al. hjulhusbreddare	List al. mudguard
--	212977	M		List gummi d:o	List rubber d:o
--	213030	M		Tejp dubbelhäftande d:o, B=6 mm (50 m/rulle)	Tape double-stick d:o W=6 mm (50 m/roll)
25	211395	M		List tätning, grå (45 m/rulle)	Seal strip, grey (45 m/roll)
26	210469	x		List koffert L=1700	List gas box L=1700
27	210539	x		Emblem	Emblem
28	204137	M		List täck	Cover strip
29	210877	x		Skarvskydd tältlist	Splice protection
--	801710	x		Skruv PKM 4,2x14 d:o	Screw PKM 4,2x14 d:o
30	211543	x		Taklucka 400x400 kpl. rumsdel	Roof hatch 400x400 cpl.
--	207265	T		Taklucka Heki kpl.	Roof hatch Heki cpl.
--	207780	T		Taklucka Heki de Lux kpl.	Roof hatch Heki de Lux cpl.
31	211542	x		Taklucka 280x280 kpl. tvättrum	Roof hatch 280x280 cpl.
32	212433	x		Hjulhusbreddare	Mudguard
33	212378	x		Hjulhus	Wheel housing
34	212442	x		Isolering hjulhus	Insulation wheel housing
35	102470	x		Stänkskydd	Splash guard
36	101223	x		Fäste stänkskydd	Bracket splash guard
37	800118	x		Skruv	Screw
38	210539	x		Emblem	Emblem
39	212558	x		Emblem	Emblem
40	209372	x		Luftintag	Air inlet
--	213472	x		Myggnät d:o	Mosquito net d:o
41	212413	x		Fönster öppn.bart 900x550 kpl.	Window 900x550 cpl.
--	212868	x		Ruta lös u. karm 900x550 d:o	Pane without frame 900x550 d:o
				M= Metervara	M= On the metre
				T= Tillbehör	T= Accessory

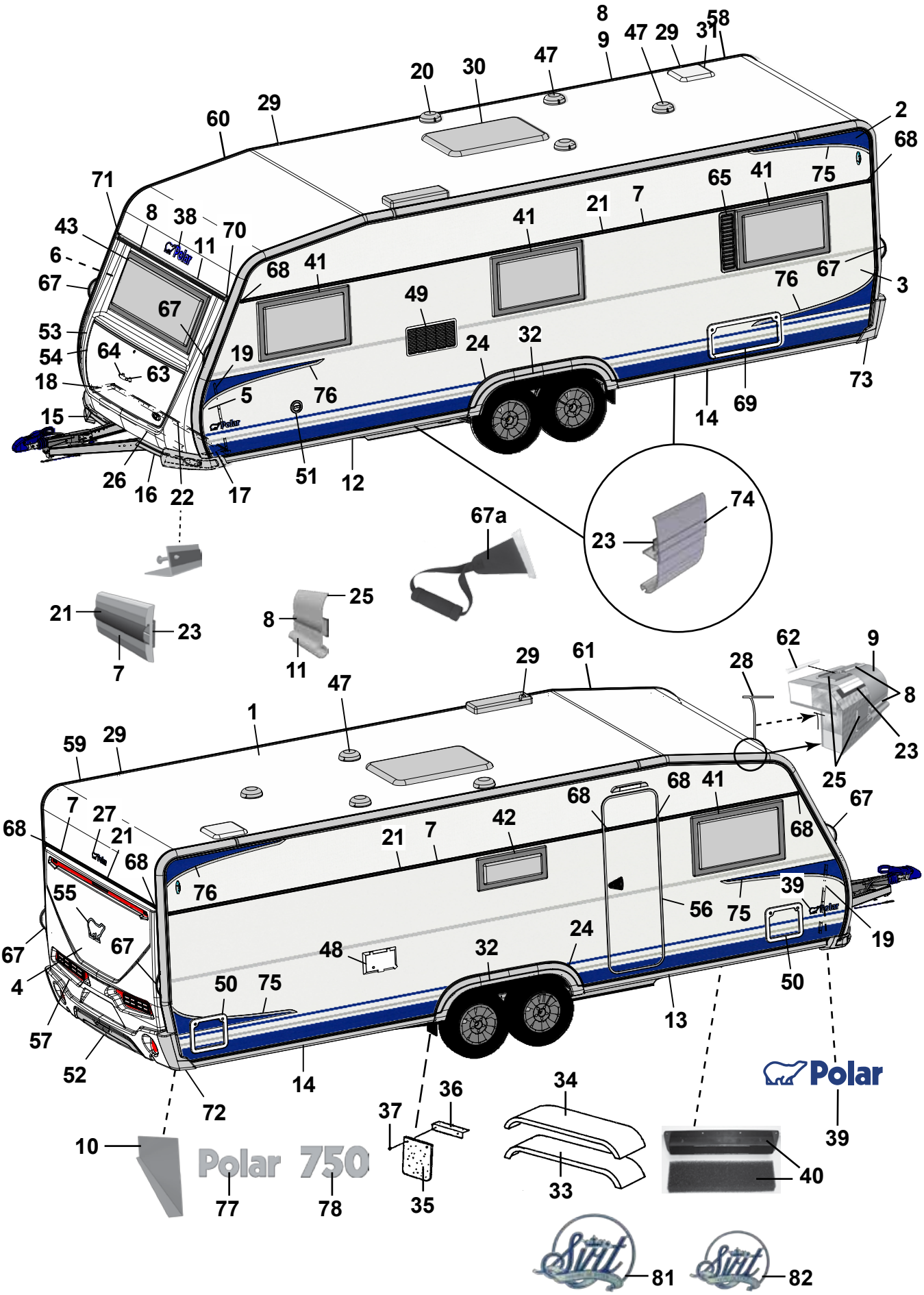
8
9
47
29
31
58
20
30
47
60
29
2
68
71
8
38
70
43
11
6
67
68
41
65
41
75
21
7
41
67
76
3
49
53
54
64
63
19
24
32
18
5
76
73
14
69
15
26
16
22
17
51
12
74
23
67a
21
23
7
25
8
11
62
9
28
8
23
25
29
61
47
1
59
29
7
27
21
68
68
41
67
68
42
21
7
68
76
39
55
56
75
19
67
67
48
32
24
4
50
75
50
57
13
52
14
72
36
34
10
37
39
Polar 750
40
33
35
77
78
81
82

Pos Fig	Det. nr Part. No	Ingår/Fitted 750 CTX		Benämning	Description
42	212411	x		Fönster öppn.bart 700x400 pentry kpl.	Window 700x400 pentry cpl.
--	212870	x		Ruta lös u. karm 700x400 d:o	Pane without frame 700x400 d:o
43	212408	x		Fönster fast 1600x600 kpl.	Window fixed 1600x600 cpl.
--	212867	x		Ruta lös u. karm 1600x600 d:o	Pane without frame 1600x600 d:o
46	208023	x		Ventil tak för kyl	Ventilator roof for refrigerator
47	00970024	x		Ventilator kpl.	Ventilator cpl.
48	504323	x		El-intag 230 V u. låshus	El. connection 230 V without locking house
--	504324	T		El-intag 230 V u. låshus el-golvvärme	El. connection 230 V el. underfloor heating
--	504325	x		Låshus d:o	Locking house d:o
49	209247	x		Galler ventilation kyl	Louvre ventilation
50	207759	x		Lucka m. innerram, utan spegel	Door with frame inner, without plate
--	207197	x		Innerram d:o	Frame inner d:o
51	319023	x		Vattenpåfyllning m. lock	Water filler with cap
--	319901	x		Lock d:o	Cap d:o
52	212428	x		Diffuser	Diffuser
53	213028	x		Front u. lock	Front without trunk lid
54	213029	x		Lock front u. lås	Trunk lid front without lock
55	212557	x		Emblem	Emblem
56	213052	x		Dörr yttre kpl. H	Outer door cpl. R
--	213053	T		Dörr yttre kpl. H m. fönster	Outer door cpl. R with window
--	213055	T		Myggdörr inre	Mosquito door inner
57	212365	x		Bakgavel plast	Back gable plastic
58	211258	x		List tält bockad H-bak	List bent R rear
59	211259	x		List tält bockad V-bak	List bent L rear
60	210905	x		List tält bockad H-fram	List bent R front
61	210906	x		List tält bockad V-fram	List bent L front
62	208323	x		Styrstift list tält 50x3,5 mm	Pin for list 50x6,5 mm
63	210057	x		Handtag koffert inkl. täckbrickor	Handle trunk lid with covers
64	211492	x		Täckbricka	Cover
65	212476	T		Ventilationsgaller V	Ventilator grill L
67	213255	x		Draghandtag	Draw handle
67a	213175	T		Draghandtag	Draw handle
68	95003772	x		Ändstycke	End protection
69	208424	T		Lucka m innerram, utan spegel	Door with frame inner, without plate
70	205630	x		Ändavslutning H midjelist	End protection R tent list
71	205631	x		Ändavslutning V midjelist	End protection L tent list
72	212429	x		Ändavslutning H-bak	End protection R-rear
73	212430	x		Ändavslutning V-bak	End protection L-rear
--	801968	x		Skruv MS 4,2x25 ändavsl. H-V bak	Screw MS 4,2x25 end prot. R-L rear
--	802017	x		Skruv MS-S 4,2x32 ändavsl. H-V bak	Screw MS-S 4,2x32 end prot. R-L rear
74	212352	x		List dekor silver L=3000	List decor silver L=3000
75	213459	x		Dekal sida H	Decal R
76	213460	x		Dekal sida V	Decal L
77	212549	x		Emblem Polar	Emblem Polar
78	212719	x		Emblem 750	Emblem 750
81	212478	T		Emblem Svit 200x160	Emblem Svit 200x160
82	212479	T		Emblem Svit 150x120	Emblem Svit 150x120

M= Metervara
T= Tillbehör

M= On the metre
T= Accessory

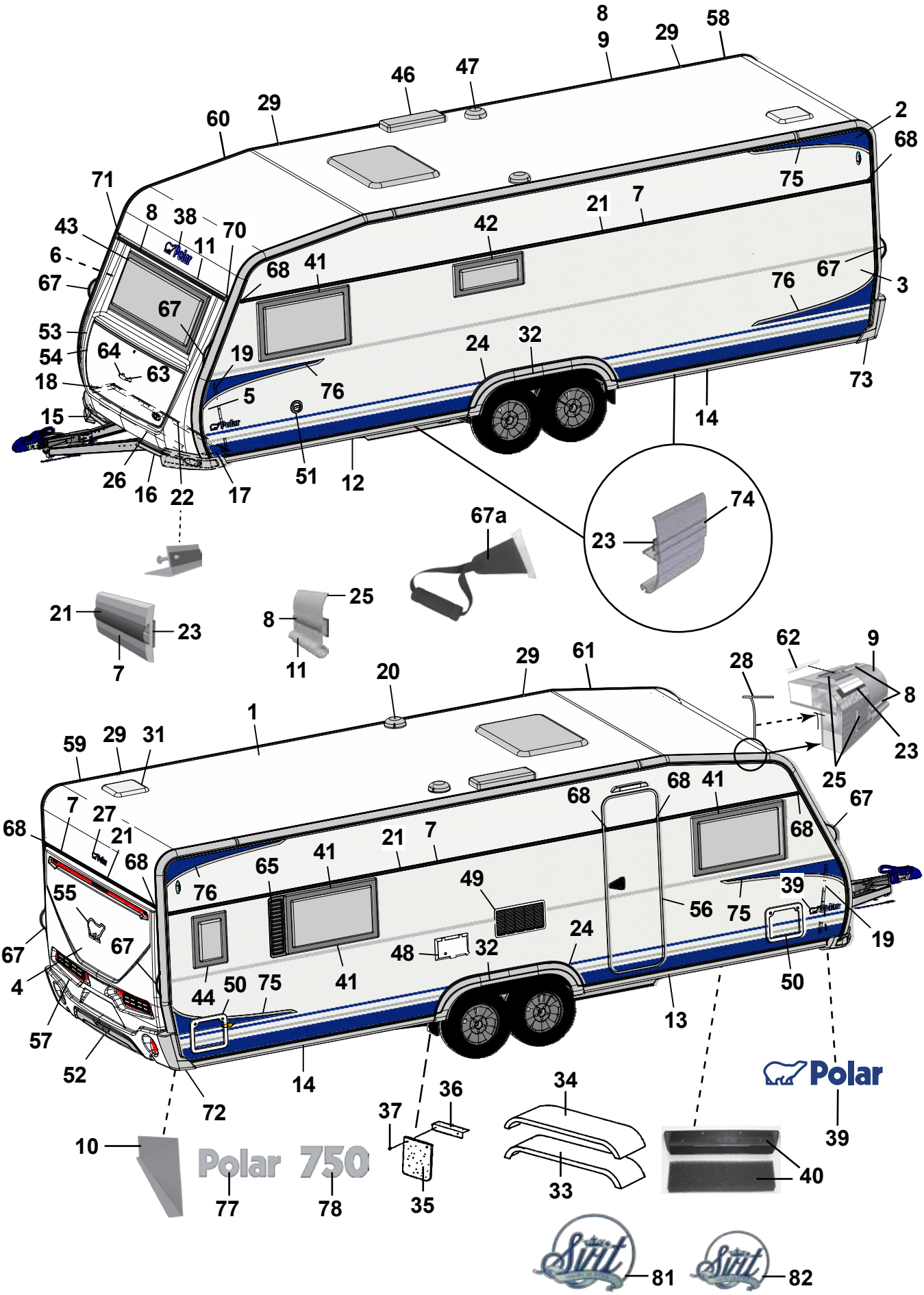
8
9
29
58
46
47
60
29
2
68
71
8
38
70
75
21
7
43
11
42
6
68
41
67
67
76
67
3
53
64
19
24
32
54
63
73
18
5
76
14
15
51
12
26
16
22
17
67a
74
23
21
23
25
8
7
11
20
29
61
62
9
28
8
1
23
59
29
31
25
68
41
68
67
7
27
21
68
21
7
68
65
41
76
49
39
55
56
75
19
67
67
24
48
32
4
50
75
44
41
50
13
57
52
14
72
36
34
10
37
39
Polar
Polar 750
40
33
35
77
78
81
82

Pos Fig	Det. nr Part. No	Ingår/Fitted 750 TDS		Benämning	Description
1	213254	x		Plåt tak 8100x2475	Roofing plate 8100x2475
2	212831	x		Plåt sida övre 8900x605	Side plate upper 8900x605
3	212834	x		Plåt sida undre 8900x1475	Side plate lower 8900x1475
4	212832	x		Plåt gavel 2475x1600	Gable plate 2475x1600
5	211056	x		Plåt gavel undre 2800x818	Gable plate lower 2800x818
6	211056	x		Plåt gavel övre 2800x818	Gable plate upper 2800x818
7	212328	x		List dekor L=7312	List L=7312
8	210365	M		List dekor plast, silver	List decor plastic, silver
9	210911	x		List tält rak L=4990	List straight L=4990
10	212699	x		Täckplåt bakljusramp L=2290	Coverplate light holder L=2290
11	208567	x		List markis L=2322	List L=2322
12	212348	x		List avb. spoiler V-fram L=3000	List L front L=3000
13	212349	x		List avb. spoiler H-fram L=3000	List R front L=3000
14	212350	x		List avb. spoiler V-H bak L=3000	List L-R rear L=3000
15	213178	x		Spoiler H	Spoiler R
16	213179	x		Spoiler V	Spoiler L
17	210346	x		List vinkel V	List L
18	210347	x		List vinkel H	List R
19	210101	x		List vinkel al. L=5000	List al. L=5000
20	401507	x		Motor köksfläkt kpl.	Motor kitchen fan cpl.
21	90003326	M		List dekor plast, silver	List decor plastic, silver
22	210348	x		List gavel-golv fram L=2440	List gable-floor front L=2440
--	209525	x		Tätning "Terostat 2759" d:o	Seal "Terostat 2759" d:o
--	800626	x		Skruv d:o TKX 5,0x25	Screw d:o TKX 5,0x25
23	208236	M		Butyl profil 15x2 (30 m/rulle)	Seal strip 15x2 (30 m/roll)
24	212490	x		List al. hjulhusbreddare	List al. mudguard
--	212977	M		List gummi d:o	List rubber d:o
--	213030	M		Tejp dubbelhäftande d:o, B=6 mm (50 m/rulle)	Tape double-stick d:o W=6 mm (50 m/roll)
25	211395	M		List tätning, grå (45 m/rulle)	Seal strip, grey (45 m/roll)
26	210469	x		List koffert L=1700	List gas box L=1700
27	210539	x		Emblem	Emblem
28	204137	M		List täck	Cover strip
29	210877	x		Skarvskydd tältlist	Splice protection
--	801710	x		Skruv PKM 4,2x14 d:o	Screw PKM 4,2x14 d:o
30	211543	x		Taklucka 400x400 kpl. rumsdel	Roof hatch 400x400 cpl.
--	207265	T		Taklucka Heki kpl.	Roof hatch Heki cpl.
--	207780	T		Taklucka Heki de Lux kpl.	Roof hatch Heki de Lux cpl.
31	211542	x		Taklucka 280x280 kpl. tvättrum	Roof hatch 280x280 cpl.
32	212433	x		Hjulhusbreddare	Mudguard
33	212378	x		Hjulhus	Wheel housing
34	212442	x		Isolering hjulhus	Insulation wheel housing
35	102470	x		Stänkskydd	Splash guard
36	101223	x		Fäste stänkskydd	Bracket splash guard
37	800118	x		Skruv	Screw
38	210539	x		Emblem	Emblem
39	212558	x		Emblem	Emblem
40	209372	x		Luftintag	Air inlet
--	213472	x		Myggnät d:o	Mosquito net d:o
41	212413	x		Fönster öppn.bart 900x550 kpl.	Window 900x550 cpl.
--	212868	x		Ruta lös u. karm 900x550 d:o	Pane without frame 900x550 d:o
				M= Metervara	M= On the metre
				T= Tillbehör	T= Accessory

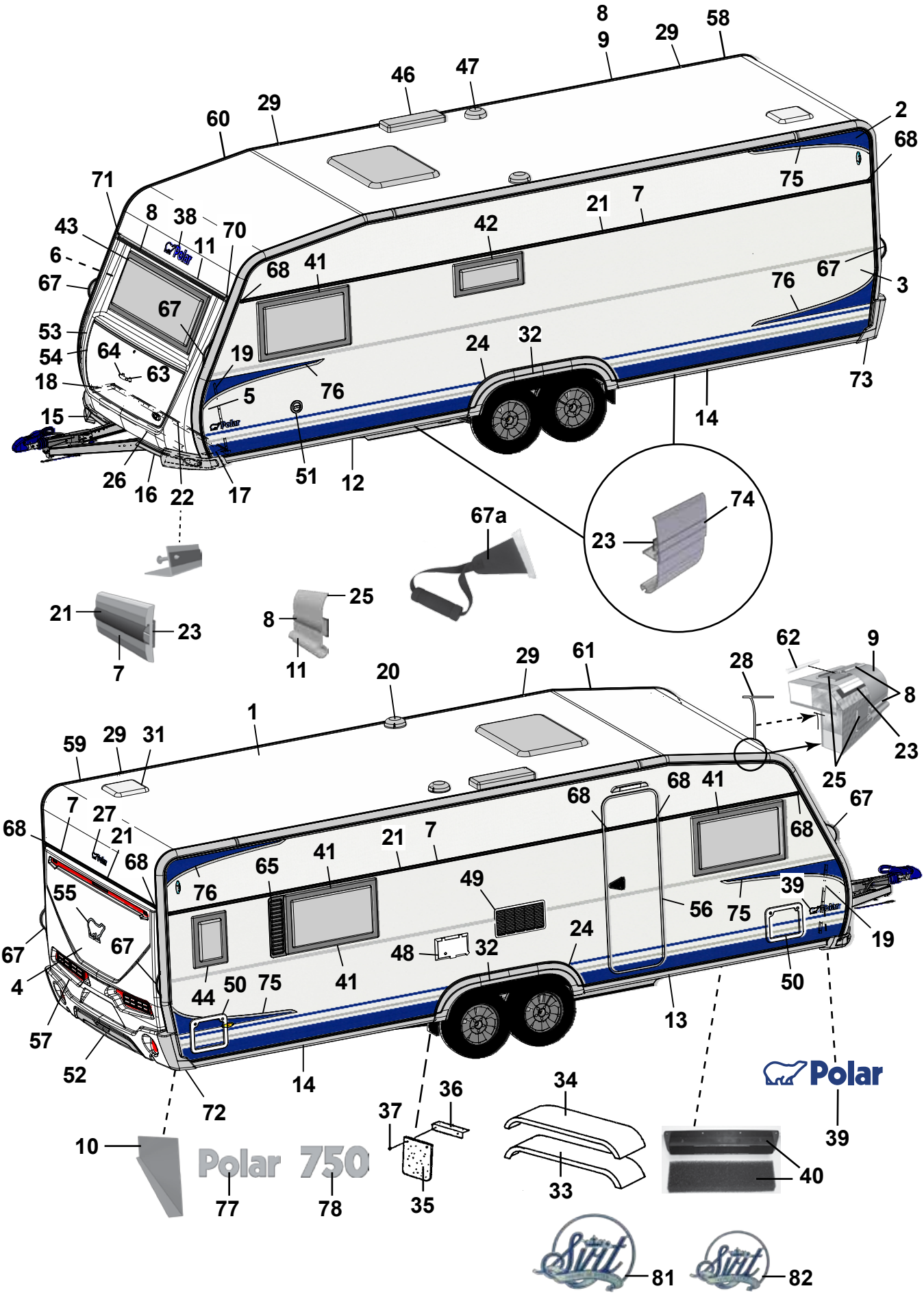
8
9
29
58
46
47
60
29
2
68
71
8
38
70
75
21
7
43
11
42
6
68
41
67
67
76
67
3
53
64
19
24
32
54
63
73
18
5
76
14
15
51
12
26
16
22
17
67a
74
23
21
23
8
25
7
11
20
29
61
62
9
28
8
1
23
59
29
31
25
7
27
68
41
68
67
21
21
7
68
68
65
41
76
49
39
55
56
75
19
67
67
24
48
32
4
44
50
75
41
50
57
13
52
14
72
36
34
10
37
39
Polar 750
40
33
35
77
78
81
82

Pos Fig	Det. nr Part. No	Ingår/Fitted 750 TDS		Benämning	Description
42	212411	x		Fönster öppn.bart 700x400 pentry kpl.	Window 700x400 pentry cpl.
--	212870	x		Ruta lös u. karm 700x400 d:o	Pane without frame 700x400 d:o
43	212408	x		Fönster fast 1600x600 kpl.	Window fixed 1600x600 cpl.
--	212867	x		Ruta lös u. karm 1600x600 d:o	Pane without frame 1600x600 d:o
44	212409	T		Fönster öppn.bart 350x500 kpl.	Window 350x550 cpl.
--	212872	T		Ruta lös u. karm 350x500 d:o	Pane without frame 350x500
46	208023	x		Ventil tak för kyl	Ventilator roof for refrigerator
47	00970024	x		Ventilator kpl.	Ventilator cpl.
48	504323	x		El-intag 230 V u. låshus	El. connection 230 V without locking house
--	504324	T		El-intag 230 V u. låshus el-golvvärme	El. connection 230 V el. underfloor heating
--	504325	x		Låshus d:o	Locking house d:o
49	209247	x		Galler ventilation kyl	Louvre ventilation
50	207759	x		Lucka m. innerram, utan spegel	Door with frame inner, without plate
--	207197	x		Innerram d:o	Frame inner d:o
51	319023	x		Vattenpåfyllning m. lock	Water filler with cap
--	319901	x		Lock d:o	Cap d:o
52	212428	x		Diffuser	Diffuser
53	213028	x		Front u. lock	Front without trunk lid
54	213029	x		Lock front u. lås	Trunk lid front without lock
55	212557	x		Emblem	Emblem
56	213052	x		Dörr yttre kpl. H	Outer door cpl. R
--	213053	T		Dörr yttre kpl. H m. fönster	Outer door cpl. R with window
--	213055	T		Myggdörr inre	Mosquito door inner
57	212365	x		Bakgavel plast	Back gable plastic
58	211258	x		List tält bockad H-bak	List bent R rear
59	211259	x		List tält bockad V-bak	List bent L rear
60	210905	x		List tält bockad H-fram	List bent R front
61	210906	x		List tält bockad V-fram	List bent L front
62	208323	x		Styrstift list tält 50x3,5 mm	Pin for list 50x6,5 mm
63	210057	x		Handtag koffert inkl. täckbrickor	Handle trunk lid with covers
64	211492	x		Täckbricka	Cover
65	212476	T		Ventilationsgaller V	Ventilator grill L
67	213255	x		Draghandtag	Draw handle
67a	213175	T		Draghandtag	Draw handle
68	95003772	x		Ändstycke	End protection
70	205630	x		Ändavslutning H midjelist	End protection R tent list
71	205631	x		Ändavslutning V midjelist	End protection L tent list
72	212429	x		Ändavslutning H-bak	End protection R-rear
73	212430	x		Ändavslutning V-bak	End protection L-rear
--	801968	x		Skruv MS 4,2x25 ändavsl. H-V bak	Screw MS 4,2x25 end prot. R-L rear
--	802017	x		Skruv MS-S 4,2x32 ändavsl. H-V bak	Screw MS-S 4,2x32 end prot. R-L rear
74	212352	x		List dekor silver L=3000	List decor silver L=3000
75	213459	x		Dekal sida H	Decal R
76	213460	x		Dekal sida V	Decal L
77	212549	x		Emblem Polar	Emblem Polar
78	212719	x		Emblem 750	Emblem 750
81	212478	T		Emblem Svit 200x160	Emblem Svit 200x160
82	212479	T		Emblem Svit 150x120	Emblem Svit 150x120

M= Metervara
T= Tillbehör

M= On the metre
T= Accessory

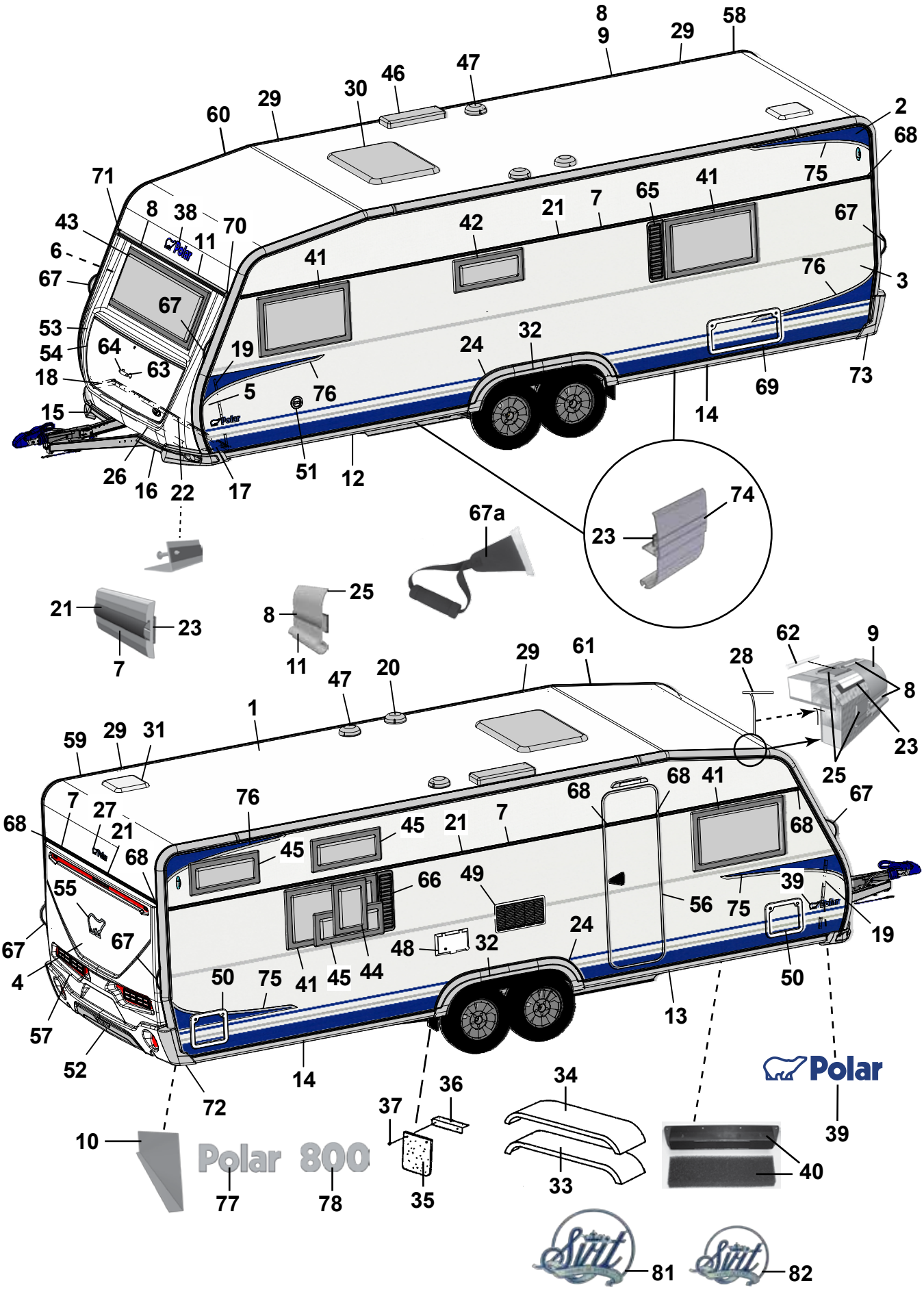
8
9
29
58
46
47
30
29
60
2
68
75
71
8
38
70
11
43
6
67
53
54
64
63
18
15
67
41
42
21
7
65
41
67
76
3
19
5
76
24
32
69
73
14
26
16
22
17
51
12
23
74
67a
21
23
7
8
25
11
29
61
62
9
28
8
23
25
20
47
1
59
29
31
7
27
21
68
55
67
4
57
52
72
76
45
45
21
7
68
41
68
67
66
49
56
75
39
19
48
32
24
50
75
41
45
44
50
13
14
10
77
78
36
37
35
34
33
40
39
81
82

Pos Fig	Det. nr Part. No	Ingår/Fitted 800 TR LB	Ingår/Fitted 800 TR DB	Benämning	Description
1	213254	x	x	Plåt tak 8100x2475	Roofing plate 8100x2475
2	212831	x	x	Plåt sida övre 8900x605	Side plate upper 8900x605
3	212834	x	x	Plåt sida undre 8900x1475	Side plate lower 8900x1475
4	212832	x	x	Plåt gavel 2475x1600	Gable plate 2475x1600
5	211056	x	x	Plåt gavel undre 2800x818	Gable plate lower 2800x818
6	211056	x	x	Plåt gavel övre 2800x818	Gable plate upper 2800x818
7	212328	x	x	List dekor L=7312	List L=7312
8	210365	M	M	List dekor plast, silver	List decor plastic, silver
9	210911	x	x	List tält rak L=4990	List straight L=4990
10	212699	x	x	Täckplåt bakljusramp L=2290	Coverplate light holder L=2290
11	208567	x	x	List markis L=2322	List L=2322
12	212348	x	x	List avb. spoiler V-fram L=3000	List L front L=3000
13	212349	x	x	List avb. spoiler H-fram L=3000	List R front L=3000
14	212350	x	x	List avb. spoiler V-H bak L=3000	List L-R rear L=3000
15	213178	x	x	Spoiler H	Spoiler R
16	213179	x	x	Spoiler V	Spoiler L
17	210346	x	x	List vinkel V	List L
18	210347	x	x	List vinkel H	List R
19	210101	x	x	List vinkel al. L=5000	List al. L=5000
20	401507	x	x	Motor köksfläkt kpl.	Motor kitchen fan cpl.
21	90003326	M	M	List dekor plast, silver	List decor plastic, silver
22	210348	x	x	List gavel-golv fram L=2440	List gable-floor front L=2440
--	209525	x	x	Tätning "Terostat 2759" d:o	Seal "Terostat 2759" d:o
--	800626	x	x	Skruv d:o TKX 5,0x25	Screw d:o TKX 5,0x25
23	208236	M	M	Butyl profil 15x2 (30 m/rulle)	Seal strip 15x2 (30 m/roll)
24	212490	x	x	List al. hjulhusbreddare	List al. mudguard
--	212977	M	M	List gummi d:o	List rubber d:o
--	213030	M	M	Tejp dubbelhäftande d:o, B=6 mm (50 m/rulle)	Tape double-stick d:o W=6 mm (50 m/roll)
25	211395	M	M	List tätning, grå (45 m/rulle)	Seal strip, grey (45 m/roll)
26	210469	x	x	List koffert L=1700	List gas box L=1700
27	210539	x	x	Emblem	Emblem
28	204137	M	M	List täck	Cover strip
29	210877	x	x	Skarvskydd tältlist	Splice protection
--	801710	x	x	Skruv PKM 4,2x14 d:o	Screw PKM 4,2x14 d:o
30	211543	x	x	Taklucka 400x400 kpl. rumsdel	Roof hatch 400x400 cpl.
--	207265	T	T	Taklucka Heki kpl.	Roof hatch Heki cpl.
--	207780	T	T	Taklucka Heki de Lux kpl.	Roof hatch Heki de Lux cpl.
31	211542	x	x	Taklucka 280x280 kpl. tvättrum	Roof hatch 280x280 cpl.
32	212433	x	x	Hjulhusbreddare	Mudguard
33	212378	x	x	Hjulhus	Wheel housing
34	212442	x	x	Isolering hjulhus	Insulation wheel housing
35	102470	x	x	Stänkskydd	Splash guard
36	101223	x	x	Fäste stänkskydd	Bracket splash guard
37	800118	x	x	Skruv	Screw
38	210539	x	x	Emblem	Emblem
39	212558	x	x	Emblem	Emblem
40	209372	x	x	Luftintag	Air inlet
--	213472	x	x	Myggnät d:o	Mosquito net d:o
41	212413	x	x	Fönster öppn.bart 900x550 kpl.	Window 900x550 cpl.
--	212868	x	x	Ruta lös u. karm 900x550 d:o	Pane without frame 900x550 d:o
				M= Metervara	M= On the metre
				T= Tillbehör	T= Accessory

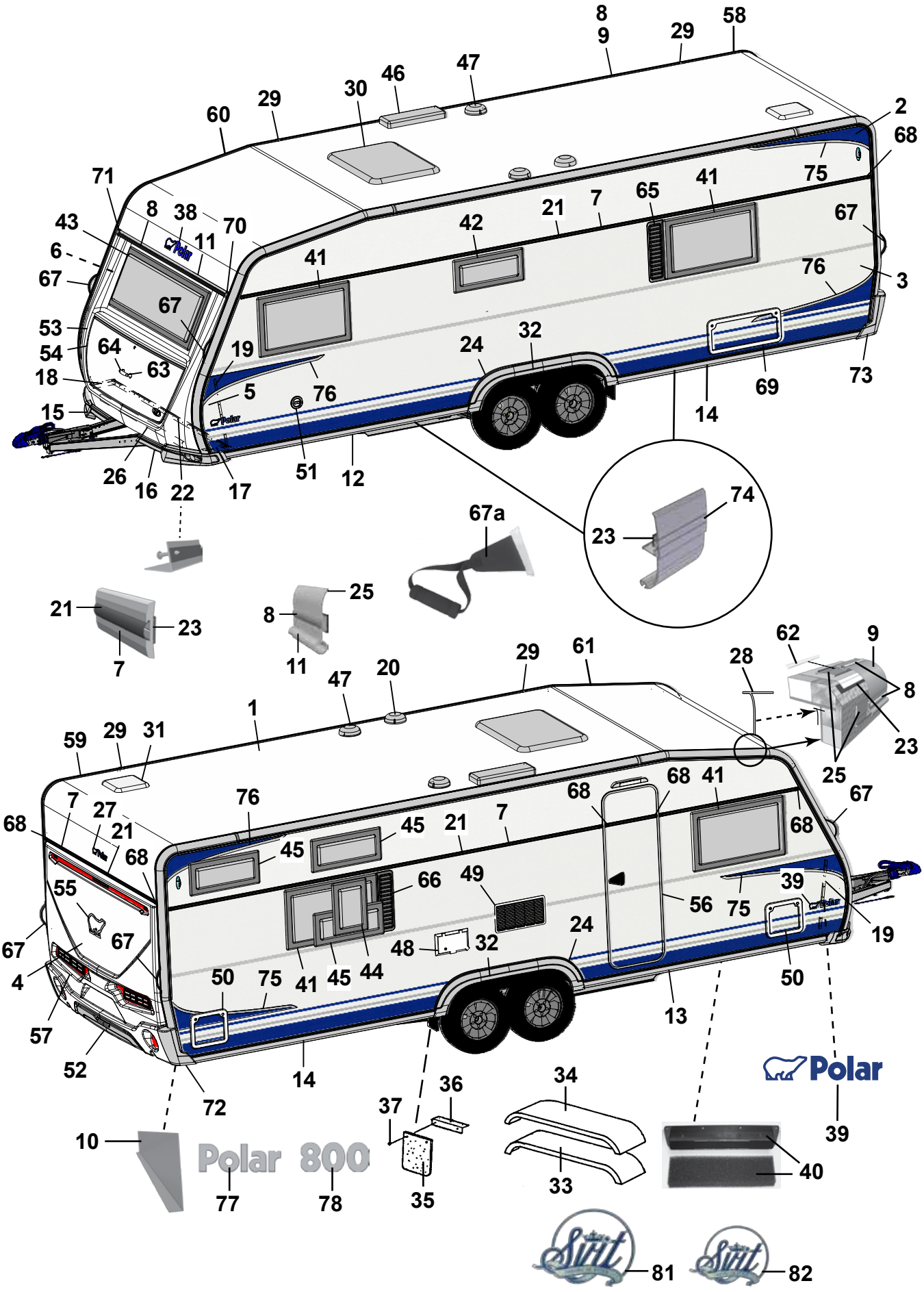
8
9
29
58
46
47
30
29
60
2
68
75
71
8
38
70
11
43
6
67
53
54
64
63
18
15
67
41
42
21
7
65
41
67
76
3
19
5
76
24
32
73
69
14
26
16
22
17
51
12
23
74
67a
21
23
7
25
8
11
62
9
28
8
23
25
29
61
47
20
1
59
29
31
7
27
21
68
55
67
4
57
52
72
76
45
45
21
7
68
41
68
67
66
49
56
75
39
19
48
32
24
50
75
41
45
44
50
14
13
10
77
78
36
37
35
34
33
40
39
81
82

Pos Fig	Det. nr Part. No	Ingår/Fitted 800 TR LB	Ingår/Fitted 800 TR DB	Benämning	Description
42	212411	x	x	Fönster öppn.bart 700x400 pentry kpl.	Window 700x400 pentry cpl.
--	212870	x	x	Ruta lös u. karm 700x400 d:o	Pane without frame 700x400 d:o
43	212408	x	x	Fönster fast 1600x600 kpl.	Window fixed 1600x600 cpl.
--	212867	x	x	Ruta lös u. karm 1600x600 d:o	Pane without frame 1600x600 d:o
44	212409		T	Fönster öppn.bart 350x500 kpl.	Window 350x550 cpl.
--	212872		T	Ruta lös u. karm 350x500 d:o	Pane without frame 350x500 d:o
45	212410	T	x	Fönster öppn.bart 700x300 kpl.	Window 700x300 cpl.
--	212871	T	x	Ruta lös u. karm 700x300 d:o	Pane without frame 700x300 d:o
46	208023	x	x	Ventil tak för kyl	Ventilator roof for refrigerator
47	00970024	x	x	Ventilator kpl.	Ventilator cpl.
48	504324	x	x	El-intag 230 V u. låshus el-golvvärme	El. connection 230 V el. underfloor heating
--	504325	x	x	Låshus d:o	Locking house d:o
49	209247	x	x	Galler ventilation kyl	Louvre ventilation
50	207759	x	x	Lucka m. innerram, utan spegel	Door with frame inner, without plate
--	207197	x	x	Innerram d:o	Frame inner d:o
51	319023	x	x	Vattenpåfyllning m. lock	Water filler with cap
--	319901	x	x	Lock d:o	Cap d:o
52	212428	x	x	Diffuser	Diffuser
53	213028	x	x	Front u. lock	Front without trunk lid
54	213029	x	x	Lock front u. lås	Trunk lid front without lock
55	212557	x	x	Emblem	Emblem
56	213052	x	x	Dörr yttre kpl. H	Outer door cpl. R
--	213053	T	T	Dörr yttre kpl. H m. fönster	Outer door cpl. R with window
--	213055	T	T	Myggdörr inre	Mosquito door inner
57	212365	x	x	Bakgavel plast	Back gable plastic
58	211258	x	x	List tält bockad H-bak	List bent R rear
59	211259	x	x	List tält bockad V-bak	List bent L rear
60	210905	x	x	List tält bockad H-fram	List bent R front
61	210906	x	x	List tält bockad V-fram	List bent L front
62	208323	x	x	Styrstift list tält 50x3,5 mm	Pin for list 50x6,5 mm
63	210057	x	x	Handtag koffert inkl. täckbrickor	Handle trunk lid with covers
64	211492	x	x	Täckbricka	Cover
65	212476	T	T	Ventilationsgaller V	Ventilator grill L
66	212477	T		Ventilationsgaller H	Ventilator grill R
67	213255	x	x	Draghandtag	Draw handle
67a	213175	T	T	Draghandtag	Draw handle
68	95003772	x	x	Ändstycke	End protection
69	208424	T	T	Lucka m innerram, utan spegel	Door with frame inner, without plate
70	205630	x	x	Ändavslutning H midjelist	End protection R tent list
71	205631	x	x	Ändavslutning V midjelist	End protection L tent list
72	212429	x	x	Ändavslutning H-bak	End protection R-rear
73	212430	x	x	Ändavslutning V-bak	End protection L-rear
--	801968	x	x	Skruv MS 4,2x25 ändavsl. H-V bak	Screw MS 4,2x25 end prot. R-L rear
--	802017	x	x	Skruv MS-S 4,2x32 ändavsl. H-V bak	Screw MS-S 4,2x32 end prot. R-L rear
74	212352	x	x	List dekor silver L=3000	List decor silver L=3000
75	213459	x	x	Dekal sida H	Decal R
76	213460	x	x	Dekal sida V	Decal L
77	212549	x	x	Emblem Polar	Emblem Polar
78	212720	x	x	Emblem 800	Emblem 800
81	212478	T	T	Emblem Svit 200x160	Emblem Svit 200x160
82	212479	T	T	Emblem Svit 150x120	Emblem Svit 150x120
				M= Metervara T= Tillbehör	M= On the metre T= Accessory

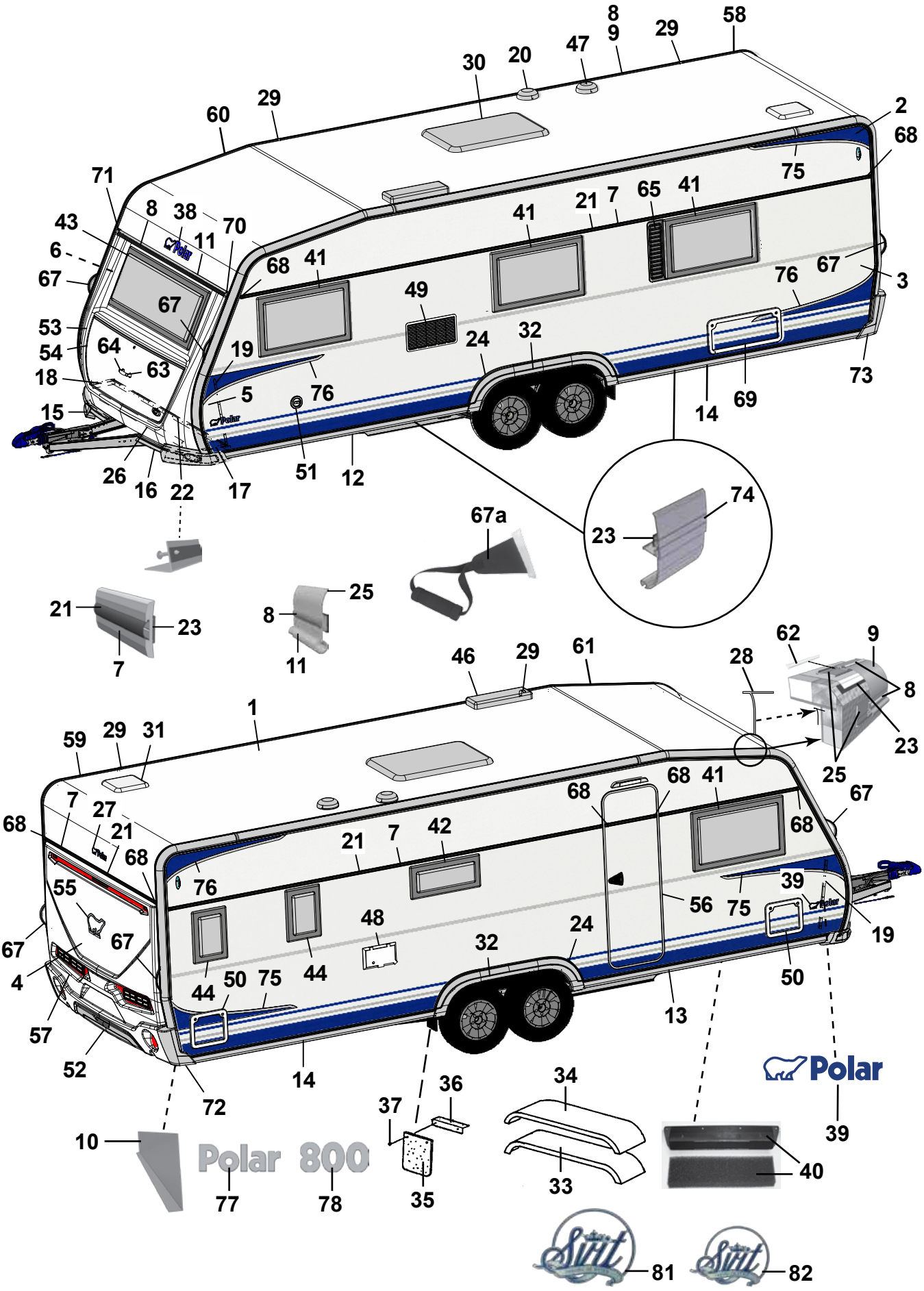
8
9
29
58
30
20
47
60
29
2
68
71
75
8
38
70
43
11
41
21
7
65
41
6
68
41
67
49
76
67
3
53
64
19
24
32
54
63
18
5
76
14
69
73
15
26
16
22
17
51
12
74
67a
23
21
23
7
25
8
11
62
9
46
29
61
28
8
1
23
59
29
31
25
7
27
68
41
68
67
21
68
21
7
42
68
76
55
56
75
39
19
67
67
48
24
4
44
50
75
44
32
50
57
52
13
14
72
36
34
10
37
39
Polar
Polar 800
77
78
35
33
40
81
82

Pos Fig	Det. nr Part. No	Ingår/Fitted 800 TRX		Benämning	Description
1	213254	x		Plåt tak 8100x2475	Roofing plate 8100x2475
2	212831	x		Plåt sida övre 8900x605	Side plate upper 8900x605
3	212834	x		Plåt sida undre 8900x1475	Side plate lower 8900x1475
4	212832	x		Plåt gavel 2475x1600	Gable plate 2475x1600
5	211056	x		Plåt gavel undre 2800x818	Gable plate lower 2800x818
6	211056	x		Plåt gavel övre 2800x818	Gable plate upper 2800x818
7	212328	x		List dekor L=7312	List L=7312
8	210365	M		List dekor plast, silver	List decor plastic, silver
9	210911	x		List tält rak L=4990	List straight L=4990
10	212699	x		Täckplåt bakljusramp L=2290	Coverplate light holder L=2290
11	208567	x		List markis L=2322	List L=2322
12	212348	x		List avb. spoiler V-fram L=3000	List L front L=3000
13	212349	x		List avb. spoiler H-fram L=3000	List R front L=3000
14	212350	x		List avb. spoiler V-H bak L=3000	List L-R rear L=3000
15	213178	x		Spoiler H	Spoiler R
16	213179	x		Spoiler V	Spoiler L
17	210346	x		List vinkel V	List L
18	210347	x		List vinkel H	List R
19	210101	x		List vinkel al. L=5000	List al. L=5000
20	401507	x		Motor köksfläkt kpl.	Motor kitchen fan cpl.
21	90003326	M		List dekor plast, silver	List decor plastic, silver
22	210348	x		List gavel-golv fram L=2440	List gable-floor front L=2440
--	209525	x		Tätning "Terostat 2759" d:o	Seal "Terostat 2759" d:o
--	800626	x		Skruv d:o TKX 5,0x25	Screw d:o TKX 5,0x25
23	208236	M		Butyl profil 15x2 (30 m/rulle)	Seal strip 15x2 (30 m/roll)
24	212490	x		List al. hjulhusbreddare	List al. mudguard
--	212977	M		List gummi d:o	List rubber d:o
--	213030	M		Tejp dubbelhäftande d:o, B=6 mm (50 m/rulle)	Tape double-stick d:o W=6 mm (50 m/roll)
25	211395	M		List tätning, grå (45 m/rulle)	Seal strip, grey (45 m/roll)
26	210469	x		List koffert L=1700	List gas box L=1700
27	210539	x		Emblem	Emblem
28	204137	M		List täck	Cover strip
29	210877	x		Skarvskydd tältlist	Splice protection
--	801710	x		Skruv PKM 4,2x14 d:o	Screw PKM 4,2x14 d:o
30	211543	x		Taklucka 400x400 kpl. rumsdel	Roof hatch 400x400 cpl.
--	207265	T		Taklucka Heki kpl.	Roof hatch Heki cpl.
--	207780	T		Taklucka Heki de Lux kpl.	Roof hatch Heki de Lux cpl.
31	211542	x		Taklucka 280x280 kpl. tvättrum	Roof hatch 280x280 cpl.
32	212433	x		Hjulhusbreddare	Mudguard
33	212378	x		Hjulhus	Wheel housing
34	212442	x		Isolering hjulhus	Insulation wheel housing
35	102470	x		Stänkskydd	Splash guard
36	101223	x		Fäste stänkskydd	Bracket splash guard
37	800118	x		Skruv	Screw
38	210539	x		Emblem	Emblem
39	212558	x		Emblem	Emblem
40	209372	x		Luftintag	Air inlet
--	213472	x		Myggnät d:o	Mosquito net d:o
41	212413	x		Fönster öppn.bart 900x550 kpl.	Window 900x550 cpl.
--	212868	x		Ruta lös u. karm 900x550 d:o	Pane without frame 900x550 d:o
				M= Metervara	M= On the metre
				T= Tillbehör	T= Accessory

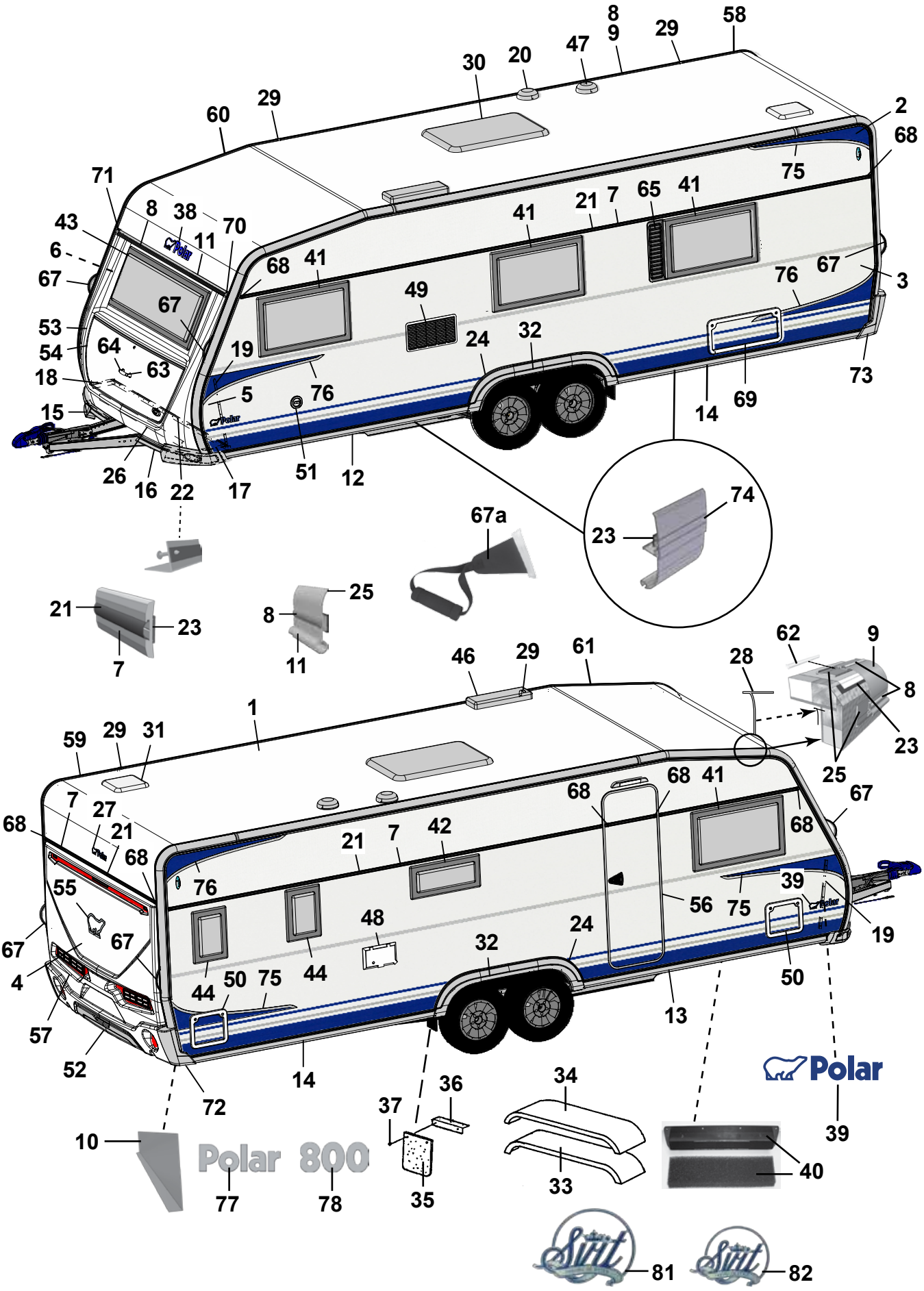
Polar
Polar 800

Pos Fig	Det. nr Part. No	Ingår/Fitted 800 TRX		Benämning	Description
42	212411	x		Fönster öppn.bart 700x400 pentry kpl.	Window 700x400 pentry cpl.
--	212870	x		Ruta lös u. karm 700x400 d:o	Pane without frame 700x400 d:o
43	212408	x		Fönster fast 1600x600 kpl.	Window fixed 1600x600 cpl.
--	212867	x		Ruta lös u. karm 1600x600 d:o	Pane without frame 1600x600 d:o
44	212409	x		Fönster öppn.bart 350x500 kpl.	Window 350x550 cpl.
--	212872	x		Ruta lös u. karm 350x500 d:o	Pane without frame 350x500 d:o
46	208023	x		Ventil tak för kyl	Ventilator roof for refrigerator
47	00970024	x		Ventilator kpl.	Ventilator cpl.
48	504324	x		El-intag 230 V u. låshus el-golvvärme	El. connection 230 V el. underfloor heating
--	504325	x		Låshus d:o	Locking house d:o
49	209247	x		Galler ventilation kyl	Louvre ventilation
50	207759	x		Lucka m. innerram, utan spegel	Door with frame inner, without plate
--	207197	x		Innerram d:o	Frame inner d:o
51	319023	x		Vattenpåfyllning m. lock	Water filler with cap
--	319901	x		Lock d:o	Cap d:o
52	212428	x		Diffuser	Diffuser
53	213028	x		Front u. lock	Front without trunk lid
54	213029	x		Lock front u. lås	Trunk lid front without lock
55	212557	x		Emblem	Emblem
56	213052	x		Dörr yttre kpl. H	Outer door cpl. R
--	213053	T		Dörr yttre kpl. H m. fönster	Outer door cpl. R with window
--	213055	T		Myggdörr inre	Mosquito door inner
57	212365	x		Bakgavel plast	Back gable plastic
58	211258	x		List tält bockad H-bak	List bent R rear
59	211259	x		List tält bockad V-bak	List bent L rear
60	210905	x		List tält bockad H-fram	List bent R front
61	210906	x		List tält bockad V-fram	List bent L front
62	208323	x		Styrstift list tält 50x3,5 mm	Pin for list 50x6,5 mm
63	210057	x		Handtag koffert inkl. täckbrickor	Handle trunk lid with covers
64	211492	x		Täckbricka	Cover
65	212476	T		Ventilationsgaller V	Ventilator grill L
67	213255	x		Draghandtag	Draw handle
67a	213175	T		Draghandtag	Draw handle
68	95003772	x		Ändstycke	End protection
69	208424	T		Lucka m innerram, utan spegel	Door with frame inner, without plate
70	205630	x		Ändavslutning H midjelist	End protection R tent list
71	205631	x		Ändavslutning V midjelist	End protection L tent list
72	212429	x		Ändavslutning H-bak	End protection R-rear
73	212430	x		Ändavslutning V-bak	End protection L-rear
--	801968	x		Skruv MS 4,2x25 ändavsl. H-V bak	Screw MS 4,2x25 end prot. R-L rear
--	802017	x		Skruv MS-S 4,2x32 ändavsl. H-V bak	Screw MS-S 4,2x32 end prot. R-L rear
74	212352	x		List dekor silver L=3000	List decor silver L=3000
75	213459	x		Dekal sida H	Decal R
76	213460	x		Dekal sida V	Decal L
77	212549	x		Emblem Polar	Emblem Polar
78	212720	x		Emblem 800	Emblem 800
81	212478	T		Emblem Svit 200x160	Emblem Svit 200x160
82	212479	T		Emblem Svit 150x120	Emblem Svit 150x120

M= Metervara
T= Tillbehör

M= On the metre
T= Accessory

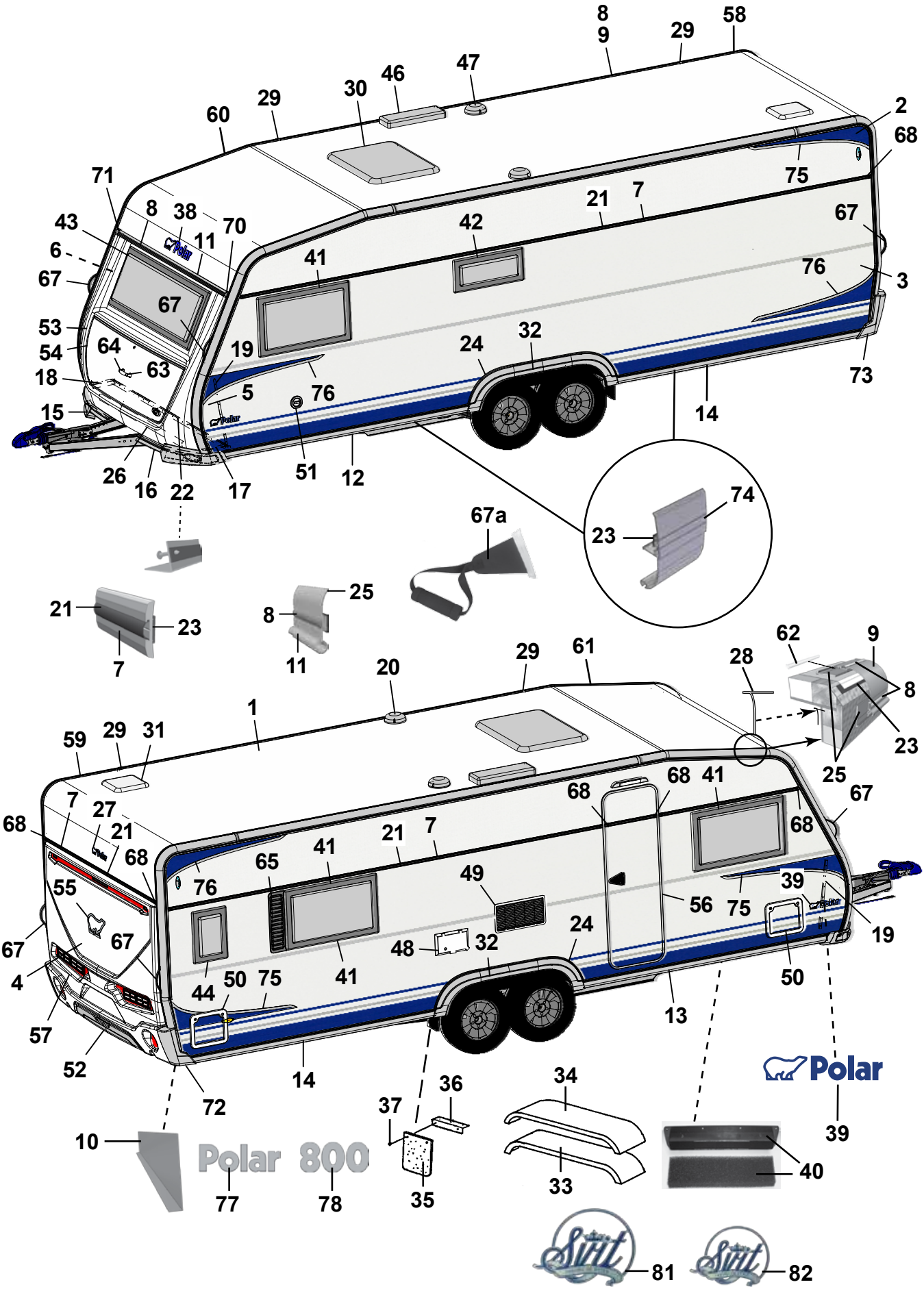
8
9
29
58
46
47
30
29
60
2
68
71
75
8
38
70
21
7
43
11
42
67
6
41
76
3
67
67
53
24
32
64
19
54
63
73
18
5
76
15
14
26
16
22
17
51
12
74
67a
23
21
23
7
25
8
11
20
29
61
62
9
28
8
1
23
59
29
31
25
7
68
41
68
67
27
21
68
21
7
41
65
76
49
39
55
56
75
19
67
67
24
48
32
4
50
75
44
41
50
57
13
52
14
72
36
34
37
10
39
Polar
Polar 800
40
77
78
35
33
81
82

Pos Fig	Det. nr Part. No	Ingår/Fitted 800 TDS		Benämning	Description
1	213254	x		Plåt tak 8100x2475	Roofing plate 8100x2475
2	212831	x		Plåt sida övre 8900x605	Side plate upper 8900x605
3	212834	x		Plåt sida undre 8900x1475	Side plate lower 8900x1475
4	212832	x		Plåt gavel 2475x1600	Gable plate 2475x1600
5	211056	x		Plåt gavel undre 2800x818	Gable plate lower 2800x818
6	211056	x		Plåt gavel övre 2800x818	Gable plate upper 2800x818
7	212328	x		List dekor L=7312	List L=7312
8	210365	M		List dekor plast, silver	List decor plastic, silver
9	210911	x		List tält rak L=4990	List straight L=4990
10	212699	x		Täckplåt bakljusramp L=2290	Coverplate light holder L=2290
11	208567	x		List markis L=2322	List L=2322
12	212348	x		List avb. spoiler V-fram L=3000	List L front L=3000
13	212349	x		List avb. spoiler H-fram L=3000	List R front L=3000
14	212350	x		List avb. spoiler V-H bak L=3000	List L-R rear L=3000
15	213178	x		Spoiler H	Spoiler R
16	213179	x		Spoiler V	Spoiler L
17	210346	x		List vinkel V	List L
18	210347	x		List vinkel H	List R
19	210101	x		List vinkel al. L=5000	List al. L=5000
20	401507	x		Motor köksfläkt kpl.	Motor kitchen fan cpl.
21	90003326	M		List dekor plast, silver	List decor plastic, silver
22	210348	x		List gavel-golv fram L=2440	List gable-floor front L=2440
--	209525	x		Tätning "Terostat 2759" d:o	Seal "Terostat 2759" d:o
--	800626	x		Skruv d:o TKX 5,0x25	Screw d:o TKX 5,0x25
23	208236	M		Butyl profil 15x2 (30 m/rulle)	Seal strip 15x2 (30 m/roll)
24	212490	x		List al. hjulhusbreddare	List al. mudguard
--	212977	M		List gummi d:o	List rubber d:o
--	213030	M		Tejp dubbelhäftande d:o, B=6 mm (50 m/rulle)	Tape double-stick d:o W=6 mm (50 m/roll)
25	211395	M		List tätning, grå (45 m/rulle)	Seal strip, grey (45 m/roll)
26	210469	x		List koffert L=1700	List gas box L=1700
27	210539	x		Emblem	Emblem
28	204137	M		List täck	Cover strip
29	210877	x		Skarvskydd tältlist	Splice protection
--	801710	x		Skruv PKM 4,2x14 d:o	Screw PKM 4,2x14 d:o
30	211543	x		Taklucka 400x400 kpl. rumsdel	Roof hatch 400x400 cpl.
--	207265	T		Taklucka Heki kpl.	Roof hatch Heki cpl.
--	207780	T		Taklucka Heki de Lux kpl.	Roof hatch Heki de Lux cpl.
31	211542	x		Taklucka 280x280 kpl. tvättrum	Roof hatch 280x280 cpl.
32	212433	x		Hjulhusbreddare	Mudguard
33	212378	x		Hjulhus	Wheel housing
34	212442	x		Isolering hjulhus	Insulation wheel housing
35	102470	x		Stänkskydd	Splash guard
36	101223	x		Fäste stänkskydd	Bracket splash guard
37	800118	x		Skruv	Screw
38	210539	x		Emblem	Emblem
39	212558	x		Emblem	Emblem
40	209372	x		Luftintag	Air inlet
--	213472	x		Myggnät d:o	Mosquito net d:o
41	212413	x		Fönster öppn.bart 900x550 kpl.	Window 900x550 cpl.
--	212868	x		Ruta lös u. karm 900x550 d:o	Pane without frame 900x550 d:o
				M= Metervara	M= On the metre
				T= Tillbehör	T= Accessory

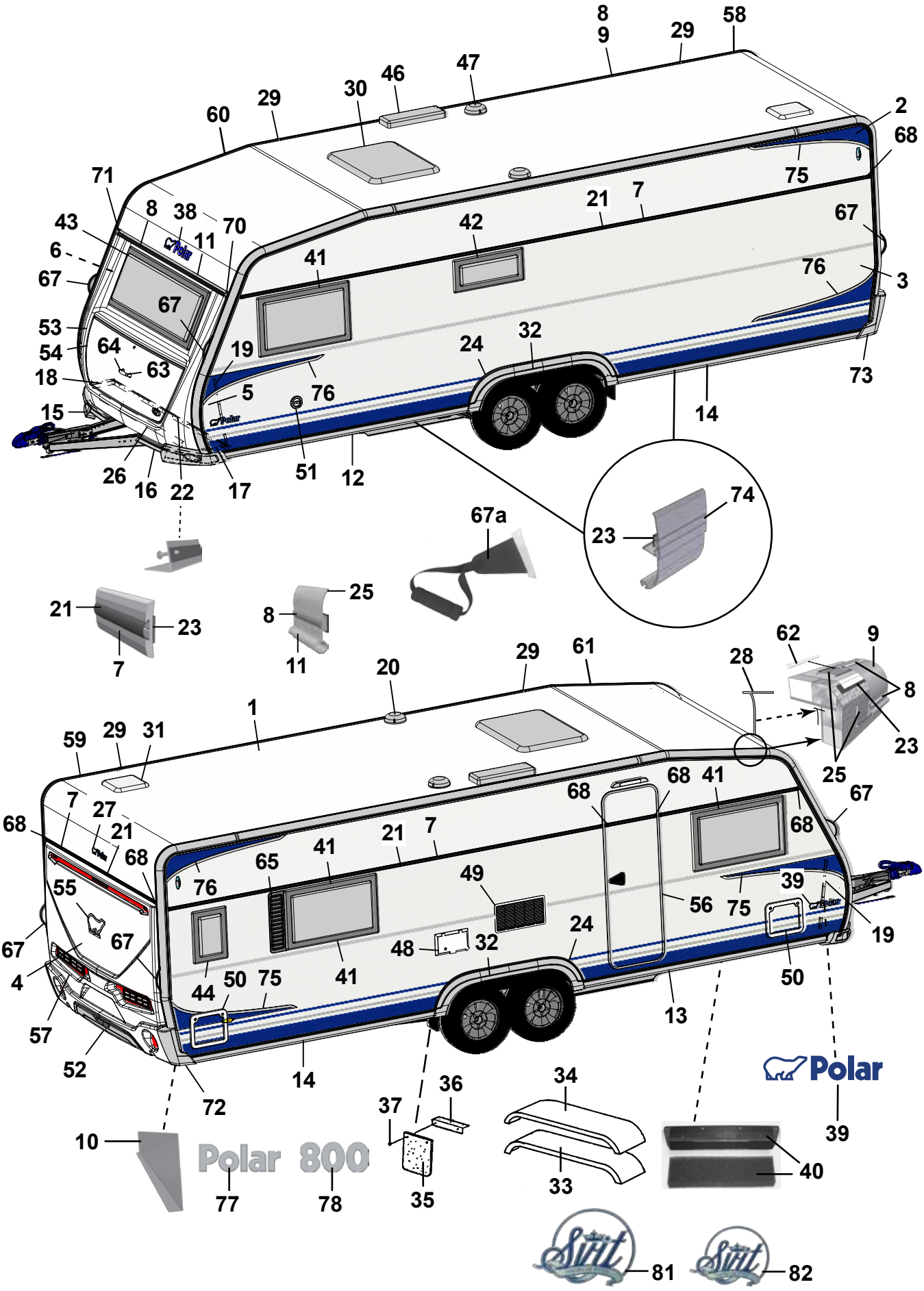
8
9
29
58
46
47
30
29
60
2
68
75
71
8
38
70
11
43
6
67
41
42
21
7
67
76
3
53
54
64
63
19
18
5
76
24
32
73
15
14
26
16
22
17
51
12
67a
74
23
21
23
7
8
25
11
20
29
61
62
9
28
8
23
25
1
59
29
31
7
27
21
68
68
41
68
67
68
65
41
21
7
49
39
55
76
56
75
19
67
67
24
48
32
4
50
75
44
41
50
57
13
52
14
72
34
36
37
10
39
Polar
Polar 800
40
33
35
77
78
81
82

Pos Fig	Det. nr Part. No	Ingår/Fitted 800 TDS		Benämning	Description
42	212411	x		Fönster öppn.bart 700x400 pentry kpl.	Window 700x400 pentry cpl.
--	212870	x		Ruta lös u. karm 700x400 d:o	Pane without frame 700x400 d:o
43	212408	x		Fönster fast 1600x600 kpl.	Window fixed 1600x600 cpl.
--	212867	x		Ruta lös u. karm 1600x600 d:o	Pane without frame 1600x600 d:o
44	212409	T		Fönster öppn.bart 350x500 kpl.	Window 350x550 cpl.
--	212872	T		Ruta lös u. karm 350x500 d:o	Pane without frame 350x500 d:o
46	208023	x		Ventil tak för kyl	Ventilator roof for refrigerator
47	00970024	x		Ventilator kpl.	Ventilator cpl.
48	504324	x		El-intag 230 V u. låshus el-golvvärme	El. connection 230 V el. underfloor heating
--	504325	x		Låshus d:o	Locking house d:o
49	209247	x		Galler ventilation kyl	Louvre ventilation
50	207759	x		Lucka m. innerram, utan spegel	Door with frame inner, without plate
--	207197	x		Innerram d:o	Frame inner d:o
51	319023	x		Vattenpåfyllning m. lock	Water filler with cap
--	319901	x		Lock d:o	Cap d:o
52	212428	x		Diffuser	Diffuser
53	213028	x		Front u. lock	Front without trunk lid
54	213029	x		Lock front u. lås	Trunk lid front without lock
55	212557	x		Emblem	Emblem
56	213052	x		Dörr yttre kpl. H	Outer door cpl. R
--	213053	T		Dörr yttre kpl. H m. fönster	Outer door cpl. R with window
--	213055	T		Myggdörr inre	Mosquito door inner
57	212365	x		Bakgavel plast	Back gable plastic
58	211258	x		List tält bockad H-bak	List bent R rear
59	211259	x		List tält bockad V-bak	List bent L rear
60	210905	x		List tält bockad H-fram	List bent R front
61	210906	x		List tält bockad V-fram	List bent L front
62	208323	x		Styrstift list tält 50x3,5 mm	Pin for list 50x6,5 mm
63	210057	x		Handtag koffert inkl. täckbrickor	Handle trunk lid with covers
64	211492	x		Täckbricka	Cover
65	212476	T		Ventilationsgaller V	Ventilator grill L
67	213255	x		Draghandtag	Draw handle
67a	213175	T		Draghandtag	Draw handle
68	95003772	x		Ändstycke	End protection
70	205630	x		Ändavslutning H midjelist	End protection R tent list
71	205631	x		Ändavslutning V midjelist	End protection L tent list
72	212429	x		Ändavslutning H-bak	End protection R-rear
73	212430	x		Ändavslutning V-bak	End protection L-rear
--	801968	x		Skruv MS 4,2x25 ändavsl. H-V bak	Screw MS 4,2x25 end prot. R-L rear
--	802017	x		Skruv MS-S 4,2x32 ändavsl. H-V bak	Screw MS-S 4,2x32 end prot. R-L rear
74	212352	x		List dekor silver L=3000	List decor silver L=3000
75	213459	x		Dekal sida H	Decal R
76	213460	x		Dekal sida V	Decal L
77	212549	x		Emblem Polar	Emblem Polar
78	212720	x		Emblem 800	Emblem 800
81	212478	T		Emblem Svit 200x160	Emblem Svit 200x160
82	212479	T		Emblem Svit 150x120	Emblem Svit 150x120

M= Metervara
T= Tillbehör

M= On the metre
T= Accessory

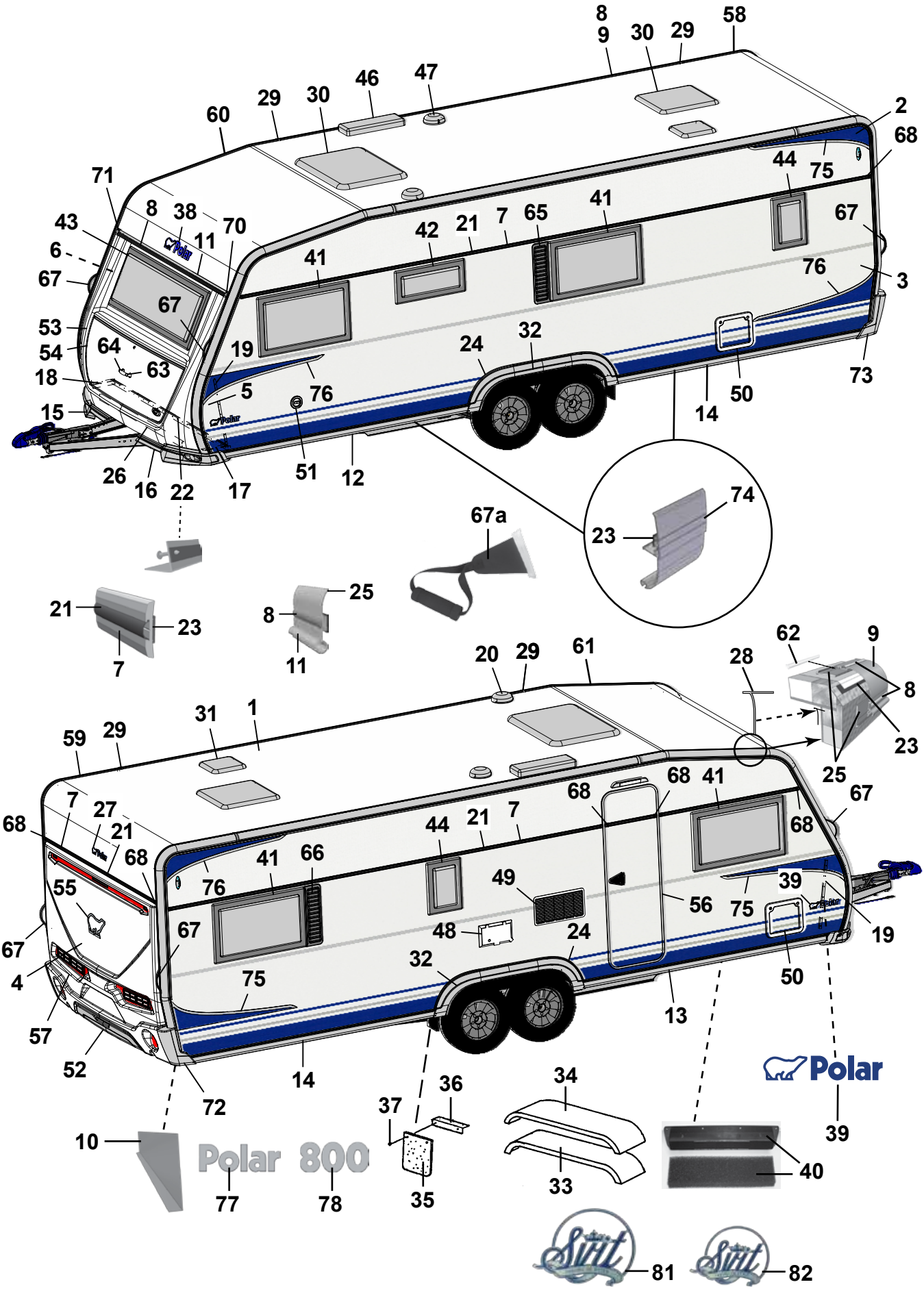
8
9
30
29
58
46
47
60
29
30
2
68
71
44
75
8
38
70
43
11
42
21
7
65
41
67
6
41
76
3
67
67
53
64
19
24
32
54
63
18
5
76
73
50
15
14
26
16
22
17
51
12
74
23
67a
21
23
7
25
8
11
62
9
20
29
61
28
8
31
1
23
59
29
25
7
27
21
68
68
41
68
67
44
21
7
68
41
66
76
49
39
55
56
75
19
67
48
24
67
4
32
75
50
57
13
52
14
72
Polar
34
36
39
10
37
40
Polar 800
33
77
78
35
81
82

Pos Fig	Det. nr Part. No	Ingår/Fitted 800 BR		Benämning	Description
1	213254	x		Plåt tak 8100x2475	Roofing plate 8100x2475
2	212831	x		Plåt sida övre 8900x605	Side plate upper 8900x605
3	212834	x		Plåt sida undre 8900x1475	Side plate lower 8900x1475
4	212832	x		Plåt gavel 2475x1600	Gable plate 2475x1600
5	211056	x		Plåt gavel undre 2800x818	Gable plate lower 2800x818
6	211056	x		Plåt gavel övre 2800x818	Gable plate upper 2800x818
7	212328	x		List dekor L=7312	List L=7312
8	210365	M		List dekor plast, silver	List decor plastic, silver
9	210911	x		List tält rak L=4990	List straight L=4990
10	212699	x		Täckplåt bakljusramp L=2290	Coverplate light holder L=2290
11	208567	x		List markis L=2322	List L=2322
12	212348	x		List avb. spoiler V-fram L=3000	List L front L=3000
13	212349	x		List avb. spoiler H-fram L=3000	List R front L=3000
14	212350	x		List avb. spoiler V-H bak L=3000	List L-R rear L=3000
15	213178	x		Spoiler H	Spoiler R
16	213179	x		Spoiler V	Spoiler L
17	210346	x		List vinkel V	List L
18	210347	x		List vinkel H	List R
19	210101	x		List vinkel al. L=5000	List al. L=5000
20	401507	x		Motor köksfläkt kpl.	Motor kitchen fan cpl.
21	90003326	M		List dekor plast, silver	List decor plastic, silver
22	210348	x		List gavel-golv fram L=2440	List gable-floor front L=2440
--	209525	x		Tätning "Terostat 2759" d:o	Seal "Terostat 2759" d:o
--	800626	x		Skruv d:o TKX 5,0x25	Screw d:o TKX 5,0x25
23	208236	M		Butyl profil 15x2 (30 m/rulle)	Seal strip 15x2 (30 m/roll)
24	212490	x		List al. hjulhusbreddare	List al. mudguard
--	212977	M		List gummi d:o	List rubber d:o
--	213030	M		Tejp dubbelhäftande d:o, B=6 mm (50 m/rulle)	Tape double-stick d:o W=6 mm (50 m/roll)
25	211395	M		List tätning, grå (45 m/rulle)	Seal strip, grey (45 m/roll)
26	210469	x		List koffert L=1700	List gas box L=1700
27	210539	x		Emblem	Emblem
28	204137	M		List täck	Cover strip
29	210877	x		Skarvskydd tältlist	Splice protection
--	801710	x		Skruv PKM 4,2x14 d:o	Screw PKM 4,2x14 d:o
30	211543	x		Taklucka 400x400 kpl. rumsdel	Roof hatch 400x400 cpl.
--	207265	T		Taklucka Heki kpl.	Roof hatch Heki cpl.
--	207780	T		Taklucka Heki de Lux kpl.	Roof hatch Heki de Lux cpl.
31	211542	x		Taklucka 280x280 kpl. tvättrum	Roof hatch 280x280 cpl.
32	212433	x		Hjulhusbreddare	Mudguard
33	212378	x		Hjulhus	Wheel housing
34	212442	x		Isolering hjulhus	Insulation wheel housing
35	102470	x		Stänkskydd	Splash guard
36	101223	x		Fäste stänkskydd	Bracket splash guard
37	800118	x		Skruv	Screw
38	210539	x		Emblem	Emblem
39	212558	x		Emblem	Emblem
40	209372	x		Luftintag	Air inlet
--	213472	x		Myggnät d:o	Mosquito net d:o
41	212413	x		Fönster öppn.bart 900x550 kpl.	Window 900x550 cpl.
--	212868	x		Ruta lös u. karm 900x550 d:o	Pane without frame 900x550 d:o
				M= Metervara	M= On the metre
				T= Tillbehör	T= Accessory

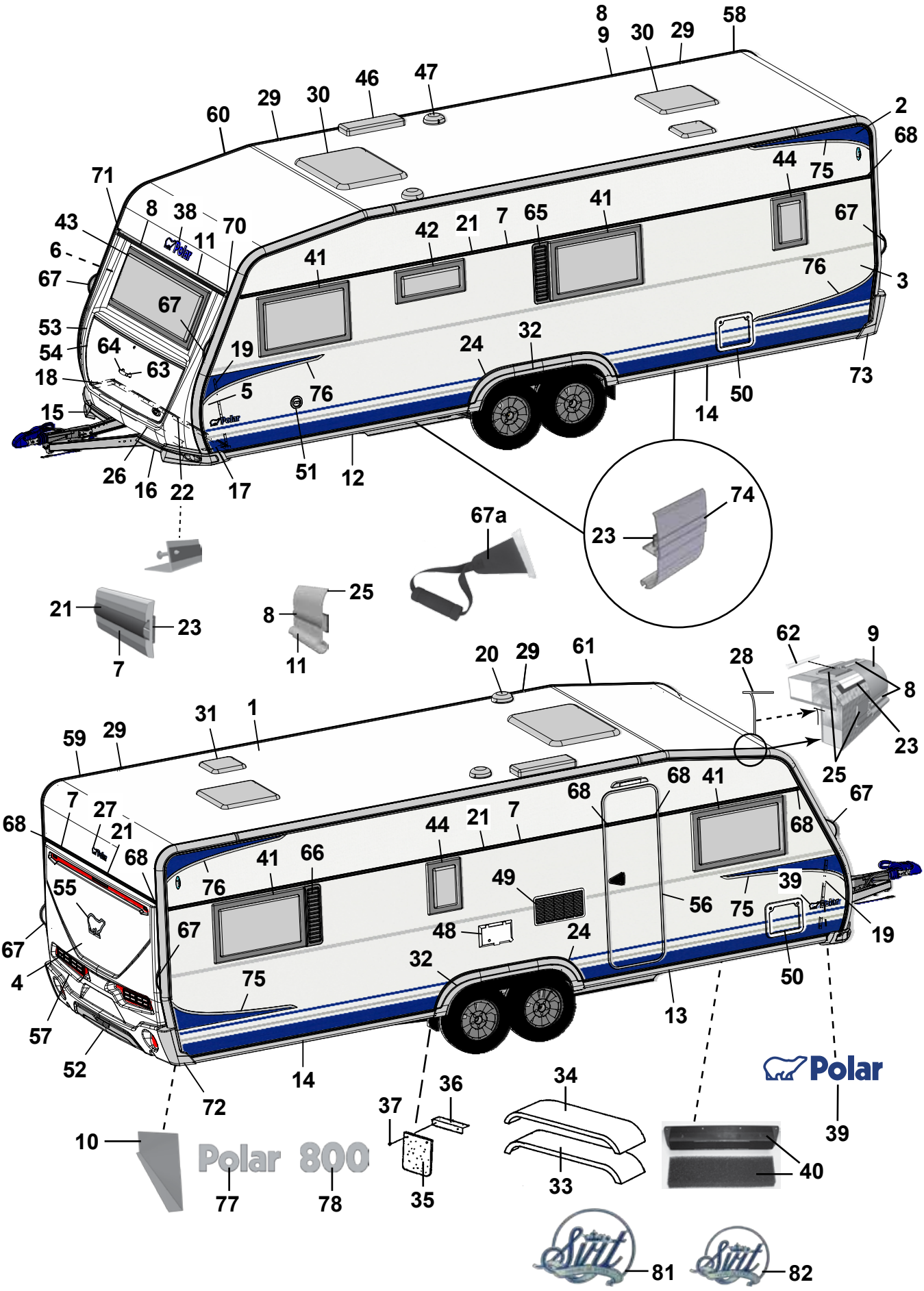
8
9
30
29
58
60
29
30
46
47
2
68
71
44
75
8
38
70
43
11
42
21
7
65
41
67
6
41
76
3
67
67
53
64
19
24
32
54
63
18
5
76
73
50
15
14
26
16
22
17
51
12
74
67a
23
21
23
7
8
25
11
62
9
20
29
61
28
8
31
1
23
59
29
25
7
27
21
68
41
68
67
68
44
21
7
68
68
41
66
76
49
39
55
56
75
19
67
48
24
67
4
32
75
50
57
13
52
14
72
Polar
34
36
37
39
10
Polar 800
40
33
35
77
78
81
82

Pos Fig	Det. nr Part. No	Ingår/Fitted 800 BR		Benämning	Description
42	212411	x		Fönster öppn.bart 700x400 pentry kpl.	Window 700x400 pentry cpl.
--	212870	x		Ruta lös u. karm 700x400 d:o	Pane without frame 700x400 d:o
43	212408	x		Fönster fast 1600x600 kpl.	Window fixed 1600x600 cpl.
--	212867	x		Ruta lös u. karm 1600x600 d:o	Pane without frame 1600x600 d:o
44	212409	x		Fönster öppn.bart 350x500 kpl.	Window 350x550 cpl.
--	212872	x		Ruta lös u. karm 350x500 d:o	Pane without frame 350x500 d:o
46	208023	x		Ventil tak för kyl	Ventilator roof for refrigerator
47	00970024	x		Ventilator kpl.	Ventilator cpl.
48	504324	x		El-intag 230 V u. låshus el-golvvärme	El. connection 230 V el. underfloor heating
--	504325	x		Låshus d:o	Locking house d:o
49	209247	x		Galler ventilation kyl	Louvre ventilation
50	207759	x		Lucka m. innerram, utan spegel	Door with frame inner, without plate
--	207197	x		Innerram d:o	Frame inner d:o
51	319023	x		Vattenpåfyllning m. lock	Water filler with cap
--	319901	x		Lock d:o	Cap d:o
52	212428	x		Diffuser	Diffuser
53	213028	x		Front u. lock	Front without trunk lid
54	213029	x		Lock front u. lås	Trunk lid front without lock
55	212557	x		Emblem	Emblem
56	213052	x		Dörr yttre kpl. H	Outer door cpl. R
--	213053	T		Dörr yttre kpl. H m. fönster	Outer door cpl. R with window
--	213055	T		Myggdörr inre	Mosquito door inner
57	212365	x		Bakgavel plast	Back gable plastic
58	211258	x		List tält bockad H-bak	List bent R rear
59	211259	x		List tält bockad V-bak	List bent L rear
60	210905	x		List tält bockad H-fram	List bent R front
61	210906	x		List tält bockad V-fram	List bent L front
62	208323	x		Styrstift list tält 50x3,5 mm	Pin for list 50x6,5 mm
63	210057	x		Handtag koffert inkl. täckbrickor	Handle trunk lid with covers
64	211492	x		Täckbricka	Cover
65	212476	T		Ventilationsgaller V	Ventilator grill L
66	212477	T		Ventilationsgaller H	Ventilator grill R
67	213255	x		Draghandtag	Draw handle
67a	213175	T		Draghandtag	Draw handle
68	95003772	x		Ändstycke	End protection
70	205630	x		Ändavslutning H midjelist	End protection R tent list
71	205631	x		Ändavslutning V midjelist	End protection L tent list
72	212429	x		Ändavslutning H-bak	End protection R-rear
73	212430	x		Ändavslutning V-bak	End protection L-rear
--	801968	x		Skruv MS 4,2x25 ändavsl. H-V bak	Screw MS 4,2x25 end prot. R-L rear
--	802017	x		Skruv MS-S 4,2x32 ändavsl. H-V bak	Screw MS-S 4,2x32 end prot. R-L rear
74	212352	x		List dekor silver L=3000	List decor silver L=3000
75	213459	x		Dekal sida H	Decal R
76	213460	x		Dekal sida V	Decal L
77	212549	x		Emblem Polar	Emblem Polar
78	212720	x		Emblem 800	Emblem 800
81	212478	T		Emblem Svit 200x160	Emblem Svit 200x160
82	212479	T		Emblem Svit 150x120	Emblem Svit 150x120

M= Metervara
T= Tillbehör

M= On the metre
T= Accessory

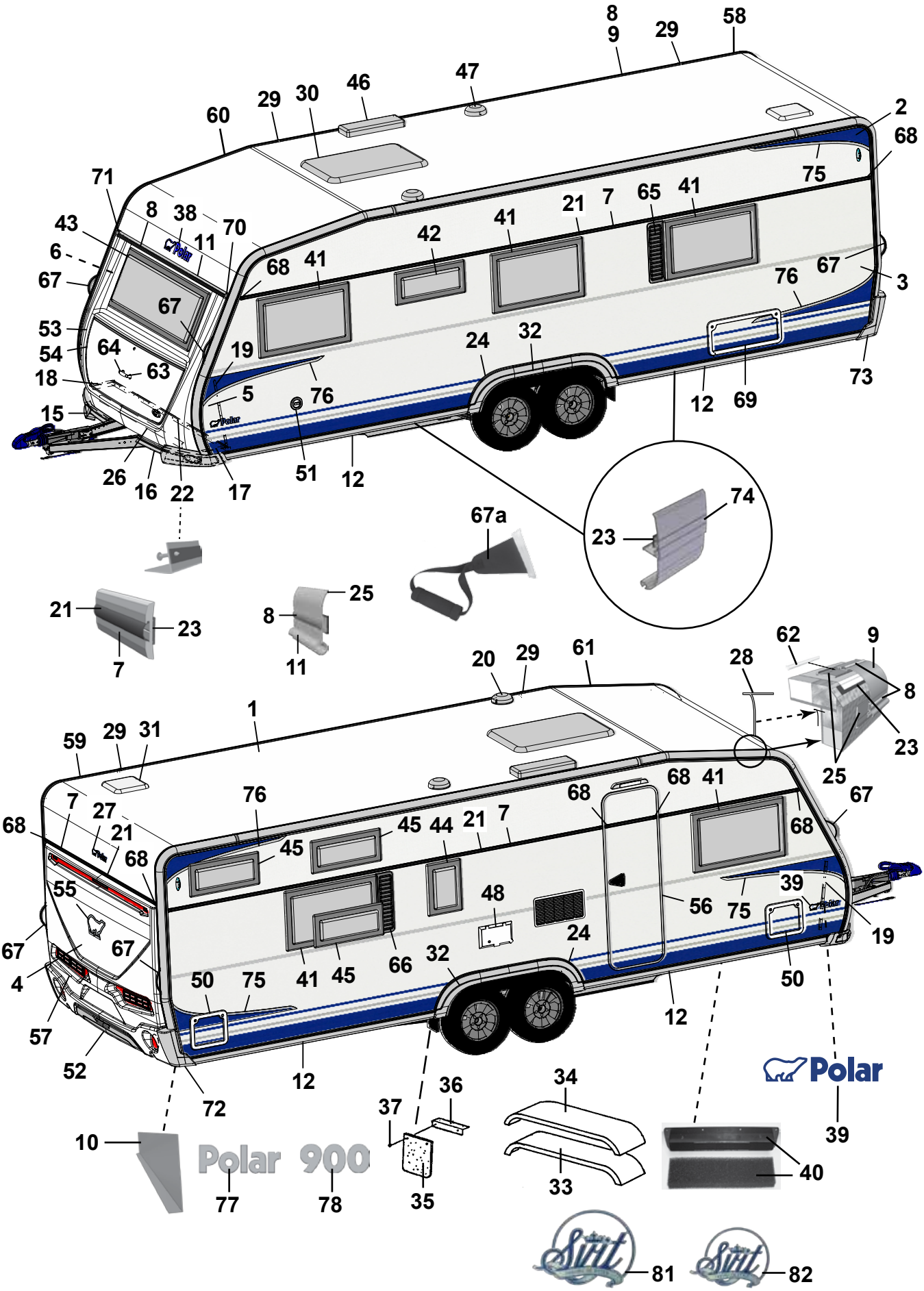
8
9
29
58
47
46
29
30
60
2
68
75
71
8
38
70
11
43
6
67
68
41
42
41
21
7
65
41
67
76
67
3
53
54
64
63
19
18
5
76
24
32
15
12
69
73
26
16
22
17
51
12
74
23
67a
21
23
7
25
8
11
62
9
20
29
61
28
8
23
25
1
59
29
31
7
27
21
68
76
45
45
44
21
7
68
68
41
68
67
55
48
56
75
39
19
67
67
4
50
75
41
45
66
32
24
50
57
52
12
12
72
36
34
37
10
39
Polar
Polar 900
77
78
35
33
40
81
82

Pos Fig	Det. nr Part. No	Ingår/Fitted 900 TRX LB	900 TRX DB	900 TRX TDS		Benämning	Description
1	212291	x	x	x		Plåt tak 9200x2475	Roofing plate 9200x2475
2	212831	x	x	x		Plåt sida övre 8900x605	Side plate upper 8900x605
3	212834	x	x	x		Plåt sida undre 8900x1475	Side plate lower 8900x1475
4	212832	x	x	x		Plåt gavel 2475x1600	Gable plate 2475x1600
5	211056	x	x	x		Plåt gavel undre 2800x818	Gable plate lower 2800x818
6	211056	x	x	x		Plåt gavel övre 2800x818	Gable plate upper 2800x818
7	212328	x	x	x		List dekor L=7312	List L=7312
8	210365	M	M	M		List dekor plast, silver	List decor plastic, silver
9	210911	x	x	x		List tält rak L=4990	List straight L=4990
10	212699	x	x	x		Täckplåt bakljusramp L=2290	Coverplate light holder L=2290
11	208567	x	x	x		List markis L=2322	List L=2322
12	212690	x	x	x		List avb. spoiler L=3520	List L=3520
15	213178	x	x	x		Spoiler H	Spoiler R
16	213179	x	x	x		Spoiler V	Spoiler L
17	210346	x	x	x		List vinkel V	List L
18	210347	x	x	x		List vinkel H	List R
19	210101	x	x	x		List vinkel al. L=5000	List al. L=5000
20	401507	x	x	x		Motor köksfläkt kpl.	Motor kitchen fan cpl.
21	90003326	M	M	M		List dekor plast, silver	List decor plastic, silver
22	210348	x	x	x		List gavel-golv fram L=2440	List gable-floor front L=2440
--	209525	x	x	x		Tätning "Terostat 2759" d:o	Seal "Terostat 2759" d:o
--	800626	x	x	x		Skruv d:o TKX 5,0x25	Screw d:o TKX 5,0x25
23	208236	M	M	M		Butyl profil 15x2 (30 m/rulle)	Seal strip 15x2 (30 m/roll)
24	212490	x	x	x		List al. hjulhusbreddare	List al. mudguard
--	212977	M	M	M		List gummi d:o	List rubber d:o
--	213030	M	M	M		Tejp dubbelhäftande d:o, B=6 mm (50 m/rulle)	Tape double-stick d:o W=6 mm (50 m/roll)
25	211395	M	M	M		List tätning, grå (45 m/rulle)	Seal strip, grey (45 m/roll)
26	210469	x	x	x		List koffert L=1700	List gas box L=1700
27	210539	x	x	x		Emblem	Emblem
28	204137	M	M	M		List täck	Cover strip
29	210877	x	x	x		Skarvskydd tältlist	Splice protection
--	801710	x	x	x		Skruv PKM 4,2x14 d:o	Screw PKM 4,2x14 d:o
30	211543	x	x	x		Taklucka 400x400 kpl. rumsdel	Roof hatch 400x400 cpl.
--	207265	T	T	T		Taklucka Heki kpl.	Roof hatch Heki cpl.
--	207780	T	T	T		Taklucka Heki de Lux kpl.	Roof hatch Heki de Lux cpl.
31	211542	x	x	x		Taklucka 280x280 kpl. tvättrum	Roof hatch 280x280 cpl.
32	212433	x	x	x		Hjulhusbreddare	Mudguard
33	212378	x	x	x		Hjulhus	Wheel housing
34	212442	x	x	x		Isolering hjulhus	Insulation wheel housing
35	102470	x	x	x		Stänkskydd	Splash guard
36	101223	x	x	x		Fäste stänkskydd	Bracket splash guard
37	800118	x	x	x		Skruv	Screw
38	210539	x	x	x		Emblem	Emblem
39	212558	x	x	x		Emblem	Emblem
40	209372	x	x	x		Luftintag	Air inlet
--	213472	x	x	x		Myggnät d:o	Mosquito net d:o
41	212413	x	x	x		Fönster öppn.bart 900x550 kpl.	Window 900x550 cpl.
--	212868	x	x	x		Ruta lös u. karm 900x550 d:o	Pane without frame 900x550 d:o
42	212411	x	x	x		Fönster öppn.bart 700x400 pentry kpl.	Window 700x400 pentry cpl.
--	212870	x	x	x		Ruta lös u. karm 700x400 d:o	Pane without frame 700x400 d:o
						M= Metervara	M= On the metre
						T= Tillbehör	T= Accessory

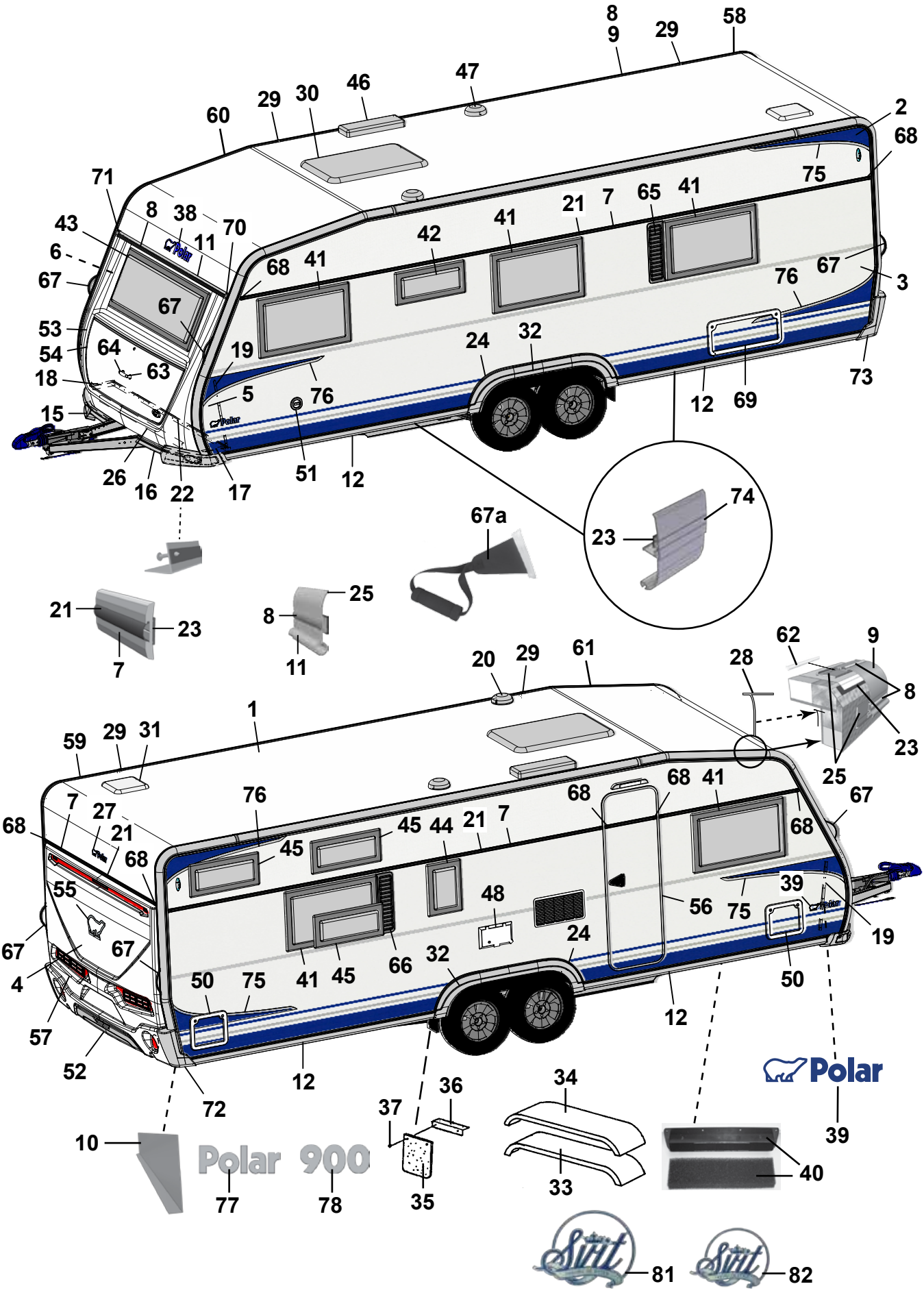
Polar
Polar 900

Pos Fig	Det. nr Part. No	Ingår/Fitted 900 TRX LB	900 TRX DB	900 TRX TDS		Benämning	Description
43	212408	x	x	x		Fönster fast 1600x600 kpl.	Window fixed 1600x600 cpl.
--	212867	x	x	x		Ruta lös u. karm 1600x600 d:o	Pane without frame 1600x600 d:o
44	212409	T	T	T		Fönster öppn.bart 350x500 kpl.	Window 350x550 cpl.
--	212872	T	T	T		Ruta lös u. karm 350x500 d:o	Pane without frame 350x500 d:o
45	212410	T	x	T		Fönster öppn.bart 700x300 kpl.	Window 700x300 cpl.
--	212871	T	x	T		Ruta lös u. karm 700x300 d:o	Pane without frame 700x300 d:o
46	208023	x	x	x		Ventil tak för kyl	Ventilator roof for refrigerator
47	00970024	x	x	x		Ventilator kpl.	Ventilator cpl.
48	504324	x	x	x		El-intag 230 V u. låshus el-golvvärme	El. connection 230 V el. underfloor heating
--	504325	x	x	x		Låshus d:o	Locking house d:o
49	209247	x	x	x		Galler ventilation kyl	Louvre ventilation
50	207759	x	x	x		Lucka m. innerram, utan spegel	Door with frame inner, without plate
--	207197	x	x	x		Innerram d:o	Frame inner d:o
51	319023	x	x	x		Vattenpåfyllning m. lock	Water filler with cap
--	319901	x	x	x		Lock d:o	Cap d:o
52	212428	x	x	x		Diffuser	Diffuser
53	213028	x	x	x		Front u. lock	Front without trunk lid
54	213029	x	x	x		Lock front u. lås	Trunk lid front without lock
55	212557	x	x	x		Emblem	Emblem
56	213052	x	x	x		Dörr yttre kpl. H	Outer door cpl. R
--	213053	T	T	T		Dörr yttre kpl. H m. fönster	Outer door cpl. R with window
--	213055	T	T	T		Myggdörr inre	Mosquito door inner
57	212365	x	x	x		Bakgavel plast	Back gable plastic
58	211258	x	x	x		List tält bockad H-bak	List bent R rear
59	211259	x	x	x		List tält bockad V-bak	List bent L rear
60	210905	x	x	x		List tält bockad H-fram	List bent R front
61	210906	x	x	x		List tält bockad V-fram	List bent L front
62	208323	x	x	x		Styrstift list tält 50x3,5 mm	Pin for list 50x6,5 mm
63	210057	x	x	x		Handtag koffert inkl. täckbrickor	Handle trunk lid with covers
64	211492	x	x	x		Täckbricka	Cover
65	212476	T	T			Ventilationsgaller V	Ventilator grill L
66	212477	T		T		Ventilationsgaller H	Ventilator grill R
67	213255	x	x	x		Draghandtag	Draw handle
67a	213175	T	T	T		Draghandtag	Draw handle
68	95003772	x	x	x		Ändstycke	End protection
69	208424	T	T			Lucka m innerram, utan spegel	Door with frame inner, without plate
70	205630	x	x	x		Ändavslutning H midjelist	End protection R tent list
71	205631	x	x	x		Ändavslutning V midjelist	End protection L tent list
72	212429	x	x	x		Ändavslutning H-bak	End protection R-rear
73	212430	x	x	x		Ändavslutning V-bak	End protection L-rear
--	801968	x	x	x		Skruv MS 4,2x25 ändavsl. H-V bak	Screw MS 4,2x25 end prot. R-L rear
--	802017	x	x	x		Skruv MS-S 4,2x32 ändavsl. H-V bak	Screw MS-S 4,2x32 end prot. R-L rear
74	212352	x	x	x		List dekor silver L=3000	List decor silver L=3000
75	213459	x	x	x		Dekal sida H	Decal R
76	213460	x	x	x		Dekal sida V	Decal L
77	212549	x	x	x		Emblem Polar	Emblem Polar
78	212721	x	x	x		Emblem 900	Emblem 900
81	212478	T	T	T		Emblem Svit 200x160	Emblem Svit 200x160
82	212479	T	T	T		Emblem Svit 150x120	Emblem Svit 150x120
						M= Metervara T= Tillbehör	M= On the metre T= Accessory


1
2
1
2
3

Pos Fig	Det. nr Part. No	Ingår Fitted	Benämning	Description
1	27203536	x	Färg vit RAL 9003, 0,125 l	Colour white RAL 9003, 0,125 l
--			Vit gäller även tak och gavlar.	White evan roof and gable
2	210650	x	Färg silver RAL 9006, 0,125 l	Colour silver RAL 9006, 0,125 l
3	206894	x	Färg blå NCS 4050 R80B, 0,125 l	Colour blue NCS 4050 R80B, 0,125 l
--	905212	-	Penselflaska för färg 20 ml	Brushbottle for colour 20 ml

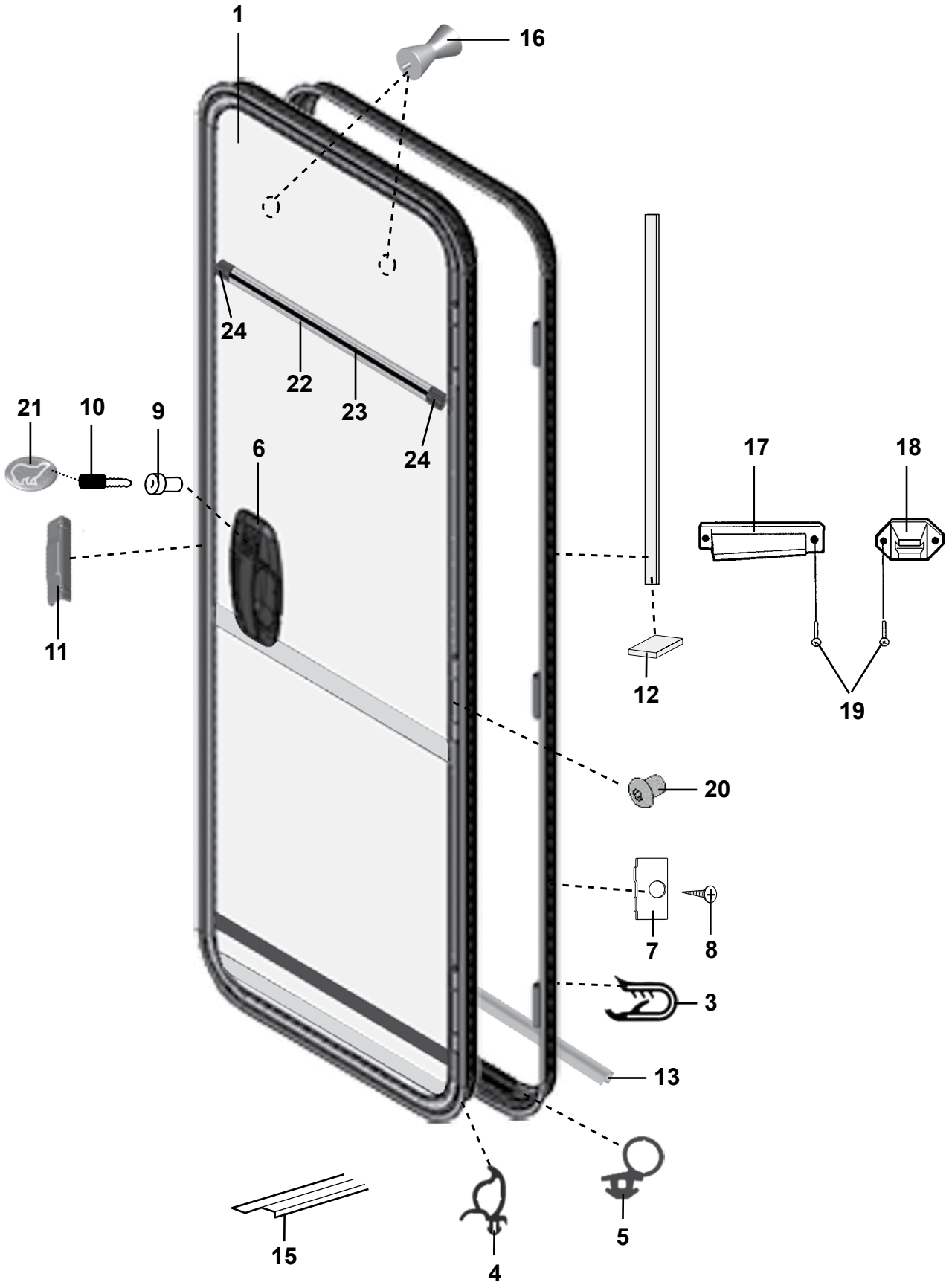
1
16
24
22
23
24
21
10
9
6
11
12
17
18
19
20
7
8
3
13
15
4
5

Pos Fig	Det. nr Part. No	Ingår Fitted	Benämning	Description
1	213052	x	Dörr yttre kpl. H	Outer door cpl. R
3	207673	x	List dörrfoder L=4620 mm	Strip L=4620 mm
4	207674	M	List tätning dörrblad	Seal strip door
5	209504	M	List tätning	Seal strip
6	213252	x	Lås ytterdörr H-hängd	Lock outer door R
7	207676	x	Fästbleck	Bracket
8	800152	x	Skruv fästbleck	Screw bracket
9	---	x	Låskolv; se "Lås"	Lock cylinder; see "Locks"
10	---	x	Nyckel; se "Nycklar"	Key; see "Keys"
11	213526	x	Låsbleck	Securing plate
12	207678	M	List tätning	Seal strip
13	213054	x	Aluminiumprofil	Aluminiumprofile
15	314687	x	Tröskel L= 850 mm	Threshold L= 850 mm
16	316116	x	Hängare	Hanger
17	209080	x	Hållare dörr, dörrdel	Door holder
18	201822	x	Hållare dörr, väggdel	Door holder
19	800631	x	Skruv B6x25 rostfri	Screw B6x25 rustless
20	209503	x	Skruv gångjärn insex M6x7	Socket head cap screw M6x7
21	209060	x	Emblem	Emblem
22	212328	x	List dekor L=7312	List L=7312
23	90003326	M	List dekor plast, silver	List decor plastic, silver
24	95003772	x	Ändstycke	End protection

M= Metervara
T= Tillbehör

M= On the metre
T= Accessory

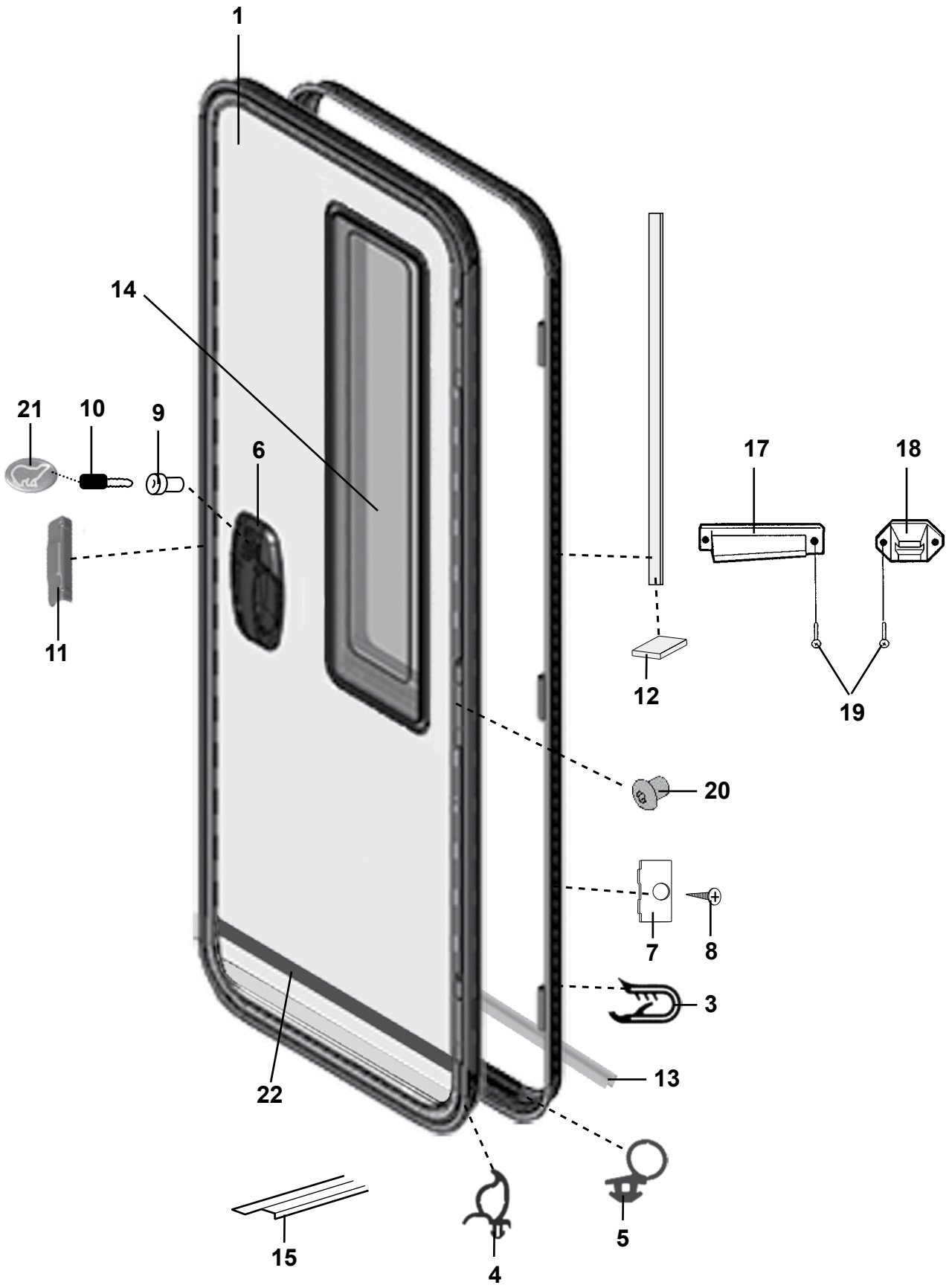
1
14
21
10
9
6
11
12
17
18
19
20
7
8
3
13
22
15
4
5

Pos Fig	Det. nr Part. No	Ingår Fitted	Benämning	Description
1	213053	x	Dörr yttre kpl. H	Outer door cpl. R
3	207673	x	List dörrfoder L=4620 mm	Strip L=4620 mm
4	207674	M	List tätning dörrblad	Seal strip door
5	209504	M	List tätning	Seal strip
6	213253	x	Lås ytterdörr H-hängd	Lock outer door R
7	207676	x	Fästbleck	Bracket
8	800152	x	Skruv fästbleck	Screw bracket
9	---	x	Låskolv; se "Lås"	Lock cylinder; see "Locks"
10	---	x	Nyckel; se "Nycklar"	Key; see "Keys"
11	213526	x	Låsbleck	Securing plate
12	207678	M	List tätning	Seal strip
13	213054	x	Aluminiumprofil	Aluminiumprofile
14	213527	x	Gardin fönster	Blind
15	314687	x	Tröskel L= 850 mm	Threshold L= 850 mm
17	209080	x	Hållare dörr, dörrdel	Door holder
18	201822	x	Hållare dörr, väggdel	Door holder
19	800631	x	Skruv B6x25 rostfri	Screw B6x25 rustless
20	209503	x	Skruv gångjärn insex M6x7	Socket head cap screw M6x7
21	209060	x	Emblem	Emblem
22	213116	x	Dekal dörr	Decal door

M= Metervara
T= Tillbehör

M= On the metre
T= Accessory

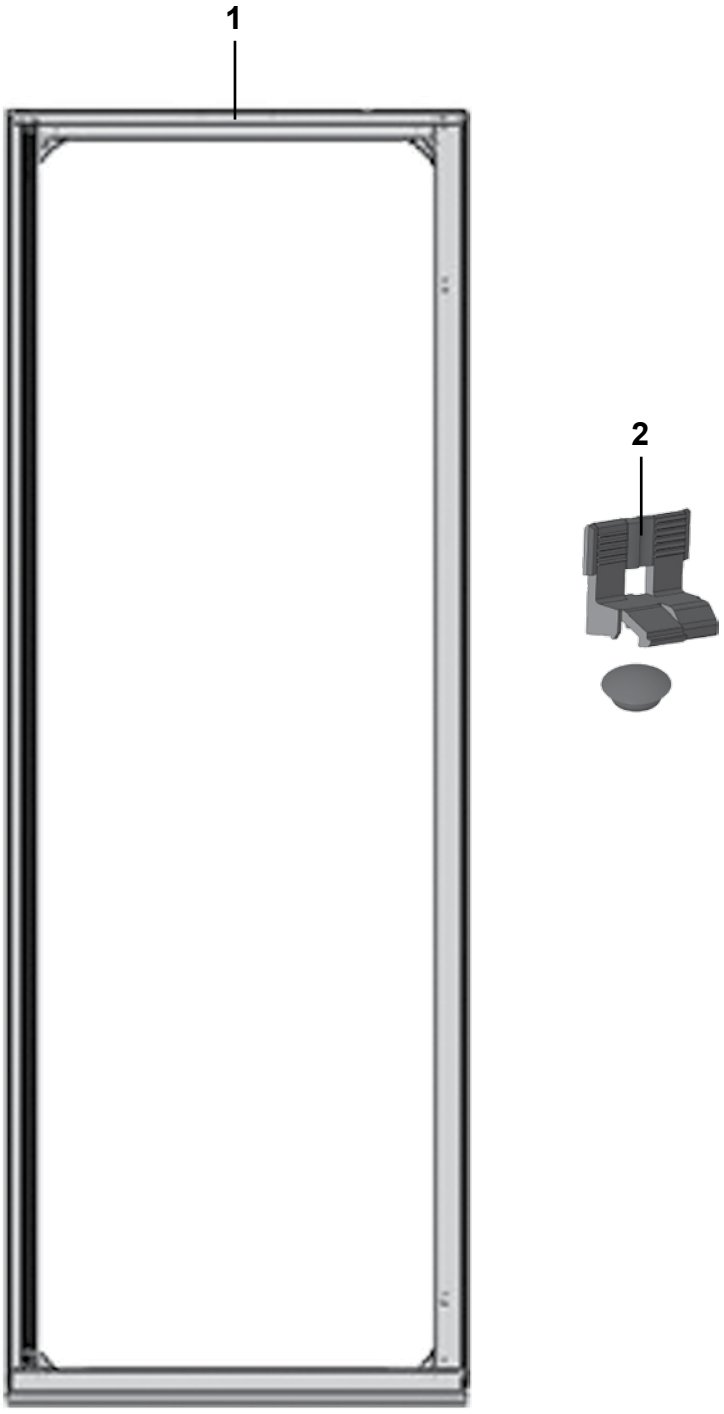
1
2

Pos Fig	Det. nr Part. No	Ingår Fitted	Benämning	Description
1	213055	T	Myggdörr inre	Mosquito door inner
2	213861	T	Fästclips myggdörr	Bracket mosquito door

T= Tillbehör

T= Accessory

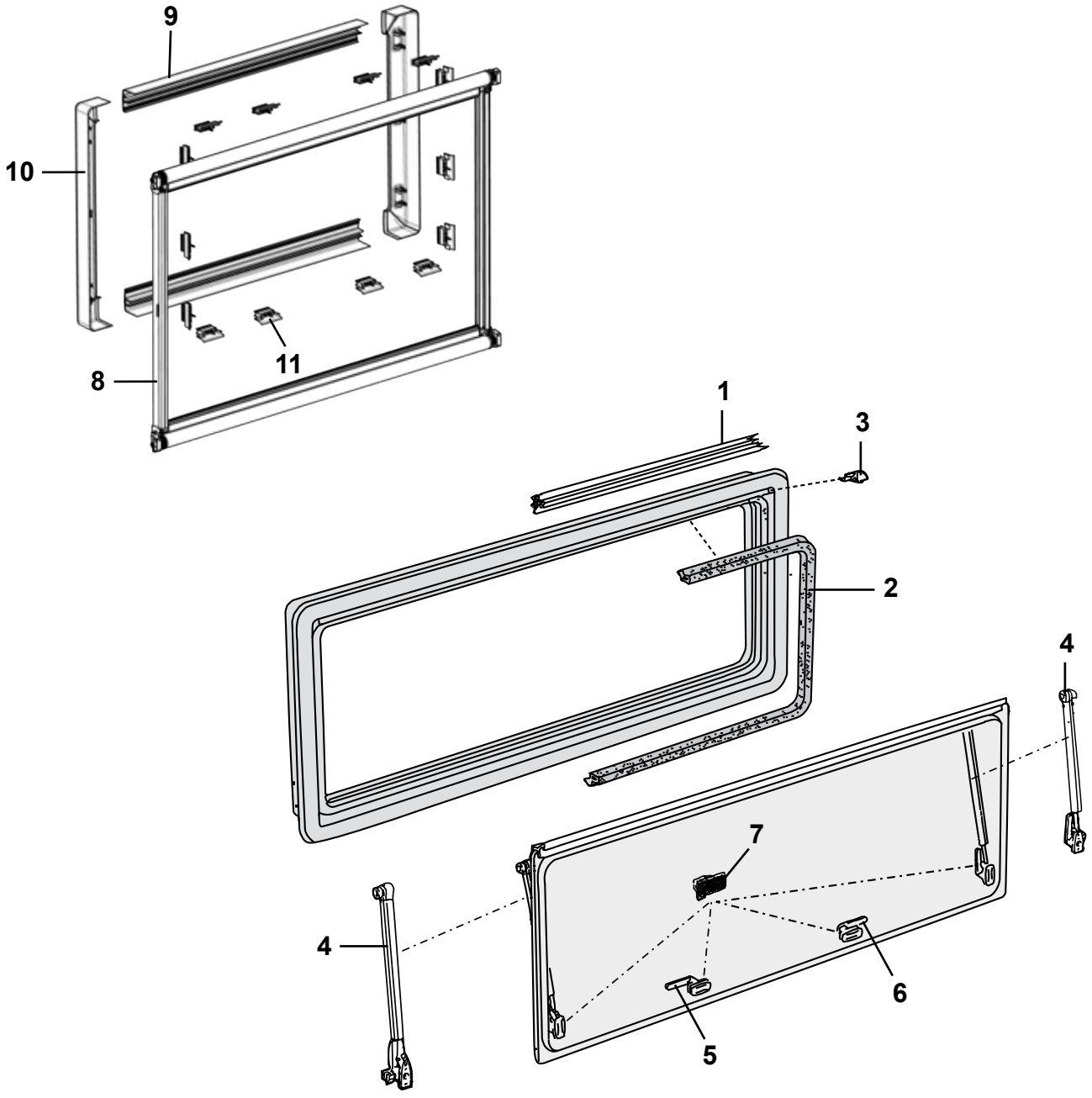
9
10
11
8
1
3
2
4
7
4
6
5

Pos Fig	Det. nr Part. No	Ingår Fitted	Benämning	Description
	212408	x	Fönster fast 1600x600 kpl.	Window fixed 1600x600 cpl.
	212867	x	Ruta lös 1600x600 d:o	Pane 1600x600 d:o
	212413	x	Fönster öppn.bart 900x550 kpl.	Window 900x550 cpl.
	212868	x	Ruta lös 900x550 d:o	Pane 900x550 d:o
	212412	T	Fönster öppn.bart 700x550 kpl. *	Window 700x550 cpl. *
	212869	T	Ruta lös 700x550 d:o *	Pane 700x550 d:o *
	212411	x	Fönster öppn.bart 700x400 kpl.	Window 700x400 cpl.
	212870	x	Ruta lös 700x400 d:o	Pane 700x400 d:o
	212410	x	Fönster öppn.bart 700x300 kpl.	Window 700x300 cpl.
	212871	x	Ruta lös 700x300 d:o	Pane 700x300 d:o
	212409	x	Fönster öppn.bart 350x500 kpl.	Window tinted 350x500 cpl.
	212872	x	Ruta lös 350x500 d:o	Pane 350x500 d:o
1	208066	x	List tätning L=5000 mm	Sealing strip L=5000 mm
2	208067	x	List tätning L=5000 mm	Sealing strip L=5000 mm
3	208068	x	Ändstycke (säljes i par)	Ending part (exp. in pair)
4	213114	x	Hållare fönster L=324 (säljes i par) [1]	Bracket window L=324 (exp. in pair) [1]
--	212873	x	Hållare fönster L=274 (säljes i par) [2]	Bracket window L=274 (exp. in pair) [2]
--	212874	x	Hållare fönster L=251 (säljes i par) [3]	Bracket window L=251 (exp. in pair) [3]
--	212875	x	Hållare fönster L=175 (säljes i par) [4]	Bracket window L=175 (exp. in pair) [4]
--	212876	x	Hållare fönster L=78,5 (säljes i par) [5]	Bracket window L=78,5 (exp. in pair) [5]
5	212877	x	Lås fönster H	Lock R
6	212878	x	Lås fönster V	Lock L
7	212879	x	Fästhake, fönster fast (5 st/sats)	Bracket, window fixed (5 st/kit)
8	212880	x	Gardinsystem kpl. 1600x600	Blind system cpl. 1600x600
--	212881	x	Gardinsystem kpl. 900x550	Blind system cpl. 900x550
--	212882	x	Gardinsystem kpl. 700x550	Blind system cpl. 700x550
--	212883	x	Gardinsystem kpl. 700x400	Blind system cpl. 700x400
--	212884	x	Gardinsystem kpl. 700x300	Blind system cpl. 700x300
--	212885	x	Gardinsystem kpl. 350x500	Blind system cpl. 350x500
9	212886	x	Kassettprofil bredd =1600 mm (sats)	Cassette profile width =1600 mm (set)
10	213115	x	Sidoprofl höjd =600 mm (sats)	Side parts height =600 mm (set)
--	212887	x	Sidoprofl höjd =550 mm (sats)	Side parts height =550 mm (set)
--	212888	x	Sidoprofl höjd =500 mm (sats)	Side parts height =500 mm (set)
--	212889	x	Sidoprofl höjd =400 mm (sats)	Side parts height =400 mm (set)
--	212890	x	Sidoprofl höjd =300 mm (sats)	Side parts height =300 mm (set)
11	212891	x	Fäste (sats 5 st)	Fixing bracket (set 5 pcs)
			*= Endast i modell LR	*= Only in LR model
			[1] = För fönster höjd = 600 mm	[1] = For window height = 600 mm
			[2] = För fönster höjd = 550 mm	[2] = For window height = 550 mm
			[3] = För fönster höjd = 500 mm	[3] = For window height = 500 mm
			[4] = För fönster höjd = 400 mm	[4] = For window height = 400 mm
			[5] = För fönster höjd = 300 mm	[5] = For window height = 300 mm
			T= Tillbehör	T= Accessory

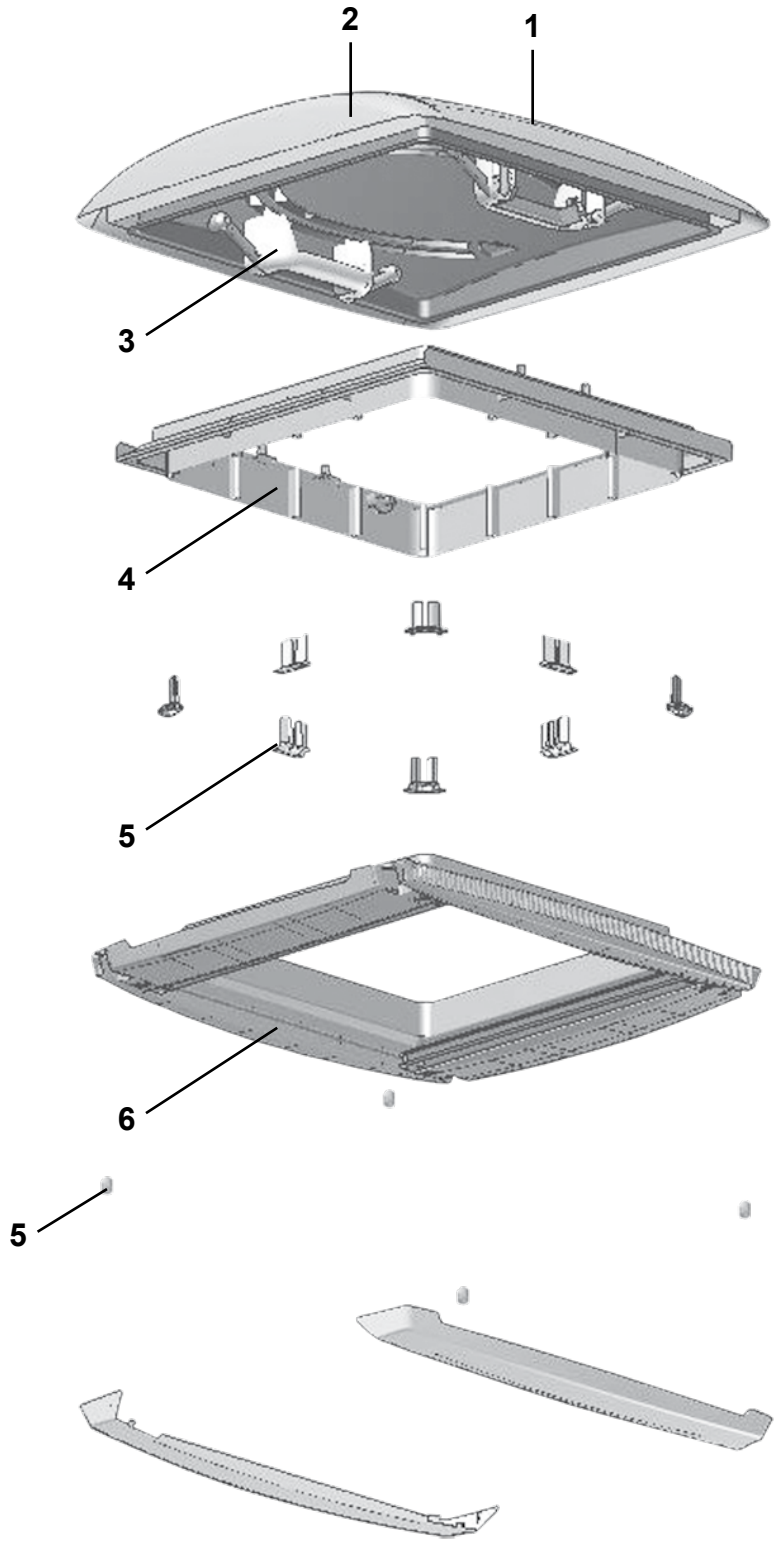
2
1
3
4
5
6
5

Pos Fig	Det. nr Part. No	Ingår Fitted	Benämning	Description
1	211543	x	Taklucka 400x400 kpl. rumsdel	Roof hatch 400x400 cpl.
2	211955	x	Huv inkl. handtag	Hood incl. handles
3	212761	x	Handtag	Handle
--	207276	x	Skruv handtag	Screw handle
4	207279	x	Ram yttre	Frame outer
5	212031	x	Fästsats	Fixing kit
6	212030	x	Ram inre kpl. m myggnät/rullgardin	Frame inner cpl. with mosquito net/blind

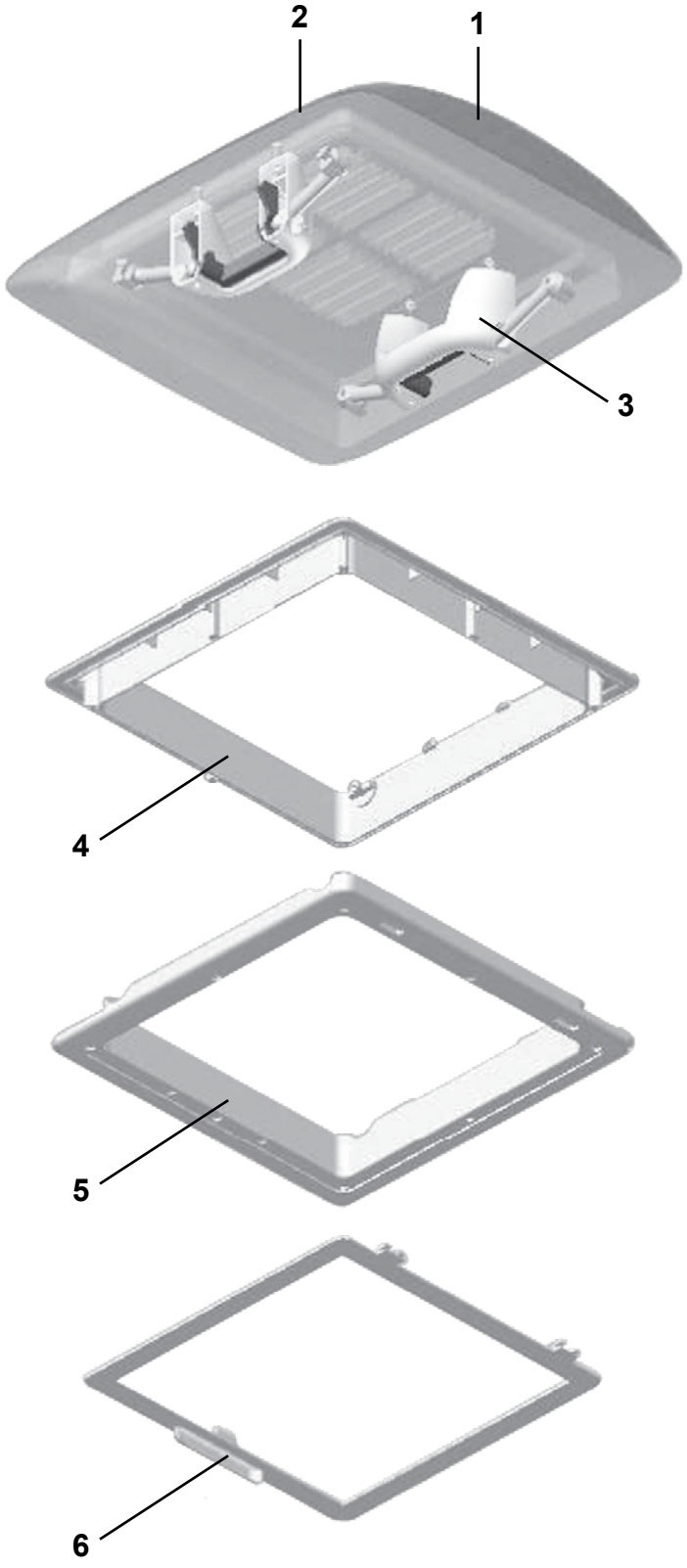
2
1
3
4
5
6

Pos Fig	Det. nr Part. No	Ingår Fitted	Benämning	Description
1	211542	x	Taklucka 280x280 kpl. tvättrum	Roof hatch 280x280 cpl. washing room
2	211954	x	Huv inkl. handtag	Hood incl. handles
3	212762	x	Handtag	Handle
--	207276	x	Skruv handtag	Screw handle
4	207273	x	Ram yttre	Frame outer
5	207274	x	Ram inre	Frame inner
6	207275	x	Myggnät	Mosquito net

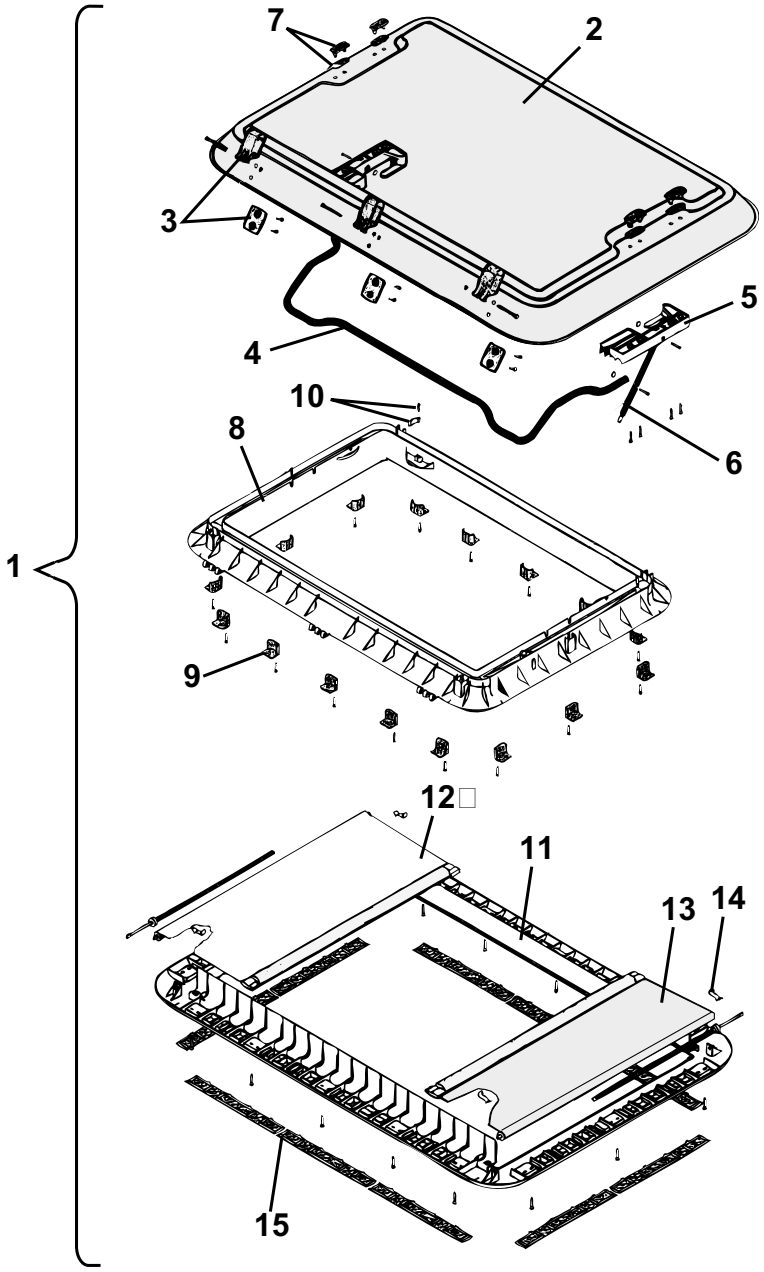
1
2
3
4
5
6
7
8
9
10
11
12
13
14
15

Pos Fig	Det. nr Part. No	Ingår Fitted	Benämning	Description
1	207265	T	Taklucka 960x655 kpl.	Roof hatch 960x655 cpl.
2	207463	T	Huv taklucka	Hood roof hattch
3	207464	T	Gångjärn kpl.	Hinge cpl.
4	207465	T	Bygel kpl.	Clamp cpl.
5	207466	T	Hållare V-H kpl. u. dämpare	Holder L-R cpl. without damper
6	207467	T	Dämpare kpl.	Damper cpl.
7	207468	T	Täckhatt	Cover
8	207469	T	Ram yttre	Frame outer
9	208219	T	Monteringsbeslag m. skruv	Mounting bracket with screw
10	207471	T	Låshake	Lock fittings
11	207472	T	Ram inre m. fästskruvar	Frame inner with screws
--	208381	T	Ram inre kpl. m. detaljer (de Luxe) *	Frame inner cpl. with details (de Luxe) *
12	207473	T	Myggnät rullgardin kpl.	Mosquito net roller blind cpl.
13	207474	T	Rullgardin kpl.	Roller blind cpl.
14	207475	T	Fjäderklämma	Spring clip
15	207476	T	Galler ventilation	Ventilator grill
			*= Detaljer se Heki de Luxe	*= Components see Heki de Luxe
			T= Tillbehör	T= Accessory

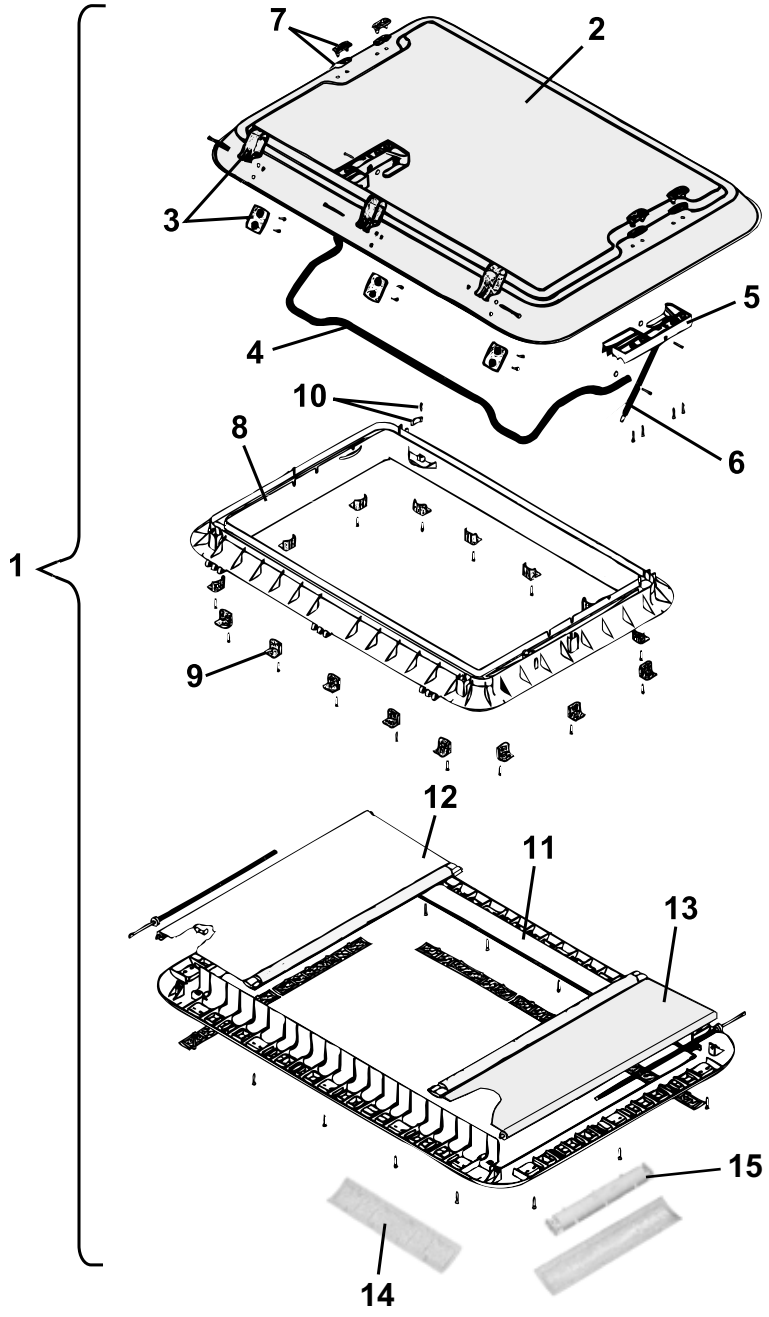
1
2
3
4
5
6
7
8
9
10
11
12
13
14
15

Pos Fig	Det. nr Part. No	Ingår Fitted	Benämning	Description
1	207780	T	Taklucka 960x655 kpl.	Roof hatch 960x655 cpl.
2	207463	T	Huv taklucka	Hood roof hattch
3	207464	T	Gångjärn kpl.	Hinge cpl.
4	207465	T	Bygel kpl.	Clamp cpl.
5	207466	T	Hållare V-H kpl. u. dämpare	Holder L-R cpl. without damper
6	207467	T	Dämpare kpl.	Damper cpl.
7	207468	T	Täckhatt	Cover
8	207469	T	Ram yttre	Frame outer
9	208219	T	Monteringsbeslag m. skruv	Mounting bracket with screw
10	207471	T	Låshake	Lock fittings
11	208381	T	Ram inre kpl. m. detaljer	Frame inner cpl. with details
12	208382	T	Myggnät rullgardin kpl.	Mosquito net roller blind cpl.
13	208383	T	Rullgardin kpl.	Roller blind cpl.
14	208384	T	Galler ventilation	Ventilator grill
15	208385	T	Lamphållare	Lamp-holder

T= Tillbehör

T= Accessory

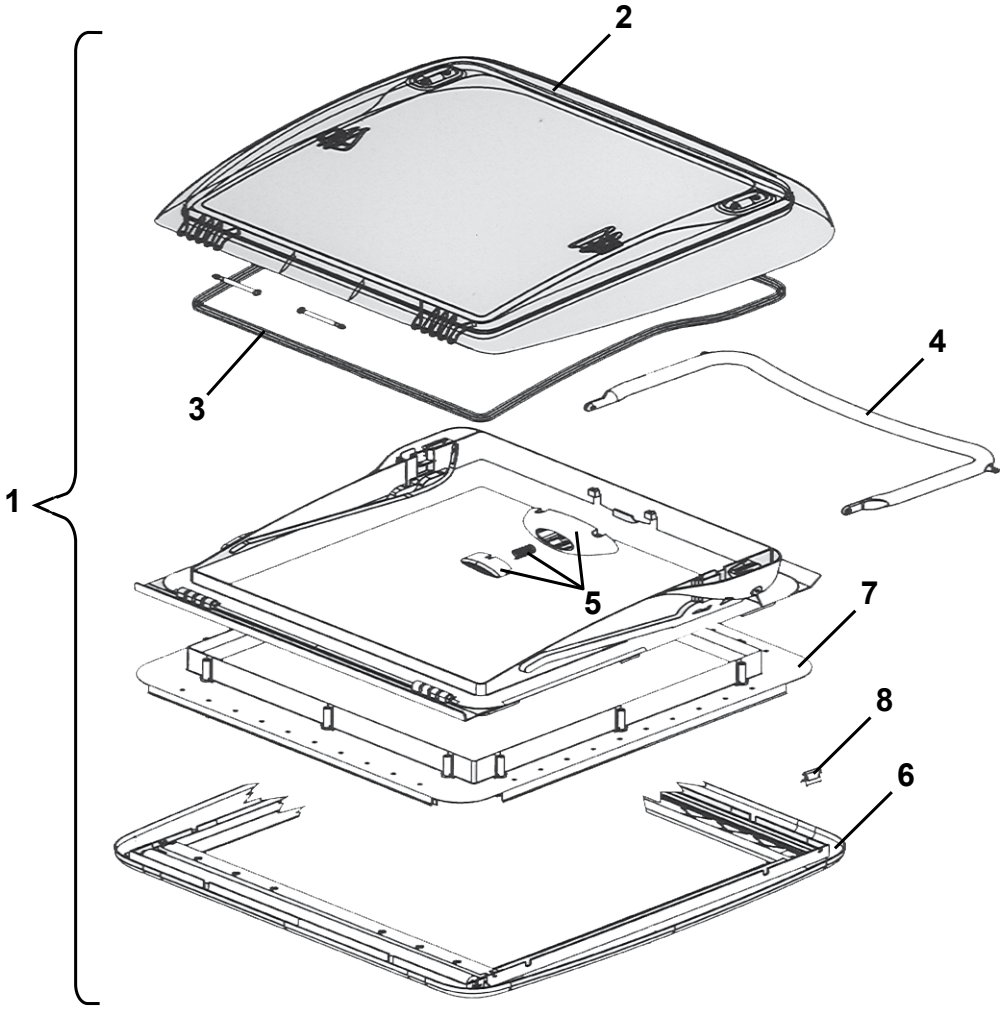
1
2
3
4
5
6
7
8

Pos Fig	Det. nr Part. No	Ingår Fitted	Benämning	Description
1	208690	T	Taklucka 400x400 kpl.	Roof hatch 400x400 cpl.
2	209555	T	Huv taklucka	Hood roof hattch
3	209556	T	Packning	Seal
4	209557	T	Bygel kpl.	Clamp cpl.
5	209558	T	Tryckknapp	Push button
6	209559	T	Ram inre kpl. m. rullgardin	Frame inner cpl. with roller blind
7	209560	T	Monteringsram kpl.	Mounting frame cpl.
8	209561	T	Fjäderklämma ram inre	Spring clip frame inner

T= Tillbehör

T= Accessory

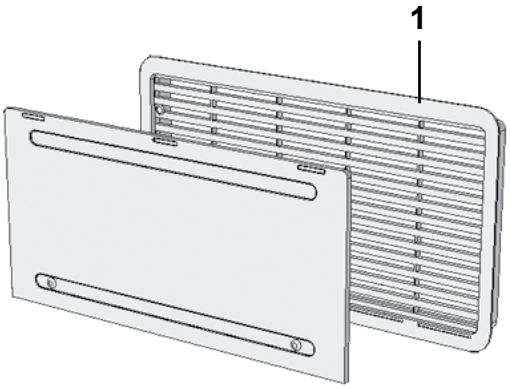
1

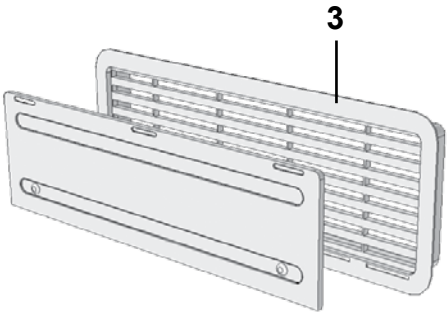
3

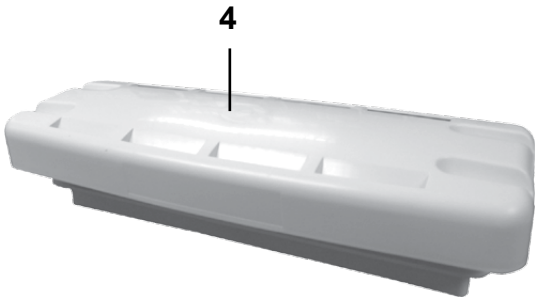
4

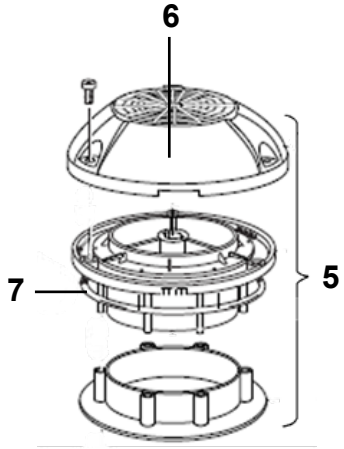
6
7
5

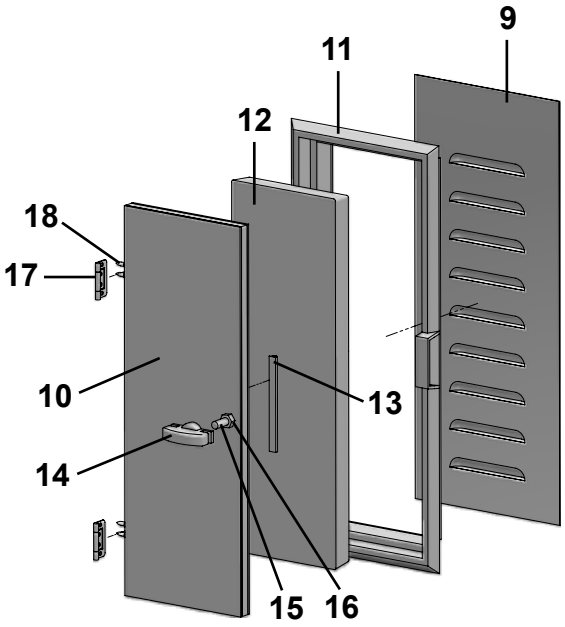
9
11
12
18
17
10
13
14
15
16

Pos Fig	Det. nr Part. No	Ingår Fitted	Benämning	Description
1	209247	x	Galler ventilation kyl kpl. m. sarg	Louvre ventilation cpl. with rim
--	801090	x	Skruv d:o 4.2x25	Screw d:o 4.2x25
3	209287	x	Galler ventilation kyl kpl. m. sarg	Louvre ventilation cpl. with rim
--	801090	x	Skruv d:o 4.2x25	Screw d:o 4.2x25
4	208023	x[1]	Ventil tak för kyl	Ventilator roof for refrigerator
5	00970024	x	Ventilator kpl.	Ventilator cpl.
6	400492	x	Ventilatorkåpa	Cap ventilator
7	200156	x	Tätning ventilator	Sealing ventilator
9	209523	T	Ventil gäl	Ventilator
10	211102	T	Ventilationslucka kpl.	Door ventilation cpl.
11	90003536	T	Karm ventilationslucka	Frame ventilation door
12	00369110	T	Isolering	Isolation
13	00653000	M	List tätning	Sealing strip
14	90003537	T	Beslag ventilationslucka	Hold ventilation door
15	801328	T	Skruv MFX M8x40	Screw MFX M8x40
16	800769	T	Mutter M8x6,5	Nut M8x6,5
17	860402	T	Gångjärn	Hinge
18	860403	T	Skruv d:o	Screw d:o
			[1] = Endast kyl/frys	[1] = Only refrigerator/freezer
			T= Tillbehör	T= Accessory

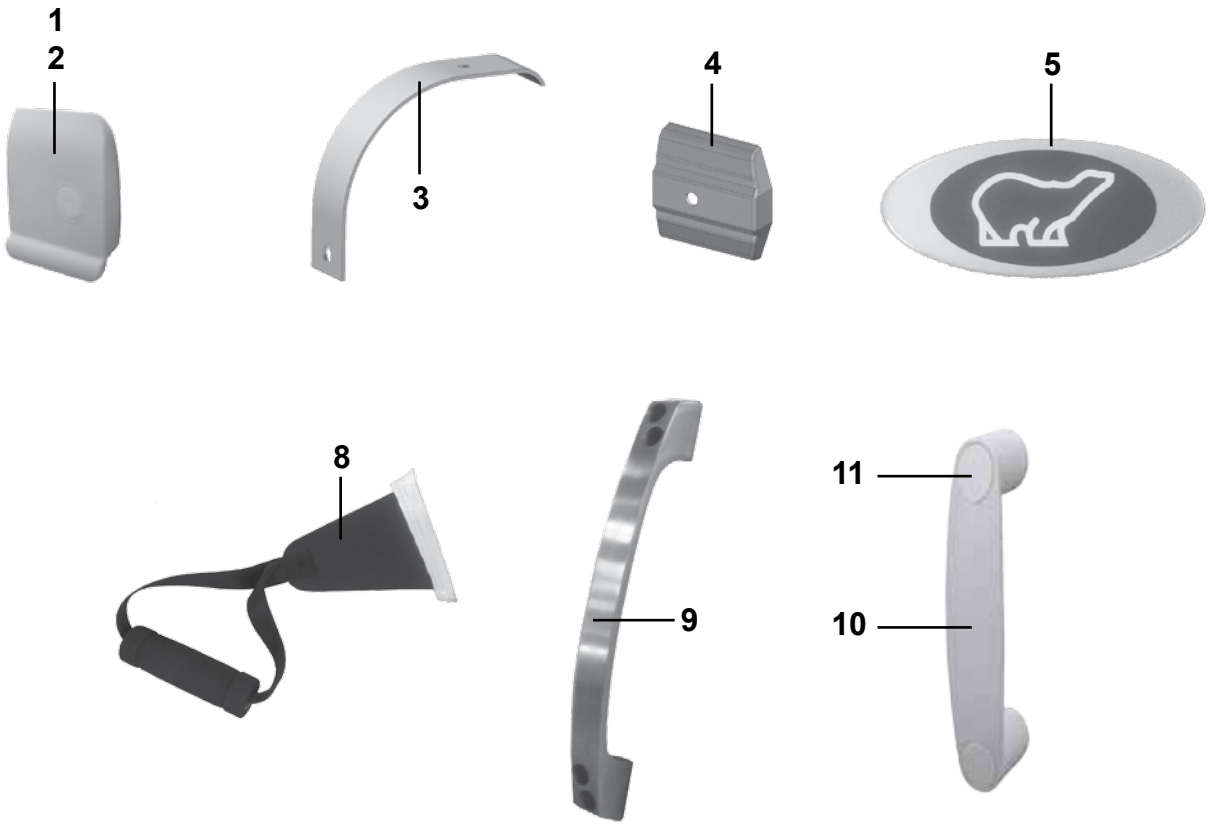
1
2
3
4
5
8
9
11
10
14
13
15
17
12
16
18
19
20
17
21
18
19
22

Pos Fig	Det. nr Part. No	Ingår Fitted	Benämning	Description
1	205630	x	Ändavslutning H midjelist	End protection R tent list
2	205631	x	Ändavslutning V midjelist	End protection L tent list
--	800640	x	Skruv B8x13 rostfri d:o	Screw B8x13 rustless d:o
3	210877	x	Skarvskydd tältlist	Splice protection
--	801710	x	Skruv PKM 4,2x14 d:o	Screw PKM 4,2x14 d:o
4	95003772	x	Ändstycke	End protection
--	801994	x	Skruv TRR 4,0x19 d:o	Screw TRR 4,0x19 d:o
5	211285	x	Emblem	Emblem
8	213175	T	Draghandtag	Draw handle
9	213255	x	Draghandtag	Draw handle
--	801715	T	Skruv TFT 5x50/30 d:o	Screw TFT 5x50/30 d:o
10	210057	x	Handtag koffertlock	Handle trunk lid
11	211492	x	Täckbricka d:o	Cover plate d:o
--	801714	x	Skruv M8x40 (handtag koffertlock)	Screw M8x40 (handle trunk lid)
--	801518	x	Mutter lås M8x9,5 d:o	Locking nut M8x9,5 d:o
--	101582	x	Bricka 10,5x22 d:o	Washer 10,5x22 d:o
12	315132	x	Balja lastlucka	Tub loading hatch
--	337414	x	Glidskenor lastlucka	Slide rails loading hatch
--	337328	x	Skiva balja d:o	Board d:o
13	210092	x	Konvektorskydd lastlucka	Protection convector
14	207759	x	Lucka m. innerram, utan spegel	Door with frame inner, without plate
15	207197	x	Innerram d:o	Frame inner d:o
16	314548	x	Packning lucka	Gasket
17	314549	x	Pinne gångjärn	Pin
18	314550	x	Tryckknapp	Push botton
19	315442	x	Låshus kpl. utan låskolv	Locking device cpl. without cylinder
--	---	T	Låskolv; se "Lås"	Lock cylinder; see "Locks"
--	---	T	Nyckel; se "Nycklar"	Key; see "Keys"
20	208424	T	Lucka m. innerram, utan spegel	Door with frame inner, without plate
21	209562	T	Packning lucka	Gasket
22	212733	T	Cykelhållare kpl., 2 cyklar	Bicycle stand cpl., 2 bicycles

T= Tillbehör

T= Accessory

Pos Fig	Det. nr Part. No	Ingår Fitted	Benämning	Description
	801551	x	Låskolv nr. 51 *	Lock cylinder No. 51 *
	801552	x	Låskolv nr. 52 *	Lock cylinder No. 52 *
	801553	x	Låskolv nr. 53 *	Lock cylinder No. 53 *
	801554	x	Låskolv nr. 54 *	Lock cylinder No. 54 *
	801555	x	Låskolv nr. 55 *	Lock cylinder No. 55 *
	801556	x	Låskolv nr. 56 *	Lock cylinder No. 56 *
	801557	x	Låskolv nr. 57 *	Lock cylinder No. 57 *
	801558	x	Låskolv nr. 58 *	Lock cylinder No. 58 *
	801559	x	Låskolv nr. 59 *	Lock cylinder No. 59 *
	801560	x	Låskolv nr. 60 *	Lock cylinder No. 60 *
	801561	x	Låskolv nr. 61 *	Lock cylinder No. 61 *
	801562	x	Låskolv nr. 62 *	Lock cylinder No. 62 *
	801563	x	Låskolv nr. 63 *	Lock cylinder No. 63 *
	801564	x	Låskolv nr. 64 *	Lock cylinder No. 64 *
	801565	x	Låskolv nr. 65 *	Lock cylinder No. 65 *
	801566	x	Låskolv nr. 66 *	Lock cylinder No. 66 *
	801567	x	Låskolv nr. 67 *	Lock cylinder No. 67 *
	801568	x	Låskolv nr. 68 *	Lock cylinder No. 68 *
	801569	x	Låskolv nr. 69 *	Lock cylinder No. 69 *
	801570	x	Låskolv nr. 70 *	Lock cylinder No. 70 *
	801571	x	Låskolv nr. 71 *	Lock cylinder No. 71 *
	801572	x	Låskolv nr. 72 *	Lock cylinder No. 72 *
	801573	x	Låskolv nr. 73 *	Lock cylinder No. 73 *
	801574	x	Låskolv nr. 74 *	Lock cylinder No. 74 *
	801575	x	Låskolv nr. 75 *	Lock cylinder No. 75 *
	801576	x	Låskolv nr. 76 *	Lock cylinder No. 76 *
	801577	x	Låskolv nr. 77 *	Lock cylinder No. 77 *
	801578	x	Låskolv nr. 78 *	Lock cylinder No. 78 *
	801579	x	Låskolv nr. 79 *	Lock cylinder No. 79 *
	801580	x	Låskolv nr. 80 *	Lock cylinder No. 80 *
	801581	x	Låskolv nr. 81 *	Lock cylinder No. 81 *
	801582	x	Låskolv nr. 82 *	Lock cylinder No. 82 *
	801583	x	Låskolv nr. 83 *	Lock cylinder No. 83 *
	801584	x	Låskolv nr. 84 *	Lock cylinder No. 84 *
	801585	x	Låskolv nr. 85 *	Lock cylinder No. 85 *
	801586	x	Låskolv nr. 86 *	Lock cylinder No. 86 *
	801587	x	Låskolv nr. 87 *	Lock cylinder No. 87 *
	801588	x	Låskolv nr. 88 *	Lock cylinder No. 88 *
	801589	x	Låskolv nr. 89 *	Lock cylinder No. 89 *
	801590	x	Låskolv nr. 90 *	Lock cylinder No. 90 *
	801591	x	Låskolv nr. 91 *	Lock cylinder No. 91 *
	801592	x	Låskolv nr. 92 *	Lock cylinder No. 92 *
	801593	x	Låskolv nr. 93 *	Lock cylinder No. 93 *
	801594	x	Låskolv nr. 94 *	Lock cylinder No. 94 *
	801595	x	Låskolv nr. 95 *	Lock cylinder No. 95 *
	801596	x	Låskolv nr. 96 *	Lock cylinder No. 96 *
	801597	x	Låskolv nr. 97 *	Lock cylinder No. 97 *
	801598	x	Låskolv nr. 98 *	Lock cylinder No. 98 *
	801599	x	Låskolv nr. 99 *	Lock cylinder No. 99 *
	801600	x	Låskolv nr. 100 *	Lock cylinder No. 100 *
			*= Ange nummer vid order	*= State No. when ordering

Pos Fig	Det. nr Part. No	Ingår Fitted	Benämning	Description
	801651	x	Nyckel nr. 51 *	Key No. 51 *
	801652	x	Nyckel nr. 52 *	Key No. 52 *
	801653	x	Nyckel nr. 53 *	Key No. 53 *
	801654	x	Nyckel nr. 54 *	Key No. 54 *
	801655	x	Nyckel nr. 55 *	Key No. 55 *
	801656	x	Nyckel nr. 56 *	Key No. 56 *
	801657	x	Nyckel nr. 57 *	Key No. 57 *
	801658	x	Nyckel nr. 58 *	Key No. 58 *
	801659	x	Nyckel nr. 59 *	Key No. 59 *
	801660	x	Nyckel nr. 60 *	Key No. 60 *
	801661	x	Nyckel nr. 61 *	Key No. 61 *
	801662	x	Nyckel nr. 62 *	Key No. 62 *
	801663	x	Nyckel nr. 63 *	Key No. 63 *
	801664	x	Nyckel nr. 64 *	Key No. 64 *
	801665	x	Nyckel nr. 65 *	Key No. 65 *
	801666	x	Nyckel nr. 66 *	Key No. 66 *
	801667	x	Nyckel nr. 67 *	Key No. 67 *
	801668	x	Nyckel nr. 68 *	Key No. 68 *
	801669	x	Nyckel nr. 69 *	Key No. 69 *
	801670	x	Nyckel nr. 70 *	Key No. 70 *
	801671	x	Nyckel nr. 71 *	Key No. 71 *
	801672	x	Nyckel nr. 72 *	Key No. 72 *
	801673	x	Nyckel nr. 73 *	Key No. 73 *
	801674	x	Nyckel nr. 74 *	Key No. 74 *
	801675	x	Nyckel nr. 75 *	Key No. 75 *
	801676	x	Nyckel nr. 76 *	Key No. 76 *
	801677	x	Nyckel nr. 77 *	Key No. 77 *
	801678	x	Nyckel nr. 78 *	Key No. 78 *
	801679	x	Nyckel nr. 79 *	Key No. 79 *
	801680	x	Nyckel nr. 80 *	Key No. 80 *
	801681	x	Nyckel nr. 81 *	Key No. 81 *
	801682	x	Nyckel nr. 82 *	Key No. 82 *
	801683	x	Nyckel nr. 83 *	Key No. 83 *
	801684	x	Nyckel nr. 84 *	Key No. 84 *
	801685	x	Nyckel nr. 85 *	Key No. 85 *
	801686	x	Nyckel nr. 86 *	Key No. 86 *
	801687	x	Nyckel nr. 87 *	Key No. 87 *
	801688	x	Nyckel nr. 88 *	Key No. 88 *
	801689	x	Nyckel nr. 89 *	Key No. 89 *
	801690	x	Nyckel nr. 90 *	Key No. 90 *
	801691	x	Nyckel nr. 91 *	Key No. 91 *
	801692	x	Nyckel nr. 92 *	Key No. 92 *
	801693	x	Nyckel nr. 93 *	Key No. 93 *
	801694	x	Nyckel nr. 94 *	Key No. 94 *
	801695	x	Nyckel nr. 95 *	Key No. 95 *
	801696	x	Nyckel nr. 96 *	Key No. 96 *
	801697	x	Nyckel nr. 97 *	Key No. 97 *
	801698	x	Nyckel nr. 98 *	Key No. 98 *
	801699	x	Nyckel nr. 99 *	Key No. 99 *
	801700	x	Nyckel nr. 100 *	Key No. 100 *
			*= Ange nummer vid order	*= State No. when ordering

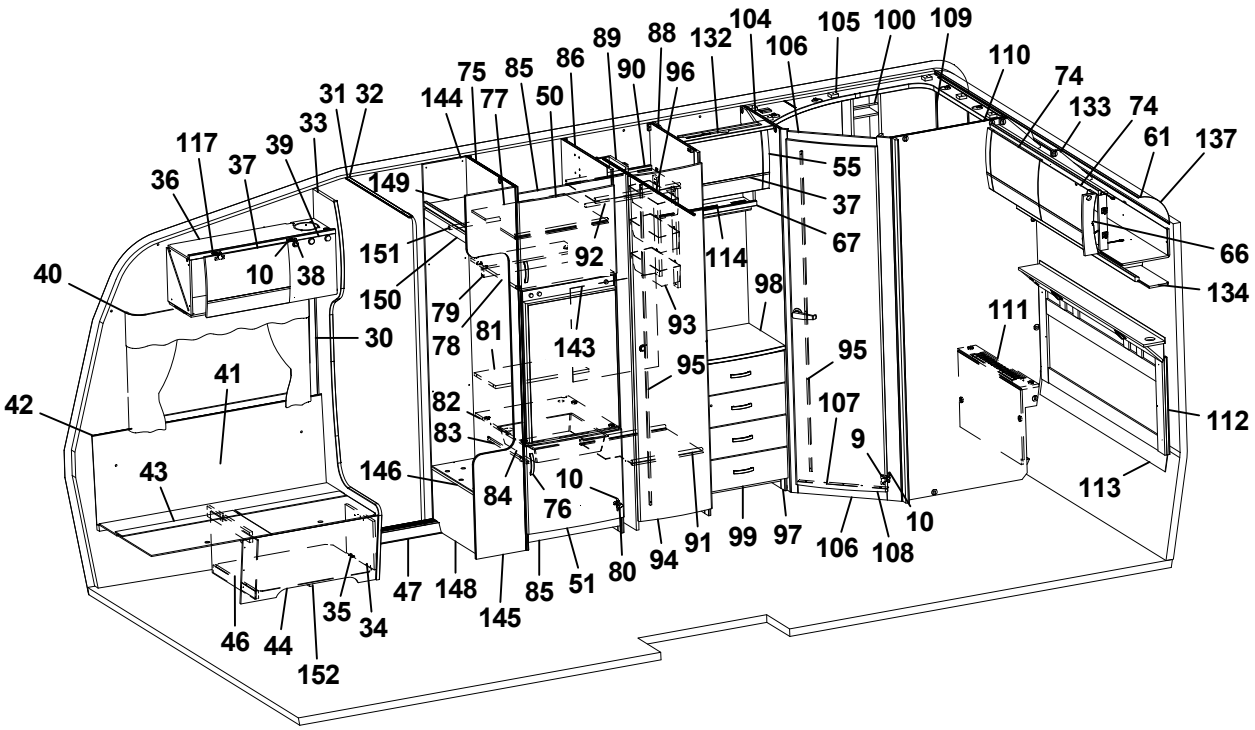
104
105
100
109
89
88
132
106
110
75
85
86
90
96
74
31
32
144
77
50
133
74
33
61
137
117
39
55
36
37
149
37
67
66
151
92
114
40
10
38
150
98
134
79
93
111
30
78
81
143
95
95
41
82
107
112
42
83
9
146
10
113
43
84
76
10
91
99
97
106
108
94
80
47
148
85
51
35
145
34
46
44
152

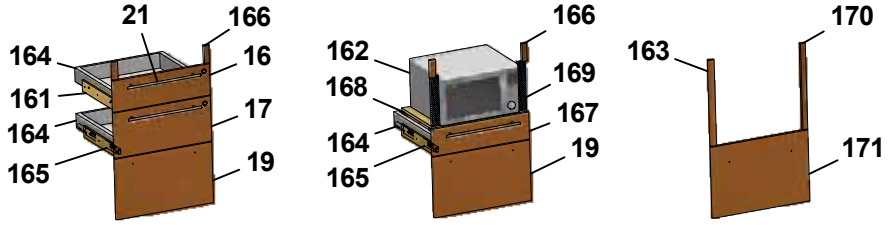
21
166
164
16
161
17
164
165
19
166
162
169
168
167
164
19
165
170
163
171

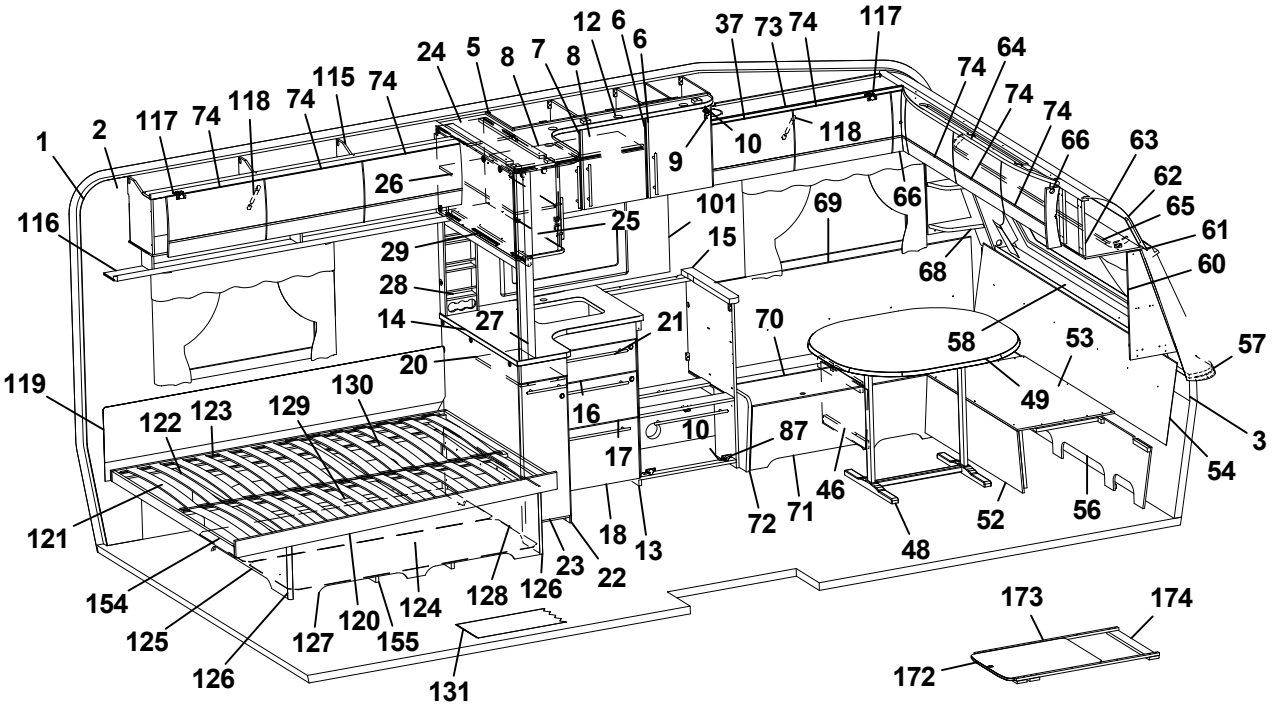
12
6
6
37
73
74
117
24
5
8
7
8
64
74
115
74
74
74
118
74
117
74
1
2
10
118
66
63
9
26
62
101
69
66
65
116
25
15
61
29
68
60
28
14
27
21
70
58
53
57
20
49
119
130
16
3
122
123
129
10
87
17
54
46
121
18
13
72
71
52
56
48
23
22
154
128
126
124
125
120
127
155
126
131
173
174
172

Pos Fig	Det. nr Part. No	Ingår Fitted	OBS!! Ange alltid årsmodell vid beställning av inredning Benämning	OBS!! Specify always year of model when ordering equipment Description
1	318657	M	Tapet vägg/tak	Wall paper
2	318584	M	Tejp tapet 20 mm	Tape, wall paper 20 mm
3	318585	M	Tejp tapet 60 mm	Tape, wall paper 60 mm
5	337813	x	Skåp kök L1120 kpl. (Vit)	Cupboard kitchen L1120 cpl. (White)
--	337819	x	Skåp kök L1120 kpl. (Mekong)	Cupboard kitchen L1120 cpl. (Mekong)
6	334712	x	Lucka H (Vit)	Door R (White)
--	336624	x	Lucka H (Mekong)	Door R (Mekong)
--	317502	x	Handtag d:o	Handle d:o
7	334713	x	Lucka V (Vit)	Door L (White)
--	336625	x	Lucka V (Mekong)	Door L (Mekong)
--	317502	x	Handtag d:o	Handle d:o
8	331385M	x	Hylla	Shelf
9	311917	x	Gångjärn	Hinge
10	312588	x	Platta gångjärn	Plate hinge
12	336430	x	Ljusramp köksskåp	Light holder
13	336130	x	Diskbänk kpl. u. skiva (Vit)	Kitchen sink cpl. without board (White)
--	336801	x	Diskbänk kpl. u. skiva (Mekong)	Kitchen sink cpl. without board (Mekong)
14	336072-K	x	Skiva diskbänk 882x902	Board 882x902
15	335927-K	x	Skiva diskbänk 560x65x28	Board 560x65x28
16	334706	x	Lådförstycke (Vit)	Drawer front (White)
--	336631	x	Lådförstycke (Mekong)	Drawer front (Mekong)
17	334707	x	Lådförstycke (Vit)	Drawer front (White)
--	336633	x	Lådförstycke (Mekong)	Drawer front (Mekong)
18	334708	x	Lucka (Vit)	Door (White)
--	336635	x	Lucka (Mekong)	Door (Mekong)
19	334709	x	Lucka (Vit)	Door (White)
--	336760	x	Lucka (Mekong)	Door (Mekong)
20	336081-K	x	Skärbräda	Cutting board
21	317503	x	Handtag	Handle
22	337164	x	Utskjut diskbänk (Vit)	Projection kitchen sink (White)
--	337167	x	Utskjut diskbänk (Mekong)	Projection kitchen sink (Mekong)
--	319558	x	Bänkutdrag V d:o	Extract L d:o
--	319559	x	Korg d:o	Basket d:o
23	334933	x	Lucka (Vit)	Door (White)
--	336725	x	Lucka (Mekong)	Door (Mekong)
--	317502	x	Handtag d:o	Handle d:o
24	336110	x	Skåp utskjut kökskåp	Cupboard projection
25	331226	x	Lucka acrylplast	Door acryl
--	314350	x	Lås magnet d:o	Lock magnet d:o
--	318381	x	Motstycke magnetlås	Companion part
--	314351	x	Gångjärn d:o	Hinge d:o
26	331220M	x	Hylla	Shelf
27	334341M	x	Stolpe utskjut	Support bar
28	333409M	x	Kryddhylla	Spice rack
29	318554	x	Persienn 882x540	Venetian blind 882x540
--	314722	T	Skena draperi L=900	Curtain rod L=900
30	318962	x	List täck el-kabel B=45 L=2100	Cover strip B=45 L=2100
31	316270	x	List snäpp undre L2379	List under L2379
32	316268	x	List snäpp övre L2379	List upper L2379
33	336068	x	Stolpe först. L1922 kpl. m. lucka	Support bar cpl. with door
			M= Metervara T= Tillbehör	M= On the metre T= Accessory

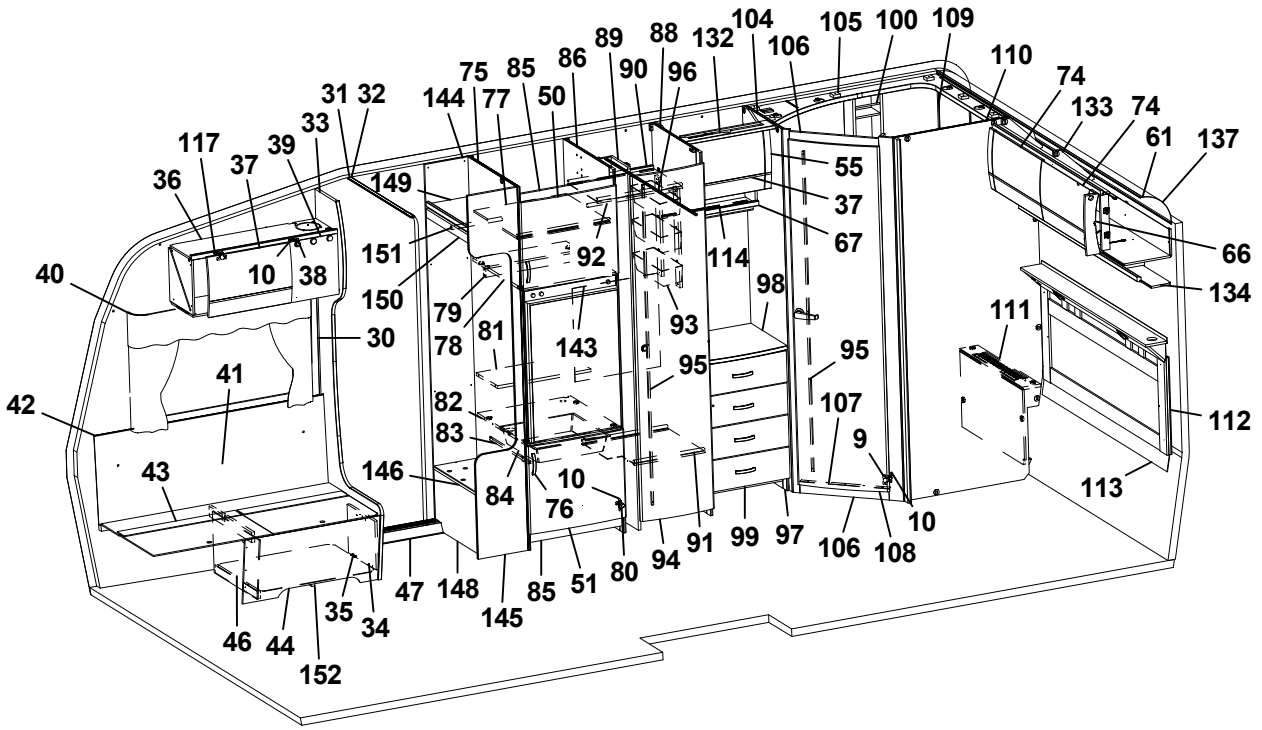
104
105
100
109
132
106
89
88
90
96
86
85
75
77
50
144
31
32
33
39
37
117
36
149
151
150
10
38
40
30
41
42
43
79
78
81
82
83
84
146
92
143
93
95
98
114
55
37
67
95
107
9
10
76
94
91
99
97
106
108
10
47
148
145
85
51
80
35
34
46
44
152
110
74
133
74
61
137
66
134
111
112
113

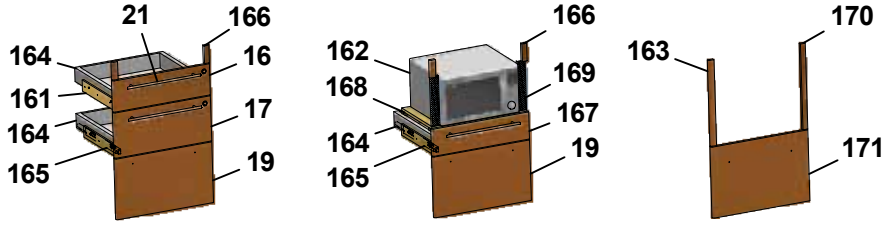
21
166
164
16
161
17
164
165
19
166
162
169
168
167
164
19
165
170
163
171

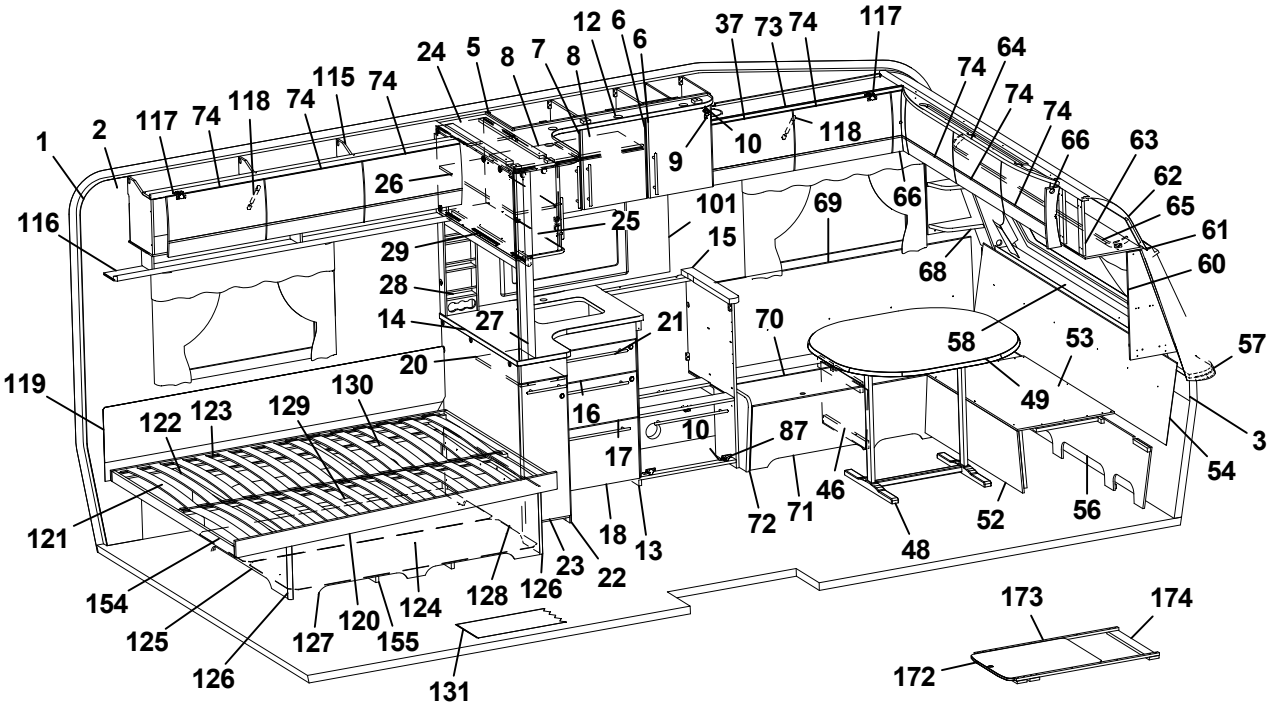
12
6
6
37
73
74
117
24
5
8
7
8
115
74
118
74
117
74
1
2
116
26
25
29
28
14
27
20
119
122
123
129
130
121
154
125
126
127
120
155
124
128
126
23
22
131
16
17
18
13
10
87
72
71
46
48
52
56
49
58
53
57
3
54
70
21
15
101
69
66
68
9
10
118
74
64
74
74
66
63
62
65
61
60
173
174
172

Pos Fig	Det. nr Part. No	Ingår Fitted	OBS!! Ange alltid årsmodell vid beställning av inredning Benämning	OBS!! Specify always year of model when ordering equipment Description
34	336064	x	Lucka	Door
35	312589	x	Gångjärn	Hinge
36	337768	x	Skåp övre elc.	Cupboard upper
37	337719	x	Lucka	Door
38	318379	x	Gångjärn	Hinge
--	318380	x	Täckhatt d:o	Cover d:o
39	331214	x	Lucka	Door
40	316898	x	Skena gardin L1020	Curtain rod L1020
41	337172	x	Värmespalt H fram	Air gap R.F.
42	319821	M	List kant mörkbrun	Strip, dark brown
43	336858	x	Lock bäddlåda H F	Cover bedbox R.F.
--	319024	x	Matta grå textil m. tejp d:o	Carpet gray textile with tape d:o
44	336859	x	Front bäddlåda H F	Front bed box R.F.
46	312825	x	Stöd bäddlåda HF	Support bed box
47	314687	x	Tröskel aluminium L=850	Threshold aluminium L=850
48	319859	x	Bordsstativ	Table stand
49	335940-K	x	Bordsskiva 940x1025	Table top 940x1025
--	337413	x	List bord 400x55x26	List table 400x55x26
--	375774-K	x	Bordsskiva 940x1025 (Svit)	Table top 940x1025 (Svit)
50	336045	x	Lucka V 550x470	Door L 550x470
51	336046	x	Lucka H 550x470	Door R 550x470
52	331245M	x	Front bäddlåda gavel	Front bed box gable
53	331246M	x	Skiva rundsittgrupp	Sheet seat
54	337182	x	Värmespalt gavel fram	Air gap
55	336437	x	Skåp övre L=511	Cupboard upper L=511
56	337153	x	Stöd sittgrupp	Support
57	213471	x	Hylla front kpl. L2376	Shelf front cpl. L2376
58	336132	x	Luftspalt fronthylla	Air gap shelf front
--	317369	x	Raskant plast L=2600	Cantlist shelf front L=2600
60	336145	x	Hylla hörn H	Shelf R
61	313884	x	List plast radie L=2379	List L=2379
62	316005	x	Skiva plast 295x2363x1	Plastic sheet
63	337693	x	Skåp gavel fram L=2360	Cupboard L=2360
64	336063	x	Ljusramp gavelskåp	Light holder
65	316900	x	Skena gardin L1920	Curtain rod L1920
66	337738	x	Hörn inredning	Corner
--	311917	x	Gångjärn d:o	Hinge d:o
--	319909	x	Platta gångjärn d:o	Plate hinge d:o
67	332701M	x	Hyllpaket	Shelf
68	336150	x	Hylla hörn V	Shelf L
69	337171	x	Värmespalt V fram	Air gap L.F.
70	333906	x	Lock bäddlåda V F	Cover bed box L.F
--	319024	x	Matta grå textil m. tejp d:o	Carpet gray textile with tape d:o
71	331232M	x	Front bäddlåda V F	Front bed box L.F.
72	336067	x	Gavel bäddlåda V F	Gable bed box L.F
73	337765	x	Skåp övre L=1108	Cupboard upper L=1108
--	337708	T	Skåp övre L=1108 (Svit)	Cupboard upper L=1108 (Svit)
74	337695	x	Lucka	Door
75	331344M	x	Vägg kyl V	Wall refrigerator L
76	316428	x	Handtag	Handle
			M= Metervara T= Tillbehör	M= On the metre T= Accessory

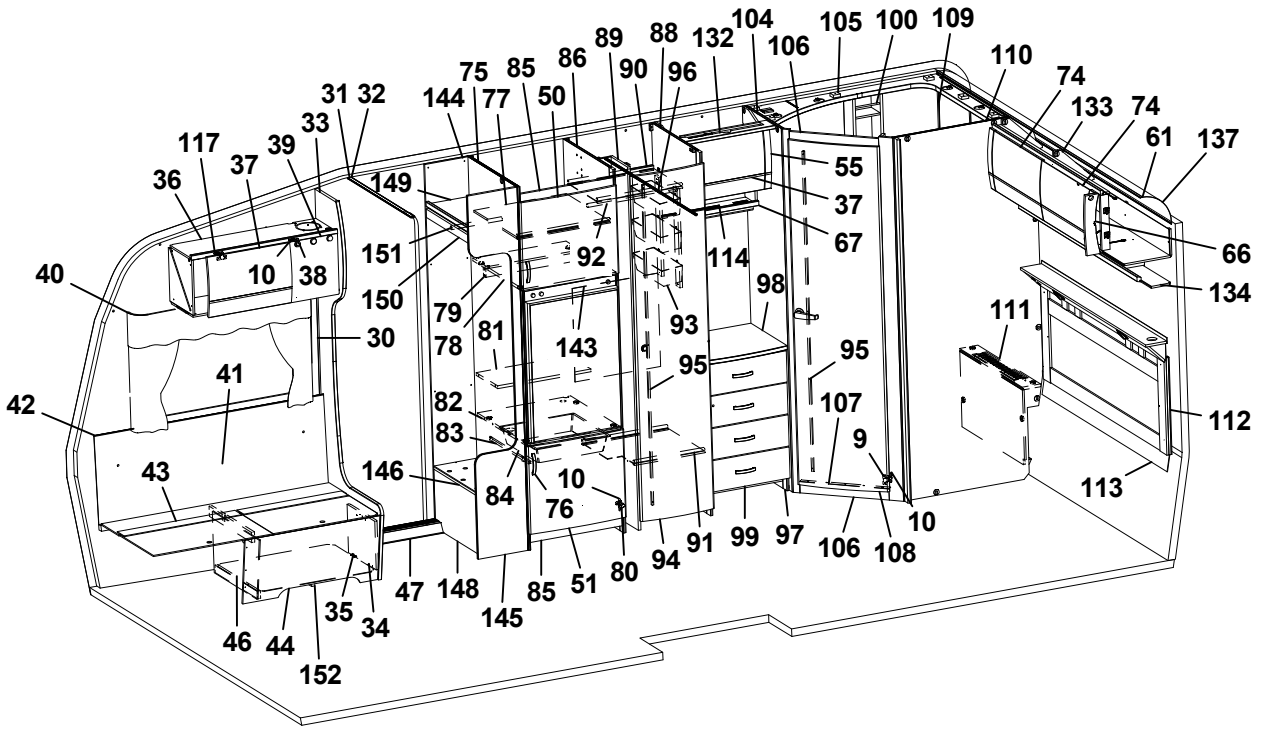
104
105
100
109
132
106
89
88
90
96
86
85
75
77
50
144
31
32
33
39
37
117
36
149
151
150
10
38
40
30
41
42
43
79
78
81
82
83
84
146
92
143
93
95
98
114
55
37
67
95
107
9
10
76
94
91
99
97
106
108
10
47
148
145
85
51
80
35
34
46
44
152
110
74
133
74
61
137
66
134
111
112
113

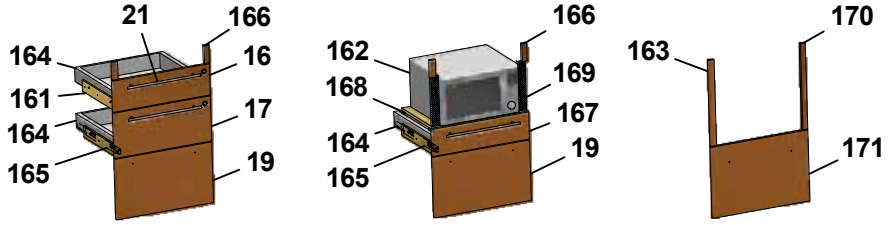
21
166
164
16
161
17
164
165
19
166
162
169
168
167
164
19
165
170
163
171

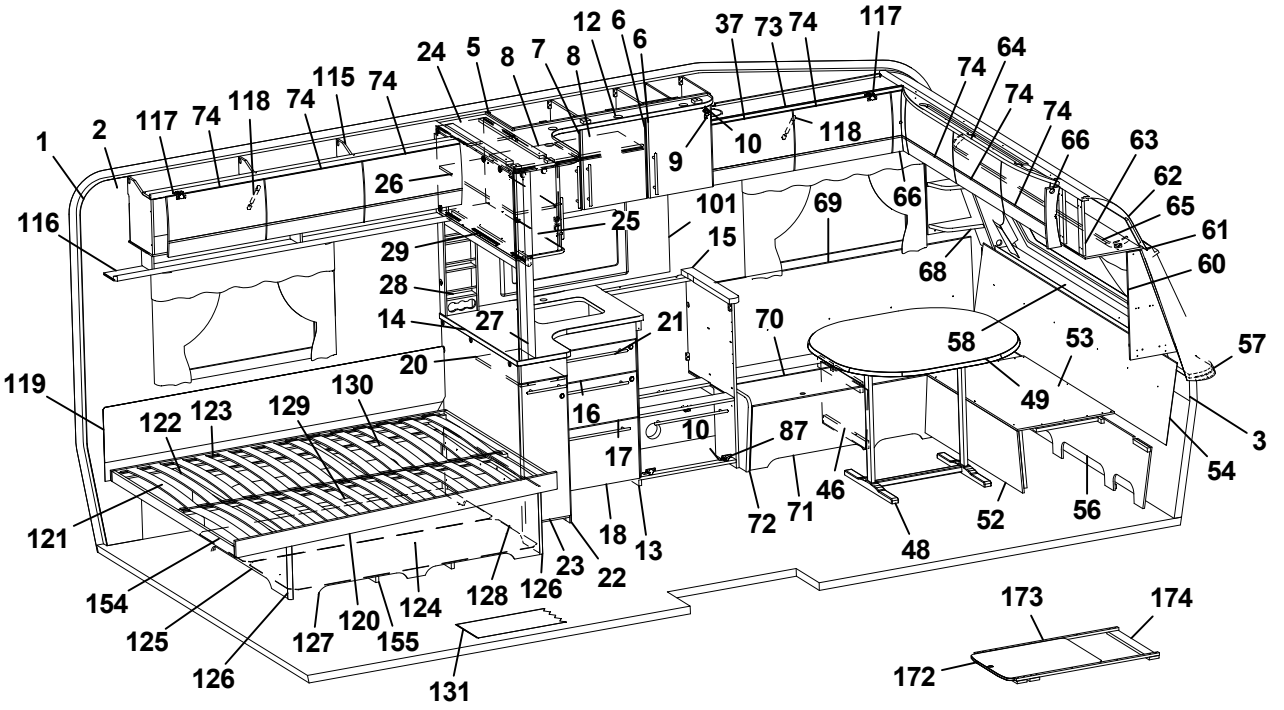
12
6
6
37
73
74
117
24
5
8
7
8
115
74
118
74
117
74
1
2
116
26
25
29
28
14
27
20
119
122
123
129
130
121
154
125
126
127
120
155
124
128
126
23
22
131
16
17
18
13
10
87
72
71
46
48
52
56
49
58
53
57
3
54
70
21
15
101
69
66
68
9
10
118
74
64
74
74
66
63
62
65
61
60
173
174
172

Pos Fig	Det. nr Part. No	Ingår Fitted	OBS!! Ange alltid årsmodell vid beställning av inredning Benämning	OBS!! Specify always year of model when ordering equipment Description
77	331277M	x	Hylla	Shelf
78	331289M	x	Hylla över kyl	Shelf over refrigerator
79	321712	x	List 30x44x526	List 30x44x526
80	316799	x	Gångjärn	Hinge
81	333271M	x	Hylla övre kyl	Shelf upper refrigerator
82	376108	x	Hylla under kyl	Shelf under refrigerator
83	312712	x	Glidlist trådback (säljes i par)	Sliding strip tray (pair)
84	310325	x	Trådback vit 427x427x85	Tray 427x427x85
85	375394	x	Front skåp under kyl	Front cupboard
86	332697M	x	Vägg kyl H	Wall refrigerator R
87	315202	x	Gångjärn	Hinge
88	332704M	x	Vägg garderob	Wall wardrobe
89	332696M	x	Nisch, vikdörr	Niche folding door
90	331279M	x	Hylla garderob övre	Shelf wardrobe upper
91	332705M	x	Hylla garderob nedre	Shelf wardrobe under
92	316197	x	Galgstång L=782	Clothes hanger L=782
93	319759	x	Korg, garderob	Basket, wardrobe
--	335802	x	List för korgar	List för baskets
94	335925	x	Dörr 415x1850	Door 415x1850
95	314523	x	Rätningslist dörr L=1715	List L=1715
96	314917	x	Skena draperi L=1190	Drapery rail L=1190
97	336432	x	Byrå kpl. u. skiva	Chest of drawers without board
98	336435-K	x	Skiva byrå	Board
99	336433	x	Låda byrå	Drawer
--	315953	x	Glidskena låda (säljes i par)	Slide bar (exp. in pair)
100	337131	x	Hylla	Shelf
101	319819-A	T	Köksskiva vägg svart skiffer	Protection kitchen, black
--	319819-L	T	Köksskiva vägg natur skiffer	Protection kitchen, grey
104	331236M	x	Vägg tvättrum främre	Wall washroom
105	337129	x	Ljusramp tvättrum	Light holder
106	331248M	x	Tröskel 480x60	Threshold 480x60
107	314591	x	List tröskel al. L=480	List threshold L=480
108	335919	x	Dörr 490x1850	Door 490x1850
109	336050	x	Skåp tvättrum L838	Cupboard L838
110	337474	x	Vägg tvättrum bakre	Wall washroom rear
111	336165	x	Front tvättrum	Front washroom
112	336175	x	Värmespalt kpl. m. tyg och belysning	Air gap cpl. with fabric and illumination
--	336179	T	Värmespalt kpl. m. tyg och belysning (Svit)	Air gap cpl. with fabric and illumination (Svit)
113	338196	x	Värmespalt	Air gap
114	319908	x	Skena gardin L=490	Curtain rod L=490
115	337802	x	Skåp övre L=1747	Cupboard upper L=1747
116	331189M	x	Hyllpaket	Shelf
117	311917	x	Gångjärn (t.o.m. januari 2016)	Hinge (up to january 2016)
--	319978	x	Gångjärn (fr.o.m. februari 2016)	Hinge (from february 2016)
--	319909	x	Platta gångjärn gavelskåp/ö-skåp (t.o.m. jan. 2016)	Plate hinge cupboard gable/upper (up to jan. 2016)
--	319979	x	Platta gångjärn gavelskåp (fr.o.m. febr. 2016)	Plate hinge cupboard gable (from febr. 2016)
--	319980	x	Platta gångjärn överskåp (fr.o.m. febr.2016)	Plate hinge cupboard upper (from febr. 2016)
118	319914	x	Gasfjäder	Gas spring
--	319915	x	Fäste vinkel d:o	Angle bracket d:o
--	319916	x	Fäste runt d:o	Bracket round d:o
			M= Metervara T= Tillbehör	M= On the metre T= Accessory

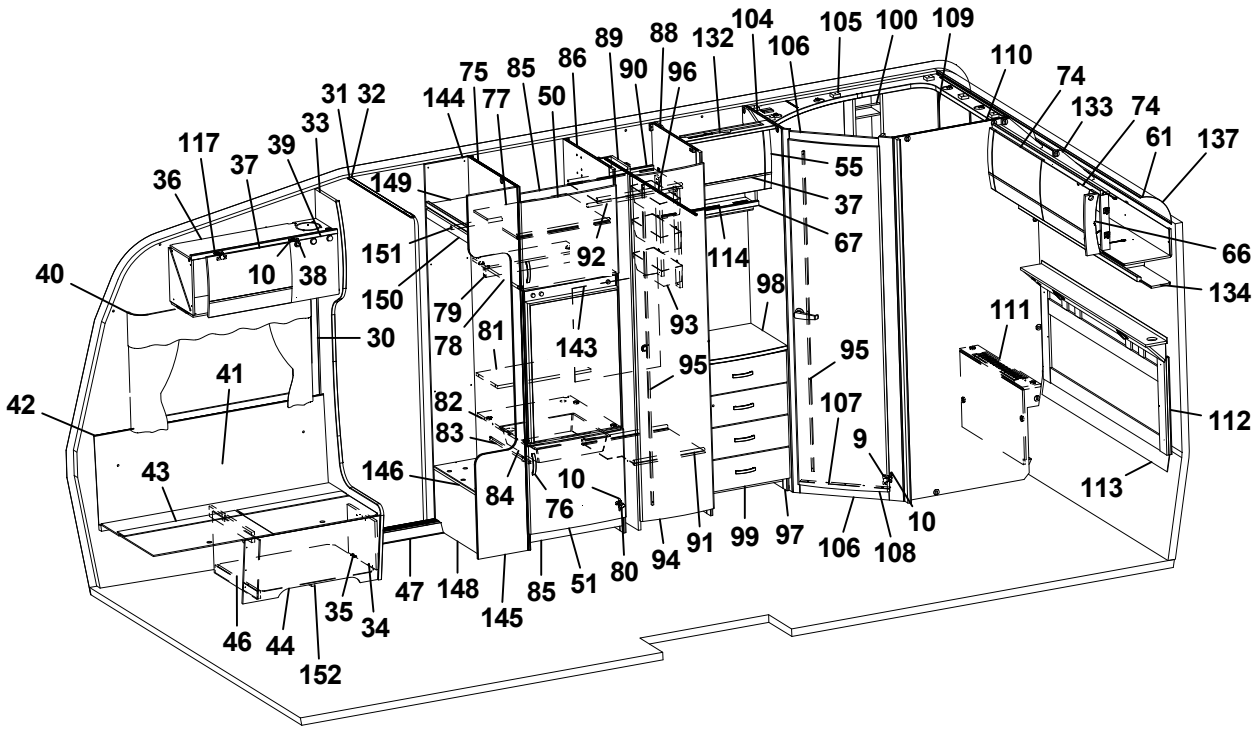
1 2 3 5 6 7 8 9 10 11 12 13 14 15 16 17 18 19 20 21 22 23 24 25 26 27 28 29 30 31 32 33 34 35 36 37 38 39 40 41 42 43 44 45 46 47 48 49 50 51 52 53 54 55 56 57 58 59 60 61 62 63 64 65 66 67 68 69 70 71 72 73 74 75 76 77 78 79 80 81 82 83 84 85 86 87 88 89 90 91 92 93 94 95 96 97 98 99 100 101 102 103 104 105 106 107 108 109 110 111 112 113 114 115 116 117 118 119 120 121 122 123 124 125 126 127 128 129 130 131 132 133 134 135 136 137 138 139 140 141 142 143 144 145 146 147 148 149 150 151 152 153 154 155 156 157 158 159 160 161 162 163 164 165 166 167 168 169 170 171 172 173 174

Pos Fig	Det. nr Part. No	Ingår Fitted	OBS!! Ange alltid årsmodell vid beställning av inredning Benämning	OBS!! Specify always year of model when ordering equipment Description
119	338121	x	Värmespalt	Air gap
120	338108	x	Sängram u. ribbotten	Bed bottom without laths
121	338124	x	Ribbotten kpl.	Laths bottom cpl.
122	311985	x	Ribba sängbotten L=718 B=63	Lath bed bottom L=718 B=63
123	312046	x	Band t. ribbotten	Band for laths bottom
124	337119	x	Sänglåda kpl.	Bed box cpl.
125	337122	x	Gavel säng V	Gable bed L
126	319776	x	List hörn L=2500	Corner strip L=2500
127	337124	x	Front säng	Front bed
128	337126	x	Gavel säng H	Gable bed R
129	315203	x	Regel 17,5x55x1415	Wood lath pine 17,5x55x1415
130	337120	x	Bakgavel sänglåda	Back bed box
131	319931	M^2	Matta golv, trämönstrad ljusgrå	Carpet floor, wood design light grey
--	319230	T	Matta golv, klinkermönster mörkgrå	Carpet floor, clinker design dark grey
--	319888	T	Matta golv, klinkermönster ljusgrå	Carpet floor, clinker design light grey
--	319393	T	Matta golv, antik planka	Carpet floor, antique plank
132	336437	x	Ljusramp	Light holder
133	337804	x	Skåp gavel bak L1505	Cupboard gable L1505
134	331303M	x	Hyllpaket	Shelf
137	316005	x	Skiva plast 295x2363x1	Plastic sheet
143	336261	x	Täckskiva exp.kärl	Cover expansion vessel
144	337314	x	Vägg instegsgarderob V	Wall wardrobe L
145	337168	x	Vägg instegsgarderob H	Wall wardrobe R
146	319881	x	Hylla insteg	Shelf
148	337317	x	Front instegsgarderob	Front
149	337315	x	Hylla	Shelf
150	331242M	x	Front övre	Front upper
151	316197	x	Galgstång L=782	Clothes hanger L=782
152	337584	x	Luftspalt H-fram	Air gap R front
154	325752	x	Luftspalt sänglåda	Air gap bed box
155	324938	x	Luftspalt sänglåda	Air gap bed box
161	336087	x	Monteringssats kpl. lådor (Vit)	Mounting kit cpl. drawers (White)
--	336759	x	Monteringssats kpl. lådor (Mekong)	Mounting kit cpl. drawers (Mekong)
162	337536	T	Monteringssats kpl. mikro (Vit)	Mounting kit cpl. micro (White)
--	337538	T	Monteringssats kpl. mikro (Mekong)	Mounting kit cpl. micro (Mekong)
163	336089	T	Monteringssats kpl. ugn (Vit)	Mounting kit cpl. oven (White)
--	336758	T	Monteringssats kpl. ugn (Mekong)	Mounting kit cpl. oven (Mekong)
164	317514	x	Låda	Drawer
165	317382	x	Glidskena låda (säljes i par)	Slide bar, drawer (exp. in pair)
--	801701	x	Skruv 6x16 d:o	Screw 6x16 d:o
166	336092	x	Passbit 95x30x16 (Mekong)	Gauge block 95x30x16 (Mekong)
167	337540	T	Lådförstycke (Vit)	Drawer front (White)
--	337541	T	Lådförstycke (Mekong)	Drawer front (Mekong)
168	331472M	T	Hylla mikro	Shelf
169	401998	T	Galler mikro	Grating
170	336086	T	Passbit 460x30x16	Gauge block 460x30x16
171	334728	T	Lucka (Vit)	Door (White)
--	336726	T	Lucka (Mekong)	Door (Mekong)
172	336717-GK	T	Utdragsskiva bord 450x550	Sliding leaf 450x550
173	334835M	T	List bordsstativ 750x20x13	List table stand 750x20x13
174	334834M	T	List bordsstativ 494x60x15	List table stand 494x60x15
			Dyntyger, gardiner m.m. (se tyger)	Cushion textilies, curtains etc. (see textiles
			M= Metervara T= Tillbehör	M= On the metre T= Accessory

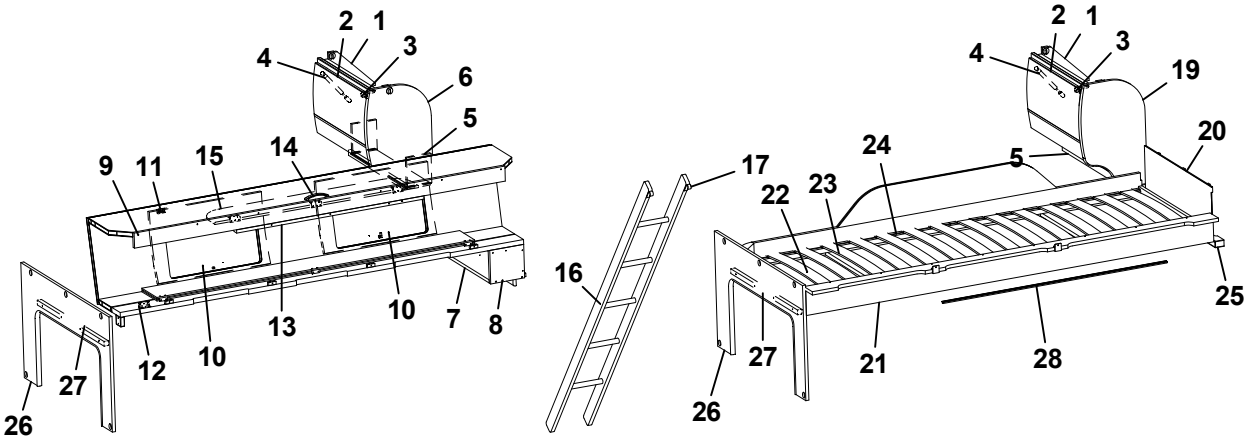
2
1
4
3
6
5
9
11
15
14
13
10
7
8
12
10
27
26
2
1
4
3
19
20
5
24
17
22
23
16
25
27
21
28
26

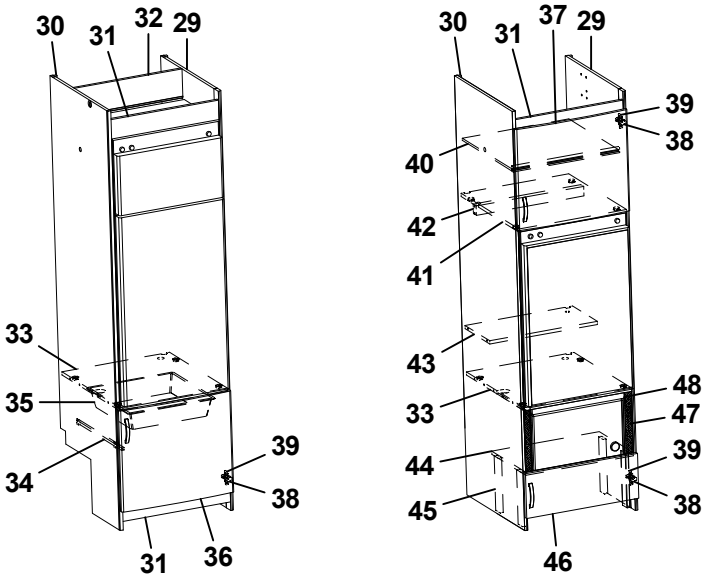
30
31
32
29
33
35
34
39
38
31
36
30
31
37
29
39
38
40
42
41
43
48
33
47
44
39
45
38
46

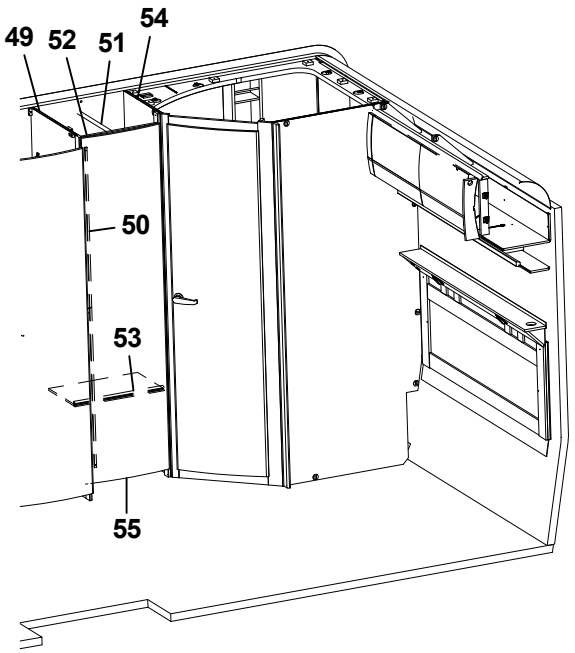
49
52
51
54
50
53
55

Pos Fig	Det. nr Part. No	Ingår Fitted	OBS!! Ange alltid årsmodell vid beställning av inredning Benämning	OBS!! Specify always year of model when ordering equipment Description
1	337937	x	Skåp gavel bak L560	Cupboard gable L560
2	337695	x	Lucka	Door
3	311917	x	Gångjärn (t.o.m. januari 2016)	Hinge (up to january 2016)
--	319978	x	Gångjärn (fr.o.m. februari 2016)	Hinge (from february 2016)
--	319909	x	Platta gångjärn gavelskåp/ö-skåp (t.o.m. jan. 2016)	Plate hinge cupboard gable/upper (up to jan. 2016)
--	319979	x	Platta gångjärn gavelskåp (fr.o.m. febr. 2016)	Plate hinge cupboard gable (from febr. 2016)
--	319980	x	Platta gångjärn överskåp (fr.o.m. febr.2016)	Plate hinge cupboard upper (from febr. 2016)
4	319914	x	Gasfjäder	Gas spring
--	319915	x	Fäste vinkel d:o	Angle bracket d:o
--	319916	x	Fäste runt d:o	Bracket round d:o
5	331743M	x	Hyllpaket	Shelf
6	336180	x	Gavel rundad	Gable
7	332658M	x	Hylla gavel bak	Shelf gable rear
8	331697M	x	Gavel	Gable
9	337661	x	Överbäddskåp L1980	Upper bed L1980
10	337664	x	Lucka	Door
11	860402	x	Gångjärn	Hinge
12	860405	x	Gångjärn	Hinge
13	331733M	x	Regel låsning	Lock bar
14	316428	x	Handtag	Handle
15	375813	x	Rasskydd ö-bäddskåp	Protective plate
16	376697	T	Stege ö-bäddsskåp 201x1800 kpl.	Ladder upper bed 201x1800 cpl.
17	860426	T	Krok t. stege	Hook for ladder
19	336185	x	Gavel rundad	Gable
20	321209	x	Värmespalt gavel	Air gap gable
21	336381	x	Sängram vån.säng V u. ribbotten	Bed bottom L without laths
22	325430	x	Ribbotten kpl.	Laths bottom cpl.
23	311985	x	Ribba sängbotten L=718 B=63	Lath bed bottom L=718 B=63
24	312046	x	Band t. ribbotten	Band for laths bottom
25	331960M	x	Bärregel	Bearing rail
26	333417M	x	Skiva fast bädd kpl.	Sheet upper bed cpl.
27	331698M	x	Bärregel 670x22x22	Bearing rail 670x22x22
28	314721	x	Skena draperi L=1100	Curtain rod L=1100
29	332697M	x	Vägg kyl H	Wall refrigerator R
30	331344M	x	Vägg kyl V	Wall refrigerator L
31	375394	x	Front skåp under kyl	Front cupboard
32	333142M	x	Bakstycke stopp kyl	Back cupboard
33	376108	x	Hylla under kyl	Shelf under refrigerator
34	312712	x	Glidlist trådback (säljes i par)	Sliding strip tray (pair)
35	310325	x	Trådback vit 427x427x85	Tray 427x427x85
36	336046	x	Lucka H 550x470	Door R 550x470
37	336045	x	Lucka V 550x470	Door L 550x470
38	316799	x	Gångjärn	Hinge
39	312588	x	Platta gångjärn	Plate hinge
40	331277M	x	Hylla	Shelf
			T= Tillbehör	T= Accessory

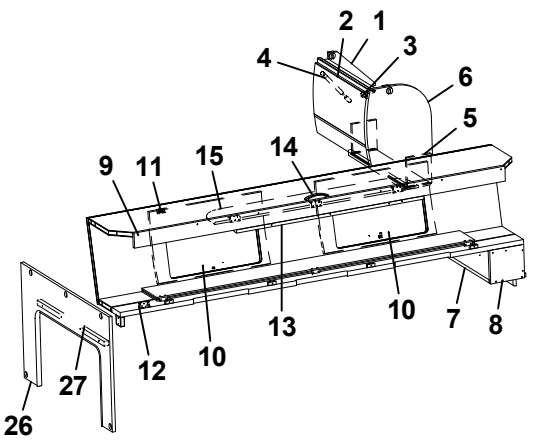
2
1
3
4
6
5
9
11
15
14
10
13
10
7
8
12
10
27
26

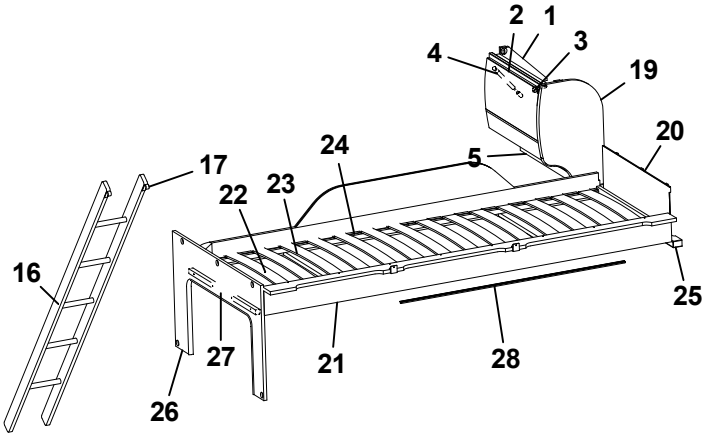
2
1
3
4
19
20
24
5
17
22
23
16
25
27
21
28
26

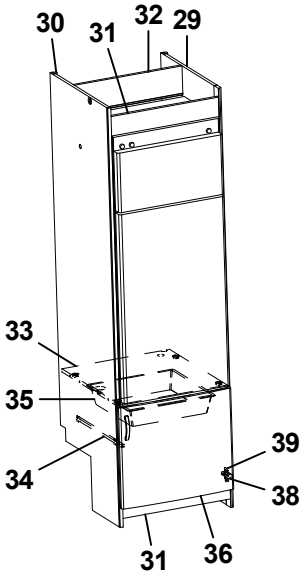
30
31
32
29
33
35
34
39
38
31
36

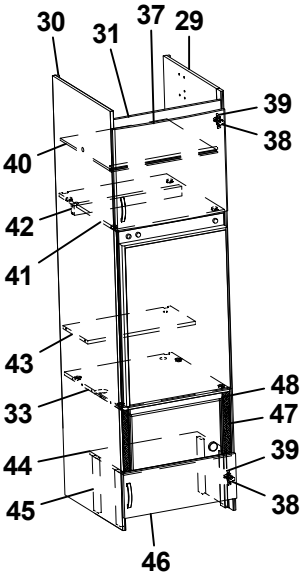
30
31
37
29
39
38
40
42
41
43
48
33
47
44
39
45
38
46

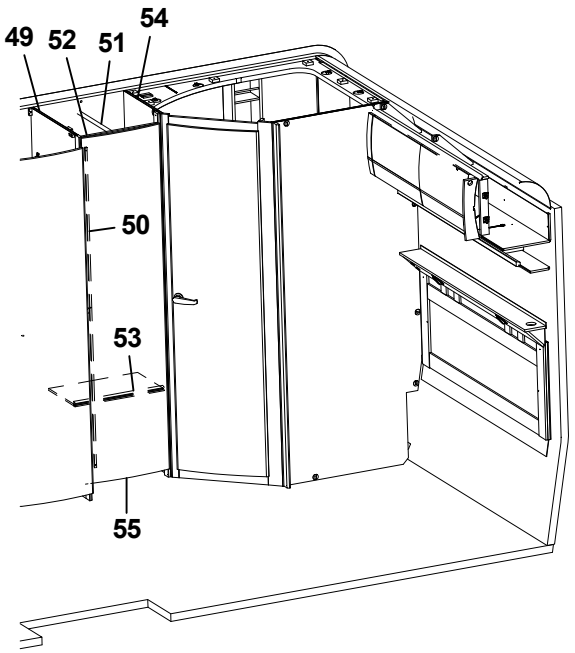
49
52
51
54
50
53
55

Pos Fig	Det. nr Part. No	Ingår Fitted	OBS!! Ange alltid årsmodell vid beställning av inredning Benämning	OBS!! Specify always year of model when ordering equipment Description
41	331289M	x	Hylla över kyl	Shelf over refrigerator
42	321712	x	List 30x44x526	List 30x44x526
43	333271M	x	Hylla övre kyl	Shelf upper refrigerator
44	336672	T	Hylla mikro	Shelf
45	330631M	T	List folierad L=253	List folierad L=253
46	336209-1	T	Lucka 550x208	Door 550x208
47	401685	T	Galler mikro 285x40	Grating 285x40
48	337542	T	List 15x25x450	List 15x25x450
49	332698M	x	Vägg garderob	Wall wardrobe
50	314523	x	Rätningslist dörr L=1715	List L=1715
51	316197	x	Galgstång L=782	Clothes hanger L=782
52	331275M	x	Överbit garderob	Overlap wardrobe
53	331287M	x	Hylla	Shelf
54	331235M	x	Vägg tvättrum främre	Wall washroom
55	335919	x	Dörr 490x1850	Door 490x1850

T= Tillbehör

T= Accessory

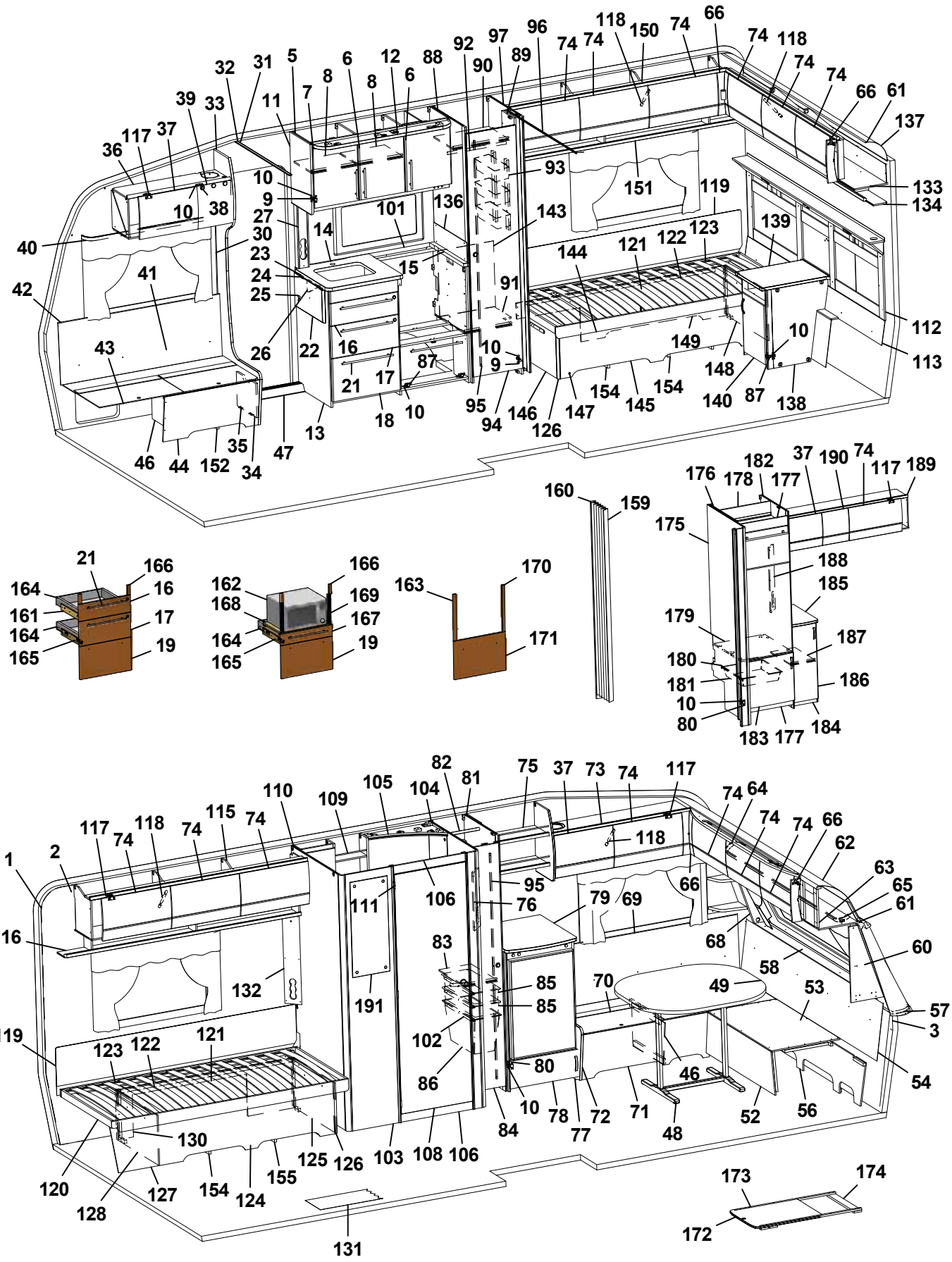
1 2 3 5 6 7 8 9 10 11 12 13 14 15 16 17 18 19 21 22 23 24 25 26 27 30 31 32 33 34 35 36 37 38 39 40 41 42 43 44 46 47 48 49 52 53 54 56 57 58 60 61 62 63 64 65 66 68 69 70 71 72 73 74 75 76 77 78 79 80 81 82 83 84 85 86 87 88 89 90 91 92 93 94 95 96 97 101 102 103 104 105 106 108 109 110 111 115 116 117 118 119 120 121 122 123 124 125 126 127 128 130 131 132 134 136 137 138 139 140 143 144 145 146 147 148 149 150 151 152 154 155 159 160 162 163 164 165 166 167 168 169 170 171 172 173 174 175 176 177 178 179 180 181 182 183 184 185 186 187 188 189 190 191

Pos Fig	Det. nr Part. No	Ingår Fitted	OBS!! Ange alltid årsmodell vid beställning av inredning Benämning	OBS!! Specify always year of model when ordering equipment Description
1	318657	M	Tapet vägg/tak	Wall paper
2	318584	M	Tejp tapet 20 mm	Tape, wall paper 20 mm
3	318585	M	Tejp tapet 60 mm	Tape, wall paper 60 mm
5	337780	x	Skåp kök L1120 kpl. (Vit)	Cupboard kitchen L1120 cpl. (White)
--	337823	x	Skåp kök L1120 kpl. (Mekong)	Cupboard kitchen L1120 cpl. (Mekong)
6	334712	x	Lucka H (Vit)	Door R (White)
--	336624	x	Lucka H (Mekong)	Door R (Mekong)
--	317502	x	Handtag d:o	Handle d:o
7	334713	x	Lucka V (Vit)	Door L (White)
--	336625	x	Lucka V (Mekong)	Door L (Mekong)
--	317502	x	Handtag d:o	Handle d:o
8	331385M	x	Hylla	Shelf
9	311917	x	Gångjärn	Hinge
10	312588	x	Platta gångjärn	Plate hinge
11	336284	x	Gavel rundad köksskåp.	Gable
12	336269	x	Ljusramp köksskåp	Light holder
13	336280	x	Diskbänk kpl. u. skiva (Vit)	Kitchen sink cpl. without board (White)
--	336815	x	Diskbänk kpl. u. skiva (Mekong)	Kitchen sink cpl. without board (Mekong)
14	337281-K	x	Skiva diskbänk 610x565	Board 610x565
15	336098-K	x	Skiva diskbänk 560x40	Board 560x40
16	334706	x	Lådförstycke (Vit)	Drawer front (White)
--	336631	x	Lådförstycke (Mekong)	Drawer front (Mekong)
17	334707	x	Lådförstycke (Vit)	Drawer front (White)
--	336633	x	Lådförstycke (Mekong)	Drawer front (Mekong)
18	334708	x	Lucka (Vit)	Door (White)
--	336635	x	Lucka (Mekong)	Door (Mekong)
19	334709	x	Lucka (Vit)	Door (White)
--	336760	x	Lucka (Mekong)	Door (Mekong)
21	317503	x	Handtag	Handle
22	335935-K	x	Vikskiva diskbänk	Board
23	860621	x	Gångjärn	Hinge
24	315145	x	Distans vikskiva	Distance
25	800639	x	Snäppare mässing	Snap brass
26	315749	x	Stöd	Support board
27	333289M	x	Front el-uttag	Front outlet
30	318962	x	List täck el-kabel B=45 L=2100	Cover strip B=45 L=2100
31	316270	x	List snäpp undre L2379	List under L2379
32	316268	x	List snäpp övre L2379	List upper L2379
33	336068	x	Stolpe först. L1922 kpl. m. lucka	Support bar cpl. with door
34	336064	x	Lucka	Door
35	312589	x	Gångjärn	Hinge
36	337768	x	Skåp övre elc.	Cupboard upper
37	337719	x	Lucka	Door
38	318379	x	Gångjärn	Hinge
--	318380	x	Täckhatt d:o	Cover d:o
			M= Metervara T= Tillbehör	M= On the metre T= Accessory

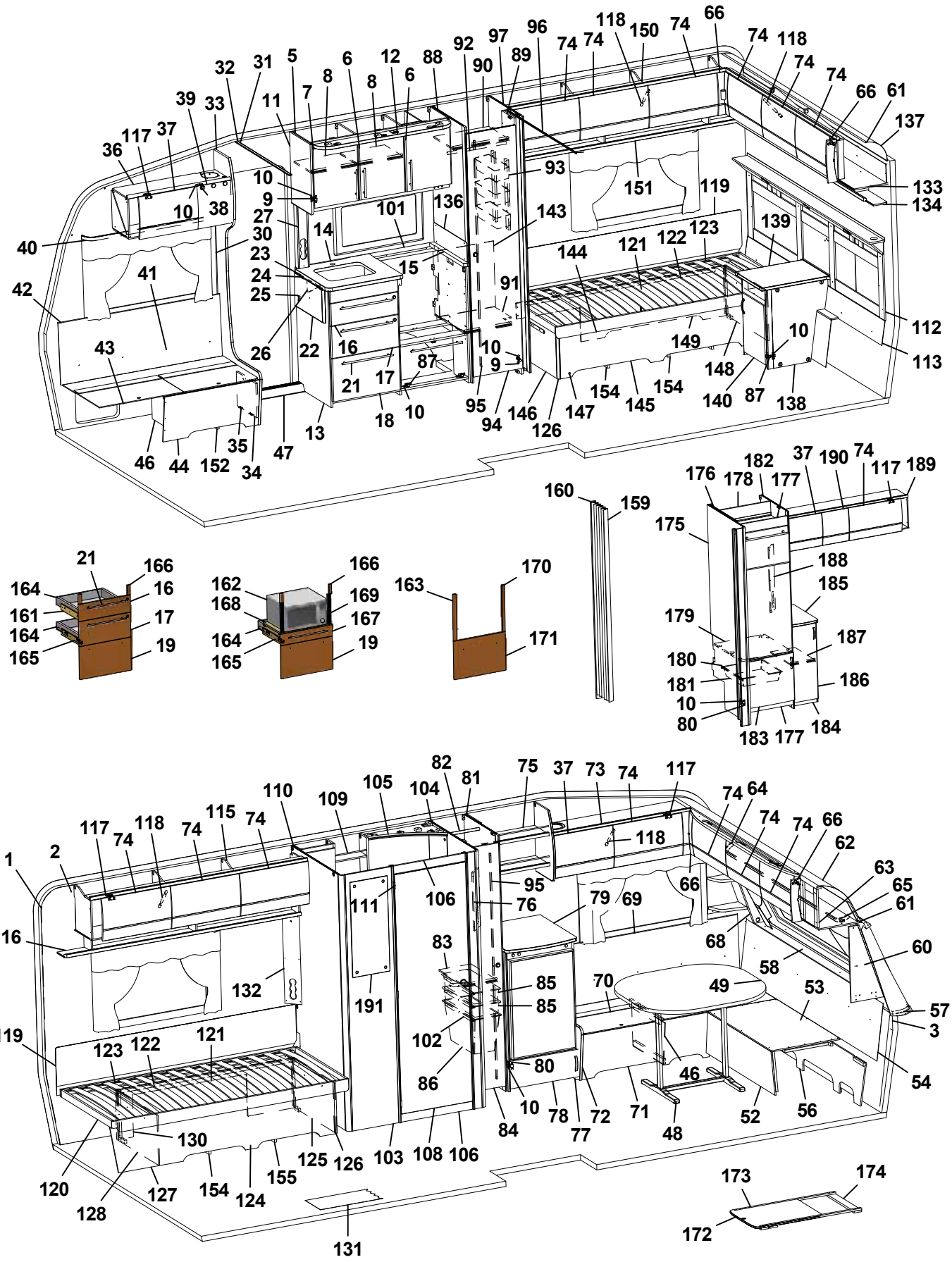
1 2 3 5 6 7 8 9 10 11 12 13 14 15 16 17 18 19 21 22 23 24 25 26 27 30 31 32 33 34 35 36 37 38 39 40 41 42 43 44 46 47 48 49 52 53 54 56 57 58 60 61 62 63 64 65 66 68 69 70 71 72 73 74 75 76 77 78 79 80 81 82 83 84 85 86 87 88 89 90 91 92 93 94 95 96 97 101 102 103 104 105 106 108 109 110 111 115 116 117 118 119 120 121 122 123 124 125 126 127 128 130 131 132 134 136 137 138 139 140 143 144 145 146 147 148 149 150 151 152 154 155 159 160 162 163 164 165 166 167 168 169 170 171 172 173 174 175 176 177 178 179 180 181 182 183 184 185 186 187 188 189 190 191

Pos Fig	Det. nr Part. No	Ingår Fitted	OBS!! Ange alltid årsmodell vid beställning av inredning Benämning	OBS!! Specify always year of model when ordering equipment Description
39	331214	x	Lucka	Door
40	316898	x	Skena gardin L1020	Curtain rod L1020
41	337172	x	Värmespalt H fram	Air gap R.F.
42	319821	M	List kant mörkbrun	Strip, dark brown
43	336858	x	Lock bäddlåda H F	Cover bedbox R.F.
--	319024	x	Matta grå textil m. tejp d:o	Carpet gray textile with tape d:o
44	336859	x	Front bäddlåda H F	Front bed box R.F.
46	312825	x	Stöd bäddlåda HF	Support bed box
47	314687	x	Tröskel aluminium L=850	Threshold aluminium L=850
48	319859	x	Bordsstativ	Table stand
49	335940-K	x	Bordsskiva 940x1025	Table top 940x1025
--	337413	x	List bord 400x55x26	List table 400x55x26
--	375774-K	x	Bordsskiva 940x1025 (Svit)	Table top 940x1025 (Svit)
52	331245M	x	Front bäddlåda gavel	Front bed box gable
53	331246M	x	Skiva rundsittgrupp	Sheet seat
54	337182	x	Värmespalt gavel fram	Air gap
56	337153	x	Stöd sittgrupp	Support
57	213471	x	Hylla front kpl. L2376	Shelf front cpl. L2376
58	336132	x	Luftspalt fronthylla	Air gap shelf front
--	317369	x	Raskant plast L=2600	Cantlist shelf front L=2600
60	336145	x	Hylla hörn H	Shelf R
61	313884	x	List plast radie L=2379	List L=2379
62	316005	x	Skiva plast 295x2363x1	Plastic sheet
63	337693	x	Skåp gavel fram L=2360	Cupboard L=2360
64	336063	x	Ljusramp gavelskåp	Light holder
65	316900	x	Skena gardin L1920	Curtain rod L1920
66	337738	x	Hörn inredning	Corner
--	311917	x	Gångjärn d:o	Hinge d:o
--	319909	x	Platta gångjärn d:o	Plate hinge d:o
68	336150	x	Hylla hörn V	Shelf L
69	337171	x	Värmespalt V fram	Air gap L.F.
70	333906	x	Lock bäddlåda V F	Cover bed box L.F
--	319024	x	Matta grå textil m. tejp d:o	Carpet gray textile with tape d:o
71	331232M	x	Front bäddlåda V F	Front bed box L.F.
72	336067	x	Gavel bäddlåda V F	Gable bed box L.F
73	337765	x	Skåp övre L=1108	Cupboard upper L=1108
--	337708	T	Skåp övre L=1108 (Svit)	Cupboard upper L=1108 (Svit)
74	337695	x	Lucka	Door
75	336204	x	Hylla	Shelf
76	331782M	x	Front el-uttag 130x440	Front outlet 130x440
77	336208	x	Kylskåpsbänk u. skiva	Cupboard without board
78	336209	x	Lucka 550x208	Door 550x208
79	336210-K	x	Skiva kylskåpsbänk	Board
80	316799	x	Gångjärn	Hinge
81	331733M	x	Vägg backskåp H	Wall cupboard R
			M= Metervara T= Tillbehör	M= On the metre T= Accessory

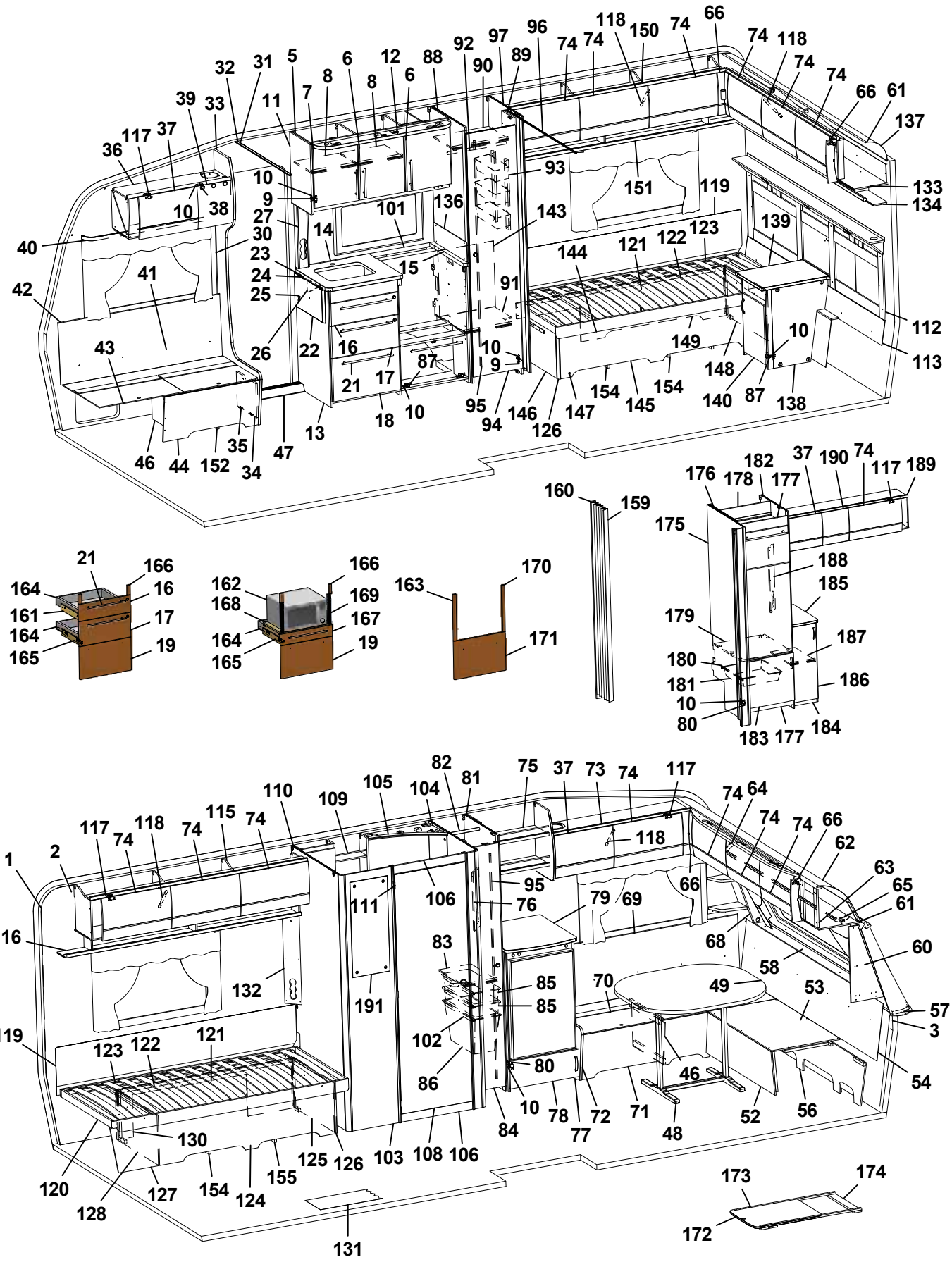
1 2 3 5 6 7 8 9 10 11 12 13 14 15 16 17 18 19 21 22 23 24 25 26 27 30 31 32 33 34 35 36 37 38 39 40 41 42 43 44 46 47 48 49 52 53 54 56 57 58 60 61 62 63 64 65 66 68 69 70 71 72 73 74 75 76 77 78 79 80 81 82 83 84 85 86 87 88 89 90 91 92 93 94 95 96 97 101 102 103 104 105 106 108 109 110 111 115 116 117 118 119 120 121 122 123 124 125 126 127 128 130 131 132 134 135 136 137 138 139 140 143 144 145 146 147 148 149 150 151 152 154 155 159 160 162 163 164 165 166 167 168 169 170 171 172 173 174 175 176 177 178 179 180 181 182 183 184 185 186 187 188 189 190 191

Pos Fig	Det. nr Part. No	Ingår Fitted	OBS!! Ange alltid årsmodell vid beställning av inredning Benämning	OBS!! Specify always year of model when ordering equipment Description
82	316197	x	Galgstång L=782	Clothes hanger L=782
83	331783M	x	Hylla backskåp	Shelf
84	376043	x	Dörr 260x1850	Door 260x1850
85	309009	x	Trådback vit 227x527x85	Tray 227x527x85
86	312157	x	Trådback vit 227x527x285	Tray 227x527x285
87	315202	x	Gångjärn	Hinge
88	333329M	x	Vägg garderob V	Wall wardrobe L
89	331238M	x	Nisch, vikdörr	Niche folding door
90	337214	x	Hylla garderob övre	Shelf wardrobe upper
91	337215	x	Hylla garderob nedre	Shelf wardrobe under
92	316197	x	Galgstång L=782	Clothes hanger L=782
93	319759	x	Korg, garderob	Basket, wardrobe
--	335802	x	List för korgar	List för baskets
94	337222	x	Dörr 395x1850	Door 395x1850
95	314523	x	Rätningslist dörr L=1715	List L=1715
96	314917	x	Skena draperi L=1190	Drapery rail L=1190
97	331593M	x	Vägg garderob H	Wall wardrobe R
101	319873-A	T	Köksskiva vägg svart skiffer	Protection kitchen, black
--	319873-L	T	Köksskiva vägg natur skiffer	Protection kitchen, grey
102	316358	x	Glidskena plast L=430 D14/27	Runner plastic L=430 D14/27
103	337247	x	Vägg tvättrum yttre	Wall washroom
104	337248	x	Vägg tvättrum H	Wall washroom R
105	336141	x	Ljusramp tvättrum	Light holder
106	337242	x	Tröskel 580x60	Threshold 580x60
108	337117	x	Dörr 570x1820	Door 570x1820
--	319708	x	Lås tvättrum	Lock washroom
--	319707	x	Handtag tvättrum	Handle washrom
109	336137	x	Skåp tvättrum	Cupboard
110	337243	x	Vägg tvättrum V	Wall washroom L
111	319755	x	Gångjärn tvättrum	Hinge washroom
112	337257	x	Värmespalt kpl. m. tyg och belysning	Air gap cpl. with fabric and illumination
--	337266	T	Värmespalt kpl. m. tyg och belysning (Svit)	Air gap cpl. with fabric and illumination (Svit)
113	337264	x	Värmespalt	Air gap
115	337802	x	Skåp övre V-bak L=1747	Cupboard upper L-rear L=1747
116	331189M	x	Hyllpaket	Shelf
117	311917	x	Gångjärn (t.o.m. januari 2016)	Hinge (up to january 2016)
--	319978	x	Gångjärn (fr.o.m. februari 2016)	Hinge (from february 2016)
--	319909	x	Platta gångjärn gavelskåp/ö-skåp (t.o.m. jan. 2016)	Plate hinge cupboard gable/upper (up to jan. 2016)
--	319979	x	Platta gångjärn gavelskåp (fr.o.m. febr. 2016)	Plate hinge cupboard gable (from febr. 2016)
--	319980	x	Platta gångjärn överskåp (fr.o.m. febr.2016)	Plate hinge cupboard upper (from febr. 2016)
118	319914	x	Gasfjäder	Gas spring
--	319915	x	Fäste vinkel d:o	Angle bracket d:o
--	319916	x	Fäste runt d:o	Bracket round d:o
119	338121	x	Värmespalt	Air gap
120	337449	x	Sängram V u. ribbotten	Bed bottom L without laths
			M= Metervara T= Tillbehör	M= On the metre T= Accessory

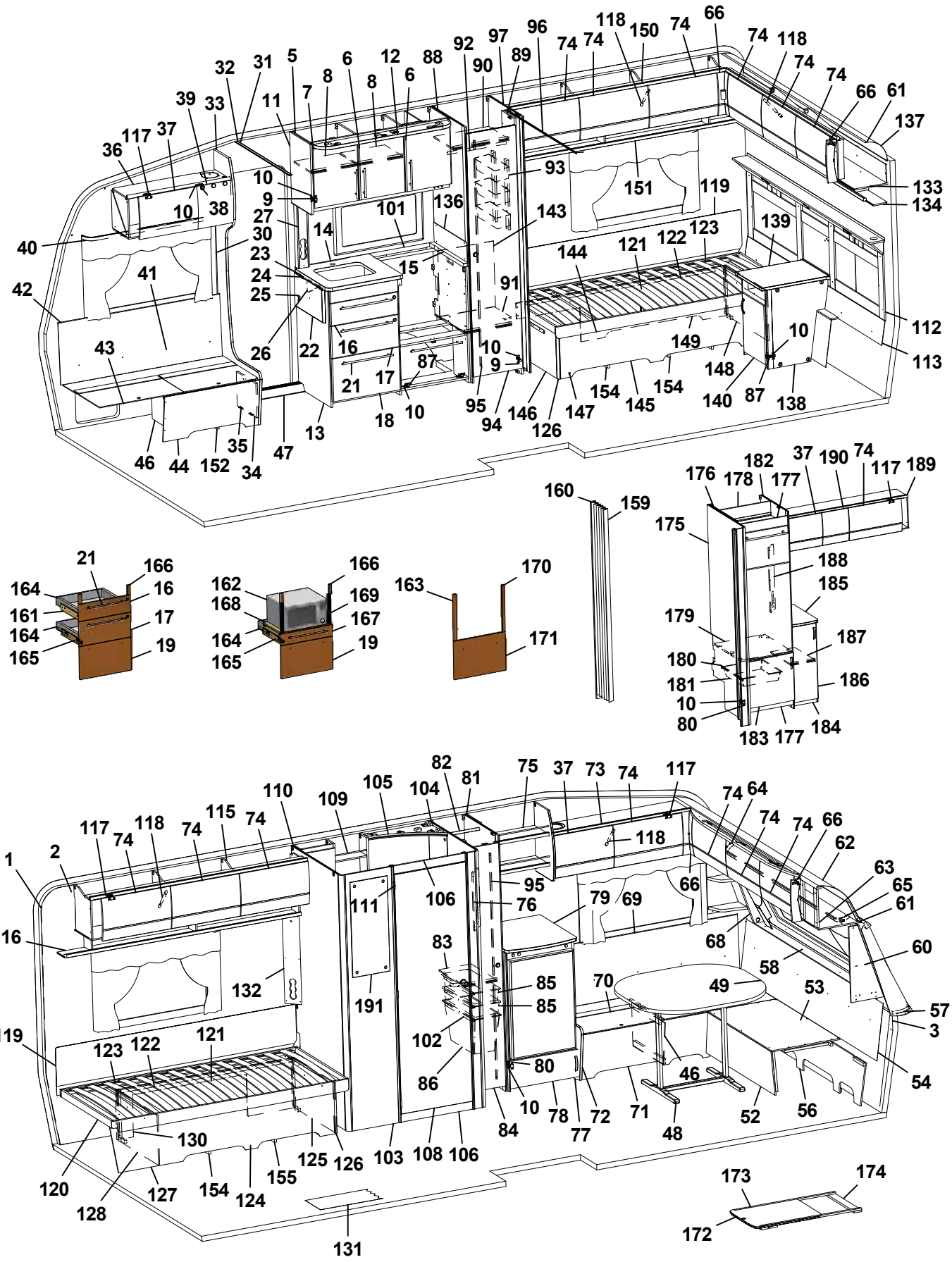
1 2 3 5 6 7 8 9 10 11 12 13 14 15 16 17 18 19 21 22 23 24 25 26 27 30 31 32 33 34 35 36 37 38 39 40 41 42 43 44 46 47 48 49 52 53 54 56 57 58 60 61 62 63 64 65 66 68 69 70 71 72 74 75 76 77 78 79 80 81 82 83 84 85 86 87 88 89 90 91 92 93 94 95 96 97 101 102 103 104 105 106 108 109 110 111 115 116 117 118 119 120 121 122 123 124 125 126 127 128 130 131 132 133 134 136 137 138 139 140 143 144 145 146 147 148 149 150 151 152 154 155 159 160 161 162 163 164 165 166 167 168 169 170 171 172 173 174 175 176 177 178 179 180 181 182 183 184 185 186 187 188 189 190 191

Pos Fig	Det. nr Part. No	Ingår Fitted	OBS!! Ange alltid årsmodell vid beställning av inredning Benämning	OBS!! Specify always year of model when ordering equipment Description
121	325342	x	Ribbotten kpl.	Laths bottom cpl.
122	314211	x	Ribba sängbotten L=820 B=63	Lath bed bottom L=820 B=63
123	312046	x	Band t. ribbotten	Band for laths bottom
124	337143	x	Sänglåda kpl. V	Bed box cpl. L
125	337146	x	Gavel säng främre	Gable bed front
126	319776	x	List hörn L=2500	Corner strip L=2500
127	337144	x	Front säng	Front bed
128	337149	x	Gavel säng bakre	Gable bed rear
130	337151	x	Rygg sänglåda	Back bed box
131	319931	M^2	Matta golv, trämönstrad ljusgrå	Carpet floor, wood design light grey
--	319230	T	Matta golv, klinkermönster mörkgrå	Carpet floor, clinker design dark grey
--	319888	T	Matta golv, klinkermönster ljusgrå	Carpet floor, clinker design light grey
--	319393	T	Matta golv, antik planka	Carpet floor, antique plank
132	335788M	x	Front el-uttag	Front outlet
133	337920	x	Skåp gavel bak L2360	Cupboard gable L2360
134	331198M	x	Hyllpaket	Shelf
136	401715	x	Flamskydd	Flame guard
137	316005	x	Skiva plast 295x2363x1	Plastic sheet
138	337252	x	Hurts kpl. u. skiva	Cupboard cpl. without board
139	336235-K	x	Skiva hurts 424x530	Board cupboard
140	336236	x	Lucka H 368x450	Door
143	337216	x	Täckskiva exp.kärl	Cover expansion vessel
144	337451	x	Sängram H u. ribbotten	Bed bottom R without laths
145	337155	x	Sänglåda kpl. H	Bed box cpl. R
146	337157	x	Gavel säng främre	Gable bed front
147	337154	x	Front säng	Front bed
148	337161	x	Gavel säng bakre	Gable bed rear
149	337299	x	Rygg sänglåda	Back bed box
150	337909	x	Skåp övre H-bak L=1747	Cupboard upper R-rear L=1747
151	331194M	x	Hyllpaket	Shelf
152	337584	x	Luftspalt H-fram	Air gap R front
154	337271	x	Luftspalt sänglåda	Air gap bed box
155	337272	x	Luftspalt sänglåda	Air gap bed box
159	315216	T	Vikdörr 1900x1500	Folding door
160	376461	T	Bakdel nisch vikdörr	Back niche folding door
161	336087	x	Monteringssats kpl. lådor (Vit)	Mounting kit cpl. drawers (White)
--	336759	x	Monteringssats kpl. lådor (Mekong)	Mounting kit cpl. drawers (Mekong)
162	337536	T	Monteringssats kpl. mikro (Vit)	Mounting kit cpl. micro (White)
--	337538	T	Monteringssats kpl. mikro (Mekong)	Mounting kit cpl. micro (Mekong)
163	336089	T	Monteringssats kpl. ugn (Vit)	Mounting kit cpl. oven (White)
--	336758	T	Monteringssats kpl. ugn (Mekong)	Mounting kit cpl. oven (Mekong)
164	317514	x	Låda	Drawer
165	317382	x	Glidskena låda (säljes i par)	Slide bar, drawer (exp. in pair)
--	801701	x	Skruv 6x16 d:o	Screw 6x16 d:o
166	336092	x	Passbit 95x30x16 (Mekong)	Gauge block 95x30x16 (Mekong)
			M= Metervara T= Tillbehör	M= On the metre T= Accessory

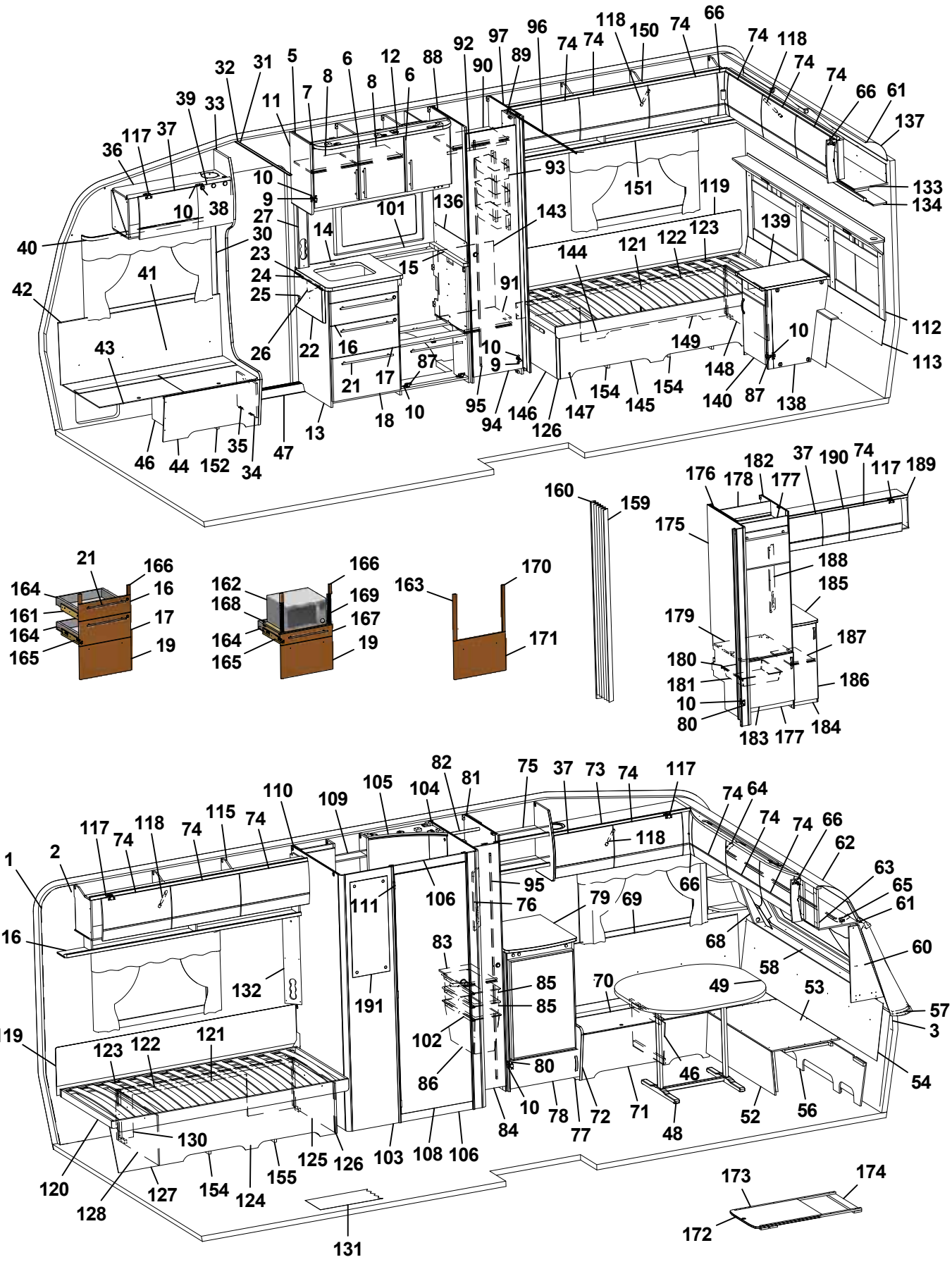
1 2 3 5 6 7 8 9 10 11 12 13 14 15 16 17 18 19 21 22 23 24 25 26 27 30 31 32 33 34 35 36 37 38 39 40 41 42 43 44 46 47 48 49 52 53 54 56 57 58 60 61 62 63 64 65 66 68 69 70 71 72 74 75 76 77 78 79 80 81 82 83 84 85 86 87 88 89 90 91 92 93 94 95 96 97 101 102 103 104 105 106 108 109 110 111 115 116 117 118 119 120 121 122 123 124 125 126 127 128 130 131 132 133 134 136 137 138 139 140 143 144 145 146 147 148 149 150 151 152 154 155 159 160 161 162 163 164 165 166 167 168 169 170 171 172 173 174 175 176 177 178 179 180 181 182 183 184 185 186 187 188 189 190 191

Pos Fig	Det. nr Part. No	Ingår Fitted	OBS!! Ange alltid årsmodell vid beställning av inredning Benämning	OBS!! Specify always year of model when ordering equipment Description
167	337540	T	Lådförstycke (Vit)	Drawer front (White)
--	337541	T	Lådförstycke (Mekong)	Drawer front (Mekong)
168	331472M	T	Hylla mikro	Shelf
169	401998	T	Galler mikro	Grating
170	336086	T	Passbit 460x30x16	Gauge block 460x30x16
171	334728	T	Lucka (Vit)	Door (White)
--	336726	T	Lucka (Mekong)	Door (Mekong)
172	336717-GK	T	Utdragsskiva bord 450x550	Sliding leaf 450x550
173	334835M	T	List bordsstativ 750x20x13	List table stand 750x20x13
174	334834M	T	List bordsstativ 494x60x15	List table stand 494x60x15
175	337235	T	Vägg tvättrum H	Wall washroom R
176	331596M	T	Vägg kyl V	Wall refrigerator L
177	375394	T	Front skåp under kyl	Front cupboard
178	333142M	T	Bakstycke stopp kyl	Back cupboard
179	376108	T	Hylla under kyl	Shelf under refrigerator
180	312712	T	Glidlist trådback (säljes i par)	Sliding strip tray (pair)
181	310325	T	Trådback vit 427x427x85	Tray 427x427x85
182	331592M	T	Vägg kyl H	Wall refrigerator R
183	336045	T	Lucka V 550x470	Door L 550x470
184	336282	T	Hurts kpl. m. skiva	Cupboard cpl. with board
185	336285-K	T	Skiva hurts 295x550	Board cupboard
186	336283	T	Lucka V 270x745	Door
187	332508M	T	Hylla	Shelf
188	332488M	T	Front el-uttag 130x638	Front outlet 130x638
189	337771	T	Skåp övre L=1388	Cupboard upper L=1388
--	337772	T	Skåp övre L=1388 (Svit)	Cupboard upper L=1388 (Svit)
190	337790	T	Lucka	Door
191	319883	T	Spegel 300x725x3 (Svit)	Mirror 300x725x3 (Svit)
			Dyntyger, gardiner m.m. (se tyger)	Cushion textilies, curtains etc. (see textiles
			M= Metervara T= Tillbehör	M= On the metre T= Accessory

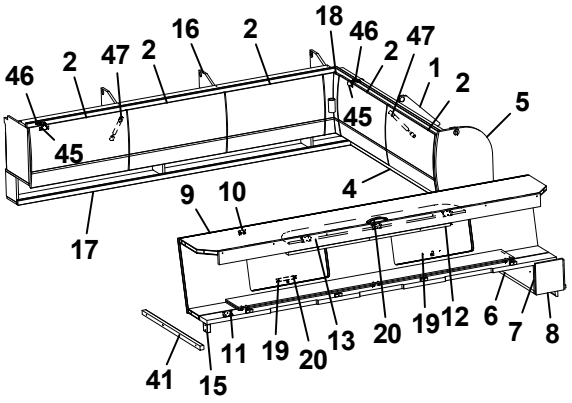
46 2 47 2 16 2 18 46 2 47 1 2 5
45 45 4
9 10
17
11 19 20 13 20 19 12 6 7 8
41 15

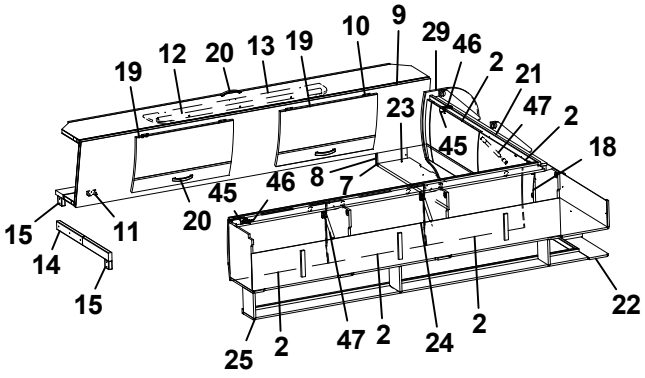
19 12 20 13 19 10 9 29 46 2 21 47 2 18
23 45
45 46 8 7
15 14 15 11 20
25 2 47 2 24 2 22

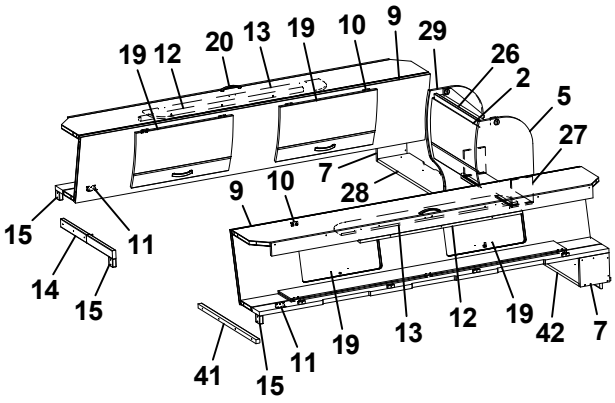
19 12 20 13 19 10 9 29 26 2 5 27
7 28
9 10
15 14 15 11
41 15 11 19 13 12 19 42 7

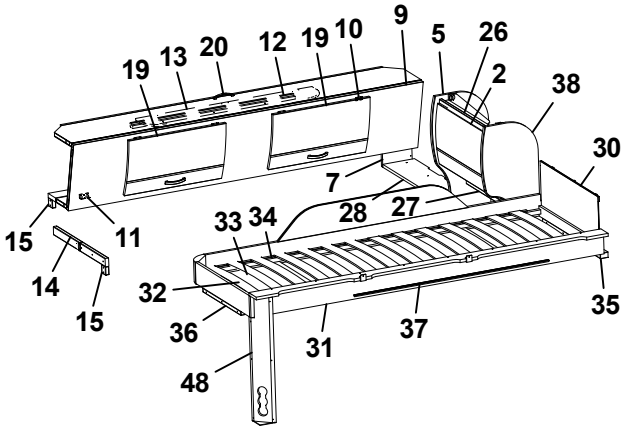
19 13 20 12 19 10 9 5 26 2 38 30
7 28 27
33 34
15 14 15 11
32 36 48 31 37 35

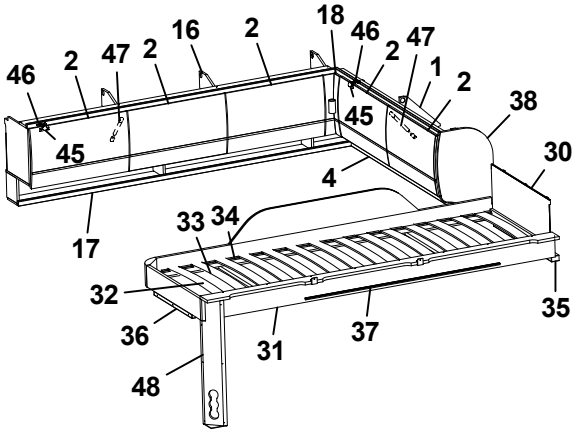
46 2 47 2 16 2 18 46 2 47 1 2 38 30
45 45 4
33 34
17
32 36 48 31 37 35

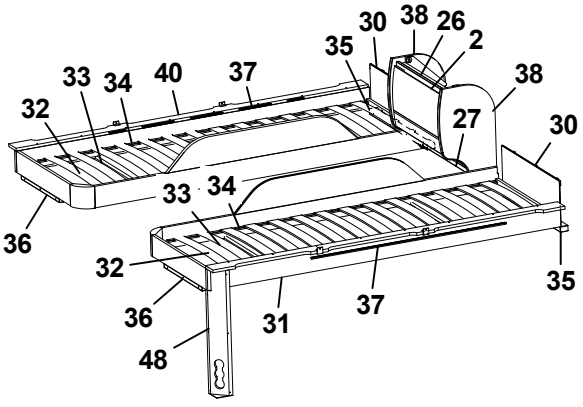
30 38 26 2 35
33 34 40 37 32 38 27 30
33 34
36
32 36 48 31 37 35

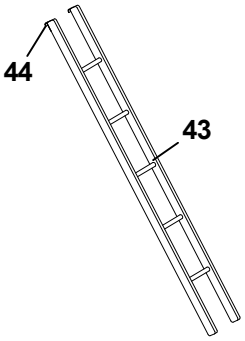
44
43

Pos Fig	Det. nr Part. No	Ingår Fitted	OBS!! Ange alltid årsmodell vid beställning av inredning Benämning	OBS!! Specify always year of model when ordering equipment Description
1	338199	x	Skåp gavel bak L=1505	Cupboard gable L=1505
2	337695	x	Lucka	Door
4	331879M	x	Hyllpaket	Shelf
5	336180	x	Gavel rundad	Gable
6	331694M	x	Hylla gavel bak	Shelf gable rear
7	331697M	x	Gavel	Gable
8	333147M	x	Gavel	Gable
9	337661	x	Överbäddskåp L1980	Upper bed L1980
10	860402	x	Gångjärn	Hinge
11	860405	x	Gångjärn	Hinge
12	331733M	x	Regel låsning	Lock bar
13	375813	x	Rasskydd ö-bäddskåp	Protective plate
14	332661M	x	Bärregel (vikbar)	Bearing rail
15	331701M	x	Kloss bärregel	Block bearing rail
16	337909	x	Skåp övre L=1747	Cupboard upper L=1747
17	331194M	x	Hyllpaket	Shelf
18	337738	x	Hörn inredning	Corner
--	311917	x	Gångjärn d:o	Hinge d:o
--	319909	x	Platta gångjärn d:o	Plate hinge d:o
19	337664	x	Lucka	Door
20	316428	x	Handtag	Handle
21	337804	x	Skåp gavel bak L=1505	Cupboard gable L=1505
22	331303M	x	Hyllpaket	Shelf
23	334695M	x	Hylla gavel bak	Shelf gable rear
24	337802	x	Skåp övre L=1747	Cupboard upper L=1747
25	331189M	x	Hyllpaket	Shelf
26	337937	x	Skåp gavel bak L560	Cupboard gable L560
27	331743M	x	Hyllpaket	Shelf
28	332674M	x	Hylla gavel bak	Shelf gable rear
29	336182	x	Gavel rundad	Gable
30	321209	x	Värmespalt gavel	Air gap gable
31	336381	x	Sängram vån.säng V u. ribbotten	Bed bottom L without laths
32	325430	x	Ribbotten kpl.	Laths bottom cpl.
33	311985	x	Ribba sängbotten L=718 B=63	Lath bed bottom L=718 B=63
34	312046	x	Band t. ribbotten	Band for laths bottom
35	331960M	x	Bärregel	Bearing rail
36	331961M	x	Bärregel L=440	Bearing rail L=440
37	314721	x	Skena draperi L=1100	Curtain rod L=1100
38	336185	x	Gavel rundad	Gable
40	336714	x	Sängram vån.säng H u. ribbotten	Bed bottom
41	331698M	x	Bärregel 670x22x22	Bearing rail 670x22x22
42	332756M	x	Hylla gavel bak	Shelf gable rear
43	376697	T	Stege ö-bäddsskåp 201x1800 kpl.	Ladder upper bed 201x1800 cpl.
44	860426	T	Krok t. stege	Hook for ladder
45	311917	x	Gångjärn (t.o.m. januari 2016)	Hinge (up to january 2016)
			T= Tillbehör	T= Accessory

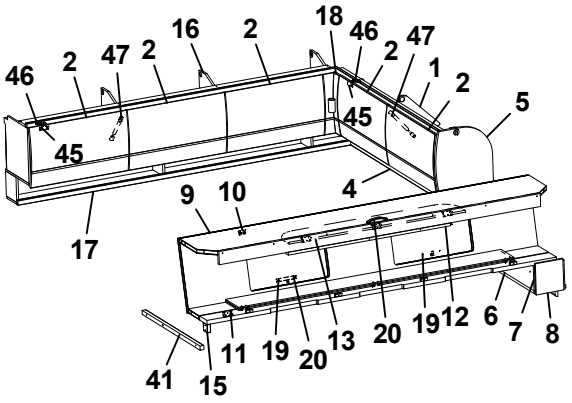
46 2 47 2 16 2 18 46 2 47 1 2 5
45 45 4
9 10
17
11 19 20 13 20 19 12 6 7 8
41 15

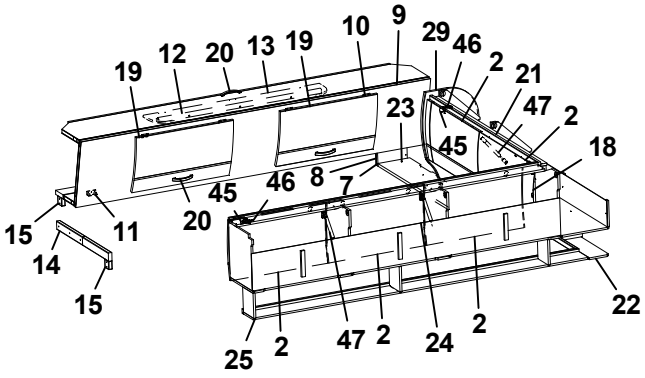
19 12 20 13 19 10 9 29 46 2 21 47 2 18
23 45
45 46 8 7
15 14 15 11 20
25 2 47 2 24 2 22

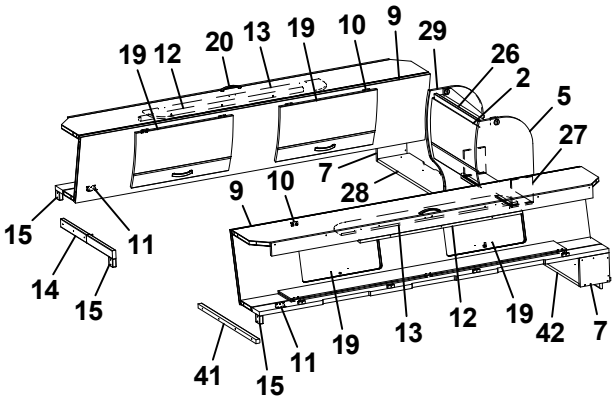
19 12 20 13 19 10 9 29 26 2 5 27
7 28
9 10
15 14 15 11
41 15 11 19 13 12 19 42 7

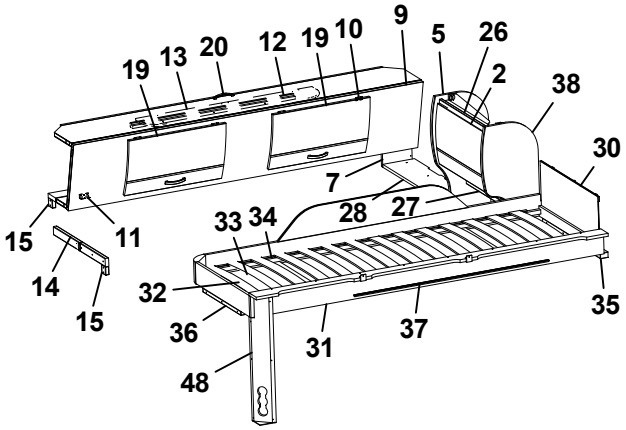
19 13 20 12 19 10 9 5 26 2 38 30
7 28 27
33 34
15 14 15 11
32 36 48 31 37 35

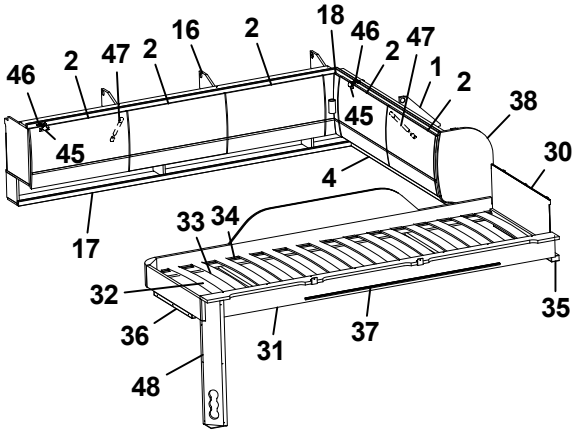
46 2 47 2 16 2 18 46 2 47 1 2 38 30
45 45 4
33 34
17
32 36 48 31 37 35

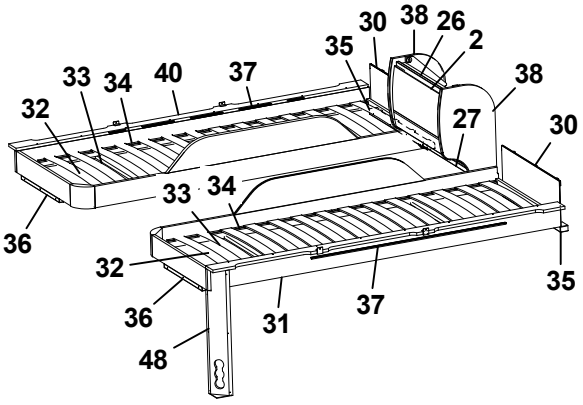
30 38 26 2 35
33 34 40 37 38
32 27 30
33 34
36
32 36 48 31 37 35

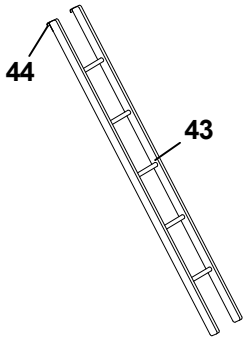
44
43

Pos Fig	Det. nr Part. No	Ingår Fitted	OBS!! Ange alltid årsmodell vid beställning av inredning Benämning	OBS!! Specify always year of model when ordering equipment Description
--	319978	x	Gångjärn (fr.o.m. februari 2016)	Hinge (from february 2016)
46	319909	x	Platta gångjärn gavelskåp/ö-skåp (t.o.m. jan. 2016)	Plate hinge cupboard gable/upper (up to jan. 2016)
--	319979	x	Platta gångjärn gavelskåp (fr.o.m. febr. 2016)	Plate hinge cupboard gable (from febr. 2016)
--	319980	x	Platta gångjärn överskåp (fr.o.m. febr.2016)	Plate hinge cupboard upper (from febr. 2016)
47	319914	x	Gasfjäder	Gas spring
--	319915	x	Fäste vinkel d:o	Angle bracket d:o
--	319916	x	Fäste runt d:o	Bracket round d:o
48	333190M	x	Front el-uttag	Front outlet

T= Tillbehör | T= Accessory

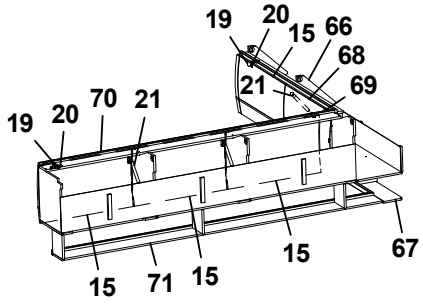
19
20
15
66
68
21
69
19
20
70
21
15
71
15
15
67

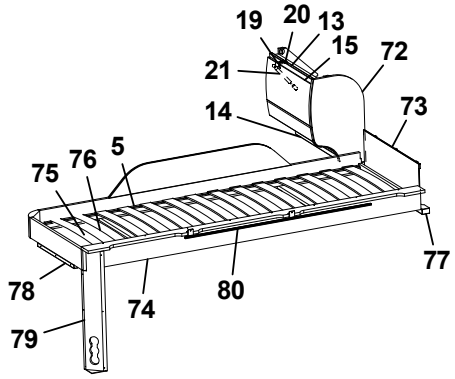
19
20
13
15
72
21
14
73
75
76
5
77
78
74
80
79

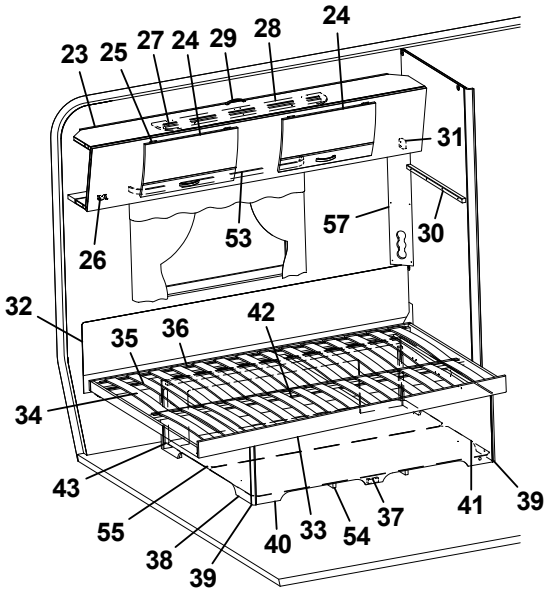
23
25
27
24
29
28
24
31
26
53
57
30
32
35
36
42
34
43
55
38
39
40
33
54
37
41
39

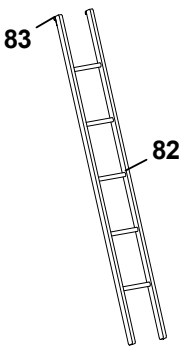
83
82

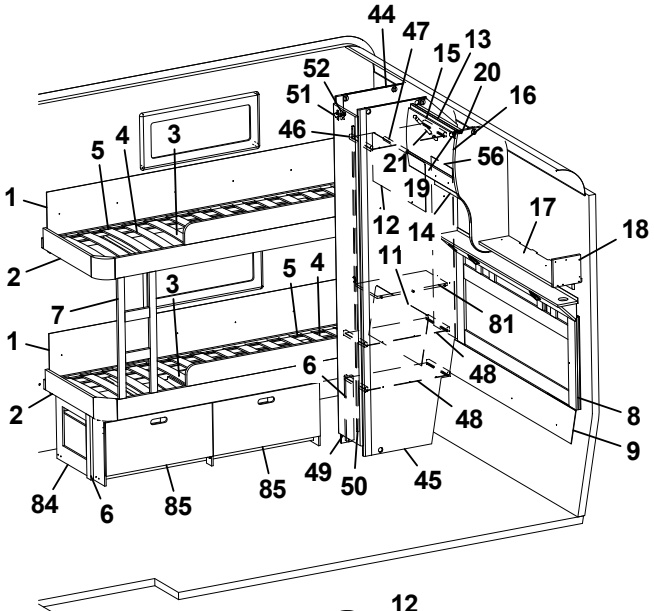
44
47
15
13
52
20
51
16
46
5
4
3
21
56
1
19
12
14
17
18
2
11
5
4
3
7
81
1
6
48
2
48
8
9
84
6
85
85
49
50
45

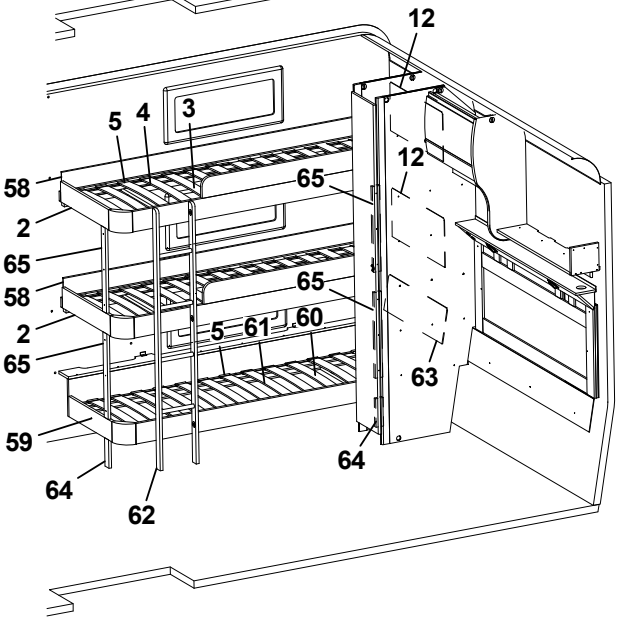
12
5
4
3
12
58
65
2
65
58
65
2
5
61
60
65
63
59
64
64
62

Pos Fig	Det. nr Part. No	Ingår Fitted	OBS!! Ange alltid årsmodell vid beställning av inredning Benämning	OBS!! Specify always year of model when ordering equipment Description
1	338144	x	Värmespalt H-bak	Air gap R rear
2	336286	x	Sängram fast u. ribbotten	Bed bottom without laths
3	325432	x	Ribbotten kpl.	Laths bottom cpl.
4	311985	x	Ribba sängbotten L=718 B=63	Lath bed bottom L=718 B=63
5	312046	x	Band t. ribbotten	Band for laths bottom
6	331524M	x	Stöd säng 15,5x45x360	Support bed
7	336291	x	Stege	Ladder
8	336272	x	Värmespalt kpl. m. tyg och belysning	Air gap cpl. with fabric and illumination
--	336276	T	Värmespalt kpl. m. tyg och belysning (Svit)	Air gap cpl. with fabric and illumination (Svit)
9	337273	x	Värmespalt nedre gavel bak	Air gap under
11	323783	x	Värmespalt H-bak	Air gap R rear
12	321688	x	Värmespalt V-bak	Air gap L rear
13	337937	x	Skåp gavel bak L560	Cupboard gable L560
14	331743M	x	Hyllpaket	Shelf
15	337695	x	Lucka	Door
16	336180	x	Gavel rundad	Gable
17	331694M	x	Hylla gavel bak	Shelf gable rear
18	331697M	x	Gavel	Gable
19	311917	x	Gångjärn (t.o.m. januari 2016)	Hinge (up to january 2016)
--	319978	x	Gångjärn (fr.o.m. februari 2016)	Hinge (from february 2016)
20	319909	x	Platta gångjärn gavelskåp/ö-skåp (t.o.m. jan. 2016)	Plate hinge cupboard gable/upper (up to jan. 2016)
--	319979	x	Platta gångjärn gavelskåp (fr.o.m. febr. 2016)	Plate hinge cupboard gable (from febr. 2016)
--	319980	x	Platta gångjärn överskåp (fr.o.m. febr.2016)	Plate hinge cupboard upper (from febr. 2016)
21	319914	x	Gasfjäder	Gas spring
--	319915	x	Fäste vinkel d:o	Angle bracket d:o
--	319916	x	Fäste runt d:o	Bracket round d:o
23	337661	x	Överbäddskåp L1980	Upper bed L1980
24	337664	x	Lucka	Door
25	860402	x	Gångjärn	Hinge
26	860405	x	Gångjärn	Hinge
27	331733M	x	Regel låsning	Lock bar
28	375813	x	Rasskydd ö-bäddskåp	Protective plate
29	316428	x	Handtag	Handle
30	331698M	x	Bärregel 670x22x22	Bearing rail 670x22x22
31	331701M	x	Kloss bärregel	Block bearing rail
32	338121	x	Värmespalt V-H bak	Air gap L-R rear
33	338115	x	Sängram u. ribbotten	Bedbottom without laths
34	338125	x	Ribbotten kpl.	Laths bottom cpl.
35	311985	x	Ribba sängbotten L=718 B=63	Lath bed bottom L=718 B=63
36	312046	x	Band t. ribbotten	Band for laths bottom
37	337119	x	Sänglåda kpl.	Bed box cpl.
38	337122	x	Gavel säng V	Gable bed L
39	319776	x	List hörn L=2500	Corner strip L=2500
40	337124	x	Front säng	Front bed
41	337126	x	Gavel säng H	Gable bed R
			T= Tillbehör	T= Accessory

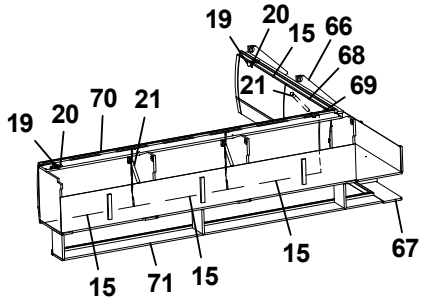
19
20
15
66
68
21
69
19
20
70
21
67
15
71
15
15

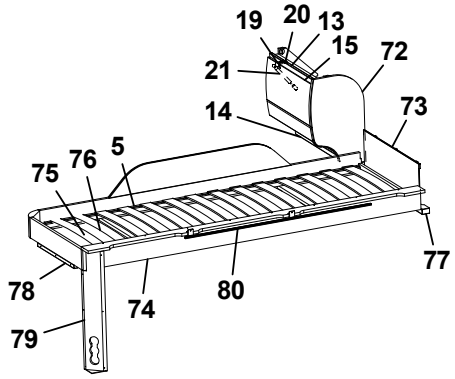
19
20
13
15
72
21
73
14
75
76
5
77
78
74
80
79

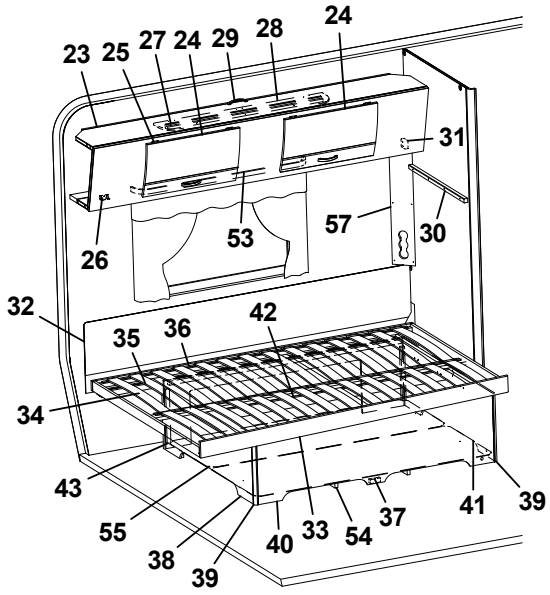
23
25
27
24
29
28
24
31
26
53
57
30
32
35
36
42
34
43
55
38
39
40
33
54
37
41
39

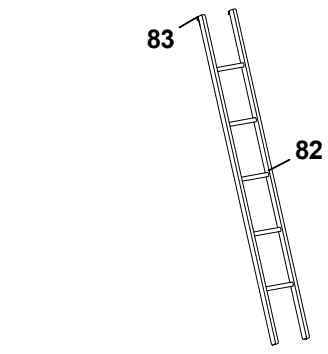
83
82

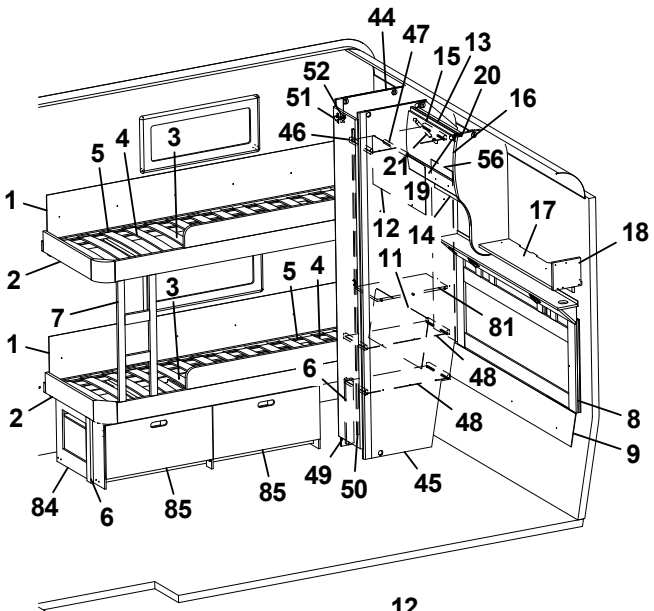
44
47
15
13
52
20
51
16
46
5
4
3
21
56
19
1
12
14
17
18
2
11
5
4
3
7
81
1
6
48
2
48
8
9
84
6
85
85
49
50
45

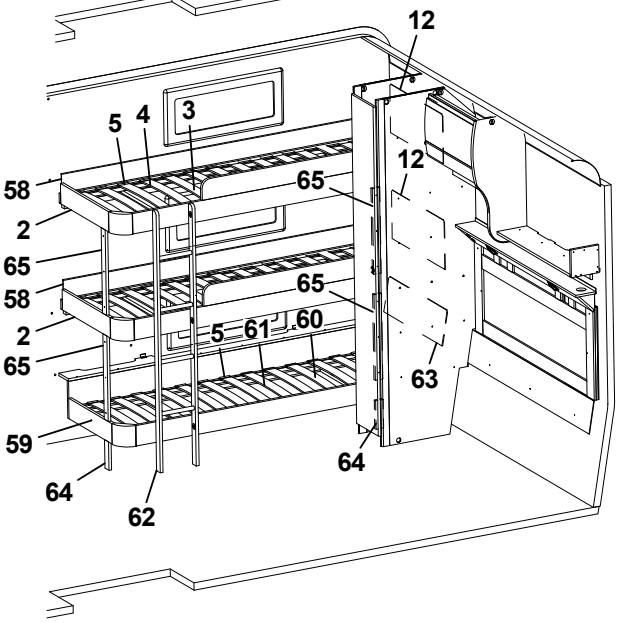
12
5
4
3
58
12
65
2
65
58
65
2
5
61
60
65
63
59
64
64
62

Pos Fig	Det. nr Part. No	Ingår Fitted	OBS!! Ange alltid årsmodell vid beställning av inredning Benämning	OBS!! Specify always year of model when ordering equipment Description
42	315203	x	Regel 17,5x55x1415	Wood lath pine 17,5x55x1415
43	337120	x	Bakgavel sänglåda	Back bed box
44	333296M	x	Vägg garderob V	Wall wardrobe L
45	333298M	x	Vägg garderob H	Wall wardrobe R
46	331807M	x	Hylla	Shelf
47	316197	x	Galgstång L=782	Clothes hanger L=782
48	331806M	x	Hylla	Shelf
49	376043	x	Dörr 260x1850	Door 260x1850
50	314523	x	Rätningslist dörr L=1715	List L=1715
51	316799	x	Gångjärn	Hinge
52	312588	x	Platta gångjärn	Plate hinge
53	316898	x	Skena gardin L1020	Curtain rod L1020
54	324938	x	Luftspalt sänglåda	Air gap bed box
55	325752	x	Luftspalt	Air gap
56	338290	x	Värmespalt garderob bak	Air gap
57	335788M	x	Front el-uttag	Front outlet
58	332371M	x	Värmespalt H-bak	Air gap R rear
59	336604	x	Sängram u. ribbotten	Bed bottom without laths
60	326793	x	Ribbotten kpl.	Laths bottom cpl.
61	311985	x	Ribba sängbotten L=718 B=63	Lath bed bottom L=718 B=63
62	336614	x	Stege	Ladder
63	326789	x	Värmespalt V-bak	Air gap L rear
64	331570M	x	Stöd säng 15,5x45x160	Support bed
65	331607M	x	Stöd säng 15,5x45x481	Support bed
66	338083	x	Skåp gavel bak V L1405	Cupboard upper L1405
67	331936M	x	Hyllpaket	Shelf
68	337719	x	Lucka	Door
69	337738	x	Hörn inredning	Corner
--	311917	x	Gångjärn d:o	Hinge d:o
--	319909	x	Platta gångjärn d:o	Plate hinge d:o
70	337802	x	Skåp övre V-bak L=1747	Cupboard upper L-rear L=1747
71	331189M	x	Hyllpaket	Shelf
72	336185	x	Gavel rundad	Gable
73	321209	x	Värmespalt gavel	Air gap gable
74	336381	x	Sängram vån.säng V u. ribbotten	Bed bottom L without laths
75	325430	x	Ribbotten kpl.	Laths bottom cpl.
76	311985	x	Ribba sängbotten L=718 B=63	Lath bed bottom L=718 B=63
77	331960M	x	Bärregel	Bearing rail
78	331961M	x	Bärregel L=440	Bearing rail L=440
79	333190M	x	Front el-uttag	Front outlet
80	314721	x	Skena draperi L=1100	Curtain rod L=1100
81	333299M	x	Hylla	Shelf
82	376697	T	Stege ö-bäddsskåp 201x1800 kpl.	Ladder upper bed 201x1800 cpl.
83	860426	T	Krok t. stege	Hook for ladder
84	376833	T	Lådor under säng kpl. sats	Drawers under bed cpl. kit
85	376834	T	Låda kpl. d:o	Drawer cpl. d:o
			T= Tillbehör	T= Accessory

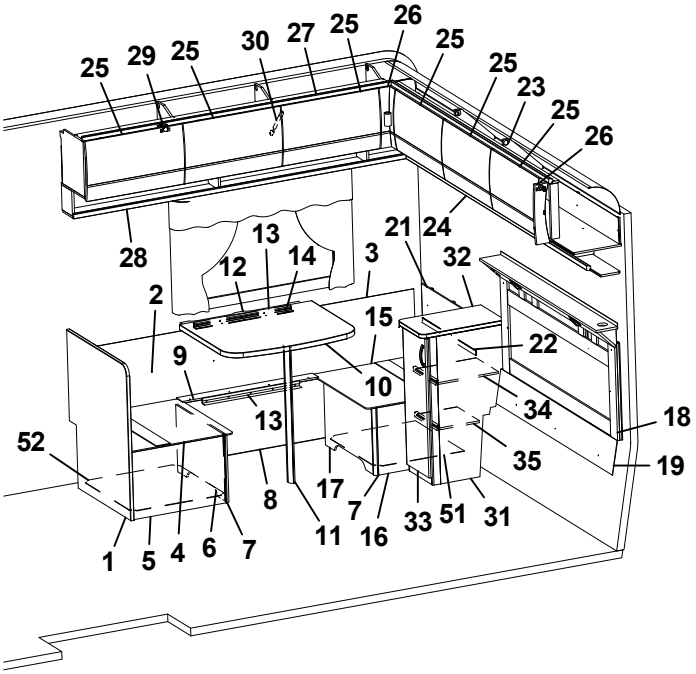
25
29
25
30
27
25
26
25
25
23
25
26
28
13
12
14
3
21
24
32
2
15
22
9
10
34
18
13
52
35
19
8
17
7
33
51
31
1
5
4
6
7
11
16

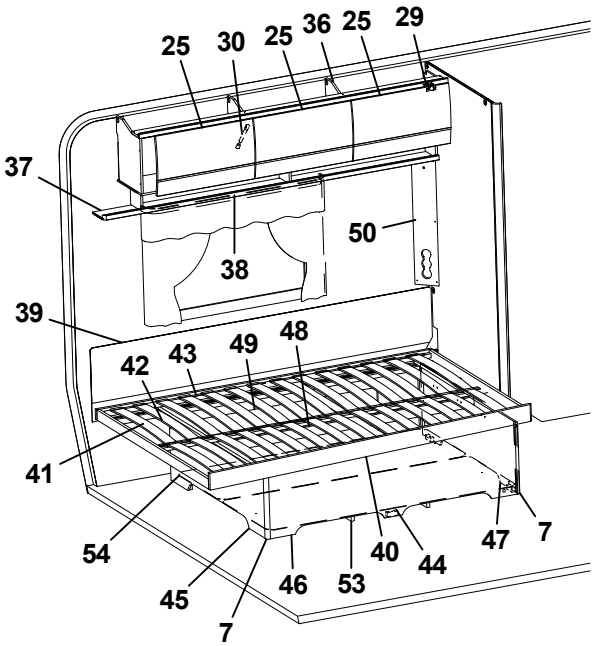
25
30
25
36
25
29
37
50
38
39
42
43
49
48
41
54
45
7
46
53
40
44
47
7

Pos Fig	Det. nr Part. No	Ingår Fitted	OBS!! Ange alltid årsmodell vid beställning av inredning Benämning	OBS!! Specify always year of model when ordering equipment Description
1	336327	x	Vägg vid bäddlåda	Wall by bed box
2	331794M	x	Värmespalt H-bak	Air gap R rear
3	319821	M	List kant mörkbrun	Strip, dark brown
4	333910	x	Lock bäddlåda HB främre	Cover bed box R.R. front
--	319024	x	Matta grå textil m. tejp d:o	Carpet gray textile with tape d:o
5	331810M	x	Gavel bäddlåda HB främre	Gable bed box R.R. front
6	336330	x	Front bäddlåda HB främre	Front bed box R.R. front
7	319776	x	List hörn L=2500	Corner strip L=2500
8	331796M	x	Front bäddlåda H bak	Front bed box R.R.
9	376739	x	Lock front bäddlåda HB	Cover front bed box R.R.
10	335941-K	x	Bordsskiva 750x600	Table top 750x600
11	315565	x	Bordsben	Table leg
12	331800M	x	Fästregel bord	Bracket
13	318574	x	List bord väggdel L550	List wall
14	318575	x	List upphäng bordsdel L550	List board
15	312250	x	Lock bäddlåda HB bakre	Cover bed box R.R. rear
--	319024	x	Matta grå textil m. tejp d:o	Carpet gray textile with tape d:o
16	331843M	x	Gavel bäddlåda HB bakre	Gable bed box R.R. rear
17	336332	x	Front bäddlåda HB bakre	Front bed box R.R. rear
18	336272	x	Värmespalt kpl. m. tyg och belysning	Air gap cpl. with fabric and illumination
--	336276	T	Värmespalt kpl. m. tyg och belysning (Svit)	Air gap cpl. with fabric and illumination (Svit)
19	337494	x	Värmespalt nedre gavel bak	Air gap under
21	331798M	x	Värmespalt övre gavel bak	Air gap upper
22	318577	x	List plast L=2270	List plastic L=2270
23	337920	x	Skåp gavel bak L2360	Cupboard gable L2360
24	331198M	x	Hyllpaket	Shelf
25	337695	x	Lucka	Door
26	337738	x	Hörn inredning	Corner
--	311917	x	Gångjärn d:o	Hinge d:o
--	319909	x	Platta gångjärn d:o	Plate hinge d:o
27	337909	x	Skåp övre H-bak L=1747	Cupboard upper R-rear L=1747
28	331194M	x	Hyllpaket	Shelf
29	311917	x	Gångjärn (t.o.m. januari 2016)	Hinge (up to january 2016)
--	319978	x	Gångjärn (fr.o.m. februari 2016)	Hinge (from february 2016)
--	319909	x	Platta gångjärn gavelskåp/ö-skåp (t.o.m. jan. 2016)	Plate hinge cupboard gable/upper (up to jan. 2016)
--	319979	x	Platta gångjärn gavelskåp (fr.o.m. febr. 2016)	Plate hinge cupboard gable (from febr. 2016)
--	319980	x	Platta gångjärn överskåp (fr.o.m. febr.2016)	Plate hinge cupboard upper (from febr. 2016)
30	319914	x	Gasfjäder	Gas spring
--	319915	x	Fäste vinkel d:o	Angle bracket d:o
--	319916	x	Fäste runt d:o	Bracket round d:o
31	336333	x	Skåp kpl. u. skiva	Cupboard cpl. without board
32	336334-K	x	Skiva hurts 475x303	Board cupboard 475x303
33	336283	x	Lucka 745x270	Door 745x270
34	331822	x	Hylla övre	Shelf upper
35	331823	x	Hylla nedre	Shelf lower
			M= Metervara T= Tillbehör	M= On the metre T= Accessory

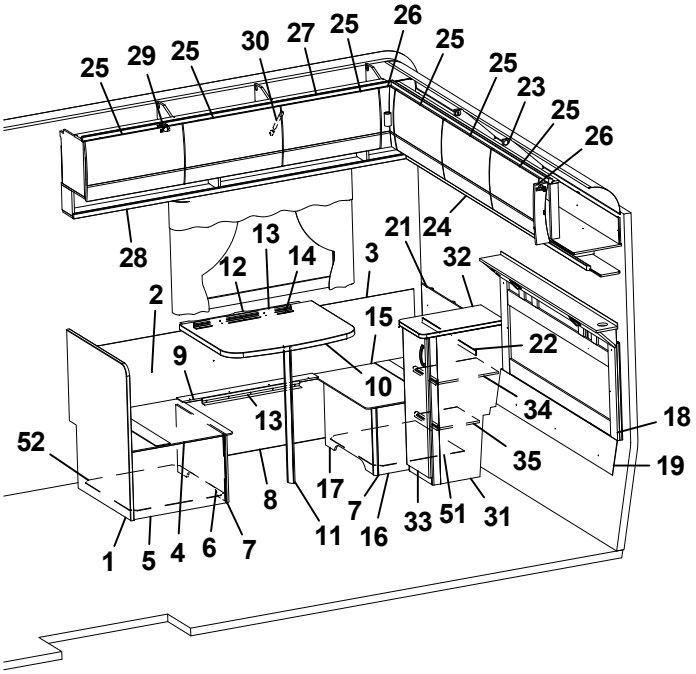
25
29
25
30
27
25
26
25
25
23
25
26
28
13
12
14
3
21
24
32
2
15
22
9
10
34
18
13
52
35
19
8
17
7
33
51
31
1
5
4
6
7
11
16

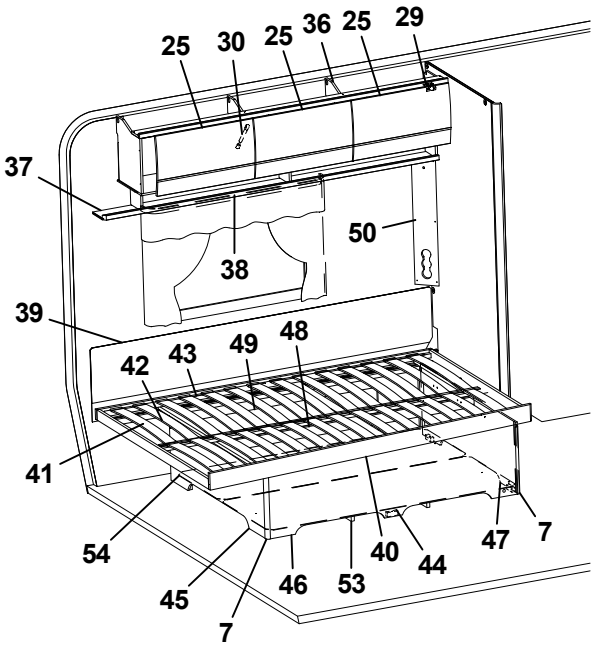
25
30
25
36
25
29
37
50
38
39
42
43
49
48
41
54
40
44
47
7
45
46
53
7

Pos Fig	Det. nr Part. No	Ingår Fitted	OBS!! Ange alltid årsmodell vid beställning av inredning Benämning	OBS!! Specify always year of model when ordering equipment Description
36	337802	x	Skåp övre V-bak L=1747	Cupboard upper L-rear L=1747
37	331189M	x	Hyllpaket	Shelf
38	316898	x	Skena gardin L1020	Curtain rod L1020
39	338121	x	Värmespalt	Air gap
40	338115	x	Sängram u. ribbotten	Bedbottom without laths
41	338125	x	Ribbotten kpl.	Laths bottom cpl.
42	311985	x	Ribba sängbotten L=718 B=63	Lath bed bottom L=718 B=63
43	312046	x	Band t. ribbotten	Band for laths bottom
44	337119	x	Sänglåda kpl.	Bed box cpl.
45	337122	x	Gavel säng V	Gable bed L
46	337124	x	Front säng	Front bed
47	337126	x	Gavel säng H	Gable bed R
48	315203	x	Regel 17,5x55x1415	Wood lath pine 17,5x55x1415
49	337120	x	Bakgavel sänglåda	Back bed box
50	335788M	x	Front el-uttag	Front outlet
51	324142	x	Luftspalt H-bak bakre	Air gap
52	312429	x	Luftspalt H-bak främre	Air gap
53	324938	x	Luftspalt sänglåda	Air gap bed box
54	325752	x	Luftspalt	Air gap

M= Metervara
T= Tillbehör

M= On the metre
T= Accessory

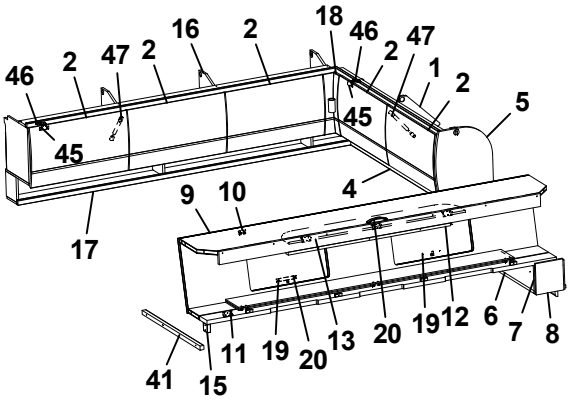
46
2
47
2
16
2
18
46
2
47
1
2
5
45
45
4
9
10
17
11
19
20
13
20
19
12
6
7
8
41
15

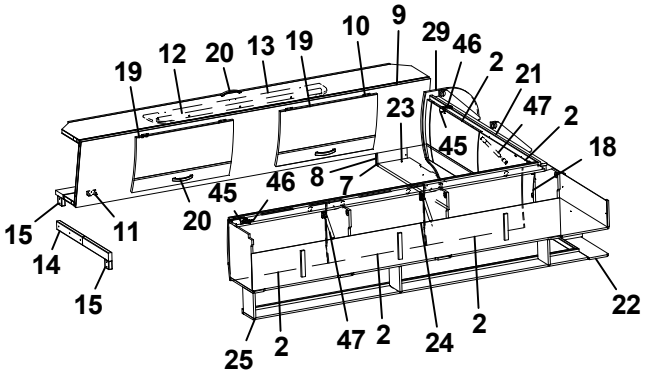
19
12
20
13
19
10
9
29
46
2
21
47
2
18
23
45
45
46
8
7
20
15
14
11
15
25
2
47
2
24
2
22

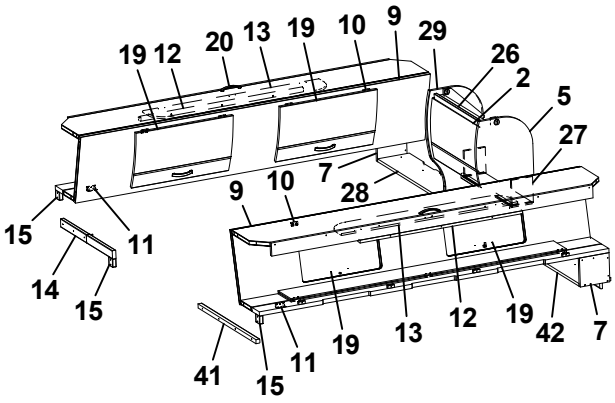
19
12
20
13
19
10
9
29
26
2
5
27
7
28
9
10
15
11
14
15
41
15
11
19
13
12
19
42
7

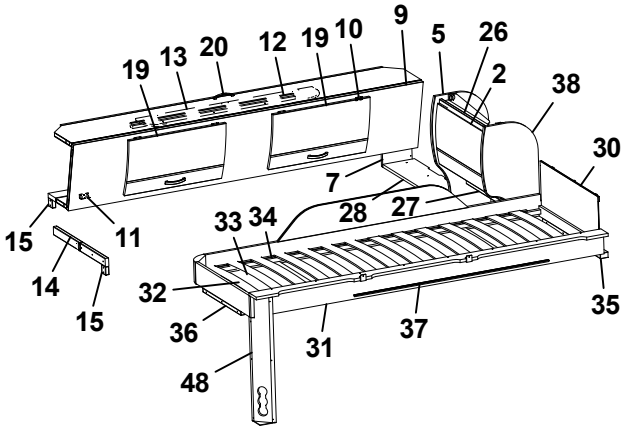
19
13
20
12
19
10
9
5
26
2
38
30
7
28
27
33
34
15
11
14
15
32
36
48
31
37
35

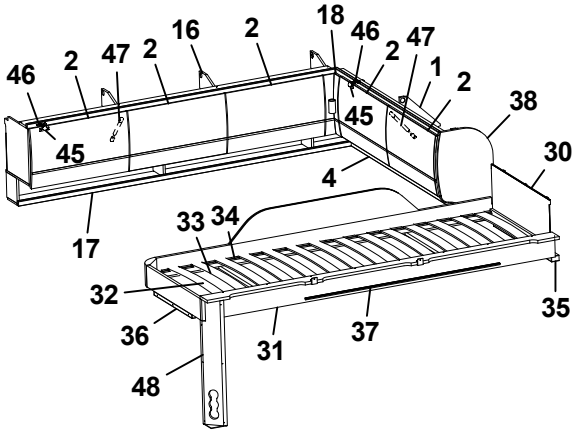
46
2
47
2
16
2
18
46
2
47
1
2
38
45
45
4
30
33
34
17
32
36
48
31
37
35

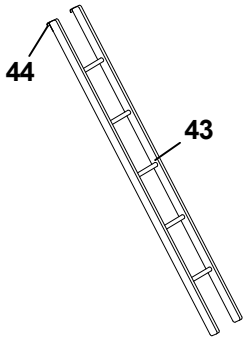
44
43

Pos Fig	Det. nr Part. No	Ingår Fitted	OBS!! Ange alltid årsmodell vid beställning av inredning Benämning	OBS!! Specify always year of model when ordering equipment Description
1	338199	x	Skåp gavel bak L=1505	Cupboard gable L=1505
2	337695	x	Lucka	Door
4	331879M	x	Hyllpaket	Shelf
5	336180	x	Gavel rundad	Gable
6	331694M	x	Hylla gavel bak	Shelf gable rear
7	331697M	x	Gavel	Gable
8	333147M	x	Gavel	Gable
9	337661	x	Överbäddskåp L1980	Upper bed L1980
10	860402	x	Gångjärn	Hinge
11	860405	x	Gångjärn	Hinge
12	331733M	x	Regel låsning	Lock bar
13	375813	x	Rasskydd ö-bäddskåp	Protective plate
14	332661M	x	Bärregel (vikbar)	Bearing rail
15	331701M	x	Kloss bärregel	Block bearing rail
16	337909	x	Skåp övre L=1747	Cupboard upper L=1747
17	331194M	x	Hyllpaket	Shelf
18	337738	x	Hörn inredning	Corner
--	311917	x	Gångjärn d:o	Hinge d:o
--	319909	x	Platta gångjärn d:o	Plate hinge d:o
19	337664	x	Lucka	Door
20	316428	x	Handtag	Handle
21	337804	x	Skåp gavel bak L=1505	Cupboard gable L=1505
22	331303M	x	Hyllpaket	Shelf
23	334695M	x	Hylla gavel bak	Shelf gable rear
24	337802	x	Skåp övre L=1747	Cupboard upper L=1747
25	331189M	x	Hyllpaket	Shelf
26	337937	x	Skåp gavel bak L560	Cupboard gable L560
27	331743M	x	Hyllpaket	Shelf
28	332674M	x	Hylla gavel bak	Shelf gable rear
29	336182	x	Gavel rundad	Gable
30	321209	x	Värmespalt gavel	Air gap gable
31	336381	x	Sängram vån.säng V u. ribbotten	Bed bottom L without laths
32	325430	x	Ribbotten kpl.	Laths bottom cpl.
33	311985	x	Ribba sängbotten L=718 B=63	Lath bed bottom L=718 B=63
34	312046	x	Band t. ribbotten	Band for laths bottom
35	331960M	x	Bärregel	Bearing rail
36	331961M	x	Bärregel L=440	Bearing rail L=440
37	314721	x	Skena draperi L=1100	Curtain rod L=1100
41	331698M	x	Bärregel 670x22x22	Bearing rail 670x22x22
42	332756M	x	Hylla gavel bak	Shelf gable rear
43	376697	T	Stege ö-bäddsskåp 201x1800 kpl.	Ladder upper bed 201x1800 cpl.
44	860426	T	Krok t. stege	Hook for ladder
45	311917	x	Gångjärn (t.o.m. januari 2016)	Hinge (up to january 2016)
--	319978	x	Gångjärn (fr.o.m. februari 2016)	Hinge (from february 2016)
46	319909	x	Platta gångjärn gavelskåp/ö-skåp (t.o.m. jan. 2016)	Plate hinge cupboard gable/upper (up to jan. 2016)
--	319979	x	Platta gångjärn gavelskåp (fr.o.m. febr. 2016)	Plate hinge cupboard gable (from febr. 2016)
--	319980	x	Platta gångjärn överskåp (fr.o.m. febr.2016)	Plate hinge cupboard upper (from febr. 2016)
47	319914	x	Gasfjäder	Gas spring
--	319915	x	Fäste vinkel d:o	Angle bracket d:o
--	319916	x	Fäste runt d:o	Bracket round d:o
48	333190M	x	Front el-uttag	Front outlet
			T= Tillbehör	T= Accessory

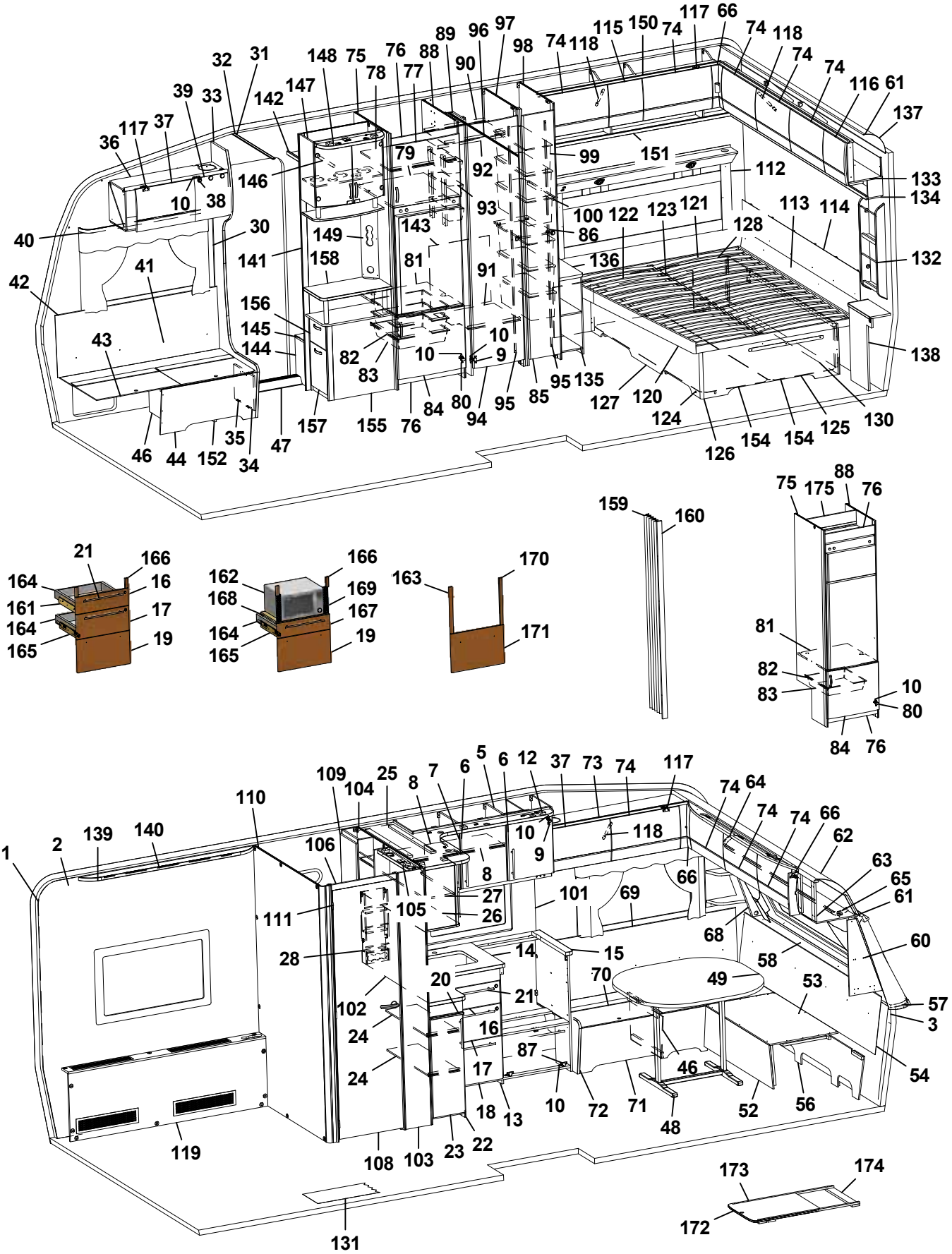
1 2 3 5 6 7 8 9 10 12 13 14 15 16 17 18 19 20 21 22 23 24 25 26 27 28 30 31 32 33 34 35 36 37 38 39 40 41 42 43 44 46 47 48 49 52 53 54 56 57 58 60 61 62 63 64 65 66 68 69 70 71 72 73 74 75 76 77 78 79 80 81 82 83 84 85 86 87 88 89 90 91 92 93 94 95 96 97 98 99 100 101 102 103 104 105 106 108 109 110 111 112 113 114 115 116 117 118 119 120 121 122 123 124 125 126 127 128 130 131 132 133 134 135 136 137 138 139 140 142 143 144 145 146 147 148 149 150 151 152 154 155 157 158 159 160 161 162 163 164 165 166 167 168 169 170 171 172 173 174 175

Pos Fig	Det. nr Part. No	Ingår Fitted	OBS!! Ange alltid årsmodell vid beställning av inredning Benämning	OBS!! Specify always year of model when ordering equipment Description
1	318657	M	Tapet vägg/tak	Wall paper
2	318584	M	Tejp tapet 20 mm	Tape, wall paper 20 mm
3	318585	M	Tejp tapet 60 mm	Tape, wall paper 60 mm
5	337813	x	Skåp kök L1120 kpl. (Vit)	Cupboard kitchen L1120 cpl. (White)
--	337819	x	Skåp kök L1120 kpl. (Mekong)	Cupboard kitchen L1120 cpl. (Mekong)
6	334712	x	Lucka H (Vit)	Door R (White)
--	336624	x	Lucka H (Mekong)	Door R (Mekong)
--	317502	x	Handtag d:o	Handle d:o
7	334713	x	Lucka V (Vit)	Door L (White)
--	336625	x	Lucka V (Mekong)	Door L (Mekong)
--	317502	x	Handtag d:o	Handle d:o
8	331385M	x	Hylla	Shelf
9	311917	x	Gångjärn	Hinge
10	312588	x	Platta gångjärn	Plate hinge
12	336136	x	Ljusramp köksskåp	Light holder
13	336130	x	Diskbänk kpl. u. skiva (Vit)	Kitchen sink cpl. without board (White)
--	336801	x	Diskbänk kpl. u. skiva (Mekong)	Kitchen sink cpl. without board (Mekong)
14	336131-K	x	Skiva diskbänk 872x1090	Board 872x1090
15	335927-K	x	Skiva diskbänk 560x65x28	Board 560x65x28
16	334706	x	Lådförstycke (Vit)	Drawer front (White)
--	336631	x	Lådförstycke (Mekong)	Drawer front (Mekong)
17	334707	x	Lådförstycke (Vit)	Drawer front (White)
--	336633	x	Lådförstycke (Mekong)	Drawer front (Mekong)
18	334708	x	Lucka (Vit)	Door (White)
--	336635	x	Lucka (Mekong)	Door (Mekong)
19	334709	x	Lucka (Vit)	Door (White)
--	336760	x	Lucka (Mekong)	Door (Mekong)
20	336673	x	Skärbräda	Cutting board
--	860157	x	List glid skärbräda	Slide list cutting board
21	317503	x	Handtag	Handle
22	338462	x	Utskjut diskbänk (Vit)	Projection kitchen sink (White)
--	338468	x	Utskjut diskbänk (Mekong)	Projection kitchen sink (Mekong)
23	334711	x	Lucka (Vit)	Door (White)
--	336628	x	Lucka (Mekong)	Door (Mekong)
--	317502	x	Handtag d:o	Handle d:o
24	338465	x	Hylla utskjut	Shelf projection
25	336156	x	Skåp utskjut kökskåp	Cupboard projection
26	331226	x	Lucka acrylplast	Door acryl
--	314350	x	Lås magnet d:o	Lock magnet d:o
--	318381	x	Motstycke magnetlås	Companion part
--	314351	x	Gångjärn d:o	Hinge d:o
27	336158	x	Hylla utskjut	Shelf projection
28	333409M	x	Kryddhylla	Spice rack
30	318962	x	List täck el-kabel B=45 L=2100	Cover strip B=45 L=2100
31	316270	x	List snäpp undre L2379	List under L2379
			M= Metervara T= Tillbehör	M= On the metre T= Accessory

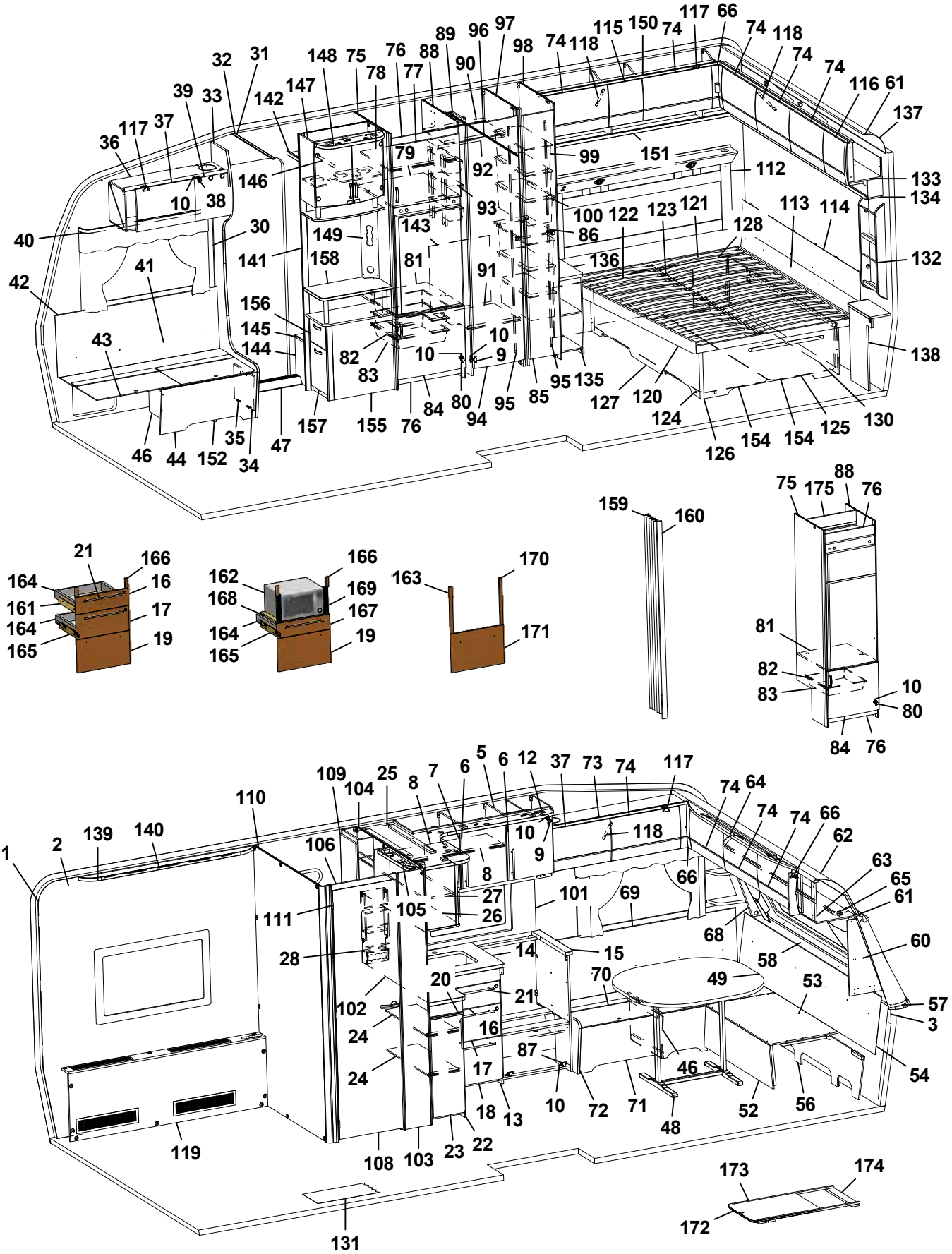
1 2 3 5 6 7 8 9 10 12 14 15 16 17 18 19 20 21 22 23 24 25 26 27 28 30 31 32 33 34 35 36 37 38 39 40 41 42 43 44 46 47 48 49 52 53 54 56 57 58 60 61 62 63 64 65 66 68 69 70 71 72 73 74 75 76 77 78 79 80 81 82 83 84 85 86 87 88 89 90 91 92 93 94 95 96 97 98 99 100 101 102 103 104 105 106 108 109 110 111 112 113 114 115 116 117 118 119 120 121 122 123 124 125 126 127 128 130 131 132 133 134 135 136 137 138 139 140 141 142 143 144 145 146 147 148 149 150 151 152 154 155 156 157 158 159 160 161 162 163 164 165 166 167 168 169 170 171 172 173 174 175

Pos Fig	Det. nr Part. No	Ingår Fitted	OBS!! Ange alltid årsmodell vid beställning av inredning Benämning	OBS!! Specify always year of model when ordering equipment Description
32	316268	x	List snäpp övre L2379	List upper L2379
33	336068	x	Stolpe först. L1922 kpl. m. lucka	Support bar cpl. with door
34	336064	x	Lucka	Door
35	312589	x	Gångjärn	Hinge
36	337768	x	Skåp övre elc.	Cupboard upper
37	337719	x	Lucka	Door
38	318379	x	Gångjärn	Hinge
--	318380	x	Täckhatt d:o	Cover d:o
39	331214	x	Lucka	Door
40	316898	x	Skena gardin L1020	Curtain rod L1020
41	337172	x	Värmespalt H fram	Air gap R.F.
42	319821	M	List kant mörkbrun	Strip, dark brown
43	336858	x	Lock bäddlåda H F	Cover bedbox R.F.
--	319024	x	Matta grå textil m. tejp d:o	Carpet gray textile with tape d:o
44	336859	x	Front bäddlåda H F	Front bed box R.F.
46	312825	x	Stöd bäddlåda HF	Support bed box
47	314687	x	Tröskel aluminium L=850	Threshold aluminium L=850
48	319859	x	Bordsstativ	Table stand
49	335940-K	x	Bordsskiva 940x1025	Table top 940x1025
--	337413	x	List bord 400x55x26	List table 400x55x26
--	375774-K	x	Bordsskiva 940x1025 (Svit)	Table top 940x1025 (Svit)
52	331245M	x	Front bäddlåda gavel	Front bed box gable
53	331246M	x	Skiva rundsittgrupp	Sheet seat
54	337182	x	Värmespalt gavel fram	Air gap
56	337153	x	Stöd sittgrupp	Support
57	213471	x	Hylla front kpl. L2376	Shelf front cpl. L2376
58	336132	x	Luftspalt fronthylla	Air gap shelf front
--	317369	x	Raskant plast L=2600	Cantlist shelf front L=2600
60	336145	x	Hylla hörn H	Shelf R
61	313884	x	List plast radie L=2379	List L=2379
62	316005	x	Skiva plast 295x2363x1	Plastic sheet
63	337693	x	Skåp gavel fram L=2360	Cupboard L=2360
64	336063	x	Ljusramp gavelskåp	Light holder
65	316900	x	Skena gardin L1920	Curtain rod L1920
66	337738	x	Hörn inredning	Corner
--	311917	x	Gångjärn d:o	Hinge d:o
--	319909	x	Platta gångjärn d:o	Plate hinge d:o
68	336150	x	Hylla hörn V	Shelf L
69	337171	x	Värmespalt V fram	Air gap L.F.
70	333906	x	Lock bäddlåda V F	Cover bed box L.F
--	319024	x	Matta grå textil m. tejp d:o	Carpet gray textile with tape d:o
71	331232M	x	Front bäddlåda V F	Front bed box L.F.
72	336067	x	Gavel bäddlåda V F	Gable bed box L.F
73	337765	x	Skåp övre L=1108	Cupboard upper L=1108
--	337708	T	Skåp övre L=1108 (Svit)	Cupboard upper L=1108 (Svit)
			M= Metervara T= Tillbehör	M= On the metre T= Accessory

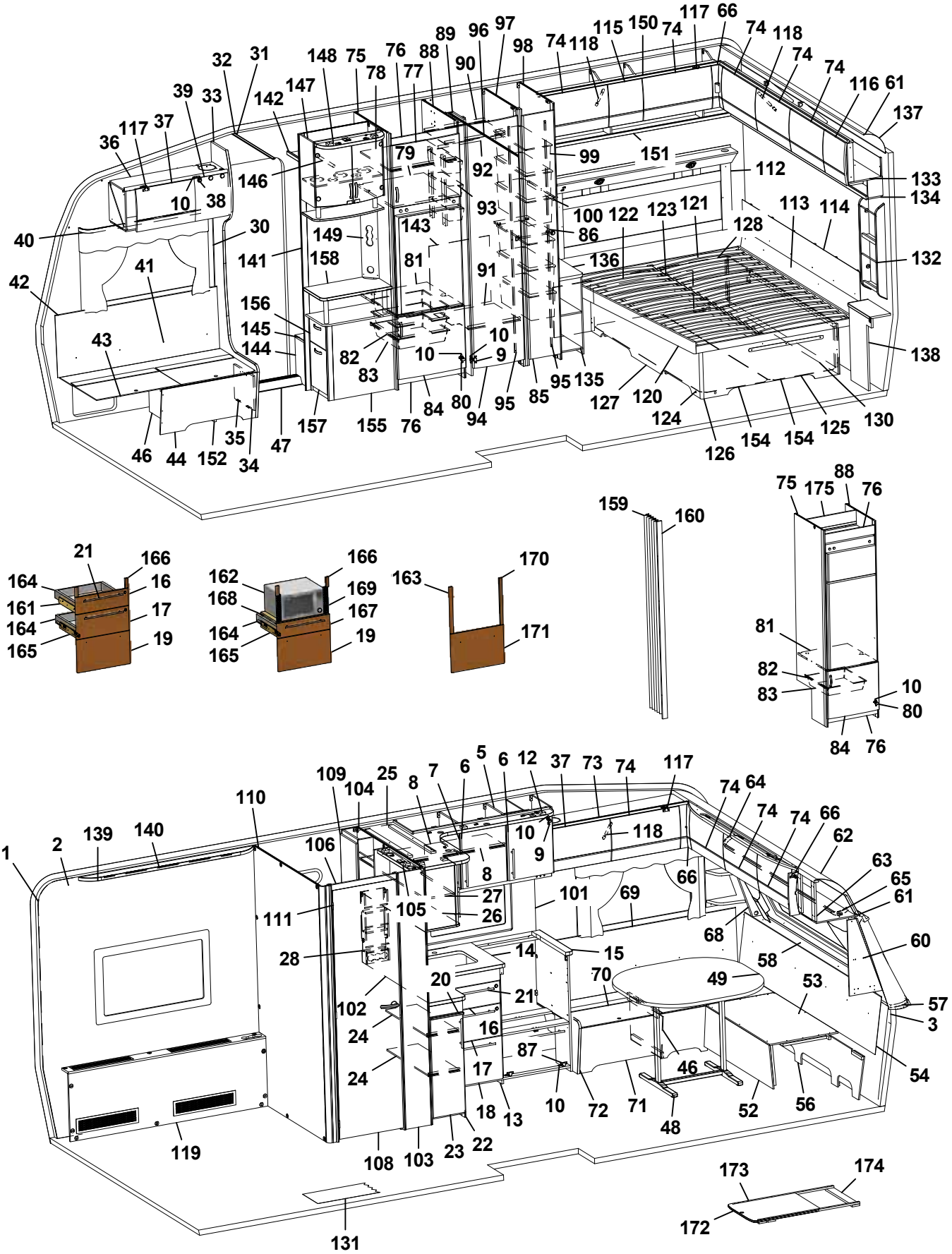
1 2 3 5 6 7 8 9 10 12 14 15 16 17 18 19 20 21 22 23 24 25 26 27 28 30 31 32 33 34 35 36 37 38 39 40 41 42 43 44 46 47 48 49 52 53 54 56 57 58 60 61 62 63 64 65 66 68 69 70 71 72 73 74 75 76 77 78 79 80 81 82 83 84 85 86 87 88 89 90 91 92 93 94 95 96 97 98 99 100 101 102 103 104 105 106 108 109 110 111 112 113 114 115 116 117 118 119 120 121 122 123 124 125 126 127 128 130 131 132 133 134 135 136 137 138 139 140 142 143 144 145 146 147 148 149 150 151 152 154 155 156 157 158 159 160 161 162 163 164 165 166 167 168 169 170 171 172 173 174 175

Pos Fig	Det. nr Part. No	Ingår Fitted	OBS!! Ange alltid årsmodell vid beställning av inredning Benämning	OBS!! Specify always year of model when ordering equipment Description
74	337695	x	Lucka	Door
75	332244M	x	Vägg kyl V	Wall refrigerator L
76	375394	x	Front skåp under kyl	Front cupboard
77	336045	x	Lucka V 550x470	Door L 550x470
78	331277M	x	Hylla	Shelf
79	331289M	x	Hylla över kyl	Shelf over refrigerator
80	316799	x	Gångjärn	Hinge
81	376108	x	Hylla under kyl	Shelf under refrigerator
82	312712	x	Glidlist trådback (säljes i par)	Sliding strip tray (pair)
83	310325	x	Trådback vit 427x427x85	Tray 427x427x85
84	336046	x	Lucka H 550x470	Door R 550x470
85	376043	x	Dörr 260x1850	Door 260x1850
86	334827M	x	Hylla	Shelf
87	315202	x	Gångjärn	Hinge
88	332697M	x	Vägg kyl H	Wall refrigerator R
89	334638M	x	Nisch, vikdörr	Niche folding door
90	331279M	x	Hylla garderob övre	Shelf wardrobe upper
91	335520M	x	Hylla garderob nedre	Shelf wardrobe under
92	316197	x	Galgstång L=782	Clothes hanger L=782
93	319759	x	Korg, garderob	Basket, wardrobe
--	335802	x	List för korgar	List för baskets
94	335925	x	Dörr 415x1850	Door 415x1850
95	314523	x	Rätningslist dörr L=1715	List L=1715
96	314917	x	Skena draperi L=1190	Drapery rail L=1190
97	334751M	x	Vägg backskåp V	Wall cupboard L
98	334750M	x	Vägg backskåp H	Wall cupboard R
99	309010	x	Trådback vit 227x527x185	Tray 227x527x185
100	316358	x	Glidskena plast L=430 D14/27	Runner plastic L=430 D14/27
101	319790-A	T	Köksskiva vägg svart skiffer	Protection kitchen, black
--	319790-L	T	Köksskiva vägg natur skiffer	Protection kitchen, grey
102	319567-A	T	Köksskiva vägg svart skiffer	Protection kitchen, black
--	319567-L	T	Köksskiva vägg natur skiffer	Protection kitchen, grey
103	337977	x	Vägg tvättrum yttre	Wall washroom
104	334859M	x	Vägg tvättrum H	Wall washroom R
105	337984	x	Ljusramp tvättrum	Light holder
106	338451	x	Överbit tvättrum	Overlap washroom
108	335719	x	Dörr 510x1890	Door 510x1890
--	319708	x	Lås tvättrum	Lock washroom
--	319707	x	Handtag tvättrum	Handle washrom
109	336137	x	Skåp tvättrum	Cupboard
110	337970	x	Vägg tvättrum V	Wall washroom L
111	319755	x	Gångjärn tvättrum	Hinge washroom
112	336175	x	Värmespalt kpl. m. tyg och belysning	Air gap cpl. with fabric and illumination
--	336179	T	Värmespalt kpl. m. tyg och belysning (Svit)	Air gap cpl. with fabric and illumination (Svit)
113	337425	x	Värmespalt	Air gap
			M= Metervara T= Tillbehör	M= On the metre T= Accessory

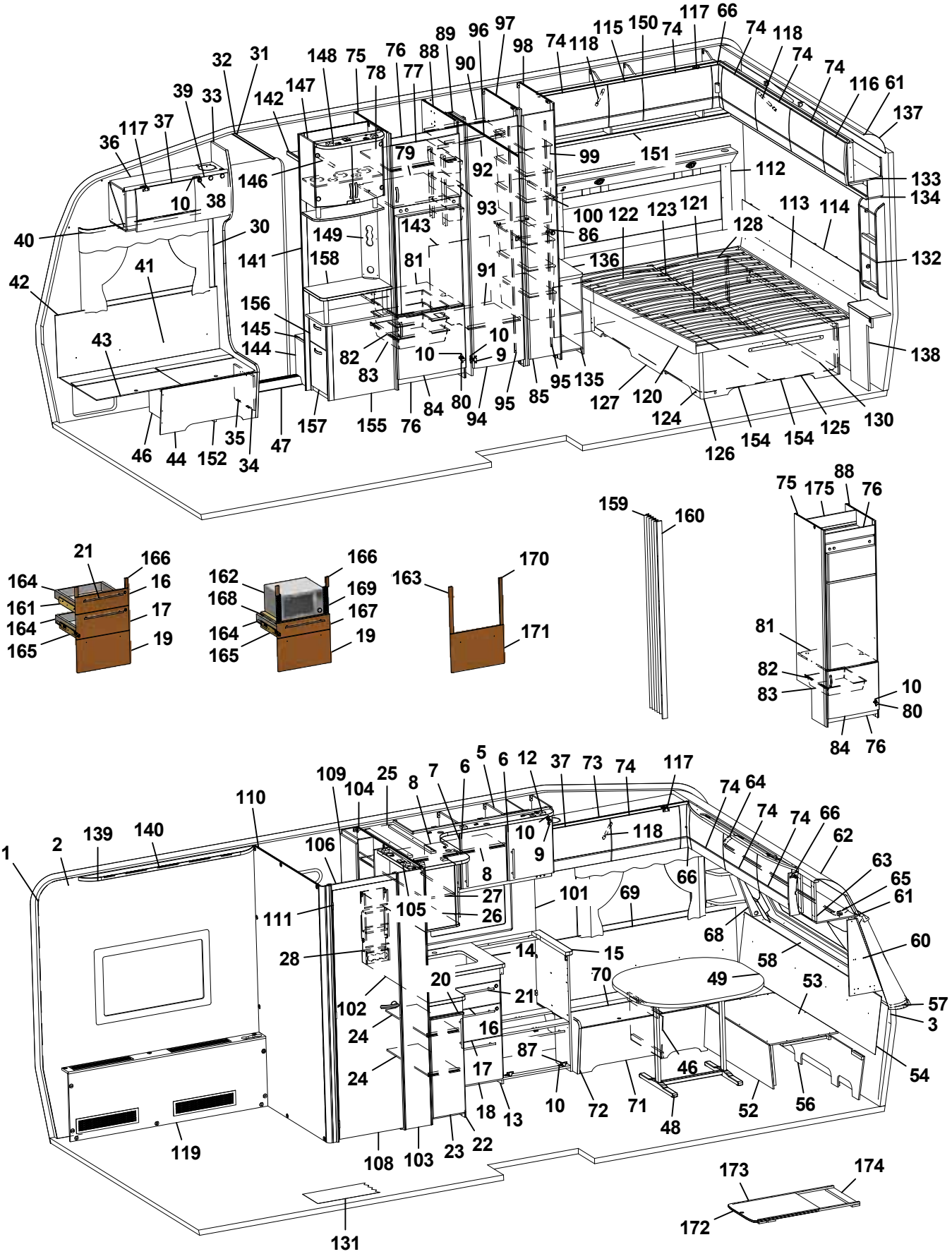
1 2 3 5 6 7 8 9 10 12 14 15 16 17 18 19 20 21 22 23 24 25 26 27 28 30 31 32 33 34 35 36 37 38 39 40 41 42 43 44 46 47 48 49 52 53 54 56 57 58 60 61 62 63 64 65 66 68 69 70 71 72 73 74 75 76 77 78 79 80 81 82 83 84 85 86 87 88 89 90 91 92 93 94 95 96 97 98 99 100 101 102 103 104 105 106 108 109 110 111 112 113 114 115 116 117 118 119 120 121 122 123 124 125 126 127 128 130 131 132 133 134 135 136 137 138 139 140 142 143 144 145 146 147 148 149 150 151 152 154 155 156 157 158 159 160 161 162 163 164 165 166 167 168 169 170 171 172 173 174 175

Pos Fig	Det. nr Part. No	Ingår Fitted	OBS!! Ange alltid årsmodell vid beställning av inredning Benämning	OBS!! Specify always year of model when ordering equipment Description
114	334864	x	Värmespalt	Air gap
115	337790	x	Lucka	Door
116	335904	x	Passbit	Gauge block
117	311917	x	Gångjärn (t.o.m. januari 2016)	Hinge (up to january 2016)
--	319978	x	Gångjärn (fr.o.m. februari 2016)	Hinge (from february 2016)
--	319909	x	Platta gångjärn gavelskåp/ö-skåp (t.o.m. jan. 2016)	Plate hinge cupboard gable/upper (up to jan. 2016)
--	319979	x	Platta gångjärn gavelskåp (fr.o.m. febr. 2016)	Plate hinge cupboard gable (from febr. 2016)
--	319980	x	Platta gångjärn överskåp (fr.o.m. febr.2016)	Plate hinge cupboard upper (from febr. 2016)
118	319914	x	Gasfjäder	Gas spring
--	319915	x	Fäste vinkel d:o	Angle bracket d:o
--	319916	x	Fäste runt d:o	Bracket round d:o
119	338087	x	Front kpl.	Front cpl.
--	319018	x	Galler 500x110 d:o	Grating 500x110 d:o
--	319198	x	Galler 400x80 d:o	Grating 400x80 d:o
120	331406M	x	Sängram u. ribbotten	Bed bottom without laths
121	325339	x	Ribbotten kpl.	Laths bottom cpl.
122	311985	x	Ribba sängbotten L=718 B=63	Lath bed bottom L=718 B=63
123	312046	x	Band t. ribbotten	Band for laths bottom
124	337189	x	Sänglåda kpl.	Bed box cpl.
125	337191	x	Gavel säng H	Gable bed R
126	319776	x	List hörn L=2500	Corner strip L=2500
127	337190	x	Front säng	Front bed
128	337192	x	Gavel säng V	Gable bed L
130	337193	x	Gavel sänglåda	Gable bed box
131	319931	M^2	Matta golv, trämönstrad ljusgrå	Carpet floor, wood design light grey
--	319230	T	Matta golv, klinkermönster mörkgrå	Carpet floor, clinker design dark grey
--	319888	T	Matta golv, klinkermönster ljusgrå	Carpet floor, clinker design light grey
--	319393	T	Matta golv, antik planka	Carpet floor, antique plank
132	336159	x	Tidningshylla kpl.	Newspaper shelf cpl.
133	338096	x	Skåp gavel bak L2360	Cupboard gable L2360
134	334855M	x	Hyllpaket	Shelf
135	334829M	x	Sängbord kpl. u. skiva	Bedside table cpl. without board
136	336126-K	x	Skiva sängbord	Board bedside table
137	316005	x	Skiva plast 295x2363x1	Plastic sheet
138	336124	x	Front gavel kpl.	Front gable cpl.
139	336160	x	Ramp gardinupphängning L=1400	Holder curtain hanging
140	316199	x	Skena gardin L=1020	Curtain rod L=1020
141	337198	x	Vägg instegsgarderob	Wall wardrobe
142	331910M	x	Hylla övre	Shelf upper
143	336261	x	Täckskiva exp.kärl	Cover expansion vessel
144	336618	x	Front instegsgarderob	Front
145	319866	x	Hylla	Shelf
146	316197	x	Galgstång L=782	Clothes hanger L=782
147	336115	x	Skåp bar kpl.	Coctail cabinet cpl.
--	332088M	x	Hylla hållare flaskor	Shelf bottle holder
			M= Metervara T= Tillbehör	M= On the metre T= Accessory

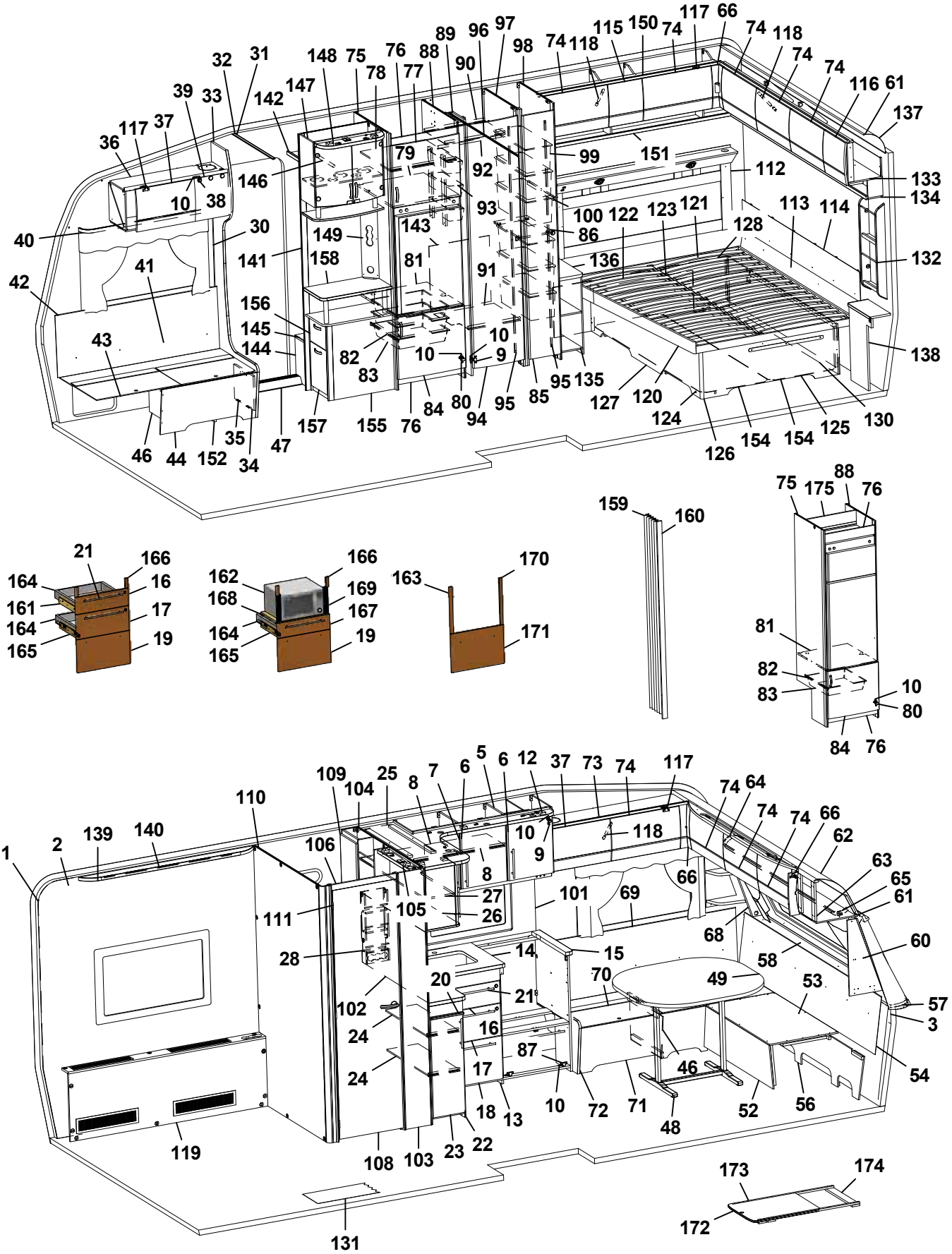
1 2 3 5 6 7 8 9 10 12 13 14 15 16 17 18 19 20 21 22 23 24 25 26 27 28 30 31 32 33 34 35 36 37 38 39 40 41 42 43 44 46 47 48 49 52 53 54 56 57 58 60 61 62 63 64 65 66 68 69 70 71 72 73 74 75 76 77 78 79 80 81 82 83 84 85 86 87 88 89 90 91 92 93 94 95 96 97 98 99 100 101 102 103 104 105 106 108 109 110 111 112 113 114 115 116 117 118 119 120 121 122 123 124 125 126 127 128 130 131 132 133 134 135 136 137 138 139 140 142 143 144 145 146 147 148 149 150 151 152 154 155 157 158 159 160 161 162 163 164 165 166 167 168 169 170 171 172 173 174 175

Pos Fig	Det. nr Part. No	Ingår Fitted	OBS!! Ange alltid årsmodell vid beställning av inredning Benämning	OBS!! Specify always year of model when ordering equipment Description
--	331778	x	Lucka H d:o	Door R d:o
--	331779	x	Lucka V d:o	Door L d:o
--	318379	x	Gångjärn d:o	Hinge d:o
--	318380	x	Täckhatt d:o	Cover d:o
--	312588	x	Platta gångjärn d:o	Plate hinge d:o
148	336106	x	Ljusramp	Light holder
149	331611M	x	Front el-uttag	Front outlet
150	338091	x	Skåp övre H-bak L=1467	Cupboard upper R-rear L=1467
151	331958M	x	Hyllpaket	Shelf
152	337584	x	Luftspalt H-fram	Air gap R front
154	334922	x	Luftspalt sänglåda	Air gap bed box
155	336120	x	TV-bänk kpl. u. skiva	TV-bench cpl. without board
156	332036M	x	Låda övre kpl.	Drawer upper cpl.
--	332037M	x	Lådförstycke d:o	Drawer front d:o
157	332042M	x	Låda nedre kpl.	Drawer lower cpl.
--	332043M	x	Lådförstycke d:o	Drawer front d:o
158	336122-K	x	Skiva TV-bänk	Board TV-bench
--	336103	x	Rundstav d:o L=192	Round staff d:o L=192
159	315216	T	Vikdörr 1900x1500	Folding door
160	376461	T	Bakdel nisch vikdörr	Back niche folding door
161	336087	x	Monteringssats kpl. lådor (Vit)	Mounting kit cpl. drawers (White)
--	336759	x	Monteringssats kpl. lådor (Mekong)	Mounting kit cpl. drawers (Mekong)
162	337536	T	Monteringssats kpl. mikro (Vit)	Mounting kit cpl. micro (White)
--	337538	T	Monteringssats kpl. mikro (Mekong)	Mounting kit cpl. micro (Mekong)
163	336089	T	Monteringssats kpl. ugn (Vit)	Mounting kit cpl. oven (White)
--	336758	T	Monteringssats kpl. ugn (Mekong)	Mounting kit cpl. oven (Mekong)
164	317514	x	Låda	Drawer
165	317382	x	Glidskena låda (säljes i par)	Slide bar, drawer (exp. in pair)
--	801701	x	Skruv 6x16 d:o	Screw 6x16 d:o
166	336092	x	Passbit 95x30x16 (Mekong)	Gauge block 95x30x16 (Mekong)
167	337540	T	Lådförstycke (Vit)	Drawer front (White)
--	337541	T	Lådförstycke (Mekong)	Drawer front (Mekong)
168	331472M	T	Hylla mikro	Shelf
169	401998	T	Galler mikro	Grating
170	336086	T	Passbit 460x30x16	Gauge block 460x30x16
171	334728	T	Lucka (Vit)	Door (White)
--	336726	T	Lucka (Mekong)	Door (Mekong)
172	336717-GK	T	Utdragsskiva bord 450x550	Sliding leaf 450x550
173	334835M	T	List bordsstativ 750x20x13	List table stand 750x20x13
174	334834M	T	List bordsstativ 494x60x15	List table stand 494x60x15
175	333142M	T	Bakstycke stopp kyl	Back cupboard
			Dyntyger, gardiner m.m. (se tyger)	Cushion textilies, curtains etc. (see textiles
			M= Metervara T= Tillbehör	M= On the metre T= Accessory

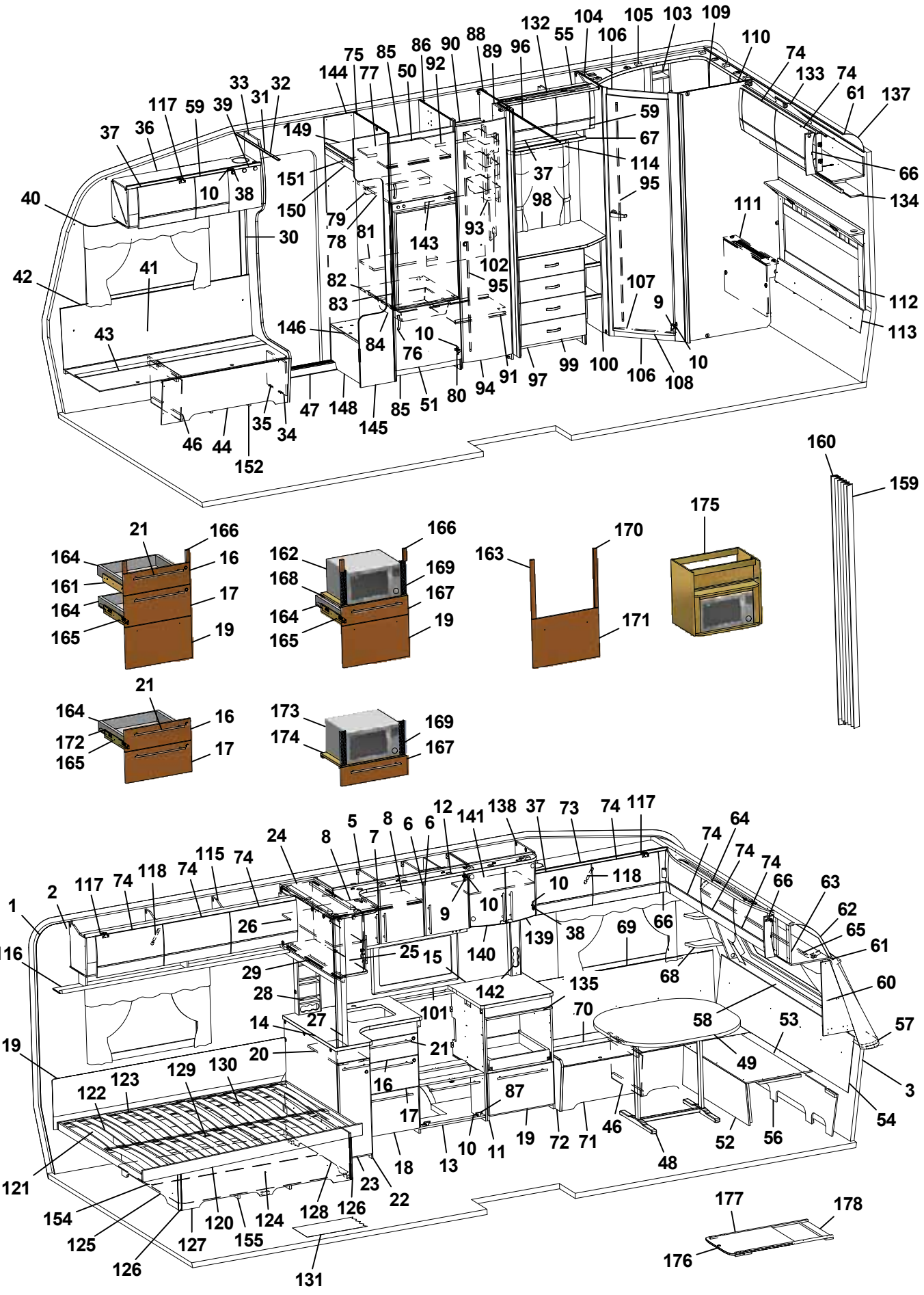
1 2 3 4 5 6 7 8 9 10 11 12 13 14 15 16 17 18 19 20 21 22 23 24 25 26 27 28 29 30 31 32 33 34 35 36 37 38 39 40 41 42 43 44 45 46 47 48 49 50 51 52 53 54 55 56 57 58 59 60 61 62 63 64 65 66 67 68 69 70 71 72 73 74 75 76 77 78 79 80 81 82 83 84 85 86 87 88 89 90 91 92 93 94 95 96 97 98 99 100 101 102 103 104 105 106 107 108 109 110 111 112 113 114 115 116 117 118 119 120 121 122 123 124 125 126 127 128 129 130 131 132 133 134 135 137 138 139 140 141 142 143 144 145 146 147 148 149 150 151 152 154 155 159 160 161 162 163 164 165 166 167 168 169 170 171 172 173 174 175 176 177 178

Pos Fig	Det. nr Part. No	Ingår Fitted	OBS!! Ange alltid årsmodell vid beställning av inredning Benämning	OBS!! Specify always year of model when ordering equipment Description
1	318657	M	Tapet vägg/tak	Wall paper
2	318584	M	Tejp tapet 20 mm	Tape, wall paper 20 mm
3	318585	M	Tejp tapet 60 mm	Tape, wall paper 60 mm
5	337780	x	Skåp kök L1120 kpl. (Vit)	Cupboard kitchen L1120 cpl. (White)
--	337823	x	Skåp kök L1120 kpl. (Mekong)	Cupboard kitchen L1120 cpl. (Mekong)
6	334712	x	Lucka H (Vit)	Door R (White)
--	336624	x	Lucka H (Mekong)	Door R (Mekong)
--	317502	x	Handtag d:o	Handle d:o
7	334713	x	Lucka V (Vit)	Door L (White)
--	336625	x	Lucka V (Mekong)	Door L (Mekong)
--	317502	x	Handtag d:o	Handle d:o
8	331385M	x	Hylla	Shelf
9	311917	x	Gångjärn	Hinge
10	312588	x	Platta gångjärn	Plate hinge
11	336084	x	Utskjut diskbänk (Vit)	Projection kitchen sink (White)
--	336777	x	Utskjut diskbänk (Mekong)	Projection kitchen sink (Mekong)
12	336061	x	Ljusramp köksskåp (vitrinskåp)	Light holder kitchen (vitrine)
--	336892	T	Ljusramp köksskåp (skåp mikro)	Light holder kitchen (microwave oven)
13	336082	x	Diskbänk kpl. u. skiva (Vit)	Kitchen sink cpl. without board (White)
--	336757	x	Diskbänk kpl. u. skiva (Mekong)	Kitchen sink cpl. without board (Mekong)
14	336072-K	x	Skiva diskbänk 882x902	Board 882x902
15	336071-K	x	Skiva diskbänk 610x565	Board 610x565
16	334706	x	Lådförstycke (Vit)	Drawer front (White)
--	336631	x	Lådförstycke (Mekong)	Drawer front (Mekong)
17	334707	x	Lådförstycke (Vit)	Drawer front (White)
--	336633	x	Lådförstycke (Mekong)	Drawer front (Mekong)
18	334708	x	Lucka (Vit)	Door (White)
--	336635	x	Lucka (Mekong)	Door (Mekong)
19	334709	x	Lucka (Vit)	Door (White)
--	336760	x	Lucka (Mekong)	Door (Mekong)
20	336081-K	x	Skärbräda	Cutting board
21	317503	x	Handtag	Handle
22	337164	x	Utskjut diskbänk (Vit)	Projection kitchen sink (White)
--	337167	x	Utskjut diskbänk (Mekong)	Projection kitchen sink (Mekong)
--	319558	x	Bänkutdrag V d:o	Extract L d:o
--	319559	x	Korg d:o	Basket d:o
23	334933	x	Lucka (Vit)	Door (White)
--	336725	x	Lucka (Mekong)	Door (Mekong)
--	317502	x	Handtag d:o	Handle d:o
24	336110	x	Skåp utskjut kökskåp	Cupboard projection
25	331226	x	Lucka acrylplast	Door acryl
--	314350	x	Lås magnet d:o	Lock magnet d:o
--	318381	x	Motstycke magnetlås	Companion part
--	314351	x	Gångjärn d:o	Hinge d:o
26	331220M	x	Hylla	Shelf
			M= Metervara T= Tillbehör	M= On the metre T= Accessory

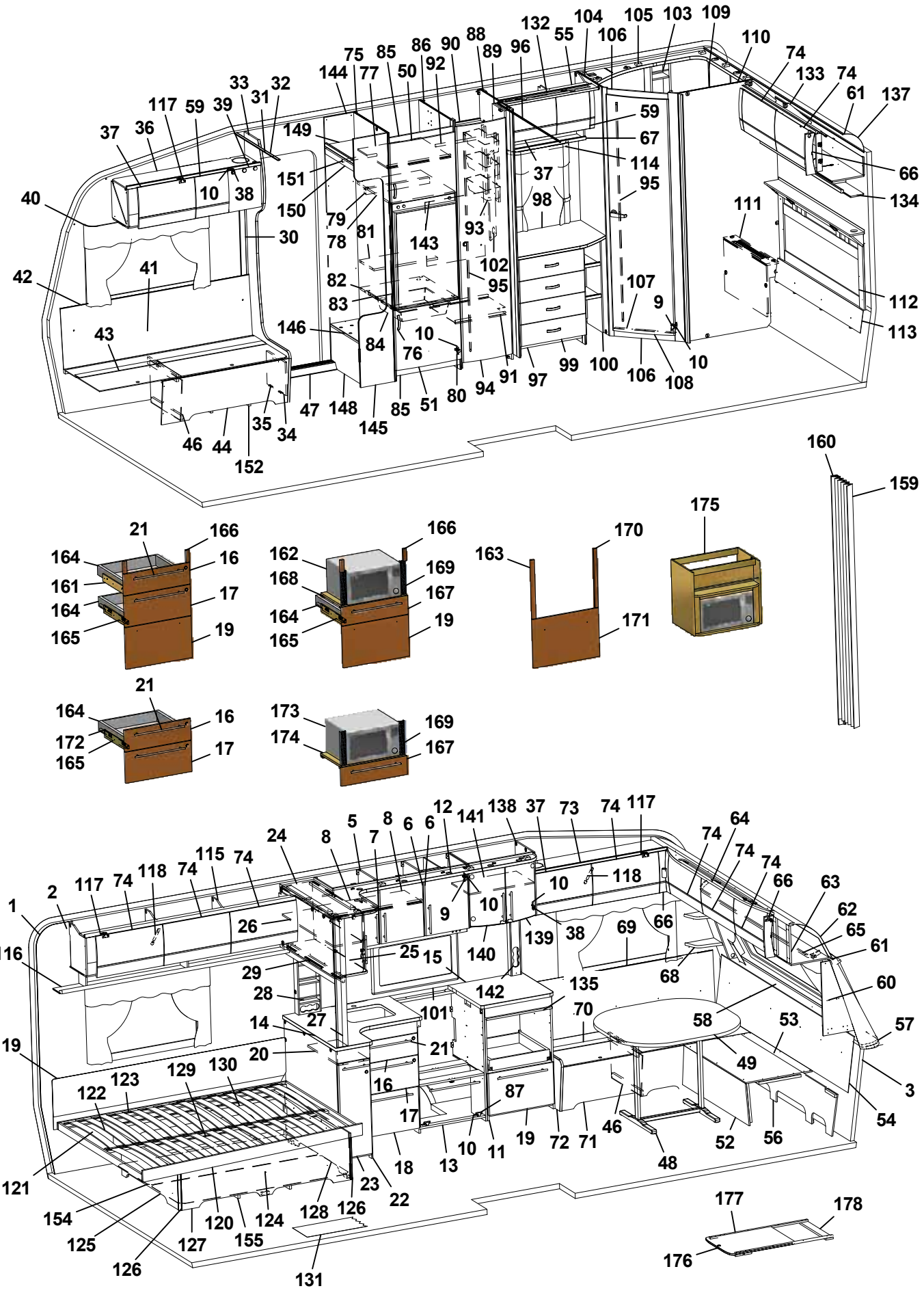
1 2 3 5 6 7 8 9 10 11 12 13 14 15 16 17 18 19 20 21 22 23 24 25 26 27 28 29 30 31 32 33 34 35 36 37 38 39 40 41 42 43 44 45 46 47 48 49 50 51 52 53 54 55 56 57 58 59 60 61 62 63 64 65 66 67 68 69 70 71 72 73 74 75 76 77 78 79 80 81 82 83 84 85 86 87 88 89 90 91 92 93 94 95 96 97 98 99 100 101 102 103 104 105 106 107 108 109 110 111 112 113 114 115 116 117 118 119 120 121 122 123 124 125 126 127 128 129 130 131 132 133 134 135 137 138 139 140 141 142 143 144 145 146 147 148 149 150 151 152 154 155 159 160 161 162 163 164 165 166 167 168 169 170 171 172 173 174 175 176 177 178

Pos Fig	Det. nr Part. No	Ingår Fitted	OBS!! Ange alltid årsmodell vid beställning av inredning Benämning	OBS!! Specify always year of model when ordering equipment Description
27	334341M	x	Stolpe utskjut	Support bar
28	333409M	x	Kryddhylla	Spice rack
29	318554	x	Persienn 882x540	Venetian blind 882x540
--	314722	T	Skena draperi L=900	Curtain rod L=900
--	333419M	T	Skjutlucka 470x528	Sliding lid 470x528
--	333420M	T	Skjutlucka 450x535	Sliding lid 450x535
--	318661	T	Skena d:o L=895 (2 st)	Slide bar d:o L=895 (2 pcs)
30	318962	x	List täck el-kabel B=45 L=2100	Cover strip B=45 L=2100
31	316270	x	List snäpp undre L2379	List under L2379
32	316268	x	List snäpp övre L2379	List upper L2379
33	336065	x	Stolpe först. L1948 kpl. m. lucka	Support bar cpl. with door
34	336064	x	Lucka	Door
35	312589	x	Gångjärn	Hinge
36	337775	x	Skåp övre elc.	Cupboard upper
37	337719	x	Lucka	Door
38	318379	x	Gångjärn	Hinge
--	318380	x	Täckhatt d:o	Cover d:o
39	331214	x	Lucka	Door
40	316898	x	Skena gardin L1020	Curtain rod L1020
41	337170	x	Värmespalt H fram	Air gap R.F.
42	319821	M	List kant mörkbrun	Strip, dark brown
43	336883	x	Lock bäddlåda H F	Cover bedbox R.F.
--	319024	x	Matta grå textil m. tejp d:o	Carpet gray textile with tape d:o
44	336881	x	Front bäddlåda H F	Front bed box R.F.
46	312825	x	Stöd bäddlåda HF	Support bed box
47	314687	x	Tröskel aluminium L=850	Threshold aluminium L=850
48	319859	x	Bordsstativ	Table stand
49	335940-K	x	Bordsskiva 940x1025	Table top 940x1025
--	337413	x	List bord 400x55x26	List table 400x55x26
--	375774-K	x	Bordsskiva 940x1025 (Svit)	Table top 940x1025 (Svit)
--	335951-K	x	Bordsskiva 840x750 (LR)	Table top 840x750 (LR)
50	336045	x	Lucka V 550x470	Door L 550x470
51	336046	x	Lucka H 550x470	Door R 550x470
52	331245M	x	Front bäddlåda gavel	Front bed box gable
53	331246M	x	Skiva rundsittgrupp	Sheet seat
54	337182	x	Värmespalt gavel fram	Air gap
55	338041	x	Skåp övre L=790	Cupboard upper L=790
56	337153	x	Stöd sittgrupp	Support
57	213471	x	Hylla front kpl. L2376	Shelf front cpl. L2376
58	336132	x	Luftspalt fronthylla	Air gap shelf front
--	317369	x	Raskant plast L=2600	Cantlist shelf front L=2600
59	337790	x	Lucka	Door
60	336145	x	Hylla hörn H	Shelf R
61	313884	x	List plast radie L=2379	List L=2379
62	316005	x	Skiva plast 295x2363x1	Plastic sheet
			M= Metervara T= Tillbehör	M= On the metre T= Accessory

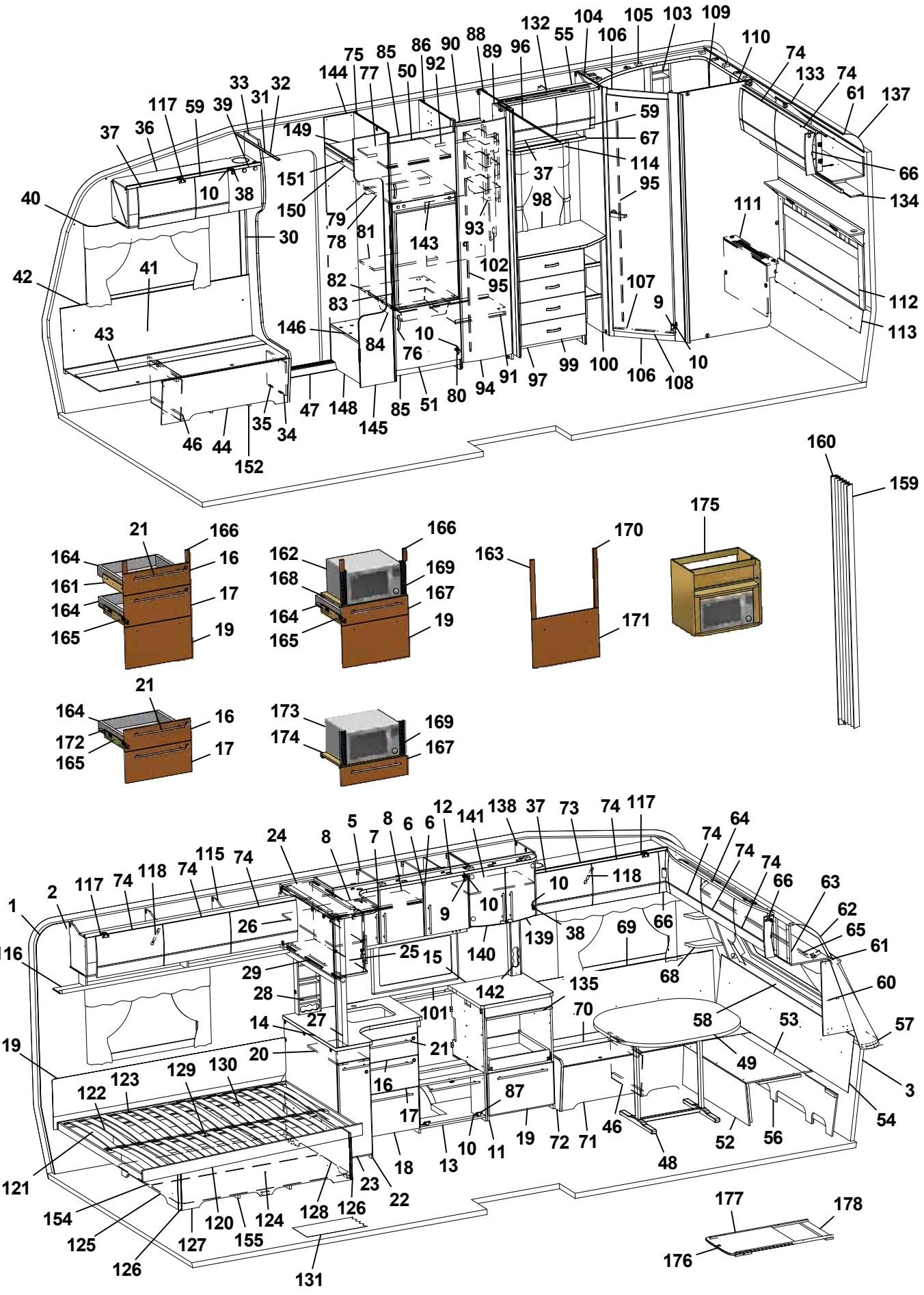
1 2 3 5 6 7 8 9 10 11 12 13 14 15 16 17 18 19 20 21 22 23 24 25 26 27 28 29 30 31 32 33 34 35 36 37 38 39 40 41 42 43 44 45 46 47 48 49 50 51 52 53 54 55 56 57 58 59 60 61 62 63 64 65 66 67 68 69 70 71 72 73 74 75 76 77 78 79 80 81 82 83 84 85 86 87 88 89 90 91 92 93 94 95 96 97 98 99 100 101 102 103 104 105 106 107 108 109 110 111 112 113 114 115 116 117 118 119 120 121 122 123 124 125 126 127 128 129 130 131 132 133 134 135 137 138 139 140 141 142 143 144 145 146 147 148 149 150 151 152 154 155 159 160 161 162 163 164 165 166 167 168 169 170 171 172 173 174 175 176 177 178

Pos Fig	Det. nr Part. No	Ingår Fitted	OBS!! Ange alltid årsmodell vid beställning av inredning Benämning	OBS!! Specify always year of model when ordering equipment Description
63	337693	x	Skåp gavel fram L=2360	Cupboard L=2360
64	336063	x	Ljusramp gavelskåp	Light holder
65	316900	x	Skena gardin L1920	Curtain rod L1920
66	337738	x	Hörn inredning	Corner
--	311917	x	Gångjärn d:o	Hinge d:o
--	319909	x	Platta gångjärn d:o	Plate hinge d:o
67	331305M	x	Hyllpaket	Shelf
68	336150	x	Hylla hörn V	Shelf L
69	337171	x	Värmespalt V fram	Air gap L.F.
70	333906	x	Lock bäddlåda V F	Cover bed box L.F
--	319024	x	Matta grå textil m. tejp d:o	Carpet gray textile with tape d:o
71	331232M	x	Front bäddlåda V F	Front bed box L.F.
72	336067	x	Gavel bäddlåda V F	Gable bed box L.F
73	337765	x	Skåp övre L=1108	Cupboard upper L=1108
--	337708	T	Skåp övre L=1108 (Svit)	Cupboard upper L=1108 (Svit)
74	337695	x	Lucka	Door
75	331344M	x	Vägg kyl V	Wall refrigerator L
76	316428	x	Handtag	Handle
77	331277M	x	Hylla	Shelf
78	331289M	x	Hylla över kyl	Shelf over refrigerator
79	321712	x	List 30x44x526	List 30x44x526
80	316799	x	Gångjärn	Hinge
81	333271M	x	Hylla övre kyl	Shelf upper refrigerator
82	376108	x	Hylla under kyl	Shelf under refrigerator
83	312712	x	Glidlist trådback (säljes i par)	Sliding strip tray (pair)
84	310325	x	Trådback vit 427x427x85	Tray 427x427x85
85	375394	x	Front skåp under kyl	Front cupboard
86	331240M	x	Vägg kyl H	Wall refrigerator R
87	315202	x	Gångjärn	Hinge
88	331260M	x	Vägg garderob	Wall wardrobe
89	331238M	x	Nisch, vikdörr	Niche folding door
90	331279M	x	Hylla garderob övre	Shelf wardrobe upper
91	331274M	x	Hylla garderob nedre	Shelf wardrobe under
92	316197	x	Galgstång L=782	Clothes hanger L=782
93	319759	x	Korg, garderob	Basket, wardrobe
--	335802	x	List för korgar	List för baskets
94	335925	x	Dörr 415x1850	Door 415x1850
95	314523	x	Rätningslist dörr L=1715	List L=1715
96	314917	x	Skena draperi L=1190	Drapery rail L=1190
97	336073	x	Byrå kpl. u. skiva	Chest of drawers without board
98	336076-K	x	Skiva byrå	Board
99	336074	x	Låda byrå	Drawer
--	315215	x	Glidskena låda (säljes i par)	Slide bar (exp. in pair)
100	331307M	x	Hylla vid byrå kpl.	Shelf cpl.
101	319779-A	T	Köksskiva vägg svart skiffer	Protection kitchen, black
			M= Metervara T= Tillbehör	M= On the metre T= Accessory

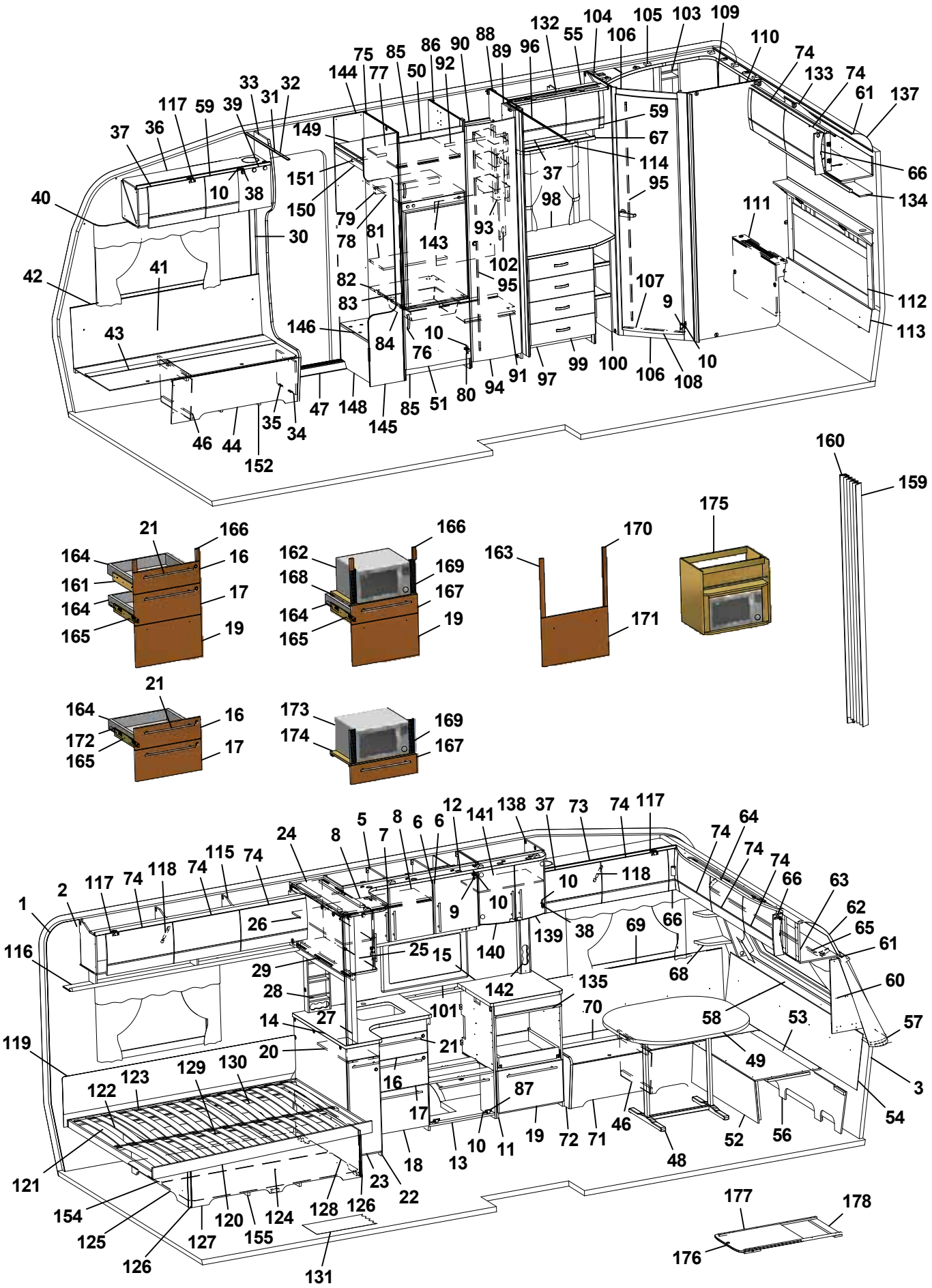
1
2
3
4
5
6
7
8
9
10
11
12
13
14
15
16
17
18
19
20
21
22
23
24
25
26
27
28
29
30
31
32
33
34
35
36
37
38
39
40
41
42
43
44
45
46
47
48
49
50
51
52
53
54
55
56
57
58
59
60
61
62
63
64
65
66
67
68
69
70
71
72
73
74
75
76
77
78
79
80
81
82
83
84
85
86
87
88
89
90
91
92
93
94
95
96
97
98
99
100
101
102
103
104
105
106
107
108
109
110
111
112
113
114
115
116
117
118
119
120
121
122
123
124
125
126
127
128
129
130
131
132
133
134
135
138
139
140
141
142
143
144
145
146
148
149
150
151
152
154
155
159
160
161
162
163
164
165
166
167
168
169
170
171
172
173
174
175
176
177
178

Pos Fig	Det. nr Part. No	Ingår Fitted	OBS!! Ange alltid årsmodell vid beställning av inredning Benämning	OBS!! Specify always year of model when ordering equipment Description
--	319779-L	T	Köksskiva vägg natur skiffer	Protection kitchen, grey
102	335787M	x	Front el-uttag	Front outlet
103	337131	x	Hylla	Shelf
104	331236M	x	Vägg tvättrum främre	Wall washroom
105	337129	x	Ljusramp tvättrum	Light holder
106	331248M	x	Tröskel 480x60	Threshold 480x60
107	314591	x	List tröskel al. L=480	List threshold L=480
108	335919	x	Dörr 490x1850	Door 490x1850
109	336050	x	Skåp tvättrum L838	Cupboard L838
110	337474	x	Vägg tvättrum bakre	Wall washroom rear
111	336165	x	Front tvättrum	Front washroom
112	336175	x	Värmespalt kpl. m. tyg och belysning	Air gap cpl. with fabric and illumination
--	336179	T	Värmespalt kpl. m. tyg och belysning (Svit)	Air gap cpl. with fabric and illumination (Svit)
113	338196	x	Värmespalt	Air gap
114	316907	x	Skena gardin L=500	Curtain rod L=500
115	337802	x	Skåp övre L=1747	Cupboard upper L=1747
116	331189M	x	Hyllpaket	Shelf
117	311917	x	Gångjärn (t.o.m. januari 2016)	Hinge (up to january 2016)
--	319978	x	Gångjärn (fr.o.m. februari 2016)	Hinge (from february 2016)
--	319909	x	Platta gångjärn gavelskåp/ö-skåp (t.o.m. jan. 2016)	Plate hinge cupboard gable/upper (up to jan. 2016)
--	319979	x	Platta gångjärn gavelskåp (fr.o.m. febr. 2016)	Plate hinge cupboard gable (from febr. 2016)
--	319980	x	Platta gångjärn överskåp (fr.o.m. febr.2016)	Plate hinge cupboard upper (from febr. 2016)
118	319914	x	Gasfjäder	Gas spring
--	319915	x	Fäste vinkel d:o	Angle bracket d:o
--	319916	x	Fäste runt d:o	Bracket round d:o
119	338121	x	Värmespalt	Air gap
120	338108	x	Sängram u. ribbotten	Bed bottom without laths
121	338124	x	Ribbotten kpl.	Laths bottom cpl.
122	311985	x	Ribba sängbotten L=718 B=63	Lath bed bottom L=718 B=63
123	312046	x	Band t. ribbotten	Band for laths bottom
124	337119	x	Sänglåda kpl.	Bed box cpl.
125	337122	x	Gavel säng V	Gable bed L
126	319776	x	List hörn L=2500	Corner strip L=2500
127	337124	x	Front säng	Front bed
128	337126	x	Gavel säng H	Gable bed R
129	315203	x	Regel 17,5x55x1415	Wood lath pine 17,5x55x1415
130	337120	x	Bakgavel sänglåda	Back bed box
131	319931	M^2	Matta golv, trämönstrad ljusgrå	Carpet floor, wood design light grey
--	319230	T	Matta golv, klinkermönster mörkgrå	Carpet floor, clinker design dark grey
--	319888	T	Matta golv, klinkermönster ljusgrå	Carpet floor, clinker design light grey
--	319393	T	Matta golv, antik planka	Carpet floor, antique plank
132	336078	x	Ljusramp	Light holder
133	337804	x	Skåp gavel bak L1505	Cupboard gable L1505
134	331303M	x	Hyllpaket	Shelf
135	336675	x	Skärbräda	Cutting board
			M= Metervara T= Tillbehör	M= On the metre T= Accessory

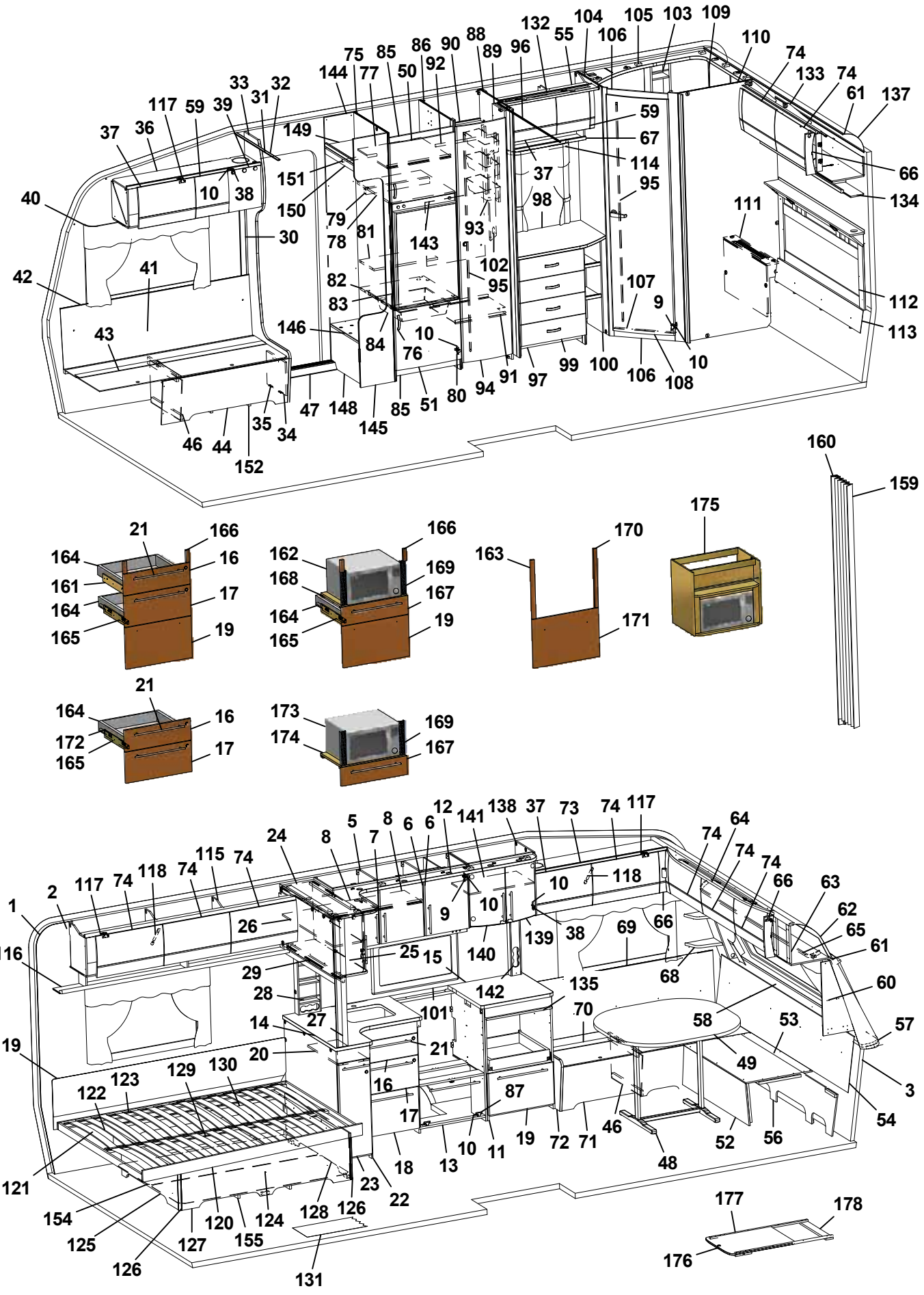
1 2 3 5 6 7 8 9 10 11 12 13 14 15 16 17 18 19 20 21 22 23 24 25 26 27 28 29 30 31 32 33 34 35 36 37 38 39 40 41 42 43 44 45 46 47 48 49 50 51 52 53 54 55 56 57 58 59 60 61 62 63 64 65 66 67 68 69 70 71 72 73 74 75 76 77 78 79 80 81 82 83 84 85 86 87 88 89 90 91 92 93 94 95 96 97 98 99 100 101 102 103 104 105 106 107 108 109 110 111 112 113 114 115 116 117 118 119 120 121 122 123 124 125 126 127 128 129 130 131 132 133 134 135 137 138 139 140 141 142 143 144 145 146 147 148 149 150 151 152 154 155 159 160 162 163 164 165 166 167 168 169 170 171 172 173 174 175 176 177 178

Pos Fig	Det. nr Part. No	Ingår Fitted	OBS!! Ange alltid årsmodell vid beställning av inredning Benämning	OBS!! Specify always year of model when ordering equipment Description
137	316005	x	Skiva plast 295x2363x1	Plastic sheet
138	336112	x	Skåp vitrin	Vitrine
139	332233	x	Lucka vitrin H 272x450	Door vitrine R 272x450
140	332234	x	Lucka vitrin V 272x450	Door vitrine L 272x450
--	318630	x	Lås magnet d:o	Lock magnet d:o
--	318381	x	Motstycke magnetlås	Companion part
141	331206M	x	Hylla	Shelf
142	333289M	x	Front el-uttag	Front outlet
143	336261	x	Täckskiva exp.kärl	Cover expansion vessel
144	337314	x	Vägg instegsgarderob V	Wall wardrobe L
145	337168	x	Vägg instegsgarderob H	Wall wardrobe R
146	319881	x	Hylla insteg	Shelf
148	337317	x	Front instegsgarderob	Front
149	337315	x	Hylla	Shelf
150	331242M	x	Front övre	Front upper
151	316197	x	Galgstång L=782	Clothes hanger L=782
152	337582	x	Luftspalt H-fram	Air gap R front
154	325752	x	Luftspalt sänglåda	Air gap bed box
155	324938	x	Luftspalt sänglåda	Air gap bed box
159	315216	T	Vikdörr 1900x1500	Folding door
160	376461	T	Bakdel nisch vikdörr	Back niche folding door
161	336087	x	Monteringssats kpl. lådor (Vit)	Mounting kit cpl. drawers (White)
--	336759	x	Monteringssats kpl. lådor (Mekong)	Mounting kit cpl. drawers (Mekong)
162	337536	T	Monteringssats kpl. mikro (Vit)	Mounting kit cpl. micro (White)
--	337538	T	Monteringssats kpl. mikro (Mekong)	Mounting kit cpl. micro (Mekong)
163	336089	T	Monteringssats kpl. ugn (Vit)	Mounting kit cpl. oven (White)
--	336758	T	Monteringssats kpl. ugn (Mekong)	Mounting kit cpl. oven (Mekong)
164	317514	x	Låda	Drawer
165	317382	x	Glidskena låda (säljes i par)	Slide bar, drawer (exp. in pair)
--	801701	x	Skruv 6x16 d:o	Screw 6x16 d:o
166	336092	x	Passbit 95x30x16 (Mekong)	Gauge block 95x30x16 (Mekong)
167	337540	T	Lådförstycke (Vit)	Drawer front (White)
--	337541	T	Lådförstycke (Mekong)	Drawer front (Mekong)
168	331472M	T	Hylla mikro	Shelf
169	401998	T	Galler mikro	Grating
170	336086	T	Passbit 460x30x16	Gauge block 460x30x16
171	334728	T	Lucka (Vit)	Door (White)
--	336726	T	Lucka (Mekong)	Door (Mekong)
172	334732	T	Monteringssats kpl. lådor i utskjut (Vit)	Mounting kit cpl. drawers in projection (White)
--	336778	T	Monteringssats kpl. lådor i utskjut (Mekong)	Mounting kit cpl. drawers in projection (Mekong)
173	337545	T	Monteringssats kpl. mikro i utskjut (Vit)	Mounting kit cpl. micro in projection (White)
--	337546	T	Monteringssats kpl. mikro i utskjut (Mekong)	Mounting kit cpl. micro in projection (Mekong)
174	331515M	T	Hylla mikro	Shelf
175	337532	T	Skåp kpl. mikrovågsugn	Cupboard cpl. microwave oven
176	336717-GK	T	Utdragsskiva bord 450x550	Sliding leaf 450x550
177	334835M	T	List bordsstativ 750x20x13	List table stand 750x20x13
178	334834M	T	List bordsstativ 494x60x15	List table stand 494x60x15
			Dyntyger, gardiner m.m. (se tyger)	Cushion textilies, curtains etc. (see textiles
			M= Metervara T= Tillbehör	M= On the metre T= Accessory

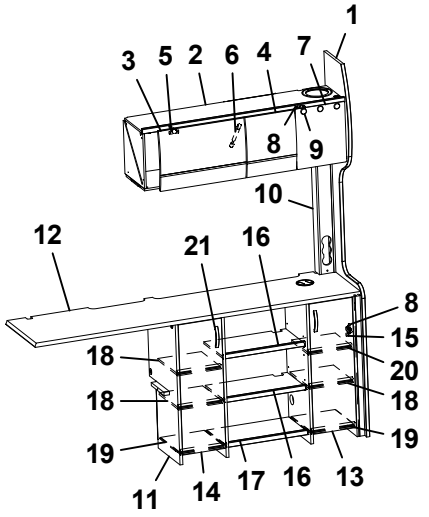
1
3
5
2
6
4
7
8
9
10
12
21
16
8
15
18
20
18
18
19
19
11
14
17
16
13

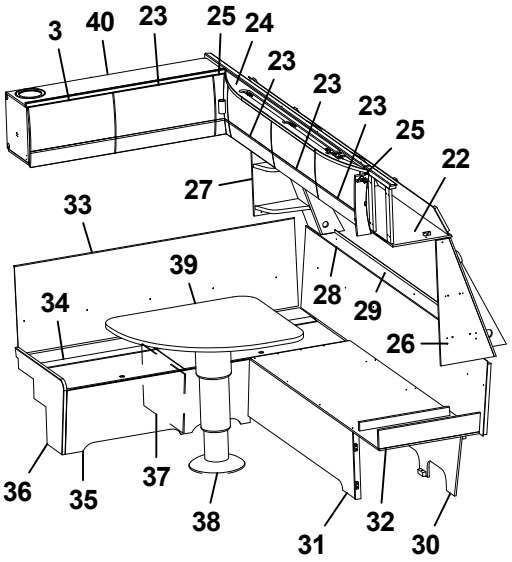
3
40
23
25
24
23
23
23
25
22
27
33
39
28
29
34
26
36
35
37
38
31
32
30

Pos Fig	Det. nr Part. No	Ingår Fitted	OBS!! Ange alltid årsmodell vid beställning av inredning Benämning	OBS!! Specify always year of model when ordering equipment Description
1	336705	x	Stolpe först.	Support bar
2	337775	x	Skåp övre elc.	Cupboard upper
3	337719	x	Lucka	Door
4	337790	x	Lucka	Door
5	311917	x	Gångjärn (t.o.m. januari 2016)	Hinge (up to january 2016)
--	319978	x	Gångjärn (fr.o.m. februari 2016)	Hinge (from february 2016)
--	319909	x	Platta gångjärn gavelskåp/ö-skåp (t.o.m. jan. 2016)	Plate hinge cupboard gable/upper (up to jan. 2016)
--	319979	x	Platta gångjärn gavelskåp (fr.o.m. febr. 2016)	Plate hinge cupboard gable (from febr. 2016)
--	319980	x	Platta gångjärn överskåp (fr.o.m. febr.2016)	Plate hinge cupboard upper (from febr. 2016)
6	319914	x	Gasfjäder	Gas spring
--	319915	x	Fäste vinkel d:o	Angle bracket d:o
--	319916	x	Fäste runt d:o	Bracket round d:o
7	331214	x	Lucka	Door
8	312588	x	Platta gångjärn	Plate hinge
9	318379	x	Gångjärn	Hinge
--	318380	x	Täckhatt d:o	Cover d:o
10	333676M	x	Front el-uttag	Front outlet
11	337940	x	TV-bänk kpl. u. skiva	TV-bench cpl. without board
12	337947-K	x	Skiva TV-bänk	Board TV-bench
13	337420	x	Lucka H 236x700	Door R 236x700
14	337422	x	Lucka V 236x700	Door L 236x700
15	315202	x	Gångjärn	Hinge
16	333649M	x	Hylla	Shelf
17	333651M	x	Hylla	Shelf
18	333650M	x	Hylla	Shelf
19	333652M	x	Hylla	Shelf
20	337933	x	Hylla	Shelf
21	316428	x	Handtag	Handle
22	337693	x	Skåp gavel fram L=2360	Cupboard L=2360
23	337695	x	Lucka	Door
24	336063	x	Ljusramp gavelskåp	Light holder
25	337738	x	Hörn inredning	Corner
--	311917	x	Gångjärn d:o	Hinge d:o
--	319909	x	Platta gångjärn d:o	Plate hinge d:o
26	336403	x	Hylla hörn H	Shelf R
27	336150	x	Hylla hörn V	Shelf L
28	337447	x	Värmespalt gavel fram	Air gap
29	336401	x	Luftspalt fronthylla	Air gap shelf front
--	317369	x	Raskant plast L=2600	Cantlist shelf front L=2600
30	337153	x	Stöd sittgrupp	Support
31	333664M	x	Front bäddlåda gavel	Front bed box gable
32	333660M	x	Skiva L-grupp	Sheet seat
33	337171	x	Värmespalt V fram	Air gap L.F.
--	319821	M	List kant mörkbrun d:o	Strip, dark brown d:o
34	333906	x	Lock bäddlåda V F	Cover bed box L.F
			M= Metervara T= Tillbehör	M= On the metre T= Accessory

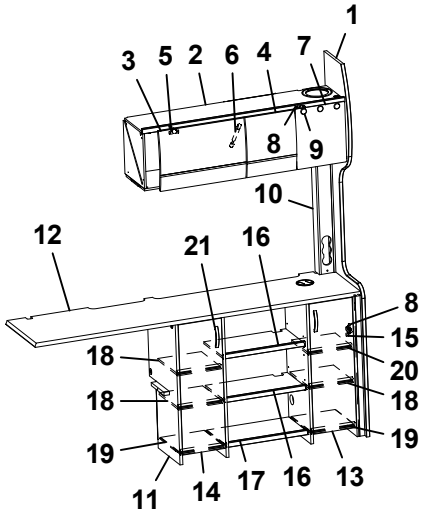
1
3
5
2
6
4
7
8
9
10
12
21
16
8
15
18
20
18
18
19
19
11
14
17
16
13

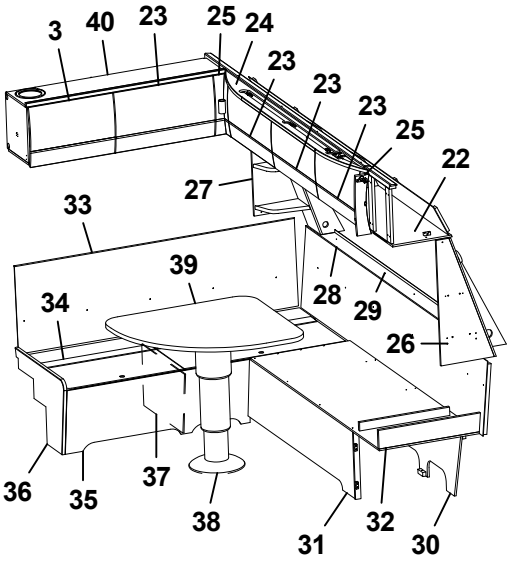
3
40
23
25
24
23
23
23
25
22
27
33
39
28
29
34
26
36
35
37
38
31
32
30

Pos Fig	Det. nr Part. No	Ingår Fitted	OBS!! Ange alltid årsmodell vid beställning av inredning Benämning	OBS!! Specify always year of model when ordering equipment Description
--	319024	x	Matta grå textil m. tejp d:o	Carpet gray textile with tape d:o
35	331232M	x	Front bäddlåda V F	Front bed box L.F.
36	338003	x	Gavel bäddlåda V F	Gable bed box L.F
37	312825	x	Stöd bäddlåda	Support bed box
38	319912	x	Bordsstativ	Table stand
39	335951-K	x	Bordsskiva 840x750	Table top 840x750
40	337765	x	Skåp övre L=1108	Cupboard upper L=1108
--	337708	T	Skåp övre L=1108 (Svit)	Cupboard upper L=1108 (Svit)

M= Metervara
T= Tillbehör

M= On the metre
T= Accessory

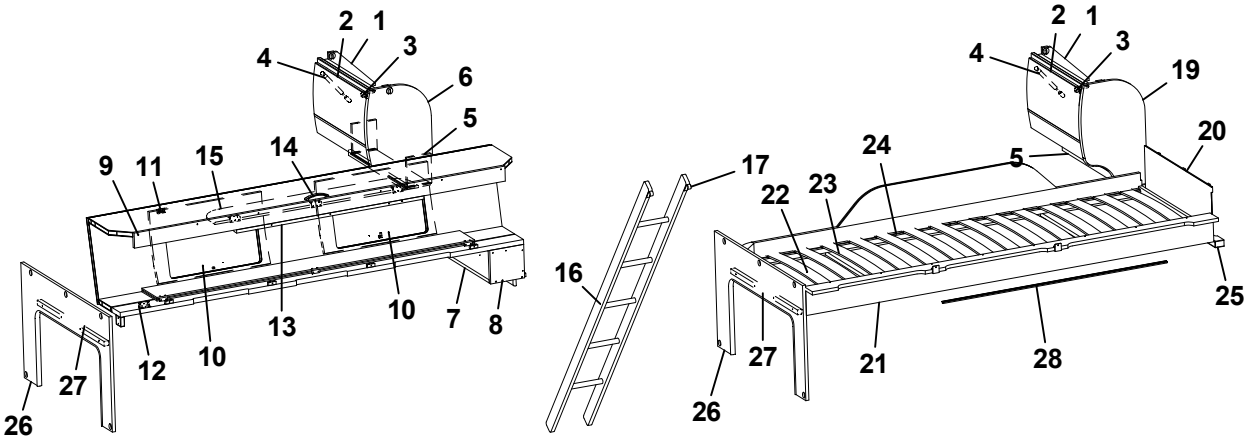
2
1
4
3
6
5
9
11
15
14
10
13
10
7
8
12
10
27
26
2
1
4
3
19
20
17
24
5
16
22
23
25
27
21
28
26

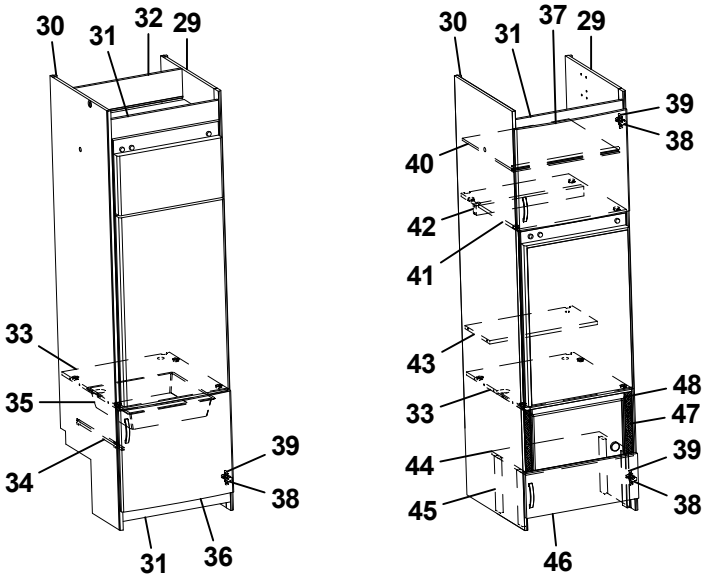
30
31
32
29
33
35
34
39
38
31
36
30
31
37
29
39
38
40
42
41
43
48
33
47
44
39
45
38
46

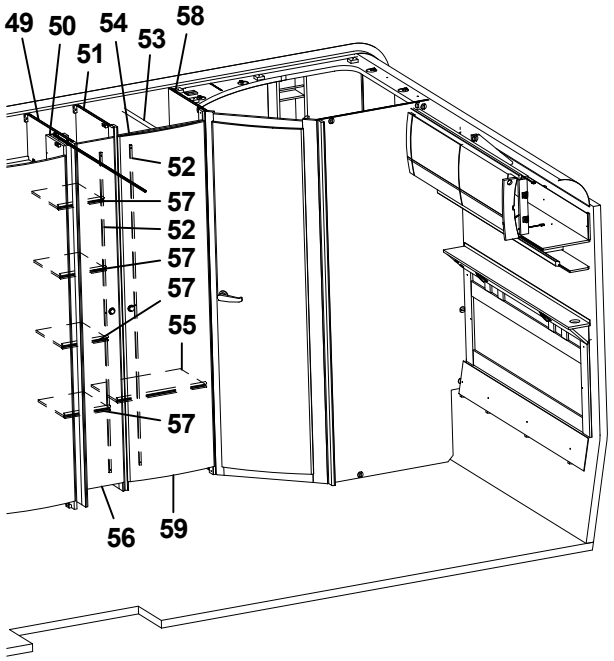
49
50
54
53
58
51
52
57
52
57
57
55
57
56
59

Pos Fig	Det. nr Part. No	Ingår Fitted	OBS!! Ange alltid årsmodell vid beställning av inredning Benämning	OBS!! Specify always year of model when ordering equipment Description
1	337937	x	Skåp gavel bak L560	Cupboard gable L560
2	337695	x	Lucka	Door
3	311917	x	Gångjärn (t.o.m. januari 2016)	Hinge (up to january 2016)
--	319978	x	Gångjärn (fr.o.m. februari 2016)	Hinge (from february 2016)
--	319909	x	Platta gångjärn gavelskåp/ö-skåp (t.o.m. jan. 2016)	Plate hinge cupboard gable/upper (up to jan. 2016)
--	319979	x	Platta gångjärn gavelskåp (fr.o.m. febr. 2016)	Plate hinge cupboard gable (from febr. 2016)
--	319980	x	Platta gångjärn överskåp (fr.o.m. febr.2016)	Plate hinge cupboard upper (from febr. 2016)
4	319914	x	Gasfjäder	Gas spring
--	319915	x	Fäste vinkel d:o	Angle bracket d:o
--	319916	x	Fäste runt d:o	Bracket round d:o
5	331743M	x	Hyllpaket	Shelf
6	336180	x	Gavel rundad	Gable
7	332658M	x	Hylla gavel bak	Shelf gable rear
8	331697M	x	Gavel	Gable
9	337661	x	Överbäddskåp L1980	Upper bed L1980
10	337664	x	Lucka	Door
11	860402	x	Gångjärn	Hinge
12	860405	x	Gångjärn	Hinge
13	331733M	x	Regel låsning	Lock bar
14	316428	x	Handtag	Handle
15	375813	x	Rasskydd ö-bäddskåp	Protective plate
16	376697	T	Stege ö-bäddsskåp 201x1800 kpl.	Ladder upper bed 201x1800 cpl.
17	860426	T	Krok t. stege	Hook for ladder
19	336185	x	Gavel rundad	Gable
20	321209	x	Värmespalt gavel	Air gap gable
21	336381	x	Sängram vån.säng V u. ribbotten	Bed bottom L without laths
22	325430	x	Ribbotten kpl.	Laths bottom cpl.
23	311985	x	Ribba sängbotten L=718 B=63	Lath bed bottom L=718 B=63
24	312046	x	Band t. ribbotten	Band for laths bottom
25	331960M	x	Bärregel	Bearing rail
26	333417M	x	Skiva fast bädd kpl.	Sheet upper bed cpl.
27	331698M	x	Bärregel 670x22x22	Bearing rail 670x22x22
28	314721	x	Skena draperi L=1100	Curtain rod L=1100
29	331240M	x	Vägg kyl H	Wall refrigerator R
30	331344M	x	Vägg kyl V	Wall refrigerator L
31	375394	x	Front skåp under kyl	Front cupboard
32	333142M	x	Bakstycke stopp kyl	Back cupboard
33	376108	x	Hylla under kyl	Shelf under refrigerator
34	312712	x	Glidlist trådback (säljes i par)	Sliding strip tray (pair)
35	310325	x	Trådback vit 427x427x85	Tray 427x427x85
36	336046	x	Lucka H 550x470	Door R 550x470
37	336045	x	Lucka V 550x470	Door L 550x470
38	316799	x	Gångjärn	Hinge
39	312588	x	Platta gångjärn	Plate hinge
40	331277M	x	Hylla	Shelf
			T= Tillbehör	T= Accessory

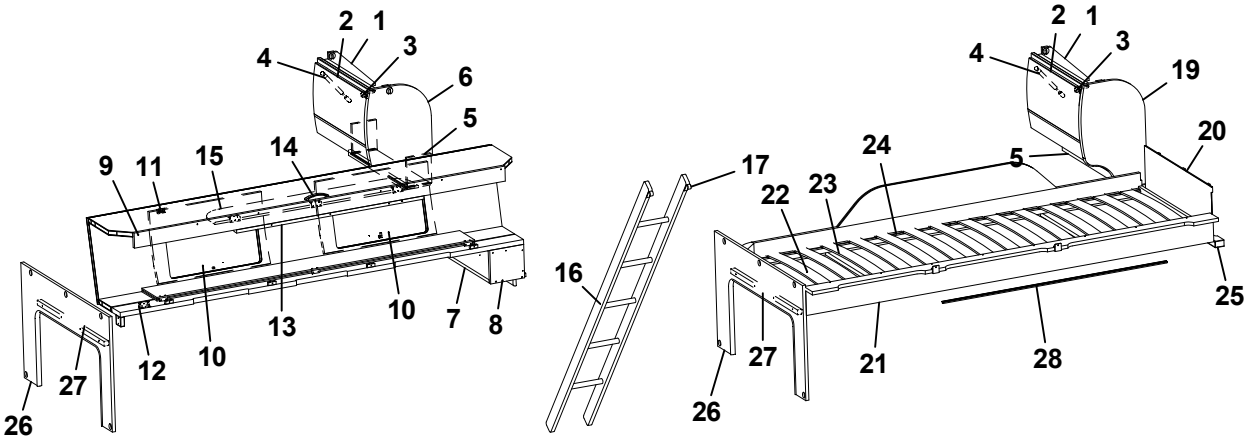
2
1
4
3
6
5
9
11
15
14
10
13
10
7
8
12
10
27
26
2
1
4
3
19
20
17
24
5
16
22
23
25
27
21
28
26

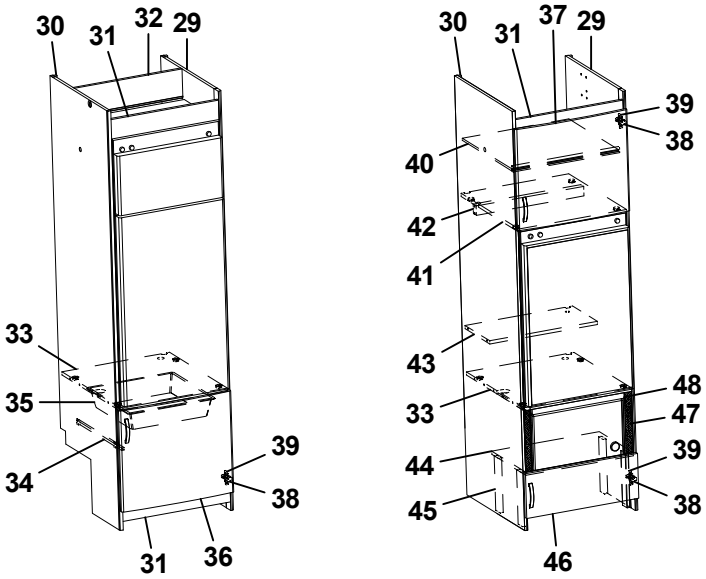
30
31
32
29
33
35
34
39
38
31
36
30
31
37
29
39
38
40
42
41
43
48
33
47
44
39
45
38
46

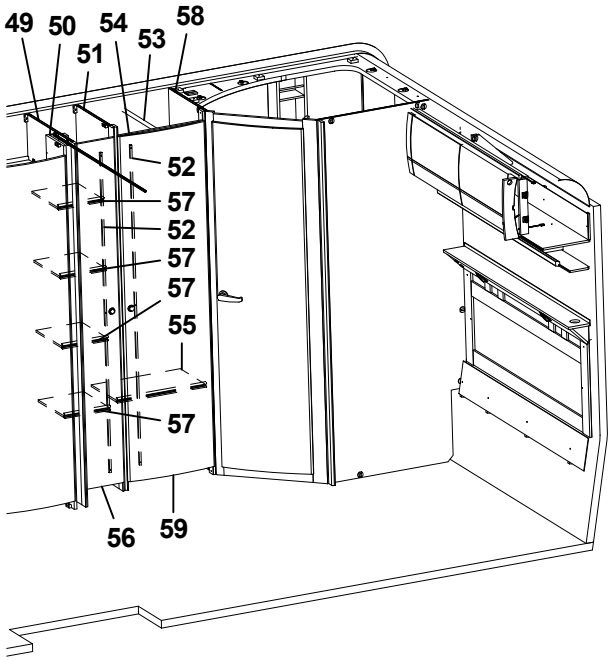
49
50
54
53
58
51
52
57
52
57
57
55
57
56
59

Pos Fig	Det. nr Part. No	Ingår Fitted	OBS!! Ange alltid årsmodell vid beställning av inredning Benämning	OBS!! Specify always year of model when ordering equipment Description
41	331289M	x	Hylla över kyl	Shelf over refrigerator
42	321712	x	List 30x44x526	List 30x44x526
43	333271M	x	Hylla övre kyl	Shelf upper refrigerator
44	336672	x	Hylla mikro	Shelf
45	330631M	x	List folierad L=253	List L=253
46	336209-1	x	Lucka 550x208	Door 550x208
47	401685	x	Galler mikro 285x40	Grating 285x40
48	337542	x	List 15x25x450	List 15x25x450
49	331259M	x	Vägg garderob	Wall wardrobe
50	331238M	x	Nisch, vikdörr	Niche folding door
51	331237M	x	Vägg garderob H	Wall wardrobe R
52	314523	x	Rätningslist dörr L=1715	List L=1715
53	316197	x	Galgstång L=782	Clothes hanger L=782
54	331275M	x	Överbit garderob	Overlap wardrobe
55	331287M	x	Hylla	Shelf
56	376043	x	Dörr 260x1850	Door 260x1850
57	331288M	x	Hylla	Shelf
58	331235M	x	Vägg tvättrum främre	Wall washroom
59	335919	x	Dörr 490x1850	Door 490x1850
			T= Tillbehör	T= Accessory

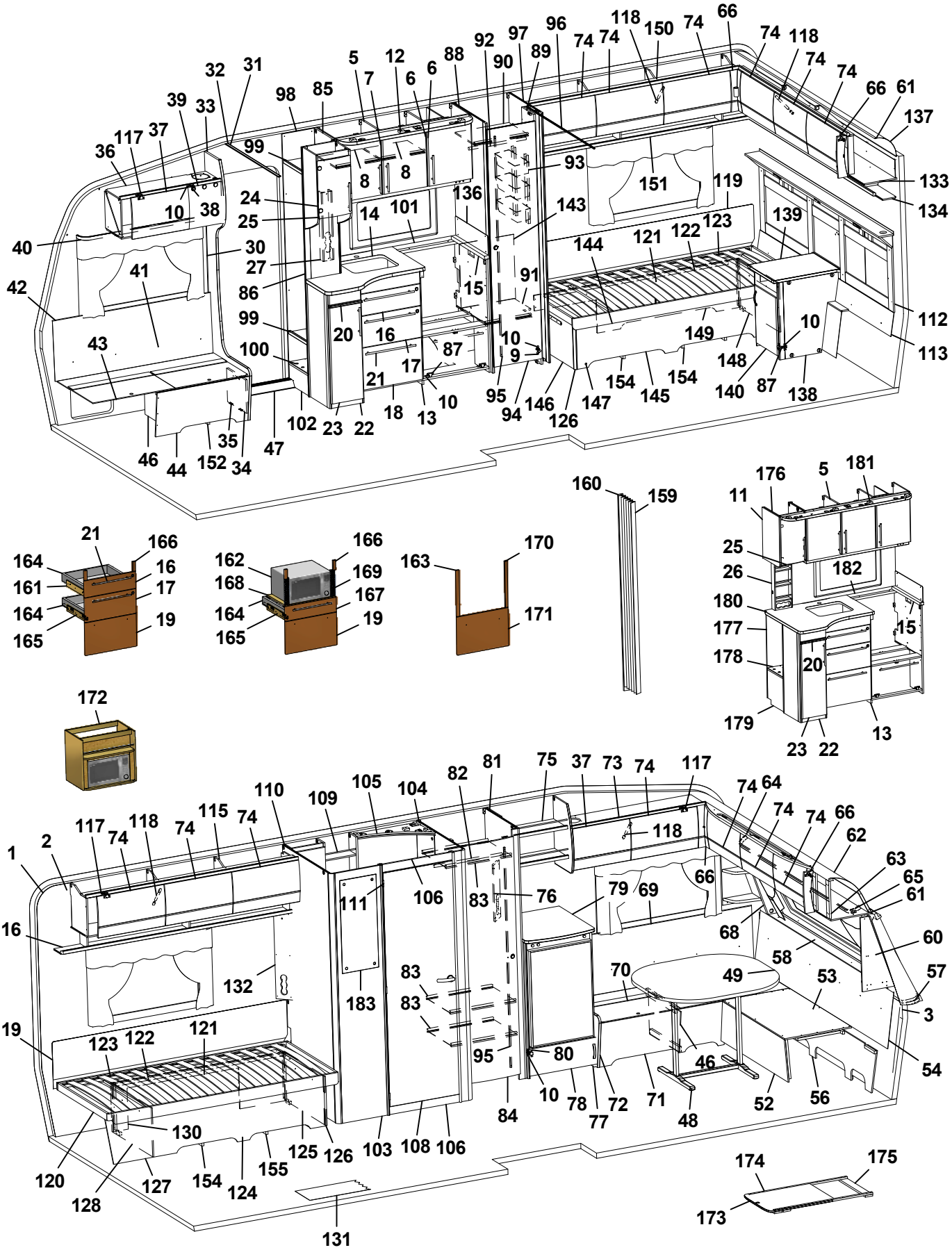
1 2 3 5 6 7 8 9 10 11 12 13 14 15 16 17 18 19 20 21 22 23 24 25 26 27 30 31 32 33 34 35 36 37 38 39 40 41 42 43 44 46 47 48 49 52 53 54 56 57 58 60 61 62 63 64 65 66 68 69 70 71 72 74 75 76 77 78 79 80 81 82 83 84 85 86 87 88 89 90 91 92 93 94 95 96 97 98 99 100 102 103 104 105 106 108 109 110 111 112 113 115 116 117 118 119 120 121 122 123 124 125 126 127 128 130 131 132 133 134 136 137 138 139 140 143 144 145 146 147 148 149 150 151 152 154 155 159 160 161 162 163 164 165 166 167 168 169 170 171 172 173 174 175 176 177 178 179 180 181 182 183

Pos Fig	Det. nr Part. No	Ingår Fitted	OBS!! Ange alltid årsmodell vid beställning av inredning Benämning	OBS!! Specify always year of model when ordering equipment Description
1	318657	M	Tapet vägg/tak	Wall paper
2	318584	M	Tejp tapet 20 mm	Tape, wall paper 20 mm
3	318585	M	Tejp tapet 60 mm	Tape, wall paper 60 mm
5	337780	x	Skåp kök L1120 kpl. (Vit)	Cupboard kitchen L1120 cpl. (White)
--	337823	x	Skåp kök L1120 kpl. (Mekong)	Cupboard kitchen L1120 cpl. (Mekong)
6	334712	x	Lucka H (Vit)	Door R (White)
--	336624	x	Lucka H (Mekong)	Door R (Mekong)
--	317502	x	Handtag d:o	Handle d:o
7	334713	x	Lucka V (Vit)	Door L (White)
--	336625	x	Lucka V (Mekong)	Door L (Mekong)
--	317502	x	Handtag d:o	Handle d:o
8	331385M	x	Hylla	Shelf
9	311917	x	Gångjärn	Hinge
10	312588	x	Platta gångjärn	Plate hinge
11	336198	x	Gavel rundad köksskåp.	Gable
12	336269	x	Ljusramp köksskåp	Light holder
13	336082	x	Diskbänk kpl. u. skiva (Vit)	Kitchen sink cpl. without board (White)
--	336757	x	Diskbänk kpl. u. skiva (Mekong)	Kitchen sink cpl. without board (Mekong)
14	336265-K	x	Skiva diskbänk 887x730	Board 887x730
15	336098-K	x	Skiva diskbänk 560x40	Board 560x40
16	334706	x	Lådförstycke (Vit)	Drawer front (White)
--	336631	x	Lådförstycke (Mekong)	Drawer front (Mekong)
17	334707	x	Lådförstycke (Vit)	Drawer front (White)
--	336633	x	Lådförstycke (Mekong)	Drawer front (Mekong)
18	334708	x	Lucka (Vit)	Door (White)
--	336635	x	Lucka (Mekong)	Door (Mekong)
19	334709	x	Lucka (Vit)	Door (White)
--	336760	x	Lucka (Mekong)	Door (Mekong)
20	336674	x	Skärbräda	Cutting board
21	317503	x	Handtag	Handle
22	336193	x	Utskjut diskbänk (Vit)	Projection kitchen sink (White)
--	336756	x	Utskjut diskbänk (Mekong)	Projection kitchen sink (Mekong)
--	331579M	x	Hylla d:o	Shelf d:o
23	334711	x	Lucka (Vit)	Door (White)
--	336628	x	Lucka (Mekong)	Door (Mekong)
--	317502	x	Handtag d:o	Handle d:o
24	337674	x	Skåp utskjut kökskåp	Cupboard projection
--	331872M	x	Hylla d:o	Shelf d:o
25	332234	x	Lucka vitrin V 272x450	Door L 272x450
--	314350	x	Lås magnet d:o	Lock magnet d:o
--	318381	x	Motstycke magnetlås	Companion part
--	318379	x	Gångjärn	Hinge
--	318380	x	Täckhatt d:o	Cover d:o
--	312588	x	Platta gångjärn	Plate hinge
26	333409M	x	Kryddhylla	Spice rack
			M= Metervara T= Tillbehör	M= On the metre T= Accessory

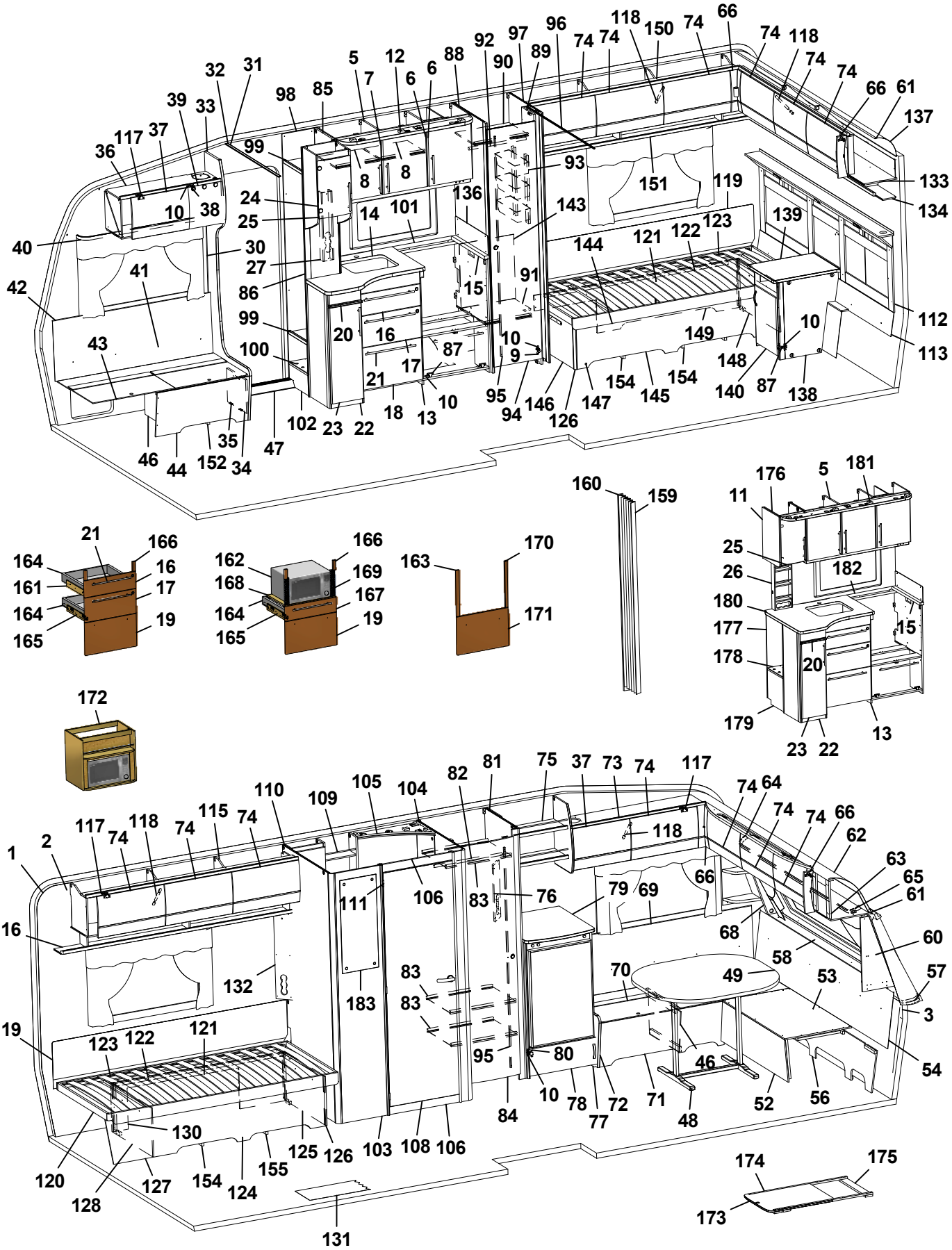
1
2
3
5
6
7
8
9
10
11
12
13
14
15
16
17
18
19
20
21
22
23
24
25
26
27
30
31
32
33
34
35
36
37
38
39
40
41
42
43
44
46
47
48
49
52
53
54
56
57
58
60
61
62
63
64
65
66
68
69
70
71
72
74
75
76
77
78
79
80
81
82
83
84
85
86
87
88
89
90
91
92
93
94
95
96
97
98
99
100
101
102
103
104
105
106
108
109
110
111
112
113
115
116
117
118
119
120
121
122
123
124
125
126
127
128
130
131
132
133
134
136
137
138
139
140
143
144
145
146
147
148
149
150
151
152
154
155
159
160
162
163
164
165
166
167
168
169
170
171
172
173
174
175
176
177
178
179
180
181
182
183

Pos Fig	Det. nr Part. No	Ingår Fitted	OBS!! Ange alltid årsmodell vid beställning av inredning Benämning	OBS!! Specify always year of model when ordering equipment Description
27	333289M	x	Front el-uttag	Front outlet
30	318962	x	List täck el-kabel B=45 L=2100	Cover strip B=45 L=2100
31	316270	x	List snäpp undre L2379	List under L2379
32	316268	x	List snäpp övre L2379	List upper L2379
33	336068	x	Stolpe först. L1922 kpl. m. lucka	Support bar cpl. with door
34	336064	x	Lucka	Door
35	312589	x	Gångjärn	Hinge
36	337768	x	Skåp övre elc.	Cupboard upper
37	337719	x	Lucka	Door
38	318379	x	Gångjärn	Hinge
--	318380	x	Täckhatt d:o	Cover d:o
39	331214	x	Lucka	Door
40	316898	x	Skena gardin L1020	Curtain rod L1020
41	337172	x	Värmespalt H fram	Air gap R.F.
42	319821	M	List kant mörkbrun	Strip, dark brown
43	336858	x	Lock bäddlåda H F	Cover bedbox R.F.
--	319024	x	Matta grå textil m. tejp d:o	Carpet gray textile with tape d:o
44	336859	x	Front bäddlåda H F	Front bed box R.F.
46	312825	x	Stöd bäddlåda HF	Support bed box
47	314687	x	Tröskel aluminium L=850	Threshold aluminium L=850
48	319859	x	Bordsstativ	Table stand
49	335940-K	x	Bordsskiva 940x1025	Table top 940x1025
--	337413	x	List bord 400x55x26	List table 400x55x26
--	375774-K	x	Bordsskiva 940x1025 (Svit)	Table top 940x1025 (Svit)
52	331245M	x	Front bäddlåda gavel	Front bed box gable
53	331246M	x	Skiva rundsittgrupp	Sheet seat
54	337182	x	Värmespalt gavel fram	Air gap
56	337153	x	Stöd sittgrupp	Support
57	213471	x	Hylla front kpl. L2376	Shelf front cpl. L2376
58	336132	x	Luftspalt fronthylla	Air gap shelf front
--	317369	x	Raskant plast L=2600	Cantlist shelf front L=2600
60	336145	x	Hylla hörn H	Shelf R
61	313884	x	List plast radie L=2379	List L=2379
62	316005	x	Skiva plast 295x2363x1	Plastic sheet
63	337693	x	Skåp gavel fram L=2360	Cupboard L=2360
64	336063	x	Ljusramp gavelskåp	Light holder
65	316900	x	Skena gardin L1920	Curtain rod L1920
66	337738	x	Hörn inredning	Corner
--	311917	x	Gångjärn d:o	Hinge d:o
--	319909	x	Platta gångjärn d:o	Plate hinge d:o
68	336150	x	Hylla hörn V	Shelf L
69	337171	x	Värmespalt V fram	Air gap L.F.
70	333906	x	Lock bäddlåda V F	Cover bed box L.F
--	319024	x	Matta grå textil m. tejp d:o	Carpet gray textile with tape d:o
71	331232M	x	Front bäddlåda V F	Front bed box L.F.
			M= Metervara T= Tillbehör	M= On the metre T= Accessory

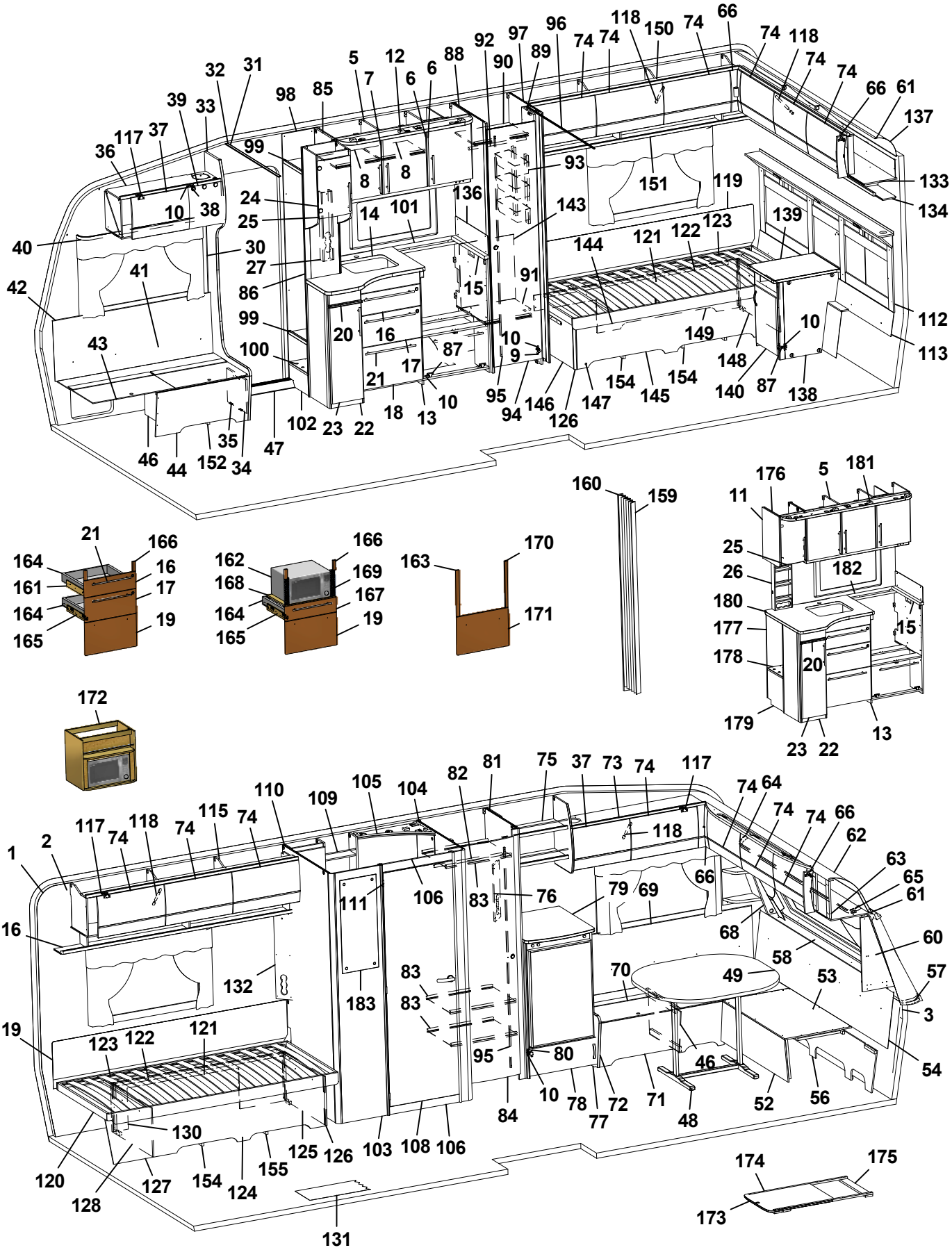
1 2 3 5 6 7 8 9 10 11 12 13 14 15 16 17 18 19 20 21 22 23 24 25 26 27 30 31 32 33 34 35 36 37 38 39 40 41 42 43 44 46 47 48 49 52 53 54 56 57 58 60 61 62 63 64 65 66 68 69 70 71 72 74 75 76 77 78 79 80 81 82 83 84 85 86 87 88 89 90 91 92 93 94 95 96 97 98 99 100 102 103 104 105 106 108 109 110 111 115 116 117 118 119 120 121 122 123 124 125 126 127 128 130 131 132 134 136 137 138 139 140 143 144 145 146 147 148 149 150 151 152 154 155 159 160 161 162 163 164 165 166 167 168 169 170 171 172 173 174 175 176 177 178 179 180 181 182 183

Pos Fig	Det. nr Part. No	Ingår Fitted	OBS!! Ange alltid årsmodell vid beställning av inredning Benämning	OBS!! Specify always year of model when ordering equipment Description
72	336067	x	Gavel bäddlåda V F	Gable bed box L.F
73	337765	x	Skåp övre L=1108	Cupboard upper L=1108
--	337708	T	Skåp övre L=1108 (Svit)	Cupboard upper L=1108 (Svit)
74	337695	x	Lucka	Door
75	336204	x	Hylla	Shelf
76	331782M	x	Front el-uttag 130x440	Front outlet 130x440
77	336208	x	Kylskåpsbänk u. skiva	Cupboard without board
78	336209	x	Lucka 550x208	Door 550x208
79	336210-K	x	Skiva kylskåpsbänk	Board
80	316799	x	Gångjärn	Hinge
81	332666M	x	Vägg garderob H	Wall wardrobe R
82	316197	x	Galgstång L=782	Clothes hanger L=782
83	332667M	x	Hylla garderob	Shelf wardrobe
84	335919	x	Dörr 490x1850	Door 490x1850
85	333443M	x	Vägg instegsgarderob	Wall wardrobe
86	337481	x	Vägg instegsgarderob	Wall wardrobe
87	315202	x	Gångjärn	Hinge
88	333329M	x	Vägg garderob V	Wall wardrobe L
89	331238M	x	Nisch, vikdörr	Niche folding door
90	337214	x	Hylla garderob övre	Shelf wardrobe upper
91	337215	x	Hylla garderob nedre	Shelf wardrobe under
92	316197	x	Galgstång L=782	Clothes hanger L=782
93	319759	x	Korg, garderob	Basket, wardrobe
--	335802	x	List för korgar	List för baskets
94	337222	x	Dörr 395x1850	Door 395x1850
95	314523	x	Rätningslist dörr L=1715	List L=1715
96	314917	x	Skena draperi L=1190	Drapery rail L=1190
97	331593M	x	Vägg garderob H	Wall wardrobe R
98	337479	x	Vägg instegsgarderob V	Wall wardrobe L
99	337483	x	Hylla	Shelf
100	319893	x	Hylla insteg	Shelf
101	319875-A	T	Köksskiva vägg svart skiffer	Protection kitchen, black
--	319875-L	T	Köksskiva vägg natur skiffer	Protection kitchen, grey
102	331604M	x	Front instegsgarderob	Front
103	337247	x	Vägg tvättrum yttre	Wall washroom
104	337250	x	Vägg tvättrum H	Wall washroom R
105	336141	x	Ljusramp tvättrum	Light holder
106	337242	x	Tröskel 580x60	Threshold 580x60
108	337117	x	Dörr 570x1820	Door 570x1820
--	319708	x	Lås tvättrum	Lock washroom
--	319707	x	Handtag tvättrum	Handle washrom
109	336137	x	Skåp tvättrum	Cupboard
110	337243	x	Vägg tvättrum V	Wall washroom L
111	319755	x	Gångjärn tvättrum	Hinge washroom
112	337257	x	Värmespalt kpl. m. tyg och belysning	Air gap cpl. with fabric and illumination
			M= Metervara T= Tillbehör	M= On the metre T= Accessory

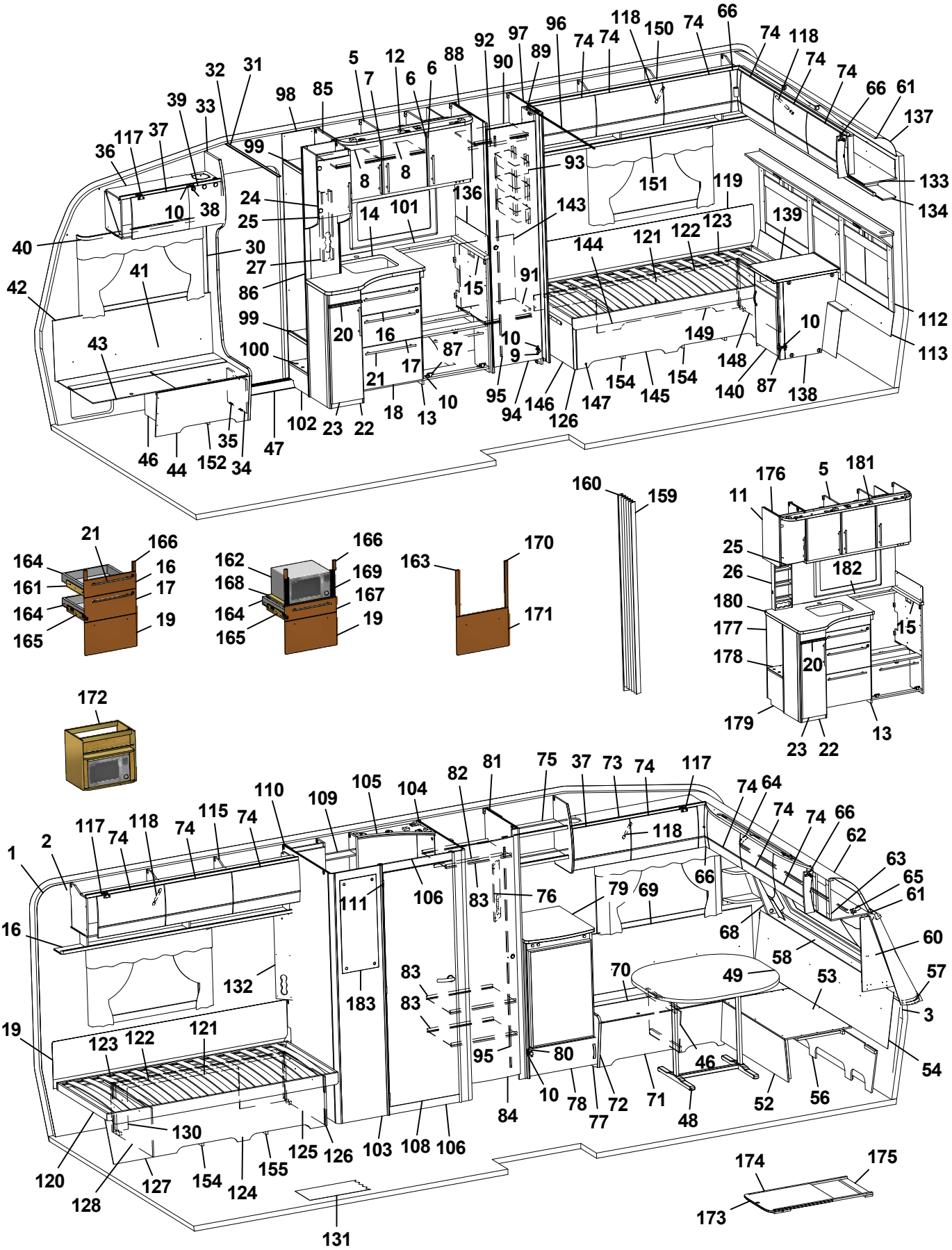
1 2 3 5 6 7 8 9 10 11 12 13 14 15 16 17 18 19 20 21 22 23 24 25 26 27 30 31 32 33 34 35 36 37 38 39 40 41 42 43 44 46 47 48 49 52 53 54 56 57 58 60 61 62 63 64 65 66 68 69 70 71 72 74 75 76 77 78 79 80 81 82 83 84 85 86 87 88 89 90 91 92 93 94 95 96 97 98 99 100 102 103 104 105 106 108 109 110 111 115 116 117 118 119 120 121 122 123 124 125 126 127 128 130 131 132 134 135 136 137 138 139 140 143 144 145 146 147 148 149 150 151 152 154 155 159 160 161 162 163 164 165 166 167 168 169 170 171 172 173 174 175 176 177 178 179 180 181 182 183

Pos Fig	Det. nr Part. No	Ingår Fitted	OBS!! Ange alltid årsmodell vid beställning av inredning Benämning	OBS!! Specify always year of model when ordering equipment Description
--	337266	T	Värmespalt kpl. m. tyg och belysning (Svit)	Air gap cpl. with fabric and illumination (Svit)
113	337264	x	Värmespalt	Air gap
115	337802	x	Skåp övre V-bak L=1747	Cupboard upper L-rear L=1747
116	331189M	x	Hyllpaket	Shelf
117	311917	x	Gångjärn (t.o.m. januari 2016)	Hinge (up to january 2016)
--	319978	x	Gångjärn (fr.o.m. februari 2016)	Hinge (from february 2016)
--	319909	x	Platta gångjärn gavelskåp/ö-skåp (t.o.m. jan. 2016)	Plate hinge cupboard gable/upper (up to jan. 2016)
--	319979	x	Platta gångjärn gavelskåp (fr.o.m. febr. 2016)	Plate hinge cupboard gable (from febr. 2016)
--	319980	x	Platta gångjärn överskåp (fr.o.m. febr.2016)	Plate hinge cupboard upper (from febr. 2016)
118	319914	x	Gasfjäder	Gas spring
--	319915	x	Fäste vinkel d:o	Angle bracket d:o
--	319916	x	Fäste runt d:o	Bracket round d:o
119	338121	x	Värmespalt	Air gap
120	337449	x	Sängram V u. ribbotten	Bed bottom L without laths
121	325342	x	Ribbotten kpl.	Laths bottom cpl.
122	314211	x	Ribba sängbotten L=820 B=63	Lath bed bottom L=820 B=63
123	312046	x	Band t. ribbotten	Band for laths bottom
124	337143	x	Sänglåda kpl. V	Bed box cpl. L
125	337146	x	Gavel säng främre	Gable bed front
126	319776	x	List hörn L=2500	Corner strip L=2500
127	337144	x	Front säng	Front bed
128	337149	x	Gavel säng bakre	Gable bed rear
130	337151	x	Rygg sänglåda	Back bed box
131	319931	M^2	Matta golv, trämönstrad ljusgrå	Carpet floor, wood design light grey
--	319230	T	Matta golv, klinkermönster mörkgrå	Carpet floor, clinker design dark grey
--	319888	T	Matta golv, klinkermönster ljusgrå	Carpet floor, clinker design light grey
--	319393	T	Matta golv, antik planka	Carpet floor, antique plank
132	335788M	x	Front el-uttag	Front outlet
133	337920	x	Skåp gavel bak L2360	Cupboard gable L2360
134	331198M	x	Hyllpaket	Shelf
136	401715	x	Flamskydd	Flame guard
137	316005	x	Skiva plast 295x2363x1	Plastic sheet
138	337252	x	Hurts kpl. u. skiva	Cupboard cpl. without board
139	336235-K	x	Skiva hurts 424x530	Board cupboard
140	336236	x	Lucka H 368x450	Door
143	337216	x	Täckskiva exp.kärl	Cover expansion vessel
144	337451	x	Sängram H u. ribbotten	Bed bottom R without laths
145	337155	x	Sänglåda kpl. H	Bed box cpl. R
146	337157	x	Gavel säng främre	Gable bed front
147	337154	x	Front säng	Front bed
148	337161	x	Gavel säng bakre	Gable bed rear
149	337299	x	Rygg sänglåda	Back bed box
150	337909	x	Skåp övre H-bak L=1747	Cupboard upper R-rear L=1747
151	331194M	x	Hyllpaket	Shelf
152	337584	x	Luftspalt H-fram	Air gap R front
			M= Metervara T= Tillbehör	M= On the metre T= Accessory

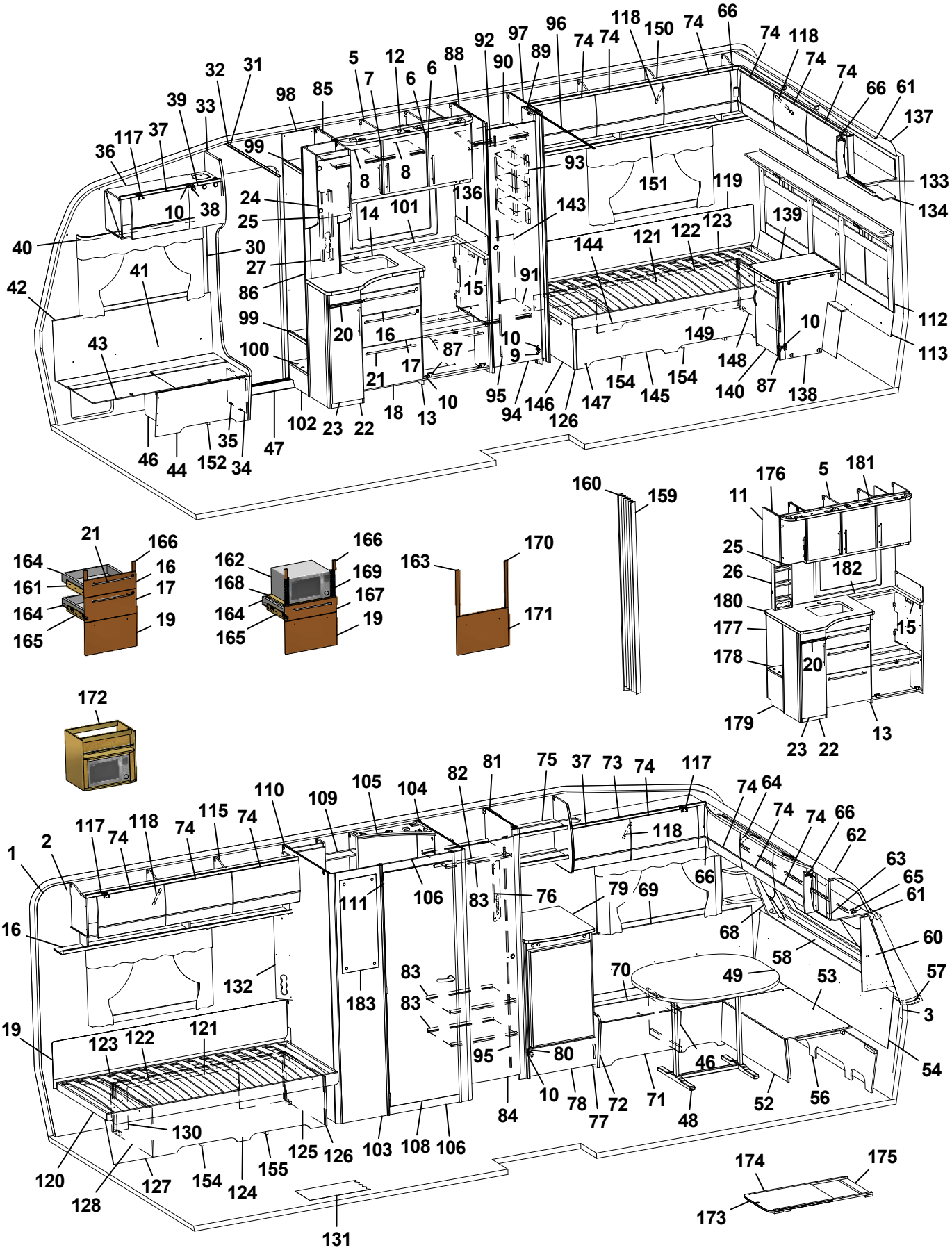
1 2 3 5 6 7 8 9 10 11 12 13 14 15 16 17 18 19 20 21 22 23 24 25 26 27 30 31 32 33 34 35 36 37 38 39 40 41 42 43 44 46 47 48 49 52 53 54 56 57 58 60 61 62 63 64 65 66 68 69 70 71 72 74 75 76 77 78 79 80 81 82 83 84 85 86 87 88 89 90 91 92 93 94 95 96 97 98 99 100 101 102 103 104 105 106 108 109 110 111 115 116 117 118 119 120 121 122 123 124 125 126 127 128 130 131 132 134 135 136 137 138 139 140 143 144 145 146 147 148 149 150 151 152 154 155 159 160 162 163 164 165 166 167 168 169 170 171 172 173 174 175 176 177 178 179 180 181 182 183

Pos Fig	Det. nr Part. No	Ingår Fitted	OBS!! Ange alltid årsmodell vid beställning av inredning Benämning	OBS!! Specify always year of model when ordering equipment Description
154	337271	x	Luftspalt sänglåda	Air gap bed box
155	337272	x	Luftspalt sänglåda	Air gap bed box
159	315216	T	Vikdörr 1900x1500	Folding door
160	376461	T	Bakdel nisch vikdörr	Back niche folding door
161	336087	x	Monteringssats kpl. lådor (Vit)	Mounting kit cpl. drawers (White)
--	336759	x	Monteringssats kpl. lådor (Mekong)	Mounting kit cpl. drawers (Mekong)
162	337536	T	Monteringssats kpl. mikro (Vit)	Mounting kit cpl. micro (White)
--	337538	T	Monteringssats kpl. mikro (Mekong)	Mounting kit cpl. micro (Mekong)
163	336089	T	Monteringssats kpl. ugn (Vit)	Mounting kit cpl. oven (White)
--	336758	T	Monteringssats kpl. ugn (Mekong)	Mounting kit cpl. oven (Mekong)
164	317514	x	Låda	Drawer
165	317382	x	Glidskena låda (säljes i par)	Slide bar, drawer (exp. in pair)
--	801701	x	Skruv 6x16 d:o	Screw 6x16 d:o
166	336092	x	Passbit 95x30x16 (Mekong)	Gauge block 95x30x16 (Mekong)
167	337540	T	Lådförstycke (Vit)	Drawer front (White)
--	337541	T	Lådförstycke (Mekong)	Drawer front (Mekong)
168	331472M	T	Hylla mikro	Shelf
169	401998	T	Galler mikro	Grating
170	336086	T	Passbit 460x30x16	Gauge block 460x30x16
171	334728	T	Lucka (Vit)	Door (White)
--	336726	T	Lucka (Mekong)	Door (Mekong)
172	337532	T	Skåp kpl. mikrovågsugn	Cupboard cpl. microwave oven
173	336717-GK	T	Utdragsskiva bord 450x550	Sliding leaf 450x550
174	334835M	T	List bordsstativ 750x20x13	List table stand 750x20x13
175	334834M	T	List bordsstativ 494x60x15	List table stand 494x60x15
176	336199	x	Skåp vitrin	Vitrine
--	331212M	x	Hylla d:o	Shelf d:o
177	337700	x	Utskjut diskbänk kpl.	Projection kitchen sink cpl.
178	319893	x	Hylla insteg	Shelf
179	337702	x	Front utskjut	Front projection
180	338146-K	x	Skiva diskbänk 887x730	Board 887x730
181	336197	x	Ljusramp köksskåp	Light holder
182	319874-A	T	Köksskiva vägg svart skiffer	Protection kitchen, black
--	319874-L	T	Köksskiva vägg natur skiffer	Protection kitchen, grey
183	319883	T	Spegel 300x725x3 (Svit)	Mirror 300x725x3 (Svit)
			Dyntyger, gardiner m.m. (se tyger)	Cushion textilies, curtains etc. (see textiles)
			M= Metervara T= Tillbehör	M= On the metre T= Accessory

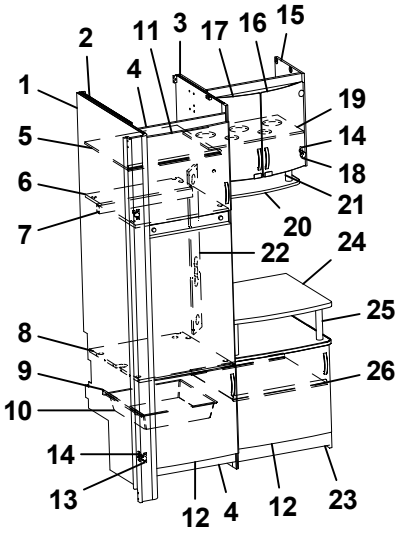
2
11
3
17
16
15
4
1
19
5
14
18
6
21
20
7
22
24
25
8
9
26
10
14
13
12
4
12
23

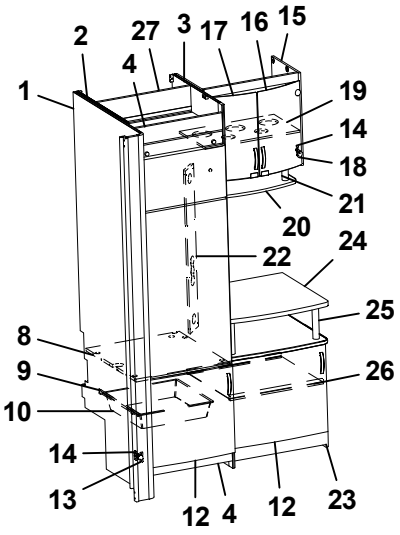
2
27
3
17
16
15
4
1
19
14
18
21
20
22
24
25
8
9
26
10
14
13
12
4
12
23

Pos Fig	Det. nr Part. No	Ingår Fitted	OBS!! Ange alltid årsmodell vid beställning av inredning Benämning	OBS!! Specify always year of model when ordering equipment Description
1	337235	x	Vägg tvättrum H	Wall washroom R
2	331596M	x	Vägg kyl V	Wall refrigerator L
3	331592M	x	Vägg kyl H	Wall refrigerator R
4	375394	x	Front skåp under kyl	Front cupboard
5	331277M	x	Hylla	Shelf
6	331289M	x	Hylla över kyl	Shelf over refrigerator
7	321712	x	List 30x44x526	List 30x44x526
8	376108	x	Hylla under kyl	Shelf under refrigerator
9	312712	x	Glidlist trådback (säljes i par)	Sliding strip tray (pair)
10	310325	x	Trådback vit 427x427x85	Tray 427x427x85
11	336046	x	Lucka H 550x470	Door R 550x470
12	336045	x	Lucka V 550x470	Door L 550x470
13	316799	x	Gångjärn	Hinge
14	312588	x	Platta gångjärn	Plate hinge
15	336211	x	Skåp bar kpl.	Coctail cabinet cpl.
16	331778	x	Lucka H 272x450	Door R 272x450
17	331779	x	Lucka V 272x450	Door L 272x450
--	318630	x	Lås magnet d:o	Lock magnet d:o
--	318381	x	Motstycke magnetlås	Companion part
18	318379	x	Gångjärn	Hinge
--	318380	x	Täckhatt d:o	Cover d:o
19	331495M	x	Hylla	Shelf
20	336213	x	Hylla under barskåp	Shelf
21	336102	x	Rundstav folierad L=100	Round staff L=100
22	331611M	x	Front el-uttag	Front outlet
23	336214	x	TV-bänk kpl. u. skiva	TV-bench cpl. without board
24	336195-K	x	Skiva TV-bänk	Board
25	336103	x	Rundstav folierad L=192	Round staff L=192
26	331678M	x	Hylla	Shelf
27	333142M	x	Bakstycke stopp kyl	Back cupboard

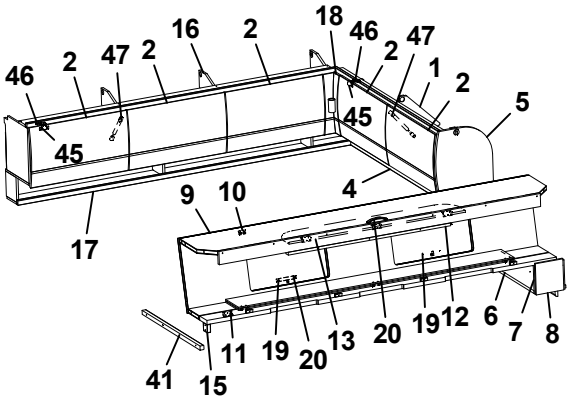
46 2 47 2 16 2 18 46 2 47 1 2 5
45 45 4
9 10
17
11 19 20 13 20 19 12 6 7 8
41 15

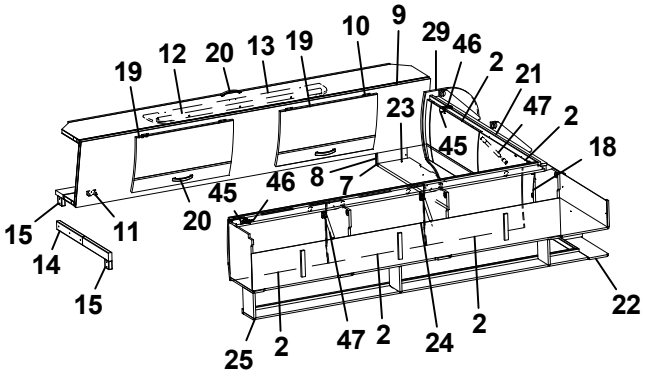
19 12 20 13 19 10 9 29 46 2 21 47 2 18
23 45
45 46 8 7
15 14 15 11 20
25 2 47 2 24 2 22

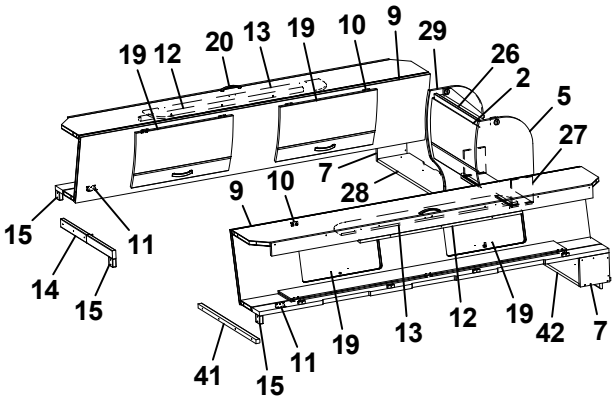
19 12 20 13 19 10 9 29 26 2 5 27
7 28
9 10
15 14 15 11
41 15 11 19 13 12 19 42 7

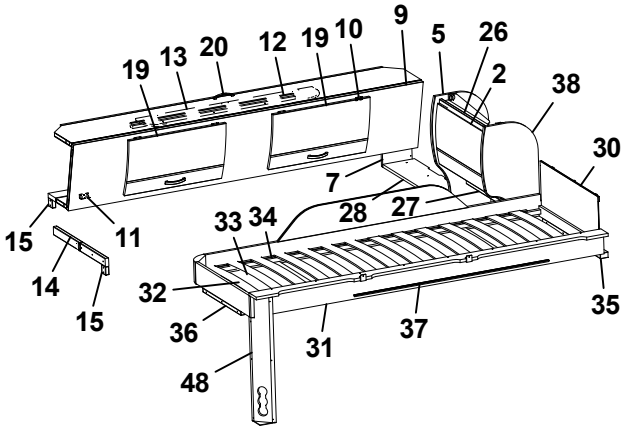
19 13 20 12 19 10 9 5 26 2 38 30
7 28 27
33 34
15 14 15 11
32 36 48 31 37 35

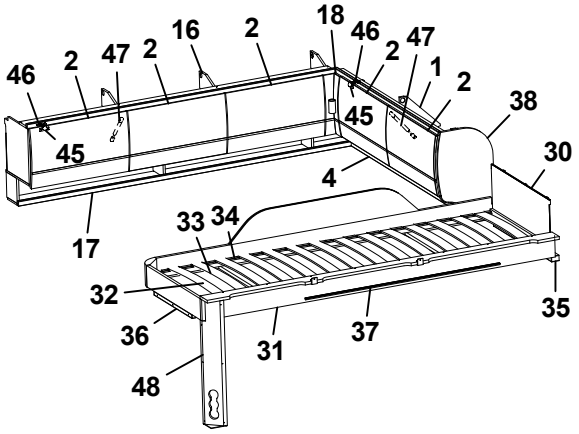
46 2 47 2 16 2 18 46 2 47 1 2 38 30
45 45 4
33 34
17
32 36 48 31 37 35

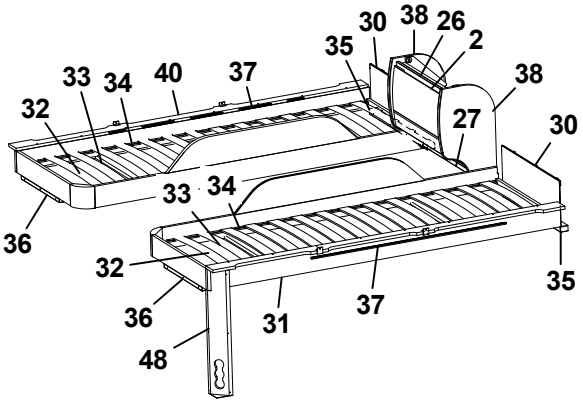
30 38 26 2 35 38
33 34 40 37 32 27 30
33 34
36
32 36 48 31 37 35

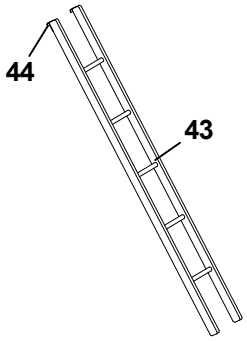
44
43

Pos Fig	Det. nr Part. No	Ingår Fitted	OBS!! Ange alltid årsmodell vid beställning av inredning Benämning	OBS!! Specify always year of model when ordering equipment Description
1	338199	x	Skåp gavel bak L=1505	Cupboard gable L=1505
2	337695	x	Lucka	Door
4	331879M	x	Hyllpaket	Shelf
5	336180	x	Gavel rundad	Gable
6	331694M	x	Hylla gavel bak	Shelf gable rear
7	331697M	x	Gavel	Gable
8	333147M	x	Gavel	Gable
9	337661	x	Överbäddskåp L1980	Upper bed L1980
10	860402	x	Gångjärn	Hinge
11	860405	x	Gångjärn	Hinge
12	331733M	x	Regel låsning	Lock bar
13	375813	x	Rasskydd ö-bäddskåp	Protective plate
14	332661M	x	Bärregel (vikbar)	Bearing rail
15	331701M	x	Kloss bärregel	Block bearing rail
16	337909	x	Skåp övre L=1747	Cupboard upper L=1747
17	331194M	x	Hyllpaket	Shelf
18	337738	x	Hörn inredning	Corner
--	311917	x	Gångjärn d:o	Hinge d:o
--	319909	x	Platta gångjärn d:o	Plate hinge d:o
19	337664	x	Lucka	Door
20	316428	x	Handtag	Handle
21	337804	x	Skåp gavel bak L=1505	Cupboard gable L=1505
22	331303M	x	Hyllpaket	Shelf
23	334695M	x	Hylla gavel bak	Shelf gable rear
24	337802	x	Skåp övre L=1747	Cupboard upper L=1747
25	331189M	x	Hyllpaket	Shelf
26	337937	x	Skåp gavel bak L560	Cupboard gable L560
27	331743M	x	Hyllpaket	Shelf
28	332674M	x	Hylla gavel bak	Shelf gable rear
29	336182	x	Gavel rundad	Gable
30	321209	x	Värmespalt gavel	Air gap gable
31	336381	x	Sängram vån.säng V u. ribbotten	Bed bottom L without laths
32	325430	x	Ribbotten kpl.	Laths bottom cpl.
33	311985	x	Ribba sängbotten L=718 B=63	Lath bed bottom L=718 B=63
34	312046	x	Band t. ribbotten	Band for laths bottom
35	331960M	x	Bärregel	Bearing rail
36	331961M	x	Bärregel L=440	Bearing rail L=440
37	314721	x	Skena draperi L=1100	Curtain rod L=1100
38	336185	x	Gavel rundad	Gable
40	336714	x	Sängram vån.säng H u. ribbotten	Bed bottom
41	331698M	x	Bärregel 670x22x22	Bearing rail 670x22x22
42	332756M	x	Hylla gavel bak	Shelf gable rear
43	376697	T	Stege ö-bäddsskåp 201x1800 kpl.	Ladder upper bed 201x1800 cpl.
44	860426	T	Krok t. stege	Hook for ladder
45	311917	x	Gångjärn (t.o.m. januari 2016)	Hinge (up to january 2016)
			T= Tillbehör	T= Accessory

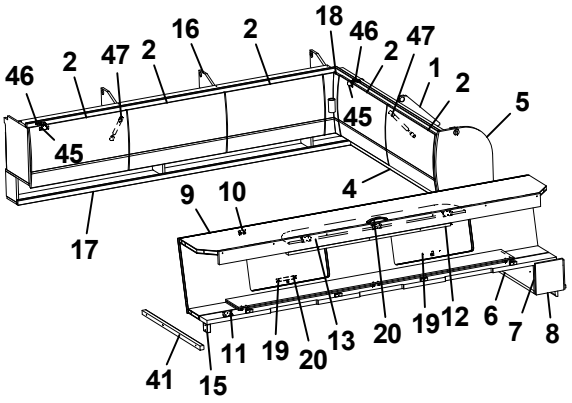
46 2 47 2 16 2 18 46 2 47 1 2 5
45 45 4
9 10
17
11 19 20 13 20 19 12 6 7 8
41 15

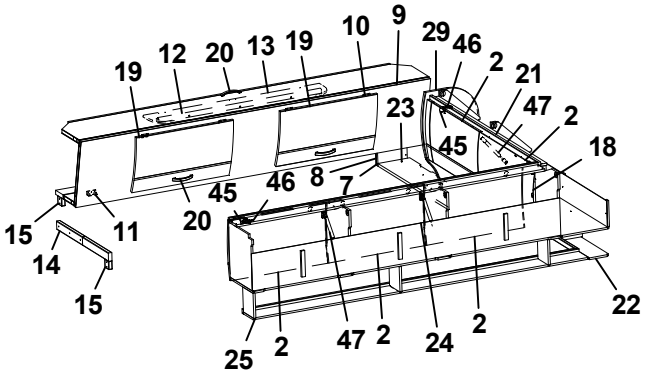
19 12 20 13 19 10 9 29 46 2 21 47 2 18
23 45
45 46 8 7
15 14 15 11 20
25 2 47 2 24 2 22

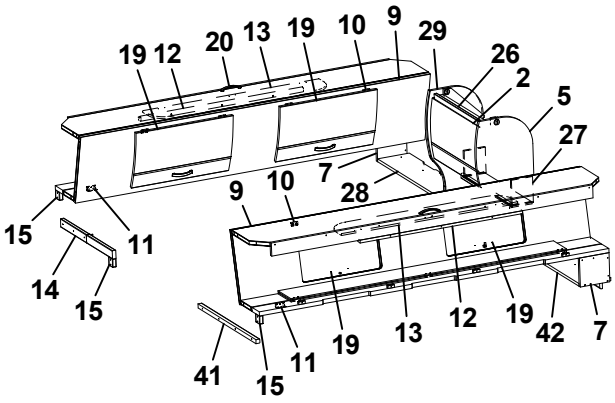
19 12 20 13 19 10 9 29 26 2 5 27
7 28
9 10
15 14 15 11
41 15 11 19 13 12 19 42 7

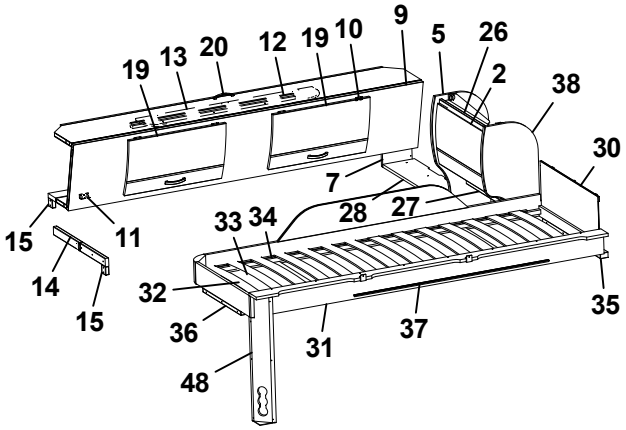
19 13 20 12 19 10 9 5 26 2 38 30
7 28 27
33 34
15 14 15 11
32 36 48 31 37 35

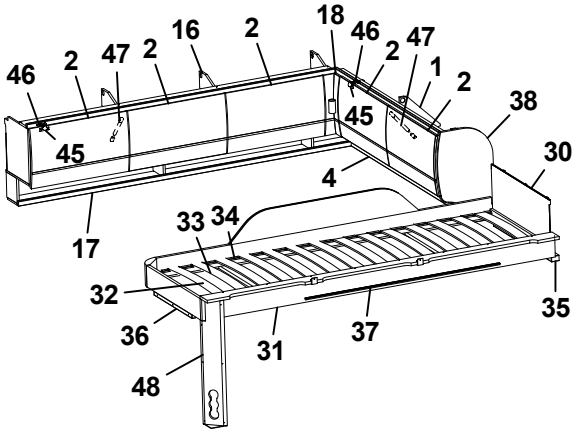
46 2 47 2 16 2 18 46 2 47 1 2 38 30
45 45 4
33 34
17
32 36 48 31 37 35

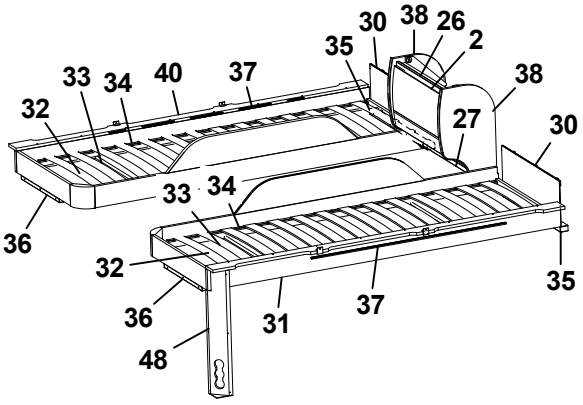
30 38 26 2 35
33 34 40 37 38 27 30
32
33 34
36 32 36 48 31 37 35

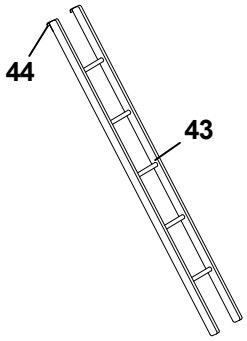
44
43

Pos Fig	Det. nr Part. No	Ingår Fitted	OBS!! Ange alltid årsmodell vid beställning av inredning Benämning	OBS!! Specify always year of model when ordering equipment Description
--	319978	x	Gångjärn (fr.o.m. februari 2016)	Hinge (from february 2016)
46	319909	x	Platta gångjärn gavelskåp/ö-skåp (t.o.m. jan. 2016)	Plate hinge cupboard gable/upper (up to jan. 2016)
--	319979	x	Platta gångjärn gavelskåp (fr.o.m. febr. 2016)	Plate hinge cupboard gable (from febr. 2016)
--	319980	x	Platta gångjärn överskåp (fr.o.m. febr.2016)	Plate hinge cupboard upper (from febr. 2016)
47	319914	x	Gasfjäder	Gas spring
--	319915	x	Fäste vinkel d:o	Angle bracket d:o
--	319916	x	Fäste runt d:o	Bracket round d:o
48	333190M	x	Front el-uttag	Front outlet

T= Tillbehör | T= Accessory

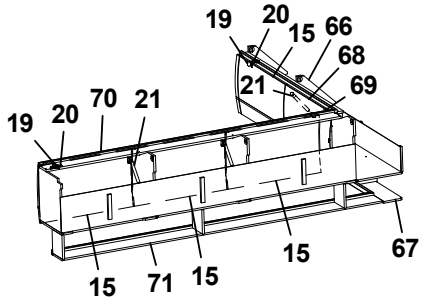
19
20
15
66
68
21
69
19
20
70
21
15
71
15
15
67

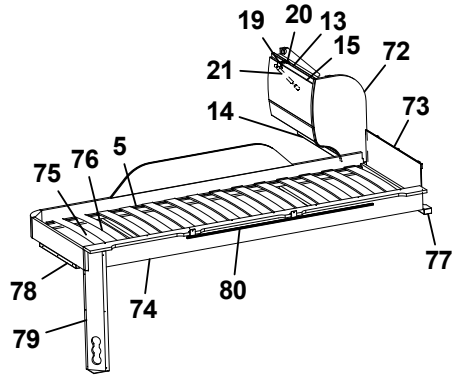
19
20
13
15
72
21
14
73
75
76
5
77
78
74
80
79

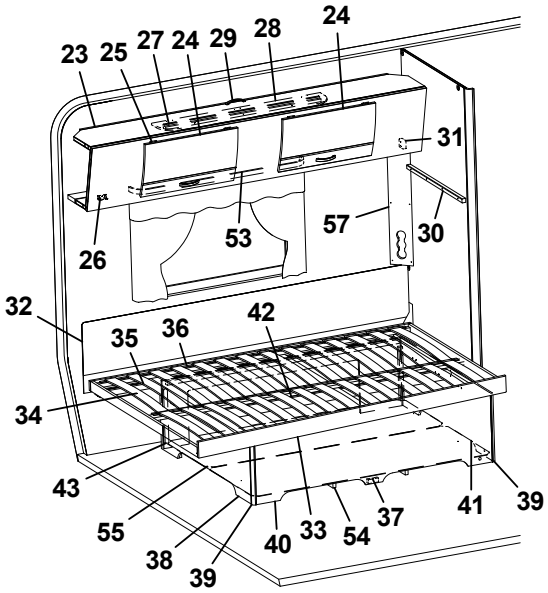
23
25
27
24
29
28
24
31
26
53
57
30
32
35
36
42
34
43
55
38
39
40
33
54
37
41
39

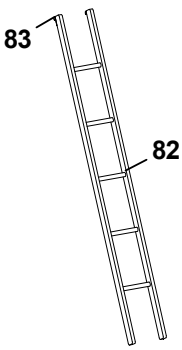
83
82

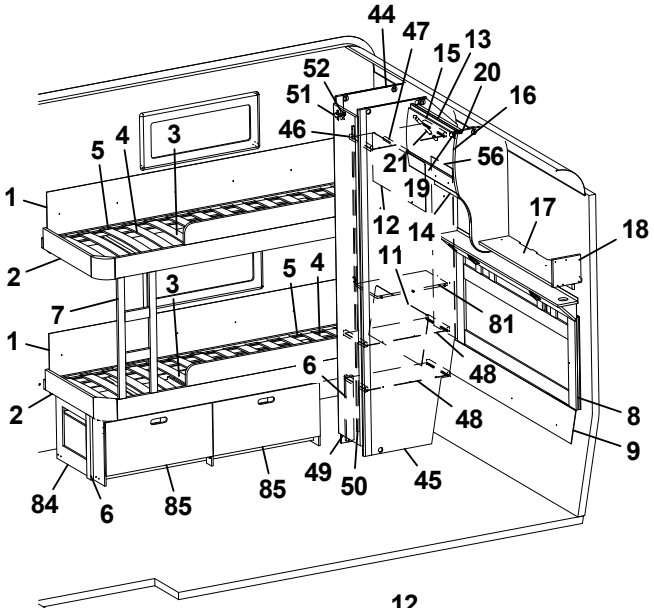
44
47
15
13
52
20
51
16
46
5
4
3
21
56
1
19
12
14
17
18
2
11
5
4
3
7
81
1
6
48
2
48
8
9
84
6
85
85
49
50
45

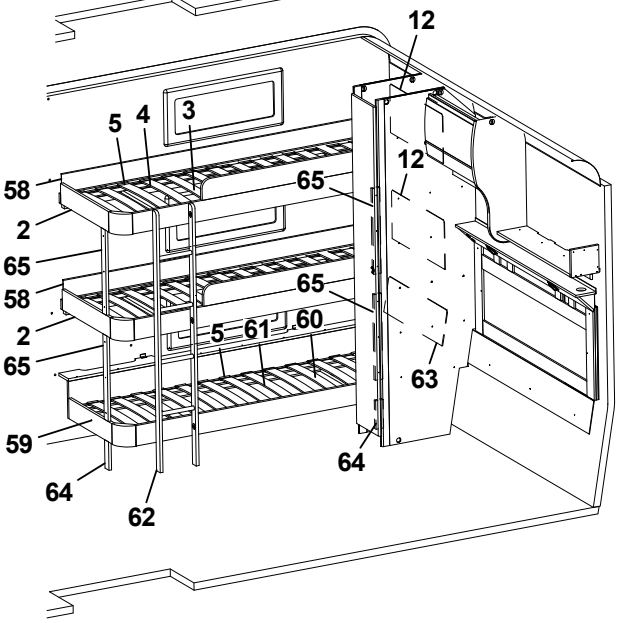
12
5
4
3
58
12
65
2
65
58
65
2
5
61
60
65
63
59
64
64
62

Pos Fig	Det. nr Part. No	Ingår Fitted	OBS!! Ange alltid årsmodell vid beställning av inredning Benämning	OBS!! Specify always year of model when ordering equipment Description
1	338144	x	Värmespalt H-bak	Air gap R rear
2	336286	x	Sängram fast u. ribbotten	Bed bottom without laths
3	325432	x	Ribbotten kpl.	Laths bottom cpl.
4	311985	x	Ribba sängbotten L=718 B=63	Lath bed bottom L=718 B=63
5	312046	x	Band t. ribbotten	Band for laths bottom
6	331524M	x	Stöd säng 15,5x45x360	Support bed
7	336291	x	Stege	Ladder
8	336272	x	Värmespalt kpl. m. tyg och belysning	Air gap cpl. with fabric and illumination
--	336276	T	Värmespalt kpl. m. tyg och belysning (Svit)	Air gap cpl. with fabric and illumination (Svit)
9	337273	x	Värmespalt nedre gavel bak	Air gap under
11	323783	x	Värmespalt H-bak	Air gap R rear
12	321688	x	Värmespalt V-bak	Air gap L rear
13	337937	x	Skåp gavel bak L560	Cupboard gable L560
14	331743M	x	Hyllpaket	Shelf
15	337695	x	Lucka	Door
16	336180	x	Gavel rundad	Gable
17	331694M	x	Hylla gavel bak	Shelf gable rear
18	331697M	x	Gavel	Gable
19	311917	x	Gångjärn (t.o.m. januari 2016)	Hinge (up to january 2016)
--	319978	x	Gångjärn (fr.o.m. februari 2016)	Hinge (from february 2016)
20	319909	x	Platta gångjärn gavelskåp/ö-skåp (t.o.m. jan. 2016)	Plate hinge cupboard gable/upper (up to jan. 2016)
--	319979	x	Platta gångjärn gavelskåp (fr.o.m. febr. 2016)	Plate hinge cupboard gable (from febr. 2016)
--	319980	x	Platta gångjärn överskåp (fr.o.m. febr.2016)	Plate hinge cupboard upper (from febr. 2016)
21	319914	x	Gasfjäder	Gas spring
--	319915	x	Fäste vinkel d:o	Angle bracket d:o
--	319916	x	Fäste runt d:o	Bracket round d:o
23	337661	x	Överbäddskåp L1980	Upper bed L1980
24	337664	x	Lucka	Door
25	860402	x	Gångjärn	Hinge
26	860405	x	Gångjärn	Hinge
27	331733M	x	Regel låsning	Lock bar
28	375813	x	Rasskydd ö-bäddskåp	Protective plate
29	316428	x	Handtag	Handle
30	331698M	x	Bärregel 670x22x22	Bearing rail 670x22x22
31	331701M	x	Kloss bärregel	Block bearing rail
32	338121	x	Värmespalt V-H bak	Air gap L-R rear
33	338115	x	Sängram u. ribbotten	Bedbottom without laths
34	338125	x	Ribbotten kpl.	Laths bottom cpl.
35	311985	x	Ribba sängbotten L=718 B=63	Lath bed bottom L=718 B=63
36	312046	x	Band t. ribbotten	Band for laths bottom
37	337119	x	Sänglåda kpl.	Bed box cpl.
38	337122	x	Gavel säng V	Gable bed L
39	319776	x	List hörn L=2500	Corner strip L=2500
40	337124	x	Front säng	Front bed
41	337126	x	Gavel säng H	Gable bed R
			T= Tillbehör	T= Accessory

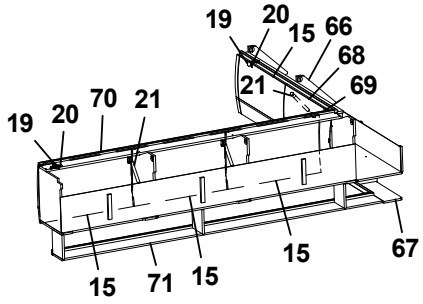
19
20
15
66
68
21
69
19
20
70
21
15
71
15
15
67

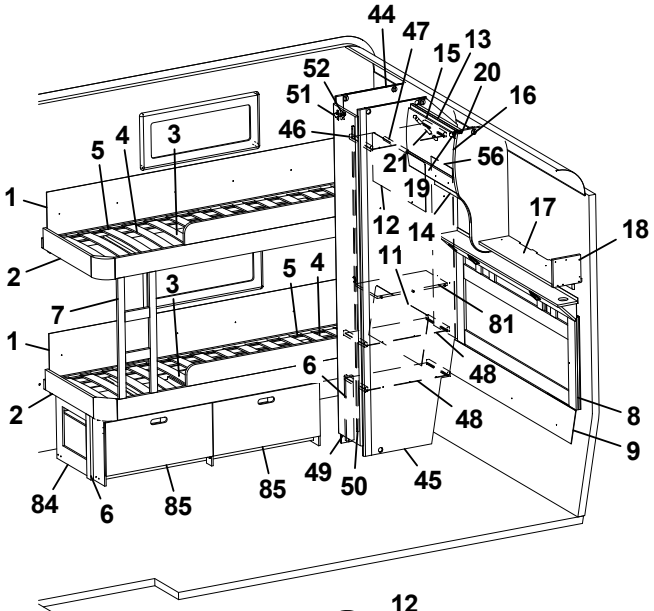
44
47
15
13
20
16
52
51
46
21
56
19
12
14
17
18
11
81
48
48
8
9
1
2
7
1
2
5
4
3
3
6
84
6
85
85
49
50
45

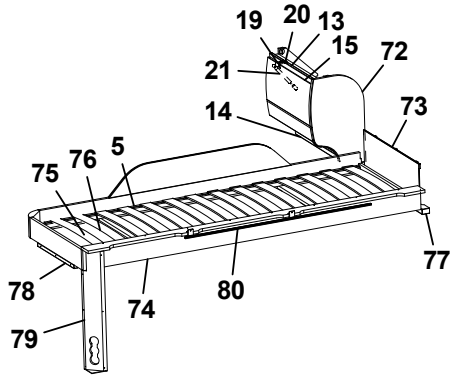
19
20
13
15
72
21
14
73
75
76
5
78
74
80
77
79

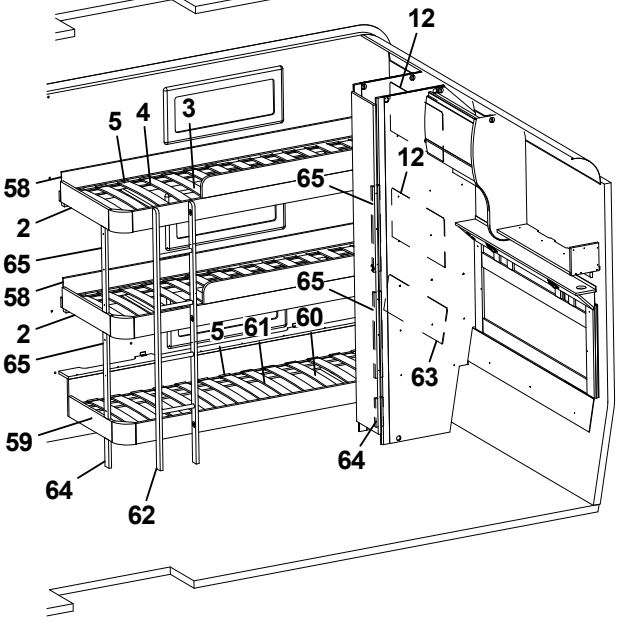
12
5
4
3
58
12
65
2
65
58
65
2
5
61
60
65
63
59
64
64
62

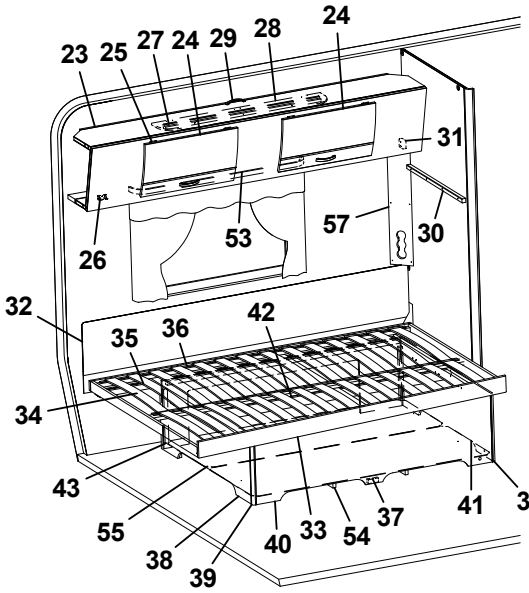
23
25
27
24
29
28
24
31
26
53
57
30
32
35
36
42
34
43
55
38
39
40
33
54
37
41
39

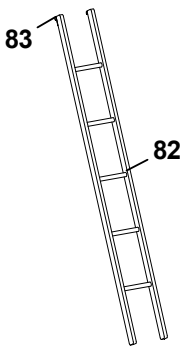
83
82

Pos Fig	Det. nr Part. No	Ingår Fitted	OBS!! Ange alltid årsmodell vid beställning av inredning Benämning	OBS!! Specify always year of model when ordering equipment Description
42	315203	x	Regel 17,5x55x1415	Wood lath pine 17,5x55x1415
43	337120	x	Bakgavel sänglåda	Back bed box
44	333296M	x	Vägg garderob V	Wall wardrobe L
45	333298M	x	Vägg garderob H	Wall wardrobe R
46	331807M	x	Hylla	Shelf
47	316197	x	Galgstång L=782	Clothes hanger L=782
48	331806M	x	Hylla	Shelf
49	376043	x	Dörr 260x1850	Door 260x1850
50	314523	x	Rätningslist dörr L=1715	List L=1715
51	316799	x	Gångjärn	Hinge
52	312588	x	Platta gångjärn	Plate hinge
53	316898	x	Skena gardin L1020	Curtain rod L1020
54	324938	x	Luftspalt sänglåda	Air gap bed box
55	325752	x	Luftspalt	Air gap
56	338290	x	Värmespalt garderob bak	Air gap
57	335788M	x	Front el-uttag	Front outlet
58	332371M	x	Värmespalt H-bak	Air gap R rear
59	336604	x	Sängram u. ribbotten	Bed bottom without laths
60	326793	x	Ribbotten kpl.	Laths bottom cpl.
61	311985	x	Ribba sängbotten L=718 B=63	Lath bed bottom L=718 B=63
62	336614	x	Stege	Ladder
63	326789	x	Värmespalt V-bak	Air gap L rear
64	331570M	x	Stöd säng 15,5x45x160	Support bed
65	331607M	x	Stöd säng 15,5x45x481	Support bed
66	338083	x	Skåp gavel bak V L1405	Cupboard upper L1405
67	331936M	x	Hyllpaket	Shelf
68	337719	x	Lucka	Door
69	337738	x	Hörn inredning	Corner
--	311917	x	Gångjärn d:o	Hinge d:o
--	319909	x	Platta gångjärn d:o	Plate hinge d:o
70	337802	x	Skåp övre V-bak L=1747	Cupboard upper L-rear L=1747
71	331189M	x	Hyllpaket	Shelf
72	336185	x	Gavel rundad	Gable
73	321209	x	Värmespalt gavel	Air gap gable
74	336381	x	Sängram vån.säng V u. ribbotten	Bed bottom L without laths
75	325430	x	Ribbotten kpl.	Laths bottom cpl.
76	311985	x	Ribba sängbotten L=718 B=63	Lath bed bottom L=718 B=63
77	331960M	x	Bärregel	Bearing rail
78	331961M	x	Bärregel L=440	Bearing rail L=440
79	333190M	x	Front el-uttag	Front outlet
80	314721	x	Skena draperi L=1100	Curtain rod L=1100
81	333299M	x	Hylla	Shelf
82	376697	T	Stege ö-bäddsskåp 201x1800 kpl.	Ladder upper bed 201x1800 cpl.
83	860426	T	Krok t. stege	Hook for ladder
84	376833	T	Lådor under säng kpl. sats	Drawers under bed cpl. kit
85	376834	T	Låda kpl. d:o	Drawer cpl. d:o
			T= Tillbehör	T= Accessory

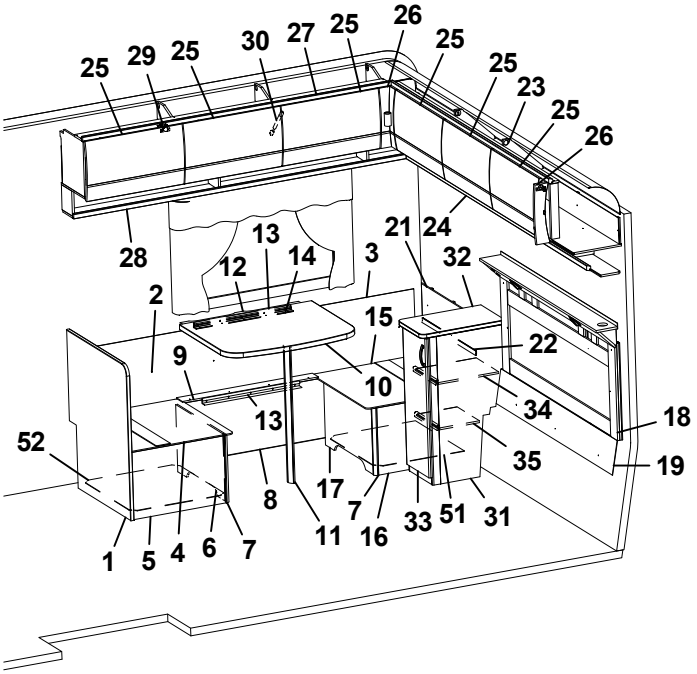
25
29
25
30
27
25
26
25
25
23
25
26
28
13
12
14
3
21
24
32
2
15
22
9
10
34
18
13
52
35
19
8
17
7
33
51
31
1
5
4
6
7
11
16

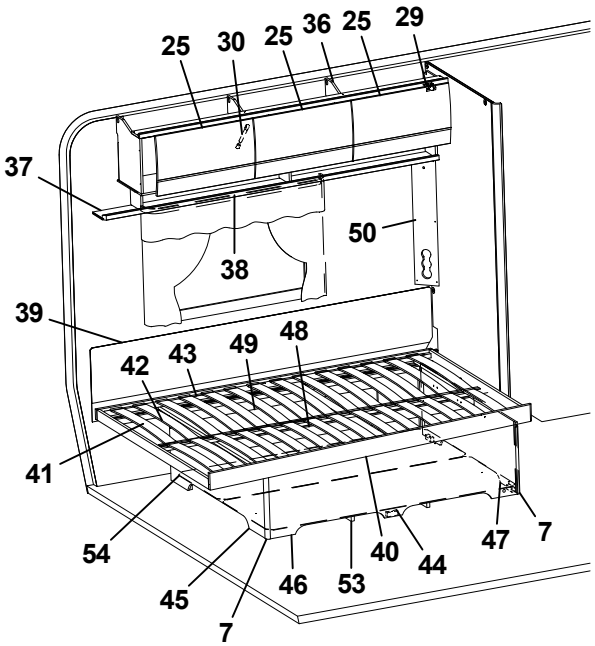
25
30
25
36
25
29
37
50
38
39
42
43
49
48
41
54
45
7
46
53
40
44
47
7

Pos Fig	Det. nr Part. No	Ingår Fitted	OBS!! Ange alltid årsmodell vid beställning av inredning Benämning	OBS!! Specify always year of model when ordering equipment Description
1	336327	x	Vägg vid bäddlåda	Wall by bed box
2	331794M	x	Värmespalt H-bak	Air gap R rear
3	319821	M	List kant mörkbrun	Strip, dark brown
4	333910	x	Lock bäddlåda HB främre	Cover bed box R.R. front
--	319024	x	Matta grå textil m. tejp d:o	Carpet gray textile with tape d:o
5	331810M	x	Gavel bäddlåda HB främre	Gable bed box R.R. front
6	336330	x	Front bäddlåda HB främre	Front bed box R.R. front
7	319776	x	List hörn L=2500	Corner strip L=2500
8	331796M	x	Front bäddlåda H bak	Front bed box R.R.
9	376739	x	Lock front bäddlåda HB	Cover front bed box R.R.
10	335941-K	x	Bordsskiva 750x600	Table top 750x600
11	315565	x	Bordsben	Table leg
12	331800M	x	Fästregel bord	Bracket
13	318574	x	List bord väggdel L550	List wall
14	318575	x	List upphäng bordsdel L550	List board
15	312250	x	Lock bäddlåda HB bakre	Cover bed box R.R. rear
--	319024	x	Matta grå textil m. tejp d:o	Carpet gray textile with tape d:o
16	331843M	x	Gavel bäddlåda HB bakre	Gable bed box R.R. rear
17	336332	x	Front bäddlåda HB bakre	Front bed box R.R. rear
18	336272	x	Värmespalt kpl. m. tyg och belysning	Air gap cpl. with fabric and illumination
--	336276	T	Värmespalt kpl. m. tyg och belysning (Svit)	Air gap cpl. with fabric and illumination (Svit)
19	337494	x	Värmespalt nedre gavel bak	Air gap under
21	331798M	x	Värmespalt övre gavel bak	Air gap upper
22	318577	x	List plast L=2270	List plastic L=2270
23	337920	x	Skåp gavel bak L2360	Cupboard gable L2360
24	331198M	x	Hyllpaket	Shelf
25	337695	x	Lucka	Door
26	337738	x	Hörn inredning	Corner
--	311917	x	Gångjärn d:o	Hinge d:o
--	319909	x	Platta gångjärn d:o	Plate hinge d:o
27	337909	x	Skåp övre H-bak L=1747	Cupboard upper R-rear L=1747
28	331194M	x	Hyllpaket	Shelf
29	311917	x	Gångjärn (t.o.m. januari 2016)	Hinge (up to january 2016)
--	319978	x	Gångjärn (fr.o.m. februari 2016)	Hinge (from february 2016)
--	319909	x	Platta gångjärn gavelskåp/ö-skåp (t.o.m. jan. 2016)	Plate hinge cupboard gable/upper (up to jan. 2016)
--	319979	x	Platta gångjärn gavelskåp (fr.o.m. febr. 2016)	Plate hinge cupboard gable (from febr. 2016)
--	319980	x	Platta gångjärn överskåp (fr.o.m. febr.2016)	Plate hinge cupboard upper (from febr. 2016)
30	319914	x	Gasfjäder	Gas spring
--	319915	x	Fäste vinkel d:o	Angle bracket d:o
--	319916	x	Fäste runt d:o	Bracket round d:o
31	336333	x	Skåp kpl. u. skiva	Cupboard cpl. without board
32	336334-K	x	Skiva hurts 475x303	Board cupboard 475x303
33	336283	x	Lucka 745x270	Door 745x270
34	331822	x	Hylla övre	Shelf upper
35	331823	x	Hylla nedre	Shelf lower
			M= Metervara T= Tillbehör	M= On the metre T= Accessory

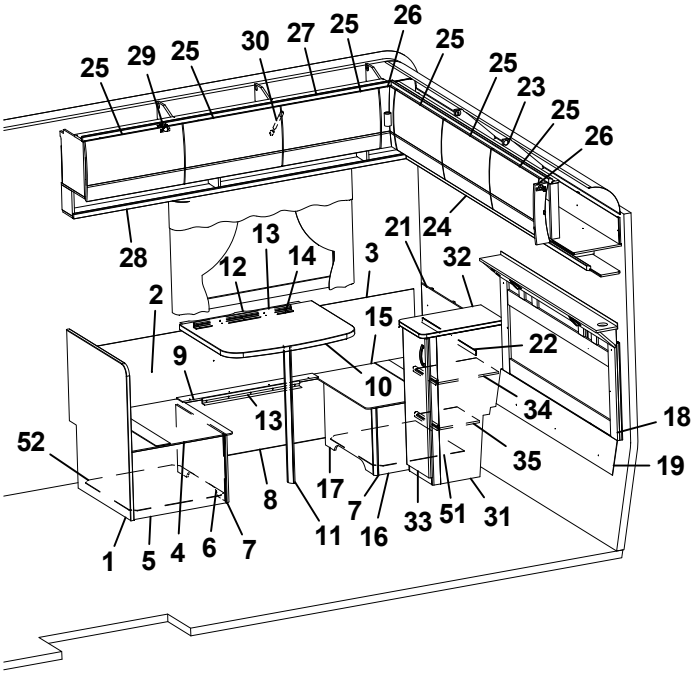
25
29
25
30
27
25
26
25
25
23
25
26
28
13
12
14
3
21
24
32
2
15
22
9
10
34
18
13
52
35
19
8
17
7
33
51
31
1
5
4
6
7
11
16

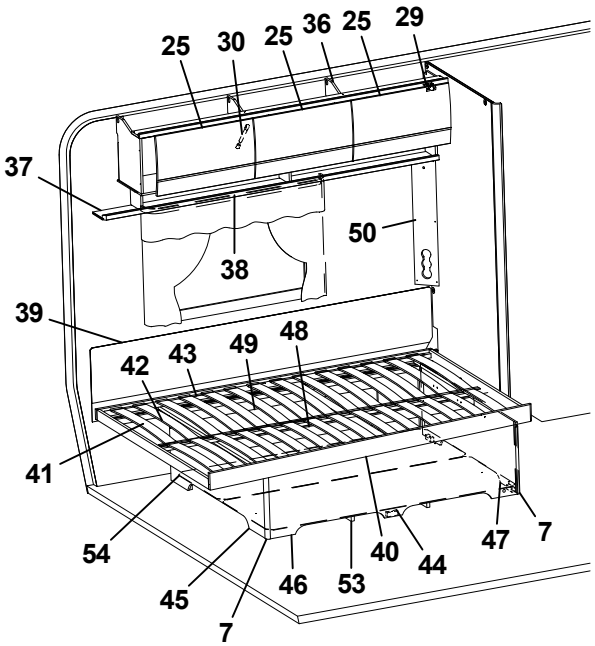
25
30
25
36
25
29
37
50
38
39
42
43
49
48
41
54
40
44
47
7
45
46
53
7

Pos Fig	Det. nr Part. No	Ingår Fitted	OBS!! Ange alltid årsmodell vid beställning av inredning Benämning	OBS!! Specify always year of model when ordering equipment Description
36	337802	x	Skåp övre V-bak L=1747	Cupboard upper L-rear L=1747
37	331189M	x	Hyllpaket	Shelf
38	316898	x	Skena gardin L1020	Curtain rod L1020
39	338121	x	Värmespalt	Air gap
40	338115	x	Sängram u. ribbotten	Bedbottom without laths
41	338125	x	Ribbotten kpl.	Laths bottom cpl.
42	311985	x	Ribba sängbotten L=718 B=63	Lath bed bottom L=718 B=63
43	312046	x	Band t. ribbotten	Band for laths bottom
44	337119	x	Sänglåda kpl.	Bed box cpl.
45	337122	x	Gavel säng V	Gable bed L
46	337124	x	Front säng	Front bed
47	337126	x	Gavel säng H	Gable bed R
48	315203	x	Regel 17,5x55x1415	Wood lath pine 17,5x55x1415
49	337120	x	Bakgavel sänglåda	Back bed box
50	335788M	x	Front el-uttag	Front outlet
51	324142	x	Luftspalt H-bak bakre	Air gap
52	312429	x	Luftspalt H-bak främre	Air gap
53	324938	x	Luftspalt sänglåda	Air gap bed box
54	325752	x	Luftspalt	Air gap

M= Metervara
T= Tillbehör

M= On the metre
T= Accessory

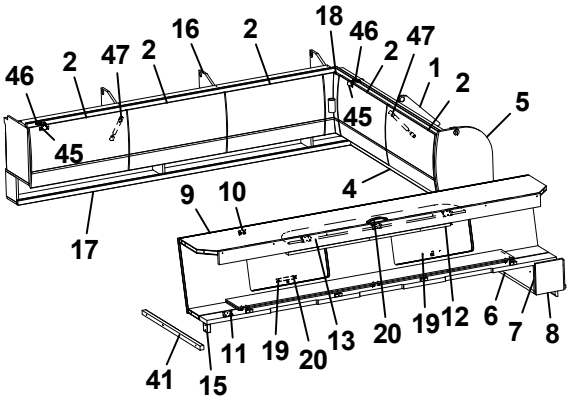
46
2
47
2
16
2
18
46
2
47
1
2
5
45
45
4
9
10
17
11
19
20
13
20
19
12
6
7
8
41
15

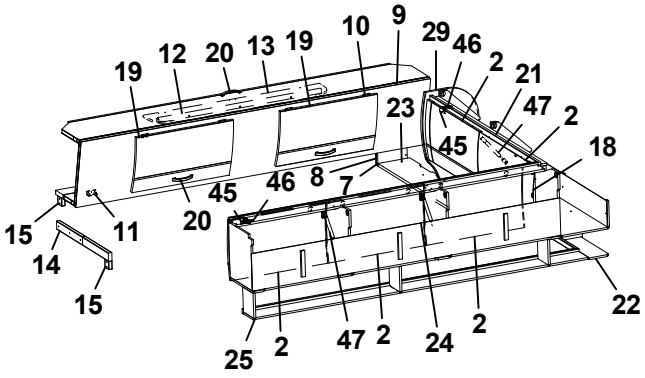
19
12
20
13
19
10
9
29
46
2
21
47
2
18
23
45
45
46
8
7
20
15
14
15
11
25
2
47
2
24
2
22

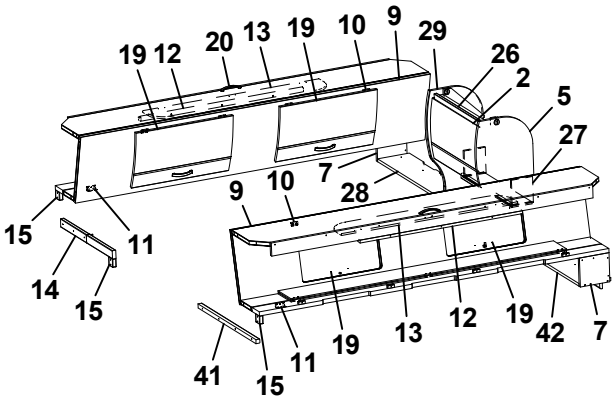
19
12
20
13
19
10
9
29
26
2
5
27
7
28
9
10
15
11
14
15
41
15
11
19
13
12
19
42
7

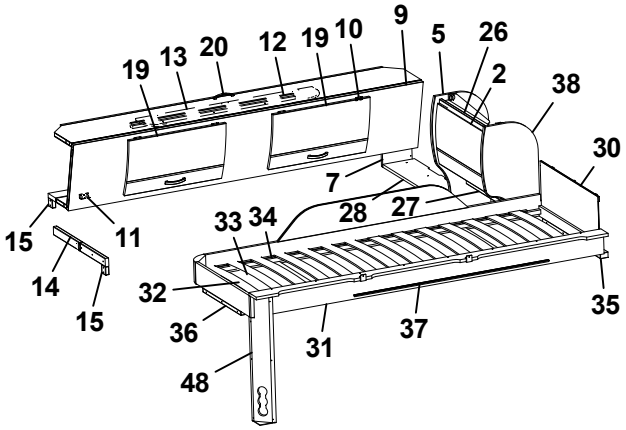
19
13
20
12
19
10
9
5
26
2
38
30
7
28
27
33
34
15
11
14
15
32
36
48
31
37
35

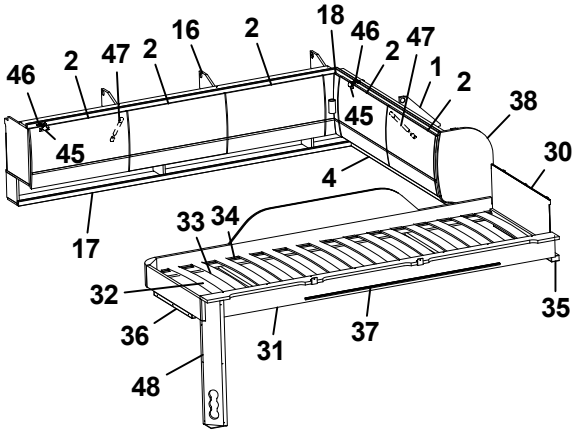
46
2
47
2
16
2
18
46
2
47
1
2
38
45
45
4
30
33
34
17
32
36
48
31
37
35

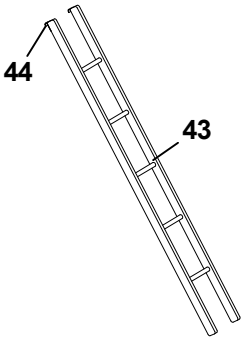
44
43

Pos Fig	Det. nr Part. No	Ingår Fitted	OBS!! Ange alltid årsmodell vid beställning av inredning Benämning	OBS!! Specify always year of model when ordering equipment Description
1	338199	x	Skåp gavel bak L=1505	Cupboard gable L=1505
2	337695	x	Lucka	Door
4	331879M	x	Hyllpaket	Shelf
5	336180	x	Gavel rundad	Gable
6	331694M	x	Hylla gavel bak	Shelf gable rear
7	331697M	x	Gavel	Gable
8	333147M	x	Gavel	Gable
9	337661	x	Överbäddskåp L1980	Upper bed L1980
10	860402	x	Gångjärn	Hinge
11	860405	x	Gångjärn	Hinge
12	331733M	x	Regel låsning	Lock bar
13	375813	x	Rasskydd ö-bäddskåp	Protective plate
14	332661M	x	Bärregel (vikbar)	Bearing rail
15	331701M	x	Kloss bärregel	Block bearing rail
16	337909	x	Skåp övre L=1747	Cupboard upper L=1747
17	331194M	x	Hyllpaket	Shelf
18	337738	x	Hörn inredning	Corner
--	311917	x	Gångjärn d:o	Hinge d:o
--	319909	x	Platta gångjärn d:o	Plate hinge d:o
19	337664	x	Lucka	Door
20	316428	x	Handtag	Handle
21	337804	x	Skåp gavel bak L=1505	Cupboard gable L=1505
22	331303M	x	Hyllpaket	Shelf
23	334695M	x	Hylla gavel bak	Shelf gable rear
24	337802	x	Skåp övre L=1747	Cupboard upper L=1747
25	331189M	x	Hyllpaket	Shelf
26	337937	x	Skåp gavel bak L560	Cupboard gable L560
27	331743M	x	Hyllpaket	Shelf
28	332674M	x	Hylla gavel bak	Shelf gable rear
29	336182	x	Gavel rundad	Gable
30	321209	x	Värmespalt gavel	Air gap gable
31	336381	x	Sängram vån.säng V u. ribbotten	Bed bottom L without laths
32	325430	x	Ribbotten kpl.	Laths bottom cpl.
33	311985	x	Ribba sängbotten L=718 B=63	Lath bed bottom L=718 B=63
34	312046	x	Band t. ribbotten	Band for laths bottom
35	331960M	x	Bärregel	Bearing rail
36	331961M	x	Bärregel L=440	Bearing rail L=440
37	314721	x	Skena draperi L=1100	Curtain rod L=1100
41	331698M	x	Bärregel 670x22x22	Bearing rail 670x22x22
42	332756M	x	Hylla gavel bak	Shelf gable rear
43	376697	T	Stege ö-bäddsskåp 201x1800 kpl.	Ladder upper bed 201x1800 cpl.
44	860426	T	Krok t. stege	Hook for ladder
45	311917	x	Gångjärn (t.o.m. januari 2016)	Hinge (up to january 2016)
--	319978	x	Gångjärn (fr.o.m. februari 2016)	Hinge (from february 2016)
46	319909	x	Platta gångjärn gavelskåp/ö-skåp (t.o.m. jan. 2016)	Plate hinge cupboard gable/upper (up to jan. 2016)
--	319979	x	Platta gångjärn gavelskåp (fr.o.m. febr. 2016)	Plate hinge cupboard gable (from febr. 2016)
--	319980	x	Platta gångjärn överskåp (fr.o.m. febr.2016)	Plate hinge cupboard upper (from febr. 2016)
47	319914	x	Gasfjäder	Gas spring
--	319915	x	Fäste vinkel d:o	Angle bracket d:o
--	319916	x	Fäste runt d:o	Bracket round d:o
48	333190M	x	Front el-uttag	Front outlet
			T= Tillbehör	T= Accessory

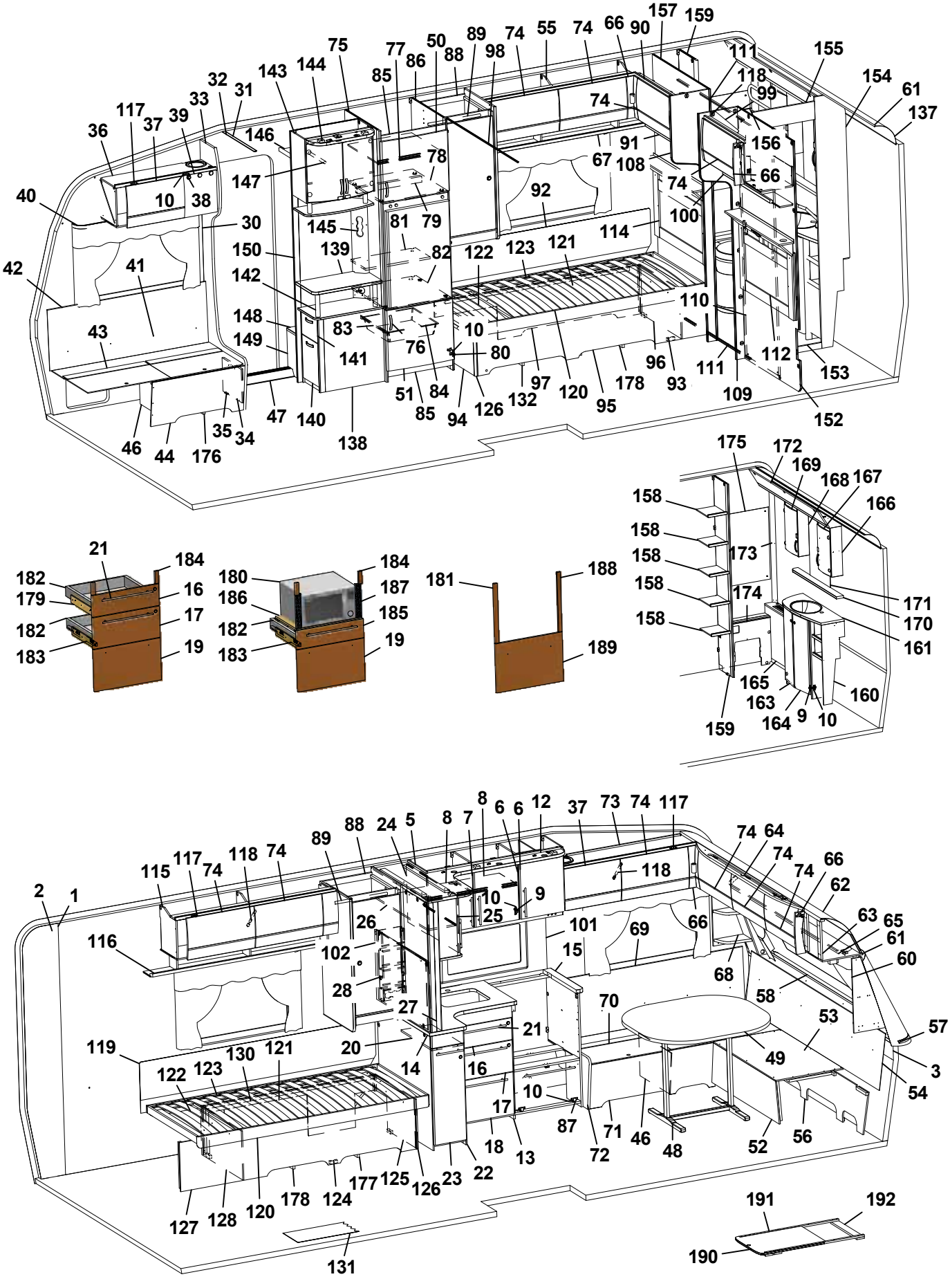
1 2 3 4 5 6 7 8 9 10 11 12 13 14 15 16 17 18 19 20 21 22 23 24 25 26 27 28 29 30 31 32 33 34 35 36 37 38 39 40 41 42 43 44 45 46 47 48 49 50 51 52 53 54 55 56 57 58 59 60 61 62 63 64 65 66 67 68 69 70 71 72 73 74 75 76 77 78 79 80 81 82 83 84 85 86 87 88 89 90 91 92 93 94 95 96 97 98 99 100 101 102 103 104 105 106 107 108 109 110 111 112 113 114 115 116 117 118 119 120 121 122 123 124 125 126 127 128 129 130 131 132 133 134 135 136 137 138 139 140 141 142 143 144 145 146 147 148 149 150 151 152 153 154 155 156 157 158 159 160 161 162 163 164 165 166 167 168 169 170 171 172 173 174 175 176 177 178 179 180 181 182 183 184 185 186 187 188 189 190 191 192

Pos Fig	Det. nr Part. No	Ingår Fitted	OBS!! Ange alltid årsmodell vid beställning av inredning Benämning	OBS!! Specify always year of model when ordering equipment Description
1	318657	M	Tapet vägg/tak	Wall paper
2	318584	M	Tejp tapet 20 mm	Tape, wall paper 20 mm
3	318585	M	Tejp tapet 60 mm	Tape, wall paper 60 mm
5	337813	x	Skåp kök L1120 kpl. (Vit)	Cupboard kitchen L1120 cpl. (White)
--	337819	x	Skåp kök L1120 kpl. (Mekong)	Cupboard kitchen L1120 cpl. (Mekong)
6	334712	x	Lucka H (Vit)	Door R (White)
--	336624	x	Lucka H (Mekong)	Door R (Mekong)
--	317502	x	Handtag d:o	Handle d:o
7	334713	x	Lucka V (Vit)	Door L (White)
--	336625	x	Lucka V (Mekong)	Door L (Mekong)
--	317502	x	Handtag d:o	Handle d:o
8	331385M	x	Hylla	Shelf
9	311917	x	Gångjärn	Hinge
10	312588	x	Platta gångjärn	Plate hinge
12	336430	x	Ljusramp köksskåp	Light holder kitchen
13	336130	x	Diskbänk kpl. u. skiva (Vit)	Kitchen sink cpl. without board (White)
--	336801	x	Diskbänk kpl. u. skiva (Mekong)	Kitchen sink cpl. without board (Mekong)
14	336072-K	x	Skiva diskbänk 882x902	Board 882x902
15	335927-K	x	Skiva diskbänk 560x65x28	Board 560x65x28
16	334706	x	Lådförstycke (Vit)	Drawer front (White)
--	336631	x	Lådförstycke (Mekong)	Drawer front (Mekong)
17	334707	x	Lådförstycke (Vit)	Drawer front (White)
--	336633	x	Lådförstycke (Mekong)	Drawer front (Mekong)
18	334708	x	Lucka (Vit)	Door (White)
--	336635	x	Lucka (Mekong)	Door (Mekong)
19	334709	x	Lucka (Vit)	Door (White)
--	336760	x	Lucka (Mekong)	Door (Mekong)
20	336081-K	x	Skärbräda	Cutting board
21	317503	x	Handtag	Handle
22	337164	x	Utskjut diskbänk (Vit)	Projection kitchen sink (White)
--	337167	x	Utskjut diskbänk (Mekong)	Projection kitchen sink (Mekong)
--	319558	x	Bänkutdrag V d:o	Extract L d:o
--	319559	x	Korg d:o	Basket d:o
23	334933	x	Lucka (Vit)	Door (White)
--	336725	x	Lucka (Mekong)	Door (Mekong)
--	317502	x	Handtag d:o	Handle d:o
24	336110	x	Skåp utskjut kökskåp	Cupboard projection
25	331226	x	Lucka acrylplast	Door acryl
--	314350	x	Lås magnet d:o	Lock magnet d:o
--	318381	x	Motstycke magnetlås	Companion part
--	314351	x	Gångjärn d:o	Hinge d:o
26	331220M	x	Hylla	Shelf
27	334341M	x	Stolpe utskjut	Support bar
28	333409M	x	Kryddhylla	Spice rack
30	318962	x	List täck el-kabel B=45 L=2100	Cover strip B=45 L=2100
31	316270	x	List snäpp undre L2379	List under L2379
32	316268	x	List snäpp övre L2379	List upper L2379
33	336068	x	Stolpe först. L1922 kpl. m. lucka	Support bar cpl. with door
34	336064	x	Lucka	Door
35	312589	x	Gångjärn	Hinge
			M= Metervara T= Tillbehör	M= On the metre T= Accessory

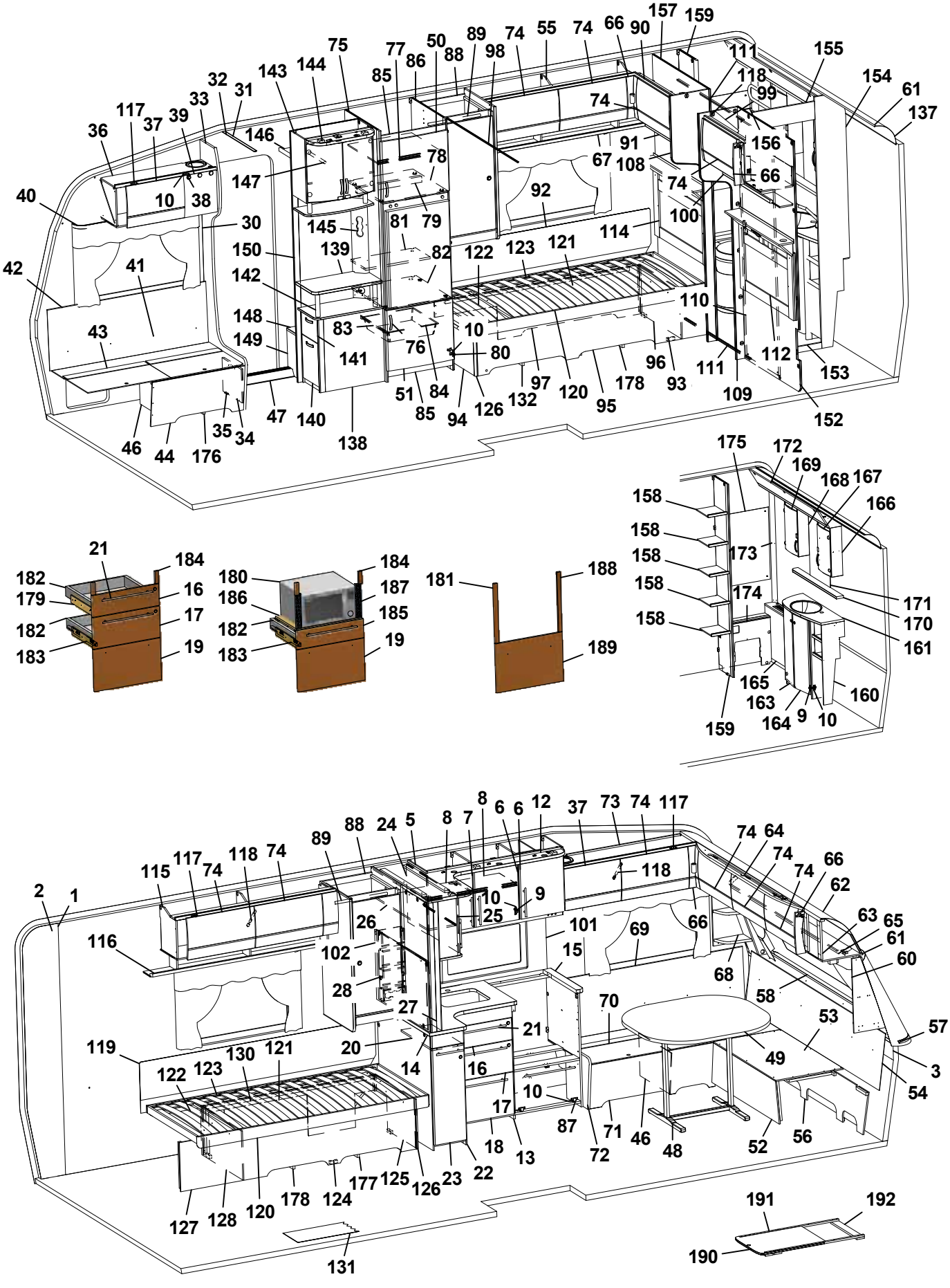
1 2 3 4 5 6 7 8 9 10 11 12 13 14 15 16 17 18 19 20 21 22 23 24 25 26 27 28 30 31 32 33 34 35 36 37 38 39 40 41 42 43 44 46 47 48 49 50 51 52 53 54 55 56 57 58 60 61 62 63 64 65 66 67 68 69 70 71 72 73 74 75 76 77 78 79 80 81 82 83 84 85 86 87 88 89 90 91 92 93 94 95 96 97 98 99 100 101 102 108 109 110 111 112 114 115 116 117 118 119 120 121 122 123 124 125 126 127 128 130 131 132 137 138 139 140 141 142 143 144 145 146 147 148 149 150 152 153 154 155 156 157 158 159 160 161 163 164 165 166 167 168 169 170 171 172 173 174 175 176 177 178 179 180 181 182 183 184 185 186 187 188 189 190 191 192

Pos Fig	Det. nr Part. No	Ingår Fitted	OBS!! Ange alltid årsmodell vid beställning av inredning Benämning	OBS!! Specify always year of model when ordering equipment Description
36	337768	x	Skåp övre elc.	Cupboard upper
37	337719	x	Lucka	Door
38	318379	x	Gångjärn	Hinge
--	318380	x	Täckhatt d:o	Cover d:o
39	331214	x	Lucka	Door
40	316898	x	Skena gardin L1020	Curtain rod L1020
41	337172	x	Värmespalt H fram	Air gap R.F.
42	319821	M	List kant mörkbrun	Strip, dark brown
43	336858	x	Lock bäddlåda H F	Cover bedbox R.F.
--	319024	x	Matta grå textil m. tejp d:o	Carpet gray textile with tape d:o
44	336859	x	Front bäddlåda H F	Front bed box R.F.
46	312825	x	Stöd bäddlåda HF	Support bed box
47	314687	x	Tröskel aluminium L=850	Threshold aluminium L=850
48	319859	x	Bordsstativ	Table stand
49	335940-K	x	Bordsskiva 940x1025	Table top 940x1025
--	337413	x	List bord 400x55x26	List table 400x55x26
--	375774-K	x	Bordsskiva 940x1025 (Svit)	Table top 940x1025 (Svit)
50	336045	x	Lucka V 550x470	Door L 550x470
51	336046	x	Lucka H 550x470	Door R 550x470
52	331245M	x	Front bäddlåda gavel	Front bed box gable
53	331246M	x	Skiva rundsittgrupp	Sheet seat
54	337182	x	Värmespalt gavel fram	Air gap
55	337944	x	Skåp övre L=1252	Cupboard upper L=1252
56	337153	x	Stöd sittgrupp	Support
57	213471	x	Hylla front kpl. L2376	Shelf front cpl. L2376
58	336132	x	Luftspalt fronthylla	Air gap shelf front
--	317369	x	Raskant plast L=2600	Cantlist shelf front L=2600
60	336145	x	Hylla hörn H	Shelf R
61	313884	x	List plast radie L=2379	List L=2379
62	316005	x	Skiva plast 295x2363x1	Plastic sheet
63	337693	x	Skåp gavel fram L=2360	Cupboard L=2360
64	336063	x	Ljusramp gavelskåp	Light holder
65	316900	x	Skena gardin L1920	Curtain rod L1920
66	337738	x	Hörn inredning	Corner
--	311917	x	Gångjärn d:o	Hinge d:o
--	319909	x	Platta gångjärn d:o	Plate hinge d:o
67	336915	x	Hyllpaket	Shelf
68	336150	x	Hylla hörn V	Shelf L
69	337171	x	Värmespalt V fram	Air gap L.F.
70	333906	x	Lock bäddlåda V F	Cover bed box L.F
--	319024	x	Matta grå textil m. tejp d:o	Carpet gray textile with tape d:o
71	331232M	x	Front bäddlåda V F	Front bed box L.F.
72	336067	x	Gavel bäddlåda V F	Gable bed box L.F
73	337765	x	Skåp övre L=1108	Cupboard upper L=1108
--	337708	T	Skåp övre L=1108 (Svit)	Cupboard upper L=1108 (Svit)
74	337695	x	Lucka	Door
75	332244M	x	Vägg kyl V	Wall refrigerator L
76	316428	x	Handtag	Handle
77	331277M	x	Hylla	Shelf
78	331289M	x	Hylla över kyl	Shelf over refrigerator
			M= Metervara T= Tillbehör	M= On the metre T= Accessory

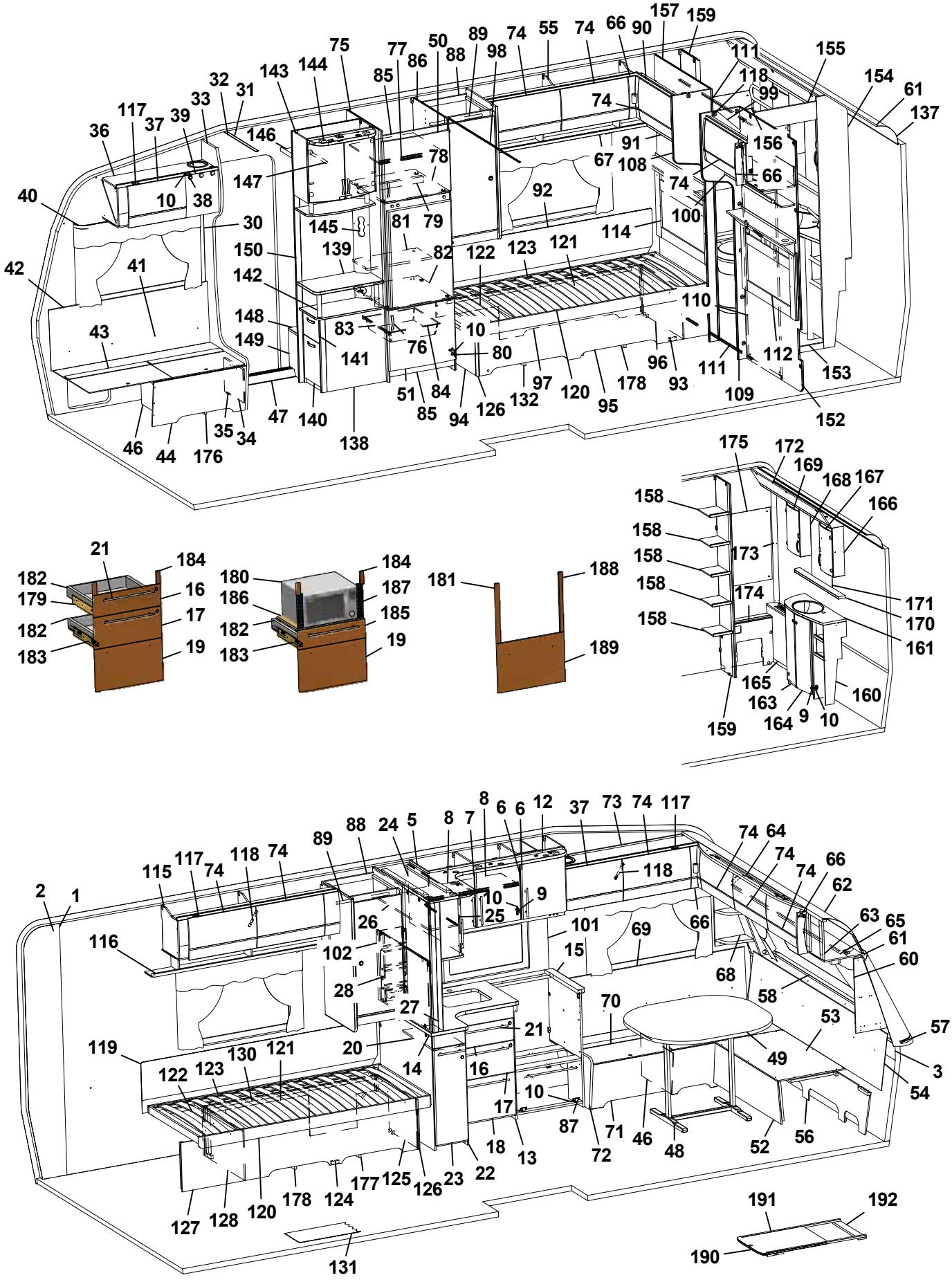
1 2 3 4 5 6 7 8 9 10 11 12 13 14 15 16 17 18 19 20 21 22 23 24 25 26 27 28 29 30 31 32 33 34 35 36 37 38 39 40 41 42 43 44 45 46 47 48 49 50 51 52 53 54 55 56 57 58 59 60 61 62 63 64 65 66 67 68 69 70 71 72 73 74 75 76 77 78 79 80 81 82 83 84 85 86 87 88 89 90 91 92 93 94 95 96 97 98 99 100 101 102 103 104 105 106 107 108 109 110 111 112 113 114 115 116 117 118 119 120 121 122 123 124 125 126 127 128 129 130 131 132 133 134 135 136 137 138 139 140 141 142 143 144 145 146 147 148 149 150 151 152 153 154 155 156 157 158 159 160 161 162 163 164 165 166 167 168 169 170 171 172 173 174 175 176 177 178 179 180 181 182 183 184 185 186 187 188 189 190 191 192

Pos Fig	Det. nr Part. No	Ingår Fitted	OBS!! Ange alltid årsmodell vid beställning av inredning Benämning	OBS!! Specify always year of model when ordering equipment Description
79	321712	x	List 30x44x526	List 30x44x526
80	316799	x	Gångjärn	Hinge
81	333271M	x	Hylla övre kyl	Shelf upper refrigerator
82	376108	x	Hylla under kyl	Shelf under refrigerator
83	312712	x	Glidlist trådback (säljes i par)	Sliding strip tray (pair)
84	310325	x	Trådback vit 427x427x85	Tray 427x427x85
85	375394	x	Front skåp under kyl	Front cupboard
86	336921	x	Vägg kyl H	Wall refrigerator R
87	315202	x	Gångjärn	Hinge
88	336945	x	Garderob (exkl. artiklar nedan)	Wardrobe (excl. items below)
--	336956	x	Dörr 384x870 (beställs separat)	Door 384x870 (ordered separately)
--	311917	x	Gångjärn d:o (beställs separat)	Hinge d:o (ordered separately)
--	860502	x	Lås d:o exkl. tryckknapp (beställs separat)	Lock d:o without push button (ordered separately)
--	315195	x	Tryckknapp d:o (beställs separat)	Push button d:o (ordered separately)
--	315196	x	Rosett d:o (beställs separat)	Rosett d:o (ordered separately)
--	336954	x	List fol. 15,5x45x930 (beställs separat)	List fol. 15,5x45x930 (ordered separately)
--	336955	x	List fol. 15,5x45x930 f. platta.(beställs separat)	List fol. 15,5x45x930 f. plate. (ordered separately)
--	312588	x	Platta gångjärn d:o (beställs separat)	Plate hinge d:o (ordered separately)
--	336959	x	Tak garderob elmont. (beställs separat)	Roof wardrobe with lighting (ordered separately)
89	316197	x	Galgstång L=782	Clothes hanger L=782
90	337958	x	Skåp gavel bak H L=928	Cupboard upper R L=928
91	332389M	x	Hyllpaket	Shelf
92	337301	x	Värmespalt	Air gap
93	337286	x	Sänglåda kpl. H	Bed box cpl. R
94	337297	x	Gavel säng främte	Gable bed front
95	337287	x	Front säng	Front bed
96	337161	x	Gavel säng bakre	Gable bed rear
97	337299	x	Rygg sänglåda	Back bed box
98	314917	x	Skena draperi L=1190	Drapery rail L=1190
99	337954	x	Skåp gavel bak V L=928	Cupboard upper L L=928
100	332393M	x	Hyllpaket	Shelf
101	319858-A	T	Köksskiva vägg svart skiffer	Protection kitchen, black
--	319858-L	T	Köksskiva vägg natur skiffer	Protection kitchen, grey
102	335710	x	Skiva 885x537x15	Board 885x537x15
--	319712-A	T	Köksskiva vägg svart skiffer	Protection kitchen, black
--	319712-L	T	Köksskiva vägg natur skiffer	Protection kitchen, grey
108	336385	x	Front H vägg tvättrum	Front R
109	336386	x	Front V vägg tvättrum	Front L
110	331914M	x	Skjutdörr tvättrum	Door
111	316030	x	Skena skjutdörr	Curtain rod
112	336239	x	Värmespalt V kpl. m. tyg och belysning	Air gap L cpl. with fabric and illumination
--	336246	T	Värmespalt V kpl. m. tyg och belysning (Svit)	Air gap L cpl. with fabric and illumination (Svit)
114	336243	x	Värmespalt H kpl. m. tyg och belysning	Air gap R cpl. with fabric and illumination
--	336249	T	Värmespalt H kpl. m. tyg och belysning (Svit)	Air gap R cpl. with fabric and illumination (Svit)
115	337950	x	Skåp övre L=1312	Cupboard upper L=1312
116	336903	x	Hyllpaket	Shelf
117	311917	x	Gångjärn (t.o.m. januari 2016)	Hinge (up to january 2016)
--	319978	x	Gångjärn (fr.o.m. februari 2016)	Hinge (from february 2016)
--	319909	x	Platta gångjärn gavelskåp/ö-skåp (t.o.m. jan. 2016)	Plate hinge cupboard gable/upper (up to jan. 2016)
--	319979	x	Platta gångjärn gavelskåp (fr.o.m. febr. 2016)	Plate hinge cupboard gable (from febr. 2016)
			M= Metervara T= Tillbehör	M= On the metre T= Accessory

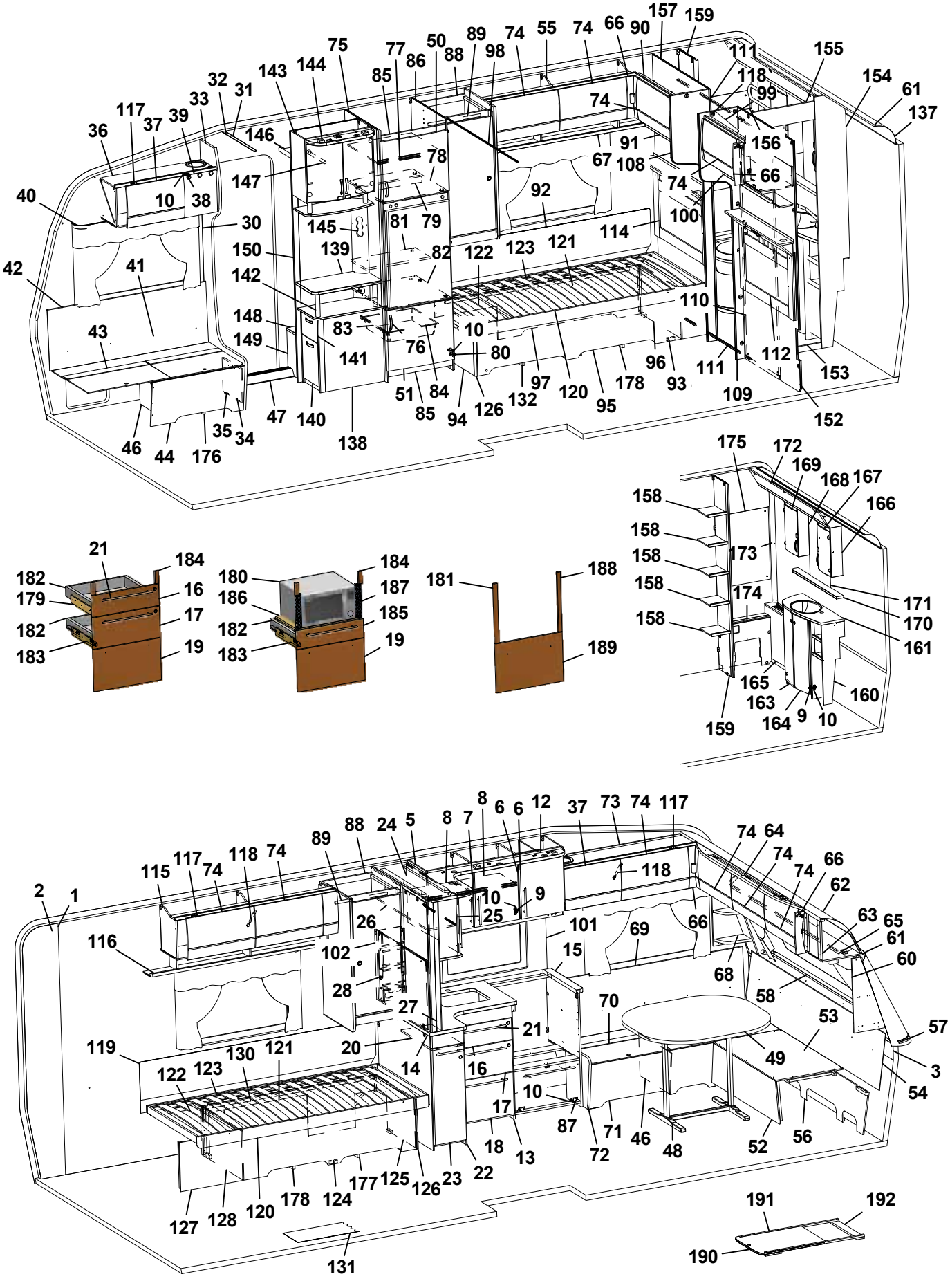
1 2 3 4 5 6 7 8 9 10 11 12 13 14 15 16 17 18 19 20 21 22 23 24 25 26 27 28 29 30 31 32 33 34 35 36 37 38 39 40 41 42 43 44 45 46 47 48 49 50 51 52 53 54 55 56 57 58 59 60 61 62 63 64 65 66 67 68 69 70 71 72 73 74 75 76 77 78 79 80 81 82 83 84 85 86 87 88 89 90 91 92 93 94 95 96 97 98 99 100 101 102 103 104 105 106 107 108 109 110 111 112 113 114 115 116 117 118 119 120 121 122 123 124 125 126 127 128 129 130 131 132 133 134 135 136 137 138 139 140 141 142 143 144 145 146 147 148 149 150 151 152 153 154 155 156 157 158 159 160 161 162 163 164 165 166 167 168 169 170 171 172 173 174 175 176 177 178 179 180 181 182 183 184 185 186 187 188 189 190 191 192

Pos Fig	Det. nr Part. No	Ingår Fitted	OBS!! Ange alltid årsmodell vid beställning av inredning Benämning	OBS!! Specify always year of model when ordering equipment Description
--	319980	x	Platta gångjärn överskåp (fr.o.m. febr.2016)	Plate hinge cupboard upper (from febr. 2016)
118	319914	x	Gasfjäder	Gas spring
--	319915	x	Fäste vinkel d:o	Angle bracket d:o
--	319916	x	Fäste runt d:o	Bracket round d:o
119	338121	x	Värmespalt	Air gap
120	337139	x	Sängram u. ribbotten	Bed bottom without laths
121	325342	x	Ribbotten kpl.	Laths bottom cpl.
122	314211	x	Ribba sängbotten L=820 B=63	Lath bed bottom L=820 B=63
123	312046	x	Band t. ribbotten	Band for laths bottom
124	337278	x	Sänglåda kpl. V	Bed box cpl. L
125	337282	x	Gavel säng främte	Gable bed front
126	319776	x	List hörn L=2500	Corner strip L=2500
127	337279	x	Front säng	Front bed
128	337149	x	Gavel säng bakre	Gable bed rear
130	337284	x	Rygg sänglåda	Back bed box
131	319931	M^2	Matta golv, trämönstrad ljusgrå	Carpet floor, wood design light grey
--	319230	T	Matta golv, klinkermönster mörkgrå	Carpet floor, clinker design dark grey
--	319888	T	Matta golv, klinkermönster ljusgrå	Carpet floor, clinker design light grey
--	319393	T	Matta golv, antik planka	Carpet floor, antique plank
132	337488	x	Luftspalt sänglåda	Air gap bed box
137	316005	x	Skiva plast 295x2363x1	Plastic sheet
138	336120	x	TV-bänk kpl. u. skiva	TV-bench cpl. whitout board
139	336122-K	x	Skiva TV-bänk	Board
140	332042M	x	Låda nedre kpl.	Drawer cpl.
141	332036M	x	Låda övre	Drawer cpl.
--	315215	x	Glidskena låda (säljes i par)	Slide bar (exp. in pair)
142	336103	x	Rundstav folierad L=192	Round staff L=192
143	336115	x	Skåp bar kpl.	Coctail cabinet cpl.
--	332088M	x	Hylla hållare flaskor	Shelf bottle holder
--	331778	x	Lucka H d:o	Door R d:o
--	331779	x	Lucka V d:o	Door L d:o
--	318379	x	Gångjärn d:o	Hinge d:o
--	318380	x	Täckhatt d:o	Cover d:o
--	312588	x	Platta gångjärn d:o	Plate hinge d:o
144	336106	x	Ljusramp	Light holder
145	331611M	x	Front el-uttag	Front outlet
146	331910M	x	Hylla garderob övre	Shelf
147	316197	x	Galgstång L=782	Clothes hanger L=782
148	319866	x	Hylla insteg	Shelf
149	336618	x	Front hylla garderob	Front
150	337198	x	Vägg instegsgarderob	Wall wardrobe
152	336390	x	Vägg tvättrum	Wall washroom
153	332955M	x	Tröskel	Threshold
154	332954M	x	Vägg tvättrum	Wall
155	332956M	x	Överbit tvättrum	Overlap washroom
156	332957M	x	List poppel 15x63x1948	List 15x63x1948
157	336387	x	Vägg tvättrum	Wall washroom
158	336938	x	Hylla	Shelf
159	331903M	x	Vägg garderob H	Wall wardrobe R
160	336054	x	Skåp tvättställ u. skiva	Cupboard washroom without board
			M= Metervara T= Tillbehör	M= On the metre T= Accessory

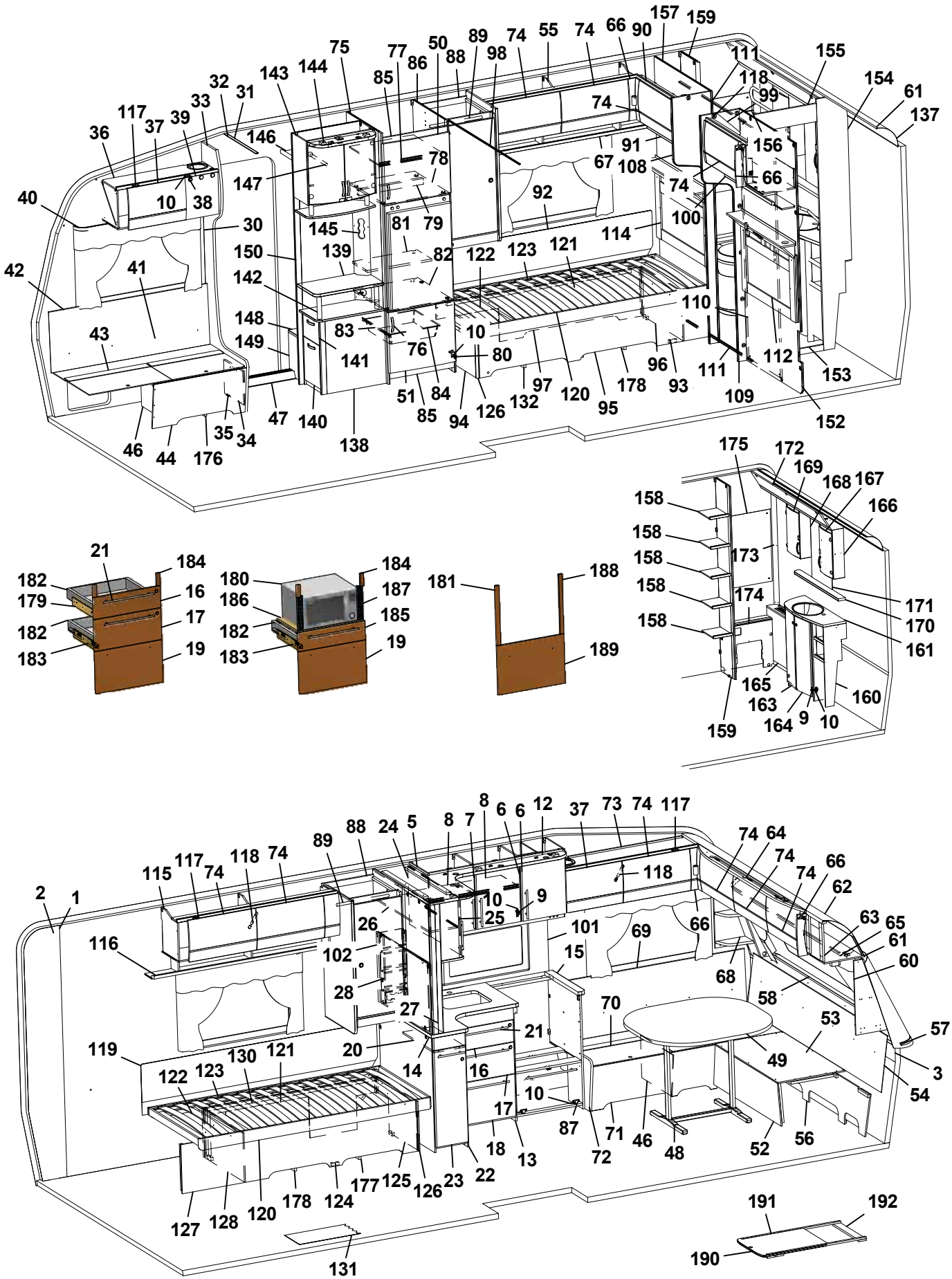
157 159 66 90 74 55 74 89 50 88 98 77 86 75 144 143 32 31 33 39 37 117 36 40 42 41 43 46 44 176 35 34 47 140 138 141 148 149 142 150 145 139 146 147 78 79 81 82 83 76 84 85 51 94 126 132 97 120 95 178 96 93 111 109 110 112 153 152 114 121 123 122 92 67 91 108 74 100 99 118 111 155 154 61 137 156 66 74 10 38 30 10 80 10
175 172 169 168 167 166 158 158 158 158 158 173 174 171 170 161 165 163 164 9 10 160 159
21 184 182 179 16 182 17 183 19
180 184 186 187 182 185 183 19
181 188 189
2 1 115 117 74 118 74 89 88 24 5 8 7 8 6 6 12 37 73 74 117 74 64 74 74 66 62 63 65 61 60 116 26 102 28 27 20 14 16 17 10 18 13 22 23 126 125 177 124 178 120 128 127 131 101 15 69 66 118 10 9 25 68 58 70 21 53 57 3 54 49 56 52 48 46 71 72 87 10 119 122 123 130 121 191 192 190

Pos Fig	Det. nr Part. No	Ingår Fitted	OBS!! Ange alltid årsmodell vid beställning av inredning Benämning	OBS!! Specify always year of model when ordering equipment Description
161	336057-K	x	Skiva skåp tvättställ	Board cupboard wash basin
163	336056	x	Lucka V	Door L
164	336055	x	Lucka H	Door R
165	336322	x	Front gavel bak	Front
166	331911M	x	Skåp tvättrum H	Cupboard washroom R
167	331778	x	Lucka H	Door R
168	331912M	x	Skåp tvättrum V	Cupboard washroom L
169	331779	x	Lucka V	Door L
170	336100-K	x	Hylla	Shelf
171	315999	x	Spegel 440x700x3	Mirror 440x700x3
172	334194M	x	Ljusramp	Light holder
173	335718	x	Front hörn	Front
174	336933	x	Täckfront	Front
175	316039	x	Spegel 300x725x3	Mirror 300x725x3
--	319883	T	Spegel 300x725x3 (Svit)	Mirror 300x725x3 (Svit)
176	337584	x	Luftspalt H-fram	Air gap R front
177	337487	x	Luftspalt sänglåda	Air gap bed box
178	337271	x	Luftspalt sänglåda	Air gap bed box
179	336087	x	Monteringssats kpl. lådor (Vit)	Mounting kit cpl. drawers (White)
--	336759	x	Monteringssats kpl. lådor (Mekong)	Mounting kit cpl. drawers (Mekong)
180	337536	T	Monteringssats kpl. mikro (Vit)	Mounting kit cpl. micro (White)
--	337538	T	Monteringssats kpl. mikro (Mekong)	Mounting kit cpl. micro (Mekong)
181	336089	T	Monteringssats kpl. ugn (Vit)	Mounting kit cpl. oven (White)
--	336758	T	Monteringssats kpl. ugn (Mekong)	Mounting kit cpl. oven (Mekong)
182	317514	x	Låda	Drawer
183	317382	x	Glidskena låda (säljes i par)	Slide bar, drawer (exp. in pair)
--	801701	x	Skruv 6x16 d:o	Screw 6x16 d:o
184	336092	x	Passbit 95x30x16 (Mekong)	Gauge block 95x30x16 (Mekong)
185	337540	T	Lådförstycke (Vit)	Drawer front (White)
--	337541	T	Lådförstycke (Mekong)	Drawer front (Mekong)
186	331472M	T	Hylla mikro	Shelf
187	401998	T	Galler mikro	Grating
188	336086	T	Passbit 460x30x16	Gauge block 460x30x16
189	334728	T	Lucka (Vit)	Door (White)
--	336726	T	Lucka (Mekong)	Door (Mekong)
190	336717-GK	T	Utdragsskiva bord 450x550	Sliding leaf 450x550
191	334835M	T	List bordsstativ 750x20x13	List table stand 750x20x13
192	334834M	T	List bordsstativ 494x60x15	List table stand 494x60x15
			Dyntyger, gardiner m.m. (se tyger)	Cushion textilies, curtains etc. (see textiles
			M= Metervara T= Tillbehör	M= On the metre T= Accessory

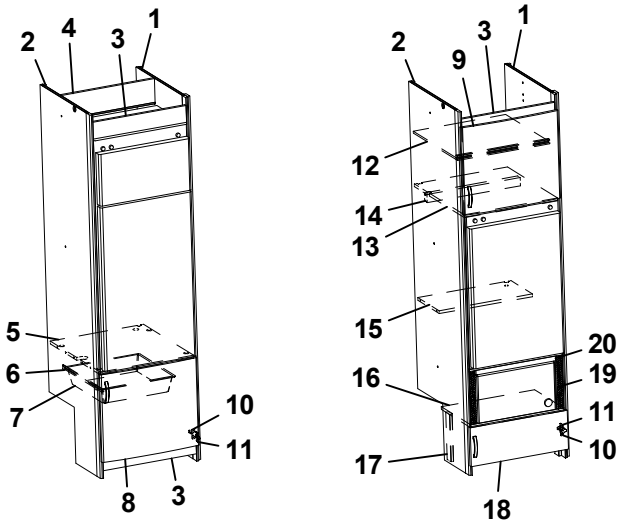
2
4
3
1
5
6
7
10
11
8
3
2
3
1
9
12
14
13
15
20
19
16
11
10
17
18

Pos Fig	Det. nr Part. No	Ingår Fitted	OBS!! Ange alltid årsmodell vid beställning av inredning Benämning	OBS!! Specify always year of model when ordering equipment Description
1	336921	x	Vägg kyl H	Wall refrigerator R
2	332244M	x	Vägg kyl V	Wall refrigerator L
3	375394	x	Front skåp under kyl	Front cupboard
4	333142M	x	Bakstycke stopp kyl	Back cupboard
5	376108	x	Hylla under kyl	Shelf under refrigerator
6	312712	x	Glidlist trådback (säljes i par)	Sliding strip tray (pair)
7	310325	x	Trådback vit 427x427x85	Tray 427x427x85
8	336046	x	Lucka H 550x470	Door R 550x470
9	336045	x	Lucka V 550x470	Door L 550x470
10	316799	x	Gångjärn	Hinge
11	312588	x	Platta gångjärn	Plate hinge
12	331277M	x	Hylla	Shelf
13	331289M	x	Hylla över kyl	Shelf over refrigerator
14	321712	x	List 30x44x526	List 30x44x526
15	333271M	x	Hylla övre kyl	Shelf upper refrigerator
16	336672	x	Hylla mikro	Shelf
17	330631M	x	List folierad L=253	List L=253
18	336209-1	x	Lucka 550x208	Door 550x208
19	401685	x	Galler mikro 285x40	Grating 285x40
20	337542	x	List 15x25x450	List 15x25x450

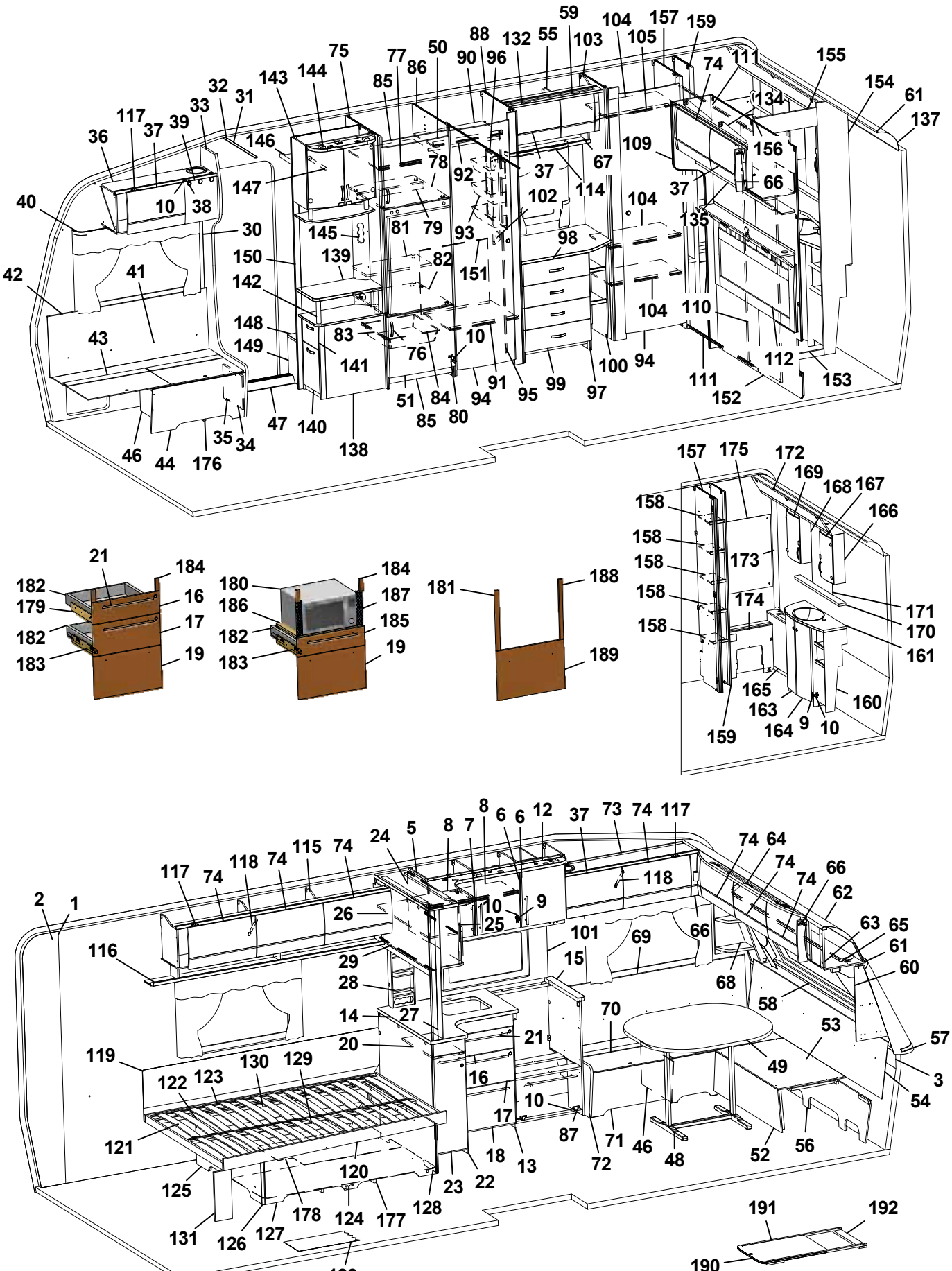
59 104 157 159
88 132 55 103 105
75 77 50 90 96 74 111 155
143 144 86 85 134 154 61
32 31 33 39 37 117 36 146 156 137
109 67 37 78 92 114 66
147 102 104 37
40 10 38 30 145 81 79 93 135
150 139 82 98 151
42 41 142 104 110
148 83 10 112
43 149 76 141 100 94 111 153
51 84 91 95 99 97 152
47 140 85 80
46 44 176 35 34 138
157 175 172 169 168 167 166
158 158 158 158 158 173 174 171 170 161
21 184 182 179 16 182 17 183 19
180 184 186 187 182 185 183 19
181 188 189
165 163 160 164 9 10 159
8 6 6 12 37 73 74 117
24 5 8 7 74 64 74 74 66 62
117 74 118 74 115 74 118 63 65 61 60
2 1 26 10 9 25 101 69 66 68 58
116 29 15 28 14 27 70 53 57
20 21 49 3 54
119 130 129 16 10 17 87 71 46 48 52 56
122 123 121 18 13 72
120 23 22 125 128 178 124 177 131 126 127 133
191 192 190

Pos Fig	Det. nr Part. No	Ingår Fitted	OBS!! Ange alltid årsmodell vid beställning av inredning Benämning	OBS!! Specify always year of model when ordering equipment Description
1	318657	M	Tapet vägg/tak	Wall paper
2	318584	M	Tejp tapet 20 mm	Tape, wall paper 20 mm
3	318585	M	Tejp tapet 60 mm	Tape, wall paper 60 mm
5	337813	x	Skåp kök L1120 kpl. (Vit)	Cupboard kitchen L1120 cpl. (White)
--	337819	x	Skåp kök L1120 kpl. (Mekong)	Cupboard kitchen L1120 cpl. (Mekong)
6	334712	x	Lucka H (Vit)	Door R (White)
--	336624	x	Lucka H (Mekong)	Door R (Mekong)
--	317502	x	Handtag d:o	Handle d:o
7	334713	x	Lucka V (Vit)	Door L (White)
--	336625	x	Lucka V (Mekong)	Door L (Mekong)
--	317502	x	Handtag d:o	Handle d:o
8	331385M	x	Hylla	Shelf
9	311917	x	Gångjärn	Hinge
10	312588	x	Platta gångjärn	Plate hinge
12	336430	x	Ljusramp köksskåp	Light holder kitchen
13	336130	x	Diskbänk kpl. u. skiva (Vit)	Kitchen sink cpl. without board (White)
--	336801	x	Diskbänk kpl. u. skiva (Mekong)	Kitchen sink cpl. without board (Mekong)
14	336072-K	x	Skiva diskbänk 882x902	Board 882x902
15	335927-K	x	Skiva diskbänk 560x65x28	Board 560x65x28
16	334706	x	Lådförstycke (Vit)	Drawer front (White)
--	336631	x	Lådförstycke (Mekong)	Drawer front (Mekong)
17	334707	x	Lådförstycke (Vit)	Drawer front (White)
--	336633	x	Lådförstycke (Mekong)	Drawer front (Mekong)
18	334708	x	Lucka (Vit)	Door (White)
--	336635	x	Lucka (Mekong)	Door (Mekong)
19	334709	x	Lucka (Vit)	Door (White)
--	336760	x	Lucka (Mekong)	Door (Mekong)
20	336081-K	x	Skärbräda	Cutting board
21	317503	x	Handtag	Handle
22	337164	x	Utskjut diskbänk (Vit)	Projection kitchen sink (White)
--	337167	x	Utskjut diskbänk (Mekong)	Projection kitchen sink (Mekong)
--	319558	x	Bänkutdrag V d:o	Extract L d:o
--	319559	x	Korg d:o	Basket d:o
23	334933	x	Lucka (Vit)	Door (White)
--	336725	x	Lucka (Mekong)	Door (Mekong)
--	317502	x	Handtag d:o	Handle d:o
24	336110	x	Skåp utskjut kökskåp	Cupboard projection
25	331226	x	Lucka acrylplast	Door acryl
--	314350	x	Lås magnet d:o	Lock magnet d:o
--	318381	x	Motstycke magnetlås	Companion part
--	314351	x	Gångjärn d:o	Hinge d:o
26	331220M	x	Hylla	Shelf
27	334341M	x	Stolpe utskjut	Support bar
28	333409M	x	Kryddhylla	Spice rack
29	318554	x	Persienn 882x540	Venetian blind 882x540
--	314722	T	Skena draperi L=900	Curtain rod L=900
30	318962	x	List täck el-kabel B=45 L=2100	Cover strip B=45 L=2100
31	316270	x	List snäpp undre L2379	List under L2379
32	316268	x	List snäpp övre L2379	List upper L2379
33	336068	x	Stolpe först. L1922 kpl. m. lucka	Support bar cpl. with door
			M= Metervara T= Tillbehör	M= On the metre T= Accessory

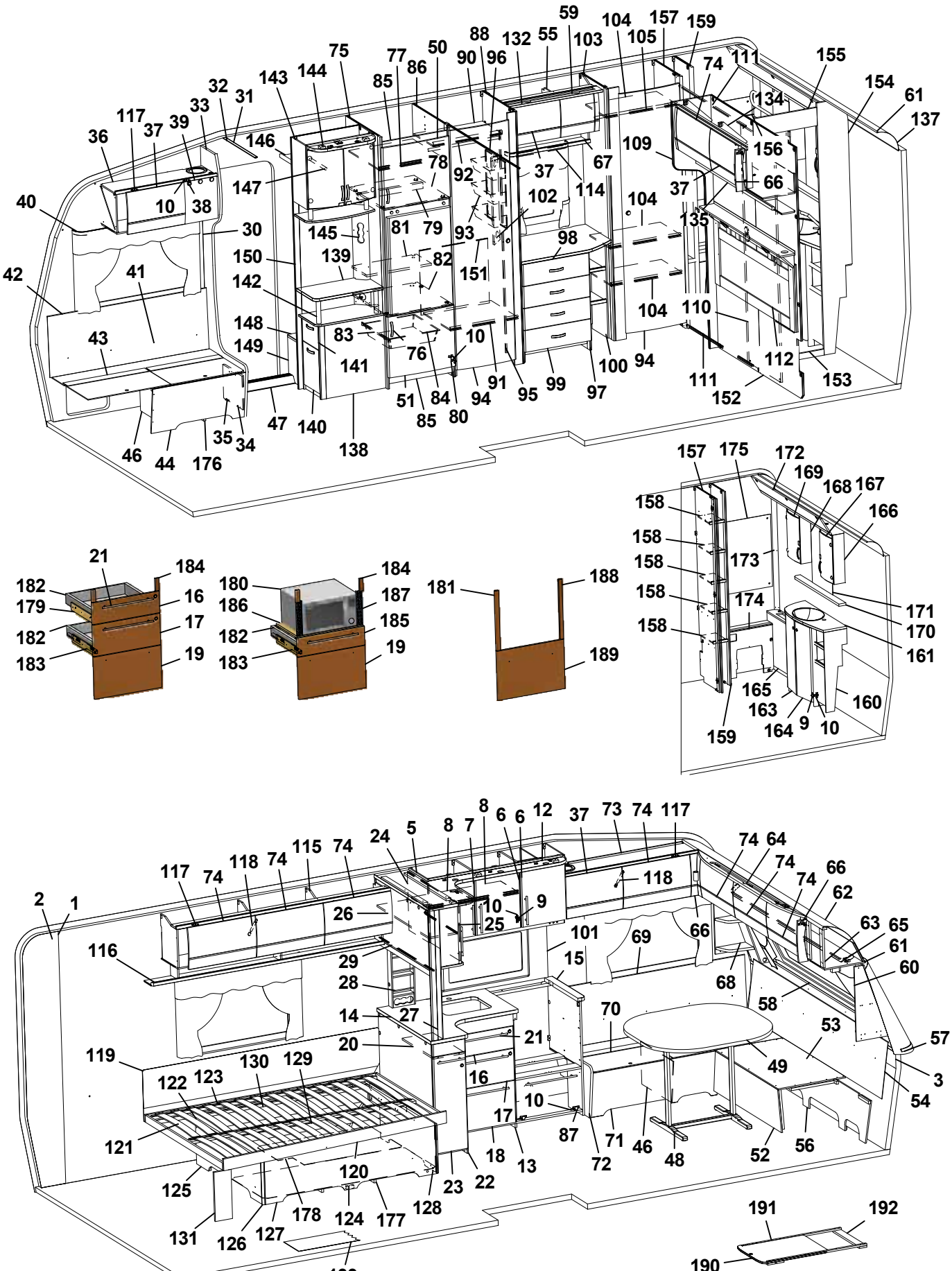
59 104 157 159
88 132 55 103 105
75 77 50 90 96 74 111 155
143 144 86 85 134 154 61
32 31 33 39 37 117 36 146 156 137
109 67 37 78 92 114 66
147 102 104 37
40 10 38 30 145 81 79 93 98 135
150 139 82 151
42 41 142 104 110
148 83 10 112
43 149 76 100 94 111 153
141 91 95 99 97 152
51 84 94 80 85
47 140 138
35 34
46 44 176
157 175 172 169 168 167 166
158 158 158 158 158 173 174 171 170 161
165 163 160 164 9 10 159
21 184 182 179 16 182 17 183 19
180 184 186 187 182 185 183 19
181 188 189
8 6 6 12 37 73 74 117
24 5 8 7 74 64 74 74 66 62
117 74 118 74 115 74 118 63 65 61 60
2 1 26 10 9 25 101 69 66 68 58
116 29 15 28 14 27 70 53 57
20 21 49 3 54
119 130 129 16 10 17 87 71 46 48 52 56
122 123 121 18 13 72
120 23 22 125 128 178 124 177 131 126 127 133
191 192 190

Pos Fig	Det. nr Part. No	Ingår Fitted	OBS!! Ange alltid årsmodell vid beställning av inredning Benämning	OBS!! Specify always year of model when ordering equipment Description
34	336064	x	Lucka	Door
35	312589	x	Gångjärn	Hinge
36	337768	x	Skåp övre elc.	Cupboard upper
37	337719	x	Lucka	Door
38	318379	x	Gångjärn	Hinge
--	318380	x	Täckhatt d:o	Cover d:o
39	331214	x	Lucka	Door
40	316898	x	Skena gardin L1020	Curtain rod L1020
41	337172	x	Värmespalt H fram	Air gap R.F.
42	319821	M	List kant mörkbrun	Strip, dark brown
43	336858	x	Lock bäddlåda H F	Cover bedbox R.F.
--	319024	x	Matta grå textil m. tejp d:o	Carpet gray textile with tape d:o
44	336859	x	Front bäddlåda H F	Front bed box R.F.
46	312825	x	Stöd bäddlåda HF	Support bed box
47	314687	x	Tröskel aluminium L=850	Threshold aluminium L=850
48	319859	x	Bordsstativ	Table stand
49	335940-K	x	Bordsskiva 940x1025	Table top 940x1025
--	337413	x	List bord 400x55x26	List table 400x55x26
--	375774-K	x	Bordsskiva 940x1025 (Svit)	Table top 940x1025 (Svit)
50	336045	x	Lucka V 550x470	Door L 550x470
51	336046	x	Lucka H 550x470	Door R 550x470
52	331245M	x	Front bäddlåda gavel	Front bed box gable
53	331246M	x	Skiva rundsittgrupp	Sheet seat
54	337182	x	Värmespalt gavel fram	Air gap
55	338041	x	Skåp övre L=790	Cupboard upper L=790
56	337153	x	Stöd sittgrupp	Support
57	213471	x	Hylla front kpl. L2376	Shelf front cpl. L2376
58	336132	x	Luftspalt fronthylla	Air gap shelf front
--	317369	x	Raskant plast L=2600	Cantlist shelf front L=2600
59	337790	x	Lucka	Door
60	336145	x	Hylla hörn H	Shelf R
61	313884	x	List plast radie L=2379	List L=2379
62	316005	x	Skiva plast 295x2363x1	Plastic sheet
63	337693	x	Skåp gavel fram L=2360	Cupboard L=2360
64	336063	x	Ljusramp gavelskåp	Light holder
65	316900	x	Skena gardin L1920	Curtain rod L1920
66	337738	x	Hörn inredning	Corner
--	311917	x	Gångjärn d:o	Hinge d:o
--	319909	x	Platta gångjärn d:o	Plate hinge d:o
67	331305M	x	Hyllpaket	Shelf
68	336150	x	Hylla hörn V	Shelf L
69	337171	x	Värmespalt V fram	Air gap L.F.
70	333906	x	Lock bäddlåda V F	Cover bed box L.F
--	319024	x	Matta grå textil m. tejp d:o	Carpet gray textile with tape d:o
71	331232M	x	Front bäddlåda V F	Front bed box L.F.
72	336067	x	Gavel bäddlåda V F	Gable bed box L.F
73	337765	x	Skåp övre L=1108	Cupboard upper L=1108
--	337708	T	Skåp övre L=1108 (Svit)	Cupboard upper L=1108 (Svit)
74	337695	x	Lucka	Door
75	332244M	x	Vägg kyl V	Wall refrigerator L
			M= Metervara T= Tillbehör	M= On the metre T= Accessory

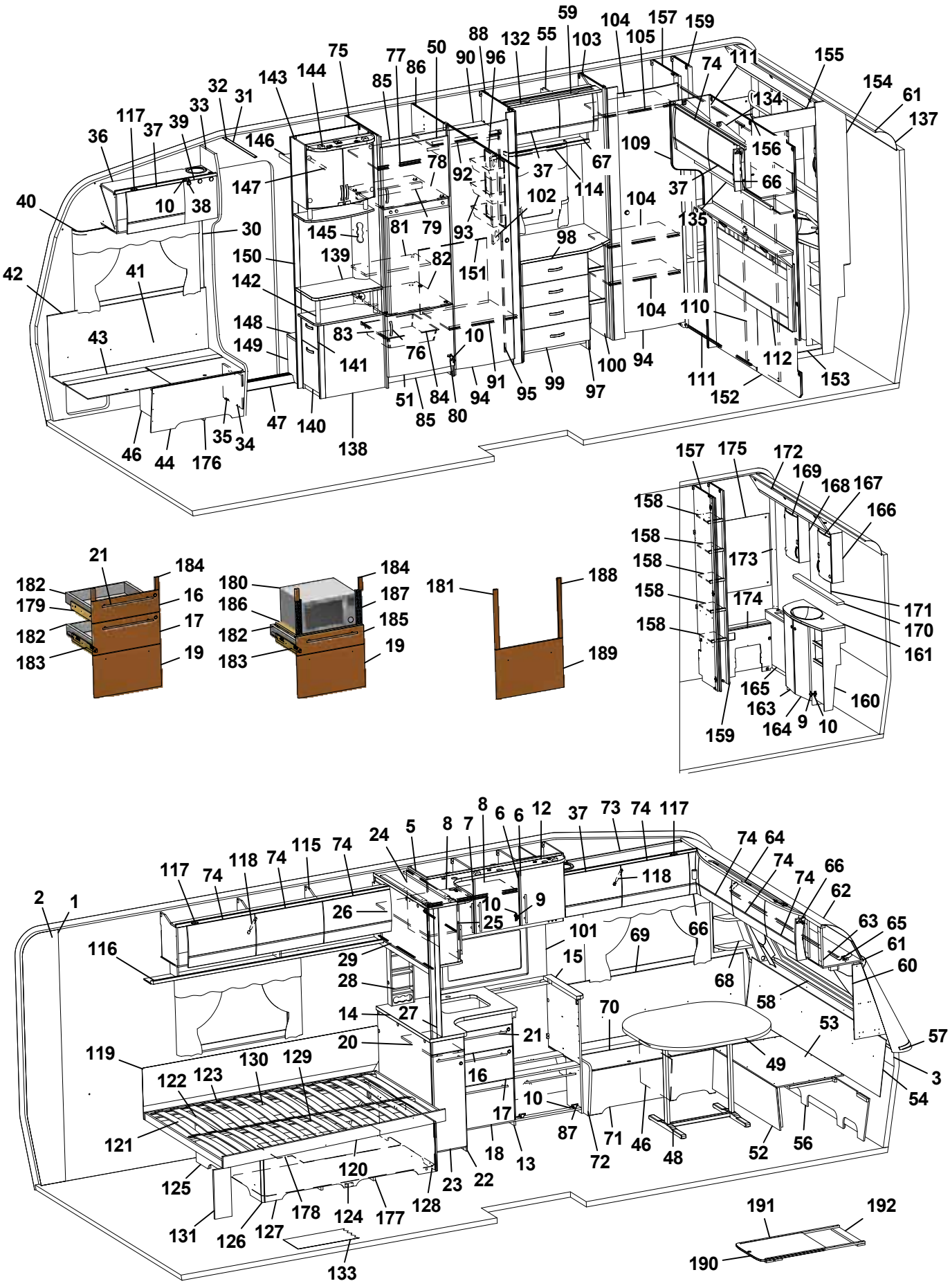
59
104
157
159
88
132
55
103
105
75
77
50
90
96
74
111
155
143
144
86
85
154
61
32
31
134
137
117
33
39
37
36
146
109
156
78
92
37
67
66
147
114
102
104
37
40
10
38
135
30
145
81
79
93
98
150
139
82
151
42
41
142
104
110
148
83
10
43
149
76
100
94
112
141
91
95
99
97
111
153
51
84
94
152
85
80
47
140
35
34
46
44
176
138
157
175
172
169
168
167
158
166
158
173
158
174
171
158
170
158
161
165
160
163
159
164
9
10
21
184
182
16
179
17
182
183
19
180
184
186
187
182
185
183
19
181
188
189
8
6
6
12
37
73
74
117
24
5
8
7
74
64
74
66
117
74
118
74
115
74
118
74
62
2
1
26
10
9
25
63
65
116
101
69
66
61
29
15
60
28
68
58
14
27
70
53
57
20
21
119
130
129
49
3
122
123
16
54
10
121
17
87
71
46
48
52
56
18
13
72
120
125
23
22
128
178
124
177
191
192
131
126
127
133
190

Pos Fig	Det. nr Part. No	Ingår Fitted	OBS!! Ange alltid årsmodell vid beställning av inredning Benämning	OBS!! Specify always year of model when ordering equipment Description
76	316428	x	Handtag	Handle
77	331277M	x	Hylla	Shelf
78	331289M	x	Hylla över kyl	Shelf over refrigerator
79	321712	x	List 30x44x526	List 30x44x526
80	316799	x	Gångjärn	Hinge
81	333271M	x	Hylla övre kyl	Shelf upper refrigerator
82	376108	x	Hylla under kyl	Shelf under refrigerator
83	312712	x	Glidlist trådback (säljes i par)	Sliding strip tray (pair)
84	310325	x	Trådback vit 427x427x85	Tray 427x427x85
85	375394	x	Front skåp under kyl	Front cupboard
86	332246M	x	Vägg kyl H	Wall refrigerator R
87	315202	x	Gångjärn	Hinge
88	332245M	x	Vägg garderob H	Wall wardrobe R
90	332248M	x	Hylla garderob övre	Shelf wardrobe upper
91	332249M	x	Hylla garderob nedre	Shelf wardrobe under
92	316197	x	Galgstång L=782	Clothes hanger L=782
93	319759	x	Korg, garderob	Basket, wardrobe
--	335802	x	List för korgar	List för baskets
94	335919	x	Dörr 490x1850	Door 490x1850
95	314523	x	Rätningslist dörr L=1715	List L=1715
96	314917	x	Skena draperi L=1190	Drapery rail L=1190
97	336073	x	Byrå kpl. u. skiva	Chest of drawers without board
98	336076-K	x	Skiva byrå	Board
99	336074	x	Låda byrå	Drawer
--	315215	x	Glidskena låda (säljes i par)	Slide bar (exp. in pair)
100	331307M	x	Hylla vid byrå kpl.	Shelf cpl.
101	319819-A	T	Köksskiva vägg svart skiffer	Protection kitchen, black
--	319819-L	T	Köksskiva vägg natur skiffer	Protection kitchen, grey
102	335787M	x	Front el-uttag	Front outlet
103	331899M	x	Vägg garderob V	Wall wardrobe L
104	331928M	x	Hylla	Shelf
105	316197	x	Galgstång L=782	Clothes hanger L=782
109	336314	x	Front vägg tvättrum	Front
110	331914M	x	Skjutdörr tvättrum	Door
111	316030	x	Skena skjutdörr	Curtain rod
112	336272	x	Värmespalt kpl. m. tyg och belysning	Air gap cpl. with fabric and illumination
--	336276	T	Värmespalt kpl. m. tyg och belysning (Svit)	Air gap cpl. with fabric and illumination (Svit)
114	316907	x	Skena gardin L=500	Curtain rod L=500
115	337802	x	Skåp övre L=1747	Cupboard upper L=1747
116	331189M	x	Hyllpaket	Shelf
117	311917	x	Gångjärn (t.o.m. januari 2016)	Hinge (up to january 2016)
--	319978	x	Gångjärn (fr.o.m. februari 2016)	Hinge (from february 2016)
--	319909	x	Platta gångjärn gavelskåp/ö-skåp (t.o.m. jan. 2016)	Plate hinge cupboard gable/upper (up to jan. 2016)
--	319979	x	Platta gångjärn gavelskåp (fr.o.m. febr. 2016)	Plate hinge cupboard gable (from febr. 2016)
--	319980	x	Platta gångjärn överskåp (fr.o.m. febr.2016)	Plate hinge cupboard upper (from febr. 2016)
118	319914	x	Gasfjäder	Gas spring
--	319915	x	Fäste vinkel d:o	Angle bracket d:o
--	319916	x	Fäste runt d:o	Bracket round d:o
119	338121	x	Värmespalt	Air gap
120	338115	x	Sängram u. ribbotten	Bed bottom without laths
			M= Metervara	M= On the metre
			T= Tillbehör	T= Accessory

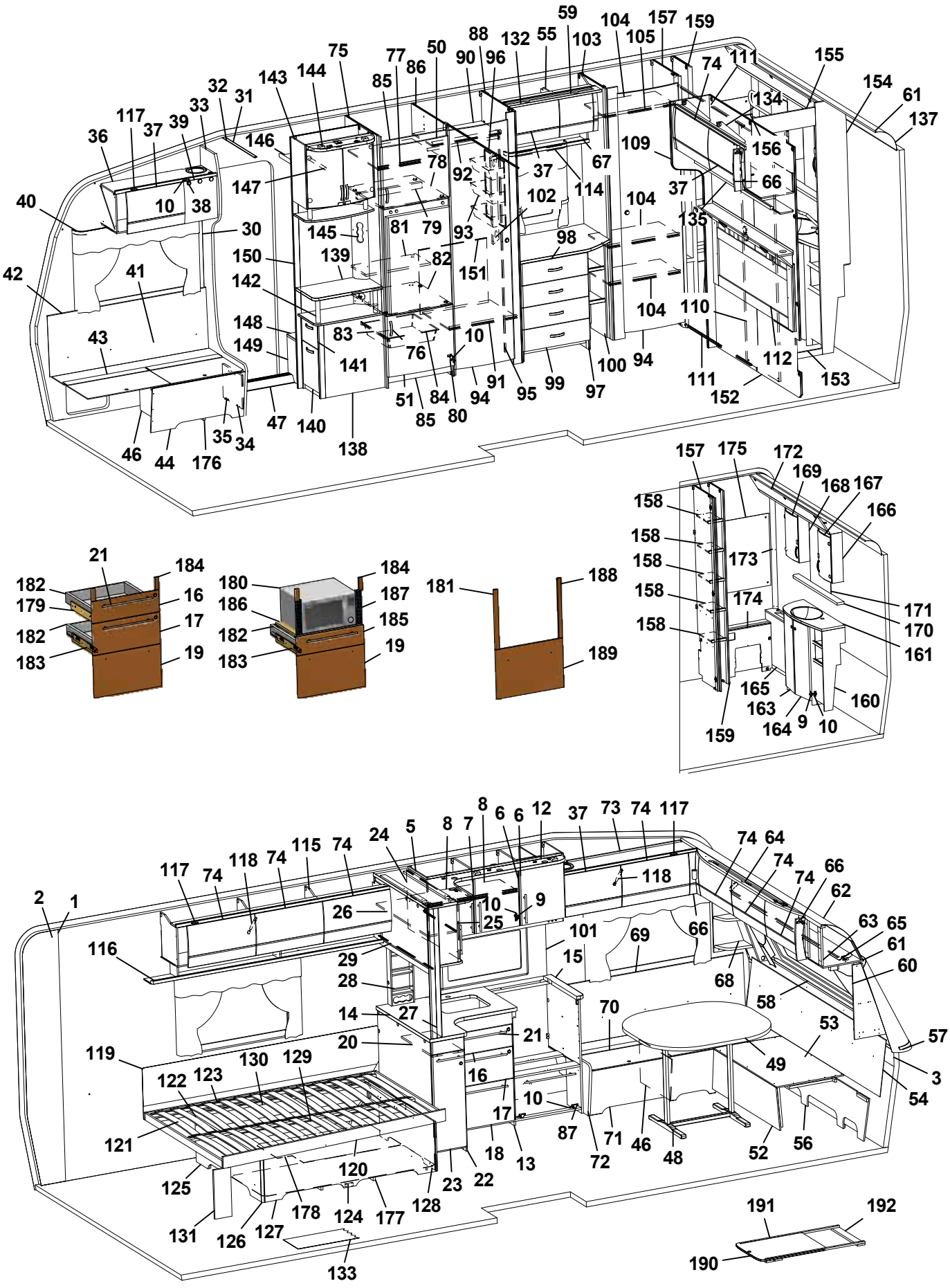
59 104 157 159
88 132 55 103 105
75 77 50 90 96 74 111 155
143 144 86 85 154 61
32 31 134 137
117 33 39 37 36 146 109 156
78 92 37 67 66
147 114 37
40 10 38 102 104 135
30 145 81 79 93 98
150 139 82 151
42 41 142 104 110
148 83 10
43 149 76 100 94 112 153
141 91 95 99 97 111 152
51 84 94
85 80
47 140 138
35 34
46 44 176
157 175 172 169 168 167 166
158 158 158 158 158 173 174 171 170 161
165 163 160
159 164 9 10
21 184 182 179 16 182 17 183 19
180 184 186 187 182 185 183 19
181 188 189
2 1 117 74 118 74 115 74 24 5 8 7 8 6 6 12 37 73 74 117 74 64 74 74 66 62
118 26 10 9 25 101 69 66 63 65 61 60
116 29 15 68 58
28 14 27 70 53 57
20 21 49 3
119 130 129 122 123 16 54
10 17 87 71 46 48 52 56
121 18 13 72
120 23 22
125 178 124 177 128
131 126 127 133
191 192 190

Pos Fig	Det. nr Part. No	Ingår Fitted	OBS!! Ange alltid årsmodell vid beställning av inredning Benämning	OBS!! Specify always year of model when ordering equipment Description
121	338125	x	Ribbotten kpl.	Laths bottom cpl.
122	311985	x	Ribba sängbotten L=718 B=63	Lath bed bottom L=718 B=63
123	312046	x	Band t. ribbotten	Band for laths bottom
124	337460	x	Sänglåda kpl.	Bed box cpl.
125	337122	x	Gavel säng V	Gable bed L
126	319776	x	List hörn L=2500	Corner strip L=2500
127	337124	x	Front säng	Front bed
128	337463	x	Gavel säng H	Gable bed R
129	315203	x	Regel 17,5x55x1415	Wood lath pine 17,5x55x1415
130	337461	x	Bakgavel sänglåda	Back bed box
131	337472	x	Stöd säng	Support bed
132	336078	x	Ljusramp	Light holder
133	319931	M^2	Matta golv, trämönstrad ljusgrå	Carpet floor, wood design light grey
--	319230	T	Matta golv, klinkermönster mörkgrå	Carpet floor, clinker design dark grey
--	319888	T	Matta golv, klinkermönster ljusgrå	Carpet floor, clinker design light grey
--	319393	T	Matta golv, antik planka	Carpet floor, antique plank
134	338083	x	Skåp gavel bak V L1405	Cupboard upper L1405
135	331936M	x	Hyllpaket	Shelf
137	316005	x	Skiva plast 295x2363x1	Plastic sheet
138	336120	x	TV-bänk kpl. u. skiva	TV-bench cpl. whitout board
139	336122-K	x	Skiva TV-bänk	Board
140	332042M	x	Låda nedre kpl.	Drawer cpl.
141	332036M	x	Låda övre	Drawer cpl.
--	315215	x	Glidskena låda (säljes i par)	Slide bar (exp. in pair)
142	336103	x	Rundstav folierad L=192	Round staff L=192
143	336115	x	Skåp bar kpl.	Coctail cabinet cpl.
--	332088M	x	Hylla hållare flaskor	Shelf bottle holder
--	331778	x	Lucka H d:o	Door R d:o
--	331779	x	Lucka V d:o	Door L d:o
--	318379	x	Gångjärn d:o	Hinge d:o
--	318380	x	Täckhatt d:o	Cover d:o
--	312588	x	Platta gångjärn d:o	Plate hinge d:o
144	336106	x	Ljusramp	Light holder
145	331611M	x	Front el-uttag	Front outlet
146	331910M	x	Hylla garderob övre	Shelf
147	316197	x	Galgstång L=782	Clothes hanger L=782
148	319866	x	Hylla insteg	Shelf
149	336618	x	Front hylla garderob	Front
150	337198	x	Vägg instegsgarderob	Wall wardrobe
151	336453	x	Täckskiva exp.kärl	Cover expansion vessel
152	336315	x	Vägg tvättrum	Wall
153	332955M	x	Tröskel	Threshold
154	332954M	x	Vägg tvättrum	Wall
155	332956M	x	Överbit tvättrum	Overlap washroom
156	332957M	x	List poppel 15x63x1948	List 15x63x1948
157	331900M	x	Vägg garderob H	Wall wardrobe R
158	331894M	x	Hylla	Shelf
159	331903M	x	Vägg garderob H	Wall wardrobe R
160	336054	x	Skåp tvättställ u. skiva	Cupboard washroom without board
161	336057-K	x	Skiva skåp tvättställ	Board cupboard wash basin
			M= Metervara T= Tillbehör	M= On the metre T= Accessory

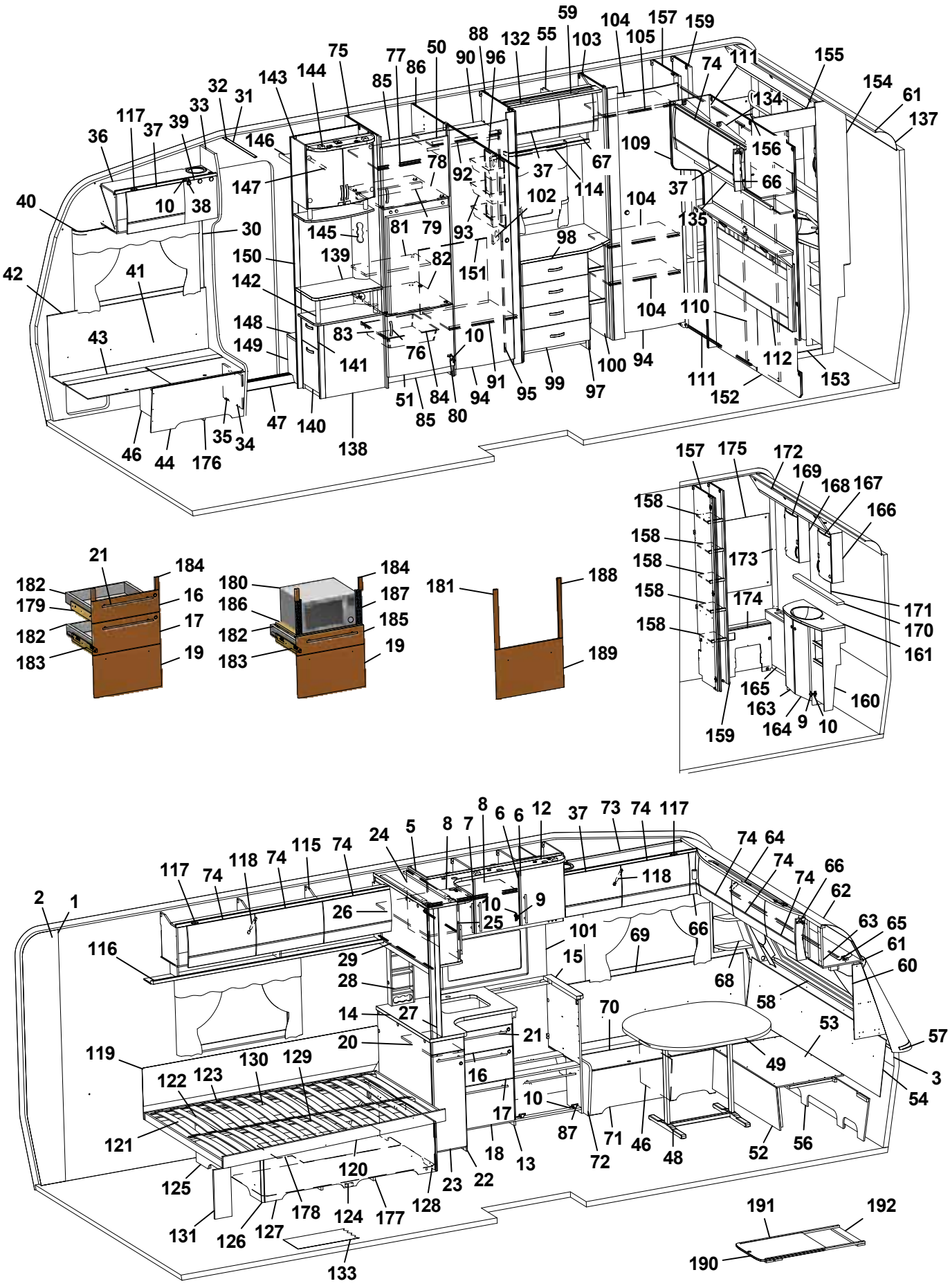
59 104 157 159
88 132 55 103 105
75 77 50 90 96 74 111 155
143 144 86 85 134 154 61
32 31 33 39 37 117 36 146 156 137
78 92 37 67 109
147 114 66
40 10 38 102 104 37
30 145 81 79 93 135
150 139 82 98
42 41 142 151
148 83 10 104 110
43 149 76 100 94 112
141 91 95 99 97 111 153
51 84 94 152
85 80
47 140 138
46 44 176 35 34
157 175 172
169 168 167
158 166
158 173
158 174 171
158 170
161
165 160
163 164 9 10
159
21 184
182 16
179 17
182 19
183
180 184
186 187
182 185
183 19
181 188
189
8 6 6 12 37 73 74 117
24 5 8 7 74 64
117 74 118 74 115 74 74 66
118 74 62
2 1 26 10 9 63 65
25 101 69 66 61
116 29 15 60
28 68 58
14 27 70 53 57
20 21 49 3
119 130 129 16 54
122 123 10 17 87 71 46 48 52 56
121 18 13 72
120 23 22
125 128
178 124 177
131 126 127
133
191 192
190

Pos Fig	Det. nr Part. No	Ingår Fitted	OBS!! Ange alltid årsmodell vid beställning av inredning Benämning	OBS!! Specify always year of model when ordering equipment Description
163	336056	x	Lucka V	Door L
164	336055	x	Lucka H	Door R
165	336322	x	Front gavel bak	Front
166	331911M	x	Skåp tvättrum H	Cupboard washroom R
167	331778	x	Lucka H	Door R
168	331912M	x	Skåp tvättrum V	Cupboard washroom L
169	331779	x	Lucka V	Door L
170	336100-K	x	Hylla	Shelf
171	315999	x	Spegel 440x700x3	Mirror 440x700x3
172	334194M	x	Ljusramp	Light holder
173	335718	x	Front hörn	Front
174	331902M	x	Täckfront	Front
175	316039	x	Spegel 300x725x3	Mirror 300x725x3
--	319883	T	Spegel 300x725x3 (Svit)	Mirror 300x725x3 (Svit)
176	337584	x	Luftspalt H-fram	Air gap R front
177	324938	x	Luftspalt sänglåda	Air gap bed box
178	337619	x	Luftspalt sänglåda	Air gap bed box
179	336087	x	Monteringssats kpl. lådor (Vit)	Mounting kit cpl. drawers (White)
--	336759	x	Monteringssats kpl. lådor (Mekong)	Mounting kit cpl. drawers (Mekong)
180	337536	T	Monteringssats kpl. mikro (Vit)	Mounting kit cpl. micro (White)
--	337538	T	Monteringssats kpl. mikro (Mekong)	Mounting kit cpl. micro (Mekong)
181	336089	T	Monteringssats kpl. ugn (Vit)	Mounting kit cpl. oven (White)
--	336758	T	Monteringssats kpl. ugn (Mekong)	Mounting kit cpl. oven (Mekong)
182	317514	x	Låda	Drawer
183	317382	x	Glidskena låda (säljes i par)	Slide bar, drawer (exp. in pair)
--	801701	x	Skruv 6x16 d:o	Screw 6x16 d:o
184	336092	x	Passbit 95x30x16 (Mekong)	Gauge block 95x30x16 (Mekong)
185	337540	T	Lådförstycke (Vit)	Drawer front (White)
--	337541	T	Lådförstycke (Mekong)	Drawer front (Mekong)
186	331472M	T	Hylla mikro	Shelf
187	401998	T	Galler mikro	Grating
188	336086	T	Passbit 460x30x16	Gauge block 460x30x16
189	334728	T	Lucka (Vit)	Door (White)
--	336726	T	Lucka (Mekong)	Door (Mekong)
190	336717-GK	T	Utdragsskiva bord 450x550	Sliding leaf 450x550
191	334835M	T	List bordsstativ 750x20x13	List table stand 750x20x13
192	334834M	T	List bordsstativ 494x60x15	List table stand 494x60x15
			Dyntyger, gardiner m.m. (se tyger)	Cushion textilies, curtains etc. (see textiles
			M= Metervara T= Tillbehör	M= On the metre T= Accessory

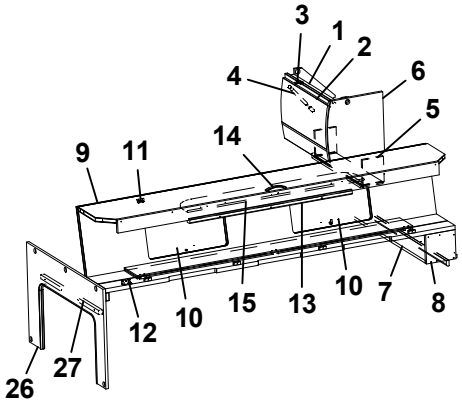
3
1
2
4
6
5
14
9
11
15
13
10
7
8
12
10
26
27

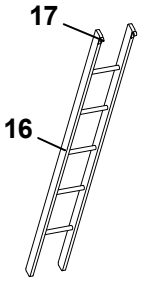
17
16

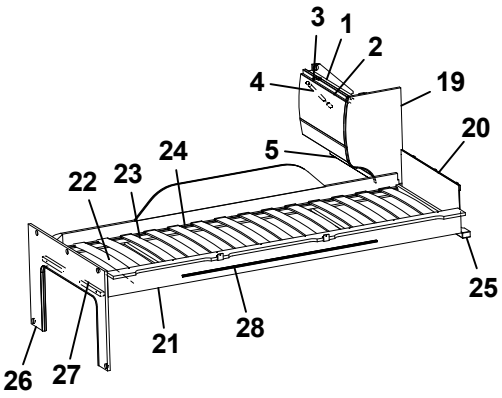
3
1
2
4
19
20
5
24
22
23
25
21
28
26
27

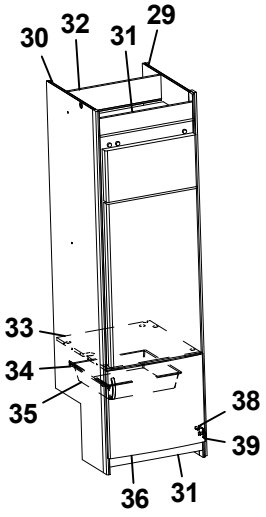
30
32
31
29
33
34
35
38
39
36
31

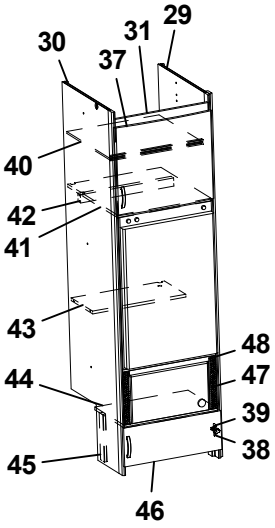
30
37
31
29
40
42
41
43
48
47
44
39
38
45
46

Pos Fig	Det. nr Part. No	Ingår Fitted	OBS!! Ange alltid årsmodell vid beställning av inredning Benämning	OBS!! Specify always year of model when ordering equipment Description
1	337937	x	Skåp gavel bak L560	Cupboard gable L560
2	337695	x	Lucka	Door
3	311917	x	Gångjärn (t.o.m. januari 2016)	Hinge (up to january 2016)
--	319978	x	Gångjärn (fr.o.m. februari 2016)	Hinge (from february 2016)
--	319909	x	Platta gångjärn gavelskåp/ö-skåp (t.o.m. jan. 2016)	Plate hinge cupboard gable/upper (up to jan. 2016)
--	319979	x	Platta gångjärn gavelskåp (fr.o.m. febr. 2016)	Plate hinge cupboard gable (from febr. 2016)
--	319980	x	Platta gångjärn överskåp (fr.o.m. febr.2016)	Plate hinge cupboard upper (from febr. 2016)
4	319914	x	Gasfjäder	Gas spring
--	319915	x	Fäste vinkel d:o	Angle bracket d:o
--	319916	x	Fäste runt d:o	Bracket round d:o
5	331743M	x	Hyllpaket	Shelf
6	336644	x	Gavel rundad	Gable
7	331694M	x	Hylla gavel bak	Shelf gable rear
8	331697M	x	Gavel	Gable
9	337661	x	Överbäddskåp L1980	Upper bed L1980
10	337664	x	Lucka	Door
11	860402	x	Gångjärn	Hinge
12	860405	x	Gångjärn	Hinge
13	331733M	x	Regel låsning	Lock bar
14	316428	x	Handtag	Handle
15	375813	x	Rasskydd ö-bäddskåp	Protective plate
16	376697	T	Stege ö-bäddsskåp 201x1800 kpl.	Ladder upper bed 201x1800 cpl.
17	860426	T	Krok t. stege	Hook for ladder
19	336496	x	Gavel rundad	Gable
20	321209	x	Värmespalt gavel	Air gap gable
21	336381	x	Sängram vån.säng V u. ribbotten	Bed bottom L without laths
22	325430	x	Ribbotten kpl.	Laths bottom cpl.
23	311985	x	Ribba sängbotten L=718 B=63	Lath bed bottom L=718 B=63
24	312046	x	Band t. ribbotten	Band for laths bottom
25	331960M	x	Bärregel	Bearing rail
26	333417M	x	Skiva fast bädd kpl.	Sheet upper bed cpl.
27	331698M	x	Bärregel 670x22x22	Bearing rail 670x22x22
28	314721	x	Skena draperi L=1100	Curtain rod L=1100
29	332246M	x	Vägg kyl H	Wall refrigerator R
30	332244M	x	Vägg kyl V	Wall refrigerator L
31	375394	x	Front skåp under kyl	Front cupboard
32	333142M	x	Bakstycke stopp kyl	Back cupboard
33	376108	x	Hylla under kyl	Shelf under refrigerator
34	312712	x	Glidlist trådback (säljes i par)	Sliding strip tray (pair)
35	310325	x	Trådback vit 427x427x85	Tray 427x427x85
36	336046	x	Lucka H 550x470	Door R 550x470
37	336045	x	Lucka V 550x470	Door L 550x470
38	316799	x	Gångjärn	Hinge
39	312588	x	Platta gångjärn	Plate hinge
40	331277M	x	Hylla	Shelf
41	331289M	x	Hylla över kyl	Shelf over refrigerator
42	321712	x	List 30x44x526	List 30x44x526
43	333271M	x	Hylla övre kyl	Shelf upper refrigerator
44	336672	x	Hylla mikro	Shelf
45	330631M	x	List folierad L=253	List L=253
46	336209-1	x	Lucka 550x208	Door 550x208
47	401685	x	Galler mikro 285x40	Grating 285x40
48	337542	x	List 15x25x450	List 15x25x450
			T= Tillbehör	T= Accessory

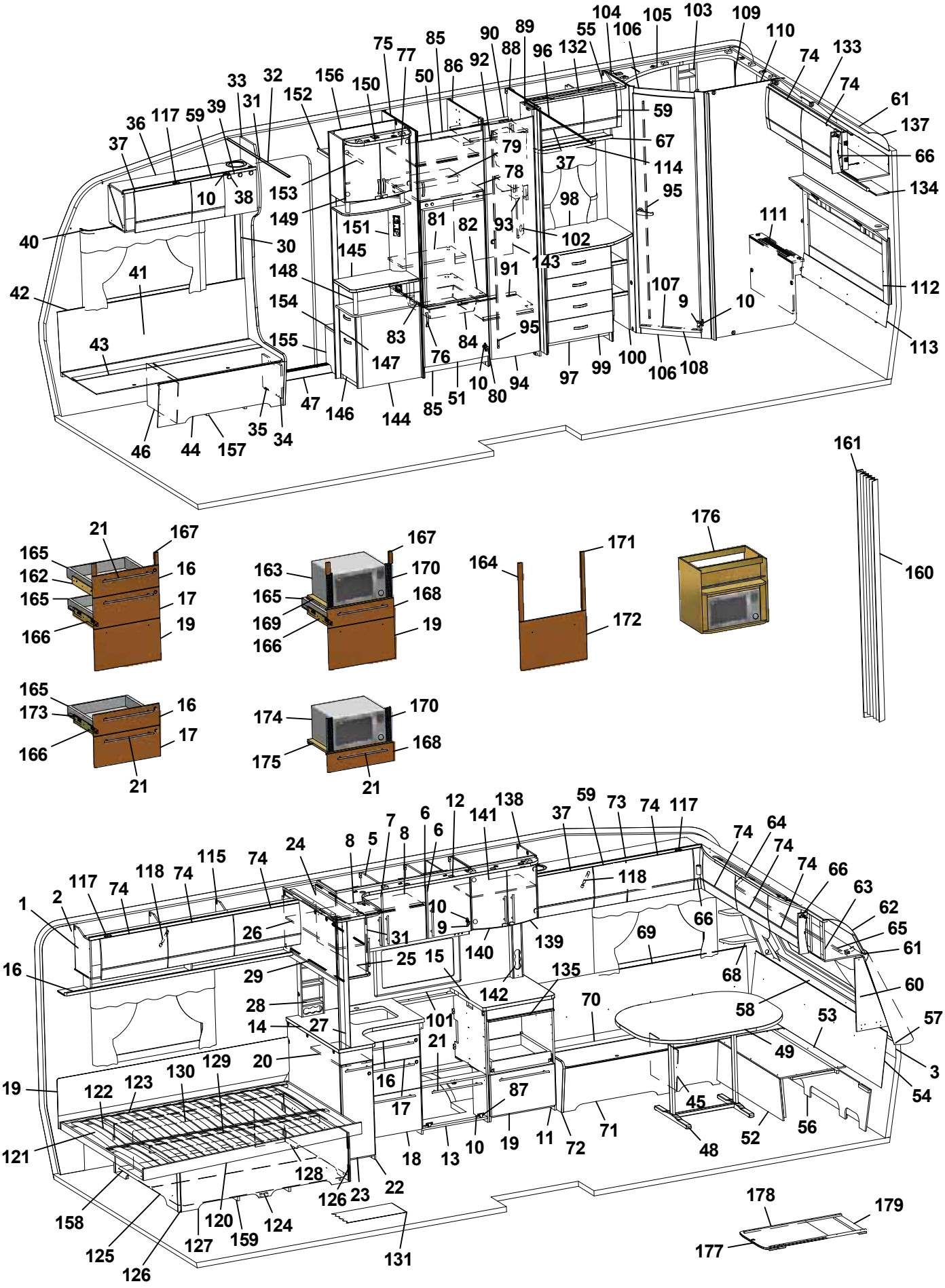
1 2 3 4 5 6 7 8 9 10 11 12 13 14 15 16 17 18 19 20 21 22 23 24 25 26 27 28 29 30 31 32 33 34 35 36 37 38 39 40 41 42 43 44 45 46 47 48 49 50 51 52 53 54 55 56 57 58 59 60 61 62 63 64 65 66 67 68 69 70 71 72 73 74 75 76 77 78 79 80 81 82 83 84 85 86 87 88 89 90 91 92 93 94 95 96 97 98 99 100 101 102 103 104 105 106 107 108 109 110 111 112 113 114 115 116 117 118 119 120 121 122 123 124 125 126 127 128 129 130 131 132 133 134 135 138 139 140 141 142 143 144 145 146 147 148 149 150 151 152 153 154 155 156 157 158 159 160 161 162 163 164 165 166 167 168 169 170 171 172 173 174 175 176 177 178 179

Pos Fig	Det. nr Part. No	Ingår Fitted	OBS!! Ange alltid årsmodell vid beställning av inredning Benämning	OBS!! Specify always year of model when ordering equipment Description
1	318657	M	Tapet vägg/tak	Wall paper
2	318584	M	Tejp tapet 20 mm	Tape, wall paper 20 mm
3	318585	M	Tejp tapet 60 mm	Tape, wall paper 60 mm
5	337780	x	Skåp kök L1120 kpl. (Vit)	Cupboard kitchen L1120 cpl. (White)
--	337823	x	Skåp kök L1120 kpl. (Mekong)	Cupboard kitchen L1120 cpl. (Mekong)
6	334712	x	Lucka H (Vit)	Door R (White)
--	336624	x	Lucka H (Mekong)	Door R (Mekong)
--	317502	x	Handtag d:o	Handle d:o
7	334713	x	Lucka V (Vit)	Door L (White)
--	336625	x	Lucka V (Mekong)	Door L (Mekong)
--	317502	x	Handtag d:o	Handle d:o
8	331385M	x	Hylla	Shelf
9	311917	x	Gångjärn	Hinge
10	312588	x	Platta gångjärn	Plate hinge
11	336084	x	Utskjut diskbänk (Vit)	Projection kitchen sink (White)
--	336777	x	Utskjut diskbänk (Mekong)	Projection kitchen sink (Mekong)
12	336061	x	Ljusramp köksskåp (vitrinskåp)	Light holder kitchen (vitrine)
--	336892	T	Ljusramp köksskåp (skåp mikro)	Light holder kitchen (microwave oven)
13	336082	x	Diskbänk kpl. u. skiva (Vit)	Kitchen sink cpl. without board (White)
--	336757	x	Diskbänk kpl. u. skiva (Mekong)	Kitchen sink cpl. without board (Mekong)
14	336072-K	x	Skiva diskbänk 882x902	Board 882x902
15	336071-K	x	Skiva diskbänk 610x565	Board 610x565
16	334706	x	Lådförstycke (Vit)	Drawer front (White)
--	336631	x	Lådförstycke (Mekong)	Drawer front (Mekong)
17	334707	x	Lådförstycke (Vit)	Drawer front (White)
--	336633	x	Lådförstycke (Mekong)	Drawer front (Mekong)
18	334708	x	Lucka (Vit)	Door (White)
--	336635	x	Lucka (Mekong)	Door (Mekong)
19	334709	x	Lucka (Vit)	Door (White)
--	336760	x	Lucka (Mekong)	Door (Mekong)
20	336081-K	x	Skärbräda	Cutting board
21	317503	x	Handtag	Handle
22	337164	x	Utskjut diskbänk (Vit)	Projection kitchen sink (White)
--	337167	x	Utskjut diskbänk (Mekong)	Projection kitchen sink (Mekong)
--	319558	x	Bänkutdrag V d:o	Extract L d:o
--	319559	x	Korg d:o	Basket d:o
23	334933	x	Lucka (Vit)	Door (White)
--	336725	x	Lucka (Mekong)	Door (Mekong)
--	317502	x	Handtag d:o	Handle d:o
24	336110	x	Skåp utskjut kökskåp	Cupboard projection
25	331226	x	Lucka acrylplast	Door acryl
--	314350	x	Lås magnet d:o	Lock magnet d:o
--	318381	x	Motstycke magnetlås	Companion part
--	314351	x	Gångjärn d:o	Hinge d:o
26	331220M	x	Hylla	Shelf
27	334341M	x	Stolpe utskjut	Support bar
28	333409M	x	Kryddhylla	Spice rack
29	318554	x	Persienn 882x540	Venetian blind 882x540
--	314722	T	Skena draperi L=900	Curtain rod L=900
--	333419M	T	Skjutlucka 470x528	Sliding lid 470x528
			M= Metervara T= Tillbehör	M= On the metre T= Accessory

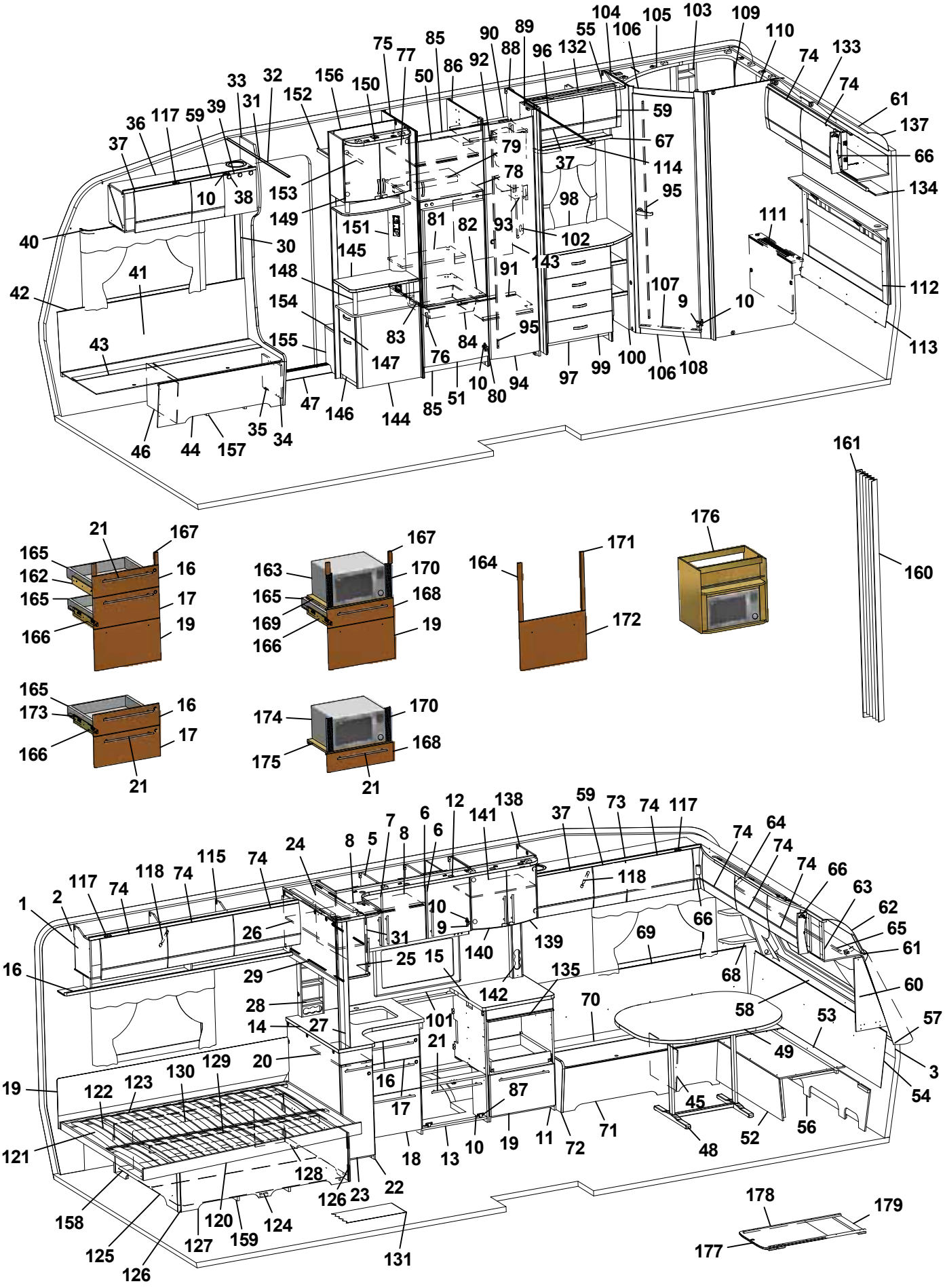
1 2 3 4 5 6 7 8 9 10 11 12 13 14 15 16 17 18 19 20 21 22 23 24 25 26 27 28 29 30 31 32 33 34 35 36 37 38 39 40 41 42 43 44 45 46 47 48 49 50 51 52 53 54 55 56 57 58 59 60 61 62 63 64 65 66 67 68 69 70 71 72 73 74 75 76 77 78 79 80 81 82 83 84 85 86 87 88 89 90 91 92 93 94 95 96 97 98 99 100 101 102 103 104 105 106 107 108 109 110 111 112 113 114 115 116 117 118 119 120 121 122 123 124 125 126 127 128 129 130 131 132 133 134 135 138 139 140 141 142 143 144 145 146 147 148 149 150 151 152 153 154 155 156 157 158 159 160 161 162 163 164 165 166 167 168 169 170 171 172 173 174 175 176 177 178 179

Pos Fig	Det. nr Part. No	Ingår Fitted	OBS!! Ange alltid årsmodell vid beställning av inredning Benämning	OBS!! Specify always year of model when ordering equipment Description
--	333420M	T	Skjutlucka 450x535	Sliding lid 450x535
--	318661	T	Skena d:o L=895 (2 st)	Slide bar d:o L=895 (2 pcs)
30	318962	x	List täck el-kabel B=45 L=2100	Cover strip B=45 L=2100
31	316270	x	List snäpp undre L2379	List under L2379
32	316268	x	List snäpp övre L2379	List upper L2379
33	336065	x	Stolpe först. L1948 kpl. m. lucka	Support bar cpl. with door
34	336064	x	Lucka	Door
35	312589	x	Gångjärn	Hinge
36	337775	x	Skåp övre elc.	Cupboard upper
37	337719	x	Lucka	Door
38	318379	x	Gångjärn	Hinge
--	318380	x	Täckhatt d:o	Cover d:o
39	331214	x	Lucka	Door
40	316898	x	Skena gardin L1020	Curtain rod L1020
41	337170	x	Värmespalt H fram	Air gap R.F.
42	319821	M	List kant mörkbrun	Strip, dark brown
43	336883	x	Lock bäddlåda H F	Cover bedbox R.F.
--	319024	x	Matta grå textil m. tejp d:o	Carpet gray textile with tape d:o
44	336881	x	Front bäddlåda H F	Front bed box R.F.
45	312826	x	Stöd bäddlåda VF	Support bed box
46	312825	x	Stöd bäddlåda HF	Support bed box
47	314687	x	Tröskel aluminium L=850	Threshold aluminium L=850
48	319859	x	Bordsstativ	Table stand
49	335944-K	x	Bordsskiva 1200x940	Table top 1200x940
--	337413	x	List bord 400x55x26	List table 400x55x26
--	336370-K	x	Bordsskiva 1200x940 (Svit)	Table top 1200x940 (Svit)
--	336396-K	x	Bordsskiva 1120x750 (LR)	Table top 1120x750 (LR)
50	336045	x	Lucka V 550x470	Door L 550x470
51	336046	x	Lucka H 550x470	Door R 550x470
52	331245M	x	Front bäddlåda gavel	Front bed box gable
53	331246M	x	Skiva rundsittgrupp	Sheet seat
54	337182	x	Värmespalt gavel fram	Air gap
55	338041	x	Skåp övre L=790	Cupboard upper L=790
56	337153	x	Stöd sittgrupp	Support
57	213471	x	Hylla front kpl. L2376	Shelf front cpl. L2376
58	336132	x	Luftspalt fronthylla	Air gap shelf front
--	317369	x	Raskant plast L=2600	Cantlist shelf front L=2600
59	337790	x	Lucka	Door
60	336145	x	Hylla hörn H	Shelf R
61	313884	x	List plast radie L=2379	List L=2379
62	316005	x	Skiva plast 295x2363x1	Plastic sheet
63	337693	x	Skåp gavel fram L=2360	Cupboard L=2360
64	336063	x	Ljusramp gavelskåp	Light holder
65	316900	x	Skena gardin L1920	Curtain rod L1920
66	337738	x	Hörn inredning	Corner
--	311917	x	Gångjärn d:o	Hinge d:o
--	319909	x	Platta gångjärn d:o	Plate hinge d:o
67	331305M	x	Hyllpaket	Shelf
68	336150	x	Hylla hörn V	Shelf L
69	337174	x	Värmespalt V fram	Air gap L.F.
			M= Metervara T= Tillbehör	M= On the metre T= Accessory

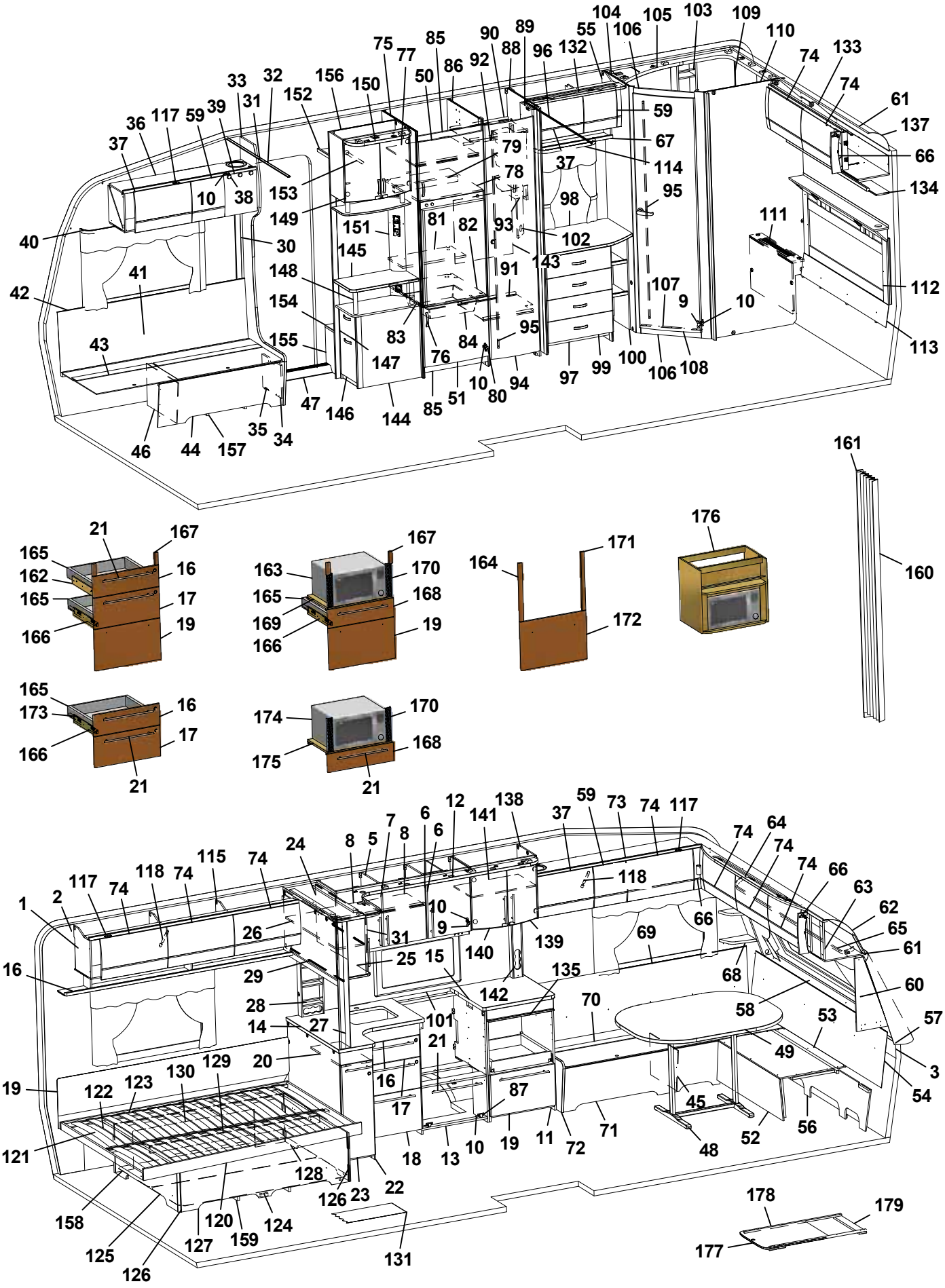
1 2 3 4 5 6 7 8 9 10 11 12 13 14 15 16 17 18 19 20 21 22 23 24 25 26 27 28 29 30 31 32 33 34 35 36 37 38 39 40 41 42 43 44 45 46 47 48 49 50 51 52 53 54 55 56 57 58 59 60 61 62 63 64 65 66 67 68 69 70 71 72 73 74 75 76 77 78 79 80 81 82 83 84 85 86 87 88 89 90 91 92 93 94 95 96 97 98 99 100 101 102 103 104 105 106 107 108 109 110 111 112 113 114 115 116 117 118 119 120 121 122 123 124 125 126 127 128 129 130 131 132 133 134 135 138 139 140 141 142 143 144 145 146 147 148 149 150 151 152 153 154 155 156 157 158 159 160 161 162 163 164 165 166 167 168 169 170 171 172 173 174 175 176 177 178 179

Pos Fig	Det. nr Part. No	Ingår Fitted	OBS!! Ange alltid årsmodell vid beställning av inredning Benämning	OBS!! Specify always year of model when ordering equipment Description
70	333907	x	Lock bäddlåda V F	Cover bed box L.F
--	319024	x	Matta grå textil m. tejp d:o	Carpet gray textile with tape d:o
71	331890M	x	Front bäddlåda V F	Front bed box L.F.
72	336067	x	Gavel bäddlåda V F	Gable bed box L.F
73	337771	x	Skåp övre L=1388	Cupboard upper L=1388
--	337772	T	Skåp övre L=1388 (Svit)	Cupboard upper L=1388 (Svit)
74	337695	x	Lucka	Door
75	332244M	x	Vägg kyl V	Wall refrigerator L
76	316428	x	Handtag	Handle
77	331277M	x	Hylla	Shelf
78	331289M	x	Hylla över kyl	Shelf over refrigerator
79	321712	x	List 30x44x526	List 30x44x526
80	316799	x	Gångjärn	Hinge
81	333271M	x	Hylla övre kyl	Shelf upper refrigerator
82	376108	x	Hylla under kyl	Shelf under refrigerator
83	312712	x	Glidlist trådback (säljes i par)	Sliding strip tray (pair)
84	310325	x	Trådback vit 427x427x85	Tray 427x427x85
85	375394	x	Front skåp under kyl	Front cupboard
86	331240M	x	Vägg kyl H	Wall refrigerator R
87	315202	x	Gångjärn	Hinge
88	331260M	x	Vägg garderob	Wall wardrobe
89	331238M	x	Nisch, vikdörr	Niche folding door
90	331279M	x	Hylla garderob övre	Shelf wardrobe upper
91	331274M	x	Hylla garderob nedre	Shelf wardrobe under
92	316197	x	Galgstång L=782	Clothes hanger L=782
93	319759	x	Korg, garderob	Basket, wardrobe
--	335802	x	List för korgar	List för baskets
94	335925	x	Dörr 415x1850	Door 415x1850
95	314523	x	Rätningslist dörr L=1715	List L=1715
96	314917	x	Skena draperi L=1190	Drapery rail L=1190
97	336073	x	Byrå kpl. u. skiva	Chest of drawers without board
98	336076-K	x	Skiva byrå	Board
99	336074	x	Låda byrå	Drawer
--	315215	x	Glidskena låda (säljes i par)	Slide bar (exp. in pair)
100	331307M	x	Hylla vid byrå kpl.	Shelf cpl.
101	319779-A	T	Köksskiva vägg svart skiffer	Protection kitchen, black
--	319779-L	T	Köksskiva vägg natur skiffer	Protection kitchen, grey
102	335787M	x	Front el-uttag	Front outlet
103	337131	x	Hylla	Shelf
104	331236M	x	Vägg tvättrum främre	Wall washroom
105	337129	x	Ljusramp tvättrum	Light holder
106	331248M	x	Tröskel 480x60	Threshold 480x60
107	314591	x	List tröskel al. L=480	List threshold L=480
108	335919	x	Dörr 490x1850	Door 490x1850
109	336050	x	Skåp tvättrum L838	Cupboard L838
110	337474	x	Vägg tvättrum bakre	Wall washroom rear
111	336165	x	Front tvättrum	Front washroom
112	336175	x	Värmespalt kpl. m. tyg och belysning	Air gap cpl. with fabric and illumination
--	336179	T	Värmespalt kpl. m. tyg och belysning (Svit)	Air gap cpl. with fabric and illumination (Svit)
113	338196	x	Värmespalt	Air gap
			M= Metervara T= Tillbehör	M= On the metre T= Accessory

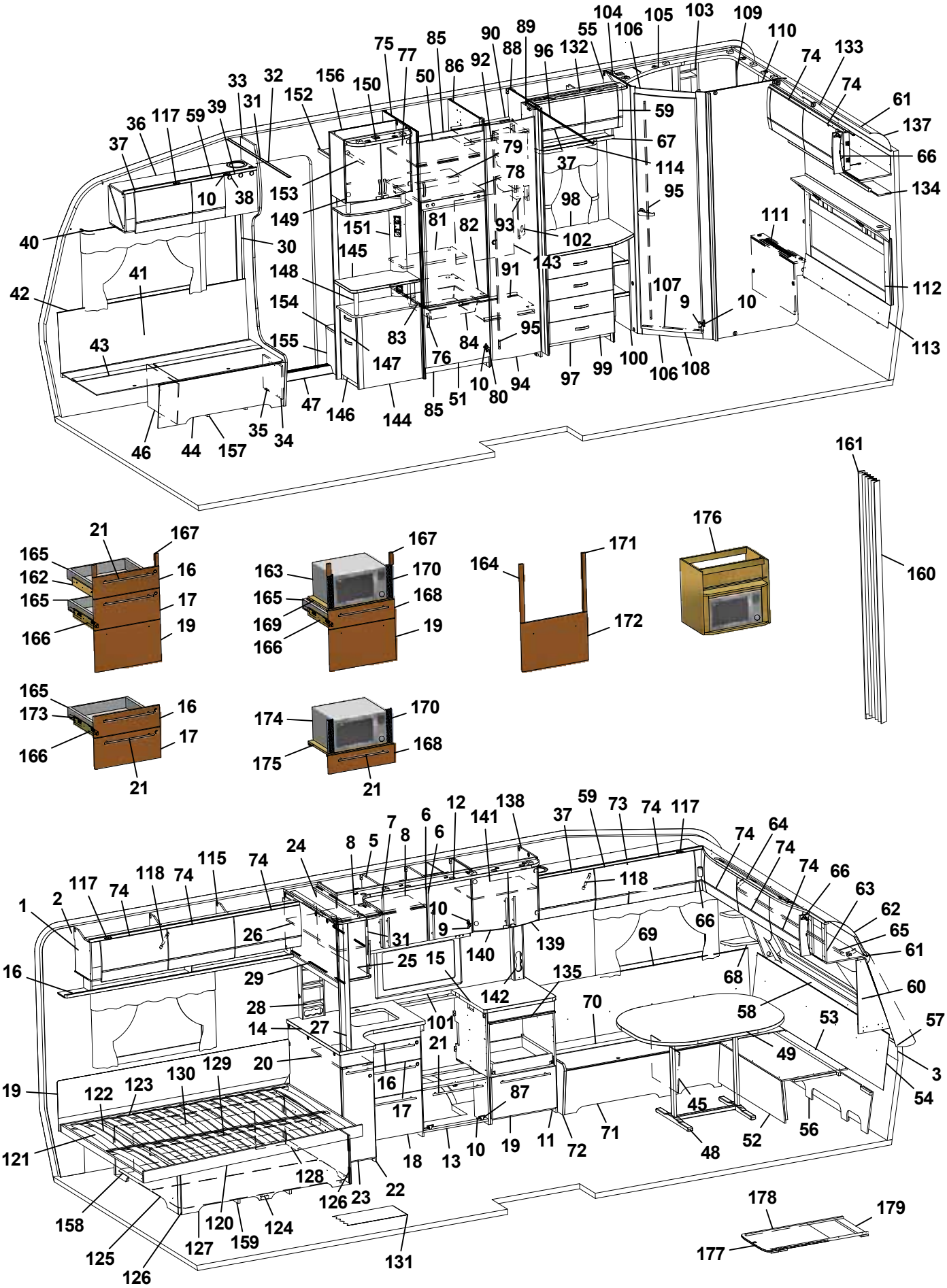
1 2 3 4 5 6 7 8 9 10 11 12 13 14 15 16 17 18 19 20 21 22 23 24 25 26 27 28 29 30 31 32 33 34 35 36 37 38 39 40 41 42 43 44 45 46 47 48 49 50 51 52 53 54 55 56 57 58 59 60 61 62 63 64 65 66 67 68 69 70 71 72 73 74 75 76 77 78 79 80 81 82 83 84 85 86 87 88 89 90 91 92 93 94 95 96 97 98 99 100 101 102 103 104 105 106 107 108 109 110 111 112 113 114 115 116 117 118 119 120 121 122 123 124 125 126 127 128 129 130 131 132 133 134 135 138 139 140 141 142 143 144 145 146 147 148 149 150 151 152 153 154 155 156 157 158 159 160 161 162 163 164 165 166 167 168 169 170 171 172 173 174 175 176 177 178 179

Pos Fig	Det. nr Part. No	Ingår Fitted	OBS!! Ange alltid årsmodell vid beställning av inredning Benämning	OBS!! Specify always year of model when ordering equipment Description
114	316907	x	Skena gardin L=500	Curtain rod L=500
115	337802	x	Skåp övre L=1747	Cupboard upper L=1747
116	331189M	x	Hyllpaket	Shelf
117	311917	x	Gångjärn (t.o.m. januari 2016)	Hinge (up to january 2016)
--	319978	x	Gångjärn (fr.o.m. februari 2016)	Hinge (from february 2016)
--	319909	x	Platta gångjärn gavelskåp/ö-skåp (t.o.m. jan. 2016)	Plate hinge cupboard gable/upper (up to jan. 2016)
--	319979	x	Platta gångjärn gavelskåp (fr.o.m. febr. 2016)	Plate hinge cupboard gable (from febr. 2016)
--	319980	x	Platta gångjärn överskåp (fr.o.m. febr.2016)	Plate hinge cupboard upper (from febr. 2016)
118	319914	x	Gasfjäder	Gas spring
--	319915	x	Fäste vinkel d:o	Angle bracket d:o
--	319916	x	Fäste runt d:o	Bracket round d:o
119	338121	x	Värmespalt	Air gap
120	338108	x	Sängram u. ribbotten	Bed bottom without laths
121	338124	x	Ribbotten kpl.	Laths bottom cpl.
122	311985	x	Ribba sängbotten L=718 B=63	Lath bed bottom L=718 B=63
123	312046	x	Band t. ribbotten	Band for laths bottom
124	337119	x	Sänglåda kpl.	Bed box cpl.
125	337122	x	Gavel säng V	Gable bed L
126	319776	x	List hörn L=2500	Corner strip L=2500
127	337124	x	Front säng	Front bed
128	337126	x	Gavel säng H	Gable bed R
129	315203	x	Regel 17,5x55x1415	Wood lath pine 17,5x55x1415
130	337120	x	Bakgavel sänglåda	Back bed box
131	319931	M^2	Matta golv, trämönstrad ljusgrå	Carpet floor, wood design light grey
--	319230	T	Matta golv, klinkermönster mörkgrå	Carpet floor, clinker design dark grey
--	319888	T	Matta golv, klinkermönster ljusgrå	Carpet floor, clinker design light grey
--	319393	T	Matta golv, antik planka	Carpet floor, antique plank
132	336078	x	Ljusramp	Light holder
133	337804	x	Skåp gavel bak L1505	Cupboard gable L1505
134	331303M	x	Hyllpaket	Shelf
135	336675	x	Skärbräda	Cutting board
137	316005	x	Skiva plast 295x2363x1	Plastic sheet
138	336112	x	Skåp vitrin	Vitrine
139	332233	x	Lucka vitrin H 272x450	Door vitrine R 272x450
140	332234	x	Lucka vitrin V 272x450	Door vitrine L 272x450
--	318630	x	Lås magnet d:o	Lock magnet d:o
--	318381	x	Motstycke magnetlås	Companion part
141	331206M	x	Hylla	Shelf
142	333289M	x	Front el-uttag	Front outlet
143	336261	x	Täckskiva exp.kärl	Cover expansion vessel
144	336120	x	TV-bänk kpl. u. skiva	TV-bench cpl. whitout board
145	336122-K	x	Skiva TV-bänk	Board
146	332042M	x	Låda nedre kpl.	Drawer cpl.
147	332036M	x	Låda övre	Drawer cpl.
--	315215	x	Glidskena låda (säljes i par)	Slide bar (exp. in pair)
148	336103	x	Rundstav folierad L=192	Round staff L=192
149	336115	x	Skåp bar kpl.	Coctail cabinet cpl.
--	332088M	x	Hylla hållare flaskor	Shelf bottle holder
--	331778	x	Lucka H d:o	Door R d:o
--	331779	x	Lucka V d:o	Door L d:o
			M= Metervara T= Tillbehör	M= On the metre T= Accessory

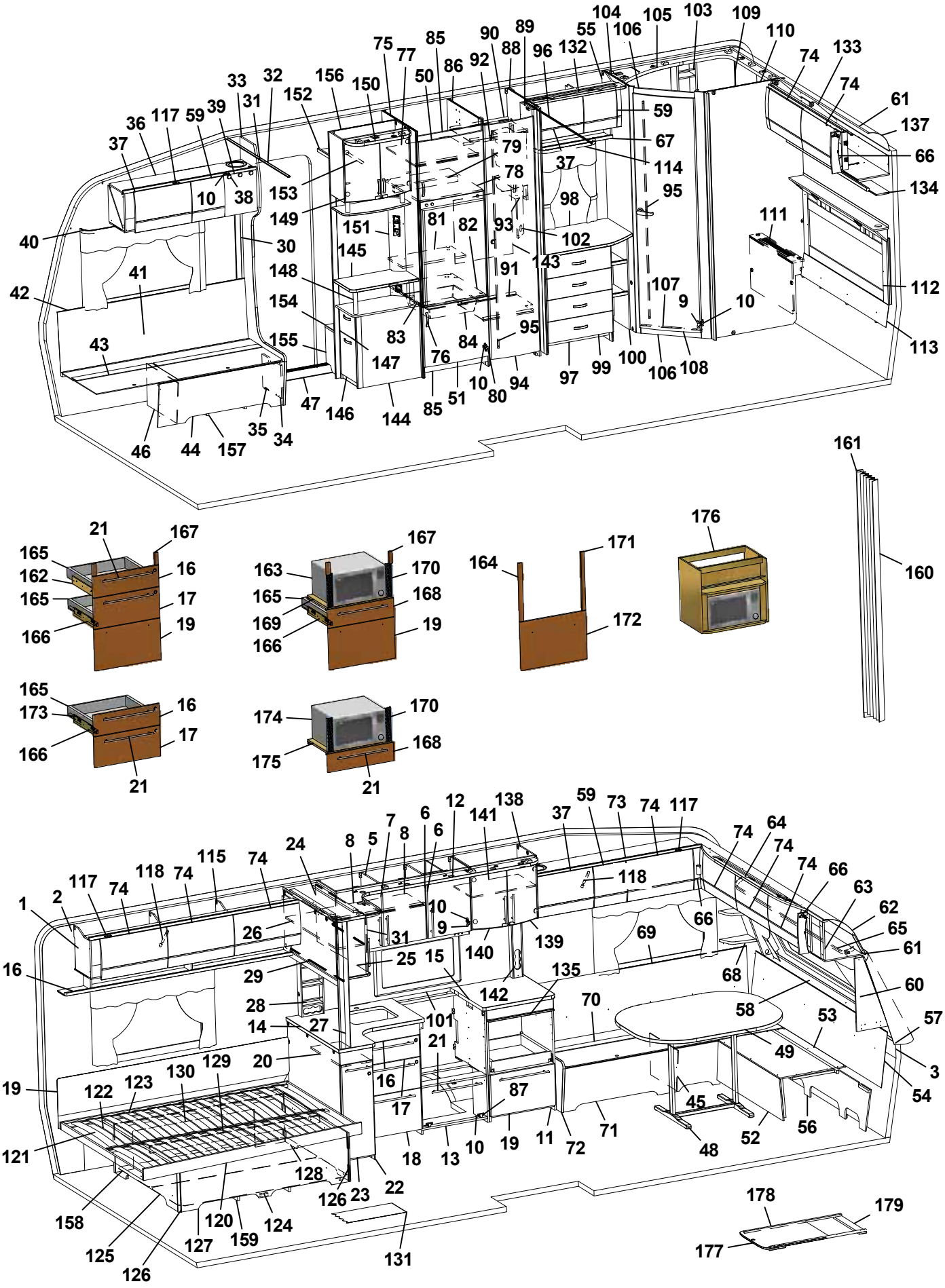
1 2 3 4 5 6 7 8 9 10 11 12 13 14 15 16 17 18 19 20 21 22 23 24 25 26 27 28 29 30 31 32 33 34 35 36 37 38 39 40 41 42 43 44 45 46 47 48 49 50 51 52 53 54 55 56 57 58 59 60 61 62 63 64 65 66 67 68 69 70 71 72 73 74 75 76 77 78 79 80 81 82 83 84 85 86 87 88 89 90 91 92 93 94 95 96 97 98 99 100 101 102 103 104 105 106 107 108 109 110 111 112 113 114 115 116 117 118 119 120 121 122 123 124 125 126 127 128 129 130 131 132 133 134 135 138 139 140 141 142 143 144 145 146 147 148 149 150 151 152 153 154 155 156 157 158 159 160 161 162 163 164 165 166 167 168 169 170 171 172 173 174 175 176 177 178 179

Pos Fig	Det. nr Part. No	Ingår Fitted	OBS!! Ange alltid årsmodell vid beställning av inredning Benämning	OBS!! Specify always year of model when ordering equipment Description
--	318379	x	Gångjärn d:o	Hinge d:o
--	318380	x	Täckhatt d:o	Cover d:o
--	312588	x	Platta gångjärn d:o	Plate hinge d:o
150	336106	x	Ljusramp	Light holder
151	331611M	x	Front el-uttag	Front outlet
152	331910M	x	Hylla garderob övre	Shelf
153	316197	x	Galgstång L=782	Clothes hanger L=782
154	319866	x	Hylla insteg	Shelf
155	336618	x	Front hylla garderob	Front
156	337198	x	Vägg instegsgarderob	Wall wardrobe
157	337582	x	Luftspalt H-fram	Air gap R front
158	325752	x	Luftspalt sänglåda	Air gap bed box
159	324938	x	Luftspalt sänglåda	Air gap bed box
160	315216	T	Vikdörr 1900x1500	Folding door
161	376461	T	Bakdel nisch vikdörr	Back niche folding door
162	336087	x	Monteringssats kpl. lådor (Vit)	Mounting kit cpl. drawers (White)
--	336759	x	Monteringssats kpl. lådor (Mekong)	Mounting kit cpl. drawers (Mekong)
163	337536	T	Monteringssats kpl. mikro (Vit)	Mounting kit cpl. micro (White)
--	337538	T	Monteringssats kpl. mikro (Mekong)	Mounting kit cpl. micro (Mekong)
164	336089	T	Monteringssats kpl. ugn (Vit)	Mounting kit cpl. oven (White)
--	336758	T	Monteringssats kpl. ugn (Mekong)	Mounting kit cpl. oven (Mekong)
165	317514	x	Låda	Drawer
166	317382	x	Glidskena låda (säljes i par)	Slide bar, drawer (exp. in pair)
--	801701	x	Skruv 6x16 d:o	Screw 6x16 d:o
167	336092	x	Passbit 95x30x16 (Mekong)	Gauge block 95x30x16 (Mekong)
168	337540	T	Lådförstycke (Vit)	Drawer front (White)
--	337541	T	Lådförstycke (Mekong)	Drawer front (Mekong)
169	331472M	T	Hylla mikro	Shelf
170	401998	T	Galler mikro	Grating
171	336086	T	Passbit 460x30x16	Gauge block 460x30x16
172	334728	T	Lucka (Vit)	Door (White)
--	336726	T	Lucka (Mekong)	Door (Mekong)
173	334732	T	Monteringssats kpl. lådor i utskjut (Vit)	Mounting kit cpl. drawers in projection (White)
--	336778	T	Monteringssats kpl. lådor i utskjut (Mekong)	Mounting kit cpl. drawers in projection (Mekong)
174	337545	T	Monteringssats kpl. mikro i utskjut (Vit)	Mounting kit cpl. micro in projection (White)
--	337546	T	Monteringssats kpl. mikro i utskjut (Mekong)	Mounting kit cpl. micro in projection (Mekong)
175	331515M	T	Hylla mikro	Shelf
176	337532	T	Skåp kpl. mikrovågsugn	Cupboard cpl. microwave oven
177	336717-GK	T	Utdragsskiva bord 450x550	Sliding leaf 450x550
178	334835M	T	List bordsstativ 750x20x13	List table stand 750x20x13
179	334834M	T	List bordsstativ 494x60x15	List table stand 494x60x15
			Dyntyger, gardiner m.m. (se tyger)	Cushion textilies, curtains etc. (see textiles)
			M= Metervara T= Tillbehör	M= On the metre T= Accessory

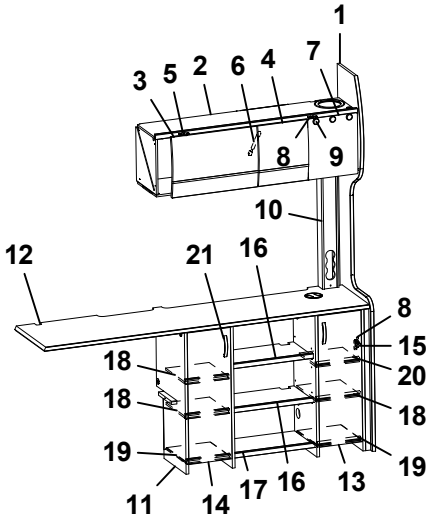
1
3
5
2
6
4
7
8
9
10
12
21
16
8
15
18
20
18
18
19
19
11
14
17
16
13

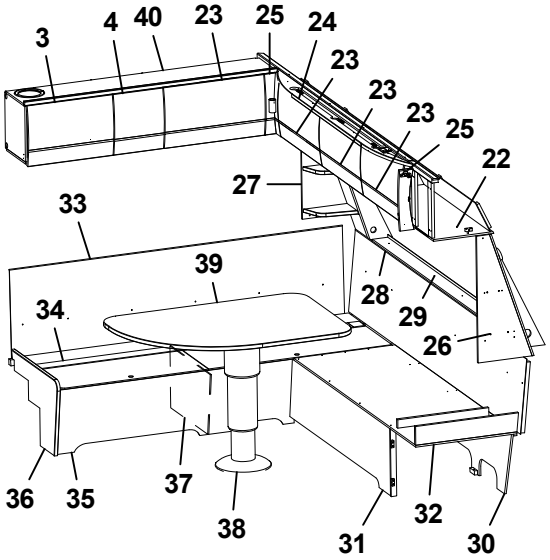
3
4
40
23
25
24
23
23
23
25
22
27
33
39
28
29
34
26
36
35
37
38
31
32
30

Pos Fig	Det. nr Part. No	Ingår Fitted	OBS!! Ange alltid årsmodell vid beställning av inredning Benämning	OBS!! Specify always year of model when ordering equipment Description
1	336705	x	Stolpe först.	Support bar
2	337775	x	Skåp övre elc.	Cupboard upper
3	337719	x	Lucka	Door
4	337790	x	Lucka	Door
5	311917	x	Gångjärn (t.o.m. januari 2016)	Hinge (up to january 2016)
--	319978	x	Gångjärn (fr.o.m. februari 2016)	Hinge (from february 2016)
--	319909	x	Platta gångjärn gavelskåp/ö-skåp (t.o.m. jan. 2016)	Plate hinge cupboard gable/upper (up to jan. 2016)
--	319979	x	Platta gångjärn gavelskåp (fr.o.m. febr. 2016)	Plate hinge cupboard gable (from febr. 2016)
--	319980	x	Platta gångjärn överskåp (fr.o.m. febr.2016)	Plate hinge cupboard upper (from febr. 2016)
6	319914	x	Gasfjäder	Gas spring
--	319915	x	Fäste vinkel d:o	Angle bracket d:o
--	319916	x	Fäste runt d:o	Bracket round d:o
7	331214	x	Lucka	Door
8	312588	x	Platta gångjärn	Plate hinge
9	318379	x	Gångjärn	Hinge
--	318380	x	Täckhatt d:o	Cover d:o
10	333676M	x	Front el-uttag	Front outlet
11	337940	x	TV-bänk kpl. u. skiva	TV-bench cpl. without board
12	337947-K	x	Skiva TV-bänk	Board TV-bench
13	337420	x	Lucka H 236x700	Door R 236x700
14	337422	x	Lucka V 236x700	Door L 236x700
15	315202	x	Gångjärn	Hinge
16	333649M	x	Hylla	Shelf
17	333651M	x	Hylla	Shelf
18	333650M	x	Hylla	Shelf
19	333652M	x	Hylla	Shelf
20	337933	x	Hylla	Shelf
21	316428	x	Handtag	Handle
22	337693	x	Skåp gavel fram L=2360	Cupboard L=2360
23	337695	x	Lucka	Door
24	336063	x	Ljusramp gavelskåp	Light holder
25	337738	x	Hörn inredning	Corner
--	311917	x	Gångjärn d:o	Hinge d:o
--	319909	x	Platta gångjärn d:o	Plate hinge d:o
26	336403	x	Hylla hörn H	Shelf R
27	336150	x	Hylla hörn V	Shelf L
28	337447	x	Värmespalt gavel fram	Air gap
29	336401	x	Luftspalt fronthylla	Air gap shelf front
--	317369	x	Raskant plast L=2600	Cantlist shelf front L=2600
30	337153	x	Stöd sittgrupp	Support
31	333664M	x	Front bäddlåda gavel	Front bed box gable
32	333660M	x	Skiva L-grupp	Sheet seat
33	336595	x	Värmespalt V fram	Air gap L.F.
--	319821	M	List kant mörkbrun d:o	Strip, dark brown d:o
34	333908	x	Lock bäddlåda V F	Cover bed box L.F
			M= Metervara T= Tillbehör	M= On the metre T= Accessory

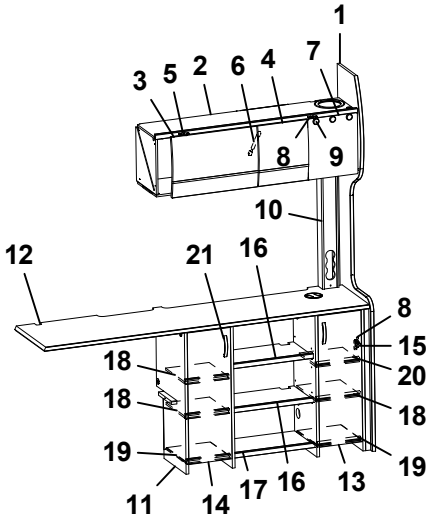
1
3
5
2
6
4
7
8
9
10
12
21
16
8
15
18
20
18
18
19
19
11
14
17
16
13

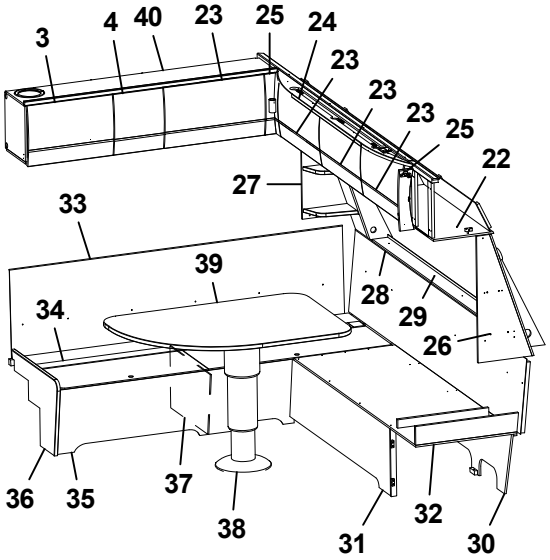
3
4
40
23
25
24
23
23
23
25
22
27
33
39
28
29
26
34
36
35
37
38
31
32
30

Pos Fig	Det. nr Part. No	Ingår Fitted	OBS!! Ange alltid årsmodell vid beställning av inredning Benämning	OBS!! Specify always year of model when ordering equipment Description
--	319024	x	Matta grå textil m. tejp d:o	Carpet gray textile with tape d:o
35	331890M	x	Front bäddlåda V F	Front bed box L.F.
36	336067	x	Gavel bäddlåda V F	Gable bed box L.F
37	312825	x	Stöd bäddlåda	Support bed box
38	319912	x	Bordsstativ	Table stand
39	336396-K	x	Bordsskiva 1120x750	Table top 1120x750
40	337771	x	Skåp övre L=1388	Cupboard upper L=1388
--	337772	T	Skåp övre L=1388 (Svit)	Cupboard upper L=1388 (Svit)

M= Metervara
T= Tillbehör

M= On the metre
T= Accessory

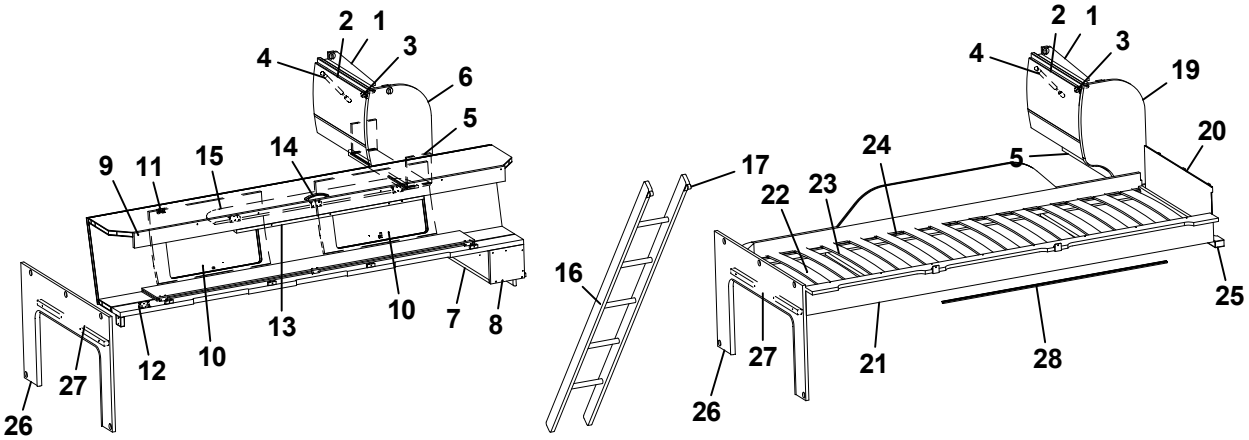
2
1
4
3
6
5
9
11
15
14
10
13
10
7
8
12
10
27
26
2
1
4
3
19
20
5
24
17
22
23
16
25
27
21
28
26

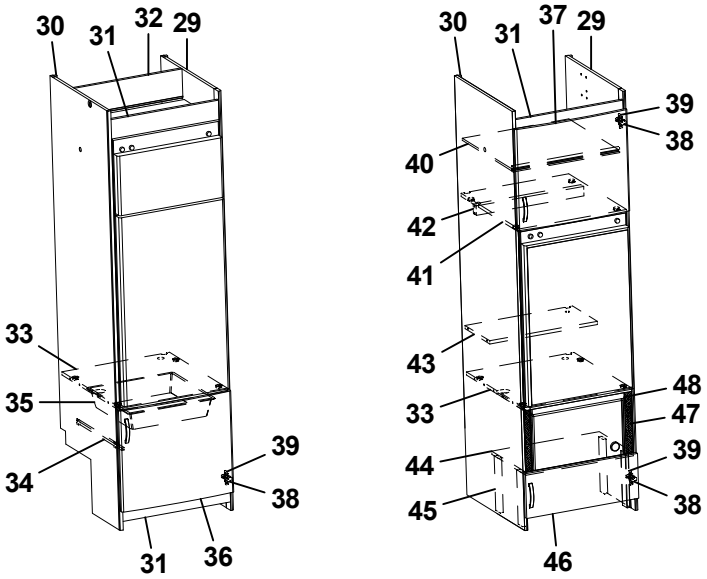
30
31
32
29
33
35
34
39
38
31
36
30
31
37
29
39
38
40
42
41
43
48
33
47
44
39
45
38
46

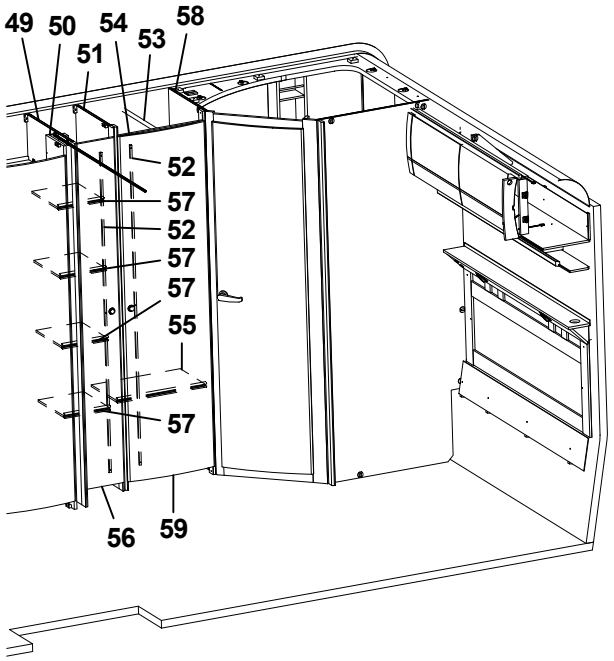
49
50
54
53
58
51
52
57
52
57
57
55
57
56
59

Pos Fig	Det. nr Part. No	Ingår Fitted	OBS!! Ange alltid årsmodell vid beställning av inredning Benämning	OBS!! Specify always year of model when ordering equipment Description
1	337937	x	Skåp gavel bak L560	Cupboard gable L560
2	337695	x	Lucka	Door
3	311917	x	Gångjärn (t.o.m. januari 2016)	Hinge (up to january 2016)
--	319978	x	Gångjärn (fr.o.m. februari 2016)	Hinge (from february 2016)
--	319909	x	Platta gångjärn gavelskåp/ö-skåp (t.o.m. jan. 2016)	Plate hinge cupboard gable/upper (up to jan. 2016)
--	319979	x	Platta gångjärn gavelskåp (fr.o.m. febr. 2016)	Plate hinge cupboard gable (from febr. 2016)
--	319980	x	Platta gångjärn överskåp (fr.o.m. febr.2016)	Plate hinge cupboard upper (from febr. 2016)
4	319914	x	Gasfjäder	Gas spring
--	319915	x	Fäste vinkel d:o	Angle bracket d:o
--	319916	x	Fäste runt d:o	Bracket round d:o
5	331743M	x	Hyllpaket	Shelf
6	336180	x	Gavel rundad	Gable
7	332658M	x	Hylla gavel bak	Shelf gable rear
8	331697M	x	Gavel	Gable
9	337661	x	Överbäddskåp L1980	Upper bed L1980
10	337664	x	Lucka	Door
11	860402	x	Gångjärn	Hinge
12	860405	x	Gångjärn	Hinge
13	331733M	x	Regel låsning	Lock bar
14	316428	x	Handtag	Handle
15	375813	x	Rasskydd ö-bäddskåp	Protective plate
16	376697	T	Stege ö-bäddsskåp 201x1800 kpl.	Ladder upper bed 201x1800 cpl.
17	860426	T	Krok t. stege	Hook for ladder
19	336185	x	Gavel rundad	Gable
20	321209	x	Värmespalt gavel	Air gap gable
21	336381	x	Sängram vån.säng V u. ribbotten	Bed bottom L without laths
22	325430	x	Ribbotten kpl.	Laths bottom cpl.
23	311985	x	Ribba sängbotten L=718 B=63	Lath bed bottom L=718 B=63
24	312046	x	Band t. ribbotten	Band for laths bottom
25	331960M	x	Bärregel	Bearing rail
26	333417M	x	Skiva fast bädd kpl.	Sheet upper bed cpl.
27	331698M	x	Bärregel 670x22x22	Bearing rail 670x22x22
28	314721	x	Skena draperi L=1100	Curtain rod L=1100
29	331240M	x	Vägg kyl H	Wall refrigerator R
30	332244M	x	Vägg kyl V	Wall refrigerator L
31	375394	x	Front skåp under kyl	Front cupboard
32	333142M	x	Bakstycke stopp kyl	Back cupboard
33	376108	x	Hylla under kyl	Shelf under refrigerator
34	312712	x	Glidlist trådback (säljes i par)	Sliding strip tray (pair)
35	310325	x	Trådback vit 427x427x85	Tray 427x427x85
36	336046	x	Lucka H 550x470	Door R 550x470
37	336045	x	Lucka V 550x470	Door L 550x470
38	316799	x	Gångjärn	Hinge
39	312588	x	Platta gångjärn	Plate hinge
40	331277M	x	Hylla	Shelf
			T= Tillbehör	T= Accessory

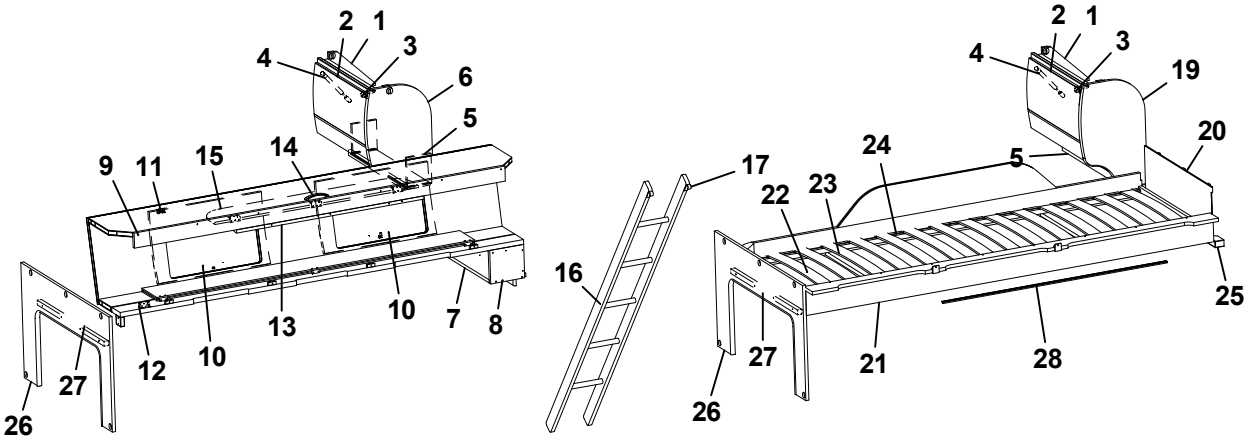
2
1
4
3
6
5
9
11
15
14
10
13
10
7
8
12
10
27
26
2
1
4
3
19
20
5
24
17
22
23
16
25
27
21
28
26

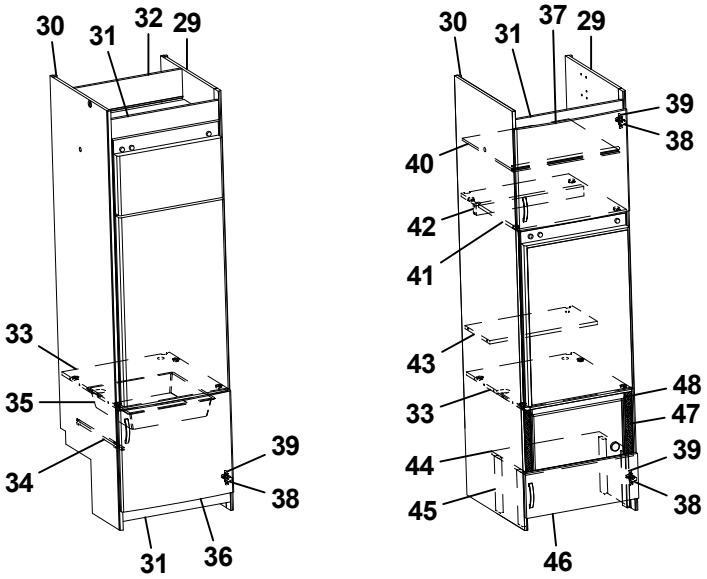
30
31
32
29
33
35
34
39
38
31
36
30
31
37
29
39
38
40
42
41
43
48
33
47
44
39
45
38
46

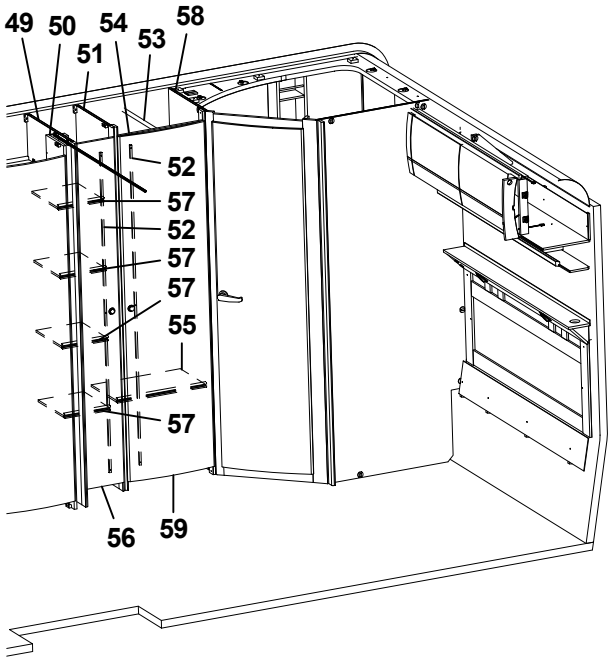
49
50
54
53
58
51
52
57
52
57
57
55
57
56
59

Pos Fig	Det. nr Part. No	Ingår Fitted	OBS!! Ange alltid årsmodell vid beställning av inredning Benämning	OBS!! Specify always year of model when ordering equipment Description
41	331289M	x	Hylla över kyl	Shelf over refrigerator
42	321712	x	List 30x44x526	List 30x44x526
43	333271M	x	Hylla övre kyl	Shelf upper refrigerator
44	336672	x	Hylla mikro	Shelf
45	330631M	x	List folierad L=253	List folierad L=253
46	336209-1	x	Lucka 550x208	Door 550x208
47	401685	x	Galler mikro 285x40	Grating 285x40
48	337542	x	List 15x25x450	List 15x25x450
49	331259M	x	Vägg garderob	Wall wardrobe
50	331238M	x	Nisch, vikdörr	Niche folding door
51	331237M	x	Vägg garderob H	Wall wardrobe R
52	314523	x	Rätningslist dörr L=1715	List L=1715
53	316197	x	Galgstång L=782	Clothes hanger L=782
54	331275M	x	Överbit garderob	Overlap wardrobe
55	331287M	x	Hylla	Shelf
56	376043	x	Dörr 260x1850	Door 260x1850
57	331288M	x	Hylla	Shelf
58	331235M	x	Vägg tvättrum främre	Wall washroom
59	335919	x	Dörr 490x1850	Door 490x1850

T= Tillbehör | T= Accessory

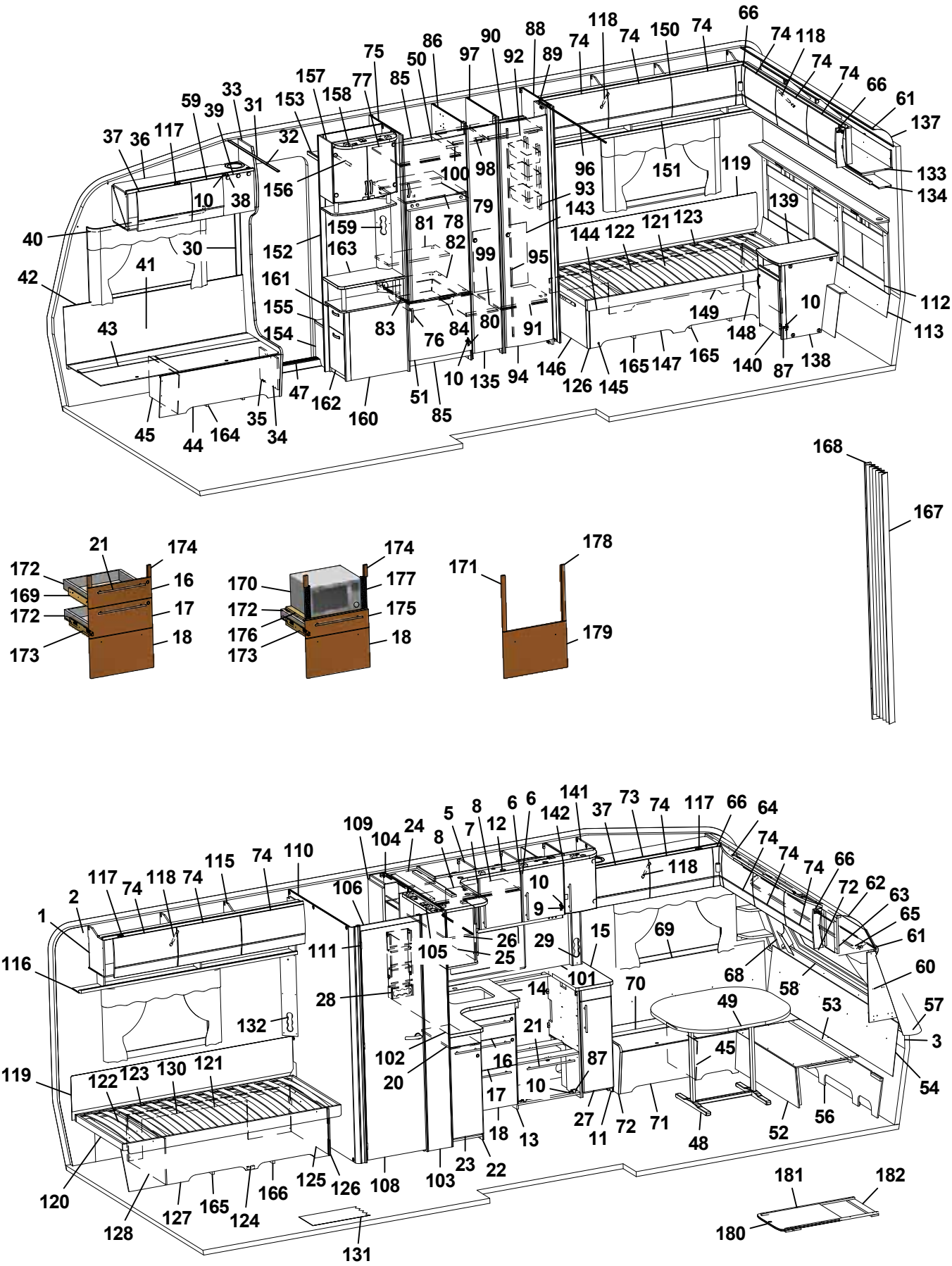
1
2
3
4
5
6
7
8
9
10
11
12
13
14
15
16
17
18
20
21
22
23
24
25
26
27
28
29
30
31
32
33
34
35
36
37
38
39
40
41
42
43
44
45
47
48
49
50
51
52
53
54
55
56
57
58
59
60
61
62
63
64
65
66
68
69
70
71
72
73
74
75
76
77
78
79
80
81
82
83
84
85
86
87
88
89
90
91
92
93
94
95
96
97
98
99
100
101
102
103
104
105
106
108
109
110
111
112
113
114
115
116
117
118
119
120
121
122
123
124
125
126
127
128
130
131
132
133
134
135
137
138
139
140
141
142
143
144
145
146
147
148
149
150
151
152
153
154
155
156
157
158
159
160
161
162
163
164
165
166
167
168
169
170
171
172
173
174
175
176
177
178
179
180
181
182

Pos Fig	Det. nr Part. No	Ingår Fitted	OBS!! Ange alltid årsmodell vid beställning av inredning Benämning	OBS!! Specify always year of model when ordering equipment Description
1	318657	M	Tapet vägg/tak	Wall paper
2	318584	M	Tejp tapet 20 mm	Tape, wall paper 20 mm
3	318585	M	Tejp tapet 60 mm	Tape, wall paper 60 mm
5	337780	x	Skåp kök L1120 kpl. (Vit)	Cupboard kitchen L1120 cpl. (White)
--	337823	x	Skåp kök L1120 kpl. (Mekong)	Cupboard kitchen L1120 cpl. (Mekong)
6	334712	x	Lucka H (Vit)	Door R (White)
--	336624	x	Lucka H (Mekong)	Door R (Mekong)
--	317502	x	Handtag d:o	Handle d:o
7	334713	x	Lucka V (Vit)	Door L (White)
--	336625	x	Lucka V (Mekong)	Door L (Mekong)
--	317502	x	Handtag d:o	Handle d:o
8	331385M	x	Hylla	Shelf
9	311917	x	Gångjärn	Hinge
10	312588	x	Platta gångjärn	Plate hinge
11	336446	x	Utskjut diskbänk (Vit)	Projection kitchen sink (White)
--	336824	x	Utskjut diskbänk (Mekong)	Projection kitchen sink (Mekong)
12	337964	x	Ljusramp köksskåp	Light holder kitchen
13	336082	x	Diskbänk kpl. u. skiva (Vit)	Kitchen sink cpl. without board (White)
--	336757	x	Diskbänk kpl. u. skiva (Mekong)	Kitchen sink cpl. without board (Mekong)
14	336131-K	x	Skiva diskbänk 872x1090	Board 872x1090
15	336447-K	x	Skiva diskbänk 335x565	Board 335x565
16	334706	x	Lådförstycke (Vit)	Drawer front (White)
--	336631	x	Lådförstycke (Mekong)	Drawer front (Mekong)
17	334707	x	Lådförstycke (Vit)	Drawer front (White)
--	336633	x	Lådförstycke (Mekong)	Drawer front (Mekong)
18	334708	x	Lucka (Vit)	Door (White)
--	336635	x	Lucka (Mekong)	Door (Mekong)
20	336081-K	x	Skärbräda	Cutting board
21	317503	x	Handtag	Handle
22	337184	x	Utskjut diskbänk (Vit)	Projection kitchen sink (White)
--	337187	x	Utskjut diskbänk (Mekong)	Projection kitchen sink (Mekong)
--	319558	x	Bänkutdrag V d:o	Extract L d:o
--	319559	x	Korg d:o	Basket d:o
23	334933	x	Lucka (Vit)	Door (White)
--	336725	x	Lucka (Mekong)	Door (Mekong)
--	317502	x	Handtag d:o	Handle d:o
24	336156	x	Skåp utskjut kökskåp	Cupboard projection
25	331226	x	Lucka acrylplast	Door acryl
--	314350	x	Lås magnet d:o	Lock magnet d:o
--	318381	x	Motstycke magnetlås	Companion part
--	314351	x	Gångjärn d:o	Hinge d:o
26	336158	x	Hylla	Shelf
27	334740	x	Lucka (Vit)	Door (White)
--	336825	x	Lucka (Mekong)	Door (Mekong)
28	333409M	x	Kryddhylla	Spice rack
29	333289M	x	Front el-uttag	Front outlet
30	318962	x	List täck el-kabel B=45 L=2100	Cover strip B=45 L=2100
31	316270	x	List snäpp undre L2379	List under L2379
32	316268	x	List snäpp övre L2379	List upper L2379
33	336065	x	Stolpe först. L1948 kpl. m. lucka	Support bar cpl. with door
			M= Metervara T= Tillbehör	M= On the metre T= Accessory

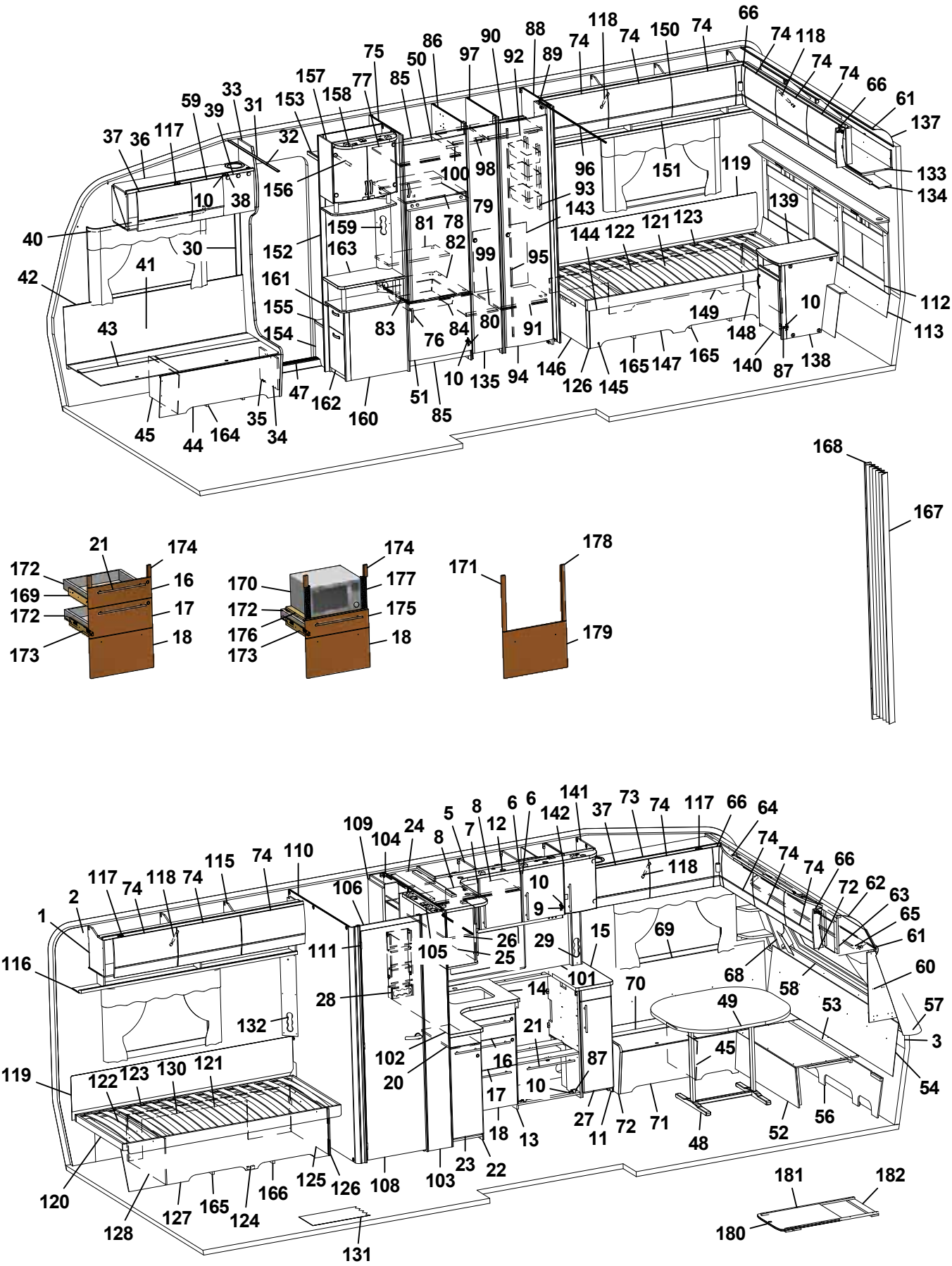
1
2
3
4
5
6
7
8
9
10
11
12
13
14
15
16
17
18
20
21
22
23
24
25
26
27
28
29
30
31
32
33
34
35
36
37
38
39
40
41
42
43
44
45
47
48
49
50
51
52
53
54
55
56
57
58
59
60
61
62
63
64
65
66
68
69
70
71
72
73
74
75
76
77
78
79
80
81
82
83
84
85
86
87
88
89
90
91
92
93
94
95
96
97
98
99
100
101
102
103
104
105
106
108
109
110
111
112
113
114
115
116
117
118
119
120
121
122
123
124
125
126
127
128
130
131
132
133
134
135
137
138
139
140
141
142
143
144
145
146
147
148
149
150
151
152
153
154
155
156
157
158
159
160
161
162
163
164
165
166
167
168
169
170
171
172
173
174
175
176
177
178
179
180
181
182

Pos Fig	Det. nr Part. No	Ingår Fitted	OBS!! Ange alltid årsmodell vid beställning av inredning Benämning	OBS!! Specify always year of model when ordering equipment Description
34	336064	x	Lucka	Door
35	312589	x	Gångjärn	Hinge
36	337775	x	Skåp övre elc.	Cupboard upper
37	337719	x	Lucka	Door
38	318379	x	Gångjärn	Hinge
--	318380	x	Täckhatt d:o	Cover d:o
39	331214	x	Lucka	Door
40	316898	x	Skena gardin L1020	Curtain rod L1020
41	337170	x	Värmespalt H fram	Air gap R.F.
42	319821	M	List kant mörkbrun	Strip, dark brown
43	336883	x	Lock bäddlåda H F	Cover bedbox R.F.
--	319024	x	Matta grå textil m. tejp d:o	Carpet gray textile with tape d:o
44	336881	x	Front bäddlåda H F	Front bed box R.F.
46	312825	x	Stöd bäddlåda HF	Support bed box
47	314687	x	Tröskel aluminium L=850	Threshold aluminium L=850
48	319859	x	Bordsstativ	Table stand
49	335940-K	x	Bordsskiva 1025x940	Table top 1025x940
--	337413	x	List bord 400x55x26	List table 400x55x26
--	375774-K	x	Bordsskiva 1025x940 (Svit)	Table top 1025x940 (Svit)
50	336045	x	Lucka V 550x470	Door L 550x470
51	336046	x	Lucka H 550x470	Door R 550x470
52	331245M	x	Front bäddlåda gavel	Front bed box gable
53	331246M	x	Skiva rundsittgrupp	Sheet seat
54	337182	x	Värmespalt gavel fram	Air gap
56	337153	x	Stöd sittgrupp	Support
57	213471	x	Hylla front kpl. L2376	Shelf front cpl. L2376
58	336132	x	Luftspalt fronthylla	Air gap shelf front
--	317369	x	Raskant plast L=2600	Cantlist shelf front L=2600
59	337790	x	Lucka	Door
60	336145	x	Hylla hörn H	Shelf R
61	313884	x	List plast radie L=2379	List L=2379
62	316005	x	Skiva plast 295x2363x1	Plastic sheet
63	337693	x	Skåp gavel fram L=2360	Cupboard L=2360
64	336063	x	Ljusramp gavelskåp	Light holder
65	316900	x	Skena gardin L1920	Curtain rod L1920
66	337738	x	Hörn inredning	Corner
--	311917	x	Gångjärn d:o	Hinge d:o
--	319909	x	Platta gångjärn d:o	Plate hinge d:o
68	336150	x	Hylla hörn V	Shelf L
69	337171	x	Värmespalt V fram	Air gap L.F.
70	333906	x	Lock bäddlåda V F	Cover bed box L.F
--	319024	x	Matta grå textil m. tejp d:o	Carpet gray textile with tape d:o
71	331232M	x	Front bäddlåda V F	Front bed box L.F.
72	336067	x	Gavel bäddlåda V F	Gable bed box L.F
73	337765	x	Skåp övre L=1108	Cupboard upper L=1108
--	337708	T	Skåp övre L=1108 (Svit)	Cupboard upper L=1108 (Svit)
74	337695	x	Lucka	Door
75	332244M	x	Vägg kyl V	Wall refrigerator L
76	316428	x	Handtag	Handle
77	331277M	x	Hylla	Shelf
			M= Metervara T= Tillbehör	M= On the metre T= Accessory

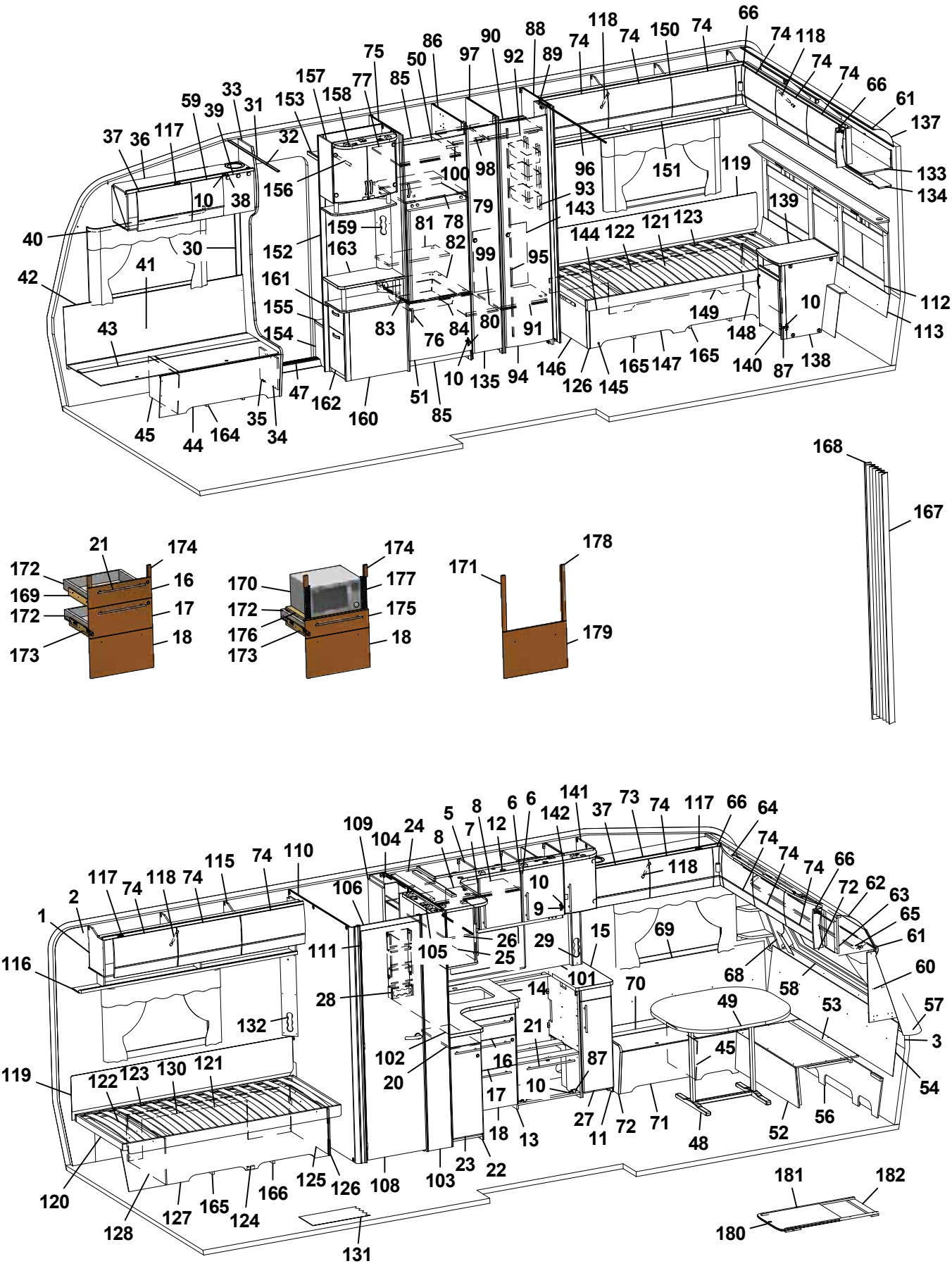
1
2
3
4
5
6
7
8
9
10
11
12
13
14
15
16
17
18
20
21
22
23
24
25
26
27
28
29
30
31
32
33
34
35
36
37
38
39
40
41
42
43
44
45
47
48
49
50
51
52
53
54
55
56
57
58
59
60
61
62
63
64
65
66
68
69
70
71
72
73
74
75
76
77
78
79
80
81
82
83
84
85
86
87
88
89
90
91
92
93
94
95
96
97
98
99
100
101
102
103
104
105
106
108
109
110
111
112
113
114
115
116
117
118
119
120
121
122
123
124
125
126
127
128
130
131
132
133
134
135
137
138
139
140
141
142
143
144
145
146
147
148
149
150
151
152
153
154
155
156
157
158
159
160
161
162
163
164
165
166
167
168
169
170
171
172
173
174
175
176
177
178
179
180
181
182

Pos Fig	Det. nr Part. No	Ingår Fitted	OBS!! Ange alltid årsmodell vid beställning av inredning Benämning	OBS!! Specify always year of model when ordering equipment Description
78	331289M	x	Hylla över kyl	Shelf over refrigerator
79	321712	x	List 30x44x526	List 30x44x526
80	316799	x	Gångjärn	Hinge
81	333271M	x	Hylla övre kyl	Shelf upper refrigerator
82	376108	x	Hylla under kyl	Shelf under refrigerator
83	312712	x	Glidlist trådback (säljes i par)	Sliding strip tray (pair)
84	310325	x	Trådback vit 427x427x85	Tray 427x427x85
85	375394	x	Front skåp under kyl	Front cupboard
86	331240M	x	Vägg kyl H	Wall refrigerator R
87	315202	x	Gångjärn	Hinge
88	331593M	x	Vägg garderob	Wall wardrobe
89	331238M	x	Nisch, vikdörr	Niche folding door
90	331620M	x	Hylla garderob övre	Shelf wardrobe upper
91	332693M	x	Hylla garderob nedre	Shelf wardrobe under
92	316197	x	Galgstång L=782	Clothes hanger L=782
93	319759	x	Korg, garderob	Basket, wardrobe
--	335802	x	List för korgar	List för baskets
94	335925	x	Dörr 415x1850	Door 415x1850
95	314523	x	Rätningslist dörr L=1715	List L=1715
96	314917	x	Skena draperi L=1190	Drapery rail L=1190
97	332724M	x	Vägg garderob	Wall wardrobe
98	332726M	x	Hylla övre	Shelf upper
99	332727M	x	Hylla nedre	Shelf under
100	316197	x	Galgstång L=782	Clothes hanger L=782
101	319904-A	T	Köksskiva vägg svart skiffer	Protection kitchen, black
--	319904-L	T	Köksskiva vägg natur skiffer	Protection kitchen, grey
102	319922-A	T	Köksskiva vägg svart skiffer	Protection kitchen, black
--	319922-L	T	Köksskiva vägg natur skiffer	Protection kitchen, grey
103	337977	x	Vägg tvättrum yttre	Wall washroom
104	337974	x	Vägg tvättrum H	Wall washroom R
105	337984	x	Ljusramp tvättrum	Light holder
106	338451	x	Överbit tvättrum	Overlap washroom
108	335719	x	Dörr 510x1890	Door 510x1890
--	319708	x	Lås tvättrum	Lock washroom
--	319707	x	Handtag tvättrum	Handle washrom
109	336137	x	Skåp tvättrum	Cupboard
110	337970	x	Vägg tvättrum V	Wall washroom L
111	319755	x	Gångjärn tvättrum	Hinge washroom
112	337257	x	Värmespalt kpl. m. tyg och belysning	Air gap cpl. with fabric and illumination
--	337266	T	Värmespalt kpl. m. tyg och belysning (Svit)	Air gap cpl. with fabric and illumination (Svit)
113	337264	x	Värmespalt	Air gap
115	337802	x	Skåp övre V-bak L=1747	Cupboard upper L-rear L=1747
116	331189M	x	Hyllpaket	Shelf
117	311917	x	Gångjärn (t.o.m. januari 2016)	Hinge (up to january 2016)
--	319978	x	Gångjärn (fr.o.m. februari 2016)	Hinge (from february 2016)
--	319909	x	Platta gångjärn gavelskåp/ö-skåp (t.o.m. jan. 2016)	Plate hinge cupboard gable/upper (up to jan. 2016)
--	319979	x	Platta gångjärn gavelskåp (fr.o.m. febr. 2016)	Plate hinge cupboard gable (from febr. 2016)
--	319980	x	Platta gångjärn överskåp (fr.o.m. febr.2016)	Plate hinge cupboard upper (from febr. 2016)
118	319914	x	Gasfjäder	Gas spring
--	319915	x	Fäste vinkel d:o	Angle bracket d:o
			M= Metervara T= Tillbehör	M= On the metre T= Accessory

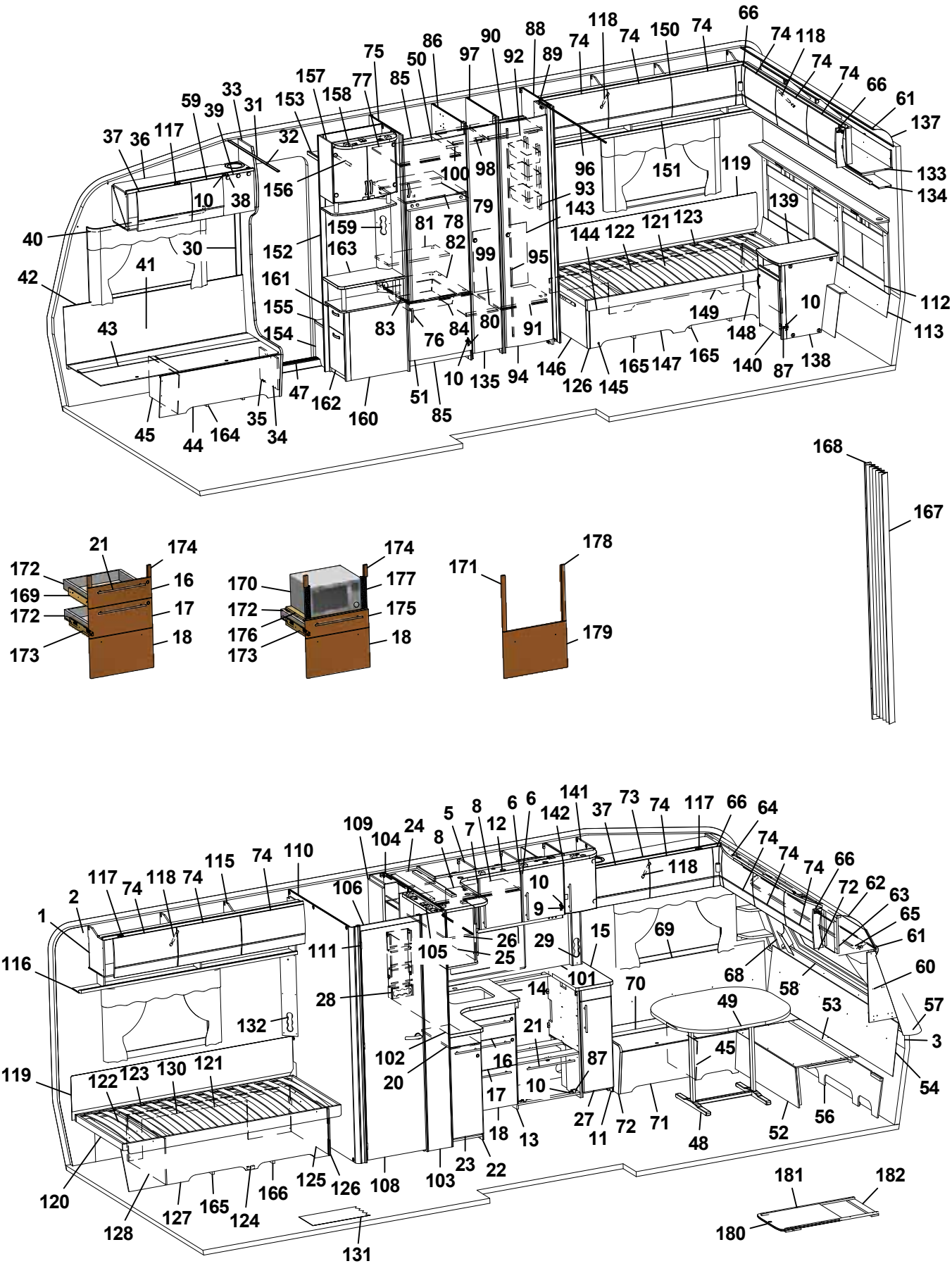
1
2
3
4
5
6
7
8
9
10
11
12
13
14
15
16
17
18
20
21
22
23
24
25
26
27
28
29
30
31
32
33
34
35
36
37
38
39
40
41
42
43
44
45
47
48
49
50
51
52
53
54
55
56
57
58
59
60
61
62
63
64
65
66
68
69
70
71
72
73
74
75
76
77
78
79
80
81
82
83
84
85
86
87
88
89
90
91
92
93
94
95
96
97
98
99
100
101
102
103
104
105
106
108
109
110
111
112
113
114
115
116
117
118
119
120
121
122
123
124
125
126
127
128
130
131
132
133
134
135
137
138
139
140
141
142
143
144
145
146
147
148
149
150
151
152
153
154
155
156
157
158
159
160
161
162
163
164
165
166
167
168
169
170
171
172
173
174
175
176
177
178
179
180
181
182

Pos Fig	Det. nr Part. No	Ingår Fitted	OBS!! Ange alltid årsmodell vid beställning av inredning Benämning	OBS!! Specify always year of model when ordering equipment Description
--	319916	x	Fäste runt d:o	Bracket round d:o
119	338121	x	Värmespalt	Air gap
120	337449	x	Sängram V u. ribbotten	Bed bottom L without laths
121	325342	x	Ribbotten kpl.	Laths bottom cpl.
122	314211	x	Ribba sängbotten L=820 B=63	Lath bed bottom L=820 B=63
123	312046	x	Band t. ribbotten	Band for laths bottom
124	337143	x	Sänglåda kpl. V	Bed box cpl. L
125	337146	x	Gavel säng främre	Gable bed front
126	319776	x	List hörn L=2500	Corner strip L=2500
127	337144	x	Front säng	Front bed
128	337149	x	Gavel säng bakre	Gable bed rear
130	337151	x	Rygg sänglåda	Back bed box
131	319931	M^2	Matta golv, trämönstrad ljusgrå	Carpet floor, wood design light grey
--	319230	T	Matta golv, klinkermönster mörkgrå	Carpet floor, clinker design dark grey
--	319888	T	Matta golv, klinkermönster ljusgrå	Carpet floor, clinker design light grey
--	319393	T	Matta golv, antik planka	Carpet floor, antique plank
132	335788M	x	Front el-uttag	Front outlet
133	337920	x	Skåp gavel bak L2360	Cupboard gable L2360
134	331198M	x	Hyllpaket	Shelf
135	376043	x	Dörr 260x1850	Door 260x1850
137	316005	x	Skiva plast 295x2363x1	Plastic sheet
138	337252	x	Hurts kpl. u. skiva	Cupboard cpl. without board
139	336235-K	x	Skiva hurts 424x530	Board cupboard
140	336236	x	Lucka H 368x450	Door
141	336313	x	Skåp vitrin kpl.	Vitrine
--	331212M	x	Hylla d:o	Shelf d:o
142	332233	x	Lucka H	Door R
--	314350	x	Lås magnet d:o	Lock magnet d:o
--	318381	x	Motstycke magnetlås	Companion part
--	318379	x	Gångjärn d:o	Hinge d:o
--	318380	x	Täckhatt d:o	Cover d:o
--	312588	x	Platta gångjärn	Plate hinge
143	336260	x	Täckskiva exp.kärl	Cover expansion vessel
144	337451	x	Sängram H u. ribbotten	Bed bottom R without laths
145	337155	x	Sänglåda kpl. H	Bed box cpl. R
146	337157	x	Gavel säng främre	Gable bed front
147	337154	x	Front säng	Front bed
148	337161	x	Gavel säng bakre	Gable bed rear
149	337299	x	Rygg sänglåda	Back bed box
150	337909	x	Skåp övre H-bak L=1747	Cupboard upper R-rear L=1747
151	331194M	x	Hyllpaket	Shelf
152	337198	x	Vägg instegsgarderob	Wall wardrobe
153	331910M	x	Hylla övre	Shelf upper
154	336618	x	Front instegsgarderob	Front
155	319866	x	Hylla	Shelf
156	316197	x	Galgstång L=782	Clothes hanger L=782
157	336115	x	Skåp bar kpl.	Coctail cabinet cpl.
--	332088M	x	Hylla hållare flaskor	Shelf bottle holder
--	331778	x	Lucka H d:o	Door R d:o
--	331779	x	Lucka V d:o	Door L d:o
			M= Metervara T= Tillbehör	M= On the metre T= Accessory

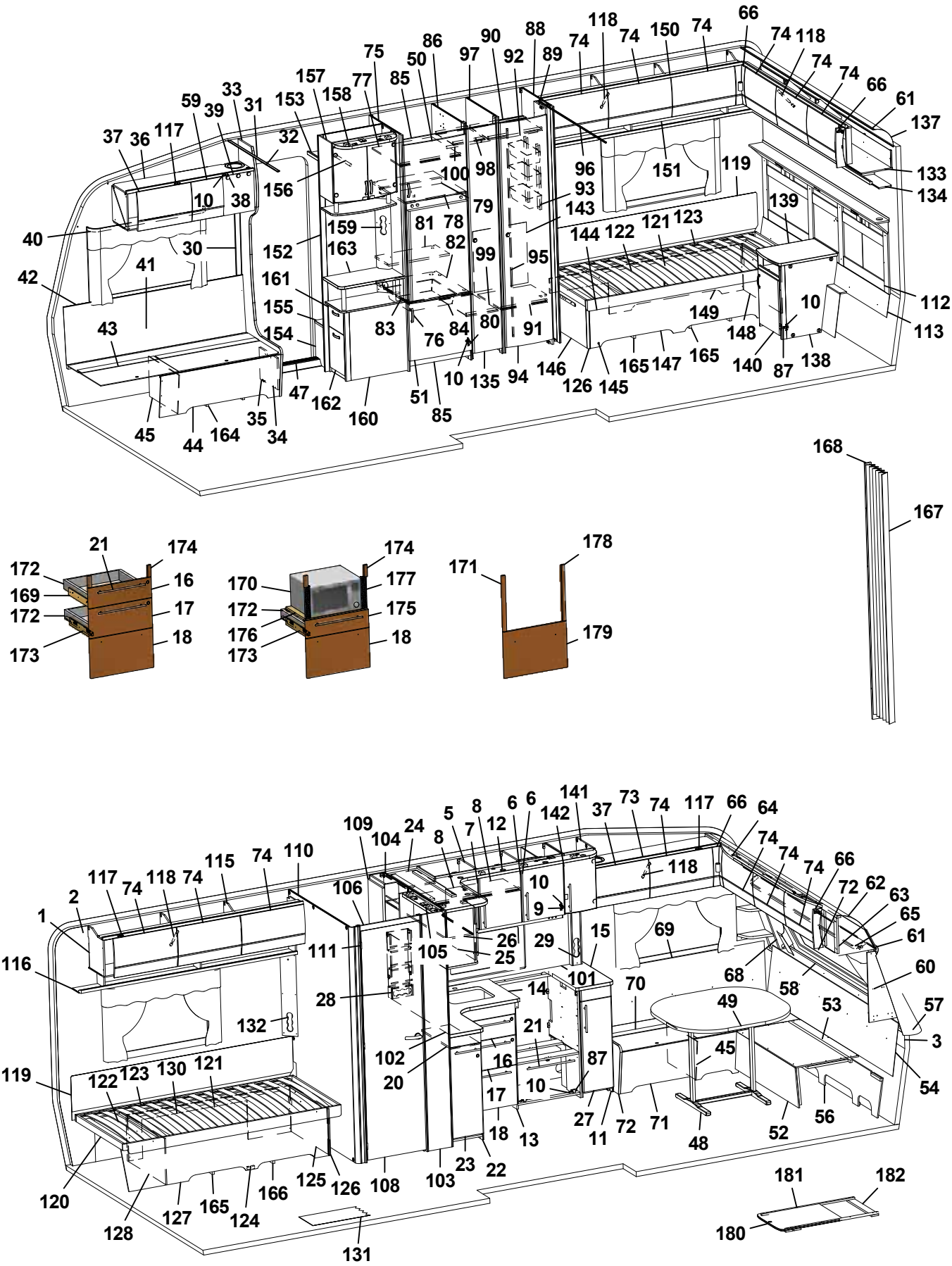
1
2
3
4
5
6
7
8
9
10
11
12
13
14
15
16
17
18
20
21
22
23
24
25
26
27
28
29
30
31
32
33
34
35
36
37
38
39
40
41
42
43
44
45
47
48
49
50
51
52
53
54
55
56
57
58
59
60
61
62
63
64
65
66
68
69
70
71
72
73
74
75
76
77
78
79
80
81
82
83
84
85
86
87
88
89
90
91
92
93
94
95
96
97
98
99
100
101
102
103
104
105
106
108
109
110
111
112
113
114
115
116
117
118
119
120
121
122
123
124
125
126
127
128
130
131
132
133
134
135
137
138
139
140
141
142
143
144
145
146
147
148
149
150
151
152
153
154
155
156
157
158
159
160
161
162
163
164
165
166
167
168
169
170
171
172
173
174
175
176
177
178
179
180
181
182

Pos Fig	Det. nr Part. No	Ingår Fitted	OBS!! Ange alltid årsmodell vid beställning av inredning Benämning	OBS!! Specify always year of model when ordering equipment Description
--	318379	x	Gångjärn d:o	Hinge d:o
--	318380	x	Täckhatt d:o	Cover d:o
--	312588	x	Platta gångjärn d:o	Plate hinge d:o
158	336106	x	Ljusramp	Light holder
159	331611M	x	Front el-uttag	Front outlet
160	336120	x	TV-bänk kpl. u. skiva	TV-bench cpl. without board
161	332036M	x	Låda övre kpl.	Drawer upper cpl.
--	332037M	x	Lådförstycke d:o	Drawer front d:o
162	332042M	x	Låda nedre kpl.	Drawer lower cpl.
--	332043M	x	Lådförstycke d:o	Drawer front d:o
163	336122-K	x	Skiva TV-bänk	Board TV-bench
--	336103	x	Rundstav d:o L=192	Round staff d:o L=192
164	337582	x	Luftspalt H-fram	Air gap R front
165	337271	x	Luftspalt sänglåda	Air gap bed box
166	337272	x	Luftspalt sänglåda	Air gap bed box
167	315216	T	Vikdörr 1900x1500	Folding door
168	376461	T	Bakdel nisch vikdörr	Back niche folding door
169	336095	x	Monteringssats kpl. lådor (Vit)	Mounting kit cpl. drawers (White)
--	336809	x	Monteringssats kpl. lådor (Mekong)	Mounting kit cpl. drawers (Mekong)
170	337537	T	Monteringssats kpl. mikro (Vit)	Mounting kit cpl. micro (White)
--	337539	T	Monteringssats kpl. mikro (Mekong)	Mounting kit cpl. micro (Mekong)
171	336097	T	Monteringssats kpl. ugn (Vit)	Mounting kit cpl. oven (White)
--	336811	T	Monteringssats kpl. ugn (Mekong)	Mounting kit cpl. oven (Mekong)
172	317514	x	Låda	Drawer
173	317382	x	Glidskena låda (säljes i par)	Slide bar, drawer (exp. in pair)
--	801701	x	Skruv 6x16 d:o	Screw 6x16 d:o
174	336092	x	Passbit 95x30x16 (Mekong)	Gauge block 95x30x16 (Mekong)
175	337540	T	Lådförstycke (Vit)	Drawer front (White)
--	337541	T	Lådförstycke (Mekong)	Drawer front (Mekong)
176	331472M	T	Hylla mikro	Shelf
177	401998	T	Galler mikro	Grating
178	336086	T	Passbit 460x30x16	Gauge block 460x30x16
179	334714	T	Lucka (Vit)	Door (White)
--	336637	T	Lucka (Mekong)	Door (Mekong)
180	336717-GK	T	Utdragsskiva bord 450x550	Sliding leaf 450x550
181	334835M	T	List bordsstativ 750x20x13	List table stand 750x20x13
182	334834M	T	List bordsstativ 494x60x15	List table stand 494x60x15
			Dyntyger, gardiner m.m. (se tyger)	Cushion textilies, curtains etc. (see textiles)
			M= Metervara T= Tillbehör	M= On the metre T= Accessory

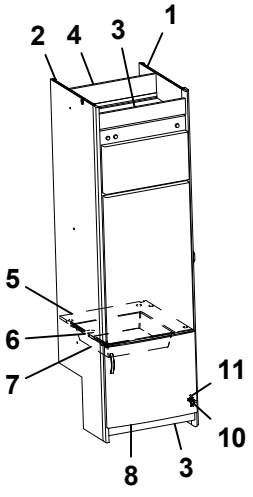
2
4
3
1
5
6
7
11
10
8
3

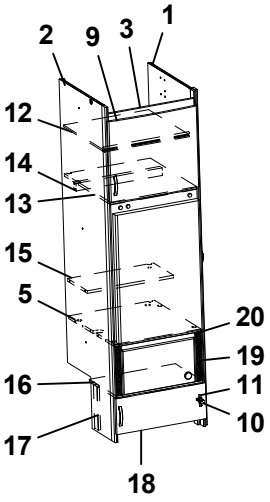
2
9
3
1
12
14
13
15
5
20
19
16
11
10
17
18

Pos Fig	Det. nr Part. No	Ingår Fitted	OBS!! Ange alltid årsmodell vid beställning av inredning Benämning	OBS!! Specify always year of model when ordering equipment Description
1	331240M	x	Vägg kyl H	Wall refrigerator R
2	332244M	x	Vägg kyl V	Wall refrigerator L
3	375394	x	Front skåp under kyl	Front cupboard
4	333142M	x	Bakstycke stopp kyl	Back cupboard
5	376108	x	Hylla under kyl	Shelf under refrigerator
6	312712	x	Glidlist trådback (säljes i par)	Sliding strip tray (pair)
7	310325	x	Trådback vit 427x427x85	Tray 427x427x85
8	336046	x	Lucka H 550x470	Door R 550x470
9	336045	x	Lucka V 550x470	Door L 550x470
10	316799	x	Gångjärn	Hinge
11	312588	x	Platta gångjärn	Plate hinge
12	331277M	x	Hylla	Shelf
13	331289M	x	Hylla över kyl	Shelf over refrigerator
14	321712	x	List 30x44x526	List 30x44x526
15	333271M	x	Hylla övre kyl	Shelf upper refrigerator
16	336672	x	Hylla mikro	Shelf
17	330631M	x	List folierad L=253	List L=253
18	336209-1	x	Lucka 550x208	Door 550x208
19	401685	x	Galler mikro 285x40	Grating 285x40
20	337542	x	List 15x25x450	List 15x25x450

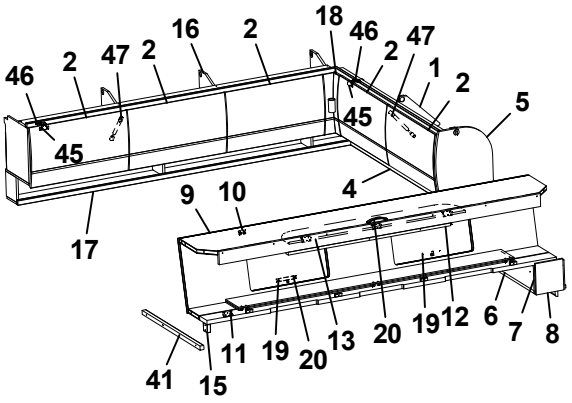
46 2 47 2 16 2 18 46 2 47 1 2 5
45 45 4
9 10
17
11 19 20 13 20 19 12 6 7 8
41 15

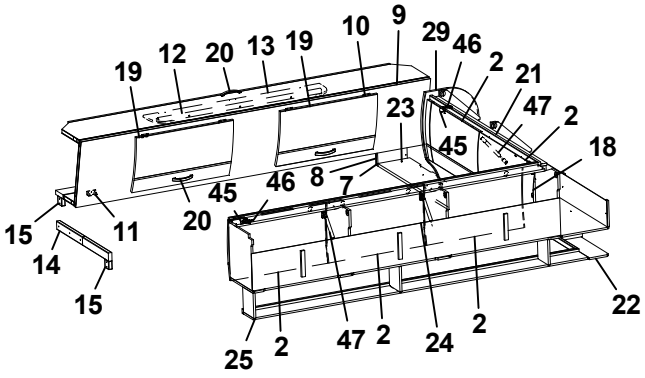
19 12 20 13 19 10 9 29 46 2 21 47 2 18
23 45
45 46 8 7
15 14 15 11 20
25 2 47 2 24 2 22

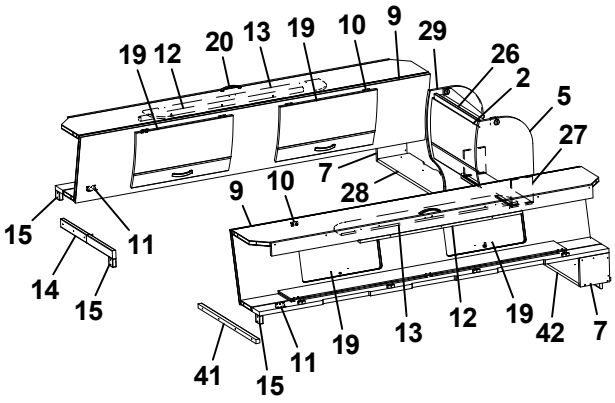
19 12 20 13 19 10 9 29 26 2 5 27
7 28
9 10
15 14 15 11
41 15 11 19 13 12 19 42 7

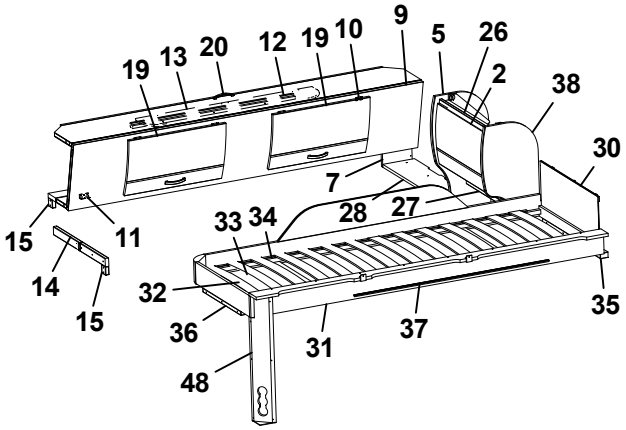
19 13 20 12 19 10 9 5 26 2 38 30
7 28 27
33 34
15 14 15 11
32 36 48 31 37 35

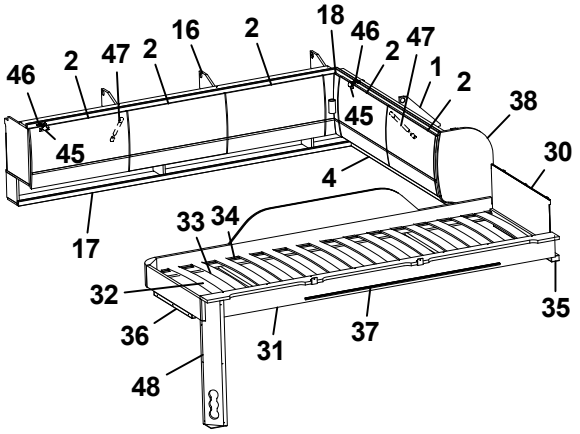
46 2 47 2 16 2 18 46 2 47 1 2 38 30
45 45 4
33 34
17
32 36 48 31 37 35

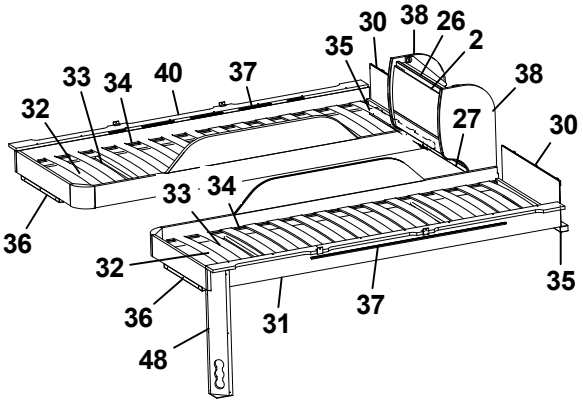
30 38 26 2 35
33 34 40 37 32 38 27 30
33 34
36
32 36 48 31 37 35

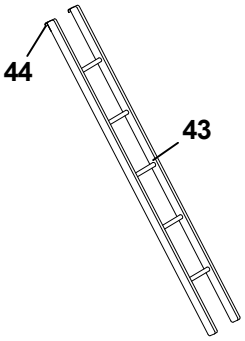
44
43

Pos Fig	Det. nr Part. No	Ingår Fitted	OBS!! Ange alltid årsmodell vid beställning av inredning Benämning	OBS!! Specify always year of model when ordering equipment Description
1	338199	x	Skåp gavel bak L=1505	Cupboard gable L=1505
2	337695	x	Lucka	Door
4	331879M	x	Hyllpaket	Shelf
5	336180	x	Gavel rundad	Gable
6	331694M	x	Hylla gavel bak	Shelf gable rear
7	331697M	x	Gavel	Gable
8	333147M	x	Gavel	Gable
9	337661	x	Överbäddskåp L1980	Upper bed L1980
10	860402	x	Gångjärn	Hinge
11	860405	x	Gångjärn	Hinge
12	331733M	x	Regel låsning	Lock bar
13	375813	x	Rasskydd ö-bäddskåp	Protective plate
14	332661M	x	Bärregel (vikbar)	Bearing rail
15	331701M	x	Kloss bärregel	Block bearing rail
16	337909	x	Skåp övre L=1747	Cupboard upper L=1747
17	331194M	x	Hyllpaket	Shelf
18	337738	x	Hörn inredning	Corner
--	311917	x	Gångjärn d:o	Hinge d:o
--	319909	x	Platta gångjärn d:o	Plate hinge d:o
19	337664	x	Lucka	Door
20	316428	x	Handtag	Handle
21	337804	x	Skåp gavel bak L=1505	Cupboard gable L=1505
22	331303M	x	Hyllpaket	Shelf
23	334695M	x	Hylla gavel bak	Shelf gable rear
24	337802	x	Skåp övre L=1747	Cupboard upper L=1747
25	331189M	x	Hyllpaket	Shelf
26	337937	x	Skåp gavel bak L560	Cupboard gable L560
27	331743M	x	Hyllpaket	Shelf
28	332674M	x	Hylla gavel bak	Shelf gable rear
29	336182	x	Gavel rundad	Gable
30	321209	x	Värmespalt gavel	Air gap gable
31	336381	x	Sängram vån.säng V u. ribbotten	Bed bottom L without laths
32	325430	x	Ribbotten kpl.	Laths bottom cpl.
33	311985	x	Ribba sängbotten L=718 B=63	Lath bed bottom L=718 B=63
34	312046	x	Band t. ribbotten	Band for laths bottom
35	331960M	x	Bärregel	Bearing rail
36	331961M	x	Bärregel L=440	Bearing rail L=440
37	314721	x	Skena draperi L=1100	Curtain rod L=1100
38	336185	x	Gavel rundad	Gable
40	336714	x	Sängram vån.säng H u. ribbotten	Bed bottom
41	331698M	x	Bärregel 670x22x22	Bearing rail 670x22x22
42	332756M	x	Hylla gavel bak	Shelf gable rear
43	376697	T	Stege ö-bäddsskåp 201x1800 kpl.	Ladder upper bed 201x1800 cpl.
44	860426	T	Krok t. stege	Hook for ladder
45	311917	x	Gångjärn (t.o.m. januari 2016)	Hinge (up to january 2016)
			T= Tillbehör	T= Accessory

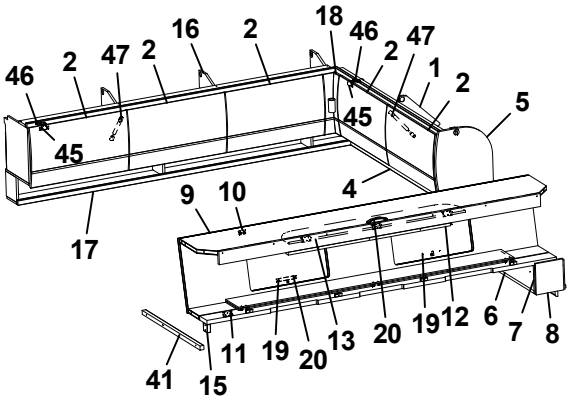
46 2 47 2 16 2 18 46 2 47 1 2 5
45 45 4
9 10
17
11 19 20 13 20 19 12 6 7 8
41 15

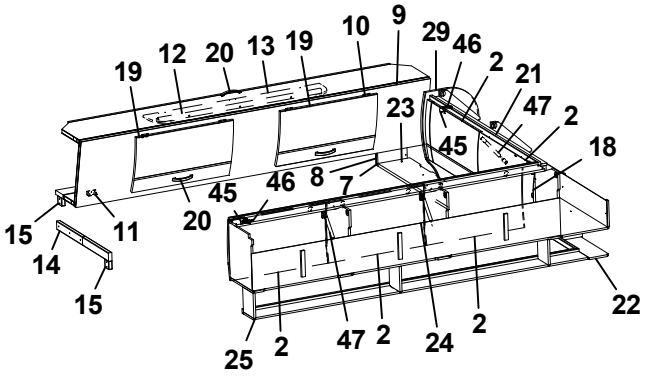
19 12 20 13 19 10 9 29 46 2 21 47 2 18
23 45
45 46 8 7
15 14 15 11 20
25 2 47 2 24 2 22

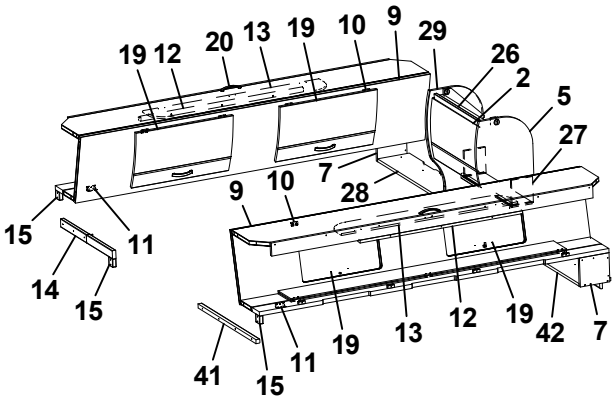
19 12 20 13 19 10 9 29 26 2 5 27
7 28
9 10
15 14 15 11
41 15 11 19 13 12 19 42 7

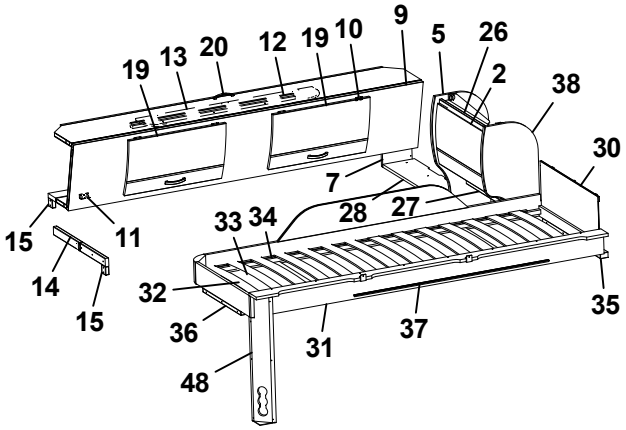
19 13 20 12 19 10 9 5 26 2 38 30
7 28 27
33 34
15 14 15 11
32 36 31 37 35 48

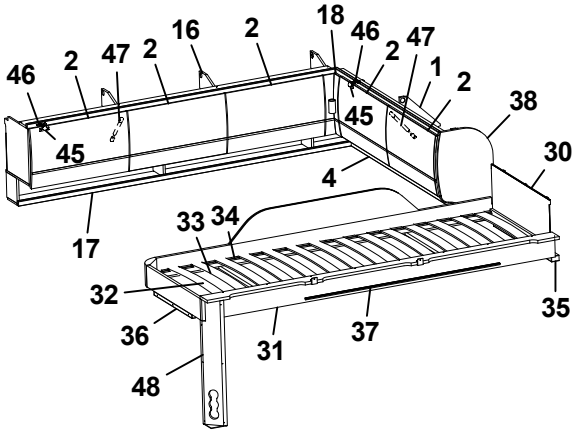
46 2 47 2 16 2 18 46 2 47 1 2 38 30
45 45 4
33 34
17
32 36 31 37 35 48

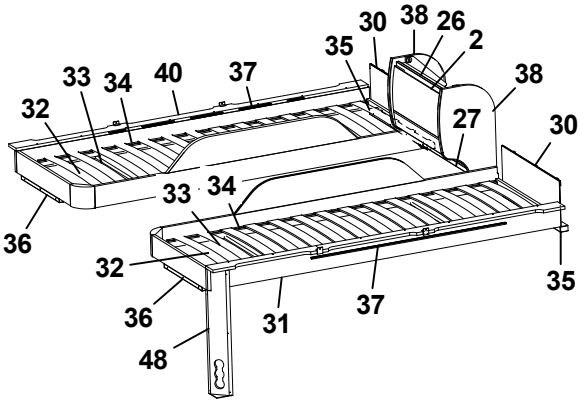
30 38 26 2 35
33 34 40 37 38
32 27 30
33 34
36
32 36 31 37 35 48

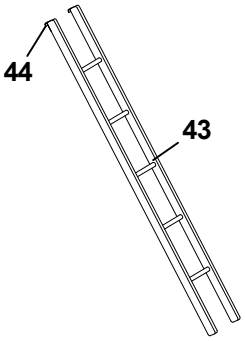
44
43

Pos Fig	Det. nr Part. No	Ingår Fitted	OBS!! Ange alltid årsmodell vid beställning av inredning Benämning	OBS!! Specify always year of model when ordering equipment Description
--	319978	x	Gångjärn (fr.o.m. februari 2016)	Hinge (from february 2016)
46	319909	x	Platta gångjärn gavelskåp/ö-skåp (t.o.m. jan. 2016)	Plate hinge cupboard gable/upper (up to jan. 2016)
--	319979	x	Platta gångjärn gavelskåp (fr.o.m. febr. 2016)	Plate hinge cupboard gable (from febr. 2016)
--	319980	x	Platta gångjärn överskåp (fr.o.m. febr.2016)	Plate hinge cupboard upper (from febr. 2016)
47	319914	x	Gasfjäder	Gas spring
--	319915	x	Fäste vinkel d:o	Angle bracket d:o
--	319916	x	Fäste runt d:o	Bracket round d:o
48	333190M	x	Front el-uttag	Front outlet

T= Tillbehör | T= Accessory

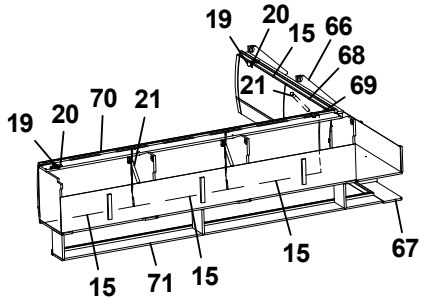
19
20
15
66
68
21
69
19
20
70
21
15
71
15
15
67

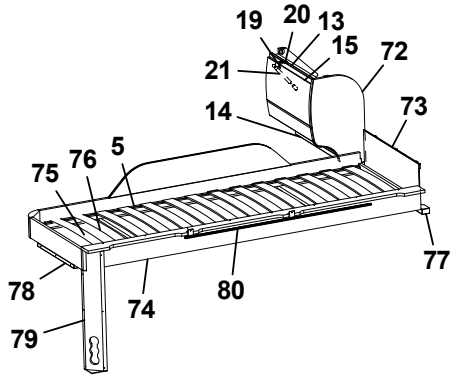
19
20
13
15
72
21
14
73
75
76
5
77
78
74
80
79

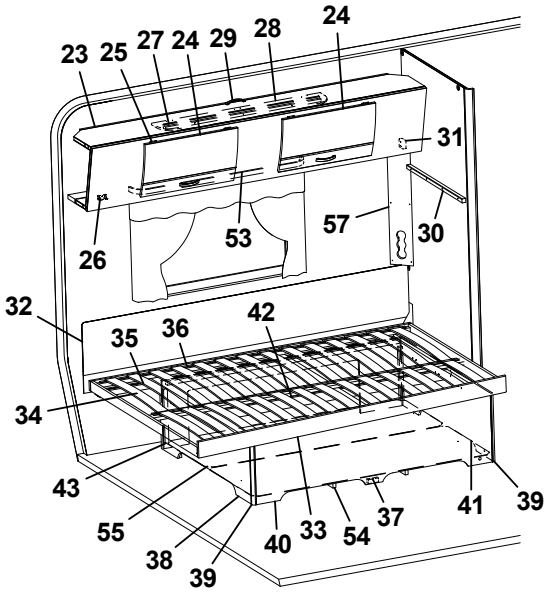
23
25
27
24
29
28
24
31
26
53
57
30
32
35
36
42
34
43
55
38
39
40
33
54
37
41
39

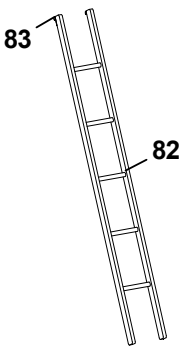
83
82

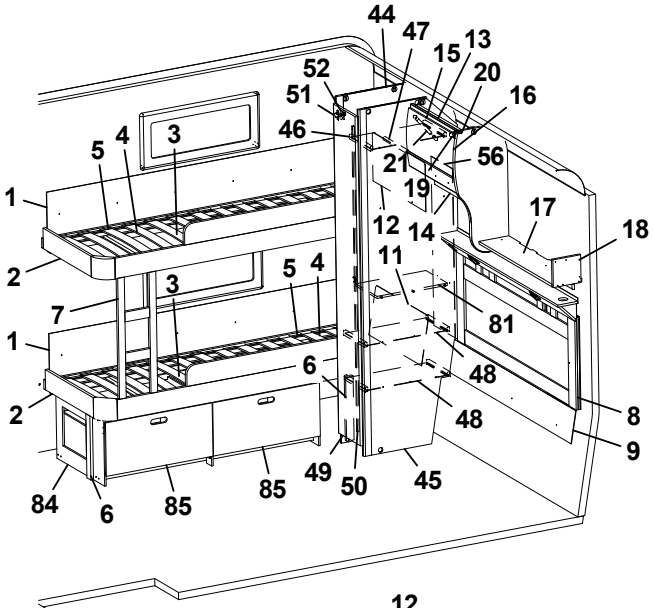
44
47
15
13
52
20
51
16
46
5
4
3
21
56
1
19
12
14
17
18
2
11
5
4
3
7
81
1
6
48
2
48
8
9
84
6
85
85
49
50
45

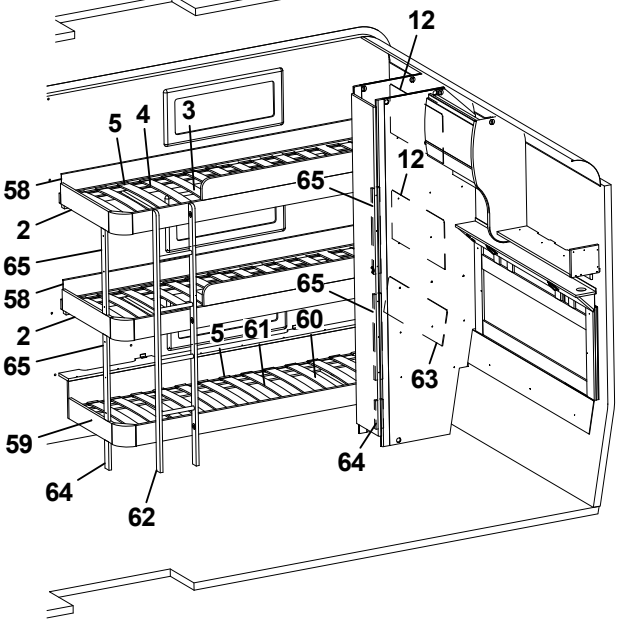
12
5
4
3
58
12
65
2
65
58
65
2
5
61
60
65
63
59
64
64
62

Pos Fig	Det. nr Part. No	Ingår Fitted	OBS!! Ange alltid årsmodell vid beställning av inredning Benämning	OBS!! Specify always year of model when ordering equipment Description
1	338144	x	Värmespalt H-bak	Air gap R rear
2	336286	x	Sängram fast u. ribbotten	Bed bottom without laths
3	325432	x	Ribbotten kpl.	Laths bottom cpl.
4	311985	x	Ribba sängbotten L=718 B=63	Lath bed bottom L=718 B=63
5	312046	x	Band t. ribbotten	Band for laths bottom
6	331524M	x	Stöd säng 15,5x45x360	Support bed
7	336291	x	Stege	Ladder
8	336272	x	Värmespalt kpl. m. tyg och belysning	Air gap cpl. with fabric and illumination
--	336276	T	Värmespalt kpl. m. tyg och belysning (Svit)	Air gap cpl. with fabric and illumination (Svit)
9	337273	x	Värmespalt nedre gavel bak	Air gap under
11	323783	x	Värmespalt H-bak	Air gap R rear
12	321688	x	Värmespalt V-bak	Air gap L rear
13	337937	x	Skåp gavel bak L560	Cupboard gable L560
14	331743M	x	Hyllpaket	Shelf
15	337695	x	Lucka	Door
16	336180	x	Gavel rundad	Gable
17	331694M	x	Hylla gavel bak	Shelf gable rear
18	331697M	x	Gavel	Gable
19	311917	x	Gångjärn (t.o.m. januari 2016)	Hinge (up to january 2016)
--	319978	x	Gångjärn (fr.o.m. februari 2016)	Hinge (from february 2016)
20	319909	x	Platta gångjärn gavelskåp/ö-skåp (t.o.m. jan. 2016)	Plate hinge cupboard gable/upper (up to jan. 2016)
--	319979	x	Platta gångjärn gavelskåp (fr.o.m. febr. 2016)	Plate hinge cupboard gable (from febr. 2016)
--	319980	x	Platta gångjärn överskåp (fr.o.m. febr.2016)	Plate hinge cupboard upper (from febr. 2016)
21	319914	x	Gasfjäder	Gas spring
--	319915	x	Fäste vinkel d:o	Angle bracket d:o
--	319916	x	Fäste runt d:o	Bracket round d:o
23	337661	x	Överbäddskåp L1980	Upper bed L1980
24	337664	x	Lucka	Door
25	860402	x	Gångjärn	Hinge
26	860405	x	Gångjärn	Hinge
27	331733M	x	Regel låsning	Lock bar
28	375813	x	Rasskydd ö-bäddskåp	Protective plate
29	316428	x	Handtag	Handle
30	331698M	x	Bärregel 670x22x22	Bearing rail 670x22x22
31	331701M	x	Kloss bärregel	Block bearing rail
32	338121	x	Värmespalt V-H bak	Air gap L-R rear
33	338115	x	Sängram u. ribbotten	Bedbottom without laths
34	338125	x	Ribbotten kpl.	Laths bottom cpl.
35	311985	x	Ribba sängbotten L=718 B=63	Lath bed bottom L=718 B=63
36	312046	x	Band t. ribbotten	Band for laths bottom
37	337119	x	Sänglåda kpl.	Bed box cpl.
38	337122	x	Gavel säng V	Gable bed L
39	319776	x	List hörn L=2500	Corner strip L=2500
40	337124	x	Front säng	Front bed
41	337126	x	Gavel säng H	Gable bed R
			T= Tillbehör	T= Accessory

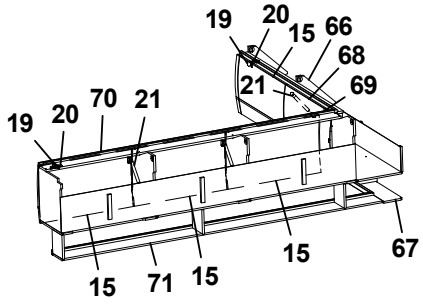
19
20
15
66
68
21
69
19
20
70
21
15
71
15
15
67

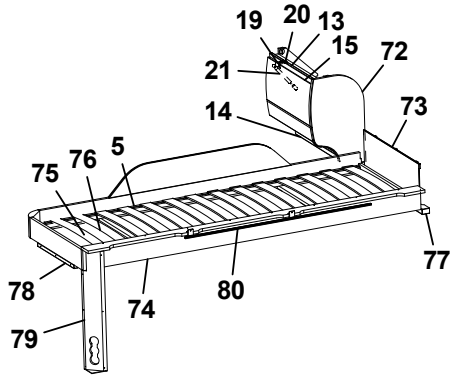
19
20
13
15
72
21
14
73
75
76
5
77
78
74
80
79

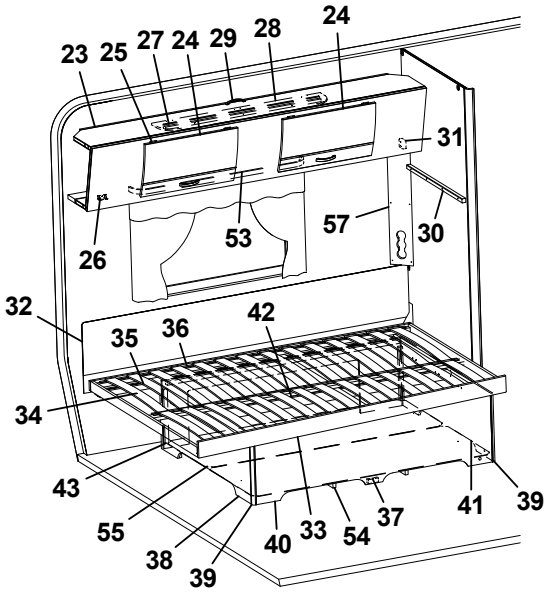
23
25
27
24
29
28
24
31
26
53
57
30
32
35
36
42
34
43
55
38
39
40
33
54
37
41
39

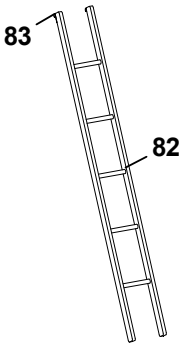
83
82

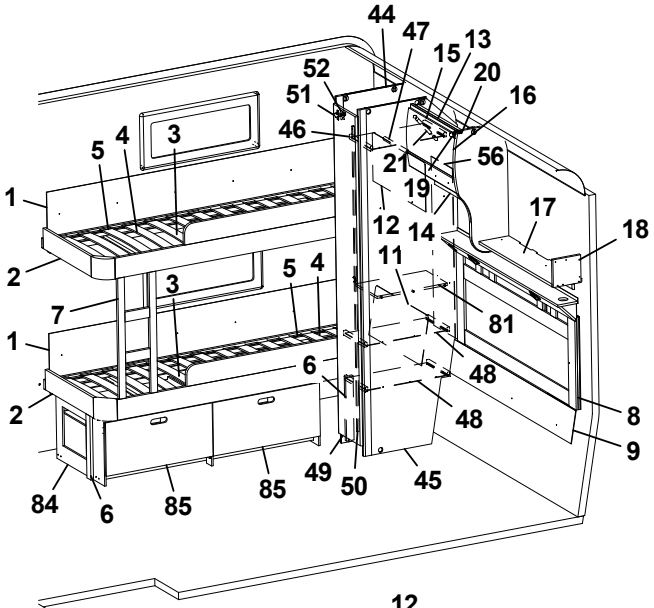
44
47
15
13
52
20
51
16
46
5
4
3
21
56
1
19
12
14
17
18
2
11
5
4
3
7
81
1
6
48
2
48
8
9
84
6
85
85
49
50
45

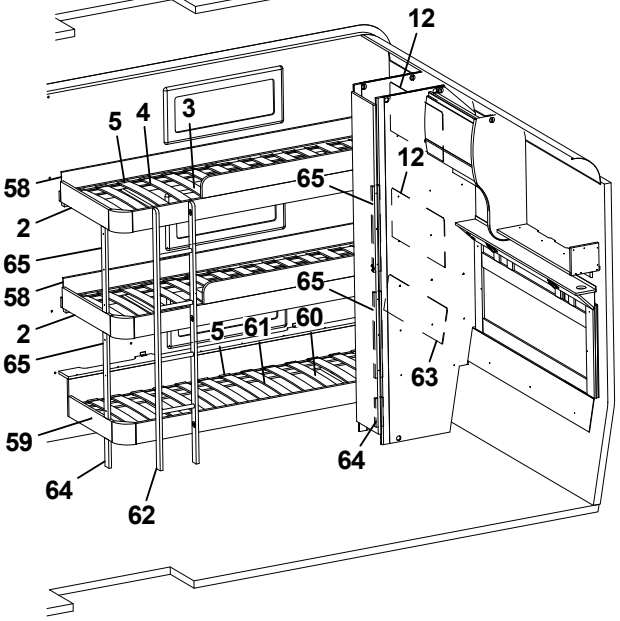
12
5
4
3
58
12
65
2
65
58
65
2
5
61
60
65
63
59
64
64
62

Pos Fig	Det. nr Part. No	Ingår Fitted	OBS!! Ange alltid årsmodell vid beställning av inredning Benämning	OBS!! Specify always year of model when ordering equipment Description
42	315203	x	Regel 17,5x55x1415	Wood lath pine 17,5x55x1415
43	337120	x	Bakgavel sänglåda	Back bed box
44	333296M	x	Vägg garderob V	Wall wardrobe L
45	333298M	x	Vägg garderob H	Wall wardrobe R
46	331807M	x	Hylla	Shelf
47	316197	x	Galgstång L=782	Clothes hanger L=782
48	331806M	x	Hylla	Shelf
49	376043	x	Dörr 260x1850	Door 260x1850
50	314523	x	Rätningslist dörr L=1715	List L=1715
51	316799	x	Gångjärn	Hinge
52	312588	x	Platta gångjärn	Plate hinge
53	316898	x	Skena gardin L1020	Curtain rod L1020
54	324938	x	Luftspalt sänglåda	Air gap bed box
55	325752	x	Luftspalt	Air gap
56	338290	x	Värmespalt garderob bak	Air gap
57	335788M	x	Front el-uttag	Front outlet
58	332371M	x	Värmespalt H-bak	Air gap R rear
59	336604	x	Sängram u. ribbotten	Bed bottom without laths
60	326793	x	Ribbotten kpl.	Laths bottom cpl.
61	311985	x	Ribba sängbotten L=718 B=63	Lath bed bottom L=718 B=63
62	336614	x	Stege	Ladder
63	326789	x	Värmespalt V-bak	Air gap L rear
64	331570M	x	Stöd säng 15,5x45x160	Support bed
65	331607M	x	Stöd säng 15,5x45x481	Support bed
66	338083	x	Skåp gavel bak V L1405	Cupboard upper L1405
67	331936M	x	Hyllpaket	Shelf
68	337719	x	Lucka	Door
69	337738	x	Hörn inredning	Corner
--	311917	x	Gångjärn d:o	Hinge d:o
--	319909	x	Platta gångjärn d:o	Plate hinge d:o
70	337802	x	Skåp övre V-bak L=1747	Cupboard upper L-rear L=1747
71	331189M	x	Hyllpaket	Shelf
72	336185	x	Gavel rundad	Gable
73	321209	x	Värmespalt gavel	Air gap gable
74	336381	x	Sängram vån.säng V u. ribbotten	Bed bottom L without laths
75	325430	x	Ribbotten kpl.	Laths bottom cpl.
76	311985	x	Ribba sängbotten L=718 B=63	Lath bed bottom L=718 B=63
77	331960M	x	Bärregel	Bearing rail
78	331961M	x	Bärregel L=440	Bearing rail L=440
79	333190M	x	Front el-uttag	Front outlet
80	314721	x	Skena draperi L=1100	Curtain rod L=1100
81	333299M	x	Hylla	Shelf
82	376697	T	Stege ö-bäddsskåp 201x1800 kpl.	Ladder upper bed 201x1800 cpl.
83	860426	T	Krok t. stege	Hook for ladder
84	376833	T	Lådor under säng kpl. sats	Drawers under bed cpl. kit
85	376834	T	Låda kpl. d:o	Drawer cpl. d:o
			T= Tillbehör	T= Accessory

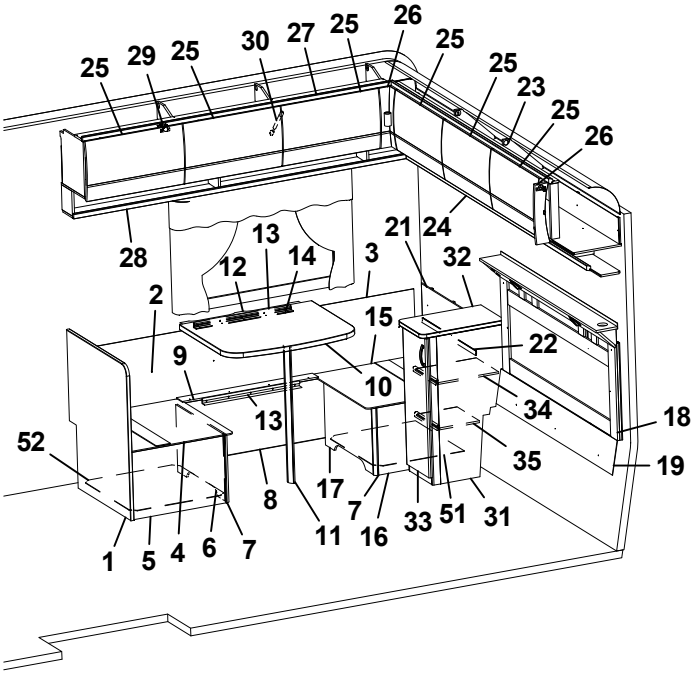
25
29
25
30
27
25
26
25
25
23
25
26
28
13
12
14
3
21
24
32
2
15
22
9
10
34
18
13
52
35
19
8
17
7
33
51
31
1
5
4
6
7
11
16

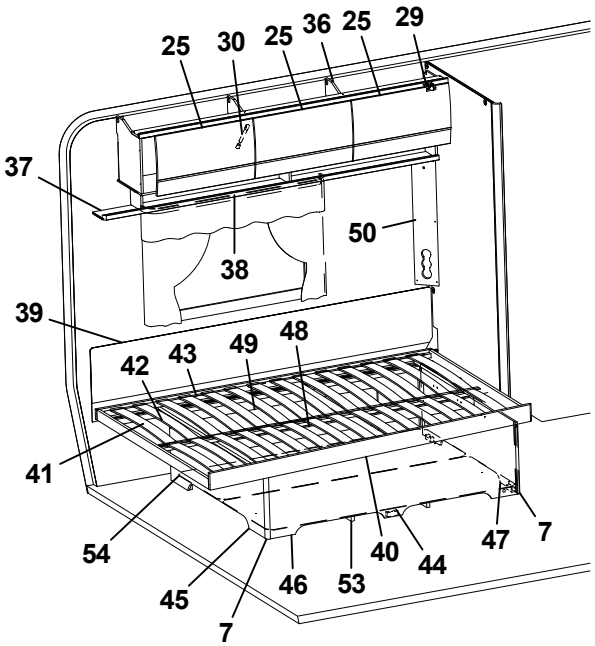
25
30
25
36
25
29
37
50
38
39
42
43
49
48
41
54
40
44
47
7
45
46
53
7

Pos Fig	Det. nr Part. No	Ingår Fitted	OBS!! Ange alltid årsmodell vid beställning av inredning Benämning	OBS!! Specify always year of model when ordering equipment Description
1	336327	x	Vägg vid bäddlåda	Wall by bed box
2	331794M	x	Värmespalt H-bak	Air gap R rear
3	319821	M	List kant mörkbrun	Strip, dark brown
4	333910	x	Lock bäddlåda HB främre	Cover bed box R.R. front
--	319024	x	Matta grå textil m. tejp d:o	Carpet gray textile with tape d:o
5	331810M	x	Gavel bäddlåda HB främre	Gable bed box R.R. front
6	336330	x	Front bäddlåda HB främre	Front bed box R.R. front
7	319776	x	List hörn L=2500	Corner strip L=2500
8	331796M	x	Front bäddlåda H bak	Front bed box R.R.
9	376739	x	Lock front bäddlåda HB	Cover front bed box R.R.
10	335941-K	x	Bordsskiva 750x600	Table top 750x600
11	315565	x	Bordsben	Table leg
12	331800M	x	Fästregel bord	Bracket
13	318574	x	List bord väggdel L550	List wall
14	318575	x	List upphäng bordsdel L550	List board
15	312250	x	Lock bäddlåda HB bakre	Cover bed box R.R. rear
--	319024	x	Matta grå textil m. tejp d:o	Carpet gray textile with tape d:o
16	331843M	x	Gavel bäddlåda HB bakre	Gable bed box R.R. rear
17	336332	x	Front bäddlåda HB bakre	Front bed box R.R. rear
18	336272	x	Värmespalt kpl. m. tyg och belysning	Air gap cpl. with fabric and illumination
--	336276	T	Värmespalt kpl. m. tyg och belysning (Svit)	Air gap cpl. with fabric and illumination (Svit)
19	337494	x	Värmespalt nedre gavel bak	Air gap under
21	331798M	x	Värmespalt övre gavel bak	Air gap upper
22	318577	x	List plast L=2270	List plastic L=2270
23	337920	x	Skåp gavel bak L2360	Cupboard gable L2360
24	331198M	x	Hyllpaket	Shelf
25	337695	x	Lucka	Door
26	337738	x	Hörn inredning	Corner
--	311917	x	Gångjärn d:o	Hinge d:o
--	319909	x	Platta gångjärn d:o	Plate hinge d:o
27	337909	x	Skåp övre H-bak L=1747	Cupboard upper R-rear L=1747
28	331194M	x	Hyllpaket	Shelf
29	311917	x	Gångjärn (t.o.m. januari 2016)	Hinge (up to january 2016)
--	319978	x	Gångjärn (fr.o.m. februari 2016)	Hinge (from february 2016)
--	319909	x	Platta gångjärn gavelskåp/ö-skåp (t.o.m. jan. 2016)	Plate hinge cupboard gable/upper (up to jan. 2016)
--	319979	x	Platta gångjärn gavelskåp (fr.o.m. febr. 2016)	Plate hinge cupboard gable (from febr. 2016)
--	319980	x	Platta gångjärn överskåp (fr.o.m. febr.2016)	Plate hinge cupboard upper (from febr. 2016)
30	319914	x	Gasfjäder	Gas spring
--	319915	x	Fäste vinkel d:o	Angle bracket d:o
--	319916	x	Fäste runt d:o	Bracket round d:o
31	336333	x	Skåp kpl. u. skiva	Cupboard cpl. without board
32	336334-K	x	Skiva hurts 475x303	Board cupboard 475x303
33	336283	x	Lucka 745x270	Door 745x270
34	331822	x	Hylla övre	Shelf upper
35	331823	x	Hylla nedre	Shelf lower
			M= Metervara	M= On the metre
			T= Tillbehör	T= Accessory

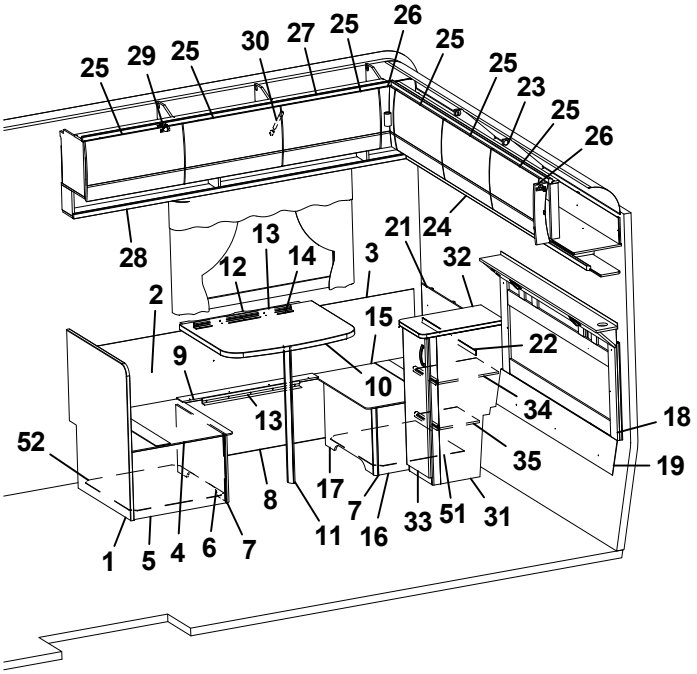
25
29
25
30
27
25
26
25
25
23
25
26
28
13
12
14
3
21
24
32
2
15
22
9
10
34
18
13
52
35
19
8
17
7
11
16
33
51
31
1
5
4
6
7

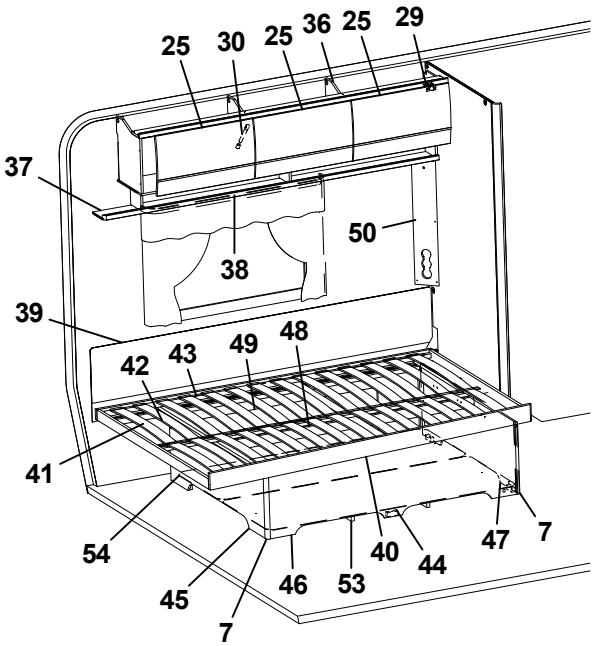
25
30
25
36
25
29
37
50
38
39
42
43
49
48
41
54
40
44
47
7
45
46
53
7

Pos Fig	Det. nr Part. No	Ingår Fitted	OBS!! Ange alltid årsmodell vid beställning av inredning Benämning	OBS!! Specify always year of model when ordering equipment Description
36	337802	x	Skåp övre V-bak L=1747	Cupboard upper L-rear L=1747
37	331189M	x	Hyllpaket	Shelf
38	316898	x	Skena gardin L1020	Curtain rod L1020
39	338121	x	Värmespalt	Air gap
40	338115	x	Sängram u. ribbotten	Bedbottom without laths
41	338125	x	Ribbotten kpl.	Laths bottom cpl.
42	311985	x	Ribba sängbotten L=718 B=63	Lath bed bottom L=718 B=63
43	312046	x	Band t. ribbotten	Band for laths bottom
44	337119	x	Sänglåda kpl.	Bed box cpl.
45	337122	x	Gavel säng V	Gable bed L
46	337124	x	Front säng	Front bed
47	337126	x	Gavel säng H	Gable bed R
48	315203	x	Regel 17,5x55x1415	Wood lath pine 17,5x55x1415
49	337120	x	Bakgavel sänglåda	Back bed box
50	335788M	x	Front el-uttag	Front outlet
51	324142	x	Luftspalt H-bak bakre	Air gap
52	312429	x	Luftspalt H-bak främre	Air gap
53	324938	x	Luftspalt sänglåda	Air gap bed box
54	325752	x	Luftspalt	Air gap

M= Metervara
T= Tillbehör

M= On the metre
T= Accessory

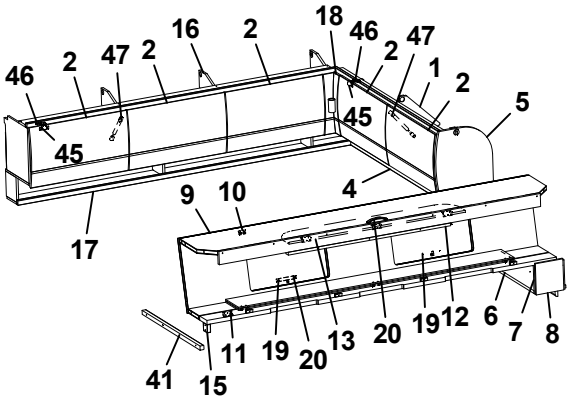
46
2
47
2
16
2
18
46
2
47
1
2
5
45
45
4
9
10
17
11
19
20
13
20
19
12
6
7
8
41
15

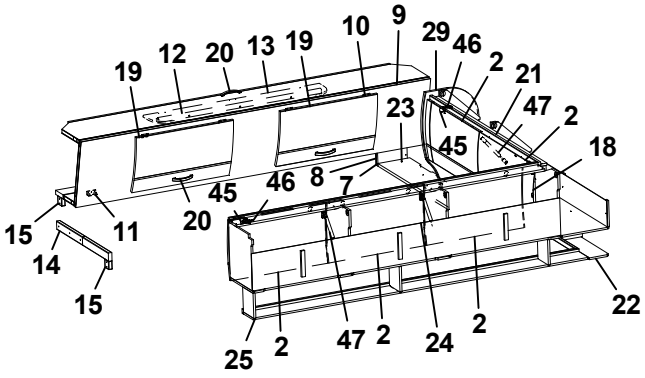
19
12
20
13
19
10
9
29
46
2
21
47
2
18
23
45
45
46
8
7
20
15
14
11
15
25
2
47
2
24
2
22

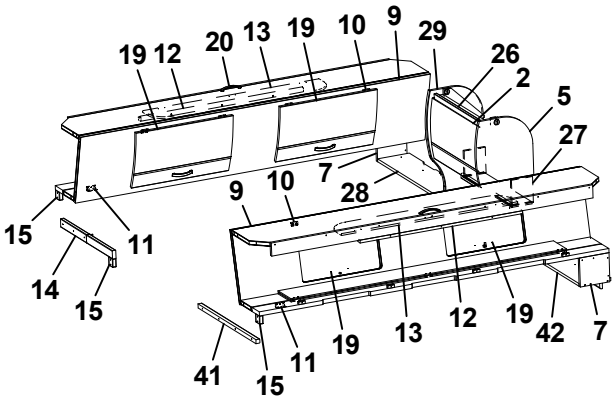
19
12
20
13
19
10
9
29
26
2
5
27
7
28
9
10
15
11
14
15
41
15
11
19
13
12
19
42
7

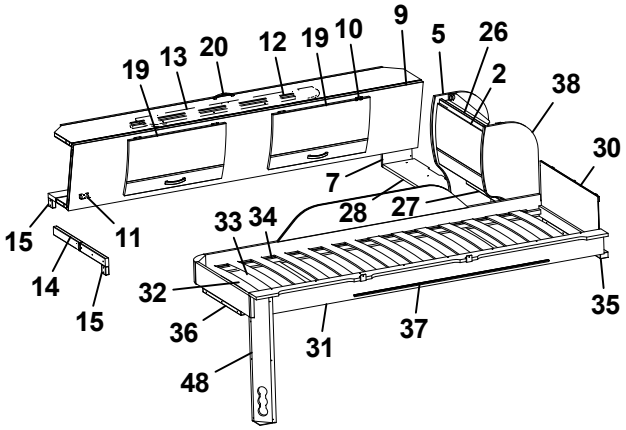
19
13
20
12
19
10
9
5
26
2
38
30
7
28
27
33
34
15
11
14
15
32
36
48
31
37
35

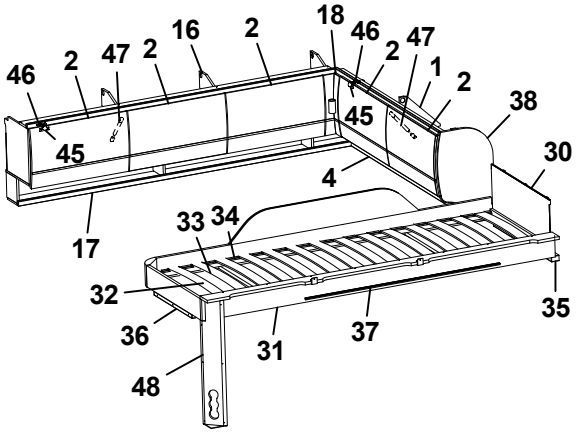
46
2
47
2
16
2
18
46
2
47
1
2
38
45
45
4
30
33
34
17
32
36
48
31
37
35

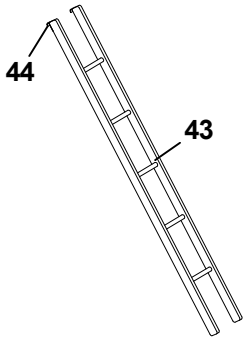
44
43

Pos Fig	Det. nr Part. No	Ingår Fitted	OBS!! Ange alltid årsmodell vid beställning av inredning Benämning	OBS!! Specify always year of model when ordering equipment Description
1	338199	x	Skåp gavel bak L=1505	Cupboard gable L=1505
2	337695	x	Lucka	Door
4	331879M	x	Hyllpaket	Shelf
5	336180	x	Gavel rundad	Gable
6	331694M	x	Hylla gavel bak	Shelf gable rear
7	331697M	x	Gavel	Gable
8	333147M	x	Gavel	Gable
9	337661	x	Överbäddskåp L1980	Upper bed L1980
10	860402	x	Gångjärn	Hinge
11	860405	x	Gångjärn	Hinge
12	331733M	x	Regel låsning	Lock bar
13	375813	x	Rasskydd ö-bäddskåp	Protective plate
14	332661M	x	Bärregel (vikbar)	Bearing rail
15	331701M	x	Kloss bärregel	Block bearing rail
16	337909	x	Skåp övre L=1747	Cupboard upper L=1747
17	331194M	x	Hyllpaket	Shelf
18	337738	x	Hörn inredning	Corner
--	311917	x	Gångjärn d:o	Hinge d:o
--	319909	x	Platta gångjärn d:o	Plate hinge d:o
19	337664	x	Lucka	Door
20	316428	x	Handtag	Handle
21	337804	x	Skåp gavel bak L=1505	Cupboard gable L=1505
22	331303M	x	Hyllpaket	Shelf
23	334695M	x	Hylla gavel bak	Shelf gable rear
24	337802	x	Skåp övre L=1747	Cupboard upper L=1747
25	331189M	x	Hyllpaket	Shelf
26	337937	x	Skåp gavel bak L560	Cupboard gable L560
27	331743M	x	Hyllpaket	Shelf
28	332674M	x	Hylla gavel bak	Shelf gable rear
29	336182	x	Gavel rundad	Gable
30	321209	x	Värmespalt gavel	Air gap gable
31	336381	x	Sängram vån.säng V u. ribbotten	Bed bottom L without laths
32	325430	x	Ribbotten kpl.	Laths bottom cpl.
33	311985	x	Ribba sängbotten L=718 B=63	Lath bed bottom L=718 B=63
34	312046	x	Band t. ribbotten	Band for laths bottom
35	331960M	x	Bärregel	Bearing rail
36	331961M	x	Bärregel L=440	Bearing rail L=440
37	314721	x	Skena draperi L=1100	Curtain rod L=1100
41	331698M	x	Bärregel 670x22x22	Bearing rail 670x22x22
42	332756M	x	Hylla gavel bak	Shelf gable rear
43	376697	T	Stege ö-bäddsskåp 201x1800 kpl.	Ladder upper bed 201x1800 cpl.
44	860426	T	Krok t. stege	Hook for ladder
45	311917	x	Gångjärn (t.o.m. januari 2016)	Hinge (up to january 2016)
--	319978	x	Gångjärn (fr.o.m. februari 2016)	Hinge (from february 2016)
46	319909	x	Platta gångjärn gavelskåp/ö-skåp (t.o.m. jan. 2016)	Plate hinge cupboard gable/upper (up to jan. 2016)
--	319979	x	Platta gångjärn gavelskåp (fr.o.m. febr. 2016)	Plate hinge cupboard gable (from febr. 2016)
--	319980	x	Platta gångjärn överskåp (fr.o.m. febr.2016)	Plate hinge cupboard upper (from febr. 2016)
47	319914	x	Gasfjäder	Gas spring
--	319915	x	Fäste vinkel d:o	Angle bracket d:o
--	319916	x	Fäste runt d:o	Bracket round d:o
48	333190M	x	Front el-uttag	Front outlet
			T= Tillbehör	T= Accessory

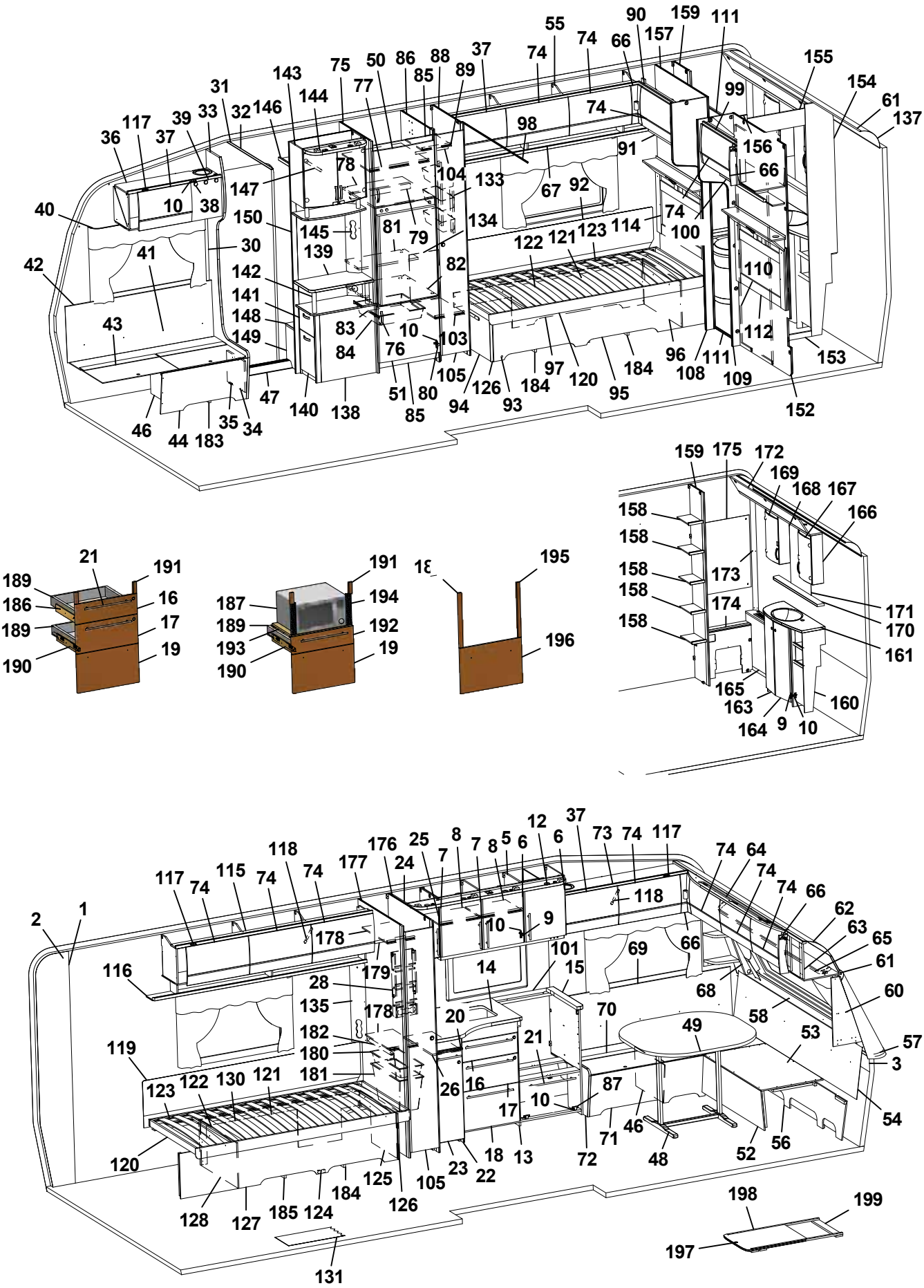
55 90 159 111 74 66 157 155 154 61 137
143 75 50 86 88 37 74 99
31 144 77 85 89 74 156
117 39 33 32 146 98 91 66
36 37 78 104 133 67 92
147 10 38 150 145 81 79 134 74 100
40 30 139 122 121 123 114
42 41 142 82 110
141 148 83 10 103 112
43 149 84 76 96 111 153
47 140 138 51 80 105 126 93 184 97 120 95 184 108 109 152
46 44 183 35 34 85 94
159 175 172 169 168 167 166
158 158 158 158 158 173 174 171 170 161
165 163 164 9 10 160
21 191 189 186 16 189 17 190 19
191 187 194 189 192 193 19 190
18 195 196
12 37 73 74 117 74 64 74 74 66 62 63 65 61 60 57 3 54
118 176 25 8 7 8 5 6 6 118
117 74 115 74 74 177 24 7 118 10 9 66 69 66 68 58 53 49 70 21 16 87 10 17 46 71 72 48 52 56 18 13 23 22 105 126 125 184 124 185 127 128 120 119 123 122 130 121 181 180 182 135 28 179 178 116 2 1 131 198 199 197

Pos Fig	Det. nr Part. No	Ingår Fitted	OBS!! Ange alltid årsmodell vid beställning av inredning Benämning	OBS!! Specify always year of model when ordering equipment Description
1	318657	M	Tapet vägg/tak	Wall paper
2	318584	M	Tejp tapet 20 mm	Tape, wall paper 20 mm
3	318585	M	Tejp tapet 60 mm	Tape, wall paper 60 mm
5	337813	x	Skåp kök L1120 kpl. (Vit)	Cupboard kitchen L1120 cpl. (White)
--	337819	x	Skåp kök L1120 kpl. (Mekong)	Cupboard kitchen L1120 cpl. (Mekong)
6	334712	x	Lucka H (Vit)	Door R (White)
--	336624	x	Lucka H (Mekong)	Door R (Mekong)
--	317502	x	Handtag d:o	Handle d:o
7	334713	x	Lucka V (Vit)	Door L (White)
--	336625	x	Lucka V (Mekong)	Door L (Mekong)
--	317502	x	Handtag d:o	Handle d:o
8	331385M	x	Hylla	Shelf
9	311917	x	Gångjärn	Hinge
10	312588	x	Platta gångjärn	Plate hinge
12	336197	x	Ljusramp köksskåp	Light holder kitchen
13	336130	x	Diskbänk kpl. u. skiva (Vit)	Kitchen sink cpl. without board (White)
--	336801	x	Diskbänk kpl. u. skiva (Mekong)	Kitchen sink cpl. without board (Mekong)
14	336351-K	x	Skiva diskbänk 872x730/565	Board 872x730/565
15	335927-K	x	Skiva diskbänk 560x65x28	Board 560x65x28
16	334706	x	Lådförstycke (Vit)	Drawer front (White)
--	336631	x	Lådförstycke (Mekong)	Drawer front (Mekong)
17	334707	x	Lådförstycke (Vit)	Drawer front (White)
--	336633	x	Lådförstycke (Mekong)	Drawer front (Mekong)
18	334708	x	Lucka (Vit)	Door (White)
--	336635	x	Lucka (Mekong)	Door (Mekong)
19	334709	x	Lucka (Vit)	Door (White)
--	336760	x	Lucka (Mekong)	Door (Mekong)
20	336673	x	Skärbräda	Cutting board
21	317503	x	Handtag	Handle
22	336849	x	Utskjut diskbänk (Vit)	Projection kitchen sink (White)
--	336850	x	Utskjut diskbänk (Mekong)	Projection kitchen sink (Mekong)
--	319844	x	Bänkutdrag V d:o	Extract L d:o
--	319559	x	Korg d:o	Basket d:o
23	334933	x	Lucka (Vit)	Door (White)
--	336725	x	Lucka (Mekong)	Door (Mekong)
--	317502	x	Handtag d:o	Handle d:o
24	336199	x	Skåp vitrin	Vitrine
--	331212M	x	Hylla d:o	Shelf d:o
25	332234	x	Lucka vitrin V 272x450	Door L 272x450
--	314350	x	Lås magnet d:o	Lock magnet d:o
--	318381	x	Motstycke magnetlås	Companion part
--	318379	x	Gångjärn	Hinge
--	318380	x	Täckhatt d:o	Cover d:o
--	312588	x	Platta gångjärn	Plate hinge
26	336081-K	x	Skärbräda	Cutting board
28	333409M	x	Kryddhylla	Spice rack
30	318962	x	List täck el-kabel B=45 L=2100	Cover strip B=45 L=2100
31	316270	x	List snäpp undre L2379	List under L2379
32	316268	x	List snäpp övre L2379	List upper L2379
33	336068	x	Stolpe först. L1922 kpl. m. lucka	Support bar cpl. with door
			M= Metervara T= Tillbehör	M= On the metre T= Accessory

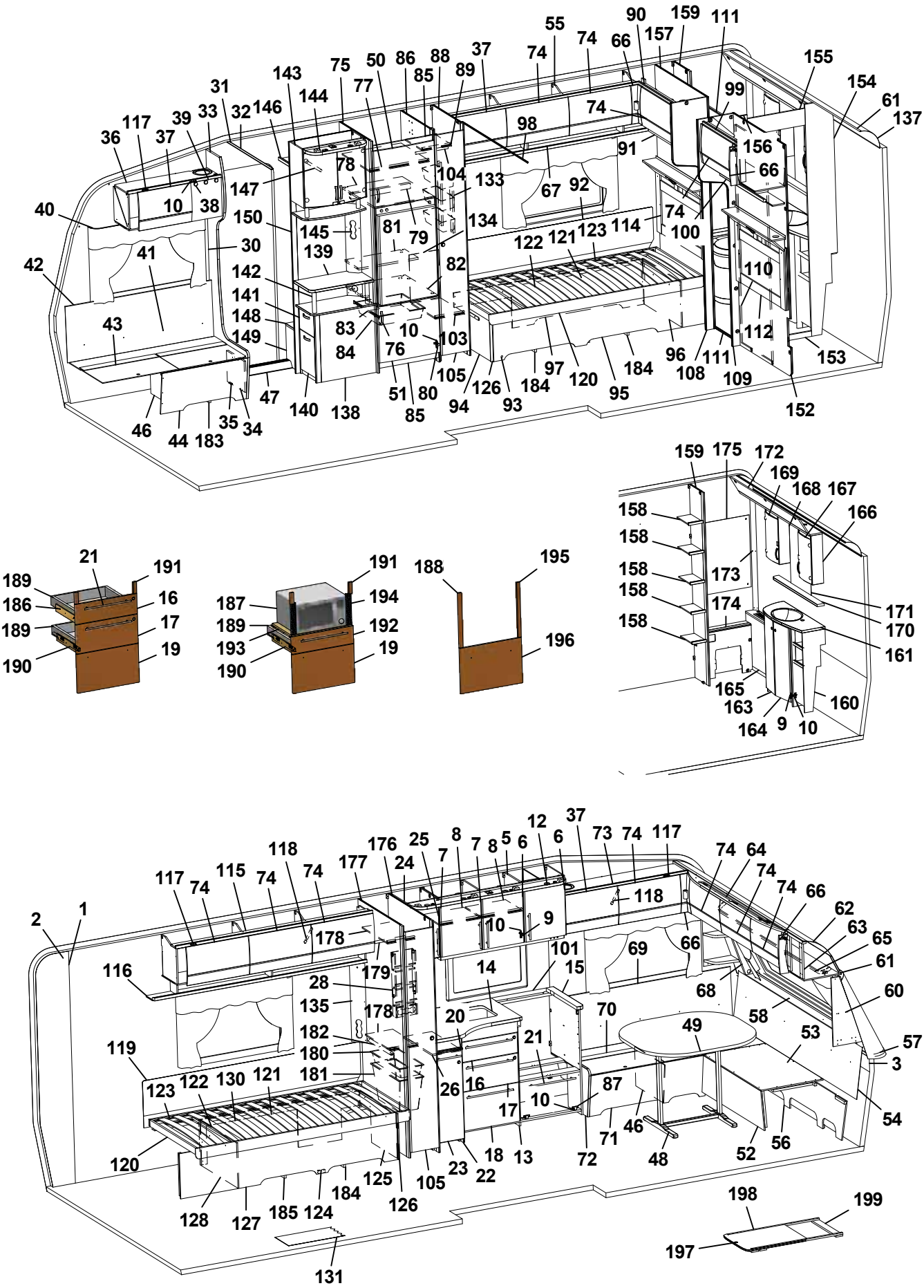
55 90 159 111 74 66 157 155 154 61 137
143 75 50 86 88 37 74 99
31 144 77 85 89 74 156
117 39 33 32 146 98 91 66
36 37 78 104 133 67 92
147 10 38 150 145 81 79 134 74 100
40 30 139 122 121 123 114
42 41 142 82 110
141 148 83 10 103 112
43 149 84 76 96 111 153
47 140 138 51 80 105 126 93 184 97 120 95 184 108 109 152
46 44 183 35 34 85 94
159 175 172 169 168 167 166
158 158 158 158 158 173 174 171 170 161
165 163 164 9 10 160
21 191 189 186 16 189 17 190 19
191 187 194 189 192 193 19 190
188 195 196
2 1 118 176 25 8 7 8 5 6 12 6 37 73 74 117 74 64 74 74 66 62 63 65 61 60
117 74 115 74 74 177 24 7 118 10 9 178 66 69 101 15 14 179 116 28 135 178 68 58 20 70 49 53 57 3
182 180 181 21 26 16 87 10 17 46 71 72 48 52 56 54
119 123 122 130 121 120 128 127 185 124 184 125 126 105 23 22 18 13
131 198 199 197

Pos Fig	Det. nr Part. No	Ingår Fitted	OBS!! Ange alltid årsmodell vid beställning av inredning Benämning	OBS!! Specify always year of model when ordering equipment Description
34	336064	x	Lucka	Door
35	312589	x	Gångjärn	Hinge
36	337768	x	Skåp övre elc.	Cupboard upper
37	337719	x	Lucka	Door
38	318379	x	Gångjärn	Hinge
--	318380	x	Täckhatt d:o	Cover d:o
39	331214	x	Lucka	Door
40	316898	x	Skena gardin L1020	Curtain rod L1020
41	337172	x	Värmespalt H fram	Air gap R.F.
42	319821	M	List kant mörkbrun	Strip, dark brown
43	336858	x	Lock bäddlåda H F	Cover bedbox R.F.
--	319024	x	Matta grå textil m. tejp d:o	Carpet gray textile with tape d:o
44	336859	x	Front bäddlåda H F	Front bed box R.F.
46	312825	x	Stöd bäddlåda HF	Support bed box
47	314687	x	Tröskel aluminium L=850	Threshold aluminium L=850
48	319859	x	Bordsstativ	Table stand
49	335940-K	x	Bordsskiva 940x1025	Table top 940x1025
--	337413	x	List bord 400x55x26	List table 400x55x26
--	375774-K	x	Bordsskiva 940x1025 (Svit)	Table top 940x1025 (Svit)
50	336045	x	Lucka V 550x470	Door L 550x470
51	336046	x	Lucka H 550x470	Door R 550x470
52	331245M	x	Front bäddlåda gavel	Front bed box gable
53	331246M	x	Skiva rundsittgrupp	Sheet seat
54	337182	x	Värmespalt gavel fram	Air gap
55	338223	x	Skåp övre L=1687	Cupboard upper L=1687
56	337153	x	Stöd sittgrupp	Support
57	213471	x	Hylla front kpl. L2376	Shelf front cpl. L2376
58	336132	x	Luftspalt fronthylla	Air gap shelf front
--	317369	x	Raskant plast L=2600	Cantlist shelf front L=2600
60	336145	x	Hylla hörn H	Shelf R
61	313884	x	List plast radie L=2379	List L=2379
62	316005	x	Skiva plast 295x2363x1	Plastic sheet
63	337693	x	Skåp gavel fram L=2360	Cupboard L=2360
64	336063	x	Ljusramp gavelskåp	Light holder
65	316900	x	Skena gardin L1920	Curtain rod L1920
66	337738	x	Hörn inredning	Corner
--	311917	x	Gångjärn d:o	Hinge d:o
--	319909	x	Platta gångjärn d:o	Plate hinge d:o
67	332935M	x	Hyllpaket	Shelf
68	336150	x	Hylla hörn V	Shelf L
69	337171	x	Värmespalt V fram	Air gap L.F.
70	333906	x	Lock bäddlåda V F	Cover bed box L.F
--	319024	x	Matta grå textil m. tejp d:o	Carpet gray textile with tape d:o
71	331232M	x	Front bäddlåda V F	Front bed box L.F.
72	336067	x	Gavel bäddlåda V F	Gable bed box L.F
73	337765	x	Skåp övre L=1108	Cupboard upper L=1108
--	337708	T	Skåp övre L=1108 (Svit)	Cupboard upper L=1108 (Svit)
74	337695	x	Lucka	Door
75	332244M	x	Vägg kyl V	Wall refrigerator L
76	316428	x	Handtag	Handle
			M= Metervara T= Tillbehör	M= On the metre T= Accessory

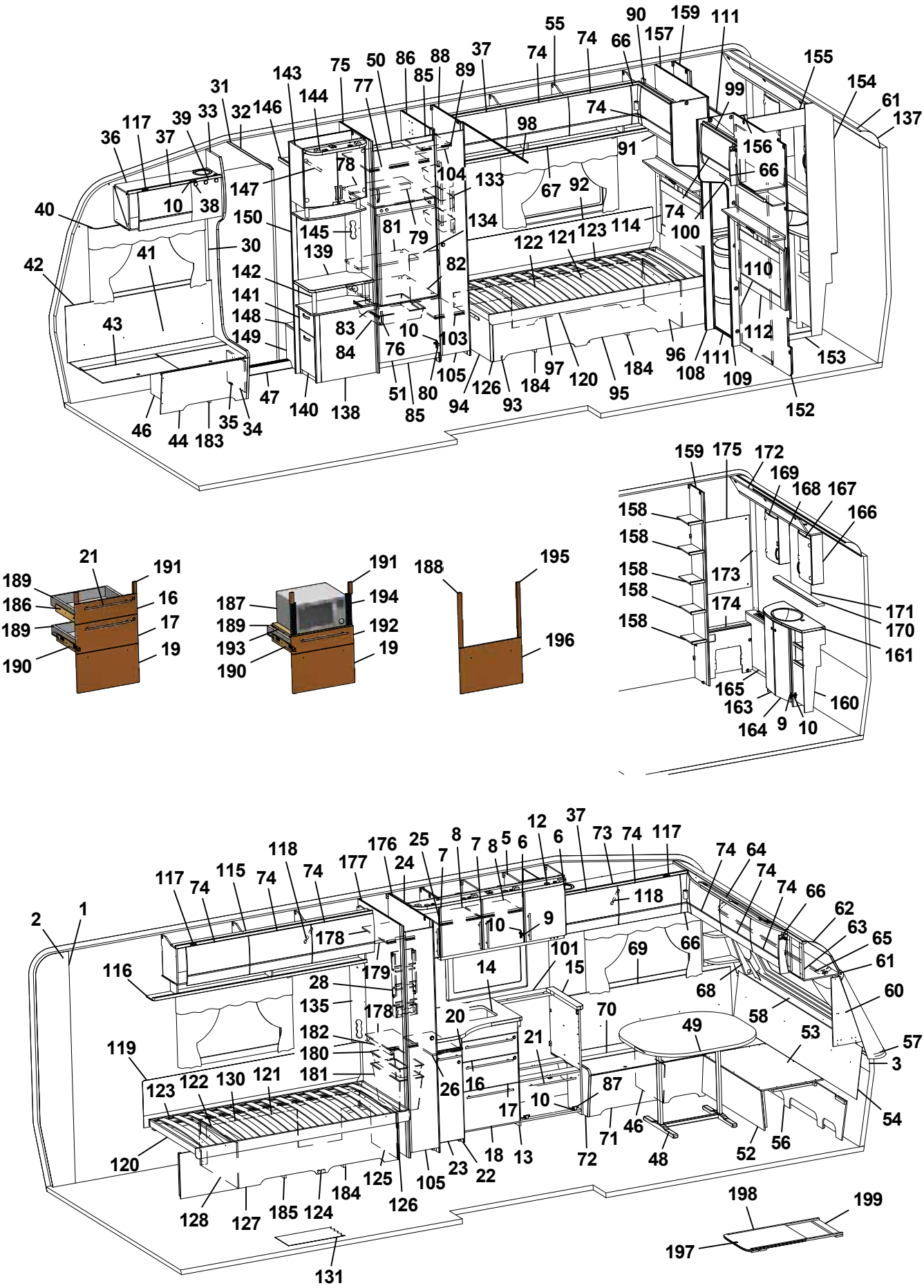
55 90 159 111 74 66 157 155 154 61 137
143 75 50 86 88 37 74 99
31 144 77 85 89 74 156
117 39 33 32 146 98 91 66
36 37 78 104 133 67 92
147 10 38 150 145 81 79 134 74 100
40 30 139 122 121 123 114
42 41 142 82 110
141 148 83 10 103 112
43 149 84 76 96 111 153
47 140 138 51 80 105 126 93 184 97 120 95 184 108 109 152
46 44 183 35 34 85 94
159 175 172 169 168 167 166
158 158 158 158 158 173 174 171 170 161
165 163 164 9 10 160
21 191 189 186 16 189 17 190 19
191 187 194 189 192 193 19 190
188 195 196
118 176 25 8 7 8 5 6 12 6 37 73 74 117 74 64 74 74 66 62 63 65 61 60
117 74 115 74 74 177 24 7 118 10 9 178 66 69 101 15 14 179 116 28 135 178 68 58 20 70 49 53 57 3
182 180 181 21 26 16 87 10 17 46 71 72 48 52 56 54
119 123 122 130 121 120 128 127 185 124 184 125 126 105 23 22 18 13
131 198 199 197

Pos Fig	Det. nr Part. No	Ingår Fitted	OBS!! Ange alltid årsmodell vid beställning av inredning Benämning	OBS!! Specify always year of model when ordering equipment Description
77	331277M	x	Hylla	Shelf
78	331289M	x	Hylla över kyl	Shelf over refrigerator
79	321712	x	List 30x44x526	List 30x44x526
80	316799	x	Gångjärn	Hinge
81	333271M	x	Hylla övre kyl	Shelf upper refrigerator
82	376108	x	Hylla under kyl	Shelf under refrigerator
83	312712	x	Glidlist trådback (säljes i par)	Sliding strip tray (pair)
84	310325	x	Trådback vit 427x427x85	Tray 427x427x85
85	375394	x	Front skåp under kyl	Front cupboard
86	331240M	x	Vägg kyl H	Wall refrigerator R
87	315202	x	Gångjärn	Hinge
88	331898M	x	Vägg garderob H	Wall wardrobe R
89	331288M	x	Hylla garderob övre	Shelf wardrobe upper
90	337958	x	Skåp gavel bak H L=928	Cupboard upper R L=928
91	332389M	x	Hyllpaket	Shelf
92	337301	x	Värmespalt	Air gap
93	337286	x	Sänglåda kpl. H	Bed box cpl. R
94	337297	x	Gavel säng främte	Gable bed front
95	337287	x	Front säng	Front bed
96	337161	x	Gavel säng bakre	Gable bed rear
97	337299	x	Rygg sänglåda	Back bed box
98	314917	x	Skena draperi L=1190	Drapery rail L=1190
99	337954	x	Skåp gavel bak V L=928	Cupboard upper L L=928
100	332393M	x	Hyllpaket	Shelf
101	319816-A	T	Köksskiva vägg svart skiffer	Protection kitchen, black
--	319816-L	T	Köksskiva vägg natur skiffer	Protection kitchen, grey
103	331783M	x	Hylla garderob nedre	Shelf wardrobe under
104	316197	x	Galgstång L=782	Clothes hanger L=782
105	376043	x	Dörr 260x1850	Door 260x1850
108	336385	x	Front H vägg tvättrum	Front R
109	336386	x	Front V vägg tvättrum	Front L
110	331914M	x	Skjutdörr tvättrum	Door
111	316030	x	Skena skjutdörr	Curtain rod
112	336239	x	Värmespalt V kpl. m. tyg och belysning	Air gap L cpl. with fabric and illumination
--	336246	T	Värmespalt V kpl. m. tyg och belysning (Svit)	Air gap L cpl. with fabric and illumination (Svit)
114	336243	x	Värmespalt H kpl. m. tyg och belysning	Air gap R cpl. with fabric and illumination
--	336249	T	Värmespalt H kpl. m. tyg och belysning (Svit)	Air gap R cpl. with fabric and illumination (Svit)
115	337802	x	Skåp övre V-bak L=1747	Cupboard upper L-rear L=1747
116	331189M	x	Hyllpaket	Shelf
117	311917	x	Gångjärn (t.o.m. januari 2016)	Hinge (up to january 2016)
--	319978	x	Gångjärn (fr.o.m. februari 2016)	Hinge (from february 2016)
--	319909	x	Platta gångjärn gavelskåp/ö-skåp (t.o.m. jan. 2016)	Plate hinge cupboard gable/upper (up to jan. 2016)
--	319979	x	Platta gångjärn gavelskåp (fr.o.m. febr. 2016)	Plate hinge cupboard gable (from febr. 2016)
--	319980	x	Platta gångjärn överskåp (fr.o.m. febr.2016)	Plate hinge cupboard upper (from febr. 2016)
118	319914	x	Gasfjäder	Gas spring
--	319915	x	Fäste vinkel d:o	Angle bracket d:o
--	319916	x	Fäste runt d:o	Bracket round d:o
119	338121	x	Värmespalt	Air gap
120	337139	x	Sängram u. ribbotten	Bed bottom without laths
121	325342	x	Ribbotten kpl.	Laths bottom cpl.
			M= Metervara	M= On the metre
			T= Tillbehör	T= Accessory

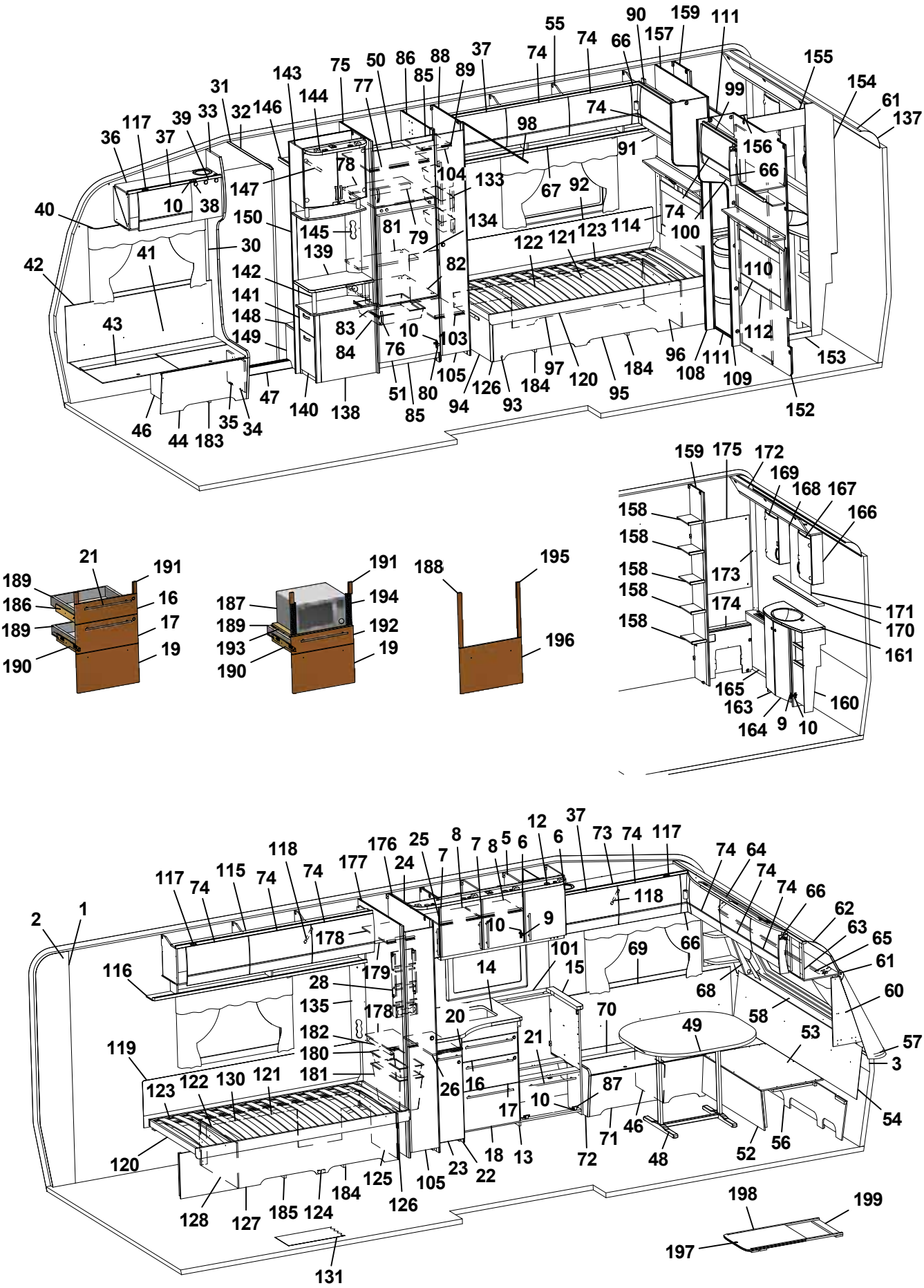
55 90 159 111 74 66 157 155 154 61 137
37 74 75 50 86 88 89 85 77 143 144 31 32 146 33 39 117 36 37 99 74 98 91 156 66
78 104 133 67 92 147 10 38 40 150 145 81 79 134 74 100 122 121 123 114 139 30 41 42 82 110 142 141 148 149 43 83 84 10 76 103 112 153 96 111 108 109 97 120 184 95 105 126 93 94 80 51 85 140 138 47 35 34 46 44 183
159 175 172 169 168 167 166 158 158 158 158 158 173 174 171 170 161 165 163 164 9 10 160
21 191 189 186 16 189 17 190 19
191 187 194 189 192 193 19 190
188 195 196
12 37 73 74 117 74 64 74 74 66 62 63 65 61 60 118 176 25 8 7 8 5 6 6 177 24 7 118 117 74 115 74 74 2 1 178 10 9 101 69 66 116 179 14 15 28 135 178 68 58 20 70 49 53 57 3 182 180 21 119 181 26 16 87 123 122 130 121 17 10 46 54 120 71 72 48 52 56 18 13 23 22 105 125 184 126 128 127 185 124 131 198 199 197

Pos Fig	Det. nr Part. No	Ingår Fitted	OBS!! Ange alltid årsmodell vid beställning av inredning Benämning	OBS!! Specify always year of model when ordering equipment Description
122	314211	x	Ribba sängbotten L=820 B=63	Lath bed bottom L=820 B=63
123	312046	x	Band t. ribbotten	Band for laths bottom
124	337278	x	Sänglåda kpl. V	Bed box cpl. L
125	337282	x	Gavel säng främte	Gable bed front
126	319776	x	List hörn L=2500	Corner strip L=2500
127	337279	x	Front säng	Front bed
128	337149	x	Gavel säng bakre	Gable bed rear
130	337284	x	Rygg sänglåda	Back bed box
131	319931	M^2	Matta golv, trämönstrad ljusgrå	Carpet floor, wood design light grey
--	319230	T	Matta golv, klinkermönster mörkgrå	Carpet floor, clinker design dark grey
--	319888	T	Matta golv, klinkermönster ljusgrå	Carpet floor, clinker design light grey
--	319393	T	Matta golv, antik planka	Carpet floor, antique plank
133	319759	x	Korg, garderob	Basket, wardrobe
--	335802	x	List för korgar	List för baskets
134	336392	x	Täckskiva exp.kärl	Cover expansion vessel
135	335788M	x	Front el-uttag	Front outlet
137	316005	x	Skiva plast 295x2363x1	Plastic sheet
138	336120	x	TV-bänk kpl. u. skiva	TV-bench cpl. whitout board
139	336122-K	x	Skiva TV-bänk	Board
140	332042M	x	Låda nedre kpl.	Drawer cpl.
141	332036M	x	Låda övre	Drawer cpl.
--	315215	x	Glidskena låda (säljes i par)	Slide bar (exp. in pair)
142	336103	x	Rundstav folierad L=192	Round staff L=192
143	336115	x	Skåp bar kpl.	Coctail cabinet cpl.
--	332088M	x	Hylla hållare flaskor	Shelf bottle holder
--	331778	x	Lucka H d:o	Door R d:o
--	331779	x	Lucka V d:o	Door L d:o
--	318379	x	Gångjärn d:o	Hinge d:o
--	318380	x	Täckhatt d:o	Cover d:o
--	312588	x	Platta gångjärn d:o	Plate hinge d:o
144	336106	x	Ljusramp	Light holder
145	331611M	x	Front el-uttag	Front outlet
146	331910M	x	Hylla garderob övre	Shelf
147	316197	x	Galgstång L=782	Clothes hanger L=782
148	319866	x	Hylla insteg	Shelf
149	336618	x	Front hylla garderob	Front
150	337198	x	Vägg instegsgarderob	Wall wardrobe
152	336390	x	Vägg tvättrum	Wall washroom
153	332955M	x	Tröskel	Threshold
154	332954M	x	Vägg tvättrum	Wall
155	332956M	x	Överbit tvättrum	Overlap washroom
156	332957M	x	List poppel 15x63x1948	List 15x63x1948
157	336387	x	Vägg tvättrum	Wall washroom
158	331894M	x	Hylla	Shelf
159	331903M	x	Vägg garderob H	Wall wardrobe R
160	336054	x	Skåp tvättställ u. skiva	Cupboard washroom without board
161	336057-K	x	Skiva skåp tvättställ	Board cupboard wash basin
163	336056	x	Lucka V	Door L
164	336055	x	Lucka H	Door R
165	336322	x	Front gavel bak	Front
			M= Metervara T= Tillbehör	M= On the metre T= Accessory

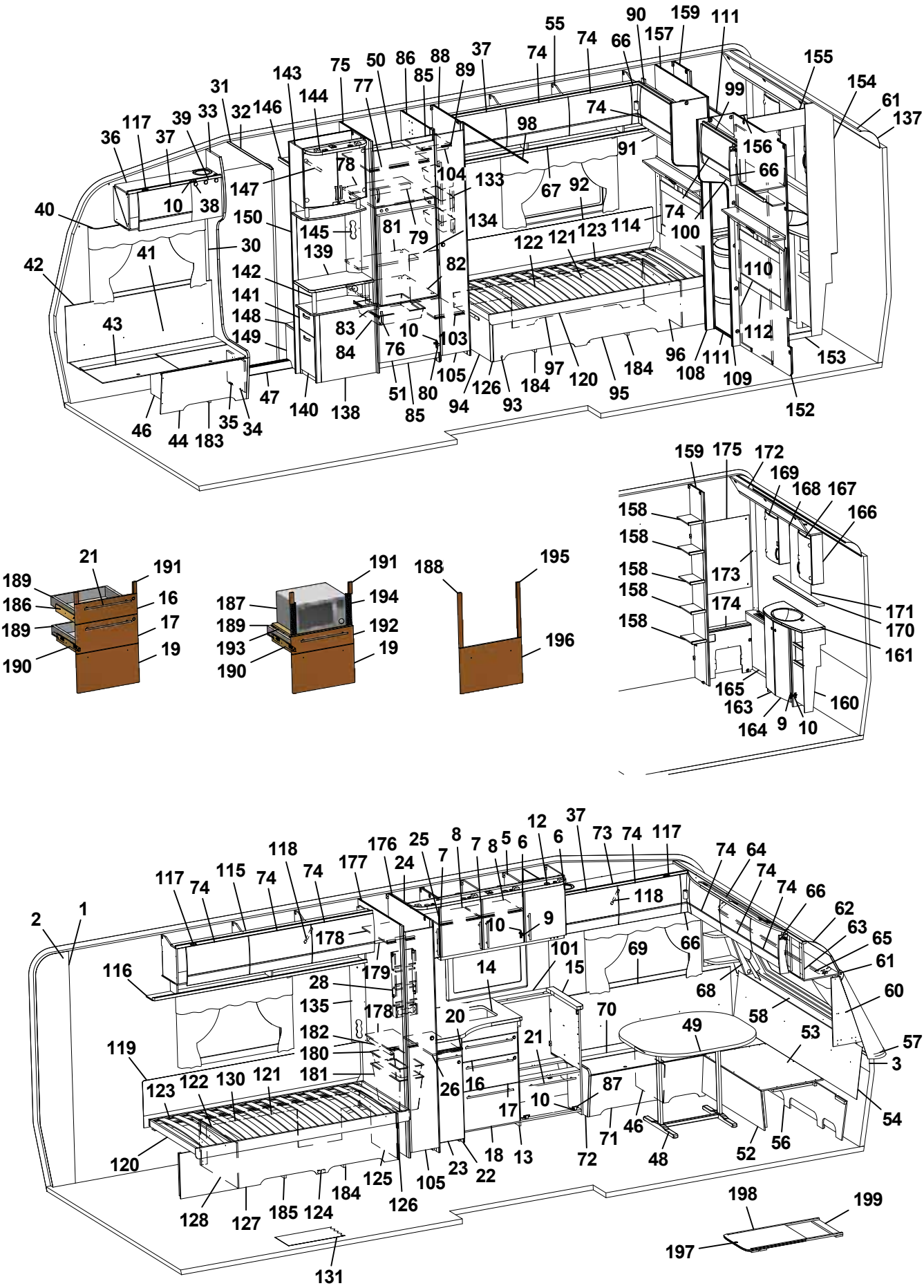
55 90 159 111 74 66 157 155 154 61 137
143 75 50 86 88 37 74 99
31 144 77 85 89 74 156
117 39 33 32 146 98 91 66
36 37 78 104 133 67 92
147 10 38 150 145 81 79 134 74 100
40 30 139 122 121 123 114
42 41 142 82 110
141 148 83 10 103 112
43 149 84 76 96 111 153
47 140 138 51 80 105 126 93 184 97 120 95 184 108 109 152
46 44 183 35 34 85 94
159 175 172 169 168 167 166
158 158 158 158 158 173 174 171 170 161
165 163 164 9 10 160
21 191 189 186 16 189 17 190 19
191 187 194 189 192 193 19 190
188 195 196
118 176 25 8 7 8 5 6 12 6 37 73 74 117 74 64 74 74 66 62 63 65 61 60
117 74 115 74 74 177 24 7 118 10 9 178 66 69 101 15 14 179 28 135 178 68 58 20 70 49 53 57 3
116 182 180 181 21 26 16 17 10 87 46 71 72 48 52 56 54
119 123 122 130 121 120 128 127 185 124 184 125 126 105 23 22 18 13
131
198 199 197

Pos Fig	Det. nr Part. No	Ingår Fitted	OBS!! Ange alltid årsmodell vid beställning av inredning Benämning	OBS!! Specify always year of model when ordering equipment Description
166	331911M	x	Skåp tvättrum H	Cupboard washroom R
167	331778	x	Lucka H	Door R
168	331912M	x	Skåp tvättrum V	Cupboard washroom L
169	331779	x	Lucka V	Door L
170	336100-K	x	Hylla	Shelf
171	315999	x	Spegel 440x700x3	Mirror 440x700x3
172	334194M	x	Ljusramp	Light holder
173	335718	x	Front hörn	Front
174	331902M	x	Täckfront	Front
175	316039	x	Spegel 300x725x3	Mirror 300x725x3
--	319883	T	Spegel 300x725x3 (Svit)	Mirror 300x725x3 (Svit)
176	332916M	x	Vägg garderob H	Wall wardrobe R
177	332912M	x	Vägg garderob V	Wall wardrobe L
178	332922M	x	Hylla	Shelf
179	316197	x	Galgstång L=782	Clothes hanger L=782
180	309009	x	Trådback vit 227x527x85	Tray 227x527x85
181	312157	x	Trådback vit 227x527x285	Tray 227x527x285
182	316358	x	Glidskena plast L=430 D14/27	Runner plastic L=430 D14/27
183	337584	x	Luftspalt H-fram	Air gap R front
184	337271	x	Luftspalt sänglåda	Air gap bed box
185	337272	x	Luftspalt sänglåda	Air gap bed box
186	336087	x	Monteringssats kpl. lådor (Vit)	Mounting kit cpl. drawers (White)
--	336759	x	Monteringssats kpl. lådor (Mekong)	Mounting kit cpl. drawers (Mekong)
187	337536	T	Monteringssats kpl. mikro (Vit)	Mounting kit cpl. micro (White)
--	337538	T	Monteringssats kpl. mikro (Mekong)	Mounting kit cpl. micro (Mekong)
188	336089	T	Monteringssats kpl. ugn (Vit)	Mounting kit cpl. oven (White)
--	336758	T	Monteringssats kpl. ugn (Mekong)	Mounting kit cpl. oven (Mekong)
189	317514	x	Låda	Drawer
190	317382	x	Glidskena låda (säljes i par)	Slide bar, drawer (exp. in pair)
--	801701	x	Skruv 6x16 d:o	Screw 6x16 d:o
191	336092	x	Passbit 95x30x16 (Mekong)	Gauge block 95x30x16 (Mekong)
192	337540	T	Lådförstycke (Vit)	Drawer front (White)
--	337541	T	Lådförstycke (Mekong)	Drawer front (Mekong)
193	331472M	T	Hylla mikro	Shelf
194	401998	T	Galler mikro	Grating
195	336086	T	Passbit 460x30x16	Gauge block 460x30x16
196	334728	T	Lucka (Vit)	Door (White)
--	336726	T	Lucka (Mekong)	Door (Mekong)
197	336717-GK	T	Utdragsskiva bord 450x550	Sliding leaf 450x550
198	334835M	T	List bordsstativ 750x20x13	List table stand 750x20x13
199	334834M	T	List bordsstativ 494x60x15	List table stand 494x60x15
			Dyntyger, gardiner m.m. (se tyger)	Cushion textilies, curtains etc. (see textiles
			M= Metervara T= Tillbehör	M= On the metre T= Accessory

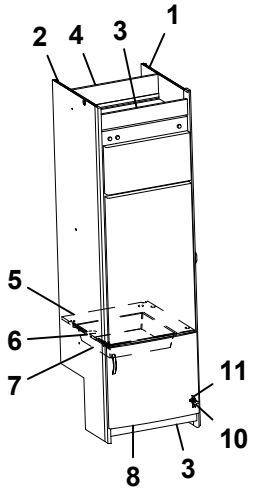
1
2
4
3
5
6
7
11
10
8
3

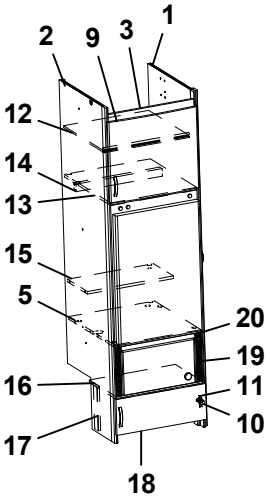
1
2
9
3
12
14
13
15
5
20
19
16
11
10
17
18

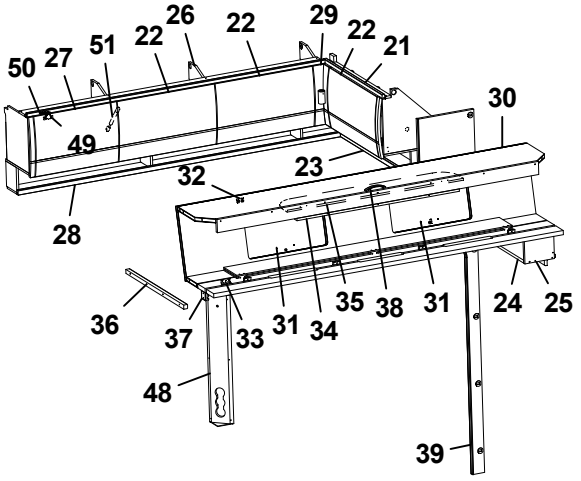
50
27
51
22
26
22
29
22
21
30
49
32
23
28
36
37
33
31
34
35
38
31
24
25
48
39

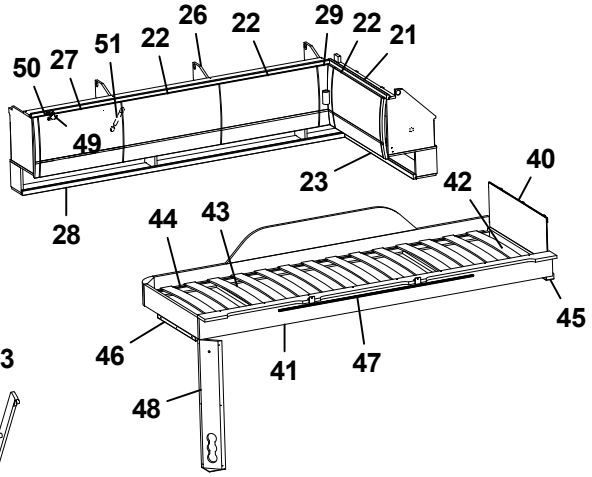
50
27
51
22
26
22
29
22
21
49
40
42
23
44
43
28
45
46
41
47
48

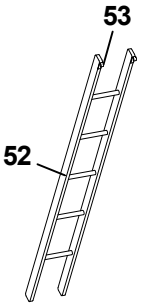
53
52

Pos Fig	Det. nr Part. No	Ingår Fitted	OBS!! Ange alltid årsmodell vid beställning av inredning Benämning	OBS!! Specify always year of model when ordering equipment Description
1	331240M	x	Vägg kyl H	Wall refrigerator R
2	332244M	x	Vägg kyl V	Wall refrigerator L
3	375394	x	Front skåp under kyl	Front cupboard
4	333142M	x	Bakstycke stopp kyl	Back cupboard
5	376108	x	Hylla under kyl	Shelf under refrigerator
6	312712	x	Glidlist trådback (säljes i par)	Sliding strip tray (pair)
7	310325	x	Trådback vit 427x427x85	Tray 427x427x85
8	336046	x	Lucka H 550x470	Door R 550x470
9	336045	x	Lucka V 550x470	Door L 550x470
10	316799	x	Gångjärn	Hinge
11	312588	x	Platta gångjärn	Plate hinge
12	331277M	x	Hylla	Shelf
13	331289M	x	Hylla över kyl	Shelf over refrigerator
14	321712	x	List 30x44x526	List 30x44x526
15	333271M	x	Hylla övre kyl	Shelf upper refrigerator
16	336672	x	Hylla mikro	Shelf
17	330631M	x	List folierad L=253	List L=253
18	336209-1	x	Lucka 550x208	Door 550x208
19	401685	x	Galler mikro 285x40	Grating 285x40
20	337542	x	List 15x25x450	List 15x25x450
21	337958	x	Skåp gavel bak L=928	Cupboard gable L=928
22	337695	x	Lucka	Door
23	332389M	x	Hyllpaket	Shelf
24	332813M	x	Hylla gavel bak	Shelf gable rear
25	331697M	x	Gavel	Gable
26	338223	x	Skåp övre L=1687	Cupboard upper L=1687
27	337719	x	Lucka	Door
28	332935M	x	Hyllpaket	Shelf
29	337738	x	Hörn inredning	Corner
--	311917	x	Gångjärn d:o	Hinge d:o
--	319909	x	Platta gångjärn d:o	Plate hinge d:o
30	337661	x	Överbäddskåp L1980	Upper bed L1980
31	337664	x	Lucka	Door
32	860402	x	Gångjärn	Hinge
33	860405	x	Gångjärn	Hinge
34	331733M	x	Regel låsning	Lock bar
35	375813	x	Rasskydd ö-bäddskåp	Protective plate
36	331698M	x	Bärregel	Bearing rail
37	331701M	x	Kloss bärregel	Block bearing rail
38	316428	x	Handtag	Handle
39	336770	x	Front V vägg tvättrum	Front L
40	321209	x	Värmespalt gavel	Air gap gable
41	336381	x	Sängram vån.säng V u. ribbotten	Bed bottom L without laths
42	325430	x	Ribbotten kpl.	Laths bottom cpl.
43	311985	x	Ribba sängbotten L=718 B=63	Lath bed bottom L=718 B=63
			T= Tillbehör	T= Accessory

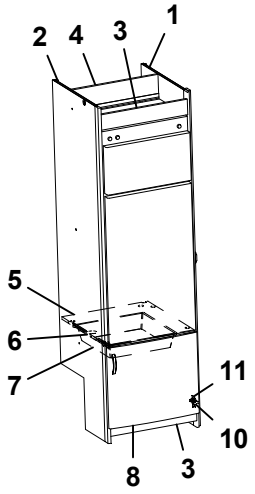
1
2
4
3
5
6
7
11
10
8
3

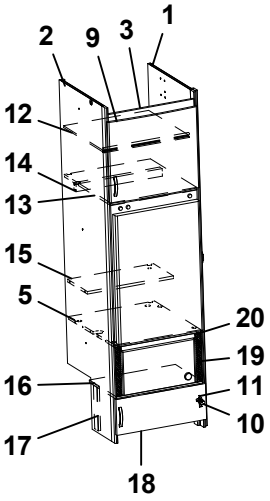
1
2
9
3
12
14
13
15
5
20
19
16
11
10
17
18

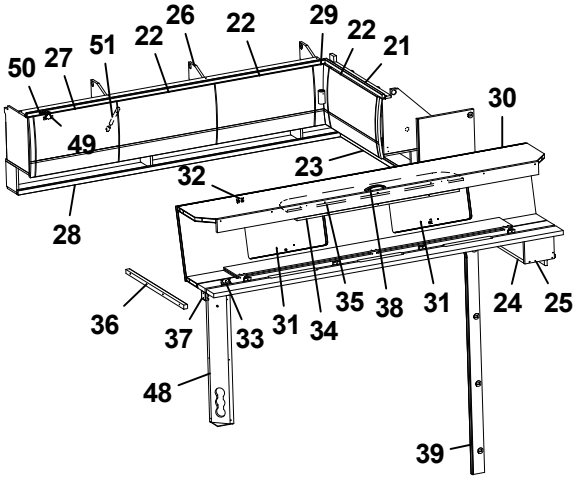
50
27
51
22
26
22
29
22
21
30
49
32
23
28
36
37
33
31
34
35
38
31
24
25
48
39

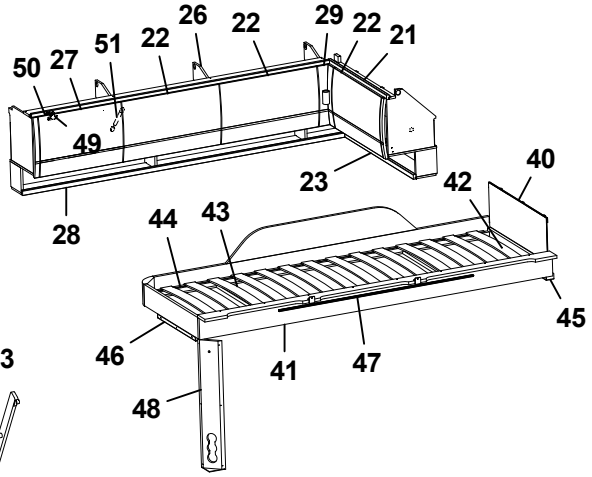
50
27
51
22
26
22
29
22
21
49
40
42
23
44
43
28
45
46
41
47
48

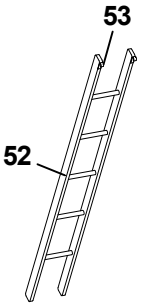
53
52

Pos Fig	Det. nr Part. No	Ingår Fitted	OBS!! Ange alltid årsmodell vid beställning av inredning Benämning	OBS!! Specify always year of model when ordering equipment Description
44	312046	x	Band t. ribbotten	Band for laths bottom
45	331960M	x	Bärregel	Bearing rail
46	331961M	x	Bärregel L=440	Bearing rail L=440
47	314721	x	Skena draperi L=1100	Curtain rod L=1100
48	335788M	x	Front el-uttag	Front outlet
49	311917	x	Gångjärn (t.o.m. januari 2016)	Hinge (up to january 2016)
--	319978	x	Gångjärn (fr.o.m. februari 2016)	Hinge (from february 2016)
50	319909	x	Platta gångjärn gavelskåp/ö-skåp (t.o.m. jan. 2016)	Plate hinge cupboard gable/upper (up to jan. 2016)
--	319979	x	Platta gångjärn gavelskåp (fr.o.m. febr. 2016)	Plate hinge cupboard gable (from febr. 2016)
--	319980	x	Platta gångjärn överskåp (fr.o.m. febr.2016)	Plate hinge cupboard upper (from febr. 2016)
51	319914	x	Gasfjäder	Gas spring
--	319915	x	Fäste vinkel d:o	Angle bracket d:o
--	319916	x	Fäste runt d:o	Bracket round d:o
52	376697	T	Stege ö-bäddsskåp 201x1800 kpl.	Ladder upper bed 201x1800 cpl.
53	860426	T	Krok t. stege	Hook for ladder

T= Tillbehör | T= Accessory

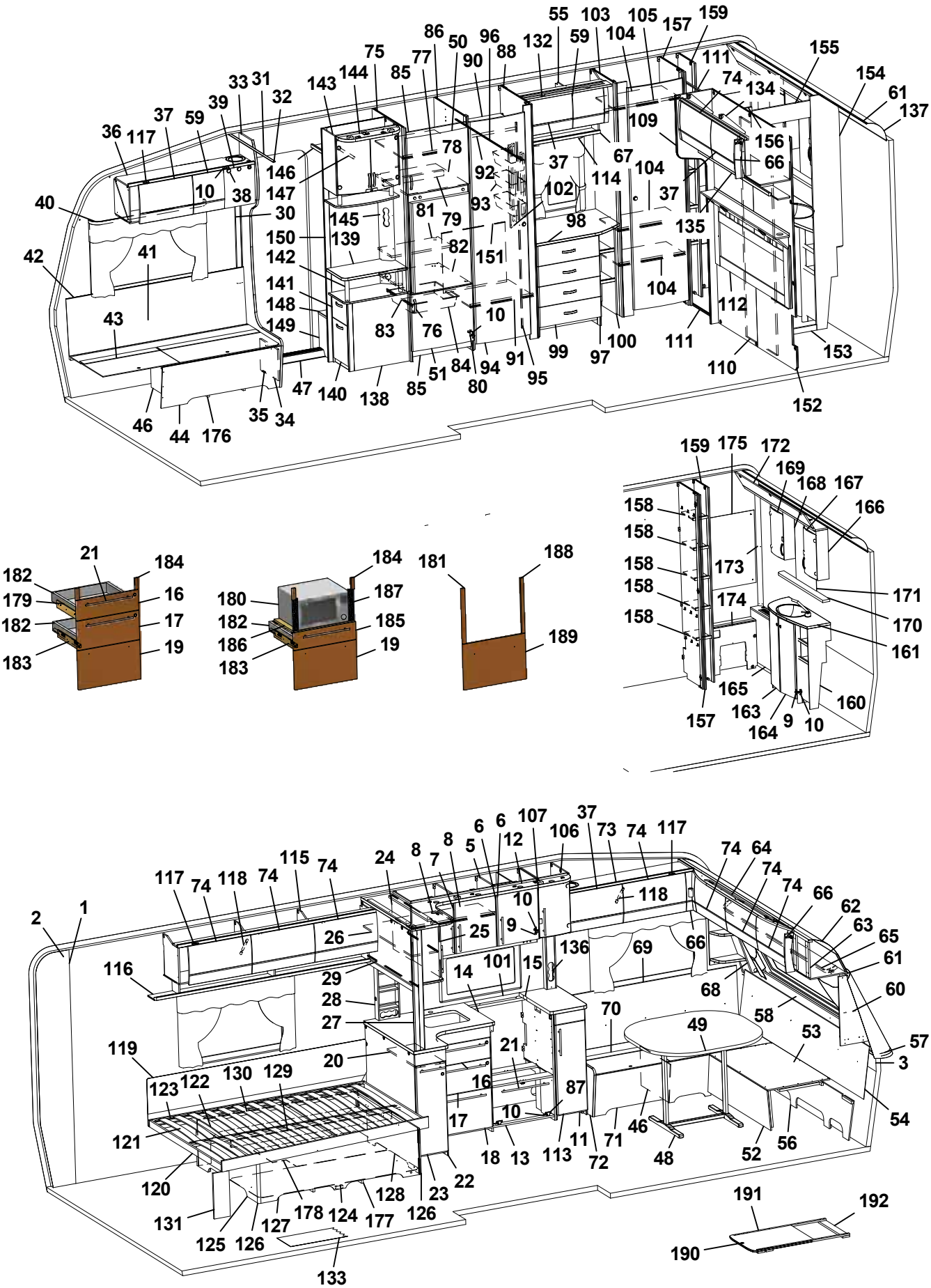
55 103 105 157 159
86 50 96 132 59 104 155
75 77 90 88 111 154
33 31 144 85 74 134 61
143 32 39 37 59 109 137
36 117 78 156
146 92 37 67 104 66
10 38 147 102 114 37
40 30 145 81 79 93 98 135
150 139 82 151
42 41 142 104
141 112
148 10
43 149 83 76 100 111 153
47 140 138 85 51 84 94 91 99 97 110
46 44 176 35 34 80 95 152
159 175 172
169 168 167
158 166
158 173
158 171
158 174 170
158 161
165 160
157 163 164 9 10
21 184
182 16
179 17
182 19
183
184 181 188
180 187
182 185
186 19
183 189
2 1 117 74 118 74 115 74 24 8 7 8 5 6 6 12 107 106 37 73 74 117 74 64 74 74 66 62 63 65 61 60 57 3 54 56 52 48 46 71 72 11 113 13 18 17 10 16 21 87 20 27 28 29 26 25 9 10 118 136 69 66 68 58 53 49 70 14 101 15 116 119 123 122 130 129 121 120 131 125 126 127 178 124 177 128 126 23 22 133 191 192 190

Pos Fig	Det. nr Part. No	Ingår Fitted	OBS!! Ange alltid årsmodell vid beställning av inredning Benämning	OBS!! Specify always year of model when ordering equipment Description
1	318657	M	Tapet vägg/tak	Wall paper
2	318584	M	Tejp tapet 20 mm	Tape, wall paper 20 mm
3	318585	M	Tejp tapet 60 mm	Tape, wall paper 60 mm
5	337780	x	Skåp kök L1120 kpl. (Vit)	Cupboard kitchen L1120 cpl. (White)
--	337823	x	Skåp kök L1120 kpl. (Mekong)	Cupboard kitchen L1120 cpl. (Mekong)
6	334712	x	Lucka H (Vit)	Door R (White)
--	336624	x	Lucka H (Mekong)	Door R (Mekong)
--	317502	x	Handtag d:o	Handle d:o
7	334713	x	Lucka V (Vit)	Door L (White)
--	336625	x	Lucka V (Mekong)	Door L (Mekong)
--	317502	x	Handtag d:o	Handle d:o
8	331385M	x	Hylla	Shelf
9	311917	x	Gångjärn	Hinge
10	312588	x	Platta gångjärn	Plate hinge
11	336446	x	Utskjut diskbänk (Vit)	Projection kitchen sink (White)
--	336824	x	Utskjut diskbänk (Mekong)	Projection kitchen sink (Mekong)
12	336443	x	Ljusramp köksskåp	Light holder kitchen
13	336082	x	Diskbänk kpl. u. skiva (Vit)	Kitchen sink cpl. without board (White)
--	336757	x	Diskbänk kpl. u. skiva (Mekong)	Kitchen sink cpl. without board (Mekong)
14	336072-K	x	Skiva diskbänk 882x902	Board 882x902
15	336447-K	x	Skiva diskbänk 565x335	Board 565x335
16	334706	x	Lådförstycke (Vit)	Drawer front (White)
--	336631	x	Lådförstycke (Mekong)	Drawer front (Mekong)
17	334707	x	Lådförstycke (Vit)	Drawer front (White)
--	336633	x	Lådförstycke (Mekong)	Drawer front (Mekong)
18	334708	x	Lucka (Vit)	Door (White)
--	336635	x	Lucka (Mekong)	Door (Mekong)
19	334709	x	Lucka (Vit)	Door (White)
--	336760	x	Lucka (Mekong)	Door (Mekong)
20	336081-K	x	Skärbräda	Cutting board
21	317503	x	Handtag	Handle
22	337164	x	Utskjut diskbänk (Vit)	Projection kitchen sink (White)
--	337167	x	Utskjut diskbänk (Mekong)	Projection kitchen sink (Mekong)
--	319558	x	Bänkutdrag V d:o	Extract L d:o
--	319559	x	Korg d:o	Basket d:o
23	334933	x	Lucka (Vit)	Door (White)
--	336725	x	Lucka (Mekong)	Door (Mekong)
--	317502	x	Handtag d:o	Handle d:o
24	336110	x	Skåp utskjut kökskåp	Cupboard projection
25	331226	x	Lucka acrylplast	Door acryl
--	314350	x	Lås magnet d:o	Lock magnet d:o
--	318381	x	Motstycke magnetlås	Companion part
--	314351	x	Gångjärn d:o	Hinge d:o
26	331220M	x	Hylla	Shelf
27	334341M	x	Stolpe utskjut	Support bar
			M= Metervara T= Tillbehör	M= On the metre T= Accessory

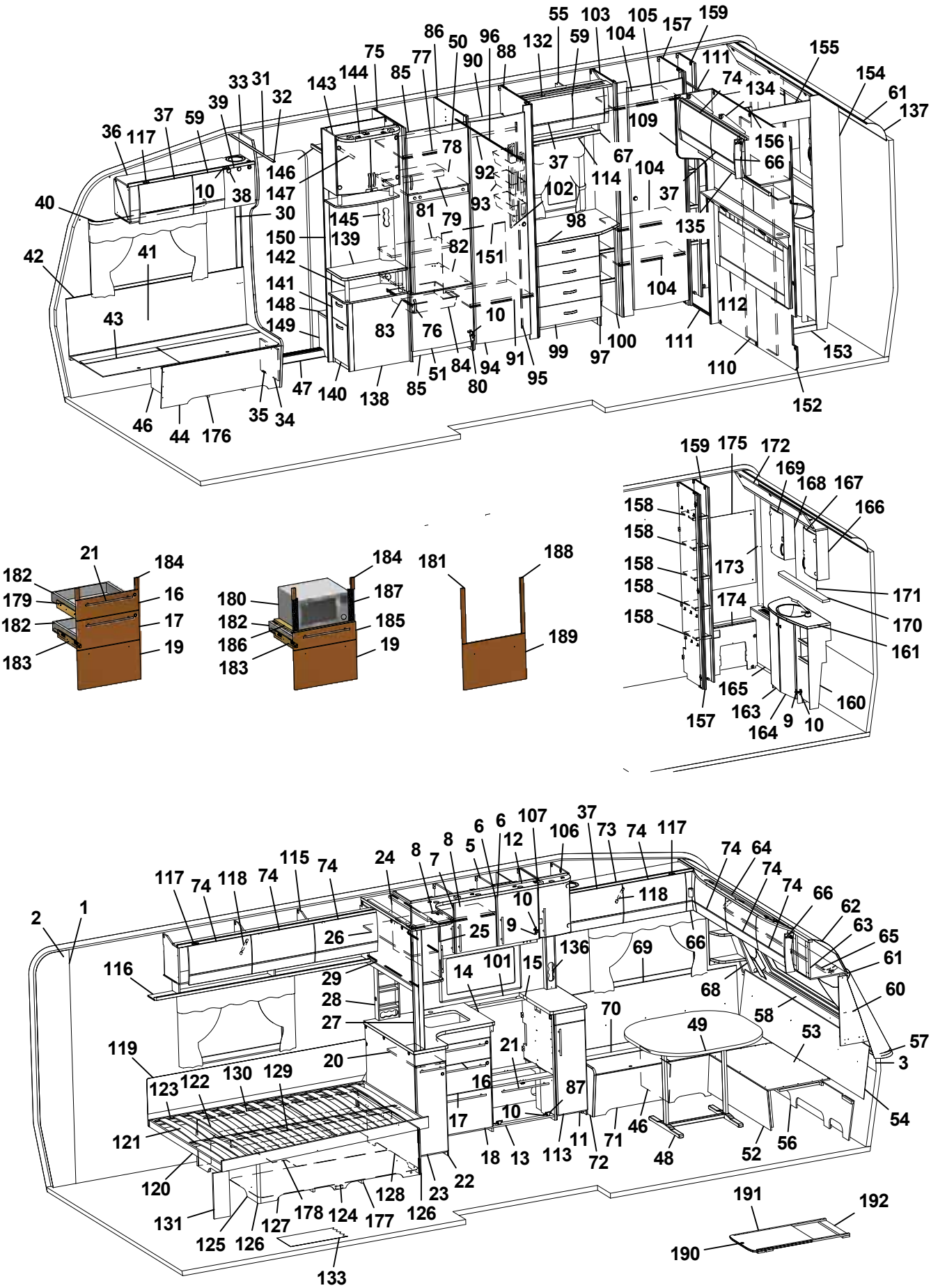
55 103 105 157 159
86 50 96 132 59 104 155
75 77 90 88 111 154
33 31 144 85 74 134 61
143 32 39 37 59 109 137
36 117 78 156
146 92 37 67 66
10 38 147 102 114 104
40 30 93 37
145 81 79 98 135
150 139 82 151
42 41 142 104
141 112
148 10
43 149 83 76 100 111 153
47 140 138 85 51 84 94 91 99 97 110
80 95 152
46 44 176 35 34
159 175 172
169 168 167
158 166
158 173
158 171
158 174 170
158 161
165 160
157 163 164 9 10
21 184
182 16
179 17
182 19
183
184 181 188
180 187
182 185
186 19
183 189
2 1 117 74 118 74 115 74 24 8 7 8 5 6 6 12 107 106 37 73 74 117 74 64 74 74 66 62 63 65 61 60 57 3 54 56 52 48 46 71 72 11 113 13 18 17 10 16 21 20 27 28 29 26 25 9 10 118 136 69 66 68 58 53 49 70 87 101 14 15
116 119 123 122 130 129 121 120 131 125 126 127 178 124 177 128 126 23 22 133
191 192 190

Pos Fig	Det. nr Part. No	Ingår Fitted	OBS!! Ange alltid årsmodell vid beställning av inredning Benämning	OBS!! Specify always year of model when ordering equipment Description
28	333409M	x	Kryddhylla	Spice rack
29	318554	x	Persienn 882x540	Venetian blind 882x540
--	314722	T	Skena draperi L=900	Curtain rod L=900
--	333419M	T	Skjutlucka 470x528	Sliding lid 470x528
--	333420M	T	Skjutlucka 450x535	Sliding lid 450x535
--	318661	T	Skena d:o L=895 (2 st)	Slide bar d:o L=895 (2 pcs)
30	318962	x	List täck el-kabel B=45 L=2100	Cover strip B=45 L=2100
31	316270	x	List snäpp undre L2379	List under L2379
32	316268	x	List snäpp övre L2379	List upper L2379
33	336065	x	Stolpe först. L1948 kpl. m. lucka	Support bar cpl. with door
34	336064	x	Lucka	Door
35	312589	x	Gångjärn	Hinge
36	337775	x	Skåp övre elc.	Cupboard upper
37	337719	x	Lucka	Door
38	318379	x	Gångjärn	Hinge
--	318380	x	Täckhatt d:o	Cover d:o
39	331214	x	Lucka	Door
40	316898	x	Skena gardin L1020	Curtain rod L1020
41	337170	x	Värmespalt H fram	Air gap R.F.
42	319821	M	List kant mörkbrun	Strip, dark brown
43	336883	x	Lock bäddlåda H F	Cover bedbox R.F.
--	319024	x	Matta grå textil m. tejp d:o	Carpet gray textile with tape d:o
44	336881	x	Front bäddlåda H F	Front bed box R.F.
46	312825	x	Stöd bäddlåda HF	Support bed box
47	314687	x	Tröskel aluminium L=850	Threshold aluminium L=850
48	319859	x	Bordsstativ	Table stand
49	335940-K	x	Bordsskiva 940x1025	Table top 940x1025
--	337413	x	List bord 400x55x26	List table 400x55x26
--	375774-K	x	Bordsskiva 940x1025 (Svit)	Table top 940x1025 (Svit)
50	336045	x	Lucka V 550x470	Door L 550x470
51	336046	x	Lucka H 550x470	Door R 550x470
52	331245M	x	Front bäddlåda gavel	Front bed box gable
53	331246M	x	Skiva rundsittgrupp	Sheet seat
54	337182	x	Värmespalt gavel fram	Air gap
55	338041	x	Skåp övre L=790	Cupboard upper L=790
56	337153	x	Stöd sittgrupp	Support
57	213471	x	Hylla front kpl. L2376	Shelf front cpl. L2376
58	336132	x	Luftspalt fronthylla	Air gap shelf front
--	317369	x	Raskant plast L=2600	Cantlist shelf front L=2600
59	337790	x	Lucka	Door
60	336145	x	Hylla hörn H	Shelf R
61	313884	x	List plast radie L=2379	List L=2379
62	316005	x	Skiva plast 295x2363x1	Plastic sheet
63	337693	x	Skåp gavel fram L=2360	Cupboard L=2360
64	336063	x	Ljusramp gavelskåp	Light holder
			M= Metervara T= Tillbehör	M= On the metre T= Accessory

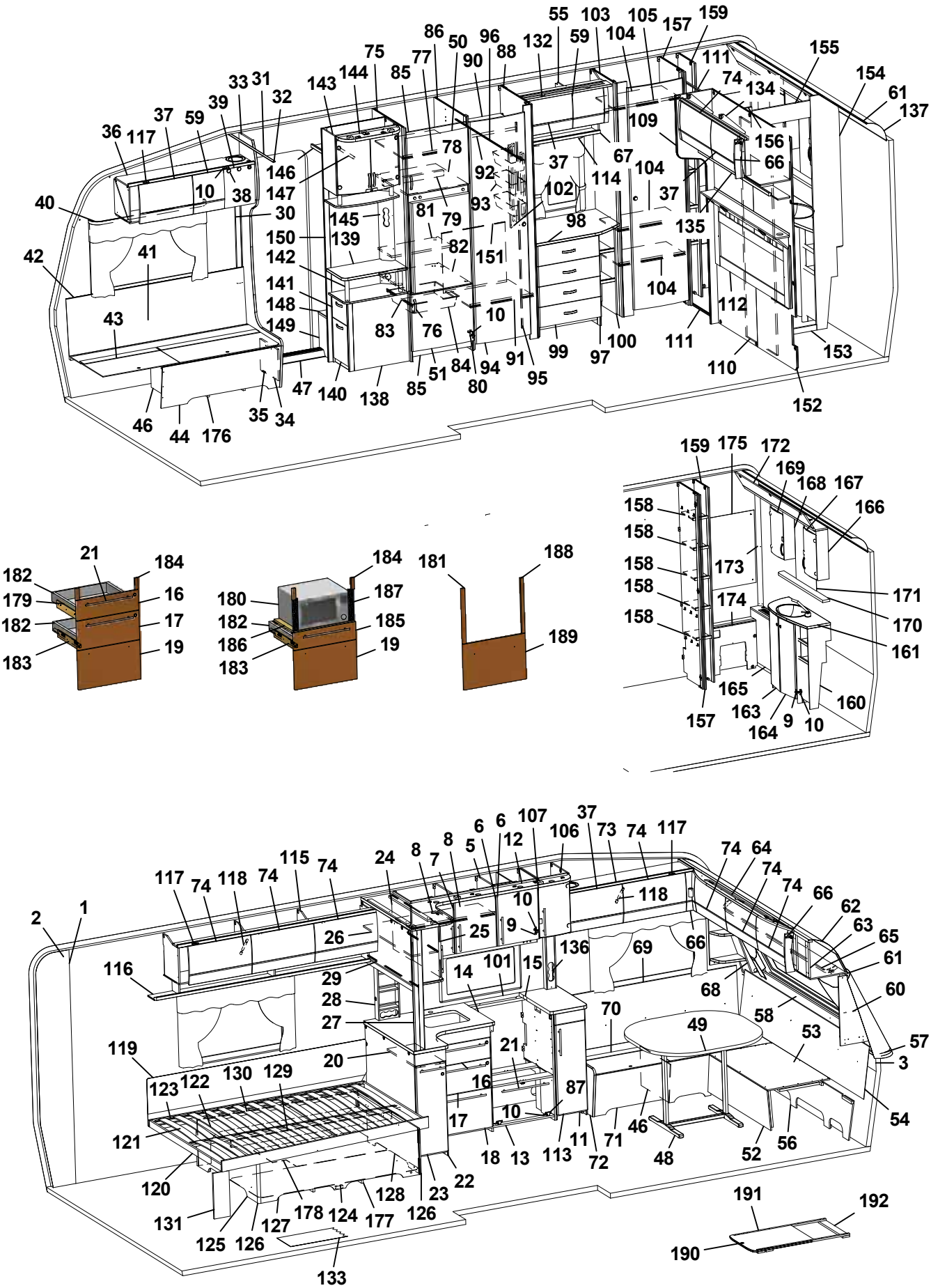
55 103 105 157 159
86 50 96 132 59 104 155
75 77 90 88 111 154
33 31 144 85 74 134 61
143 32 39 37 59 109 137
36 117 78 156
146 92 37 67 104 66
10 38 147 102 114 37
40 30 145 81 79 93 98 135
150 139 82 151
42 41 142 104
141 112
148 10
43 149 83 76 100 111 153
47 140 138 85 51 84 94 91 99 97 110
46 44 176 35 34 80 95 152
159 175 172
169 168 167
158 166
158 173
158 171
158 174 170
158 161
165 160
157 163 9 10
164
21 184
182 16
179 17
182 19
183
184 181 188
180 187
182 185
186 19
183 189
2 1 117 74 118 74 115 74 24 8 7 8 5 6 6 12 107 106 37 73 74 117 74 64 74 74 66 62 63 65 61 60 57 3 54 56 52 48 46 71 72 11 113 13 18 17 10 16 21 87 20 27 28 29 26 25 9 10 118 136 69 66 68 58 53 49 70 101 14 15 116 119 123 122 130 129 121 120 131 125 126 127 178 124 177 128 126 23 22 133 191 192 190

Pos Fig	Det. nr Part. No	Ingår Fitted	OBS!! Ange alltid årsmodell vid beställning av inredning Benämning	OBS!! Specify always year of model when ordering equipment Description
65	316900	x	Skena gardin L1920	Curtain rod L1920
66	337738	x	Hörn inredning	Corner
--	311917	x	Gångjärn d:o	Hinge d:o
--	319909	x	Platta gångjärn d:o	Plate hinge d:o
67	331305M	x	Hyllpaket	Shelf
68	336150	x	Hylla hörn V	Shelf L
69	337171	x	Värmespalt V fram	Air gap L.F.
70	333906	x	Lock bäddlåda V F	Cover bed box L.F
--	319024	x	Matta grå textil m. tejp d:o	Carpet gray textile with tape d:o
71	331232M	x	Front bäddlåda V F	Front bed box L.F.
72	336067	x	Gavel bäddlåda V F	Gable bed box L.F
73	337765	x	Skåp övre L=1108	Cupboard upper L=1108
--	337708	T	Skåp övre L=1108 (Svit)	Cupboard upper L=1108 (Svit)
74	337695	x	Lucka	Door
75	332244M	x	Vägg kyl V	Wall refrigerator L
76	316428	x	Handtag	Handle
77	331277M	x	Hylla	Shelf
78	331289M	x	Hylla över kyl	Shelf over refrigerator
79	321712	x	List 30x44x526	List 30x44x526
80	316799	x	Gångjärn	Hinge
81	333271M	x	Hylla övre kyl	Shelf upper refrigerator
82	376108	x	Hylla under kyl	Shelf under refrigerator
83	312712	x	Glidlist trådback (säljes i par)	Sliding strip tray (pair)
84	310325	x	Trådback vit 427x427x85	Tray 427x427x85
85	375394	x	Front skåp under kyl	Front cupboard
86	332246M	x	Vägg kyl H	Wall refrigerator R
87	315202	x	Gångjärn	Hinge
88	332245M	x	Vägg garderob H	Wall wardrobe R
90	332248M	x	Hylla garderob övre	Shelf wardrobe upper
91	332249M	x	Hylla garderob nedre	Shelf wardrobe under
92	316197	x	Galgstång L=782	Clothes hanger L=782
93	319759	x	Korg, garderob	Basket, wardrobe
--	335802	x	List för korgar	List för baskets
94	335919	x	Dörr 490x1850	Door 490x1850
95	314523	x	Rätningslist dörr L=1715	List L=1715
96	314917	x	Skena draperi L=1190	Drapery rail L=1190
97	336073	x	Byrå kpl. u. skiva	Chest of drawers without board
98	336076-K	x	Skiva byrå	Board
99	336074	x	Låda byrå	Drawer
--	315215	x	Glidskena låda (säljes i par)	Slide bar (exp. in pair)
100	331307M	x	Hylla vid byrå kpl.	Shelf cpl.
101	319820-A	T	Köksskiva vägg svart skiffer	Protection kitchen, black
--	319820-L	T	Köksskiva vägg natur skiffer	Protection kitchen, grey
102	335787M	x	Front el-uttag	Front outlet
103	331899M	x	Vägg garderob V	Wall wardrobe L
			M= Metervara T= Tillbehör	M= On the metre T= Accessory

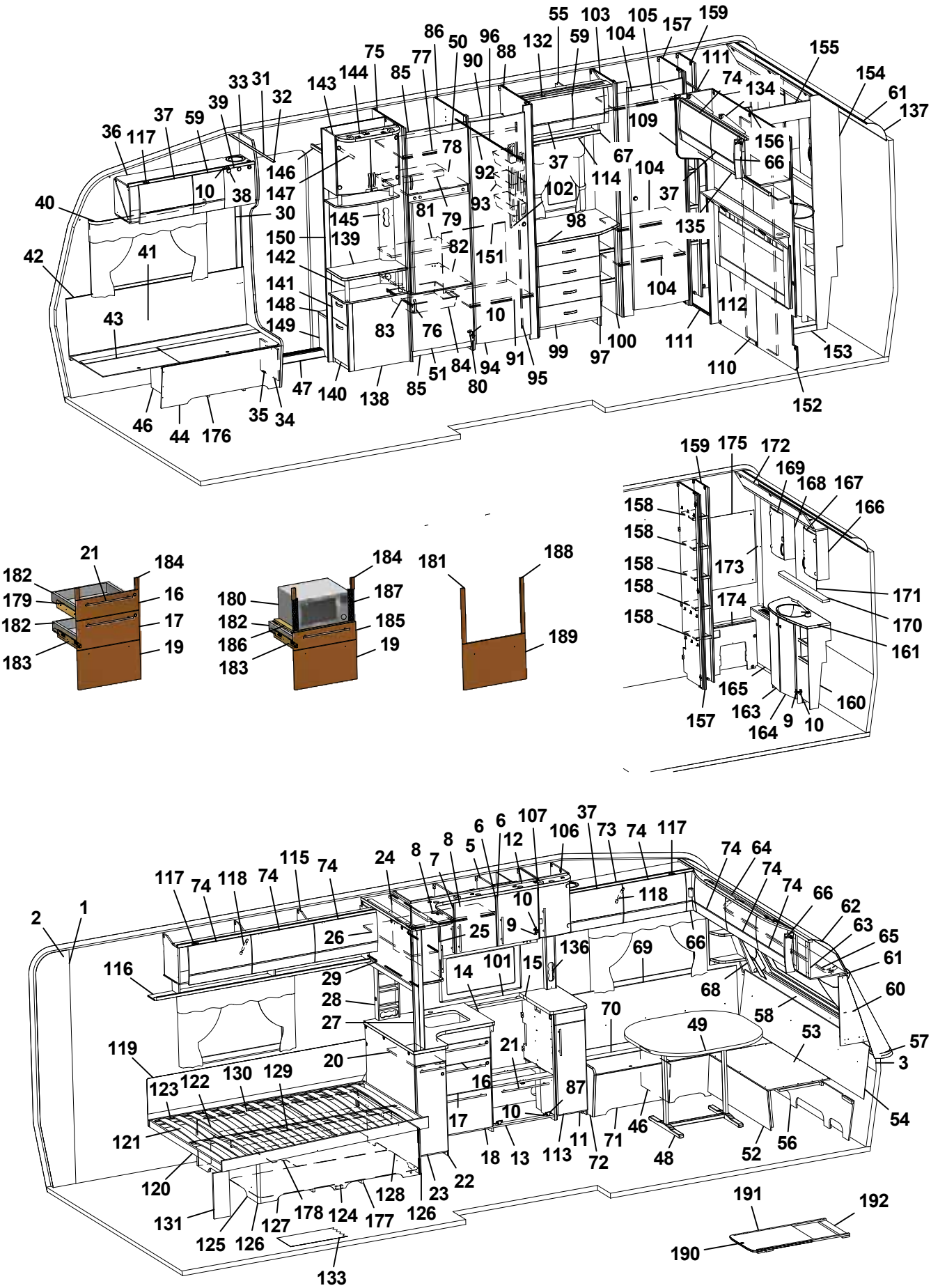
55 103 105 157 159
86 50 96 132 59 104 155
75 77 90 88 111 154
33 31 144 85 74 134 61
143 32 39 37 59 109 137
36 117 78 156
146 92 37 67 104 66
10 38 147 102 114 37
40 30 145 81 79 93 98 135
150 139 82 151
42 41 142 104
141 112
148 10
43 149 83 76 99 100 111 153
47 140 138 85 51 84 94 91 95 97 110
46 44 176 35 34 80 152
159 175 172
169 168 167
158 166
158 173
158 171
158 174 170
158 161
165 160
157 163 164 9 10
21 184
182 16
179 17
182 19
183
184 187
180 185
182 19
186
183
181 188
189
6 6 107 37
8 8 5 12 106 73 74 117
24 7 74 64
115 74 74 74 66
117 74 118 74 118 62
2 1 10 63
26 25 9 136 69 66 65
116 29 14 101 15 61
28 68 60
27 70 58
119 20 21 49 53 57
123 122 130 129 16 87 3
121 17 10 46 54
18 13 113 11 71 72 48 52 56
120 128 23 22
131 125 126 127 178 124 177 126
133
191 192
190

Pos Fig	Det. nr Part. No	Ingår Fitted	OBS!! Ange alltid årsmodell vid beställning av inredning Benämning	OBS!! Specify always year of model when ordering equipment Description
104	331928M	x	Hylla	Shelf
105	316197	x	Galgstång L=782	Clothes hanger L=782
106	336313	x	Skåp vitrin kpl.	Vitrine
--	331212M	x	Hylla d:o	Shelf d:o
107	332233	x	Lucka H	Door R
--	314350	x	Lås magnet d:o	Lock magnet d:o
--	318381	x	Motstycke magnetlås	Companion part
--	318379	x	Gångjärn d:o	Hinge d:o
--	318380	x	Täckhatt d:o	Cover d:o
--	312588	x	Platta gångjärn	Plate hinge
109	336314	x	Front vägg tvättrum	Front
110	331914M	x	Skjutdörr tvättrum	Door
111	316030	x	Skena skjutdörr	Curtain rod
112	336272	x	Värmespalt kpl. m. tyg och belysning	Air gap cpl. with fabric and illumination
--	336276	T	Värmespalt kpl. m. tyg och belysning (Svit)	Air gap cpl. with fabric and illumination (Svit)
113	334740	x	Lucka (Vit)	Door (White)
--	336825	x	Lucka (Mekong)	Door (Mekong)
114	316907	x	Skena gardin L=500	Curtain rod L=500
115	337802	x	Skåp övre L=1747	Cupboard upper L=1747
116	331189M	x	Hyllpaket	Shelf
117	311917	x	Gångjärn (t.o.m. januari 2016)	Hinge (up to january 2016)
--	319978	x	Gångjärn (fr.o.m. februari 2016)	Hinge (from february 2016)
--	319909	x	Platta gångjärn gavelskåp/ö-skåp (t.o.m. jan. 2016)	Plate hinge cupboard gable/upper (up to jan. 2016)
--	319979	x	Platta gångjärn gavelskåp (fr.o.m. febr. 2016)	Plate hinge cupboard gable (from febr. 2016)
--	319980	x	Platta gångjärn överskåp (fr.o.m. febr.2016)	Plate hinge cupboard upper (from febr. 2016)
118	319914	x	Gasfjäder	Gas spring
--	319915	x	Fäste vinkel d:o	Angle bracket d:o
--	319916	x	Fäste runt d:o	Bracket round d:o
119	338121	x	Värmespalt	Air gap
120	338115	x	Sängram u. ribbotten	Bed bottom without laths
121	338125	x	Ribbotten kpl.	Laths bottom cpl.
122	311985	x	Ribba sängbotten L=718 B=63	Lath bed bottom L=718 B=63
123	312046	x	Band t. ribbotten	Band for laths bottom
124	337460	x	Sänglåda kpl.	Bed box cpl.
125	337122	x	Gavel säng V	Gable bed L
126	319776	x	List hörn L=2500	Corner strip L=2500
127	337124	x	Front säng	Front bed
128	337463	x	Gavel säng H	Gable bed R
129	315203	x	Regel 17,5x55x1415	Wood lath pine 17,5x55x1415
130	337461	x	Bakgavel sänglåda	Back bed box
131	337472	x	Stöd säng	Support bed
132	336078	x	Ljusramp	Light holder
133	319931	M^2	Matta golv, trämönstrad ljusgrå	Carpet floor, wood design light grey
--	319230	T	Matta golv, klinkermönster mörkgrå	Carpet floor, clinker design dark grey
--	319888	T	Matta golv, klinkermönster ljusgrå	Carpet floor, clinker design light grey
			M= Metervara T= Tillbehör	M= On the metre T= Accessory

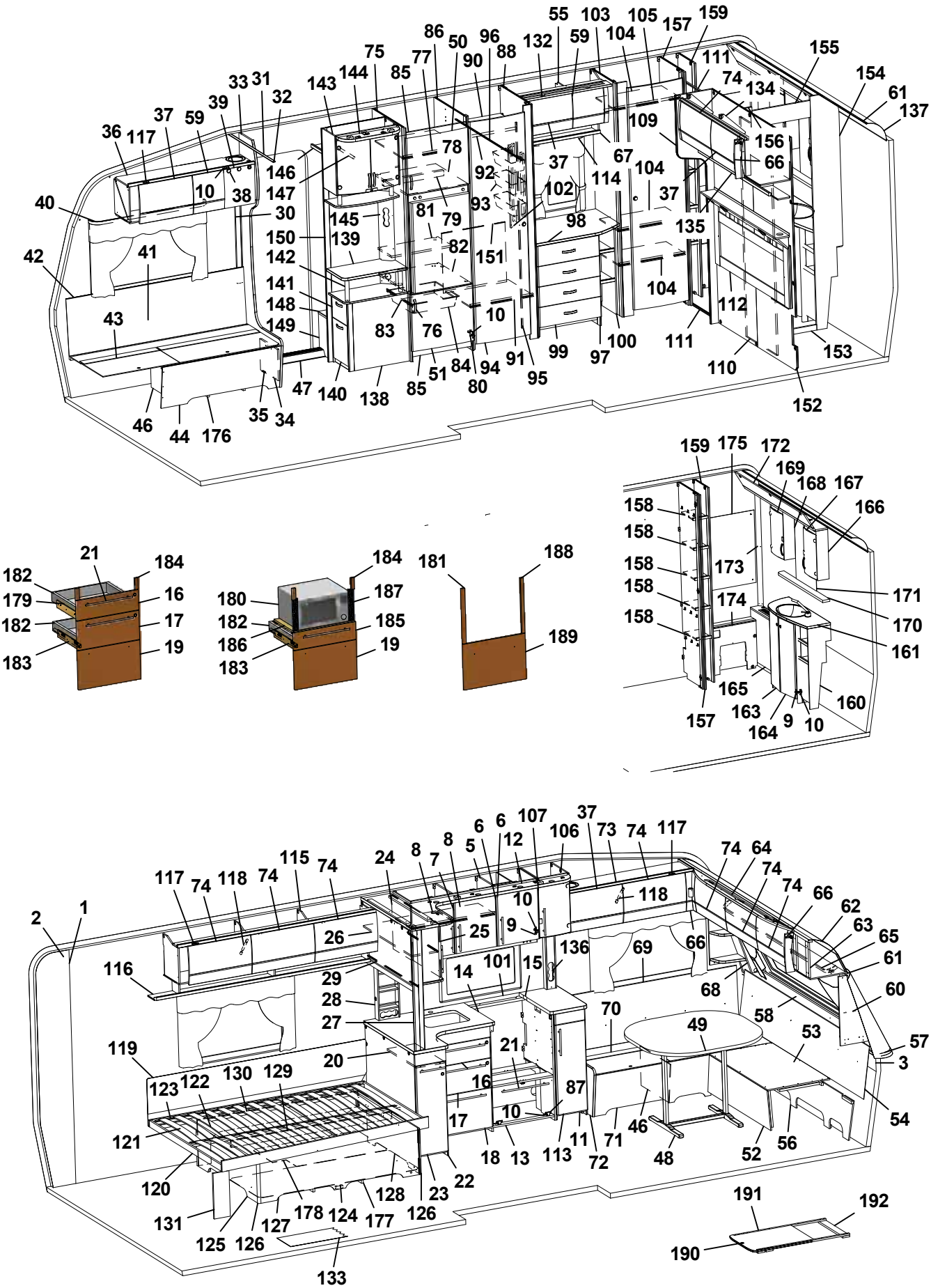
55 103 105 157 159
86 50 96 132 59 104 155
75 77 90 88 111 154
33 31 144 85 74 134 61
143 32 39 37 59 109 137
36 117 78 156
146 92 37 67 66
10 38 147 102 114 104
40 30 93 37
145 81 79 98 135
150 139 82 151
42 41 142 104
141 112
148 10
43 149 83 76 100 111 153
47 140 138 85 51 84 94 91 99 97 110
80 95 152
46 44 176 35 34
159 175 172
169 168 167
158 166
158 173
158 171
158 174 170
158 161
165 160
157 163 9 10
164
21 184
182 16
179 17
182 19
183
184 181 188
180 187
182 185
186 19
183 189
6 6 107 37
8 8 5 12 106 73 74 117
24 7 74 64
115 74 74 74 66
117 74 118 74 118 62
2 1 10 63
26 25 9 136 69 66 65
116 29 14 101 15 61
28 68 60
27 70 58
119 20 21 49 53 57
123 122 130 129 16 87 3
121 17 10 46 54
18 13 113 11 71 48 52 56
120 72
131 128 23 22
125 126 127 178 124 177 126 191 192
133 190

Pos Fig	Det. nr Part. No	Ingår Fitted	OBS!! Ange alltid årsmodell vid beställning av inredning Benämning	OBS!! Specify always year of model when ordering equipment Description
--	319393	T	Matta golv, antik planka	Carpet floor, antique plank
134	338083	x	Skåp gavel bak V L1405	Cupboard upper L1405
135	331936M	x	Hyllpaket	Shelf
136	333289M	x	Front el-uttag	Front outlet
137	316005	x	Skiva plast 295x2363x1	Plastic sheet
138	336120	x	TV-bänk kpl. u. skiva	TV-bench cpl. whitout board
139	336122-K	x	Skiva TV-bänk	Board
140	332042M	x	Låda nedre kpl.	Drawer cpl.
141	332036M	x	Låda övre	Drawer cpl.
--	315215	x	Glidskena låda (säljes i par)	Slide bar (exp. in pair)
142	336103	x	Rundstav folierad L=192	Round staff L=192
143	336115	x	Skåp bar kpl.	Coctail cabinet cpl.
--	332088M	x	Hylla hållare flaskor	Shelf bottle holder
--	331778	x	Lucka H d:o	Door R d:o
--	331779	x	Lucka V d:o	Door L d:o
--	318379	x	Gångjärn d:o	Hinge d:o
--	318380	x	Täckhatt d:o	Cover d:o
--	312588	x	Platta gångjärn d:o	Plate hinge d:o
144	336106	x	Ljusramp	Light holder
145	331611M	x	Front el-uttag	Front outlet
146	331910M	x	Hylla garderob övre	Shelf
147	316197	x	Galgstång L=782	Clothes hanger L=782
148	319866	x	Hylla insteg	Shelf
149	336618	x	Front hylla garderob	Front
150	337198	x	Vägg instegsgarderob	Wall wardrobe
151	336453	x	Täckskiva exp.kärl	Cover expansion vessel
152	336315	x	Vägg tvättrum	Wall
153	332955M	x	Tröskel	Threshold
154	332954M	x	Vägg tvättrum	Wall
155	332956M	x	Överbit tvättrum	Overlap washroom
156	332957M	x	List poppel 15x63x1948	List 15x63x1948
157	331900M	x	Vägg garderob H	Wall wardrobe R
158	331894M	x	Hylla	Shelf
159	331903M	x	Vägg garderob H	Wall wardrobe R
160	336054	x	Skåp tvättställ u. skiva	Cupboard washroom without board
161	336057-K	x	Skiva skåp tvättställ	Board cupboard wash basin
163	336056	x	Lucka V	Door L
164	336055	x	Lucka H	Door R
165	336322	x	Front gavel bak	Front
166	331911M	x	Skåp tvättrum H	Cupboard washroom R
167	331778	x	Lucka H	Door R
168	331912M	x	Skåp tvättrum V	Cupboard washroom L
169	331779	x	Lucka V	Door L
170	336100-K	x	Hylla	Shelf
171	315999	x	Spegel 440x700x3	Mirror 440x700x3
			M= Metervara T= Tillbehör	M= On the metre T= Accessory

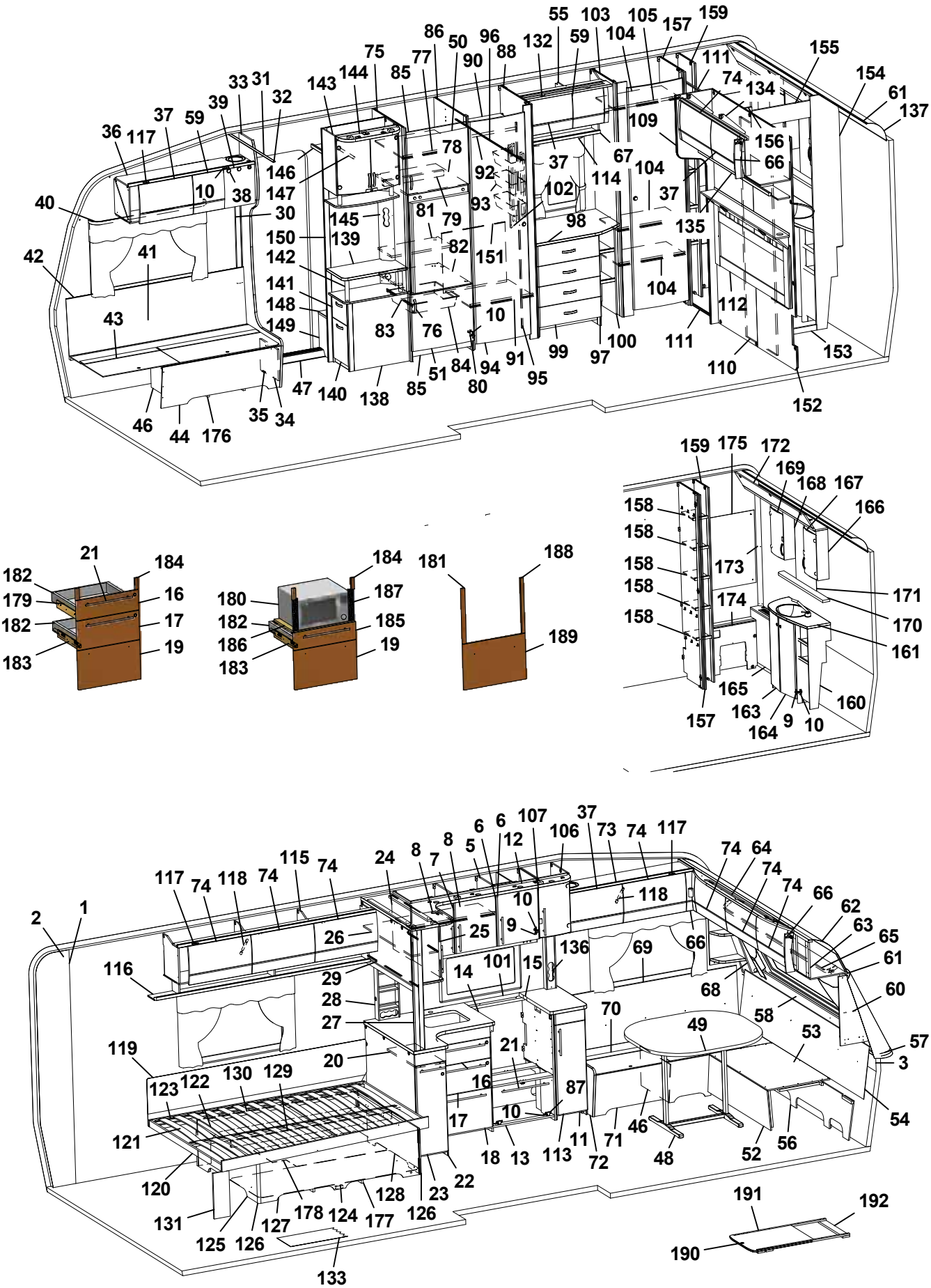
55 103 105 157 159
86 50 96 132 59 104 155
75 77 90 88 111 154
33 31 144 85 74 134 61
143 32 39 37 59 109 137
36 117 78 156
146 92 37 67 104 66
10 38 147 102 114 37
40 30 145 81 79 93 98 135
150 139 82 151
42 41 142 104
141 112
148 10
43 149 83 76 100 111 153
47 140 138 85 51 84 94 91 99 97 110
46 44 176 35 34 80 95 152
159 175 172
169 168 167
158 166
158 173
158 171
158 174 170
158 161
165 160
157 163 164 9 10
21 184
182 16
179 17
182 19
183
184 181 188
180 187
182 185
186 19
183 189
2 1 117 74 118 74 115 74 24 8 7 8 5 6 6 12 107 106 37 73 74 117 74 64 74 74 66 62 63 65 61 60 57 3 54 56 52 48 46 71 72 11 113 13 18 17 10 16 21 87 20 27 28 29 26 25 9 10 118 136 69 66 68 58 53 49 70 14 101 15 116 119 123 122 130 129 121 120 131 125 126 127 178 124 177 128 126 23 22 133 191 192 190

Pos Fig	Det. nr Part. No	Ingår Fitted	OBS!! Ange alltid årsmodell vid beställning av inredning Benämning	OBS!! Specify always year of model when ordering equipment Description
172	334194M	x	Ljusramp	Light holder
173	335718	x	Front hörn	Front
174	331902M	x	Täckfront	Front
175	316039	x	Spegel 300x725x3	Mirror 300x725x3
--	319883	T	Spegel 300x725x3 (Svit)	Mirror 300x725x3 (Svit)
176	337582	x	Luftspalt H-fram	Air gap R front
177	324938	x	Luftspalt sänglåda	Air gap bed box
178	337696	x	Luftspalt sänglåda	Air gap bed box
179	336087	x	Monteringssats kpl. lådor (Vit)	Mounting kit cpl. drawers (White)
--	336759	x	Monteringssats kpl. lådor (Mekong)	Mounting kit cpl. drawers (Mekong)
180	337536	T	Monteringssats kpl. mikro (Vit)	Mounting kit cpl. micro (White)
--	337538	T	Monteringssats kpl. mikro (Mekong)	Mounting kit cpl. micro (Mekong)
181	336089	T	Monteringssats kpl. ugn (Vit)	Mounting kit cpl. oven (White)
--	336758	T	Monteringssats kpl. ugn (Mekong)	Mounting kit cpl. oven (Mekong)
182	317514	x	Låda	Drawer
183	317382	x	Glidskena låda (säljes i par)	Slide bar, drawer (exp. in pair)
--	801701	x	Skruv 6x16 d:o	Screw 6x16 d:o
184	336092	x	Passbit 95x30x16 (Mekong)	Gauge block 95x30x16 (Mekong)
185	337540	T	Lådförstycke (Vit)	Drawer front (White)
--	337541	T	Lådförstycke (Mekong)	Drawer front (Mekong)
186	331472M	T	Hylla mikro	Shelf
187	401998	T	Galler mikro	Grating
188	336086	T	Passbit 460x30x16	Gauge block 460x30x16
189	334728	T	Lucka (Vit)	Door (White)
--	336726	T	Lucka (Mekong)	Door (Mekong)
190	336717-GK	T	Utdragsskiva bord 450x550	Sliding leaf 450x550
191	334835M	T	List bordsstativ 750x20x13	List table stand 750x20x13
192	334834M	T	List bordsstativ 494x60x15	List table stand 494x60x15
			Dyntyger, gardiner m.m. (se tyger)	Cushion textilies, curtains etc. (see textiles
			M= Metervara T= Tillbehör	M= On the metre T= Accessory

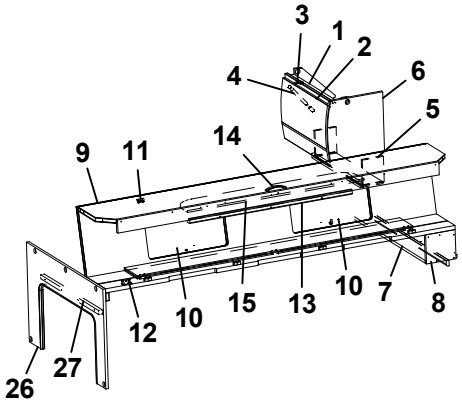
3
1
2
4
6
5
14
9
11
15
13
10
7
8
12
10
26
27

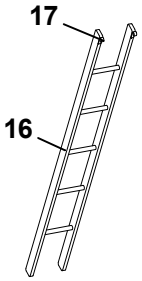
17
16

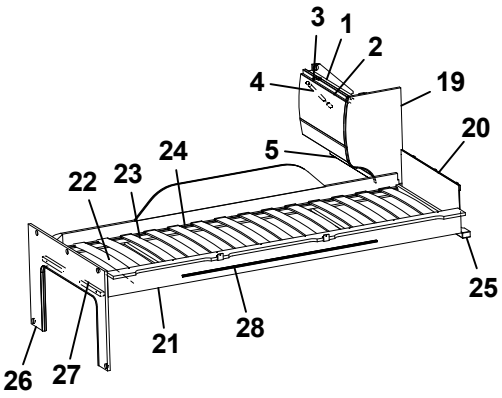
3
1
2
4
19
20
5
24
22
23
25
21
28
26
27

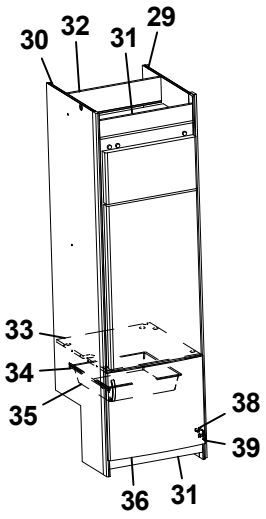
30
32
31
29
33
34
35
38
39
36
31

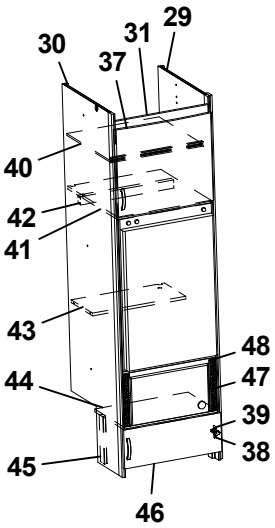
30
37
31
29
40
42
41
43
48
47
44
39
38
45
46

Pos Fig	Det. nr Part. No	Ingår Fitted	OBS!! Ange alltid årsmodell vid beställning av inredning Benämning	OBS!! Specify always year of model when ordering equipment Description
1	337937	x	Skåp gavel bak L560	Cupboard gable L560
2	337695	x	Lucka	Door
3	311917	x	Gångjärn (t.o.m. januari 2016)	Hinge (up to january 2016)
--	319978	x	Gångjärn (fr.o.m. februari 2016)	Hinge (from february 2016)
--	319909	x	Platta gångjärn gavelskåp/ö-skåp (t.o.m. jan. 2016)	Plate hinge cupboard gable/upper (up to jan. 2016)
--	319979	x	Platta gångjärn gavelskåp (fr.o.m. febr. 2016)	Plate hinge cupboard gable (from febr. 2016)
--	319980	x	Platta gångjärn överskåp (fr.o.m. febr.2016)	Plate hinge cupboard upper (from febr. 2016)
4	319914	x	Gasfjäder	Gas spring
--	319915	x	Fäste vinkel d:o	Angle bracket d:o
--	319916	x	Fäste runt d:o	Bracket round d:o
5	331743M	x	Hyllpaket	Shelf
6	336644	x	Gavel rundad	Gable
7	331694M	x	Hylla gavel bak	Shelf gable rear
8	331697M	x	Gavel	Gable
9	337661	x	Överbäddskåp L1980	Upper bed L1980
10	337664	x	Lucka	Door
11	860402	x	Gångjärn	Hinge
12	860405	x	Gångjärn	Hinge
13	331733M	x	Regel låsning	Lock bar
14	316428	x	Handtag	Handle
15	375813	x	Rasskydd ö-bäddskåp	Protective plate
16	376697	T	Stege ö-bäddsskåp 201x1800 kpl.	Ladder upper bed 201x1800 cpl.
17	860426	T	Krok t. stege	Hook for ladder
19	336496	x	Gavel rundad	Gable
20	321209	x	Värmespalt gavel	Air gap gable
21	336381	x	Sängram vån.säng V u. ribbotten	Bed bottom L without laths
22	325430	x	Ribbotten kpl.	Laths bottom cpl.
23	311985	x	Ribba sängbotten L=718 B=63	Lath bed bottom L=718 B=63
24	312046	x	Band t. ribbotten	Band for laths bottom
25	331960M	x	Bärregel	Bearing rail
26	333417M	x	Skiva fast bädd kpl.	Sheet upper bed cpl.
27	331698M	x	Bärregel 670x22x22	Bearing rail 670x22x22
28	314721	x	Skena draperi L=1100	Curtain rod L=1100
29	332246M	x	Vägg kyl H	Wall refrigerator R
30	332244M	x	Vägg kyl V	Wall refrigerator L
31	375394	x	Front skåp under kyl	Front cupboard
32	333142M	x	Bakstycke stopp kyl	Back cupboard
33	376108	x	Hylla under kyl	Shelf under refrigerator
34	312712	x	Glidlist trådback (säljes i par)	Sliding strip tray (pair)
35	310325	x	Trådback vit 427x427x85	Tray 427x427x85
36	336046	x	Lucka H 550x470	Door R 550x470
37	336045	x	Lucka V 550x470	Door L 550x470
38	316799	x	Gångjärn	Hinge
39	312588	x	Platta gångjärn	Plate hinge
40	331277M	x	Hylla	Shelf
41	331289M	x	Hylla över kyl	Shelf over refrigerator
42	321712	x	List 30x44x526	List 30x44x526
43	333271M	x	Hylla övre kyl	Shelf upper refrigerator
44	336672	x	Hylla mikro	Shelf
45	330631M	x	List folierad L=253	List L=253
46	336209-1	x	Lucka 550x208	Door 550x208
47	401685	x	Galler mikro 285x40	Grating 285x40
48	337542	x	List 15x25x450	List 15x25x450
			T= Tillbehör	T= Accessory

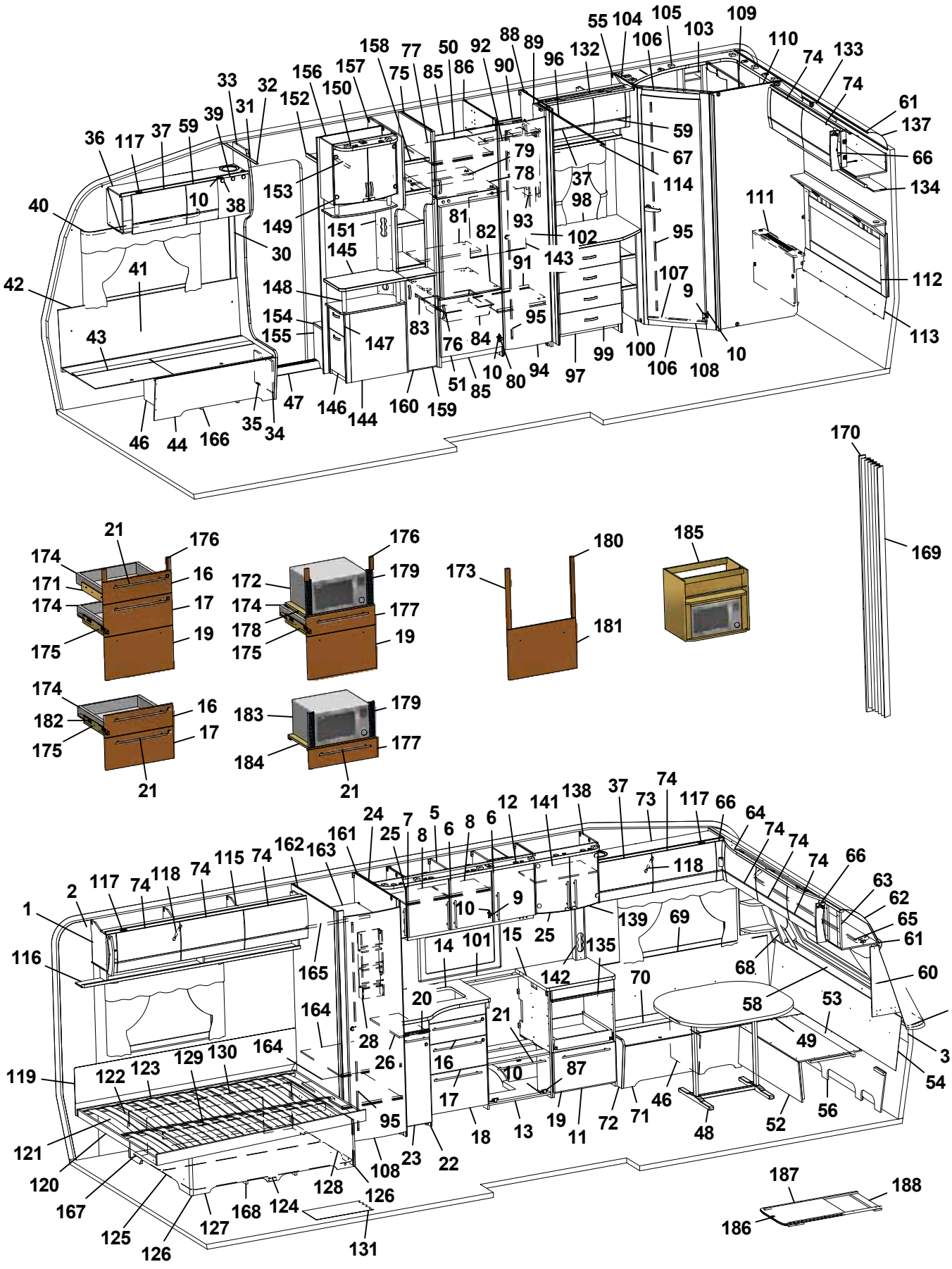
1 2 3 9 10 11 12 13 14 15 16 17 18 19 20 21 22 23 24 25 26 28 36 37 38 39 40 41 42 43 44 46 47 48 49 52 53 54 56 57 58 59 60 61 62 63 64 65 66 67 68 69 70 71 72 73 74 75 76 77 78 79 80 81 82 83 84 85 86 87 88 89 90 91 92 93 94 95 96 97 98 99 100 101 102 103 104 105 106 107 108 109 110 111 112 113 114 116 117 118 119 120 121 122 123 124 125 126 127 128 129 130 131 132 133 134 135 137 138 139 141 142 143 144 145 146 147 148 149 150 151 152 153 154 155 156 157 158 159 160 161 162 163 164 165 166 167 168 169 170 171 172 173 174 175 176 177 178 179 180 181 182 183 184 185 186 187 188

Pos Fig	Det. nr Part. No	Ingår Fitted	OBS!! Ange alltid årsmodell vid beställning av inredning Benämning	OBS!! Specify always year of model when ordering equipment Description
1	318657	M	Tapet vägg/tak	Wall paper
2	318584	M	Tejp tapet 20 mm	Tape, wall paper 20 mm
3	318585	M	Tejp tapet 60 mm	Tape, wall paper 60 mm
5	337780	x	Skåp kök L1120 kpl. (Vit)	Cupboard kitchen L1120 cpl. (White)
--	337823	x	Skåp kök L1120 kpl. (Mekong)	Cupboard kitchen L1120 cpl. (Mekong)
6	334712	x	Lucka H (Vit)	Door R (White)
--	336624	x	Lucka H (Mekong)	Door R (Mekong)
--	317502	x	Handtag d:o	Handle d:o
7	334713	x	Lucka V (Vit)	Door L (White)
--	336625	x	Lucka V (Mekong)	Door L (Mekong)
--	317502	x	Handtag d:o	Handle d:o
8	331385M	x	Hylla	Shelf
9	311917	x	Gångjärn	Hinge
10	312588	x	Platta gångjärn	Plate hinge
11	336084	x	Utskjut diskbänk (Vit)	Projection kitchen sink (White)
--	336777	x	Utskjut diskbänk (Mekong)	Projection kitchen sink (Mekong)
12	336601	x	Ljusramp köksskåp (vitrinskåp)	Light holder kitchen (vitrine)
--	337015	T	Ljusramp köksskåp (skåp mikro)	Light holder kitchen (microwave oven)
13	336082	x	Diskbänk kpl. u. skiva (Vit)	Kitchen sink cpl. without board (White)
--	336757	x	Diskbänk kpl. u. skiva (Mekong)	Kitchen sink cpl. without board (Mekong)
14	336351-K	x	Skiva diskbänk 872x730/565	Board 872x730/565
15	336071-K	x	Skiva diskbänk 610x565	Board 610x565
16	334706	x	Lådförstycke (Vit)	Drawer front (White)
--	336631	x	Lådförstycke (Mekong)	Drawer front (Mekong)
17	334707	x	Lådförstycke (Vit)	Drawer front (White)
--	336633	x	Lådförstycke (Mekong)	Drawer front (Mekong)
18	334708	x	Lucka (Vit)	Door (White)
--	336635	x	Lucka (Mekong)	Door (Mekong)
19	334709	x	Lucka (Vit)	Door (White)
--	336760	x	Lucka (Mekong)	Door (Mekong)
20	336673	x	Skärbräda	Cutting board
21	317503	x	Handtag	Handle
22	336350	x	Utskjut diskbänk (Vit)	Projection kitchen sink (White)
--	336827	x	Utskjut diskbänk (Mekong)	Projection kitchen sink (Mekong)
--	319558	x	Bänkutdrag V d:o	Extract L d:o
--	319559	x	Korg d:o	Basket d:o
23	334933	x	Lucka (Vit)	Door (White)
--	336725	x	Lucka (Mekong)	Door (Mekong)
--	317502	x	Handtag d:o	Handle d:o
24	336199	x	Skåp vitrin	Vitrine
--	331212M	x	Hylla d:o	Shelf d:o
25	332234	x	Lucka vitrin V 272x450	Door L 272x450
--	314350	x	Lås magnet d:o	Lock magnet d:o
--	318381	x	Motstycke magnetlås	Companion part
--	318379	x	Gångjärn	Hinge
--	318380	x	Täckhatt d:o	Cover d:o
--	312588	x	Platta gångjärn	Plate hinge
26	336081-K	x	Skärbräda	Cutting board
28	333309M	x	Kryddhylla	Spice rack
30	318962	x	List täck el-kabel B=45 L=2100	Cover strip B=45 L=2100
			M= Metervara T= Tillbehör	M= On the metre T= Accessory

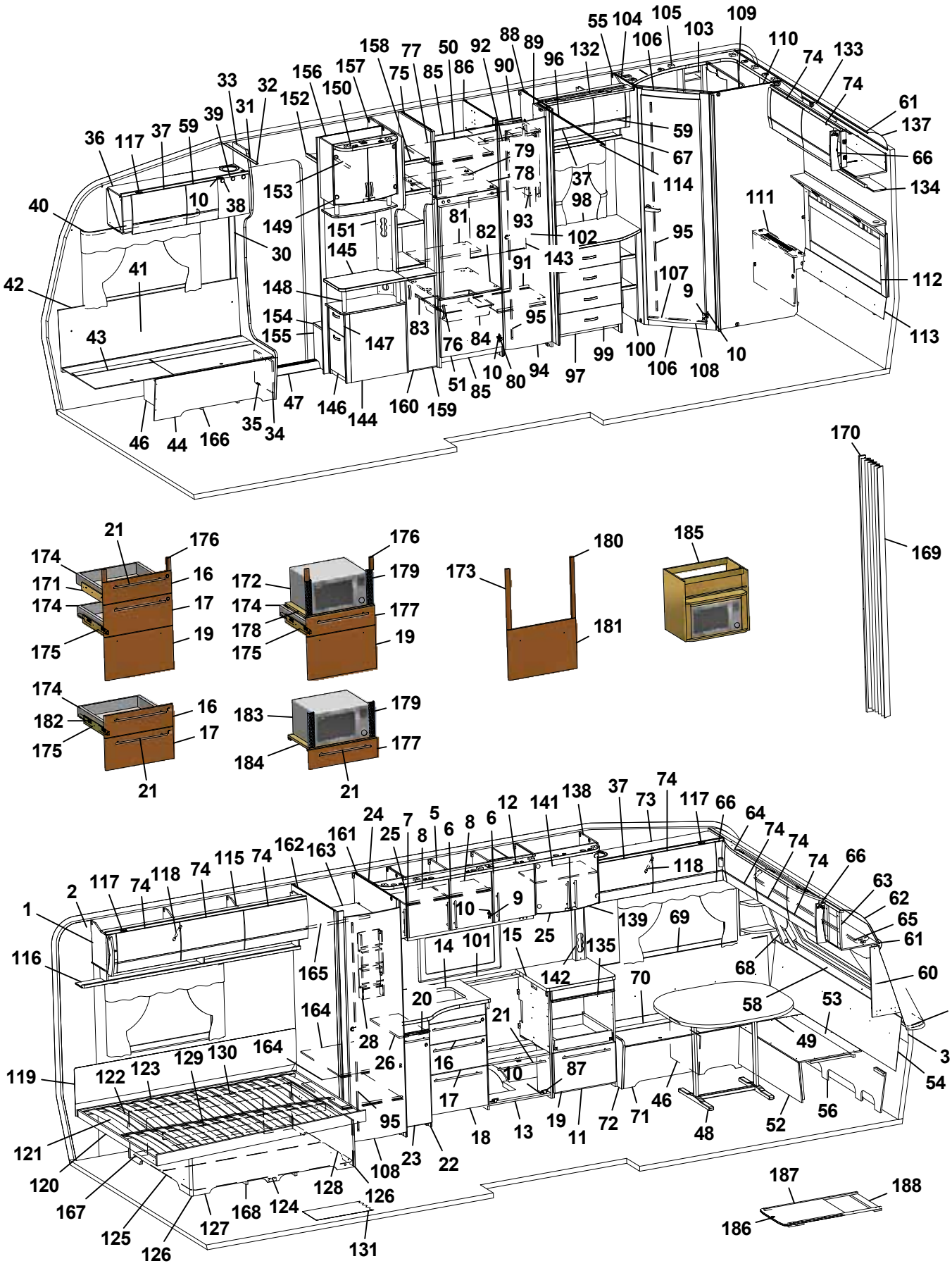
1
2
3
5
6
7
8
9
10
11
12
13
14
15
16
17
18
19
20
21
22
23
24
25
26
27
28
30
31
32
33
34
35
36
37
38
39
40
41
42
43
44
46
47
48
49
50
51
52
53
54
55
56
57
58
59
60
61
62
63
64
65
66
67
68
69
70
71
72
73
74
75
76
77
78
79
80
81
82
83
84
85
86
87
88
89
90
91
92
93
94
95
96
97
98
99
100
101
102
103
104
105
106
107
108
109
110
111
112
113
114
116
117
118
119
120
121
122
123
124
125
126
127
128
129
130
131
132
133
134
135
137
138
139
141
142
143
144
145
146
147
148
149
150
151
152
153
154
155
156
157
158
159
160
161
162
163
164
165
166
167
168
169
170
171
172
173
174
175
176
177
178
179
180
181
182
183
184
185
186
187
188

Pos Fig	Det. nr Part. No	Ingår Fitted	OBS!! Ange alltid årsmodell vid beställning av inredning Benämning	OBS!! Specify always year of model when ordering equipment Description
31	316270	x	List snäpp undre L2379	List under L2379
32	316268	x	List snäpp övre L2379	List upper L2379
33	336065	x	Stolpe först. L1948 kpl. m. lucka	Support bar cpl. with door
34	336064	x	Lucka	Door
35	312589	x	Gångjärn	Hinge
36	337775	x	Skåp övre elc.	Cupboard upper
37	337719	x	Lucka	Door
38	318379	x	Gångjärn	Hinge
--	318380	x	Täckhatt d:o	Cover d:o
39	331214	x	Lucka	Door
40	316898	x	Skena gardin L1020	Curtain rod L1020
41	337170	x	Värmespalt H fram	Air gap R.F.
42	319821	M	List kant mörkbrun	Strip, dark brown
43	336883	x	Lock bäddlåda H F	Cover bedbox R.F.
--	319024	x	Matta grå textil m. tejp d:o	Carpet gray textile with tape d:o
44	336881	x	Front bäddlåda H F	Front bed box R.F.
46	312825	x	Stöd bäddlåda HF	Support bed box
47	314687	x	Tröskel aluminium L=850	Threshold aluminium L=850
48	319859	x	Bordsstativ	Table stand
49	335940-K	x	Bordsskiva 1025x940	Table top 1025x940
--	337413	x	List bord 400x55x26	List table 400x55x26
--	375774-K	x	Bordsskiva 1025x940 (Svit)	Table top 1025x940 (Svit)
50	336045	x	Lucka V 550x470	Door L 550x470
51	336046	x	Lucka H 550x470	Door R 550x470
52	331245M	x	Front bäddlåda gavel	Front bed box gable
53	331246M	x	Skiva rundsittgrupp	Sheet seat
54	337182	x	Värmespalt gavel fram	Air gap
55	338041	x	Skåp övre L=790	Cupboard upper L=790
56	337153	x	Stöd sittgrupp	Support
57	213471	x	Hylla front kpl. L2376	Shelf front cpl. L2376
58	336132	x	Luftspalt fronthylla	Air gap shelf front
--	317369	x	Raskant plast L=2600	Cantlist shelf front L=2600
59	337790	x	Lucka	Door
60	336145	x	Hylla hörn H	Shelf R
61	313884	x	List plast radie L=2379	List L=2379
62	316005	x	Skiva plast 295x2363x1	Plastic sheet
63	337693	x	Skåp gavel fram L=2360	Cupboard L=2360
64	336063	x	Ljusramp gavelskåp	Light holder
65	316900	x	Skena gardin L1920	Curtain rod L1920
66	337738	x	Hörn inredning	Corner
--	311917	x	Gångjärn d:o	Hinge d:o
--	319909	x	Platta gångjärn d:o	Plate hinge d:o
67	331305M	x	Hyllpaket	Shelf
68	336150	x	Hylla hörn V	Shelf L
69	337171	x	Värmespalt V fram	Air gap L.F.
70	333906	x	Lock bäddlåda V F	Cover bed box L.F
--	319024	x	Matta grå textil m. tejp d:o	Carpet gray textile with tape d:o
71	331232M	x	Front bäddlåda V F	Front bed box L.F.
72	336067	x	Gavel bäddlåda V F	Gable bed box L.F
73	337765	x	Skåp övre L=1108	Cupboard upper L=1108
			M= Metervara	M= On the metre
			T= Tillbehör	T= Accessory

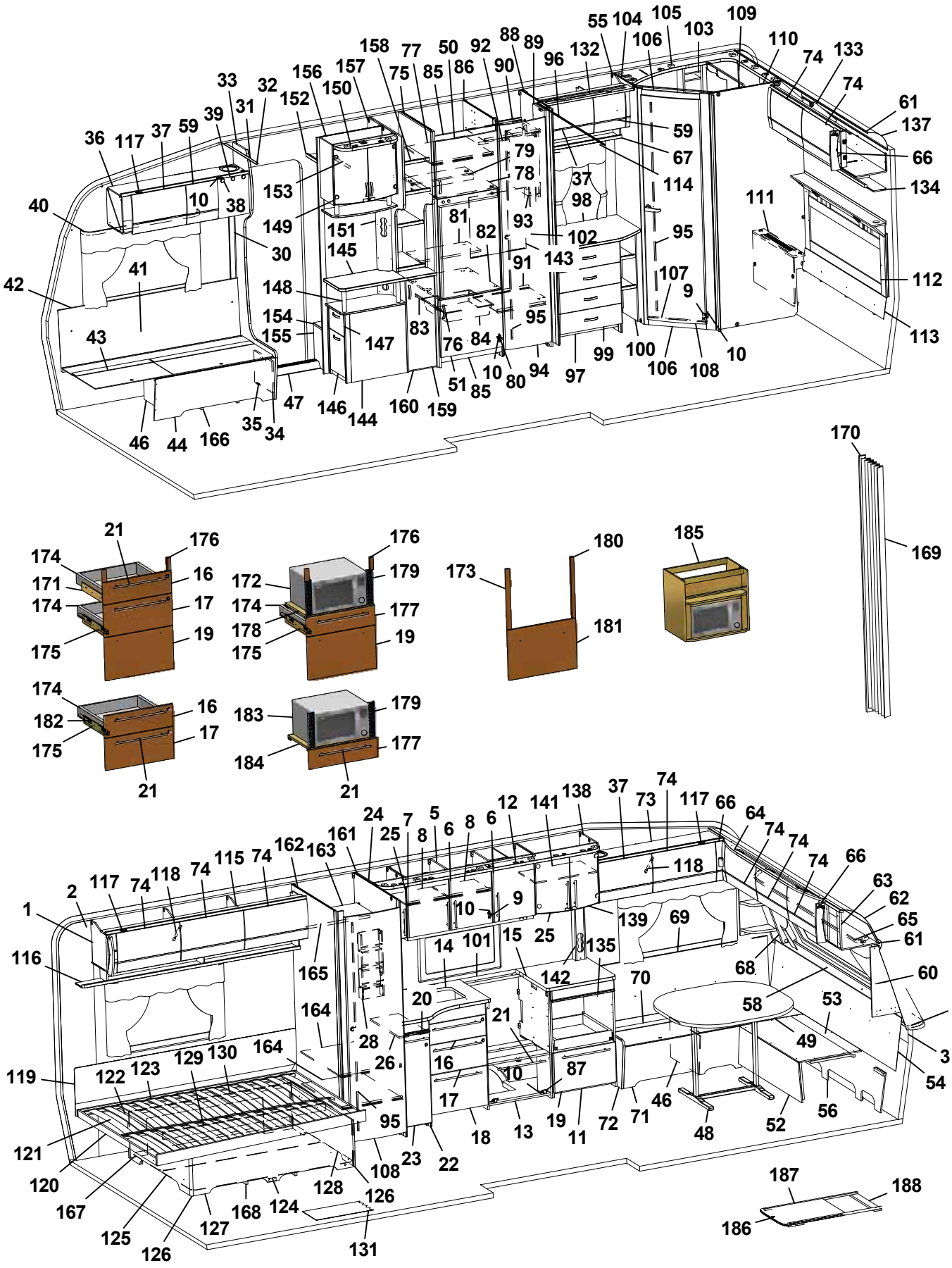
1 2 3 9 10 11 12 13 14 15 16 17 18 19 20 21 22 23 24 25 26 28 36 37 38 39 40 41 42 43 44 46 47 48 49 51 52 53 54 56 57 58 59 60 61 63 64 65 66 67 68 69 70 71 72 73 74 75 76 77 78 79 80 81 82 83 84 85 86 87 88 89 90 91 92 93 94 95 96 97 98 99 100 101 102 104 105 106 107 108 109 110 111 112 113 114 116 117 118 119 120 121 122 123 124 125 126 127 128 129 130 131 132 133 134 135 137 138 139 141 142 143 144 145 146 147 148 149 150 151 152 153 154 155 156 157 158 159 160 161 162 163 164 165 166 167 168 169 170 171 172 173 174 175 176 177 178 179 180 181 182 183 184 185 186 187 188

Pos Fig	Det. nr Part. No	Ingår Fitted	OBS!! Ange alltid årsmodell vid beställning av inredning Benämning	OBS!! Specify always year of model when ordering equipment Description
--	337708	T	Skåp övre L=1108 (Svit)	Cupboard upper L=1108 (Svit)
74	337695	x	Lucka	Door
75	332244M	x	Vägg kyl V	Wall refrigerator L
76	316428	x	Handtag	Handle
77	331277M	x	Hylla	Shelf
78	331289M	x	Hylla över kyl	Shelf over refrigerator
79	321712	x	List 30x44x526	List 30x44x526
80	316799	x	Gångjärn	Hinge
81	333271M	x	Hylla övre kyl	Shelf upper refrigerator
82	376108	x	Hylla under kyl	Shelf under refrigerator
83	312712	x	Glidlist trådback (säljes i par)	Sliding strip tray (pair)
84	310325	x	Trådback vit 427x427x85	Tray 427x427x85
85	375394	x	Front skåp under kyl	Front cupboard
86	331240M	x	Vägg kyl H	Wall refrigerator R
87	315202	x	Gångjärn	Hinge
88	331260M	x	Vägg garderob	Wall wardrobe
89	331238M	x	Nisch, vikdörr	Niche folding door
90	331279M	x	Hylla garderob övre	Shelf wardrobe upper
91	331274M	x	Hylla garderob nedre	Shelf wardrobe under
92	316197	x	Galgstång L=782	Clothes hanger L=782
93	319759	x	Korg, garderob	Basket, wardrobe
--	335802	x	List för korgar	List för baskets
94	335925	x	Dörr 415x1850	Door 415x1850
95	314523	x	Rätningslist dörr L=1715	List L=1715
96	314917	x	Skena draperi L=1190	Drapery rail L=1190
97	336073	x	Byrå kpl. u. skiva	Chest of drawers without board
98	336076-K	x	Skiva byrå	Board
99	336074	x	Låda byrå	Drawer
--	315215	x	Glidskena låda (säljes i par)	Slide bar (exp. in pair)
100	331307M	x	Hylla vid byrå kpl.	Shelf cpl.
101	319838-A	T	Köksskiva vägg svart skiffer	Protection kitchen, black
--	319838-L	T	Köksskiva vägg natur skiffer	Protection kitchen, grey
102	335787M	x	Front el-uttag	Front outlet
103	337131	x	Hylla	Shelf
104	331236M	x	Vägg tvättrum främre	Wall washroom
105	337129	x	Ljusramp tvättrum	Light holder
106	331248M	x	Tröskel 480x60	Threshold 480x60
107	314591	x	List tröskel al. L=480	List threshold L=480
108	335919	x	Dörr 490x1850	Door 490x1850
109	336050	x	Skåp tvättrum L838	Cupboard L838
110	337474	x	Vägg tvättrum bakre	Wall washroom rear
111	336165	x	Front tvättrum	Front washroom
112	336175	x	Värmespalt kpl. m. tyg och belysning	Air gap cpl. with fabric and illumination
--	336179	T	Värmespalt kpl. m. tyg och belysning (Svit)	Air gap cpl. with fabric and illumination (Svit)
113	338196	x	Värmespalt	Air gap
114	316907	x	Skena gardin L=500	Curtain rod L=500
115	337802	x	Skåp övre L=1747	Cupboard upper L=1747
116	331189M	x	Hyllpaket	Shelf
117	311917	x	Gångjärn (t.o.m. januari 2016)	Hinge (up to january 2016)
--	319978	x	Gångjärn (fr.o.m. februari 2016)	Hinge (from february 2016)
			M= Metervara T= Tillbehör	M= On the metre T= Accessory

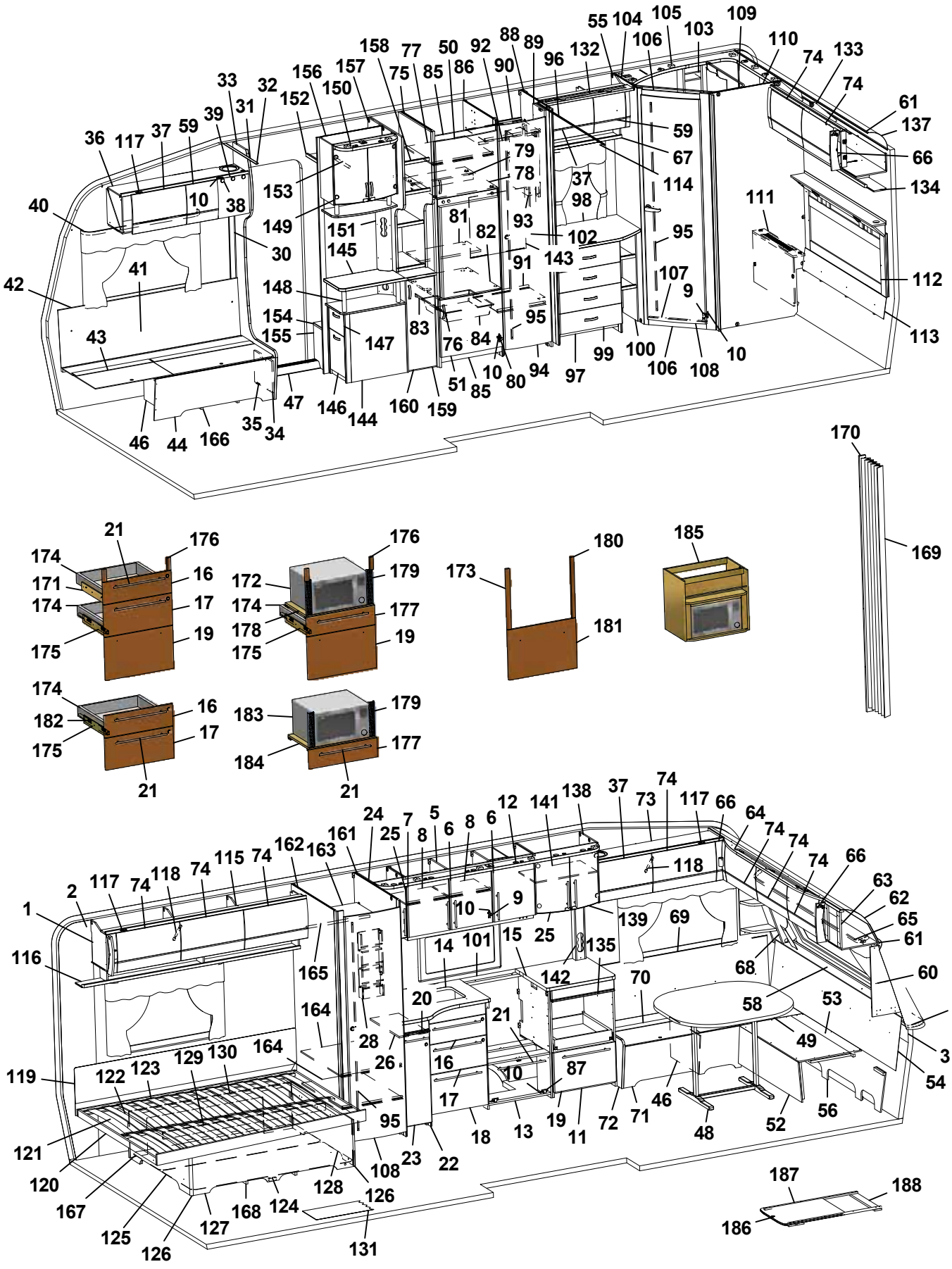
170
169
185
180
181
173
21
176
174
171
16
17
175
19
172
179
178
177
182
183
184
1
2
116
117
118
115
162
163
161
24
25
7
8
5
6
12
141
138
37
73
74
66
64
63
62
65
61
60
57
3
54
56
52
48
46
71
72
11
19
13
18
17
16
20
21
28
26
95
23
22
108
128
126
124
168
127
125
126
167
120
121
119
122
123
129
130
164
165
14
101
15
25
139
69
135
142
70
68
58
53
49
87
10
9
118
87
46
48
52
187
188
186
131

Pos Fig	Det. nr Part. No	Ingår Fitted	OBS!! Ange alltid årsmodell vid beställning av inredning Benämning	OBS!! Specify always year of model when ordering equipment Description
--	319909	x	Platta gångjärn gavelskåp/ö-skåp (t.o.m. jan. 2016)	Plate hinge cupboard gable/upper (up to jan. 2016)
--	319979	x	Platta gångjärn gavelskåp (fr.o.m. febr. 2016)	Plate hinge cupboard gable (from febr. 2016)
--	319980	x	Platta gångjärn överskåp (fr.o.m. febr.2016)	Plate hinge cupboard upper (from febr. 2016)
118	319914	x	Gasfjäder	Gas spring
--	319915	x	Fäste vinkel d:o	Angle bracket d:o
--	319916	x	Fäste runt d:o	Bracket round d:o
119	338121	x	Värmespalt	Air gap
120	338108	x	Sängram u. ribbotten	Bed bottom without laths
121	338124	x	Ribbotten kpl.	Laths bottom cpl.
122	311985	x	Ribba sängbotten L=718 B=63	Lath bed bottom L=718 B=63
123	312046	x	Band t. ribbotten	Band for laths bottom
124	337119	x	Sänglåda kpl.	Bed box cpl.
125	337122	x	Gavel säng V	Gable bed L
126	319776	x	List hörn L=2500	Corner strip L=2500
127	337124	x	Front säng	Front bed
128	337126	x	Gavel säng H	Gable bed R
129	315203	x	Regel 17,5x55x1415	Wood lath pine 17,5x55x1415
130	337120	x	Bakgavel sänglåda	Back bed box
131	319931	M^2	Matta golv, trämönstrad ljusgrå	Carpet floor, wood design light grey
--	319230	T	Matta golv, klinkermönster mörkgrå	Carpet floor, clinker design dark grey
--	319888	T	Matta golv, klinkermönster ljusgrå	Carpet floor, clinker design light grey
--	319393	T	Matta golv, antik planka	Carpet floor, antique plank
132	336078	x	Ljusramp	Light holder
133	337804	x	Skåp gavel bak L1505	Cupboard gable L1505
134	331303M	x	Hyllpaket	Shelf
135	336675	x	Skärbräda	Cutting board
137	316005	x	Skiva plast 295x2363x1	Plastic sheet
138	336112	x	Skåp vitrin	Vitrine
139	332233	x	Lucka vitrin H 272x450	Door vitrine R 272x450
--	318630	x	Lås magnet d:o	Lock magnet d:o
--	318381	x	Motstycke magnetlås	Companion part
141	331206M	x	Hylla	Shelf
142	333289M	x	Front el-uttag	Front outlet
143	336261	x	Täckskiva exp.kärl	Cover expansion vessel
144	336120	x	TV-bänk kpl. u. skiva	TV-bench cpl. whitout board
145	336651-K	x	Skiva TV-bänk	Board
146	332042M	x	Låda nedre kpl.	Drawer cpl.
147	332036M	x	Låda övre	Drawer cpl.
--	315215	x	Glidskena låda (säljes i par)	Slide bar (exp. in pair)
148	336103	x	Rundstav folierad L=192	Round staff L=192
149	336115	x	Skåp bar kpl.	Coctail cabinet cpl.
--	332088M	x	Hylla hållare flaskor	Shelf bottle holder
--	331778	x	Lucka H d:o	Door R d:o
--	331779	x	Lucka V d:o	Door L d:o
--	318379	x	Gångjärn d:o	Hinge d:o
--	318380	x	Täckhatt d:o	Cover d:o
--	312588	x	Platta gångjärn d:o	Plate hinge d:o
150	336106	x	Ljusramp	Light holder
151	331611M	x	Front el-uttag	Front outlet
152	331910M	x	Hylla garderob övre	Shelf
			M= Metervara T= Tillbehör	M= On the metre T= Accessory

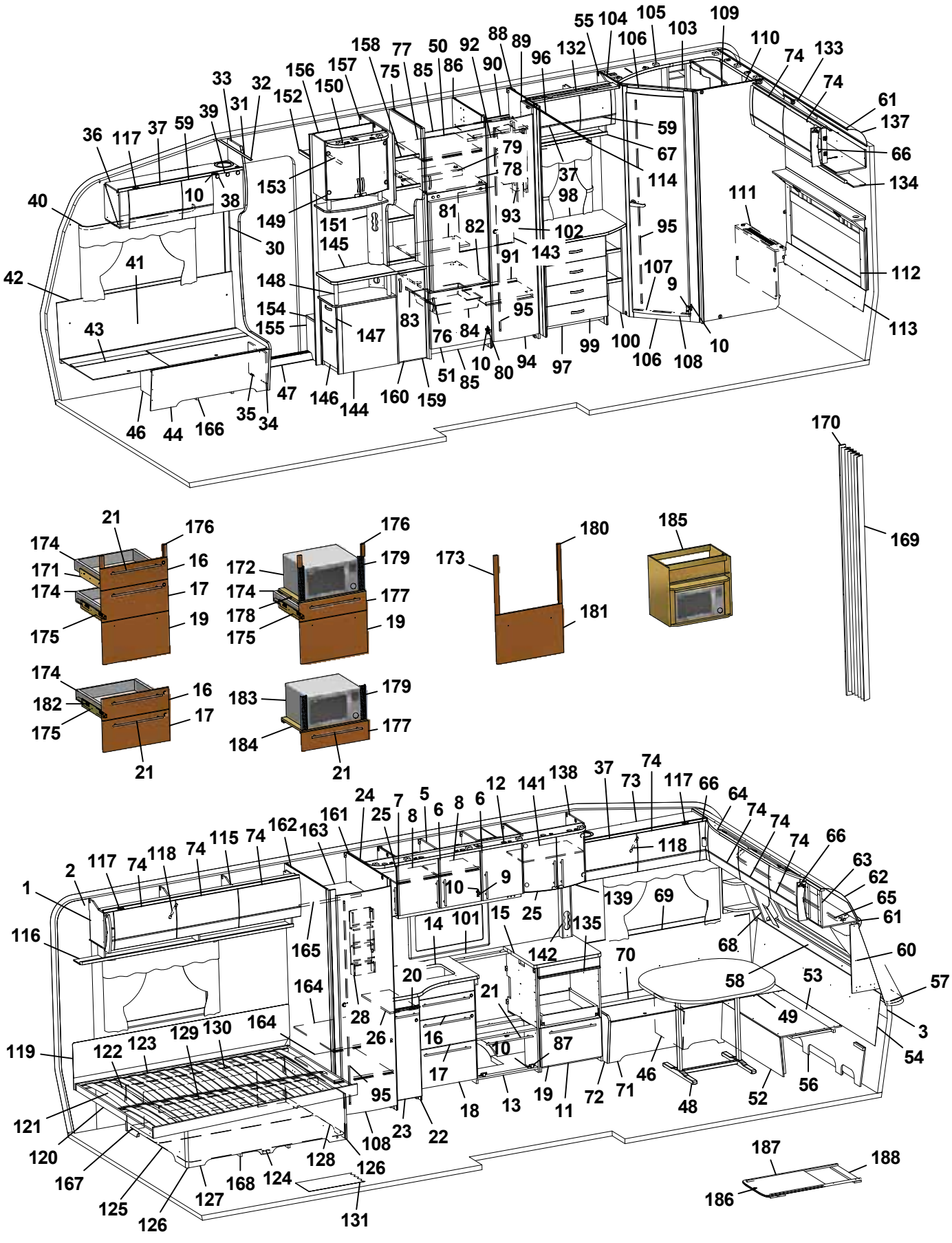
1 2 3 9 10 11 12 13 14 15 16 17 18 19 20 21 22 23 24 25 26 28 36 37 38 39 40 41 42 43 44 46 47 48 49 51 52 53 54 56 57 58 59 60 61 62 63 64 65 66 67 68 69 70 71 72 73 74 75 76 77 78 79 80 81 82 83 84 85 86 87 88 89 90 91 92 93 94 95 96 97 98 99 100 101 102 103 104 105 106 107 108 109 110 111 112 113 114 116 117 118 119 120 121 122 123 124 125 126 127 128 129 130 131 132 133 134 135 137 138 139 141 142 143 144 145 146 147 148 149 150 151 152 153 154 155 156 157 158 159 160 161 162 163 164 165 166 167 168 169 170 171 172 173 174 175 176 177 178 179 180 181 182 183 184 185 186 187 188

Pos Fig	Det. nr Part. No	Ingår Fitted	OBS!! Ange alltid årsmodell vid beställning av inredning Benämning	OBS!! Specify always year of model when ordering equipment Description
153	316197	x	Galgstång L=782	Clothes hanger L=782
154	319866	x	Hylla insteg	Shelf
155	336618	x	Front hylla garderob	Front
156	337198	x	Vägg instegsgarderob	Wall wardrobe
157	332179M	x	Vägg instegsgarderob	Wall wardrobe
158	336648	x	Hylla	Shelf
159	332832M	x	Skåp	Cupboard
--	332857M	x	Hylla d:o	Shelf d:o
160	332856M	x	Lucka	Door
161	332829M	x	Vägg garderob H	Wall wardrobe R
162	332830M	x	Vägg garderob V	Wall wardrobe L
163	331926M	x	Hylla garderob övre	Shelf wardrobe upper
164	332833M	x	Hylla garderob nedre	Shelf wardrobe under
165	316197	x	Galgstång L=782	Clothes hanger L=782
166	337582	x	Luftspalt H-fram	Air gap R front
167	325752	x	Luftspalt sänglåda	Air gap bed box
168	324938	x	Luftspalt sänglåda	Air gap bed box
169	315216	T	Vikdörr 1900x1500	Folding door
170	376461	T	Bakdel nisch vikdörr	Back niche folding door
171	336087	x	Monteringssats kpl. lådor (Vit)	Mounting kit cpl. drawers (White)
--	336759	x	Monteringssats kpl. lådor (Mekong)	Mounting kit cpl. drawers (Mekong)
172	337536	T	Monteringssats kpl. mikro (Vit)	Mounting kit cpl. micro (White)
--	337538	T	Monteringssats kpl. mikro (Mekong)	Mounting kit cpl. micro (Mekong)
173	336089	T	Monteringssats kpl. ugn (Vit)	Mounting kit cpl. oven (White)
--	336758	T	Monteringssats kpl. ugn (Mekong)	Mounting kit cpl. oven (Mekong)
174	317514	x	Låda	Drawer
175	317382	x	Glidskena låda (säljes i par)	Slide bar, drawer (exp. in pair)
--	801701	x	Skruv 6x16 d:o	Screw 6x16 d:o
176	336092	x	Passbit 95x30x16 (Mekong)	Gauge block 95x30x16 (Mekong)
177	337540	T	Lådförstycke (Vit)	Drawer front (White)
--	337541	T	Lådförstycke (Mekong)	Drawer front (Mekong)
178	331472M	T	Hylla mikro	Shelf
179	401998	T	Galler mikro	Grating
180	336086	T	Passbit 460x30x16	Gauge block 460x30x16
181	334728	T	Lucka (Vit)	Door (White)
--	336726	T	Lucka (Mekong)	Door (Mekong)
182	334732	T	Monteringssats kpl. lådor i utskjut (Vit)	Mounting kit cpl. drawers in projection (White)
--	336778	T	Monteringssats kpl. lådor i utskjut (Mekong)	Mounting kit cpl. drawers in projection (Mekong)
183	337545	T	Monteringssats kpl. mikro i utskjut (Vit)	Mounting kit cpl. micro in projection (White)
--	337546	T	Monteringssats kpl. mikro i utskjut (Mekong)	Mounting kit cpl. micro in projection (Mekong)
184	331515M	T	Hylla mikro	Shelf
185	337532	T	Skåp kpl. mikrovågsugn	Cupboard cpl. microwave oven
186	336717-GK	T	Utdragsskiva bord 450x550	Sliding leaf 450x550
187	334835M	T	List bordsstativ 750x20x13	List table stand 750x20x13
188	334834M	T	List bordsstativ 494x60x15	List table stand 494x60x15
			Dyntyger, gardiner m.m. (se tyger)	Cushion textilies, curtains etc. (see textiles)
			M= Metervara T= Tillbehör	M= On the metre T= Accessory

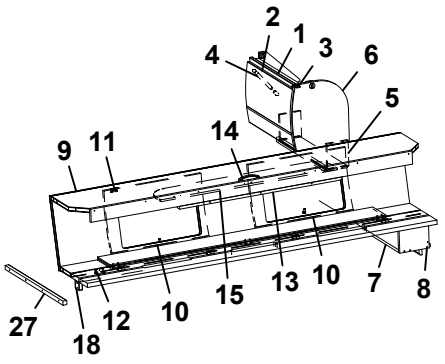
2
1
3
4
6
5
14
9
11
27
18
12
10
15
13
10
7
8

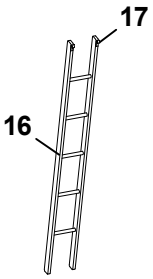
17
16

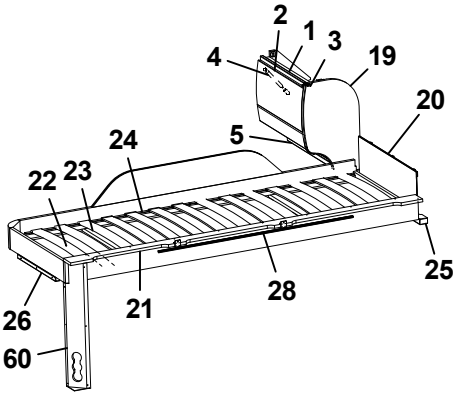
2
1
3
4
19
20
5
24
22
23
25
26
21
28
60

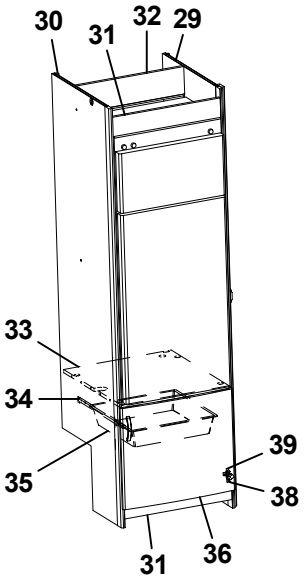
30
31
32
29
33
34
35
39
38
31
36

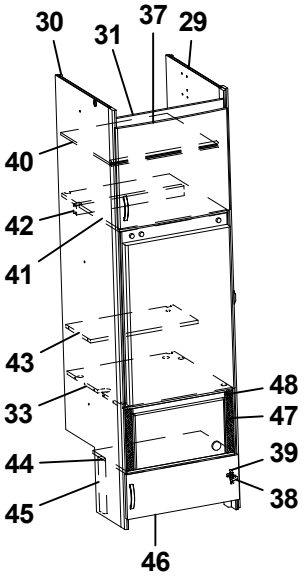
30
31
37
29
40
42
41
43
33
48
47
44
39
45
38
46

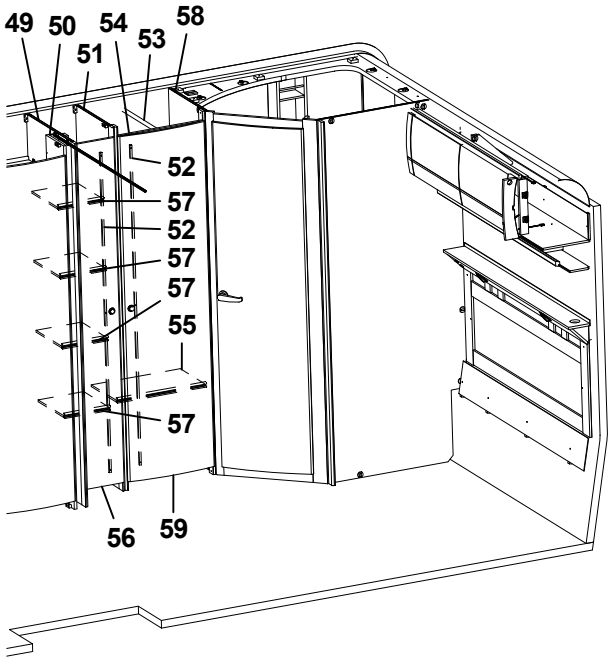
49
50
54
53
58
51
52
57
52
57
57
55
57
56
59

Pos Fig	Det. nr Part. No	Ingår Fitted	OBS!! Ange alltid årsmodell vid beställning av inredning Benämning	OBS!! Specify always year of model when ordering equipment Description
1	337937	x	Skåp gavel bak L560	Cupboard gable L560
2	337695	x	Lucka	Door
3	311917	x	Gångjärn (t.o.m. januari 2016)	Hinge (up to january 2016)
--	319978	x	Gångjärn (fr.o.m. februari 2016)	Hinge (from february 2016)
--	319909	x	Platta gångjärn gavelskåp/ö-skåp (t.o.m. jan. 2016)	Plate hinge cupboard gable/upper (up to jan. 2016)
--	319979	x	Platta gångjärn gavelskåp (fr.o.m. febr. 2016)	Plate hinge cupboard gable (from febr. 2016)
--	319980	x	Platta gångjärn överskåp (fr.o.m. febr.2016)	Plate hinge cupboard upper (from febr. 2016)
4	319914	x	Gasfjäder	Gas spring
--	319915	x	Fäste vinkel d:o	Angle bracket d:o
--	319916	x	Fäste runt d:o	Bracket round d:o
5	331743M	x	Hyllpaket	Shelf
6	336180	x	Gavel rundad	Gable
7	332658M	x	Hylla gavel bak	Shelf gable rear
8	331697M	x	Gavel	Gable
9	337661	x	Överbäddskåp L1980	Upper bed L1980
10	337664	x	Lucka	Door
11	860402	x	Gångjärn	Hinge
12	860405	x	Gångjärn	Hinge
13	331733M	x	Regel låsning	Lock bar
14	316428	x	Handtag	Handle
15	375813	x	Rasskydd ö-bäddskåp	Protective plate
16	376697	T	Stege ö-bäddsskåp 201x1800 kpl.	Ladder upper bed 201x1800 cpl.
17	860426	T	Krok t. stege	Hook for ladder
18	331701M	x	Kloss bärregel	Block bearing rail
19	336185	x	Gavel rundad	Gable
20	321209	x	Värmespalt gavel	Air gap gable
21	336381	x	Sängram vån.säng V u. ribbotten	Bed bottom L without laths
22	325430	x	Ribbotten kpl.	Laths bottom cpl.
23	311985	x	Ribba sängbotten L=718 B=63	Lath bed bottom L=718 B=63
24	312046	x	Band t. ribbotten	Band for laths bottom
25	331960M	x	Bärregel	Bearing rail
26	331961M	x	Bärregel L=440	Bearing rail L=440
27	331698M	x	Bärregel 670x22x22	Bearing rail 670x22x22
28	314721	x	Skena draperi L=1100	Curtain rod L=1100
29	331240M	x	Vägg kyl H	Wall refrigerator R
30	332244M	x	Vägg kyl V	Wall refrigerator L
31	375394	x	Front skåp under kyl	Front cupboard
32	333142M	x	Bakstycke stopp kyl	Back cupboard
33	376108	x	Hylla under kyl	Shelf under refrigerator
34	312712	x	Glidlist trådback (säljes i par)	Sliding strip tray (pair)
35	310325	x	Trådback vit 427x427x85	Tray 427x427x85
36	336046	x	Lucka H 550x470	Door R 550x470
37	336045	x	Lucka V 550x470	Door L 550x470
38	316799	x	Gångjärn	Hinge
39	312588	x	Platta gångjärn	Plate hinge
			T= Tillbehör	T= Accessory

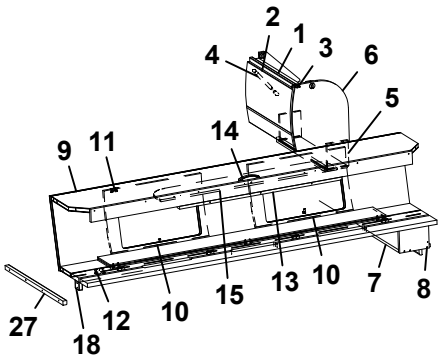
2
1
3
4
6
5
14
9
11
27
18
12
10
15
13
10
7
8

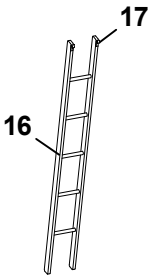
17
16

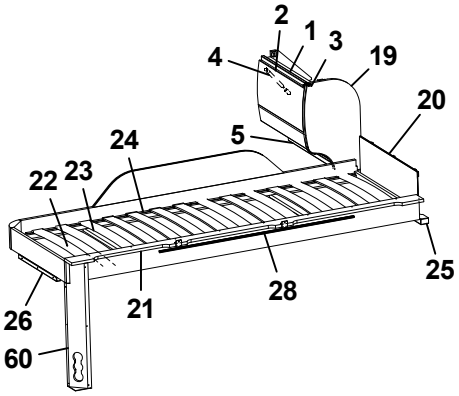
2
1
3
4
19
20
5
24
22
23
25
26
21
28
60

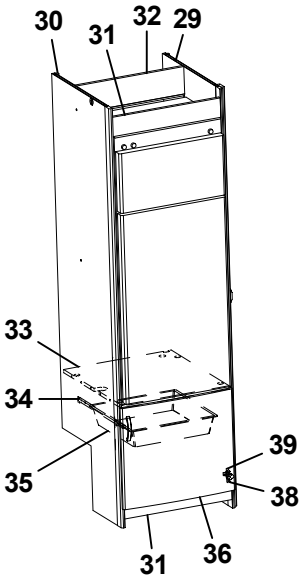
30
31
32
29
33
34
35
39
38
31
36

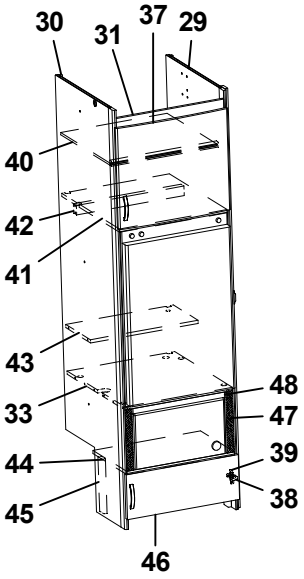
30
31
37
29
40
42
41
43
33
48
47
44
39
45
38
46

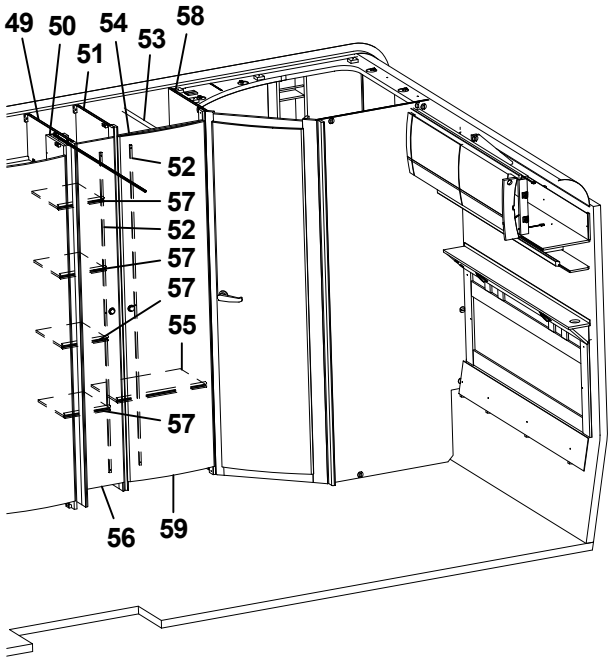
49
50
54
53
58
51
52
57
52
57
57
55
57
56
59

Pos Fig	Det. nr Part. No	Ingår Fitted	OBS!! Ange alltid årsmodell vid beställning av inredning Benämning	OBS!! Specify always year of model when ordering equipment Description
40	331277M	x	Hylla	Shelf
41	331289M	x	Hylla över kyl	Shelf over refrigerator
42	321712	x	List 30x44x526	List 30x44x526
43	333271M	x	Hylla övre kyl	Shelf upper refrigerator
44	336672	x	Hylla mikro	Shelf
45	330631M	x	List folierad L=253	List L=253
46	336209-1	x	Lucka 550x208	Door 550x208
47	401685	x	Galler mikro 285x40	Grating 285x40
48	337542	x	List 15x25x450	List 15x25x450
49	331259M	x	Vägg garderob	Wall wardrobe
50	331238M	x	Nisch, vikdörr	Niche folding door
51	331237M	x	Vägg garderob H	Wall wardrobe R
52	314523	x	Rätningslist dörr L=1715	List L=1715
53	316197	x	Galgstång L=782	Clothes hanger L=782
54	331275M	x	Överbit garderob	Overlap wardrobe
55	331287M	x	Hylla	Shelf
56	376043	x	Dörr 260x1850	Door 260x1850
57	331288M	x	Hylla	Shelf
58	331235M	x	Vägg tvättrum främre	Wall washroom
59	335919	x	Dörr 490x1850	Door 490x1850
60	333190M	x	Front el-uttag	Front outlet
			T= Tillbehör	T= Accessory

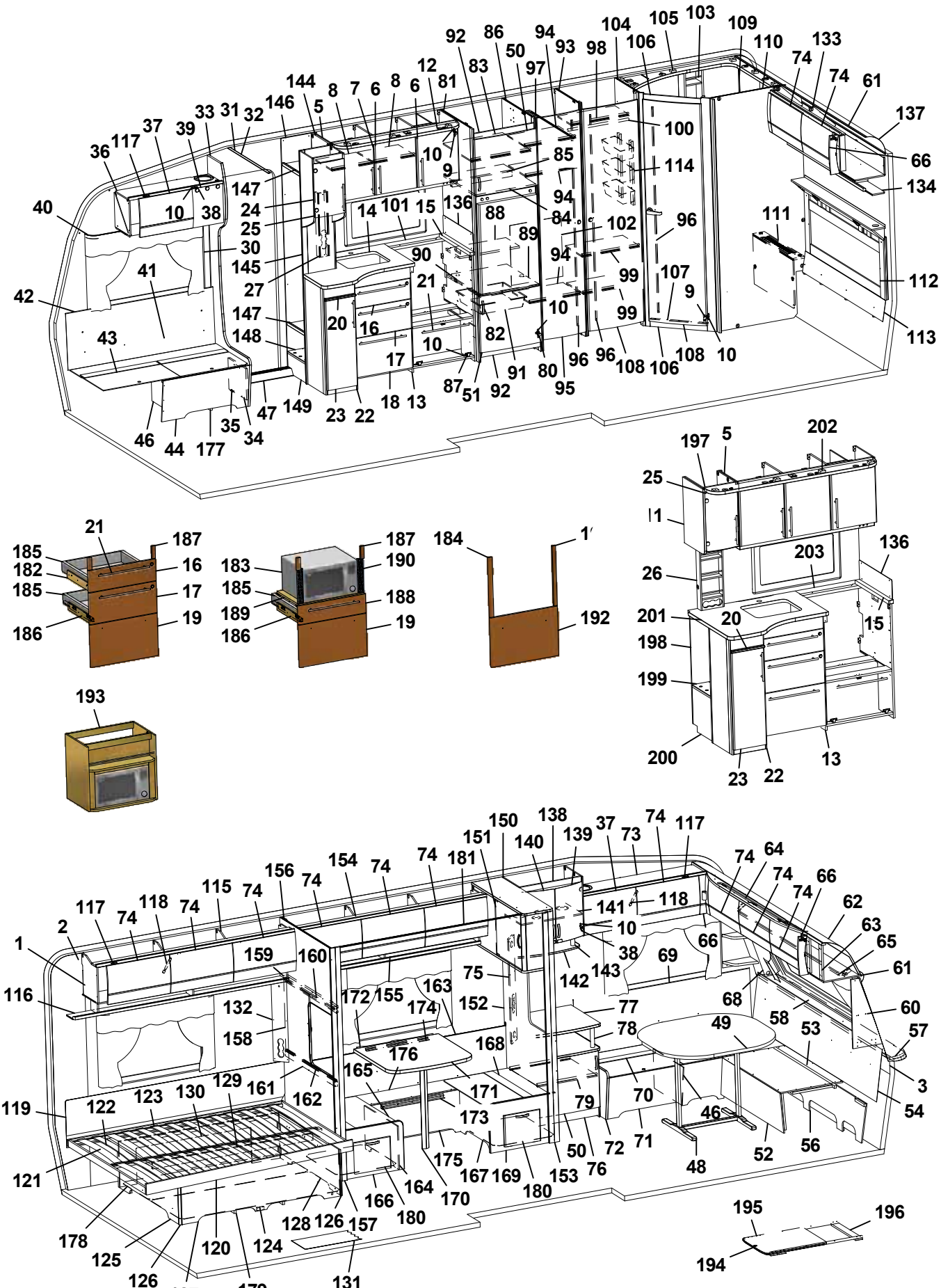
1 2 3 5 6 7 8 9 10 11 12 13 14 15 16 17 18 19 20 21 22 23 24 25 26 27 30 31 32 33 34 35 36 37 38 39 40 41 42 43 44 45 46 47 48 49 50 51 52 53 54 56 57 58 60 61 62 63 64 65 66 68 69 70 71 72 73 74 75 76 77 78 79 80 81 82 83 84 85 86 87 88 89 90 91 92 93 94 95 96 97 98 99 100 101 102 103 104 105 106 107 108 109 110 111 112 113 114 115 116 117 118 119 120 121 122 123 124 125 126 127 128 129 130 131 132 133 134 136 137 138 139 140 141 142 143 144 145 146 147 148 149 150 151 152 153 154 155 156 157 158 159 160 161 162 163 164 165 166 167 168 169 170 171 172 173 174 175 176 177 178 179 180 181 183 184 185 186 187 188 189 190 192 193 194 195 196 197 200 201 202 203

Pos Fig	Det. nr Part. No	Ingår Fitted	OBS!! Ange alltid årsmodell vid beställning av inredning Benämning	OBS!! Specify always year of model when ordering equipment Description
1	318657	M	Tapet vägg/tak	Wall paper
2	318584	M	Tejp tapet 20 mm	Tape, wall paper 20 mm
3	318585	M	Tejp tapet 60 mm	Tape, wall paper 60 mm
5	337780	x	Skåp kök L1120 kpl. (Vit)	Cupboard kitchen L1120 cpl. (White)
--	337823	x	Skåp kök L1120 kpl. (Mekong)	Cupboard kitchen L1120 cpl. (Mekong)
6	334712	x	Lucka H (Vit)	Door R (White)
--	336624	x	Lucka H (Mekong)	Door R (Mekong)
--	317502	x	Handtag d:o	Handle d:o
7	334713	x	Lucka V (Vit)	Door L (White)
--	336625	x	Lucka V (Mekong)	Door L (Mekong)
--	317502	x	Handtag d:o	Handle d:o
8	331385M	x	Hylla	Shelf
9	311917	x	Gångjärn	Hinge
10	312588	x	Platta gångjärn	Plate hinge
11	336198	x	Gavel rundad köksskåp.	Gable
12	336269	x	Ljusramp köksskåp	Light holder
13	336082	x	Diskbänk kpl. u. skiva (Vit)	Kitchen sink cpl. without board (White)
--	336757	x	Diskbänk kpl. u. skiva (Mekong)	Kitchen sink cpl. without board (Mekong)
14	336265-K	x	Skiva diskbänk 887x730	Board 887x730
15	336098-K	x	Skiva diskbänk 560x40	Board 560x40
16	334706	x	Lådförstycke (Vit)	Drawer front (White)
--	336631	x	Lådförstycke (Mekong)	Drawer front (Mekong)
17	334707	x	Lådförstycke (Vit)	Drawer front (White)
--	336633	x	Lådförstycke (Mekong)	Drawer front (Mekong)
18	334708	x	Lucka (Vit)	Door (White)
--	336635	x	Lucka (Mekong)	Door (Mekong)
19	334709	x	Lucka (Vit)	Door (White)
--	336760	x	Lucka (Mekong)	Door (Mekong)
20	336674	x	Skärbräda	Cutting board
21	317503	x	Handtag	Handle
22	336193	x	Utskjut diskbänk (Vit)	Projection kitchen sink (White)
--	336756	x	Utskjut diskbänk (Mekong)	Projection kitchen sink (Mekong)
--	331579M	x	Hylla d:o	Shelf d:o
23	334711	x	Lucka (Vit)	Door (White)
--	336628	x	Lucka (Mekong)	Door (Mekong)
--	317502	x	Handtag d:o	Handle d:o
24	337674	x	Skåp utskjut kökskåp	Cupboard projection
--	331872M	x	Hylla d:o	Shelf d:o
25	332234	x	Lucka vitrin V 272x450	Door L 272x450
--	314350	x	Lås magnet d:o	Lock magnet d:o
--	318381	x	Motstycke magnetlås	Companion part
--	318379	x	Gångjärn	Hinge
--	318380	x	Täckhatt d:o	Cover d:o
--	312588	x	Platta gångjärn	Plate hinge
26	333409M	x	Kryddhylla	Spice rack
			M= Metervara T= Tillbehör	M= On the metre T= Accessory

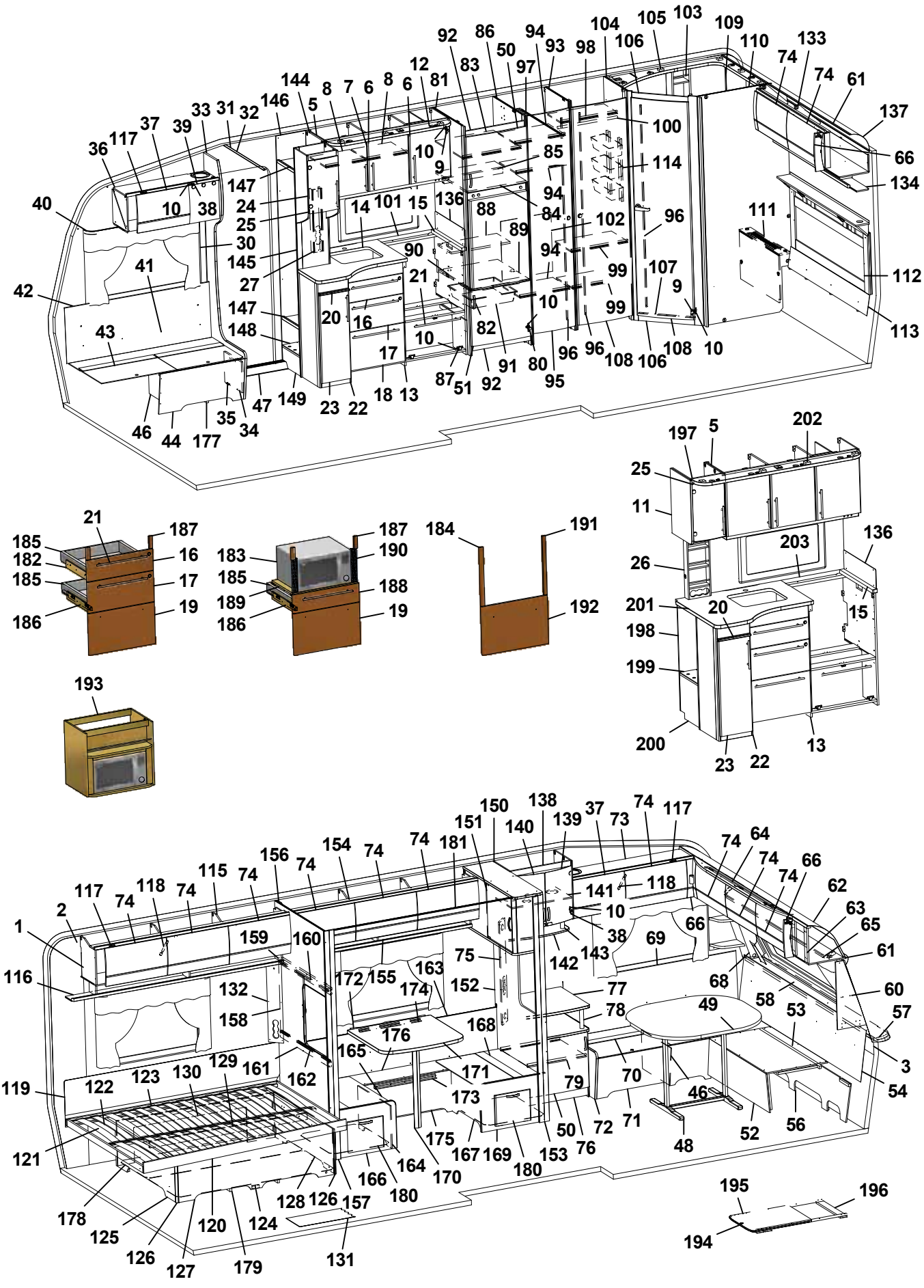
1 2 3 5 6 7 8 9 10 11 12 13 14 15 16 17 18 19 20 21 22 23 24 25 26 27 30 31 32 33 34 35 36 37 38 39 40 41 42 43 44 45 46 47 48 49 50 51 52 53 54 56 57 58 60 61 62 63 64 65 66 68 69 70 71 72 73 74 75 76 77 78 79 80 81 82 83 84 85 86 87 88 89 90 91 92 93 94 95 96 97 98 99 100 101 102 103 104 105 106 107 108 109 110 111 112 113 114 115 116 117 118 119 120 121 122 123 124 125 126 127 128 129 130 131 132 133 134 136 137 138 139 140 141 142 143 144 145 146 147 148 149 150 151 152 153 154 155 156 157 158 159 160 161 162 163 164 165 166 167 168 169 170 171 172 173 174 175 176 177 178 179 180 181 183 184 185 186 187 188 189 190 191 192 193 194 195 196 197 198 199 200 201 202 203

Pos Fig	Det. nr Part. No	Ingår Fitted	OBS!! Ange alltid årsmodell vid beställning av inredning Benämning	OBS!! Specify always year of model when ordering equipment Description
27	333289M	x	Front el-uttag	Front outlet
30	318962	x	List täck el-kabel B=45 L=2100	Cover strip B=45 L=2100
31	316270	x	List snäpp undre L2379	List under L2379
32	316268	x	List snäpp övre L2379	List upper L2379
33	336068	x	Stolpe först. L1922 kpl. m. lucka	Support bar cpl. with door
34	336064	x	Lucka	Door
35	312589	x	Gångjärn	Hinge
36	337768	x	Skåp övre elc.	Cupboard upper
37	337719	x	Lucka	Door
38	318379	x	Gångjärn	Hinge
--	318380	x	Täckhatt d:o	Cover d:o
39	331214	x	Lucka	Door
40	316898	x	Skena gardin L1020	Curtain rod L1020
41	337172	x	Värmespalt H fram	Air gap R.F.
42	319821	M	List kant mörkbrun	Strip, dark brown
43	336858	x	Lock bäddlåda H F	Cover bedbox R.F.
--	319024	x	Matta grå textil m. tejp d:o	Carpet gray textile with tape d:o
44	336859	x	Front bäddlåda H F	Front bed box R.F.
46	312825	x	Stöd bäddlåda HF	Support bed box
47	314687	x	Tröskel aluminium L=850	Threshold aluminium L=850
48	319859	x	Bordsstativ	Table stand
49	335940-K	x	Bordsskiva 940x1025	Table top 940x1025
--	337413	x	List bord 400x55x26	List table 400x55x26
--	375774-K	x	Bordsskiva 940x1025 (Svit)	Table top 940x1025 (Svit)
--	336396-K	x	Bordsskiva 1120x750 (LR)	Table top 1120x750 (LR)
50	336045	x	Lucka V 550x470	Door L 550x470
51	336046	x	Lucka H 550x470	Door R 550x470
52	331245M	x	Front bäddlåda gavel	Front bed box gable
53	331246M	x	Skiva rundsittgrupp	Sheet seat
54	337182	x	Värmespalt gavel fram	Air gap
56	337153	x	Stöd sittgrupp	Support
57	213471	x	Hylla front kpl. L2376	Shelf front cpl. L2376
58	336132	x	Luftspalt fronthylla	Air gap shelf front
--	317369	x	Raskant plast L=2600	Cantlist shelf front L=2600
60	336145	x	Hylla hörn H	Shelf R
61	313884	x	List plast radie L=2379	List L=2379
62	316005	x	Skiva plast 295x2363x1	Plastic sheet
63	337693	x	Skåp gavel fram L=2360	Cupboard L=2360
64	336063	x	Ljusramp gavelskåp	Light holder
65	316900	x	Skena gardin L1920	Curtain rod L1920
66	337738	x	Hörn inredning	Corner
--	311917	x	Gångjärn d:o	Hinge d:o
--	319909	x	Platta gångjärn d:o	Plate hinge d:o
68	336150	x	Hylla hörn V	Shelf L
69	337171	x	Värmespalt V fram	Air gap L.F.
			M= Metervara T= Tillbehör	M= On the metre T= Accessory

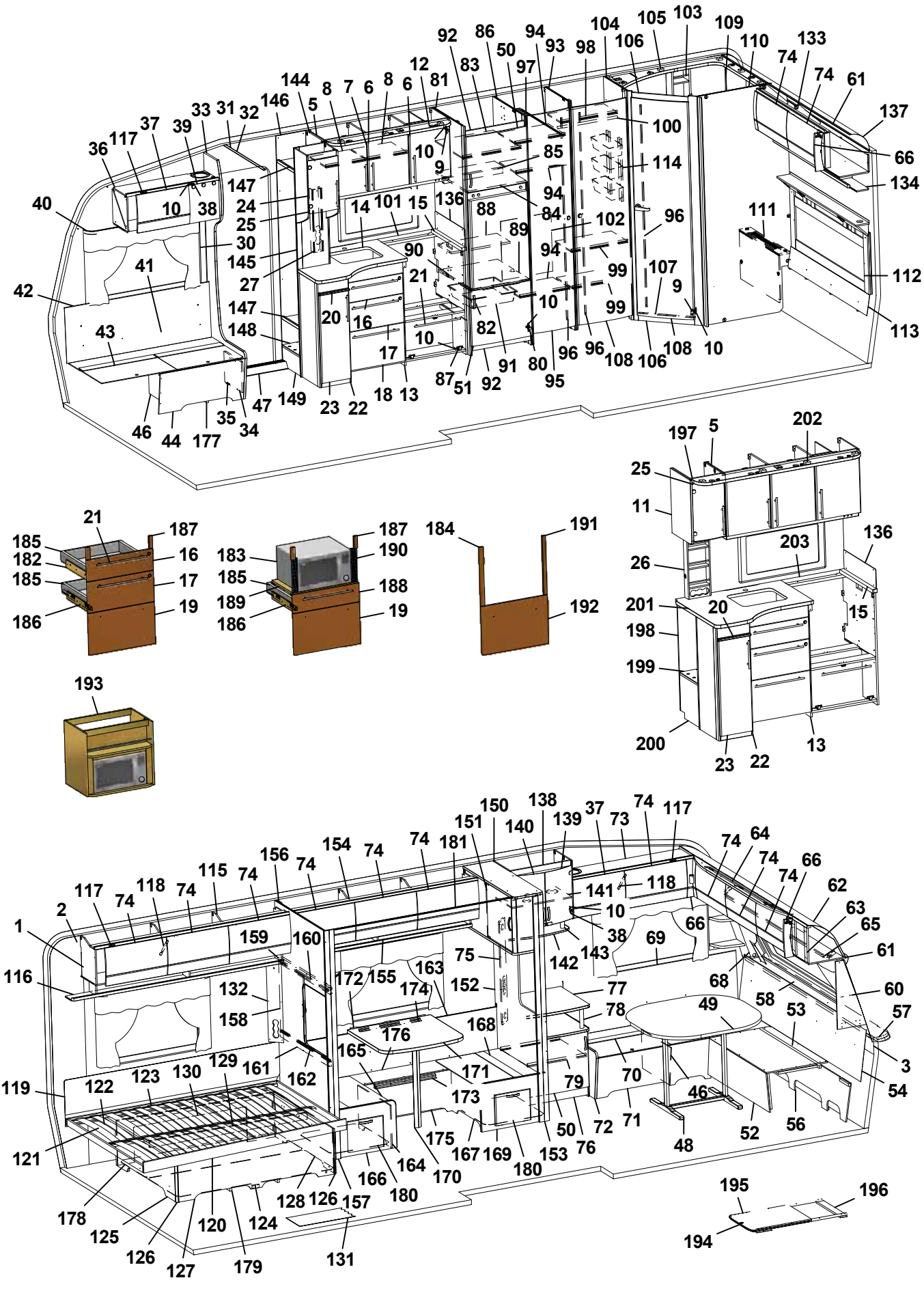
1 2 3 5 6 7 8 9 10 11 12 13 14 15 16 17 18 19 20 21 22 23 24 25 26 27 30 31 32 33 34 35 36 37 38 39 40 41 42 43 44 45 46 47 48 49 50 51 52 53 54 56 57 58 60 61 62 63 64 65 66 68 69 70 71 72 73 74 75 76 77 78 79 80 81 82 83 84 85 86 87 88 89 90 91 92 93 94 95 96 97 98 99 100 101 102 103 104 105 106 107 108 109 110 111 112 113 114 115 116 117 118 119 120 121 122 123 124 125 126 127 128 129 130 131 132 133 134 136 137 138 139 140 141 142 143 144 145 146 147 148 149 150 151 152 153 154 155 156 157 158 159 160 161 162 163 164 165 166 167 168 169 170 171 172 173 174 175 176 177 178 179 180 181 183 184 185 186 187 188 189 190 191 192 193 194 195 196 197 198 199 200 201 202 203

Pos Fig	Det. nr Part. No	Ingår Fitted	OBS!! Ange alltid årsmodell vid beställning av inredning Benämning	OBS!! Specify always year of model when ordering equipment Description
70	333906	x	Lock bäddlåda V F	Cover bed box L.F
--	319024	x	Matta grå textil m. tejp d:o	Carpet gray textile with tape d:o
71	331232M	x	Front bäddlåda V F	Front bed box L.F.
72	336067	x	Gavel bäddlåda V F	Gable bed box L.F
73	337765	x	Skåp övre L=1108	Cupboard upper L=1108
--	337708	T	Skåp övre L=1108 (Svit)	Cupboard upper L=1108 (Svit)
74	337695	x	Lucka	Door
75	331611M	x	Front el-uttag	Front outlet
76	336214	x	TV-bänk kpl. u. skiva	TV-bench cpl. without board
77	336195-K	x	Skiva TV-bänk	Board
78	336103	x	Rundstav folierad L=192	Round staff L=192
79	331678M	x	Hylla	Shelf
80	316799	x	Gångjärn	Hinge
81	332208M	x	Vägg kyl V	Wall refrigerator L
82	316428	x	Handtag	Handle
83	331277M	x	Hylla	Shelf
84	331289M	x	Hylla över kyl	Shelf over refrigerator
85	321712	x	List 30x44x526	List 30x44x526
86	332209M	x	Vägg kyl H	Wall refrigerator R
87	315202	x	Gångjärn	Hinge
88	333271M	x	Hylla övre kyl	Shelf upper refrigerator
89	376108	x	Hylla under kyl	Shelf under refrigerator
90	312712	x	Glidlist trådback (säljes i par)	Sliding strip tray (pair)
91	310325	x	Trådback vit 427x427x85	Tray 427x427x85
92	375394	x	Front skåp under kyl	Front cupboard
93	337323	x	Vägg garderob	Wall wardrobe
94	337319	x	Hylla garderob övre	Shelf wardrobe upper
95	335925	x	Dörr 415x1850	Door 415x1850
96	314523	x	Rätningslist dörr L=1715	List L=1715
97	314917	x	Skena draperi L=1190	Drapery rail L=1190
98	332214M	x	Hylla garderob övre	Shelf wardrobe upper
99	331287M	x	Hylla garderob nedre	Shelf wardrobe under
100	316197	x	Galgstång L=782	Clothes hanger L=782
101	319875-A	T	Köksskiva vägg svart skiffer	Protection kitchen, black
--	319875-L	T	Köksskiva vägg natur skiffer	Protection kitchen, grey
102	337322	x	Täckskiva exp.kärl	Cover expansion vessel
103	337131	x	Hylla	Shelf
104	332211M	x	Vägg tvättrum främre	Wall washroom
105	337129	x	Ljusramp tvättrum	Light holder
106	331248M	x	Tröskel 480x60	Threshold 480x60
107	314591	x	List tröskel al. L=480	List threshold L=480
108	335919	x	Dörr 490x1850	Door 490x1850
109	336050	x	Skåp tvättrum L838	Cupboard L838
110	337474	x	Vägg tvättrum bakre	Wall washroom rear
111	336165	x	Front tvättrum	Front washroom
			M= Metervara T= Tillbehör	M= On the metre T= Accessory

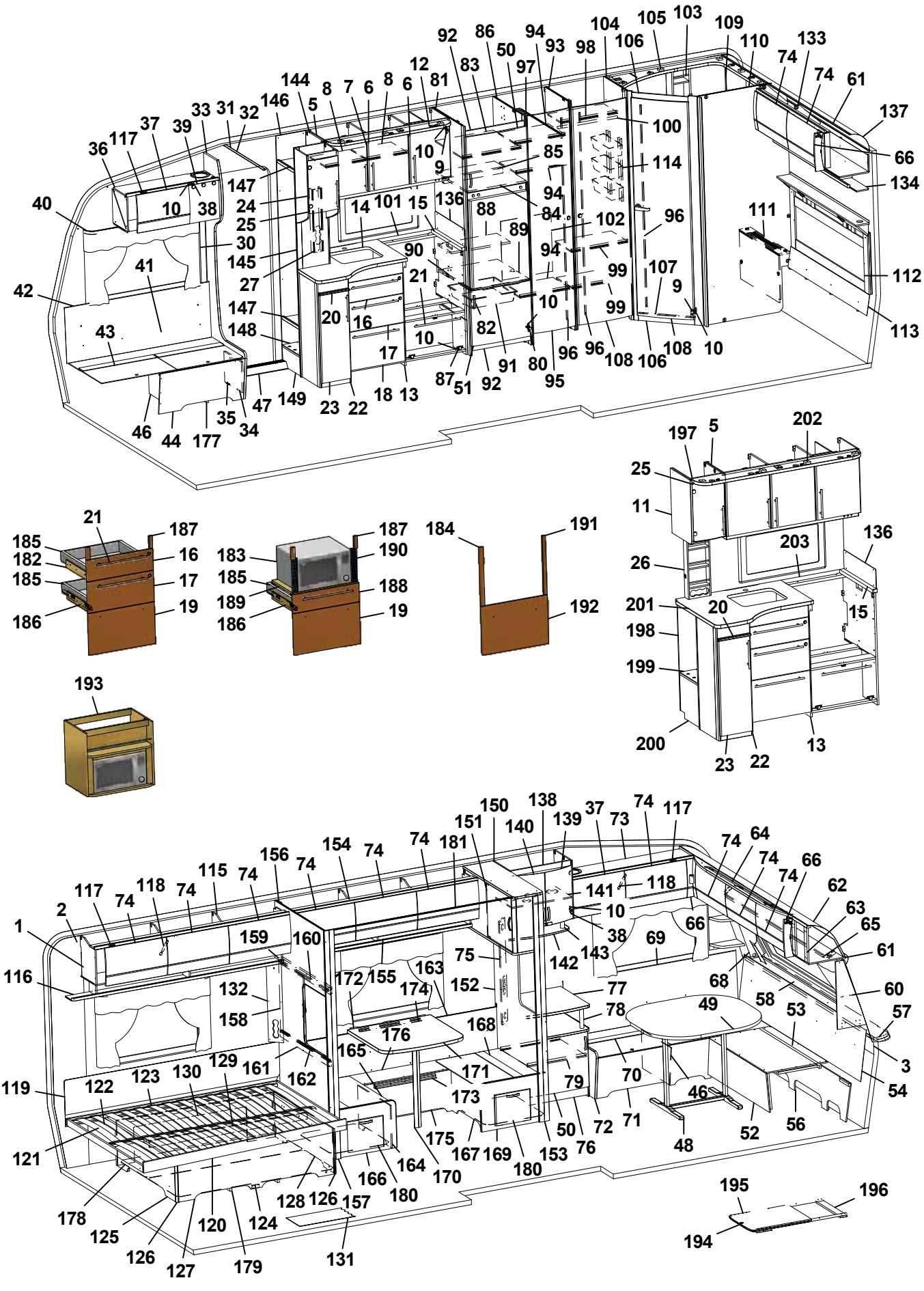
1 2 3 5 6 7 8 9 10 11 12 13 14 15 16 17 18 19 20 21 22 23 24 25 26 27 30 31 32 33 34 35 36 37 38 39 40 41 42 43 44 46 47 48 49 50 51 52 53 54 56 57 58 60 61 62 63 64 65 66 68 69 70 71 72 73 74 75 76 77 78 79 80 81 82 83 84 85 86 87 88 89 90 91 92 93 94 95 96 97 98 99 100 101 102 103 104 105 106 107 108 109 110 111 112 113 114 115 116 117 118 119 120 121 122 123 124 125 126 127 128 129 130 131 132 134 136 137 138 139 140 141 142 143 144 145 146 147 148 149 150 151 152 153 154 155 156 157 158 159 160 161 162 163 164 165 166 167 168 169 170 171 172 173 174 175 176 177 178 179 180 181 183 184 185 186 187 188 189 190 191 192 193 194 195 196 197 198 199 200 201 202 203

Pos Fig	Det. nr Part. No	Ingår Fitted	OBS!! Ange alltid årsmodell vid beställning av inredning Benämning	OBS!! Specify always year of model when ordering equipment Description
112	336175	x	Värmespalt kpl. m. tyg och belysning	Air gap cpl. with fabric and illumination
--	336179	T	Värmespalt kpl. m. tyg och belysning (Svit)	Air gap cpl. with fabric and illumination (Svit)
113	338196	x	Värmespalt	Air gap
114	319759	x	Korg, garderob	Basket, wardrobe
--	335802	x	List för korgar	List för baskets
115	337802	x	Skåp övre V-bak L=1747	Cupboard upper L-rear L=1747
116	331189M	x	Hyllpaket	Shelf
117	311917	x	Gångjärn (t.o.m. januari 2016)	Hinge (up to january 2016)
--	319978	x	Gångjärn (fr.o.m. februari 2016)	Hinge (from february 2016)
--	319909	x	Platta gångjärn gavelskåp/ö-skåp (t.o.m. jan. 2016)	Plate hinge cupboard gable/upper (up to jan. 2016)
--	319979	x	Platta gångjärn gavelskåp (fr.o.m. febr. 2016)	Plate hinge cupboard gable (from febr. 2016)
--	319980	x	Platta gångjärn överskåp (fr.o.m. febr.2016)	Plate hinge cupboard upper (from febr. 2016)
118	319914	x	Gasfjäder	Gas spring
--	319915	x	Fäste vinkel d:o	Angle bracket d:o
--	319916	x	Fäste runt d:o	Bracket round d:o
119	338121	x	Värmespalt	Air gap
120	338108	x	Sängram u. ribbotten	Bed bottom without laths
121	338124	x	Ribbotten kpl.	Laths bottom cpl.
122	311985	x	Ribba sängbotten L=718 B=63	Lath bed bottom L=718 B=63
123	312046	x	Band t. ribbotten	Band for laths bottom
124	337119	x	Sänglåda kpl.	Bed box cpl.
125	337122	x	Gavel säng V	Gable bed L
126	319776	x	List hörn L=2500	Corner strip L=2500
127	337124	x	Front säng	Front bed
128	337126	x	Gavel säng H	Gable bed R
129	315203	x	Regel 17,5x55x1415	Wood lath pine 17,5x55x1415
130	337120	x	Bakgavel sänglåda	Back bed box
131	319931	M^2	Matta golv, trämönstrad ljusgrå	Carpet floor, wood design light grey
--	319230	T	Matta golv, klinkermönster mörkgrå	Carpet floor, clinker design dark grey
--	319888	T	Matta golv, klinkermönster ljusgrå	Carpet floor, clinker design light grey
--	319393	T	Matta golv, antik planka	Carpet floor, antique plank
132	335788M	x	Front el-uttag	Front outlet
133	337804	x	Skåp gavel bak L1505	Cupboard gable L1505
134	331303M	x	Hyllpaket	Shelf
136	401715	x	Flamskydd	Flame guard
137	316005	x	Skiva plast 295x2363x1	Plastic sheet
138	336211	x	Skåp bar kpl.	Coctail cabinet cpl.
139	331778	x	Lucka H 272x450	Door R 272x450
140	331779	x	Lucka V 272x450	Door L 272x450
--	318630	x	Lås magnet d:o	Lock magnet d:o
--	318381	x	Motstycke magnetlås	Companion part
141	331495M	x	Hylla	Shelf
142	336213	x	Hylla under barskåp	Shelf
143	336102	x	Rundstav folierad L=100	Round staff L=100
144	333443M	x	Vägg instegsgarderob	Wall wardrobe
			M= Metervara T= Tillbehör	M= On the metre T= Accessory

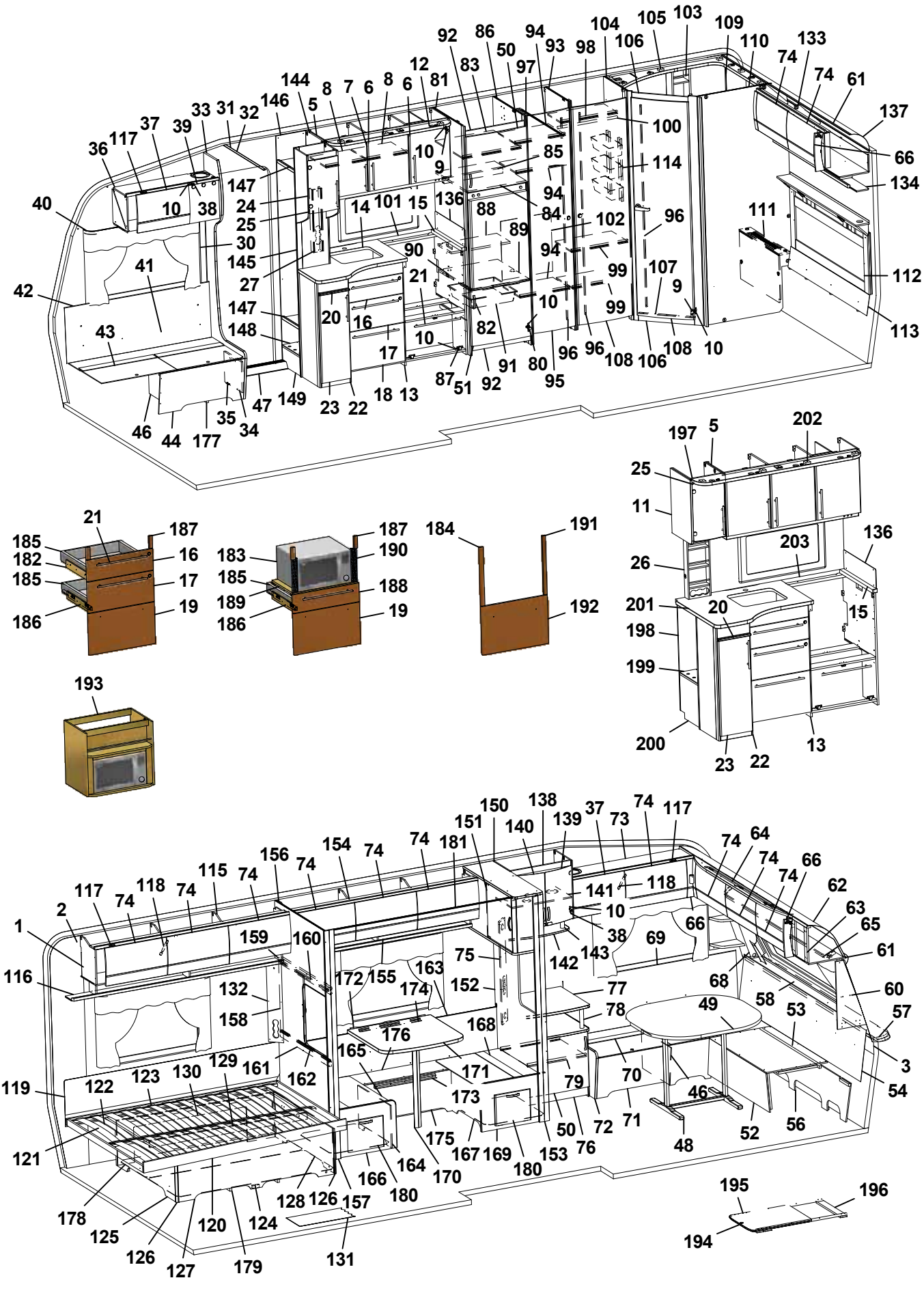
1 2 3 5 6 7 8 9 10 11 12 13 14 15 16 17 18 19 20 21 22 23 24 25 26 27 30 31 32 33 34 35 36 37 38 39 40 41 42 43 44 46 47 49 50 51 52 53 54 56 57 58 60 61 62 63 64 65 66 68 69 70 71 72 73 74 75 76 77 78 79 80 82 83 84 85 86 87 88 89 90 91 92 93 94 95 96 97 98 99 100 101 102 103 104 105 106 107 108 109 110 111 112 113 114 115 116 117 118 119 120 121 122 123 124 125 126 127 128 129 130 131 132 133 134 136 137 138 139 140 141 142 143 144 145 146 147 148 149 150 151 153 154 155 156 157 158 159 160 161 162 163 164 165 166 167 168 169 170 171 172 173 174 175 176 177 178 179 180 181 183 184 185 186 187 188 189 190 191 192 193 194 195 196 197 198 199 200 201 202 203

Pos Fig	Det. nr Part. No	Ingår Fitted	OBS!! Ange alltid årsmodell vid beställning av inredning Benämning	OBS!! Specify always year of model when ordering equipment Description
145	337481	x	Vägg instegsgarderob	Wall wardrobe
146	337479	x	Vägg instegsgarderob V	Wall wardrobe L
147	337483	x	Hylla	Shelf
148	319893	x	Hylla insteg	Shelf
149	331604M	x	Front instegsgarderob	Front
150	336342	x	Skåp övre L= 930	Cupboard L= 930
--	334291M	x	Hylla d:o	Shelf d:o
151	321896	x	Skiva acryl	Pane acryl
--	314350	x	Lås magnet d:o	Lock magnet d:o
--	314351	x	Gångjärn d:o	Hinge d:o
152	336347	x	Vägg främre	Wall front
153	331943M	x	Stolpe utskjut främre	Support bar
154	337967	x	Skåp övre L1680	Cupboard upper L1680
155	331933M	x	Hyllpaket	Shelf
156	336345	x	Vägg bakre	Wall rear
157	331944M	x	Stolpe utskjut	Support bar
158	332907M	x	Skjutlucka 450x596	Sliding lid 450x596
159	334310M	x	Kornisch vägg L=898	Cornice wall L=898
160	314905	x	Skena övre skjutl L895 borrad	Slide bar upper L895
161	332684M	x	Regel skjutlucka 45x898	Latch, sliding lid
162	314907	x	Skena nedre skjutl L895	Slide bar lower L895
163	337725	x	Värmespalt H-bak	Air gap R rear
--	319821	M	List kant mörkbrun d:o	Strip, dark brown d:o
164	337726	x	Front bäddlåda bakre	Front bed box rear
165	333915	x	Lock bäddlåda bakre	Cover bed box rear
166	336340	x	Gavel bäddlåda bakre kpl. m. lucka	Gable bed box rear cpl. with door
--	336064	x	Lucka d:o	Door d:o
--	312589	x	Gångjärn d:o	Hinge d:o
167	337728	x	Front bäddlåda främre	Front bed box front
168	333914	x	Lock bäddlåda främre	Cover bed box front
169	336338	x	Gavel bäddlåda främre kpl. m. lucka	Gable bed box front cpl. with door
--	336064	x	Lucka d:o	Door d:o
--	312589	x	Gångjärn d:o	Hinge d:o
170	315565	x	Bordsben	Table leg
171	335942-K	x	Bordsskiva 700x750	Table top 700x750
172	331800M	x	Fästregel bord	Bracket
173	318574	x	List bord väggdel L550	List wall
174	318575	x	List upphäng bordsdel L550	List board
175	337729	x	Front bäddlåda	Front bed box
176	337731	x	Lock front bäddlåda	Cover front bed box
177	337584	x	Luftspalt H-fram	Air gap R front
178	325752	x	Luftspalt sänglåda	Air gap bed box
179	324938	x	Luftspalt sänglåda	Air gap bed box
180	337732	x	Luftspalt M-grupp 598x535	Air gap M-group 598x535
181	315907	T	Skena draperi L=1920	Drapery rail L=1920
			M= Metervara T= Tillbehör	M= On the metre T= Accessory

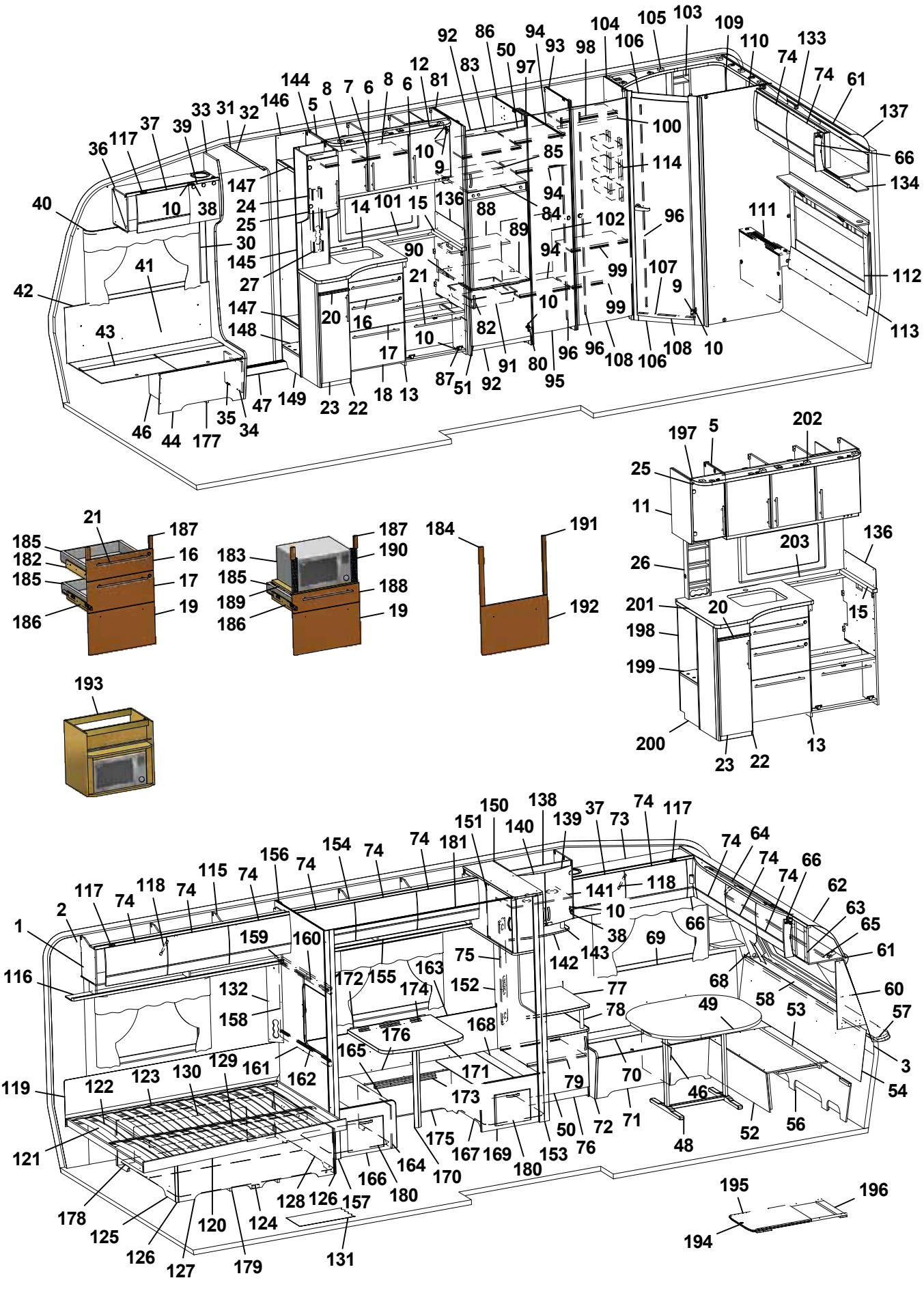
1 2 3 5 6 7 8 9 10 11 12 13 14 15 16 17 18 19 20 21 22 23 24 25 26 27 30 31 32 33 34 35 36 37 38 39 40 41 42 43 44 46 47 48 49 50 51 52 53 54 56 57 58 60 61 62 63 64 65 66 68 69 70 71 72 73 74 75 76 77 78 79 80 81 82 83 84 85 86 87 88 89 90 91 92 93 94 95 96 97 98 99 100 101 102 103 104 105 106 107 108 109 110 111 112 113 114 115 116 117 118 119 120 121 122 123 124 125 126 127 128 129 130 131 132 134 136 137 138 139 140 141 142 143 144 145 146 147 148 149 150 151 152 153 154 155 156 157 158 159 160 161 162 163 164 165 166 167 168 169 170 171 172 173 174 175 176 177 178 179 180 181 183 184 185 186 187 188 189 190 191 192 193 194 195 196 197 198 199 200 201 202 203

Pos Fig	Det. nr Part. No	Ingår Fitted	OBS!! Ange alltid årsmodell vid beställning av inredning Benämning	OBS!! Specify always year of model when ordering equipment Description
182	336087	x	Monteringssats kpl. lådor (Vit)	Mounting kit cpl. drawers (White)
--	336759	x	Monteringssats kpl. lådor (Mekong)	Mounting kit cpl. drawers (Mekong)
183	337536	T	Monteringssats kpl. mikro (Vit)	Mounting kit cpl. micro (White)
--	337538	T	Monteringssats kpl. mikro (Mekong)	Mounting kit cpl. micro (Mekong)
184	336089	T	Monteringssats kpl. ugn (Vit)	Mounting kit cpl. oven (White)
--	336758	T	Monteringssats kpl. ugn (Mekong)	Mounting kit cpl. oven (Mekong)
185	317514	x	Låda	Drawer
186	317382	x	Glidskena låda (säljes i par)	Slide bar, drawer (exp. in pair)
--	801701	x	Skruv 6x16 d:o	Screw 6x16 d:o
187	336092	x	Passbit 95x30x16 (Mekong)	Gauge block 95x30x16 (Mekong)
188	337540	T	Lådförstycke (Vit)	Drawer front (White)
--	337541	T	Lådförstycke (Mekong)	Drawer front (Mekong)
189	331472M	T	Hylla mikro	Shelf
190	401998	T	Galler mikro	Grating
191	336086	T	Passbit 460x30x16	Gauge block 460x30x16
192	334728	T	Lucka (Vit)	Door (White)
--	336726	T	Lucka (Mekong)	Door (Mekong)
193	337532	T	Skåp kpl. mikrovågsugn	Cupboard cpl. microwave oven
194	336717-GK	T	Utdragsskiva bord 450x550	Sliding leaf 450x550
195	334835M	T	List bordsstativ 750x20x13	List table stand 750x20x13
196	334834M	T	List bordsstativ 494x60x15	List table stand 494x60x15
197	336199	x	Skåp vitrin	Vitrine
--	331212M	x	Hylla d:o	Shelf d:o
198	337700	x	Utskjut diskbänk kpl.	Projection kitchen sink cpl.
199	319893	x	Hylla insteg	Shelf
200	337702	x	Front utskjut	Front projection
201	338146-K	x	Skiva diskbänk 887x730	Board 887x730
202	336197	x	Ljusramp köksskåp	Light holder
203	319874-A	T	Köksskiva vägg svart skiffer	Protection kitchen, black
--	319874-L	T	Köksskiva vägg natur skiffer	Protection kitchen, grey
			Dyntyger, gardiner m.m. (se tyger)	Cushion textilies, curtains etc. (see textiles)
			M= Metervara T= Tillbehör	M= On the metre T= Accessory

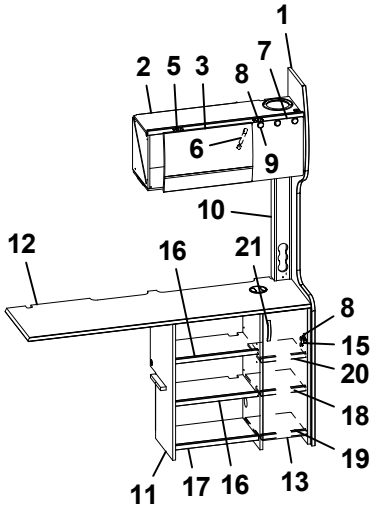
1
2
5
3
7
8
6
9
10
12
16
21
8
15
20
18
19
11
17
16
13

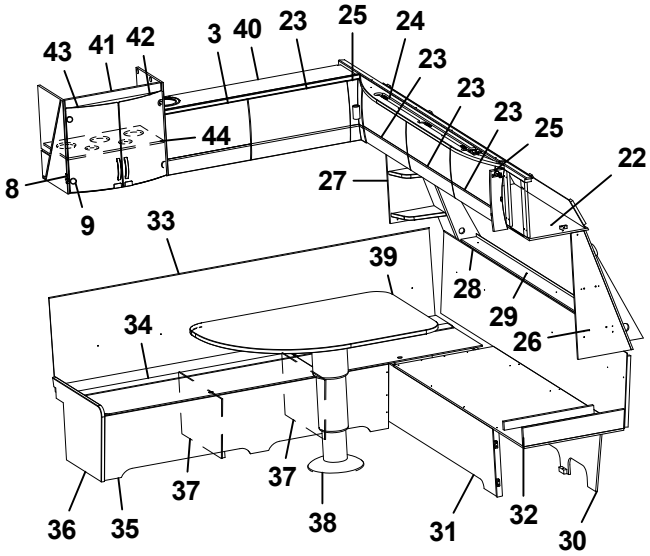
43
41
42
3
40
23
25
24
23
23
23
25
22
44
27
8
9
33
39
28
29
26
34
36
35
37
37
38
31
32
30

Pos Fig	Det. nr Part. No	Ingår Fitted	OBS!! Ange alltid årsmodell vid beställning av inredning Benämning	OBS!! Specify always year of model when ordering equipment Description
1	336705	x	Stolpe först.	Support bar
2	337768	x	Skåp övre elc.	Cupboard upper
3	337719	x	Lucka	Door
5	311917	x	Gångjärn (t.o.m. januari 2016)	Hinge (up to january 2016)
--	319978	x	Gångjärn (fr.o.m. februari 2016)	Hinge (from february 2016)
--	319909	x	Platta gångjärn gavelskåp/ö-skåp (t.o.m. jan. 2016)	Plate hinge cupboard gable/upper (up to jan. 2016)
--	319979	x	Platta gångjärn gavelskåp (fr.o.m. febr. 2016)	Plate hinge cupboard gable (from febr. 2016)
--	319980	x	Platta gångjärn överskåp (fr.o.m. febr.2016)	Plate hinge cupboard upper (from febr. 2016)
6	319914	x	Gasfjäder	Gas spring
--	319915	x	Fäste vinkel d:o	Angle bracket d:o
--	319916	x	Fäste runt d:o	Bracket round d:o
7	331214	x	Lucka	Door
8	312588	x	Platta gångjärn	Plate hinge
9	318379	x	Gångjärn	Hinge
--	318380	x	Täckhatt d:o	Cover d:o
10	333676M	x	Front el-uttag	Front outlet
11	337915	x	TV-bänk kpl. u. skiva	TV-bench cpl. without board
12	337926-K	x	Skiva TV-bänk	Board TV-bench
13	337420	x	Lucka H 236x700	Door R 236x700
15	315202	x	Gångjärn	Hinge
16	333649M	x	Hylla	Shelf
17	333651M	x	Hylla	Shelf
18	333650M	x	Hylla	Shelf
19	333652M	x	Hylla	Shelf
20	337933	x	Hylla	Shelf
21	316428	x	Handtag	Handle
22	337693	x	Skåp gavel fram L=2360	Cupboard L=2360
23	337695	x	Lucka	Door
24	336063	x	Ljusramp gavelskåp	Light holder
25	337738	x	Hörn inredning	Corner
--	311917	x	Gångjärn d:o	Hinge d:o
--	319909	x	Platta gångjärn d:o	Plate hinge d:o
26	336403	x	Hylla hörn H	Shelf R
27	336150	x	Hylla hörn V	Shelf L
28	337447	x	Värmespalt gavel fram	Air gap
29	336401	x	Luftspalt fronthylla	Air gap shelf front
--	317369	x	Raskant plast L=2600	Cantlist shelf front L=2600
30	337153	x	Stöd sittgrupp	Support
31	333664M	x	Front bäddlåda gavel	Front bed box gable
32	333660M	x	Skiva L-grupp	Sheet seat
33	336597	x	Värmespalt V fram	Air gap L.F.
--	319821	M	List kant mörkbrun d:o	Strip, dark brown d:o
34	333909	x	Lock bäddlåda V F	Cover bed box L.F
--	319024	x	Matta grå textil m. tejp d:o	Carpet gray textile with tape d:o
35	333158M	x	Front bäddlåda V F	Front bed box L.F.
			M= Metervara	M= On the metre

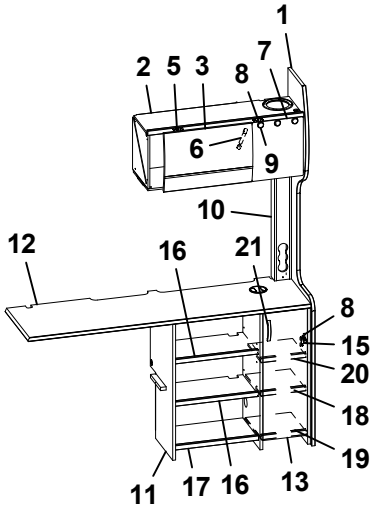
1
2
5
3
7
8
6
9
10
12
16
21
8
15
20
18
19
11
17
16
13

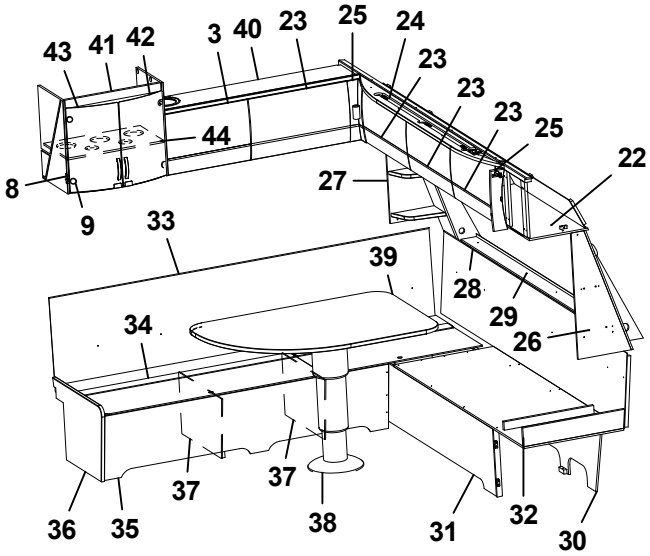
43
41
42
3
40
23
25
24
23
23
23
25
22
44
27
8
9
33
39
28
29
26
34
36
35
37
37
38
31
32
30

Pos Fig	Det. nr Part. No	Ingår Fitted	OBS!! Ange alltid årsmodell vid beställning av inredning Benämning	OBS!! Specify always year of model when ordering equipment Description
36	338003	x	Gavel bäddlåda V F	Gable bed box L.F
37	312825	x	Stöd bäddlåda	Support bed box
38	319912	x	Bordsstativ	Table stand
39	336396-K	x	Bordsskiva 1120x750	Table top 1120x750
40	337765	x	Skåp övre L=1108	Cupboard upper L=1108
--	337708	T	Skåp övre L=1108 (Svit)	Cupboard upper L=1108 (Svit)
41	336398	x	Skåp bar kpl.	Coctail cabinet cpl.
42	331778	x	Lucka H 272x450	Door R 272x450
43	331779	x	Lucka V 272x450	Door L 272x450
--	318630	x	Lås magnet d:o	Lock magnet d:o
--	318381	x	Motstycke magnetlås	Companion part
44	331495M	x	Hylla	Shelf

M= Metervara
T= Tillbehör

M= On the metre
T= Accessory

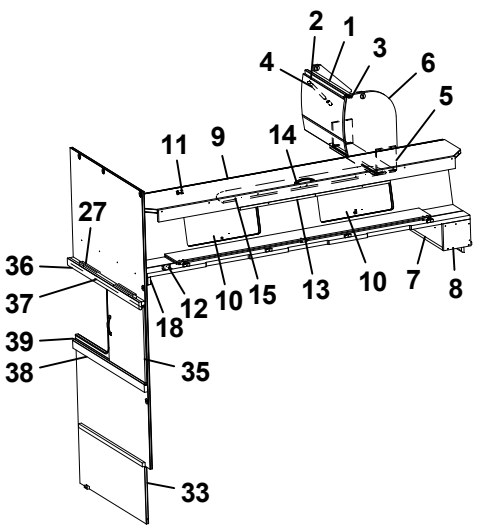

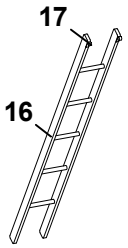

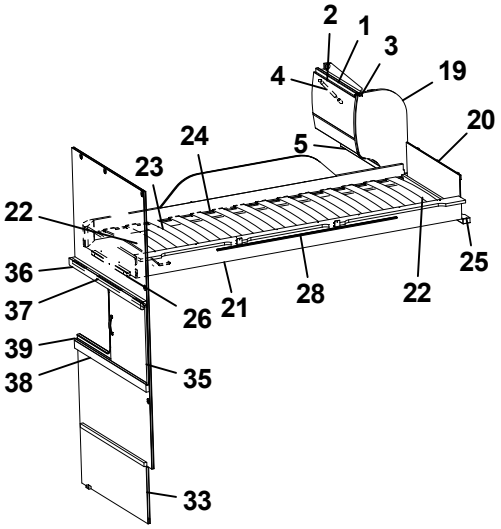

Överbäddsskåp M-grupp
Upper bed M-group

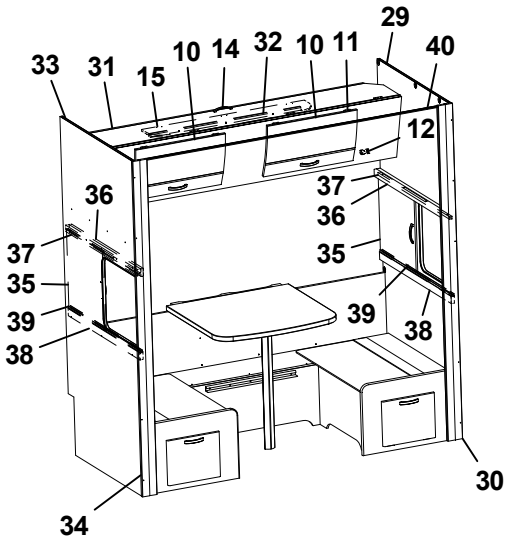

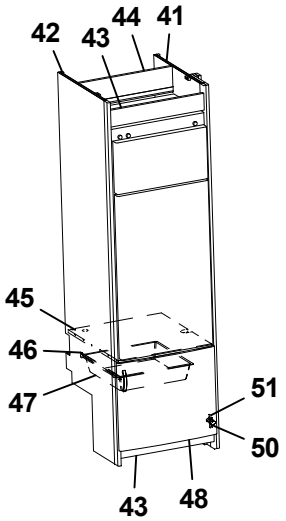

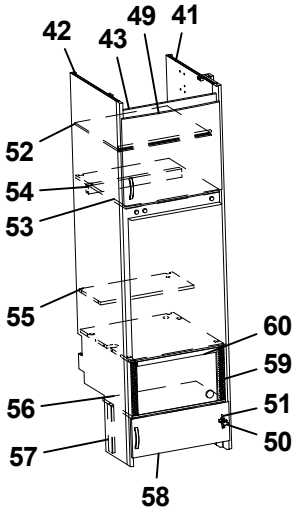

Pos Fig	Det. nr Part. No	Ingår Fitted	OBS!! Ange alltid årsmodell vid beställning av inredning Benämning	OBS!! Specify always year of model when ordering equipment Description
1	337937	x	Skåp gavel bak L560	Cupboard gable L560
2	337695	x	Lucka	Door
3	311917	x	Gångjärn (t.o.m. januari 2016)	Hinge (up to january 2016)
--	319978	x	Gångjärn (fr.o.m. februari 2016)	Hinge (from february 2016)
--	319909	x	Platta gångjärn gavelskåp/ö-skåp (t.o.m. jan. 2016)	Plate hinge cupboard gable/upper (up to jan. 2016)
--	319979	x	Platta gångjärn gavelskåp (fr.o.m. febr. 2016)	Plate hinge cupboard gable (from febr. 2016)
--	319980	x	Platta gångjärn överskåp (fr.o.m. febr.2016)	Plate hinge cupboard upper (from febr. 2016)
4	319914	x	Gasfjäder	Gas spring
--	319915	x	Fäste vinkel d:o	Angle bracket d:o
--	319916	x	Fäste runt d:o	Bracket round d:o
5	331743M	x	Hyllpaket	Shelf
6	336180	x	Gavel rundad	Gable
7	332658M	x	Hylla gavel bak	Shelf gable rear
8	331697M	x	Gavel	Gable
9	337661	x	Överbäddskåp L1980	Upper bed L1980
10	337664	x	Lucka	Door
11	860402	x	Gångjärn	Hinge
12	860405	x	Gångjärn	Hinge
13	331733M	x	Regel låsning	Lock bar
14	316428	x	Handtag	Handle
15	375813	x	Rasskydd ö-bäddskåp	Protective plate
16	376697	T	Stege ö-bäddsskåp 201x1800 kpl.	Ladder upper bed 201x1800 cpl.
17	860426	T	Krok t. stege	Hook for ladder
18	331701M	x	Kloss bärregel	Block bearing rail
19	336185	x	Gavel rundad	Gable
20	321209	x	Värmespalt gavel	Air gap gable
21	336381	x	Sängram vån.säng V u. ribbotten	Bed bottom L without laths
22	325430	x	Ribbotten kpl.	Laths bottom cpl.
23	311985	x	Ribba sängbotten L=718 B=63	Lath bed bottom L=718 B=63
24	312046	x	Band t. ribbotten	Band for laths bottom
25	331960M	x	Bärregel	Bearing rail
26	331961M	x	Bärregel L=440	Bearing rail L=440
27	331698M	x	Bärregel 670x22x22	Bearing rail 670x22x22
28	314721	x	Skena draperi L=1100	Curtain rod L=1100
29	377306	x	Vägg främre	Wall front
30	377309	x	Stolpe utskjut främre	Support bar
31	337665	x	Överbäddskåp L1980	Upper bed L1980
32	375831	x	Regel låsning	Lock bar
33	377304	x	Vägg bakre	Wall rear
34	331944M	x	Stolpe utskjut	Support bar
35	377308	x	Skjutlucka 450x460	Sliding lid 450x460
36	377311	x	Kornisch vägg L=898	Cornice wall L=898
37	314905	x	Skena övre skjutl L895 borrad	Slide bar upper L895
38	377173	x	Regel skjutlucka 45x898	Latch, sliding lid
39	314907	x	Skena nedre skjutl L895	Slide bar lower L895
			T= Tillbehör	T= Accessory

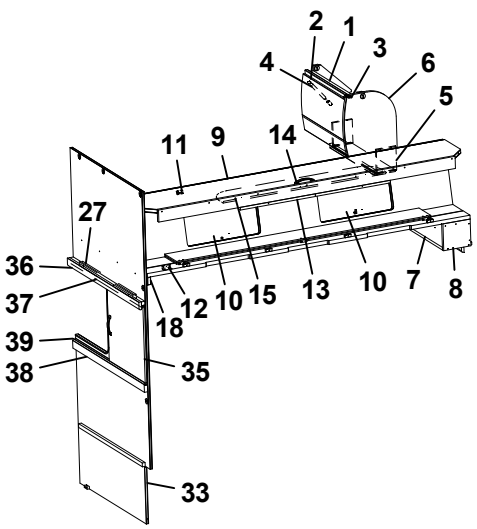

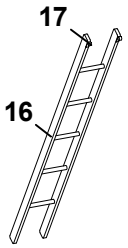

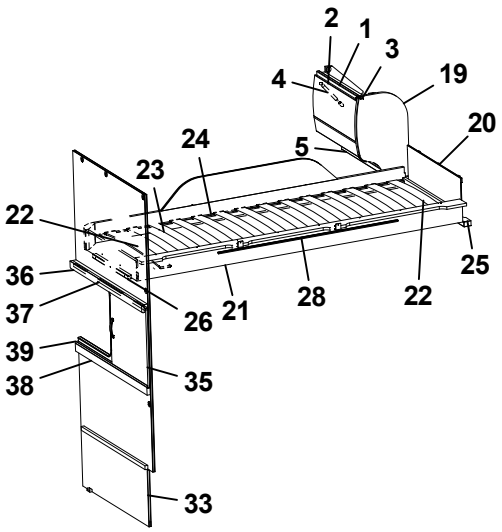

Överbäddsskåp M-grupp
Upper bed M-group

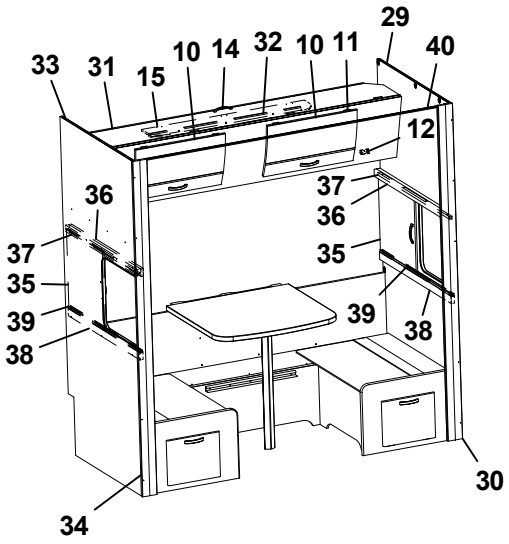

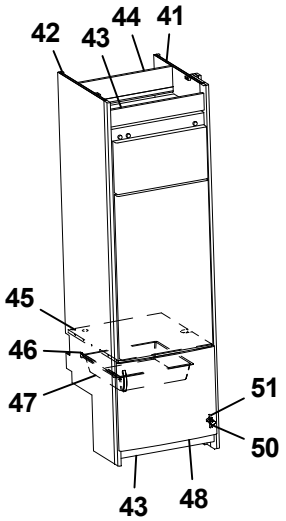

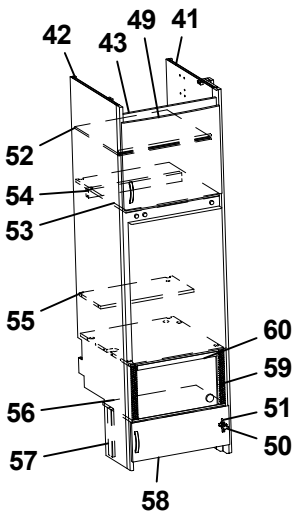

Pos Fig	Det. nr Part. No	Ingår Fitted	OBS!! Ange alltid årsmodell vid beställning av inredning Benämning	OBS!! Specify always year of model when ordering equipment Description
40	315907	T	Skena draperi L=1920	Drapery rail L=1920
41	332209M	x	Vägg kyl H	Wall refrigerator R
42	332208M	x	Vägg kyl V	Wall refrigerator L
43	375394	x	Front skåp under kyl	Front cupboard
44	333142M	x	Bakstycke stopp kyl	Back cupboard
45	376108	x	Hylla under kyl	Shelf under refrigerator
46	312712	x	Glidlist trådback (säljes i par)	Sliding strip tray (pair)
47	310325	x	Trådback vit 427x427x85	Tray 427x427x85
48	336046	x	Lucka H 550x470	Door R 550x470
49	336045	x	Lucka V 550x470	Door L 550x470
50	316799	x	Gångjärn	Hinge
51	312588	x	Platta gångjärn	Plate hinge
52	331277M	x	Hylla	Shelf
53	331289M	x	Hylla över kyl	Shelf over refrigerator
54	321712	x	List 30x44x526	List 30x44x526
55	333271M	x	Hylla övre kyl	Shelf upper refrigerator
56	336672	x	Hylla mikro	Shelf
57	330631M	x	List folierad L=253	List L=253
58	336209-1	x	Lucka 550x208	Door 550x208
59	401685	x	Galler mikro 285x40	Grating 285x40
60	337542	x	List 15x25x450	List 15x25x450
			T= Tillbehör	T= Accessory

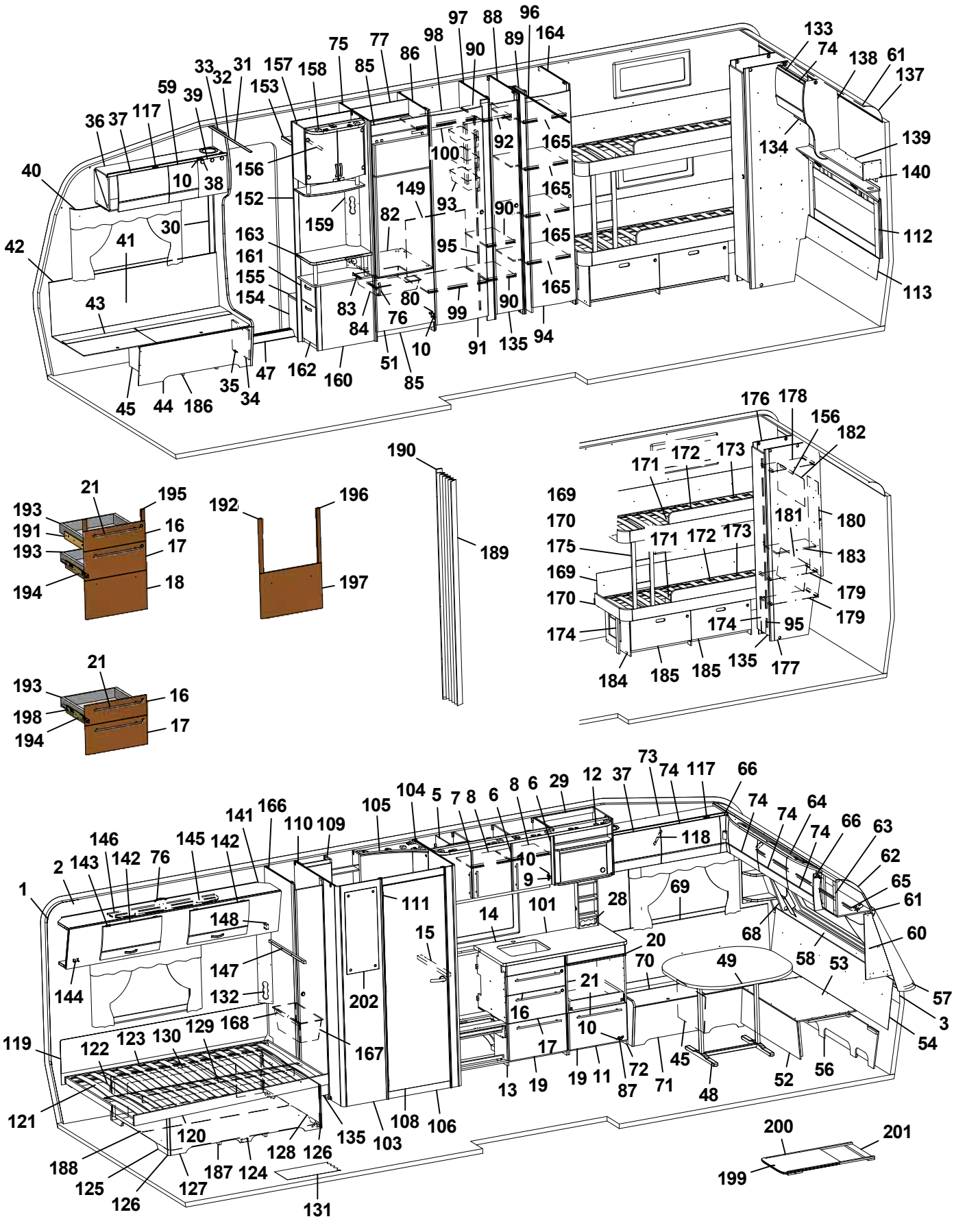
1 2 3 5 6 7 8 9 10 11 12 13 14 15 16 17 19 20 21 28 29 30 31 32 33 35 36 37 38 39 40 41 42 43 44 45 47 48 49 51 52 53 54 56 57 58 59 60 61 62 63 64 65 66 68 69 70 71 72 73 74 75 76 77 80 82 83 84 85 86 87 88 89 90 91 92 93 94 95 96 97 98 99 100 101 103 104 105 106 108 109 110 111 112 113 117 118 119 120 121 122 123 124 125 126 127 128 129 130 131 132 134 135 137 138 139 140 141 142 143 144 145 146 147 148 149 152 153 154 155 156 157 158 159 160 161 162 163 164 165 166 167 168 169 170 171 172 173 174 175 176 177 178 179 180 181 182 183 184 185 186 187 188 189 190 191 192 193 194 195 196 197 198 199 200 201 202

Pos Fig	Det. nr Part. No	Ingår Fitted	OBS!! Ange alltid årsmodell vid beställning av inredning Benämning	OBS!! Specify always year of model when ordering equipment Description
1	318657	M	Tapet vägg/tak	Wall paper
2	318584	M	Tejp tapet 20 mm	Tape, wall paper 20 mm
3	318585	M	Tejp tapet 60 mm	Tape, wall paper 60 mm
5	337815	x	Skåp kök L1120 kpl. (Vit)	Cupboard kitchen L1120 cpl. (White)
--	337821	x	Skåp kök L1120 kpl. (Mekong)	Cupboard kitchen L1120 cpl. (Mekong)
6	334712	x	Lucka H (Vit)	Door R (White)
--	336624	x	Lucka H (Mekong)	Door R (Mekong)
--	317502	x	Handtag d:o	Handle d:o
7	334713	x	Lucka V (Vit)	Door L (White)
--	336625	x	Lucka V (Mekong)	Door L (Mekong)
--	317502	x	Handtag d:o	Handle d:o
8	331385M	x	Hylla	Shelf
9	311917	x	Gångjärn	Hinge
10	312588	x	Platta gångjärn	Plate hinge
11	336084	x	Utskjut diskbänk (Vit)	Projection kitchen sink (White)
--	336777	x	Utskjut diskbänk (Mekong)	Projection kitchen sink (Mekong)
12	337003	x	Ljusramp köksskåp	Light holder kitchen
13	336094	x	Diskbänk kpl. u. skiva (Vit)	Kitchen sink cpl. without board (White)
--	336808	x	Diskbänk kpl. u. skiva (Mekong)	Kitchen sink cpl. without board (Mekong)
14	336099-K	x	Skiva diskbänk 1167x565	Board 1167x565
15	336098-K	x	Skiva diskbänk 40x560	Board 40x560
16	334706	x	Lådförstycke (Vit)	Drawer front (White)
--	336631	x	Lådförstycke (Mekong)	Drawer front (Mekong)
17	334707	x	Lådförstycke (Vit)	Drawer front (White)
--	336633	x	Lådförstycke (Mekong)	Drawer front (Mekong)
18	334708	x	Lucka (Vit)	Door (White)
--	336635	x	Lucka (Mekong)	Door (Mekong)
19	334709	x	Lucka (Vit)	Door (White)
--	336760	x	Lucka (Mekong)	Door (Mekong)
20	336675	x	Skärbräda	Cutting board
21	317503	x	Handtag	Handle
28	333409M	x	Kryddhylla	Spice rack
29	337532	x	Skåp kpl. mikrovågsugn	Cupboard cpl. microwave oven
30	318962	x	List täck el-kabel B=45 L=2100	Cover strip B=45 L=2100
31	316270	x	List snäpp undre L2379	List under L2379
32	316268	x	List snäpp övre L2379	List upper L2379
33	336065	x	Stolpe först. L1948 kpl. m. lucka	Support bar cpl. with door
34	336064	x	Lucka	Door
35	312589	x	Gångjärn	Hinge
36	337775	x	Skåp övre elc.	Cupboard upper
37	337719	x	Lucka	Door
38	318379	x	Gångjärn	Hinge
--	318380	x	Täckhatt d:o	Cover d:o
39	331214	x	Lucka	Door
40	316898	x	Skena gardin L1020	Curtain rod L1020
41	337170	x	Värmespalt H fram	Air gap R.F.
42	319821	M	List kant mörkbrun	Strip, dark brown
43	336883	x	Lock bäddlåda H F	Cover bedbox R.F.
--	319024	x	Matta grå textil m. tejp d:o	Carpet gray textile with tape d:o
44	336881	x	Front bäddlåda H F	Front bed box R.F.
			M= Metervara T= Tillbehör	M= On the metre T= Accessory

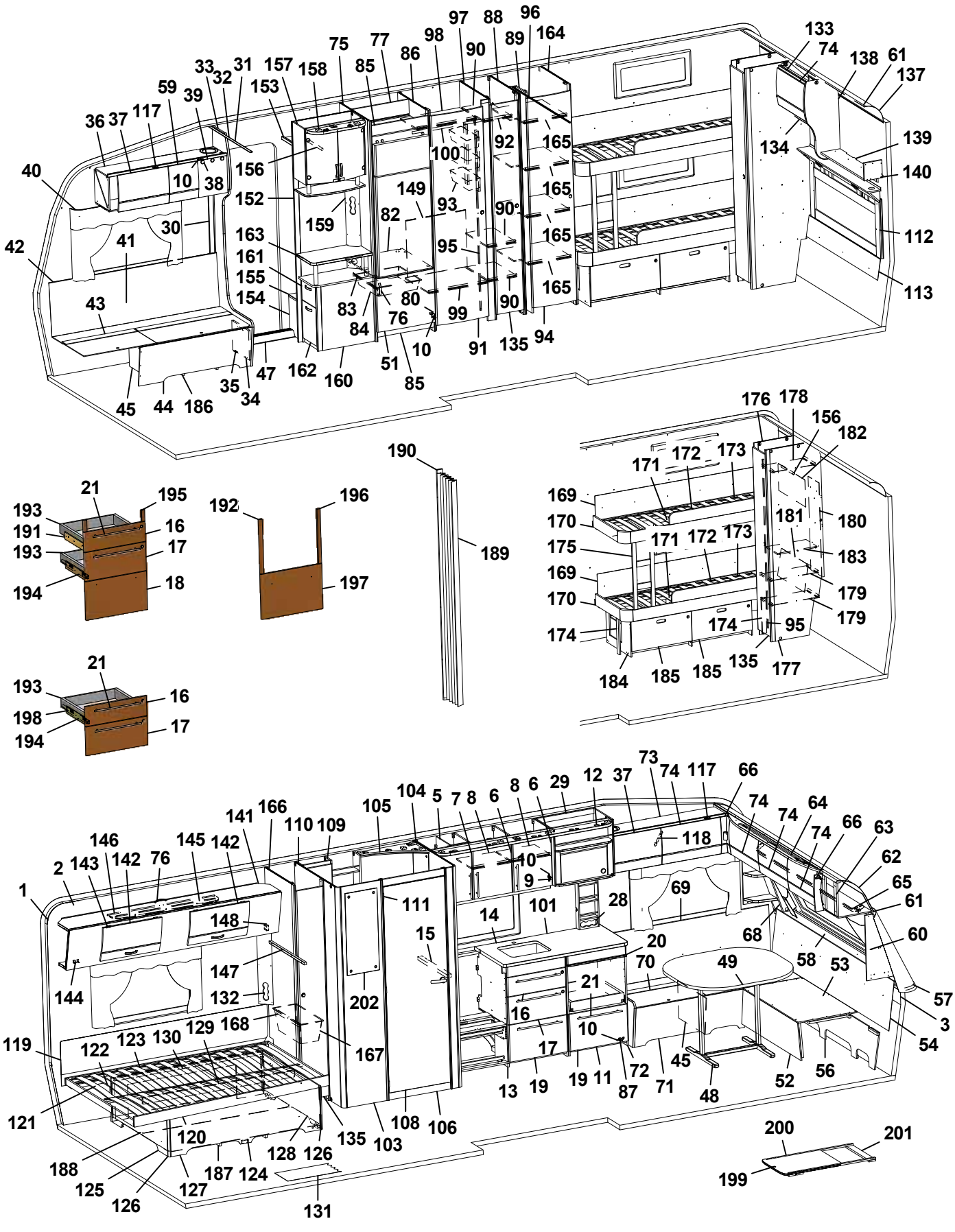
1
2
3
4
5
6
7
8
9
10
11
12
13
14
15
16
17
18
19
20
21
28
29
31
32
33
34
35
36
37
38
39
40
41
42
43
44
45
47
48
49
51
52
53
54
56
57
58
59
60
61
62
63
64
65
66
68
69
70
71
72
73
74
75
76
77
80
82
83
84
85
86
87
88
89
90
91
92
93
94
95
96
97
98
99
100
101
103
104
105
106
108
109
110
111
112
113
117
118
119
120
121
122
123
124
125
126
127
128
129
130
131
132
133
134
135
137
138
139
140
141
142
143
144
145
146
147
148
149
152
153
154
155
156
157
158
159
160
161
162
163
164
165
166
167
168
169
170
171
172
173
174
175
176
177
178
179
180
181
182
183
184
185
186
187
188
189
190
191
192
193
194
195
196
197
198
199
200
201

Pos Fig	Det. nr Part. No	Ingår Fitted	OBS!! Ange alltid årsmodell vid beställning av inredning Benämning	OBS!! Specify always year of model when ordering equipment Description
46	312825	x	Stöd bäddlåda HF	Support bed box
47	314687	x	Tröskel aluminium L=850	Threshold aluminium L=850
48	319859	x	Bordsstativ	Table stand
49	335940-K	x	Bordsskiva 1025x940	Table top 1025x940
--	337413	x	List bord 400x55x26	List table 400x55x26
--	375774-K	x	Bordsskiva 1025x940 (Svit)	Table top 1025x940 (Svit)
51	336046	x	Lucka H 550x470	Door R 550x470
52	331245M	x	Front bäddlåda gavel	Front bed box gable
53	331246M	x	Skiva rundsittgrupp	Sheet seat
54	337182	x	Värmespalt gavel fram	Air gap
56	337153	x	Stöd sittgrupp	Support
57	213471	x	Hylla front kpl. L2376	Shelf front cpl. L2376
58	336132	x	Luftspalt fronthylla	Air gap shelf front
--	317369	x	Raskant plast L=2600	Cantlist shelf front L=2600
59	337790	x	Lucka	Door
60	336145	x	Hylla hörn H	Shelf R
61	313884	x	List plast radie L=2379	List L=2379
62	316005	x	Skiva plast 295x2363x1	Plastic sheet
63	337693	x	Skåp gavel fram L=2360	Cupboard L=2360
64	336063	x	Ljusramp gavelskåp	Light holder
65	316900	x	Skena gardin L1920	Curtain rod L1920
66	337738	x	Hörn inredning	Corner
--	311917	x	Gångjärn d:o	Hinge d:o
--	319909	x	Platta gångjärn d:o	Plate hinge d:o
68	336150	x	Hylla hörn V	Shelf L
69	337171	x	Värmespalt V fram	Air gap L.F.
70	333906	x	Lock bäddlåda V F	Cover bed box L.F
--	319024	x	Matta grå textil m. tejp d:o	Carpet gray textile with tape d:o
71	331232M	x	Front bäddlåda V F	Front bed box L.F.
72	336067	x	Gavel bäddlåda V F	Gable bed box L.F
73	337765	x	Skåp övre L=1108	Cupboard upper L=1108
--	337708	T	Skåp övre L=1108 (Svit)	Cupboard upper L=1108 (Svit)
74	337695	x	Lucka	Door
75	332244M	x	Vägg kyl V	Wall refrigerator L
76	316428	x	Handtag	Handle
77	333142M	x	Bakstycke stopp kyl	Back cupboard
80	316799	x	Gångjärn	Hinge
82	376108	x	Hylla under kyl	Shelf under refrigerator
83	312712	x	Glidlist trådback (säljes i par)	Sliding strip tray (pair)
84	310325	x	Trådback vit 427x427x85	Tray 427x427x85
85	375394	x	Front skåp under kyl	Front cupboard
86	332867M	x	Vägg kyl H	Wall refrigerator R
87	315202	x	Gångjärn	Hinge
88	332868M	x	Vägg garderob	Wall wardrobe
89	332872M	x	Nisch, vikdörr	Niche folding door
90	331783M	x	Hylla garderob	Shelf wardrobe
91	335919	x	Dörr 490x1850	Door 490x1850
92	316197	x	Galgstång L=782	Clothes hanger L=782
93	319759	x	Korg, garderob	Basket, wardrobe
--	335802	x	List för korgar	List för baskets
			M= Metervara T= Tillbehör	M= On the metre T= Accessory

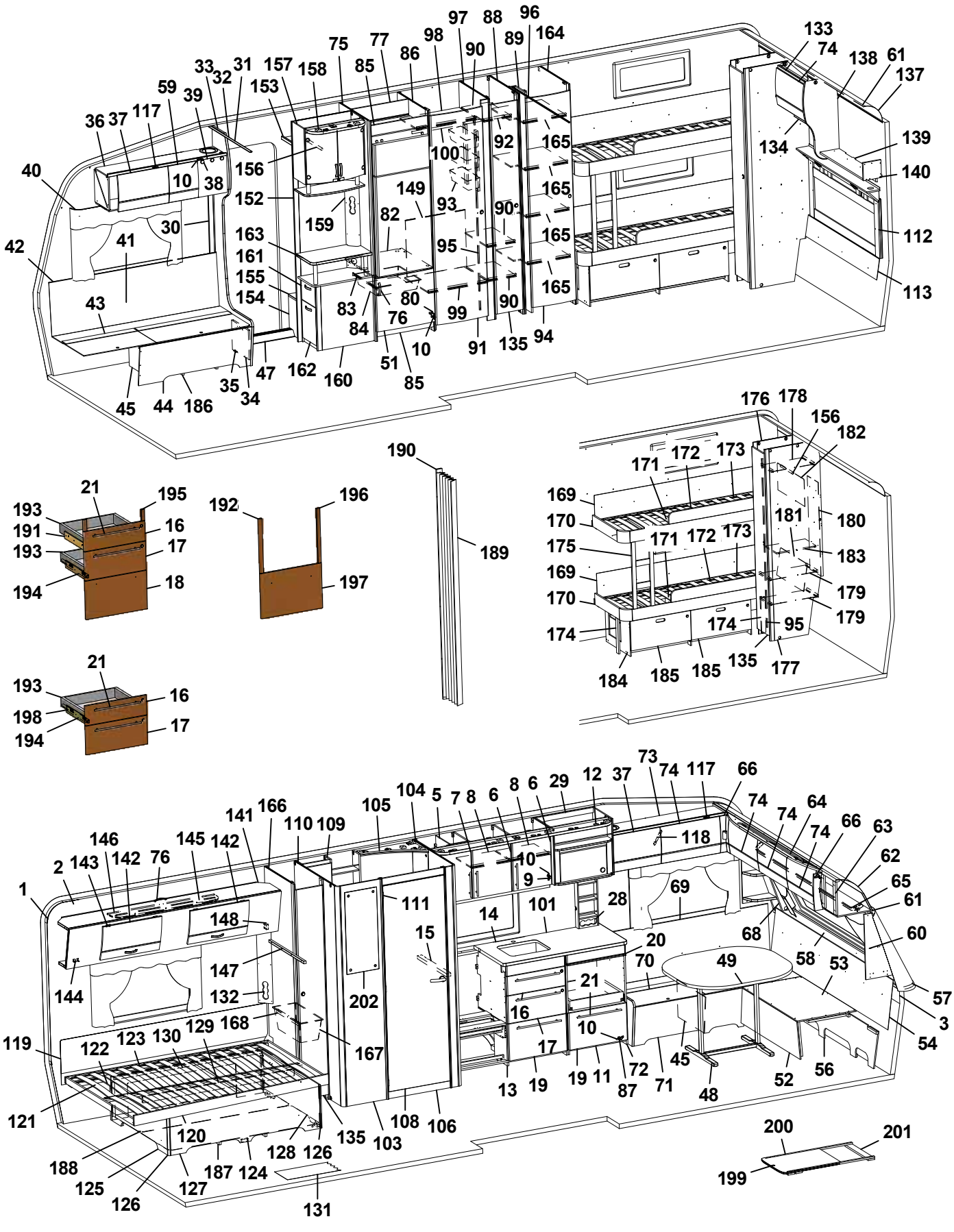
1 2 3 5 6 7 8 9 10 11 12 13 14 15 16 17 19 20 21 28 29 37 45 48 49 52 53 54 56 57 58 60 61 62 63 64 65 66 68 69 70 71 72 73 74 75 76 77 85 86 87 88 89 90 92 93 94 95 96 97 98 99 100 101 103 104 105 106 108 109 110 111 117 118 119 120 121 122 123 124 125 126 127 128 129 130 131 132 135 141 142 143 144 145 146 147 148 153 154 155 156 157 158 159 160 161 162 163 164 165 166 167 168 174 175 176 177 178 179 180 181 182 183 184 185 186 187 188 190 191 192 193 194 195 196 197 198 199 200 201 202

Pos Fig	Det. nr Part. No	Ingår Fitted	OBS!! Ange alltid årsmodell vid beställning av inredning Benämning	OBS!! Specify always year of model when ordering equipment Description
94	335925	x	Dörr 415x1850	Door 415x1850
95	314523	x	Rätningslist dörr L=1715	List L=1715
96	314917	x	Skena draperi L=1190	Drapery rail L=1190
97	332874M	x	Vägg garderob	Wall wardrobe
98	332248M	x	Hylla övre	Shelf upper
99	332249M	x	Hylla nedre	Shelf under
100	316197	x	Galgstång L=782	Clothes hanger L=782
101	319780-A	T	Köksskiva vägg svart skiffer	Protection kitchen, black
--	319780-L	T	Köksskiva vägg natur skiffer	Protection kitchen, grey
103	337247	x	Vägg tvättrum yttre	Wall washroom
104	337235	x	Vägg tvättrum H	Wall washroom R
105	336141	x	Ljusramp tvättrum	Light holder
106	337242	x	Tröskel 580x60	Threshold 580x60
108	337117	x	Dörr 570x1820	Door 570x1820
--	319708	x	Lås tvättrum	Lock washroom
--	319707	x	Handtag tvättrum	Handle washrom
109	336137	x	Skåp tvättrum	Cupboard
110	337489	x	Vägg tvättrum V	Wall washroom L
111	319755	x	Gångjärn tvättrum	Hinge washroom
112	336272	x	Värmespalt kpl. m. tyg och belysning	Air gap cpl. with fabric and illumination
--	336276	T	Värmespalt kpl. m. tyg och belysning (Svit)	Air gap cpl. with fabric and illumination (Svit)
113	337273	x	Värmespalt nedre gavel bak	Air gap under
117	311917	x	Gångjärn (t.o.m. januari 2016)	Hinge (up to january 2016)
--	319978	x	Gångjärn (fr.o.m. februari 2016)	Hinge (from february 2016)
--	319909	x	Platta gångjärn gavelskåp/ö-skåp (t.o.m. jan. 2016)	Plate hinge cupboard gable/upper (up to jan. 2016)
--	319979	x	Platta gångjärn gavelskåp (fr.o.m. febr. 2016)	Plate hinge cupboard gable (from febr. 2016)
--	319980	x	Platta gångjärn överskåp (fr.o.m. febr.2016)	Plate hinge cupboard upper (from febr. 2016)
118	319914	x	Gasfjäder	Gas spring
--	319915	x	Fäste vinkel d:o	Angle bracket d:o
--	319916	x	Fäste runt d:o	Bracket round d:o
119	338121	x	Värmespalt	Air gap
120	338115	x	Sängram u. ribbotten	Bedbottom without laths
121	338125	x	Ribbotten kpl.	Laths bottom cpl.
122	311985	x	Ribba sängbotten L=718 B=63	Lath bed bottom L=718 B=63
123	312046	x	Band t. ribbotten	Band for laths bottom
124	337119	x	Sänglåda kpl.	Bed box cpl.
125	337122	x	Gavel säng V	Gable bed L
126	319776	x	List hörn L=2500	Corner strip L=2500
127	337124	x	Front säng	Front bed
128	337126	x	Gavel säng H	Gable bed R
129	315203	x	Regel 17,5x55x1415	Wood lath pine 17,5x55x1415
130	337120	x	Bakgavel sänglåda	Back bed box
131	319931	M^2	Matta golv, trämönstrad ljusgrå	Carpet floor, wood design light grey
--	319230	T	Matta golv, klinkermönster mörkgrå	Carpet floor, clinker design dark grey
--	319888	T	Matta golv, klinkermönster ljusgrå	Carpet floor, clinker design light grey
--	319393	T	Matta golv, antik planka	Carpet floor, antique plank
132	335788M	x	Front el-uttag	Front outlet
133	337937	x	Skåp gavel bak L560	Cupboard gable L560
134	331743M	x	Hyllpaket	Shelf
135	376043	x	Dörr 260x1850	Door 260x1850
			M= Metervara T= Tillbehör	M= On the metre T= Accessory

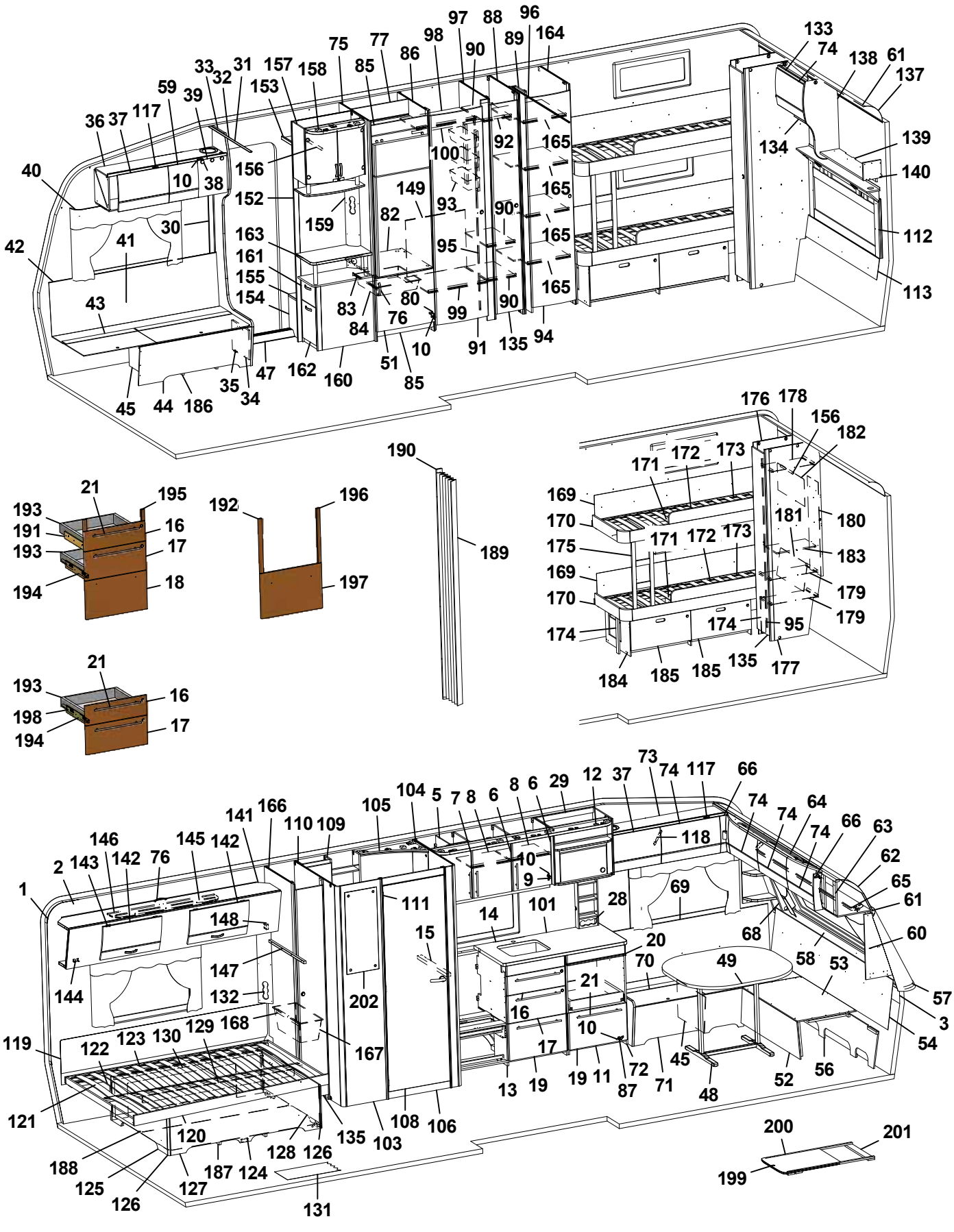
1 2 3 5 6 7 8 9 10 11 12 13 14 15 16 17 19 20 21 28 29 37 45 48 49 52 53 54 56 57 58 60 61 62 63 64 65 66 68 69 70 71 72 73 74 75 76 77 85 86 87 88 89 90 92 93 94 95 96 97 98 99 100 101 103 104 105 106 108 109 110 111 117 118 119 120 121 122 123 124 125 126 127 128 129 130 131 132 135 141 142 143 144 145 146 147 148 153 154 155 156 157 158 159 160 161 162 163 164 165 166 167 168 174 175 176 177 178 179 180 181 182 183 184 185 186 187 188 190 191 192 193 194 195 196 197 198 199 200 201 202

Pos Fig	Det. nr Part. No	Ingår Fitted	OBS!! Ange alltid årsmodell vid beställning av inredning Benämning	OBS!! Specify always year of model when ordering equipment Description
137	316005	x	Skiva plast 295x2363x1	Plastic sheet
138	336180	x	Gavel rundad	Gable
139	331694M	x	Hylla gavel bak	Shelf gable rear
140	331697M	x	Gavel	Gable
141	337661	x	Överbäddskåp L1980	Upper bed L1980
142	337664	x	Lucka	Door
143	860402	x	Gångjärn	Hinge
144	860405	x	Gångjärn	Hinge
145	331733M	x	Regel låsning	Lock bar
146	375813	x	Rasskydd ö-bäddskåp	Protective plate
147	331698M	x	Bärregel 670x22x22	Bearing rail 670x22x22
148	331701M	x	Kloss bärregel	Block bearing rail
149	336453	x	Täckskiva exp.kärl	Cover expansion vessel
152	337198	x	Vägg instegsgarderob	Wall wardrobe
153	331910M	x	Hylla övre	Shelf upper
154	336618	x	Front instegsgarderob	Front
155	319866	x	Hylla	Shelf
156	316197	x	Galgstång L=782	Clothes hanger L=782
157	336115	x	Skåp bar kpl.	Coctail cabinet cpl.
--	332088M	x	Hylla hållare flaskor	Shelf bottle holder
--	331778	x	Lucka H d:o	Door R d:o
--	331779	x	Lucka V d:o	Door L d:o
--	318379	x	Gångjärn d:o	Hinge d:o
--	318380	x	Täckhatt d:o	Cover d:o
--	312588	x	Platta gångjärn d:o	Plate hinge d:o
158	336106	x	Ljusramp	Light holder
159	331611M	x	Front el-uttag	Front outlet
160	336120	x	TV-bänk kpl. u. skiva	TV-bench cpl. without board
161	332036M	x	Låda övre kpl.	Drawer upper cpl.
--	332037M	x	Lådförstycke d:o	Drawer front d:o
162	332042M	x	Låda nedre kpl.	Drawer lower cpl.
--	332043M	x	Lådförstycke d:o	Drawer front d:o
163	336122-K	x	Skiva TV-bänk	Board TV-bench
--	336103	x	Rundstav d:o L=192	Round staff d:o L=192
164	332906M	x	Vägg garderob H	Wall wardrobe R
165	331621M	x	Hylla	Shelf
166	332904M	x	Vägg backskåp V	Wall cupboard L
167	309010	x	Trådback vit 227x527x185	Tray 227x527x185
168	316358	x	Glidskena plast L=430 D14/27	Runner plastic L=430 D14/27
169	338144	x	Värmespalt H-bak	Air gap R rear
170	336286	x	Sängram fast u. ribbotten	Bed bottom without laths
171	325432	x	Ribbotten kpl.	Laths bottom cpl.
172	311985	x	Ribba sängbotten L=718 B=63	Lath bed bottom L=718 B=63
173	312046	x	Band t. ribbotten	Band for laths bottom
174	331524M	x	Stöd säng 15,5x45x360	Support bed
175	336291	x	Stege	Ladder
176	333296M	x	Vägg garderob V	Wall wardrobe L
177	333298M	x	Vägg garderob H	Wall wardrobe R
178	331807M	x	Hylla	Shelf
179	331806M	x	Hylla	Shelf
			M= Metervara T= Tillbehör	M= On the metre T= Accessory

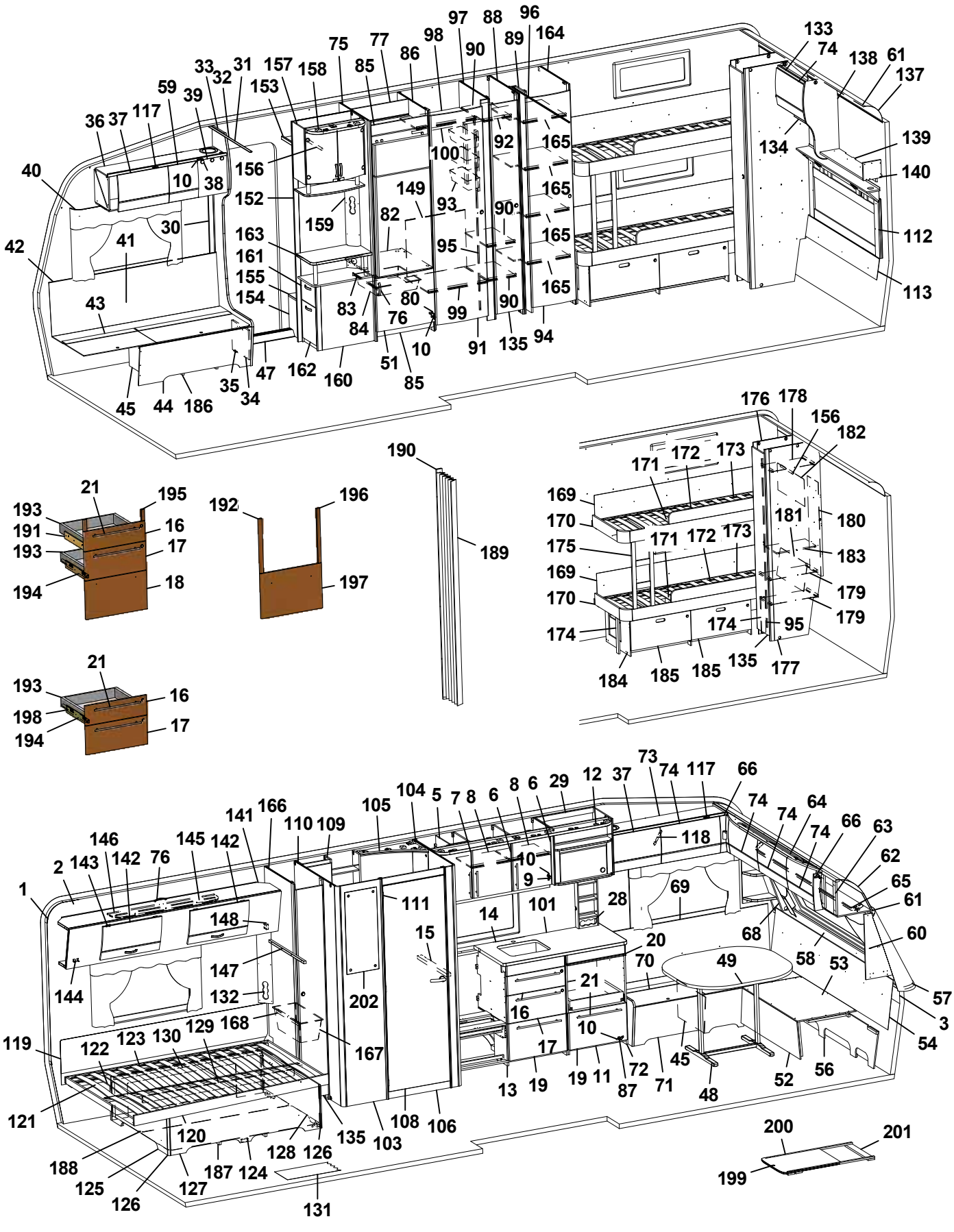
1 2 3 5 6 7 8 9 10 11 12 13 14 15 16 17 19 20 21 28 29 30 31 32 33 36 37 38 39 40 41 42 43 44 45 47 48 49 52 53 54 56 57 58 59 60 61 62 63 64 65 66 68 69 70 71 72 73 74 75 76 77 80 82 83 84 85 86 87 88 89 90 91 92 93 94 95 96 97 98 99 100 101 103 104 105 106 108 109 110 111 117 118 119 120 121 122 123 124 125 126 127 128 129 130 131 132 134 135 137 138 139 140 141 142 143 144 145 146 147 148 149 152 153 154 155 156 157 158 159 160 161 162 163 164 165 166 167 168 169 170 171 172 173 174 175 176 177 178 179 180 181 182 183 184 185 186 187 188 189 190 191 192 193 194 195 196 197 198 199 200 201 202

Pos Fig	Det. nr Part. No	Ingår Fitted	OBS!! Ange alltid årsmodell vid beställning av inredning Benämning	OBS!! Specify always year of model when ordering equipment Description
180	338290	x	Värmespalt garderob bak	Air gap
181	323783	x	Värmespalt H-bak	Air gap R rear
182	321688	x	Värmespalt V-bak	Air gap L rear
183	333299M	x	Hylla	Shelf
184	376833	T	Lådor under säng kpl. sats	Drawers under bed cpl. kit
185	376834	T	Låda kpl. d:o	Drawer cpl. d:o
186	337582	x	Luftspalt H-fram	Air gap R front
187	324938	x	Luftspalt sänglåda	Air gap bed box
188	325752	x	Luftspalt sänglåda	Air gap bed box
189	315216	T	Vikdörr 1900x1500	Folding door
190	376461	T	Bakdel nisch vikdörr	Back niche folding door
191	336095	x	Monteringssats kpl. lådor (Vit)	Mounting kit cpl. drawers (White)
--	336809	x	Monteringssats kpl. lådor (Mekong)	Mounting kit cpl. drawers (Mekong)
192	336097	T	Monteringssats kpl. ugn (Vit)	Mounting kit cpl. oven (White)
--	336811	T	Monteringssats kpl. ugn (Mekong)	Mounting kit cpl. oven (Mekong)
193	317514	x	Låda	Drawer
194	317382	x	Glidskena låda (säljes i par)	Slide bar, drawer (exp. in pair)
--	801701	x	Skruv 6x16 d:o	Screw 6x16 d:o
195	336092	x	Passbit 95x30x16 (Mekong)	Gauge block 95x30x16 (Mekong)
196	336086	T	Passbit 460x30x16	Gauge block 460x30x16
197	334714	T	Lucka (Vit)	Door (White)
--	336637	T	Lucka (Mekong)	Door (Mekong)
198	334732	T	Monteringssats kpl. lådor i utskjut (Vit)	Mounting kit cpl. drawers in projection (White)
--	336778	T	Monteringssats kpl. lådor i utskjut (Mekong)	Mounting kit cpl. drawers in projection (Mekong)
199	336717-GK	T	Utdragsskiva bord 450x550	Sliding leaf 450x550
200	334835M	T	List bordsstativ 750x20x13	List table stand 750x20x13
201	334834M	T	List bordsstativ 494x60x15	List table stand 494x60x15
202	319883	T	Spegel 300x725x3 (Svit)	Mirror 300x725x3 (Svit)
			Dyntyger, gardiner m.m. (se tyger)	Cushion textilies, curtains etc. (see textiles)
			M= Metervara T= Tillbehör	M= On the metre T= Accessory

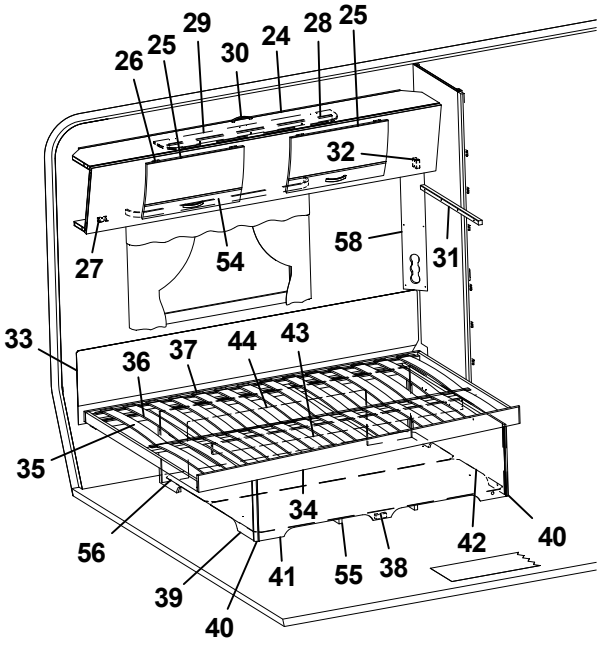
26
25
29
30
24
28
25
32
27
54
58
31
33
36
37
44
43
35
34
56
39
40
41
55
38
42
40

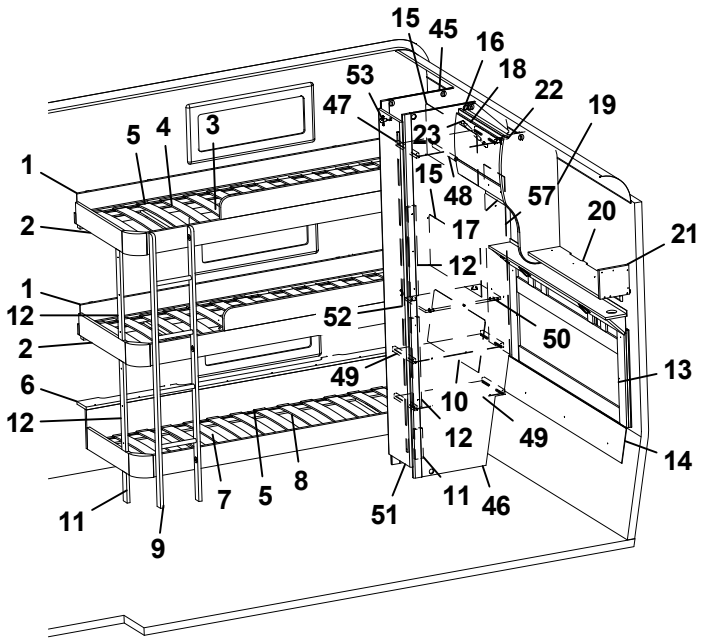
15
45
16
18
22
19
53
47
23
5
4
3
1
15
48
57
20
21
2
17
12
1
12
52
50
2
49
13
6
10
12
49
14
7
5
8
11
51
11
46
9

Pos Fig	Det. nr Part. No	Ingår Fitted	OBS!! Ange alltid årsmodell vid beställning av inredning Benämning	OBS!! Specify always year of model when ordering equipment Description
1	332371M	x	Värmespalt H-bak	Air gap R rear
2	336286	x	Sängram fast u. ribbotten	Bed bottom without laths
3	325432	x	Ribbotten kpl.	Laths bottom cpl.
4	311985	x	Ribba sängbotten L=718 B=63	Lath bed bottom L=718 B=63
5	312046	x	Band t. ribbotten	Band for laths bottom
6	336604	x	Sängram u. ribbotten	Bed bottom without laths
7	326793	x	Ribbotten kpl.	Laths bottom cpl.
8	311985	x	Ribba sängbotten L=718 B=63	Lath bed bottom L=718 B=63
9	336614	x	Stege	Ladder
10	326789	x	Värmespalt V-bak	Air gap L rear
11	331570M	x	Stöd säng 15,5x45x160	Support bed
12	331607M	x	Stöd säng 15,5x45x481	Support bed
13	336272	x	Värmespalt kpl. m. tyg och belysning	Air gap cpl. with fabric and illumination
--	336276	T	Värmespalt kpl. m. tyg och belysning (Svit)	Air gap cpl. with fabric and illumination (Svit)
14	337273	x	Värmespalt nedre gavel bak	Air gap under
15	321688	x	Värmespalt V-bak	Air gap L rear
16	337937	x	Skåp gavel bak L560	Cupboard gable L560
17	331743M	x	Hyllpaket	Shelf
18	337695	x	Lucka	Door
19	336180	x	Gavel rundad	Gable
20	331694M	x	Hylla gavel bak	Shelf gable rear
21	331697M	x	Gavel	Gable
22	311917	x	Gångjärn (t.o.m. januari 2016)	Hinge (up to january 2016)
--	319978	x	Gångjärn (fr.o.m. februari 2016)	Hinge (from february 2016)
--	319909	x	Platta gångjärn gavelskåp/ö-skåp (t.o.m. jan. 2016)	Plate hinge cupboard gable/upper (up to jan. 2016)
--	319979	x	Platta gångjärn gavelskåp (fr.o.m. febr. 2016)	Plate hinge cupboard gable (from febr. 2016)
--	319980	x	Platta gångjärn överskåp (fr.o.m. febr.2016)	Plate hinge cupboard upper (from febr. 2016)
23	319914	x	Gasfjäder	Gas spring
--	319915	x	Fäste vinkel d:o	Angle bracket d:o
--	319916	x	Fäste runt d:o	Bracket round d:o
24	337661	x	Överbäddskåp L1980	Upper bed L1980
25	337664	x	Lucka	Door
26	860402	x	Gångjärn	Hinge
27	860405	x	Gångjärn	Hinge
28	331733M	x	Regel låsning	Lock bar
29	375813	x	Rasskydd ö-bäddskåp	Protective plate
30	316428	x	Handtag	Handle
31	331698M	x	Bärregel 670x22x22	Bearing rail 670x22x22
32	331701M	x	Kloss bärregel	Block bearing rail
33	338121	x	Värmespalt V-H bak	Air gap L-R rear
34	338115	x	Sängram u. ribbotten	Bedbottom without laths
35	338125	x	Ribbotten kpl.	Laths bottom cpl.
36	311985	x	Ribba sängbotten L=718 B=63	Lath bed bottom L=718 B=63
37	312046	x	Band t. ribbotten	Band for laths bottom
38	337119	x	Sänglåda kpl.	Bed box cpl.
			T= Tillbehör	T= Accessory

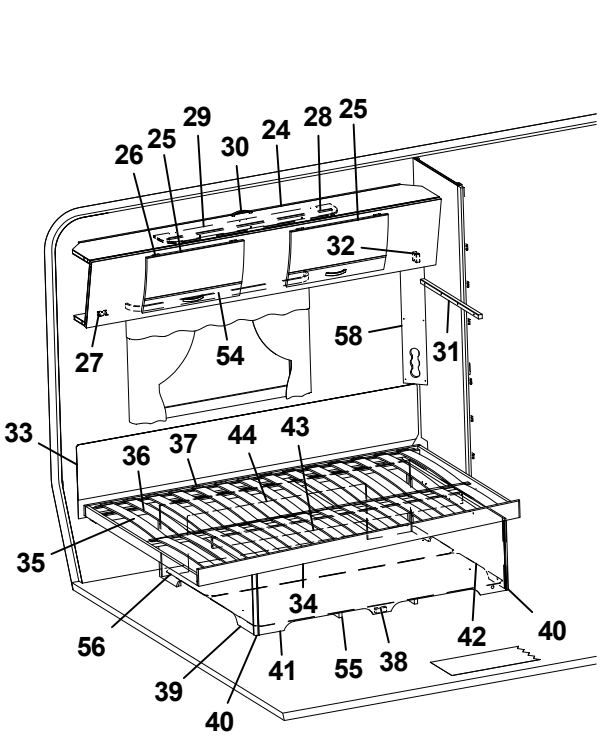
26
25
29
30
24
28
25
32
27
54
58
31
33
36
37
44
43
35
34
56
39
40
41
55
38
42
40

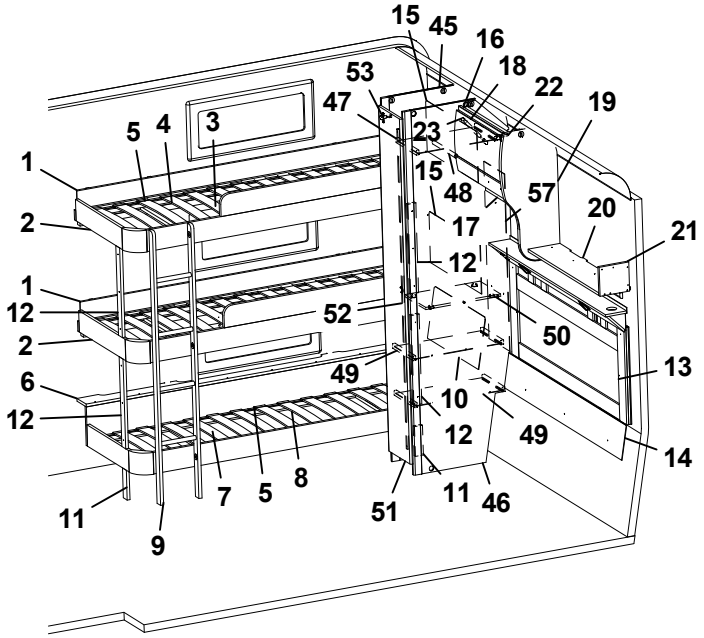
15
45
16
18
22
19
53
47
23
5
4
3
1
15
48
57
20
21
2
17
12
1
12
52
50
2
49
13
6
10
12
49
14
7
5
8
11
51
11
46
9

Pos Fig	Det. nr Part. No	Ingår Fitted	OBS!! Ange alltid årsmodell vid beställning av inredning Benämning	OBS!! Specify always year of model when ordering equipment Description
39	337122	x	Gavel säng V	Gable bed L
40	319776	x	List hörn L=2500	Corner strip L=2500
41	337124	x	Front säng	Front bed
42	337126	x	Gavel säng H	Gable bed R
43	315203	x	Regel 17,5x55x1415	Wood lath pine 17,5x55x1415
44	337120	x	Bakgavel sänglåda	Back bed box
45	333296M	x	Vägg garderob V	Wall wardrobe L
46	333298M	x	Vägg garderob H	Wall wardrobe R
47	331807M	x	Hylla	Shelf
48	316197	x	Galgstång L=782	Clothes hanger L=782
49	331806M	x	Hylla	Shelf
50	333299M	x	Hylla	Shelf
51	376043	x	Dörr 260x1850	Door 260x1850
52	314523	x	Rätningslist dörr L=1715	List L=1715
--	316799	x	Gångjärn	Hinge
--	312588	x	Platta gångjärn	Plate hinge
54	316898	x	Skena gardin L1020	Curtain rod L1020
55	324938	x	Luftspalt sänglåda	Air gap bed box
56	325752	x	Luftspalt	Air gap
57	338290	x	Värmespalt garderob bak	Air gap
58	335788M	x	Front el-uttag	Front outlet

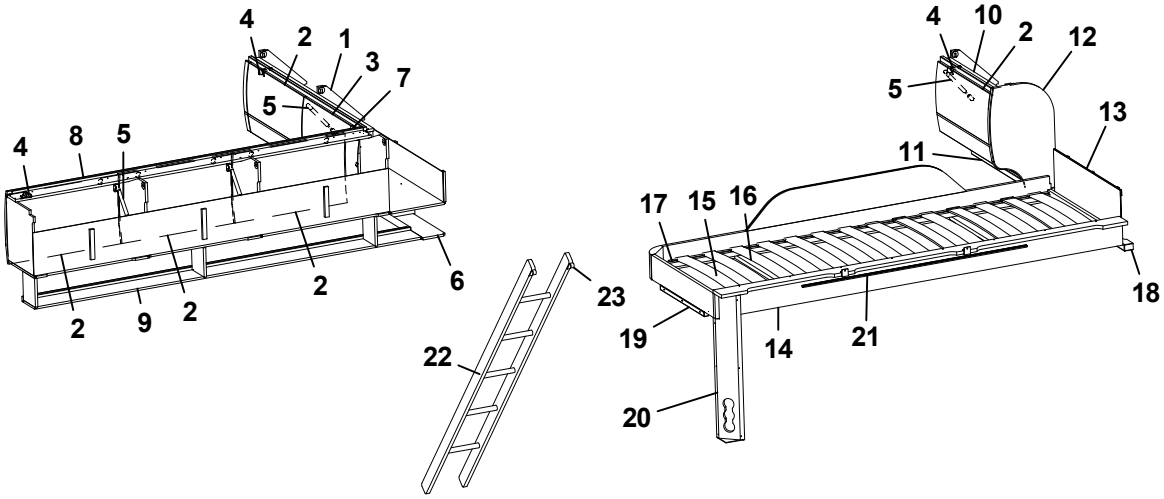
4
2
1
3
7
5
4
8
5
2
9
2
2
6
23
22
4
10
2
12
5
13
11
17
15
16
18
19
14
21
20

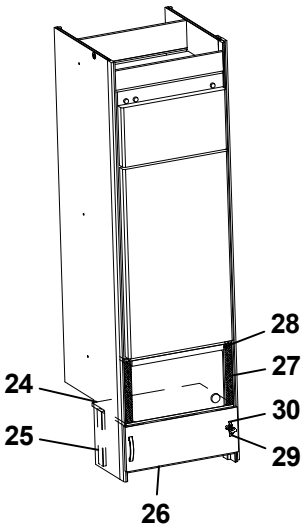
28
27
24
30
25
29
26

Pos Fig	Det. nr Part. No	Ingår Fitted	OBS!! Ange alltid årsmodell vid beställning av inredning Benämning	OBS!! Specify always year of model when ordering equipment Description
1	338083	x	Skåp gavel bak V L1405	Cupboard upper L1405
2	337695	x	Lucka	Door
3	337719	x	Lucka	Door
4	311917	x	Gångjärn (t.o.m. januari 2016)	Hinge (up to january 2016)
--	319978	x	Gångjärn (fr.o.m. februari 2016)	Hinge (from february 2016)
--	319909	x	Platta gångjärn gavelskåp/ö-skåp (t.o.m. jan. 2016)	Plate hinge cupboard gable/upper (up to jan. 2016)
--	319979	x	Platta gångjärn gavelskåp (fr.o.m. febr. 2016)	Plate hinge cupboard gable (from febr. 2016)
--	319980	x	Platta gångjärn överskåp (fr.o.m. febr.2016)	Plate hinge cupboard upper (from febr. 2016)
5	319914	x	Gasfjäder	Gas spring
--	319915	x	Fäste vinkel d:o	Angle bracket d:o
--	319916	x	Fäste runt d:o	Bracket round d:o
6	331936M	x	Hyllpaket	Shelf
7	337738	x	Hörn inredning	Corner
--	311917	x	Gångjärn d:o	Hinge d:o
--	319909	x	Platta gångjärn d:o	Plate hinge d:o
8	337802	x	Skåp övre V-bak L=1747	Cupboard upper L-rear L=1747
9	331189M	x	Hyllpaket	Shelf
10	337937	x	Skåp gavel bak L560	Cupboard gable L560
11	331743M	x	Hyllpaket	Shelf
12	336185	x	Gavel rundad	Gable
13	321209	x	Värmespalt gavel	Air gap gable
14	336381	x	Sängram vån.säng V u. ribbotten	Bed bottom L without laths
15	325430	x	Ribbotten kpl.	Laths bottom cpl.
16	311985	x	Ribba sängbotten L=718 B=63	Lath bed bottom L=718 B=63
17	312046	x	Band t. ribbotten	Band for laths bottom
18	331960M	x	Bärregel	Bearing rail
19	331961M	x	Bärregel L=440	Bearing rail L=440
20	333190M	x	Front el-uttag	Front outlet
21	314721	x	Skena draperi L=1100	Curtain rod L=1100
22	376697	T	Stege ö-bäddsskåp 201x1800 kpl.	Ladder upper bed 201x1800 cpl.
23	860426	T	Krok t. stege	Hook for ladder
24	336672	T	Hylla mikro	Shelf
25	330631M	T	List folierad L=253	List L=253
26	336209-1	T	Lucka 550x208	Door 550x208
27	401685	T	Galler mikro 285x40	Grating 285x40
28	337542	T	List 15x25x450	List 15x25x450
29	316799	T	Gångjärn	Hinge
30	312588	T	Platta gångjärn	Plate hinge
			T= Tillbehör	T= Accessory

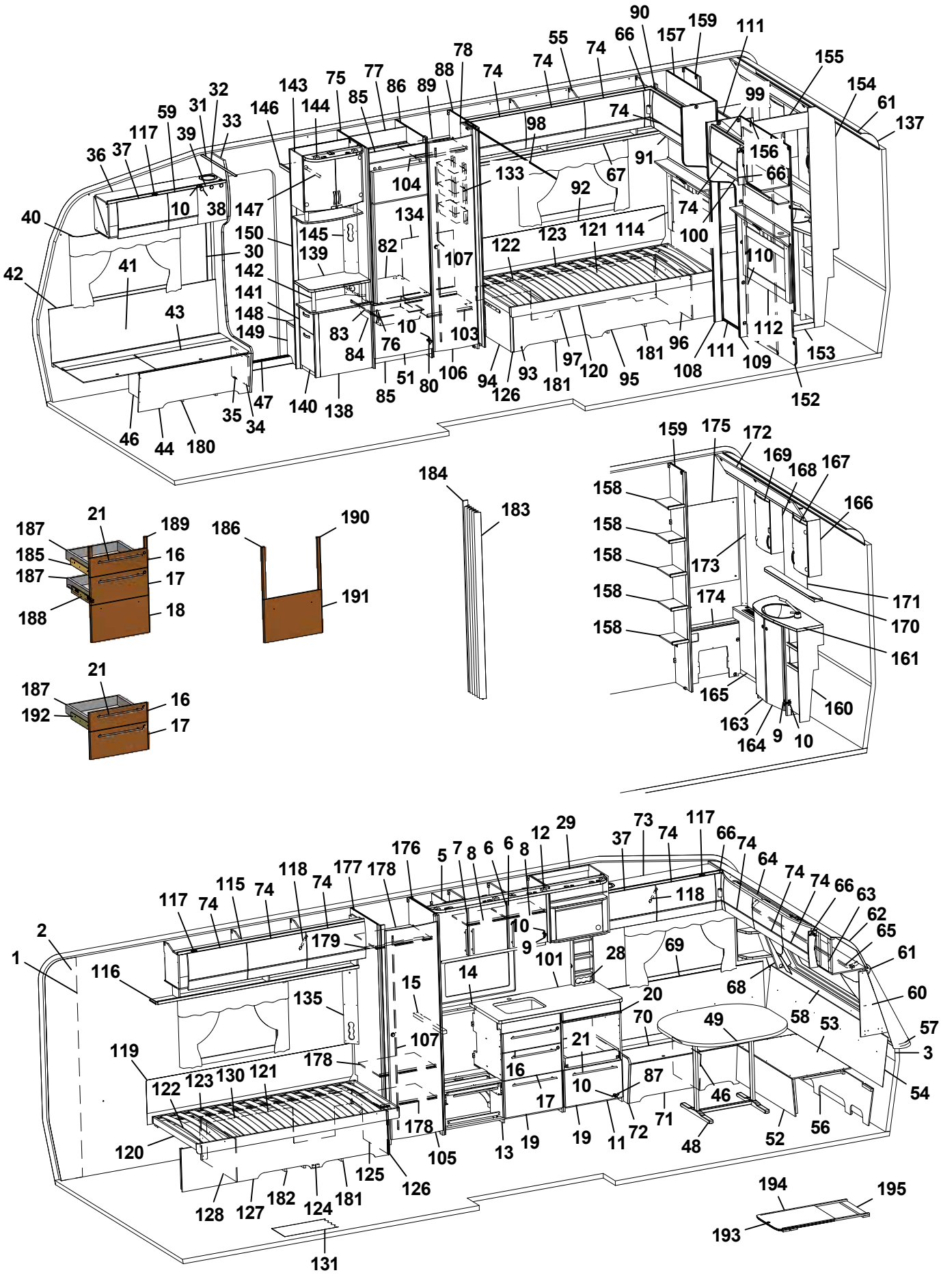
1 2 3 5 6 7 8 9 10 12 13 14 15 16 17 19 20 21 28 29 30 31 32 33 34 35 36 37 38 39 40 41 42 43 44 46 47 48 49 52 53 54 56 57 58 59 60 61 62 63 64 65 66 68 69 70 71 72 73 74 75 76 77 78 80 82 83 84 85 86 87 88 89 90 91 92 93 94 95 96 97 98 99 100 101 103 104 105 106 107 108 109 110 111 112 114 116 117 118 119 120 121 122 123 124 125 126 127 128 130 131 133 134 135 136 137 138 139 140 141 142 143 144 145 146 147 148 149 150 152 153 154 155 156 157 158 159 160 161 163 164 165 166 167 168 169 170 171 172 173 174 175 176 177 178 179 180 181 182 183 184 186 187 188 189 190 191 192 193 194 195

Pos Fig	Det. nr Part. No	Ingår Fitted	OBS!! Ange alltid årsmodell vid beställning av inredning Benämning	OBS!! Specify always year of model when ordering equipment Description
1	318657	M	Tapet vägg/tak	Wall paper
2	318584	M	Tejp tapet 20 mm	Tape, wall paper 20 mm
3	318585	M	Tejp tapet 60 mm	Tape, wall paper 60 mm
5	337815	x	Skåp kök L1120 kpl. (Vit)	Cupboard kitchen L1120 cpl. (White)
--	337821	x	Skåp kök L1120 kpl. (Mekong)	Cupboard kitchen L1120 cpl. (Mekong)
6	334712	x	Lucka H (Vit)	Door R (White)
--	336624	x	Lucka H (Mekong)	Door R (Mekong)
--	317502	x	Handtag d:o	Handle d:o
7	334713	x	Lucka V (Vit)	Door L (White)
--	336625	x	Lucka V (Mekong)	Door L (Mekong)
--	317502	x	Handtag d:o	Handle d:o
8	331385M	x	Hylla	Shelf
9	311917	x	Gångjärn	Hinge
10	312588	x	Platta gångjärn	Plate hinge
11	336084	x	Utskjut diskbänk (Vit)	Projection kitchen sink (White)
--	336777	x	Utskjut diskbänk (Mekong)	Projection kitchen sink (Mekong)
12	337003	x	Ljusramp köksskåp	Light holder kitchen
13	336094	x	Diskbänk kpl. u. skiva (Vit)	Kitchen sink cpl. without board (White)
--	336808	x	Diskbänk kpl. u. skiva (Mekong)	Kitchen sink cpl. without board (Mekong)
14	336099-K	x	Skiva diskbänk 1167x565	Board 1167x565
15	336098-K	x	Skiva diskbänk 40x560	Board 40x560
16	334706	x	Lådförstycke (Vit)	Drawer front (White)
--	336631	x	Lådförstycke (Mekong)	Drawer front (Mekong)
17	334707	x	Lådförstycke (Vit)	Drawer front (White)
--	336633	x	Lådförstycke (Mekong)	Drawer front (Mekong)
18	334708	x	Lucka (Vit)	Door (White)
--	336635	x	Lucka (Mekong)	Door (Mekong)
19	334709	x	Lucka (Vit)	Door (White)
--	336760	x	Lucka (Mekong)	Door (Mekong)
20	336675	x	Skärbräda	Cutting board
21	317503	x	Handtag	Handle
28	333409M	x	Kryddhylla	Spice rack
29	337532	x	Skåp kpl. mikrovågsugn	Cupboard cpl. microwave oven
30	318962	x	List täck el-kabel B=45 L=2100	Cover strip B=45 L=2100
31	316270	x	List snäpp undre L2379	List under L2379
32	316268	x	List snäpp övre L2379	List upper L2379
33	336065	x	Stolpe först. L1948 kpl. m. lucka	Support bar cpl. with door
34	336064	x	Lucka	Door
35	312589	x	Gångjärn	Hinge
36	337775	x	Skåp övre elc.	Cupboard upper
37	337719	x	Lucka	Door
38	318379	x	Gångjärn	Hinge
--	318380	x	Täckhatt d:o	Cover d:o
39	331214	x	Lucka	Door
40	316898	x	Skena gardin L1020	Curtain rod L1020
			M= Metervara T= Tillbehör	M= On the metre T= Accessory

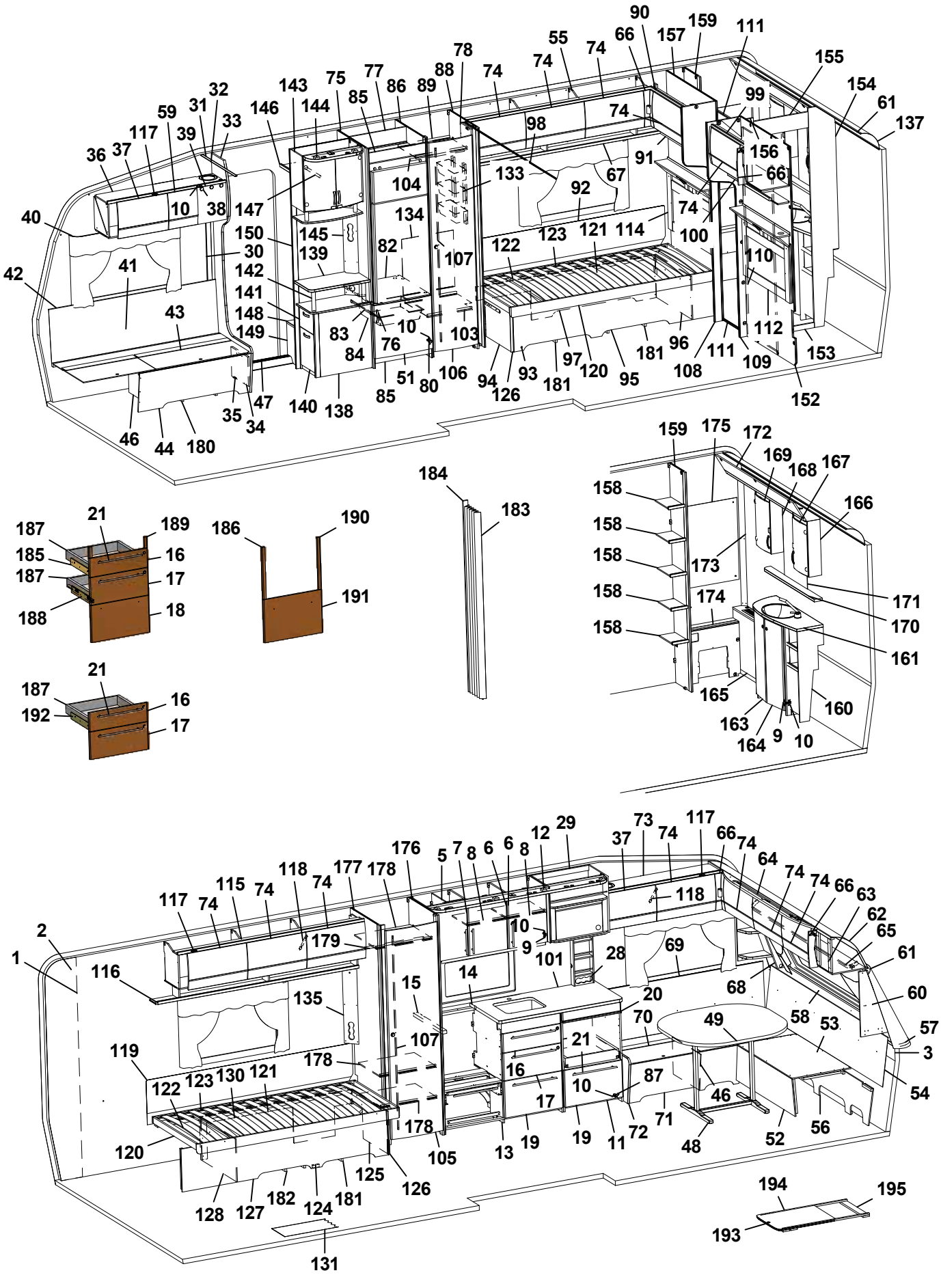
1 2 3 5 6 7 8 9 10 12 13 14 15 16 17 19 20 21 28 29 30 31 32 33 34 35 36 37 38 39 40 41 42 43 44 46 47 48 49 52 53 54 56 57 58 59 60 61 62 63 64 65 66 68 69 70 71 72 73 74 75 76 77 78 80 82 83 84 85 86 87 88 89 90 91 92 93 94 95 96 97 98 99 100 101 103 104 105 106 107 108 109 110 111 112 114 116 117 118 119 120 121 122 123 124 125 126 127 128 130 131 133 134 135 138 139 140 141 142 143 144 145 146 147 148 149 150 152 153 154 155 156 157 158 159 160 161 163 164 165 166 167 168 169 170 171 172 173 174 175 176 177 178 179 180 181 182 183 184 185 186 187 188 189 190 191 192 193 194 195

Pos Fig	Det. nr Part. No	Ingår Fitted	OBS!! Ange alltid årsmodell vid beställning av inredning Benämning	OBS!! Specify always year of model when ordering equipment Description
41	337170	x	Värmespalt H fram	Air gap R.F.
42	319821	M	List kant mörkbrun	Strip, dark brown
43	336883	x	Lock bäddlåda H F	Cover bedbox R.F.
--	319024	x	Matta grå textil m. tejp d:o	Carpet gray textile with tape d:o
44	336881	x	Front bäddlåda H F	Front bed box R.F.
46	312825	x	Stöd bäddlåda HF	Support bed box
47	314687	x	Tröskel aluminium L=850	Threshold aluminium L=850
48	319859	x	Bordsstativ	Table stand
49	335940-K	x	Bordsskiva 1025x940	Table top 1025x940
--	337413	x	List bord 400x55x26	List table 400x55x26
--	375774-K	x	Bordsskiva 1025x940 (Svit)	Table top 1025x940 (Svit)
51	336046	x	Lucka H 550x470	Door R 550x470
52	331245M	x	Front bäddlåda gavel	Front bed box gable
53	331246M	x	Skiva rundsittgrupp	Sheet seat
54	337182	x	Värmespalt gavel fram	Air gap
55	337909	x	Skåp övre H-bak L=1747	Cupboard upper R-rear L=1747
56	337153	x	Stöd sittgrupp	Support
57	213471	x	Hylla front kpl. L2376	Shelf front cpl. L2376
58	336132	x	Luftspalt fronthylla	Air gap shelf front
--	317369	x	Raskant plast L=2600	Cantlist shelf front L=2600
59	337790	x	Lucka	Door
60	336145	x	Hylla hörn H	Shelf R
61	313884	x	List plast radie L=2379	List L=2379
62	316005	x	Skiva plast 295x2363x1	Plastic sheet
63	337693	x	Skåp gavel fram L=2360	Cupboard L=2360
64	336063	x	Ljusramp gavelskåp	Light holder
65	316900	x	Skena gardin L1920	Curtain rod L1920
66	337738	x	Hörn inredning	Corner
--	311917	x	Gångjärn d:o	Hinge d:o
--	319909	x	Platta gångjärn d:o	Plate hinge d:o
67	331194M	x	Hyllpaket	Shelf
68	336150	x	Hylla hörn V	Shelf L
69	337171	x	Värmespalt V fram	Air gap L.F.
70	333906	x	Lock bäddlåda V F	Cover bed box L.F
--	319024	x	Matta grå textil m. tejp d:o	Carpet gray textile with tape d:o
71	331232M	x	Front bäddlåda V F	Front bed box L.F.
72	336067	x	Gavel bäddlåda V F	Gable bed box L.F
73	337765	x	Skåp övre L=1108	Cupboard upper L=1108
--	337708	T	Skåp övre L=1108 (Svit)	Cupboard upper L=1108 (Svit)
74	337695	x	Lucka	Door
75	332244M	x	Vägg kyl V	Wall refrigerator L
76	316428	x	Handtag	Handle
77	333142M	x	Bakstycke stopp kyl	Back cupboard
78	331238M	x	Nisch, vikdörr	Niche folding door
80	316799	x	Gångjärn	Hinge
			M= Metervara T= Tillbehör	M= On the metre T= Accessory

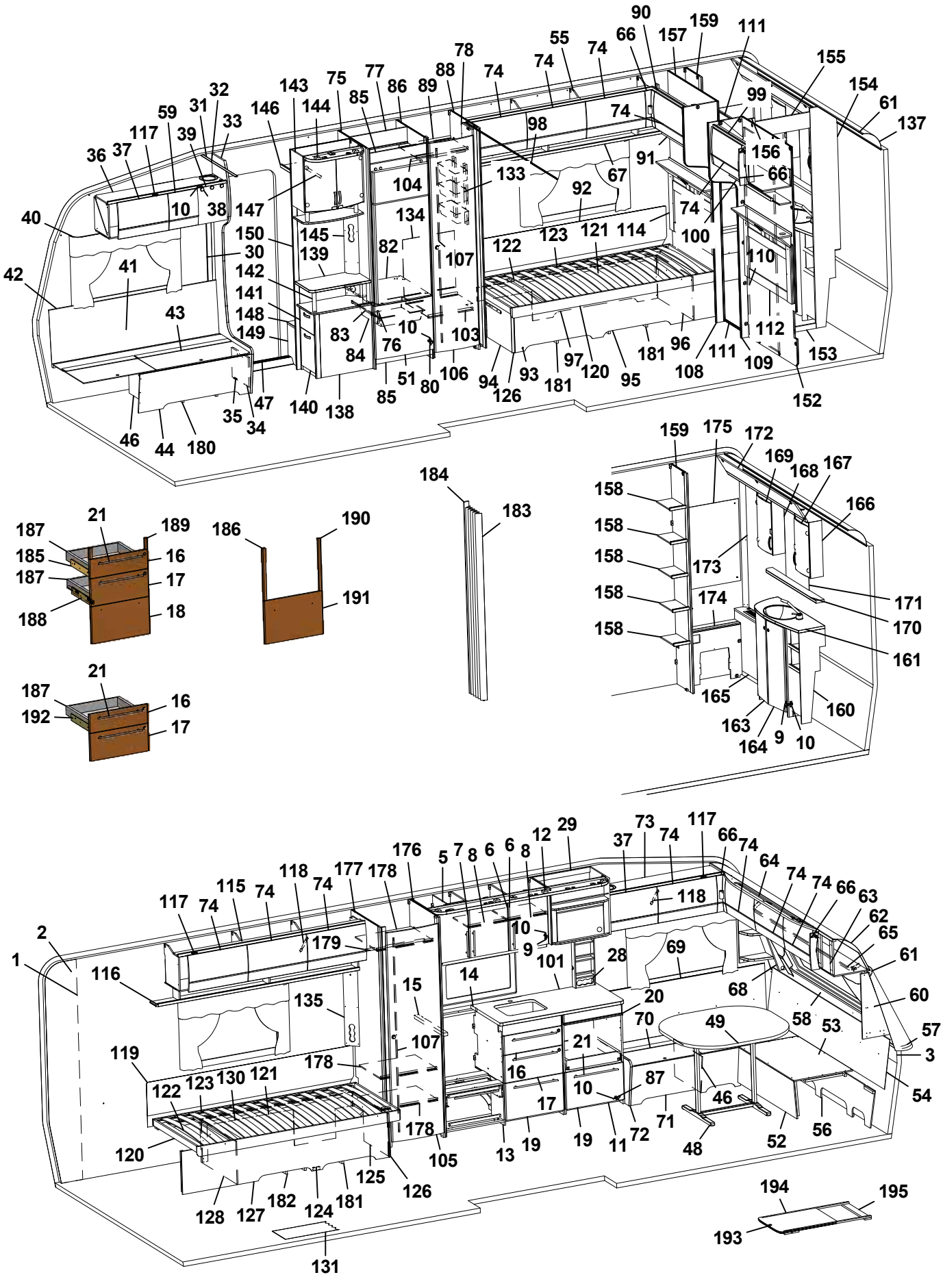
1 2 3 4 5 6 7 8 9 10 11 12 13 14 15 16 17 18 19 20 21 22 23 24 25 26 27 28 29 30 31 32 33 34 35 36 37 38 39 40 41 42 43 44 45 46 47 48 49 50 51 52 53 54 55 56 57 58 59 60 61 62 63 64 65 66 67 68 69 70 71 72 73 74 75 76 77 78 79 80 81 82 83 84 85 86 87 88 89 90 91 92 93 94 95 96 97 98 99 100 101 102 103 104 105 106 107 108 109 110 111 112 113 114 115 116 117 118 119 120 121 122 123 124 125 126 127 128 129 130 131 132 133 134 135 136 137 138 139 140 141 142 143 144 145 146 147 148 149 150 151 152 153 154 155 156 157 158 159 160 161 162 163 164 165 166 167 168 169 170 171 172 173 174 175 176 177 178 179 180 181 182 183 184 185 186 187 188 189 190 191 192 193 194 195

Pos Fig	Det. nr Part. No	Ingår Fitted	OBS!! Ange alltid årsmodell vid beställning av inredning Benämning	OBS!! Specify always year of model when ordering equipment Description
82	376108	x	Hylla under kyl	Shelf under refrigerator
83	312712	x	Glidlist trådback (säljes i par)	Sliding strip tray (pair)
84	310325	x	Trådback vit 427x427x85	Tray 427x427x85
85	375394	x	Front skåp under kyl	Front cupboard
86	331240M	x	Vägg kyl H	Wall refrigerator R
87	315202	x	Gångjärn	Hinge
88	331593M	x	Vägg garderob H	Wall wardrobe R
89	331279M	x	Hylla garderob övre	Shelf wardrobe upper
90	337958	x	Skåp gavel bak H L=928	Cupboard upper R L=928
91	332389M	x	Hyllpaket	Shelf
92	338121	x	Värmespalt	Air gap
93	337286	x	Sänglåda kpl. H	Bed box cpl. R
94	337297	x	Gavel säng främte	Gable bed front
95	337287	x	Front säng	Front bed
96	337161	x	Gavel säng bakre	Gable bed rear
97	337299	x	Rygg sänglåda	Back bed box
98	318104	x	Skena draperi L=1730	Drapery rail L=1730
99	337954	x	Skåp gavel bak V L=928	Cupboard upper L L=928
100	332393M	x	Hyllpaket	Shelf
101	319780-A	T	Köksskiva vägg svart skiffer	Protection kitchen, black
--	319780-L	T	Köksskiva vägg natur skiffer	Protection kitchen, grey
103	331274M	x	Hylla garderob nedre	Shelf wardrobe under
104	316197	x	Galgstång L=782	Clothes hanger L=782
105	335919	x	Dörr 490x1850	Door 490x1850
106	335925	x	Dörr 415x1850	Door 415x1850
107	314523	x	Rätningslist dörr L=1715	List L=1715
108	336385	x	Front H vägg tvättrum	Front R
109	336386	x	Front V vägg tvättrum	Front L
110	331914M	x	Skjutdörr tvättrum	Door
111	316030	x	Skena skjutdörr	Curtain rod
112	336239	x	Värmespalt V kpl. m. tyg och belysning	Air gap L cpl. with fabric and illumination
--	336246	T	Värmespalt V kpl. m. tyg och belysning (Svit)	Air gap L cpl. with fabric and illumination (Svit)
114	336243	x	Värmespalt H kpl. m. tyg och belysning	Air gap R cpl. with fabric and illumination
--	336249	T	Värmespalt H kpl. m. tyg och belysning (Svit)	Air gap R cpl. with fabric and illumination (Svit)
115	337802	x	Skåp övre V-bak L=1747	Cupboard upper L-rear L=1747
116	331189M	x	Hyllpaket	Shelf
117	311917	x	Gångjärn (t.o.m. januari 2016)	Hinge (up to january 2016)
--	319978	x	Gångjärn (fr.o.m. februari 2016)	Hinge (from february 2016)
--	319909	x	Platta gångjärn gavelskåp/ö-skåp (t.o.m. jan. 2016)	Plate hinge cupboard gable/upper (up to jan. 2016)
--	319979	x	Platta gångjärn gavelskåp (fr.o.m. febr. 2016)	Plate hinge cupboard gable (from febr. 2016)
--	319980	x	Platta gångjärn överskåp (fr.o.m. febr.2016)	Plate hinge cupboard upper (from febr. 2016)
118	319914	x	Gasfjäder	Gas spring
--	319915	x	Fäste vinkel d:o	Angle bracket d:o
--	319916	x	Fäste runt d:o	Bracket round d:o
119	338121	x	Värmespalt	Air gap
			M= Metervara T= Tillbehör	M= On the metre T= Accessory

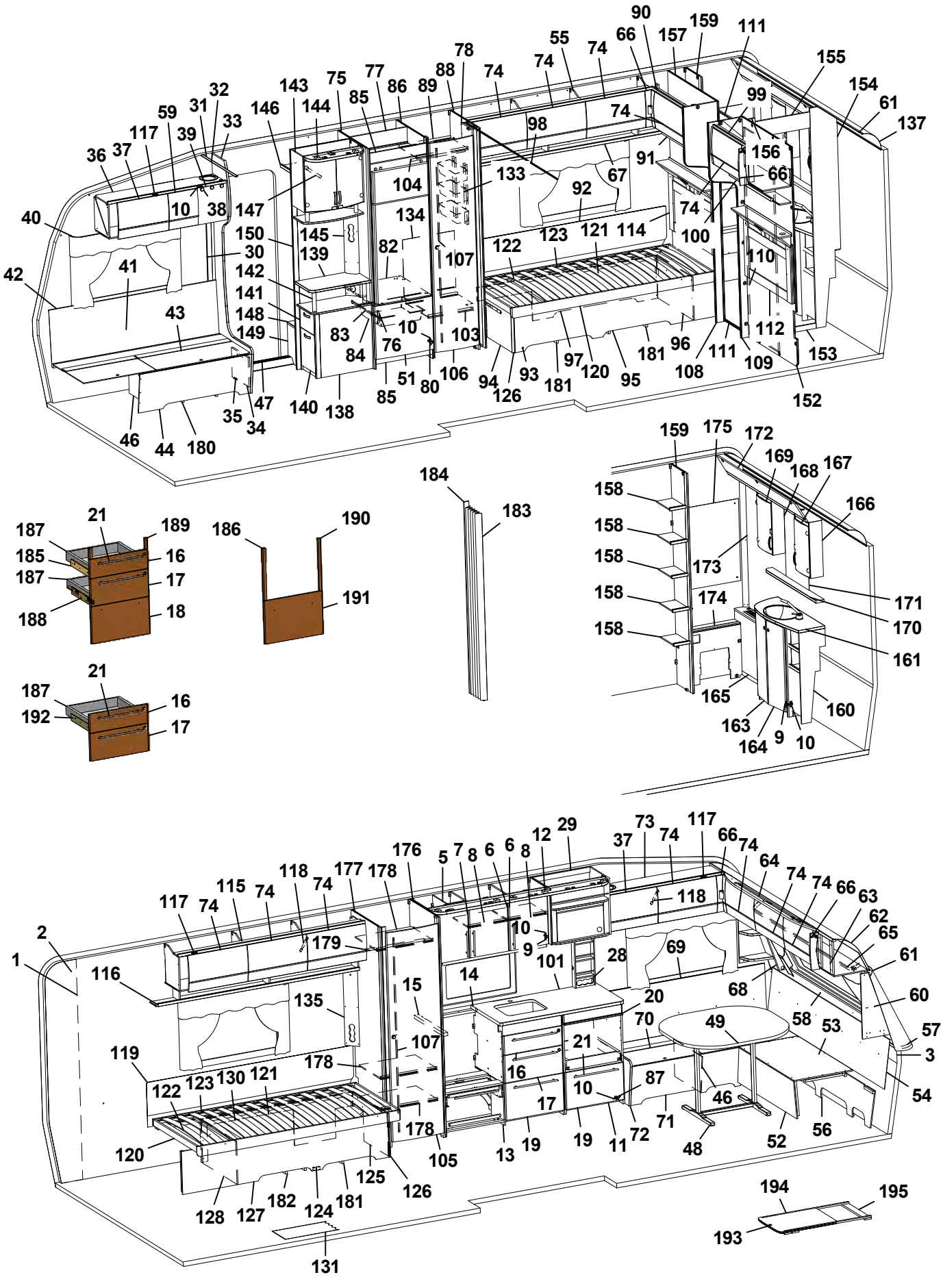
1 2 3 5 6 7 8 9 10 12 13 14 15 16 17 19 20 21 28 29 30 31 32 33 34 35 36 37 38 39 40 41 42 43 44 46 47 48 49 52 53 54 56 57 58 59 60 61 62 63 64 65 66 68 69 70 71 72 73 74 75 76 77 78 80 82 83 84 85 86 87 88 89 90 91 92 93 94 95 96 97 98 99 100 101 103 104 105 106 107 108 109 110 111 112 114 116 117 118 119 120 121 122 123 124 125 126 127 128 130 131 133 134 135 138 139 140 141 142 143 144 145 146 147 148 149 150 152 153 154 155 156 157 158 159 160 161 163 164 165 166 167 168 169 170 171 172 173 174 175 176 177 178 179 180 181 182 183 184 185 186 187 188 189 190 191 192 193 194 195

Pos Fig	Det. nr Part. No	Ingår Fitted	OBS!! Ange alltid årsmodell vid beställning av inredning Benämning	OBS!! Specify always year of model when ordering equipment Description
120	337139	x	Sängram u. ribbotten	Bed bottom without laths
121	325342	x	Ribbotten kpl.	Laths bottom cpl.
122	314211	x	Ribba sängbotten L=820 B=63	Lath bed bottom L=820 B=63
123	312046	x	Band t. ribbotten	Band for laths bottom
124	337278	x	Sänglåda kpl. V	Bed box cpl. L
125	337282	x	Gavel säng främte	Gable bed front
126	319776	x	List hörn L=2500	Corner strip L=2500
127	337279	x	Front säng	Front bed
128	337149	x	Gavel säng bakre	Gable bed rear
130	337284	x	Rygg sänglåda	Back bed box
131	319931	M^2	Matta golv, trämönstrad ljusgrå	Carpet floor, wood design light grey
--	319230	T	Matta golv, klinkermönster mörkgrå	Carpet floor, clinker design dark grey
--	319888	T	Matta golv, klinkermönster ljusgrå	Carpet floor, clinker design light grey
--	319393	T	Matta golv, antik planka	Carpet floor, antique plank
133	319759	x	Korg, garderob	Basket, wardrobe
--	335802	x	List för korgar	List för baskets
134	336261	x	Täckskiva exp.kärl	Cover expansion vessel
135	335788M	x	Front el-uttag	Front outlet
137	316005	x	Skiva plast 295x2363x1	Plastic sheet
138	336120	x	TV-bänk kpl. u. skiva	TV-bench cpl. whitout board
139	336122-K	x	Skiva TV-bänk	Board
140	332042M	x	Låda nedre kpl.	Drawer cpl.
141	332036M	x	Låda övre	Drawer cpl.
--	315215	x	Glidskena låda (säljes i par)	Slide bar (exp. in pair)
142	336103	x	Rundstav folierad L=192	Round staff L=192
143	336115	x	Skåp bar kpl.	Coctail cabinet cpl.
--	332088M	x	Hylla hållare flaskor	Shelf bottle holder
--	331778	x	Lucka H d:o	Door R d:o
--	331779	x	Lucka V d:o	Door L d:o
--	318379	x	Gångjärn d:o	Hinge d:o
--	318380	x	Täckhatt d:o	Cover d:o
--	312588	x	Platta gångjärn d:o	Plate hinge d:o
144	336106	x	Ljusramp	Light holder
145	331611M	x	Front el-uttag	Front outlet
146	331910M	x	Hylla garderob övre	Shelf
147	316197	x	Galgstång L=782	Clothes hanger L=782
148	319866	x	Hylla insteg	Shelf
149	336618	x	Front hylla garderob	Front
150	337198	x	Vägg instegsgarderob	Wall wardrobe
152	336390	x	Vägg tvättrum	Wall washroom
153	332955M	x	Tröskel	Threshold
154	332954M	x	Vägg tvättrum	Wall
155	332956M	x	Överbit tvättrum	Overlap washroom
156	332957M	x	List poppel 15x63x1948	List 15x63x1948
157	336387	x	Vägg tvättrum	Wall washroom
			M= Metervara T= Tillbehör	M= On the metre T= Accessory

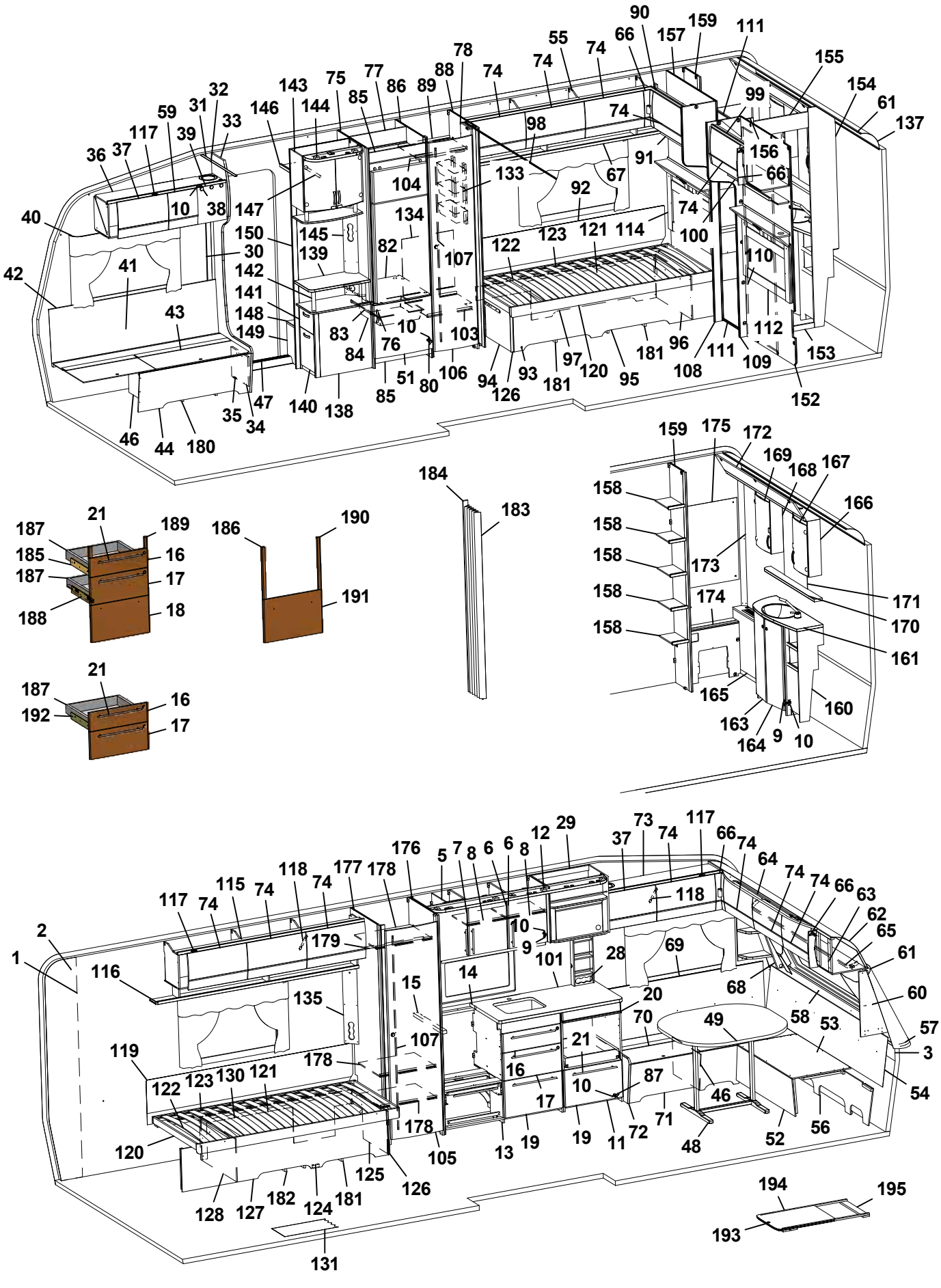
1 2 3 4 5 6 7 8 9 10 11 12 13 14 15 16 17 18 19 20 21 22 23 24 25 26 27 28 29 30 31 32 33 34 35 36 37 38 39 40 41 42 43 44 45 46 47 48 49 50 51 52 53 54 55 56 57 58 59 60 61 62 63 64 65 66 67 68 69 70 71 72 73 74 75 76 77 78 79 80 81 82 83 84 85 86 87 88 89 90 91 92 93 94 95 96 97 98 99 100 101 102 103 104 105 106 107 108 109 110 111 112 113 114 115 116 117 118 119 120 121 122 123 124 125 126 127 128 129 130 131 132 133 134 135 136 137 138 139 140 141 142 143 144 145 146 147 148 149 150 151 152 153 154 155 156 157 158 159 160 161 162 163 164 165 166 167 168 169 170 171 172 173 174 175 176 177 178 179 180 181 182 183 184 185 186 187 188 189 190 191 192 193 194 195

Pos Fig	Det. nr Part. No	Ingår Fitted	OBS!! Ange alltid årsmodell vid beställning av inredning Benämning	OBS!! Specify always year of model when ordering equipment Description
158	331894M	x	Hylla	Shelf
159	331903M	x	Vägg garderob H	Wall wardrobe R
160	336054	x	Skåp tvättställ u. skiva	Cupboard washroom without board
161	336057-K	x	Skiva skåp tvättställ	Board cupboard wash basin
163	336056	x	Lucka V	Door L
164	336055	x	Lucka H	Door R
165	336322	x	Front gavel bak	Front
166	331911M	x	Skåp tvättrum H	Cupboard washroom R
167	331778	x	Lucka H	Door R
168	331912M	x	Skåp tvättrum V	Cupboard washroom L
169	331779	x	Lucka V	Door L
170	336100-K	x	Hylla	Shelf
171	315999	x	Spegel 440x700x3	Mirror 440x700x3
172	334194M	x	Ljusramp	Light holder
173	335718	x	Front hörn	Front
174	331902M	x	Täckfront	Front
175	316039	x	Spegel 300x725x3	Mirror 300x725x3
--	319883	T	Spegel 300x725x3 (Svit)	Mirror 300x725x3 (Svit)
176	333806M	x	Vägg garderob H	Wall wardrobe R
177	332378M	x	Vägg garderob V	Wall wardrobe L
178	332391M	x	Hylla	Shelf
179	316197	x	Galgstång L=782	Clothes hanger L=782
180	337582	x	Luftspalt H-fram	Air gap R front
181	337271	x	Luftspalt sänglåda	Air gap bed box
182	337272	x	Luftspalt sänglåda	Air gap bed box
183	315216	T	Vikdörr 1900x1500	Folding door
184	376461	T	Bakdel nisch vikdörr	Back niche folding door
185	336095	x	Monteringssats kpl. lådor (Vit)	Mounting kit cpl. drawers (White)
--	336809	x	Monteringssats kpl. lådor (Mekong)	Mounting kit cpl. drawers (Mekong)
186	336097	T	Monteringssats kpl. ugn (Vit)	Mounting kit cpl. oven (White)
--	336811	T	Monteringssats kpl. ugn (Mekong)	Mounting kit cpl. oven (Mekong)
187	317514	x	Låda	Drawer
188	317382	x	Glidskena låda (säljes i par)	Slide bar, drawer (exp. in pair)
--	801701	x	Skruv 6x16 d:o	Screw 6x16 d:o
189	336092	x	Passbit 95x30x16 (Mekong)	Gauge block 95x30x16 (Mekong)
190	336086	T	Passbit 460x30x16	Gauge block 460x30x16
191	334714	T	Lucka (Vit)	Door (White)
--	336637	T	Lucka (Mekong)	Door (Mekong)
192	334732	T	Monteringssats kpl. lådor i utskjut (Vit)	Mounting kit cpl. drawers in projection (White)
--	336778	T	Monteringssats kpl. lådor i utskjut (Mekong)	Mounting kit cpl. drawers in projection (Mekong)
193	336717-GK	T	Utdragsskiva bord 450x550	Sliding leaf 450x550
194	334835M	T	List bordsstativ 750x20x13	List table stand 750x20x13
195	334834M	T	List bordsstativ 494x60x15	List table stand 494x60x15
			Dyntyger, gardiner m.m. (se tyger)	Cushion textilies, curtains etc. (see textiles
			M= Metervara T= Tillbehör	M= On the metre T= Accessory

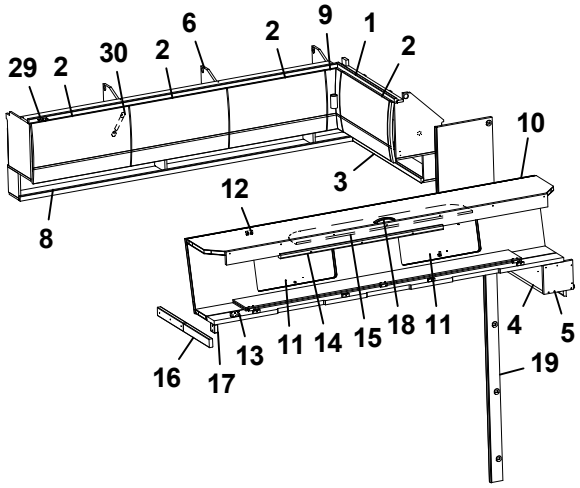
29 2 30 2 6 2 9 1 2
10
3
12
8
16 17 13 11 14 15 18 11 4 5
19

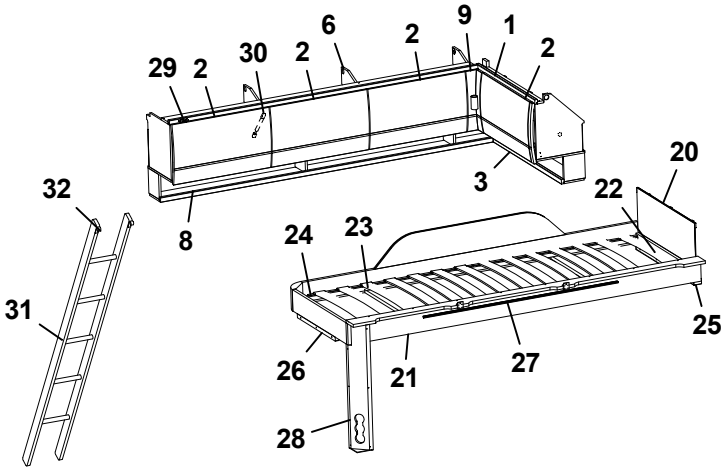
29 2 30 2 6 2 9 1 2
20
32
3
22
8
24 23
31
25
26 21 27
28

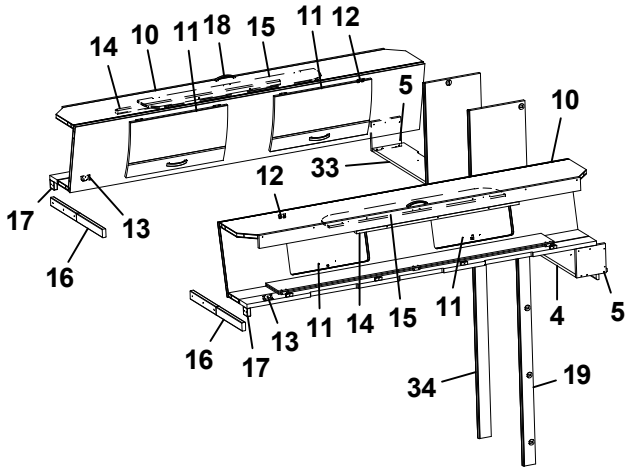
14 10 11 18 15 11 12
5
10
33
12
17
13
16
16 17 13 11 14 15 11 4 5
34 19

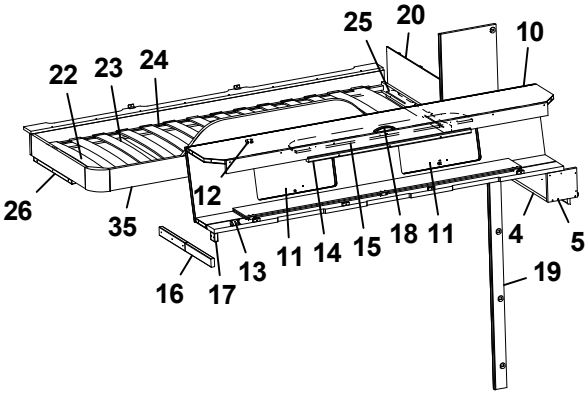
25 20
10
22 23 24
26
12
35
16 17 13 11 14 15 18 11 4 5
19

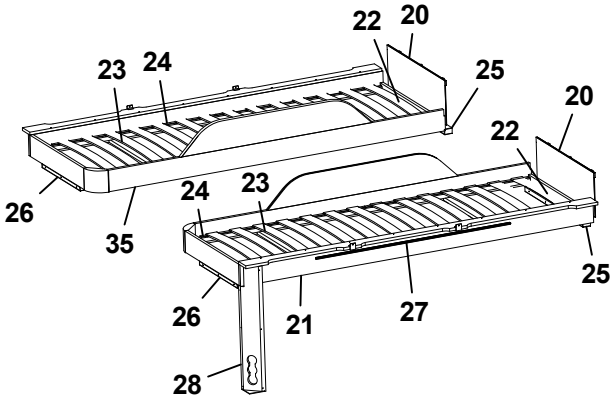
22 20
23 24
25
20
22
26
24 23
35
25
26 21 27
28

Pos Fig	Det. nr Part. No	Ingår Fitted	OBS!! Ange alltid årsmodell vid beställning av inredning Benämning	OBS!! Specify always year of model when ordering equipment Description
1	337958	x	Skåp gavel bak L=928	Cupboard gable L=928
2	337695	x	Lucka	Door
3	332389M	x	Hyllpaket	Shelf
4	332813M	x	Hylla gavel bak	Shelf gable rear
5	331697M	x	Gavel	Gable
6	337909	x	Skåp övre H-bak L=1747	Cupboard upper R-rear L=1747
8	331194M	x	Hyllpaket	Shelf
9	337738	x	Hörn inredning	Corner
--	311917	x	Gångjärn d:o	Hinge d:o
--	319909	x	Platta gångjärn d:o	Plate hinge d:o
10	337661	x	Överbäddskåp L1980	Upper bed L1980
11	337664	x	Lucka	Door
12	860402	x	Gångjärn	Hinge
13	860405	x	Gångjärn	Hinge
14	331733M	x	Regel låsning	Lock bar
15	375813	x	Rasskydd ö-bäddskåp	Protective plate
16	332661M	x	Bärregel (vikbar)	Bearing rail
17	331701M	x	Kloss bärregel	Block bearing rail
18	316428	x	Handtag	Handle
19	336770	x	Front V vägg tvättrum	Front L
20	321209	x	Värmespalt gavel	Air gap gable
21	336381	x	Sängram vån.säng V u. ribbotten	Bed bottom L without laths
22	325430	x	Ribbotten kpl.	Laths bottom cpl.
23	311985	x	Ribba sängbotten L=718 B=63	Lath bed bottom L=718 B=63
24	312046	x	Band t. ribbotten	Band for laths bottom
25	331960M	x	Bärregel	Bearing rail
26	331961M	x	Bärregel L=440	Bearing rail L=440
27	314721	x	Skena draperi L=1100	Curtain rod L=1100
28	333190M	x	Front el-uttag	Front outlet
29	311917	x	Gångjärn (t.o.m. januari 2016)	Hinge (up to january 2016)
--	319978	x	Gångjärn (fr.o.m. februari 2016)	Hinge (from february 2016)
--	319909	x	Platta gångjärn gavelskåp/ö-skåp (t.o.m. jan. 2016)	Plate hinge cupboard gable/upper (up to jan. 2016)
--	319979	x	Platta gångjärn gavelskåp (fr.o.m. febr. 2016)	Plate hinge cupboard gable (from febr. 2016)
--	319980	x	Platta gångjärn överskåp (fr.o.m. febr.2016)	Plate hinge cupboard upper (from febr. 2016)
30	319914	x	Gasfjäder	Gas spring
--	319915	x	Fäste vinkel d:o	Angle bracket d:o
--	319916	x	Fäste runt d:o	Bracket round d:o
31	376697	T	Stege ö-bäddsskåp 201x1800 kpl.	Ladder upper bed 201x1800 cpl.
32	860426	T	Krok t. stege	Hook for ladder
33	332810M	x	Hylla gavel bak	Shelf gable rear
34	336769	x	Front H vägg tvättrum	Front R
35	336714	x	Sängram vån.säng H u. ribbotten	Bed bottom

T= Tillbehör — T= Accessory

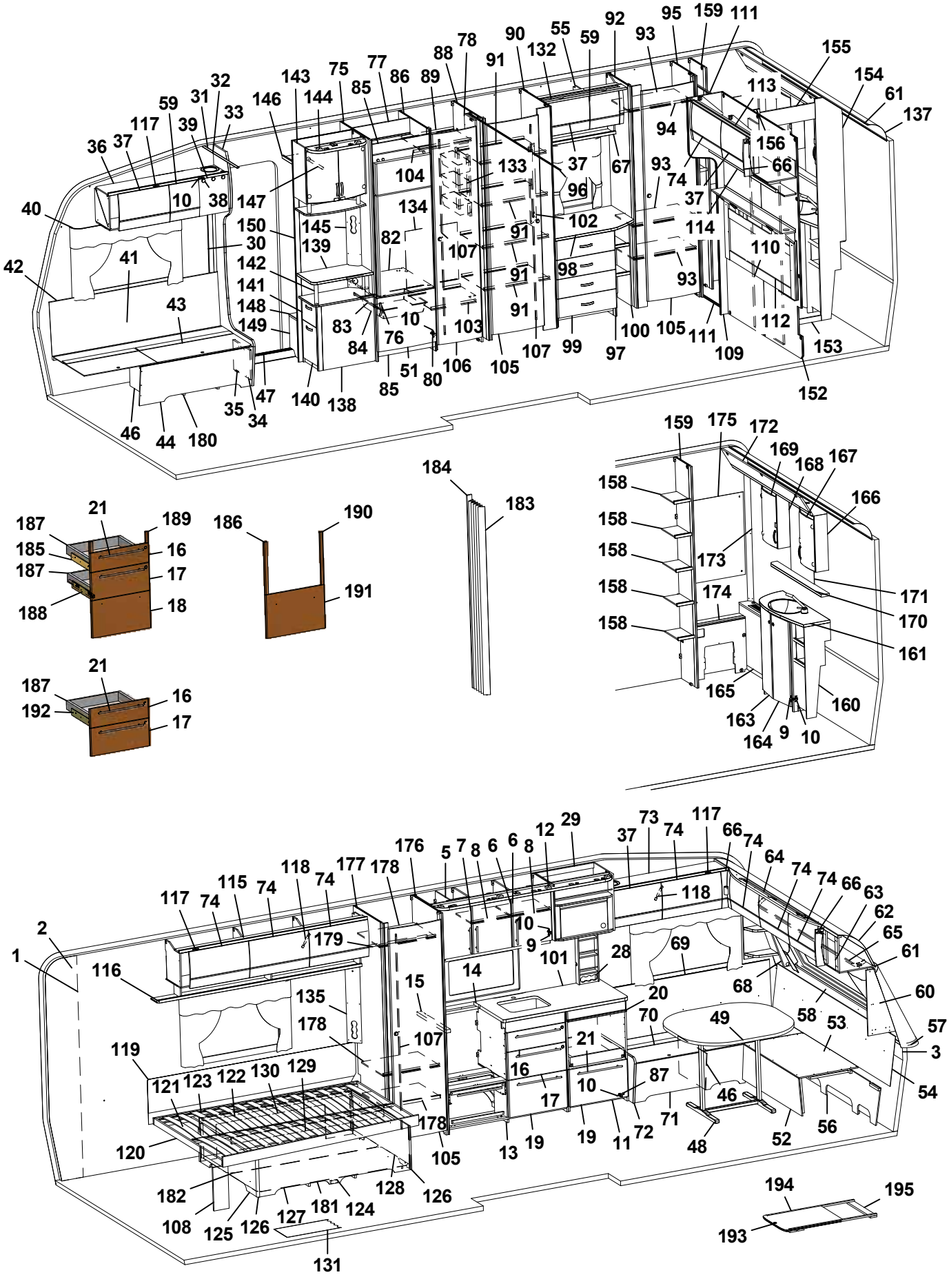
1 2 3 4 5 6 7 8 9 10 11 12 13 14 15 16 17 18 19 20 21 22 23 24 25 26 27 28 29 30 31 32 33 34 35 36 37 38 39 40 41 42 43 44 45 46 47 48 49 50 51 52 53 54 55 56 57 58 59 60 61 62 63 64 65 66 67 68 69 70 71 72 73 74 75 76 77 78 79 80 81 82 83 84 85 86 87 88 89 90 91 92 93 94 95 96 97 98 99 100 101 102 103 104 105 106 107 108 109 110 111 112 113 114 115 116 117 118 119 120 121 122 123 124 125 126 127 128 129 130 131 132 133 134 135 136 137 138 139 140 141 142 143 144 145 146 147 148 149 150 151 152 153 154 155 156 157 158 159 160 161 162 163 164 165 166 167 168 169 170 171 172 173 174 175 176 177 178 179 180 181 182 183 184 185 186 187 188 189 190 191 192 193 194 195

Pos Fig	Det. nr Part. No	Ingår Fitted	OBS!! Ange alltid årsmodell vid beställning av inredning Benämning	OBS!! Specify always year of model when ordering equipment Description
1	318657	M	Tapet vägg/tak	Wall paper
2	318584	M	Tejp tapet 20 mm	Tape, wall paper 20 mm
3	318585	M	Tejp tapet 60 mm	Tape, wall paper 60 mm
5	337815	x	Skåp kök L1120 kpl. (Vit)	Cupboard kitchen L1120 cpl. (White)
--	337821	x	Skåp kök L1120 kpl. (Mekong)	Cupboard kitchen L1120 cpl. (Mekong)
6	334712	x	Lucka H (Vit)	Door R (White)
--	336624	x	Lucka H (Mekong)	Door R (Mekong)
--	317502	x	Handtag d:o	Handle d:o
7	334713	x	Lucka V (Vit)	Door L (White)
--	336625	x	Lucka V (Mekong)	Door L (Mekong)
--	317502	x	Handtag d:o	Handle d:o
8	331385M	x	Hylla	Shelf
9	311917	x	Gångjärn	Hinge
10	312588	x	Platta gångjärn	Plate hinge
11	336084	x	Utskjut diskbänk (Vit)	Projection kitchen sink (White)
--	336777	x	Utskjut diskbänk (Mekong)	Projection kitchen sink (Mekong)
12	337003	x	Ljusramp köksskåp	Light holder kitchen
13	336094	x	Diskbänk kpl. u. skiva (Vit)	Kitchen sink cpl. without board (White)
--	336808	x	Diskbänk kpl. u. skiva (Mekong)	Kitchen sink cpl. without board (Mekong)
14	336099-K	x	Skiva diskbänk 1167x565	Board 1167x565
15	336098-K	x	Skiva diskbänk 40x560	Board 40x560
16	334706	x	Lådförstycke (Vit)	Drawer front (White)
--	336631	x	Lådförstycke (Mekong)	Drawer front (Mekong)
17	334707	x	Lådförstycke (Vit)	Drawer front (White)
--	336633	x	Lådförstycke (Mekong)	Drawer front (Mekong)
18	334708	x	Lucka (Vit)	Door (White)
--	336635	x	Lucka (Mekong)	Door (Mekong)
19	334709	x	Lucka (Vit)	Door (White)
--	336760	x	Lucka (Mekong)	Door (Mekong)
20	336675	x	Skärbräda	Cutting board
21	317503	x	Handtag	Handle
28	333409M	x	Kryddhylla	Spice rack
29	337532	x	Skåp kpl. mikrovågsugn	Cupboard cpl. microwave oven
30	318962	x	List täck el-kabel B=45 L=2100	Cover strip B=45 L=2100
31	316270	x	List snäpp undre L2379	List under L2379
32	316268	x	List snäpp övre L2379	List upper L2379
33	336065	x	Stolpe först. L1948 kpl. m. lucka	Support bar cpl. with door
34	336064	x	Lucka	Door
35	312589	x	Gångjärn	Hinge
36	337775	x	Skåp övre elc.	Cupboard upper
37	337719	x	Lucka	Door
38	318379	x	Gångjärn	Hinge
--	318380	x	Täckhatt d:o	Cover d:o
39	331214	x	Lucka	Door
40	316898	x	Skena gardin L1020	Curtain rod L1020
			M= Metervara T= Tillbehör	M= On the metre T= Accessory

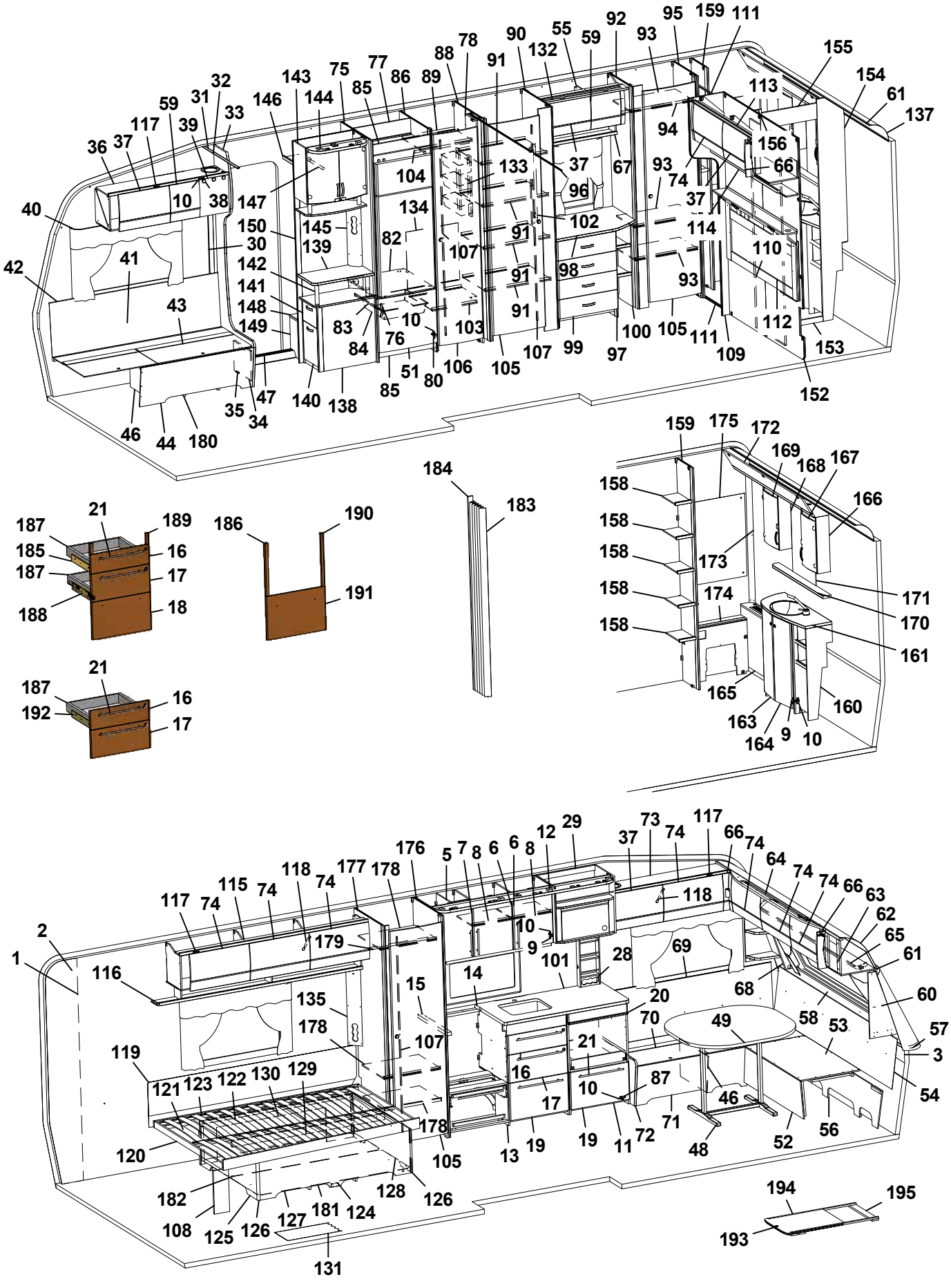
1 2 3 4 5 6 7 8 9 10 11 12 13 14 15 16 17 18 19 20 21 22 23 24 25 26 27 28 29 30 31 32 33 34 35 36 37 38 39 40 41 42 43 44 45 46 47 48 49 50 51 52 53 54 55 56 57 58 59 60 61 62 63 64 65 66 67 68 69 70 71 72 73 74 75 76 77 78 79 80 81 82 83 84 85 86 87 88 89 90 91 92 93 94 95 96 97 98 99 100 101 102 103 104 105 106 107 108 109 110 111 112 113 114 115 116 117 118 119 120 121 122 123 124 125 126 127 128 129 130 131 132 133 134 135 136 137 138 139 140 141 142 143 144 145 146 147 148 149 150 151 152 153 154 155 156 157 158 159 160 161 162 163 164 165 166 167 168 169 170 171 172 173 174 175 176 177 178 179 180 181 182 183 184 185 186 187 188 189 190 191 192 193 194 195

Pos Fig	Det. nr Part. No	Ingår Fitted	OBS!! Ange alltid årsmodell vid beställning av inredning Benämning	OBS!! Specify always year of model when ordering equipment Description
41	337170	x	Värmespalt H fram	Air gap R.F.
42	319821	M	List kant mörkbrun	Strip, dark brown
43	336883	x	Lock bäddlåda H F	Cover bedbox R.F.
--	319024	x	Matta grå textil m. tejp d:o	Carpet gray textile with tape d:o
44	336881	x	Front bäddlåda H F	Front bed box R.F.
46	312825	x	Stöd bäddlåda HF	Support bed box
47	314687	x	Tröskel aluminium L=850	Threshold aluminium L=850
48	319859	x	Bordsstativ	Table stand
49	335940-K	x	Bordsskiva 1025x940	Table top 1025x940
--	337413	x	List bord 400x55x26	List table 400x55x26
--	375774-K	x	Bordsskiva 1025x940 (Svit)	Table top 1025x940 (Svit)
51	336046	x	Lucka H 550x470	Door R 550x470
52	331245M	x	Front bäddlåda gavel	Front bed box gable
53	331246M	x	Skiva rundsittgrupp	Sheet seat
54	337182	x	Värmespalt gavel fram	Air gap
55	338041	x	Skåp övre L=790	Cupboard upper L=790
56	337153	x	Stöd sittgrupp	Support
57	213471	x	Hylla front kpl. L2376	Shelf front cpl. L2376
58	336132	x	Luftspalt fronthylla	Air gap shelf front
--	317369	x	Raskant plast L=2600	Cantlist shelf front L=2600
59	337790	x	Lucka	Door
60	336145	x	Hylla hörn H	Shelf R
61	313884	x	List plast radie L=2379	List L=2379
62	316005	x	Skiva plast 295x2363x1	Plastic sheet
63	337693	x	Skåp gavel fram L=2360	Cupboard L=2360
64	336063	x	Ljusramp gavelskåp	Light holder
65	316900	x	Skena gardin L1920	Curtain rod L1920
66	337738	x	Hörn inredning	Corner
--	311917	x	Gångjärn d:o	Hinge d:o
--	319909	x	Platta gångjärn d:o	Plate hinge d:o
67	331305M	x	Hyllpaket	Shelf
68	336150	x	Hylla hörn V	Shelf L
69	337171	x	Värmespalt V fram	Air gap L.F.
70	333906	x	Lock bäddlåda V F	Cover bed box L.F
--	319024	x	Matta grå textil m. tejp d:o	Carpet gray textile with tape d:o
71	331232M	x	Front bäddlåda V F	Front bed box L.F.
72	336067	x	Gavel bäddlåda V F	Gable bed box L.F
73	337765	x	Skåp övre L=1108	Cupboard upper L=1108
--	337708	T	Skåp övre L=1108 (Svit)	Cupboard upper L=1108 (Svit)
74	337695	x	Lucka	Door
75	332244M	x	Vägg kyl V	Wall refrigerator L
76	316428	x	Handtag	Handle
77	333142M	x	Bakstycke stopp kyl	Back cupboard
78	331238M	x	Nisch, vikdörr	Niche folding door
80	316799	x	Gångjärn	Hinge
			M= Metervara T= Tillbehör	M= On the metre T= Accessory

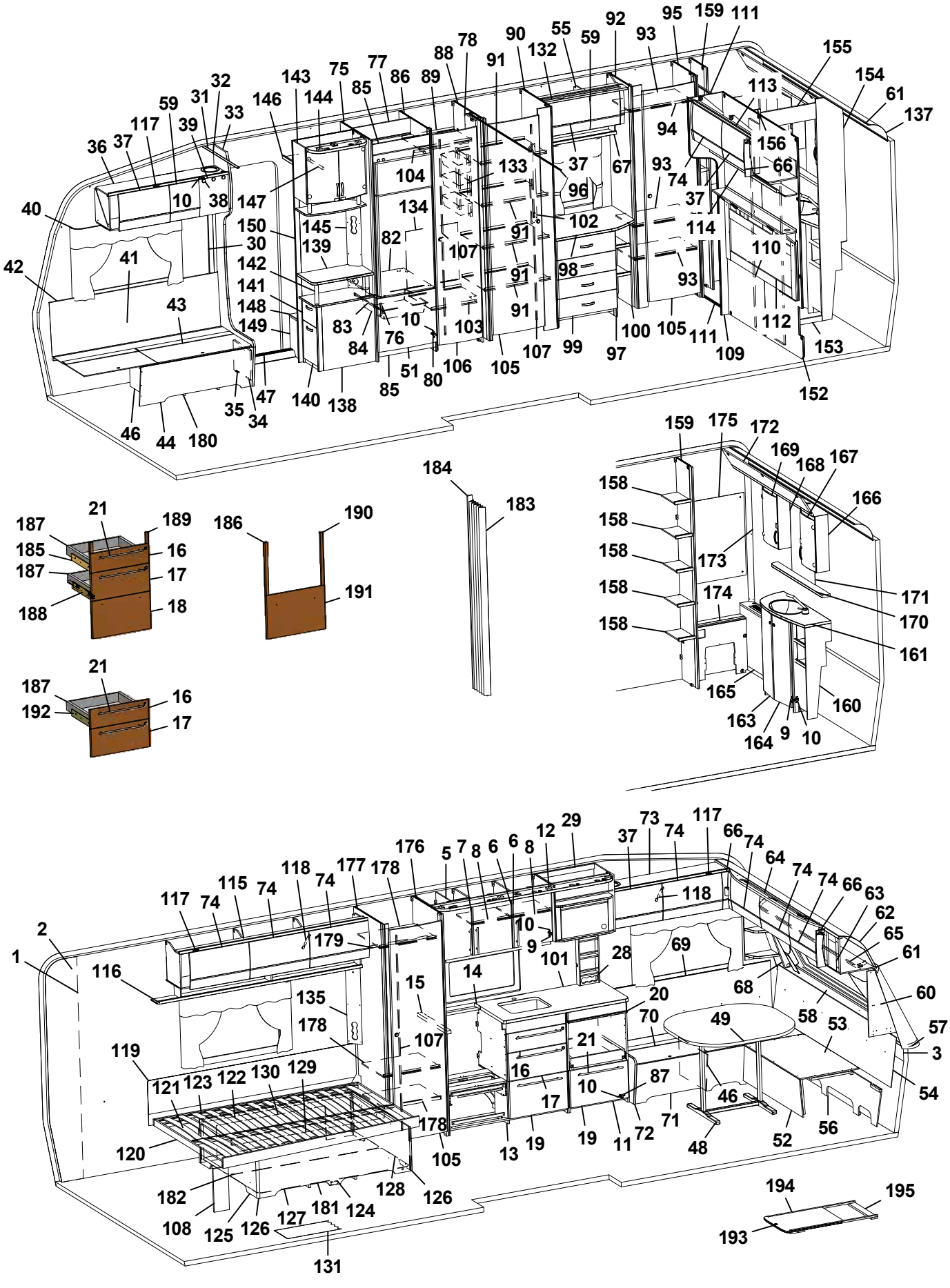
1 2 3 5 6 7 8 9 10 11 12 13 14 15 16 17 18 19 20 21 27 28 29 30 31 32 33 34 35 36 37 38 39 40 41 42 43 44 45 46 47 48 49 50 51 52 53 54 55 56 57 58 59 60 61 62 63 64 65 66 67 68 69 70 71 72 73 74 75 76 77 78 80 82 83 84 85 86 87 88 89 90 91 92 93 94 95 96 97 98 99 100 101 102 103 104 105 106 107 108 109 110 111 112 113 114 115 116 117 118 119 120 121 122 123 124 125 126 127 128 129 130 131 132 133 134 135 136 137 138 139 140 141 142 143 144 145 146 147 148 149 150 151 152 153 154 155 156 157 158 159 160 161 162 163 164 165 166 167 168 169 170 171 172 173 174 175 176 177 178 179 180 181 182 183 184 185 186 187 188 189 190 191 192 193 194 195

Pos Fig	Det. nr Part. No	Ingår Fitted	OBS!! Ange alltid årsmodell vid beställning av inredning Benämning	OBS!! Specify always year of model when ordering equipment Description
82	376108	x	Hylla under kyl	Shelf under refrigerator
83	312712	x	Glidlist trådback (säljes i par)	Sliding strip tray (pair)
84	310325	x	Trådback vit 427x427x85	Tray 427x427x85
85	375394	x	Front skåp under kyl	Front cupboard
86	331240M	x	Vägg kyl H	Wall refrigerator R
87	315202	x	Gångjärn	Hinge
88	332430M	x	Vägg garderob	Wall wardrobe
89	331279M	x	Hylla garderob övre	Shelf wardrobe upper
90	332431M	x	Vägg garderob	Wall wardrobe
91	332432M	x	Hylla garderob	Shelf wardrobe
92	331899M	x	Vägg garderob V	Wall wardrobe L
93	331928M	x	Hylla	Shelf
94	316197	x	Galgstång L=782	Clothes hanger L=782
95	331900M	x	Vägg garderob H	Wall wardrobe R
96	318104	x	Skena draperi L=1730	Drapery rail L=1730
97	336073	x	Byrå kpl. u. skiva	Chest of drawers without board
98	336076-K	x	Skiva byrå	Board
99	336074	x	Låda byrå	Drawer
--	315215	x	Glidskena låda (säljes i par)	Slide bar (exp. in pair)
100	331307M	x	Hylla vid byrå kpl.	Shelf cpl.
101	319780-A	T	Köksskiva vägg svart skiffer	Protection kitchen, black
--	319780-L	T	Köksskiva vägg natur skiffer	Protection kitchen, grey
102	335787M	x	Front el-uttag	Front outlet
103	331274M	x	Hylla garderob nedre	Shelf wardrobe under
104	316197	x	Galgstång L=782	Clothes hanger L=782
105	335919	x	Dörr 490x1850	Door 490x1850
106	335925	x	Dörr 415x1850	Door 415x1850
107	314523	x	Rätningslist dörr L=1715	List L=1715
108	337472	x	Stöd säng	Support bed
109	336314	x	Front vägg tvättrum	Front
110	331914M	x	Skjutdörr tvättrum	Door
111	316030	x	Skena skjutdörr	Curtain rod
112	336272	x	Värmespalt kpl. m. tyg och belysning	Air gap cpl. with fabric and illumination
--	336276	T	Värmespalt kpl. m. tyg och belysning (Svit)	Air gap cpl. with fabric and illumination (Svit)
113	338083	x	Skåp gavel bak V L1405	Cupboard upper L1405
114	331936M	x	Hyllpaket	Shelf
115	337802	x	Skåp övre V-bak L=1747	Cupboard upper L-rear L=1747
116	331189M	x	Hyllpaket	Shelf
117	311917	x	Gångjärn (t.o.m. januari 2016)	Hinge (up to january 2016)
--	319978	x	Gångjärn (fr.o.m. februari 2016)	Hinge (from february 2016)
--	319909	x	Platta gångjärn gavelskåp/ö-skåp (t.o.m. jan. 2016)	Plate hinge cupboard gable/upper (up to jan. 2016)
--	319979	x	Platta gångjärn gavelskåp (fr.o.m. febr. 2016)	Plate hinge cupboard gable (from febr. 2016)
--	319980	x	Platta gångjärn överskåp (fr.o.m. febr.2016)	Plate hinge cupboard upper (from febr. 2016)
118	319914	x	Gasfjäder	Gas spring
--	319915	x	Fäste vinkel d:o	Angle bracket d:o
			M= Metervara T= Tillbehör	M= On the metre T= Accessory

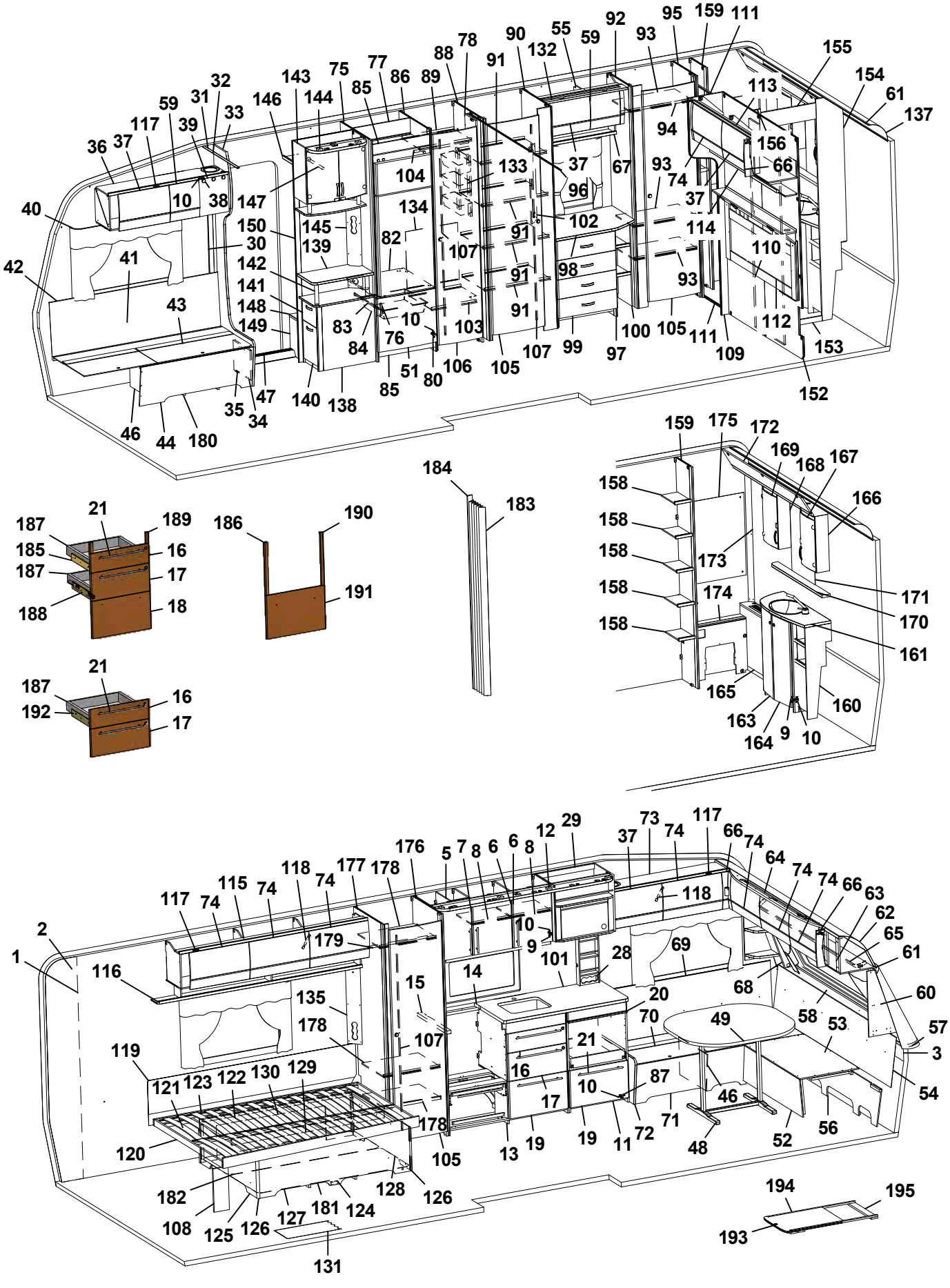
1 2 3 4 5 6 7 8 9 10 11 12 13 14 15 16 17 18 19 20 21 22 23 24 25 26 27 28 29 30 31 32 33 34 35 36 37 38 39 40 41 42 43 44 45 46 47 48 49 50 51 52 53 54 55 56 57 58 59 60 61 62 63 64 65 66 67 68 69 70 71 72 73 74 75 76 77 78 79 80 81 82 83 84 85 86 87 88 89 90 91 92 93 94 95 96 97 98 99 100 101 102 103 104 105 106 107 108 109 110 111 112 113 114 115 116 117 118 119 120 121 122 123 124 125 126 127 128 129 130 131 132 133 134 135 136 137 138 139 140 141 142 143 144 145 146 147 148 149 150 151 152 153 154 155 156 157 158 159 160 161 162 163 164 165 166 167 168 169 170 171 172 173 174 175 176 177 178 179 180 181 182 183 184 185 186 187 188 189 190 191 192 193 194 195

Pos Fig	Det. nr Part. No	Ingår Fitted	OBS!! Ange alltid årsmodell vid beställning av inredning Benämning	OBS!! Specify always year of model when ordering equipment Description
--	319916	x	Fäste runt d:o	Bracket round d:o
119	338121	x	Värmespalt	Air gap
120	338115	x	Sängram u. ribbotten	Bed bottom without laths
121	338125	x	Ribbotten kpl.	Laths bottom cpl.
122	311985	x	Ribba sängbotten L=718 B=63	Lath bed bottom L=718 B=63
123	312046	x	Band t. ribbotten	Band for laths bottom
124	337119	x	Sänglåda kpl.	Bed box cpl.
125	337122	x	Gavel säng V	Gable bed L
126	319776	x	List hörn L=2500	Corner strip L=2500
127	337124	x	Front säng	Front bed
128	337126	x	Gavel säng H	Gable bed R
129	315203	x	Regel 17,5x55x1415	Wood lath pine 17,5x55x1415
130	337120	x	Bakgavel sänglåda	Back bed box
131	319931	M^2	Matta golv, trämönstrad ljusgrå	Carpet floor, wood design light grey
--	319230	T	Matta golv, klinkermönster mörkgrå	Carpet floor, clinker design dark grey
--	319888	T	Matta golv, klinkermönster ljusgrå	Carpet floor, clinker design light grey
--	319393	T	Matta golv, antik planka	Carpet floor, antique plank
132	336078	x	Ljusramp	Light holder
133	319759	x	Korg, garderob	Basket, wardrobe
--	335802	x	List för korgar	List för baskets
134	336261	x	Täckskiva exp.kärl	Cover expansion vessel
135	335788M	x	Front el-uttag	Front outlet
137	316005	x	Skiva plast 295x2363x1	Plastic sheet
138	336120	x	TV-bänk kpl. u. skiva	TV-bench cpl. whitout board
139	336122-K	x	Skiva TV-bänk	Board
140	332042M	x	Låda nedre kpl.	Drawer cpl.
141	332036M	x	Låda övre	Drawer cpl.
--	315215	x	Glidskena låda (säljes i par)	Slide bar (exp. in pair)
142	336103	x	Rundstav folierad L=192	Round staff L=192
143	336115	x	Skåp bar kpl.	Coctail cabinet cpl.
--	332088M	x	Hylla hållare flaskor	Shelf bottle holder
--	331778	x	Lucka H d:o	Door R d:o
--	331779	x	Lucka V d:o	Door L d:o
--	318379	x	Gångjärn d:o	Hinge d:o
--	318380	x	Täckhatt d:o	Cover d:o
--	312588	x	Platta gångjärn d:o	Plate hinge d:o
144	336106	x	Ljusramp	Light holder
145	331611M	x	Front el-uttag	Front outlet
146	331910M	x	Hylla garderob övre	Shelf
147	316197	x	Galgstång L=782	Clothes hanger L=782
148	319866	x	Hylla insteg	Shelf
149	336618	x	Front hylla garderob	Front
150	337198	x	Vägg instegsgarderob	Wall wardrobe
152	336315	x	Vägg tvättrum	Wall washroom
153	332955M	x	Tröskel	Threshold
			M= Metervara T= Tillbehör	M= On the metre T= Accessory

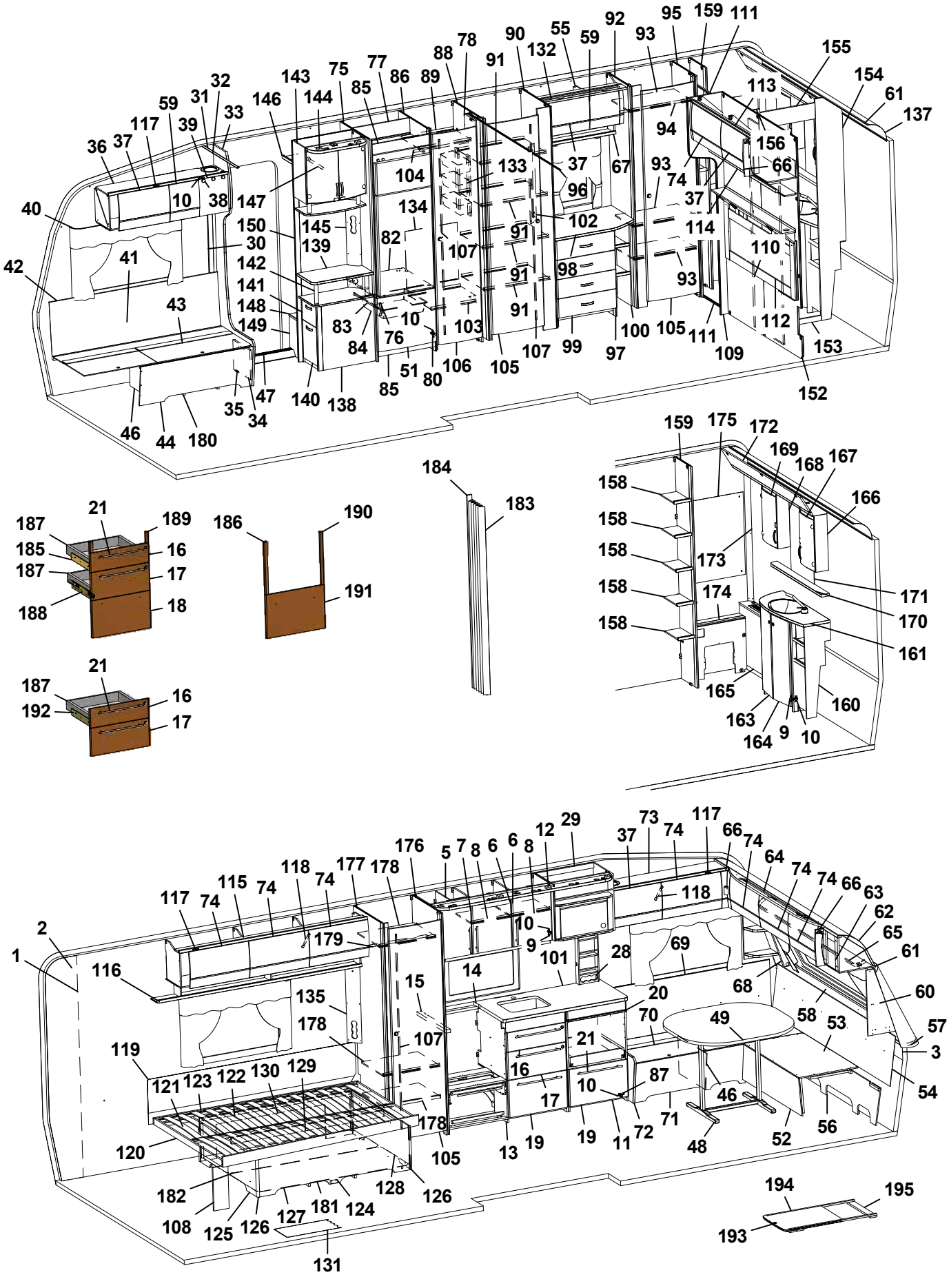
1 2 3 4 5 6 7 8 9 10 11 12 13 14 15 16 17 18 19 20 21 22 23 24 25 26 27 28 29 30 31 32 33 34 35 36 37 38 39 40 41 42 43 44 45 46 47 48 49 50 51 52 53 54 55 56 57 58 59 60 61 62 63 64 65 66 67 68 69 70 71 72 73 74 75 76 77 78 79 80 81 82 83 84 85 86 87 88 89 90 91 92 93 94 95 96 97 98 99 100 101 102 103 104 105 106 107 108 109 110 111 112 113 114 115 116 117 118 119 120 121 122 123 124 125 126 127 128 129 130 131 132 133 134 135 136 137 138 139 140 141 142 143 144 145 146 147 148 149 150 151 152 153 154 155 156 157 158 159 160 161 162 163 164 165 166 167 168 169 170 171 172 173 174 175 176 177 178 179 180 181 182 183 184 185 186 187 188 189 190 191 192 193 194 195

Pos Fig	Det. nr Part. No	Ingår Fitted	OBS!! Ange alltid årsmodell vid beställning av inredning Benämning	OBS!! Specify always year of model when ordering equipment Description
154	332954M	x	Vägg tvättrum	Wall
155	332956M	x	Överbit tvättrum	Overlap washroom
156	332957M	x	List poppel 15x63x1948	List 15x63x1948
158	331894M	x	Hylla	Shelf
159	331903M	x	Vägg garderob H	Wall wardrobe R
160	336054	x	Skåp tvättställ u. skiva	Cupboard washroom without board
161	336057-K	x	Skiva skåp tvättställ	Board cupboard wash basin
163	336056	x	Lucka V	Door L
164	336055	x	Lucka H	Door R
165	336322	x	Front gavel bak	Front
166	331911M	x	Skåp tvättrum H	Cupboard washroom R
167	331778	x	Lucka H	Door R
168	331912M	x	Skåp tvättrum V	Cupboard washroom L
169	331779	x	Lucka V	Door L
170	336100-K	x	Hylla	Shelf
171	315999	x	Spegel 440x700x3	Mirror 440x700x3
172	334194M	x	Ljusramp	Light holder
173	335718	x	Front hörn	Front
174	331902M	x	Täckfront	Front
175	316039	x	Spegel 300x725x3	Mirror 300x725x3
--	319883	T	Spegel 300x725x3 (Svit)	Mirror 300x725x3 (Svit)
176	333806M	x	Vägg garderob H	Wall wardrobe R
177	332378M	x	Vägg garderob V	Wall wardrobe L
178	332391M	x	Hylla	Shelf
179	316197	x	Galgstång L=782	Clothes hanger L=782
180	337582	x	Luftspalt H-fram	Air gap R front
181	324938	x	Luftspalt sänglåda	Air gap bed box
182	325752	x	Luftspalt sänglåda	Air gap bed box
183	315216	T	Vikdörr 1900x1500	Folding door
184	376461	T	Bakdel nisch vikdörr	Back niche folding door
185	336095	x	Monteringssats kpl. lådor (Vit)	Mounting kit cpl. drawers (White)
--	336809	x	Monteringssats kpl. lådor (Mekong)	Mounting kit cpl. drawers (Mekong)
186	336097	T	Monteringssats kpl. ugn (Vit)	Mounting kit cpl. oven (White)
--	336811	T	Monteringssats kpl. ugn (Mekong)	Mounting kit cpl. oven (Mekong)
187	317514	x	Låda	Drawer
188	317382	x	Glidskena låda (säljes i par)	Slide bar, drawer (exp. in pair)
--	801701	x	Skruv 6x16 d:o	Screw 6x16 d:o
189	336092	x	Passbit 95x30x16 (Mekong)	Gauge block 95x30x16 (Mekong)
190	336086	T	Passbit 460x30x16	Gauge block 460x30x16
191	334714	T	Lucka (Vit)	Door (White)
--	336637	T	Lucka (Mekong)	Door (Mekong)
192	334732	T	Monteringssats kpl. lådor i utskjut (Vit)	Mounting kit cpl. drawers in projection (White)
--	336778	T	Monteringssats kpl. lådor i utskjut (Mekong)	Mounting kit cpl. drawers in projection (Mekong)
193	336717-GK	T	Utdragsskiva bord 450x550	Sliding leaf 450x550
194	334835M	T	List bordsstativ 750x20x13	List table stand 750x20x13
195	334834M	T	List bordsstativ 494x60x15	List table stand 494x60x15
			Dyntyger, gardiner m.m. (se tyger)	Cushion textilies, curtains etc. (see textiles
			M= Metervara T= Tillbehör	M= On the metre T= Accessory

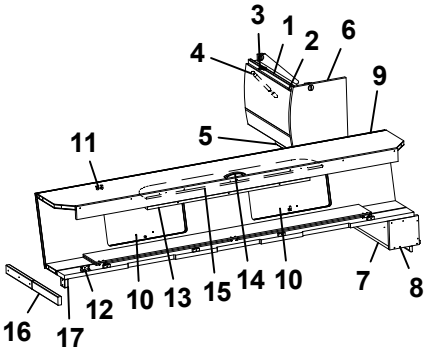
3
1
2
6
4
9
11
5
16
17
12
10
13
15
14
10
7
8

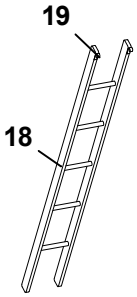
19
18

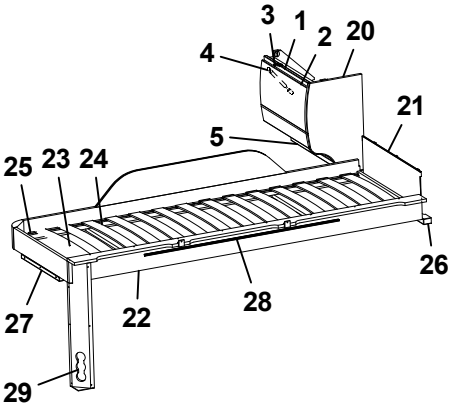
3
1
2
20
4
21
5
25
23
24
26
27
22
28
29

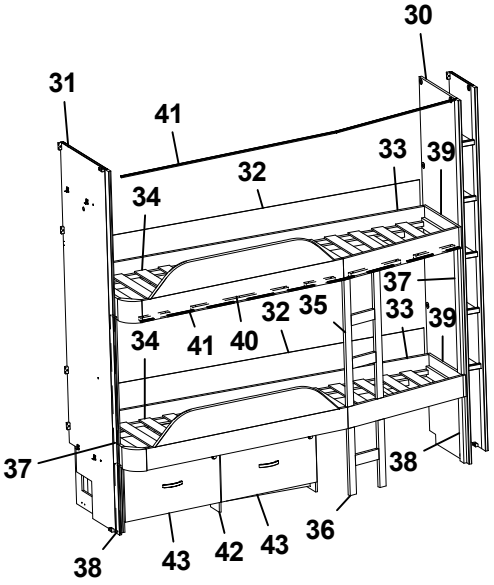
30
31
41
33
39
32
34
37
32
35
33
39
34
41
40
37
38
38
43
42
43
36

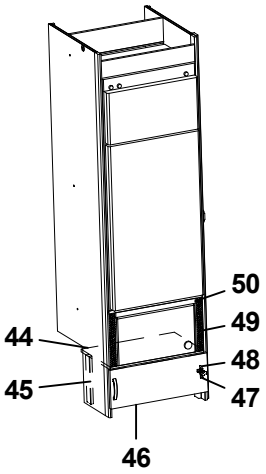
50
49
44
48
45
47
46

Pos Fig	Det. nr Part. No	Ingår Fitted	OBS!! Ange alltid årsmodell vid beställning av inredning Benämning	OBS!! Specify always year of model when ordering equipment Description
1	337937	x	Skåp gavel bak L560	Cupboard gable L560
2	337695	x	Lucka	Door
3	311917	x	Gångjärn (t.o.m. januari 2016)	Hinge (up to january 2016)
--	319978	x	Gångjärn (fr.o.m. februari 2016)	Hinge (from february 2016)
--	319909	x	Platta gångjärn gavelskåp/ö-skåp (t.o.m. jan. 2016)	Plate hinge cupboard gable/upper (up to jan. 2016)
--	319979	x	Platta gångjärn gavelskåp (fr.o.m. febr. 2016)	Plate hinge cupboard gable (from febr. 2016)
--	319980	x	Platta gångjärn överskåp (fr.o.m. febr.2016)	Plate hinge cupboard upper (from febr. 2016)
4	319914	x	Gasfjäder	Gas spring
--	319915	x	Fäste vinkel d:o	Angle bracket d:o
--	319916	x	Fäste runt d:o	Bracket round d:o
5	331743M	x	Hyllpaket	Shelf
6	336644	x	Gavel rundad	Gable
7	331694M	x	Hylla gavel bak	Shelf gable rear
8	331697M	x	Gavel	Gable
9	337661	x	Överbäddskåp L1980	Upper bed L1980
10	337664	x	Lucka	Door
11	860402	x	Gångjärn	Hinge
12	860405	x	Gångjärn	Hinge
13	331733M	x	Regel låsning	Lock bar
14	316428	x	Handtag	Handle
15	375813	x	Rasskydd ö-bäddskåp	Protective plate
16	332661M	x	Bärregel (vikbar)	Bearing rail
17	331701M	x	Kloss bärregel	Block bearing rail
18	376697	T	Stege ö-bäddsskåp 201x1800 kpl.	Ladder upper bed 201x1800 cpl.
19	860426	T	Krok t. stege	Hook for ladder
20	336496	x	Gavel rundad	Gable
21	321209	x	Värmespalt gavel	Air gap gable
22	336381	x	Sängram vån.säng V u. ribbotten	Bed bottom L without laths
23	325430	x	Ribbotten kpl.	Laths bottom cpl.
24	311985	x	Ribba sängbotten L=718 B=63	Lath bed bottom L=718 B=63
25	312046	x	Band t. ribbotten	Band for laths bottom
26	331960M	x	Bärregel	Bearing rail
27	331961M	x	Bärregel L=440	Bearing rail L=440
28	314721	x	Skena draperi L=1100	Curtain rod L=1100
29	333190M	x	Front el-uttag	Front outlet
30	332439M	x	Vägg garderob	Wall wardrobe
31	331593M	x	Vägg garderob H	Wall wardrobe R
32	333099	x	Värmespalt	Air gap
33	336454	x	Sängram u. ribbotten	Bed bottom without laths
34	326733	x	Ribbotten kpl.	Laths bottom cpl.
--	311985	x	Ribba sängbotten L=718 B=63	Lath bed bottom L=718 B=63
--	312046	x	Band t. ribbotten	Band for laths bottom
35	336291	x	Stege	Ladder
36	336458	x	Stege	Ladder
37	333237M	x	Stöd säng 45x680	Support bed 45x680
			T= Tillbehör	T= Accessory

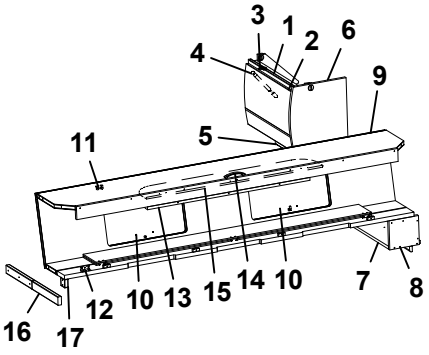
3
1
2
6
4
9
11
5
16
17
12
10
13
15
14
10
7
8

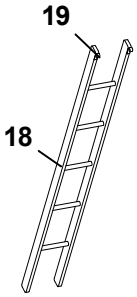
19
18

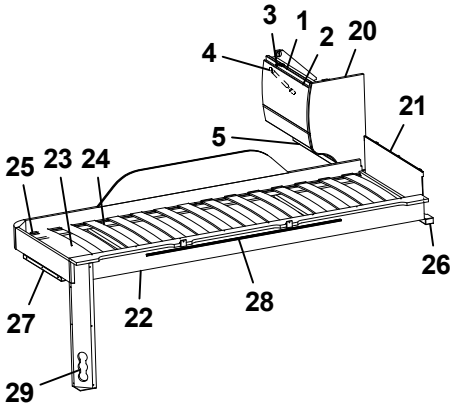
3
1
2
20
4
21
5
25
23
24
26
27
22
28
29

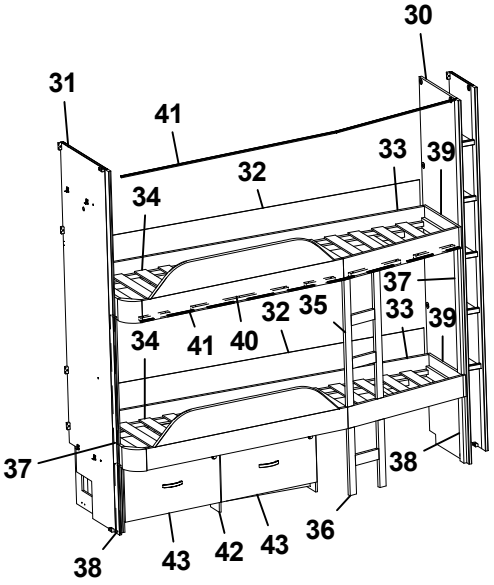
30
31
41
33
39
32
34
37
32
35
33
39
34
41
40
37
38
38
43
42
43
36

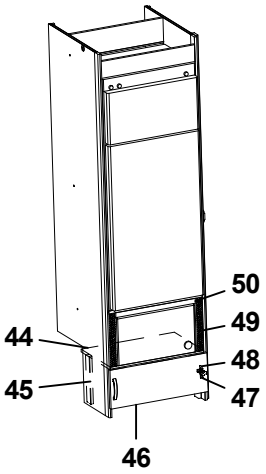
50
49
44
48
45
47
46

Pos Fig	Det. nr Part. No	Ingår Fitted	OBS!! Ange alltid årsmodell vid beställning av inredning Benämning	OBS!! Specify always year of model when ordering equipment Description
38	331524M	x	Stöd säng 45x360	Support bed 45x360
39	332438M	x	Passbit 412x115	Gauge block 412x115
40	332977M	T	List draperiskena (5 delar)	List drapery rail (5 parts)
41	315907	T	Skena draperi L=1920	Drapery rail L=1920
42	332878M	T	Lådor under säng kpl. sats	Drawers under bed cpl. kit
43	332883M	T	Låda kpl. d:o	Drawer cpl. d:o
44	336672	T	Hylla mikro	Shelf
45	330631M	T	List folierad L=253	List L=253
46	336209-1	T	Lucka 550x208	Door 550x208
47	316799	T	Gångjärn	Hinge
48	312588	T	Platta gångjärn	Plate hinge
49	401685	T	Galler mikro 285x40	Grating 285x40
50	337542	T	List 15x25x450	List 15x25x450

T= Tillbehör

T= Accessory

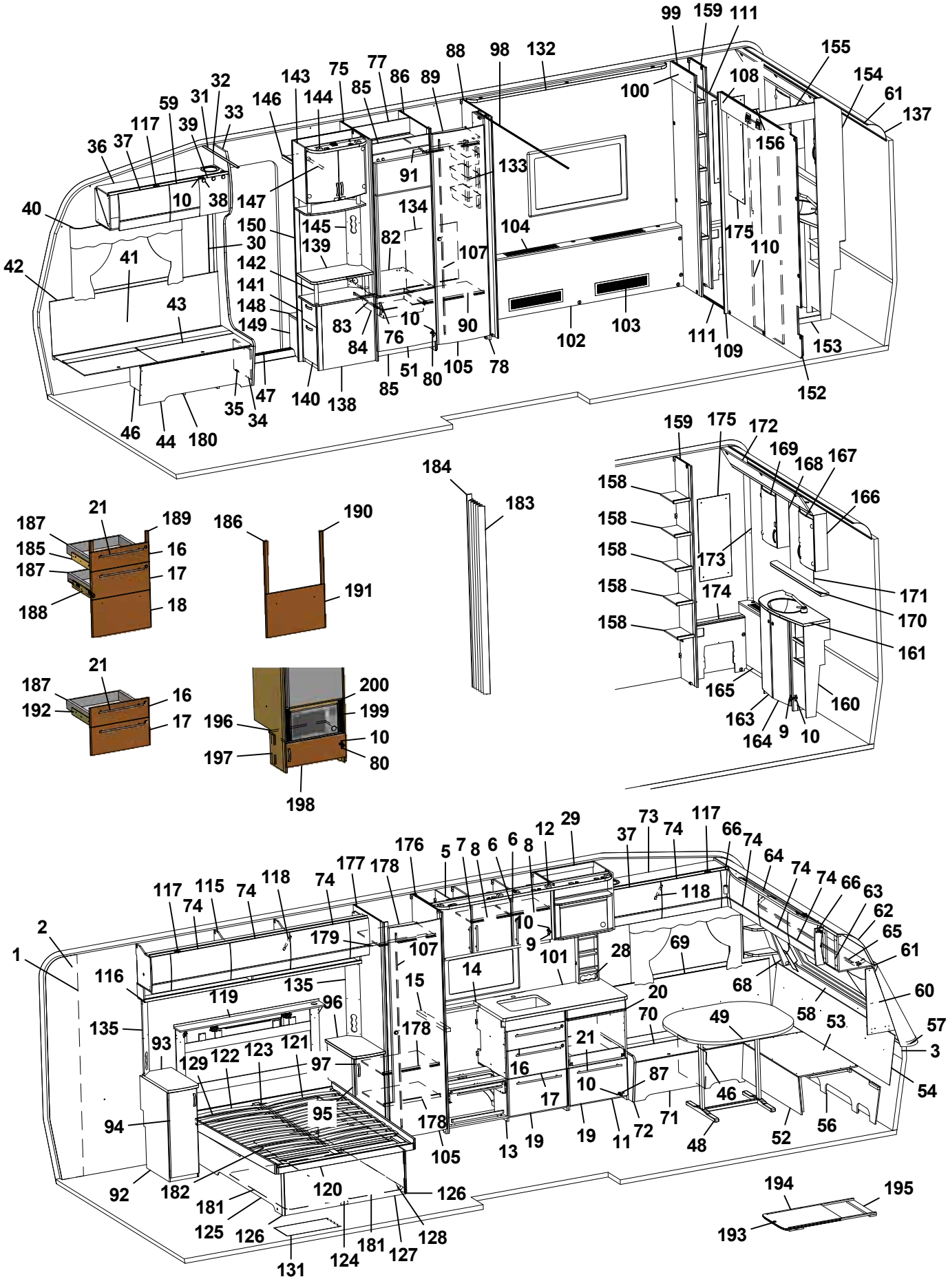
99 159 111
155
154
61
137
88 98 132
143 75 77 86 89
85
146 144
32
31
59
33
117 39
36 37
100
108
156
133
91
10 38 147
40
150 145
134
104
175
110
30
139
82
107
42
41
142
141
148
149
43
83 10
90
102
103
111
109
153
84 76
51 80 105 78
85
152
35 47
140 138
34
46 44 180
159 175 172
169 168 167
166
184
183
158
158
158
158
158
173
174
171
170
161
165
160
163
164 9 10
187 21 189
185 16
187 17
188 18
186 190
191
187 21
192 16
17
200
199
196
10
197 80
198
29 73 117
12 37 74 66 74
176 5 7 8 6 6 8
64 74 74 66 63
177 178
118
117 115 74 118 74
74
118
62
2
10
65
179 107
9
101 28 69
61
1
116
135 15 14
68
60
119 96
20
70 49 58 53 57
135
178
21
3
93 121
129 122 123 97
16
87
10
54
17
46
94 95
178
71
105 13 19 19 11 72 48 52 56
92 182 120 126
181
125 126 128
131 124 181 127
194 195
193

Pos Fig	Det. nr Part. No	Ingår Fitted	OBS!! Ange alltid årsmodell vid beställning av inredning Benämning	OBS!! Specify always year of model when ordering equipment Description
1	318657	M	Tapet vägg/tak	Wall paper
2	318584	M	Tejp tapet 20 mm	Tape, wall paper 20 mm
3	318585	M	Tejp tapet 60 mm	Tape, wall paper 60 mm
5	337815	x	Skåp kök L1120 kpl. (Vit)	Cupboard kitchen L1120 cpl. (White)
--	337821	x	Skåp kök L1120 kpl. (Mekong)	Cupboard kitchen L1120 cpl. (Mekong)
6	334712	x	Lucka H (Vit)	Door R (White)
--	336624	x	Lucka H (Mekong)	Door R (Mekong)
--	317502	x	Handtag d:o	Handle d:o
7	334713	x	Lucka V (Vit)	Door L (White)
--	336625	x	Lucka V (Mekong)	Door L (Mekong)
--	317502	x	Handtag d:o	Handle d:o
8	331385M	x	Hylla	Shelf
9	311917	x	Gångjärn	Hinge
10	312588	x	Platta gångjärn	Plate hinge
11	336084	x	Utskjut diskbänk (Vit)	Projection kitchen sink (White)
--	336777	x	Utskjut diskbänk (Mekong)	Projection kitchen sink (Mekong)
12	337003	x	Ljusramp köksskåp	Light holder kitchen
13	336094	x	Diskbänk kpl. u. skiva (Vit)	Kitchen sink cpl. without board (White)
--	336808	x	Diskbänk kpl. u. skiva (Mekong)	Kitchen sink cpl. without board (Mekong)
14	336099-K	x	Skiva diskbänk 1167x565	Board 1167x565
15	336098-K	x	Skiva diskbänk 40x560	Board 40x560
16	334706	x	Lådförstycke (Vit)	Drawer front (White)
--	336631	x	Lådförstycke (Mekong)	Drawer front (Mekong)
17	334707	x	Lådförstycke (Vit)	Drawer front (White)
--	336633	x	Lådförstycke (Mekong)	Drawer front (Mekong)
18	334708	x	Lucka (Vit)	Door (White)
--	336635	x	Lucka (Mekong)	Door (Mekong)
19	334709	x	Lucka (Vit)	Door (White)
--	336760	x	Lucka (Mekong)	Door (Mekong)
20	336675	x	Skärbräda	Cutting board
21	317503	x	Handtag	Handle
28	333409M	x	Kryddhylla	Spice rack
29	337532	x	Skåp kpl. mikrovågsugn	Cupboard cpl. microwave oven
30	318962	x	List täck el-kabel B=45 L=2100	Cover strip B=45 L=2100
31	316270	x	List snäpp undre L2379	List under L2379
32	316268	x	List snäpp övre L2379	List upper L2379
33	336065	x	Stolpe först. L1948 kpl. m. lucka	Support bar cpl. with door
34	336064	x	Lucka	Door
35	312589	x	Gångjärn	Hinge
36	337775	x	Skåp övre elc.	Cupboard upper
37	337719	x	Lucka	Door
38	318379	x	Gångjärn	Hinge
--	318380	x	Täckhatt d:o	Cover d:o
39	331214	x	Lucka	Door
40	316898	x	Skena gardin L1020	Curtain rod L1020
			M= Metervara T= Tillbehör	M= On the metre T= Accessory

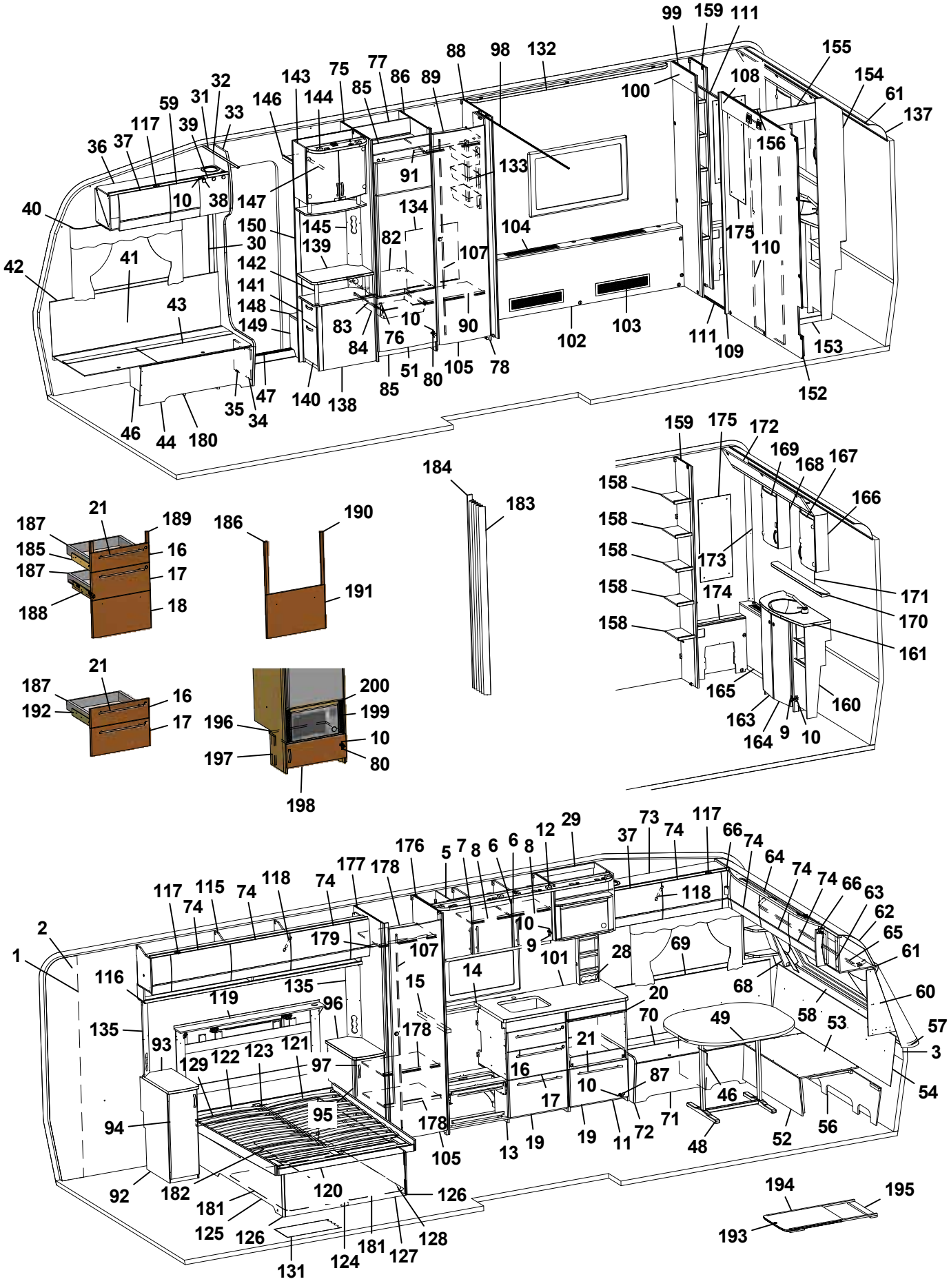
99 159 111
155
154
61
137
88 98 132
100
108
156
143 75 77 86 89
85
146 144
32
31
59
33
117 39
36 37
10 38 147
91
133
134
40
150 145
30
139
82
104
175
110
42
41
142
141
107
148
149
43
83
10
90
102
103
111
109
153
84
76
51 80 105 78
85
152
35 47
34
140 138
46 44 180
184
183
159 175 172
169 168 167
158
166
158
158
173
158
174
171
170
158
161
165
160
163
164 9 10
21
187 189
185 16
187 17
188 18
186 190
191
21
187 16
192 17
200
199
196
10
197 80
198
2
1
117 115 74 118 74 177 178 176 5 7 8 6 6 8 12 29 37 73 74 117 66 74 64 74 74 66 63 62 65 61
74
179
107
10
9
101
28
69
118
116
135
15
14
68
60
119
96
20
70
49
58
53
57
135
93
178
21
3
129 122 123 121
97
16
87
10
54
17
46
94
95
178
105
13 19 19 11 72 71
48
52
56
92 182
120
126
181
125 126
131 124 181 127 128
194
195
193

Pos Fig	Det. nr Part. No	Ingår Fitted	OBS!! Ange alltid årsmodell vid beställning av inredning Benämning	OBS!! Specify always year of model when ordering equipment Description
41	337170	x	Värmespalt H fram	Air gap R.F.
42	319821	M	List kant mörkbrun	Strip, dark brown
43	336883	x	Lock bäddlåda H F	Cover bedbox R.F.
--	319024	x	Matta grå textil m. tejp d:o	Carpet gray textile with tape d:o
44	336881	x	Front bäddlåda H F	Front bed box R.F.
46	312825	x	Stöd bäddlåda HF	Support bed box
47	314687	x	Tröskel aluminium L=850	Threshold aluminium L=850
48	319859	x	Bordsstativ	Table stand
49	335940-K	x	Bordsskiva 1025x940	Table top 1025x940
--	337413	x	List bord 400x55x26	List table 400x55x26
--	375774-K	x	Bordsskiva 1025x940 (Svit)	Table top 1025x940 (Svit)
51	336046	x	Lucka H 550x470	Door R 550x470
52	331245M	x	Front bäddlåda gavel	Front bed box gable
53	331246M	x	Skiva rundsittgrupp	Sheet seat
54	337182	x	Värmespalt gavel fram	Air gap
56	337153	x	Stöd sittgrupp	Support
57	213471	x	Hylla front kpl. L2376	Shelf front cpl. L2376
58	336132	x	Luftspalt fronthylla	Air gap shelf front
--	317369	x	Raskant plast L=2600	Cantlist shelf front L=2600
59	337790	x	Lucka	Door
60	336145	x	Hylla hörn H	Shelf R
61	313884	x	List plast radie L=2379	List L=2379
62	316005	x	Skiva plast 295x2363x1	Plastic sheet
63	337693	x	Skåp gavel fram L=2360	Cupboard L=2360
64	336063	x	Ljusramp gavelskåp	Light holder
65	316900	x	Skena gardin L1920	Curtain rod L1920
66	337738	x	Hörn inredning	Corner
--	311917	x	Gångjärn d:o	Hinge d:o
--	319909	x	Platta gångjärn d:o	Plate hinge d:o
68	336150	x	Hylla hörn V	Shelf L
69	337171	x	Värmespalt V fram	Air gap L.F.
70	333906	x	Lock bäddlåda V F	Cover bed box L.F
--	319024	x	Matta grå textil m. tejp d:o	Carpet gray textile with tape d:o
71	331232M	x	Front bäddlåda V F	Front bed box L.F.
72	336067	x	Gavel bäddlåda V F	Gable bed box L.F
73	337765	x	Skåp övre L=1108	Cupboard upper L=1108
--	337708	T	Skåp övre L=1108 (Svit)	Cupboard upper L=1108 (Svit)
74	337695	x	Lucka	Door
75	332244M	x	Vägg kyl V	Wall refrigerator L
76	316428	x	Handtag	Handle
77	333142M	x	Bakstycke stopp kyl	Back cupboard
78	330767M	x	Nisch, vikdörr	Niche folding door
80	316799	x	Gångjärn	Hinge
82	376108	x	Hylla under kyl	Shelf under refrigerator
83	312712	x	Glidlist trådback (säljes i par)	Sliding strip tray (pair)
			M= Metervara T= Tillbehör	M= On the metre T= Accessory

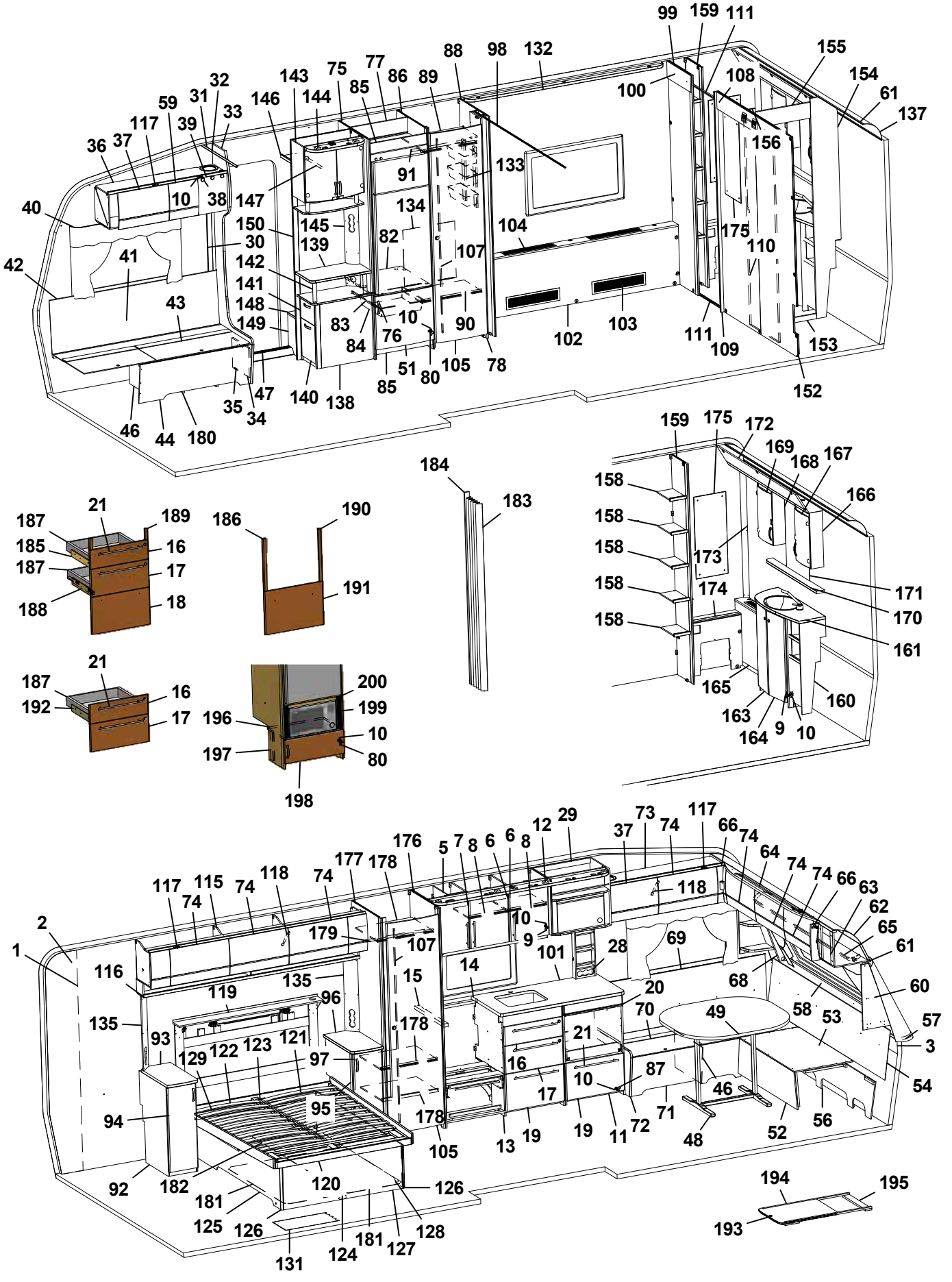
99 159 111
155
154
61
137
88 98 132
100
108
156
143 75 77 86 89
85
146 144
32
31
59
33
117 39
36 37
10 38 147
91
133
134
40
150 145
30
139
82
104
175
110
42
41
142
141
107
148
149
43
83
10
90
102
103
111
109
153
84
76
51 80 105 78
152
35 47
34
140 138
85
46 44 180
159 175 172
169 168 167
166
184
183
158
158
158
158
158
173
174
171
170
161
165
160
163
164 9 10
187 21 189
185 16
187 17
188 18
186 190
191
187 21
192 16
17
200
199
196
10
197 80
198
29 73 117
12 37 74 66 74
176 5 7 8 6 6 8
64 74 74 66 63
177 178
118
117 115 74 118 74
74
118
62
65
2
10
9
179
107
101 28 69
61
1
116
135
15
14
68
60
119
96
20
70
49
58 53
57
135
93
178
21
3
129 122 123 121
97
16
87
10
54
17
46
94
95
178
71
105
13 19 19 11 72
48
52 56
92 182
120
126
194
195
181
125 126
128
193
131 124 181 127

Pos Fig	Det. nr Part. No	Ingår Fitted	OBS!! Ange alltid årsmodell vid beställning av inredning Benämning	OBS!! Specify always year of model when ordering equipment Description
84	310325	x	Trådback vit 427x427x85	Tray 427x427x85
85	375394	x	Front skåp under kyl	Front cupboard
86	331240M	x	Vägg kyl H	Wall refrigerator R
87	315202	x	Gångjärn	Hinge
88	334359M	x	Vägg garderob	Wall wardrobe
89	330771M	x	Hylla garderob övre	Shelf wardrobe upper
90	330774M	x	Hylla garderob nedre	Shelf wardrobe under
91	316197	x	Galgstång L=782	Clothes hanger L=782
92	336282	x	Hurts V kpl. u. skiva	Cupboard L cpl. without board
--	332508M	x	Hylla d:o	Shelf d:o
93	336285-K	x	Skiva hurts 295x550	Board cupboard
94	336283	x	Lucka V 270x745	Door
95	336424	x	Hurts H kpl. u. skiva	Cupboard R cpl. without board
--	332508M	x	Hylla d:o	Shelf d:o
96	336421-K	x	Skiva hurts 295x550	Board cupboard
97	336138	x	Lucka H 270x745	Door
98	318104	x	Skena draperi L=1730	Drapery rail L=1730
99	336621	x	Vägg garderob H	Wall wardrobe R
100	337526	x	Platta	Wooden plate
101	319780-A	T	Köksskiva vägg svart skiffer	Protection kitchen, black
--	319780-L	T	Köksskiva vägg natur skiffer	Protection kitchen, grey
102	336750	x	Front kpl.	Front cpl.
103	319018	x	Galler ventilation al. 500x110	Ventilation grille al. 500x110
104	319198	x	Galler ventilation al. 480x80	Ventilation grille al. 480x80
105	335919	x	Dörr 490x1850	Door 490x1850
107	314523	x	Rätningslist dörr L=1715	List L=1715
108	337525	x	Platta hängare	Wooden plate hanger
109	330819M	x	Front vägg tvättrum	Front
110	331914M	x	Skjutdörr tvättrum	Door
111	316030	x	Skena skjutdörr	Curtain rod
115	338035	x	Skåp övre V-bak L=2021	Cupboard upper L-rear L=2021
116	330756M	x	Hyllpaket	Shelf
117	311917	x	Gångjärn (t.o.m. januari 2016)	Hinge (up to january 2016)
--	319978	x	Gångjärn (fr.o.m. februari 2016)	Hinge (from february 2016)
--	319909	x	Platta gångjärn gavelskåp/ö-skåp (t.o.m. jan. 2016)	Plate hinge cupboard gable/upper (up to jan. 2016)
--	319979	x	Platta gångjärn gavelskåp (fr.o.m. febr. 2016)	Plate hinge cupboard gable (from febr. 2016)
--	319980	x	Platta gångjärn överskåp (fr.o.m. febr.2016)	Plate hinge cupboard upper (from febr. 2016)
118	319914	x	Gasfjäder	Gas spring
--	319915	x	Fäste vinkel d:o	Angle bracket d:o
--	319916	x	Fäste runt d:o	Bracket round d:o
119	336272	x	Värmespalt kpl. m. tyg och belysning	Air gap cpl. with fabric and illumination
--	336276	T	Värmespalt kpl. m. tyg och belysning (Svit)	Air gap cpl. with fabric and illumination (Svit)
120	334696M	x	Sängram u. ribbotten	Bed bottom without laths
--	319652	x	Skena utdrag säng L=350 (säljes i par)	Slide bar L=350 (exp. in pair)
121	334622	x	Ribbotten kpl.	Laths bottom cpl.
			M= Metervara T= Tillbehör	M= On the metre T= Accessory

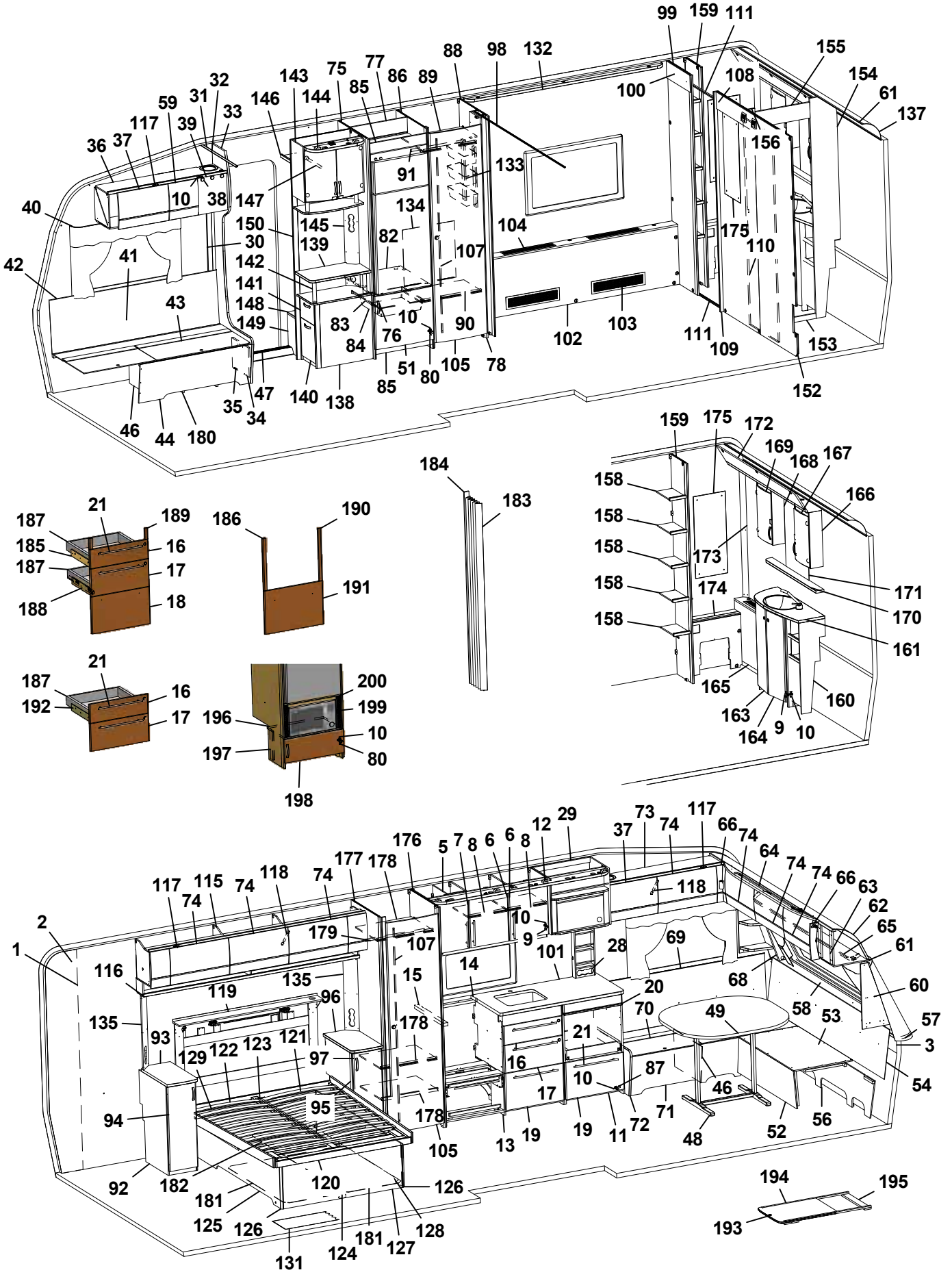
99 159 111
155
154
61
137
88 98 132
100
108
156
143 75 77 86 89
85
146 144
32
31
59
33
117 39
36 37
10 38 147
91
133
134
40
150 145
30
139
82
104
175
110
42
41
142
141
107
148
43
149
83
10
90
102
103
111
109
153
84
76
51 80 105 78
152
35 47
140 138
85
46 44 180
184
183
159 175 172
169 168 167
158
166
158
158
173
158
174
171
170
158
161
165
160
163
164 9 10
187 21 189
185 16
187 17
188 18
186 190
191
187 21
192 16
17
196 200
199
10
197 80
198
2
1
117 115 74 118 74 177 178 176 5 7 8 6 6 8 12 29 37 73 74 117 66 74 64 74 74 66 63 62 65 61
74
179
107
10
9
101
28
69
118
116
135
15
14
68
60
119
96
20
70
49
58
53
57
135
93
178
21
3
129 122 123 121
97
16
87
10
54
17
46
94
95
178
105
13 19 19 11 72 71
48
52
56
92 182
120
126
181
125 126
131 124 181 127 128
194
195
193

Pos Fig	Det. nr Part. No	Ingår Fitted	OBS!! Ange alltid årsmodell vid beställning av inredning Benämning	OBS!! Specify always year of model when ordering equipment Description
122	311985	x	Ribba sängbotten L=718 B=63	Lath bed bottom L=718 B=63
123	312046	x	Band t. ribbotten	Band for laths bottom
124	337307	x	Sänglåda kpl.	Bed box cpl.
125	337309	x	Gavel säng V	Gable bed L
126	319776	x	List hörn L=2500	Corner strip L=2500
127	337308	x	Front säng	Front bed
128	337310	x	Gavel säng H	Gable bed R
129	330781	x	List furu 1123x55x17,5	Wood lath pine 1123x55x17,5
131	319931	M^2	Matta golv, trämönstrad ljusgrå	Carpet floor, wood design light grey
--	319230	T	Matta golv, klinkermönster mörkgrå	Carpet floor, clinker design dark grey
--	319888	T	Matta golv, klinkermönster ljusgrå	Carpet floor, clinker design light grey
--	319393	T	Matta golv, antik planka	Carpet floor, antique plank
132	336641	x	Ramp gardinupphängning L=1850	Holder curtains hanging L=1850
133	319759	x	Korg, garderob	Basket, wardrobe
--	335802	x	List för korgar	List för baskets
134	336622	x	Täckskiva exp.kärl	Cover expansion vessel
135	334420M	x	Front el-uttag	Front outlet
137	316005	x	Skiva plast 295x2363x1	Plastic sheet
138	336120	x	TV-bänk kpl. u. skiva	TV-bench cpl. whitout board
139	336122-K	x	Skiva TV-bänk	Board
140	332042M	x	Låda nedre kpl.	Drawer cpl.
141	332036M	x	Låda övre	Drawer cpl.
--	315215	x	Glidskena låda (säljes i par)	Slide bar (exp. in pair)
142	336103	x	Rundstav folierad L=192	Round staff L=192
143	336115	x	Skåp bar kpl.	Coctail cabinet cpl.
--	332088M	x	Hylla hållare flaskor	Shelf bottle holder
--	331778	x	Lucka H d:o	Door R d:o
--	331779	x	Lucka V d:o	Door L d:o
--	318379	x	Gångjärn d:o	Hinge d:o
--	318380	x	Täckhatt d:o	Cover d:o
--	312588	x	Platta gångjärn d:o	Plate hinge d:o
144	336106	x	Ljusramp	Light holder
145	331611M	x	Front el-uttag	Front outlet
146	331910M	x	Hylla garderob övre	Shelf
147	316197	x	Galgstång L=782	Clothes hanger L=782
148	319866	x	Hylla insteg	Shelf
149	336618	x	Front hylla garderob	Front
150	337198	x	Vägg instegsgarderob	Wall wardrobe
152	336315	x	Vägg tvättrum	Wall washroom
153	332955M	x	Tröskel	Threshold
154	332954M	x	Vägg tvättrum	Wall
155	332956M	x	Överbit tvättrum	Overlap washroom
156	332957M	x	List poppel 15x63x1948	List 15x63x1948
158	331894M	x	Hylla	Shelf
159	331903M	x	Vägg garderob H	Wall wardrobe R
			M= Metervara T= Tillbehör	M= On the metre T= Accessory

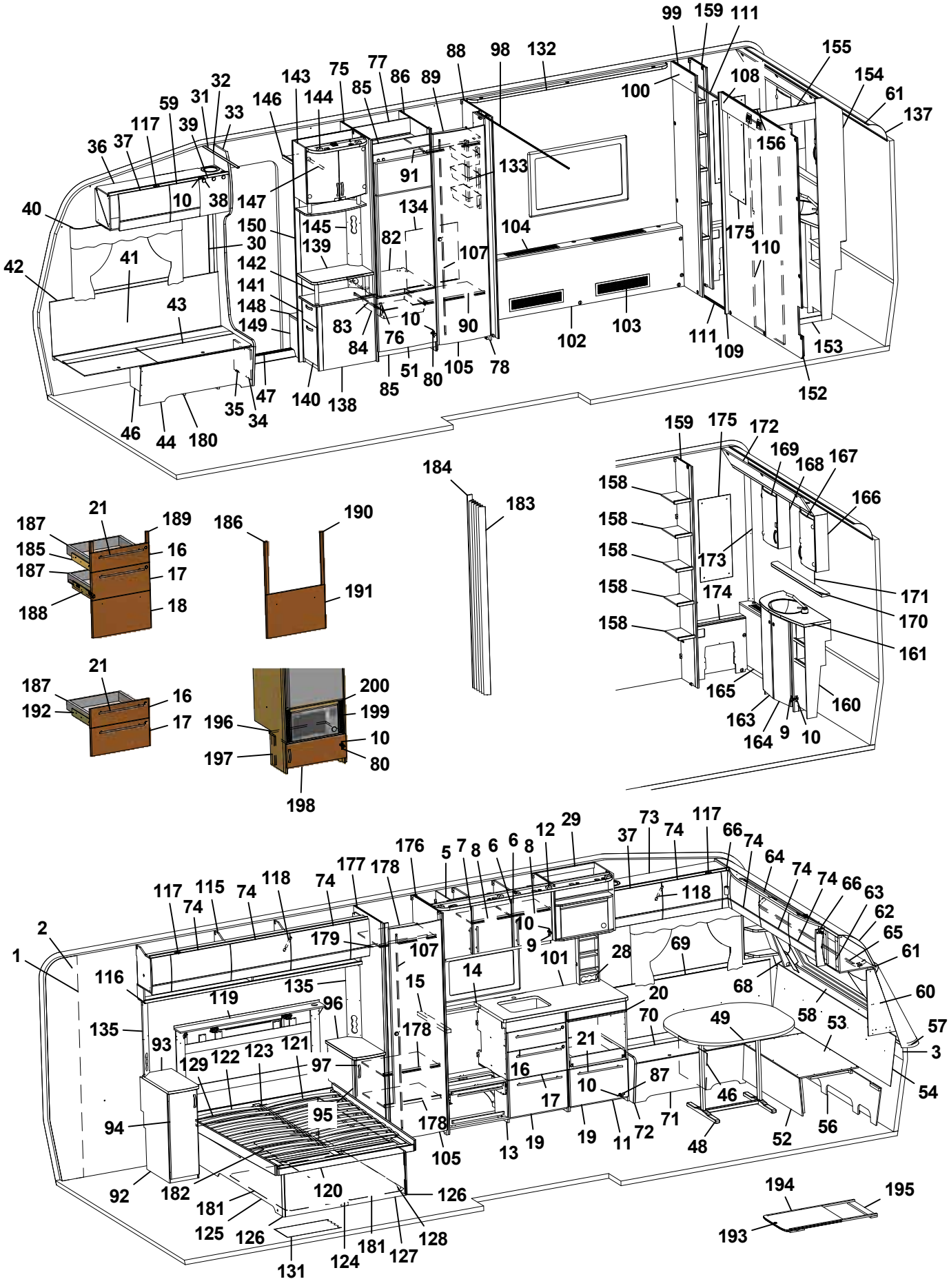
99 159 111
155
154
61
137
88 98 132
100
108
156
143 75 77 86 89
85
146 144
32
31
59
33
117 39
36 37
10 38 147
91
133
134
40
150 145
30
139
82
104
175
110
42
41
142
141
107
148
149
43
83 10
76
90
102
103
111
109
153
84
51 80 105 78
152
35 47
34
140 138
85
46 44 180
159 175 172
169 168 167
166
158
158
158
158
158
173
174
171
170
161
165
160
163
164 9 10
184
183
187 21 189
185 16
187 17
188 18
186 190
191
187 21
192 16
17
196 200
199
10
197 80
198
2
1
117 115 74 118 74 177 178 176 5 7 8 6 6 8 12 29 37 73 74 117 66 74 64 74 74 66 63 62 65 61
74
179
107
10
9
101
28
69
118
116
135
15
14
68
60
119
96
20
70
49
58
53
57
135
93
178
21
3
129 122 123 121
97
16
87
10
46
54
17
94
95
178
105
13 19 19 11 72 71
48
52
56
92 182
120
126
181
125 126
131 124 181 127 128
194
195
193

Pos Fig	Det. nr Part. No	Ingår Fitted	OBS!! Ange alltid årsmodell vid beställning av inredning Benämning	OBS!! Specify always year of model when ordering equipment Description
160	336054	x	Skåp tvättställ u. skiva	Cupboard washroom without board
161	336057-K	x	Skiva skåp tvättställ	Board cupboard wash basin
163	336056	x	Lucka V	Door L
164	336055	x	Lucka H	Door R
165	336322	x	Front gavel bak	Front
166	331911M	x	Skåp tvättrum H	Cupboard washroom R
167	331778	x	Lucka H	Door R
168	331912M	x	Skåp tvättrum V	Cupboard washroom L
169	331779	x	Lucka V	Door L
170	336100-K	x	Hylla	Shelf
171	315999	x	Spegel 440x700x3	Mirror 440x700x3
172	334194M	x	Ljusramp	Light holder
173	335718	x	Front hörn	Front
174	331902M	x	Täckfront	Front
175	316039	x	Spegel 300x725x3	Mirror 300x725x3
--	319883	T	Spegel 300x725x3 (Svit)	Mirror 300x725x3 (Svit)
176	333806M	x	Vägg garderob H	Wall wardrobe R
177	332378M	x	Vägg garderob V	Wall wardrobe L
178	332391M	x	Hylla	Shelf
179	316197	x	Galgstång L=782	Clothes hanger L=782
180	337582	x	Luftspalt H-fram	Air gap R front
181	334280	x	Luftspalt sänglåda	Air gap bed box
182	334281	x	Luftspalt sänglåda	Air gap bed box
183	315216	T	Vikdörr 1900x1500	Folding door
184	376461	T	Bakdel nisch vikdörr	Back niche folding door
185	336095	x	Monteringssats kpl. lådor (Vit)	Mounting kit cpl. drawers (White)
--	336809	x	Monteringssats kpl. lådor (Mekong)	Mounting kit cpl. drawers (Mekong)
186	336097	T	Monteringssats kpl. ugn (Vit)	Mounting kit cpl. oven (White)
--	336811	T	Monteringssats kpl. ugn (Mekong)	Mounting kit cpl. oven (Mekong)
187	317514	x	Låda	Drawer
188	317382	x	Glidskena låda (säljes i par)	Slide bar, drawer (exp. in pair)
--	801701	x	Skruv 6x16 d:o	Screw 6x16 d:o
189	336092	x	Passbit 95x30x16 (Mekong)	Gauge block 95x30x16 (Mekong)
190	336086	T	Passbit 460x30x16	Gauge block 460x30x16
191	334714	T	Lucka (Vit)	Door (White)
--	336637	T	Lucka (Mekong)	Door (Mekong)
192	334732	T	Monteringssats kpl. lådor i utskjut (Vit)	Mounting kit cpl. drawers in projection (White)
--	336778	T	Monteringssats kpl. lådor i utskjut (Mekong)	Mounting kit cpl. drawers in projection (Mekong)
193	336717-GK	T	Utdragsskiva bord 450x550	Sliding leaf 450x550
194	334835M	T	List bordsstativ 750x20x13	List table stand 750x20x13
195	334834M	T	List bordsstativ 494x60x15	List table stand 494x60x15
196	336672	T	Hylla mikro	Shelf
197	330631M	T	List folierad L=253	List L=253
198	336209-1	T	Lucka 550x208	Door 550x208
199	401685	T	Galler mikro 285x40	Grating 285x40
200	337542	T	List 15x25x450	List 15x25x450
			Dyntyger, gardiner m.m. (se tyger)	Cushion textilies, curtains etc. (see textiles
			M= Metervara T= Tillbehör	M= On the metre T= Accessory

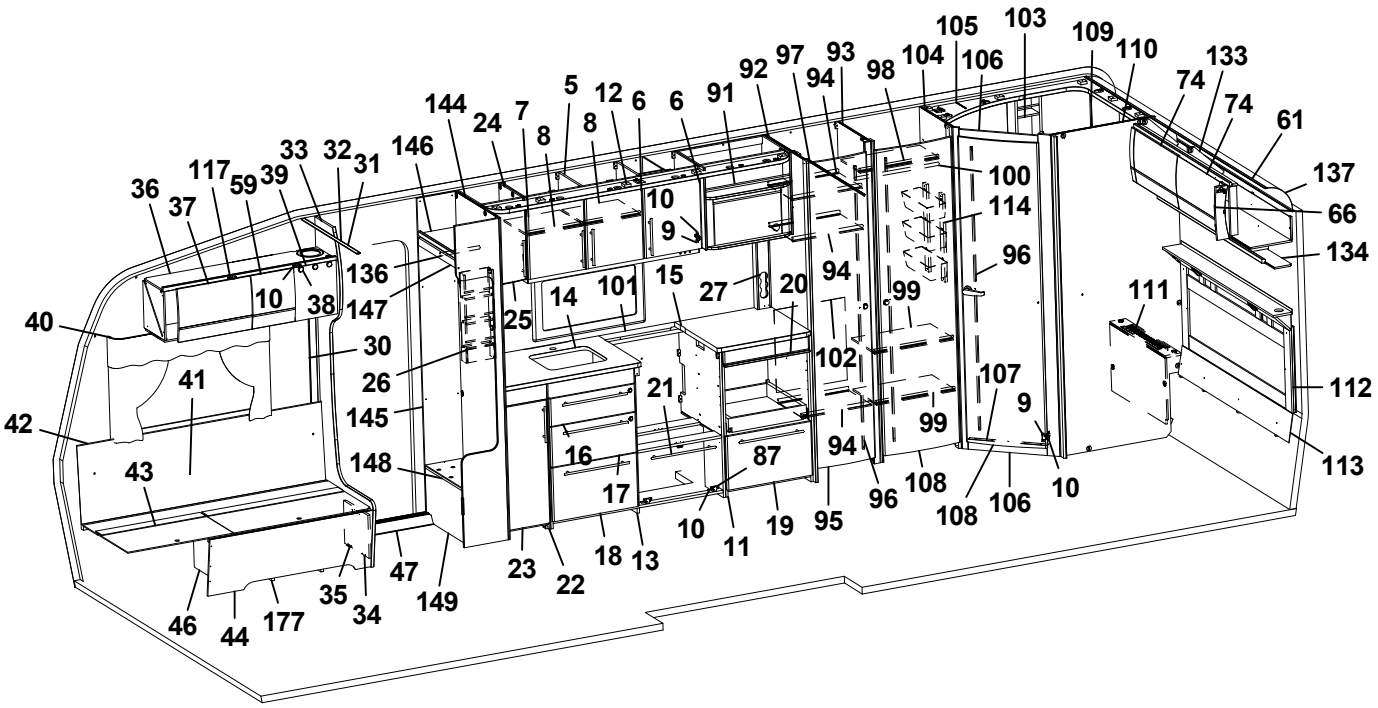
105 103 109 110 133 74 74 61 137 66 134 111 112 113
144 24 7 5 8 12 8 6 6 91 92 97 93 94 98 104 106 100 114 96 99 107 9 10
146 33 32 31 117 59 39 36 37 136 147 10 38 40 30 26 145 148 41 42 43
25 14 101 15 27 20 94 102 21 16 87 17 10 11 19 95 94 96 108 108 106
23 22 18 13 47 149 35 34 46 44 177

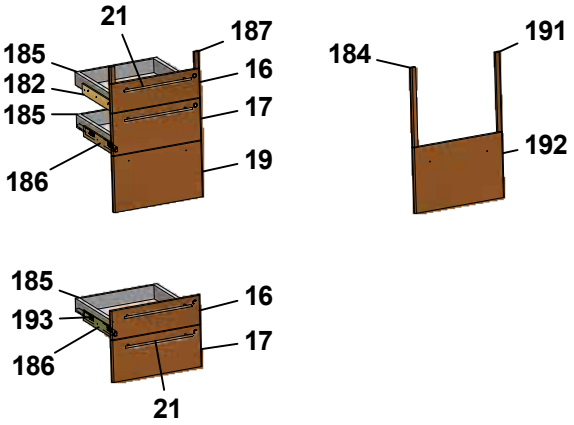
21 187 185 182 16 185 17 186 19
184 191 192

185 16 193 17 186 21

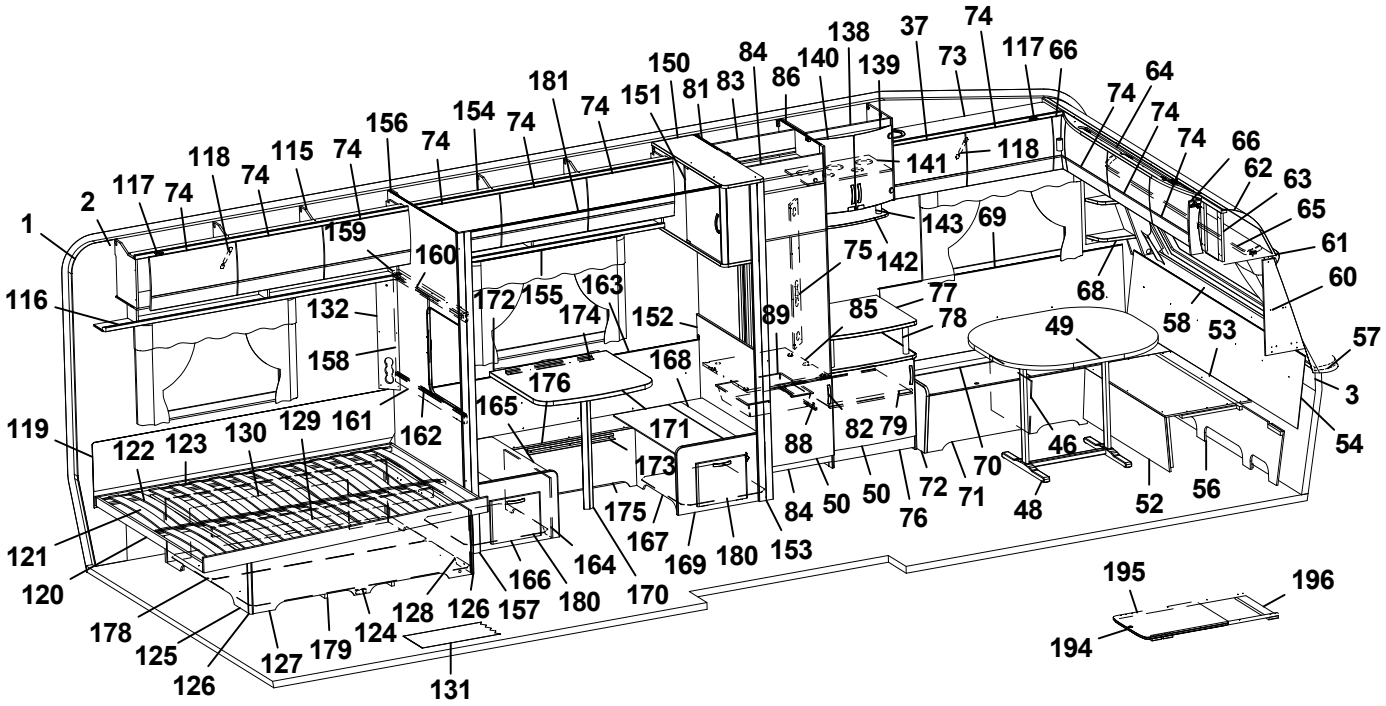
138 37 74 84 140 139 73 117 66 150 83 86 81 151 74 181 74 154 74 156 74 159 160 118 74 115 74 118 74 117 2 1 116 119 121 120 178 125 126 127 179 124 128 126 157 180 170 166 164 169 180 153 167 175 84 50 50 76 72 71 48 52 56 46 70 82 79 88 173 171 165 176 168 152 89 85 77 78 75 142 143 69 141 118 74 74 74 66 62 63 65 61 60 68 58 53 49 57 3 54 132 158 161 162 122 123 130 129 131 172 155 163 174 195 196 194

Pos Fig	Det. nr Part. No	Ingår Fitted	OBS!! Ange alltid årsmodell vid beställning av inredning Benämning	OBS!! Specify always year of model when ordering equipment Description
1	318657	M	Tapet vägg/tak	Wall paper
2	318584	M	Tejp tapet 20 mm	Tape, wall paper 20 mm
3	318585	M	Tejp tapet 60 mm	Tape, wall paper 60 mm
5	337780	x	Skåp kök L1120 kpl. (Vit)	Cupboard kitchen L1120 cpl. (White)
--	337823	x	Skåp kök L1120 kpl. (Mekong)	Cupboard kitchen L1120 cpl. (Mekong)
6	334712	x	Lucka H (Vit)	Door R (White)
--	336624	x	Lucka H (Mekong)	Door R (Mekong)
--	317502	x	Handtag d:o	Handle d:o
7	334713	x	Lucka V (Vit)	Door L (White)
--	336625	x	Lucka V (Mekong)	Door L (Mekong)
--	317502	x	Handtag d:o	Handle d:o
8	331385M	x	Hylla	Shelf
9	311917	x	Gångjärn	Hinge
10	312588	x	Platta gångjärn	Plate hinge
11	336084	x	Utskjut diskbänk (Vit)	Projection kitchen sink (White)
--	336777	x	Utskjut diskbänk (Mekong)	Projection kitchen sink (Mekong)
12	337015	x	Ljusramp köksskåp	Light holder
13	336082	x	Diskbänk kpl. u. skiva (Vit)	Kitchen sink cpl. without board (White)
--	336757	x	Diskbänk kpl. u. skiva (Mekong)	Kitchen sink cpl. without board (Mekong)
14	336409-K	x	Skiva diskbänk 805x565	Board 805x565
15	336599-K	x	Skiva diskbänk 600x565	Board 600x565
16	334706	x	Lådförstycke (Vit)	Drawer front (White)
--	336631	x	Lådförstycke (Mekong)	Drawer front (Mekong)
17	334707	x	Lådförstycke (Vit)	Drawer front (White)
--	336633	x	Lådförstycke (Mekong)	Drawer front (Mekong)
18	334708	x	Lucka (Vit)	Door (White)
--	336635	x	Lucka (Mekong)	Door (Mekong)
19	334709	x	Lucka (Vit)	Door (White)
--	336760	x	Lucka (Mekong)	Door (Mekong)
20	336675	x	Skärbräda	Cutting board
21	317503	x	Handtag	Handle
22	336408	x	Utskjut diskbänk (Vit)	Projection kitchen sink (White)
--	336805	x	Utskjut diskbänk (Mekong)	Projection kitchen sink (Mekong)
--	332122M	x	Hylla d:o	Shelf d:o
23	334711	x	Lucka (Vit)	Door (White)
--	336628	x	Lucka (Mekong)	Door (Mekong)
--	317502	x	Handtag d:o	Handle d:o
24	336199	x	Skåp vitrin	Vitrine
--	331212M	x	Hylla d:o	Shelf d:o
25	332234	x	Lucka vitrin V 272x450	Door L 272x450
--	314350	x	Lås magnet d:o	Lock magnet d:o
--	318381	x	Motstycke magnetlås	Companion part
--	318379	x	Gångjärn	Hinge
--	318380	x	Täckhatt d:o	Cover d:o
--	312588	x	Platta gångjärn	Plate hinge
			M= Metervara T= Tillbehör	M= On the metre T= Accessory

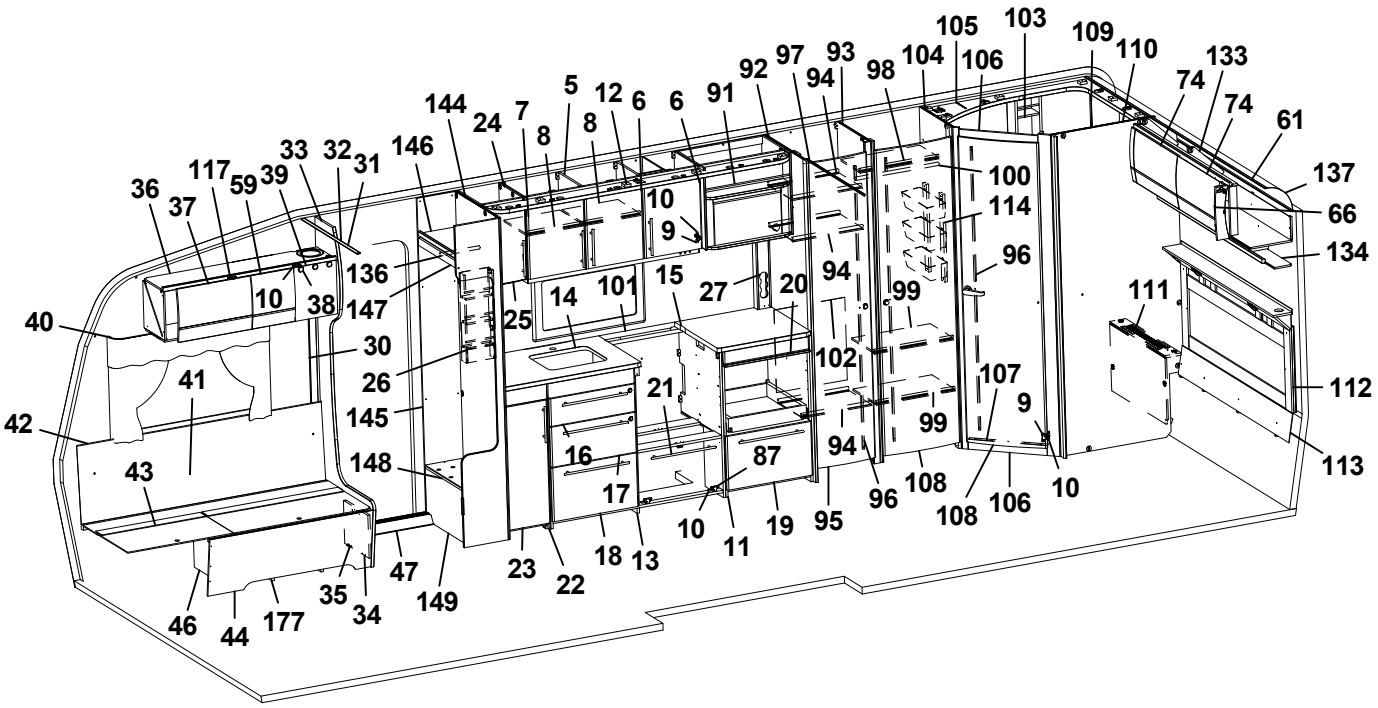

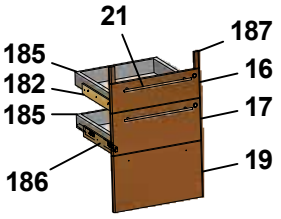

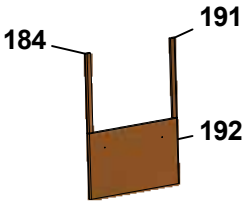

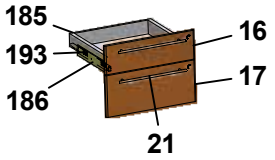

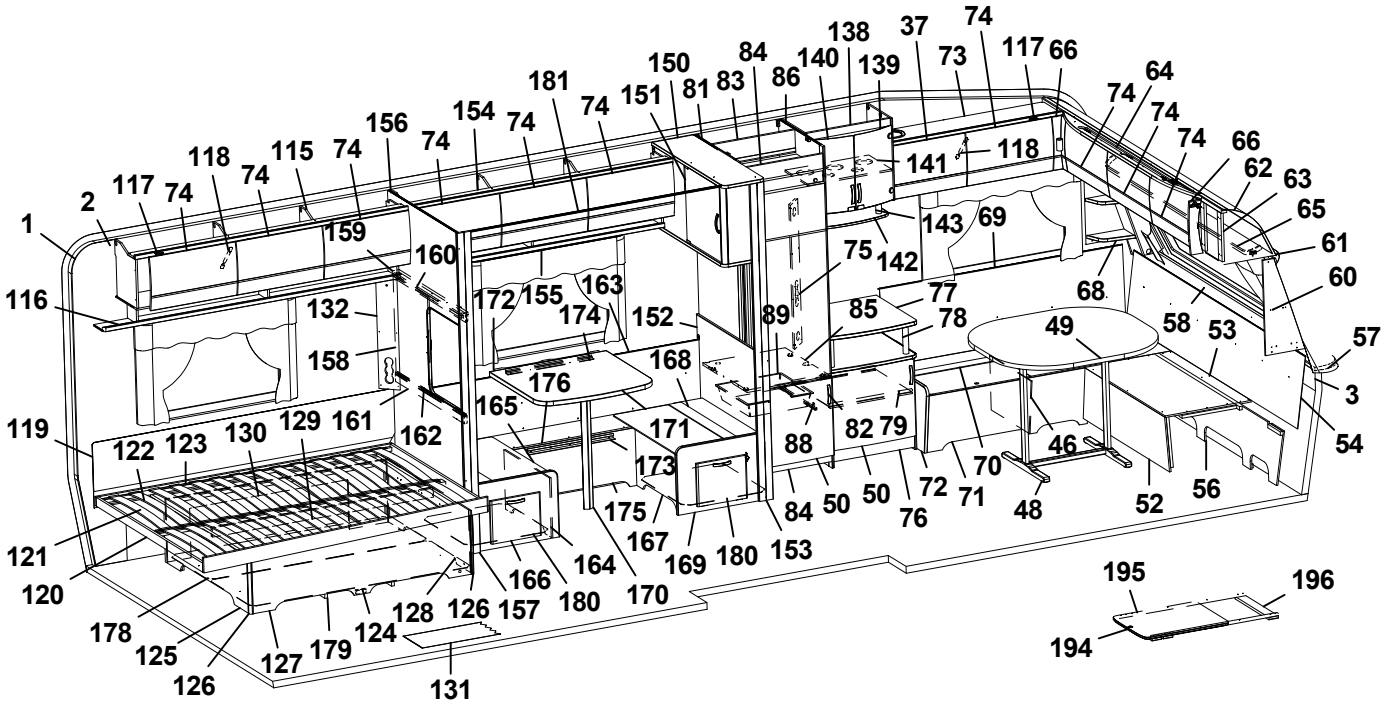
138 37 74 73 117 66 74 64 74 74 66 62 63 65 61 60 57 3 54
150 84 140 139 74 74 74

Pos Fig	Det. nr Part. No	Ingår Fitted	OBS!! Ange alltid årsmodell vid beställning av inredning Benämning	OBS!! Specify always year of model when ordering equipment Description
26	333309M	x	Kryddhylla	Spice rack
27	333289M	x	Front el-uttag	Front outlet
30	318962	x	List täck el-kabel B=45 L=2100	Cover strip B=45 L=2100
31	316270	x	List snäpp undre L2379	List under L2379
32	316268	x	List snäpp övre L2379	List upper L2379
33	336065	x	Stolpe först. L1922 kpl. m. lucka	Support bar cpl. with door
34	336064	x	Lucka	Door
35	312589	x	Gångjärn	Hinge
36	337775	x	Skåp övre elc.	Cupboard upper
37	337719	x	Lucka	Door
38	318379	x	Gångjärn	Hinge
--	318380	x	Täckhatt d:o	Cover d:o
39	331214	x	Lucka	Door
40	316898	x	Skena gardin L1020	Curtain rod L1020
41	337172	x	Värmespalt H fram	Air gap R.F.
42	319821	M	List kant mörkbrun	Strip, dark brown
43	336883	x	Lock bäddlåda H F	Cover bedbox R.F.
--	319024	x	Matta grå textil m. tejp d:o	Carpet gray textile with tape d:o
44	336881	x	Front bäddlåda H F	Front bed box R.F.
46	312825	x	Stöd bäddlåda HF	Support bed box
47	314687	x	Tröskel aluminium L=850	Threshold aluminium L=850
48	319859	x	Bordsstativ	Table stand
49	335940-K	x	Bordsskiva 940x1025	Table top 940x1025
--	337413	x	List bord 400x55x26	List table 400x55x26
--	375774-K	x	Bordsskiva 940x1025 (Svit)	Table top 940x1025 (Svit)
--	336396-K	x	Bordsskiva 1120x750 (LR)	Table top 1120x750 (LR)
50	336045	x	Lucka V 550x470	Door L 550x470
--	316799	x	Gångjärn d:o	Hinge d:o
--	312588	x	Platta gångjärn d:o	Plate hinge d:o
52	331245M	x	Front bäddlåda gavel	Front bed box gable
53	331246M	x	Skiva rundsittgrupp	Sheet seat
54	337182	x	Värmespalt gavel fram	Air gap
56	337153	x	Stöd sittgrupp	Support
57	213471	x	Hylla front kpl. L2376	Shelf front cpl. L2376
58	336132	x	Luftspalt fronthylla	Air gap shelf front
--	317369	x	Raskant plast L=2600	Cantlist shelf front L=2600
59	337790	x	Lucka	Door
60	336145	x	Hylla hörn H	Shelf R
61	313884	x	List plast radie L=2379	List L=2379
62	316005	x	Skiva plast 295x2363x1	Plastic sheet
63	337693	x	Skåp gavel fram L=2360	Cupboard L=2360
64	336063	x	Ljusramp gavelskåp	Light holder
65	316900	x	Skena gardin L1920	Curtain rod L1920
66	337738	x	Hörn inredning	Corner
--	311917	x	Gångjärn d:o	Hinge d:o
			M= Metervara T= Tillbehör	M= On the metre T= Accessory

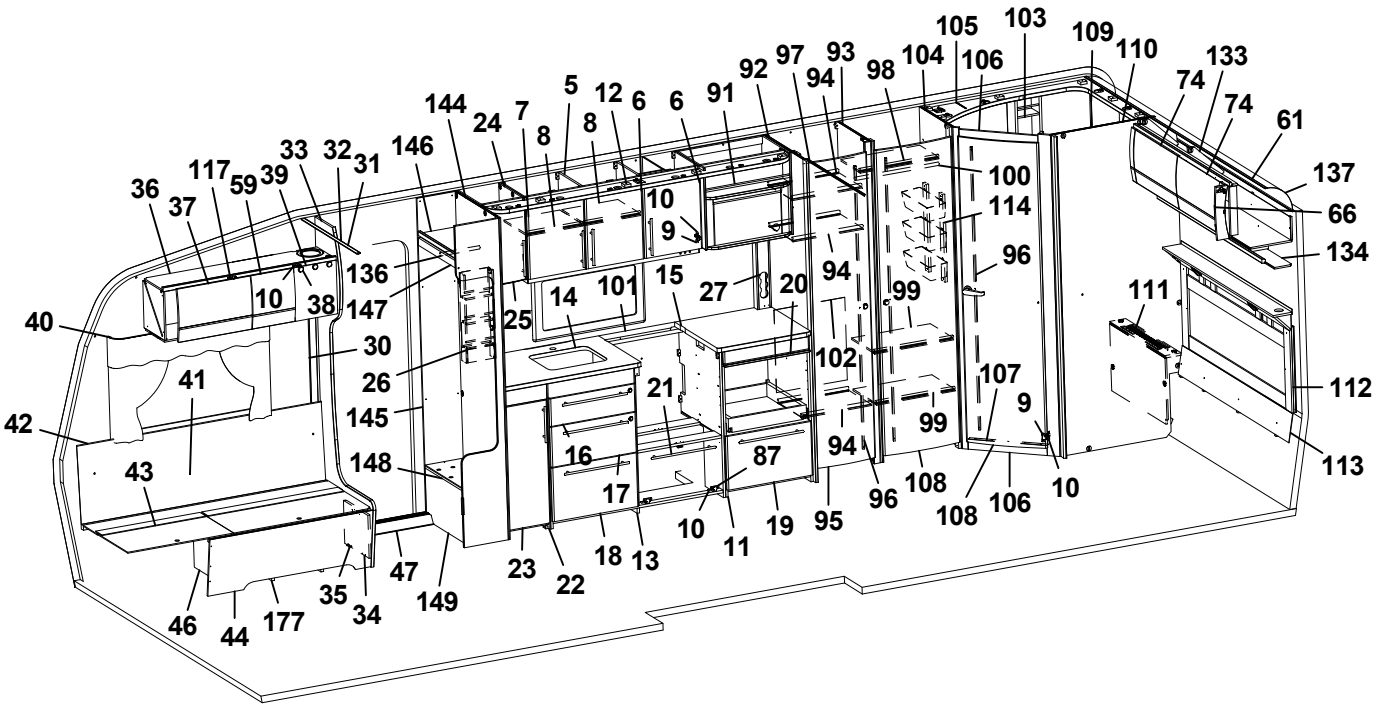
105 103 109 110 133 74 74 61 137 66 134 111 112 113
144 24 7 5 8 12 8 6 6 91 92 97 93 94 98 104 106 100 114 96 99 107 9 10
146 33 32 31 117 59 39 36 37 136 147 10 38 40 30 26 145 148 41 42 43
25 14 101 15 27 20 94 102 21 16 87 17 10 11 19 95 94 96 108 108 106
23 22 18 13 35 34 47 149 46 44 177

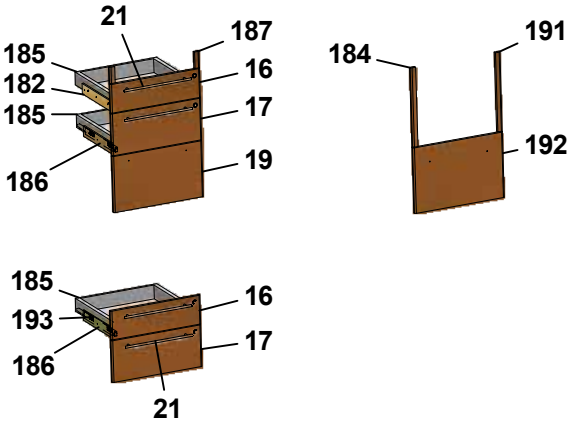
21 187 185 182 16 185 17 186 19
184 191 192
185 193 16 186 17 21

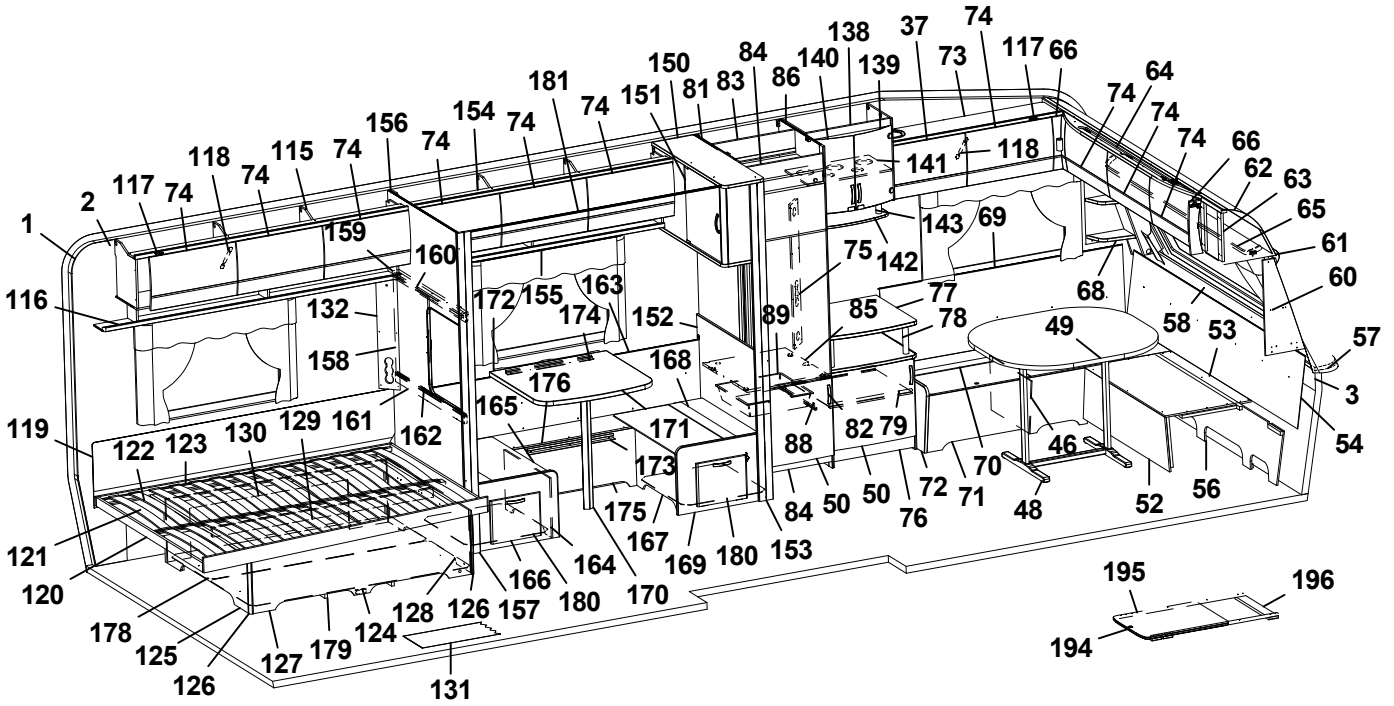
138 37 74 73 117 66 74 64 74 74 74 66 62 63 65 61 60 57 3 54
150 84 140 139 141 118 143 69 75 142 68 58 53 49 46 52 56 48
181 74 151 81 83 86 74 74 74 74 74 74 74 74 74 74 74 74 74 74
156 154 74 118 74 115 74 117 2 1 116 119 121 120 178 125 126
159 160 132 158 161 162 122 123 130 129 127 179 124 131
172 155 163 174 152 89 85 77 78 176 168 165 171 173 175 167 169 180 153
88 82 79 70 71 72 76 50 50 84 166 164 170 128 126 157 180
195 196 194

Pos Fig	Det. nr Part. No	Ingår Fitted	OBS!! Ange alltid årsmodell vid beställning av inredning Benämning	OBS!! Specify always year of model when ordering equipment Description
--	319909	x	Platta gångjärn d:o	Plate hinge d:o
68	336150	x	Hylla hörn V	Shelf L
69	337171	x	Värmespalt V fram	Air gap L.F.
70	333906	x	Lock bäddlåda V F	Cover bed box L.F
--	319024	x	Matta grå textil m. tejp d:o	Carpet gray textile with tape d:o
71	331232M	x	Front bäddlåda V F	Front bed box L.F.
72	336067	x	Gavel bäddlåda V F	Gable bed box L.F
73	337765	x	Skåp övre L=1108	Cupboard upper L=1108
--	337708	T	Skåp övre L=1108 (Svit)	Cupboard upper L=1108 (Svit)
74	337695	x	Lucka	Door
75	331611M	x	Front el-uttag	Front outlet
76	336214	x	TV-bänk kpl. u. skiva	TV-bench cpl. without board
77	336195-K	x	Skiva TV-bänk	Board
78	336103	x	Rundstav folierad L=192	Round staff L=192
79	331678M	x	Hylla	Shelf
81	331918M	x	Vägg kyl V	Wall refrigerator L
82	316428	x	Handtag	Handle
83	333142M	x	Bakstycke stopp kyl	Back cupboard
84	375394	x	Front skåp under kyl	Front cupboard
85	376108	x	Hylla under kyl	Shelf under refrigerator
86	331592M	x	Vägg kyl H	Wall refrigerator R
87	315202	x	Gångjärn	Hinge
88	312712	x	Glidlist trådback (säljes i par)	Sliding strip tray (pair)
89	310325	x	Trådback vit 427x427x85	Tray 427x427x85
91	337532	x	Skåp kpl. mikrovågsugn	Cupboard cpl. microwave oven
92	332774M	x	Vägg garderob V	Wall wardrobe L
93	332210M	x	Vägg garderob V	Wall wardrobe L
94	332761M	x	Hylla garderob	Shelf wardrobe
95	335925	x	Dörr 415x1850	Door 415x1850
96	314523	x	Rätningslist dörr L=1715	List L=1715
97	314917	x	Skena draperi L=1190	Drapery rail L=1190
98	332214M	x	Hylla garderob övre	Shelf wardrobe upper
99	331287M	x	Hylla garderob nedre	Shelf wardrobe under
100	316197	x	Galgstång L=782	Clothes hanger L=782
101	319832-A	T	Köksskiva vägg svart skiffer	Protection kitchen, black
--	319832-L	T	Köksskiva vägg natur skiffer	Protection kitchen, grey
102	336603	x	Täckskiva exp.kärl	Cover expansion vessel
103	337131	x	Hylla	Shelf
104	332211M	x	Vägg tvättrum främre	Wall washroom
105	337129	x	Ljusramp tvättrum	Light holder
106	331248M	x	Tröskel 480x60	Threshold 480x60
107	314591	x	List tröskel al. L=480	List threshold L=480
108	335919	x	Dörr 490x1850	Door 490x1850
109	336050	x	Skåp tvättrum L838	Cupboard L838
110	337474	x	Vägg tvättrum bakre	Wall washroom rear
			M= Metervara T= Tillbehör	M= On the metre T= Accessory

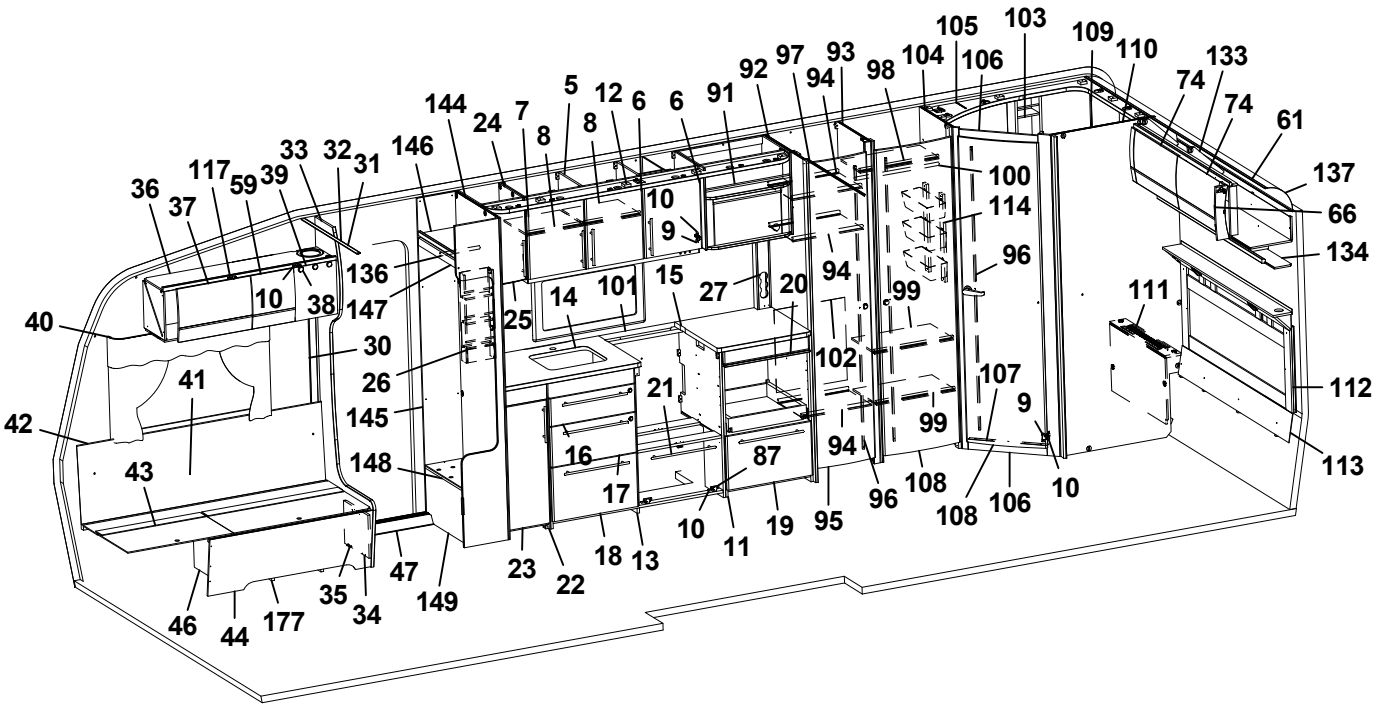
105 103 109 110 133 74 74 61 137 66 134 112 113 111 107 9 10 108 106 108 96 94 99 114 100 96 94 92 97 93 98 104 106 91 6 6 12 5 8 8 7 24 144 146 33 32 31 117 59 39 36 37 40 30 26 145 148 41 42 43 46 44 177 35 34 47 149 23 22 18 13 10 11 19 95 16 17 87 21 15 27 20 102 14 101 25 10 38 136 147 10 9

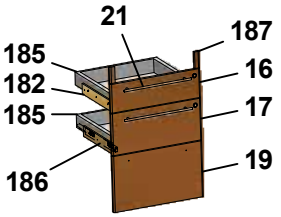
21 187 185 182 16 185 17 19 186

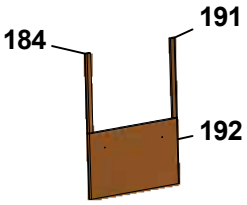
184 191 192

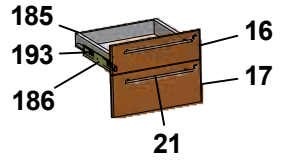
185 16 193 17 186 21

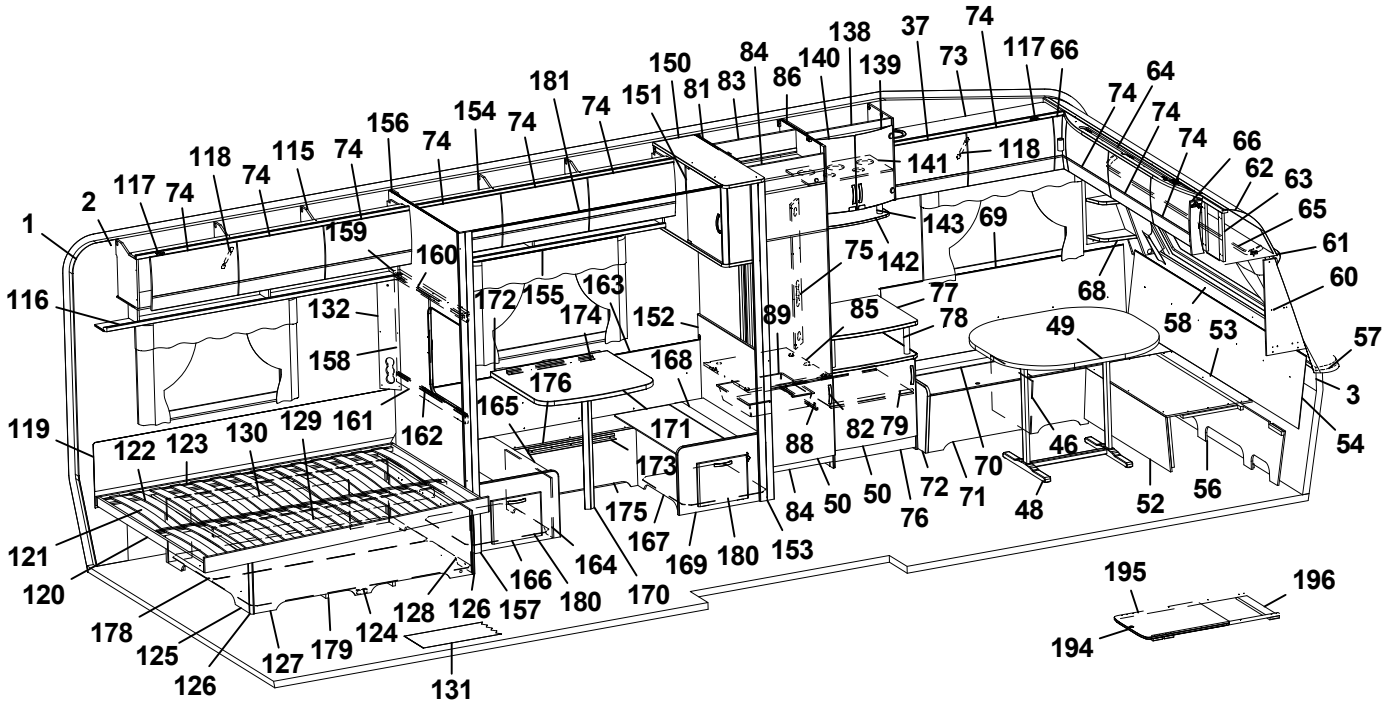
138 37 74 73 117 66 74 64 74 74 74 66 62 63 65 61 60 57 3 54 53 58 68 49 46 52 56 48 70 71 72 76 50 50 84 153 180 169 167 175 173 171 168 176 165 162 161 129 130 123 122 119 121 120 178 125 126 127 179 124 128 126 157 180 170 166 164 131 194 195 196 141 118 143 69 142 75 89 85 77 78 88 82 79 84 50 74 151 81 83 86 140 139 150 181 74 154 74 156 74 74 115 118 74 117 74 2 1 116 159 160 132 158 172 155 163 174 152

Pos Fig	Det. nr Part. No	Ingår Fitted	OBS!! Ange alltid årsmodell vid beställning av inredning Benämning	OBS!! Specify always year of model when ordering equipment Description
111	336165	x	Front tvättrum	Front washroom
112	336175	x	Värmespalt kpl. m. tyg och belysning	Air gap cpl. with fabric and illumination
--	336179	T	Värmespalt kpl. m. tyg och belysning (Svit)	Air gap cpl. with fabric and illumination (Svit)
113	338196	x	Värmespalt	Air gap
114	319759	x	Korg, garderob	Basket, wardrobe
--	335802	x	List för korgar	List för baskets
115	337802	x	Skåp övre V-bak L=1747	Cupboard upper L-rear L=1747
116	331189M	x	Hyllpaket	Shelf
117	311917	x	Gångjärn (t.o.m. januari 2016)	Hinge (up to january 2016)
--	319978	x	Gångjärn (fr.o.m. februari 2016)	Hinge (from february 2016)
--	319909	x	Platta gångjärn gavelskåp/ö-skåp (t.o.m. jan. 2016)	Plate hinge cupboard gable/upper (up to jan. 2016)
--	319979	x	Platta gångjärn gavelskåp (fr.o.m. febr. 2016)	Plate hinge cupboard gable (from febr. 2016)
--	319980	x	Platta gångjärn överskåp (fr.o.m. febr.2016)	Plate hinge cupboard upper (from febr. 2016)
118	319914	x	Gasfjäder	Gas spring
--	319915	x	Fäste vinkel d:o	Angle bracket d:o
--	319916	x	Fäste runt d:o	Bracket round d:o
119	338121	x	Värmespalt	Air gap
120	338108	x	Sängram u. ribbotten	Bed bottom without laths
121	338124	x	Ribbotten kpl.	Laths bottom cpl.
122	311985	x	Ribba sängbotten L=718 B=63	Lath bed bottom L=718 B=63
123	312046	x	Band t. ribbotten	Band for laths bottom
124	337119	x	Sänglåda kpl.	Bed box cpl.
125	337122	x	Gavel säng V	Gable bed L
126	319776	x	List hörn L=2500	Corner strip L=2500
127	337124	x	Front säng	Front bed
128	337126	x	Gavel säng H	Gable bed R
129	315203	x	Regel 17,5x55x1415	Wood lath pine 17,5x55x1415
130	337120	x	Bakgavel sänglåda	Back bed box
131	319931	M^2	Matta golv, trämönstrad ljusgrå	Carpet floor, wood design light grey
--	319230	T	Matta golv, klinkermönster mörkgrå	Carpet floor, clinker design dark grey
--	319888	T	Matta golv, klinkermönster ljusgrå	Carpet floor, clinker design light grey
--	319393	T	Matta golv, antik planka	Carpet floor, antique plank
132	335788M	x	Front el-uttag	Front outlet
133	337804	x	Skåp gavel bak L1505	Cupboard gable L1505
134	331303M	x	Hyllpaket	Shelf
136	316197	x	Galgstång L=782	Clothes hanger L=782
137	316005	x	Skiva plast 295x2363x1	Plastic sheet
138	336211	x	Skåp bar kpl.	Coctail cabinet cpl.
139	331778	x	Lucka H 272x450	Door R 272x450
140	331779	x	Lucka V 272x450	Door L 272x450
--	318630	x	Lås magnet d:o	Lock magnet d:o
--	318381	x	Motstycke magnetlås	Companion part
141	331495M	x	Hylla	Shelf
142	336213	x	Hylla under barskåp	Shelf
143	336102	x	Rundstav folierad L=100	Round staff L=100
			M= Metervara T= Tillbehör	M= On the metre T= Accessory

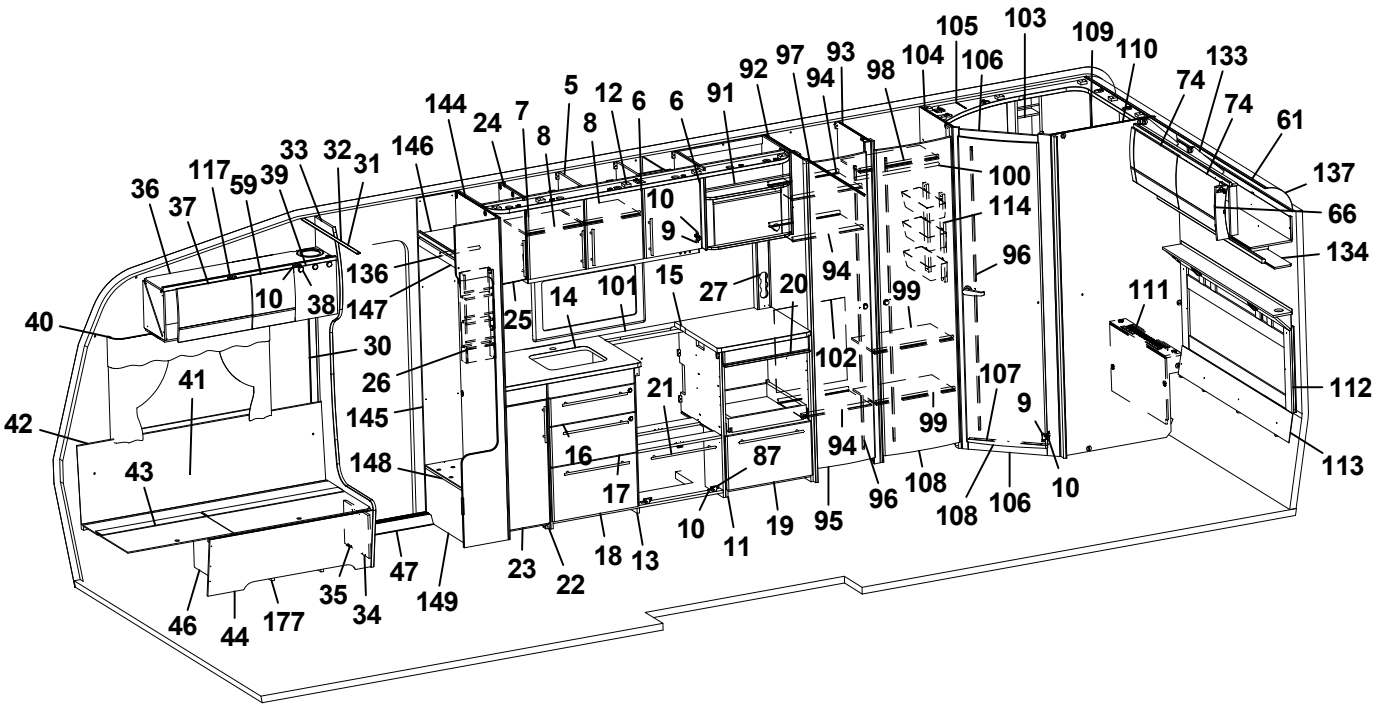
105 103 109 110 133 74 74 61 137 66 134 111 112 113
144 24 7 5 8 12 8 6 6 91 92 97 93 94 98 104 106 100 114 96 99 107 9 10
146 33 32 31 117 59 39 36 37 136 147 10 38 40 30 26 145 148 41 42 43
25 14 101 15 27 20 94 102 21 16 87 17 10 11 19 95 94 96 108 108 106
23 22 18 13 47 149 35 34 46 44 177

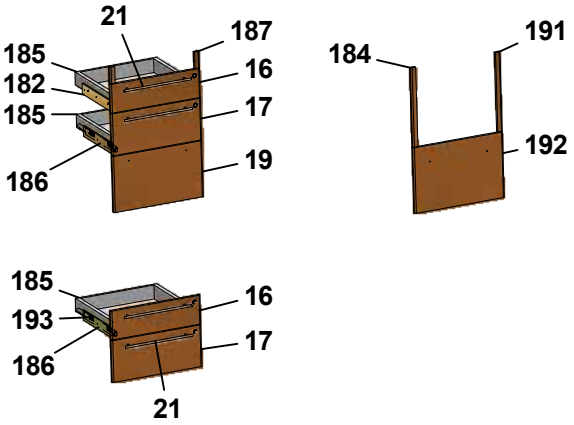
21 187 185 182 16 185 17 186 19
184 191 192
185 193 16 186 17 21

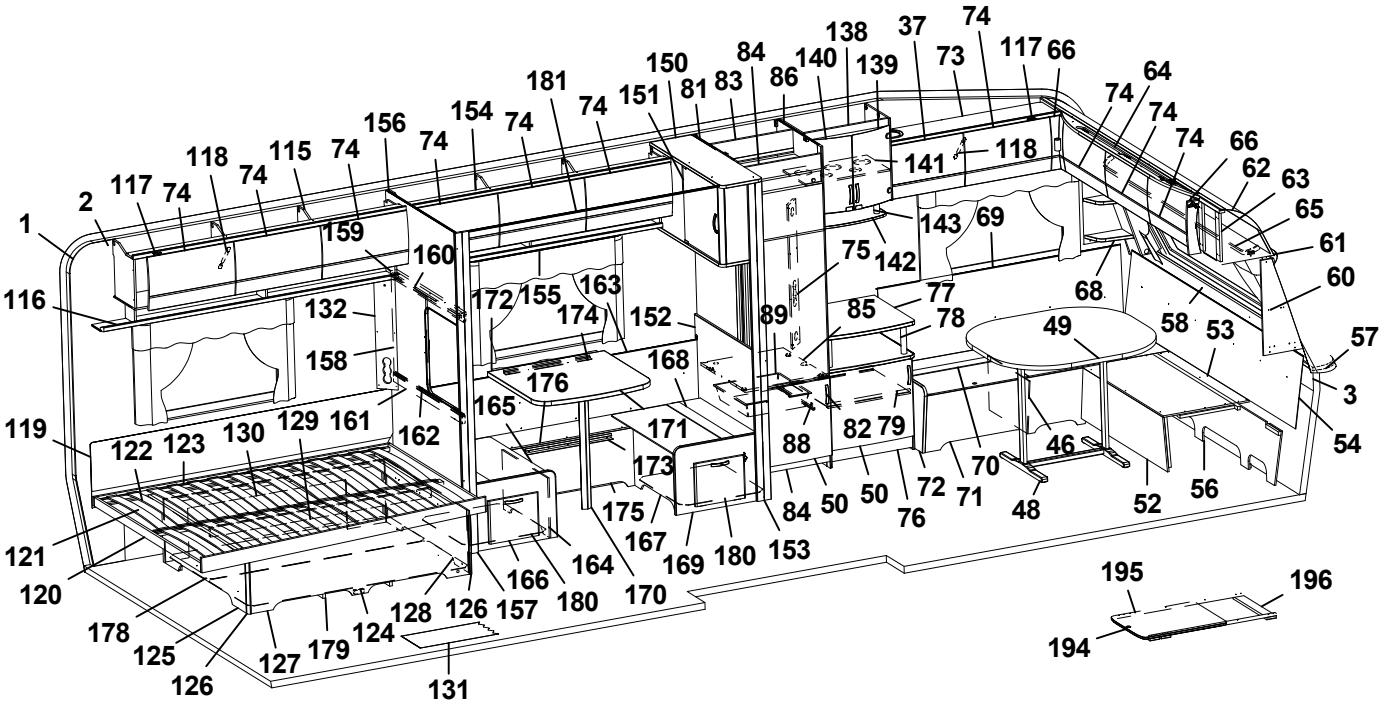
138 37 74 73 117 66 74 64 74 74 74 66 62 63 65 61 60 57 3 54
150 84 140 139 141 118 143 69 75 142 68 58 53 49 46 52 56 48
181 74 151 81 83 86 74 74 74 74 74 74 74 74 74 74 74 74 74 74
156 154 74 118 74 115 74 2 117 74 1 116 159 160 132 158 119 122 123 130 129 161 162 121 120 178 125 126 127 179 124 128 126 157 180 170 131
172 155 163 174 152 89 85 77 78 176 168 165 171 173 175 167 169 180 153 88 82 79 84 50 50 72 76 71 70
195 196 194

Pos Fig	Det. nr Part. No	Ingår Fitted	OBS!! Ange alltid årsmodell vid beställning av inredning Benämning	OBS!! Specify always year of model when ordering equipment Description
144	337437	x	Vägg instegsgarderob	Wall wardrobe
145	337314	x	Vägg instegsgarderob V	Wall wardrobe L
146	337315	x	Hylla	Shelf
147	331242M	x	Front övre	Front upper
148	319881	x	Hylla insteg	Shelf
149	337317	x	Front instegsgarderob	Front
150	336342	x	Skåp övre L= 930	Cupboard L= 930
--	334291M	x	Hylla d:o	Shelf d:o
151	321896	x	Skiva acryl	Pane acryl
--	314350	x	Lås magnet d:o	Lock magnet d:o
--	314351	x	Gångjärn d:o	Hinge d:o
152	336589	x	Vägg främre	Wall front
153	331943M	x	Stolpe utskjut främre	Support bar
154	337967	x	Skåp övre L1680	Cupboard upper L1680
155	331933M	x	Hyllpaket	Shelf
156	336345	x	Vägg bakre	Wall rear
157	331944M	x	Stolpe utskjut	Support bar
158	332907M	x	Skjutlucka 450x596	Sliding lid 450x596
159	334310M	x	Kornisch vägg L=898	Cornice wall L=898
160	314905	x	Skena övre skjutl L895 borrad	Slide bar upper L895
161	332684M	x	Regel skjutlucka 45x898	Latch, sliding lid
162	314907	x	Skena nedre skjutl L895	Slide bar lower L895
163	337725	x	Värmespalt H-bak	Air gap R rear
--	319821	M	List kant mörkbrun d:o	Strip, dark brown d:o
164	337726	x	Front bäddlåda bakre	Front bed box rear
165	333915	x	Lock bäddlåda bakre	Cover bed box rear
166	336340	x	Gavel bäddlåda bakre kpl. m. lucka	Gable bed box rear cpl. with door
--	336064	x	Lucka d:o	Door d:o
--	312589	x	Gångjärn d:o	Hinge d:o
167	337728	x	Front bäddlåda främre	Front bed box front
168	333914	x	Lock bäddlåda främre	Cover bed box front
169	336338	x	Gavel bäddlåda främre kpl. m. lucka	Gable bed box front cpl. with door
--	336064	x	Lucka d:o	Door d:o
--	312589	x	Gångjärn d:o	Hinge d:o
170	315565	x	Bordsben	Table leg
171	335942-K	x	Bordsskiva 700x750	Table top 700x750
172	331800M	x	Fästregel bord	Bracket
173	318574	x	List bord väggdel L550	List wall
174	318575	x	List upphäng bordsdel L550	List board
175	337729	x	Front bäddlåda	Front bed box
176	337731	x	Lock front bäddlåda	Cover front bed box
177	337584	x	Luftspalt H-fram	Air gap R front
178	325752	x	Luftspalt sänglåda	Air gap bed box
179	324938	x	Luftspalt sänglåda	Air gap bed box
180	337732	x	Luftspalt M-grupp 598x535	Air gap M-group 598x535
			M= Metervara T= Tillbehör	M= On the metre T= Accessory

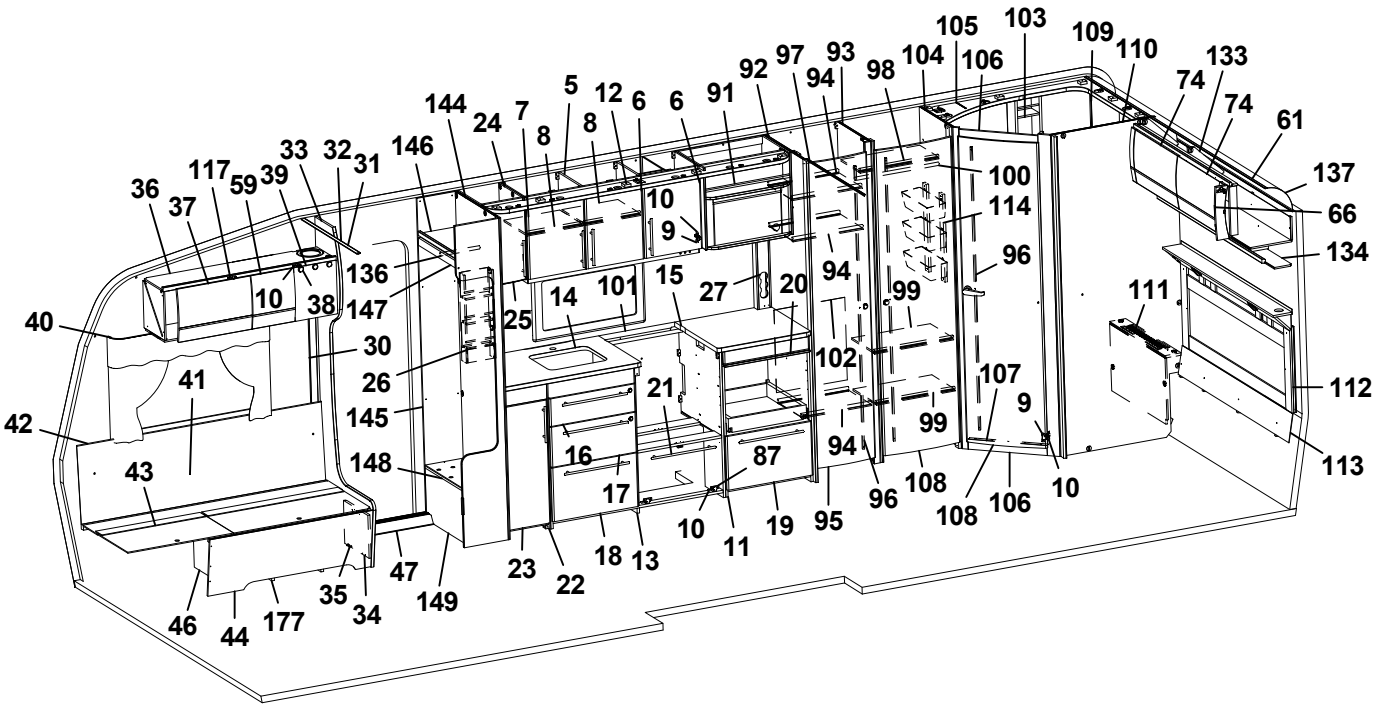
105 103 109 110 133 74 74 61 137 66 134 111 112 113
144 24 7 5 8 12 8 6 6 91 92 97 93 94 98 104 106 100 114 96 99 107 9 10
146 33 32 31 117 59 39 36 37 136 147 10 38 40 30 26 145 148 41 42 43
25 14 101 15 27 20 94 102 21 16 87 17 10 11 19 95 94 96 108 108 106
23 22 18 13 47 149 35 34 46 44 177

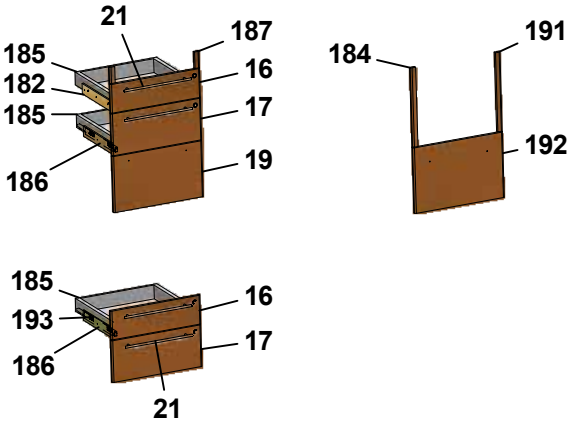
21 187 185 182 16 185 17 186 19
184 191 192
185 193 16 186 17 21

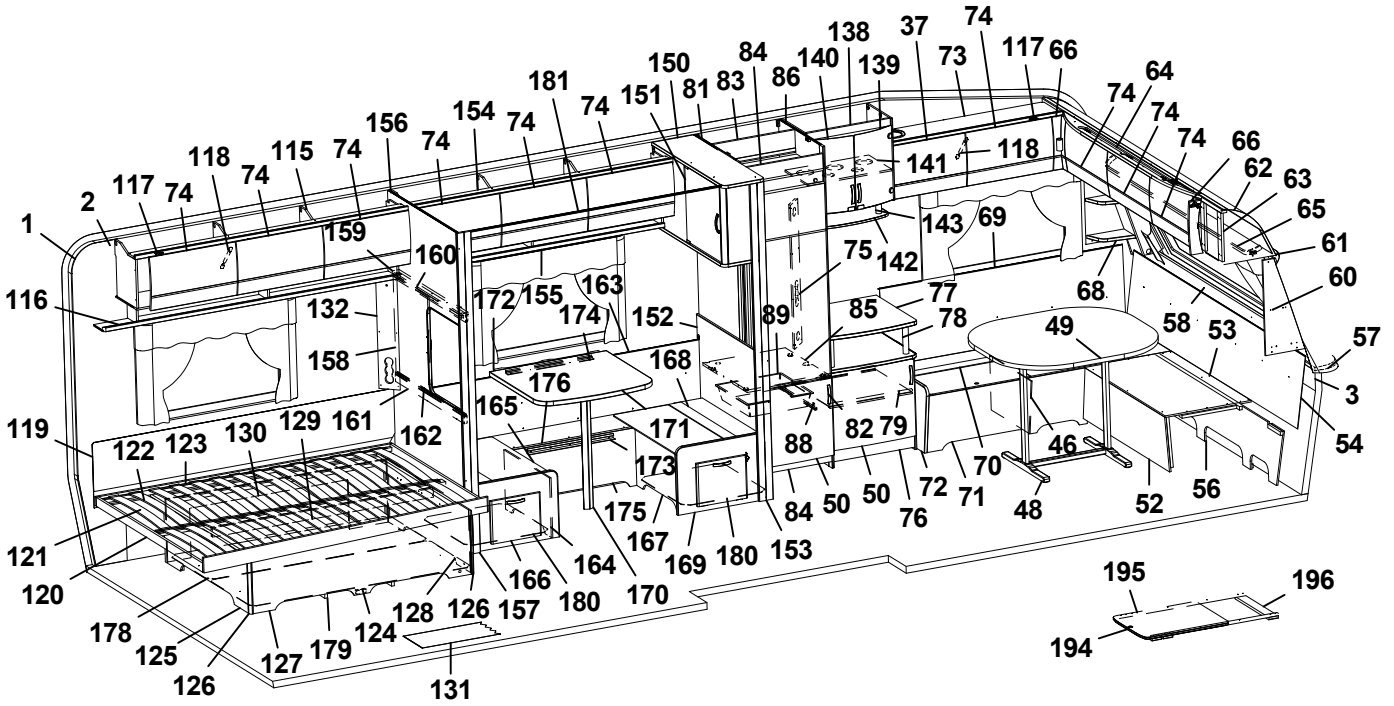
138 37 74 84 140 139 73 117 66 150 83 86 81 151 181 74 154 74 156 74 74 74 64 74 74 74 66 62 63 65 61 60 57 3 54 53 58 68 49 46 52 56 48 70 71 72 76 50 50 82 79 88 84 153 180 169 167 175 173 171 168 176 165 162 161 129 130 123 122 119 121 120 178 125 126 127 179 124 128 126 157 180 170 166 164 131 158 132 116 1 2 117 74 118 74 115 74 159 160 172 155 163 174 152 89 85 77 78 75 142 143 69 141 118 194 195 196

Pos Fig	Det. nr Part. No	Ingår Fitted	OBS!! Ange alltid årsmodell vid beställning av inredning Benämning	OBS!! Specify always year of model when ordering equipment Description
181	315907	T	Skena draperi L=1920	Drapery rail L=1920
182	336087	x	Monteringssats kpl. lådor (Vit)	Mounting kit cpl. drawers (White)
--	336759	x	Monteringssats kpl. lådor (Mekong)	Mounting kit cpl. drawers (Mekong)
184	336089	T	Monteringssats kpl. ugn (Vit)	Mounting kit cpl. oven (White)
--	336758	T	Monteringssats kpl. ugn (Mekong)	Mounting kit cpl. oven (Mekong)
185	317514	x	Låda	Drawer
186	317382	x	Glidskena låda (säljes i par)	Slide bar, drawer (exp. in pair)
--	801701	x	Skruv 6x16 d:o	Screw 6x16 d:o
187	336092	x	Passbit 95x30x16 (Mekong)	Gauge block 95x30x16 (Mekong)
191	336086	T	Passbit 460x30x16	Gauge block 460x30x16
192	334728	T	Lucka (Vit)	Door (White)
--	336726	T	Lucka (Mekong)	Door (Mekong)
193	334732	T	Monteringssats kpl. lådor i utskjut (Vit)	Mounting kit cpl. drawers in projection (White)
--	336778	T	Monteringssats kpl. lådor i utskjut (Mekong)	Mounting kit cpl. drawers in projection (Mekong)
194	336717-GK	T	Utdragsskiva bord 450x550	Sliding leaf 450x550
195	334835M	T	List bordsstativ 750x20x13	List table stand 750x20x13
196	334834M	T	List bordsstativ 494x60x15	List table stand 494x60x15
			Dyntyger, gardiner m.m. (se tyger)	Cushion textilies, curtains etc. (see textiles)
			M= Metervara T= Tillbehör	M= On the metre T= Accessory

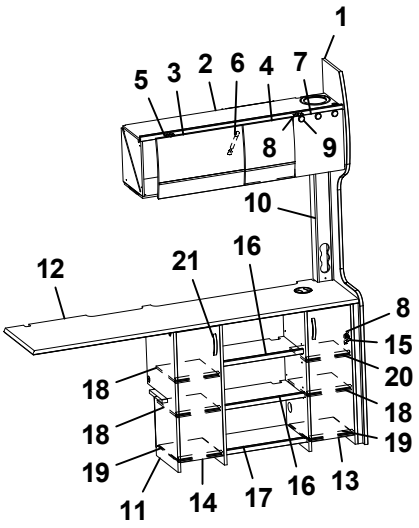
1
5
3
2
6
4
7
8
9
10
12
21
16
8
15
20
18
18
18
19
19
11
14
17
16
13

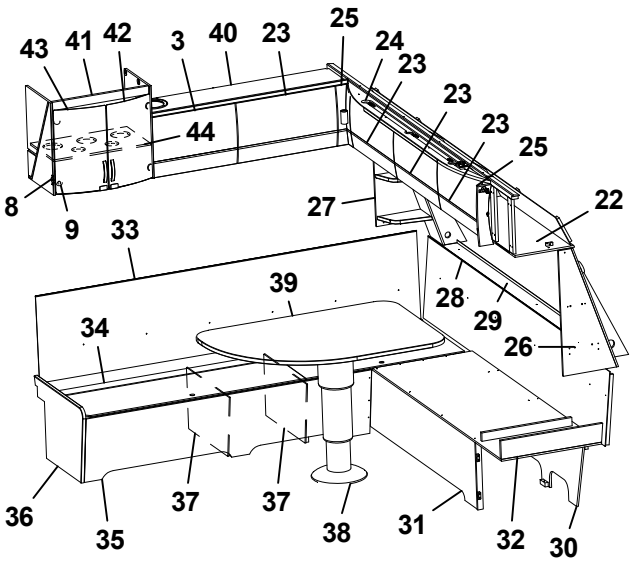
43
41
42
3
40
23
25
24
23
23
23
25
44
8
9
27
22
33
39
28
29
26
34
36
35
37
37
38
31
32
30

Pos Fig	Det. nr Part. No	Ingår Fitted	OBS!! Ange alltid årsmodell vid beställning av inredning Benämning	OBS!! Specify always year of model when ordering equipment Description
1	336705	x	Stolpe först.	Support bar
2	337775	x	Skåp övre elc.	Cupboard upper
3	337719	x	Lucka	Door
4	337790	x	Lucka	Door
5	311917	x	Gångjärn (t.o.m. januari 2016)	Hinge (up to january 2016)
--	319978	x	Gångjärn (fr.o.m. februari 2016)	Hinge (from february 2016)
--	319909	x	Platta gångjärn gavelskåp/ö-skåp (t.o.m. jan. 2016)	Plate hinge cupboard gable/upper (up to jan. 2016)
--	319979	x	Platta gångjärn gavelskåp (fr.o.m. febr. 2016)	Plate hinge cupboard gable (from febr. 2016)
--	319980	x	Platta gångjärn överskåp (fr.o.m. febr.2016)	Plate hinge cupboard upper (from febr. 2016)
6	319914	x	Gasfjäder	Gas spring
--	319915	x	Fäste vinkel d:o	Angle bracket d:o
--	319916	x	Fäste runt d:o	Bracket round d:o
7	331214	x	Lucka	Door
8	312588	x	Platta gångjärn	Plate hinge
9	318379	x	Gångjärn	Hinge
--	318380	x	Täckhatt d:o	Cover d:o
10	333676M	x	Front el-uttag	Front outlet
11	337940	x	TV-bänk kpl. u. skiva	TV-bench cpl. without board
12	337947-K	x	Skiva TV-bänk	Board TV-bench
13	337420	x	Lucka H 236x700	Door R 236x700
14	337422	x	Lucka V 236x700	Door L 236x700
15	315202	x	Gångjärn	Hinge
16	333649M	x	Hylla	Shelf
17	333651M	x	Hylla	Shelf
18	333650M	x	Hylla	Shelf
19	333652M	x	Hylla	Shelf
20	337933	x	Hylla	Shelf
21	316428	x	Handtag	Handle
22	337693	x	Skåp gavel fram L=2360	Cupboard L=2360
23	337695	x	Lucka	Door
24	336063	x	Ljusramp gavelskåp	Light holder
25	337738	x	Hörn inredning	Corner
--	311917	x	Gångjärn d:o	Hinge d:o
--	319909	x	Platta gångjärn d:o	Plate hinge d:o
26	336403	x	Hylla hörn H	Shelf R
27	336150	x	Hylla hörn V	Shelf L
28	337447	x	Värmespalt gavel fram	Air gap
29	336401	x	Luftspalt fronthylla	Air gap shelf front
--	317369	x	Raskant plast L=2600	Cantlist shelf front L=2600
30	337153	x	Stöd sittgrupp	Support
31	333664M	x	Front bäddlåda gavel	Front bed box gable
32	333660M	x	Skiva L-grupp	Sheet seat
33	336597	x	Värmespalt V fram	Air gap L.F.
--	319821	M	List kant mörkbrun d:o	Strip, dark brown d:o
34	333909	x	Lock bäddlåda V F	Cover bed box L.F
			M= Metervara T= Tillbehör	M= On the metre T= Accessory

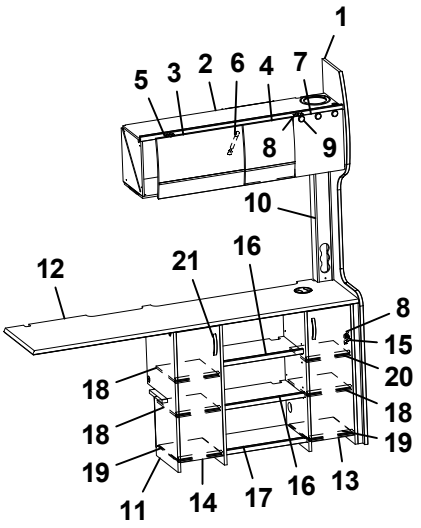
1
5
3
2
6
4
7
8
9
10
12
21
16
8
15
20
18
18
18
19
19
11
14
17
16
13

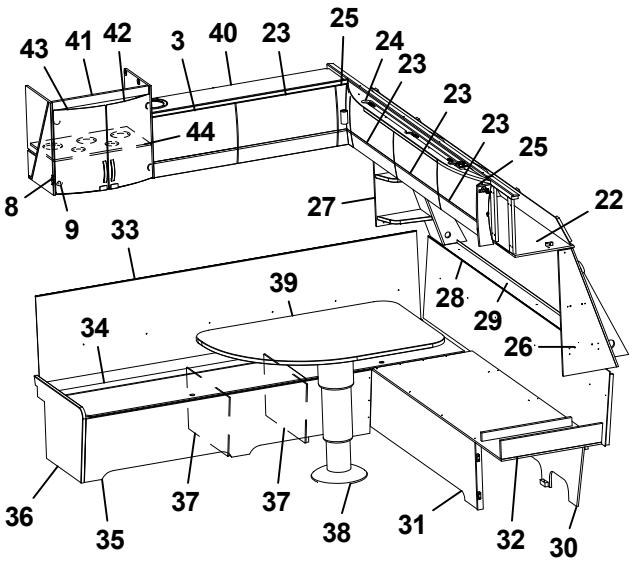
43
41
42
3
40
23
25
24
23
23
23
25
44
8
9
27
22
33
39
28
29
26
34
36
35
37
37
38
31
32
30

Pos Fig	Det. nr Part. No	Ingår Fitted	OBS!! Ange alltid årsmodell vid beställning av inredning Benämning	OBS!! Specify always year of model when ordering equipment Description
--	319024	x	Matta grå textil m. tejp d:o	Carpet gray textile with tape d:o
35	333158M	x	Front bäddlåda V F	Front bed box L.F.
36	338003	x	Gavel bäddlåda V F	Gable bed box L.F
37	312825	x	Stöd bäddlåda	Support bed box
38	319912	x	Bordsstativ	Table stand
39	336396-K	x	Bordsskiva 1120x750	Table top 1120x750
40	337765	x	Skåp övre L=1108	Cupboard upper L=1108
--	337708	T	Skåp övre L=1108 (Svit)	Cupboard upper L=1108 (Svit)
41	336398	x	Skåp bar kpl.	Coctail cabinet cpl.
42	331778	x	Lucka H 272x450	Door R 272x450
43	331779	x	Lucka V 272x450	Door L 272x450
--	318630	x	Lås magnet d:o	Lock magnet d:o
--	318381	x	Motstycke magnetlås	Companion part
44	331495M	x	Hylla	Shelf

M= Metervara
T= Tillbehör

M= On the metre
T= Accessory

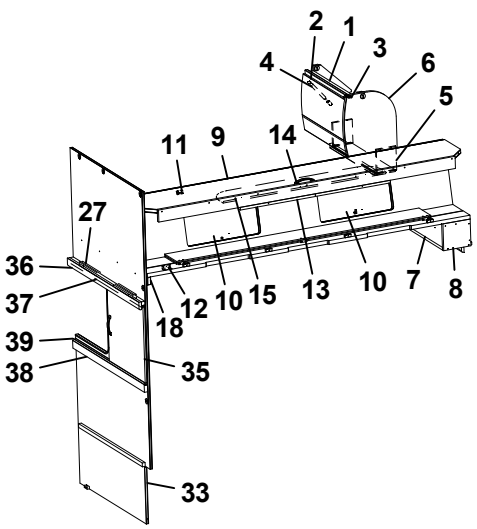

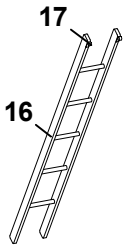

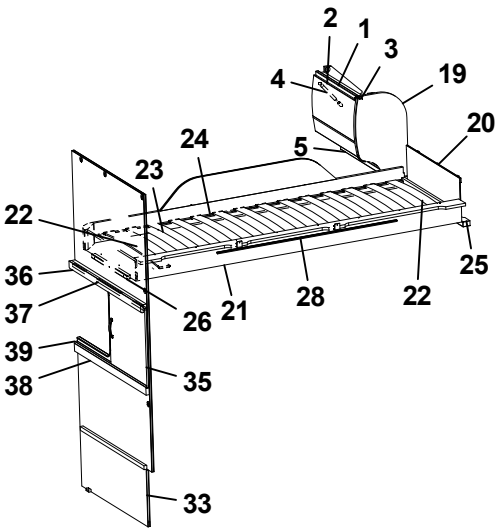

Överbäddsskåp M-grupp
Upper bed M-group

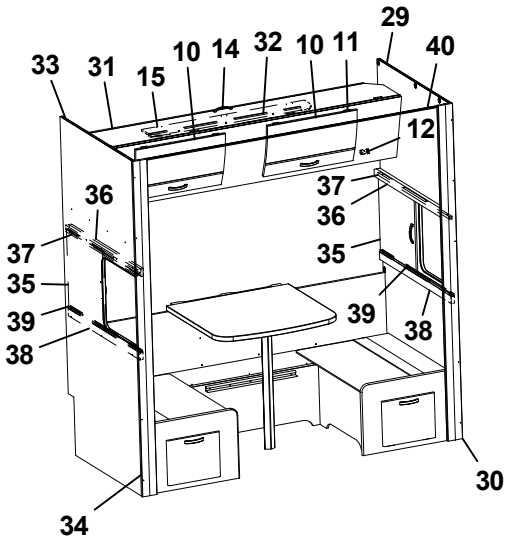

Pos Fig	Det. nr Part. No	Ingår Fitted	OBS!! Ange alltid årsmodell vid beställning av inredning Benämning	OBS!! Specify always year of model when ordering equipment Description
1	337937	x	Skåp gavel bak L560	Cupboard gable L560
2	337695	x	Lucka	Door
3	311917	x	Gångjärn (t.o.m. januari 2016)	Hinge (up to january 2016)
--	319978	x	Gångjärn (fr.o.m. februari 2016)	Hinge (from february 2016)
--	319909	x	Platta gångjärn gavelskåp/ö-skåp (t.o.m. jan. 2016)	Plate hinge cupboard gable/upper (up to jan. 2016)
--	319979	x	Platta gångjärn gavelskåp (fr.o.m. febr. 2016)	Plate hinge cupboard gable (from febr. 2016)
--	319980	x	Platta gångjärn överskåp (fr.o.m. febr.2016)	Plate hinge cupboard upper (from febr. 2016)
4	319914	x	Gasfjäder	Gas spring
--	319915	x	Fäste vinkel d:o	Angle bracket d:o
--	319916	x	Fäste runt d:o	Bracket round d:o
5	331743M	x	Hyllpaket	Shelf
6	336180	x	Gavel rundad	Gable
7	332658M	x	Hylla gavel bak	Shelf gable rear
8	331697M	x	Gavel	Gable
9	337661	x	Överbäddskåp L1980	Upper bed L1980
10	337664	x	Lucka	Door
11	860402	x	Gångjärn	Hinge
12	860405	x	Gångjärn	Hinge
13	331733M	x	Regel låsning	Lock bar
14	316428	x	Handtag	Handle
15	375813	x	Rasskydd ö-bäddskåp	Protective plate
16	376697	T	Stege ö-bäddsskåp 201x1800 kpl.	Ladder upper bed 201x1800 cpl.
17	860426	T	Krok t. stege	Hook for ladder
18	331701M	x	Kloss bärregel	Block bearing rail
19	336185	x	Gavel rundad	Gable
20	321209	x	Värmespalt gavel	Air gap gable
21	336381	x	Sängram vån.säng V u. ribbotten	Bed bottom L without laths
22	325430	x	Ribbotten kpl.	Laths bottom cpl.
23	311985	x	Ribba sängbotten L=718 B=63	Lath bed bottom L=718 B=63
24	312046	x	Band t. ribbotten	Band for laths bottom
25	331960M	x	Bärregel	Bearing rail
26	331961M	x	Bärregel L=440	Bearing rail L=440
27	331698M	x	Bärregel 670x22x22	Bearing rail 670x22x22
28	314721	x	Skena draperi L=1100	Curtain rod L=1100
29	377306	x	Vägg främre	Wall front
30	377309	x	Stolpe utskjut främre	Support bar
31	337665	x	Överbäddskåp L1980	Upper bed L1980
32	375831	x	Regel låsning	Lock bar
33	377304	x	Vägg bakre	Wall rear
34	331944M	x	Stolpe utskjut	Support bar
35	377308	x	Skjutlucka 450x460	Sliding lid 450x460
36	377311	x	Kornisch vägg L=898	Cornice wall L=898
37	314905	x	Skena övre skjutl L895 borrad	Slide bar upper L895
38	377173	x	Regel skjutlucka 45x898	Latch, sliding lid
39	314907	x	Skena nedre skjutl L895	Slide bar lower L895
40	315907	T	Skena draperi L=1920	Drapery rail L=1920
			T= Tillbehör	T= Accessory

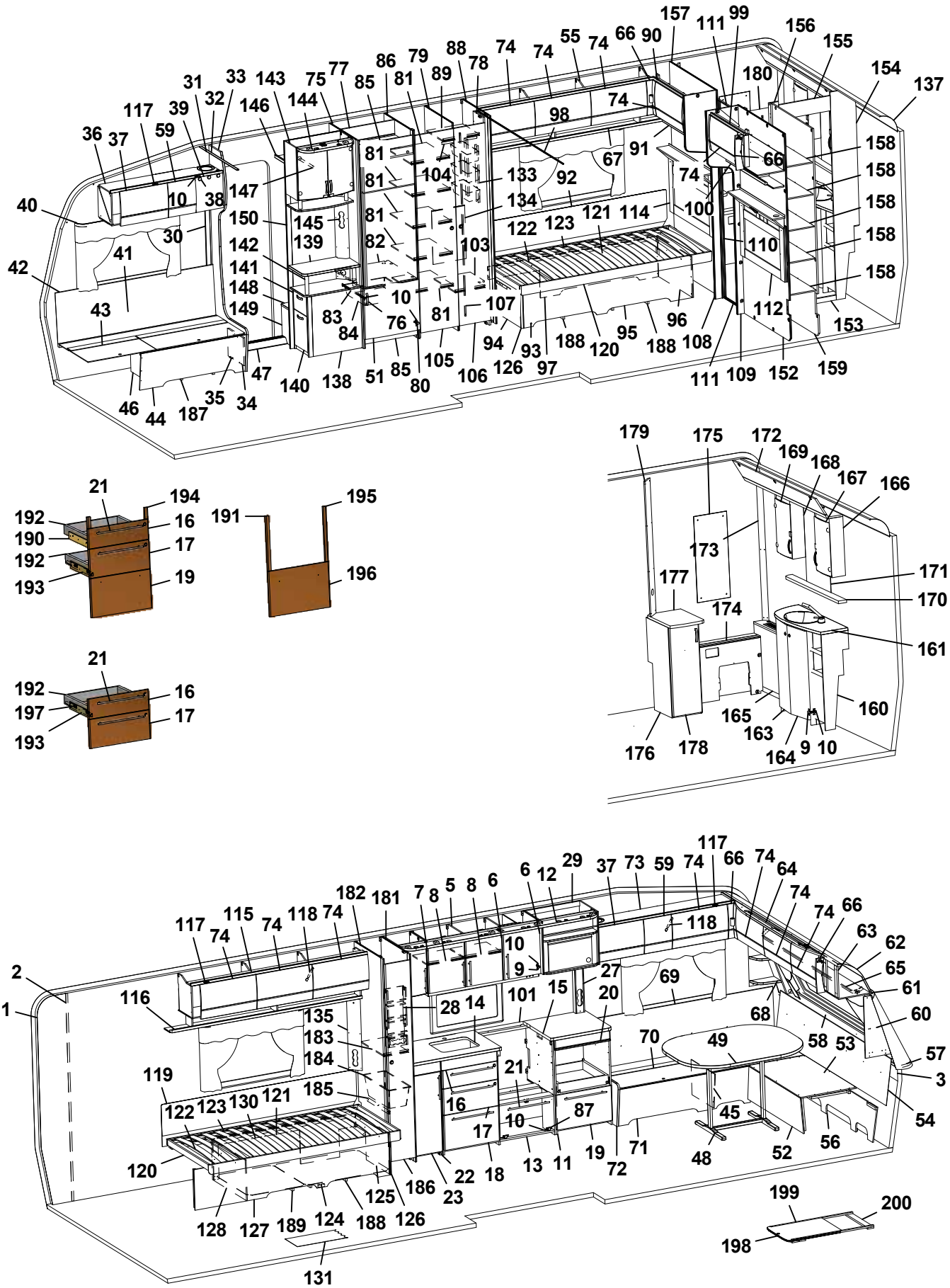
157 111 99 156 155 154 137
55 74 66 90 74 74 88 78 79 86 81 89 75 77 85 143 144 146 31 33 32 39 59 117 36 37 40 42 41 43 10 38 147 150 145 139 142 141 148 149 30 81 81 81 82 104 133 134 103 98 92 67 91 74 74 180 66 158 158 158 158 158 100 110 112 153 122 123 121 114 107 10 83 84 76 81 94 93 97 126 188 120 95 96 188 108 111 109 152 159 105 106 80 51 85 140 138 47 35 34 46 44 187
179 175 172 169 168 167 166 173 171 170 177 174 161 160 165 163 164 9 10 176 178
21 194 192 16 190 17 192 193 19
191 195 196
21 192 16 197 17 193
117 66 74 64 74 74 66 63 62 65 61 60 57 3 54 56 52 48 45 49 58 53 68 69 70 71 72 19 11 13 18 22 23 186 126 125 124 188 189 127 128 131 120 119 122 123 130 121 185 184 183 135 116 117 74 115 74 118 74 182 181 7 8 5 8 6 6 12 29 37 73 59 74 118 10 9 27 20 15 101 14 28 21 16 17 10 87 2 1 199 200 198

Pos Fig	Det. nr Part. No	Ingår Fitted	OBS!! Ange alltid årsmodell vid beställning av inredning Benämning	OBS!! Specify always year of model when ordering equipment Description
1	318657	M	Tapet vägg/tak	Wall paper
2	318584	M	Tejp tapet 20 mm	Tape, wall paper 20 mm
3	318585	M	Tejp tapet 60 mm	Tape, wall paper 60 mm
5	337815	x	Skåp kök L1120 kpl. (Vit)	Cupboard kitchen L1120 cpl. (White)
--	337821	x	Skåp kök L1120 kpl. (Mekong)	Cupboard kitchen L1120 cpl. (Mekong)
6	334712	x	Lucka H (Vit)	Door R (White)
--	336624	x	Lucka H (Mekong)	Door R (Mekong)
--	317502	x	Handtag d:o	Handle d:o
7	334713	x	Lucka V (Vit)	Door L (White)
--	336625	x	Lucka V (Mekong)	Door L (Mekong)
--	317502	x	Handtag d:o	Handle d:o
8	331385M	x	Hylla	Shelf
9	311917	x	Gångjärn	Hinge
10	312588	x	Platta gångjärn	Plate hinge
11	336084	x	Utskjut diskbänk (Vit)	Projection kitchen sink (White)
--	336777	x	Utskjut diskbänk (Mekong)	Projection kitchen sink (Mekong)
12	337015	x	Ljusramp köksskåp	Light holder
13	336082	x	Diskbänk kpl. u. skiva (Vit)	Kitchen sink cpl. without board (White)
--	336757	x	Diskbänk kpl. u. skiva (Mekong)	Kitchen sink cpl. without board (Mekong)
14	336409-K	x	Skiva diskbänk 805x565	Board 805x565
15	336071-K	x	Skiva diskbänk 610x565	Board 610x565
16	334706	x	Lådförstycke (Vit)	Drawer front (White)
--	336631	x	Lådförstycke (Mekong)	Drawer front (Mekong)
17	334707	x	Lådförstycke (Vit)	Drawer front (White)
--	336633	x	Lådförstycke (Mekong)	Drawer front (Mekong)
18	334708	x	Lucka (Vit)	Door (White)
--	336635	x	Lucka (Mekong)	Door (Mekong)
19	334709	x	Lucka (Vit)	Door (White)
--	336760	x	Lucka (Mekong)	Door (Mekong)
20	336675	x	Skärbräda	Cutting board
21	317503	x	Handtag	Handle
22	336408	x	Utskjut diskbänk (Vit)	Projection kitchen sink (White)
--	336805	x	Utskjut diskbänk (Mekong)	Projection kitchen sink (Mekong)
--	332122M	x	Hylla d:o	Shelf d:o
23	334711	x	Lucka (Vit)	Door (White)
--	336628	x	Lucka (Mekong)	Door (Mekong)
--	317502	x	Handtag d:o	Handle d:o
27	333289M	x	Front el-uttag	Front outlet
28	333409M	x	Kryddhylla	Spice rack
29	337532	x	Skåp kpl. mikrovågsugn	Cupboard cpl. microwave oven
30	318962	x	List täck el-kabel B=45 L=2100	Cover strip B=45 L=2100
31	316270	x	List snäpp undre L2379	List under L2379
32	316268	x	List snäpp övre L2379	List upper L2379
33	336065	x	Stolpe först. L1948 kpl. m. lucka	Support bar cpl. with door
34	336064	x	Lucka	Door
35	312589	x	Gångjärn	Hinge
36	337775	x	Skåp övre elc.	Cupboard upper
37	337719	x	Lucka	Door
38	318379	x	Gångjärn	Hinge
--	318380	x	Täckhatt d:o	Cover d:o
			M= Metervara T= Tillbehör	M= On the metre T= Accessory

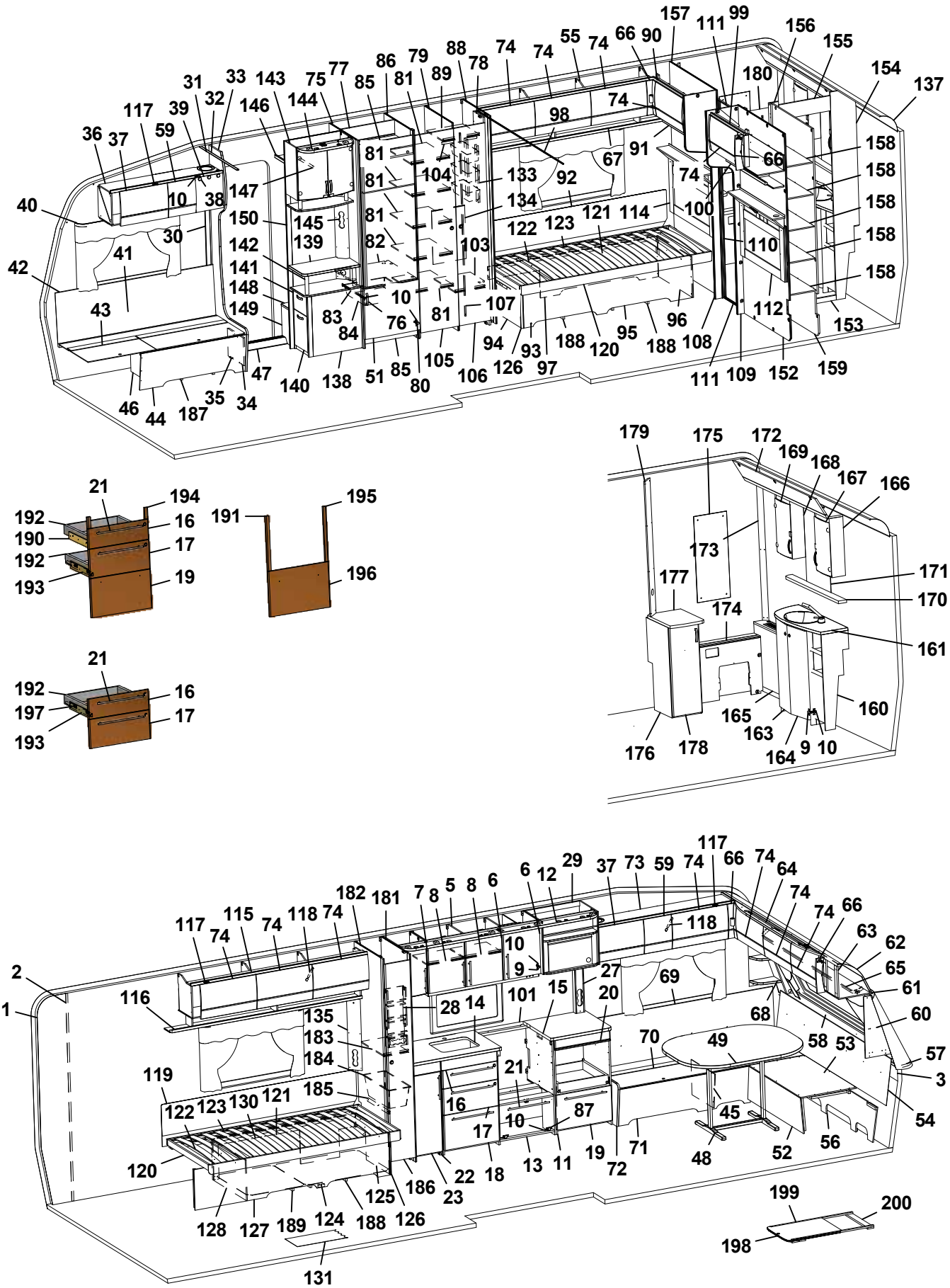
157 111 99 156 155 154 137
55 74 66 90 74 74 88 78 79 86 81 89 75 77 85 143 144 146 31 33 32 39 59 117 36 37 40 42 41 43 10 38 147 150 145 139 142 141 148 149 30 81 81 81 82 104 133 134 103 98 92 67 91 74 74 180 66 158 158 158 158 158 100 110 112 153 122 123 121 114 107 10 83 84 76 81 94 93 97 126 188 120 95 96 188 108 111 109 152 159 105 106 80 51 85 140 138 47 35 34 46 44 187
179 175 172 169 168 167 166 173 171 170 177 174 161 160 165 163 164 9 10 176 178
21 194 192 16 190 17 192 193 19
191 195 196
21 192 16 197 17 193
117 66 74 64 74 74 66 63 62 65 61 60 57 3 54 56 52 48 45 49 58 53 68 69 70 71 72 19 11 13 18 22 23 186 126 125 124 189 127 128 131 120 122 123 130 121 119 185 184 183 135 116 117 74 115 74 118 74 182 181 7 8 5 8 6 6 12 29 37 73 59 74 118 10 9 27 20 15 101 14 28 21 16 17 10 87 2 1 199 200 198

Pos Fig	Det. nr Part. No	Ingår Fitted	OBS!! Ange alltid årsmodell vid beställning av inredning Benämning	OBS!! Specify always year of model when ordering equipment Description
39	331214	x	Lucka	Door
40	316898	x	Skena gardin L1020	Curtain rod L1020
41	337170	x	Värmespalt H fram	Air gap R.F.
42	319821	M	List kant mörkbrun	Strip, dark brown
43	336883	x	Lock bäddlåda H F	Cover bedbox R.F.
--	319024	x	Matta grå textil m. tejp d:o	Carpet gray textile with tape d:o
44	336881	x	Front bäddlåda H F	Front bed box R.F.
45	312826	x	Stöd bäddlåda VF	Support bed box
46	312825	x	Stöd bäddlåda HF	Support bed box
47	314687	x	Tröskel aluminium L=850	Threshold aluminium L=850
48	319859	x	Bordsstativ	Table stand
49	335944-K	x	Bordsskiva 1200x940	Table top 1200x940
--	337413	x	List bord 400x55x26	List table 400x55x26
--	336370-K	x	Bordsskiva 1200x940 (Svit)	Table top 1200x940 (Svit)
51	336046	x	Lucka H 550x470	Door R 550x470
52	331245M	x	Front bäddlåda gavel	Front bed box gable
53	331246M	x	Skiva rundsittgrupp	Sheet seat
54	337182	x	Värmespalt gavel fram	Air gap
55	337909	x	Skåp övre H-bak L=1747	Cupboard upper R-rear L=1747
56	337153	x	Stöd sittgrupp	Support
57	213471	x	Hylla front kpl. L2376	Shelf front cpl. L2376
58	336132	x	Luftspalt fronthylla	Air gap shelf front
--	317369	x	Raskant plast L=2600	Cantlist shelf front L=2600
59	337790	x	Lucka	Door
60	336145	x	Hylla hörn H	Shelf R
61	313884	x	List plast radie L=2379	List L=2379
62	316005	x	Skiva plast 295x2363x1	Plastic sheet
63	337693	x	Skåp gavel fram L=2360	Cupboard L=2360
64	336063	x	Ljusramp gavelskåp	Light holder
65	316900	x	Skena gardin L1920	Curtain rod L1920
66	337738	x	Hörn inredning	Corner
--	311917	x	Gångjärn d:o	Hinge d:o
--	319909	x	Platta gångjärn d:o	Plate hinge d:o
67	331194M	x	Hyllpaket	Shelf
68	336150	x	Hylla hörn V	Shelf L
69	337174	x	Värmespalt V fram	Air gap L.F.
70	333908	x	Lock bäddlåda V F	Cover bed box L.F
--	319024	x	Matta grå textil m. tejp d:o	Carpet gray textile with tape d:o
71	331890M	x	Front bäddlåda V F	Front bed box L.F.
72	336067	x	Gavel bäddlåda V F	Gable bed box L.F
73	337771	x	Skåp övre L=1388	Cupboard upper L=1388
--	337772	T	Skåp övre L=1388 (Svit)	Cupboard upper L=1388 (Svit)
74	337695	x	Lucka	Door
75	332244M	x	Vägg kyl V	Wall refrigerator L
76	316428	x	Handtag	Handle
77	333142M	x	Bakstycke stopp kyl	Back cupboard
78	331238M	x	Nisch, vikdörr	Niche folding door
79	330633M	x	Vägg garderob H	Wall wardrobe R
80	316799	x	Gångjärn	Hinge
81	330639M	x	Hylla	Shelf
			M= Metervara T= Tillbehör	M= On the metre T= Accessory

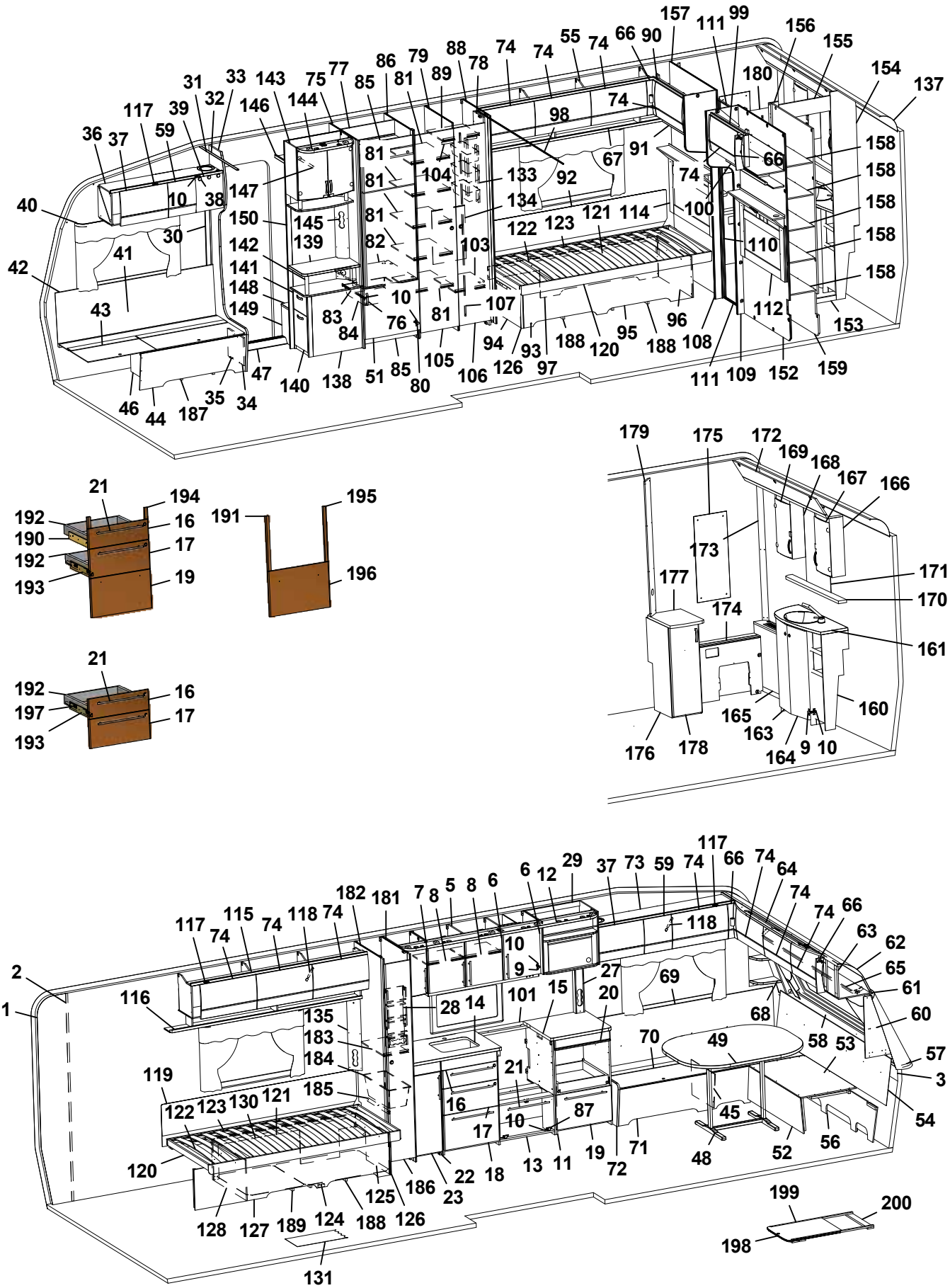
157 111 99 156 155 154 137
55 74 66 90 74 74 88 78 79 86 81 89 75 77 85 143 144 146 31 33 32 39 59 117 36 37 40 42 43 41 30 10 38 147 150 145 139 142 141 148 149 83 84 10 76 81 82 81 81 81 104 133 134 103 122 123 121 114 100 110 112 153 158 158 158 158 158 74 98 92 67 91 74 66 180 107 94 93 97 126 188 120 95 96 188 108 111 109 152 159 105 106 80 51 85 140 138 47 35 34 46 44 187
179 175 172 169 168 167 166 173 171 170 177 174 161 160 165 163 164 9 10 176 178
21 194 192 16 190 17 192 193 19
191 195 196
21 192 16 197 17 193
117 66 74 64 74 74 66 63 62 65 61 60 57 3 54 56 52 48 45 49 58 53 68 69 70 71 72 19 11 13 18 22 23 186 126 125 124 188 189 127 128 131 119 122 123 130 121 120 185 184 183 135 116 117 74 115 74 118 74 182 181 7 8 5 8 6 6 12 29 37 73 59 74 118 10 9 27 20 15 101 14 28 21 16 17 10 87 45 199 200 198
2 1

Pos Fig	Det. nr Part. No	Ingår Fitted	OBS!! Ange alltid årsmodell vid beställning av inredning Benämning	OBS!! Specify always year of model when ordering equipment Description
82	376108	x	Hylla under kyl	Shelf under refrigerator
83	312712	x	Glidlist trådback (säljes i par)	Sliding strip tray (pair)
84	310325	x	Trådback vit 427x427x85	Tray 427x427x85
85	375394	x	Front skåp under kyl	Front cupboard
86	330659M	x	Vägg kyl H	Wall refrigerator R
87	315202	x	Gångjärn	Hinge
88	331593M	x	Vägg garderob H	Wall wardrobe R
89	334271M	x	Hylla garderob övre	Shelf wardrobe upper
90	337958	x	Skåp gavel bak H L=928	Cupboard upper R L=928
91	332389M	x	Hyllpaket	Shelf
92	338121	x	Värmespalt	Air gap
93	337286	x	Sänglåda kpl. H	Bed box cpl. R
94	337297	x	Gavel säng främte	Gable bed front
95	337287	x	Front säng	Front bed
96	337161	x	Gavel säng bakre	Gable bed rear
97	337299	x	Rygg sänglåda	Back bed box
98	318104	x	Skena draperi L=1730	Drapery rail L=1730
99	337954	x	Skåp gavel bak V L=928	Cupboard upper L L=928
100	332393M	x	Hyllpaket	Shelf
101	319818-A	T	Köksskiva vägg svart skiffer	Protection kitchen, black
--	319818-L	T	Köksskiva vägg natur skiffer	Protection kitchen, grey
103	334270M	x	Hylla garderob nedre	Shelf wardrobe under
104	316197	x	Galgstång L=782	Clothes hanger L=782
105	336416	x	Dörr 380x1850	Door 380x1850
106	336418	x	Dörr 310x1850	Door 310x1850
107	314523	x	Rätningslist dörr L=1715	List L=1715
108	336385	x	Front H vägg tvättrum	Front R
109	336386	x	Front V vägg tvättrum	Front L
110	334427M	x	Skjutdörr tvättrum	Door
111	316030	x	Skena skjutdörr	Curtain rod
112	336239	x	Värmespalt V kpl. m. tyg och belysning	Air gap L cpl. with fabric and illumination
--	336246	T	Värmespalt V kpl. m. tyg och belysning (Svit)	Air gap L cpl. with fabric and illumination (Svit)
114	336243	x	Värmespalt H kpl. m. tyg och belysning	Air gap R cpl. with fabric and illumination
--	336249	T	Värmespalt H kpl. m. tyg och belysning (Svit)	Air gap R cpl. with fabric and illumination (Svit)
115	337802	x	Skåp övre V-bak L=1747	Cupboard upper L-rear L=1747
116	331189M	x	Hyllpaket	Shelf
117	311917	x	Gångjärn (t.o.m. januari 2016)	Hinge (up to january 2016)
--	319978	x	Gångjärn (fr.o.m. februari 2016)	Hinge (from february 2016)
--	319909	x	Platta gångjärn gavelskåp/ö-skåp (t.o.m. jan. 2016)	Plate hinge cupboard gable/upper (up to jan. 2016)
--	319979	x	Platta gångjärn gavelskåp (fr.o.m. febr. 2016)	Plate hinge cupboard gable (from febr. 2016)
--	319980	x	Platta gångjärn överskåp (fr.o.m. febr.2016)	Plate hinge cupboard upper (from febr. 2016)
118	319914	x	Gasfjäder	Gas spring
--	319915	x	Fäste vinkel d:o	Angle bracket d:o
--	319916	x	Fäste runt d:o	Bracket round d:o
119	338121	x	Värmespalt	Air gap
120	337139	x	Sängram u. ribbotten	Bed bottom without laths
121	325342	x	Ribbotten kpl.	Laths bottom cpl.
122	314211	x	Ribba sängbotten L=820 B=63	Lath bed bottom L=820 B=63
123	312046	x	Band t. ribbotten	Band for laths bottom
124	337278	x	Sänglåda kpl. V	Bed box cpl. L
			M= Metervara	M= On the metre
			T= Tillbehör	T= Accessory

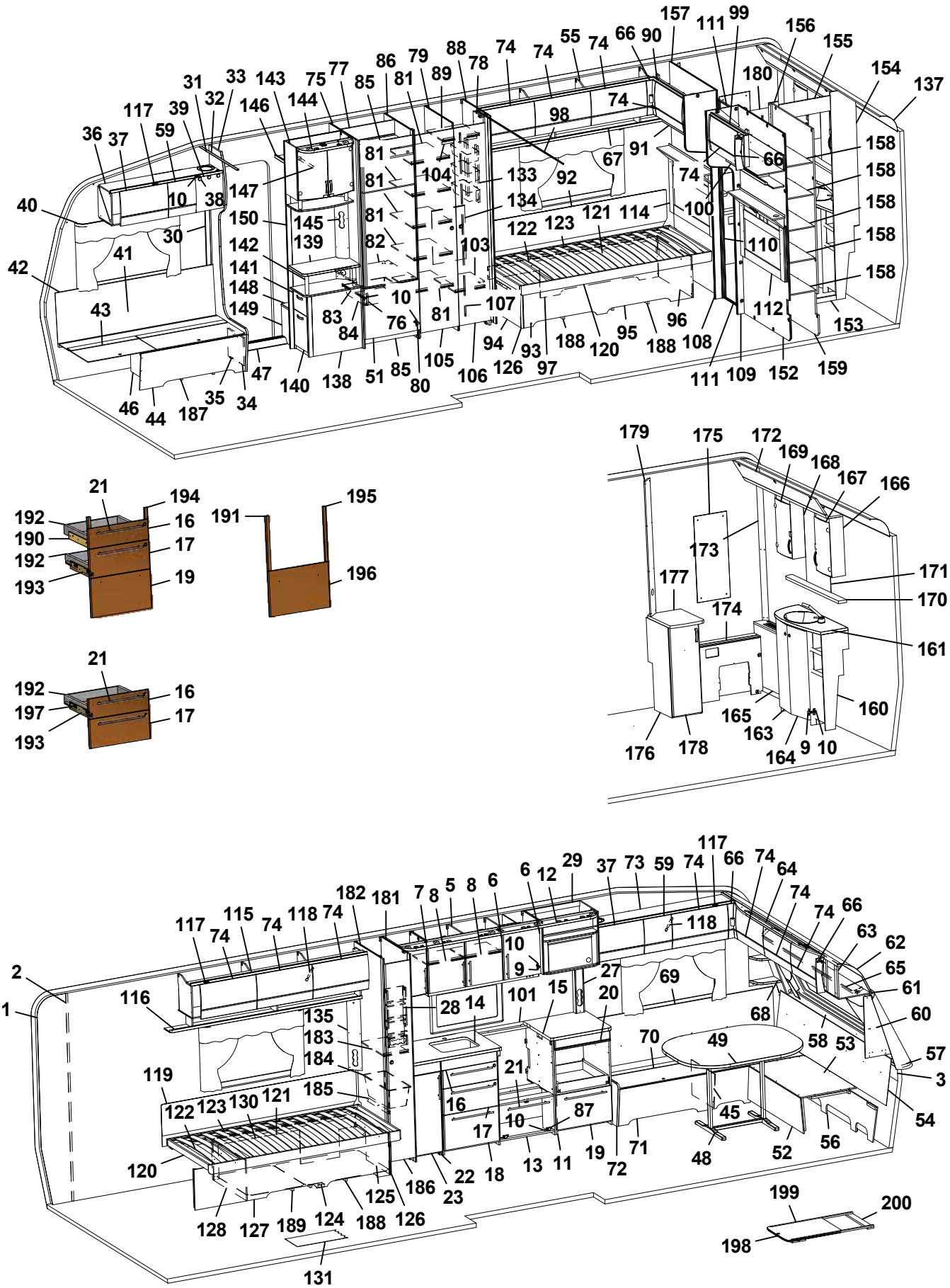
157 111 99 156 155 154 137
55 74 66 90 74 74 88 78 79 86 81 89 75 77 85 143 144 146 31 33 32 39 117 59 36 37 40 42 41 43 10 38 147 150 145 139 142 141 148 149 30 81 81 81 82 104 133 134 103 98 92 67 91 74 74 180 66 158 158 158 158 158 100 110 112 153 122 123 121 114 107 10 83 84 76 81 94 93 97 126 188 120 95 96 188 108 111 109 152 159 105 106 80 51 85 140 138 47 35 34 46 44 187
179 175 172 169 168 167 166 173 171 170 177 174 161 160 165 163 164 9 10 176 178
21 194 192 16 190 17 192 193 19
191 195 196
21 192 16 197 17 193
117 66 74 64 74 74 66 63 62 65 61 60 57 3 54 56 52 48 45 49 58 53 68 69 70 71 72 19 11 13 18 22 23 186 126 125 124 188 189 127 128 131 120 119 122 123 130 121 185 184 183 135 116 117 74 115 74 118 74 182 181 7 8 5 8 6 6 12 29 37 73 59 74 118 10 9 27 20 15 101 14 28 21 16 17 10 87 2 1 199 200 198

Pos Fig	Det. nr Part. No	Ingår Fitted	OBS!! Ange alltid årsmodell vid beställning av inredning Benämning	OBS!! Specify always year of model when ordering equipment Description
125	337282	x	Gavel säng främte	Gable bed front
126	319776	x	List hörn L=2500	Corner strip L=2500
127	337279	x	Front säng	Front bed
128	337149	x	Gavel säng bakre	Gable bed rear
130	337284	x	Rygg sänglåda	Back bed box
131	319931	M^2	Matta golv, trämönstrad ljusgrå	Carpet floor, wood design light grey
--	319230	T	Matta golv, klinkermönster mörkgrå	Carpet floor, clinker design dark grey
--	319888	T	Matta golv, klinkermönster ljusgrå	Carpet floor, clinker design light grey
--	319393	T	Matta golv, antik planka	Carpet floor, antique plank
133	319759	x	Korg, garderob	Basket, wardrobe
--	335802	x	List för korgar	List för baskets
134	336427	x	Täckskiva exp.kärl	Cover expansion vessel
135	335788M	x	Front el-uttag	Front outlet
137	316005	x	Skiva plast 295x2363x1	Plastic sheet
138	336120	x	TV-bänk kpl. u. skiva	TV-bench cpl. whitout board
139	336122-K	x	Skiva TV-bänk	Board
140	332042M	x	Låda nedre kpl.	Drawer cpl.
141	332036M	x	Låda övre	Drawer cpl.
--	315215	x	Glidskena låda (säljes i par)	Slide bar (exp. in pair)
142	336103	x	Rundstav folierad L=192	Round staff L=192
143	336115	x	Skåp bar kpl.	Coctail cabinet cpl.
--	332088M	x	Hylla hållare flaskor	Shelf bottle holder
--	331778	x	Lucka H d:o	Door R d:o
--	331779	x	Lucka V d:o	Door L d:o
--	318379	x	Gångjärn d:o	Hinge d:o
--	318380	x	Täckhatt d:o	Cover d:o
--	312588	x	Platta gångjärn d:o	Plate hinge d:o
144	336106	x	Ljusramp	Light holder
145	331611M	x	Front el-uttag	Front outlet
146	331910M	x	Hylla garderob övre	Shelf
147	316197	x	Galgstång L=782	Clothes hanger L=782
148	319866	x	Hylla insteg	Shelf
149	336618	x	Front hylla garderob	Front
150	337198	x	Vägg instegsgarderob	Wall wardrobe
152	336439	x	Vägg tvättrum	Wall washroom
153	332955M	x	Tröskel	Threshold
154	332954M	x	Vägg tvättrum	Wall
155	332956M	x	Överbit tvättrum	Overlap washroom
156	332957M	x	List poppel 15x63x1948	List 15x63x1948
157	336441	x	Vägg tvättrum	Wall washroom
158	330651M	x	Hylla	Shelf
159	330649M	x	Vägg garderob H	Wall wardrobe R
160	336054	x	Skåp tvättställ u. skiva	Cupboard washroom without board
161	336057-K	x	Skiva skåp tvättställ	Board cupboard wash basin
163	336056	x	Lucka V	Door L
164	336055	x	Lucka H	Door R
165	336322	x	Front gavel bak	Front
166	331911M	x	Skåp tvättrum H	Cupboard washroom R
167	331778	x	Lucka H	Door R
168	331912M	x	Skåp tvättrum V	Cupboard washroom L
			M= Metervara T= Tillbehör	M= On the metre T= Accessory

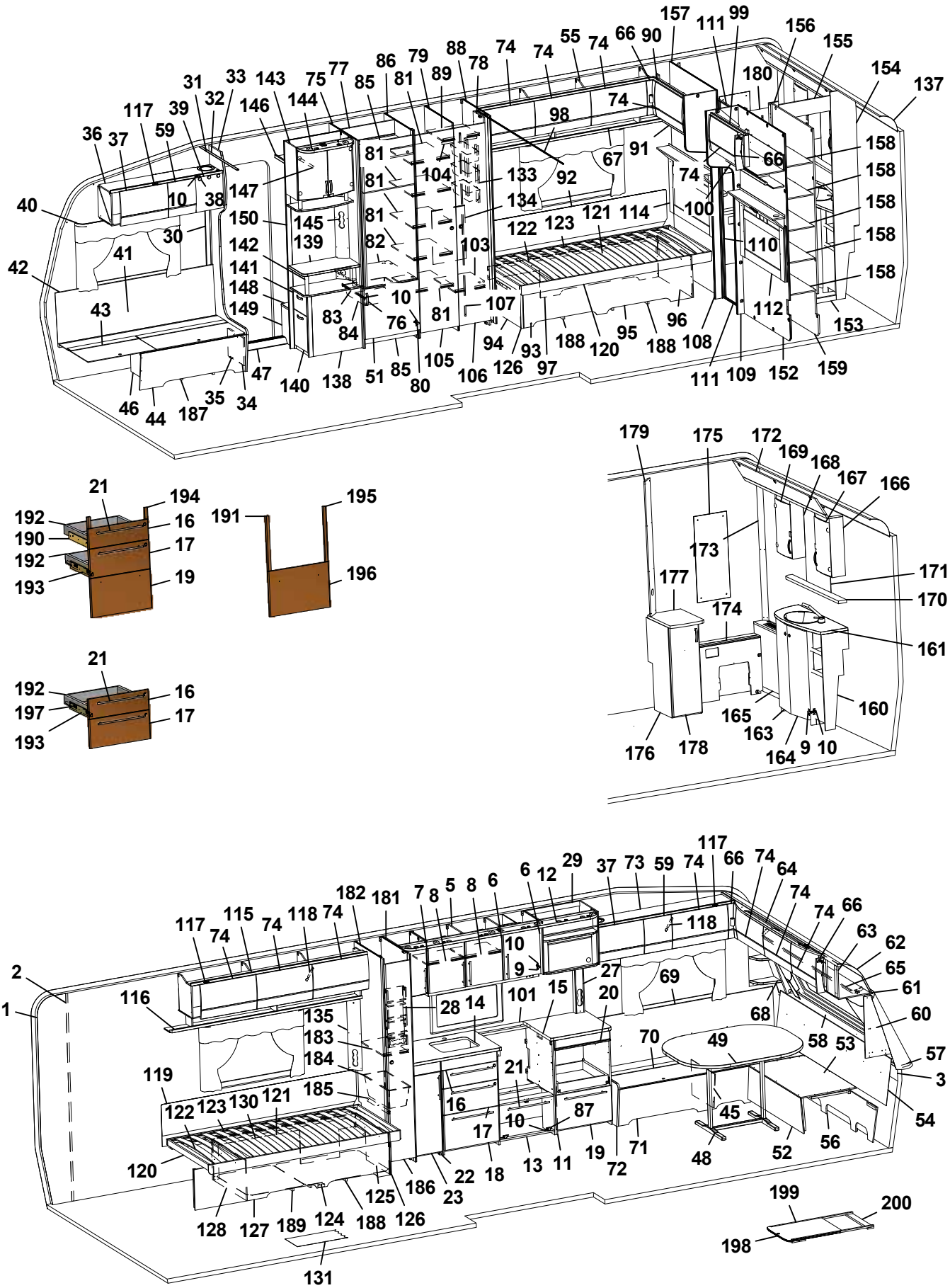
157 111 99 156 155 154 137
55 74 66 90 74 74 88 78 79 86 81 89 75 77 85 143 144 146 31 33 32 39 59 117 36 37 40 42 43 41 30 10 38 147 150 145 139 142 141 148 149 83 84 10 76 81 82 81 81 81 104 133 134 103 122 123 121 114 100 110 112 153 158 158 158 158 158 98 92 67 91 74 74 66 180 107 94 93 97 126 106 105 80 51 85 138 140 47 35 34 46 44 187 188 120 95 96 108 111 109 152 159
179 175 172 169 168 167 166 173 177 174 171 170 161 160 165 163 164 9 10 176 178
21 194 192 16 190 17 192 193 19
191 195 196
21 192 16 197 17 193
117 66 74 64 74 74 66 63 62 65 61 60 57 3 54 56 52 48 45 49 58 53 68 69 70 71 72 19 11 13 18 22 23 186 126 125 124 189 127 128 131 120 122 123 130 121 119 185 184 183 135 116 117 74 115 74 118 74 182 181 7 8 5 8 6 6 12 29 37 73 59 74 118 10 9 27 20 15 101 14 28 21 16 17 10 87 2 1 199 200 198

Pos Fig	Det. nr Part. No	Ingår Fitted	OBS!! Ange alltid årsmodell vid beställning av inredning Benämning	OBS!! Specify always year of model when ordering equipment Description
169	331779	x	Lucka V	Door L
170	336100-K	x	Hylla	Shelf
171	315999	x	Spegel 440x700x3	Mirror 440x700x3
172	334194M	x	Ljusramp	Light holder
173	335718	x	Front hörn	Front
174	330644M	x	Täckfront	Front
175	316039	x	Spegel 300x725x3	Mirror 300x725x3
--	319883	T	Spegel 300x725x3 (Svit)	Mirror 300x725x3 (Svit)
176	336423	x	Skåp u. skiva	Cupboard without board
--	332962M	x	Hylla d:o	Shelf d:o
177	336422-K	x	Skiva skåp	Board cupboard
178	336283	x	Lucka	Door
179	330653M	x	Front el-uttag	Front outlet
180	336420	x	Dörr 245x1850	Door 245x1850
181	333492M	x	Vägg backskåp H	Wall cupboard R
182	333491M	x	Vägg backskåp V	Wall cupboard L
183	332922M	x	Hylla	Shelf
184	309010	x	Trådback vit 227x527x185	Tray 227x527x185
185	316358	x	Glidskena plast L=430 D14/27	Runner plastic L=430 D14/27
186	376043	x	Dörr 260x1850	Door 260x1850
187	337582	x	Luftspalt H-fram	Air gap R front
188	337271	x	Luftspalt sänglåda	Air gap bed box
189	337272	x	Luftspalt sänglåda	Air gap bed box
190	336087	x	Monteringssats kpl. lådor (Vit)	Mounting kit cpl. drawers (White)
--	336759	x	Monteringssats kpl. lådor (Mekong)	Mounting kit cpl. drawers (Mekong)
191	336089	T	Monteringssats kpl. ugn (Vit)	Mounting kit cpl. oven (White)
--	336758	T	Monteringssats kpl. ugn (Mekong)	Mounting kit cpl. oven (Mekong)
192	317514	x	Låda	Drawer
193	317382	x	Glidskena låda (säljes i par)	Slide bar, drawer (exp. in pair)
--	801701	x	Skruv 6x16 d:o	Screw 6x16 d:o
194	336092	x	Passbit 95x30x16 (Mekong)	Gauge block 95x30x16 (Mekong)
195	336086	T	Passbit 460x30x16	Gauge block 460x30x16
196	334728	T	Lucka (Vit)	Door (White)
--	336726	T	Lucka (Mekong)	Door (Mekong)
197	334732	T	Monteringssats kpl. lådor i utskjut (Vit)	Mounting kit cpl. drawers in projection (White)
--	336778	T	Monteringssats kpl. lådor i utskjut (Mekong)	Mounting kit cpl. drawers in projection (Mekong)
198	336717-GK	T	Utdragsskiva bord 450x550	Sliding leaf 450x550
199	334835M	T	List bordsstativ 750x20x13	List table stand 750x20x13
200	334834M	T	List bordsstativ 494x60x15	List table stand 494x60x15
			Dyntyger, gardiner m.m. (se tyger)	Cushion textilies, curtains etc. (see textiles)
			M= Metervara T= Tillbehör	M= On the metre T= Accessory

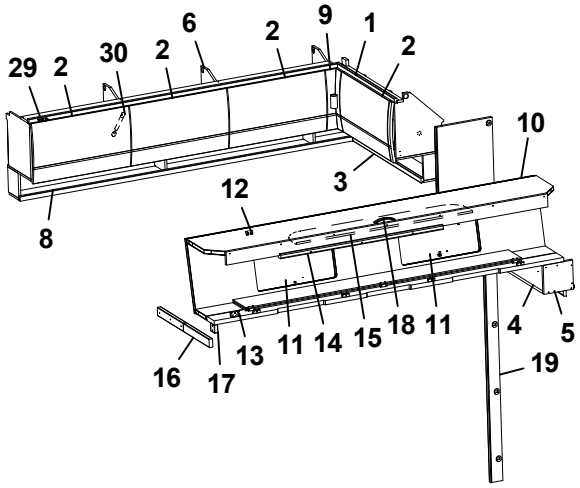
29 2 30 2 6 2 9 1 2
10
3
12
8
16 17 13 11 14 15 18 11 4 5
19

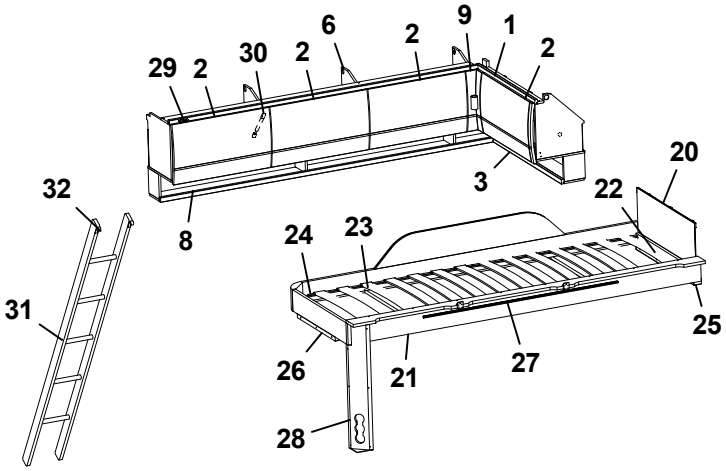
29 2 30 2 6 2 9 1 2
20
32
3
22
8
24 23
31
25
26 21 27
28

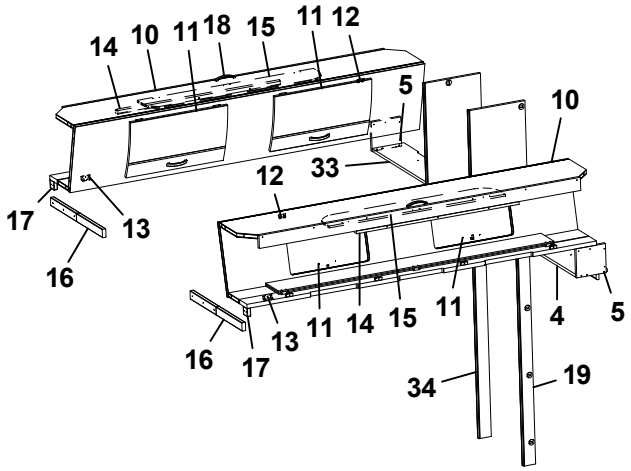
14 10 11 18 15 11 12
5
10
12 33
17
13
16
16 17 13 11 14 15 11 4 5
34 19

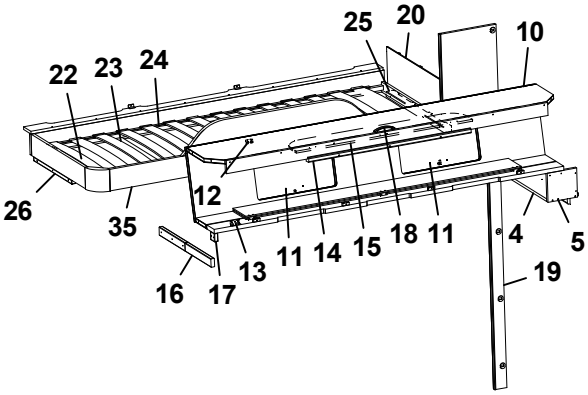
25 20
10
22 23 24
26
12
35
16 17 13 11 14 15 18 11 4 5
19

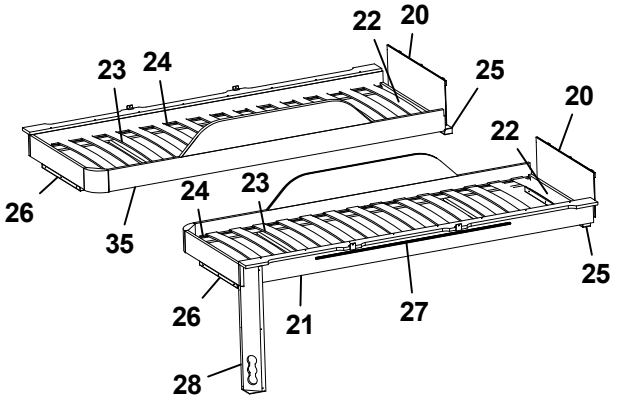
22 20
23 24
25
20
22
26
24 23
35
25
26 21 27
28

Pos Fig	Det. nr Part. No	Ingår Fitted	OBS!! Ange alltid årsmodell vid beställning av inredning Benämning	OBS!! Specify always year of model when ordering equipment Description
1	337958	x	Skåp gavel bak L=928	Cupboard gable L=928
2	337695	x	Lucka	Door
3	332389M	x	Hyllpaket	Shelf
4	332813M	x	Hylla gavel bak	Shelf gable rear
5	331697M	x	Gavel	Gable
6	337909	x	Skåp övre H-bak L=1747	Cupboard upper R-rear L=1747
8	331194M	x	Hyllpaket	Shelf
9	337738	x	Hörn inredning	Corner
--	311917	x	Gångjärn d:o	Hinge d:o
--	319909	x	Platta gångjärn d:o	Plate hinge d:o
10	337661	x	Överbäddskåp L1980	Upper bed L1980
11	337664	x	Lucka	Door
12	860402	x	Gångjärn	Hinge
13	860405	x	Gångjärn	Hinge
14	331733M	x	Regel låsning	Lock bar
15	375813	x	Rasskydd ö-bäddskåp	Protective plate
16	332661M	x	Bärregel (vikbar)	Bearing rail
17	331701M	x	Kloss bärregel	Block bearing rail
18	316428	x	Handtag	Handle
19	336770	x	Front V vägg tvättrum	Front L
20	321209	x	Värmespalt gavel	Air gap gable
21	336381	x	Sängram vån.säng V u. ribbotten	Bed bottom L without laths
22	325430	x	Ribbotten kpl.	Laths bottom cpl.
23	311985	x	Ribba sängbotten L=718 B=63	Lath bed bottom L=718 B=63
24	312046	x	Band t. ribbotten	Band for laths bottom
25	331960M	x	Bärregel	Bearing rail
26	331961M	x	Bärregel L=440	Bearing rail L=440
27	314721	x	Skena draperi L=1100	Curtain rod L=1100
28	333190M	x	Front el-uttag	Front outlet
29	311917	x	Gångjärn (t.o.m. januari 2016)	Hinge (up to january 2016)
--	319978	x	Gångjärn (fr.o.m. februari 2016)	Hinge (from february 2016)
--	319909	x	Platta gångjärn gavelskåp/ö-skåp (t.o.m. jan. 2016)	Plate hinge cupboard gable/upper (up to jan. 2016)
--	319979	x	Platta gångjärn gavelskåp (fr.o.m. febr. 2016)	Plate hinge cupboard gable (from febr. 2016)
--	319980	x	Platta gångjärn överskåp (fr.o.m. febr.2016)	Plate hinge cupboard upper (from febr. 2016)
30	319914	x	Gasfjäder	Gas spring
--	319915	x	Fäste vinkel d:o	Angle bracket d:o
--	319916	x	Fäste runt d:o	Bracket round d:o
31	376697	T	Stege ö-bäddsskåp 201x1800 kpl.	Ladder upper bed 201x1800 cpl.
32	860426	T	Krok t. stege	Hook for ladder
33	332810M	x	Hylla gavel bak	Shelf gable rear
34	336769	x	Front H vägg tvättrum	Front R
35	336714	x	Sängram vån.säng H u. ribbotten	Bed bottom

T= Tillbehör — T= Accessory

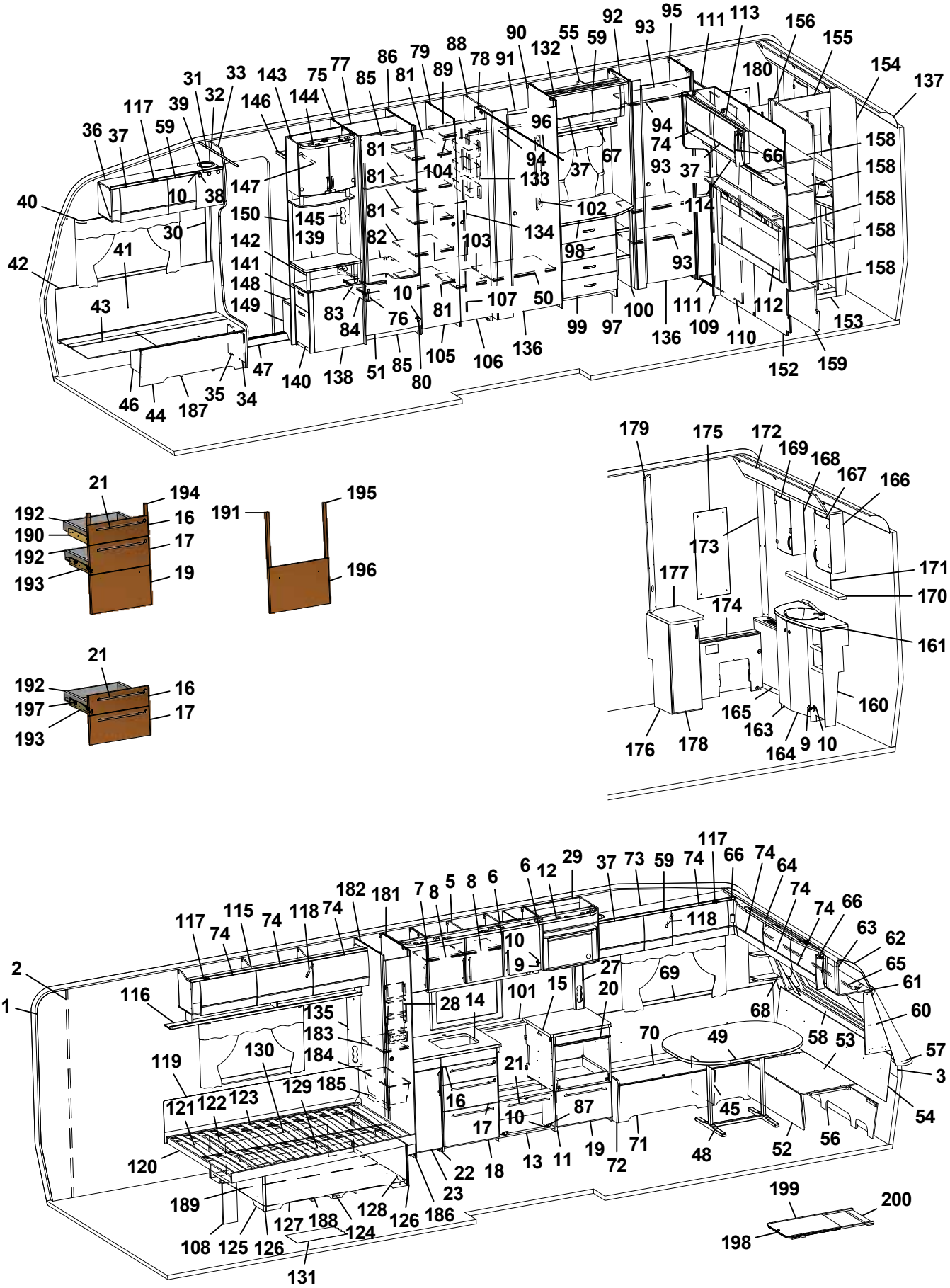
1
2
3
4
5
6
7
8
9
10
11
12
13
14
15
16
17
18
19
20
21
22
23
27
28
29
31
32
33
34
35
36
37
38
39
40
41
42
43
44
45
46
47
48
49
50
51
52
53
54
55
56
57
58
59
60
61
62
63
64
65
66
67
68
69
70
71
72
73
74
75
76
77
78
79
80
81
82
83
84
85
86
87
88
89
90
91
92
93
94
95
96
97
98
99
100
101
102
103
104
105
106
107
108
109
110
111
112
113
114
115
116
117
118
119
120
121
122
123
124
125
126
127
128
129
130
131
132
133
134
135
136
138
139
140
141
142
143
144
145
146
147
148
149
150
152
153
154
155
156
158
159
160
161
163
164
165
166
167
168
169
170
171
172
173
174
175
176
177
178
179
180
181
182
183
184
185
186
187
188
189
190
191
192
193
194
195
196
197
198
199
200

Pos Fig	Det. nr Part. No	Ingår Fitted	OBS!! Ange alltid årsmodell vid beställning av inredning Benämning	OBS!! Specify always year of model when ordering equipment Description
1	318657	M	Tapet vägg/tak	Wall paper
2	318584	M	Tejp tapet 20 mm	Tape, wall paper 20 mm
3	318585	M	Tejp tapet 60 mm	Tape, wall paper 60 mm
5	337815	x	Skåp kök L1120 kpl. (Vit)	Cupboard kitchen L1120 cpl. (White)
--	337821	x	Skåp kök L1120 kpl. (Mekong)	Cupboard kitchen L1120 cpl. (Mekong)
6	334712	x	Lucka H (Vit)	Door R (White)
--	336624	x	Lucka H (Mekong)	Door R (Mekong)
--	317502	x	Handtag d:o	Handle d:o
7	334713	x	Lucka V (Vit)	Door L (White)
--	336625	x	Lucka V (Mekong)	Door L (Mekong)
--	317502	x	Handtag d:o	Handle d:o
8	331385M	x	Hylla	Shelf
9	311917	x	Gångjärn	Hinge
10	312588	x	Platta gångjärn	Plate hinge
11	336084	x	Utskjut diskbänk (Vit)	Projection kitchen sink (White)
--	336777	x	Utskjut diskbänk (Mekong)	Projection kitchen sink (Mekong)
12	337015	x	Ljusramp köksskåp	Light holder
13	336082	x	Diskbänk kpl. u. skiva (Vit)	Kitchen sink cpl. without board (White)
--	336757	x	Diskbänk kpl. u. skiva (Mekong)	Kitchen sink cpl. without board (Mekong)
14	336409-K	x	Skiva diskbänk 805x565	Board 805x565
15	336071-K	x	Skiva diskbänk 610x565	Board 610x565
16	334706	x	Lådförstycke (Vit)	Drawer front (White)
--	336631	x	Lådförstycke (Mekong)	Drawer front (Mekong)
17	334707	x	Lådförstycke (Vit)	Drawer front (White)
--	336633	x	Lådförstycke (Mekong)	Drawer front (Mekong)
18	334708	x	Lucka (Vit)	Door (White)
--	336635	x	Lucka (Mekong)	Door (Mekong)
19	334709	x	Lucka (Vit)	Door (White)
--	336760	x	Lucka (Mekong)	Door (Mekong)
20	336675	x	Skärbräda	Cutting board
21	317503	x	Handtag	Handle
22	336408	x	Utskjut diskbänk (Vit)	Projection kitchen sink (White)
--	336805	x	Utskjut diskbänk (Mekong)	Projection kitchen sink (Mekong)
--	332122M	x	Hylla d:o	Shelf d:o
23	334711	x	Lucka (Vit)	Door (White)
--	336628	x	Lucka (Mekong)	Door (Mekong)
--	317502	x	Handtag d:o	Handle d:o
27	333289M	x	Front el-uttag	Front outlet
28	333409M	x	Kryddhylla	Spice rack
29	337532	x	Skåp kpl. mikrovågsugn	Cupboard cpl. microwave oven
30	318962	x	List täck el-kabel B=45 L=2100	Cover strip B=45 L=2100
31	316270	x	List snäpp undre L2379	List under L2379
32	316268	x	List snäpp övre L2379	List upper L2379
33	336065	x	Stolpe först. L1948 kpl. m. lucka	Support bar cpl. with door
34	336064	x	Lucka	Door
35	312589	x	Gångjärn	Hinge
36	337775	x	Skåp övre elc.	Cupboard upper
37	337719	x	Lucka	Door
38	318379	x	Gångjärn	Hinge
--	318380	x	Täckhatt d:o	Cover d:o
			M= Metervara T= Tillbehör	M= On the metre T= Accessory

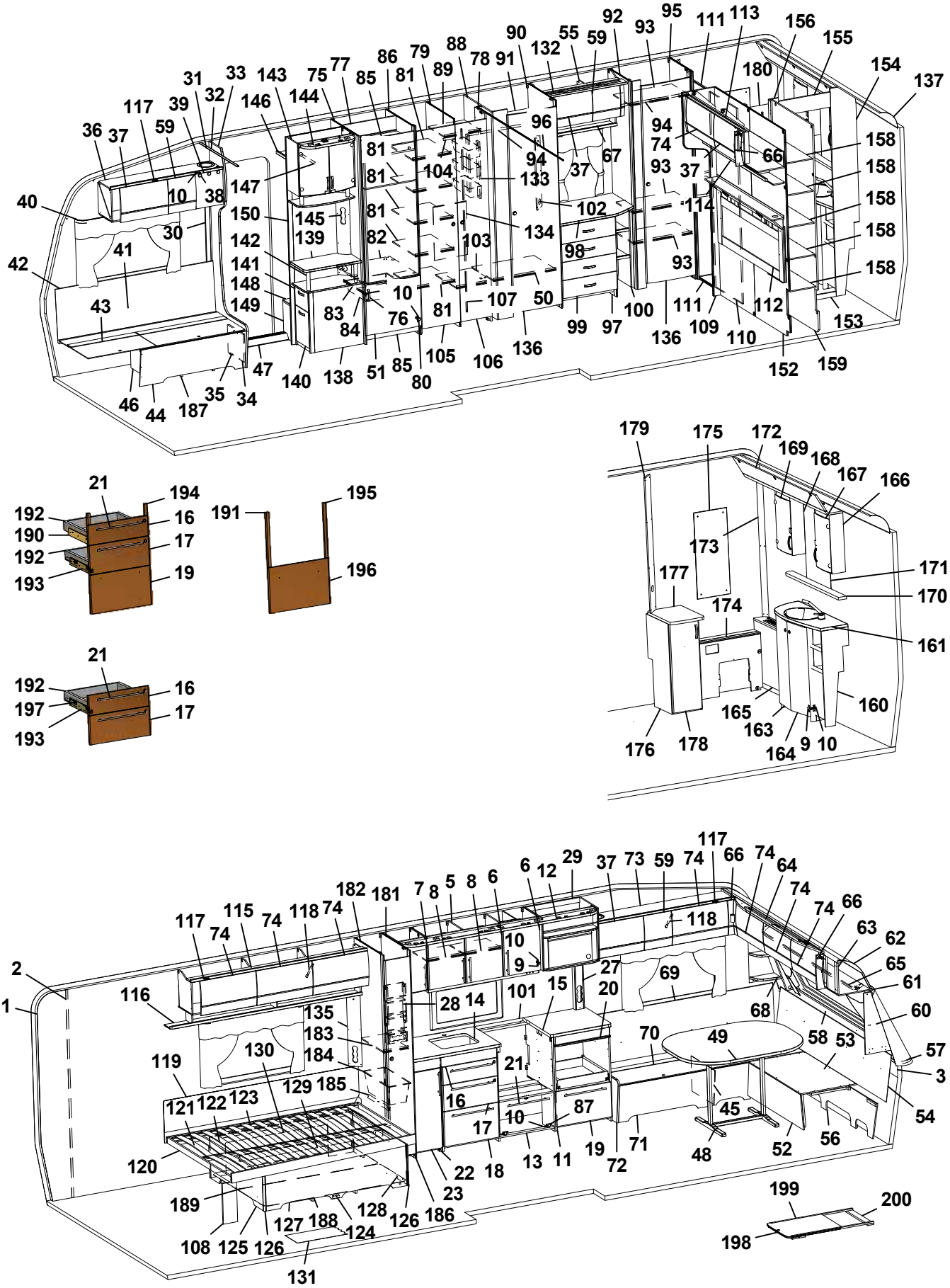
36 37 117 59 39 31 32 33 143 146 144 75 77 85 86 81 79 89 88 78 91 90 132 55 59 92 93 95 111 113 156 155 154 137 180
40 10 38 147 150 145 139 81 81 81 82 104 133 96 94 37 67 94 74 93 37 66 158 158 158 158 158
30 41 42 43 142 141 148 149 83 84 10 76 81 103 134 102 98 93 114 107 50 99 97 100 136 111 109 110 112 153 152 159
46 44 187 35 34 47 140 138 51 85 80 105 106 136
21 194 192 16 190 17 192 193 19
191 195 196
21 192 16 197 17 193
179 175 172 169 168 167 166 173 171 177 170 174 161 160 165 163 164 9 10 176 178
117 66 74 64 74 74 66 63 62 65 61 60 57 3 54 56 52 48 45 49 58 53 68 69 70 72 71 19 11 13 18 22 23 16 17 10 21 87 14 28 101 15 27 20 9 10 6 8 5 8 7 182 181 118 74 115 74 117 74 116 2 1 135 183 184 130 119 121 122 123 129 185 120 189 108 125 126 127 188 124 128 126 186 131 199 200 198

Pos Fig	Det. nr Part. No	Ingår Fitted	OBS!! Ange alltid årsmodell vid beställning av inredning Benämning	OBS!! Specify always year of model when ordering equipment Description
39	331214	x	Lucka	Door
40	316898	x	Skena gardin L1020	Curtain rod L1020
41	337170	x	Värmespalt H fram	Air gap R.F.
42	319821	M	List kant mörkbrun	Strip, dark brown
43	336883	x	Lock bäddlåda H F	Cover bedbox R.F.
--	319024	x	Matta grå textil m. tejp d:o	Carpet gray textile with tape d:o
44	336881	x	Front bäddlåda H F	Front bed box R.F.
45	312826	x	Stöd bäddlåda VF	Support bed box
46	312825	x	Stöd bäddlåda HF	Support bed box
47	314687	x	Tröskel aluminium L=850	Threshold aluminium L=850
48	319859	x	Bordsstativ	Table stand
49	335944-K	x	Bordsskiva 1200x940	Table top 1200x940
--	337413	x	List bord 400x55x26	List table 400x55x26
--	336370-K	x	Bordsskiva 1200x940 (Svit)	Table top 1200x940 (Svit)
50	334494M	x	Hylla	Shelf
51	336046	x	Lucka H 550x470	Door R 550x470
52	331245M	x	Front bäddlåda gavel	Front bed box gable
53	331246M	x	Skiva rundsittgrupp	Sheet seat
54	337182	x	Värmespalt gavel fram	Air gap
55	338041	x	Skåp övre L=790	Cupboard upper L=790
56	337153	x	Stöd sittgrupp	Support
57	213471	x	Hylla front kpl. L2376	Shelf front cpl. L2376
58	336132	x	Luftspalt fronthylla	Air gap shelf front
--	317369	x	Raskant plast L=2600	Cantlist shelf front L=2600
59	337790	x	Lucka	Door
60	336145	x	Hylla hörn H	Shelf R
61	313884	x	List plast radie L=2379	List L=2379
62	316005	x	Skiva plast 295x2363x1	Plastic sheet
63	337693	x	Skåp gavel fram L=2360	Cupboard L=2360
64	336063	x	Ljusramp gavelskåp	Light holder
65	316900	x	Skena gardin L1920	Curtain rod L1920
66	337738	x	Hörn inredning	Corner
--	311917	x	Gångjärn d:o	Hinge d:o
--	319909	x	Platta gångjärn d:o	Plate hinge d:o
67	331305M	x	Hyllpaket	Shelf
68	336150	x	Hylla hörn V	Shelf L
69	337174	x	Värmespalt V fram	Air gap L.F.
70	333908	x	Lock bäddlåda V F	Cover bed box L.F
--	319024	x	Matta grå textil m. tejp d:o	Carpet gray textile with tape d:o
71	331890M	x	Front bäddlåda V F	Front bed box L.F.
72	336067	x	Gavel bäddlåda V F	Gable bed box L.F
73	337771	x	Skåp övre L=1388	Cupboard upper L=1388
--	337772	T	Skåp övre L=1388 (Svit)	Cupboard upper L=1388 (Svit)
74	337695	x	Lucka	Door
75	332244M	x	Vägg kyl V	Wall refrigerator L
76	316428	x	Handtag	Handle
77	333142M	x	Bakstycke stopp kyl	Back cupboard
78	331238M	x	Nisch, vikdörr	Niche folding door
79	330633M	x	Vägg garderob H	Wall wardrobe R
80	316799	x	Gångjärn	Hinge
			M= Metervara T= Tillbehör	M= On the metre T= Accessory

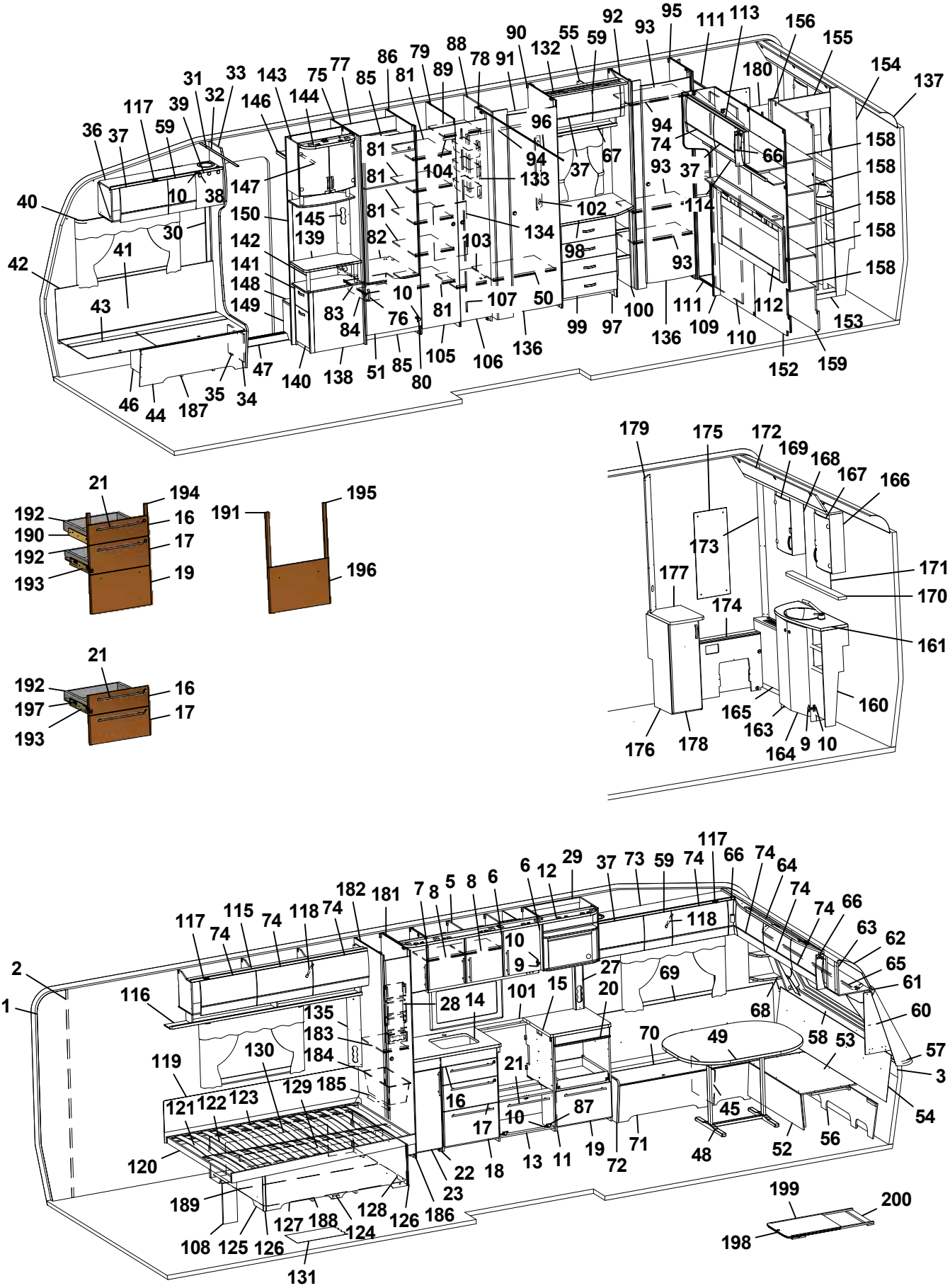
36 37 117 59 39 31 32 33 143 146 144 75 77 85 86 81 79 89 88 78 91 90 132 55 59 92 93 95 111 113 156 155 154 137 180
40 10 38 147 150 145 139 142 141 148 149 30 41 42 43 46 44 187 35 34 47 140 138 51 85 80 105 106 136 99 97 100 136 109 110 112 152 159 153 158 158 158 158 158
81 81 81 82 104 133 134 103 107 50 98 102 94 37 67 94 74 93 37 66 114 93 10 76 81 83 84
179 175 172 169 168 167 166 173 177 174 171 170 161 160 165 163 164 9 10 176 178
21 194 192 16 190 17 192 193 19
191 195 196
21 192 16 197 17 193
117 66 74 64 74 74 66 63 62 65 61 60 57 3 54 56 52 48 45 49 70 69 68 58 53 29 37 73 59 74 12 6 8 5 8 6 7 182 181 118 74 115 74 117 74 118 10 9 27 20 15 101 14 28 135 183 184 130 119 121 122 123 129 185 16 21 10 17 87 19 72 71 13 11 18 22 23 186 126 128 124 127 188 125 126 108 189 120 131 2 1 116 199 200 198

Pos Fig	Det. nr Part. No	Ingår Fitted	OBS!! Ange alltid årsmodell vid beställning av inredning Benämning	OBS!! Specify always year of model when ordering equipment Description
81	330639M	x	Hylla	Shelf
82	376108	x	Hylla under kyl	Shelf under refrigerator
83	312712	x	Glidlist trådback (säljes i par)	Sliding strip tray (pair)
84	310325	x	Trådback vit 427x427x85	Tray 427x427x85
85	375394	x	Front skåp under kyl	Front cupboard
86	330659M	x	Vägg kyl H	Wall refrigerator R
87	315202	x	Gångjärn	Hinge
88	334491M	x	Vägg garderob	Wall wardrobe
89	334271M	x	Hylla garderob övre	Shelf wardrobe upper
90	331898M	x	Vägg garderob H	Wall wardrobe R
91	334495M	x	Hylla garderob	Shelf wardrobe
92	331899M	x	Vägg garderob V	Wall wardrobe L
93	331928M	x	Hylla	Shelf
94	316197	x	Galgstång L=782	Clothes hanger L=782
95	330837M	x	Vägg garderob H	Wall wardrobe R
96	318104	x	Skena draperi L=1730	Drapery rail L=1730
97	336073	x	Byrå kpl. u. skiva	Chest of drawers without board
98	336076-K	x	Skiva byrå	Board
99	336074	x	Låda byrå	Drawer
--	315215	x	Glidskena låda (säljes i par)	Slide bar (exp. in pair)
100	331307M	x	Hylla vid byrå kpl.	Shelf cpl.
101	319818-A	T	Köksskiva vägg svart skiffer	Protection kitchen, black
--	319818-L	T	Köksskiva vägg natur skiffer	Protection kitchen, grey
102	335787M	x	Front el-uttag	Front outlet
103	334270M	x	Hylla garderob nedre	Shelf wardrobe under
104	316197	x	Galgstång L=782	Clothes hanger L=782
105	336416	x	Dörr 380x1850	Door 380x1850
106	336418	x	Dörr 310x1850	Door 310x1850
107	314523	x	Rätningslist dörr L=1715	List L=1715
108	337472	x	Stöd säng	Support bed
109	336314	x	Front vägg tvättrum	Front
110	331914M	x	Skjutdörr tvättrum	Door
111	316030	x	Skena skjutdörr	Curtain rod
112	336272	x	Värmespalt kpl. m. tyg och belysning	Air gap cpl. with fabric and illumination
--	336276	T	Värmespalt kpl. m. tyg och belysning (Svit)	Air gap cpl. with fabric and illumination (Svit)
113	338083	x	Skåp gavel bak V L1405	Cupboard upper L1405
114	331936M	x	Hyllpaket	Shelf
115	337802	x	Skåp övre V-bak L=1747	Cupboard upper L-rear L=1747
116	331189M	x	Hyllpaket	Shelf
117	311917	x	Gångjärn (t.o.m. januari 2016)	Hinge (up to january 2016)
--	319978	x	Gångjärn (fr.o.m. februari 2016)	Hinge (from february 2016)
--	319909	x	Platta gångjärn gavelskåp/ö-skåp (t.o.m. jan. 2016)	Plate hinge cupboard gable/upper (up to jan. 2016)
--	319979	x	Platta gångjärn gavelskåp (fr.o.m. febr. 2016)	Plate hinge cupboard gable (from febr. 2016)
--	319980	x	Platta gångjärn överskåp (fr.o.m. febr.2016)	Plate hinge cupboard upper (from febr. 2016)
118	319914	x	Gasfjäder	Gas spring
--	319915	x	Fäste vinkel d:o	Angle bracket d:o
--	319916	x	Fäste runt d:o	Bracket round d:o
119	338121	x	Värmespalt	Air gap
120	338115	x	Sängram u. ribbotten	Bed bottom without laths
121	338125	x	Ribbotten kpl.	Laths bottom cpl.
			M= Metervara T= Tillbehör	M= On the metre T= Accessory

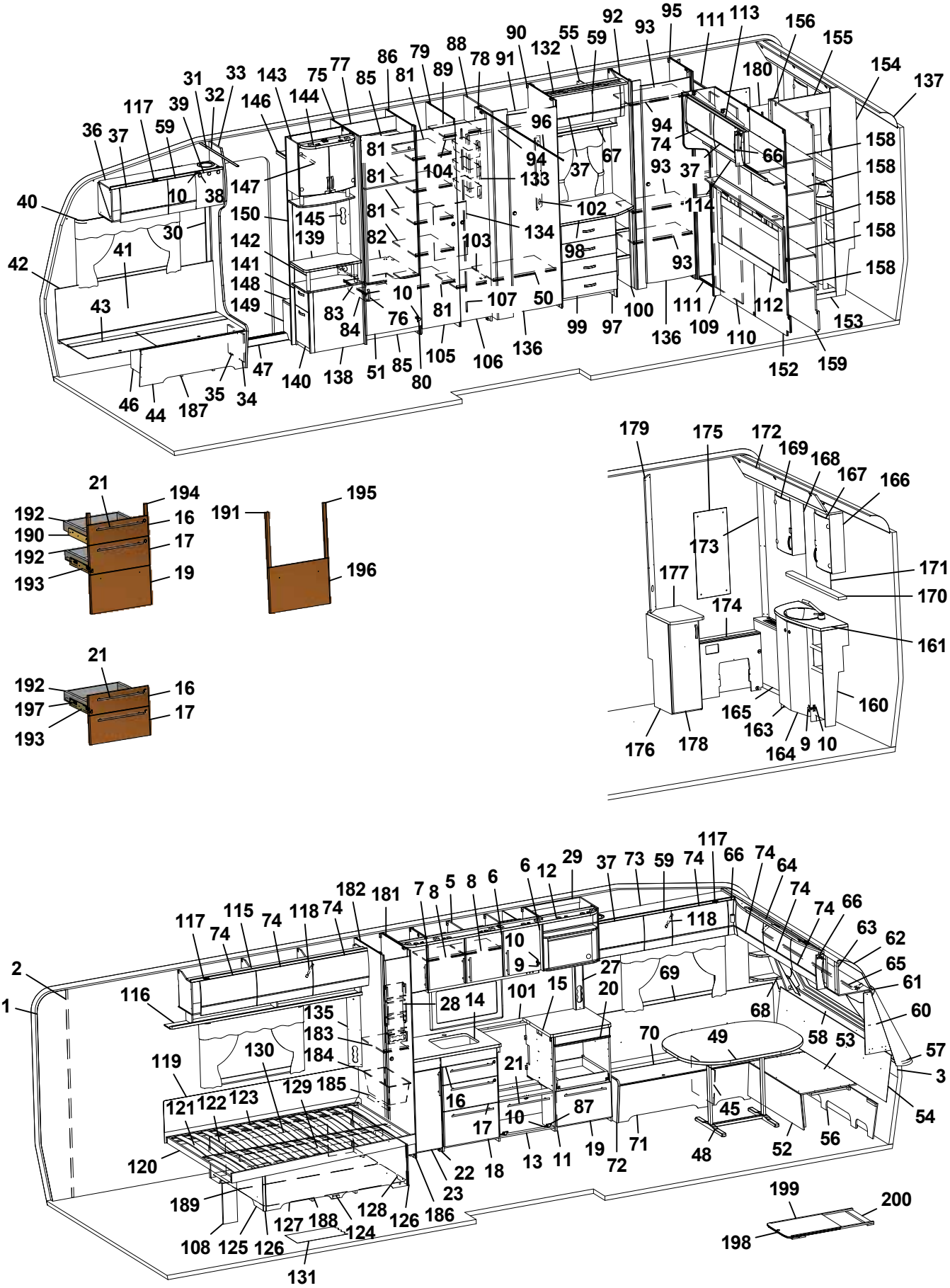
1
2
3
4
5
6
7
8
9
10
11
12
13
14
15
16
17
18
19
20
21
22
23
27
28
29
31
32
33
34
35
36
37
38
39
40
41
42
43
44
45
46
47
48
49
50
51
52
53
54
55
56
57
58
59
60
61
62
63
64
65
66
67
68
69
70
71
72
73
74
75
76
77
78
79
80
81
82
83
84
85
86
87
88
89
90
91
92
93
94
95
96
97
98
99
100
101
102
103
104
105
106
107
108
109
110
111
112
113
114
115
116
117
118
119
120
121
122
123
124
125
126
127
128
129
130
131
132
133
134
135
136
137
138
139
140
141
142
143
144
145
146
147
148
149
150
152
153
154
155
156
158
159
160
161
163
164
165
166
167
168
169
170
171
172
173
174
175
176
177
178
179
180
181
182
183
184
185
186
187
188
189
190
191
192
193
194
195
196
197
198
199
200

Pos Fig	Det. nr Part. No	Ingår Fitted	OBS!! Ange alltid årsmodell vid beställning av inredning Benämning	OBS!! Specify always year of model when ordering equipment Description
122	311985	x	Ribba sängbotten L=718 B=63	Lath bed bottom L=718 B=63
123	312046	x	Band t. ribbotten	Band for laths bottom
124	337119	x	Sänglåda kpl.	Bed box cpl.
125	337122	x	Gavel säng V	Gable bed L
126	319776	x	List hörn L=2500	Corner strip L=2500
127	337124	x	Front säng	Front bed
128	337126	x	Gavel säng H	Gable bed R
129	315203	x	Regel 17,5x55x1415	Wood lath pine 17,5x55x1415
130	337120	x	Bakgavel sänglåda	Back bed box
131	319931	M^2	Matta golv, trämönstrad ljusgrå	Carpet floor, wood design light grey
--	319230	T	Matta golv, klinkermönster mörkgrå	Carpet floor, clinker design dark grey
--	319888	T	Matta golv, klinkermönster ljusgrå	Carpet floor, clinker design light grey
--	319393	T	Matta golv, antik planka	Carpet floor, antique plank
132	336078	x	Ljusramp	Light holder
133	319759	x	Korg, garderob	Basket, wardrobe
--	335802	x	List för korgar	List för baskets
134	336427	x	Täckskiva exp.kärl	Cover expansion vessel
135	335788M	x	Front el-uttag	Front outlet
136	335919	x	Dörr 490x1850	Door 490x1850
137	316005	x	Skiva plast 295x2363x1	Plastic sheet
138	336120	x	TV-bänk kpl. u. skiva	TV-bench cpl. whitout board
139	336122-K	x	Skiva TV-bänk	Board
140	332042M	x	Låda nedre kpl.	Drawer cpl.
141	332036M	x	Låda övre	Drawer cpl.
--	315215	x	Glidskena låda (säljes i par)	Slide bar (exp. in pair)
142	336103	x	Rundstav folierad L=192	Round staff L=192
143	336115	x	Skåp bar kpl.	Coctail cabinet cpl.
--	332088M	x	Hylla hållare flaskor	Shelf bottle holder
--	331778	x	Lucka H d:o	Door R d:o
--	331779	x	Lucka V d:o	Door L d:o
--	318379	x	Gångjärn d:o	Hinge d:o
--	318380	x	Täckhatt d:o	Cover d:o
--	312588	x	Platta gångjärn d:o	Plate hinge d:o
144	336106	x	Ljusramp	Light holder
145	331611M	x	Front el-uttag	Front outlet
146	331910M	x	Hylla garderob övre	Shelf
147	316197	x	Galgstång L=782	Clothes hanger L=782
148	319866	x	Hylla insteg	Shelf
149	336618	x	Front hylla garderob	Front
150	337198	x	Vägg instegsgarderob	Wall wardrobe
152	336413	x	Vägg tvättrum	Wall washroom
153	332955M	x	Tröskel	Threshold
154	332954M	x	Vägg tvättrum	Wall
155	332956M	x	Överbit tvättrum	Overlap washroom
156	332957M	x	List poppel 15x63x1948	List 15x63x1948
158	330651M	x	Hylla	Shelf
159	330649M	x	Vägg garderob H	Wall wardrobe R
160	336054	x	Skåp tvättställ u. skiva	Cupboard washroom without board
161	336057-K	x	Skiva skåp tvättställ	Board cupboard wash basin
163	336056	x	Lucka V	Door L
			M= Metervara T= Tillbehör	M= On the metre T= Accessory

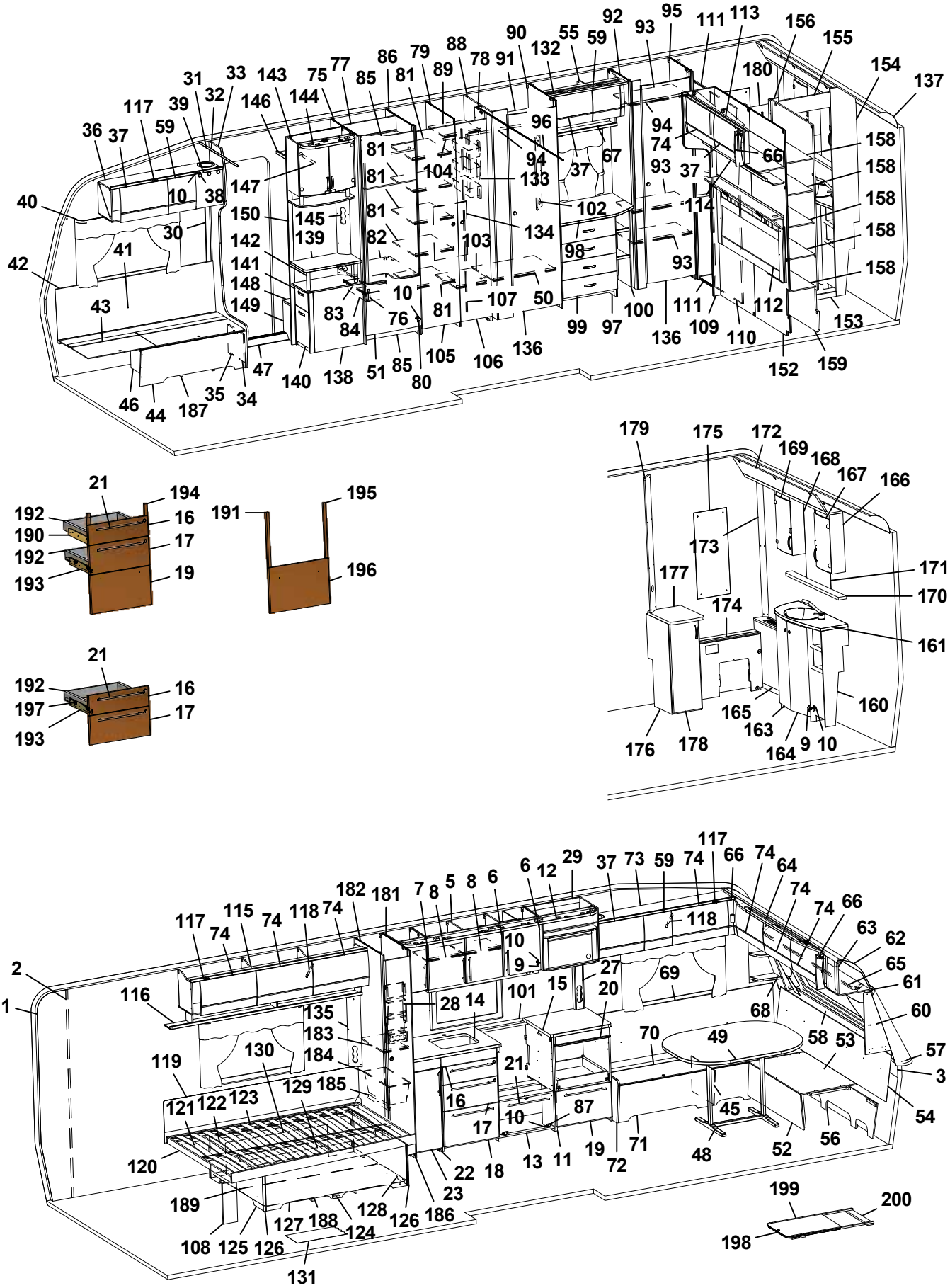
1
2
3
4
5
6
7
8
9
10
11
12
13
14
15
16
17
18
19
20
21
22
23
27
28
29
31
32
33
34
35
36
37
38
39
40
41
42
43
44
45
46
47
48
49
50
51
52
53
54
55
56
57
58
59
60
61
62
63
64
65
66
67
68
69
70
71
72
73
74
75
76
77
78
79
80
81
82
83
84
85
86
87
88
89
90
91
92
93
94
95
96
97
98
99
100
101
102
103
104
105
106
107
108
109
110
111
112
113
114
115
116
117
118
119
120
121
122
123
124
125
126
127
128
129
130
131
132
133
134
135
136
137
138
139
140
141
142
143
144
145
146
147
148
149
150
152
153
154
155
156
158
159
160
161
163
164
165
166
167
168
169
170
171
172
173
174
175
176
177
178
179
180
181
182
183
184
185
186
187
188
189
190
191
192
193
194
195
196
197
198
199
200

Pos Fig	Det. nr Part. No	Ingår Fitted	OBS!! Ange alltid årsmodell vid beställning av inredning Benämning	OBS!! Specify always year of model when ordering equipment Description
164	336055	x	Lucka H	Door R
165	336322	x	Front gavel bak	Front
166	331911M	x	Skåp tvättrum H	Cupboard washroom R
167	331778	x	Lucka H	Door R
168	331912M	x	Skåp tvättrum V	Cupboard washroom L
169	331779	x	Lucka V	Door L
170	336100-K	x	Hylla	Shelf
171	315999	x	Spegel 440x700x3	Mirror 440x700x3
172	334194M	x	Ljusramp	Light holder
173	335718	x	Front hörn	Front
174	330644M	x	Täckfront	Front
175	316039	x	Spegel 300x725x3	Mirror 300x725x3
--	319883	T	Spegel 300x725x3 (Svit)	Mirror 300x725x3 (Svit)
176	336423	x	Skåp u. skiva	Cupboard without board
--	332962M	x	Hylla d:o	Shelf d:o
177	336422-K	x	Skiva skåp	Board cupboard
178	336283	x	Lucka	Door
179	330653M	x	Front el-uttag	Front outlet
180	336420	x	Dörr 245x1850	Door 245x1850
181	333492M	x	Vägg backskåp H	Wall cupboard R
182	333491M	x	Vägg backskåp V	Wall cupboard L
183	332922M	x	Hylla	Shelf
184	309010	x	Trådback vit 227x527x185	Tray 227x527x185
185	316358	x	Glidskena plast L=430 D14/27	Runner plastic L=430 D14/27
186	376043	x	Dörr 260x1850	Door 260x1850
187	337582	x	Luftspalt H-fram	Air gap R front
188	324938	x	Luftspalt sänglåda	Air gap bed box
189	325752	x	Luftspalt sänglåda	Air gap bed box
190	336087	x	Monteringssats kpl. lådor (Vit)	Mounting kit cpl. drawers (White)
--	336759	x	Monteringssats kpl. lådor (Mekong)	Mounting kit cpl. drawers (Mekong)
191	336089	T	Monteringssats kpl. ugn (Vit)	Mounting kit cpl. oven (White)
--	336758	T	Monteringssats kpl. ugn (Mekong)	Mounting kit cpl. oven (Mekong)
192	317514	x	Låda	Drawer
193	317382	x	Glidskena låda (säljes i par)	Slide bar, drawer (exp. in pair)
--	801701	x	Skruv 6x16 d:o	Screw 6x16 d:o
194	336092	x	Passbit 95x30x16 (Mekong)	Gauge block 95x30x16 (Mekong)
195	336086	T	Passbit 460x30x16	Gauge block 460x30x16
196	334728	T	Lucka (Vit)	Door (White)
--	336726	T	Lucka (Mekong)	Door (Mekong)
197	334732	T	Monteringssats kpl. lådor i utskjut (Vit)	Mounting kit cpl. drawers in projection (White)
--	336778	T	Monteringssats kpl. lådor i utskjut (Mekong)	Mounting kit cpl. drawers in projection (Mekong)
198	336717-GK	T	Utdragsskiva bord 450x550	Sliding leaf 450x550
199	334835M	T	List bordsstativ 750x20x13	List table stand 750x20x13
200	334834M	T	List bordsstativ 494x60x15	List table stand 494x60x15
			Dyntyger, gardiner m.m. (se tyger)	Cushion textilies, curtains etc. (see textiles)
			M= Metervara T= Tillbehör	M= On the metre T= Accessory

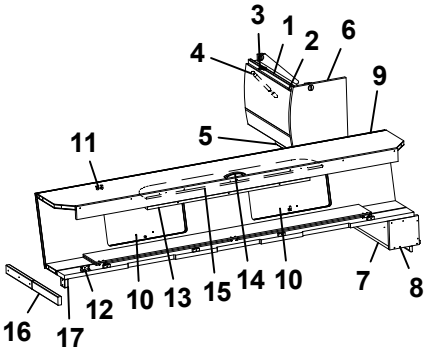
3
1
2
6
4
9
11
5
16
17
12
10
13
15
14
10
7
8

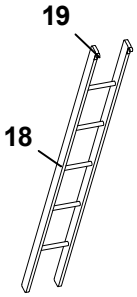
19
18

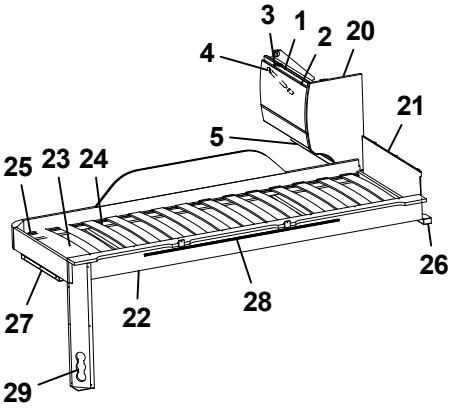
3
1
2
20
4
21
5
25
23
24
26
27
22
28
29

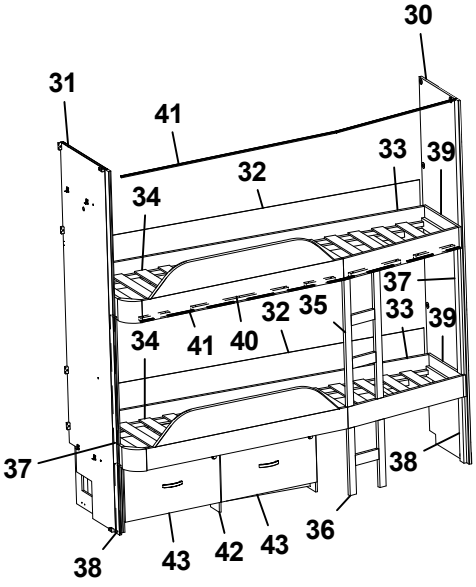
30
31
41
33
39
32
34
37
32
35
33
39
34
41
40
37
38
43
42
43
36
38

Pos Fig	Det. nr Part. No	Ingår Fitted	OBS!! Ange alltid årsmodell vid beställning av inredning Benämning	OBS!! Specify always year of model when ordering equipment Description
1	337937	x	Skåp gavel bak L560	Cupboard gable L560
2	337695	x	Lucka	Door
3	311917	x	Gångjärn (t.o.m. januari 2016)	Hinge (up to january 2016)
--	319978	x	Gångjärn (fr.o.m. februari 2016)	Hinge (from february 2016)
--	319909	x	Platta gångjärn gavelskåp/ö-skåp (t.o.m. jan. 2016)	Plate hinge cupboard gable/upper (up to jan. 2016)
--	319979	x	Platta gångjärn gavelskåp (fr.o.m. febr. 2016)	Plate hinge cupboard gable (from febr. 2016)
--	319980	x	Platta gångjärn överskåp (fr.o.m. febr.2016)	Plate hinge cupboard upper (from febr. 2016)
4	319914	x	Gasfjäder	Gas spring
--	319915	x	Fäste vinkel d:o	Angle bracket d:o
--	319916	x	Fäste runt d:o	Bracket round d:o
5	331743M	x	Hyllpaket	Shelf
6	336644	x	Gavel rundad	Gable
7	331694M	x	Hylla gavel bak	Shelf gable rear
8	331697M	x	Gavel	Gable
9	337661	x	Överbäddskåp L1980	Upper bed L1980
10	337664	x	Lucka	Door
11	860402	x	Gångjärn	Hinge
12	860405	x	Gångjärn	Hinge
13	331733M	x	Regel låsning	Lock bar
14	316428	x	Handtag	Handle
15	375813	x	Rasskydd ö-bäddskåp	Protective plate
16	332661M	x	Bärregel (vikbar)	Bearing rail
17	331701M	x	Kloss bärregel	Block bearing rail
18	376697	T	Stege ö-bäddsskåp 201x1800 kpl.	Ladder upper bed 201x1800 cpl.
19	860426	T	Krok t. stege	Hook for ladder
20	336496	x	Gavel rundad	Gable
21	321209	x	Värmespalt gavel	Air gap gable
22	336381	x	Sängram vån.säng V u. ribbotten	Bed bottom L without laths
23	325430	x	Ribbotten kpl.	Laths bottom cpl.
24	311985	x	Ribba sängbotten L=718 B=63	Lath bed bottom L=718 B=63
25	312046	x	Band t. ribbotten	Band for laths bottom
26	331960M	x	Bärregel	Bearing rail
27	331961M	x	Bärregel L=440	Bearing rail L=440
28	314721	x	Skena draperi L=1100	Curtain rod L=1100
29	333190M	x	Front el-uttag	Front outlet
30	330642M	x	Vägg garderob	Wall wardrobe
31	331593M	x	Vägg garderob H	Wall wardrobe R
32	333099	x	Värmespalt	Air gap
33	336454	x	Sängram u. ribbotten	Bed bottom without laths
34	326733	x	Ribbotten kpl.	Laths bottom cpl.
--	311985	x	Ribba sängbotten L=718 B=63	Lath bed bottom L=718 B=63
--	312046	x	Band t. ribbotten	Band for laths bottom
35	336291	x	Stege	Ladder
36	336458	x	Stege	Ladder
37	333237M	x	Stöd säng 45x680	Support bed 45x680
			T= Tillbehör	T= Accessory

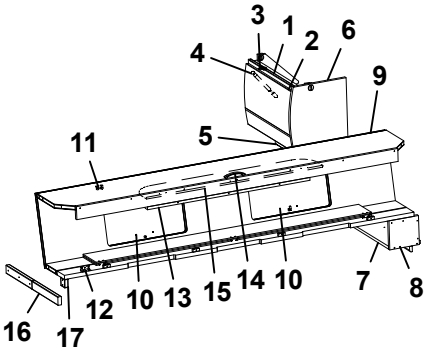
3
1
2
6
4
9
11
5
16
17
12
10
13
15
14
10
7
8

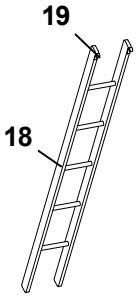
19
18

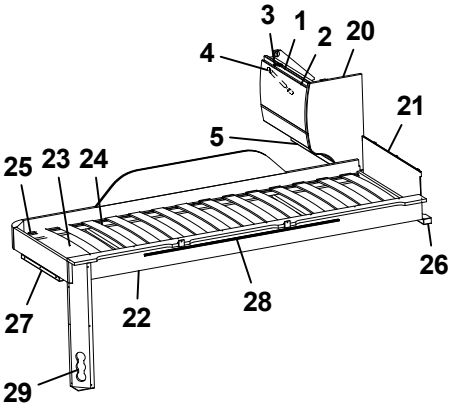
3
1
2
20
4
21
5
25
23
24
26
27
22
28
29

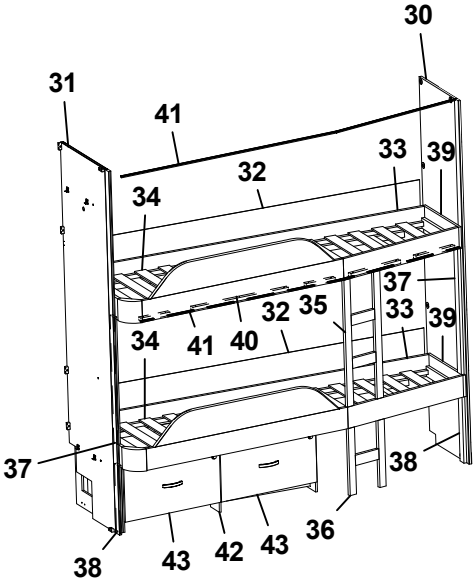
30
31
41
33
39
32
34
37
32
35
33
39
34
41
40
37
38
43
42
43
36
38

Pos Fig	Det. nr Part. No	Ingår Fitted	OBS!! Ange alltid årsmodell vid beställning av inredning Benämning	OBS!! Specify always year of model when ordering equipment Description
38	331524M	x	Stöd säng 45x360	Support bed 45x360
39	334535M	x	Passbit 412x115	Gauge block 412x115
40	332977M	T	List draperiskena (5 delar)	List drapery rail (5 parts)
41	315907	T	Skena draperi L=1920	Drapery rail L=1920
42	332878M	T	Lådor under säng kpl. sats	Drawers under bed cpl. kit
43	332883M	T	Låda kpl. d:o	Drawer cpl. d:o

T= Tillbehör

T= Accessory

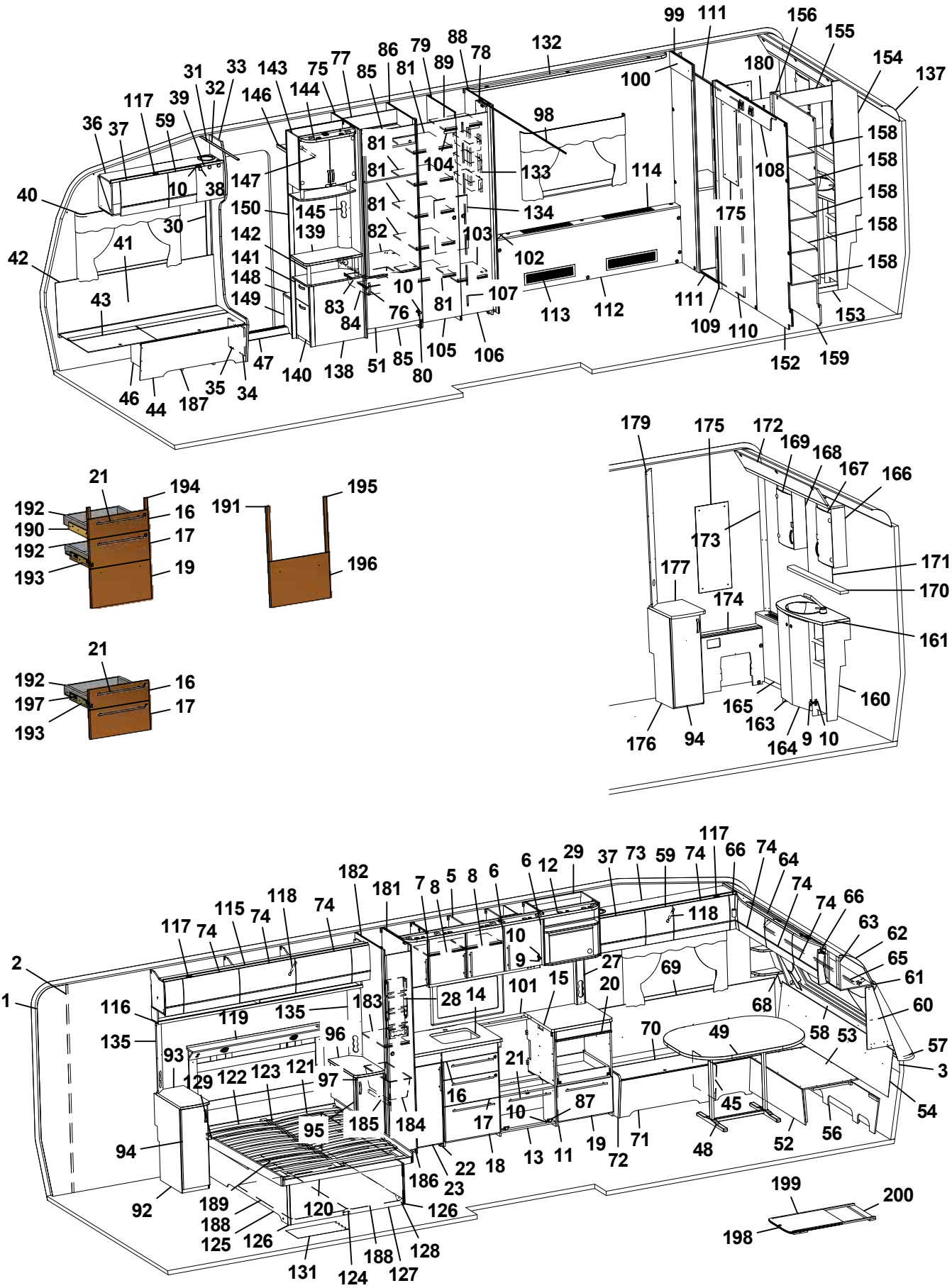
99 111 156 155 154 137
132 88 78 79 86 81 89 77 75 85 143 144 146 31 33 32 39 117 59 36 37 40 42 41 43 10 38 147 150 145 139 142 141 148 149 81 104 133 98 114 134 103 102 107 10 83 84 76 81 113 112 111 109 110 175 108 180 158 153 152 159 105 106 80 85 51 138 140 47 34 35 187 44 46 30
21 194 192 16 190 17 192 193 19
191 195 196
21 192 16 197 17 193
179 175 172 169 168 167 166 173 171 177 170 174 161 160 165 163 164 9 10 176 94
117 66 74 64 74 74 66 63 62 65 61 60 57 3 54 56 52 48 45 49 70 69 68 58 53 29 37 73 59 74 12 6 6 8 5 8 7 181 182 118 74 115 74 117 74 118 10 9 27 20 15 101 14 28 183 135 119 116 135 96 93 129 122 123 121 97 21 16 17 10 87 19 72 71 13 11 18 22 23 186 184 185 95 94 92 189 188 125 126 120 126 128 127 124 131 199 200 198
2 1

Pos Fig	Det. nr Part. No	Ingår Fitted	OBS!! Ange alltid årsmodell vid beställning av inredning Benämning	OBS!! Specify always year of model when ordering equipment Description
1	318657	M	Tapet vägg/tak	Wall paper
2	318584	M	Tejp tapet 20 mm	Tape, wall paper 20 mm
3	318585	M	Tejp tapet 60 mm	Tape, wall paper 60 mm
5	337815	x	Skåp kök L1120 kpl. (Vit)	Cupboard kitchen L1120 cpl. (White)
--	337821	x	Skåp kök L1120 kpl. (Mekong)	Cupboard kitchen L1120 cpl. (Mekong)
6	334712	x	Lucka H (Vit)	Door R (White)
--	336624	x	Lucka H (Mekong)	Door R (Mekong)
--	317502	x	Handtag d:o	Handle d:o
7	334713	x	Lucka V (Vit)	Door L (White)
--	336625	x	Lucka V (Mekong)	Door L (Mekong)
--	317502	x	Handtag d:o	Handle d:o
8	331385M	x	Hylla	Shelf
9	311917	x	Gångjärn	Hinge
10	312588	x	Platta gångjärn	Plate hinge
11	336084	x	Utskjut diskbänk (Vit)	Projection kitchen sink (White)
--	336777	x	Utskjut diskbänk (Mekong)	Projection kitchen sink (Mekong)
12	337015	x	Ljusramp köksskåp	Light holder
13	336082	x	Diskbänk kpl. u. skiva (Vit)	Kitchen sink cpl. without board (White)
--	336757	x	Diskbänk kpl. u. skiva (Mekong)	Kitchen sink cpl. without board (Mekong)
14	336409-K	x	Skiva diskbänk 805x565	Board 805x565
15	336071-K	x	Skiva diskbänk 610x565	Board 610x565
16	334706	x	Lådförstycke (Vit)	Drawer front (White)
--	336631	x	Lådförstycke (Mekong)	Drawer front (Mekong)
17	334707	x	Lådförstycke (Vit)	Drawer front (White)
--	336633	x	Lådförstycke (Mekong)	Drawer front (Mekong)
18	334708	x	Lucka (Vit)	Door (White)
--	336635	x	Lucka (Mekong)	Door (Mekong)
19	334709	x	Lucka (Vit)	Door (White)
--	336760	x	Lucka (Mekong)	Door (Mekong)
20	336675	x	Skärbräda	Cutting board
21	317503	x	Handtag	Handle
22	336408	x	Utskjut diskbänk (Vit)	Projection kitchen sink (White)
--	336805	x	Utskjut diskbänk (Mekong)	Projection kitchen sink (Mekong)
--	332122M	x	Hylla d:o	Shelf d:o
23	334711	x	Lucka (Vit)	Door (White)
--	336628	x	Lucka (Mekong)	Door (Mekong)
--	317502	x	Handtag d:o	Handle d:o
27	333289M	x	Front el-uttag	Front outlet
28	333409M	x	Kryddhylla	Spice rack
29	337532	x	Skåp kpl. mikrovågsugn	Cupboard cpl. microwave oven
30	318962	x	List täck el-kabel B=45 L=2100	Cover strip B=45 L=2100
31	316270	x	List snäpp undre L2379	List under L2379
32	316268	x	List snäpp övre L2379	List upper L2379
33	336065	x	Stolpe först. L1948 kpl. m. lucka	Support bar cpl. with door
34	336064	x	Lucka	Door
35	312589	x	Gångjärn	Hinge
36	337775	x	Skåp övre elc.	Cupboard upper
37	337719	x	Lucka	Door
38	318379	x	Gångjärn	Hinge
--	318380	x	Täckhatt d:o	Cover d:o
			M= Metervara T= Tillbehör	M= On the metre T= Accessory

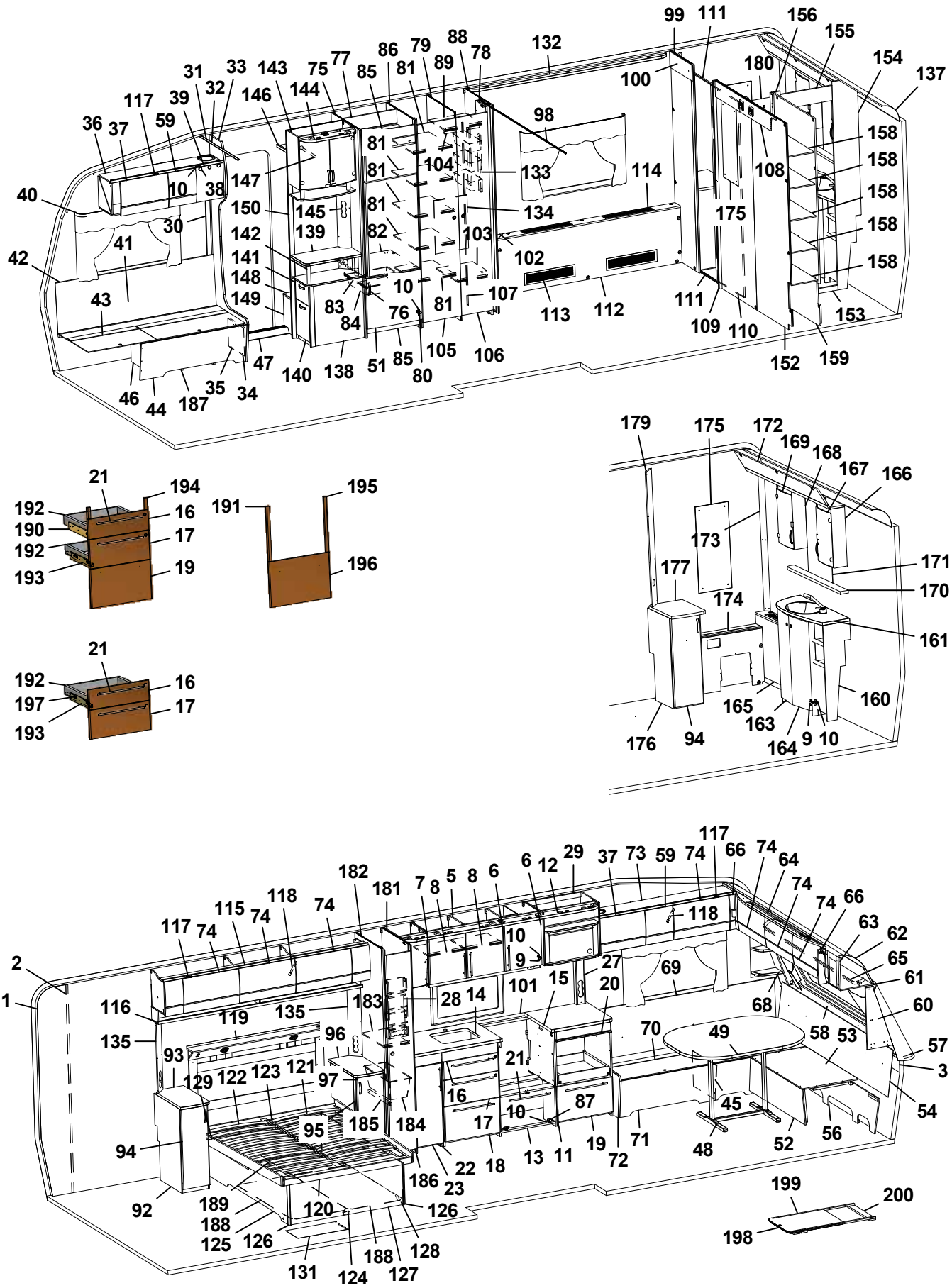
99 111 156 155 154 137
132 88 78 79 86 81 89 77 75 85 143 144 146 31 33 32 39 117 59 36 37 40 42 41 43 10 38 147 150 145 139 142 141 148 149 81 104 133 98 114 134 103 102 10 83 84 76 81 107 113 112 111 109 110 175 108 180 158 153 152 159 105 106 80 85 51 138 140 47 34 35 187 44 46
179 175 172 169 168 167 166 173 177 174 171 170 161 160 165 163 164 9 10 176 94
21 194 192 16 190 17 192 193 19
191 195 196
21 192 16 197 17 193
117 66 74 64 74 74 66 63 62 65 61 60 57 3 54 56 52 48 45 49 70 69 68 58 53 29 37 73 59 74 12 6 6 8 5 8 7 181 182 118 74 115 74 117 74 118 10 9 27 20 15 101 14 28 183 135 119 116 135 93 96 97 121 123 122 129 21 16 17 10 87 185 184 95 94 92 189 188 125 126 120 126 128 127 188 124 131 22 18 13 11 19 72 71 186 23
199 200 198

Pos Fig	Det. nr Part. No	Ingår Fitted	OBS!! Ange alltid årsmodell vid beställning av inredning Benämning	OBS!! Specify always year of model when ordering equipment Description
39	331214	x	Lucka	Door
40	316898	x	Skena gardin L1020	Curtain rod L1020
41	337170	x	Värmespalt H fram	Air gap R.F.
42	319821	M	List kant mörkbrun	Strip, dark brown
43	336883	x	Lock bäddlåda H F	Cover bedbox R.F.
--	319024	x	Matta grå textil m. tejp d:o	Carpet gray textile with tape d:o
44	336881	x	Front bäddlåda H F	Front bed box R.F.
45	312826	x	Stöd bäddlåda VF	Support bed box
46	312825	x	Stöd bäddlåda HF	Support bed box
47	314687	x	Tröskel aluminium L=850	Threshold aluminium L=850
48	319859	x	Bordsstativ	Table stand
49	335944-K	x	Bordsskiva 1200x940	Table top 1200x940
--	337413	x	List bord 400x55x26	List table 400x55x26
--	336370-K	x	Bordsskiva 1200x940 (Svit)	Table top 1200x940 (Svit)
51	336046	x	Lucka H 550x470	Door R 550x470
52	331245M	x	Front bäddlåda gavel	Front bed box gable
53	331246M	x	Skiva rundsittgrupp	Sheet seat
54	337182	x	Värmespalt gavel fram	Air gap
56	337153	x	Stöd sittgrupp	Support
57	213471	x	Hylla front kpl. L2376	Shelf front cpl. L2376
58	336132	x	Luftspalt fronthylla	Air gap shelf front
--	317369	x	Raskant plast L=2600	Cantlist shelf front L=2600
59	337790	x	Lucka	Door
60	336145	x	Hylla hörn H	Shelf R
61	313884	x	List plast radie L=2379	List L=2379
62	316005	x	Skiva plast 295x2363x1	Plastic sheet
63	337693	x	Skåp gavel fram L=2360	Cupboard L=2360
64	336063	x	Ljusramp gavelskåp	Light holder
65	316900	x	Skena gardin L1920	Curtain rod L1920
66	337738	x	Hörn inredning	Corner
--	311917	x	Gångjärn d:o	Hinge d:o
--	319909	x	Platta gångjärn d:o	Plate hinge d:o
68	336150	x	Hylla hörn V	Shelf L
69	337174	x	Värmespalt V fram	Air gap L.F.
70	333908	x	Lock bäddlåda V F	Cover bed box L.F
--	319024	x	Matta grå textil m. tejp d:o	Carpet gray textile with tape d:o
71	331890M	x	Front bäddlåda V F	Front bed box L.F.
72	336067	x	Gavel bäddlåda V F	Gable bed box L.F
73	337771	x	Skåp övre L=1388	Cupboard upper L=1388
--	337772	T	Skåp övre L=1388 (Svit)	Cupboard upper L=1388 (Svit)
74	337695	x	Lucka	Door
75	332244M	x	Vägg kyl V	Wall refrigerator L
76	316428	x	Handtag	Handle
77	333142M	x	Bakstycke stopp kyl	Back cupboard
78	331238M	x	Nisch, vikdörr	Niche folding door
79	330633M	x	Vägg garderob H	Wall wardrobe R
80	316799	x	Gångjärn	Hinge
81	330639M	x	Hylla	Shelf
82	376108	x	Hylla under kyl	Shelf under refrigerator
83	312712	x	Glidlist trådback (säljes i par)	Sliding strip tray (pair)
			M= Metervara T= Tillbehör	M= On the metre T= Accessory

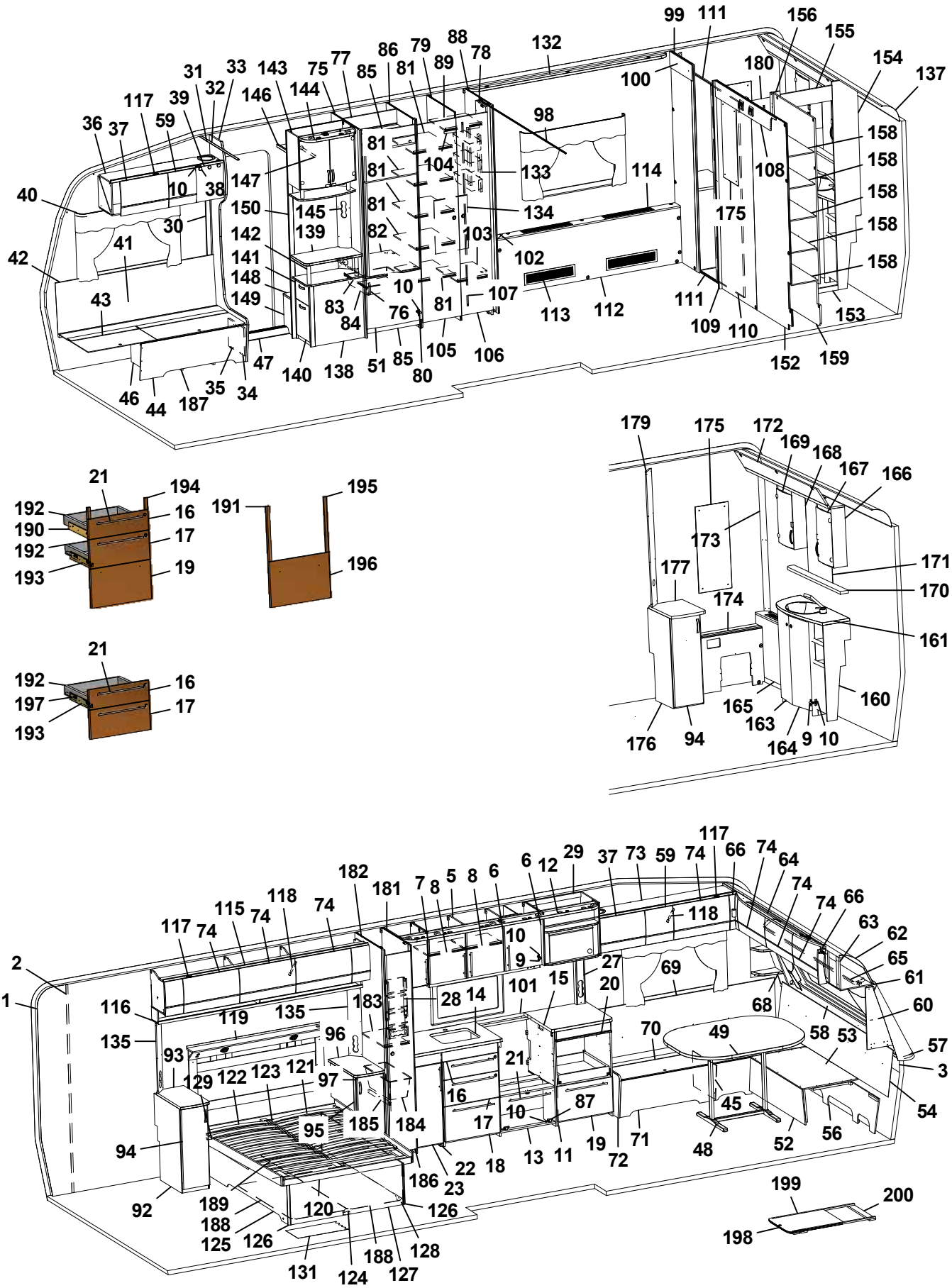
99 111 156 155 154 137
132 88 78 79 89 86 81 85 77 75 144 143 146 33 32 31 39 117 59 36 37 40 42 41 43 10 38 147 150 145 139 142 141 148 149 83 84 76 10 81 82 81 81 81 104 133 134 103 102 107 113 112 114 98 100 180 108 175 158 158 158 158 158 153 159 152 109 110 111 105 106 80 85 51 138 140 47 34 35 187 44 46
179 175 172 169 168 167 166 173 177 174 171 170 161 160 165 163 164 9 10 176 94
21 194 192 16 190 17 192 193 19
191 195 196
21 192 16 197 17 193
117 66 74 64 74 74 66 63 62 65 61 60 57 3 54 56 52 48 45 49 70 69 68 58 53 29 37 73 59 74 12 6 6 8 5 8 7 181 182 118 74 115 74 117 74 118 10 9 27 20 15 101 14 28 183 135 119 116 135 93 96 97 121 123 122 129 21 16 17 10 87 19 72 71 13 11 18 22 23 186 184 185 95 94 92 189 188 125 126 120 126 128 127 124 131 199 200 198

Pos Fig	Det. nr Part. No	Ingår Fitted	OBS!! Ange alltid årsmodell vid beställning av inredning Benämning	OBS!! Specify always year of model when ordering equipment Description
84	310325	x	Trådback vit 427x427x85	Tray 427x427x85
85	375394	x	Front skåp under kyl	Front cupboard
86	330659M	x	Vägg kyl H	Wall refrigerator R
87	315202	x	Gångjärn	Hinge
88	331593M	x	Vägg garderob H	Wall wardrobe R
89	334271M	x	Hylla garderob övre	Shelf wardrobe upper
92	336282	x	Hurts V kpl. u. skiva	Cupboard L cpl. without board
--	332508M	x	Hylla d:o	Shelf d:o
93	336285-K	x	Skiva hurts 295x550	Board cupboard
94	336283	x	Lucka V 270x745	Door
95	336424	x	Hurts H kpl. u. skiva	Cupboard R cpl. without board
--	332508M	x	Hylla d:o	Shelf d:o
96	336421-K	x	Skiva hurts 295x550	Board cupboard
97	336138	x	Lucka H 270x745	Door
98	318104	x	Skena draperi L=1730	Drapery rail L=1730
99	336425	x	Vägg garderob H	Wall wardrobe R
100	337526	x	Platta	Wooden plate
101	319818-A	T	Köksskiva vägg svart skiffer	Protection kitchen, black
--	319818-L	T	Köksskiva vägg natur skiffer	Protection kitchen, grey
102	334276M	x	Front el-uttag	Front outlet
103	334270M	x	Hylla garderob nedre	Shelf wardrobe under
104	316197	x	Galgstång L=782	Clothes hanger L=782
105	336416	x	Dörr 380x1850	Door 380x1850
106	336418	x	Dörr 310x1850	Door 310x1850
107	314523	x	Rätningslist dörr L=1715	List L=1715
108	337525	x	Platta hängare	Wooden plate hanger
109	330819M	x	Front vägg tvättrum	Front
110	331914M	x	Skjutdörr tvättrum	Door
111	316030	x	Skena skjutdörr	Curtain rod
112	334277M	x	Front kpl.	Front cpl.
113	319018	x	Galler ventilation al. 500x110	Ventilation grille al. 500x110
114	319198	x	Galler ventilation al. 480x80	Ventilation grille al. 480x80
115	338035	x	Skåp övre V-bak L=2021	Cupboard upper L-rear L=2021
116	330756M	x	Hyllpaket	Shelf
117	311917	x	Gångjärn (t.o.m. januari 2016)	Hinge (up to january 2016)
--	319978	x	Gångjärn (fr.o.m. februari 2016)	Hinge (from february 2016)
--	319909	x	Platta gångjärn gavelskåp/ö-skåp (t.o.m. jan. 2016)	Plate hinge cupboard gable/upper (up to jan. 2016)
--	319979	x	Platta gångjärn gavelskåp (fr.o.m. febr. 2016)	Plate hinge cupboard gable (from febr. 2016)
--	319980	x	Platta gångjärn överskåp (fr.o.m. febr.2016)	Plate hinge cupboard upper (from febr. 2016)
118	319914	x	Gasfjäder	Gas spring
--	319915	x	Fäste vinkel d:o	Angle bracket d:o
--	319916	x	Fäste runt d:o	Bracket round d:o
119	336272	x	Värmespalt kpl. m. tyg och belysning	Air gap cpl. with fabric and illumination
--	336276	T	Värmespalt kpl. m. tyg och belysning (Svit)	Air gap cpl. with fabric and illumination (Svit)
120	334696M	x	Sängram u. ribbotten	Bed bottom without laths
--	319652	x	Skena utdrag säng L=350 (säljes i par)	Slide bar L=350 (exp. in pair)
121	334622	x	Ribbotten kpl.	Laths bottom cpl.
122	311985	x	Ribba sängbotten L=718 B=63	Lath bed bottom L=718 B=63
123	312046	x	Band t. ribbotten	Band for laths bottom
124	337307	x	Sänglåda kpl.	Bed box cpl.
			M= Metervara T= Tillbehör	M= On the metre T= Accessory

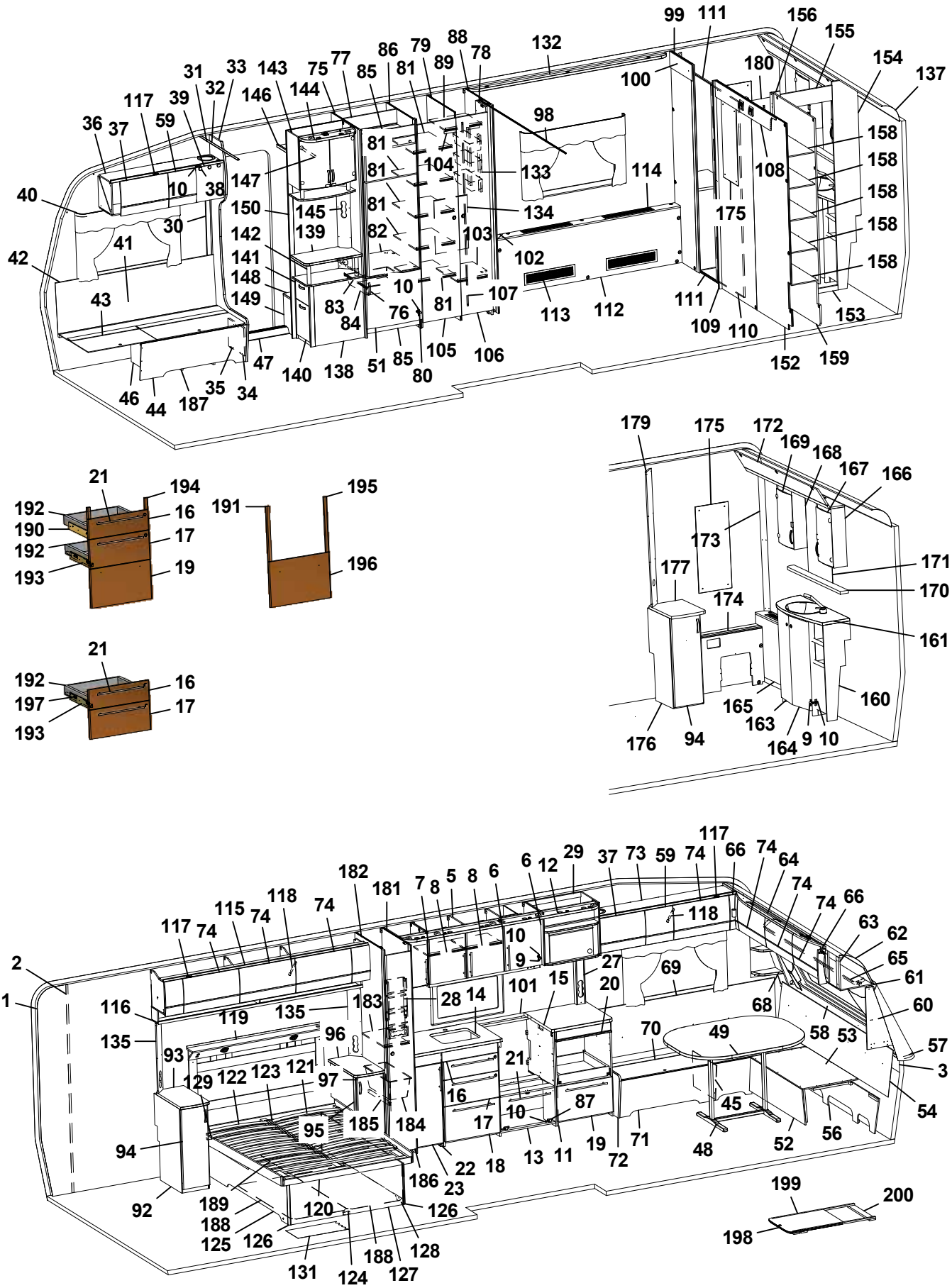
99 111 156 155 154 137
132 88 78 79 86 81 89 77 75 85 143 144 146 31 33 32 39 117 59 36 37 40 42 41 43 10 38 147 150 145 139 142 141 148 149 81 104 133 98 114 134 103 102 10 83 84 76 81 107 113 112 111 109 110 175 108 180 158 153 152 159 105 106 80 85 51 138 140 47 35 34 46 44 187 30
179 175 172 169 168 167 166 173 177 174 171 170 161 160 165 163 164 9 10 176 94
21 194 192 16 190 17 192 193 19 191 195 196
21 192 16 197 17 193
117 66 74 64 74 74 66 63 62 65 61 60 57 3 54 56 52 48 45 49 70 69 68 58 53 29 37 73 59 74 12 6 6 8 5 8 7 181 182 118 74 115 74 117 74 118 10 9 27 20 15 101 14 28 183 135 119 116 135 96 93 129 122 123 121 97 21 16 17 10 87 71 72 19 11 13 18 22 23 186 184 185 95 94 92 189 188 125 126 120 126 128 127 124 131 199 200 198
2 1

Pos Fig	Det. nr Part. No	Ingår Fitted	OBS!! Ange alltid årsmodell vid beställning av inredning Benämning	OBS!! Specify always year of model when ordering equipment Description
125	337309	x	Gavel säng V	Gable bed L
126	319776	x	List hörn L=2500	Corner strip L=2500
127	337308	x	Front säng	Front bed
128	337310	x	Gavel säng H	Gable bed R
129	330781	x	List furu 1123x55x17,5	Wood lath pine 1123x55x17,5
131	319931	M^2	Matta golv, trämönstrad ljusgrå	Carpet floor, wood design light grey
--	319230	T	Matta golv, klinkermönster mörkgrå	Carpet floor, clinker design dark grey
--	319888	T	Matta golv, klinkermönster ljusgrå	Carpet floor, clinker design light grey
--	319393	T	Matta golv, antik planka	Carpet floor, antique plank
132	336642	x	Ramp gardinupphängning L=1940	Holder curtains hanging L=1940
133	319759	x	Korg, garderob	Basket, wardrobe
--	335802	x	List för korgar	List för baskets
134	336427	x	Täckskiva exp.kärl	Cover expansion vessel
135	334420M	x	Front el-uttag	Front outlet
137	316005	x	Skiva plast 295x2363x1	Plastic sheet
138	336120	x	TV-bänk kpl. u. skiva	TV-bench cpl. whitout board
139	336122-K	x	Skiva TV-bänk	Board
140	332042M	x	Låda nedre kpl.	Drawer cpl.
141	332036M	x	Låda övre	Drawer cpl.
--	315215	x	Glidskena låda (säljes i par)	Slide bar (exp. in pair)
142	336103	x	Rundstav folierad L=192	Round staff L=192
143	336115	x	Skåp bar kpl.	Coctail cabinet cpl.
--	332088M	x	Hylla hållare flaskor	Shelf bottle holder
--	331778	x	Lucka H d:o	Door R d:o
--	331779	x	Lucka V d:o	Door L d:o
--	318379	x	Gångjärn d:o	Hinge d:o
--	318380	x	Täckhatt d:o	Cover d:o
--	312588	x	Platta gångjärn d:o	Plate hinge d:o
144	336106	x	Ljusramp	Light holder
145	331611M	x	Front el-uttag	Front outlet
146	331910M	x	Hylla garderob övre	Shelf
147	316197	x	Galgstång L=782	Clothes hanger L=782
148	319866	x	Hylla insteg	Shelf
149	336618	x	Front hylla garderob	Front
150	337198	x	Vägg instegsgarderob	Wall wardrobe
152	336413	x	Vägg tvättrum	Wall washroom
153	332955M	x	Tröskel	Threshold
154	332954M	x	Vägg tvättrum	Wall
155	332956M	x	Överbit tvättrum	Overlap washroom
156	332957M	x	List poppel 15x63x1948	List 15x63x1948
158	330651M	x	Hylla	Shelf
159	330649M	x	Vägg garderob H	Wall wardrobe R
160	336054	x	Skåp tvättställ u. skiva	Cupboard washroom without board
161	336057-K	x	Skiva skåp tvättställ	Board cupboard wash basin
163	336056	x	Lucka V	Door L
164	336055	x	Lucka H	Door R
165	336322	x	Front gavel bak	Front
166	331911M	x	Skåp tvättrum H	Cupboard washroom R
167	331778	x	Lucka H	Door R
168	331912M	x	Skåp tvättrum V	Cupboard washroom L
			M= Metervara T= Tillbehör	M= On the metre T= Accessory

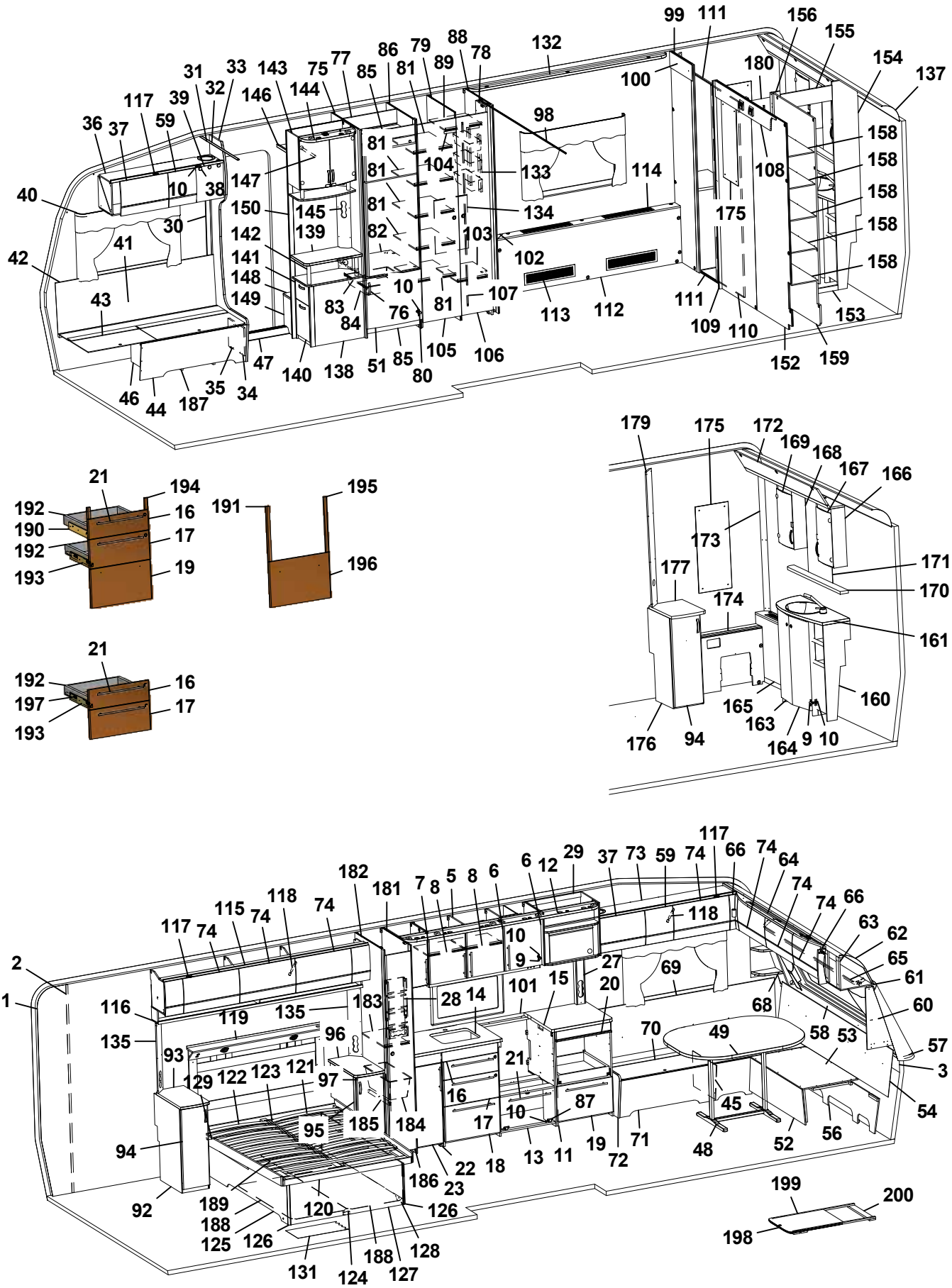
99 111 156 155 154 137
132 88 78 79 86 81 89 77 75 85 143 144 146 31 33 32 39 117 59 36 37 40 42 41 43 10 38 147 150 145 139 142 141 148 149 81 104 133 98 114 134 103 102 107 10 83 84 76 81 113 112 111 109 110 175 108 180 158 153 152 159 105 106 80 85 51 138 140 47 34 35 187 44 46 30
21 194 192 16 190 17 192 193 19
191 195 196
21 192 16 197 17 193
179 175 172 169 168 167 166 173 171 170 177 174 161 160 165 163 164 9 10 176 94
117 66 74 64 74 74 66 63 62 65 61 60 57 3 54 56 52 48 45 49 70 69 68 58 53 29 37 73 59 74 12 6 6 8 5 8 7 181 182 118 74 115 74 117 74 118 10 9 27 20 15 101 14 28 183 135 119 116 135 96 93 129 122 123 121 97 21 16 17 10 87 71 72 19 11 13 18 22 23 186 184 185 95 94 92 189 188 125 126 120 126 128 127 124 131 199 200 198
2 1

Pos Fig	Det. nr Part. No	Ingår Fitted	OBS!! Ange alltid årsmodell vid beställning av inredning Benämning	OBS!! Specify always year of model when ordering equipment Description
169	331779	x	Lucka V	Door L
170	336100-K	x	Hylla	Shelf
171	315999	x	Spegel 440x700x3	Mirror 440x700x3
172	334194M	x	Ljusramp	Light holder
173	335718	x	Front hörn	Front
174	330644M	x	Täckfront	Front
175	316039	x	Spegel 300x725x3	Mirror 300x725x3
--	319883	T	Spegel 300x725x3 (Svit)	Mirror 300x725x3 (Svit)
176	336423	x	Skåp u. skiva	Cupboard without board
--	332962M	x	Hylla d:o	Shelf d:o
177	336422-K	x	Skiva skåp	Board cupboard
179	330653M	x	Front el-uttag	Front outlet
180	336420	x	Dörr 245x1850	Door 245x1850
181	333492M	x	Vägg backskåp H	Wall cupboard R
182	333491M	x	Vägg backskåp V	Wall cupboard L
183	332922M	x	Hylla	Shelf
184	309010	x	Trådback vit 227x527x185	Tray 227x527x185
185	316358	x	Glidskena plast L=430 D14/27	Runner plastic L=430 D14/27
186	376043	x	Dörr 260x1850	Door 260x1850
187	337582	x	Luftspalt H-fram	Air gap R front
188	334280	x	Luftspalt sänglåda	Air gap bed box
189	334281	x	Luftspalt sänglåda	Air gap bed box
190	336087	x	Monteringssats kpl. lådor (Vit)	Mounting kit cpl. drawers (White)
--	336759	x	Monteringssats kpl. lådor (Mekong)	Mounting kit cpl. drawers (Mekong)
191	336089	T	Monteringssats kpl. ugn (Vit)	Mounting kit cpl. oven (White)
--	336758	T	Monteringssats kpl. ugn (Mekong)	Mounting kit cpl. oven (Mekong)
192	317514	x	Låda	Drawer
193	317382	x	Glidskena låda (säljes i par)	Slide bar, drawer (exp. in pair)
--	801701	x	Skruv 6x16 d:o	Screw 6x16 d:o
194	336092	x	Passbit 95x30x16 (Mekong)	Gauge block 95x30x16 (Mekong)
195	336086	T	Passbit 460x30x16	Gauge block 460x30x16
196	334728	T	Lucka (Vit)	Door (White)
--	336726	T	Lucka (Mekong)	Door (Mekong)
197	334732	T	Monteringssats kpl. lådor i utskjut (Vit)	Mounting kit cpl. drawers in projection (White)
--	336778	T	Monteringssats kpl. lådor i utskjut (Mekong)	Mounting kit cpl. drawers in projection (Mekong)
198	336717-GK	T	Utdragsskiva bord 450x550	Sliding leaf 450x550
199	334835M	T	List bordsstativ 750x20x13	List table stand 750x20x13
200	334834M	T	List bordsstativ 494x60x15	List table stand 494x60x15
			Dyntyger, gardiner m.m. (se tyger)	Cushion textilies, curtains etc. (see textiles)
			M= Metervara T= Tillbehör	M= On the metre T= Accessory

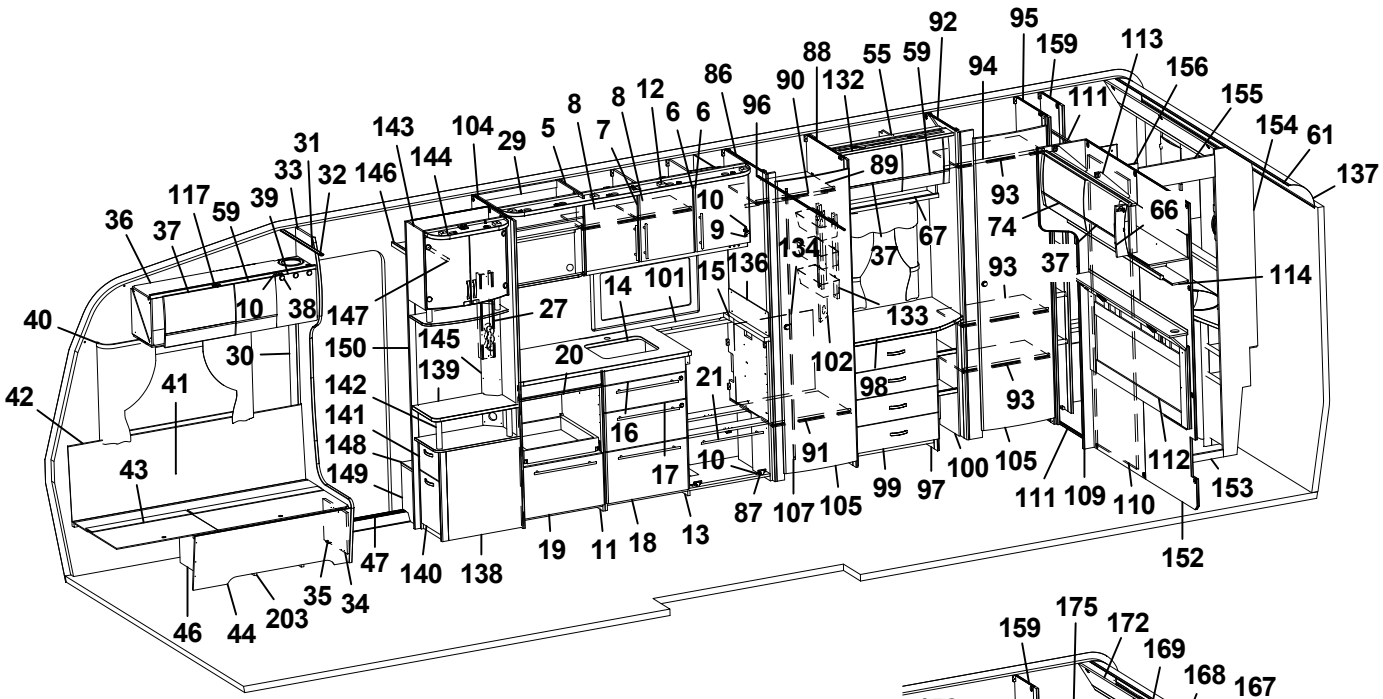
1 2 3 5 6 7 8 9 10 11 12 13 14 15 16 17 18 19 20 21 27 29 30 31 32 33 34 35 36 37 38 39 40 41 42 43 44 46 47 55 57 58 59 60 61 63 64 65 66 67 68 69 70 71 72 73 74 75 76 77 78 79 80 81 82 83 84 85 86 87 88 89 90 91 92 93 94 95 96 97 98 99 100 101 102 104 105 107 109 110 111 112 113 114 117 118 119 120 121 122 123 124 125 126 127 128 129 130 131 132 133 134 135 136 137 138 139 140 141 142 143 144 145 146 147 148 149 150 152 153 154 155 156 159 161 162 163 164 165 166 167 168 169 170 171 172 173 174 175 176 177 178 179 180 181 182 183 184 185 186 187 188 189 190 191 192 193 194 195 196 197 198 199 200 201 202 203 204 205 206 207 208 209 210 211 212 213 214 215 216 217 218

Pos Fig	Det. nr Part. No	Ingår Fitted	OBS!! Ange alltid årsmodell vid beställning av inredning Benämning	OBS!! Specify always year of model when ordering equipment Description
1	318657	M	Tapet vägg/tak	Wall paper
2	318584	M	Tejp tapet 20 mm	Tape, wall paper 20 mm
3	318585	M	Tejp tapet 60 mm	Tape, wall paper 60 mm
5	337780	x	Skåp kök L1120 kpl. (Vit)	Cupboard kitchen L1120 cpl. (White)
--	337823	x	Skåp kök L1120 kpl. (Mekong)	Cupboard kitchen L1120 cpl. (Mekong)
6	334712	x	Lucka H (Vit)	Door R (White)
--	336624	x	Lucka H (Mekong)	Door R (Mekong)
--	317502	x	Handtag d:o	Handle d:o
7	334713	x	Lucka V (Vit)	Door L (White)
--	336625	x	Lucka V (Mekong)	Door L (Mekong)
--	317502	x	Handtag d:o	Handle d:o
8	331385M	x	Hylla	Shelf
9	311917	x	Gångjärn	Hinge
10	312588	x	Platta gångjärn	Plate hinge
11	336084	x	Utskjut diskbänk (Vit)	Projection kitchen sink (White)
--	336777	x	Utskjut diskbänk (Mekong)	Projection kitchen sink (Mekong)
12	337416	x	Ljusramp köksskåp	Light holder
13	336082	x	Diskbänk kpl. u. skiva (Vit)	Kitchen sink cpl. without board (White)
--	336757	x	Diskbänk kpl. u. skiva (Mekong)	Kitchen sink cpl. without board (Mekong)
14	336588-K	x	Skiva diskbänk 1152x565	Board 1152x565
15	336098-K	x	Skiva diskbänk 40x560	Board 40x560
16	334706	x	Lådförstycke (Vit)	Drawer front (White)
--	336631	x	Lådförstycke (Mekong)	Drawer front (Mekong)
17	334707	x	Lådförstycke (Vit)	Drawer front (White)
--	336633	x	Lådförstycke (Mekong)	Drawer front (Mekong)
18	334708	x	Lucka (Vit)	Door (White)
--	336635	x	Lucka (Mekong)	Door (Mekong)
19	334709	x	Lucka (Vit)	Door (White)
--	336760	x	Lucka (Mekong)	Door (Mekong)
20	336675	x	Skärbräda	Cutting board
21	317503	x	Handtag	Handle
27	333289M	x	Front el-uttag	Front outlet
29	337532	x	Skåp kpl. mikrovågsugn	Cupboard cpl. microwave oven
30	318962	x	List täck el-kabel B=45 L=2100	Cover strip B=45 L=2100
31	316270	x	List snäpp undre L2379	List under L2379
32	316268	x	List snäpp övre L2379	List upper L2379
33	336065	x	Stolpe först. L1948 kpl. m. lucka	Support bar cpl. with door
34	336064	x	Lucka	Door
35	312589	x	Gångjärn	Hinge
36	337775	x	Skåp övre elc.	Cupboard upper
37	337719	x	Lucka	Door
38	318379	x	Gångjärn	Hinge
--	318380	x	Täckhatt d:o	Cover d:o
39	331214	x	Lucka	Door
40	316898	x	Skena gardin L1020	Curtain rod L1020
			M= Metervara T= Tillbehör	M= On the metre T= Accessory

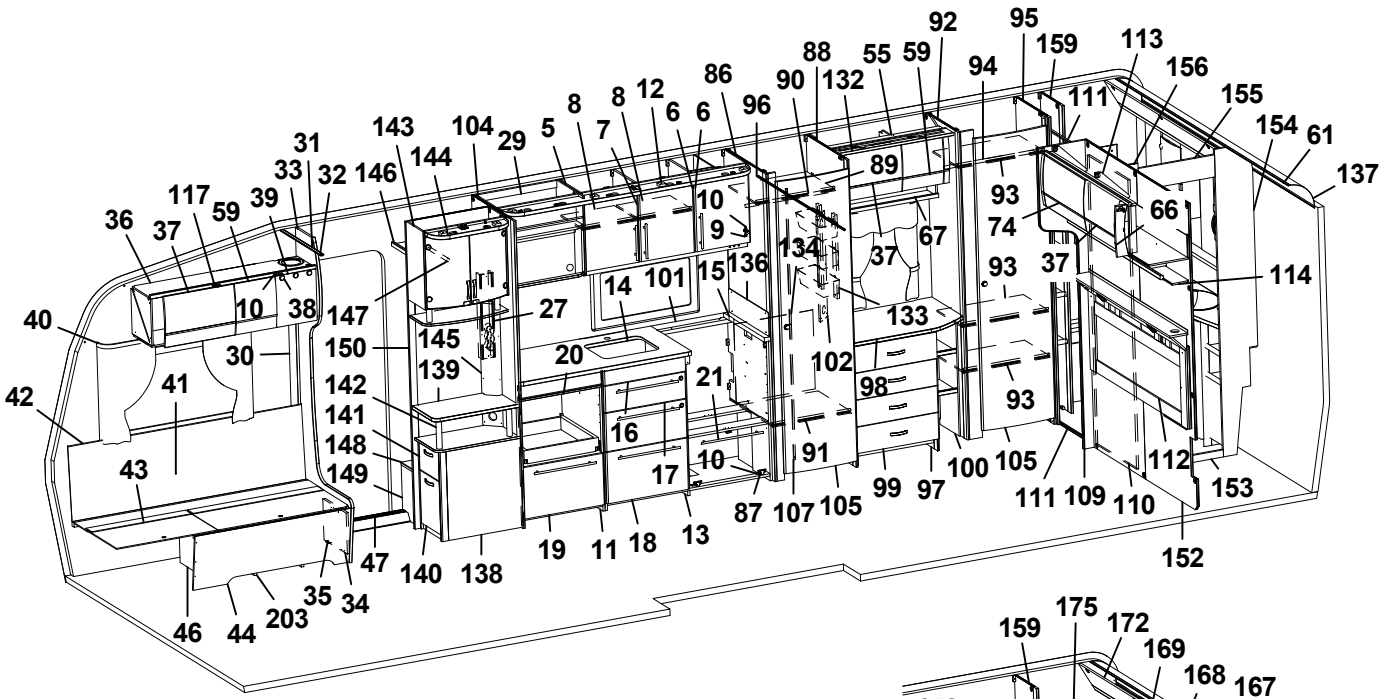
1 2 3 5 6 7 8 9 10 11 12 13 14 15 16 17 18 19 20 21 27 29 30 31 32 33 34 35 36 37 38 39 40 41 42 43 44 46 47 55 59 66 67 74 86 87 88 89 90 91 92 93 94 95 96 97 98 99 100 101 102 104 105 107 109 110 111 112 113 114 117 132 133 134 136 137 138 139 140 141 142 143 144 145 146 147 148 149 150 152 153 154 155 156 159 203

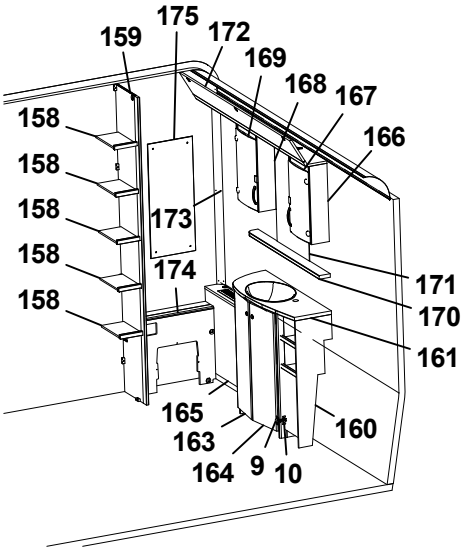
158 159 160 161 163 164 165 166 167 168 169 170 171 172 173 174 175 9 10

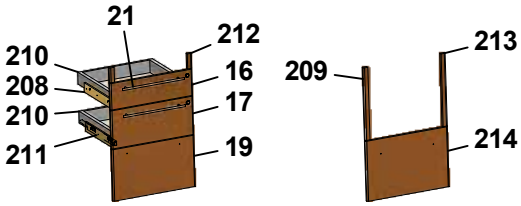
16 17 19 21 209 210 211 212 213 214

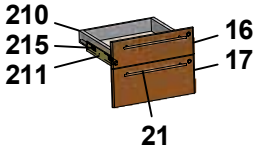
16 17 21 210 211 215

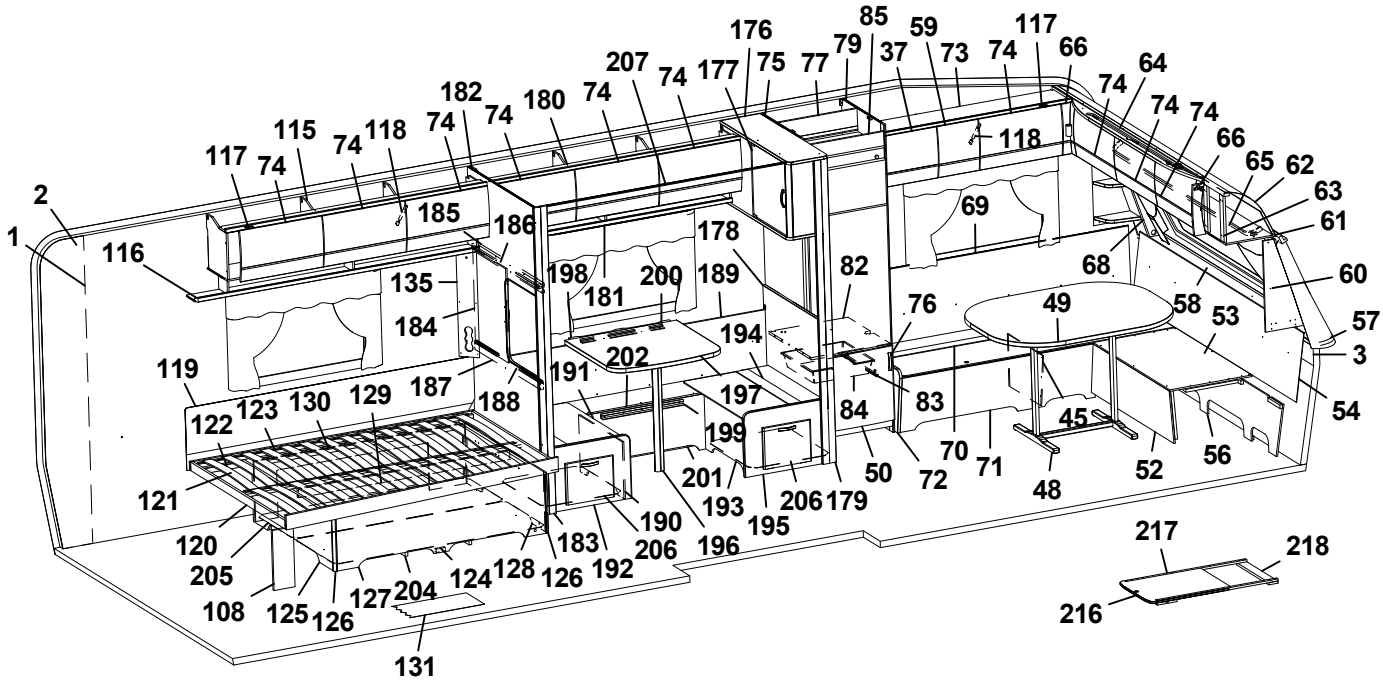
1 2 3 37 45 47 48 49 50 52 53 54 56 57 58 59 60 61 62 63 64 65 66 68 69 70 71 72 73 74 75 76 77 79 82 83 84 85 108 110 111 112 113 114 115 116 117 118 119 120 121 122 123 124 125 126 127 128 129 130 131 135 177 178 179 180 181 182 183 184 185 186 187 188 189 190 191 192 193 194 195 196 197 198 199 200 201 202 204 205 206 207 217 218

Pos Fig	Det. nr Part. No	Ingår Fitted	OBS!! Ange alltid årsmodell vid beställning av inredning Benämning	OBS!! Specify always year of model when ordering equipment Description
41	337170	x	Värmespalt H fram	Air gap R.F.
42	319821	M	List kant mörkbrun	Strip, dark brown
43	336883	x	Lock bäddlåda H F	Cover bedbox R.F.
--	319024	x	Matta grå textil m. tejp d:o	Carpet gray textile with tape d:o
44	336881	x	Front bäddlåda H F	Front bed box R.F.
45	312826	x	Stöd bäddlåda VF	Support bed box
46	312825	x	Stöd bäddlåda HF	Support bed box
47	314687	x	Tröskel aluminium L=850	Threshold aluminium L=850
48	319859	x	Bordsstativ	Table stand
49	335944-K	x	Bordsskiva 1200x940	Table top 1200x940
--	337413	x	List bord 400x55x26	List table 400x55x26
--	336370-K	x	Bordsskiva 1200x940 (Svit)	Table top 1200x940 (Svit)
50	336045	x	Lucka V 550x470	Door L 550x470
--	316799	x	Gångjärn d:o	Hinge d:o
--	312588	x	Platta gångjärn d:o	Plate hinge d:o
52	331245M	x	Front bäddlåda gavel	Front bed box gable
53	331246M	x	Skiva rundsittgrupp	Sheet seat
54	337182	x	Värmespalt gavel fram	Air gap
55	338041	x	Skåp övre L=790	Cupboard upper L=790
56	337153	x	Stöd sittgrupp	Support
57	213471	x	Hylla front kpl. L2376	Shelf front cpl. L2376
58	336132	x	Luftspalt fronthylla	Air gap shelf front
--	317369	x	Raskant plast L=2600	Cantlist shelf front L=2600
59	337790	x	Lucka	Door
60	336145	x	Hylla hörn H	Shelf R
61	313884	x	List plast radie L=2379	List L=2379
62	316005	x	Skiva plast 295x2363x1	Plastic sheet
63	337693	x	Skåp gavel fram L=2360	Cupboard L=2360
64	336063	x	Ljusramp gavelskåp	Light holder
65	316900	x	Skena gardin L1920	Curtain rod L1920
66	337738	x	Hörn inredning	Corner
--	311917	x	Gångjärn d:o	Hinge d:o
--	319909	x	Platta gångjärn d:o	Plate hinge d:o
67	331305M	x	Hyllpaket	Shelf
68	336150	x	Hylla hörn V	Shelf L
69	337174	x	Värmespalt V fram	Air gap L.F.
70	333908	x	Lock bäddlåda V F	Cover bed box L.F
--	319024	x	Matta grå textil m. tejp d:o	Carpet gray textile with tape d:o
71	331890M	x	Front bäddlåda V F	Front bed box L.F.
72	336067	x	Gavel bäddlåda V F	Gable bed box L.F
73	337771	x	Skåp övre L=1388	Cupboard upper L=1388
--	337772	T	Skåp övre L=1388 (Svit)	Cupboard upper L=1388 (Svit)
74	337695	x	Lucka	Door
75	331918M	x	Vägg kyl V	Wall refrigerator L
76	316428	x	Handtag	Handle
			M= Metervara T= Tillbehör	M= On the metre T= Accessory

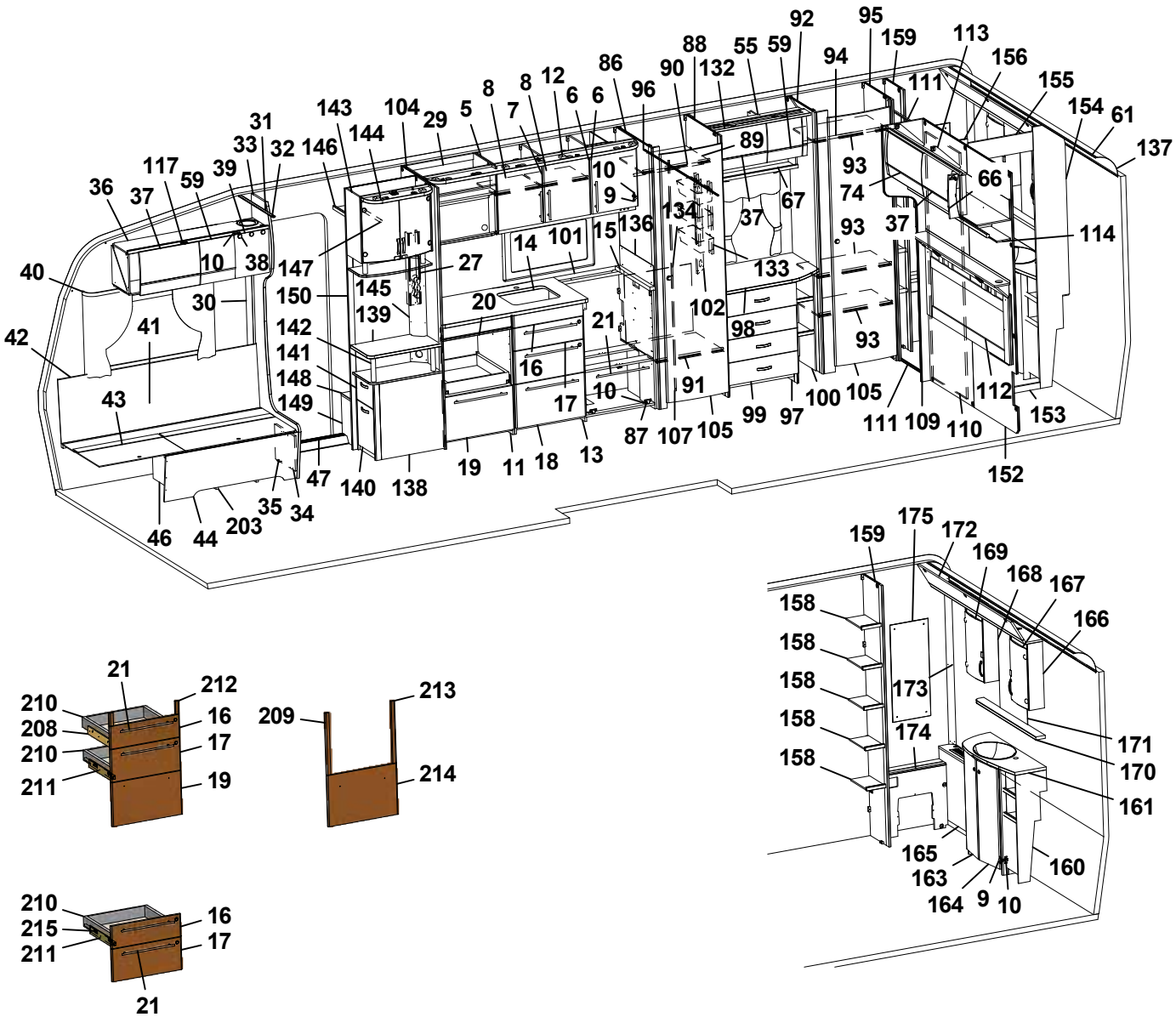
1 2 3 5 6 7 8 9 10 11 12 13 14 15 16 17 18 19 20 21 27 29 30 31 32 33 34 35 36 37 38 39 40 41 42 43 44 46 47 55 57 58 59 60 61 62 63 64 65 66 67 68 69 70 71 72 73 74 75 76 77 78 79 80 81 82 83 84 85 86 87 88 89 90 91 92 93 94 95 96 97 98 99 100 101 102 104 105 107 108 109 110 111 112 113 114 116 117 118 119 120 121 122 123 124 125 126 127 128 129 130 131 132 133 134 135 136 137 138 139 140 141 142 143 144 145 146 147 148 149 150 152 153 154 155 156 159 175 176 177 178 179 180 181 182 183 184 185 186 187 188 189 190 191 192 193 194 195 196 197 198 199 200 201 202 203 204 205 206 207 208 209 210 211 212 213 214 215 216 217 218

Pos Fig	Det. nr Part. No	Ingår Fitted	OBS!! Ange alltid årsmodell vid beställning av inredning Benämning	OBS!! Specify always year of model when ordering equipment Description
77	333142M	x	Bakstycke stopp kyl	Back cupboard
79	331592M	x	Vägg kyl H	Wall refrigerator R
82	376108	x	Hylla under kyl	Shelf under refrigerator
83	312712	x	Glidlist trådback (säljes i par)	Sliding strip tray (pair)
84	310325	x	Trådback vit 427x427x85	Tray 427x427x85
85	375394	x	Front skåp under kyl	Front cupboard
86	331901M	x	Vägg vid diskbänk	Wall next kitchen sink
87	315202	x	Gångjärn	Hinge
88	331898M	x	Vägg garderob H	Wall wardrobe R
89	331926M	x	Hylla garderob övre	Shelf wardrobe upper
90	316197	x	Galgstång L=782	Clothes hanger L=782
91	331927M	x	Hylla garderob	Shelf wardrobe
92	331899M	x	Vägg garderob V	Wall wardrobe L
93	331928M	x	Hylla	Shelf
94	316197	x	Galgstång L=782	Clothes hanger L=782
95	331900M	x	Vägg garderob H	Wall wardrobe R
96	318104	x	Skena draperi L=1730	Drapery rail L=1730
97	336073	x	Byrå kpl. u. skiva	Chest of drawers without board
98	336076-K	x	Skiva byrå	Board
99	336074	x	Låda byrå	Drawer
--	315215	x	Glidskena låda (säljes i par)	Slide bar (exp. in pair)
100	331307M	x	Hylla vid byrå kpl.	Shelf cpl.
101	319831-A	T	Köksskiva vägg svart skiffer	Protection kitchen, black
--	319831-L	T	Köksskiva vägg natur skiffer	Protection kitchen, grey
102	335787M	x	Front el-uttag	Front outlet
104	331897M	x	Vägg vid diskbänk	Wall next kitchen sink
105	335919	x	Dörr 490x1850	Door 490x1850
107	314523	x	Rätningslist dörr L=1715	List L=1715
108	337472	x	Stöd säng	Support bed
109	336314	x	Front vägg tvättrum	Front
110	331914M	x	Skjutdörr tvättrum	Door
111	316030	x	Skena skjutdörr	Curtain rod
112	336272	x	Värmespalt kpl. m. tyg och belysning	Air gap cpl. with fabric and illumination
--	336276	T	Värmespalt kpl. m. tyg och belysning (Svit)	Air gap cpl. with fabric and illumination (Svit)
113	338083	x	Skåp gavel bak V L1405	Cupboard upper L1405
114	331936M	x	Hyllpaket	Shelf
115	337802	x	Skåp övre V-bak L=1747	Cupboard upper L-rear L=1747
116	331189M	x	Hyllpaket	Shelf
117	311917	x	Gångjärn (t.o.m. januari 2016)	Hinge (up to january 2016)
--	319978	x	Gångjärn (fr.o.m. februari 2016)	Hinge (from february 2016)
--	319909	x	Platta gångjärn gavelskåp/ö-skåp (t.o.m. jan. 2016)	Plate hinge cupboard gable/upper (up to jan. 2016)
--	319979	x	Platta gångjärn gavelskåp (fr.o.m. febr. 2016)	Plate hinge cupboard gable (from febr. 2016)
--	319980	x	Platta gångjärn överskåp (fr.o.m. febr.2016)	Plate hinge cupboard upper (from febr. 2016)
118	319914	x	Gasfjäder	Gas spring
--	319915	x	Fäste vinkel d:o	Angle bracket d:o
			M= Metervara T= Tillbehör	M= On the metre T= Accessory

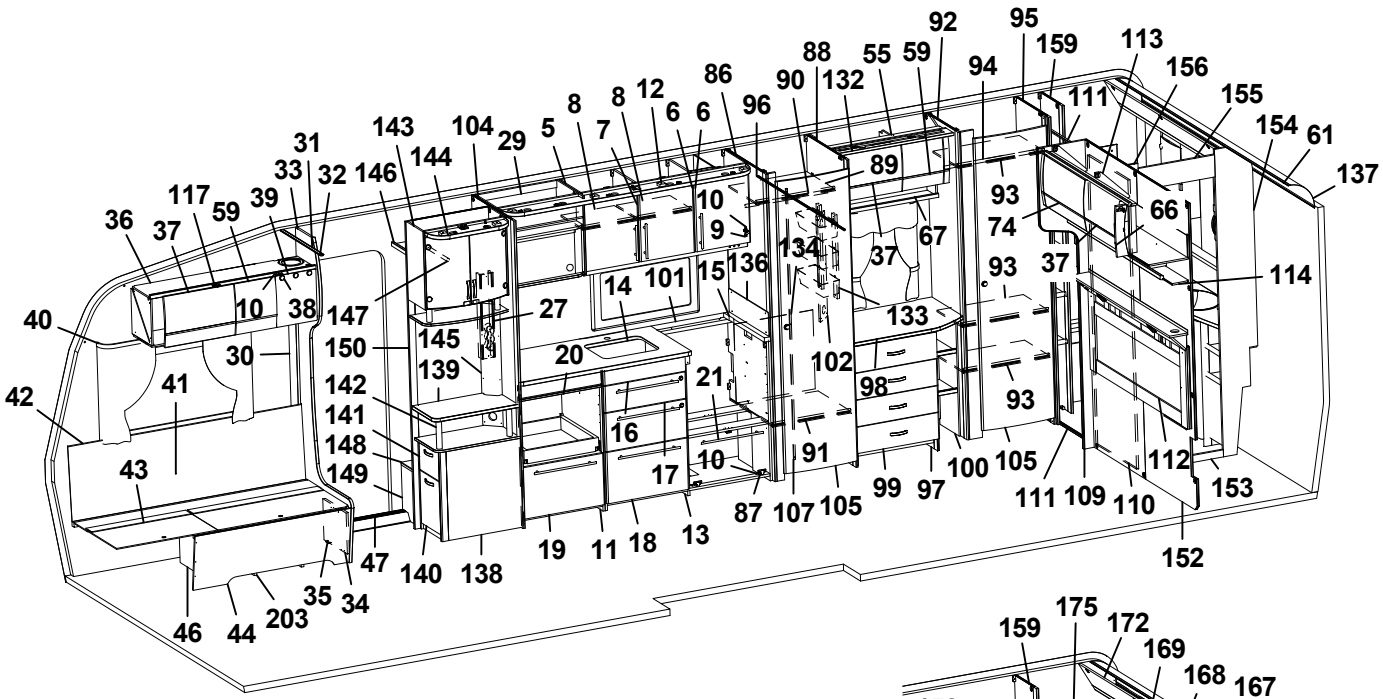
1 2 3 5 6 7 8 9 10 11 12 13 14 15 16 17 18 19 20 21 27 29 30 31 32 33 34 35 36 37 38 39 40 41 42 43 44 46 47 55 59 66 67 69 73 74 75 76 77 79 82 83 84 85 86 87 88 89 90 91 92 93 94 95 96 97 98 99 100 101 102 104 105 107 108 110 111 112 113 114 117 118 120 121 122 123 124 125 126 127 128 129 130 131 132 133 134 135 136 137 138 139 140 141 142 143 144 145 146 147 148 149 150 152 153 154 155 156 159 175 176 177 178 179 180 181 182 183 184 185 186 187 188 189 190 191 192 193 194 195 196 197 198 199 200 201 202 203 204 205 206 207 210 211 212 213 214 215 216 217 218

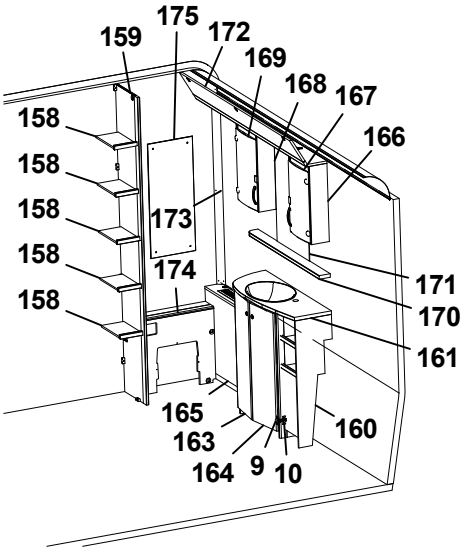
158 159 160 161 163 164 165 166 167 168 169 170 171 172 173 174 175 9 10

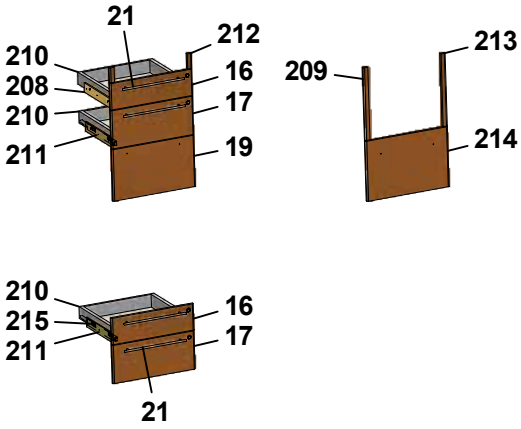
16 17 19 21 208 209 210 211 212 213 214 215

Pos Fig	Det. nr Part. No	Ingår Fitted	OBS!! Ange alltid årsmodell vid beställning av inredning Benämning	OBS!! Specify always year of model when ordering equipment Description
--	319916	x	Fäste runt d:o	Bracket round d:o
119	338121	x	Värmespalt	Air gap
120	338115	x	Sängram u. ribbotten	Bed bottom without laths
121	338125	x	Ribbotten kpl.	Laths bottom cpl.
122	311985	x	Ribba sängbotten L=718 B=63	Lath bed bottom L=718 B=63
123	312046	x	Band t. ribbotten	Band for laths bottom
124	337119	x	Sänglåda kpl.	Bed box cpl.
125	337122	x	Gavel säng V	Gable bed L
126	319776	x	List hörn L=2500	Corner strip L=2500
127	337124	x	Front säng	Front bed
128	337126	x	Gavel säng H	Gable bed R
129	315203	x	Regel 17,5x55x1415	Wood lath pine 17,5x55x1415
130	337120	x	Bakgavel sänglåda	Back bed box
131	319931	M^2	Matta golv, trämönstrad ljusgrå	Carpet floor, wood design light grey
--	319230	T	Matta golv, klinkermönster mörkgrå	Carpet floor, clinker design dark grey
--	319888	T	Matta golv, klinkermönster ljusgrå	Carpet floor, clinker design light grey
--	319393	T	Matta golv, antik planka	Carpet floor, antique plank
132	336078	x	Ljusramp	Light holder
133	319759	x	Korg, garderob	Basket, wardrobe
--	335802	x	List för korgar	List för baskets
134	336591	x	Täckskiva exp.kärl	Cover expansion vessel
135	335788M	x	Front el-uttag	Front outlet
136	401715	x	Flamskydd	Flame guard
137	316005	x	Skiva plast 295x2363x1	Plastic sheet
138	336120	x	TV-bänk kpl. u. skiva	TV-bench cpl. whitout board
139	336122-K	x	Skiva TV-bänk	Board
140	332042M	x	Låda nedre kpl.	Drawer cpl.
141	332036M	x	Låda övre	Drawer cpl.
--	315215	x	Glidskena låda (säljes i par)	Slide bar (exp. in pair)
142	336103	x	Rundstav folierad L=192	Round staff L=192
143	336115	x	Skåp bar kpl.	Coctail cabinet cpl.
--	332088M	x	Hylla hållare flaskor	Shelf bottle holder
--	331778	x	Lucka H d:o	Door R d:o
--	331779	x	Lucka V d:o	Door L d:o
--	318379	x	Gångjärn d:o	Hinge d:o
--	318380	x	Täckhatt d:o	Cover d:o
--	312588	x	Platta gångjärn d:o	Plate hinge d:o
144	336106	x	Ljusramp	Light holder
145	331611M	x	Front el-uttag	Front outlet
146	331910M	x	Hylla garderob övre	Shelf
147	316197	x	Galgstång L=782	Clothes hanger L=782
148	319866	x	Hylla insteg	Shelf
149	336618	x	Front hylla garderob	Front
150	337198	x	Vägg instegsgarderob	Wall wardrobe
152	336315	x	Vägg tvättrum	Wall washroom
			M= Metervara T= Tillbehör	M= On the metre T= Accessory

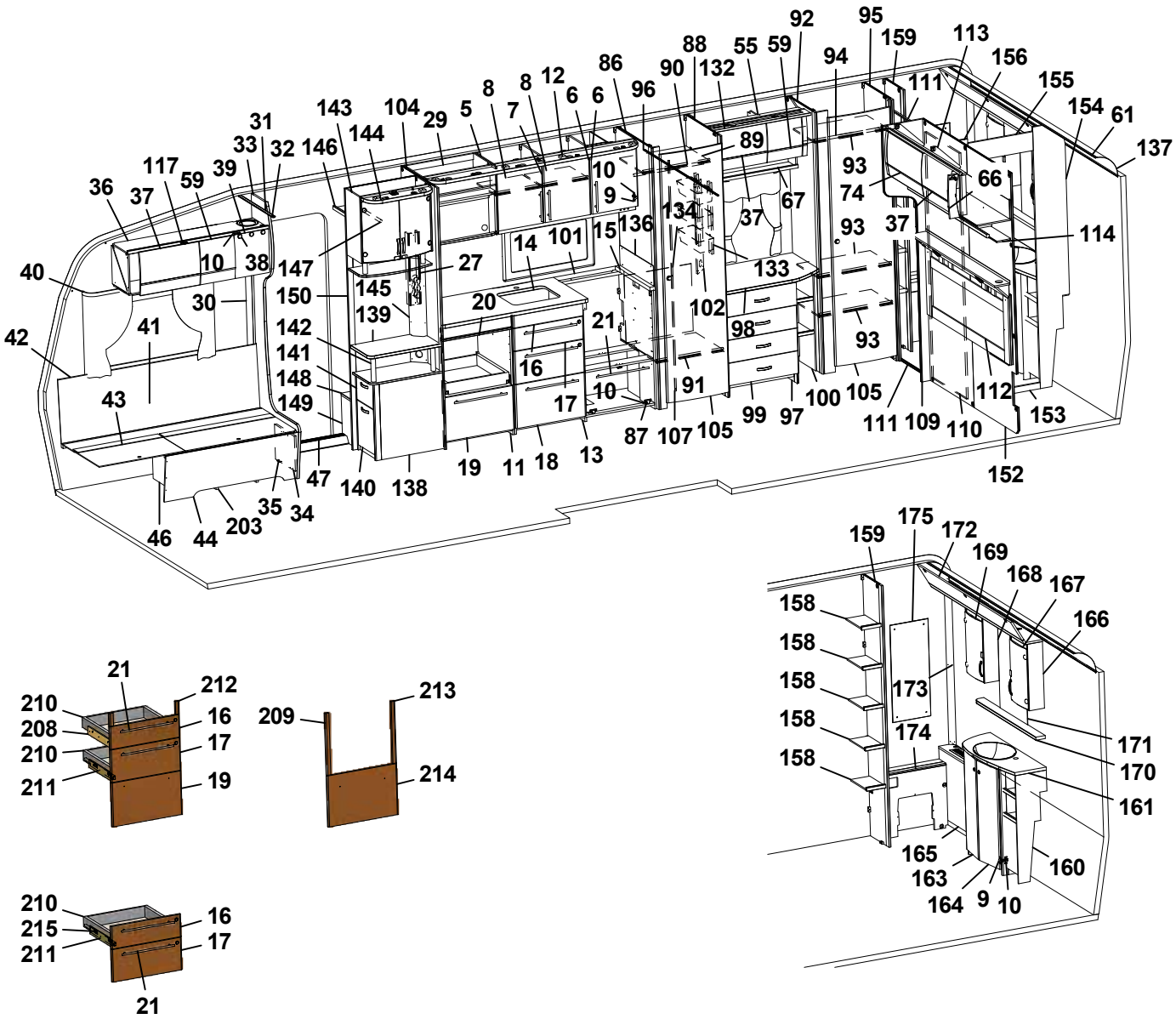
1 2 3 5 6 7 8 9 10 11 12 13 14 15 16 17 18 19 20 21 27 29 30 31 32 33 34 35 36 37 38 39 40 41 42 43 44 46 47 55 57 58 59 60 61 62 63 64 65 66 67 68 69 70 71 72 73 74 75 76 77 78 79 80 81 82 83 84 85 86 87 88 89 90 91 92 93 94 95 96 97 98 99 100 101 102 104 105 107 109 110 111 112 113 114 116 117 118 119 120 121 122 123 124 125 126 127 128 129 130 131 132 133 134 135 136 137 138 139 140 141 142 143 144 145 146 147 148 149 150 152 153 154 155 156 159 175 176 177 178 179 180 181 182 183 184 185 186 187 188 189 190 191 192 193 194 195 196 197 198 199 200 201 202 203 204 205 206 207 208 209 210 211 212 213 214 215 216 217 218

Pos Fig	Det. nr Part. No	Ingår Fitted	OBS!! Ange alltid årsmodell vid beställning av inredning Benämning	OBS!! Specify always year of model when ordering equipment Description
153	332955M	x	Tröskel	Threshold
154	332954M	x	Vägg tvättrum	Wall
155	332956M	x	Överbit tvättrum	Overlap washroom
156	332957M	x	List poppel 15x63x1948	List 15x63x1948
158	331894M	x	Hylla	Shelf
159	331903M	x	Vägg garderob H	Wall wardrobe R
160	336054	x	Skåp tvättställ u. skiva	Cupboard washroom without board
161	336057-K	x	Skiva skåp tvättställ	Board cupboard wash basin
163	336056	x	Lucka V	Door L
164	336055	x	Lucka H	Door R
165	336322	x	Front gavel bak	Front
166	331911M	x	Skåp tvättrum H	Cupboard washroom R
167	331778	x	Lucka H	Door R
168	331912M	x	Skåp tvättrum V	Cupboard washroom L
169	331779	x	Lucka V	Door L
170	336100-K	x	Hylla	Shelf
171	315999	x	Spegel 440x700x3	Mirror 440x700x3
172	334194M	x	Ljusramp	Light holder
173	335718	x	Front hörn	Front
174	331902M	x	Täckfront	Front
175	316039	x	Spegel 300x725x3	Mirror 300x725x3
--	319883	T	Spegel 300x725x3 (Svit)	Mirror 300x725x3 (Svit)
176	336342	x	Skåp övre L= 930	Cupboard L= 930
--	334291M	x	Hylla d:o	Shelf d:o
177	321896	x	Skiva acryl	Pane acryl
--	314350	x	Lås magnet d:o	Lock magnet d:o
--	314351	x	Gångjärn d:o	Hinge d:o
178	336589	x	Vägg främre	Wall front
179	331943M	x	Stolpe utskjut främre	Support bar
180	337967	x	Skåp övre L1680	Cupboard upper L1680
181	331933M	x	Hyllpaket	Shelf
182	336345	x	Vägg bakre	Wall rear
183	331944M	x	Stolpe utskjut	Support bar
184	332907M	x	Skjutlucka 450x596	Sliding lid 450x596
185	334310M	x	Kornisch vägg L=898	Cornice wall L=898
186	314905	x	Skena övre skjutl L895 borrad	Slide bar upper L895
187	332684M	x	Regel skjutlucka 45x898	Latch, sliding lid
188	314907	x	Skena nedre skjutl L895	Slide bar lower L895
189	337725	x	Värmespalt H-bak	Air gap R rear
--	319821	M	List kant mörkbrun d:o	Strip, dark brown d:o
190	337726	x	Front bäddlåda bakre	Front bed box rear
191	333915	x	Lock bäddlåda bakre	Cover bed box rear
192	336340	x	Gavel bäddlåda bakre kpl. m. lucka	Gable bed box rear cpl. with door
--	336064	x	Lucka d:o	Door d:o
--	312589	x	Gångjärn d:o	Hinge d:o
			M= Metervara T= Tillbehör	M= On the metre T= Accessory

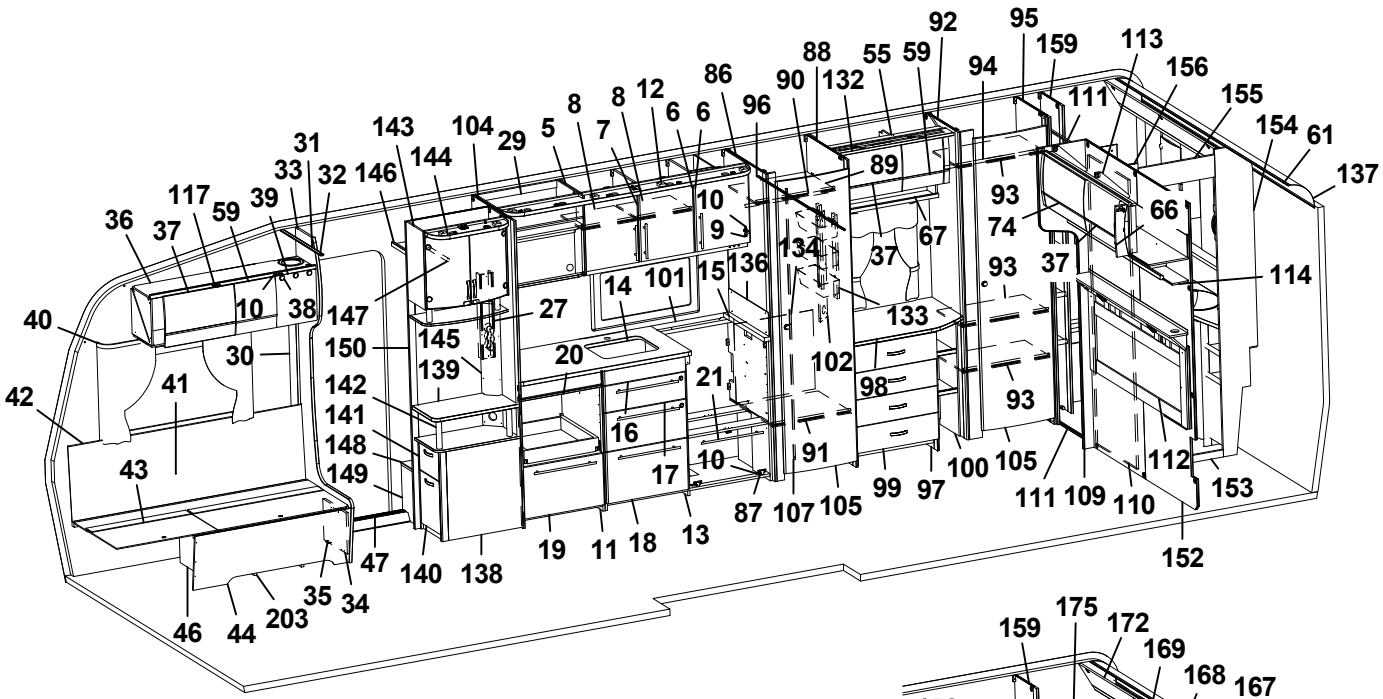
92 95 159 113 156 155 154 61 137
88 55 59 94 111 66 74 93 114
86 90 132 89 67 37 93 37
96 8 8 12 6 6 10 9 136 134 133
143 104 29 5 7 144 146 31 33 32 117 59 39 36 37 10 38 147 27 14 101 15
40 150 145 139 30 20 102 98 93
42 41 142 141 148 149 43 16 21 91 10 17 87 107 105 99 97 100 105 111 109 110 112 153
47 140 138 19 11 18 13 152
46 44 203 35 34

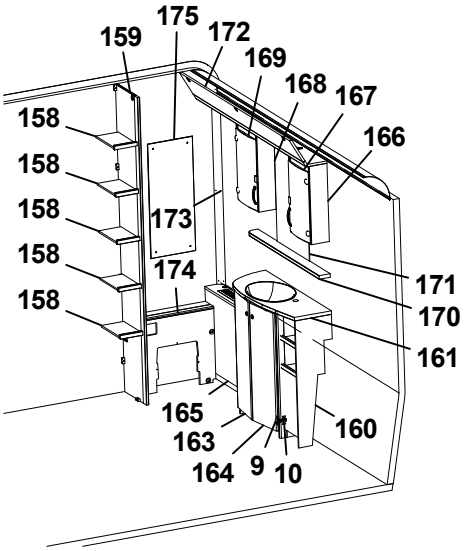
159 175 172 169 168 167 166
158 158 158 158 158 173 174 171 170 161
165 163 164 9 10 160

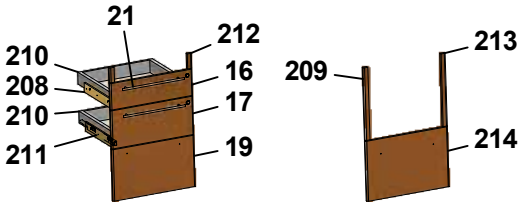
21 212 210 208 210 211 16 17 19
209 213 214

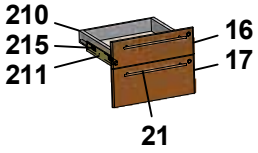
210 215 211 16 17 21

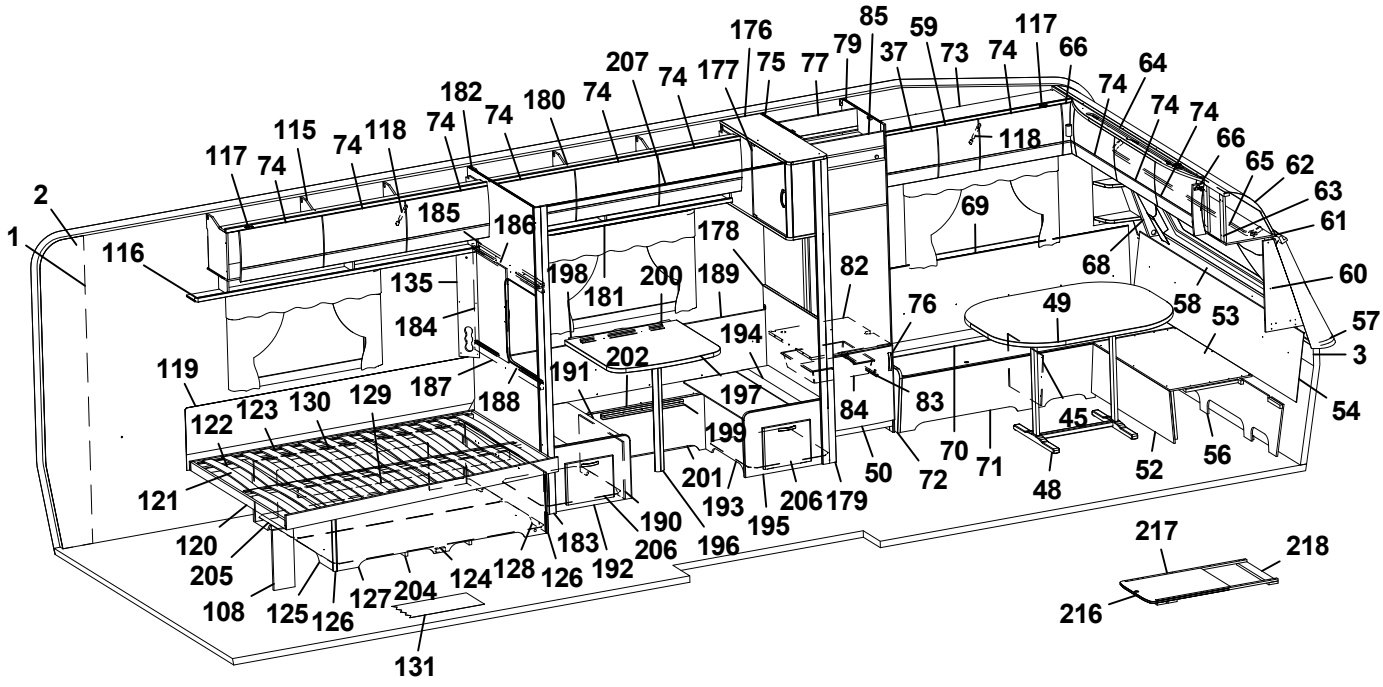
176 85 59 117 207 74 177 75 77 79 37 73 74 66 74 64 74 74 74 66 65 62 63 61 182 74 74 180 74 118 115 74 118 74 117 74 185 186 2 1 116 135 184 198 181 200 189 178 82 68 60 69 76 49 58 53 57 3 54 119 122 123 130 129 187 188 191 202 194 197 199 84 83 45 121 120 205 108 125 126 127 204 124 128 126 192 183 190 206 196 201 193 195 206 179 50 72 70 71 48 52 56 131
217 218 216

Pos Fig	Det. nr Part. No	Ingår Fitted	OBS!! Ange alltid årsmodell vid beställning av inredning Benämning	OBS!! Specify always year of model when ordering equipment Description
193	337728	x	Front bäddlåda främre	Front bed box front
194	333914	x	Lock bäddlåda främre	Cover bed box front
195	336338	x	Gavel bäddlåda främre kpl. m. lucka	Gable bed box front cpl. with door
--	336064	x	Lucka d:o	Door d:o
--	312589	x	Gångjärn d:o	Hinge d:o
196	315565	x	Bordsben	Table leg
197	335942-K	x	Bordsskiva 700x750	Table top 700x750
198	331800M	x	Fästregel bord	Bracket
199	318574	x	List bord väggdel L550	List wall
200	318575	x	List upphäng bordsdel L550	List board
201	337729	x	Front bäddlåda	Front bed box
202	337731	x	Lock front bäddlåda	Cover front bed box
203	337582	x	Luftspalt H-fram	Air gap R front
204	324938	x	Luftspalt sänglåda	Air gap bed box
205	325752	x	Luftspalt sänglåda	Air gap bed box
206	337732	x	Luftspalt M-grupp 598x535	Air gap M-group 598x535
207	315907	T	Skena draperi L=1920	Drapery rail L=1920
208	336087	x	Monteringssats kpl. lådor (Vit)	Mounting kit cpl. drawers (White)
--	336759	x	Monteringssats kpl. lådor (Mekong)	Mounting kit cpl. drawers (Mekong)
209	336089	T	Monteringssats kpl. ugn (Vit)	Mounting kit cpl. oven (White)
--	336758	T	Monteringssats kpl. ugn (Mekong)	Mounting kit cpl. oven (Mekong)
210	317514	x	Låda	Drawer
211	317382	x	Glidskena låda (säljes i par)	Slide bar, drawer (exp. in pair)
--	801701	x	Skruv 6x16 d:o	Screw 6x16 d:o
212	336092	x	Passbit 95x30x16 (Mekong)	Gauge block 95x30x16 (Mekong)
213	336086	T	Passbit 460x30x16	Gauge block 460x30x16
214	334728	T	Lucka (Vit)	Door (White)
--	336726	T	Lucka (Mekong)	Door (Mekong)
215	334732	T	Monteringssats kpl. lådor i utskjut (Vit)	Mounting kit cpl. drawers in projection (White)
--	336778	T	Monteringssats kpl. lådor i utskjut (Mekong)	Mounting kit cpl. drawers in projection (Mekong)
216	336717-GK	T	Utdragsskiva bord 450x550	Sliding leaf 450x550
217	334835M	T	List bordsstativ 750x20x13	List table stand 750x20x13
218	334834M	T	List bordsstativ 494x60x15	List table stand 494x60x15
			Dyntyger, gardiner m.m. (se tyger)	Cushion textilies, curtains etc. (see textiles)
			M= Metervara T= Tillbehör	M= On the metre T= Accessory

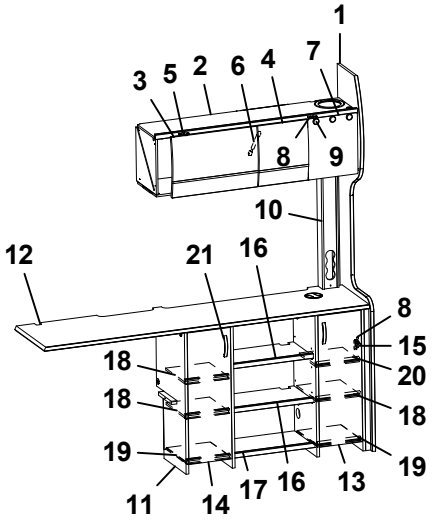
1
3
5
2
6
4
7
8
9
10
12
21
16
8
15
18
20
18
18
19
19
11
14
17
16
13

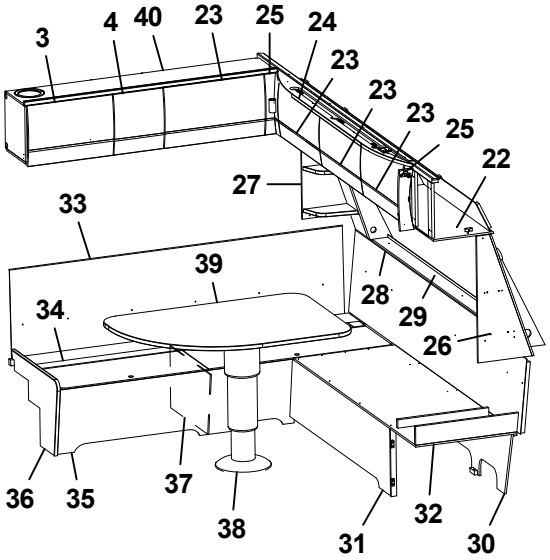
3
4
40
23
25
24
23
23
23
25
22
27
33
39
28
29
26
34
36
35
37
38
31
32
30

Pos Fig	Det. nr Part. No	Ingår Fitted	OBS!! Ange alltid årsmodell vid beställning av inredning Benämning	OBS!! Specify always year of model when ordering equipment Description
1	336705	x	Stolpe först.	Support bar
2	337775	x	Skåp övre elc.	Cupboard upper
3	337719	x	Lucka	Door
4	337790	x	Lucka	Door
5	311917	x	Gångjärn (t.o.m. januari 2016)	Hinge (up to january 2016)
--	319978	x	Gångjärn (fr.o.m. februari 2016)	Hinge (from february 2016)
--	319909	x	Platta gångjärn gavelskåp/ö-skåp (t.o.m. jan. 2016)	Plate hinge cupboard gable/upper (up to jan. 2016)
--	319979	x	Platta gångjärn gavelskåp (fr.o.m. febr. 2016)	Plate hinge cupboard gable (from febr. 2016)
--	319980	x	Platta gångjärn överskåp (fr.o.m. febr.2016)	Plate hinge cupboard upper (from febr. 2016)
6	319914	x	Gasfjäder	Gas spring
--	319915	x	Fäste vinkel d:o	Angle bracket d:o
--	319916	x	Fäste runt d:o	Bracket round d:o
7	331214	x	Lucka	Door
8	312588	x	Platta gångjärn	Plate hinge
9	318379	x	Gångjärn	Hinge
--	318380	x	Täckhatt d:o	Cover d:o
10	333676M	x	Front el-uttag	Front outlet
11	337940	x	TV-bänk kpl. u. skiva	TV-bench cpl. without board
12	337947-K	x	Skiva TV-bänk	Board TV-bench
13	337420	x	Lucka H 236x700	Door R 236x700
14	337422	x	Lucka V 236x700	Door L 236x700
15	315202	x	Gångjärn	Hinge
16	333649M	x	Hylla	Shelf
17	333651M	x	Hylla	Shelf
18	333650M	x	Hylla	Shelf
19	333652M	x	Hylla	Shelf
20	337933	x	Hylla	Shelf
21	316428	x	Handtag	Handle
22	337693	x	Skåp gavel fram L=2360	Cupboard L=2360
23	337695	x	Lucka	Door
24	336063	x	Ljusramp gavelskåp	Light holder
25	337738	x	Hörn inredning	Corner
--	311917	x	Gångjärn d:o	Hinge d:o
--	319909	x	Platta gångjärn d:o	Plate hinge d:o
26	336403	x	Hylla hörn H	Shelf R
27	336150	x	Hylla hörn V	Shelf L
28	337447	x	Värmespalt gavel fram	Air gap
29	336401	x	Luftspalt fronthylla	Air gap shelf front
--	317369	x	Raskant plast L=2600	Cantlist shelf front L=2600
30	337153	x	Stöd sittgrupp	Support
31	333664M	x	Front bäddlåda gavel	Front bed box gable
32	333660M	x	Skiva L-grupp	Sheet seat
33	336595	x	Värmespalt V fram	Air gap L.F.
--	319821	M	List kant mörkbrun d:o	Strip, dark brown d:o
34	333908	x	Lock bäddlåda V F	Cover bed box L.F
			M= Metervara T= Tillbehör	M= On the metre T= Accessory

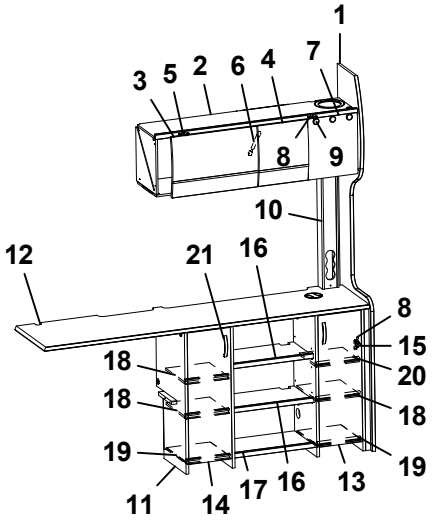
1
3
5
2
6
4
7
8
9
10
12
21
16
8
15
18
20
18
18
19
19
11
14
17
16
13

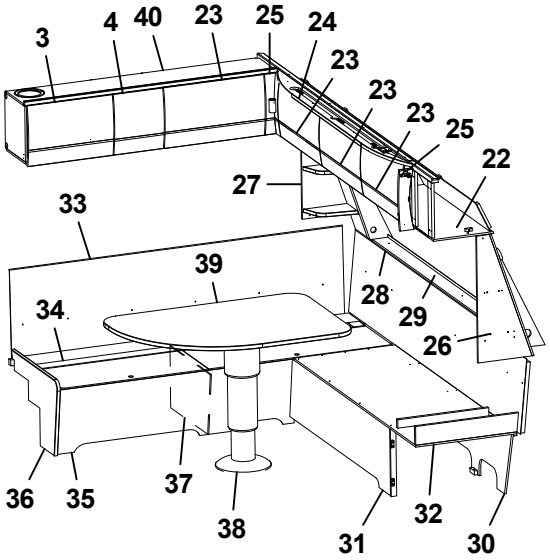
3
4
40
23
25
24
23
23
23
25
22
27
33
39
28
29
26
34
36
35
37
38
31
32
30

Pos Fig	Det. nr Part. No	Ingår Fitted	OBS!! Ange alltid årsmodell vid beställning av inredning Benämning	OBS!! Specify always year of model when ordering equipment Description
--	319024	x	Matta grå textil m. tejp d:o	Carpet gray textile with tape d:o
35	331890M	x	Front bäddlåda V F	Front bed box L.F.
36	336067	x	Gavel bäddlåda V F	Gable bed box L.F
37	312825	x	Stöd bäddlåda	Support bed box
38	319912	x	Bordsstativ	Table stand
39	336396-K	x	Bordsskiva 1120x750	Table top 1120x750
40	337771	x	Skåp övre L=1388	Cupboard upper L=1388
--	337772	T	Skåp övre L=1388 (Svit)	Cupboard upper L=1388 (Svit)

M= Metervara
T= Tillbehör

M= On the metre
T= Accessory

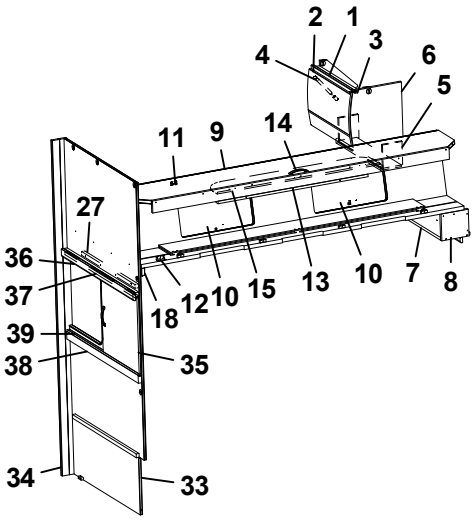

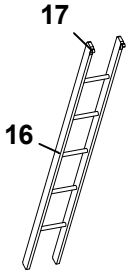

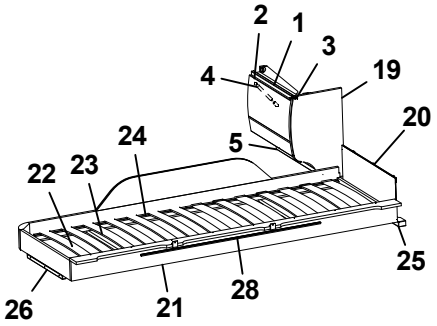

Överbäddsskåp M-grupp
Upper bed M-group

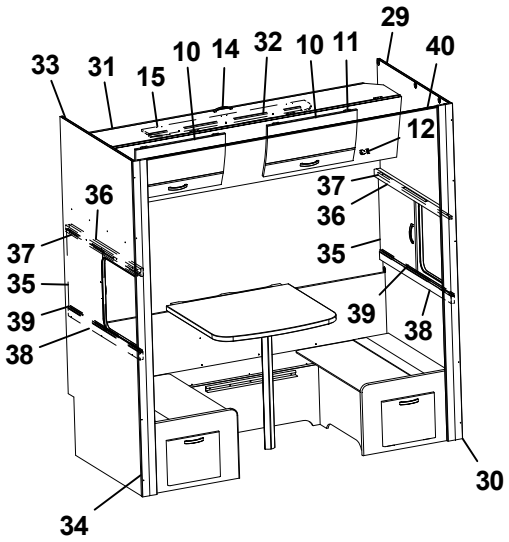

Pos Fig	Det. nr Part. No	Ingår Fitted	OBS!! Ange alltid årsmodell vid beställning av inredning Benämning	OBS!! Specify always year of model when ordering equipment Description
1	337937	x	Skåp gavel bak L560	Cupboard gable L560
2	337695	x	Lucka	Door
3	311917	x	Gångjärn (t.o.m. januari 2016)	Hinge (up to january 2016)
--	319978	x	Gångjärn (fr.o.m. februari 2016)	Hinge (from february 2016)
--	319909	x	Platta gångjärn gavelskåp/ö-skåp (t.o.m. jan. 2016)	Plate hinge cupboard gable/upper (up to jan. 2016)
--	319979	x	Platta gångjärn gavelskåp (fr.o.m. febr. 2016)	Plate hinge cupboard gable (from febr. 2016)
--	319980	x	Platta gångjärn överskåp (fr.o.m. febr.2016)	Plate hinge cupboard upper (from febr. 2016)
4	319914	x	Gasfjäder	Gas spring
--	319915	x	Fäste vinkel d:o	Angle bracket d:o
--	319916	x	Fäste runt d:o	Bracket round d:o
5	331743M	x	Hyllpaket	Shelf
6	336644	x	Gavel rundad	Gable
7	331694M	x	Hylla gavel bak	Shelf gable rear
8	331697M	x	Gavel	Gable
9	337661	x	Överbäddskåp L1980	Upper bed L1980
10	337664	x	Lucka	Door
11	860402	x	Gångjärn	Hinge
12	860405	x	Gångjärn	Hinge
13	331733M	x	Regel låsning	Lock bar
14	316428	x	Handtag	Handle
15	375813	x	Rasskydd ö-bäddskåp	Protective plate
16	376697	T	Stege ö-bäddsskåp 201x1800 kpl.	Ladder upper bed 201x1800 cpl.
17	860426	T	Krok t. stege	Hook for ladder
18	331701M	x	Kloss bärregel	Block bearing rail
19	336496	x	Gavel rundad	Gable
20	321209	x	Värmespalt gavel	Air gap gable
21	336381	x	Sängram vån.säng V u. ribbotten	Bed bottom L without laths
22	325430	x	Ribbotten kpl.	Laths bottom cpl.
23	311985	x	Ribba sängbotten L=718 B=63	Lath bed bottom L=718 B=63
24	312046	x	Band t. ribbotten	Band for laths bottom
25	331960M	x	Bärregel	Bearing rail
26	331961M	x	Bärregel L=440	Bearing rail L=440
27	331698M	x	Bärregel 670x22x22	Bearing rail 670x22x22
28	314721	x	Skena draperi L=1100	Curtain rod L=1100
29	377306	x	Vägg främre	Wall front
30	377309	x	Stolpe utskjut främre	Support bar
31	337665	x	Överbäddskåp L1980	Upper bed L1980
32	375831	x	Regel låsning	Lock bar
33	377304	x	Vägg bakre	Wall rear
34	331944M	x	Stolpe utskjut	Support bar
35	377308	x	Skjutlucka 450x460	Sliding lid 450x460
36	377311	x	Kornisch vägg L=898	Cornice wall L=898
37	314905	x	Skena övre skjutl L895 borrad	Slide bar upper L895
38	377173	x	Regel skjutlucka 45x898	Latch, sliding lid
39	314907	x	Skena nedre skjutl L895	Slide bar lower L895
40	315907	T	Skena draperi L=1920	Drapery rail L=1920
			T= Tillbehör	T= Accessory

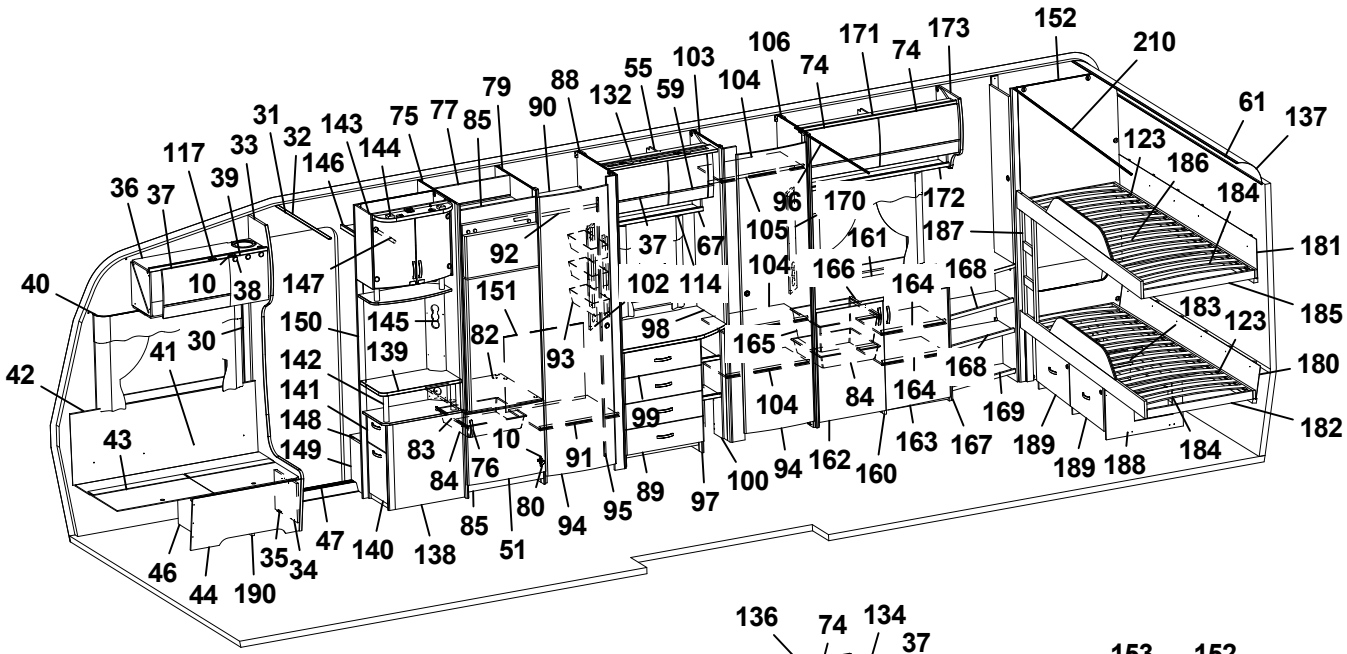
152
210
61
137
123
186
184
181
185
183
123
180
182
168
164
169
189
188
184
189
163
167
160
162
94
100
97
89
95
94
80
85
51
138
140
47
34
35
190
44
46
43
42
40
41
30
10
38
36
37
117
39
33
31
32
143
146
144
75
77
85
79
88
90
132
55
59
103
104
106
74
171
74
173
172
170
96
105
161
187
92
37
67
151
102
114
104
166
164
168
98
165
82
93
145
150
139
142
141
148
149
147
99
84
104
83
10
76
91

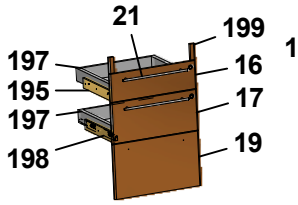
21
199
197
16
195
17
197
198
19

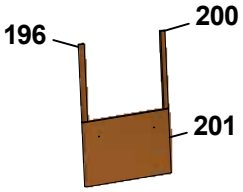
196
200
201

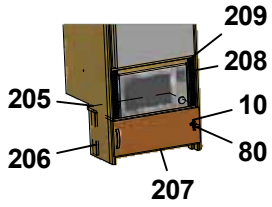
209
208
205
10
80
206
207

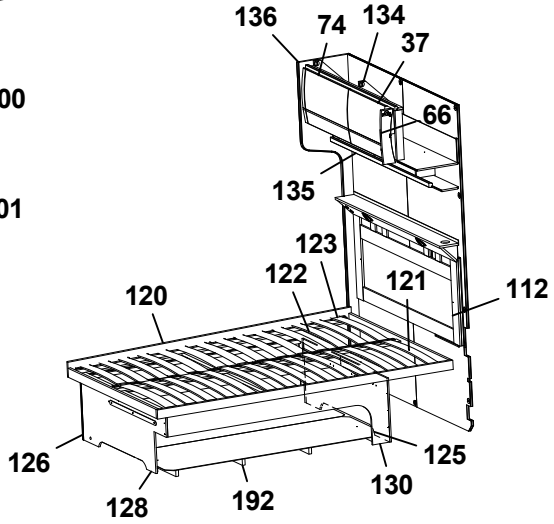
136
74
134
37
66
135
123
122
121
112
120
126
128
192
130
125

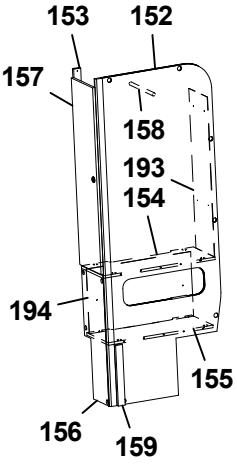
153
152
157
158
193
154
194
155
156
159

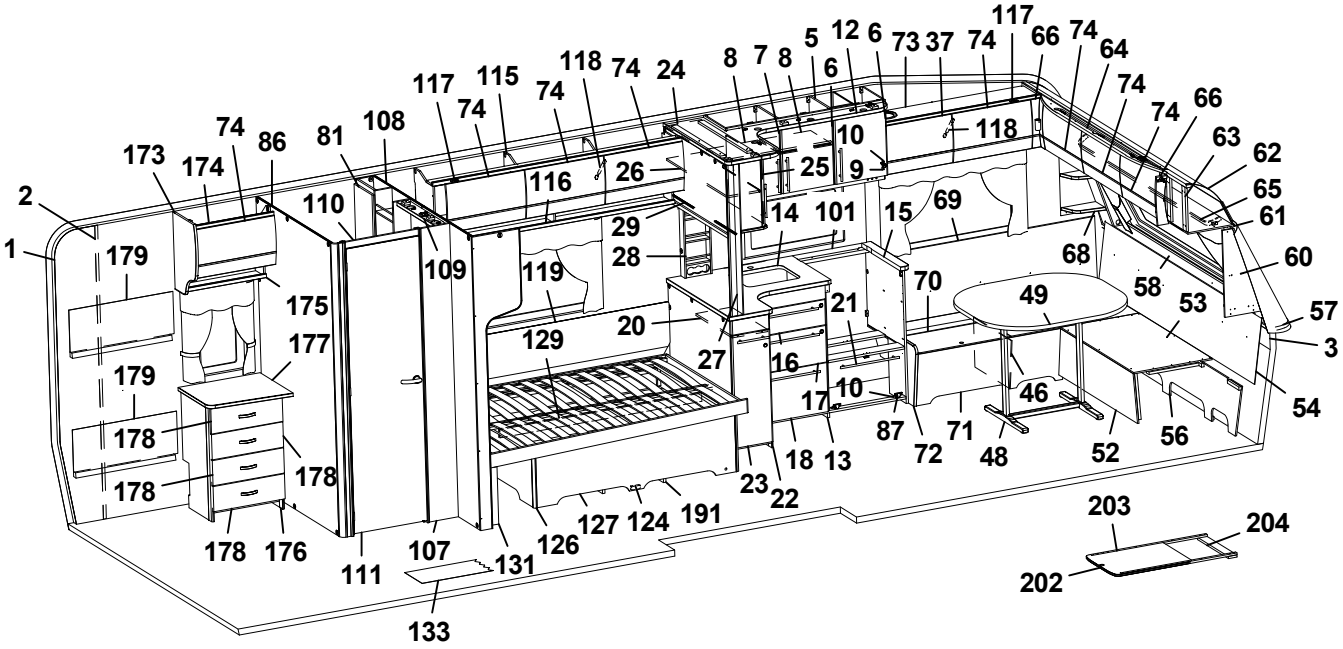
117
74
66
74
64
74
66
74
63
62
65
61
60
58
53
57
3
54
56
52
48
71
72
87
46
49
70
68
15
69
14
101
25
9
10
118
73
37
74
6
12
5
8
7
8
6
24
74
118
74
115
117
74
108
81
86
74
173
174
2
1
179
175
177
179
178
178
178
178
176
111
107
131
126
127
124
191
23
22
18
13
17
10
16
21
20
27
129
119
29
28
116
26
110
109
133
203
204
202

Pos Fig	Det. nr Part. No	Ingår Fitted	OBS!! Ange alltid årsmodell vid beställning av inredning Benämning	OBS!! Specify always year of model when ordering equipment Description
1	318657	M	Tapet vägg/tak	Wall paper
2	318584	M	Tejp tapet 20 mm	Tape, wall paper 20 mm
3	318585	M	Tejp tapet 60 mm	Tape, wall paper 60 mm
5	337813	x	Skåp kök L1120 kpl. (Vit)	Cupboard kitchen L1120 cpl. (White)
--	337819	x	Skåp kök L1120 kpl. (Mekong)	Cupboard kitchen L1120 cpl. (Mekong)
6	334712	x	Lucka H (Vit)	Door R (White)
--	336624	x	Lucka H (Mekong)	Door R (Mekong)
--	317502	x	Handtag d:o	Handle d:o
7	334713	x	Lucka V (Vit)	Door L (White)
--	336625	x	Lucka V (Mekong)	Door L (Mekong)
--	317502	x	Handtag d:o	Handle d:o
8	331385M	x	Hylla	Shelf
9	311917	x	Gångjärn	Hinge
10	312588	x	Platta gångjärn	Plate hinge
12	336430	x	Ljusramp köksskåp	Light holder kitchen
13	336130	x	Diskbänk kpl. u. skiva (Vit)	Kitchen sink cpl. without board (White)
--	336801	x	Diskbänk kpl. u. skiva (Mekong)	Kitchen sink cpl. without board (Mekong)
14	336072-K	x	Skiva diskbänk 882x902	Board 882x902
15	335927-K	x	Skiva diskbänk 560x65x28	Board 560x65x28
16	334706	x	Lådförstycke (Vit)	Drawer front (White)
--	336631	x	Lådförstycke (Mekong)	Drawer front (Mekong)
17	334707	x	Lådförstycke (Vit)	Drawer front (White)
--	336633	x	Lådförstycke (Mekong)	Drawer front (Mekong)
18	334708	x	Lucka (Vit)	Door (White)
--	336635	x	Lucka (Mekong)	Door (Mekong)
19	334709	x	Lucka (Vit)	Door (White)
--	336760	x	Lucka (Mekong)	Door (Mekong)
20	336081-K	x	Skärbräda	Cutting board
21	317503	x	Handtag	Handle
22	337164	x	Utskjut diskbänk (Vit)	Projection kitchen sink (White)
--	337167	x	Utskjut diskbänk (Mekong)	Projection kitchen sink (Mekong)
--	319558	x	Bänkutdrag V d:o	Extract L d:o
--	319559	x	Korg d:o	Basket d:o
23	334933	x	Lucka (Vit)	Door (White)
--	336725	x	Lucka (Mekong)	Door (Mekong)
--	317502	x	Handtag d:o	Handle d:o
24	336110	x	Skåp utskjut kökskåp	Cupboard projection
25	331226	x	Lucka acrylplast	Door acryl
--	314350	x	Lås magnet d:o	Lock magnet d:o
--	318381	x	Motstycke magnetlås	Companion part
--	314351	x	Gångjärn d:o	Hinge d:o
26	331220M	x	Hylla	Shelf
27	334341M	x	Stolpe utskjut	Support bar
28	333409M	x	Kryddhylla	Spice rack
29	318554	x	Persienn 882x540	Venetian blind 882x540
			M= Metervara T= Tillbehör	M= On the metre T= Accessory

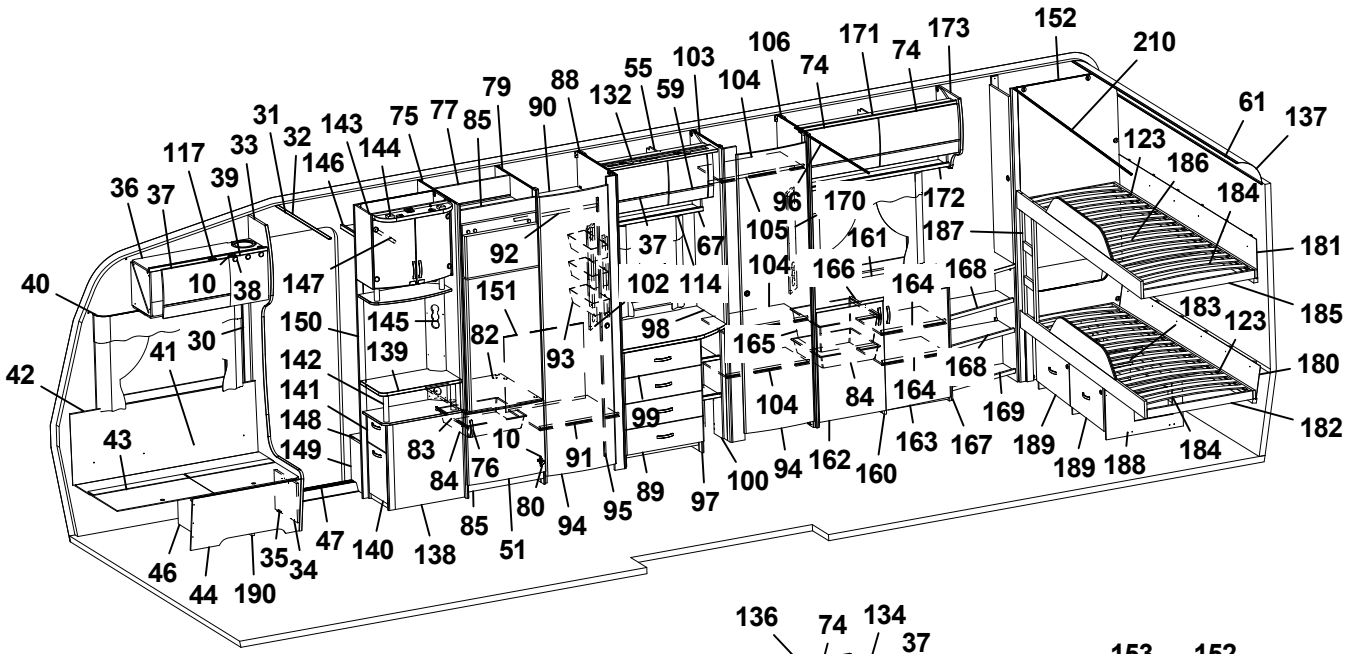
152
210
61
137
123
186
184
181
185
183
123
180
182
168
164
169
189
188
184
163
167
160
162
94
100
97
89
95
94
80
51
85
138
140
47
34
35
190
44
46
43
42
40
41
30
10
38
36
37
117
39
33
31
32
143
146
144
75
77
85
79
88
90
132
55
59
103
104
106
74
171
74
173
96
170
172
105
161
187
104
166
164
168
37
67
92
151
102
114
98
82
93
165
84
104
99
83
10
91
76
84
148
149
141
142
139
145
150
147

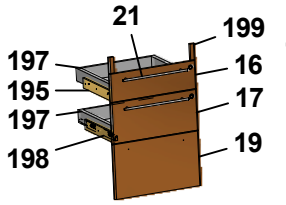
21
199
197
16
195
17
197
198
19

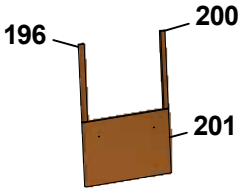
200
196
201

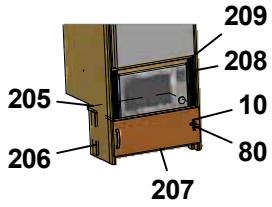
209
208
205
10
80
206
207

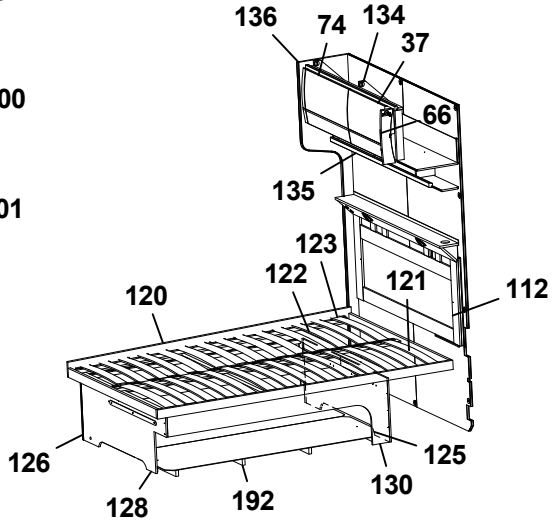
136
74
134
37
66
135
123
122
121
112
120
126
128
192
130
125

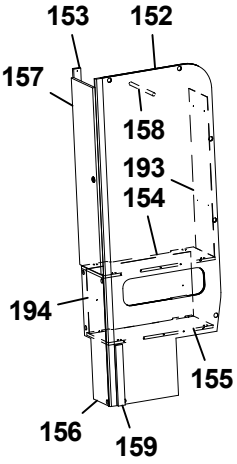
153
152
157
158
193
154
194
155
156
159

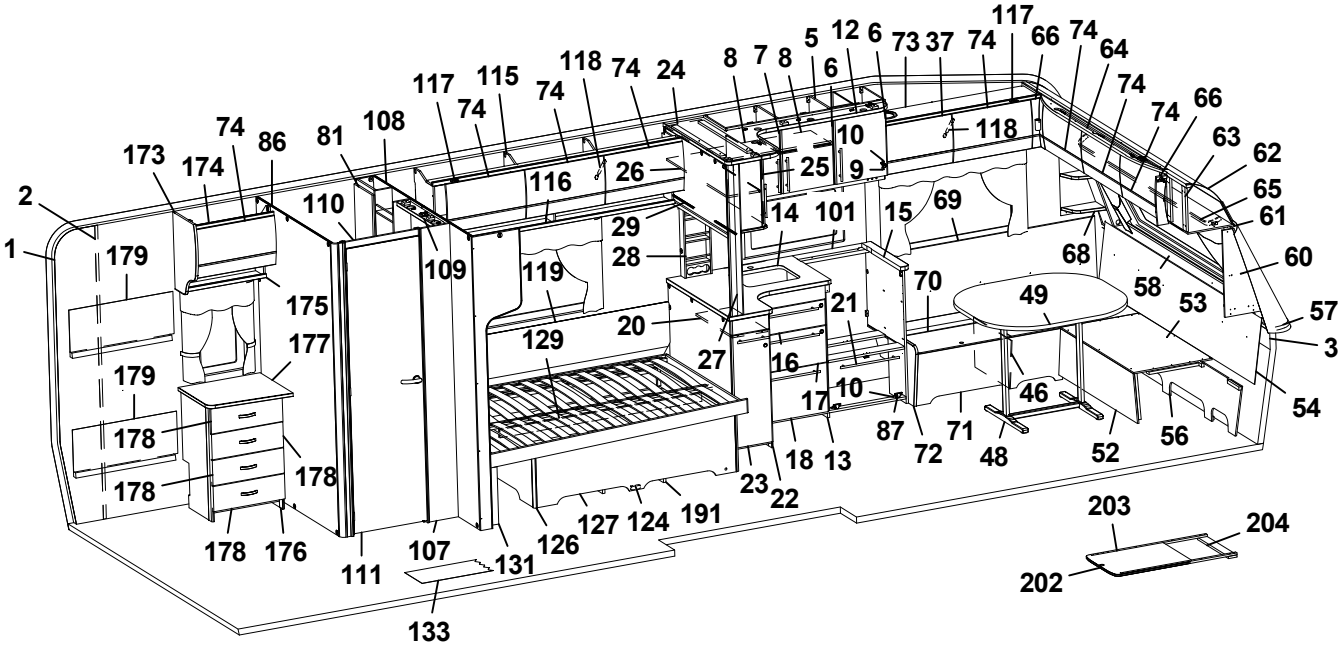
117
74
66
74
64
74
66
74
63
62
65
61
60
58
53
57
3
54
56
52
48
71
72
87
10
17
46
49
70
15
69
68
14
101
25
9
10
118
5
12
6
73
37
74
8
7
8
6
24
118
74
115
117
74
116
26
29
28
119
129
20
27
16
21
18
13
23
22
191
124
127
126
131
107
111
133
110
81
108
74
86
173
174
74
2
1
179
175
177
179
178
178
178
178
176
203
204
202

Pos Fig	Det. nr Part. No	Ingår Fitted	OBS!! Ange alltid årsmodell vid beställning av inredning Benämning	OBS!! Specify always year of model when ordering equipment Description
--	314722	T	Skena draperi L=900	Curtain rod L=900
30	318962	x	List täck el-kabel B=45 L=2100	Cover strip B=45 L=2100
31	316270	x	List snäpp undre L2379	List under L2379
32	316268	x	List snäpp övre L2379	List upper L2379
33	336068	x	Stolpe först. L1922 kpl. m. lucka	Support bar cpl. with door
34	336064	x	Lucka	Door
35	312589	x	Gångjärn	Hinge
36	337768	x	Skåp övre elc.	Cupboard upper
37	337719	x	Lucka	Door
38	318379	x	Gångjärn	Hinge
--	318380	x	Täckhatt d:o	Cover d:o
39	331214	x	Lucka	Door
40	316898	x	Skena gardin L1020	Curtain rod L1020
41	337172	x	Värmespalt H fram	Air gap R.F.
42	319821	M	List kant mörkbrun	Strip, dark brown
43	336858	x	Lock bäddlåda H F	Cover bedbox R.F.
--	319024	x	Matta grå textil m. tejp d:o	Carpet gray textile with tape d:o
44	336859	x	Front bäddlåda H F	Front bed box R.F.
46	312825	x	Stöd bäddlåda HF	Support bed box
47	314687	x	Tröskel aluminium L=850	Threshold aluminium L=850
48	319859	x	Bordsstativ	Table stand
49	335940-K	x	Bordsskiva 940x1025	Table top 940x1025
--	337413	x	List bord 400x55x26	List table 400x55x26
--	375774-K	x	Bordsskiva 940x1025 (Svit)	Table top 940x1025 (Svit)
51	336046	x	Lucka H 550x470	Door R 550x470
52	331245M	x	Front bäddlåda gavel	Front bed box gable
53	331246M	x	Skiva rundsittgrupp	Sheet seat
54	337182	x	Värmespalt gavel fram	Air gap
55	338041	x	Skåp övre L=790	Cupboard upper L=790
56	337153	x	Stöd sittgrupp	Support
57	213471	x	Hylla front kpl. L2376	Shelf front cpl. L2376
58	336132	x	Luftspalt fronthylla	Air gap shelf front
--	317369	x	Raskant plast L=2600	Cantlist shelf front L=2600
59	337790	x	Lucka	Door
60	336145	x	Hylla hörn H	Shelf R
61	313884	x	List plast radie L=2379	List L=2379
62	316005	x	Skiva plast 295x2363x1	Plastic sheet
63	337693	x	Skåp gavel fram L=2360	Cupboard L=2360
64	336063	x	Ljusramp gavelskåp	Light holder
65	316900	x	Skena gardin L1920	Curtain rod L1920
66	337738	x	Hörn inredning	Corner
--	311917	x	Gångjärn d:o	Hinge d:o
--	319909	x	Platta gångjärn d:o	Plate hinge d:o
67	331305M	x	Hyllpaket	Shelf
68	336150	x	Hylla hörn V	Shelf L
			M= Metervara T= Tillbehör	M= On the metre T= Accessory

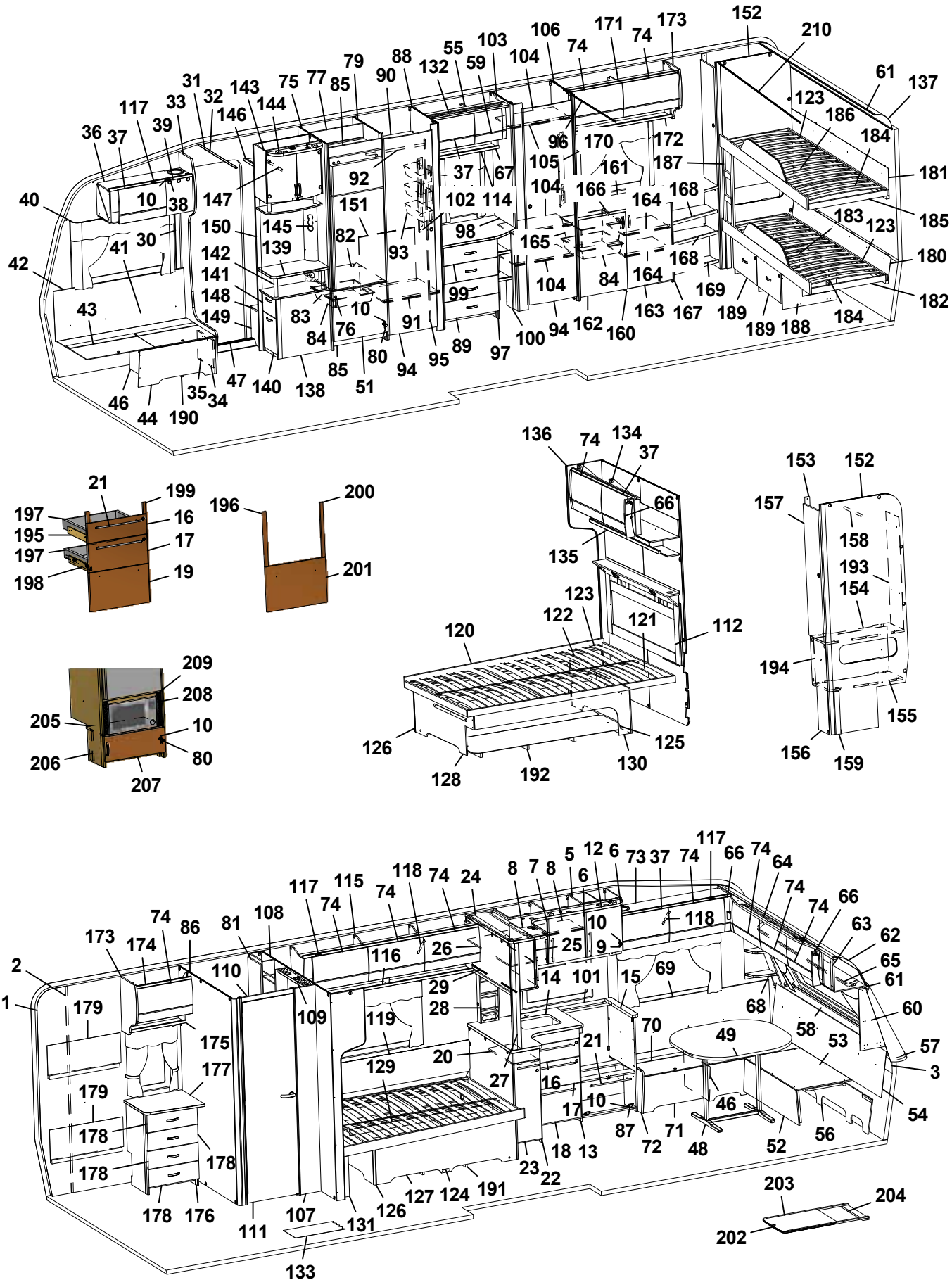
152
210
61
137
123
186
184
181
185
183
123
180
182
168
164
169
189
188
184
189
163
167
160
162
94
100
97
89
95
80
94
85
51
138
140
47
34
35
190
44
46
42
43
41
30
40
10
38
147
150
145
139
142
141
148
149
83
84
76
10
91
93
82
151
92
31
32
143
144
146
75
77
85
79
88
90
132
55
59
103
104
106
74
171
74
173
117
33
39
36
37
96
105
170
172
161
187
37
67
102
114
98
99
165
104
166
164
168
84
104
94
162
160
163
167
169
189
188
184
182
21
199
197
16
195
17
197
19
198
196
200
201
136
74
134
37
66
135
123
122
121
112
120
126
128
192
130
125
153
152
157
158
193
154
194
155
156
159
209
208
205
10
80
206
207
2
1
179
173
174
74
86
81
108
110
175
177
179
178
178
178
178
176
111
107
131
133
126
127
124
191
23
22
18
13
87
72
71
48
52
56
54
3
57
53
58
60
62
65
61
63
66
74
74
64
74
66
74
117
37
73
6
12
5
10
118
25
9
26
116
29
28
119
129
20
27
14
101
15
69
68
70
21
16
17
10
49
46
203
204
202
117
115
74
118
74
24
8
7
8
6
74
74
108
81
109
74
86
74
173
174
179
178
178
178
176
111
107
131
133
126
127
124
191
23
22
18
13
87
72
71
48
52
56
54
3
57
53
58
60
62
65
61
63
66
74
74
64
74
66
74
117
37
73
6
12
5
10
118
25
9
26
116
29
28
119
129
20
27
14
101
15
69
68
70
21
16
17
10
49
46
203
204
202
117
115
74
118
74
24
8
7
8
6
74
74
108
81
109
74
86
74
173
174
179
178
178
178
176
111
107
131
133
126
127
124
191
23
22
18
13
87
72
71
48
52
56
54
3
57
53
58
60
62
65
61
63
66
74
74
64
74
66
74
117
37
73
6
12
5
10
118
25
9
26
116
29
28
119
129
20
27
14
101
15
69
68
70
21
16
17
10
49
46
203
204
202

Pos Fig	Det. nr Part. No	Ingår Fitted	OBS!! Ange alltid årsmodell vid beställning av inredning Benämning	OBS!! Specify always year of model when ordering equipment Description
69	337171	x	Värmespalt V fram	Air gap L.F.
70	333906	x	Lock bäddlåda V F	Cover bed box L.F
--	319024	x	Matta grå textil m. tejp d:o	Carpet gray textile with tape d:o
71	331232M	x	Front bäddlåda V F	Front bed box L.F.
72	336067	x	Gavel bäddlåda V F	Gable bed box L.F
73	337765	x	Skåp övre L=1108	Cupboard upper L=1108
--	337708	T	Skåp övre L=1108 (Svit)	Cupboard upper L=1108 (Svit)
74	337695	x	Lucka	Door
75	332244M	x	Vägg kyl V	Wall refrigerator L
76	316428	x	Handtag	Handle
77	333142M	x	Bakstycke stopp kyl	Back cupboard
79	332246M	x	Vägg kyl H	Wall refrigerator R
80	316799	x	Gångjärn	Hinge
81	336137	x	Skåp tvättrum	Cupboard
82	376108	x	Hylla under kyl	Shelf under refrigerator
83	312712	x	Glidlist trådback (säljes i par)	Sliding strip tray (pair)
84	310325	x	Trådback vit 427x427x85	Tray 427x427x85
85	375394	x	Front skåp under kyl	Front cupboard
86	337970	x	Vägg tvättrum V	Wall washroom L
87	315202	x	Gångjärn	Hinge
88	336876	x	Vägg garderob H	Wall wardrobe R
89	336461	x	Låda byrå 505x282	Drawer 505x282
--	315953	x	Glidskena låda L=300 (säljes i par)	Slide bar L=300 (exp. in pair)
90	332248M	x	Hylla garderob övre	Shelf wardrobe upper
91	332249M	x	Hylla garderob nedre	Shelf wardrobe under
92	316197	x	Galgstång L=782	Clothes hanger L=782
93	319759	x	Korg, garderob	Basket, wardrobe
--	335802	x	List för korgar	List för baskets
94	335919	x	Dörr 490x1850	Door 490x1850
95	314523	x	Rätningslist dörr L=1715	List L=1715
96	314917	x	Skena draperi L=1190	Drapery rail L=1190
97	336460	x	Byrå kpl. u. skiva	Chest of drawers without board
98	336076-K	x	Skiva byrå	Board
99	336074	x	Låda byrå 505x448	Drawer 505x448
--	315215	x	Glidskena låda (säljes i par)	Slide bar (exp. in pair)
100	335507M	x	Hylla vid byrå kpl.	Shelf cpl.
101	319819-A	T	Köksskiva vägg svart skiffer	Protection kitchen, black
--	319819-L	T	Köksskiva vägg natur skiffer	Protection kitchen, grey
102	335787M	x	Front el-uttag	Front outlet
103	331899M	x	Vägg garderob V	Wall wardrobe L
104	331928M	x	Hylla	Shelf
105	316197	x	Galgstång L=782	Clothes hanger L=782
106	330837M	x	Vägg garderob H	Wall wardrobe R
107	337977	x	Vägg tvättrum yttre	Wall washroom
108	336477	x	Vägg tvättrum H	Wall washroom R
			M= Metervara T= Tillbehör	M= On the metre T= Accessory

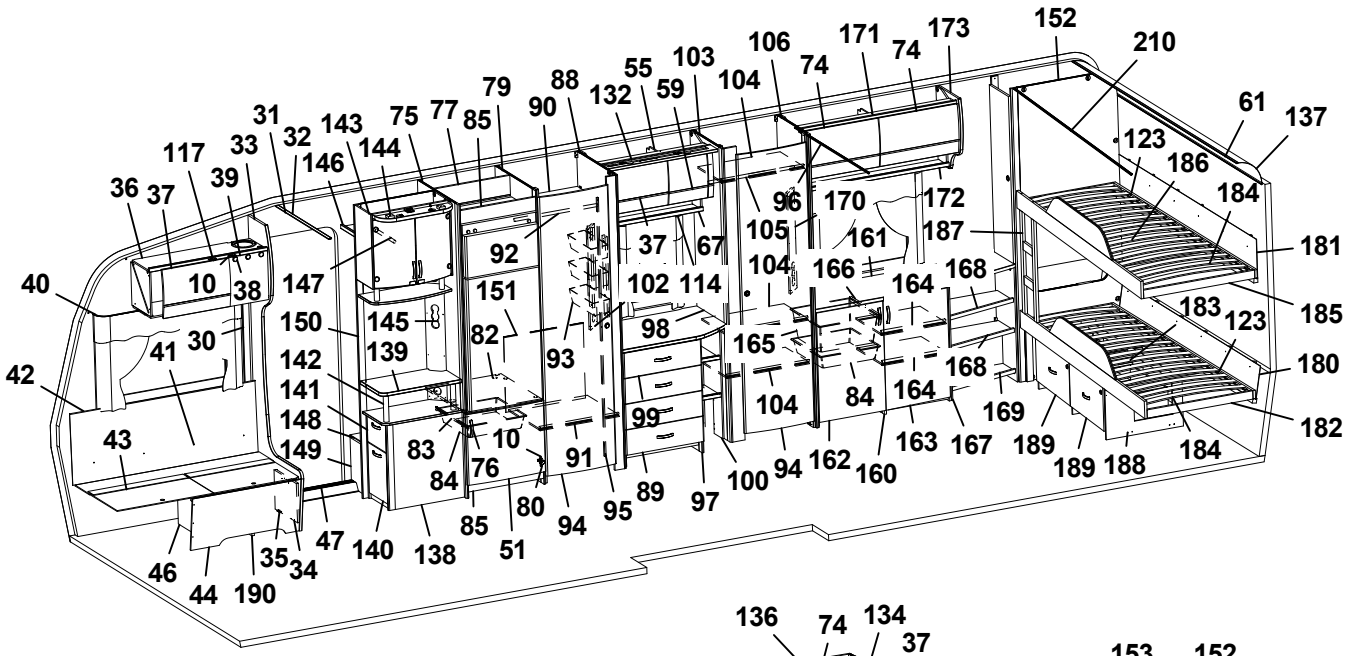
152
210
61
137
123
186
184
181
185
183
123
180
182
168
164
169
189
188
184
163
167
160
162
94
100
97
89
95
94
80
51
85
138
140
47
34
35
190
44
46
43
42
41
30
40
10
38
36
37
39
117
33
31
32
143
146
144
75
77
85
79
88
90
132
55
59
103
104
106
74
171
74
173
96
170
172
105
161
187
37
67
92
104
166
164
168
102
114
151
82
93
98
165
84
104
99
91
76
84
83
10
149
148
141
142
139
145
150
147

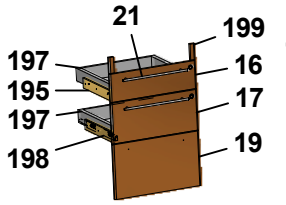
21
199
197
16
195
17
197
198
19

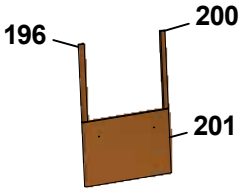
200
196
201

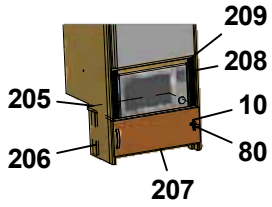
209
208
205
10
80
206
207

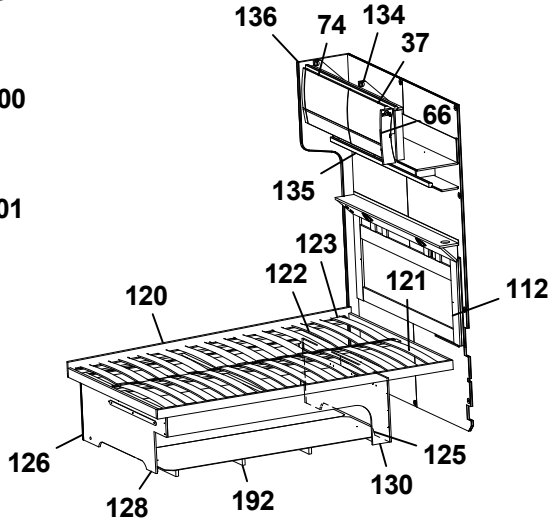
136
74
134
37
66
135
123
122
121
112
120
126
128
192
130
125

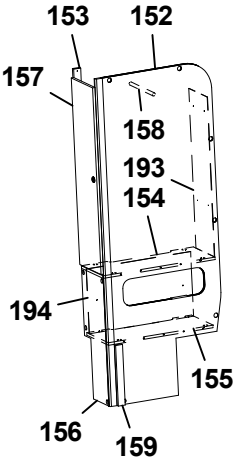
153
152
157
158
193
154
194
155
156
159

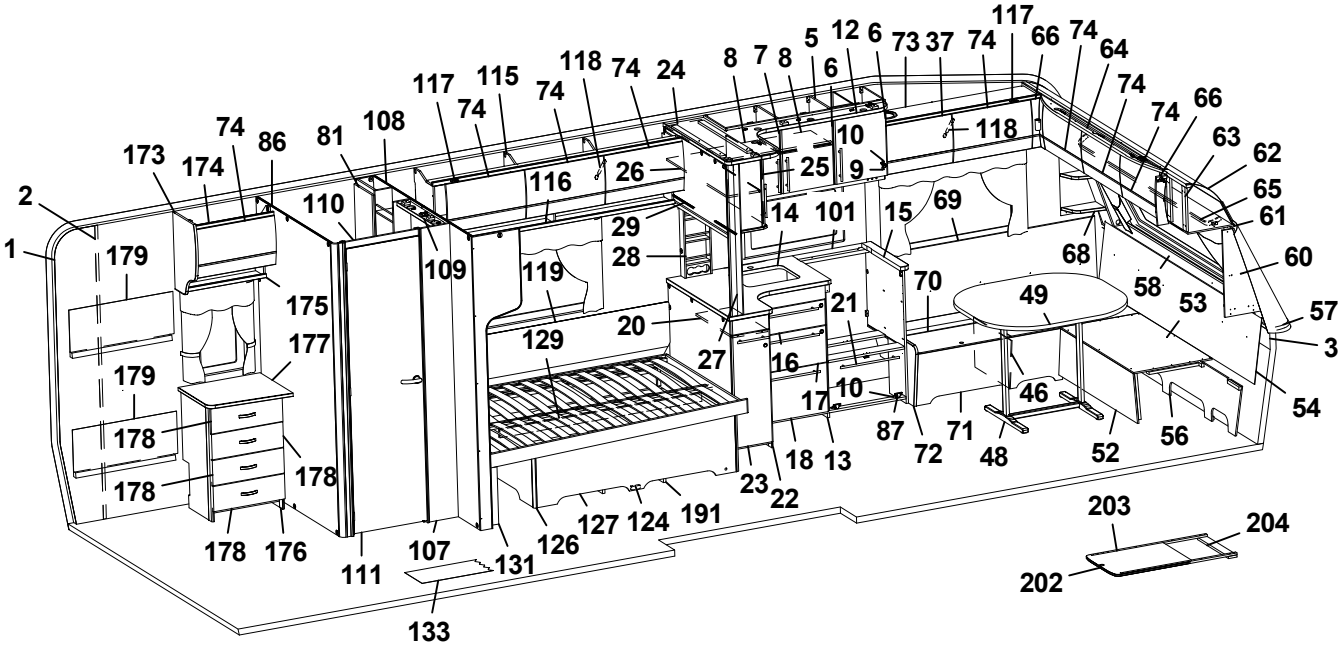
117
74
66
74
64
74
66
74
63
62
65
61
60
58
53
57
3
54
56
52
48
71
87
72
46
10
17
16
27
20
129
119
21
70
49
68
69
15
101
14
29
28
25
9
26
116
118
10
12
6
5
8
7
8
6
73
37
74
24
74
118
115
117
74
108
81
86
74
173
174
2
1
179
175
177
179
178
178
178
178
176
111
107
131
126
127
124
191
23
22
18
13
133
203
204
202

Pos Fig	Det. nr Part. No	Ingår Fitted	OBS!! Ange alltid årsmodell vid beställning av inredning Benämning	OBS!! Specify always year of model when ordering equipment Description
109	337984	x	Ljusramp tvättrum	Light holder
110	338451	x	Överbit tvättrum	Overlap washroom
111	335719	x	Dörr 510x1890	Door 510x1890
--	319708	x	Lås tvättrum	Lock washroom
--	319707	x	Handtag tvättrum	Handle washrom
--	319755	x	Gångjärn tvättrum	Hinge washroom
112	336272	x	Värmespalt kpl. m. tyg och belysning	Air gap cpl. with fabric and illumination
--	336276	T	Värmespalt kpl. m. tyg och belysning (Svit)	Air gap cpl. with fabric and illumination (Svit)
114	316907	x	Skena gardin L=500	Curtain rod L=500
115	337802	x	Skåp övre L=1747	Cupboard upper L=1747
116	331189M	x	Hyllpaket	Shelf
117	311917	x	Gångjärn (t.o.m. januari 2016)	Hinge (up to january 2016)
--	319978	x	Gångjärn (fr.o.m. februari 2016)	Hinge (from february 2016)
--	319909	x	Platta gångjärn gavelskåp/ö-skåp (t.o.m. jan. 2016)	Plate hinge cupboard gable/upper (up to jan. 2016)
--	319979	x	Platta gångjärn gavelskåp (fr.o.m. febr. 2016)	Plate hinge cupboard gable (from febr. 2016)
--	319980	x	Platta gångjärn överskåp (fr.o.m. febr.2016)	Plate hinge cupboard upper (from febr. 2016)
118	319914	x	Gasfjäder	Gas spring
--	319915	x	Fäste vinkel d:o	Angle bracket d:o
--	319916	x	Fäste runt d:o	Bracket round d:o
119	338121	x	Värmespalt	Air gap
120	338115	x	Sängram u. ribbotten	Bed bottom without laths
121	338125	x	Ribbotten kpl.	Laths bottom cpl.
122	311985	x	Ribba sängbotten L=718 B=63	Lath bed bottom L=718 B=63
123	312046	x	Band t. ribbotten	Band for laths bottom
124	337460	x	Sänglåda kpl.	Bed box cpl.
125	337122	x	Gavel säng V	Gable bed L
126	319776	x	List hörn L=2500	Corner strip L=2500
127	337124	x	Front säng	Front bed
128	337463	x	Gavel säng H	Gable bed R
129	315203	x	Regel 17,5x55x1415	Wood lath pine 17,5x55x1415
130	337461	x	Bakgavel sänglåda	Back bed box
131	337472	x	Stöd säng	Support bed
132	336078	x	Ljusramp	Light holder
133	319931	M^2	Matta golv, trämönstrad ljusgrå	Carpet floor, wood design light grey
--	319230	T	Matta golv, klinkermönster mörkgrå	Carpet floor, clinker design dark grey
--	319888	T	Matta golv, klinkermönster ljusgrå	Carpet floor, clinker design light grey
--	319393	T	Matta golv, antik planka	Carpet floor, antique plank
134	338083	x	Skåp gavel bak V L1405	Cupboard upper L1405
135	331936M	x	Hyllpaket	Shelf
136	336314	x	Front vägg tvättrum	Front
137	316005	x	Skiva plast 295x2363x1	Plastic sheet
138	336120	x	TV-bänk kpl. u. skiva	TV-bench cpl. whitout board
139	336122-K	x	Skiva TV-bänk	Board
140	332042M	x	Låda nedre kpl.	Drawer cpl.
141	332036M	x	Låda övre	Drawer cpl.
			M= Metervara T= Tillbehör	M= On the metre T= Accessory

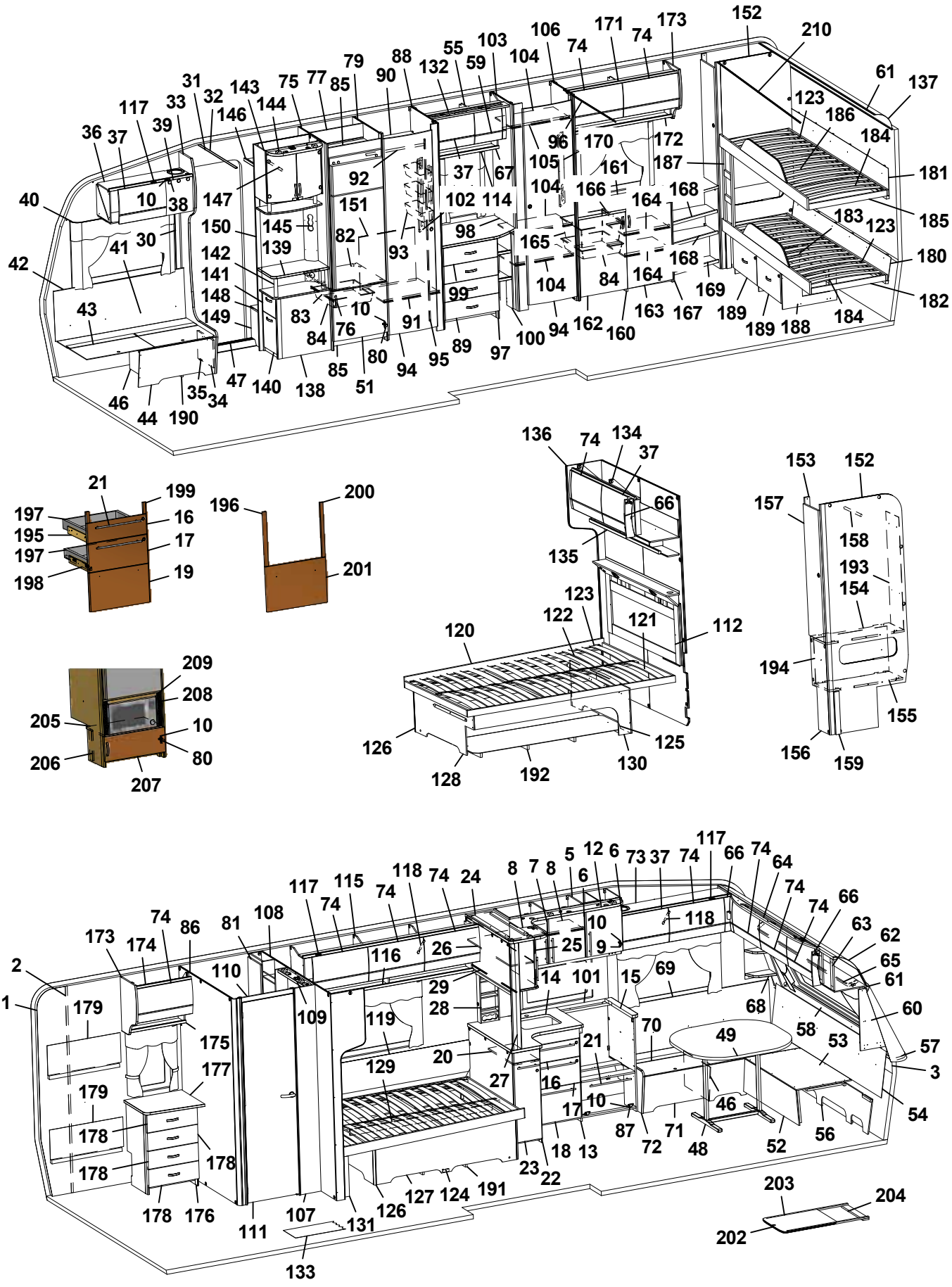
152
210
61
137
123
186
184
181
185
183
123
180
182
168
164
169
189
188
184
189
163
167
160
162
94
100
97
89
95
80
94
85
51
138
140
47
34
35
190
44
46
42
43
41
30
40
10
38
39
117
33
32
31
146
143
144
75
77
85
79
90
88
132
55
59
103
104
106
74
171
74
173
96
170
172
105
161
187
92
37
67
104
166
164
168
102
114
151
82
93
98
165
84
104
99
91
76
10
83
84
149
148
141
142
139
145
150
147
21
199
197
16
195
17
197
19
198
196
200
201
209
208
205
10
80
206
207
136
74
134
37
66
135
123
122
121
112
120
126
128
192
130
125
153
152
157
158
193
154
194
155
156
159
2
1
179
173
174
74
86
81
108
110
175
177
179
178
178
178
178
176
111
107
131
133
126
127
124
191
23
22
18
13
87
72
71
48
52
56
54
3
57
60
58
53
68
49
70
69
15
101
14
29
28
119
129
20
27
16
17
10
21
25
9
26
116
118
74
24
8
7
8
5
6
12
6
73
37
74
117
66
74
64
74
74
66
63
62
65
61
203
204
202
133

Pos Fig	Det. nr Part. No	Ingår Fitted	OBS!! Ange alltid årsmodell vid beställning av inredning Benämning	OBS!! Specify always year of model when ordering equipment Description
--	315215	x	Glidskena låda (säljes i par)	Slide bar (exp. in pair)
142	336103	x	Rundstav folierad L=192	Round staff L=192
143	336115	x	Skåp bar kpl.	Coctail cabinet cpl.
--	332088M	x	Hylla hållare flaskor	Shelf bottle holder
--	331778	x	Lucka H d:o	Door R d:o
--	331779	x	Lucka V d:o	Door L d:o
--	318379	x	Gångjärn d:o	Hinge d:o
--	318380	x	Täckhatt d:o	Cover d:o
--	312588	x	Platta gångjärn d:o	Plate hinge d:o
144	336106	x	Ljusramp	Light holder
145	331611M	x	Front el-uttag	Front outlet
146	331910M	x	Hylla garderob övre	Shelf
147	316197	x	Galgstång L=782	Clothes hanger L=782
148	319866	x	Hylla insteg	Shelf
149	336618	x	Front hylla garderob	Front
150	337198	x	Vägg instegsgarderob	Wall wardrobe
151	336453	x	Täckskiva exp.kärl	Cover expansion vessel
152	338027	x	Vägg garderob	Wall wardrobe
153	338039	x	List folierad	List
154	338038	x	Hylla garderob	Shelf wardrobe
155	338044	x	Hylla garderob	Shelf wardrobe
156	338029	x	Front	Front
157	338047	x	Dörr 275x1110	Door 275x1110
158	316197	x	Galgstång L=782	Clothes hanger L=782
159	331524M	x	Stöd säng 45x360	Support bed 45x360
160	338052	x	TV-bänk kpl. u. skiva	TV-bench cpl. whitout board
161	338058-K	x	Skiva TV-bänk	Board
162	338065	x	Lucka V	Door L
163	338066	x	Lucka H	Door R
164	338056	x	Hylla	Shelf
165	310326	x	Trådback vit 427x427x185	Tray 427x427x185
166	316358	x	Glidskena plast L=430 D14/27	Runner plastic L=430 D14/27
167	338072	x	Hylla kpl.	Shelf cpl.
168	338075	x	Hylla	Shelf
169	338080	x	Hylla	Shelf
170	377088	x	Front el-uttag	Front outlet
171	338059	x	Skåp övre L=1115	Cupboard upper L=1115
172	338069	x	Hyllpaket	Shelf
173	336496	x	Gavel rundad	Gable
174	337937	x	Skåp gavel bak L=560	Cupboard gable L=560
175	331743M	x	Hyllpaket	Shelf
176	336500	x	Byrå kpl. u. skiva	Chest of drawers without board
177	336476-K	x	Skiva byrå	Board
178	336433	x	Låda byrå 456x282	Drawer 456x282
--	315953	x	Glidskena låda L=300 (säljes i par)	Slide bar L=300 (exp. in pair)
			M= Metervara T= Tillbehör	M= On the metre T= Accessory

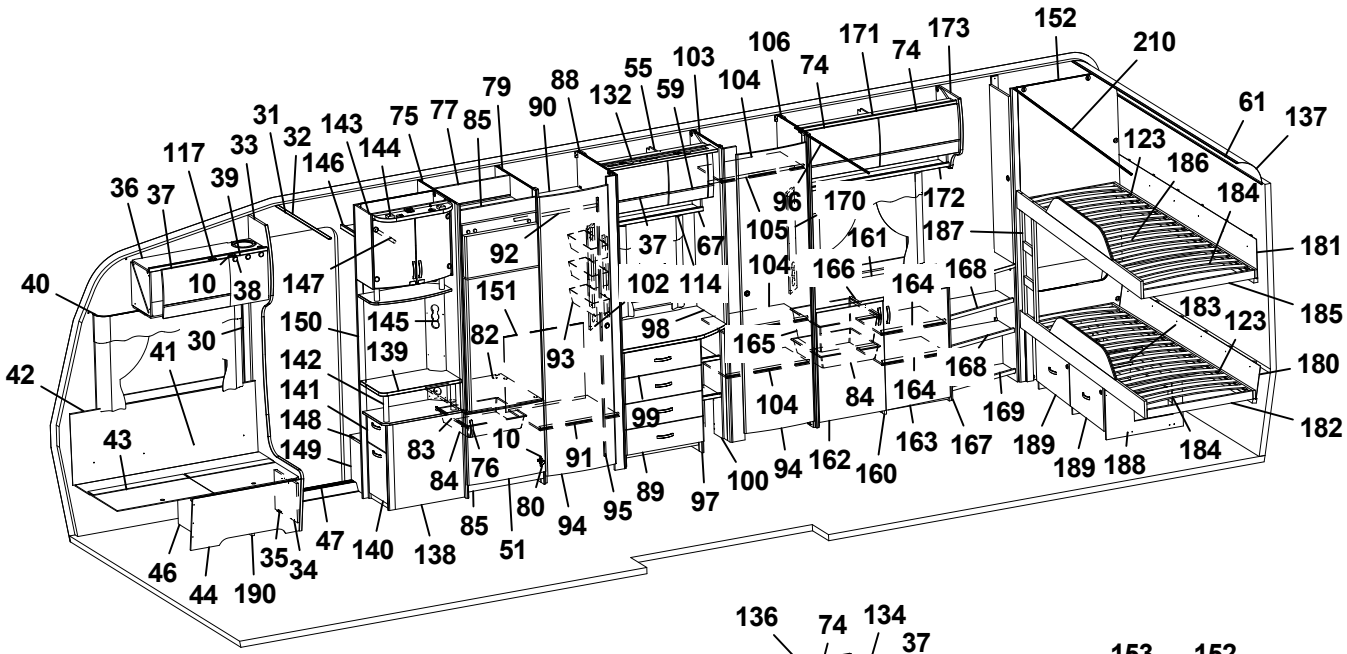
152
210
61
137
123
186
184
181
185
183
123
180
182
168
164
169
189
188
184
163
167
160
162
94
100
97
89
95
94
80
51
85
138
140
47
34
35
190
44
46
43
42
41
30
40
10
38
36
37
39
117
33
31
32
143
146
144
75
77
85
79
88
90
132
55
59
103
104
106
74
171
74
173
96
170
172
105
161
187
37
67
92
151
102
114
104
166
164
168
98
165
82
93
145
139
150
147
142
141
148
149
83
10
84
76
91
99
104
84
164
168
169
189
163
167
21
199
197
16
195
17
197
19
198
196
200
201
136
74
134
37
66
135
123
122
121
112
120
126
128
192
130
125
153
152
157
158
193
154
194
155
156
159
209
208
205
10
80
206
207

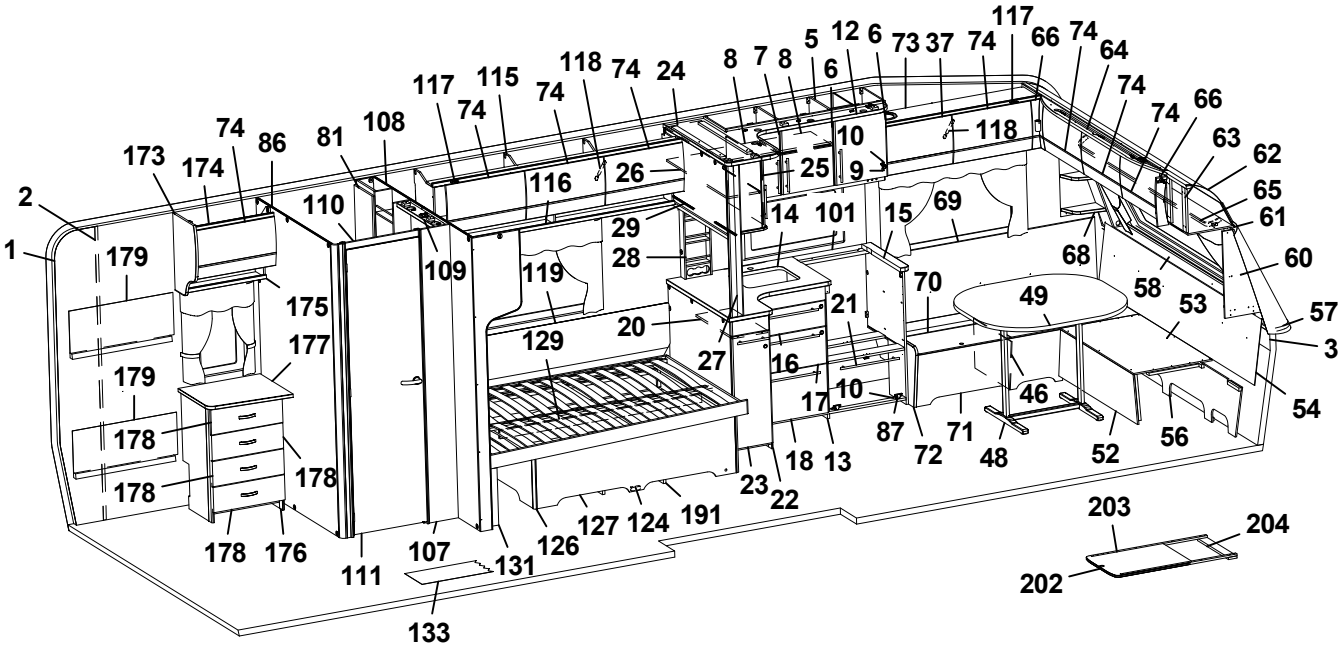
74
86
81
108
110
109
175
177
179
178
176
111
107
131
133
126
127
124
191
23
22
18
13
87
72
71
48
52
56
54
3
57
53
58
60
68
62
63
65
61
66
74
64
74
74
66
74
117
66
37
74
6
73
12
6
5
10
118
25
9
14
101
15
69
70
49
46
21
16
17
10
20
27
29
28
26
116
119
129
74
118
74
24
8
7
8
6
117
115
74
74
173
174
2
1
179
203
204
202

Pos Fig	Det. nr Part. No	Ingår Fitted	OBS!! Ange alltid årsmodell vid beställning av inredning Benämning	OBS!! Specify always year of model when ordering equipment Description
179	334977	x	Värmespalt	Air gap
180	338020	x	Värmespalt nedre	Air gap under
181	338021	x	Värmespalt övre	Air gap upper
182	338012	x	Sängram u. ribbotten	Bed bottom without laths
183	338018	x	Ribbotten kpl.	Laths bottom cpl.
184	314211	x	Ribba sängbotten L=820 B=63	Lath bed bottom L=820 B=63
185	337996	x	Sängram u. ribbotten	Bed bottom without laths
186	338017	x	Ribbotten kpl.	Laths bottom cpl.
187	336291	x	Stege	Ladder
188	335357M	T	Lådor under säng kpl. sats	Drawers under bed cpl. kit
189	335358M	T	Låda kpl. d:o	Drawer cpl. d:o
--	315215	T	Glidskena låda (säljes i par)	Slide bar (exp. in pair)
190	337584	x	Luftspalt H-fram	Air gap R front
191	324938	x	Luftspalt sänglåda	Air gap bed box
192	335707	x	Luftspalt sänglåda	Air gap bed box
193	338290	x	Värmespalt garderob bak	Air gap wardrobe
194	338051	x	Värmespalt garderob bak	Air gap wardrobe
195	336087	x	Monteringssats kpl. lådor (Vit)	Mounting kit cpl. drawers (White)
--	336759	x	Monteringssats kpl. lådor (Mekong)	Mounting kit cpl. drawers (Mekong)
196	336089	T	Monteringssats kpl. ugn (Vit)	Mounting kit cpl. oven (White)
--	336758	T	Monteringssats kpl. ugn (Mekong)	Mounting kit cpl. oven (Mekong)
197	317514	x	Låda	Drawer
198	317382	x	Glidskena låda (säljes i par)	Slide bar, drawer (exp. in pair)
--	801701	x	Skruv 6x16 d:o	Screw 6x16 d:o
199	336092	x	Passbit 95x30x16 (Mekong)	Gauge block 95x30x16 (Mekong)
200	336086	T	Passbit 460x30x16	Gauge block 460x30x16
201	334728	T	Lucka (Vit)	Door (White)
--	336726	T	Lucka (Mekong)	Door (Mekong)
202	336717-GK	T	Utdragsskiva bord 450x550	Sliding leaf 450x550
203	334835M	T	List bordsstativ 750x20x13	List table stand 750x20x13
204	334834M	T	List bordsstativ 494x60x15	List table stand 494x60x15
205	336672	T	Hylla mikro	Shelf
206	330631M	T	List folierad L=253	List L=253
207	336209-1	T	Lucka 550x208	Door 550x208
208	401685	T	Galler mikro 285x40	Grating 285x40
209	337542	T	List 15x25x450	List 15x25x450
210	315907	T	Skena draperi L=1920	Drapery rail L=1920
			Dyntyger, gardiner m.m. (se tyger)	Cushion textilies, curtains etc. (see textiles
			M= Metervara T= Tillbehör	M= On the metre T= Accessory

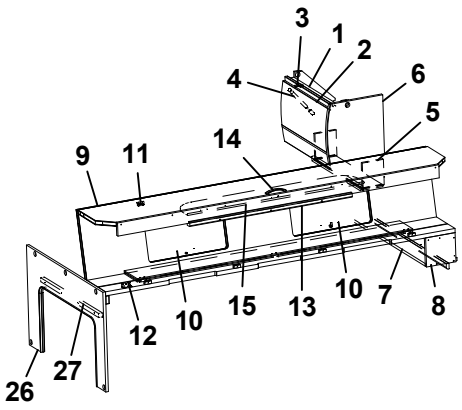
3
1
2
4
6
5
14
9
11
12
10
15
13
10
7
8
26
27

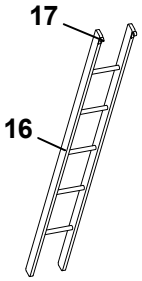
17
16

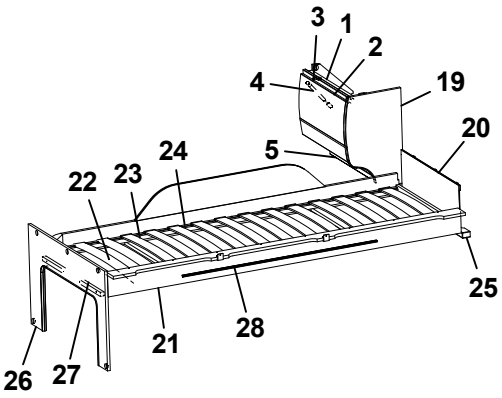
3
1
2
4
19
20
5
24
22
23
25
21
28
26
27

Pos Fig	Det. nr Part. No	Ingår Fitted	OBS!! Ange alltid årsmodell vid beställning av inredning Benämning	OBS!! Specify always year of model when ordering equipment Description
1	337937	x	Skåp gavel bak L560	Cupboard gable L560
2	337695	x	Lucka	Door
3	311917	x	Gångjärn (t.o.m. januari 2016)	Hinge (up to january 2016)
--	319978	x	Gångjärn (fr.o.m. februari 2016)	Hinge (from february 2016)
--	319909	x	Platta gångjärn gavelskåp/ö-skåp (t.o.m. jan. 2016)	Plate hinge cupboard gable/upper (up to jan. 2016)
--	319979	x	Platta gångjärn gavelskåp (fr.o.m. febr. 2016)	Plate hinge cupboard gable (from febr. 2016)
--	319980	x	Platta gångjärn överskåp (fr.o.m. febr.2016)	Plate hinge cupboard upper (from febr. 2016)
4	319914	x	Gasfjäder	Gas spring
--	319915	x	Fäste vinkel d:o	Angle bracket d:o
--	319916	x	Fäste runt d:o	Bracket round d:o
5	331743M	x	Hyllpaket	Shelf
6	336644	x	Gavel rundad	Gable
7	331694M	x	Hylla gavel bak	Shelf gable rear
8	331697M	x	Gavel	Gable
9	337661	x	Överbäddskåp L1980	Upper bed L1980
10	337664	x	Lucka	Door
11	860402	x	Gångjärn	Hinge
12	860405	x	Gångjärn	Hinge
13	331733M	x	Regel låsning	Lock bar
14	316428	x	Handtag	Handle
15	375813	x	Rasskydd ö-bäddskåp	Protective plate
16	376697	T	Stege ö-bäddsskåp 201x1800 kpl.	Ladder upper bed 201x1800 cpl.
17	860426	T	Krok t. stege	Hook for ladder
19	336496	x	Gavel rundad	Gable
20	321209	x	Värmespalt gavel	Air gap gable
21	336381	x	Sängram vån.säng V u. ribbotten	Bed bottom L without laths
22	325430	x	Ribbotten kpl.	Laths bottom cpl.
23	311985	x	Ribba sängbotten L=718 B=63	Lath bed bottom L=718 B=63
24	312046	x	Band t. ribbotten	Band for laths bottom
25	331960M	x	Bärregel	Bearing rail
26	333417M	x	Skiva fast bädd kpl.	Sheet upper bed cpl.
27	331698M	x	Bärregel 670x22x22	Bearing rail 670x22x22
28	314721	x	Skena draperi L=1100	Curtain rod L=1100
			T= Tillbehör	T= Accessory

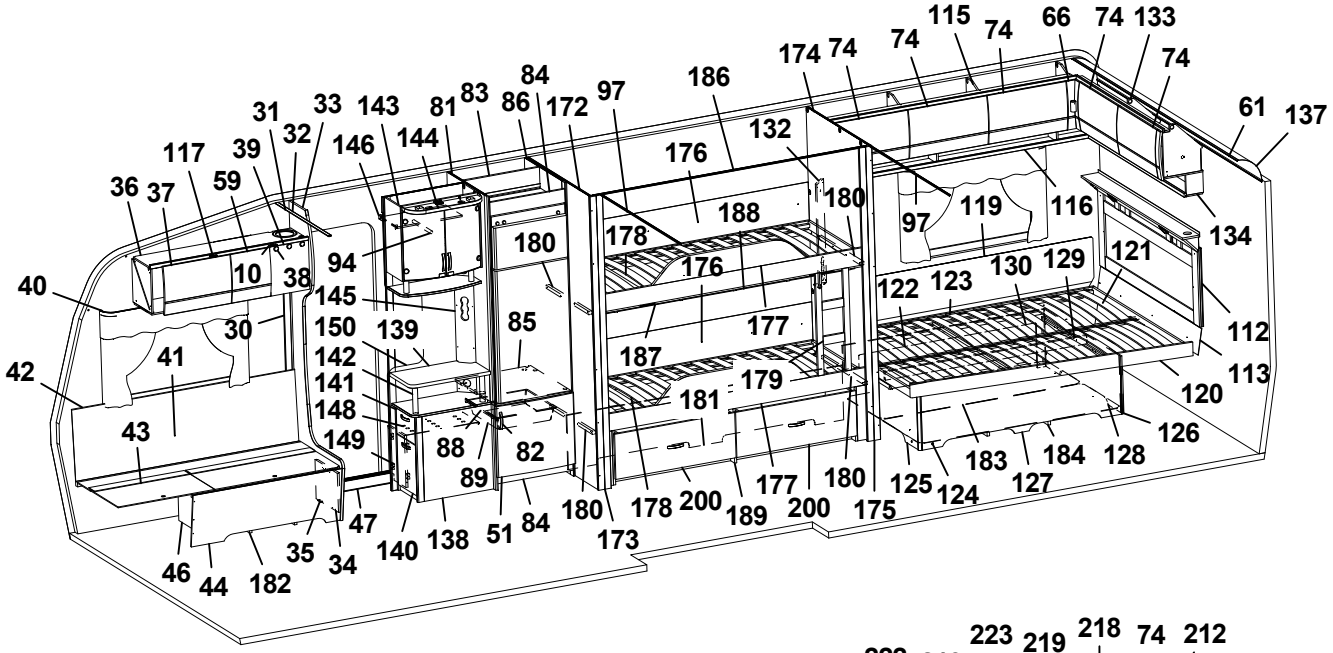
115 74 66 74 133 74 74 74 174 74 61 137 84 83 86 172 97 186 31 33 143 81 32 146 144 117 39 59 36 37 176 132 180 188 178 180 97 119 116 134 94 10 38 40 145 176 121 129 130 123 122 112 150 139 85 30 41 142 187 177 113 42 141 148 179 181 120 149 88 82 43 89 126 183 184 128 125 124 127 180 178 200 189 177 200 180 175 47 35 34 140 138 51 84 180 173 46 44 182

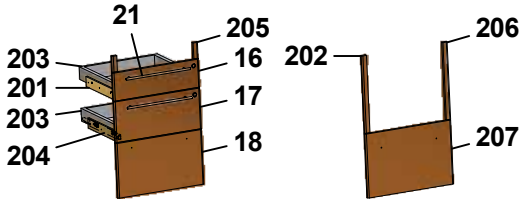
21 205 203 16 201 17 203 204 18 202 206 207

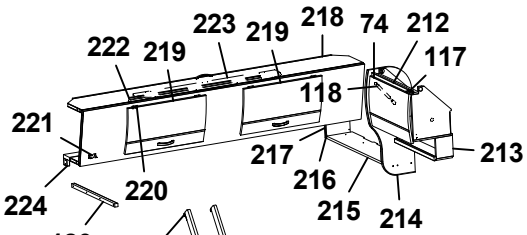
222 219 223 219 218 74 212 117 118 221 213 217 216 224 220 215 214 180

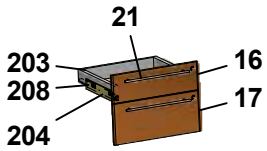
21 203 16 208 17 204

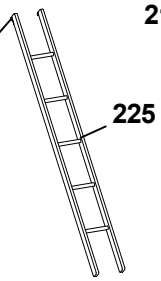
226 225

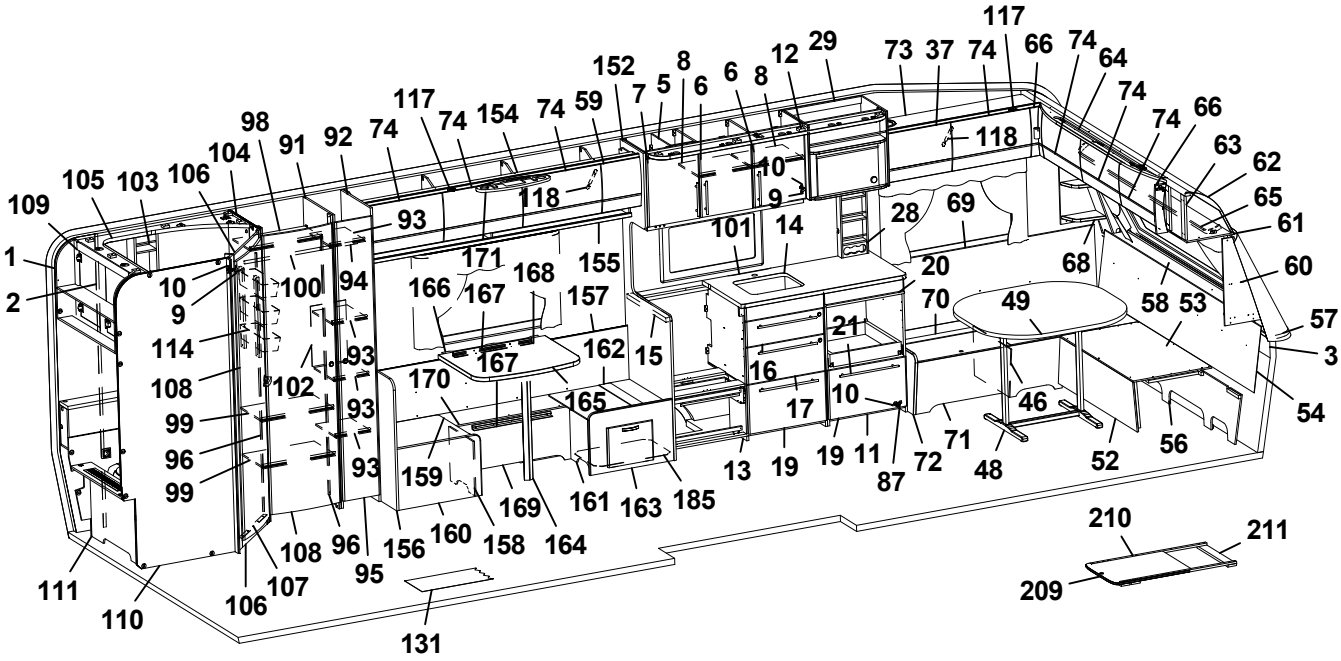
117 152 8 5 6 8 12 29 73 37 74 66 74 64 74 74 66 63 62 65 61 60 57 3 54 56 52 58 53 49 68 28 69 118 101 14 20 70 21 16 17 10 46 71 72 48 87 19 19 11 13 185 163 161 169 164 158 160 156 95 96 108 107 106 111 110 131 154 74 59 7 74 74 117 98 91 92 74 104 106 103 105 109 1 2 10 9 100 94 93 171 168 166 167 155 157 162 15 114 108 102 93 170 167 165 99 96 99 159 210 211 209

Pos Fig	Det. nr Part. No	Ingår Fitted	OBS!! Ange alltid årsmodell vid beställning av inredning Benämning	OBS!! Specify always year of model when ordering equipment Description
1	318657	M	Tapet vägg/tak	Wall paper
2	318584	M	Tejp tapet 20 mm	Tape, wall paper 20 mm
3	318585	M	Tejp tapet 60 mm	Tape, wall paper 60 mm
5	337815	x	Skåp kök L1120 kpl. (Vit)	Cupboard kitchen L1120 cpl. (White)
--	337821	x	Skåp kök L1120 kpl. (Mekong)	Cupboard kitchen L1120 cpl. (Mekong)
6	334712	x	Lucka H (Vit)	Door R (White)
--	336624	x	Lucka H (Mekong)	Door R (Mekong)
--	317502	x	Handtag d:o	Handle d:o
7	334713	x	Lucka V (Vit)	Door L (White)
--	336625	x	Lucka V (Mekong)	Door L (Mekong)
--	317502	x	Handtag d:o	Handle d:o
8	331385M	x	Hylla	Shelf
9	311917	x	Gångjärn	Hinge
10	312588	x	Platta gångjärn	Plate hinge
11	336084	x	Utskjut diskbänk (Vit)	Projection kitchen sink (White)
--	336777	x	Utskjut diskbänk (Mekong)	Projection kitchen sink (Mekong)
12	337003	x	Ljusramp köksskåp	Light holder kitchen
13	336094	x	Diskbänk kpl. u. skiva (Vit)	Kitchen sink cpl. without board (White)
--	336808	x	Diskbänk kpl. u. skiva (Mekong)	Kitchen sink cpl. without board (Mekong)
14	336099-K	x	Skiva diskbänk 1167x565	Board 1167x565
15	336098-K	x	Skiva diskbänk 40x560	Board 40x560
16	334706	x	Lådförstycke (Vit)	Drawer front (White)
--	336631	x	Lådförstycke (Mekong)	Drawer front (Mekong)
17	334707	x	Lådförstycke (Vit)	Drawer front (White)
--	336633	x	Lådförstycke (Mekong)	Drawer front (Mekong)
18	334708	x	Lucka (Vit)	Door (White)
--	336635	x	Lucka (Mekong)	Door (Mekong)
19	334709	x	Lucka (Vit)	Door (White)
--	336760	x	Lucka (Mekong)	Door (Mekong)
20	336675	x	Skärbräda	Cutting board
21	317503	x	Handtag	Handle
28	333409M	x	Kryddhylla	Spice rack
29	337532	x	Skåp kpl. mikrovågsugn	Cupboard cpl. microwave oven
30	318962	x	List täck el-kabel B=45 L=2100	Cover strip B=45 L=2100
31	316270	x	List snäpp undre L2379	List under L2379
32	316268	x	List snäpp övre L2379	List upper L2379
33	336065	x	Stolpe först. L1922 kpl. m. lucka	Support bar cpl. with door
34	336064	x	Lucka	Door
35	312589	x	Gångjärn	Hinge
36	337775	x	Skåp övre elc.	Cupboard upper
37	337719	x	Lucka	Door
38	318379	x	Gångjärn	Hinge
--	318380	x	Täckhatt d:o	Cover d:o
39	331214	x	Lucka	Door
40	316898	x	Skena gardin L1020	Curtain rod L1020
41	337172	x	Värmespalt H fram	Air gap R.F.
42	319821	M	List kant mörkbrun	Strip, dark brown
43	336883	x	Lock bäddlåda H F	Cover bedbox R.F.
--	319024	x	Matta grå textil m. tejp d:o	Carpet gray textile with tape d:o
44	336881	x	Front bäddlåda H F	Front bed box R.F.
			M= Metervara T= Tillbehör	M= On the metre T= Accessory

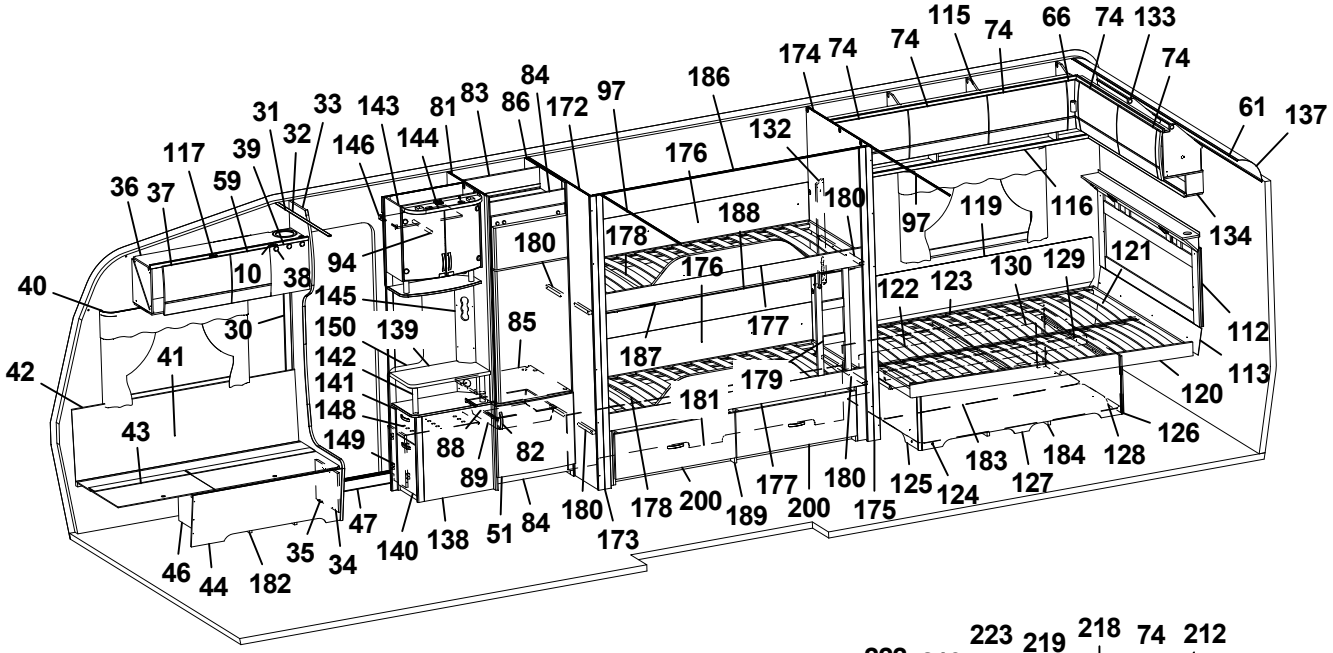
115 74 66 74 133 74 61 137
174 74 74 74 186 84 83 86 172 97 31 33 143 81 144 146 32 39 117 59 36 37 10 38 40 94 145 150 139 142 141 148 149 30 41 42 43 85 88 89 82 47 35 34 140 138 51 84 180 173 178 200 189 177 200 175 180 125 124 183 127 184 128 126 120 113 112 121 129 130 123 122 187 177 176 188 178 180 132 176 174 74 74 97 119 116 134

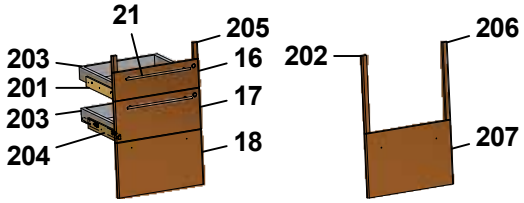
21 205 203 16 201 17 203 204 18
206 202 207

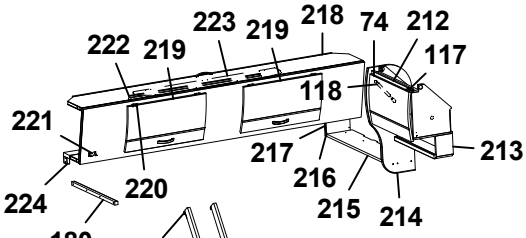
222 219 223 219 218 74 212 117 118 221 213 217 216 215 214 224 220 180

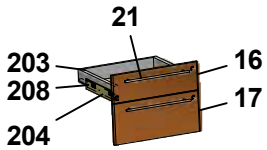
21 203 16 208 17 204

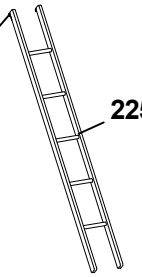
226 225

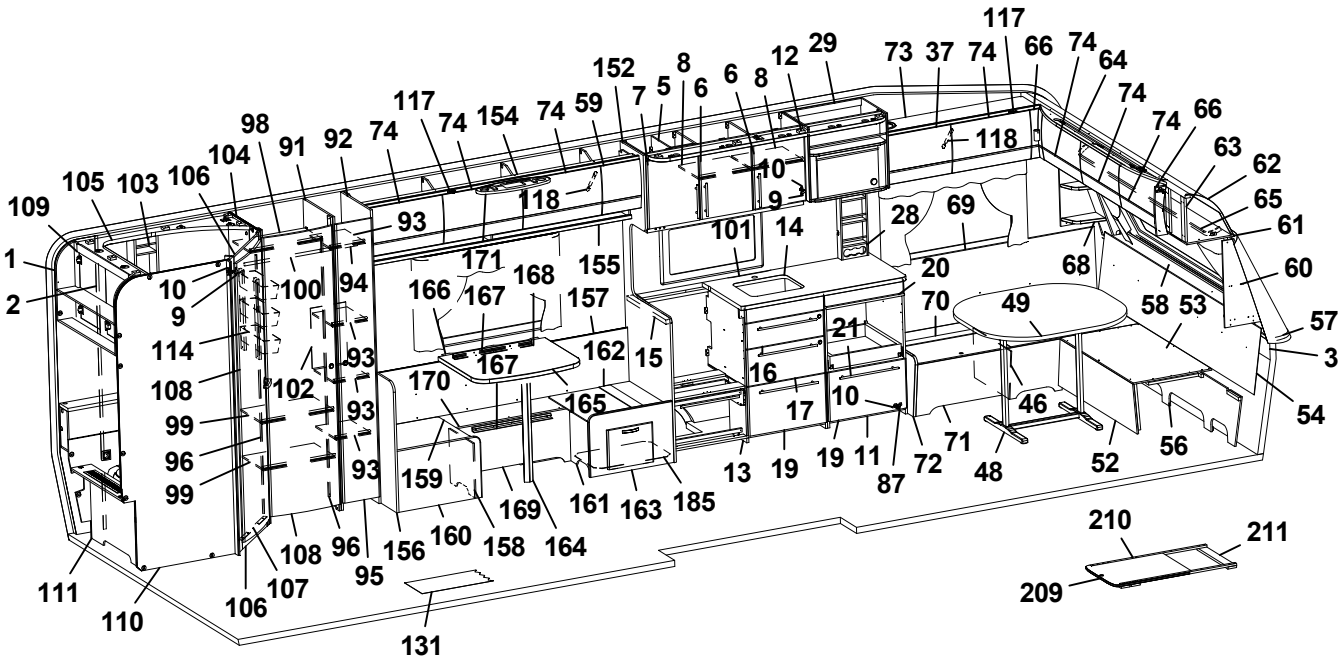
117 66 74 64 74 74 66 63 62 65 61 60 57 3 54 56 52 48 46 71 72 87 11 19 19 10 17 16 13 185 163 161 169 164 158 160 156 95 96 108 107 106 111 110 131 210 211 209 109 105 103 106 104 98 91 92 74 74 154 74 59 152 7 5 8 6 6 8 12 29 73 37 74 118 10 9 28 69 101 14 20 70 49 58 53 68 21 15 162 167 155 157 168 166 171 93 94 100 10 9 1 2 114 108 99 96 99 102 93 93 93 170 165 159 169 167 118

Pos Fig	Det. nr Part. No	Ingår Fitted	OBS!! Ange alltid årsmodell vid beställning av inredning Benämning	OBS!! Specify always year of model when ordering equipment Description
46	312825	x	Stöd bäddlåda HF	Support bed box
47	314687	x	Tröskel aluminium L=850	Threshold aluminium L=850
48	319859	x	Bordsstativ	Table stand
49	335944-K	x	Bordsskiva 1200x940	Table top 1200x940
--	337413	x	List bord 400x55x26	List table 400x55x26
--	336370-K	x	Bordsskiva 1200x940 (Svit)	Table top 1200x940 (Svit)
51	336046	x	Lucka H 550x470	Door R 550x470
--	316799	x	Gångjärn d:o	Hinge d:o
--	312588	x	Platta gångjärn d:o	Plate hinge d:o
52	331245M	x	Front bäddlåda gavel	Front bed box gable
53	331246M	x	Skiva rundsittgrupp	Sheet seat
54	337182	x	Värmespalt gavel fram	Air gap
56	337153	x	Stöd sittgrupp	Support
57	213471	x	Hylla front kpl. L2376	Shelf front cpl. L2376
58	336132	x	Luftspalt fronthylla	Air gap shelf front
--	317369	x	Raskant plast L=2600	Cantlist shelf front L=2600
59	337790	x	Lucka	Door
60	336145	x	Hylla hörn H	Shelf R
61	313884	x	List plast radie L=2379	List L=2379
62	316005	x	Skiva plast 295x2363x1	Plastic sheet
63	337693	x	Skåp gavel fram L=2360	Cupboard L=2360
64	336063	x	Ljusramp gavelskåp	Light holder
65	316900	x	Skena gardin L1920	Curtain rod L1920
66	337738	x	Hörn inredning	Corner
--	311917	x	Gångjärn d:o	Hinge d:o
--	319909	x	Platta gångjärn d:o	Plate hinge d:o
68	336150	x	Hylla hörn V	Shelf L
69	337171	x	Värmespalt V fram	Air gap L.F.
70	333906	x	Lock bäddlåda V F	Cover bed box L.F
--	319024	x	Matta grå textil m. tejp d:o	Carpet gray textile with tape d:o
71	331232M	x	Front bäddlåda V F	Front bed box L.F.
72	336067	x	Gavel bäddlåda V F	Gable bed box L.F
73	337765	x	Skåp övre L=1108	Cupboard upper L=1108
--	337708	T	Skåp övre L=1108 (Svit)	Cupboard upper L=1108 (Svit)
74	337695	x	Lucka	Door
81	332244M	x	Vägg kyl V	Wall refrigerator L
82	316428	x	Handtag	Handle
83	333142M	x	Bakstycke stopp kyl	Back cupboard
84	375394	x	Front skåp under kyl	Front cupboard
85	376108	x	Hylla under kyl	Shelf under refrigerator
86	332697M	x	Vägg kyl H	Wall refrigerator R
87	315202	x	Gångjärn	Hinge
88	312712	x	Glidlist trådback (säljes i par)	Sliding strip tray (pair)
89	310325	x	Trådback vit 427x427x85	Tray 427x427x85
91	338392	x	Vägg garderob	Wall wardrobe
92	338393	x	Vägg garderob	Wall wardrobe
93	338394	x	Hylla garderob	Shelf wardrobe
94	316197	x	Galgstång L=782	Clothes hanger L=782
95	376043	x	Dörr 260x1850	Door 260x1850
96	314523	x	Rätningslist dörr L=1715	List L=1715
			M= Metervara T= Tillbehör	M= On the metre T= Accessory

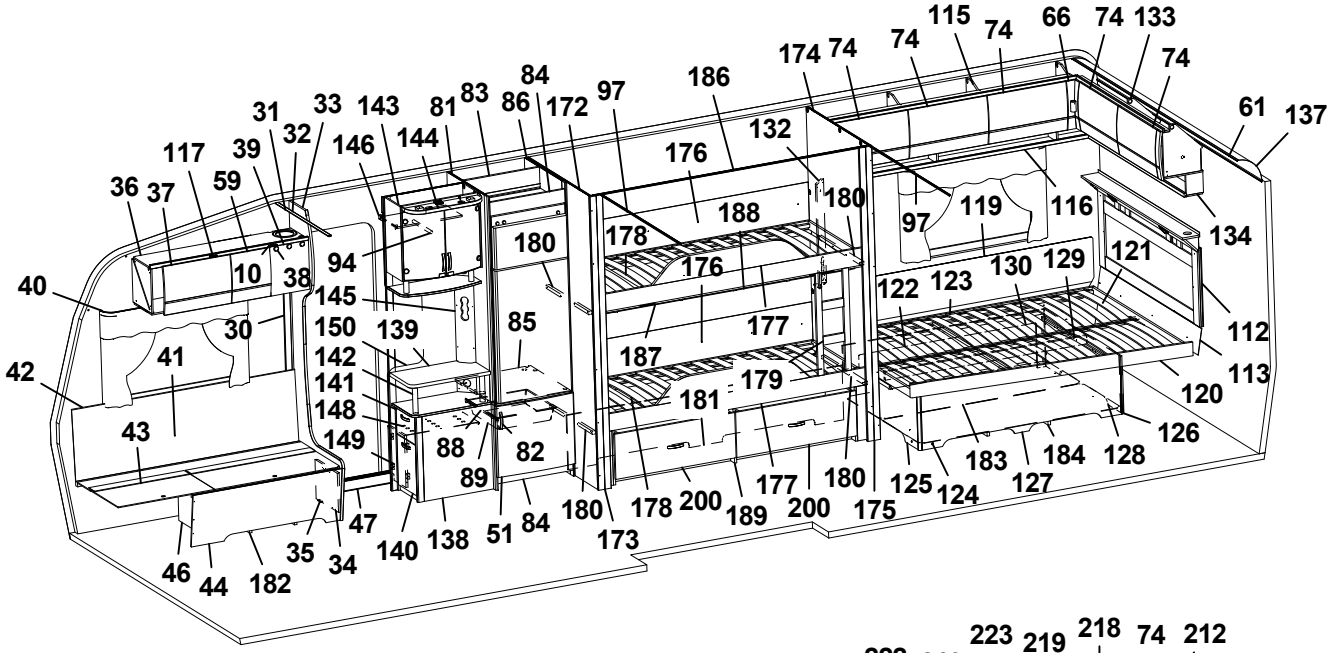
115 74 66 74 133 74 74 174 74 186 97 84 83 86 172 81 144 143 33 31 32 146 39 117 59 36 37 10 38 94 40 145 30 150 139 85 142 41 141 42 148 149 43 88 89 82 47 35 34 140 138 51 84 180 173 178 200 189 177 200 180 175 125 124 183 127 184 128 126 120 113 112 121 129 130 123 122 187 177 179 181 176 188 178 180 132 176 174 74 74 115 74 66 74 133 74 61 137 134 116 119 97

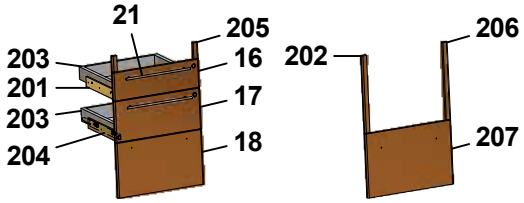
21 205 203 16 201 17 203 204 18 202 206 207

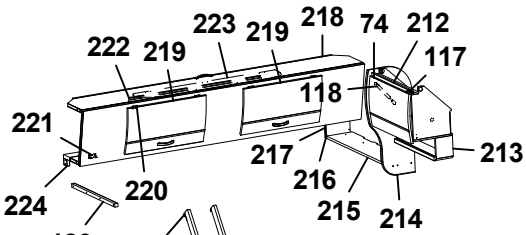
222 219 223 219 218 74 212 117 118 221 213 217 216 215 214 224 220 180

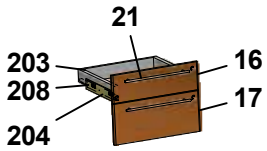
21 203 16 208 17 204

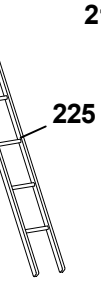
226 225

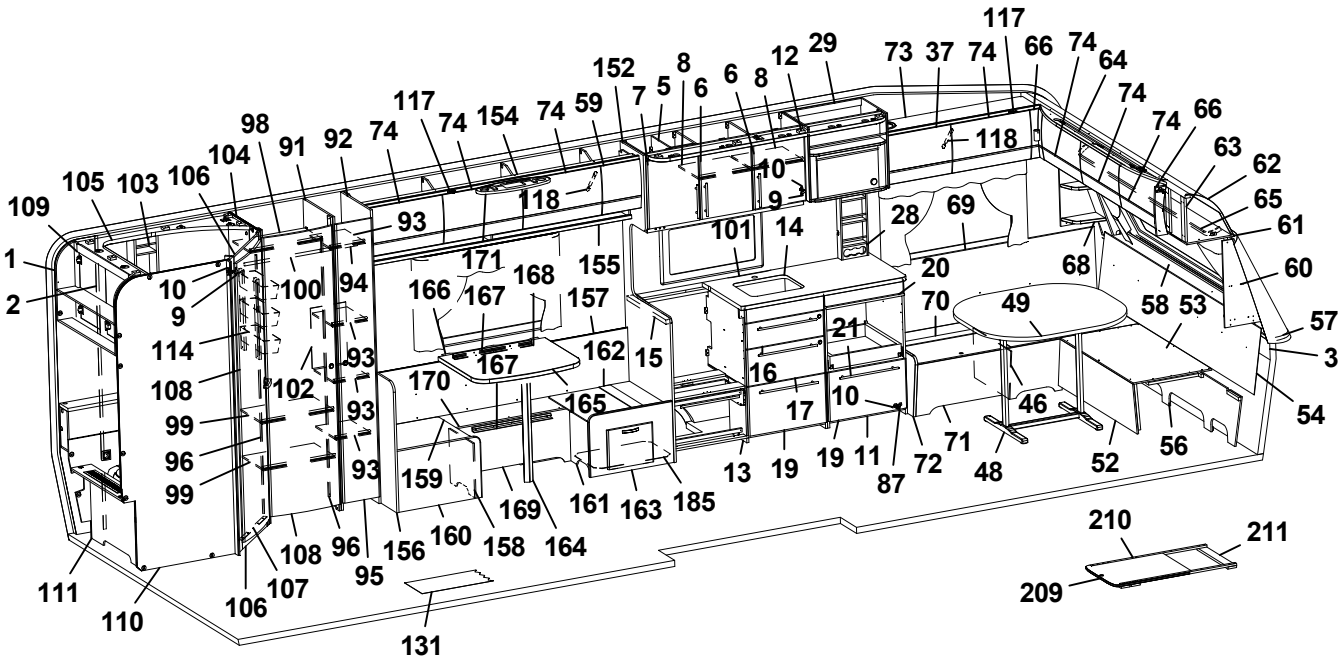
117 66 74 64 74 74 66 63 62 65 61 60 57 3 54 56 52 48 71 72 87 11 19 19 13 185 163 161 169 164 158 160 156 95 96 108 107 106 111 110 131 210 211 209 152 8 5 6 6 8 12 29 73 37 74 118 10 9 28 69 101 14 20 70 49 68 58 53 21 16 17 10 46 15 162 165 167 170 166 167 168 155 157 171 93 154 74 59 7 74 74 117 98 91 92 74 104 106 105 103 109 1 2 10 9 100 94 114 108 102 93 99 96 99 93 93 93 118

Pos Fig	Det. nr Part. No	Ingår Fitted	OBS!! Ange alltid årsmodell vid beställning av inredning Benämning	OBS!! Specify always year of model when ordering equipment Description
97	314917	x	Skena draperi L=1190	Drapery rail L=1190
98	332214M	x	Hylla garderob övre	Shelf wardrobe upper
99	331287M	x	Hylla garderob nedre	Shelf wardrobe under
100	316197	x	Galgstång L=782	Clothes hanger L=782
101	319780-A	T	Köksskiva vägg svart skiffer	Protection kitchen, black
--	319780-L	T	Köksskiva vägg natur skiffer	Protection kitchen, grey
102	338385	x	Täckskiva exp.kärl	Cover expansion vessel
103	337131	x	Hylla	Shelf
104	338371	x	Vägg tvättrum främre	Wall washroom
105	338357	x	Ljusramp tvättrum	Light holder
106	331248M	x	Tröskel 480x60	Threshold 480x60
107	314591	x	List tröskel al. L=480	List threshold L=480
108	335919	x	Dörr 490x1850	Door 490x1850
109	336050	x	Skåp tvättrum L838	Cupboard L838
110	338367	x	Vägg tvättrum bakre	Wall washroom rear
111	338358	x	Front tvättrum	Front washroom
112	336175	x	Värmespalt kpl. m. tyg och belysning	Air gap cpl. with fabric and illumination
--	336179	T	Värmespalt kpl. m. tyg och belysning (Svit)	Air gap cpl. with fabric and illumination (Svit)
113	338196	x	Värmespalt	Air gap
114	319759	x	Korg, garderob	Basket, wardrobe
--	335802	x	List för korgar	List för baskets
115	337909	x	Skåp övre H-bak L=1747	Cupboard upper R-rear L=1747
116	331194M	x	Hyllpaket	Shelf
117	311917	x	Gångjärn (t.o.m. januari 2016)	Hinge (up to january 2016)
--	319978	x	Gångjärn (fr.o.m. februari 2016)	Hinge (from february 2016)
--	319909	x	Platta gångjärn gavelskåp/ö-skåp (t.o.m. jan. 2016)	Plate hinge cupboard gable/upper (up to jan. 2016)
--	319979	x	Platta gångjärn gavelskåp (fr.o.m. febr. 2016)	Plate hinge cupboard gable (from febr. 2016)
--	319980	x	Platta gångjärn överskåp (fr.o.m. febr.2016)	Plate hinge cupboard upper (from febr. 2016)
118	319914	x	Gasfjäder	Gas spring
--	319915	x	Fäste vinkel d:o	Angle bracket d:o
--	319916	x	Fäste runt d:o	Bracket round d:o
119	338121	x	Värmespalt	Air gap
120	338338	x	Sängram u. ribbotten	Bed bottom without laths
121	338395	x	Ribbotten kpl.	Laths bottom cpl.
122	311985	x	Ribba sängbotten L=718 B=63	Lath bed bottom L=718 B=63
123	312046	x	Band t. ribbotten	Band for laths bottom
124	338341	x	Sänglåda kpl.	Bed box cpl.
125	338344	x	Gavel säng V	Gable bed L
126	319776	x	List hörn L=2500	Corner strip L=2500
127	338342	x	Front säng	Front bed
128	338343	x	Gavel säng H	Gable bed R
129	315203	x	Regel 17,5x55x1415	Wood lath pine 17,5x55x1415
130	338345	x	Bakgavel sänglåda	Back bed box
131	319931	M^2	Matta golv, trämönstrad ljusgrå	Carpet floor, wood design light grey
--	319230	T	Matta golv, klinkermönster mörkgrå	Carpet floor, clinker design dark grey
--	319888	T	Matta golv, klinkermönster ljusgrå	Carpet floor, clinker design light grey
--	319393	T	Matta golv, antik planka	Carpet floor, antique plank
132	335788M	x	Front el-uttag	Front outlet
133	338199	x	Skåp gavel bak L1505	Cupboard gable L1505
134	331879M	x	Hyllpaket	Shelf
			M= Metervara T= Tillbehör	M= On the metre T= Accessory

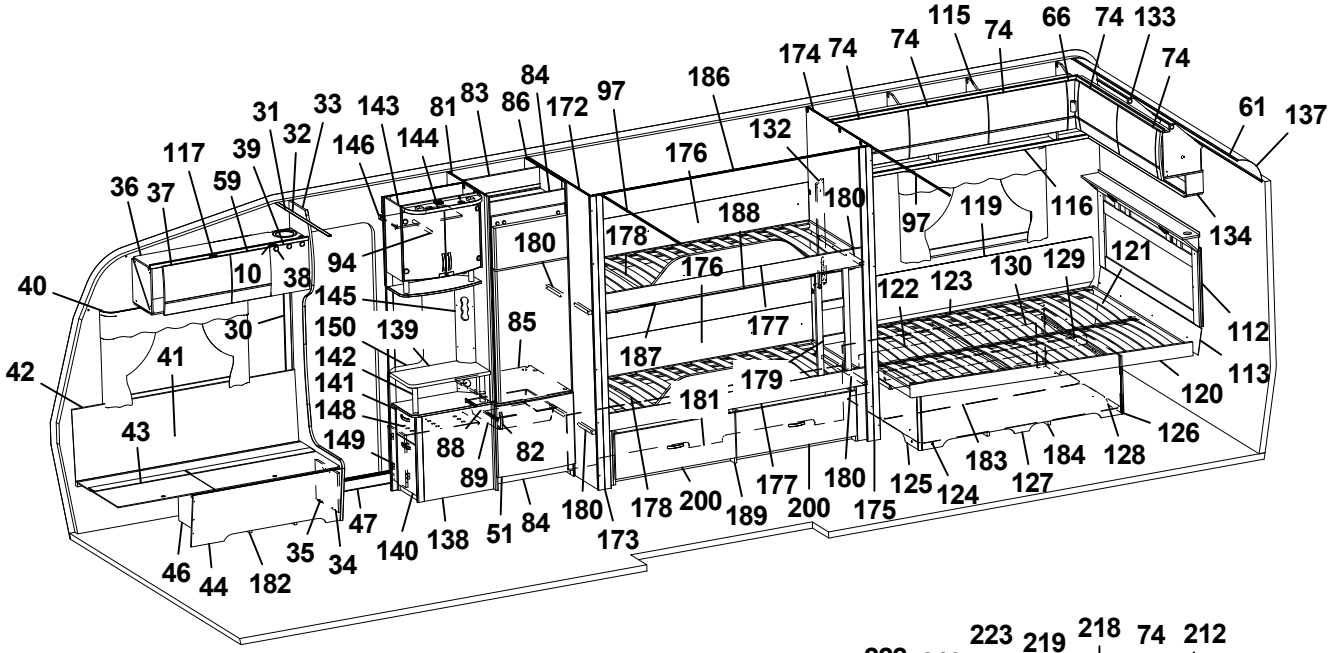
115 74 66 74 133 74 74 74 174 74 61 137 31 33 143 81 83 84 86 172 97 186 32 146 144 132 117 39 176 59 36 37 180 188 178 119 116 134 97 10 38 94 180 176 121 130 129 40 145 122 123 112 30 150 139 85 177 187 41 142 141 179 113 42 148 181 120 43 149 88 82 126 89 183 184 128 127 180 125 124 180 178 200 189 177 200 175 47 35 34 140 138 51 84 173 46 44 182

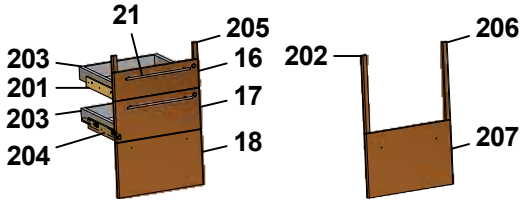
21 205 203 16 201 17 203 204 18 202 206 207

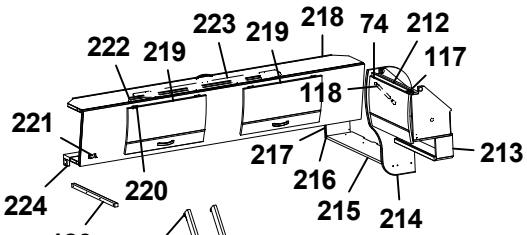
222 219 223 219 218 74 212 117 118 221 213 217 216 224 220 215 214 180

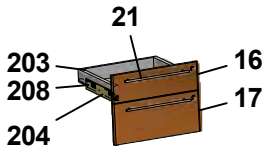
21 203 16 208 17 204

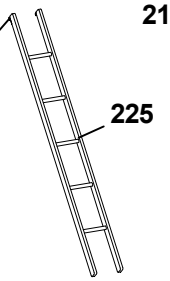
226 225

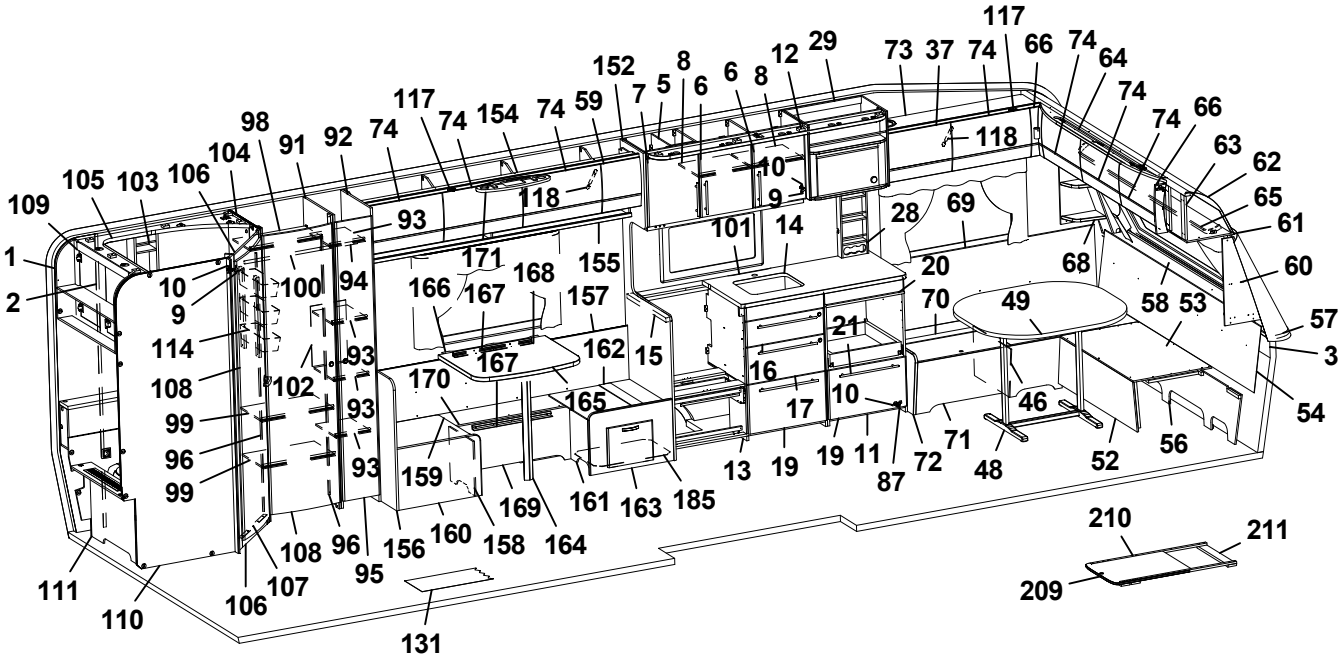
117 152 8 5 6 8 12 29 73 37 74 66 74 64 74 74 66 98 154 74 59 7 6 118 63 62 104 91 92 74 74 74 118 65 105 103 106 10 9 28 69 61 109 93 101 14 1 171 155 68 60 10 166 167 168 157 20 2 9 100 94 70 49 58 53 57 114 93 162 15 21 3 108 102 167 16 170 10 93 165 17 54 99 46 96 93 159 13 19 19 11 87 72 71 48 52 56 99 169 161 163 185 108 96 156 160 158 164 95 210 211 111 107 106 110 209 131

Pos Fig	Det. nr Part. No	Ingår Fitted	OBS!! Ange alltid årsmodell vid beställning av inredning Benämning	OBS!! Specify always year of model when ordering equipment Description
137	316005	x	Skiva plast 295x2363x1	Plastic sheet
138	336120	x	TV-bänk kpl. u. skiva	TV-bench cpl. whitout board
139	336122-K	x	Skiva TV-bänk	Board
140	332042M	x	Låda nedre kpl.	Drawer cpl.
141	332036M	x	Låda övre	Drawer cpl.
--	315215	x	Glidskena låda (säljes i par)	Slide bar (exp. in pair)
142	336103	x	Rundstav folierad L=192	Round staff L=192
143	336115	x	Skåp bar kpl.	Coctail cabinet cpl.
--	332088M	x	Hylla hållare flaskor	Shelf bottle holder
--	331778	x	Lucka H d:o	Door R d:o
--	331779	x	Lucka V d:o	Door L d:o
--	318379	x	Gångjärn d:o	Hinge d:o
--	318380	x	Täckhatt d:o	Cover d:o
--	312588	x	Platta gångjärn d:o	Plate hinge d:o
144	336106	x	Ljusramp	Light holder
145	331611M	x	Front el-uttag	Front outlet
146	338390	x	Hylla garderob övre	Shelf
148	319866	x	Hylla insteg	Shelf
149	336618	x	Front hylla garderob	Front
150	338389	x	Vägg instegsgarderob (rak framkant)	Wall wardrobe (straight front edge)
--	338510	x	Vägg instegsgarderob m. urtag framkant	Wall wardrobe (recessed front edge)
152	338471	x	Vägg främre	Wall front
154	338244	x	Skåp övre L1945	Cupboard upper L1945
155	334388M	x	Hyllpaket	Shelf
156	338388	x	Vägg bakre	Wall rear
157	337725	x	Värmespalt H-bak	Air gap R rear
--	319821	M	List kant mörkbrun d:o	Strip, dark brown d:o
158	338379	x	Front bäddlåda bakre	Front bed box rear
159	338381	x	Skiva	Board
160	338469	x	Gavel bäddlåda bakre	Gable bed box rear
161	338377	x	Front bäddlåda främre	Front bed box front
162	338380	x	Lock bäddlåda främre	Cover bed box front
163	338375	x	Gavel bäddlåda främre kpl. m. lucka	Gable bed box front cpl. with door
--	336064	x	Lucka d:o	Door d:o
--	312589	x	Gångjärn d:o	Hinge d:o
164	315565	x	Bordsben	Table leg
165	335941-K	x	Bordsskiva 600x750	Table top 600x750
166	331800M	x	Fästregel bord	Bracket
167	318574	x	List bord väggdel L550	List wall
168	318575	x	List upphäng bordsdel L550	List board
169	338382	x	Front bäddlåda	Front bed box
170	337731	x	Lock front bäddlåda	Cover front bed box
171	336336	x	Plafond	Ceiling lamp
172	377409	x	Vägg	Wall
173	377174	x	Stolpe utskjut	Support bar
174	377407	x	Vägg	Wall
175	377309	x	Stolpe utskjut	Support bar
176	338144	x	Värmespalt H-bak	Air gap R rear
177	377419	x	Sängram u. ribbotten	Bed bottom without laths
178	326474	x	Ribbotten kpl.	Laths bottom cpl.
			M= Metervara T= Tillbehör	M= On the metre T= Accessory

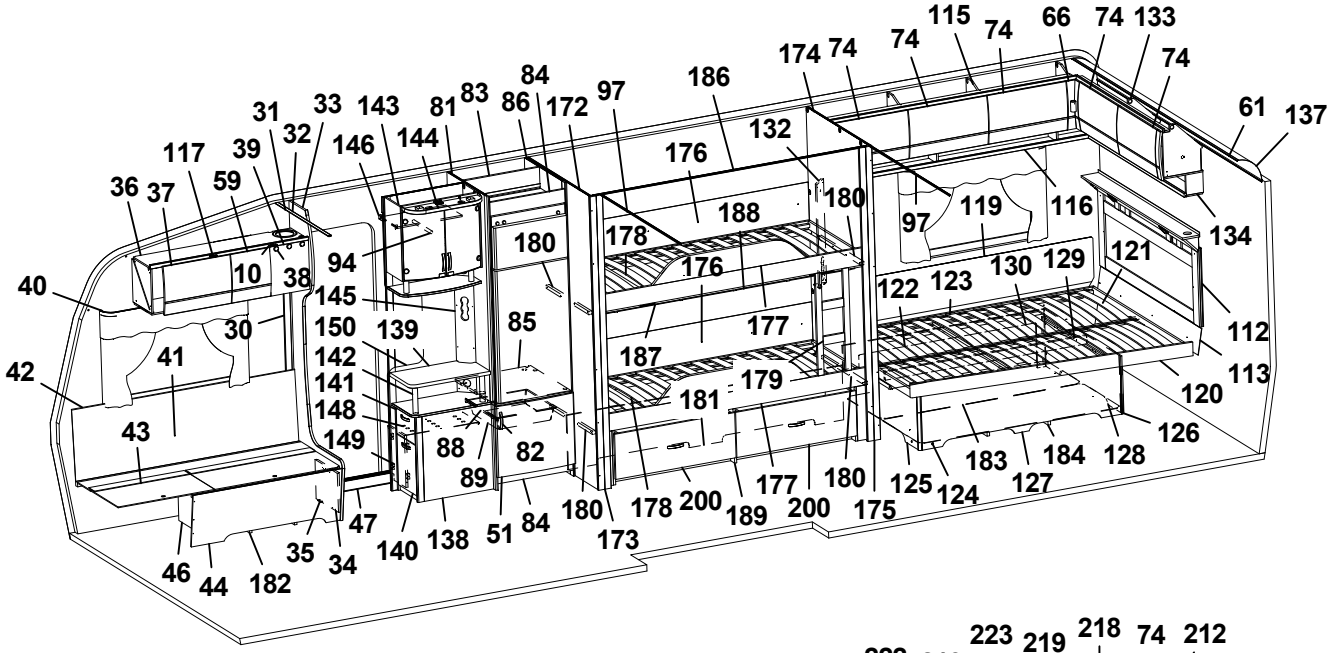
115 74 66 74 133 74 74 74 174 74 61 137 84 83 86 172 97 186 31 33 143 81 32 146 144 117 39 59 36 37 176 132 180 188 178 180 97 119 116 134 10 38 94 176 121 40 145 130 129 122 123 112 30 150 139 85 177 187 42 41 142 141 148 149 88 89 82 179 181 113 120 43 126 183 184 128 127 124 125 180 177 200 189 200 175 180 178 173 47 140 138 51 84 46 44 182 35 34

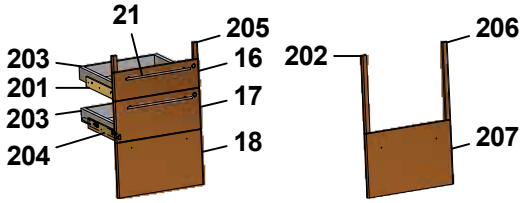
21 205 203 16 201 17 203 204 18 202 206 207

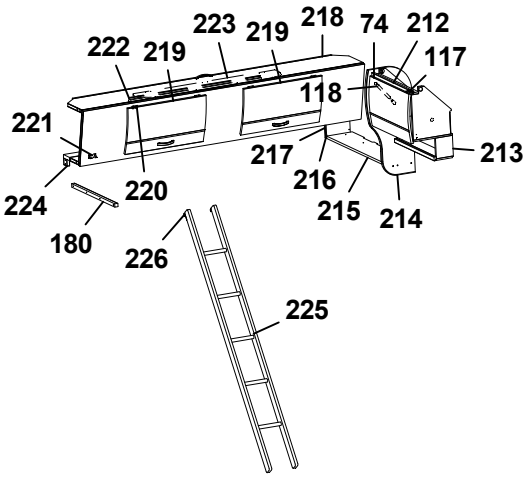
222 219 223 219 218 74 212 117 118 221 213 217 216 215 214 224 220 180 226 225

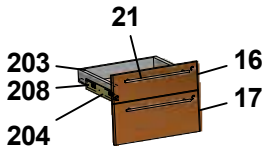
21 203 16 208 17 204

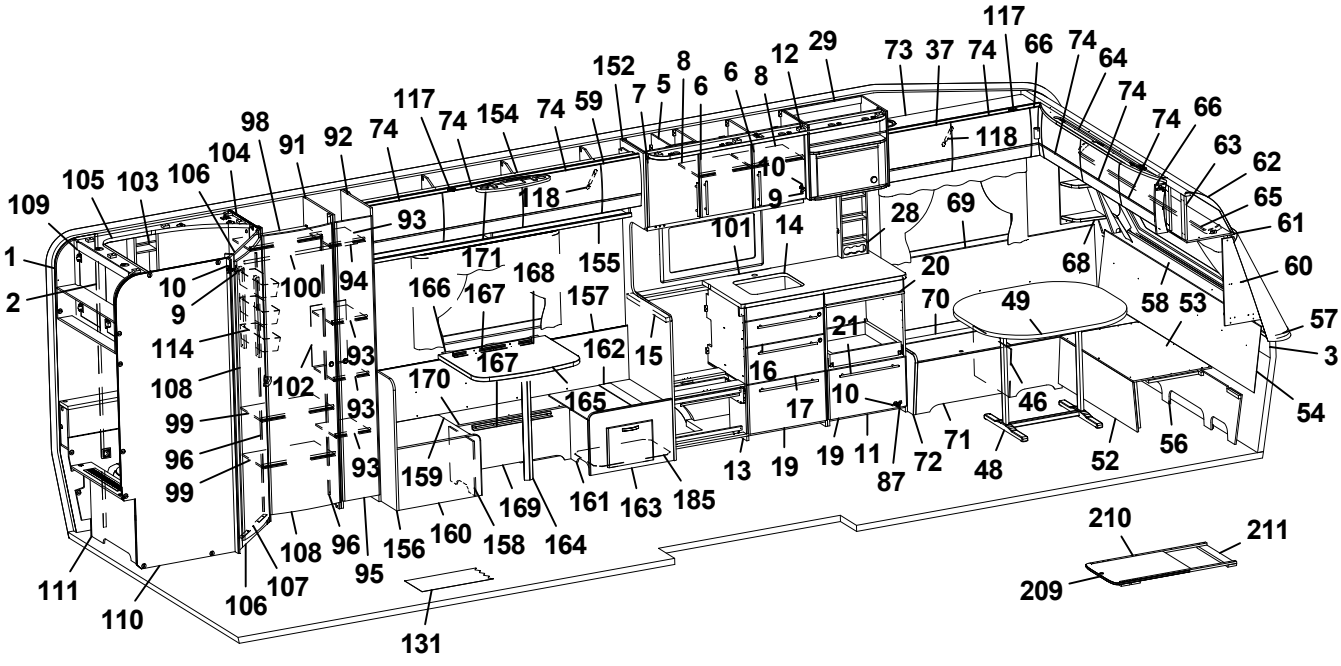
117 152 8 5 6 8 12 29 73 37 74 66 74 64 74 74 66 63 62 65 61 60 57 3 54 58 53 49 68 20 70 28 69 14 101 10 9 118 154 59 7 6 74 74 74 117 98 104 91 92 74 105 103 106 109 1 2 10 9 100 94 93 171 166 167 168 155 157 162 15 16 21 17 10 46 71 72 48 52 56 87 19 19 11 13 185 163 161 165 167 170 159 169 164 158 160 156 95 96 108 102 93 114 108 99 96 99 111 110 106 107 131 210 211 209

Pos Fig	Det. nr Part. No	Ingår Fitted	OBS!! Ange alltid årsmodell vid beställning av inredning Benämning	OBS!! Specify always year of model when ordering equipment Description
--	314211	x	Ribba sängbotten L=820 B=63	Lath bed bottom L=820 B=63
--	312046	x	Band t. ribbotten	Band for laths bottom
179	336291	x	Stege	Ladder
180	376789	x	Bärregel ö-bädd 610x22x22	Bearing rail upper bed 610x22x22
181	338386	x	Bakstycke mittgr 1930x360	Back M-group 1930x360
182	337582	x	Luftspalt H-fram	Air gap R front
183	325752	x	Luftspalt sänglåda	Air gap bed box
184	324938	x	Luftspalt sänglåda	Air gap bed box
185	338384	x	Luftspalt M-grupp 348x535	Air gap M-group 348x535
186	315907	T	Skena draperi L=1920	Drapery rail L=1920
187	331748M	T	List draperiskena (3 delar)	List drapery rail (3 parts)
188	314724	T	Skena draperi L=1780	Drapery rail L=1780
189	333714M	T	Lådor under säng kpl. sats	Drawers under bed cpl. kit
200	333721M	T	Låda kpl. d:o	Drawer cpl. d:o
201	336095	x	Monteringssats kpl. lådor (Vit)	Mounting kit cpl. drawers (White)
--	336809	x	Monteringssats kpl. lådor (Mekong)	Mounting kit cpl. drawers (Mekong)
202	336097	T	Monteringssats kpl. ugn (Vit)	Mounting kit cpl. oven (White)
--	336811	T	Monteringssats kpl. ugn (Mekong)	Mounting kit cpl. oven (Mekong)
203	317514	x	Låda	Drawer
204	317382	x	Glidskena låda (säljes i par)	Slide bar, drawer (exp. in pair)
--	801701	x	Skruv 6x16 d:o	Screw 6x16 d:o
205	336092	x	Passbit 95x30x16 (Mekong)	Gauge block 95x30x16 (Mekong)
206	336086	T	Passbit 460x30x16	Gauge block 460x30x16
207	334714	T	Lucka (Vit)	Door (White)
--	336637	T	Lucka (Mekong)	Door (Mekong)
208	334732	T	Monteringssats kpl. lådor i utskjut (Vit)	Mounting kit cpl. drawers in projection (White)
--	336778	T	Monteringssats kpl. lådor i utskjut (Mekong)	Mounting kit cpl. drawers in projection (Mekong)
209	336717-GK	T	Utdragsskiva bord 450x550	Sliding leaf 450x550
210	334835M	T	List bordsstativ 750x20x13	List table stand 750x20x13
211	334834M	T	List bordsstativ 494x60x15	List table stand 494x60x15
212	337937	T	Skåp gavel bak L560	Cupboard gable L560
213	331743M	T	Hyllpaket	Shelf
214	336180	T	Gavel rundad	Gable
215	332674M	T	Hylla gavel bak	Shelf gable rear
216	331697M	T	Gavel	Gable
217	333147M	T	Gavel	Gable
218	337661	T	Överbäddskåp L1980	Upper bed L1980
219	337664	T	Lucka	Door
220	860402	T	Gångjärn	Hinge
221	860405	T	Gångjärn	Hinge
222	331733M	T	Regel låsning	Lock bar
223	375813	T	Rasskydd ö-bäddskåp	Protective plate
224	331701M	T	Kloss bärregel	Block bearing rail
225	376697	T	Stege ö-bäddsskåp 201x1800 kpl.	Ladder upper bed 201x1800 cpl.
226	860426	T	Krok t. stege	Hook for ladder
			Dyntyger, gardiner m.m. (se tyger)	Cushion textilies, curtains etc. (see textiles)
			M= Metervara T= Tillbehör	M= On the metre T= Accessory

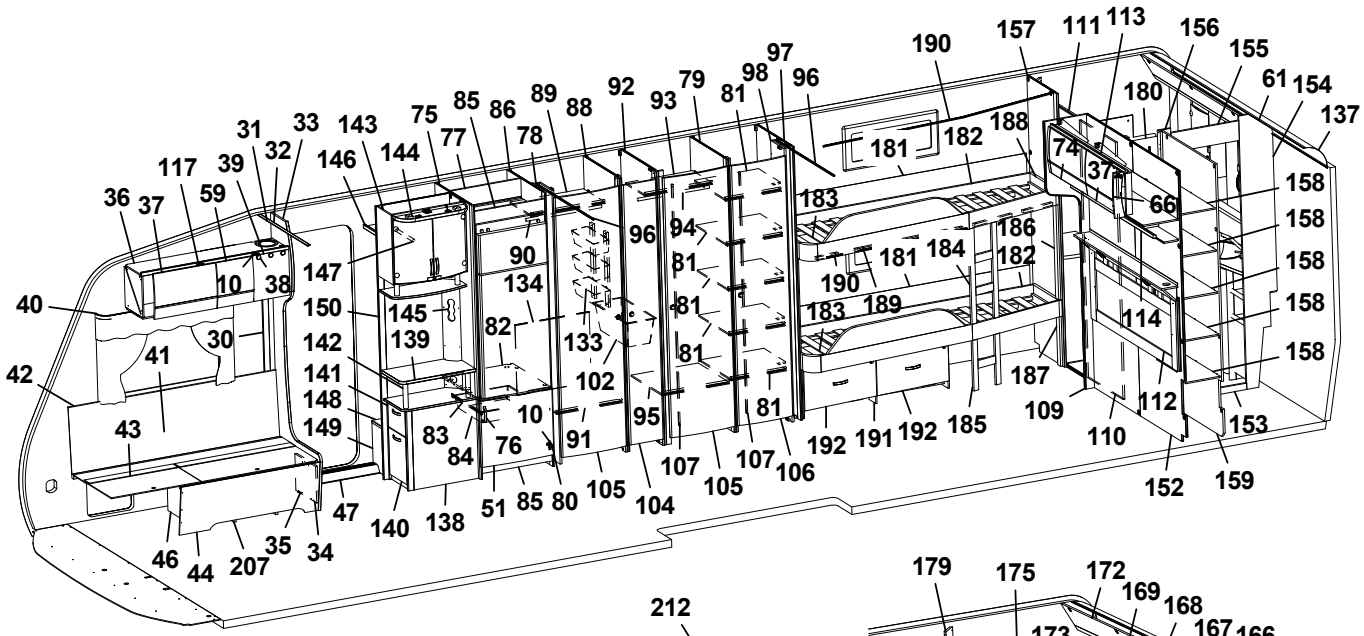
1 2 3 5 6 7 8 9 10 11 12 13 14 15 16 17 18 19 20 21 22 23 24 25 26 27 28 29 30 31 32 33 34 35 36 37 38 39 40 41 42 43 44 45 46 47 48 49 50 51 52 53 54 55 56 57 58 59 60 61 62 63 64 65 66 67 68 69 70 71 72 73 74 75 76 77 78 79 80 81 82 83 84 85 86 87 88 89 90 91 92 93 94 95 96 97 98 99 100 101 102 103 104 105 106 107 108 109 110 111 112 113 114 115 116 117 118 119 120 121 122 123 124 125 126 127 128 129 130 131 132 133 134 135 136 137 138 139 140 141 142 143 144 145 146 147 148 149 150 151 152 153 154 155 156 157 158 159 160 161 162 163 164 165 166 167 168 169 170 171 172 173 174 175 176 177 178 179 180 181 182 183 184 185 186 187 188 189 190 191 192 193 194 195 196 197 198 199 200 201 202 203 204 205 206 207 208 209 210 211 212 213 214 215 216 217 218 219 220 221 222 223 224 225 226

Pos Fig	Det. nr Part. No	Ingår Fitted	OBS!! Ange alltid årsmodell vid beställning av inredning Benämning	OBS!! Specify always year of model when ordering equipment Description
1	318657	M	Tapet vägg/tak	Wall paper
2	318584	M	Tejp tapet 20 mm	Tape, wall paper 20 mm
3	318585	M	Tejp tapet 60 mm	Tape, wall paper 60 mm
5	337780	x	Skåp kök L1120 kpl. (Vit)	Cupboard kitchen L1120 cpl. (White)
--	337823	x	Skåp kök L1120 kpl. (Mekong)	Cupboard kitchen L1120 cpl. (Mekong)
6	334712	x	Lucka H (Vit)	Door R (White)
--	336624	x	Lucka H (Mekong)	Door R (Mekong)
--	317502	x	Handtag d:o	Handle d:o
7	334713	x	Lucka V (Vit)	Door L (White)
--	336625	x	Lucka V (Mekong)	Door L (Mekong)
--	317502	x	Handtag d:o	Handle d:o
8	331385M	x	Hylla	Shelf
9	311917	x	Gångjärn	Hinge
10	312588	x	Platta gångjärn	Plate hinge
11	336446	x	Utskjut diskbänk (Vit)	Projection kitchen sink (White)
--	336824	x	Utskjut diskbänk (Mekong)	Projection kitchen sink (Mekong)
12	336443	x	Ljusramp köksskåp	Light holder kitchen
13	336082	x	Diskbänk kpl. u. skiva (Vit)	Kitchen sink cpl. without board (White)
--	336757	x	Diskbänk kpl. u. skiva (Mekong)	Kitchen sink cpl. without board (Mekong)
14	336072-K	x	Skiva diskbänk 882x902	Board 882x902
15	336447-K	x	Skiva diskbänk 565x335	Board 565x335
16	334706	x	Lådförstycke (Vit)	Drawer front (White)
--	336631	x	Lådförstycke (Mekong)	Drawer front (Mekong)
17	334707	x	Lådförstycke (Vit)	Drawer front (White)
--	336633	x	Lådförstycke (Mekong)	Drawer front (Mekong)
18	334708	x	Lucka (Vit)	Door (White)
--	336635	x	Lucka (Mekong)	Door (Mekong)
19	334709	x	Lucka (Vit)	Door (White)
--	336760	x	Lucka (Mekong)	Door (Mekong)
20	336081-K	x	Skärbräda	Cutting board
21	317503	x	Handtag	Handle
22	337164	x	Utskjut diskbänk (Vit)	Projection kitchen sink (White)
--	337167	x	Utskjut diskbänk (Mekong)	Projection kitchen sink (Mekong)
--	319558	x	Bänkutdrag V d:o	Extract L d:o
--	319559	x	Korg d:o	Basket d:o
23	334933	x	Lucka (Vit)	Door (White)
--	336725	x	Lucka (Mekong)	Door (Mekong)
--	317502	x	Handtag d:o	Handle d:o
24	336110	x	Skåp utskjut kökskåp	Cupboard projection
25	331226	x	Lucka acrylplast	Door acryl
--	314350	x	Lås magnet d:o	Lock magnet d:o
--	318381	x	Motstycke magnetlås	Companion part
--	314351	x	Gångjärn d:o	Hinge d:o
26	331220M	x	Hylla	Shelf
27	334341M	x	Stolpe utskjut	Support bar
28	333409M	x	Kryddhylla	Spice rack
29	318554	x	Persienn 882x540	Venetian blind 882x540
30	318962	x	List täck el-kabel B=45 L=2100	Cover strip B=45 L=2100
31	316270	x	List snäpp undre L2379	List under L2379
32	316268	x	List snäpp övre L2379	List upper L2379
			M= Metervara T= Tillbehör	M= On the metre T= Accessory

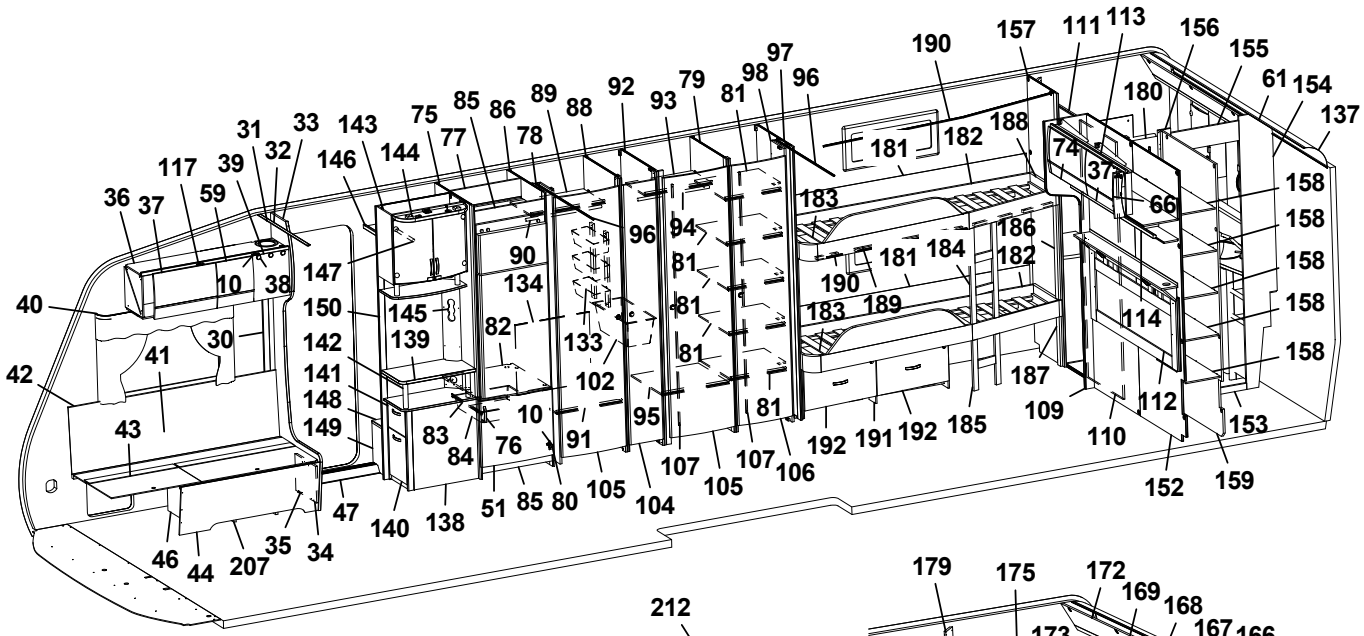
1 2 3 5 6 7 8 9 10 11 12 13 14 15 16 17 18 19 20 21 22 23 24 25 26 27 28 29 30 31 32 33 34 35 36 37 38 39 40 41 42 43 44 46 47 48 49 51 52 53 54 56 57 58 59 60 61 62 63 64 65 66 68 69 70 71 72 73 74 75 76 77 78 79 80 81 82 83 84 85 86 87 88 89 90 91 92 93 94 95 96 97 98 99 101 102 103 104 105 106 107 108 109 110 111 112 113 114 116 117 118 119 120 121 122 123 124 125 126 127 128 129 130 131 133 134 135 136 137 138 139 140 141 142 143 144 145 146 147 148 149 150 152 153 154 155 156 157 158 159 179 180 181 182 183 184 185 186 187 188 189 190 191 192 193 194 195 196 197 198 199 200 201 202 203 204 205 206 207 208 209 210 211 212 214 215 216 217 218 219 220 221 222 223 224 225 226

Pos Fig	Det. nr Part. No	Ingår Fitted	OBS!! Ange alltid årsmodell vid beställning av inredning Benämning	OBS!! Specify always year of model when ordering equipment Description
33	336065	x	Stolpe först. L1948 kpl. m. lucka	Support bar cpl. with door
34	336064	x	Lucka	Door
35	312589	x	Gångjärn	Hinge
36	337775	x	Skåp övre elc.	Cupboard upper
37	337719	x	Lucka	Door
38	318379	x	Gångjärn	Hinge
--	318380	x	Täckhatt d:o	Cover d:o
39	331214	x	Lucka	Door
40	316898	x	Skena gardin L1020	Curtain rod L1020
41	337170	x	Värmespalt H fram	Air gap R.F.
42	319821	M	List kant mörkbrun	Strip, dark brown
43	336883	x	Lock bäddlåda H F	Cover bedbox R.F.
--	319024	x	Matta grå textil m. tejp d:o	Carpet gray textile with tape d:o
44	336881	x	Front bäddlåda H F	Front bed box R.F.
46	312825	x	Stöd bäddlåda HF	Support bed box
47	314687	x	Tröskel aluminium L=850	Threshold aluminium L=850
48	319859	x	Bordsstativ	Table stand
49	335940-K	x	Bordsskiva 940x1025	Table top 940x1025
--	337413	x	List bord 400x55x26	List table 400x55x26
--	375774-K	x	Bordsskiva 940x1025 (Svit)	Table top 940x1025 (Svit)
51	336046	x	Lucka H 550x470	Door R 550x470
52	331245M	x	Front bäddlåda gavel	Front bed box gable
53	331246M	x	Skiva rundsittgrupp	Sheet seat
54	337182	x	Värmespalt gavel fram	Air gap
56	337153	x	Stöd sittgrupp	Support
57	213471	x	Hylla front kpl. L2376	Shelf front cpl. L2376
58	336132	x	Luftspalt fronthylla	Air gap shelf front
--	317369	x	Raskant plast L=2600	Cantlist shelf front L=2600
59	337790	x	Lucka	Door
60	336145	x	Hylla hörn H	Shelf R
61	313884	x	List plast radie L=2379	List L=2379
62	316005	x	Skiva plast 295x2363x1	Plastic sheet
63	337693	x	Skåp gavel fram L=2360	Cupboard L=2360
64	336063	x	Ljusramp gavelskåp	Light holder
65	316900	x	Skena gardin L1920	Curtain rod L1920
66	337738	x	Hörn inredning	Corner
--	311917	x	Gångjärn d:o	Hinge d:o
--	319909	x	Platta gångjärn d:o	Plate hinge d:o
68	336150	x	Hylla hörn V	Shelf L
69	337171	x	Värmespalt V fram	Air gap L.F.
70	333906	x	Lock bäddlåda V F	Cover bed box L.F
--	319024	x	Matta grå textil m. tejp d:o	Carpet gray textile with tape d:o
71	331232M	x	Front bäddlåda V F	Front bed box L.F.
72	336067	x	Gavel bäddlåda V F	Gable bed box L.F
73	337765	x	Skåp övre L=1108	Cupboard upper L=1108
--	337708	T	Skåp övre L=1108 (Svit)	Cupboard upper L=1108 (Svit)
74	337695	x	Lucka	Door
75	332244M	x	Vägg kyl V	Wall refrigerator L
76	316428	x	Handtag	Handle
77	333142M	x	Bakstycke stopp kyl	Back cupboard
			M= Metervara T= Tillbehör	M= On the metre T= Accessory

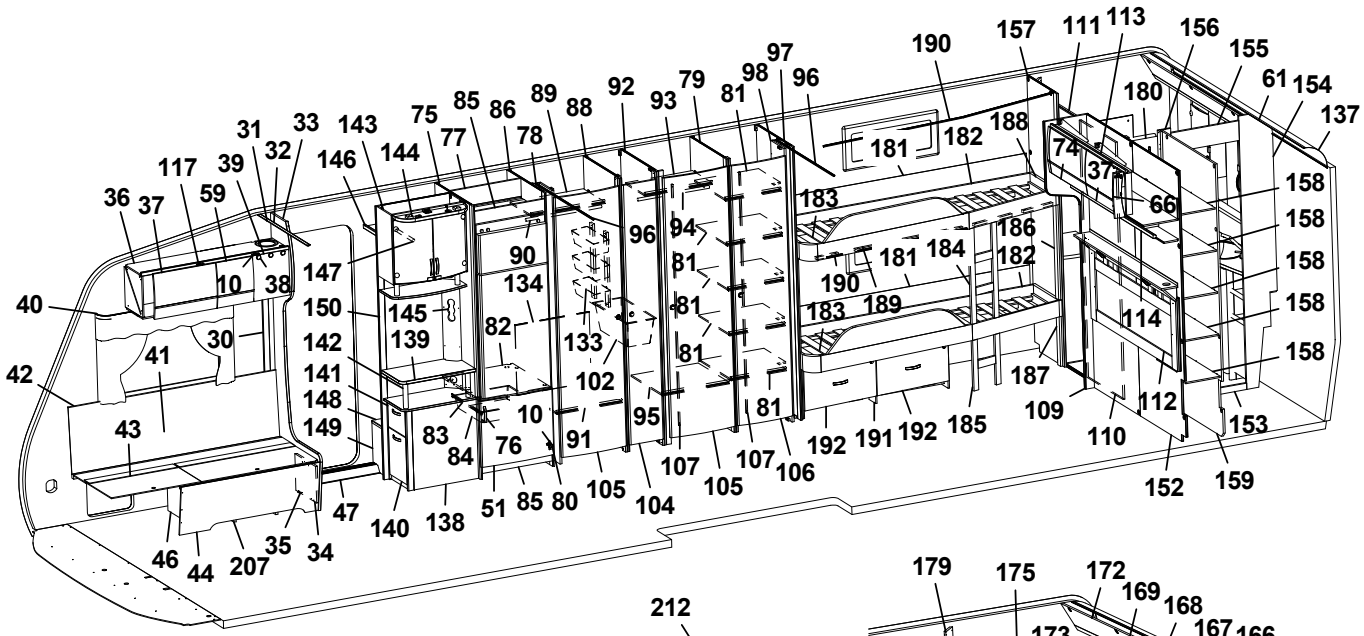
1 2 3 5 6 7 8 9 10 11 12 13 14 15 16 17 18 19 20 21 22 23 24 25 26 27 28 29 30 31 32 33 34 35 36 37 38 39 40 41 42 43 44 46 47 48 49 51 52 53 54 56 57 58 59 60 61 62 63 64 65 66 68 69 70 71 72 73 74 75 76 77 78 79 80 81 82 83 84 85 86 88 89 90 91 92 93 94 95 96 97 98 99 101 102 103 104 105 106 107 108 109 110 111 112 113 114 116 117 118 119 120 121 122 123 124 125 126 127 128 129 130 131 133 134 135 136 137 138 139 140 141 142 143 144 145 146 147 148 149 150 152 153 154 155 156 157 158 159 180 181 182 183 184 185 186 187 188 189 190 191 192 193 194 195 196 197 198 199 200 201 202 203 204 205 206 207 208 209 210 211 212 213 214 215 216 217 218 219 220 221 222 223 224 225 226

Pos Fig	Det. nr Part. No	Ingår Fitted	OBS!! Ange alltid årsmodell vid beställning av inredning Benämning	OBS!! Specify always year of model when ordering equipment Description
78	334375M	x	Nisch, vikdörr	Niche folding door
79	334363M	x	Vägg garderob	Wall wardrobe
80	316799	x	Gångjärn	Hinge
81	334361M	x	Hylla	Shelf
82	376108	x	Hylla under kyl	Shelf under refrigerator
83	312712	x	Glidlist trådback (säljes i par)	Sliding strip tray (pair)
84	310325	x	Trådback vit 427x427x85	Tray 427x427x85
85	375394	x	Front skåp under kyl	Front cupboard
86	334369M	x	Vägg kyl H	Wall refrigerator R
87	315202	x	Gångjärn	Hinge
88	334367M	x	Vägg garderob H	Wall wardrobe R
89	332248M	x	Hylla garderob övre	Shelf wardrobe upper
90	316197	x	Galgstång L=782	Clothes hanger L=782
91	334377M	x	Hylla garderob	Shelf wardrobe
92	334366M	x	Vägg garderob V	Wall wardrobe L
93	331287M	x	Hylla	Shelf
94	316197	x	Galgstång L=782	Clothes hanger L=782
95	334364M	x	Hylla garderob	Shelf wardrobe
96	314917	x	Skena draperi L=1190	Drapery rail L=1190
97	334357M	x	Vägg garderob H	Wall wardrobe R
98	334371M	x	Nisch, vikdörr	Niche folding door
99	338244	x	Skåp övre L1945	Cupboard upper L1945
100	334388M	x	Hyllpaket	Shelf
101	319820-A	T	Köksskiva vägg svart skiffer	Protection kitchen, black
--	319820-L	T	Köksskiva vägg natur skiffer	Protection kitchen, grey
102	309010	x	Trådback vit 227x527x185	Tray 227x527x185
--	316358	x	Glidskena plast d:o, L=430 D14/27	Runner plastic d:o, L=430 D14/27
103	334740	x	Lucka (Vit)	Door (White)
--	336825	x	Lucka (Mekong)	Door (Mekong)
104	376043	x	Dörr 260x1850	Door 260x1850
105	335919	x	Dörr 490x1850	Door 490x1850
106	335925	x	Dörr 415x1850	Door 415x1850
107	314523	x	Rätningslist dörr L=1715	List L=1715
108	337472	x	Stöd säng	Support bed
109	336314	x	Front vägg tvättrum	Front
110	331914M	x	Skjutdörr tvättrum	Door
111	316030	x	Skena skjutdörr	Curtain rod
112	336272	x	Värmespalt kpl. m. tyg och belysning	Air gap cpl. with fabric and illumination
--	336276	T	Värmespalt kpl. m. tyg och belysning (Svit)	Air gap cpl. with fabric and illumination (Svit)
113	338083	x	Skåp gavel bak V L1405	Cupboard upper L1405
114	331936M	x	Hyllpaket	Shelf
115	337802	x	Skåp övre V-bak L=1747	Cupboard upper L-rear L=1747
116	331189M	x	Hyllpaket	Shelf
117	311917	x	Gångjärn (t.o.m. januari 2016)	Hinge (up to january 2016)
--	319978	x	Gångjärn (fr.o.m. februari 2016)	Hinge (from february 2016)
--	319909	x	Platta gångjärn gavelskåp/ö-skåp (t.o.m. jan. 2016)	Plate hinge cupboard gable/upper (up to jan. 2016)
--	319979	x	Platta gångjärn gavelskåp (fr.o.m. febr. 2016)	Plate hinge cupboard gable (from febr. 2016)
--	319980	x	Platta gångjärn överskåp (fr.o.m. febr.2016)	Plate hinge cupboard upper (from febr. 2016)
118	319914	x	Gasfjäder	Gas spring
--	319915	x	Fäste vinkel d:o	Angle bracket d:o
			M= Metervara T= Tillbehör	M= On the metre T= Accessory

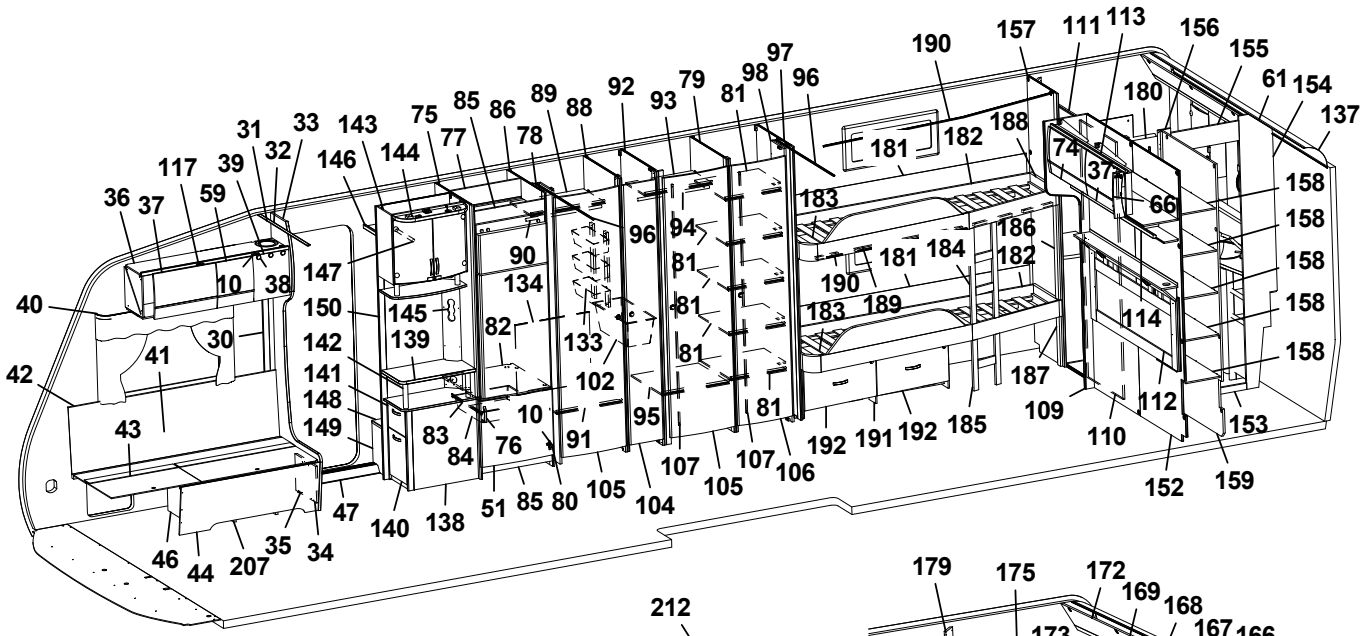
1 2 3 5 6 7 8 9 10 11 12 13 14 15 16 17 18 19 20 21 22 23 24 25 26 27 28 29 30 31 32 33 34 35 36 37 38 39 40 41 42 43 44 45 46 47 48 49 50 51 52 53 54 55 56 57 58 59 60 61 62 63 64 65 66 67 68 69 70 71 72 73 74 75 76 77 78 79 80 81 82 83 84 85 86 87 88 89 90 91 92 93 94 95 96 97 98 99 100 101 102 103 104 105 106 107 108 109 110 111 112 113 114 115 116 117 118 119 120 121 122 123 124 125 126 127 128 129 130 131 132 133 134 135 136 137 138 139 140 141 142 143 144 145 146 147 148 149 150 151 152 153 154 155 156 157 158 159 160 161 162 163 164 165 166 167 168 169 170 171 172 173 174 175 176 177 178 179 180 181 182 183 184 185 186 187 188 189 190 191 192 193 194 195 196 197 198 199 200 201 202 203 204 205 206 207 208 209 210 211 212 213 214 215 216 217 218 219 220 221 222 223 224 225 226

Pos Fig	Det. nr Part. No	Ingår Fitted	OBS!! Ange alltid årsmodell vid beställning av inredning Benämning	OBS!! Specify always year of model when ordering equipment Description
--	319916	x	Fäste runt d:o	Bracket round d:o
119	338121	x	Värmespalt	Air gap
120	338115	x	Sängram u. ribbotten	Bed bottom without laths
121	338125	x	Ribbotten kpl.	Laths bottom cpl.
122	311985	x	Ribba sängbotten L=718 B=63	Lath bed bottom L=718 B=63
123	312046	x	Band t. ribbotten	Band for laths bottom
124	337119	x	Sänglåda kpl.	Bed box cpl.
125	337122	x	Gavel säng V	Gable bed L
126	319776	x	List hörn L=2500	Corner strip L=2500
127	337124	x	Front säng	Front bed
128	337126	x	Gavel säng H	Gable bed R
129	315203	x	Regel 17,5x55x1415	Wood lath pine 17,5x55x1415
130	337120	x	Bakgavel sänglåda	Back bed box
131	319931	M^2	Matta golv, trämönstrad ljusgrå	Carpet floor, wood design light grey
--	319230	T	Matta golv, klinkermönster mörkgrå	Carpet floor, clinker design dark grey
--	319888	T	Matta golv, klinkermönster ljusgrå	Carpet floor, clinker design light grey
--	319393	T	Matta golv, antik planka	Carpet floor, antique plank
133	319759	x	Korg, garderob	Basket, wardrobe
--	335802	x	List för korgar	List för baskets
134	336453	x	Täckskiva exp.kärl	Cover expansion vessel
135	335788M	x	Front el-uttag	Front outlet
136	333289M	x	Front el-uttag	Front outlet
137	316005	x	Skiva plast 295x2363x1	Plastic sheet
138	336120	x	TV-bänk kpl. u. skiva	TV-bench cpl. whitout board
139	336122-K	x	Skiva TV-bänk	Board
140	332042M	x	Låda nedre kpl.	Drawer cpl.
141	332036M	x	Låda övre	Drawer cpl.
--	315215	x	Glidskena låda (säljes i par)	Slide bar (exp. in pair)
142	336103	x	Rundstav folierad L=192	Round staff L=192
143	336115	x	Skåp bar kpl.	Coctail cabinet cpl.
--	332088M	x	Hylla hållare flaskor	Shelf bottle holder
--	331778	x	Lucka H d:o	Door R d:o
--	331779	x	Lucka V d:o	Door L d:o
--	318379	x	Gångjärn d:o	Hinge d:o
--	318380	x	Täckhatt d:o	Cover d:o
--	312588	x	Platta gångjärn d:o	Plate hinge d:o
144	336106	x	Ljusramp	Light holder
145	331611M	x	Front el-uttag	Front outlet
146	331910M	x	Hylla garderob övre	Shelf
147	316197	x	Galgstång L=782	Clothes hanger L=782
148	319866	x	Hylla insteg	Shelf
149	336618	x	Front hylla garderob	Front
150	337198	x	Vägg instegsgarderob	Wall wardrobe
152	336413	x	Vägg tvättrum	Wall washroom
153	332955M	x	Tröskel	Threshold
154	332954M	x	Vägg tvättrum	Wall
155	332956M	x	Överbit tvättrum	Overlap washroom
156	332957M	x	List poppel 15x63x1948	List 15x63x1948
157	336425	x	Vägg garderob H	Wall wardrobe R
158	330651M	x	Hylla	Shelf
			M= Metervara T= Tillbehör	M= On the metre T= Accessory

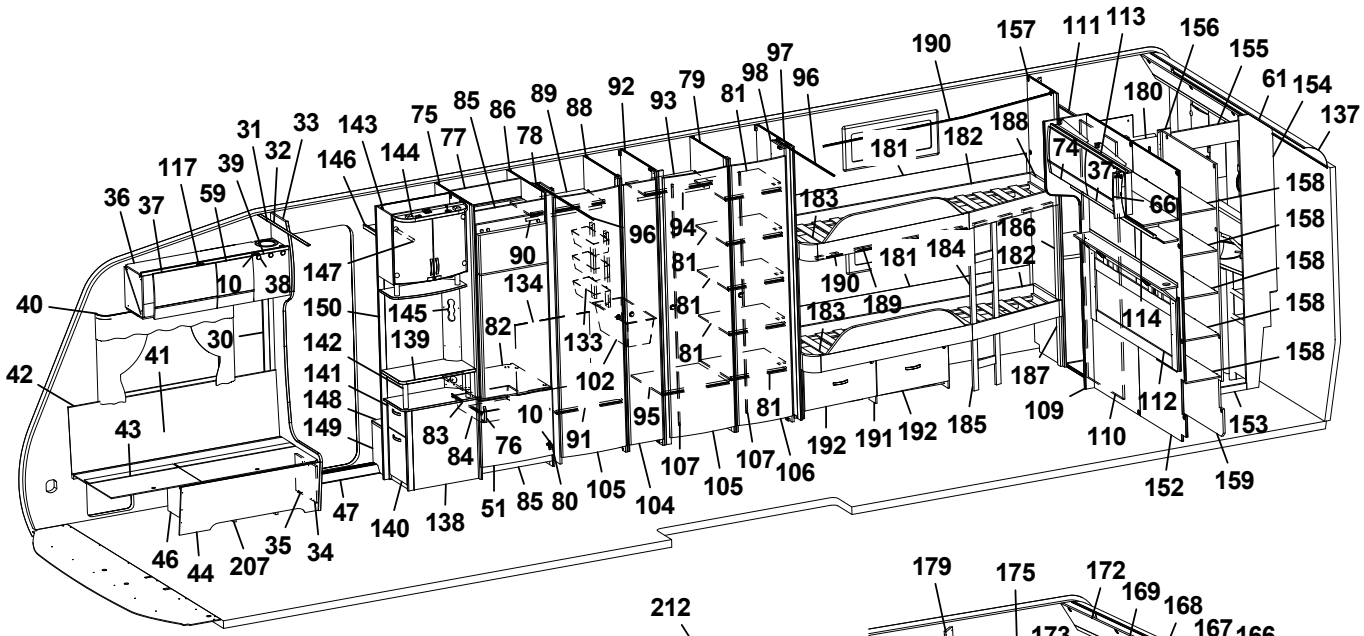
1 2 3 5 6 7 8 9 10 11 12 13 14 15 16 17 18 19 20 21 22 23 24 25 26 27 28 29 30 31 32 33 34 35 36 37 38 39 40 41 42 43 44 46 47 48 49 51 52 53 54 56 57 58 59 60 61 62 63 64 65 66 68 69 70 71 72 73 74 75 76 77 78 79 80 81 82 83 84 85 86 88 89 90 91 92 93 94 95 96 97 98 99 101 102 103 104 105 106 107 108 109 110 111 112 113 114 117 118 119 120 121 122 123 124 125 126 127 128 129 130 131 133 134 135 136 137 138 139 140 141 142 143 144 145 146 147 148 149 150 152 153 154 155 156 157 158 159 180 181 182 183 184 185 186 187 188 189 190 191 192 193 194 195 196 197 198 199 200 201 202 203 204 205 206 207 208 209 210 211 212 214 215 216 217 218 219 220 221 222 223 224 225 226

Pos Fig	Det. nr Part. No	Ingår Fitted	OBS!! Ange alltid årsmodell vid beställning av inredning Benämning	OBS!! Specify always year of model when ordering equipment Description
159	330649M	x	Vägg garderob H	Wall wardrobe R
160	336054	x	Skåp tvättställ u. skiva	Cupboard washroom without board
161	336057-K	x	Skiva skåp tvättställ	Board cupboard wash basin
163	336056	x	Lucka V	Door L
164	336055	x	Lucka H	Door R
165	336322	x	Front gavel bak	Front
166	331911M	x	Skåp tvättrum H	Cupboard washroom R
167	331778	x	Lucka H	Door R
168	331912M	x	Skåp tvättrum V	Cupboard washroom L
169	331779	x	Lucka V	Door L
170	336100-K	x	Hylla	Shelf
171	315999	x	Spegel 440x700x3	Mirror 440x700x3
172	334194M	x	Ljusramp	Light holder
173	335718	x	Front hörn	Front
174	330644M	x	Täckfront	Front
175	316039	x	Spegel 300x725x3	Mirror 300x725x3
--	319883	T	Spegel 300x725x3 (Svit)	Mirror 300x725x3 (Svit)
176	336423	x	Skåp u. skiva	Cupboard without board
--	332962M	x	Hylla d:o	Shelf d:o
177	336422-K	x	Skiva skåp	Board cupboard
178	336283	x	Lucka	Door
179	330653M	x	Front el-uttag	Front outlet
180	336420	x	Dörr 245x1850	Door 245x1850
181	333099	x	Värmespalt	Air gap
182	336454	x	Sängram u. ribbotten	Bed bottom without laths
183	326733	x	Ribbotten kpl.	Laths bottom cpl.
--	311985	x	Ribba sängbotten L=718 B=63	Lath bed bottom L=718 B=63
--	312046	x	Band t. ribbotten	Band for laths bottom
184	336291	x	Stege	Ladder
185	336458	x	Stege	Ladder
186	333237M	x	Stöd säng 45x680	Support bed 45x680
187	331524M	x	Stöd säng 45x360	Support bed 45x360
188	334535M	x	Passbit 412x115	Gauge block 412x115
189	332977M	T	List draperiskena (5 delar)	List drapery rail (5 parts)
190	315907	T	Skena draperi L=1920	Drapery rail L=1920
191	332878M	T	Lådor under säng kpl. sats	Drawers under bed cpl. kit
192	332883M	T	Låda kpl. d:o	Drawer cpl. d:o 181
193	336438	x	Vägg bakre	Wall rear
194	331944M	x	Stolpe utskjut	Support bar
195	331946M	x	Skjutlucka 520x596	Sliding lid 520x596
196	331934M	x	Kornisch vägg L=1048	Cornice wall L=1048
--	314904	x	Skena övre skjutl L1050 borrad	Slide bar upper L1050
197	331947M	x	Regel skjutlucka 45x1048	Latch, sliding lid
--	314906	x	Skena nedre skjutl L1050	Slide bar lower L1050
198	331794M	x	Värmespalt H-bak	Air gap R rear
--	319821	M	List kant mörkbrun d:o	Strip, dark brown d:o
199	334385M	x	Front bäddlåda	Front bed box
200	333912	x	Lock bäddlåda	Cover bed box
201	336340	x	Gavel bäddlåda bakre kpl. m. lucka	Gable bed box rear cpl. with door
--	336064	x	Lucka d:o	Door d:o
			M= Metervara T= Tillbehör	M= On the metre T= Accessory

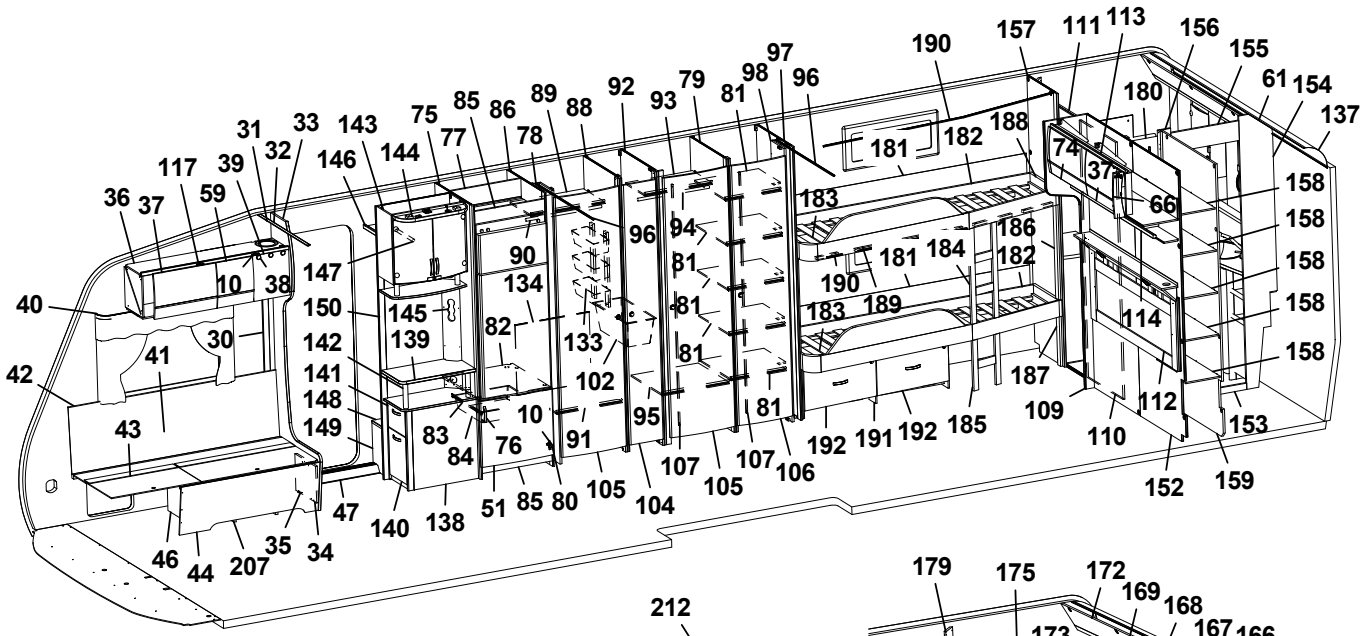
190 157 111 113 156 155 61 154 137
97 98 96 79 93 92 88 89 86 85 75 143 33 31 32 117 39 59 36 37
180 188 74 37 66 158 158 158 158 158 158
181 182 183 94 96 90 134 147 146 144 77 78
186 182 184 181 190 189 183 114 187 109 112 153 110 152 159
81 82 133 102 95 107 105 104 106 192 191 192 185
40 42 41 30 43 150 145 139 142 141 148 149 83 84 76 10 91 51 85 80 105 107 81
46 44 207 35 34 47 140 138
10 38

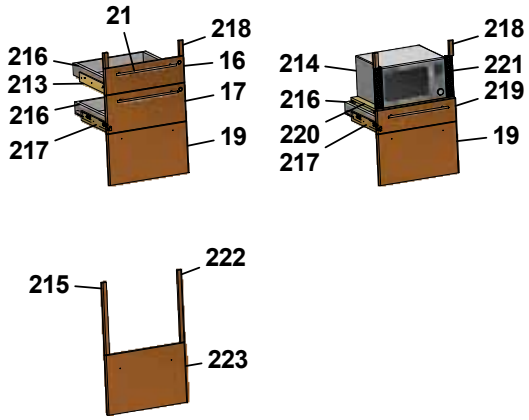
21 218 216 16 213 17 216 217 19
218 214 221 216 219 220 217 19

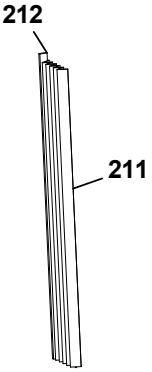
212 211

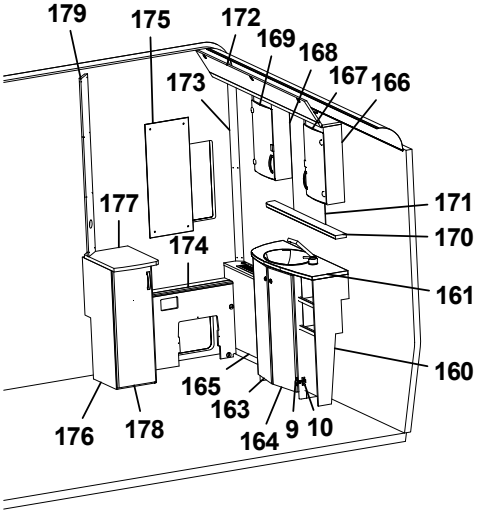
179 175 172 169 168 167 166 173 171 170 177 174 161 160 165 163 164 9 10 176 178

215 222 223

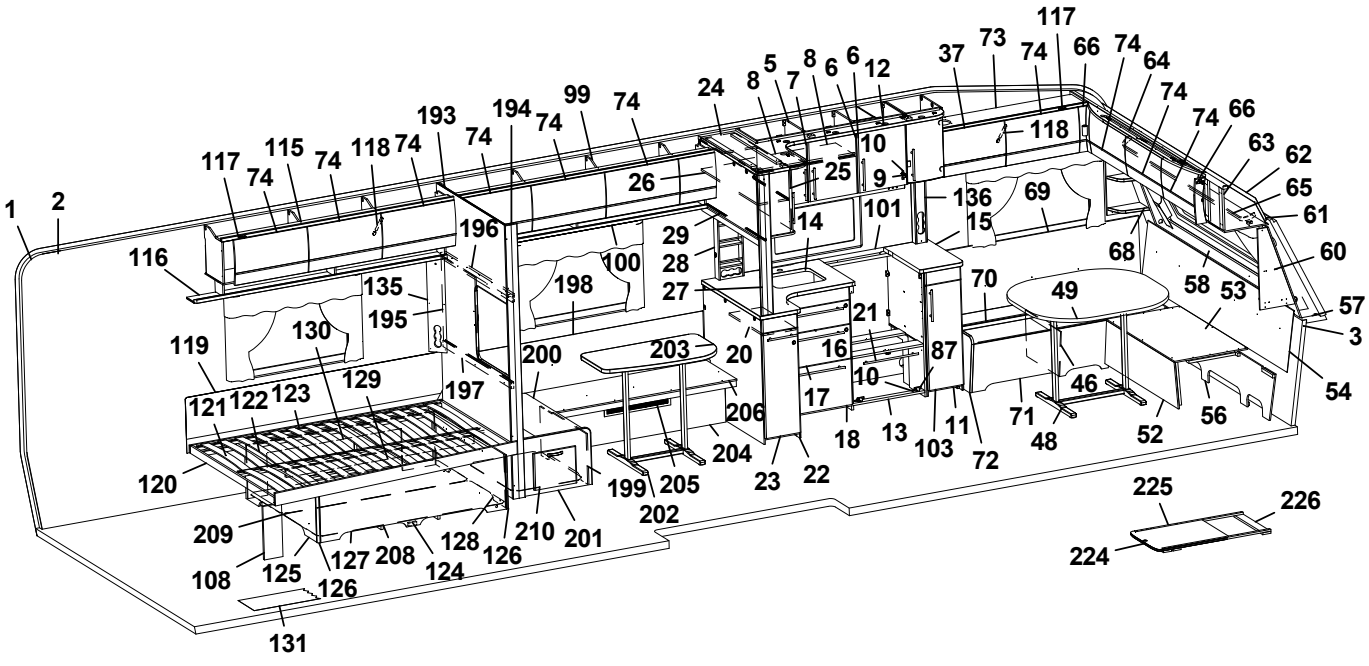
117 73 74 66 74 64 74 66 63 62 65 61 60 58 53 57 3 54 56 52 46 71 48 72 11 103 13 18 22 23 206 204 205 199 202 210 201 128 126 124 208 127 125 108 131 209 120 121 122 123 119 130 129 197 200 203 20 17 16 10 87 21 70 49 68 69 136 15 101 14 25 9 24 8 5 7 8 6 6 12 37 74 118 10 74 74 99 74 193 74 194 74 74 118 74 115 74 117 116 135 195 196 198 100 29 28 27 26 1 2
225 226 224

Pos Fig	Det. nr Part. No	Ingår Fitted	OBS!! Ange alltid årsmodell vid beställning av inredning Benämning	OBS!! Specify always year of model when ordering equipment Description
--	312589	x	Gångjärn d:o	Hinge d:o
202	316011	x	Bordsstativ	Table stand
203	335949-K	x	Bordsskiva 884x483	Table top 884x483
204	334381M	x	Front bäddlåda	Front bed box
205	319018	x	Galler ventilation al. 500x110	Ventilation grille al. 500x110
206	334383M	x	Skiva mittsittgrupp	Board M-group
207	337582	x	Luftspalt H-fram	Air gap R front
208	324938	x	Luftspalt sänglåda	Air gap bed box
209	325752	x	Luftspalt sänglåda	Air gap bed box
210	334396	x	Luftspalt M-grupp	Air gap M-group
211	315216	T	Vikdörr 1900x1500	Folding door
212	376461	T	Bakdel nisch vikdörr	Back niche folding door
213	336087	x	Monteringssats kpl. lådor (Vit)	Mounting kit cpl. drawers (White)
--	336759	x	Monteringssats kpl. lådor (Mekong)	Mounting kit cpl. drawers (Mekong)
214	337536	T	Monteringssats kpl. mikro (Vit)	Mounting kit cpl. micro (White)
--	337538	T	Monteringssats kpl. mikro (Mekong)	Mounting kit cpl. micro (Mekong)
215	336089	T	Monteringssats kpl. ugn (Vit)	Mounting kit cpl. oven (White)
--	336758	T	Monteringssats kpl. ugn (Mekong)	Mounting kit cpl. oven (Mekong)
216	317514	x	Låda	Drawer
217	317382	x	Glidskena låda (säljes i par)	Slide bar, drawer (exp. in pair)
--	801701	x	Skruv 6x16 d:o	Screw 6x16 d:o
218	336092	x	Passbit 95x30x16 (Mekong)	Gauge block 95x30x16 (Mekong)
219	337540	T	Lådförstycke (Vit)	Drawer front (White)
--	337541	T	Lådförstycke (Mekong)	Drawer front (Mekong)
220	331472M	T	Hylla mikro	Shelf
221	401998	T	Galler mikro	Grating
222	336086	T	Passbit 460x30x16	Gauge block 460x30x16
223	334728	T	Lucka (Vit)	Door (White)
--	336726	T	Lucka (Mekong)	Door (Mekong)
224	336717-GK	T	Utdragsskiva bord 450x550	Sliding leaf 450x550
225	334835M	T	List bordsstativ 750x20x13	List table stand 750x20x13
226	334834M	T	List bordsstativ 494x60x15	List table stand 494x60x15
			Dyntyger, gardiner m.m. (se tyger)	Cushion textilies, curtains etc. (see textiles)
			M= Metervara T= Tillbehör	M= On the metre T= Accessory

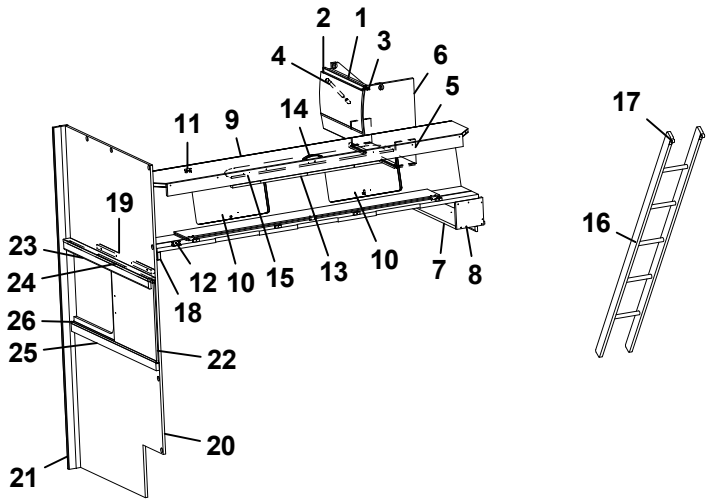
2
1
3
4
6
5
11
9
14
17
19
16
23
24
26
25
12
10
15
13
10
7
8
18
22
20
21

Pos Fig	Det. nr Part. No	Ingår Fitted	OBS!! Ange alltid årsmodell vid beställning av inredning Benämning	OBS!! Specify always year of model when ordering equipment Description
1	337937	x	Skåp gavel bak L560	Cupboard gable L560
2	337695	x	Lucka	Door
3	311917	x	Gångjärn (t.o.m. januari 2016)	Hinge (up to january 2016)
--	319978	x	Gångjärn (fr.o.m. februari 2016)	Hinge (from february 2016)
--	319909	x	Platta gångjärn gavelskåp/ö-skåp (t.o.m. jan. 2016)	Plate hinge cupboard gable/upper (up to jan. 2016)
--	319979	x	Platta gångjärn gavelskåp (fr.o.m. febr. 2016)	Plate hinge cupboard gable (from febr. 2016)
--	319980	x	Platta gångjärn överskåp (fr.o.m. febr.2016)	Plate hinge cupboard upper (from febr. 2016)
4	319914	x	Gasfjäder	Gas spring
--	319915	x	Fäste vinkel d:o	Angle bracket d:o
--	319916	x	Fäste runt d:o	Bracket round d:o
5	331743M	x	Hyllpaket	Shelf
6	336644	x	Gavel rundad	Gable
7	331694M	x	Hylla gavel bak	Shelf gable rear
8	331697M	x	Gavel	Gable
9	337661	x	Överbäddskåp L1980	Upper bed L1980
10	337664	x	Lucka	Door
11	860402	x	Gångjärn	Hinge
12	860405	x	Gångjärn	Hinge
13	331733M	x	Regel låsning	Lock bar
14	316428	x	Handtag	Handle
15	375813	x	Rasskydd ö-bäddskåp	Protective plate
16	376697	T	Stege ö-bäddsskåp 201x1800 kpl.	Ladder upper bed 201x1800 cpl.
17	860426	T	Krok t. stege	Hook for ladder
18	331701M	x	Kloss bärregel	Block bearing rail
19	331698M	x	Bärregel 670x22x22	Bearing rail 670x22x22
20	332679M	x	Vägg bakre	Wall rear
21	331944M	x	Stolpe utskjut	Support bar
22	332683M	x	Skjutlucka 520x454	Sliding lid 520x454
23	331934M	x	Kornisch vägg L=1048	Cornice wall L=1048
24	314904	x	Skena övre skjutl L=1048 borrad	Slide bar upper L=1048
25	331947M	x	Regel skjutlucka L=1048	Latch, sliding lid L=1048
26	314906	x	Skena nedre skjutl L=1050	Slide bar lower L=1050
			T= Tillbehör	T= Accessory

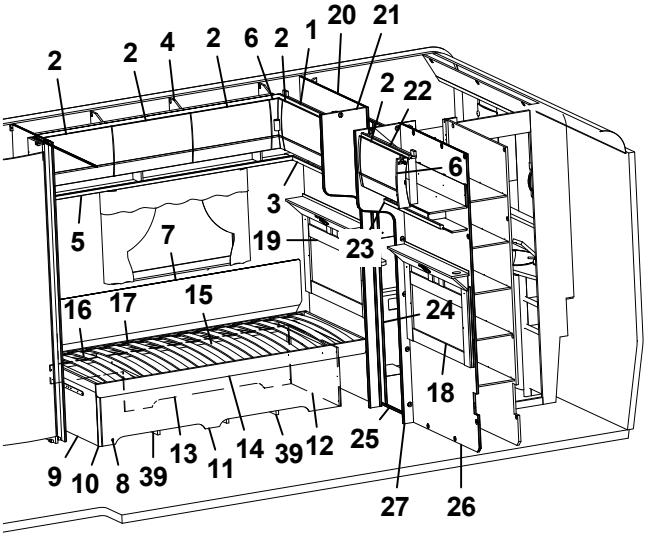
2
2
4
2
6
2
1
20
21
2
22
6
3
5
7
19
23
16
17
15
24
18
9
10
8
39
13
11
14
39
12
25
27
26

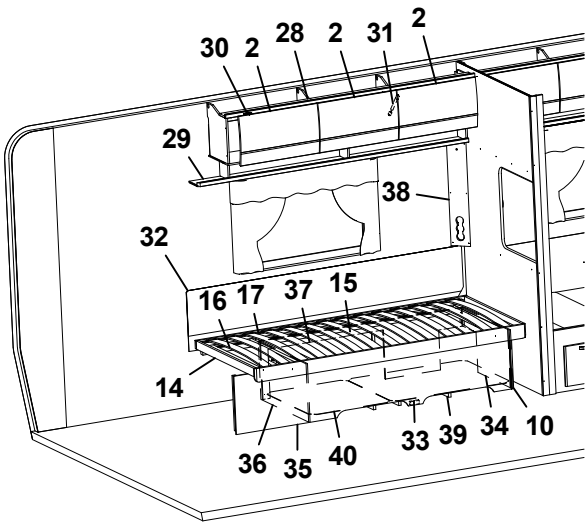
30
2
28
2
31
2
29
38
32
16
17
37
15
14
36
35
40
33
39
34
10

Pos Fig	Det. nr Part. No	Ingår Fitted	OBS!! Ange alltid årsmodell vid beställning av inredning Benämning	OBS!! Specify always year of model when ordering equipment Description
1	337958	x	Skåp gavel bak H L=928	Cupboard upper R L=928
2	337695	x	Lucka	Door
3	332389M	x	Hyllpaket	Shelf
4	337909	x	Skåp övre H-bak L=1747	Cupboard upper R-rear L=1747
5	331194M	x	Hyllpaket	Shelf
6	337738	x	Hörn inredning	Corner
--	311917	x	Gångjärn d:o	Hinge d:o
--	319909	x	Platta gångjärn d:o	Plate hinge d:o
7	338121	x	Värmespalt	Air gap
8	337286	x	Sänglåda kpl. H	Bed box cpl. R
9	337297	x	Gavel säng främte	Gable bed front
10	319776	x	List hörn L=2500	Corner strip L=2500
11	337287	x	Front säng	Front bed
12	337161	x	Gavel säng bakre	Gable bed rear
13	337299	x	Rygg sänglåda	Back bed box
14	337139	x	Sängram u. ribbotten	Bed bottom without laths
15	325342	x	Ribbotten kpl.	Laths bottom cpl.
16	314211	x	Ribba sängbotten L=820 B=63	Lath bed bottom L=820 B=63
17	312046	x	Band t. ribbotten	Band for laths bottom
18	336239	x	Värmespalt V kpl. m. tyg och belysning	Air gap L cpl. with fabric and illumination
--	336246	T	Värmespalt V kpl. m. tyg och belysning (Svit)	Air gap L cpl. with fabric and illumination (Svit)
19	336243	x	Värmespalt H kpl. m. tyg och belysning	Air gap R cpl. with fabric and illumination
--	336249	T	Värmespalt H kpl. m. tyg och belysning (Svit)	Air gap R cpl. with fabric and illumination (Svit)
20	336441	x	Vägg tvättrum	Wall washroom
21	336385	x	Front H vägg tvättrum	Front R
22	337954	x	Skåp gavel bak V L=928	Cupboard upper L L=928
23	332393M	x	Hyllpaket	Shelf
24	334427M	x	Skjutdörr tvättrum	Door
25	316030	x	Skena skjutdörr	Curtain rod
26	336439	x	Vägg tvättrum	Wall washroom
27	336386	x	Front V vägg tvättrum	Front L
28	337802	x	Skåp övre V-bak L=1747	Cupboard upper L-rear L=1747
29	331189M	x	Hyllpaket	Shelf
30	311917	x	Gångjärn (t.o.m. januari 2016)	Hinge (up to january 2016)
--	319978	x	Gångjärn (fr.o.m. februari 2016)	Hinge (from february 2016)
--	319909	x	Platta gångjärn gavelskåp/ö-skåp (t.o.m. jan. 2016)	Plate hinge cupboard gable/upper (up to jan. 2016)
--	319979	x	Platta gångjärn gavelskåp (fr.o.m. febr. 2016)	Plate hinge cupboard gable (from febr. 2016)
--	319980	x	Platta gångjärn överskåp (fr.o.m. febr.2016)	Plate hinge cupboard upper (from febr. 2016)
31	319914	x	Gasfjäder	Gas spring
--	319915	x	Fäste vinkel d:o	Angle bracket d:o
--	319916	x	Fäste runt d:o	Bracket round d:o
32	338121	x	Värmespalt	Air gap
33	337278	x	Sänglåda kpl. V	Bed box cpl. L
34	337282	x	Gavel säng främte	Gable bed front
35	337279	x	Front säng	Front bed
36	337149	x	Gavel säng bakre	Gable bed rear
37	337284	x	Rygg sänglåda	Back bed box
38	335788M	x	Front el-uttag	Front outlet
39	337271	x	Luftspalt sänglåda	Air gap bed box
40	337272	x	Luftspalt sänglåda	Air gap bed box
			T= Tillbehör	T= Accessory

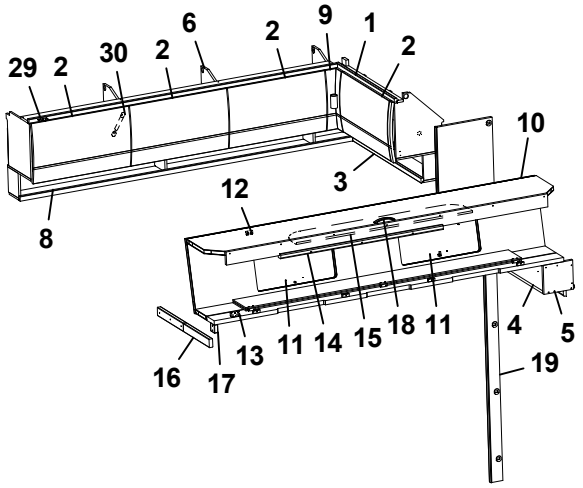
29 2 30 2 6 2 9 1 2
10
3
12
8
16 17 13 11 14 15 18 11 4 5
19

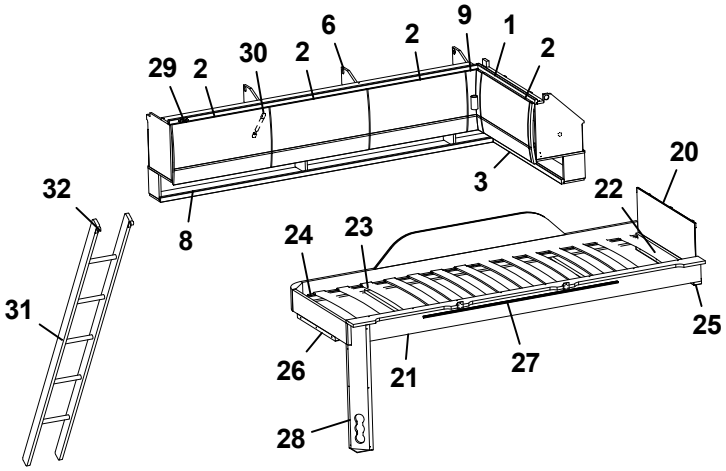
32
31
29 2 30 2 6 2 9 1 2
3
8
20
22
24 23
25
26 21 27
28

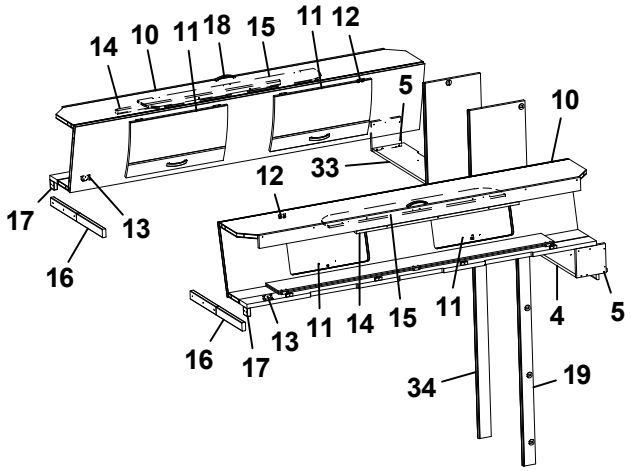
14 10 11 18 15 11 12
5
10
33
12
17 13
16
16 17 13 11 14 15 11 4 5
34 19

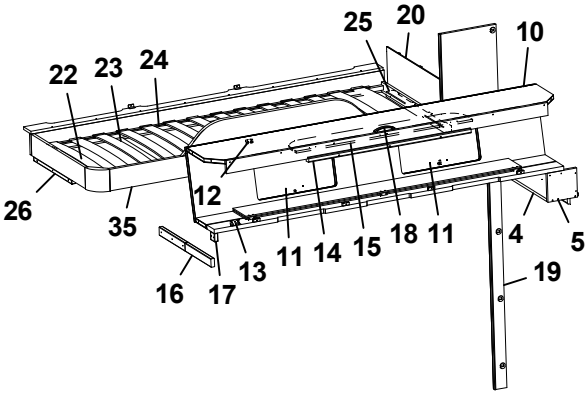
25 20 10
22 23 24
26 35 12
16 17 13 11 14 15 18 11 4 5
19

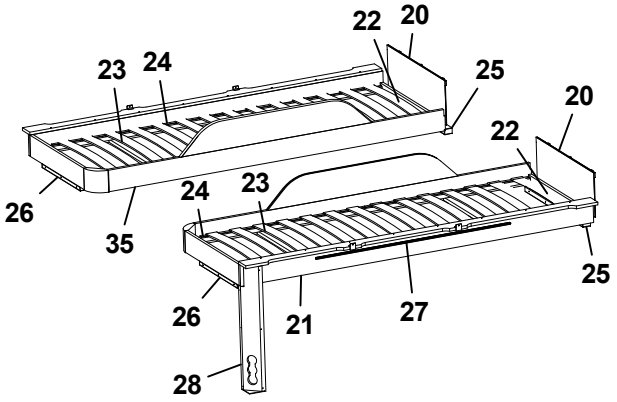
22 20
23 24 25
20
22
26 35 24 23
25
26 21 27
28

Pos Fig	Det. nr Part. No	Ingår Fitted	OBS!! Ange alltid årsmodell vid beställning av inredning Benämning	OBS!! Specify always year of model when ordering equipment Description
1	337958	x	Skåp gavel bak L=928	Cupboard gable L=928
2	337695	x	Lucka	Door
3	332389M	x	Hyllpaket	Shelf
4	332813M	x	Hylla gavel bak	Shelf gable rear
5	331697M	x	Gavel	Gable
6	337909	x	Skåp övre H-bak L=1747	Cupboard upper R-rear L=1747
8	331194M	x	Hyllpaket	Shelf
9	337738	x	Hörn inredning	Corner
--	311917	x	Gångjärn d:o	Hinge d:o
--	319909	x	Platta gångjärn d:o	Plate hinge d:o
10	337661	x	Överbäddskåp L1980	Upper bed L1980
11	337664	x	Lucka	Door
12	860402	x	Gångjärn	Hinge
13	860405	x	Gångjärn	Hinge
14	331733M	x	Regel låsning	Lock bar
15	375813	x	Rasskydd ö-bäddskåp	Protective plate
16	332661M	x	Bärregel (vikbar)	Bearing rail
17	331701M	x	Kloss bärregel	Block bearing rail
18	316428	x	Handtag	Handle
19	336770	x	Front V vägg tvättrum	Front L
20	321209	x	Värmespalt gavel	Air gap gable
21	336381	x	Sängram vån.säng V u. ribbotten	Bed bottom L without laths
22	325430	x	Ribbotten kpl.	Laths bottom cpl.
23	311985	x	Ribba sängbotten L=718 B=63	Lath bed bottom L=718 B=63
24	312046	x	Band t. ribbotten	Band for laths bottom
25	331960M	x	Bärregel	Bearing rail
26	331961M	x	Bärregel L=440	Bearing rail L=440
27	314721	x	Skena draperi L=1100	Curtain rod L=1100
28	333190M	x	Front el-uttag	Front outlet
29	311917	x	Gångjärn (t.o.m. januari 2016)	Hinge (up to january 2016)
--	319978	x	Gångjärn (fr.o.m. februari 2016)	Hinge (from february 2016)
--	319909	x	Platta gångjärn gavelskåp/ö-skåp (t.o.m. jan. 2016)	Plate hinge cupboard gable/upper (up to jan. 2016)
--	319979	x	Platta gångjärn gavelskåp (fr.o.m. febr. 2016)	Plate hinge cupboard gable (from febr. 2016)
--	319980	x	Platta gångjärn överskåp (fr.o.m. febr.2016)	Plate hinge cupboard upper (from febr. 2016)
30	319914	x	Gasfjäder	Gas spring
--	319915	x	Fäste vinkel d:o	Angle bracket d:o
--	319916	x	Fäste runt d:o	Bracket round d:o
31	376697	T	Stege ö-bäddsskåp 201x1800 kpl.	Ladder upper bed 201x1800 cpl.
32	860426	T	Krok t. stege	Hook for ladder
33	332810M	x	Hylla gavel bak	Shelf gable rear
34	336769	x	Front H vägg tvättrum	Front R
35	336714	x	Sängram vån.säng H u. ribbotten	Bed bottom

T= Tillbehör

T= Accessory

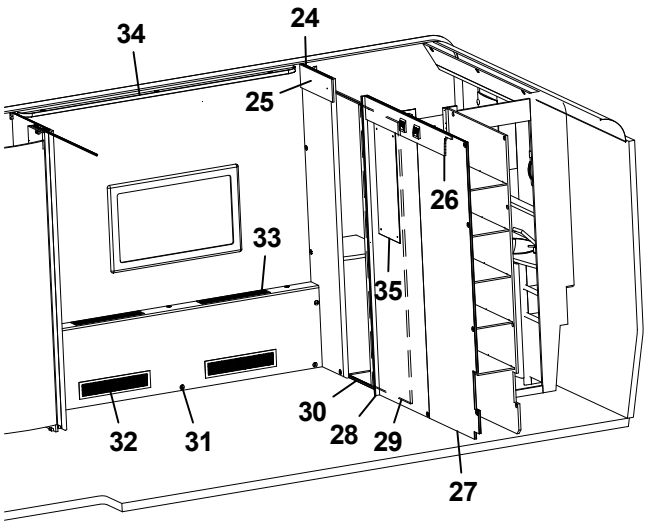
34
24
25
26
33
35
30
28
29
32
31
27

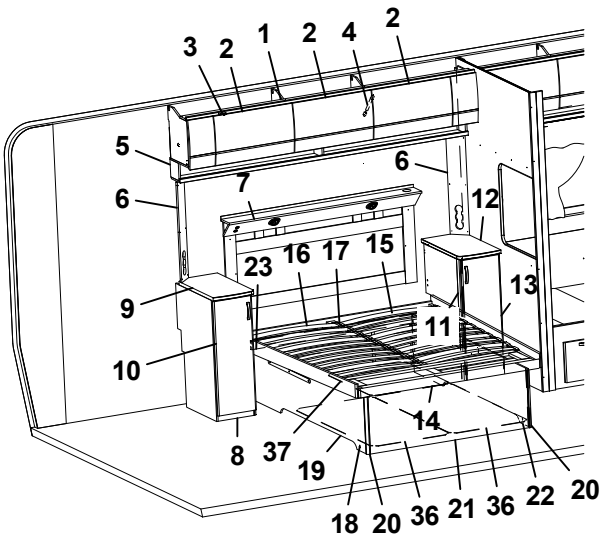
3
2
1
2
4
2
5
6
7
6
12
23
16
17
15
13
9
11
10
14
8
37
19
18
20
36
21
36
22
20

Pos Fig	Det. nr Part. No	Ingår Fitted	OBS!! Ange alltid årsmodell vid beställning av inredning Benämning	OBS!! Specify always year of model when ordering equipment Description
1	338035	x	Skåp övre V-bak L=2021	Cupboard upper L-rear L=2021
2	337695	x	Lucka	Door
3	311917	x	Gångjärn (t.o.m. januari 2016)	Hinge (up to january 2016)
--	319978	x	Gångjärn (fr.o.m. februari 2016)	Hinge (from february 2016)
--	319909	x	Platta gångjärn gavelskåp/ö-skåp (t.o.m. jan. 2016)	Plate hinge cupboard gable/upper (up to jan. 2016)
--	319979	x	Platta gångjärn gavelskåp (fr.o.m. febr. 2016)	Plate hinge cupboard gable (from febr. 2016)
--	319980	x	Platta gångjärn överskåp (fr.o.m. febr.2016)	Plate hinge cupboard upper (from febr. 2016)
4	319914	x	Gasfjäder	Gas spring
--	319915	x	Fäste vinkel d:o	Angle bracket d:o
--	319916	x	Fäste runt d:o	Bracket round d:o
5	330756M	x	Hyllpaket	Shelf
6	334420M	x	Front el-uttag	Front outlet
7	336272	x	Värmespalt kpl. m. tyg och belysning	Air gap cpl. with fabric and illumination
--	336276	T	Värmespalt kpl. m. tyg och belysning (Svit)	Air gap cpl. with fabric and illumination (Svit)
8	336282	x	Hurts V kpl. u. skiva	Cupboard L cpl. without board
--	332508M	x	Hylla d:o	Shelf d:o
9	336285-K	x	Skiva hurts 295x550	Board cupboard
10	336283	x	Lucka V 270x745	Door
11	336424	x	Hurts H kpl. u. skiva	Cupboard R cpl. without board
--	332508M	x	Hylla d:o	Shelf d:o
12	336421-K	x	Skiva hurts 295x550	Board cupboard
13	336138	x	Lucka H 270x745	Door
14	334696M	x	Sängram u. ribbotten	Bed bottom without laths
--	319652	x	Skena utdrag säng L=350 (säljes i par)	Slide bar L=350 (exp. in pair)
15	334622	x	Ribbotten kpl.	Laths bottom cpl.
16	311985	x	Ribba sängbotten L=718 B=63	Lath bed bottom L=718 B=63
17	312046	x	Band t. ribbotten	Band for laths bottom
18	337307	x	Sänglåda kpl.	Bed box cpl.
19	337309	x	Gavel säng V	Gable bed L
20	319776	x	List hörn L=2500	Corner strip L=2500
21	337308	x	Front säng	Front bed
22	337310	x	Gavel säng H	Gable bed R
23	330781	x	List furu 1123x55x17,5	Wood lath pine 1123x55x17,5
24	336425	x	Vägg garderob H	Wall wardrobe R
25	337526	x	Platta	Wooden plate
26	337525	x	Platta hängare	Wooden plate hanger
27	336413	x	Vägg tvättrum	Wall washroom
28	330819M	x	Front vägg tvättrum	Front
29	331914M	x	Skjutdörr tvättrum	Door
30	316030	x	Skena skjutdörr	Curtain rod
31	336886	x	Front kpl.	Front cpl.
32	319018	x	Galler ventilation al. 500x110	Ventilation grille al. 500x110
33	319198	x	Galler ventilation al. 480x80	Ventilation grille al. 480x80
34	336642	x	Ramp gardinupphängning L=1940	Holder curtains hanging L=1940
35	319883	x	Spegel 300x725x3 (Svit)	Mirror 300x725x3 (Svit)
36	334280	x	Luftspalt sänglåda	Air gap bed box
37	334281	x	Luftspalt sänglåda	Air gap bed box
			T= Tillbehör	T= Accessory

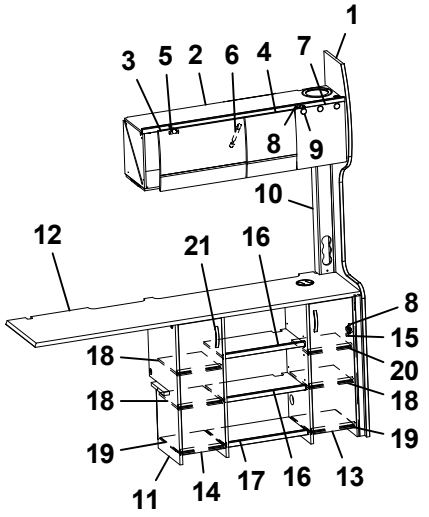
1
3
5
2
6
4
7
8
9
10
12
21
16
8
15
18
20
18
18
19
19
11
14
17
16
13

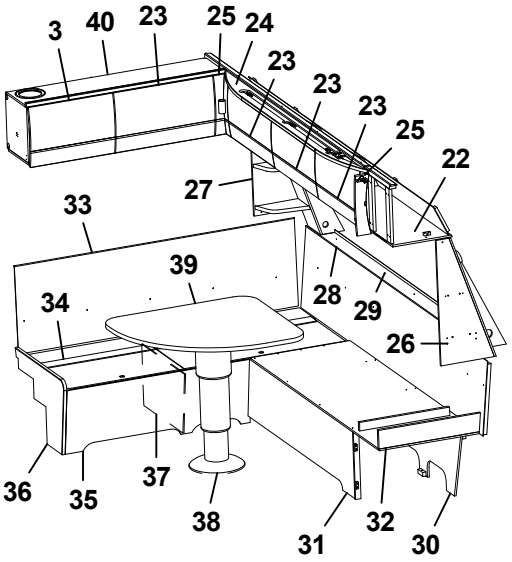
3
40
23
25
24
23
23
23
25
22
27
33
39
28
29
34
26
36
35
37
38
31
32
30

Pos Fig	Det. nr Part. No	Ingår Fitted	OBS!! Ange alltid årsmodell vid beställning av inredning Benämning	OBS!! Specify always year of model when ordering equipment Description
1	336705	x	Stolpe först.	Support bar
2	337775	x	Skåp övre elc.	Cupboard upper
3	337719	x	Lucka	Door
4	337790	x	Lucka	Door
5	311917	x	Gångjärn (t.o.m. januari 2016)	Hinge (up to january 2016)
--	319978	x	Gångjärn (fr.o.m. februari 2016)	Hinge (from february 2016)
--	319909	x	Platta gångjärn gavelskåp/ö-skåp (t.o.m. jan. 2016)	Plate hinge cupboard gable/upper (up to jan. 2016)
--	319979	x	Platta gångjärn gavelskåp (fr.o.m. febr. 2016)	Plate hinge cupboard gable (from febr. 2016)
--	319980	x	Platta gångjärn överskåp (fr.o.m. febr.2016)	Plate hinge cupboard upper (from febr. 2016)
6	319914	x	Gasfjäder	Gas spring
--	319915	x	Fäste vinkel d:o	Angle bracket d:o
--	319916	x	Fäste runt d:o	Bracket round d:o
7	331214	x	Lucka	Door
8	312588	x	Platta gångjärn	Plate hinge
9	318379	x	Gångjärn	Hinge
--	318380	x	Täckhatt d:o	Cover d:o
10	333676M	x	Front el-uttag	Front outlet
11	337940	x	TV-bänk kpl. u. skiva	TV-bench cpl. without board
12	337947-K	x	Skiva TV-bänk	Board TV-bench
13	337420	x	Lucka H 236x700	Door R 236x700
14	337422	x	Lucka V 236x700	Door L 236x700
15	315202	x	Gångjärn	Hinge
16	333649M	x	Hylla	Shelf
17	333651M	x	Hylla	Shelf
18	333650M	x	Hylla	Shelf
19	333652M	x	Hylla	Shelf
20	337933	x	Hylla	Shelf
21	316428	x	Handtag	Handle
22	337693	x	Skåp gavel fram L=2360	Cupboard L=2360
23	337695	x	Lucka	Door
24	336063	x	Ljusramp gavelskåp	Light holder
25	337738	x	Hörn inredning	Corner
--	311917	x	Gångjärn d:o	Hinge d:o
--	319909	x	Platta gångjärn d:o	Plate hinge d:o
26	336403	x	Hylla hörn H	Shelf R
27	336150	x	Hylla hörn V	Shelf L
28	337447	x	Värmespalt gavel fram	Air gap
29	336401	x	Luftspalt fronthylla	Air gap shelf front
--	317369	x	Raskant plast L=2600	Cantlist shelf front L=2600
30	337153	x	Stöd sittgrupp	Support
31	333664M	x	Front bäddlåda gavel	Front bed box gable
32	333660M	x	Skiva L-grupp	Sheet seat
33	337171	x	Värmespalt V fram	Air gap L.F.
--	319821	M	List kant mörkbrun d:o	Strip, dark brown d:o
34	333906	x	Lock bäddlåda V F	Cover bed box L.F
			M= Metervara T= Tillbehör	M= On the metre T= Accessory

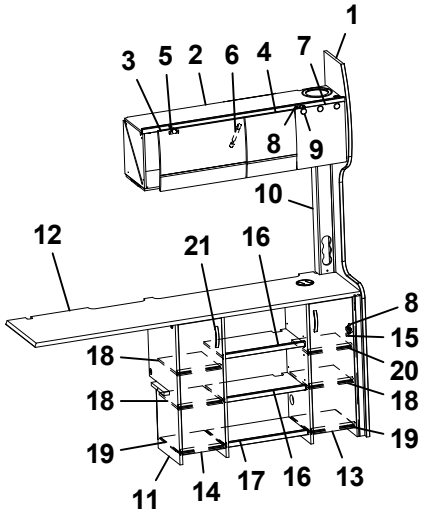
1
3
5
2
6
4
7
8
9
10
12
21
16
8
15
18
20
18
18
19
19
11
14
17
16
13

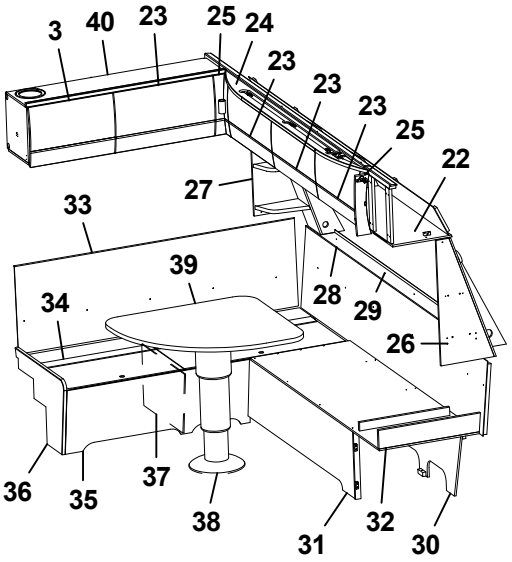
3
40
23
25
24
23
23
23
25
22
27
33
39
28
29
34
26
36
35
37
38
31
32
30

Pos Fig	Det. nr Part. No	Ingår Fitted	OBS!! Ange alltid årsmodell vid beställning av inredning Benämning	OBS!! Specify always year of model when ordering equipment Description
--	319024	x	Matta grå textil m. tejp d:o	Carpet gray textile with tape d:o
35	331232M	x	Front bäddlåda V F	Front bed box L.F.
36	338003	x	Gavel bäddlåda V F	Gable bed box L.F
37	312825	x	Stöd bäddlåda	Support bed box
38	319912	x	Bordsstativ	Table stand
39	335951-K	x	Bordsskiva 840x750	Table top 840x750
40	337765	x	Skåp övre L=1108	Cupboard upper L=1108
--	337708	T	Skåp övre L=1108 (Svit)	Cupboard upper L=1108 (Svit)

M= Metervara
T= Tillbehör

M= On the metre
T= Accessory

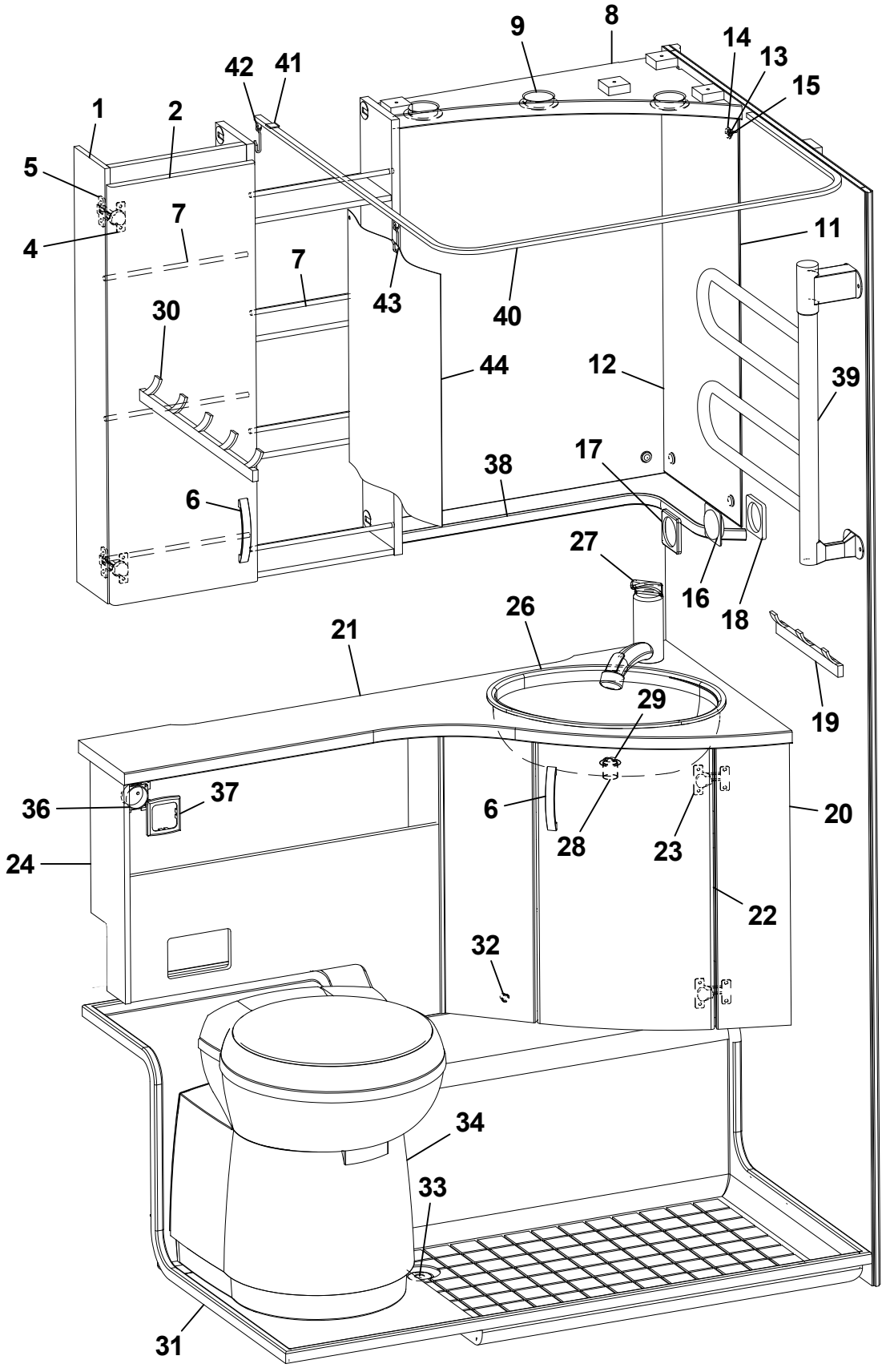
1
2
42
41
9
8
14
13
15
5
4
7
7
43
40
11
30
44
12
39
38
17
6
27
16
18
21
26
19
29
36
37
6
20
24
28
23
22
32
34
33
31

Pos Fig	Det. nr Part. No	Ingår Fitted	OBS!! Ange alltid årsmodell vid beställning av inredning Benämning	OBS!! Specify always year of model when ordering equipment Description
1	336137	x	Skåp tvättrum	Cupboard
2	336138	x	Lucka V	Door L
4	311917	x	Gångjärn	Hinge
5	312588	x	Platta gångjärn	Plate hinge
6	316428	x	Handtag	Handle
7	314580	x	Rasskydd al. Ø=8 L=265	Pipe al. Ø=8 L=265
8	336141	x	Ljusramp tvättrum	Lightholder
9	505849	x	Belysning ljusramp	Illumination light holder
11	316039	x	Spegel 300x725x3	Mirror 300x725x3
12	316038	x	Spegel 543x725x3	Mirror 543x725x3
13	800343	x	Kabelgenomföring	Rubber bushing
14	801506	x	Rosetthatt, förnicklad	Cap, nickel-plated
15	801109	x	Rosettskruv	Screw
16	504985	x	Strömbrytare 1-polig	Switch 1-pol
17	504982	x	Ram strömbrytare	Frame switch
18	504983	x	Distans strömbrytare	Distance switch
19	316002	x	Hängare 3-krok silver L=240	Hanger 3-hook silver L=240
20	337207	x	Skåp tvättställ kpl. u. skiva	Cupboard cpl. without board
21	337208-K	x	Skiva skåp tvättställ	Board
22	335163	x	Lucka	Door
23	314663	x	Gångjärn	Hinge
24	337201	x	Hylla kpl.	Shelf cpl.
26	313657	x	Tvättställ	Wash basin
27	319870	x	Blandare m. utkastarrör	Mixer with pipe
--	317365	T	Duschblandare m. utkastarrör	Mixer shower with pipe
--	318190	T	Vred blandare	Handle mixer
28	310084	x	Avloppsförskruvning 90° kpl. 25 mm	Sewage connection 90° cpl. 25 mm
29	313017	x	Propp u. kedja	Plug without chain
30	316003	x	Hängare 5-krok silver L=440	Hanger 5-hook silver L=440
31	319889	x	Duschkar	Shower floor
32	314508	x	Plugg täck	Plug
33	302302	x	Avloppsförskruvning rak 19 mm	Sewage connection straight 19 mm
34	319218	x	Kassettoa kpl.	Cassette toilet cpl.
36	504994	x	El-uttag 230 V m. lock (u. dusch)	El connection 230 V with cover (without shower)
--	504987	T	Blindplatta (m. dusch)	Blind plate (with shower)
37	504993	x	Ram uttag	Frame connection
38	336142	x	Hylla hörn	Shelf
39	505005	T	Handdukstork	Towel drier
40	314723	T	Skena duschdraperi	Curtain rod
41	315975	T	Takfäste draperiskena	Holder roof strip
42	315976	T	Ändstopp m. krok	End stop with hook
43	315977	T	Glid m. krok	Slipper with hook
44	317383	T	Duschdraperi	Shower curtain
--	317384	T	Omtag d:o	Strap d:o
			T= Tillbehör	T= Accessory

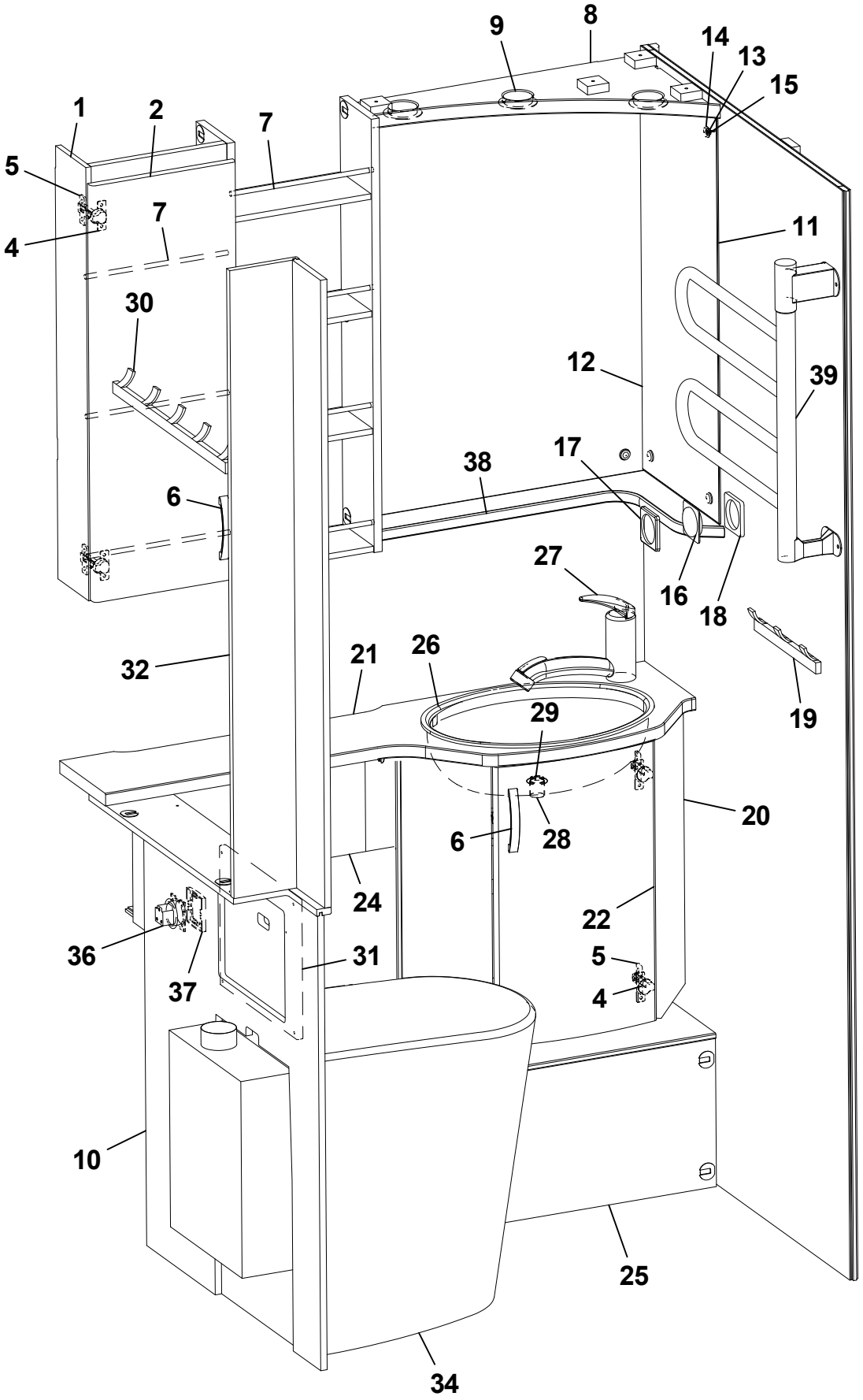
1
2
7
5
4
7
30
9
8
14
13
15
11
12
39
38
17
6
16
18
27
21
26
32
29
19
20
6
28
24
22
36
31
5
37
4
10
25
34

Pos Fig	Det. nr Part. No	Ingår Fitted	OBS!! Ange alltid årsmodell vid beställning av inredning Benämning	OBS!! Specify always year of model when ordering equipment Description
1	336137	x	Skåp tvättrum	Cupboard
2	336138	x	Lucka V	Door L
4	311917	x	Gångjärn	Hinge
5	312588	x	Platta gångjärn	Plate hinge
6	316428	x	Handtag	Handle
7	314580	x	Rasskydd al. Ø=8 L=265	Pipe al. Ø=8 L=265
8	336141	x	Ljusramp tvättrum	Lightholder
9	505849	x	Belysning ljusramp	Illumination light holder
10	338186	x	Täckfront toa	Front
11	316039	x	Spegel 300x725x3	Mirror 300x725x3
12	316038	x	Spegel 543x725x3	Mirror 543x725x3
13	800343	x	Kabelgenomföring	Rubber bushing
14	801506	x	Rosetthatt, förnicklad	Cap, nickel-plated
15	801109	x	Rosettskruv	Screw
16	504985	x	Strömbrytare 1-polig	Switch 1-pol
17	504982	x	Ram strömbrytare	Frame switch
18	504983	x	Distans strömbrytare	Distance switch
19	316002	x	Hängare 3-krok silver L=240	Hanger 3-hook silver L=240
20	338006	x	Skåp tvättställ kpl. u. skiva	Cupboard cpl. without board
21	338002-K	x	Skiva skåp tvättställ	Board
22	335163	x	Lucka	Door
24	337986	x	Hylla kpl.	Shelf cpl.
25	338189	x	Täckfront hjulhus	Front
26	313657	x	Tvättställ	Wash basin
27	319870	x	Blandare m. utkastarrör	Mixer with pipe
28	310084	x	Avloppsförskruvning 90° kpl. 25 mm	Sewage connection 90° cpl. 25 mm
29	313017	x	Propp u. kedja	Plug without chain
30	316003	x	Hängare 5-krok silver L=440	Hanger 5-hook silver L=440
31	338193	x	Skiva täck	Board
32	338190	x	Nisch	Niche
34	319923	x	Cinderella förbränningstoa	Cinderella gas incineration toilet
36	504994	x	El-uttag 230 V m. lock	El connection 230 V with cover
37	504993	x	Ram uttag	Frame connection
38	336142	x	Hylla hörn	Shelf
39	505005	T	Handdukstork	Towel drier
			T= Tillbehör	T= Accessory

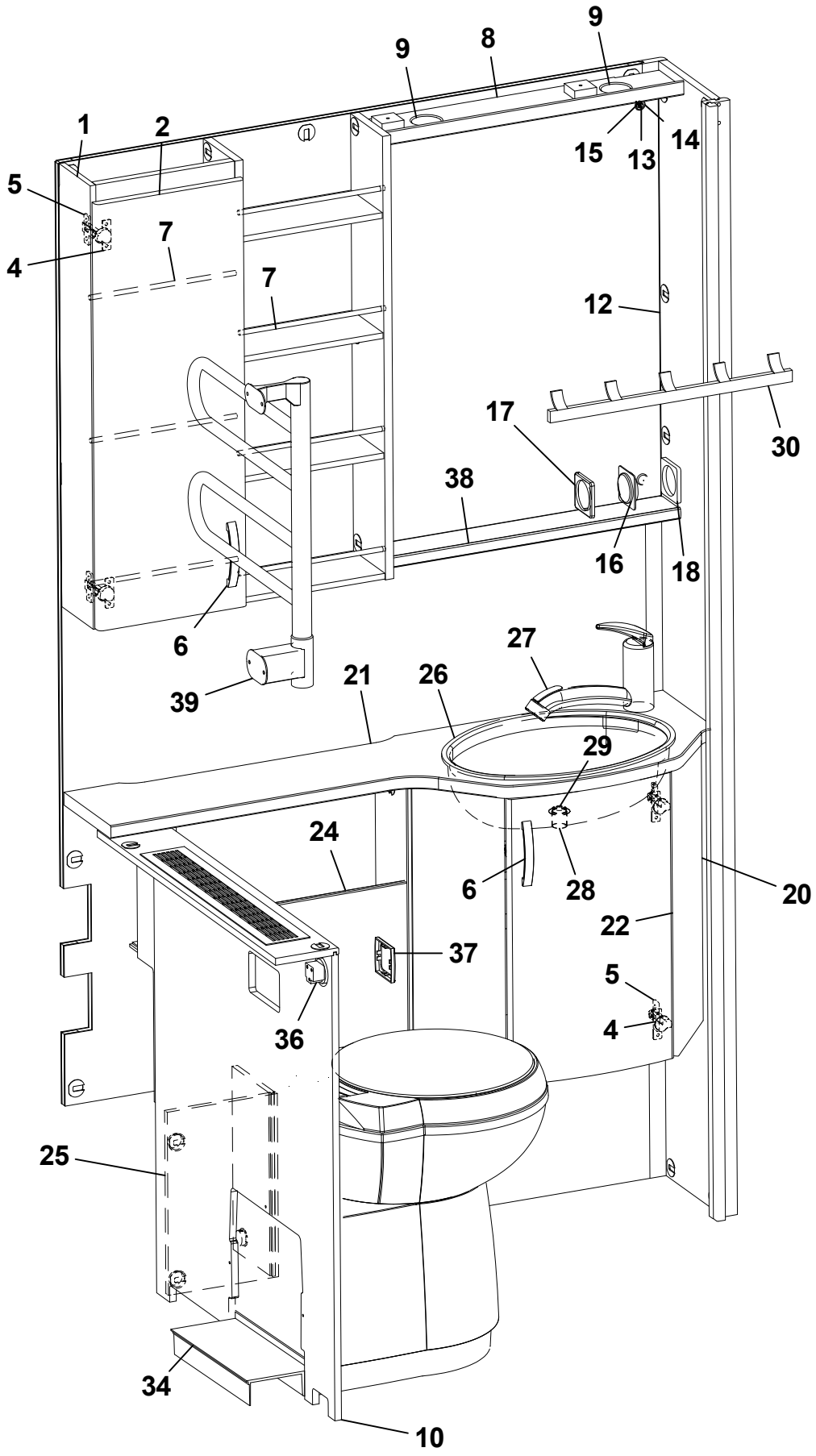
9
9
8
1
2
15
13
14
5
7
4
7
12
17
30
38
16
18
6
27
39
21
26
29
24
6
28
20
22
37
5
4
36
25
34
10

Pos Fig	Det. nr Part. No	Ingår Fitted	OBS!! Ange alltid årsmodell vid beställning av inredning Benämning	OBS!! Specify always year of model when ordering equipment Description
1	336137	x	Skåp tvättrum	Cupboard
2	336138	x	Lucka V	Door L
4	311917	x	Gångjärn	Hinge
5	312588	x	Platta gångjärn	Plate hinge
6	316428	x	Handtag	Handle
7	314580	x	Rasskydd al. Ø=8 L=265	Pipe al. Ø=8 L=265
8	337984	x	Ljusramp tvättrum	Lightholder
9	505849	x	Belysning ljusramp	Illumination light holder
10	337991	x	Täckfront	Front
12	316038	x	Spegel 543x725x3	Mirror 543x725x3
13	800343	x	Kabelgenomföring	Rubber bushing
14	801506	x	Rosetthatt, förnicklad	Cap, nickel-plated
15	801109	x	Rosettskruv	Screw
16	504985	x	Strömbrytare 1-polig	Switch 1-pol
17	504982	x	Ram strömbrytare	Frame switch
18	504983	x	Distans strömbrytare	Distance switch
20	338006	x	Skåp tvättställ kpl. u. skiva	Cupboard cpl. without board
21	338002-K	x	Skiva skåp tvättställ	Board
22	335163	x	Lucka	Door
24	337986	x	Hylla kpl.	Shelf cpl.
25	337993	x	Täckfront	Front
26	313657	x	Tvättställ	Wash basin
27	319870	x	Blandare m. utkastarrör	Mixer with pipe
28	310084	x	Avloppsförskruvning 90° kpl. 25 mm	Sewage connection 90° cpl. 25 mm
29	313017	x	Propp u. kedja	Plug without chain
30	316003	x	Hängare 5-krok silver L=440	Hanger 5-hook silver L=440
34	319218	x	Kassettoa kpl.	Cassette toilet cpl.
36	504994	x	El-uttag 230 V m. lock	El connection 230 V with cover
37	504993	x	Ram uttag	Frame connection
38	337982	x	Hylla u. spegel	Shelf under mirror
39	505005	T	Handdukstork	Towel drier
			T= Tillbehör	T= Accessory

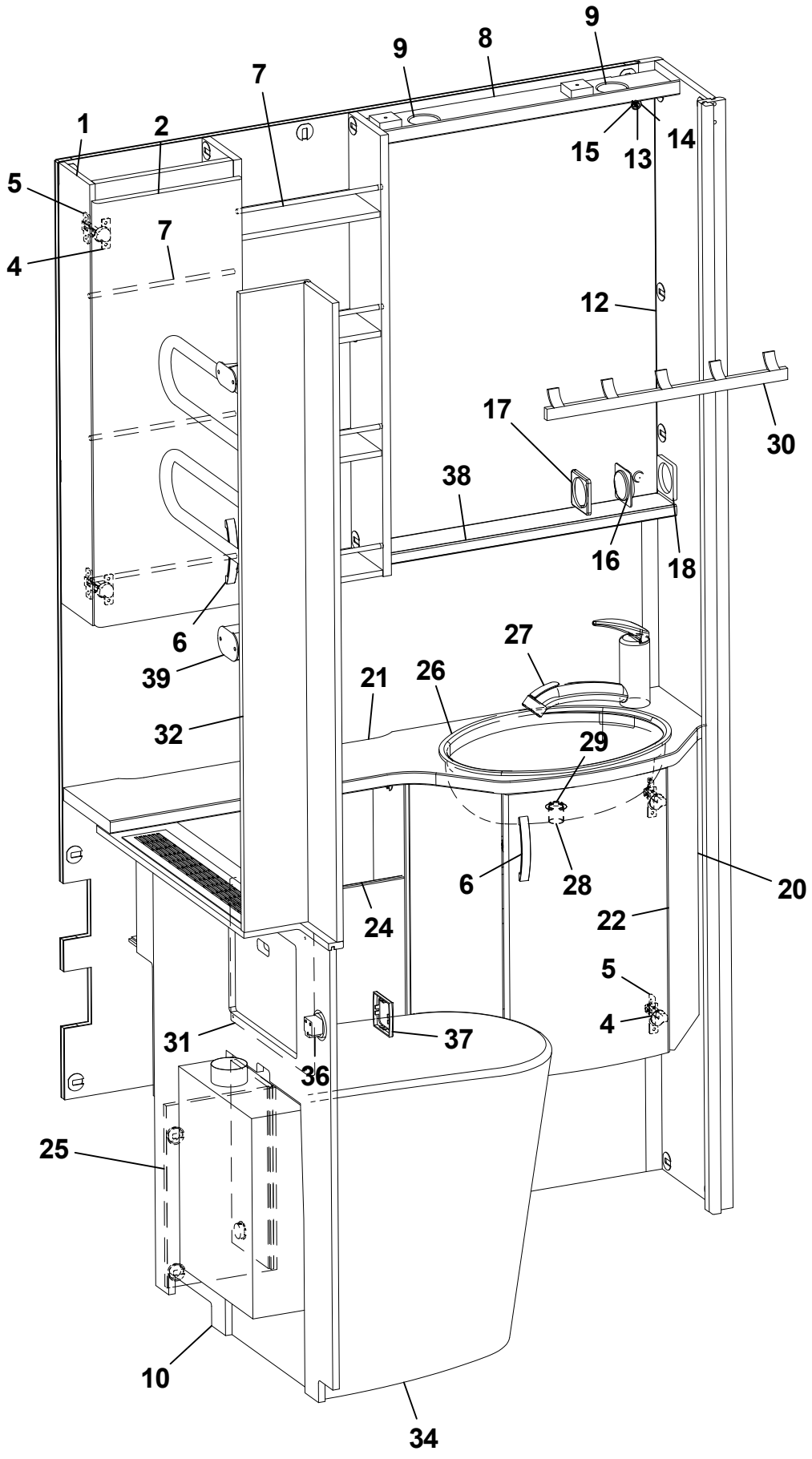
9
8
9
7
1
2
15
13
14
5
7
4
12
17
30
38
16
18
6
27
39
21
26
32
29
6
28
20
24
22
5
4
31
37
36
25
10
34

Pos Fig	Det. nr Part. No	Ingår Fitted	OBS!! Ange alltid årsmodell vid beställning av inredning Benämning	OBS!! Specify always year of model when ordering equipment Description
1	336137	x	Skåp tvättrum	Cupboard
2	336138	x	Lucka V	Door L
4	311917	x	Gångjärn	Hinge
5	312588	x	Platta gångjärn	Plate hinge
6	316428	x	Handtag	Handle
7	314580	x	Rasskydd al. Ø=8 L=265	Pipe al. Ø=8 L=265
8	337984	x	Ljusramp tvättrum	Lightholder
9	505849	x	Belysning ljusramp	Illumination light holder
10	338218	x	Täckfront	Front
12	316038	x	Spegel 543x725x3	Mirror 543x725x3
13	800343	x	Kabelgenomföring	Rubber bushing
14	801506	x	Rosetthatt, förnicklad	Cap, nickel-plated
15	801109	x	Rosettskruv	Screw
16	504985	x	Strömbrytare 1-polig	Switch 1-pol
17	504982	x	Ram strömbrytare	Frame switch
18	504983	x	Distans strömbrytare	Distance switch
20	338006	x	Skåp tvättställ kpl. u. skiva	Cupboard cpl. without board
21	338002-K	x	Skiva skåp tvättställ	Board
22	335163	x	Lucka	Door
24	337986	x	Hylla kpl.	Shelf cpl.
25	337993	x	Täckfront	Front
26	313657	x	Tvättställ	Wash basin
27	319870	x	Blandare m. utkastarrör	Mixer with pipe
28	310084	x	Avloppsförskruvning 90° kpl. 25 mm	Sewage connection 90° cpl. 25 mm
29	313017	x	Propp u. kedja	Plug without chain
30	316003	x	Hängare 5-krok silver L=440	Hanger 5-hook silver L=440
31	338193	x	Skiva täck	Board
32	338190	x	Nisch	Niche
34	319923	x	Cinderella förbränningstoa	Cinderella gas incineration toilet
36	504994	x	El-uttag 230 V m. lock	El connection 230 V with cover
37	504993	x	Ram uttag	Frame connection
38	337982	x	Hylla u. spegel	Shelf under mirror
39	505005	T	Handdukstork	Towel drier
			T= Tillbehör	T= Accessory

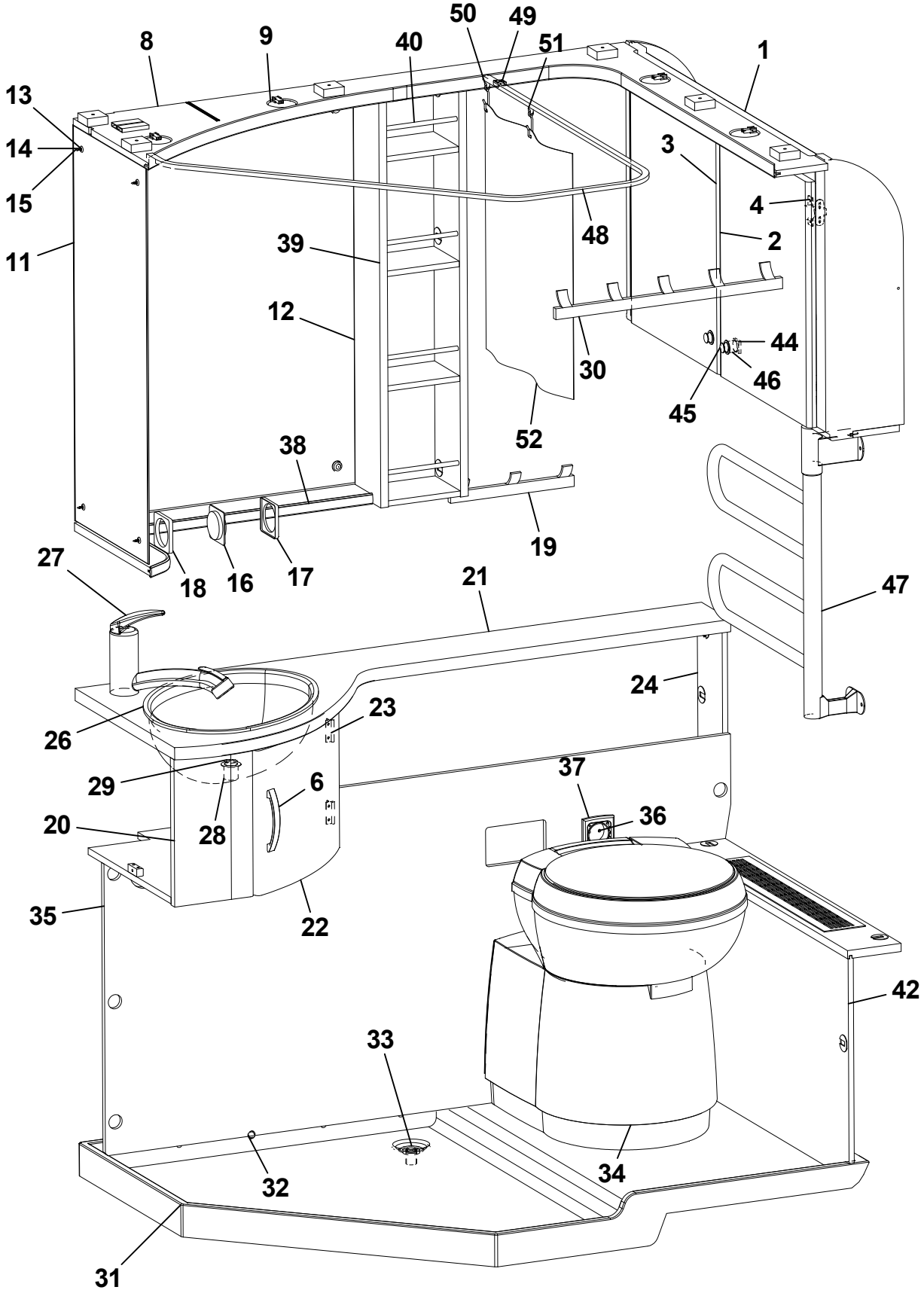
50
49
8
9
40
51
1
13
14
15
3
4
48
2
11
39
12
44
30
46
45
52
38
19
18
16
17
27
21
47
24
26
23
29
6
37
36
20
28
35
22
42
33
34
32
31

Pos Fig	Det. nr Part. No	Ingår Fitted	OBS!! Ange alltid årsmodell vid beställning av inredning Benämning	OBS!! Specify always year of model when ordering equipment Description
1	336050	x	Skåp tvättrum	Cupboard
2	336051	x	Lucka H 368x450	Door R 368x450
3	336052	x	Lucka V 368x450	Door L 368x450
4	316037	x	Gångjärn	Hinge
6	316428	x	Handtag	Handle
8	337129	x	Ljusramp tvättrum	Light holder
9	505849	x	Belysning ljusramp	Illumination light holder
11	316039	x	Spegel 300x725x3	Mirror 300x725x3
12	316038	x	Spegel 543x725x3	Mirror 543x725x3
13	800343	x	Kabelgenomföring	Rubber bushing
14	801506	x	Rosetthatt, förnicklad	Cap, nickel-plated
15	801109	x	Rosettskruv	Screw
16	504985	x	Strömbrytare 1-polig	Switch 1-pol
17	504982	x	Ram strömbrytare	Frame switch
18	504983	x	Distans strömbrytare	Distance switch
19	316002	x	Hängare 3-krok silver L=240	Hanger 3-hook silver L=240
20	336049	x	Skåp tvättställ kpl. u. skiva	Cupboard cpl. without board
21	336053-K	x	Skiva skåp tvättställ	Board
22	335922	x	Lucka	Door
23	312589	x	Gångjärn	Hinge
24	337135	x	Hylla	Shelf
26	313657	x	Tvättställ	Wash basin
27	319870	x	Blandare m. utkastarrör	Mixer with pipe
--	317365	T	Duschblandare m. utkastarrör	Mixer shower with pipe
--	318190	T	Vred blandare	Handle mixer
28	310084	x	Avloppsförskruvning 90° kpl. 25 mm	Sewage connection 90° cpl. 25 mm
29	313017	x	Propp u. kedja	Plug without chain
30	316003	x	Hängare 5-krok silver L=440	Hanger 5-hook silver L=440
31	314574	x	Duschkar	Shower floor
32	314508	x	Plugg täck	Plug
33	302302	x	Avloppsförskruvning rak 19 mm	Sewage connection straight 19 mm
34	319218	x	Kassettoa kpl.	Cassette toilet cpl.
35	337134	x	Front	Front
36	504994	x	El-uttag 230 V m. lock (u. dusch)	El connection 230 V with cover (without shower)
--	504987	T	Blindplatta (m. dusch)	Blind plate (with shower)
37	504993	x	Ram uttag	Frame connection
38	375985	x	Hylla hörn	Shelf
39	337131	x	Hylla	Shelf
40	316034	x	Rasskydd al. Ø=8 L=158	Pipe al. Ø=8 L=158
42	336165	x	Front tvättrum	Front washroom
44	801315	x	Lås inredning kök	Lock
45	315197	x	Tryckknapp	Push button
46	315198	x	Rosett tryckknapp	Rosett push button
47	505005	T	Handdukstork	Towel drier
48	315133	T	Skena duschdraperi	Curtain rod
49	315975	T	Takfäste draperiskena	Holder roof strip
50	315976	T	Ändstopp m. krok	End stop with hook
51	315977	T	Glid m. krok	Slipper with hook
52	317383	T	Duschdraperi	Shower curtain
--	317384	T	Omtag d:o	Strap d:o
			T= Tillbehör	T= Accessory

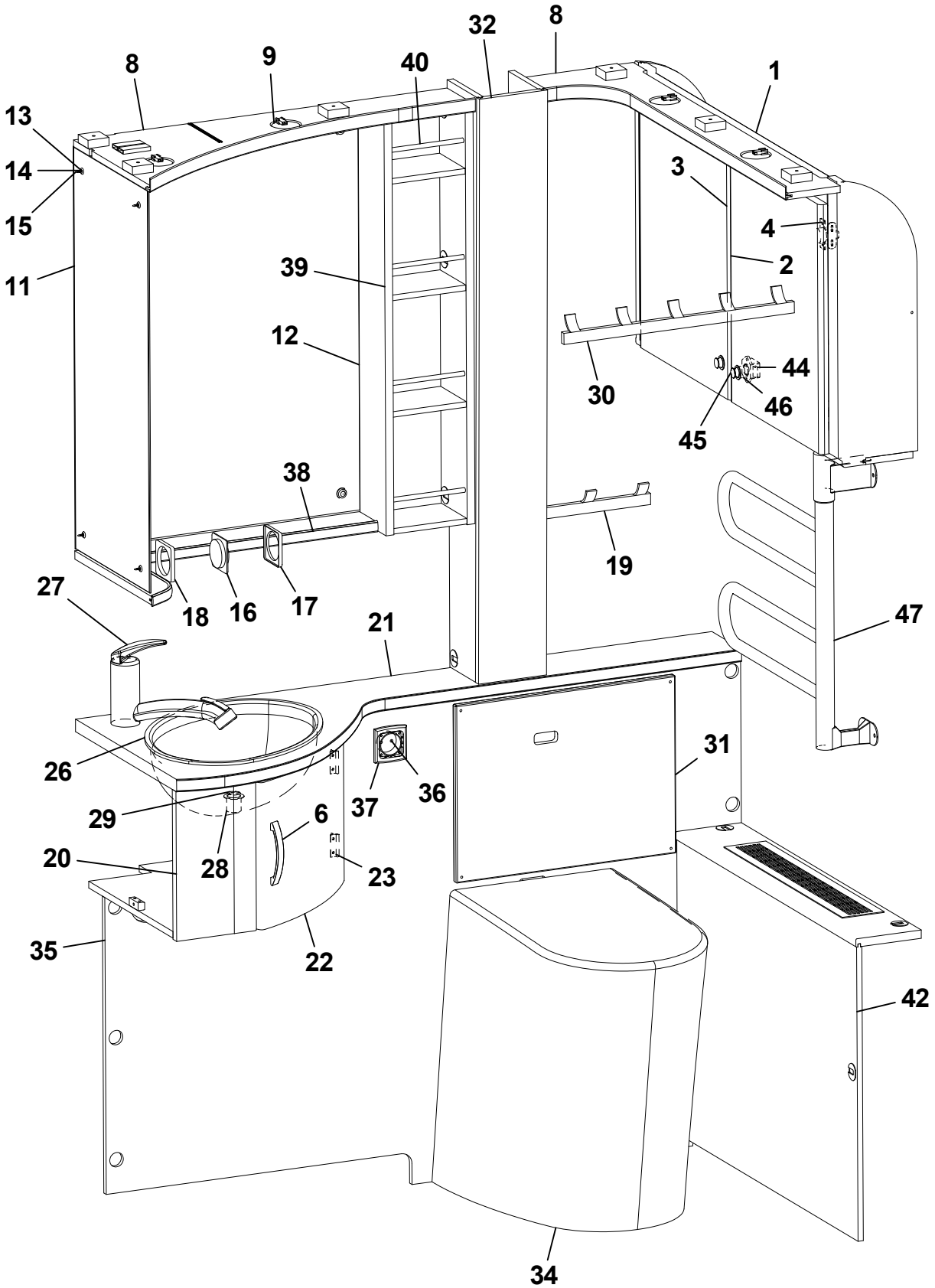
8
9
40
32
8
1
13
14
15
11
3
4
2
39
12
30
44
46
45
38
19
18
16
17
27
21
47
26
31
29
37
36
6
20
28
23
35
22
42
34

Pos Fig	Det. nr Part. No	Ingår Fitted	OBS!! Ange alltid årsmodell vid beställning av inredning Benämning	OBS!! Specify always year of model when ordering equipment Description
1	336050	x	Skåp tvättrum	Cupboard
2	336051	x	Lucka H 368x450	Door R 368x450
3	336052	x	Lucka V 368x450	Door L 368x450
4	316037	x	Gångjärn	Hinge
6	316428	x	Handtag	Handle
8	337129	x	Ljusramp tvättrum	Light holder
9	505849	x	Belysning ljusramp	Illumination light holder
11	316039	x	Spegel 300x725x3	Mirror 300x725x3
12	316038	x	Spegel 543x725x3	Mirror 543x725x3
13	800343	x	Kabelgenomföring	Rubber bushing
14	801506	x	Rosetthatt, förnicklad	Cap, nickel-plated
15	801109	x	Rosettskruv	Screw
16	504985	x	Strömbrytare 1-polig	Switch 1-pol
17	504982	x	Ram strömbrytare	Frame switch
18	504983	x	Distans strömbrytare	Distance switch
19	316002	x	Hängare 3-krok silver L=240	Hanger 3-hook silver L=240
20	336049	x	Skåp tvättställ kpl. u. skiva	Cupboard cpl. without board
21	338258-K	x	Skiva skåp tvättställ	Board
22	335922	x	Lucka	Door
23	312589	x	Gångjärn	Hinge
26	313657	x	Tvättställ	Wash basin
27	319870	x	Blandare m. utkastarrör	Mixer with pipe
28	310084	x	Avloppsförskruvning 90° kpl. 25 mm	Sewage connection 90° cpl. 25 mm
29	313017	x	Propp u. kedja	Plug without chain
30	316003	x	Hängare 5-krok silver L=440	Hanger 5-hook silver L=440
31	338517	x	Skiva täck	Board
32	338265	x	Nisch	Niche
34	319923	x	Cinderella förbränningstoa	Cinderella gas incineration toilet
35	338254	x	Front	Front
36	504994	x	El-uttag 230 V m. lock (u. dusch)	El connection 230 V with cover (without shower)
--	504987	T	Blindplatta (m. dusch)	Blind plate (with shower)
37	504993	x	Ram uttag	Frame connection
38	375985	x	Hylla hörn	Shelf
39	337131	x	Hylla	Shelf
40	316034	x	Rasskydd al. Ø=8 L=158	Pipe al. Ø=8 L=158
42	338251	x	Front tvättrum	Front washroom
44	801315	x	Lås inredning kök	Lock
45	315197	x	Tryckknapp	Push button
46	315198	x	Rosett tryckknapp	Rosett push button
47	505005	T	Handdukstork	Towel drier
			T= Tillbehör	T= Accessory

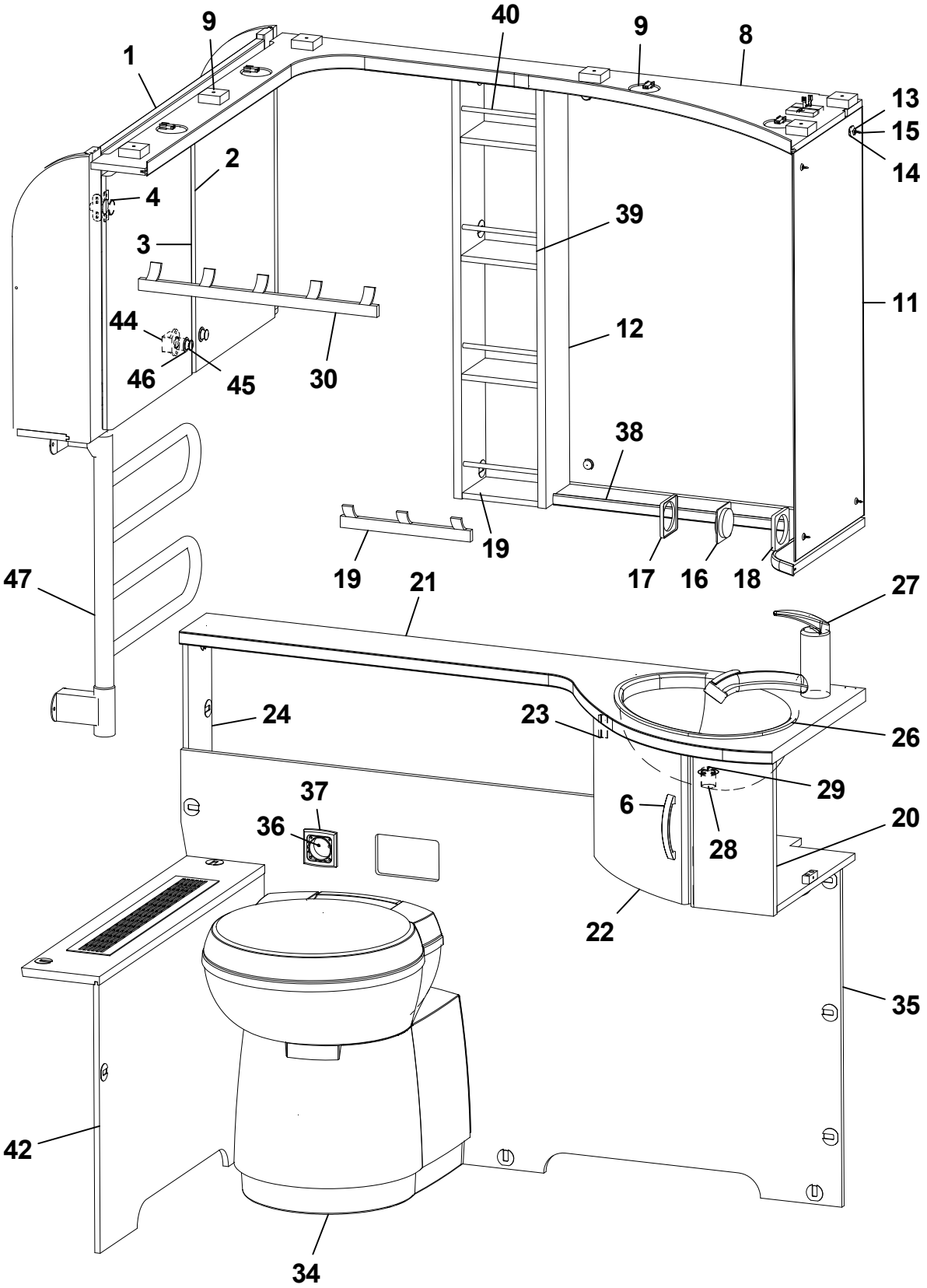
1
9
40
9
8
13
15
14
2
4
3
39
11
12
44
46
45
30
38
19
19
17
16
18
47
21
27
24
23
26
29
37
36
6
28
20
22
35
42
34

Pos Fig	Det. nr Part. No	Ingår Fitted	OBS!! Ange alltid årsmodell vid beställning av inredning Benämning	OBS!! Specify always year of model when ordering equipment Description
1	336050	x	Skåp tvättrum	Cupboard
2	336051	x	Lucka H 368x450	Door R 368x450
3	336052	x	Lucka V 368x450	Door L 368x450
4	316037	x	Gångjärn	Hinge
6	316428	x	Handtag	Handle
8	338357	x	Ljusramp tvättrum	Light holder
9	505849	x	Belysning ljusramp	Illumination light holder
11	316039	x	Spegel 300x725x3	Mirror 300x725x3
12	316038	x	Spegel 543x725x3	Mirror 543x725x3
13	800343	x	Kabelgenomföring	Rubber bushing
14	801506	x	Rosetthatt, förnicklad	Cap, nickel-plated
15	801109	x	Rosettskruv	Screw
16	504985	x	Strömbrytare 1-polig	Switch 1-pol
17	504982	x	Ram strömbrytare	Frame switch
18	504983	x	Distans strömbrytare	Distance switch
19	316002	x	Hängare 3-krok silver L=240	Hanger 3-hook silver L=240
20	338362	x	Skåp tvättställ kpl. u. skiva	Cupboard cpl. without board
21	338352-K	x	Skiva skåp tvättställ	Board
22	335922	x	Lucka	Door
23	312589	x	Gångjärn	Hinge
24	337135	x	Hylla	Shelf
26	313657	x	Tvättställ	Wash basin
27	319870	x	Blandare m. utkastarrör	Mixer with pipe
--	318190	T	Vred blandare	Handle mixer
28	310084	x	Avloppsförskruvning 90° kpl. 25 mm	Sewage connection 90° cpl. 25 mm
29	313017	x	Propp u. kedja	Plug without chain
30	316003	x	Hängare 5-krok silver L=440	Hanger 5-hook silver L=440
34	319218	x	Kassettoa kpl.	Cassette toilet cpl.
35	338358	x	Front	Front
36	504994	x	El-uttag 230 V m. lock (u. dusch)	El connection 230 V with cover (without shower)
37	504993	x	Ram uttag	Frame connection
38	336142	x	Hylla hörn	Shelf
39	337131	x	Hylla	Shelf
40	316034	x	Rasskydd al. Ø=8 L=158	Pipe al. Ø=8 L=158
42	338353	x	Front tvättrum	Front washroom
44	801315	x	Lås inredning kök	Lock
45	315197	x	Tryckknapp	Push button
46	315198	x	Rosett tryckknapp	Rosett push button
47	505005	T	Handdukstork	Towel drier
			T= Tillbehör	T= Accessory

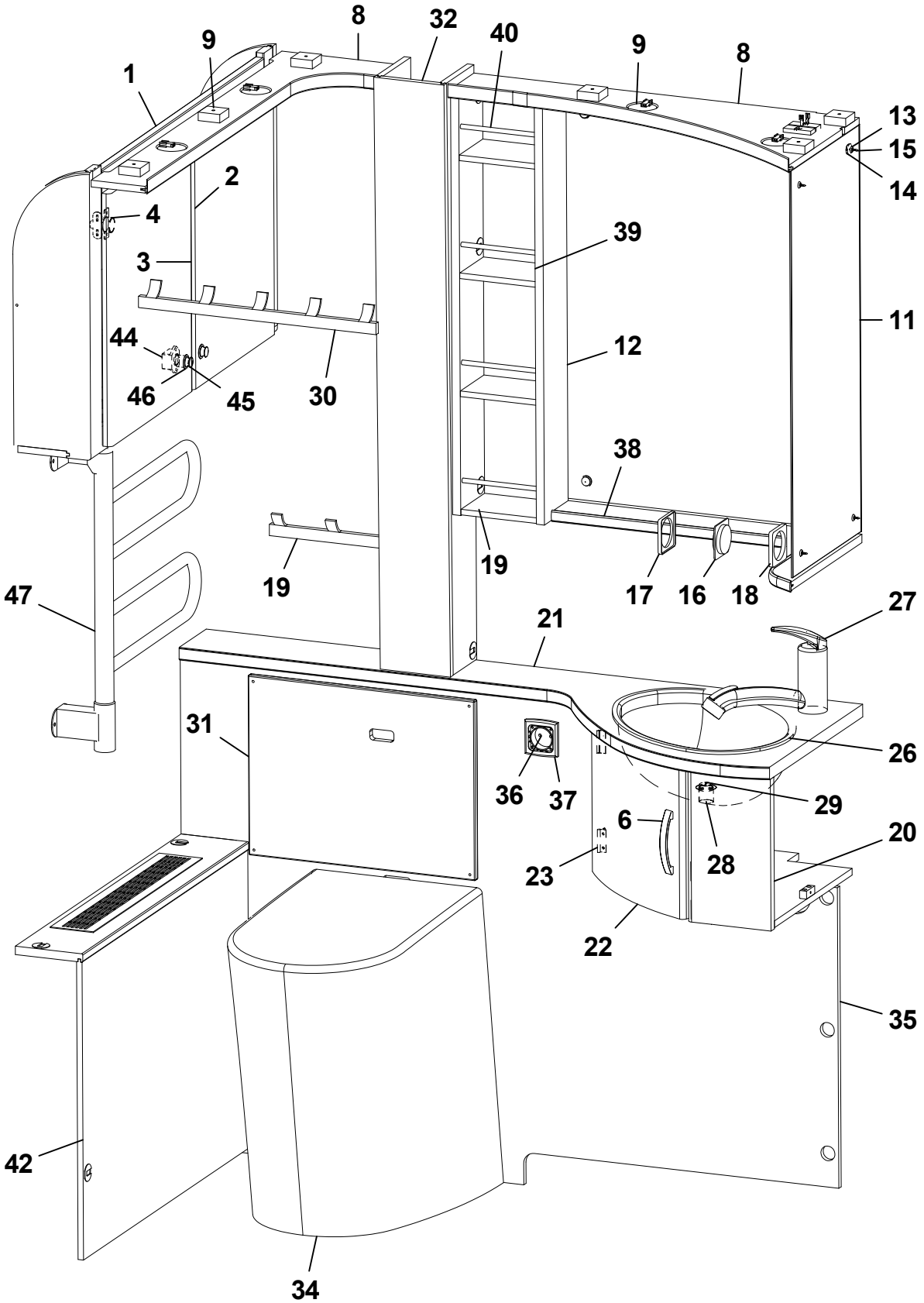
8
32
40
9
9
8
1
13
15
14
2
4
39
3
11
44
12
46
45
30
38
19
19
17
16
18
47
21
27
31
26
36
37
29
6
20
23
28
22
35
42
34

Pos Fig	Det. nr Part. No	Ingår Fitted	OBS!! Ange alltid årsmodell vid beställning av inredning Benämning	OBS!! Specify always year of model when ordering equipment Description
1	336050	x	Skåp tvättrum	Cupboard
2	336051	x	Lucka H 368x450	Door R 368x450
3	336052	x	Lucka V 368x450	Door L 368x450
4	316037	x	Gångjärn	Hinge
6	316428	x	Handtag	Handle
8	338357	x	Ljusramp tvättrum	Light holder
9	505849	x	Belysning ljusramp	Illumination light holder
11	316039	x	Spegel 300x725x3	Mirror 300x725x3
12	316038	x	Spegel 543x725x3	Mirror 543x725x3
13	800343	x	Kabelgenomföring	Rubber bushing
14	801506	x	Rosetthatt, förnicklad	Cap, nickel-plated
15	801109	x	Rosettskruv	Screw
16	504985	x	Strömbrytare 1-polig	Switch 1-pol
17	504982	x	Ram strömbrytare	Frame switch
18	504983	x	Distans strömbrytare	Distance switch
19	316002	x	Hängare 3-krok silver L=240	Hanger 3-hook silver L=240
20	338362	x	Skåp tvättställ kpl. u. skiva	Cupboard cpl. without board
21	338492-K	x	Skiva skåp tvättställ	Board
22	335922	x	Lucka	Door
23	312589	x	Gångjärn	Hinge
26	313657	x	Tvättställ	Wash basin
27	319870	x	Blandare m. utkastarrör	Mixer with pipe
28	310084	x	Avloppsförskruvning 90° kpl. 25 mm	Sewage connection 90° cpl. 25 mm
29	313017	x	Propp u. kedja	Plug without chain
30	316003	x	Hängare 5-krok silver L=440	Hanger 5-hook silver L=440
31	338517	x	Skiva täck	Board
32	338265	x	Nisch	Niche
34	319923	x	Cinderella förbränningstoa	Cinderella gas incineration toilet
35	338491	x	Front	Front
36	504994	x	El-uttag 230 V m. lock (u. dusch)	El connection 230 V with cover (without shower)
37	504993	x	Ram uttag	Frame connection
38	336142	x	Hylla hörn	Shelf
39	337131	x	Hylla	Shelf
40	316034	x	Rasskydd al. Ø=8 L=158	Pipe al. Ø=8 L=158
42	338251	x	Front tvättrum	Front washroom
44	801315	x	Lås inredning kök	Lock
45	315197	x	Tryckknapp	Push button
46	315198	x	Rosett tryckknapp	Rosett push button
47	505005	T	Handdukstork	Towel drier
			T= Tillbehör	T= Accessory

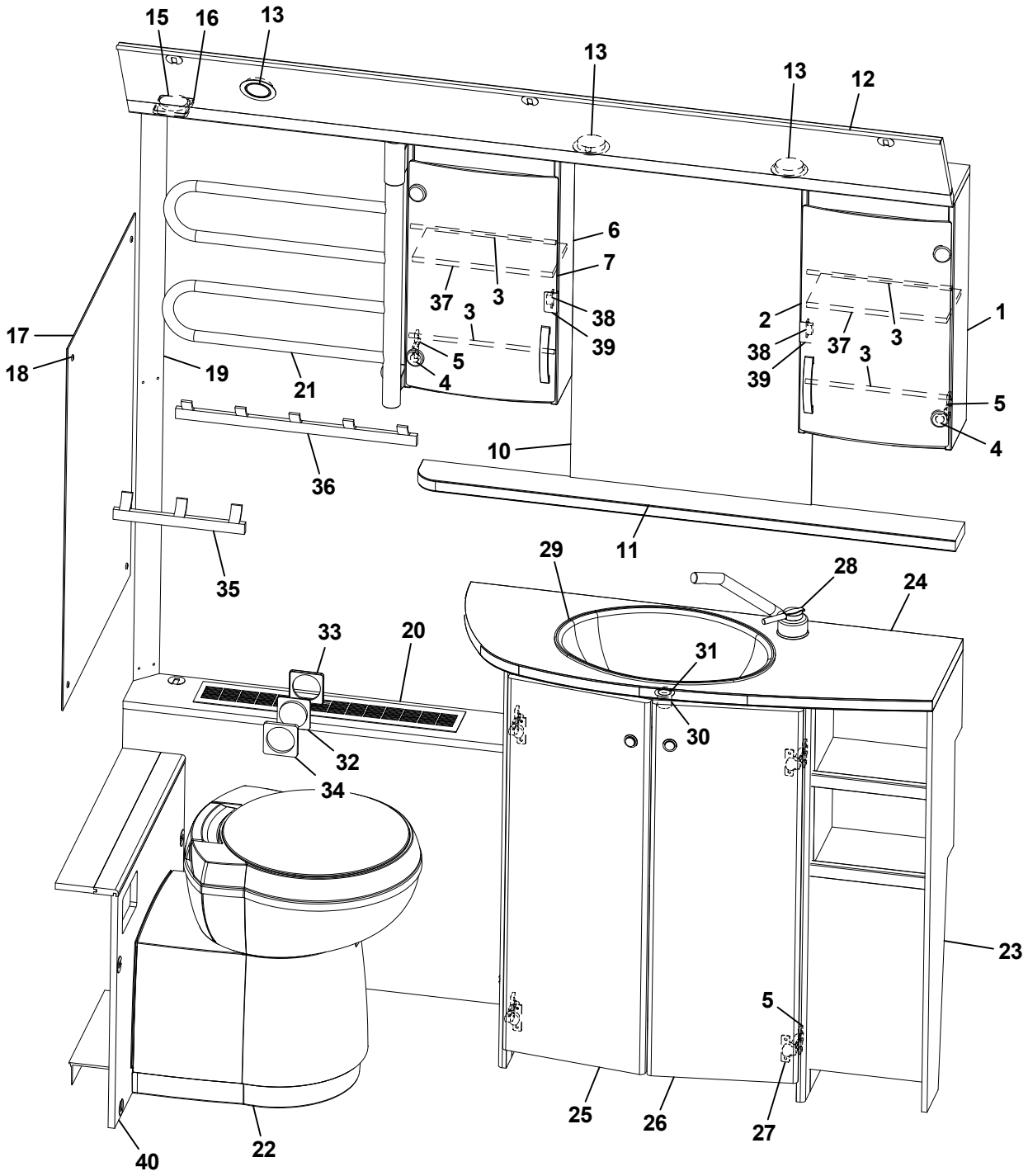
15
16
13
13
13
12
6
7
37
3
3
38
39
2
38
39
37
3
3
1
5
4
17
18
19
21
5
4
10
36
35
11
29
28
24
33
20
31
30
32
34
23
5
25
26
27
40
22

Pos Fig	Det. nr Part. No	Ingår Fitted	OBS!! Ange alltid årsmodell vid beställning av inredning Benämning	OBS!! Specify always year of model when ordering equipment Description
1	331911M	x	Skåp tvättrum H	Cupboard washroom R
2	331778	x	Lucka H acryl	Door R acryl
3	314580	x	Rasskydd al. Ø=8 L=265	Pipe al. Ø=8 L=265
4	318379	x	Gångjärn	Hinge
--	318380	x	Täckhatt d:o	Cover d:o
5	312588	x	Platta gångjärn	Plate hinge
6	331912M	x	Skåp tvättrum V	Cupboard washroom L
7	331779	x	Lucka V acryl	Door L acryl
10	315999	x	Spegel 440x700x3	Mirror 440x700x3
11	336100-K	x	Hylla	Shelf
12	334194M	x	Ljusramp	Light holder
13	505849	x	Belysning ljusramp	Illumination light holder
15	504994	x	El-uttag 230 V m. lock	El connection 230 V with cover
16	504993	x	Ram el-uttag	Frame el connection
17	316039	x	Spegel 300x725x3	Mirror 300x725x3
18	800343	x	Kabelgenomföring d:o	Rubber bushing d:o
--	801506	x	Rosetthatt, förnicklad d:o	Cap, nickel-plated d:o
--	801109	x	Rosettskruv d:o	Screw d:o
19	335718	x	Front hörn	Front
20	336322	x	Front gavel bak	Front
21	505005	T	Handdukstork	Towel drier
22	319218	x	Kassettoa kpl.	Cassette toilet cpl.
23	336054	x	Skåp tvättställ u. skiva	Cupboard washroom without board
24	336057-K	x	Skiva skåp tvättställ	Board cupboard wash basin
25	336056	x	Lucka V	Door L
26	336055	x	Lucka H	Door R
27	311917	x	Gångjärn	Hinge
28	319870	x	Blandare m. utkastarrör	Mixer with pipe
29	313657	x	Tvättställ	Wash basin
30	310084	x	Avloppsförskruvning 90° kpl. 25 mm	Sewage connection 90° cpl. 25 mm
31	313017	x	Propp u. kedja	Plug without chain
32	504989	x	Strömbrytare 2-polig	Switch 2-pol
33	504982	x	Ram strömbrytare	Frame switch
34	504983	x	Distans strömbrytare	Distance switch
35	316002	x	Hängare 3-krok silver L=240	Hanger 3-hook silver L=240
36	316003	x	Hängare 5-krok silver L=440	Hanger 5-hook silver L=440
37	332066	x	Hylla	Shelf
38	314350	x	Lås magnet d:o	Lock magnet d:o
39	318381	x	Motstycke magnetlås	Companion part
40	336933	x	Täckfront [1]	Front [1]
--	331902M	x	Täckfront [2]	Front [2]
--	330644M	x	Täckfront [3]	Front [3]
			[1] = 590 TR LB [2] = 590 TR DB, 700-750 TR DB/LB/TDS, 800 TRX [3] = 800 TR, 800 TDS och 900 TRX	[1] = 590 TR LB [2] = 590 TR DB, 700-750 TR DB/LB/TDS, 800 TRX [3] = 800 TR, 800 TDS och 900 TRX
			T= Tillbehör	T= Accessory

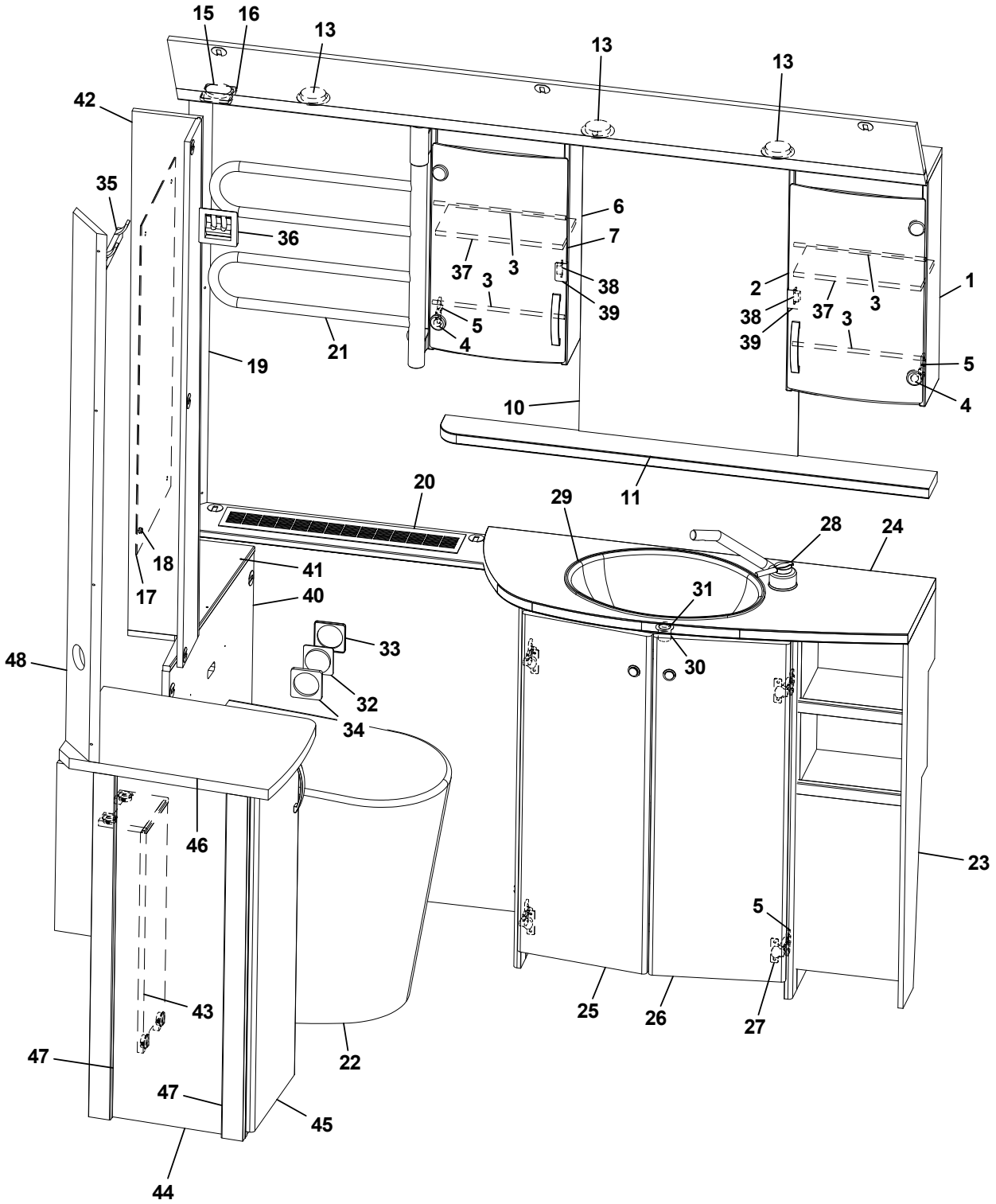
15
16
13
13
13
42
35
36
6
7
37
3
3
38
39
3
5
4
21
19
2
38
39
37
3
3
1
5
4
10
11
20
29
28
24
18
17
41
40
31
30
33
32
34
48
46
43
47
47
45
44
22
23
5
25
26
27

Pos Fig	Det. nr Part. No	Ingår Fitted	**OBS!!** Ange alltid årsmodell vid beställning av inredning Benämning	**OBS!!** Specify always year of model when ordering equipment Description
1	331911M	x	Skåp tvättrum H	Cupboard washroom R
2	331778	x	Lucka H acryl	Door R acryl
3	314580	x	Rasskydd al. Ø=8 L=265	Pipe al. Ø=8 L=265
4	318379	x	Gångjärn	Hinge
--	318380	x	Täckhatt d:o	Cover d:o
5	312588	x	Platta gångjärn	Plate hinge
6	331912M	x	Skåp tvättrum V	Cupboard washroom L
7	331779	x	Lucka V acryl	Door L acryl
10	315999	x	Spegel 440x700x3	Mirror 440x700x3
11	336100-K	x	Hylla	Shelf
12	334194M	x	Ljusramp	Light holder
13	505849	x	Belysning ljusramp	Illumination light holder
15	504994	x	El-uttag 230 V m. lock	El connection 230 V with cover
16	504993	x	Ram el-uttag	Frame el connection
17	316039	x	Spegel 300x725x3	Mirror 300x725x3
18	800343	x	Kabelgenomföring d:o	Rubber bushing d:o
--	801506	x	Rosetthatt, förnicklad d:o	Cap, nickel-plated d:o
--	801109	x	Rosettskruv d:o	Screw d:o
19	338211	x	Front hörn	Front
20	338209	x	Front gavel bak	Front
21	505005	T	Handdukstork	Towel drier
22	319923	x	Cinderella förbränningstoa	Cinderella gas incineration toilet
23	336054	x	Skåp tvättställ u. skiva	Cupboard washroom without board
24	336057-K	x	Skiva skåp tvättställ	Board cupboard wash basin
25	336056	x	Lucka V	Door L
26	336055	x	Lucka H	Door R
27	311917	x	Gångjärn	Hinge
28	319870	x	Blandare m. utkastarrör	Mixer with pipe
29	313657	x	Tvättställ	Wash basin
30	310084	x	Avloppsförskruvning 90° kpl. 25 mm	Sewage connection 90° cpl. 25 mm
31	313017	x	Propp u. kedja	Plug without chain
32	504989	x	Strömbrytare 2-polig	Switch 2-pol
33	504982	x	Ram strömbrytare	Frame switch
34	504983	x	Distans strömbrytare	Distance switch
35	316002	x	Hängare 3-krok silver L=240 [2]	Hanger 3-hook silver L=240 [2]
36	319382	x	Handdukshängare	Hanger
37	332066	x	Hylla	Shelf
38	314350	x	Lås magnet d:o	Lock magnet d:o
39	318381	x	Motstycke magnetlås	Companion part
40	338285	x	Skiva mot toa 492x775x15 [1]	Board 492x775x15 [1]
--	338207	x	Skiva mot toa 542x775x15	Board 542x775x15
41	338286	x	Skiva mot toa 490x162x12 [1]	Board 490x162x12 [1]
--	338208	x	Skiva mot toa 540x162x12	Board 540x162x12
42	338205	x	Nisch	Niche
43	338454	x	Front [2]	Front [2]
44	336423	x	Skåp kpl. u. skiva [2]	Cupboard cpl. without board [2]
--	332962M	x	Hylla d:o [2]	Shelf d:o [2]
45	336283	x	Lucka [2]	Door [2]
46	336422-K	x	Skiva skåp [2]	Board cupboard [2]
47	330654M	x	Passbit [2]	Gauge block [2]
48	330653M	x	Front el-uttag 130x1165 [2]	Front outlet 130x1165 [2]
			[1] = Endast i 590 TR LB [2] = Endast i 800 TR och 800 TDS	[1] = Only in 590 TR LB [2] = Only in 800 TR and 800 TDS
			T= Tillbehör	T= Accessory

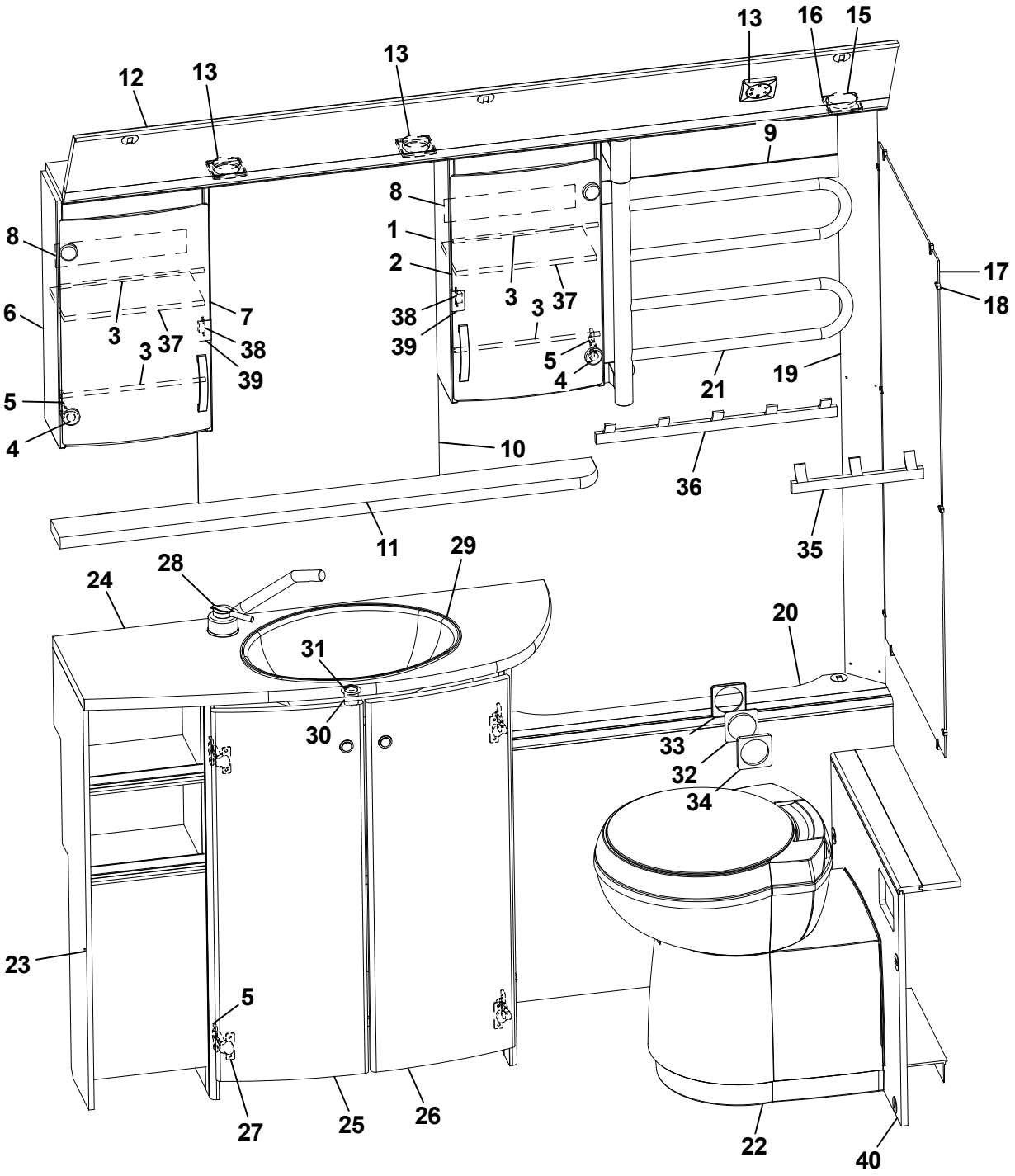
13
16
15
13
12
13
9
8
1
2
8
3
37
17
18
6
3
37
7
38
39
3
3
37
38
39
5
4
21
19
5
4
10
36
11
35
29
28
24
20
31
30
33
32
34
23
5
27
25
26
22
40

Pos Fig	Det. nr Part. No	Ingår Fitted	OBS!! Ange alltid årsmodell vid beställning av inredning Benämning	OBS!! Specify always year of model when ordering equipment Description
1	331911M	x	Skåp tvättrum H	Cupboard washroom R
2	331778	x	Lucka H acryl	Door R acryl
3	314580	x	Rasskydd al. Ø=8 L=265	Pipe al. Ø=8 L=265
4	318379	x	Gångjärn	Hinge
--	318380	x	Täckhatt d:o	Cover d:o
5	312588	x	Platta gångjärn	Plate hinge
6	331912M	x	Skåp tvättrum V	Cupboard washroom L
7	331779	x	Lucka V acryl	Door L acryl
10	315999	x	Spegel 440x700x3	Mirror 440x700x3
11	337069-K	x	Hylla	Shelf
12	337064	x	Ljusramp	Light holder
13	505849	x	Belysning ljusramp	Illumination light holder
15	504994	x	El-uttag 230 V m. lock	El connection 230 V with cover
16	504993	x	Ram el-uttag	Frame el connection
17	316038	x	Spegel 543x725x3	Mirror 543x725x3
18	800343	x	Kabelgenomföring d:o	Rubber bushing d:o
--	801506	x	Rosetthatt, förnicklad d:o	Cap, nickel-plated d:o
--	801109	x	Rosettskruv d:o	Screw d:o
19	335718	x	Front hörn	Front
20	337050	x	Front gavel bak	Front
21	505005	T	Handdukstork	Towel drier
22	319218	x	Kassettoa kpl.	Cassette toilet cpl.
23	337048	x	Skåp tvättställ u. skiva	Cupboard washroom without board
24	337049-K	x	Skiva skåp tvättställ	Board cupboard wash basin
25	336056	x	Lucka V	Door L
26	336055	x	Lucka H	Door R
27	311917	x	Gångjärn	Hinge
28	319870	x	Blandare m. utkastarrör	Mixer with pipe
29	313657	x	Tvättställ	Wash basin
30	310084	x	Avloppsförskruvning 90° kpl. 25 mm	Sewage connection 90° cpl. 25 mm
31	313017	x	Propp u. kedja	Plug without chain
32	504989	x	Strömbrytare 2-polig	Switch 2-pol
33	504982	x	Ram strömbrytare	Frame switch
34	504983	x	Distans strömbrytare	Distance switch
35	316002	x	Hängare 3-krok silver L=240	Hanger 3-hook silver L=240
36	316003	x	Hängare 5-krok silver L=440	Hanger 5-hook silver L=440
37	332066	x	Hylla	Shelf
38	314350	x	Lås magnet d:o	Lock magnet d:o
39	318381	x	Motstycke magnetlås	Companion part
40	336933	x	Täckfront [1]	Front [1]
--	337046	x	Täckfront [2]	Front [2]
--	337512	x	Täckfront [3]	Front [3]
			[1] = 590 TR LB [2] = 700-750 TR LB / 750 TR TDS [3] = 800 TR LB / 800 TR TDS / 900 TRX	[1] = 590 TR LB [2] = 700-750 TR LB / 750 TR TDS [3] = 800 TR LB / 800 TR TDS / 900 TRX
			T= Tillbehör	T= Accessory

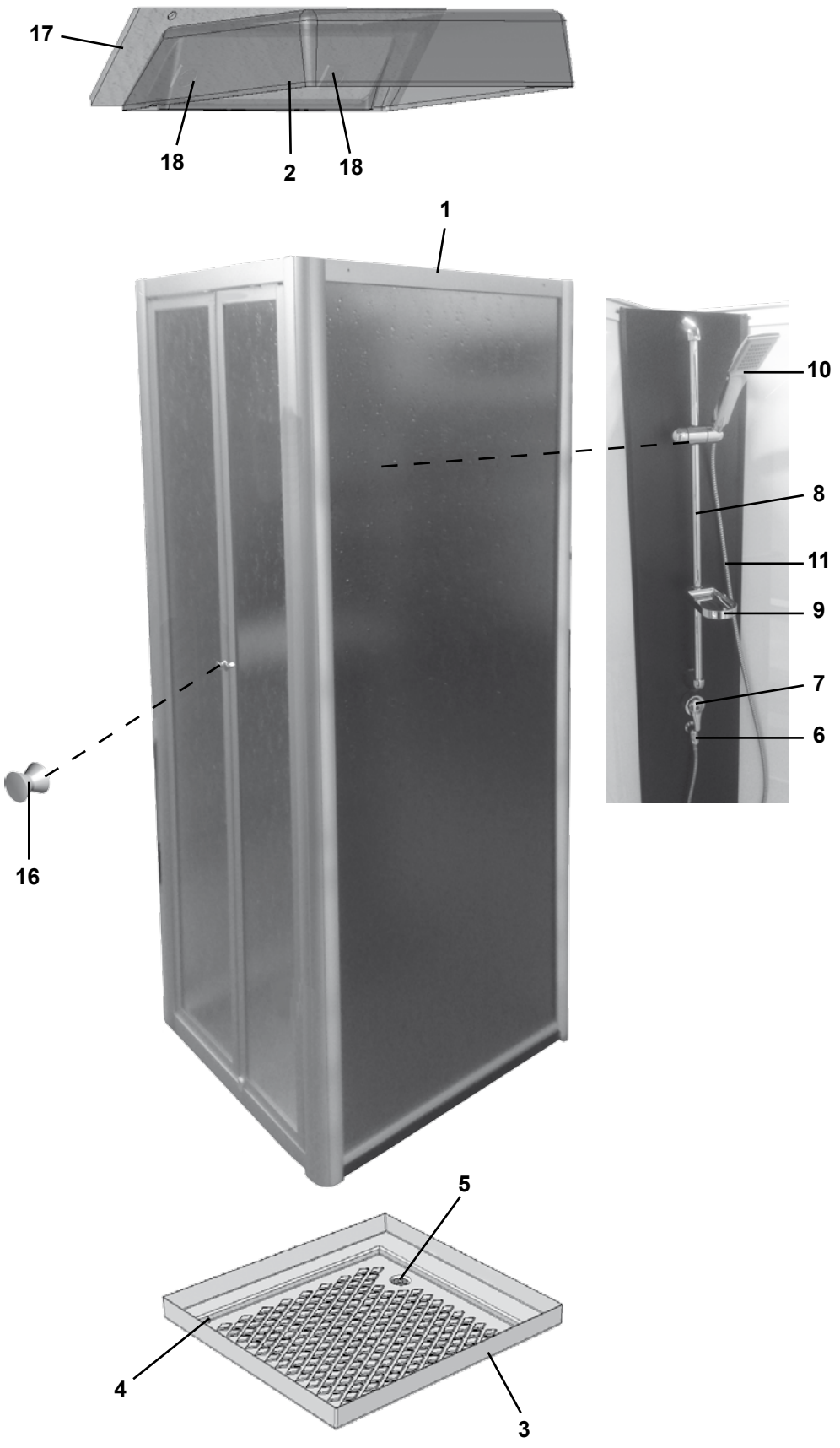
17
18
2
18
1
10
8
11
9
7
6
16
5
4
3

Pos Fig	Det. nr Part. No	Ingår Fitted	OBS!! Ange alltid årsmodell vid beställning av inredning Benämning	OBS!! Specify always year of model when ordering equipment Description
1	319929	x	Duschkabin	Shower cabin
2	319926	x	Duschkupol	Shower dome
3	317584	x	Duschkar	Shower floor
4	318639	x	Täckhatt duschkabin	Cover cap
5	302302	x	Avloppsförskruvning rak 19 mm	Sewage connection straight 19 mm
6	316019	x	Koppling vinkel 1/2"-1/2"	Connection elbow 1/2"-1/2"
--	316026	x	Slang 3/8"-1/2" d:o	Hose 3/8"-1/2" d:o
7	317367	x	Blandare	Mixer
--	319188	x	Vred blandare	Handle mixer
8	318609	x	Duschstång L=850	Shower bar L=850
9	318610	x	Tvålkopp	Soap dish
10	319363	x	Duschmunstycke	Shower head
11	318612	x	Duschslang 1/2"-1/2"	Shower hose 1/2"-1/2"
16	316116	x	Hängare	Clothes hanger
17	334198M	x	Ljusramp	Light holder
18	505849	x	Belysning ljusramp	Illumination light holder

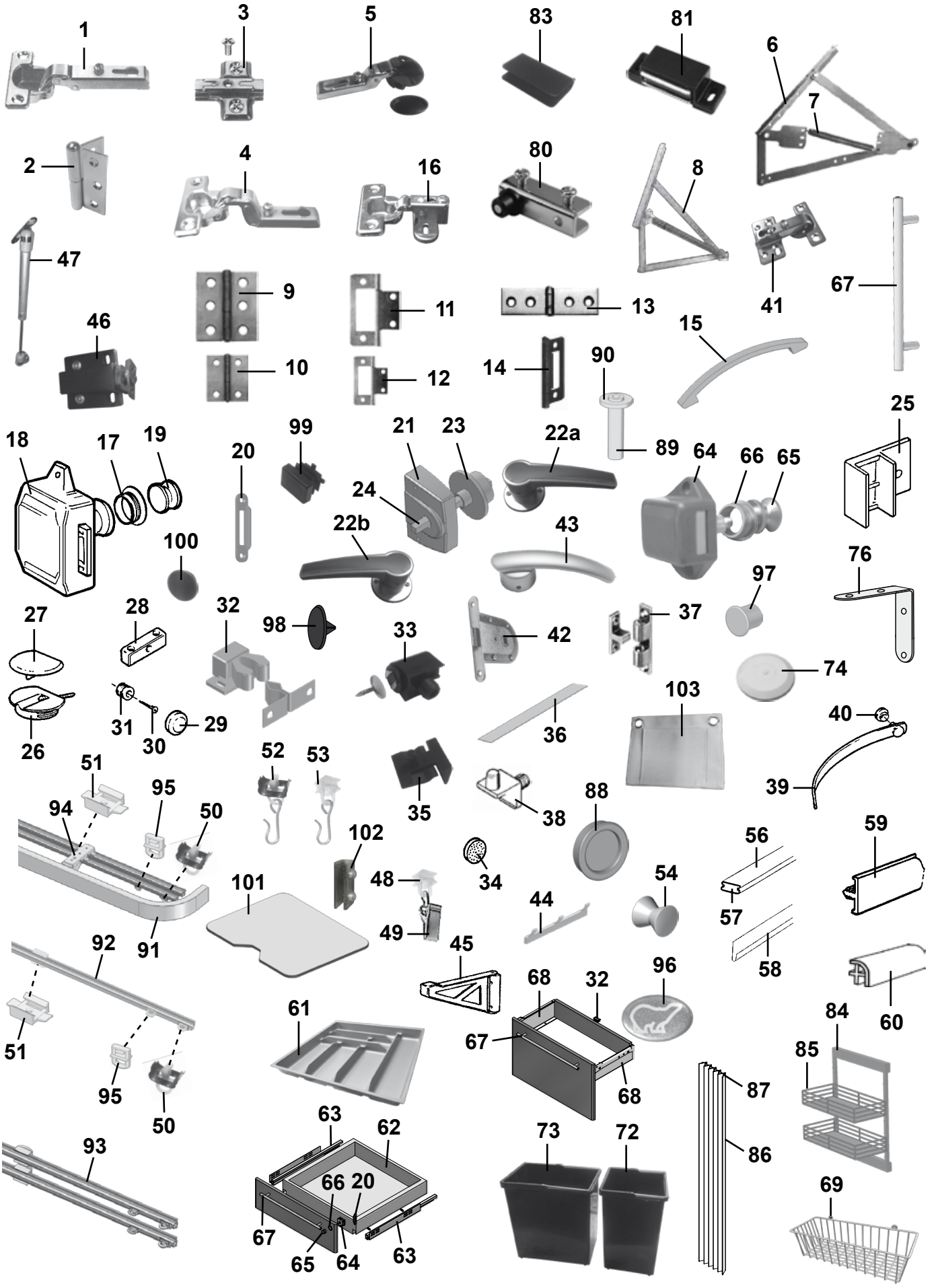
1
3
5
83
81
6
7
2
4
16
80
8
47
9
11
13
41
67
46
10
12
14
90
15
18
17
19
20
99
21
23
22a
89
64
66
65
25
24
22b
43
100
76
97
27
28
32
98
33
42
37
74
26
31
30
29
36
103
40
51
52
53
35
38
88
39
94
95
50
102
34
56
59
101
48
44
54
57
49
45
58
92
91
68
32
96
60
61
67
84
51
95
50
68
85
87
63
62
73
72
86
93
66
20
69
67
65
64
63

Pos Fig	Det. nr Part. No	Ingår Fitted	OBS!! Ange alltid årsmodell vid beställning av inredning Benämning	OBS!! Specify always year of model when ordering equipment Description
1	311917	x	Gångjärn	Hinge
--	319978	x	Gångjärn gavelskåp/överskåp (fr.o.m. feb. 2016)	Hinge cupboard gable/upper (from feb. 2016)
--	316799	x	Gångjärn (lucka över/under kyl)	Hinge (door upper/lower refrigerator)
2	319755	x	Gångjärn toadörr	Hinge toilet door
3	312588	x	Platta gångjärn köksskåp / diskbänk	Plate hinge cupboard kitchen / kitchen sink
--	319909	x	Platta gångjärn gavelskåp/ö-skåp (t.o.m. jan. 2016)	Plate hinge cupboard gable/upper (up to jan. 2016)
--	319979	x	Platta gångjärn gavelskåp (fr.o.m. febr. 2016)	Plate hinge cupboard gable (from febr. 2016)
--	319980	x	Platta gångjärn överskåp (fr.o.m. febr.2016)	Plate hinge cupboard upper (from febr. 2016)
4	315202	x	Gångjärn	Hinge
5	318379	x	Gångjärn	Hinge
--	318380	x	Täckhatt d:o	Cover d:o
6	314589	x	Gångjärn dubbelsäng (säljes i par)	Hinge double bed (exp. in pair)
7	314590	x	Fjäder d:o	Spring d:o
8	860626	x	Gångjärn dubbelsäng (säljes i par)	Hinge double bed (exp. in pair)
--	860627	x	Fjäder d:o	Spring d:o
9	860405	x	Gångjärn	Hinge
10	300354	x	Gångjärn	Hinge
11	860621	x	Gångjärn	Hinge
12	860402	x	Gångjärn	Hinge
13	860452	x	Gångjärn	Hinge
14	312589	x	Gångjärn	Hinge
15	316428	x	Handtag	Handle
16	316037	x	Gångjärn	Hinge
17	315196	x	Rosett till tryckknapp	Rosett for push button
18	860502	x	Lås inredning gard. exkl. tryckknapp	Lock without push button
19	315195	x	Tryckknapp garderob	Push button wardrobe
20	314952	x	Låsbleck gard/toa	Securing plate, wardrobe/toilet
--	319709	x	Låsbleck toalettdörr (560 GS; 590 E; 700GSE)	Securing plate, toilet door (560 GS; 590 E; 700GSE)
21	316877	x	Lås inredning toa	Lock toilet
22a	318671	x	Handtag H	Handle
22b	318672	x	Handtag V	Handle
23	316878	x	Rosett toadörr	Rosett toilet door
24	317356	x	Fyrkantstång toadörr L=95	Square shaft toiletdoor L=95
25	311894	x	Monteringsbeslag 90° (15mm)	Mounting 90° (15mm)
--	311892	x	Monteringsbeslag 25°	Mounting 25°
26	860197	x	Monteringskloss	Mounting
27	860198	x	Lock d:o, beige	Cap d:o, beige
--	319761	x	Lock d:o, brun	Cap d:o, brown
28	303335	x	Monteringskloss brun	Mounting brown
--	316882	x	Monteringskloss vit	Mounting white
29	801506	x	Rosetthatt, förnicklad	Cap, nickel-plated
30	801109	x	Rosettskruv	Screw
31	800343	x	Kabelgenomföring	Rubber bushing
32	801346	x	Snäppare, 2-delad	Snap locking, 2-devided
33	318630	x	Lås magnet	Lock magnet
			M= Metervara T= Tillbehör	M= On the metre T= Accessory

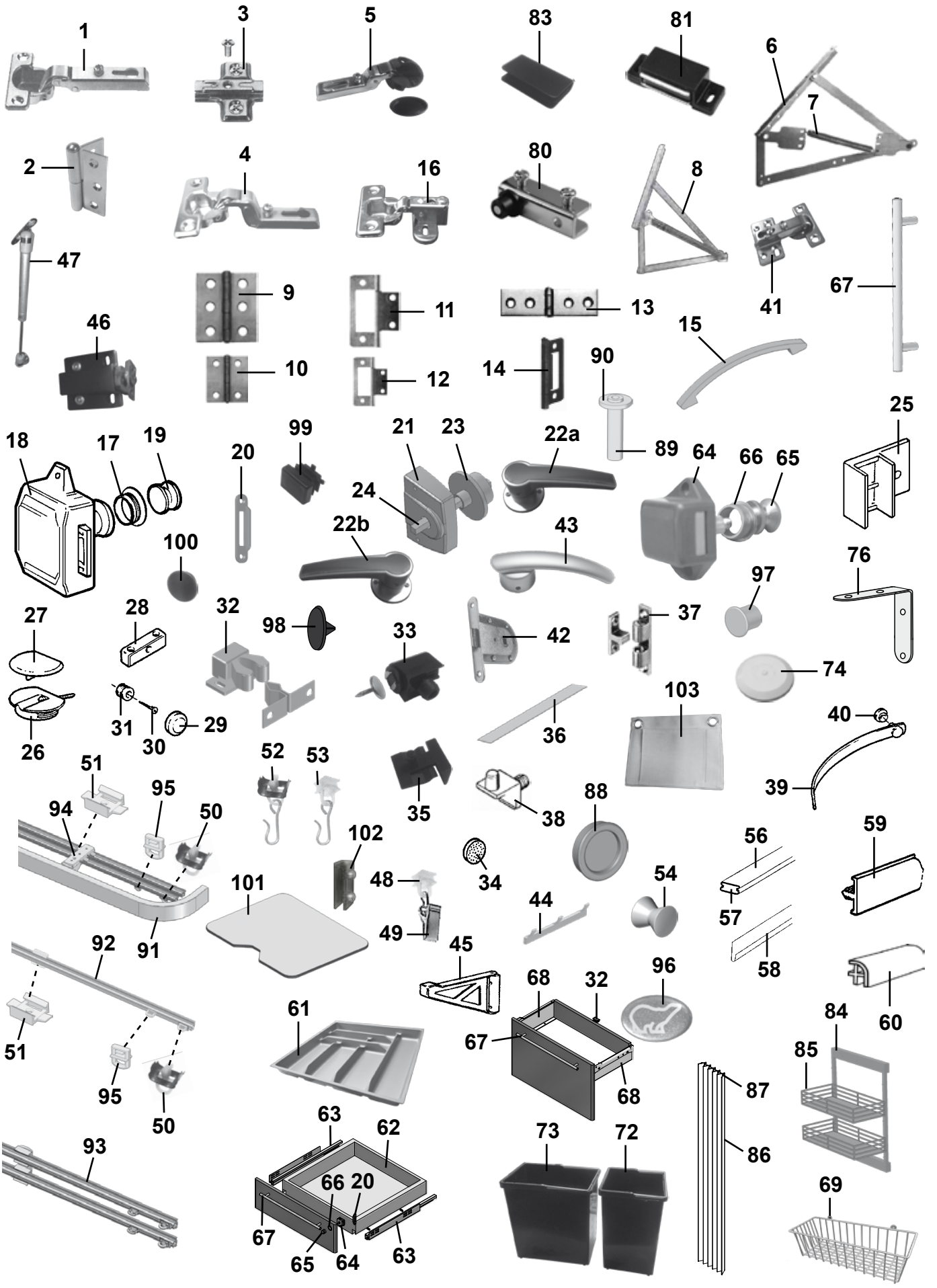
1
3
5
83
81
6
7
2
4
16
80
8
47
9
11
13
41
67
46
10
12
14
90
15
18
17
19
20
99
21
23
22a
89
64
66
65
25
24
22b
43
100
76
97
27
28
32
98
33
42
37
74
26
31
30
29
36
103
40
51
52
53
35
38
88
39
94
95
50
102
34
56
59
101
48
44
54
57
49
45
58
92
91
68
32
96
60
61
67
84
51
95
50
68
85
87
63
62
73
72
86
93
66
20
69
67
65
64
63

Pos Fig	Det. nr Part. No	Ingår Fitted	OBS!! Ange alltid årsmodell vid beställning av inredning Benämning	OBS!! Specify always year of model when ordering equipment Description
34	801100	x	Dämpare 11x3 för luckor	Damper 11x3 for doors
35	318382	x	Hyllbärare plast	Shelf holder plastic
36	319024	x	Matta grå textil lock bäddlåda, m. tejp	Carpet gray textile cover bedbox, with tape
37	800639	T	Snäppare mässing	Snap locking
38	312133	x	Hyllbärare plast	Shelf holder plastic
39	303140	x	Omtag läder	Leather strap
40	800226	x	Tryckknapp	Button
41	314663	x	Gångjärn	Hinge
42	319708	x	Lås toadörr	Lock toilet door
43	319707	x	Handtag toadörr H+V (säljes i par)	Handle toilet door R+L (exp. in pair)
44	316002	x	Hängare 3-krok silver	Hanger 3-hook silver
--	316003	x	Hängare 5-krok silver	Hanger 5-hook silver
45	315749	T	Stöd hylla	Shelf support
46	319913	x	Trycklås	Push lock
47	319914	x	Gasfjäder	Gas spring
--	319915	x	Fäste vinkel d:o	Angle bracket d:o
--	319916	x	Fäste runt d:o	Bracket round d:o
48	315554	x	Glid gardin-/draperiskena	Slipper, roof strip
49	315555	x	Klämma till glid gardinskena	Holder for slipper, roof strip
50	315193	x	Ändstopp gardin-/draperiskena	End stop, roof strip
51	315975	x	Takfäste draperi-/duschdraperiskena	Holder roof strip
52	315976	x	Ändstopp m. krok duschdraperiskena	End stop with hook, roof strip
53	315977	x	Glid m. krok duschdraperiskena	Slipper with hook shower curtain
54	316116	x	Hängare	Clothes hanger
56	316268	x	List snäpp lock L=2379	List L=2379
57	316270	x	List snäpp botten L=2379	List L=2379
58	313884	x	List radie L=2379	List L=2379
59	334265	M	Knacklist, plast 25 mm	Edge list, plastic 25 mm
--	334264	M	Knacklist, plast 15 mm	Edge list, plastic 15 mm
--	335926	M	Knacklist, plast 12 mm	Edge list, plastic 12 mm
60	319776	x	List hörn plast L=2500	Corner strip L=2500
61	317515	x	Bestickslåda	Case for cutlery
62	317514	x	Låda	Drawer
63	317382	x	Glidskena låda (säljes i par)	Slide bar, drawer (exp. in pair)
--	801701	x	Skruv 6x16 d:o	Screw 6x16 d:o
64	801315	x	Lås inredning exkl. tryckknapp	Lock without push button
65	315197	x	Tryckknapp d:o	Push button d:o
66	315198	x	Rosett tryckknapp	Rosett push button
67	317502	x	Handtag c/c 160 mm (köksskåp)	Handle c/c 160 mm (Kitchen cupboard)
--	317503	x	Handtag c/c 352 mm (diskbänk)	Handle c/c 352 mm (Kitchen sink)
68	317739	x	Glidskena låda (säljes i par)	Slide bar, drawer (exp. in pair)
69	319759	x	Korg, garderob	Basket, wardrobe
--	335802	x	List för korgar	List för baskets
72	319855	x	Avfallshink 7,5 liter	Refuse bucket 7,5 litre)
--	319857	x	Upphängningsbeslag d:o	Mounting seizure d:o
			M= Metervara T= Tillbehör	M= On the metre T= Accessory

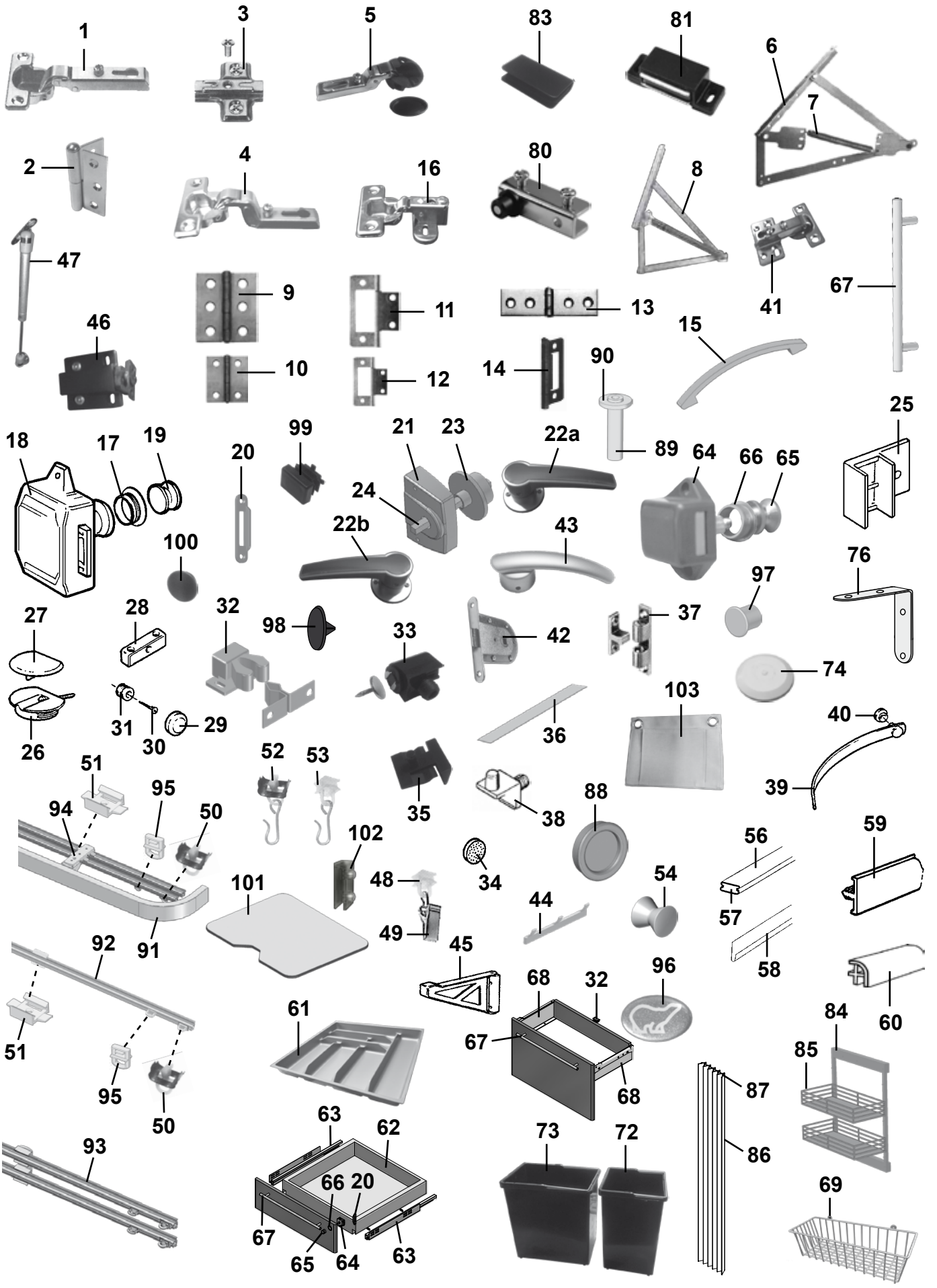
1
3
5
83
81
6
7
2
4
16
80
8
47
9
11
13
41
67
46
10
12
14
90
15
18
17
19
20
99
21
23
22a
89
64
66
65
25
24
22b
43
100
76
97
27
28
32
98
33
42
37
74
26
31
30
29
36
103
40
51
52
53
35
38
88
39
94
95
50
102
34
56
59
101
48
44
54
57
49
45
58
92
91
68
32
96
60
61
67
84
51
95
50
68
85
87
63
62
73
72
86
93
66
20
69
67
65
64
63

Pos Fig	Det. nr Part. No	Ingår Fitted	OBS!! Ange alltid årsmodell vid beställning av inredning Benämning	OBS!! Specify always year of model when ordering equipment Description
73	319856	x	Avfallshink 12 liter	Refuse bucket 12 litre
--	319857	x	Upphängningsbeslag d:o	Mounting seizure d:o
74	314353	x	Täckplugg plast vit Ø = 29 mm	Plug cover plastic white Ø = 29 mm
--	318637	x	Täckplugg plast svart Ø = 29 mm	Plug cover plastic black Ø = 29 mm
76	302980	x	Vinkeljärn	Angle iron
80	314351	x	Gångjärn (säljes i par)	Hinge (exp. in pair)
81	314350	x	Lås magnet barskåp	Lock magnet
83	318381	x	Motstycke magnetlås	Companion part
84	319558	x	Bänkutdrag V	Extract L
--	319648	x	Bänkutdrag H	Extract R
85	319559	x	Korg d:o	Basket d:o
86	315216	T	Vikdörr kpl.	Folding door
87	316705	T	Glid vikdörr	Slipper folding door
88	316018	x	Handtag skjutdörr	Handle sliding door
89	315939	x	Rör plast	Plastic pipe
90	315940	x	Bricka plast 6,4x12,5x1,6	Washer plastic 6,4x12,5x1,6
91	316900	x	Skena gardin L=1920 (över gavelfönster)	Curtain rod L=1920 (above gable window)
--	316898	x	Skena gardin L=1020	Curtain rod L=1020
--	317308	T	Skena gardin L=820	Curtain rod L=820
--	316907	T	Skena gardin L=500	Curtain rod L=500
92	315907	x	Skena gardin L=1920 (under gavelfönster)	Curtain rod L=1920 (below gable window)
--	318104	x	Skena gardin/draperi L=1730	Curtain rod L=1730
--	314721	x	Skena gardin/draperi L=1100	Curtain rod L=1100
--	314722	x	Skena gardin/draperi L=900	Curtain rod L=900
--	319908	x	Skena gardin/draperi L=490	Curtain rod L=490
93	316199	x	Skena gardin L=1020	Curtain rod L=1020
94	317636	x	Fäste gardinskena	Bracket curtain rod
95	317637	x	Click för gardin	Click for curtain
96	209060	x	Emblem	Emblem
97	801515	x	Plugg Ø = 10 mm vit	Plug Ø = 10 mm white
98	319828	x	Täckhatt för skruv, brun	Cover screw, brown
99	319824	x	Plugg 15x20, svart	Plug 15x20, black
100	319815	x	Plugg 15/10, brun	Plug 15/10, brown
101	333830	x	Skärbräda	Cutting board
102	319174	x	Hållare skärbräda	Holder cutting board
103	319811	x	Tygförvaring 320x250	Locker fabric 320x250
			M= Metervara T= Tillbehör	M= On the metre T= Accessory

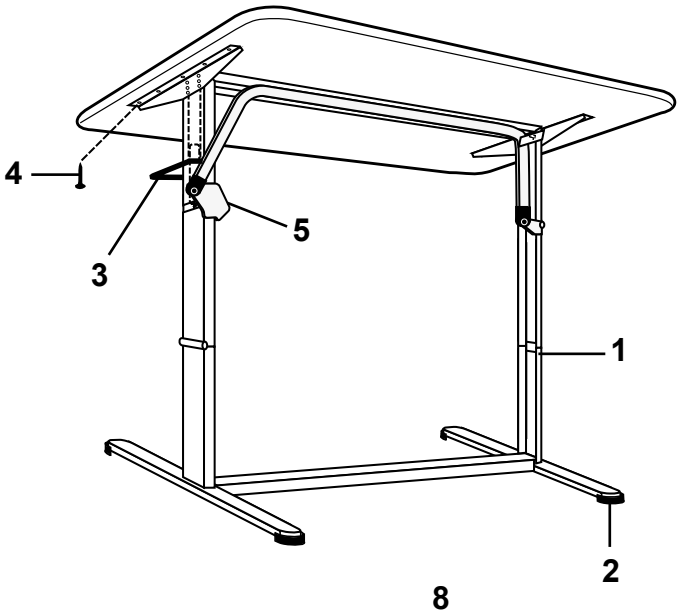
4
3
5
1
2

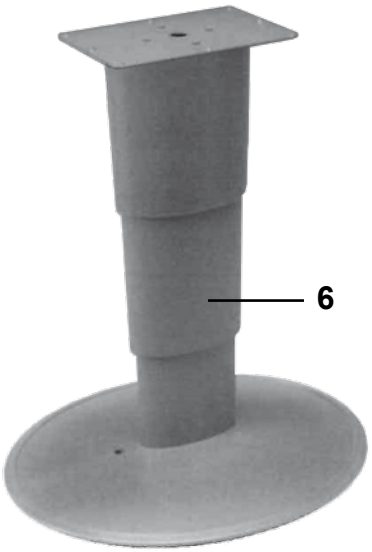
6

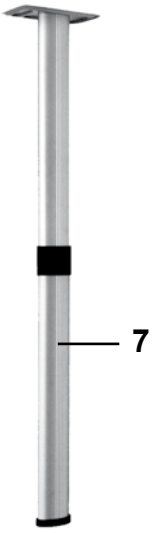
7

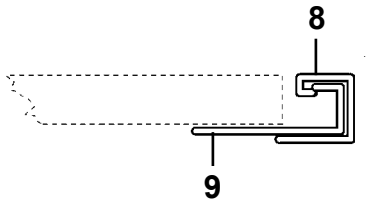
8
9


10

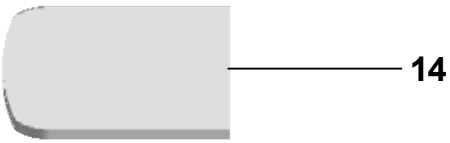
14


11


15


16


13

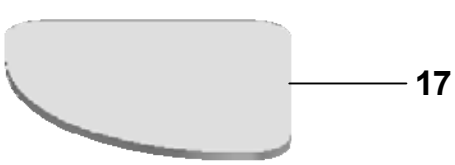
17

Pos Fig	Det. nr Part. No	Ingår/Fitted 520-560 CTH	560 GS	590 E	590 CTH	590 TR	OBS!! Ange alltid årsmodell vid beställning av inredning Benämning	OBS!! Specify always year of model when ordering equipment Description
1	319859	x	x	x	x	x	Bordsstativ kpl.	Table stand cpl.
2	317339	x	x	x	x	x	Fot	Foot
3	317338	x	x	x	x	x	Handtag	Handle
4	800367	x	x	x	x	x	Skruv 5x16	Screw 5x16
5	319701	x	x	x	x	x	Plastskydd gångjärn	Cover plastic hinge
6	319912	T			T		Bordsstativ kpl. [1]	Table stand cpl. [1]
7	315565		x	x			Bordsben fällbart H=730 / 340	Table leg H=730 / 340
8	318574		x	x			List upphängning väggdel	List
9	318575		x	x			List upphängning bordsdel	List
10	335944-K				x		Bordsskiva 940x1200 rundsittgr. fram	Table top 940x1200 couch gr. front
--	336370-K				T		Bordsskiva 940x1200 rundsittgr. fram [2]	Table top 940x1200 couch gr. front [2]
11	335940-K	x	x	x		x	Bordsskiva 940x1025 rundsittgr. fram	Table top 940x1025 couch gr. front
--	375774-K	T	T	T		T	Bordsskiva 940x1025 rundsittgr. fram [2]	Table top 940x1025 couch gr. front [2]
13	335942-K						Bordsskiva 750x700 mittsittgr	Table top 750x700 middle couch gr.
14	335941-K		x	x			Bordsskiva 750x600 sittgr bak DBD	Table top 750x600 couch gr. rear
15	336396-K				x		Bordsskiva 1120x750 sittgr. fram [1]	Table top 1120x750 couch gr. front [1]
16	335949-K						Bordsskiva 884x483 mittsittgr	Table top 884x483 middle couch gr.
17	335951-K	x					Bordsskiva 840x750 sittgr. fram [1]	Table top 840x750 couch gr. front [1]
							[1] = Endast i modell LR	[1] = Only in LR model
							[2] = Endast i modell "Svit"	[2] = Only in "Svit" model
							T= Tillbehör	T= Accessory

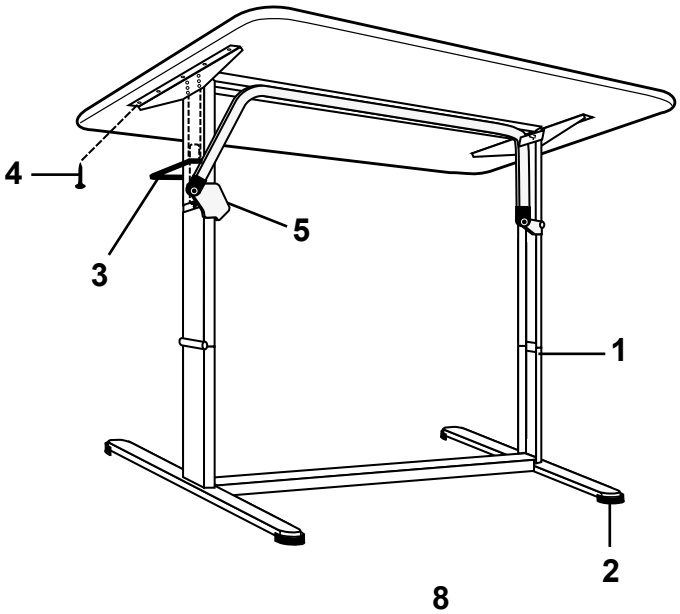
4
5
3
1
2

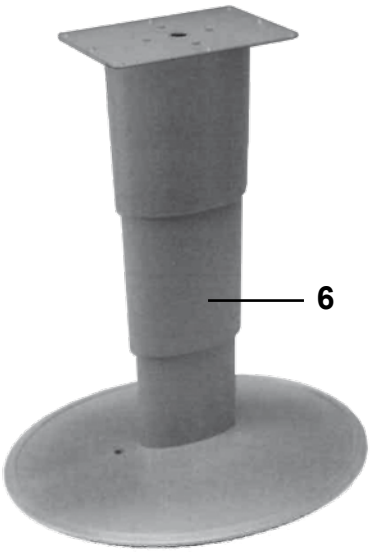
6

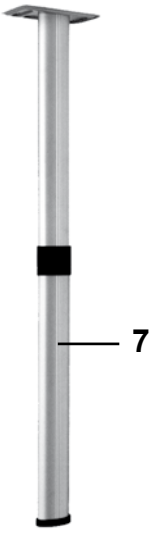
7

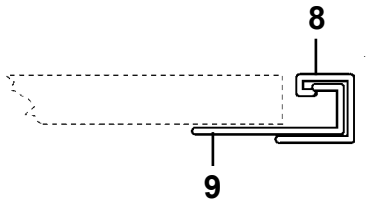
8
9


10

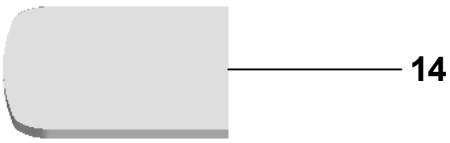
14


11


15


12


16


13

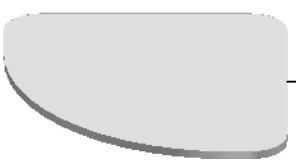
17

Pos Fig	Det. nr Part. No	Ingår/Fitted 700 GSE	700 CTH	700 CTX	700 TR LB	700 TR DB	OBS!! Ange alltid årsmodell vid beställning av inredning Benämning	OBS!! Specify always year of model when ordering equipment Description
1	319859	x	x	x	x	x	Bordsstativ kpl.	Table stand cpl.
2	317339	x	x	x	x	x	Fot	Foot
3	317338	x	x	x	x	x	Handtag	Handle
4	800367	x	x	x	x	x	Skruv 5x16	Screw 5x16
5	319701	x	x	x	x	x	Plastskydd gångjärn	Cover plastic hinge
6	319912			T			Bordsstativ kpl. [1]	Table stand cpl. [1]
7	315565	x		x			Bordsben fällbart H=730 / 340	Table leg H=730 / 340
8	318574	x		x			List upphängning väggdel	List
9	318575	x		x			List upphängning bordsdel	List
10	335944-K						Bordsskiva 940x1200 rundsittgr. fram	Table top 940x1200 couch gr. front
--	336370-K						Bordsskiva 940x1200 rundsittgr. fram [2]	Table top 940x1200 couch gr. front [2]
11	335940-K	x	x	x	x	x	Bordsskiva 940x1025 rundsittgr. fram	Table top 940x1025 couch gr. front
--	375774-K	T	T	T	T	T	Bordsskiva 940x1025 rundsittgr. fram [2]	Table top 940x1025 couch gr. front [2]
12	335943-K			T			Bordsskiva 750x950 mittsittgr	Table top 750x950 middle couch gr.
13	335942-K			x			Bordsskiva 750x700 mittsittgr	Table top 750x700 middle couch gr.
14	335941-K	x					Bordsskiva 750x600 sittgr bak DBD	Table top 750x600 couch gr. rear
15	336396-K			x			Bordsskiva 1120x750 sittgr. fram [1]	Table top 1120x750 couch gr. front [1]
16	335949-K						Bordsskiva 884x483 mittsittgr	Table top 884x483 middle couch gr.
17	335951-K						Bordsskiva 840x750 sittgr. fram [1]	Table top 840x750 couch gr. front [1]
							[1] = Endast i modell LR	[1] = Only in LR model
							[2] = Endast i modell "Svit"	[2] = Only in "Svit" model
							T= Tillbehör	T= Accessory

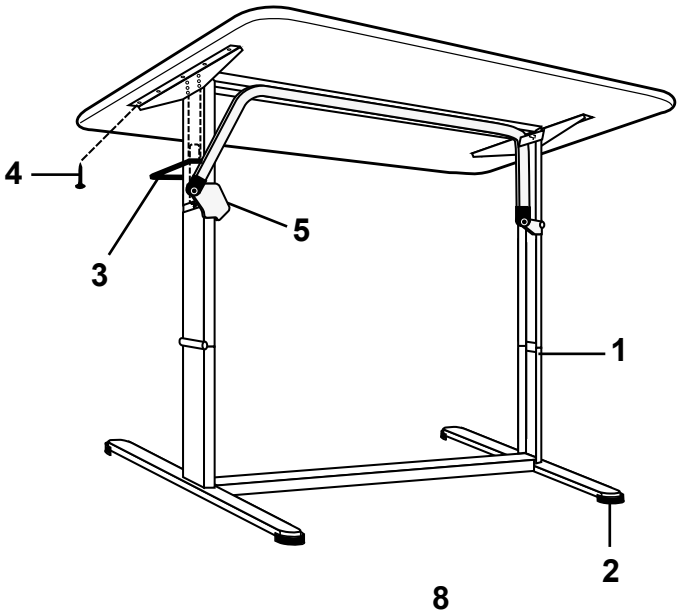
4
3
5
1
2

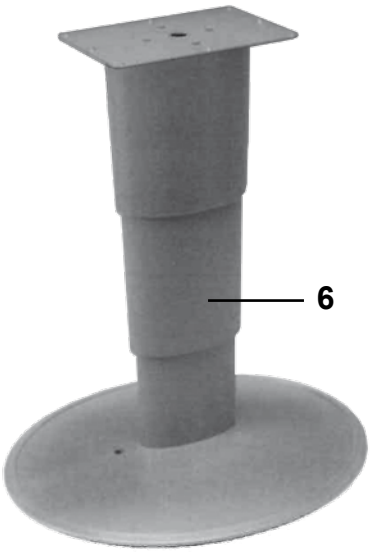
6

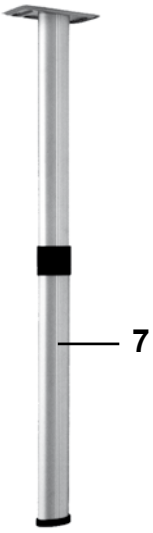
7

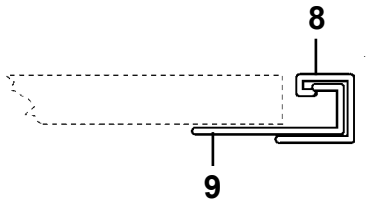
8
9


10

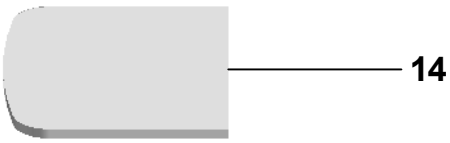
14

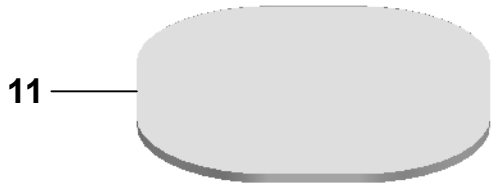
11


15


12


16

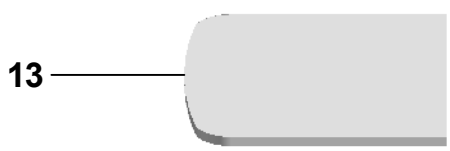
13

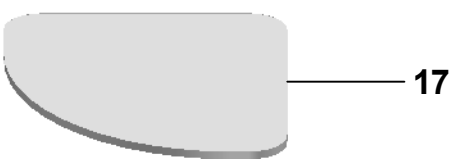
17

Pos Fig	Det. nr Part. No	Ingår/Fitted 750 GSE	750 CTX	750 TR	750 TDS		OBS!! Ange alltid årsmodell vid beställning av inredning Benämning	OBS!! Specify always year of model when ordering equipment Description
1	319859	x	x	x	x		Bordsstativ kpl.	Table stand cpl.
2	317339	x	x	x	x		Fot	Foot
3	317338	x	x	x	x		Handtag	Handle
4	800367	x	x	x	x		Skruv 5x16	Screw 5x16
5	319701	x	x	x	x		Plastskydd gångjärn	Cover plastic hinge
6	319912		T				Bordsstativ kpl. [1]	Table stand cpl. [1]
7	315565		x				Bordsben fällbart H=730 / 340	Table leg H=730 / 340
8	318574		x				List upphängning väggdel	List
9	318575		x				List upphängning bordsdel	List
10	335944-K						Bordsskiva 940x1200 rundsittgr. fram	Table top 940x1200 couch gr. front
--	336370-K						Bordsskiva 940x1200 rundsittgr. fram [2]	Table top 940x1200 couch gr. front [2]
11	335940-K	x	x	x	x		Bordsskiva 940x1025 rundsittgr. fram	Table top 940x1025 couch gr. front
--	375774-K	T	T	T	T		Bordsskiva 940x1025 rundsittgr. fram [2]	Table top 940x1025 couch gr. front [2]
12	335943-K		T				Bordsskiva 750x950 mittsittgr	Table top 750x950 middle couch gr.
13	335942-K		x				Bordsskiva 750x700 mittsittgr	Table top 750x700 middle couch gr.
14	335941-K						Bordsskiva 750x600 sittgr bak DBD	Table top 750x600 couch gr. rear
15	336396-K		x				Bordsskiva 1120x750 sittgr. fram [1]	Table top 1120x750 couch gr. front [1]
16	335949-K						Bordsskiva 884x483 mittsittgr	Table top 884x483 middle couch gr.
17	335951-K						Bordsskiva 840x750 sittgr. fram [1]	Table top 840x750 couch gr. front [1]
							[1] = Endast i modell LR	[1] = Only in LR model
							[2] = Endast i modell "Svit"	[2] = Only in "Svit" model
							T= Tillbehör	T= Accessory

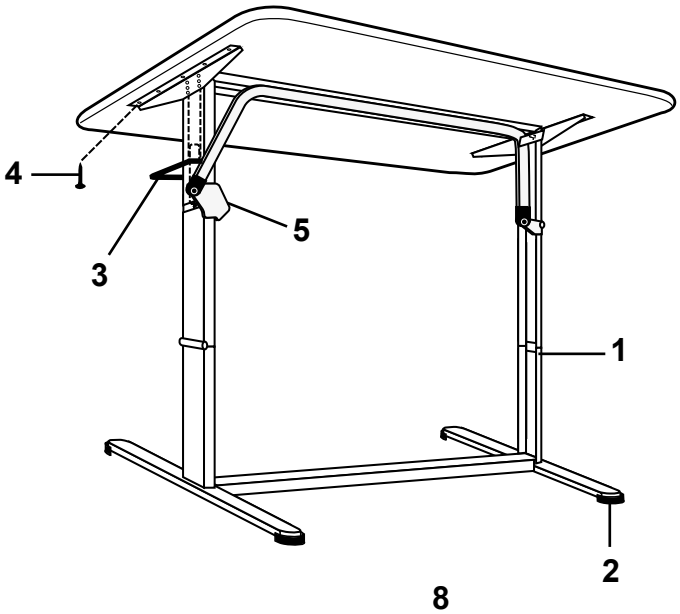
4
5
3
1
2

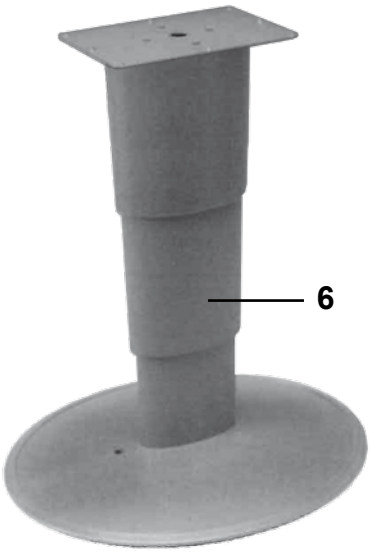
6

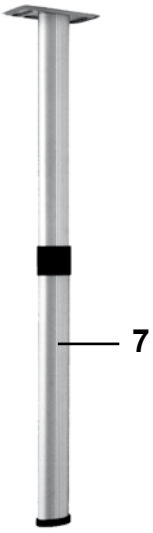
7

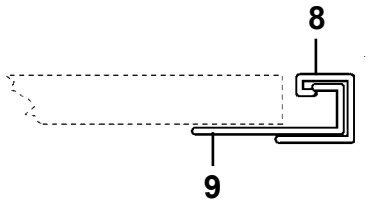
8
9


10

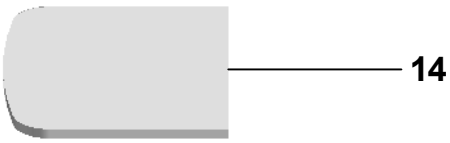
14


11


15


12


16


13

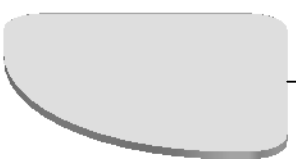
17

Pos Fig	Det. nr Part. No	Ingår/Fitted 800 TRX	800 TR	800 BR	900 TRX		**OBS!! Ange alltid årsmodell vid beställning av inredning** Benämning	**OBS!! Specify always year of model when ordering equipment** Description
1	319859	x	x	x	x		Bordsstativ kpl.	Table stand cpl.
--	316011				x		Bordsstativ kpl. (M-grupp)	Table stand cpl. (M-group)
2	317339	x	x	x	x		Fot	Foot
3	317338	x	x	x	x		Handtag	Handle
4	800367	x	x	x	x		Skruv 5x16	Screw 5x16
5	319701	x	x	x	x		Plastskydd gångjärn	Cover plastic hinge
6	319912	T			T		Bordsstativ kpl. [1]	Table stand cpl. [1]
7	315565	x	x	x			Bordsben fällbart H=730 / 340	Table leg H=730 / 340
8	318574	x	x	x			List upphängning väggdel	List
9	318575	x	x	x			List upphängning bordsdel	List
10	335944-K	x	x				Bordsskiva 940x1200 rundsittgr. fram	Table top 940x1200 couch gr. front
--	336370-K	T	T				Bordsskiva 940x1200 rundsittgr. fram [2]	Table top 940x1200 couch gr. front [2]
11	335940-K			x	x		Bordsskiva 940x1025 rundsittgr. fram	Table top 940x1025 couch gr. front
--	375774-K			T	T		Bordsskiva 940x1025 rundsittgr. fram [2]	Table top 940x1025 couch gr. front [2]
12	335943-K	T					Bordsskiva 750x950 mittsittgr	Table top 750x950 middle couch gr.
13	335942-K	x					Bordsskiva 750x700 mittsittgr	Table top 750x700 middle couch gr.
14	335941-K						Bordsskiva 750x600 sittgr bak DBD	Table top 750x600 couch gr. rear
15	336396-K	x					Bordsskiva 1120x750 sittgr. fram [1]	Table top 1120x750 couch gr. front [1]
16	335949-K				x		Bordsskiva 884x482 mittsittgr	Table top 884x482 middle couch gr.
17	335951-K				x		Bordsskiva 840x750 sittgr. fram [1]	Table top 840x750 couch gr. front [1]
							[1] = Endast i modell LR	[1] = Only in LR model
							[2] = Endast i modell "Svit"	[2] = Only in "Svit" model
							T= Tillbehör	T= Accessory

Vagnsmodell	Dynsats RSG fram (art.nr. = ritn.nr.)	Dynsats bak (art.nr. = ritn.nr.)	Dynsats M-grp. (art.nr. = ritn.nr.)	Dynsats fram LR	Överkast P15, X15 (art.nr. = ritn.nr.)	Madrass Vänster	Madrass Höger	Bädd-madrass Vänster	Bädd-madrass Höger	Spalttyg gavel bak B15, C14, D16, G16, P14	Spalt-tyg B15, C13, D16, G16, P15	Spalt-tyg övrigt
520 CTH/DB	318332B15,C16, D16, G16, P15, S414, S614	-	-	-	317191	314543	-	314544	-	319791	318362	-
560-590 LB	318332B15,C16, D16, G16, P15, S414, S614	-	-	-	317192	314539	-	314540	-	319805*2 319868*1	318363	318364
560-590 BK 2 & 3	318332B15,C16, D16, G16, P15, S414, S614	315229*2 B15, C13, D15, G13, P15,	-	-	317190	314636	-	313208	-	319803	319940	318366
560 TDB	318332B15,C16, D16, G16, P15, S414, S614	-	-	-	319570	314543	-	314544	-	319791	319571	-
560-590 DBD	318332B15,C16, D16, G16, P15, S414, S614	316850B15, C16, D16, G16, P15, S414, S614	-	-	317190	314636	-	313208	-	319803	318367	-
560 CTH/DB	318334B15, C16, D16, G16, P15, S414, S614	-	-	319244 B15, C16, D16, G16, P15, S414, S614,	317191	314543	-	314544	-	319791	318362	-
590 CTH/DB	318336B15, C16, D16, G16, P15, S414, S614,	-	-	318953B15, C16, D16, G16, P15, S414, S614	317191	314543	-	314544	-	319791	318362	-
590 TR DB	318332B15,C16, D16, G16, P15, S414, S614	-	-	-	317190	314636	-	313208	-	319803	318367	-
590 TR LB	318332B15,C16, D16, G16, P15, S414, S614	-	-	-	317198	314539	315657	314540	315658	319805	318361	-
700 GSE/LB	318334B15, C16, D16, G16, P15, S414, S614	-	-	-	317192	314539	-	314540	-	319805	318363	-
700 GSE/BK2 & BK 3	318334B15, C16, D16, G16, P15, S414, S614	315229*2 B15, C13, D15, G13, P15	-	-	317190	314636	-	313208	-	319803	319940	318366
700 GSE/DBD	318334B15, C16, D16, G16, P15, S414, S614	316850B15, C16, D16, G16, P15, S414, S614	-	-	317190	314636	-	313208	-	319803	318367	-
700 CTX m. smal M-grupp	318332B15,C16, D16, G16, P15, S414, S614	-	314349B15, C16, D16, G16, P15, S414, S614	318952B15, C16, D16, G16, P15, S414, S614	317191	314543	-	314544	-	319791	318362	-
700 CTX m. bred M-grupp	318332B15,C16, D16, G16, P15, S414, S614	-	314690B15, C16, D16, G16, P15, S414, S614	318952B15, C16, D16, G16, P15, S414, S614	317191	314543	-	314544	-	319791	318362	-
700 CTH/DB	318334B15, C16, D16, G16, P15, S414, S614	-	-	-	317191	314543	-	314544	-	319791	318362	-
700 TR DB	318334B15, C16, D16, G16, P15, S414, S614	-	-	-	317190	314636	-	313208	-	319803	318367	-
700 TR LB	318332B15,C16, D16, G16, P15, S414, S614	-	-	-	317198	314539	315657	314540	315658	319805	318361	-
750 GSE/BK2 & BK 3	318334B15, C16, D16, G16, P15, S414, S614	315229*2 B15, C13, D15, G13, P15	-	-	317197	314636	-	313208	-	319803	319940	318366
750 TR LB	318334B15, C16, D16, G16, P15, S414, S614	-	-	-	317194	314539	-	314540	-	319805	318363	-
750 TR DB	318334B15, C16, D16, G16, P15, S414, S614	-	-	-	317197	314636	-	313208	-	319803	318367	-
750 TR DB BK	318334B15, C16, D16, G16, P15, S414, S614	317305*2 B15, C13, D15, G13 , P15	-	-	317197	314636	-	313208	-	319803	318369	-
750 TR TDS	318334B15, C16, D16, G16, P15, S414, S614	-	-	-	319609	319607	-	319608 SDL	-	319803	-	-
750 CTX m. smal M-grupp	318334B15, C16, D16, G16, P15, S414, S614	-	314349B15, C16, D16, G16, P15, S414, S614	318952B15, C16, D16, G16, P15, S414, S614	317191	314543	-	314544	-	319791	318362	-
750 CTX m. bred M-grupp	318334B15, C16, D16, G16, P15, S414, S614	-	314690B15, C16, D16, G16, P15, S414, S614	318952B15, C16, D16, G16, P15, S414, S614	317191	314543	-	314544	-	319791	318362	-
800 TRX m. smal M-grupp	318336B15, C16, D16, G16, P15, S414, S614,	-	314349B15, C16, D16, G16, P15, S414, S614	318953B15, C16, D16, G16, P15, S414, S614	317197	314636	-	313208	-	319803	318367	-
800 TRX m. bred M-grupp	318336B15, C16, D16, G16, P15, S414, S614,	-	314690B15, C16, D16, G16, P15, S414, S614	318953B15, C16, D16, G16, P15, S414, S614	317197	314636	-	313208	-	319803	318367	-
800 TR LB	318336B15, C16, D16, G16, P15, S414, S614,	-	-	-	317194	314539	314539	314540	314540	319805	318363	-
800 TR TDS	318336B15, C16, D16, G16, P15, S414, S614,	-	-	-	319609	319607	-	319608 SDL	-	319803	-	-
800 TR DB BK	318336B15, C16, D16, G16, P15, S414, S614,	317305*2 B15, C13, D15, G13, P15	-	-	317197	314636	-	313208	-	319803	318369	-
800 BR	318332B15,C16, D16, G16, P15, S414, S614	319927B16, C16, D16, G16, P16 319928B16, C16, D16, G16, P16	-	-	317190	314636	-	313208	-	319803	319939	-
900 TRX DB/BK	318334B15, C16, D16, G16, P15, S414, S614	317305*2 B15, C13, D15, G13, P15	319275B15, C16, D16, G16, P15, S414, S614	319244B15, C16, D16, G16, P15, S414, S614,	317197	314636	-	313208	-	319803	318369	-
900 TRX LB	318334B15, C16, D16, G16, P15, S414, S614	-	319275B15, C16, D16, G16, P15, S414, S614	-	317197	314636	-	313208	-	319805	318369	-
900 TRX TDS	318334B15, C16, D16, G16, P15, S414, S614	-	319275B15, C16, D16, G16, P15, S414, S614	-	319609	319607	-	319608 SDL	-	319803	-	-

Dyna BK M-grupp 900 TRX					316433*2					
Spalt fast överbädd										314631
Dyna fast ö-bädd					315444					
Vikbar madrass ö-bäddsskåp					317738					
Dyna ö-bäddsskåp HB 800 BK						315150				
Överkast fast bädd				316851						
Pocket resårmadrass LB					317372	317372				
Pocket resårmadrass kort LB vid 590 kök					317374	317374				

Avvikande bakdelar när smal säng monteras										
520-700 DB/DBD/CTH/CTX				317190	314636		313208			318367
800 DB/CTX				317197	314636		313208			318367
800 DBD		315219		317197	314636		313208			318367

Drömvila bäddmadrasser										
Dubbelbädd 2,5							314924			
Dubbelbädd 2,3							314923			
Långbädd 2,5							314922			
Långbädd 2,5							316688			

OBS!! Artikelnumren för dynsatser, överkast och spalter anges efter färg på tyg (AX-S2), t.ex. 314065AX.

Dyna madrass (100mm)					318200
Dyna madrass (100mm)					318201
Dyna madrass (100mm)					318202
Dyna madrass (100mm)					318203
Dyna madrass (100mm)					318204
Dyna madrass (100mm)					318205

Dyna fast bädd SPEC.					318606

TILLVAL:

Kudde hörn 370*260/3	318567B15,C16, D15, P16, S414, S614
Nackkudde 450*80	3100176B16, C16, D16, P16, S416, S616

Bäddmadrasser Polar M16

	Bädd-madrass 30 mm	Mått madrass	Bädd-madrass 60 mm	Mått madrass Super de luxe	Bädd-madrass 70 mm	Mått madrass Drömvila
520 CTH/DB	314544	1950/1440/1280x30	316735	1950/1440/1280x60	314924	1950/1440/1280x70
560-590 LB	314540	1950x885x30	316733	1950x885x60	314922	1950x885x70
560-590 BK 2 & 3	313208	1950/1340/1180x30	316734	1950/1340/1180x60	314923	1950/1340/1180x70
560-590 DBD	313208	1950/1340/1180x30	316734	1950/1340/1180x60	314923	1950/1340/1180x70
560-590 CTH/DB	314544	1950/1440/1280x30	316735	1950/1440/1280x60	314924	1950/1440/1280x70
560 TDB	314544	1950/1440/1280x30	316735	1950/1440/1280x60	314924	1950/1440/1280x70
590 TR DB	313208	1950/1340/1180x30	316734	1950/1340/1180x60	314923	1950/1340/1180x70
590 TR LB V	314540	1950x885x30	316733	1950x885x60	314922	1950x885x70
590 TR LB H	315658	1890x885x30	316736	1890x885x60	316688	1890x885x70
700 GSE/LB	314540	1950x885x30	316733	1950x885x60	314922	1950x885x70
700 GSE BK 2 & 3	313208	1950/1340/1180x30	316734	1950/1340/1180x60	314923	1950/1340/1180x70
700 GSE/DBD	313208	1950/1340/1180x30	316734	1950/1340/1180x60	314923	1950/1340/1180x70
700 CTX	314544	1950/1440/1280x30	316735	1950/1440/1280x60	314924	1950/1440/1280x70
700 CTH/DB	314544	1950/1440/1280x30	316735	1950/1440/1280x60	314924	1950/1440/1280x70
700 TR DB	313208	1950/1340/1180x30	316734	1950/1340/1180x60	314923	1950/1340/1180x70
700 TR LB V	314540	1950x885x30	316733	1950x885x60	314922	1950x885x70
700 TR LB H	315658	1890x885x30	316736	1890x885x60	316688	1890x885x70
750 GSE BK 2 & 3	313208	1950/1340/1180x30	316734	1950/1340/1180x60	314923	1950/1340/1180x70
750 TR LB	314540	1950x885x30	316733	1950x885x60	314922	1950x885x70
750 TR DB	313208	1950/1340/1180x30	316734	1950/1340/1180x60	314923	1950/1340/1180x70
750 TR TDS	319234	1900x1315/1162x30	319608	1900x1415/1255x60	319236	1900x1315/1162x70
750 CTX	314544	1950/1440/1280x30	316735	1950/1440/1280x60	314924	1950/1440/1280x70
800 TR LB	314540	1950x885x30	316733	1950x885x60	314922	1950x885x70
800 TR DB	313208	1950/1340/1180x30	316734	1950/1340/1180x60	314923	1950/1340/1180x70
800 TR DB BK	313208	1950/1340/1180x30	316734	1950/1340/1180x60	314923	1950/1340/1180x70
800 TR TDS	319234	1900x1315/1162x30	319608	1900x1415/1255x60	319236	1900x1315/1162x70
800 TRX	313208	1950/1340/1180x30	316734	1950/1340/1180x60	314923	1950/1340/1180x70
800 BR	313208	1950/1340/1180x30	316734	1950/1340/1180x60	314923	1950/1340/1180x70
900 TRX LB	314540	1950x885x30	316733	1950x885x60	314922	1950x885x70
900 TRX DB BK	313208	1950/1340/1180x30	316734	1950/1340/1180x60	314923	1950/1340/1180x70
900 TRX TDS	319234	1900x1315/1162x30	319608	1900x1415/1255x60	319236	1900x1315/1162x70

Bäddmadrass fram

	Bädd-madrass 30 mm	Mått madrass
RSG POLAR	317489	2000x1600/1300x30
RSG POLAR	317488	2000x1600x30

	Kylskåp Thetford N3112 Refrigerator Thetford N3112	**2016**	Grupp Group 4	Sida Page 1

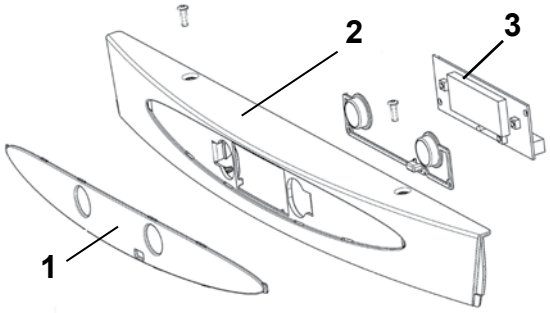

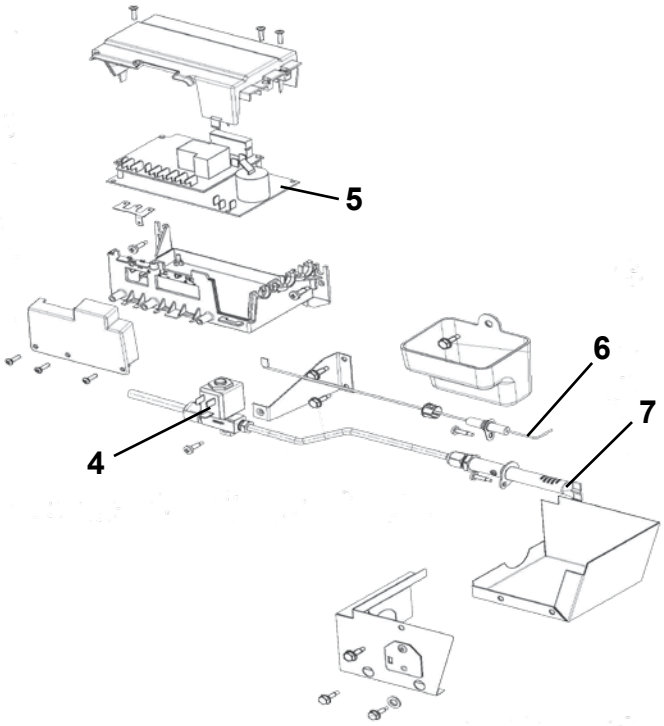

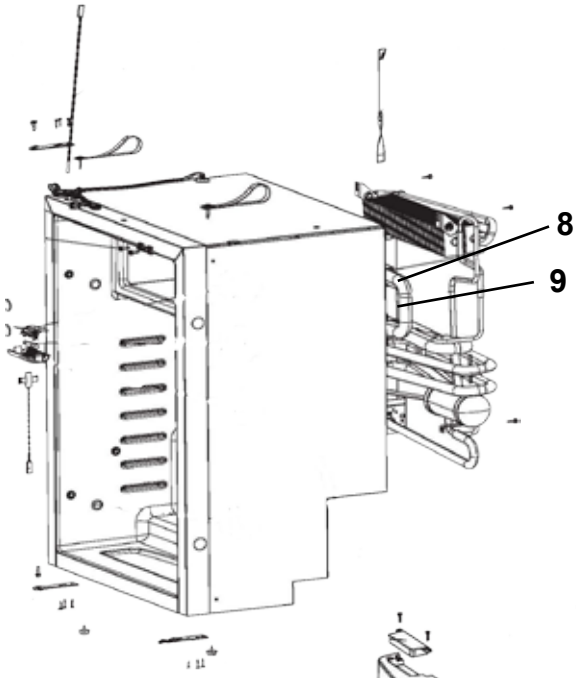

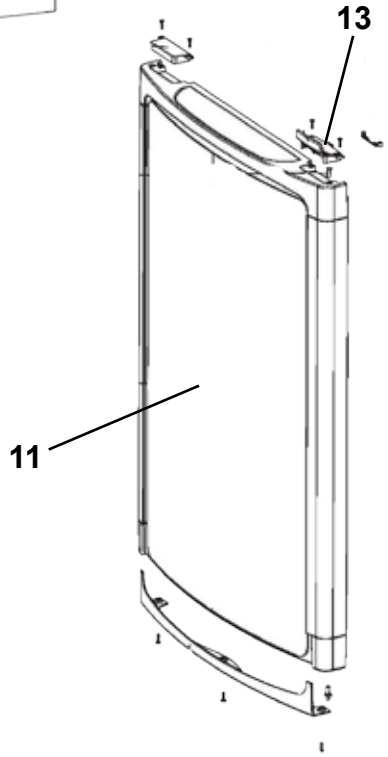

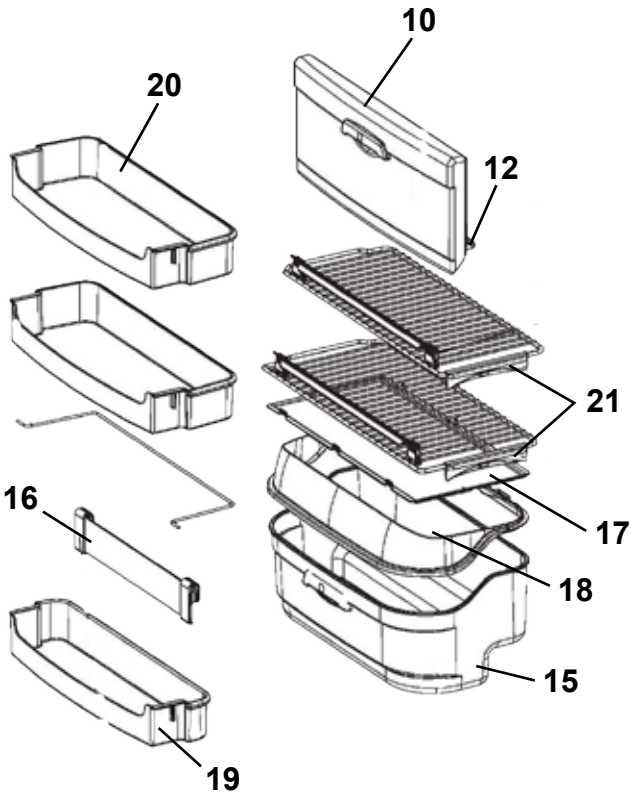

Pos Fig	Det. nr Part. No	Ingår/Fitted 520-560 CTH	560 GS	560 TDB	590 E	590 TR / CTH	Benämning	Description
	401863	x		x	T	x	Kylskåp N3112, H-hängd dörr	Refrigerator N3112, R-hanged door
	401864		x		x		Kylskåp N3112, V-hängd dörr	Refrigerator N3112, L-hanged door
1	402020	x		x	T	x	Front kontrollpanel, H-hängd dörr	Front control panel, R-hanged door
	402021		x		x		Front kontrollpanel, V-hängd dörr	Front control panel, L-hanged door
2	402022	x	x	x	x	x	Dekal kontrollpanel	Decal control panel
3	402023	x	x	x	x	x	Kretskort LCD	Printed circuit card LCD
4	402024	x	x	x	x	x	Ventil gas	Gas valve
5	401897	x	x	x	x	x	Tändelektrod	Spark electrode
6	402025	x	x	x	x	x	Brännare	Burner
7	401955	x	x	x	x	x	Elpatron 12 V	Heater 12 V
8	401956	x	x	x	x	x	Elpatron 230 V	Heater 230 V
9	401934	x	x	x	x	x	Dörr frys	Door freezer
10	402027	x		x	T	x	Dörr kyl, H-hängd *	Door fridge, R-hanged *
--	402028		x		x		Dörr kyl, V-hängd *	Door fridge, L-hanged *
11	401936	x	x	x	x	x	Gångjärn dörr frys	Hinge freezer door
12	401947	x	x	x	x	x	Lås dörr kyl	Latch
13	401937	x	x	x	x	x	Hållare hylla	Clip shelf
14	402030	x	x	x	x	x	Grönsakslåda	Vegetable bin
15	402031	x	x	x	x	x	Flaskhållare	Bottle retainer
16	402032	x	x	x	x	x	Hylla	Shelf
17	402033	x	x	x	x	x	Hylla	Shelf
18	402036	x	x	x	x	x	Hylla	Shelf

*= Ange modellkod och serie nr vid beställning

*= Specify model code and serie no when ordering

T= Tillbehör

T= Accessory

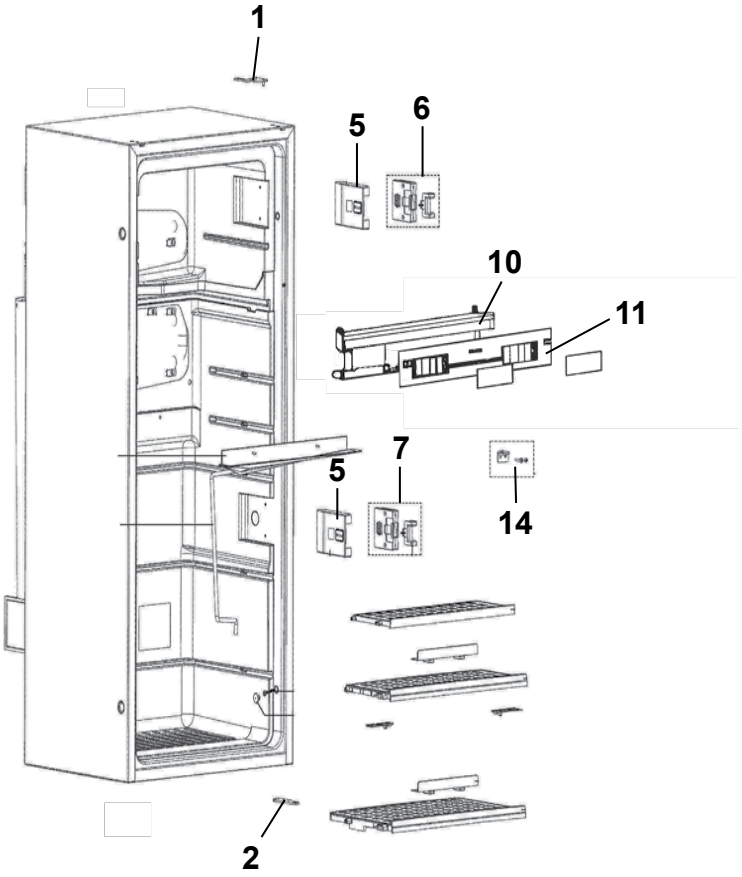
1
5
6
10
11
5
7
14
2

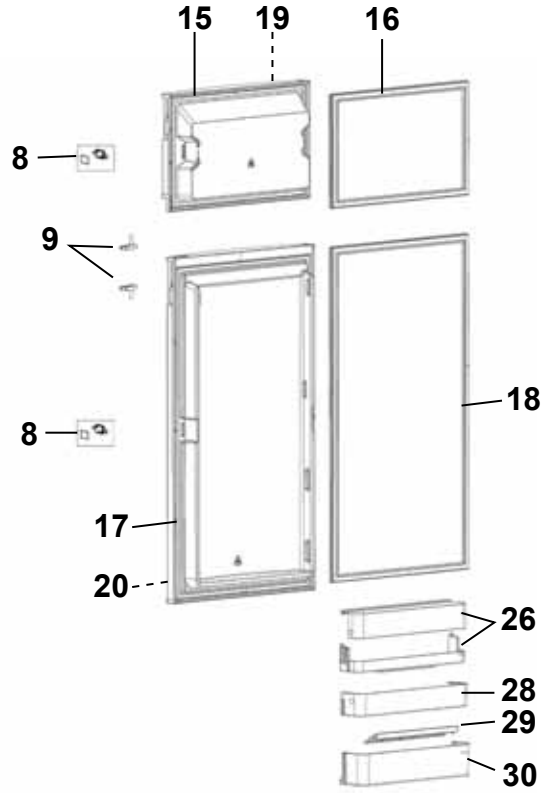
15
19
16
8
9
8
18
17
20
26
28
29
30

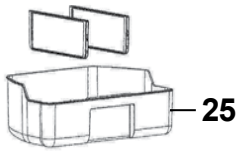
25

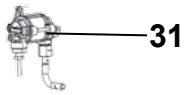
31

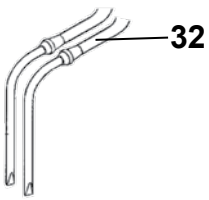
32

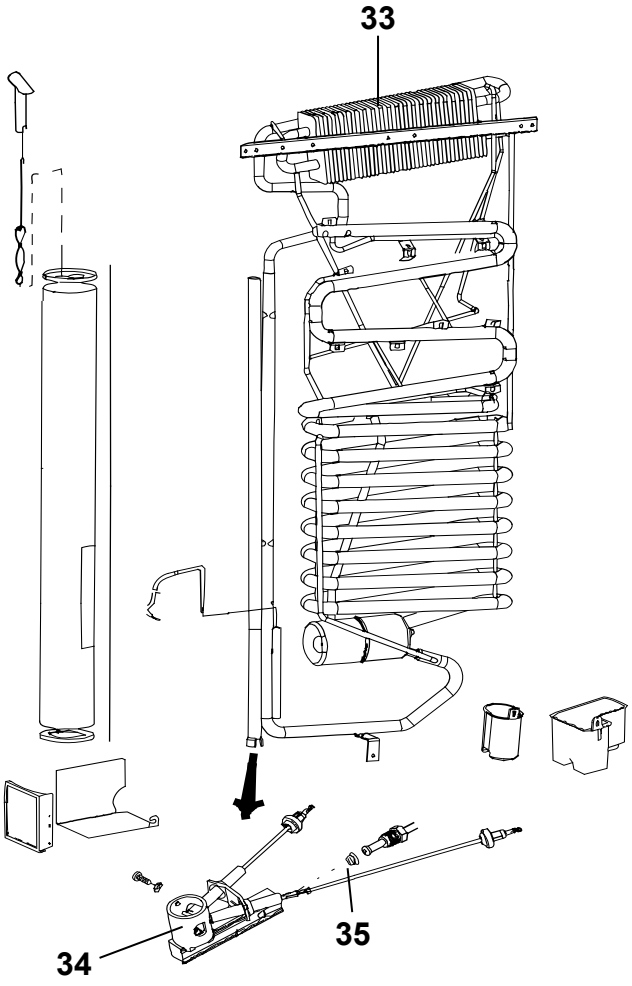
33
34
35

Pos Fig	Det. nr Part. No	Ingår/Fitted 520-560 CTH	560 GS	560 TDB	590 E	590 TR / CTH	Benämning	Description
							OBS! Uppge alltid produktnummer vid beställning av reservdelar. Reservdelarna nedan gäller endast kylskåp med produktnummer 921084594 och 921084590.	**NOTE! Always state the product code when ordering spare parts. The spare parts below only applies refrigerators with product numbers 921084594 and 921084590.**
	401867	T	T	T	T	T	Kylskåp kpl. (H-hängd dörr)	Refrigerator cpl. (R-hanged door)
1	401900	T	T	T	T	T	Gångled övre, (H-hängd dörr)	Hinge, upper (R-hanged door)
2	401526	T	T	T	T	T	Gångled undre, (H-hängd dörr)	Hinge, under (R-hanged door)
5	401793	T	T	T	T	T	Kåpa täck d:o	Cover cap
6	401925	T	T	T	T	T	Lås frysfack (H-hängd dörr)	Lock freezer (R-hanged door)
7	401904	T	T	T	T	T	Lås kyl (H-hängd dörr)	Lock refrigerator (R-hanged door)
8	401829	T	T	T	T	T	Dörrlås kyl	Door lock refrigerator
--	402039	T	T	T	T	T	Dörrlås frys	Door lock freezer
9	401786	T	T	T	T	T	Knapp dörrlås (H-hängd dörr)	Buttom door lock (R-hanged door)
10	402040	T	T	T	T	T	Panel kpl. (H-hängd dörr)	Panel cpl. (R-hanged door)
11	402042	T	T	T	T	T	Display kpl. (H-hängd dörr)	Display cpl. (R-hanged door)
14	402044	T	T	T	T	T	Gångled mellan (H-hängd dörr)	Hinge middle (R-hanged door)
15	402046	T	T	T	T	T	Dörr frys H-hängd	Door freezer R-hanged
16	401915	T	T	T	T	T	Tätningslist frys	Sealing freezer
17	401931	T	T	T	T	T	Dörr kyl H-hängd	Door refrigerator R-hanged
18	401933	T	T	T	T	T	Tätningslist kyl	Sealing refrigerator
19	401852	T	T	T	T	T	Skiva frys (H-hängd dörr)	Board frezzer (R-hanged door)
20	401853	T	T	T	T	T	Skiva kyl	Board refrigerator
25	401919	T	T	T	T	T	Grönsakslåda	Crisper
26	401920	T	T	T	T	T	Hylla inkl. fallskydd	Shelf
28	401798	T	T	T	T	T	Hylla mellan	Shelf middle
29	401797	T	T	T	T	T	Flaskhållare	Holder
30	401796	T	T	T	T	T	Hylla	Shelf
31	401595	T	T	T	T	T	Ventil gas	Valve gas
32	402048	T	T	T	T	T	Elpatron 230 V	Electric heater 230 V
--	402049	T	T	T	T	T	Elpatron 12 V	Electric heater 12 V
33	402050	T	T	T	T	T	Kylapparat	Refrigerator unit
34	402051	T	T	T	T	T	Brännare kpl.	Burner cpl.
35	401672	T	T	T	T	T	Munstycke KZ16	Nozzle
							T= Tillbehör	T= Accessory

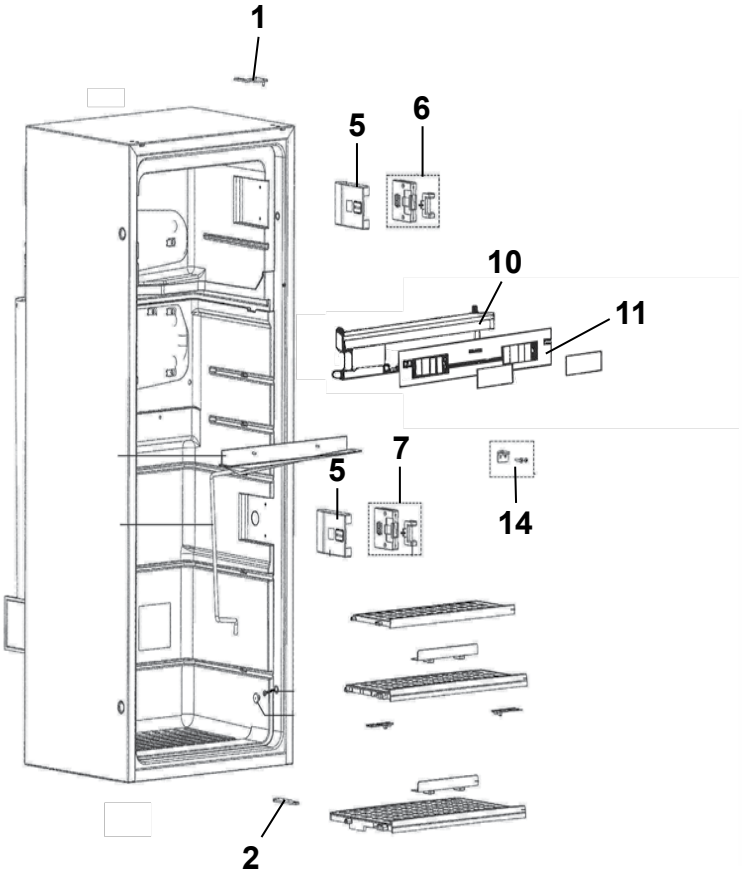
1
5
6
10
11
5
7
14
2

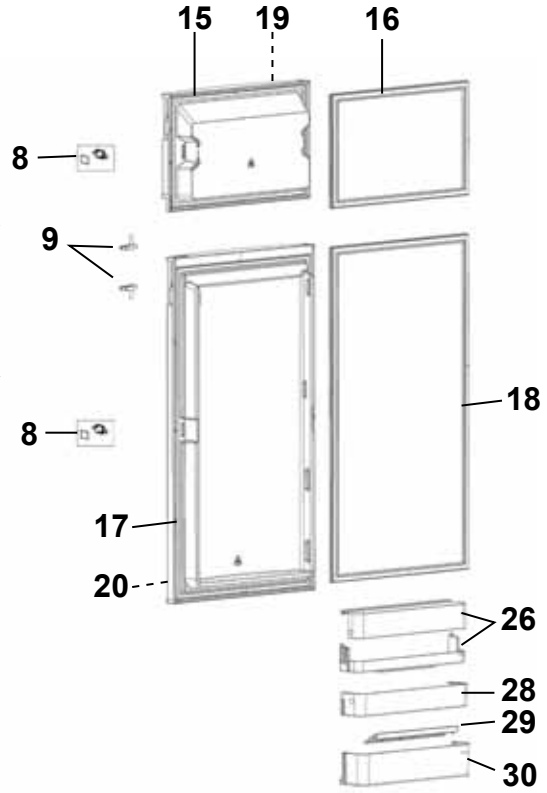
15
19
16
8
9
8
18
17
20
26
28
29
30

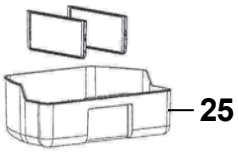
25

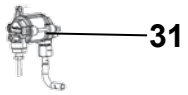
31

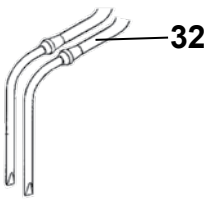
32

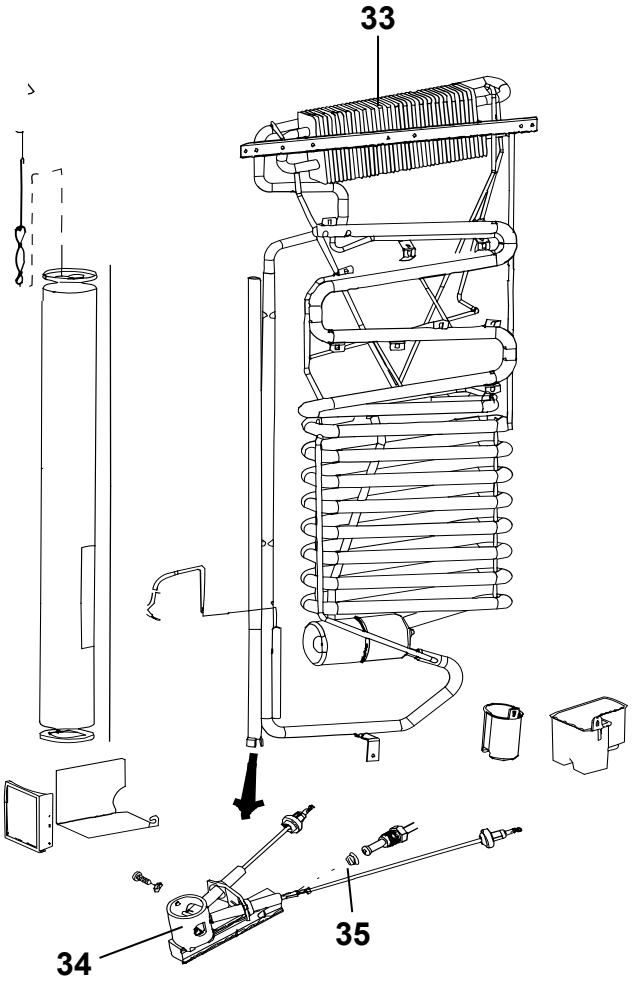
33
34
35

Pos Fig	Det. nr Part. No	Ingår/Fitted 700 alla mod.	750 alla mod.	800 alla mod.	900 alla mod.		Benämning	Description
							OBS! Uppge alltid produktnummer vid beställning av reservdelar. Reservdelarna nedan gäller endast kylskåp med produktnummer 921084594 och 921084590.	**NOTE! Always state the product code when ordering spare parts. The spare parts below only applies refrigerators with product numbers 921084594 and 921084590.**
	401867	x	x	x	x		Kylskåp kpl. (H-hängd dörr)	Refrigerator cpl. (R-hanged door)
1	401900	x	x	x	x		Gångled övre (H-hängd dörr)	Hinge, upper (R-hanged door)
2	401526	x	x	x	x		Gångled undre (H-hängd dörr)	Hinge, under (R-hanged door)
5	401793	x	x	x	x		Kåpa täck d:o	Cover cap
6	401925	x	x	x	x		Lås frysfack (H-hängd dörr)	Lock freezer (R-hanged door)
7	401904	x	x	x	x		Lås kyl (H-hängd dörr)	Lock refrigerator (R-hanged door)
8	401829	x	x	x	x		Dörrlås kyl	Door lock refrigerator
--	402039	x	x	x	x		Dörrlås frys	Door lock freezer
9	401786	x	x	x	x		Knapp dörrlås (H-hängd dörr)	Buttom door lock (R-hanged door)
10	402040	x	x	x	x		Panel kpl. (H-hängd dörr)	Panel cpl. (R-hanged door)
11	402042	x	x	x	x		Display kpl. (H-hängd dörr)	Display cpl. (R-hanged door)
14	402044	x	x	x	x		Gångled mellan (H-hängd dörr)	Hinge middle (R-hanged door)
15	402046	x	x	x	x		Dörr frys H-hängd	Door freezer R-hanged
16	401915	x	x	x	x		Tätningslist frys	Sealing freezer
17	401931	x	x	x	x		Dörr kyl H-hängd	Door refrigerator R-hanged
18	401933	x	x	x	x		Tätningslist kyl	Sealing refrigerator
19	401852	x	x	x	x		Skiva frys (H-hängd dörr)	Board frezzer (R-hanged door)
20	401853	x	x	x	x		Skiva kyl	Board refrigerator
25	401919	x	x	x	x		Grönsakslåda	Crisper
26	401920	x	x	x	x		Hylla inkl. fallskydd	Shelf
28	401798	x	x	x	x		Hylla mellan	Shelf middle
29	401797	x	x	x	x		Flaskhållare	Holder
30	401796	x	x	x	x		Hylla	Shelf
31	401595	x	x	x	x		Ventil gas	Valve gas
32	402048	x	x	x	x		Elpatron 230 V	Electric heater 230 V
--	402049	x	x	x	x		Elpatron 12 V	Electric heater 12 V
33	402050	x	x	x	x		Kylapparat	Refrigerator unit
34	402051	x	x	x	x		Brännare kpl.	Burner cpl.
35	401672	x	x	x	x		Munstycke KZ16	Nozzle

T= Tillbehör

T= Accessory

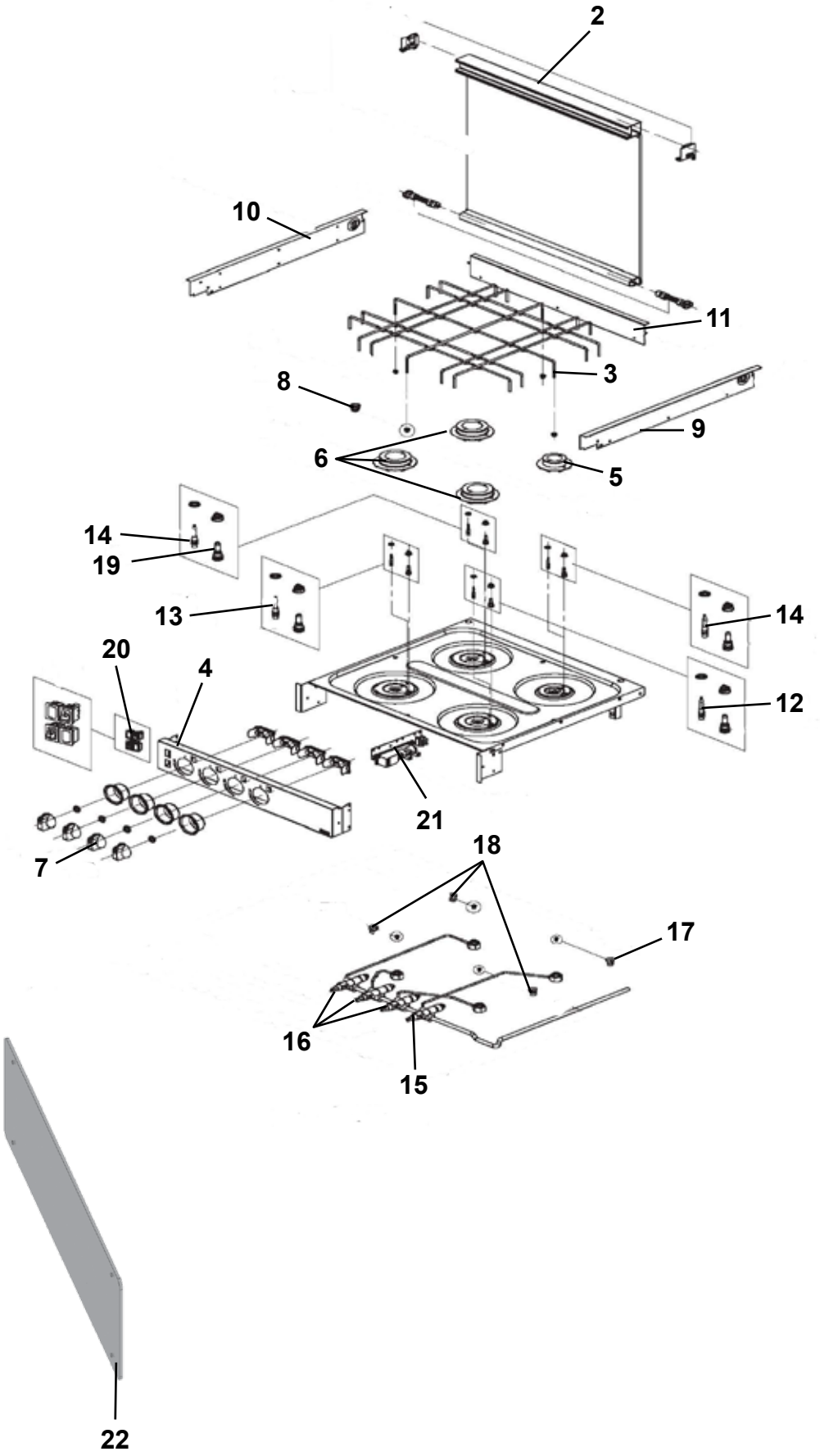
2
10
11
3
8
9
6
5
14
19
13
14
20
4
12
21
7
18
17
16
15
22

Pos Fig	Det. nr Part. No	Ingår/Fitted 520 CTH	560, 590 alla mod	700, 750 alla mod	800 alla mod	900 alla mod	Benämning	Description
1	401776	x	x	x	x		Spis 4-lågig kpl.	Cooker 4-burner cpl.
2	401823	x	x	x	x		Glaslock kpl svart	Cover, glass kit black
3	401861	x	x	x	x		Rostgaller	Grate
4	401971	x	x	x	x		Kontrollpanel	Control panel
5	401976	x	x	x	x		Brännare Ø=45 mm	Burner Ø=45 mm
6	401977	x	x	x	x		Brännare Ø=60 mm	Burner Ø=60 mm
7	401869	x	x	x	x		Vred svart	Knob black
8	401959	x	x	x	x		Fäste rostgaller	Fastener grate
9	401969	x	x	x	x		Gavel plåt höger	Gable right
10	401970	x	x	x	x		Gavel plåt vänster	Gable left
11	401972	x	x	x	x		Gavel plåt bakre	Gable rear
12	401973	x	x	x	x		Termoelement L=350 mm	Thermocouple L=350 mm
13	401967	x	x	x	x		Termoelement L=220 mm	Thermocouple L=220 mm
14	401974	x	x	x	x		Termoelement L=450 mm	Thermocouple L=450 mm
15	401875	x	x	x	x		Gasventil (brännare Ø=45 mm)	Gas valve (burner Ø=45 mm)
16	401876	x	x	x	x		Gasventil (brännare Ø=60 mm)	Gas valve (burner Ø=60 mm)
17	401965	x	x	x	x		Munstycke (brännare Ø=45) 0,5 mm	Nozzle (burner Ø=45) 0,5 mm
18	401966	x	x	x	x		Munstycke (brännare Ø=60) 0,67 mm	Nozzle (burner Ø=60) 0,67 mm
19	401975	x	x	x	x		Tändare el	Lighter el
20	401978	x	x	x	x		Brytare 12 V sats	Switch 12 V kit
21	401983	x	x	x	x		Tändenhet 4 brännare	Ignition unit 4 burners
22	401715		x	x	x		Flamskydd 545x150 *	Flame guard 545x150 *
							* = Endast i vissa modeller	* = Only in some models

	Gasolspis 4-lågig med ugn sida 1 Cooking range 4-burner with oven page 1	2016	Grupp Group 4	Sida Page 9

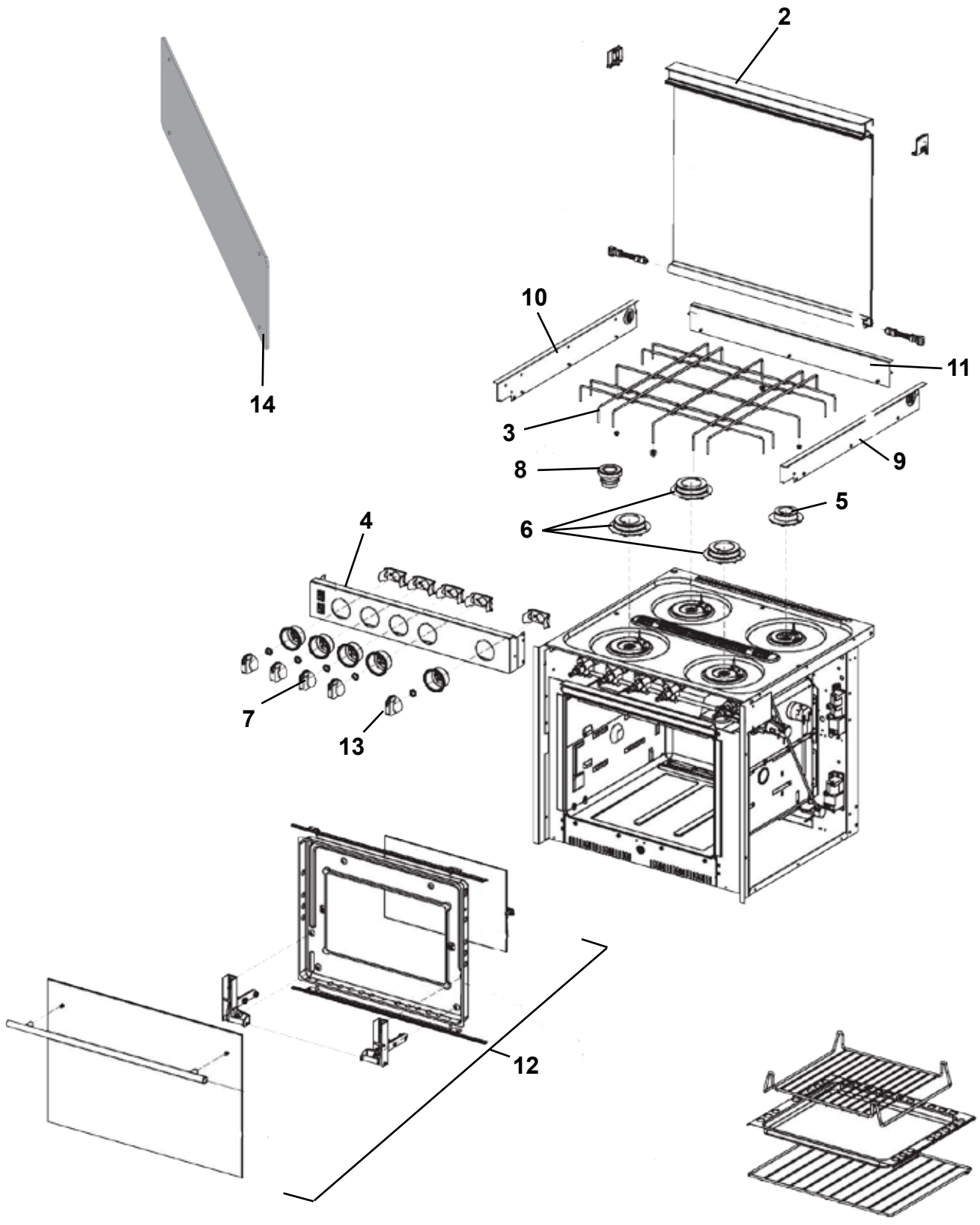

Pos Fig	Det. nr Part. No	Ingår/Fitted 520 CTH	560, 590 alla mod	700, 750 alla mod	800 alla mod	900 alla mod	Benämning	Description
1	401780	T	T	T	T		Spis 4-lågig med ugn	Cooker 4-burner with oven
--	401845	T	T	T	T	x	Spis 4-lågig med ugn (Svit)	Cooker 4-burner with oven (Svit)
2	401823	T	T	T	T		Glaslock kpl svart	Cover, glass kit black
--	401879	T	T	T	T	x	Glaslock kpl m. björn (Svit)	Cover, glass kit with bear (Svit)
3	401861	T	T	T	T	x	Rostgaller	Grate
4	401995	T	T	T	T	x	Kontrollpanel rostfri	Control panel
5	401976	T	T	T	T	x	Brännare Ø=45 mm	Burner Ø=45 mm
6	401977	T	T	T	T	x	Brännare Ø=60 mm	Burner Ø=60 mm
7	401869	T	T	T	T		Vred svart	Knob black
--	401877	T	T	T	T	x	Vred silver (Svit)	Knob silver (Svit)
8	401959	T	T	T	T	x	Fäste rostgaller	Fastener grate
9	401992	T	T	T	T	x	Gavel plåt höger	Gable right
10	401993	T	T	T	T	x	Gavel plåt vänster	Gable left
11	401972	T	T	T	T	x	Gavel plåt bakre	Gable rear
12	401994	T	T	T	T	x	Lucka kpl	Door cpl.
13	401884	T	T	T	T		Vred termostat ugn svart	Knob thermostat oven black
--	401878	T	T	T	T	x	Vred termostat ugn silver (Svit)	Knob thermostat oven silver (Svit)
14	401715		x	x	x		Flamskydd 545x150 *	Flame guard 545x150 *
							* = Endast i vissa modeller	* = Only in some models
							T= Tillbehör	T= Accessory

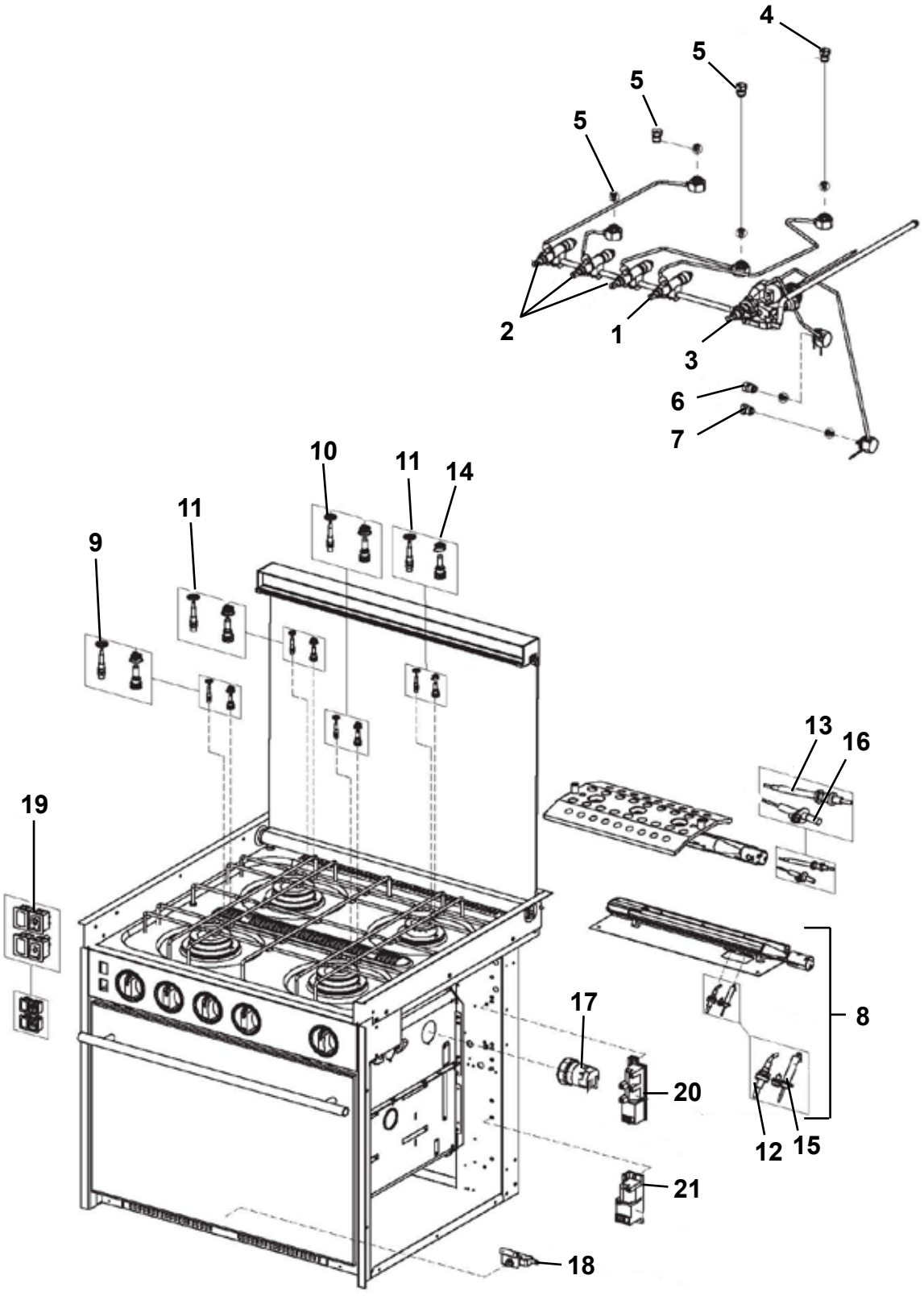
4
5
5
5
2
1
3
6
7
10
11
14
11
9
13
16
19
8
17
20
12
15
21
18

Pos Fig	Det. nr Part. No	Ingår/Fitted 520 CTH	560, 590 alla mod	700, 750 alla mod	800 alla mod	900 alla mod	Benämning	Description
1	401872	T	T	T	T	x	Gaskran säkerhetsventil	Safty valve
2	401873	T	T	T	T	x	Gaskran säkerhetsventil	Safty valve
3	401874	T	T	T	T	x	Termostat gas	Thermostat gas
4	401965	T	T	T	T	x	Munstycke 0,5 mm	Nozzle 0,5 mm
5	401966	T	T	T	T	x	Munstycke 0,67 mm	Nozzle 0,67 mm
6	401985	T	T	T	T	x	Munstycke 0,57 mm	Nozzle 0,57 mm
7	401986	T	T	T	T	x	Munstycke 0,53 mm	Nozzle 0,53 mm
8	401987	T	T	T	T	x	Brännare sats ugn	Burner kit oven
9	401967	T	T	T	T	x	Termoelement L=220	Thermocouple L=220
10	401973	T	T	T	T	x	Termoelement L=350	Thermocouple L=350
11	401974	T	T	T	T	x	Termoelement L=450	Thermocouple L=450
12	401979	T	T	T	T	x	Termoelement ugn L=850	Thermocouple L=850
13	401980	T	T	T	T	x	Termoelement grill	Thermocouple grill
14	401988	T	T	T	T	x	Tändstift el brännare	Ignition electrode el burner
15	401989	T	T	T	T	x	Tändstift el ugn	Ignition electrode el oven
16	401990	T	T	T	T	x	Tändstift el grill	Ignition electrode el grill
17	401982	T	T	T	T	x	Lampa ugn	Lamp oven
18	401991	T	T	T	T	x	Brytare mikro med stöd	Switch micro
19	401978	T	T	T	T	x	Brytare 12 V sats	Switch 12 V kit
20	401983	T	T	T	T	x	Tändenhet 4 brännare	Ignition unit 4 burner
21	401984	T	T	T	T	x	Tändenhet 2 brännare	Ignition unit 2 burner

T= Tillbehör

T= Accessory

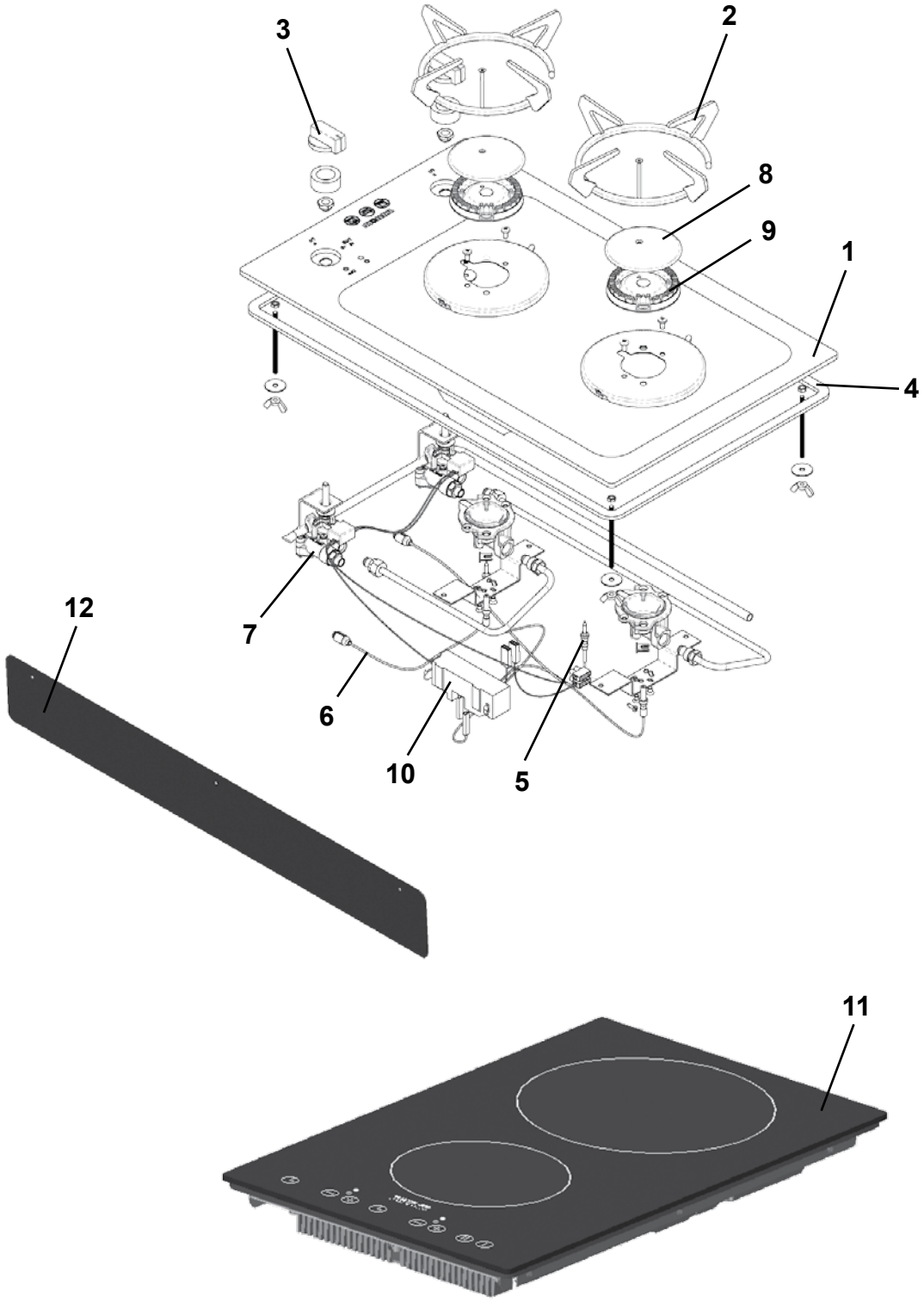
3
2
8
9
1
4
7
6
10
5
12
11

Pos Fig	Det. nr Part. No	Ingår/Fitted 520 CTH	560, 590 alla mod	700, 750 alla mod	800 alla mod	900 alla mod	Benämning	Description
1	401848					T	Spis gasol	
2	402010					T	Rostgaller	Grate
3	402011					T	Vred	Knob
4	402012					M	List tätning	Seal strip
5	402013					T	Termoelement L=450 mm	Thermocouple L=450 mm
6	402014					T	Termoelement L=250 mm	Thermocouple L=250 mm
7	402016					T	Gasventil	Gas valve
8	402016					T	Brännarlock	Burner lid
9	402017					T	Lågspridare	Flame spreader
10	402018					T	Tändenhet	Ignition unit
11	401847					T	Spis induktion	Induction hob
12	401996					T	Flamskydd	Flame guard

M= Metervara
T= Tillbehör

M= On the metre
T= Accessory

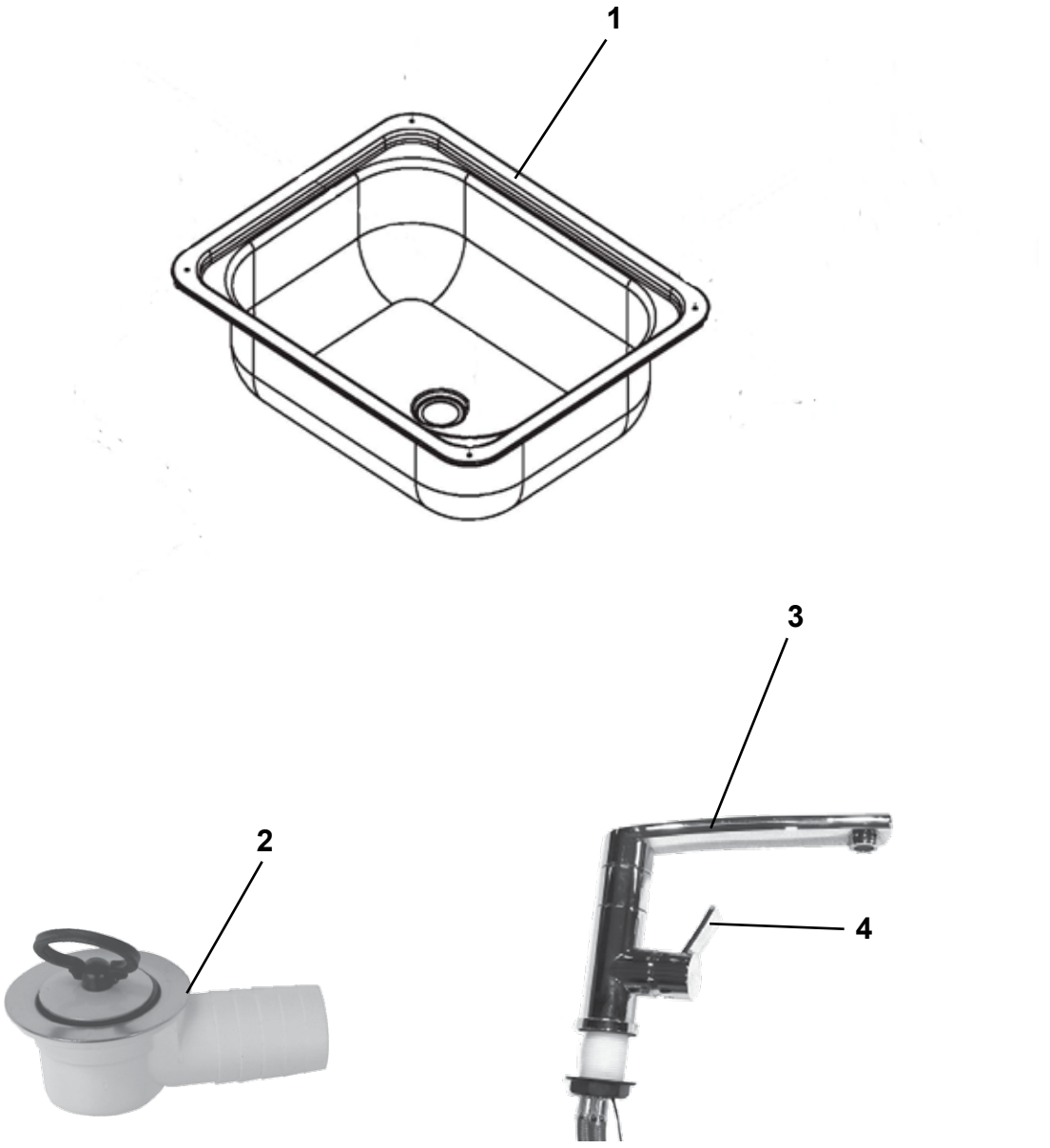
1
2
3
4

Pos Fig	Det. nr Part. No	Ingår/Fitted 520-900 alla mod.		Benämning	Description
1	401777	x		Diskho	Sink
2	310084	x		Avloppsförskruvning 90˚	Sewage connection 90˚
3	318804	x		Blandare m. utkastarrör	Mixer with pipe
4	319201	x		Vred blandare	Handle mixer

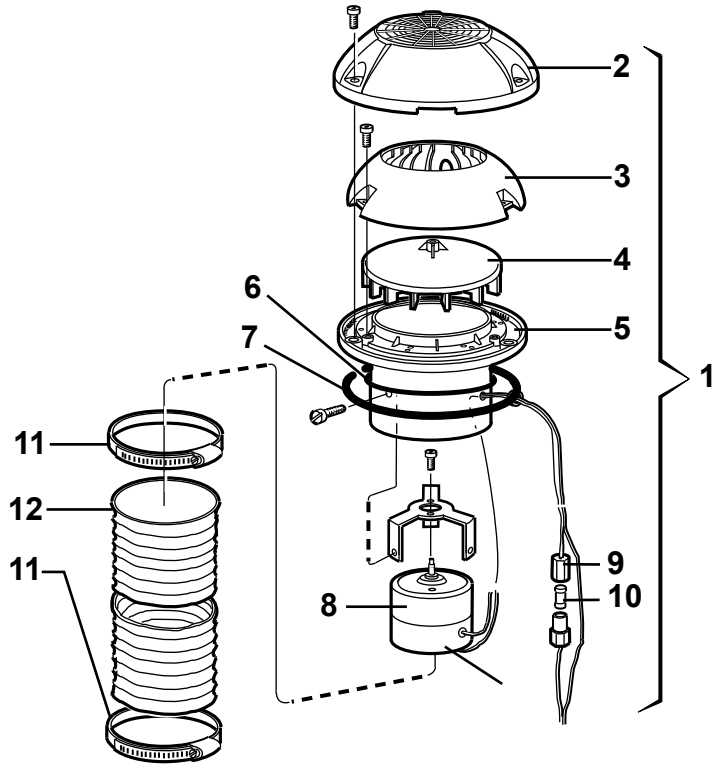
2
3
4
6
5
7
1
11
12
11
9
10
8

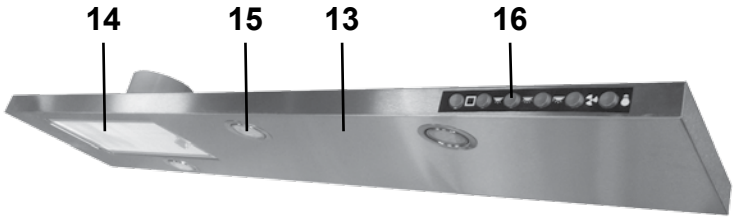
14
15
13
16

Pos Fig	Det. nr Part. No	Ingår/Fitted 520-900 alla mod.		Benämning	Description
	401495	x		Motor fläkt kpl. m. slang och klammer	Motor fan cpl. with hose and clip
1	401507	x		Motor köksfläkt kpl.	Motor kitchen fan cpl.
2	400492	x		Ventilatorkåpa	Ventilator cap
3	400315	x		Innerkåpa	Inner cap
4	400316	x		Fläkthjul	Impeller
5	400317	x		Underdel fläkthjul	Bottom impeller
6	801009	x		Tätning O-ring	Sealing, O-ring
7	200156	x		Tätning ventilator	Sealing ventilator
8	401167	x		Motor m. fläkthjul och motorfäste	Motor with impeller and motor bracket
9	401508	x		Såkringshållare	Fuse holder
10	401509	x		Säkring 4 A	Fuse 4 A
11	400322	x		Klammer	Clip
12	400323	x		Slang fläkt	Hose fan
13	505683	x		Köksfläkt V inkl. belysning	Kitchen fan L incl. illumination
--	505684	x		Köksfläkt H inkl. belysning	Kitchen fan L incl. illumination
14	401885	x		Fläktfilter	Filter
15	401886	x		Lampa kpl.	Illumination cpl.
--	506951	x		Glödlampa LED G4 1,7 W d:o	Bulb LED G4 1,7 W d:o
16	504777	x		Strömbrytare u. knapp	Switch without button
--	504778	x		Knapp strömbrytare	Button for switch

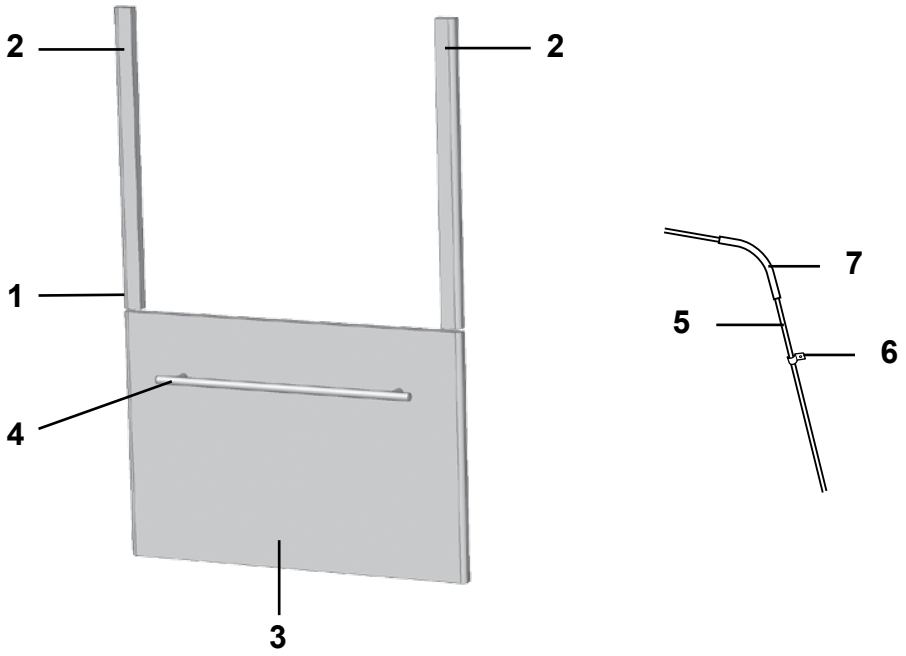
2
2
1
4
3
7
5
6

Pos Fig	Det. nr Part. No	Ingår/Fitted						Benämning	Description
		520 CTH	560 GS alla mod.	560 CTH	590 E alla mod.	590 TR	590 CTH		
1	336089	T	T	T	T	T	T	Monteringssats kpl. vit	Mounting kit cpl. white
--	336758	T	T	T	T	T	T	Monteringssats kpl. Mekong	Mounting kit cpl. Mekong
2	336086	T	T	T	T	T	T	Passbit 460x30x16	List
3	334728	T	T	T	T	T	T	Lucka 380x550, vit	Door 380x550, white
--	336726	T	T	T	T	T	T	Lucka 380x550, Mekong	Door 380x550, Mekong
4	317503	T	T	T	T	T	T	Handtag lucka	Handle door
5	500279	M	M	M	M	M	M	Rör koppar Ø = 8 mm	Pipe Ø = 8 mm
--	504794	T	T	T	T	T	T	Instickshylsa Ø = 6,4 mm d:o	Cage Ø = 6,4 mm d:o
6	800448	T	T	T	T	T	T	Klammer gummi	Clip
7	300654	M	M	M	M	M	M	Slang	Hose

M= Metervara
T= Tillbehör

M= On the metre
T= Accessory

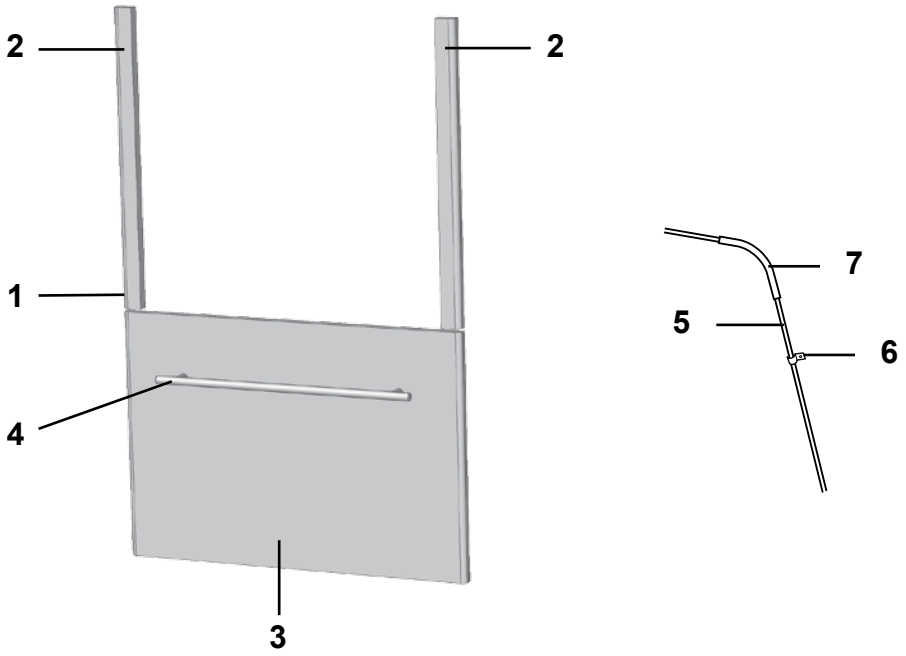
2
2
1
4
3
7
5
6

Pos Fig	Det. nr Part. No	Ingår/Fitted 700 GSE	700 TR	700 CTH/CTX	750 GSE	750 CTX	750 TR/TDS	Benämning	Description
1	336089		T	T		T		Monteringssats kpl. vit	Mounting kit cpl. white
--	336758		T	T		T		Monteringssats kpl. Mekong	Mounting kit cpl. Mekong
1	336097	T			T		T	Monteringssats kpl. vit	Mounting kit cpl. white
--	336811	T			T		T	Monteringssats kpl. Mekong	Mounting kit cpl. Mekong
2	336086	T	T	T	T	T	T	Passbit 460x30x16	List
3	334728		T	T		T		Lucka 380x550, vit	Door 380x550, white
--	336726		T	T		T		Lucka 380x550, Mekong	Door 380x550, Mekong
3	334714	T			T		T	Lucka 380x550, vit	Door 380x550, white
--	336637	T			T		T	Lucka 380x550, Mekong	Door 380x550, Mekong
4	317503	T	T	T	T	T	T	Handtag lucka	Handle door
5	500279	M	M	M	M	M	M	Rör koppar Ø = 8 mm	Pipe Ø = 8 mm
--	504794	T	T	T	T	T	T	Instickshylsa Ø = 6,4 mm d:o	Cage Ø = 6,4 mm d:o
6	800448	T	T	T	T	T	T	Klammer gummi	Clip
7	300654	M	M	M	M	M	M	Slang	Hose

M= Metervara
T= Tillbehör

M= On the metre
T= Accessory

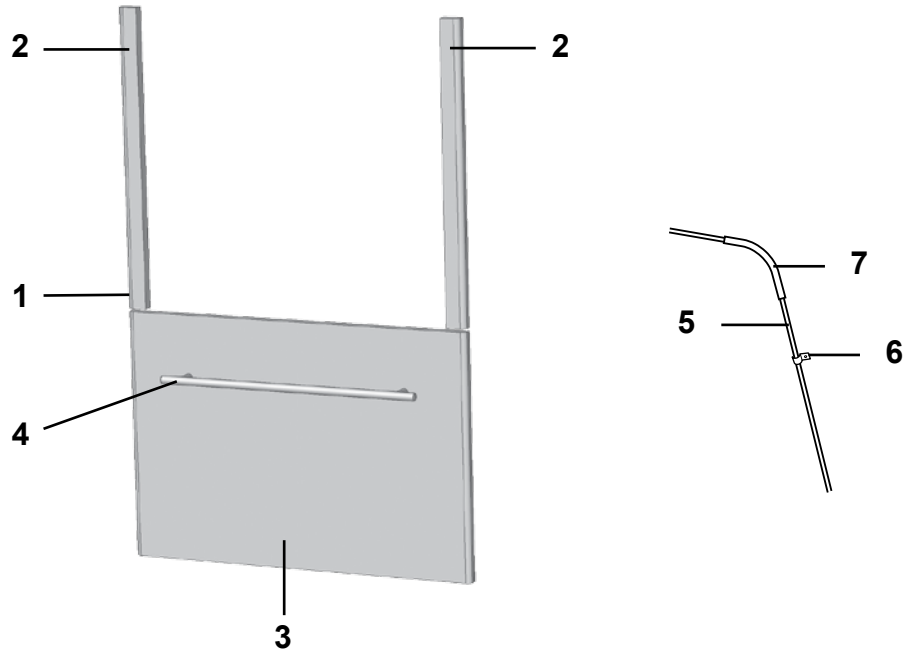
2
2
1
4
3
7
5
6

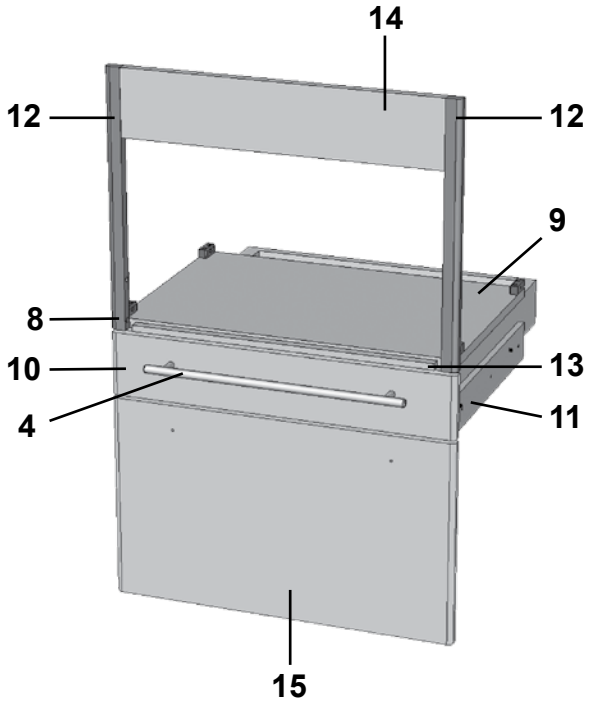
14
12
12
9
8
10
13
4
11
15

Pos Fig	Det. nr Part. No	Ingår/Fitted 800 TRX	800 TR/TDS	800 BR	900 TRX		Benämning	Description
1	336089	T	T	T	T		Monteringssats kpl. vit	Mounting kit cpl. white
--	336758	T	T	T	T		Monteringssats kpl. Mekong	Mounting kit cpl. Mekong
2	336086	T	T	T	T		Passbit 460x30x16	List
3	334728	T	T	T	T		Lucka 380x550, vit	Door 380x550, white
--	336726	T	T	T	T		Lucka 380x550, Mekong	Door 380x550, Mekong
4	317503	T	T	T	T		Handtag lucka	Handle door
5	500279	M	M	M	M		Rör koppar Ø = 8 mm	Pipe Ø = 8 mm
--	504794	T	T	T	T		Instickshylsa Ø = 6,4 mm d:o	Cage Ø = 6,4 mm d:o
6	800448	T	T	T	T		Klammer gummi	Clip
7	300654	M	M	M	M		Slang	Hose
8	336450				T		Monteringssats kpl. vit *	Mounting kit cpl. white *
--	336833				T		Monteringssats kpl. Mekong *	Mounting kit cpl. Mekong *
9	331472M				T		Hylla	Rack
10	335373				T		Lådförstycke 500x101, vit	Drawer front 500x101, white
--	336834				T		Lådförstycke 500x101, Mekong	Drawer front 500x101, Mekong
--	317514				T		Låda	Drawer
--	317382				T		Glidskena låda (säljes i par)	Slide bar, drawer (exp. in pair)
11	331448M				T		List 10x60x350	List 10x60x350
12	336452				T		Passbit 409x16x24	List 409x16x24
13	333865M				T		Passbit 480x15x10	List 480x15x10
14	334347M				T		Front 502x107	Front 502x107
15	334709				T		Lucka 325x550, vit	Door 325x550, white
--	336760				T		Lucka 325x550, Mekong	Door 325x550, Mekong

* = Endast till induktionshäll

* = Only for induction hob

M= Metervara
T= Tillbehör

M= On the metre
T= Accessory

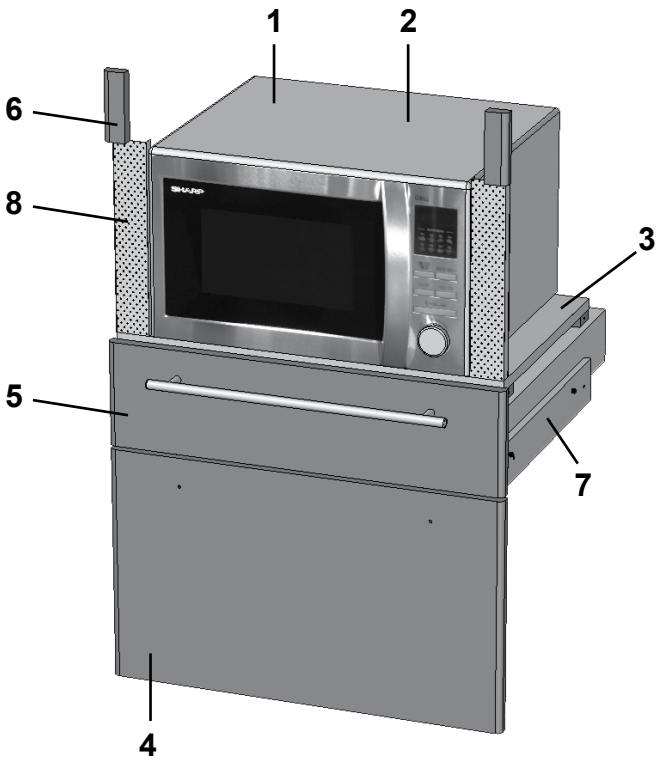
1
2
6
8
3
5
7
4

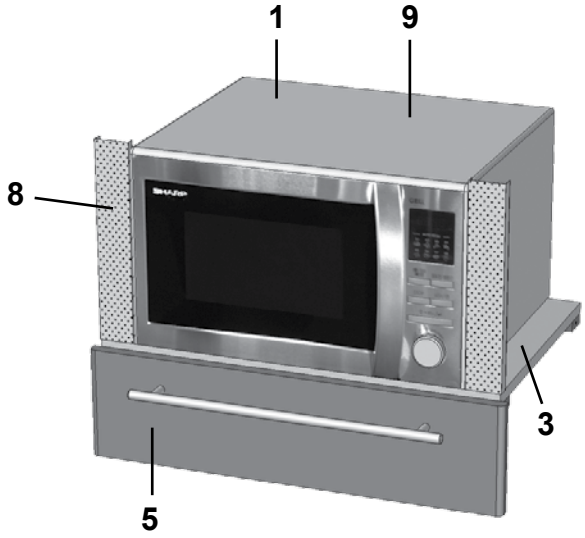
1
9
8
3
5


10
1

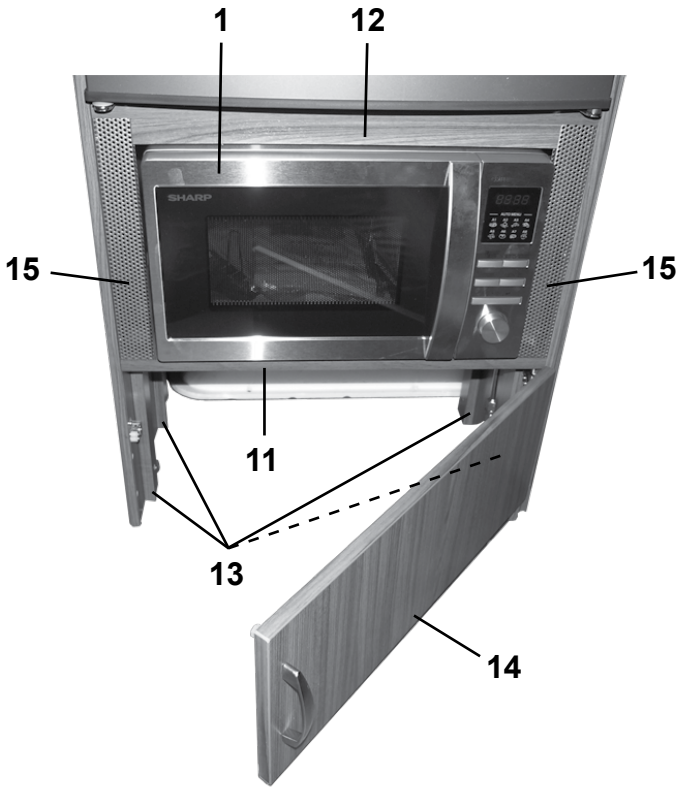
1
12
15
15
11
13
14

Pos Fig	Det. nr Part. No	Ingår/Fitted 520 CTH	560 GS alla mod.	560 CTH	590 E alla mod.	590 TR	590 CTH	Benämning	Description
1	506787	T	T	T	T	T	T	Ugn mikro	Microwave oven
2	337536	T	T	T	T	T	T	Monteringssats kpl. vit	Mounting kit cpl. white
--	337538	T	T	T	T	T	T	Monteringssats kpl. Mekong	Mounting kit cpl. Mekong
3	331472M	T	T	T	T	T	T	Hylla (i diskbänk)	Rack (in kitchen sink)
--	331515M			T			T	Hylla (i utskjut diskbänk)	Rack (in projection kitchen sink)
4	334709	T	T	T	T	T	T	Lucka 325x550, vit	Door 325x550, white
--	336760	T	T	T	T	T	T	Lucka 325x550, Mekong	Door 325x550, Mekong
5	337540	T	T	T	T	T	T	Lådförstycke 550x145, vit	Drawer front 550x145, white
--	337541	T	T	T	T	T	T	Lådförstycke 550x145, Mekong	Drawer front 550x145, Mekong
--	317503	T	T	T	T	T	T	Handtag d:o	Handle d:o
--	317514	T	T	T	T	T	T	Låda	Drawer
--	317382	T	T	T	T	T	T	Glidskena låda (säljes i par)	Slide bar, drawer (exp. in pair)
6	336092	T	T	T	T	T	T	Passbit 95x30x16	List 95x30x16
7	331448M	T	T	T	T	T	T	List 10x60x350	List 10x60x350
8	401998	T	T	T	T	T	T	Galler 265x47	Grating 265x47
9	337545			T			T	Monteringssats kpl. vit	Mounting kit cpl. white
--	337546			T			T	Monteringssats kpl. Mekong	Mounting kit cpl. Mekong
10	337532			T	T		T	Skåp mikro	Cupboard micro
--	337720			T	T		T	Passbit mikro 440x12x15 (1 st)	List micro 440x12x15 (1 pcs)
--	336892			T			T	Ljusramp kök L=1948	Light holder L=1948
--	333437M				T			List mikroskåp 290x33x15 (1 st)	List cupboard 290x33x15 (1 pcs)
11	336672	T	T	T	T	T	T	Hylla (mikro under kyl/frys)	Rack (micro under refrigerator/frezzer)
12	337542	T	T	T	T	T	T	List 15x25x450	List 15x25x450
13	330631M	T	T	T	T	T	T	List 15,5x45x253	List 15,5x45x253
14	336209-1	T	T	T	T	T	T	Lucka 550x208	Door 550x208
15	401685	T	T	T	T	T	T	Galler 285x40	Grating 285x40
								T= Tillbehör	T= Accessory

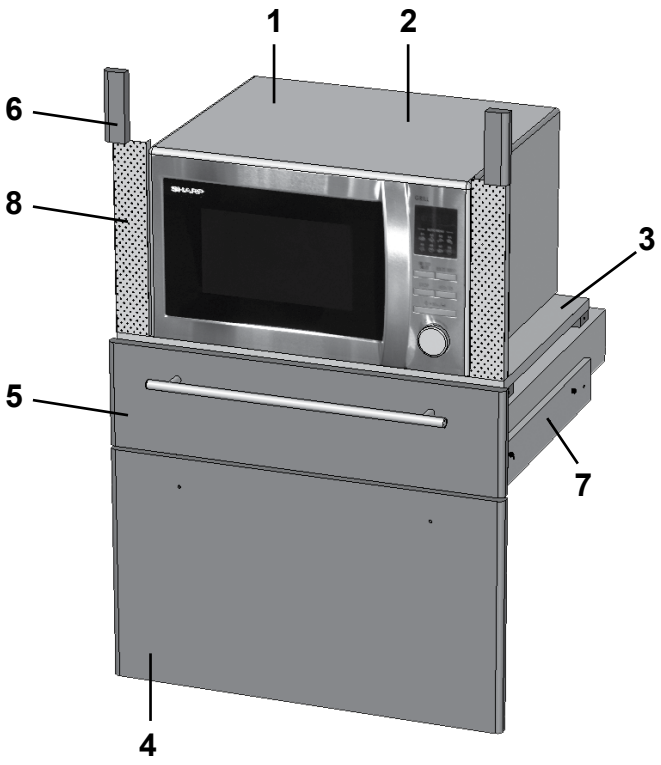
1
2
6
8
3
5
7
4

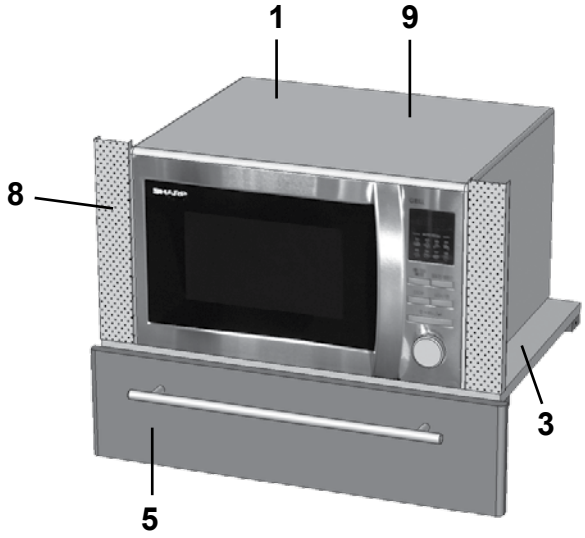
1
9
8
3
5


10
1

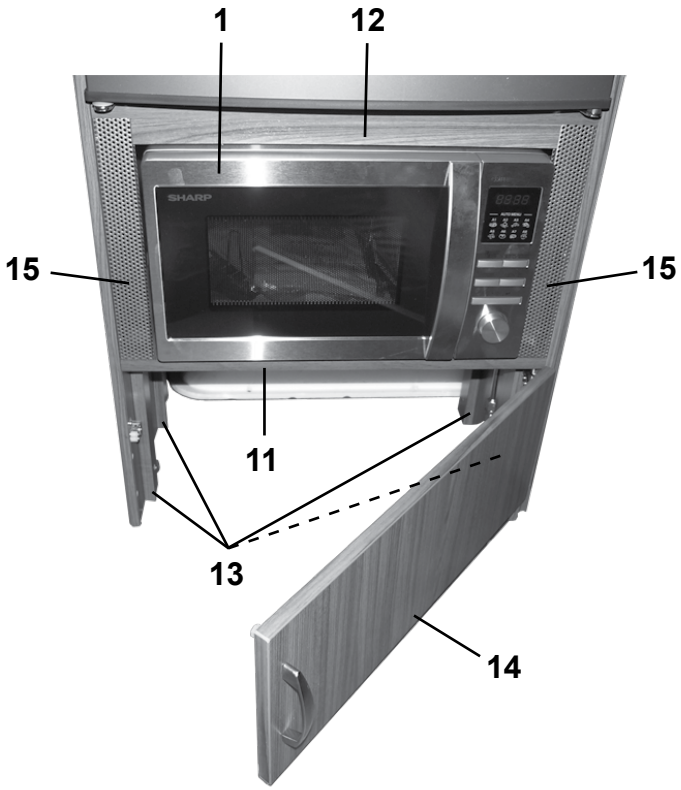
1
12
15
15
11
13
14

Pos Fig	Det. nr Part. No	Ingår/Fitted						Benämning	Description
		700 GSE	700 TR	700 CTX/CTH	750 GSE	750 CTX	750 TR/TDS		
1	506787	T	T	T	x	x	x	Ugn mikro	Microwave oven
2	337536		T	T				Monteringssats kpl. vit	Mounting kit cpl. white
--	337538		T	T				Monteringssats kpl. Mekong	Mounting kit cpl. Mekong
--	337537	T						Monteringssats kpl. vit	Mounting kit cpl. white
--	337539	T						Monteringssats kpl. Mekong	Mounting kit cpl. Mekong
3	331472M	T	T	T				Hylla (i diskbänk)	Rack (in kitchen sink)
--	331515M			T[1]				Hylla (i utskjut diskbänk)	Rack (in projection kitchen sink)
4	334709		T	T				Lucka 325x550, vit	Door 325x550, white
--	336760		T	T				Lucka 325x550, Mekong	Door 325x550, Mekong
--	334708	T						Lucka 325x550, vit	Door 325x550, white
--	336635	T						Lucka 325x550, Mekong	Door 325x550, Mekong
5	337540	T	T	T				Lådförstycke 550x145, vit	Drawer front 550x145, white
--	337541	T	T	T				Lådförstycke 550x145, Mekong	Drawer front 550x145, Mekong
--	317503	T	T	T				Handtag d:o	Handle d:o
--	317514	T	T	T				Låda	Drawer
--	317382	T	T	T				Glidskena låda (säljes i par)	Slide bar, drawer (exp. in pair)
6	336092	T	T	T				Passbit 95x30x16	List 95x30x16
7	331448M	T	T	T				List 10x60x350	List 10x60x350
8	401998	T	T	T				Galler 265x47	Grating 265x47
9	337545			T[1]				Monteringssats kpl. vit	Mounting kit cpl. white
--	337546			T[1]				Monteringssats kpl. Mekong	Mounting kit cpl. Mekong
10	337532			T[1]	x	x	x	Skåp mikro	Cupboard micro
--	337720			T[1]		x	x	Passbit mikro 440x12x15 (1 st)	List micro 440x12x15 (1 pcs)
--	337015			T[1]				Ljusramp kök L=1928	Light holder L=1928
11	336672	T	T	T	T		T	Hylla (mikro under kyl/frys)	Rack (micro under refrigerator/frezzer)
12	337542	T	T	T	T		T	List 15x25x450	List 15x25x450
13	330631M	T	T	T	T		T	List 15,5x45x253	List 15,5x45x253
14	336209-1	T	T	T	T		T	Lucka 550x208	Door 550x208
15	401685	T	T	T	T		T	Galler 285x40	Grating 285x40
								[1] = I 700 CTH	[1] = In 700 CTH
								T= Tillbehör	T= Accessory

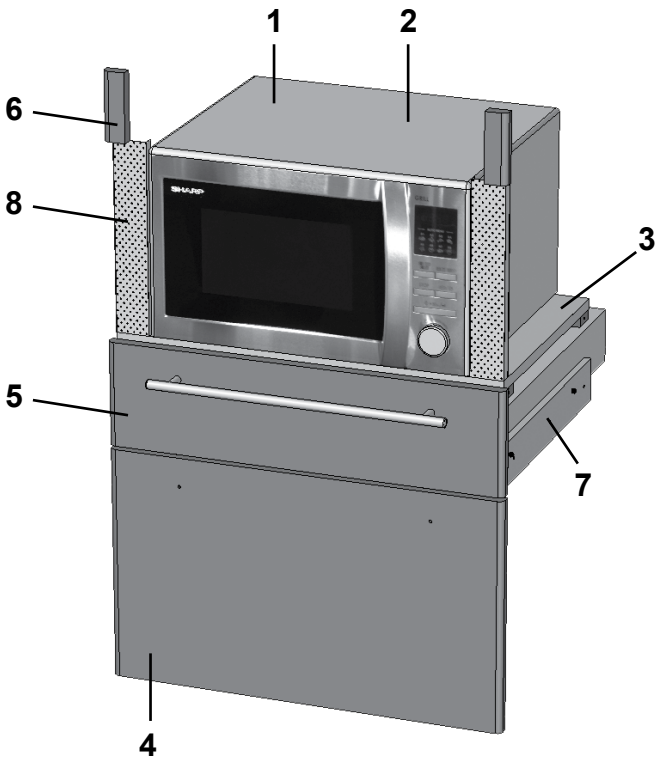
1
2
6
8
3
5
7
4

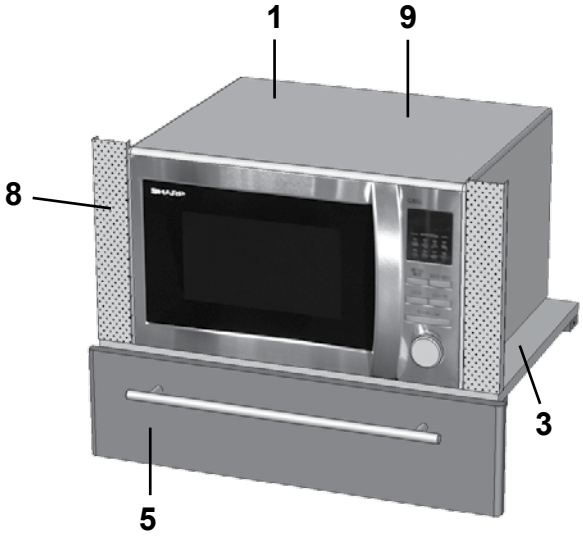
1
9
8
3
5


10
1

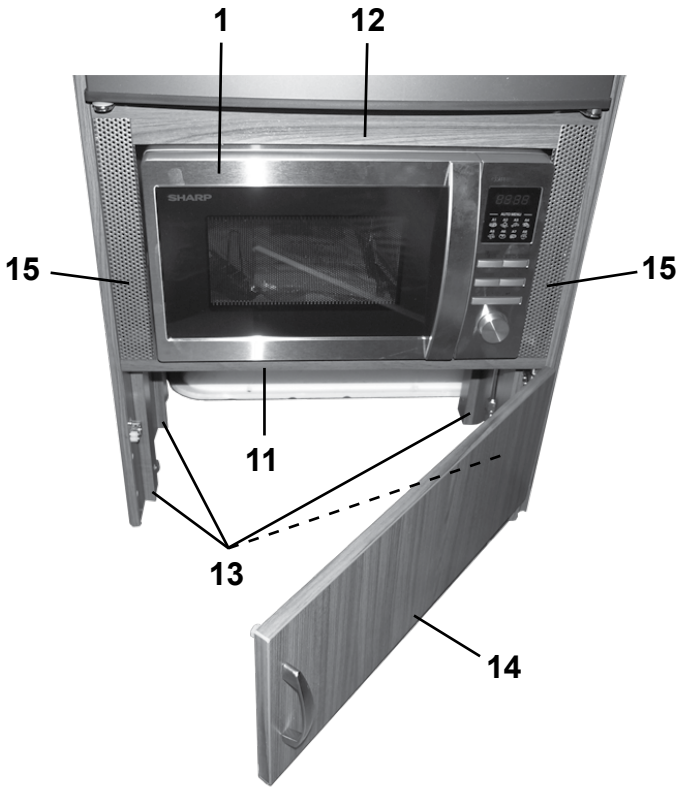
1
12
15
15
11
13
14

Pos Fig	Det. nr Part. No	Ingår/Fitted 800 TRX	800 TR/TDS	800 BR	900 TRX		Benämning	Description
1	506787	x	x	T	x		Ugn mikro	Microwave oven
2	337536			T			Monteringssats kpl. vit	Mounting kit cpl. white
--	337538			T			Monteringssats kpl. Mekong	Mounting kit cpl. Mekong
3	331472M			T			Hylla (i diskbänk)	Rack (in kitchen sink)
4	334709			T			Lucka 325x550, vit	Door 325x550, white
--	336760			T			Lucka 325x550, Mekong	Door 325x550, Mekong
5	337540			T			Lådförstycke 550x145, vit	Drawer front 550x145, white
--	337541			T			Lådförstycke 550x145, Mekong	Drawer front 550x145, Mekong
--	317503			T			Handtag d:o	Handle d:o
--	317514			T			Låda	Drawer
--	317382			T			Glidskena låda (säljes i par)	Slide bar, drawer (exp. in pair)
6	336092			T			Passbit 95x30x16	List 95x30x16
7	331448M			T			List 10x60x350	List 10x60x350
8	401998			T			Galler 265x47	Grating 265x47
9	337545						Monteringssats kpl. vit	Mounting kit cpl. white
--	337546						Monteringssats kpl. Mekong	Mounting kit cpl. Mekong
10	337532	x	x				Skåp mikro	Cupboard micro
--	337720	x	x				Passbit mikro 440x12x15 (1 st)	List micro 440x12x15 (1 pcs)
11	336672			T			Hylla (mikro under kyl/frys)	Rack (micro under refrigerator/frezzer)
12	337542			T			List 15x25x450	List 15x25x450
13	330631M			T			List 15,5x45x253	List 15,5x45x253
14	336209-1			T			Lucka 550x208	Door 550x208
15	401685			T			Galler 285x40	Grating 285x40

T= Tillbehör

T= Accessory

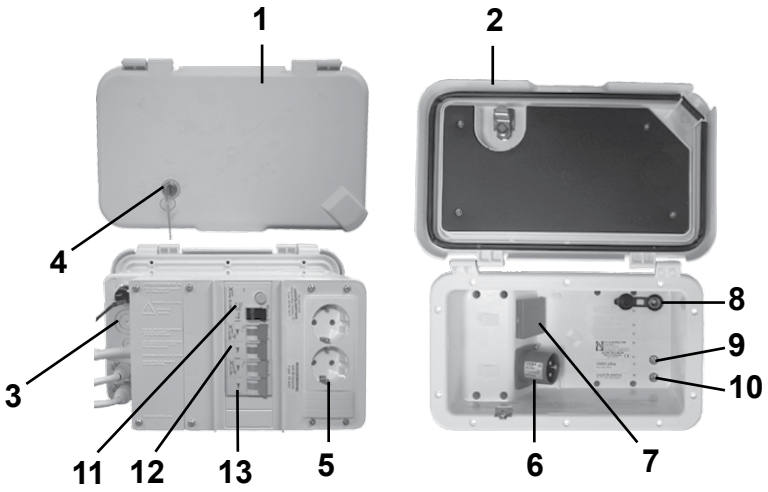
1
2
4
3
11
12
13
5
8
9
10
6
7

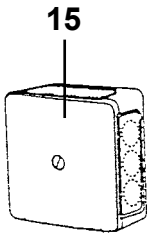
15

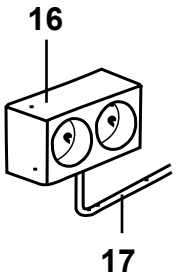
16
17

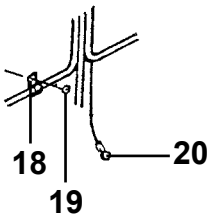
18
19
20

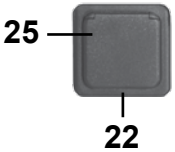
25
22

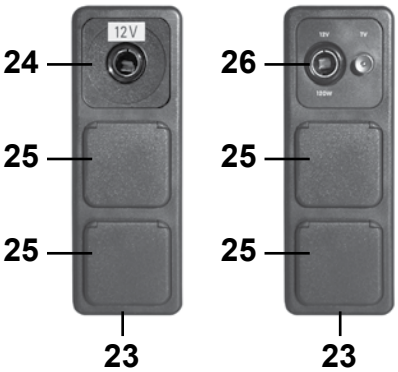
12V
24
25
25
23
26
25
25
23

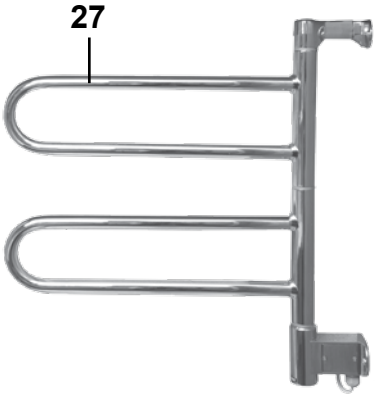
27


28

Pos Fig	Det. nr Part. No	Ingår Fitted	Benämning	Description
1	504323	x	El-intag 230 V	El connection 230 V
--	504324	T	El-intag 230 V (el-golvvärme)	El conn. 230 V (el. underfloor heating)
2	503123	x	Lock el-central u. låshus	Cover without locking device
3	504786	x	Låda el-central	Box el connection
4	210383	x	Låshus u. låskolv	Locking device without cylinder
--	210432	x	Låsregel d:o	Lock bolt d:o
--	---	x	Låskolv; se "Lås" grp. 2	Lock cylinder; see "Locks" grp. 2
--	---	x	Nyckel; se "Nycklar" grp. 2	Key; see "Keys" grp. 2
5	503126	x	El-uttag 230 V	El connection 230 V
--	504974	T	El-uttag 230 V (el-golvvärme)	El connection 230 V (el. underfloor heating)
--	504975	T	Relä el-golvvärme	Relay el. underfloor heating
6	503125	x	Kontakt V-del	Contakt
7	503124	x	El-uttag 230 V	El connection 230 V
8	504408	x	TV-uttag 12 V	TV-connection 12 V
9	504406	x	Kontakt TV hane	Contact pin
10	505016	x	Kontakt TV hona	Contact plug
11	503847	x	Jordfelsbrytare	Earth leakage protection
12	504734	x	Säkring automat 10 A	Automatic fuse 10 A
13	504733	x	Säkring automat 16 A	Automatic fuse 16 A
15	500459	x	Dosa, koppling	Connection box
16	503110	x	El-uttag 230 V dubbel	El connection 230 V double
17	503734	M	Elkabel RKK 3x1,5	El cable RKK 3x1,5
--	503964	M	Elkabel RKK 3x2,5	El cable RKK 3x2,5
18	800223	x	Klammer SC 10-14	Clip SC 10-14
--	800324	x	Klammer SC 14-20	Clip SC 14-20
--	801204	x	Klammer SC 20-26	Clip SC 20-26
19	800163	x	Skruv B8x16	Screw B8x16
20	800862	x	Kabelsko	Cable shoe
22	504993	x	Ram uttag	Frame connection
23	504995	x	Ram uttag	Frame connection
24	504986	x	El-uttag 12 V	El connection 12 V
25	504994	x	El-uttag 230 V m. lock	El connection 230 V with cover
--	504987	x	Blindplatta	Blind plate
26	504992	x	El-uttag 12 V / TV-antenn	El connection 12 V / TV-aerial
27	505005	T	Handdukstork	Towel drier
28	506727	T	Belastningsvakt Alde-panna	Overload protection Alde heating boiler

M= Metervara
T= Tillbehör

M= On the metre
T= Accessory

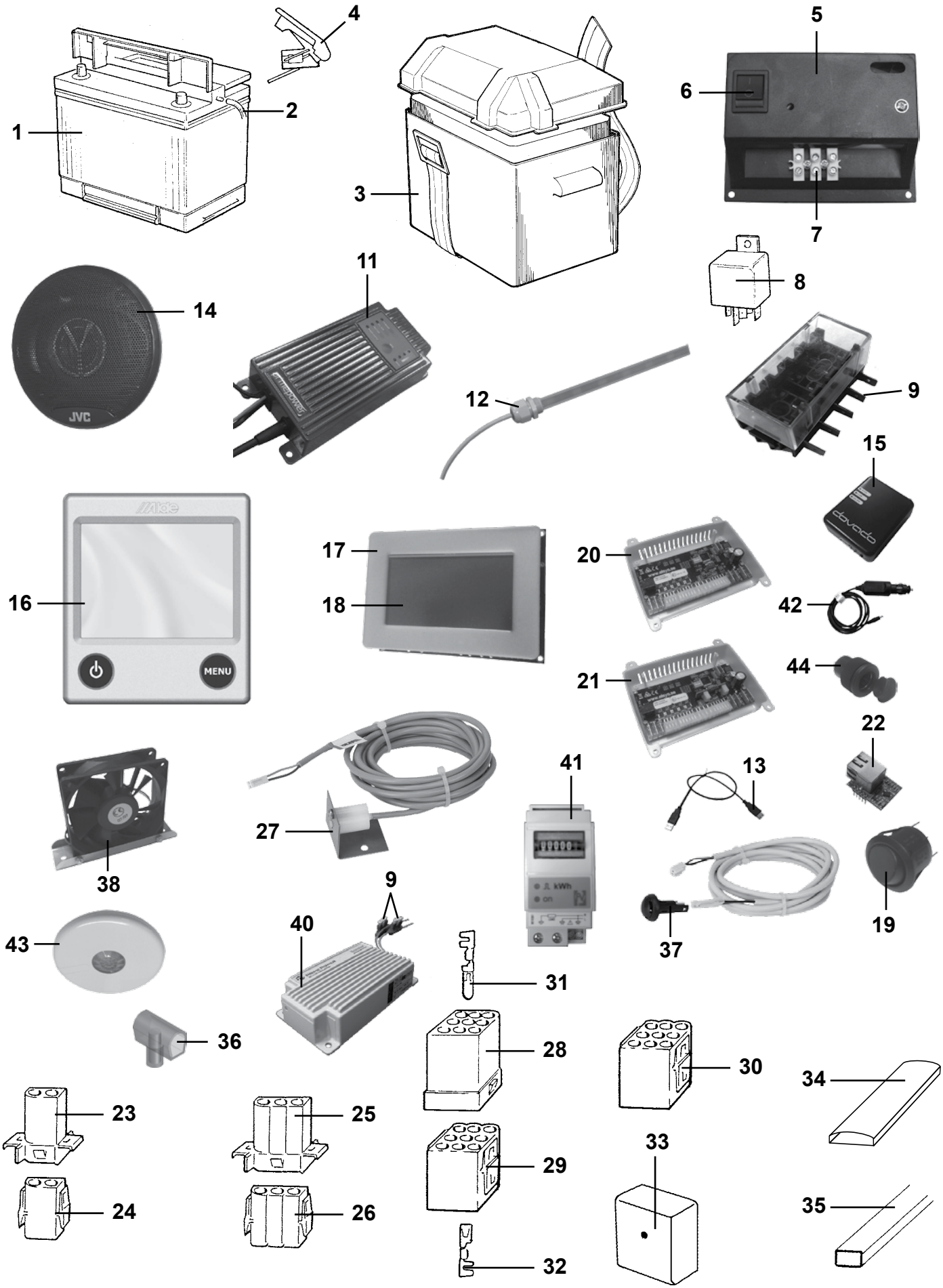
1
2
3
4
5
6
7
8
9
11
12
13
14
15
16
17
18
19
20
21
22
23
24
25
26
27
28
29
30
31
32
33
34
35
36
37
38
40
41
42
43
44
JVC
MENU
kWh
on

Pos Fig	Det. nr Part. No	Ingår Fitted	Benämning	Description
1	503168	x	Batteri 12 V 75 Ah	Battery 12 V 75 Ah
2	600013	M	Slang plast	Plastic hose
3	500031	x	Batteribox	Battery box
4	800738	x	Kabelsko +	Cable shoe +
--	800739	x	Kabelsko -	Cable shoe -
5	504504	x	Konsol	Bracket
6	504503	x	Strömbrytare	Switch
7	800272	x	Kopplingslist 6 mm^2	List 6 mm^2
8	502647	x	Relä	Relay
9	504924	x	Säkringshållare 5-pol	Fuse box 5-pol
--	504501	x	Säkring 20 A	Fuse 20 A
--	504502	x	Säkring 10 A	Fuse 10 A
11	506866	x	Batteriladdare 17 A	Battery charger 17 A
12	506700	x	Givare färskvatten	Sensor freshwater
--	506793	x	Givare gråvatten	Sensor waste water
13	506318	x	USB-kabel för uppdatering mjukvara	USB cable for updating software
14	506762	x	Högtalare 5,25"	Loud speaker 5,25"
--	318065	x	Högtalarkåpa (bakom högtalare)	Cover loud speaker (beh. loud speak.)
15	506284	T	Router	Router
--	506682	T	Nätverkskabel router	Network cable router
16	602663	x	Manöverpanel kpl.	Control panel cpl.
--	506728	x	Elkabel panna L = 9 m	Electric cable boiler L = 9 m
--	506729	x	Elkabel panna L = 12 m	Electric cable boiler L = 12 m
17	506304	x	Dekal kontrollpanel	Decal controlpanel
18	506139	x	Display m. nod	Display with node
19	505214	x	Strömbrytare 1-polig	Switch 1-pol
20	506299	x	Nod	Node
21	506300	x	Nod m. inclinometer	Node with inclinometer
22	506684	T	Nätverkskort	Network card
23	502312	x	Kontakthus 2-pol	Housing 2-pol
24	502311	x	Kontakthus 2-pol	Housing 2-pol
25	502958	x	Kontakthus 3-pol	Housing 3-pol
26	502957	x	Kontakthus 3-pol	Housing 3-pol
27	504595	x	Givare temp ute	Outer temperature sensor
28	502299	x	Kontakthus 9-pol	Housing 9-pol
29	502310	x	Kontakthus 9-pol	Housing 9-pol
30	503256	x	Kontakthus 9-pol	Housing 9-pol
31	800596	x	Kabelsko stift 2-4 mm	Cable shoe pin 2-4 mm
--	800598	x	Kabelsko stift 0,5-2 mm	Cable shoe pin 0,5-2 mm
32	800595	x	Kabelsko hylsa 2-4 mm	Cable shoe sleeve 2-4 mm
--	800597	x	Kabelsko hylsa 0,5-2 mm	Cable shoe sleeve 0,5-2 mm
33	503749	x	Dosa, koppling	Connection box
34	318962	x	List täck el-kabel B=45 L=2100	Cover strip B=45 L=2100
35	503748	x	List täck el-kabel B=35 L=2500	Cover strip B=35 L=2500
--	503495	x	Kabelkanal B=13 vit L=2000	Cable pit B=13 white L=2000
			M= Metervara	M= On the metre
			T= Tillbehör	T= Accessory

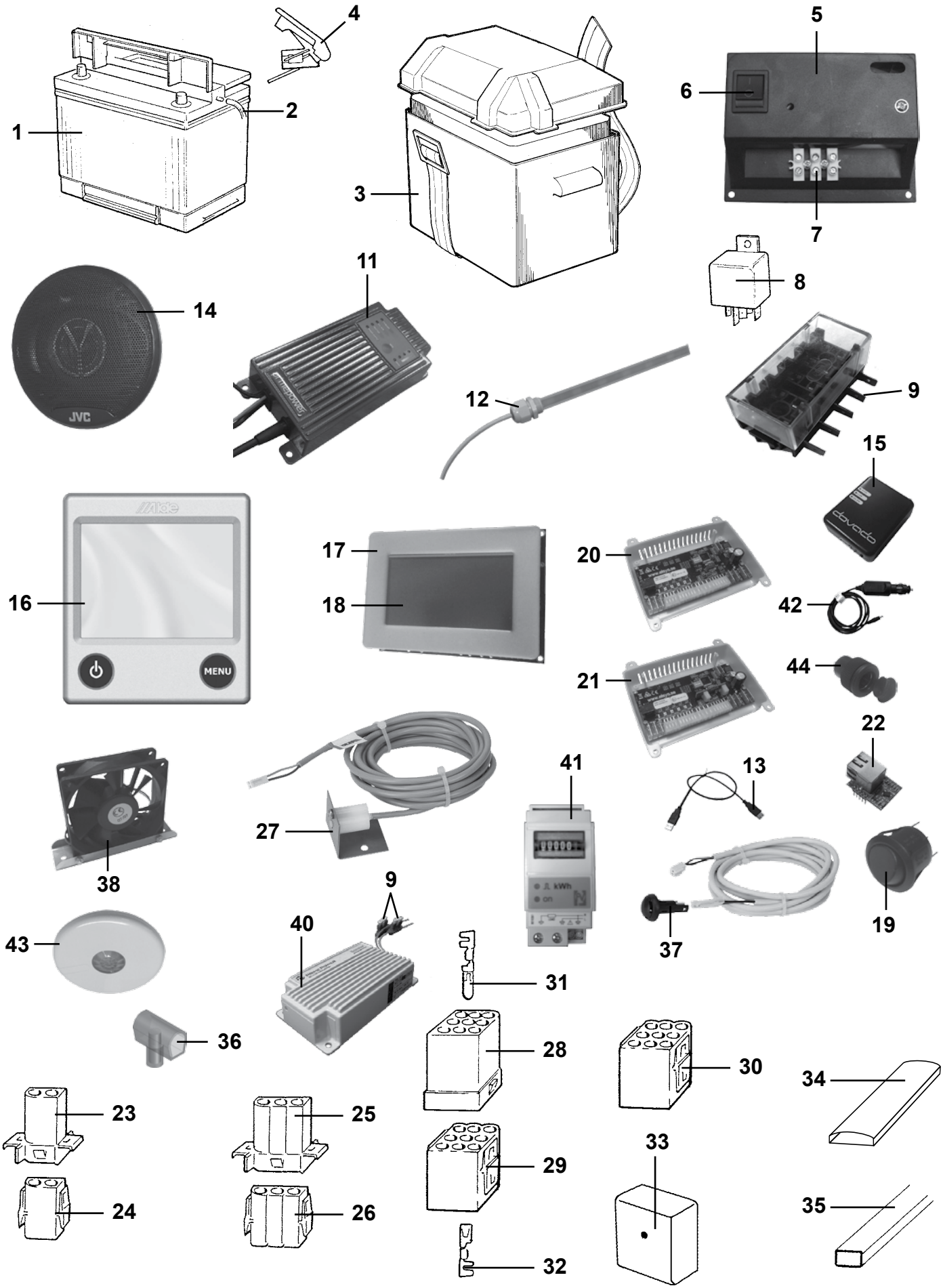
1
2
4
3
5
6
7
8
11
14
12
9
15
16
17
18
20
42
21
44
22
13
41
27
38
9
40
43
31
36
28
30
34
23
25
29
33
24
26
32
35
JVC
MENU
dovado

Pos Fig	Det. nr Part. No	Ingår Fitted	Benämning	Description
--	506659	x	Kabelkanal B=13 mörkbrun L=2000	Cable pit B=13 dark brown L=2000
--	504996	x	Kabelkanal B=13 brun L=2000	Cable pit B=13 brown L=2000
36	504797	x	Toppklämma 3x2,5 mm^2	Top clamp 3x2,5 mm^2
--	504798	x	Toppklämma 2x6 mm^2	Top clamp 2x6 mm^2
37	505799	x	Fjärrgivare	Distance control sensor
--	505093	x	Kabel fjärrgivare L=1,1 m	Cable distance control sensor L=1,1 m
--	505547	x	Kabel fjärrgivare L=2 m	Cable distance control sensor L=2 m
--	506314	x	Kabel fjärrgivare L=5 m	Cable distance control sensor L=5 m
--	506765	x	Kabel fjärrgivare L=12 m	Cable distance control sensor L=12 m
38	504737	T	Fläkt (i tvättrum)	Fan (for washroom)
40	504428	T	Batteribooster	Battery booster
41	504443	T	Energimätare 22 A	Energy meter 22 A
42	506683	T	El-kabel 12 V:s anslutning router	Electric cable 12 V connection router
43	506664	T	Rörelsedetektor	Movement detector
44	506510	T	El-uttag 12 V	El connection 12 V

M= Metervara
T= Tillbehör

M= On the metre
T= Accessory


17


18

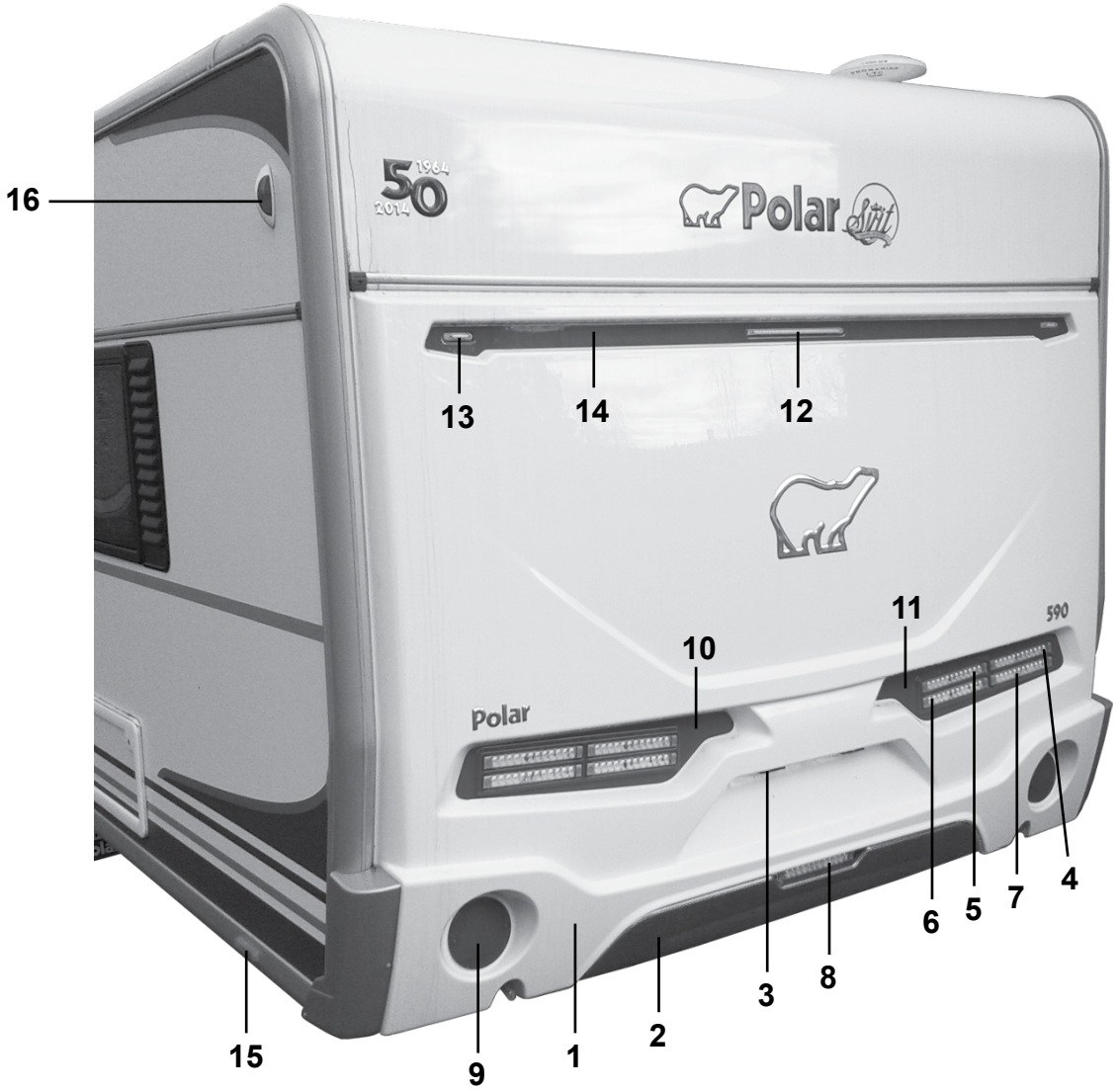
16
13
14
12
11
10
15
9
1
2
3
8
6
5
7
4

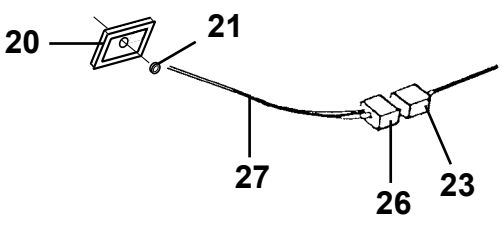
20
21
27
26
23

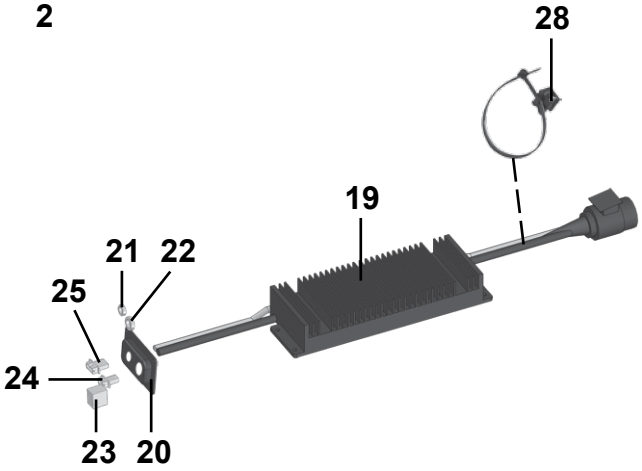
28
19
21
22
25
24
23
20

Pos Fig	Det. nr Part. No	Ingår Fitted	Benämning	Description
1	212365	x	Bakgavel plast	Back gable plastic
2	212428	x	Diffuser	Diffuser
3	505651	x	Belysning skylt	Plate light
4	506499	x	Belysning baklykta	Tail lamp
5	506500	x	Belysning bromslykta	Stop tail lamp
6	506501	x	Belysning backlykta	Reversing light
7	506502	x	Belysning blinkers	Flasher tail lamp
8	506503	x	Belysning dimbaklykta	Fog light
9	208115	x	Reflextriangel	Reflector
10	212533	x	Sarg belysning V bak	Frame rear lighting L
11	212534	x	Sarg belysning H bak	Frame rear lighting R
12	506505	x	Belysning högt bromsljus	Stop tail lamp
13	506507	x	Belysning bakre breddmarkering	Lighting rear width marker
14	212532	x	Skiva belysning övre	Sheet upper lighting
15	506506	x	Belysning sidomarkering	Side light
16	505642	x	Belysning breddmarkering	Lighting width marker
17	505186	x	Belysning positionsljus	Position lamp
18	506173	x	Belysning tält	Tent lamp
19	506504	x	Led kontrollbox	Led control box
20	204523	x	Gavelgenomföring	Inlet gable
21	800822	x	Kabelgenomföring	Conduit entry
22	800789	x	Kabelgenomföring	Conduit entry
23	502299	x	Kontakthus 9-polig	Housing 9-pol
24	502312	x	Kontakthus 2-polig	Housing 2-pol
25	502957	x	Kontakthus 3-polig	Housing 3-pol
26	502310	x	Kontakthus 9-polig	Housing 9-pol
27	506104	M	El-kabel RKKB 6x1,5 + 6x2,5	Electric cable RKKB 6x1,5 + 6x2,5
28	802002	x	Klammer	Clip

M= Metervara
T= Tillbehör

M= On the metre
T= Accessory

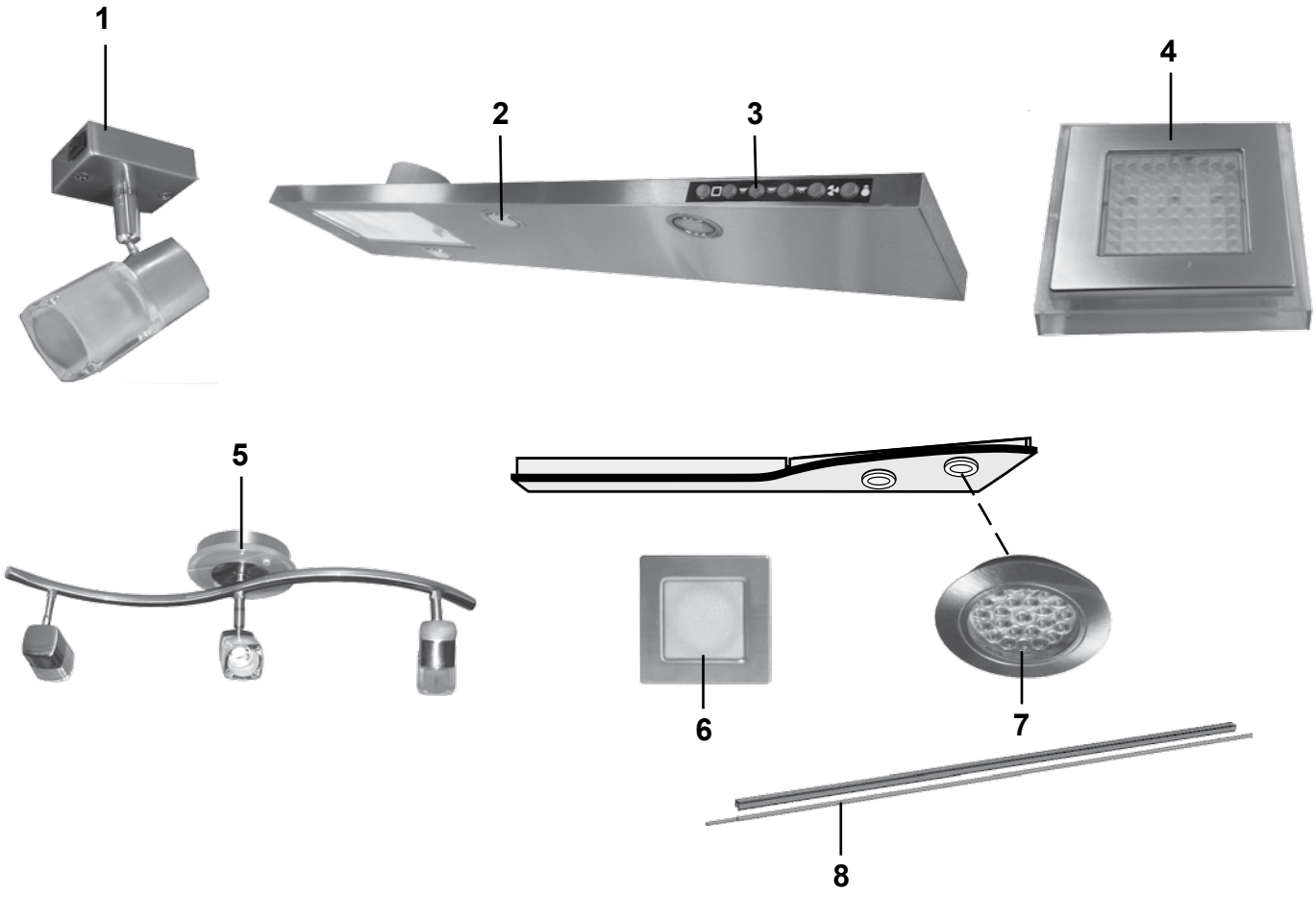
1
2
3
4
5
6
7
8

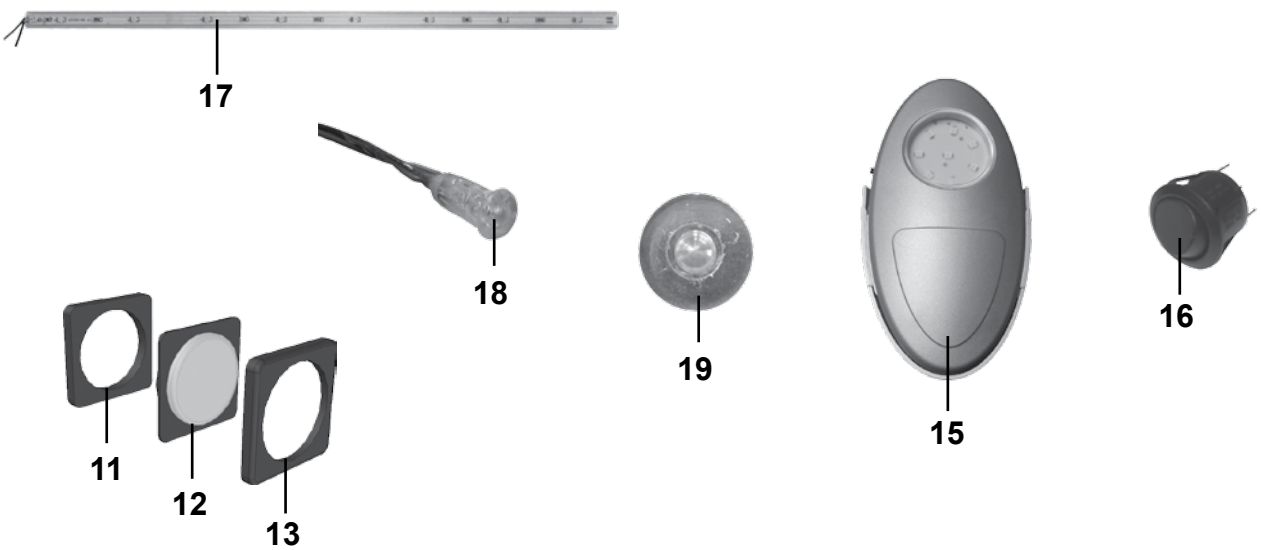
17
18
19
15
16
11
12
13

Pos Fig	Det. nr Part. No	Ingår Fitted	Benämning	Description
1	505644	x	Belysning spotlight	Illumination
2	401886	x	Lampa kpl.	Illumination cpl.
--	506951	x	Glödlampa LED G4 1,7 W d:o	Bulb LED G4 1,7 W d:o
3	504777	x	Strömbrytare u. knapp	Switch without button
--	504778	x	Knapp strömbrytare	Button for switch
4	505645	x	Belysning tak	Illumination roof
5	506508	x	Belysning	Illumination
6	505848	x	Belysning ljusramp	Illumination light holder
7	505849	x	Belysning ljusramp, tvättrum	Illumination light holder, washroom
8	505700	x	Belysning ljusslang L=880	Illumination L=880
--	505701	x	Skena plast d:o L=1000	Rail plastic d:o
11	504983	x	Distans strömbrytare	Distance switch
12	504985	x	Strömbrytare 1-polig	Switch 1-pol
--	506020	x	Strömbrytare 1-polig, återfjädrande	Switch 1-pol, non-locking
13	504982	x	Ram strömbrytare	Frame switch
15	505887	x	Belys.inv garderob/sänglåda	Illumination wardrobe
16	505214	x	Strömbrytare 1-polig	Switch 1-pol
17	505832	x	LED-stripe tejp L=1700	LED-stripe L=1700
--	505833	x	LED-stripe tejp L=1200	LED-stripe L=1200
--	506140	x	LED-stripe tejp L=500	LED-stripe L=500
--	506141	x	LED-stripe tejp L=750	LED-stripe L=750
--	506142	x	LED-stripe tejp L=1100	LED-stripe L=1100
18	505851	x	Belysning.m. blått sken (nattbelysning)	Illumination with blue light (night lighting)
19	505852	x	Belysning.m. vitt sken, gasolkoffert	Illumination with white light, gas box
			T= Tillbehör	T= Accessory

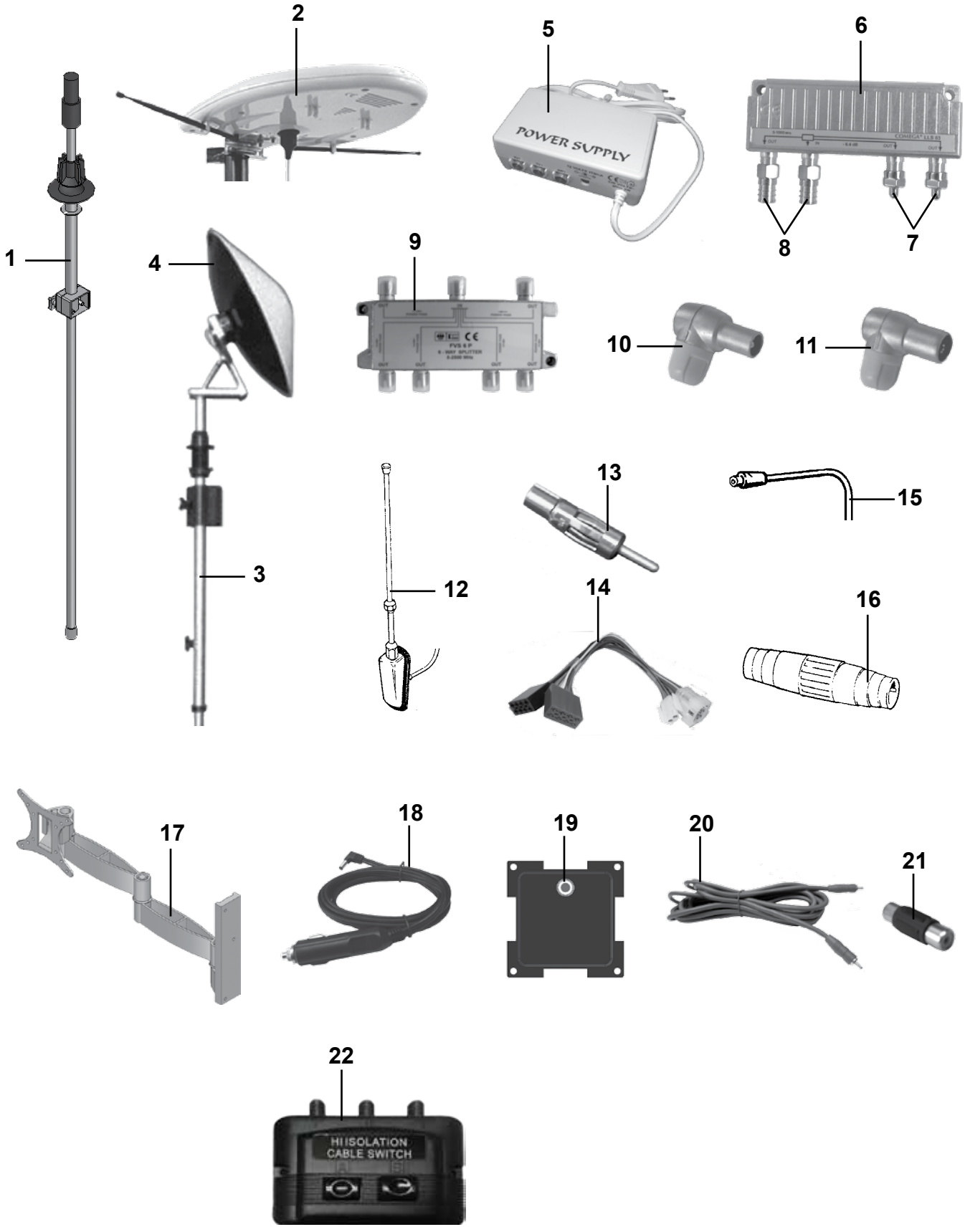
1
2
3
4
5
POWER SUPPLY
6
7
8
9
10
11
12
13
14
15
16
17
18
19
20
21
22
HI ISOLATION
CABLE SWITCH

Pos Fig	Det. nr Part. No	Ingår Fitted	Benämning	Description
1	503817	x	Fäste elektr. TV-antenn kpl. m. kabel	Bracket electr. TV-aerial cpl. with cable
2	505149	x	Antenn TV elektronisk m. förstärkare	Aerial TV electronic with amplifier
3	504231	T	Fäste antenn parabol	Bracket paraboloidal aerial
4	504232	T	Antenn parabol	Paraboloidal aerial
5	505326	x	Förstärkare TV-antenn elektronisk	Amplifier TV-aerial electronic
6	504168	x	Dosa förgrening	Junction box
7	504169	x	Motstånd	Resistance
8	504170	x	Kontakt	Contact
9	504418	T	Dosa förgrening	Junction box
10	504171	x	Kontakt TV hane	Contact pin
11	504286	x	Kontakt TV hona	Contact plug
12	205391	T	Antenn radio	Aerial radio
13	504255	x	Kontakt antenn radio	Contact aerial
14	900675	x	Adapterkabel radio	Adapter radio
15	505001	M	Koaxialkabel	Coaxial cable
16	503478	T	Kontakt skarv koaxialkabel	Contact joint coaxialcable
17	504705	T	Fäste vägg TV, dubbelarm	Bracket wall TV, double arm
18	505098	T	TV-kabel 12 V	TV cable 12 V
19	505230	x	RCA-kontakt	RCA contact
20	504685	x	RCA kabel TV/DVD 10 m	RCA cable TV/DVD 10 m
--	504828	x	RCA kabel TV/DVD 5 m	RCA cable TV/DVD 5 m
--	504933	T	RCA kabel TV/DVD 1,5 m	RCA cable TV/DVD 1,5 m
21	504935	T	RCA-skarv hona	RCA-receptacle
22	506065	x	Omkopplare antennkabel	Switch antenna cable

M= Metervara
T= Tillbehör

M= On the metre
T= Accessory

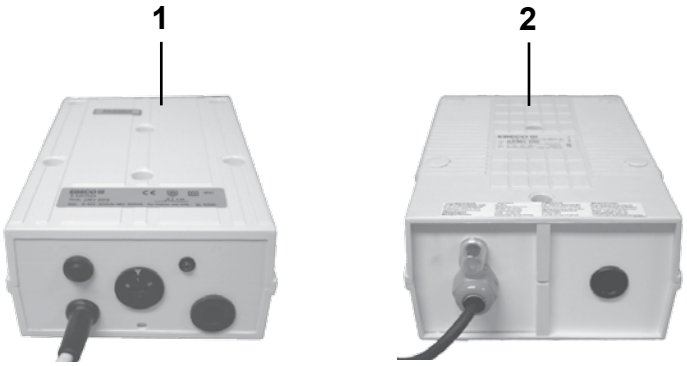
1
2

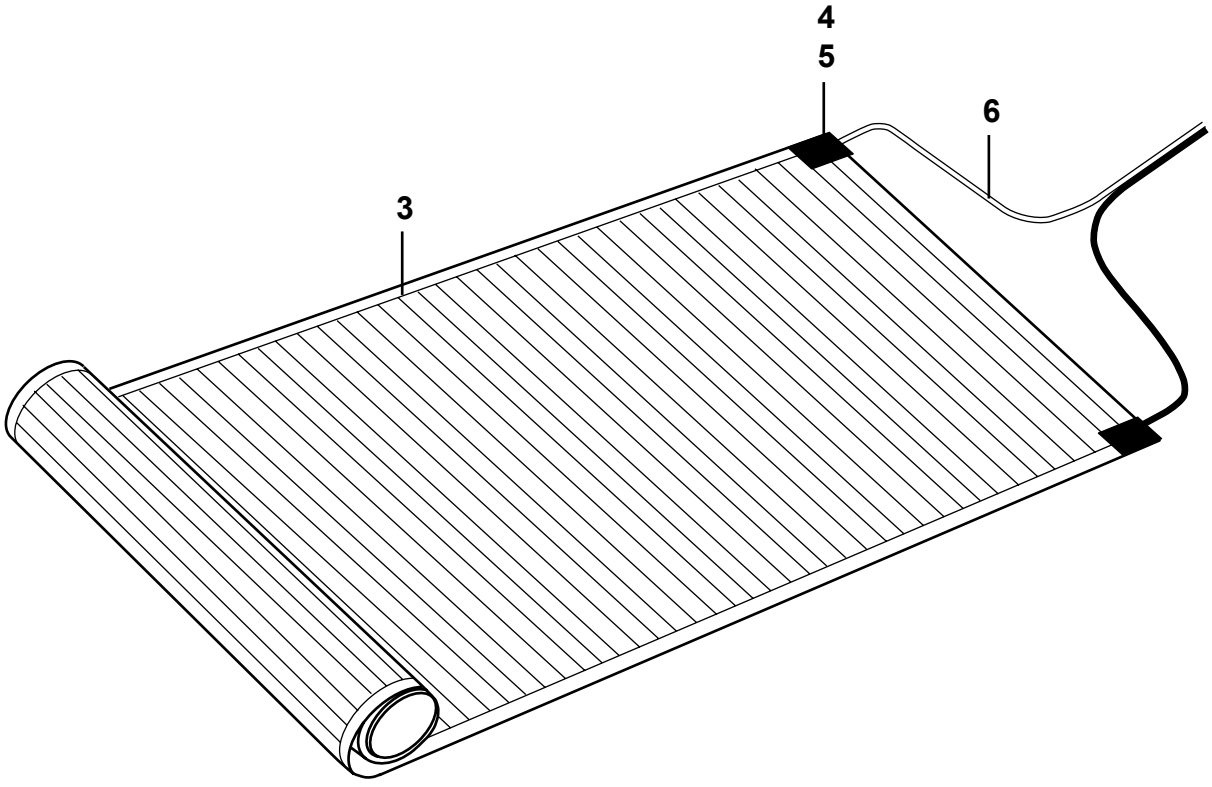
4
5
6
3

Pos Fig	Det. nr Part. No	Ingår Fitted	Benämning	Description
1	503288	T	Transformator 350 VA	Transformer 350 VA
2	504305	T	Transformator 500 VA	Transformer 500 VA
3	601619	T	Golvvärmefolie B=690 mm	Foil underfloor heating B=690 mm
--	601618	T	Golvvärmefolie B=530 mm	Foil underfloor heating B=530 mm
--	601620	T	Golvvärmefolie B=430 mm	Foil underfloor heating B=430 mm
4	601621	T	Anslutningsklämma	Cable clip
5	601622	T	Tejp	Tape
6	504239	T	El-kabel 2x1,5 mm^2 brun/svart	Electric cable 2x1,5 mm^2 brown/black

M= Metervara
T= Tillbehör

M= On the metre
T= Accessory

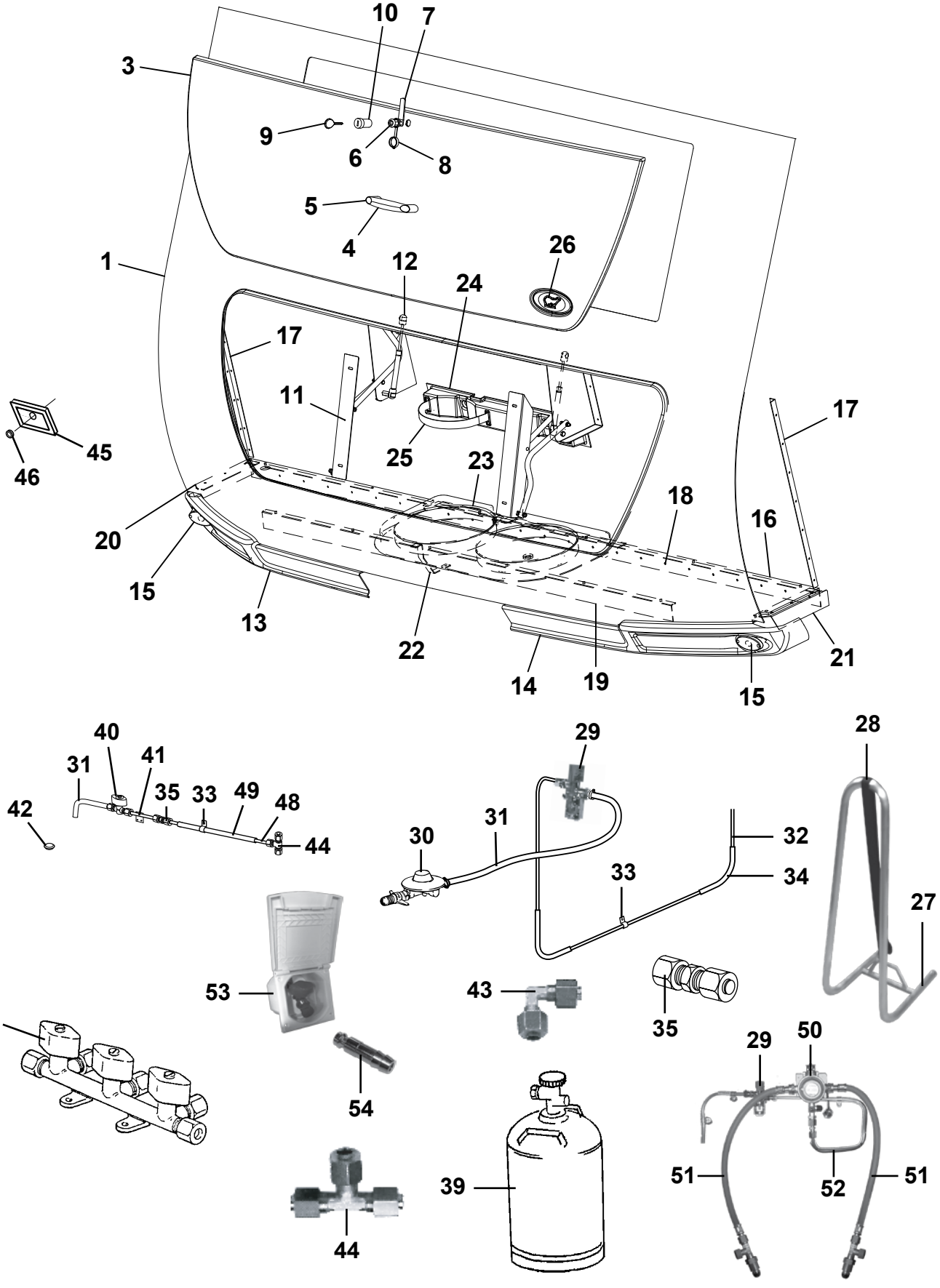
10
7
3
9
6
8
5
4
26
1
12
24
17
11
17
45
46
25
23
18
16
20
15
13
22
14
19
15
21
40
31
41
35
33
49
48
42
44
29
28
30
31
32
33
34
27
53
43
35
37
54
29
50
39
51
52
51
44

Pos Fig	Det. nr Part. No	Ingår Fitted	Benämning	Description
1	213028	x	Front u. lock	Front without trunk lid
2	209248	M	List clip 25m/rulle	List clip 25m/roll
3	213029	x	Lock front u. lås	Trunk lid front without lock
4	210057	x	Handtag koffert inkl. täckbrickor	Handle trunk lid with covers
--	801714	x	Skruv M8x40 d:o	Screw M8x40 d:o
--	801518	x	Mutter lås M8 d:o	Nut lock M8 d:o
--	101582	x	Bricka 10,5x22 d:o	Washer 10,5x22 d:o
5	211492	x	Täckbricka	Cover
6	210383	x	Låshus u. låskolv	Locking device without cylinder
7	210377	x	Låsregel	Securing plate
8	205142	x	Dammskydd Ø=24	Dust guard Ø=24
9	---	x	Nyckel; se "Nycklar" grp. 2	Key; see "Keys" grp. 2
10	---	x	Låskolv; se "Lås" grp. 2	Lock cylinder; see "Locks" grp. 2
11	210238	x	Koffertmekanism kpl. m. dämpare	Mechanism cpl. with shock absorber
12	210293	x	Gasdämpare d:o	Shock absorber d:o
13	212825	x	Spoiler H (520, 560, 590, och 700)	Spoiler R (520, 560, 590, and 700)
--	213178	x	Spoiler H (750, 800 och 900)	Spoiler R (750, 800 and 900)
14	212827	x	Spoiler V (520, 560, 590, och 700)	Spoiler L (520, 560, 590, and 700)
--	213179	x	Spoiler V (750, 800 och 900)	Spoiler L (750, 800 and 900)
15	505186	x	Belysning positionsljus	Position lamp
16	210081	x	Gasolplatta	Bottom
17	210101	x	List vinkel al. L=5000	List al. L=5000
18	210348	x	List gavel-golv fram L=2440	List gable-floor front L=2440
19	210469	x	List koffert L=1700	List gas box L=1700
20	210347	x	List vinkel H	List R
21	210346	x	List vinkel V	List L
22	505388	x	Stag gasolkoffert	Holder gas box
23	505268	x	Gasolställ	Bracket
24	505291	x	Hållare gasolflaska	Bottle-holder plastic
25	504182	x	Rem med spänne	Strap
26	211285	x	Emblem	Emblem
27	102382	T	Reservhjulshållare kpl.	Spare wheel carrier cpl.
28	102383	T	Rem med spänne L=1700 mm	Strap L=1700 mm
29	504970	x	Läckindikator (8/10 mm)	Indicator leakage (8/10 mm)
--	503781	x	Glas d:o	Glass d:o
--	504789	x	Mutter m. kona d:o 8 mm rör	Nut with taper d:o 8 mm pipe
--	505974	x	Mutter m. kona d:o 10 mm rör	Nut with taper d:o 10 mm pipe
30	504971	x	Ventil reducering (1/4"-8 mm)	Reducing valve (1/4"-8 mm)
--	703971	x	Packning konisk d:o	Gasket conical d:o
--	505121	x	O-ring 9x3 mm d:o	O-ring 9x3 mm d:o
31	504973	x	Slang gas (rör 8 mm) L=400 mm	Hose gas (pipe 8 mm) L=400 mm
32	504956	M	Rör koppar Ø = 10 mm	Pipe Ø = 10 mm
--	504958	x	Instickshylsa Ø = 8 mm d:o	Cage Ø = 8 mm d:o
33	800448	x	Klammer gummi	Clamp
34	504957	M	Slang 16/12	Hose 16/12
			M= Metervara	M= On the metre
			T= Tillbehör	T= Accessory

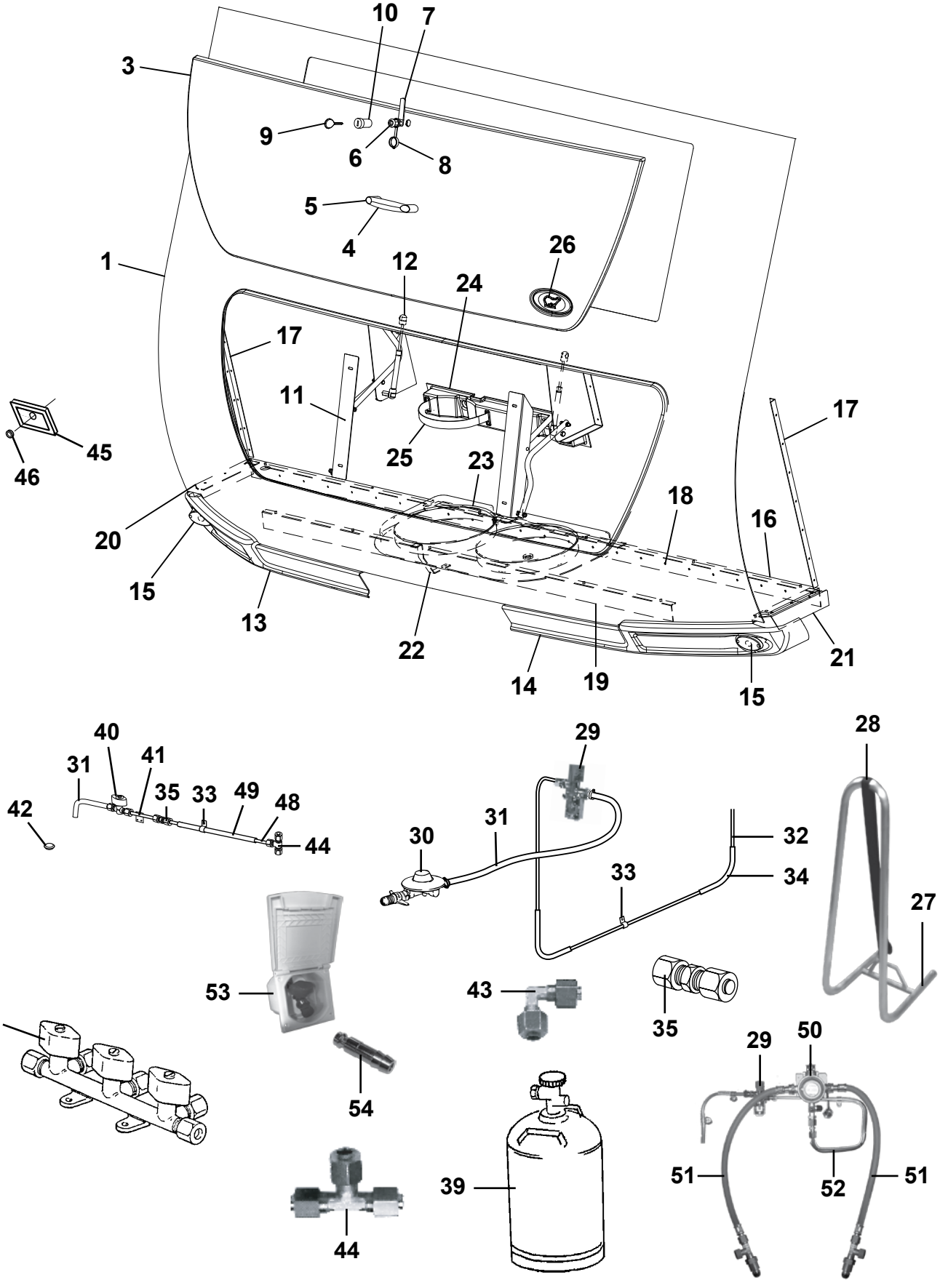
10
7
3
9
6
8
5
4
26
1
12
24
17
11
17
45
46
25
23
18
16
20
15
13
22
14
19
15
21
40
31
41
35
33
49
48
42
44
29
28
30
31
32
33
34
27
53
43
35
37
54
29
50
51
52
51
39
44

Pos Fig	Det. nr Part. No	Ingår Fitted	Benämning	Description
35	500847	x	Koppling skarv rak	Connection
37	504960	x	Ventil block 3-vägs (10 mm:s ingång)	Valve 3-way (10 mm:s input)
39	500204	x	Gasolflaska P11	Bottle of LPG P11
40	504131	T	Gaskran utv. uttag	Gas tap
41	506279	T	Gasrör d:o	Gas pipe d:o
42	314353	x	Täckplugg plast vit Ø =29 mm	Plug cover plastic white Ø =29 mm
43	504981	T	Koppling vinkel	Elbow connection
44	504967	T	Koppling T (10 mm)	T-connection (10 mm)
45	204523	x	Gavelgenomföring	Inlet gable
46	800822	x	Kabelgenomföring	Conduit entry
48	500279	M	Rör koppar Ø = 8 mm	Pipe Ø = 8 mm
--	504794	x	Instickshylsa Ø = 6,4 mm d:o	Cage Ø = 6,4 mm d:o
49	300654	M	Slang 13/10	Hose 13/10
50	505854	T	Gasolomkopplare	Gas switch
--	505855	T	Kabel givare	Cable sensor
--	505856	T	Kabel defroster	Cable defroster
--	506730	T	Kabel Alde manöverpanel	Cable Alde control panel
--	602664	T	Optionskort till panna	Option card for boiler
51	505451	T	Slang gasolomkopplare	Hose gas switch
52	505818	T	Gasolrör	Gas pipe
--	500279	M	Rör koppar Ø = 8 mm	Pipe Ø = 8 mm
--	300654	M	Slang 13/10	Hose 13/10
--	504794	T	Instickshylsa Ø = 6,4 mm d:o	Cage Ø = 6,4 mm d:o
53	505853	T	Gasoluttag kpl.	Gas connection cpl.
54	506437	T	Slangsockel rak	Gas connection

M= Metervara
T= Tillbehör

M= On the metre
T= Accessory

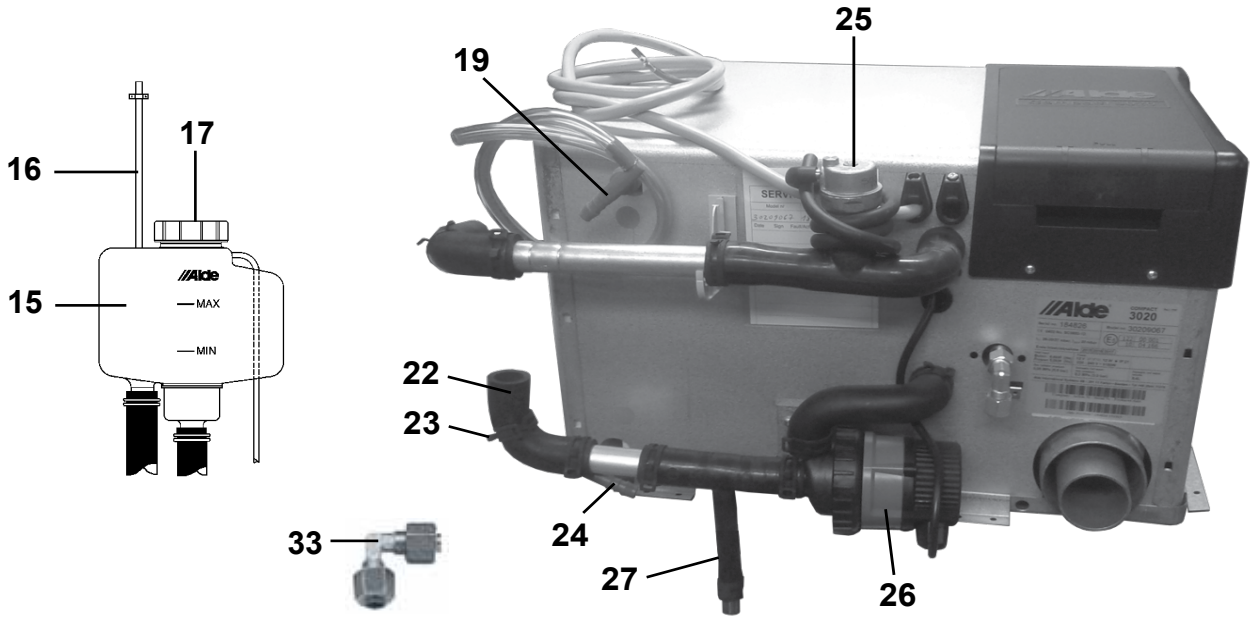
25
19
16
17
15
MAX
MIN
22
23
24
27
26
33


18

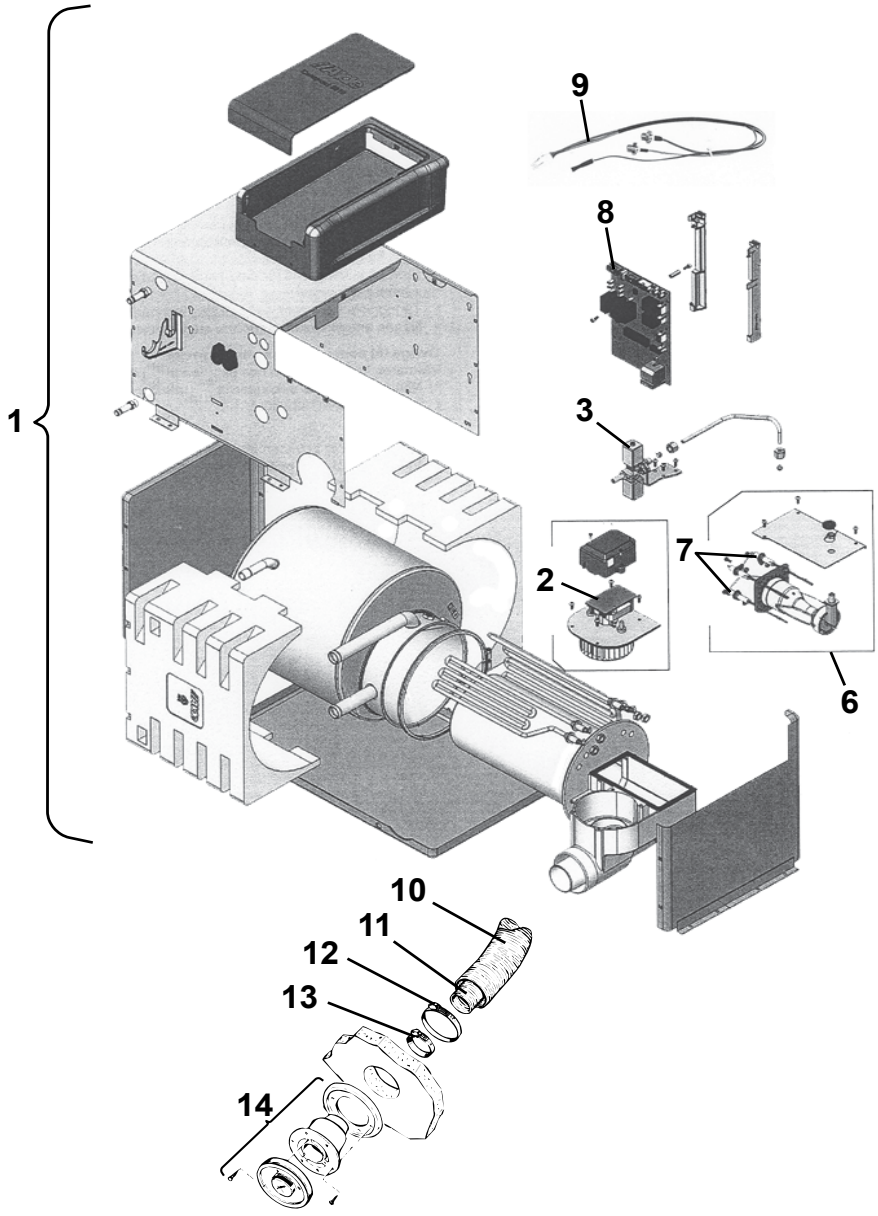
1
9
8
3
2
7
6
10
11
12
13
14

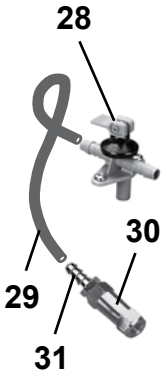
28
29
30
31


32

Pos Fig	Det. nr Part. No	Ingår Fitted	Benämning	Description
1	602628	x	Panna kpl.	Boiler cpl.
2	602138	x	Fläkt	Fan
3	602139	x	Magnetventil kpl.	Magnetic valve cpl.
6	602142	x	Brännare kpl.	Burner cpl.
7	602143	x	Tändsats kpl.	Firing pin cpl.
--	602144	x	Tändstift	Sparking plug
--	602145	x	Sensor	Sensor
8	602789	x	Kretskort 3 kW	Printed circuit card 3 kW
9	602790	x	Givare termostat	Sensor thermostat
10	601489	x	Slang L=970 Ø=75	Hose L=970 Ø=75
11	601490	x	Slang L=970 Ø=50	Hose L=970 Ø=50
12	601494	x	Klammer slang	Hose clamp
13	601493	x	Klammer slang	Hose clamp
14	601486	x	Skorsten kpl. väggmontage	Chimney cpl.
--	602093	x	Hatt d:o	Hood d:o
15	601485	x	Expansionskärl	Expansion tank
16	600013	M	Slang ø = 6 mm	Hose ø = 6 mm
17	602632	x	Lock gummi exp.kärl	Cover rubber expansion tank
18	506728	x	Elkabel panna L=9 m	Electric cable boiler L=9 m
--	506729	x	Elkabel panna L=12 m	Electric cable boiler L=12 m
19	602791	x	Nippel	Nipple
22	903006	x	Slang vinkel (gummi)	Hose elbow (rubber)
23	801730	x	Klammer	Clamp
24	602792	x	Nippel	Nipple
25	602322	x	Luftningsdosa kpl.	Valve purging cpl.
26	602707	x	Cirkulationspump 12 V kpl.	Circulating pump 12 V cpl.
27	601800	x	Slang avtappning	Rubber drain tube
28	601531	x	Ventil avtappning	Drain cock
29	301400	M	Slang	Hose
--	800166	x	Klammer d:o	Hose clamp
30	313199	x	Ventil back	Non-return valve
31	310204	x	Nippel slang	Hose nipple
32	602395	T	Frostvakt	Frost guard
33	504981	x	Koppling vinkel	Elbow connection

M= Metervara
T= Tillbehör

M= On the metre
T= Accessory

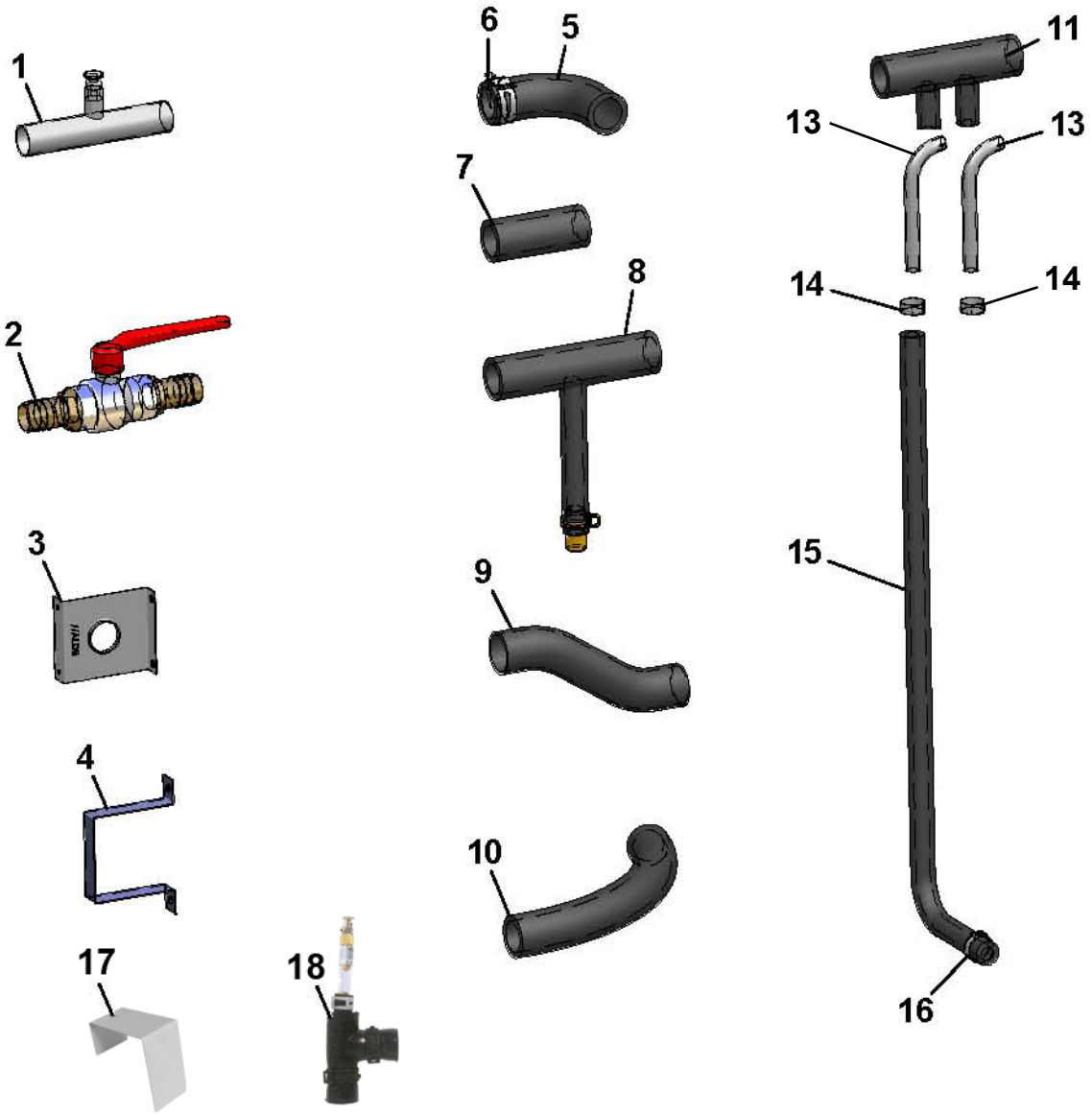
1
2
3
4
17
18
6
5
7
8
9
10
11
13
13
14
14
15
16

Pos Fig	Det. nr Part. No	Ingår Fitted	Benämning	Description
1	601697	x	Rör avluftning	Pipe purging
2	903003	x	Ventil kul	Ball valve
3	601227	x	Fäste konvektor	Bracket
4	600801	x	Fäste konvektor	Bracket
5	903006	x	Slang vinkel gummi	Hose elbow rubber
6	801730	x	Klammer	Clamp
7	600183	x	Slang gummi L=70 mm	Hose rubber L=70 mm
8	601800	x	Slang avtappning	Hose drainage
9	601001	x	Slang form 7/8	Hose
10	600562	T	Slang gummi Ø = 22 mm (M-vara)	Hose rubber Ø = 22 mm (on the metre)
11	601360	x	Slang gummi	Hose rubber
13	601362	x	Rör golvvärme	Pipe floorheater
14	801326	x	Klammer "Oetiker" 15,7	Clamp "Oetiker" 15,7
15	601361	x	Slang gummi Ø = 10 mm	Hose rubber Ø = 10 mm
16	801329	x	Klammer "Oetiker" 18,5	Clamp "Oetiker" 18,5
17	602654	x	Hållare konvektor	Bracket
18	602761	x	Gummivinkel m. luftnippel	Elbow rubber with venting

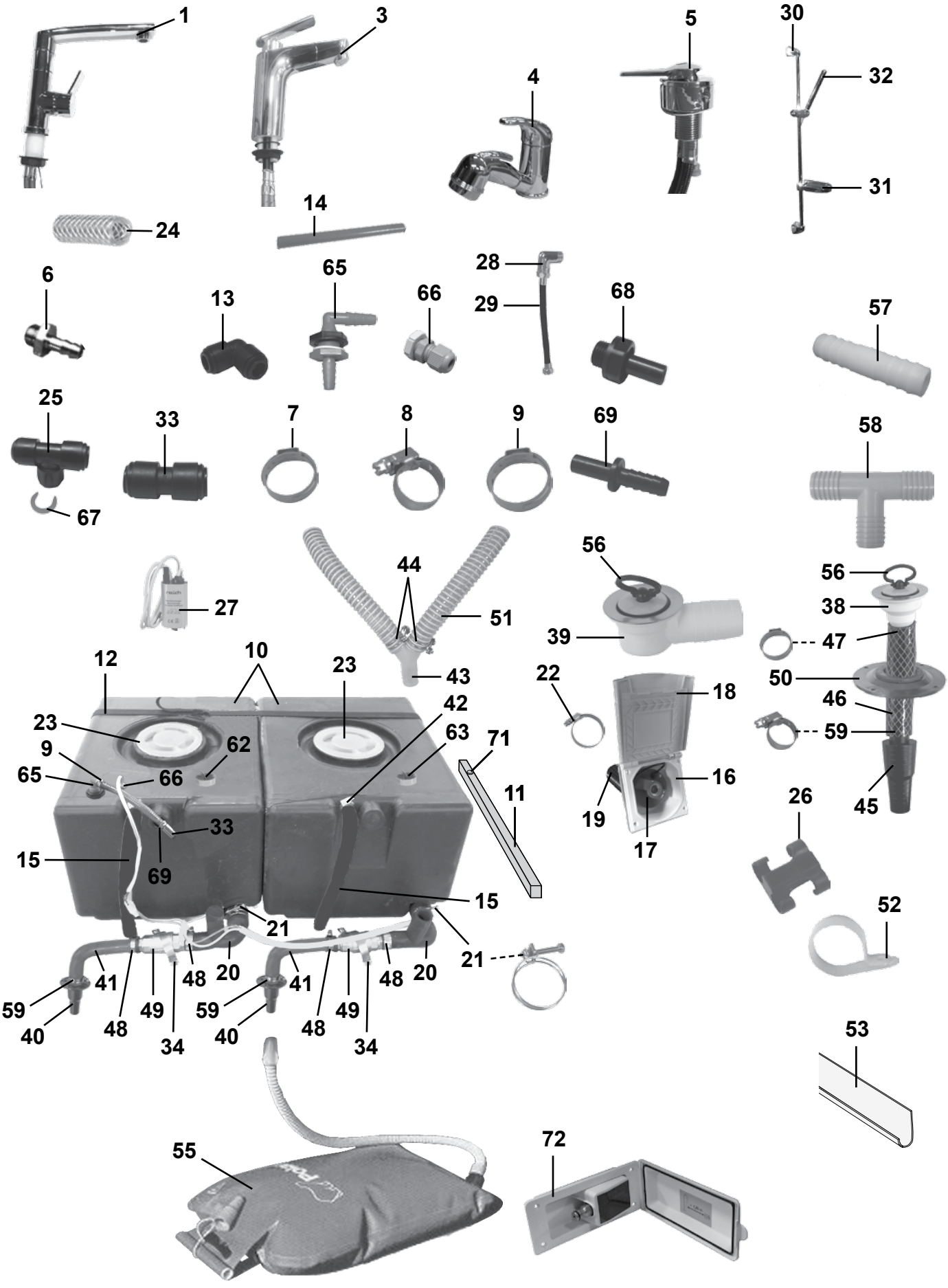
1
3
5
30
32
4
31
24
14
6
65
28
13
66
29
68
57
25
33
7
8
9
69
58
67
44
56
27
51
39
56
38
47
12
10
23
43
22
18
50
23
42
46
9
62
63
71
59
65
66
16
11
26
45
33
19
15
69
17
15
52
21
21
41
48
20
41
48
20
59
49
59
49
40
48
34
40
48
34
53
55
72

Pos Fig	Det. nr Part. No	Ingår Fitted	Benämning	Description
1	318804	x	Blandare m. utkastarrör	Mixer with pipe
--	319201	x	Vred blandare	Handle mixer
3	319870	x	Blandare m. utkastarrör	Mixer with pipe
4	317365	T	Blandare m. utkastarrör (dusch)	Mixer with pipe (shower)
--	318190	T	Vred blandare	Handle mixer
--	319237	T	Handtag dusch	Handle shower
5	317367	x	Blandare	Mixer
--	319188	x	Vred blandare	Handle mixer
6	310204	x	Nippel slang	Hose nipple
7	801326	x	Klammer "Oetiker" 15,7 mm	Clamp "Oetiker" 15,7 mm
8	800166	x	Klammer slang 10-16 mm	Hose clamp 10-16 mm
9	800868	x	Klammer slang 17 mm	Hose clamp 17 mm
10	314666	x	Vatten-/Avloppstank (40 L)	Water-/Savage tank (40 L)
--	316755	T	Vatten-/Avloppstank 360x215x290 (20 L)	Water-/Savage tank 360x215x290 (20 L)
11	321998	x	Regel tank	Batten tank
12	201657	x	Rem med spänne L=1400 mm	Strap L=1400 mm
13	314695	x	Koppling	Connection
14	318648	M	Slang blå 8x10	Hose blue 8x10
--	318649	M	Slang rö d 8x10	Hose red 8x10
15	601361	x	Slang gummi Ø = 10 mm	Hose rubber Ø = 10 mm
16	319023	x	Vattenpåfyllning m. lock	Water filler with cap
17	319901	x	Lock d:o	Cap d:o
--	---	x	Låskolv; se "Lås" grp. 2	Lock cylinder; see "Locks" grp. 2
--	---	x	Nyckel; se "Nycklar" grp. 2	Key; see "Keys" grp. 2
18	350016	x	Lock yttre kpl. m. metallpinne	Cap external cpl. with metal pin
19	309630	M	Slang plast	Hose plastic
20	314701	x	Slang gummi	Hose
21	801227	x	Klammer slang 38-42 mm	Hose clamp 38-42 mm
22	800522	x	Klammer slang 32-50 mm	Hose clamp 32-50 mm
23	315199	x	Lock vattentank	Cap water tank
24	301400	M	Slang 15,5/10 mm	Hose 15,5/10 mm
25	314694	x	Koppling T	T-connection
26	800780	x	Klammer	Clamp
27	318845	x	Vattenpump	Water pump
28	316019	x	Koppling vinkel 1/2"-1/2"	Connection elbow 1/2"-1/2"
29	316026	x	Slang 3/8"-1/2"	Hose 3/8"-1/2"
30	318609	x	Duschstång L=850	Shower bar L=850
31	318610	x	Tvålkopp	Soap dish
32	319363	x	Duschmunstycke	Shower head
--	318612	x	Duschslang 1/2"-1/2" d:o	Shower hose 1/2"-1/2" d:o
33	315187	x	Koppling rak	Connection straight
34	800699	x	Klammer	Clamp
38	302302	x	Avloppsförskruvning rak 19 mm	Sewage connection straight 19 mm
39	310084	x	Avloppsförskruvning 90° kpl. 25 mm	Sewage connection 90° cpl. 25 mm
40	302954	x	Kona med fläns	Cone
			M= Metervara T= Tillbehör	M= On the metre T= Accessory

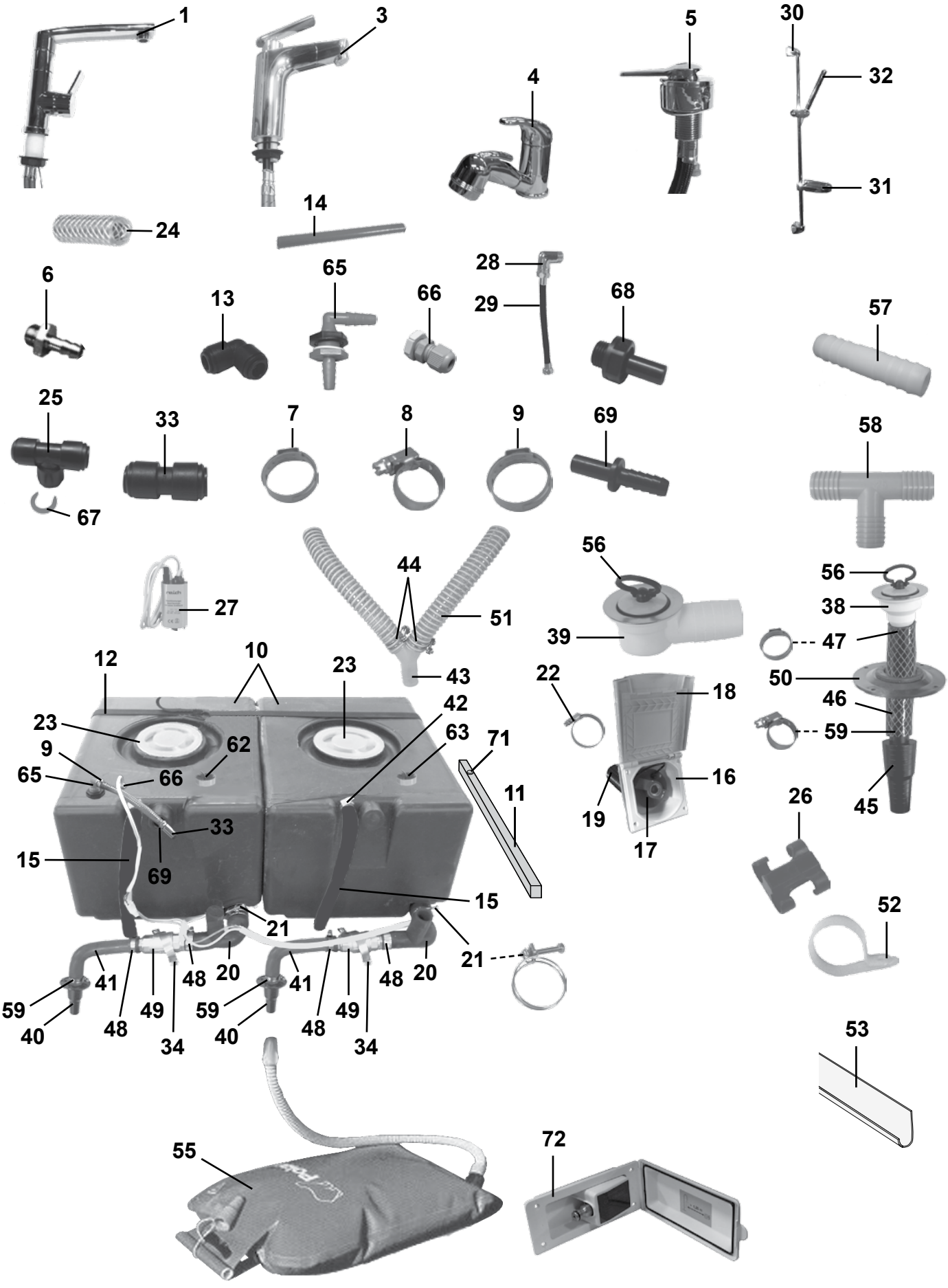
1
3
5
30
32
4
31
24
14
6
13
65
66
28
29
68
57
25
33
7
8
9
69
58
67
44
56
27
51
39
56
38
47
12
10
23
43
22
18
50
46
23
42
63
71
59
9
62
65
66
16
11
26
45
33
19
15
69
17
15
52
21
21
20
20
41
41
48
48
59
59
49
49
40
40
48
48
34
34
53
55
72

Pos Fig	Det. nr Part. No	Ingår Fitted	Benämning	Description
41	600982	x	Slang gummi	Hose
42	800625	x	Klammer slang 12-22 mm	Hose clamp 12-22 mm
43	307984	x	Rör Y plast 25 mm	Y-pipe 25mm
44	801127	x	Klammer slang 28-31 mm	Hose clamp 28-31 mm
45	300768	x	Kona utan fläns duschkar	Cone
46	301418	M	Slang	Hose
47	800869	x	Klammer slang 25,6 mm	Hose clamp 25,6 mm
48	800157	x	Klammer slang 22-32 mm	Hose clamp 22-32 mm
49	307986	x	Ventil kul	Valve
50	204294	x	Täckbricka plast	Washer plastic
--	800617	x	Kabelgenomföring d:o	Rubber protection d:o
51	307977	M	Slang plast ø = 25 mm	Hose plastic ø = 25 mm
52	800924	x	Klammer avloppsslang	Clamp sewage hose
53	307980	x	Hållare avloppsslang L=3000	Holder sewage hose L=3000
55	317256	x	Spillvattenlunga med slang	Waste water reservoir with hose
56	313017	x	Propp u. kedja	Plug without chain
57	310487	x	Skarvnippel	Connection
58	312433	x	Rör T plast	T-pipe
59	800268	x	Klammer slang 15-24 mm	Hose clamp 15-24 mm
62	506700	x	Givare färskvatten	Sensor freshwater
63	506793	x	Givare gråvatten	Sensor waste water
65	316803	x	Tankgenomföring	Inlet water tank
66	801549	x	Kabelgenomföring	Rubber protection
--	801550	x	Mutter d:o	Nut d:o
67	317357	x	Låsclips röd 3/8-10 mm	Locking clip red 3/8-10 mm
68	316804	x	Koppling	Connection
69	317358	x	Slanganslutning 8-10 mm	Hose coupling nipple 8-10 mm
71	316895	x	Möbeltass tankregel	Distance batten tank
72	314925	T	Vattenintag m. regulator	Water inlet with regulator

M= Metervara
T= Tillbehör

M= On the metre
T= Accessory

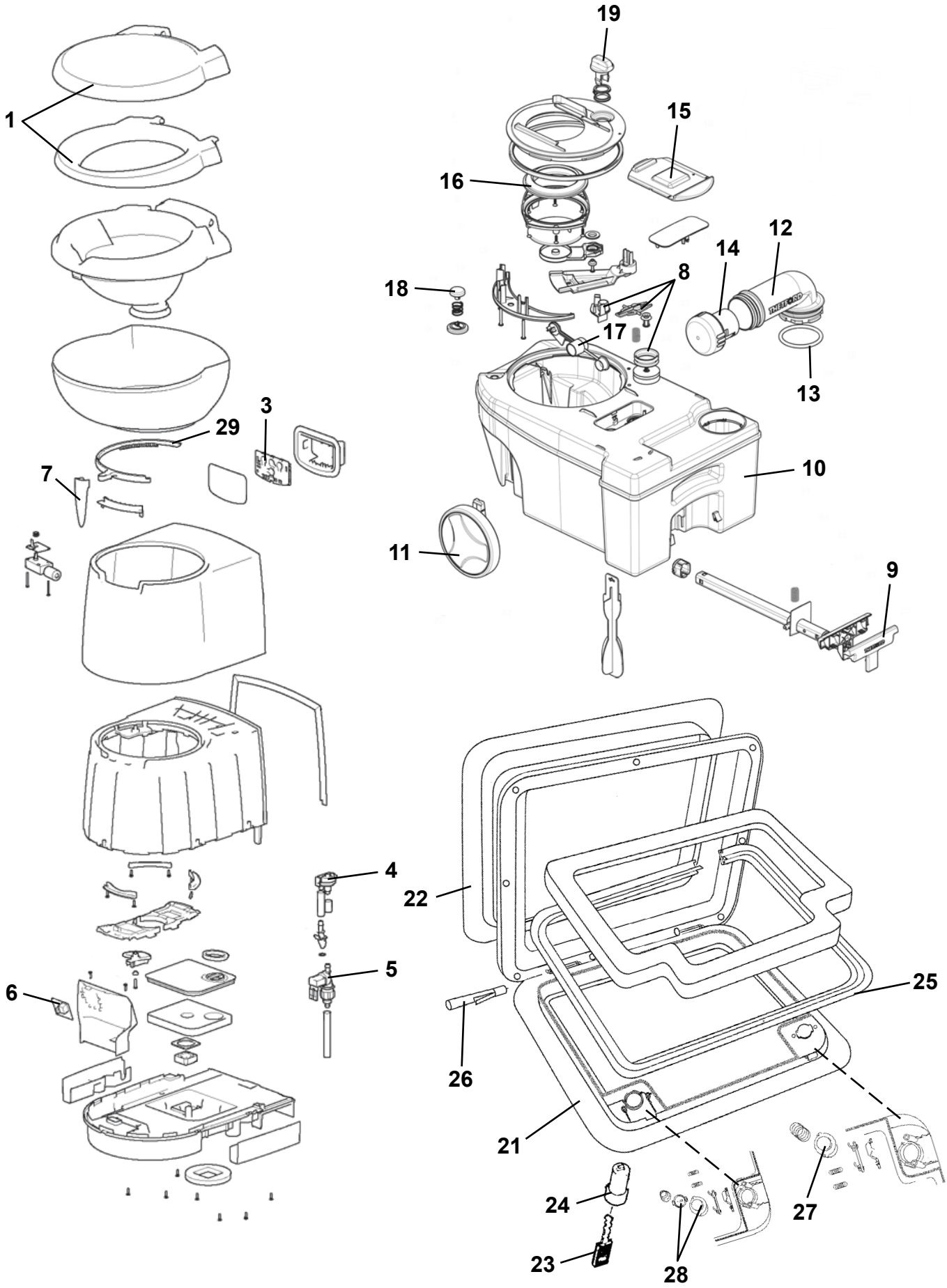
1
19
15
16
12
14
8
18
17
13
10
11
9
3
29
7
4
22
5
6
25
26
21
24
27
23
28

Pos Fig	Det. nr Part. No	Ingår Fitted	Benämning	Description
	319218	x	Kassettoa kpl.	Cassette toilet cpl.
1	319902	x	Lock med sittring	Seat and cover assembly
3	318107	x	Strömbrytare spolning	Flush switch
4	313002	x	Vakuumbrytare	Vacuum breaker assembly
5	319992	x	Ventil elektrisk, vinkel	Electric valve, angle
6	319903	x	Kretskort	Printed circuit card
7	318108	x	Handtag bladventil	Valve-blade handle
8	318109	x	Ventil kpl.	Vent cpl.
9	318110	x	Handtag med teleskoparm	Handle with telescope arm
10	318111	x	Avfallstank	Sewage reservoir
11	318112	x	Hjul	Wheel
12	318113	x	Tömningsrör med packning	Pipe with gasket
13	308304	x	Packning till tömningsrör	Gasket
14	900774	x	Doseringskopp	Measuring cup
15	318115	x	Glidlock	Sliding cover
16	313009	x	Packning spjäll	Seal
17	318116	x	Flottör	Float
18	313011	x	Avluftningsknapp kpl.	Vent button cpl.
19	318117	x	Ventilbladsöppnare kpl.	Blade opener cpl.
21	207759	x	Lucka m. innerram, utan spegel	Door with frame inner, without plate
22	207197	x	Innerram d:o	Frame inner d:o
23	---	x	Nyckel; se "lås" grp. 2	Key; see "locks" grp. 2
24	---	x	Låskolv; se "lås" grp. 2	Lock cylinder; see "locks" grp. 2
25	314548	x	Packning lucka	Gasket
26	314549	x	Pinne gångjärn	Pin
27	314550	x	Tryckknapp	Push botton
28	315442	x	Låshus kpl. utan låskolv	Locking device without lock cylinder
29	319933	x	Kuggkrans bladventil	Ring blade mechanism


1

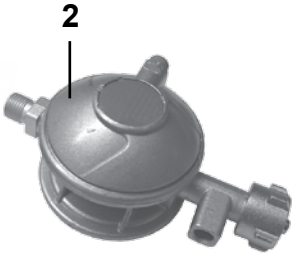
2


4


5

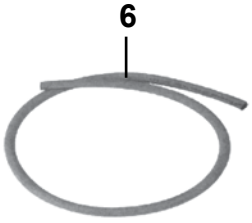
6

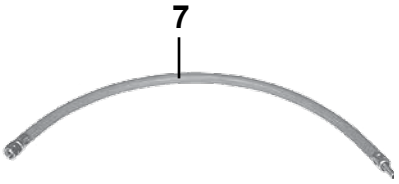
7

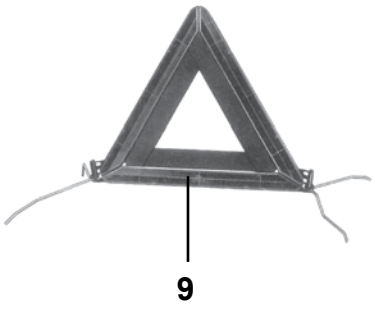
9


11

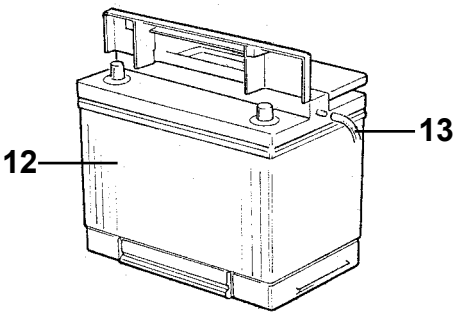
12
13

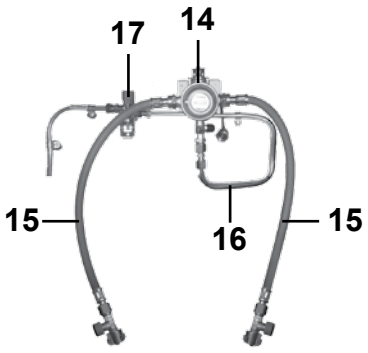
14
15
15
16
17

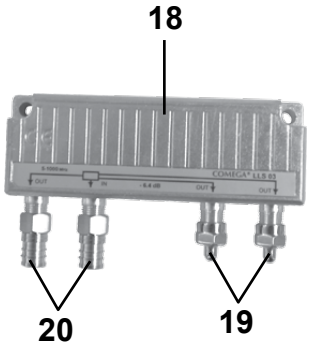
18
19
20


21

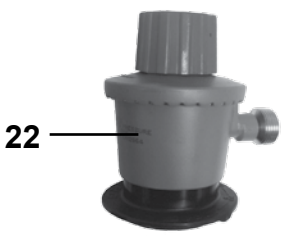
22

Pos Fig	Det. nr Part. No	Ingår/Fitted Danmark Denmark	Finland Finland	Holland Holland	Norge Norway	Schweiz Switzerl.	Tyskland Germany	Benämning	Description
1	504053	x			x			Ventil reducering "Click-on"	Reducing valve "Click-on"
2	504972		x	x		x	x	Ventil reducering (1/4"-8 mm)	Reducing valve (1/4"-8 mm)
4	504978	x			x			Läckindikator (10/10 mm)	Indicator leakage (10/10 mm)
--	503781	x			x			Glas d:o	Glass d:o
--	505974	x			x			Mutter m. kona d:o 10 mm rör	Nut with taper d:o 10 mm pipe
5	504970		x	x		x	x	Läckindikator (8/10 mm)	Indicator leakage (8/10 mm)
--	503781		x	x		x	x	Glas d:o	Glass d:o
--	504789		x	x		x	x	Mutter m. kona d:o 8 mm rör	Nut with taper d:o 8 mm pipe
--	505974		x	x		x	x	Mutter m. kona d:o 10 mm rör	Nut with taper d:o 10 mm pipe
6	503149	M			M			Slang gas Ø = 10 mm	Gas hose Ø = 10 mm
7	504973		x	x		x	x	Slang gas (rör 8 mm) L=400 mm	Hose gas (pipe 8 mm) L=400 mm
9	207569		x					Varningstriangel	Triangular warning sign
11	505117			x				Adapter f-hona/koax hane	Adapter
12	503168	x	x	x		x	x	Batteri 12 V 75 Ah	Battery 12 V 75 Ah
13	600013	M	M	M		M	M	Slang plast	Plastic hose
14	505854		T	T	T	T	T	Gasolomkopplare	Gas switch
--	505855		T	T	T	T	T	Kabel givare	Cable sensor
--	505856		T	T	T	T	T	Kabel defroster	Cable defroster
--	506730		T	T	T	T	T	Kabel Alde manöverpanel	Cable Alde control panel
--	602664		T	T	T	T	T	Optionskort till panna	Option card for boiler
15	505453		T	T		T	T	Slang d:o	Hose d:o
--	506429				T			Slang d:o	Hose d:o
16	505818		T	T	T	T	T	Gasolrör	Gas pipe
--	500279		M	M	M	M	M	Rör koppar Ø = 8 mm	Pipe Ø = 8 mm
--	300654		M	M	M	M	M	Slang 13/10	Hose 13/10
--	504794		T	T	T	T	T	Instickshylsa Ø = 6,4 mm d:o	Cage Ø = 6,4 mm d:o
17	504970		T	T		T	T	Läckindikator (8/10 mm)	Indicator leakage (8/10 mm)
--	503781		T	T		T	T	Glas d:o	Glass d:o
--	504789		T	T		T	T	Mutter m. kona d:o 8 mm rör	Nut with taper d:o 8 mm pipe
--	505974		T	T		T	T	Mutter m. kona d:o 10 mm rör	Nut with taper d:o 10 mm pipe
18	504168	x	x		x	x	x	Dosa förgrening	Junction box
19	504169	x	x	x	x	x	x	Motstånd	Resistance
20	504170	x	x	x	x	x	x	Kontakt	Contact
21	504418			x				Dosa förgrening	Junction box
22	506430				T			Ventil "Click-on" gasolomkopplare	Valve "Click-on" gas switch

M= Metervara
T= Tillbehör

M= On the metre
T= Accessory