RESERVDELAR

SPARE PARTS

Polar

2013

Art.nr. ------

	Sid.nr.	
CHASSI, CHASSIE	1-6	1
PÅSKJUTSBROMS, BRAKE GEAR	7-8	
AXEL, AXLE	9-14	
BROMS, BRAKES	15-18	
ÖVRIG UTRUSTNING, EQUIPMENT DIVERS	19-20	
EXTERIÖR, EXTERIOR	1-84	2
BÄTTR.FÄRG, COLOUR F. RETOUCH	85-86	
YTTERDÖRR, EXTERIOR DOOR	87-88	
MYGGDÖRR, MOSQUITO DOOR	89-90	
FÖNSTER, WINDOW	91-92	
TAKLUCKA, ROOF HATCH	93-102	
VENTILATION, VENTILATION	103-104	
EXTERIÖR ÖVRIGT, EXTERIOR OTHERS	105-106	
LÅS / NYCKLAR, LOCKS / KEYS	107-108	
TVÄTTRUM, WASHROOM	347-358	3
DETALJER, COMPONENTS	359-364	
BORD/BORDSSTATIV, TABLE/TABLE STAND	365-372	
DYNOR, CUSHIONS	373-376	
KYLSKÅP, REFRIGERATOR	1-8	4
GASOLSPIS, COOKING RANGE	9-20	
DISKHO, SINK	21-22	
KÖKSFLÄKT, KITCHEN FAN	23-24	
UGN, OVEN	25-26	
MIKROVÅGSUNG, MICROVAVE OVEN	27-32	
ELEKTRISK UTRUSTNING 230 V, ELECTRIC EQUIPMENT 230 V	1-2	5
ELEKTRISK UTRUSTNING 12 V, ELECTRIC EQUIPMENT 12 V	3-6	
UTVÄNDIG BELYSNING, OUTSIDE ILLUMINATION	7-8	
INVÄNDIG BELYSNING, INSIDE ILLUMINATION	9-10	
RADIO, TV	11-12	
GOLVVÄRME EL, FLOOR HEATER EL	13-14	
GASOLKOFFERT, GAS BOX	1-4	6
VÄRMEPANNA, BOILER	5-6	
VÄRMESYST. , HEATING SYSTEM	7-8	
VATTENSYSTEM, WATER SYSTEM	9-12	
AVLOPPSSYSTEM, SEWAGE SYSTEM	9-12	
KASSETTOA, CASSETTE TOILET	13-14	
EXPORTUTRUSTNING	15-16	

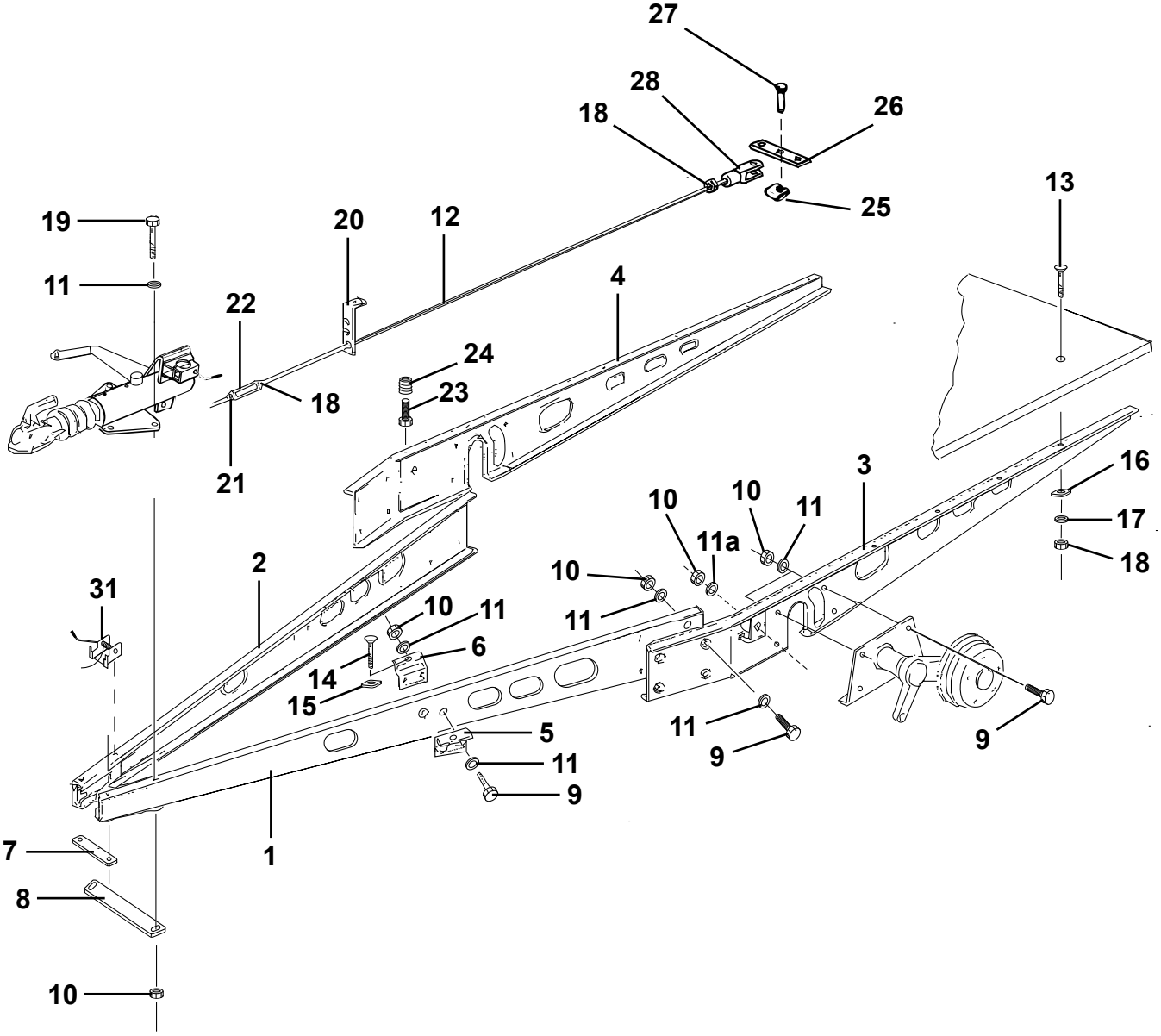
27
28
26
18
25
13
19
20
12
11
4
22
24
18
23
21
16
3
10
10
11
17
11a
18
2
10
31
10
11
11
6
14
15
5
11
9
9
11
9
7
1
8
10

Pos Fig	Det. nr Part. No	Ingår/Fitted 520 2,5 alla mod.	560 2,5 alla mod.	590 2,5 alla mod.	Benämning	Description
1	102173	x			Draggrimma V L=3136	Tension bar L L=3136
--	102374		x	x	Draggrimma V L=3136	Tension bar L L=3136
2	102182	x			Draggrimma H L=3136	Tension bar R L=3136
--	102375		x	x	Draggrimma H L=3136	Tension bar R L=3136
3	102297	x			Balk ram sida V L=2815	Frame side L L=2815
--	102168		x		Balk ram sida V L=3334	Frame side L L=3334
--	102169			x	Balk ram sida V L=3470	Frame side L L=3470
4	102298	x			Balk ram sida H L=2815	Frame side R L=2815
--	102177		x		Balk ram sida H L=3334	Frame side R L=3334
--	102178			x	Balk ram sida H L=3470	Frame side R L=3470
5	102027	x	x	x	Fästvinkel yttre	Elbow bracket outer
6	102026	x	x	x	Fästvinkel inre	Elbow bracket inner
7	102003	x	x	x	Bindjärn	Iron
8	102231	x	x	x	Bindjärn bakre	Iron rear
9	800765	x	x	x	Skruv M12x30	Screw M12x30
10	800119	x	x	x	Mutter lås M12	Nut lock M12
11	101410	x	x	x	Bricka 13x24	Washer 13x24
11a	102326	x	x	x	Bricka	Washer
12	102410	x			Bromsstång kpl. M10 L=3170/2630	Brake rod cpl. M10 L=3170/2630
--	102005		x		Bromsstång kpl. M10 L=3435/2895	Brake rod cpl. M10 L=3435/2895
--	102238			x	Bromsstång kpl. M10 L=3550/3010	Brake rod cpl. M10 L=3550/3010
13	800746	x	x	x	Skruv MVBFF M10x80	Screw MVBFF M10x80
14	800665	x	x	x	Skruv MVBF M10x75 fästvinkel	Screw MVBF M10x75 elbow bracket
15	101717	x	x	x	Bricka d:o	Washer d:o
16	800192	x	x	x	Bricka 11x30	Washer 11x30
17	800183	x	x	x	Bricka tagg 10,5x18	Toothed plate connector 10,5x18
18	800200	x	x	x	Mutter M10	Nut M10
19	800849	x	x	x	Skruv M12x110	Screw M12x110
--	800684	x	x	x	Skruv M12x120	Screw M12x120
20	101631	x	x	x	Hållare bromsstång	Holder brake rod
21	800280	x	x	x	Mutter M10 V-gängad	Nut M10 L-thread
22	100498	x	x	x	Vanthylsa M10	Stretching sleeve M10
23	800847	x	x	x	Skruv M10x35	Screw M10x35
24	801213	x	x	x	Mutter insats M10	Nut M10
25	102098	x	x	x	SL-säkring	Lock
26	100386	x	x	x	Bromsok	Brake yoke
27	102097	x	x	x	Bult	Bolt
28	100771	x	x	x	Gaffel M10	Fork M10
31	102293	T	T	T	Puller	Puller

T= Tillbehör

T= Accessory

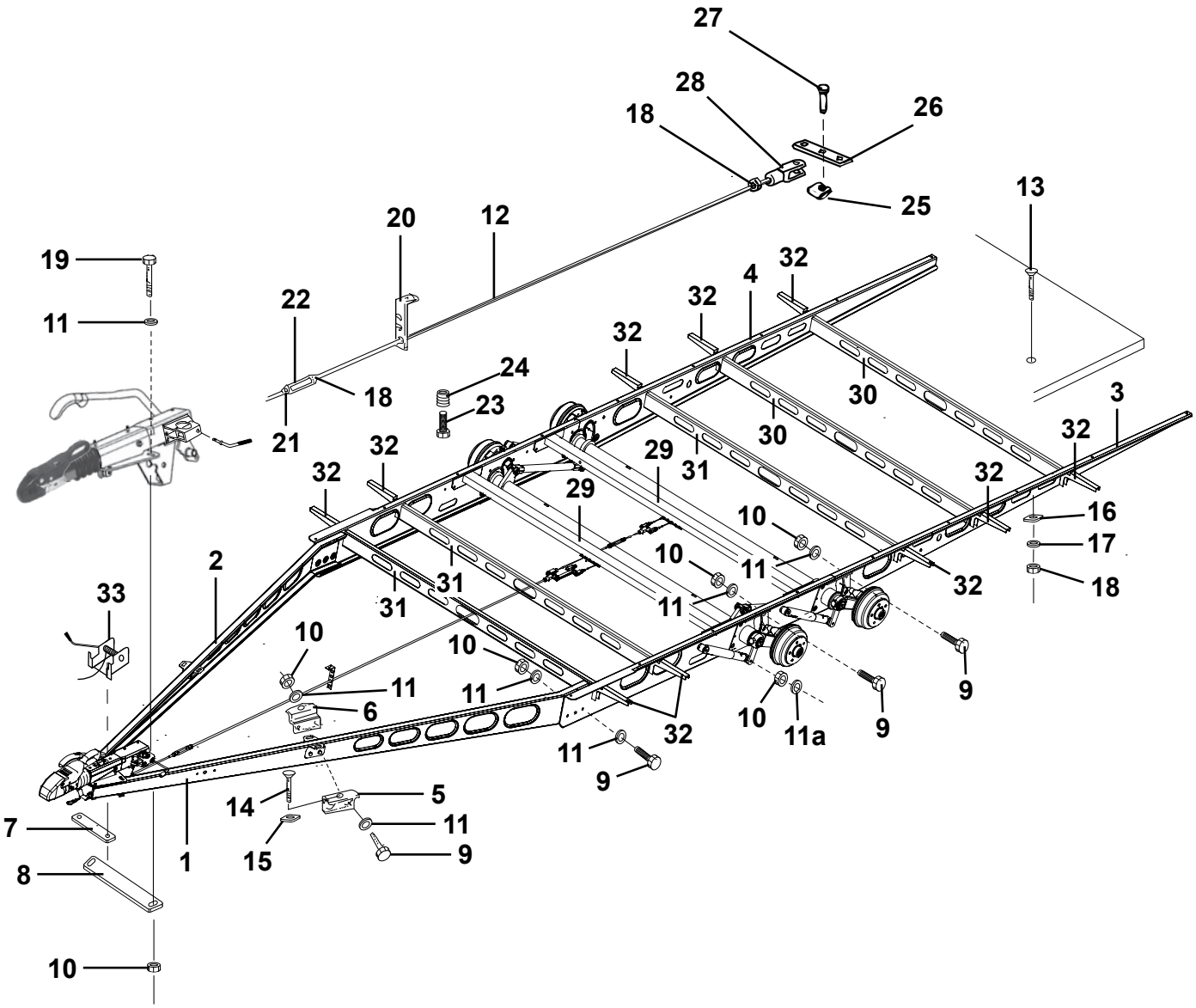
27
28
26
18
25
13
20
12
19
32
4
32
22
11
32
24
18
23
30
3
21
30
32
32
29
31
32
32
29
16
10
17
10
11
2
31
32
18
33
31
11
10
10
9
11
11
6
10
11a
9
32
11
9
14
5
7
11
1
15
9
8
10

Pos Fig	Det. nr Part. No	Ingår/Fitted 620 2,5 alla mod.	680 2,5 alla mod.	730 2,5 alla mod.	840 2,5 alla mod.	Benämning	Description
1	102242	x				Draggrimma V L=3334	Tension bar L L=3334
--	102174		x	x		Draggrimma V L=3136	Tension bar L L=3136
--	102214			T		Draggrimma V L=3136 (2700 kg:s axel)	Tension bar L L=3136 (2700 kg:s axle)
--	102425				x	Draggrimma V	Tension bar L
2	102243	x				Draggrimma H L=3334	Tension bar R L=3334
--	102183		x	x		Draggrimma H L=3136	Tension bar R L=3136
--	102215			T		Draggrimma H L=3136 (2700 kg:s axel)	Tension bar R L=3136 (2700 kg:s axle)
--	102426				x	Draggrimma H	Tension bar R
3	102290	x				Balk ram sida V L=3947	Frame side L L=3947
--	102223		x			Balk ram sida V L=4384	Frame side L L=4384
--	102171			x		Balk ram sida V L=4934	Frame side L L=4934
--	102457			T		Balk ram sida V L=4934 (2700 kg:s axel)	Frame side L L=4934 (2700 kg:s axle)
--	102493			T		Förstärkning axelinfästning d:o V	Strengthening bracket axle d:o L
--	102423				x	Balk ram sida V	Frame side L
4	102291	x				Balk ram sida H L=3947	Frame side R L=3947
--	102224		x			Balk ram sida H L=4384	Frame side R L=4384
--	102180			x		Balk ram sida H L=4934	Frame side R L=4934
--	102456			T		Balk ram sida H L=4934 (2700 kg:s axel)	Frame side R L=4934 (2700 kg:s axle)
--	102494			T		Förstärkning axelinfästning d:o H	Strengthening bracket axle d:o R
--	102424				x	Balk ram sida H	Frame side R
5	102027	x	x	x	x	Fästvinkel yttre	Elbow bracket outer
6	102026	x	x	x	x	Fästvinkel inre	Elbow bracket inner
7	102003	x	x	x		Bindjärn	Iron
--	102495			T		Bindjärn (2700 kg:s axel)	Iron (2700 kg:s axle)
--	102427				x	Bindjärn	Iron
8	102231	x	x	x		Bindjärn bakre	Iron rear
--	102496			T		Bindjärn platta (2700 kg:s axel)	Iron (2700 kg:s axle)
--	102428				x	Bindjärn bakre	Iron rear
9	800765	x	x	x	x	Skruv M12x30	Screw M12x30
10	800119	x	x	x	x	Mutter lås M12	Nut lock M12
11	101410	x	x	x	x	Bricka 13x24	Washer 13x24
11a	102326	x	x	x	x	Bricka	Washer
12	102292	x				Bromsstång kpl. M10 L=3300/2760	Brake rod cpl. M10 L=3300/2760
--	102225		x			Bromsstång kpl. M10 L=3240/2700	Brake rod cpl. M10 L=3240/2700
--	102329			x		Bromsstång kpl. M10 L=3520/2980	Brake rod cpl. M10 L=3520/2980
--	102429				x	Bromsstång kpl. M10 L=4120/3580	Brake rod cpl. M10 L=4120/3580
13	800746	x	x	x	x	Skruv MVBFF M10x80	Screw MVBFF M10x80
14	800665	x	x	x	x	Skruv MVBF M10x75 fästvinkel	Screw MVBF M10x75 elbow bracket
15	101717	x	x	x	x	Bricka d:o	Washer d:o
16	800192	x	x	x	x	Bricka 11x30	Washer 11x30
17	800183	x	x	x	x	Bricka tagg 10,5x18	Toothed plate connector 10,5x18
18	800200	x	x	x	x	Mutter M10	Nut M10
19	800687	x	x	x	x	Skruv M12x130	Screw M12x130
--	800684	x	x	x	x	Skruv M12x120	Screw M12x120
20	101631	x	x	x	x	Hållare bromsstång	Holder brake rod
						T= Tillbehör	T= Accessory

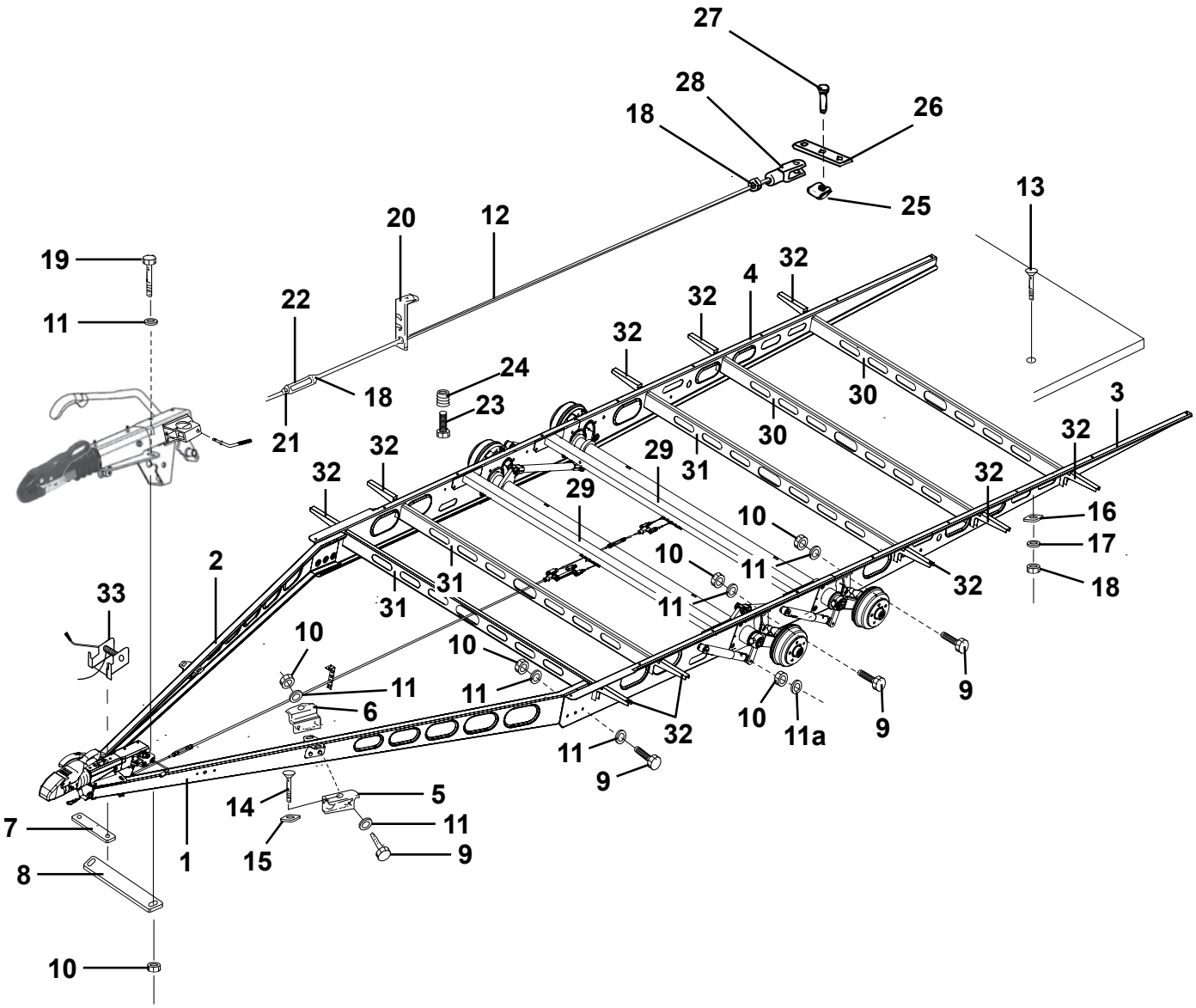
27
28
26
18
25
13
20
12
19
32
4
32
22
11
32
24
18
23
30
3
21
30
32
32
29
31
32
32
29
16
10
17
10
11
2
31
32
18
33
31
11
10
10
9
11
11
6
10
11a
9
32
11
9
14
5
7
11
1
15
9
8
10

Pos Fig	Det. nr Part. No	Ingår/Fitted 620 2,5 alla mod.	680 2,5 alla mod.	730 2,5 alla mod.	840 2,5 alla mod.	Benämning	Description
21	800280	x	x	x	x	Mutter M10 V-gängad	Nut M10 L-thread
22	100498	x	x	x	x	Vanthylsa M10	Stretching sleeve M10
23	800847	x	x	x	x	Skruv M10x35	Screw M10x35
24	801213	x	x	x	x	Mutter insats M10	Nut M10
25	102098	x	x	x	x	SL-säkring	Lock
26	100386	x	x	x	x	Bromsok	Brake yoke
27	102097	x	x	x	x	Bult	Bolt
28	100771	x	x	x	x	Gaffel M10	Fork M10
29	102032	x	x	x	x	Balk med bromswirehållare L=1778	Holder brake wire L=1778
30	102047	x	x	x	x	Balk förstärkning L=1780	Balk L=1780
31	102218			x	x	Balk förstärkning L=1780	Balk L=1780
32	102430				x	Utliggare	Balk
33	102293	T	x	x	x	Puller	Puller

T= Tillbehör

T= Accessory

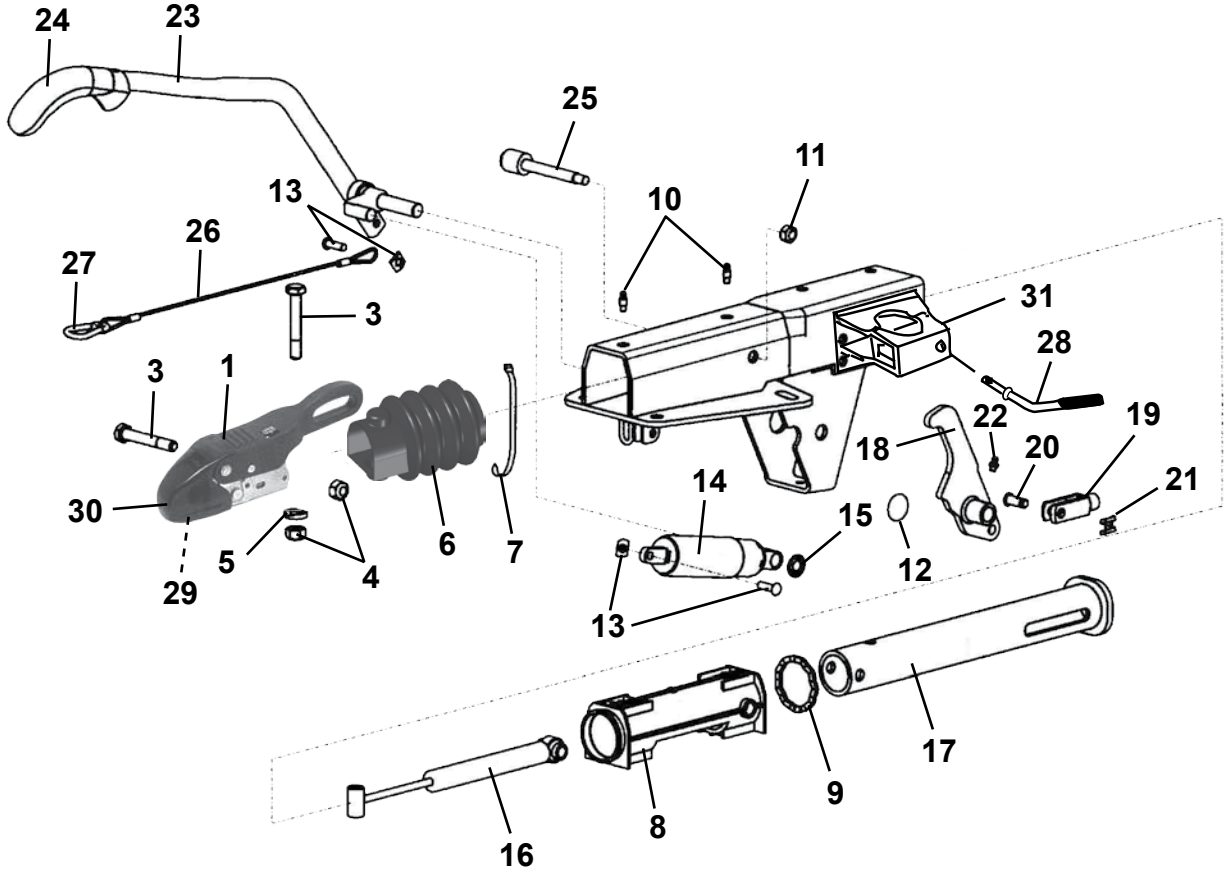
24
23
25
11
13
10
26
27
3
31
28
3
1
22
19
18
20
21
30
14
15
12
5
4
6
7
29
13
17
9
8
16

Pos Fig	Det. nr Part. No	Ingår/Fitted 520 2,5 alla mod.	560 2,5 alla mod.	590 2,5 alla mod.	620 2,5 alla mod.	680 2,5 alla mod.	730 2,5 alla mod.	840 2,5 alla mod.	Benämning	Description
	102256	x	x	x	x	x	x		Påskjutsmekanism ZAF 2,0-2	Brake gear ZAF 2,0-2
	102228						T	x	Påskjutsmekanism ZAF 2,8-2	Brake gear ZAF 2,8-2
1	900870	x	x	x	x	x	x	x	Säkerhetskoppling	Safety connector
--	102415	T	T	T	T	T	T	T	Lås d:o	Lock d:o
--	102411	T	T	T	T	T	T	T	Reparationssats handtag	Repair kit handle
--	102441	T	T	T	T	T	T	T	Indikator säkerhetskoppling	Indicator safety connector
3	800203	x	x	x	x	x	x		Skruv M12x75	Screw M12x75
--	800126						T	x	Skruv M12x80	Screw M12x80
4	800119	x	x	x	x	x	x	x	Mutter lås M12	Nut lock M12
5	102305	x	x	x	x	x	x	x	Bricka fasad	Washer
6	102343	x	x	x	x	x	x	x	Bälg gummi	Rubber
7	800695	x	x	x	x	x	x	x	Klammer band	Plastic strip
8	102307	x	x	x	x	x	x		Bussning	Bushing
--	102580						T	x	Bussning	Bushing
9	102308	x	x	x	x	x	x	x	Gummiring	Rubber ring
10	102309	x	x	x	x	x	x	x	Smörjnippel	Lubricator
11	800384	x	x	x	x	x	x	x	Mutter lås M10	Nut vlock M10
12	102310	x	x	x	x	x	x		Täckbricka	Cover
--	102581						T	x	Täckbricka	Cover
13	102311	x	x	x	x	x	x	x	Bult med SL-säkring	Bolt with lock
14	102313	x	x	x	x	x	x		Gasfjäder	Gas spring
--	102582						T	x	Gasfjäder	Gas spring
15	102314	x	x	x	x	x	x	x	Låsbricka	Lock washer
16	102316	x	x	x	x	x	x		Stötdämpare påskjut	Shock asorber
--	102583						T	x	Stötdämpare påskjut	Shock asorber
17	102318	x	x	x	x	x	x		Tryckstång	Push rod
--	102585						T	x	Tryckstång	Push rod
18	102319	x	x	x	x	x	x		Hävarm kpl. m. gaffel	Working beam cpl. with fork
--	102584						T	x	Hävarm kpl. m. gaffel	Working beam cpl. with fork
19	100771	x	x	x	x	x	x	x	Gaffel M10	Fork M10
20	102097	x	x	x	x	x	x	x	Bult	Bolt
21	102098	x	x	x	x	x	x	x	SL-säkring	Lock
22	102320	x	x	x	x	x	x	x	Smörjnippel	Lubricator
23	102321	x	x	x	x	x	x	x	Handbromsspak	Hand brake lever
24	102388	x	x	x	x	x	x	x	Handtag handbromsspak	Handle hand brake lever
25	102322	x	x	x	x	x	x	x	Lagerbult	Bolt
26	102323	x	x	x	x	x	x	x	Katastrofwire	Wire
27	100525	x	x	x	x	x	x	x	Karbinhake	Carbine spring
28	102324	x	x	x	x	x	x	x	Vinkelskruv	Elbow screw
29	102340	x	x	x	x	x	x	x	Friktionsbelägg främre	Friction lining front
30	102413	x	x	x	x	x	x	x	Frontskydd	Cover front
31	102461	x	x	x	x	x	x	x	Klämfäste stödhjul	Clamp

T= Tillbehör

T= Accessory

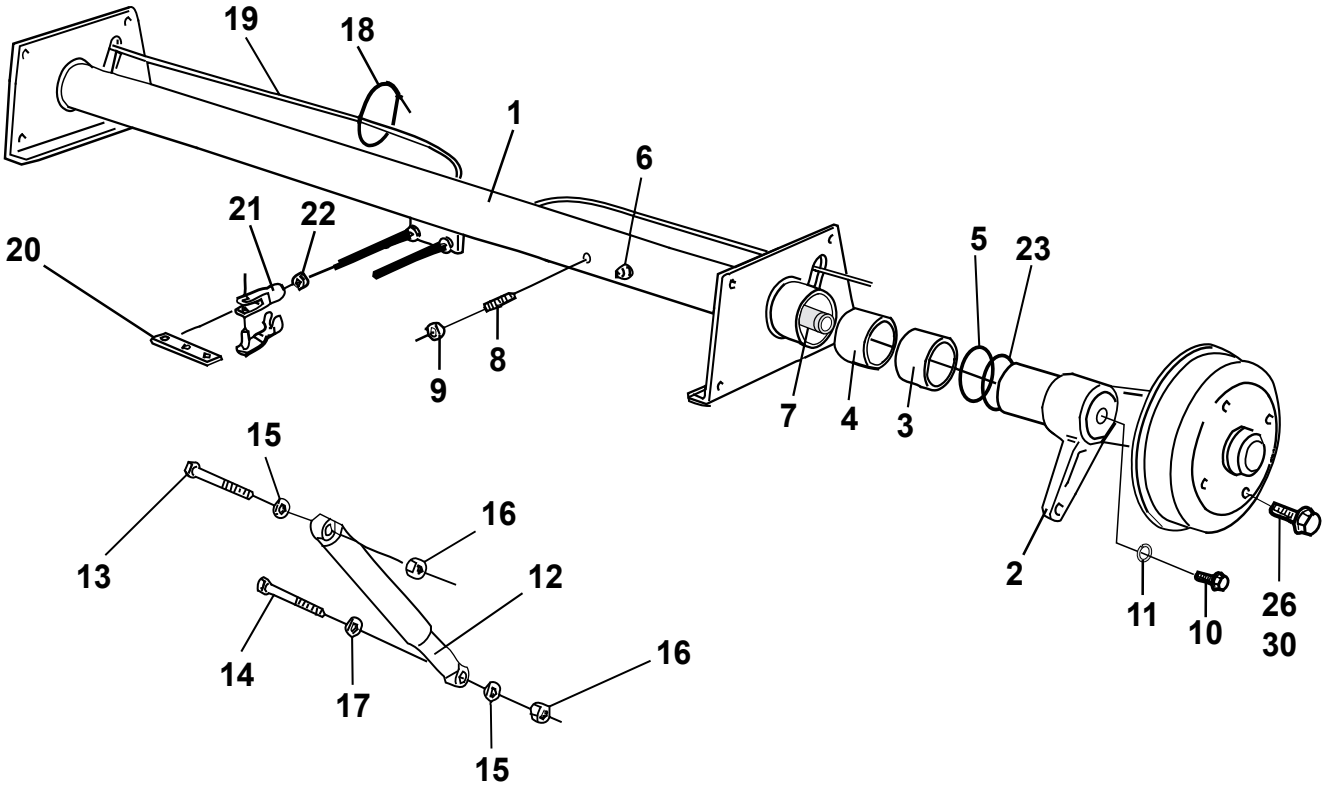
19
18
1
6
21
22
20
5
23
9
8
7
4
3
15
16
13
12
2
11
10
26
30
14
17
16
15

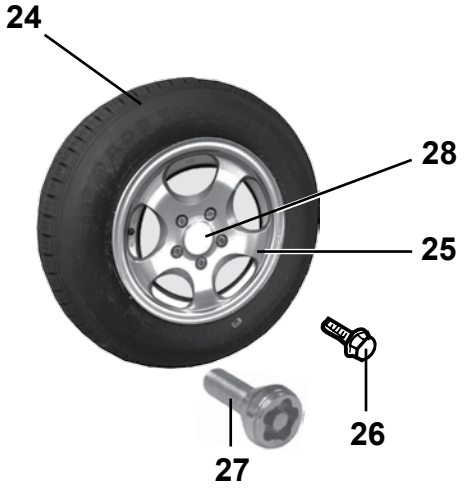
24
28
25
26
27

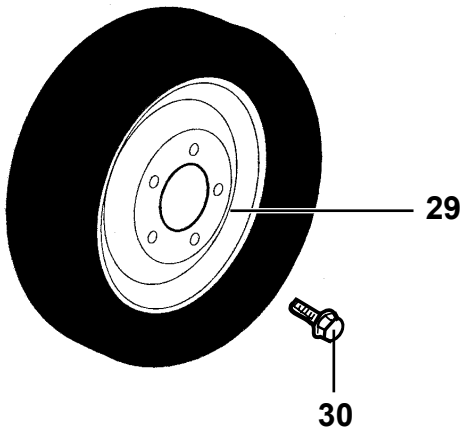
29
30

Pos Fig	Det. nr Part. No	Ingår/Fitted 520 2,5 alla mod.	560 2,5 alla mod.	590 2,5 alla mod.	Benämning	Description
1	102039	x			Axel kpl. 1500 kg	Axle cpl. 1500 kg
--	102134	x			Axelrör d:o (82mm)	Axle pipe d:o (82mm)
--	102484		x	x	Axel kpl. 1700 kg	Axle cpl. 1700 kg
--	102268		x	x	Axelrör d:o (82mm)	Axle pipe d:o (82mm)
2	102131	x			Pendelarm H med kpl. bromssköld	Swing arm R with cpl. brake shield
--	102269		x	x	Pendelarm H med kpl. bromssköld	Swing arm R with cpl. brake shield
2	102130	x			Pendelarm V med kpl. bromssköld	Swing arm L with cpl. brake shield
--	102270		x	x	Pendelarm V med kpl. bromssköld	Swing arm L with cpl. brake shield
3	102138	x	x	x	Bussning yttre	Bushing outer
4	102137	x	x	x	Bussning inre	Bushing inner
5	102139	x			O-ring	O-ring
--	102271		x	x	O-ring	O-ring
6	100578	x	x	x	Smörjnippel	Lubricator
7	102132	x	x	x	Fjäderstav V	Torsional spring L
--	102133	x	x	x	Fjäderstav H	Torsional spring R
8	101850	x	x	x	Stoppskruv M16x45	Lock screw M16x45
9	101851	x	x	x	Mutter M16x1,5	Nut M16x1,5
10	102140	x	x	x	Skruv M12x25	Screw M12x25
11	102141	x	x	x	Bricka lås	Loch washer
12	101446	x	x	x	Stötdämpare	Shock absorber
13	800849	x	x	x	Skruv M12x110	Screw M12x110
14	800848	x	x	x	Skruv M12x70	Screw M12x70
15	101411	x	x	x	Bricka	Washer
16	800119	x	x	x	Mutter lås M12x14	Lock nut M12x14
17	102029	x	x	x	Distansring 7 mm	Spacer ring 7 mm
18	102285	x	x	x	Rem L=430	Belt L=430
19	102050	x	x	x	Bromswire	Brake wire
20	100386	x	x	x	Bromsok	Brake yoke
21	100387	x	x	x	Gaffel M8 m. bultlåsning	Fork M8 with screw retention
22	800181	x	x	x	Mutter M8	Nut M8
23	102272		x	x	O-ring	O-ring
24	102406	x	x	x	Hjul kpl. 185x14" C m. alumin.fälg	Wheel cpl. 185x14" C with rim alumin.
--	102473	T	T	T	Hjul kpl. 185x14” C m. alumin.fälg (Svit)	Wheel cpl. 185x14” C with rim alumin. (Svit)
25	102414	x	x	x	Fälg aluminium 5 hål 14"	Rim aluminium 5 bolt 14"
--	102500	T	T	T	Fälg aluminium 5 hål 14” (Svit)	Rim aluminium 5 bolt 14” (Svit)
26	102035	x	x	x	Hjulskruv d:o	Wheel screw d:o
27	102162	T	T	T	Hjulskruv låsbar (sats m. 2 skruvar)	Wheel screw lockable (set w. 2 screws)
28	102407	x	x	x	Dekal kåpa fälg "Polar"	Decal Cap "Polar"
--	102474	T	T	T	Dekal kåpa fälg (Svit)	Decal Cap (Svit)
29	101738	T	T	T	Fälg Mercedes 5 hål 14" vit	Rim Mercedes 5 bolt 14" white
30	101237	T	T	T	Hjulskruv Mercedes	Wheel screw Mercedes
					T= Tillbehör	T= Accessory

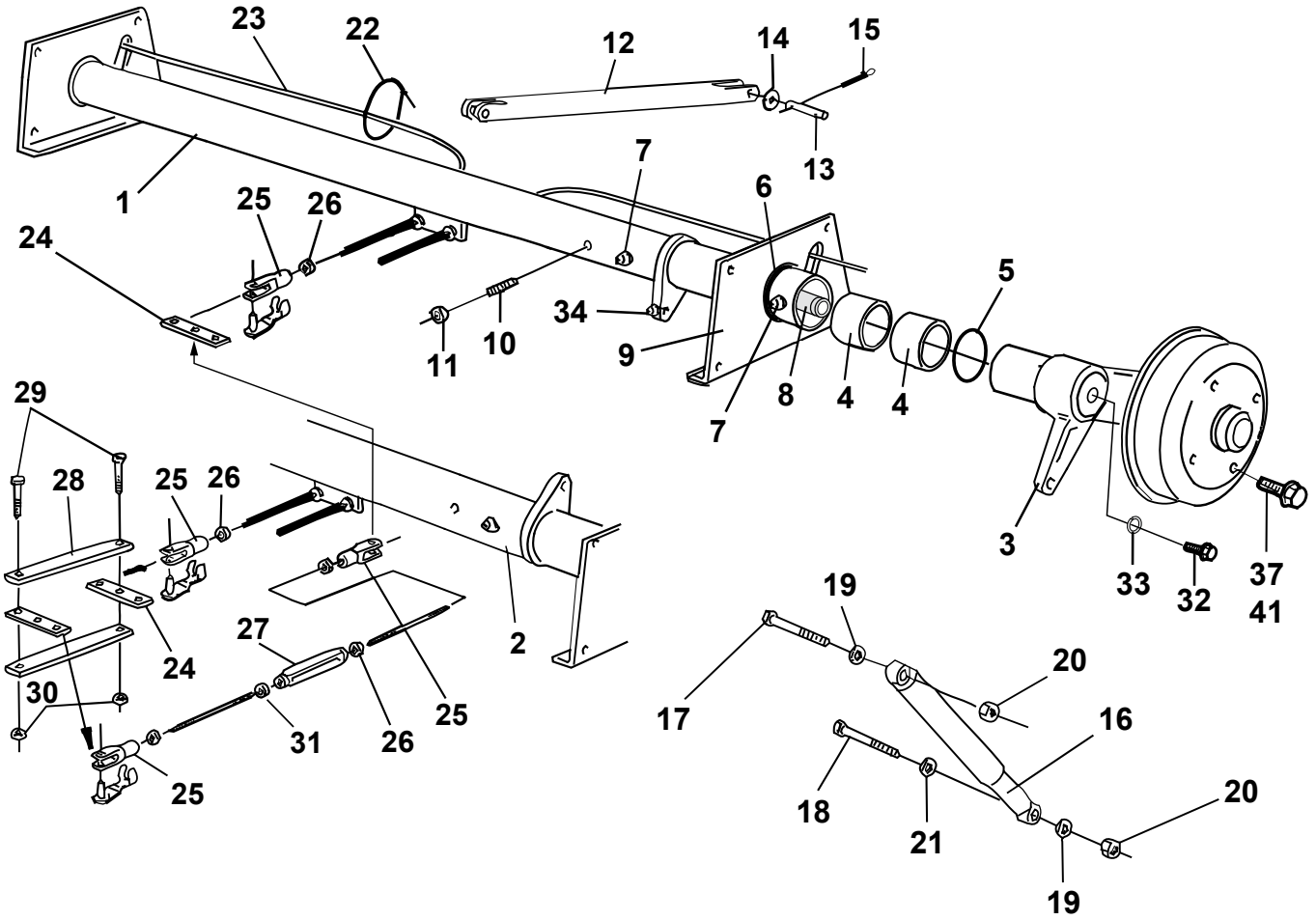
23
22
12
14
15
13
1
7
6
25
26
24
5
34
10
11
9
8
4
4
7
29
28
25
26
3
33
32
37
41
19
27
2
24
20
30
17
16
25
31
26
25
18
21
20
19

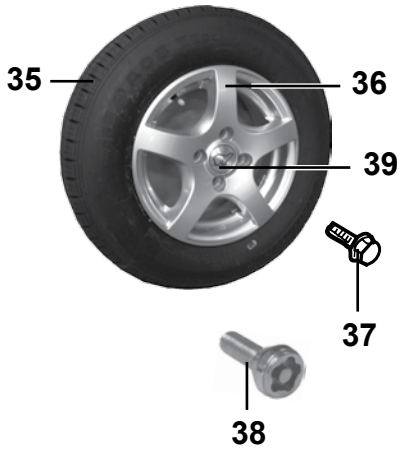
35
36
39
37
38

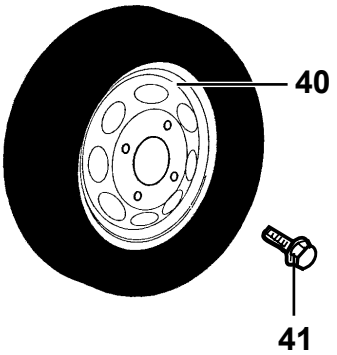
40
41

Pos Fig	Det. nr Part. No	Ingår/Fitted 620 2,5 alla mod.	680 2,5 alla mod.	730 2,5 alla mod.	840 2,5 alla mod.	Benämning	Description
1	102365	x	x	x		Axel bak kpl. 1050 kg	Axle rear cpl. 1050 kg
--	102453			T	x	Axel bak kpl. 1355 kg	Axle rear cpl. 1355 kg
--	102143	x	x	x	x	Axelrör bak (70mm)	Axle pipe rear (70mm)
2	102366	x	x	x		Axel fram kpl. 1050 kg	Axle front cpl. 1050 kg
--	102452			T	x	Axel fram kpl. 1355 kg	Axle front cpl. 1355 kg
--	102142	x	x	x	x	Axelrör fram (70mm)	Axle pipe front (70mm)
3	102145	x	x	x	x	Pendelarm H-bak m. kpl. bromssköld	Swing arm R.R with cpl. brake shield
--	102203	x	x	x	x	Pendelarm H-fr. m. kpl. bromssköld	Swing arm R.F with cpl. brake shield
3	102144	x	x	x	x	Pendelarm V-bak m. kpl. bromssköld	Swing arm L.R with cpl. brake shield
--	102202	x	x	x	x	Pendelarm V-fr. m. kpl. bromssköld	Swing arm L.F with cpl. brake shield
4	102071	x	x	x	x	Bussning yttre/inre	Bushing outer/inner
5	101962	x	x	x	x	O-ring axelrör	O-ring axle pipe
6	102072	x	x	x	x	O-ring lagerbock	O-ring bracket
7	100578	x	x	x	x	Smörjnippel	Lubricator
8	102146	x	x	x		Fjäderstav V	Torsional spring L
--	102578			T	x	Fjäderstav V	Torsional spring V
--	102147	x	x	x		Fjäderstav H	Torsional spring R
--	102579			T	x	Fjäderstav H	Torsional spring R
9	102070	x	x	x	x	Lagerbock V kpl.	Bracket L cpl.
--	102069	x	x	x	x	Lagerbock H kpl.	Bracket R cpl.
10	101850	x	x	x	x	Stoppskruv M16x45	Lock screw M16x45
11	101851	x	x	x	x	Mutter M16x1,5	Nut M16x1,5
12	101632	x	x	x	x	Utjämningsstag	Balancing lever
13	100488	x	x	x	x	Bult	Bolt
14	100814	x	x	x	x	Bricka	Washer
15	100815	x	x	x	x	Saxpinne 4x28	Cotter pin 4x28
16	100476	x	x	x	x	Stötdämpare	Shock absorber
17	800849	x	x	x	x	Skruv M12x110	Screw M12x110
18	800848	x	x	x	x	Skruv M12x70	Screw M12x70
19	101411	x	x	x	x	Bricka	Washer
20	800119	x	x	x	x	Mutter lås M12x14	Lock nut M12x14
21	102029	x	x	x	x	Distansring 7 mm	Spacer ring 7 mm
22	102285	x	x	x	x	Rem L=430	Belt L=430
23	102333	x	x	x	x	Bromswire	Brake wire
24	100386	x	x	x	x	Bromsok	Brake yoke
25	100387	x	x	x	x	Gaffel M8 m. bultlåsning	Fork M8 with screw retention
26	800181	x	x	x	x	Mutter M8	Nut M8
27	100361	x	x	x	x	Vanthylsa M8	Stretching sleeve
28	101667	x	x	x	x	Dragjärn	Iron
29	800275	x	x	x	x	Skruv M8x20	Screw M8x20
30	800877	x	x	x	x	Mutter lås M8	Nut lock M8
31	800273	x	x	x	x	Mutter M8 V-gängad	Nut M8 L-tread
32	102140	x	x	x	x	Skruv M12x25	Screw M12x25
33	102141	x	x	x	x	Bricka lås	Loch washer
34	102148	x	x	x	x	Smörjnippel vinkel	Lubricator angle
						T= Tillbehör	T= Accessory

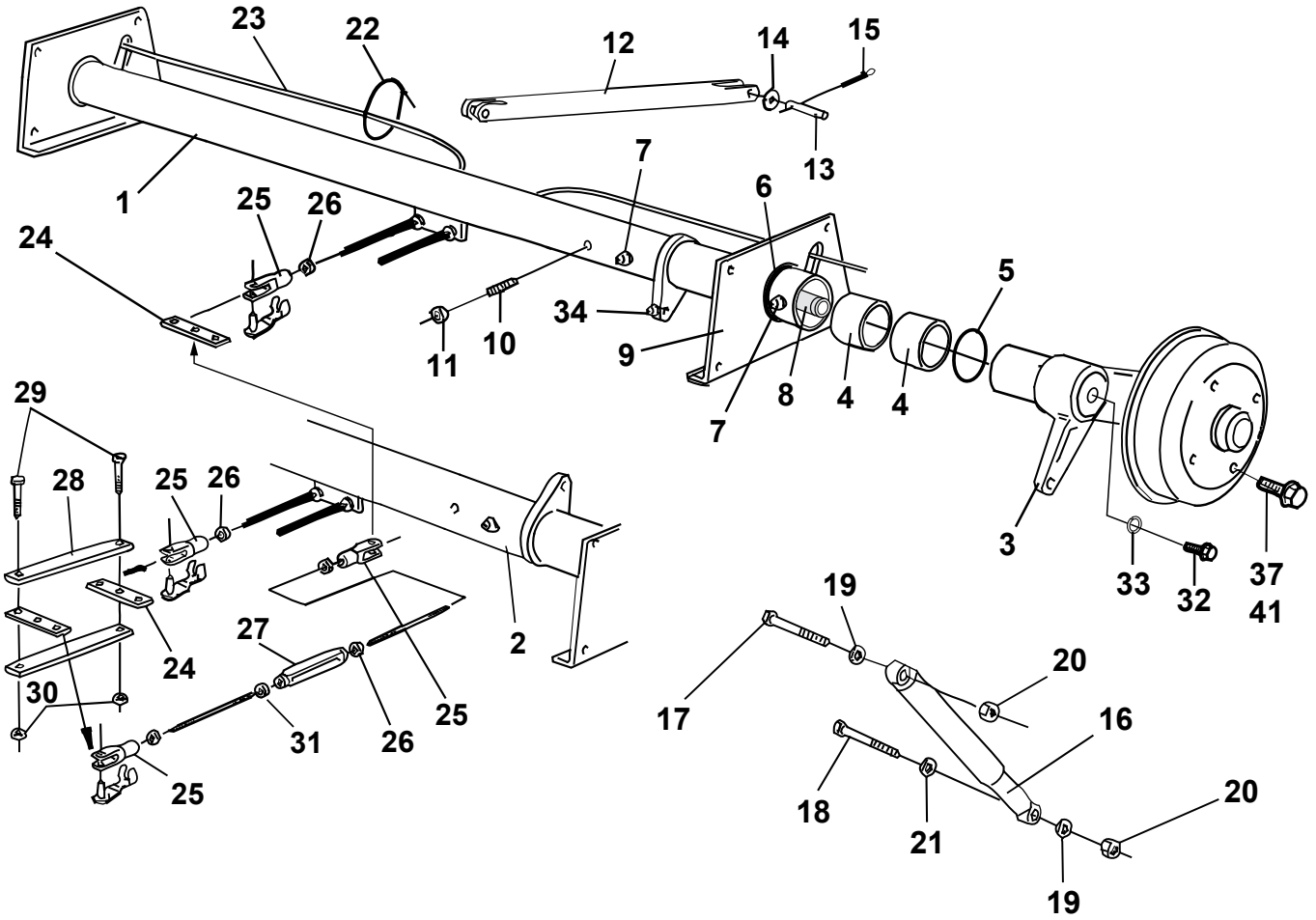
23
22
12
14
15
13
1
7
6
25
26
24
5
34
10
11
9
8
4
4
7
29
28
25
26
3
33
32
37
41
19
27
2
24
20
30
17
16
25
31
26
25
18
21
20
19

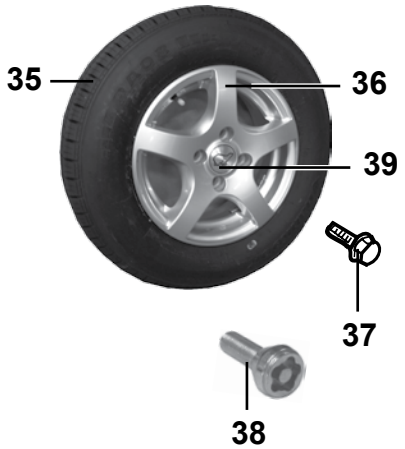
35
36
39
37
38

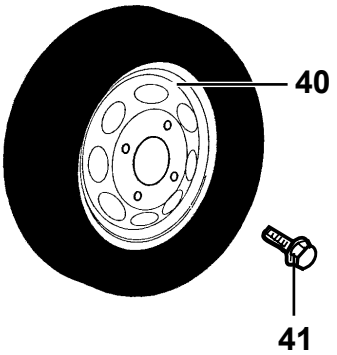
40
41

Pos Fig	Det. nr Part. No	Ingår/Fitted 620 2,5 alla mod.	680 2,5 alla mod.	730 2,5 alla mod.	840 2,5 alla mod.	Benämning	Description
35	102385	x	x	x	x	Hjul kpl. 165x13” C m. alumin.fälg	Wheel cpl. 165x13” C with rim alumin.
--	102472	T	T	T	T	Hjul kpl. 165x13” C m. alumin.fälg (Svit)	Wheel cpl. 165x13” C with rim alumin. (Svit)
36	102401	x	x	x	x	Fälg aluminium 4 hål 13”	Rim aluminium 4 bolt 13”
--	102499	T	T	T	T	Fälg aluminium 4 hål 13” (Svit)	Rim aluminium 4 bolt 13” (Svit)
37	102035	x	x	x	x	Hjulskruv d:o	Wheel screw d:o
38	102163	T	T	T	T	Hjulskruv låsbar (sats m. 4 skruvar)	Wheel screw lockable (set w. 4 screws)
39	102386	x	x	x	x	Kåpa fälg ”Polar”	Cap ”Polar”
40	101555	T	T	T	T	Fälg Opel 4 hål 13” vit	Rim Opel 4 bolt 13” white
41	101024	T	T	T	T	Hjulskruv Opel	Wheel screw Opel

T= Tillbehör

T= Accessory

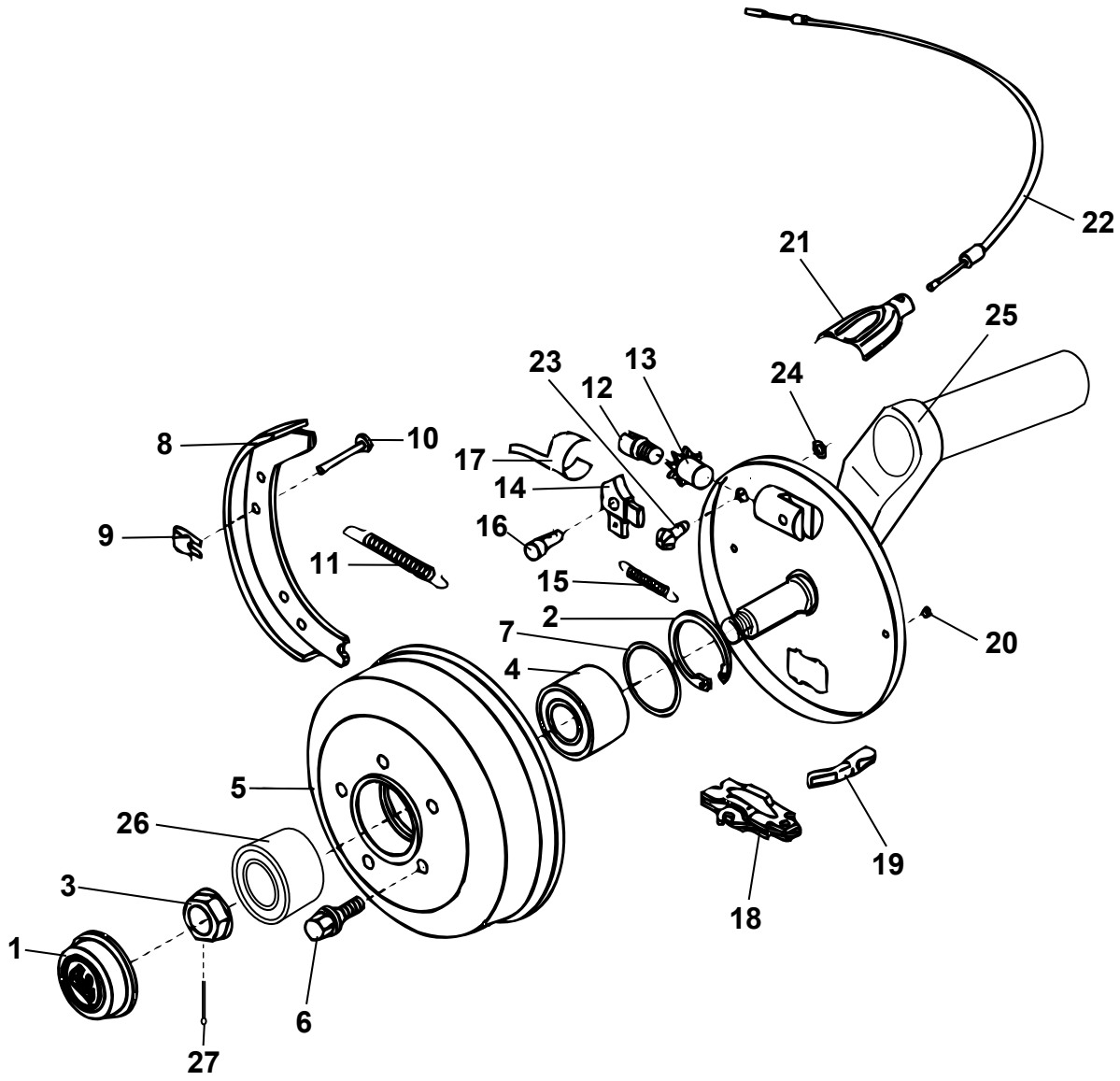
22
21
25
23
13
12
24
8
10
17
14
9
16
11
15
2
7
20
4
5
26
19
3
18
1
6
27

Pos Fig	Det. nr Part. No	Ingår/Fitted 520 2,5 alla mod.	560 2,5 alla mod.	590 2,5 alla mod.	Benämning	Description
1	102338	x			Navkåpa	Cap
--	102570		x	x	Navkåpa	Cap
2	102076	x			Ring säkring	Ring lock
3	102074	x			Mutter säkring	Nut lock
--	102274		x	x	Mutter säkring	Nut lock
4	102077	x			Lager kompakt	Wheel bearing
--	102275		x	x	Lager inre	Wheel bearing inner
5	102079	x			Bromstrumma 5 hål (Merc.)	Brake drum 5 hole (Merc.)
--	102568		x	x	Bromstrumma 5 hål (Merc.)	Brake drum 5 hole (Merc.)
6	101237	T	T	T	Hjulskruv (Merc.)	Wheel screw (Merc.)
--	102035	x	x	x	Hjulskruv aluminiumfälg	Wheel screw rim aluminium
--	102162	T	T	T	Hjulskruv låsbar (sats m. 4 skruvar)	Wheel screw lockable (set w. 4 screws)
7	102081	x			Ring distans	Ring distance
--	102278		x	x	Navtätning	Hub sealing
8	102082	x			Bromsback	Brake block
--	102279		x	x	Bromsback	Brake block
9	101301	x	x	x	Låsbleck	Lock
10	100135	x	x	x	Låspinne	Lock pin
11	102083	x			Fjäder retur	Spring
--	102280		x	x	Fjäder retur	Spring
12	101310	x			Justerskruv	Adjusting screw
--	102281		x	x	Justerskruv	Adjusting screw
13	101306	x	x	x	Justermutter	Adjusting nut
14	102084	x	x	x	Nock (V)	Cam (L)
--	102085	x	x	x	Nock (H)	Cam (R)
15	102086	x			Fjäder drag för nock	Spring
--	102282		x	x	Fjäder drag för nock	Spring
16	102087	x	x	x	Nockbult	Bolt
17	102088	x	x	x	Bladfjäder	Plate spring
18	102089	x			Expandermekanism	Expander mechanism
--	102283		x	x	Expandermekanism	Expander mechanism
19	101914	x	x	x	Dragstycke	Draw yoke
20	102090	x	x	x	Plugg för bromssköld	Plug for brake shield
21	101916	x	x	x	Hållarhalva bromswire	Cover for wirebracket
22	101887				Bromswire	Brake wire
--	102050	x	x	x	Bromswire	Brake wire
23	102092	x			Justerskruv	Adjusting screw
24	102091	x			Ring säkring	Ring lock
25	102131	x			Pendelarm H med kpl. bromssköld	Swing arm R with cpl. brake shield
--	102269		x	x	Pendelarm H med kpl. bromssköld	Swing arm R with cpl. brake shield
25	102130	x			Pendelarm V med kpl. bromssköld	Swing arm L with cpl. brake shield
--	102270		x	x	Pendelarm V med kpl. bromssköld	Swing arm L with cpl. brake shield
26	102569		x	x	Lager yttre	Wheel bearing outer
27	102284		x	x	Saxpinne 5x36	Cotter pin 5x36

T= Tillbehör

T= Accessory

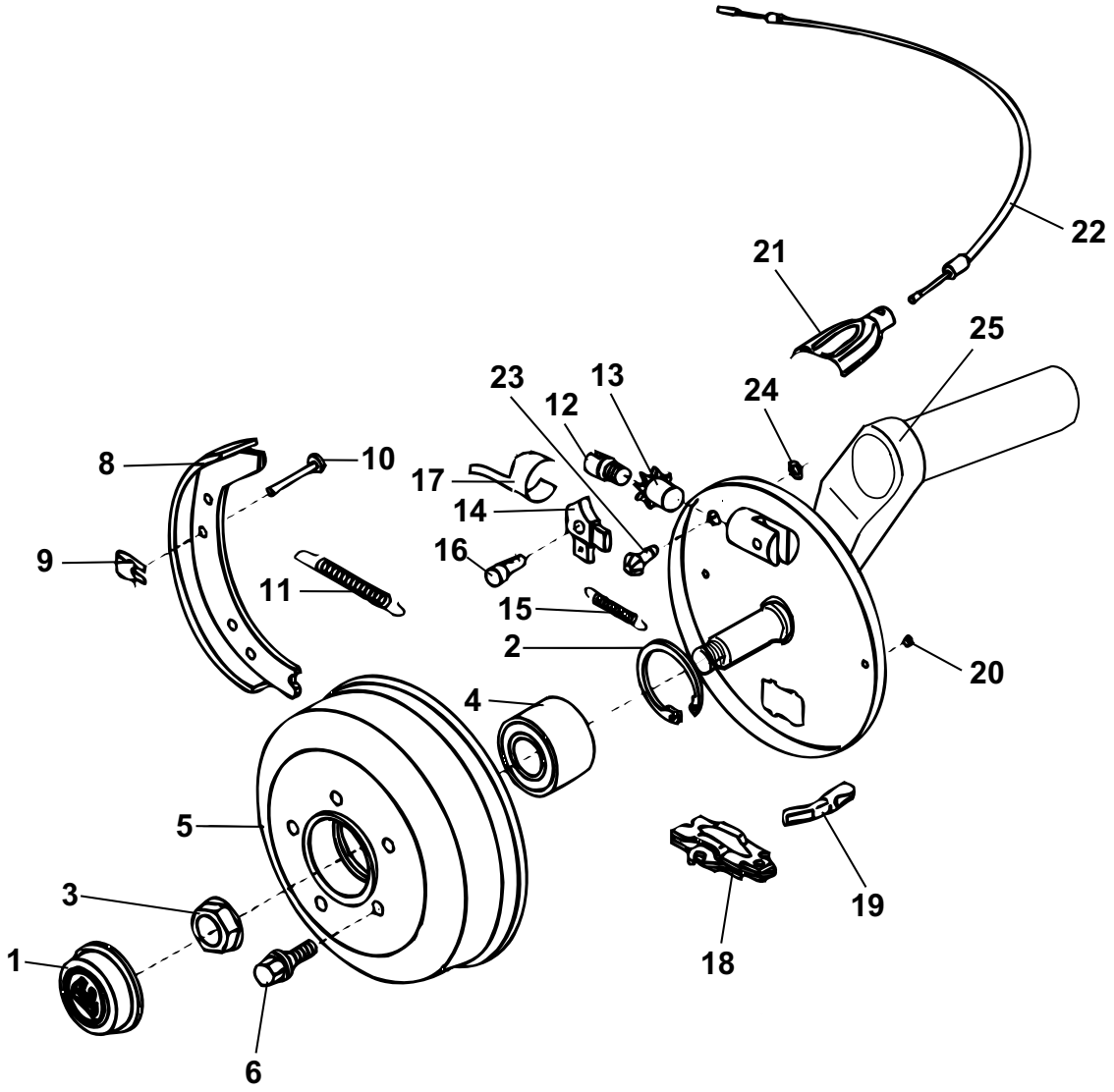
22
21
25
23
13
24
12
8
10
17
14
9
16
11
15
2
20
4
5
3
19
1
18
6

Pos Fig	Det. nr Part. No	Ingår/Fitted 620 2,5 alla mod.	680 2,5 alla mod.	730 2,5 alla mod.	840 2,5 alla mod.	Benämning	Description
1	102075	x	x	x	x	Navkåpa	Cap
2	101901	x	x	x	x	Ring säkring	Ring lock
3	102073	x	x	x	x	Mutter säkring	Nut lock
4	101902	x	x	x	x	Lager kompakt	Wheel bearing
5	102080	x	x	x	x	Bromstrumma 4 hål (Opel)	Brake drum 4 hole (Opel)
6	101024	T	T	T	T	Hjulskruv (Opel)	Wheel screw (Opel)
--	102035	x	x	x	x	Hjulskruv aluminiumfälg	Wheel screw rim aluminium
--	102163	T	T	T	T	Hjulskruv låsbar (sats m. 4 skruvar)	Wheel screw lockable (set w. 4 screws)
8	102082	x	x	x	x	Bromsback	Brake block
9	101301	x	x	x	x	Låsbleck	Lock
10	100135	x	x	x	x	Låspinne	Lock pin
11	102083	x	x	x	x	Fjäder retur	Spring
12	101310	x	x	x	x	Justerskruv	Adjusting screw
13	101306	x	x	x	x	Justermutter	Adjusting nut
14	102084	x	x	x	x	Nock (V)	Cam (L)
--	102085	x	x	x	x	Nock (H)	Cam (R)
15	102086	x	x	x	x	Fjäder drag för nock	Spring
16	102087	x	x	x	x	Nockbult	Bolt
17	102088	x	x	x	x	Bladfjäder	Plate spring
18	102089	x	x	x	x	Expandermekanism	Expander mechanism
19	101914	x	x	x	x	Dragstycke	Draw yoke
20	102090	x	x	x	x	Plugg för bromssköld	Plug for brake shield
21	101916	x	x	x	x	Hållarhalva bromswire	Cover for wirebracket
22	102333	x	x	x	x	Bromswire	Brake wire
23	102092	x	x	x	x	Justerskruv	Adjusting screw
24	102091	x	x	x	x	Ring säkring	Ring lock
25	102145	x	x	x	x	Pendelarm H-bak m. kpl. bromssköld	Swing arm R.R with cpl. brake shield
--	102203	x	x	x	x	Pendelarm H-fr. m. kpl. bromssköld	Swing arm R.F with cpl. brake shield
25	102144	x	x	x	x	Pendelarm V-bak m. kpl. bromssköld	Swing arm L.R with cpl. brake shield
--	102202	x	x	x	x	Pendelarm V-fr. m. kpl. bromssköld	Swing arm L.F with cpl. brake shield

T= Tillbehör

T= Accessory

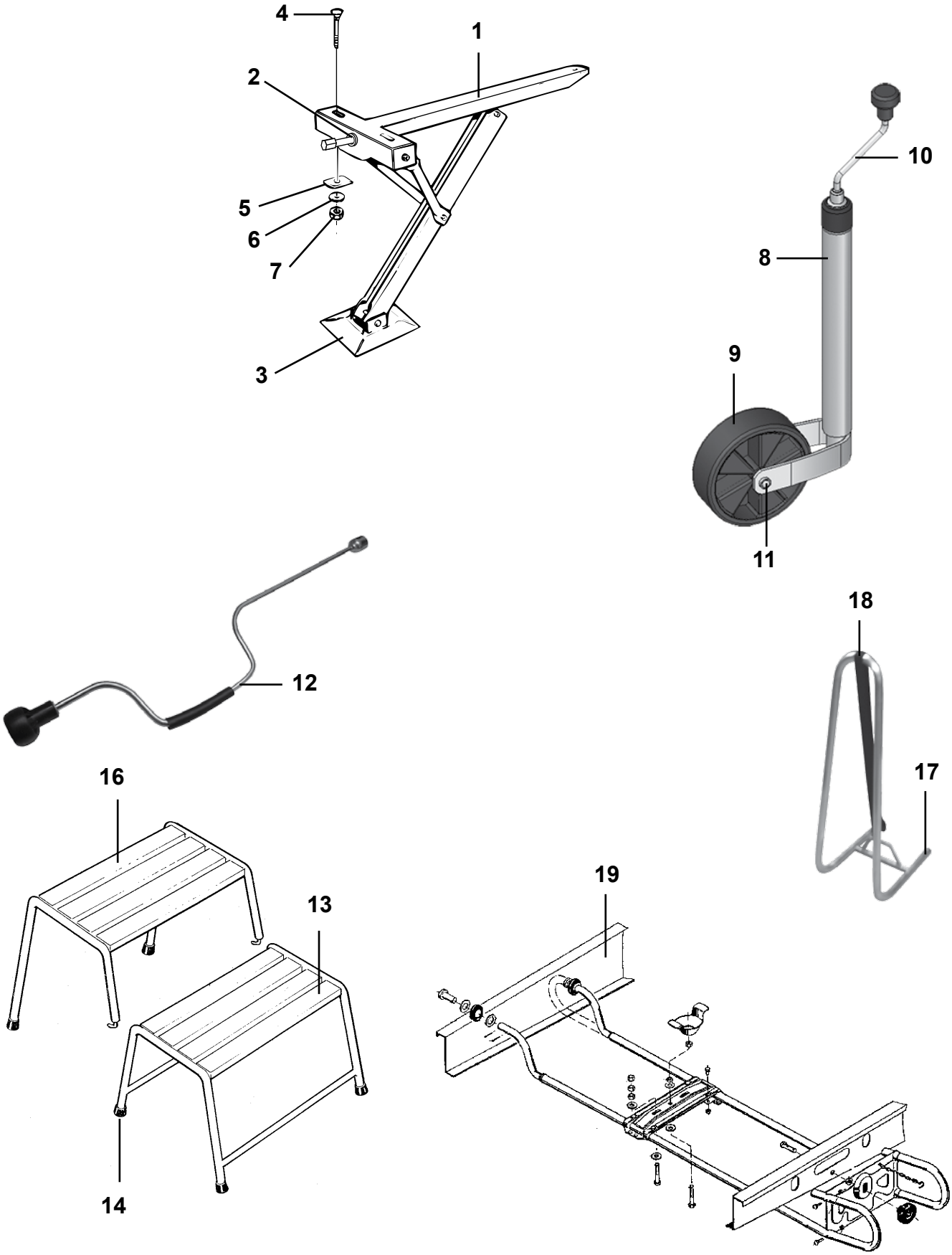
4
1
2
5
6
7
3
10
8
9
11
12
18
17
16
13
19
14

Pos Fig	Det. nr Part. No	Ingår/Fitted 520 2,5 alla mod.	560 2,5 alla mod.	590 2,5 alla mod.	620 2,5 alla mod.	680 2,5 alla mod.	730 2,5 alla mod.	840 2,5 alla mod.	Benämning	Description
1	102356	x	x	x	x	x	x	x	Stödben kpl. bak	Brace cpl. rear
--	102360	x	x	x	x	x	x	x	Stödben kpl. fram	Brace cpl. front
2	101707	x	x	x	x	x	x	x	Bricka nylon	Washer nylon
3	101612	x	x	x	x	x	x	x	Markplatta med nit	Plate incl. rivet
4	800746	x	x	x	x	x	x	x	Skruv MVBFF M10x80	Screw MVBFF M10x80
5	800192	x	x	x	x	x	x	x	Bricka	Washer
6	800183	x	x	x	x	x	x	x	Bricka tagg 10,5x18	Toothed plate connector 10,5x18
7	800200	x	x	x	x	x	x	x	Mutter M10	Nut M10
8	102384	x	x	x	x	x	x	x	Stödhjul kpl.	Trailing wheel cpl.
9	102337	x	x	x	x	x	x	x	Hjul d:o	Wheel d:o
10	102368	x	x	x	x	x	x	x	Vev	Crank
11	102369	x	x	x	x	x	x	x	Axelrör	Pivot bolt
12	102358	x	x	x	x	x	x	x	Stödbensvev	Brace crank
13	102119	x	x	x	x	x	x	x	Fotpall	Foot plate
14	102158	x	x	x	x	x	x	x	Plugg fot plast	Plug foot plastic
16	102120	T	T	T	T	T	T	T	Fotpall överdel	Foot plate top
17	102382	T	T	T	T	T	T	T	Reservhjulshållare kpl.	Spare wheel carrier cpl.
18	102383	T	T	T	T	T	T	T	Rem med spänne L=1700 mm	Strap L=1700 mm
19	101731	T	T	T	T	T	T	T	Reservhjulshållare	Spare wheel carrier

T= Tillbehör

T= Accessory

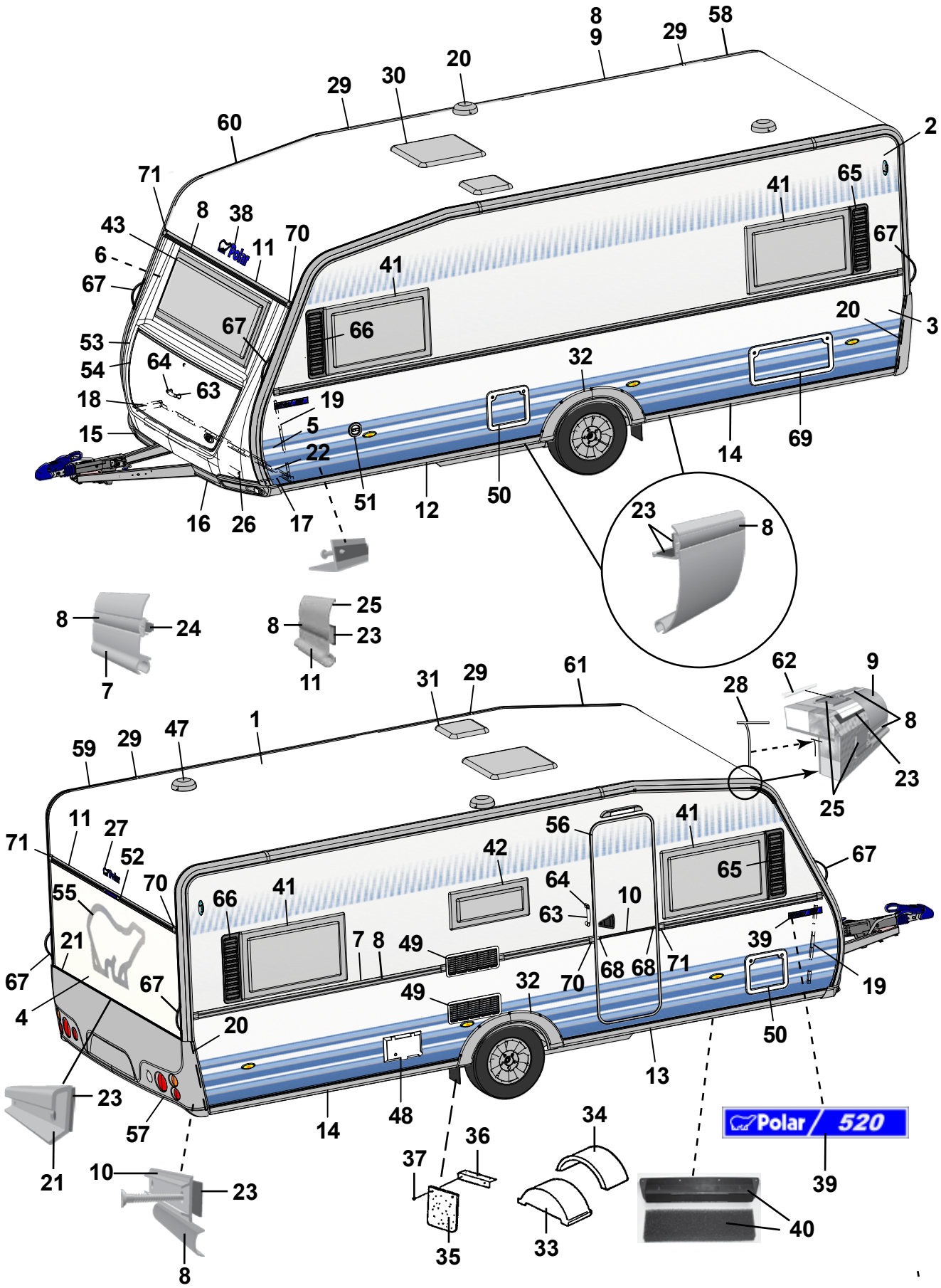
Polar / 520

Pos Fig	Det. nr Part. No	Ingår/Fitted 520 LB 2,5		Benämning	Description
1	207733	x		Plåt tak 8000x2475	Roofing plate 8000x2475
2	207489	x		Plåt sida övre 6600x1285	Side plate upper 6600x1285
3	212292	x		Plåt sida undre 6600x800	Side plate lower 6600x800
4	212294	x		Plåt gavel 2475x1538	Gable plate 2475x1538
5	211056	x		Plåt gavel undre 2800x818	Gable plate lower 2800x818
6	211056	x		Plåt gavel övre 2800x818	Gable plate upper 2800x818
7	210126	x		List midja L=5912	List L=5912
8	210365	M		List dekor plast, silver	List decor plastic, silver
9	210910	x		List tält rak L=3870	List straight L=3870
10	205579	x		List dekor alu. L=2390	List decor alu. L=2390
11	208567	x		List markis L=2322	List L=2322
12	210093	x		List avb. spoiler V-fram L=2997	List L front L=2997
13	210508	x		List avb. spoiler H-fram L=2997	List R front L=2997
14	211745	x		List avb. spoiler V-H bak L=2940	List L-R rear L=2940
15	210943	x		Spoiler H	Spoiler R
16	210944	x		Spoiler V	Spoiler L
17	210346	x		List vinkel V	List L
18	210347	x		List vinkel H	List R
19	210101	x		List vinkel al. L=5000	List al. L=5000
20	401507	x		Motor köksfläkt kpl.	Motor kitchen fan cpl.
21	212069	x		List bakljusramp L=2325	List light holder L=2325
22	210348	x		List gavel-golv fram L=2440	List gable-floor front L=2440
--	209525	x		Tätning "Terostat 2759" d:o	Seal "Terostat 2759" d:o
--	800626	x		Skruv d:o TKX 5,0x25	Screw d:o TKX 5,0x25
23	208236	M		Butyl profil 15x2 (30 m/rulle)	Seal strip 15x2 (30 m/roll)
24	208237	M		Butyl profil Ø=8 mm (7 m/rulle)	Seal strip Ø=8 mm (7 m/roll)
25	211395	M		List tätning, grå (45 m/rulle)	Seal strip, grey (45 m/roll)
26	210469	x		List koffert L=1700	List gas box L=1700
27	212215	x		Dekal	Decal
28	204137	M		List täck	Cover strip
29	210877	x		Skarvskydd tältlist	Splice protection
--	801710	x		Skruv PKM 4,2x14 d:o	Screw PKM 4,2x14 d:o
30	211543	x		Taklucka 400x400 kpl. rumsdel	Roof hatch 400x400 cpl.
--	207265	T		Taklucka Heki kpl.	Roof hatch Heki cpl.
--	207780	T		Taklucka Heki de Lux kpl.	Roof hatch Heki de Lux cpl.
31	211542	x		Taklucka 280x280 kpl. tvättrum	Roof hatch 280x280 cpl.
32	210083	x		Hjulhusbreddare	Mudguard
33	93016018	x		Hjulhus	Wheel housing
34	93016020	x		Isolering hjulhus	Insulation wheel housing
35	102470	x		Stänkskydd	Splash guard
36	101223	x		Fäste stänkskydd	Bracket splash guard
37	800118	x		Skruv	Screw
38	212215	x		Dekal	Decal
39	212218	x		Emblem 520	Emblem 520
40	209372	x		Luftintag	Air inlet

M= Metervara
T= Tillbehör

M= On the metre
T= Accessory

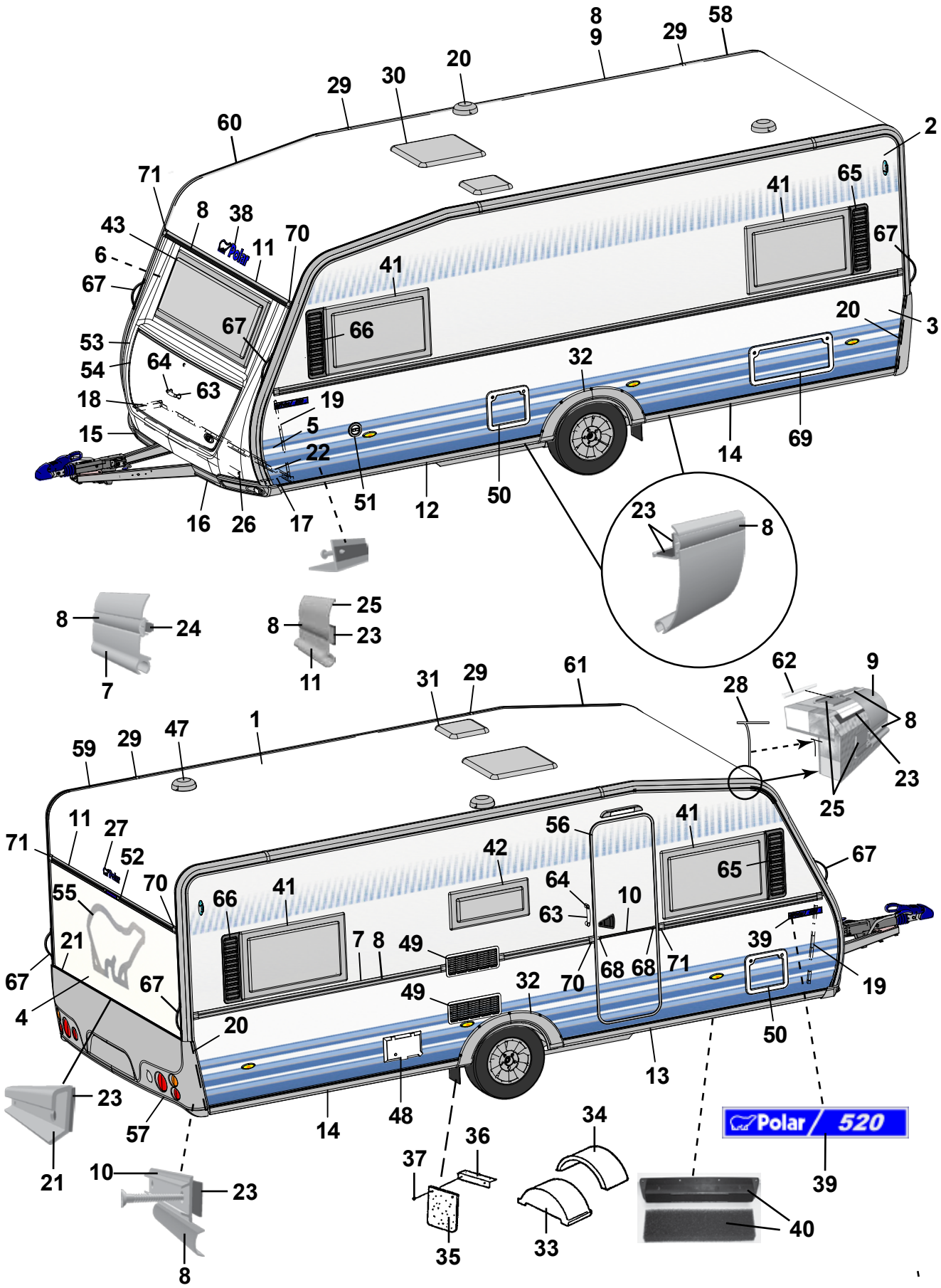
Polar / 520

Pos Fig	Det. nr Part. No	Ingår/Fitted 520 LB 2,5		Benämning	Description
--	212225	x		Filter inluft	Filter
41	210781	x		Fönster öppn.bart 900x550 kpl.	Window 900x550 cpl.
--	211089	x		Ruta lös u. karm 900x550 d:o	Pane without frame 900x550 d:o
42	210782	x		Fönster öppn.bart 700x300 pentry kpl.	Window 700x300 pentry cpl.
--	211090	x		Ruta lös u. karm 700x300 d:o	Pane without frame 700x300 d:o
43	210780	x		Fönster fast 1600x550 kpl.	Window fixed 1600x550 cpl.
--	211088	x		Ruta lös u. karm 1600x550 d:o	Pane without frame 1600x550 d:o
47	00970024	x		Ventilator kpl.	Ventilator cpl.
48	504323	x		El-intag 230 V u. låshus	El. connection 230 V without locking house
--	504324	T		El-intag 230 V u. låshus el-golvvärme	El. connection 230 V el. underfloor heating
--	504325	x		Låshus d:o	Locking house d:o
49	209287	x		Galler ventilation kyl	Louvre ventilation
50	207759	x		Lucka m. innerram, utan spegel	Door with frame inner, without plate
--	207197	x		Innerram d:o	Frame inner d:o
51	319023	x		Vattenpåfyllning m. lock	Water filler with cap
--	319901	x		Lock d:o	Cap d:o
52	208587	x		List vinkel bromsljus L=300	List tail lamp L=300
53	210937	x		Front u. lock	Front without trunk lid
54	210076	x		Lock front u. lås	Trunk lid front without lock
55	212194	x		Dekal	Decal
56	212036	x		Dörr yttre kpl. H	Outer door cpl. R
--	208304	T		Myggdörr inre	Mosquito door inner
57	212122	x		Bakljusramp	Light holder
--	212120	x		Ljusenhet bakljusramp H	Unit of light R
--	212121	x		Ljusenhet bakljusramp V	Unit of light L
--	211618	x		Ändavslutning bakljusramp H	End protection light holder R
--	211619	x		Ändavslutning bakljusramp V	End protection light holder L
58	211258	x		List tält bockad H-bak	List bent R rear
59	211259	x		List tält bockad V-bak	List bent L rear
60	210905	x		List tält bockad H-fram	List bent R front
61	210906	x		List tält bockad V-fram	List bent L front
62	208323	x		Styrstift list tält 50x3,5 mm	Pin for list 50x6,5 mm
63	210057	x		Handtag koffert inkl. täckbrickor	Handle trunk lid with covers
64	211492	x		Täckbricka	Cover
65	209483	x		Dekorplatta grå H	Decor plate grey H
66	209484	x		Dekorplatta grå V	Decor plate grey V
67	210054	x		Draghandtag	Draw handle
68	206801	x		Ändavslutning	End protection
69	208424	T		Lucka m innerram, utan spegel	Door with frame inner, without plate
70	205630	x		Ändavslutning H midjelist	End protection R tent list
71	205631	x		Ändavslutning V midjelist	End protection L tent list

M= Metervara
T= Tillbehör

M= On the metre
T= Accessory

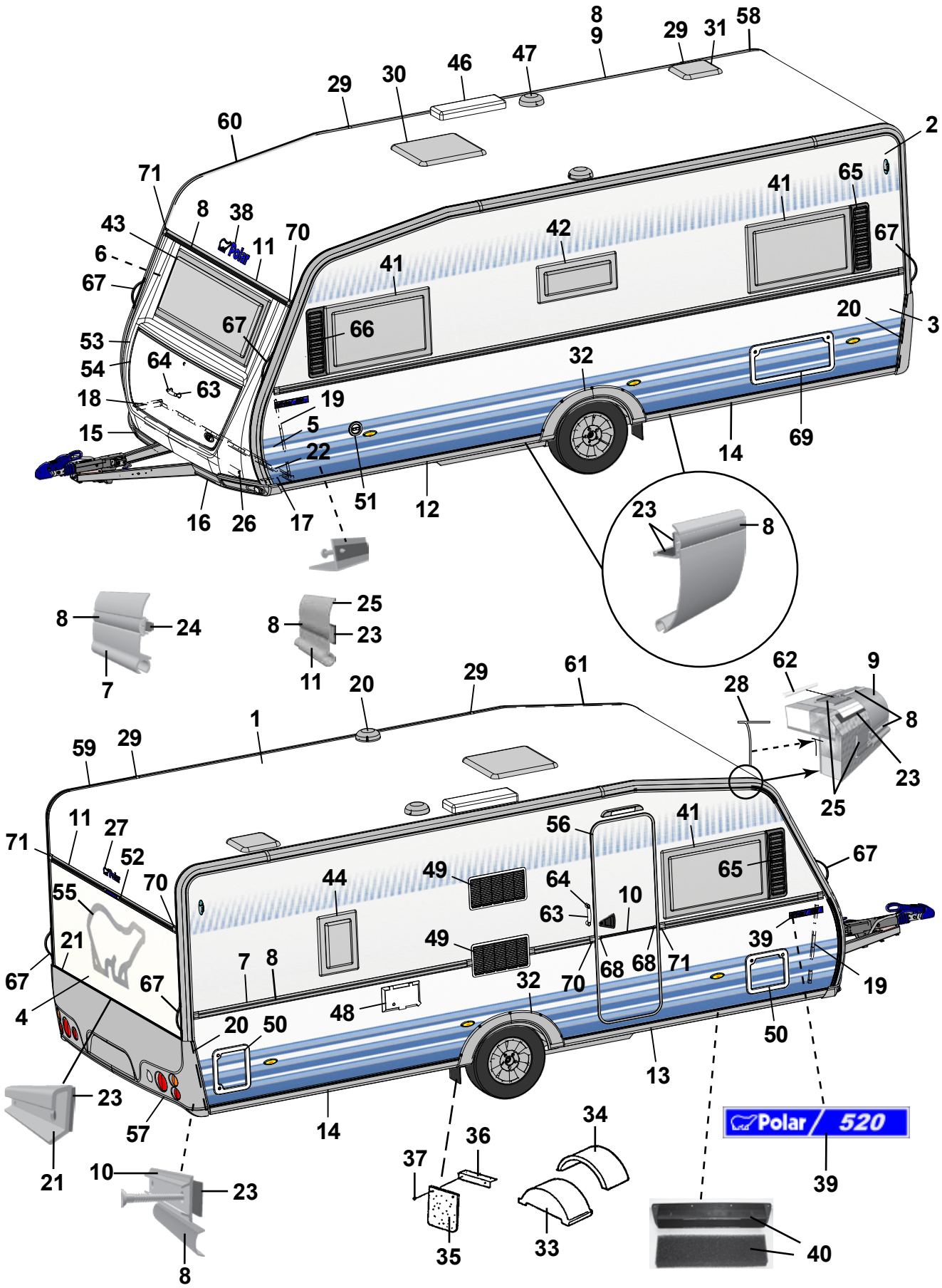
Polar / 520

Pos Fig	Det. nr Part. No	Ingår/Fitted 520 CTH 2,5		Benämning	Description
1	207733	x		Plåt tak 8000x2475	Roofing plate 8000x2475
2	207489	x		Plåt sida övre 6600x1285	Side plate upper 6600x1285
3	212292	x		Plåt sida undre 6600x800	Side plate lower 6600x800
4	212294	x		Plåt gavel 2475x1538	Gable plate 2475x1538
5	211056	x		Plåt gavel undre 2800x818	Gable plate lower 2800x818
6	211056	x		Plåt gavel övre 2800x818	Gable plate upper 2800x818
7	210126	x		List midja L=5912	List L=5912
8	210365	M		List dekor plast, silver	List decor plastic, silver
9	210910	x		List tält rak L=3870	List straight L=3870
10	205579	x		List dekor alu. L=2390	List decor alu. L=2390
11	208567	x		List markis L=2322	List L=2322
12	210093	x		List avb. spoiler V-fram L=2997	List L front L=2997
13	210508	x		List avb. spoiler H-fram L=2997	List R front L=2997
14	211745	x		List avb. spoiler V-H bak L=2940	List L-R rear L=2940
15	210943	x		Spoiler H	Spoiler R
16	210944	x		Spoiler V	Spoiler L
17	210346	x		List vinkel V	List L
18	210347	x		List vinkel H	List R
19	210101	x		List vinkel al. L=5000	List al. L=5000
20	401507	x		Motor köksfläkt kpl.	Motor kitchen fan cpl.
21	212069	x		List bakljusramp L=2325	List light holder L=2325
22	210348	x		List gavel-golv fram L=2440	List gable-floor front L=2440
--	209525	x		Tätning "Terostat 2759" d:o	Seal "Terostat 2759" d:o
--	800626	x		Skruv d:o TKX 5,0x25	Screw d:o TKX 5,0x25
23	208236	M		Butyl profil 15x2 (30 m/rulle)	Seal strip 15x2 (30 m/roll)
24	208237	M		Butyl profil Ø=8 mm (7 m/rulle)	Seal strip Ø=8 mm (7 m/roll)
25	211395	M		List tätning, grå (45 m/rulle)	Seal strip, grey (45 m/roll)
26	210469	x		List koffert L=1700	List gas box L=1700
27	212215	x		Dekal	Decal
28	204137	M		List täck	Cover strip
29	210877	x		Skarvskydd tältlist	Splice protection
--	801710	x		Skruv PKM 4,2x14 d:o	Screw PKM 4,2x14 d:o
30	211543	x		Taklucka 400x400 kpl. rumsdel	Roof hatch 400x400 cpl.
--	207265	T		Taklucka Heki kpl.	Roof hatch Heki cpl.
--	207780	T		Taklucka Heki de Lux kpl.	Roof hatch Heki de Lux cpl.
31	211542	x		Taklucka 280x280 kpl. tvättrum	Roof hatch 280x280 cpl.
32	210083	x		Hjulhusbreddare	Mudguard
33	93016018	x		Hjulhus	Wheel housing
34	93016020	x		Isolering hjulhus	Insulation wheel housing
35	102470	x		Stänkskydd	Splash guard
36	101223	x		Fäste stänkskydd	Bracket splash guard
37	800118	x		Skruv	Screw
38	212215	x		Dekal	Decal
39	212218	x		Emblem 520	Emblem 520
40	209372	x		Luftintag	Air inlet

M= Metervara
T= Tillbehör

M= On the metre
T= Accessory

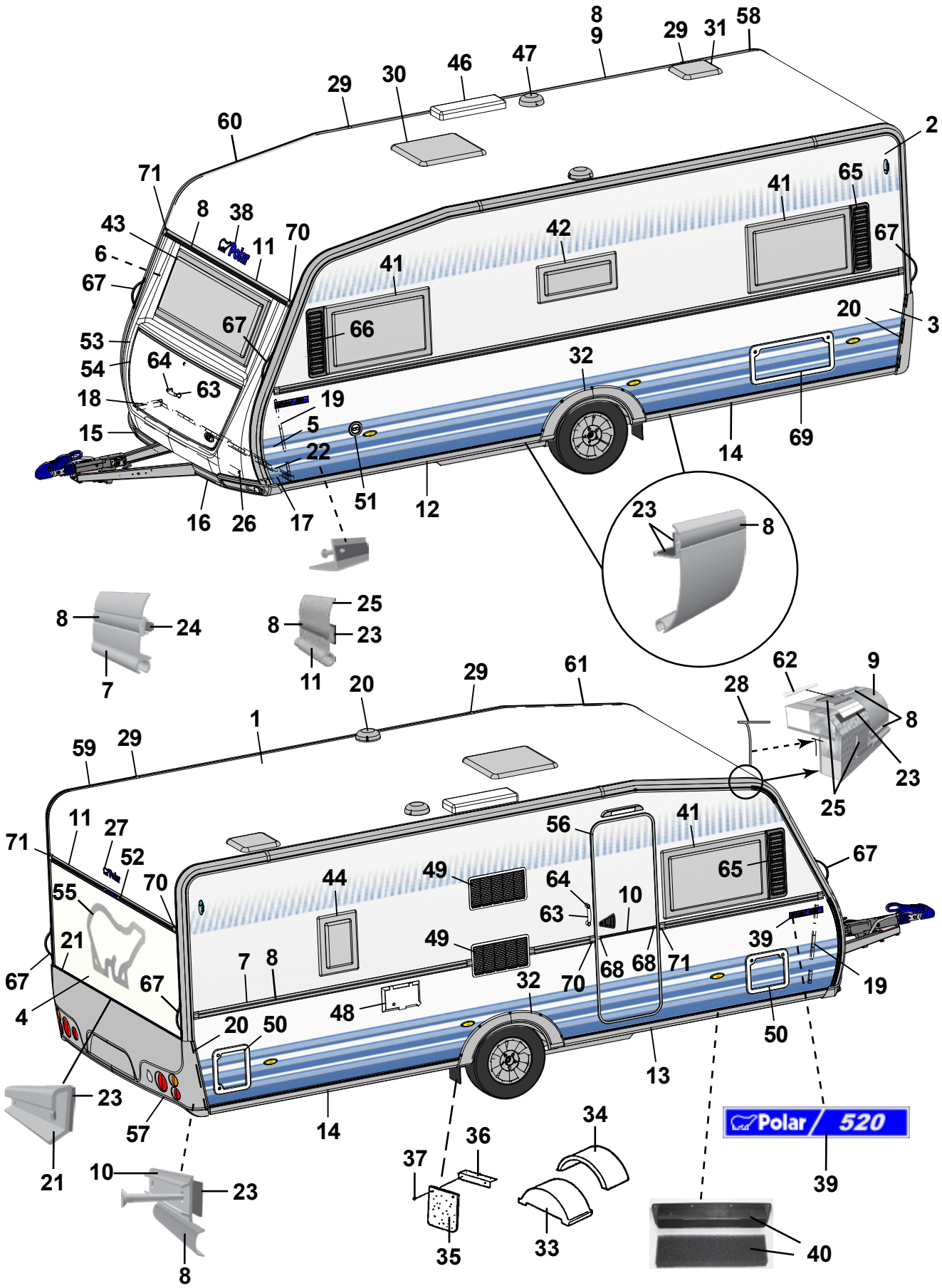
Polar / 520

Pos Fig	Det. nr Part. No	Ingår/Fitted 520 CTH 2,5		Benämning	Description
--	212225	x		Filter inluft	Filter
41	210781	x		Fönster öppn.bart 900x550 kpl.	Window 900x550 cpl.
--	211089	x		Ruta lös u. karm 900x550 d:o	Pane without frame 900x550 d:o
42	210782	x		Fönster öppn.bart 700x300 pentry kpl.	Window 700x300 pentry cpl.
--	211090	x		Ruta lös u. karm 700x300 d:o	Pane without frame 700x300 d:o
43	210780	x		Fönster fast 1600x550 kpl.	Window fixed 1600x550 cpl.
--	211088	x		Ruta lös u. karm 1600x550 d:o	Pane without frame 1600x550 d:o
44	210783	T		Fönster öppn.bart 350x500 kpl.	Window 350x550 cpl.
--	211091	T		Ruta lös u. karm 350x500 d:o	Pane without frame 350x500 d:o
46	208023	T		Ventil tak för kyl (kyl/frys)	Ventilator roof for refrigerator (refr./freeze)
47	00970024	x		Ventilator kpl.	Ventilator cpl.
48	504323	x		El-intag 230 V u. låshus	El. connection 230 V without locking house
--	504324	T		El-intag 230 V u. låshus el-golvvärme	El. connection 230 V el. underfloor heating
--	504325	x		Låshus d:o	Locking house d:o
49	209287	x		Galler ventilation kyl	Louvre ventilation
--	209247	T		Galler ventilation kyl (kyl/frys)	Ventilator refrigerator (refrigerator/freeze)
50	207759	x		Lucka m. innerram, utan spegel	Door with frame inner, without plate
--	207197	x		Innerram d:o	Frame inner d:o
51	319023	x		Vattenpåfyllning m. lock	Water filler with cap
--	319901	x		Lock d:o	Cap d:o
52	208587	x		List vinkel bromsljus L=300	List tail lamp L=300
53	210937	x		Front u. lock	Front without trunk lid
54	210076	x		Lock front u. lås	Trunk lid front without lock
55	212194	x		Dekal	Decal
56	212036	x		Dörr yttre kpl. H	Outer door cpl. R
--	208304	T		Myggdörr inre	Mosquito door inner
57	212122	x		Bakljusramp	Light holder
--	212120	x		Ljusenhet bakljusramp H	Unit of light R
--	212121	x		Ljusenhet bakljusramp V	Unit of light L
--	211618	x		Ändavslutning bakljusramp H	End protection light holder R
--	211619	x		Ändavslutning bakljusramp V	End protection light holder L
58	211258	x		List tält bockad H-bak	List bent R rear
59	211259	x		List tält bockad V-bak	List bent L rear
60	210905	x		List tält bockad H-fram	List bent R front
61	210906	x		List tält bockad V-fram	List bent L front
62	208323	x		Styrstift list tält 50x3,5 mm	Pin for list 50x6,5 mm
63	210057	x		Handtag koffert inkl. täckbrickor	Handle trunk lid with covers
64	211492	x		Täckbricka	Cover
65	209483	x		Dekorplatta grå H	Decor plate grey H
66	209484	x		Dekorplatta grå V	Decor plate grey V
67	210054	x		Draghandtag	Draw handle
68	206801	x		Ändavslutning	End protection
69	208424	T		Lucka m innerram, utan spegel	Door with frame inner, without plate
70	205630	x		Ändavslutning H midjelist	End protection R tent list
71	205631	x		Ändavslutning V midjelist	End protection L tent list
				M= Metervara	M= On the metre
				T= Tillbehör	T= Accessory

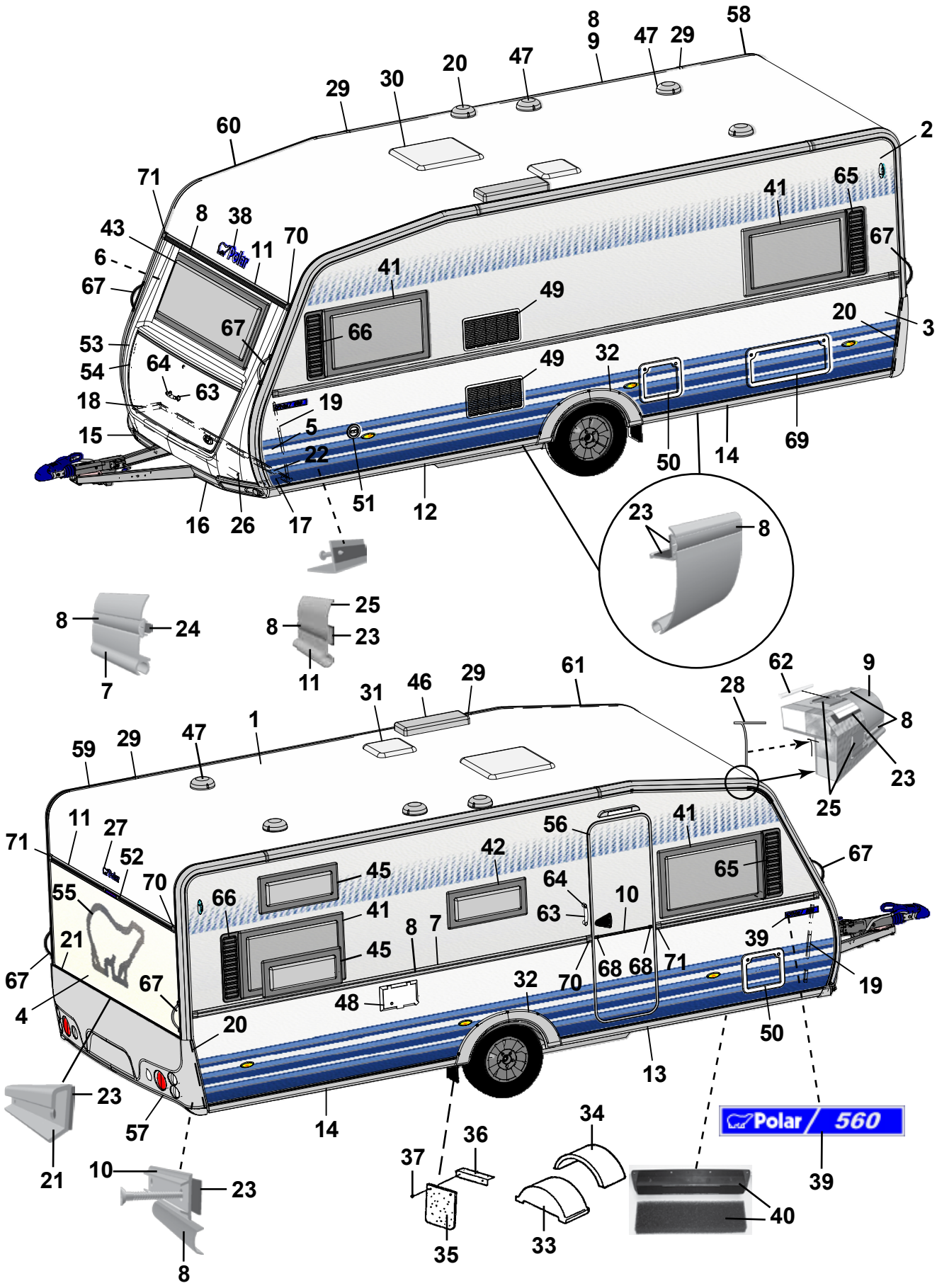
Polar / 560

Pos Fig	Det. nr Part. No	Ingår/Fitted 560 LB	560 BK	560 DBD		Benämning	Description
1	207733	x	x	x		Plåt tak 8000x2475	Roofing plate 8000x2475
2	207489	x	x	x		Plåt sida övre 6600x1285	Side plate upper 6600x1285
3	212292	x	x	x		Plåt sida undre 6600x800	Side plate lower 6600x800
4	212294	x	x	x		Plåt gavel 2475x1538	Gable plate 2475x1538
5	211056	x	x	x		Plåt gavel undre 2800x818	Gable plate lower 2800x818
6	211056	x	x	x		Plåt gavel övre 2800x818	Gable plate upper 2800x818
7	210126	x	x	x		List midja L=5912	List L=5912
8	210365	M	M	M		List dekor plast, silver	List decor plastic, silver
9	210910	x	x	x		List tält rak L=3870	List straight L=3870
10	205579	x	x	x		List dekor alu. L=2390	List decor alu. L=2390
11	208567	x	x	x		List markis L=2322	List L=2322
12	210093	x	x	x		List avb. spoiler V-fram L=2997	List L front L=2997
13	210508	x	x	x		List avb. spoiler H-fram L=2997	List R front L=2997
14	211745	x	x	x		List avb. spoiler V-H bak L=2940	List L-R rear L=2940
15	210943	x	x	x		Spoiler H	Spoiler R
16	210944	x	x	x		Spoiler V	Spoiler L
17	210346	x	x	x		List vinkel V	List L
18	210347	x	x	x		List vinkel H	List R
19	210101	x	x	x		List vinkel al. L=5000	List al. L=5000
20	401507	x	x	x		Motor köksfläkt kpl.	Motor kitchen fan cpl.
21	212069	x	x	x		List bakljusramp L=2325	List light holder L=2325
22	210348	x	x	x		List gavel-golv fram L=2440	List gable-floor front L=2440
--	209525	x	x	x		Tätning "Terostat 2759" d:o	Seal "Terostat 2759" d:o
--	800626	x	x	x		Skruv d:o TKX 5,0x25	Screw d:o TKX 5,0x25
23	208236	M	M	M		Butyl profil 15x2 (30 m/rulle)	Seal strip 15x2 (30 m/roll)
24	208237	M	M	M		Butyl profil Ø=8 mm (7 m/rulle)	Seal strip Ø=8 mm (7 m/roll)
25	211395	M	M	M		List tätning, grå (45 m/rulle)	Seal strip, grey (45 m/roll)
26	210469	x	x	x		List koffert L=1700	List gas box L=1700
27	212215	x	x	x		Dekal	Decal
28	204137	M	M	M		List täck	Cover strip
29	210877	x	x	x		Skarvskydd tältlist	Splice protection
--	801710	x	x	x		Skruv PKM 4,2x14 d:o	Screw PKM 4,2x14 d:o
30	211543	x	x	x		Taklucka 400x400 kpl. rumsdel	Roof hatch 400x400 cpl.
--	207265	T	T	T		Taklucka Heki kpl.	Roof hatch Heki cpl.
--	207780	T	T	T		Taklucka Heki de Lux kpl.	Roof hatch Heki de Lux cpl.
31	211542	x	x	x		Taklucka 280x280 kpl. tvättrum	Roof hatch 280x280 cpl.
32	210083	x	x	x		Hjulhusbreddare	Mudguard
33	93016018	x	x	x		Hjulhus	Wheel housing
34	93016020	x	x	x		Isolering hjulhus	Insulation wheel housing
35	102470	x	x	x		Stänkskydd	Splash guard
36	101223	x	x	x		Fäste stänkskydd	Bracket splash guard
37	800118	x	x	x		Skruv	Screw
38	212215	x	x	x		Dekal	Decal
39	212219	x	x	x		Emblem 560	Emblem 560
40	209372	x	x	x		Luftintag	Air inlet
						M= Metervara	M= On the metre
						T= Tillbehör	T= Accessory

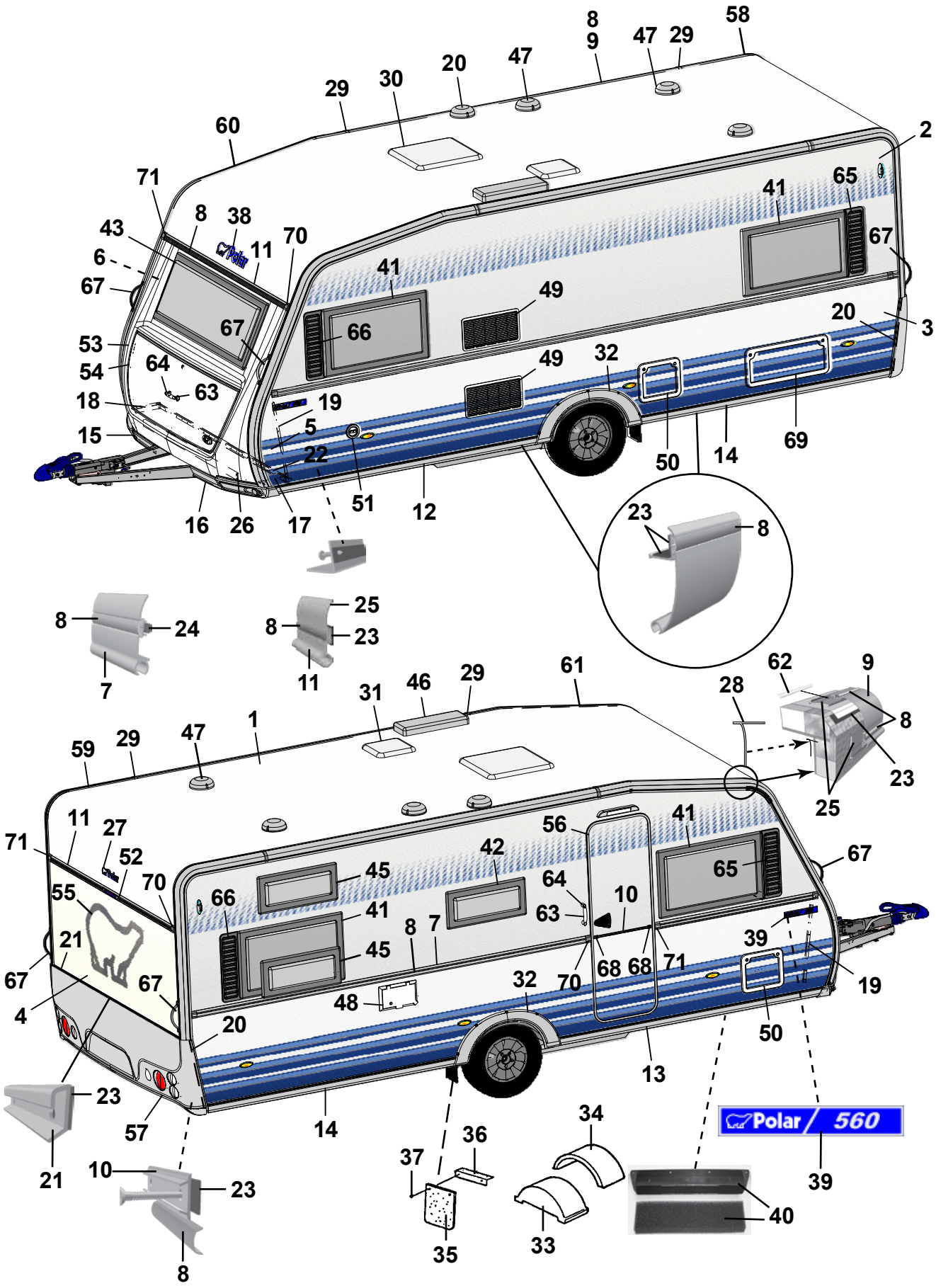
Polar / 560

Pos Fig	Det. nr Part. No	Ingår/Fitted 560 LB	560 BK	560 DBD		Benämning	Description
--	212225	x	x	x		Filter inluft	Filter
41	210781	x	x	x		Fönster öppn.bart 900x550 kpl.	Window 900x550 cpl.
--	211089	x	x	x		Ruta lös u. karm 900x550 d:o	Pane without frame 900x550 d:o
42	210782	x	x	x		Fönster öppn.bart 700x300 pentry kpl.	Window 700x300 pentry cpl.
--	211090	x	x	x		Ruta lös u. karm 700x300 d:o	Pane without frame 700x300 d:o
43	210780	x	x	x		Fönster fast 1600x550 kpl.	Window fixed 1600x550 cpl.
--	211088	x	x	x		Ruta lös u. karm 1600x550 d:o	Pane without frame 1600x550 d:o
45	210782		x			Fönster öppn.bart 700x300 kpl.	Window 700x300 cpl.
--	211090		x			Ruta lös u. karm 700x300 d:o	Pane without frame 700x300 d:o
46	208023	T	T	T		Ventil tak för kyl (kyl/frys)	Ventilator roof for refrigerator (refr./freeze)
47	00970024	x	x	x		Ventilator kpl.	Ventilator cpl.
48	504323	x	x	x		El-intag 230 V u. låshus	El. connection 230 V without locking house
--	504324	T	T	T		El-intag 230 V u. låshus el-golvvärme	El. connection 230 V el. underfloor heating
--	504325	x	x	x		Låshus d:o	Locking house d:o
49	209287	x	x	x		Galler ventilation kyl	Louvre ventilation
--	209247	T	T	T		Galler ventilation kyl (kyl/frys)	Ventilator refrigerator (refrigerator/freeze)
50	207759	x	x	x		Lucka m. innerram, utan spegel	Door with frame inner, without plate
--	207197	x	x	x		Innerram d:o	Frame inner d:o
51	319023	x	x	x		Vattenpåfyllning m. lock	Water filler with cap
--	319901	x	x	x		Lock d:o	Cap d:o
52	208587	x	x	x		List vinkel bromsljus L=300	List tail lamp L=300
53	210937	x	x	x		Front u. lock	Front without trunk lid
54	210076	x	x	x		Lock front u. lås	Trunk lid front without lock
55	212194	x	x	x		Dekal	Decal
56	212036	x	x	x		Dörr yttre kpl. H	Outer door cpl. R
--	208304	T	T	T		Myggdörr inre	Mosquito door inner
57	212122	x	x	x		Bakljusramp	Light holder
--	212120	x	x	x		Ljusenhet bakljusramp H	Unit of light R
--	212121	x	x	x		Ljusenhet bakljusramp V	Unit of light L
--	211618	x	x	x		Ändavslutning bakljusramp H	End protection light holder R
--	211619	x	x	x		Ändavslutning bakljusramp V	End protection light holder L
58	211258	x	x	x		List tält bockad H-bak	List bent R rear
59	211259	x	x	x		List tält bockad V-bak	List bent L rear
60	210905	x	x	x		List tält bockad H-fram	List bent R front
61	210906	x	x	x		List tält bockad V-fram	List bent L front
62	208323	x	x	x		Styrstift list tält 50x3,5 mm	Pin for list 50x6,5 mm
63	210057	x	x	x		Handtag koffert inkl. täckbrickor	Handle trunk lid with covers
64	211492	x	x	x		Täckbricka	Cover
65	209483	x	x	x		Dekorplatta grå H	Decor plate grey H
66	209484	x	x	x		Dekorplatta grå V	Decor plate grey V
67	210054	x	x	x		Draghandtag	Draw handle
68	206801	x	x	x		Ändavslutning	End protection
69	208424	T	T	T		Lucka m innerram, utan spegel	Door with frame inner, without plate
70	205630	x	x	x		Ändavslutning H midjelist	End protection R tent list
71	205631	x	x	x		Ändavslutning V midjelist	End protection L tent list
						M= Metervara	M= On the metre
						T= Tillbehör	T= Accessory

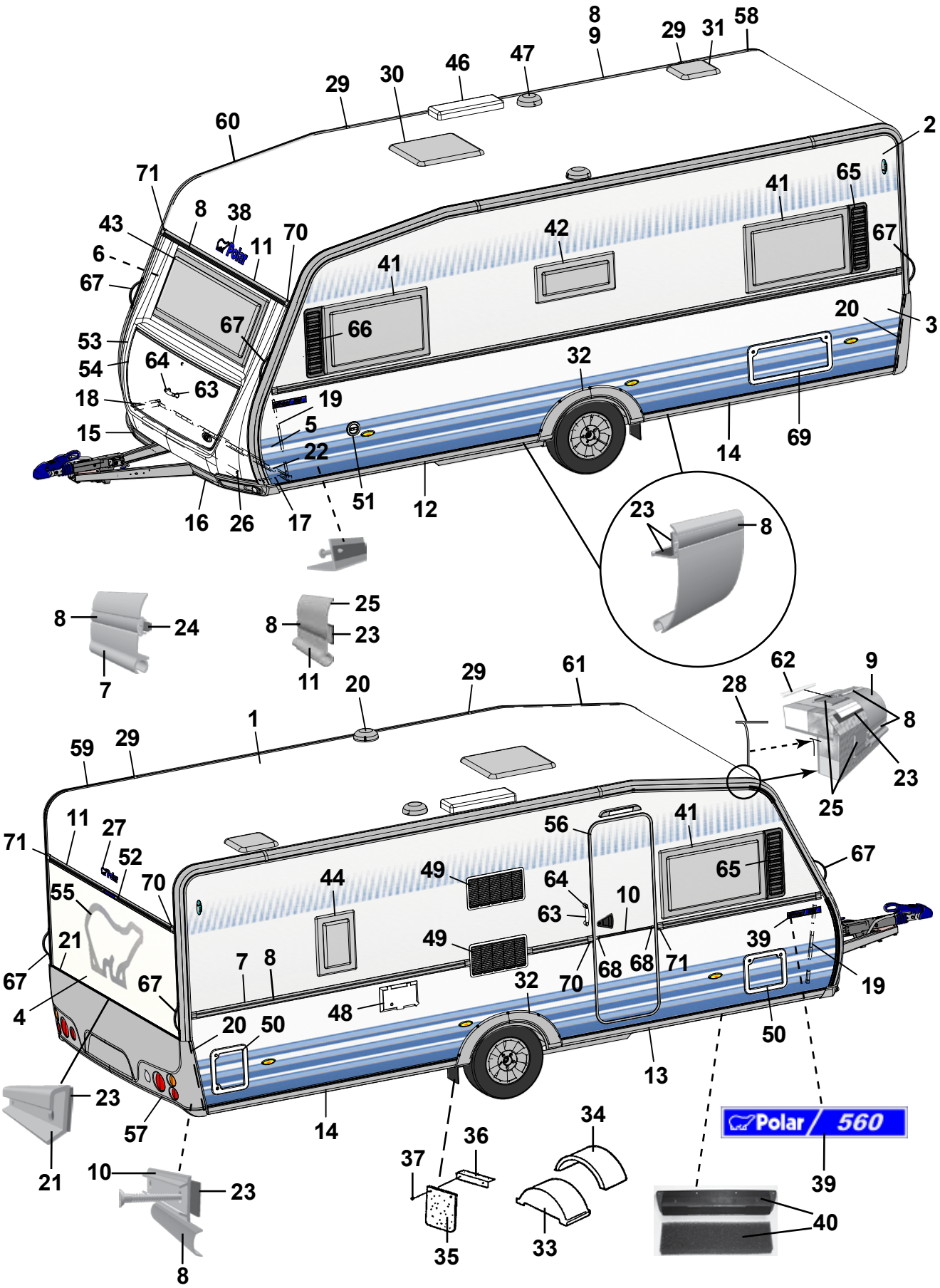
Polar / 560

Pos Fig	Det. nr Part. No	Ingår/Fitted 560 CTH		Benämning	Description
1	207733	x		Plåt tak 8000x2475	Roofing plate 8000x2475
2	207489	x		Plåt sida övre 6600x1285	Side plate upper 6600x1285
3	212292	x		Plåt sida undre 6600x800	Side plate lower 6600x800
4	212294	x		Plåt gavel 2475x1538	Gable plate 2475x1538
5	211056	x		Plåt gavel undre 2800x818	Gable plate lower 2800x818
6	211056	x		Plåt gavel övre 2800x818	Gable plate upper 2800x818
7	210126	x		List midja L=5912	List L=5912
8	210365	M		List dekor plast, silver	List decor plastic, silver
9	210910	x		List tält rak L=3870	List straight L=3870
10	205579	x		List dekor alu. L=2390	List decor alu. L=2390
11	208567	x		List markis L=2322	List L=2322
12	210093	x		List avb. spoiler V-fram L=2997	List L front L=2997
13	210508	x		List avb. spoiler H-fram L=2997	List R front L=2997
14	211745	x		List avb. spoiler V-H bak L=2940	List L-R rear L=2940
15	210943	x		Spoiler H	Spoiler R
16	210944	x		Spoiler V	Spoiler L
17	210346	x		List vinkel V	List L
18	210347	x		List vinkel H	List R
19	210101	x		List vinkel al. L=5000	List al. L=5000
20	401507	x		Motor köksfläkt kpl.	Motor kitchen fan cpl.
21	212069	x		List bakljusramp L=2325	List light holder L=2325
22	210348	x		List gavel-golv fram L=2440	List gable-floor front L=2440
--	209525	x		Tätning "Terostat 2759" d:o	Seal "Terostat 2759" d:o
--	800626	x		Skruv d:o TKX 5,0x25	Screw d:o TKX 5,0x25
23	208236	M		Butyl profil 15x2 (30 m/rulle)	Seal strip 15x2 (30 m/roll)
24	208237	M		Butyl profil Ø=8 mm (7 m/rulle)	Seal strip Ø=8 mm (7 m/roll)
25	211395	M		List tätning, grå (45 m/rulle)	Seal strip, grey (45 m/roll)
26	210469	x		List koffert L=1700	List gas box L=1700
27	212215	x		Dekal	Decal
28	204137	M		List täck	Cover strip
29	210877	x		Skarvskydd tältlist	Splice protection
--	801710	x		Skruv PKM 4,2x14 d:o	Screw PKM 4,2x14 d:o
30	211543	x		Taklucka 400x400 kpl. rumsdel	Roof hatch 400x400 cpl.
--	207265	T		Taklucka Heki kpl.	Roof hatch Heki cpl.
--	207780	T		Taklucka Heki de Lux kpl.	Roof hatch Heki de Lux cpl.
31	211542	x		Taklucka 280x280 kpl. tvättrum	Roof hatch 280x280 cpl.
32	210083	x		Hjulhusbreddare	Mudguard
33	93016018	x		Hjulhus	Wheel housing
34	93016020	x		Isolering hjulhus	Insulation wheel housing
35	102470	x		Stänkskydd	Splash guard
36	101223	x		Fäste stänkskydd	Bracket splash guard
37	800118	x		Skruv	Screw
38	212215	x		Dekal	Decal
39	212219	x		Emblem 560	Emblem 560
40	209372	x		Luftintag	Air inlet

M= Metervara
T= Tillbehör

M= On the metre
T= Accessory

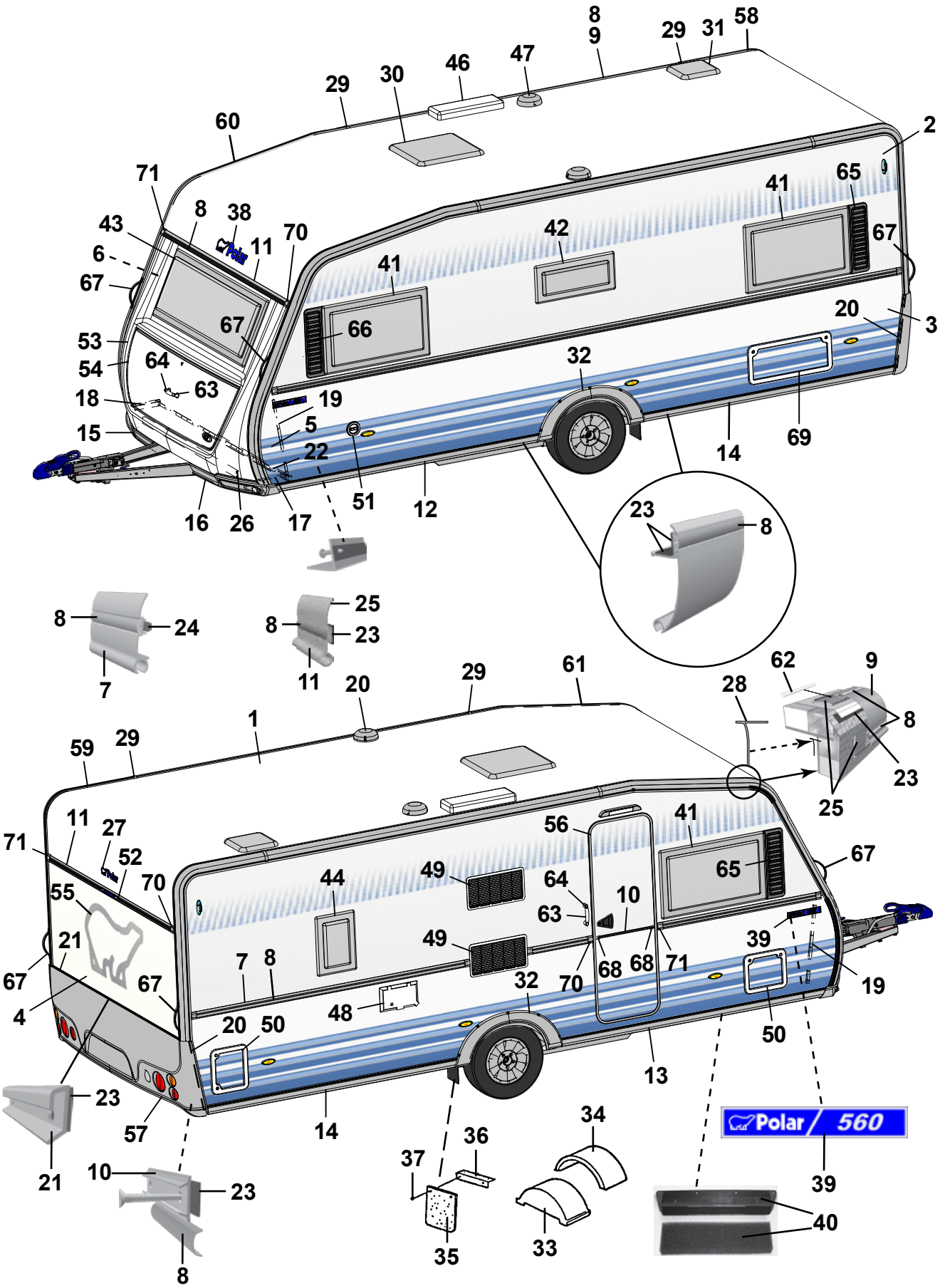
Polar / 560

Pos Fig	Det. nr Part. No	Ingår/Fitted 560 CTH		Benämning	Description
--	212225	x		Filter inluft	Filter
41	210781	x		Fönster öppn.bart 900x550 kpl.	Window 900x550 cpl.
--	211089	x		Ruta lös u. karm 900x550 d:o	Pane without frame 900x550 d:o
42	210782	x		Fönster öppn.bart 700x300 pentry kpl.	Window 700x300 pentry cpl.
--	211090	x		Ruta lös u. karm 700x300 d:o	Pane without frame 700x300 d:o
43	210780	x		Fönster fast 1600x550 kpl.	Window fixed 1600x550 cpl.
--	211088	x		Ruta lös u. karm 1600x550 d:o	Pane without frame 1600x550 d:o
44	210783	T		Fönster öppn.bart 350x500 kpl.	Window 350x550 cpl.
--	211091	T		Ruta lös u. karm 350x500 d:o	Pane without frame 350x500 d:o
46	208023	T		Ventil tak för kyl (kyl/frys)	Ventilator roof for refrigerator (refr./freeze)
47	00970024	x		Ventilator kpl.	Ventilator cpl.
48	504323	x		El-intag 230 V u. låshus	El. connection 230 V without locking house
--	504324	T		El-intag 230 V u. låshus el-golvvärme	El. connection 230 V el. underfloor heating
--	504325	x		Låshus d:o	Locking house d:o
49	209287	x		Galler ventilation kyl	Louvre ventilation
--	209247	T		Galler ventilation kyl (kyl/frys)	Ventilator refrigerator (refrigerator/freeze)
50	207759	x		Lucka m. innerram, utan spegel	Door with frame inner, without plate
--	207197	x		Innerram d:o	Frame inner d:o
51	319023	x		Vattenpåfyllning m. lock	Water filler with cap
--	319901	x		Lock d:o	Cap d:o
52	208587	x		List vinkel bromsljus L=300	List tail lamp L=300
53	210937	x		Front u. lock	Front without trunk lid
54	210076	x		Lock front u. lås	Trunk lid front without lock
55	212194	x		Dekal	Decal
56	212036	x		Dörr yttre kpl. H	Outer door cpl. R
--	208304	T		Myggdörr inre	Mosquito door inner
57	212122	x		Bakljusramp	Light holder
--	212120	x		Ljusenhet bakljusramp H	Unit of light R
--	212121	x		Ljusenhet bakljusramp V	Unit of light L
--	211618	x		Ändavslutning bakljusramp H	End protection light holder R
--	211619	x		Ändavslutning bakljusramp V	End protection light holder L
58	211258	x		List tält bockad H-bak	List bent R rear
59	211259	x		List tält bockad V-bak	List bent L rear
60	210905	x		List tält bockad H-fram	List bent R front
61	210906	x		List tält bockad V-fram	List bent L front
62	208323	x		Styrstift list tält 50x3,5 mm	Pin for list 50x6,5 mm
63	210057	x		Handtag koffert inkl. täckbrickor	Handle trunk lid with covers
64	211492	x		Täckbricka	Cover
65	209483	x		Dekorplatta grå H	Decor plate grey H
66	209484	x		Dekorplatta grå V	Decor plate grey V
67	210054	x		Draghandtag	Draw handle
68	206801	x		Ändavslutning	End protection
69	208424	T		Lucka m innerram, utan spegel	Door with frame inner, without plate
70	205630	x		Ändavslutning H midjelist	End protection R tent list
71	205631	x		Ändavslutning V midjelist	End protection L tent list

M= Metervara
T= Tillbehör

M= On the metre
T= Accessory

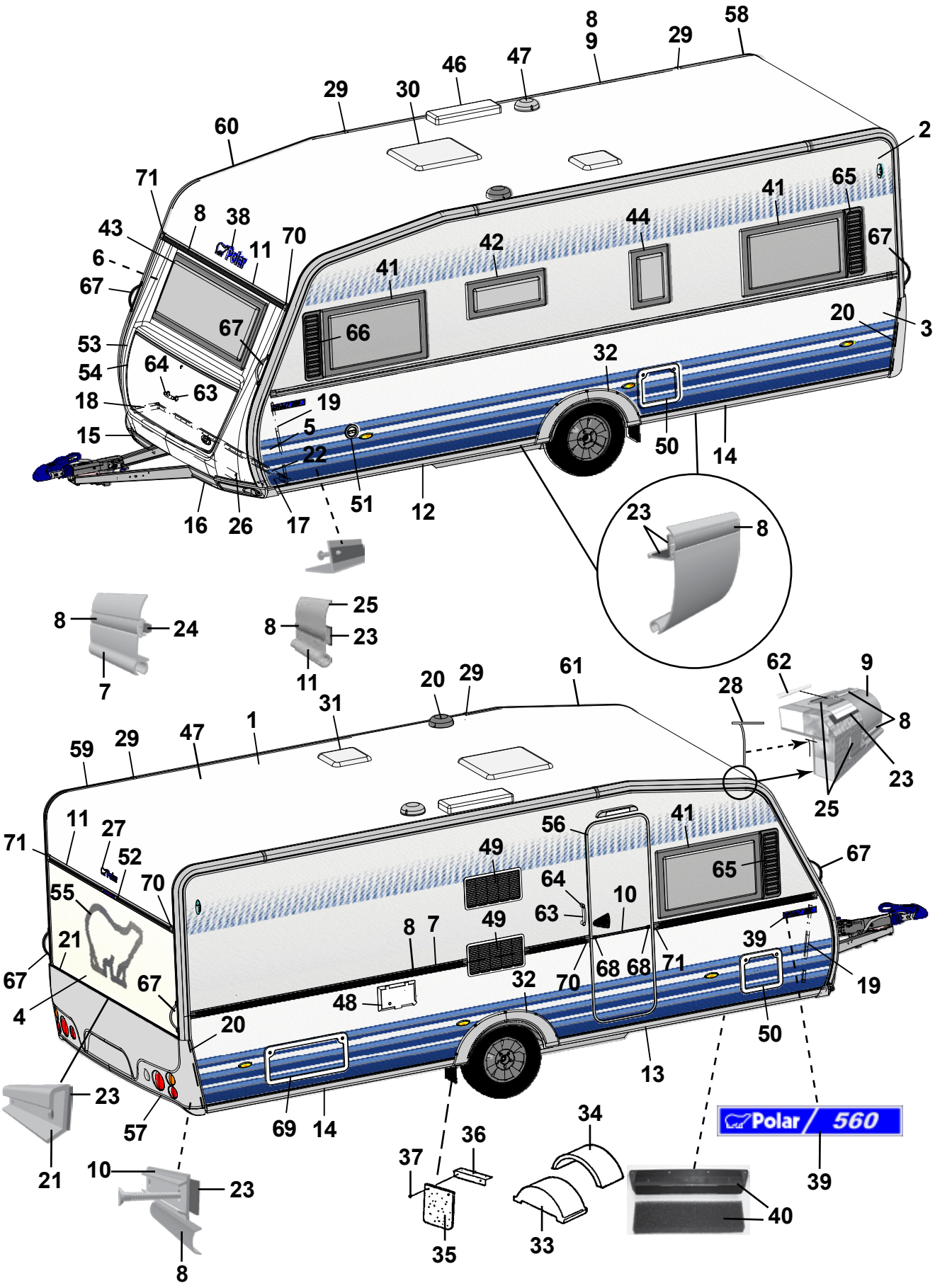
Polar / 560

Pos Fig	Det. nr Part. No	Ingår/Fitted 560 TDB		Benämning	Description
1	207733	x		Plåt tak 8000x2475	Roofing plate 8000x2475
2	207489	x		Plåt sida övre 6600x1285	Side plate upper 6600x1285
3	212292	x		Plåt sida undre 6600x800	Side plate lower 6600x800
4	212294	x		Plåt gavel 2475x1538	Gable plate 2475x1538
5	211056	x		Plåt gavel undre 2800x818	Gable plate lower 2800x818
6	211056	x		Plåt gavel övre 2800x818	Gable plate upper 2800x818
7	210126	x		List midja L=5912	List L=5912
8	210365	M		List dekor plast, silver	List decor plastic, silver
9	210910	x		List tält rak L=3870	List straight L=3870
10	205579	x		List dekor alu. L=2390	List decor alu. L=2390
11	208567	x		List markis L=2322	List L=2322
12	210093	x		List avb. spoiler V-fram L=2997	List L front L=2997
13	210508	x		List avb. spoiler H-fram L=2997	List R front L=2997
14	211745	x		List avb. spoiler V-H bak L=2940	List L-R rear L=2940
15	210943	x		Spoiler H	Spoiler R
16	210944	x		Spoiler V	Spoiler L
17	210346	x		List vinkel V	List L
18	210347	x		List vinkel H	List R
19	210101	x		List vinkel al. L=5000	List al. L=5000
20	401507	x		Motor köksfläkt kpl.	Motor kitchen fan cpl.
21	212069	x		List bakljusramp L=2325	List light holder L=2325
22	210348	x		List gavel-golv fram L=2440	List gable-floor front L=2440
--	209525	x		Tätning "Terostat 2759" d:o	Seal "Terostat 2759" d:o
--	800626	x		Skruv d:o TKX 5,0x25	Screw d:o TKX 5,0x25
23	208236	M		Butyl profil 15x2 (30 m/rulle)	Seal strip 15x2 (30 m/roll)
24	208237	M		Butyl profil Ø=8 mm (7 m/rulle)	Seal strip Ø=8 mm (7 m/roll)
25	211395	M		List tätning, grå (45 m/rulle)	Seal strip, grey (45 m/roll)
26	210469	x		List koffert L=1700	List gas box L=1700
27	212215	x		Dekal	Decal
28	204137	M		List täck	Cover strip
29	210877	x		Skarvskydd tältlist	Splice protection
--	801710	x		Skruv PKM 4,2x14 d:o	Screw PKM 4,2x14 d:o
30	211543	x		Taklucka 400x400 kpl. rumsdel	Roof hatch 400x400 cpl.
--	207265	T		Taklucka Heki kpl.	Roof hatch Heki cpl.
--	207780	T		Taklucka Heki de Lux kpl.	Roof hatch Heki de Lux cpl.
31	211542	x		Taklucka 280x280 kpl. tvättrum	Roof hatch 280x280 cpl.
32	210083	x		Hjulhusbreddare	Mudguard
33	93016018	x		Hjulhus	Wheel housing
34	93016020	x		Isolering hjulhus	Insulation wheel housing
35	102470	x		Stänkskydd	Splash guard
36	101223	x		Fäste stänkskydd	Bracket splash guard
37	800118	x		Skruv	Screw
38	212215	x		Dekal	Decal
39	212219	x		Emblem 560	Emblem 560
40	209372	x		Luftintag	Air inlet

M= Metervara
T= Tillbehör

M= On the metre
T= Accessory

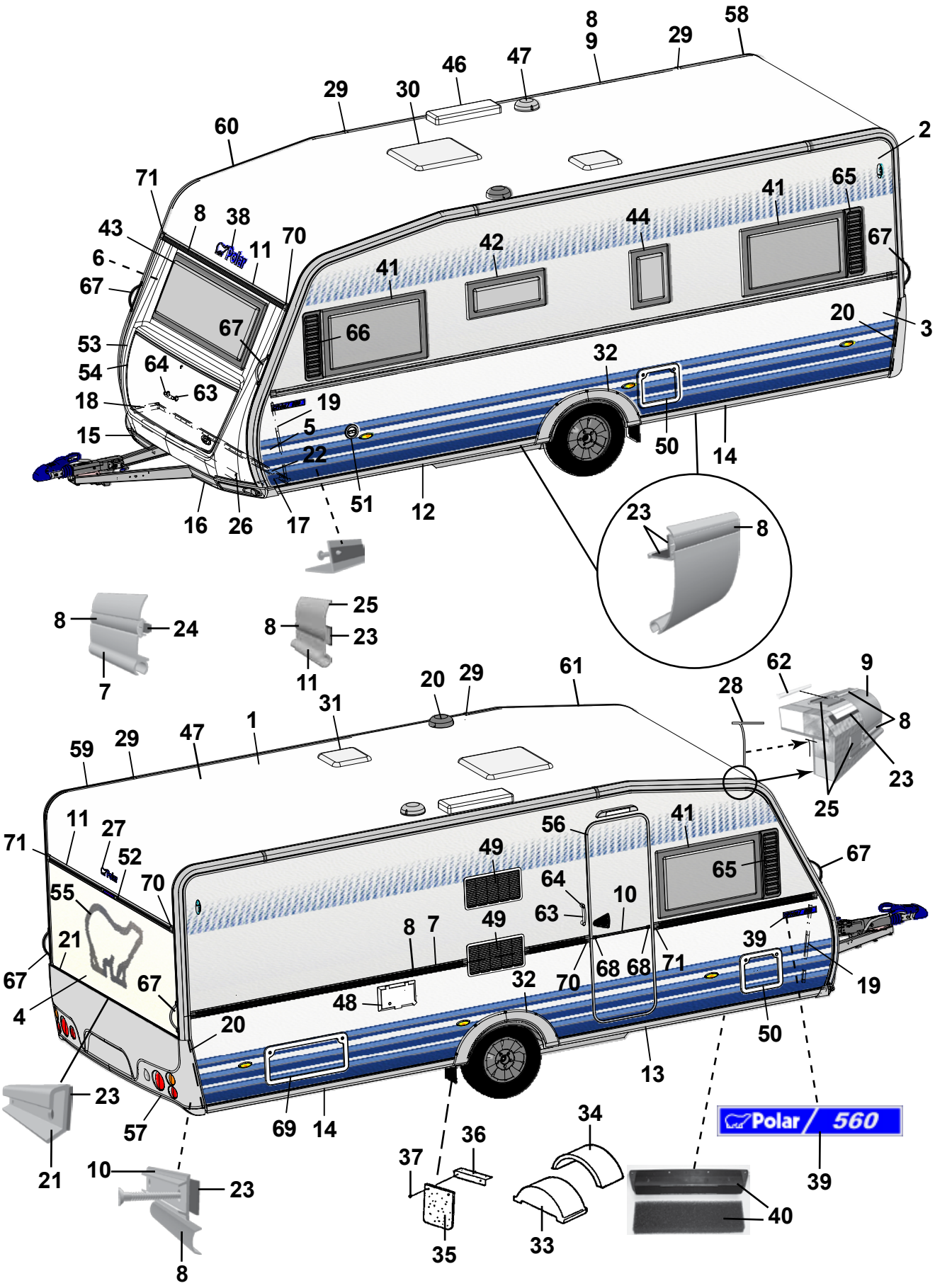
Polar / 560

Pos Fig	Det. nr Part. No	Ingår/Fitted 560 TDB		Benämning	Description
--	212225	x		Filter inluft	Filter
41	210781	x		Fönster öppn.bart 900x550 kpl.	Window 900x550 cpl.
--	211089	x		Ruta lös u. karm 900x550 d:o	Pane without frame 900x550 d:o
42	210782	x		Fönster öppn.bart 700x300 pentry kpl.	Window 700x300 pentry cpl.
--	211090	x		Ruta lös u. karm 700x300 d:o	Pane without frame 700x300 d:o
43	210780	x		Fönster fast 1600x550 kpl.	Window fixed 1600x550 cpl.
--	211088	x		Ruta lös u. karm 1600x550 d:o	Pane without frame 1600x550 d:o
44	210783	T		Fönster öppn.bart 350x500 kpl.	Window 350x550 cpl.
--	211091	T		Ruta lös u. karm 350x500 d:o	Pane without frame 350x500 d:o
46	208023	T		Ventil tak för kyl (kyl/frys)	Ventilator roof for refrigerator (refr./freeze)
47	00970024	x		Ventilator kpl.	Ventilator cpl.
48	504323	x		El-intag 230 V u. låshus	El. connection 230 V without locking house
--	504324	T		El-intag 230 V u. låshus el-golvvärme	El. connection 230 V el. underfloor heating
--	504325	x		Låshus d:o	Locking house d:o
49	209287	x		Galler ventilation kyl	Louvre ventilation
--	209247	T		Galler ventilation kyl (kyl/frys)	Ventilator refrigerator (refrigerator/freeze)
50	207759	x		Lucka m. innerram, utan spegel	Door with frame inner, without plate
--	207197	x		Innerram d:o	Frame inner d:o
51	319023	x		Vattenpåfyllning m. lock	Water filler with cap
--	319901	x		Lock d:o	Cap d:o
52	208587	x		List vinkel bromsljus L=300	List tail lamp L=300
53	210937	x		Front u. lock	Front without trunk lid
54	210076	x		Lock front u. lås	Trunk lid front without lock
55	212194	x		Dekal	Decal
56	212036	x		Dörr yttre kpl. H	Outer door cpl. R
--	208304	T		Myggdörr inre	Mosquito door inner
57	212122	x		Bakljusramp	Light holder
--	212120	x		Ljusenhet bakljusramp H	Unit of light R
--	212121	x		Ljusenhet bakljusramp V	Unit of light L
--	211618	x		Ändavslutning bakljusramp H	End protection light holder R
--	211619	x		Ändavslutning bakljusramp V	End protection light holder L
58	211258	x		List tält bockad H-bak	List bent R rear
59	211259	x		List tält bockad V-bak	List bent L rear
60	210905	x		List tält bockad H-fram	List bent R front
61	210906	x		List tält bockad V-fram	List bent L front
62	208323	x		Styrstift list tält 50x3,5 mm	Pin for list 50x6,5 mm
63	210057	x		Handtag koffert inkl. täckbrickor	Handle trunk lid with covers
64	211492	x		Täckbricka	Cover
65	209483	x		Dekorplatta grå H	Decor plate grey H
66	209484	x		Dekorplatta grå V	Decor plate grey V
67	210054	x		Draghandtag	Draw handle
68	206801	x		Ändavslutning	End protection
69	208424	T		Lucka m innerram, utan spegel	Door with frame inner, without plate
70	205630	x		Ändavslutning H midjelist	End protection R tent list
71	205631	x		Ändavslutning V midjelist	End protection L tent list
				M= Metervara	M= On the metre
				T= Tillbehör	T= Accessory

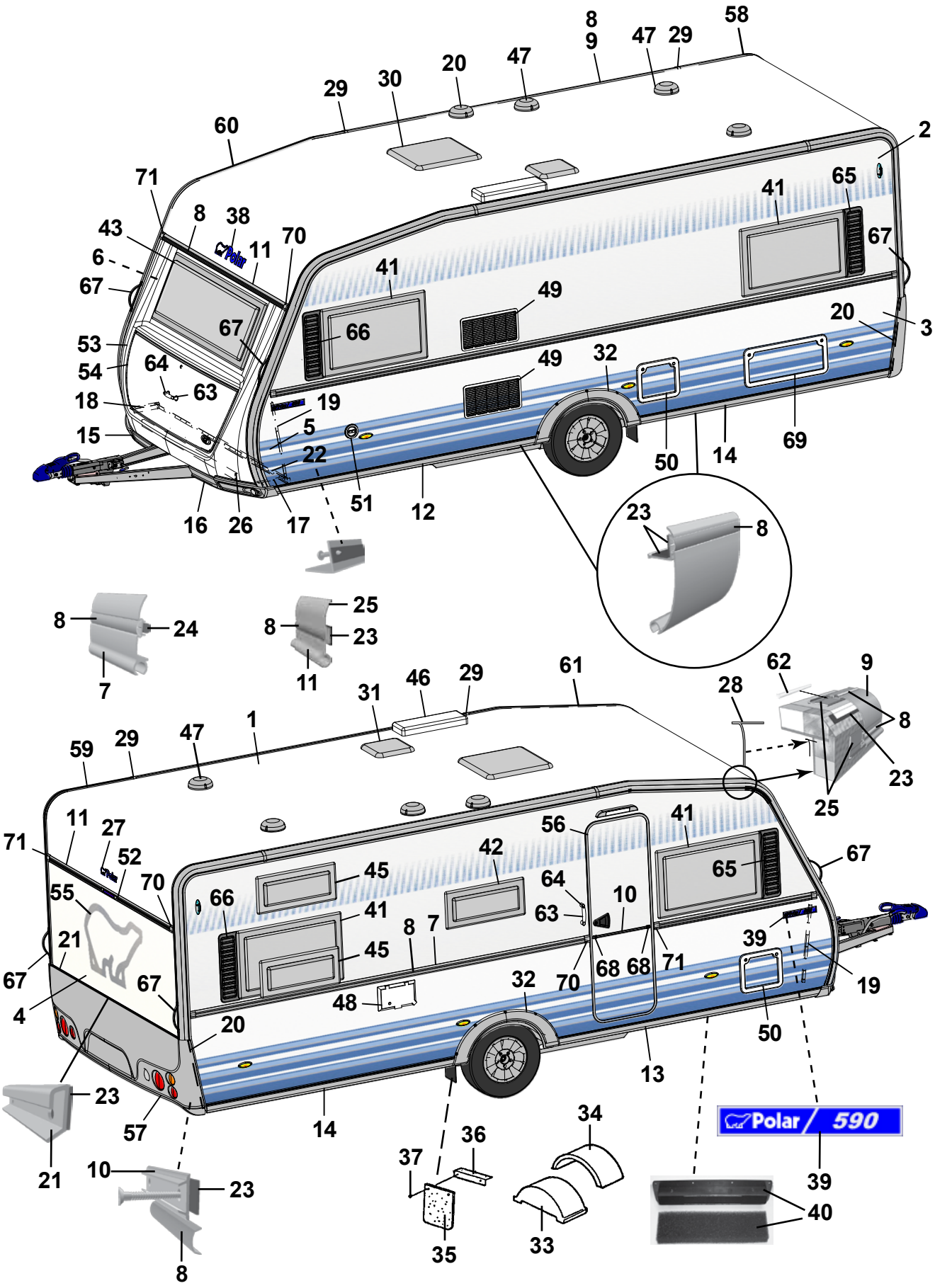
Polar / 590

Pos Fig	Det. nr Part. No	Ingår/Fitted 590 LB	590 BK	590 DBD		Benämning	Description
1	207733	x	x	x		Plåt tak 8000x2475	Roofing plate 8000x2475
2	207489	x	x	x		Plåt sida övre 6600x1285	Side plate upper 6600x1285
3	212292	x	x	x		Plåt sida undre 6600x800	Side plate lower 6600x800
4	212294	x	x	x		Plåt gavel 2475x1538	Gable plate 2475x1538
5	211056	x	x	x		Plåt gavel undre 2800x818	Gable plate lower 2800x818
6	211056	x	x	x		Plåt gavel övre 2800x818	Gable plate upper 2800x818
7	210126	x	x	x		List midja L=5912	List L=5912
8	210365	M	M	M		List dekor plast, silver	List decor plastic, silver
9	210910	x	x	x		List tält rak L=3870	List straight L=3870
10	205579	x	x	x		List dekor alu. L=2390	List decor alu. L=2390
11	208567	x	x	x		List markis L=2322	List L=2322
12	210093	x	x	x		List avb. spoiler V-fram L=2997	List L front L=2997
13	210508	x	x	x		List avb. spoiler H-fram L=2997	List R front L=2997
14	211745	x	x	x		List avb. spoiler V-H bak L=2940	List L-R rear L=2940
15	210943	x	x	x		Spoiler H	Spoiler R
16	210944	x	x	x		Spoiler V	Spoiler L
17	210346	x	x	x		List vinkel V	List L
18	210347	x	x	x		List vinkel H	List R
19	210101	x	x	x		List vinkel al. L=5000	List al. L=5000
20	401507	x	x	x		Motor köksfläkt kpl.	Motor kitchen fan cpl.
21	212069	x	x	x		List bakljusramp L=2325	List light holder L=2325
22	210348	x	x	x		List gavel-golv fram L=2440	List gable-floor front L=2440
--	209525	x	x	x		Tätning "Terostat 2759" d:o	Seal "Terostat 2759" d:o
--	800626	x	x	x		Skruv d:o TKX 5,0x25	Screw d:o TKX 5,0x25
23	208236	M	M	M		Butyl profil 15x2 (30 m/rulle)	Seal strip 15x2 (30 m/roll)
24	208237	M	M	M		Butyl profil Ø=8 mm (7 m/rulle)	Seal strip Ø=8 mm (7 m/roll)
25	211395	M	M	M		List tätning, grå (45 m/rulle)	Seal strip, grey (45 m/roll)
26	210469	x	x	x		List koffert L=1700	List gas box L=1700
27	212215	x	x	x		Dekal	Decal
28	204137	M	M	M		List täck	Cover strip
29	210877	x	x	x		Skarvskydd tältlist	Splice protection
--	801710	x	x	x		Skruv PKM 4,2x14 d:o	Screw PKM 4,2x14 d:o
30	211543	x	x	x		Taklucka 400x400 kpl. rumsdel	Roof hatch 400x400 cpl.
--	207265	T	T	T		Taklucka Heki kpl.	Roof hatch Heki cpl.
--	207780	T	T	T		Taklucka Heki de Lux kpl.	Roof hatch Heki de Lux cpl.
31	211542	x	x	x		Taklucka 280x280 kpl. tvättrum	Roof hatch 280x280 cpl.
32	210083	x	x	x		Hjulhusbreddare	Mudguard
33	93016018	x	x	x		Hjulhus	Wheel housing
34	93016020	x	x	x		Isolering hjulhus	Insulation wheel housing
35	102470	x	x	x		Stänkskydd	Splash guard
36	101223	x	x	x		Fäste stänkskydd	Bracket splash guard
37	800118	x	x	x		Skruv	Screw
38	212215	x	x	x		Dekal	Decal
39	212220	x	x	x		Emblem 590	Emblem 590
40	209372	x	x	x		Luftintag	Air inlet
						M= Metervara	M= On the metre
						T= Tillbehör	T= Accessory

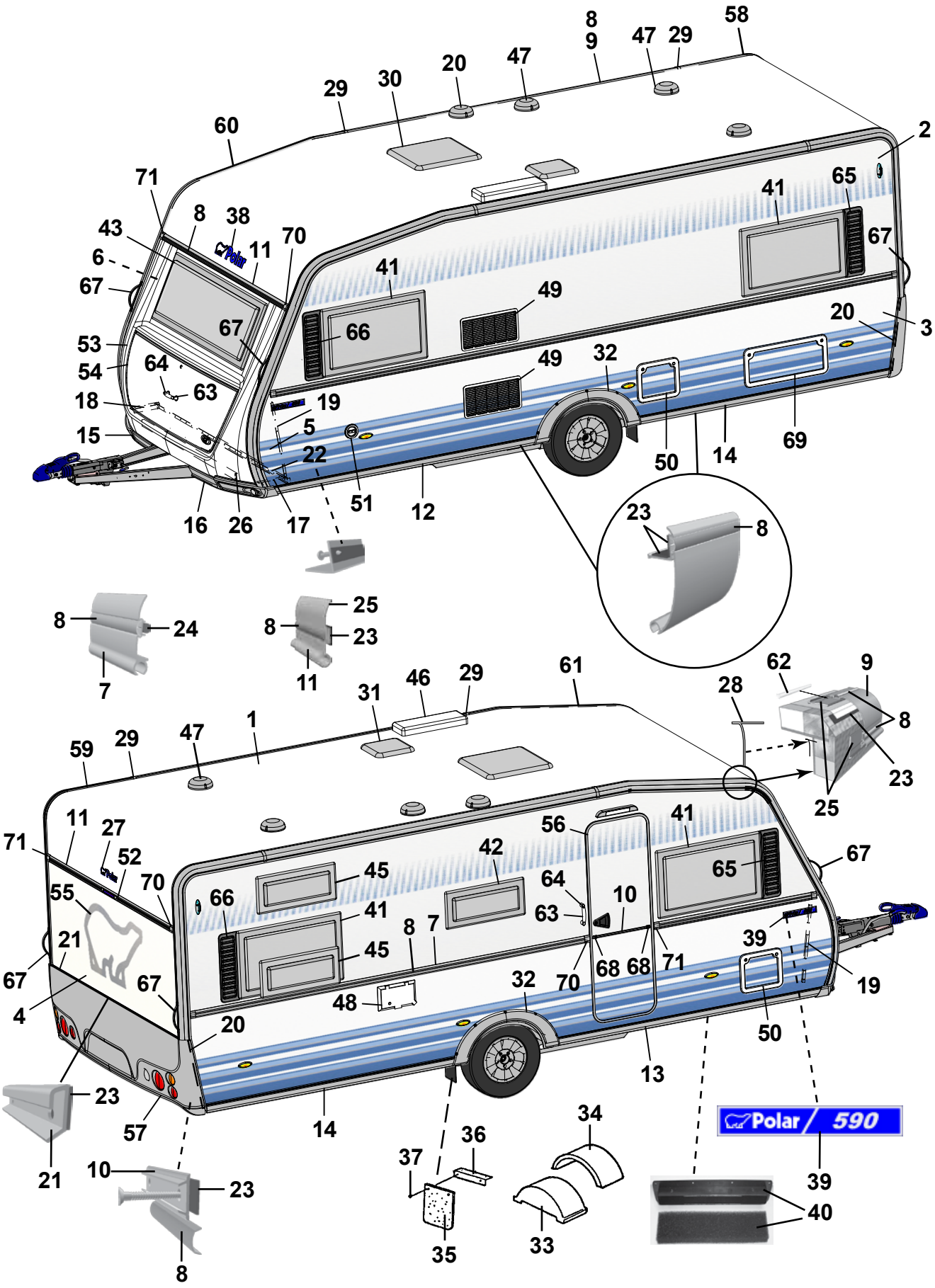
Polar / 590

Pos Fig	Det. nr Part. No	Ingår/Fitted 590 LB	590 BK	590 DBD		Benämning	Description
--	212225	x	x	x		Filter inluft	Filter
41	210781	x	x	x		Fönster öppn.bart 900x550 kpl.	Window 900x550 cpl.
--	211089	x	x	x		Ruta lös u. karm 900x550 d:o	Pane without frame 900x550 d:o
42	210782	x	x	x		Fönster öppn.bart 700x300 pentry kpl.	Window 700x300 pentry cpl.
--	211090	x	x	x		Ruta lös u. karm 700x300 d:o	Pane without frame 700x300 d:o
43	210780	x	x	x		Fönster fast 1600x550 kpl.	Window fixed 1600x550 cpl.
--	211088	x	x	x		Ruta lös u. karm 1600x550 d:o	Pane without frame 1600x550 d:o
45	210782		x			Fönster öppn.bart 700x300 kpl.	Window 700x300 cpl.
--	211090		x			Ruta lös u. karm 700x300 d:o	Pane without frame 700x300 d:o
46	208023	T	T	T		Ventil tak för kyl (kyl/frys)	Ventilator roof for refrigerator (refr./freeze)
47	00970024	x	x	x		Ventilator kpl.	Ventilator cpl.
48	504323	x	x	x		El-intag 230 V u. låshus	El. connection 230 V without locking house
--	504324	T	T	T		El-intag 230 V u. låshus el-golvvärme	El. connection 230 V el. underfloor heating
--	504325	x	x	x		Låshus d:o	Locking house d:o
49	209287	x	x	x		Galler ventilation kyl	Louvre ventilation
--	209247	T	T	T		Galler ventilation kyl (kyl/frys)	Ventilator refrigerator (refrigerator/freeze)
50	207759	x	x	x		Lucka m. innerram, utan spegel	Door with frame inner, without plate
--	207197	x	x	x		Innerram d:o	Frame inner d:o
51	319023	x	x	x		Vattenpåfyllning m. lock	Water filler with cap
--	319901	x	x	x		Lock d:o	Cap d:o
52	208587	x	x	x		List vinkel bromsljus L=300	List tail lamp L=300
53	210937	x	x	x		Front u. lock	Front without trunk lid
54	210076	x	x	x		Lock front u. lås	Trunk lid front without lock
55	212194	x	x	x		Dekal	Decal
56	212036	x	x	x		Dörr yttre kpl. H	Outer door cpl. R
--	208304	T	T	T		Myggdörr inre	Mosquito door inner
57	212122	x	x	x		Bakljusramp	Light holder
--	212120	x	x	x		Ljusenhet bakljusramp H	Unit of light R
--	212121	x	x	x		Ljusenhet bakljusramp V	Unit of light L
--	211618	x	x	x		Ändavslutning bakljusramp H	End protection light holder R
--	211619	x	x	x		Ändavslutning bakljusramp V	End protection light holder L
58	211258	x	x	x		List tält bockad H-bak	List bent R rear
59	211259	x	x	x		List tält bockad V-bak	List bent L rear
60	210905	x	x	x		List tält bockad H-fram	List bent R front
61	210906	x	x	x		List tält bockad V-fram	List bent L front
62	208323	x	x	x		Styrstift list tält 50x3,5 mm	Pin for list 50x6,5 mm
63	210057	x	x	x		Handtag koffert inkl. täckbrickor	Handle trunk lid with covers
64	211492	x	x	x		Täckbricka	Cover
65	209483	x	x	x		Dekorplatta grå H	Decor plate grey H
66	209484	x	x	x		Dekorplatta grå V	Decor plate grey V
67	210054	x	x	x		Draghandtag	Draw handle
68	206801	x	x	x		Ändavslutning	End protection
69	208424	T	T	T		Lucka m innerram, utan spegel	Door with frame inner, without plate
70	205630	x	x	x		Ändavslutning H midjelist	End protection R tent list
71	205631	x	x	x		Ändavslutning V midjelist	End protection L tent list
						M= Metervara	M= On the metre
						T= Tillbehör	T= Accessory

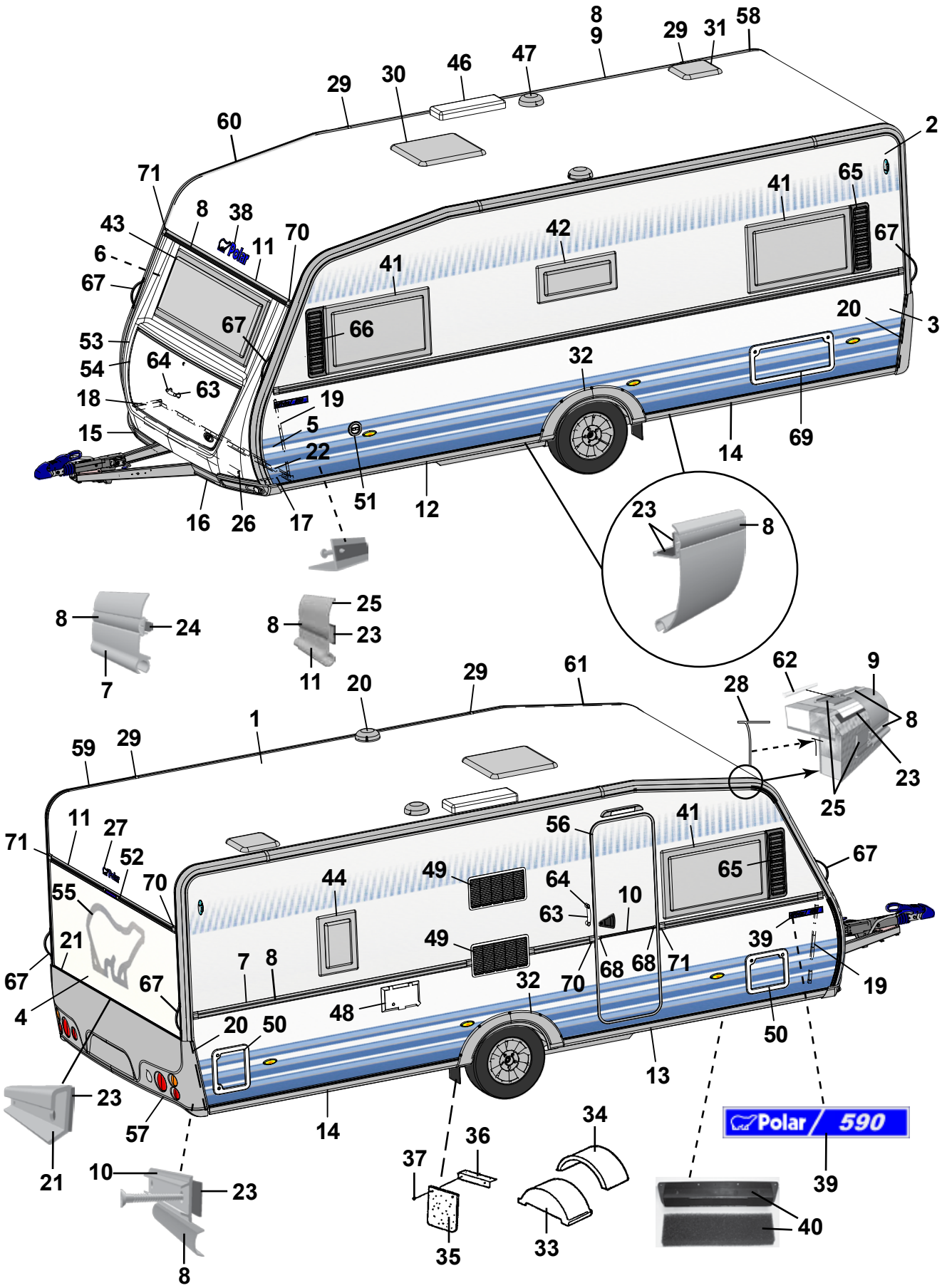
Polar / 590

Pos Fig	Det. nr Part. No	Ingår/Fitted 590 CTH	590 TR DB	Benämning	Description
1	207733	x	x	Plåt tak 8000x2475	Roofing plate 8000x2475
2	207489	x	x	Plåt sida övre 6600x1285	Side plate upper 6600x1285
3	212292	x	x	Plåt sida undre 6600x800	Side plate lower 6600x800
4	212294	x	x	Plåt gavel 2475x1538	Gable plate 2475x1538
5	211056	x	x	Plåt gavel undre 2800x818	Gable plate lower 2800x818
6	211056	x	x	Plåt gavel övre 2800x818	Gable plate upper 2800x818
7	210126	x	x	List midja L=5912	List L=5912
8	210365	M	M	List dekor plast, silver	List decor plastic, silver
9	210910	x	x	List tält rak L=3870	List straight L=3870
10	205579	x	x	List dekor alu. L=2390	List decor alu. L=2390
11	208567	x	x	List markis L=2322	List L=2322
12	210093	x	x	List avb. spoiler V-fram L=2997	List L front L=2997
13	210508	x	x	List avb. spoiler H-fram L=2997	List R front L=2997
14	211745	x	x	List avb. spoiler V-H bak L=2940	List L-R rear L=2940
15	210943	x	x	Spoiler H	Spoiler R
16	210944	x	x	Spoiler V	Spoiler L
17	210346	x	x	List vinkel V	List L
18	210347	x	x	List vinkel H	List R
19	210101	x	x	List vinkel al. L=5000	List al. L=5000
20	401507	x	x	Motor köksfläkt kpl.	Motor kitchen fan cpl.
21	212069	x	x	List bakljusramp L=2325	List light holder L=2325
22	210348	x	x	List gavel-golv fram L=2440	List gable-floor front L=2440
--	209525	x	x	Tätning "Terostat 2759" d:o	Seal "Terostat 2759" d:o
--	800626	x	x	Skruv d:o TKX 5,0x25	Screw d:o TKX 5,0x25
23	208236	M	M	Butyl profil 15x2 (30 m/rulle)	Seal strip 15x2 (30 m/roll)
24	208237	M	M	Butyl profil Ø=8 mm (7 m/rulle)	Seal strip Ø=8 mm (7 m/roll)
25	211395	M	M	List tätning, grå (45 m/rulle)	Seal strip, grey (45 m/roll)
26	210469	x	x	List koffert L=1700	List gas box L=1700
27	212215	x	x	Dekal	Decal
28	204137	M	M	List täck	Cover strip
29	210877	x	x	Skarvskydd tältlist	Splice protection
--	801710	x	x	Skruv PKM 4,2x14 d:o	Screw PKM 4,2x14 d:o
30	211543	x	x	Taklucka 400x400 kpl. rumsdel	Roof hatch 400x400 cpl.
--	207265	T	T	Taklucka Heki kpl.	Roof hatch Heki cpl.
--	207780	T	T	Taklucka Heki de Lux kpl.	Roof hatch Heki de Lux cpl.
31	211542	x	x	Taklucka 280x280 kpl. tvättrum	Roof hatch 280x280 cpl.
32	210083	x	x	Hjulhusbreddare	Mudguard
33	93016018	x	x	Hjulhus	Wheel housing
34	93016020	x	x	Isolering hjulhus	Insulation wheel housing
35	102470	x	x	Stänkskydd	Splash guard
36	101223	x	x	Fäste stänkskydd	Bracket splash guard
37	800118	x	x	Skruv	Screw
38	212215	x	x	Dekal	Decal
39	212220	x	x	Emblem 590	Emblem 590
40	209372	x	x	Luftintag	Air inlet

M= Metervara
T= Tillbehör

M= On the metre
T= Accessory

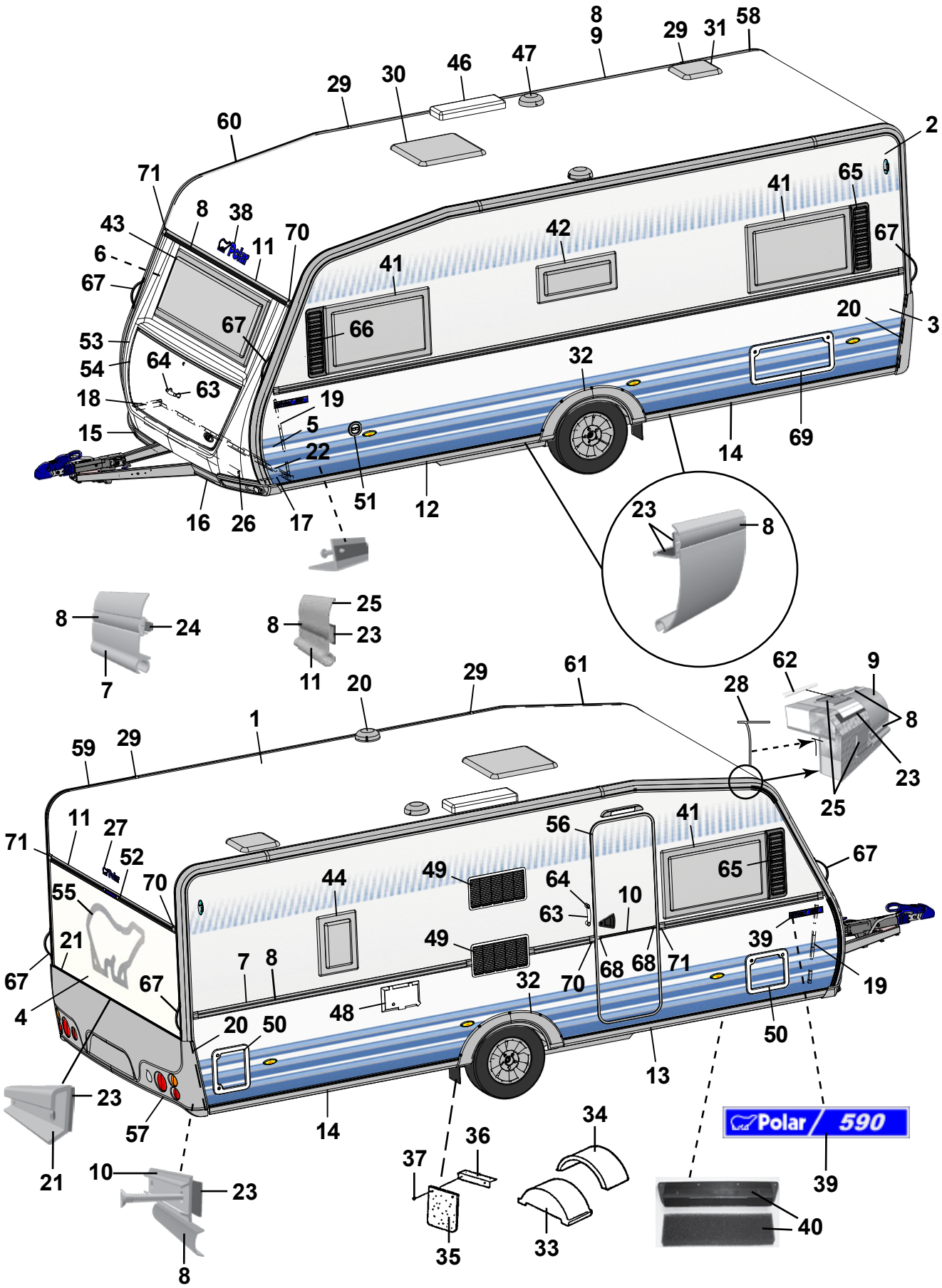
Polar / 590

Pos Fig	Det. nr Part. No	Ingår/Fitted 590 CTH	590 TR DB	Benämning	Description
--	212225	x	x	Filter inluft	Filter
41	210781	x	x	Fönster öppn.bart 900x550 kpl.	Window 900x550 cpl.
--	211089	x	x	Ruta lös u. karm 900x550 d:o	Pane without frame 900x550 d:o
42	210782	x	x	Fönster öppn.bart 700x300 pentry kpl.	Window 700x300 pentry cpl.
--	211090	x	x	Ruta lös u. karm 700x300 d:o	Pane without frame 700x300 d:o
43	210780	x	x	Fönster fast 1600x550 kpl.	Window fixed 1600x550 cpl.
--	211088	x	x	Ruta lös u. karm 1600x550 d:o	Pane without frame 1600x550 d:o
44	210783	T	x	Fönster öppn.bart 350x500 kpl.	Window 350x550 cpl.
--	211091	T	x	Ruta lös u. karm 350x500 d:o	Pane without frame 350x500 d:o
46	208023	T	T	Ventil tak för kyl (kyl/frys)	Ventilator roof for refrigerator (refr./freeze)
47	00970024	x	x	Ventilator kpl.	Ventilator cpl.
48	504323	x	x	El-intag 230 V u. låshus	El. connection 230 V without locking house
--	504324	T	T	El-intag 230 V u. låshus el-golvvärme	El. connection 230 V el. underfloor heating
--	504325	x	x	Låshus d:o	Locking house d:o
49	209287	x	x	Galler ventilation kyl	Louvre ventilation
--	209247	T	T	Galler ventilation kyl (kyl/frys)	Ventilator refrigerator (refrigerator/freeze)
50	207759	x	x	Lucka m. innerram, utan spegel	Door with frame inner, without plate
--	207197	x	x	Innerram d:o	Frame inner d:o
51	319023	x	x	Vattenpåfyllning m. lock	Water filler with cap
--	319901	x	x	Lock d:o	Cap d:o
52	208587	x	x	List vinkel bromsljus L=300	List tail lamp L=300
53	210937	x	x	Front u. lock	Front without trunk lid
54	210076	x	x	Lock front u. lås	Trunk lid front without lock
55	212194	x	x	Dekal	Decal
56	212036	x	x	Dörr yttre kpl. H	Outer door cpl. R
--	208304	T	T	Myggdörr inre	Mosquito door inner
57	212122	x	x	Bakljusramp	Light holder
--	212120	x	x	Ljusenhet bakljusramp H	Unit of light R
--	212121	x	x	Ljusenhet bakljusramp V	Unit of light L
--	211618	x	x	Ändavslutning bakljusramp H	End protection light holder R
--	211619	x	x	Ändavslutning bakljusramp V	End protection light holder L
58	211258	x	x	List tält bockad H-bak	List bent R rear
59	211259	x	x	List tält bockad V-bak	List bent L rear
60	210905	x	x	List tält bockad H-fram	List bent R front
61	210906	x	x	List tält bockad V-fram	List bent L front
62	208323	x	x	Styrstift list tält 50x3,5 mm	Pin for list 50x6,5 mm
63	210057	x	x	Handtag koffert inkl. täckbrickor	Handle trunk lid with covers
64	211492	x	x	Täckbricka	Cover
65	209483	x	x	Dekorplatta grå H	Decor plate grey H
66	209484	x	x	Dekorplatta grå V	Decor plate grey V
67	210054	x	x	Draghandtag	Draw handle
68	206801	x	x	Ändavslutning	End protection
69	208424	T		Lucka m innerram, utan spegel	Door with frame inner, without plate
70	205630	x	x	Ändavslutning H midjelist	End protection R tent list
71	205631	x	x	Ändavslutning V midjelist	End protection L tent list
				M= Metervara	M= On the metre
				T= Tillbehör	T= Accessory

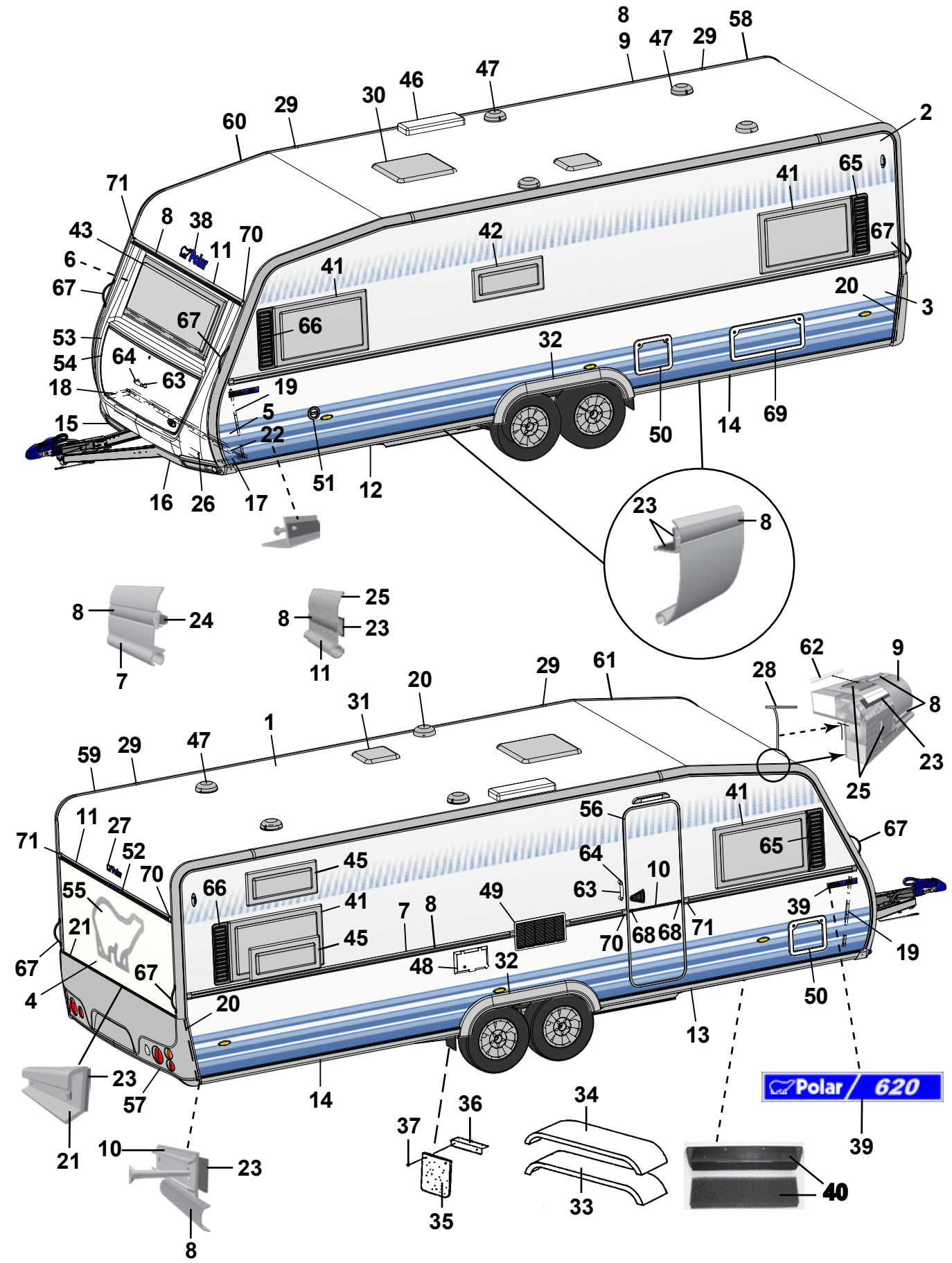
8
9
47
29
58
46
47
30
29
60
2
71
8
38
70
11
43
6
67
41
42
65
41
67
20
3
67
66
53
54
64
63
18
19
5
22
15
32
50
14
69
51
12
16
26
17
23
8
8
24
7
8
25
23
11
29
61
20
31
1
28
62
9
8
23
25
59
29
47
11
27
52
71
70
55
21
67
4
67
66
45
41
45
7
8
49
48
32
20
56
64
63
10
70
68
68
71
41
65
67
39
19
50
13
14
23
57
21
10
23
8
36
37
35
34
33
Polar / 620
39
40

Pos Fig	Det. nr Part. No	Ingår/Fitted 620 LB	620 BK	620 DBD		Benämning	Description
1	207733	x	x	x		Plåt tak 8000x2475	Roofing plate 8000x2475
2	207489	x	x	x		Plåt sida övre 6600x1285	Side plate upper 6600x1285
3	212292	x	x	x		Plåt sida undre 6600x800	Side plate lower 6600x800
4	212294	x	x	x		Plåt gavel 2475x1538	Gable plate 2475x1538
5	211056	x	x	x		Plåt gavel undre 2800x818	Gable plate lower 2800x818
6	211056	x	x	x		Plåt gavel övre 2800x818	Gable plate upper 2800x818
7	210127	x	x	x		List midja L=7312	List L=7312
8	210365	M	M	M		List dekor plast, silver	List decor plastic, silver
9	210910	x	x	x		List tält rak L=3870	List straight L=3870
10	205579	x	x	x		List dekor alu. L=2390	List decor alu. L=2390
11	208567	x	x	x		List markis L=2322	List L=2322
12	210093	x	x	x		List avb. spoiler V-fram L=2997	List L front L=2997
13	210508	x	x	x		List avb. spoiler H-fram L=2997	List R front L=2997
14	211745	x	x	x		List avb. spoiler V-H bak L=2940	List L-R rear L=2940
15	210941	x	x	x		Spoiler H	Spoiler R
16	210942	x	x	x		Spoiler V	Spoiler L
17	210346	x	x	x		List vinkel V	List L
18	210347	x	x	x		List vinkel H	List R
19	210101	x	x	x		List vinkel al. L=5000	List al. L=5000
20	401507	x	x	x		Motor köksfläkt kpl.	Motor kitchen fan cpl.
21	212069	x	x	x		List bakljusramp L=2325	List light holder L=2325
22	210348	x	x	x		List gavel-golv fram L=2440	List gable-floor front L=2440
--	209525	x	x	x		Tätning "Terostat 2759" d:o	Seal "Terostat 2759" d:o
--	800626	x	x	x		Skruv d:o TKX 5,0x25	Screw d:o TKX 5,0x25
23	208236	M	M	M		Butyl profil 15x2 (30 m/rulle)	Seal strip 15x2 (30 m/roll)
24	208237	M	M	M		Butyl profil Ø=8 mm (7 m/rulle)	Seal strip Ø=8 mm (7 m/roll)
25	211395	M	M	M		List tätning, grå (45 m/rulle)	Seal strip, grey (45 m/roll)
26	210469	x	x	x		List koffert L=1700	List gas box L=1700
27	212215	x	x	x		Dekal	Decal
28	204137	M	M	M		List täck	Cover strip
29	210877	x	x	x		Skarvskydd tältlist	Splice protection
--	801710	x	x	x		Skruv PKM 4,2x14 d:o	Screw PKM 4,2x14 d:o
30	211543	x	x	x		Taklucka 400x400 kpl. rumsdel	Roof hatch 400x400 cpl.
--	207265	T	T	T		Taklucka Heki kpl.	Roof hatch Heki cpl.
--	207780	T	T	T		Taklucka Heki de Lux kpl.	Roof hatch Heki de Lux cpl.
31	211542	x	x	x		Taklucka 280x280 kpl. tvättrum	Roof hatch 280x280 cpl.
32	210281	x	x	x		Hjulhusbreddare	Mudguard
33	206777	x	x	x		Hjulhus	Wheel housing
34	206830	x	x	x		Isolering hjulhus	Insulation wheel housing
35	102470	x	x	x		Stänkskydd	Splash guard
36	101223	x	x	x		Fäste stänkskydd	Bracket splash guard
37	800118	x	x	x		Skruv	Screw
38	212215	x	x	x		Dekal	Decal
39	212221	x	x	x		Emblem 620	Emblem 620
40	209372	x	x	x		Luftintag	Air inlet
						M= Metervara	M= On the metre
						T= Tillbehör	T= Accessory

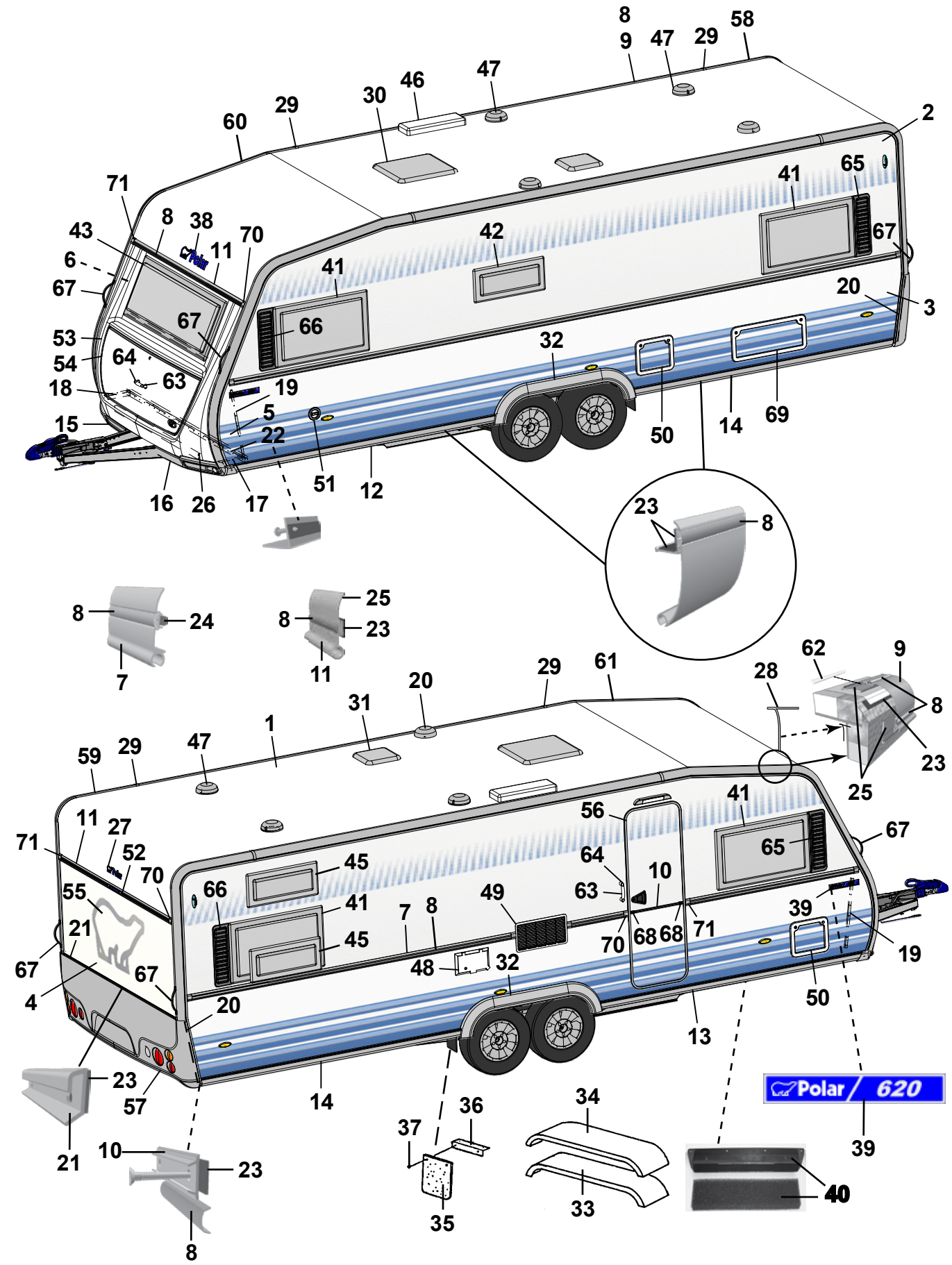
8
9
47
29
58
46
47
30
29
60
2
71
8
38
70
43
11
6
67
41
42
65
41
67
20
3
67
66
53
54
64
63
18
19
5
15
22
32
50
14
69
16
26
17
51
12
23
8
8
24
7
8
25
23
11
29
61
20
31
1
28
62
9
8
23
25
59
29
47
11
27
52
71
70
55
21
67
4
67
66
45
41
45
7
8
49
48
32
20
56
64
63
10
70
68
68
71
41
65
67
39
19
50
13
14
23
57
21
10
23
8
36
37
35
34
33
Polar / 620
39
40

Pos Fig	Det. nr Part. No	Ingår/Fitted 620 LB	620 BK	620 DBD		Benämning	Description
--	212225	x	x	x		Filter inluft	Filter
41	210781	x	x	x		Fönster öppn.bart 900x550 kpl.	Window 900x550 cpl.
--	211089	x	x	x		Ruta lös u. karm 900x550 d:o	Pane without frame 900x550 d:o
42	210782	x	x	x		Fönster öppn.bart 700x300 pentry kpl.	Window 700x300 pentry cpl.
--	211090	x	x	x		Ruta lös u. karm 700x300 d:o	Pane without frame 700x300 d:o
43	210780	x	x	x		Fönster fast 1600x550 kpl.	Window fixed 1600x550 cpl.
--	211088	x	x	x		Ruta lös u. karm 1600x550 d:o	Pane without frame 1600x550 d:o
45	210782		x			Fönster öppn.bart 700x300 kpl.	Window 700x300 cpl.
--	211090		x			Ruta lös u. karm 700x300 d:o	Pane without frame 700x300 d:o
46	208023	x	x	x		Ventil tak för kyl	Ventilator roof for refrigerator
47	00970024	x	x	x		Ventilator kpl.	Ventilator cpl.
48	504323	x	x	x		El-intag 230 V u. låshus	El. connection 230 V without locking house
--	504324	T	T	T		El-intag 230 V u. låshus el-golvvärme	El. connection 230 V el. underfloor heating
--	504325	x	x	x		Låshus d:o	Locking house d:o
49	209247	x	x	x		Galler ventilation kyl	Louvre ventilation
50	207759	x	x	x		Lucka m. innerram, utan spegel	Door with frame inner, without plate
--	207197	x	x	x		Innerram d:o	Frame inner d:o
51	319023	x	x	x		Vattenpåfyllning m. lock	Water filler with cap
--	319901	x	x	x		Lock d:o	Cap d:o
52	208587	x	x	x		List vinkel bromsljus L=300	List tail lamp L=300
53	210937	x	x	x		Front u. lock	Front without trunk lid
54	210076	x	x	x		Lock front u. lås	Trunk lid front without lock
55	212194	x	x	x		Dekal	Decal
56	212036	x	x	x		Dörr yttre kpl. H	Outer door cpl. R
--	208304	T	T	T		Myggdörr inre	Mosquito door inner
57	212122	x	x	x		Bakljusramp	Light holder
--	212120	x	x	x		Ljusenhet bakljusramp H	Unit of light R
--	212121	x	x	x		Ljusenhet bakljusramp V	Unit of light L
--	211618	x	x	x		Ändavslutning bakljusramp H	End protection light holder R
--	211619	x	x	x		Ändavslutning bakljusramp V	End protection light holder L
58	211258	x	x	x		List tält bockad H-bak	List bent R rear
59	211259	x	x	x		List tält bockad V-bak	List bent L rear
60	210905	x	x	x		List tält bockad H-fram	List bent R front
61	210906	x	x	x		List tält bockad V-fram	List bent L front
62	208323	x	x	x		Styrstift list tält 50x3,5 mm	Pin for list 50x6,5 mm
63	210057	x	x	x		Handtag koffert inkl. täckbrickor	Handle trunk lid with covers
64	211492	x	x	x		Täckbricka	Cover
65	209483	x	x	x		Dekorplatta grå H	Decor plate grey H
66	209484	x	x	x		Dekorplatta grå V	Decor plate grey V
67	210054	x	x	x		Draghandtag	Draw handle
68	206801	x	x	x		Ändavslutning	End protection
69	208424	T	T	T		Lucka m innerram, utan spegel	Door with frame inner, without plate
70	205630	x	x	x		Ändavslutning H midjelist	End protection R tent list
71	205631	x	x	x		Ändavslutning V midjelist	End protection L tent list
						M= Metervara	M= On the metre
						T= Tillbehör	T= Accessory

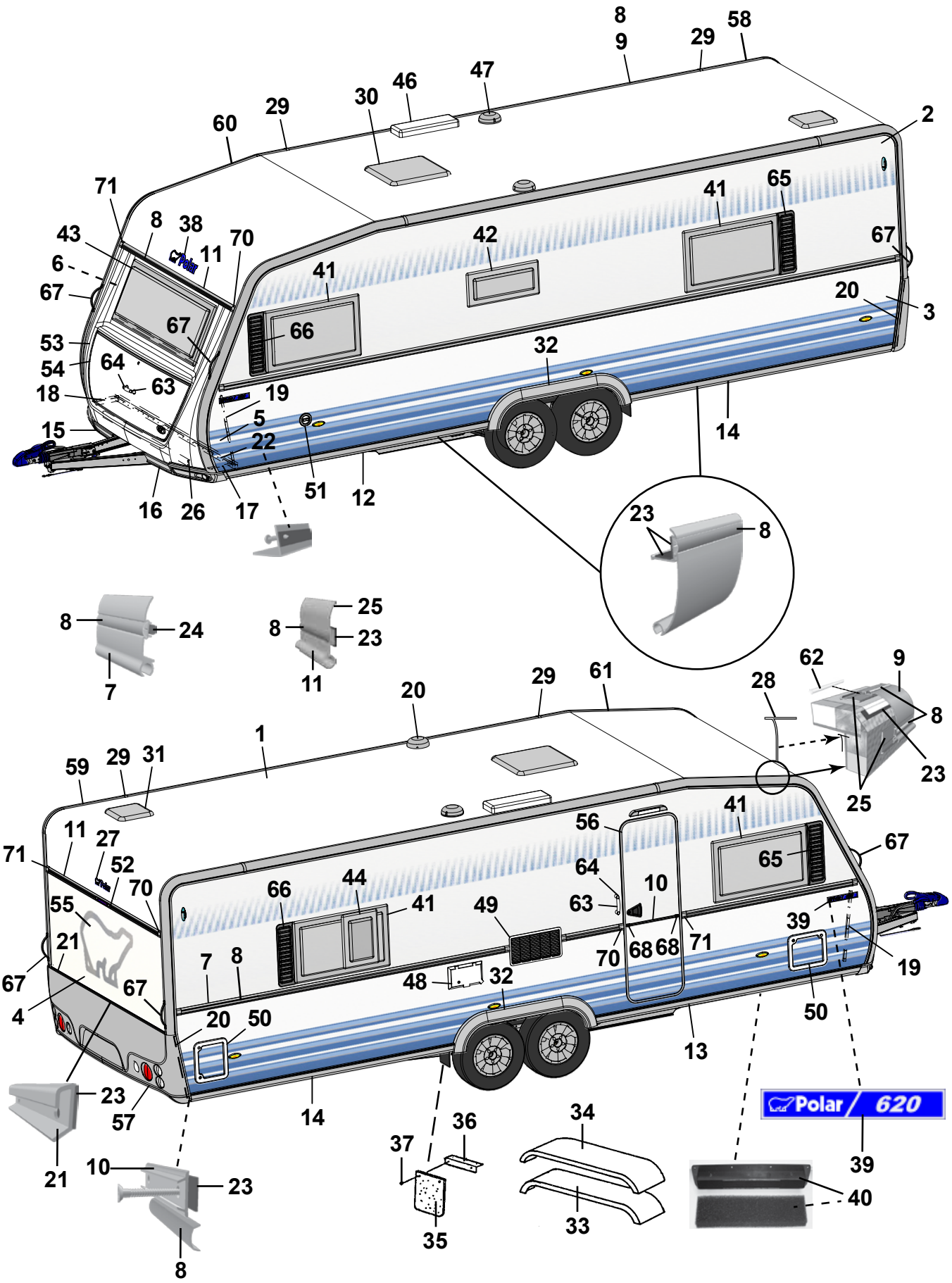
8
9
29
58
46
47
30
29
60
2
71
8
38
43
70
11
6
67
41
65
42
67
41
20
3
67
66
53
32
54
64
63
18
19
5
15
22
14
51
12
16
26
17
23
8
8
24
7
8
25
23
11
20
29
61
28
62
9
8
23
25
1
59
29
31
11
27
71
52
70
55
21
67
4
67
66
44
41
49
56
64
10
63
70
68
68
71
41
65
67
39
19
7
8
48
32
20
50
50
13
14
23
57
21
10
23
8
37
36
35
34
33
39
40
Polar / 620

Pos Fig	Det. nr Part. No	Ingår/Fitted 620 TR LB	620 TR DB	Benämning	Description
1	207733	x	x	Plåt tak 8000x2475	Roofing plate 8000x2475
2	207489	x	x	Plåt sida övre 6600x1285	Side plate upper 6600x1285
3	212292	x	x	Plåt sida undre 6600x800	Side plate lower 6600x800
4	212294	x	x	Plåt gavel 2475x1538	Gable plate 2475x1538
5	211056	x	x	Plåt gavel undre 2800x818	Gable plate lower 2800x818
6	211056	x	x	Plåt gavel övre 2800x818	Gable plate upper 2800x818
7	210127	x	x	List midja L=7312	List L=7312
8	210365	M	M	List dekor plast, silver	List decor plastic, silver
9	210910	x	x	List tält rak L=3870	List straight L=3870
10	205579	x	x	List dekor alu. L=2390	List decor alu. L=2390
11	208567	x	x	List markis L=2322	List L=2322
12	210093	x	x	List avb. spoiler V-fram L=2997	List L front L=2997
13	210508	x	x	List avb. spoiler H-fram L=2997	List R front L=2997
14	211745	x	x	List avb. spoiler V-H bak L=2940	List L-R rear L=2940
15	210941	x	x	Spoiler H	Spoiler R
16	210942	x	x	Spoiler V	Spoiler L
17	210346	x	x	List vinkel V	List L
18	210347	x	x	List vinkel H	List R
19	210101	x	x	List vinkel al. L=5000	List al. L=5000
20	401507	x	x	Motor köksfläkt kpl.	Motor kitchen fan cpl.
21	212069	x	x	List bakljusramp L=2325	List light holder L=2325
22	210348	x	x	List gavel-golv fram L=2440	List gable-floor front L=2440
--	209525	x	x	Tätning "Terostat 2759" d:o	Seal "Terostat 2759" d:o
--	800626	x	x	Skruv d:o TKX 5,0x25	Screw d:o TKX 5,0x25
23	208236	M	M	Butyl profil 15x2 (30 m/rulle)	Seal strip 15x2 (30 m/roll)
24	208237	M	M	Butyl profil Ø=8 mm (7 m/rulle)	Seal strip Ø=8 mm (7 m/roll)
25	211395	M	M	List tätning, grå (45 m/rulle)	Seal strip, grey (45 m/roll)
26	210469	x	x	List koffert L=1700	List gas box L=1700
27	212215	x	x	Dekal	Decal
28	204137	M	M	List täck	Cover strip
29	210877	x	x	Skarvskydd tältlist	Splice protection
--	801710	x	x	Skruv PKM 4,2x14 d:o	Screw PKM 4,2x14 d:o
30	211543	x	x	Taklucka 400x400 kpl. rumsdel	Roof hatch 400x400 cpl.
--	207265	T	T	Taklucka Heki kpl.	Roof hatch Heki cpl.
--	207780	T	T	Taklucka Heki de Lux kpl.	Roof hatch Heki de Lux cpl.
31	211542	x	x	Taklucka 280x280 kpl. tvättrum	Roof hatch 280x280 cpl.
32	210281	x	x	Hjulhusbreddare	Mudguard
33	206777	x	x	Hjulhus	Wheel housing
34	206830	x	x	Isolering hjulhus	Insulation wheel housing
35	102470	x	x	Stänkskydd	Splash guard
36	101223	x	x	Fäste stänkskydd	Bracket splash guard
37	800118	x	x	Skruv	Screw
38	212215	x	x	Dekal	Decal
39	212221	x	x	Emblem 620	Emblem 620
40	209372	x	x	Luftintag	Air inlet

M= Metervara
T= Tillbehör

M= On the metre
T= Accessory

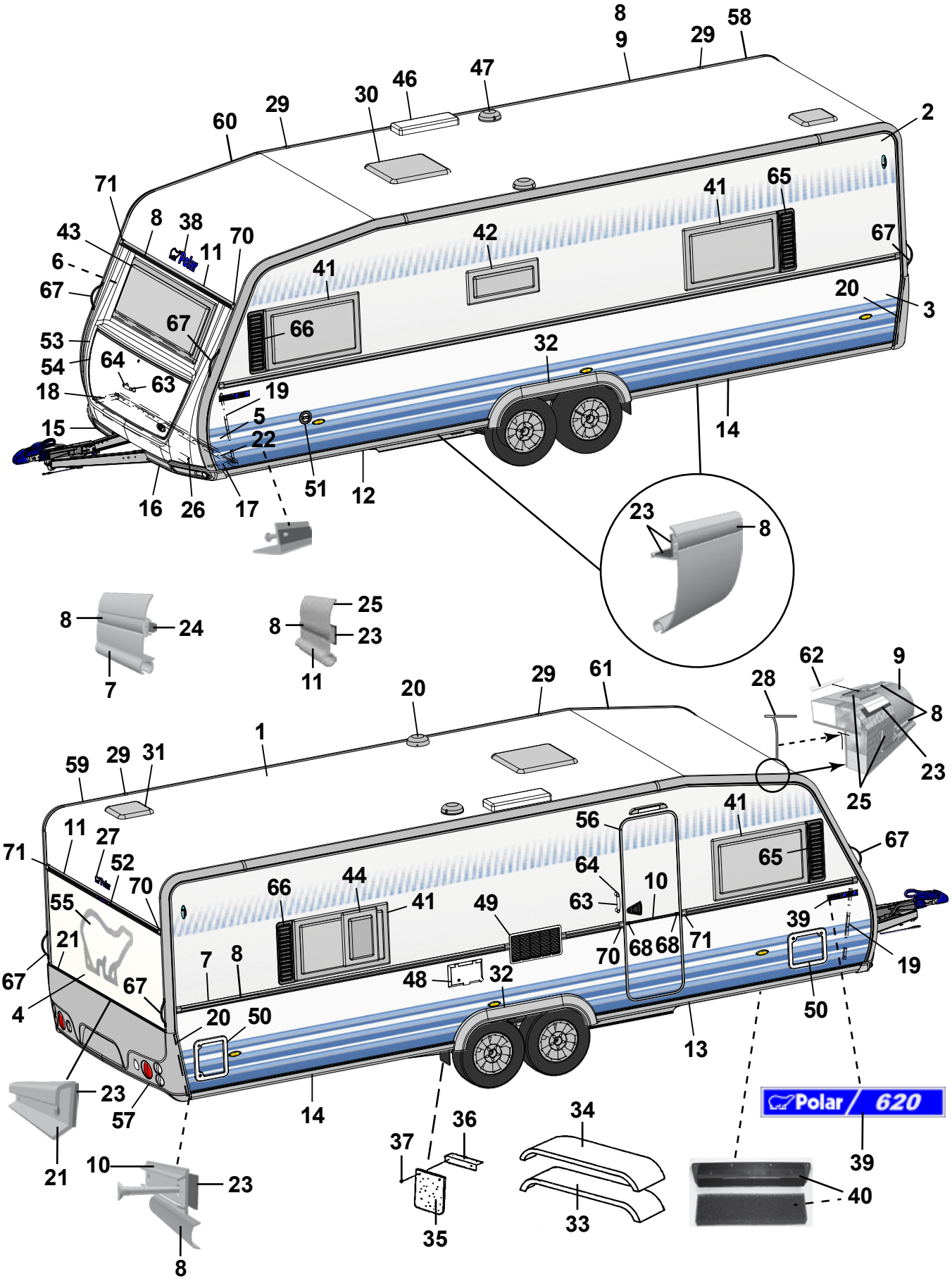
8
9
29
58
46
47
30
29
60
2
71
8
38
43
70
11
6
41
65
42
67
67
41
20
3
67
66
53
32
54
64
63
18
19
5
15
22
14
51
12
16
26
17
23
8
8
24
7
8
25
23
11
20
29
61
28
62
9
8
1
59
29
31
23
25
11
27
41
56
71
52
67
65
64
10
66
44
70
55
41
49
63
39
21
7
8
70
68
68
71
19
67
48
32
67
4
20
50
50
13
23
57
14
Polar / 620
36
34
21
37
39
10
23
40
33
35
8

Pos Fig	Det. nr Part. No	Ingår/Fitted 620 TR LB	620 TR DB	Benämning	Description
--	212225	x	x	Filter inluft	Filter
41	210781	x	x	Fönster öppn.bart 900x550 kpl.	Window 900x550 cpl.
--	211089	x	x	Ruta lös u. karm 900x550 d:o	Pane without frame 900x550 d:o
42	210782	x	x	Fönster öppn.bart 700x300 pentry kpl.	Window 700x300 pentry cpl.
--	211090	x	x	Ruta lös u. karm 700x300 d:o	Pane without frame 700x300 d:o
43	210780	x	x	Fönster fast 1600x550 kpl.	Window fixed 1600x550 cpl.
--	211088	x	x	Ruta lös u. karm 1600x550 d:o	Pane without frame 1600x550 d:o
44	210783		x	Fönster öppn.bart 350x500 kpl.	Window 350x550 cpl.
--	211091		x	Ruta lös u. karm 350x500 d:o	Pane without frame 350x500 d:o
46	208023	x	x	Ventil tak för kyl	Ventilator roof for refrigerator
47	00970024	x	x	Ventilator kpl.	Ventilator cpl.
48	504323	x	x	El-intag 230 V u. låshus	El. connection 230 V without locking house
--	504324	T	T	El-intag 230 V u. låshus el-golvvärme	El. connection 230 V el. underfloor heating
--	504325	x	x	Låshus d:o	Locking house d:o
49	209247	x	x	Galler ventilation kyl	Louvre ventilation
50	207759	x	x	Lucka m. innerram, utan spegel	Door with frame inner, without plate
--	207197	x	x	Innerram d:o	Frame inner d:o
51	319023	x	x	Vattenpåfyllning m. lock	Water filler with cap
--	319901	x	x	Lock d:o	Cap d:o
52	208587	x	x	List vinkel bromsljus L=300	List tail lamp L=300
53	210937	x	x	Front u. lock	Front without trunk lid
54	210076	x	x	Lock front u. lås	Trunk lid front without lock
55	212194	x	x	Dekal	Decal
56	212036	x	x	Dörr yttre kpl. H	Outer door cpl. R
--	208304	T	T	Myggdörr inre	Mosquito door inner
57	212122	x	x	Bakljusramp	Light holder
--	212120	x	x	Ljusenhet bakljusramp H	Unit of light R
--	212121	x	x	Ljusenhet bakljusramp V	Unit of light L
--	211618	x	x	Ändavslutning bakljusramp H	End protection light holder R
--	211619	x	x	Ändavslutning bakljusramp V	End protection light holder L
58	211258	x	x	List tält bockad H-bak	List bent R rear
59	211259	x	x	List tält bockad V-bak	List bent L rear
60	210905	x	x	List tält bockad H-fram	List bent R front
61	210906	x	x	List tält bockad V-fram	List bent L front
62	208323	x	x	Styrstift list tält 50x3,5 mm	Pin for list 50x6,5 mm
63	210057	x	x	Handtag koffert inkl. täckbrickor	Handle trunk lid with covers
64	211492	x	x	Täckbricka	Cover
65	209483	x	x	Dekorplatta grå H	Decor plate grey H
66	209484	x	x	Dekorplatta grå V	Decor plate grey V
67	210054	x	x	Draghandtag	Draw handle
68	206801	x	x	Ändavslutning	End protection
70	205630	x	x	Ändavslutning H midjelist	End protection R tent list
71	205631	x	x	Ändavslutning V midjelist	End protection L tent list

M= Metervara
T= Tillbehör

M= On the metre
T= Accessory

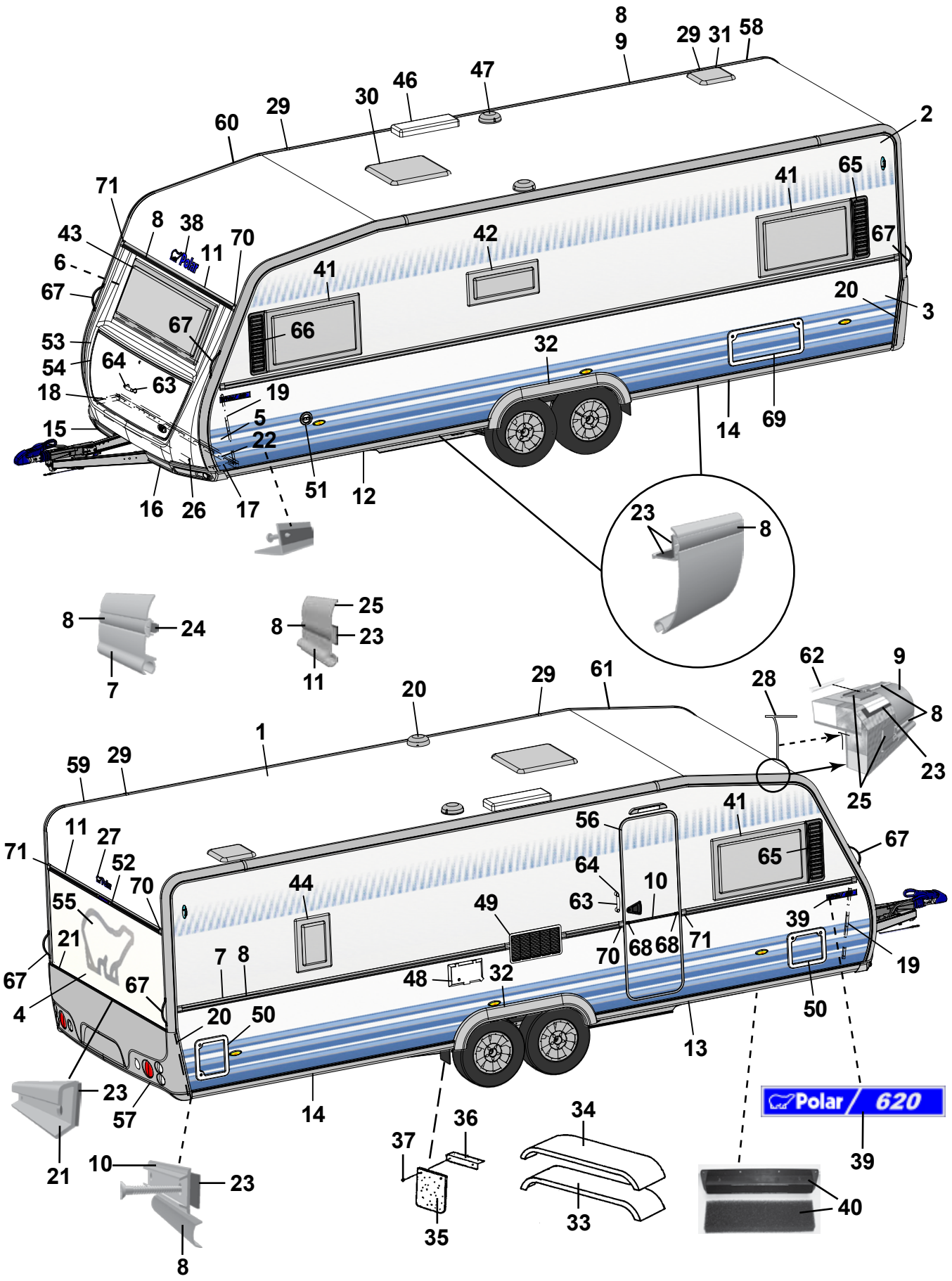
8
9
29
31
58
46
47
30
29
60
2
71
8
38
43
70
11
6
67
41
65
42
67
41
20
3
67
66
53
54
64
63
18
19
5
22
15
32
14
69
16
26
17
51
12
23
8
8
24
7
8
25
23
11
20
29
61
28
62
9
8
23
25
1
59
29
11
27
52
71
70
55
21
67
4
67
44
49
56
64
63
10
41
65
67
39
19
7
8
48
32
70
68
68
71
20
50
50
13
14
23
57
21
10
23
8
37
36
35
34
33
Polar / 620
39
40

Pos Fig	Det. nr Part. No	Ingår/Fitted 620 CTH		Benämning	Description
1	207733	x		Plåt tak 8000x2475	Roofing plate 8000x2475
2	207489	x		Plåt sida övre 6600x1285	Side plate upper 6600x1285
3	212292	x		Plåt sida undre 6600x800	Side plate lower 6600x800
4	212294	x		Plåt gavel 2475x1538	Gable plate 2475x1538
5	211056	x		Plåt gavel undre 2800x818	Gable plate lower 2800x818
6	211056	x		Plåt gavel övre 2800x818	Gable plate upper 2800x818
7	210127	x		List midja L=7312	List L=7312
8	210365	M		List dekor plast, silver	List decor plastic, silver
9	210910	x		List tält rak L=3870	List straight L=3870
10	205579	x		List dekor alu. L=2390	List decor alu. L=2390
11	208567	x		List markis L=2322	List L=2322
12	210093	x		List avb. spoiler V-fram L=2997	List L front L=2997
13	210508	x		List avb. spoiler H-fram L=2997	List R front L=2997
14	211745	x		List avb. spoiler V-H bak L=2940	List L-R rear L=2940
15	210941	x		Spoiler H	Spoiler R
16	210942	x		Spoiler V	Spoiler L
17	210346	x		List vinkel V	List L
18	210347	x		List vinkel H	List R
19	210101	x		List vinkel al. L=5000	List al. L=5000
20	401507	x		Motor köksfläkt kpl.	Motor kitchen fan cpl.
21	212069	x		List bakljusramp L=2325	List light holder L=2325
22	210348	x		List gavel-golv fram L=2440	List gable-floor front L=2440
--	209525	x		Tätning "Terostat 2759" d:o	Seal "Terostat 2759" d:o
--	800626	x		Skruv d:o TKX 5,0x25	Screw d:o TKX 5,0x25
23	208236	M		Butyl profil 15x2 (30 m/rulle)	Seal strip 15x2 (30 m/roll)
24	208237	M		Butyl profil Ø=8 mm (7 m/rulle)	Seal strip Ø=8 mm (7 m/roll)
25	211395	M		List tätning, grå (45 m/rulle)	Seal strip, grey (45 m/roll)
26	210469	x		List koffert L=1700	List gas box L=1700
27	212215	x		Dekal	Decal
28	204137	M		List täck	Cover strip
29	210877	x		Skarvskydd tältlist	Splice protection
--	801710	x		Skruv PKM 4,2x14 d:o	Screw PKM 4,2x14 d:o
30	211543	x		Taklucka 400x400 kpl. rumsdel	Roof hatch 400x400 cpl.
--	207265	T		Taklucka Heki kpl.	Roof hatch Heki cpl.
--	207780	T		Taklucka Heki de Lux kpl.	Roof hatch Heki de Lux cpl.
31	211542	x		Taklucka 280x280 kpl. tvättrum	Roof hatch 280x280 cpl.
32	210281	x		Hjulhusbreddare	Mudguard
33	206777	x		Hjulhus	Wheel housing
34	206830	x		Isolering hjulhus	Insulation wheel housing
35	102470	x		Stänkskydd	Splash guard
36	101223	x		Fäste stänkskydd	Bracket splash guard
37	800118	x		Skruv	Screw
38	212215	x		Dekal	Decal
39	212221	x		Emblem 620	Emblem 620
40	209372	x		Luftintag	Air inlet

M= Metervara
T= Tillbehör

M= On the metre
T= Accessory

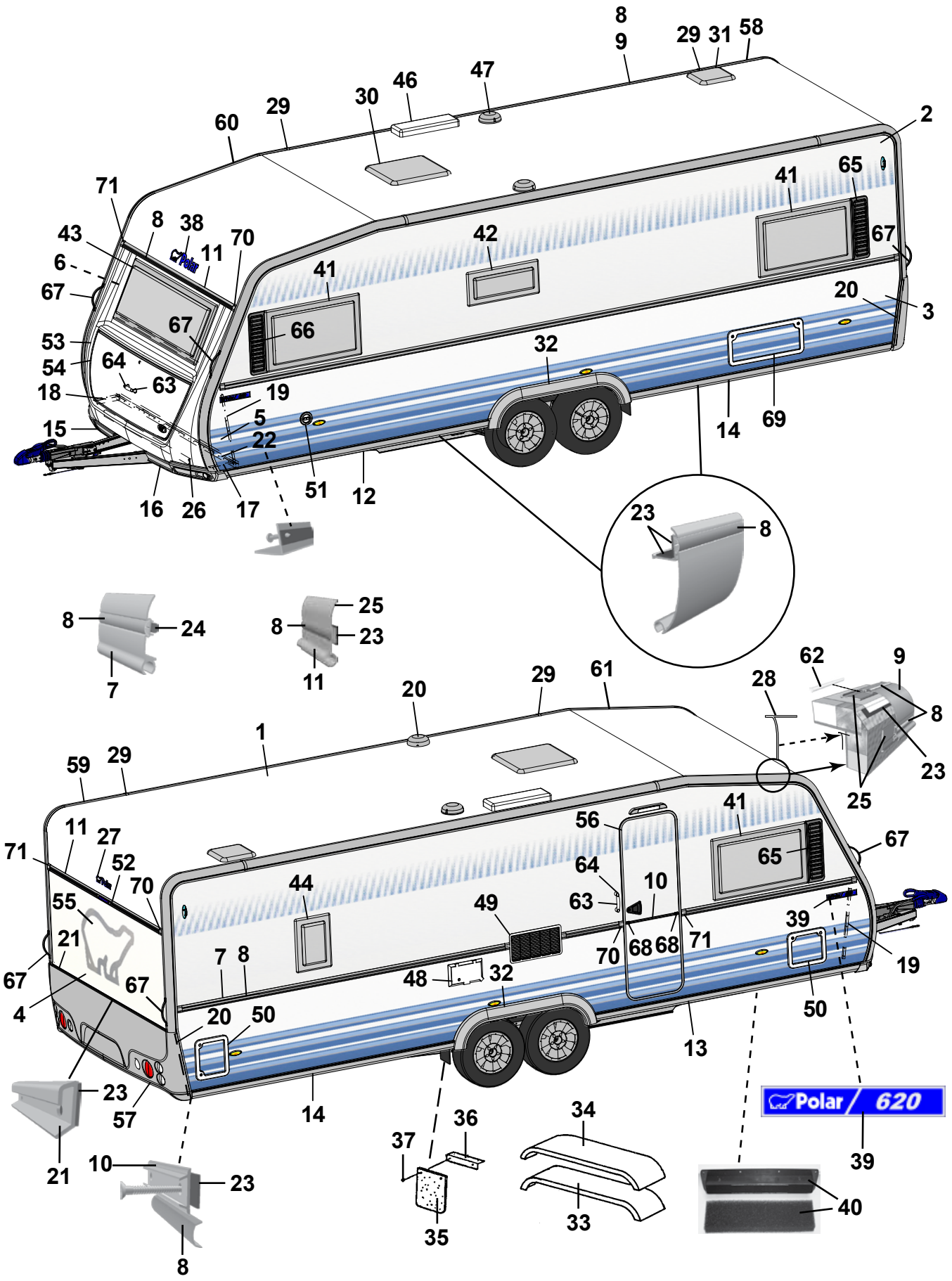
8
9
29
31
58
46
47
30
29
60
2
71
8
38
43
70
11
6
67
41
42
65
41
67
20
3
53
67
66
54
64
32
18
63
19
15
5
22
14
69
51
12
16
26
17
23
8
8
24
7
8
25
23
11
20
29
61
28
62
9
8
1
59
29
23
25
41
56
11
27
52
71
70
65
67
64
10
44
55
63
49
39
21
70
68
68
71
19
7
8
67
48
32
4
20
50
50
13
23
57
14
Polar / 620
21
36
34
37
39
10
23
33
40
35
8

Pos Fig	Det. nr Part. No	Ingår/Fitted 620 CTH		Benämning	Description
--	212225	x		Filter inluft	Filter
41	210781	x		Fönster öppn.bart 900x550 kpl.	Window 900x550 cpl.
--	211089	x		Ruta lös u. karm 900x550 d:o	Pane without frame 900x550 d:o
42	210782	x		Fönster öppn.bart 700x300 pentry kpl.	Window 700x300 pentry cpl.
--	211090	x		Ruta lös u. karm 700x300 d:o	Pane without frame 700x300 d:o
43	210780	x		Fönster fast 1600x550 kpl.	Window fixed 1600x550 cpl.
--	211088	x		Ruta lös u. karm 1600x550 d:o	Pane without frame 1600x550 d:o
44	210783	T		Fönster öppn.bart 350x500 kpl.	Window 350x550 cpl.
--	211091	T		Ruta lös u. karm 350x500 d:o	Pane without frame 350x500 d:o
46	208023	x		Ventil tak för kyl	Ventilator roof for refrigerator
47	00970024	x		Ventilator kpl.	Ventilator cpl.
48	504323	x		El-intag 230 V u. låshus	El. connection 230 V without locking house
--	504324	T		El-intag 230 V u. låshus el-golvvärme	El. connection 230 V el. underfloor heating
--	504325	x		Låshus d:o	Locking house d:o
49	209247	x		Galler ventilation kyl	Louvre ventilation
50	207759	x		Lucka m. innerram, utan spegel	Door with frame inner, without plate
--	207197	x		Innerram d:o	Frame inner d:o
51	319023	x		Vattenpåfyllning m. lock	Water filler with cap
--	319901	x		Lock d:o	Cap d:o
52	208587	x		List vinkel bromsljus L=300	List tail lamp L=300
53	210937	x		Front u. lock	Front without trunk lid
54	210076	x		Lock front u. lås	Trunk lid front without lock
55	212194	x		Dekal	Decal
56	212036	x		Dörr yttre kpl. H	Outer door cpl. R
--	208304	T		Myggdörr inre	Mosquito door inner
57	212122	x		Bakljusramp	Light holder
--	212120	x		Ljusenhet bakljusramp H	Unit of light R
--	212121	x		Ljusenhet bakljusramp V	Unit of light L
--	211618	x		Ändavslutning bakljusramp H	End protection light holder R
--	211619	x		Ändavslutning bakljusramp V	End protection light holder L
58	211258	x		List tält bockad H-bak	List bent R rear
59	211259	x		List tält bockad V-bak	List bent L rear
60	210905	x		List tält bockad H-fram	List bent R front
61	210906	x		List tält bockad V-fram	List bent L front
62	208323	x		Styrstift list tält 50x3,5 mm	Pin for list 50x6,5 mm
63	210057	x		Handtag koffert inkl. täckbrickor	Handle trunk lid with covers
64	211492	x		Täckbricka	Cover
65	209483	x		Dekorplatta grå H	Decor plate grey H
66	209484	x		Dekorplatta grå V	Decor plate grey V
67	210054	x		Draghandtag	Draw handle
68	206801	x		Ändavslutning	End protection
69	208424	T		Lucka m innerram, utan spegel	Door with frame inner, without plate
70	205630	x		Ändavslutning H midjelist	End protection R tent list
71	205631	x		Ändavslutning V midjelist	End protection L tent list

M= Metervara
T= Tillbehör

M= On the metre
T= Accessory

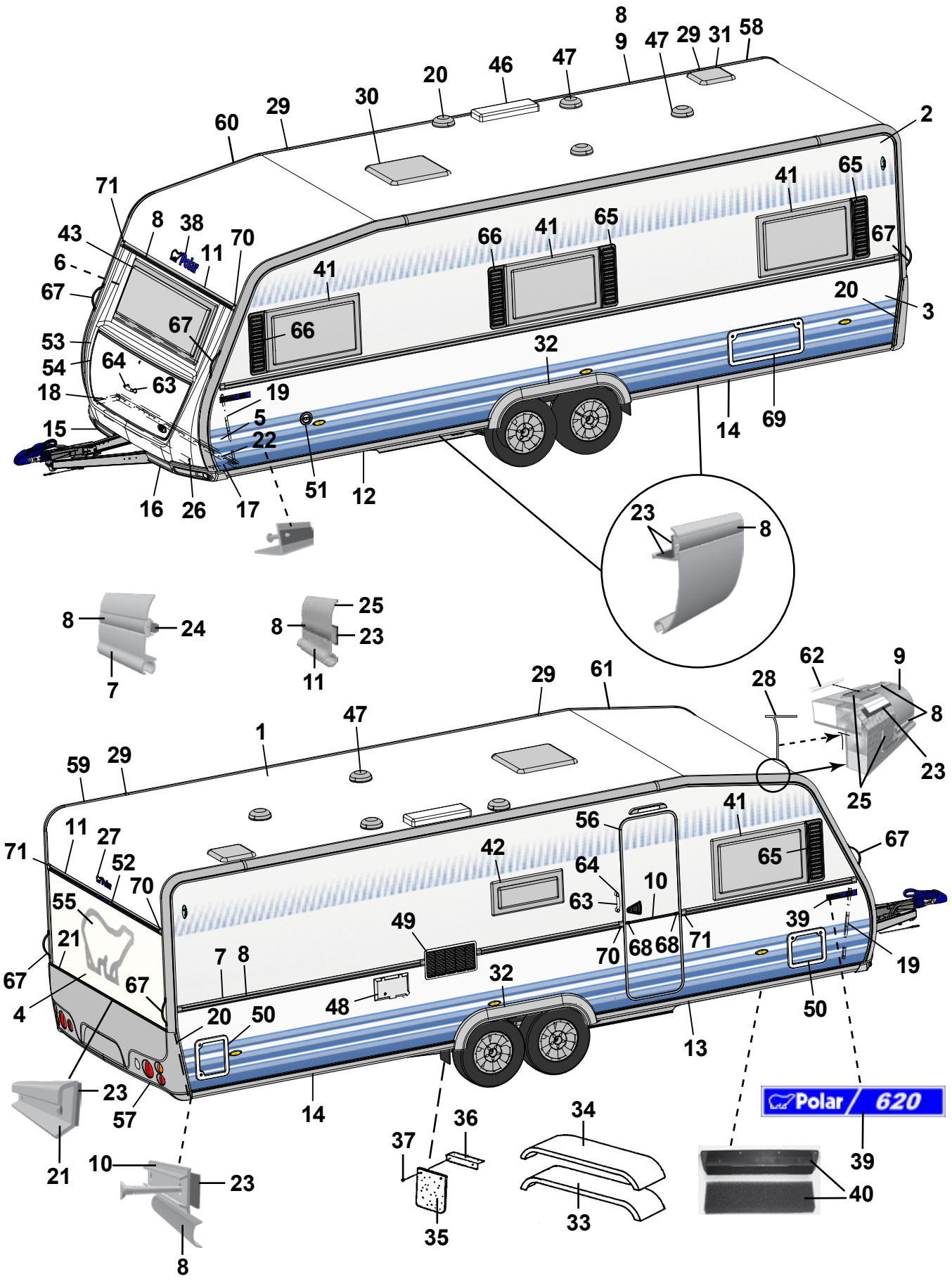
Polar
Polar / 620

Pos Fig	Det. nr Part. No	Ingår/Fitted 620 CTX		Benämning	Description
1	207733	x		Plåt tak 8000x2475	Roofing plate 8000x2475
2	207489	x		Plåt sida övre 6600x1285	Side plate upper 6600x1285
3	212292	x		Plåt sida undre 6600x800	Side plate lower 6600x800
4	212294	x		Plåt gavel 2475x1538	Gable plate 2475x1538
5	211056	x		Plåt gavel undre 2800x818	Gable plate lower 2800x818
6	211056	x		Plåt gavel övre 2800x818	Gable plate upper 2800x818
7	210127	x		List midja L=7312	List L=7312
8	210365	M		List dekor plast, silver	List decor plastic, silver
9	210910	x		List tält rak L=3870	List straight L=3870
10	205579	x		List dekor alu. L=2390	List decor alu. L=2390
11	208567	x		List markis L=2322	List L=2322
12	210093	x		List avb. spoiler V-fram L=2997	List L front L=2997
13	210508	x		List avb. spoiler H-fram L=2997	List R front L=2997
14	211745	x		List avb. spoiler V-H bak L=2940	List L-R rear L=2940
15	210941	x		Spoiler H	Spoiler R
16	210942	x		Spoiler V	Spoiler L
17	210346	x		List vinkel V	List L
18	210347	x		List vinkel H	List R
19	210101	x		List vinkel al. L=5000	List al. L=5000
20	401507	x		Motor köksfläkt kpl.	Motor kitchen fan cpl.
21	212069	x		List bakljusramp L=2220	List light holder L=2220
22	210348	x		List gavel-golv fram L=2440	List gable-floor front L=2440
--	209525	x		Tätning "Terostat 2759" d:o	Seal "Terostat 2759" d:o
--	800626	x		Skruv d:o TKX 5,0x25	Screw d:o TKX 5,0x25
23	208236	M		Butyl profil 15x2 (30 m/rulle)	Seal strip 15x2 (30 m/roll)
24	208237	M		Butyl profil Ø=8 mm (7 m/rulle)	Seal strip Ø=8 mm (7 m/roll)
25	211395	M		List tätning, grå (45 m/rulle)	Seal strip, grey (45 m/roll)
26	210469	x		List koffert L=1700	List gas box L=1700
27	212215	x		Dekal	Decal
28	204137	M		List täck	Cover strip
29	210877	x		Skarvskydd tältlist	Splice protection
--	801710	x		Skruv PKM 4,2x14 d:o	Screw PKM 4,2x14 d:o
30	211543	x		Taklucka 400x400 kpl. rumsdel	Roof hatch 400x400 cpl.
--	207265	T		Taklucka Heki kpl.	Roof hatch Heki cpl.
--	207780	T		Taklucka Heki de Lux kpl.	Roof hatch Heki de Lux cpl.
31	211542	x		Taklucka 280x280 kpl. tvättrum	Roof hatch 280x280 cpl.
32	210281	x		Hjulhusbreddare	Mudguard
33	206777	x		Hjulhus	Wheel housing
34	206830	x		Isolering hjulhus	Insulation wheel housing
35	102470	x		Stänkskydd	Splash guard
36	101223	x		Fäste stänkskydd	Bracket splash guard
37	800118	x		Skruv	Screw
38	212215	x		Dekal	Decal
39	212221	x		Emblem 620	Emblem 620
40	209372	x		Luftintag	Air inlet

M= Metervara
T= Tillbehör

M= On the metre
T= Accessory

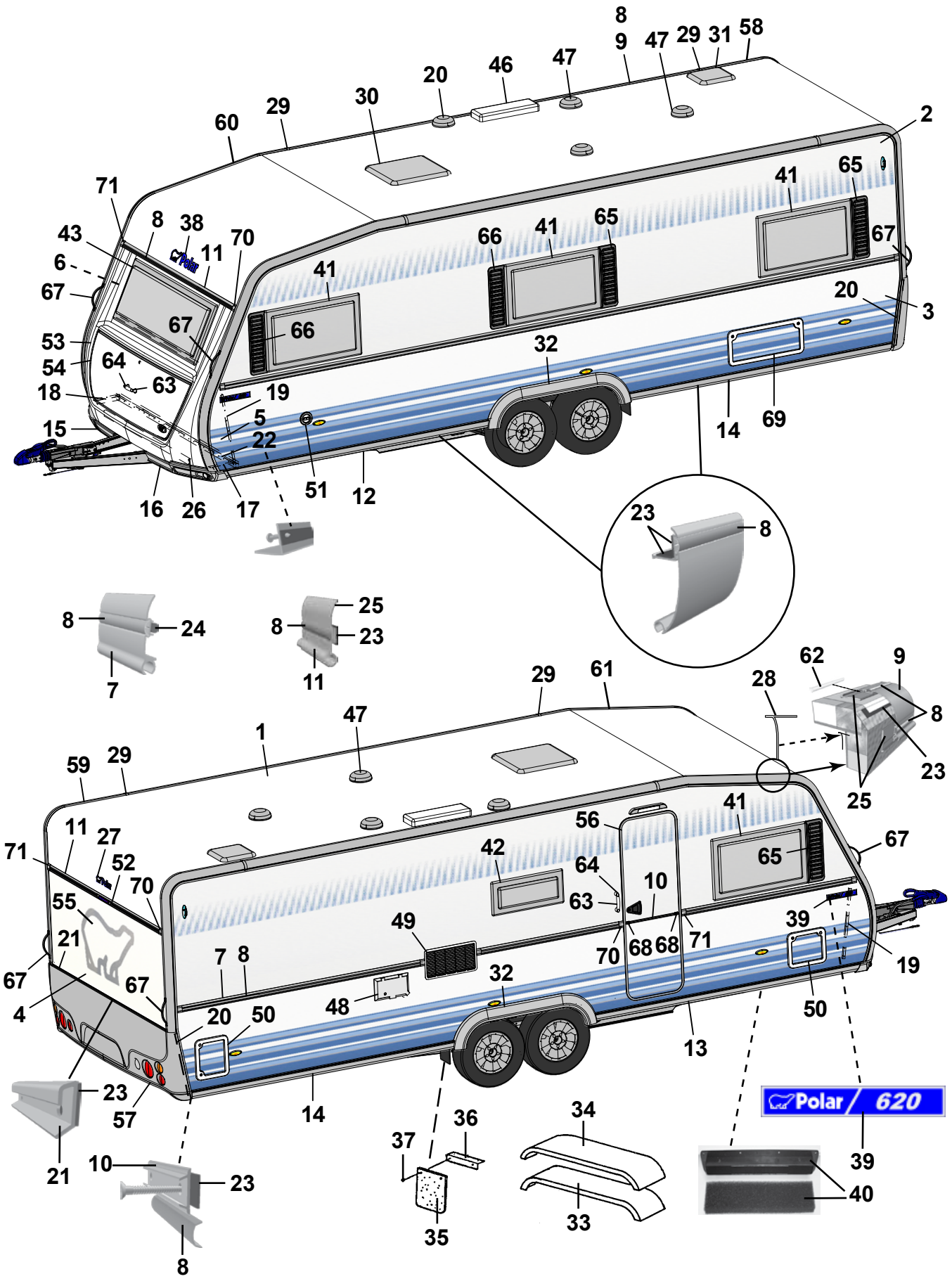
8
9
47
29
31
58
20
46
47
30
29
60
2
71
8
38
43
70
11
6
67
41
65
66
41
65
67
41
20
3
53
54
64
63
18
19
5
22
15
32
14
69
16
26
17
51
12
23
8
8
24
7
8
25
23
11
29
61
28
62
9
8
23
25
1
47
59
29
11
27
52
71
70
55
21
67
4
67
7
8
20
50
48
49
32
56
42
64
63
10
70
68
68
71
41
65
67
39
19
50
13
14
23
57
21
10
23
8
36
37
35
34
33
Polar / 620
39
40

Pos Fig	Det. nr Part. No	Ingår/Fitted 620 CTX		Benämning	Description
--	212225	x		Filter inluft	Filter
41	210781	x		Fönster öppn.bart 900x550 kpl.	Window 900x550 cpl.
--	211089	x		Ruta lös u. karm 900x550 d:o	Pane without frame 900x550 d:o
--	210784	x		Fönster öppn.bart H.F. 700x550 kpl. [1]	Window R.F. 700x550 cpl. [1]
--	211092	x		Ruta lös u. karm 700x550 d:o	Pane without frame 700x550 d:o
42	210782	x		Fönster öppn.bart 700x300 pentry kpl.	Window 700x300 pentry cpl.
--	211090	x		Ruta lös u. karm 700x300 d:o	Pane without frame 700x300 d:o
43	210780	x		Fönster fast 1600x550 kpl. *	Window fixed 1600x550 cpl. *
--	211088	x		Ruta lös u. karm 1600x550 d:o	Pane without frame 1600x550 d:o
46	208023	x		Ventil tak för kyl	Ventilator roof for refrigerator
47	00970024	x		Ventilator kpl.	Ventilator cpl.
48	504323	x		El-intag 230 V u. låshus	El. connection 230 V without locking house
--	504324	T		El-intag 230 V u. låshus el-golvvärme	El. connection 230 V el. underfloor heating
--	504325	x		Låshus d:o	Locking house d:o
49	209247	x		Galler ventilation kyl	Louvre ventilation
50	207759	x		Lucka m. innerram, utan spegel	Door with frame inner, without plate
--	207197	x		Innerram d:o	Frame inner d:o
51	319023	x		Vattenpåfyllning m. lock	Water filler with cap
--	319901	x		Lock d:o	Cap d:o
52	208587	x		List vinkel bromsljus L=300	List tail lamp L=300
53	210937	x		Front u. lock	Front without trunk lid
54	210076	x		Lock front u. lås	Trunk lid front without lock
55	212194	x		Dekal	Decal
56	212036	x		Dörr yttre kpl. H	Outer door cpl. R
--	208304	T		Myggdörr inre	Mosquito door inner
57	212122	x		Bakljusramp	Light holder
--	212120	x		Ljusenhet bakljusramp H	Unit of light R
--	212121	x		Ljusenhet bakljusramp V	Unit of light L
--	211618	x		Ändavslutning bakljusramp H	End protection light holder R
--	211619	x		Ändavslutning bakljusramp V	End protection light holder L
58	211258	x		List tält bockad H-bak	List bent R rear
59	211259	x		List tält bockad V-bak	List bent L rear
60	210905	x		List tält bockad H-fram	List bent R front
61	210906	x		List tält bockad V-fram	List bent L front
62	208323	x		Styrstift list tält 50x3,5 mm	Pin for list 50x6,5 mm
63	210057	x		Handtag koffert inkl. täckbrickor	Handle trunk lid with covers
64	211492	x		Täckbricka	Cover
65	209483	x		Dekorplatta grå H	Decor plate grey H
66	209484	x		Dekorplatta grå V	Decor plate grey V
67	210054	x		Draghandtag	Draw handle
68	206801	x		Ändavslutning	End protection
69	208424	T		Lucka m innerram, utan spegel	Door with frame inner, without plate
70	205630	x		Ändavslutning H midjelist	End protection R tent list
71	205631	x		Ändavslutning V midjelist	End protection L tent list
				[1] = Endast i modell LR	[1] = Only in LR model
				M= Metervara T= Tillbehör	M= On the metre T= Accessory

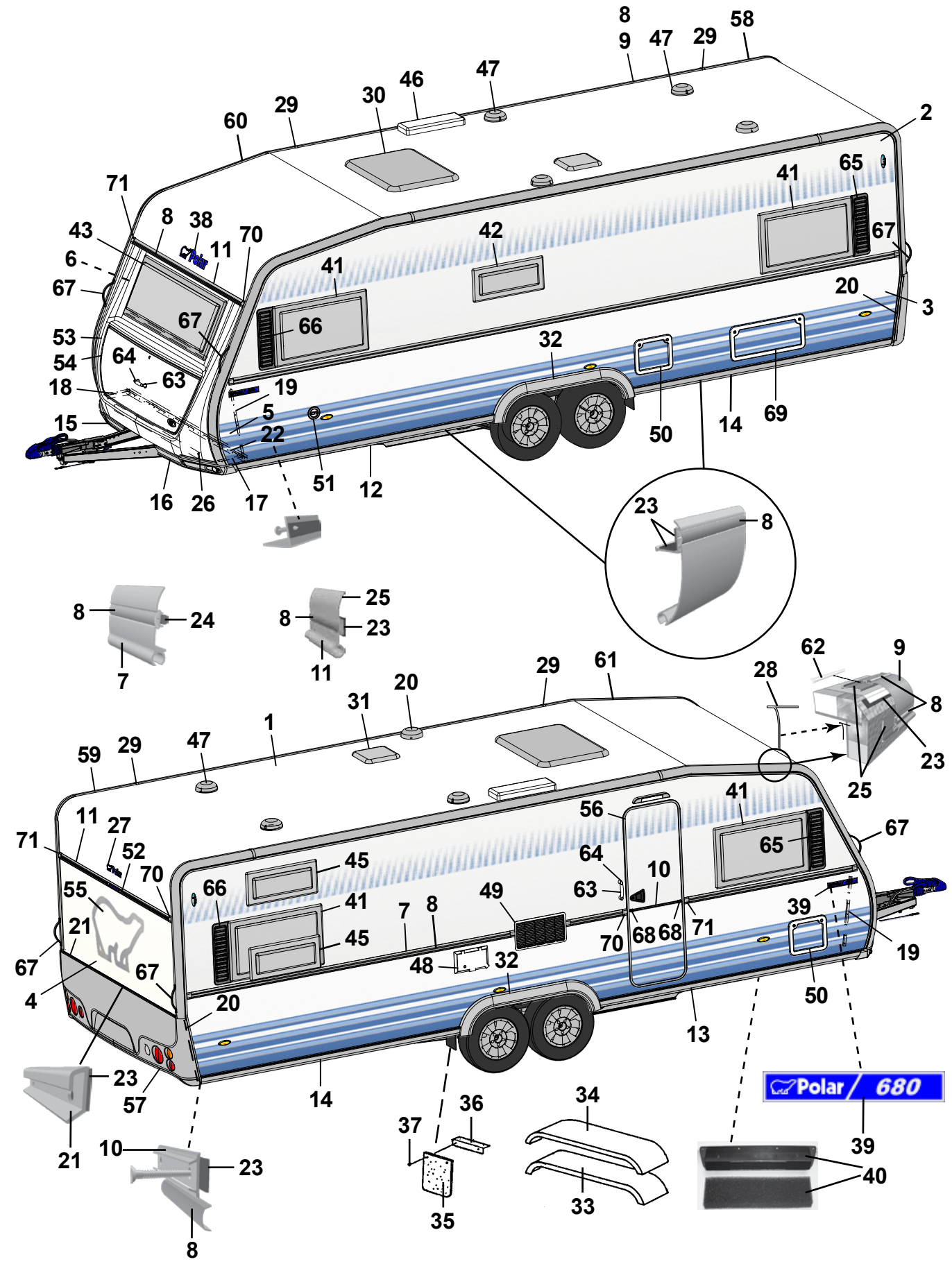
Polar 680

Pos Fig	Det. nr Part. No	Ingår/Fitted 680 BK		Benämning	Description
1	207733	x		Plåt tak 8000x2475	Roofing plate 8000x2475
2	207734	x		Plåt sida övre 8900x1285	Side plate upper 8900x1285
3	212293	x		Plåt sida undre 8900x800	Side plate lower 8900x800
4	212294	x		Plåt gavel 2475x1538	Gable plate 2475x1538
5	211056	x		Plåt gavel undre 2800x818	Gable plate lower 2800x818
6	211056	x		Plåt gavel övre 2800x818	Gable plate upper 2800x818
7	210127	x		List midja L=7312	List L=7312
8	210365	M		List dekor plast, silver	List decor plastic, silver
9	210911	x		List tält rak L=4990	List straight L=4990
10	205579	x		List dekor alu. L=2390	List decor alu. L=2390
11	208567	x		List markis L=2322	List L=2322
12	210093	x		List avb. spoiler V-fram L=2997	List L front L=2997
13	210508	x		List avb. spoiler H-fram L=2997	List R front L=2997
14	211745	x		List avb. spoiler V-H bak L=2940	List L-R rear L=2940
15	210943	x		Spoiler H	Spoiler R
16	210944	x		Spoiler V	Spoiler L
17	210346	x		List vinkel V	List L
18	210347	x		List vinkel H	List R
19	210101	x		List vinkel al. L=5000	List al. L=5000
20	401507	x		Motor köksfläkt kpl.	Motor kitchen fan cpl.
21	212069	x		List bakljusramp L=2325	List light holder L=2325
22	210348	x		List gavel-golv fram L=2440	List gable-floor front L=2440
--	209525	x		Tätning "Terostat 2759" d:o	Seal "Terostat 2759" d:o
--	800626	x		Skruv d:o TKX 5,0x25	Screw d:o TKX 5,0x25
23	208236	M		Butyl profil 15x2 (30 m/rulle)	Seal strip 15x2 (30 m/roll)
24	208237	M		Butyl profil Ø=8 mm (7 m/rulle)	Seal strip Ø=8 mm (7 m/roll)
25	211395	M		List tätning, grå (45 m/rulle)	Seal strip, grey (45 m/roll)
26	210469	x		List koffert L=1700	List gas box L=1700
27	212215	x		Dekal	Decal
28	204137	M		List täck	Cover strip
29	210877	x		Skarvskydd tältlist	Splice protection
--	801710	x		Skruv PKM 4,2x14 d:o	Screw PKM 4,2x14 d:o
30	211543	x		Taklucka 400x400 kpl. rumsdel	Roof hatch 400x400 cpl.
--	207265	T		Taklucka Heki kpl.	Roof hatch Heki cpl.
--	207780	T		Taklucka Heki de Lux kpl.	Roof hatch Heki de Lux cpl.
31	211542	x		Taklucka 280x280 kpl. tvättrum	Roof hatch 280x280 cpl.
32	210281	x		Hjulhusbreddare	Mudguard
33	206777	x		Hjulhus	Wheel housing
34	206830	x		Isolering hjulhus	Insulation wheel housing
35	102470	x		Stänkskydd	Splash guard
36	101223	x		Fäste stänkskydd	Bracket splash guard
37	800118	x		Skruv	Screw
38	212215	x		Dekal	Decal
39	212222	x		Emblem 680	Emblem 680
40	209372	x		Luftintag	Air inlet

M= Metervara
T= Tillbehör

M= On the metre
T= Accessory

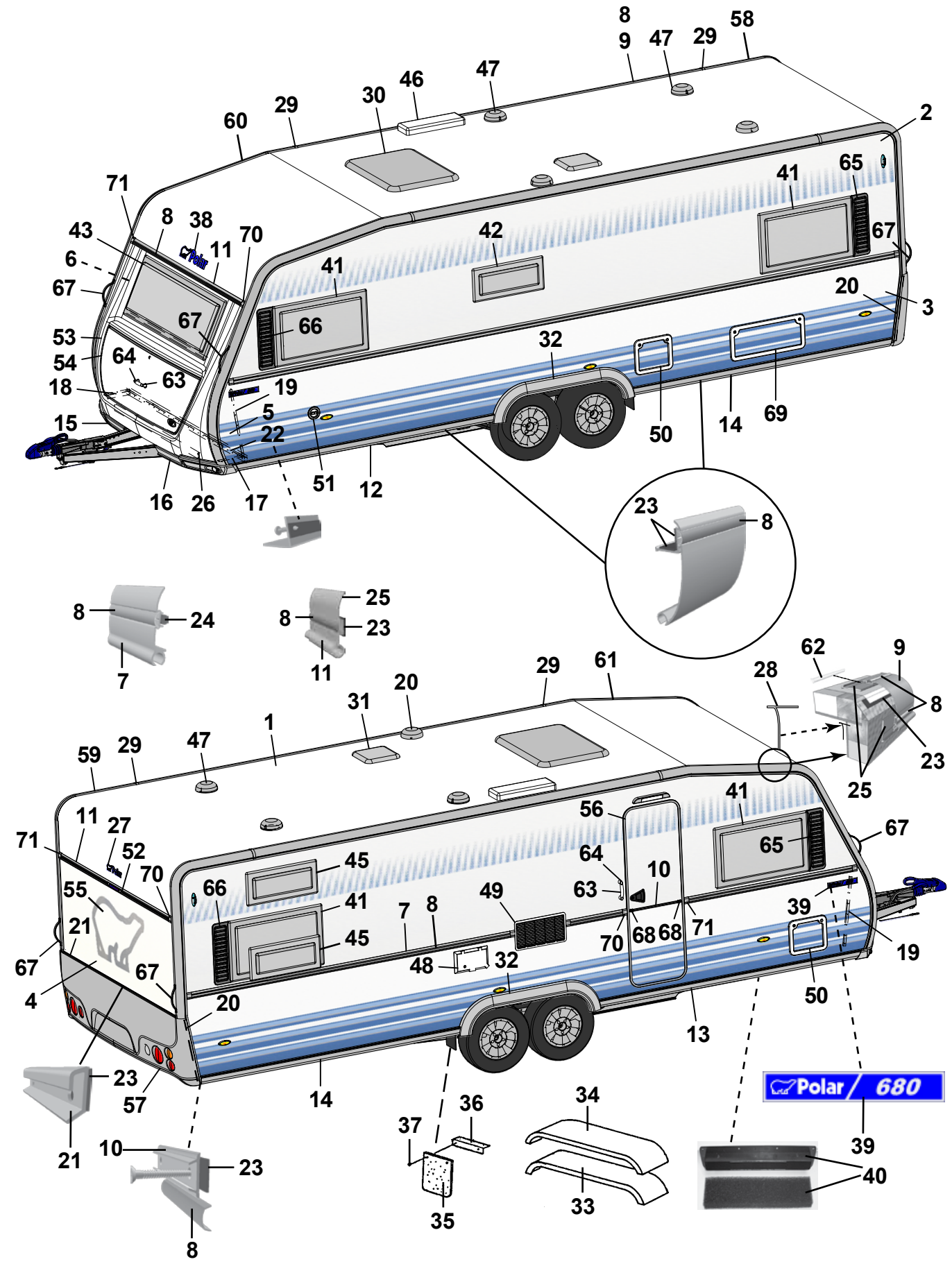
8
9
47
29
58
46
47
30
29
60
2
71
8
38
43
70
11
6
67
41
42
65
41
67
20
3
67
53
66
32
54
64
63
18
19
5
15
22
50
14
69
51
12
16
26
17
23
8
8
24
7
8
25
23
11
29
61
62
9
28
20
31
8
1
59
29
47
23
25
41
56
11
27
67
71
52
65
64
45
10
70
55
66
41
49
63
39
7
8
21
45
70
68
68
71
19
67
48
32
67
4
20
50
13
23
57
14
Polar / 680
36
34
37
39
21
10
23
40
33
35
8

Pos Fig	Det. nr Part. No	Ingår/Fitted 680 BK		Benämning	Description
--	212225	x		Filter inluft	Filter
41	210781	x		Fönster öppn.bart 900x550 kpl.	Window 900x550 cpl.
--	211089	x		Ruta lös u. karm 900x550 d:o	Pane without frame 900x550 d:o
42	210782	x		Fönster öppn.bart 700x300 pentry kpl.	Window 700x300 pentry cpl.
--	211090	x		Ruta lös u. karm 700x300 d:o	Pane without frame 700x300 d:o
43	210780	x		Fönster fast 1600x550 kpl.	Window fixed 1600x550 cpl.
--	211088	x		Ruta lös u. karm 1600x550 d:o	Pane without frame 1600x550 d:o
45	210782	x		Fönster öppn.bart 700x300 kpl.	Window 700x300 cpl.
--	211090	x		Ruta lös u. karm 700x300 d:o	Pane without frame 700x300 d:o
46	208023	x		Ventil tak för kyl	Ventilator roof for refrigerator
47	00970024	x		Ventilator kpl.	Ventilator cpl.
48	504323	x		El-intag 230 V u. låshus	El. connection 230 V without locking house
--	504324	T		El-intag 230 V u. låshus el-golvvärme	El. connection 230 V el. underfloor heating
--	504325	x		Låshus d:o	Locking house d:o
49	209247	x		Galler ventilation kyl	Louvre ventilation
50	207759	x		Lucka m. innerram, utan spegel	Door with frame inner, without plate
--	207197	x		Innerram d:o	Frame inner d:o
51	319023	x		Vattenpåfyllning m. lock	Water filler with cap
--	319901	x		Lock d:o	Cap d:o
52	208587	x		List vinkel bromsljus L=300	List tail lamp L=300
53	210937	x		Front u. lock	Front without trunk lid
54	210076	x		Lock front u. lås	Trunk lid front without lock
55	212194	x		Dekal	Decal
56	212036	x		Dörr yttre kpl. H	Outer door cpl. R
--	208304	T		Myggdörr inre	Mosquito door inner
57	212122	x		Bakljusramp	Light holder
--	212120	x		Ljusenhet bakljusramp H	Unit of light R
--	212121	x		Ljusenhet bakljusramp V	Unit of light L
--	211618	x		Ändavslutning bakljusramp H	End protection light holder R
--	211619	x		Ändavslutning bakljusramp V	End protection light holder L
58	211258	x		List tält bockad H-bak	List bent R rear
59	211259	x		List tält bockad V-bak	List bent L rear
60	210905	x		List tält bockad H-fram	List bent R front
61	210906	x		List tält bockad V-fram	List bent L front
62	208323	x		Styrstift list tält 50x3,5 mm	Pin for list 50x6,5 mm
63	210057	x		Handtag koffert inkl. täckbrickor	Handle trunk lid with covers
64	211492	x		Täckbricka	Cover
65	209483	x		Dekorplatta grå H	Decor plate grey H
66	209484	x		Dekorplatta grå V	Decor plate grey V
67	210054	x		Draghandtag	Draw handle
68	206801	x		Ändavslutning	End protection
69	208424	T		Lucka m innerram, utan spegel	Door with frame inner, without plate
70	205630	x		Ändavslutning H midjelist	End protection R tent list
71	205631	x		Ändavslutning V midjelist	End protection L tent list

M= Metervara
T= Tillbehör

M= On the metre
T= Accessory

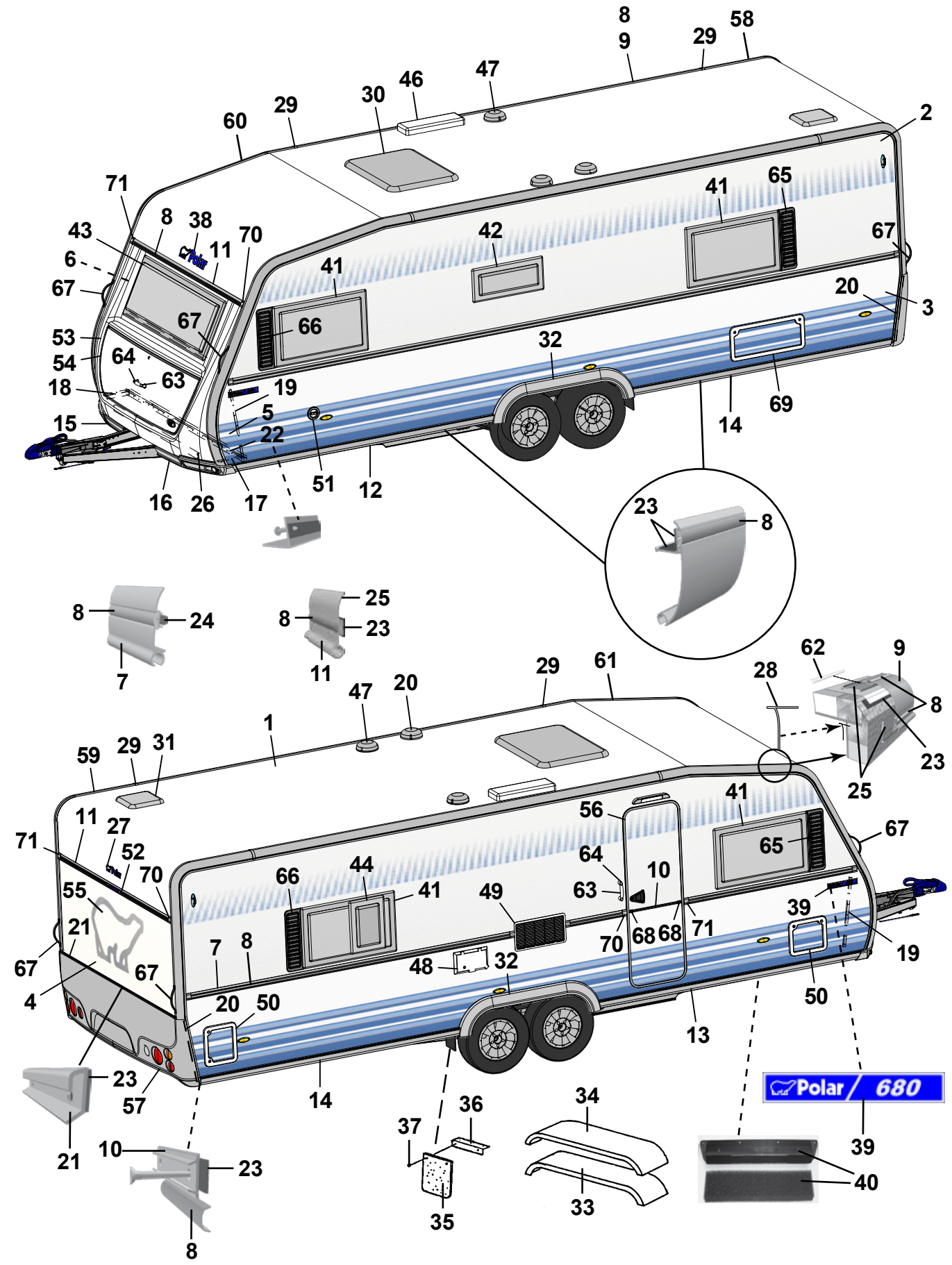
8
9
29
58
46
47
30
29
60
2
71
8
38
43
70
11
6
41
65
42
67
41
67
20
3
53
66
32
54
64
63
18
19
69
5
14
15
22
51
12
16
26
17
23
8
8
24
7
8
25
23
11
29
61
62
9
28
47
20
8
1
23
59
29
31
25
41
56
11
27
67
71
52
65
64
10
66
44
70
41
49
63
39
55
21
7
8
70
68
68
71
19
67
48
32
67
4
20
50
50
13
23
57
14
Polar / 680
21
36
34
37
39
10
23
40
33
35
8

Pos Fig	Det. nr Part. No	Ingår/Fitted 680 TR LB	Ingår/Fitted 680 TR DB	Benämning	Description
1	207733	x	x	Plåt tak 8000x2475	Roofing plate 8000x2475
2	207734	x	x	Plåt sida övre 8900x1285	Side plate upper 8900x1285
3	212293	x	x	Plåt sida undre 8900x800	Side plate lower 8900x800
4	212294	x	x	Plåt gavel 2475x1538	Gable plate 2475x1538
5	211056	x	x	Plåt gavel undre 2800x818	Gable plate lower 2800x818
6	211056	x	x	Plåt gavel övre 2800x818	Gable plate upper 2800x818
7	210127	x	x	List midja L=7312	List L=7312
8	210365	M	M	List dekor plast, silver	List decor plastic, silver
9	210911	x	x	List tält rak L=4990	List straight L=4990
10	205579	x	x	List dekor alu. L=2390	List decor alu. L=2390
11	208567	x	x	List markis L=2322	List L=2322
12	210093	x	x	List avb. spoiler V-fram L=2997	List L front L=2997
13	210508	x	x	List avb. spoiler H-fram L=2997	List R front L=2997
14	211745	x	x	List avb. spoiler V-H bak L=2940	List L-R rear L=2940
15	210943	x	x	Spoiler H	Spoiler R
16	210944	x	x	Spoiler V	Spoiler L
17	210346	x	x	List vinkel V	List L
18	210347	x	x	List vinkel H	List R
19	210101	x	x	List vinkel al. L=5000	List al. L=5000
20	401507	x	x	Motor köksfläkt kpl.	Motor kitchen fan cpl.
21	212069	x	x	List bakljusramp L=2325	List light holder L=2325
22	210348	x	x	List gavel-golv fram L=2440	List gable-floor front L=2440
--	209525	x	x	Tätning "Terostat 2759" d:o	Seal "Terostat 2759" d:o
--	800626	x	x	Skruv d:o TKX 5,0x25	Screw d:o TKX 5,0x25
23	208236	M	M	Butyl profil 15x2 (30 m/rulle)	Seal strip 15x2 (30 m/roll)
24	208237	M	M	Butyl profil Ø=8 mm (7 m/rulle)	Seal strip Ø=8 mm (7 m/roll)
25	211395	M	M	List tätning, grå (45 m/rulle)	Seal strip, grey (45 m/roll)
26	210469	x	x	List koffert L=1700	List gas box L=1700
27	212215	x	x	Dekal	Decal
28	204137	M	M	List täck	Cover strip
29	210877	x	x	Skarvskydd tältlist	Splice protection
--	801710	x	x	Skruv PKM 4,2x14 d:o	Screw PKM 4,2x14 d:o
30	211543	x	x	Taklucka 400x400 kpl. rumsdel	Roof hatch 400x400 cpl.
--	207265	T	T	Taklucka Heki kpl.	Roof hatch Heki cpl.
--	207780	T	T	Taklucka Heki de Lux kpl.	Roof hatch Heki de Lux cpl.
31	211542	x	x	Taklucka 280x280 kpl. tvättrum	Roof hatch 280x280 cpl.
32	210281	x	x	Hjulhusbreddare	Mudguard
33	206777	x	x	Hjulhus	Wheel housing
34	206830	x	x	Isolering hjulhus	Insulation wheel housing
35	102470	x	x	Stänkskydd	Splash guard
36	101223	x	x	Fäste stänkskydd	Bracket splash guard
37	800118	x	x	Skruv	Screw
38	212215	x	x	Dekal	Decal
39	212222	x	x	Emblem 680	Emblem 680
40	209372	x	x	Luftintag	Air inlet

M= Metervara
T= Tillbehör

M= On the metre
T= Accessory

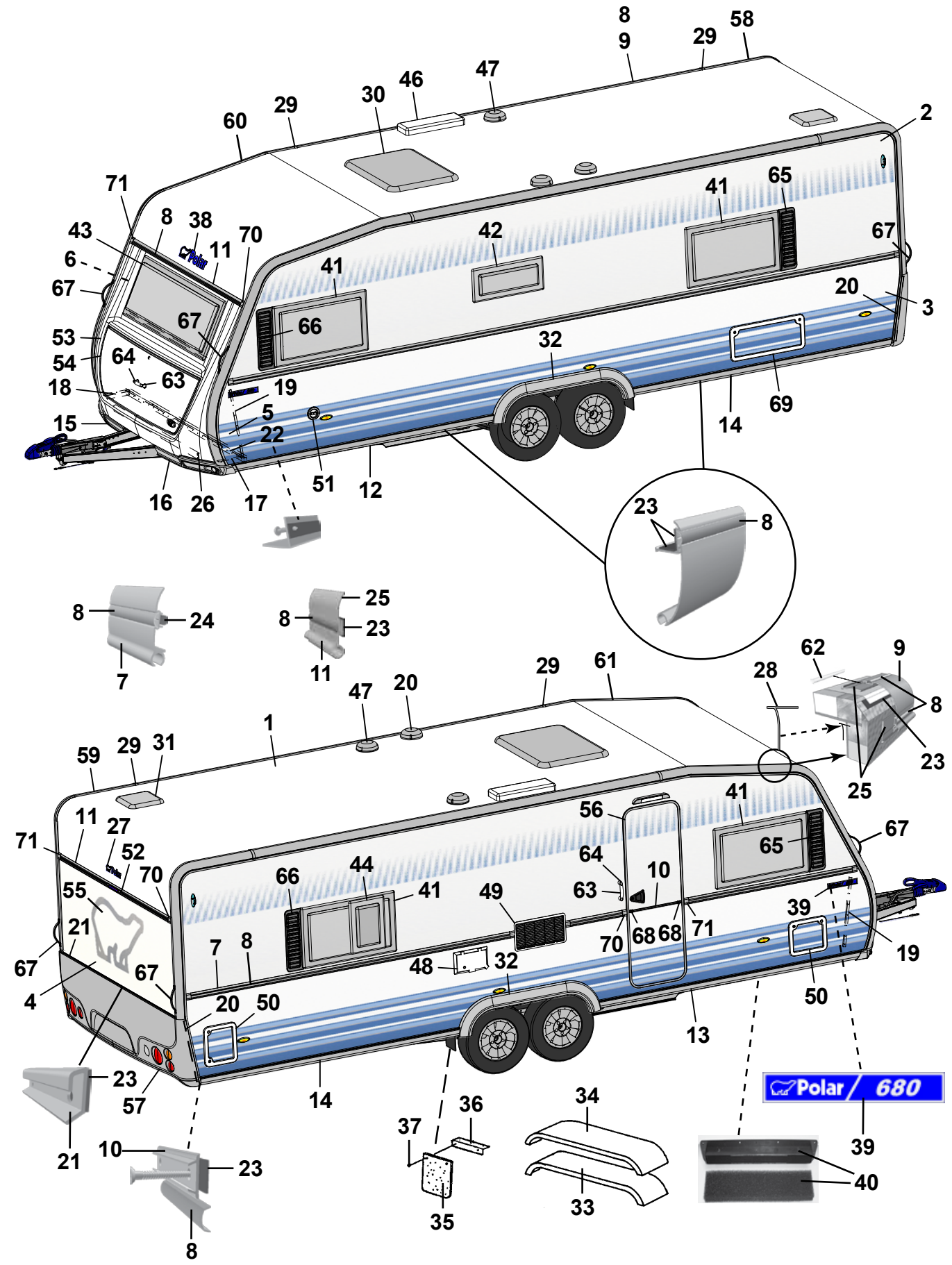
8
9
29
58
47
46
30
29
60
2
71
8
38
43
70
11
6
41
65
42
67
67
41
20
3
53
67
66
32
54
64
63
18
19
69
14
5
15
22
51
12
16
26
17
23
8
8
24
7
8
25
23
11
29
61
62
9
28
8
47
20
1
23
59
29
31
25
41
56
11
27
67
71
52
65
64
10
66
44
70
41
49
63
39
55
21
7
8
70
68
68
71
19
67
48
32
67
4
20
50
50
13
23
57
14
Polar / 680
21
36
34
37
39
10
23
40
33
35
8

Pos Fig	Det. nr Part. No	Ingår/Fitted 680 TR LB	680 TR DB	Benämning	Description
--	212225	x	x	Filter inluft	Filter
41	210781	x	x	Fönster öppn.bart 900x550 kpl.	Window 900x550 cpl.
--	211089	x	x	Ruta lös u. karm 900x550 d:o	Pane without frame 900x550 d:o
42	210782	x	x	Fönster öppn.bart 700x300 pentry kpl.	Window 700x300 pentry cpl.
--	211090	x	x	Ruta lös u. karm 700x300 d:o	Pane without frame 700x300 d:o
43	210780	x	x	Fönster fast 1600x550 kpl.	Window fixed 1600x550 cpl.
--	211088	x	x	Ruta lös u. karm 1600x550 d:o	Pane without frame 1600x550 d:o
44	210783		x	Fönster öppn.bart 350x500 kpl.	Window 350x550 cpl.
--	211091		x	Ruta lös u. karm 350x500 d:o	Pane without frame 350x500
46	208023	x	x	Ventil tak för kyl	Ventilator roof for refrigerator
47	00970024	x	x	Ventilator kpl.	Ventilator cpl.
48	504323	x	x	El-intag 230 V u. låshus	El. connection 230 V without locking house
--	504324	T	T	El-intag 230 V u. låshus el-golvvärme	El. connection 230 V el. underfloor heating
--	504325	x	x	Låshus d:o	Locking house d:o
49	209247	x	x	Galler ventilation kyl	Louvre ventilation
50	207759	x	x	Lucka m. innerram, utan spegel	Door with frame inner, without plate
--	207197	x	x	Innerram d:o	Frame inner d:o
51	319023	x	x	Vattenpåfyllning m. lock	Water filler with cap
--	319901	x	x	Lock d:o	Cap d:o
52	208587	x	x	List vinkel bromsljus L=300	List tail lamp L=300
53	210937	x	x	Front u. lock	Front without trunk lid
54	210076	x	x	Lock front u. lås	Trunk lid front without lock
55	212194	x	x	Dekal	Decal
56	212036	x	x	Dörr yttre kpl. H	Outer door cpl. R
--	208304	T	T	Myggdörr inre	Mosquito door inner
57	212122	x	x	Bakljusramp	Light holder
--	212120	x	x	Ljusenhet bakljusramp H	Unit of light R
--	212121	x	x	Ljusenhet bakljusramp V	Unit of light L
--	211618	x	x	Ändavslutning bakljusramp H	End protection light holder R
--	211619	x	x	Ändavslutning bakljusramp V	End protection light holder L
58	211258	x	x	List tält bockad H-bak	List bent R rear
59	211259	x	x	List tält bockad V-bak	List bent L rear
60	210905	x	x	List tält bockad H-fram	List bent R front
61	210906	x	x	List tält bockad V-fram	List bent L front
62	208323	x	x	Styrstift list tält 50x3,5 mm	Pin for list 50x6,5 mm
63	210057	x	x	Handtag koffert inkl. täckbrickor	Handle trunk lid with covers
64	211492	x	x	Täckbricka	Cover
65	209483	x	x	Dekorplatta grå H	Decor plate grey H
66	209484	x	x	Dekorplatta grå V	Decor plate grey V
67	210054	x	x	Draghandtag	Draw handle
68	206801	x	x	Ändavslutning	End protection
69	208424	T	T	Lucka m innerram, utan spegel	Door with frame inner, without plate
70	205630	x	x	Ändavslutning H midjelist	End protection R tent list
71	205631	x	x	Ändavslutning V midjelist	End protection L tent list

M= Metervara
T= Tillbehör

M= On the metre
T= Accessory

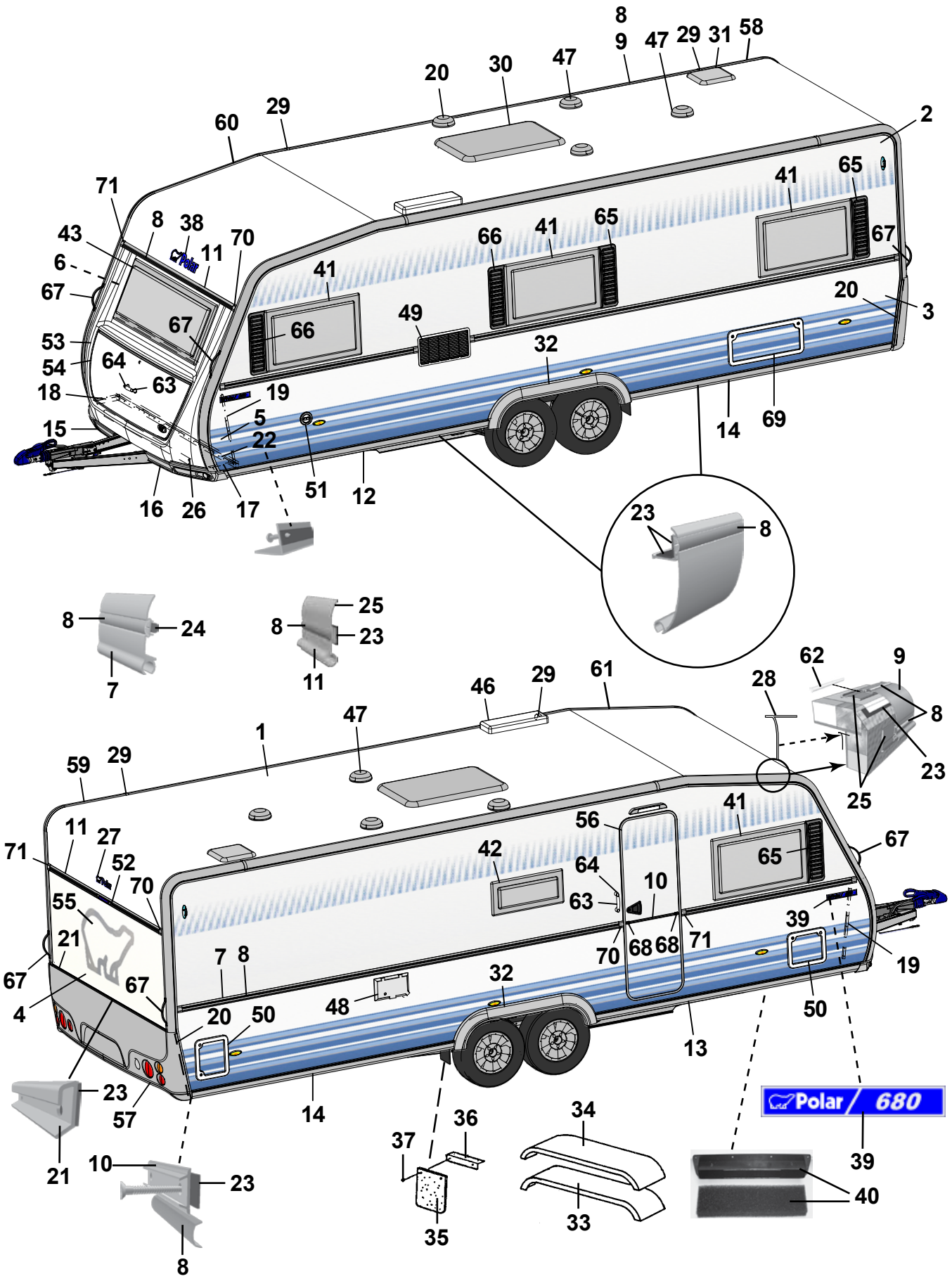
Polar 680

Pos Fig	Det. nr Part. No	Ingår/Fitted 680 CTX		Benämning	Description
1	207733	x		Plåt tak 8000x2475	Roofing plate 8000x2475
2	207734	x		Plåt sida övre 8900x1285	Side plate upper 8900x1285
3	212293	x		Plåt sida undre 8900x800	Side plate lower 8900x800
4	212294	x		Plåt gavel 2475x1538	Gable plate 2475x1538
5	211056	x		Plåt gavel undre 2800x818	Gable plate lower 2800x818
6	211056	x		Plåt gavel övre 2800x818	Gable plate upper 2800x818
7	210127	x		List midja L=7312	List L=7312
8	210365	M		List dekor plast, silver	List decor plastic, silver
9	210911	x		List tält rak L=4990	List straight L=4990
10	205579	x		List dekor alu. L=2390	List decor alu. L=2390
11	208567	x		List markis L=2322	List L=2322
12	210093	x		List avb. spoiler V-fram L=2997	List L front L=2997
13	210508	x		List avb. spoiler H-fram L=2997	List R front L=2997
14	211745	x		List avb. spoiler V-H bak L=2940	List L-R rear L=2940
15	210943	x		Spoiler H	Spoiler R
16	210944	x		Spoiler V	Spoiler L
17	210346	x		List vinkel V	List L
18	210347	x		List vinkel H	List R
19	210101	x		List vinkel al. L=5000	List al. L=5000
20	401507	x		Motor köksfläkt kpl.	Motor kitchen fan cpl.
21	212069	x		List bakljusramp L=2325	List light holder L=2325
22	210348	x		List gavel-golv fram L=2440	List gable-floor front L=2440
--	209525	x		Tätning "Terostat 2759" d:o	Seal "Terostat 2759" d:o
--	800626	x		Skruv d:o TKX 5,0x25	Screw d:o TKX 5,0x25
23	208236	M		Butyl profil 15x2 (30 m/rulle)	Seal strip 15x2 (30 m/roll)
24	208237	M		Butyl profil Ø=8 mm (7 m/rulle)	Seal strip Ø=8 mm (7 m/roll)
25	211395	M		List tätning, grå (45 m/rulle)	Seal strip, grey (45 m/roll)
26	210469	x		List koffert L=1700	List gas box L=1700
27	212215	x		Dekal	Decal
28	204137	M		List täck	Cover strip
29	210877	x		Skarvskydd tältlist	Splice protection
--	801710	x		Skruv PKM 4,2x14 d:o	Screw PKM 4,2x14 d:o
30	211543	x		Taklucka 400x400 kpl. rumsdel	Roof hatch 400x400 cpl.
--	207265	T		Taklucka Heki kpl.	Roof hatch Heki cpl.
--	207780	T		Taklucka Heki de Lux kpl.	Roof hatch Heki de Lux cpl.
31	211542	x		Taklucka 280x280 kpl. tvättrum	Roof hatch 280x280 cpl.
32	210281	x		Hjulhusbreddare	Mudguard
33	206777	x		Hjulhus	Wheel housing
34	206830	x		Isolering hjulhus	Insulation wheel housing
35	102470	x		Stänkskydd	Splash guard
36	101223	x		Fäste stänkskydd	Bracket splash guard
37	800118	x		Skruv	Screw
38	212215	x		Dekal	Decal
39	212222	x		Emblem 680	Emblem 680
40	209372	x		Luftintag	Air inlet

M= Metervara
T= Tillbehör

M= On the metre
T= Accessory

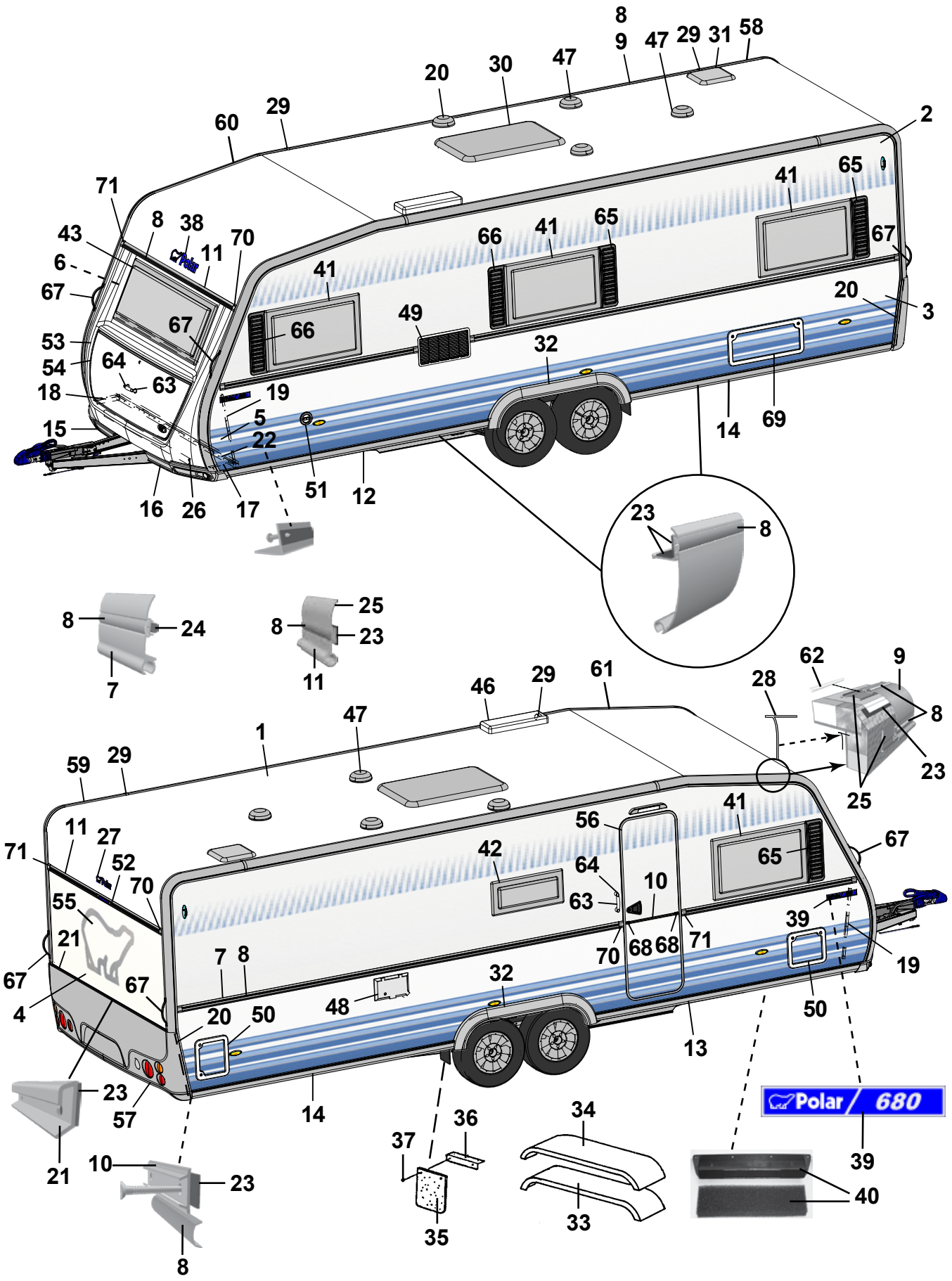
Polar 680

Pos Fig	Det. nr Part. No	Ingår/Fitted 680 CTX		Benämning	Description
--	212225	x		Filter inluft	Filter
41	210781	x		Fönster öppn.bart 900x550 kpl.	Window 900x550 cpl.
--	211089	x		Ruta lös u. karm 900x550 d:o	Pane without frame 900x550 d:o
42	210782	x		Fönster öppn.bart 700x300 pentry kpl.	Window 700x300 pentry cpl.
--	211090	x		Ruta lös u. karm 700x300 d:o	Pane without frame 700x300 d:o
43	210780	x		Fönster fast 1600x550 kpl.	Window fixed 1600x550 cpl.
--	211088	x		Ruta lös u. karm 1600x550 d:o	Pane without frame 1600x550 d:o
46	208023	x		Ventil tak för kyl	Ventilator roof for refrigerator
47	00970024	x		Ventilator kpl.	Ventilator cpl.
48	504323	x		El-intag 230 V u. låshus	El. connection 230 V without locking house
--	504324	T		El-intag 230 V u. låshus el-golvvärme	El. connection 230 V el. underfloor heating
--	504325	x		Låshus d:o	Locking house d:o
49	209247	x		Galler ventilation kyl	Louvre ventilation
50	207759	x		Lucka m. innerram, utan spegel	Door with frame inner, without plate
--	207197	x		Innerram d:o	Frame inner d:o
51	319023	x		Vattenpåfyllning m. lock	Water filler with cap
--	319901	x		Lock d:o	Cap d:o
52	208587	x		List vinkel bromsljus L=300	List tail lamp L=300
53	210937	x		Front u. lock	Front without trunk lid
54	210076	x		Lock front u. lås	Trunk lid front without lock
55	212194	x		Dekal	Decal
56	212036	x		Dörr yttre kpl. H	Outer door cpl. R
--	208304	T		Myggdörr inre	Mosquito door inner
57	212122	x		Bakljusramp	Light holder
--	212120	x		Ljusenhet bakljusramp H	Unit of light R
--	212121	x		Ljusenhet bakljusramp V	Unit of light L
--	211618	x		Ändavslutning bakljusramp H	End protection light holder R
--	211619	x		Ändavslutning bakljusramp V	End protection light holder L
58	211258	x		List tält bockad H-bak	List bent R rear
59	211259	x		List tält bockad V-bak	List bent L rear
60	210905	x		List tält bockad H-fram	List bent R front
61	210906	x		List tält bockad V-fram	List bent L front
62	208323	x		Styrstift list tält 50x3,5 mm	Pin for list 50x6,5 mm
63	210057	x		Handtag koffert inkl. täckbrickor	Handle trunk lid with covers
64	211492	x		Täckbricka	Cover
65	209483	x		Dekorplatta grå H	Decor plate grey H
66	209484	x		Dekorplatta grå V	Decor plate grey V
67	210054	x		Draghandtag	Draw handle
68	206801	x		Ändavslutning	End protection
69	208424	T		Lucka m innerram, utan spegel	Door with frame inner, without plate
70	205630	x		Ändavslutning H midjelist	End protection R tent list
71	205631	x		Ändavslutning V midjelist	End protection L tent list

M= Metervara
T= Tillbehör

M= On the metre
T= Accessory

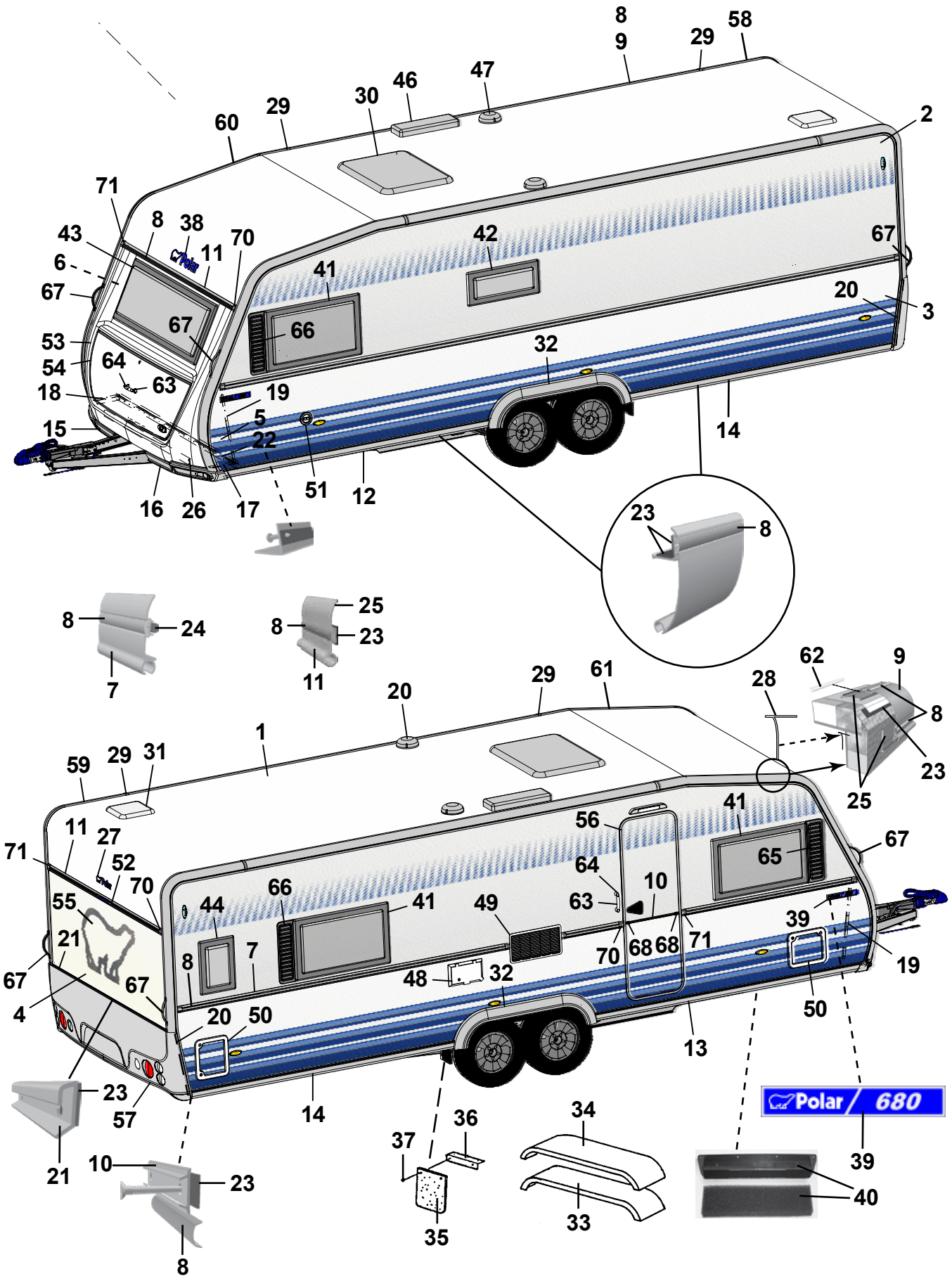
Polar 680

Pos Fig	Det. nr Part. No	Ingår/Fitted 680 TDS		Benämning	Description
1	207733	x		Plåt tak 8000x2475	Roofing plate 8000x2475
2	207734	x		Plåt sida övre 8900x1285	Side plate upper 8900x1285
3	212293	x		Plåt sida undre 8900x800	Side plate lower 8900x800
4	212294	x		Plåt gavel 2475x1538	Gable plate 2475x1538
5	211056	x		Plåt gavel undre 2800x818	Gable plate lower 2800x818
6	211056	x		Plåt gavel övre 2800x818	Gable plate upper 2800x818
7	210127	x		List midja L=7312	List L=7312
8	210365	M		List dekor plast, silver	List decor plastic, silver
9	210911	x		List tält rak L=4990	List straight L=4990
10	205579	x		List dekor alu. L=2390	List decor alu. L=2390
11	208567	x		List markis L=2322	List L=2322
12	210093	x		List avb. spoiler V-fram L=2997	List L front L=2997
13	210508	x		List avb. spoiler H-fram L=2997	List R front L=2997
14	211745	x		List avb. spoiler V-H bak L=2940	List L-R rear L=2940
15	210943	x		Spoiler H	Spoiler R
16	210944	x		Spoiler V	Spoiler L
17	210346	x		List vinkel V	List L
18	210347	x		List vinkel H	List R
19	210101	x		List vinkel al. L=5000	List al. L=5000
20	401507	x		Motor köksfläkt kpl.	Motor kitchen fan cpl.
21	212069	x		List bakljusramp L=2325	List light holder L=2325
22	210348	x		List gavel-golv fram L=2440	List gable-floor front L=2440
--	209525	x		Tätning "Terostat 2759" d:o	Seal "Terostat 2759" d:o
--	800626	x		Skruv d:o TKX 5,0x25	Screw d:o TKX 5,0x25
23	208236	M		Butyl profil 15x2 (30 m/rulle)	Seal strip 15x2 (30 m/roll)
24	208237	M		Butyl profil Ø=8 mm (7 m/rulle)	Seal strip Ø=8 mm (7 m/roll)
25	211395	M		List tätning, grå (45 m/rulle)	Seal strip, grey (45 m/roll)
26	210469	x		List koffert L=1700	List gas box L=1700
27	212215	x		Dekal	Decal
28	204137	M		List täck	Cover strip
29	210877	x		Skarvskydd tältlist	Splice protection
--	801710	x		Skruv PKM 4,2x14 d:o	Screw PKM 4,2x14 d:o
30	211543	x		Taklucka 400x400 kpl. rumsdel	Roof hatch 400x400 cpl.
--	207265	T		Taklucka Heki kpl.	Roof hatch Heki cpl.
--	207780	T		Taklucka Heki de Lux kpl.	Roof hatch Heki de Lux cpl.
31	211542	x		Taklucka 280x280 kpl. tvättrum	Roof hatch 280x280 cpl.
32	210281	x		Hjulhusbreddare	Mudguard
33	206777	x		Hjulhus	Wheel housing
34	206830	x		Isolering hjulhus	Insulation wheel housing
35	102470	x		Stänkskydd	Splash guard
36	101223	x		Fäste stänkskydd	Bracket splash guard
37	800118	x		Skruv	Screw
38	212215	x		Dekal	Decal
39	212222	x		Emblem 680	Emblem 680
40	209372	x		Luftintag	Air inlet

M= Metervara
T= Tillbehör

M= On the metre
T= Accessory

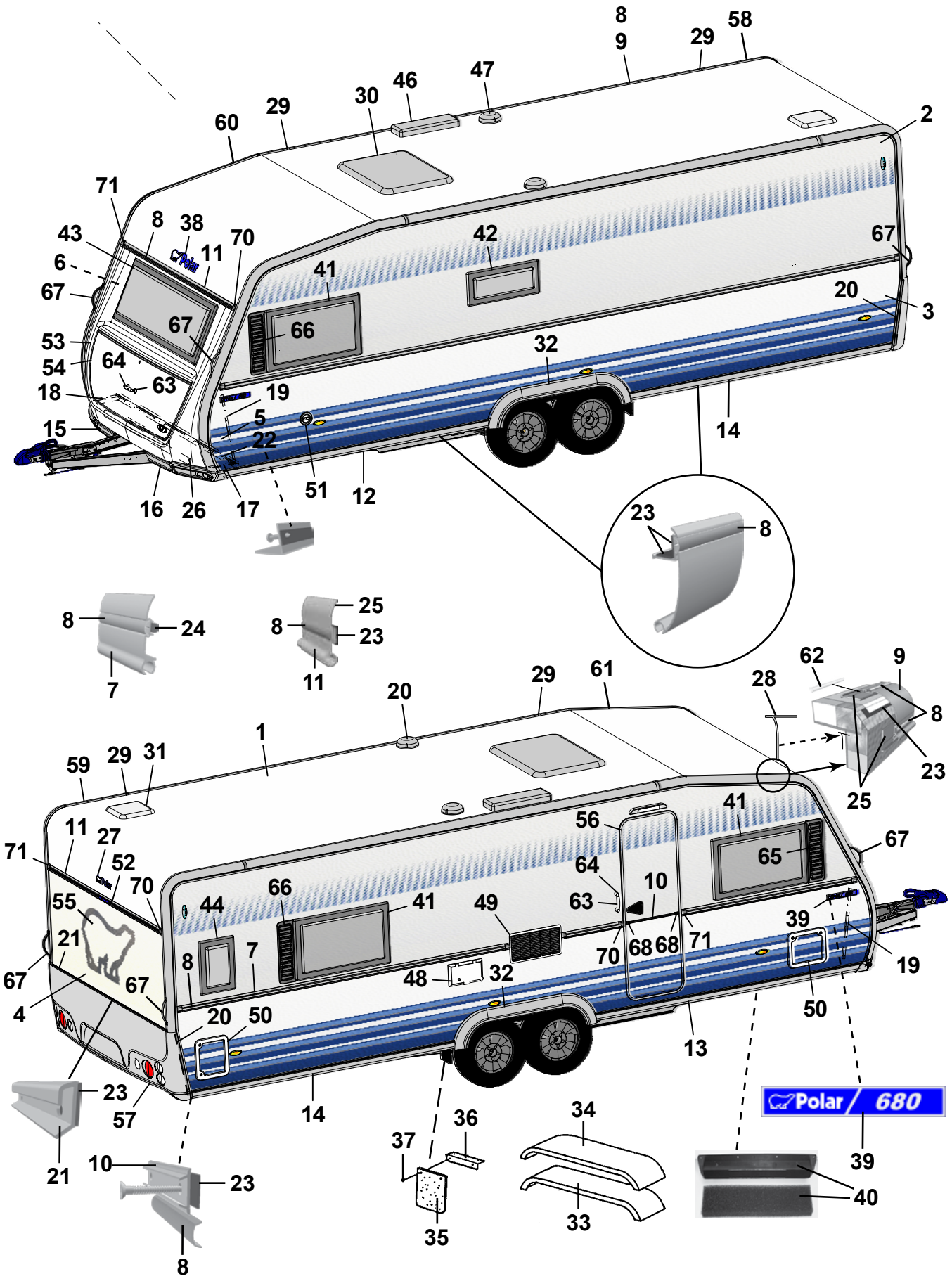
8
9
29
58
46
47
30
29
60
2
71
8
38
43
70
42
67
6
11
41
67
20
3
67
66
53
32
54
64
63
18
19
5
15
22
14
51
12
16
26
17
23
8
8
24
7
8
25
23
11
29
61
20
1
28
62
9
8
23
25
59
29
31
11
27
71
52
70
55
21
67
4
67
44
66
41
49
56
64
10
63
41
65
67
39
19
8
7
48
32
70
68
68
71
50
20
50
13
14
23
57
21
10
23
8
37
36
35
34
33
Polar / 680
39
40

Pos Fig	Det. nr Part. No	Ingår/Fitted 680 TDS		Benämning	Description
--	212225	x		Filter inluft	Filter
41	210781	x		Fönster öppn.bart 900x550 kpl.	Window 900x550 cpl.
--	211089	x		Ruta lös u. karm 900x550 d:o	Pane without frame 900x550 d:o
42	210782	x		Fönster öppn.bart 700x300 pentry kpl.	Window 700x300 pentry cpl.
--	211090	x		Ruta lös u. karm 700x300 d:o	Pane without frame 700x300 d:o
43	210780	x		Fönster fast 1600x550 kpl.	Window fixed 1600x550 cpl.
--	211088	x		Ruta lös u. karm 1600x550 d:o	Pane without frame 1600x550 d:o
44	210783	T		Fönster öppn.bart 350x500 kpl.	Window 350x550 cpl.
--	211091	T		Ruta lös u. karm 350x500 d:o	Pane without frame 350x500
46	208023	x		Ventil tak för kyl	Ventilator roof for refrigerator
47	00970024	x		Ventilator kpl.	Ventilator cpl.
48	504323	x		El-intag 230 V u. låshus	El. connection 230 V without locking house
--	504324	T		El-intag 230 V u. låshus el-golvvärme	El. connection 230 V el. underfloor heating
--	504325	x		Låshus d:o	Locking house d:o
49	209247	x		Galler ventilation kyl	Louvre ventilation
50	207759	x		Lucka m. innerram, utan spegel	Door with frame inner, without plate
--	207197	x		Innerram d:o	Frame inner d:o
51	319023	x		Vattenpåfyllning m. lock	Water filler with cap
--	319901	x		Lock d:o	Cap d:o
52	208587	x		List vinkel bromsljus L=300	List tail lamp L=300
53	210937	x		Front u. lock	Front without trunk lid
54	210076	x		Lock front u. lås	Trunk lid front without lock
55	212194	x		Dekal	Decal
56	212036	x		Dörr yttre kpl. H	Outer door cpl. R
--	208304	T		Myggdörr inre	Mosquito door inner
57	212122	x		Bakljusramp	Light holder
--	212120	x		Ljusenhet bakljusramp H	Unit of light R
--	212121	x		Ljusenhet bakljusramp V	Unit of light L
--	211618	x		Ändavslutning bakljusramp H	End protection light holder R
--	211619	x		Ändavslutning bakljusramp V	End protection light holder L
58	211258	x		List tält bockad H-bak	List bent R rear
59	211259	x		List tält bockad V-bak	List bent L rear
60	210905	x		List tält bockad H-fram	List bent R front
61	210906	x		List tält bockad V-fram	List bent L front
62	208323	x		Styrstift list tält 50x3,5 mm	Pin for list 50x6,5 mm
63	210057	x		Handtag koffert inkl. täckbrickor	Handle trunk lid with covers
64	211492	x		Täckbricka	Cover
65	209483	x		Dekorplatta grå H	Decor plate grey H
66	209484	x		Dekorplatta grå V	Decor plate grey V
67	210054	x		Draghandtag	Draw handle
68	206801	x		Ändavslutning	End protection
70	205630	x		Ändavslutning H midjelist	End protection R tent list
71	205631	x		Ändavslutning V midjelist	End protection L tent list
				M= Metervara	M= On the metre
				T= Tillbehör	T= Accessory

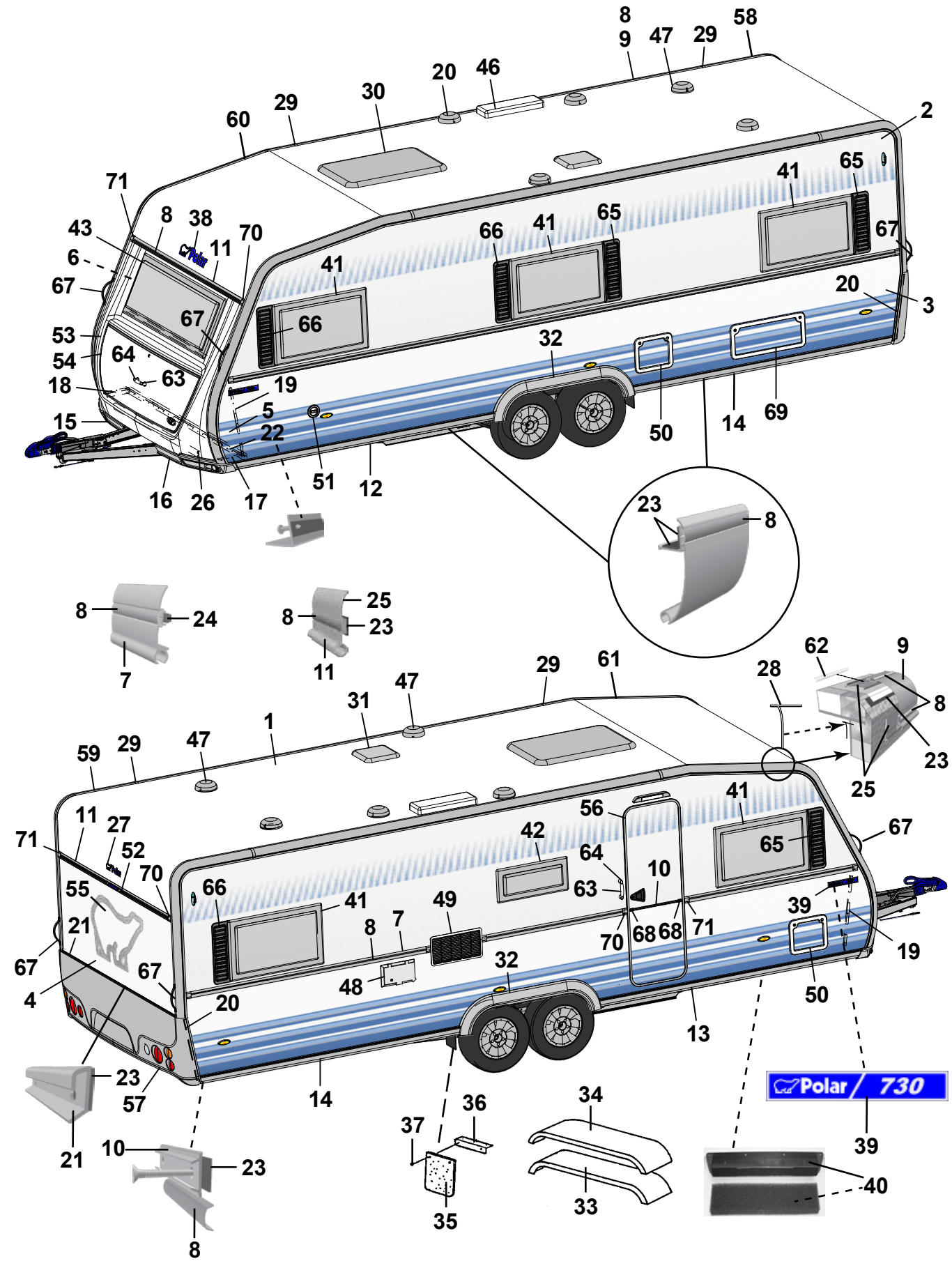
Polar / 730

Pos Fig	Det. nr Part. No	Ingår/Fitted 730 GSX LB	730 GSX BK	Benämning	Description
1	207733	x	x	Plåt tak 8000x2475	Roofing plate 8000x2475
2	207734	x	x	Plåt sida övre 8900x1285	Side plate upper 8900x1285
3	212293	x	x	Plåt sida undre 8900x800	Side plate lower 8900x800
4	212294	x	x	Plåt gavel 2475x1538	Gable plate 2475x1538
5	211056	x	x	Plåt gavel undre 2800x818	Gable plate lower 2800x818
6	211056	x	x	Plåt gavel övre 2800x818	Gable plate upper 2800x818
7	210127	x	x	List midja L=7312	List L=7312
8	210365	M	M	List dekor plast, silver	List decor plastic, silver
9	210911	x	x	List tält rak L=4990	List straight L=4990
10	205579	x	x	List dekor alu. L=2390	List decor alu. L=2390
11	208567	x	x	List markis L=2322	List L=2322
12	210093	x	x	List avb. spoiler V-fram L=2997	List L front L=2997
13	210508	x	x	List avb. spoiler H-fram L=2997	List R front L=2997
14	211745	x	x	List avb. spoiler V-H bak L=2940	List L-R rear L=2940
15	210943	x	x	Spoiler H	Spoiler R
16	210944	x	x	Spoiler V	Spoiler L
17	210346	x	x	List vinkel V	List L
18	210347	x	x	List vinkel H	List R
19	210101	x	x	List vinkel al. L=5000	List al. L=5000
20	401507	x	x	Motor köksfläkt kpl.	Motor kitchen fan cpl.
21	212069	x	x	List bakljusramp L=2325	List light holder L=2325
22	210348	x	x	List gavel-golv fram L=2440	List gable-floor front L=2440
--	209525	x	x	Tätning "Terostat 2759" d:o	Seal "Terostat 2759" d:o
--	800626	x	x	Skruv d:o TKX 5,0x25	Screw d:o TKX 5,0x25
23	208236	M	M	Butyl profil 15x2 (30 m/rulle)	Seal strip 15x2 (30 m/roll)
24	208237	M	M	Butyl profil Ø=8 mm (7 m/rulle)	Seal strip Ø=8 mm (7 m/roll)
25	211395	M	M	List tätning, grå (45 m/rulle)	Seal strip, grey (45 m/roll)
26	210469	x	x	List koffert L=1700	List gas box L=1700
27	212215	x	x	Dekal	Decal
28	204137	M	M	List täck	Cover strip
29	210877	x	x	Skarvskydd tältlist	Splice protection
--	801710	x	x	Skruv PKM 4,2x14 d:o	Screw PKM 4,2x14 d:o
30	211543	x	x	Taklucka 400x400 kpl. rumsdel	Roof hatch 400x400 cpl.
--	207265	T	T	Taklucka Heki kpl.	Roof hatch Heki cpl.
--	207780	T	T	Taklucka Heki de Lux kpl.	Roof hatch Heki de Lux cpl.
31	211542	x	x	Taklucka 280x280 kpl. tvättrum	Roof hatch 280x280 cpl.
32	210281	x	x	Hjulhusbreddare	Mudguard
33	206777	x	x	Hjulhus	Wheel housing
34	206830	x	x	Isolering hjulhus	Insulation wheel housing
35	102470	x	x	Stänkskydd	Splash guard
36	101223	x	x	Fäste stänkskydd	Bracket splash guard
37	800118	x	x	Skruv	Screw
38	212215	x	x	Dekal	Decal
39	212223	x	x	Emblem 730	Emblem 730
40	209372	x	x	Luftintag	Air inlet
				M= Metervara	M= On the metre
				T= Tillbehör	T= Accessory

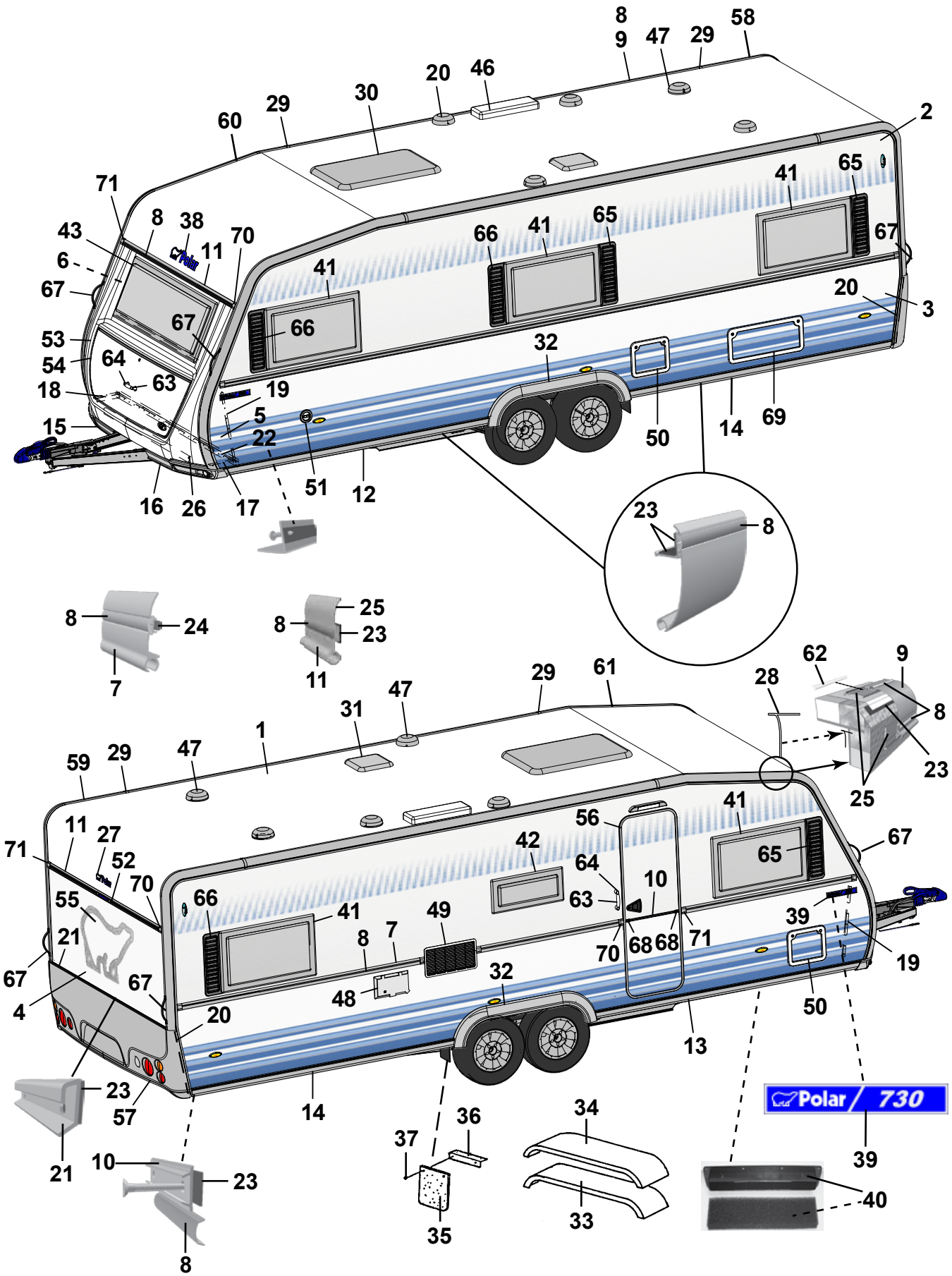
8
9
47
29
58
20
46
30
29
60
2
71
8
38
43
70
11
6
67
41
65
66
41
65
67
41
66
67
20
3
53
54
64
63
18
19
5
22
15
32
50
14
69
16
26
17
51
12
23
8
8
24
7
8
25
23
11
29
61
28
62
9
8
23
25
47
31
1
59
29
47
41
56
42
64
10
63
65
67
71
11
27
52
70
55
66
41
49
8
7
21
67
4
67
48
32
20
70
68
68
71
39
19
50
13
23
57
14
21
10
23
8
37
36
35
34
33
39
40
Polar / 730

Pos Fig	Det. nr Part. No	Ingår/Fitted 730 GSX LB	730 GSX BK	Benämning	Description
--	212225	x	x	Filter inluft	Filter
41	210781	x	x	Fönster öppn.bart 900x550 kpl.	Window 900x550 cpl.
--	211089	x	x	Ruta lös u. karm 900x550 d:o	Pane without frame 900x550 d:o
42	210782	x	x	Fönster öppn.bart 700x300 pentry kpl.	Window 700x300 pentry cpl.
--	211090	x	x	Ruta lös u. karm 700x300 d:o	Pane without frame 700x300 d:o
43	210780	x	x	Fönster fast 1600x550 kpl.	Window fixed 1600x550 cpl.
--	211088	x	x	Ruta lös u. karm 1600x550 d:o	Pane without frame 1600x550 d:o
46	208023	x	x	Ventil tak för kyl	Ventilator roof for refrigerator
47	00970024	x	x	Ventilator kpl.	Ventilator cpl.
48	504324	x	x	El-intag 230 V u. låshus el-golvvärme	El. connection 230 V el. underfloor heating
--	504325	x	x	Låshus d:o	Locking house d:o
49	209247	x	x	Galler ventilation kyl	Louvre ventilation
50	207759	x	x	Lucka m. innerram, utan spegel	Door with frame inner, without plate
--	207197	x	x	Innerram d:o	Frame inner d:o
51	319023	x	x	Vattenpåfyllning m. lock	Water filler with cap
--	319901	x	x	Lock d:o	Cap d:o
52	208587	x	x	List vinkel bromsljus L=300	List tail lamp L=300
53	210937	x	x	Front u. lock	Front without trunk lid
54	210076	x	x	Lock front u. lås	Trunk lid front without lock
55	212194	x	x	Dekal	Decal
56	212036	x	x	Dörr yttre kpl. H	Outer door cpl. R
--	208304	T	T	Myggdörr inre	Mosquito door inner
57	212122	x	x	Bakljusramp	Light holder
--	212120	x	x	Ljusenhet bakljusramp H	Unit of light R
--	212121	x	x	Ljusenhet bakljusramp V	Unit of light L
--	211618	x	x	Ändavslutning bakljusramp H	End protection light holder R
--	211619	x	x	Ändavslutning bakljusramp V	End protection light holder L
58	211258	x	x	List tält bockad H-bak	List bent R rear
59	211259	x	x	List tält bockad V-bak	List bent L rear
60	210905	x	x	List tält bockad H-fram	List bent R front
61	210906	x	x	List tält bockad V-fram	List bent L front
62	208323	x	x	Styrstift list tält 50x3,5 mm	Pin for list 50x6,5 mm
63	210057	x	x	Handtag koffert inkl. täckbrickor	Handle trunk lid with covers
64	211492	x	x	Täckbricka	Cover
65	209483	x	x	Dekorplatta grå H	Decor plate grey H
66	209484	x	x	Dekorplatta grå V	Decor plate grey V
67	210054	x	x	Draghandtag	Draw handle
68	206801	x	x	Ändavslutning	End protection
69	208424	T	T	Lucka m innerram, utan spegel	Door with frame inner, without plate
70	205630	x	x	Ändavslutning H midjelist	End protection R tent list
71	205631	x	x	Ändavslutning V midjelist	End protection L tent list

M= Metervara
T= Tillbehör

M= On the metre
T= Accessory

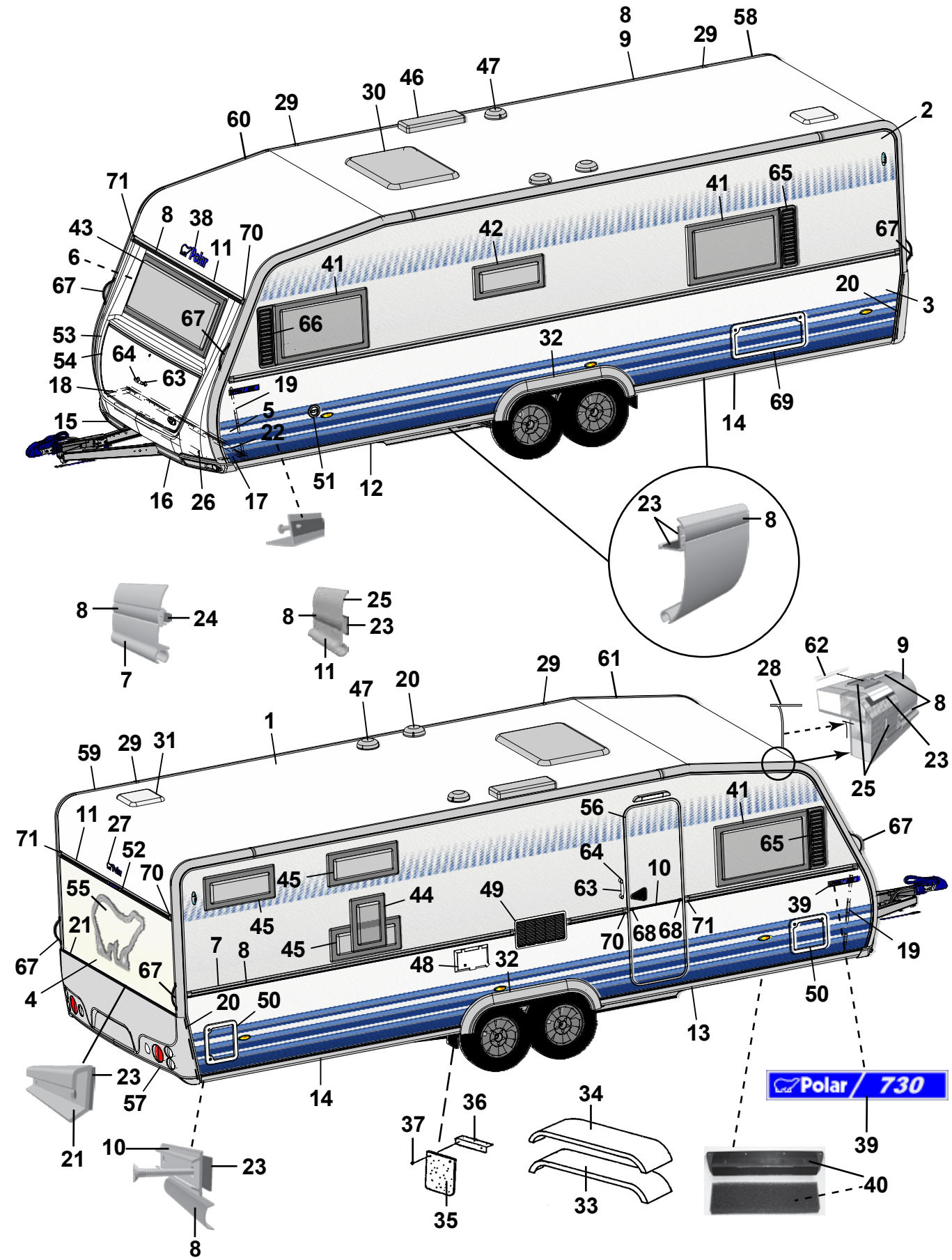
Polar / 730

Pos Fig	Det. nr Part. No	Ingår/Fitted 730 TR LB	Ingår/Fitted 730 TR DB	Benämning	Description
1	207733	x	x	Plåt tak 8000x2475	Roofing plate 8000x2475
2	207734	x	x	Plåt sida övre 8900x1285	Side plate upper 8900x1285
3	212293	x	x	Plåt sida undre 8900x800	Side plate lower 8900x800
4	212294	x	x	Plåt gavel 2475x1538	Gable plate 2475x1538
5	211056	x	x	Plåt gavel undre 2800x818	Gable plate lower 2800x818
6	211056	x	x	Plåt gavel övre 2800x818	Gable plate upper 2800x818
7	210127	x	x	List midja L=7312	List L=7312
8	210365	M	M	List dekor plast, silver	List decor plastic, silver
9	210911	x	x	List tält rak L=4990	List straight L=4990
10	205579	x	x	List dekor alu. L=2390	List decor alu. L=2390
11	208567	x	x	List markis L=2322	List L=2322
12	210093	x	x	List avb. spoiler V-fram L=2997	List L front L=2997
13	210508	x	x	List avb. spoiler H-fram L=2997	List R front L=2997
14	211745	x	x	List avb. spoiler V-H bak L=2940	List L-R rear L=2940
15	210943	x	x	Spoiler H	Spoiler R
16	210944	x	x	Spoiler V	Spoiler L
17	210346	x	x	List vinkel V	List L
18	210347	x	x	List vinkel H	List R
19	210101	x	x	List vinkel al. L=5000	List al. L=5000
20	401507	x	x	Motor köksfläkt kpl.	Motor kitchen fan cpl.
21	212069	x	x	List bakljusramp L=2325	List light holder L=2325
22	210348	x	x	List gavel-golv fram L=2440	List gable-floor front L=2440
--	209525	x	x	Tätning "Terostat 2759" d:o	Seal "Terostat 2759" d:o
--	800626	x	x	Skruv d:o TKX 5,0x25	Screw d:o TKX 5,0x25
23	208236	M	M	Butyl profil 15x2 (30 m/rulle)	Seal strip 15x2 (30 m/roll)
24	208237	M	M	Butyl profil Ø=8 mm (7 m/rulle)	Seal strip Ø=8 mm (7 m/roll)
25	211395	M	M	List tätning, grå (45 m/rulle)	Seal strip, grey (45 m/roll)
26	210469	x	x	List koffert L=1700	List gas box L=1700
27	212215	x	x	Dekal	Decal
28	204137	M	M	List täck	Cover strip
29	210877	x	x	Skarvskydd tältlist	Splice protection
--	801710	x	x	Skruv PKM 4,2x14 d:o	Screw PKM 4,2x14 d:o
30	211543	x	x	Taklucka 400x400 kpl. rumsdel	Roof hatch 400x400 cpl.
--	207265	T	T	Taklucka Heki kpl.	Roof hatch Heki cpl.
--	207780	T	T	Taklucka Heki de Lux kpl.	Roof hatch Heki de Lux cpl.
31	211542	x	x	Taklucka 280x280 kpl. tvättrum	Roof hatch 280x280 cpl.
32	210281	x	x	Hjulhusbreddare	Mudguard
33	206777	x	x	Hjulhus	Wheel housing
34	206830	x	x	Isolering hjulhus	Insulation wheel housing
35	102470	x	x	Stänkskydd	Splash guard
36	101223	x	x	Fäste stänkskydd	Bracket splash guard
37	800118	x	x	Skruv	Screw
38	212215	x	x	Dekal	Decal
39	212223	x	x	Emblem 730	Emblem 730
40	209372	x	x	Luftintag	Air inlet
				M= Metervara	M= On the metre
				T= Tillbehör	T= Accessory

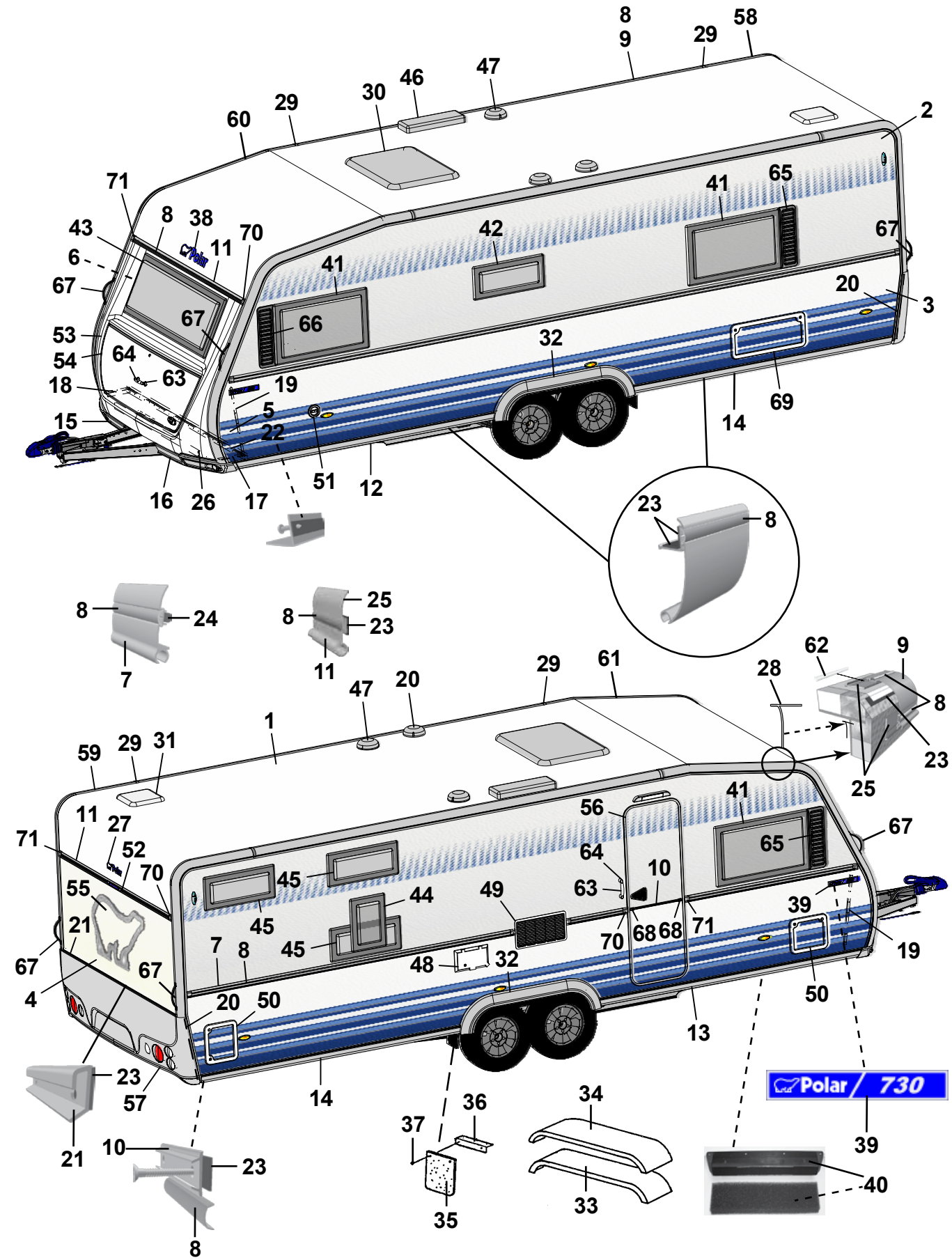
Polar / 730

Pos Fig	Det. nr Part. No	Ingår/Fitted 730 TR LB	Ingår/Fitted 730 TR DB	Benämning	Description
--	212225	x	x	Filter inluft	Filter
41	210781	x	x	Fönster öppn.bart 900x550 kpl.	Window 900x550 cpl.
--	211089	x	x	Ruta lös u. karm 900x550 d:o	Pane without frame 900x550 d:o
42	210782	x	x	Fönster öppn.bart 700x300 pentry kpl.	Window 700x300 pentry cpl.
--	211090	x	x	Ruta lös u. karm 700x300 d:o	Pane without frame 700x300 d:o
43	210780	x	x	Fönster fast 1600x550 kpl.	Window fixed 1600x550 cpl.
--	211088	x	x	Ruta lös u. karm 1600x550 d:o	Pane without frame 1600x550 d:o
44	210783		T	Fönster öppn.bart 350x500 kpl.	Window 350x550 cpl.
--	211091		T	Ruta lös u. karm 350x500 d:o	Pane without frame 350x500 d:o
45	210782	T	x	Fönster öppn.bart 700x300 kpl.	Window 700x300 cpl.
--	211090	T	x	Ruta lös u. karm 700x300 d:o	Pane without frame 700x300 d:o
46	208023	x	x	Ventil tak för kyl	Ventilator roof for refrigerator
47	00970024	x	x	Ventilator kpl.	Ventilator cpl.
48	504324	x	x	El-intag 230 V u. låshus el-golvvärme	El. connection 230 V el. underfloor heating
--	504325	x	x	Låshus d:o	Locking house d:o
49	209247	x	x	Galler ventilation kyl	Louvre ventilation
50	207759	x	x	Lucka m. innerram, utan spegel	Door with frame inner, without plate
--	207197	x	x	Innerram d:o	Frame inner d:o
51	319023	x	x	Vattenpåfyllning m. lock	Water filler with cap
--	319901	x	x	Lock d:o	Cap d:o
52	208587	x	x	List vinkel bromsljus L=300	List tail lamp L=300
53	210937	x	x	Front u. lock	Front without trunk lid
54	210076	x	x	Lock front u. lås	Trunk lid front without lock
55	212194	x	x	Dekal	Decal
56	212036	x	x	Dörr yttre kpl. H	Outer door cpl. R
--	208304	T	T	Myggdörr inre	Mosquito door inner
57	212122	x	x	Bakljusramp	Light holder
--	212120	x	x	Ljusenhet bakljusramp H	Unit of light R
--	212121	x	x	Ljusenhet bakljusramp V	Unit of light L
--	211618	x	x	Ändavslutning bakljusramp H	End protection light holder R
--	211619	x	x	Ändavslutning bakljusramp V	End protection light holder L
58	211258	x	x	List tält bockad H-bak	List bent R rear
59	211259	x	x	List tält bockad V-bak	List bent L rear
60	210905	x	x	List tält bockad H-fram	List bent R front
61	210906	x	x	List tält bockad V-fram	List bent L front
62	208323	x	x	Styrstift list tält 50x3,5 mm	Pin for list 50x6,5 mm
63	210057	x	x	Handtag koffert inkl. täckbrickor	Handle trunk lid with covers
64	211492	x	x	Täckbricka	Cover
65	209483	x	x	Dekorplatta grå H	Decor plate grey H
66	209484	x	x	Dekorplatta grå V	Decor plate grey V
67	210054	x	x	Draghandtag	Draw handle
68	206801	x	x	Ändavslutning	End protection
69	208424	T	T	Lucka m innerram, utan spegel	Door with frame inner, without plate
70	205630	x	x	Ändavslutning H midjelist	End protection R tent list
71	205631	x	x	Ändavslutning V midjelist	End protection L tent list
				M= Metervara	M= On the metre
				T= Tillbehör	T= Accessory

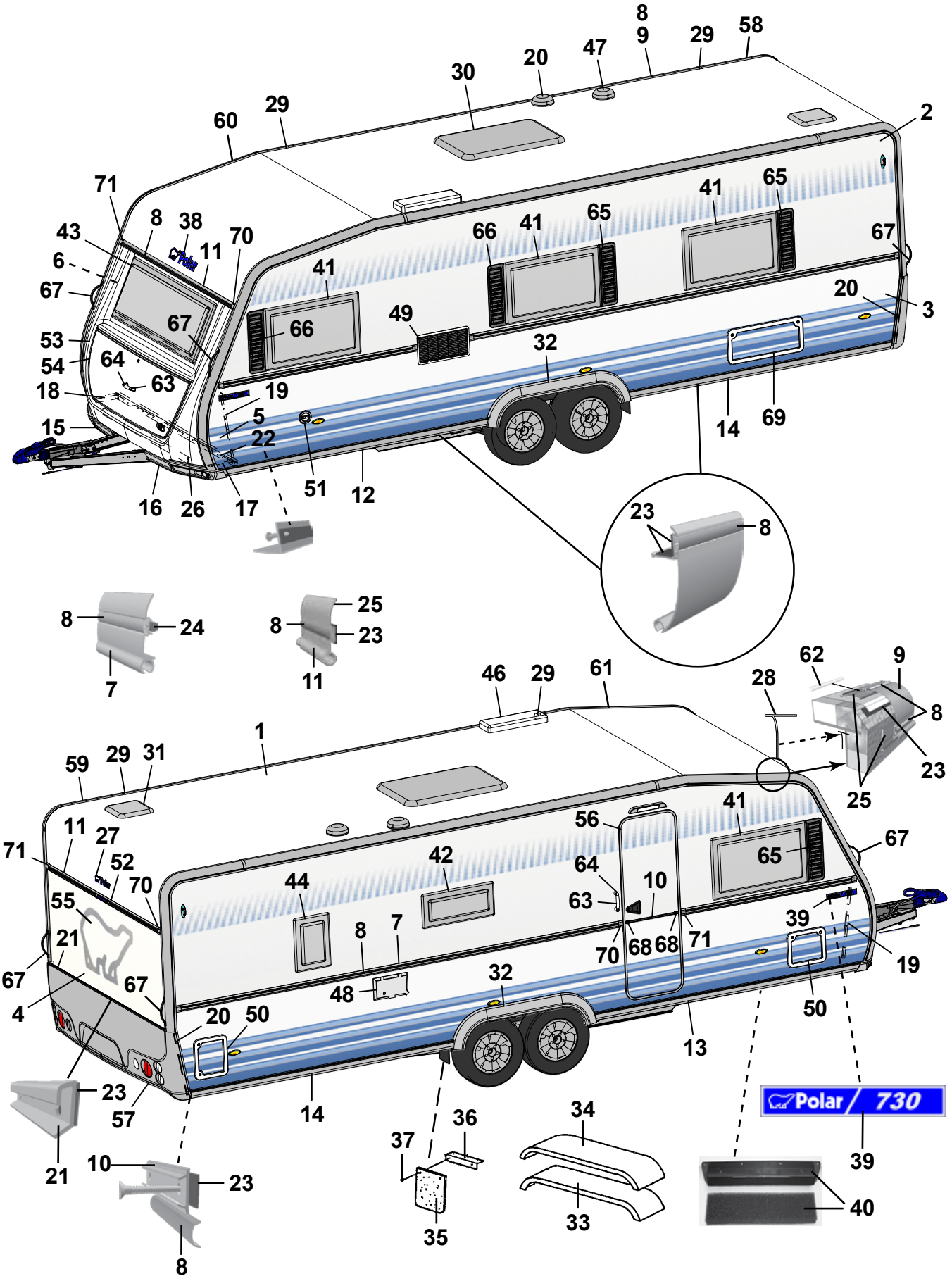
8
9
29
58
47
20
30
29
60
2
71
8
38
43
70
11
6
67
41
65
66
41
65
41
67
20
3
53
54
64
63
18
15
67
66
49
32
19
5
22
51
12
16
26
17
14
69
23
8
8
24
7
8
25
23
11
46
29
61
28
62
9
8
23
25
1
59
29
31
11
27
71
52
70
55
21
67
4
67
44
42
56
41
65
67
64
10
63
8
7
70
68
68
71
39
19
48
32
20
50
50
13
14
23
57
21
Polar / 730
39
10
23
8
37
36
35
34
33
40

Pos Fig	Det. nr Part. No	Ingår/Fitted 730 TRX		Benämning	Description
1	207733	x		Plåt tak 8000x2475	Roofing plate 8000x2475
2	207734	x		Plåt sida övre 8900x1285	Side plate upper 8900x1285
3	212293	x		Plåt sida undre 8900x800	Side plate lower 8900x800
4	212294	x		Plåt gavel 2475x1538	Gable plate 2475x1538
5	211056	x		Plåt gavel undre 2800x818	Gable plate lower 2800x818
6	211056	x		Plåt gavel övre 2800x818	Gable plate upper 2800x818
7	210127	x		List midja L=7312	List L=7312
8	210365	M		List dekor plast, silver	List decor plastic, silver
9	210911	x		List tält rak L=4990	List straight L=4990
10	205579	x		List dekor alu. L=2390	List decor alu. L=2390
11	208567	x		List markis L=2322	List L=2322
12	210093	x		List avb. spoiler V-fram L=2997	List L front L=2997
13	210508	x		List avb. spoiler H-fram L=2997	List R front L=2997
14	211745	x		List avb. spoiler V-H bak L=2940	List L-R rear L=2940
15	210943	x		Spoiler H	Spoiler R
16	210944	x		Spoiler V	Spoiler L
17	210346	x		List vinkel V	List L
18	210347	x		List vinkel H	List R
19	210101	x		List vinkel al. L=5000	List al. L=5000
20	401507	x		Motor köksfläkt kpl.	Motor kitchen fan cpl.
21	212069	x		List bakljusramp L=2325	List light holder L=2325
22	210348	x		List gavel-golv fram L=2440	List gable-floor front L=2440
--	209525	x		Tätning "Terostat 2759" d:o	Seal "Terostat 2759" d:o
--	800626	x		Skruv d:o TKX 5,0x25	Screw d:o TKX 5,0x25
23	208236	M		Butyl profil 15x2 (30 m/rulle)	Seal strip 15x2 (30 m/roll)
24	208237	M		Butyl profil Ø=8 mm (7 m/rulle)	Seal strip Ø=8 mm (7 m/roll)
25	211395	M		List tätning, grå (45 m/rulle)	Seal strip, grey (45 m/roll)
26	210469	x		List koffert L=1700	List gas box L=1700
27	212215	x		Dekal	Decal
28	204137	M		List täck	Cover strip
29	210877	x		Skarvskydd tältlist	Splice protection
--	801710	x		Skruv PKM 4,2x14 d:o	Screw PKM 4,2x14 d:o
30	211543	x		Taklucka 400x400 kpl. rumsdel	Roof hatch 400x400 cpl.
--	207265	T		Taklucka Heki kpl.	Roof hatch Heki cpl.
--	207780	T		Taklucka Heki de Lux kpl.	Roof hatch Heki de Lux cpl.
31	211542	x		Taklucka 280x280 kpl. tvättrum	Roof hatch 280x280 cpl.
32	210281	x		Hjulhusbreddare	Mudguard
33	206777	x		Hjulhus	Wheel housing
34	206830	x		Isolering hjulhus	Insulation wheel housing
35	102470	x		Stänkskydd	Splash guard
36	101223	x		Fäste stänkskydd	Bracket splash guard
37	800118	x		Skruv	Screw
38	212215	x		Dekal	Decal
39	212223	x		Emblem 730	Emblem 730
40	209372	x		Luftintag	Air inlet

M= Metervara
T= Tillbehör

M= On the metre
T= Accessory

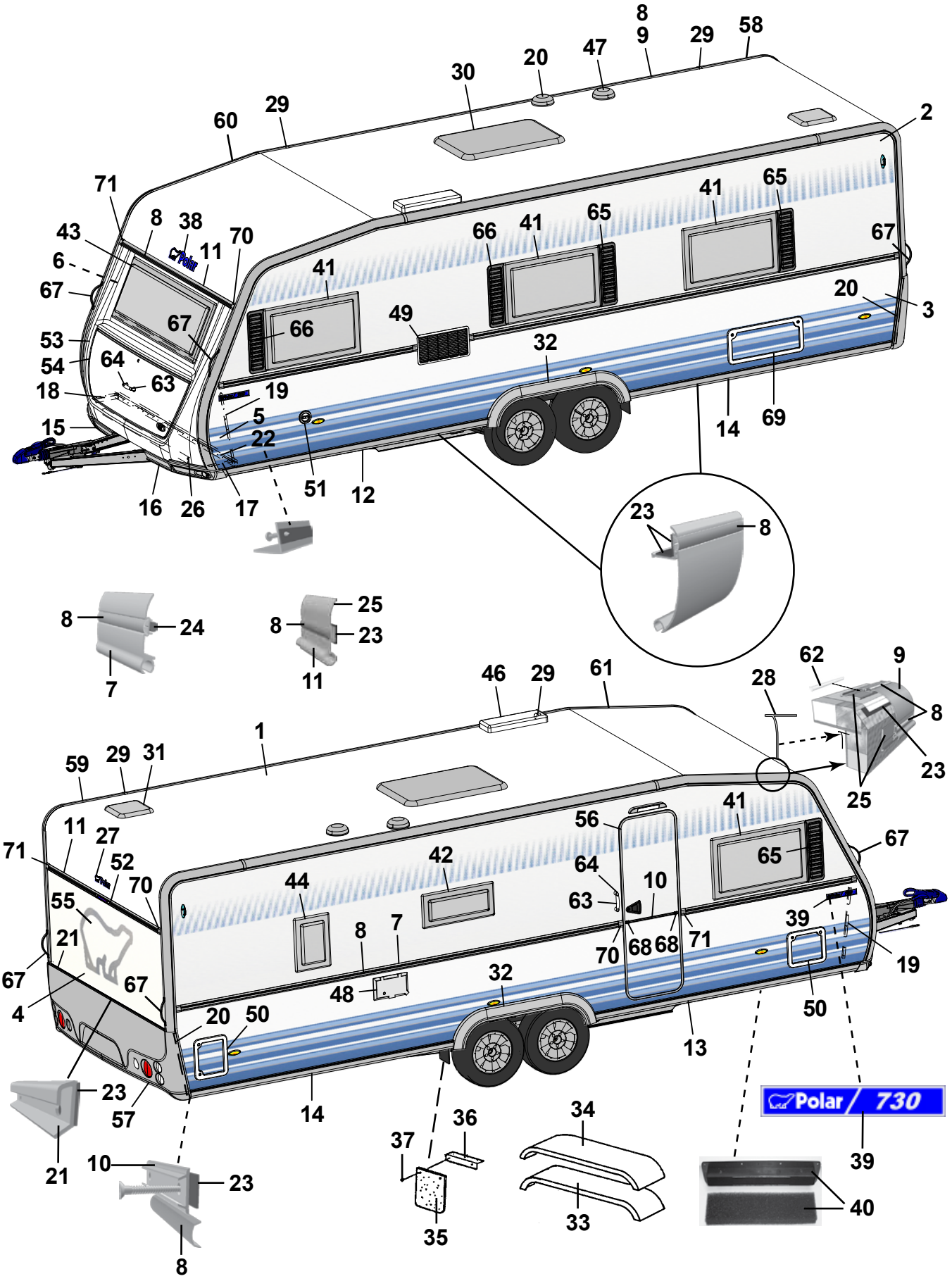
8
9
29
58
47
20
30
29
60
2
71
8
38
43
70
11
6
41
65
66
41
65
41
67
67
20
3
67
49
66
53
32
54
64
63
18
19
5
15
22
14
69
51
12
16
26
17
23
8
8
24
7
8
25
23
11
46
29
61
28
62
9
8
23
25
1
59
29
31
11
27
71
52
70
55
21
67
4
67
56
41
67
65
42
64
10
44
63
39
8
7
70
68
68
71
19
48
32
50
20
50
13
23
57
14
Polar / 730
36
34
37
39
21
10
23
35
33
40
8

Pos Fig	Det. nr Part. No	Ingår/Fitted 730 TRX		Benämning	Description
--	212225	x		Filter inluft	Filter
41	210781	x		Fönster öppn.bart 900x550 kpl.	Window 900x550 cpl.
--	211089	x		Ruta lös u. karm 900x550 d:o	Pane without frame 900x550 d:o
42	210782	x		Fönster öppn.bart 700x300 pentry kpl.	Window 700x300 pentry cpl.
--	211090	x		Ruta lös u. karm 700x300 d:o	Pane without frame 700x300 d:o
43	210780	x		Fönster fast 1600x550 kpl.	Window fixed 1600x550 cpl.
--	211088	x		Ruta lös u. karm 1600x550 d:o	Pane without frame 1600x550 d:o
44	210783	x		Fönster öppn.bart 350x500 kpl.	Window 350x550 cpl.
--	211091	x		Ruta lös u. karm 350x500 d:o	Pane without frame 350x500 d:o
46	208023	x		Ventil tak för kyl	Ventilator roof for refrigerator
47	00970024	x		Ventilator kpl.	Ventilator cpl.
48	504324	x		El-intag 230 V u. låshus el-golvvärme	El. connection 230 V el. underfloor heating
--	504325	x		Låshus d:o	Locking house d:o
49	209247	x		Galler ventilation kyl	Louvre ventilation
50	207759	x		Lucka m. innerram, utan spegel	Door with frame inner, without plate
--	207197	x		Innerram d:o	Frame inner d:o
51	319023	x		Vattenpåfyllning m. lock	Water filler with cap
--	319901	x		Lock d:o	Cap d:o
52	208587	x		List vinkel bromsljus L=300	List tail lamp L=300
53	210937	x		Front u. lock	Front without trunk lid
54	210076	x		Lock front u. lås	Trunk lid front without lock
55	212194	x		Dekal	Decal
56	212036	x		Dörr yttre kpl. H	Outer door cpl. R
--	208304	T		Myggdörr inre	Mosquito door inner
57	212122	x		Bakljusramp	Light holder
--	212120	x		Ljusenhet bakljusramp H	Unit of light R
--	212121	x		Ljusenhet bakljusramp V	Unit of light L
--	211618	x		Ändavslutning bakljusramp H	End protection light holder R
--	211619	x		Ändavslutning bakljusramp V	End protection light holder L
58	211258	x		List tält bockad H-bak	List bent R rear
59	211259	x		List tält bockad V-bak	List bent L rear
60	210905	x		List tält bockad H-fram	List bent R front
61	210906	x		List tält bockad V-fram	List bent L front
62	208323	x		Styrstift list tält 50x3,5 mm	Pin for list 50x6,5 mm
63	210057	x		Handtag koffert inkl. täckbrickor	Handle trunk lid with covers
64	211492	x		Täckbricka	Cover
65	209483	x		Dekorplatta grå H	Decor plate grey H
66	209484	x		Dekorplatta grå V	Decor plate grey V
67	210054	x		Draghandtag	Draw handle
68	206801	x		Ändavslutning	End protection
69	208424	T		Lucka m innerram, utan spegel	Door with frame inner, without plate
70	205630	x		Ändavslutning H midjelist	End protection R tent list
71	205631	x		Ändavslutning V midjelist	End protection L tent list

M= Metervara
T= Tillbehör

M= On the metre
T= Accessory

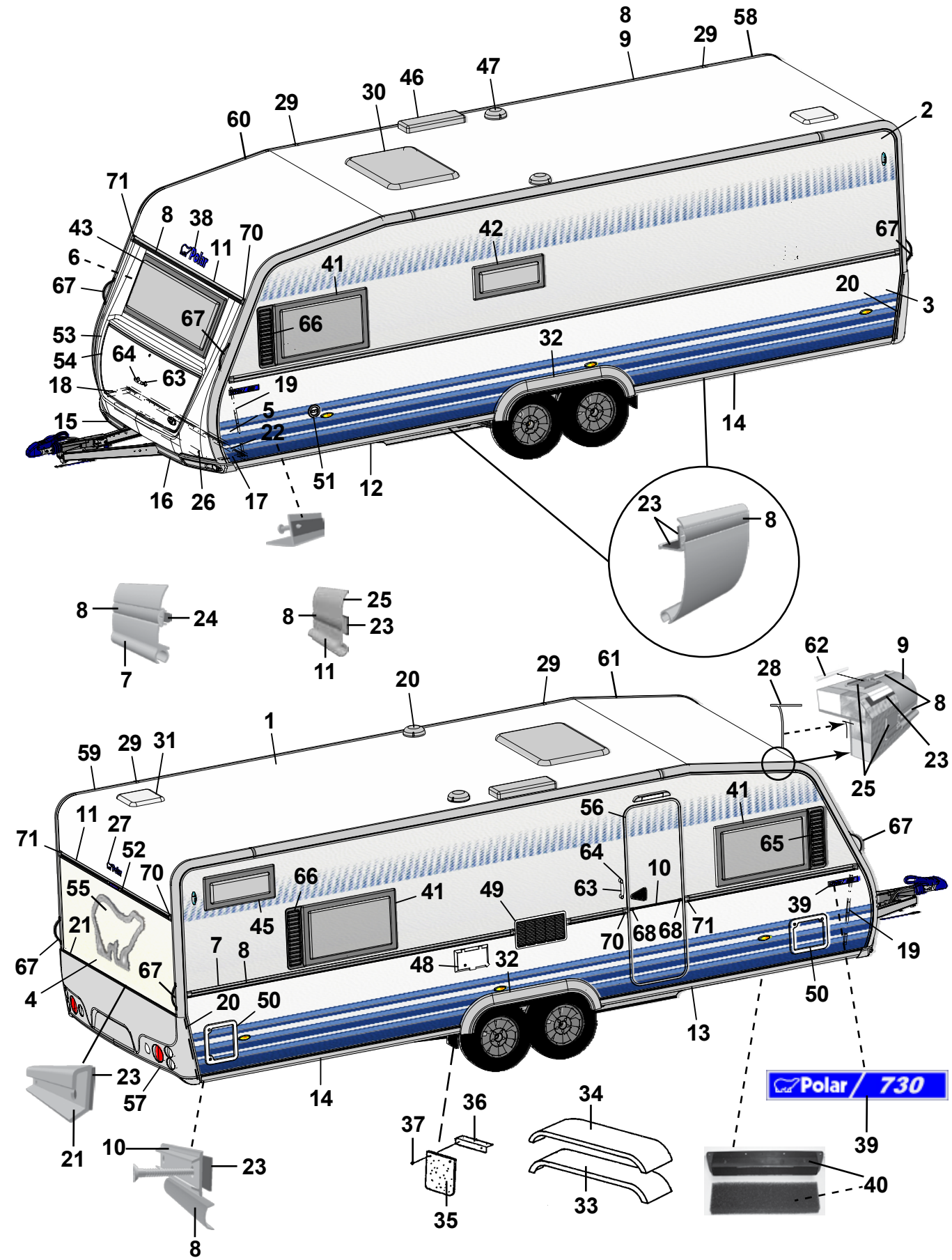
8
9
29
58
46
47
30
29
60
2
71
8
38
43
70
42
67
6
11
41
67
20
3
67
66
53
32
54
64
63
18
19
5
15
22
14
51
12
16
26
17
23
8
8
24
7
8
25
23
11
20
29
61
28
62
9
8
1
59
29
31
23
25
11
27
41
56
71
52
67
65
64
10
70
66
55
41
49
63
39
45
21
7
8
70
68
68
71
19
67
48
32
67
4
20
50
50
13
23
57
14
Polar / 730
21
36
34
37
39
10
23
40
33
35
8

Pos Fig	Det. nr Part. No	Ingår/Fitted 730 TDS		Benämning	Description
1	207733	x		Plåt tak 8000x2475	Roofing plate 8000x2475
2	207734	x		Plåt sida övre 8900x1285	Side plate upper 8900x1285
3	212293	x		Plåt sida undre 8900x800	Side plate lower 8900x800
4	212294	x		Plåt gavel 2475x1538	Gable plate 2475x1538
5	211056	x		Plåt gavel undre 2800x818	Gable plate lower 2800x818
6	211056	x		Plåt gavel övre 2800x818	Gable plate upper 2800x818
7	210127	x		List midja L=7312	List L=7312
8	210365	M		List dekor plast, silver	List decor plastic, silver
9	210911	x		List tält rak L=4990	List straight L=4990
10	205579	x		List dekor alu. L=2390	List decor alu. L=2390
11	208567	x		List markis L=2322	List L=2322
12	210093	x		List avb. spoiler V-fram L=2997	List L front L=2997
13	210508	x		List avb. spoiler H-fram L=2997	List R front L=2997
14	211745	x		List avb. spoiler V-H bak L=2940	List L-R rear L=2940
15	210943	x		Spoiler H	Spoiler R
16	210944	x		Spoiler V	Spoiler L
17	210346	x		List vinkel V	List L
18	210347	x		List vinkel H	List R
19	210101	x		List vinkel al. L=5000	List al. L=5000
20	401507	x		Motor köksfläkt kpl.	Motor kitchen fan cpl.
21	212069	x		List bakljusramp L=2325	List light holder L=2325
22	210348	x		List gavel-golv fram L=2440	List gable-floor front L=2440
--	209525	x		Tätning "Terostat 2759" d:o	Seal "Terostat 2759" d:o
--	800626	x		Skruv d:o TKX 5,0x25	Screw d:o TKX 5,0x25
23	208236	M		Butyl profil 15x2 (30 m/rulle)	Seal strip 15x2 (30 m/roll)
24	208237	M		Butyl profil Ø=8 mm (7 m/rulle)	Seal strip Ø=8 mm (7 m/roll)
25	211395	M		List tätning, grå (45 m/rulle)	Seal strip, grey (45 m/roll)
26	210469	x		List koffert L=1700	List gas box L=1700
27	212215	x		Dekal	Decal
28	204137	M		List täck	Cover strip
29	210877	x		Skarvskydd tältlist	Splice protection
--	801710	x		Skruv PKM 4,2x14 d:o	Screw PKM 4,2x14 d:o
30	211543	x		Taklucka 400x400 kpl. rumsdel	Roof hatch 400x400 cpl.
--	207265	T		Taklucka Heki kpl.	Roof hatch Heki cpl.
--	207780	T		Taklucka Heki de Lux kpl.	Roof hatch Heki de Lux cpl.
31	211542	x		Taklucka 280x280 kpl. tvättrum	Roof hatch 280x280 cpl.
32	210281	x		Hjulhusbreddare	Mudguard
33	206777	x		Hjulhus	Wheel housing
34	206830	x		Isolering hjulhus	Insulation wheel housing
35	102470	x		Stänkskydd	Splash guard
36	101223	x		Fäste stänkskydd	Bracket splash guard
37	800118	x		Skruv	Screw
38	212215	x		Dekal	Decal
39	212223	x		Emblem 730	Emblem 730
40	209372	x		Luftintag	Air inlet

M= Metervara
T= Tillbehör

M= On the metre
T= Accessory

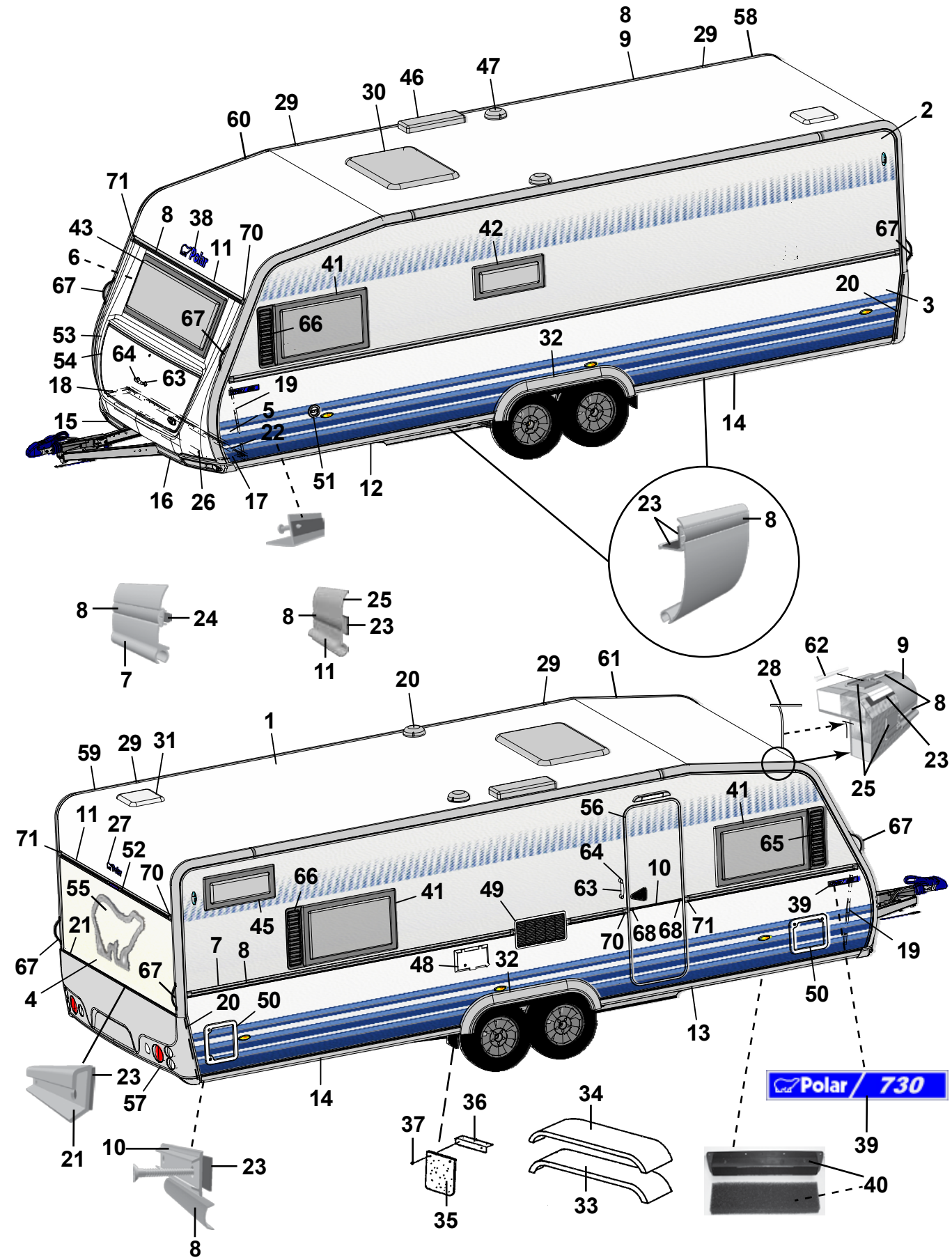
Polar / 730

Pos Fig	Det. nr Part. No	Ingår/Fitted 730 TDS		Benämning	Description
--	212225	x		Filter inluft	Filter
41	210781	x		Fönster öppn.bart 900x550 kpl.	Window 900x550 cpl.
--	211089	x		Ruta lös u. karm 900x550 d:o	Pane without frame 900x550 d:o
42	210782	x		Fönster öppn.bart 700x300 pentry kpl.	Window 700x300 pentry cpl.
--	211090	x		Ruta lös u. karm 700x300 d:o	Pane without frame 700x300 d:o
43	210780	x		Fönster fast 1600x550 kpl.	Window fixed 1600x550 cpl.
--	211088	x		Ruta lös u. karm 1600x550 d:o	Pane without frame 1600x550 d:o
45	210782	T		Fönster öppn.bart 700x300 kpl.	Window 700x300 cpl.
--	211090	T		Ruta lös u. karm 700x300 d:o	Pane without frame 700x300 d:o
46	208023	x		Ventil tak för kyl	Ventilator roof for refrigerator
47	00970024	x		Ventilator kpl.	Ventilator cpl.
48	504324	x		El-intag 230 V u. låshus el-golvvärme	El. connection 230 V el. underfloor heating
--	504325	x		Låshus d:o	Locking house d:o
49	209247	x		Galler ventilation kyl	Louvre ventilation
50	207759	x		Lucka m. innerram, utan spegel	Door with frame inner, without plate
--	207197	x		Innerram d:o	Frame inner d:o
51	319023	x		Vattenpåfyllning m. lock	Water filler with cap
--	319901	x		Lock d:o	Cap d:o
52	208587	x		List vinkel bromsljus L=300	List tail lamp L=300
53	210937	x		Front u. lock	Front without trunk lid
54	210076	x		Lock front u. lås	Trunk lid front without lock
55	212194	x		Dekal	Decal
56	212036	x		Dörr yttre kpl. H	Outer door cpl. R
--	208304	T		Myggdörr inre	Mosquito door inner
57	212122	x		Bakljusramp	Light holder
--	212120	x		Ljusenhet bakljusramp H	Unit of light R
--	212121	x		Ljusenhet bakljusramp V	Unit of light L
--	211618	x		Ändavslutning bakljusramp H	End protection light holder R
--	211619	x		Ändavslutning bakljusramp V	End protection light holder L
58	211258	x		List tält bockad H-bak	List bent R rear
59	211259	x		List tält bockad V-bak	List bent L rear
60	210905	x		List tält bockad H-fram	List bent R front
61	210906	x		List tält bockad V-fram	List bent L front
62	208323	x		Styrstift list tält 50x3,5 mm	Pin for list 50x6,5 mm
63	210057	x		Handtag koffert inkl. täckbrickor	Handle trunk lid with covers
64	211492	x		Täckbricka	Cover
65	209483	x		Dekorplatta grå H	Decor plate grey H
66	209484	x		Dekorplatta grå V	Decor plate grey V
67	210054	x		Draghandtag	Draw handle
68	206801	x		Ändavslutning	End protection
70	205630	x		Ändavslutning H midjelist	End protection R tent list
71	205631	x		Ändavslutning V midjelist	End protection L tent list
				M= Metervara	M= On the metre
				T= Tillbehör	T= Accessory

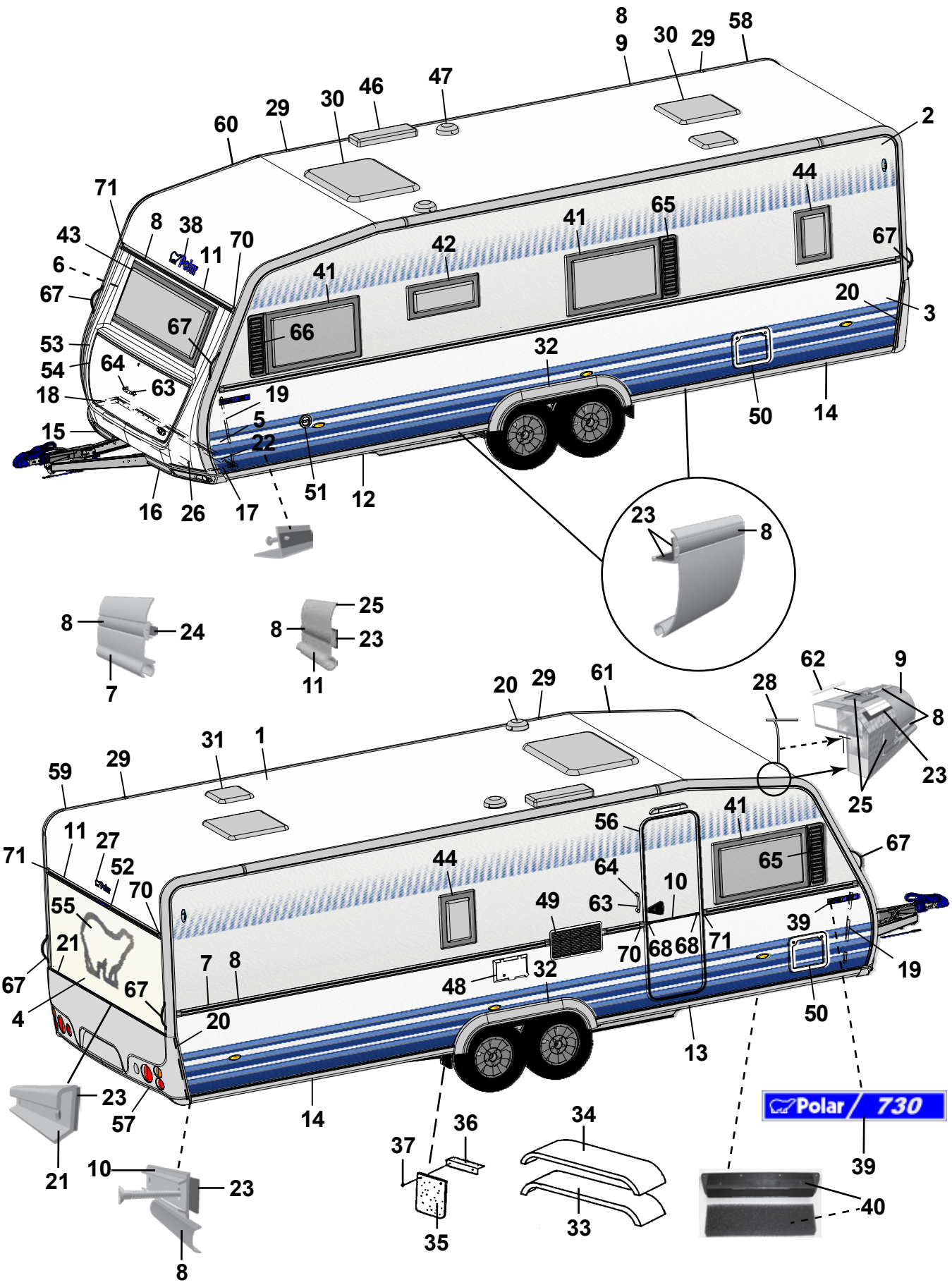
Polar
730

Pos Fig	Det. nr Part. No	Ingår/Fitted		Benämning	Description
1	207733	x		Plåt tak 8000x2475	Roofing plate 8000x2475
2	207734	x		Plåt sida övre 8900x1285	Side plate upper 8900x1285
3	212293	x		Plåt sida undre 8900x800	Side plate lower 8900x800
4	212294	x		Plåt gavel 2475x1538	Gable plate 2475x1538
5	211056	x		Plåt gavel undre 2800x818	Gable plate lower 2800x818
6	211056	x		Plåt gavel övre 2800x818	Gable plate upper 2800x818
7	210127	x		List midja L=7312	List L=7312
8	210365	M		List dekor plast, silver	List decor plastic, silver
9	210911	x		List tält rak L=4990	List straight L=4990
10	205579	x		List dekor alu. L=2390	List decor alu. L=2390
11	208567	x		List markis L=2322	List L=2322
12	210093	x		List avb. spoiler V-fram L=2997	List L front L=2997
13	210508	x		List avb. spoiler H-fram L=2997	List R front L=2997
14	211745	x		List avb. spoiler V-H bak L=2940	List L-R rear L=2940
15	210943	x		Spoiler H	Spoiler R
16	210944	x		Spoiler V	Spoiler L
17	210346	x		List vinkel V	List L
18	210347	x		List vinkel H	List R
19	210101	x		List vinkel al. L=5000	List al. L=5000
20	401507	x		Motor köksfläkt kpl.	Motor kitchen fan cpl.
21	212069	x		List bakljusramp L=2325	List light holder L=2325
22	210348	x		List gavel-golv fram L=2440	List gable-floor front L=2440
--	209525	x		Tätning "Terostat 2759" d:o	Seal "Terostat 2759" d:o
--	800626	x		Skruv d:o TKX 5,0x25	Screw d:o TKX 5,0x25
23	208236	M		Butyl profil 15x2 (30 m/rulle)	Seal strip 15x2 (30 m/roll)
24	208237	M		Butyl profil Ø=8 mm (7 m/rulle)	Seal strip Ø=8 mm (7 m/roll)
25	211395	M		List tätning, grå (45 m/rulle)	Seal strip, grey (45 m/roll)
26	210469	x		List koffert L=1700	List gas box L=1700
27	212215	x		Dekal	Decal
28	204137	M		List täck	Cover strip
29	210877	x		Skarvskydd tältlist	Splice protection
--	801710	x		Skruv PKM 4,2x14 d:o	Screw PKM 4,2x14 d:o
30	211543	x		Taklucka 400x400 kpl. rumsdel	Roof hatch 400x400 cpl.
--	207265	T		Taklucka Heki kpl.	Roof hatch Heki cpl.
--	207780	T		Taklucka Heki de Lux kpl.	Roof hatch Heki de Lux cpl.
31	211542	x		Taklucka 280x280 kpl. tvättrum	Roof hatch 280x280 cpl.
32	210281	x		Hjulhusbreddare	Mudguard
33	206777	x		Hjulhus	Wheel housing
34	206830	x		Isolering hjulhus	Insulation wheel housing
35	102470	x		Stänkskydd	Splash guard
36	101223	x		Fäste stänkskydd	Bracket splash guard
37	800118	x		Skruv	Screw
38	212215	x		Dekal	Decal
39	212223	x		Emblem 730	Emblem 730
40	209372	x		Luftintag	Air inlet

M= Metervara
T= Tillbehör

M= On the metre
T= Accessory

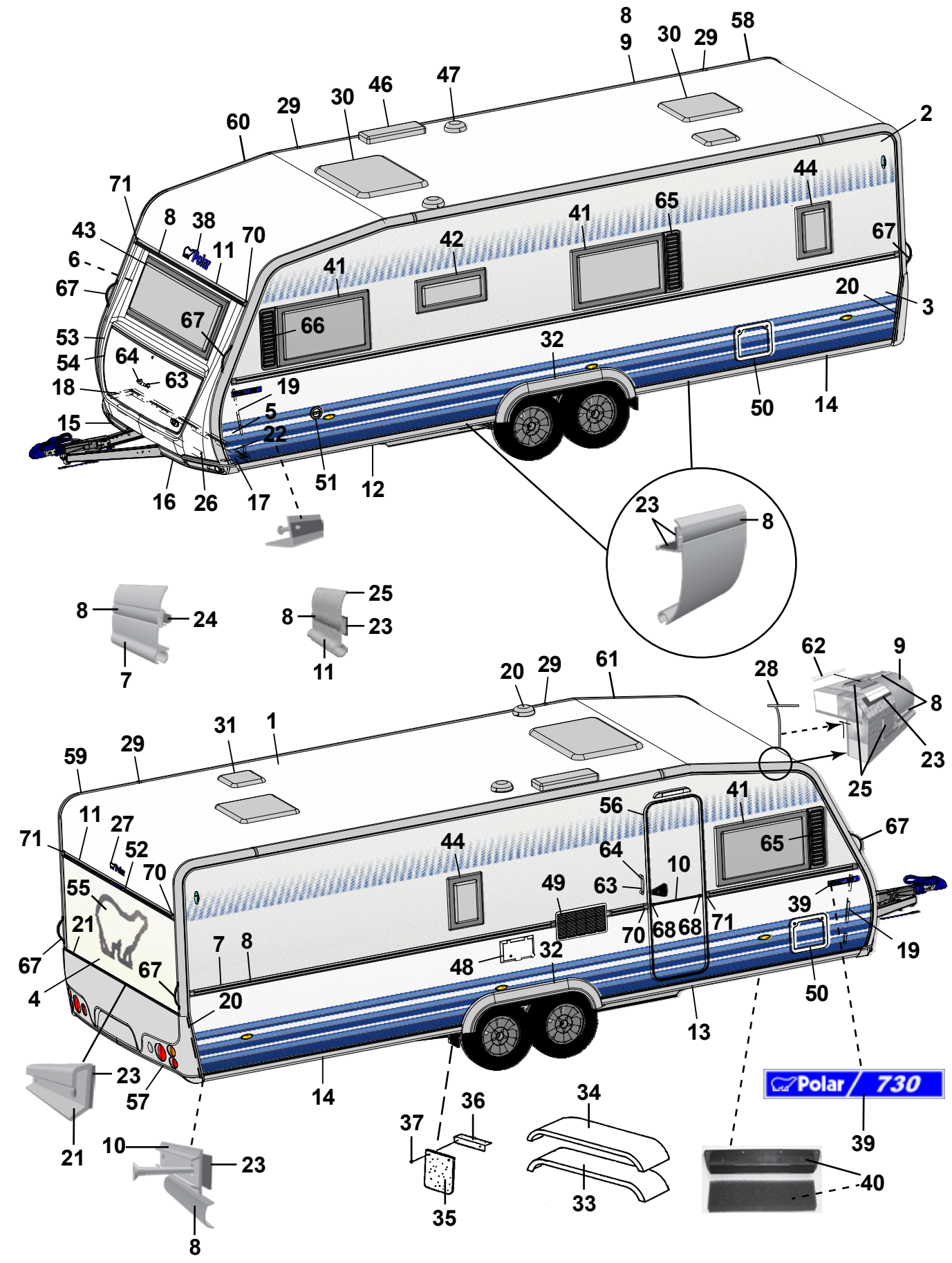
Polar 730

Pos Fig	Det. nr Part. No	Ingår/Fitted 730 TDS		Benämning	Description
--	212225	x		Filter inluft	Filter
41	210781	x		Fönster öppn.bart 900x550 kpl.	Window 900x550 cpl.
--	211089	x		Ruta lös u. karm 900x550 d:o	Pane without frame 900x550 d:o
42	210782	x		Fönster öppn.bart 700x300 pentry kpl.	Window 700x300 pentry cpl.
--	211090	x		Ruta lös u. karm 700x300 d:o	Pane without frame 700x300 d:o
43	210780	x		Fönster fast 1600x550 kpl.	Window fixed 1600x550 cpl.
--	211088	x		Ruta lös u. karm 1600x550 d:o	Pane without frame 1600x550 d:o
44	210783	x		Fönster öppn.bart 350x500 kpl.	Window 350x550 cpl.
--	211091	x		Ruta lös u. karm 350x500 d:o	Pane without frame 350x500 d:o
46	208023	x		Ventil tak för kyl	Ventilator roof for refrigerator
47	00970024	x		Ventilator kpl.	Ventilator cpl.
48	504324	x		El-intag 230 V u. låshus el-golvvärme	El. connection 230 V el. underfloor heating
--	504325	x		Låshus d:o	Locking house d:o
49	209247	x		Galler ventilation kyl	Louvre ventilation
50	207759	x		Lucka m. innerram, utan spegel	Door with frame inner, without plate
--	207197	x		Innerram d:o	Frame inner d:o
51	319023	x		Vattenpåfyllning m. lock	Water filler with cap
--	319901	x		Lock d:o	Cap d:o
52	208587	x		List vinkel bromsljus L=300	List tail lamp L=300
53	210937	x		Front u. lock	Front without trunk lid
54	210076	x		Lock front u. lås	Trunk lid front without lock
55	212194	x		Dekal	Decal
56	212036	x		Dörr yttre kpl. H	Outer door cpl. R
--	208304	T		Myggdörr inre	Mosquito door inner
57	212122	x		Bakljusramp	Light holder
--	212120	x		Ljusenhet bakljusramp H	Unit of light R
--	212121	x		Ljusenhet bakljusramp V	Unit of light L
--	211618	x		Ändavslutning bakljusramp H	End protection light holder R
--	211619	x		Ändavslutning bakljusramp V	End protection light holder L
58	211258	x		List tält bockad H-bak	List bent R rear
59	211259	x		List tält bockad V-bak	List bent L rear
60	210905	x		List tält bockad H-fram	List bent R front
61	210906	x		List tält bockad V-fram	List bent L front
62	208323	x		Styrstift list tält 50x3,5 mm	Pin for list 50x6,5 mm
63	210057	x		Handtag koffert inkl. täckbrickor	Handle trunk lid with covers
64	211492	x		Täckbricka	Cover
65	209483	x		Dekorplatta grå H	Decor plate grey H
66	209484	x		Dekorplatta grå V	Decor plate grey V
67	210054	x		Draghandtag	Draw handle
68	206801	x		Ändavslutning	End protection
70	205630	x		Ändavslutning H midjelist	End protection R tent list
71	205631	x		Ändavslutning V midjelist	End protection L tent list

M= Metervara
T= Tillbehör

M= On the metre
T= Accessory

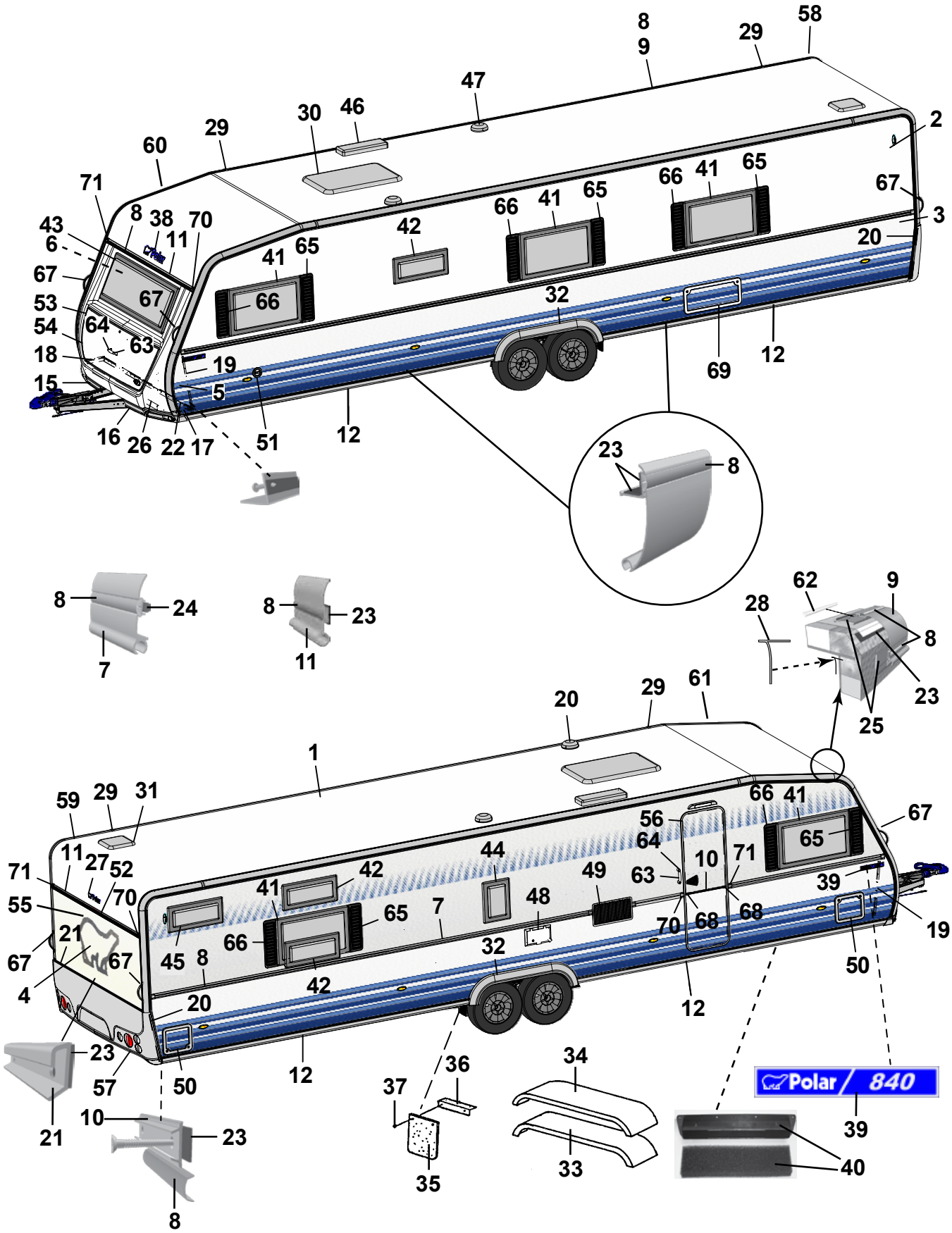
Polar / 840

Pos Fig	Det. nr Part. No	Ingår/Fitted 840 TRX LB	840 TRX DB	840 TRX TDS		Benämning	Description
1	212032	x	x	x		Plåt tak 10200x2475	Roofing plate 10200x2475
2	207734	x	x	x		Plåt sida övre 8900x1285	Side plate upper 8900x1285
3	212293	x	x	x		Plåt sida undre 8900x800	Side plate lower 8900x800
4	212294	x	x	x		Plåt gavel 2475x1538	Gable plate 2475x1538
5	211056	x	x	x		Plåt gavel undre 2800x818	Gable plate lower 2800x818
6	211056	x	x	x		Plåt gavel övre 2800x818	Gable plate upper 2800x818
7	210127	x	x	x		List midja L=7312	List L=7312
8	210365	M	M	M		List dekor plast, silver	List decor plastic, silver
9	210911	x	x	x		List tält rak L=4990	List straight L=4990
10	205579	x	x	x		List dekor alu. L=2390	List decor alu. L=2390
11	208567	x	x	x		List markis L=2322	List L=2322
12	211000	x	x	x		List avb. spoiler L=4118	List L=4118
15	210943	x	x	x		Spoiler H	Spoiler R
16	210944	x	x	x		Spoiler V	Spoiler L
17	210346	x	x	x		List vinkel V	List L
18	210347	x	x	x		List vinkel H	List R
19	210101	x	x	x		List vinkel al. L=5000	List al. L=5000
20	401507	x	x	x		Motor köksfläkt kpl.	Motor kitchen fan cpl.
21	212069	x	x	x		List bakljusramp L=2325	List light holder L=2325
22	210348	x	x	x		List gavel-golv fram L=2440	List gable-floor front L=2440
--	209525	x	x	x		Tätning "Terostat 2759" d:o	Seal "Terostat 2759" d:o
--	800626	x	x	x		Skruv d:o TKX 5,0x25	Screw d:o TKX 5,0x25
23	208236	M	M	M		Butyl profil 15x2 (30 m/rulle)	Seal strip 15x2 (30 m/roll)
24	208237	M	M	M		Butyl profil Ø=8 mm (7 m/rulle)	Seal strip Ø=8 mm (7 m/roll)
25	211395	M	M	M		List tätning, grå (45 m/rulle)	Seal strip, grey (45 m/roll)
26	210469	x	x	x		List koffert L=1700	List gas box L=1700
27	212215	x	x	x		Dekal	Decal
28	204137	M	M	M		List täck	Cover strip
29	210877	x	x	x		Skarvskydd tältlist	Splice protection
--	801710	x	x	x		Skruv PKM 4,2x14 d:o	Screw PKM 4,2x14 d:o
30	211543	x	x	x		Taklucka 400x400 kpl. rumsdel	Roof hatch 400x400 cpl.
--	207265	T	T	T		Taklucka Heki kpl.	Roof hatch Heki cpl.
--	207780	T	T	T		Taklucka Heki de Lux kpl.	Roof hatch Heki de Lux cpl.
31	211542	x	x	x		Taklucka 280x280 kpl. tvättrum	Roof hatch 280x280 cpl.
32	210281	x	x	x		Hjulhusbreddare	Mudguard
33	206777	x	x	x		Hjulhus	Wheel housing
34	206830	x	x	x		Isolering hjulhus	Insulation wheel housing
35	102470	x	x	x		Stänkskydd	Splash guard
36	101223	x	x	x		Fäste stänkskydd	Bracket splash guard
37	800118	x	x	x		Skruv	Screw
38	212215	x	x	x		Dekal	Decal
39	212224	x	x	x		Emblem 840	Emblem 840
40	209372	x	x	x		Luftintag	Air inlet
--	212225	x	x	x		Filter inluft	Filter
41	210781	x	x	x		Fönster öppn.bart 900x550 kpl.	Window 900x550 cpl.
						M= Metervara	M= On the metre
						T= Tillbehör	T= Accessory

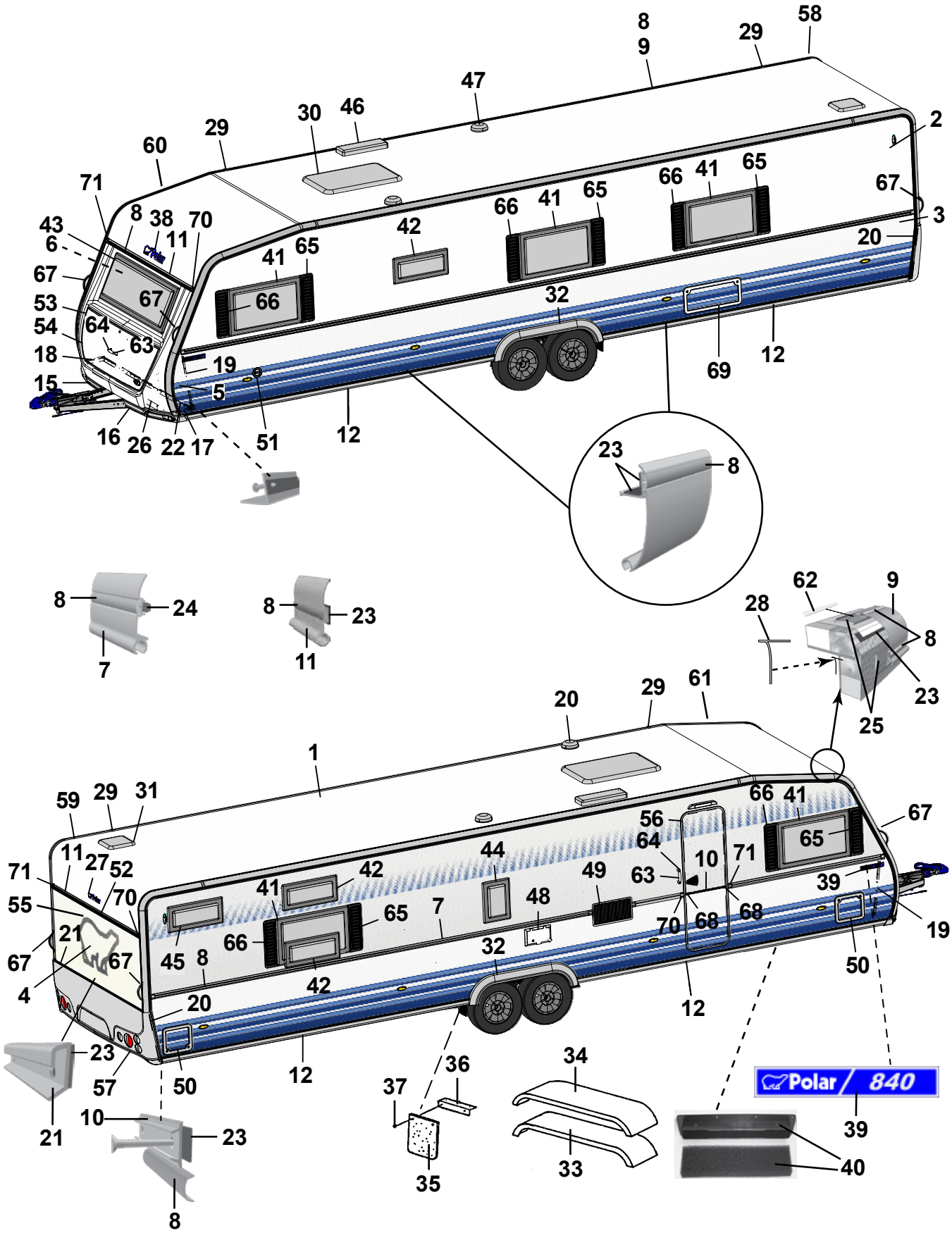
Polar / 840

Pos Fig	Det. nr Part. No	Ingår/Fitted 840 TRX LB	840 TRX DB	840 TRX TDS		Benämning	Description
--	211089	x	x	x		Ruta lös u. karm 900x550 d:o	Pane without frame 900x550 d:o
42	210782	x	x	x		Fönster öppn.bart 700x300 pentry kpl.	Window 700x300 pentry cpl.
--	211090	x	x	x		Ruta lös u. karm 700x300 d:o	Pane without frame 700x300 d:o
43	210780	x	x	x		Fönster fast 1600x550 kpl.	Window fixed 1600x550 cpl.
--	211088	x	x	x		Ruta lös u. karm 1600x550 d:o	Pane without frame 1600x550 d:o
44	210783	T	T	T		Fönster öppn.bart 350x500 kpl.	Window 350x550 cpl.
--	211091	T	T	T		Ruta lös u. karm 350x500 d:o	Pane without frame 350x500 d:o
45	210782	T	T	T		Fönster öppn.bart 700x300 kpl.	Window 700x300 cpl.
--	211090	T	T	T		Ruta lös u. karm 700x300 d:o	Pane without frame 700x300 d:o
46	208023	x	x	x		Ventil tak för kyl	Ventilator roof for refrigerator
47	00970024	x	x	x		Ventilator kpl.	Ventilator cpl.
48	504324	x	x	x		El-intag 230 V u. låshus el-golvvärme	El. connection 230 V el. underfloor heating
--	504325	x	x	x		Låshus d:o	Locking house d:o
49	209247	x	x	x		Galler ventilation kyl	Louvre ventilation
50	207759	x	x	x		Lucka m. innerram, utan spegel	Door with frame inner, without plate
--	207197	x	x	x		Innerram d:o	Frame inner d:o
51	319023	x	x	x		Vattenpåfyllning m. lock	Water filler with cap
--	319901	x	x	x		Lock d:o	Cap d:o
52	208587	x	x	x		List vinkel bromsljus L=300	List tail lamp L=300
53	210937	x	x	x		Front u. lock	Front without trunk lid
54	210076	x	x	x		Lock front u. lås	Trunk lid front without lock
55	212194	x	x	x		Dekal	Decal
56	212036	x	x	x		Dörr yttre kpl. H	Outer door cpl. R
--	208304	T	T	T		Myggdörr inre	Mosquito door inner
57	212122	x	x	x		Bakljusramp	Light holder
--	212120	x	x	x		Ljusenhet bakljusramp H	Unit of light R
--	212121	x	x	x		Ljusenhet bakljusramp V	Unit of light L
--	211618	x	x	x		Ändavslutning bakljusramp H	End protection light holder R
--	211619	x	x	x		Ändavslutning bakljusramp V	End protection light holder L
58	211258	x	x	x		List tält bockad H-bak	List bent R rear
59	211259	x	x	x		List tält bockad V-bak	List bent L rear
60	210905	x	x	x		List tält bockad H-fram	List bent R front
61	210906	x	x	x		List tält bockad V-fram	List bent L front
62	208323	x	x	x		Styrstift list tält 50x3,5 mm	Pin for list 50x6,5 mm
63	210057	x	x	x		Handtag koffert inkl. täckbrickor	Handle trunk lid with covers
64	211492	x	x	x		Täckbricka	Cover
65	209483	x	x	x		Dekorplatta grå H	Decor plate grey H
66	209484	x	x	x		Dekorplatta grå V	Decor plate grey V
67	210054	x	x	x		Draghandtag	Draw handle
68	206801	x	x	x		Ändavslutning	End protection
69	208424	T	T			Lucka m innerram, utan spegel	Door with frame inner, without plate
70	205630	x	x	x		Ändavslutning H midjelist	End protection R tent list
71	205631	x	x	x		Ändavslutning V midjelist	End protection L tent list

M= Metervara
T= Tillbehör

M= On the metre
T= Accessory

1
2
1

1
2
3
2

Pos Fig	Det. nr Part. No	Ingår Fitted	Benämning	Description
1	205941	x	Färg vit NCS 0502-Y, 0,125 l	Colour white NCS 0502-Y, 0,125 l
2	206894	x	Färg blå NCS 4050 R80B, 0,125 l	Colour blue NCS 4050 R80B, 0,125 l
3	207241	x	Färg blå NCS 1050 R80B, 0,125 l	Colour blue NCS 1050 R80B, 0,125 l
--	905212	-	Penselflaska för färg 20 ml	Brushbottle for colour 20 ml

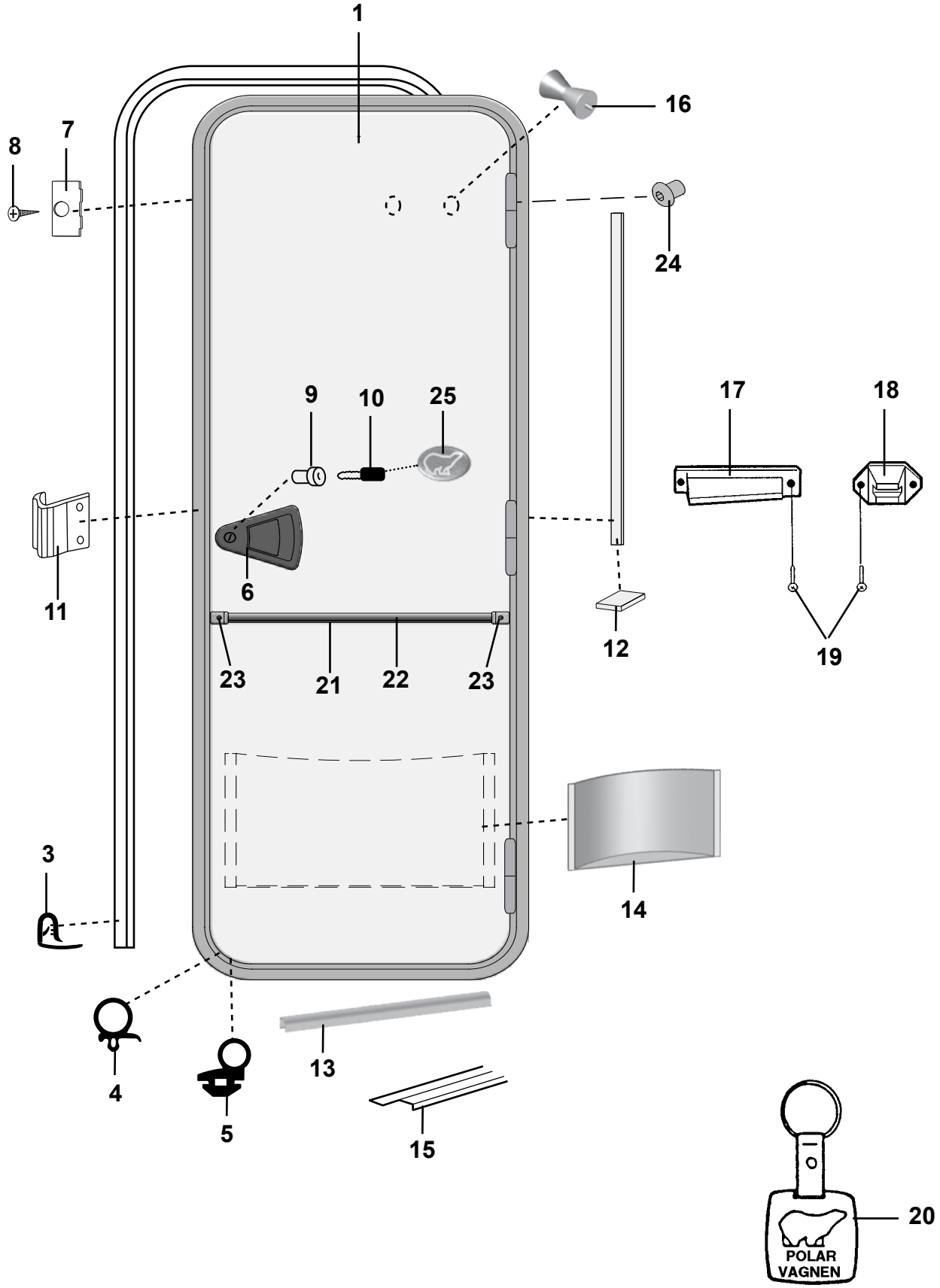
1
16
8
7
24
9
10
25
17
18
11
6
12
19
23
21
22
23
3
14
4
5
13
15
20
POLAR
VAGNEN

Pos Fig	Det. nr Part. No	Ingår Fitted	Benämning	Description
1	212036	x	Dörr yttre kpl. H	Outer door cpl. R
3	207673	x	List dörrfoder L=5000 mm	Strip L=5000 mm
4	207674	M	List tätning dörrblad	Seal strip door
5	209504	M	List tätning	Seal strip
6	209145	x	Lås ytterdörr H-hängd	Lock outer door R
7	207676	x	Fästbleck	Bracket
8	800152	x	Skruv fästbleck	Screw bracket
9	---	x	Låskolv; se "Lås"	Lock cylinder; see "Locks"
10	---	x	Nyckel; se "Nycklar"	Key; see "Keys"
11	209501	x	Låsbleck	Securing plate
12	207678	M	List tätning	Seal strip
13	209505	x	List insteg	List running board
14	209502	x	Dörrfack	Door box
15	314687	x	Tröskel L= 850 mm	Threshold L= 850 mm
16	316116	x	Hängare	Hanger
17	209080	x	Hållare dörr, dörrdel	Door holder
18	201822	x	Hållare dörr, väggdel	Door holder
19	800631	x	Skruv B6x25 rostfri	Screw B6x25 rustless
20	200727	x	Nyckelhållare	Key holder
21	205579	x	List dekor alu. L=2390	List decor alu. L=2390
22	210365	M	List dekor plast, silver	List decor plastic, silver
23	206801	x	Ändavslutning dörr	End protection door
24	209503	x	Skruv gångjärn insex M6x7	Socket head cap screw M6x7
25	209060	x	Emblem	Emblem

M= Metervara
T= Tillbehör

M= On the metre
T= Accessory

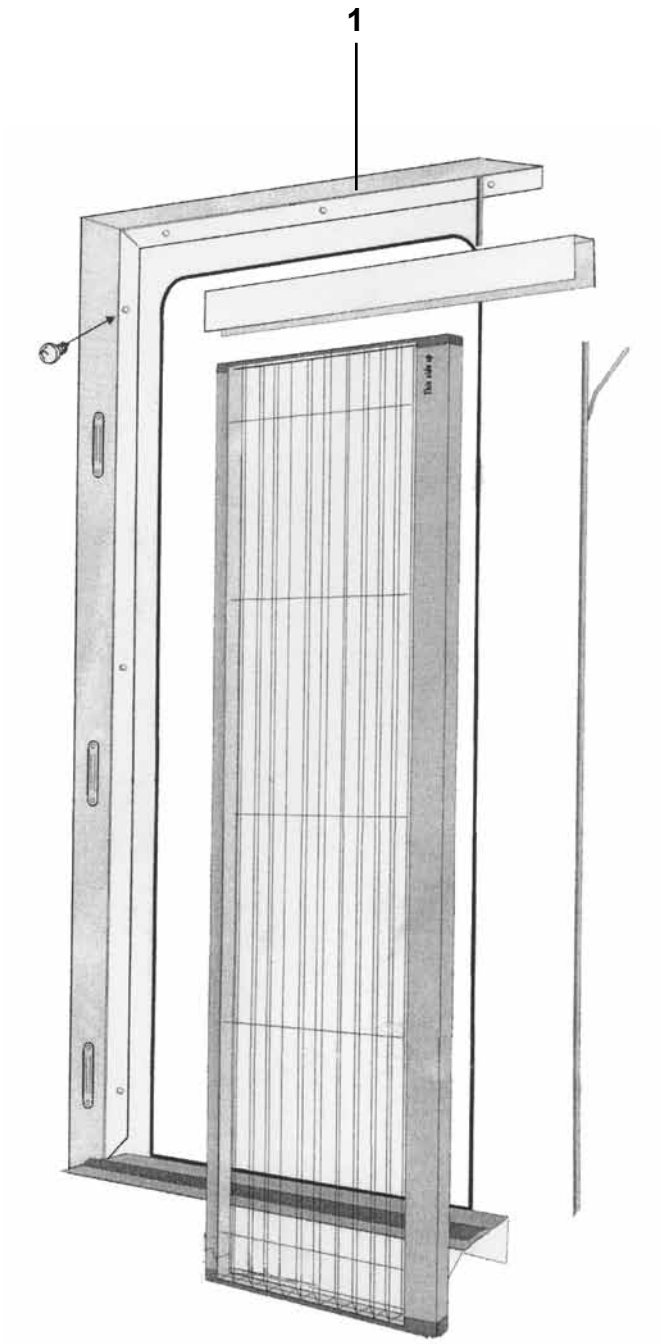
1

Pos Fig	Det. nr Part. No	Ingår Fitted	Benämning	Description
1	208304	T	Myggdörr inre	Mosquito door inner
			T= Tillbehör	T= Accessory

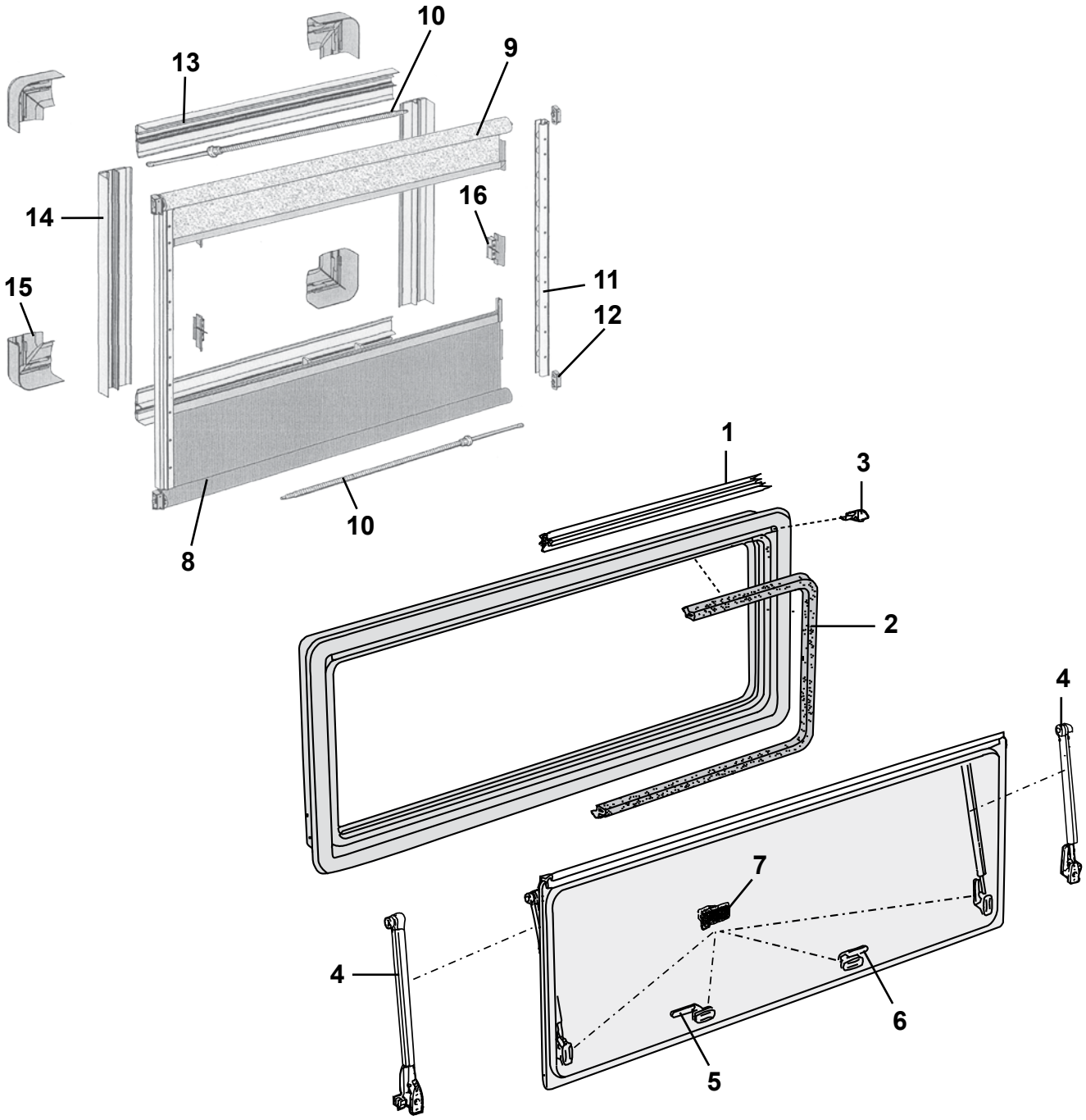
10
9
13
14
16
15
11
12
8
10
1
3
2
4
7
4
6
5

Pos Fig	Det. nr Part. No	Ingår Fitted	Benämning	Description
	210780	x	Fönster fast 1600x550 kpl.	Window fixed 1600x550 cpl.
	211088	x	Ruta lös 1600x550 d:o	Pane 1600x550 d:o
	210781	x	Fönster öppn.bart 900x550 kpl.	Window 900x550 cpl.
	211089	x	Ruta lös 900x550 d:o	Pane 900x550 d:o
	210784	x	Fönster öppn.bart 700x550 kpl. *	Window 700x550 cpl. *
	211092	x	Ruta lös 700x550 d:o	Pane 700x550 d:o
	210782	x	Fönster öppn.bart 700x300 kpl.	Window 700x300 cpl.
	211090	x	Ruta lös 700x300 d:o	Pane 700x300 d:o
	210783	x	Fönster öppn.bart 350x500 kpl.	Window tinted 350x500 cpl.
	211091	x	Ruta lös 350x500 d:o	Pane 350x500 d:o
1	208066	x	List tätning L=5000 mm	Sealing strip L=5000 mm
2	208067	x	List tätning L=5000 mm	Sealing strip L=5000 mm
3	208068	x	Ändstycke (säljes i par)	Ending part (exp. in pair)
4	208069	x	Hållare fönster L=380 (säljes i par) [1]	Bracket window L=380 (exp. in pair) [1]
--	208070	x	Hållare fönster L=435 (säljes i par) [2]	Bracket window L=435 (exp. in pair) [2]
--	208096	x	Hållare pentryfönster L=150	Bracket window pentry L=150
5	208071	x	Lås fönster H	Lock H
6	208072	x	Lås fönster V	Lock V
7	208073	x	Fästhake, fönster fast (5 st/sats)	Bracket, window fixed (5 st/kit)
8	209032	x	Rullgardin 1600x550	Roller blind 1600x550
--	209034	x	Rullgardin 900x550	Roller blind 900x550
--	209553	x[3]	Rullgardin 700x550	Roller blind 700x550
--	209035	x	Rullgardin 700x300	Roller blind 700x300
--	209036	T	Rullgardin 350x500	Roller blind 350x500
9	209037	x	Myggnät rullgardin 1600x550	Mosquito net 1600x550
--	209039	x	Myggnät rullgardin 900x550	Mosquito net 900x550
--	209554	x[3]	Myggnät rullgardin 700x550	Mosquito net 700x550
--	209040	x	Myggnät rullgardin 700x300	Mosquito net 700x300
--	209041	T	Myggnät rullgardin 350x500	Mosquito net 350x5
10	210104	T	Fjäder för rullgardin B=350	Spring for roller blind B=350
--	209042	x	Fjäder för rullgardin B=700-900	Spring for roller blind B=700-900
--	210105	x	Fjäder för rullgardin B=1600	Spring for roller blind B=1600
11	209043	x	Glidskena	Slide bar
12	209044	x	Fäste	Bracket
13	209045	x	Täckprofil bredd L=2070 mm	Cover profile width L=2070 mm
14	209046	x	Täckprofil höjd L=2070 mm	Cover profile height L=2070 mm
15	209047	x	Hörn (sats 4 st)	Corner bracket (set 4 pcs)
16	209048	x	Fäste (sats 5 st)	Fixing bracket (set 5 pcs)
			* = Endast i modell LR	* = Only in LR model
			[1] = För fönster höjd = 500 mm	[1] = For window height = 500 mm
			[2] = För fönster höjd = 550 mm	[2] = For window height = 550 mm
			T= Tillbehör	T= Accessory

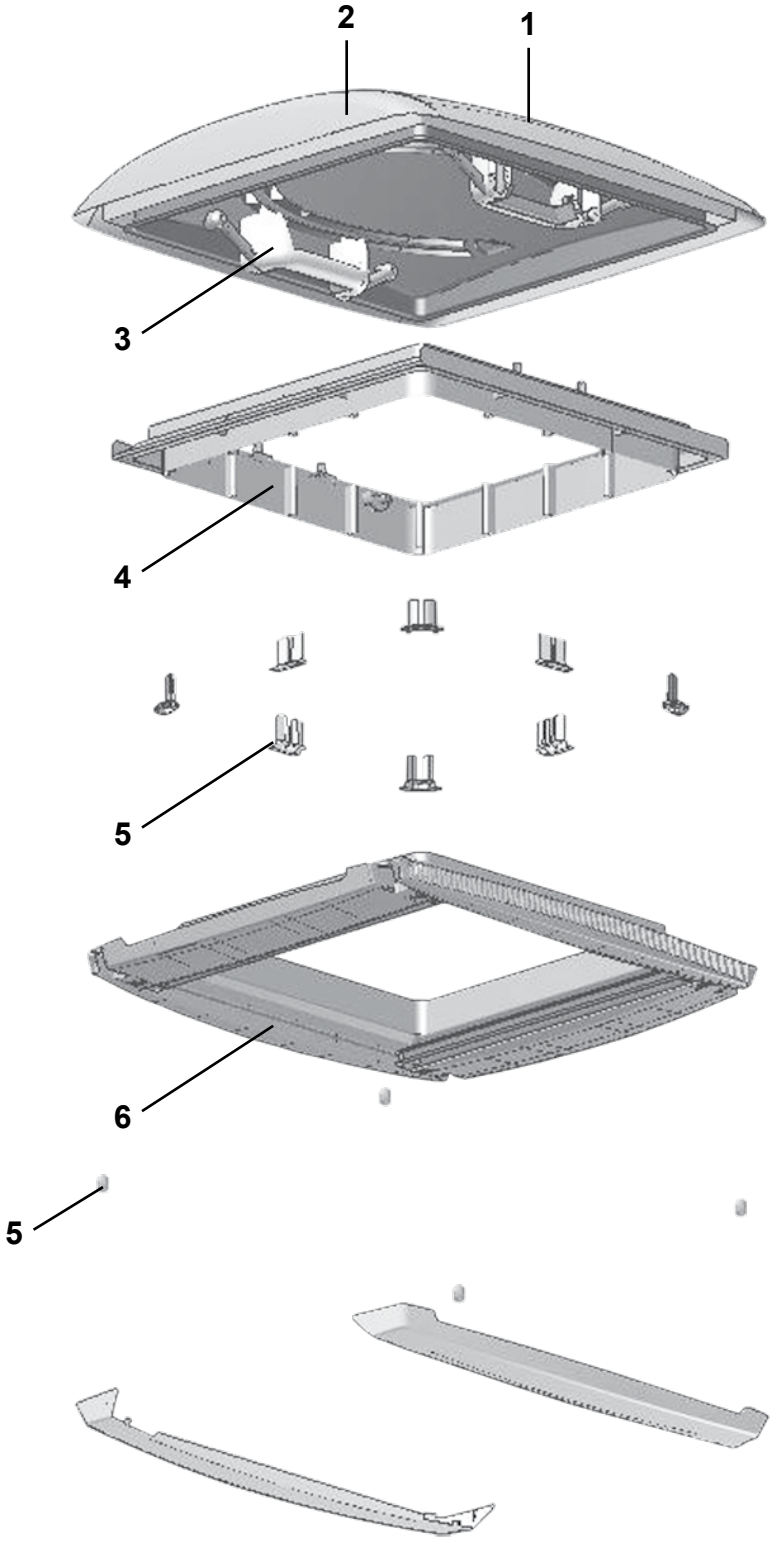
2
1
3
4
5
6
5

Pos Fig	Det. nr Part. No	Ingår Fitted	Benämning	Description
1	211543	x	Taklucka 400x400 kpl. rumsdel	Roof hatch 400x400 cpl.
2	211955	x	Huv inkl. handtag	Hood incl. handles
3	212761	x	Handtag	Handle
--	207276	x	Skruv handtag	Screw handle
4	207279	x	Ram yttre	Frame outer
5	212031	x	Fästsats	Fixing kit
6	212030	x	Ram inre kpl. m myggnät/rullgardin	Frame inner cpl. with mosquito net/blind

T= Tillbehör

T= Accessory

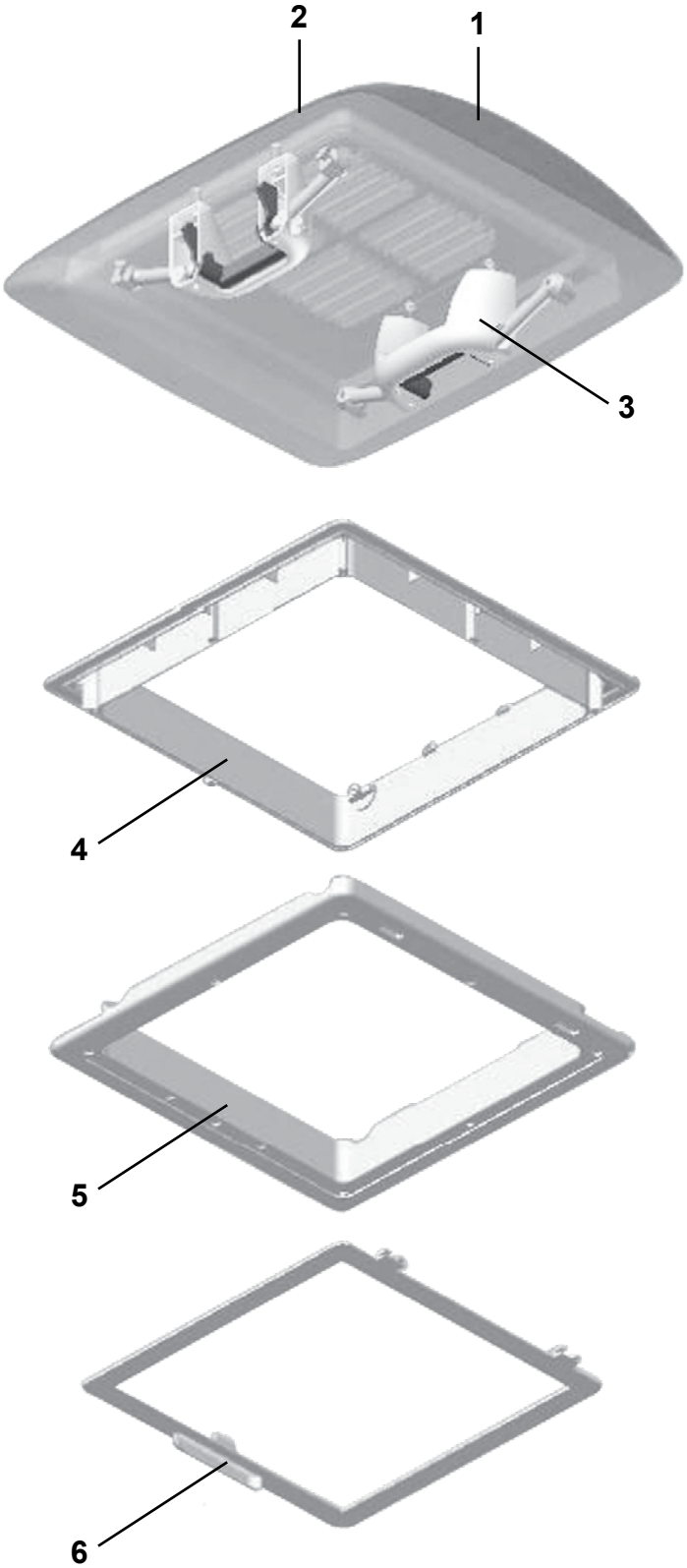
2
1
3
4
5
6

Pos Fig	Det. nr Part. No	Ingår Fitted	Benämning	Description
1	211542	x	Taklucka 280x280 kpl. tvättrum	Roof hatch 280x280 cpl. washing room
2	211954	x	Huv inkl. handtag	Hood incl. handles
3	212762	x	Handtag	Handle
--	207276	x	Skruv handtag	Screw handle
4	207273	x	Ram yttre	Frame outer
5	207274	x	Ram inre	Frame inner
6	207275	x	Myggnät	Mosquito net

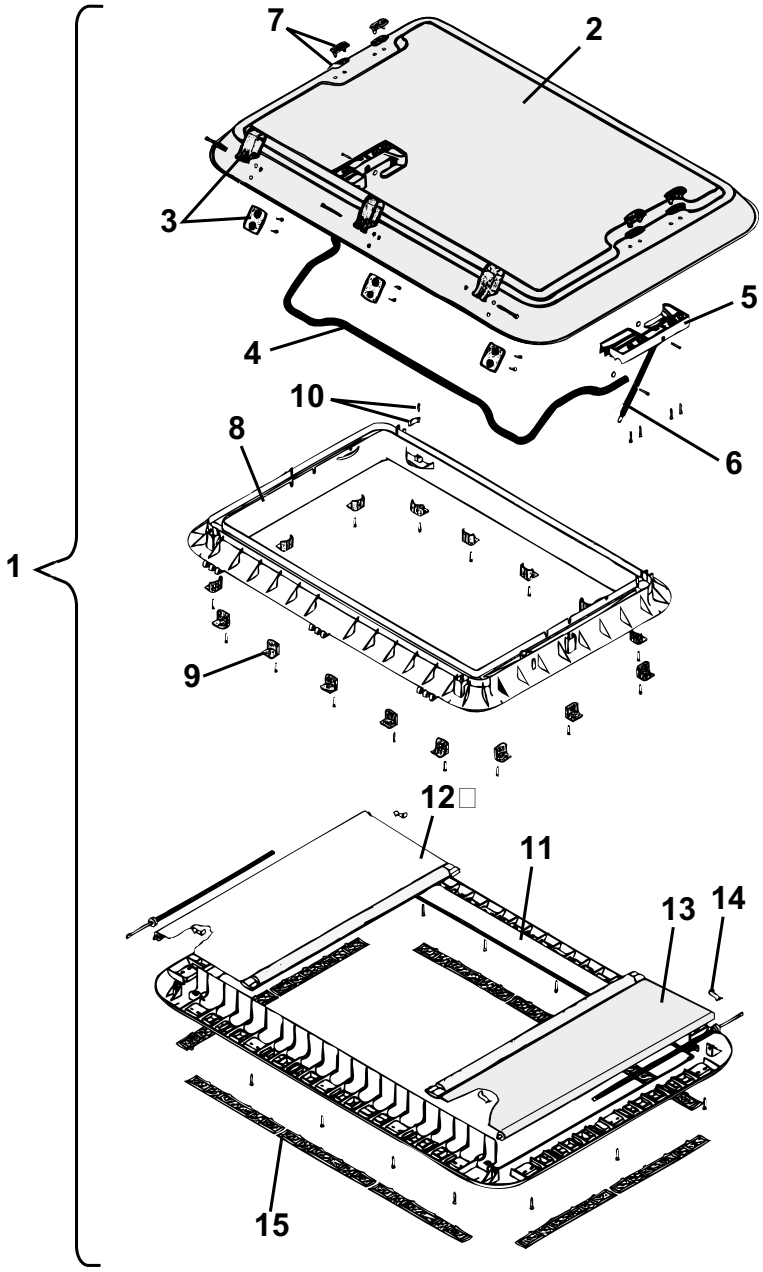
7
2
3
5
4
10
8
6
1
9
12
11
13
14
15

Pos Fig	Det. nr Part. No	Ingår Fitted	Benämning	Description
1	207265	T	Taklucka 960x655 kpl.	Roof hatch 960x655 cpl.
2	207463	T	Huv taklucka	Hood roof hattch
3	207464	T	Gångjärn kpl.	Hinge cpl.
4	207465	T	Bygel kpl.	Clamp cpl.
5	207466	T	Hållare V-H kpl. u. dämpare	Holder L-R cpl. without damper
6	207467	T	Dämpare kpl.	Damper cpl.
7	207468	T	Täckhatt	Cover
8	207469	T	Ram yttre	Frame outer
9	208219	T	Monteringsbeslag m. skruv	Mounting bracket with screw
10	207471	T	Låshake	Lock fittings
11	207472	T	Ram inre m. fästskruvar	Frame inner with screws
--	208381	T	Ram inre kpl. m. detaljer (de Luxe) *	Frame inner cpl. with details (de Luxe) *
12	207473	T	Myggnät rullgardin kpl.	Mosquito net roller blind cpl.
13	207474	T	Rullgardin kpl.	Roller blind cpl.
14	207475	T	Fjäderklämma	Spring clip
15	207476	T	Galler ventilation	Ventilator grill
			*= Detaljer se Heki de Luxe	*= Components see Heki de Luxe
			T= Tillbehör	T= Accessory

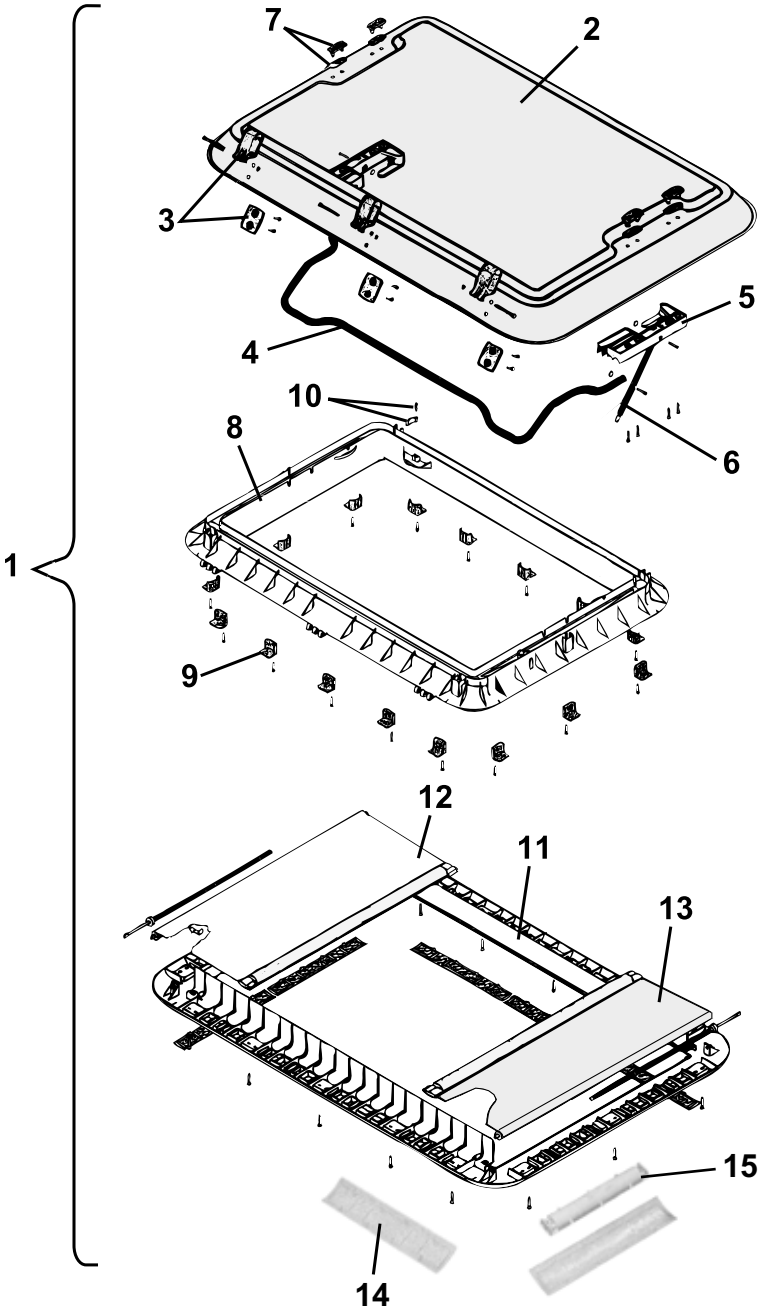
7
2
3
5
4
10
8
6
1
9
12
11
13
15
14

Pos Fig	Det. nr Part. No	Ingår Fitted	Benämning	Description
1	207780	T	Taklucka 960x655 kpl.	Roof hatch 960x655 cpl.
2	207463	T	Huv taklucka	Hood roof hattch
3	207464	T	Gångjärn kpl.	Hinge cpl.
4	207465	T	Bygel kpl.	Clamp cpl.
5	207466	T	Hållare V-H kpl. u. dämpare	Holder L-R cpl. without damper
6	207467	T	Dämpare kpl.	Damper cpl.
7	207468	T	Täckhatt	Cover
8	207469	T	Ram yttre	Frame outer
9	208219	T	Monteringsbeslag m. skruv	Mounting bracket with screw
10	207471	T	Låshake	Lock fittings
11	208381	T	Ram inre kpl. m. detaljer	Frame inner cpl. with details
12	208382	T	Myggnät rullgardin kpl.	Mosquito net roller blind cpl.
13	208383	T	Rullgardin kpl.	Roller blind cpl.
14	208384	T	Galler ventilation	Ventilator grill
15	208385	T	Lamphållare	Lamp-holder

T= Tillbehör

T= Accessory

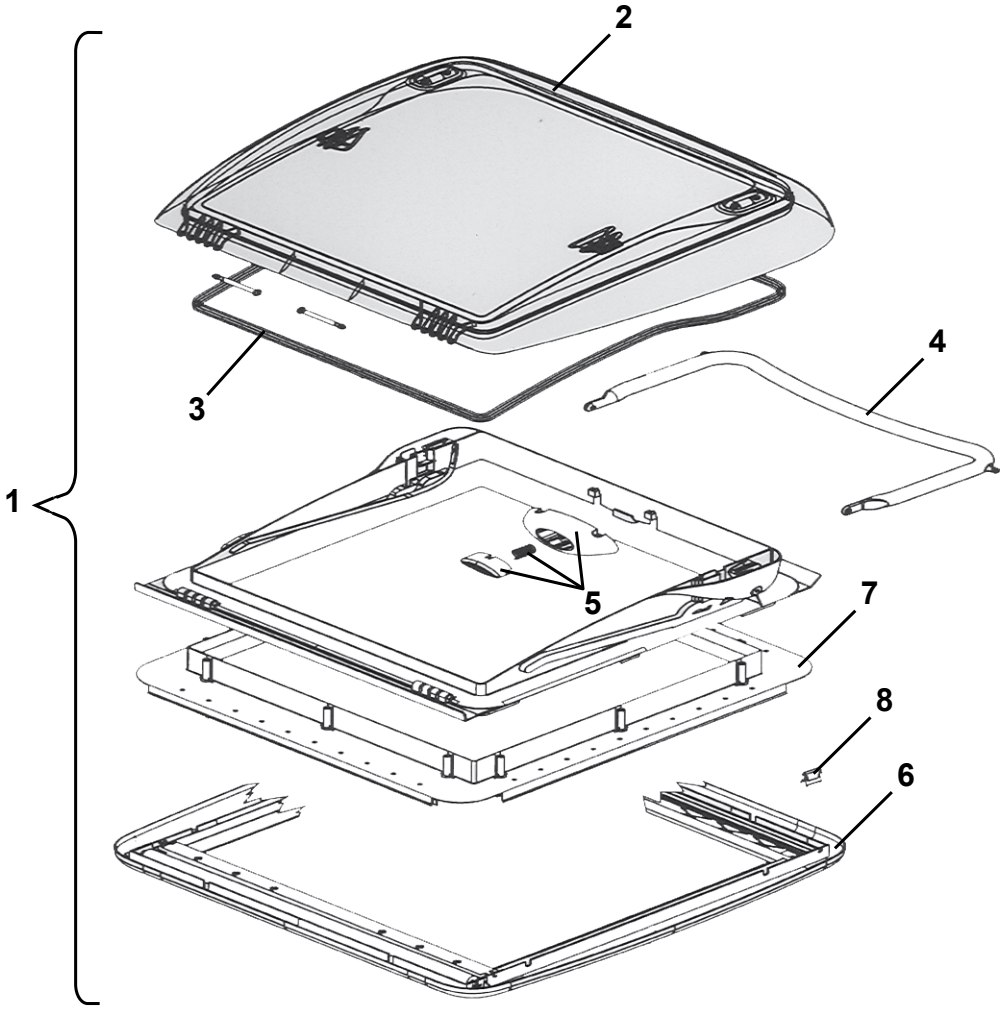
1
2
3
4
5
6
7
8

Pos Fig	Det. nr Part. No	Ingår Fitted	Benämning	Description
1	208690	T	Taklucka 400x400 kpl.	Roof hatch 400x400 cpl.
2	209555	T	Huv taklucka	Hood roof hattch
3	209556	T	Packning	Seal
4	209557	T	Bygel kpl.	Clamp cpl.
5	209558	T	Tryckknapp	Push button
6	209559	T	Ram inre kpl. m. rullgardin	Frame inner cpl. with roller blind
7	209560	T	Monteringsram kpl.	Mounting frame cpl.
8	209561	T	Fjäderklämma ram inre	Spring clip frame inner

T= Tillbehör

T= Accessory

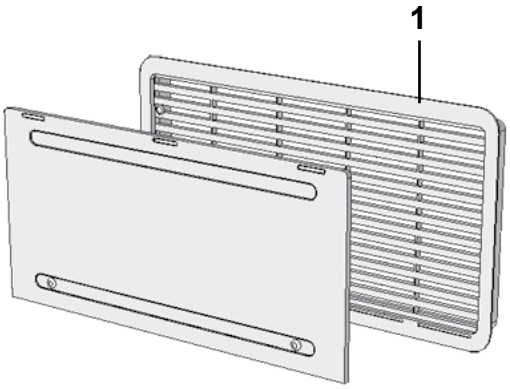
1

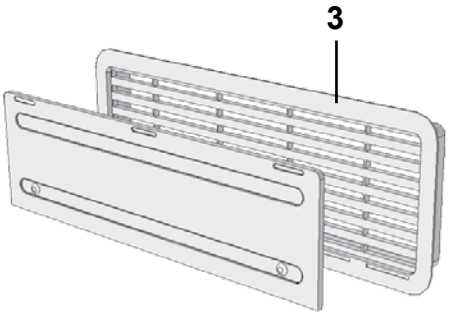
3

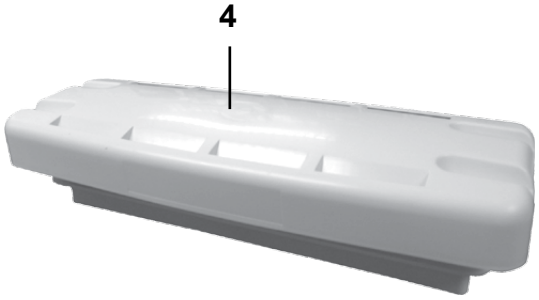
4

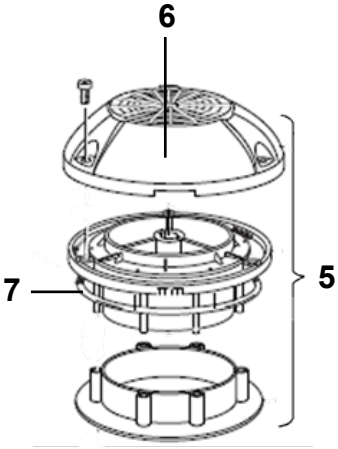
6
7
5

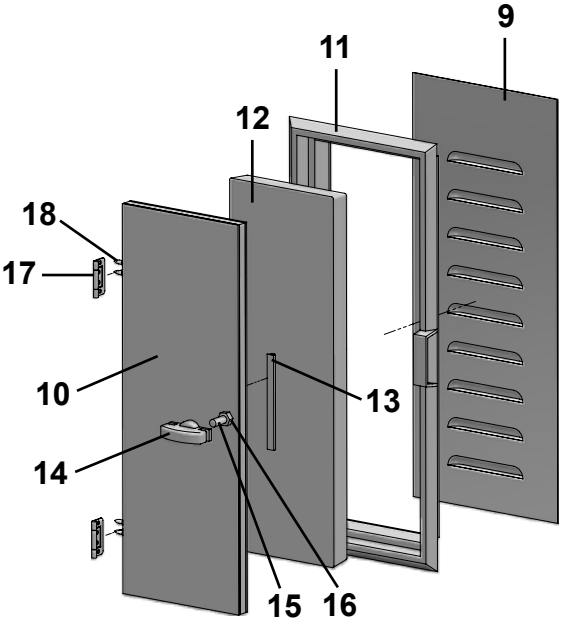
9
11
12
18
17
10
13
14
15
16

Pos Fig	Det. nr Part. No	Ingår Fitted	Benämning	Description
1	209247	x	Galler ventilation kyl kpl. m. sarg	Louvre ventilation cpl. with rim
--	801090	x	Skruv d:o 4.2x25	Screw d:o 4.2x25
3	209287	x	Galler ventilation kyl kpl. m. sarg	Louvre ventilation cpl. with rim
--	801090	x	Skruv d:o 4.2x25	Screw d:o 4.2x25
4	208023	x[1]	Ventil tak för kyl	Ventilator roof for refrigerator
5	00970024	x	Ventilator kpl.	Ventilator cpl.
6	400492	x	Ventilatorkåpa	Cap ventilator
7	200156	x	Tätning ventilator	Sealing ventilator
9	209523	T	Ventil gäl	Ventilator
10	211102	T	Ventilationslucka kpl.	Door ventilation cpl.
11	90003536	T	Karm ventilationslucka	Frame ventilation door
12	00369110	T	Isolering	Isolation
13	00653000	M	List tätning	Sealing strip
14	90003537	T	Beslag ventilationslucka	Hold ventilation door
15	801328	T	Skruv MFX M8x40	Screw MFX M8x40
16	800769	T	Mutter M8x6,5	Nut M8x6,5
17	860402	T	Gångjärn	Hinge
18	860403	T	Skruv d:o	Screw d:o
			[1] = Endast kyl/frys	[1] = Only refrigerator/freezer
			T= Tillbehör	T= Accessory

1
2

3

4

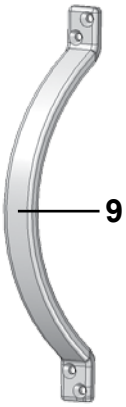
9

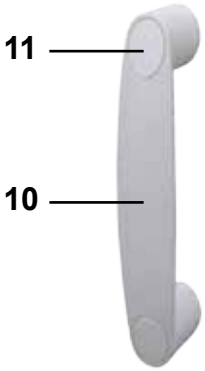
11
10

5

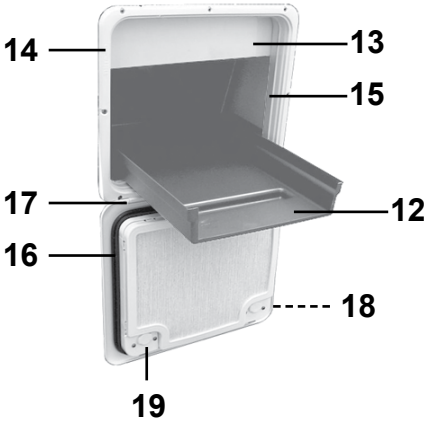
14
13
15
17
12
16
18
19

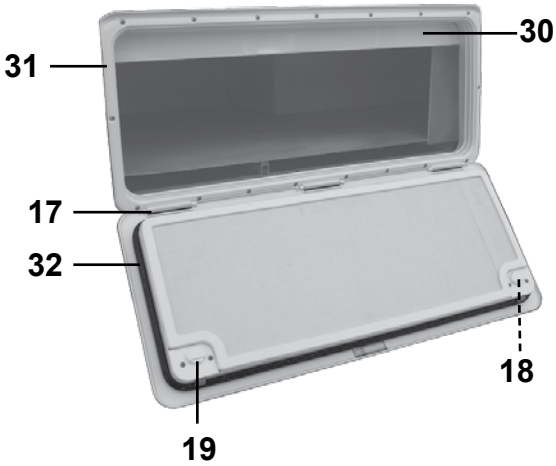
31
30
17
32
18
19

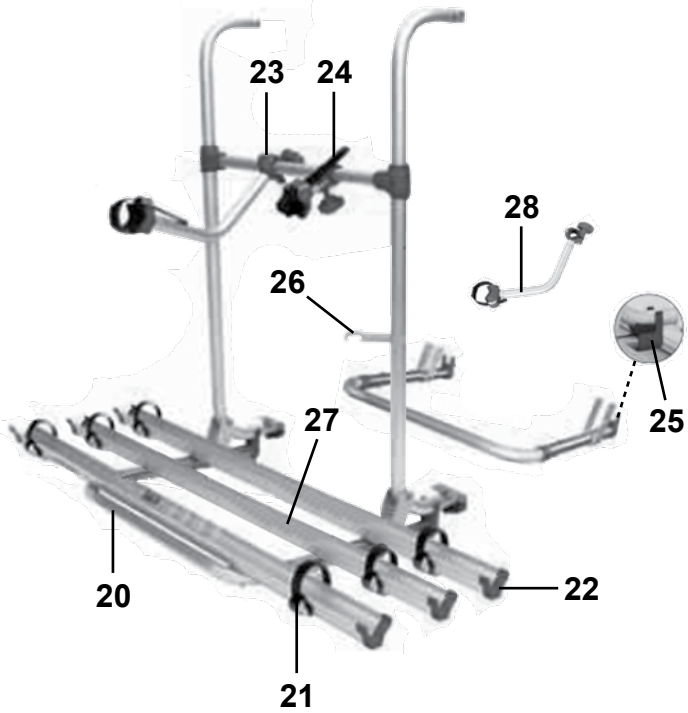
23
24
28
26
25
27
20
22
21

Pos Fig	Det. nr Part. No	Ingår Fitted	Benämning	Description
1	205630	x	Ändavslutning H midjelist	End protection R tent list
2	205631	x	Ändavslutning V midjelist	End protection L tent list
--	800640	x	Skruv B8x13 rostfri d:o	Screw B8x13 rustless d:o
3	210877	x	Skarvskydd tältlist	Splice protection
--	801710	x	Skruv PKM 4,2x14 d:o	Screw PKM 4,2x14 d:o
4	206801	x	Ändavslutning	End protection
5	212216	x	Emblem	Emblem
9	210054	x	Draghandtag	Draw handle
--	801715	x	Skruv TFT 5x50/30 d:o	Screw TFT 5x50/30 d:o
10	210057	x	Handtag koffertlock/vid ytterdörr	Handle trunk lid/beside out door
11	211492	x	Täckbricka d:o	Cover plate d:o
--	801714	x	Skruv M8x40 (handtag koffertlock)	Screw M8x40 (handle trunk lid)
--	801518	x	Mutter lås M8x9,5 d:o	Locking nut M8x9,5 d:o
--	101582	x	Bricka 10,5x22 d:o	Washer 10,5x22 d:o
--	800933	x	Skruv 5x50 (handtag vid ytterdörr)	Screw 5x50 (handle beside out door)
12	315132	x	Balja lastlucka	Tub loading hatch
13	210092	x	Konvektorskydd lastlucka	Protection convector
14	207759	x	Lucka m. innerram, utan spegel	Door with frame inner, without plate
15	207197	x	Innerram d:o	Frame inner d:o
16	314548	x	Packning lucka	Gasket
17	314549	x	Pinne gångjärn	Pin
18	314550	x	Tryckknapp	Push botton
19	315442	x	Låshus kpl. utan låskolv	Locking device cpl. without cylinder
--	---	T	Låskolv; se "Lås"	Lock cylinder; see "Locks"
--	---	T	Nyckel; se "Nycklar"	Key; see "Keys"
20	209536	T	Cykelhållare kpl., 2 cyklar	Bicycle stand cpl., 2 bicycles
21	211068	T	Spännrem d:o	Strap d:o
22	211069	T	Ändavslutning	End part
23	211070	T	Hållare kort, 2 cyklar	Holder short, 2 bicycles
24	211071	T	Hållare lång, 2 cyklar	Holder long, 2 bicycles
25	211072	T	Klämma	Clip
26	211073	T	Hållare	Holder
27	210328	T	Skena kpl. m. spännrem, 3 cyklar	Rail cpl. with strap, 3 bicycles
28	210329	T	Hållare, 3 cyklar	Holder, 3 bicycles
30	210091	T	Konvektorskydd lastlucka	Protection convector
31	208424	T	Lucka m. innerram, utan spegel	Door with frame inner, without plate
32	209562	T	Packning lucka	Gasket

T= Tillbehör

T= Accessory

Pos Fig	Det. nr Part. No	Ingår Fitted	Benämning	Description
	801551	x	Låskolv nr. 51 *	Lock cylinder No. 51 *
	801552	x	Låskolv nr. 52 *	Lock cylinder No. 52 *
	801553	x	Låskolv nr. 53 *	Lock cylinder No. 53 *
	801554	x	Låskolv nr. 54 *	Lock cylinder No. 54 *
	801555	x	Låskolv nr. 55 *	Lock cylinder No. 55 *
	801556	x	Låskolv nr. 56 *	Lock cylinder No. 56 *
	801557	x	Låskolv nr. 57 *	Lock cylinder No. 57 *
	801558	x	Låskolv nr. 58 *	Lock cylinder No. 58 *
	801559	x	Låskolv nr. 59 *	Lock cylinder No. 59 *
	801560	x	Låskolv nr. 60 *	Lock cylinder No. 60 *
	801561	x	Låskolv nr. 61 *	Lock cylinder No. 61 *
	801562	x	Låskolv nr. 62 *	Lock cylinder No. 62 *
	801563	x	Låskolv nr. 63 *	Lock cylinder No. 63 *
	801564	x	Låskolv nr. 64 *	Lock cylinder No. 64 *
	801565	x	Låskolv nr. 65 *	Lock cylinder No. 65 *
	801566	x	Låskolv nr. 66 *	Lock cylinder No. 66 *
	801567	x	Låskolv nr. 67 *	Lock cylinder No. 67 *
	801568	x	Låskolv nr. 68 *	Lock cylinder No. 68 *
	801569	x	Låskolv nr. 69 *	Lock cylinder No. 69 *
	801570	x	Låskolv nr. 70 *	Lock cylinder No. 70 *
	801571	x	Låskolv nr. 71 *	Lock cylinder No. 71 *
	801572	x	Låskolv nr. 72 *	Lock cylinder No. 72 *
	801573	x	Låskolv nr. 73 *	Lock cylinder No. 73 *
	801574	x	Låskolv nr. 74 *	Lock cylinder No. 74 *
	801575	x	Låskolv nr. 75 *	Lock cylinder No. 75 *
	801576	x	Låskolv nr. 76 *	Lock cylinder No. 76 *
	801577	x	Låskolv nr. 77 *	Lock cylinder No. 77 *
	801578	x	Låskolv nr. 78 *	Lock cylinder No. 78 *
	801579	x	Låskolv nr. 79 *	Lock cylinder No. 79 *
	801580	x	Låskolv nr. 80 *	Lock cylinder No. 80 *
	801581	x	Låskolv nr. 81 *	Lock cylinder No. 81 *
	801582	x	Låskolv nr. 82 *	Lock cylinder No. 82 *
	801583	x	Låskolv nr. 83 *	Lock cylinder No. 83 *
	801584	x	Låskolv nr. 84 *	Lock cylinder No. 84 *
	801585	x	Låskolv nr. 85 *	Lock cylinder No. 85 *
	801586	x	Låskolv nr. 86 *	Lock cylinder No. 86 *
	801587	x	Låskolv nr. 87 *	Lock cylinder No. 87 *
	801588	x	Låskolv nr. 88 *	Lock cylinder No. 88 *
	801589	x	Låskolv nr. 89 *	Lock cylinder No. 89 *
	801590	x	Låskolv nr. 90 *	Lock cylinder No. 90 *
	801591	x	Låskolv nr. 91 *	Lock cylinder No. 91 *
	801592	x	Låskolv nr. 92 *	Lock cylinder No. 92 *
	801593	x	Låskolv nr. 93 *	Lock cylinder No. 93 *
	801594	x	Låskolv nr. 94 *	Lock cylinder No. 94 *
	801595	x	Låskolv nr. 95 *	Lock cylinder No. 95 *
	801596	x	Låskolv nr. 96 *	Lock cylinder No. 96 *
	801597	x	Låskolv nr. 97 *	Lock cylinder No. 97 *
	801598	x	Låskolv nr. 98 *	Lock cylinder No. 98 *
	801599	x	Låskolv nr. 99 *	Lock cylinder No. 99 *
	801600	x	Låskolv nr. 100 *	Lock cylinder No. 100 *
			*= Ange nummer vid order	*= State No. when ordering

Pos Fig	Det. nr Part. No	Ingår Fitted	Benämning	Description
	801651	x	Nyckel nr. 51 *	Key No. 51 *
	801652	x	Nyckel nr. 52 *	Key No. 52 *
	801653	x	Nyckel nr. 53 *	Key No. 53 *
	801654	x	Nyckel nr. 54 *	Key No. 54 *
	801655	x	Nyckel nr. 55 *	Key No. 55 *
	801656	x	Nyckel nr. 56 *	Key No. 56 *
	801657	x	Nyckel nr. 57 *	Key No. 57 *
	801658	x	Nyckel nr. 58 *	Key No. 58 *
	801659	x	Nyckel nr. 59 *	Key No. 59 *
	801660	x	Nyckel nr. 60 *	Key No. 60 *
	801661	x	Nyckel nr. 61 *	Key No. 61 *
	801662	x	Nyckel nr. 62 *	Key No. 62 *
	801663	x	Nyckel nr. 63 *	Key No. 63 *
	801664	x	Nyckel nr. 64 *	Key No. 64 *
	801665	x	Nyckel nr. 65 *	Key No. 65 *
	801666	x	Nyckel nr. 66 *	Key No. 66 *
	801667	x	Nyckel nr. 67 *	Key No. 67 *
	801668	x	Nyckel nr. 68 *	Key No. 68 *
	801669	x	Nyckel nr. 69 *	Key No. 69 *
	801670	x	Nyckel nr. 70 *	Key No. 70 *
	801671	x	Nyckel nr. 71 *	Key No. 71 *
	801672	x	Nyckel nr. 72 *	Key No. 72 *
	801673	x	Nyckel nr. 73 *	Key No. 73 *
	801674	x	Nyckel nr. 74 *	Key No. 74 *
	801675	x	Nyckel nr. 75 *	Key No. 75 *
	801676	x	Nyckel nr. 76 *	Key No. 76 *
	801677	x	Nyckel nr. 77 *	Key No. 77 *
	801678	x	Nyckel nr. 78 *	Key No. 78 *
	801679	x	Nyckel nr. 79 *	Key No. 79 *
	801680	x	Nyckel nr. 80 *	Key No. 80 *
	801681	x	Nyckel nr. 81 *	Key No. 81 *
	801682	x	Nyckel nr. 82 *	Key No. 82 *
	801683	x	Nyckel nr. 83 *	Key No. 83 *
	801684	x	Nyckel nr. 84 *	Key No. 84 *
	801685	x	Nyckel nr. 85 *	Key No. 85 *
	801686	x	Nyckel nr. 86 *	Key No. 86 *
	801687	x	Nyckel nr. 87 *	Key No. 87 *
	801688	x	Nyckel nr. 88 *	Key No. 88 *
	801689	x	Nyckel nr. 89 *	Key No. 89 *
	801690	x	Nyckel nr. 90 *	Key No. 90 *
	801691	x	Nyckel nr. 91 *	Key No. 91 *
	801692	x	Nyckel nr. 92 *	Key No. 92 *
	801693	x	Nyckel nr. 93 *	Key No. 93 *
	801694	x	Nyckel nr. 94 *	Key No. 94 *
	801695	x	Nyckel nr. 95 *	Key No. 95 *
	801696	x	Nyckel nr. 96 *	Key No. 96 *
	801697	x	Nyckel nr. 97 *	Key No. 97 *
	801698	x	Nyckel nr. 98 *	Key No. 98 *
	801699	x	Nyckel nr. 99 *	Key No. 99 *
	801700	x	Nyckel nr. 100 *	Key No. 100 *
			*= Ange nummer vid order	*= State No. when ordering

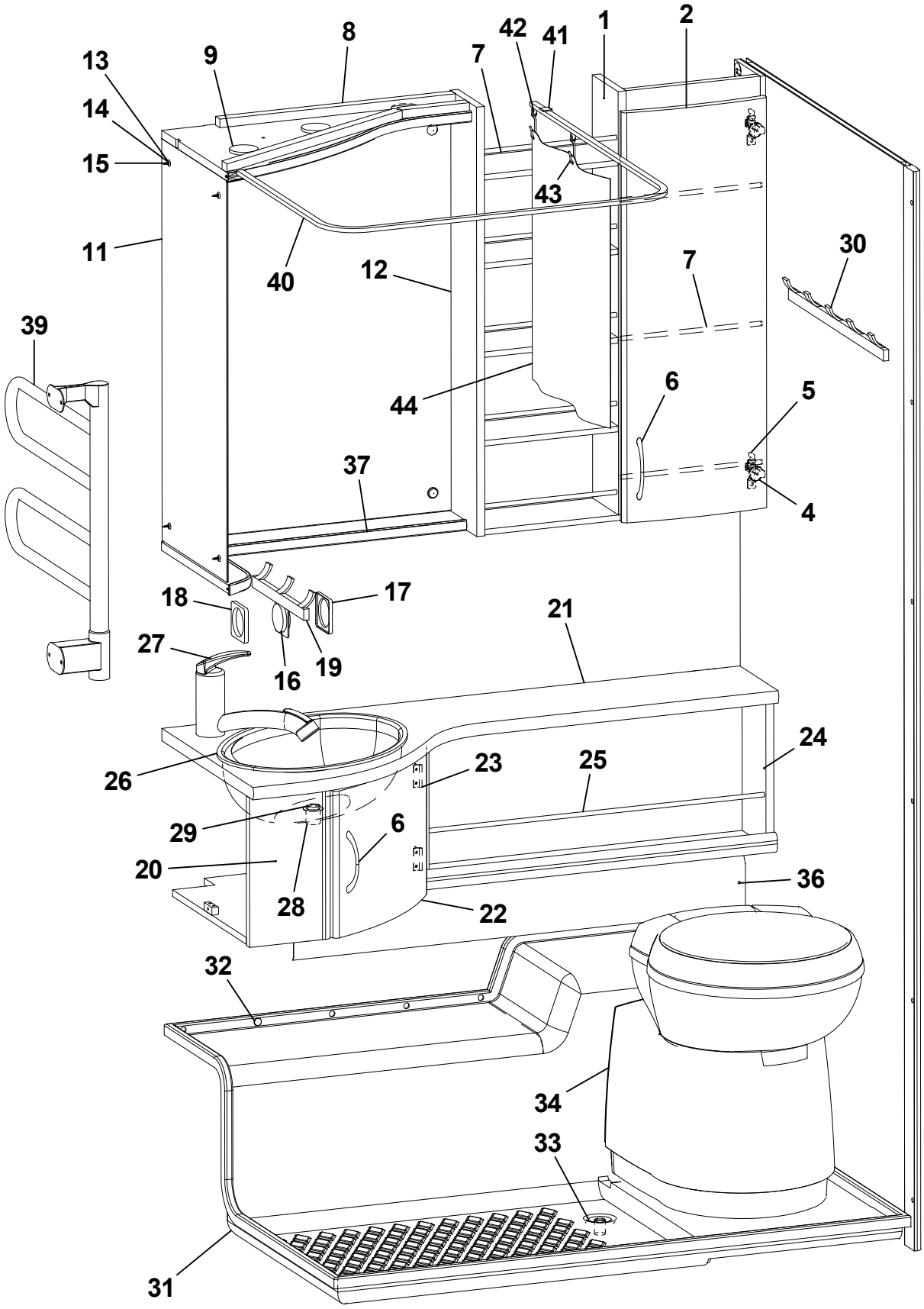
1
2
8
42
41
9
7
13
14
15
43
11
40
12
7
30
39
44
6
5
37
4
18
17
21
27
16
19
24
26
23
25
29
6
20
36
28
22
32
34
33
31

Pos Fig	Det. nr Part. No	Ingår Fitted	OBS!! Ange alltid årsmodell vid beställning av inredning Benämning	OBS!! Specify always year of model when ordering equipment Description
1	333260	x	Skåp tvättrum	Cupboard
2	332503	x	Lucka H	Door L
4	311917	x	Gångjärn	Hinge
5	312588	x	Platta gångjärn	Plate hinge
6	316428	x	Handtag	Handle
7	314580	x	Rasskydd al. Ø=8 L=265	Pipe al. Ø=8 L=265
8	333991	x	Ljusramp tvättrum	Light holder
9	505849	x	Belysning ljusramp	Illumination light holder
11	316039	x	Spegel 300x725x3	Mirror 300x725x3
12	316038	x	Spegel 543x725x3	Mirror 543x725x3
13	800343	x	Kabelgenomföring	Rubber bushing
14	801506	x	Rosetthatt, förnicklad	Cap, nickel-plated
15	801109	x	Rosettskruv	Screw
16	504985	x	Strömbrytare 1-polig	Switch 1-pol
17	504982	x	Ram strömbrytare	Frame switch
18	504983	x	Distans strömbrytare	Distance switch
19	316002	x	Hängare 3-krok silver L=240	Hanger 3-hook silver L=240
20	332489	x	Skåp tvättställ kpl. u. skiva	Cupboard cpl. without board
21	334778-G	x	Skiva skåp tvättställ	Board
22	331092	x	Lucka	Door
23	312589	x	Gångjärn	Hinge
24	331599	x	Hyllpaket kpl.	Shelf cpl.
25	370169	x	Rasskydd al. Ø=8 L=660	Pipe al. Ø=8 L=660
26	313657	x	Tvättställ	Wash basin
27	318806	x	Blandare m. utkastarrör	Mixer with pipe
--	319203	x	Vred blandare	Handle mixer
28	310084	x	Avloppsförskruvning 90° kpl. 25 mm	Sewage connection 90° cpl. 25 mm
29	313017	x	Propp u. kedja	Plug without chain
30	316003	x	Hängare 5-krok silver L=440	Hanger 5-hook silver L=440
31	317172	x	Duschkar	Shower floor
32	314508	x	Plugg täck	Plug
33	302302	x	Avloppsförskruvning rak 19 mm	Sewage connection straight 19 mm
34	319218	x	Kassettoa kpl.	Cassette toilet cpl.
36	601585	x	Skydd konvektor L=850	Protection L=850
37	331281	x	Hylla hörn	Shelf
39	505005	T	Handdukstork	Towel drier
40	316316	T	Skena duschdraperi	Curtain rod
41	315975	T	Takfäste draperiskena	Holder roof strip
42	315976	T	Ändstopp m. krok	End stop with hook
43	315977	T	Glid m. krok	Slipper with hook
44	317383	T	Duschdraperi	Shower curtain
--	317384	T	Omtag d:o	Strap d:o
			T= Tillbehör	T= Accessory

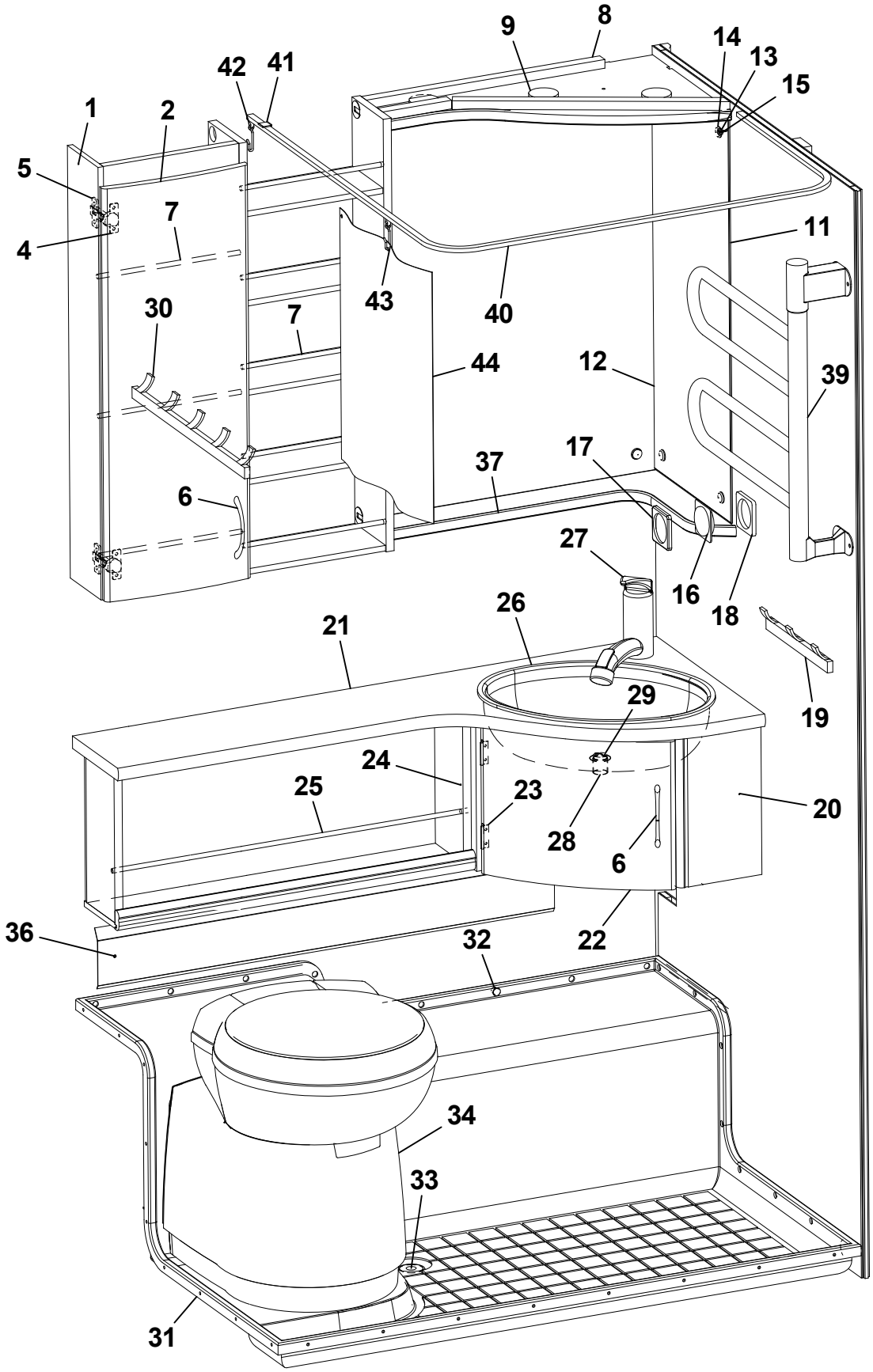
9
8
14
13
15
42
41
1
2
5
7
4
11
43
40
30
7
44
12
39
17
37
6
27
16
18
26
21
19
29
24
25
23
20
28
6
36
32
22
34
33
31

Pos Fig	Det. nr Part. No	Ingår Fitted	OBS!! Ange alltid årsmodell vid beställning av inredning Benämning	OBS!! Specify always year of model when ordering equipment Description
1	333257	x	Skåp tvättrum	Cupboard
2	331712	x	Lucka V	Door L
4	311917	x	Gångjärn	Hinge
5	312588	x	Platta gångjärn	Plate hinge
6	316428	x	Handtag	Handle
7	314580	x	Rasskydd al. Ø=8 L=265	Pipe al. Ø=8 L=265
8	334075	x	Ljusramp tvättrum	Lightholder
9	505849	x	Belysning ljusramp	Illumination light holder
11	316039	x	Spegel 300x725x3	Mirror 300x725x3
12	316038	x	Spegel 543x725x3	Mirror 543x725x3
13	800343	x	Kabelgenomföring	Rubber bushing
14	801506	x	Rosetthatt, förnicklad	Cap, nickel-plated
15	801109	x	Rosettskruv	Screw
16	504985	x	Strömbrytare 1-polig	Switch 1-pol
17	504982	x	Ram strömbrytare	Frame switch
18	504983	x	Distans strömbrytare	Distance switch
19	316002	x	Hängare 3-krok silver L=240	Hanger 3-hook silver L=240
20	331616	x	Skåp tvättställ kpl. u. skiva	Cupboard cpl. without board
21	334779-G	x	Skiva skåp tvättställ	Board
22	331092	x	Lucka	Door
23	312589	x	Gångjärn	Hinge
24	331599	x	Hyllpaket kpl.	Shelf cpl.
25	370169	x	Rasskydd al. Ø=8 L=660	Pipe al. Ø=8 L=660
26	313657	x	Tvättställ	Wash basin
27	318806	x	Blandare m. utkastarrör	Mixer with pipe
--	319203	x	Vred blandare	Handle mixer
28	310084	x	Avloppsförskruvning 90° kpl. 25 mm	Sewage connection 90° cpl. 25 mm
29	313017	x	Propp u. kedja	Plug without chain
30	316003	x	Hängare 5-krok silver L=440	Hanger 5-hook silver L=440
31	317171	x	Duschkar	Shower floor
32	314508	x	Plugg täck	Plug
33	302302	x	Avloppsförskruvning rak 19 mm	Sewage connection straight 19 mm
34	319218	x	Kassettoa kpl.	Cassette toilet cpl.
36	601585	x	Skydd konvektor L=850	Protection L=850
37	331613	x	Hylla hörn	Shelf
39	505005	T	Handdukstork	Towel drier
40	314723	T	Skena duschdraperi	Curtain rod
41	315975	T	Takfäste draperiskena	Holder roof strip
42	315976	T	Ändstopp m. krok	End stop with hook
43	315977	T	Glid m. krok	Slipper with hook
44	317383	T	Duschdraperi	Shower curtain
--	317384	T	Omtag d:o	Strap d:o
			T= Tillbehör	T= Accessory

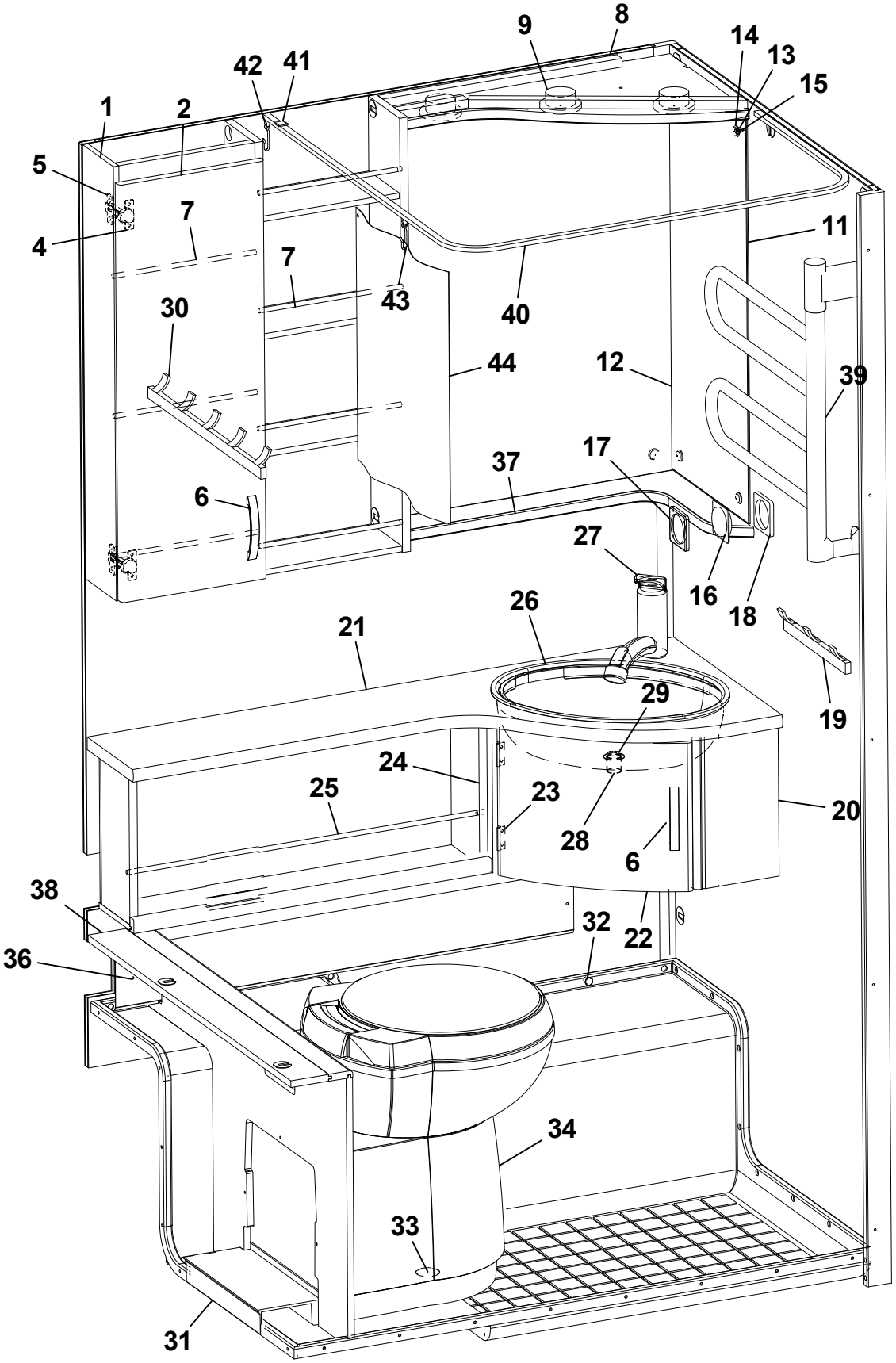
9
8
14
13
15
42
41
1
2
5
7
4
7
11
43
40
30
44
12
39
17
37
6
27
16
18
26
21
19
29
24
25
23
20
28
6
38
32
22
36
34
33
31

Pos Fig	Det. nr Part. No	Ingår Fitted	OBS!! Ange alltid årsmodell vid beställning av inredning Benämning	OBS!! Specify always year of model when ordering equipment Description
1	333257	x	Skåp tvättrum	Cupboard
2	331712	x	Lucka V	Door L
4	311917	x	Gångjärn	Hinge
5	312588	x	Platta gångjärn	Plate hinge
6	316428	x	Handtag	Handle
7	314580	x	Rasskydd al. Ø=8 L=265	Pipe al. Ø=8 L=265
8	334075	x	Ljusramp tvättrum	Lightholder
9	505849	x	Belysning ljusramp	Illumination light holder
11	316039	x	Spegel 300x725x3	Mirror 300x725x3
12	316038	x	Spegel 543x725x3	Mirror 543x725x3
13	800343	x	Kabelgenomföring	Rubber bushing
14	801506	x	Rosetthatt, förnicklad	Cap, nickel-plated
15	801109	x	Rosettskruv	Screw
16	504985	x	Strömbrytare 1-polig	Switch 1-pol
17	504982	x	Ram strömbrytare	Frame switch
18	504983	x	Distans strömbrytare	Distance switch
19	316002	x	Hängare 3-krok silver L=240	Hanger 3-hook silver L=240
20	331616	x	Skåp tvättställ kpl. u. skiva	Cupboard cpl. without board
21	334779-G	x	Skiva skåp tvättställ	Board
22	331092	x	Lucka	Door
23	312589	x	Gångjärn	Hinge
24	331599	x	Hyllpaket kpl.	Shelf cpl.
25	370169	x	Rasskydd al. Ø=8 L=660	Pipe al. Ø=8 L=660
26	313657	x	Tvättställ	Wash basin
27	318806	x	Blandare m. utkastarrör	Mixer with pipe
--	319203	x	Vred blandare	Handle mixer
28	310084	x	Avloppsförskruvning 90° kpl. 25 mm	Sewage connection 90° cpl. 25 mm
29	313017	x	Propp u. kedja	Plug without chain
30	316003	x	Hängare 5-krok silver L=440	Hanger 5-hook silver L=440
31	319569	x	Duschkar	Shower floor
32	314508	x	Plugg täck	Plug
33	302302	x	Avloppsförskruvning rak 19 mm	Sewage connection straight 19 mm
34	319218	x	Kassettoa kpl.	Cassette toilet cpl.
36	601585	x	Skydd konvektor L=850	Protection L=850
37	331613	x	Hylla hörn	Shelf
38	334893	x	Täckfront	Front
39	505005	T	Handdukstork	Towel drier
40	314723	T	Skena duschdraperi (560 TDB)	Curtain rod (560 TDB)
41	315975	T	Takfäste draperiskena	Holder roof strip
42	315976	T	Ändstopp m. krok	End stop with hook
43	315977	T	Glid m. krok	Slipper with hook
44	317383	T	Duschdraperi	Shower curtain
--	317384	T	Omtag d:o	Strap d:o
			T= Tillbehör	T= Accessory

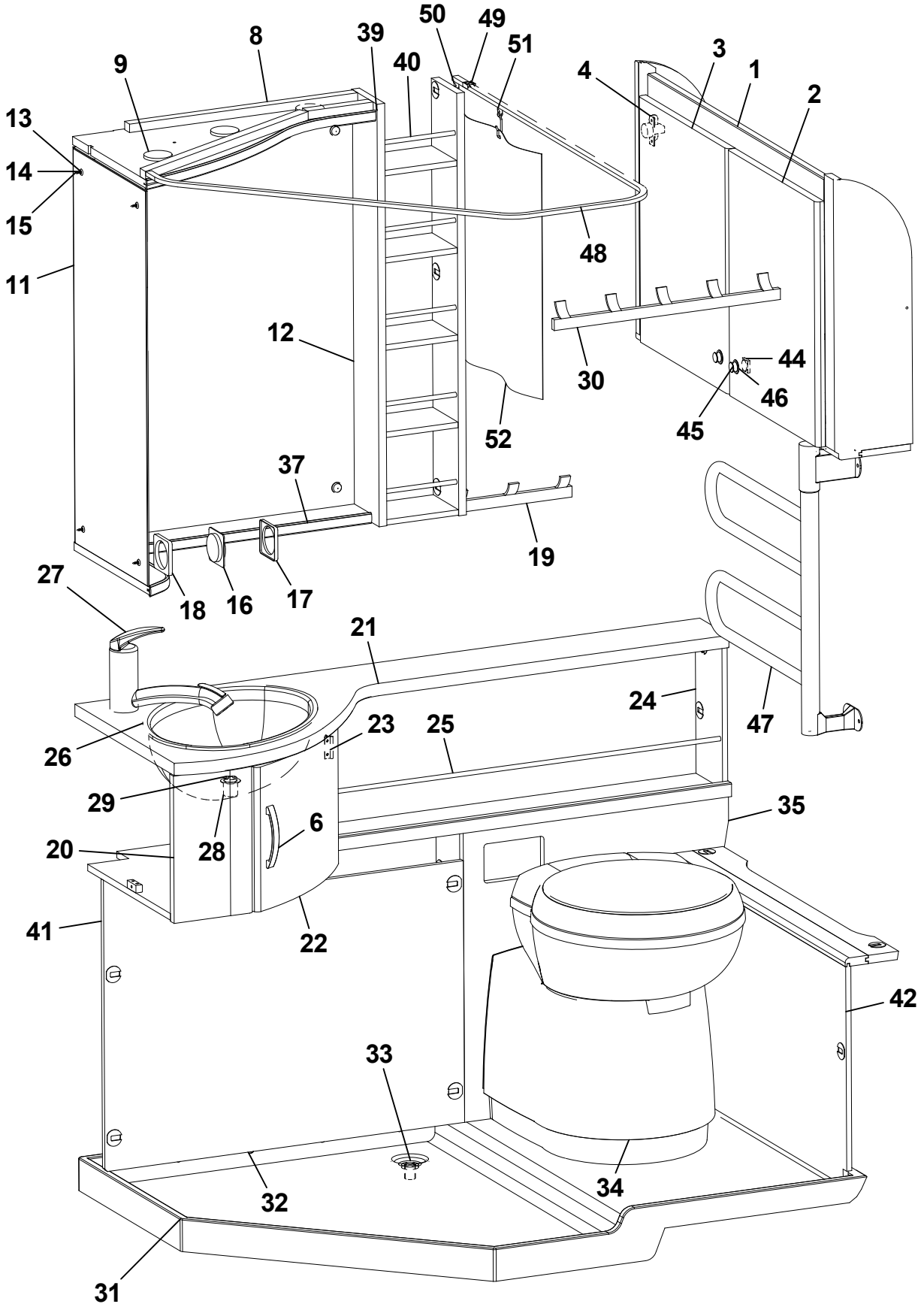
50
49
51
8
39
40
9
4
3
1
2
13
14
15
11
48
12
30
44
46
45
52
37
19
27
18
16
17
21
24
47
26
23
25
29
35
6
20
28
41
22
42
33
34
32
31

Pos Fig	Det. nr Part. No	Ingår Fitted	OBS!! Ange alltid årsmodell vid beställning av inredning Benämning	OBS!! Specify always year of model when ordering equipment Description
1	331533	x	Skåp tvättrum	Cupboard
2	331535	x	Lucka H 368x450	Door R 368x450
3	331536	x	Lucka V 368x450	Door L 368x450
4	316037	x	Gångjärn	Hinge
6	316428	x	Handtag	Handle
8	333991	x	Ljusramp tvättrum	Light holder
9	505849	x	Belysning ljusramp	Illumination light holder
11	316039	x	Spegel 300x725x3	Mirror 300x725x3
12	316038	x	Spegel 543x725x3	Mirror 543x725x3
13	800343	x	Kabelgenomföring	Rubber bushing
14	801506	x	Rosetthatt, förnicklad	Cap, nickel-plated
15	801109	x	Rosettskruv	Screw
16	504985	x	Strömbrytare 1-polig	Switch 1-pol
17	504982	x	Ram strömbrytare	Frame switch
18	504983	x	Distans strömbrytare	Distance switch
19	316002	x	Hängare 3-krok silver L=240	Hanger 3-hook silver L=240
20	331255	x	Skåp tvättställ kpl. u. skiva	Cupboard cpl. without board
21	334780-G	x	Skiva skåp tvättställ	Board
22	331092	x	Lucka	Door
23	312589	x	Gångjärn	Hinge
24	331256	x	Hylla	Shelf
25	318557	x	Rasskydd al. Ø=8 L=792	Pipe al. Ø=8 L=792
26	313657	x	Tvättställ	Wash basin
27	318806	x	Blandare m. utkastarrör	Mixer with pipe
--	319203	x	Vred blandare	Handle mixer
28	310084	x	Avloppsförskruvning 90° kpl. 25 mm	Sewage connection 90° cpl. 25 mm
29	313017	x	Propp u. kedja	Plug without chain
30	316003	x	Hängare 5-krok silver L=440	Hanger 5-hook silver L=440
31	314574	x	Duschkar	Shower floor
32	314508	x	Plugg täck	Plug
33	302302	x	Avloppsförskruvning rak 19 mm	Sewage connection straight 19 mm
34	319218	x	Kassettoa kpl.	Cassette toilet cpl.
35	331258	x	Front	Front
37	331281	x	Hylla hörn	Shelf
39	333263	x	Hylla	Shelf
40	316034	x	Rasskydd al. Ø=8 L=158	Pipe al. Ø=8 L=158
41	331261	x	Front	Front
42	331284	x	Front tvättrum	Front washroom
44	801315	x	Lås inredning kök	Lock
45	315197	x	Tryckknapp	Push button
46	315198	x	Rosett tryckknapp	Rosett push button
47	505005	T	Handdukstork	Towel drier
48	315133	T	Skena duschdraperi	Curtain rod
49	315975	T	Takfäste draperiskena	Holder roof strip
50	315976	T	Ändstopp m. krok	End stop with hook
51	315977	T	Glid m. krok	Slipper with hook
52	317383	T	Duschdraperi	Shower curtain
--	317384	T	Omtag d:o	Strap d:o
			T= Tillbehör	T= Accessory

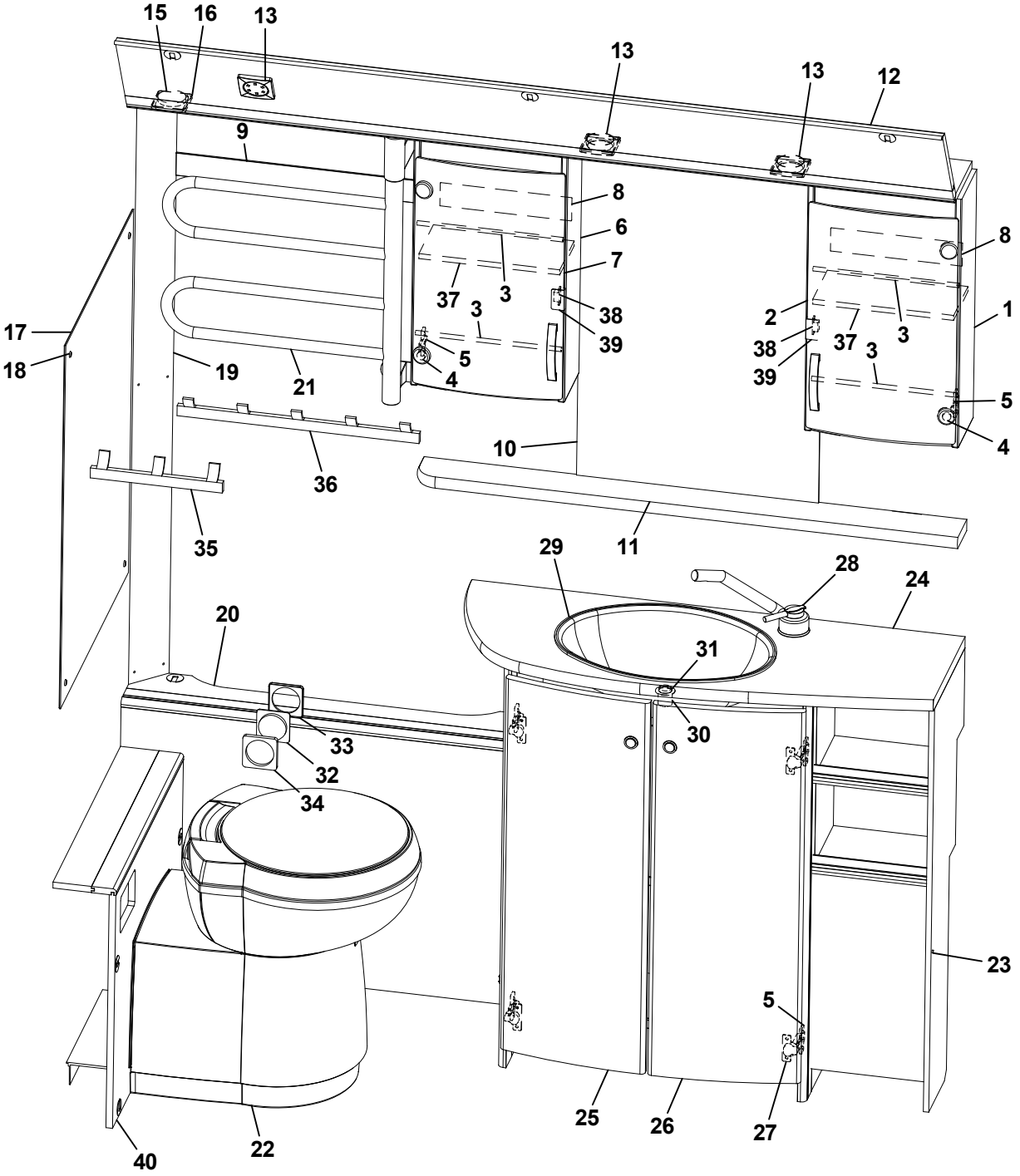
15
16
13
13
13
12
9
8
6
7
8
37
3
3
38
39
2
1
17
18
19
21
5
4
38
39
37
3
3
5
4
10
36
35
11
29
28
24
20
31
30
33
32
34
23
5
25
26
27
40
22

Pos Fig	Det. nr Part. No	Ingår Fitted	OBS!! Ange alltid årsmodell vid beställning av inredning Benämning	OBS!! Specify always year of model when ordering equipment Description
1	331911	x	Skåp tvättrum H	Cupboard washroom R
2	331778	x	Lucka H acryl	Door R acryl
3	314580	x	Rasskydd al. Ø=8 L=265	Pipe al. Ø=8 L=265
4	318379	x	Gångjärn	Hinge
--	318380	x	Täckhatt d:o	Cover d:o
5	312588	x	Platta gångjärn	Plate hinge
6	331912	x	Skåp tvättrum V	Cupboard washroom L
7	331779	x	Lucka V acryl	Door L acryl
8	331917	x	List täck L=255	Cover strip L=255
9	331916	x	List täck L=464	Cover strip L=464
10	315999	x	Spegel 440x700x3	Mirror 440x700x3
11	331893-G	x	Hylla	Shelf
12	334194	x	Ljusramp	Light holder
13	505849	x	Belysning ljusramp	Illumination light holder
15	504994	x	El-uttag 230 V m. lock	El connection 230 V with cover
16	504993	x	Ram el-uttag	Frame el connection
17	316038	x	Spegel 543x725x3	Mirror 543x725x3
18	800343	x	Kabelgenomföring d:o	Rubber bushing d:o
--	801506	x	Rosetthatt, förnicklad d:o	Cap, nickel-plated d:o
--	801109	x	Rosettskruv d:o	Screw d:o
19	331915	x	Front hörn	Front
20	331906	x	Front gavel bak	Front
21	505005	T	Handdukstork	Towel drier
22	319218	x	Kassettoa kpl.	Cassette toilet cpl.
23	331907	x	Skåp tvättställ u. skiva	Cupboard washroom without board
24	334781-G	x	Skiva skåp tvättställ	Board cupboard wash basin
25	332014	x	Lucka V	Door L
26	331507	x	Lucka H	Door R
27	311917	x	Gångjärn	Hinge
28	318806	x	Blandare m. utkastarrör	Mixer with pipe
--	319203	x	Vred blandare	Handle mixer
29	313657	x	Tvättställ	Wash basin
30	310084	x	Avloppsförskruvning 90° kpl. 25 mm	Sewage connection 90° cpl. 25 mm
31	313017	x	Propp u. kedja	Plug without chain
32	504989	x	Strömbrytare 2-polig	Switch 2-pol
33	504982	x	Ram strömbrytare	Frame switch
34	504983	x	Distans strömbrytare	Distance switch
35	316002	x	Hängare 3-krok silver L=240	Hanger 3-hook silver L=240
36	316003	x	Hängare 5-krok silver L=440	Hanger 5-hook silver L=440
37	332066	x	Hylla	Shelf
38	314350	x	Lås magnet d:o	Lock magnet d:o
39	318381	x	Motstycke magnetlås	Companion part
40	331902	x	Täckfront	Front
--	330644	x	Täckfront (730 TR, 730 TDS och 840 TRX)	Front (730 TR, 730 TDS and 840 TRX)
			T= Tillbehör	T= Accessory

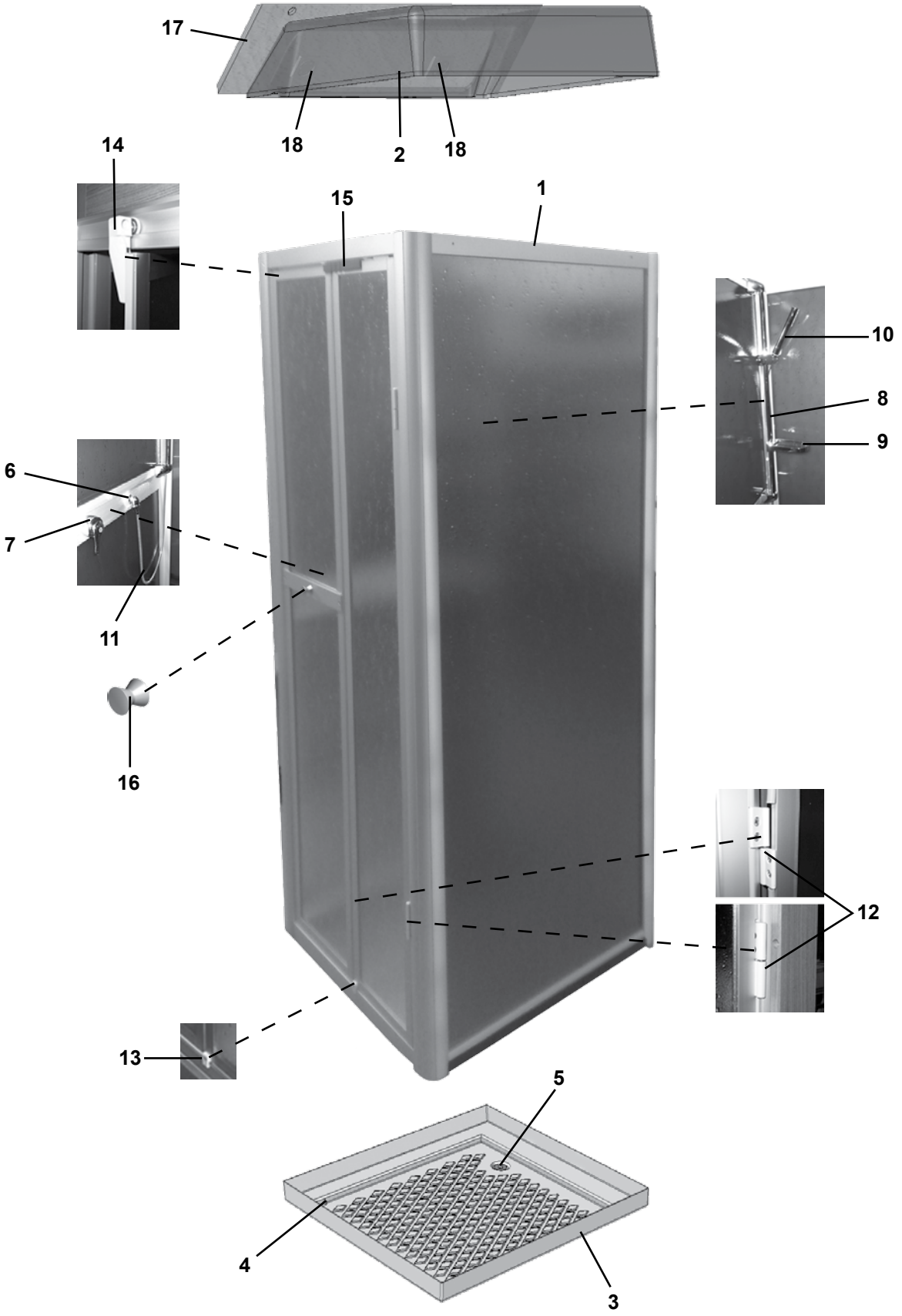
17
18
2
18
14
15
1
10
8
9
6
7
11
16
12
13
5
4
3

Pos Fig	Det. nr Part. No	Ingår Fitted	OBS!! Ange alltid årsmodell vid beställning av inredning Benämning	OBS!! Specify always year of model when ordering equipment Description
1	318373	x	Duschkabin	Shower cabin
2	316449	x	Duschkupol	Shower dome
3	317584	x	Duschkar	Shower floor
4	318639	x	Täckhatt duschkabin	Cover cap
5	302302	x	Avloppsförskruvning rak 19 mm	Sewage connection straight 19 mm
6	316019	x	Koppling vinkel 1/2"-1/2"	Connection elbow 1/2"-1/2"
--	316026	x	Slang 3/8"-1/2" d:o	Hose 3/8"-1/2" d:o
7	317367	x	Blandare	Mixer
--	319188	x	Vred blandare	Handle mixer
8	318609	x	Duschstång L=850	Shower bar L=850
9	318610	x	Tvålkopp	Soap dish
10	319363	x	Duschmunstycke	Shower head
11	318612	x	Duschslang 1/2"-1/2"	Shower hose 1/2"-1/2"
12	319864	x	Gångjärn (kpl. sats)	Hinge (kit cpl.)
13	319604	x	Stopp duschdörr	Stop lug shower door
14	319385	x	Dörrstyrare	Locking device
15	319178	x	Låsregel duschkabin L=160	Locking bolt L=160
16	316116	x	Hängare	Clothes hanger
17	334198	x	Ljusramp	Light holder
18	505849	x	Belysning ljusramp	Illumination light holder

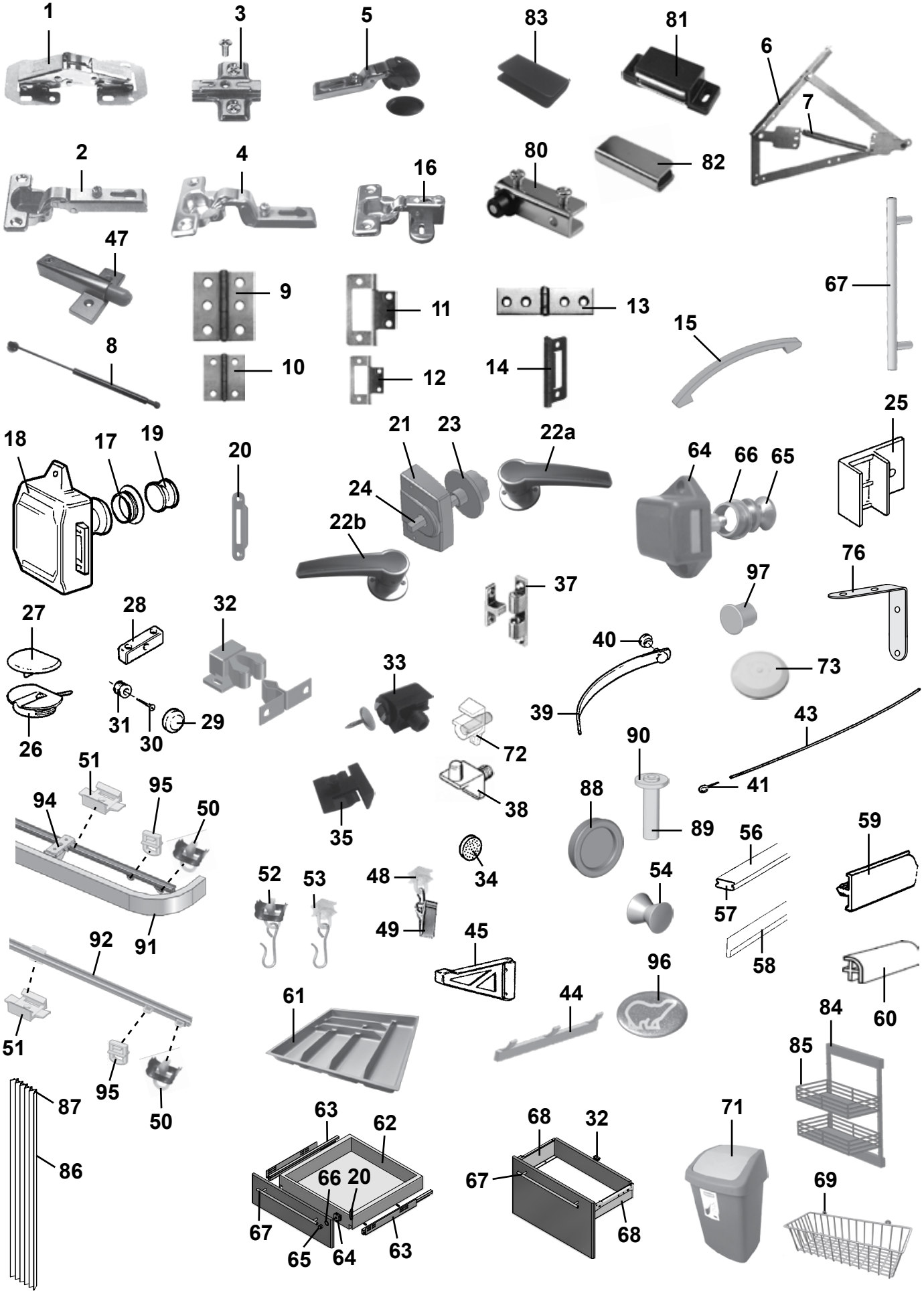
1
3
5
83
81
6
7
2
4
16
80
82
47
9
11
13
67
15
8
10
12
14
25
18
17
19
20
21
23
22a
64
66
65
24
22b
76
97
37
27
28
32
40
73
33
39
43
31
30
29
26
72
90
51
95
94
50
38
88
41
35
89
56
59
34
52
53
48
54
57
49
45
58
92
91
96
60
61
44
84
51
85
95
50
87
63
62
68
32
71
86
66
20
67
69
67
65
64
63
68

Pos Fig	Det. nr Part. No	Ingår Fitted	OBS!! Ange alltid årsmodell vid beställning av inredning Benämning	OBS!! Specify always year of model when ordering equipment Description
1	860406	x	Gångjärn	Hinge
2	311917	x	Gångjärn	Hinge
--	316799	x	Gångjärn (lucka över/under kyl)	Hinge (door upper/lower refrigerator)
3	312588	x	Platta gångjärn köksskåp/diskbänk	Plate hinge
4	315202	x	Gångjärn	Hinge
5	318379	x	Gångjärn	Hinge
--	318380	x	Täckhatt d:o	Cover d:o
6	314589	x	Gångjärn dubbelsäng (säljes i par)	Hinge double bed (exp. in pair)
7	314590	x	Fjäder d:o	Spring d:o
8	318527	x	Gasfjäder	Gas spring
--	318528	x	Beslag d:o	Attachment d:o
9	860405	x	Gångjärn	Hinge
10	300354	x	Gångjärn	Hinge
11	860621	x	Gångjärn	Hinge
12	860402	x	Gångjärn	Hinge
13	860452	x	Gångjärn	Hinge
14	312589	x	Gångjärn	Hinge
15	316428	x	Handtag	Handle
16	316037	x	Gångjärn	Hinge
17	315196	x	Rosett till tryckknapp	Rosett for push button
18	860502	x	Lås inredning gard. exkl. tryckknapp	Lock without push button
19	315195	x	Tryckknapp garderob	Push button wardrobe
20	314952	x	Låsbleck gard/toa	Securing plate, wardrobe/toil.
21	316877	x	Lås inredning toa	Lock toilet
22a	318671	x	Handtag H	Handle
22b	318672	x	Handtag V	Handle
23	316878	x	Rosett toadörr	Rosett toilet door
24	317356	x	Fyrkantstång toadörr L=95	Square shaft toiletdoor L=95
25	311893	x	Monteringsbeslag 90°	Mounting 90°
--	311894	x	Monteringsbeslag 90° (15mm)	Mounting 90° (15mm)
--	311892	x	Monteringsbeslag 25°	Mounting 25°
26	860197	x	Monteringskloss	Mounting
27	860198	x	Lock d:o, beige	Cap d:o, beige
28	303335	x	Monteringskloss	Mounting
29	801506	x	Rosetthatt, förnicklad	Cap, nickel-plated
30	801109	x	Rosettskruv	Screw
31	800343	x	Kabelgenomföring	Rubber bushing
32	801346	x	Snäppare, 2-delad	Snap locking, 2-devided
33	318630	x	Lås magnet kpl. m. motstycke	Lock magnet cpl with companion part
34	801100	x	Dämpare 11x3 för luckor	Damper 11x3 for doors
35	318382	x	Hyllbärare plast	Shelf holder plastic
37	800639	T	Snäppare mässing	Snap locking
38	312133	x	Hyllbärare plast	Shelf holder plastic
39	303140	x	Omtag läder	Leather strap
40	800226	x	Tryckknapp	Button
			M= Metervara T= Tillbehör	M= On the metre T= Accessory

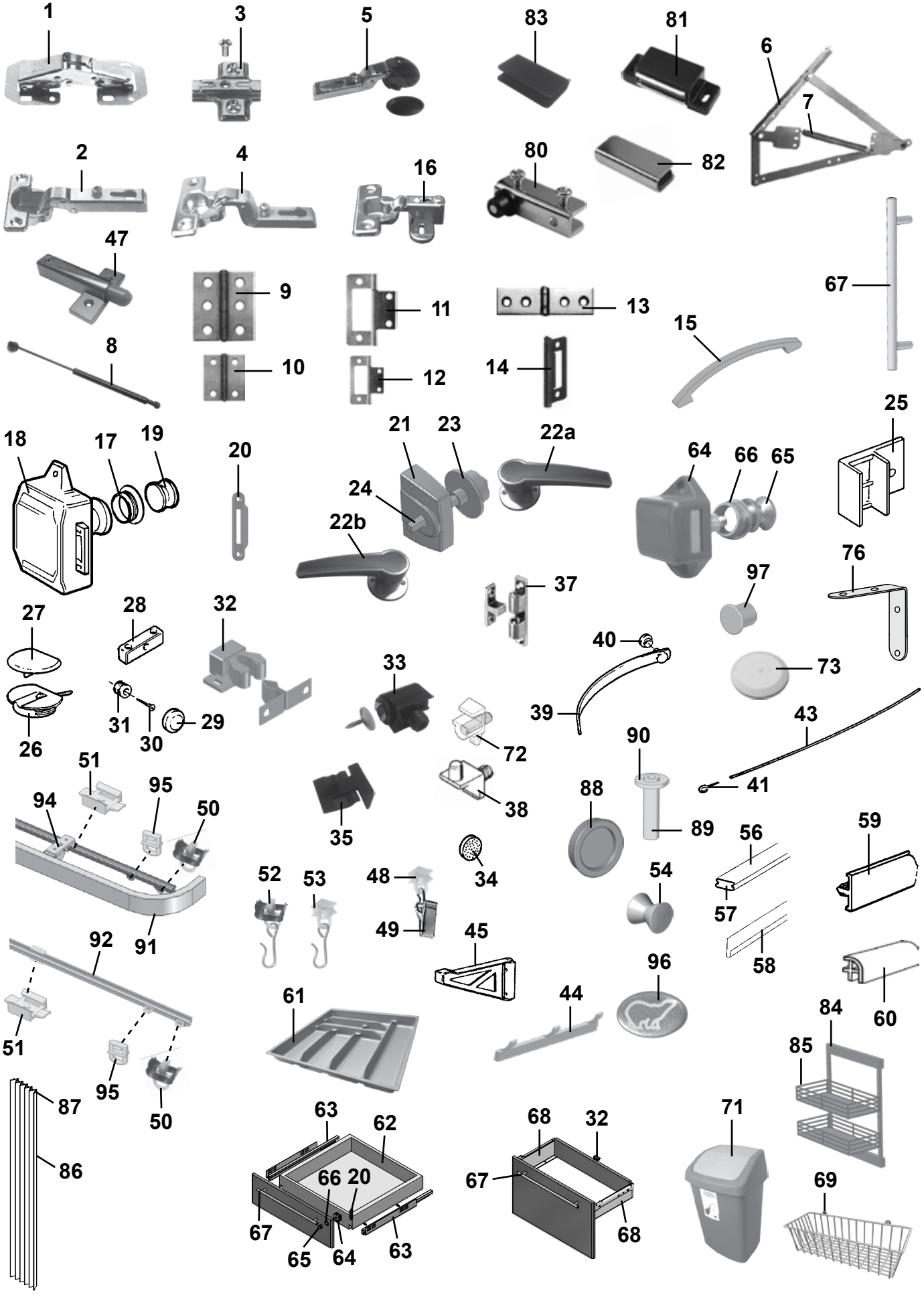
1
3
5
83
81
6
7
2
4
16
80
82
47
9
11
13
67
15
8
10
12
14
25
18
17
19
20
21
23
22a
64
66
65
24
22b
76
97
37
27
28
32
40
73
33
39
43
31
30
29
26
72
90
51
95
94
50
38
88
41
35
89
56
59
34
52
53
48
54
57
49
45
58
92
91
96
60
61
44
84
51
85
95
50
87
63
62
68
32
71
86
66
20
67
69
67
65
64
63
68

Pos Fig	Det. nr Part. No	Ingår Fitted	OBS!! Ange alltid årsmodell vid beställning av inredning Benämning	OBS!! Specify always year of model when ordering equipment Description
41	800271	x	Krok gardinspiral	Hook
43	300884	M	Gardinspiral	Curtain hanger
44	316002	x	Hängare 3-krok silver	Hanger 3-hook silver
--	316003	x	Hängare 5-krok silver	Hanger 5-hook silver
45	315749	T	Stöd hylla	Shelf support
47	319391	x	Luckdämpare	Door damper
48	315554	x	Glid gardin-/draperiskena	Slipper, roof strip
49	315555	x	Klämma till glid gardinskena	Holder for slipper, roof strip
50	315193	x	Ändstopp gardin-/draperiskena	End stop, roof strip
51	315975	x	Takfäste draperi-/duschdraperiskena	Holder roof strip
52	315976	x	Ändstopp m. krok duschdraperiskena	End stop with hook, roof strip
53	315977	x	Glid m. krok duschdraperiskena	Slipper with hook shower curtain
54	316116	x	Hängare	Clothes hanger
56	316268	x	List snäpp lock L=2379	List L=2379
57	316270	x	List snäpp botten L=2379	List L=2379
58	313884	x	List radie L=2379	List L=2379
59	860541	M	Kantlist, plast 22 mm	Edge list, plastic 22 mm
--	331180	M	Kantlist, plast 15 mm	Edge list, plastic 15 mm
--	331181	M	Kantlist, plast 12 mm	Edge list, plastic 12 mm
--	333843	M	Kantlist ljusramp	Edge list, light holder
60	318579	x	List hörn plast L=2500	Corner strip L=2500
61	317515	x	Bestickslåda	Case for cutlery
62	317514	x	Låda	Drawer
63	317382	x	Glidskena låda (säljes i par)	Slide bar, drawer (exp. in pair)
--	801701	x	Skruv 6x16 d:o	Screw 6x16 d:o
64	801315	x	Lås inredning exkl. tryckknapp	Lock without push button
65	315197	x	Tryckknapp d:o	Push button d:o
66	315198	x	Rosett tryckknapp	Rosett push button
67	317502	x	Handtag c/c 160 mm (köksskåp)	Handle c/c 160 mm (Kitchen cupboard)
--	317503	x	Handtag c/c 352 mm (diskbänk)	Handle c/c 352 mm (Kitchen sink)
68	317739	x	Glidskena låda (säljes i par)	Slide bar, drawer (exp. in pair)
69	319759	x	Korg, garderob	Basket, wardrobe
--	335799	x	List för korgar	List för baskets
71	314926	x	Avfallshink	Refuse bucket
72	315214	x	Hyllbärare	Rack holder
73	314353	x	Täckplugg plast vit Ø = 29 mm	Plug cover plastic white Ø = 29 mm
--	318637	x	Täckplugg plast svart Ø = 29 mm	Plug cover plastic black Ø = 29 mm
76	302980	x	Vinkeljärn	Angle iron
80	314351	x	Gångjärn (säljes i par)	Hinge (exp. in pair)
81	314350	x	Lås magnet barskåp	Lock magnet
82	317390	x	Motstycke magnetlås	Companion part
83	318381	x	Motstycke magnetlås	Companion part
84	319558	x	Bänkutdrag V	Extract L
--	319648	x	Bänkutdrag H	Extract R
85	319559	x	Korg d:o	Basket d:o
			M= Metervara T= Tillbehör	M= On the metre T= Accessory

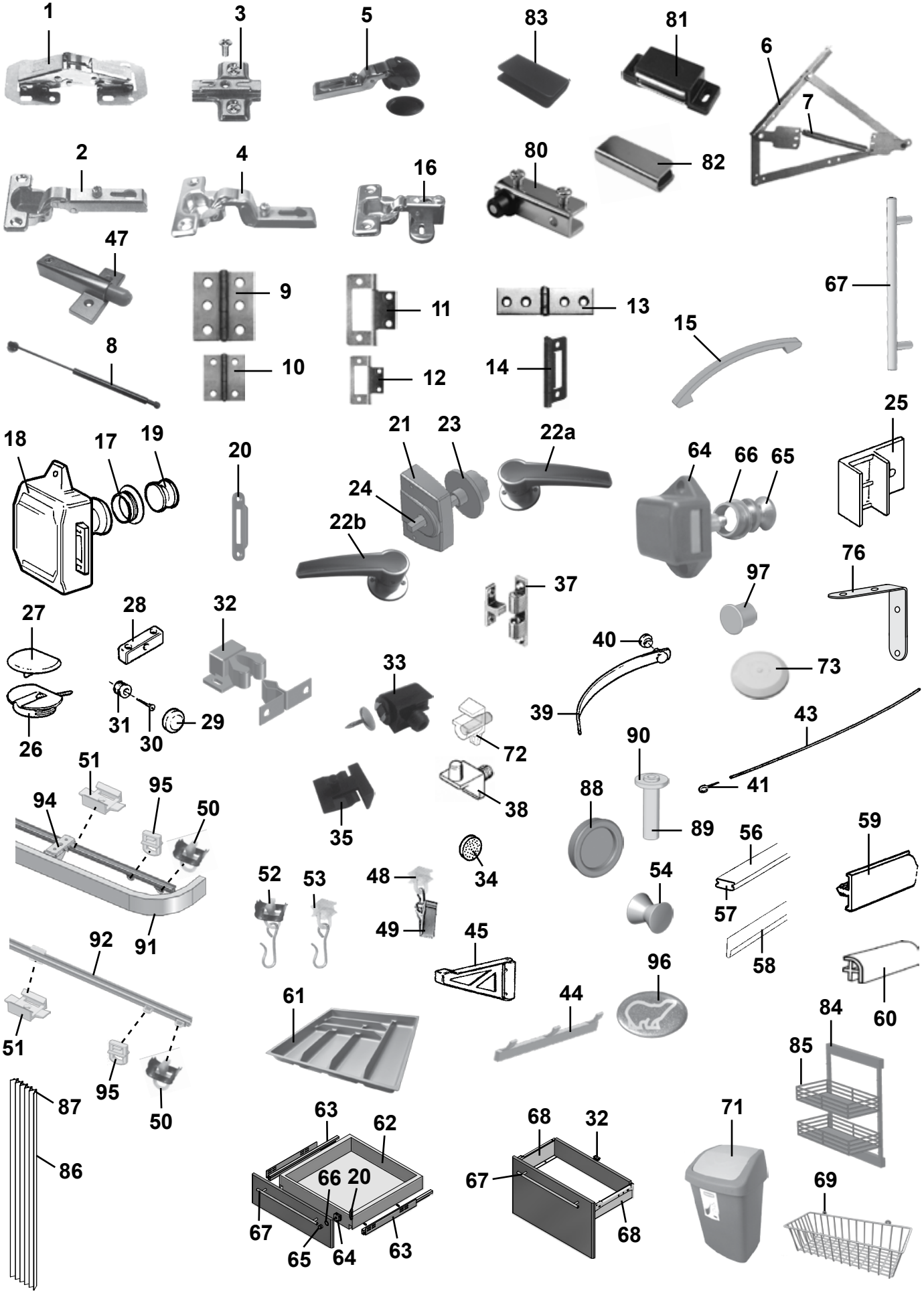
1
3
5
83
81
6
7
2
4
16
80
82
47
9
11
13
67
15
8
10
12
14
25
18
17
19
20
21
23
22a
64
66
65
24
22b
76
97
37
27
28
32
40
73
33
39
43
31
30
29
26
72
90
51
95
94
50
38
88
41
35
89
56
59
52
53
48
34
54
57
49
45
58
92
91
96
60
61
44
84
51
85
95
50
87
63
62
68
32
71
86
66
20
67
69
67
65
64
63
68

Pos Fig	Det. nr Part. No	Ingår Fitted	OBS!! Ange alltid årsmodell vid beställning av inredning Benämning	OBS!! Specify always year of model when ordering equipment Description
86	315216	T	Vikdörr kpl.	Folding door
87	316705	T	Glid vikdörr	Slipper folding door
88	316018	x	Handtag skjutdörr	Handle sliding door
89	315939	x	Rör plast	Plastic pipe
90	315940	x	Bricka plast 6,4x12,5x1,6	Washer plastic 6,4x12,5x1,6
91	316044	x	Skena gardin L=1920	Curtain rod L=1920
--	316042	x	Skena gardin L=1020	Curtain rod L=1020
--	315931	T	Skena gardin L=820	Curtain rod L=820
--	316045	T	Skena gardin L=500	Curtain rod L=500
--	316739	T	Skena gardin L=460	Curtain rod L=460
92	318104	x	Skena gardin/draperi L=1730	Curtain rod L=1730
--	314721	x	Skena gardin/draperi L=1100	Curtain rod L=1100
--	314722	x	Skena gardin/draperi L=900	Curtain rod L=900
94	317636	x	Fäste gardinskena	Bracket curtain rod
95	317637	x	Click för gardin	Click for curtain
96	209060	x	Emblem	Emblem
97	801515	x	Plugg Ø = 10 mm vit	Plug Ø = 10 mm white

M= Metervara
T= Tillbehör

M= On the metre
T= Accessory

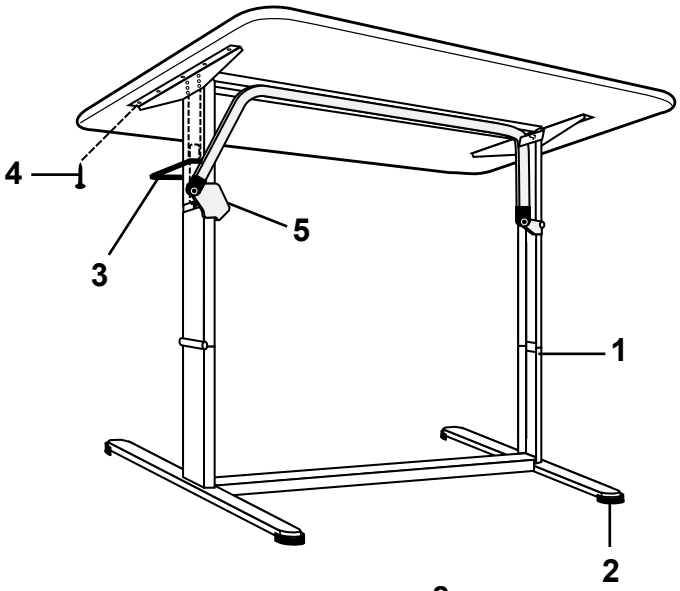
4
3
5
1
2

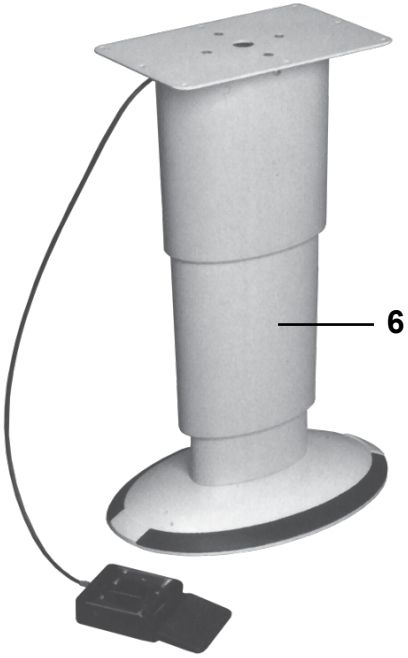
6

7

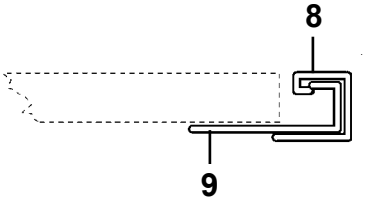
8
9

10

14

11

15

12

16

13

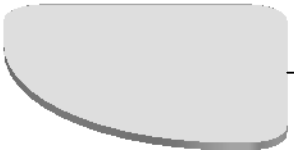
17

Pos Fig	Det. nr Part. No	Ingår/Fitted 520 LB	520-560 CTH	560	590	590 CTH	590 TR	OBS!! Ange alltid årsmodell vid beställning av inredning Benämning	OBS!! Specify always year of model when ordering equipment Description
1	316012	x	x	x	x	x	x	Bordsstativ kpl.	Table stand cpl.
2	317339	x	x	x	x	x	x	Fot	Foot
3	317338	x	x	x	x	x	x	Handtag	Handle
4	800367	x	x	x	x	x	x	Skruv 5x16	Screw 5x16
5	319701	x	x	x	x	x	x	Plastskydd gångjärn	Cover plastic hinge
6	317210		T			T		Bordsstativ kpl. [1]	Table stand cpl. [1]
7	315565			x	x			Bordsben fällbart H=730 / 340	Table leg H=730 / 340
8	318574			x	x			List upphängning väggdel	List
9	318575			x	x			List upphängning bordsdel	List
10	331111-K					x		Bordsskiva 940x1200 rundsittgr. fram *	Table top 940x1200 couch gr. front *
--	332362-G					T		Bordsskiva 940x1200 rundsittgr. fram *	Table top 940x1200 couch gr. front *
11	331106-K		x	x	x	T	x	Bordsskiva 940x1025 rundsittgr. fram *	Table top 940x1025 couch gr. front *
--	332271-G		T	T	T	T	T	Bordsskiva 940x1025 rundsittgr. fram *	Table top 940x1025 couch gr. front *
12	331112-K	x						Bordsskiva 940x925 rundsittgr. fram *	Table top 940x925 couch gr. front *
--	332793-G	T						Bordsskiva 940x925 rundsittgr. fram *	Table top 940x925 couch gr. front *
13	331109-K							Bordsskiva 750x700 mittsittgr *	Table top 750x700 middle couch gr. *
--	332795-G							Bordsskiva 750x700 mittsittgr *	Table top 750x700 middle couch gr. *
14	331108-K			x	x			Bordsskiva 750x600 sittgr bak DBD *	Table top 750x600 couch gr. rear *
--	332794-G			T	T			Bordsskiva 750x600 sittgr bak DBD *	Table top 750x600 couch gr. rear *
15	333686-K					x		Bordsskiva 1120x750 sittgr. fram [1] *	Table top 1120x750 couch gr. front [1] *
--	333686-G					T		Bordsskiva 1120x750 sittgr. fram [1] *	Table top 1120x750 couch gr. front [1] *
16	331116-K							Bordsskiva 884x482 mittsittgr *	Table top 884x482 middle couch gr. *
--	332363-G							Bordsskiva 880x482 mittsittgr *	Table top 880x482 middle couch gr. *
17	333851-K		x					Bordsskiva 840x750 sittgr. fram [1] *	Table top 840x750 couch gr. front [1] *
--	333851-G		T					Bordsskiva 840x750 sittgr. fram [1] *	Table top 840x750 couch gr. front [1] *

[1] = Endast i modell LR

[1] = Only in LR model

* = Ange laminat G eller K vid beställning.
G= Laminat ARPA 1027 mörk
K= Laminat ARPA 3194 ljus

* = Specify laminate G or K in order.
G= Laminate ARPA 1027 dark
K= Laminate ARPA 3194 light

T= Tillbehör

T= Accessory

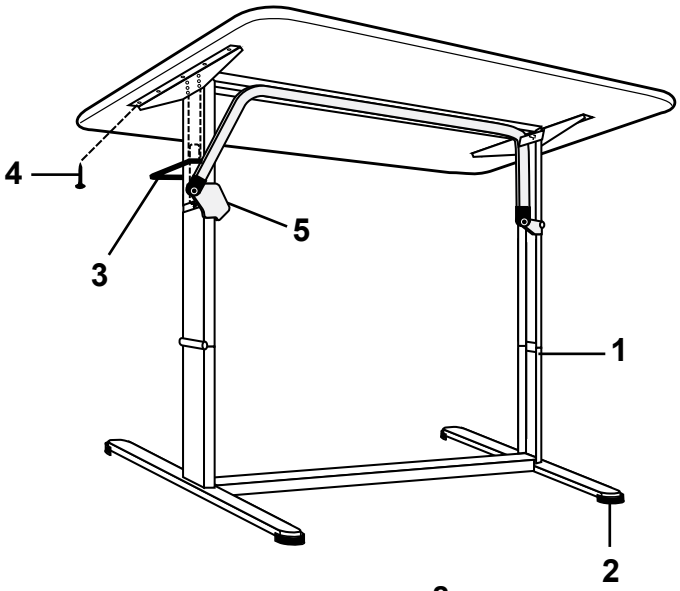
4
3
5
1
2

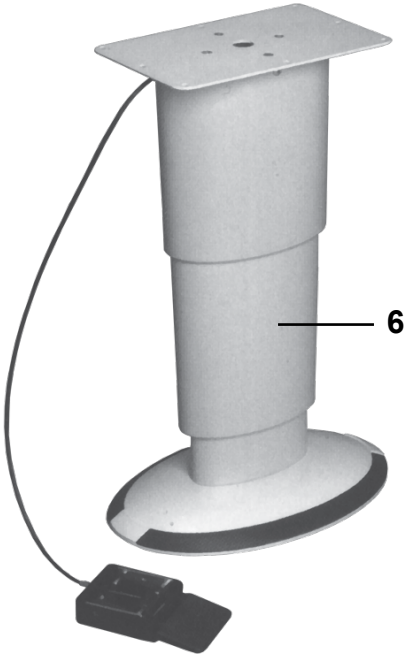
6

7

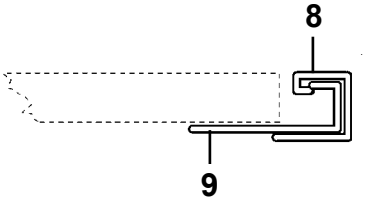
8
9

10

14

11

15

12

16

13

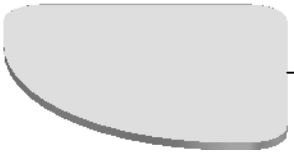
17

Pos Fig	Det. nr Part. No	Ingår/Fitted 620 GSE	620 CTH	620 CTX	620 TR LB	620 TR DB	OBS!! Ange alltid årsmodell vid beställning av inredning Benämning	OBS!! Specify always year of model when ordering equipment Description
1	316012	x	x	x	x	x	Bordsstativ kpl.	Table stand cpl.
2	317339	x	x	x	x	x	Fot	Foot
3	317338	x	x	x	x	x	Handtag	Handle
4	800367	x	x	x	x	x	Skruv 5x16	Screw 5x16
5	319701	x	x	x	x	x	Plastskydd gångjärn	Cover plastic hinge
6	317210		x	x			Bordsstativ kpl. [1]	Table stand cpl. [1]
7	315565	x		x			Bordsben fällbart H=730 / 340	Table leg H=730 / 340
8	318574	x		x			List upphängning väggdel	List
9	318575	x		x			List upphängning bordsdel	List
10	331111-K						Bordsskiva 940x1200 rundsittgr. fram *	Table top 940x1200 couch gr. front *
--	332362-G						Bordsskiva 940x1200 rundsittgr. fram *	Table top 940x1200 couch gr. front *
11	331106-K	x	x	x	x	x	Bordsskiva 940x1025 rundsittgr. fram *	Table top 940x1025 couch gr. front *
--	332271-G	T	T	T	T	T	Bordsskiva 940x1025 rundsittgr. fram *	Table top 940x1025 couch gr. front *
12	331110-K			T			Bordsskiva 750x950 mittsittgr *	Table top 750x950 middle couch gr. *
--	332275-G			T			Bordsskiva 740x940 mittsittgr *	Table top 740x940 middle couch gr. *
13	331109-K			x			Bordsskiva 750x700 mittsittgr *	Table top 750x700 middle couch gr. *
--	332795-G			T			Bordsskiva 750x700 mittsittgr *	Table top 750x700 middle couch gr. *
14	331108-K	x					Bordsskiva 750x600 sittgr bak DBD *	Table top 750x600 couch gr. rear *
--	332794-G	T					Bordsskiva 750x600 sittgr bak DBD *	Table top 750x600 couch gr. rear *
15	333686-K			x			Bordsskiva 1120x750 sittgr. fram [1] *	Table top 1120x750 couch gr. front [1] *
--	333686-G			T			Bordsskiva 1120x750 sittgr. fram [1] *	Table top 1120x750 couch gr. front [1] *
16	331116-K						Bordsskiva 884x482 mittsittgr *	Table top 884x482 middle couch gr. *
--	332363-G						Bordsskiva 880x482 mittsittgr *	Table top 880x482 middle couch gr. *
17	333851-K		x				Bordsskiva 840x750 sittgr. fram [1] *	Table top 840x750 couch gr. front [1] *
--	333851-G		T				Bordsskiva 840x750 sittgr. fram [1] *	Table top 840x750 couch gr. front [1] *

[1] = Endast i modell LR

[1] = Only in LR model

* = Ange laminat G eller K vid beställning.
G= Laminat ARPA 1027 mörk
K= Laminat ARPA 3194 ljus

* = Specify laminate G or K in order.
G= Laminate ARPA 1027 dark
K= Laminate ARPA 3194 light

T= Tillbehör

T= Accessory

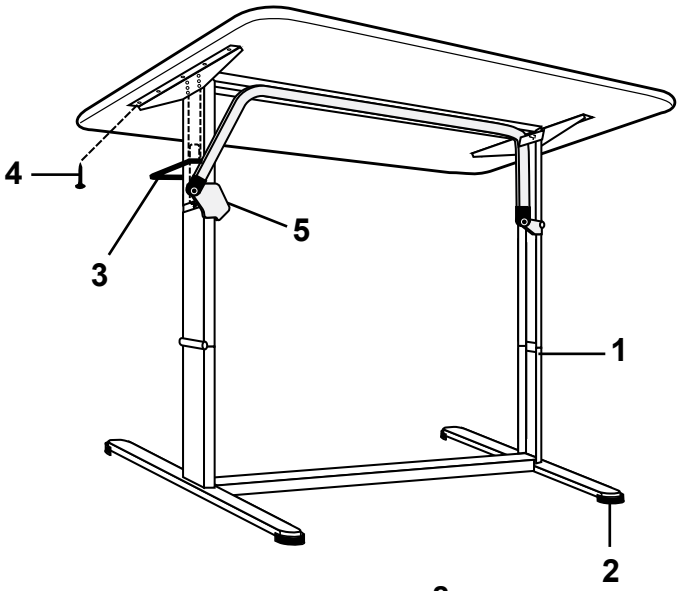
4
3
5
1
2

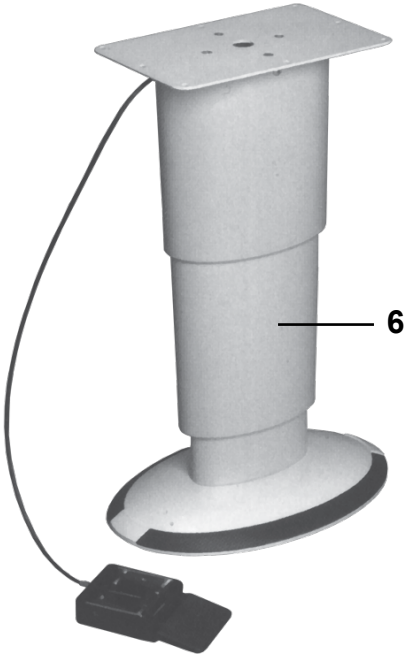
6

7

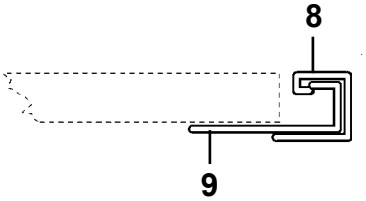
8
9

10

14

11

15

12

16

13

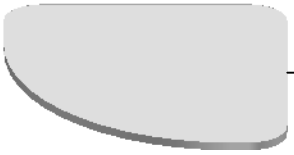
17

Pos Fig	Det. nr Part. No	Ingår/Fitted 680 GSE	680 CTX	680 TR	680 TDS		OBS!! Ange alltid årsmodell vid beställning av inredning Benämning	OBS!! Specify always year of model when ordering equipment Description
1	316012	x	x	x	x		Bordsstativ kpl.	Table stand cpl.
2	317339	x	x	x	x		Fot	Foot
3	317338	x	x	x	x		Handtag	Handle
4	800367	x	x	x	x		Skruv 5x16	Screw 5x16
5	319701	x	x	x	x		Plastskydd gångjärn	Cover plastic hinge
6	317210		x				Bordsstativ kpl. [1]	Table stand cpl. [1]
7	315565		x				Bordsben fällbart H=730 / 340	Table leg H=730 / 340
8	318574		x				List upphängning väggdel	List
9	318575		x				List upphängning bordsdel	List
10	331111-K						Bordsskiva 940x1200 rundsittgr. fram *	Table top 940x1200 couch gr. front *
--	332362-G						Bordsskiva 940x1200 rundsittgr. fram *	Table top 940x1200 couch gr. front *
11	331106-K	x	x	x	x		Bordsskiva 940x1025 rundsittgr. fram *	Table top 940x1025 couch gr. front *
--	332271-G	T	T	T	T		Bordsskiva 940x1025 rundsittgr. fram *	Table top 940x1025 couch gr. front *
12	331110-K		T				Bordsskiva 750x950 mittsittgr *	Table top 750x950 middle couch gr. *
--	332275-G		T				Bordsskiva 740x940 mittsittgr *	Table top 740x940 middle couch gr. *
13	331109-K		x				Bordsskiva 750x700 mittsittgr *	Table top 750x700 middle couch gr. *
--	332795-G		T				Bordsskiva 750x700 mittsittgr *	Table top 750x700 middle couch gr. *
14	331108-K						Bordsskiva 750x600 sittgr bak DBD *	Table top 750x600 couch gr. rear *
--	332794-G						Bordsskiva 750x600 sittgr bak DBD *	Table top 750x600 couch gr. rear *
15	333686-K		x				Bordsskiva 1120x750 sittgr. fram [1] *	Table top 1120x750 couch gr. front [1] *
--	333686-G		T				Bordsskiva 1120x750 sittgr. fram [1] *	Table top 1120x750 couch gr. front [1] *
16	331116-K						Bordsskiva 884x482 mittsittgr *	Table top 884x482 middle couch gr. *
--	332363-G						Bordsskiva 880x482 mittsittgr *	Table top 880x482 middle couch gr. *
17	333851-K						Bordsskiva 840x750 sittgr. fram [1] *	Table top 840x750 couch gr. front [1] *
--	333851-G						Bordsskiva 840x750 sittgr. fram [1] *	Table top 840x750 couch gr. front [1] *
							[1] = Endast i modell LR	[1] = Only in LR model
							* = Ange laminat G eller K vid beställning.	* = Specify laminate G or K in order.
							G= Laminat ARPA 1027 mörk	G= Laminate ARPA 1027 dark
							K= Laminat ARPA 3194 ljus	K= Laminate ARPA 3194 light
							T= Tillbehör	T= Accessory

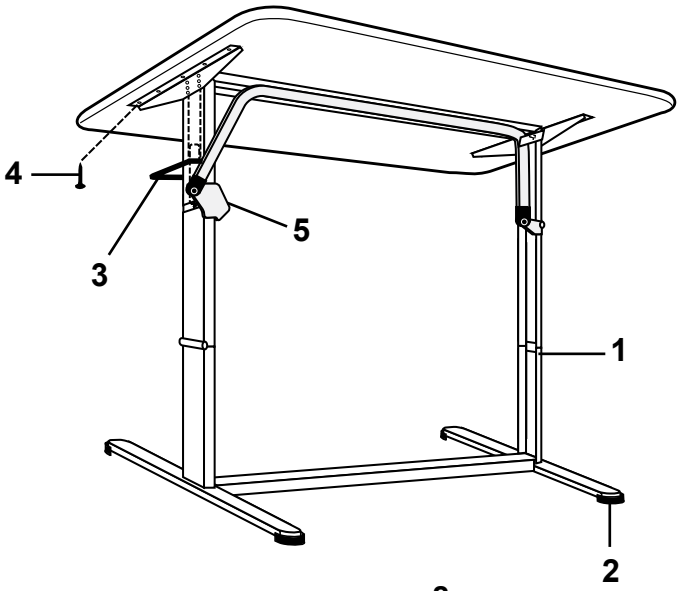
4
3
5
1
2

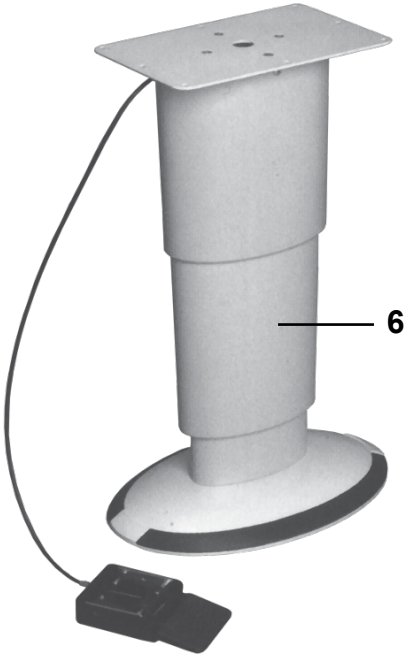
6

7

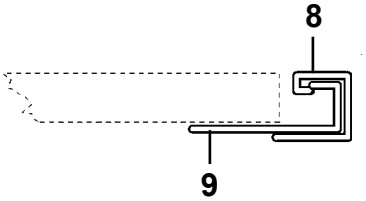
8
9

10

14

11

15

12

16

13

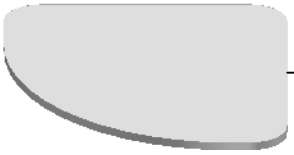
17

Pos Fig	Det. nr Part. No	Ingår/Fitted 730 GSX	730 TRX	730 TR	730 BR	840 TRX	OBS!! Ange alltid årsmodell vid beställning av inredning Benämning	OBS!! Specify always year of model when ordering equipment Description
1	316012	x	x	x	x	x	Bordsstativ kpl.	Table stand cpl.
2	317339	x	x	x	x	x	Fot	Foot
3	317338	x	x	x	x	x	Handtag	Handle
4	800367	x	x	x	x	x	Skruv 5x16	Screw 5x16
5	319701	x	x	x	x	x	Plastskydd gångjärn	Cover plastic hinge
6	317210	x	x				Bordsstativ kpl. [1]	Table stand cpl. [1]
7	315565	x	x	x	x	x	Bordsben fällbart H=730 / 340	Table leg H=730 / 340
8	318574	x	x	x	x	x	List upphängning väggdel	List
9	318575	x	x	x	x	x	List upphängning bordsdel	List
10	331111-K		x	x			Bordsskiva 940x1200 rundsittgr. fram *	Table top 940x1200 couch gr. front *
--	332362-G		T	T			Bordsskiva 940x1200 rundsittgr. fram *	Table top 940x1200 couch gr. front *
11	331106-K	x	T	T	x	x	Bordsskiva 940x1025 rundsittgr. fram *	Table top 940x1025 couch gr. front *
--	332271-G	T	T	T	T	T	Bordsskiva 940x1025 rundsittgr. fram *	Table top 940x1025 couch gr. front *
12	331110-K	T	T				Bordsskiva 750x950 mittsittgr *	Table top 750x950 middle couch gr. *
--	332275-G	T	T				Bordsskiva 740x940 mittsittgr *	Table top 740x940 middle couch gr. *
13	331109-K	x	x				Bordsskiva 750x700 mittsittgr *	Table top 750x700 middle couch gr. *
--	332795-G	T	T				Bordsskiva 750x700 mittsittgr *	Table top 750x700 middle couch gr. *
14	331108-K				x		Bordsskiva 750x600 sittgr bak DBD *	Table top 750x600 couch gr. rear *
--	332794-G				T		Bordsskiva 750x600 sittgr bak DBD *	Table top 750x600 couch gr. rear *
15	333686-K	x	x				Bordsskiva 1120x750 sittgr. fram [1] *	Table top 1120x750 couch gr. front [1] *
--	333686-G	T	T				Bordsskiva 1120x750 sittgr. fram [1] *	Table top 1120x750 couch gr. front [1] *
16	331116-K					x	Bordsskiva 884x482 mittsittgr *	Table top 884x482 middle couch gr. *
--	332363-G					T	Bordsskiva 880x482 mittsittgr *	Table top 880x482 middle couch gr. *
17	333851-K						Bordsskiva 840x750 sittgr. fram [1] *	Table top 840x750 couch gr. front [1] *
--	333851-G						Bordsskiva 840x750 sittgr. fram [1] *	Table top 840x750 couch gr. front [1] *

[1] = Endast i modell LR

[1] = Only in LR model

* = Ange laminat G eller K vid beställning.

* = Specify laminate G or K in order.

G= Laminat ARPA 1027 mörk

G= Laminate ARPA 1027 dark

K= Laminat ARPA 3194 ljus

K= Laminate ARPA 3194 light

T= Tillbehör

T= Accessory

Vagnsmodell	Dynsats RSG fram (art.nr. = ritn.nr.)	Dynsats bak (art.nr. = ritn.nr.)	Dynsats M-grp. (art.nr. = ritn.nr.)	Dynsats fram LR inkl. 2 kuddar Färg A12-S612	Overkast P13, X13 (art.nr. = ritn.nr.)	Madrass Vänster	Madrass Höger	Bädd-madrass Vänster	Bädd-madrass Höger	Spalt-tyg A12, B12, C13, D13, G13, H13, P13	Spalt-tyg övrigt
520 LB	318330 A12, B12, C13, D13, G13, H13, P12, S412, S513, S612 318331 A12, B12, P12	-	-	-	317199	314539	315657	314540	315658	318361	-
520 CTH/DB	318332 A12, B12, C13, D13, G13, H13, P12, S412, S513, S612 318333 A12, B12, P12	-	-	-	317191	314543	-	314544	-	318362	-
560-590 LB	318332 A12, B12, C13, D13, G13, H13, P12, S412, S513, S612 318333 A12, B12, P12	-	-	-	317192	314539	-	314540	-	318363	318364
560-590 BK 2 & 3	318332 A12, B12, C13, D13, G13, H13, P12, S412, S513, S612 318333 A12, B12, P12	315229*2 A13, B13, C13, D13, G13, H13, P13	-	-	317190	314636	-	313208	-	318365	318366
560 TDB	318332 A12, B12, C13, D13, G13, H13, P12, S412, S513, S612 318333 A12, B12, P12	-	-	-	319570	314543	-	314544	-	319571	-
560-590 DBD	318332 A12, B12, C13, D13, G13, H13, P12, S412, S513, S612 318333 A12, B12, P12	316850 A12, B12, C13, D13, G13, H13, P12, S412, S513, S612	-	-	317190	314636	-	313208	-	318367	-
560 CTH/DB	318334 A12, B12, C13, D13, G13, H13, P12, S412, S513, S612 318335 A12, B12, P12	-	-	319244 A12 , B12, C13, D13, H13, G13, P12, S412, S513, S612 319245 A12, B12, P12	317191	314543	-	314544	-	318362	-
590 CTH/DB	318336 A12, B12, C13, D13, H13, G13, P12, S412, S513, S612 318337 A12, B12, P12	-	-	318953 A12, B12, C12, D12, H12, G12, P12, S412, S612 318955 A12, B12, C12, P12	317191	314543	-	314544	-	318362	-
590 TR DB	318332 A12, B12, C13, D13, G13, H13, P12, S412, S513, S612 318333 A12, B12, P12	-	-	-	317190	314636	-	313208	-	318367	-
620 GSE/LB	318334 A12, B12, C13, D13, G13, H13, P12, S412, S513, S612 318335 A12, B12, P12	-	-	-	317192	314539	-	314540	-	318363	-
620 GSE/BK2 & BK 3	318334 A12, B12, C13, D13, G13, H13, P12, S412, S513, S612 318335 A12, B12, P12	315229*2 A13, B13, C13, D13, G13, H13, P13	-	-	317190	314636	-	313208	-	318365	-
620 GSE/DBD	318334 A12, B12, C13, D13, G13, H13, P12, S412, S513, S612 318335 A12, B12, P12	316850 A12, B12, C13, D13, G13, H13, P12, S412, S513, S612	-	-	317190	314636	-	313208	-	318367	-
620 CTX m. smal M-grupp	318332 A12, B12, C13, D13, G13, H13, P12, S412, S513, S612 318333 A12, B12, P12	-	314349 A12, B12, C13, D13, G13, H13, P12, S412, S513, S612	318952 A12, B12, C12, D12, H12,G12, P12, S412, S612 318954 A12,B12, C12,P12	317191	314543	-	314544	-	318362	-
620 CTX m. bred M-grupp	318332 A12, B12, C13, D13, G13, H13, P12, S412, S513, S612 318333 A12, B12, P12	-	314690 A12, B12, C13, D13, G13, H13, P12, S412, S513, S612	318952 A12, B12, C12, D12, H12,G12, P12, S412, S612 318954 A12,B12, C12,P12	317191	314543	-	314544	-	318362	-
620 CTH/DB	318334 A12, B12, C13, D13, G13, H13, P12, S412, S513, S612 318335 A12, B12, P12	-	-	-	317191	314543	-	314544	-	318362	-

Vagnsmodell	Dynsats RSG fram (art.nr. = ritn.nr.)	Dynsats bak (art.nr. = ritn.nr.)	Dynsats M-grp. (art.nr. = ritn.nr.)	Dynsats fram LR inkl. 2 kuddar Färg A12-S612	Overkast P13, X13 (art.nr. = ritn.nr.)	Madrass Vänster	Madrass Höger	Bädd-madrass Vänster	Bädd-madrass Höger	Spalt-tyg A12, B12, C13, D13, G13, H13, P13	Spalt-tyg övrigt
620 TR DB	318334 A12, B12, C13, D13, G13, H13, P12, S412, S513, S612 318335 A12, B12, P12	-	-	-	317190	314636	-	313208	-	318367	318366
620 TR LB	318332 A12, B12, C13, D13, G13, H13, P12, S412, S513, S612 318333 A12, B12, P12	-	-	-	317198	314539	315657	314540	315658	318361	-
680 GSE/BK2 & BK 3	318334 A12, B12, C13, D13, G13, H13, P12, S412, S513, S612 318335 A12, B12, P12	315229*2 A13, B13, C13, D13, G13, H13, P13	-	-	317197	314636	-	313208	-	318365	318366
680 TR LB	318334 A12, B12, C13, D13, G13, H13, P12, S412, S513, S612 318335 A12, B12, P12	-	-	-	317194	314539	-	314540	-	318363	-
680 TR DB	318334 A12, B12, C13, D13, G13, H13, P12, S412, S513, S612 318335 A12, B12, P12	-	-	-	317197	314636	-	313208	-	318367	-
680 TR DB BK	318334 A12, B12, C13, D13, G13, H13, P12, S412, S513, S612 318335 A12, B12, P12	317305*2 A13, B13, C13, D13, G13, H13, P13	-	-	317197	314636	-	313208	-	318369	-
680 TR TDS	318334 A12, B12, C13, D13, G13, H13, P12, S412, S513, S612 318335 A12, B12, P12	-	-	-	319609	319607	-	319608 SDL	-	-	-
680 CTX m. smal M-grupp	318334 A12, B12, C13, D13, G13, H13, P12, S412, S513, S612 318335 A12, B12, P12	-	314349 A12, B12, C13, D13, G13, H13, P12, S412, S513, S612	318952 A12, B12, C12, D12, H12,G12, P12, S412, S612 318954 A12,B12, C12,P12	317191	314543	-	314544	-	318362	-
680 CTX m. bred M-grupp	318334 A12, B12, C13, D13, G13, H13, P12, S412, S513, S612 318335 A12, B12, P12	-	314690 A12, B12, C13, D13, G13, H13, P12, S412, S513, S612	318952 A12, B12, C12, D12, H12,G12, P12, S412, S612 318954 A12,B12, C12,P12	317191	314543	-	314544	-	318362	-
730 TRX m. smal M-grupp	318336 A12, B12, C13, D13, H13, G13, P12, S412, S513, S612 318337 A12, B12, P12	-	314349 A12, B12, C13, D13, G13, H13, P12, S412, S513, S612	318953 A12, B12, C12, D12, H12, G12, P12, S412, S612 318955 A12, B12, C12, P12	317197	314636	-	313208	-	318367	-
730 TRX m. bred M-grupp	318336 A12, B12, C13, D13, H13, G13, P12, S412, S513, S612 318337 A12, B12, P12	-	314690 A12, B12, C13, D13, G13, H13, P12, S412, S513, S612	318953 D12, H12, G12, S412, S512,S612 318955 A12, B12, C12, P12	317197	314636	-	313208	-	318367	-
730 GSX BK m. smal M-gr.	318334 A12, B12, C13, D13, G13, H13, P12, S412, S513, S612 318335 A12, B12, P12	315229*2 A13, B13, C13, D13, G13, H13, P13	314349 A12, B12, C13, D13, G13, H13, P12, S412, S513, S612	318952 A12, B12, C12, D12, H12,G12, P12, S412, S612 318954 A12,B12, C12,P12	317190	314636	-	313208	-	318365	318366
730 GSX BK m. bred M-gr.	318334 A12, B12, C13, D13, G13, H13, P12, S412, S513, S612 318335 A12, B12, P12	315229*2 A13, B13, C13, D13, G13, H13, P13	314690 A12, B12, C13, D13, G13, H13, P12, S412, S513, S612	318952 A12, B12, C12, D12, H12,G12, P12, S412, S612 318954 A12,B12, C12,P12	317190	314636	-	313208	-	318365	318366
730 GSX LB m. smal M-gr.	318334 A12, B12, C13, D13, G13, H13, P12, S412, S513, S612 318335 A12, B12, P12	-	314349 A12, B12, C13, D13, G13, H13, P12, S412, S513, S612,	318952 A12, B12, C12, D12, H12,G12, P12, S412, S612 318954 A12,B12, C12,P12	317192	314539	-	314540	-	318363	-
730 GSX LB m. bred M-gr.	318334 A12, B12, C13, D13, G13, H13, P12, S412, S513, S612 318335 A12, B12, P12	-	314690 A12, B12, C13, D13, G13, H13, P12, S412, S513, S612	318952 A12, B12, C12, D12, H12,G12, P12, S412, S612 318954 A12,B12, C12,P12	317192	314539	-	314540	-	318363	-

Vagnsmodell	Dynsats RSG fram (art.nr. = ritn.nr.)	Dynsats bak (art.nr. = ritn.nr.)	Dynsats M-grp. (art.nr. = ritn.nr.)	Dynsats fram LR inkl. 2 kuddar Färg A12-S612	Overkast P13, X13 (art.nr. = ritn.nr.)	Madrass Vänster	Madrass Höger	Bädd-madrass Vänster	Bädd-madrass Höger	Spalt-tyg A12, B12, C13, D13, G13, H13, P13	Spalt-tyg övrigt
730 TR LB	318336 A12, B12, C13, D13, H13, G13, P12, S412, S513, S612 318337 A12, B12, P12	-	-	-	317194	314539	314539	314540	314540	318363	-
730 TR TDS	318336 A12, B12, C13, D13, H13, G13, P12, S412, S513, S612 318337 A12, B12, P12	-	-	-	319609	319607	-	319608 SDL		-	-
730 TR DB BK	318336 A12, B12, C13, D13, H13, G13, P12, S412, S513, S612 318337 A12, B12, P12	317305*2 A13, B13, C13, D13, G13, H13, P13	-	-	317197	314636	-	313208		318369	-
730 BR	318332 A12, B12, C13, D13, G13, H13, P12, S412, S513, S612 318333 A12, B12, P12	319599 A12, B12, C13, D13, G13, H13, P12, S412, S513, S612 319600 A13-P13 319601 A13-P13	-	-	317190	314636	-	313208		319623	-
840 TRX DB/BK	318334 A12, B12, C13, D13, G13, H13, P12, S412, S513, S612 318335 A12, B12, P12	317305*2 A13, B13, C13, D13, G13, H13, P13	319275 A12, B12, C13, D13, G13, H13, P12, S412 , S513, S612 319276 A12, B12, P12	-	317197	314636	-	313208		318369	-
840 TRX LB	318334 A12, B12, C13, D13, G13, H13, P12, S412, S513, S612 318335 A12, B12, P12	-	319275 A12, B12, C13, D13, G13, H13, P12, S412 , S513, S612 319276 A12, B12, P12	-	317192	314539	-	314540	-	318363	-
840 TRX TDS	318334 A12, B12, C13, D13, G13, H13, P12, S412, S513, S612 318335 A12, B12, P12	-	319275 A12, B12, C13, D13, G13, H13, P12, S412 , S513, S612 319276 A12, B12, P12	-	319609	319607	-	319608 SDL	-	-	-

Vagnsmodell	Dynsats RSG fram (art.nr. = ritn.nr.)	Dynsats bak (art.nr. = ritn.nr.)	Dynsats M-grp. (art.nr. = ritn.nr.)	Dynsats fram LR inkl. 2 kuddar Färg A12-S612	Overkast P13, X13 (art.nr. = ritn.nr.)	Madrass Vänster	Madrass Höger	Bädd-madrass Vänster	Bädd-madrass Höger	Spalt-tyg A12, B12, C13, D13, G13, H13, P13
Dyna BK M-grupp 590ctx						316433*2				
Spalt 590 CTX m v.sängar						316446				
Spalt fast överbädd										314631
Dyna fast ö-bädd						315444				
Vikbar madrass ö-bäddsskåp						317738				
Dyna ö-bäddsskåp HB 730 BK							315150			
Överkast fast bädd					316851					
Pocket resårmadrass LB						317372	317372			
Pocket resårmadrass kort LB vid 590 kök						317374	317374			
Avvikande bakdelar när smal säng monteras										
520-620 DB/DBD/CTH/CTX					317190	314636		313208		318367
730 DB/CTX					317197	314636		313208		318367
730 DBD			315219		317197	314636		313208		318367
Drömvila bäddmadrasser										
Dubbelbädd 2,5								314924		
Dubbelbädd 2,3								314923		
Långbädd 2,5								314922		
Långbädd 2,5								316688		

OBS!! Artikelnumren för dynsatser, överkast och spalter anges efter färg på tyg (AX-S2), t.ex. 314065AX.

Dyna madrass (100mm)						318200
Dyna madrass (100mm)						318201
Dyna madrass (100mm)						318202
Dyna madrass (100mm)						318203
Dyna madrass (100mm)						318204
Dyna madrass (100mm)						318205

Dyna fast bädd SPEC.						318606

TILLVAL:

Kudde halvmåne 319204 A12, B12, C13, D13, G13, H13, P12, S412, S513, S612

Kudde hörn 370*260/3 318567 A12, B12, C13, D13, G13, H13, P12, S410, S510, S612

Nackkudde 550'150 319597 A13, B13, C13, D13, G13, H13, P13, S413, S513, S613

Bäddmadrasser Polar M13

	Bädd-madrass 30 mm	Mått madrass	Bädd-madrass 60 mm	Mått madrass Super de luxe	Bädd-madrass 70 mm	Mått madrass Drömvila
520 LB	314540	1950x885x30	316733	1950x885x60	314922	1950x885x70
520 LB	315658	1890x885x30	316736	1890x885x60	316688	1890x885x70
520 CTH/DB	314544	1950/1440/1280x30	316735	1950/1440/1280x60	314924	1950/1440/1280x70
560-590 LB	314540	1950x885x30	316733	1950x885x60	314922	1950x885x70
560-590 BK 2 & 3	313208	1950/1340/1180x30	316734	1950/1340/1180x60	314923	1950/1340/1180x70
560-590 DBD	313208	1950/1340/1180x30	316734	1950/1340/1180x60	314923	1950/1340/1180x70
560-590 CTH/DB	314544	1950/1440/1280x30	316735	1950/1440/1280x60	314924	1950/1440/1280x70
560 TDB	314544	1950/1440/1280x30	316735	1950/1440/1280x60	314924	1950/1440/1280x70
590 TR DB	313208	1950/1340/1180x30	316734	1950/1340/1180x60	314923	1950/1340/1180x70
620 GSE/LB	314540	1950x885x30	316733	1950x885x60	314922	1950x885x70
620 GSE/BK 2 & 3	313208	1950/1340/1180x30	316734	1950/1340/1180x60	314923	1950/1340/1180x70
620 GSE/DBD	313208	1950/1340/1180x30	316734	1950/1340/1180x60	314923	1950/1340/1180x70
620 CTX	314544	1950/1440/1280x30	316735	1950/1440/1280x60	314924	1950/1440/1280x70
620 CTH/DB	314544	1950/1440/1280x30	316735	1950/1440/1280x60	314924	1950/1440/1280x70
620 TR DB	313208	1950/1340/1180x30	316734	1950/1340/1180x60	314923	1950/1340/1180x70
620 TR LB V	314540	1950x885x30	316733	1950x885x60	314922	1950x885x70
620 TR LB H	315658	1890x885x30	316736	1890x885x60	316688	1890x885x70
680 GSE/BK 2 & 3	313208	1950/1340/1180x30	316734	1950/1340/1180x60	314923	1950/1340/1180x70
680 TR LB	314540	1950x885x30	316733	1950x885x60	314922	1950x885x70
680 TR DB	313208	1950/1340/1180x30	316734	1950/1340/1180x60	314923	1950/1340/1180x70
680 TR TDS			319608	1900x1415/1255x60		
680 CTX	314544	1950/1440/1280x30	316735	1950/1440/1280x60	314924	1950/1440/1280x70
730 GSX LB	314540	1950x885x30	316733	1950x885x60	314922	1950x885x70
730 GSX BK 3	313208	1950/1340/1180x30	316734	1950/1340/1180x60	314923	1950/1340/1180x70
730 TR LB	314540	1950x885x30	316733	1950x885x60	314922	1950x885x70
730 TR DB	313208	1950/1340/1180x30	316734	1950/1340/1180x60	314923	1950/1340/1180x70
730 TR TDS			319608	1900x1415/1255x60		
730 TRX	313208	1950/1340/1180x30	316734	1950/1340/1180x60	314923	1950/1340/1180x70
730 BR	313208	1950/1340/1180x30	316734	1950/1340/1180x60	314923	1950/1340/1180x70
840 TRX LB	314540	1950x885x30	316733	1950x885x60	314922	1950x885x70
840 TRX DB	313208	1950/1340/1180x30	316734	1950/1340/1180x60	314923	1950/1340/1180x70
840 TRX TDS			319608	1900x1415/1255x60		

Bäddmadrass fram

	Bädd-madrass 30 mm	Mått madrass
520 LB ENDAST	317490	2000X1300X30
RSG POLAR	317489	2000X1600X30
RSG POLAR	317488	2000X1600X30

Bäddmadrass mittgrupp

	Bädd-madrass 30 mm	Mått madrass
CTX MITTGRUPP SMAL	317505	1920X870X30
CTX MITTGRUPP BRED	317506	1920X1020X30

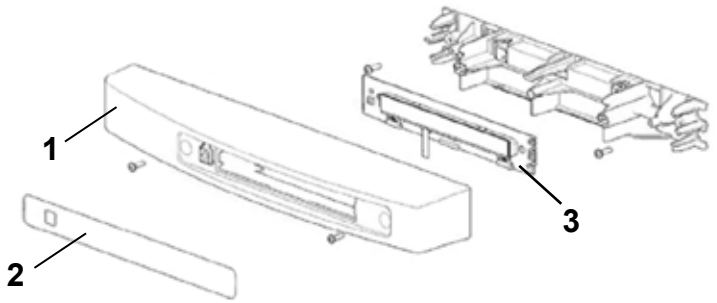
1
2
3

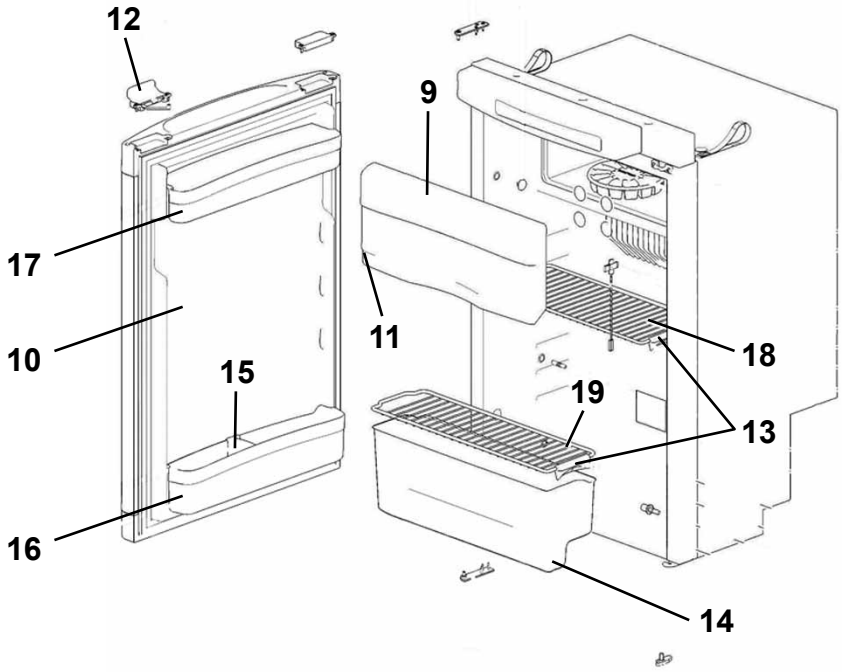
12
9
17
10
11
18
15
19
13
16
14

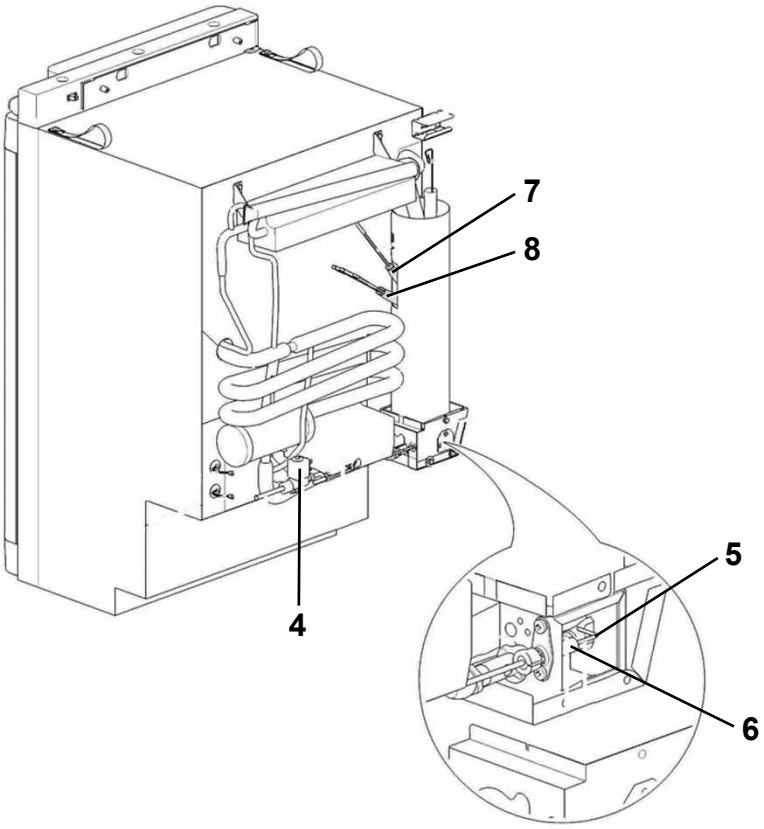
7
8
5
4
6

Pos Fig	Det. nr Part. No	Ingår/Fitted 520 LB		Benämning	Description
	401862	x		Kylskåp N3097, knäskåp	Refrigerator N3097, knee
1	402020	x		Front kontrollpanel, H-hängd dörr	Front control panel, R-hanged door
2	402022	x		Dekal kontrollpanel	Decal control panel
3	402023	x		Kretskort LCD	Printed circuit card LCD
4	402024	x		Ventil gas	Gas valve
5	401897	x		Tändelektrod	Spark electrode
6	402025	x		Brännare	Burner
7	401955	x		Elpatron 12 V	Heater 12 V
8	401956	x		Elpatron 230 V	Heater 230 V
9	401934	x		Dörr frys	Door freezer
10	402026	x		Dörr kyl, H-hängd *	Door fridge, (R-hanged) *
11	401936	x		Gångjärn dörr frys	Hinge freezer door
12	401947	x		Lås dörr kyl	Latch
13	401943	x		Hållare hylla	Clip shelf
14	402029	x		Grönsakslåda	Vegetable bin
15	402031	x		Flaskhållare	Bottle retainer
16	402032	x		Hylla	Shelf
17	402033	x		Hylla	Shelf
18	402034	x		Hylla	Shelf
19	402035	x		Hylla	Shelf

* = Ange modellkod och serie nr vid beställning

* = Specify model code and serie no when ordering

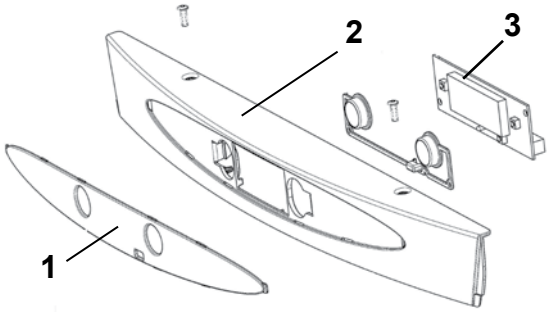
1
2
3

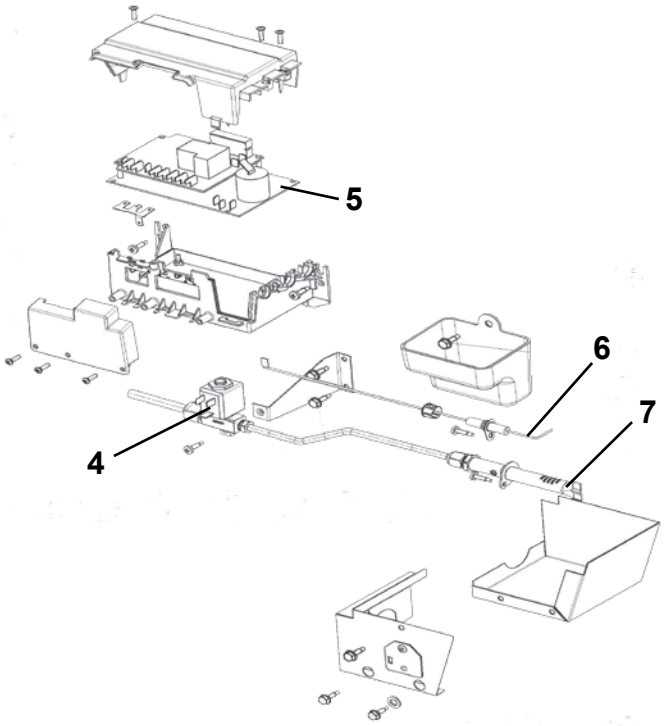
4
5
6
7

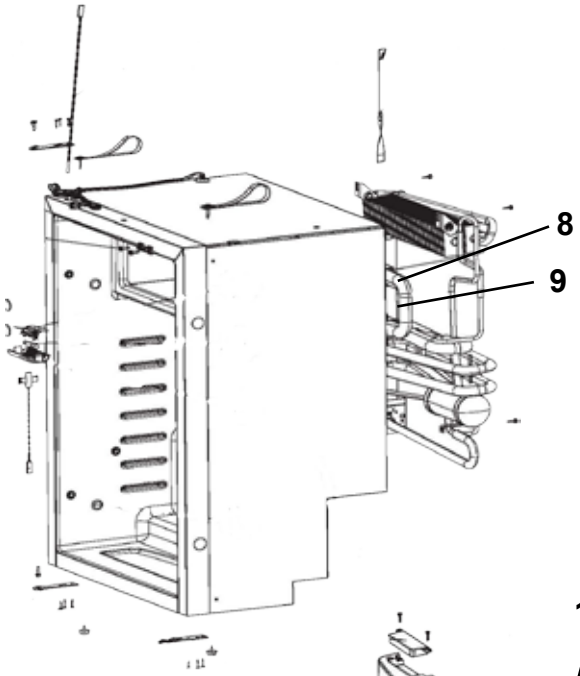
8
9

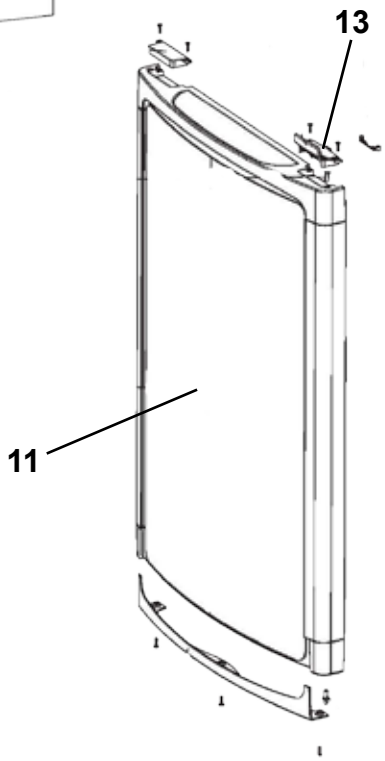
11
13

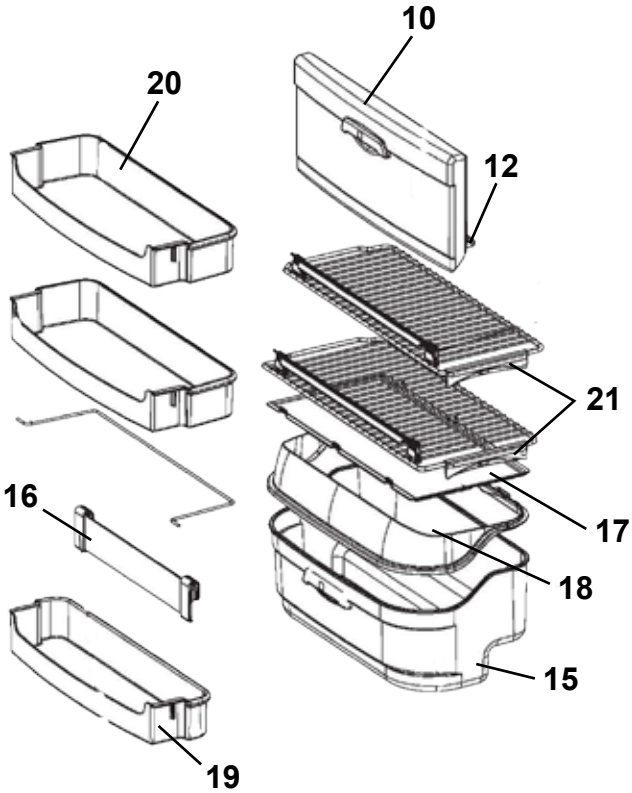
10
12
15
16
17
18
19
20
21

Pos Fig	Det. nr Part. No	Ingår/Fitted 520-590 CTH	560 GS	560 TDB	590 E	590 TR / CTH	Benämning	Description
	401863	x		x	T	x	Kylskåp N3112, H-hängd dörr	Refrigerator N3112, R-hanged door
	401864		x		x		Kylskåp N3112, V-hängd dörr	Refrigerator N3112, L-hanged door
1	402020	x		x	T	x	Front kontrollpanel, H-hängd dörr	Front control panel, R-hanged door
	402021		x		x		Front kontrollpanel, V-hängd dörr	Front control panel, L-hanged door
2	402022	x	x	x	x	x	Dekal kontrollpanel	Decal control panel
3	402023	x	x	x	x	x	Kretskort LCD	Printed circuit card LCD
4	402024	x	x	x	x	x	Ventil gas	Gas valve
5	401897	x	x	x	x	x	Tändelektrod	Spark electrode
6	402025	x	x	x	x	x	Brännare	Burner
7	401955	x	x	x	x	x	Elpatron 12 V	Heater 12 V
8	401956	x	x	x	x	x	Elpatron 230 V	Heater 230 V
9	401934	x	x	x	x	x	Dörr frys	Door freezer
10	402027	x		x	T	x	Dörr kyl, H-hängd *	Door fridge, R-hanged *
--	402028		x		x		Dörr kyl, V-hängd *	Door fridge, L-hanged *
11	401936	x	x	x	x	x	Gångjärn dörr frys	Hinge freezer door
12	401947	x	x	x	x	x	Lås dörr kyl	Latch
13	401937	x	x	x	x	x	Hållare hylla	Clip shelf
14	402030	x	x	x	x	x	Grönsakslåda	Vegetable bin
15	402031	x	x	x	x	x	Flaskhållare	Bottle retainer
16	402032	x	x	x	x	x	Hylla	Shelf
17	402033	x	x	x	x	x	Hylla	Shelf
18	402036	x	x	x	x	x	Hylla	Shelf

*= Ange modellkod och serie nr vid beställning

*= Specify model code and serie no when ordering

T= Tillbehör

T= Accessory

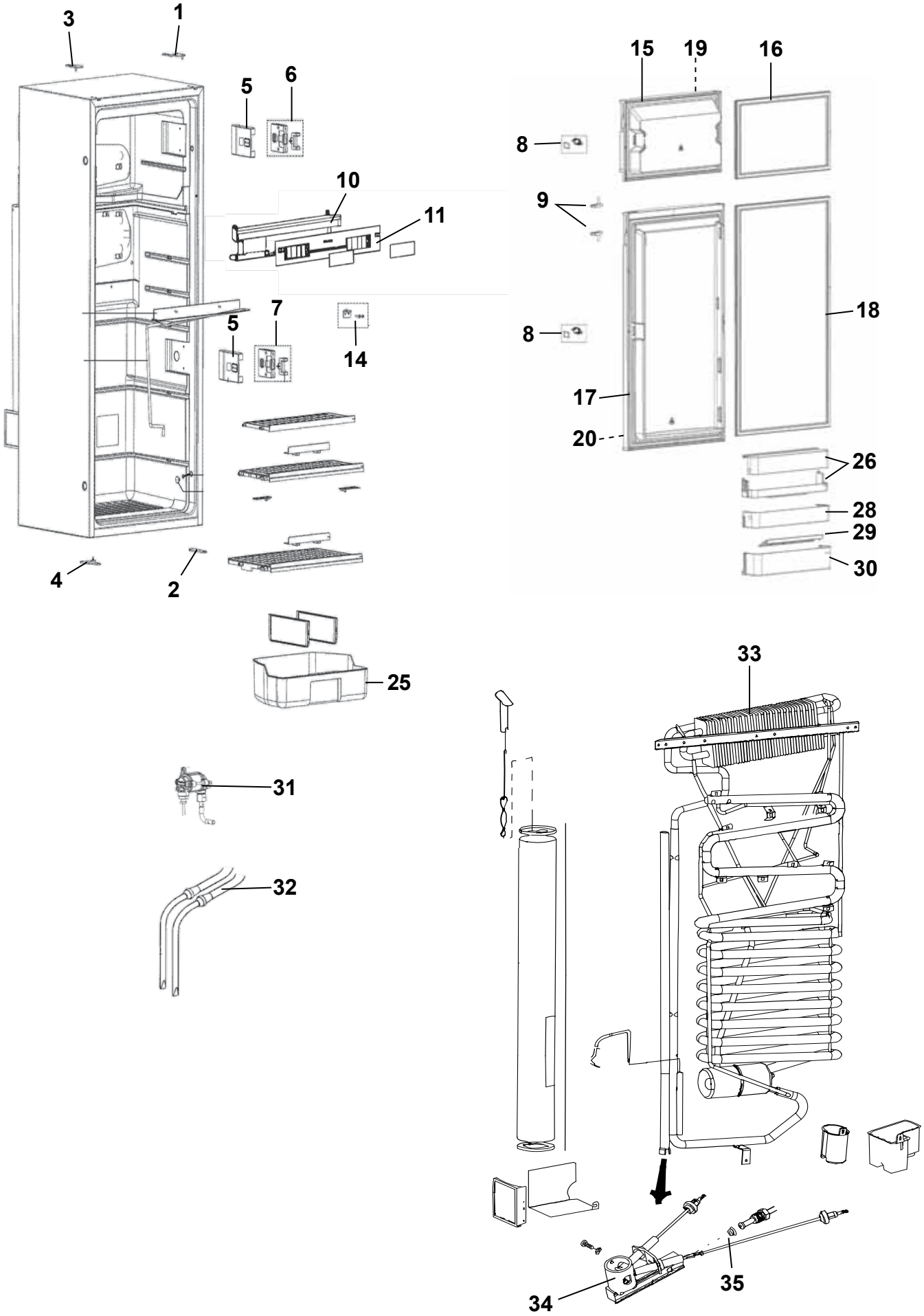
3
1
5
6
10
11
7
5
14
4
2
15
19
16
8
9
8
18
17
20
26
28
29
30
25
33
31
32
34
35

Pos Fig	Det. nr Part. No	Ingår/Fitted 520-590 CTH	560 GS	560 TDB	590 E	590 TR / CTH	Benämning	Description
							OBS! Uppge alltid produktnummer vid beställning av reservdelar. Reservdelarna nedan gäller endast kylskåp med produktnummer 921084594 och 921084590.	**NOTE! Always state the product code when ordering spare parts. The spare parts below only applies refrigerators with product numbers 921084594 and 921084590.**
	401867	T	T	T	T	T	Kylskåp kpl. (H-hängd dörr)	Refrigerator cpl. (R-hanged door)
	401868						Kylskåp kpl. (V-hängd dörr)	Refrigerator cpl. (L-hanged door)
1	401900	T	T	T	T	T	Gångled övre, (H-hängd dörr)	Hinge, upper (R-hanged door)
2	401526	T	T	T	T	T	Gångled undre, (H-hängd dörr)	Hinge, under (R-hanged door)
3	401901						Gångled övre (V-hängd dörr)	Hinge, upper (L-hanged door)
4	401527						Gångled undre (V-hängd dörr)	Hinge, under (L-hanged door)
5	401793	T	T	T	T	T	Kåpa täck d:o	Cover cap
6	401925	T	T	T	T	T	Lås frysfack (H-hängd dörr)	Lock freezer (R-hanged door)
--	402037						Lås frysfack (V-hängd dörr)	Lock freezer (L-hanged door)
7	401904	T	T	T	T	T	Lås kyl (H-hängd dörr)	Lock refrigerator (R-hanged door)
--	402038						Lås kyl (V-hängd dörr)	Lock refrigerator (L-hanged door)
8	401829	T	T	T	T	T	Dörrlås kyl	Door lock refrigerator
--	402039	T	T	T	T	T	Dörrlås frys	Door lock freezer
9	401786	T	T	T	T	T	Knapp dörrlås (H-hängd dörr)	Buttom door lock (R-hanged door)
--	401813						Knapp dörrlås (V-hängd dörr)	Buttom door lock (L-hanged door)
10	402040	T	T	T	T	T	Panel kpl. (H-hängd dörr)	Panel cpl. (R-hanged door)
--	402041						Panel kpl. (V-hängd dörr)	Panel cpl. (L-hanged door)
11	402042	T	T	T	T	T	Display kpl. (H-hängd dörr)	Display cpl. (R-hanged door)
--	402043						Display kpl. (V-hängd dörr)	Display cpl. (L-hanged door)
14	402044	T	T	T	T	T	Gångled mellan (H-hängd dörr)	Hinge middle (R-hanged door)
--	402045						Gångled mellan (V-hängd dörr)	Hinge middle (L-hanged door)
15	402046	T	T	T	T	T	Dörr frys H-hängd	Door freezer R-hanged
--	402047						Dörr frys V-hängd	Door freezer L-hanged
16	401915	T	T	T	T	T	Tätningslist frys	Sealing freezer
17	401931	T	T	T	T	T	Dörr kyl H-hängd	Door refrigerator R-hanged
--	401932						Dörr kyl V-hängd	Door refrigerator L-hanged
18	401933	T	T	T	T	T	Tätningslist kyl	Sealing refrigerator
19	401852	T	T	T	T	T	Skiva frys (H-hängd dörr)	Board frezzer (R-hanged door)
--	401898						Skiva frys (V-hängd dörr)	Board frezzer (L-hanged door)
20	401853	T	T	T	T	T	Skiva kyl	Board refrigerator
25	401919	T	T	T	T	T	Grönsakslåda	Crisper
26	401920	T	T	T	T	T	Hylla inkl. fallskydd	Shelf
28	401798	T	T	T	T	T	Hylla mellan	Shelf middle
29	401797	T	T	T	T	T	Flaskhållare	Holder
30	401796	T	T	T	T	T	Hylla	Shelf
31	401595	T	T	T	T	T	Ventil gas	Valve gas
32	402048	T	T	T	T	T	Elpatron 230 V	Electric heater 230 V
--	402049	T	T	T	T	T	Elpatron 12 V	Electric heater 12 V
33	402050	T	T	T	T	T	Kylapparat	Refrigerator unit
34	402051	T	T	T	T	T	Brännare kpl.	Burner cpl.
35	401672	T	T	T	T	T	Munstycke KZ16	Nozzle
							T= Tillbehör	T= Accessory

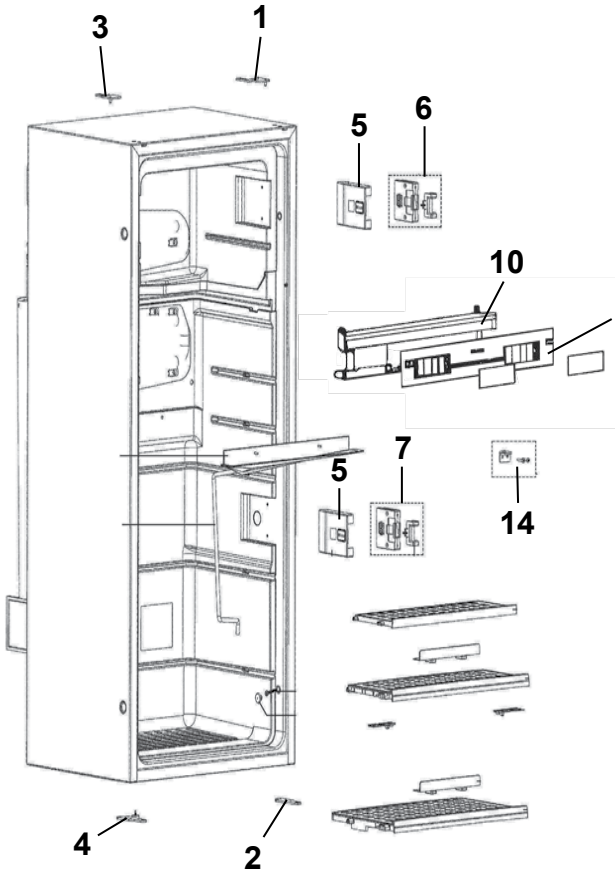
3
1
5
6
10
11
5
7
14
4
2

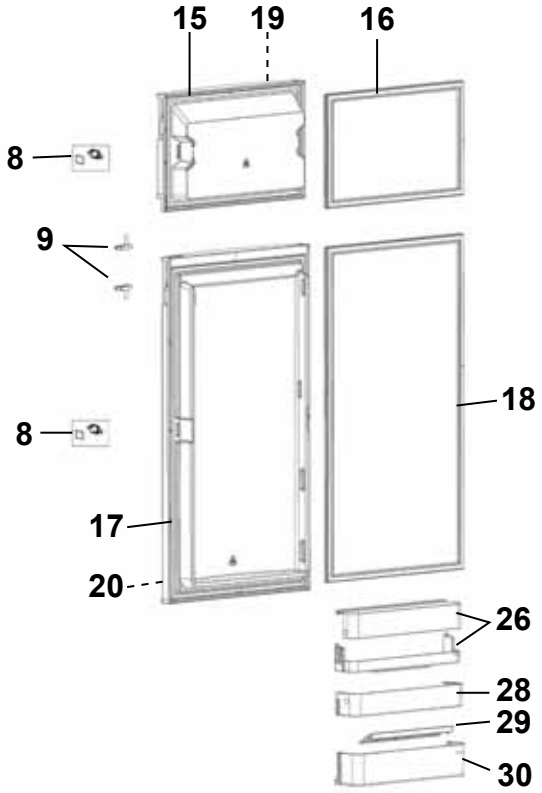
15
19
16
8
9
18
8
17
20
26
28
29
30

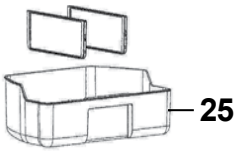
25

31

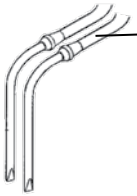
32

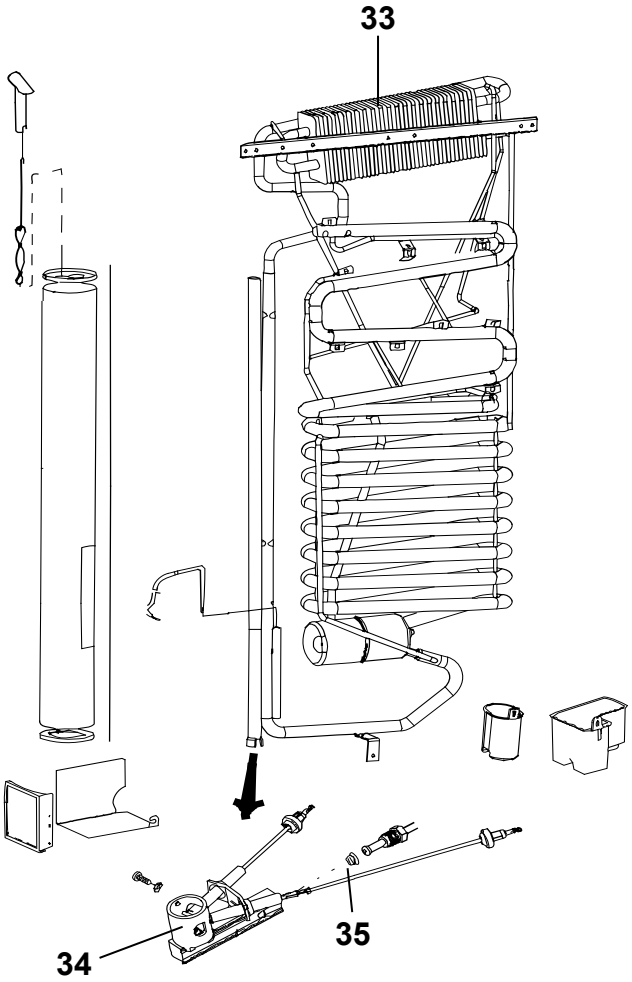
33
34
35

Pos Fig	Det. nr Part. No	Ingår/Fitted 620 alla mod.	680 alla mod.	730 alla mod.	840 alla mod.		Benämning	Description
							OBS! Uppge alltid produktnummer vid beställning av reservdelar. Reservdelarna nedan gäller endast kylskåp med produktnummer 921084594 och 921084590.	**NOTE! Always state the product code when ordering spare parts. The spare parts below only applies refrigerators with product numbers 921084594 and 921084590.**
	401867	x	x	x	x		Kylskåp kpl. (H-hängd dörr)	Refrigerator cpl. (R-hanged door)
	401868						Kylskåp kpl. (V-hängd dörr)	Refrigerator cpl. (L-hanged door)
1	401900	x	x	x	x		Gångled övre (H-hängd dörr)	Hinge, upper (R-hanged door)
2	401526	x	x	x	x		Gångled undre (H-hängd dörr)	Hinge, under (R-hanged door)
3	401901						Gångled övre (V-hängd dörr)	Hinge, upper (L-hanged door)
4	401527						Gångled undre (V-hängd dörr)	Hinge, under (L-hanged door)
5	401793	x	x	x	x		Kåpa täck d:o	Cover cap
6	401925	x	x	x	x		Lås frysfack (H-hängd dörr)	Lock freezer (R-hanged door)
--	402037						Lås frysfack (V-hängd dörr)	Lock freezer (L-hanged door)
7	401904	x	x	x	x		Lås kyl (H-hängd dörr)	Lock refrigerator (R-hanged door)
--	402038						Lås kyl (V-hängd dörr)	Lock refrigerator (L-hanged door)
8	401829	x	x	x	x		Dörrlås kyl	Door lock refrigerator
--	402039	x	x	x	x		Dörrlås frys	Door lock freezer
9	401786	x	x	x	x		Knapp dörrlås (H-hängd dörr)	Buttom door lock (R-hanged door)
--	401813						Knapp dörrlås (V-hängd dörr)	Buttom door lock (L-hanged door)
10	402040	x	x	x	x		Panel kpl. (H-hängd dörr)	Panel cpl. (R-hanged door)
--	402041						Panel kpl. (V-hängd dörr)	Panel cpl. (L-hanged door)
11	402042	x	x	x	x		Display kpl. (H-hängd dörr)	Display cpl. (R-hanged door)
--	402043						Display kpl. (V-hängd dörr)	Display cpl. (L-hanged door)
14	402044	x	x	x	x		Gångled mellan (H-hängd dörr)	Hinge middle (R-hanged door)
--	402045						Gångled mellan (V-hängd dörr)	Hinge middle (L-hanged door)
15	402046	x	x	x	x		Dörr frys H-hängd	Door freezer R-hanged
--	402047						Dörr frys V-hängd	Door freezer L-hanged
16	401915	x	x	x	x		Tätningslist frys	Sealing freezer
17	401931	x	x	x	x		Dörr kyl H-hängd	Door refrigerator R-hanged
--	401932						Dörr kyl V-hängd	Door refrigerator L-hanged
18	401933	x	x	x	x		Tätningslist kyl	Sealing refrigerator
19	401852	x	x	x	x		Skiva frys (H-hängd dörr)	Board frezzer (R-hanged door)
--	401898						Skiva frys (V-hängd dörr)	Board frezzer (L-hanged door)
20	401853	x	x	x	x		Skiva kyl	Board refrigerator
25	401919	x	x	x	x		Grönsakslåda	Crisper
26	401920	x	x	x	x		Hylla inkl. fallskydd	Shelf
28	401798	x	x	x	x		Hylla mellan	Shelf middle
29	401797	x	x	x	x		Flaskhållare	Holder
30	401796	x	x	x	x		Hylla	Shelf
31	401595	x	x	x	x		Ventil gas	Valve gas
32	402048	x	x	x	x		Elpatron 230 V	Electric heater 230 V
--	402049	x	x	x	x		Elpatron 12 V	Electric heater 12 V
33	402050	x	x	x	x		Kylapparat	Refrigerator unit
34	402051	x	x	x	x		Brännare kpl.	Burner cpl.
35	401672	x	x	x	x		Munstycke KZ16	Nozzle
							T= Tillbehör	T= Accessory

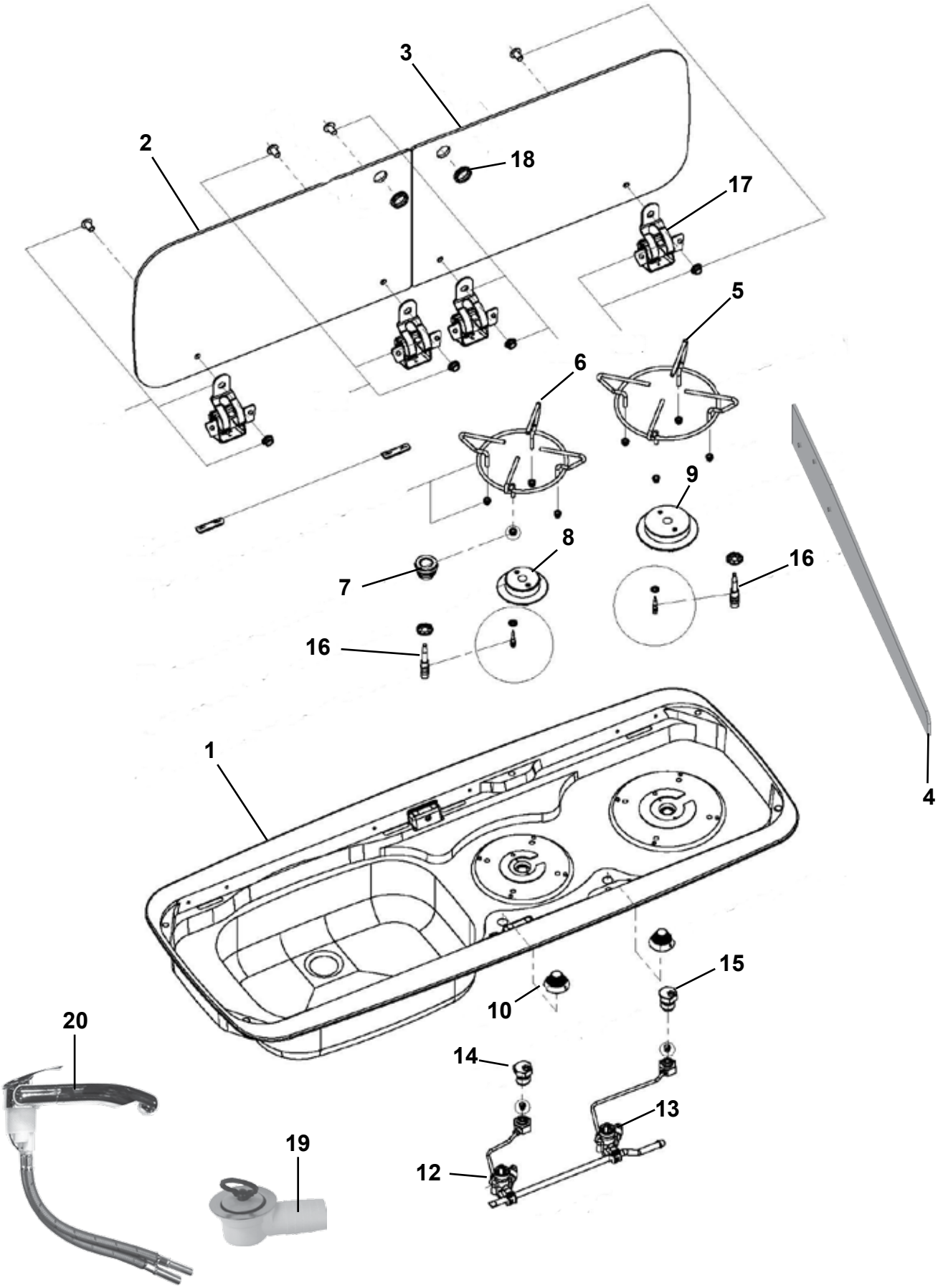
3
2
18
17
5
6
9
8
7
16
16
1
4
15
10
20
14
13
19
12

Pos Fig	Det. nr Part. No	Ingår/Fitted 520 LB		Benämning	Description
1	401779	x		Spis 2-lågig vänster kpl.	Cooker 2-burner left cpl.
2	401836	x		Glaslock spis vänster	Cover glass cooker left
3	401837	x		Glaslock spis höger	Cover glass cooker right
4	401714	x		Flamskydd 545x50/25	Flame guard 545x50/25
5	401957	x		Rostgaller inkl. gummibussningar	Grate
6	401958	x		Rostgaller inkl. gummibussningar	Grate
7	401959	x		Fäste rostgaller	Fastener grate
8	401960	x		Brännare Ø=45 mm sats	Burner Ø=45 mm kit
9	401961	x		Brännare Ø=60 mm sats	Burner Ø=60 mm kit
10	401953	x		Vred (sats 2 st)	Knob (kit 2 pcs)
12	401856	x		Gasventil (brännare Ø=45 mm)	Gas valve (burner Ø=45 mm)
13	401857	x		Gasventil (brännare Ø=60 mm)	Gas valve (burner Ø=60 mm)
14	401965	x		Munstycke (brännare Ø=45 mm)	Nozzle (burner Ø=45 mm)
15	401966	x		Munstycke (brännare Ø=60 mm)	Nozzle (burner Ø=60 mm)
16	401967	x		Termoelement sats L=220 mm	Thermocouple kit L=220 mm
--	401855	x		Termoelement sats L=350 mm	Thermocouple kit L=350 mm
17	401968	x		Gångjärn sats glaslucka	Hinge kit
18	401838	x		Gummiring glasskiva	Rubberring glass cover
19	310084	x		Avloppsförskruvning 90˚	Sewage connection 90˚
20	318805	x		Blandare m. utkastarrör	Mixer with pipe
--	319202	x		Vred blandare d:o	Handle mixer d:o

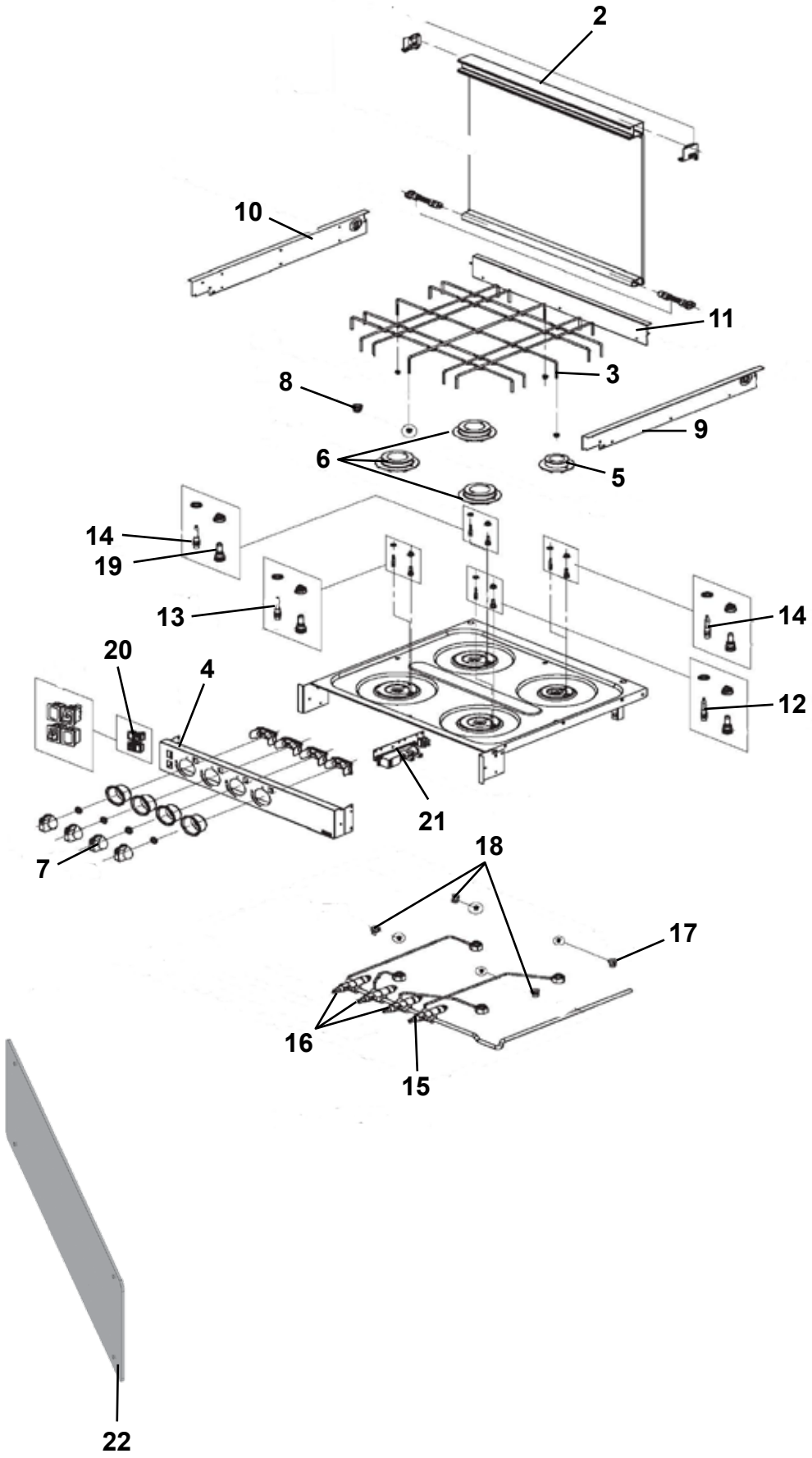
2
10
11
3
8
9
6
5
14
19
13
14
20
4
12
21
7
18
17
16
15
22

Pos Fig	Det. nr Part. No	Ingår/Fitted 520 CTH	560, 590 alla mod	620, 680 alla mod	730 alla mod	840 alla mod	Benämning	Description
1	401776	x	x	x	x		Spis 4-lågig kpl.	Cooker 4-burner cpl.
2	401823	x	x	x	x		Glaslock kpl svart	Cover, glass kit black
3	401861	x	x	x	x		Rostgaller	Grate
4	401971	x	x	x	x		Kontrollpanel	Control panel
5	401976	x	x	x	x		Brännare Ø=45 mm	Burner Ø=45 mm
6	401977	x	x	x	x		Brännare Ø=60 mm	Burner Ø=60 mm
7	401869	x	x	x	x		Vred svart	Knob black
8	401959	x	x	x	x		Fäste rostgaller	Fastener grate
9	401969	x	x	x	x		Gavel plåt höger	Gable right
10	401970	x	x	x	x		Gavel plåt vänster	Gable left
11	401972	x	x	x	x		Gavel plåt bakre	Gable rear
12	401973	x	x	x	x		Termoelement L=350 mm	Thermocouple L=350 mm
13	401967	x	x	x	x		Termoelement L=220 mm	Thermocouple L=220 mm
14	401974	x	x	x	x		Termoelement L=450 mm	Thermocouple L=450 mm
15	401875	x	x	x	x		Gasventil (brännare Ø=45 mm)	Gas valve (burner Ø=45 mm)
16	401876	x	x	x	x		Gasventil (brännare Ø=60 mm)	Gas valve (burner Ø=60 mm)
17	401965	x	x	x	x		Munstycke (brännare Ø=45) 0,5 mm	Nozzle (burner Ø=45) 0,5 mm
18	401966	x	x	x	x		Munstycke (brännare Ø=60) 0,67 mm	Nozzle (burner Ø=60) 0,67 mm
19	401975	x	x	x	x		Tändare el	Lighter el
20	401978	x	x	x	x		Brytare 12 V sats	Switch 12 V kit
21	401983	x	x	x	x		Tändenhet 4 brännare	Ignition unit 4 burners
22	401715		x	x	x		Flamskydd 545x150 *	Flame guard 545x150 *

* = Endast i vissa modeller

* = Only in some models

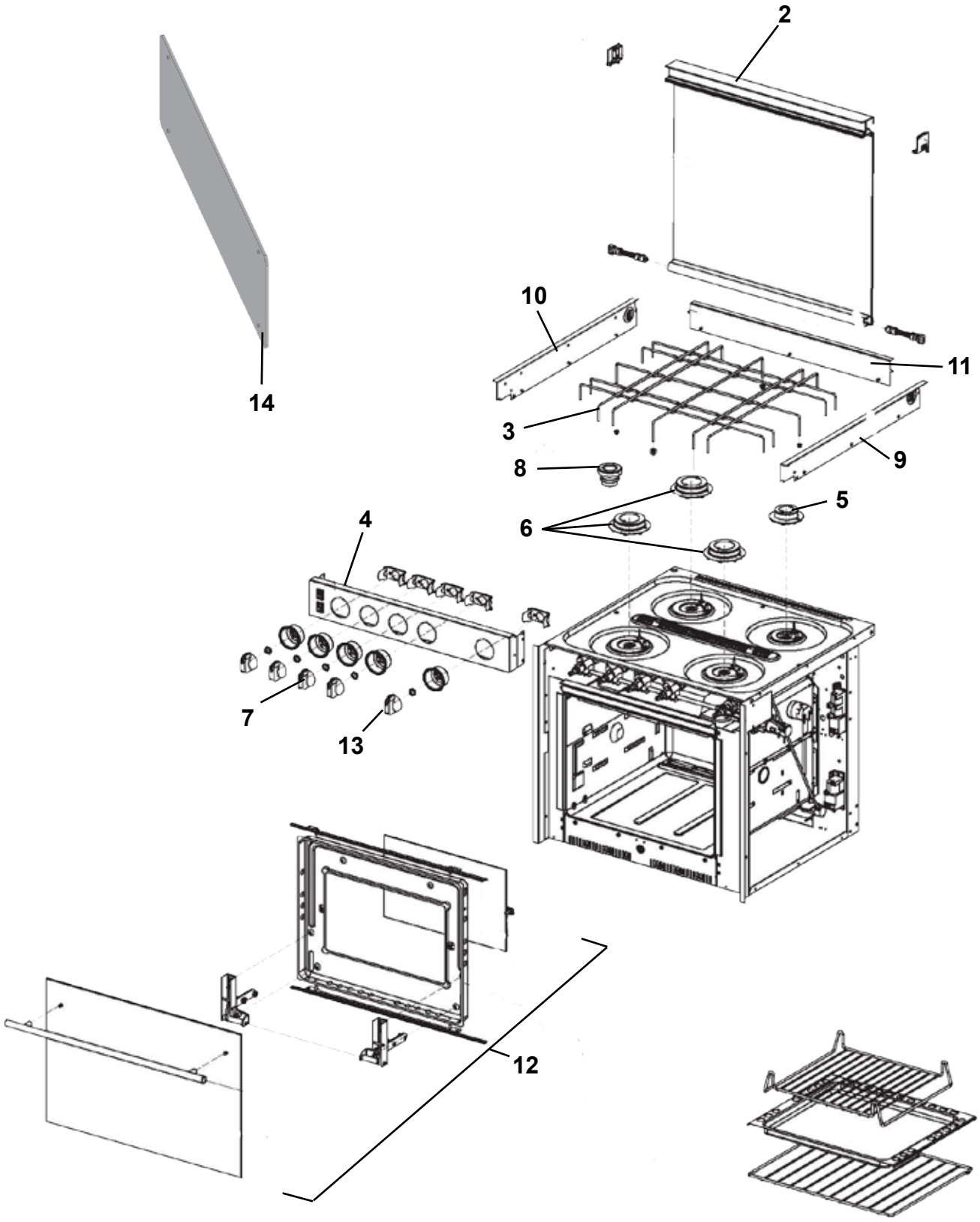
2
10
11
14
3
9
8
5
6
4
7
13
12

Pos Fig	Det. nr Part. No	Ingår/Fitted 520 CTH	560, 590 alla mod	620, 680 alla mod	730 alla mod	840 alla mod	Benämning	Description
1	401780	T	T	T	T		Spis 4-lågig med ugn	Cooker 4-burner with oven
--	401845	T	T	T	T	x	Spis 4-lågig med ugn (Svit)	Cooker 4-burner with oven (Svit)
2	401823	T	T	T	T		Glaslock kpl svart	Cover, glass kit black
--	401879	T	T	T	T	x	Glaslock kpl m. björn (Svit)	Cover, glass kit with bear (Svit)
3	401861	T	T	T	T	x	Rostgaller	Grate
4	401995	T	T	T	T	x	Kontrollpanel rostfri	Control panel
5	401976	T	T	T	T	x	Brännare Ø=45 mm	Burner Ø=45 mm
6	401977	T	T	T	T	x	Brännare Ø=60 mm	Burner Ø=60 mm
7	401869	T	T	T	T		Vred svart	Knob black
--	401877	T	T	T	T	x	Vred silver (Svit)	Knob silver (Svit)
8	401959	T	T	T	T	x	Fäste rostgaller	Fastener grate
9	401992	T	T	T	T	x	Gavel plåt höger	Gable right
10	401993	T	T	T	T	x	Gavel plåt vänster	Gable left
11	401972	T	T	T	T	x	Gavel plåt bakre	Gable rear
12	401994	T	T	T	T	x	Lucka kpl	Door cpl.
13	401884	T	T	T	T		Vred termostat ugn svart	Knob thermostat oven black
--	401878	T	T	T	T	x	Vred termostat ugn silver (Svit)	Knob thermostat oven silver (Svit)
14	401715		x	x	x		Flamskydd 545x150 *	Flame guard 545x150 *
							* = Endast i vissa modeller	* = Only in some models
							T= Tillbehör	T= Accessory

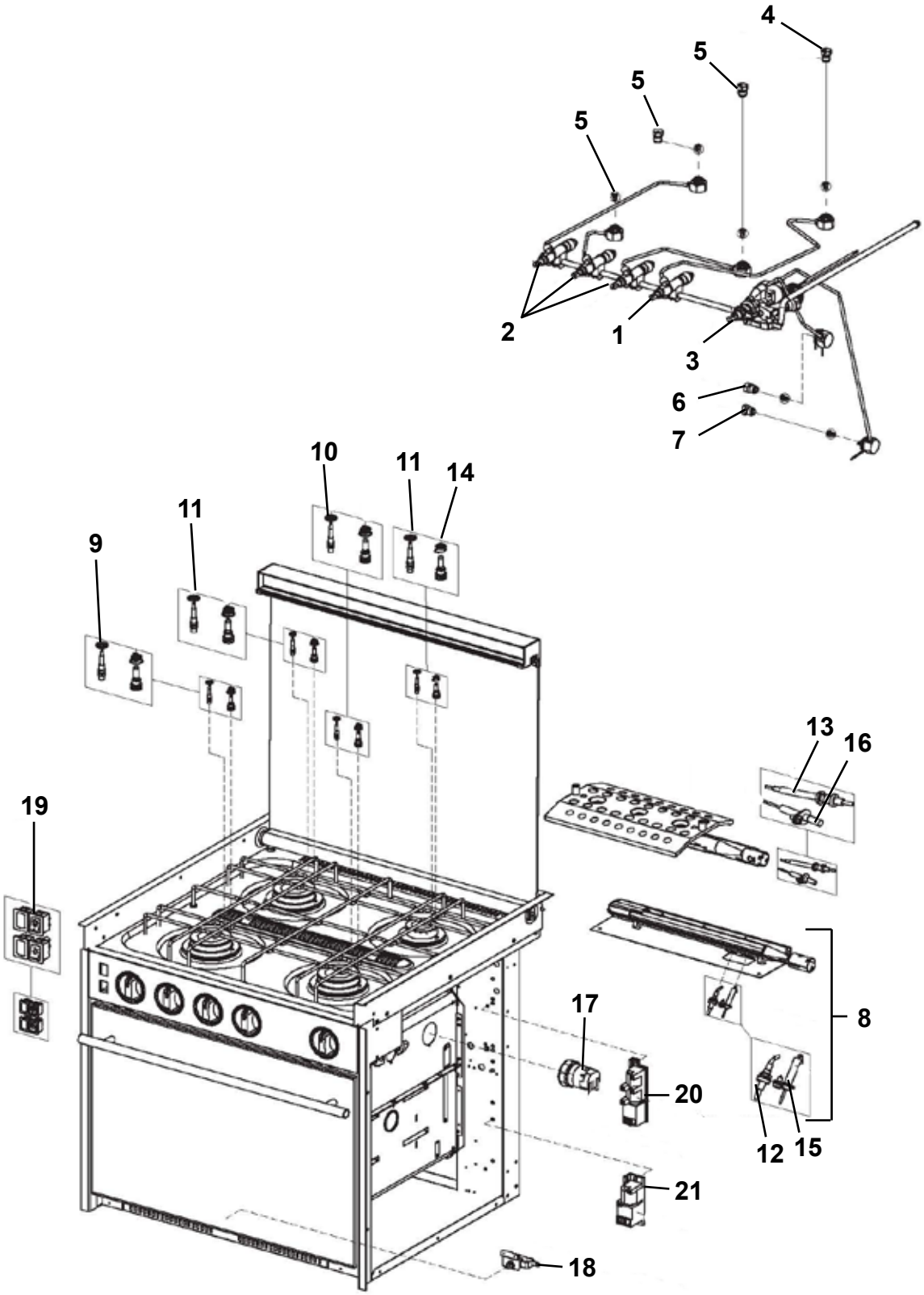
4
5
5
5
2
1
3
6
7
10
11
14
11
9
13
16
19
17
8
20
12
15
21
18

Pos Fig	Det. nr Part. No	Ingår/Fitted 520 CTH	560, 590 alla mod	620, 680 alla mod	730 alla mod	840 alla mod	Benämning	Description
1	401872	T	T	T	T	x	Gaskran säkerhetsventil	Safty valve
2	401873	T	T	T	T	x	Gaskran säkerhetsventil	Safty valve
3	401874	T	T	T	T	x	Termostat gas	Thermostat gas
4	401965	T	T	T	T	x	Munstycke 0,5 mm	Nozzle 0,5 mm
5	401966	T	T	T	T	x	Munstycke 0,67 mm	Nozzle 0,67 mm
6	401985	T	T	T	T	x	Munstycke 0,57 mm	Nozzle 0,57 mm
7	401986	T	T	T	T	x	Munstycke 0,53 mm	Nozzle 0,53 mm
8	401987	T	T	T	T	x	Brännare sats ugn	Burner kit oven
9	401967	T	T	T	T	x	Termoelement L=220	Thermocouple L=220
10	401973	T	T	T	T	x	Termoelement L=350	Thermocouple L=350
11	401974	T	T	T	T	x	Termoelement L=450	Thermocouple L=450
12	401979	T	T	T	T	x	Termoelement ugn L=850	Thermocouple L=850
13	401980	T	T	T	T	x	Termoelement grill	Thermocouple grill
14	401988	T	T	T	T	x	Tändstift el brännare	Ignition electrode el burner
15	401989	T	T	T	T	x	Tändstift el ugn	Ignition electrode el oven
16	401990	T	T	T	T	x	Tändstift el grill	Ignition electrode el grill
17	401982	T	T	T	T	x	Lampa ugn	Lamp oven
18	401991	T	T	T	T	x	Brytare mikro med stöd	Switch micro
19	401978	T	T	T	T	x	Brytare 12 V sats	Switch 12 V kit
20	401983	T	T	T	T	x	Tändenhet 4 brännare	Ignition unit 4 burner
21	401984	T	T	T	T	x	Tändenhet 2 brännare	Ignition unit 2 burner

T= Tillbehör

T= Accessory

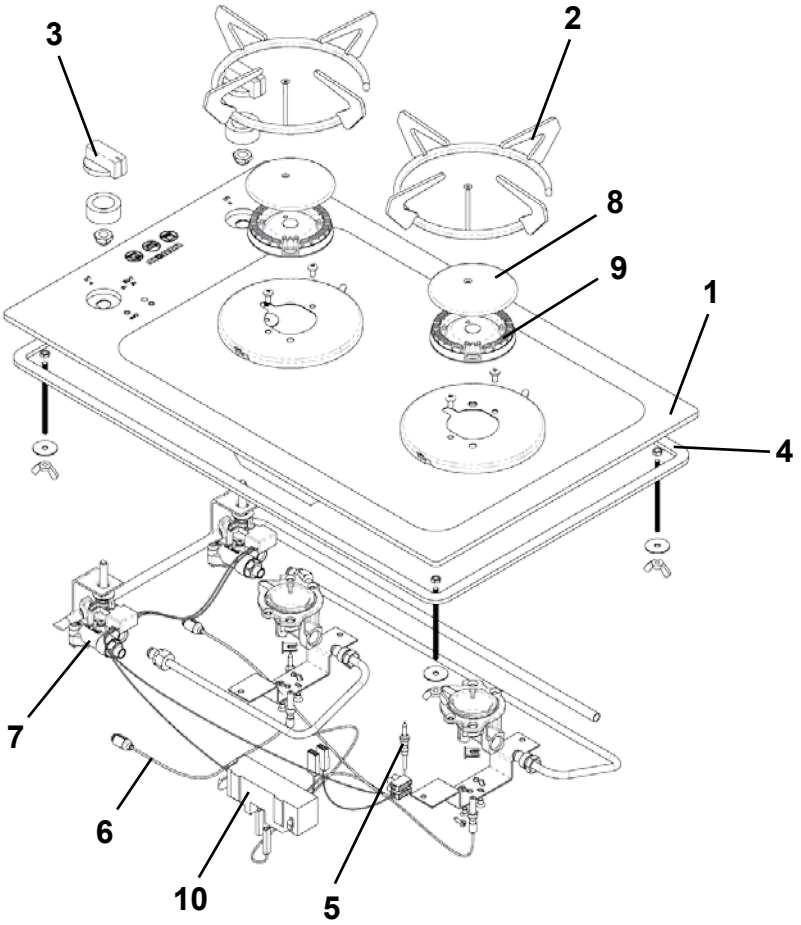
3
2
8
9
1
4
7
6
10
5

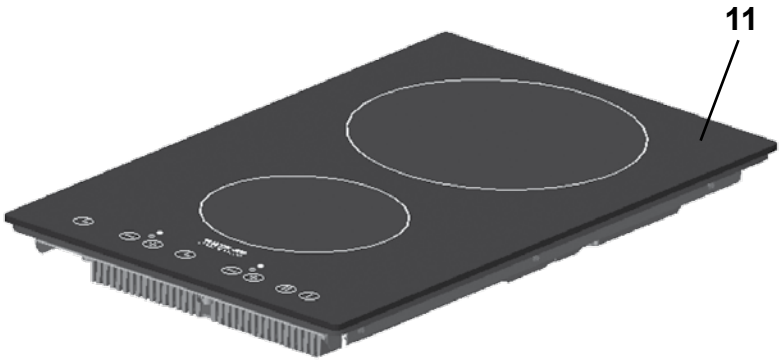
11

Pos Fig	Det. nr Part. No	Ingår/Fitted 520 CTH	560, 590 alla mod	620, 680 alla mod	730 alla mod	840 alla mod	Benämning	Description
1	401848					T	Spis gasol	
2	402010					T	Rostgaller	Grate
3	402011					T	Vred	Knob
4	402012					M	List tätning	Seal strip
5	402013					T	Termoelement L=450 mm	Thermocouple L=450 mm
6	402014					T	Termoelement L=250 mm	Thermocouple L=250 mm
7	402015					T	Gasventil	Gas valve
8	402016					T	Brännarlock	Burner lid
9	402017					T	Lågspridare	Flame spreader
10	402018					T	Tändenhet	Ignition unit
11	401847					T	Spis induktion	Induction hob

M= Metervara
T= Tillbehör

M= On the metre
T= Accessory

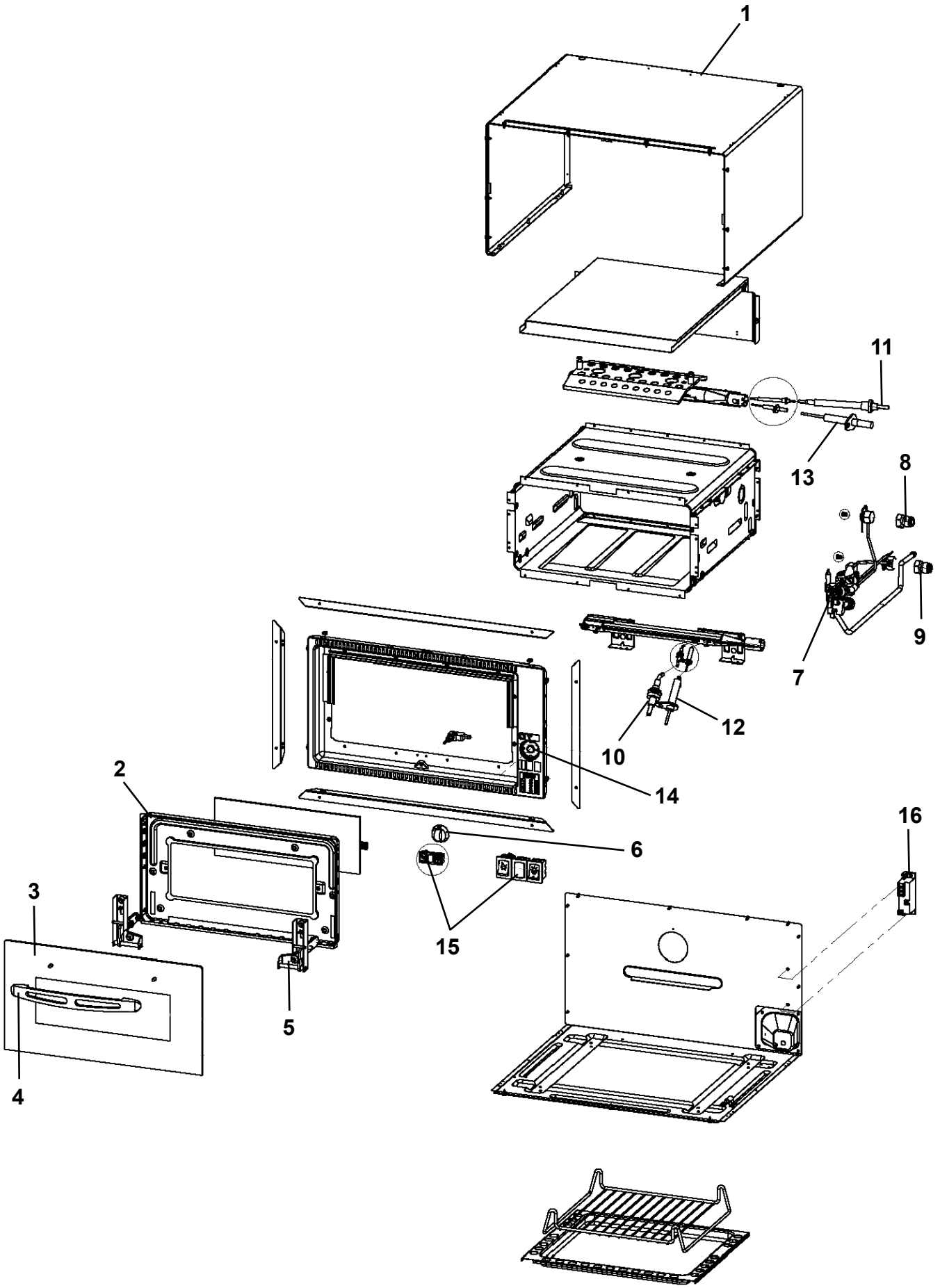
1
11
13
8
9
7
12
10
14
2
6
16
3
15
5
4

Pos Fig	Det. nr Part. No	Ingår/Fitted 520 CTH	560, 590 alla mod	620, 680 alla mod	730 alla mod	840 alla mod	Benämning	Description
1	401824					T	Ugn m. grill	Oven with grill
2	401999					T	Lucka kpl	Door cpl.
3	402000					T	Glas d:o	Glass d:o
4	402001					T	Handtag	Handle
5	402002					T	Gångled	Hinge
6	402003					T	Vred termostat ugn, sats	Knob thermostat oven, kit
7	401874					T	Termostat gas	Thermostat gas
8	402004					T	Munstycke 0,62 mm	Nozzle 0,62 mm
9	401986					T	Munstycke 0,53 mm	Nozzle 0,53 mm
10	402005					T	Termoelement bakugn	Thermocouple baking oven
11	401980					T	Termoelement grill	Thermocouple grill
12	402006					T	Tändstift bakugn	Ignition electrode baking oven
13	402007					T	Tändstift grill	Ignition electrode grill
14	402008					T	Brytare mikro med stöd	Switch micro
15	402009					T	Brytare 12 V sats	Switch 12 V kit
16	401984					T	Tändenhet 2 brännare	Ignition unit 2 burner

T= Tillbehör

T= Accessory

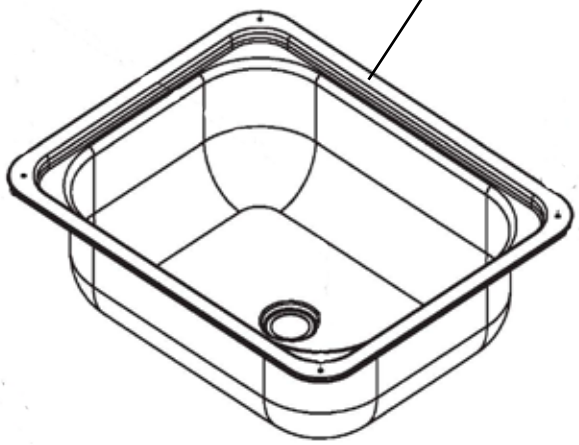
1

2

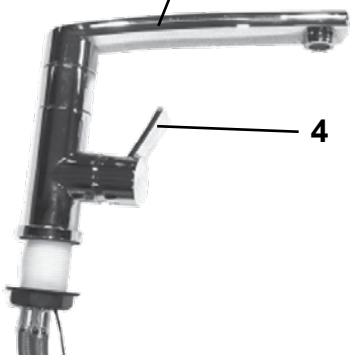
3
4

Pos Fig	Det. nr Part. No	Ingår/Fitted 520-840 alla mod.		Benämning	Description
1	401777	x		Diskho	Sink
2	310084	x		Avloppsförskruvning 90˚	Sewage connection 90˚
3	318804	x		Blandare m. utkastarrör	Mixer with pipe
4	319201	x		Vred blandare	Handle mixer

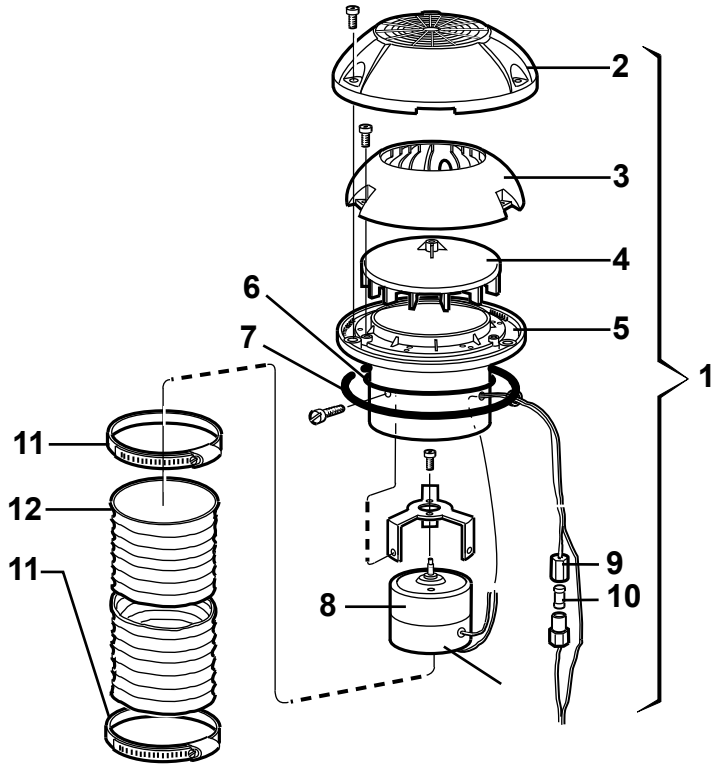
2
3
4
5
6
7
1
11
12
11
9
10
8

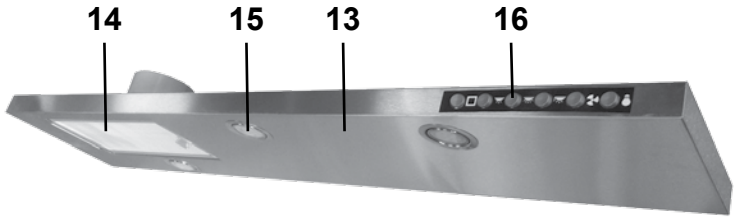
14
15
13
16

Pos Fig	Det. nr Part. No	Ingår/Fitted 520-840	Ingår/Fitted alla mod.	Benämning	Description
	401495	x		Motor fläkt kpl. m. slang och klammer	Motor fan cpl. with hose and clip
1	401507	x		Motor köksfläkt kpl.	Motor kitchen fan cpl.
2	400492	x		Ventilatorkåpa	Ventilator cap
3	400315	x		Innerkåpa	Inner cap
4	400316	x		Fläkthjul	Impeller
5	400317	x		Underdel fläkthjul	Bottom impeller
6	801009	x		Tätning O-ring	Sealing, O-ring
7	200156	x		Tätning ventilator	Sealing ventilator
8	401167	x		Motor m. fläkthjul och motorfäste	Motor with impeller and motor bracket
9	401508	x		Såkringshållare	Fuse holder
10	401509	x		Säkring 4 A	Fuse 4 A
11	400322	x		Klammer	Clip
12	400323	x		Slang fläkt	Hose fan
13	505683	x		Köksfläkt V inkl. belysning	Kitchen fan L incl. illumination
--	505684	x		Köksfläkt H inkl. belysning	Kitchen fan L incl. illumination
14	401885	x		Fläktfilter	Filter
15	401886	x		Lampa kpl.	Illumination cpl.
--	503701	x		Glödlampa G4 10 W d:o	Bulb G4 10 W d:o
16	504777	x		Strömbrytare u. knapp	Switch without button
--	504778	x		Knapp strömbrytare	Button for switch

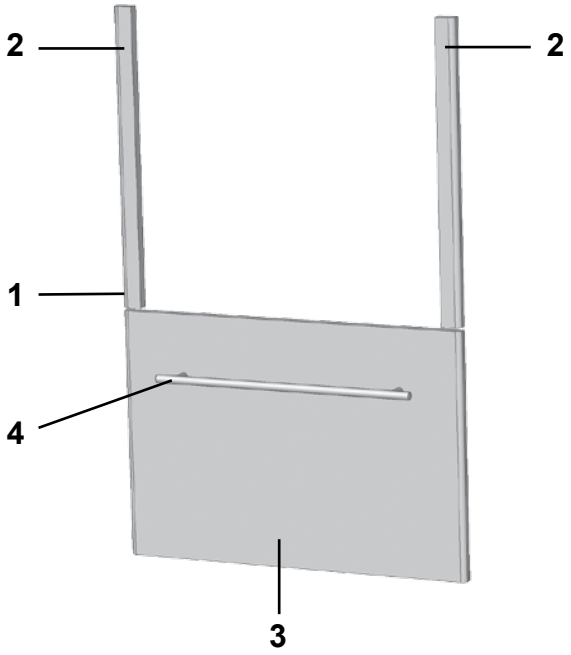
2
2
1
4
3

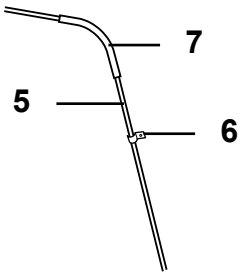
7
5
6

8

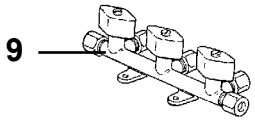
9

Pos Fig	Det. nr Part. No	Ingår/Fitted 520 CTH	560, 590 alla mod	620, 680 alla mod	730 alla mod	840 alla mod	Benämning	Description
1	333407	T	T	T	T	T	Monteringssats kpl.	Mounting kit cpl.
--	334726	T	T	T	T	T	Monteringssats kpl.(i diskbänk vit)	Mounting kit cpl. (in kitchen sink white)
2	333272	T	T	T	T	T	Passbit	List
3	333317	T	T	T	T	T	Lucka	Door
--	334728	T	T	T	T	T	Lucka, vit	Door, white
4	317503	T	T	T	T	T	Handtag lucka	Handle door
5	500279	M	M	M	M	M	Rör koppar Ø = 8 mm	Pipe Ø = 8 mm
--	504794	T	T	T	T	T	Instickshylsa Ø = 6,4 mm d:o	Cage Ø = 6,4 mm d:o
6	800448	T	T	T	T	T	Klammer gummi	Clip
7	300654	M	M	M	M	M	Slang	Hose
8	504981	T	T	T	T	T	Koppling vinkel	Connection
9	504960	x	x	x	x	x	Ventil block 3-vägs (ingår som std)	Valve 3-way (fitted standard)

M= Metervara
T= Tillbehör

M= On the metre
T= Accessory

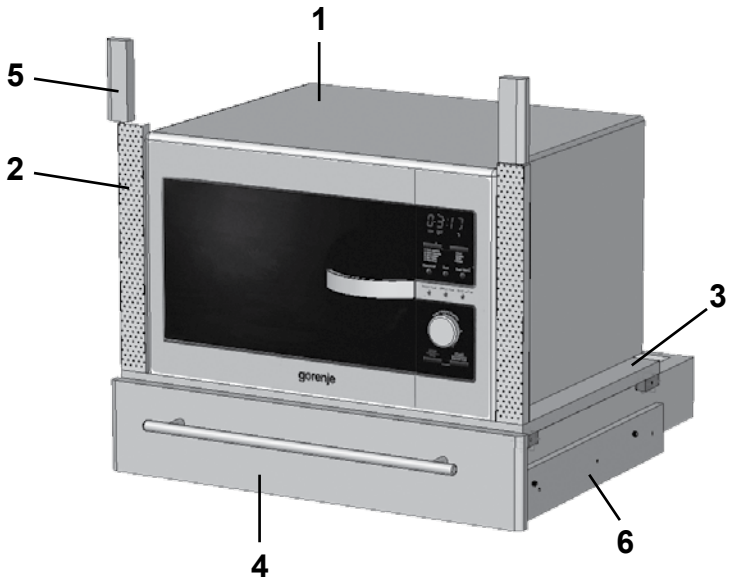
1
5
2
3
4
6

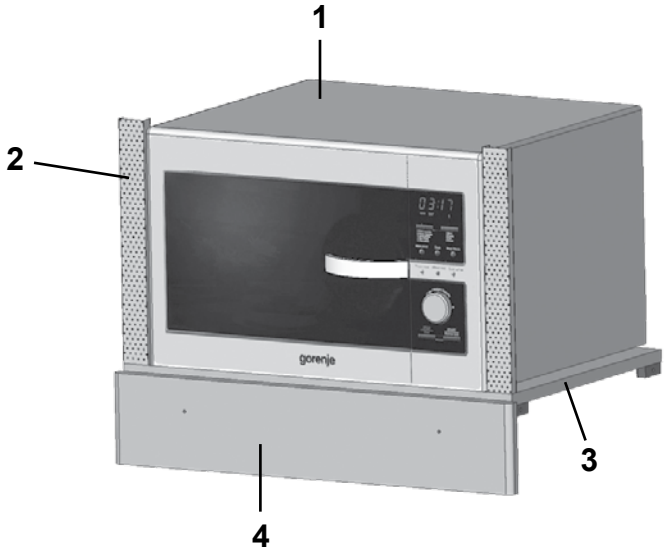
1
2
3
4

7
1

Pos Fig	Det. nr Part. No	Ingår/Fitted 520 CTH	560 GS alla mod.	560 CTH	590 E alla mod.	590 TR	590 CTH	Benämning	Description
1	505671	T	T	T	T	T	T	Ugn mikro	Microwave oven
2	401781	T	T	T	T	T	T	Galler 295x34 (i diskbänk)	Grating 295x34 (in kitchen sink)
--	401782			T			T	Galler 285x30 (i utskjut diskbänk)	Grating 295x34 ((in proj. kitch. sink)
3	331472	T	T	T	T	T	T	Hylla (i diskbänk)	Rack (in kitchen sink)
--	331515			T			T	Hylla (i utskjut diskbänk)	Rack (in projection kitchen sink)
4	331473	T	T	T	T	T	T	Lådförstycke 500x110	Drawer front 500x110
--	334727	T	T	T	T	T	T	Lådförstycke 500x110, vit	Drawer front 500x110, white
--	317503	T	T	T	T	T	T	Handtag d:o	Handle d:o
--	317514	T	T	T	T	T	T	Låda	Drawer
--	317382	T	T	T	T	T	T	Glidskena låda (säljes i par)	Slide bar, drawer (exp. in pair)
5	333273	T	T	T	T	T	T	Passbit 95x30x16	List 95x30x16
6	331448	T	T	T	T	T	T	List 10x60x350	List 10x60x350
7	333238			T	T		T	Hylla mikro	Shelf micro

T= Tillbehör

T= Accessory

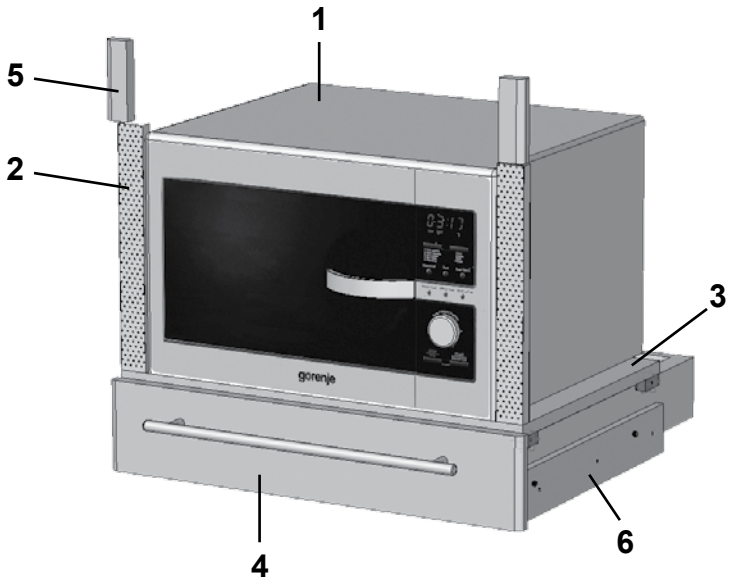
1
5
2
3
4
6

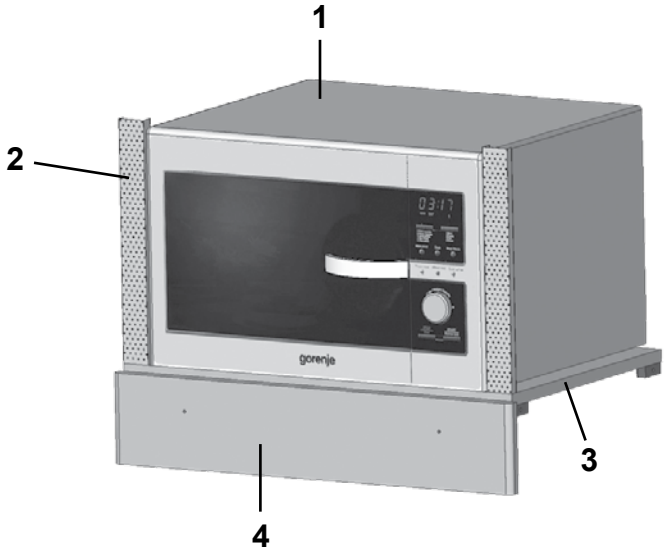
1
2
3
4

7
1

Pos Fig	Det. nr Part. No	Ingår/Fitted 620 GSE 620 TR	620 CTX	620 CTH	680 GSE	680 CTX	680 TR/TDS	Benämning	Description
1	505671	T	T	T	T	T	T	Ugn mikro	Microwave oven
2	401781	T	T	T	T	T	T	Galler 295x34 (i diskbänk)	Grating 295x34 (in kitchen sink)
--	401782			T	T	T	T	Galler 285x30 (i utskjut diskbänk)	Grating 295x34 ((in proj. kitch. sink)
3	331472	T	T	T	T	T	T	Hylla (i diskbänk)	Rack (in kitchen sink)
--	331515			T	T	T	T	Hylla (i utskjut diskbänk)	Rack (in projection kitchen sink)
4	331473	T	T	T	T	T	T	Lådförstycke 500x110	Drawer front 500x110
--	334727	T	T	T	T	T	T	Lådförstycke 500x110, vit	Drawer front 500x110, white
--	317503	T	T	T	T	T	T	Handtag d:o	Handle d:o
--	317514	T	T	T	T	T	T	Låda	Drawer
--	317382	T	T	T	T	T	T	Glidskena låda (säljes i par)	Slide bar, drawer (exp. in pair)
5	333273	T	T	T	T	T	T	Passbit 95x30x16	List 95x30x16
6	331448	T	T	T	T	T	T	List 10x60x350	List 10x60x350
7	333238		T	T	T	T		Hylla mikro	Shelf micro

T= Tillbehör

T= Accessory

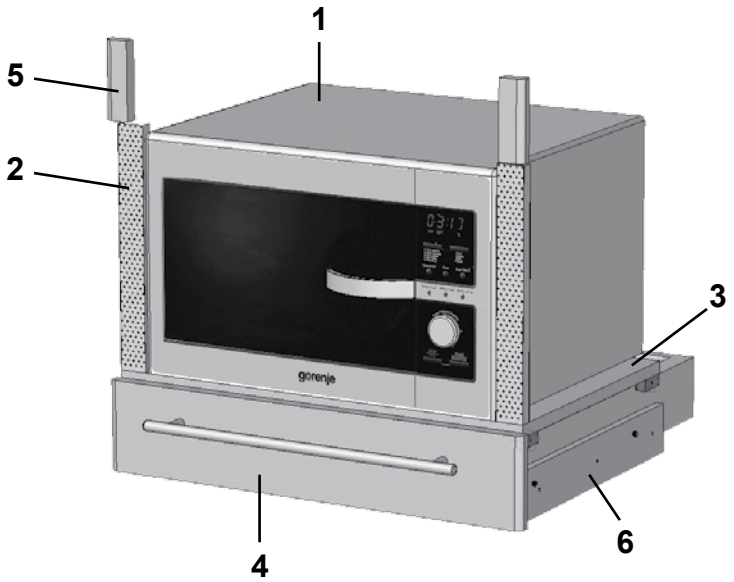
1
5
2
3
4
6

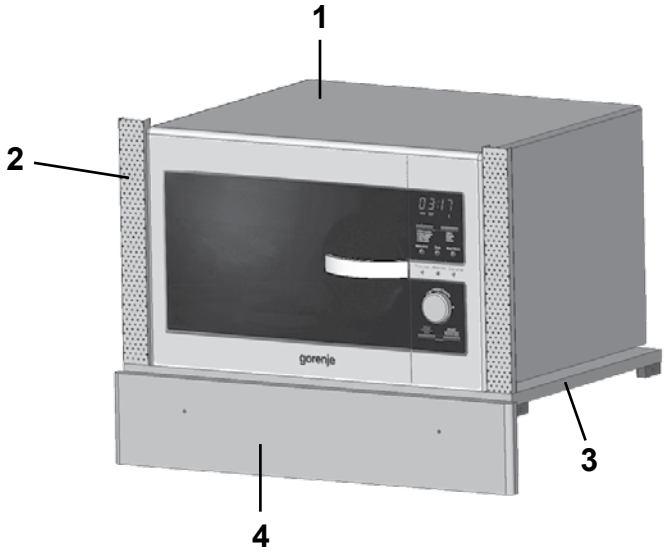
1
2
3
4

7
1

Pos Fig	Det. nr Part. No	Ingår/Fitted 730 GSX	730 TRX	730 TR/TDS	730 BR	840 TRX	Benämning	Description
1	505671	T	x	T	T	x	Ugn mikro	Microwave oven
2	401781	T		T	T		Galler 295x34 (i diskbänk)	Grating 295x34 (in kitchen sink)
--	401782			T			Galler 285x30 (i utskjut diskbänk)	Grating 295x34 ((in proj. kitch. sink)
3	331472	T		T	T		Hylla (i diskbänk)	Rack (in kitchen sink)
--	331515			T			Hylla (i utskjut diskbänk)	Rack (in projection kitchen sink)
4	331473	T		T	T		Lådförstycke 500x110	Drawer front 500x110
--	334727	T		T	T		Lådförstycke 500x110, vit	Drawer front 500x110, white
--	317503	T		T	T		Handtag d:o	Handle d:o
--	317514	T		T	T		Låda	Drawer
--	317382	T		T	T		Glidskena låda (säljes i par)	Slide bar, drawer (exp. in pair)
5	333273	T		T	T		Passbit 95x30x16	List 95x30x16
6	331448	T		T	T		List 10x60x350	List 10x60x350
7	333238		x	T			Hylla mikro	Shelf micro

T= Tillbehör

T= Accessory

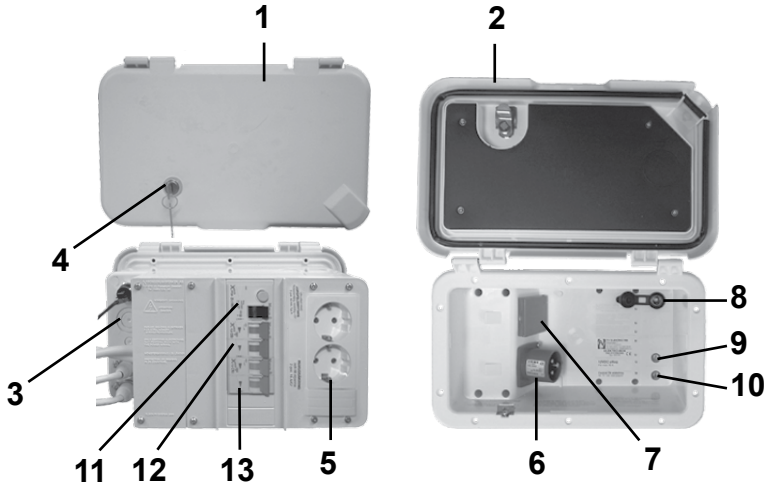
1
2
4
3
11
12
13
5
8
9
10
6
7

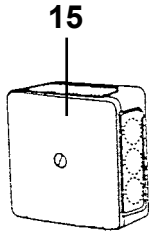
15

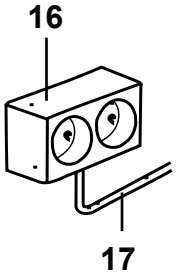
16
17

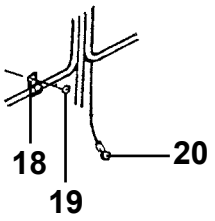
18
19
20

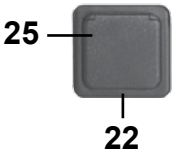
25
22

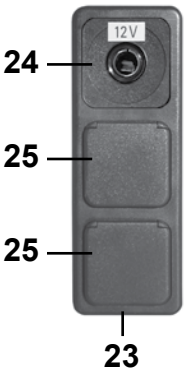
12V
24
25
25
23

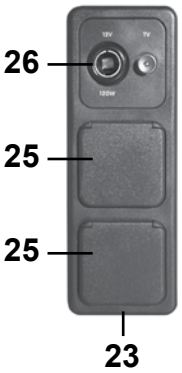
26
25
25
23

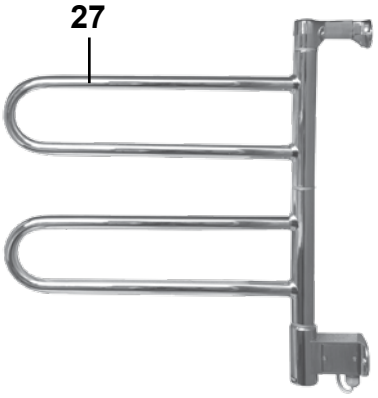
27

28

Pos Fig	Det. nr Part. No	Ingår Fitted	Benämning	Description
1	504323	x	El-intag 230 V	El connection 230 V
--	504324	T	El-intag 230 V (el-golvvärme)	El conn. 230 V (el. underfloor heating)
2	503123	x	Lock el-central u. låshus	Cover without locking device
3	504786	x	Låda el-central	Box el connection
4	210383	x	Låshus u. låskolv	Locking device without cylinder
--	210432	x	Låsregel d:o	Lock bolt d:o
--	---	x	Låskolv; se "Lås" grp. 2	Lock cylinder; see "Locks" grp. 2
--	---	x	Nyckel; se "Nycklar" grp. 2	Key; see "Keys" grp. 2
5	503126	x	El-uttag 230 V	El connection 230 V
--	504974	T	El-uttag 230 V (el-golvvärme)	El connection 230 V (el. underfloor heating)
--	504975	T	Relä el-golvvärme	Relay el. underfloor heating
6	503125	x	Kontakt V-del	Contakt
7	503124	x	El-uttag 230 V	El connection 230 V
8	504408	x	TV-uttag 12 V	TV-connection 12 V
9	504406	x	Kontakt TV hane	Contact pin
10	505016	x	Kontakt TV hona	Contact plug
11	503847	x	Jordfelsbrytare	Earth leakage protection
12	504734	x	Säkring automat 10 A	Automatic fuse 10 A
13	504733	x	Säkring automat 16 A	Automatic fuse 16 A
15	500459	x	Dosa, koppling	Connection box
16	503110	x	El-uttag 230 V dubbel	El connection 230 V double
17	503734	M	Elkabel FKK 3x1,5	El cable FKK 3x1,5
--	503964	M	Elkabel FKK 3x2,5	El cable FKK 3x2,5
18	800223	x	Klammer SC 10-14	Clip SC 10-14
--	800324	x	Klammer SC 14-20	Clip SC 14-20
--	801204	x	Klammer SC 20-26	Clip SC 20-26
19	800163	x	Skruv B8x16	Screw B8x16
20	800862	x	Kabelsko	Cable shoe
22	504993	x	Ram uttag	Frame connection
23	504995	x	Ram uttag	Frame connection
24	504986	x	El-uttag 12 V	El connection 12 V
25	504994	x	El-uttag 230 V m. lock	El connection 230 V with cover
--	504987	x	Blindplatta	Blind plate
26	504992	x	El-uttag 12 V / TV-antenn	El connection 12 V / TV-aerial
27	505005	T	Handdukstork	Towel drier
28	505154	T	Belastningsvakt Alde-panna	Overload protection Alde heating boiler
			M= Metervara	M= On the metre
			T= Tillbehör	T= Accessory

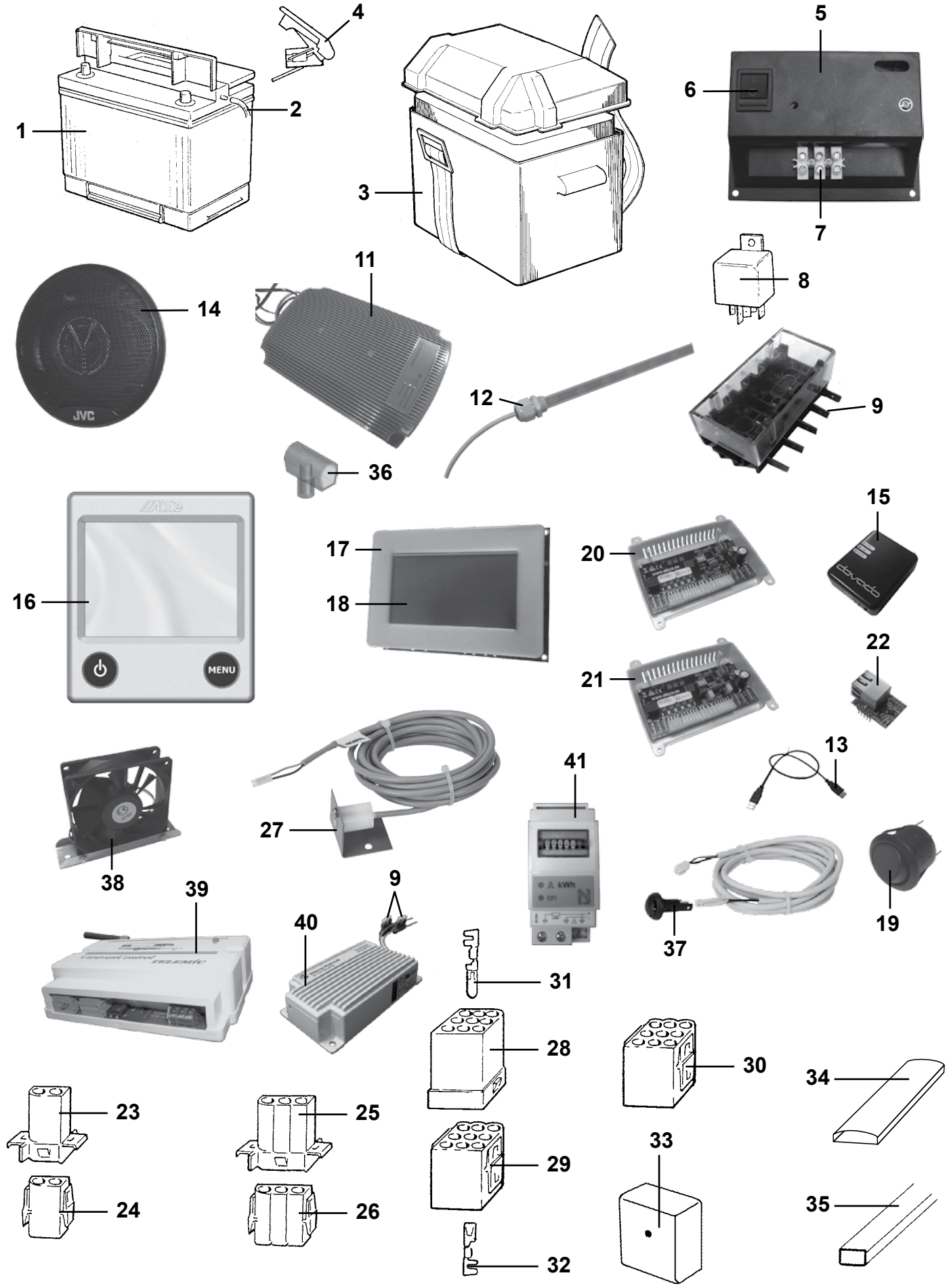
1
2
3
4
5
6
7
8
9
9
11
12
13
14
15
16
17
18
19
20
21
22
23
24
25
26
27
28
29
30
31
32
33
34
35
36
37
38
39
40
41
JVC
MENU
TELEMATIC

Pos Fig	Det. nr Part. No	Ingår Fitted	Benämning	Description
1	503168	x	Batteri 12 V 75 Ah	Battery 12 V 75 Ah
2	600013	M	Slang plast	Plastic hose
3	500031	x	Batteribox	Battery box
4	800738	x	Kabelsko +	Cable shoe +
--	800739	x	Kabelsko -	Cable shoe -
5	504504	x	Konsol	Bracket
6	504503	x	Strömbrytare	Switch
7	800236	x	Kopplingslist 4 mm^2	List 4 mm^2
8	502647	x	Relä	Relay
9	504924	x	Säkringshållare 5-pol	Fuse box 5-pol
--	504501	x	Säkring 20 A	Fuse 20 A
--	504502	x	Säkring 10 A	Fuse 10 A
11	505270	x	Batteriladdare 30 A	Battery charger 30 A
12	506700	x	Givare färskvatten	Sensor freshwater
--	506793	x	Givare gråvatten	Sensor waste water
13	506318	x	USB-kabel för uppdatering mjukvara	USB cable for updating software
14	505003	x	Högtalare 4"	Loud speaker 4"
--	505004	x	Högtalare 5,25"	Loud speaker 5,25"
--	318065	x	Högtalarkåpa (bakom högtalare)	Cover loud speaker (beh. loud speak.)
15	506284	T	Router	Router
--	506682	T	Nätverkskabel router	Network cable router
16	602498	x	Manöverpanel kpl.	Control panel cpl.
--	602023	x	Elkabel panna L = 9 m	Electric cable boiler L = 9 m
17	506304	x	Dekal kontrollpanel	Decal controlpanel
18	506139	x	Display m. nod	Display with node
19	505214	x	Strömbrytare 1-polig	Switch 1-pol
20	506299	x	Nod	Node
21	506300	x	Nod m. inclinometer	Node with inclinometer
22	506684	T	Nätverkskort	Network card
23	502312	x	Kontakthus 2-pol	Housing 2-pol
24	502311	x	Kontakthus 2-pol	Housing 2-pol
25	502958	x	Kontakthus 3-pol	Housing 3-pol
26	502957	x	Kontakthus 3-pol	Housing 3-pol
27	504595	x	Givare temp ute	Outer temperature sensor
28	502299	x	Kontakthus 9-pol	Housing 9-pol
29	502310	x	Kontakthus 9-pol	Housing 9-pol
30	503256	x	Kontakthus 9-pol	Housing 9-pol
31	800596	x	Kabelsko stift 2-4 mm	Cable shoe pin 2-4 mm
--	800598	x	Kabelsko stift 0,5-2 mm	Cable shoe pin 0,5-2 mm
32	800595	x	Kabelsko hylsa 2-4 mm	Cable shoe sleeve 2-4 mm
--	800597	x	Kabelsko hylsa 0,5-2 mm	Cable shoe sleeve 0,5-2 mm
33	503749	x	Dosa, koppling	Connection box
34	318962	x	List täck el-kabel B=45 L=2100	Cover strip B=45 L=2100
35	503748	x	List täck el-kabel B=35 L=2500	Cover strip B=35 L=2500
--	503495	x	Kabelkanal B=13 vit L=2000	Cable pit B=13 white L=2000
			M= Metervara	M= On the metre
			T= Tillbehör	T= Accessory

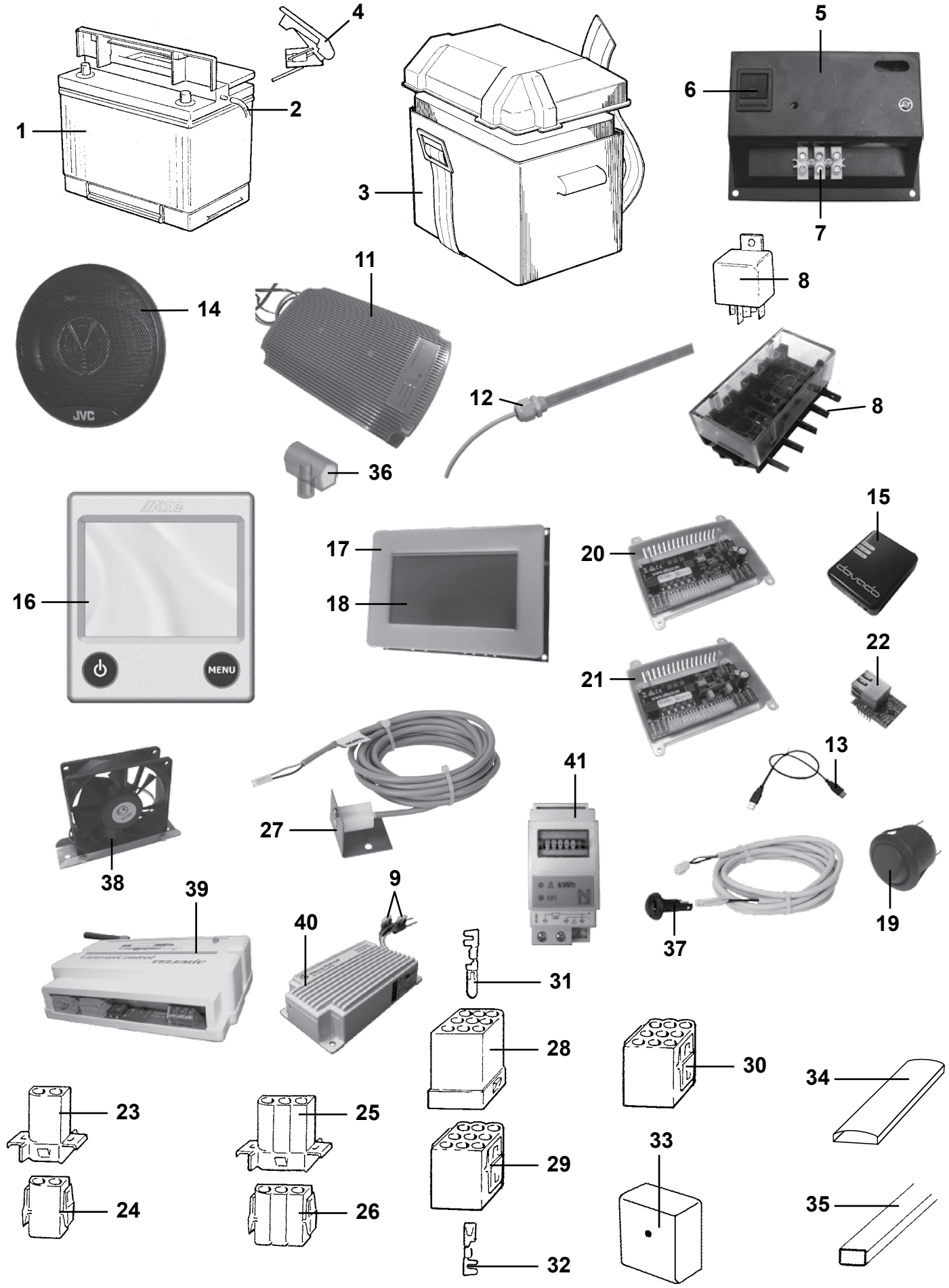
1
2
3
4
5
6
7
8
8
9
11
12
13
14
15
16
17
18
19
20
21
22
23
24
25
26
27
28
29
30
31
32
33
34
35
36
37
38
39
40
41
JVC
MENU
TELEMATIC

Pos Fig	Det. nr Part. No	Ingår Fitted	Benämning	Description
--	505540	x	Kabelkanal B=13 grå/brun L=2000	Cable pit B=13 grey/brown L=2000
--	504996	x	Kabelkanal B=13 brun L=2000	Cable pit B=13 brown L=2000
36	504797	x	Toppklämma 3x2,5 mm^2	Top clamp 3x2,5 mm^2
--	504798	x	Toppklämma 2x6 mm^2	Top clamp 2x6 mm^2
37	505799	x	Fjärrgivare	Distance control sensor
--	505093	x	Kabel fjärrgivare L=1,1 m	Cable distance control sensor L=1,1 m
--	505547	x	Kabel fjärrgivare L=2 m	Cable distance control sensor L=2 m
--	506314	x	Kabel fjärrgivare L=5 m	Cable distance control sensor L=5 m
--	506305	x	Kabel fjärrgivare L=12 m	Cable distance control sensor L=12 m
38	504737	T	Fläkt (i tvättrum)	Fan (for washroom)
39	505156	T	Comfort Control	Comfort Control
40	504428	T	Batteribooster	Battery booster
41	504443	T	Energimätare 22 A	Energy meter 22 A

M= Metervara
T= Tillbehör

M= On the metre
T= Accessory

10
11

13

9

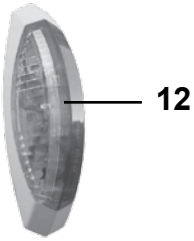
12

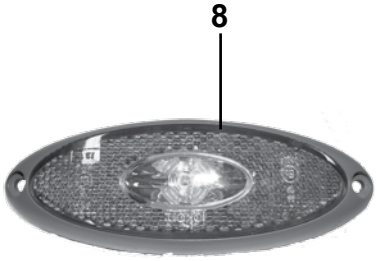
8

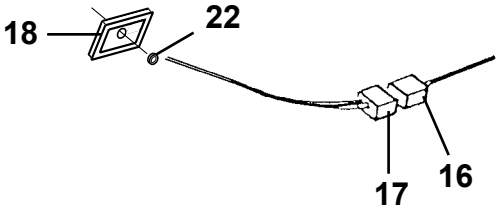
18
22
17
16

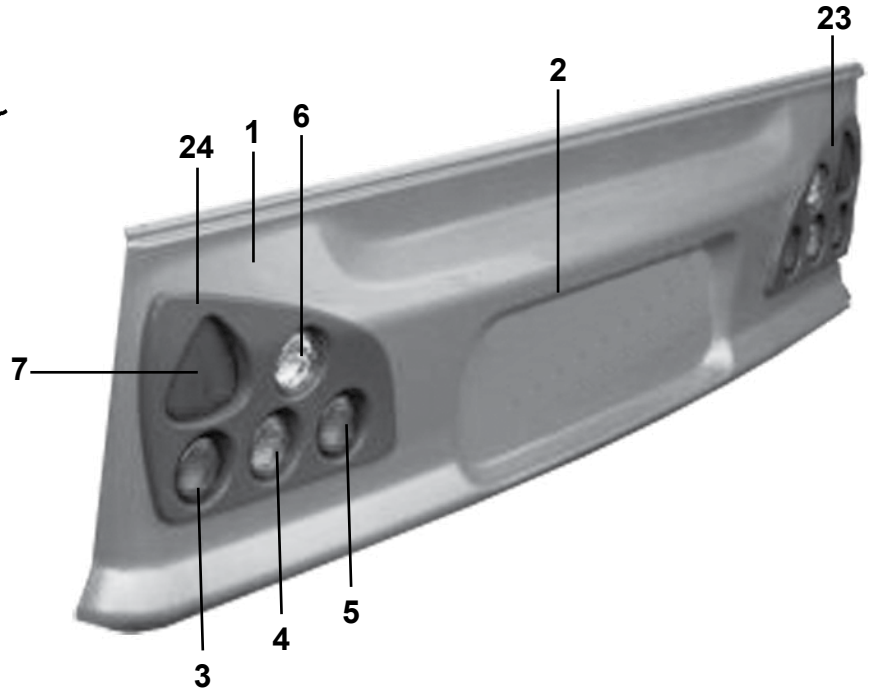
23
2
24
1
6
7
3
4
5

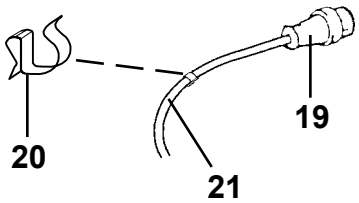
20
21
19

Pos Fig	Det. nr Part. No	Ingår Fitted	Benämning	Description
1	212122	x	Bakljusramp	Light holder
2	505651	x	Belysning skylt	Plate light
3	504313	x	Belysning broms-/baklykta	Stop tail lamp/Tail lamp
--	503154	x	Glödlampa d:o 21/5 W	Bulb d:o 21/5 W
--	504390	x	El-kabel broms-/baklykta	Electric cable stop tail lamp/tail lamp
4	506143	x	Belysning blinkers	Flasher tail lamp
--	504535	x	Glödlampa d:o 21 W, orange	Bulb d:o 21 W, orange
--	504389	x	El-kabel V blinkers	Electric cable L flasher tail lamp
--	504391	x	El-kabel H blinkers	Electric cable R flasher tail lamp
5	504315	x	Belysning dimbaklykta	Fog light
--	500147	x	Glödlampa d:o 21 W	Bulb d:o 21 W
--	504392	x	El-kabel dimbaklykta	Electric cable fog light
6	504316	x	Belysning backlykta	Reversing light
--	500147	x	Glödlampa d:o 21 W	Bulb d:o 21 W
--	504392	x	El-kabel backlykta	Electric cable reversing light
7	505652	x	Reflextriangel	Reflector
8	506138	x	Belysning sidomarkering	Side light
9	505186	x	Belysning positionsljus	Position lamp
10	504682	x	Belysning högt bromsljus	Stop tail lamp
11	208587	x	List vinkel d:o L=300	Strip d:o L=300
12	505642	x	Belysning breddmarkering	Side light
13	506173	x	Belysning tält	Tent lamp
16	502299	x	Kontakthus 9-polig	Housing 9-pol
17	502310	x	Kontakthus 9-polig	Housing 9-pol
18	204523	x	Gavelgenomföring	Inlet gable
19	503804	x	Kontakt 13-polig vagnsdel	Contact 13-pol vagon
--	504499	x	Adapter bil/vagn 7/13-polig	Adapter car/caravan 7/13-pol
20	801148	x	Klammer	Clip
21	503754	M	El-kabel 6x1,5 + 5x2,5	Electric cable 6x1,5 + 5x2,5
22	800822	x	Kabelgenomföring	Conduit entry
23	212120	x	Ljusenhet bakljusramp H	Unit of light R
24	212121	x	Ljusenhet bakljusramp V	Unit of light L

M= Metervara
T= Tillbehör

M= On the metre
T= Accessory

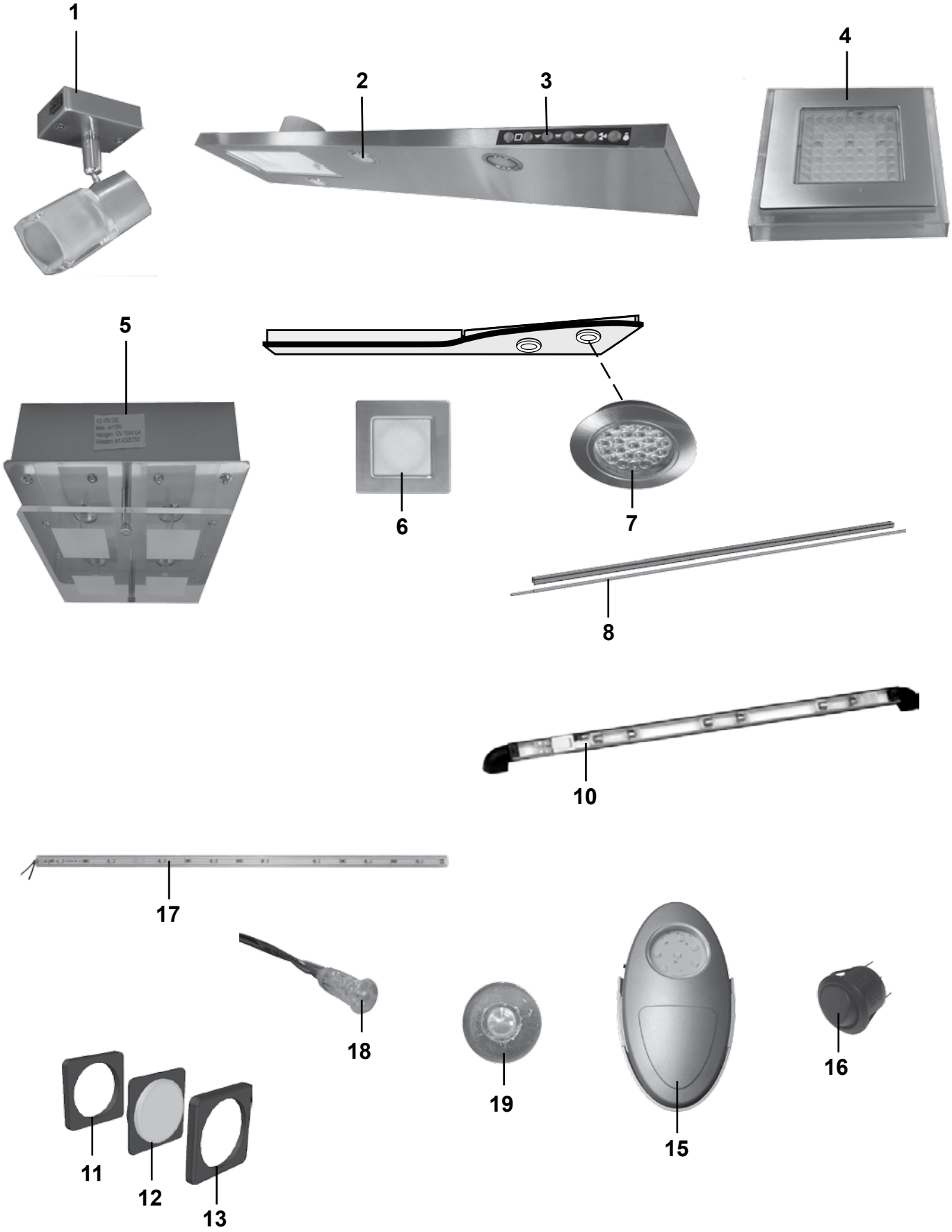
1
2
3
4
5
6
7
8
10
17
18
19
15
16
11
12
13

Pos Fig	Det. nr Part. No	Ingår Fitted	Benämning	Description
1	505644	x	Belysning spotlight	Illumination
--	503701	x	Glödlampa G4 10 W d:o	Bulb G4 10 W d:o
2	401886	x	Lampa kpl.	Illumination cpl.
--	503701	x	Glödlampa G4 10 W d:o	Bulb G4 10 W d:o
3	504777	x	Strömbrytare u. knapp	Switch without button
--	504778	x	Knapp strömbrytare	Button for switch
4	505645	x	Belysning tak	Illumination roof
5	505643	x	Belysning	Illumination
--	503701	x	Glödlampa G4 10 W d:o	Bulb G4 10 W d:o
6	505848	x	Belysning ljusramp	Illumination light holder
7	505849	x	Belysning ljusramp, tvättrum	Illumination light holder, washroom
8	505700	x	Belysning ljusslang L=880	Illumination L=880
--	505701	x	Skena plast d:o L=1000	Rail plastic d:o
10	504077	T	Belysning ljuslist kpl. L=450	Illumination cpl. L=450
--	503944	T	Glödlampa 2 W d:o	Bulb 2 W d:o
11	504983	x	Distans strömbrytare	Distance switch
12	504985	x	Strömbrytare 1-polig	Switch 1-pol
--	506020	x	Strömbrytare 1-polig, återfjädrande	Switch 1-pol, non-locking
--	504989	x	Strömbrytare 2-polig	Switch 2-pol
13	504982	x	Ram strömbrytare	Frame switch
15	505887	x	Belys.inv garderob/sänglåda	Illumination wardrobe
16	505214	x	Strömbrytare 1-polig	Switch 1-pol
17	505832	x	LED-stripe tejp L=1700	LED-stripe L=1700
--	505833	x	LED-stripe tejp L=1200	LED-stripe L=1200
--	505834	x	LED-stripe tejp L=300	LED-stripe L=300
--	506140	x	LED-stripe tejp L=500	LED-stripe L=500
--	506141	x	LED-stripe tejp L=750	LED-stripe L=750
--	506142	x	LED-stripe tejp L=1100	LED-stripe L=1100
18	505851	x	Belysning.m. blått sken (nattbelysning)	Illumination with blue light (night lighting)
19	505852	x	Belysning.m. vitt sken, gasolkoffert	Illumination with white light, gas box
			T= Tillbehör	T= Accessory

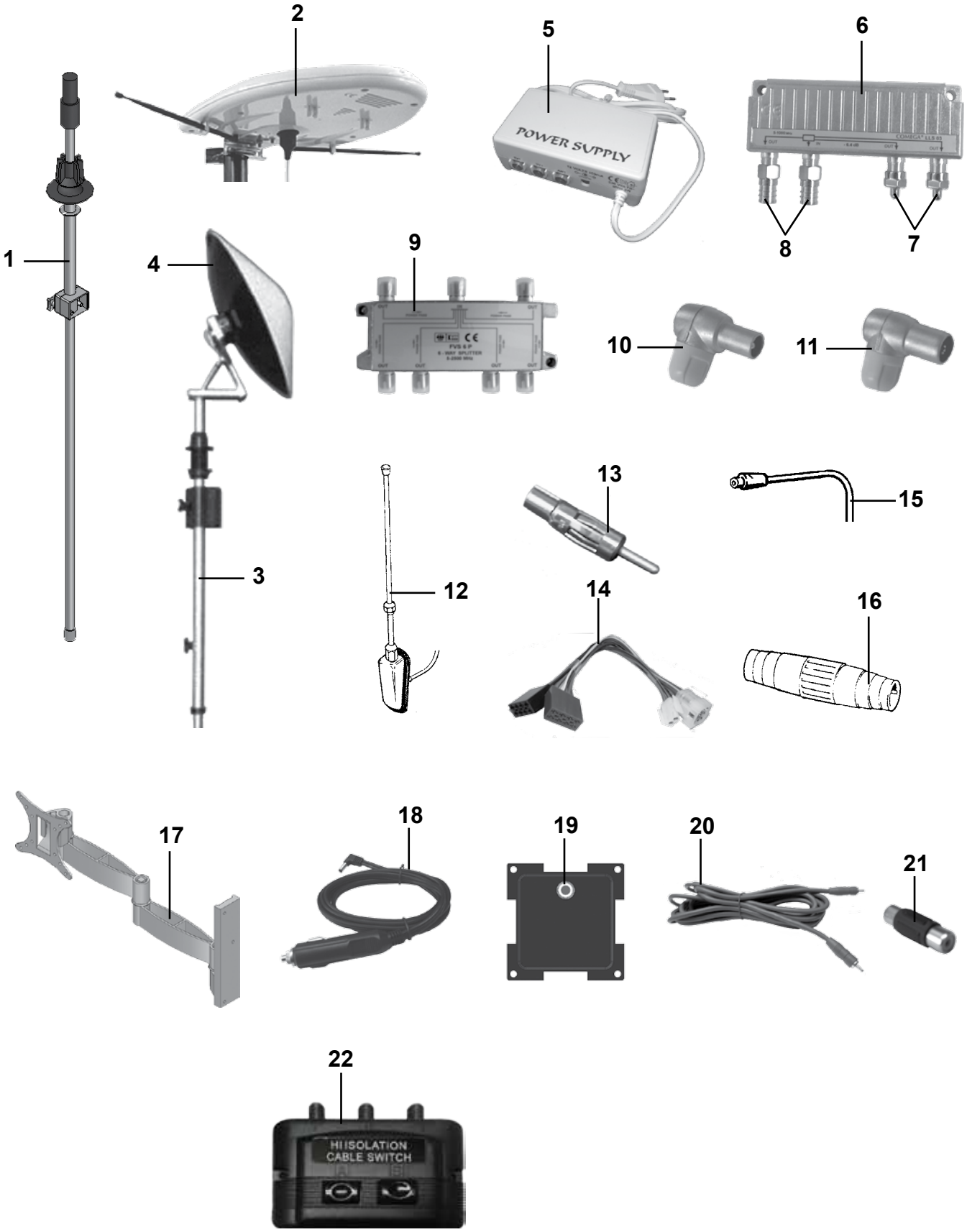
1
2
3
4
5
POWER SUPPLY
6
7
8
9
10
11
12
13
14
15
16
17
18
19
20
21
22
HI ISOLATION
CABLE SWITCH

Pos Fig	Det. nr Part. No	Ingår Fitted	Benämning	Description
1	503817	x	Fäste elektr. TV-antenn kpl. m. kabel	Bracket electr. TV-aerial cpl. with cable
2	505149	x	Antenn TV elektronisk m. förstärkare	Aerial TV electronic with amplifier
3	504231	T	Fäste antenn parabol	Bracket paraboloidal aerial
4	504232	T	Antenn parabol	Paraboloidal aerial
5	505326	x	Förstärkare TV-antenn elektronisk	Amplifier TV-aerial electronic
6	504168	x	Dosa förgrening	Junction box
7	504169	x	Motstånd	Resistance
8	504170	x	Kontakt	Contact
9	504418	T	Dosa förgrening	Junction box
10	504171	x	Kontakt TV hane	Contact pin
11	504286	x	Kontakt TV hona	Contact plug
12	205391	T	Antenn radio	Aerial radio
13	504255	x	Kontakt antenn radio	Contact aerial
14	900675	x	Adapterkabel radio	Adapter radio
15	505001	M	Koaxialkabel	Coaxial cable
16	503478	T	Kontakt skarv koaxialkabel	Contact joint coaxialcable
17	504705	T	Fäste vägg TV, dubbelarm	Bracket wall TV, double arm
18	505098	T	TV-kabel 12 V	TV cable 12 V
19	505230	x	RCA-kontakt	RCA contact
20	504685	x	RCA kabel TV/DVD 10 m	RCA cable TV/DVD 10 m
--	504828	x	RCA kabel TV/DVD 5 m	RCA cable TV/DVD 5 m
--	504933	T	RCA kabel TV/DVD 1,5 m	RCA cable TV/DVD 1,5 m
21	504935	T	RCA-skarv hona	RCA-receptacle
22	506065	x	Omkopplare antennkabel	Switch antenna cable

M= Metervara
T= Tillbehör

M= On the metre
T= Accessory

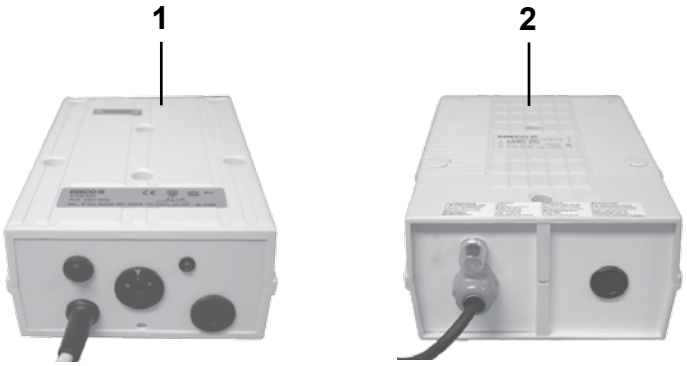
1
2

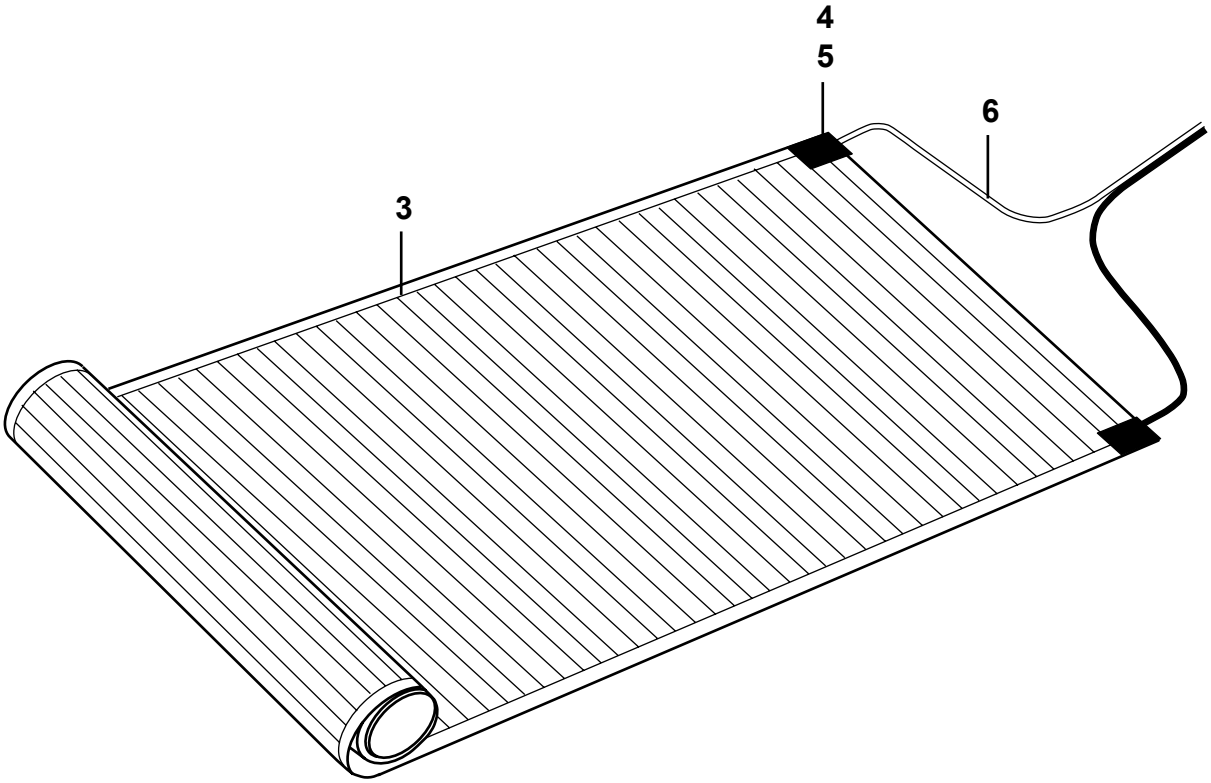
4
5
6
3

Pos Fig	Det. nr Part. No	Ingår Fitted	Benämning	Description
1	503288	T	Transformator 350 VA	Transformer 350 VA
2	504305	T	Transformator 500 VA	Transformer 500 VA
3	601619	T	Golvvärmefolie B=690 mm	Foil underfloor heating B=690 mm
--	601618	T	Golvvärmefolie B=530 mm	Foil underfloor heating B=530 mm
--	601620	T	Golvvärmefolie B=430 mm	Foil underfloor heating B=430 mm
4	601621	T	Anslutningsklämma	Cable clip
5	601622	T	Tejp	Tape
6	503239	T	El-kabel 2x1,5 mm^2 brun/svart	Electric cable 2x1,5 mm^2 brown/black

M= Metervara
T= Tillbehör

M= On the metre
T= Accessory

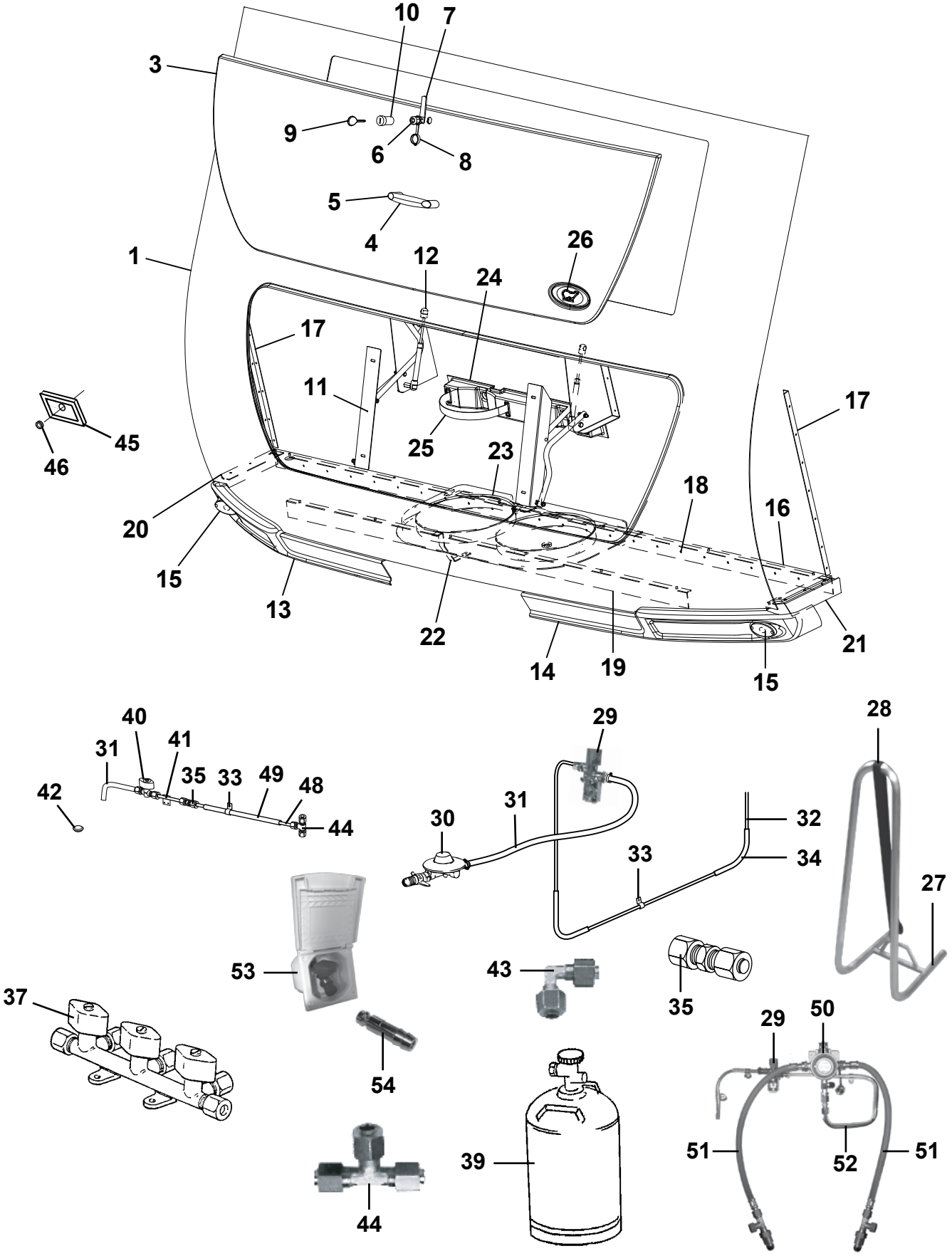
10
7
3
9
6
8
5
4
26
1
12
24
17
11
17
45
46
25
23
18
16
20
15
13
22
14
19
15
21
40
41
31
35
33
49
48
42
44
29
28
30
31
32
33
34
27
53
43
35
37
54
29
50
39
51
52
51
44

Pos Fig	Det. nr Part. No	Ingår Fitted	Benämning	Description
1	210937	x	Front u. lock	Front without trunk lid
2	209248	M	List clip 25m/rulle	List clip 25m/roll
3	210076	x	Lock front u. lås	Trunk lid front without lock
4	210057	x	Handtag koffert inkl. täckbrickor	Handle trunk lid with covers
--	801714	x	Skruv M8x40 d:o	Screw M8x40 d:o
--	801518	x	Mutter lås M8 d:o	Nut lock M8 d:o
--	101582	x	Bricka 10,5x22 d:o	Washer 10,5x22 d:o
5	211492	x	Täckbricka	Cover
6	210383	x	Låshus u. låskolv	Locking device without cylinder
7	210377	x	Låsregel	Securing plate
8	205142	x	Dammskydd Ø=24	Dust guard Ø=24
9	---	x	Nyckel; se "Nycklar" grp. 2	Key; see "Keys" grp. 2
10	---	x	Låskolv; se "Lås" grp. 2	Lock cylinder; see "Locks" grp. 2
11	210238	x	Koffertmekanism kpl. m. dämpare	Mechanism cpl. with shock absorber
12	210293	x	Gasdämpare d:o	Shock absorber d:o
13	210939	x	Spoiler H 520, 560 och 590	Spoiler R 520, 560, 590
--	210941	x	Spoiler H 620	Spoiler R 620
--	210943	x	Spoiler H 680, 730 och 840	Spoiler R 680, 730, 840
14	210940	x	Spoiler V 520, 560 och 590	Spoiler L 520, 560, 590
--	210942	x	Spoiler V 620	Spoiler L 620
--	210944	x	Spoiler V 680, 730 och 840	Spoiler R 680, 730, 840
15	505186	x	Belysning positionsljus	Position lamp
16	210081	x	Gasolplatta	Bottom
17	210101	x	List vinkel al. L=5000	List al. L=5000
18	210348	x	List gavel-golv fram L=2440	List gable-floor front L=2440
19	210469	x	List koffert L=1700	List gas box L=1700
20	210347	x	List vinkel H	List R
21	210346	x	List vinkel V	List L
22	505388	x	Stag gasolkoffert	Holder gas box
23	505268	x	Gasolställ	Bracket
24	505291	x	Hållare gasolflaska	Bottle-holder plastic
25	504182	x	Rem med spänne	Strap
26	212216	x	Emblem	Emblem
27	102382	T	Reservhjulshållare kpl.	Spare wheel carrier cpl.
28	102383	T	Rem med spänne L=1700 mm	Strap L=1700 mm
29	504970	x	Läckindikator (8/10 mm)	Indicator leakage (8/10 mm)
--	503781	x	Glas d:o	Glass d:o
--	504789	x	Mutter m. kona d:o 8 mm rör	Nut with taper d:o 8 mm pipe
--	505974	x	Mutter m. kona d:o 10 mm rör	Nut with taper d:o 10 mm pipe
30	504971	x	Ventil reducering (1/4"-8 mm)	Reducing valve (1/4"-8 mm)
--	703971	x	Packning konisk d:o	Gasket conical d:o
--	505121	x	O-ring 9x3 mm d:o	O-ring 9x3 mm d:o
31	504973	x	Slang gas (rör 8 mm) L=400 mm	Hose gas (pipe 8 mm) L=400 mm
32	504956	M	Rör koppar Ø = 10 mm	Pipe Ø = 10 mm
--	504958	x	Instickshylsa Ø = 8 mm d:o	Cage Ø = 8 mm d:o
			M= Metervara	M= On the metre
			T= Tillbehör	T= Accessory

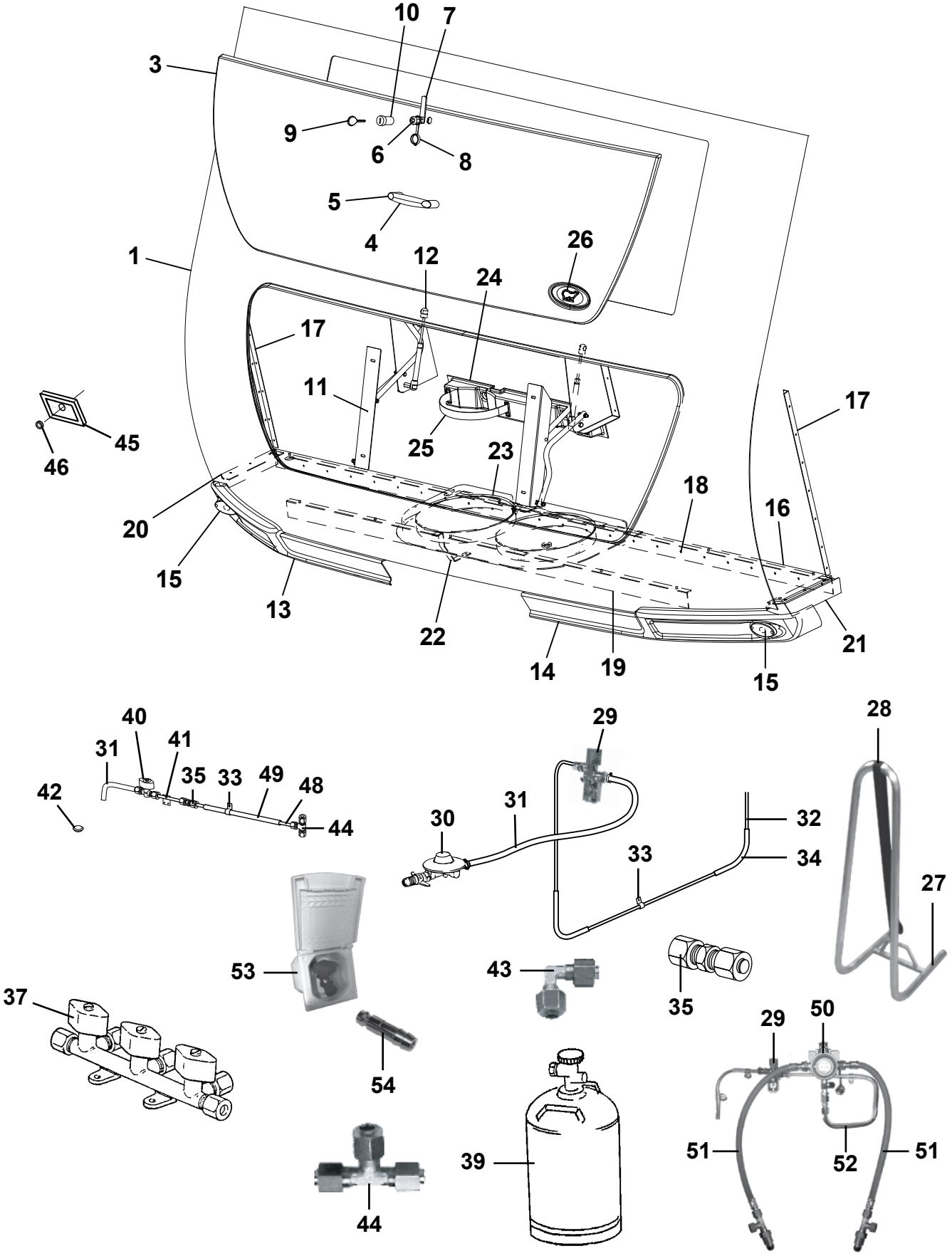
10
7
3
9
6
8
5
4
26
1
12
24
17
11
17
45
46
25
23
18
16
20
15
13
22
14
19
15
21
40
31
41
35
33
49
48
42
44
29
28
30
31
32
33
34
27
53
43
35
37
29
50
54
51
52
51
39
44

Pos Fig	Det. nr Part. No	Ingår Fitted	Benämning	Description
33	800448	x	Klammer gummi	Clamp
34	504957	M	Slang 16/12	Hose 16/12
35	500847	x	Koppling skarv rak	Connection
37	504960	x	Ventil block 3-vägs (10 mm:s ingång)	Valve 3-way (10 mm:s input)
39	500204	x	Gasolflaska P11	Bottle of LPG P11
40	504131	T	Gaskran utv. uttag	Gas tap
41	506106	T	Gasrör d:o	Gas pipe d:o
42	314353	x	Täckplugg plast vit Ø =29 mm	Plug cover plastic white Ø =29 mm
43	504981	T	Koppling vinkel	Elbow connection
44	504967	T	Koppling T (10 mm)	T-connection (10 mm)
45	204523	x	Gavelgenomföring	Inlet gable
46	800822	x	Kabelgenomföring	Conduit entry
48	500279	M	Rör koppar Ø = 8 mm	Pipe Ø = 8 mm
--	504794	x	Instickshylsa Ø = 6,4 mm d:o	Cage Ø = 6,4 mm d:o
49	300654	M	Slang 13/10	Hose 13/10
50	505854	T	Gasolomkopplare	Gas switch
- -	505855	T	Kabel givare	Cable sensor
- -	505856	T	Kabel defroster	Cable defroster
- -	505857	T	Kabel Alde manöverpanel	Cable Alde control panel
51	505451	T	Slang d:o	Hose d:o
52	505818	T	Gasolrör	Gas pipe
--	500279	M	Rör koppar Ø = 8 mm	Pipe Ø = 8 mm
--	300654	M	Slang 13/10	Hose 13/10
--	504794	T	Instickshylsa Ø = 6,4 mm d:o	Cage Ø = 6,4 mm d:o
53	505853	T	Gasoluttag kpl.	Gas connection cpl.
54	506437	T	Slangsockel rak	Gas connection

M= Metervara
T= Tillbehör

M= On the metre
T= Accessory

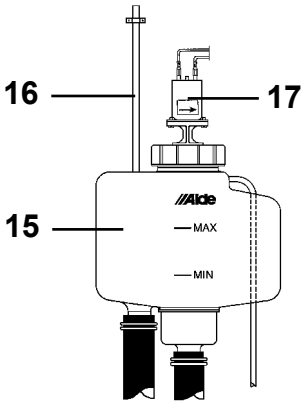
16
17
15
Alde
MAX
MIN

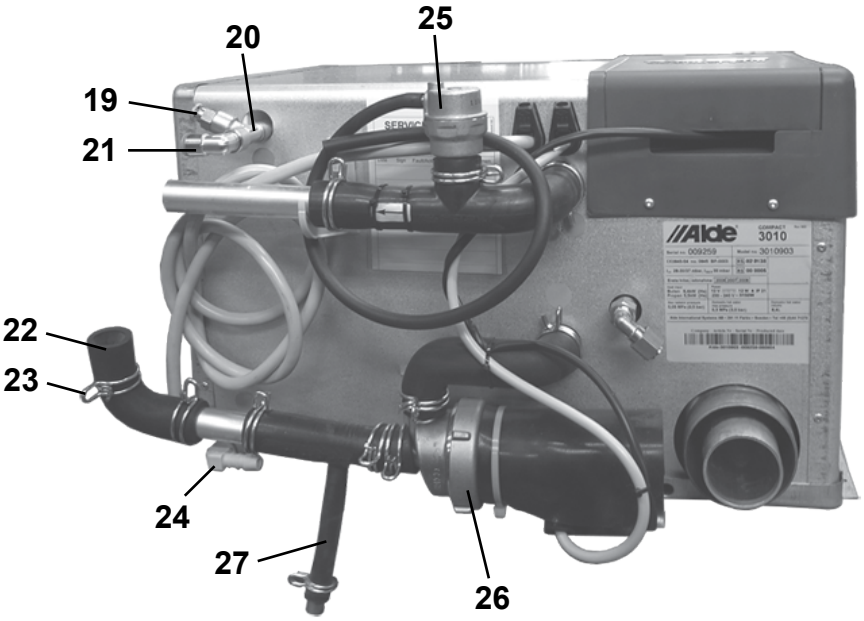
20
25
19
21
22
23
24
27
26
Alde
3010

18

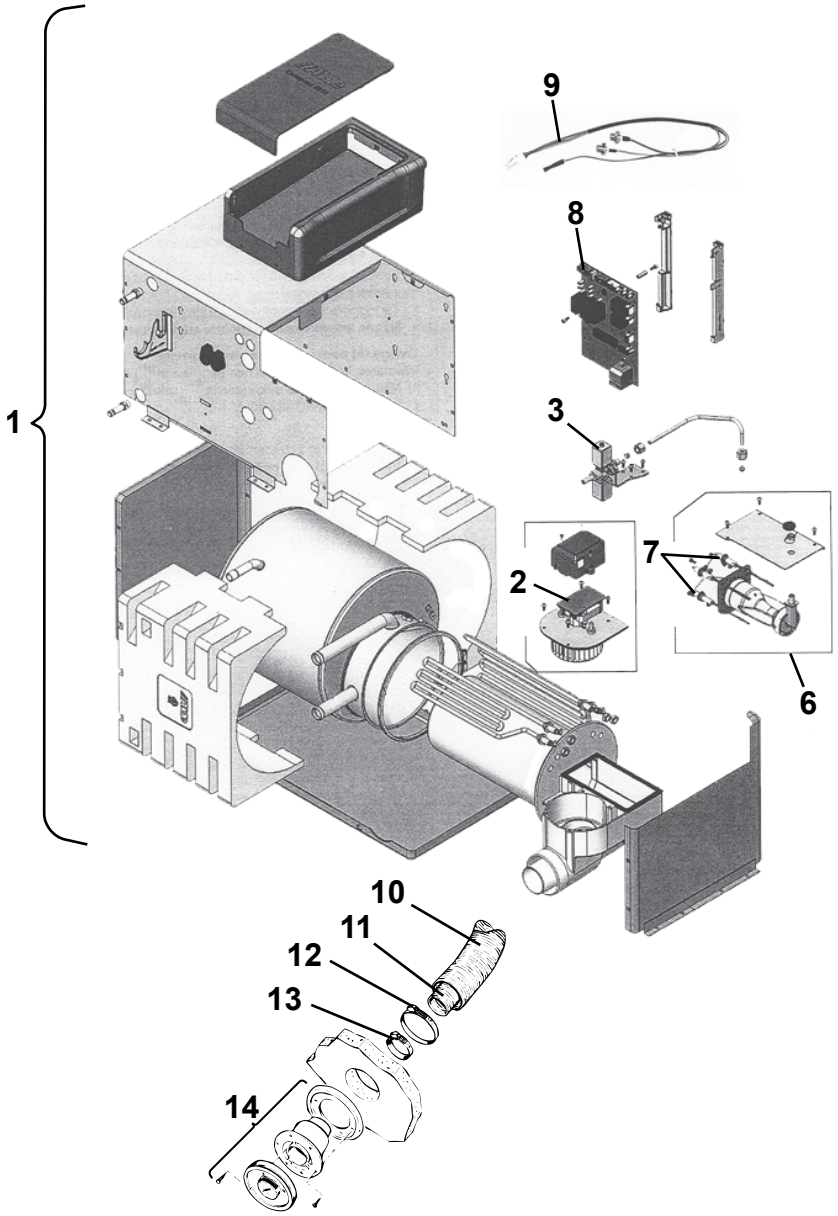
1
9
8
3
7
2
6
10
11
12
13
14

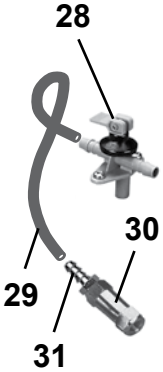
28
30
29
31

32

Pos Fig	Det. nr Part. No	Ingår Fitted	Benämning	Description
1	602528	x	Panna kpl.	Boiler cpl.
2	602138	x	Fläkt	Fan
3	602139	x	Magnetventil kpl.	Magnetic valve cpl.
6	602142	x	Brännare kpl.	Burner cpl.
7	602143	x	Tändsats kpl.	Firing pin cpl.
--	602144	x	Tändstift	Sparking plug
--	602145	x	Sensor	Sensor
8	602146	x	Kretskort 3 kW	Printed circuit card 3 kW
9	602147	x	Givare termostat	Sensor thermostat
10	601489	x	Slang L=970 Ø=75	Hose L=970 Ø=75
11	601490	x	Slang L=970 Ø=50	Hose L=970 Ø=50
12	601494	x	Klammer slang	Hose clamp
13	601493	x	Klammer slang	Hose clamp
14	601486	x	Skorsten kpl. väggmontage	Chimney cpl.
--	602093	x	Hatt d:o	Hood d:o
15	601485	x	Expansionskärl	Expansion tank
16	600013	M	Slang ø = 6 mm	Hose ø = 6 mm
17	601488	x	Cirkulationspump kpl.	Circulating pump cpl.
--	601532	x	Motor inkl. gummikoppling	Motor incl. junction
18	602023	x	Elkabel panna L=9 m	Electric cable boiler L=9 m
19	601525	x	Nippel avluftning	Nipple purging
20	601526	x	Koppling T	Connection
21	602280	x	Koppling vinkel	Elbow connection
22	903006	x	Slang vinkel (gummi)	Hose elbow (rubber)
23	801730	x	Klammer	Clamp
24	601528	x	Rör plast vinkel	Elbow pipe plastic
25	602148	x	Luftningsdosa kpl.	Valve purging cpl.
26	602149	x	Cirkulationspump 230 V kpl.	Circulating pump 230 V cpl.
--	602621	x	Pumpmotor d:o	Motor d:o
27	601800	x	Slang avtappning	Rubber drain tube
28	601531	x	Ventil avtappning	Drain cock
29	301400	M	Slang	Hose
--	800166	x	Klammer d:o	Hose clamp
30	313199	x	Ventil back	Non-return valve
31	310204	x	Nippel slang	Hose nipple
32	602395	T	Frostvakt	Frost guard
			M= Metervara	M= On the metre
			T= Tillbehör	T= Accessory

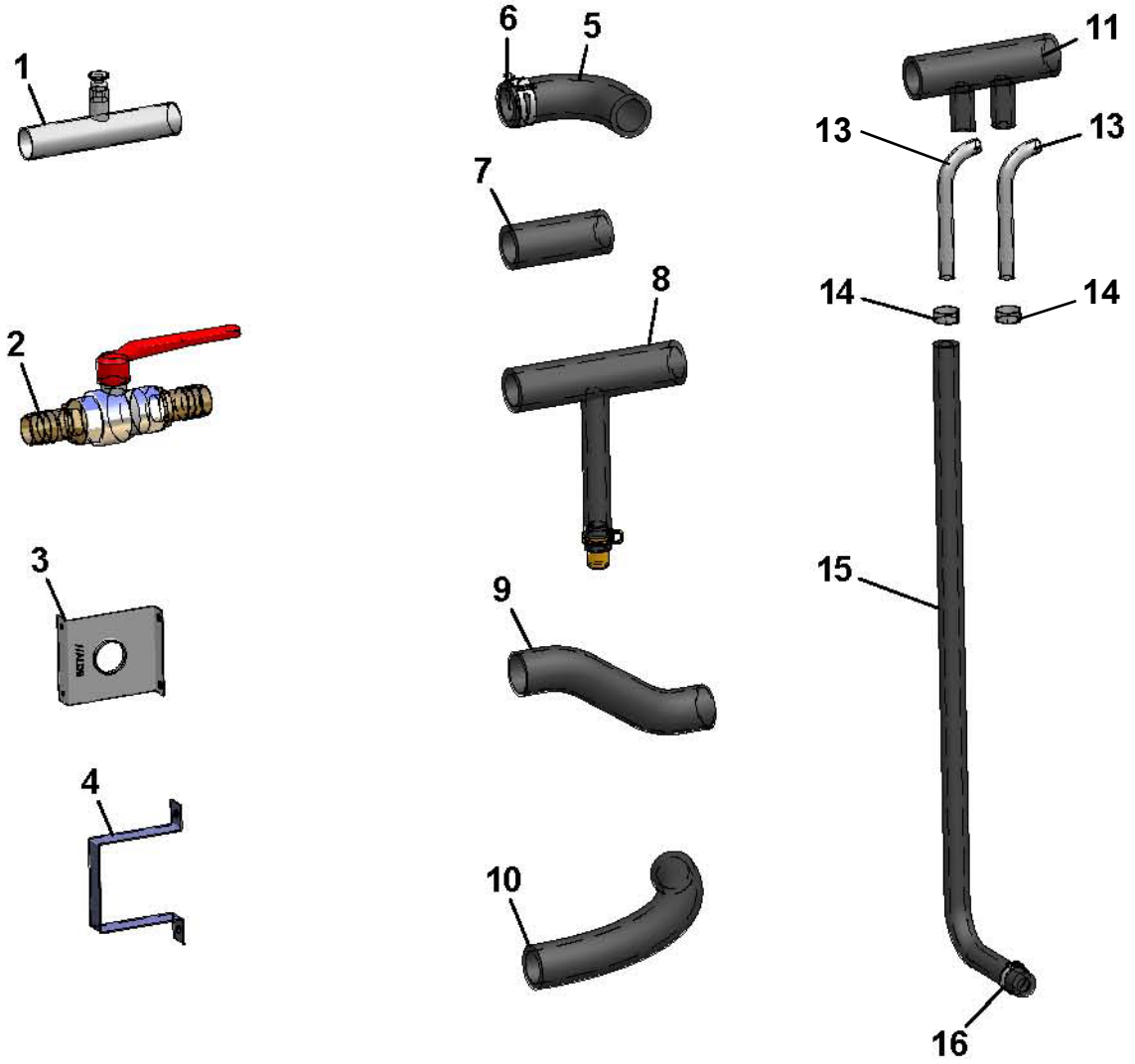
1
2
3
4
5
6
7
8
9
10
11
13
13
14
14
15
16

Pos Fig	Det. nr Part. No	Ingår Fitted	Benämning	Description
1	601697	x	Rör avluftning	Pipe purging
2	903003	x	Ventil kul	Ball valve
3	601227	x	Fäste konvektor	Bracket
4	600801	x	Fäste konvektor	Bracket
5	903006	x	Slang vinkel gummi	Hose elbow rubber
6	801730	x	Klammer	Clamp
7	600183	x	Slang gummi L=70 mm	Hose rubber L=70 mm
8	601800	x	Slang avtappning	Hose drainage
9	601001	x	Slang form 7/8	Hose
10	600562	T	Slang gummi Ø = 22 mm (M-vara)	Hose rubber Ø = 22 mm (on the metre)
11	601360	x	Slang gummi	Hose rubber
13	601362	x	Rör golvvärme	Pipe floorheater
14	801326	x	Klammer "Oetiker" 15,7	Clamp "Oetiker" 15,7
15	601361	x	Slang gummi Ø = 10 mm	Hose rubber Ø = 10 mm
16	801329	x	Klammer "Oetiker" 18,5	Clamp "Oetiker" 18,5

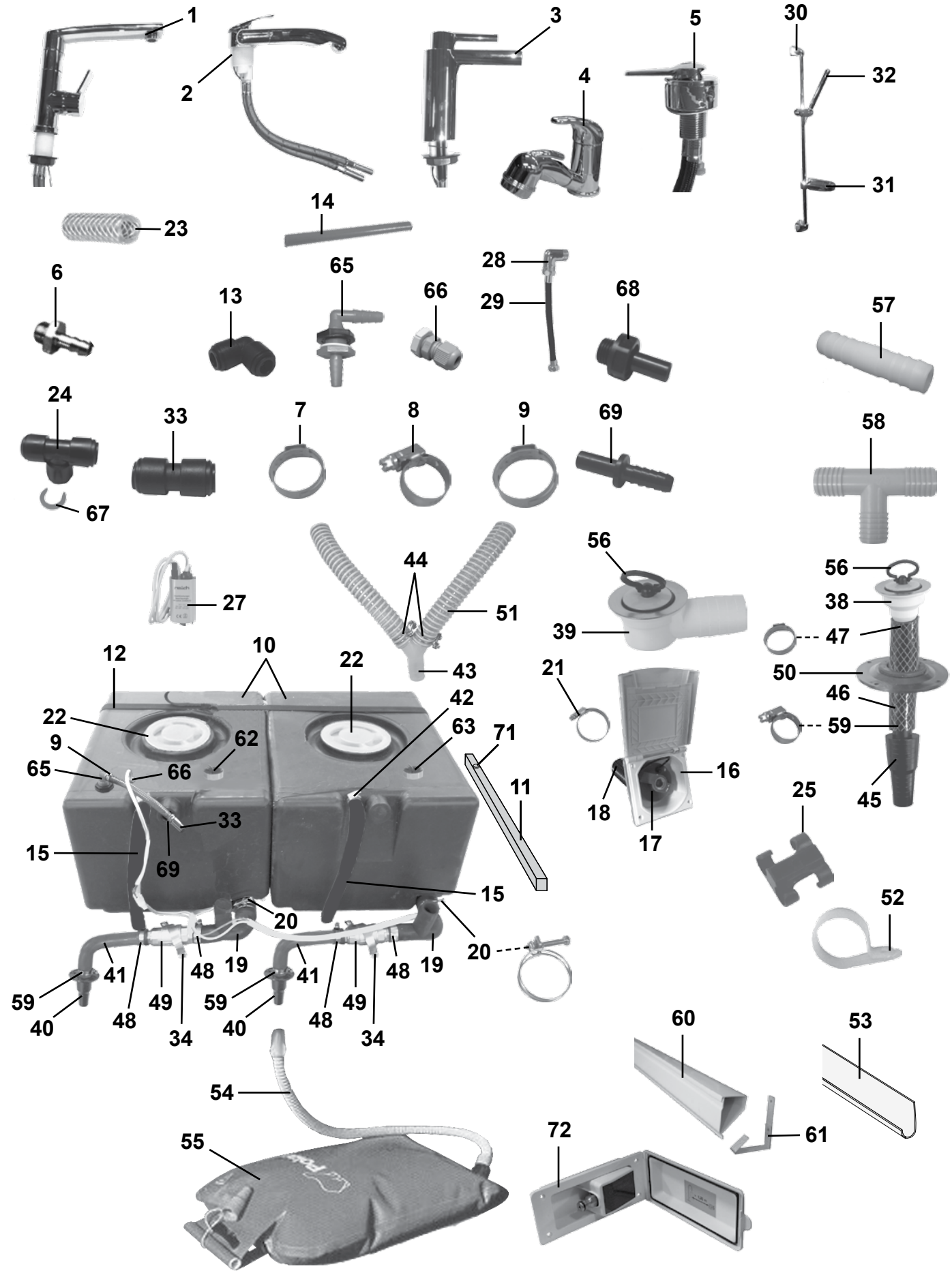
1
2
3
4
5
30
32
31
23
14
6
13
65
66
28
29
68
57
24
33
7
8
9
69
58
67
27
44
51
56
39
56
38
47
50
46
59
45
12
10
22
22
9
65
66
62
42
63
71
11
21
16
18
17
25
15
33
69
15
20
20
52
41
48
19
41
48
19
59
40
48
49
34
59
40
48
49
34
60
53
54
55
72
61

Pos Fig	Det. nr Part. No	Ingår Fitted	Benämning	Description
1	318804	x	Blandare m. utkastarrör	Mixer with pipe
--	319201	x	Vred blandare	Handle mixer
2	318805	x	Blandare m. utkastarrör	Mixer with pipe
--	319202	x	Vred blandare d:o	Handle mixer d:o
3	318806	x	Blandare m. utkastarrör	Mixer with pipe
--	319203	x	Vred blandare	Handle mixer
4	317365	T	Blandare m. utkastarrör (dusch)	Mixer with pipe (shower)
--	318190	T	Vred blandare	Handle mixer
--	319237	T	Handtag dusch	Handle shower
5	317367	x	Blandare	Mixer
--	319188	x	Vred blandare	Handle mixer
6	310204	x	Nippel slang	Hose nipple
7	801326	x	Klammer "Oetiker" 15,7 mm	Clamp "Oetiker" 15,7 mm
8	800166	x	Klammer slang 10-16 mm	Hose clamp 10-16 mm
9	800868	x	Klammer slang 17 mm	Hose clamp 17 mm
10	314666	x	Vatten-/Avloppstank (40 L)	Water-/Savage tank (40 L)
--	316755	T	Vatten-/Avloppstank 360x215x290 (20 L)	Water-/Savage tank 360x215x290 (20 L)
11	321998	x	Regel tank	Batten tank
12	201657	x	Rem med spänne L=1400 mm	Strap L=1400 mm
13	314695	x	Koppling	Connection
14	318648	M	Slang blå 8x10	Hose blue 8x10
--	318649	M	Slang röd 8x10	Hose red 8x10
15	601361	x	Slang gummi Ø = 10 mm	Hose rubber Ø = 10 mm
16	319023	x	Vattenpåfyllning m. lock	Water filler with cap
17	319901	x	Lock d:o	Cap d:o
--	---	x	Låskolv; se "Lås" grp. 2	Lock cylinder; see "Locks" grp. 2
--	---	x	Nyckel; se "Nycklar" grp. 2	Key; see "Keys" grp. 2
18	309630	M	Slang plast	Hose plastic
19	314701	x	Slang gummi	Hose
20	801227	x	Klammer slang 38-42 mm	Hose clamp 38-42 mm
21	800522	x	Klammer slang 32-50 mm	Hose clamp 32-50 mm
22	315199	x	Lock vattentank	Cap water tank
23	301400	M	Slang 15,5/10 mm	Hose 15,5/10 mm
24	314694	x	Koppling T	T-connection
25	800780	x	Klammer	Clamp
27	318845	x	Vattenpump	Water pump
28	316019	x	Koppling vinkel 1/2"-1/2"	Connection elbow 1/2"-1/2"
29	316026	x	Slang 3/8"-1/2"	Hose 3/8"-1/2"
30	318609	x	Duschstång L=850	Shower bar L=850
31	318610	x	Tvålkopp	Soap dish
32	319363	x	Duschmunstycke	Shower head
--	318612	x	Duschslang 1/2"-1/2" d:o	Shower hose 1/2"-1/2" d:o
33	315187	x	Koppling rak	Connection straight
34	800699	x	Klammer	Clamp
38	302302	x	Avloppsförskruvning rak 19 mm	Sewage connection straight 19 mm
			M= Metervara	M= On the metre
			T= Tillbehör	T= Accessory

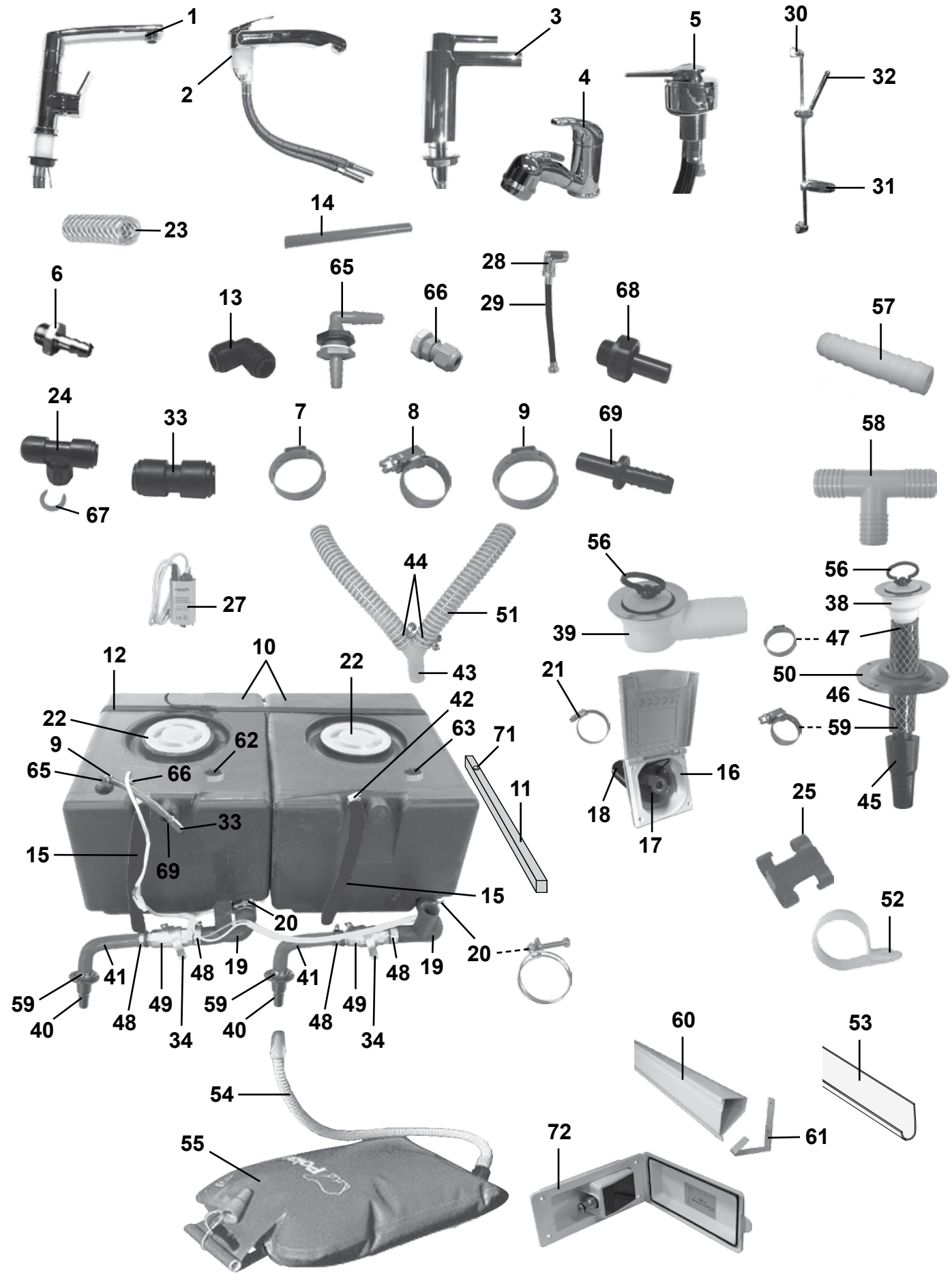
1
2
3
4
5
30
32
31
23
14
6
13
65
66
28
29
68
57
24
33
7
8
9
69
58
67
27
44
51
56
39
56
38
47
50
46
59
45
12
10
22
22
9
65
66
62
42
63
71
11
21
16
18
17
25
15
33
69
15
20
20
52
41
48
19
41
48
19
59
40
48
49
34
59
40
48
49
34
60
53
54
55
72
61

Pos Fig	Det. nr Part. No	Ingår Fitted	Benämning	Description
39	310084	x	Avloppsförskruvning 90° kpl. 25 mm	Sewage connection 90° cpl. 25 mm
40	302954	x	Kona med fläns	Cone
41	600982	x	Slang gummi	Hose
42	800625	x	Klammer slang 12-22 mm	Hose clamp 12-22 mm
43	307984	x	Rör Y plast 25 mm	Y-pipe 25mm
44	801127	x	Klammer slang 28-31 mm	Hose clamp 28-31 mm
45	300768	x	Kona utan fläns duschkar	Cone
46	301418	M	Slang	Hose
47	800869	x	Klammer slang 25,6 mm	Hose clamp 25,6 mm
48	800157	x	Klammer slang 22-32 mm	Hose clamp 22-32 mm
49	307986	x	Ventil kul	Valve
50	204294	x	Täckbricka plast	Washer plastic
--	800617	x	Kabelgenomföring d:o	Rubber protection d:o
51	307977	M	Slang plast ø = 25 mm	Hose plastic ø = 25 mm
52	800924	x	Klammer avloppsslang	Clamp sewage hose
53	307980	x	Hållare avloppsslang L=3000	Holder sewage hose L=3000
54	301308	x	Slang gummi	Hose
55	317256	x	Spillvattenlunga med slang	Waste water reservoir with hose
56	313017	x	Propp u. kedja	Plug without chain
57	310487	x	Skarvnippel	Connection
58	312433	x	Rör T plast	T-pipe
59	800268	x	Klammer slang 15-24 mm	Hose clamp 15-24 mm
60	601848	x	Kabelränna L=2100 mm	Cable groover L=2100 mm
61	601849	x	Hållare kabelränna	Holder cable groover
62	506700	x	Givare färskvatten	Sensor freshwater
63	506793	x	Givare gråvatten	Sensor waste water
65	316803	x	Tankgenomföring	Inlet water tank
66	801549	x	Kabelgenomföring	Rubber protection
--	801550	x	Mutter d:o	Nut d:o
67	317357	x	Låsclips röd 3/8-10 mm	Locking clip red 3/8-10 mm
68	316804	x	Koppling	Connection
69	317358	x	Slanganslutning 8-10 mm	Hose coupling nipple 8-10 mm
71	316895	x	Möbeltass tankregel	Distance batten tank
72	314925	T	Vattenintag m. regulator	Water inlet with regulator

M= Metervara
T= Tillbehör

M= On the metre
T= Accessory

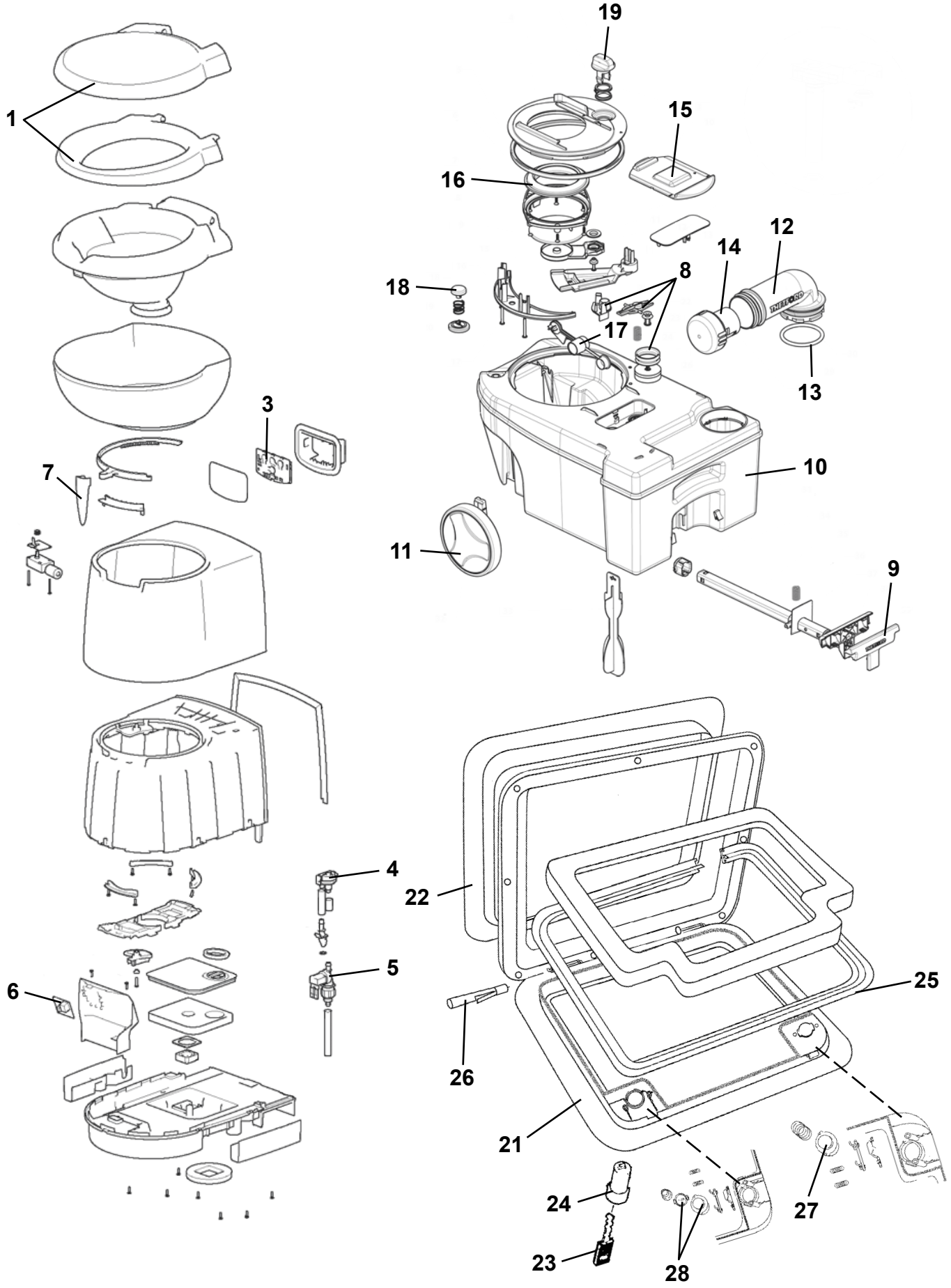
1
19
15
16
12
14
8
18
17
13
3
7
10
11
9
4
22
5
6
25
26
21
24
27
23
28

Pos Fig	Det. nr Part. No	Ingår Fitted	Benämning	Description
	319218	x	Kassettoa kpl.	Cassette toilet cpl.
1	319902	x	Lock med sittring	Seat and cover assembly
3	318107	x	Strömbrytare spolning	Flush switch
4	313002	x	Vakuumbrytare	Vacuum breaker assembly
5	313003	x	Ventil elektrisk	Electric valve assembly
6	319903	x	Kretskort	Printed circuit card
7	318108	x	Handtag bladventil	Valve-blade handle
8	318109	x	Ventil kpl.	Vent cpl.
9	318110	x	Handtag med teleskoparm	Handle with telescope arm
10	318111	x	Avfallstank	Sewage reservoir
11	318112	x	Hjul	Wheel
12	318113	x	Tömningsrör med packning	Pipe with gasket
13	308304	x	Packning till tömningsrör	Gasket
14	900774	x	Doseringskopp	Measuring cup
15	318115	x	Glidlock	Sliding cover
16	313009	x	Packning spjäll	Seal
17	318116	x	Flottör	Float
18	313011	x	Avluftningsknapp kpl.	Vent button cpl.
19	318117	x	Ventilbladsöppnare kpl.	Blade opener cpl.
21	207759	x	Lucka m. innerram, utan spegel	Door with frame inner, without plate
22	207197	x	Innerram d:o	Frame inner d:o
23	---	x	Nyckel; se "lås" grp. 2	Key; see "locks" grp. 2
24	---	x	Låskolv; se "lås" grp. 2	Lock cylinder; see "locks" grp. 2
25	314548	x	Packning lucka	Gasket
26	314549	x	Pinne gångjärn	Pin
27	314550	x	Tryckknapp	Push botton
28	315442	x	Låshus kpl. utan låskolv	Locking device without lock cylinder

1

2

4

5

6

3

7

8

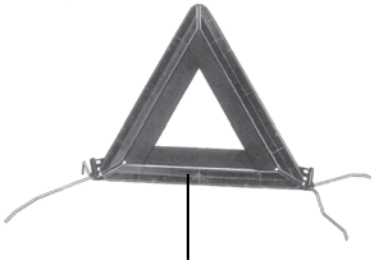
9

11

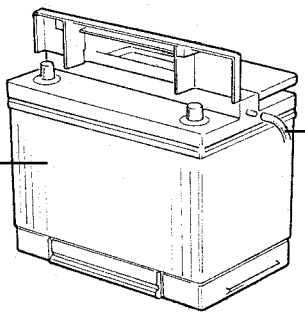
12
13

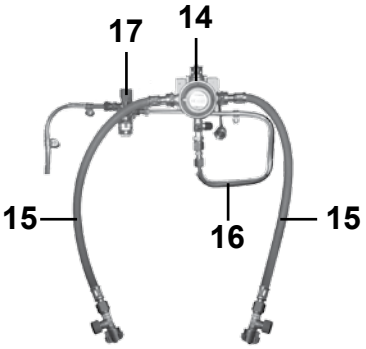
17
14
15
16
15

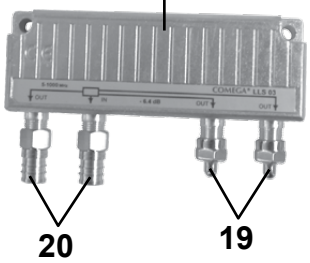
18
20
19

21

22

Pos Fig	Det. nr Part. No	Ingår/Fitted Danmark Denmark	Finland Finland	Holland Holland	Island Iceland	Norge Norway	Schweiz Switzerl.	Tyskland Germany	Benämning	Description
1	504053	x				x			Ventil reducering "Click-on"	Reducing valve "Click-on"
2	504972		x	x			x	x	Ventil reducering (1/4"-8 mm)	Reducing valve (1/4"-8 mm)
3	504971				x				Ventil reducering (1/4"-8 mm)	Reducing valve (1/4"-8 mm)
--	703971				x				Packning konisk d:o	Gasket conical d:o
--	505121				x				O-ring 9x3 mm d:o	O-ring 9x3 mm d:o
4	504978	x				x			Läckindikator (10/10 mm)	Indicator leakage (10/10 mm)
--	503781	x				x			Glas d:o	Glass d:o
--	505974	x				x			Mutter m. kona d:o 10 mm rör	Nut with taper d:o 10 mm pipe
5	504970		x	x	x		x	x	Läckindikator (8/10 mm)	Indicator leakage (8/10 mm)
--	503781		x	x	x		x	x	Glas d:o	Glass d:o
--	504789		x	x	x		x	x	Mutter m. kona d:o 8 mm rör	Nut with taper d:o 8 mm pipe
--	505974		x	x	x		x	x	Mutter m. kona d:o 10 mm rör	Nut with taper d:o 10 mm pipe
6	503149	M				M			Slang gas Ø = 10 mm	Gas hose Ø = 10 mm
7	504973		x	x	x		x	x	Slang gas (rör 8 mm) L=400 mm	Hose gas (pipe 8 mm) L=400 mm
8	503804	x	x	x	x	x	x	x	Kontakt 13-polig vagnsdel	Contact 13-pol vagon
--	504499	T	x	T	x	T	T	T	Adapter bil/vagn 7/13-polig	Adapter car/caravan 7/13-pol
9	207569		x						Varningstriangel	Triangular warning sign
11	505117			x					Adapter f-hona/koax hane	Adapter
12	503168	x	x	x	x		x	x	Batteri 12 V 75 Ah	Battery 12 V 75 Ah
13	600013	M	M	M	M		M	M	Slang plast	Plastic hose
14	505854		T	T		T	T	T	Gasolomkopplare	Gas switch
--	505855		T	T		T	T	T	Kabel givare	Cable sensor
--	505856		T	T		T	T	T	Kabel defroster	Cable defroster
--	505857		T	T		T	T	T	Kabel Alde manöverpanel	Cable Alde control panel
15	505453		T	T			T	T	Slang d:o	Hose d:o
--	506429					T			Slang d:o	Hose d:o
16	505818		T	T		T	T	T	Gasolrör	Gas pipe
--	500279		M	M		M	M	M	Rör koppar Ø = 8 mm	Pipe Ø = 8 mm
--	300654		M	M		M	M	M	Slang 13/10	Hose 13/10
--	504794		T	T		T	T	T	Instickshylsa Ø = 6,4 mm d:o	Cage Ø = 6,4 mm d:o
17	504970		T	T		T	T	T	Läckindikator (8/10 mm)	Indicator leakage (8/10 mm)
--	503781		T	T		T	T	T	Glas d:o	Glass d:o
--	504789		T	T		T	T	T	Mutter m. kona d:o 8 mm rör	Nut with taper d:o 8 mm pipe
--	505974		T	T		T	T	T	Mutter m. kona d:o 10 mm rör	Nut with taper d:o 10 mm pipe
18	504168	x	x		x	x	x	x	Dosa förgrening	Junction box
19	504169	x	x	x	x	x	x	x	Motstånd	Resistance
20	504170	x	x	x	x	x	x	x	Kontakt	Contact
21	504418			x					Dosa förgrening	Junction box
22	506430					T			Ventil "Click-on" gasolomkopplare	Valve "Click-on" gas switch

M= Metervara — M= On the metre

T= Tillbehör — T= Accessory