Art.nr. 802001

RESERVDELAR

SPARE PARTS

Polar



2009

	Sid.nr.	
CHASSI, CHASSIE	1-6	
PÅSKJUTSBROMS, BRAKE GEAR	7-8	
AXEL, AXLE	9-12	1
BROMS, BRAKES	13-16	
DIVERSE, DIVERS	17-18	
EXTERIÖR, EXTERIOR	1-84	
BÄTTR.FÄRG, COLOUR F. RETOUCH	85-86	
YTTERDÖRR, EXTERIOR DOOR	87-88	
MYGGDÖRR, MOSQUITO DOOR	89-90	
FÖNSTER, WINDOW	91-94	2
TAKLUCKA, ROOF HATCH	95-102	
VENTILATION, VENTILATION	103-104	
EXTERIÖR ÖVRIGT, EXTERIOR OTHERS	105-106	
LÅS / NYCKLAR, LOCKS / KEYS	107-108	
INTERIÖR 520, INTERIOR 520	1-18	
INTERIÖR 560, INTERIOR 560	19-60	
INTERIÖR 590, INTERIOR 590	61-124	
INTERIÖR 620, INTERIOR 620	125-204	
INTERIÖR 680, INTERIOR 680	205-292	
INTERIÖR 730, INTERIOR 730	293-346	3
TVÄTTRUM, WASHROOM	347-360	
DETALJER, COMPONENTS	361-372	
BORD/BORDSSTATIV, TABLE/TABLE STAND	373-380	
DYNOR, CUSHIONS	381-406	
KUDDAR, PILLOWS	407	
TYGER, TEXTILES	408-409	
KYLSKÅP, REFRIGERATOR	1-6	
GASOLSPIS, COOKING RANGE	7-20	
DISKHO, SINK	21-28	4
KÖKSFLÄKT, KITCHEN FAN	29-30	
UGN, OVEN	31-34	
MIKROVÅGSUNG, MICROVAVE OVEN	35-40	
ELEKTRISK UTRUSTNING 230 V, ELECTRIC EQUIPMENT 230 V	1-4	
ELEKTRISK UTRUSTNING 12 V, ELECTRIC EQUIPMENT 12 V	5-8	
UTVÄNDIG BELYSNING, OUTSIDE ILLUMINATION	9-10	5
INVÄNDIG BELYSNING, INSIDE ILLUMINATION	11-14	
RADIO, TV	15-16	
GOLVVÄRME EL, FLOOR HEATER EL	17-18	
GASOLKOFFERT, GAS BOX	1-8	
VÄRMEPANNA, BOILER	9-10	
VÄRMESYST. , HEATING SYSTEM	11-18	
VATTENSYSTEM, WATER SYSTEM	19-38	6
AVLOPPSSYSTEM, SEWAGE SYSTEM	19-38	
KASSETTOA, CASSETTE TOILET	39-42	
EXPORTUTRUSTNING	43-44	

	Chassi, enkelaxel Chassie, single axle	2009	Grupp Group 1	Sida Page 1

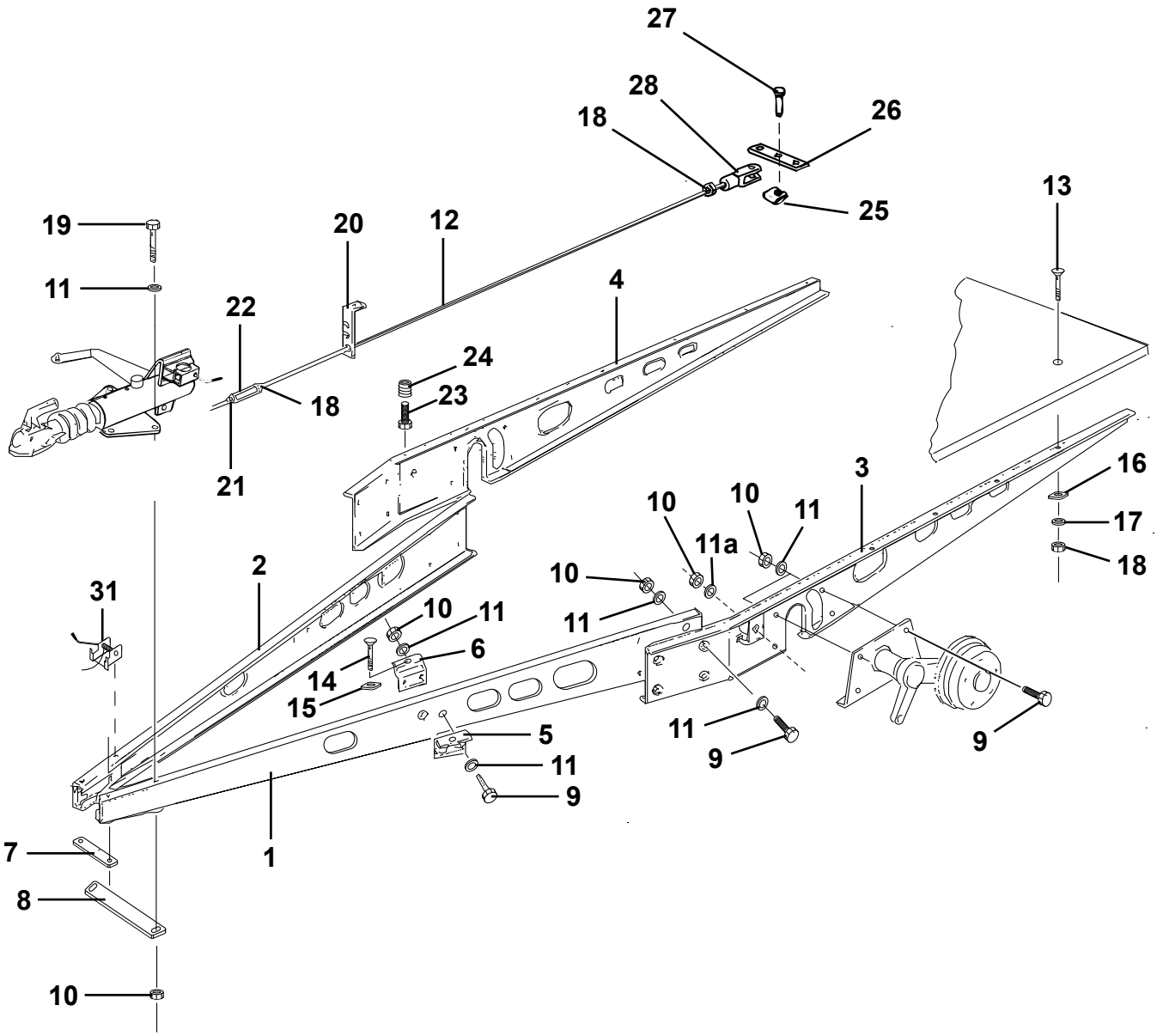

Pos Fig	Det. nr Part. No	Ingår/Fitted 520 2,5 alla mod.	560 2,5 alla mod.	590 2,5 alla mod.	Benämning	Description
1	102173	x	x		Draggrimma V L=3136	Tension bar L L=3136
--	102374			x	Draggrimma V L=3136	Tension bar L L=3136
2	102182	x	x		Draggrimma H L=3136	Tension bar R L=3136
--	102375			x	Draggrimma H L=3136	Tension bar R L=3136
3	102297	x			Balk ram sida V L=2815	Frame side L L=2815
--	102168		x		Balk ram sida V L=3334	Frame side L L=3334
--	102169			x	Balk ram sida V L=3470	Frame side L L=3470
4	102298	x			Balk ram sida H L=2815	Frame side R L=2815
--	102177		x		Balk ram sida H L=3334	Frame side R L=3334
--	102178			x	Balk ram sida H L=3470	Frame side R L=3470
5	102027	x	x	x	Fästvinkel yttre	Elbow bracket outer
6	102026	x	x	x	Fästvinkel inre	Elbow bracket inner
7	102003	x	x	x	Bindjärn	Iron
8	102231	x	x	x	Bindjärn bakre	Iron rear
9	800765	x	x	x	Skruv M12x30	Screw M12x30
10	800119	x	x	x	Mutter lås M12	Nut lock M12
11	101410	x	x	x	Bricka 13x24	Washer 13x24
11a	102326	x	x	x	Bricka	Washer
12	102267	x			Bromsstång kpl. M10 L=3140/2600	Brake rod cpl. M10 L=3140/2600
--	102005		x		Bromsstång kpl. M10 L=3435/2895	Brake rod cpl. M10 L=3435/2895
--	102238			x	Bromsstång kpl. M10 L=3550/3010	Brake rod cpl. M10 L=3550/3010
13	800746	x	x	x	Skruv MVBFF M10x80	Screw MVBFF M10x80
14	800665	x	x	x	Skruv MVBF M10x75 fästvinkel	Screw MVBF M10x75 elbow bracket
15	101717	x	x	x	Bricka d:o	Washer d:o
16	800192	x	x	x	Bricka 11x30	Washer 11x30
17	800183	x	x	x	Bricka tagg 10,5x18	Toothed plate connector 10,5x18
18	800200	x	x	x	Mutter M10	Nut M10
19	800849	x	x	x	Skruv M12x110	Screw M12x110
--	800684	x	x	x	Skruv M12x120	Screw M12x120
20	101631	x	x	x	Hållare bromsstång	Holder brake rod
21	800280	x	x	x	Mutter M10 V-gängad	Nut M10 L-thread
22	100498	x	x	x	Vanthylsa M10	Stretching sleeve M10
23	800847	x	x	x	Skruv M10x35	Screw M10x35
24	801213	x	x	x	Mutter insats M10	Nut M10
25	102098	x	x	x	SL-säkring	Lock
26	100386	x	x	x	Bromsok	Brake yoke
27	102097	x	x	x	Bult	Bolt
28	100771	x	x	x	Gaffel M10	Fork M10
31	102293	T	T	T	Puller	Puller

T= Tillbehör

T= Accessory

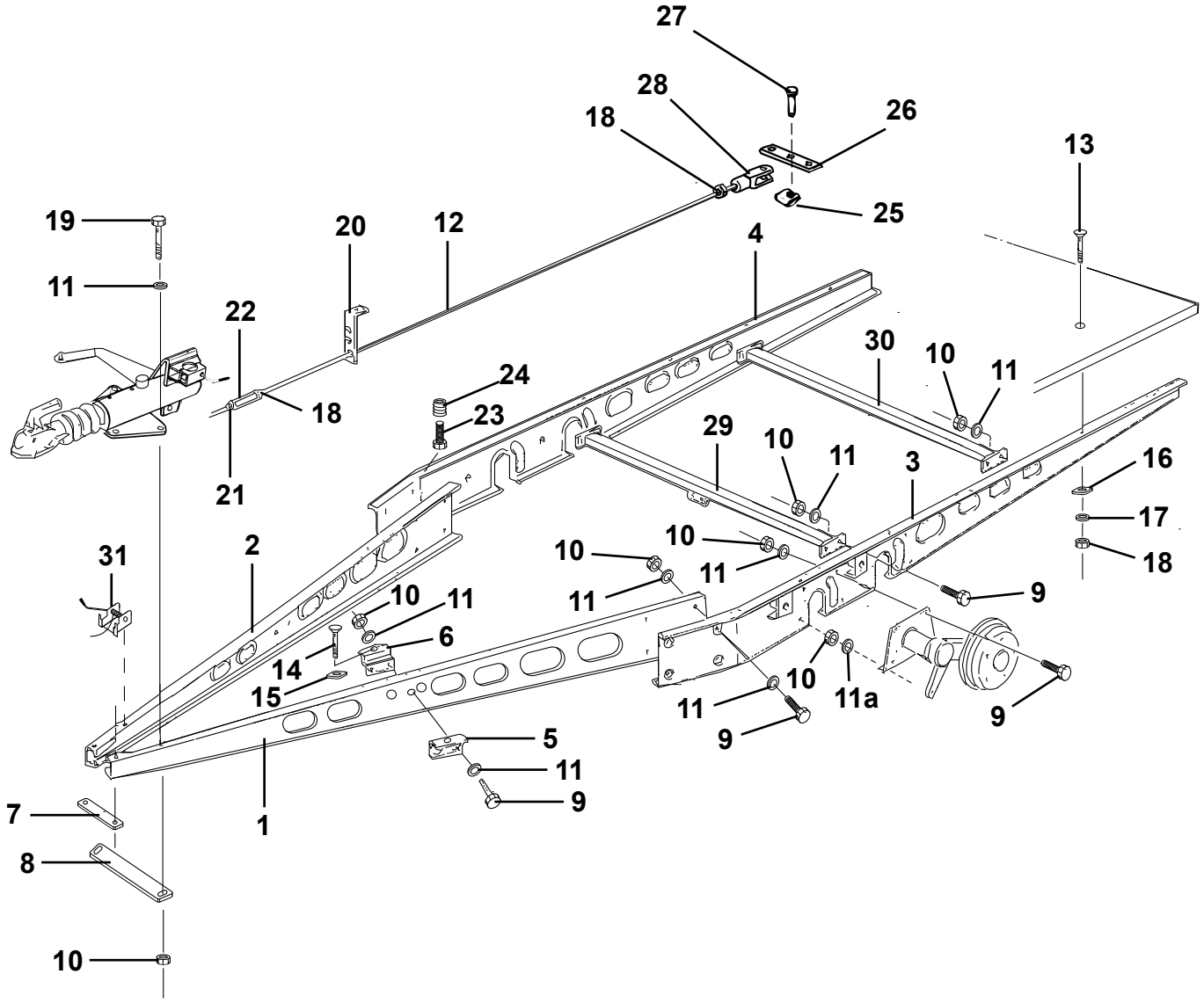
27
28
26
18
13
25
19
20
12
4
11
22
30
10
11
24
18
23
29
10
11
3
16
21
17
10
18
31
2
10
11
11
9
10
11
6
14
15
10
11a
11
9
9
5
11
9
7
1
8
10

Pos Fig	Det. nr Part. No	Ingår/Fitted 620 2,5 alla mod.	680 2,5 alla mod.	730 2,5 alla mod.	Benämning	Description
1	102242	x			Draggrimma V L=3334	Tension bar L L=3334
--	102174		x	x	Draggrimma V L=3136	Tension bar L L=3136
2	102243	x			Draggrimma H L=3334	Tension bar R L=3334
--	102183		x	x	Draggrimma H L=3136	Tension bar R L=3136
3	102290	x			Balk ram sida V L=3947	Frame side L L=3947
--	102223		x		Balk ram sida V L=4384	Frame side L L=4384
--	102171			x	Balk ram sida V L=4934	Frame side L L=4934
4	102291	x			Balk ram sida H L=3947	Frame side R L=3947
--	102224		x		Balk ram sida H L=4384	Frame side R L=4384
--	102180			x	Balk ram sida H L=4934	Frame side R L=4934
5	102027	x	x	x	Fästvinkel yttre	Elbow bracket outer
6	102026	x	x	x	Fästvinkel inre	Elbow bracket inner
7	102003	x	x	x	Bindjärn	Iron
8	102231	x	x	x	Bindjärn bakre	Iron rear
9	800765	x	x	x	Skruv M12x30	Screw M12x30
10	800119	x	x	x	Mutter lås M12	Nut lock M12
11	101410	x	x	x	Bricka 13x24	Washer 13x24
11a	102326	x	x	x	Bricka	Washer
12	102292	x			Bromsstång kpl. M10 L=3300/2760	Brake rod cpl. M10 L=3300/2760
--	102225		x		Bromsstång kpl. M10 L=3240/2700	Brake rod cpl. M10 L=3240/2700
--	102329			x	Bromsstång kpl. M10 L=3520/2980	Brake rod cpl. M10 L=3520/2980
13	800746	x	x	x	Skruv MVBFF M10x80	Screw MVBFF M10x80
14	800665	x	x	x	Skruv MVBF M10x75 fästvinkel	Screw MVBF M10x75 elbow bracket
15	101717	x	x	x	Bricka d:o	Washer d:o
16	800192	x	x	x	Bricka 11x30	Washer 11x30
17	800183	x	x	x	Bricka tagg 10,5x18	Toothed plate connector 10,5x18
18	800200	x	x	x	Mutter M10	Nut M10
19	800687	x	x	x	Skruv M12x130	Screw M12x130
--	800684	x	x	x	Skruv M12x120	Screw M12x120
20	101631	x	x	x	Hållare bromsstång	Holder brake rod
21	800280	x	x	x	Mutter M10 V-gängad	Nut M10 L-thread
22	100498	x	x	x	Vanthylsa M10	Stretching sleeve M10
23	800847	x	x	x	Skruv M10x35	Screw M10x35
24	801213	x	x	x	Mutter insats M10	Nut M10
25	102098	x	x	x	SL-säkring	Lock
26	100386	x	x	x	Bromsok	Brake yoke
27	102097	x	x	x	Bult	Bolt
28	100771	x	x	x	Gaffel M10	Fork M10
29	102032	x	x	x	Balk med bromswirehållare L=1778	Holder brake wire L=1778
30	102047	x	x	x	Balk förstärkning L=1780	Balk L=1780
31	102293	T	x	x	Puller	Puller

T= Tillbehör

T= Accessory

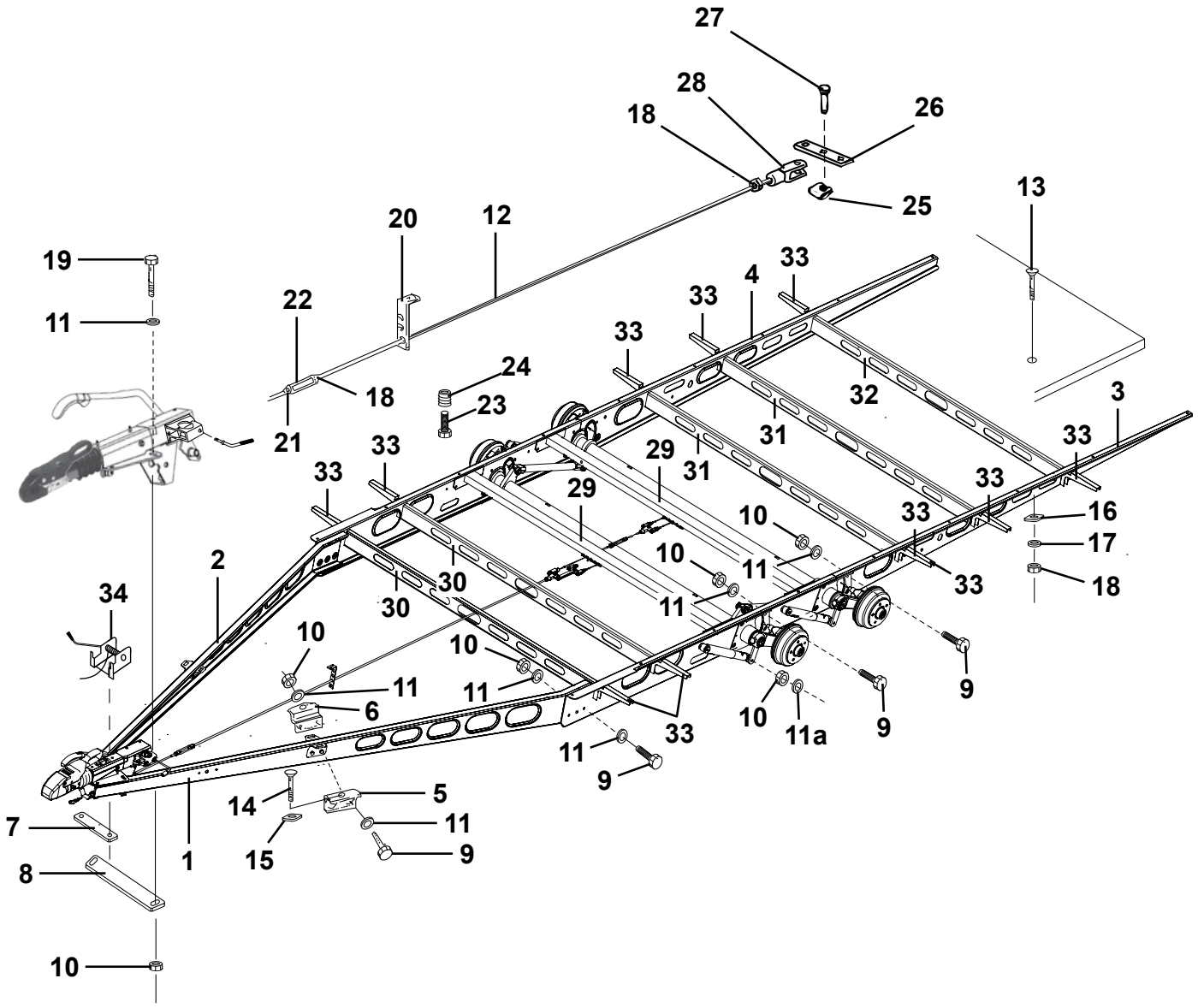
27
28
26
18
25
13
20
12
19
33
4
33
22
11
33
24
18
32
3
23
21
31
33
29
31
33
33
29
33
16
10
33
17
10
11
2
30
33
18
34
30
11
10
10
9
11
11
6
33
10
11a
9
11
9
5
14
11
7
15
9
1
8
10

Pos Fig	Det. nr Part. No	Ingår/Fitted 950 2,5 alla mod.			Benämning	Description
1	---	x			Draggrimma V	Tension bar L
2	---	x			Draggrimma H	Tension bar R
3	---	x			Balk ram sida V	Frame side L
4	---	x			Balk ram sida H	Frame side R
5	102027	x			Fästvinkel yttre	Elbow bracket outer
6	102026	x			Fästvinkel inre	Elbow bracket inner
7	102003	x			Bindjärn	Iron
8	102231	x			Bindjärn bakre	Iron rear
9	800765	x			Skruv M12x30	Screw M12x30
10	800119	x			Mutter lås M12	Nut lock M12
11	101410	x			Bricka 13x24	Washer 13x24
11a	102326	x			Bricka	Washer
12	---	x			Bromsstång kpl. M10 L=4435/3895	Brake rod cpl. M10 L=4435/3895
13	800746	x			Skruv MVBFF M10x80	Screw MVBFF M10x80
14	800665	x			Skruv MVBF M10x75 fästvinkel	Screw MVBF M10x75 elbow bracket
15	101717	x			Bricka d:o	Washer d:o
16	800192	x			Bricka 11x30	Washer 11x30
17	800183	x			Bricka tagg 10,5x18	Toothed plate connector 10,5x18
18	800200	x			Mutter M10	Nut M10
19	800687	x			Skruv M12x130	Screw M12x130
--	800684	x			Skruv M12x120	Screw M12x120
20	101631	x			Hållare bromsstång	Holder brake rod
21	800280	x			Mutter M10 V-gängad	Nut M10 L-thread
22	100498	x			Vanthylsa M10	Stretching sleeve M10
23	800847	x			Skruv M10x35	Screw M10x35
24	801213	x			Mutter insats M10	Nut M10
25	102098	x			SL-säkring	Lock
26	100386	x			Bromsok	Brake yoke
27	102097	x			Bult	Bolt
28	100771	x			Gaffel M10	Fork M10
29	---	x			Balk med bromswirehållare	Holder brake wire
30	---	x			Balk förstärkning	Balk
31	---	x			Balk förstärkning	Balk
32	---	x			Balk förstärkning	Balk
33	---	x			Balk stöd	Balk
34	102293	x			Puller	Puller

T= Tillbehör

T= Accessory

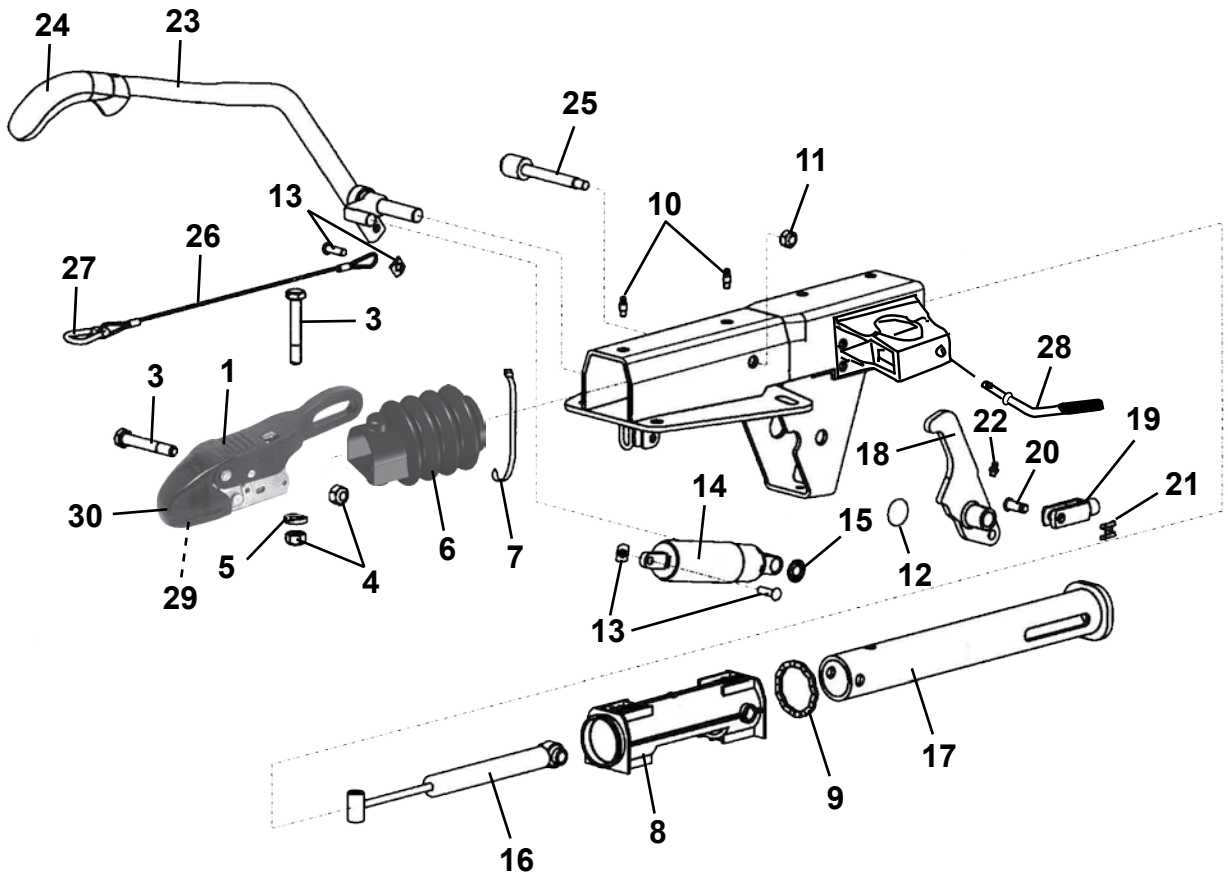
24
23
25
11
13
10
26
27
3
28
3
1
22
19
18
20
14
21
30
15
5
6
7
12
4
29
13
17
9
8
16

Pos Fig	Det. nr Part. No	Ingår/Fitted 520 2,5 alla mod.	560 2,5 alla mod.	590 2,5 alla mod.	620 2,5 alla mod.	680 2,5 alla mod.	730 2,5 alla mod.	950 2,5 alla mod.	Benämning	Description
	102256	x	x	x	x	x	x		Påskjutsmekanism ZAF 2,0-2	Brake gear ZAF 2,0-2
	102228							x	Påskjutsmekanism ZAF 2,8-2	Brake gear ZAF 2,8-2
1	900870	x	x	x	x	x	x	x	Säkerhetskoppling	Safety connector
--	102415	T	T	T	T	T	T	T	Lås d:o	Lock d:o
--	102411	T	T	T	T	T	T	T	Reparationssats handtag	Repair kit handle
3	800203	x	x	x	x	x	x		Skruv M12x75	Screw M12x75
--	800126							x	Skruv M12x80	Screw M12x80
4	800119	x	x	x	x	x	x	x	Mutter lås M12	Nut lock M12
5	102305	x	x	x	x	x	x	x	Bricka fasad	Washer
6	102343	x	x	x	x	x	x	x	Bälg gummi	Rubber
7	800695	x	x	x	x	x	x	x	Klammer band	Plastic strip
8	102307	x	x	x	x	x	x		Bussning	Bushing
--	102580							x	Bussning	Bushing
9	102308	x	x	x	x	x	x	x	Gummiring	Rubber ring
10	102309	x	x	x	x	x	x	x	Smörjnippel	Lubricator
11	800384	x	x	x	x	x	x	x	Mutter lås M10	Nut vlock M10
12	102310	x	x	x	x	x	x		Täckbricka	Cover
--	102581							x	Täckbricka	Cover
13	102311	x	x	x	x	x	x	x	Bult med SL-säkring	Bolt with lock
14	102313	x	x	x	x	x	x		Gasfjäder	Gas spring
--	102582							x	Gasfjäder	Gas spring
15	102314	x	x	x	x	x	x	x	Låsbricka	Lock washer
16	102316	x	x	x	x	x	x		Stötdämpare påskjut	Shock asorber
--	102583							x	Stötdämpare påskjut	Shock asorber
17	102318	x	x	x	x	x	x		Tryckstång	Push rod
--	102585							x	Tryckstång	Push rod
18	102319	x	x	x	x	x	x		Hävarm kpl. m. gaffel	Working beam cpl. with fork
--	102584							x	Hävarm kpl. m. gaffel	Working beam cpl. with fork
19	100771	x	x	x	x	x	x	x	Gaffel M10	Fork M10
20	102097	x	x	x	x	x	x	x	Bult	Bolt
21	102098	x	x	x	x	x	x	x	SL-säkring	Lock
22	102320	x	x	x	x	x	x	x	Smörjnippel	Lubricator
23	102321	x	x	x	x	x	x	x	Handbromsspak	Hand brake lever
24	102388	x	x	x	x	x	x	x	Handtag handbromsspak	Handle hand brake lever
25	102322	x	x	x	x	x	x	x	Lagerbult	Bolt
26	102323	x	x	x	x	x	x	x	Katastrofwire	Wire
27	100525	x	x	x	x	x	x	x	Karbinhake	Carbine spring
28	102324	x	x	x	x	x	x	x	Vinkelskruv	Elbow screw
29	102340	x	x	x	x	x	x	x	Friktionsbelägg främre	Friction lining front
30	102341	x	x	x	x	x	x	x	Frontskydd	Cover front
									T= Tillbehör	T= Accessory

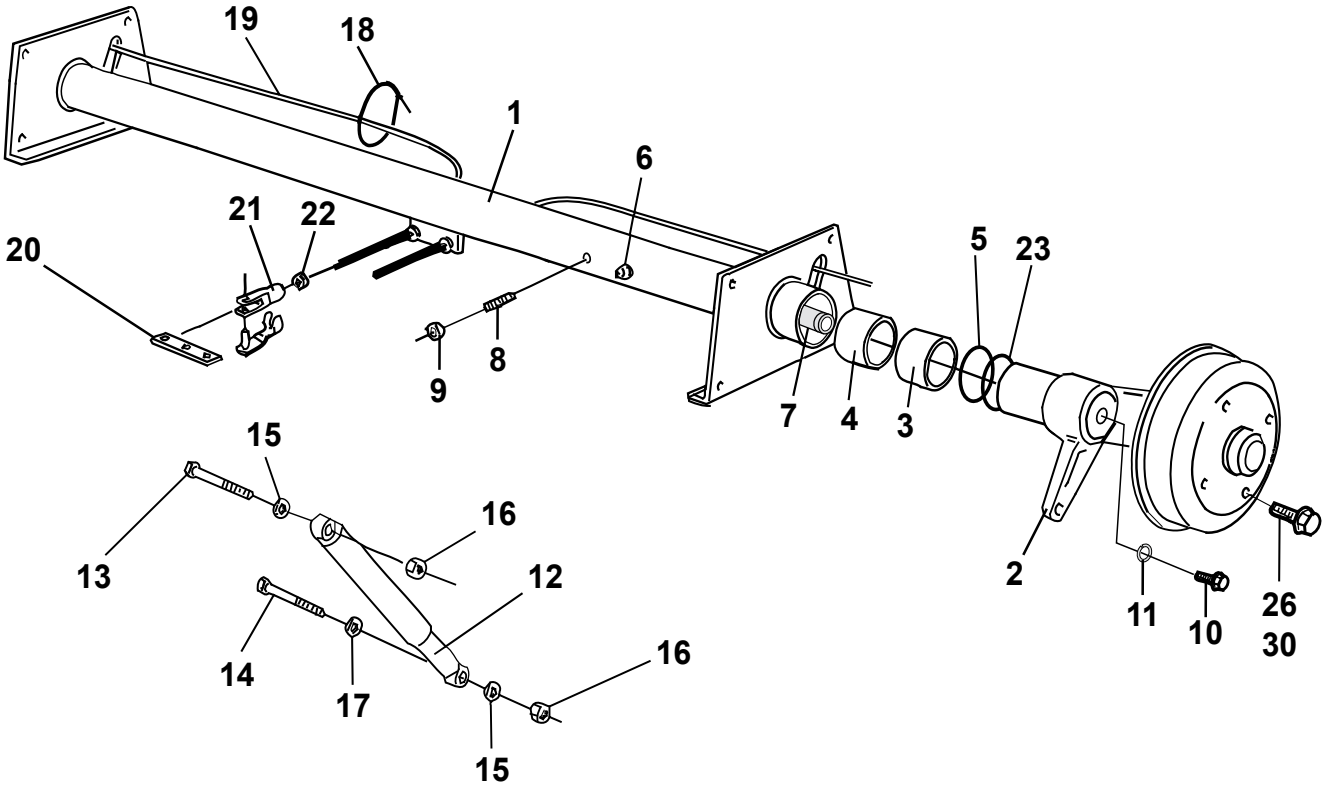
19
18
1
6
21
22
20
5
23
9
8
7
4
3
15
16
13
12
2
11
10
26
30
14
17
16
15

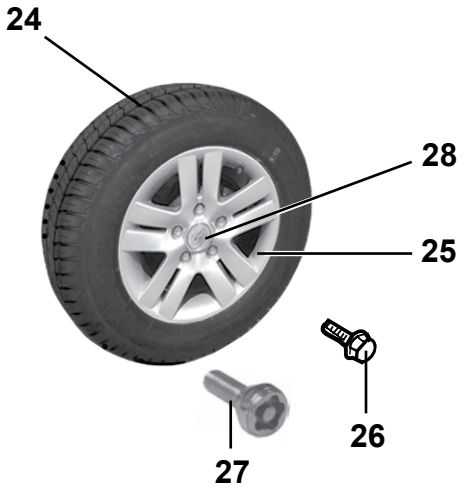
24
28
25
26
27

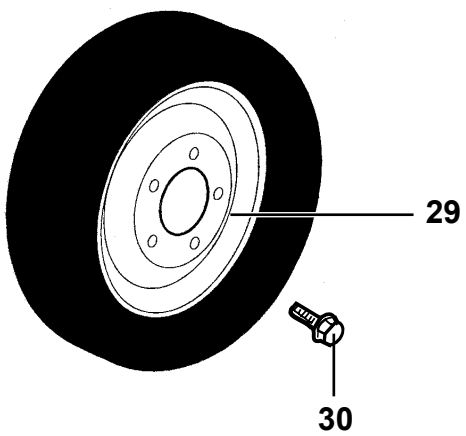
29
30

Pos Fig	Det. nr Part. No	Ingår/Fitted 520 2,5 alla mod.	560 2,5 alla mod.	590 2,5 alla mod.	Benämning	Description
1	102039	x			Axel kpl. 1500 kg	Axle cpl. 1500 kg
--	102134	x			Axelrör d:o (82mm)	Axle pipe d:o (82mm)
--	102205		x	x	Axel kpl. 1600 kg	Axle cpl. 1600 kg
--	102268		x	x	Axelrör d:o (82mm)	Axle pipe d:o (82mm)
2	102131	x			Pendelarm H med kpl. bromssköld	Swing arm R with cpl. brake shield
--	102269		x	x	Pendelarm H med kpl. bromssköld	Swing arm R with cpl. brake shield
2	102130	x			Pendelarm V med kpl. bromssköld	Swing arm L with cpl. brake shield
--	102270		x	x	Pendelarm V med kpl. bromssköld	Swing arm L with cpl. brake shield
3	102138	x	x	x	Bussning yttre	Bushing outer
4	102137	x	x	x	Bussning inre	Bushing inner
5	102139	x			O-ring	O-ring
--	102271		x	x	O-ring	O-ring
6	100578	x	x	x	Smörjnippel	Lubricator
7	102132	x	x	x	Fjäderstav V	Torsional spring L
--	102133	x	x	x	Fjäderstav H	Torsional spring R
8	101850	x	x	x	Stoppskruv M16x45	Lock screw M16x45
9	101851	x	x	x	Mutter M16x1,5	Nut M16x1,5
10	102140	x	x	x	Skruv M12x25	Screw M12x25
11	102141	x	x	x	Bricka lås	Loch washer
12	101446	x	x	x	Stötdämpare	Shock absorber
13	800849	x	x	x	Skruv M12x110	Screw M12x110
14	800848	x	x	x	Skruv M12x70	Screw M12x70
15	101411	x	x	x	Bricka	Washer
16	800119	x	x	x	Mutter lås M12x14	Lock nut M12x14
17	102029	x	x	x	Distansring 7 mm	Spacer ring 7 mm
18	102285	x	x	x	Rem L=430	Belt L=430
19	102050	x	x	x	Bromswire	Brake wire
20	100386	x	x	x	Bromsok	Brake yoke
21	100387	x	x	x	Gaffel M8 m. bultlåsning	Fork M8 with screw retention
22	800181	x	x	x	Mutter M8	Nut M8
23	102272		x	x	O-ring	O-ring
24	102344	x	x	x	Hjul kpl. 185x14" C m. alumin.fälg	Wheel cpl. 185x14" C with rim alumin.
25	102367	x	x	x	Fälg aluminium 5 hål 14"	Rim aluminium 5 bolt 14"
26	102035	x	x	x	Hjulskruv d:o	Wheel screw d:o
27	102162	T	T	T	Hjulskruv låsbar (sats m. 2 skruvar)	Wheel screw lockable (set w. 2 screws)
28	102361	x	x	x	Kåpa fälg "Polar"	Cap "Polar"
29	101854	T	T	T	Fälg Mercedes 5 hål 14" vit	Rim Mercedes 5 bolt 14" white
30	101237	T	T	T	Hjulskruv Mercedes	Wheel screw Mercedes
					T= Tillbehör	T= Accessory

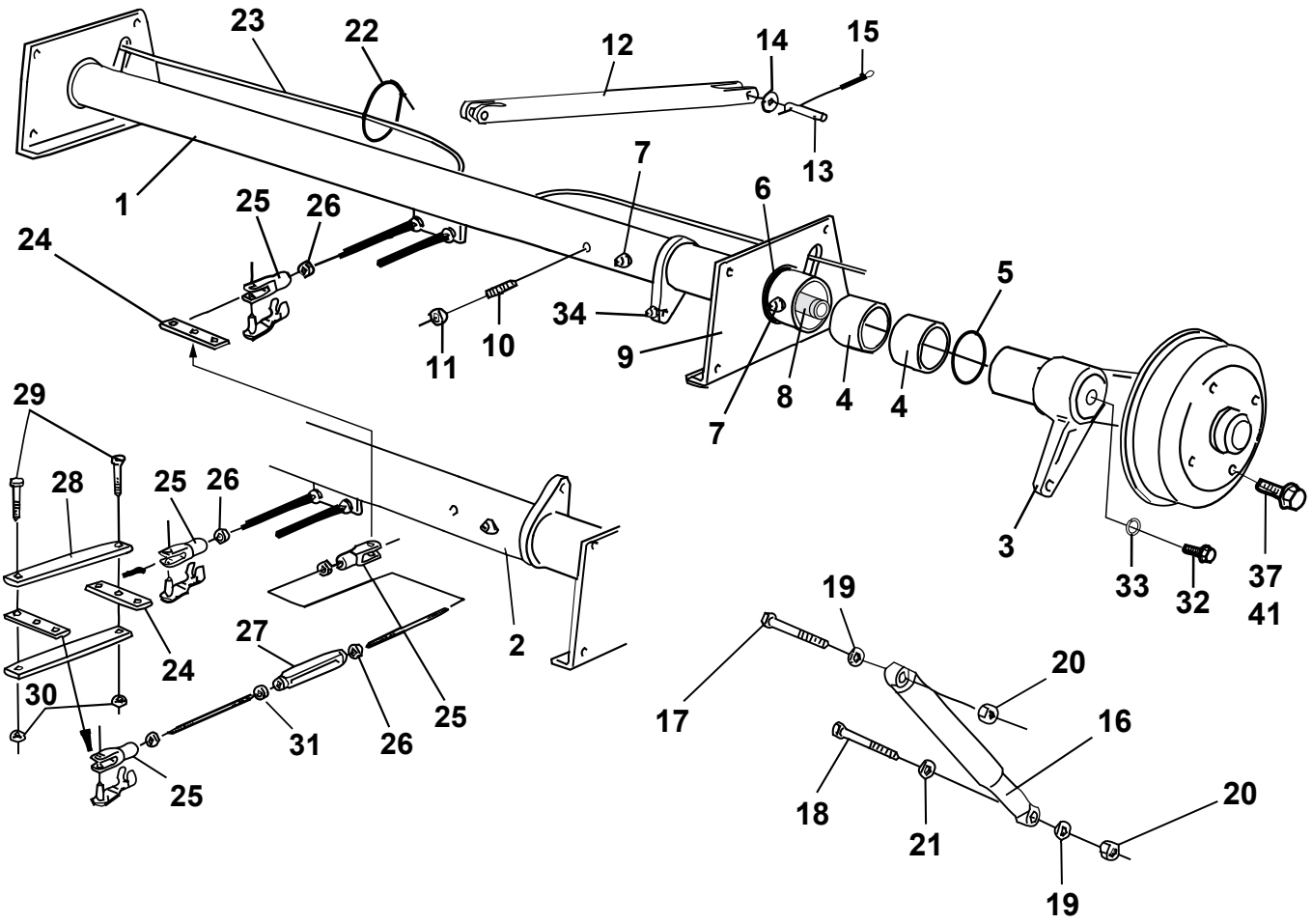
23
22
12
14
15
1
13
7
6
25
26
24
5
34
10
11
9
8
4
4
7
3
33
32
37
41
29
28
25
26
2
24
27
25
30
31
26
25
19
20
17
16
18
21
20
19

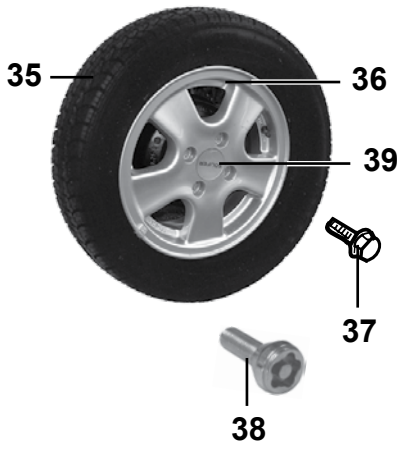
35
36
39
37
38

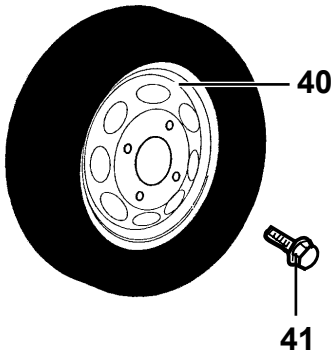
40
41

Pos Fig	Det. nr Part. No	Ingår/Fitted 620 2,5 alla mod.	680 2,5 alla mod.	730 2,5 alla mod.	950 2,5 alla mod.	Benämning	Description
1	102365	x	x	x		Axel bak kpl. 1050 kg	Axle rear cpl. 1050 kg
--	102453				x	Axel bak kpl. 1355 kg	Axle rear cpl. 1355 kg
--	102143	x	x	x	x	Axelrör bak (70mm)	Axle pipe rear (70mm)
2	102366	x	x	x		Axel fram kpl. 1050 kg	Axle front cpl. 1050 kg
--	102452				x	Axel fram kpl. 1355 kg	Axle front cpl. 1355 kg
--	102142	x	x	x	x	Axelrör fram (70mm)	Axle pipe front (70mm)
3	102145	x	x	x	x	Pendelarm H-bak m. kpl. bromssköld	Swing arm R.R with cpl. brake shield
--	102203	x	x	x	x	Pendelarm H-fr. m. kpl. bromssköld	Swing arm R.F with cpl. brake shield
3	102144	x	x	x	x	Pendelarm V-bak m. kpl. bromssköld	Swing arm L.R with cpl. brake shield
--	102202	x	x	x	x	Pendelarm V-fr. m. kpl. bromssköld	Swing arm L.F with cpl. brake shield
4	102071	x	x	x	x	Bussning yttre/inre	Bushing outer/inner
5	101962	x	x	x	x	O-ring axelrör	O-ring axle pipe
6	102072	x	x	x	x	O-ring lagerbock	O-ring bracket
7	100578	x	x	x	x	Smörjnippel	Lubricator
8	102146	x	x	x		Fjäderstav V	Torsional spring L
--	102578				x	Fjäderstav V	Torsional spring V
--	102147	x	x	x		Fjäderstav H	Torsional spring R
--	102579				x	Fjäderstav H	Torsional spring R
9	102070	x	x	x	x	Lagerbock V kpl.	Bracket L cpl.
--	102069	x	x	x	x	Lagerbock H kpl.	Bracket R cpl.
10	101850	x	x	x	x	Stoppskruv M16x45	Lock screw M16x45
11	101851	x	x	x	x	Mutter M16x1,5	Nut M16x1,5
12	101632	x	x	x	x	Utjämningsstag	Balancing lever
13	100488	x	x	x	x	Bult	Bolt
14	100814	x	x	x	x	Bricka	Washer
15	100815	x	x	x	x	Saxpinne 4x28	Cotter pin 4x28
16	100476	x	x	x	x	Stötdämpare	Shock absorber
17	800849	x	x	x	x	Skruv M12x110	Screw M12x110
18	800848	x	x	x	x	Skruv M12x70	Screw M12x70
19	101411	x	x	x	x	Bricka	Washer
20	800119	x	x	x	x	Mutter lås M12x14	Lock nut M12x14
21	102029	x	x	x	x	Distansring 7 mm	Spacer ring 7 mm
22	102285	x	x	x	x	Rem L=430	Belt L=430
23	102333	x	x	x		Bromswire	Brake wire
--	102050				x	Bromswire	Brake wire
24	100386	x	x	x	x	Bromsok	Brake yoke
25	100387	x	x	x	x	Gaffel M8 m. bultlåsning	Fork M8 with screw retention
26	800181	x	x	x	x	Mutter M8	Nut M8
27	100361	x	x	x	x	Vanthylsa M8	Stretching sleeve
28	101667	x	x	x	x	Dragjärn	Iron
29	800275	x	x	x	x	Skruv M8x20	Screw M8x20
30	800877	x	x	x	x	Mutter lås M8	Nut lock M8
31	800273	x	x	x	x	Mutter M8 V-gängad	Nut M8 L-tread
32	102140	x	x	x	x	Skruv M12x25	Screw M12x25
33	102141	x	x	x	x	Bricka lås	Loch washer
34	102148	x	x	x	x	Smörjnippel vinkel	Lubricator angle
35	102301	x	x	x	x	Hjul kpl. 165x13” C m. aluminiumfälg	Wheel cpl. 165x13” C with rim alumin.
36	102328	x	x	x	x	Fälg aluminium 4 hål 13"	Rim aluminium 4 bolt 13"
37	102035	x	x	x	x	Hjulskruv d:o	Wheel screw d:o
38	102163	T	T	T	T	Hjulskruv låsbar (sats m. 4 skruvar)	Wheel screw lockable (set w. 4 screws)
42	102303	x	x	x	x	Kåpa fälg "Polar"	Cap "Polar"
40	101875	T	T	T		Fälg Opel 4 hål 13" vit	Rim Opel 4 bolt 13" white
41	101024	T	T	T		Hjulskruv Opel	Wheel screw Opel
						T= Tillbehör	T= Accessory

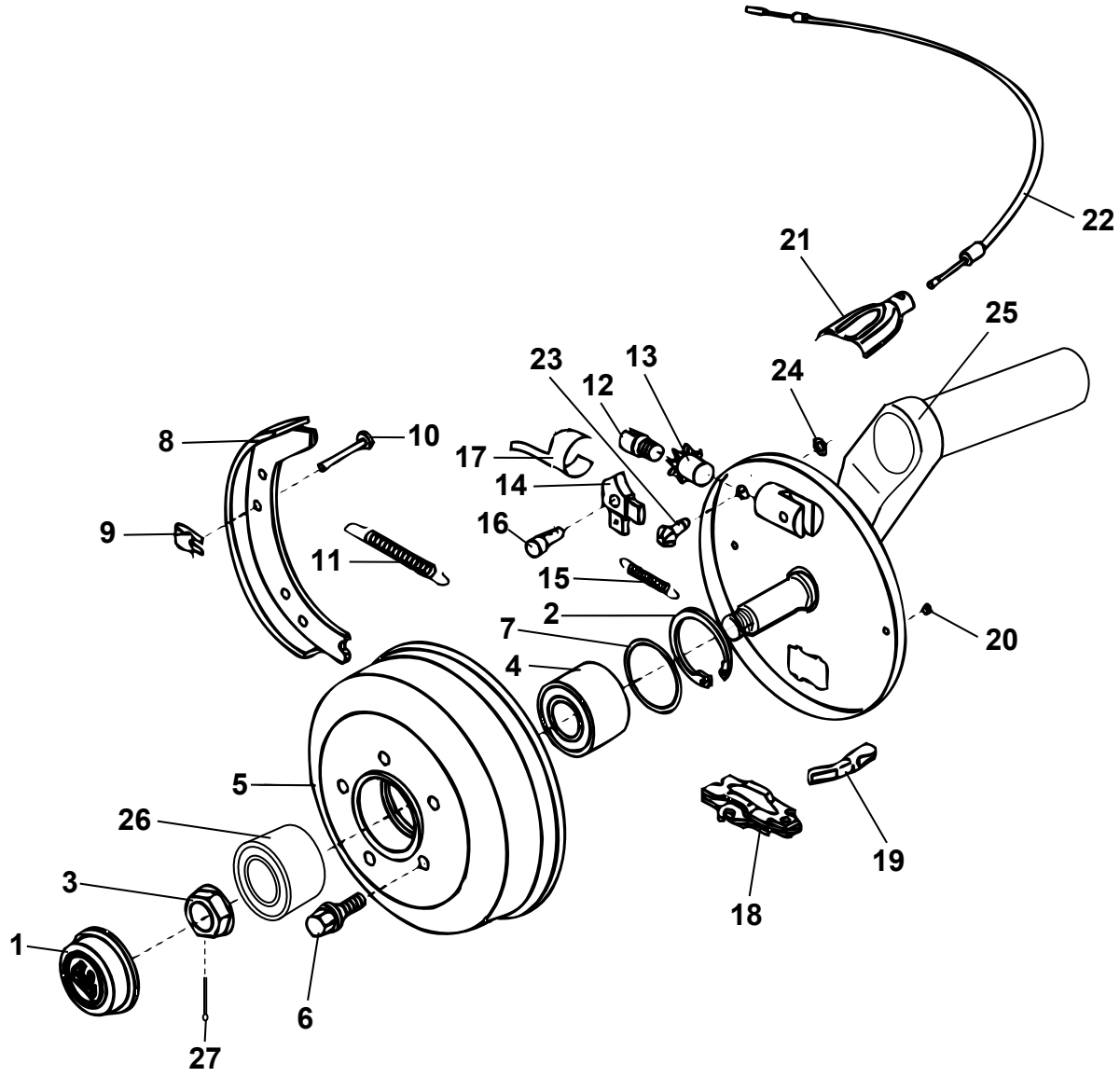
22
21
25
23
13
12
24
8
10
17
14
9
16
11
15
2
7
20
4
5
26
19
3
18
1
6
27

Pos Fig	Det. nr Part. No	Ingår/Fitted 520 2,5 alla mod.	560 2,5 alla mod.	590 2,5 alla mod.	Benämning	Description
1	102338	x			Navkåpa	Cap
--	102273		x	x	Navkåpa	Cap
2	102076	x			Ring säkring	Ring lock
3	102074	x			Mutter säkring	Nut lock
--	102274		x	x	Mutter säkring	Nut lock
4	102077	x			Lager kompakt	Wheel bearing
--	102275		x	x	Lager inre	Wheel bearing inner
5	102079	x			Bromstrumma 5 hål (Merc.)	Brake drum 5 hole (Merc.)
--	102277		x	x	Bromstrumma 5 hål (Merc.)	Brake drum 5 hole (Merc.)
6	101237	T	T	T	Hjulskruv (Merc.)	Wheel screw (Merc.)
--	102035	x	x	x	Hjulskruv aluminiumfälg	Wheel screw rim aluminium
--	102162	T	T	T	Hjulskruv låsbar (sats m. 4 skruvar)	Wheel screw lockable (set w. 4 screws)
7	102081	x			Ring distans	Ring distance
--	102278		x	x	Navtätning	Hub sealing
8	102082	x			Bromsback	Brake block
--	102279		x	x	Bromsback	Brake block
9	101301	x	x	x	Låsbleck	Lock
10	100135	x	x	x	Låspinne	Lock pin
11	102083	x			Fjäder retur	Spring
--	102280		x	x	Fjäder retur	Spring
12	101310	x			Justerskruv	Adjusting screw
--	102281		x	x	Justerskruv	Adjusting screw
13	101306	x	x	x	Justermutter	Adjusting nut
14	102084	x	x	x	Nock (V)	Cam (L)
--	102085	x	x	x	Nock (H)	Cam (R)
15	102086	x			Fjäder drag för nock	Spring
--	102282		x	x	Fjäder drag för nock	Spring
16	102087	x	x	x	Nockbult	Bolt
17	102088	x	x	x	Bladfjäder	Plate spring
18	102089	x			Expandermekanism	Expander mechanism
--	102283		x	x	Expandermekanism	Expander mechanism
19	101914	x	x	x	Dragstycke	Draw yoke
20	102090	x	x	x	Plugg för bromssköld	Plug for brake shield
21	101916	x	x	x	Hållarhalva bromswire	Cover for wirebracket
22	101887				Bromswire	Brake wire
--	102050	x	x	x	Bromswire	Brake wire
23	102092	x			Justerskruv	Adjusting screw
24	102091	x			Ring säkring	Ring lock
25	102131	x			Pendelarm H med kpl. bromssköld	Swing arm R with cpl. brake shield
--	102269		x	x	Pendelarm H med kpl. bromssköld	Swing arm R with cpl. brake shield
25	102130	x			Pendelarm V med kpl. bromssköld	Swing arm L with cpl. brake shield
--	102270		x	x	Pendelarm V med kpl. bromssköld	Swing arm L with cpl. brake shield
26	102276		x	x	Lager yttre	Wheel bearing outer
27	102284		x	x	Saxpinne 5x36	Cotter pin 5x36
					T= Tillbehör	T= Accessory

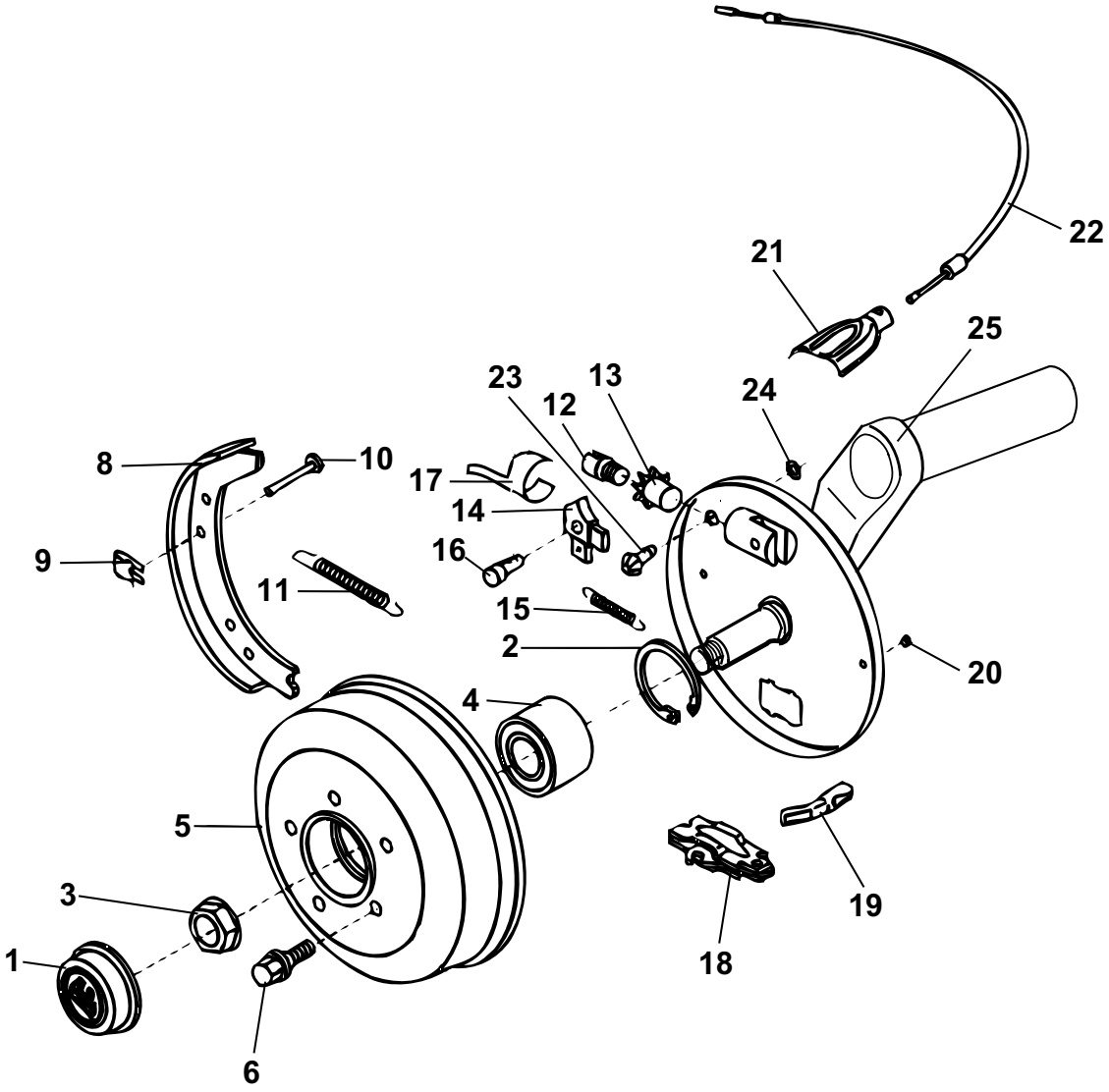
22
21
25
23
13
12
24
8
10
17
14
9
16
11
15
2
20
4
5
3
19
1
18
6

Pos Fig	Det. nr Part. No	Ingår/Fitted 620 2,5 alla mod.	680 2,5 alla mod.	730 2,5 alla mod.	950 2,5 alla mod.	Benämning	Description
1	102075	x	x	x	x	Navkåpa	Cap
2	101901	x	x	x	x	Ring säkring	Ring lock
3	102073	x	x	x	x	Mutter säkring	Nut lock
4	101902	x	x	x	x	Lager kompakt	Wheel bearing
5	102080	x	x	x	x	Bromstrumma 4 hål (Opel)	Brake drum 4 hole (Opel)
6	101024	T	T	T		Hjulskruv (Opel)	Wheel screw (Opel)
--	102035	x	x	x	x	Hjulskruv aluminiumfälg	Wheel screw rim aluminium
--	102163	T	T	T	T	Hjulskruv låsbar (sats m. 4 skruvar)	Wheel screw lockable (set w. 4 screws)
8	102082	x	x	x	x	Bromsback	Brake block
9	101301	x	x	x	x	Låsbleck	Lock
10	100135	x	x	x	x	Låspinne	Lock pin
11	102083	x	x	x	x	Fjäder retur	Spring
12	101310	x	x	x	x	Justerskruv	Adjusting screw
13	101306	x	x	x	x	Justermutter	Adjusting nut
14	102084	x	x	x	x	Nock (V)	Cam (L)
--	102085	x	x	x	x	Nock (H)	Cam (R)
15	102086	x	x	x	x	Fjäder drag för nock	Spring
16	102087	x	x	x	x	Nockbult	Bolt
17	102088	x	x	x	x	Bladfjäder	Plate spring
18	102089	x	x	x	x	Expandermekanism	Expander mechanism
19	101914	x	x	x	x	Dragstycke	Draw yoke
20	102090	x	x	x	x	Plugg för bromssköld	Plug for brake shield
21	101916	x	x	x	x	Hållarhalva bromswire	Cover for wirebracket
22	102333	x	x	x		Bromswire	Brake wire
--	102050				x	Bromswire	Brake wire
23	102092	x	x	x	x	Justerskruv	Adjusting screw
24	102091	x	x	x	x	Ring säkring	Ring lock
25	102145	x	x	x	x	Pendelarm H-bak m. kpl. bromssköld	Swing arm R.R with cpl. brake shield
--	102203	x	x	x	x	Pendelarm H-fr. m. kpl. bromssköld	Swing arm R.F with cpl. brake shield
25	102144	x	x	x	x	Pendelarm V-bak m. kpl. bromssköld	Swing arm L.R with cpl. brake shield
--	102202	x	x	x	x	Pendelarm V-fr. m. kpl. bromssköld	Swing arm L.F with cpl. brake shield

T= Tillbehör

T= Accessory

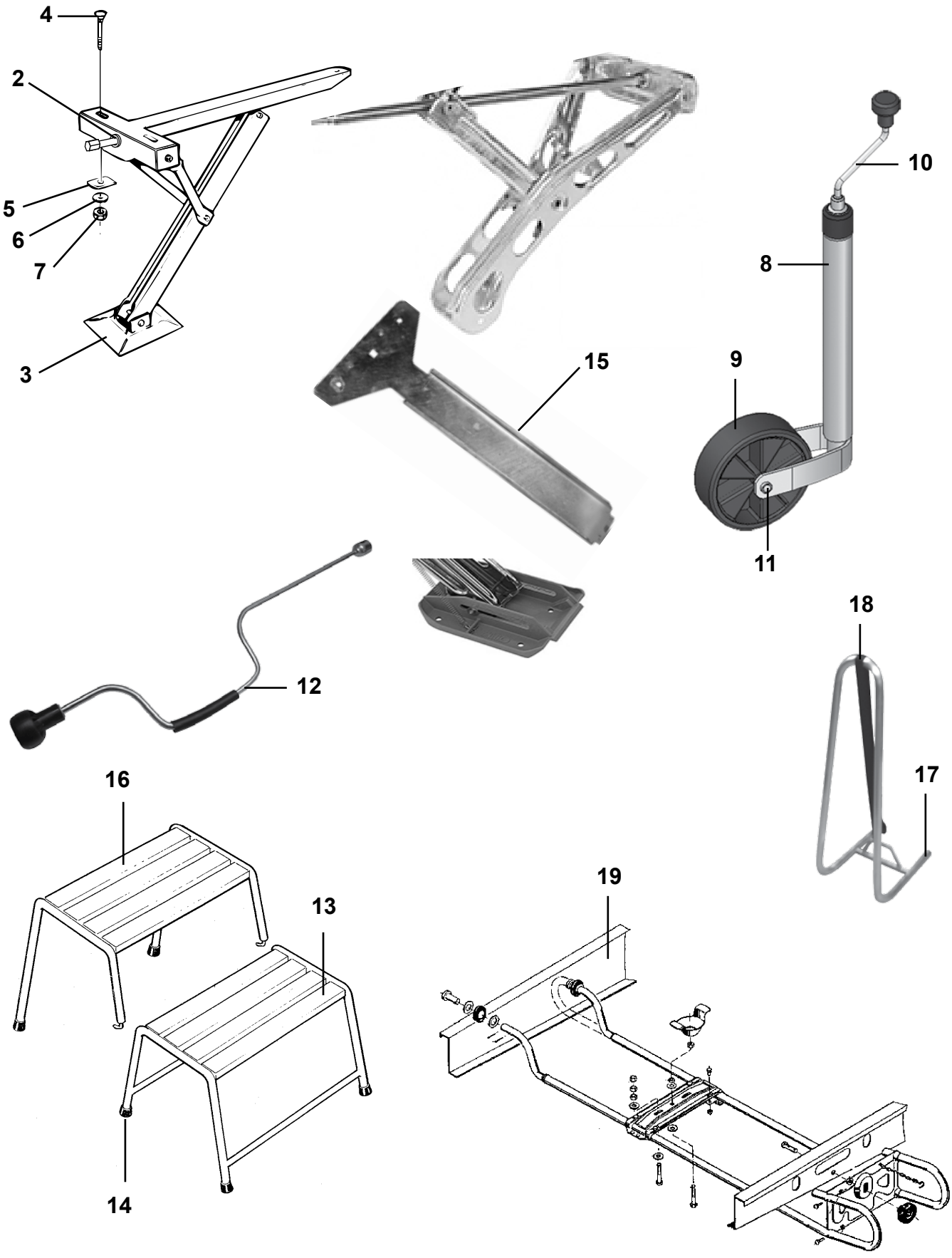
4
2
5
6
7
3
15
10
8
9
11
12
18
17
16
13
14
19

Pos Fig	Det. nr Part. No	Ingår/Fitted 520 2,5 alla mod.	560 2,5 alla mod.	590 2,5 alla mod.	620 2,5 alla mod.	680 2,5 alla mod.	730 2,5 alla mod.	950 2,5 alla mod.	Benämning	Description
1	102356	x	x	x	x	x	x		Stödben kpl. bak	Brace cpl. rear
--	102360	x	x	x	x	x	x		Stödben kpl. fram	Brace cpl. front
--	102454							x	Stödben Alko kpl.	Brace Alko cpl.
2	101707	x	x	x	x	x	x		Bricka nylon	Washer nylon
3	101612	x	x	x	x	x	x		Markplatta med nit	Plate incl. rivet
--	102475							x	Markplatta Big Foot (sats m.4)	Plate Big Foot (set w. 4)
4	800746	x	x	x	x	x	x	x	Skruv MVBFF M10x80	Screw MVBFF M10x80
5	800192	x	x	x	x	x	x	x	Bricka	Washer
6	800183	x	x	x	x	x	x	x	Bricka tagg 10,5x18	Toothed plate connector 10,5x18
7	800200	x	x	x	x	x	x	x	Mutter M10	Nut M10
8	102295	x	x	x	x	x	x	x	Stödhjul kpl.	Trailing wheel cpl.
9	102337	x	x	x	x	x	x	x	Hjul d:o	Wheel d:o
10	102368	x	x	x	x	x	x	x	Vev	Crank
11	102369	x	x	x	x	x	x	x	Axelrör	Pivot bolt
12	102358	x	x	x	x	x	x	x	Stödbensvev	Brace crank
13	102119	x	x	x	x	x	x	x	Fotpall	Foot plate
14	102158	x	x	x	x	x	x	x	Plugg fot plast	Plug foot plastic
15	102476							x	Underläggsplatta Alko stödben	Plate for Alko brace
16	102120	T	T	T	T	T	T	T	Fotpall överdel	Foot plate top
17	102382	T	T	T	T	T	T	T	Reservhjulshållare kpl.	Spare wheel carrier cpl.
18	102383	T	T	T	T	T	T	T	Rem med spänne L=1700 mm	Strap L=1700 mm
19	101731	T	T	T	T	T	T	T	Reservhjulshållare	Spare wheel carrier

T= Tillbehör

T= Accessory

	Exteriör, 520 LB 2,5 Exterior, 520 LB 2,5	**2009**	Grupp Group 2	Sida Page 1

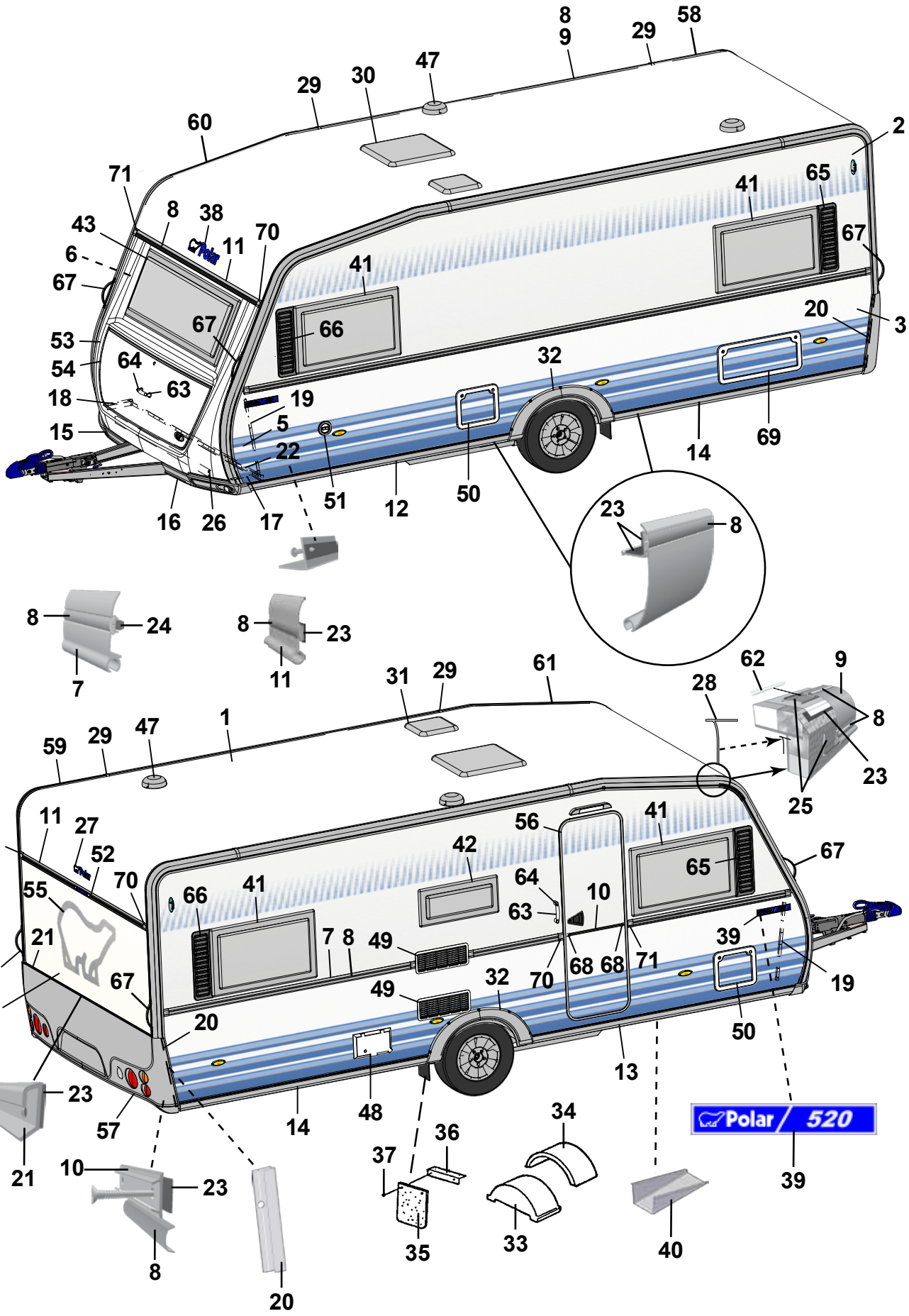

Pos Fig	Det. nr Part. No	Ingår/Fitted 520 LB 2,5		Benämning	Description
1	207733	x		Plåt tak 8000x2475	Roofing plate 8000x2475
2	207489	x		Plåt sida övre 6600x1285	Side plate upper 6600x1285
3	210827	x		Plåt sida undre 6600x800	Side plate lower 6600x800
4	208402	x		Plåt gavel 2475x1538	Gable plate 2475x1538
5	211056	x		Plåt gavel undre 2800x818	Gable plate lower 2800x818
6	211056	x		Plåt gavel övre 2800x818	Gable plate upper 2800x818
7	210126	x		List midja L=5912	List L=5912
8	210365	M		List dekor plast, silver	List decor plastic, silver
9	210096	x		List tält rak L=3310	List straight L=3310
10	205579	x		List dekor alu. L=2390	List decor alu. L=2390
11	208567	x		List markis L=2322	List L=2322
12	210093	x		List avb. spoiler V-fram L=2997	List L front L=2997
13	210508	x		List avb. spoiler H-fram L=2997	List R front L=2997
14	210100	x		List avb. spoiler V-H bak L=2380	List L-R rear L=2380
15	210579	x		Spoiler H	Spoiler R
16	210580	x		Spoiler V	Spoiler L
17	210346	x		List vinkel V	List L
18	210347	x		List vinkel H	List R
19	210101	x		List vinkel al. L=5000	List al. L=5000
20	210419	x		List bakljusramp L=605	List light holder L=605
21	208210	x		List bakljusramp L=2382	List light holder L=2382
22	210348	x		List gavel-golv fram L=2440	List gable-floor front L=2440
--	209525	x		Tätning "Terostat 2759" d:o	Seal "Terostat 2759" d:o
--	800626	x		Skruv d:o TKX 5,0x25	Screw d:o TKX 5,0x25
23	208236	M		Butyl profil 15x2 (30 m/rulle)	Seal strip 15x2 (30 m/roll)
24	208237	M		Butyl profil Ø=8 mm (7 m/rulle)	Seal strip Ø=8 mm (7 m/roll)
25	209960	M		List tätning, vit (45 m/rulle)	Seal strip, white (45 m/roll)
26	210469	x		List koffert L=1700	List gas box L=1700
27	210174	x		Dekal	Decal
28	204137	M		List täck	Cover strip
29	210032	x		Skarvskydd tältlist	Splice protection
--	801710	x		Skruv PKM 4,2x14 d:o	Screw PKM 4,2x14 d:o
30	207212	x		Taklucka 400x400 kpl. rumsdel	Roof hatch 400x400 cpl.
--	207265	T		Taklucka Heki kpl.	Roof hatch Heki cpl.
--	207780	T		Taklucka Heki de Lux kpl.	Roof hatch Heki de Lux cpl.
31	207211	x		Taklucka 280x280 kpl. rumsdel	Roof hatch 280x280 cpl.
32	210083	x		Hjulhusbreddare	Mudguard
33	93016018	x		Hjulhus	Wheel housing
34	93016020	x		Isolering hjulhus	Insulation wheel housing
35	100950	x		Stänkskydd	Splash guard
36	101223	x		Fäste stänkskydd	Bracket splash guard
37	800118	x		Skruv	Screw
38	210539	x		Dekal	Decal
39	209970	x		Emblem 520	Emblem 520
40	200877	x		Dammskydd	Dust cover
41	208539	x		Fönster öppn.bart 900x550 kpl.*	Window 900x550 cpl.*
--	208092	x		Ruta lös u. karm 900x550 d:o	Pane without frame 900x550 d:o
42	208540	x		Fönster öppn.bart 700x300 pentry kpl.*	Window 700x300 pentry cpl.*
--	208094	x		Ruta lös u. karm 700x300 d:o	Pane without frame 700x300 d:o
43	208537	x		Fönster fast 1600x550 kpl.*	Window fixed 1600x550 cpl.*
				M= Metervara T= Tillbehör	M= On the metre T= Accessory

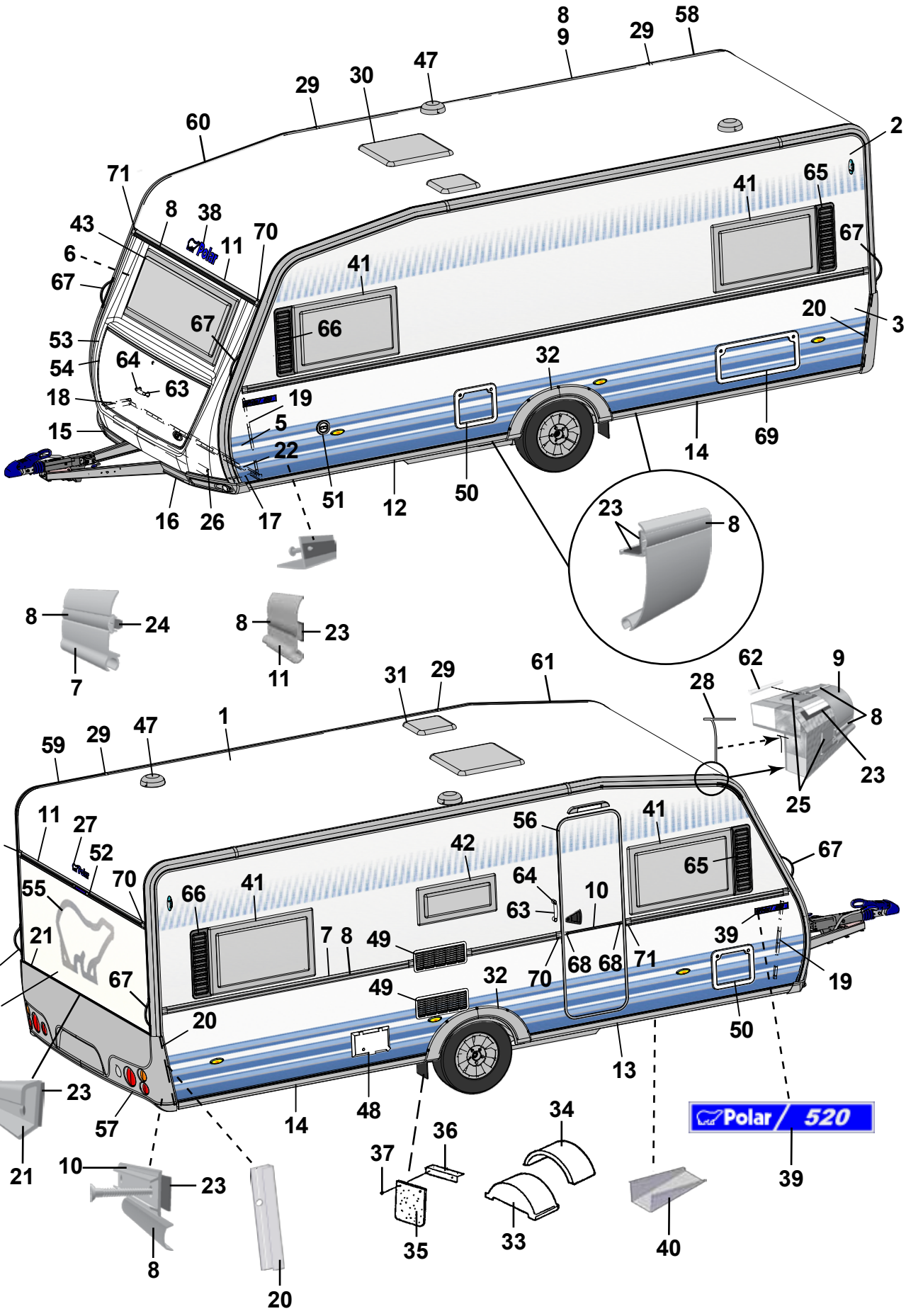
Polar 520

Pos Fig	Det. nr Part. No	Ingår/Fitted 520 LB 2,5		Benämning	Description
--	208090	x		Ruta lös u. karm 1600x550 d:o	Pane without frame 1600x550 d:o
47	00970024	x		Ventilator kpl.	Ventilator cpl.
48	504323	x		El-intag 230 V u. låshus	El. connection 230 V without locking house
--	504324	T		El-intag 230 V u. låshus el-golvvärme	El. connection 230 V el. underfloor heating
--	504325	x		Låshus d:o	Locking house d:o
49	209287	x		Galler ventilation kyl	Louvre ventilation
50	207759	x		Lucka m. innerram, utan spegel	Door with frame inner, without plate
--	207197	x		Innerram d:o	Frame inner d:o
51	311530	x		Vattenpåfyllning u. lock	Water filler without cap
--	314698	x		Lock d:o	Cap d:o
52	208587	x		List vinkel bromsljus L=300	List tail lamp L=300
53	210075	x		Front u. lock	Front without trunk lid
54	210076	x		Lock front u. lås	Trunk lid front without lock
55	209059	x		Dekal	Decal
56	210139	x		Dörr yttre kpl. H	Outer door cpl. R
--	208304	T		Myggdörr inre	Mosquito door inner
57	210938	x		Bakljusramp	Light holder
58	210044	x		List tält bockad H-bak	List bent R rear
59	210045	x		List tält bockad V-bak	List bent L rear
60	210042	x		List tält bockad H-fram	List bent R front
61	210043	x		List tält bockad V-fram	List bent L front
62	208323	x		Styrstift list tält 50x3,5 mm	Pin for list 50x6,5 mm
63	210057	x		Handtag koffert inkl. täckbrickor	Handle trunk lid with covers
64	211492	x		Täckbricka	Cover
65	209483	x		Dekorplatta grå H	Decor plate grey H
66	209484	x		Dekorplatta grå V	Decor plate grey V
67	210054	x		Draghandtag	Draw handle
68	206801	x		Ändavslutning	End protection
69	208424	T		Lucka m innerram, utan spegel	Door with frame inner, without plate
70	205630	x		Ändavslutning H midjelist	End protection R tent list
71	205631	x		Ändavslutning V midjelist	End protection L tent list
				* = Tonade fönster är tillval, se "Fönsterdetaljer" sidan 91-94	* = Coloured windows for choice, see "Window equipment" side 91-94
				M= Metervara T= Tillbehör	M= On the metre T= Accessory

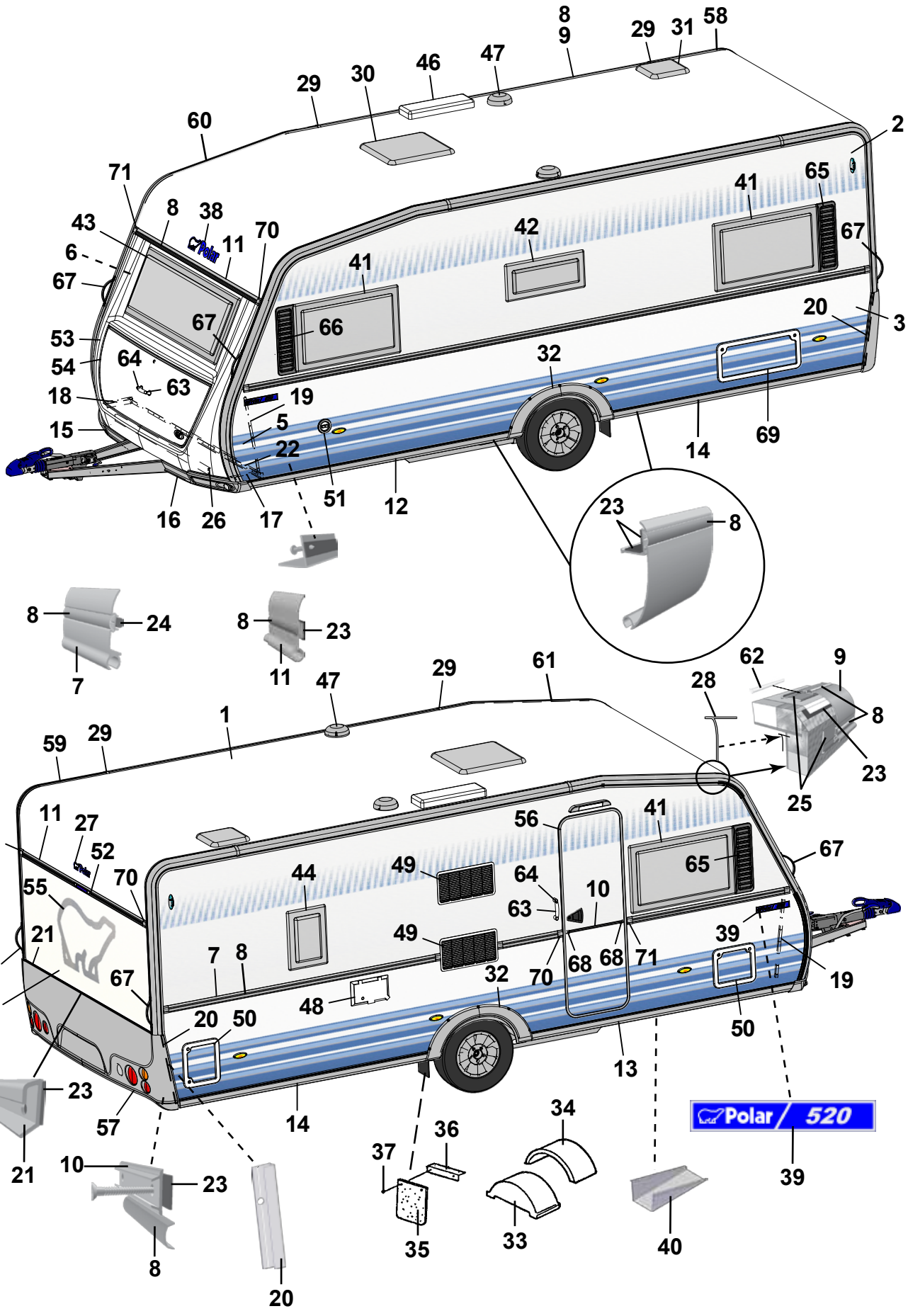
Polar / 520

Pos Fig	Det. nr Part. No	Ingår/Fitted 520 CTH 2,5		Benämning	Description
1	207733	x		Plåt tak 8000x2475	Roofing plate 8000x2475
2	207489	x		Plåt sida övre 6600x1285	Side plate upper 6600x1285
3	210827	x		Plåt sida undre 6600x800	Side plate lower 6600x800
4	208402	x		Plåt gavel 2475x1538	Gable plate 2475x1538
5	211056	x		Plåt gavel undre 2800x818	Gable plate lower 2800x818
6	211056	x		Plåt gavel övre 2800x818	Gable plate upper 2800x818
7	210126	x		List midja L=5912	List L=5912
8	210365	M		List dekor plast, silver	List decor plastic, silver
9	210096	x		List tält rak L=3310	List straight L=3310
10	205579	x		List dekor alu. L=2390	List decor alu. L=2390
11	208567	x		List markis L=2322	List L=2322
12	210093	x		List avb. spoiler V-fram L=2997	List L front L=2997
13	210508	x		List avb. spoiler H-fram L=2997	List R front L=2997
14	210100	x		List avb. spoiler V-H bak L=2380	List L-R rear L=2380
15	210579	x		Spoiler H	Spoiler R
16	210580	x		Spoiler V	Spoiler L
17	210346	x		List vinkel V	List L
18	210347	x		List vinkel H	List R
19	210101	x		List vinkel al. L=5000	List al. L=5000
20	210419	x		List bakljusramp L=605	List light holder L=605
21	208210	x		List bakljusramp L=2382	List light holder L=2382
22	210348	x		List gavel-golv fram L=2440	List gable-floor front L=2440
--	209525	x		Tätning "Terostat 2759" d:o	Seal "Terostat 2759" d:o
--	800626	x		Skruv d:o TKX 5,0x25	Screw d:o TKX 5,0x25
23	208236	M		Butyl profil 15x2 (30 m/rulle)	Seal strip 15x2 (30 m/roll)
24	208237	M		Butyl profil Ø=8 mm (7 m/rulle)	Seal strip Ø=8 mm (7 m/roll)
25	209960	M		List tätning, vit (45 m/rulle)	Seal strip, white (45 m/roll)
26	210469	x		List koffert L=1700	List gas box L=1700
27	210174	x		Dekal	Decal
28	204137	M		List täck	Cover strip
29	210032	x		Skarvskydd tältlist	Splice protection
--	801710	x		Skruv PKM 4,2x14 d:o	Screw PKM 4,2x14 d:o
30	207212	x		Taklucka 400x400 kpl. rumsdel	Roof hatch 400x400 cpl.
--	207265	T		Taklucka Heki kpl.	Roof hatch Heki cpl.
--	207780	T		Taklucka Heki de Lux kpl.	Roof hatch Heki de Lux cpl.
31	207211	x		Taklucka 280x280 kpl. rumsdel	Roof hatch 280x280 cpl.
32	210083	x		Hjulhusbreddare	Mudguard
33	93016018	x		Hjulhus	Wheel housing
34	93016020	x		Isolering hjulhus	Insulation wheel housing
35	100950	x		Stänkskydd	Splash guard
36	101223	x		Fäste stänkskydd	Bracket splash guard
37	800118	x		Skruv	Screw
38	210539	x		Dekal	Decal
39	209970	x		Emblem 520	Emblem 520
40	200877	x		Dammskydd	Dust cover
41	208539	x		Fönster öppn.bart 900x550 kpl.*	Window 900x550 cpl.*
--	208092	x		Ruta lös u. karm 900x550 d:o	Pane without frame 900x550 d:o
42	208540	x		Fönster öppn.bart 700x300 pentry kpl.*	Window 700x300 pentry cpl.*
--	208094	x		Ruta lös u. karm 700x300 d:o	Pane without frame 700x300 d:o
43	208537	x		Fönster fast 1600x550 kpl.*	Window fixed 1600x550 cpl.*
				M= Metervara T= Tillbehör	M= On the metre T= Accessory

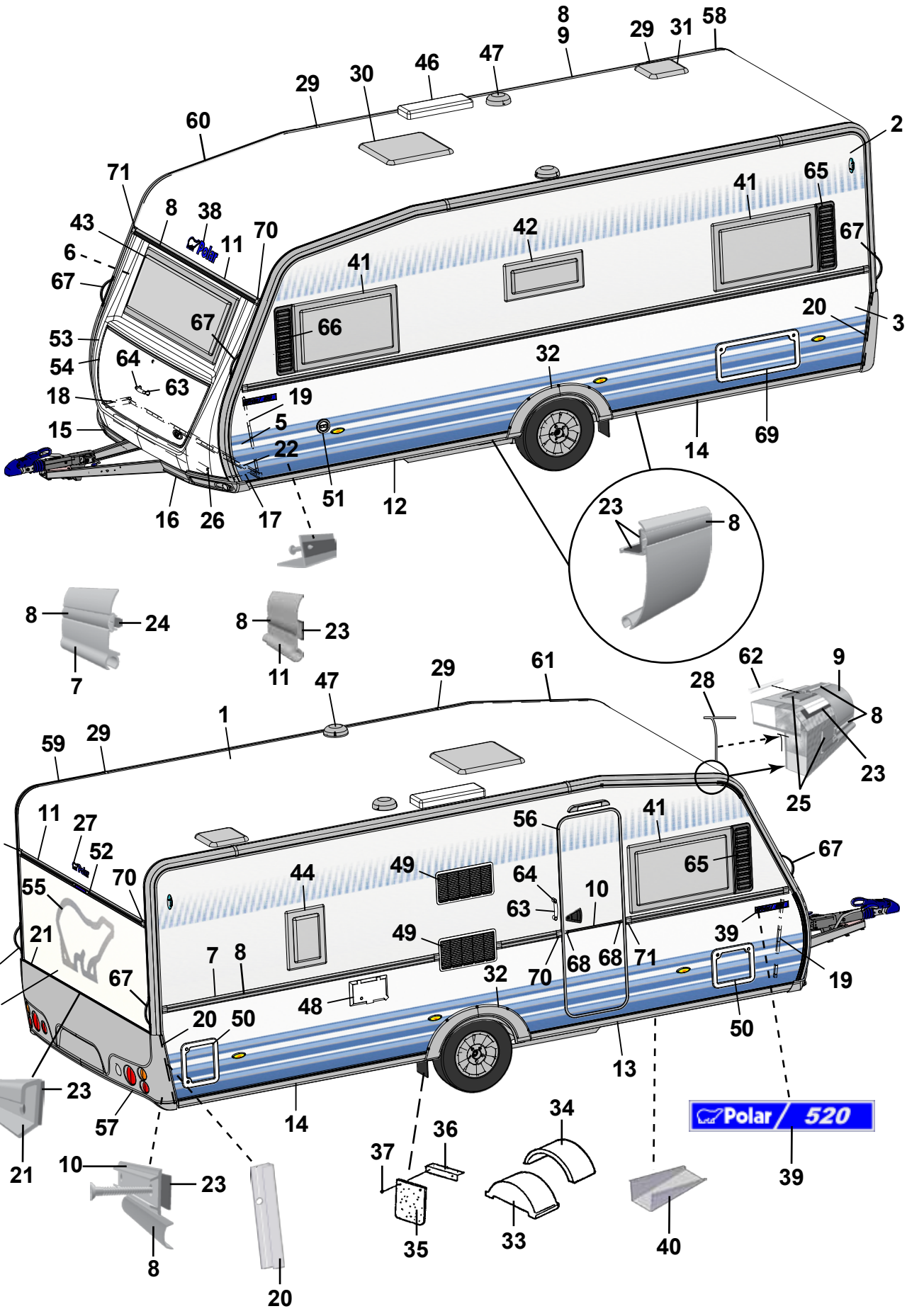
Polar / 520

Pos Fig	Det. nr Part. No	Ingår/Fitted 520 CTH 2,5		Benämning	Description
--	208090	x		Ruta lös u. karm 1600x550 d:o	Pane without frame 1600x550 d:o
44	208541	T		Fönster öppn.bart 350x500 kpl.	Window 350x550 cpl.
--	208095	T		Ruta lös u. karm 350x500 d:o	Pane without frame 350x500 d:o
46	208023	T		Ventil tak för kyl	Ventilator roof for refrigerator
47	00970024	x		Ventilator kpl.	Ventilator cpl.
48	504323	x		El-intag 230 V u. låshus	El. connection 230 V without locking house
--	504324	T		El-intag 230 V u. låshus el-golvvärme	El. connection 230 V el. underfloor heating
--	504325	x		Låshus d:o	Locking house d:o
49	209247	x		Galler ventilation kyl	Louvre ventilation
50	207759	x		Lucka m. innerram, utan spegel	Door with frame inner, without plate
--	207197	x		Innerram d:o	Frame inner d:o
51	311530	x		Vattenpåfyllning u. lock	Water filler without cap
--	314698	x		Lock d:o	Cap d:o
52	208587	x		List vinkel bromsljus L=300	List tail lamp L=300
53	210075	x		Front u. lock	Front without trunk lid
54	210076	x		Lock front u. lås	Trunk lid front without lock
55	209059	x		Dekal	Decal
56	210139	x		Dörr yttre kpl. H	Outer door cpl. R
--	208304	T		Myggdörr inre	Mosquito door inner
57	210938	x		Bakljusramp	Light holder
58	210044	x		List tält bockad H-bak	List bent R rear
59	210045	x		List tält bockad V-bak	List bent L rear
60	210042	x		List tält bockad H-fram	List bent R front
61	210043	x		List tält bockad V-fram	List bent L front
62	208323	x		Styrstift list tält 50x3,5 mm	Pin for list 50x6,5 mm
63	210057	x		Handtag koffert inkl. täckbrickor	Handle trunk lid with covers
64	211492	x		Täckbricka	Cover
65	209483	x		Dekorplatta grå H	Decor plate grey H
66	209484	x		Dekorplatta grå V	Decor plate grey V
67	210054	x		Draghandtag	Draw handle
68	206801	x		Ändavslutning	End protection
69	208424	T		Lucka m innerram, utan spegel	Door with frame inner, without plate
70	205630	x		Ändavslutning H midjelist	End protection R tent list
71	205631	x		Ändavslutning V midjelist	End protection L tent list

* = Tonade fönster är tillval, se "Fönsterdetaljer" sidan 91-94

* = Coloured windows for choice, see "Window equipment" side 91-94

M= Metervara
T= Tillbehör

M= On the metre
T= Accessory

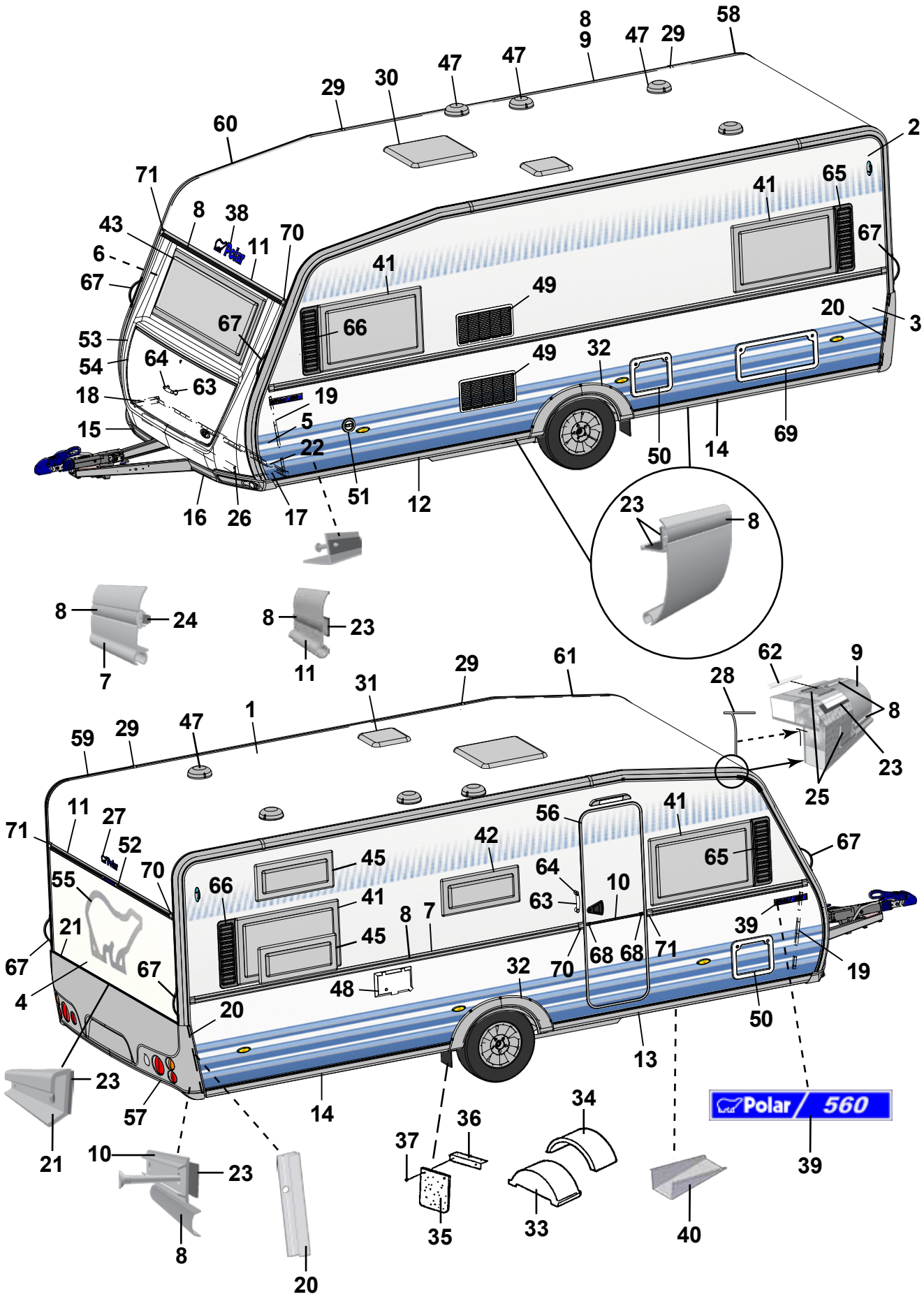
Polar / 560

Pos Fig	Det. nr Part. No	Ingår/Fitted 560 LB	560 BK	560 DB	560 DBD	Benämning	Description
1	207733	x	x	x	x	Plåt tak 8000x2475	Roofing plate 8000x2475
2	207489	x	x	x	x	Plåt sida övre 6600x1285	Side plate upper 6600x1285
3	210827	x	x	x	x	Plåt sida undre 6600x800	Side plate lower 6600x800
4	208402	x	x	x	x	Plåt gavel 2475x1538	Gable plate 2475x1538
5	211056	x	x	x	x	Plåt gavel undre 2800x818	Gable plate lower 2800x818
6	211056	x	x	x	x	Plåt gavel övre 2800x818	Gable plate upper 2800x818
7	210126	x	x	x	x	List midja L=5912	List L=5912
8	210365	M	M	M	M	List dekor plast, silver	List decor plastic, silver
9	210096	x	x	x	x	List tält rak L=3310	List straight L=3310
10	205579	x	x	x	x	List dekor alu. L=2390	List decor alu. L=2390
11	208567	x	x	x	x	List markis L=2322	List L=2322
12	210093	x	x	x	x	List avb. spoiler V-fram L=2997	List L front L=2997
13	210508	x	x	x	x	List avb. spoiler H-fram L=2997	List R front L=2997
14	210100	x	x	x	x	List avb. spoiler V-H bak L=2380	List L-R rear L=2380
15	210579	x	x	x	x	Spoiler H	Spoiler R
16	210580	x	x	x	x	Spoiler V	Spoiler L
17	210346	x	x	x	x	List vinkel V	List L
18	210347	x	x	x	x	List vinkel H	List R
19	210101	x	x	x	x	List vinkel al. L=5000	List al. L=5000
20	210419	x	x	x	x	List bakljusramp L=605	List light holder L=605
21	208210	x	x	x	x	List bakljusramp L=2382	List light holder L=2382
22	210348	x	x	x	x	List gavel-golv fram L=2440	List gable-floor front L=2440
--	209525	x	x	x	x	Tätning "Terostat 2759" d:o	Seal "Terostat 2759" d:o
--	800626	x	x	x	x	Skruv d:o TKX 5,0x25	Screw d:o TKX 5,0x25
23	208236	M	M	M	M	Butyl profil 15x2 (30 m/rulle)	Seal strip 15x2 (30 m/roll)
24	208237	M	M	M	M	Butyl profil Ø=8 mm (7 m/rulle)	Seal strip Ø=8 mm (7 m/roll)
25	209960	M	M	M	M	List tätning, vit (45 m/rulle)	Seal strip, white (45 m/roll)
26	210469	x	x	x	x	List koffert L=1700	List gas box L=1700
27	210174	x	x	x	x	Dekal	Decal
28	204137	M	M	M	M	List täck	Cover strip
29	210032	x	x	x	x	Skarvskydd tältlist	Splice protection
--	801710	x	x	x	x	Skruv PKM 4,2x14 d:o	Screw PKM 4,2x14 d:o
30	207212	x	x	x	x	Taklucka 400x400 kpl. rumsdel	Roof hatch 400x400 cpl.
--	207265	T	T	T	T	Taklucka Heki kpl.	Roof hatch Heki cpl.
--	207780	T	T	T	T	Taklucka Heki de Lux kpl.	Roof hatch Heki de Lux cpl.
31	207211	x	x	x	x	Taklucka 280x280 kpl. rumsdel	Roof hatch 280x280 cpl.
32	210083	x	x	x	x	Hjulhusbreddare	Mudguard
33	93016018	x	x	x	x	Hjulhus	Wheel housing
34	93016020	x	x	x	x	Isolering hjulhus	Insulation wheel housing
35	100950	x	x	x	x	Stänkskydd	Splash guard
36	101223	x	x	x	x	Fäste stänkskydd	Bracket splash guard
37	800118	x	x	x	x	Skruv	Screw
38	210539	x	x	x	x	Dekal	Decal
39	209971	x	x	x	x	Emblem 560	Emblem 560
40	200877	x	x	x	x	Dammskydd	Dust cover
41	208539	x	x	x	x	Fönster öppn.bart 900x550 kpl.*	Window 900x550 cpl.*
--	208092	x	x	x	x	Ruta lös u. karm 900x550 d:o	Pane without frame 900x550 d:o
42	208540	x	x	x	x	Fönster öppn.bart 700x300 pentry kpl.*	Window 700x300 pentry cpl.*
--	208094	x	x	x	x	Ruta lös u. karm 700x300 d:o	Pane without frame 700x300 d:o
43	208537	x	x	x	x	Fönster fast 1600x550 kpl.*	Window fixed 1600x550 cpl.*
						M= Metervara T= Tillbehör	M= On the metre T= Accessory

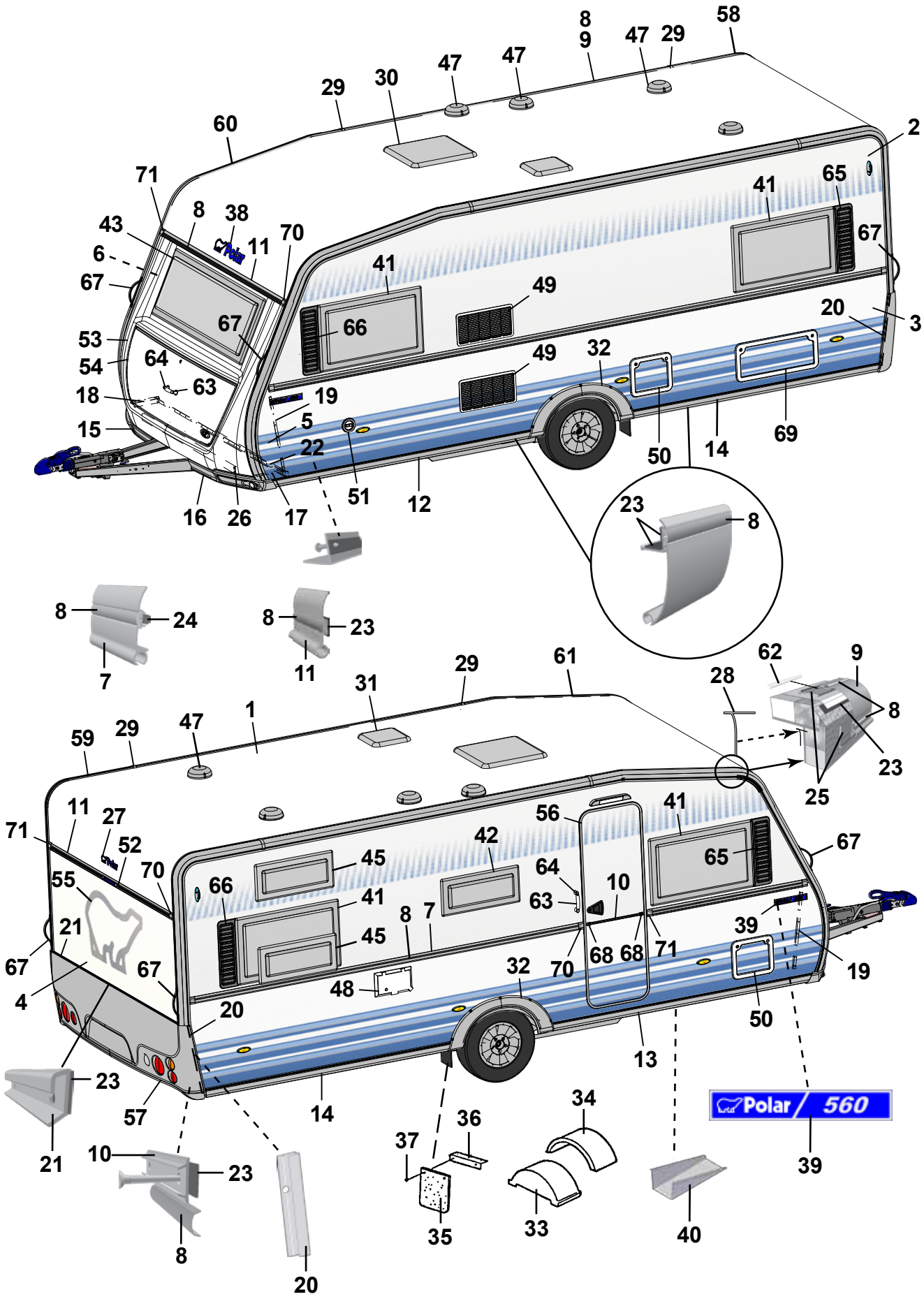
Polar / 560

Pos Fig	Det. nr Part. No	Ingår/Fitted 560 LB	560 BK	560 DB	560 DBD	Benämning	Description
--	208090	x	x	x	x	Ruta lös u. karm 1600x550 d:o	Pane without frame 1600x550 d:o
45	208540		x			Fönster öppn.bart 700x300 kpl. *	Window 700x300 cpl. *
--	208094		x			Ruta lös u. karm 700x300 d:o	Pane without frame 700x300 d:o
47	00970024	x	x	x	x	Ventilator kpl.	Ventilator cpl.
48	504323	x	x	x	x	El-intag 230 V u. låshus	El. connection 230 V without locking house
--	504324	T	T	T	T	El-intag 230 V u. låshus el-golvvärme	El. connection 230 V el. underfloor heating
--	504325	x	x	x	x	Låshus d:o	Locking house d:o
49	209247	x	x	x	x	Galler ventilation kyl	Louvre ventilation
50	207759	x	x	x	x	Lucka m. innerram, utan spegel	Door with frame inner, without plate
--	207197	x	x	x	x	Innerram d:o	Frame inner d:o
51	311530	x	x	x	x	Vattenpåfyllning u. lock	Water filler without cap
--	314698	x	x	x	x	Lock d:o	Cap d:o
52	208587	x	x	x	x	List vinkel bromsljus L=300	List tail lamp L=300
53	210075	x	x	x	x	Front u. lock	Front without trunk lid
54	210076	x	x	x	x	Lock front u. lås	Trunk lid front without lock
55	209059	x	x	x	x	Dekal	Decal
56	210139	x	x	x	x	Dörr yttre kpl. H	Outer door cpl. R
--	208304	T	T	T	T	Myggdörr inre	Mosquito door inner
57	210938	x	x	x	x	Bakljusramp	Light holder
58	210044	x	x	x	x	List tält bockad H-bak	List bent R rear
59	210045	x	x	x	x	List tält bockad V-bak	List bent L rear
60	210042	x	x	x	x	List tält bockad H-fram	List bent R front
61	210043	x	x	x	x	List tält bockad V-fram	List bent L front
62	208323	x	x	x	x	Styrstift list tält 50x3,5 mm	Pin for list 50x6,5 mm
63	210057	x	x	x	x	Handtag koffert inkl. täckbrickor	Handle trunk lid with covers
64	211492	x	x	x	x	Täckbricka	Cover
65	209483	x	x	x	x	Dekorplatta grå H	Decor plate grey H
66	209484	x	x	x	x	Dekorplatta grå V	Decor plate grey V
67	210054	x	x	x	x	Draghandtag	Draw handle
68	206801	x	x	x	x	Ändavslutning	End protection
69	208424	T	T	T	T	Lucka m innerram, utan spegel	Door with frame inner, without plate
70	205630	x	x	x	x	Ändavslutning H midjelist	End protection R tent list
71	205631	x	x	x	x	Ändavslutning V midjelist	End protection L tent list

*=Tonade fönster är tillval, se "Fönster-detaljer" sidan 91-94

*= Coloured windows for choice, see "Window equipment" side 91-94

M= Metervara
T= Tillbehör

M= On the metre
T= Accessory

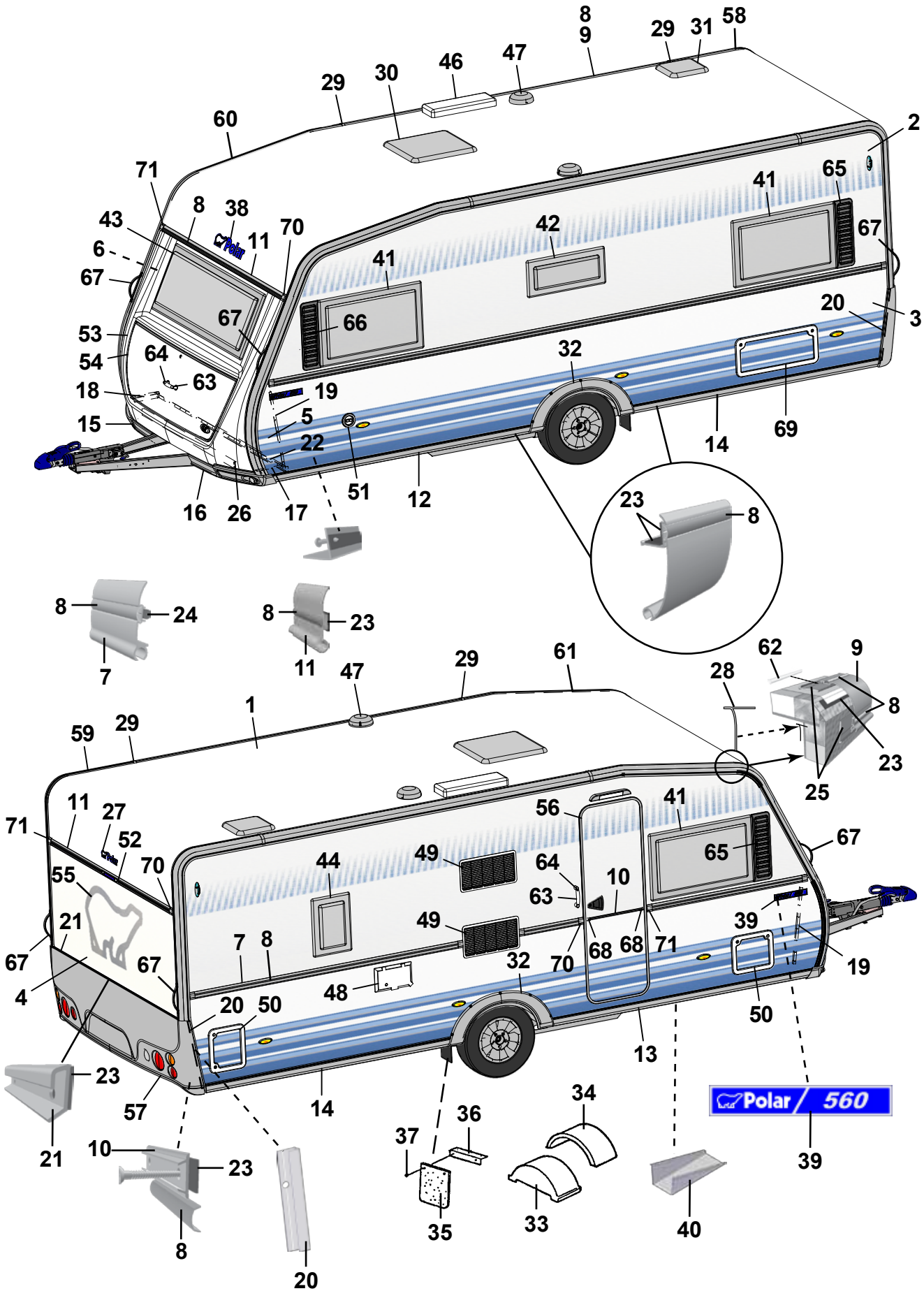
8
9
29
31
58
29
30
46
47
60
2
71
8
38
11
70
43
6
67
41
65
42
67
41
67
66
20
3
53
54
64
63
32
18
19
5
15
22
14
69
16
26
17
51
12
23
8
8
24
7
8
23
11
47
29
61
62
9
28
8
1
59
29
23
25
11
27
52
56
41
71
70
55
44
49
64
10
65
67
21
49
63
39
67
7
8
68
68
71
19
4
48
32
70
20
50
50
13
23
57
14
34
36
37
Polar / 560
10
23
39
21
8
35
33
40
20

Pos Fig	Det. nr Part. No	Ingår/Fitted 560 CTH		Benämning	Description
1	207733	x		Plåt tak 8000x2475	Roofing plate 8000x2475
2	207489	x		Plåt sida övre 6600x1285	Side plate upper 6600x1285
3	210827	x		Plåt sida undre 6600x800	Side plate lower 6600x800
4	208402	x		Plåt gavel 2475x1538	Gable plate 2475x1538
5	211056	x		Plåt gavel undre 2800x818	Gable plate lower 2800x818
6	211056	x		Plåt gavel övre 2800x818	Gable plate upper 2800x818
7	210126	x		List midja L=5912	List L=5912
8	210365	M		List dekor plast, silver	List decor plastic, silver
9	210096	x		List tält rak L=3310	List straight L=3310
10	205579	x		List dekor alu. L=2390	List decor alu. L=2390
11	208567	x		List markis L=2322	List L=2322
12	210093	x		List avb. spoiler V-fram L=2997	List L front L=2997
13	210508	x		List avb. spoiler H-fram L=2997	List R front L=2997
14	210100	x		List avb. spoiler V-H bak L=2380	List L-R rear L=2380
15	210579	x		Spoiler H	Spoiler R
16	210580	x		Spoiler V	Spoiler L
17	210346	x		List vinkel V	List L
18	210347	x		List vinkel H	List R
19	210101	x		List vinkel al. L=5000	List al. L=5000
20	210419	x		List bakljusramp L=605	List light holder L=605
21	208210	x		List bakljusramp L=2382	List light holder L=2382
22	210348	x		List gavel-golv fram L=2440	List gable-floor front L=2440
--	209525	x		Tätning "Terostat 2759" d:o	Seal "Terostat 2759" d:o
--	800626	x		Skruv d:o TKX 5,0x25	Screw d:o TKX 5,0x25
23	208236	M		Butyl profil 15x2 (30 m/rulle)	Seal strip 15x2 (30 m/roll)
24	208237	M		Butyl profil Ø=8 mm (7 m/rulle)	Seal strip Ø=8 mm (7 m/roll)
25	209960	M		List tätning, vit (45 m/rulle)	Seal strip, white (45 m/roll)
26	210469	x		List koffert L=1700	List gas box L=1700
27	210174	x		Dekal	Decal
28	204137	M		List täck	Cover strip
29	210032	x		Skarvskydd tältlist	Splice protection
--	801710	x		Skruv PKM 4,2x14 d:o	Screw PKM 4,2x14 d:o
30	207212	x		Taklucka 400x400 kpl. rumsdel	Roof hatch 400x400 cpl.
--	207265	T		Taklucka Heki kpl.	Roof hatch Heki cpl.
--	207780	T		Taklucka Heki de Lux kpl.	Roof hatch Heki de Lux cpl.
31	207211	x		Taklucka 280x280 kpl. rumsdel	Roof hatch 280x280 cpl.
32	210083	x		Hjulhusbreddare	Mudguard
33	93016018	x		Hjulhus	Wheel housing
34	93016020	x		Isolering hjulhus	Insulation wheel housing
35	100950	x		Stänkskydd	Splash guard
36	101223	x		Fäste stänkskydd	Bracket splash guard
37	800118	x		Skruv	Screw
38	210539	x		Dekal	Decal
39	209971	x		Emblem 560	Emblem 560
40	200877	x		Dammskydd	Dust cover
41	208539	x		Fönster öppn.bart 900x550 kpl.*	Window 900x550 cpl.*
--	208092	x		Ruta lös u. karm 900x550 d:o	Pane without frame 900x550 d:o
42	208540	x		Fönster öppn.bart 700x300 pentry kpl.*	Window 700x300 pentry cpl.*
--	208094	x		Ruta lös u. karm 700x300 d:o	Pane without frame 700x300 d:o
43	208537	x		Fönster fast 1600x550 kpl.*	Window fixed 1600x550 cpl.*
				M= Metervara T= Tillbehör	M= On the metre T= Accessory

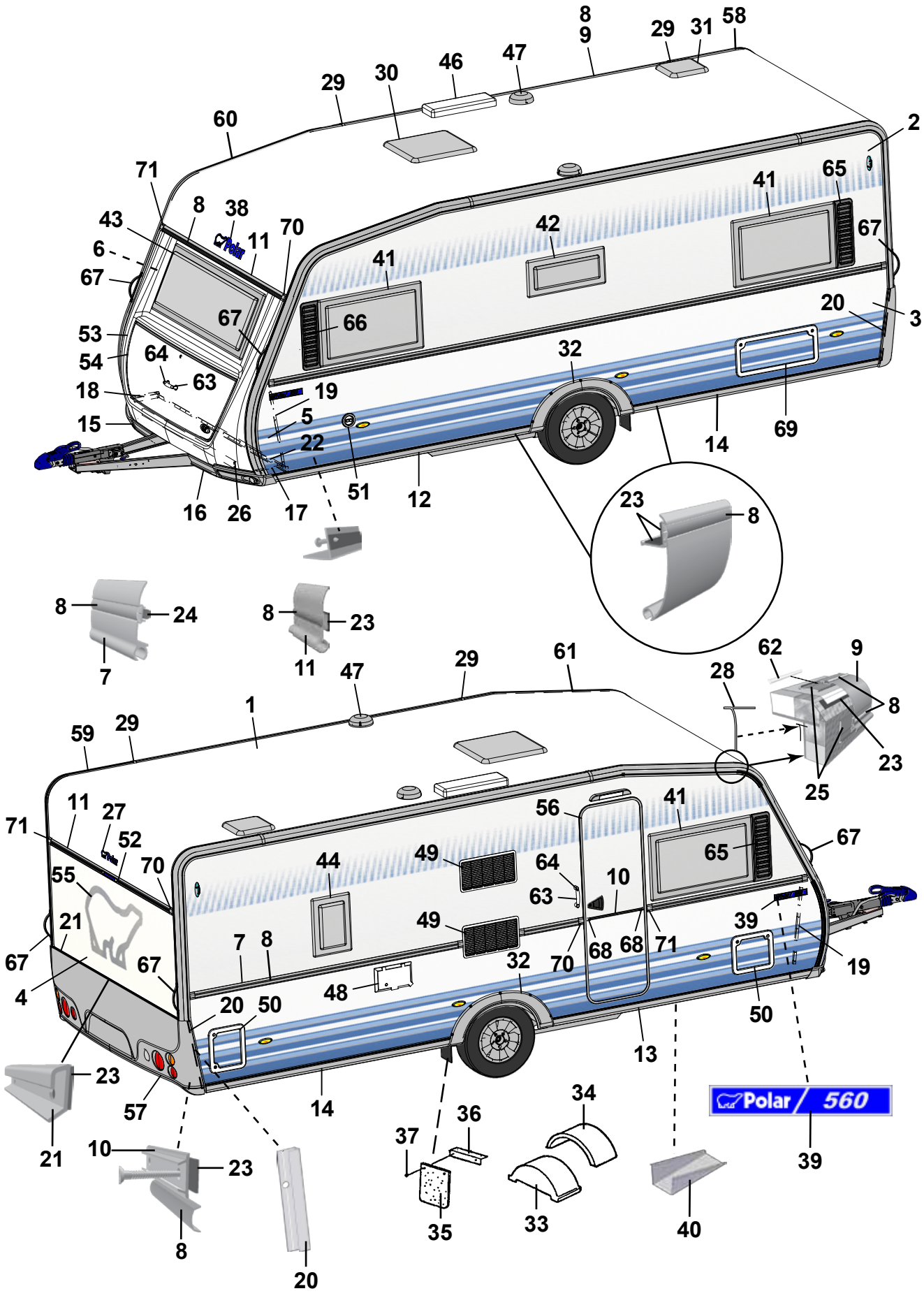
8
9
29
31
58
29
30
46
47
60
2
71
8
38
11
70
43
6
67
41
65
42
67
41
67
66
20
3
53
54
64
63
32
18
19
5
15
22
14
69
16
26
17
51
12
23
8
8
24
7
8
23
11
47
29
61
62
9
28
8
1
59
29
23
25
11
27
52
56
41
71
70
55
44
49
64
10
65
67
21
49
63
39
67
7
8
68
68
71
70
32
19
4
48
20
50
50
13
23
57
14
34
36
Polar / 560
37
10
23
39
21
8
35
33
40
20

Pos Fig	Det. nr Part. No	Ingår/Fitted 560 CTH		Benämning	Description
--	208090	x		Ruta lös u. karm 1600x550 d:o	Pane without frame 1600x550 d:o
44	208541	T		Fönster öppn.bart 350x500 kpl.	Window 350x550 cpl.
--	208095	T		Ruta lös u. karm 350x500 d:o	Pane without frame 350x500 d:o
46	208023	T		Ventil tak för kyl	Ventilator roof for refrigerator
47	00970024	x		Ventilator kpl.	Ventilator cpl.
48	504323	x		El-intag 230 V u. låshus	El. connection 230 V without locking house
--	504324	T		El-intag 230 V u. låshus el-golvvärme	El. connection 230 V el. underfloor heating
--	504325	x		Låshus d:o	Locking house d:o
49	209247	x		Galler ventilation kyl	Louvre ventilation
50	207759	x		Lucka m. innerram, utan spegel	Door with frame inner, without plate
--	207197	x		Innerram d:o	Frame inner d:o
51	311530	x		Vattenpåfyllning u. lock	Water filler without cap
--	314698	x		Lock d:o	Cap d:o
52	208587	x		List vinkel bromsljus L=300	List tail lamp L=300
53	210075	x		Front u. lock	Front without trunk lid
54	210076	x		Lock front u. lås	Trunk lid front without lock
55	209059	x		Dekal	Decal
56	210139	x		Dörr yttre kpl. H	Outer door cpl. R
--	208304	T		Myggdörr inre	Mosquito door inner
57	210938	x		Bakljusramp	Light holder
58	210044	x		List tält bockad H-bak	List bent R rear
59	210045	x		List tält bockad V-bak	List bent L rear
60	210042	x		List tält bockad H-fram	List bent R front
61	210043	x		List tält bockad V-fram	List bent L front
62	208323	x		Styrstift list tält 50x3,5 mm	Pin for list 50x6,5 mm
63	210057	x		Handtag koffert inkl. täckbrickor	Handle trunk lid with covers
64	211492	x		Täckbricka	Cover
65	209483	x		Dekorplatta grå H	Decor plate grey H
66	209484	x		Dekorplatta grå V	Decor plate grey V
67	210054	x		Draghandtag	Draw handle
68	206801	x		Ändavslutning	End protection
69	208424	T		Lucka m innerram, utan spegel	Door with frame inner, without plate
70	205630	x		Ändavslutning H midjelist	End protection R tent list
71	205631	x		Ändavslutning V midjelist	End protection L tent list
				* = Tonade fönster är tillval, se "Fönsterdetaljer" sidan 91-94	* = Coloured windows for choice, see "Window equipment" side 91-94
				M= Metervara T= Tillbehör	M= On the metre T= Accessory

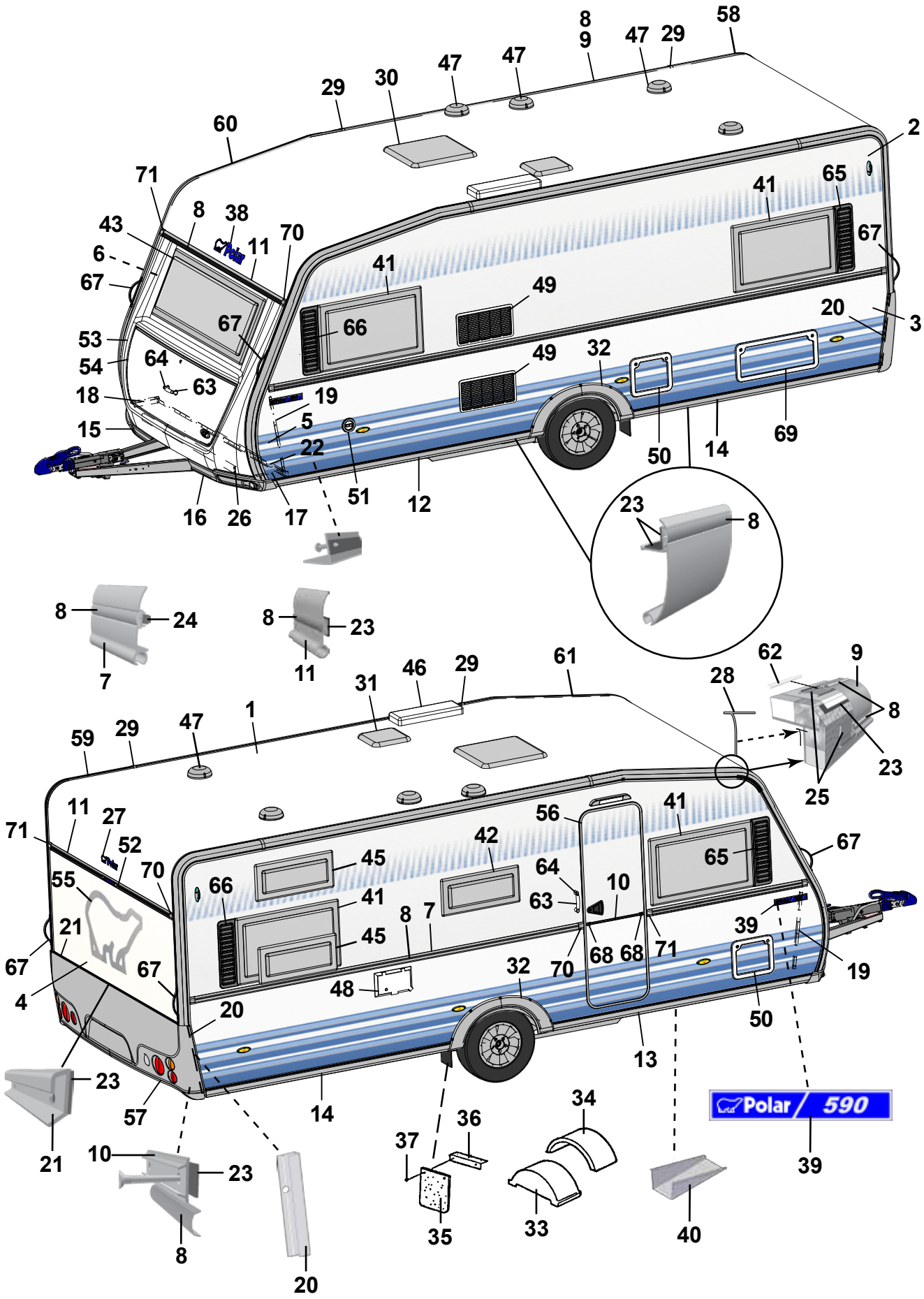
Polar / 590

Pos Fig	Det. nr Part. No	Ingår/Fitted 590 LB	590 BK	590 DBD		Benämning	Description
1	207733	x	x	x		Plåt tak 8000x2475	Roofing plate 8000x2475
2	207489	x	x	x		Plåt sida övre 6600x1285	Side plate upper 6600x1285
3	210827	x	x	x		Plåt sida undre 6600x800	Side plate lower 6600x800
4	208402	x	x	x		Plåt gavel 2475x1538	Gable plate 2475x1538
5	211056	x	x	x		Plåt gavel undre 2800x818	Gable plate lower 2800x818
6	211056	x	x	x		Plåt gavel övre 2800x818	Gable plate upper 2800x818
7	210126	x	x	x		List midja L=5912	List L=5912
8	210365	M	M	M		List dekor plast, silver	List decor plastic, silver
9	210095	x	x	x		List tält rak L=3870	List straight L=3870
10	205579	x	x	x		List dekor alu. L=2390	List decor alu. L=2390
11	208567	x	x	x		List markis L=2322	List L=2322
12	210093	x	x	x		List avb. spoiler V-fram L=2997	List L front L=2997
13	210508	x	x	x		List avb. spoiler H-fram L=2997	List R front L=2997
14	210999	x	x	x		List avb. spoiler V-H bak L=4094	List L-R rear L=4094
15	210579	x	x	x		Spoiler H	Spoiler R
16	210580	x	x	x		Spoiler V	Spoiler L
17	210346	x	x	x		List vinkel V	List L
18	210347	x	x	x		List vinkel H	List R
19	210101	x	x	x		List vinkel al. L=5000	List al. L=5000
20	210419	x	x	x		List bakljusramp L=605	List light holder L=605
21	208210	x	x	x		List bakljusramp L=2382	List light holder L=2382
22	210348	x	x	x		List gavel-golv fram L=2440	List gable-floor front L=2440
--	209525	x	x	x		Tätning "Terostat 2759" d:o	Seal "Terostat 2759" d:o
--	800626	x	x	x		Skruv d:o TKX 5,0x25	Screw d:o TKX 5,0x25
23	208236	M	M	M		Butyl profil 15x2 (30 m/rulle)	Seal strip 15x2 (30 m/roll)
24	208237	M	M	M		Butyl profil Ø=8 mm (7 m/rulle)	Seal strip Ø=8 mm (7 m/roll)
25	209960	M	M	M		List tätning, vit (45 m/rulle)	Seal strip, white (45 m/roll)
26	210469	x	x	x		List koffert L=1700	List gas box L=1700
27	210174	x	x	x		Dekal	Decal
28	204137	M	M	M		List täck	Cover strip
29	210032	x	x	x		Skarvskydd tältlist	Splice protection
--	801710	x	x	x		Skruv PKM 4,2x14 d:o	Screw PKM 4,2x14 d:o
30	207212	x	x	x		Taklucka 400x400 kpl. rumsdel	Roof hatch 400x400 cpl.
--	207265	T	T	T		Taklucka Heki kpl.	Roof hatch Heki cpl.
--	207780	T	T	T		Taklucka Heki de Lux kpl.	Roof hatch Heki de Lux cpl.
31	207211	x	x	x		Taklucka 280x280 kpl. rumsdel	Roof hatch 280x280 cpl.
32	210083	x	x	x		Hjulhusbreddare	Mudguard
33	93016018	x	x	x		Hjulhus	Wheel housing
34	93016020	x	x	x		Isolering hjulhus	Insulation wheel housing
35	100950	x	x	x		Stänkskydd	Splash guard
36	101223	x	x	x		Fäste stänkskydd	Bracket splash guard
37	800118	x	x	x		Skruv	Screw
38	210539	x	x	x		Dekal	Decal
39	209972	x	x	x		Emblem 590	Emblem 590
40	200877	x	x	x		Dammskydd	Dust cover
41	208539	x	x	x		Fönster öppn.bart 900x550 kpl.*	Window 900x550 cpl.*
--	208092	x	x	x		Ruta lös u. karm 900x550 d:o	Pane without frame 900x550 d:o
--	208725	T				Fönster öppn.bart H.F. 700x550 kpl. [1]*	Window R.F. 700x550 cpl. [1]*
--	208093	T				Ruta lös u. karm 700x550 d:o	Pane without frame 700x550 d:o
42	208540	x	x	x		Fönster öppn.bart 700x300 pentry kpl.*	Window 700x300 pentry cpl.*
						M= Metervara T= Tillbehör	M= On the metre T= Accessory

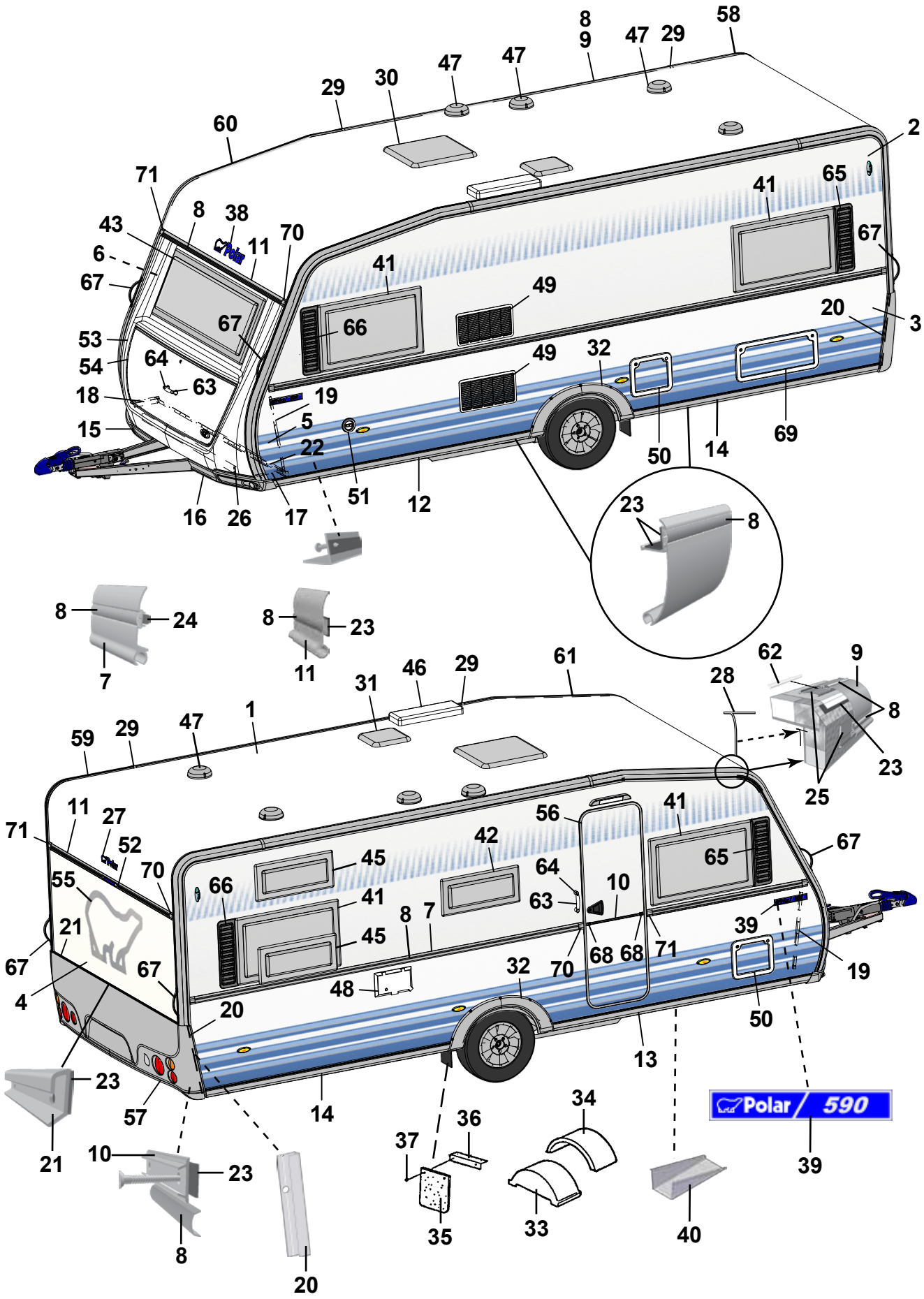
Polar / 590

Pos Fig	Det. nr Part. No	Ingår/Fitted 590 LB	590 BK	590 DBD		Benämning	Description
--	208094	x	x	x		Ruta lös u. karm 700x300 d:o	Pane without frame 700x300 d:o
43	208537	x	x	x		Fönster fast 1600x550 kpl.*	Window fixed 1600x550 cpl.*
--	208090	x	x	x		Ruta lös u. karm 1600x550 d:o	Pane without frame 1600x550 d:o
45	208540		x			Fönster öppn.bart 700x300 kpl.*	Window 700x300 cpl.*
--	208094		x			Ruta lös u. karm 700x300 d:o	Pane without frame 700x300 d:o
46	208023	T	T	T		Ventil tak för kyl	Ventilator roof for refrigerator
47	00970024	x	x	x		Ventilator kpl.	Ventilator cpl.
48	504323	x	x	x		El-intag 230 V u. låshus	El. connection 230 V without locking house
--	504324	T	T	T		El-intag 230 V u. låshus el-golvvärme	El. connection 230 V el. underfloor heating
--	504325	x	x	x		Låshus d:o	Locking house d:o
49	209247	x	x	x		Galler ventilation kyl	Louvre ventilation
50	207759	x	x	x		Lucka m. innerram, utan spegel	Door with frame inner, without plate
--	207197	x	x	x		Innerram d:o	Frame inner d:o
51	311530	x	x	x		Vattenpåfyllning u. lock	Water filler without cap
--	314698	x	x	x		Lock d:o	Cap d:o
52	208587	x	x	x		List vinkel bromsljus L=300	List tail lamp L=300
53	210075	x	x	x		Front u. lock	Front without trunk lid
54	210076	x	x	x		Lock front u. lås	Trunk lid front without lock
55	209059	x	x	x		Dekal	Decal
56	210139	x	x	x		Dörr yttre kpl. H	Outer door cpl. R
--	208304	T	T	T		Myggdörr inre	Mosquito door inner
57	210938	x	x	x		Bakljusramp	Light holder
58	210044	x	x	x		List tält bockad H-bak	List bent R rear
59	210045	x	x	x		List tält bockad V-bak	List bent L rear
60	210042	x	x	x		List tält bockad H-fram	List bent R front
61	210043	x	x	x		List tält bockad V-fram	List bent L front
62	208323	x	x	x		Styrstift list tält 50x3,5 mm	Pin for list 50x6,5 mm
63	210057	x	x	x		Handtag koffert inkl. täckbrickor	Handle trunk lid with covers
64	211492	x	x	x		Täckbricka	Cover
65	209483	x	x	x		Dekorplatta grå H	Decor plate grey H
66	209484	x	x	x		Dekorplatta grå V	Decor plate grey V
67	210054	x	x	x		Draghandtag	Draw handle
68	206801	x	x	x		Ändavslutning	End protection
69	208424	T	T	T		Lucka m innerram, utan spegel	Door with frame inner, without plate
70	205630	x	x	x		Ändavslutning H midjelist	End protection R tent list
71	205631	x	x	x		Ändavslutning V midjelist	End protection L tent list
						[1]=Endast i modell LR	[1] = Only in LR model
						*=Tonade fönster är tillval, se "Fönster-detaljer" sidan 91-94	* = Coloured windows for choice, see "Window equipment" side 91-94
						M= Metervara T= Tillbehör	M= On the metre T= Accessory

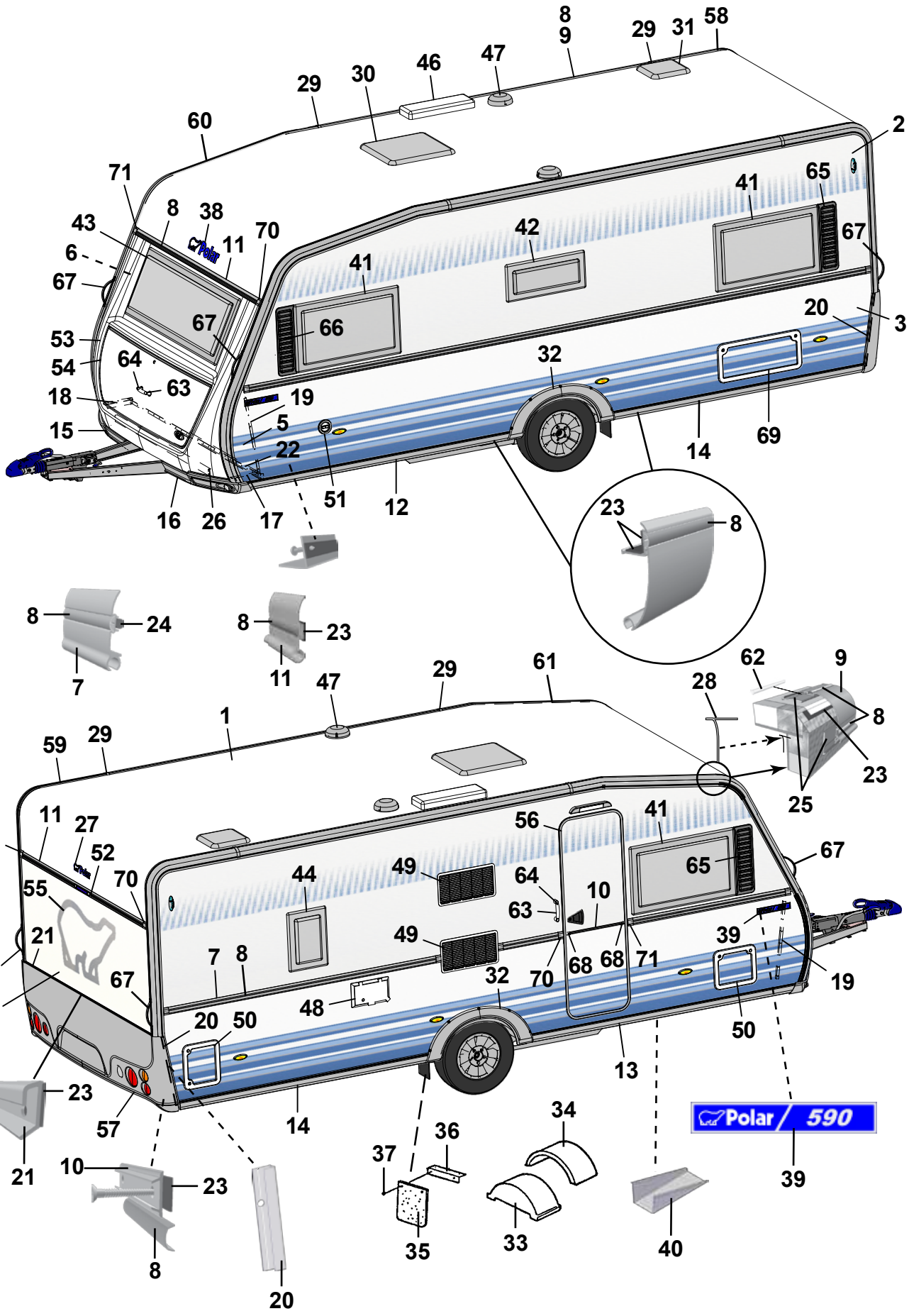
Polar / 590

Pos Fig	Det. nr Part. No	Ingår/Fitted 590 CTH	Ingår/Fitted 590 TR DB	Benämning	Description
1	207733	x	x	Plåt tak 8000x2475	Roofing plate 8000x2475
2	207489	x	x	Plåt sida övre 6600x1285	Side plate upper 6600x1285
3	210827	x	x	Plåt sida undre 6600x800	Side plate lower 6600x800
4	208402	x	x	Plåt gavel 2475x1538	Gable plate 2475x1538
5	211056	x	x	Plåt gavel undre 2800x818	Gable plate lower 2800x818
6	211056	x	x	Plåt gavel övre 2800x818	Gable plate upper 2800x818
7	210126	x	x	List midja L=5912	List L=5912
8	210365	M	M	List dekor plast, silver	List decor plastic, silver
9	210095	x	x	List tält rak L=3870	List straight L=3870
10	205579	x	x	List dekor alu. L=2390	List decor alu. L=2390
11	208567	x	x	List markis L=2322	List L=2322
12	210093	x	x	List avb. spoiler V-fram L=2997	List L front L=2997
13	210508	x	x	List avb. spoiler H-fram L=2997	List R front L=2997
14	210999	x	x	List avb. spoiler V-H bak L=4094	List L-R rear L=4094
15	210579	x	x	Spoiler H	Spoiler R
16	210580	x	x	Spoiler V	Spoiler L
17	210346	x	x	List vinkel V	List L
18	210347	x	x	List vinkel H	List R
19	210101	x	x	List vinkel al. L=5000	List al. L=5000
20	210419	x	x	List bakljusramp L=605	List light holder L=605
21	208210	x	x	List bakljusramp L=2382	List light holder L=2382
22	210348	x	x	List gavel-golv fram L=2440	List gable-floor front L=2440
--	209525	x	x	Tätning "Terostat 2759" d:o	Seal "Terostat 2759" d:o
--	800626	x	x	Skruv d:o TKX 5,0x25	Screw d:o TKX 5,0x25
23	208236	M	M	Butyl profil 15x2 (30 m/rulle)	Seal strip 15x2 (30 m/roll)
24	208237	M	M	Butyl profil Ø=8 mm (7 m/rulle)	Seal strip Ø=8 mm (7 m/roll)
25	209960	M	M	List tätning, vit (45 m/rulle)	Seal strip, white (45 m/roll)
26	210469	x	x	List koffert L=1700	List gas box L=1700
27	210174	x	x	Dekal	Decal
28	204137	M	M	List täck	Cover strip
29	210032	x	x	Skarvskydd tältlist	Splice protection
--	801710	x	x	Skruv PKM 4,2x14 d:o	Screw PKM 4,2x14 d:o
30	207212	x	x	Taklucka 400x400 kpl. rumsdel	Roof hatch 400x400 cpl.
--	207265	T	T	Taklucka Heki kpl.	Roof hatch Heki cpl.
--	207780	T	T	Taklucka Heki de Lux kpl.	Roof hatch Heki de Lux cpl.
31	207211	x	x	Taklucka 280x280 kpl. rumsdel	Roof hatch 280x280 cpl.
32	210083	x	x	Hjulhusbreddare	Mudguard
33	93016018	x	x	Hjulhus	Wheel housing
34	93016020	x	x	Isolering hjulhus	Insulation wheel housing
35	100950	x	x	Stänkskydd	Splash guard
36	101223	x	x	Fäste stänkskydd	Bracket splash guard
37	800118	x	x	Skruv	Screw
38	210539	x	x	Dekal	Decal
39	209972	x	x	Emblem 590	Emblem 590
40	200877	x	x	Dammskydd	Dust cover
41	208539	x	x	Fönster öppn.bart 900x550 kpl.*	Window 900x550 cpl.*
--	208092	x	x	Ruta lös u. karm 900x550 d:o	Pane without frame 900x550 d:o
42	208540	x	x	Fönster öppn.bart 700x300 pentry kpl.*	Window 700x300 pentry cpl.*
--	208094	x	x	Ruta lös u. karm 700x300 d:o	Pane without frame 700x300 d:o
43	208537	x	x	Fönster fast 1600x550 kpl.*	Window fixed 1600x550 cpl.*
				M= Metervara T= Tillbehör	M= On the metre T= Accessory

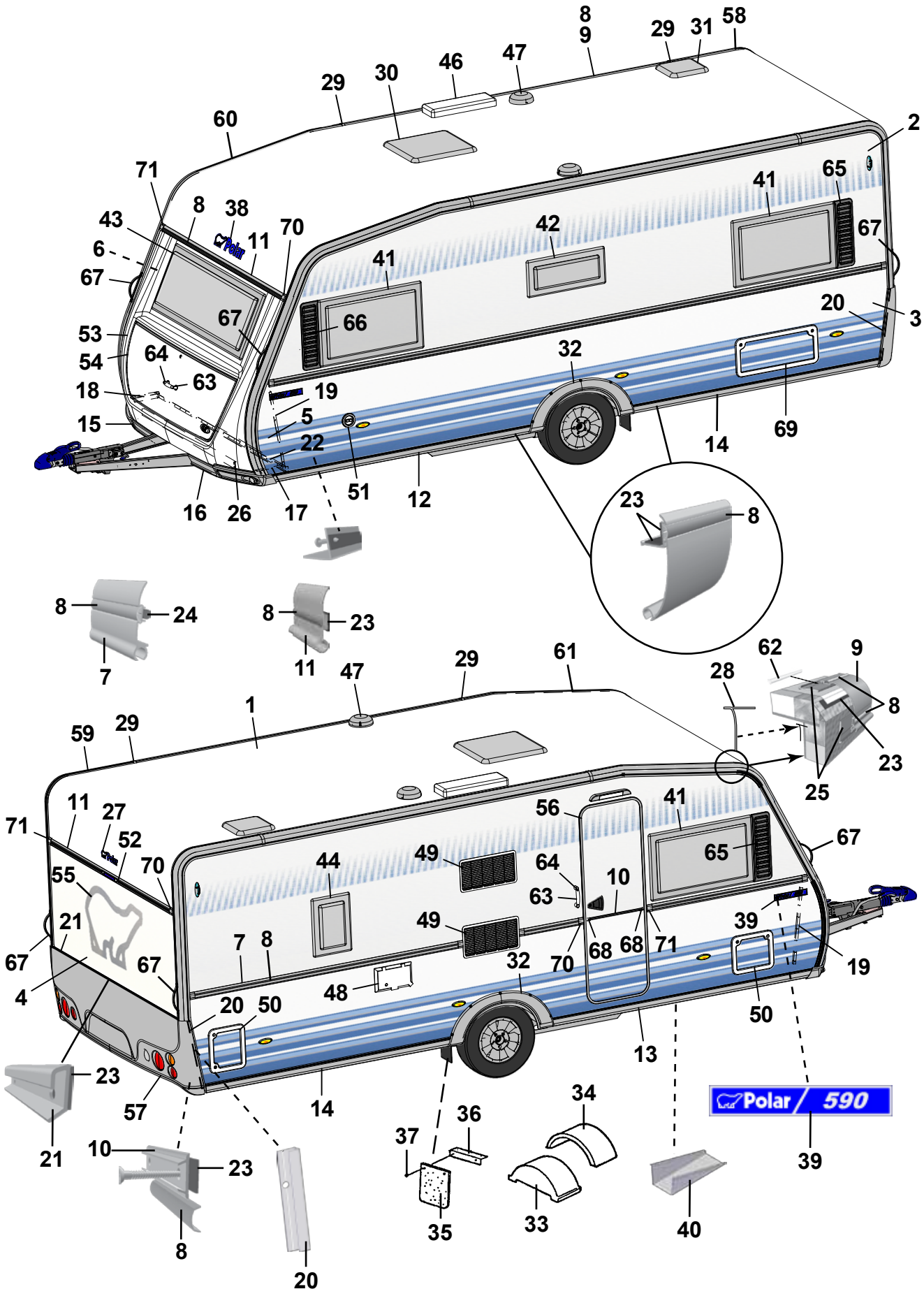
Polar / 590

Pos Fig	Det. nr Part. No	Ingår/Fitted 590 CTH	Ingår/Fitted 590 TR DB	Benämning	Description
--	208090	x	x	Ruta lös u. karm 1600x550 d:o	Pane without frame 1600x550 d:o
44	208541	T	x	Fönster öppn.bart 350x500 kpl.	Window 350x550 cpl.
--	208095	T	x	Ruta lös u. karm 350x500 d:o	Pane without frame 350x500 d:o
46	208023	x	x	Ventil tak för kyl	Ventilator roof for refrigerator
47	00970024	x	x	Ventilator kpl.	Ventilator cpl.
48	504323	x	x	El-intag 230 V u. låshus	El. connection 230 V without locking house
--	504324	T	T	El-intag 230 V u. låshus el-golvvärme	El. connection 230 V el. underfloor heating
--	504325	x	x	Låshus d:o	Locking house d:o
49	209247	x	x	Galler ventilation kyl	Louvre ventilation
50	207759	x	x	Lucka m. innerram, utan spegel	Door with frame inner, without plate
--	207197	x	x	Innerram d:o	Frame inner d:o
51	311530	x	x	Vattenpåfyllning u. lock	Water filler without cap
--	314698	x	x	Lock d:o	Cap d:o
52	208587	x	x	List vinkel bromsljus L=300	List tail lamp L=300
53	210075	x	x	Front u. lock	Front without trunk lid
54	210076	x	x	Lock front u. lås	Trunk lid front without lock
55	209059	x	x	Dekal	Decal
56	210139	x	x	Dörr yttre kpl. H	Outer door cpl. R
--	208304	T	T	Myggdörr inre	Mosquito door inner
57	210938	x	x	Bakljusramp	Light holder
58	210044	x	x	List tält bockad H-bak	List bent R rear
59	210045	x	x	List tält bockad V-bak	List bent L rear
60	210042	x	x	List tält bockad H-fram	List bent R front
61	210043	x	x	List tält bockad V-fram	List bent L front
62	208323	x	x	Styrstift list tält 50x3,5 mm	Pin for list 50x6,5 mm
63	210057	x	x	Handtag koffert inkl. täckbrickor	Handle trunk lid with covers
64	211492	x	x	Täckbricka	Cover
65	209483	x	x	Dekorplatta grå H	Decor plate grey H
66	209484	x	x	Dekorplatta grå V	Decor plate grey V
67	210054	x	x	Draghandtag	Draw handle
68	206801	x	x	Ändavslutning	End protection
69	208424	T		Lucka m innerram, utan spegel	Door with frame inner, without plate
70	205630	x	x	Ändavslutning H midjelist	End protection R tent list
71	205631	x	x	Ändavslutning V midjelist	End protection L tent list
				* = Tonade fönster är tillval, se "Fönsterdetaljer" sidan 91-94	* = Coloured windows for choice, see "Window equipment" side 91-94
				M= Metervara T= Tillbehör	M= On the metre T= Accessory

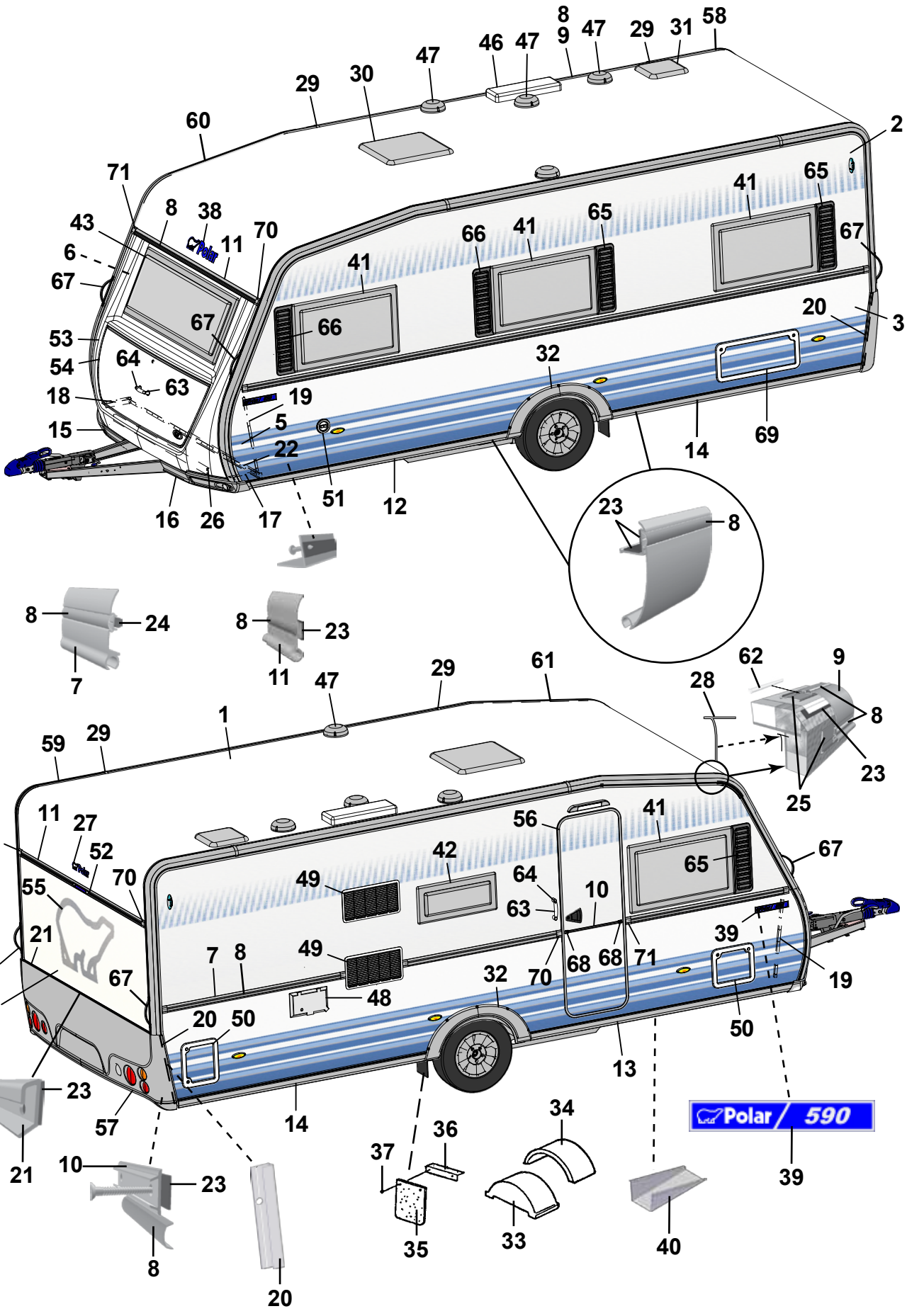
Polar / 590

Pos Fig	Det. nr Part. No	Ingår/Fitted 590 CTX		Benämning	Description
1	207733	x		Plåt tak 8000x2475	Roofing plate 8000x2475
2	207489	x		Plåt sida övre 6600x1285	Side plate upper 6600x1285
3	210827	x		Plåt sida undre 6600x800	Side plate lower 6600x800
4	208402	x		Plåt gavel 2475x1538	Gable plate 2475x1538
5	211056	x		Plåt gavel undre 2800x818	Gable plate lower 2800x818
6	211056	x		Plåt gavel övre 2800x818	Gable plate upper 2800x818
7	210126	x		List midja L=5912	List L=5912
8	210365	M		List dekor plast, silver	List decor plastic, silver
9	210095	x		List tält rak L=3870	List straight L=3870
10	205579	x		List dekor alu. L=2390	List decor alu. L=2390
11	208567	x		List markis L=2322	List L=2322
12	210093	x		List avb. spoiler V-fram L=2997	List L front L=2997
13	210508	x		List avb. spoiler H-fram L=2997	List R front L=2997
14	210999	x		List avb. spoiler V-H bak L=4094	List L-R rear L=4094
15	210579	x		Spoiler H	Spoiler R
16	210580	x		Spoiler V	Spoiler L
17	210346	x		List vinkel V	List L
18	210347	x		List vinkel H	List R
19	210101	x		List vinkel al. L=5000	List al. L=5000
20	210419	x		List bakljusramp L=605	List light holder L=605
21	208210	x		List bakljusramp L=2382	List light holder L=2382
22	210348	x		List gavel-golv fram L=2440	List gable-floor front L=2440
--	209525	x		Tätning "Terostat 2759" d:o	Seal "Terostat 2759" d:o
--	800626	x		Skruv d:o TKX 5,0x25	Screw d:o TKX 5,0x25
23	208236	M		Butyl profil 15x2 (30 m/rulle)	Seal strip 15x2 (30 m/roll)
24	208237	M		Butyl profil Ø=8 mm (7 m/rulle)	Seal strip Ø=8 mm (7 m/roll)
25	209960	M		List tätning, vit (45 m/rulle)	Seal strip, white (45 m/roll)
26	210469	x		List koffert L=1700	List gas box L=1700
27	210174	x		Dekal	Decal
28	204137	M		List täck	Cover strip
29	210032	x		Skarvskydd tältlist	Splice protection
--	801710	x		Skruv PKM 4,2x14 d:o	Screw PKM 4,2x14 d:o
30	207212	x		Taklucka 400x400 kpl. rumsdel	Roof hatch 400x400 cpl.
--	207265	T		Taklucka Heki kpl.	Roof hatch Heki cpl.
--	207780	T		Taklucka Heki de Lux kpl.	Roof hatch Heki de Lux cpl.
31	207211	x		Taklucka 280x280 kpl. rumsdel	Roof hatch 280x280 cpl.
32	210083	x		Hjulhusbreddare	Mudguard
33	93016018	x		Hjulhus	Wheel housing
34	93016020	x		Isolering hjulhus	Insulation wheel housing
35	100950	x		Stänkskydd	Splash guard
36	101223	x		Fäste stänkskydd	Bracket splash guard
37	800118	x		Skruv	Screw
38	210539	x		Dekal	Decal
39	209972	x		Emblem 590	Emblem 590
40	200877	x		Dammskydd	Dust cover
41	208539	x		Fönster öppn.bart 900x550 kpl. *	Window 900x550 cpl. *
--	208092	x		Ruta lös u. karm 900x550 d:o	Pane without frame 900x550 d:o
--	208725	T		Fönster öppn.bart H.F. 700x550 kpl. 1 *	Window R.F. 700x550 cpl. 1 *
--	208093	T		Ruta lös u. karm 700x550 d:o	Pane without frame 700x550 d:o
42	208540	x		Fönster öppn.bart 700x300 pentry kpl. *	Window 700x300 pentry cpl. *
				M= Metervara T= Tillbehör	M= On the metre T= Accessory

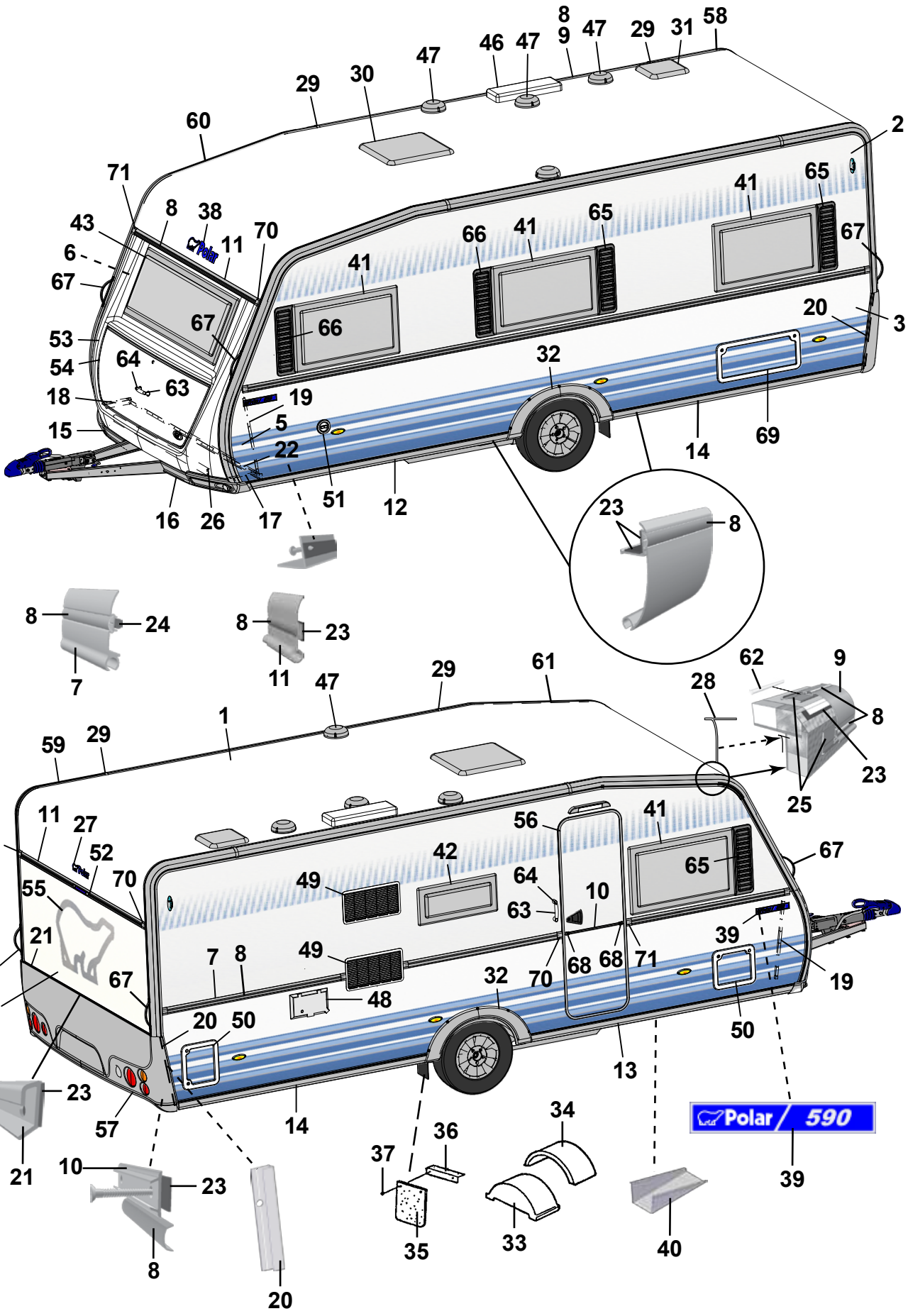
Polar 590

Pos Fig	Det. nr Part. No	Ingår/Fitted 590 CTX		Benämning	Description
--	208094	x		Ruta lös u. karm 700x300 d:o	Pane without frame 700x300 d:o
43	208537	x		Fönster fast 1600x550 kpl. *	Window fixed 1600x550 cpl. *
--	208090	x		Ruta lös u. karm 1600x550 d:o	Pane without frame 1600x550 d:o
46	208023	T		Ventil tak för kyl	Ventilator roof for refrigerator
47	00970024	x		Ventilator kpl.	Ventilator cpl.
48	504323	x		El-intag 230 V u. låshus	El. connection 230 V without locking house
--	504324	T		El-intag 230 V u. låshus el-golvvärme	El. connection 230 V el. underfloor heating
--	504325	x		Låshus d:o	Locking house d:o
49	209247	x		Galler ventilation kyl	Louvre ventilation
50	207759	x		Lucka m. innerram, utan spegel	Door with frame inner, without plate
--	207197	x		Innerram d:o	Frame inner d:o
51	311530	x		Vattenpåfyllning u. lock	Water filler without cap
--	314698	x		Lock d:o	Cap d:o
52	208587	x		List vinkel bromsljus L=300	List tail lamp L=300
53	210075	x		Front u. lock	Front without trunk lid
54	210076	x		Lock front u. lås	Trunk lid front without lock
55	209059	x		Dekal	Decal
56	210139	x		Dörr yttre kpl. H	Outer door cpl. R
--	208304	T		Myggdörr inre	Mosquito door inner
57	210938	x		Bakljusramp	Light holder
58	210044	x		List tält bockad H-bak	List bent R rear
59	210045	x		List tält bockad V-bak	List bent L rear
60	210042	x		List tält bockad H-fram	List bent R front
61	210043	x		List tält bockad V-fram	List bent L front
62	208323	x		Styrstift list tält 50x3,5 mm	Pin for list 50x6,5 mm
63	210057	x		Handtag koffert inkl. täckbrickor	Handle trunk lid with covers
64	211492	x		Täckbricka	Cover
65	209483	x		Dekorplatta grå H	Decor plate grey H
66	209484	x		Dekorplatta grå V	Decor plate grey V
67	210054	x		Draghandtag	Draw handle
68	206801	x		Ändavslutning	End protection
69	208424	T		Lucka m innerram, utan spegel	Door with frame inner, without plate
70	205630	x		Ändavslutning H midjelist	End protection R tent list
71	205631	x		Ändavslutning V midjelist	End protection L tent list

[1] = Endast i modell LR

[1] = Only in LR model

* = Tonade fönster är tillval, se "Fönsterdetaljer" sidan 91-94

* = Coloured windows for choice, see "Window equipment" side 91-94

M= Metervara
T= Tillbehör

M= On the metre
T= Accessory

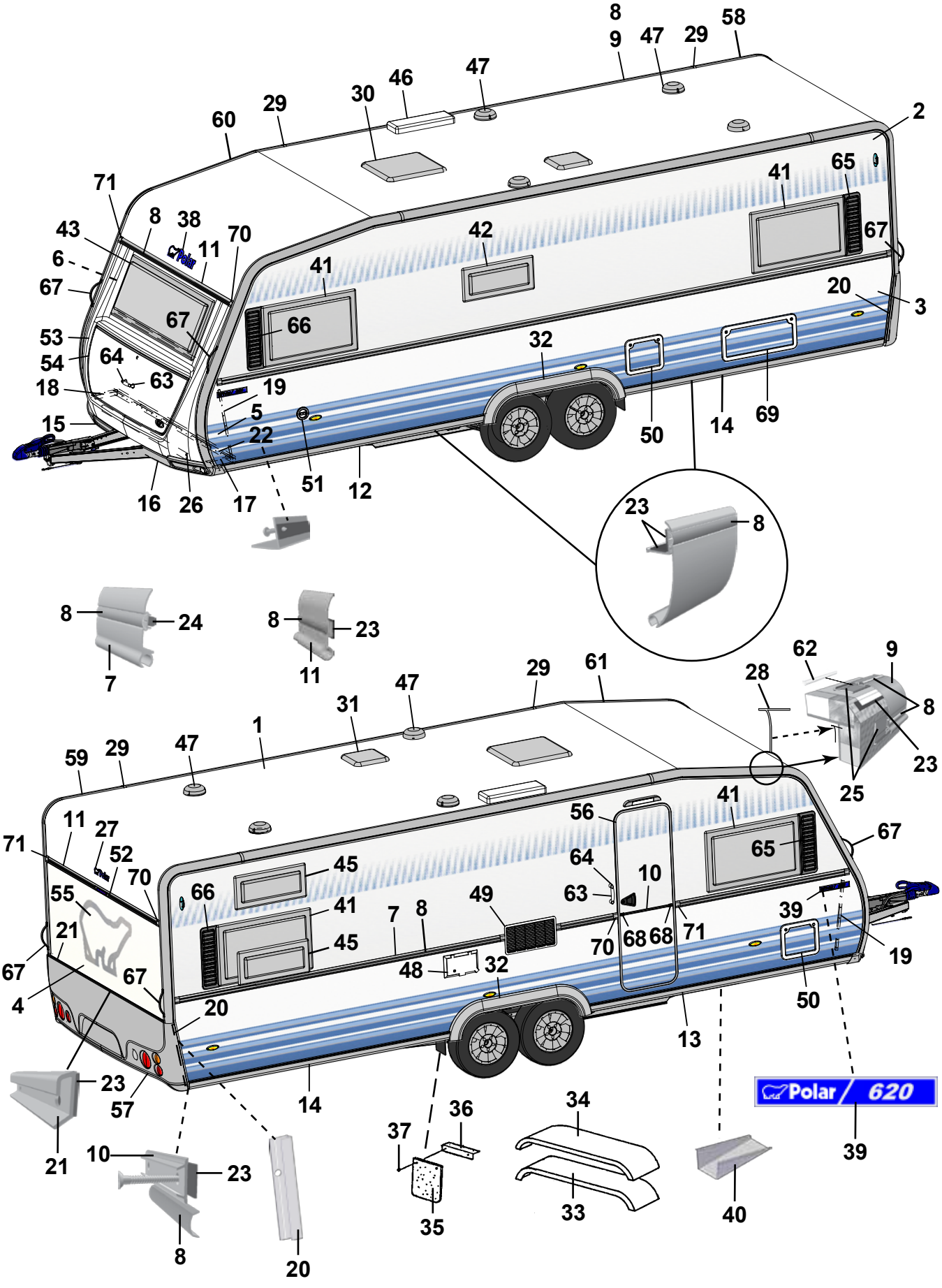
8
9
47
29
58
46
47
30
29
60
2
71
8
38
70
43
11
41
65
6
42
67
67
41
20
3
67
66
53
32
54
64
63
18
19
5
15
22
50
14
69
16
26
17
51
12
23
8
8
24
8
23
7
11
62
9
28
29
61
47
31
8
1
47
29
59
23
25
41
56
11
27
71
52
70
65
67
64
10
45
55
66
63
49
41
7
8
39
21
45
70
68
68
71
19
67
48
32
67
4
20
50
13
23
57
14
Polar 620
39
21
10
23
36
34
37
40
8
35
33
20

Pos Fig	Det. nr Part. No	Ingår/Fitted 620 LB	620 BK	620 DB	620 DBD	Benämning	Description
1	207733	x	x	x	x	Plåt tak 8000x2475	Roofing plate 8000x2475
2	207489	x	x	x	x	Plåt sida övre 6600x1285	Side plate upper 6600x1285
3	210827	x	x	x	x	Plåt sida undre 6600x800	Side plate lower 6600x800
4	208402	x	x	x	x	Plåt gavel 2475x1538	Gable plate 2475x1538
5	211056	x	x	x	x	Plåt gavel undre 2800x818	Gable plate lower 2800x818
6	211056	x	x	x	x	Plåt gavel övre 2800x818	Gable plate upper 2800x818
7	210127	x	x	x	x	List midja L=7312	List L=7312
8	210365	M	M	M	M	List dekor plast, silver	List decor plastic, silver
9	210095	x	x	x	x	List tält rak L=3870	List straight L=3870
10	205579	x	x	x	x	List dekor alu. L=2390	List decor alu. L=2390
11	208567	x	x	x	x	List markis L=2322	List L=2322
12	210093	x	x	x	x	List avb. spoiler V-fram L=2997	List L front L=2997
13	210508	x	x	x	x	List avb. spoiler H-fram L=2997	List R front L=2997
14	210999	x	x	x	x	List avb. spoiler V-H bak L=4094	List L-R rear L=4094
15	210577	x	x	x	x	Spoiler H	Spoiler R
16	210578	x	x	x	x	Spoiler V	Spoiler L
17	210346	x	x	x	x	List vinkel V	List L
18	210347	x	x	x	x	List vinkel H	List R
19	210101	x	x	x	x	List vinkel al. L=5000	List al. L=5000
20	210419	x	x	x	x	List bakljusramp L=605	List light holder L=605
21	208210	x	x	x	x	List bakljusramp L=2382	List light holder L=2382
22	210348	x	x	x	x	List gavel-golv fram L=2440	List gable-floor front L=2440
--	209525	x	x	x	x	Tätning "Terostat 2759" d:o	Seal "Terostat 2759" d:o
--	800626	x	x	x	x	Skruv d:o TKX 5,0x25	Screw d:o TKX 5,0x25
23	208236	M	M	M	M	Butyl profil 15x2 (30 m/rulle)	Seal strip 15x2 (30 m/roll)
24	208237	M	M	M	M	Butyl profil Ø=8 mm (7 m/rulle)	Seal strip Ø=8 mm (7 m/roll)
25	209960	M	M	M	M	List tätning, vit (45 m/rulle)	Seal strip, white (45 m/roll)
26	210469	x	x	x	x	List koffert L=1700	List gas box L=1700
27	210174	x	x	x	x	Dekal	Decal
28	204137	M	M	M	M	List täck	Cover strip
29	210032	x	x	x	x	Skarvskydd tältlist	Splice protection
--	801710	x	x	x	x	Skruv PKM 4,2x14 d:o	Screw PKM 4,2x14 d:o
30	207212	x	x	x	x	Taklucka 400x400 kpl. rumsdel	Roof hatch 400x400 cpl.
--	207265	T	T	T	T	Taklucka Heki kpl.	Roof hatch Heki cpl.
--	207780	T	T	T	T	Taklucka Heki de Lux kpl.	Roof hatch Heki de Lux cpl.
31	207211	x	x	x	x	Taklucka 280x280 kpl. rumsdel	Roof hatch 280x280 cpl.
32	210281	x	x	x	x	Hjulhusbreddare	Mudguard
33	206777	x	x	x	x	Hjulhus	Wheel housing
34	206830	x	x	x	x	Isolering hjulhus	Insulation wheel housing
35	100950	x	x	x	x	Stänkskydd	Splash guard
36	101223	x	x	x	x	Fäste stänkskydd	Bracket splash guard
37	800118	x	x	x	x	Skruv	Screw
38	210539	x	x	x	x	Dekal	Decal
39	209973	x	x	x	x	Emblem 620	Emblem 620
40	200877	x	x	x	x	Dammskydd	Dust cover
41	208539	x	x	x	x	Fönster öppn.bart 900x550 kpl.*	Window 900x550 cpl.*
--	208092	x	x	x	x	Ruta lös u. karm 900x550 d:o	Pane without frame 900x550 d:o
42	208540	x	x	x	x	Fönster öppn.bart 700x300 pentry kpl.*	Window 700x300 pentry cpl.*
--	208094	x	x	x	x	Ruta lös u. karm 700x300 d:o	Pane without frame 700x300 d:o
43	208537	x	x	x	x	Fönster fast 1600x550 kpl.*	Window fixed 1600x550 cpl.*
						M= Metervara T= Tillbehör	M= On the metre T= Accessory

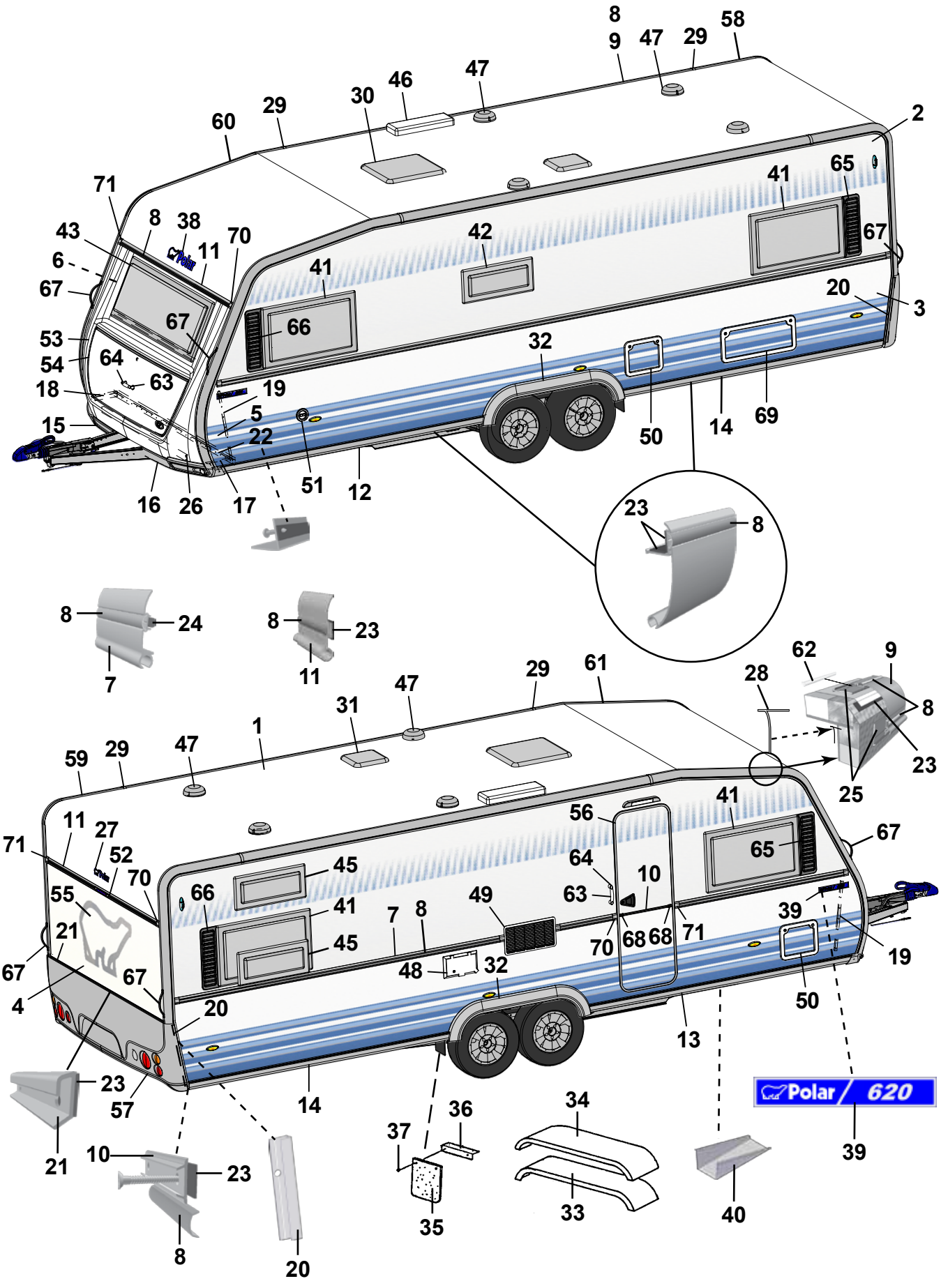
8
9
47
29
58
46
47
30
29
60
2
71
8
38
70
43
11
41
65
6
42
67
67
41
20
3
67
66
53
32
54
64
63
18
19
5
15
22
50
14
69
51
12
16
26
17
23
8
8
24
8
23
7
11
62
9
28
61
29
47
31
8
47
1
59
29
47
23
25
41
56
11
27
71
52
70
65
67
64
10
45
55
66
63
41
49
7
8
39
21
45
68
68
71
70
19
67
48
32
67
4
20
50
13
23
57
14
Polar 620
39
21
10
23
36
34
37
40
8
35
33
20

Pos Fig	Det. nr Part. No	Ingår/Fitted 620 LB	620 BK	620 DB	620 DBD	Benämning	Description
--	208090	x	x	x	x	Ruta lös u. karm 1600x550 d:o	Pane without frame 1600x550 d:o
45	208540		x			Fönster öppn.bart 700x300 kpl. *	Window 700x300 cpl. *
--	208094		x			Ruta lös u. karm 700x300 d:o	Pane without frame 700x300 d:o
46	208023	x	x	x	x	Ventil tak för kyl	Ventilator roof for refrigerator
47	00970024	x	x	x	x	Ventilator kpl.	Ventilator cpl.
48	504323	x	x	x	x	El-intag 230 V u. låshus	El. connection 230 V without locking house
--	504324	T	T	T	T	El-intag 230 V u. låshus el-golvvärme	El. connection 230 V el. underfloor heating
--	504325	x	x	x	x	Låshus d:o	Locking house d:o
49	209247	x	x	x	x	Galler ventilation kyl	Louvre ventilation
50	207759	x	x	x	x	Lucka m. innerram, utan spegel	Door with frame inner, without plate
--	207197	x	x	x	x	Innerram d:o	Frame inner d:o
51	311530	x	x	x	x	Vattenpåfyllning u. lock	Water filler without cap
--	314698	x	x	x	x	Lock d:o	Cap d:o
52	208587	x	x	x	x	List vinkel bromsljus L=300	List tail lamp L=300
53	210075	x	x	x	x	Front u. lock	Front without trunk lid
54	210076	x	x	x	x	Lock front u. lås	Trunk lid front without lock
55	209059	x	x	x	x	Dekal	Decal
56	210139	x	x	x	x	Dörr yttre kpl. H	Outer door cpl. R
--	208304	T	T	T	T	Myggdörr inre	Mosquito door inner
57	210938	x	x	x	x	Bakljusramp	Light holder
58	210044	x	x	x	x	List tält bockad H-bak	List bent R rear
59	210045	x	x	x	x	List tält bockad V-bak	List bent L rear
60	210042	x	x	x	x	List tält bockad H-fram	List bent R front
61	210043	x	x	x	x	List tält bockad V-fram	List bent L front
62	208323	x	x	x	x	Styrstift list tält 50x3,5 mm	Pin for list 50x6,5 mm
63	210057	x	x	x	x	Handtag koffert inkl. täckbrickor	Handle trunk lid with covers
64	211492	x	x	x	x	Täckbricka	Cover
65	209483	x	x	x	x	Dekorplatta grå H	Decor plate grey H
66	209484	x	x	x	x	Dekorplatta grå V	Decor plate grey V
67	210054	x	x	x	x	Draghandtag	Draw handle
68	206801	x	x	x	x	Ändavslutning	End protection
69	208424	T	T	T	T	Lucka m innerram, utan spegel	Door with frame inner, without plate
70	205630	x	x	x	x	Ändavslutning H midjelist	End protection R tent list
71	205631	x	x	x	x	Ändavslutning V midjelist	End protection L tent list
						*=Tonade fönster är tillval, se "Fönster-detaljer" sidan 91-94	*= Coloured windows for choice, see "Window equipment" side 91-94
						M= Metervara T= Tillbehör	M= On the metre T= Accessory

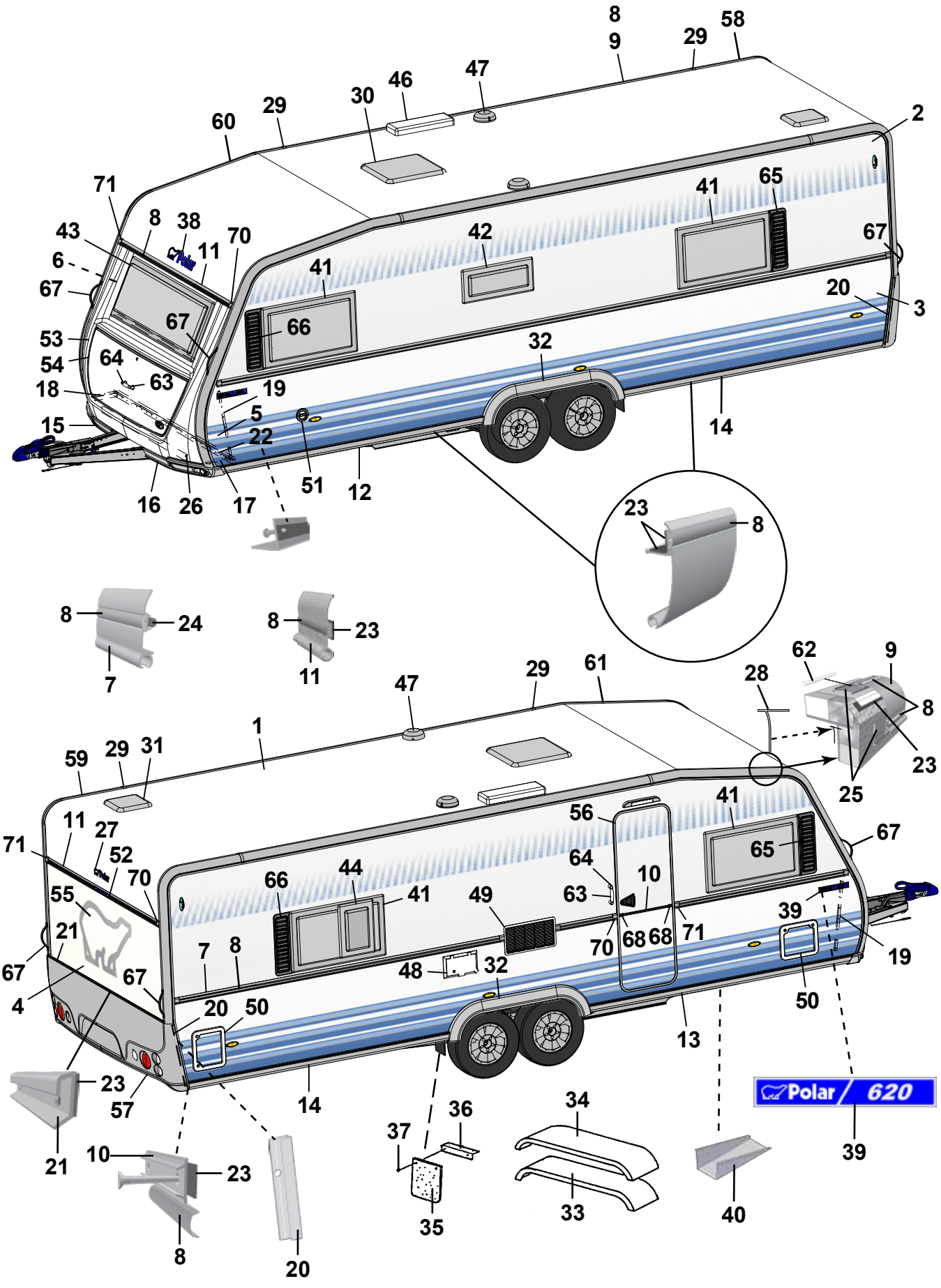
Polar 620

Pos Fig	Det. nr Part. No	Ingår/Fitted 620 TR LB	Ingår/Fitted 620 TR DB	Benämning	Description
1	207733	x	x	Plåt tak 8000x2475	Roofing plate 8000x2475
2	207489	x	x	Plåt sida övre 6600x1285	Side plate upper 6600x1285
3	210827	x	x	Plåt sida undre 6600x800	Side plate lower 6600x800
4	208402	x	x	Plåt gavel 2475x1538	Gable plate 2475x1538
5	211056	x	x	Plåt gavel undre 2800x818	Gable plate lower 2800x818
6	211056	x	x	Plåt gavel övre 2800x818	Gable plate upper 2800x818
7	210127	x	x	List midja L=7312	List L=7312
8	210365	M	M	List dekor plast, silver	List decor plastic, silver
9	210095	x	x	List tält rak L=3870	List straight L=3870
10	205579	x	x	List dekor alu. L=2390	List decor alu. L=2390
11	208567	x	x	List markis L=2322	List L=2322
12	210093	x	x	List avb. spoiler V-fram L=2997	List L front L=2997
13	210508	x	x	List avb. spoiler H-fram L=2997	List R front L=2997
14	210999	x	x	List avb. spoiler V-H bak L=4094	List L-R rear L=4094
15	210577	x	x	Spoiler H	Spoiler R
16	210578	x	x	Spoiler V	Spoiler L
17	210346	x	x	List vinkel V	List L
18	210347	x	x	List vinkel H	List R
19	210101	x	x	List vinkel al. L=5000	List al. L=5000
20	210419	x	x	List bakljusramp L=605	List light holder L=605
21	208210	x	x	List bakljusramp L=2382	List light holder L=2382
22	210348	x	x	List gavel-golv fram L=2440	List gable-floor front L=2440
--	209525	x	x	Tätning "Terostat 2759" d:o	Seal "Terostat 2759" d:o
--	800626	x	x	Skruv d:o TKX 5,0x25	Screw d:o TKX 5,0x25
23	208236	M	M	Butyl profil 15x2 (30 m/rulle)	Seal strip 15x2 (30 m/roll)
24	208237	M	M	Butyl profil Ø=8 mm (7 m/rulle)	Seal strip Ø=8 mm (7 m/roll)
25	209960	M	M	List tätning, vit (45 m/rulle)	Seal strip, white (45 m/roll)
26	210469	x	x	List koffert L=1700	List gas box L=1700
27	210174	x	x	Dekal	Decal
28	204137	M	M	List täck	Cover strip
29	210032	x	x	Skarvskydd tältlist	Splice protection
--	801710	x	x	Skruv PKM 4,2x14 d:o	Screw PKM 4,2x14 d:o
30	207212	x	x	Taklucka 400x400 kpl. rumsdel	Roof hatch 400x400 cpl.
--	207265	T	T	Taklucka Heki kpl.	Roof hatch Heki cpl.
--	207780	T	T	Taklucka Heki de Lux kpl.	Roof hatch Heki de Lux cpl.
31	207211	x	x	Taklucka 280x280 kpl. rumsdel	Roof hatch 280x280 cpl.
32	210281	x	x	Hjulhusbreddare	Mudguard
33	206777	x	x	Hjulhus	Wheel housing
34	206830	x	x	Isolering hjulhus	Insulation wheel housing
35	100950	x	x	Stänkskydd	Splash guard
36	101223	x	x	Fäste stänkskydd	Bracket splash guard
37	800118	x	x	Skruv	Screw
38	210539	x	x	Dekal	Decal
39	209973	x	x	Emblem 620	Emblem 620
40	200877	x	x	Dammskydd	Dust cover
41	208539	x	x	Fönster öppn.bart 900x550 kpl.*	Window 900x550 cpl.*
--	208092	x	x	Ruta lös u. karm 900x550 d:o	Pane without frame 900x550 d:o
42	208540		x	Fönster öppn.bart 700x300 pentry kpl.*	Window 700x300 pentry cpl.*
--	208910	x		Fönster fast 700x300 pentry kpl.*	Window fixed 700x300 pentry cpl.*
--	208094	x	x	Ruta lös u. karm 700x300 d:o	Pane without frame 700x300 d:o
				M= Metervara T= Tillbehör	M= On the metre T= Accessory

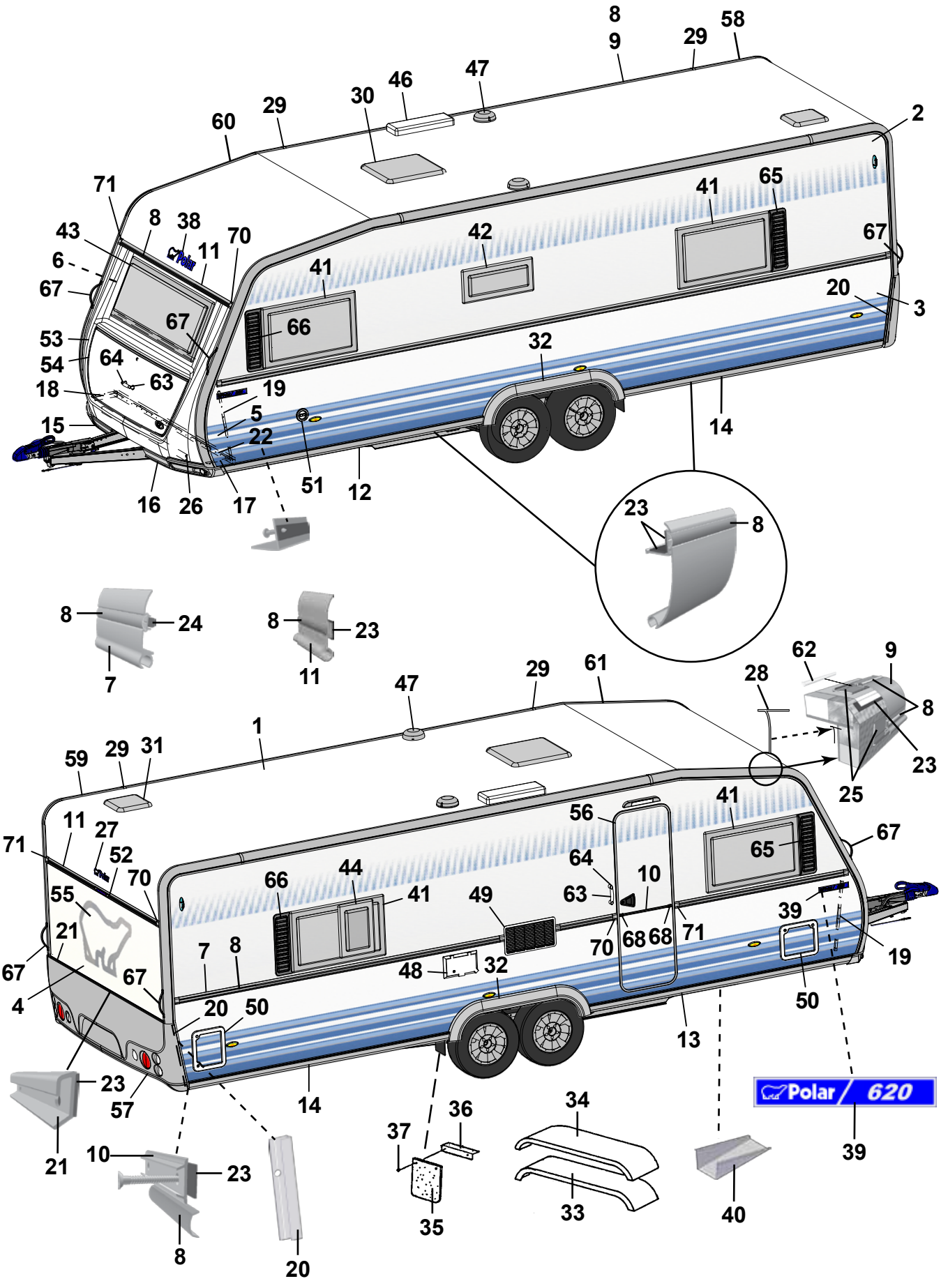
Polar 620

Pos Fig	Det. nr Part. No	Ingår/Fitted 620 TR LB	Ingår/Fitted 620 TR DB	Benämning	Description
43	208537	x	x	Fönster fast 1600x550 kpl. *	Window fixed 1600x550 cpl. *
--	208090	x	x	Ruta lös u. karm 1600x550 d:o	Pane without frame 1600x550 d:o
44	208541		x	Fönster öppn.bart 350x500 kpl. *	Window 350x550 cpl. *
--	208095		x	Ruta lös u. karm 350x500 d:o	Pane without frame 350x500 d:o
46	208023	x	x	Ventil tak för kyl	Ventilator roof for refrigerator
47	00970024	x	x	Ventilator kpl.	Ventilator cpl.
48	504323	x	x	El-intag 230 V u. låshus	El. connection 230 V without locking house
--	504324	T	T	El-intag 230 V u. låshus el-golvvärme	El. connection 230 V el. underfloor heating
--	504325	x	x	Låshus d:o	Locking house d:o
49	209247	x	x	Galler ventilation kyl	Louvre ventilation
50	207759	x	x	Lucka m. innerram, utan spegel	Door with frame inner, without plate
--	207197	x	x	Innerram d:o	Frame inner d:o
51	311530	x	x	Vattenpåfyllning u. lock	Water filler without cap
--	314698	x	x	Lock d:o	Cap d:o
52	208587	x	x	List vinkel bromsljus L=300	List tail lamp L=300
53	210075	x	x	Front u. lock	Front without trunk lid
54	210076	x	x	Lock front u. lås	Trunk lid front without lock
55	209059	x	x	Dekal	Decal
56	210139	x	x	Dörr yttre kpl. H	Outer door cpl. R
--	208304	T	T	Myggdörr inre	Mosquito door inner
57	210938	x	x	Bakljusramp	Light holder
58	210044	x	x	List tält bockad H-bak	List bent R rear
59	210045	x	x	List tält bockad V-bak	List bent L rear
60	210042	x	x	List tält bockad H-fram	List bent R front
61	210043	x	x	List tält bockad V-fram	List bent L front
62	208323	x	x	Styrstift list tält 50x3,5 mm	Pin for list 50x6,5 mm
63	210057	x	x	Handtag koffert inkl. täckbrickor	Handle trunk lid with covers
64	211492	x	x	Täckbricka	Cover
65	209483	x	x	Dekorplatta grå H	Decor plate grey H
66	209484	x	x	Dekorplatta grå V	Decor plate grey V
67	210054	x	x	Draghandtag	Draw handle
68	206801	x	x	Ändavslutning	End protection
70	205630	x	x	Ändavslutning H midjelist	End protection R tent list
71	205631	x	x	Ändavslutning V midjelist	End protection L tent list

* = Tonade fönster är tillval, se "Fönsterdetaljer" sidan 91-94

* = Coloured windows for choice, see "Window equipment" side 91-94

M= Metervara
T= Tillbehör

M= On the metre
T= Accessory

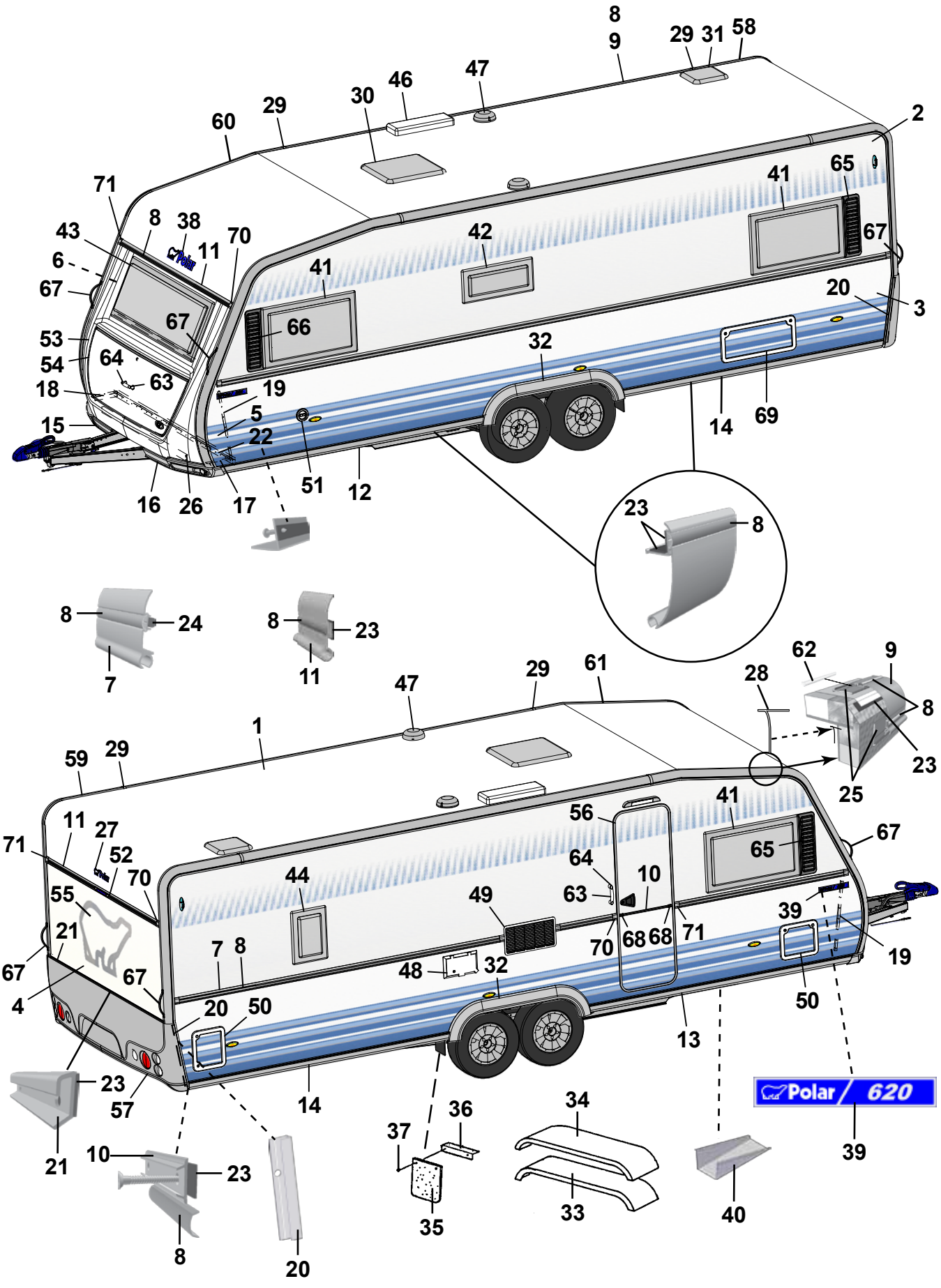
8
9
29
31
58
47
46
30
29
60
2
71
8
38
43
11
70
6
67
41
65
42
67
41
67
20
3
66
53
32
54
64
63
18
19
5
15
22
14
69
16
26
17
51
12
23
8
8
24
7
8
23
11
62
9
28
8
23
25
61
29
47
1
59
29
11
27
71
52
70
55
21
67
67
4
44
49
56
41
65
67
64
10
63
7
8
48
32
70
68
68
71
39
19
50
20
50
13
14
23
57
21
10
23
8
20
36
37
35
34
33
40
39
Polar 620

Pos Fig	Det. nr Part. No	Ingår/Fitted 620 CTH		Benämning	Description
1	207733	x		Plåt tak 8000x2475	Roofing plate 8000x2475
2	207489	x		Plåt sida övre 6600x1285	Side plate upper 6600x1285
3	210827	x		Plåt sida undre 6600x800	Side plate lower 6600x800
4	208402	x		Plåt gavel 2475x1538	Gable plate 2475x1538
5	211056	x		Plåt gavel undre 2800x818	Gable plate lower 2800x818
6	211056	x		Plåt gavel övre 2800x818	Gable plate upper 2800x818
7	210127	x		List midja L=7312	List L=7312
8	210365	M		List dekor plast, silver	List decor plastic, silver
9	210095	x		List tält rak L=3870	List straight L=3870
10	205579	x		List dekor alu. L=2390	List decor alu. L=2390
11	208567	x		List markis L=2322	List L=2322
12	210093	x		List avb. spoiler V-fram L=2997	List L front L=2997
13	210508	x		List avb. spoiler H-fram L=2997	List R front L=2997
14	210999	x		List avb. spoiler V-H bak L=4094	List L-R rear L=4094
15	210577	x		Spoiler H	Spoiler R
16	210578	x		Spoiler V	Spoiler L
17	210346	x		List vinkel V	List L
18	210347	x		List vinkel H	List R
19	210101	x		List vinkel al. L=5000	List al. L=5000
20	210419	x		List bakljusramp L=605	List light holder L=605
21	208210	x		List bakljusramp L=2382	List light holder L=2382
22	210348	x		List gavel-golv fram L=2440	List gable-floor front L=2440
--	209525	x		Tätning "Terostat 2759" d:o	Seal "Terostat 2759" d:o
--	800626	x		Skruv d:o TKX 5,0x25	Screw d:o TKX 5,0x25
23	208236	M		Butyl profil 15x2 (30 m/rulle)	Seal strip 15x2 (30 m/roll)
24	208237	M		Butyl profil Ø=8 mm (7 m/rulle)	Seal strip Ø=8 mm (7 m/roll)
25	209960	M		List tätning, vit (45 m/rulle)	Seal strip, white (45 m/roll)
26	210469	x		List koffert L=1700	List gas box L=1700
27	210174	x		Dekal	Decal
28	204137	M		List täck	Cover strip
29	210032	x		Skarvskydd tältlist	Splice protection
--	801710	x		Skruv PKM 4,2x14 d:o	Screw PKM 4,2x14 d:o
30	207212	x		Taklucka 400x400 kpl. rumsdel	Roof hatch 400x400 cpl.
--	207265	T		Taklucka Heki kpl.	Roof hatch Heki cpl.
--	207780	T		Taklucka Heki de Lux kpl.	Roof hatch Heki de Lux cpl.
31	207211	x		Taklucka 280x280 kpl. rumsdel	Roof hatch 280x280 cpl.
32	210281	x		Hjulhusbreddare	Mudguard
33	206777	x		Hjulhus	Wheel housing
34	206830	x		Isolering hjulhus	Insulation wheel housing
35	100950	x		Stänkskydd	Splash guard
36	101223	x		Fäste stänkskydd	Bracket splash guard
37	800118	x		Skruv	Screw
38	210539	x		Dekal	Decal
39	209973	x		Emblem 620	Emblem 620
40	200877	x		Dammskydd	Dust cover
41	208539	x		Fönster öppn.bart 900x550 kpl.*	Window 900x550 cpl.*
--	208092	x		Ruta lös u. karm 900x550 d:o	Pane without frame 900x550 d:o
42	208540	x		Fönster öppn.bart 700x300 pentry kpl.*	Window 700x300 pentry cpl.*
--	208094	x		Ruta lös u. karm 700x300 d:o	Pane without frame 700x300 d:o
43	208537	x		Fönster fast 1600x550 kpl.*	Window fixed 1600x550 cpl.*
				M= Metervara	M= On the metre
				T= Tillbehör	T= Accessory

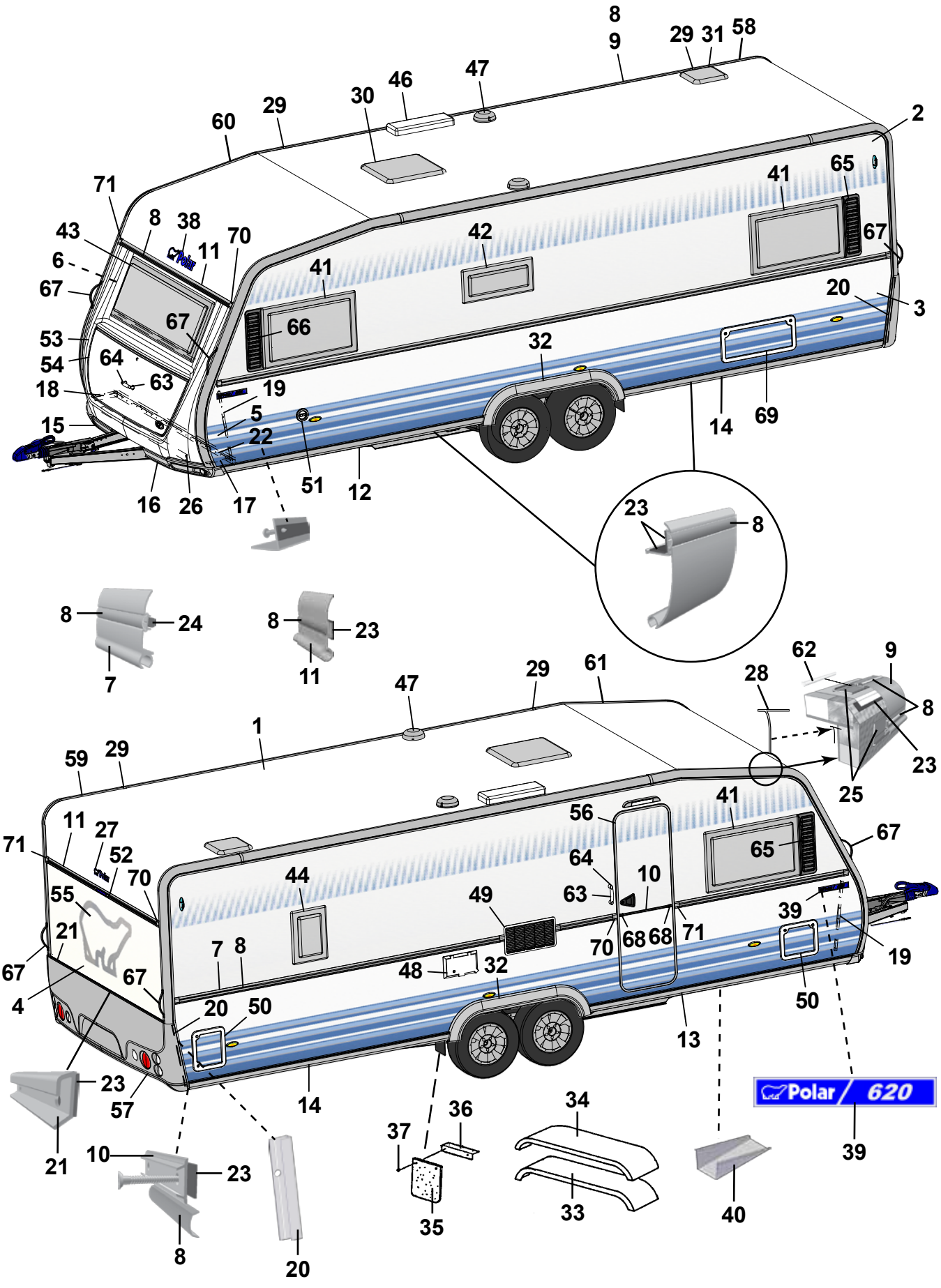
8
9
29
31
58
47
46
30
29
60
2
71
8
38
43
11
70
6
67
41
65
67
42
41
67
20
3
53
66
32
54
64
63
18
19
14
69
5
15
22
51
12
16
26
17
23
8
8
24
7
8
23
11
62
9
28
8
29
61
47
1
23
59
29
25
41
56
11
27
71
52
70
65
67
64
10
55
44
49
63
39
21
7
8
48
32
70
68
68
71
19
67
67
4
20
50
50
13
23
57
14
Polar 620
39
21
10
23
36
34
37
8
20
35
33
40

Pos Fig	Det. nr Part. No	Ingår/Fitted 620 CTH		Benämning	Description
--	208090	x		Ruta lös u. karm 1600x550 d:o	Pane without frame 1600x550 d:o
44	208541	T		Fönster öppn.bart 350x500 kpl.	Window 350x550 cpl.
--	208095	T		Ruta lös u. karm 350x500 d:o	Pane without frame 350x500 d:o
46	208023	x		Ventil tak för kyl	Ventilator roof for refrigerator
47	00970024	x		Ventilator kpl.	Ventilator cpl.
48	504323	x		El-intag 230 V u. låshus	El. connection 230 V without locking house
--	504324	T		El-intag 230 V u. låshus el-golvvärme	El. connection 230 V el. underfloor heating
--	504325	x		Låshus d:o	Locking house d:o
49	209247	x		Galler ventilation kyl	Louvre ventilation
50	207759	x		Lucka m. innerram, utan spegel	Door with frame inner, without plate
--	207197	x		Innerram d:o	Frame inner d:o
51	311530	x		Vattenpåfyllning u. lock	Water filler without cap
--	314698	x		Lock d:o	Cap d:o
52	208587	x		List vinkel bromsljus L=300	List tail lamp L=300
53	210075	x		Front u. lock	Front without trunk lid
54	210076	x		Lock front u. lås	Trunk lid front without lock
55	209059	x		Dekal	Decal
56	210139	x		Dörr yttre kpl. H	Outer door cpl. R
--	208304	T		Myggdörr inre	Mosquito door inner
57	210938	x		Bakljusramp	Light holder
58	210044	x		List tält bockad H-bak	List bent R rear
59	210045	x		List tält bockad V-bak	List bent L rear
60	210042	x		List tält bockad H-fram	List bent R front
61	210043	x		List tält bockad V-fram	List bent L front
62	208323	x		Styrstift list tält 50x3,5 mm	Pin for list 50x6,5 mm
63	210057	x		Handtag koffert inkl. täckbrickor	Handle trunk lid with covers
64	211492	x		Täckbricka	Cover
65	209483	x		Dekorplatta grå H	Decor plate grey H
66	209484	x		Dekorplatta grå V	Decor plate grey V
67	210054	x		Draghandtag	Draw handle
68	206801	x		Ändavslutning	End protection
69	208424	T		Lucka m innerram, utan spegel	Door with frame inner, without plate
70	205630	x		Ändavslutning H midjelist	End protection R tent list
71	205631	x		Ändavslutning V midjelist	End protection L tent list
				* = Tonade fönster är tillval, se "Fönsterdetaljer" sidan 91-94	* = Coloured windows for choice, see "Window equipment" side 91-94
				M= Metervara T= Tillbehör	M= On the metre T= Accessory

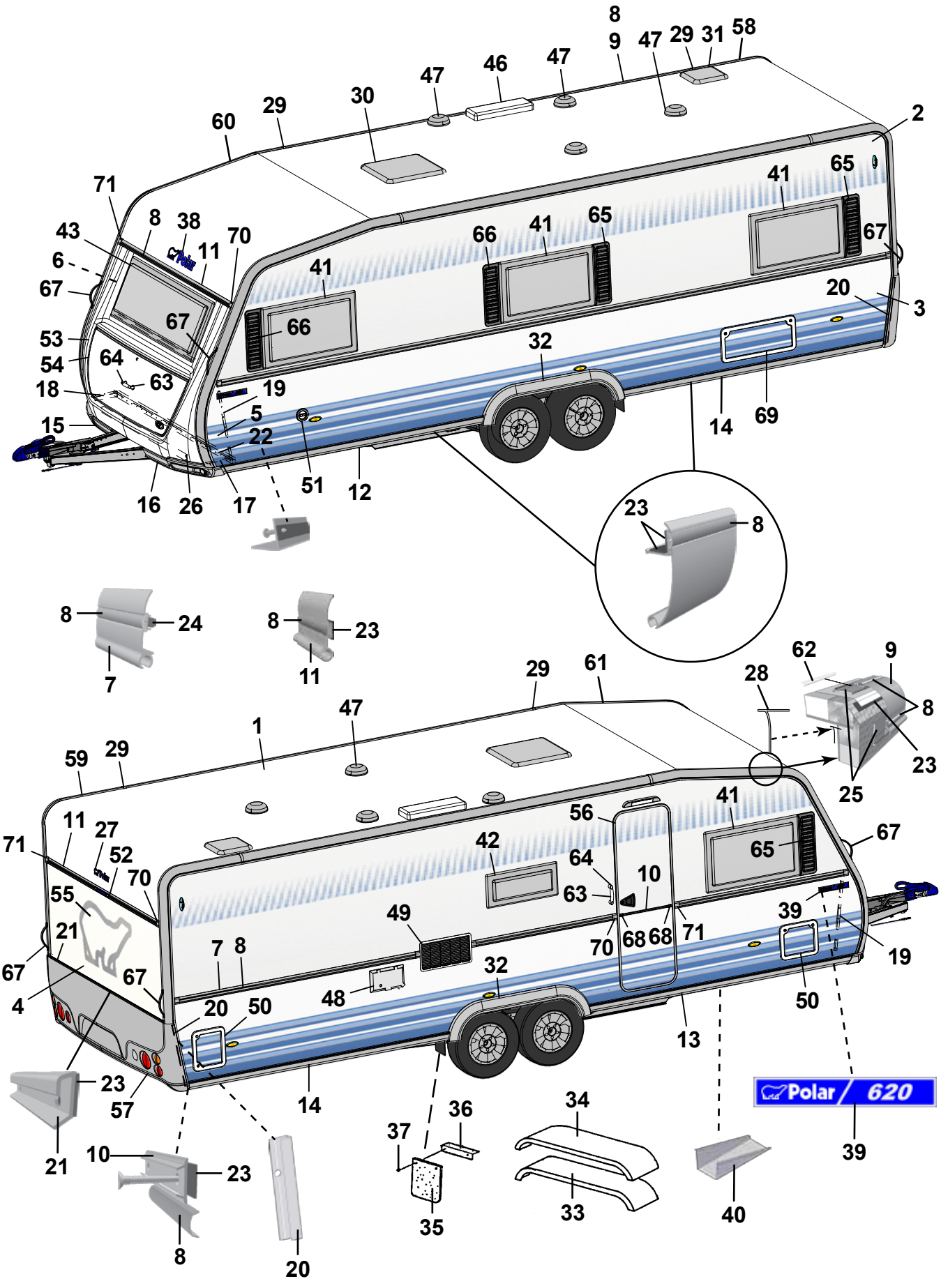
Polar 620

Pos Fig	Det. nr Part. No	Ingår/Fitted 620 CTX		Benämning	Description
1	207733	x		Plåt tak 8000x2475	Roofing plate 8000x2475
2	207489	x		Plåt sida övre 6600x1285	Side plate upper 6600x1285
3	210827	x		Plåt sida undre 6600x800	Side plate lower 6600x800
4	208402	x		Plåt gavel 2475x1538	Gable plate 2475x1538
5	211056	x		Plåt gavel undre 2800x818	Gable plate lower 2800x818
6	211056	x		Plåt gavel övre 2800x818	Gable plate upper 2800x818
7	210127	x		List midja L=7312	List L=7312
8	210365	M		List dekor plast, silver	List decor plastic, silver
9	210095	x		List tält rak L=3870	List straight L=3870
10	205579	x		List dekor alu. L=2390	List decor alu. L=2390
11	208567	x		List markis L=2322	List L=2322
12	210093	x		List avb. spoiler V-fram L=2997	List L front L=2997
13	210508	x		List avb. spoiler H-fram L=2997	List R front L=2997
14	210999	x		List avb. spoiler V-H bak L=4094	List L-R rear L=4094
15	210577	x		Spoiler H	Spoiler R
16	210578	x		Spoiler V	Spoiler L
17	210346	x		List vinkel V	List L
18	210347	x		List vinkel H	List R
19	210101	x		List vinkel al. L=5000	List al. L=5000
20	210419	x		List bakljusramp L=605	List light holder L=605
21	208210	x		List bakljusramp L=2382	List light holder L=2382
22	210348	x		List gavel-golv fram L=2440	List gable-floor front L=2440
--	209525	x		Tätning "Terostat 2759" d:o	Seal "Terostat 2759" d:o
--	800626	x		Skruv d:o TKX 5,0x25	Screw d:o TKX 5,0x25
23	208236	M		Butyl profil 15x2 (30 m/rulle)	Seal strip 15x2 (30 m/roll)
24	208237	M		Butyl profil Ø=8 mm (7 m/rulle)	Seal strip Ø=8 mm (7 m/roll)
25	209960	M		List tätning, vit (45 m/rulle)	Seal strip, white (45 m/roll)
26	210469	x		List koffert L=1700	List gas box L=1700
27	210174	x		Dekal	Decal
28	204137	M		List täck	Cover strip
29	210032	x		Skarvskydd tältlist	Splice protection
--	801710	x		Skruv PKM 4,2x14 d:o	Screw PKM 4,2x14 d:o
30	207212	x		Taklucka 400x400 kpl. rumsdel	Roof hatch 400x400 cpl.
--	207265	T		Taklucka Heki kpl.	Roof hatch Heki cpl.
--	207780	T		Taklucka Heki de Lux kpl.	Roof hatch Heki de Lux cpl.
31	207211	x		Taklucka 280x280 kpl. rumsdel	Roof hatch 280x280 cpl.
32	210281	x		Hjulhusbreddare	Mudguard
33	206777	x		Hjulhus	Wheel housing
34	206830	x		Isolering hjulhus	Insulation wheel housing
35	100950	x		Stänkskydd	Splash guard
36	101223	x		Fäste stänkskydd	Bracket splash guard
37	800118	x		Skruv	Screw
38	210539	x		Dekal	Decal
39	209973	x		Emblem 620	Emblem 620
40	200877	x		Dammskydd	Dust cover
41	208539	x		Fönster öppn.bart 900x550 kpl. *	Window 900x550 cpl. *
--	208092	x		Ruta lös u. karm 900x550 d:o	Pane without frame 900x550 d:o
--	208725	x		Fönster öppn.bart H.F. 700x550 kpl. 1 *	Window R.F. 700x550 cpl. 1 *
--	208093	x		Ruta lös u. karm 700x550 d:o	Pane without frame 700x550 d:o
42	208540	x		Fönster öppn.bart 700x300 pentry kpl. *	Window 700x300 pentry cpl. *
				M= Metervara T= Tillbehör	M= On the metre T= Accessory

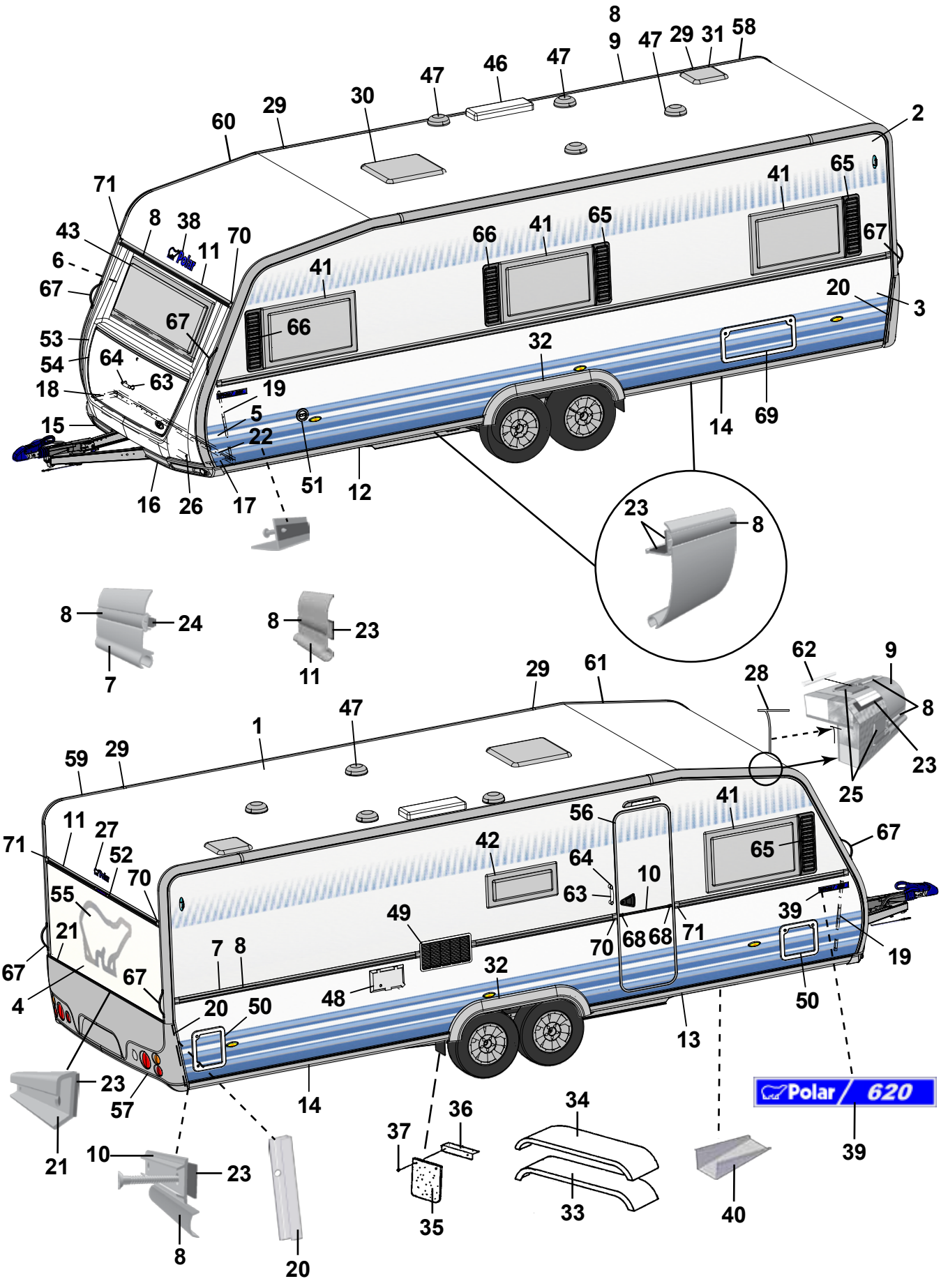
8
9
47
29
31
58
47
46
47
30
29
60
2
71
8
38
43
11
70
6
67
41
65
66
41
65
67
41
67
53
66
32
20
3
54
64
63
18
19
5
15
22
14
69
16
26
17
51
12
23
8
8
24
7
8
23
11
62
9
28
29
61
8
1
47
23
59
29
25
11
27
52
70
71
55
21
67
4
67
7
8
49
42
56
41
65
67
64
10
63
70
68
68
71
39
19
48
32
20
50
50
13
23
57
14
Polar 620
21
10
23
8
20
36
37
35
34
33
40
39

Pos Fig	Det. nr Part. No	Ingår/Fitted 620 CTX		Benämning	Description
--	208094	x		Ruta lös u. karm 700x300 d:o	Pane without frame 700x300 d:o
43	208537	x		Fönster fast 1600x550 kpl. *	Window fixed 1600x550 cpl. *
--	208090	x		Ruta lös u. karm 1600x550 d:o	Pane without frame 1600x550 d:o
46	208023	x		Ventil tak för kyl	Ventilator roof for refrigerator
47	00970024	x		Ventilator kpl.	Ventilator cpl.
48	504323	x		El-intag 230 V u. låshus	El. connection 230 V without locking house
--	504324	T		El-intag 230 V u. låshus el-golvvärme	El. connection 230 V el. underfloor heating
--	504325	x		Låshus d:o	Locking house d:o
49	209247	x		Galler ventilation kyl	Louvre ventilation
50	207759	x		Lucka m. innerram, utan spegel	Door with frame inner, without plate
--	207197	x		Innerram d:o	Frame inner d:o
51	311530	x		Vattenpåfyllning u. lock	Water filler without cap
--	314698	x		Lock d:o	Cap d:o
52	208587	x		List vinkel bromsljus L=300	List tail lamp L=300
53	210075	x		Front u. lock	Front without trunk lid
54	210076	x		Lock front u. lås	Trunk lid front without lock
55	209059	x		Dekal	Decal
56	210139	x		Dörr yttre kpl. H	Outer door cpl. R
--	208304	T		Myggdörr inre	Mosquito door inner
57	210938	x		Bakljusramp	Light holder
58	210044	x		List tält bockad H-bak	List bent R rear
59	210045	x		List tält bockad V-bak	List bent L rear
60	210042	x		List tält bockad H-fram	List bent R front
61	210043	x		List tält bockad V-fram	List bent L front
62	208323	x		Styrstift list tält 50x3,5 mm	Pin for list 50x6,5 mm
63	210057	x		Handtag koffert inkl. täckbrickor	Handle trunk lid with covers
64	211492	x		Täckbricka	Cover
65	209483	x		Dekorplatta grå H	Decor plate grey H
66	209484	x		Dekorplatta grå V	Decor plate grey V
67	210054	x		Draghandtag	Draw handle
68	206801	x		Ändavslutning	End protection
69	208424	T		Lucka m innerram, utan spegel	Door with frame inner, without plate
70	205630	x		Ändavslutning H midjelist	End protection R tent list
71	205631	x		Ändavslutning V midjelist	End protection L tent list

[1] = Endast i modell LR

[1] = Only in LR model

* = Tonade fönster är tillval, se "Fönsterdetaljer" sidan 91-94

* = Coloured windows for choice, see "Window equipment" side 91-94

M= Metervara
T= Tillbehör

M= On the metre
T= Accessory

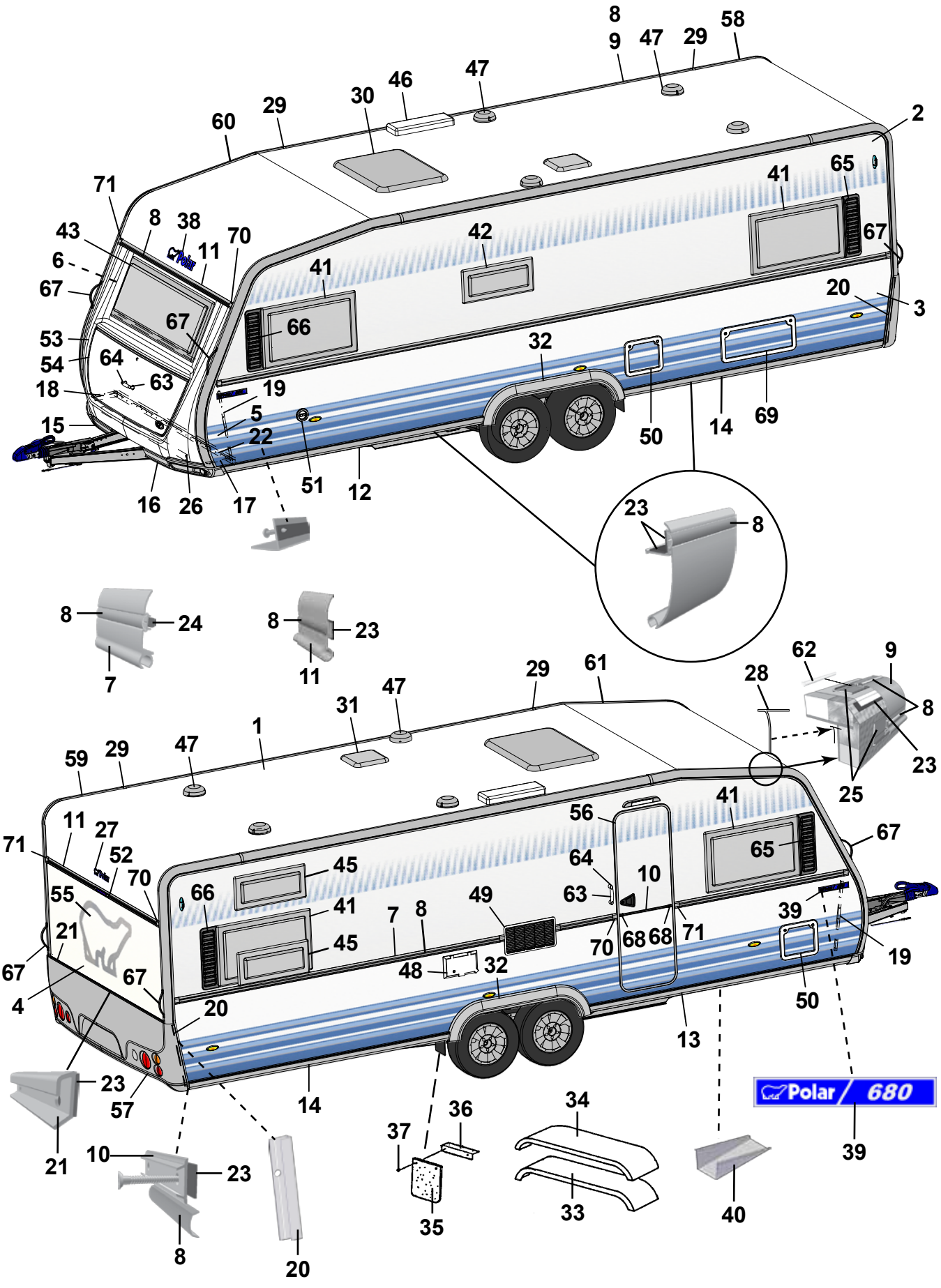
Polar 680

Pos Fig	Det. nr Part. No	Ingår/Fitted 680 BK	Ingår/Fitted 680 DS	Benämning	Description
1	207733	x	x	Plåt tak 8000x2475	Roofing plate 8000x2475
2	207734	x	x	Plåt sida övre 7800x1285	Side plate upper 7800x1285
3	210828	x	x	Plåt sida undre 7800x800	Side plate lower 7800x800
4	208402	x	x	Plåt gavel 2475x1538	Gable plate 2475x1538
5	211056	x	x	Plåt gavel undre 2800x818	Gable plate lower 2800x818
6	211056	x	x	Plåt gavel övre 2800x818	Gable plate upper 2800x818
7	210127	x	x	List midja L=7312	List L=7312
8	210365	M	M	List dekor plast, silver	List decor plastic, silver
9	210046	x	x	List tält rak L=4990	List straight L=4990
10	205579	x	x	List dekor alu. L=2390	List decor alu. L=2390
11	208567	x	x	List markis L=2322	List L=2322
12	210093	x	x	List avb. spoiler V-fram L=2997	List L front L=2997
13	210508	x	x	List avb. spoiler H-fram L=2997	List R front L=2997
14	210999	x	x	List avb. spoiler V-H bak L=4094	List L-R rear L=4094
15	210579	x	x	Spoiler H	Spoiler R
16	210580	x	x	Spoiler V	Spoiler L
17	210346	x	x	List vinkel V	List L
18	210347	x	x	List vinkel H	List R
19	210101	x	x	List vinkel al. L=5000	List al. L=5000
20	210419	x	x	List bakljusramp L=605	List light holder L=605
21	208210	x	x	List bakljusramp L=2382	List light holder L=2382
22	210348	x	x	List gavel-golv fram L=2440	List gable-floor front L=2440
--	209525	x	x	Tätning "Terostat 2759" d:o	Seal "Terostat 2759" d:o
--	800626	x	x	Skruv d:o TKX 5,0x25	Screw d:o TKX 5,0x25
23	208236	M	M	Butyl profil 15x2 (30 m/rulle)	Seal strip 15x2 (30 m/roll)
24	208237	M	M	Butyl profil Ø=8 mm (7 m/rulle)	Seal strip Ø=8 mm (7 m/roll)
25	209960	M	M	List tätning, vit (45 m/rulle)	Seal strip, white (45 m/roll)
26	210469	x	x	List koffert L=1700	List gas box L=1700
27	210174	x	x	Dekal	Decal
28	204137	M	M	List täck	Cover strip
29	210032	x	x	Skarvskydd tältlist	Splice protection
--	801710	x	x	Skruv PKM 4,2x14 d:o	Screw PKM 4,2x14 d:o
30	207265	x	x	Taklucka Heki kpl.	Roof hatch Heki cpl.
--	207780	T	T	Taklucka Heki de Lux kpl.	Roof hatch Heki de Lux cpl.
--	207212	T	T	Taklucka 400x400 kpl. rumsdel	Roof hatch 400x400 cpl.
31	207211	x	x	Taklucka 280x280 kpl. rumsdel	Roof hatch 280x280 cpl.
32	210281	x	x	Hjulhusbreddare	Mudguard
33	206777	x	x	Hjulhus	Wheel housing
34	206830	x	x	Isolering hjulhus	Insulation wheel housing
35	100950	x	x	Stänkskydd	Splash guard
36	101223	x	x	Fäste stänkskydd	Bracket splash guard
37	800118	x	x	Skruv	Screw
38	210539	x	x	Dekal	Decal
39	209974	x	x	Emblem 680	Emblem 680
40	200877	x	x	Dammskydd	Dust cover
41	208539	x	x	Fönster öppn.bart 900x550 kpl.*	Window 900x550 cpl.*
--	208092	x	x	Ruta lös u. karm 900x550 d:o	Pane without frame 900x550 d:o
42	208540	x	x	Fönster öppn.bart 700x300 pentry kpl.*	Window 700x300 pentry cpl.*
--	208094	x	x	Ruta lös u. karm 700x300 d:o	Pane without frame 700x300 d:o
43	208537	x	x	Fönster fast 1600x550 kpl.*	Window fixed 1600x550 cpl.*
				M= Metervara	M= On the metre
				T= Tillbehör	T= Accessory

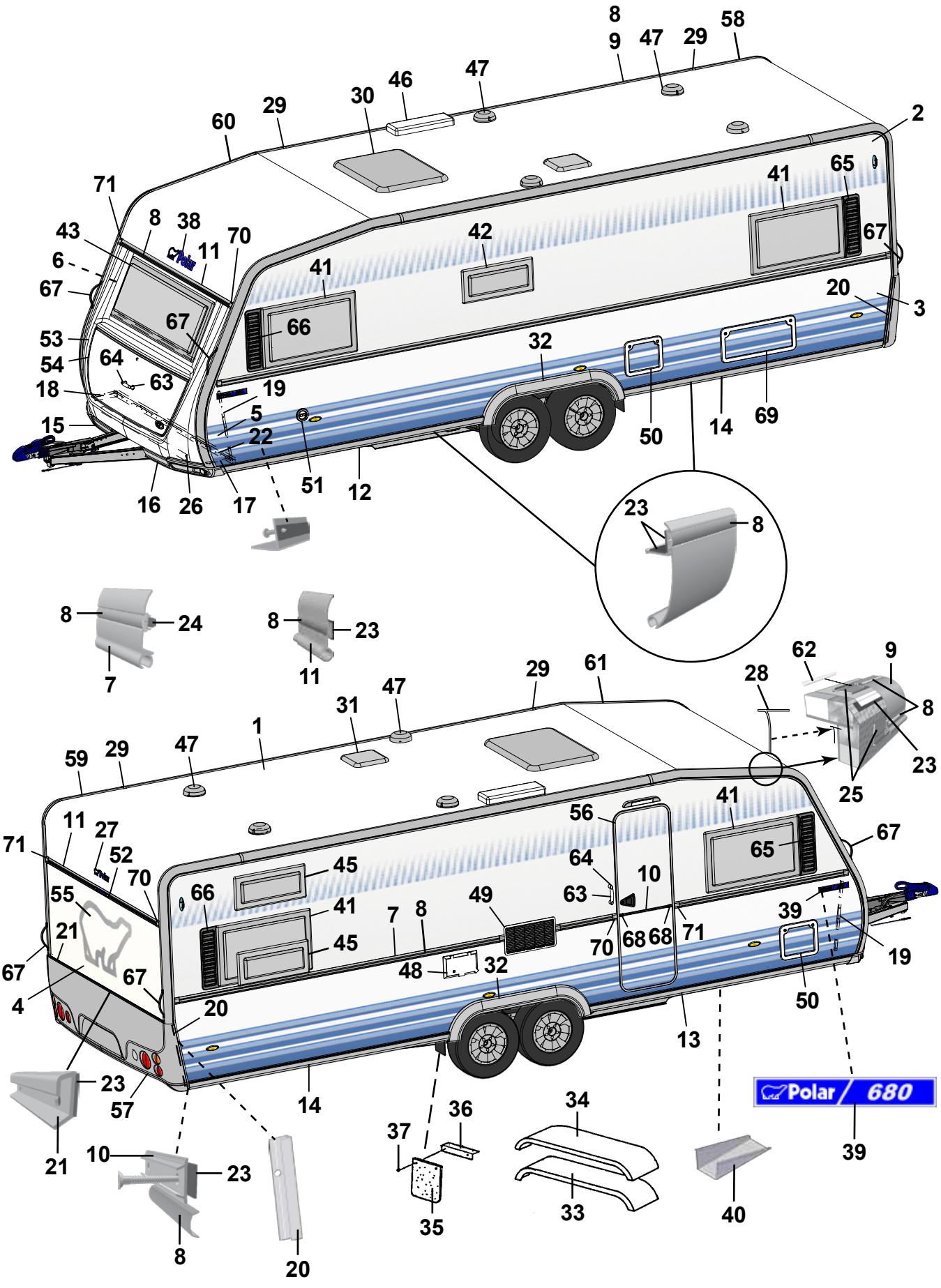
Polar 680

Pos Fig	Det. nr Part. No	Ingår/Fitted 680 BK	Ingår/Fitted 680 DS	Benämning	Description
--	208090	x	x	Ruta lös u. karm 1600x550 d:o	Pane without frame 1600x550 d:o
45	208540	x		Fönster öppn.bart 700x300 kpl. *	Window 700x300 cpl. *
--	208094	x		Ruta lös u. karm 700x300 d:o	Pane without frame 700x300 d:o
46	208023	x	x	Ventil tak för kyl	Ventilator roof for refrigerator
47	00970024	x	x	Ventilator kpl.	Ventilator cpl.
48	504323	x	x	El-intag 230 V u. låshus	El. connection 230 V without locking house
--	504324	T	T	El-intag 230 V u. låshus el-golvvärme	El. connection 230 V el. underfloor heating
--	504325	x	x	Låshus d:o	Locking house d:o
49	209247	x	x	Galler ventilation kyl	Louvre ventilation
50	207759	x	x	Lucka m. innerram, utan spegel	Door with frame inner, without plate
--	207197	x	x	Innerram d:o	Frame inner d:o
51	311530	x	x	Vattenpåfyllning u. lock	Water filler without cap
--	314698	x	x	Lock d:o	Cap d:o
52	208587	x	x	List vinkel bromsljus L=300	List tail lamp L=300
53	210075	x	x	Front u. lock	Front without trunk lid
54	210076	x	x	Lock front u. lås	Trunk lid front without lock
55	209059	x	x	Dekal	Decal
56	210139	x	x	Dörr yttre kpl. H	Outer door cpl. R
--	208304	T	T	Myggdörr inre	Mosquito door inner
57	210938	x	x	Bakljusramp	Light holder
58	210044	x	x	List tält bockad H-bak	List bent R rear
59	210045	x	x	List tält bockad V-bak	List bent L rear
60	210042	x	x	List tält bockad H-fram	List bent R front
61	210043	x	x	List tält bockad V-fram	List bent L front
62	208323	x	x	Styrstift list tält 50x3,5 mm	Pin for list 50x6,5 mm
63	210057	x	x	Handtag koffert inkl. täckbrickor	Handle trunk lid with covers
64	211492	x	x	Täckbricka	Cover
65	209483	x	x	Dekorplatta grå H	Decor plate grey H
66	209484	x	x	Dekorplatta grå V	Decor plate grey V
67	210054	x	x	Draghandtag	Draw handle
68	206801	x	x	Ändavslutning	End protection
69	208424	T		Lucka m innerram, utan spegel	Door with frame inner, without plate
70	205630	x	x	Ändavslutning H midjelist	End protection R tent list
71	205631	x	x	Ändavslutning V midjelist	End protection L tent list
				* = Tonade fönster är tillval, se "Fönsterdetaljer" sidan 91-94	* = Coloured windows for choice, see "Window equipment" side 91-94
				M= Metervara T= Tillbehör	M= On the metre T= Accessory

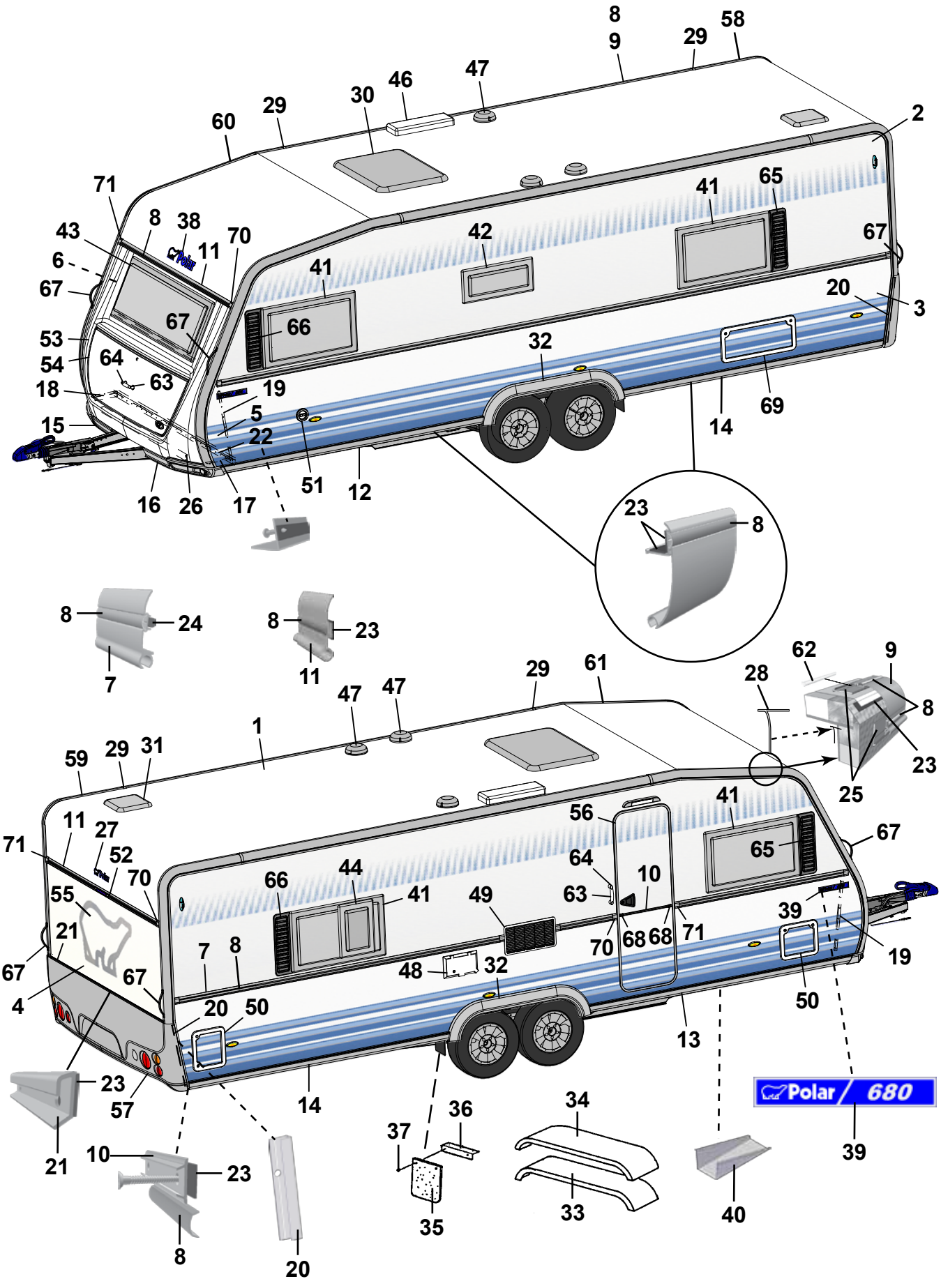
Polar 680

Pos Fig	Det. nr Part. No	Ingår/Fitted 680 TR LB	Ingår/Fitted 680 TR DB	Benämning	Description
1	207733	x	x	Plåt tak 8000x2475	Roofing plate 8000x2475
2	207734	x	x	Plåt sida övre 7800x1285	Side plate upper 7800x1285
3	210828	x	x	Plåt sida undre 7800x800	Side plate lower 7800x800
4	208402	x	x	Plåt gavel 2475x1538	Gable plate 2475x1538
5	211056	x	x	Plåt gavel undre 2800x818	Gable plate lower 2800x818
6	211056	x	x	Plåt gavel övre 2800x818	Gable plate upper 2800x818
7	210127	x	x	List midja L=7312	List L=7312
8	210365	M	M	List dekor plast, silver	List decor plastic, silver
9	210046	x	x	List tält rak L=4990	List straight L=4990
10	205579	x	x	List dekor alu. L=2390	List decor alu. L=2390
11	208567	x	x	List markis L=2322	List L=2322
12	210093	x	x	List avb. spoiler V-fram L=2997	List L front L=2997
13	210508	x	x	List avb. spoiler H-fram L=2997	List R front L=2997
14	210999	x	x	List avb. spoiler V-H bak L=4094	List L-R rear L=4094
15	210579	x	x	Spoiler H	Spoiler R
16	210580	x	x	Spoiler V	Spoiler L
17	210346	x	x	List vinkel V	List L
18	210347	x	x	List vinkel H	List R
19	210101	x	x	List vinkel al. L=5000	List al. L=5000
20	210419	x	x	List bakljusramp L=605	List light holder L=605
21	208210	x	x	List bakljusramp L=2382	List light holder L=2382
22	210348	x	x	List gavel-golv fram L=2440	List gable-floor front L=2440
--	209525	x	x	Tätning "Terostat 2759" d:o	Seal "Terostat 2759" d:o
--	800626	x	x	Skruv d:o TKX 5,0x25	Screw d:o TKX 5,0x25
23	208236	M	M	Butyl profil 15x2 (30 m/rulle)	Seal strip 15x2 (30 m/roll)
24	208237	M	M	Butyl profil Ø=8 mm (7 m/rulle)	Seal strip Ø=8 mm (7 m/roll)
25	209960	M	M	List tätning, vit (45 m/rulle)	Seal strip, white (45 m/roll)
26	210469	x	x	List koffert L=1700	List gas box L=1700
27	210174	x	x	Dekal	Decal
28	204137	M	M	List täck	Cover strip
29	210032	x	x	Skarvskydd tältlist	Splice protection
--	801710	x	x	Skruv PKM 4,2x14 d:o	Screw PKM 4,2x14 d:o
30	207265	x	x	Taklucka Heki kpl.	Roof hatch Heki cpl.
--	207780	T	T	Taklucka Heki de Lux kpl.	Roof hatch Heki de Lux cpl.
--	207212	T	T	Taklucka 400x400 kpl. rumsdel	Roof hatch 400x400 cpl.
31	207211	x	x	Taklucka 280x280 kpl. rumsdel	Roof hatch 280x280 cpl.
32	210281	x	x	Hjulhusbreddare	Mudguard
33	206777	x	x	Hjulhus	Wheel housing
34	206830	x	x	Isolering hjulhus	Insulation wheel housing
35	100950	x	x	Stänkskydd	Splash guard
36	101223	x	x	Fäste stänkskydd	Bracket splash guard
37	800118	x	x	Skruv	Screw
38	210539	x	x	Dekal	Decal
39	209974	x	x	Emblem 680	Emblem 680
40	200877	x	x	Dammskydd	Dust cover
41	208539	x	x	Fönster öppn.bart 900x550 kpl.*	Window 900x550 cpl.*
--	208092	x	x	Ruta lös u. karm 900x550 d:o	Pane without frame 900x550 d:o
--	208725	x		Fönster öppn.bart H.F. 700x550 kpl. 1*	Window R.F. 700x550 cpl. 1*
--	208093	x		Ruta lös u. karm 700x550 d:o	Pane without frame 700x550 d:o
42	208540	x	x	Fönster öppn.bart 700x300 pentry kpl.*	Window 700x300 pentry cpl.*
				M= Metervara	M= On the metre
				T= Tillbehör	T= Accessory

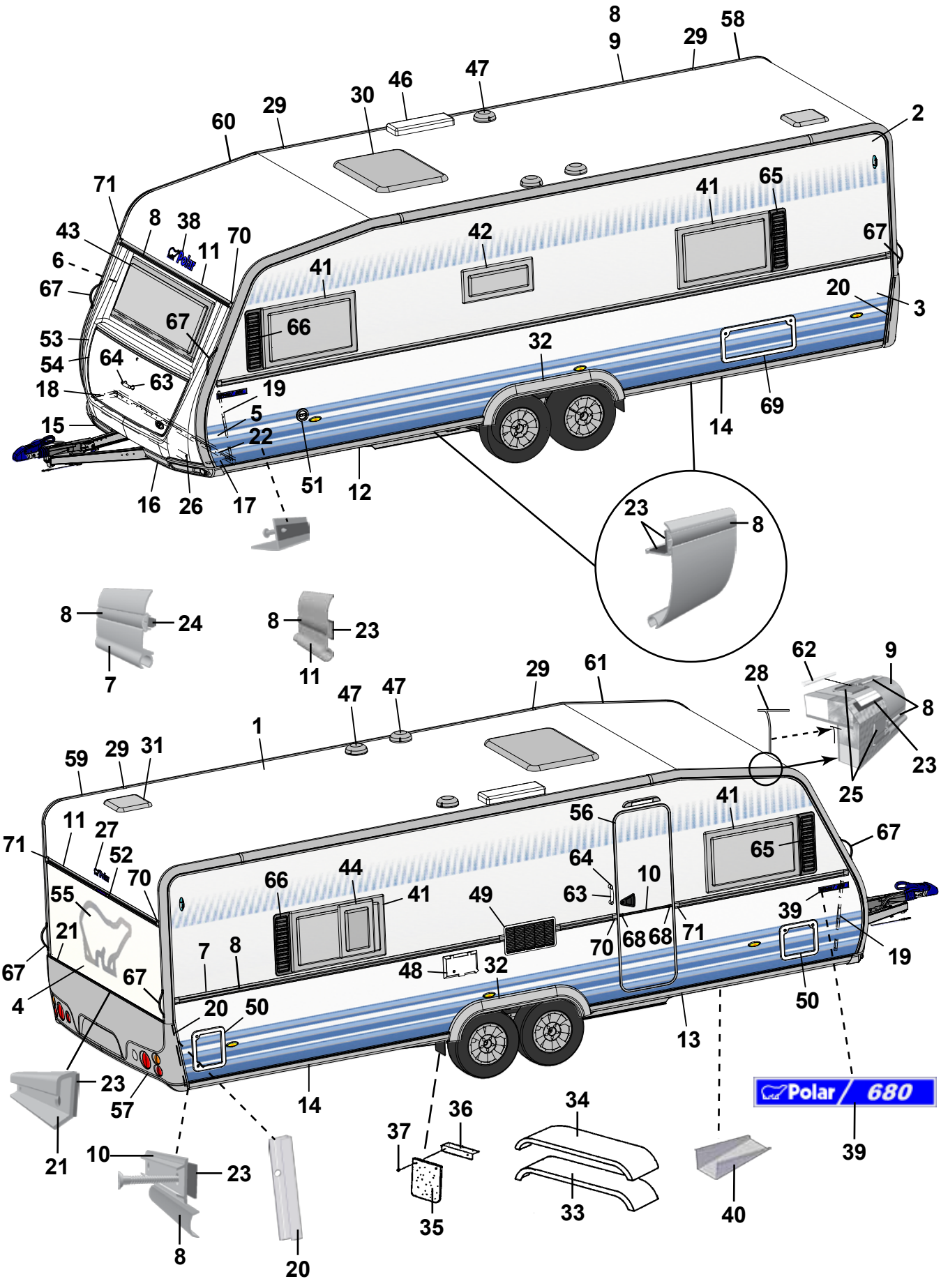
Polar 680

Pos Fig	Det. nr Part. No	Ingår/Fitted 680 TR LB	Ingår/Fitted 680 TR DB	Benämning	Description
--	208094	x	x	Ruta lös u. karm 700x300 d:o	Pane without frame 700x300 d:o
43	208537	x	x	Fönster fast 1600x550 kpl. *	Window fixed 1600x550 cpl. *
--	208090	x	x	Ruta lös u. karm 1600x550 d:o	Pane without frame 1600x550 d:o
44	208541		x	Fönster öppn.bart 350x500 kpl. *	Window 350x550 cpl. *
--	208095		x	Ruta lös u. karm 350x500 d:o	Pane without frame 350x500
46	208023	x	x	Ventil tak för kyl	Ventilator roof for refrigerator
47	00970024	x	x	Ventilator kpl.	Ventilator cpl.
48	504323	x	x	El-intag 230 V u. låshus	El. connection 230 V without locking house
--	504324	T	T	El-intag 230 V u. låshus el-golvvärme	El. connection 230 V el. underfloor heating
--	504325	x	x	Låshus d:o	Locking house d:o
49	209247	x	x	Galler ventilation kyl	Louvre ventilation
50	207759	x	x	Lucka m. innerram, utan spegel	Door with frame inner, without plate
--	207197	x	x	Innerram d:o	Frame inner d:o
51	311530	x	x	Vattenpåfyllning u. lock	Water filler without cap
--	314698	x	x	Lock d:o	Cap d:o
52	208587	x	x	List vinkel bromsljus L=300	List tail lamp L=300
53	210075	x	x	Front u. lock	Front without trunk lid
54	210076	x	x	Lock front u. lås	Trunk lid front without lock
55	209059	x	x	Dekal	Decal
56	210139	x	x	Dörr yttre kpl. H	Outer door cpl. R
--	208304	T	T	Myggdörr inre	Mosquito door inner
57	210938	x	x	Bakljusramp	Light holder
58	210044	x	x	List tält bockad H-bak	List bent R rear
59	210045	x	x	List tält bockad V-bak	List bent L rear
60	210042	x	x	List tält bockad H-fram	List bent R front
61	210043	x	x	List tält bockad V-fram	List bent L front
62	208323	x	x	Styrstift list tält 50x3,5 mm	Pin for list 50x6,5 mm
63	210057	x	x	Handtag koffert inkl. täckbrickor	Handle trunk lid with covers
64	211492	x	x	Täckbricka	Cover
65	209483	x	x	Dekorplatta grå H	Decor plate grey H
66	209484	x	x	Dekorplatta grå V	Decor plate grey V
67	210054	x	x	Draghandtag	Draw handle
68	206801	x	x	Ändavslutning	End protection
69	208424	T	T	Lucka m innerram, utan spegel	Door with frame inner, without plate
70	205630	x	x	Ändavslutning H midjelist	End protection R tent list
71	205631	x	x	Ändavslutning V midjelist	End protection L tent list

[1] = Endast i modell LR

[1] = Only in LR model

* = Tonade fönster är tillval, se "Fönsterdetaljer" sidan 91-94

* = Coloured windows for choice, see "Window equipment" side 91-94

M= Metervara
T= Tillbehör

M= On the metre
T= Accessory

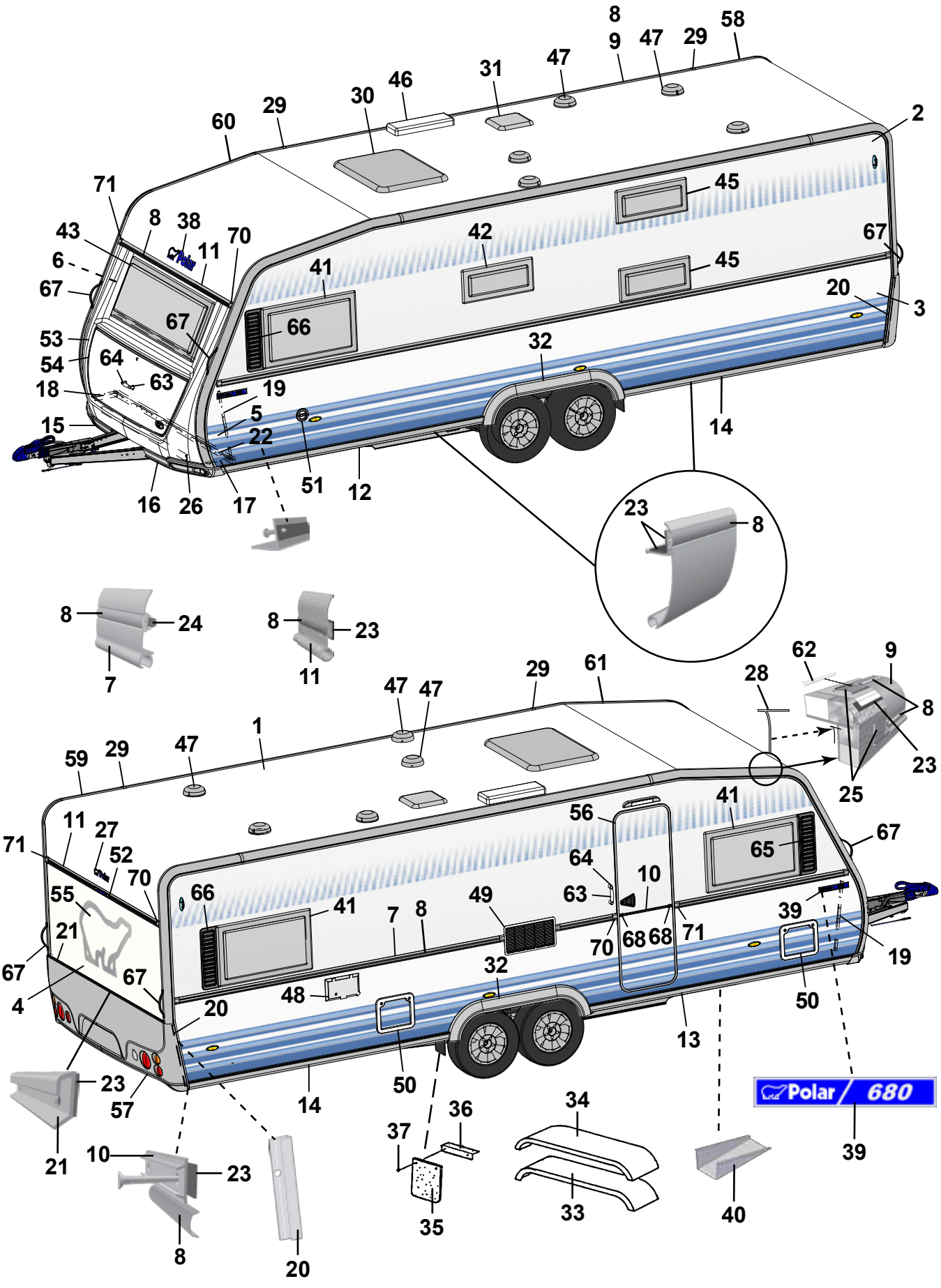
Polar 680

Pos Fig	Det. nr Part. No	Ingår/Fitted 680 BKS		Benämning	Description
1	207733	x		Plåt tak 8000x2475	Roofing plate 8000x2475
2	207734	x		Plåt sida övre 7800x1285	Side plate upper 7800x1285
3	210828	x		Plåt sida undre 7800x800	Side plate lower 7800x800
4	208402	x		Plåt gavel 2475x1538	Gable plate 2475x1538
5	211056	x		Plåt gavel undre 2800x818	Gable plate lower 2800x818
6	211056	x		Plåt gavel övre 2800x818	Gable plate upper 2800x818
7	210127	x		List midja L=7312	List L=7312
8	210365	M		List dekor plast, silver	List decor plastic, silver
9	210046	x		List tält rak L=4990	List straight L=4990
10	205579	x		List dekor alu. L=2390	List decor alu. L=2390
11	208567	x		List markis L=2322	List L=2322
12	210093	x		List avb. spoiler V-fram L=2997	List L front L=2997
13	210508	x		List avb. spoiler H-fram L=2997	List R front L=2997
14	210999	x		List avb. spoiler V-H bak L=4094	List L-R rear L=4094
15	210579	x		Spoiler H	Spoiler R
16	210580	x		Spoiler V	Spoiler L
17	210346	x		List vinkel V	List L
18	210347	x		List vinkel H	List R
19	210101	x		List vinkel al. L=5000	List al. L=5000
20	210419	x		List bakljusramp L=605	List light holder L=605
21	208210	x		List bakljusramp L=2382	List light holder L=2382
22	210348	x		List gavel-golv fram L=2440	List gable-floor front L=2440
--	209525	x		Tätning "Terostat 2759" d:o	Seal "Terostat 2759" d:o
--	800626	x		Skruv d:o TKX 5,0x25	Screw d:o TKX 5,0x25
23	208236	M		Butyl profil 15x2 (30 m/rulle)	Seal strip 15x2 (30 m/roll)
24	208237	M		Butyl profil Ø=8 mm (7 m/rulle)	Seal strip Ø=8 mm (7 m/roll)
25	209960	M		List tätning, vit (45 m/rulle)	Seal strip, white (45 m/roll)
26	210469	x		List koffert L=1700	List gas box L=1700
27	210174	x		Dekal	Decal
28	204137	M		List täck	Cover strip
29	210032	x		Skarvskydd tältlist	Splice protection
--	801710	x		Skruv PKM 4,2x14 d:o	Screw PKM 4,2x14 d:o
30	207265	x		Taklucka Heki kpl.	Roof hatch Heki cpl.
--	207780	T		Taklucka Heki de Lux kpl.	Roof hatch Heki de Lux cpl.
--	207212	T		Taklucka 400x400 kpl. rumsdel	Roof hatch 400x400 cpl.
31	207211	x		Taklucka 280x280 kpl. rumsdel	Roof hatch 280x280 cpl.
32	210281	x		Hjulhusbreddare	Mudguard
33	206777	x		Hjulhus	Wheel housing
34	206830	x		Isolering hjulhus	Insulation wheel housing
35	100950	x		Stänkskydd	Splash guard
36	101223	x		Fäste stänkskydd	Bracket splash guard
37	800118	x		Skruv	Screw
38	210539	x		Dekal	Decal
39	209974	x		Emblem 680	Emblem 680
40	200877	x		Dammskydd	Dust cover
41	208539	x		Fönster öppn.bart 900x550 kpl.*	Window 900x550 cpl.*
--	208092	x		Ruta lös u. karm 900x550 d:o	Pane without frame 900x550 d:o
42	208540	x		Fönster öppn.bart 700x300 pentry kpl.*	Window 700x300 pentry cpl.*
--	208094	x		Ruta lös u. karm 700x300 d:o	Pane without frame 700x300 d:o
43	208537	x		Fönster fast 1600x550 kpl.*	Window fixed 1600x550 cpl.*
				M= Metervara	M= On the metre
				T= Tillbehör	T= Accessory

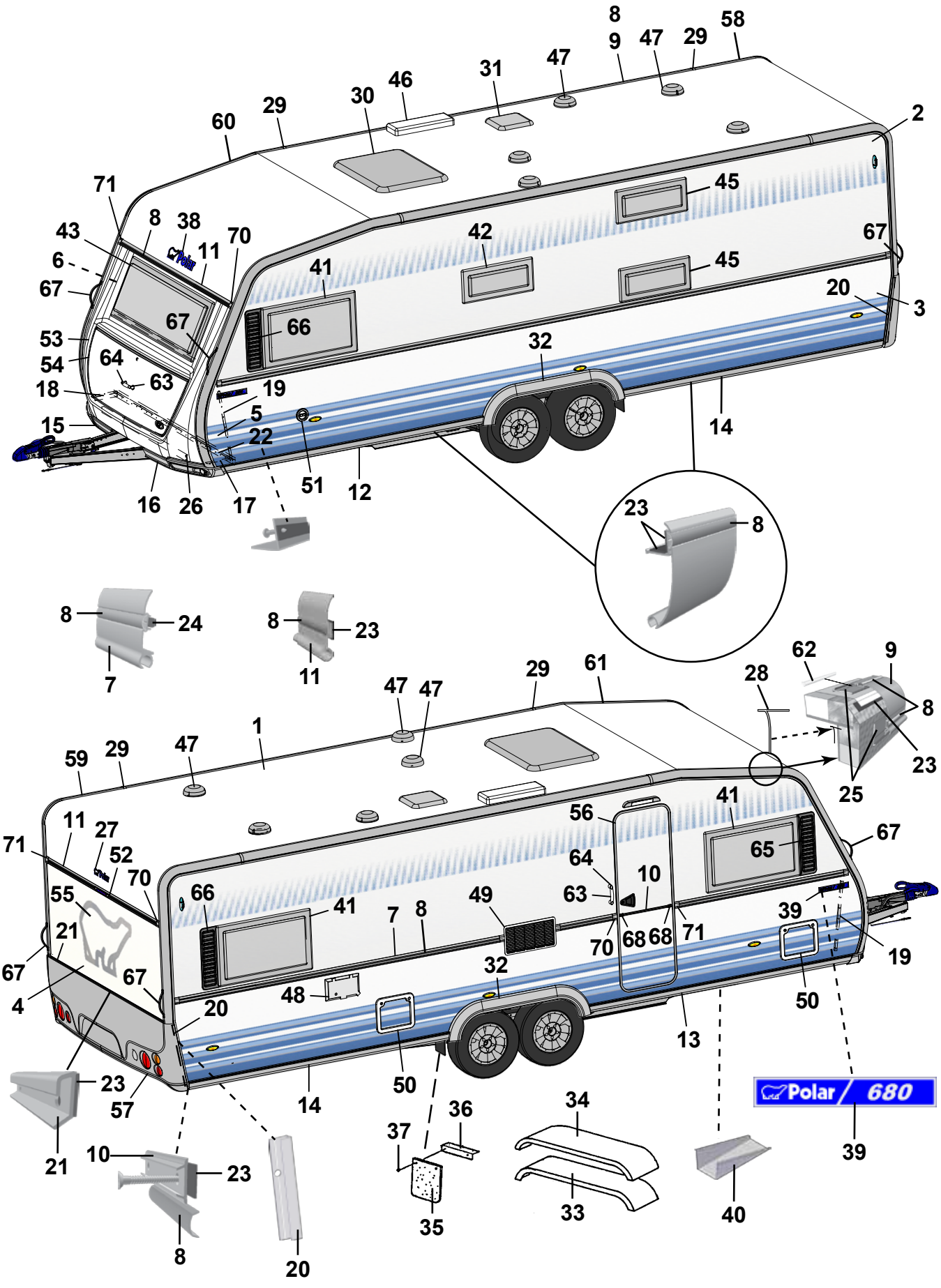
Polar 680

Pos Fig	Det. nr Part. No	Ingår/Fitted 680 BKS		Benämning	Description
--	208090	x		Ruta lös u. karm 1600x550 d:o	Pane without frame 1600x550 d:o
45	208540	x		Fönster öppn.bart 700x300 kpl. *	Window 700x300 cpl. *
--	208094	x		Ruta lös u. karm 700x300 d:o	Pane without frame 700x300 d:o
--	208539	T		Fönster öppn.bart 900x550 kpl. *	Window 900x550 cpl. *
--	208092	T		Ruta lös u. karm 900x550 d:o	Pane without frame 900x550 d:o
46	208023	x		Ventil tak för kyl	Ventilator roof for refrigerator
47	00970024	x		Ventilator kpl.	Ventilator cpl.
48	504323	x		El-intag 230 V u. låshus	El. connection 230 V without locking house
--	504324	T		El-intag 230 V u. låshus el-golvvärme	El. connection 230 V el. underfloor heating
--	504325	x		Låshus d:o	Locking house d:o
49	209247	x		Galler ventilation kyl	Louvre ventilation
50	207759	x		Lucka m. innerram, utan spegel	Door with frame inner, without plate
--	207197	x		Innerram d:o	Frame inner d:o
51	311530	x		Vattenpåfyllning u. lock	Water filler without cap
--	314698	x		Lock d:o	Cap d:o
52	208587	x		List vinkel bromsljus L=300	List tail lamp L=300
53	210075	x		Front u. lock	Front without trunk lid
54	210076	x		Lock front u. lås	Trunk lid front without lock
55	209059	x		Dekal	Decal
56	210139	x		Dörr yttre kpl. H	Outer door cpl. R
--	208304	T		Myggdörr inre	Mosquito door inner
57	210938	x		Bakljusramp	Light holder
58	210044	x		List tält bockad H-bak	List bent R rear
59	210045	x		List tält bockad V-bak	List bent L rear
60	210042	x		List tält bockad H-fram	List bent R front
61	210043	x		List tält bockad V-fram	List bent L front
62	208323	x		Styrstift list tält 50x3,5 mm	Pin for list 50x6,5 mm
63	210057	x		Handtag koffert inkl. täckbrickor	Handle trunk lid with covers
64	211492	x		Täckbricka	Cover
65	209483	x		Dekorplatta grå H	Decor plate grey H
66	209484	x		Dekorplatta grå V	Decor plate grey V
67	210054	x		Draghandtag	Draw handle
68	206801	x		Ändavslutning	End protection
70	205630	x		Ändavslutning H midjelist	End protection R tent list
71	205631	x		Ändavslutning V midjelist	End protection L tent list
				* = Tonade fönster är tillval, se "Fönsterdetaljer" sidan 91-94	* = Coloured windows for choice, see "Window equipment" side 91-94
				M= Metervara T= Tillbehör	M= On the metre T= Accessory

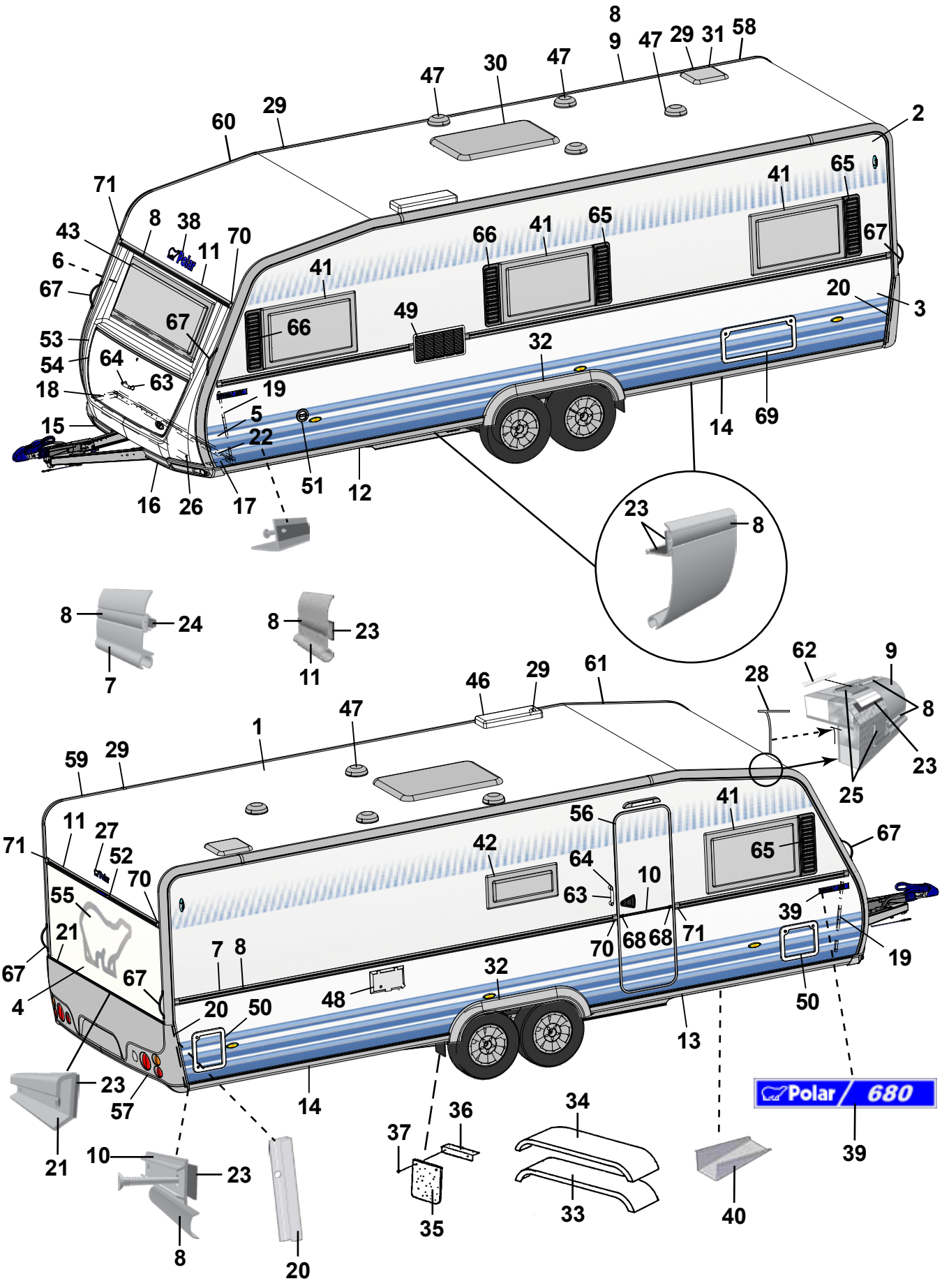
Polar 680

Pos Fig	Det. nr Part. No	Ingår/Fitted 680 CTX		Benämning	Description
1	207733	x		Plåt tak 8000x2475	Roofing plate 8000x2475
2	207734	x		Plåt sida övre 7800x1285	Side plate upper 7800x1285
3	210828	x		Plåt sida undre 7800x800	Side plate lower 7800x800
4	208402	x		Plåt gavel 2475x1538	Gable plate 2475x1538
5	211056	x		Plåt gavel undre 2800x818	Gable plate lower 2800x818
6	211056	x		Plåt gavel övre 2800x818	Gable plate upper 2800x818
7	210127	x		List midja L=7312	List L=7312
8	210365	M		List dekor plast, silver	List decor plastic, silver
9	210046	x		List tält rak L=4990	List straight L=4990
10	205579	x		List dekor alu. L=2390	List decor alu. L=2390
11	208567	x		List markis L=2322	List L=2322
12	210093	x		List avb. spoiler V-fram L=2997	List L front L=2997
13	210508	x		List avb. spoiler H-fram L=2997	List R front L=2997
14	210999	x		List avb. spoiler V-H bak L=4094	List L-R rear L=4094
15	210579	x		Spoiler H	Spoiler R
16	210580	x		Spoiler V	Spoiler L
17	210346	x		List vinkel V	List L
18	210347	x		List vinkel H	List R
19	210101	x		List vinkel al. L=5000	List al. L=5000
20	210419	x		List bakljusramp L=605	List light holder L=605
21	208210	x		List bakljusramp L=2382	List light holder L=2382
22	210348	x		List gavel-golv fram L=2440	List gable-floor front L=2440
--	209525	x		Tätning "Terostat 2759" d:o	Seal "Terostat 2759" d:o
--	800626	x		Skruv d:o TKX 5,0x25	Screw d:o TKX 5,0x25
23	208236	M		Butyl profil 15x2 (30 m/rulle)	Seal strip 15x2 (30 m/roll)
24	208237	M		Butyl profil Ø=8 mm (7 m/rulle)	Seal strip Ø=8 mm (7 m/roll)
25	209960	M		List tätning, vit (45 m/rulle)	Seal strip, white (45 m/roll)
26	210469	x		List koffert L=1700	List gas box L=1700
27	210174	x		Dekal	Decal
28	204137	M		List täck	Cover strip
29	210032	x		Skarvskydd tältlist	Splice protection
--	801710	x		Skruv PKM 4,2x14 d:o	Screw PKM 4,2x14 d:o
30	207265	x		Taklucka Heki kpl.	Roof hatch Heki cpl.
--	207780	T		Taklucka Heki de Lux kpl.	Roof hatch Heki de Lux cpl.
--	207212	T		Taklucka 400x400 kpl. rumsdel	Roof hatch 400x400 cpl.
31	207211	x		Taklucka 280x280 kpl. rumsdel	Roof hatch 280x280 cpl.
32	210281	x		Hjulhusbreddare	Mudguard
33	206777	x		Hjulhus	Wheel housing
34	206830	x		Isolering hjulhus	Insulation wheel housing
35	100950	x		Stänkskydd	Splash guard
36	101223	x		Fäste stänkskydd	Bracket splash guard
37	800118	x		Skruv	Screw
38	210539	x		Dekal	Decal
39	209974	x		Emblem 680	Emblem 680
40	200877	x		Dammskydd	Dust cover
41	208539	x		Fönster öppn.bart 900x550 kpl. *	Window 900x550 cpl. *
--	208092	x		Ruta lös u. karm 900x550 d:o	Pane without frame 900x550 d:o
--	208725	x		Fönster öppn.bart H.F. 700x550 kpl. 1 *	Window R.F. 700x550 cpl. 1 *
--	208093	x		Ruta lös u. karm 700x550 d:o	Pane without frame 700x550 d:o
42	208540	x		Fönster öppn.bart 700x300 pentry kpl. *	Window 700x300 pentry cpl. *
				M= Metervara	M= On the metre
				T= Tillbehör	T= Accessory

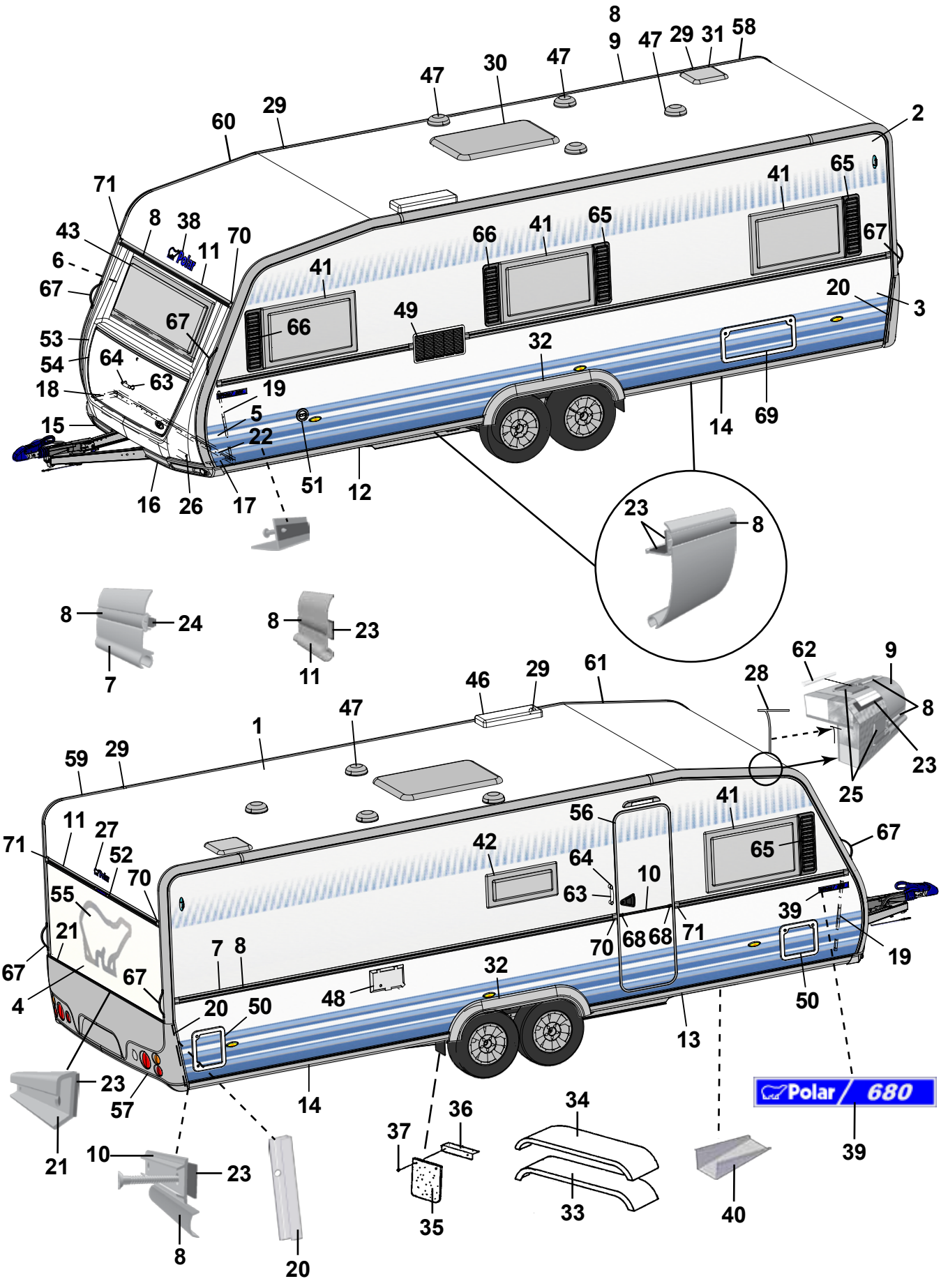
Polar 680

Pos Fig	Det. nr Part. No	Ingår/Fitted 680 CTX		Benämning	Description
--	208094	x		Ruta lös u. karm 700x300 d:o	Pane without frame 700x300 d:o
43	208537	x		Fönster fast 1600x550 kpl. *	Window fixed 1600x550 cpl. *
--	208090	x		Ruta lös u. karm 1600x550 d:o	Pane without frame 1600x550 d:o
46	208023	x		Ventil tak för kyl	Ventilator roof for refrigerator
47	00970024	x		Ventilator kpl.	Ventilator cpl.
48	504323	x		El-intag 230 V u. låshus	El. connection 230 V without locking house
--	504324	T		El-intag 230 V u. låshus el-golvvärme	El. connection 230 V el. underfloor heating
--	504325	x		Låshus d:o	Locking house d:o
49	209247	x		Galler ventilation kyl	Louvre ventilation
50	207759	x		Lucka m. innerram, utan spegel	Door with frame inner, without plate
--	207197	x		Innerram d:o	Frame inner d:o
51	311530	x		Vattenpåfyllning u. lock	Water filler without cap
--	314698	x		Lock d:o	Cap d:o
52	208587	x		List vinkel bromsljus L=300	List tail lamp L=300
53	210075	x		Front u. lock	Front without trunk lid
54	210076	x		Lock front u. lås	Trunk lid front without lock
55	209059	x		Dekal	Decal
56	210139	x		Dörr yttre kpl. H	Outer door cpl. R
--	208304	T		Myggdörr inre	Mosquito door inner
57	210938	x		Bakljusramp	Light holder
58	210044	x		List tält bockad H-bak	List bent R rear
59	210045	x		List tält bockad V-bak	List bent L rear
60	210042	x		List tält bockad H-fram	List bent R front
61	210043	x		List tält bockad V-fram	List bent L front
62	208323	x		Styrstift list tält 50x3,5 mm	Pin for list 50x6,5 mm
63	210057	x		Handtag koffert inkl. täckbrickor	Handle trunk lid with covers
64	211492	x		Täckbricka	Cover
65	209483	x		Dekorplatta grå H	Decor plate grey H
66	209484	x		Dekorplatta grå V	Decor plate grey V
67	210054	x		Draghandtag	Draw handle
68	206801	x		Ändavslutning	End protection
69	208424	T		Lucka m innerram, utan spegel	Door with frame inner, without plate
70	205630	x		Ändavslutning H midjelist	End protection R tent list
71	205631	x		Ändavslutning V midjelist	End protection L tent list
				[1] = Endast i modell LR	[1] = Only in LR model
				* = Tonade fönster är tillval, se "Fönsterdetaljer" sidan 91-94	* = Coloured windows for choice, see "Window equipment" side 91-94
				M= Metervara T= Tillbehör	M= On the metre T= Accessory

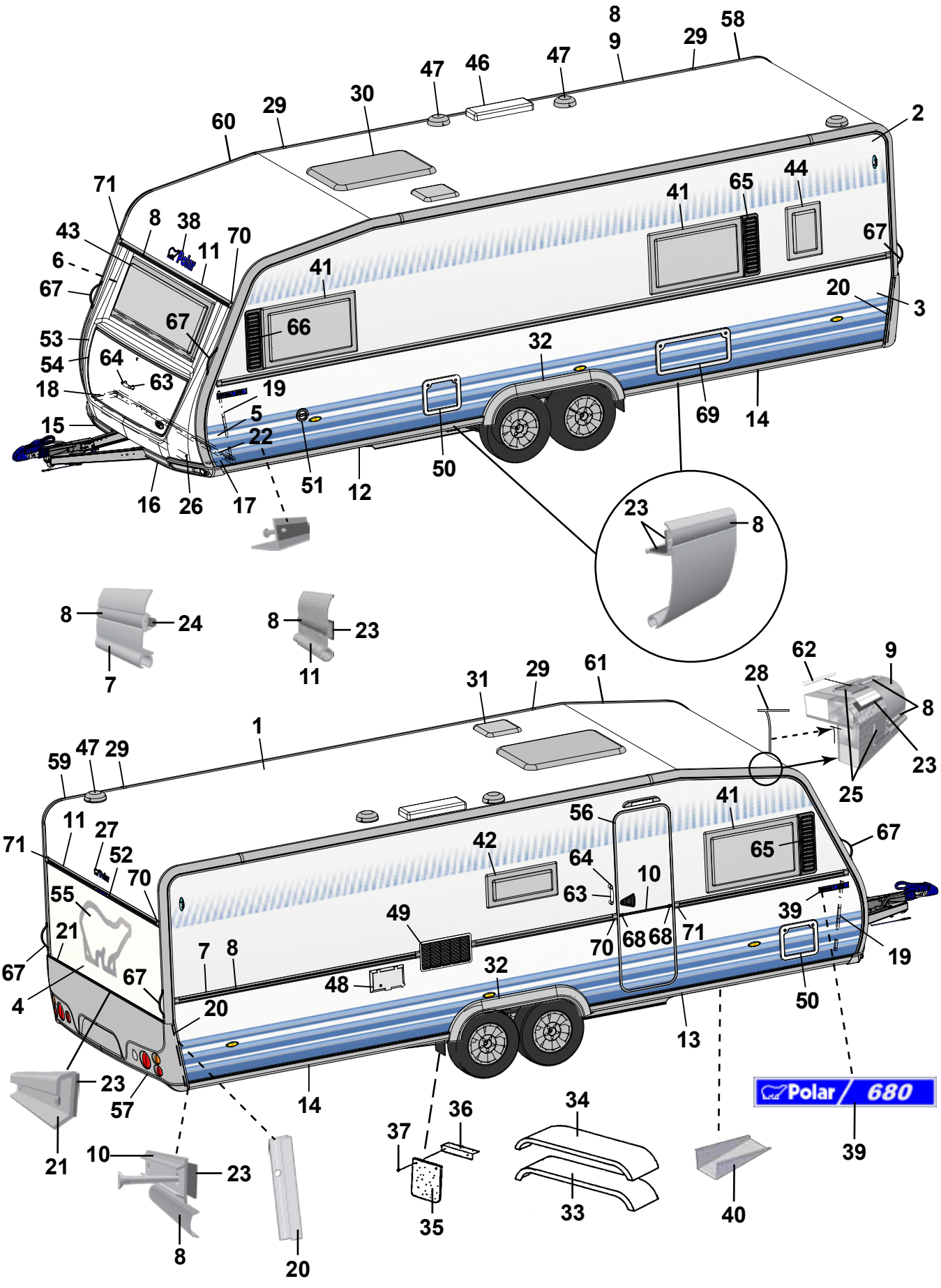
Polar 680

Pos Fig	Det. nr Part. No	Ingår/Fitted 680 BR		Benämning	Description
1	207733	x		Plåt tak 8000x2475	Roofing plate 8000x2475
2	207734	x		Plåt sida övre 7800x1285	Side plate upper 7800x1285
3	210828	x		Plåt sida undre 7800x800	Side plate lower 7800x800
4	208402	x		Plåt gavel 2475x1538	Gable plate 2475x1538
5	211056	x		Plåt gavel undre 2800x818	Gable plate lower 2800x818
6	211056	x		Plåt gavel övre 2800x818	Gable plate upper 2800x818
7	210127	x		List midja L=7312	List L=7312
8	210365	M		List dekor plast, silver	List decor plastic, silver
9	210046	x		List tält rak L=4990	List straight L=4990
10	205579	x		List dekor alu. L=2390	List decor alu. L=2390
11	208567	x		List markis L=2322	List L=2322
12	210093	x		List avb. spoiler V-fram L=2997	List L front L=2997
13	210508	x		List avb. spoiler H-fram L=2997	List R front L=2997
14	210999	x		List avb. spoiler V-H bak L=4094	List L-R rear L=4094
15	210579	x		Spoiler H	Spoiler R
16	210580	x		Spoiler V	Spoiler L
17	210346	x		List vinkel V	List L
18	210347	x		List vinkel H	List R
19	210101	x		List vinkel al. L=5000	List al. L=5000
20	210419	x		List bakljusramp L=605	List light holder L=605
21	208210	x		List bakljusramp L=2382	List light holder L=2382
22	210348	x		List gavel-golv fram L=2440	List gable-floor front L=2440
--	209525	x		Tätning "Terostat 2759" d:o	Seal "Terostat 2759" d:o
--	800626	x		Skruv d:o TKX 5,0x25	Screw d:o TKX 5,0x25
23	208236	M		Butyl profil 15x2 (30 m/rulle)	Seal strip 15x2 (30 m/roll)
24	208237	M		Butyl profil Ø=8 mm (7 m/rulle)	Seal strip Ø=8 mm (7 m/roll)
25	209960	M		List tätning, vit (45 m/rulle)	Seal strip, white (45 m/roll)
26	210469	x		List koffert L=1700	List gas box L=1700
27	210174	x		Dekal	Decal
28	204137	M		List täck	Cover strip
29	210032	x		Skarvskydd tältlist	Splice protection
--	801710	x		Skruv PKM 4,2x14 d:o	Screw PKM 4,2x14 d:o
30	207265	x		Taklucka Heki kpl.	Roof hatch Heki cpl.
--	207780	T		Taklucka Heki de Lux kpl.	Roof hatch Heki de Lux cpl.
--	207212	T		Taklucka 400x400 kpl. rumsdel	Roof hatch 400x400 cpl.
31	207211	x		Taklucka 280x280 kpl. rumsdel	Roof hatch 280x280 cpl.
32	210281	x		Hjulhusbreddare	Mudguard
33	206777	x		Hjulhus	Wheel housing
34	206830	x		Isolering hjulhus	Insulation wheel housing
35	100950	x		Stänkskydd	Splash guard
36	101223	x		Fäste stänkskydd	Bracket splash guard
37	800118	x		Skruv	Screw
38	210539	x		Dekal	Decal
39	209974	x		Emblem 680	Emblem 680
40	200877	x		Dammskydd	Dust cover
41	208539	x		Fönster öppn.bart 900x550 kpl.*	Window 900x550 cpl.*
--	208092	x		Ruta lös u. karm 900x550 d:o	Pane without frame 900x550 d:o
42	208540	x		Fönster öppn.bart 700x300 pentry kpl.*	Window 700x300 pentry cpl.*
--	208094	x		Ruta lös u. karm 700x300 d:o	Pane without frame 700x300 d:o
43	208537	x		Fönster fast 1600x550 kpl.*	Window fixed 1600x550 cpl.*
				M= Metervara	M= On the metre
				T= Tillbehör	T= Accessory

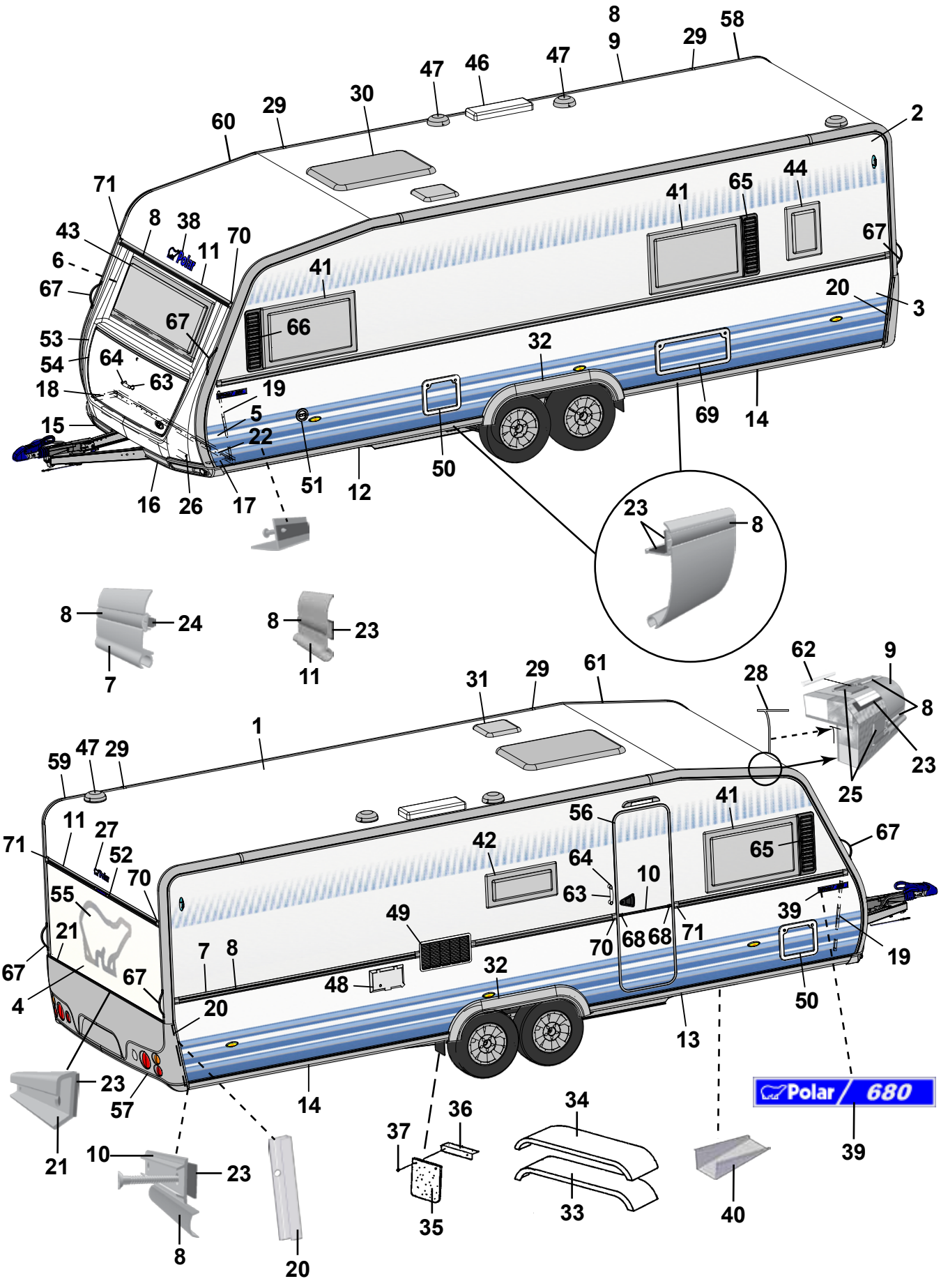
Polar 680

Pos Fig	Det. nr Part. No	Ingår/Fitted 680 BR		Benämning	Description
--	208090	x		Ruta lös u. karm 1600x550 d:o	Pane without frame 1600x550 d:o
44	208541	x		Fönster öppn.bart 350x500 kpl.	Window 350x550 cpl.
--	208095	x		Ruta lös u. karm 350x500 d:o	Pane without frame 350x500 d:o
46	208023	x		Ventil tak för kyl	Ventilator roof for refrigerator
47	00970024	x		Ventilator kpl.	Ventilator cpl.
48	504323	x		El-intag 230 V u. låshus	El. connection 230 V without locking house
--	504324	T		El-intag 230 V u. låshus el-golvvärme	El. connection 230 V el. underfloor heating
--	504325	x		Låshus d:o	Locking house d:o
49	209247	x		Galler ventilation kyl	Louvre ventilation
50	207759	x		Lucka m. innerram, utan spegel	Door with frame inner, without plate
--	207197	x		Innerram d:o	Frame inner d:o
51	311530	x		Vattenpåfyllning u. lock	Water filler without cap
--	314698	x		Lock d:o	Cap d:o
52	208587	x		List vinkel bromsljus L=300	List tail lamp L=300
53	210075	x		Front u. lock	Front without trunk lid
54	210076	x		Lock front u. lås	Trunk lid front without lock
55	209059	x		Dekal	Decal
56	210139	x		Dörr yttre kpl. H	Outer door cpl. R
--	208304	T		Myggdörr inre	Mosquito door inner
57	210938	x		Bakljusramp	Light holder
58	210044	x		List tält bockad H-bak	List bent R rear
59	210045	x		List tält bockad V-bak	List bent L rear
60	210042	x		List tält bockad H-fram	List bent R front
61	210043	x		List tält bockad V-fram	List bent L front
62	208323	x		Styrstift list tält 50x3,5 mm	Pin for list 50x6,5 mm
63	210057	x		Handtag koffert inkl. täckbrickor	Handle trunk lid with covers
64	211492	x		Täckbricka	Cover
65	209483	x		Dekorplatta grå H	Decor plate grey H
66	209484	x		Dekorplatta grå V	Decor plate grey V
67	210054	x		Draghandtag	Draw handle
68	206801	x		Ändavslutning	End protection
69	208424	T		Lucka m innerram, utan spegel	Door with frame inner, without plate
70	205630	x		Ändavslutning H midjelist	End protection R tent list
71	205631	x		Ändavslutning V midjelist	End protection L tent list
				* = Tonade fönster är tillval, se "Fönsterdetaljer" sidan 91-94	* = Coloured windows for choice, see "Window equipment" side 91-94
				M= Metervara T= Tillbehör	M= On the metre T= Accessory

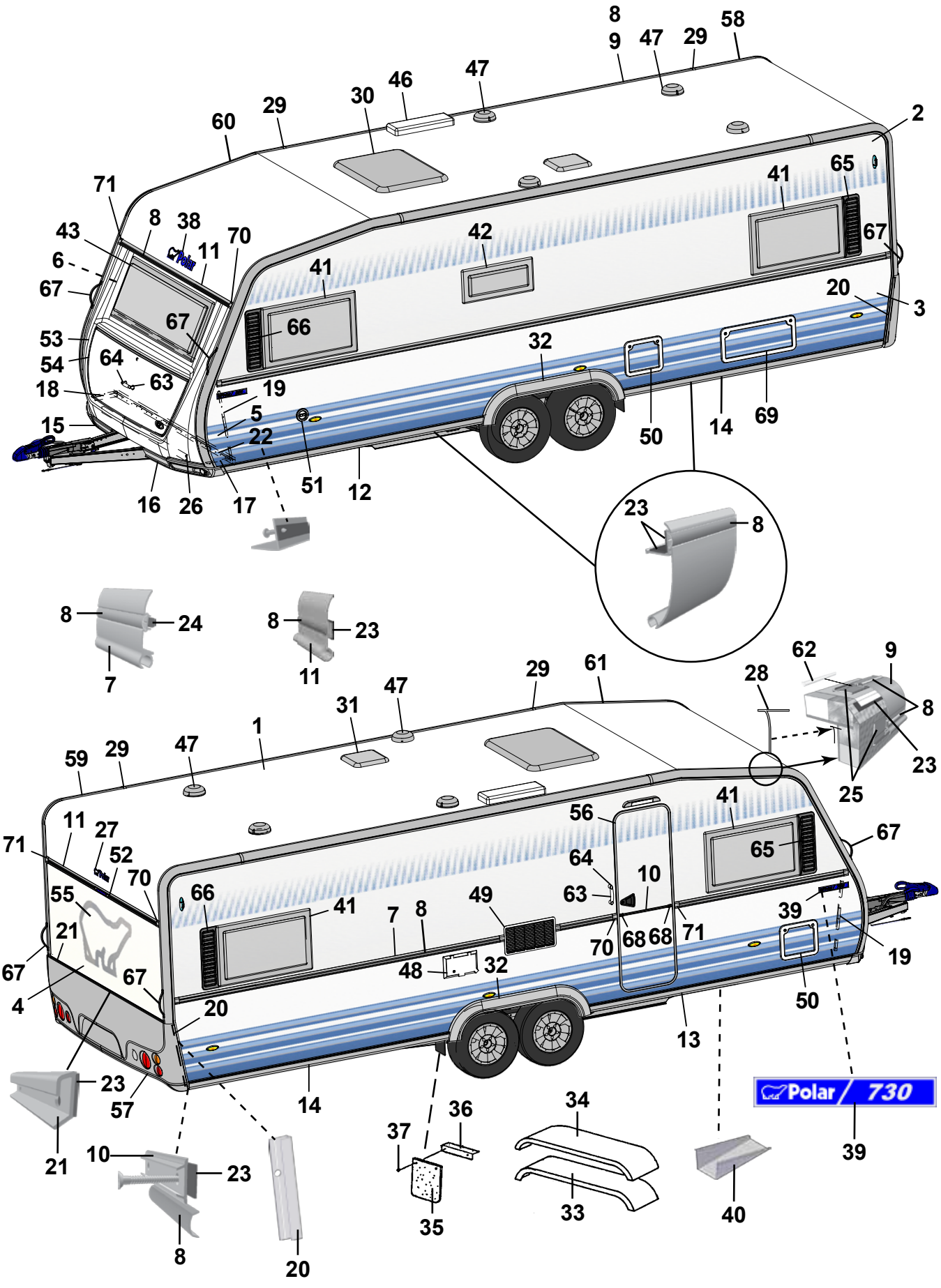
Polar 730

Pos Fig	Det. nr Part. No	Ingår/Fitted 730 LB	Ingår/Fitted 730 DS	Benämning	Description
1	207733	x	x	Plåt tak 8000x2475	Roofing plate 8000x2475
2	207734	x	x	Plåt sida övre 7800x1285	Side plate upper 7800x1285
3	210828	x	x	Plåt sida undre 7800x800	Side plate lower 7800x800
4	208402	x	x	Plåt gavel 2475x1538	Gable plate 2475x1538
5	211056	x	x	Plåt gavel undre 2800x818	Gable plate lower 2800x818
6	211056	x	x	Plåt gavel övre 2800x818	Gable plate upper 2800x818
7	210127	x	x	List midja L=7312	List L=7312
8	210365	M	M	List dekor plast, silver	List decor plastic, silver
9	210046	x	x	List tält rak L=4990	List straight L=4990
10	205579	x	x	List dekor alu. L=2390	List decor alu. L=2390
11	208567	x	x	List markis L=2322	List L=2322
12	210093	x	x	List avb. spoiler V-fram L=2997	List L front L=2997
13	210508	x	x	List avb. spoiler H-fram L=2997	List R front L=2997
14	210999	x	x	List avb. spoiler V-H bak L=4094	List L-R rear L=4094
15	210579	x	x	Spoiler H	Spoiler R
16	210580	x	x	Spoiler V	Spoiler L
17	210346	x	x	List vinkel V	List L
18	210347	x	x	List vinkel H	List R
19	210101	x	x	List vinkel al. L=5000	List al. L=5000
20	210419	x	x	List bakljusramp L=605	List light holder L=605
21	208210	x	x	List bakljusramp L=2382	List light holder L=2382
22	210348	x	x	List gavel-golv fram L=2440	List gable-floor front L=2440
--	209525	x	x	Tätning "Terostat 2759" d:o	Seal "Terostat 2759" d:o
--	800626	x	x	Skruv d:o TKX 5,0x25	Screw d:o TKX 5,0x25
23	208236	M	M	Butyl profil 15x2 (30 m/rulle)	Seal strip 15x2 (30 m/roll)
24	208237	M	M	Butyl profil Ø=8 mm (7 m/rulle)	Seal strip Ø=8 mm (7 m/roll)
25	209960	M	M	List tätning, vit (45 m/rulle)	Seal strip, white (45 m/roll)
26	210469	x	x	List koffert L=1700	List gas box L=1700
27	210174	x	x	Dekal	Decal
28	204137	M	M	List täck	Cover strip
29	210032	x	x	Skarvskydd tältlist	Splice protection
--	801710	x	x	Skruv PKM 4,2x14 d:o	Screw PKM 4,2x14 d:o
30	207265	x	x	Taklucka Heki kpl.	Roof hatch Heki cpl.
--	207780	T	T	Taklucka Heki de Lux kpl.	Roof hatch Heki de Lux cpl.
--	207212	T	T	Taklucka 400x400 kpl. rumsdel	Roof hatch 400x400 cpl.
31	207211	x	x	Taklucka 280x280 kpl. rumsdel	Roof hatch 280x280 cpl.
32	210281	x	x	Hjulhusbreddare	Mudguard
33	206777	x	x	Hjulhus	Wheel housing
34	206830	x	x	Isolering hjulhus	Insulation wheel housing
35	100950	x	x	Stänkskydd	Splash guard
36	101223	x	x	Fäste stänkskydd	Bracket splash guard
37	800118	x	x	Skruv	Screw
38	210539	x	x	Dekal	Decal
39	209975	x	x	Emblem 730	Emblem 730
40	200877	x	x	Dammskydd	Dust cover
41	208539	x	x	Fönster öppn.bart 900x550 kpl.*	Window 900x550 cpl.*
--	208092	x	x	Ruta lös u. karm 900x550 d:o	Pane without frame 900x550 d:o
42	208540	x	x	Fönster öppn.bart 700x300 pentry kpl.*	Window 700x300 pentry cpl.*
--	208094	x	x	Ruta lös u. karm 700x300 d:o	Pane without frame 700x300 d:o
43	208537	x	x	Fönster fast 1600x550 kpl.*	Window fixed 1600x550 cpl.*
				M= Metervara	M= On the metre
				T= Tillbehör	T= Accessory

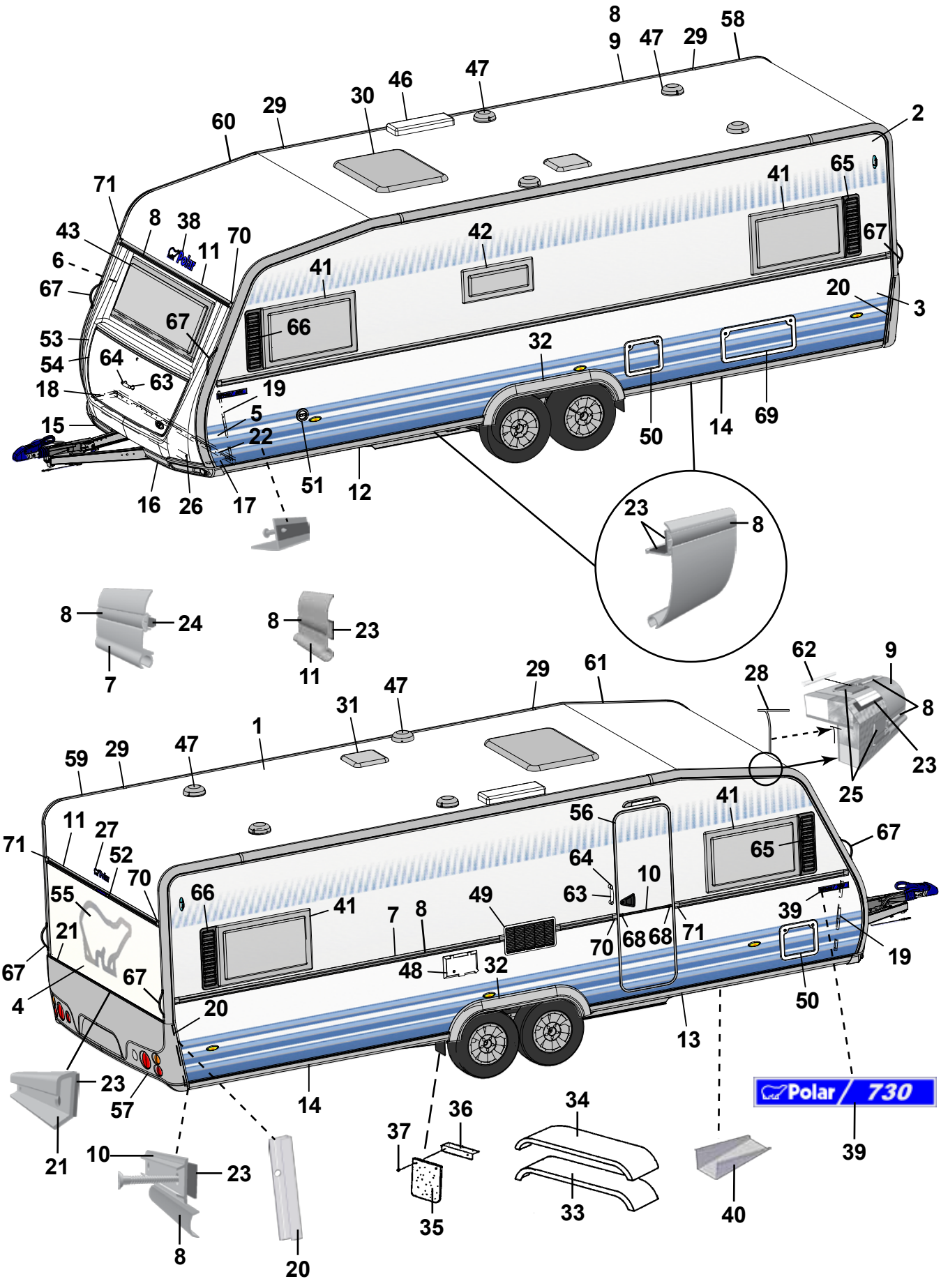
Polar 730

Pos Fig	Det. nr Part. No	Ingår/Fitted 730 LB	Ingår/Fitted 730 DS	Benämning	Description
--	208090	x	x	Ruta lös u. karm 1600x550 d:o	Pane without frame 1600x550 d:o
46	208023	x	x	Ventil tak för kyl	Ventilator roof for refrigerator
47	00970024	x	x	Ventilator kpl.	Ventilator cpl.
48	504324	x	x	El-intag 230 V u. låshus el-golvvärme	El. connection 230 V el. underfloor heating
--	504325	x	x	Låshus d:o	Locking house d:o
49	209247	x	x	Galler ventilation kyl	Louvre ventilation
50	207759	x	x	Lucka m. innerram, utan spegel	Door with frame inner, without plate
--	207197	x	x	Innerram d:o	Frame inner d:o
51	311530	x	x	Vattenpåfyllning u. lock	Water filler without cap
--	314698	x	x	Lock d:o	Cap d:o
52	208587	x	x	List vinkel bromsljus L=300	List tail lamp L=300
53	210075	x	x	Front u. lock	Front without trunk lid
54	210076	x	x	Lock front u. lås	Trunk lid front without lock
55	209059	x	x	Dekal	Decal
56	210139	x	x	Dörr yttre kpl. H	Outer door cpl. R
--	208304	T	T	Myggdörr inre	Mosquito door inner
57	210938	x	x	Bakljusramp	Light holder
58	210044	x	x	List tält bockad H-bak	List bent R rear
59	210045	x	x	List tält bockad V-bak	List bent L rear
60	210042	x	x	List tält bockad H-fram	List bent R front
61	210043	x	x	List tält bockad V-fram	List bent L front
62	208323	x	x	Styrstift list tält 50x3,5 mm	Pin for list 50x6,5 mm
63	210057	x	x	Handtag koffert inkl. täckbrickor	Handle trunk lid with covers
64	211492	x	x	Täckbricka	Cover
65	209483	x	x	Dekorplatta grå H	Decor plate grey H
66	209484	x	x	Dekorplatta grå V	Decor plate grey V
67	210054	x	x	Draghandtag	Draw handle
68	206801	x	x	Ändavslutning	End protection
69	208424	T	T	Lucka m innerram, utan spegel	Door with frame inner, without plate
70	205630	x	x	Ändavslutning H midjelist	End protection R tent list
71	205631	x	x	Ändavslutning V midjelist	End protection L tent list
				* = Tonade fönster är tillval, se "Fönsterdetaljer" sidan 91-94	* = Coloured windows for choice, see "Window equipment" side 91-94
				M= Metervara T= Tillbehör	M= On the metre T= Accessory

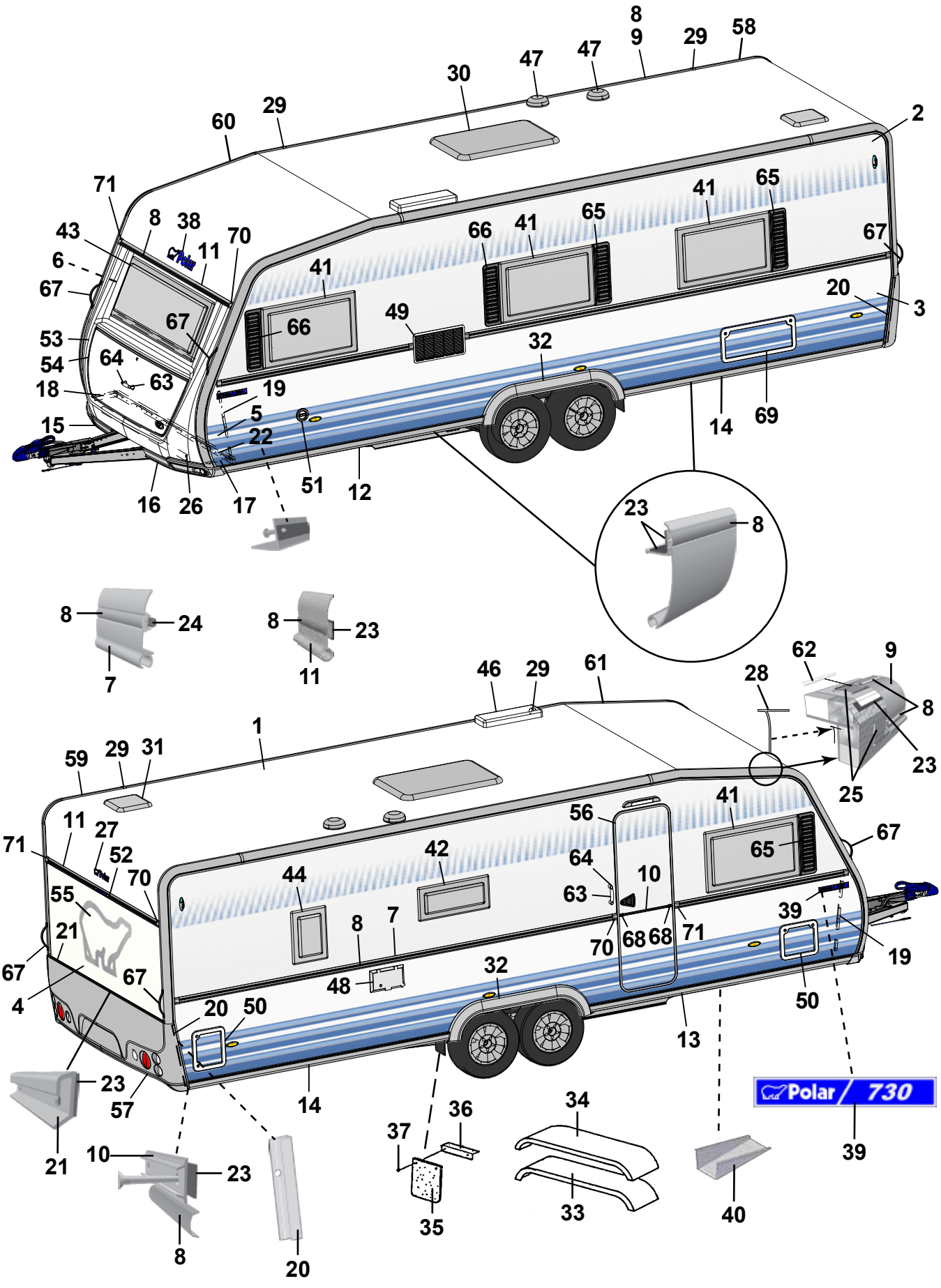
Polar 730

Pos Fig	Det. nr Part. No	Ingår/Fitted 730 TRX		Benämning	Description
1	207733	x		Plåt tak 8000x2475	Roofing plate 8000x2475
2	207734	x		Plåt sida övre 7800x1285	Side plate upper 7800x1285
3	210828	x		Plåt sida undre 7800x800	Side plate lower 7800x800
4	208402	x		Plåt gavel 2475x1538	Gable plate 2475x1538
5	211056	x		Plåt gavel undre 2800x818	Gable plate lower 2800x818
6	211056	x		Plåt gavel övre 2800x818	Gable plate upper 2800x818
7	210127	x		List midja L=7312	List L=7312
8	210365	M		List dekor plast, silver	List decor plastic, silver
9	210046	x		List tält rak L=4990	List straight L=4990
10	205579	x		List dekor alu. L=2390	List decor alu. L=2390
11	208567	x		List markis L=2322	List L=2322
12	210093	x		List avb. spoiler V-fram L=2997	List L front L=2997
13	210508	x		List avb. spoiler H-fram L=2997	List R front L=2997
14	210999	x		List avb. spoiler V-H bak L=4094	List L-R rear L=4094
15	210579	x		Spoiler H	Spoiler R
16	210580	x		Spoiler V	Spoiler L
17	210346	x		List vinkel V	List L
18	210347	x		List vinkel H	List R
19	210101	x		List vinkel al. L=5000	List al. L=5000
20	210419	x		List bakljusramp L=605	List light holder L=605
21	208210	x		List bakljusramp L=2382	List light holder L=2382
22	210348	x		List gavel-golv fram L=2440	List gable-floor front L=2440
--	209525	x		Tätning "Terostat 2759" d:o	Seal "Terostat 2759" d:o
--	800626	x		Skruv d:o TKX 5,0x25	Screw d:o TKX 5,0x25
23	208236	M		Butyl profil 15x2 (30 m/rulle)	Seal strip 15x2 (30 m/roll)
24	208237	M		Butyl profil Ø=8 mm (7 m/rulle)	Seal strip Ø=8 mm (7 m/roll)
25	209960	M		List tätning, vit (45 m/rulle)	Seal strip, white (45 m/roll)
26	210469	x		List koffert L=1700	List gas box L=1700
27	210174	x		Dekal	Decal
28	204137	M		List täck	Cover strip
29	210032	x		Skarvskydd tältlist	Splice protection
--	801710	x		Skruv PKM 4,2x14 d:o	Screw PKM 4,2x14 d:o
30	207265	x		Taklucka Heki kpl.	Roof hatch Heki cpl.
--	207780	T		Taklucka Heki de Lux kpl.	Roof hatch Heki de Lux cpl.
--	207212	T		Taklucka 400x400 kpl. rumsdel	Roof hatch 400x400 cpl.
31	207211	x		Taklucka 280x280 kpl. rumsdel	Roof hatch 280x280 cpl.
32	210281	x		Hjulhusbreddare	Mudguard
33	206777	x		Hjulhus	Wheel housing
34	206830	x		Isolering hjulhus	Insulation wheel housing
35	100950	x		Stänkskydd	Splash guard
36	101223	x		Fäste stänkskydd	Bracket splash guard
37	800118	x		Skruv	Screw
38	210539	x		Dekal	Decal
39	209975	x		Emblem 730	Emblem 730
40	200877	x		Dammskydd	Dust cover
41	208539	x		Fönster öppn.bart 900x550 kpl.*	Window 900x550 cpl.*
--	208092	x		Ruta lös u. karm 900x550 d:o	Pane without frame 900x550 d:o
42	208540	x		Fönster öppn.bart 700x300 pentry kpl.*	Window 700x300 pentry cpl.*
--	208094	x		Ruta lös u. karm 700x300 d:o	Pane without frame 700x300 d:o
43	208537	x		Fönster fast 1600x550 kpl.*	Window fixed 1600x550 cpl.*
				M= Metervara	M= On the metre
				T= Tillbehör	T= Accessory

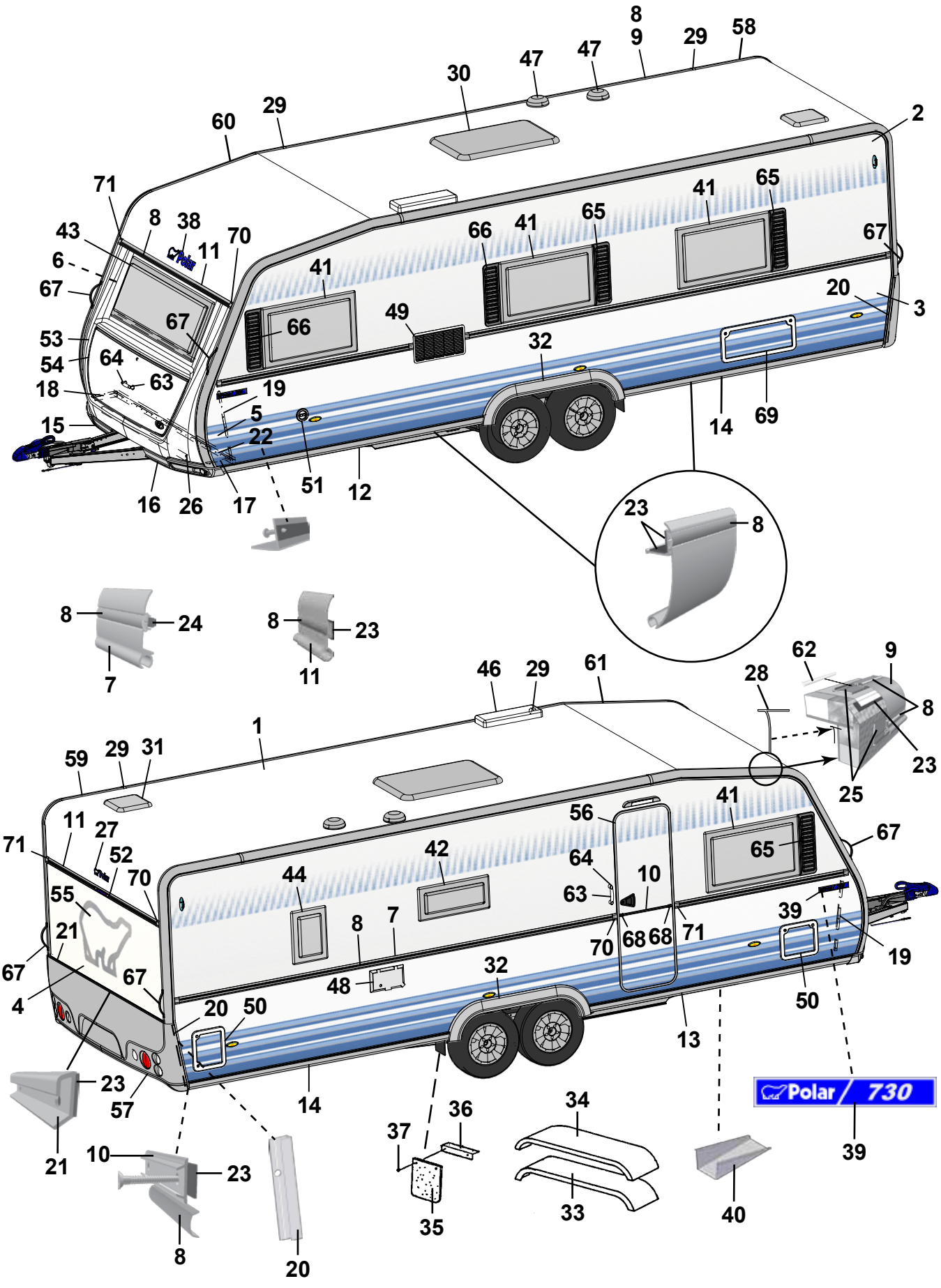
Polar 730

Pos Fig	Det. nr Part. No	Ingår/Fitted 730 TRX		Benämning	Description
--	208090	x		Ruta lös u. karm 1600x550 d:o	Pane without frame 1600x550 d:o
44	208541	x		Fönster öppn.bart 350x500 kpl.	Window 350x550 cpl.
--	208095	x		Ruta lös u. karm 350x500 d:o	Pane without frame 350x500 d:o
46	208023	x		Ventil tak för kyl	Ventilator roof for refrigerator
47	00970024	x		Ventilator kpl.	Ventilator cpl.
48	504324	x		El-intag 230 V u. låshus el-golvvärme	El. connection 230 V el. underfloor heating
--	504325	x		Låshus d:o	Locking house d:o
49	209247	x		Galler ventilation kyl	Louvre ventilation
50	207759	x		Lucka m. innerram, utan spegel	Door with frame inner, without plate
--	207197	x		Innerram d:o	Frame inner d:o
51	311530	x		Vattenpåfyllning u. lock	Water filler without cap
--	314698	x		Lock d:o	Cap d:o
52	208587	x		List vinkel bromsljus L=300	List tail lamp L=300
53	210075	x		Front u. lock	Front without trunk lid
54	210076	x		Lock front u. lås	Trunk lid front without lock
55	209059	x		Dekal	Decal
56	210139	x		Dörr yttre kpl. H	Outer door cpl. R
--	208304	T		Myggdörr inre	Mosquito door inner
57	210938	x		Bakljusramp	Light holder
58	210044	x		List tält bockad H-bak	List bent R rear
59	210045	x		List tält bockad V-bak	List bent L rear
60	210042	x		List tält bockad H-fram	List bent R front
61	210043	x		List tält bockad V-fram	List bent L front
62	208323	x		Styrstift list tält 50x3,5 mm	Pin for list 50x6,5 mm
63	210057	x		Handtag koffert inkl. täckbrickor	Handle trunk lid with covers
64	211492	x		Täckbricka	Cover
65	209483	x		Dekorplatta grå H	Decor plate grey H
66	209484	x		Dekorplatta grå V	Decor plate grey V
67	210054	x		Draghandtag	Draw handle
68	206801	x		Ändavslutning	End protection
70	205630	x		Ändavslutning H midjelist	End protection R tent list
71	205631	x		Ändavslutning V midjelist	End protection L tent list
				* = Tonade fönster är tillval, se "Fönsterdetaljer" sidan 91-94	* = Coloured windows for choice, see "Window equipment" side 91-94
				M= Metervara T= Tillbehör	M= On the metre T= Accessory

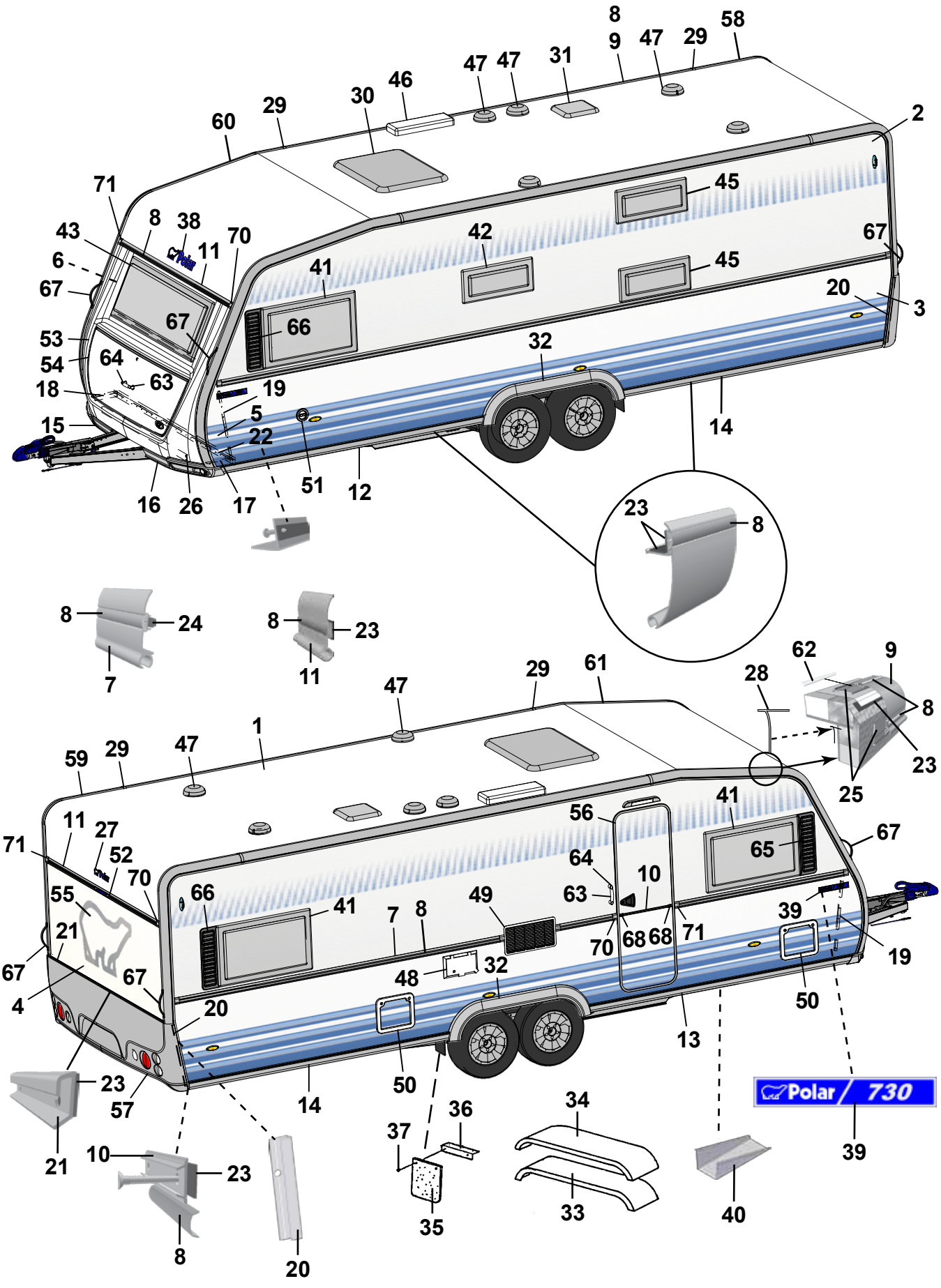
Polar 730

Pos Fig	Det. nr Part. No	Ingår/Fitted 730 BKS		Benämning	Description
1	207733	x		Plåt tak 8000x2475	Roofing plate 8000x2475
2	207734	x		Plåt sida övre 7800x1285	Side plate upper 7800x1285
3	210828	x		Plåt sida undre 7800x800	Side plate lower 7800x800
4	208402	x		Plåt gavel 2475x1538	Gable plate 2475x1538
5	211056	x		Plåt gavel undre 2800x818	Gable plate lower 2800x818
6	211056	x		Plåt gavel övre 2800x818	Gable plate upper 2800x818
7	210127	x		List midja L=7312	List L=7312
8	210365	M		List dekor plast, silver	List decor plastic, silver
9	210046	x		List tält rak L=4990	List straight L=4990
10	205579	x		List dekor alu. L=2390	List decor alu. L=2390
11	208567	x		List markis L=2322	List L=2322
12	210093	x		List avb. spoiler V-fram L=2997	List L front L=2997
13	210508	x		List avb. spoiler H-fram L=2997	List R front L=2997
14	210999	x		List avb. spoiler V-H bak L=4094	List L-R rear L=4094
15	210579	x		Spoiler H	Spoiler R
16	210580	x		Spoiler V	Spoiler L
17	210346	x		List vinkel V	List L
18	210347	x		List vinkel H	List R
19	210101	x		List vinkel al. L=5000	List al. L=5000
20	210419	x		List bakljusramp L=605	List light holder L=605
21	208210	x		List bakljusramp L=2382	List light holder L=2382
22	210348	x		List gavel-golv fram L=2440	List gable-floor front L=2440
--	209525	x		Tätning "Terostat 2759" d:o	Seal "Terostat 2759" d:o
--	800626	x		Skruv d:o TKX 5,0x25	Screw d:o TKX 5,0x25
23	208236	M		Butyl profil 15x2 (30 m/rulle)	Seal strip 15x2 (30 m/roll)
24	208237	M		Butyl profil Ø=8 mm (7 m/rulle)	Seal strip Ø=8 mm (7 m/roll)
25	209960	M		List tätning, vit (45 m/rulle)	Seal strip, white (45 m/roll)
26	210469	x		List koffert L=1700	List gas box L=1700
27	210174	x		Dekal	Decal
28	204137	M		List täck	Cover strip
29	210032	x		Skarvskydd tältlist	Splice protection
--	801710	x		Skruv PKM 4,2x14 d:o	Screw PKM 4,2x14 d:o
30	207265	x		Taklucka Heki kpl.	Roof hatch Heki cpl.
--	207780	T		Taklucka Heki de Lux kpl.	Roof hatch Heki de Lux cpl.
--	207212	T		Taklucka 400x400 kpl. rumsdel	Roof hatch 400x400 cpl.
31	207211	x		Taklucka 280x280 kpl. rumsdel	Roof hatch 280x280 cpl.
32	210281	x		Hjulhusbreddare	Mudguard
33	206777	x		Hjulhus	Wheel housing
34	206830	x		Isolering hjulhus	Insulation wheel housing
35	100950	x		Stänkskydd	Splash guard
36	101223	x		Fäste stänkskydd	Bracket splash guard
37	800118	x		Skruv	Screw
38	210539	x		Dekal	Decal
39	209975	x		Emblem 730	Emblem 730
40	200877	x		Dammskydd	Dust cover
41	208539	x		Fönster öppn.bart 900x550 kpl.*	Window 900x550 cpl.*
--	208092	x		Ruta lös u. karm 900x550 d:o	Pane without frame 900x550 d:o
42	208540	x		Fönster öppn.bart 700x300 pentry kpl.*	Window 700x300 pentry cpl.*
--	208094	x		Ruta lös u. karm 700x300 d:o	Pane without frame 700x300 d:o
43	208537	x		Fönster fast 1600x550 kpl.*	Window fixed 1600x550 cpl.*
				M= Metervara T= Tillbehör	M= On the metre T= Accessory

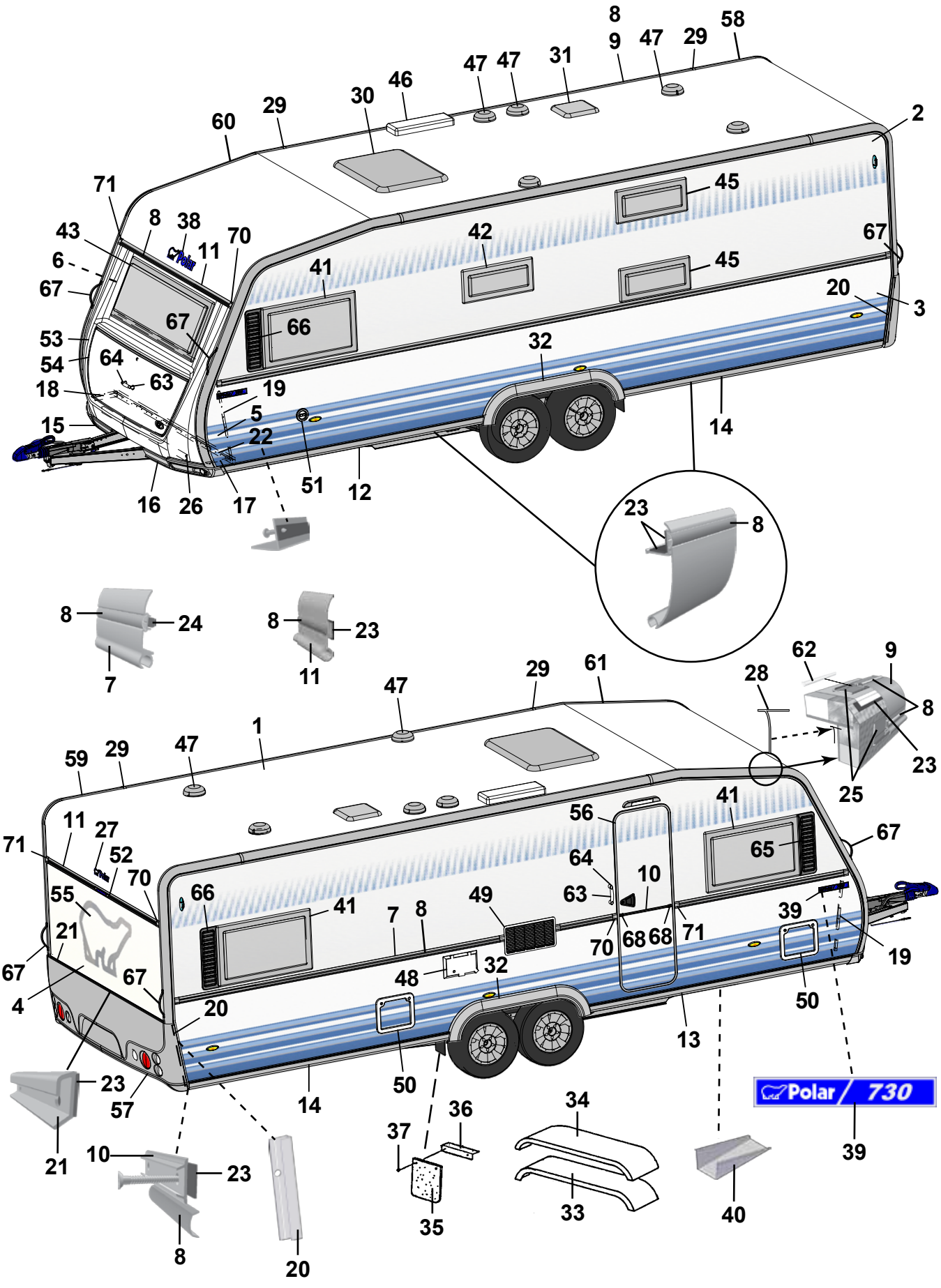
Polar 730

Pos Fig	Det. nr Part. No	Ingår/Fitted 730 BKS		Benämning	Description
--	208090	x		Ruta lös u. karm 1600x550 d:o	Pane without frame 1600x550 d:o
45	208540	x		Fönster öppn.bart 700x300 kpl. *	Window 700x300 cpl. *
--	208094	x		Ruta lös u. karm 700x300 d:o	Pane without frame 700x300 d:o
--	208539	T		Fönster öppn.bart 900x550 kpl. *	Window 900x550 cpl. *
--	208092	T		Ruta lös u. karm 900x550 d:o	Pane without frame 900x550 d:o
46	208023	x		Ventil tak för kyl	Ventilator roof for refrigerator
47	00970024	x		Ventilator kpl.	Ventilator cpl.
48	504324	x		El-intag 230 V u. låshus el-golvvärme	El. connection 230 V el. underfloor heating
--	504325	x		Låshus d:o	Locking house d:o
49	209247	x		Galler ventilation kyl	Louvre ventilation
50	207759	x		Lucka m. innerram, utan spegel	Door with frame inner, without plate
--	207197	x		Innerram d:o	Frame inner d:o
51	311530	x		Vattenpåfyllning u. lock	Water filler without cap
--	314698	x		Lock d:o	Cap d:o
52	208587	x		List vinkel bromsljus L=300	List tail lamp L=300
53	210075	x		Front u. lock	Front without trunk lid
54	210076	x		Lock front u. lås	Trunk lid front without lock
55	209059	x		Dekal	Decal
56	210139	x		Dörr yttre kpl. H	Outer door cpl. R
--	208304	T		Myggdörr inre	Mosquito door inner
57	210938	x		Bakljusramp	Light holder
58	210044	x		List tält bockad H-bak	List bent R rear
59	210045	x		List tält bockad V-bak	List bent L rear
60	210042	x		List tält bockad H-fram	List bent R front
61	210043	x		List tält bockad V-fram	List bent L front
62	208323	x		Styrstift list tält 50x3,5 mm	Pin for list 50x6,5 mm
63	210057	x		Handtag koffert inkl. täckbrickor	Handle trunk lid with covers
64	211492	x		Täckbricka	Cover
65	209483	x		Dekorplatta grå H	Decor plate grey H
66	209484	x		Dekorplatta grå V	Decor plate grey V
67	210054	x		Draghandtag	Draw handle
68	206801	x		Ändavslutning	End protection
70	205630	x		Ändavslutning H midjelist	End protection R tent list
71	205631	x		Ändavslutning V midjelist	End protection L tent list
				* = Tonade fönster är tillval, se "Fönsterdetaljer" sidan 91-94	* = Coloured windows for choice, see "Window equipment" side 91-94
				M= Metervara T= Tillbehör	M= On the metre T= Accessory

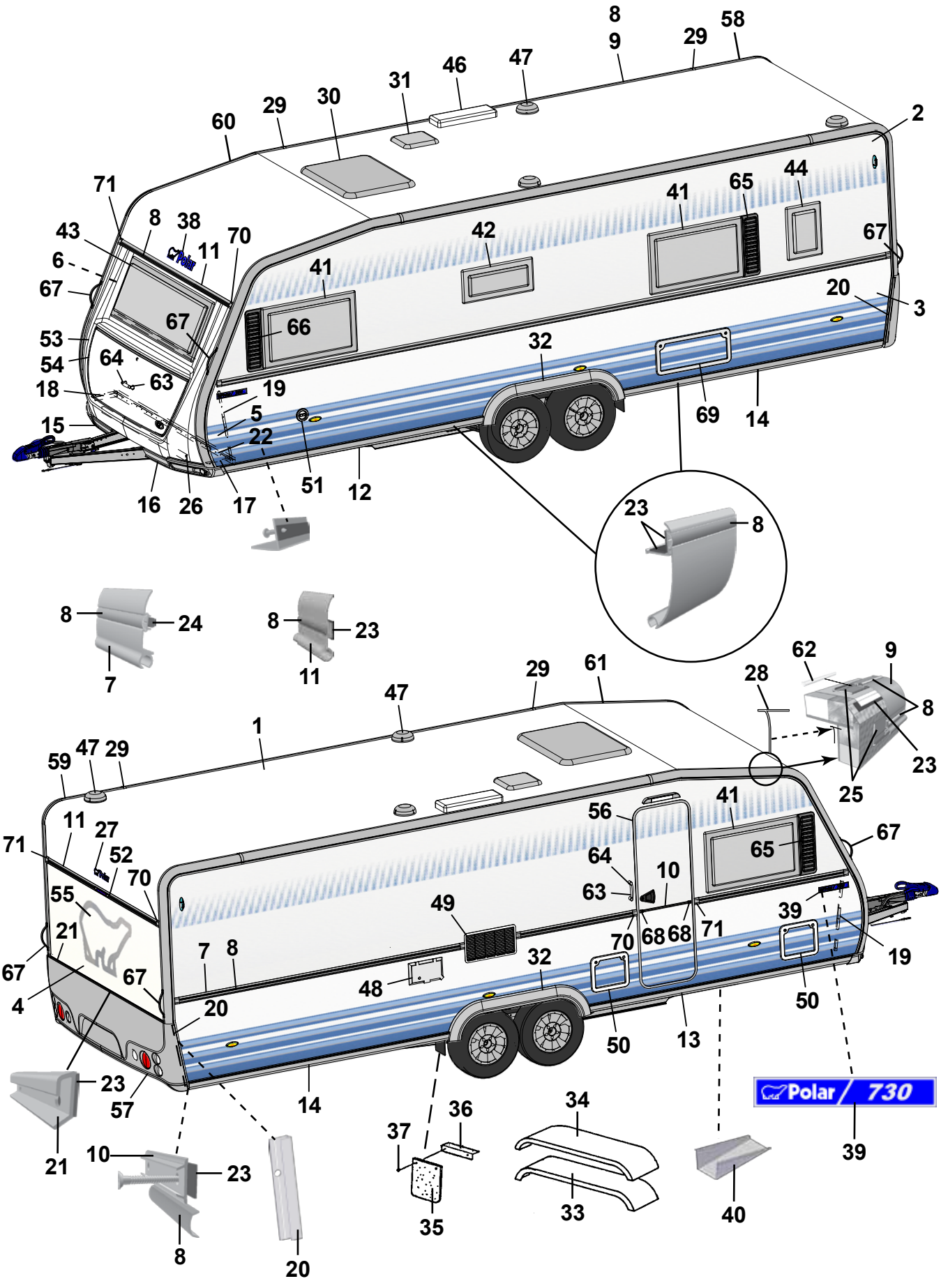
Polar 730

Pos Fig	Det. nr Part. No	Ingår/Fitted 730 BR		Benämning	Description
1	207733	x		Plåt tak 8000x2475	Roofing plate 8000x2475
2	207734	x		Plåt sida övre 7800x1285	Side plate upper 7800x1285
3	210828	x		Plåt sida undre 7800x800	Side plate lower 7800x800
4	208402	x		Plåt gavel 2475x1538	Gable plate 2475x1538
5	211056	x		Plåt gavel undre 2800x818	Gable plate lower 2800x818
6	211056	x		Plåt gavel övre 2800x818	Gable plate upper 2800x818
7	210127	x		List midja L=7312	List L=7312
8	210365	M		List dekor plast, silver	List decor plastic, silver
9	210046	x		List tält rak L=4990	List straight L=4990
10	205579	x		List dekor alu. L=2390	List decor alu. L=2390
11	208567	x		List markis L=2322	List L=2322
12	210093	x		List avb. spoiler V-fram L=2997	List L front L=2997
13	210508	x		List avb. spoiler H-fram L=2997	List R front L=2997
14	210999	x		List avb. spoiler V-H bak L=4094	List L-R rear L=4094
15	210579	x		Spoiler H	Spoiler R
16	210580	x		Spoiler V	Spoiler L
17	210346	x		List vinkel V	List L
18	210347	x		List vinkel H	List R
19	210101	x		List vinkel al. L=5000	List al. L=5000
20	210419	x		List bakljusramp L=605	List light holder L=605
21	208210	x		List bakljusramp L=2382	List light holder L=2382
22	210348	x		List gavel-golv fram L=2440	List gable-floor front L=2440
--	209525	x		Tätning "Terostat 2759" d:o	Seal "Terostat 2759" d:o
--	800626	x		Skruv d:o TKX 5,0x25	Screw d:o TKX 5,0x25
23	208236	M		Butyl profil 15x2 (30 m/rulle)	Seal strip 15x2 (30 m/roll)
24	208237	M		Butyl profil Ø=8 mm (7 m/rulle)	Seal strip Ø=8 mm (7 m/roll)
25	209960	M		List tätning, vit (45 m/rulle)	Seal strip, white (45 m/roll)
26	210469	x		List koffert L=1700	List gas box L=1700
27	210174	x		Dekal	Decal
28	204137	M		List täck	Cover strip
29	210032	x		Skarvskydd tältlist	Splice protection
--	801710	x		Skruv PKM 4,2x14 d:o	Screw PKM 4,2x14 d:o
30	207265	x		Taklucka Heki kpl.	Roof hatch Heki cpl.
--	207780	T		Taklucka Heki de Lux kpl.	Roof hatch Heki de Lux cpl.
--	207212	T		Taklucka 400x400 kpl. rumsdel	Roof hatch 400x400 cpl.
31	207211	x		Taklucka 280x280 kpl. rumsdel	Roof hatch 280x280 cpl.
32	210281	x		Hjulhusbreddare	Mudguard
33	206777	x		Hjulhus	Wheel housing
34	206830	x		Isolering hjulhus	Insulation wheel housing
35	100950	x		Stänkskydd	Splash guard
36	101223	x		Fäste stänkskydd	Bracket splash guard
37	800118	x		Skruv	Screw
38	210539	x		Dekal	Decal
39	209975	x		Emblem 730	Emblem 730
40	200877	x		Dammskydd	Dust cover
41	208539	x		Fönster öppn.bart 900x550 kpl.*	Window 900x550 cpl.*
--	208092	x		Ruta lös u. karm 900x550 d:o	Pane without frame 900x550 d:o
42	208540	x		Fönster öppn.bart 700x300 pentry kpl.*	Window 700x300 pentry cpl.*
--	208094	x		Ruta lös u. karm 700x300 d:o	Pane without frame 700x300 d:o
43	208537	x		Fönster fast 1600x550 kpl.*	Window fixed 1600x550 cpl.*
				M= Metervara	M= On the metre
				T= Tillbehör	T= Accessory

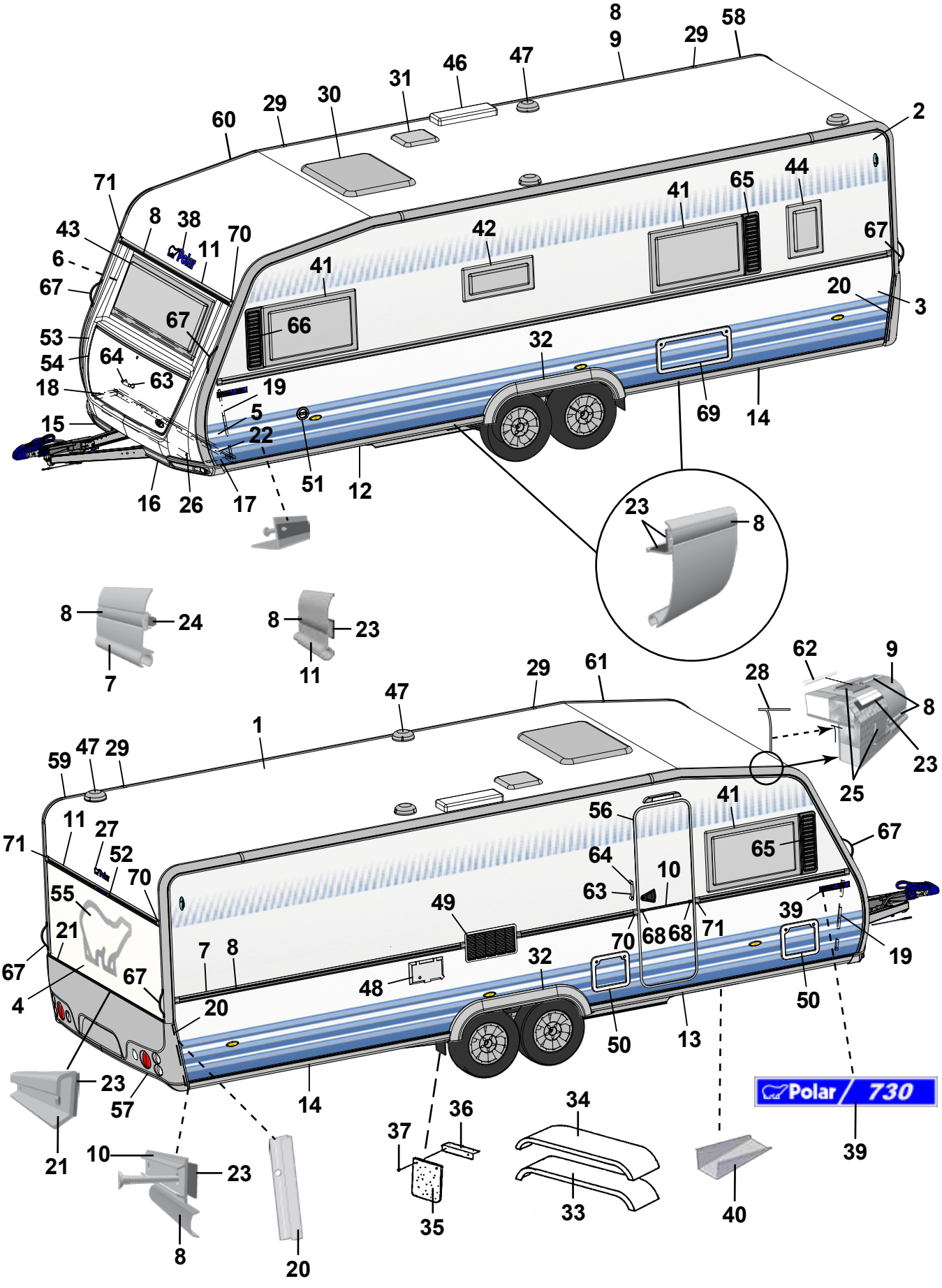
Polar 730

Pos Fig	Det. nr Part. No	Ingår/Fitted 730 BR		Benämning	Description
--	208090	x		Ruta lös u. karm 1600x550 d:o	Pane without frame 1600x550 d:o
44	208541	x		Fönster öppn.bart 350x500 kpl.	Window 350x550 cpl.
--	208095	x		Ruta lös u. karm 350x500 d:o	Pane without frame 350x500 d:o
46	208023	x		Ventil tak för kyl	Ventilator roof for refrigerator
47	00970024	x		Ventilator kpl.	Ventilator cpl.
48	504324	x		El-intag 230 V u. låshus el-golvvärme	El. connection 230 V el. underfloor heating
--	504325	x		Låshus d:o	Locking house d:o
49	209247	x		Galler ventilation kyl	Louvre ventilation
50	207759	x		Lucka m. innerram, utan spegel	Door with frame inner, without plate
--	207197	x		Innerram d:o	Frame inner d:o
51	311530	x		Vattenpåfyllning u. lock	Water filler without cap
--	314698	x		Lock d:o	Cap d:o
52	208587	x		List vinkel bromsljus L=300	List tail lamp L=300
53	210075	x		Front u. lock	Front without trunk lid
54	210076	x		Lock front u. lås	Trunk lid front without lock
55	209059	x		Dekal	Decal
56	210139	x		Dörr yttre kpl. H	Outer door cpl. R
--	208304	T		Myggdörr inre	Mosquito door inner
57	210938	x		Bakljusramp	Light holder
58	210044	x		List tält bockad H-bak	List bent R rear
59	210045	x		List tält bockad V-bak	List bent L rear
60	210042	x		List tält bockad H-fram	List bent R front
61	210043	x		List tält bockad V-fram	List bent L front
62	208323	x		Styrstift list tält 50x3,5 mm	Pin for list 50x6,5 mm
63	210057	x		Handtag koffert inkl. täckbrickor	Handle trunk lid with covers
64	211492	x		Täckbricka	Cover
65	209483	x		Dekorplatta grå H	Decor plate grey H
66	209484	x		Dekorplatta grå V	Decor plate grey V
67	210054	x		Draghandtag	Draw handle
68	206801	x		Ändavslutning	End protection
69	208424	T		Lucka m innerram, utan spegel	Door with frame inner, without plate
70	205630	x		Ändavslutning H midjelist	End protection R tent list
71	205631	x		Ändavslutning V midjelist	End protection L tent list

* = Tonade fönster är tillval, se "Fönsterdetaljer" sidan 91-94

* = Coloured windows for choice, see "Window equipment" side 91-94

M= Metervara
T= Tillbehör

M= On the metre
T= Accessory

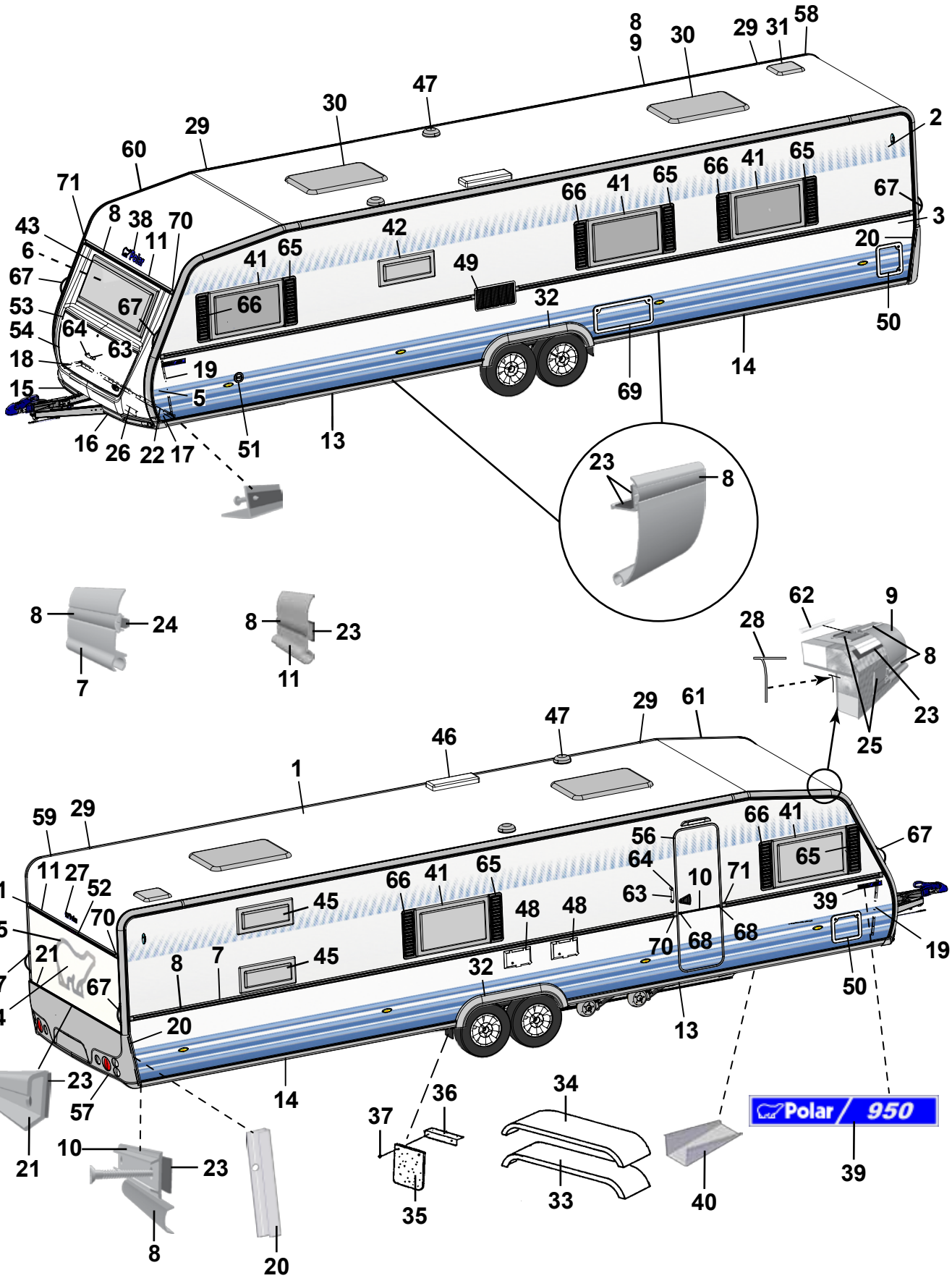
8
9
30
29
31
58
47
30
29
60
71
43
6
67
53
54
18
15
8
38
11
70
64
63
67
19
5
16
26
22
17
51
13
41
65
66
42
49
32
66
41
65
66
41
65
67
3
2
20
50
14
69
23
8
8
24
7
8
23
11
62
9
28
8
23
25
29
61
47
46
1
59
29
11
27
52
71
55
70
21
67
4
67
45
45
8
7
20
66
41
65
48
48
32
56
64
63
10
71
70
68
68
66
41
65
67
39
19
50
13
14
23
57
21
10
23
8
20
36
37
35
34
33
40
Polar / 950
39

Pos Fig	Det. nr Part. No	Ingår/Fitted 950 TR BR		Benämning	Description
1	212032	x		Plåt tak 10200x2475	Roofing plate 10200x2475
2	212033	x		Plåt sida övre 10000x1285	Side plate upper 10000x1285
3	212034	x		Plåt sida undre 10000x800	Side plate lower 10000x800
4	208402	x		Plåt gavel 2475x1538	Gable plate 2475x1538
5	211056	x		Plåt gavel undre 2800x818	Gable plate lower 2800x818
6	211056	x		Plåt gavel övre 2800x818	Gable plate upper 2800x818
7	210127	x		List midja L=7312	List L=7312
8	210365	M		List dekor plast, silver	List decor plastic, silver
9	210095	x		List tält rak L=3870	List straight L=3870
10	205579	x		List dekor alu. L=2390	List decor alu. L=2390
11	208567	x		List markis L=2322	List L=2322
13	211000	x		List avb. spoiler V-H fram L=4118	List L-R front L=4118
14	210999	x		List avb. spoiler V-H bak L=4094	List L-R rear L=4094
15	210579	x		Spoiler H	Spoiler R
16	210580	x		Spoiler V	Spoiler L
17	210346	x		List vinkel V	List L
18	210347	x		List vinkel H	List R
19	210101	x		List vinkel al. L=5000	List al. L=5000
20	210419	x		List bakljusramp L=605	List light holder L=605
21	208210	x		List bakljusramp L=2382	List light holder L=2382
22	210348	x		List gavel-golv fram L=2440	List gable-floor front L=2440
--	209525	x		Tätning "Terostat 2759" d:o	Seal "Terostat 2759" d:o
--	800626	x		Skruv d:o TKX 5,0x25	Screw d:o TKX 5,0x25
23	208236	M		Butyl profil 15x2 (30 m/rulle)	Seal strip 15x2 (30 m/roll)
24	208237	M		Butyl profil Ø=8 mm (7 m/rulle)	Seal strip Ø=8 mm (7 m/roll)
25	209960	M		List tätning, vit (45 m/rulle)	Seal strip, white (45 m/roll)
26	210469	x		List koffert L=1700	List gas box L=1700
27	210174	x		Dekal	Decal
28	204137	M		List täck	Cover strip
29	210032	x		Skarvskydd tältlist	Splice protection
--	801710	x		Skruv PKM 4,2x14 d:o	Screw PKM 4,2x14 d:o
30	207265	x		Taklucka Heki kpl.	Roof hatch Heki cpl.
--	207780	T		Taklucka Heki de Lux kpl.	Roof hatch Heki de Lux cpl.
--	207212	T		Taklucka 400x400 kpl. rumsdel	Roof hatch 400x400 cpl.
31	207211	x		Taklucka 280x280 kpl. rumsdel	Roof hatch 280x280 cpl.
32	210281	x		Hjulhusbreddare	Mudguard
33	206777	x		Hjulhus	Wheel housing
34	206830	x		Isolering hjulhus	Insulation wheel housing
35	100950	x		Stänkskydd	Splash guard
36	101223	x		Fäste stänkskydd	Bracket splash guard
37	800118	x		Skruv	Screw
38	210539	x		Dekal	Decal
39	210540	x		Emblem 950	Emblem 950
40	200877	x		Dammskydd	Dust cover
41	208539	x		Fönster öppn.bart 900x550 kpl.*	Window 900x550 cpl.*
--	208092	x		Ruta lös u. karm 900x550 d:o	Pane without frame 900x550 d:o
42	208540	x		Fönster öppn.bart 700x300 pentry kpl.*	Window 700x300 pentry cpl.*
--	208094	x		Ruta lös u. karm 700x300 d:o	Pane without frame 700x300 d:o
43	208537	x		Fönster fast 1600x550 kpl.*	Window fixed 1600x550 cpl.*
--	208090	x		Ruta lös u. karm 1600x550 d:o	Pane without frame 1600x550 d:o
				M= Metervara	M= On the metre
				T= Tillbehör	T= Accessory

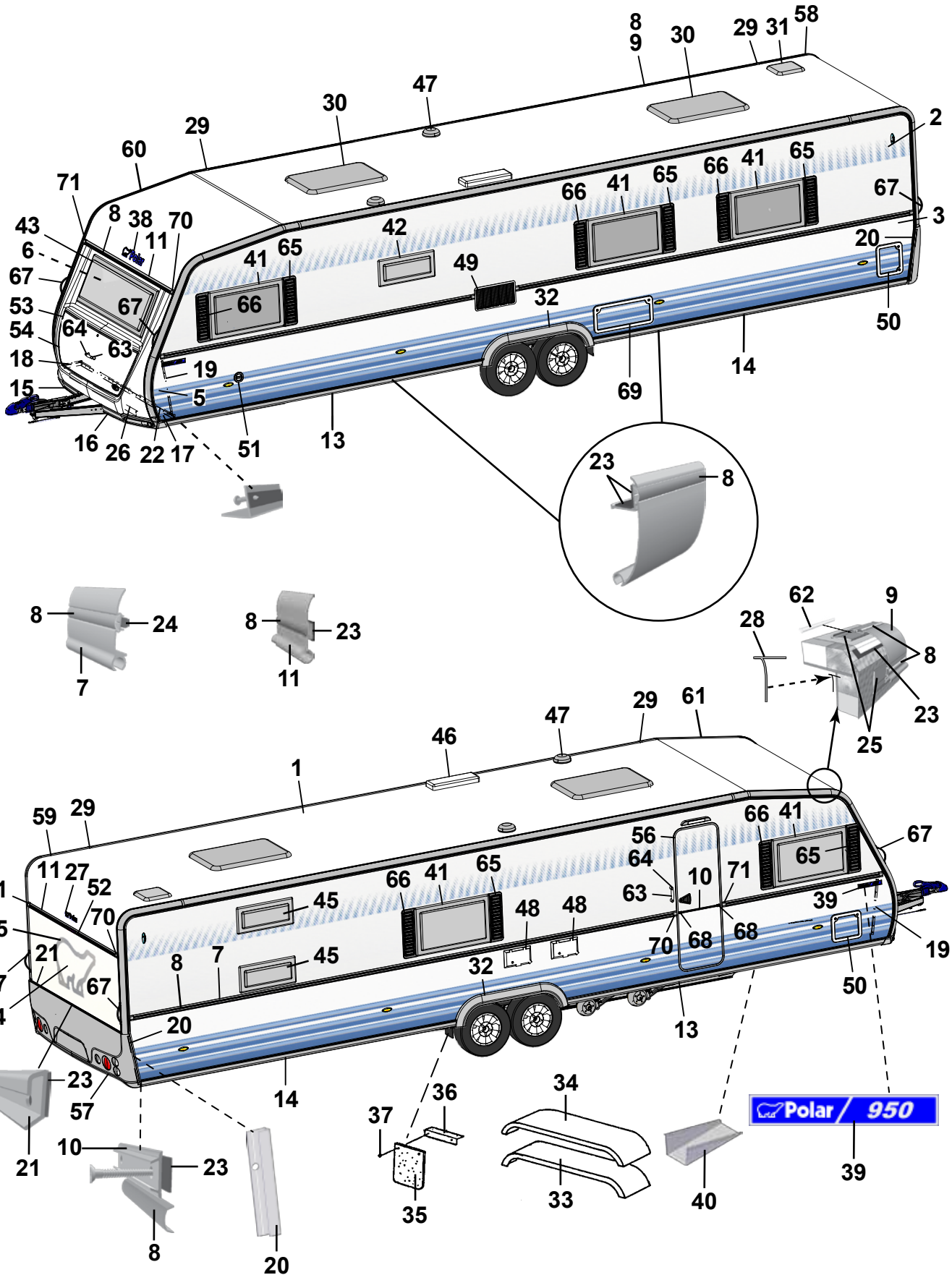
Polar / 950

Pos Fig	Det. nr Part. No	Ingår/Fitted 950 TR BR		Benämning	Description
45	208540	x		Fönster öppn.bart 700x300 kpl. *	Window 700x300 cpl. *
--	208094	x		Ruta lös u. karm 700x300 d:o	Pane without frame 700x300 d:o
46	208023	x		Ventil tak för kyl	Ventilator roof for refrigerator
47	00970024	x		Ventilator kpl.	Ventilator cpl.
48	504324	x		El-intag 230 V u. låshus el-golvvärme	El. connection 230 V el. underfloor heating
--	504323	x		El-intag 230 V u. låshus	El. connection 230 V without locking house
--	504325	x		Låshus d:o	Locking house d:o
49	209247	x		Galler ventilation kyl	Louvre ventilation
50	207759	x		Lucka m. innerram, utan spegel	Door with frame inner, without plate
--	207197	x		Innerram d:o	Frame inner d:o
51	311530	x		Vattenpåfyllning u. lock	Water filler without cap
--	314698	x		Lock d:o	Cap d:o
52	208587	x		List vinkel bromsljus L=300	List tail lamp L=300
53	210075	x		Front u. lock	Front without trunk lid
54	210076	x		Lock front u. lås	Trunk lid front without lock
55	209059	x		Dekal	Decal
56	210139	x		Dörr yttre kpl. H	Outer door cpl. R
--	208304	T		Myggdörr inre	Mosquito door inner
57	210938	x		Bakljusramp	Light holder
58	210044	x		List tält bockad H-bak	List bent R rear
59	210045	x		List tält bockad V-bak	List bent L rear
60	210042	x		List tält bockad H-fram	List bent R front
61	210043	x		List tält bockad V-fram	List bent L front
62	208323	x		Styrstift list tält 50x3,5 mm	Pin for list 50x6,5 mm
63	210057	x		Handtag koffert inkl. täckbrickor	Handle trunk lid with covers
64	211492	x		Täckbricka	Cover
65	209483	x		Dekorplatta grå H	Decor plate grey H
66	209484	x		Dekorplatta grå V	Decor plate grey V
67	210054	x		Draghandtag	Draw handle
68	206801	x		Ändavslutning	End protection
69	208424	x		Lucka m innerram, utan spegel	Door with frame inner, without plate
70	205630	x		Ändavslutning H midjelist	End protection R tent list
71	205631	x		Ändavslutning V midjelist	End protection L tent list

* = Tonade fönster är tillval, se "Fönsterdetaljer" sidan 91-94

* = Coloured windows for choice, see "Window equipment" side 91-94

M= Metervara
T= Tillbehör

M= On the metre
T= Accessory


1
2
1


1
4
3
2

Pos Fig	Det. nr Part. No	Ingår/Fitted 520 alla mod.	560 alla mod.	590 alla mod.	620 alla mod.	680 alla mod.	730 alla mod.	950 alla mod.	Benämning	Description
1	205941	x	x	x	x	x	x	x	Färg vit NCS 0502-Y, 0,125 l	Colour white NCS 0502-Y, 0,125 l
2	206894	x	x	x	x	x	x	x	Färg blå NCS 4050 R80B, 0,125 l	Colour blue NCS 4050 R80B, 0,125 l
3	207241	x	x	x	x	x	x	x	Färg blå NCS 1050 R80B, 0,125 l	Colour blue NCS 1050 R80B, 0,125 l
4	210650	x	x	x	x	x	x	x	Färg silver RAL 9006, 0,125 l	Colour silver RAL 9006, 0,125 l
--	905212	-	-	-	-	-	-	-	Penselflaska för färg 20 ml	Brushbottle for colour 20 ml

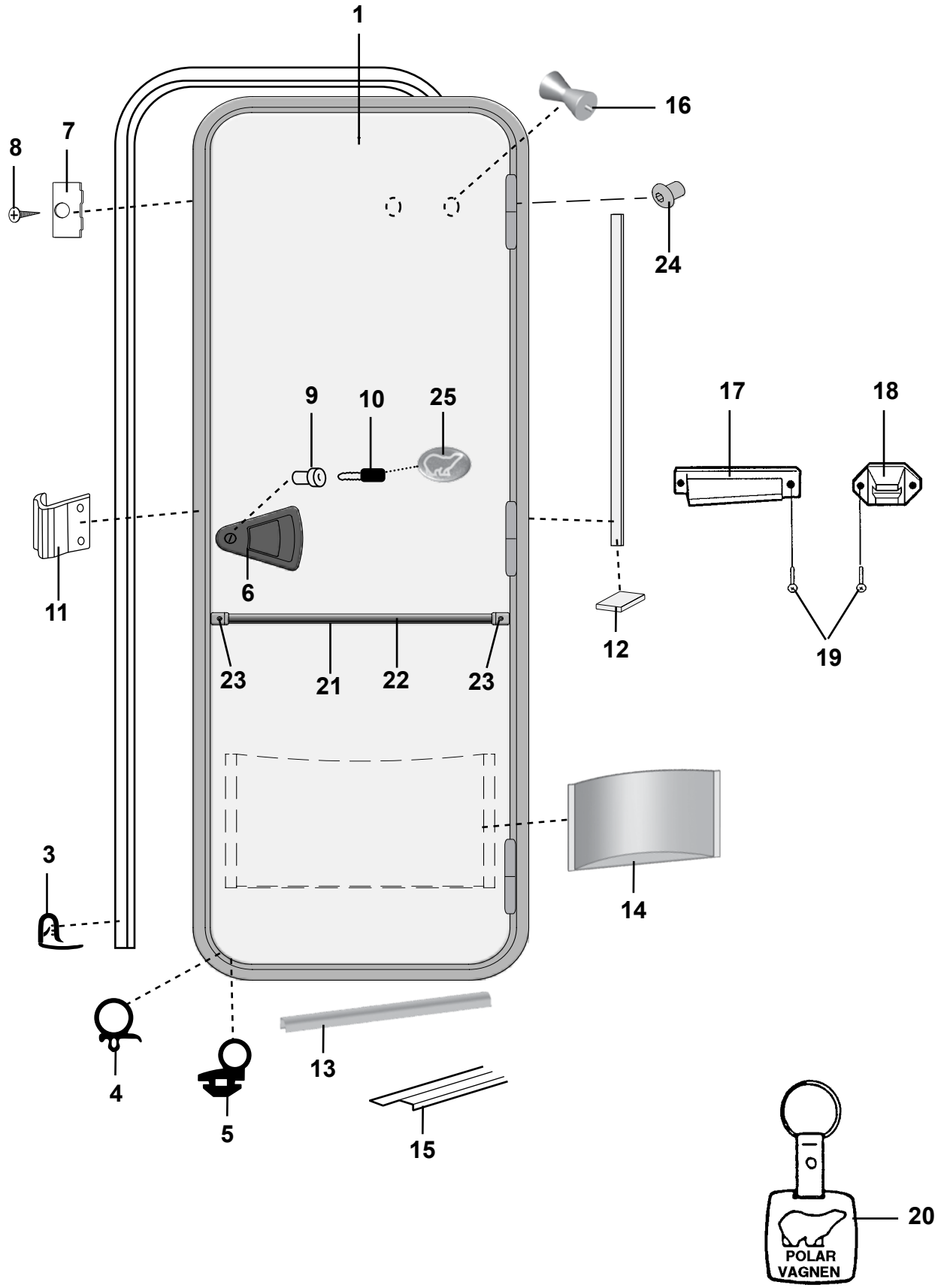
1
16
8
7
24
9
10
25
17
18
11
6
12
19
23
21
22
23
14
3
4
5
13
15
20
POLAR
VAGNEN

Pos Fig	Det. nr Part. No	Ingår/Fitted 520 alla mod.	560 alla mod.	590 alla mod.	620 alla mod.	680 alla mod.	730 alla mod.	950 alla mod.	Benämning	Description
1	210139	x	x	x	x	x	x	x	Dörr yttre kpl. H	Outer door cpl. R
3	207673	x	x	x	x	x	x	x	List dörrfoder L=5000 mm	Strip L=5000 mm
4	207674	M	M	M	M	M	M	M	List tätning dörrblad	Seal strip door
5	209504	M	M	M	M	M	M	M	List tätning	Seal strip
6	209145	x	x	x	x	x	x	x	Lås ytterdörr H-hängd	Lock outer door R
7	207676	x	x	x	x	x	x	x	Fästbleck	Bracket
8	800152	x	x	x	x	x	x	x	Skruv fästbleck	Screw bracket
9	---	x	x	x	x	x	x	x	Låskolv; se "Lås"	Lock cylinder; see "Locks"
10	---	x	x	x	x	x	x	x	Nyckel; se "Nycklar"	Key; see "Keys"
11	209501	x	x	x	x	x	x	x	Låsbleck	Securing plate
12	207678	M	M	M	M	M	M	M	List tätning	Seal strip
13	209505	x	x	x	x	x	x	x	List insteg	List running board
14	209502	x	x	x	x	x	x	x	Dörrfack	Door box
15	314687	x	x	x	x	x	x	x	Tröskel L= 850 mm	Threshold L= 850 mm
16	316116	x	x	x	x	x	x	x	Hängare	Hanger
17	209080	x	x	x	x	x	x	x	Hållare dörr, dörrdel	Door holder
18	201822	x	x	x	x	x	x	x	Hållare dörr, väggdel	Door holder
19	800631	x	x	x	x	x	x	x	Skruv B6x25 rostfri	Screw B6x25 rustless
20	200727	x	x	x	x	x	x	x	Nyckelhållare	Key holder
21	205579	x	x	x	x	x	x	x	List dekor alu. L=2390	List decor alu. L=2390
22	210365	M	M	M	M	M	M	M	List dekor plast, silver	List decor plastic, silver
23	206801	x	x	x	x	x	x	x	Ändavslutning dörr	End protection door
24	209503	x	x	x	x	x	x	x	Skruv gångjärn insex M6x7	Socket head cap screw M6x7
25	209060	x	x	x	x	x	x	x	Emblem	Emblem

M= Metervara
T= Tillbehör

M= On the metre
T= Accessory

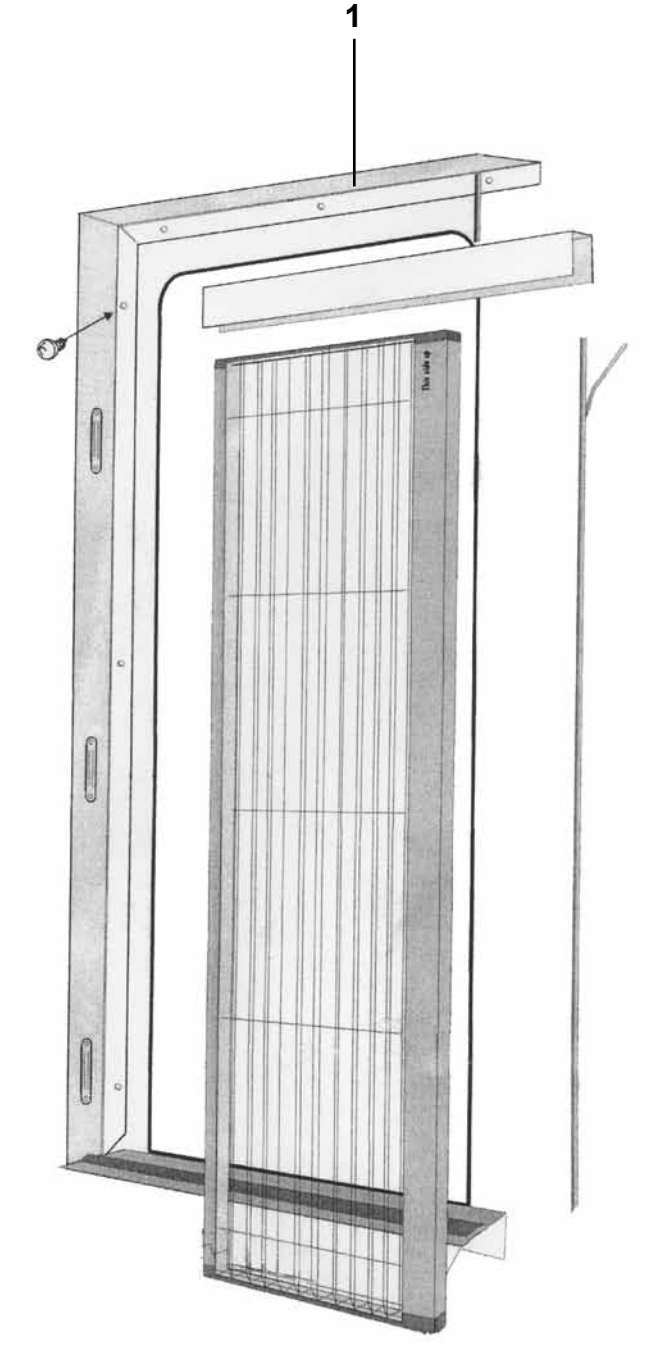
1

Pos Fig	Det. nr Part. No	Ingår/Fitted 520 alla mod.	560 alla mod.	590 alla mod.	620 alla mod.	680 alla mod.	730 alla mod.	950 alla mod.	Benämning	Description
1	208304	T	T	T	T	T	T	T	Myggdörr inre	Mosquito door inner

T= Tillbehör

T= Accessory

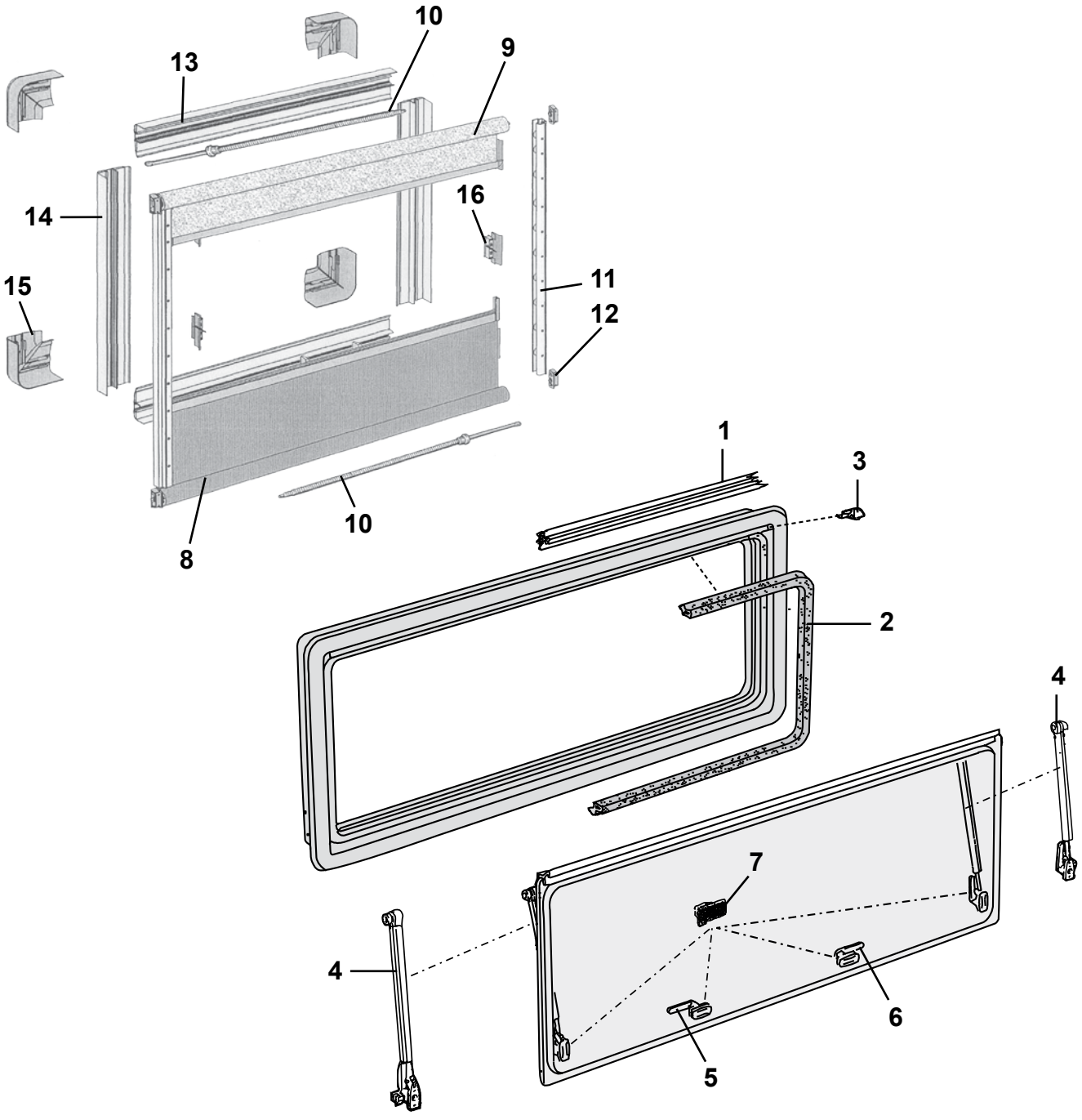
10
13
9
14
16
15
11
12
8
10
1
3
2
4
7
4
6
5

Pos Fig	Det. nr Part. No	Ingår/Fitted 520 alla mod.	560 alla mod.	590 alla mod.	620 alla mod.	680 alla mod.	730 alla mod.	950 alla mod.	Benämning	Description
	208537	x	x	x	x	x	x	x	Fönster fast 1600x550 kpl.	Window fixed 1600x550 cpl.
	208090	x	x	x	x	x	x	x	Ruta lös 1600x550 d:o	Pane 1600x550 d:o
	209577	T	T	T	T	T	T	T	Ruta lös tonat 1600x550 d:o	Pane coloured 1600x550 d:o
	209148	T	T	T	T	T	T	T	Fönster tonat fast 1600x550 kpl.	Window coloured fixed 1600x550 cpl.
	209577	T	T	T	T	T	T	T	Ruta lös tonat 1600x550 d:o	Pane coloured 1600x550 d:o
	208539	x	x	x	x	x	x	x	Fönster öppn.bart 900x550 kpl.	Window 900x550 cpl.
	208092	x	x	x	x	x	x	x	Ruta lös 900x550 d:o	Pane 900x550 d:o
	209578	T	T	T	T	T	T	T	Ruta lös tonat 900x550 d:o	Pane coloured 900x550 d:o
	209149	T	T	T	T	T	T	T	Fönster tonat öppn.bart 900x550 kpl.	Window coloured 900x550 cpl.
	209578	T	T	T	T	T	T	T	Ruta lös tonat 900x550 d:o	Pane coloured 900x550 d:o
	208725			x³	x³				Fönster öppn.bart 700x550 kpl.	Window 700x550 cpl.
	208093			x³	x³				Ruta lös 700x550 d:o	Pane 700x550 d:o
	210159			T³	T³				Ruta lös tonat 700x550 d:o	Pane coloured 700x550 d:o
	208540	x	x	x	x	x	x	x	Fönster öppn.bart 700x300 kpl.	Window 700x300 cpl.
	208094	x	x	x	x	x	x	x	Ruta lös 700x300 d:o	Pane 700x300 d:o
	209579	T	T	T	T	T	T	T	Ruta lös tonat 700x300 d:o	Pane coloured 700x300 d:o
	209150	T	T	T	T	T	T	T	Fönster tonat öppn.bart 700x300 kpl.	Window coloured 700x300 cpl.
	209579	T	T	T	T	T	T	T	Ruta lös tonat 700x300 d:o	Pane coloured 700x300 d:o
	208910				x				Fönster fast 700x300 kpl. *	Window fixed 700x300 cpl. *
	208094				x				Ruta lös u. karm 700x300 d:o	Pane withoutframe 700x300 d:o
	209579				T				Ruta lös tonat 700x300 d:o	Pane coloured 700x300 d:o
	208541		T	T	T	T	T		Fönster öppn.bart 350x500 kpl. *	Window 350x500 cpl. *
	208095		T	T	T	T	T		Ruta lös 350x500 d:o	Pane 350x500 d:o
	209580		T	T	T	T	T		Ruta lös tonat 350x500 d:o	Pane coloured 350x500 d:o
	209151		T	T	T	T	T		Fönster tonat öppn.bart 350x500 kpl.	Window coloured 350x500 cpl.
	209580		T	T	T	T	T		Ruta lös tonat 350x500 d:o	Pane coloured 350x500 d:o
1	208066	x	x	x	x	x	x	x	List tätning L=5000 mm	Sealing strip L=5000 mm
2	208067	x	x	x	x	x	x	x	List tätning L=5000 mm	Sealing strip L=5000 mm
3	208068	x	x	x	x	x	x	x	Ändstycke (säljes i par)	Ending part (exp. in pair)
4	208069	x	x	x	x	x	x	x	Hållare fönster L=380 (säljes i par) [1]	Bracket window L=380 (exp. in pair) [1]
--	208070	x	x	x	x	x	x	x	Hållare fönster L=435 (säljes i par) [2]	Bracket window L=435 (exp. in pair) [2]
--	208096	x	x	x	x	x	x	x	Hållare pentryfönster L=150	Bracket window pentry L=150
5	208071	x	x	x	x	x	x	x	Lås fönster H	Lock H
6	208072	x	x	x	x	x	x	x	Lås fönster V	Lock V
7	208073	x	x	x	x	x	x	x	Fästhake, fönster fast (5 st/sats)	Bracket, window fixed (5 st/kit)
8	209032	x	x	x	x	x	x	x	Rullgardin 1600x550	Roller blind 1600x550
--	209034	x	x	x	x	x	x	x	Rullgardin 900x550	Roller blind 900x550
--	209553			x³	x³				Rullgardin 700x550	Roller blind 700x550
--	209035	x	x	x	x	x	x	x	Rullgardin 700x300	Roller blind 700x300
--	209036		T	T	T	T	T		Rullgardin 350x500	Roller blind 350x500
9	209037	x	x	x	x	x	x	x	Myggnät rullgardin 1600x550	Mosquito net 1600x550
--	209039	x	x	x	x	x	x	x	Myggnät rullgardin 900x550	Mosquito net 900x550
--	209554			x³	x³				Myggnät rullgardin 700x550	Mosquito net 700x550
--	209040	x	x	x	x	x	x	x	Myggnät rullgardin 700x300	Mosquito net 700x300
--	209041		T	T	T	T	T		Myggnät rullgardin 350x500	Mosquito net 350x500
10	210104		T	T	T	T	T		Fjäder för rullgardin B=350	Spring for roller blind B=350
--	209042	x	x	x	x	x	x	x	Fjäder för rullgardin B=700-900	Spring for roller blind B=700-900
--	210105	x	x	x	x	x	x	x	Fjäder för rullgardin B=1600	Spring for roller blind B=1600
11	209043	x	x	x	x	x	x	x	Glidskena	Slide bar
12	209044	x	x	x	x	x	x	x	Fäste	Bracket
									T= Tillbehör	T= Accessory

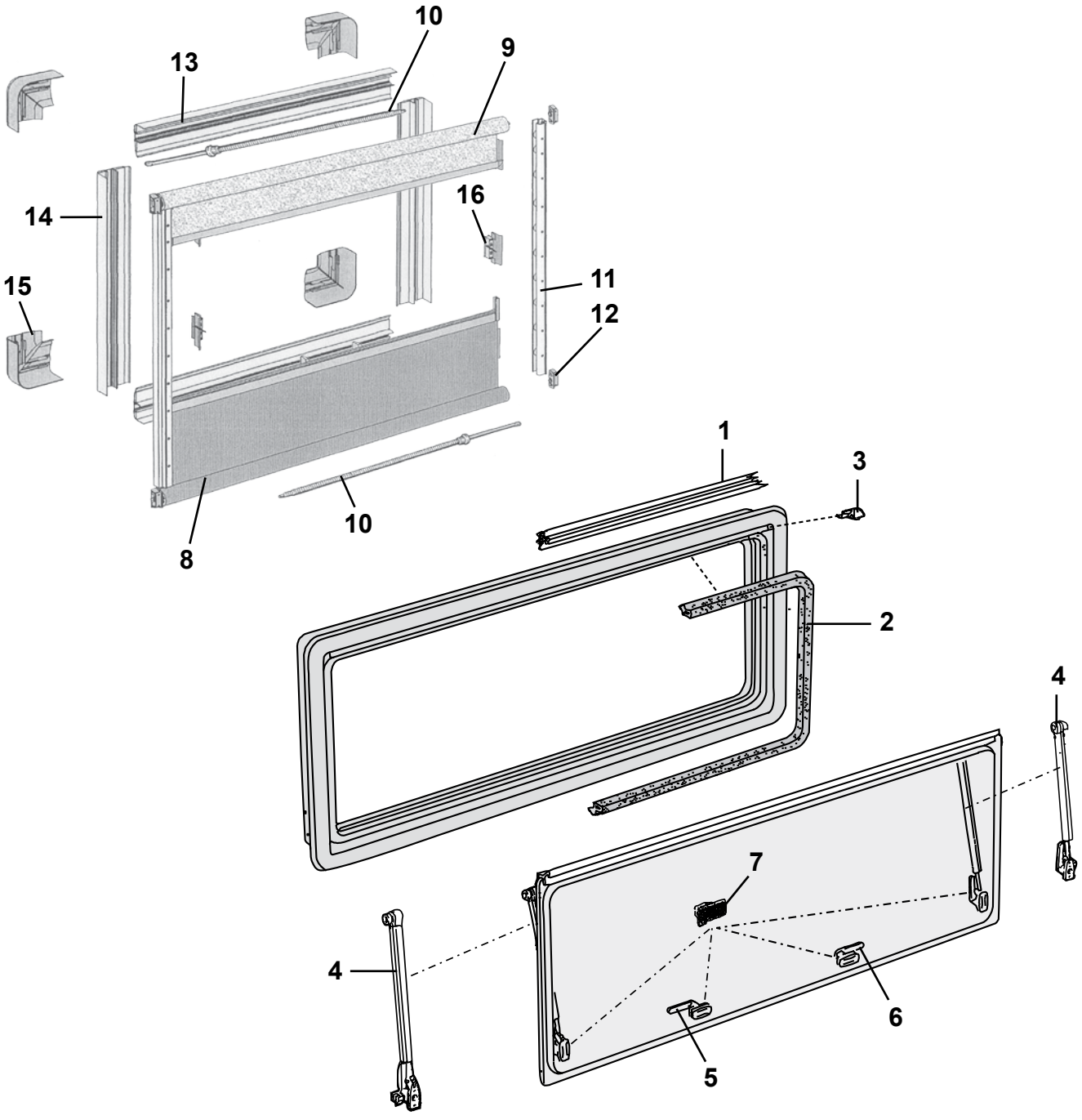
10
13
9
14
16
15
11
12
8
10
1
3
2
4
7
4
6
5

Pos Fig	Det. nr Part. No	Ingår/Fitted 520 alla mod.	560 alla mod.	590 alla mod.	620 alla mod.	680 alla mod.	730 alla mod.	950 alla mod.	Benämning	Description
13	209045	x	x	x	x	x	x	x	Täckprofil bredd L=2070 mm	Cover profile width L=2070 mm
14	209046	x	x	x	x	x	x	x	Täckprofil höjd L=2070 mm	Cover profile height L=2070 mm
15	209047	x	x	x	x	x	x	x	Hörn (sats 4 st)	Corner bracket (set 4 pcs)
16	209048	x	x	x	x	x	x	x	Fäste (sats 5 st)	Fixing bracket (set 5 pcs)
									* = Endast i vissa vagnar	* = Only in some caravans
									[1] = För fönster höjd = 500 mm [2] = För fönster höjd = 550 mm	[1] = For window height = 500 mm [2] = For window height = 550 mm
									[3] = Endast i modell LR	[3] = Only in LR model
									T= Tillbehör	T= Accessory

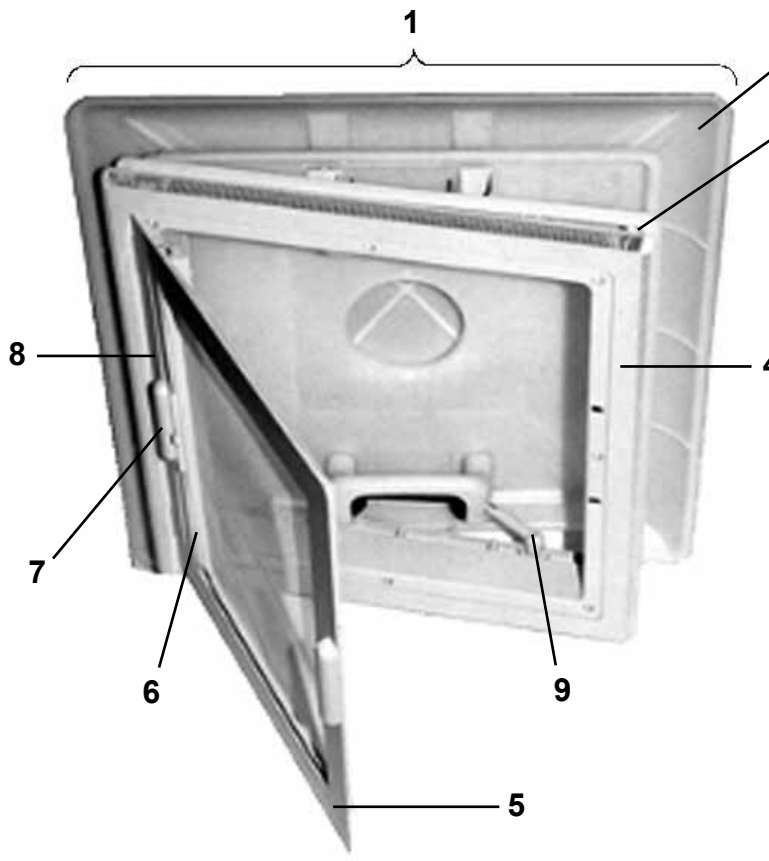
1
2
3
8
4
7
6
9
5

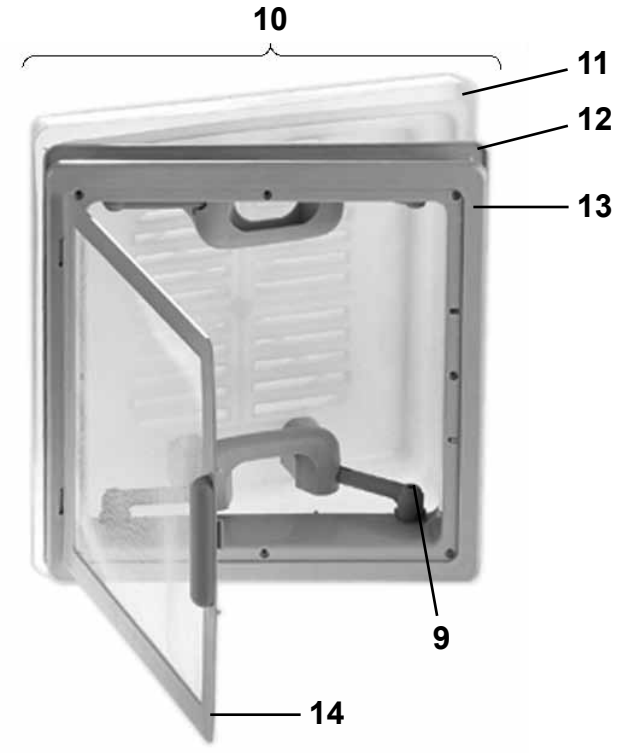
10
11
12
13
9
14

Pos Fig	Det. nr Part. No	Ingår/Fitted 520 alla mod.	560 alla mod.	590 alla mod.	620 alla mod.	680 alla mod.	730 alla mod.	950 alla mod.	Benämning	Description
1	207212	x	x	x	x	T	T	T	Taklucka 400x400 kpl. rumsdel	Roof hatch 400x400 cpl.
2	207277	x	x	x	x	T	T	T	Huv inkl. handtag	Hood incl. handles
3	207279	x	x	x	x	T	T	T	Ram yttre	Frame outer
4	207278	x	x	x	x	T	T	T	Ram inre	Frame inner
5	207283	x	x	x	x	T	T	T	Myggnät	Mosquito net
6	207281	x	x	x	x	T	T	T	Rullgardin	Blind
7	207280	x	x	x	x	T	T	T	Draghandtag rullgardin, 2 delar	Handle blind, 2 parts
8	207282	x	x	x	x	T	T	T	Täcklist rullgardin	List cover blind
9	207276	x	x	x	x	x	x	x	Skruv handtag	Screw handle
10	207211	x	x	x	x	x	x	x	Taklucka 280x280 kpl. tvättrum	Roof hatch 280x280 cpl. washing room
11	207272	x	x	x	x	x	x	x	Huv inkl. handtag	Hood incl. handles
12	207273	x	x	x	x	x	x	x	Ram yttre	Frame outer
13	207274	x	x	x	x	x	x	x	Ram inre	Frame inner
14	207275	x	x	x	x	x	x	x	Myggnät	Mosquito net

T= Tillbehör

T= Accessory

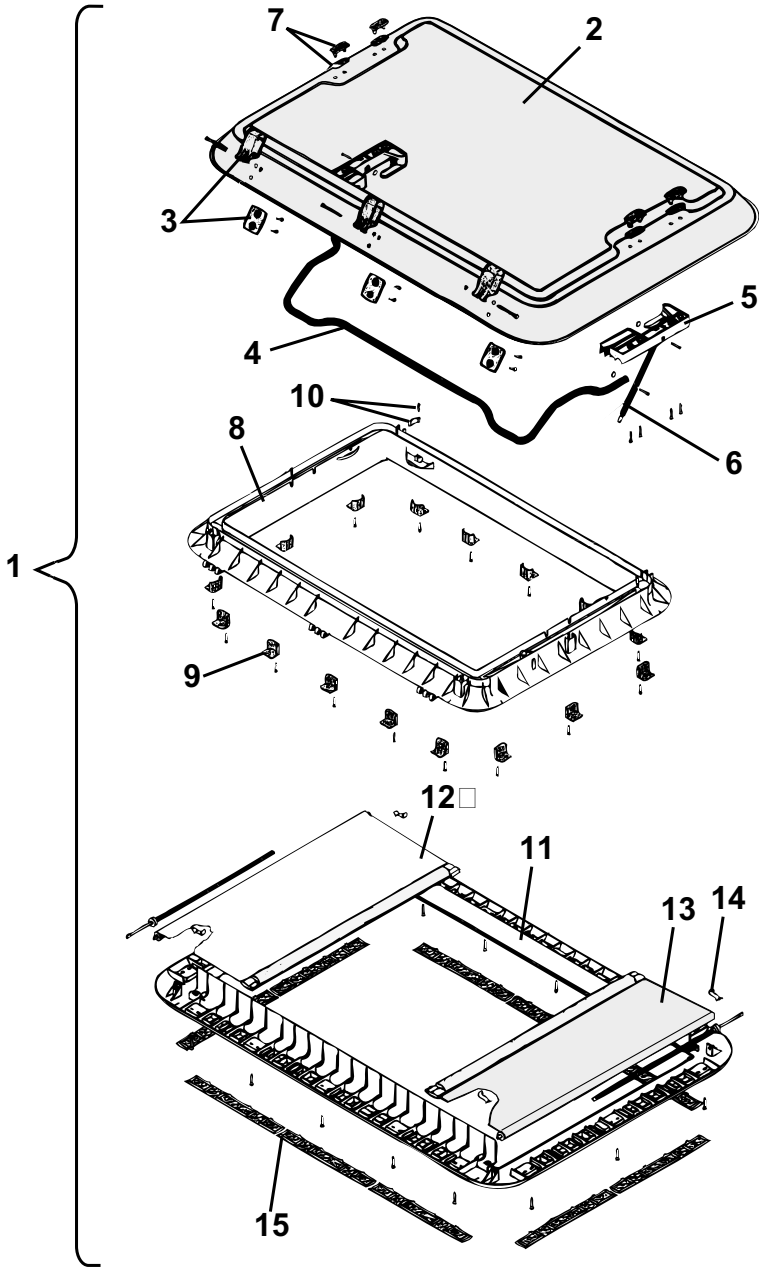
1
2
3
4
5
6
7
8
9
10
11
12
13
14
15

Pos Fig	Det. nr Part. No	Ingår/Fitted 520 alla mod.	560 alla mod.	590 alla mod.	620 alla mod.	680 alla mod.	730 alla mod.	950 alla mod.	Benämning	Description
1	207265	T	T	T	T	x	x	x	Taklucka 960x655 kpl.	Roof hatch 960x655 cpl.
2	207463	T	T	T	T	x	x	x	Huv taklucka	Hood roof hattch
3	207464	T	T	T	T	x	x	x	Gångjärn kpl.	Hinge cpl.
4	207465	T	T	T	T	x	x	x	Bygel kpl.	Clamp cpl.
5	207466	T	T	T	T	x	x	x	Hållare V-H kpl. u. dämpare	Holder L-R cpl. without damper
6	207467	T	T	T	T	x	x	x	Dämpare kpl.	Damper cpl.
7	207468	T	T	T	T	x	x	x	Täckhatt	Cover
8	207469	T	T	T	T	x	x	x	Ram yttre	Frame outer
9	208219	T	T	T	T	x	x	x	Monteringsbeslag m. skruv	Mounting bracket with screw
10	207471	T	T	T	T	x	x	x	Låshake	Lock fittings
11	207472	T	T	T	T	x	x	x	Ram inre m. fästskruvar	Frame inner with screws
--	208381	T	T	T	T	T	T	T	Ram inre kpl. m. detaljer (de Luxe) *	Frame inner cpl. with details (de Luxe) *
12	207473	T	T	T	T	x	x	x	Myggnät rullgardin kpl.	Mosquito net roller blind cpl.
13	207474	T	T	T	T	x	x	x	Rullgardin kpl.	Roller blind cpl.
14	207475	T	T	T	T	x	x	x	Fjäderklämma	Spring clip
15	207476	T	T	T	T	x	x	x	Galler ventilation	Ventilator grill
									*= Detaljer se Heki de Luxe	*= Components see Heki de Luxe
									T= Tillbehör	T= Accessory

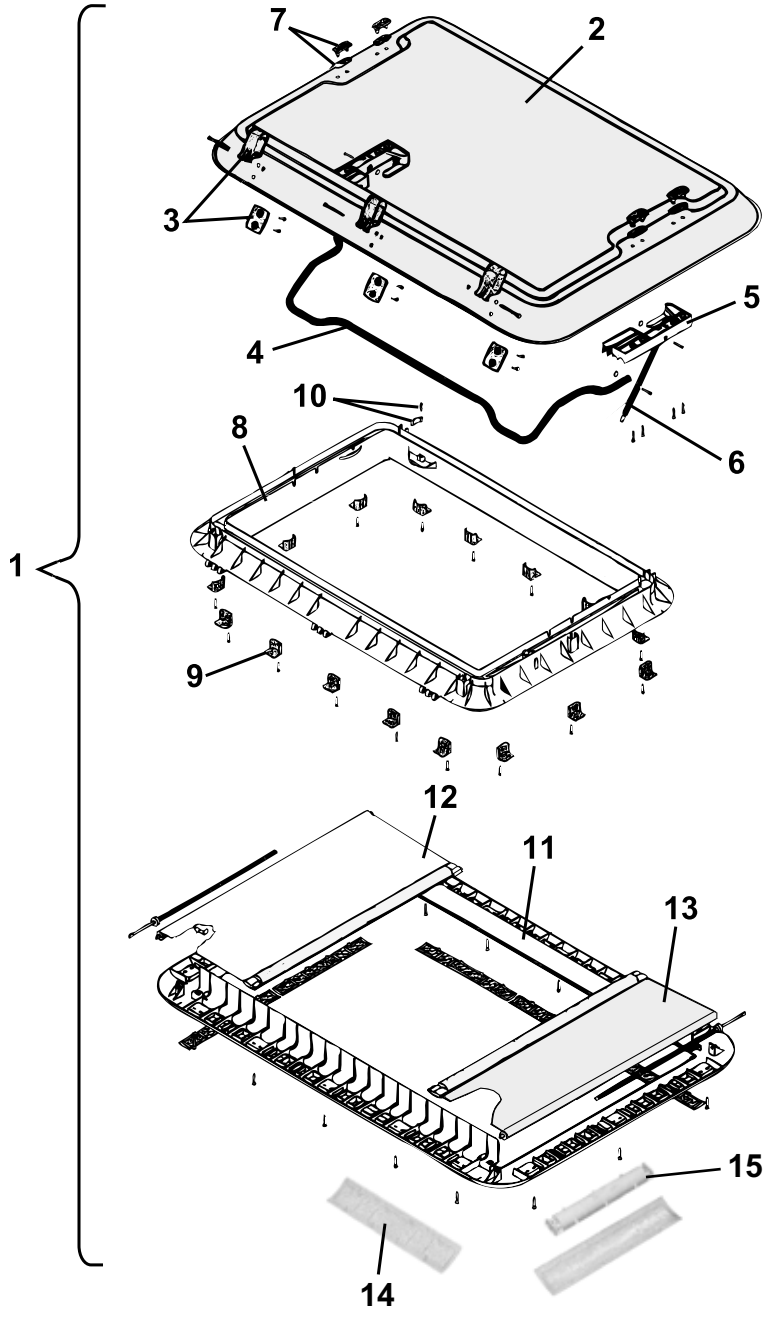
1
2
3
4
5
6
7
8
9
10
11
12
13
14
15

Pos Fig	Det. nr Part. No	Ingår/Fitted 520 alla mod.	560 alla mod.	590 alla mod.	620 alla mod.	680 alla mod.	730 alla mod.	950 alla mod.	Benämning	Description
1	207780	T	T	T	T	T	T	T	Taklucka 960x655 kpl.	Roof hatch 960x655 cpl.
2	207463	T	T	T	T	T	T	T	Huv taklucka	Hood roof hattch
3	207464	T	T	T	T	T	T	T	Gångjärn kpl.	Hinge cpl.
4	207465	T	T	T	T	T	T	T	Bygel kpl.	Clamp cpl.
5	207466	T	T	T	T	T	T	T	Hållare V-H kpl. u. dämpare	Holder L-R cpl. without damper
6	207467	T	T	T	T	T	T	T	Dämpare kpl.	Damper cpl.
7	207468	T	T	T	T	T	T	T	Täckhatt	Cover
8	207469	T	T	T	T	T	T	T	Ram yttre	Frame outer
9	208219	T	T	T	T	T	T	T	Monteringsbeslag m. skruv	Mounting bracket with screw
10	207471	T	T	T	T	T	T	T	Låshake	Lock fittings
11	208381	T	T	T	T	T	T	T	Ram inre kpl. m. detaljer	Frame inner cpl. with details
12	208382	T	T	T	T	T	T	T	Myggnät rullgardin kpl.	Mosquito net roller blind cpl.
13	208383	T	T	T	T	T	T	T	Rullgardin kpl.	Roller blind cpl.
14	208384	T	T	T	T	T	T	T	Galler ventilation	Ventilator grill
15	208385	T	T	T	T	T	T	T	Lamphållare	Lamp-holder

T= Tillbehör

T= Accessory

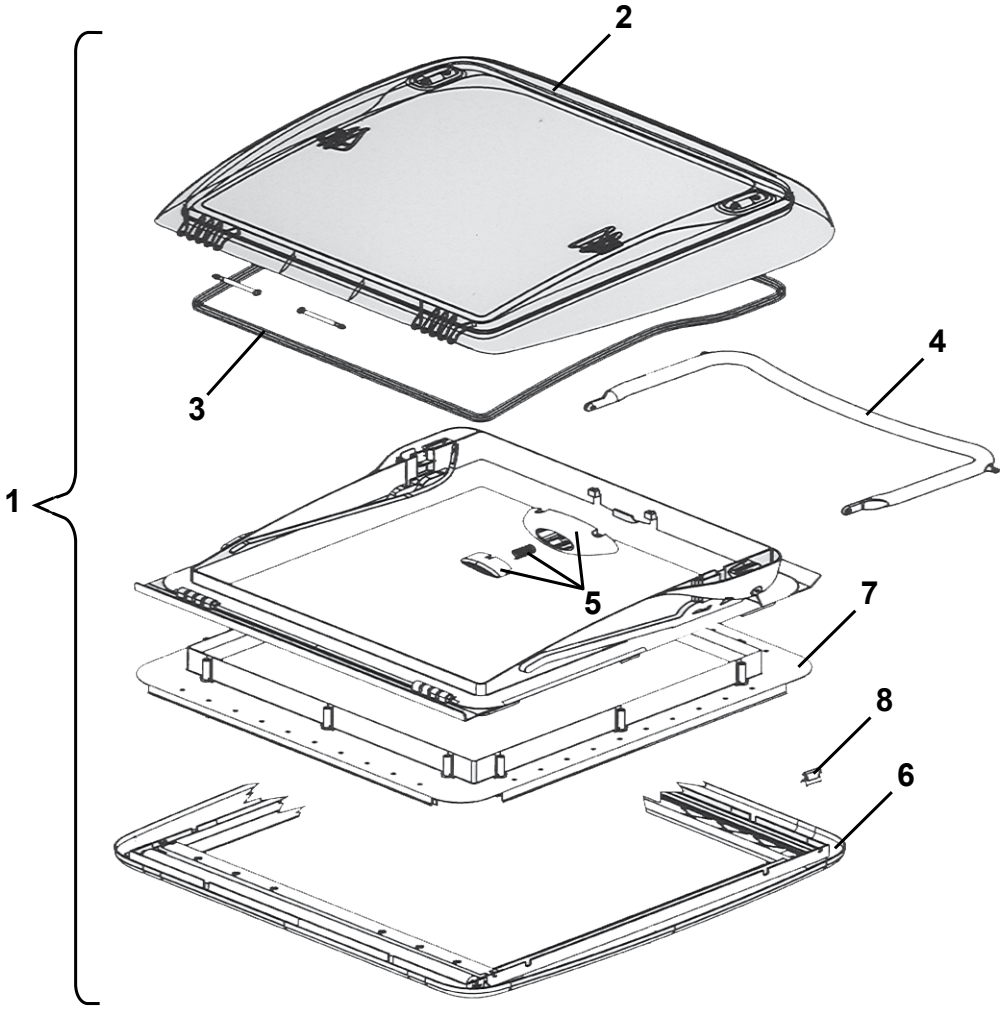
1
2
3
4
5
6
7
8

Pos Fig	Det. nr Part. No	Ingår/Fitted 520 alla mod.	560 alla mod.	590 alla mod.	620 alla mod.	680 alla mod.	730 alla mod.	950 alla mod.	Benämning	Description
1	208690	T	T	T	T	T	T	T	Taklucka 400x400 kpl.	Roof hatch 400x400 cpl.
2	209555	T	T	T	T	T	T	T	Huv taklucka	Hood roof hattch
3	209556	T	T	T	T	T	T	T	Packning	Seal
4	209557	T	T	T	T	T	T	T	Bygel kpl.	Clamp cpl.
5	209558	T	T	T	T	T	T	T	Tryckknapp	Push button
6	209559	T	T	T	T	T	T	T	Ram inre kpl. m. rullgardin	Frame inner cpl. with roller blind
7	209560	T	T	T	T	T	T	T	Monteringsram kpl.	Mounting frame cpl.
8	209561	T	T	T	T	T	T	T	Fjäderklämma ram inre	Spring clip frame inner

T= Tillbehör

T= Accessory

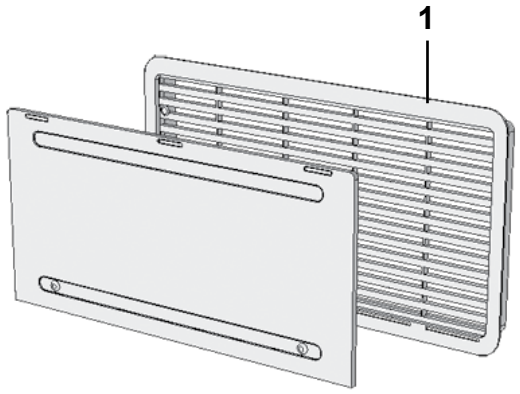
1

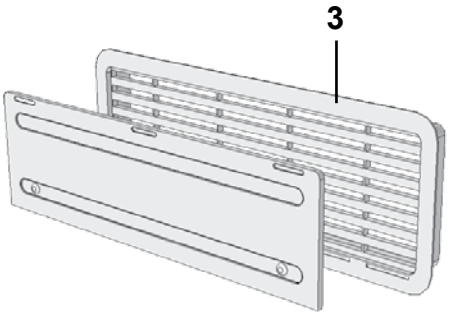
3

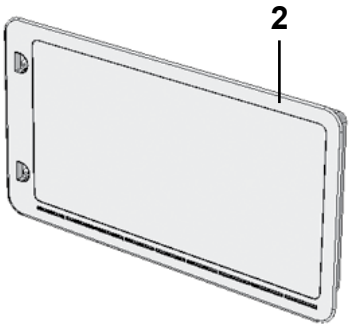
2

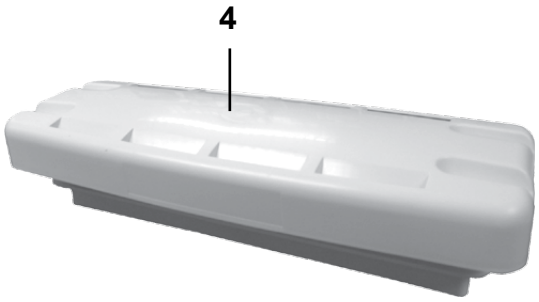
4

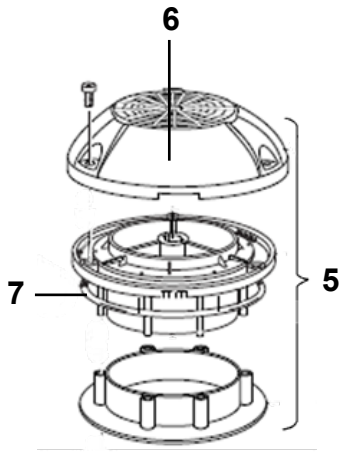
6
7
5

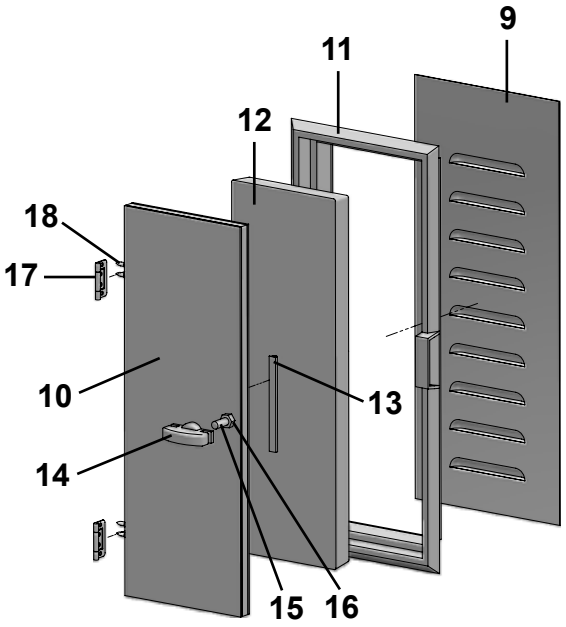
9
11
12
18
17
10
13
14
15
16

Pos Fig	Det. nr Part. No	Ingår/Fitted 520 alla mod.	560 alla mod.	590 alla mod.	620 alla mod.	680 alla mod.	730 alla mod.	950 alla mod.	Benämning	Description
1	209247	x[2]	x	x	x	x	x	x	Galler ventilation kyl kpl. m. sarg	Louvre ventilation cpl. with rim
--	801090	x	x	x	x	x	x	x	Skruv d:o 4.2x25	Screw d:o 4.2x25
2	209246	x[1]	x[1]	x	x	x	x	x	Lucka vinter kylsk. vent.	Cover ventilation
3	209287	x[3]							Galler ventilation kyl kpl. m. sarg	Louvre ventilation cpl. with rim
--	801090	x							Skruv d:o 4.2x25	Screw d:o 4.2x25
4	208023	x[1]	x[1]	x[1]	x	x	x	x	Ventil tak för kyl	Ventilator roof for refrigerator
5	00970024	x	x	x	x	x	x	x	Ventilator kpl.	Ventilator cpl.
6	400492	x	x	x	x	x	x	x	Ventilatorkåpa	Cap ventilator
7	200156	x	x	x	x	x	x	x	Tätning ventilator	Sealing ventilator
9	209523	T	T	T	T	T	T	T	Ventil gäl	Ventilator
10	209075	T	T	T	T	T	T	T	Ventilationslucka kpl.	Door ventilation cpl.
11	90003536	T	T	T	T	T	T	T	Karm ventilationslucka	Frame ventilation door
12	00369110	T	T	T	T	T	T	T	Isolering	Isolation
13	00653000	M	M	M	M	M	M	M	List tätning	Sealing strip
14	90003537	T	T	T	T	T	T	T	Beslag ventilationslucka	Hold ventilation door
15	801328	T	T	T	T	T	T	T	Skruv MFX M8x40	Screw MFX M8x40
16	800769	T	T	T	T	T	T	T	Mutter M8x6,5	Nut M8x6,5
17	860402	T	T	T	T	T	T	T	Gångjärn	Hinge
18	860403	T	T	T	T	T	T	T	Skruv d:o	Screw d:o

[1] = Endast kyl/frys

[2] = Endast 520 CTH
[3] = Endast 520 LB

[1] = Only refrigerator/freezer

[2] = Only 520 CTH
[3] = Only 520 LB

T= Tillbehör

T= Accessory

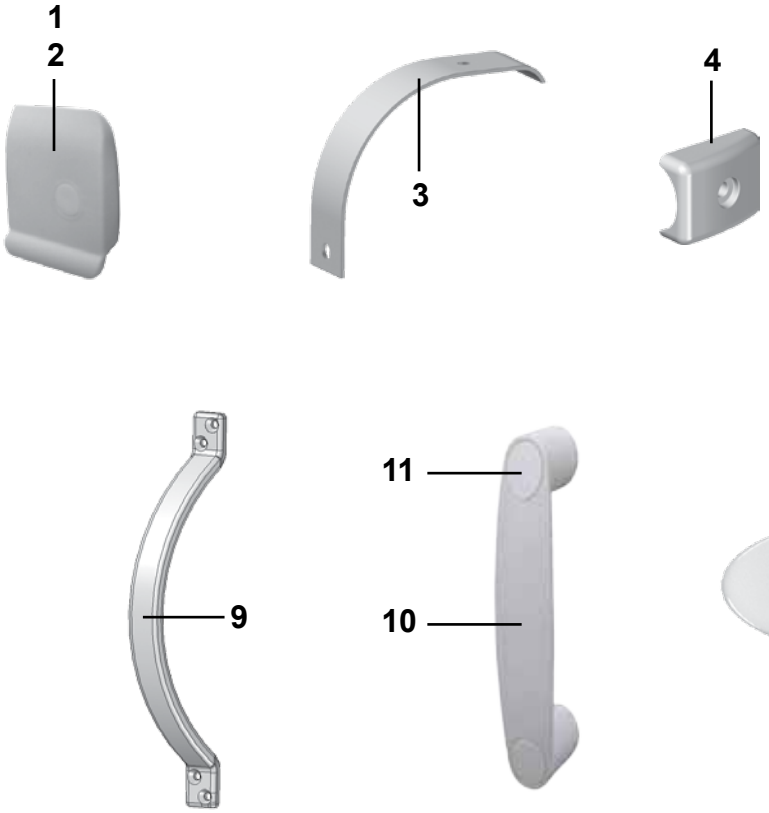
1
2
3
4
9
11
10
5

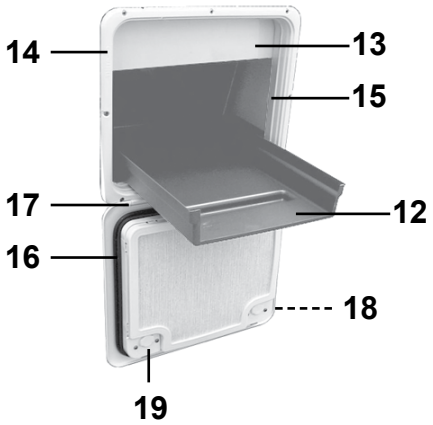
14
13
15
17
12
16
18
19

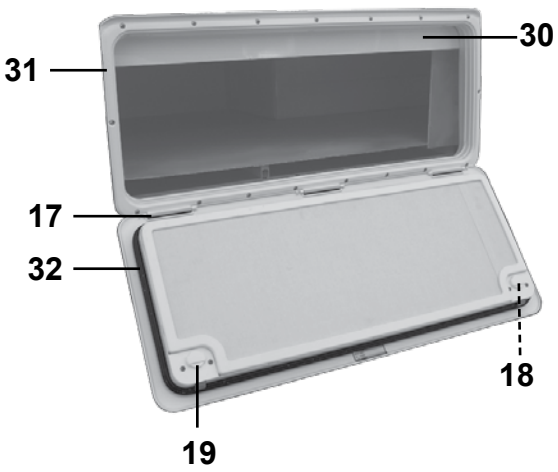
31
30
17
32
18
19

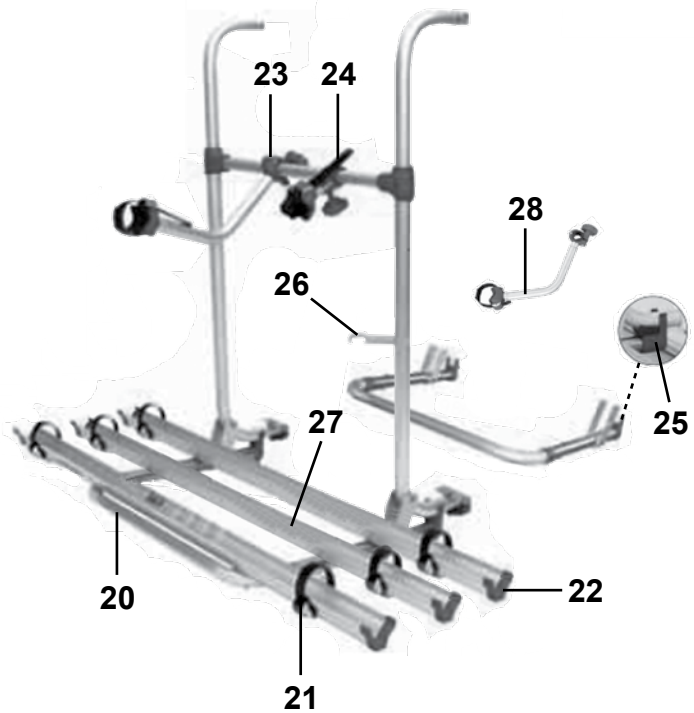
23
24
28
26
25
27
20
22
21

Pos Fig	Det. nr Part. No	Ingår/Fitted 520 alla mod.	560 alla mod.	590 alla mod.	620 alla mod.	680 alla mod.	730 alla mod.	950 alla mod.	Benämning	Description
1	205630	x	x	x	x	x	x	x	Ändavslutning H midjelist	End protection R tent list
2	205631	x	x	x	x	x	x	x	Ändavslutning V midjelist	End protection L tent list
--	800640	x	x	x	x	x	x	x	Skruv B8x13 rostfri d:o	Screw B8x13 rustless d:o
3	210032	x	x	x	x	x	x	x	Skarvskydd tältlist	Splice protection
--	801710	x	x	x	x	x	x	x	Skruv PKM 4,2x14 d:o	Screw PKM 4,2x14 d:o
4	206801	x	x	x	x	x	x	x	Ändavslutning	End protection
5	211285	x	x	x	x	x	x	x	Emblem	Emblem
9	210054	x	x	x	x	x	x	x	Draghandtag	Draw handle
--	801715	x	x	x	x	x	x	x	Skruv TFT 5x50/30 d:o	Screw TFT 5x50/30 d:o
10	210057	x	x	x	x	x	x	x	Handtag koffertlock/vid ytterdörr	Handle trunk lid/beside out door
11	211492	x	x	x	x	x	x	x	Täckbricka d:o	Cover plate d:o
--	801714	x	x	x	x	x	x	x	Skruv M8x40 (handtag koffertlock)	Screw M8x40 (handle trunk lid)
--	801518	x	x	x	x	x	x	x	Mutter lås M8x9,5 d:o	Locking nut M8x9,5 d:o
--	101582	x	x	x	x	x	x	x	Bricka 10,5x22 d:o	Washer 10,5x22 d:o
--	800933	x	x	x	x	x	x	x	Skruv 5x50 (handtag vid ytterdörr)	Screw 5x50 (handle beside out door)
12	315132	x	x	x	x	x	x	x	Balja lastlucka	Tub loading hatch
13	210092	x	x	x	x	x	x	x	Konvektorskydd lastlucka	Protection convector
14	207759	x	x	x	x	x	x	x	Lucka m. innerram, utan spegel	Door with frame inner, without plate
15	207197	x	x	x	x	x	x	x	Innerram d:o	Frame inner d:o
16	314548	x	x	x	x	x	x	x	Packning lucka	Gasket
17	314549	x	x	x	x	x	x	x	Pinne gångjärn	Pin
18	314550	x	x	x	x	x	x	x	Tryckknapp	Push botton
19	315442	x	x	x	x	x	x	x	Låshus kpl. utan låskolv	Locking device cpl. without cylinder
--	---	T	T	T	T	T	T	T	Låskolv; se "Lås"	Lock cylinder; see "Locks"
--	---	T	T	T	T	T	T	T	Nyckel; se "Nycklar"	Key; see "Keys"
20	209536	T	T	T	T	T	T	T	Cykelhållare kpl., 2 cyklar	Bicycle stand cpl., 2 bicycles
21	211068	T	T	T	T	T	T	T	Spännrem d:o	Strap d:o
22	211069	T	T	T	T	T	T	T	Ändavslutning	End part
23	211070	T	T	T	T	T	T	T	Hållare kort, 2 cyklar	Holder short, 2 bicycles
24	211071	T	T	T	T	T	T	T	Hållare lång, 2 cyklar	Holder long, 2 bicycles
25	211072	T	T	T	T	T	T	T	Klämma	Clip
26	211073	T	T	T	T	T	T	T	Hållare	Holder
27	210328	T	T	T	T	T	T	T	Skena kpl. m. spännrem, 3 cyklar	Rail cpl. with strap, 3 bicycles
28	210329	T	T	T	T	T	T	T	Hållare, 3 cyklar	Holder, 3 bicycles
30	210091	T	T	T	T	T	T	T	Konvektorskydd lastlucka	Protection convector
31	208424	T	T	T	T	T	T	T	Lucka m. innerram, utan spegel	Door with frame inner, without plate
32	209562	T	T	T	T	T	T	T	Packning lucka	Gasket

T= Tillbehör | T= Accessory

Pos Fig	Det. nr Part. No	Ingår/Fitted 520 alla mod.	560 alla mod.	590 alla mod.	620 alla mod.	680 alla mod.	730 alla mod.	Benämning	Description
	801551	x	x	x	x	x	x	Låskolv nr. 51 *	Lock cylinder No. 51 *
	801552	x	x	x	x	x	x	Låskolv nr. 52 *	Lock cylinder No. 52 *
	801553	x	x	x	x	x	x	Låskolv nr. 53 *	Lock cylinder No. 53 *
	801554	x	x	x	x	x	x	Låskolv nr. 54 *	Lock cylinder No. 54 *
	801555	x	x	x	x	x	x	Låskolv nr. 55 *	Lock cylinder No. 55 *
	801556	x	x	x	x	x	x	Låskolv nr. 56 *	Lock cylinder No. 56 *
	801557	x	x	x	x	x	x	Låskolv nr. 57 *	Lock cylinder No. 57 *
	801558	x	x	x	x	x	x	Låskolv nr. 58 *	Lock cylinder No. 58 *
	801559	x	x	x	x	x	x	Låskolv nr. 59 *	Lock cylinder No. 59 *
	801560	x	x	x	x	x	x	Låskolv nr. 60 *	Lock cylinder No. 60 *
	801561	x	x	x	x	x	x	Låskolv nr. 61 *	Lock cylinder No. 61 *
	801562	x	x	x	x	x	x	Låskolv nr. 62 *	Lock cylinder No. 62 *
	801563	x	x	x	x	x	x	Låskolv nr. 63 *	Lock cylinder No. 63 *
	801564	x	x	x	x	x	x	Låskolv nr. 64 *	Lock cylinder No. 64 *
	801565	x	x	x	x	x	x	Låskolv nr. 65 *	Lock cylinder No. 65 *
	801566	x	x	x	x	x	x	Låskolv nr. 66 *	Lock cylinder No. 66 *
	801567	x	x	x	x	x	x	Låskolv nr. 67 *	Lock cylinder No. 67 *
	801568	x	x	x	x	x	x	Låskolv nr. 68 *	Lock cylinder No. 68 *
	801569	x	x	x	x	x	x	Låskolv nr. 69 *	Lock cylinder No. 69 *
	801570	x	x	x	x	x	x	Låskolv nr. 70 *	Lock cylinder No. 70 *
	801571	x	x	x	x	x	x	Låskolv nr. 71 *	Lock cylinder No. 71 *
	801572	x	x	x	x	x	x	Låskolv nr. 72 *	Lock cylinder No. 72 *
	801573	x	x	x	x	x	x	Låskolv nr. 73 *	Lock cylinder No. 73 *
	801574	x	x	x	x	x	x	Låskolv nr. 74 *	Lock cylinder No. 74 *
	801575	x	x	x	x	x	x	Låskolv nr. 75 *	Lock cylinder No. 75 *
	801576	x	x	x	x	x	x	Låskolv nr. 76 *	Lock cylinder No. 76 *
	801577	x	x	x	x	x	x	Låskolv nr. 77 *	Lock cylinder No. 77 *
	801578	x	x	x	x	x	x	Låskolv nr. 78 *	Lock cylinder No. 78 *
	801579	x	x	x	x	x	x	Låskolv nr. 79 *	Lock cylinder No. 79 *
	801580	x	x	x	x	x	x	Låskolv nr. 80 *	Lock cylinder No. 80 *
	801581	x	x	x	x	x	x	Låskolv nr. 81 *	Lock cylinder No. 81 *
	801582	x	x	x	x	x	x	Låskolv nr. 82 *	Lock cylinder No. 82 *
	801583	x	x	x	x	x	x	Låskolv nr. 83 *	Lock cylinder No. 83 *
	801584	x	x	x	x	x	x	Låskolv nr. 84 *	Lock cylinder No. 84 *
	801585	x	x	x	x	x	x	Låskolv nr. 85 *	Lock cylinder No. 85 *
	801586	x	x	x	x	x	x	Låskolv nr. 86 *	Lock cylinder No. 86 *
	801587	x	x	x	x	x	x	Låskolv nr. 87 *	Lock cylinder No. 87 *
	801588	x	x	x	x	x	x	Låskolv nr. 88 *	Lock cylinder No. 88 *
	801589	x	x	x	x	x	x	Låskolv nr. 89 *	Lock cylinder No. 89 *
	801590	x	x	x	x	x	x	Låskolv nr. 90 *	Lock cylinder No. 90 *
	801591	x	x	x	x	x	x	Låskolv nr. 91 *	Lock cylinder No. 91 *
	801592	x	x	x	x	x	x	Låskolv nr. 92 *	Lock cylinder No. 92 *
	801593	x	x	x	x	x	x	Låskolv nr. 93 *	Lock cylinder No. 93 *
	801594	x	x	x	x	x	x	Låskolv nr. 94 *	Lock cylinder No. 94 *
	801595	x	x	x	x	x	x	Låskolv nr. 95 *	Lock cylinder No. 95 *
	801596	x	x	x	x	x	x	Låskolv nr. 96 *	Lock cylinder No. 96 *
	801597	x	x	x	x	x	x	Låskolv nr. 97 *	Lock cylinder No. 97 *
	801598	x	x	x	x	x	x	Låskolv nr. 98 *	Lock cylinder No. 98 *
	801599	x	x	x	x	x	x	Låskolv nr. 99 *	Lock cylinder No. 99 *
	801600	x	x	x	x	x	x	Låskolv nr. 100 *	Lock cylinder No. 100 *
								*= Ange nummer vid order	*= State No. when ordering

Pos Fig	Det. nr Part. No	Ingår/Fitted 520 alla mod.	560 alla mod.	590 alla mod.	620 alla mod.	680 alla mod.	730 alla mod.	Benämning	Description
	801651	x	x	x	x	x	x	Nyckel nr. 51 *	Key No. 51 *
	801652	x	x	x	x	x	x	Nyckel nr. 52 *	Key No. 52 *
	801653	x	x	x	x	x	x	Nyckel nr. 53 *	Key No. 53 *
	801654	x	x	x	x	x	x	Nyckel nr. 54 *	Key No. 54 *
	801655	x	x	x	x	x	x	Nyckel nr. 55 *	Key No. 55 *
	801656	x	x	x	x	x	x	Nyckel nr. 56 *	Key No. 56 *
	801657	x	x	x	x	x	x	Nyckel nr. 57 *	Key No. 57 *
	801658	x	x	x	x	x	x	Nyckel nr. 58 *	Key No. 58 *
	801659	x	x	x	x	x	x	Nyckel nr. 59 *	Key No. 59 *
	801660	x	x	x	x	x	x	Nyckel nr. 60 *	Key No. 60 *
	801661	x	x	x	x	x	x	Nyckel nr. 61 *	Key No. 61 *
	801662	x	x	x	x	x	x	Nyckel nr. 62 *	Key No. 62 *
	801663	x	x	x	x	x	x	Nyckel nr. 63 *	Key No. 63 *
	801664	x	x	x	x	x	x	Nyckel nr. 64 *	Key No. 64 *
	801665	x	x	x	x	x	x	Nyckel nr. 65 *	Key No. 65 *
	801666	x	x	x	x	x	x	Nyckel nr. 66 *	Key No. 66 *
	801667	x	x	x	x	x	x	Nyckel nr. 67 *	Key No. 67 *
	801668	x	x	x	x	x	x	Nyckel nr. 68 *	Key No. 68 *
	801669	x	x	x	x	x	x	Nyckel nr. 69 *	Key No. 69 *
	801670	x	x	x	x	x	x	Nyckel nr. 70 *	Key No. 70 *
	801671	x	x	x	x	x	x	Nyckel nr. 71 *	Key No. 71 *
	801672	x	x	x	x	x	x	Nyckel nr. 72 *	Key No. 72 *
	801673	x	x	x	x	x	x	Nyckel nr. 73 *	Key No. 73 *
	801674	x	x	x	x	x	x	Nyckel nr. 74 *	Key No. 74 *
	801675	x	x	x	x	x	x	Nyckel nr. 75 *	Key No. 75 *
	801676	x	x	x	x	x	x	Nyckel nr. 76 *	Key No. 76 *
	801677	x	x	x	x	x	x	Nyckel nr. 77 *	Key No. 77 *
	801678	x	x	x	x	x	x	Nyckel nr. 78 *	Key No. 78 *
	801679	x	x	x	x	x	x	Nyckel nr. 79 *	Key No. 79 *
	801680	x	x	x	x	x	x	Nyckel nr. 80 *	Key No. 80 *
	801681	x	x	x	x	x	x	Nyckel nr. 81 *	Key No. 81 *
	801682	x	x	x	x	x	x	Nyckel nr. 82 *	Key No. 82 *
	801683	x	x	x	x	x	x	Nyckel nr. 83 *	Key No. 83 *
	801684	x	x	x	x	x	x	Nyckel nr. 84 *	Key No. 84 *
	801685	x	x	x	x	x	x	Nyckel nr. 85 *	Key No. 85 *
	801686	x	x	x	x	x	x	Nyckel nr. 86 *	Key No. 86 *
	801687	x	x	x	x	x	x	Nyckel nr. 87 *	Key No. 87 *
	801688	x	x	x	x	x	x	Nyckel nr. 88 *	Key No. 88 *
	801689	x	x	x	x	x	x	Nyckel nr. 89 *	Key No. 89 *
	801690	x	x	x	x	x	x	Nyckel nr. 90 *	Key No. 90 *
	801691	x	x	x	x	x	x	Nyckel nr. 91 *	Key No. 91 *
	801692	x	x	x	x	x	x	Nyckel nr. 92 *	Key No. 92 *
	801693	x	x	x	x	x	x	Nyckel nr. 93 *	Key No. 93 *
	801694	x	x	x	x	x	x	Nyckel nr. 94 *	Key No. 94 *
	801695	x	x	x	x	x	x	Nyckel nr. 95 *	Key No. 95 *
	801696	x	x	x	x	x	x	Nyckel nr. 96 *	Key No. 96 *
	801697	x	x	x	x	x	x	Nyckel nr. 97 *	Key No. 97 *
	801698	x	x	x	x	x	x	Nyckel nr. 98 *	Key No. 98 *
	801699	x	x	x	x	x	x	Nyckel nr. 99 *	Key No. 99 *
	801700	x	x	x	x	x	x	Nyckel nr. 100 *	Key No. 100 *
								*= Ange nummer vid order	*= State No. when ordering

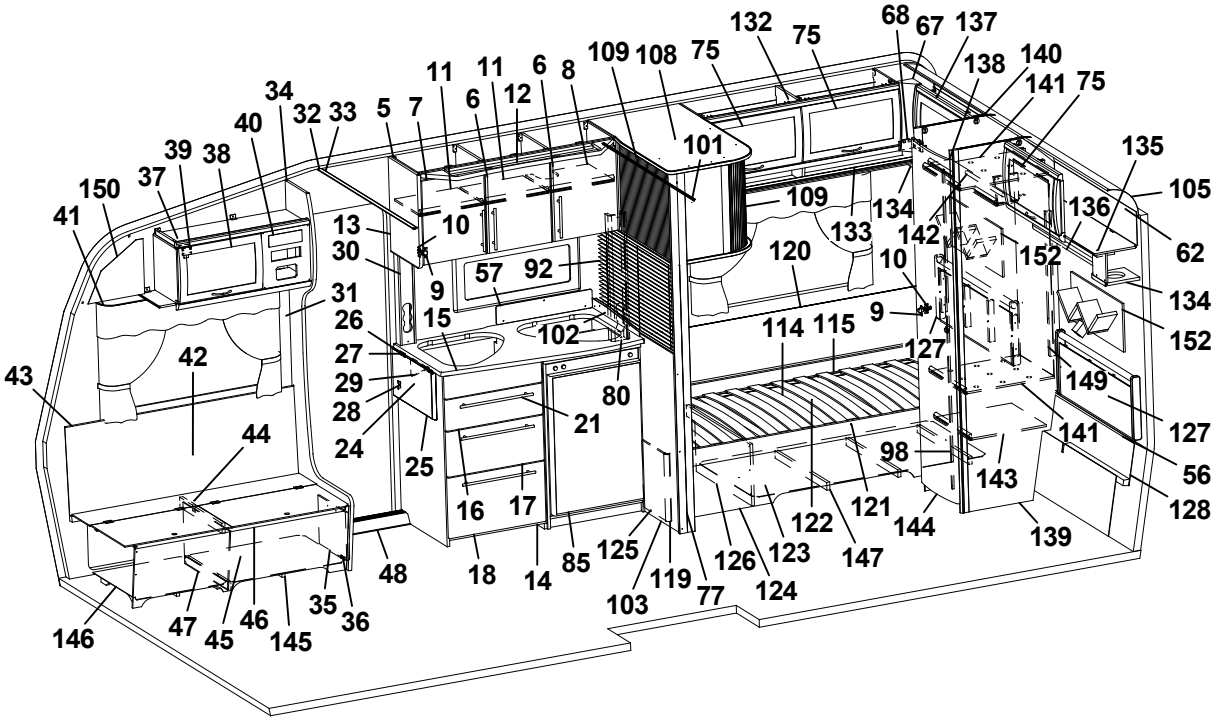
132
75
68
67
137
138
140
141
75
109
108
75
11
11
6
8
6
12
34
32
33
5
7
40
39
38
37
150
41
101
135
105
136
62
109
134
133
142
152
134
152
13
10
30
9
57
92
120
10
31
26
15
102
114
115
9
127
27
29
28
24
25
80
21
149
127
141
56
128
43
42
44
16
17
98
143
121
122
144
139
48
18
14
85
125
103
119
77
126
123
124
147
146
47
45
46
145
35
36

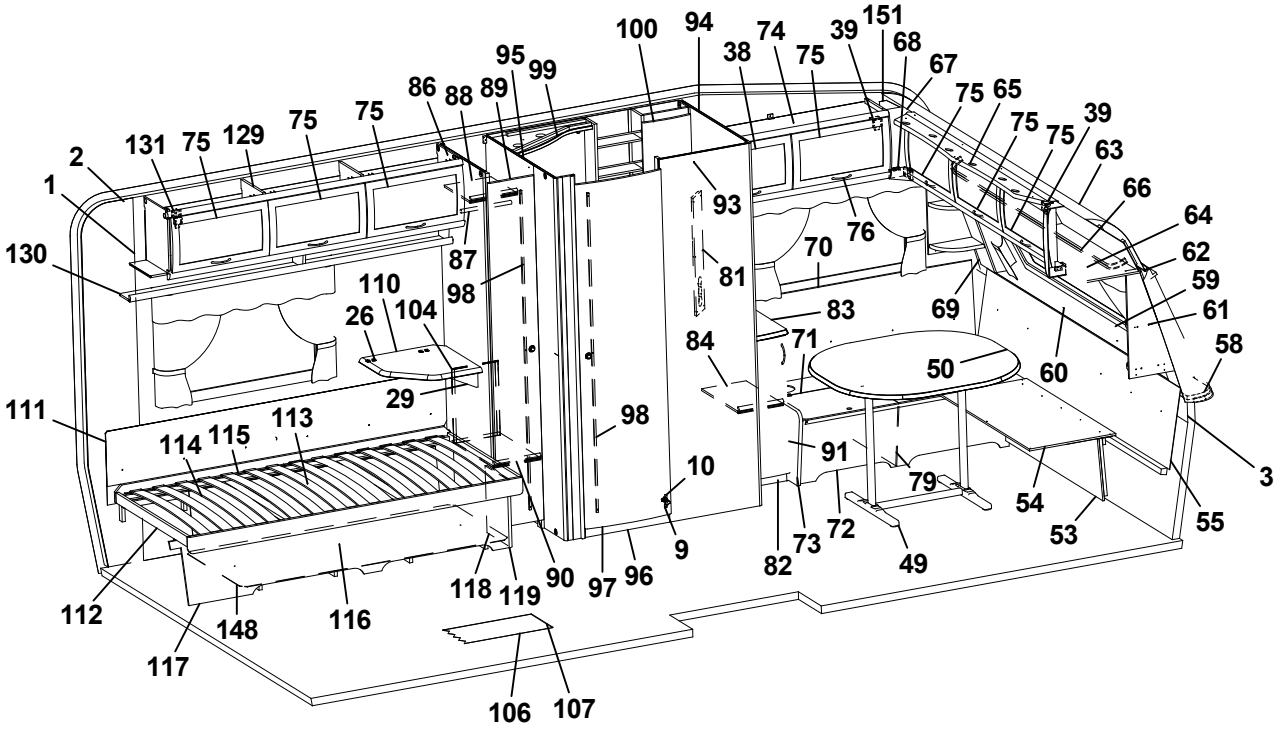
100
94
74
39
151
68
67
95
99
38
75
86
88
89
75
65
75
75
39
63
131
75
129
75
75
2
1
93
76
66
64
130
87
70
62
110
98
81
59
26
104
83
69
61
84
71
58
50
60
29
111
113
98
114
115
91
3
10
79
54
55
53
72
73
82
49
9
112
118
119
90
97
96
148
116
117
106
107

Pos Fig	Det. nr Part. No	Ingår Fitted	OBS!! Ange alltid årsmodell vid beställning av inredning Benämning	OBS!! Specify always year of model when ordering equipment Description
1	316707	M	Tapet vägg/tak	Wall paper
2	316021	M	Tejp tapet 20 mm	Tape, wall paper 20 mm
3	316022	M	Tejp tapet 60 mm	Tape, wall paper 60 mm
5	329241	x	Skåp kök L1120 kpl.	Cupboard kitchen L1120 cpl.
6	329251	x	Lucka H	Door R
--	317502	x	Handtag d:o	Handle d:o
7	329252	x	Lucka V	Door L
--	317502	x	Handtag d:o	Handle d:o
8	329247	x	Hylla	Shelf
9	311917	x	Gångjärn	Hinge
10	312588	x	Platta gångjärn	Plate hinge
11	329248	x	Hylla	Shelf
12	329340-D	x	Ljusramp köksskåp	Light holder
13	323126	x	Gavel rundad köksskåp	Gable
14	329892	x	Diskbänk kpl. u. skiva	Kitchen sink cpl. without board
15	329893-D	x	Skiva diskbänk	Board
16	329331	x	Lådförstycke	Drawer front
17	329239	x	Lådförstycke	Drawer front
18	329586	x	Lucka	Door
21	317503	x	Handtag	Handle
24	316687	x	Mont-sats vikskiva kpl. u. skiva	Mounting kit foldable board cpl. without board
25	328459-D	x	Vikskiva diskbänk	Foldable board
26	860621	x	Gångjärn	Hinge
27	315145	x	Distans vikskiva	Distance
28	800639	x	Snäppare mässing	Snap brass
29	315749	x	Stöd	Support board
30	330435	x	Front el-uttag	Front outlet
31	504400	x	List täck el-kabel B=44 L=2000	Cover strip B=44 L=2000
32	316270	x	List snäpp undre L2379	List under L2379
33	316268	x	List snäpp övre L2379	List upper L2379
34	329886	x	Stolpe först. L1922 kpl. m. lucka	Support bar cpl. with door
35	320005	x	Lucka	Door
36	312589	x	Gångjärn	Hinge
37	328362	x	Skåp övre elc.	Cupboard upper
38	323002	x	Lucka	Door
39	860406	x	Gångjärn	Hinge
40	325495	x	Täckfront radio	Cover radio
41	316898	x	Skena gardin L1020	Curtain rod L1020
42	325765	x	Värmespalt H fram	Air gap R.F.
43	860423	M	List kant ljusbrun	Strip, light brown
44	323178	x	Lock bäddlåda	Cover bed box
45	324422	x	Front bäddlåda H F	Front bed box R.F.
46	860562	x	List bädd	List bed
47	312825	x	Stöd bäddlåda HF	Support bed box
48	314687	x	Tröskel aluminium L=850	Threshold aluminium L=850
			M= Metervara T= Tillbehör	M= On the metre T= Accessory

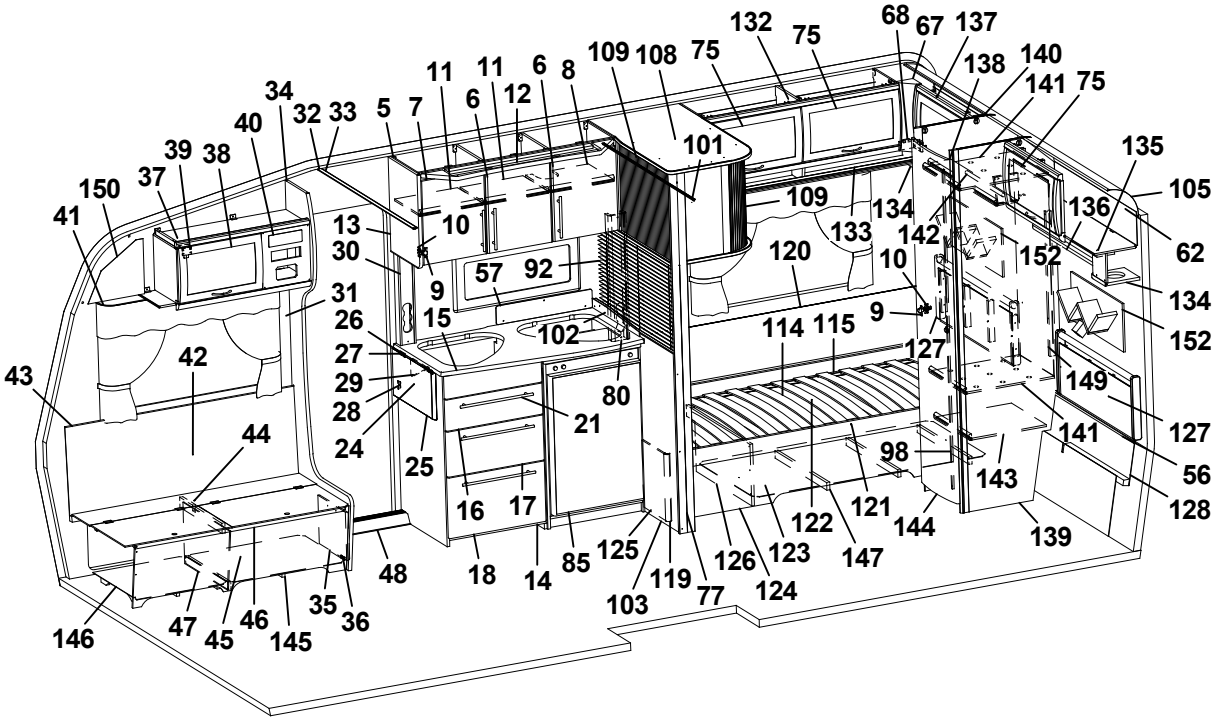
132
75
68
67
137
138
140
141
75
109
108
75
11
11
6
8
6
12
34
32
33
5
7
40
39
38
37
150
41
101
135
105
136
62
109
134
133
142
152
134
152
13
10
30
9
57
92
120
10
31
26
15
102
114
115
9
127
27
29
28
24
25
80
21
149
127
141
56
128
43
42
44
16
17
98
143
121
122
144
139
48
18
14
85
125
103
119
77
126
123
124
147
146
47
45
46
145
35
36

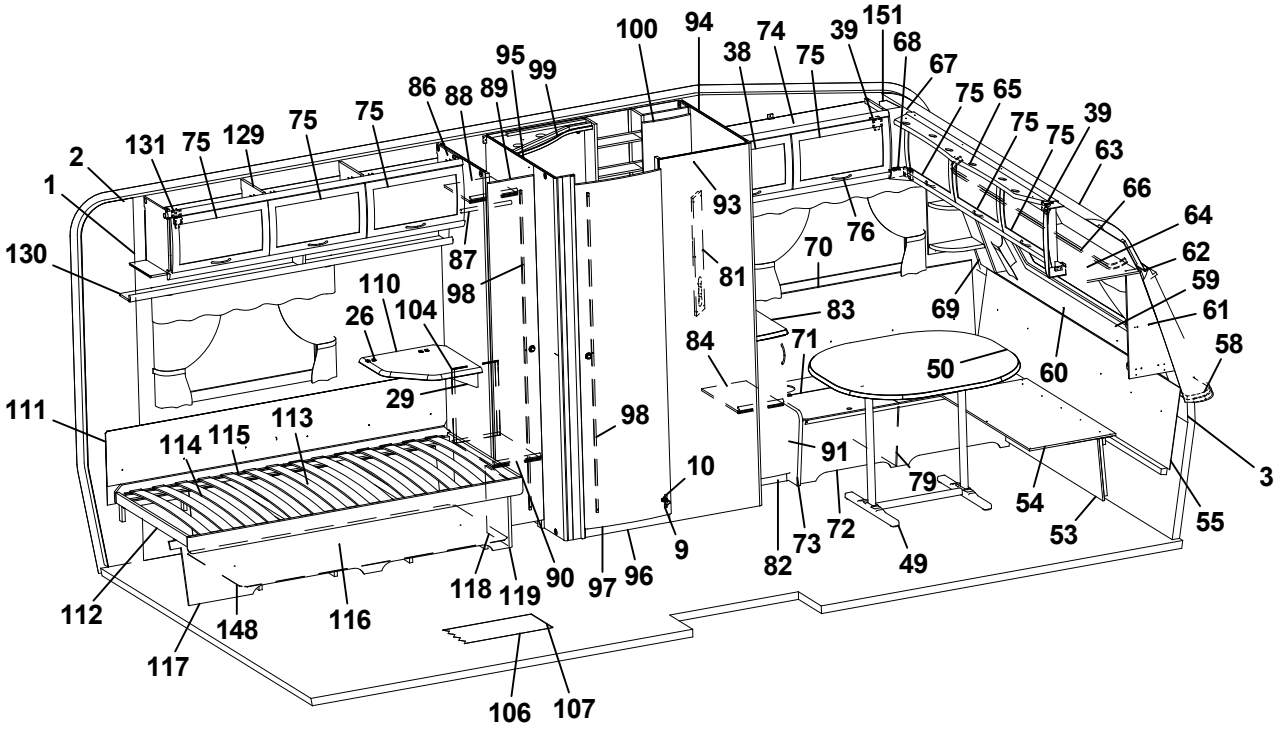
100
94
74
39
151
68
67
95
99
38
75
86
88
89
75
65
75
75
39
63
131
75
129
75
75
2
1
93
76
66
64
130
87
70
62
110
98
81
59
26
104
83
69
61
84
71
58
50
60
29
111
113
98
114
115
91
3
10
79
54
55
53
72
73
82
49
9
112
118
119
90
97
96
148
116
117
106
107

Pos Fig	Det. nr Part. No	Ingår Fitted	OBS!! Ange alltid årsmodell vid beställning av inredning Benämning	OBS!! Specify always year of model when ordering equipment Description
49	316012	x	Bordsstativ	Table stand
50	329499-F	x	Bordsskiva 940x925 *	Table top 940x925 *
--	328399-A	T	Bordsskiva 940x926 *	Table top 940x926 *
--	328399-D	T	Bordsskiva 940x926 *	Table top 940x926 *
53	323180	x	Front bäddlåda gavel	Front bed box gable
54	323205	x	Skiva rundsittgrupp	Sheet seat
55	329718	x	Värmespalt gavel fram	Air gap
56	314287	x	List plast L=2270	List plastic L=2270
57	401717	x	Flamskydd	Flame guard
58	210082	x	Hylla front L2376	Shelf front L2376
59	860593	x	Raskant plast L=2600	Cantlist shelf front L=2600
60	329712	x	Luftspalt fronthylla	Air gap shelf front
61	329686	x	Front högtalare H	Front loudspeaker R
62	313884	x	List plast radie L=2379	List L=2379
63	316005	x	Skiva plast 295x2363x1	Plastic sheet
64	323044	x	Skåp gavel fram L=2365	Cupboard L=2365
65	329428-D	x	Ljusramp gavelskåp	Light holder
66	316900	x	Skena gardin L1920	Curtain rod L1920
67	316115	x	Hörn inredning	Corner
68	324321	x	Täckvinkel hörn inredning	Cover for corner
69	329687	x	Front högtalare V	Front loudspeaker L
70	325769	x	Värmespalt V fram	Air gap L.F.
71	324735	x	Lock bäddlåda V F	Cover bed box L.F.
72	324732	x	Front bäddlåda V F	Front bed box L.F.
73	323449	x	Gavel bäddlåda V F	Gable bed box L.F
74	328363	x	Skåp övre L=1032	Cupboard upper L=1032
75	323000	x	Lucka	Door
76	316428	x	Handtag	Handle
77	326035	x	Stolpe utskjut	Support bar
79	312876	x	Stöd bäddlåda	Support bed box
80	372054	x	Front el-uttag	Front outlet
81	321973	x	Front el-uttag	Front outlet
82	323741	x	Hurts u. skiva	Pedestal without board
83	328463	x	Skiva hurts 295x550 *	Board pedestal *
84	323745	x	Hylla	Shelf
85	329032	x	Skiva kyl 510x743 ERLE 15285 ljus	Sheet refrigerator 510x743 ERLE 15285 light
--	329097	x	Skiva kyl 510x743 ARPA 2203 mörk	Sheet refrigerator 510x743 ARPA 2203 dark
86	324733	x	Vägg backskåp V	Wall L
87	316197	x	Galgstång L=782	Clothes hanger L=782
88	323728	x	Hylla backskåp	Shelf
89	324080	x	Dörr 260x1850	Door 260x1850
90	320601	x	Hylla backskåp	Shelf
91	323517	x	Lucka V	Door L
92	316221	x	Persienn 923x560	Venetian blind 923x560
93	325774	x	Vägg tvättrum yttre	Wall washroom
			M= Metervara T= Tillbehör	M= On the metre T= Accessory

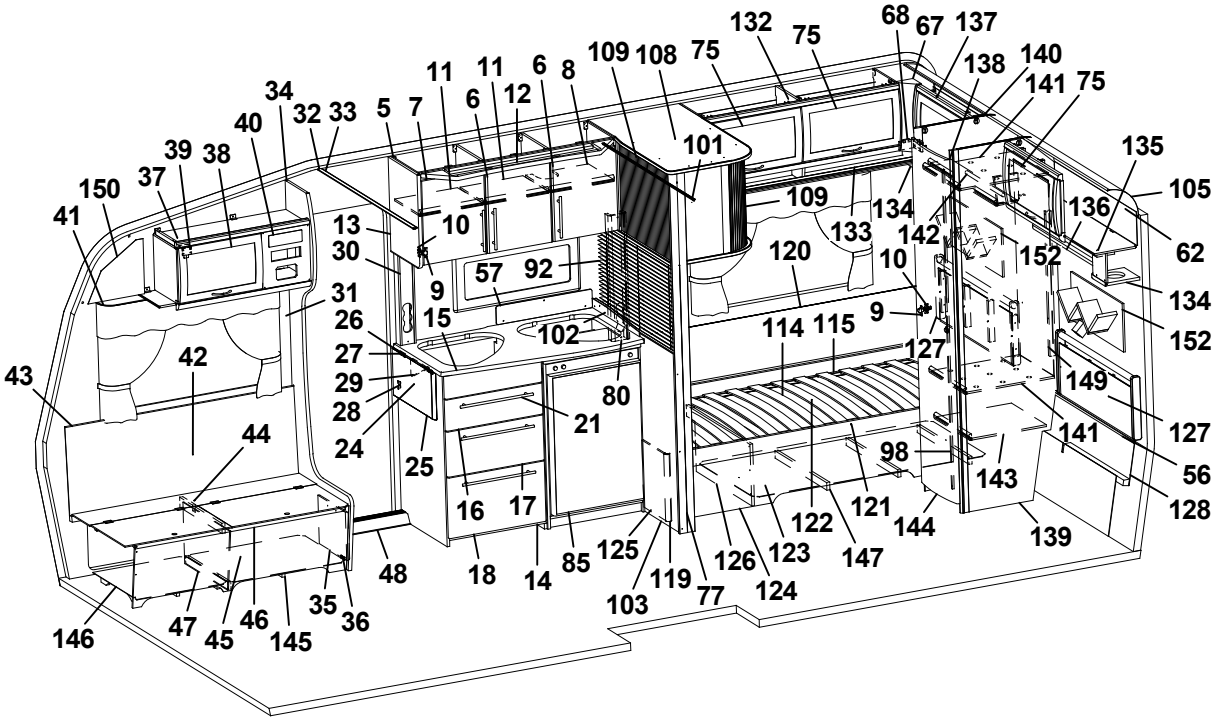
132
75
68
67
137
138
140
141
75
109
108
75
11
11
6
8
6
12
34
32
33
5
7
40
39
38
37
150
41
101
135
105
136
62
109
134
133
142
152
134
152
13
10
30
9
57
92
120
10
31
26
15
102
114
115
9
127
27
29
28
24
25
80
21
149
127
141
56
128
43
42
44
98
143
16
17
121
122
144
139
48
18
14
85
125
126
123
147
103
119
77
124
146
47
45
46
145
35
36

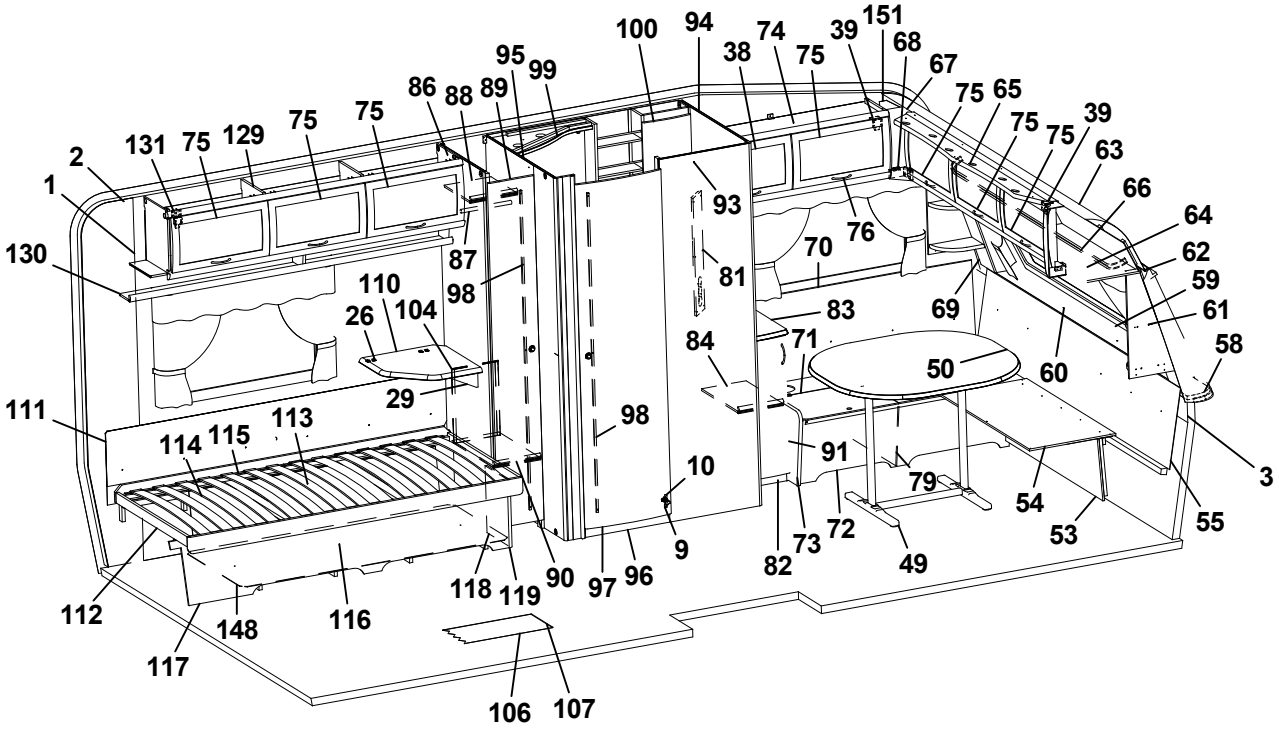
100
94
74
39
151
68
67
95
99
38
75
86
88
89
75
65
75
75
39
131
75
129
75
75
63
2
1
93
66
64
130
87
76
70
62
110
98
81
59
26
104
83
69
61
84
71
58
50
60
29
111
113
98
114
115
91
3
10
79
54
55
53
72
73
82
49
9
112
118
119
90
97
96
148
116
117
106
107

Pos Fig	Det. nr Part. No	Ingår Fitted	OBS!! Ange alltid årsmodell vid beställning av inredning Benämning	OBS!! Specify always year of model when ordering equipment Description
94	325773	x	Vägg tvättrum H	Wall washroom R
95	324734	x	Vägg tvättrum V	Wall washroom L
96	320646	x	Tröskel tvättrum	Threshold
97	321518	x	Dörr 490x1850	Door
98	314523	x	Rätningslist dörr L=1715	List L=1715
99	329524-D	x	Ljusramp tvättrum	Light holder
100	325684	x	Skåp tvättrum	Cupboard washroom
101	314917	x	Skena draperi L=1190	Drapery rail L=1190
102	401714	x	Flamskydd	Flame guard
103	327061	x	Vägg vid diskbänk	Wall
104	325733	x	Täckskiva exp.kärl	Cover expansion vessel
105	316005	x	Skiva plast 295x2363x1	Plastic sheet
106	316004	M	Matta golv, Solidwood	Carpet floor, Solidwood
107	314708	T	Matta golv	Carpet floor
108	326022	x	Skåp utskjut köksskåp	Cupboard projecting
109	324647	x	Jalusi	Jalousie
110	328360	T	Skiva TV-hylla *	Board *
111	312006	x	Värmespalt V-H bak	Air gap L-R rear
112	313898	x	Sängram u. ribbotten	Bed bottom without laths
113	325342	x	Ribbotten kpl.	Laths bottom cpl.
114	314211	x	Ribba sängbotten L=820 B=63	Lath bed bottom L=820 B=63
115	312046	x	Band t. ribbotten	Band for laths bottom
116	325486	x	Sänglåda V kpl.	Bed box L cpl.
117	323799	x	Front säng V	Front bed L
118	321577	x	Gavel säng	Gable bed
119	860590	x	List hörn L=2500	Corner strip L=2500
120	324578	x	Värmespalt V-H bak	Air gap L-R rear
121	324567	x	Sängram u. ribbotten	Bed bottom without laths
122	325481	x	Ribbotten kpl.	Laths bottom cpl.
123	325479	x	Sänglåda H kpl.	Bed box R cpl.
124	324740	x	Front säng H	Front bed box R
125	320422	x	Gavel säng	Gable bed
126	324742	x	Gavel sänglåda	Gable bed box
127	325722	x	Värmespalt gavel bak	Air gap
128	323369	x	Värmespalt nedre gavel bak	Air gap lower
129	323046	x	Skåp övre L=1674	Cupboard upper L=1674
130	323082	x	Hyllpaket	Shelf
131	315194	x	Gångjärn	Hinge
132	323894	x	Skåp övre L1114	Cupboard upper L1114
133	326252	x	Hyllpaket L=1257	Shelf
134	328364	x	Hörn	Corner
135	324375	x	Skåp gavel bak V L=963	Cupboard gable L L=963
136	324380	x	Hyllpaket	Shelf
137	324739	x	Skåp gavel bak H L=963	Cupboard gable R L=963
138	324370	x	Hyllpaket	Shelf
			M= Metervara T= Tillbehör	M= On the metre T= Accessory

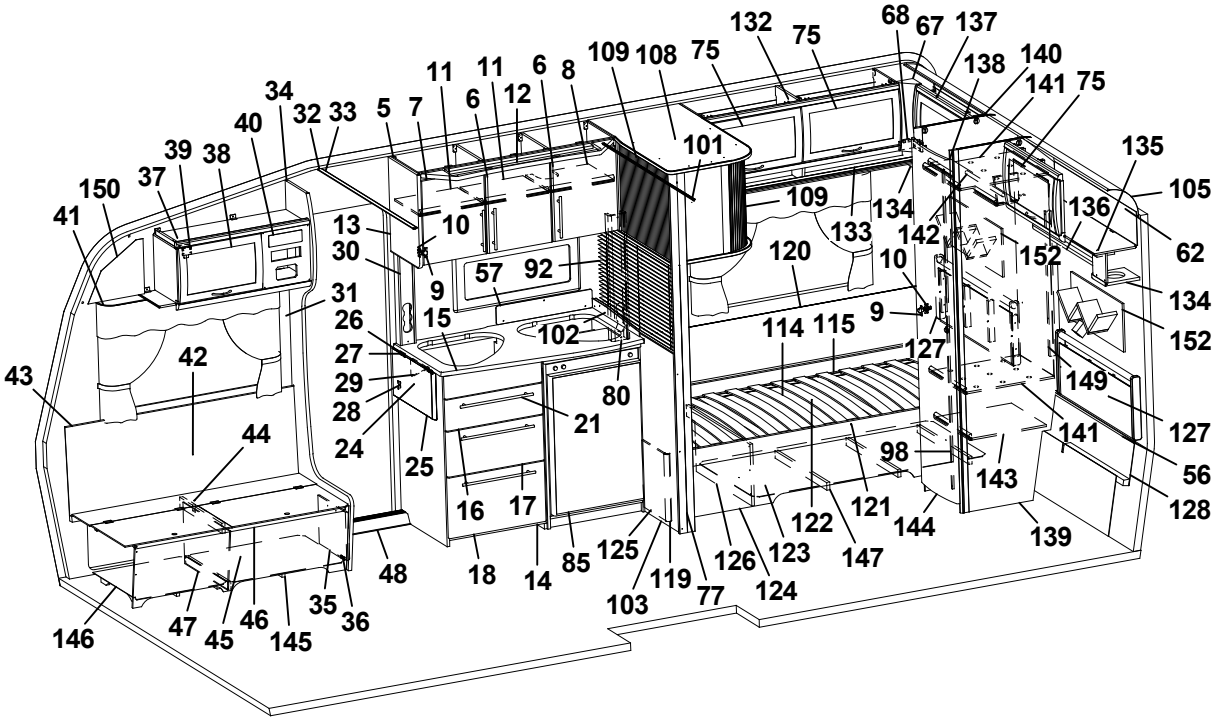
132
75
68
67
137
138
140
141
75
109
108
75
11
11
6
8
6
12
34
32
33
5
7
40
39
38
37
150
41
101
135
105
109
134
136
62
13
10
133
142
152
30
57
92
120
10
9
31
15
134
26
102
114
115
9
152
27
127
42
43
29
80
149
28
21
127
24
44
25
98
141
56
143
16
17
121
128
122
144
139
48
18
14
85
125
126
123
147
119
77
124
103
35
36
146
47
45
46
145

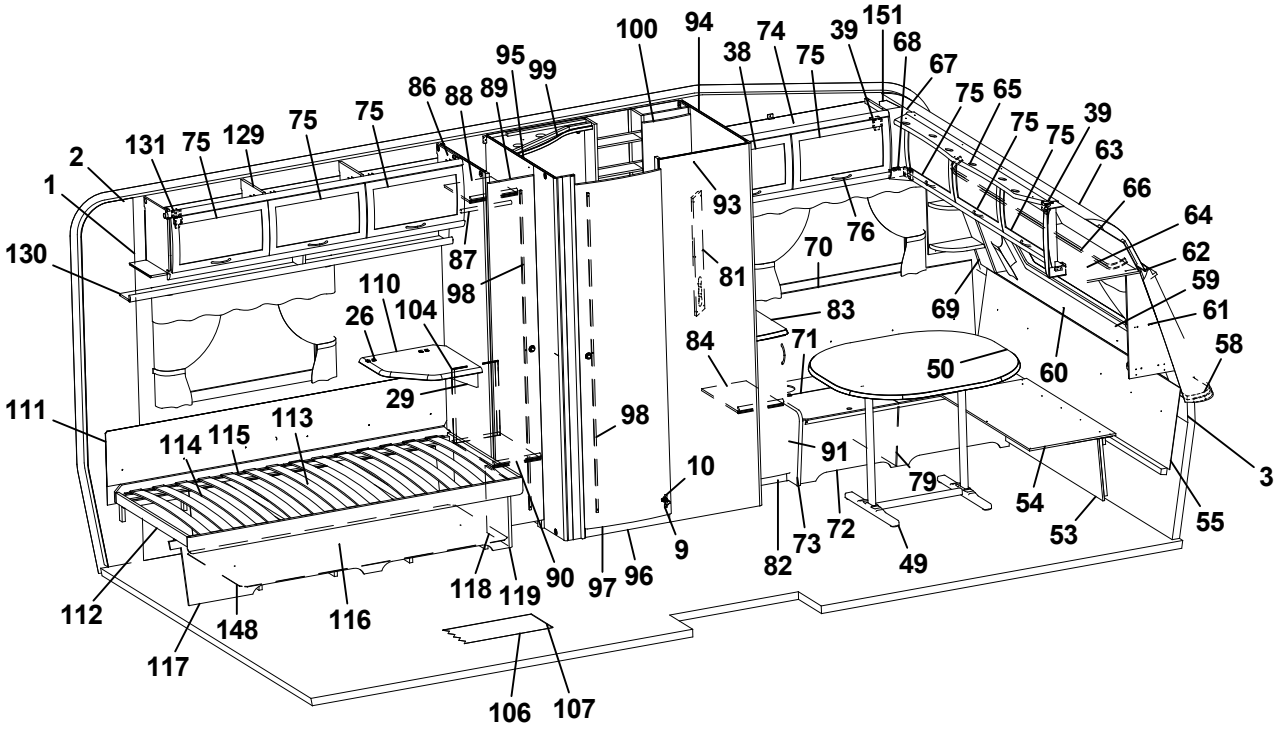
100
94
74
39
151
68
95
99
38
75
67
86
88
89
75
65
75
75
39
131
75
129
75
75
63
2
1
93
66
64
130
87
76
70
62
110
98
81
59
26
104
83
69
61
84
71
58
50
60
29
111
113
98
114
115
91
3
10
79
54
55
53
72
73
9
82
49
112
118
119
90
97
96
148
116
117
106
107

Pos Fig	Det. nr Part. No	Ingår Fitted	OBS!! Ange alltid årsmodell vid beställning av inredning Benämning	OBS!! Specify always year of model when ordering equipment Description
139	323257	x	Vägg garderob H	Wall wardrobe R
140	324362	x	Vägg garderob V	Wall wardrobe L
141	324358	x	Hylla	Shelf
142	316197	x	Galgstång L=782	Clothes hanger L=782
143	324360	x	Hylla	Shelf
144	321519	x	Dörr 415x1850	Door 415x1850
145	324136	x	Luftspalt H-fram	Air gap R front
146	324138	x	Luftspalt fram	Air gap front
147	324741	x	Luftspalt H-bak	Air gap R-rear
148	324126	x	Luftspalt V-bak	Air gap L-rear
149	325731	x	Värmespalt garderob	Airgap
150	327193	x	Täckskiva gavel H	Cover R
151	327194	x	Täckskiva gavel V	Cover L
152	329815	x	Hylla	Shelf
			* = Ange laminat A, D eller F vid beställning. A = Laminat ARPA 3124 gråprickig D = Laminat ARPA 2203 mörk F = Laminat ARPA 2558 ljus	* = Specify laminate A, D or F in order. A = Laminate ARPA 3124 grey spotted D = Laminate ARPA 2203 dark F = Laminate ARPA 2558 light
			Dyntyger, gardiner m.m. (se tyger)	Cushion textilies, curtains etc. (see textiles
			M= Metervara T= Tillbehör	M= On the metre T= Accessory

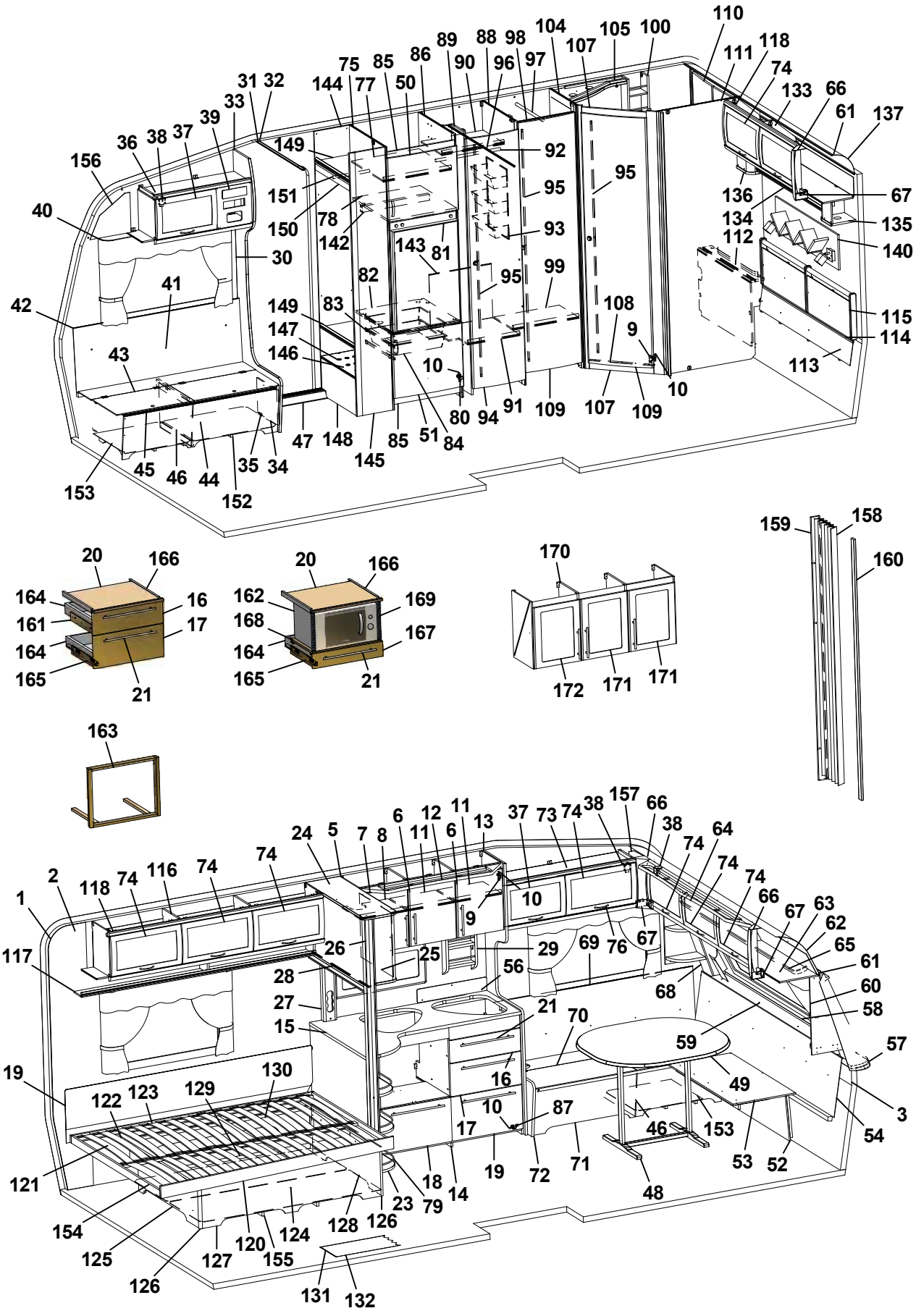
110
118
111
74
133
66
61
137
104
105
100
107
89
88
98
90
96
97
86
75
85
77
50
144
31
32
33
39
37
38
36
156
40
149
151
150
78
142
92
95
95
93
143
81
136
134
112
67
135
140
30
41
42
82
83
149
147
146
95
99
108
9
115
114
113
43
10
10
80
94
91
109
107
109
47
148
145
85
51
84
45
46
44
35
34
153
152
159
158
160
20
166
164
161
164
165
16
17
21
20
166
162
168
164
165
169
167
21
170
172
171
171
163
2
118
74
116
74
74
24
5
7
8
6
11
12
6
11
13
37
73
74
38
157
66
38
74
64
74
74
66
67
63
62
65
61
60
58
57
1
117
26
25
29
69
76
67
68
28
56
27
15
21
70
59
49
119
122
123
129
130
16
10
87
17
46
153
3
54
121
18
14
19
72
71
53
52
48
23
79
154
125
126
127
120
124
155
128
126
131
132

Pos Fig	Det. nr Part. No	Ingår Fitted	OBS!! Ange alltid årsmodell vid beställning av inredning Benämning	OBS!! Specify always year of model when ordering equipment Description
1	316707	M	Tapet vägg/tak	Wall paper
2	316021	M	Tejp tapet 20 mm	Tape, wall paper 20 mm
3	316022	M	Tejp tapet 60 mm	Tape, wall paper 60 mm
5	329557	x	Skåp kök L1120 kpl.	Cupboard kitchen L1120 cpl.
6	329251	x	Lucka H	Door R
--	317502	x	Handtag d:o	Handle d:o
7	329252	x	Lucka V	Door L
--	317502	x	Handtag d:o	Handle d:o
8	329247	x	Hylla	Shelf
9	311917	x	Gångjärn	Hinge
10	312588	x	Platta gångjärn	Plate hinge
11	329248	x	Hylla	Shelf
12	329340-D	x	Ljusramp köksskåp	Light holder
13	323439	x	Vägg vid diskbänk	Wall
14	329517	x	Diskbänk kpl. u. skiva	Kitchen sink cpl. without board
15	330215-D	x	Skiva diskbänk	Board
16	329331	x	Lådförstycke	Drawer front
17	329239	x	Lådförstycke	Drawer front
18	329586	x	Lucka	Door
19	329240	x	Lucka	Door
20	328945	x	Skärbräda	Cutting board
21	317503	x	Handtag	Handle
23	320482	x	Utskjut diskbänk	Projection kitchen sink
24	330400	x	Skåp utskjut kökskåp	Cupboard projection
25	330401	x	Lucka acrylplast	Door acryl
--	314350	x	Lås magnet d:o	Lock magnet d:o
--	317390	x	Motstycke magnetlås	Companion part
--	314351	x	Gångjärn d:o	Hinge d:o
26	324888	x	Stolpe utskjut	Support bar
27	329189	x	Front el-uttag	Front outlet
28	314722	x	Skena draperi L=900	Curtain rod L=900
--	316194	T	Persienn 897x540	Venetian blind 897x540
29	321999	x	Kryddhylla	Spice rack
30	504400	x	List täck el-kabel B=44 L=2000	Cover strip B=44 L=2000
31	316270	x	List snäpp undre L2379	List under L2379
32	316268	x	List snäpp övre L2379	List upper L2379
33	329886	x	Stolpe först. L1922 kpl. m. lucka	Support bar cpl. with door
34	320005	x	Lucka	Door
35	312589	x	Gångjärn	Hinge
36	328362	x	Skåp övre elc.	Cupboard upper
37	323002	x	Lucka	Door
38	860406	x	Gångjärn	Hinge
39	325495	x	Täckfront radio	Cover radio
40	316898	x	Skena gardin L1020	Curtain rod L1020
41	325765	x	Värmespalt H fram	Air gap R.F.

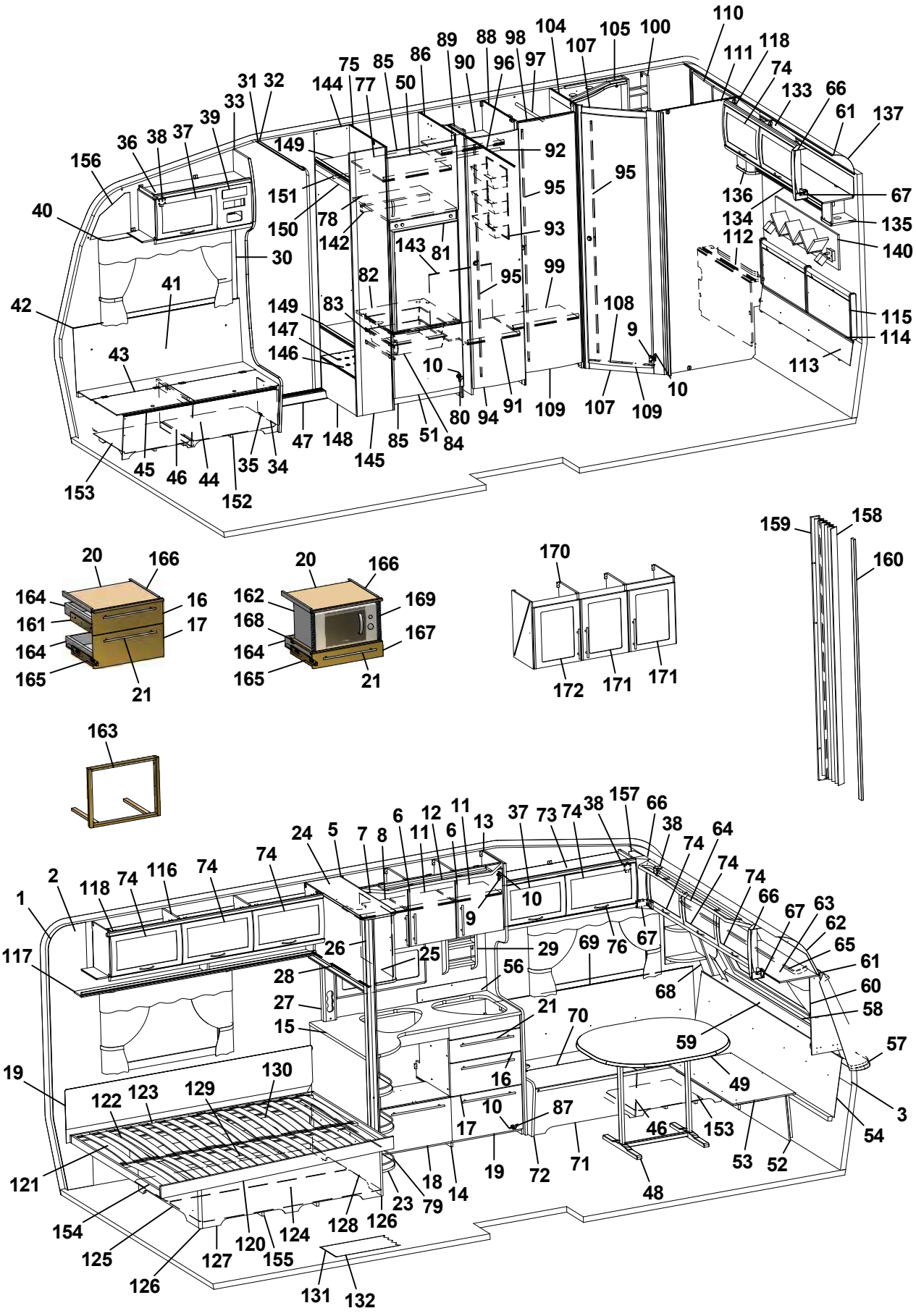
110
118
111
74
133
66
61
137
104
105
100
107
89
88
98
90
96
97
86
75
85
77
50
144
31
32
33
39
37
38
36
156
40
149
151
150
78
142
92
95
93
81
143
82
83
99
108
9
10
136
134
112
67
135
140
115
114
113
30
41
42
43
147
146
47
148
145
85
51
84
80
94
91
109
107
109
10
45
46
44
35
34
153
152
159
158
160
20
166
164
161
164
165
16
17
21
162
168
169
167
170
172
171
163
157
66
38
64
73
74
37
13
12
11
6
24
5
7
8
116
118
2
1
117
26
25
29
69
76
67
56
68
63
62
65
61
60
58
57
28
27
15
21
70
59
49
3
54
119
122
123
129
130
16
10
87
17
46
153
53
52
121
154
125
126
127
120
124
155
128
126
23
79
18
14
19
72
71
48
131
132

Pos Fig	Det. nr Part. No	Ingår Fitted	OBS!! Ange alltid årsmodell vid beställning av inredning Benämning	OBS!! Specify always year of model when ordering equipment Description
42	860423	M	List kant ljusbrun	Strip, light brown
43	323178	x	Lock bäddlåda H F	Cover bedbox R.F.
44	324422	x	Front bäddlåda H F	Front bed box R.F.
45	860562	x	List bädd	List bed
46	312825	x	Stöd bäddlåda HF	Support bed box
47	314687	x	Tröskel aluminium L=850	Threshold aluminium L=850
48	316012	x	Bordsstativ	Table stand
49	329493-F	x	Bordsskiva 940x1025 *	Table top 940x1025 *
--	372083-A	T	Bordsskiva 940x1026 *	Table top 940x1026 *
--	372083-D	T	Bordsskiva 940x1026 *	Table top 940x1026 *
50	323504	x	Lucka V 550x470	Door L 550x470
51	323503	x	Lucka H 550x470	Door R 550x470
52	323180	x	Front bäddlåda gavel	Front bed box gable
53	323205	x	Skiva rundsittgrupp	Sheet seat
54	329718	x	Värmespalt gavel fram	Air gap
56	401717	x	Flamskydd	Flame guard
57	210082	x	Hylla front L2376	Shelf front L2376
58	860593	x	Raskant plast L=2600	Cantlist shelf front L=2600
59	329712	x	Luftspalt fronthylla	Air gap shelf front
60	329686	x	Front högtalare H	Front loudspeaker R
61	313884	x	List plast radie L=2379	List L=2379
62	316005	x	Skiva plast 295x2363x1	Plastic sheet
63	323044	x	Skåp gavel fram L=2365	Cupboard L=2365
64	329428-D	x	Ljusramp gavelskåp	Light holder
65	316900	x	Skena gardin L1920	Curtain rod L1920
66	316115	x	Hörn inredning	Corner
67	324321	x	Täckvinkel hörn inredning	Cover for corner
68	329687	x	Front högtalare V	Front loudspeaker L
69	325761	x	Värmespalt V fram	Air gap L.F.
70	329572	x	Lock bäddlåda V F	Cover bed box L.F
71	329578	x	Front bäddlåda V F	Front bed box L.F.
72	323449	x	Gavel bäddlåda V F	Gable bed box L.F
73	328363	x	Skåp övre L=1032	Cupboard upper L=1032
74	323000	x	Lucka	Door
75	326547	x	Vägg kyl V	Wall refrigerator L
76	316428	x	Handtag	Handle
77	371559	x	Hylla	Shelf
78	371557	x	Hylla över kyl	Shelf over refrigerator
79	326360	x	Rasskyddssats	Shelter
80	316799	x	Gångjärn	Hinge
81	329032	x	Skiva kyl 510x743 ERLE 15285 ljus	Sheet refrigerator 510x743 ERLE 15285 light
--	329097	x	Skiva kyl 510x743 ARPA 2203 mörk	Sheet refrigerator 510x743 ARPA 2203 dark
82	371556	x	Hylla under kyl	Shelf under refrigerator
83	312712	x	Glidlist trådback (säljes i par)	Sliding strip tray (pair)
84	310325	x	Trådback vit 427x427x85	Tray 427x427x85

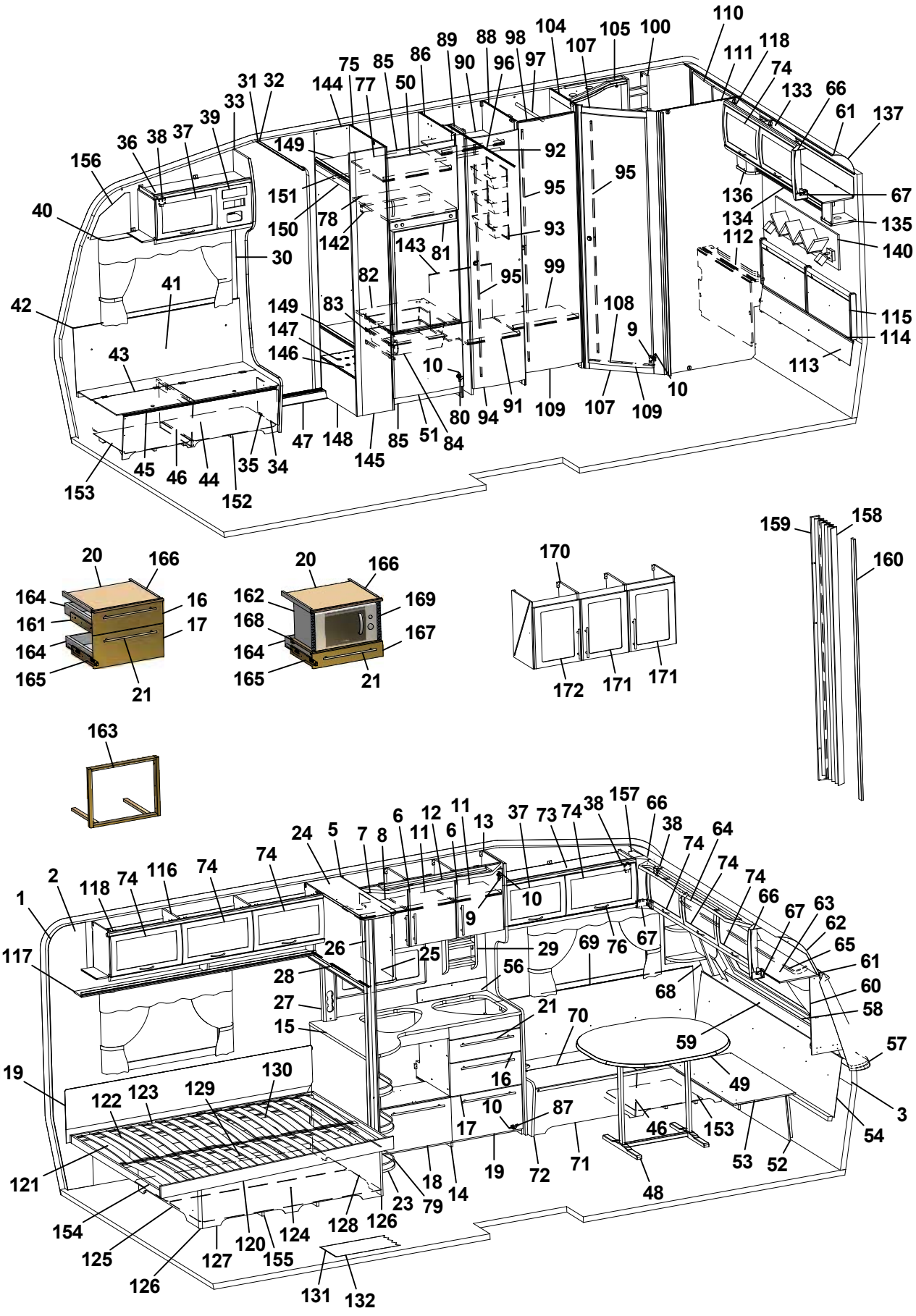
110
118
111
74
133
66
61
137
104
105
100
107
89
88
98
90
96
97
86
75
85
77
50
144
31
32
33
39
37
38
36
156
40
149
151
150
78
142
92
95
93
81
143
82
83
99
108
9
136
134
112
67
135
140
115
114
113
30
41
42
43
147
146
10
80
94
91
109
107
109
10
47
148
145
85
51
84
35
34
45
46
44
152
153
159
158
160
20
166
164
161
164
165
16
17
21
162
168
169
167
170
172
171
171
163
157
66
38
64
74
74
74
66
67
63
62
65
61
60
58
57
3
54
52
53
48
46
153
49
59
68
69
76
67
29
56
21
70
16
10
87
17
19
72
71
18
14
23
79
126
128
124
120
155
127
126
125
154
121
119
122
123
129
130
117
118
74
116
74
74
24
5
7
8
6
11
12
11
6
13
37
73
74
38
1
2
9
10
26
25
28
27
15
29
21
16
17
18
19
23
131
132

Pos Fig	Det. nr Part. No	Ingår Fitted	OBS!! Ange alltid årsmodell vid beställning av inredning Benämning	OBS!! Specify always year of model when ordering equipment Description
85	326133	x	Front skåp under kyl	Front cupboard
86	326540	x	Vägg kyl H	Wall refrigerator R
87	315202	x	Gångjärn	Hinge
88	324729	x	Vägg garderob	Wall wardrobe
89	326549	x	Nisch, vikdörr	Niche folding door
90	326551	x	Hylla garderob övre	Shelf wardrobe upper
91	326550	x	Hylla garderob nedre	Shelf wardrobe under
92	316197	x	Galgstång L=782	Clothes hanger L=782
93	312162	x	Korg garderob 330x140x520	Basket
94	321519	x	Dörr 415x1850	Door 415x1850
95	314523	x	Rätningslist dörr L=1715	List L=1715
96	314917	x	Skena draperi L=1190	Drapery rail L=1190
97	316197	x	Galgstång L=782	Clothes hanger L=782
98	320667	x	Överbit garderob	Overlap wardrobe
99	320792	x	Hylla	Shelf
100	325685	x	Hylla	Shelf
104	325620	x	Vägg tvättrum främre	Wall washroom
105	329524-D	x	Ljusramp tvättrum	Light holder
107	321060	x	Tröskel 480x60	Threshold 480x60
108	314591	x	List tröskel al. L=480	List threshold L=480
109	321518	x	Dörr 490x1850	Door 490x1850
110	323453	x	Skåp tvättrum L766	Cupboard L766
111	325618	x	Vägg tvättrum bakre	Wall washroom rear
112	323456	x	Front tvättrum	Front washroom
113	325738	x	Värmespalt	Air gap
114	314287	x	List plast L=2270	List plastic L=2270
115	325739	x	Värmespalt gavel bak	Air gap
116	323046	x	Skåp övre L=1674	Cupboard upper L=1674
117	323082	x	Hyllpaket	Shelf
118	315194	x	Gångjärn	Hinge
119	325616	x	Värmespalt	Air gap
120	324039	x	Sängram u. ribbotten	Bed bottom without laths
121	325339	x	Ribbotten kpl.	Laths bottom cpl.
122	311985	x	Ribba sängbotten L=718 B=63	Lath bed bottom L=718 B=63
123	312046	x	Band t. ribbotten	Band for laths bottom
124	325748	x	Sänglåda kpl.	Bed box cpl.
125	325751	x	Gavel säng V	Gable bed L
126	860590	x	List hörn L=2500	Corner strip L=2500
127	323282	x	Front säng	Front bed
128	325750	x	Gavel säng H	Gable bed R
129	315203	x	Regel 17,5x55x1415	Wood lath pine 17,5x55x1415
130	325749	x	Bakgavel sänglåda	Back bed box
131	316004	M	Matta golv, Solidwood	Carpet floor, Solidwood
132	314708	T	Matta golv	Carpet floor
133	323471	x	Skåp gavel bak L1510	Cupboard gable L1510

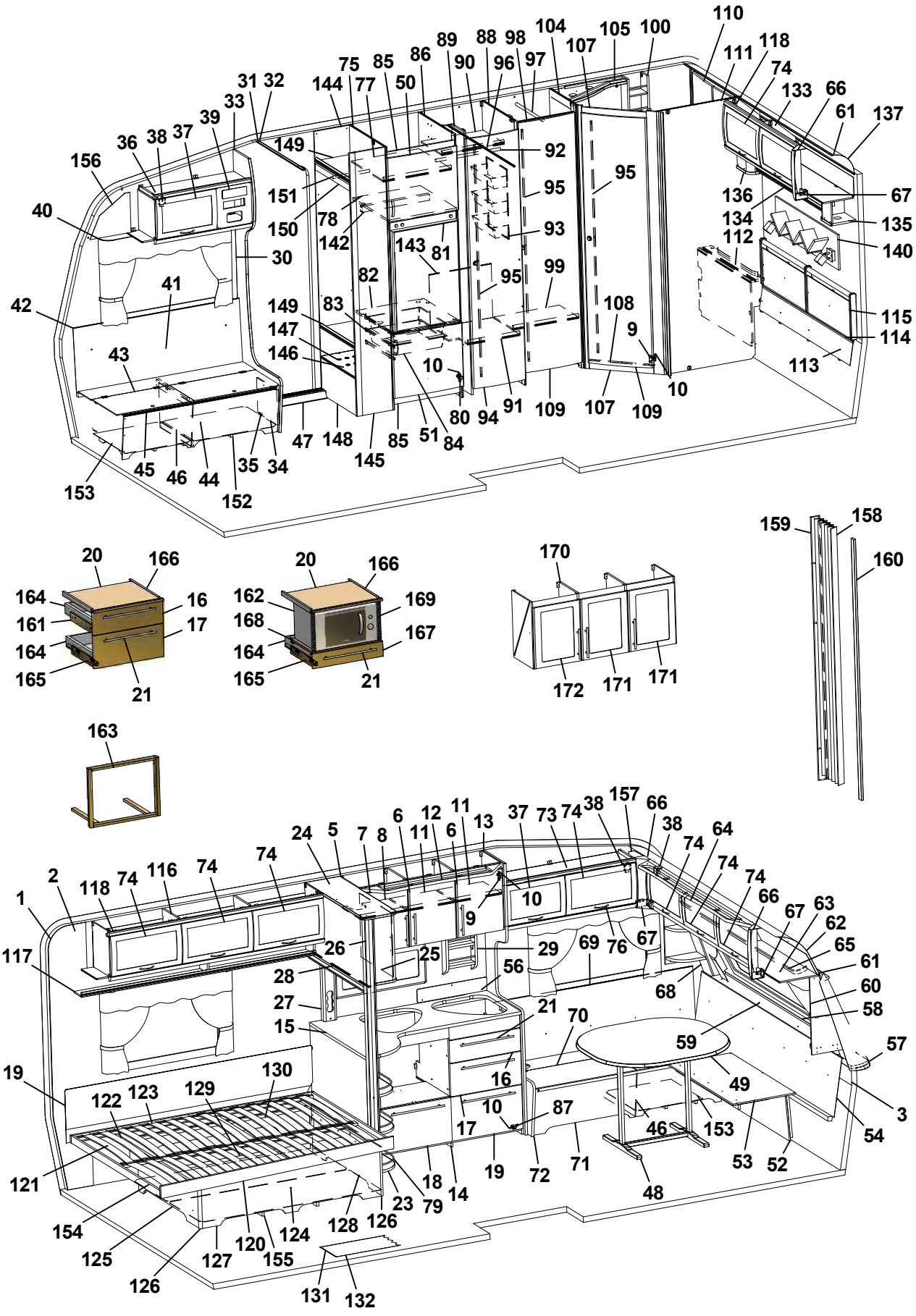
110
118
111
74
133
66
61
137
104
105
100
107
89
88
98
90
96
97
86
75
85
77
50
144
31
32
33
39
37
38
36
156
40
149
151
150
78
142
92
95
93
81
143
82
83
99
108
9
136
134
112
67
135
140
115
114
113
30
41
42
43
147
146
10
80
94
91
109
107
109
10
47
148
145
85
51
84
35
34
45
46
44
152
153
159
158
160
20
166
164
161
164
165
16
17
21
162
168
169
167
170
172
171
171
163
1
2
118
74
116
74
74
24
5
7
8
6
11
12
6
11
13
37
73
74
38
157
66
38
74
64
74
74
66
67
63
62
65
61
60
58
57
3
54
117
26
25
29
69
76
67
56
68
28
27
15
21
70
59
49
119
122
123
129
130
16
10
87
17
46
153
53
52
121
154
125
126
127
120
155
124
128
126
23
79
18
14
19
72
71
48
131
132

Pos Fig	Det. nr Part. No	Ingår Fitted	OBS!! Ange alltid årsmodell vid beställning av inredning Benämning	OBS!! Specify always year of model when ordering equipment Description
134	323476	x	Hyllpaket	Shelf
135	329708	x	Hörn m. hål för strömbrytare	Corner with hole for switch
136	328364	x	Hörn	Corner
137	316005	x	Skiva plast 295x2363x1	Plastic sheet
140	329660	x	Hylla	Shelf
142	321712	x	List 30x44x526	List 30x44x526
143	326552	x	Täckskiva exp.kärl	Cover expansion vessel
144	322280	x	Vägg instegsgarderob V	Wall wardrobe L
145	322279	x	Vägg instegsgarderob H	Wall wardrobe R
146	328443	x	Hylla insteg *	Shelf *
147	314897	x	Bussning plast Ø=29 mm	Bushing plastic Ø=29 mm
148	326545	x	Front instegsgarderob	Front
149	326543	x	Hylla	Shelf
150	326546	x	Front övre	Front upper
151	316197	x	Galgstång L=782	Clothes hanger L=782
152	324136	x	Luftspalt H-fram	Air gap R front
153	324138	x	Luftspalt fram	Air gap front
154	324938	x	Luftspalt sänglåda	Air gap bed box
155	325752	x	Luftspalt sänglåda	Air gap bed box
156	327193	x	Täckskiva gavel H	Cover R
157	327194	x	Täckskiva gavel V	Cover L
158	315216	T	Vikdörr 1900x1500	Folding door
159	326557	T	Bakdel nisch vikdörr	Back niche folding door
160	325096	T	Stolpe utskjut	Support bar
161	329619	x	Monteringssats kpl. lådor	Mounting kit cpl. drawers
162	329620	T	Monteringssats kpl. mikro	Mounting kit cpl. micro
163	329621	T	Monteringssats kpl. ugn	Mounting kit cpl. oven
164	317514	x	Låda	Drawer
165	317382	x	Glidskena låda (säljes i par)	Slide bar, drawer (exp. in pair)
--	801701	x	Skruv 6x16 d:o	Screw 6x16 d:o
166	860157	x	List glid	Sliding list
167	329598	T	Lådförstycke	Drawer front
168	329626	T	Hylla mikro	Shelf
169	401521	T	Galler micro	Grating
170	329694	T	Skåp kök kpl. m. frostade luckor	Cupboard kitchen cpl. with frosted doors
171	329692	T	Lucka H	Door R
172	329693	T	Lucka V	Door L
			* = Ange laminat A, D eller F vid beställning. A = Laminat ARPA 3124 gråprickig D = Laminat ARPA 2203 mörk F = Laminat ARPA 2558 ljus	* = Specify laminate A, D or F in order. A = Laminate ARPA 3124 grey spotted D = Laminate ARPA 2203 dark F = Laminate ARPA 2558 light
			Dyntyger, gardiner m.m. (se tyger)	Cushion textilies, curtains etc. (see textiles
			M= Metervara T= Tillbehör	M= On the metre T= Accessory

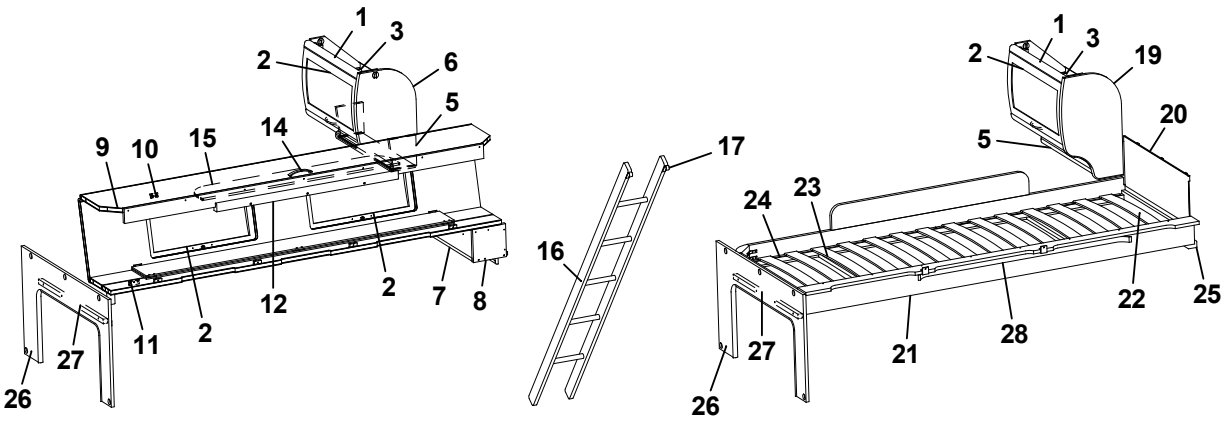
1
3
2
6
5
9
10
15
14
12
2
7
8
11
2
27
26
17
16
1
3
2
19
20
5
24
23
22
25
28
21
27
26

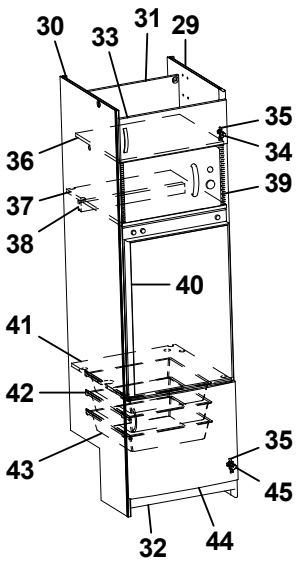
30
33
31
29
35
36
34
39
37
38
40
41
42
43
35
45
32
44

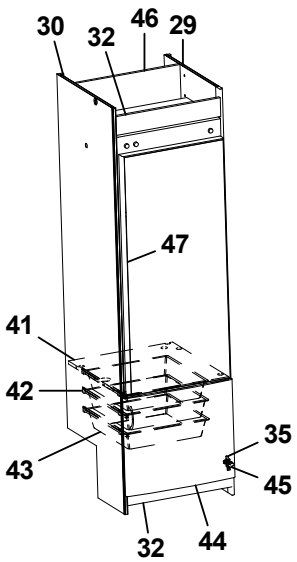
30
32
46
29
47
41
42
43
35
45
32
44

Pos Fig	Det. nr Part. No	Ingår Fitted	OBS!! Ange alltid årsmodell vid beställning av inredning Benämning	OBS!! Specify always year of model when ordering equipment Description
1	323884	x	Skåp gavel bak L560	Cupboard gable L560
2	323000	x	Lucka	Door
3	315194	x	Gångjärn	Hinge
5	323888	x	Hyllpaket	Shelf
6	327395	x	Gavel rundad	Gable
7	372223	x	Hylla gavel bak	Shelf gable rear
8	327394	x	Gavel	Gable
9	327366	x	Överbäddskåp L1980	Upper bed L1980
10	860402	x	Gångjärn	Hinge
11	860405	x	Gångjärn	Hinge
12	312233	x	Regel låsning	Lock bar
14	316428	x	Handtag	Handle
15	323846	x	Rasskydd ö-bäddskåp	Protective plate
16	312613	T	Stege ö-bäddsskåp 201x1800 kpl.	Ladder upper bed 201x1800 cpl.
17	860426	T	Krok t. stege	Hook for ladder
19	323657	x	Gavel rundad	Gable
20	321209	x	Värmespalt gavel	Air gap gable
21	323797	x	Sängram vån.säng V u. ribbotten	Bed bottom L without laths
22	325430	x	Ribbotten kpl.	Laths bottom cpl.
23	311985	x	Ribba sängbotten L=718 B=63	Lath bed bottom L=718 B=63
24	312046	x	Band t. ribbotten	Band for laths bottom
25	324117	x	Bärregel	Bearing rail
26	324943	x	Skiva fast bädd kpl.	Sheet upper bed cpl.
27	312313	x	Bärregel 670x22x22	Bearing rail 670x22x22
28	316199	x	Skena gardin L1020	Curtain rod L1020
29	326540	x	Vägg kyl H	Wall refrigerator R
30	326547	x	Vägg kyl V	Wall refrigerator L
31	326759	x	Bakstycke kyl	Back
32	326133	x	Front skåp under kyl	Front cupboard
33	320653	x	Lucka V 540x208	Door L 540x208
34	311917	x	Gångjärn	Hinge
35	312588	x	Platta gångjärn	Plate hinge
36	326758	x	Hylla över micro	Shelf
37	371557	x	Hylla över kyl	Shelf over refrigerator
38	321712	x	List 30x44x526	List 30x44x526
39	401679	x	Galler micro	Grating
40	329032	x	Skiva kyl 510x743 ERLE 15285 ljus	Sheet refrigerator 510x743 ERLE 15285 light
--	329097	x	Skiva kyl 510x743 ARPA 2203 mörk	Sheet refrigerator 510x743 ARPA 2203 dark
41	371556	x	Hylla under kyl	Shelf under refrigerator
42	312712	x	Glidlist trådback (säljes i par)	Sliding strip tray (pair)
43	310325	x	Trådback vit 427x427x85	Tray 427x427x85
44	323503	x	Lucka H 550x470	Door R 550x470
45	316799	x	Gångjärn	Hinge
46	371558	x	Bakstycke stopp kyl	Back cupboard
47	329706	x	Skiva kyl/frys 509x1169 ERLE 15285 ljus	Sheet refrigerator/freezer ERLE 15285 light
--	329707	x	Skiva kyl/frys 509x1169 ARPA 1027 mörk	Sheet refrigerator/freezer ARPA 1027 dark
			T= Tillbehör	T= Accessory

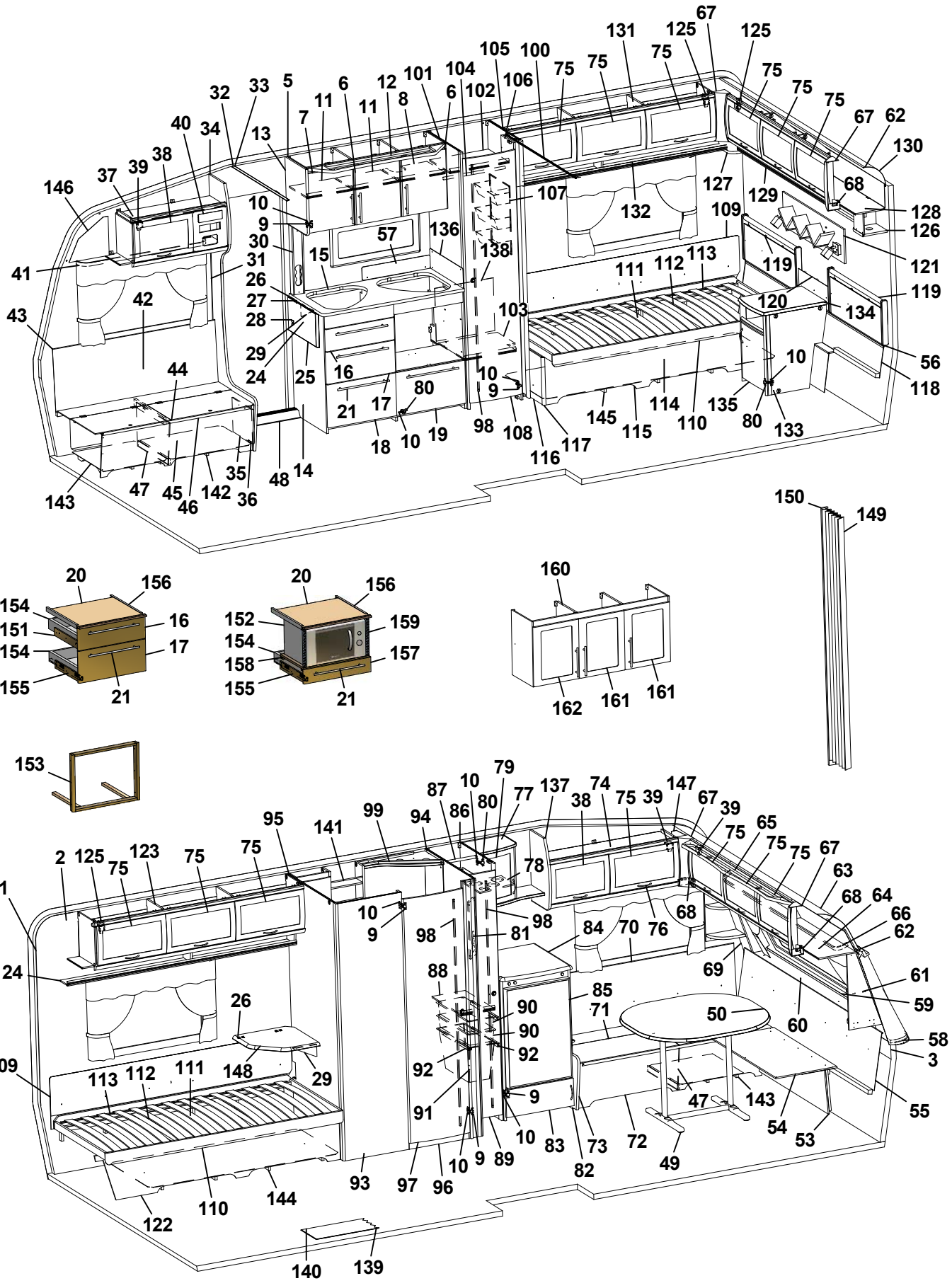
67
131
125
125
105
100
75
75
75
75
75
75
75
101
104
106
102
6
6
12
11
11
8
5
7
13
32
33
40
34
38
39
37
146
41
43
42
44
143
47
45
46
142
35
36
48
14
10
9
30
31
26
27
28
29
24
25
15
57
136
138
107
132
127
129
109
68
128
126
121
119
119
134
120
111
112
113
103
56
118
10
10
9
16
21
17
80
18
10
19
98
108
116
117
145
115
114
110
135
80
133
150
149
20
156
154
151
154
155
16
17
21
20
156
152
154
158
155
159
157
21
160
162
161
161
153
1
2
125
75
123
75
75
95
141
99
94
87
86
10
80
79
77
137
38
74
75
39
147
67
39
75
65
75
75
67
63
68
64
66
62
78
10
9
98
98
81
84
70
76
68
69
61
59
124
26
88
90
90
92
92
91
85
71
50
60
58
3
109
113
112
111
148
29
9
10
83
73
82
72
47
143
54
53
55
49
93
97
96
10
9
89
122
110
144
140
139

Pos Fig	Det. nr Part. No	Ingår Fitted	OBS!! Ange alltid årsmodell vid beställning av inredning Benämning	OBS!! Specify always year of model when ordering equipment Description
1	316707	M	Tapet vägg/tak	Wall paper
2	316021	M	Tejp tapet 20 mm	Tape, wall paper 20 mm
3	316022	M	Tejp tapet 60 mm	Tape, wall paper 60 mm
5	329241	x	Skåp kök L1120 kpl.	Cupboard kitchen L1120 cpl.
6	329251	x	Lucka H	Door R
--	317502	x	Handtag d:o	Handle d:o
7	329252	x	Lucka V	Door L
--	317502	x	Handtag d:o	Handle d:o
8	329247	x	Hylla	Shelf
9	311917	x	Gångjärn	Hinge
10	312588	x	Platta gångjärn	Plate hinge
11	329248	x	Hylla	Shelf
12	329340-D	x	Ljusramp köksskåp	Light holder
13	323126	x	Gavel rundad köksskåp.	Gable
14	329222	x	Diskbänk kpl. u. skiva	Kitchen sink cpl. without board
15	329262-D	x	Skiva diskbänk	Board
16	329331	x	Lådförstycke	Drawer front
17	329239	x	Lådförstycke	Drawer front
18	329586	x	Lucka	Door
19	329240	x	Lucka	Door
20	328945	x	Skärbräda	Cutting board
21	317503	x	Handtag	Handle
24	316687	x	Mont-sats vikskiva kpl. u. skiva	Mounting kit foldable board cpl. without board
25	328459-D	x	Vikskiva diskbänk	Board
26	860621	x	Gångjärn	Hinge
27	315145	x	Distans vikskiva	Distance
28	800639	x	Snäppare mässing	Snap brass
29	315749	x	Stöd	Support board
30	329703	x	Front el-uttag	Front outlet
31	504400	x	List täck el-kabel B=44 L=2000	Cover strip B=44 L=2000
32	316270	x	List snäpp undre L2379	List under L2379
33	316268	x	List snäpp övre L2379	List upper L2379
34	329886	x	Stolpe först. L1922 kpl. m. lucka	Support bar cpl. with door
35	320005	x	Lucka	Door
36	312589	x	Gångjärn	Hinge
37	328362	x	Skåp övre elc.	Cupboard upper
38	323002	x	Lucka	Door
39	860406	x	Gångjärn	Hinge
40	325495	x	Täckfront radio	Cover radio
41	316898	x	Skena gardin L1020	Curtain rod L1020
42	325765	x	Värmespalt H fram	Air gap R.F.
43	860423	M	List kant ljusbrun	Strip, light brown
44	323178	x	Lock bäddlåda H F	Cover bedbox R.F.
45	324422	x	Front bäddlåda H F	Front bed box R.F.
46	860562	x	List bädd	List bed
			M= Metervara T= Tillbehör	M= On the metre T= Accessory

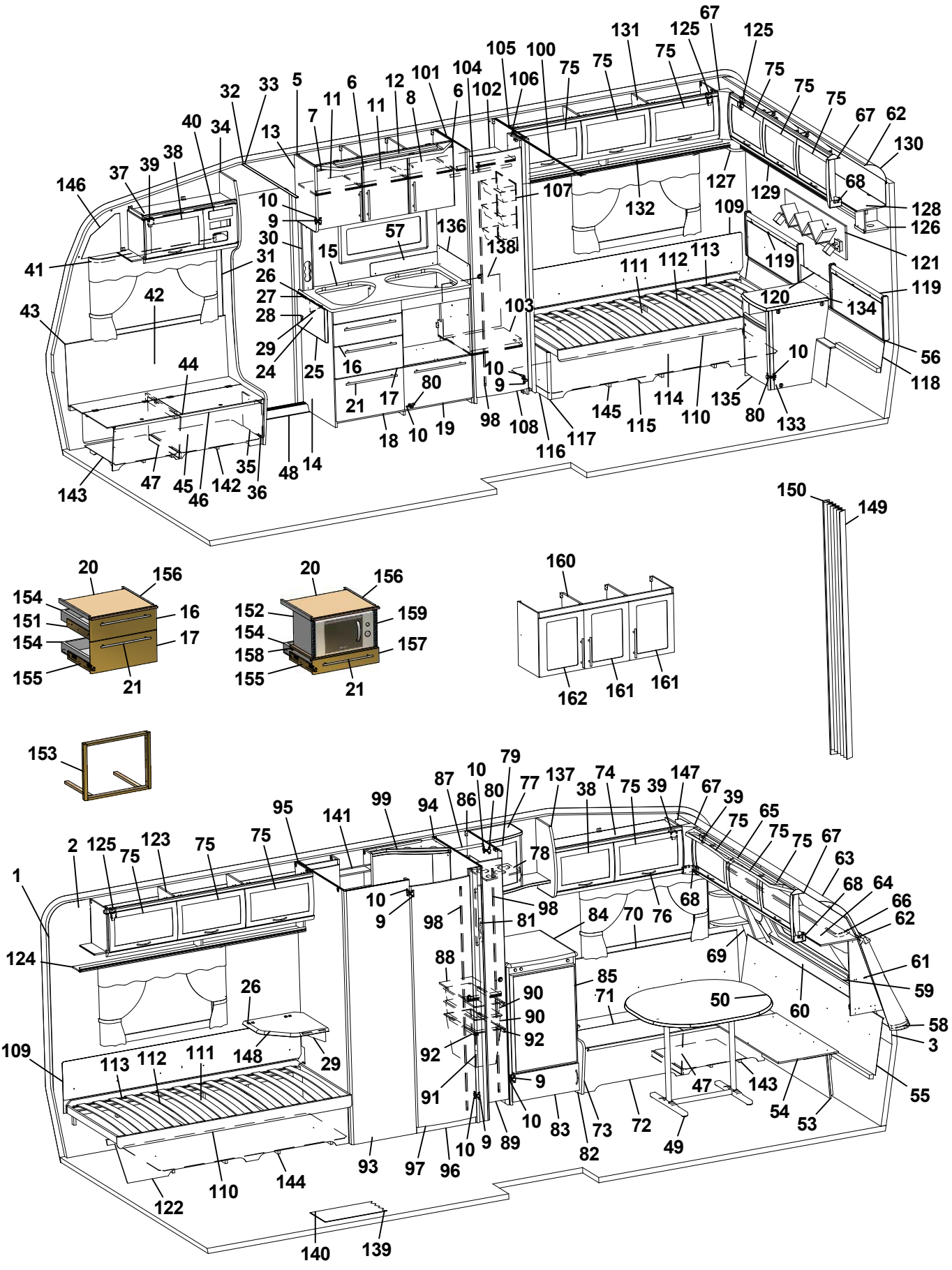
1 2 3 5 6 7 8 9 10 11 12 13 15 16 17 18 19 20 21 24 25 26 27 28 29 30 31 32 33 34 35 36 37 38 39 40 41 42 43 44 45 46 47 48 55 56 57 58 59 60 61 62 63 64 65 66 67 68 69 70 71 72 73 74 75 76 77 78 79 80 81 82 83 84 85 86 87 88 89 90 91 92 93 94 95 96 97 98 99 100 101 102 103 104 105 106 107 108 109 110 111 112 113 114 115 116 117 118 119 120 121 122 123 124 125 126 127 128 129 130 131 132 133 134 135 136 138 139 140 141 142 143 144 145 146 147 148 149 150 151 152 153 154 155 156 157 158 159 160 161 162

Pos Fig	Det. nr Part. No	Ingår Fitted	OBS!! Ange alltid årsmodell vid beställning av inredning Benämning	OBS!! Specify always year of model when ordering equipment Description
47	312825	x	Stöd bäddlåda HF	Support bed box
48	314687	x	Tröskel aluminium L=850	Threshold aluminium L=850
49	316012	x	Bordsstativ	Table stand
50	329493-F	x	Bordsskiva 940x1025 *	Table top 940x1025 *
--	372083-A	T	Bordsskiva 940x1026 *	Table top 940x1026 *
--	372083-D	T	Bordsskiva 940x1026 *	Table top 940x1026 *
53	323180	x	Front bäddlåda gavel	Front bed box gable
54	323205	x	Skiva rundsittgrupp	Sheet seat
55	329718	x	Värmespalt gavel fram	Air gap
56	314287	x	List plast L=2270	List plastic L=2270
57	401717	x	Flamskydd	Flame guard
58	210082	x	Hylla front L2376	Shelf front L2376
59	860593	x	Raskant plast L=2600	Cantlist shelf front L=2600
60	329712	x	Luftspalt fronthylla	Air gap shelf front
61	329686	x	Front högtalare H	Front loudspeaker R
62	313884	x	List plast radie L=2379	List L=2379
63	316005	x	Skiva plast 295x2363x1	Plastic sheet
64	323044	x	Skåp gavel fram L=2365	Cupboard L=2365
65	329428-D	x	Ljusramp gavelskåp	Light holder
66	316900	x	Skena gardin L1920	Curtain rod L1920
67	316115	x	Hörn inredning	Corner
68	324321	x	Täckvinkel hörn inredning	Cover for corner
69	329687	x	Front högtalare V	Front loudspeaker L
70	325761	x	Värmespalt V fram	Air gap L.F.
71	329572	x	Lock bäddlåda V F	Cover bed box L.F
72	329578	x	Front bäddlåda V F	Front bed box L.F.
73	323449	x	Gavel bäddlåda V F	Gable bed box L.F
74	328363	x	Skåp övre L=1032	Cupboard upper L=1032
75	323000	x	Lucka	Door
76	316428	x	Handtag	Handle
77	323276	x	Skåp bar kpl.	Coctail cabinet cpl.
78	323399	x	Hållare flaskor	Bottle-holder
79	324017	x	Lucka V 295x388 vitrin	Door L 295x388
80	315202	x	Gångjärn	Hinge
81	320623	x	Front el-uttag 130x429	Front outlet
82	326601	x	Kylskåpsbänk u. skiva	Cupboard without board
83	320653	x	Lucka V 540x208	Door L 540x208
84	328454	x	Skiva kylskåpsbänk 575x630 *	Board *
85	329032	x	Skiva kyl 510x743 ERLE 15285 ljus	Sheet refrigerator 510x743 ERLE 15285 light
--	329097	x	Skiva kyl 510x743 ARPA 2203 mörk	Sheet refrigerator 510x743 ARPA 2203 dark
86	320519	x	Vägg backskåp H	Wall cupboard R
87	316197	x	Galgstång L=782	Clothes hanger L=782
88	320601	x	Hylla backskåp	Shelf
89	324080	x	Dörr 260x1850	Door 260x1850
90	309009	x	Trådback vit 227x527x85	Tray 227x527x85
			M= Metervara T= Tillbehör	M= On the metre T= Accessory

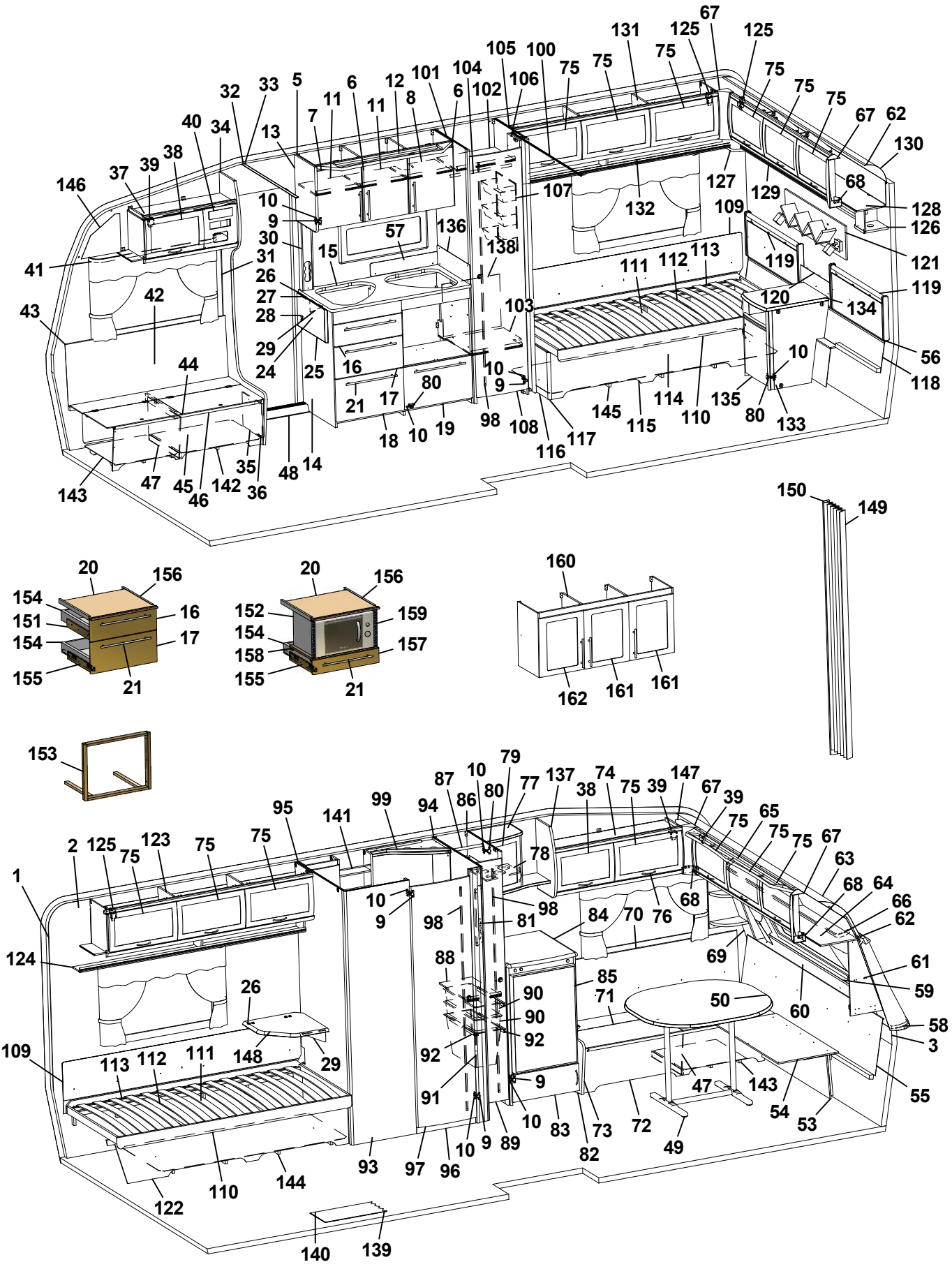
67
131
125
125
105
100
75
75
75
75
75
75
75
101
104
106
102
6
6
12
11
11
8
5
7
13
32
33
40
34
38
39
37
146
41
43
42
44
143
47
45
46
142
35
36
48
14
10
9
30
31
26
27
28
29
24
25
16
21
17
18
10
19
80
57
15
136
138
107
103
10
9
98
108
116
117
145
115
114
110
135
80
133
10
111
112
113
120
119
134
109
127
132
129
68
128
126
121
119
67
62
130
150
149
20
156
154
151
154
155
16
17
21
20
156
152
154
158
155
159
157
21
160
162
161
161
153
1
2
125
75
123
75
75
95
141
99
94
87
86
10
80
79
77
137
38
74
75
39
147
67
39
75
65
75
75
67
63
68
64
66
62
61
59
58
3
55
53
54
60
69
68
76
70
84
81
98
98
78
10
9
124
26
148
29
109
113
112
111
88
90
90
92
92
91
9
10
9
10
89
83
82
73
72
49
47
143
50
71
85
93
97
96
122
110
144
140
139

Pos Fig	Det. nr Part. No	Ingår Fitted	OBS!! Ange alltid årsmodell vid beställning av inredning Benämning	OBS!! Specify always year of model when ordering equipment Description
91	312157	x	Trådback vit 227x527x285	Tray 227x527x285
92	316358	x	Glidskena plast L=430 D14/27	Runner plastic L=430 D14/27
93	327347	x	Vägg tvättrum yttre	Wall washroom
94	327278	x	Vägg tvättrum H	Wall washroom R
95	327531	x	Vägg tvättrum V	Wall washroom L
96	320646	x	Tröskel tvättrum	Threshold
97	321518	x	Dörr 490x1850	Door 490x1850
98	314523	x	Rätningslist dörr L=1715	List L=1715
99	329504-D	x	Ljusramp tvättrum	Light holder
100	314917	x	Skena draperi L=1190	Drapery rail L=1190
101	322314	x	Vägg garderob V	Wall wardrobe L
102	323116	x	Hylla garderob övre	Shelf wardrobe upper
103	323119	x	Hylla garderob nedre	Shelf wardrobe lower
104	316197	x	Galgstång L=782	Clothes hanger L=782
105	322316	x	Vägg garderob H	Wall wardrobe H
106	323114	x	Nisch vikdörr	Niche folding door
107	312162	x	Korg garderob 330x140x520	Basket
108	321519	x	Dörr 415x1850	Door 415x1850
109	312006	x	Värmespalt V-H bak	Air gap L-R rear
110	313898	x	Sängram u. ribbotten	Bed bottom without laths
111	325342	x	Ribbotten kpl.	Laths bottom cpl.
112	314211	x	Ribba sängbotten L=820 B=63	Lath bed bottom L=820 B=63
113	312046	x	Band t. ribbotten	Band for laths bottom
114	325476	x	Sänglåda	Bed box
115	323366	x	Front säng H	Front bed R
116	320422	x	Gavel säng	Gable bed
117	860590	x	List hörn L=2500	Corner strip L=2500
118	323369	x	Värmespalt nedre gavel bak	Air gap lower
119	325722	x	Värmespalt övre gavel bak	Air gap upper
120	325740	x	Värmespalt gavel mitt	Air gap
121	329660	x	Hylla	Shelf
122	323367	x	Front säng V	Front bed L
123	323046	x	Skåp övre L=1674	Cupboard upper L=1674
124	323082	x	Hyllpaket	Shelf
125	315194	x	Gångjärn	Hinge
126	329708	x	Hörn m. hål för strömbrytare	Corner with hole for switch
127	328364	x	Hörn	Corner
128	323049	x	Skåp gavel bak L2365	Cupboard gable L2365
129	323138	x	Hyllpaket	Shelf
130	316005	x	Skiva plast 295x2363x1	Plastic sheet
131	323153	x	Skåp övre L1674	Cupboard upper L1674
132	323155	x	Hyllpaket	Shelf
133	323024	x	Hurts kpl. u. skiva	Cupboard cpl. without board
134	328456	x	Skiva hurts 424x530 *	Board cupboard *
135	324018	x	Lucka H 368x420	Door
			M= Metervara T= Tillbehör	M= On the metre T= Accessory

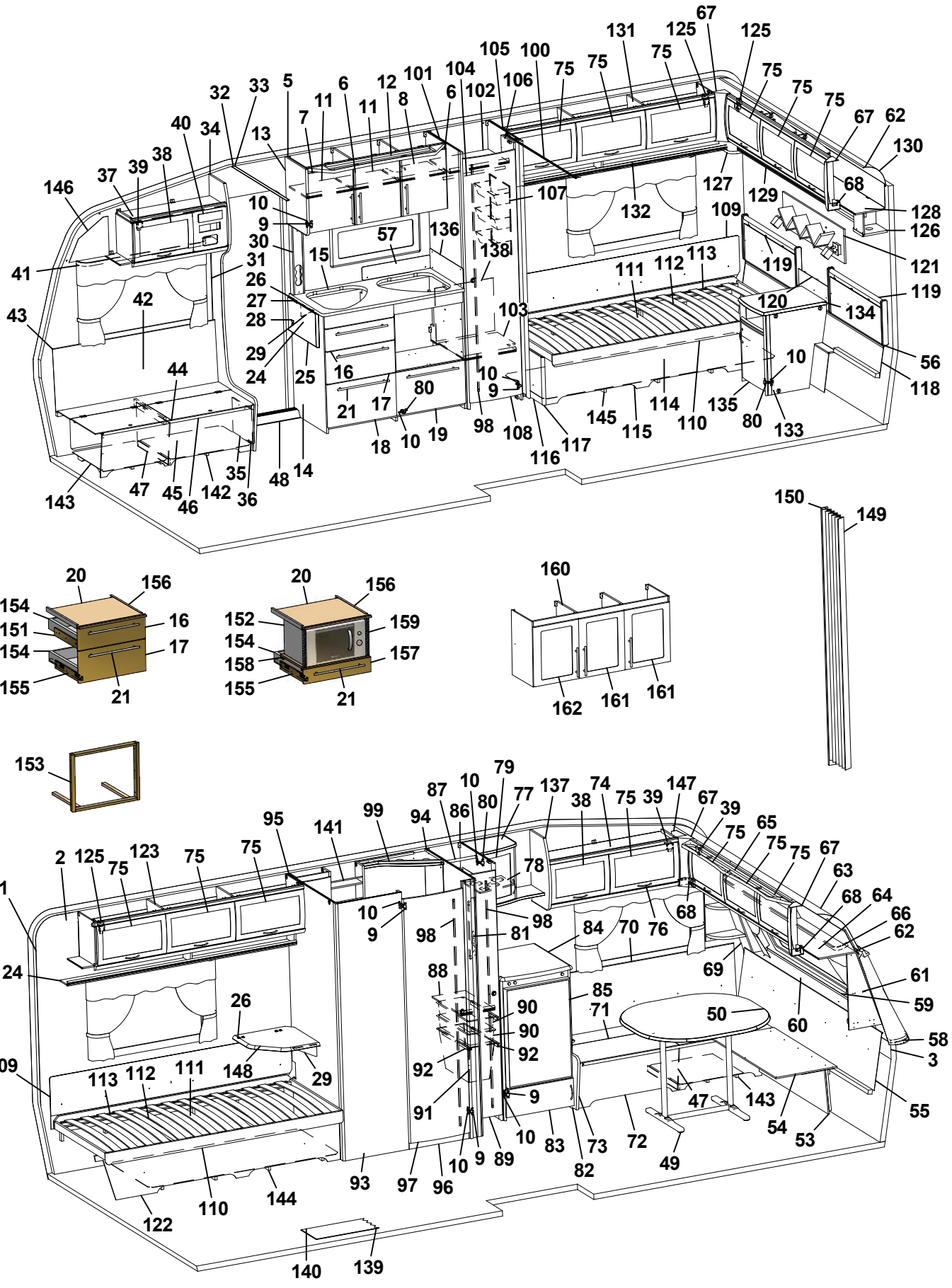
67
131
125
125
105
100
75
75
75
75
75
75
101
104
106
102
6
12
11
6
11
8
5
7
13
32
33
40
34
38
39
37
146
41
43
42
44
143
47
45
46
142
35
36
48
14
10
9
30
31
26
27
28
29
24
25
15
57
136
138
107
132
127
129
109
68
128
126
121
119
119
134
120
111
112
113
103
56
118
10
9
16
21
17
80
18
10
19
98
108
116
117
145
115
114
110
135
80
133
150
149
20
156
154
151
154
155
16
17
21
20
156
152
154
158
155
159
157
21
160
162
161
161
153
1
2
125
75
123
75
75
95
141
99
94
87
86
10
80
79
77
137
38
74
75
39
147
67
39
75
65
75
75
67
63
68
64
66
62
78
10
9
98
98
81
84
70
76
68
69
61
59
124
26
88
90
90
92
92
91
85
71
50
60
58
3
109
113
112
111
148
29
9
10
83
73
82
72
47
143
54
53
55
49
93
97
96
10
9
89
122
110
144
140
139

Pos Fig	Det. nr Part. No	Ingår Fitted	OBS!! Ange alltid årsmodell vid beställning av inredning Benämning	OBS!! Specify always year of model when ordering equipment Description
136	401715	x	Flamskydd	Flame guard
137	323277	x	Gavel rundad	Gable
138	325743	x	Täckskiva exp.kärl	Cover expansion vessel
139	316004	M	Matta golv, Solidwood	Carpet floor, Solidwood
140	314708	T	Matta golv	Carpet floor
141	325687	x	Skåp tvättrum	Cupboard washroom
142	324136	x	Luftspalt H-fram	Air gap R front
143	324138	x	Luftspalt fram	Air gap front
144	324126	x	Luftspalt V-bak	Air gap L-rear
145	324124	x	Luftspalt H-bak	Air gap R-rear
146	327193	x	Täckskiva gavel H	Cover R
147	327194	x	Täckskiva gavel V	Cover L
148	328360	T	Skiva TV-hylla *	Board *
149	315216	T	Vikdörr 1900x1500	Folding door
150	330478	T	Bakdel nisch vikdörr	Back niche folding door
151	329619	x	Monteringssats kpl. lådor	Mounting kit cpl. drawers
152	329620	T	Monteringssats kpl. mikro	Mounting kit cpl. micro
153	329621	T	Monteringssats kpl. ugn	Mounting kit cpl. oven
154	317514	x	Låda	Drawer
155	317382	x	Glidskena låda (säljes i par)	Slide bar, drawer (exp. in pair)
--	801701	x	Skruv 6x16 d:o	Screw 6x16 d:o
156	860157	x	List glid	Sliding list
157	329598	T	Lådförstycke	Drawer front
158	329626	T	Hylla mikro	Shelf
159	401521	T	Galler micro	Grating
160	329695	T	Skåp kök kpl. m. frostade luckor	Cupboard kitchen cpl. with frosted doors
161	329692	T	Lucka H	Door R
162	329693	T	Lucka V	Door L
			* = Ange laminat A, D eller F vid beställning. A = Laminat ARPA 3124 gråprickig D = Laminat ARPA 2203 mörk F = Laminat ARPA 2558 ljus	* = Specify laminate A, D or F in order. A = Laminate ARPA 3124 grey spotted D = Laminate ARPA 2203 dark F = Laminate ARPA 2558 light
			Dyntyger, gardiner m.m. (se tyger)	Cushion textilies, curtains etc. (see textiles)
			M= Metervara T= Tillbehör	M= On the metre T= Accessory

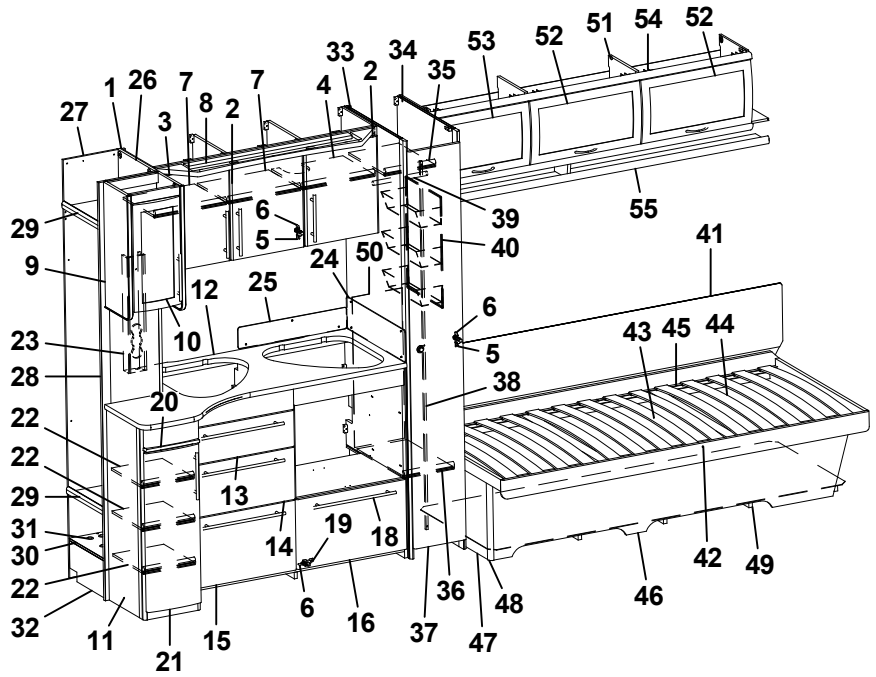
1
2
3
4
5
6
7
8
9
10
11
12
13
14
15
16
17
18
19
20
21
22
23
24
25
26
27
28
29
30
31
32
33
34
35
36
37
38
39
40
41
42
43
44
45
46
47
48
49
50
51
52
53
54
55

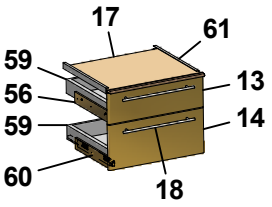
17
61
59
56
59
60
13
14
18

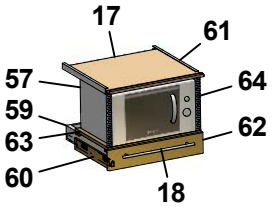
17
61
57
59
63
60
64
62
18

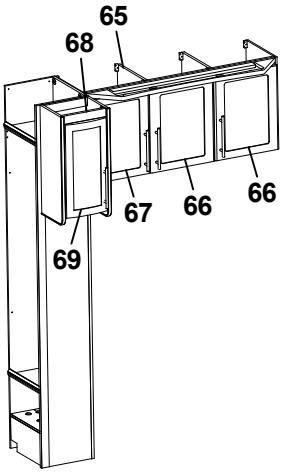
65
68
67
66
66
69

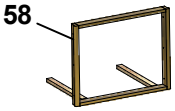
58

Pos Fig	Det. nr Part. No	Ingår Fitted	OBS!! Ange alltid årsmodell vid beställning av inredning Benämning	OBS!! Specify always year of model when ordering equipment Description
1	329241	x	Skåp kök L1120 kpl.	Cupboard kitchen L1120 cpl.
2	329251	x	Lucka H	Door R
--	317502	x	Handtag d:o	Handle d:o
3	329252	x	Lucka V	Door L
--	317502	x	Handtag d:o	Handle d:o
4	329247	x	Hylla	Shelf
5	311917	x	Gångjärn	Hinge
6	312588	x	Platta gångjärn	Plate hinge
7	329248	x	Hylla	Shelf
8	329340-D	x	Ljusramp köksskåp	Light holder
9	329670	x	Skåp utskjut kökskåp kpl.	Cupboard projekting cpl.
10	329634	x	Lucka V 236x500	Door L 236x500
11	329658	x	Diskbänk kpl. u. skiva	Kitchen sink cpl. without board
12	329657-D	x	Skiva diskbänk	Board
13	329331	x	Lådförstycke	Drawer front
14	329239	x	Lådförstycke	Drawer front
15	329586	x	Lucka	Door
16	329240	x	Lucka	Door
17	328945	x	Skärbräda	Cutting board
18	317503	x	Handtag	Handle
19	315202	x	Gångjärn	Hinge
20	330219	x	Skärbräda	Cutting board
21	329584	x	Lucka V	Door L
--	317502	x	Handtag d:o	Handle d:o
22	326993	x	Hylla	Shelf
23	329703	x	Front el-uttag	Front outlet
24	401715	x	Flamskydd	Flame guard
25	401717	x	Flamskydd	Flame guard
26	326771	x	Vägg instegsgarderob	Wall wardrobe
27	326969	x	Vägg instegsgarderob V	Wall wardrobe L
28	326773	x	Vägg instegsgarderob H	Wall wardrobe R
29	326964	x	Hylla	Shelf
30	328898	x	Hylla instegsgarderob *	Shelf *
31	314897	x	Bussning plast Ø=29 mm	Bushing plastic
32	326966	x	Front	Front
33	322314	x	Vägg garderob V	Wall wardrobe L
34	320527	x	Vägg garderob H	Wall wardrobe R
35	324573	x	Hylla övre	Shelf upper
36	324576	x	Hylla nedre	Shelf lower
37	324080	x	Dörr 260x1850	Door 260x1850
38	314523	x	Rätningslist dörr L=1715	List L=1715
39	316197	x	Galgstång L=782	Clothes hanger L=782
40	312162	x	Korg garderob 330x140x520	Basket
41	324578	x	Värmespalt V-H bak	Air gap L-R rear
42	324567	x	Sängram u. ribbotten	Bed bottom without laths
			T= Tillbehör	T= Accessory

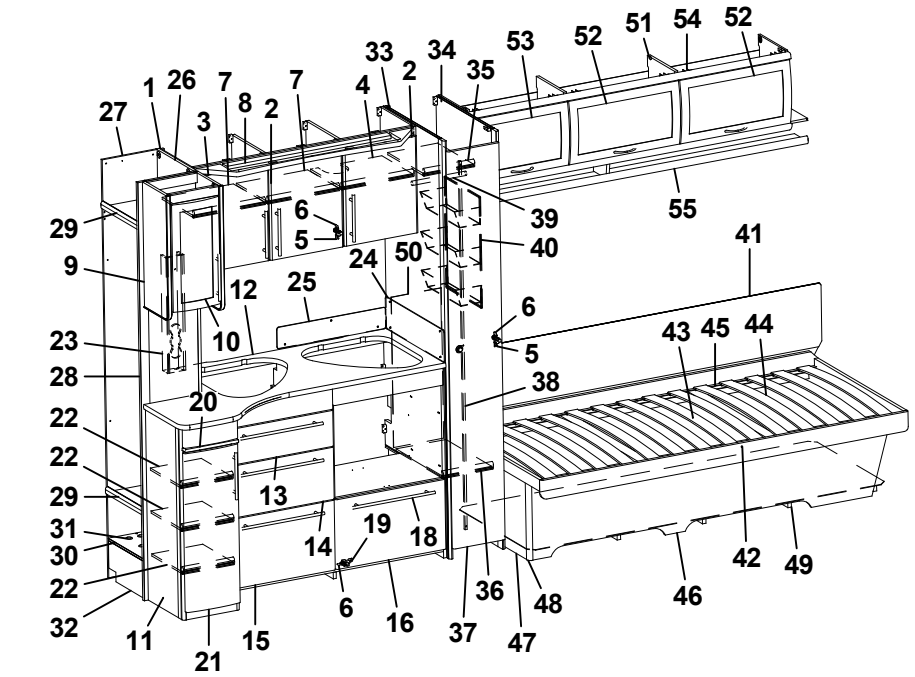
1
2
3
4
5
6
7
8
9
10
11
12
13
14
15
16
17
18
19
20
21
22
23
24
25
26
27
28
29
30
31
32
33
34
35
36
37
38
39
40
41
42
43
44
45
46
47
48
49
50
51
52
53
54
55

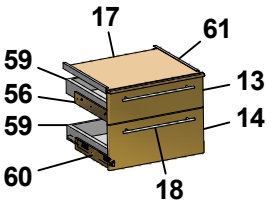
17
61
59
56
59
13
14
60
18

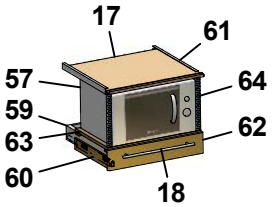
17
61
57
64
59
63
62
60
18

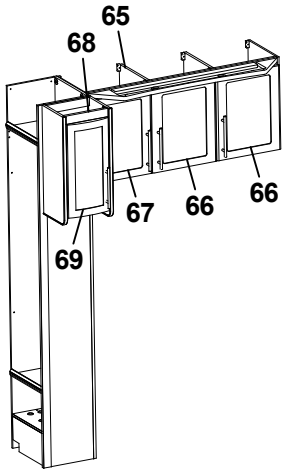
65
68
67
66
66
69

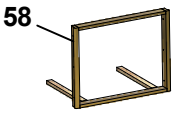
58

Pos Fig	Det. nr Part. No	Ingår Fitted	**OBS!!** Ange alltid årsmodell vid beställning av inredning Benämning	**OBS!!** Specify always year of model when ordering equipment Description
43	325481	x	Ribbotten kpl.	Laths bottom cpl.
44	314211	x	Ribba sängbotten L=820 B=63	Lath bed bottom
45	312046	x	Band t. ribbotten	Band for laths bottom
46	324571	x	Front säng H	Front bed R
47	320422	x	Gavel säng	Gable bed
48	860590	x	List hörn L=2500	Corner strip L=2500
49	320956	x	Luftspalt	Air gap
50	329159	x	Täckskiva exp.kärl	Cover expansion vessel
51	324557	x	Skåp övre	Cupboard
52	323000	x	Lucka	Door
53	323002	x	Lucka	Door
54	315194	x	Gångjärn	Hinge
55	325123	x	Hyllpaket	Shelf
56	329619	x	Monteringssats kpl. lådor	Mounting kit cpl. drawers
57	329620	T	Monteringssats kpl. mikro	Mounting kit cpl. micro
58	329621	T	Monteringssats kpl. ugn	Mounting kit cpl. oven
59	317514	x	Låda	Drawer
60	317382	x	Glidskena låda (säljes i par)	Slide bar, drawer (exp. in pair)
--	801701	x	Skruv 6x16 d:o	Screw 6x16 d:o
61	860157	x	List glid	Sliding list
62	329598	T	Lådförstycke	Drawer front
63	329626	T	Hylla mikro	Shelf
64	401521	T	Galler micro	Grating
65	329695	T	Skåp kök kpl. m. frostade luckor	Cupboard kitchen cpl. with frosted doors
66	329692	T	Lucka H	Door R
67	329693	T	Lucka V	Door L
68	329700	T	Skåp utskjut kökskåp kpl. m. frostade luckor	Cupboard projekting cpl. with frosted doors
60	329699	T	Lucka V	Door L
			* = Ange laminat A, D eller F vid beställning. A = Laminat ARPA 3124 gråprickig D = Laminat ARPA 2203 mörk F = Laminat ARPA 2558 ljus	* = Specify laminate A, D or F in order. A = Laminate ARPA 3124 grey spotted D = Laminate ARPA 2203 dark F = Laminate ARPA 2558 light
			T= Tillbehör	T= Accessory

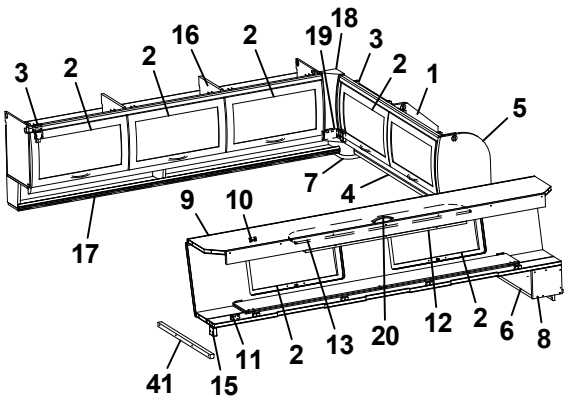
3 2 2 16 2 19 18 3 2 1 5 7 4 9 10 17 41 15 11 2 13 20 12 2 6 8

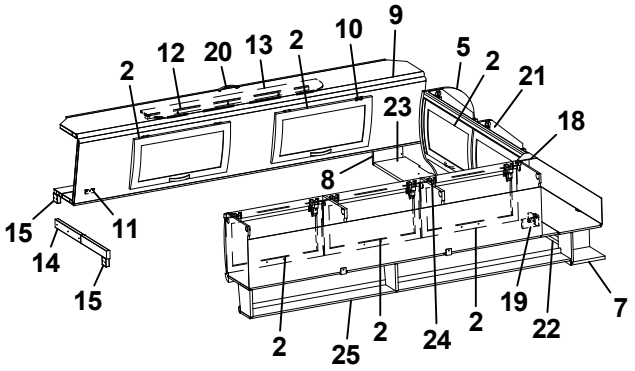
2 12 20 13 2 10 9 5 2 21 23 18 8 15 14 15 11 2 25 2 24 2 19 22 7

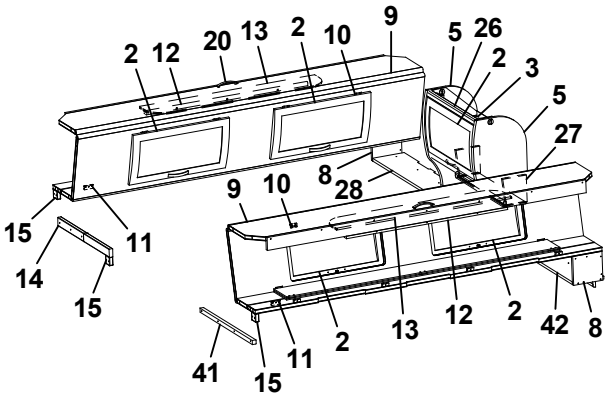
2 12 20 13 2 10 9 5 26 2 3 5 27 8 28 9 10 15 14 15 11 41 15 11 2 13 12 2 42 8

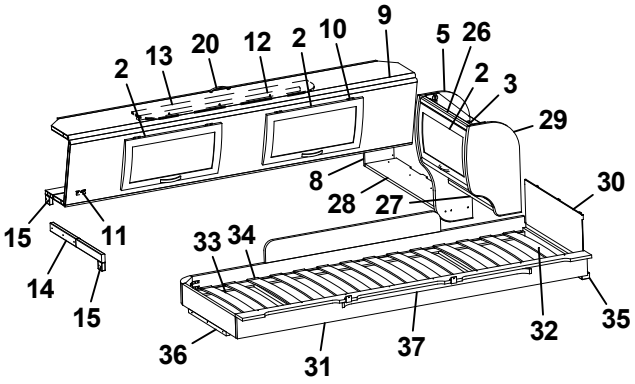
2 13 20 12 2 10 9 5 26 2 3 29 8 28 27 30 15 14 15 11 33 34 36 31 37 32 35

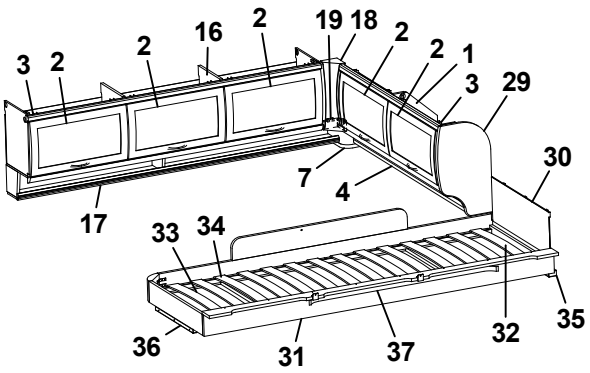
3 2 2 16 2 19 18 2 2 1 3 29 7 4 30 17 33 34 36 31 37 32 35

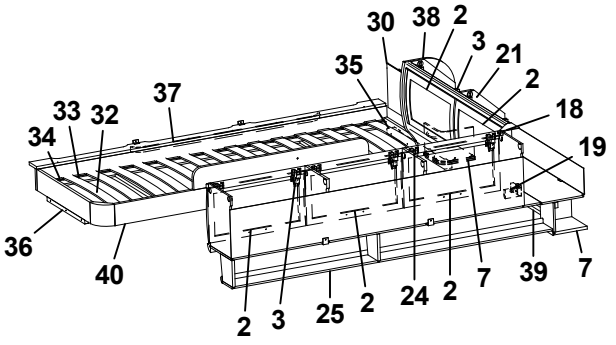
30 38 2 3 21 2 35 37 33 32 34 18 19 36 40 2 3 25 2 24 2 7 39 7

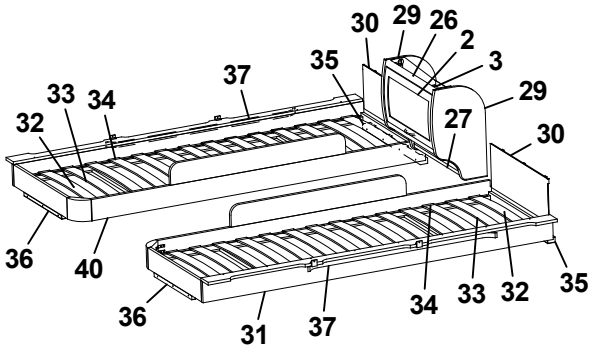
30 29 26 2 3 29 27 30 35 37 33 34 32 36 40 36 31 37 34 33 32 35

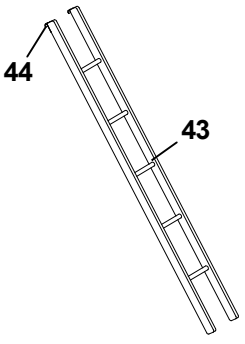
44 43

Pos Fig	Det. nr Part. No	Ingår Fitted	OBS!! Ange alltid årsmodell vid beställning av inredning Benämning	OBS!! Specify always year of model when ordering equipment Description
1	323649	x	Skåp gavel bak H L1510	Cupboard
2	323000	x	Lucka	Door
3	315194	x	Gångjärn	Hinge
4	323653	x	Hyllpaket	Shelf
5	327395	x	Gavel rundad	Gable
6	372339	x	Hylla gavel bak	Shelf gable rear
7	328364	x	Hörn	Corner
8	327394	x	Gavel	Gable
9	327366	x	Överbäddskåp L1980	Upper bed L1980
10	860402	x	Gångjärn	Hinge
11	860405	x	Gångjärn	Hinge
12	312233	x	Regel låsning	Lock bar
13	323846	x	Rasskydd ö-bäddskåp	Protective plate
14	312713	x	Bärregel (vikbar)	Bearing rail
15	312726	x	Kloss bärregel	Block bearing rail
16	323153	x	Skåp övre L=1674	Cupboard upper L=1674
17	323155	x	Hyllpaket	Shelf
18	316115	x	Hörn inredning	Corner
19	324321	x	Täckvinkel hörn inredning	Cover for corner
20	316428	x	Handtag	Handle
21	323471	x	Skåp gavel bak V L1510	Cupboard gable
22	324947	x	Hyllpaket	Shelf
23	372238	x	Hylla gavel bak	Shelf gable rear
24	323046	x	Skåp övre L=1674	Cupboard upper L=1674
25	323082	x	Hyllpaket	Shelf
26	323884	x	Skåp gavel bak L560	Cupboard gable L560
27	323888	x	Hyllpaket	Shelf
28	372248	x	Hylla gavel bak	Shelf gable rear
29	323657	x	Gavel rundad	Gable
30	321209	x	Värmespalt gavel	Air gap gable
31	323797	x	Sängram vån.säng V u. ribbotten	Bed bottom L without laths
32	325430	x	Ribbotten kpl.	Laths bottom cpl.
33	311985	x	Ribba sängbotten L=718 B=63	Lath bed bottom L=718 B=63
34	312046	x	Band t. ribbotten	Band for laths bottom
35	324117	x	Bärregel	Bearing rail
36	312436	x	Bärregel L=440	Bearing rail L=440
37	316199	x	Skena gardin L1020	Curtain rod L1020
38	324047	x	Gavel rundad	Gable
39	323476	x	Hyllpaket	Shelf
40	323798	x	Sängram vån.säng H u. ribbotten	Bed bottom
41	312313	x	Bärregel 670x22x22	Bearing rail 670x22x22
42	372251	x	Hylla gavel bak	Shelf gable rear
43	312613	T	Stege ö-bäddsskåp 201x1800 kpl.	Ladder upper bed 201x1800 cpl.
44	860426	T	Krok t. stege	Hook for ladder
			T= Tillbehör	T= Accessory

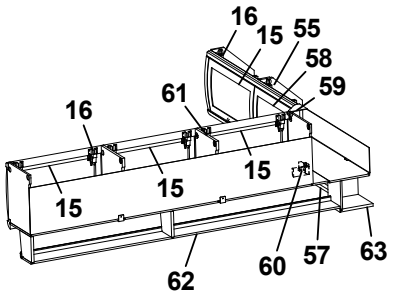
16
15
55
58
59
61
16
15
15
15
62
60
57
63

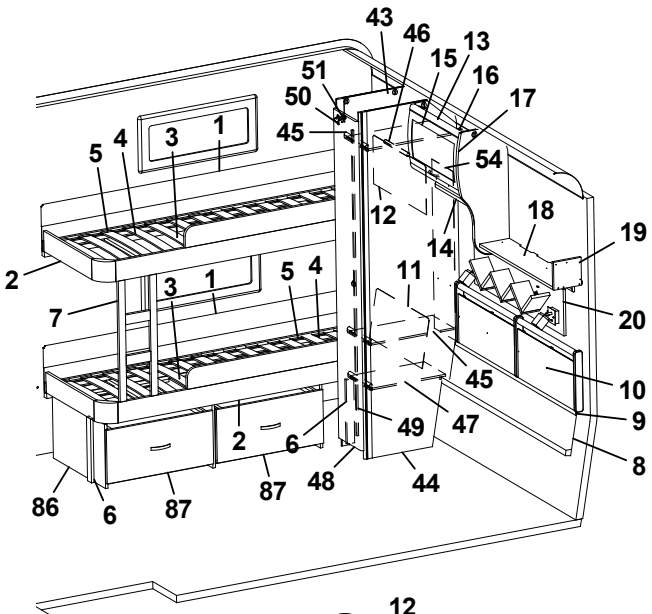
43
46
15
13
16
17
51
50
45
54
5
4
3
1
12
18
19
14
2
3
1
5
4
11
7
20
45
10
49
47
9
2
6
8
86
6
87
87
48
44

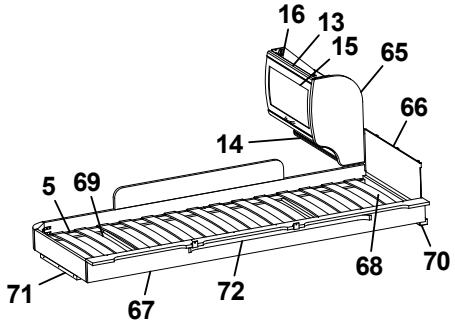
16
13
15
65
66
14
5
69
68
70
71
67
72

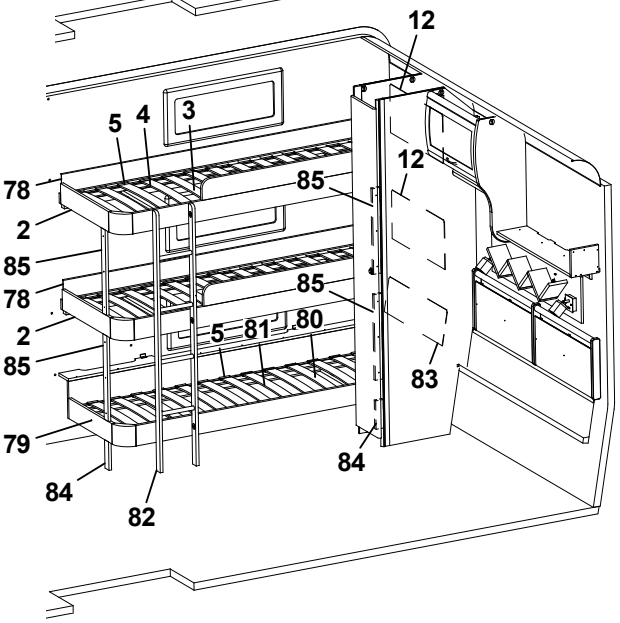
12
5
4
3
78
12
2
85
85
78
85
2
5
81
80
85
83
79
84
84
82

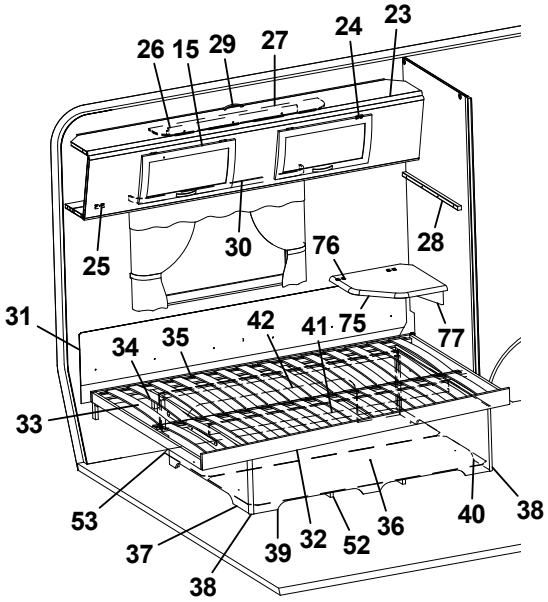
26
15
29
27
24
23
25
30
76
28
31
34
35
42
41
75
77
33
53
37
38
39
32
52
36
40
38

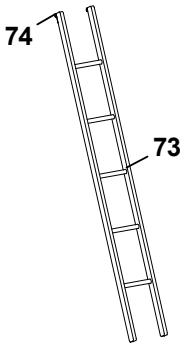
74
73

Pos Fig	Det. nr Part. No	Ingår Fitted	**OBS!!** Ange alltid årsmodell vid beställning av inredning Benämning	**OBS!!** Specify always year of model when ordering equipment Description
1	321919	x	Värmespalt H-bak	Air gap R rear
2	323781	x	Sängram fast u. ribbotten	Bed bottom without laths
3	325432	x	Ribbotten kpl.	Laths bottom cpl.
4	311985	x	Ribba sängbotten L=718 B=63	Lath bed bottom L=718 B=63
5	312046	x	Band t. ribbotten	Band for laths bottom
6	322338	x	Stöd säng 15,5x45x360	Support bed
7	324114	x	Stege	Ladder
8	323785	x	Värmespalt nedre gavel bak	Air gap under
9	314287	x	List plast L=2270	List plastic L=2270
10	325742	x	Värmespalt gavel bak	Air gap
11	323783	x	Värmespalt H-bak	Air gap R rear
12	321688	x	Värmespalt V-bak	Air gap L rear
13	323884	x	Skåp gavel bak L560	Cupboard gable L560
14	323888	x	Hyllpaket	Shelf
15	323000	x	Lucka	Door
16	315194	x	Gångjärn	Hinge
17	327395	x	Gavel rundad	Gable
18	372339	x	Hylla gavel bak	Shelf gable rear
19	327394	x	Gavel	Gable
20	329660	x	Hylla	Shelf
23	327366	x	Överbäddskåp L1980	Upper bed L1980
24	860402	x	Gångjärn	Hinge
25	860405	x	Gångjärn	Hinge
26	312233	x	Regel låsning	Lock bar
27	323846	x	Rasskydd ö-bäddskåp	Protective plate
28	312313	x	Bärregel 670x22x22	Bearing rail 670x22x22
29	316428	x	Handtag	Handle
30	316898	x	Skena gardin L1020	Curtain rod L1020
31	312006	x	Värmespalt V-H bak	Air gap L-R rear
32	324035	x	Sängram u. ribbotten	Bedbottom without laths
33	325343	x	Ribbotten kpl.	Laths bottom cpl.
34	311985	x	Ribba sängbotten L=718 B=63	Lath bed bottom L=718 B=63
35	312046	x	Band t. ribbotten	Band for laths bottom
36	325748	x	Sänglåda kpl.	Bed box cpl.
37	325751	x	Gavel säng V	Gable bed L
38	860590	x	List hörn L=2500	Corner strip L=2500
39	323282	x	Front säng	Front bed
40	325750	x	Gavel säng H	Gable bed R
41	315203	x	Regel 17,5x55x1415	Wood lath pine 17,5x55x1415
42	325749	x	Bakgavel sänglåda	Back bed box
43	323924	x	Vägg garderob V (garderob m. 3 hyllor)	Wall wardrobe L (wardrobe with 3 shelfs)
--	324452	T	Vägg garderob V (garderob m. 6 hyllor)	Wall wardrobe L (wardrobe with 6 shelfs)
44	323257	x	Vägg garderob H (garderob m. 3 hyllor)	Wall wardrobe R (wardrobe with 3 shelfs)
--	324453	T	Vägg garderob H (garderob m. 6 hyllor)	Wall wardrobe R (wardrobe with 6 shelfs)
45	323926	x	Hylla (3 st extra i garderob m. 6 hyllor)	Shelf (3 pcs extra in wardrobe with 6 shelfs)
			T= Tillbehör	T= Accessory

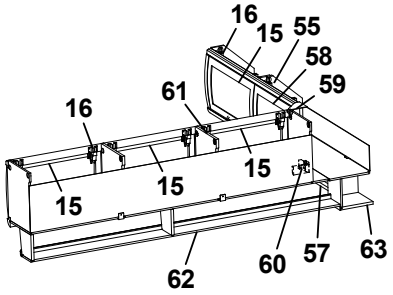
16
15
55
58
59
61
16
15
15
15
62
60
57
63

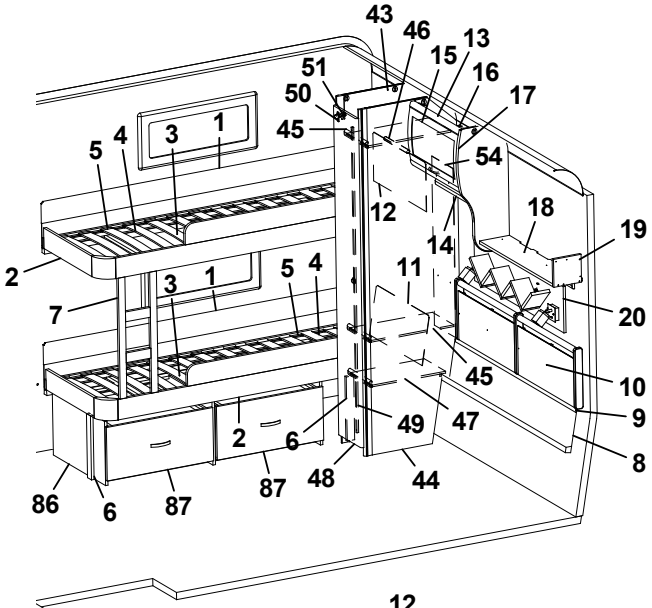
43
46
15
13
16
17
51
50
45
54
5
4
3
1
12
18
19
14
2
3
1
5
4
11
7
20
45
10
49
47
9
2
6
8
86
6
87
87
48
44

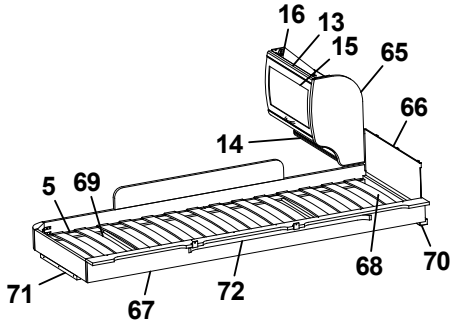
16
13
15
65
66
14
5
69
68
70
71
67
72

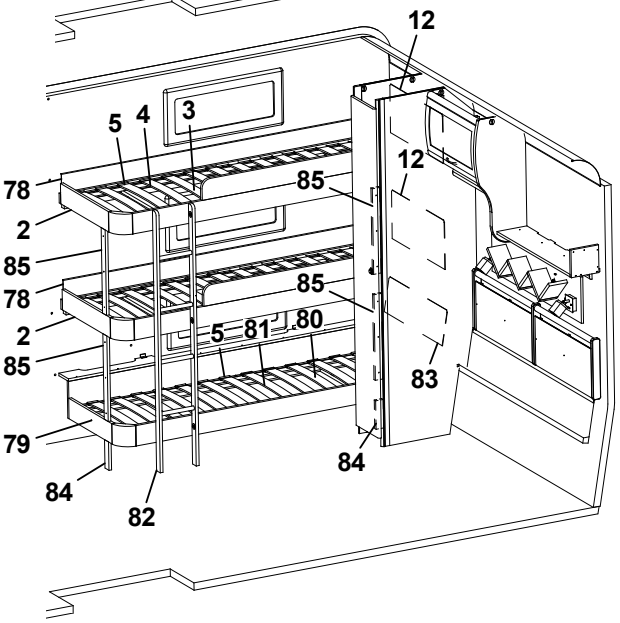
12
5
4
3
78
12
2
85
85
78
85
2
5
81
80
85
83
79
84
84
82

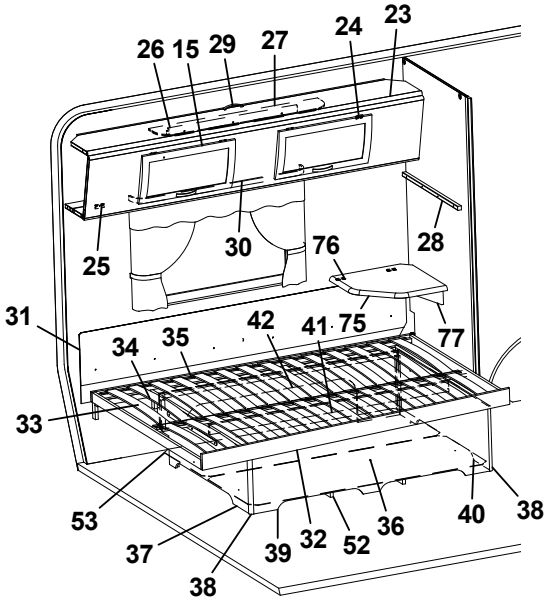
26
15
29
27
24
23
25
30
76
28
31
34
35
42
41
75
77
33
53
37
38
39
32
52
36
40
38

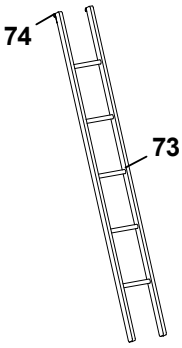
74
73

Pos Fig	Det. nr Part. No	Ingår Fitted	OBS!! Ange alltid årsmodell vid beställning av inredning Benämning	OBS!! Specify always year of model when ordering equipment Description
46	316197	x	Galgstång L=782	Clothes hanger L=782
47	322362	x	Hylla	Shelf
48	324079	x	Dörr 260x1850	Door 260x1850
49	314523	x	Rätningslist dörr L=1715	List L=1715
50	311917	x	Gångjärn	Hinge
51	312588	x	Platta gångjärn	Plate hinge
52	324938	x	Luftspalt sänglåda	Air gap bed box
53	325752	x	Luftspalt	Air gap
54	325729	x	Värmespalt garderob bak	Air gap
55	323461	T	Skåp gavel bak V L1410	Cupboard upper L1410
57	323466	T	Hyllpaket	Shelf
58	323002	T	Lucka	Door
59	316115	T	Hörn inredning	Corner
60	324321	T	Täckvinkel hörn inredning	Cover for corner
61	323046	T	Skåp övre L=1674	Cupboard upper L=1674
62	323082	T	Hyllpaket	Shelf
63	328364	T	Hörn	Corner
65	323657	T	Gavel rundad	Gable
66	321209	T	Värmespalt gavel	Air gap gable
67	323797	T	Sängram vån.säng V u. ribbotten	Bed bottom L without laths
68	325430	T	Ribbotten kpl.	Laths bottom cpl.
69	311985	T	Ribba sängbotten L=718 B=63	Lath bed bottom L=718 B=63
70	324117	T	Bärregel	Bearing rail
71	312436	T	Bärregel L=440	Bearing rail L=440
72	316199	T	Skena gardin L1020	Curtain rod L1020
73	312613	T	Stege ö-bäddsskåp 201x1800 kpl.	Ladder upper bed 201x1800 cpl.
74	860426	T	Krok t. stege	Hook for ladder
75	328360	T	Skiva TV-hylla *	Board *
76	860621	T	Gångjärn	Hinge
77	315749	T	Stöd	Support board
78	325515	x	Värmespalt V/H-bak	Air gap R rear
79	326792	x	Sängram u. ribbotten	Bed bottom without laths
80	326793	x	Ribbotten kpl.	Laths bottom cpl.
81	311985	x	Ribba sängbotten L=718 B=63	Lath bed bottom L=718 B=63
82	326790	x	Stege	Ladder
83	326789	x	Värmespalt V-bak	Air gap L rear
84	326791	x	Stöd säng 15,5x45x160	Support bed
85	327557	x	Stöd säng 15,5x45x481	Support bed
86	327222	T	Lådor under säng kpl. sats	Drawers under bed cpl. kit
87	324786	T	Låda kpl. d:o	Drawer cpl. d:o
			* = Ange laminat A, D eller F vid beställning. A = Laminat ARPA 3124 gråprickig D = Laminat ARPA 2203 mörk F = Laminat ARPA 2558 ljus	* = Specify laminate A, D or F in order. A = Laminate ARPA 3124 grey spotted D = Laminate ARPA 2203 dark F = Laminate ARPA 2558 light
			T= Tillbehör	T= Accessory

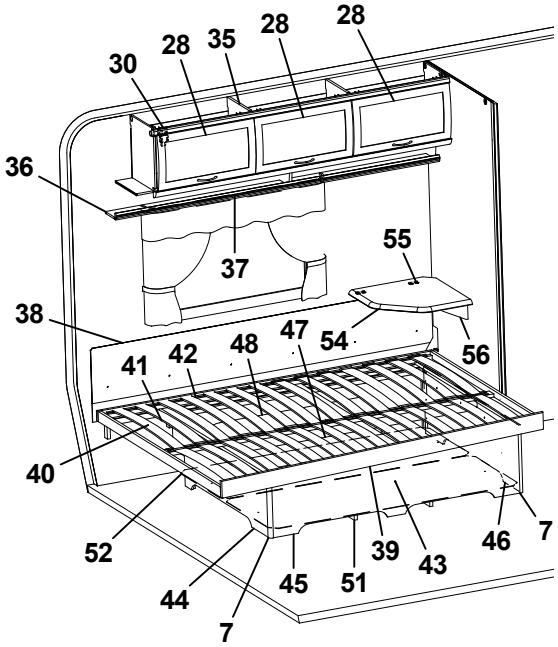
30
28
35
28
28
36
37
55
38
47
54
48
42
41
56
40
52
44
7
45
51
39
43
46
7

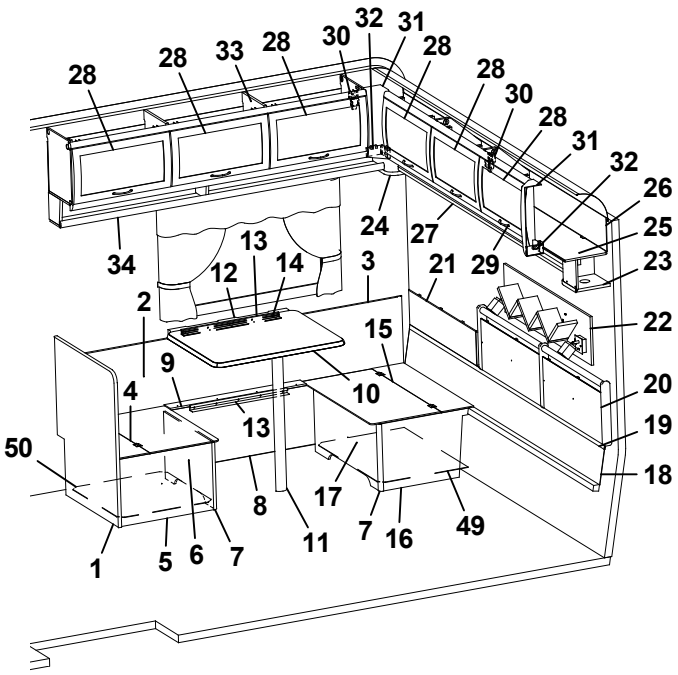
28
28
33
28
30
32
31
28
28
30
28
31
32
26
25
23
22
20
19
18
34
24
27
29
21
3
12
13
14
2
15
9
10
4
13
50
8
17
7
16
49
1
5
6
7
11

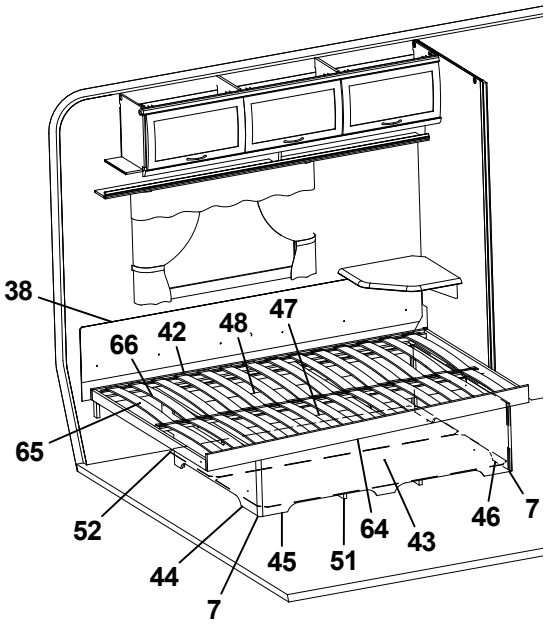
38
47
48
42
66
65
52
44
7
45
51
64
43
46
7

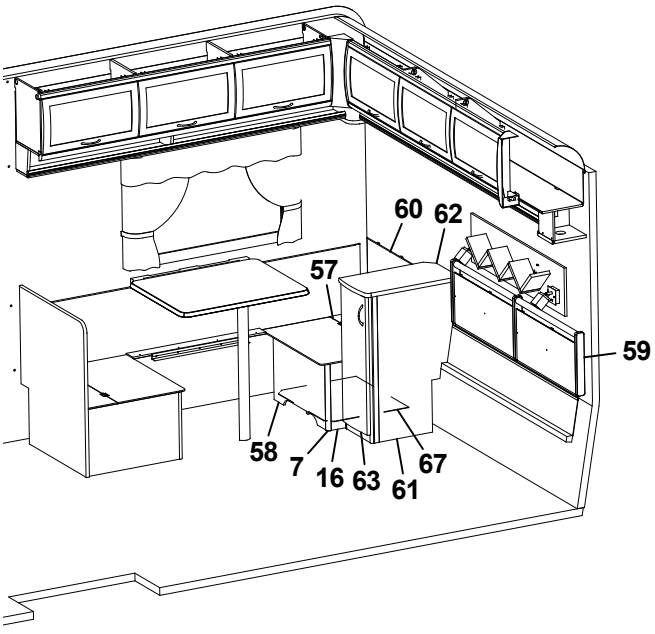
60
62
57
59
58
7
16
63
61
67

Pos Fig	Det. nr Part. No	Ingår Fitted	OBS!! Ange alltid årsmodell vid beställning av inredning Benämning	OBS!! Specify always year of model when ordering equipment Description
1	320636	x	Vägg vid bäddlåda	Wall by bed box
2	320341	x	Värmespalt H-bak	Air gap R rear
3	860423	M	List kant U-gap ljusbrun	Strip, light brown
4	312251	x	Lock bäddlåda HB främre	Cover bed box R.R. front
5	320400	x	Gavel bäddlåda HB främre	Gable bed box R.R. front
6	320397	x	Front bäddlåda HB främre	Front bed box R.R. front
7	860590	x	List hörn L=2500	Corner strip L=2500
8	323370	x	Front bäddlåda H bak	Front bed box R.R.
9	323373	x	Lock front bäddlåda HB	Cover front bed box R.R.
10	372085	x	Bordsskiva 750x600 *	Table top 750x600 *
11	315565	x	Bordsben	Table leg
12	312314	x	Fästregel bord	Bracket
13	300108	x	List bord väggdel L550	List wall
14	300420	x	List upphäng bordsdel L550	List board
15	312250	x	Lock bäddlåda HB bakre	Cover bed box R.R. rear
16	323372	x	Gavel bäddlåda HB bakre	Gable bed box R.R. rear
17	320395	x	Front bäddlåda HB bakre	Front bed box R.R. rear
18	323293	x	Värmespalt nedre gavel bak	Air gap under
19	314287	x	List plast L=2270	List plastic L=2270
20	325739	x	Värmespalt gavel bak	Air gap
21	323371	x	Värmespalt övre gavel bak	Air gap upper
22	329660	x	Hylla	Shelf
23	329708	x	Hörn m. hål för strömbrytare	Corner with hole for switch
24	328364	x	Hörn	Corner
25	323049	x	Skåp gavel bak L2365	Cupboard gable L2365
26	323059	x	Skiva skåp 2345x180	Sheet 2345x180
27	323138	x	Hyllpaket	Shelf
28	323000	x	Lucka	Door
29	316428	x	Handtag	Handle
30	315194	x	Gångjärn	Hinge
31	316115	x	Hörn inredning	Corner
32	324321	x	Täckvinkel hörn inredning	Cover for corner
33	323153	x	Skåp övre L1674	Cupboard upper L1674
34	323155	x	Hyllpaket	Shelf
35	323046	x	Skåp övre L=1674	Cupboard upper L=1674
36	323082	x	Hyllpaket	Shelf
37	316898	x	Skena gardin L1020	Curtain rod L1020
38	312006	x	Värmespalt V-H bak	Air gap L-R rear
39	324039	x	Sängram u. ribbotten	Bed bottom without laths
40	325339	x	Ribbotten kpl.	Laths bottom cpl.
41	311985	x	Ribba sängbotten L=718 B=63	Lath bed bottom L=718 B=63
42	312046	x	Band t. ribbotten	Band for laths bottom
43	325748	x	Sänglåda kpl.	Bed box cpl.
44	325751	x	Gavel säng V	Gable bed L
45	323282	x	Front säng	Front bed
			M= Metervara T= Tillbehör	M= On the metre T= Accessory

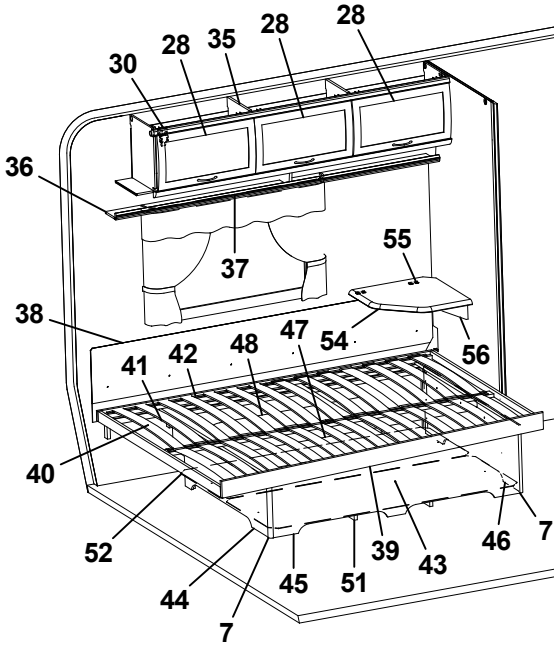
30
28
35
28
28
36
37
55
38
47
54
56
41
42
48
40
52
44
7
45
51
39
43
46
7

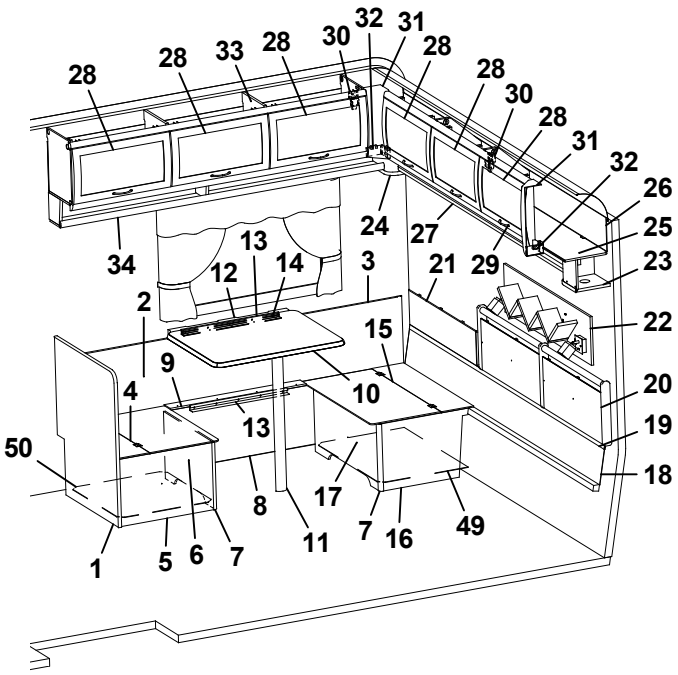
28
28
33
28
30
32
31
28
28
30
28
31
32
26
25
23
22
20
19
18
34
24
27
29
21
3
12
13
14
2
15
9
10
4
13
50
8
17
7
16
49
1
5
6
7
11

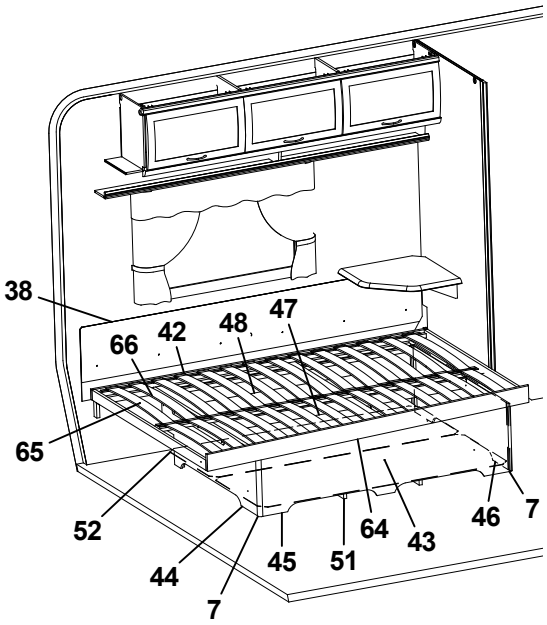
38
66
42
48
47
65
52
44
7
45
51
64
43
46
7

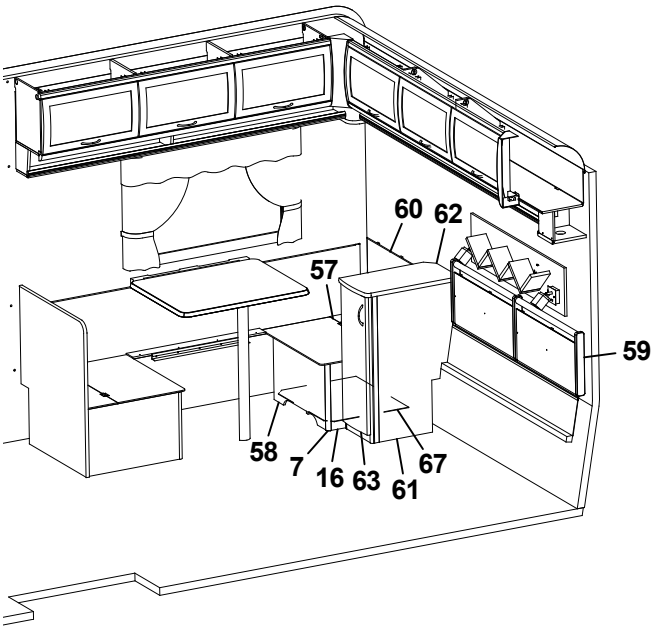
60
62
57
59
58
7
16
63
61
67

Pos Fig	Det. nr Part. No	Ingår Fitted	OBS!! Ange alltid årsmodell vid beställning av inredning Benämning	OBS!! Specify always year of model when ordering equipment Description
46	325750	x	Gavel säng H	Gable bed R
47	315203	x	Regel 17,5x55x1415	Wood lath pine 17,5x55x1415
48	325749	x	Bakgavel sänglåda	Back bed box
49	324142	x	Luftspalt H-bak bakre	Air gap
50	312429	x	Luftspalt H-bak främre	Air gap
51	324938	x	Luftspalt sänglåda	Air gap bed box
52	325752	x	Luftspalt	Air gap
54	328360	T	Skiva TV-hylla *	Board *
55	860621	T	Gångjärn	Hinge
56	315749	T	Stöd	Support board
57	320901	T	Lock bäddlåda HB bakre	Cover bed box R.R. rear
58	320903	T	Front bäddlåda HB bakre	Front bed box R.R. rear
59	325742	T	Värmespalt gavel bak	Air gap
60	324144	T	Värmespalt övre gavel bak	Air gap upper
61	324990	T	Skåp kpl. u.skiva	Cupboard cpl. without board
62	328948	T	Skiva skåp *	Board cupboard *
63	323517	T	Lucka V	Door L
64	324035	T	Sängram u. ribbotten	Bedbottom without laths
65	325343	T	Ribbotten kpl.	Laths bottom cpl.
66	311985	T	Ribba sängbotten L=718 B=63	Lath bed bottom L=718 B=63
67	324140	T	Luftspalt H-bak bakre	Air gap
			* = Ange laminat A, D eller F vid beställning. A = Laminat ARPA 3124 gråprickig D = Laminat ARPA 2203 mörk F = Laminat ARPA 2558 ljus	* = Specify laminate A, D or F in order. A = Laminate ARPA 3124 grey spotted D = Laminate ARPA 2203 dark F = Laminate ARPA 2558 light
			M= Metervara T= Tillbehör	M= On the metre T= Accessory

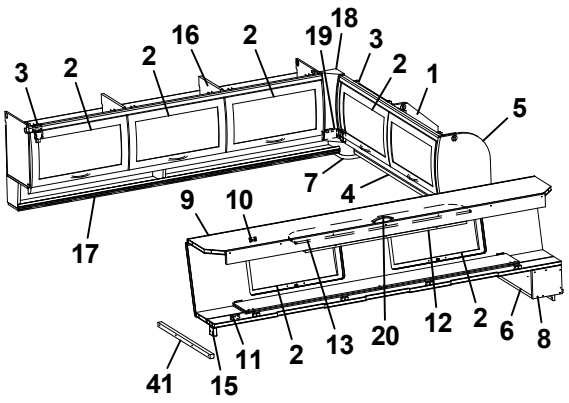
3 2 2 16 2 19 18 3 2 1 5
7 4
9 10
17
2 13 20 12 2 6 8
41 15 11

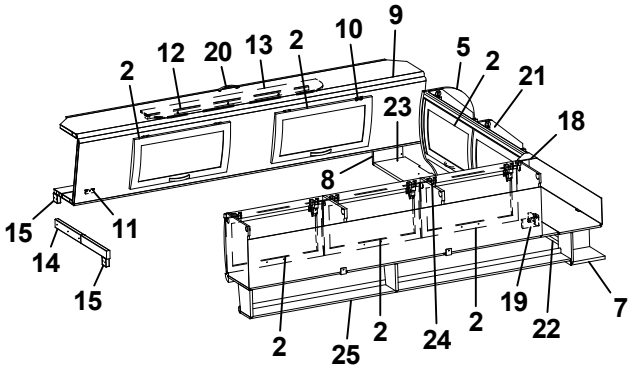
2 12 20 13 2 10 9 5 2 21 18
23
8
15 11
14
15
2 25 2 24 2 19 22 7

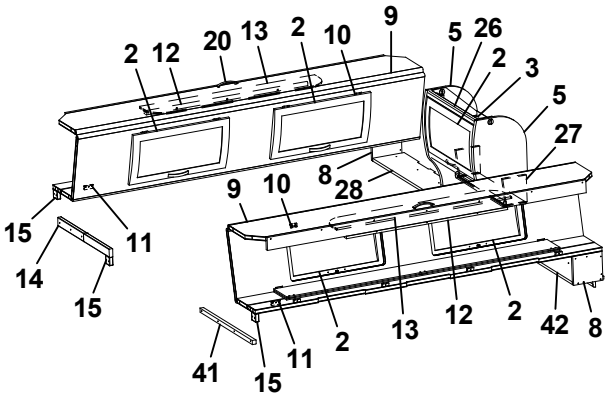
2 12 20 13 2 10 9 5 26 2 3 5 27
8 28
9 10
15 11
14
15
2 13 12 2 42 8
41 15 11

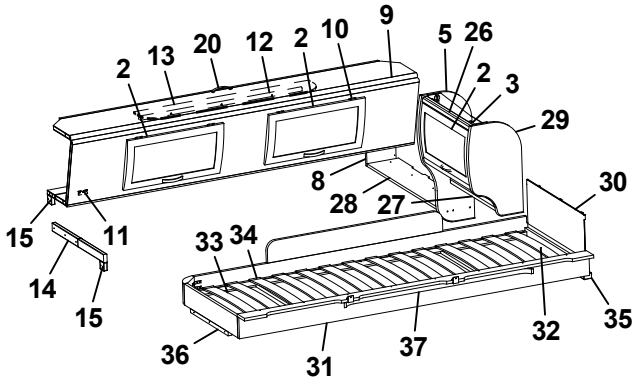
2 13 20 12 2 10 9 5 26 2 3 29
8 28 27 30
15 11
14
15
33 34
36 31 37 32 35

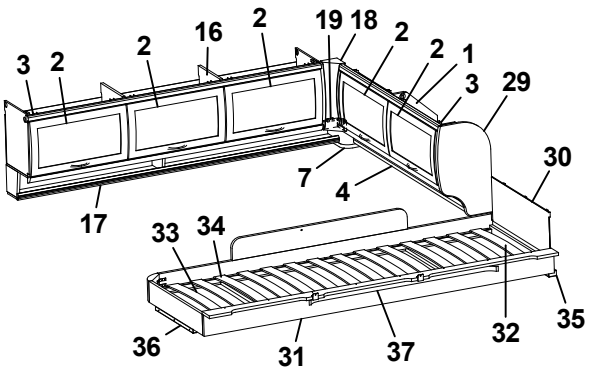
3 2 2 16 2 19 18 2 2 1 3 29 30
7 4
17
33 34
36 31 37 32 35

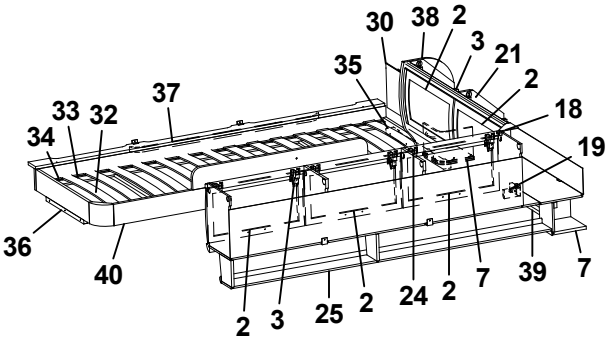
30 38 2 3 21 2 18 19
35 37
33 32
34
36 40
2 3 25 2 24 2 7 39 7

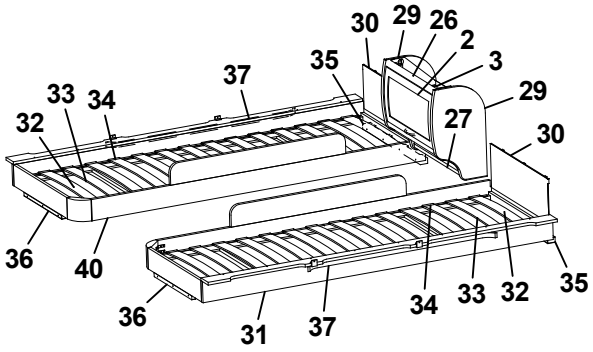
30 29 26 2 3 29 30
35 37
33 34
32
27
36 40
36 31 37 34 33 32 35

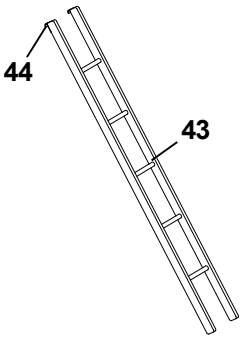
44
43

Pos Fig	Det. nr Part. No	Ingår Fitted	**OBS!!** Ange alltid årsmodell vid beställning av inredning Benämning	**OBS!!** Specify always year of model when ordering equipment Description
1	323649	x	Skåp gavel bak H L1510	Cupboard
2	323000	x	Lucka	Door
3	315194	x	Gångjärn	Hinge
4	323653	x	Hyllpaket	Shelf
5	327395	x	Gavel rundad	Gable
6	372339	x	Hylla gavel bak	Shelf gable rear
7	328364	x	Hörn	Corner
8	327394	x	Gavel	Gable
9	327366	x	Överbäddskåp L1980	Upper bed L1980
10	860402	x	Gångjärn	Hinge
11	860405	x	Gångjärn	Hinge
12	312233	x	Regel låsning	Lock bar
13	323846	x	Rasskydd ö-bäddskåp	Protective plate
14	312713	x	Bärregel (vikbar)	Bearing rail
15	312726	x	Kloss bärregel	Block bearing rail
16	323153	x	Skåp övre L=1674	Cupboard upper L=1674
17	323155	x	Hyllpaket	Shelf
18	316115	x	Hörn inredning	Corner
19	324321	x	Täckvinkel hörn inredning	Cover for corner
20	316428	x	Handtag	Handle
21	323471	x	Skåp gavel bak V L1510	Cupboard gable
22	324947	x	Hyllpaket	Shelf
23	372238	x	Hylla gavel bak	Shelf gable rear
24	323046	x	Skåp övre L=1674	Cupboard upper L=1674
25	323082	x	Hyllpaket	Shelf
26	323884	x	Skåp gavel bak L560	Cupboard gable L560
27	323888	x	Hyllpaket	Shelf
28	372248	x	Hylla gavel bak	Shelf gable rear
29	323657	x	Gavel rundad	Gable
30	321209	x	Värmespalt gavel	Air gap gable
31	323797	x	Sängram vån.säng V u. ribbotten	Bed bottom L without laths
32	325430	x	Ribbotten kpl.	Laths bottom cpl.
33	311985	x	Ribba sängbotten L=718 B=63	Lath bed bottom L=718 B=63
34	312046	x	Band t. ribbotten	Band for laths bottom
35	324117	x	Bärregel	Bearing rail
36	312436	x	Bärregel L=440	Bearing rail L=440
37	316199	x	Skena gardin L1020	Curtain rod L1020
38	324047	x	Gavel rundad	Gable
39	323476	x	Hyllpaket	Shelf
40	323798	x	Sängram vån.säng H u. ribbotten	Bed bottom
41	312313	x	Bärregel 670x22x22	Bearing rail 670x22x22
42	372251	x	Hylla gavel bak	Shelf gable rear
43	312613	T	Stege ö-bäddsskåp 201x1800 kpl.	Ladder upper bed 201x1800 cpl.
44	860426	T	Krok t. stege	Hook for ladder
			T= Tillbehör	T= Accessory

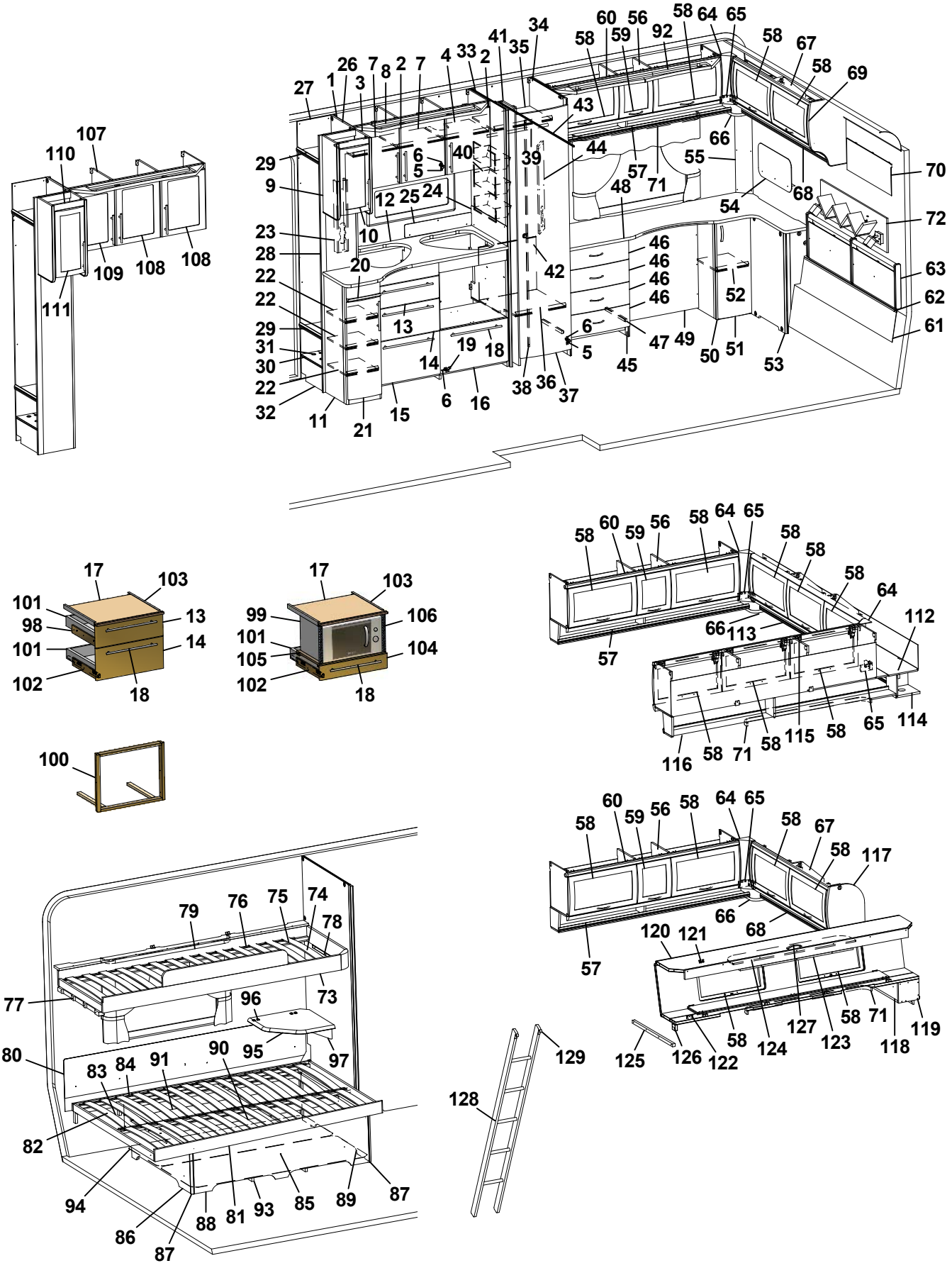
107
110
109
108
108
111
27
1
26
3
7
8
2
7
4
33
2
41
35
34
58
60
59
56
92
58
64
65
58
67
58
69
43
29
9
6
5
40
39
44
57
71
55
66
70
12
25
24
48
54
68
72
23
28
10
20
42
46
46
46
46
63
22
22
52
62
29
31
30
22
32
13
14
19
18
6
5
47
49
50
51
53
61
45
11
21
15
6
16
38
36
37
17
103
101
98
101
102
13
14
18
17
103
99
101
105
102
106
104
18
100
58
60
59
56
58
64
65
58
58
58
64
112
66
113
57
116
58
71
58
115
58
65
114
58
60
59
56
58
64
65
58
67
58
117
66
68
57
120
121
58
124
127
123
58
71
118
119
125
126
122
129
128
79
76
75
74
78
77
73
96
80
83
84
91
90
95
97
82
94
86
87
88
81
93
85
89
87

Pos Fig	Det. nr Part. No	Ingår Fitted	OBS!! Ange alltid årsmodell vid beställning av inredning Benämning	OBS!! Specify always year of model when ordering equipment Description
1	329241	x	Skåp kök L1120 kpl.	Cupboard kitchen L1120 cpl.
2	329251	x	Lucka H	Door R
--	317502	x	Handtag d:o	Handle d:o
3	329252	x	Lucka V	Door L
--	317502	x	Handtag d:o	Handle d:o
4	329247	x	Hylla	Shelf
5	311917	x	Gångjärn	Hinge
6	312588	x	Platta gångjärn	Plate hinge
7	329248	x	Hylla	Shelf
8	329340-D	x	Ljusramp köksskåp	Light holder
9	329670	x	Skåp utskjut kökskåp kpl.	Cupboard projekting cpl.
10	329634	x	Lucka V 236x500	Door L 236x500
11	329658	x	Diskbänk kpl. u. skiva	Kitchen sink cpl. without board
12	329657-D	x	Skiva diskbänk	Board
13	329331	x	Lådförstycke	Drawer front
14	329239	x	Lådförstycke	Drawer front
15	329586	x	Lucka	Door
16	329240	x	Lucka	Door
17	328945	x	Skärbräda	Cutting board
18	317503	x	Handtag	Handle
19	315202	x	Gångjärn	Hinge
20	330219	x	Skärbräda	Cutting board
21	329584	x	Lucka V	Door L
--	317502	x	Handtag d:o	Handle d:o
22	326993	x	Hylla	Shelf
23	329703	x	Front el-uttag	Front outlet
24	401715	x	Flamskydd	Flame guard
25	401717	x	Flamskydd	Flame guard
26	326771	x	Vägg instegsgarderob	Wall wardrobe
27	326969	x	Vägg instegsgarderob V	Wall wardrobe L
28	326773	x	Vägg instegsgarderob H	Wall wardrobe R
29	326964	x	Hylla	Shelf
30	328898	x	Hylla instegsgarderob *	Shelf *
31	314897	x	Bussning plast Ø=29 mm	Bushing plastic
32	326966	x	Front	Front
33	320532	x	Vägg garderob V	Wall wardrobe L
34	320527	x	Vägg garderob H	Wall wardrobe R
35	323116	x	Hylla garderob övre	Shelf wardrobe upper
36	323734	x	Hylla nedre garderob	Shelf wardrobe under
37	321519	x	Dörr 415x1850	Door 415x1850
38	314523	x	Rätningslist dörr L=1715	List L=1715
39	316197	x	Galgstång L=782	Clothes hanger L=782
40	312162	x	Korg garderob 330x140x520	Basket
41	323269	x	Nisch, vikdörr	Niche folding door
42	325743	x	Täckskiva exp.kärl	Cover expansion vessel
			T= Tillbehör	T= Accessory

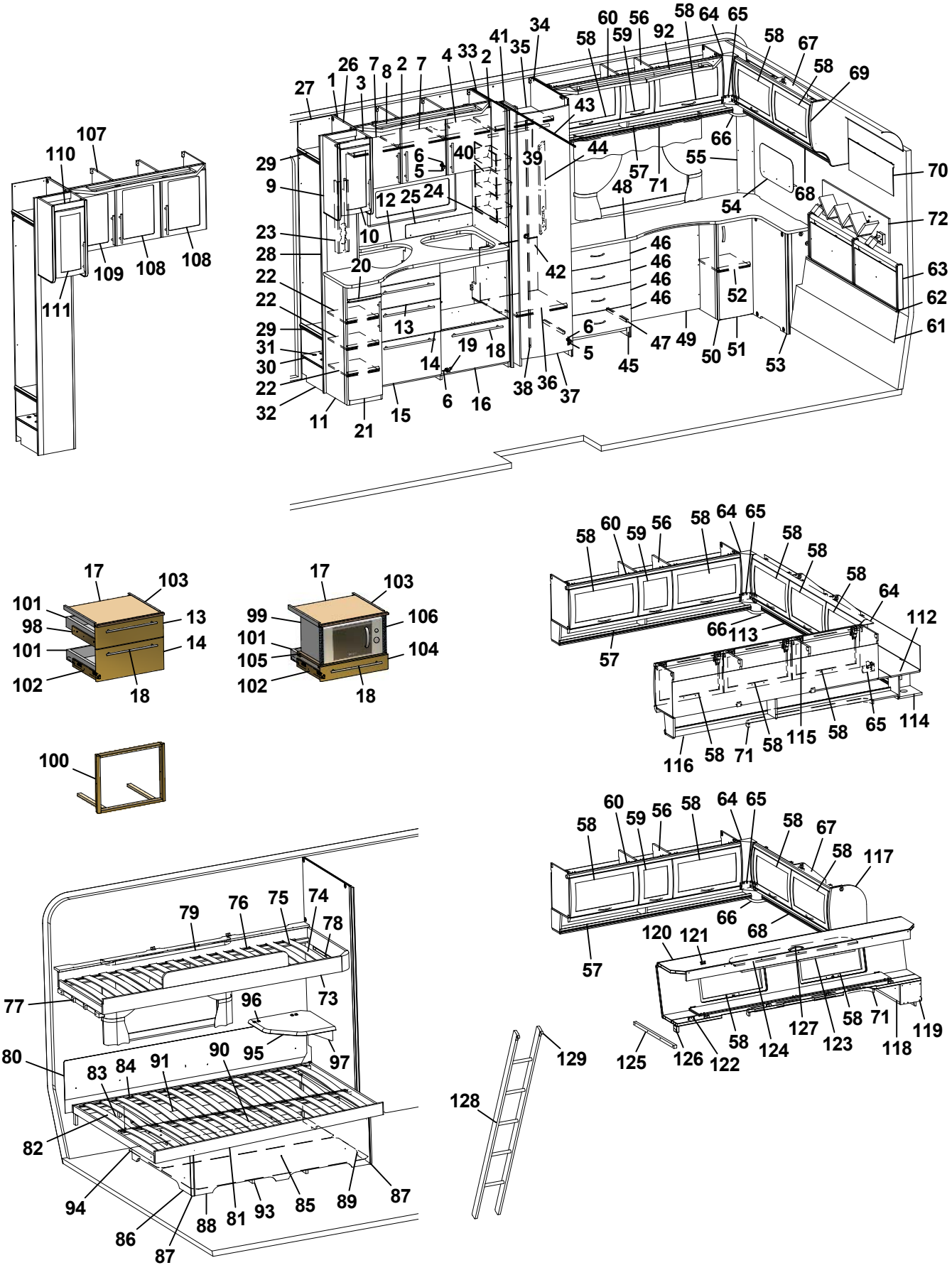
107
110
109
108
108
111
27
1
26
3
7
8
2
7
4
33
2
41
35
34
58
60
59
56
92
58
64
65
58
67
58
69
43
44
39
40
6
5
29
9
12
25
24
10
23
28
20
22
22
29
31
30
22
32
11
21
15
13
14
19
18
6
16
38
36
37
42
46
46
46
46
6
5
45
47
49
50
51
52
53
54
55
57
71
48
66
68
70
72
63
62
61
17
103
101
98
101
102
13
14
18
17
103
99
101
105
102
106
104
18
100
58
60
59
56
58
64
65
58
58
58
64
112
66
113
57
116
58
71
58
115
58
65
114
79
76
75
74
78
77
73
96
80
83
84
91
90
95
97
82
94
86
87
88
81
93
85
89
87
129
128
58
60
59
56
58
64
65
58
67
58
117
66
68
57
120
121
125
126
122
58
124
127
123
58
71
118
119

Pos Fig	Det. nr Part. No	Ingår Fitted	OBS!! Ange alltid årsmodell vid beställning av inredning Benämning	OBS!! Specify always year of model when ordering equipment Description
43	314917	x	Skena draperi L=1190	Drapery rail L=1190
44	330193	x	Front el-uttag	Front outlet
45	325654	x	Byrå kpl. u. skiva	Chest of drawers without board
46	325657	x	Låda byrå	Drawer
47	315215	x	Glidskena låda (säljes i par)	Slide bar (exp. in pair)
48	329977	x	Skiva skrivbord *	Board *
49	329978	x	Front	Front
50	329968	x	Skåp	Cupboard
51	324781	x	Lucka H	Door R781
52	329975	x	Hylla	Shelf
53	329979	x	Front	Front
54	329961	x	Dokumenthållare	Document holder
55	330256	x	Front el-uttag	Front outlet
56	325633	x	Skåp övre	Cupboard
57	325635	x	Hyllpaket	Shelf
58	323000	x	Lucka	Door
59	323001	x	Lucka	Door
60	315194	x	Gångjärn	Hinge
61	323826	x	Värmespalt nedre gavel bak	Air gap lower
62	314287	x	List plast L=2270	List plastic L=2270
63	325742	x	Värmespalt gavel bak	Air gap
64	316115	x	Hörn inredning	Corner
65	324321	x	Täckvinkel hörn inredning	Cover for corner
66	328364	x	Hörn	Corner
67	323649	x	Skåp gavel bak H L1510	Cupboard
68	323653	x	Hyllpaket	Shelf
69	323657	x	Gavel rundad	Gable
70	321209	x	Värmespalt gavel	Air gap gable
71	316898	x	Skena gardin L1020	Curtain rod L1020
72	329660	x	Hylla	Shelf
73	323797	x	Sängram vån.säng V u. ribbotten	Bed bottom L without laths
74	325430	x	Ribbotten kpl.	Laths bottom cpl.
75	311985	x	Ribba sängbotten L=718 B=63	Lath bed bottom L=718 B=63
76	312046	x	Band t. ribbotten	Band for laths bottom
77	324117	x	Bärregel	Bearing rail
78	312436	x	Bärregel L=440	Bearing rail L=440
79	316199	x	Skena gardin L1020	Curtain rod L1020
80	312006	x	Värmespalt V-H bak	Air gap L-R rear
81	324035	x	Sängram u. ribbotten	Bed bottom without laths
82	325343	x	Ribbotten kpl.	Laths bottom cpl.
83	311985	x	Ribba sängbotten L=718 B=63	Lath bed bottom L=718 B=63
84	312046	x	Band t. ribbotten	Band for laths bottom
85	325748	x	Sänglåda kpl.	Bed box cpl.
86	325751	x	Gavel säng V	Gable bed L
87	860590	x	List hörn L=2500	Corner strip L=2500
			T= Tillbehör	T= Accessory

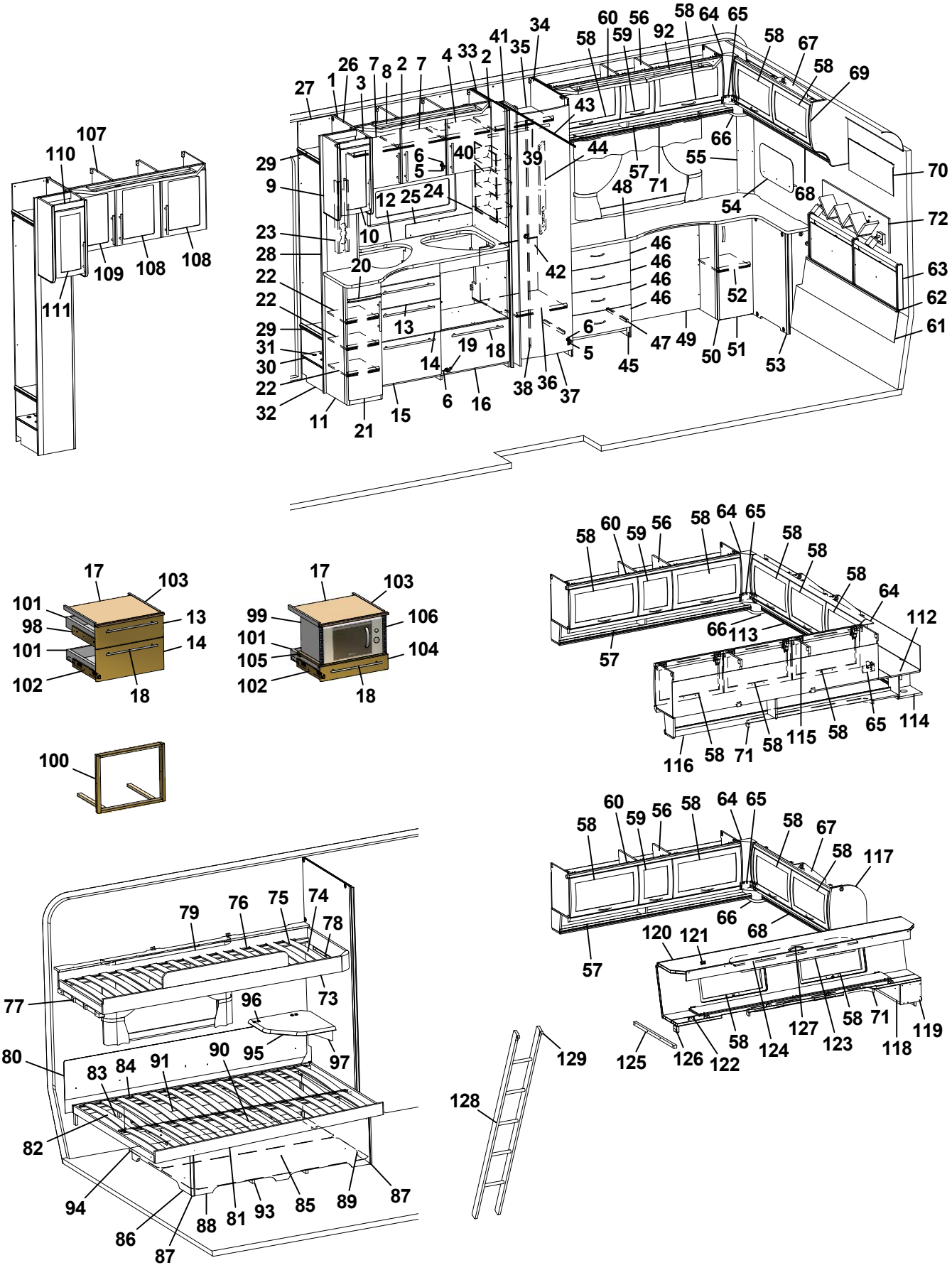
107
110
109
108
108
111
27
1
26
3
7
8
2
7
4
33
2
41
35
34
58
60
59
56
92
58
64
65
58
67
58
69
43
44
66
55
70
29
9
6
5
40
39
57
71
48
54
68
72
23
28
22
22
29
31
30
22
32
12
25
24
10
20
13
14
19
18
6
16
11
21
15
38
36
37
42
46
46
46
46
52
6
5
47
49
45
50
51
53
63
62
61
17
103
101
98
101
102
13
14
18
17
103
99
101
105
102
106
104
18
100
58
60
59
56
58
64
65
58
58
58
64
112
66
113
57
58
71
58
115
58
65
114
116
58
60
59
56
58
64
65
58
67
58
117
66
68
57
120
121
58
124
127
123
58
71
118
119
125
126
122
129
128
79
76
75
74
78
77
96
73
80
83
84
91
90
95
97
82
94
86
87
88
81
93
85
89
87

Pos Fig	Det. nr Part. No	Ingår Fitted	OBS!! Ange alltid årsmodell vid beställning av inredning Benämning	OBS!! Specify always year of model when ordering equipment Description
88	323282	x	Front säng	Front bed
89	325750	x	Gavel säng H	Gable bed R
90	315203	x	Regel 17,5x55x1415	Wood lath pine 17,5x55x1415
91	325749	x	Bakgavel sänglåda	Back bed box
92	329981-D	x	Ljusramp skrivbord	Light holder
93	324938	x	Luftspalt sänglåda	Air gap bed box
94	325752	x	Luftspalt	Air gap
95	328360	T	Skiva TV-hylla *	Board *
96	860621	T	Gångjärn	Hinge
97	315749	T	Stöd	Support board
98	329619	x	Monteringssats kpl. lådor	Mounting kit cpl. drawers
99	329620	T	Monteringssats kpl. mikro	Mounting kit cpl. micro
100	329621	T	Monteringssats kpl. ugn	Mounting kit cpl. oven
101	317514	x	Låda	Drawer
102	317382	x	Glidskena låda (säljes i par)	Slide bar, drawer (exp. in pair)
--	801701	x	Skruv 6x16 d:o	Screw 6x16 d:o
103	860157	x	List glid	Sliding list
104	329598	T	Lådförstycke	Drawer front
105	329626	T	Hylla mikro	Shelf
106	401521	T	Galler micro	Grating
107	329695	T	Skåp kök kpl. m. frostade luckor	Cupboard kitchen cpl. with frosted doors
108	329692	T	Lucka H	Door R
109	329693	T	Lucka V	Door L
110	329700	T	Skåp utskjut kökskåp kpl. m. frostade luckor	Cupboard projekting cpl. with frosted doors
111	329699	T	Lucka V	Door L
112	323049	T	Skåp gavel bak L2365	Cupboard gable L2365
113	323138	T	Hyllpaket	Shelf
114	329708	T	Hörn m. hål för strömbrytare	Corner with hole for switch
115	323046	T	Skåp övre L=1674	Cupboard upper L=1674
116	323082	T	Hyllpaket	Shelf
117	327395	T	Gavel rundad	Gable
118	372339	T	Hylla gavel bak	Shelf gable rear
119	327394	T	Gavel	Gable
120	327366	T	Överbäddskåp L1980	Upper bed L1980
121	860402	T	Gångjärn	Hinge
122	860405	T	Gångjärn	Hinge
123	312233	T	Regel låsning	Lock bar
124	323846	T	Rasskydd ö-bäddskåp	Protective plate
125	312313	T	Bärregel 670x22x22	Bearing rail 670x22x22
126	312726	T	Kloss bärregel	Block bearing rail
127	316428	T	Handtag	Handle
128	312613	T	Stege ö-bäddsskåp 201x1800 kpl.	Ladder upper bed 201x1800 cpl.
129	860426	T	Krok t. stege	Hook for ladder
			* = Ange laminat A, D eller F vid beställning. A = Laminat ARPA 3124 gråprickig D = Laminat ARPA 2203 mörk F = Laminat ARPA 2558 ljus	* = Specify laminate A, D or F in order. A = Laminate ARPA 3124 grey spotted D = Laminate ARPA 2203 dark F = Laminate ARPA 2558 light
			T= Tillbehör	T= Accessory

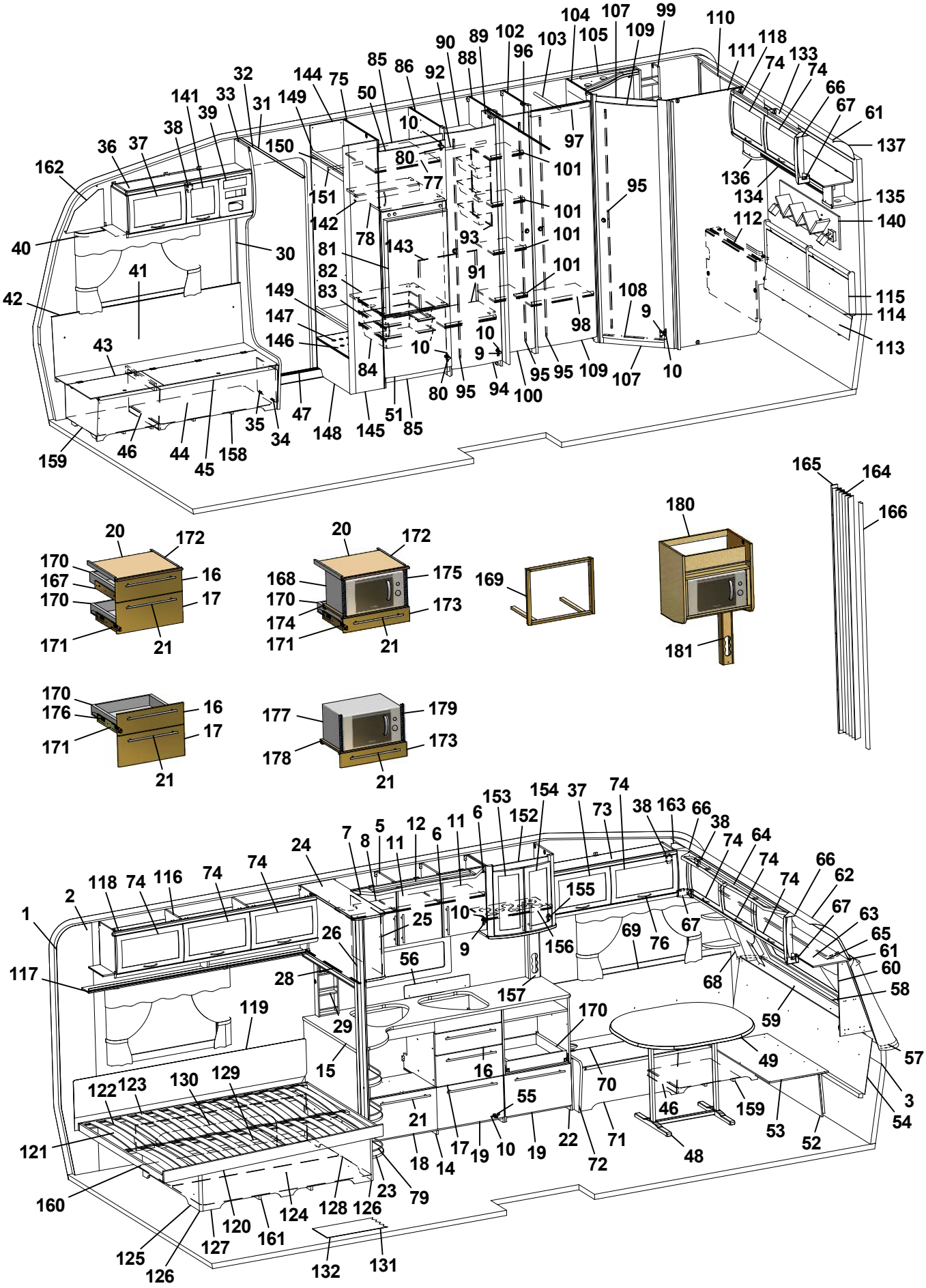
1 2 3 5 6 7 8 9 10 11 12 14 15 16 17 18 19 20 21 22 23 24 25 26 28 29 30 31 32 33 34 35 36 37 38 39 40 41 42 43 44 45 46 47 48 49 50 51 52 53 54 55 56 57 58 59 60 61 62 63 64 65 66 67 68 69 70 71 72 73 74 75 76 77 78 79 80 81 82 83 84 85 86 88 89 90 92 93 94 95 96 97 98 99 100 101 102 103 104 105 107 108 109 110 111 112 113 114 115 116 117 118 119 120 121 122 123 124 125 126 127 128 129 130 131 132 133 134 135 136 137 140 141 142 143 144 145 146 147 148 149 150 151 152 153 154 155 156 157 158 159 160 161 162 163 164 165 166 168 169 170 171 172 173 174 175 176 177 178 179 180 181

Pos Fig	Det. nr Part. No	Ingår Fitted	OBS!! Ange alltid årsmodell vid beställning av inredning Benämning	OBS!! Specify always year of model when ordering equipment Description
1	316707	M	Tapet vägg/tak	Wall paper
2	316021	M	Tejp tapet 20 mm	Tape, wall paper 20 mm
3	316022	M	Tejp tapet 60 mm	Tape, wall paper 60 mm
5	329557	x	Skåp kök L1120 kpl.	Cupboard kitchen L1120 cpl.
6	329251	x	Lucka H	Door R
--	317502	x	Handtag d:o	Handle d:o
7	329252	x	Lucka V	Door L
--	317502	x	Handtag d:o	Handle d:o
8	329247	x	Hylla	Shelf
9	311917	x	Gångjärn	Hinge
10	312588	x	Platta gångjärn	Plate hinge
11	329248	x	Hylla	Shelf
12	329340-D	x	Ljusramp köksskåp	Light holder
14	329517	x	Diskbänk kpl. u. skiva	Kitchen sink cpl. without board
15	329532-D	x	Skiva diskbänk	Board
16	329331	x	Lådförstycke	Drawer front
17	329239	x	Lådförstycke	Drawer front
18	329586	x	Lucka	Door
19	329240	x	Lucka	Door
20	328945	x	Skärbräda	Cutting board
21	317503	x	Handtag	Handle
22	329531	x	Utskjut diskbänk	Projection kitchen sink
23	320482	x	Utskjut diskbänk	Projection kitchen sink
24	330400	x	Skåp utskjut kökskåp	Cupboard projection
25	330401	x	Lucka acrylplast	Door acryl
--	314350	x	Lås magnet d:o	Lock magnet d:o
--	317390	x	Motstycke magnetlås	Companion part
--	314351	x	Gångjärn d:o	Hinge d:o
26	324888	x	Stolpe utskjut	Support bar
28	314722	x	Skena draperi L=900	Curtain rod L=900
--	316194	T	Persienn 897x540	Venetian blind 897x540
--	314905	T	Skena övre skjutl. L=895 borrad	Slide bar upper L=895
--	314907	T	Skena nedre skjutl. L=895	Slide bar lower L=895
--	325412	T	Skjutlucka 470x513	Sliding lid 470x513
--	325411	T	Skiva 450x520	Board 450x520
29	328561	x	Kryddhylla kpl. m. front el-uttag	Spice rack cpl. with front outlet
30	504400	x	List täck el-kabel B=44 L=2000	Cover strip B=44 L=2000
31	316270	x	List snäpp undre L2379	List under L2379
32	316268	x	List snäpp övre L2379	List upper L2379
33	329888	x	Stolpe först. L1948 kpl. m. lucka	Support bar cpl. with door
34	320005	x	Lucka	Door
35	312589	x	Gångjärn	Hinge
36	328528	x	Skåp övre elc.	Cupboard upper
37	323002	x	Lucka	Door
38	860406	x	Gångjärn	Hinge
39	325495	x	Täckfront radio	Cover radio
40	316898	x	Skena gardin L1020	Curtain rod L1020
41	325767	x	Värmespalt H fram	Air gap R.F.
42	860423	M	List kant U-gap ljusbrun	Strip, light brown
43	323446	x	Lock bäddlåda H F	Cover bed box R.F.
			M= Metervara T= Tillbehör	M= On the metre T= Accessory

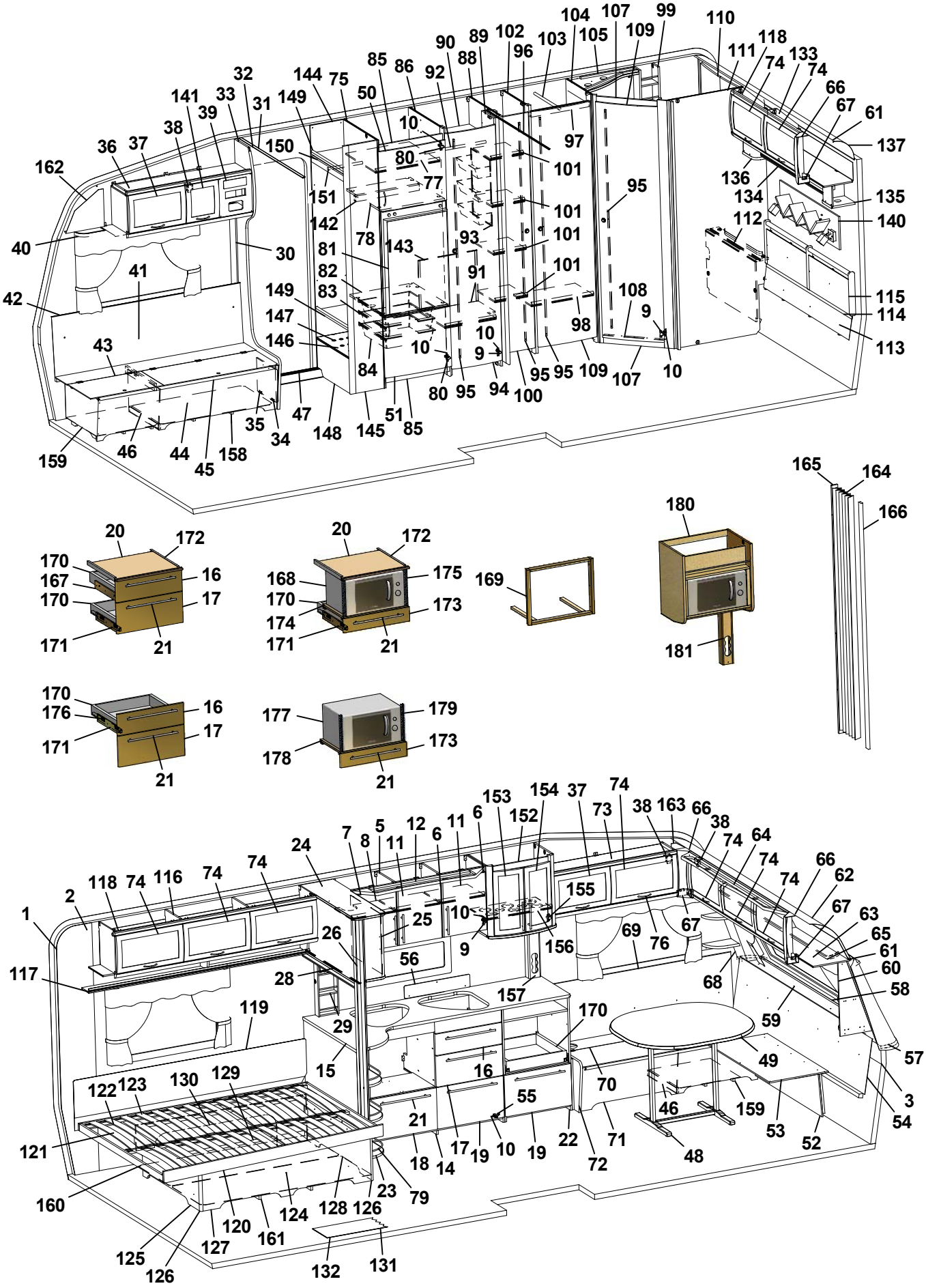
1 2 3 5 6 7 8 9 10 11 12 14 15 16 17 18 19 20 21 22 23 24 25 26 28 29 30 31 32 33 34 35 36 37 38 39 40 41 42 43 44 45 46 47 48 49 50 51 52 53 54 55 56 57 58 59 60 61 62 63 64 65 66 67 68 69 70 71 72 73 74 75 76 77 78 79 80 81 82 83 84 85 86 88 89 90 92 93 94 95 96 97 98 99 100 101 102 103 104 105 107 108 109 110 111 112 113 114 115 116 117 118 119 120 121 122 123 124 125 126 127 128 129 130 131 132 134 135 136 137 140 141 142 143 144 145 146 147 148 149 150 151 153 154 155 156 157 158 159 160 161 162 163 164 165 166 167 168 169 170 171 172 173 174 175 176 177 178 179 180 181

Pos Fig	Det. nr Part. No	Ingår Fitted	OBS!! Ange alltid årsmodell vid beställning av inredning Benämning	OBS!! Specify always year of model when ordering equipment Description
44	324424	x	Front bäddlåda H F	Front bed box R.F.
45	860562	x	List bädd	List bed
46	312825	x	Stöd bäddlåda HF	Support bed box
47	314687	x	Tröskel aluminium L=850	Threshold aluminium L=850
48	316012	x	Bordsstativ	Table stand
49	329493-F	x	Bordsskiva 940x1025 *	Table top 940x1025 *
--	372083-A	T	Bordsskiva 940x1026 *	Table top 940x1026 *
--	372083-D	T	Bordsskiva 940x1026 *	Table top 940x1026 *
50	323504	x	Lucka V 550x470.	Door L 550x470
51	323503	x	Lucka H 550x470	Door R 550x470
52	323180	x	Front bäddlåda gavel	Front bed box gable
53	323205	x	Skiva rundsittgrupp	Sheet seat
54	329718	x	Värmespalt gavel fram	Air gap
55	315202	x	Gångjärn	Hinge
56	401717	x	Flamskydd glas	Flame guard
57	210082	x	Hylla front L2376	Shelf front L2376
58	860593	x	Raskant plast L=2600	Cantlist shelf front L=2600
59	329712	x	Luftspalt fronthylla	Air gap shelf front
60	329686	x	Front högtalare H	Front loudspeaker R
61	313884	x	List plast radie L=2379	List L=2379
62	316005	x	Skiva plast 295x2363x1	Plastic sheet
63	323044	x	Skåp gavel fram L=2365	Cupboard L=2365
64	329428-D	x	Ljusramp gavelskåp	Light holder
65	316900	x	Skena gardin L1920	Curtain rod L1920
66	316115	x	Hörn inredning	Corner
67	324321	x	Täckvinkel hörn inredning	Cover for corner
68	329687	x	Front högtalare V	Front loudspeaker L
69	325761	x	Värmespalt V fram	Air gap L.F.
70	329572	x	Lock bäddlåda V F	Cover bed box L.F
71	329578	x	Front bäddlåda V F	Front bed box L.F.
72	323449	x	Gavel bäddlåda V F	Gable bed box L.F
73	328363	x	Skåp övre L=1032	Cupboard upper L=1032
74	323000	x	Lucka	Door
75	326547	x	Vägg kyl V	Wall refrigerator L
76	316428	x	Handtag	Handle
77	371559	x	Hylla	Shelf
78	371557	x	Hylla över kyl	Shelf over refrigerator
79	326360	x	Rasskyddssats	Shelter
80	316799	x	Gångjärn	Hinge
81	329032	x	Skiva kyl 510x743 ERLE 15285 ljus	Sheet refrigerator 510x743 ERLE 15285 light
--	329097	x	Skiva kyl 510x743 ARPA 2203 mörk	Sheet refrigerator 510x743 ARPA 2203 dark
82	371556	x	Hylla under kyl	Shelf under refrigerator
83	312712	x	Glidlist trådback (säljes i par)	Sliding strip tray (pair)
84	310325	x	Trådback vit 427x427x85	Tray 427x427x85
85	326133	x	Front skåp under kyl	Front cupboard
86	326590	x	Vägg kyl H	Wall refrigerator R
88	320525	x	Vägg garderob H	Wall wardrobe R
89	323114	x	Nisch vikdörr	Niche folding door
90	326551	x	Hylla garderob övre	Shelf wardrobe upper
91	326598	x	Hylla garderob nedre	Shelf wardrobe lower
			M= Metervara T= Tillbehör	M= On the metre T= Accessory

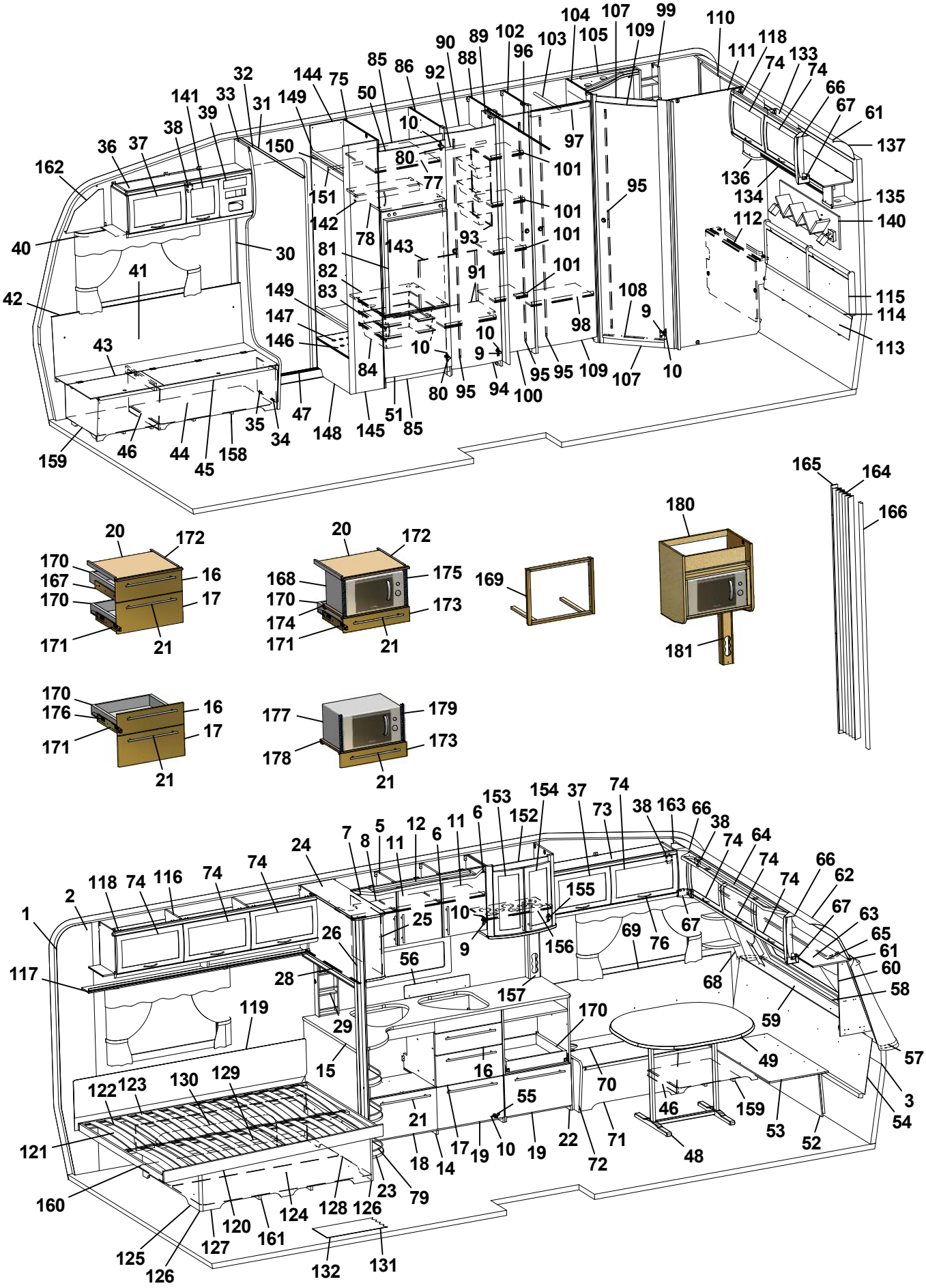
1 2 3 5 6 7 8 9 10 11 12 14 15 16 17 18 19 20 21 22 23 24 25 26 28 29 30 31 32 33 34 35 36 37 38 39 40 41 42 43 44 45 46 47 48 49 50 51 52 53 54 55 56 57 58 59 60 61 62 63 64 65 66 67 68 69 70 71 72 73 74 75 76 77 78 79 80 81 82 83 84 85 86 88 89 90 92 93 94 95 96 97 98 99 100 101 102 103 104 105 107 108 109 110 111 112 113 114 115 116 117 118 119 120 121 122 123 124 125 126 127 128 129 130 131 132 133 134 135 136 137 140 141 142 143 144 145 146 147 148 149 150 151 152 153 154 155 156 157 158 159 160 161 162 163 164 165 166 167 168 169 170 171 172 173 174 175 176 177 178 179 180 181

Pos Fig	Det. nr Part. No	Ingår Fitted	OBS!! Ange alltid årsmodell vid beställning av inredning Benämning	OBS!! Specify always year of model when ordering equipment Description
92	316197	x	Galgstång L=782	Clothes hanger L=782
93	312162	x	Korg garderob 330x140x520	Basket
94	321519	x	Dörr 415x1850	Door 415x1850
95	314523	x	Rätningslist dörr L=1715	List L=1715
96	314917	x	Skena draperi L=1190	Drapery rail L=1190
97	320667	x	Överbit garderob	Overlap wardrobe
98	320792	x	Hylla	Shelf
99	325685	x	Hylla	Shelf
100	324080	x	Dörr 260x1850	Door 260x1850
101	323728	x	Hylla backskåp	Shelf
102	323697	x	Vägg garderob H	Wall wardrobe
103	316197	x	Galgstång L=782	Clothes hanger L=782
104	325620	x	Vägg tvättrum främre	Wall washroom
105	329524-D	x	Ljusramp tvättrum	Light holder
107	321060	x	Tröskel 480x60	Threshold 480x60
108	314591	x	List tröskel al. L=480	List threshold L=480
109	321518	x	Dörr 490x1850	Door 490x1850
110	323453	x	Skåp tvättrum L766	Cupboard L766
111	325618	x	Vägg tvättrum bakre	Wall washroom rear
112	323456	x	Front tvättrum	Front washroom
113	325738	x	Värmespalt	Air gap
114	314287	x	List plast L=2270	List plastic L=2270
115	325739	x	Värmespalt gavel bak	Air gap
116	323046	x	Skåp övre L=1674	Cupboard upper L=1674
117	323082	x	Hyllpaket	Shelf
118	315194	x	Gångjärn	Hinge
119	325616	x	Värmespalt	Airgap
120	324039	x	Sängram u. ribbotten	Bed bottom without laths
121	325339	x	Ribbotten kpl.	Laths bottom cpl.
122	311985	x	Ribba sängbotten L=718 B=63	Lath bed bottom L=718 B=63
123	312046	x	Band t. ribbotten	Band for laths bottom
124	325748	x	Sänglåda kpl.	Bed box cpl.
125	325751	x	Gavel säng V	Gable bed L
126	860590	x	List hörn L=2500	Corner strip L=2500
127	323282	x	Front säng	Front bed
128	325750	x	Gavel säng H	Gable bed R
129	315203	x	Regel 17,5x55x1415	Wood lath pine 17,5x55x1415
130	325749	x	Bakgavel sänglåda	Back bed box
131	316004	M	Matta golv, Solidwood	Carpet floor, Solidwood
132	314708	T	Matta golv	Carpet floor
133	323471	x	Skåp gavel bak L1510	Cupboard gable L1510
134	323476	x	Hyllpaket	Shelf
135	329708	x	Hörn m. hål för strömbrytare	Corner with hole for switch
136	328364	x	Hörn	Corner
137	316005	x	Skiva plast 295x2363x1	Plastic sheet
140	329660	x	Hylla	Shelf
141	323001	x	Lucka	Door
142	321712	x	List 30x44x526	List 30x44x526
143	326552	x	Täckskiva exp.kärl	Cover expansion vessel
144	322280	x	Vägg instegsgarderob V	Wall wardrobe L
			M= Metervara T= Tillbehör	M= On the metre T= Accessory

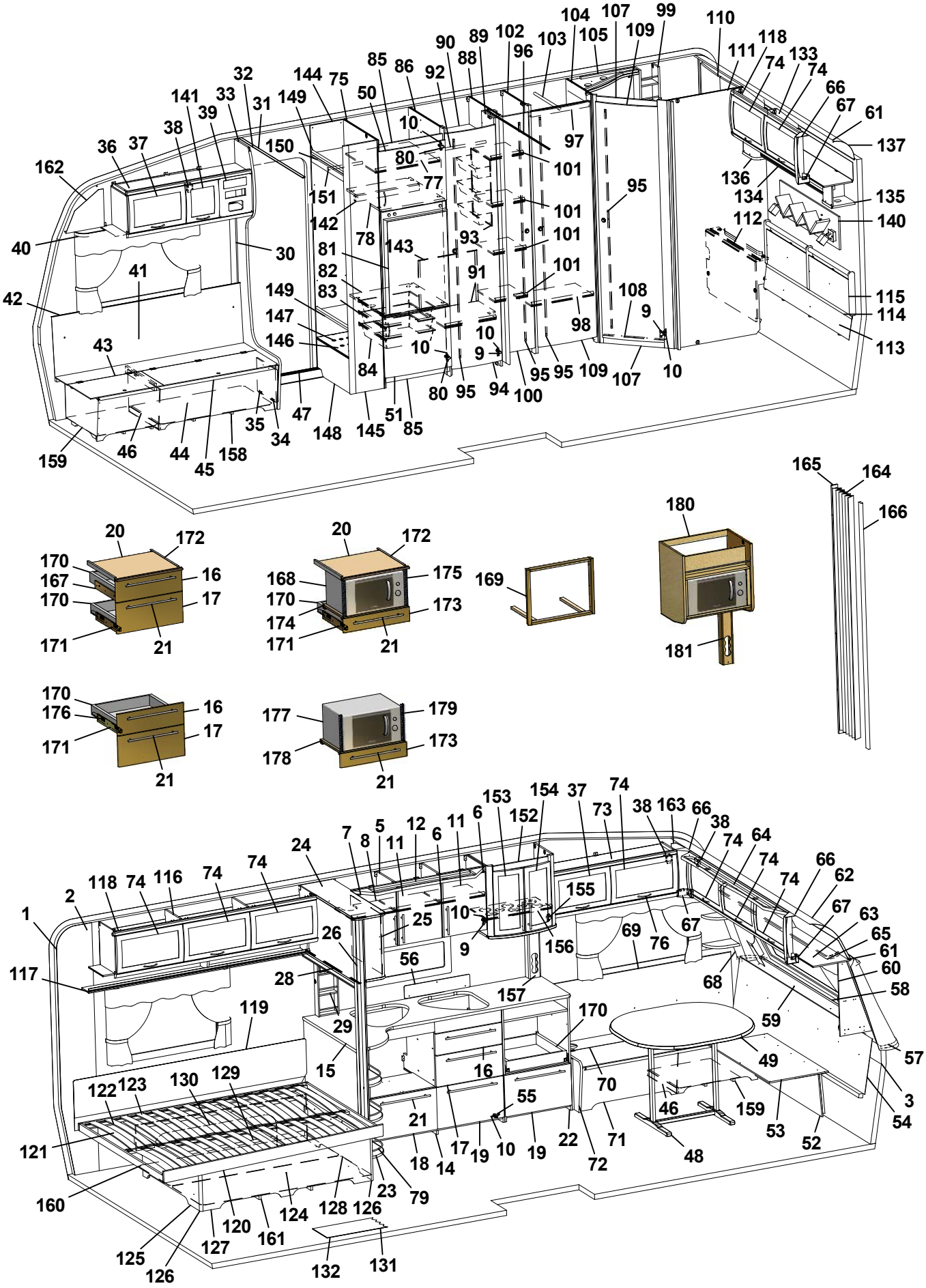
1
2
3
4
5
6
7
8
9
10
11
12
14
15
16
17
18
19
20
21
22
23
24
25
26
28
29
30
31
32
33
34
35
36
37
38
39
40
41
42
43
44
45
46
47
48
49
51
52
53
54
55
56
57
58
59
60
61
62
63
64
65
66
67
68
69
70
71
72
73
74
75
76
77
78
79
80
81
82
83
84
85
86
88
89
90
91
92
93
94
95
96
97
98
99
100
101
102
103
104
105
107
108
109
110
111
112
113
114
115
116
117
118
119
120
121
122
123
124
125
126
127
128
129
130
131
132
133
134
135
136
137
140
141
142
143
144
145
146
147
148
149
150
151
153
154
155
156
157
158
159
160
161
162
163
164
165
166
167
168
169
170
171
172
173
174
175
176
177
178
179
180
181

Pos Fig	Det. nr Part. No	Ingår Fitted	OBS!! Ange alltid årsmodell vid beställning av inredning Benämning	OBS!! Specify always year of model when ordering equipment Description
145	322279	x	Vägg instegsgarderob H	Wall wardrobe R
146	328443	x	Hylla insteg *	Shelf *
147	314897	x	Bussning plast Ø=29 mm	Bushing plastic
148	326545	x	Front instegsgarderob	Front
149	326543	x	Hylla	Shelf
150	326546	x	Front övre	Front upper
151	316197	x	Galgstång L=782	Clothes hanger L=782
152	329635	x	Skåp bar kpl.	Coctail cabinet cpl.
153	329634	x	Lucka V 236x500	Door L 236x500
154	329636	x	Lucka H 236x500	Door R 236x500
155	316037	x	Gångjärn	Hinge
156	323707	x	Hylla	Shelf
157	329293	x	Front el-uttag	Front outlet
158	324134	x	Luftspalt H-fram	Air gap R front
159	324138	x	Luftspalt fram	Air gap front
160	324938	x	Luftspalt sänglåda	Air gap bed box
161	325752	x	Luftspalt sänglåda	Air gap bed box
162	327193	x	Täckskiva gavel H	Cover R
163	327194	x	Täckskiva gavel V	Cover L
164	315216	T	Vikdörr 1900x1500	Folding door
165	330478	T	Bakdel nisch vikdörr	Back niche folding door
166	325096	T	Stolpe utskjut	Support bar
167	329619	x	Monteringssats kpl. lådor	Mounting kit cpl. drawers
168	329620	T	Monteringssats kpl. mikro i diskbänk	Mounting kit cpl. micro in kitchen sink
169	329621	T	Monteringssats kpl. ugn	Mounting kit cpl. oven
170	317514	x	Låda	Drawer
171	317382	x	Glidskena låda (säljes i par)	Slide bar, drawer (exp. in pair)
--	801701	x	Skruv 6x16 d:o	Screw 6x16 d:o
172	860157	x	List glid	Sliding list
173	329598	T	Lådförstycke	Drawer front
174	329626	T	Hylla mikro	Shelf
175	401521	T	Galler micro	Grating
176	329595	x	Monteringssats kpl. lådor i utskjut diskbänk	Mounting kit cpl. drawers in proj. kitchen sink
177	329596	T	Monteringssats kpl. mikro i utskjut diskbänk	Mounting kit cpl. micro in proj. kitchen sink
178	329597	T	Hylla mikro d:o	Shelf d:o
179	401679	T	Galler micro d:o	Grating d:o
180	328618	T	Hylla mikrovågsugn	Shelf microwave oven
181	329192	T	Front el-uttag	Front outlet
			* = Ange laminat A, D eller F vid beställning. A = Laminat ARPA 3124 gråprickig D = Laminat ARPA 2203 mörk F = Laminat ARPA 2558 ljus	* = Specify laminate A, D or F in order. A = Laminate ARPA 3124 grey spotted D = Laminate ARPA 2203 dark F = Laminate ARPA 2558 light
			Dyntyger, gardiner m.m. (se tyger)	Cushion textilies, curtains etc. (see textiles)
			M= Metervara T= Tillbehör	M= On the metre T= Accessory

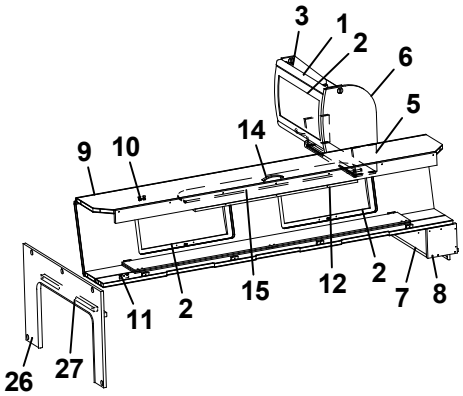
3
1
2
6
5
14
9
10
11
2
15
12
2
7
8
26
27

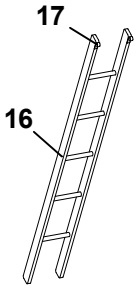
17
16

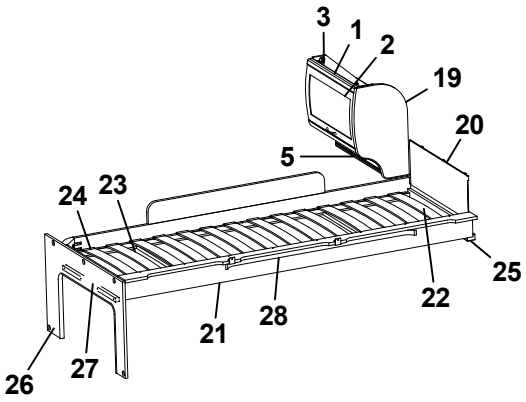
3
1
2
19
20
5
24
23
25
22
28
21
26
27

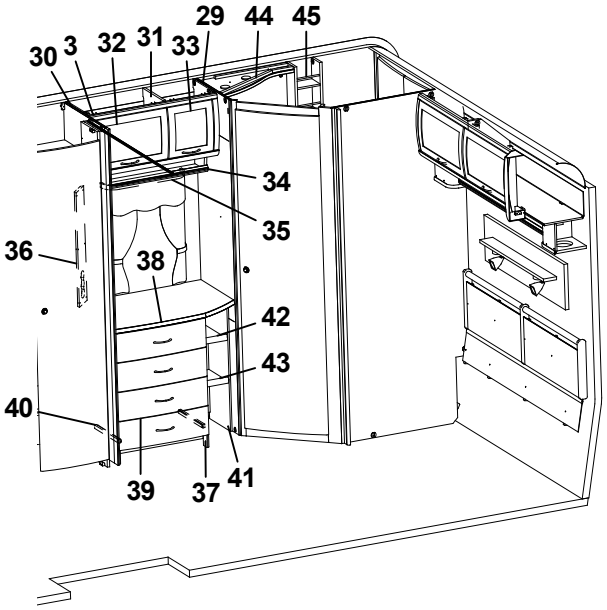
30
3
32
31
33
29
44
45
34
35
36
38
42
43
40
39
37
41

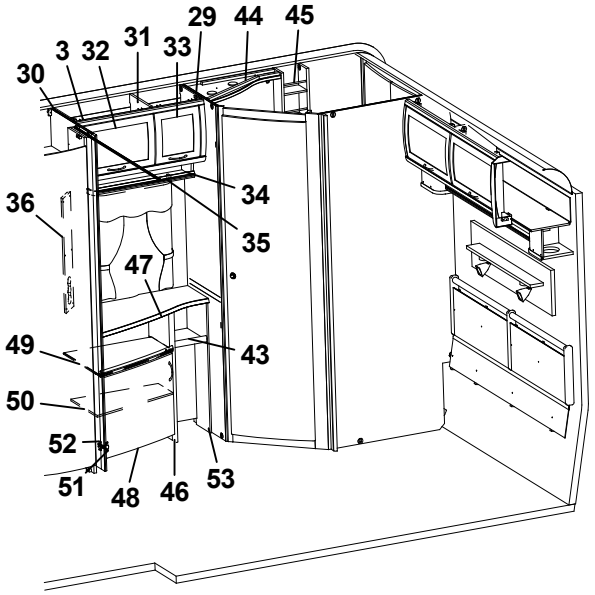
30
3
32
31
33
29
44
45
34
35
36
47
49
43
50
52
51
48
46
53

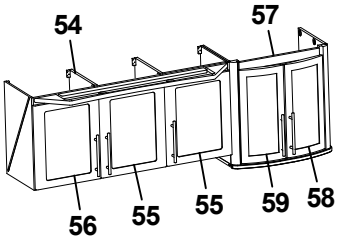
54
57
56
55
55
59
58

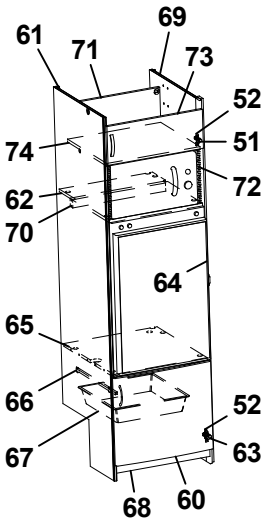
61
71
69
73
52
74
51
72
62
70
64
65
66
52
67
63
68
60

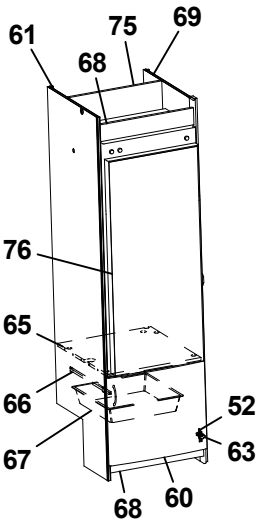
61
75
69
68
76
65
66
52
67
63
68
60

Pos Fig	Det. nr Part. No	Ingår Fitted	OBS!! Ange alltid årsmodell vid beställning av inredning Benämning	OBS!! Specify always year of model when ordering equipment Description
1	323884	x	Skåp gavel bak L560	Cupboard gable L560
2	323000	x	Lucka	Door
3	315194	x	Gångjärn	Hinge
5	323888	x	Hyllpaket	Shelf
6	327395	x	Gavel rundad	Gable
7	372223	x	Hylla gavel bak	Shelf gable rear
8	327394	x	Gavel	Gable
9	327366	x	Överbäddskåp L1980	Upper bed L1980
10	860402	x	Gångjärn	Hinge
11	860405	x	Gångjärn	Hinge
12	312233	x	Regel låsning	Lock bar
14	316428	x	Handtag	Handle
15	323846	x	Rasskydd ö-bäddskåp	Protective plate
16	312613	T	Stege ö-bäddsskåp 201x1800 kpl.	Ladder upper bed 201x1800 cpl.
17	860426	T	Krok t. stege	Hook for ladder
19	323657	x	Gavel rundad	Gable
20	321209	x	Värmespalt gavel	Air gap gable
21	323797	x	Sängram vån.säng V u. ribbotten	Bed bottom L without laths
22	325430	x	Ribbotten kpl.	Laths bottom cpl.
23	311985	x	Ribba sängbotten L=718 B=63	Lath bed bottom L=718 B=63
24	312046	x	Band t. ribbotten	Band for laths bottom
25	324117	x	Bärregel	Bearing rail
26	324943	x	Skiva fast bädd kpl.	Sheet upper bed cpl.
27	312313	x	Bärregel 670x22x22	Bearing rail 670x22x22
28	316199	x	Skena gardin L1020	Curtain rod L1020
29	325622	x	Vägg tvättrum främre	Wall washroom front
30	324199	x	Vägg garderob H	Wall wardrobe R
31	323803	x	Skåp övre L790	Cupboard upper L 790
32	323002	x	Lucka	Door
33	323001	x	Lucka	Door
34	323810	x	Hyllpaket	Shelf
35	316907	x	Skena gardin L 500	Curtain rod L 500
36	320624	x	Front el-uttag 130x665	Front outlet 130x665
37	323539	x	Byrå kpl. u. skiva	Chest of drawers without board
38	328348	x	Skiva byrå *	Board *
39	323541	x	Låda byrå	Drawer
40	315215	x	Glidskena låda (säljes i par)	Slide bar (exp. in pair)
41	324082	x	Hylla vid byrå kpl.	Shelf cpl.
42	324084	x	Hylla övre	Shelf
43	323814	x	Hylla undre	Shelf
44	329524-D	x	Ljusramp tvättrum	Light holder
45	325685	x	Hylla	Shelf
46	323317	x	TV-bänk kpl. u. skiva	TV-bench cpl. without board
47	328451	x	Skiva TV-bänk *	Board *
48	323504	x	Lucka V 550x470	Door L 550x470
			T= Tillbehör	T= Accessory

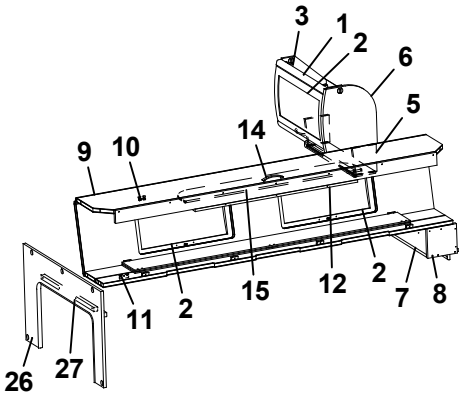
3
1
2
6
5
14
9
10
11
2
15
12
2
7
8
26
27

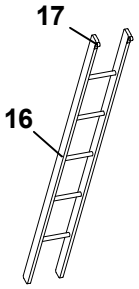
17
16

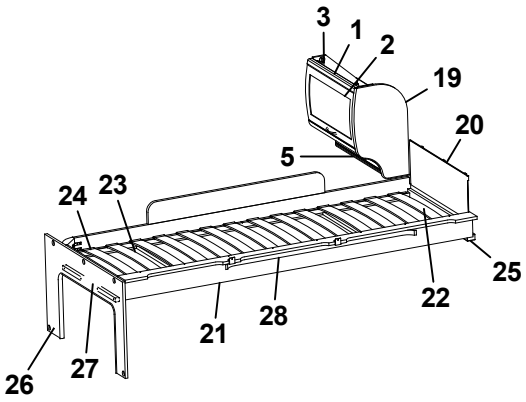
3
1
2
19
20
5
24
23
25
22
21
28
26
27

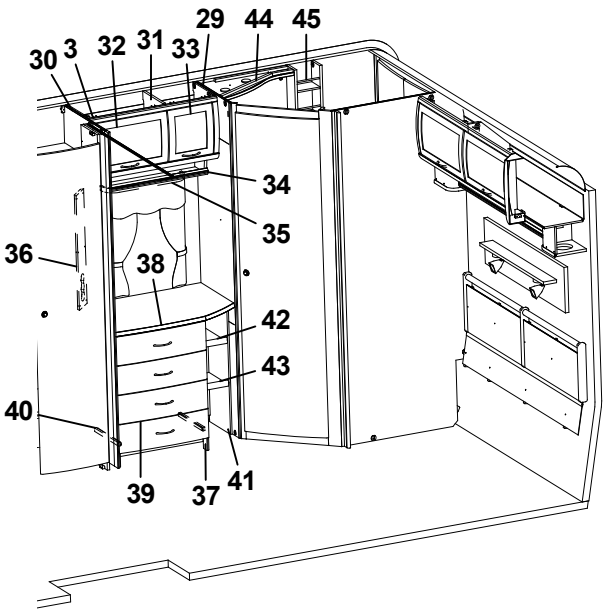
30
3
32
31
33
29
44
45
34
35
36
38
42
43
40
39
37
41

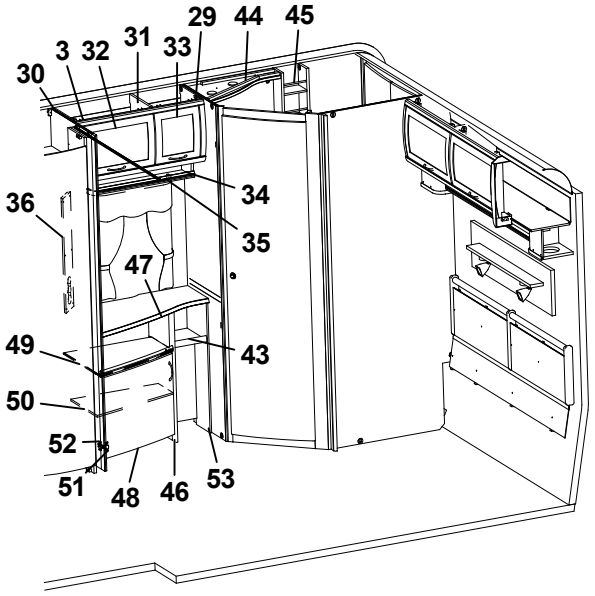
30
3
32
31
33
29
44
45
34
35
36
47
49
43
50
52
51
48
46
53

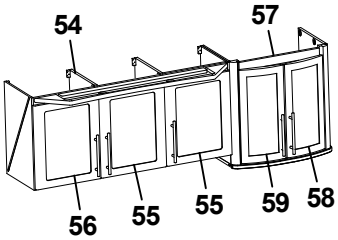
54
57
56
55
55
59
58

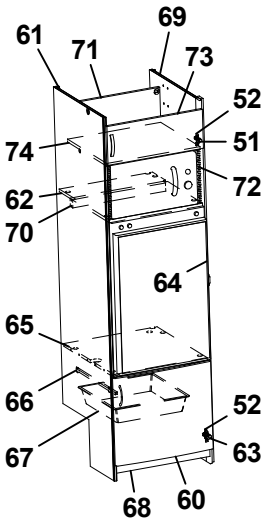
61
71
69
73
52
74
51
72
62
70
64
65
66
52
67
63
68
60

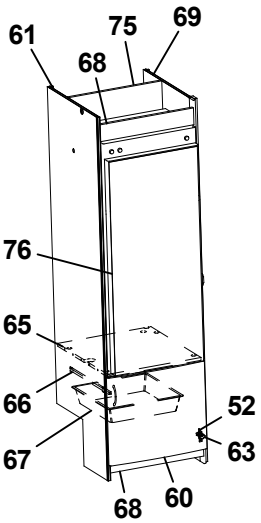
61
75
69
68
76
65
66
52
67
63
68
60

Pos Fig	Det. nr Part. No	Ingår Fitted	OBS!! Ange alltid årsmodell vid beställning av inredning Benämning	OBS!! Specify always year of model when ordering equipment Description
49	323320	x	Hylla övre	Shelf upper
50	323321	x	Hylla undre	Shelf lower
51	311917	x	Gångjärn	Hinge
52	312588	x	Platta gångjärn	Plate hinge
53	323805	x	Hylla vid TV-bänk kpl.	Shelf cpl.
54	329694	T	Skåp kök kpl. m. frostade luckor	Cupboard kitchen cpl. with frosted doors
55	329692	T	Lucka H	Door R
56	329693	T	Lucka V	Door L
57	329701	T	Skåp bar kpl. m. frostade luckor	Coctail cabinet cpl.with frosted doors
58	329698	T	Lucka H 236x500	Door R 236x500
59	329699	T	Lucka V 236x500	Door L 236x500
60	323503	T	Lucka H 550x470	Door R 550x470
61	326547	T	Vägg kyl V	Wall refrigerator L
62	371557	x	Hylla över kyl	Shelf over refrigerator
63	316799	x	Gångjärn	Hinge
64	329032	x	Skiva kyl 510x743 ERLE 15285 ljus	Sheet refrigerator 510x743 ERLE 15285 light
--	329097	x	Skiva kyl 510x743 ARPA 2203 mörk	Sheet refrigerator 510x743 ARPA 2203 dark
65	371556	x	Hylla under kyl	Shelf under refrigerator
66	312712	x	Glidlist trådback (säljes i par)	Sliding strip tray (pair)
67	310325	x	Trådback vit 427x427x85	Tray 427x427x85
68	326133	x	Front skåp under kyl	Front cupboard
69	326590	x	Vägg kyl H	Wall refrigerator R
70	321712	x	List 30x44x526	List 30x44x526
71	326759	T	Bakstycke kyl	Back
72	401679	T	Galler micro	Grating
73	320653	T	Lucka V 540x208	Door L 540x208
74	326758	T	Hylla över micro	Shelf
75	371558	T	Bakstycke stopp kyl	Back cupboard
76	329706	T	Skiva kyl/frys 509x1169 ERLE 15285 ljus	Sheet refrigerator/freezer ERLE 15285 light
--	329707	T	Skiva kyl/frys 509x1169 ARPA 1027 mörk	Sheet refrigerator/freezer ARPA 1027 dark
			* = Ange laminat A, D eller F vid beställning. A = Laminat ARPA 3124 gråprickig D = Laminat ARPA 2203 mörk F = Laminat ARPA 2558 ljus	* = Specify laminate A, D or F in order. A = Laminate ARPA 3124 grey spotted D = Laminate ARPA 2203 dark F = Laminate ARPA 2558 light
			T= Tillbehör	T= Accessory

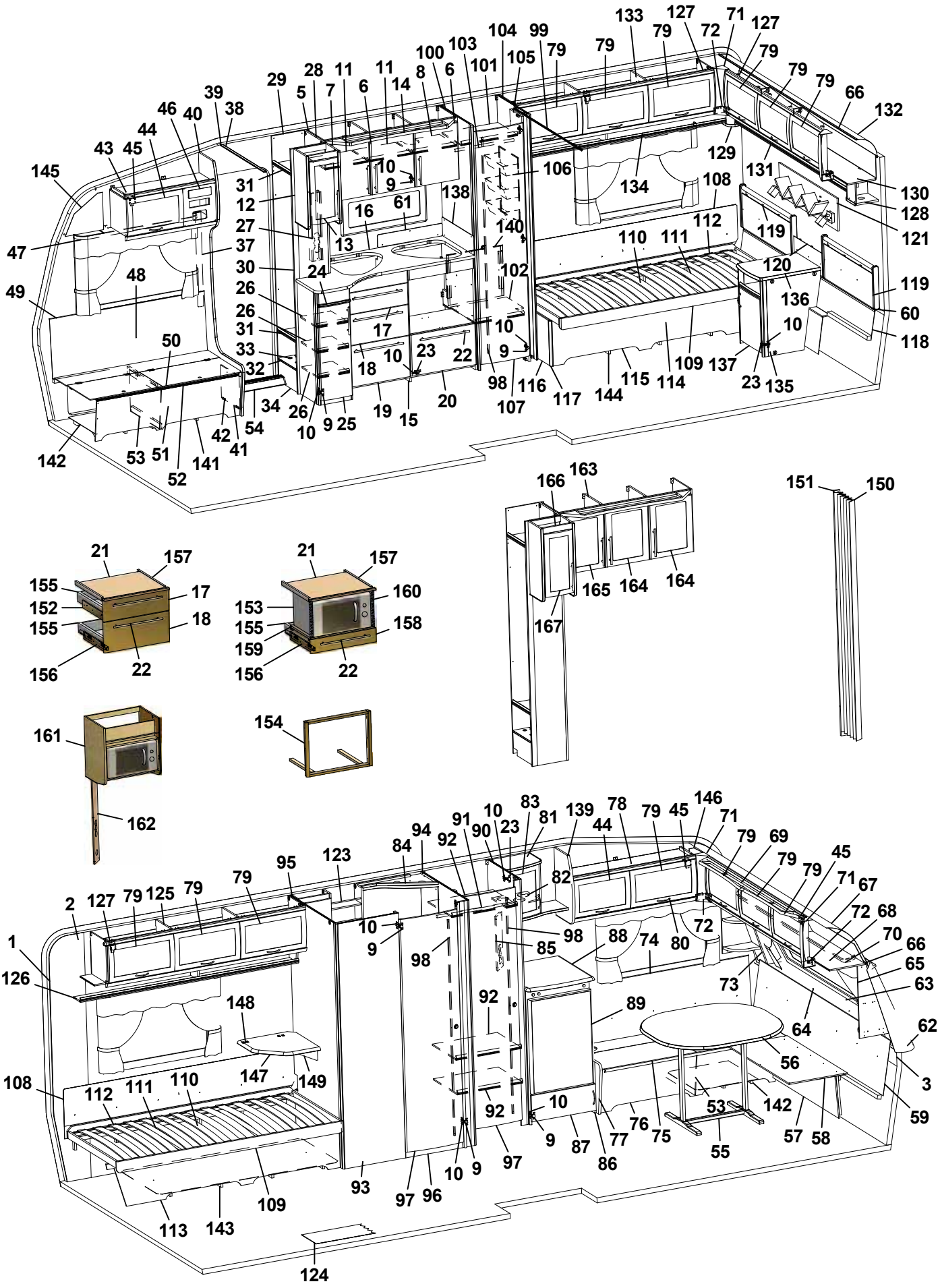
1 2 3 9 10 11 12 13 14 15 16 17 18 19 20 21 22 23 24 25 26 27 30 31 32 33 34 37 38 39 40 41 42 43 44 45 46 47 48 49 50 51 52 53 54 56 57 58 59 60 61 62 63 64 65 66 67 68 69 70 71 72 73 74 75 76 77 78 79 80 81 82 83 84 85 86 87 88 89 90 91 92 93 94 95 96 97 98 99 100 101 102 103 104 105 106 107 108 109 110 111 112 113 114 115 116 117 119 120 121 123 124 125 126 127 128 129 130 131 132 133 134 135 136 137 138 139 140 141 142 143 144 145 146 147 148 149 150 151 152 153 154 155 156 157 158 159 160 161 162 163 164 165 166 167

Pos Fig	Det. nr Part. No	Ingår Fitted	OBS!! Ange alltid årsmodell vid beställning av inredning Benämning	OBS!! Specify always year of model when ordering equipment Description
1	316707	M	Tapet vägg/tak	Wall paper
2	316021	M	Tejp tapet 20 mm	Tape, wall paper 20 mm
3	316022	M	Tejp tapet 60 mm	Tape, wall paper 60 mm
5	329241	x	Skåp kök L1120 kpl.	Cupboard kitchen L1120 cpl.
6	329251	x	Lucka H	Door R
--	317502	x	Handtag d:o	Handle d:o
7	329252	x	Lucka V	Door L
--	317502	x	Handtag d:o	Handle d:o
8	329247	x	Hylla	Shelf
9	311917	x	Gångjärn	Hinge
10	312588	x	Platta gångjärn	Plate hinge
11	329248	x	Hylla	Shelf
12	329670	x	Skåp utskjut kökskåp kpl.	Cupboard projekting cpl.
13	329634	x	Lucka V 236x500	Door L 236x500
14	329340-D	x	Ljusramp köksskåp	Light holder
15	329658	x	Diskbänk kpl. u. skiva	Kitchen sink cpl. without board
16	329657-D	x	Skiva diskbänk	Board
17	329331	x	Lådförstycke	Drawer front
18	329239	x	Lådförstycke	Drawer front
19	329586	x	Lucka	Door
20	329240	x	Lucka	Door
21	328945	x	Skärbräda	Cutting board
22	317503	x	Handtag	Handle
23	315202	x	Gångjärn	Hinge
24	330219	x	Skärbräda	Cutting board
25	329584	x	Lucka V	Door L
--	317502	x	Handtag d:o	Handle d:o
26	326993	x	Hylla	Shelf
27	329703	x	Front el-uttag	Front outlet
28	326771	x	Vägg instegsgarderob	Wall wardrobe
29	326969	x	Vägg instegsgarderob V	Wall wardrobe L
30	326773	x	Vägg instegsgarderob H	Wall wardrobe R
31	326964	x	Hylla	Shelf
32	328898	x	Hylla instegsgarderob *	Shelf *
33	314897	x	Bussning plast Ø=29 mm	Bushing plastic
34	326966	x	Front	Front
37	504400	x	List täck el-kabel B=44 L=2000	Cover strip B=44 L=2000
38	316270	x	List snäpp undre L2379	List under L2379
39	316268	x	List snäpp övre L2379	List upper L2379
40	329886	x	Stolpe först. L1922 kpl. m. lucka	Support bar cpl. with door
41	320005	x	Lucka	Door
42	312589	x	Gångjärn	Hinge
43	328362	x	Skåp övre elc.	Cupboard
44	323002	x	Lucka	Door
45	860406	x	Gångjärn	Hinge
46	325495	x	Täckfront radio	Cover radio
47	316898	x	Skena gardin L1020	Curtain rod L1020
48	325765	x	Värmespalt H fram	Air gap R.F.
49	860423	x	List kant ljusbrun	Strip, light brown
50	323178	x	Lock bäddlåda H F	Cover bedbox R.F.
			M= Metervara T= Tillbehör	M= On the metre T= Accessory

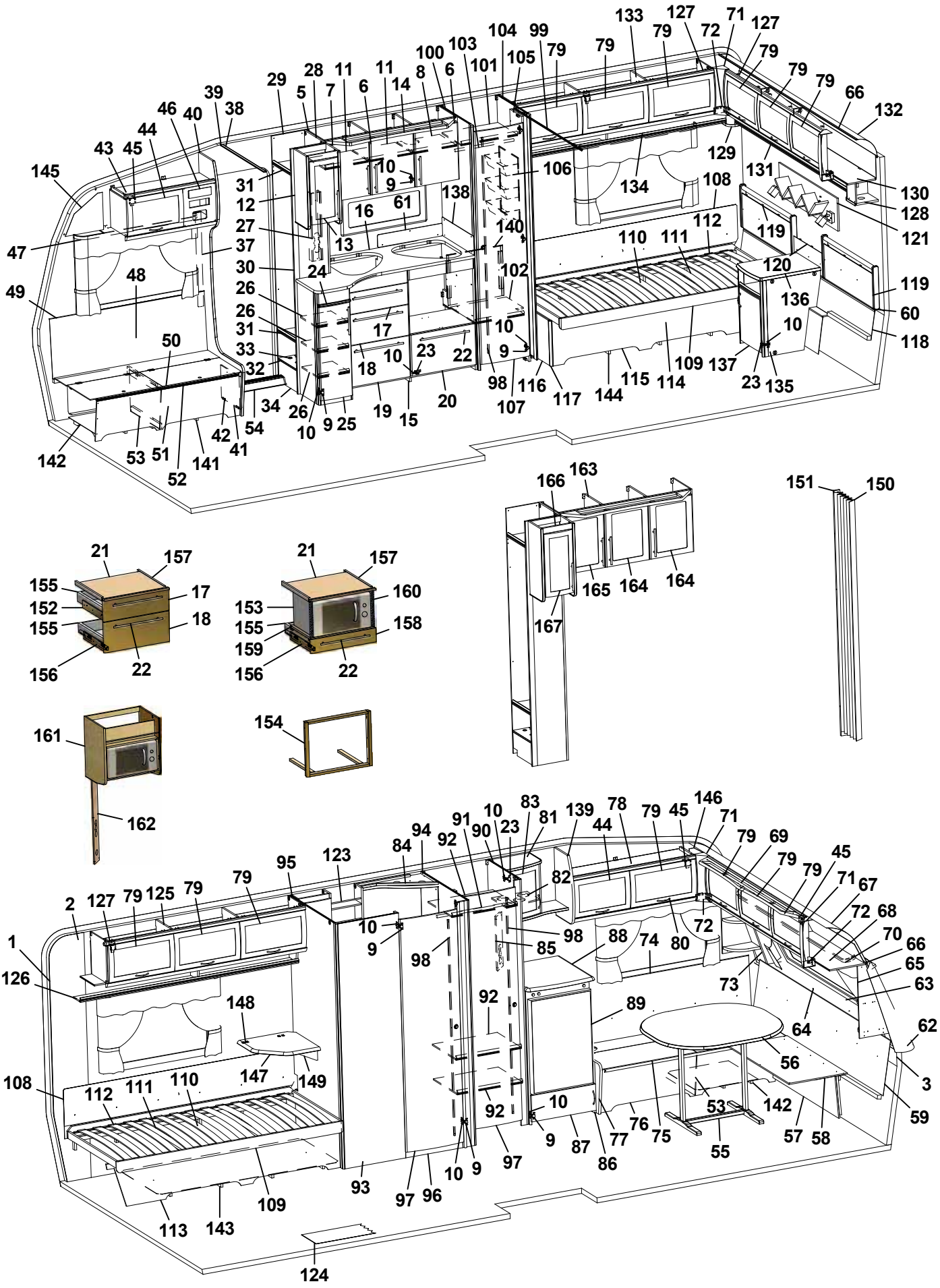
1 2 3 9 10 11 12 13 14 15 16 17 18 19 20 21 22 23 24 25 26 27 30 31 32 33 34 36 37 38 39 40 41 42 43 44 45 46 47 48 49 50 51 52 53 54 56 57 58 59 60 61 62 63 64 65 66 68 69 70 71 72 73 74 75 76 77 78 79 80 81 82 83 84 85 86 87 88 89 90 91 92 93 94 95 96 97 98 99 100 101 102 103 104 105 106 107 108 109 110 111 112 113 114 115 116 117 119 120 121 123 124 125 126 127 128 129 130 131 132 133 134 135 136 137 138 139 140 141 142 143 144 145 146 147 148 149 150 151 152 153 154 155 156 157 158 159 160 161 162 163 164 165 166 167

Pos Fig	Det. nr Part. No	Ingår Fitted	OBS!! Ange alltid årsmodell vid beställning av inredning Benämning	OBS!! Specify always year of model when ordering equipment Description
51	324422	x	Front bäddlåda H F	Front bed box R.F.
52	860562	x	List bädd	List bed
53	312825	x	Stöd bäddlåda HF	Support bed box
54	314687	x	Tröskel aluminium L=850	Threshold aluminium L=850
55	316012	x	Bordsstativ	Table stand
56	329493-F	x	Bordsskiva 940x1025 *	Table top 940x1025 *
--	372083-A	T	Bordsskiva 940x1026 *	Table top 940x1026 *
--	372083-D	T	Bordsskiva 940x1026 *	Table top 940x1026 *
57	323180	x	Front bäddlåda gavel	Front bed box gable
58	323205	x	Skiva rundsittgrupp	Sheet seat
59	329718	x	Värmespalt gavel fram	Air gap
60	314287	x	List plast L=2270	List plastic L=2270
61	401717	x	Flamskydd	Flame guard
62	210082	x	Hylla front L2376	Shelf front L2376
63	860593	x	Raskant plast L=2600	Cantlist shelf front L=2600
64	329712	x	Luftspalt fronthylla	Air gap shelf front
65	329686	x	Front högtalare H	Front loudspeaker R
66	313884	x	List plast radie L=2379	List L=2379
67	316005	x	Skiva plast 295x2363x1	Plastic sheet
68	323044	x	Skåp gavel fram L=2365	Cupboard L=2365
69	329428-D	x	Ljusramp gavelskåp	Light holder
70	316900	x	Skena gardin L1920	Curtain rod L1920
71	316115	x	Hörn inredning	Corner
72	324321	x	Täckvinkel hörn inredning	Cover for corner
73	329687	x	Front högtalare V	Front loudspeaker L
74	325761	x	Värmespalt V fram	Air gap L.F.
75	329572	x	Lock bäddlåda V F	Cover bed box L.F
76	329578	x	Front bäddlåda V F	Front bed box L.F.
77	323449	x	Gavel bäddlåda V F	Gable bed box L.F
78	328363	x	Skåp övre L=1032	Cupboard upper L=1032
79	323000	x	Lucka	Door
80	316428	x	Handtag	Handle
81	323276	x	Skåp bar kpl.	Coctail cabinet cpl.
82	323399	x	Hållare flaskor	Bottle-holder
83	324017	x	Lucka V 295x388 vitrin	Door L 295x388
84	329504-D	x	Ljusramp tvättrum	Light holder
85	320623	x	Front el-uttag 130x429	Front outlet
86	326601	x	Kylskåpsbänk u. skiva	Cupboard without board
87	320653	x	Lucka V 540x208	Door L 540x208
88	328454	x	Skiva kylskåpsbänk 575x630 *	Board *
89	329032	x	Skiva kyl 510x743 ERLE 15285 ljus	Sheet refrigerator 510x743 ERLE 15285 light
--	329097	x	Skiva kyl 510x743 ARPA 2203 mörk	Sheet refrigerator 510x743 ARPA 2203 dark
90	320553	x	Vägg garderob H	Wall wardrobe R
91	316197	x	Galgstång L=782	Clothes hanger L=782
92	320610	x	Hylla garderob	Shelf wardrobe
93	327347	x	Vägg tvättrum yttre	Wall washroom
94	324987	x	Vägg tvättrum H	Wall washroom R
95	327531	x	Vägg tvättrum V	Wall washroom L
96	320646	x	Tröskel tvättrum	Threshold
97	321518	x	Dörr 490x1850	Door 490x1850
			M= Metervara T= Tillbehör	M= On the metre T= Accessory

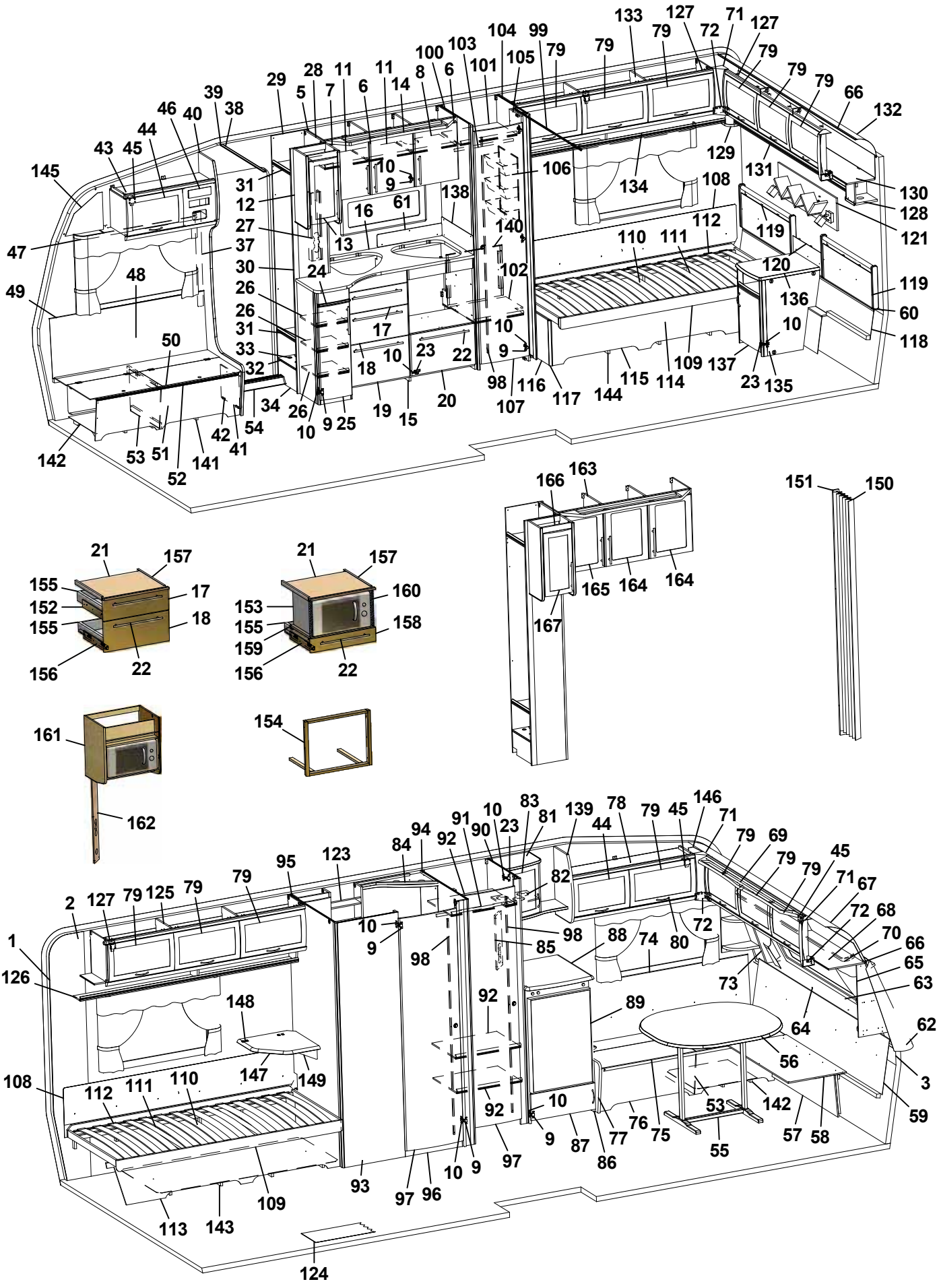
1 2 3 9 10 11 12 13 14 15 16 17 18 19 20 21 22 23 24 25 26 27 30 31 32 33 34 37 38 39 40 41 42 43 44 45 46 47 48 49 50 51 52 53 54 56 57 58 59 60 61 62 63 64 65 66 67 68 69 70 71 72 73 74 75 76 77 78 79 80 81 82 83 84 85 86 87 88 89 90 91 92 93 94 95 96 97 98 99 100 101 102 103 104 105 106 107 108 109 110 111 112 113 114 115 116 117 119 120 121 123 124 125 126 127 128 129 130 131 132 133 134 135 136 137 138 139 140 141 142 143 144 145 146 147 148 149 150 151 152 153 154 155 156 157 158 159 160 161 162 163 164 165 166 167

Pos Fig	Det. nr Part. No	Ingår Fitted	OBS!! Ange alltid årsmodell vid beställning av inredning Benämning	OBS!! Specify always year of model when ordering equipment Description
98	314523	x	Rätningslist dörr L=1715	List L=1715
99	314917	x	Skena draperi L=1190	Drapery rail L=1190
100	322314	x	Vägg garderob V	Wall wardrobe L
101	323116	x	Hylla garderob övre	Shelf wardrobe upper
102	323119	x	Hylla garderob nedre	Shelf wardrobe lower
103	316197	x	Galgstång L=782	Clothes hanger L=782
104	322316	x	Vägg garderob H	Wall wardrobe H
105	323114	x	Nisch vikdörr	Niche folding door
106	312162	x	Korg garderob 330x140x520	Basket
107	321519	x	Dörr 415x1850	Door 415x1850
108	312006	x	Värmespalt V-H bak	Air gap L-R rear
109	313898	x	Sängram u. ribbotten	Bed bottom without laths
110	325342	x	Ribbotten kpl.	Laths bottom cpl.
111	314211	x	Ribba sängbotten L=820 B=63	Lath bed bottom
112	312046	x	Band t. ribbotten	Band for laths bottom
113	323367	x	Front säng V	Front bed L
114	325476	x	Sänglåda	Bed box
115	323366	x	Front säng H	Front bed R
116	320422	x	Gavel säng	Gable bed
117	860590	x	List hörn L=2500	Corner strip L=2500
118	323369	x	Värmespalt nedre gavel bak	Air gap lower
119	325722	x	Värmespalt gavel bak	Air gap
120	325740	x	Värmespalt gavel mitt	Air gap
121	329660	x	Hylla	Shelf
123	325687	x	Skåp tvättrum	Cupboard washroom
124	316004	M	Matta golv, Solidwood	Carpet floor, Solidwood
--	314708	T	Matta golv	Carpet floor
125	323046	x	Skåp övre L=1674	Cupboard upper L=1674
126	323082	x	Hyllpaket	Shelf
127	315194	x	Gångjärn	Hinge
128	329708	x	Hörn m. hål för strömbrytare	Corner with hole for switch
129	328364	x	Hörn	Corner
130	323049	x	Skåp gavel bak L2365	Cupboard gable L2365
131	323138	x	Hyllpaket	Shelf
132	316005	x	Skiva plast 295x2363x1	Plastic sheet
133	323153	x	Skåp övre L1674	Cupboard upper L1674
134	323155	x	Hyllpaket	Shelf
135	323024	x	Hurts kpl. u. skiva	Cupboard cpl. without board
136	328456	x	Skiva hurts 424x530 *	Board cupboard *
137	324018	x	Lucka H 368x420	Door
138	401715	x	Flamskydd	Flame guard
139	323277	x	Gavel rundad	Gable
140	325743	x	Täckskiva exp.kärl	Cover expansion vessel
141	324136	x	Luftspalt H-fram	Air gap R front
142	324138	x	Luftspalt fram	Air gap front
143	324126	x	Luftspalt V-bak	Air gap L-rear
144	324124	x	Luftspalt H-bak	Air gap R-rear
145	327193	x	Täckskiva gavel H	Cover R
146	327194	x	Täckskiva gavel V	Cover L
147	328360	T	Skiva TV-hylla *	Board *
			M= Metervara T= Tillbehör	M= On the metre T= Accessory

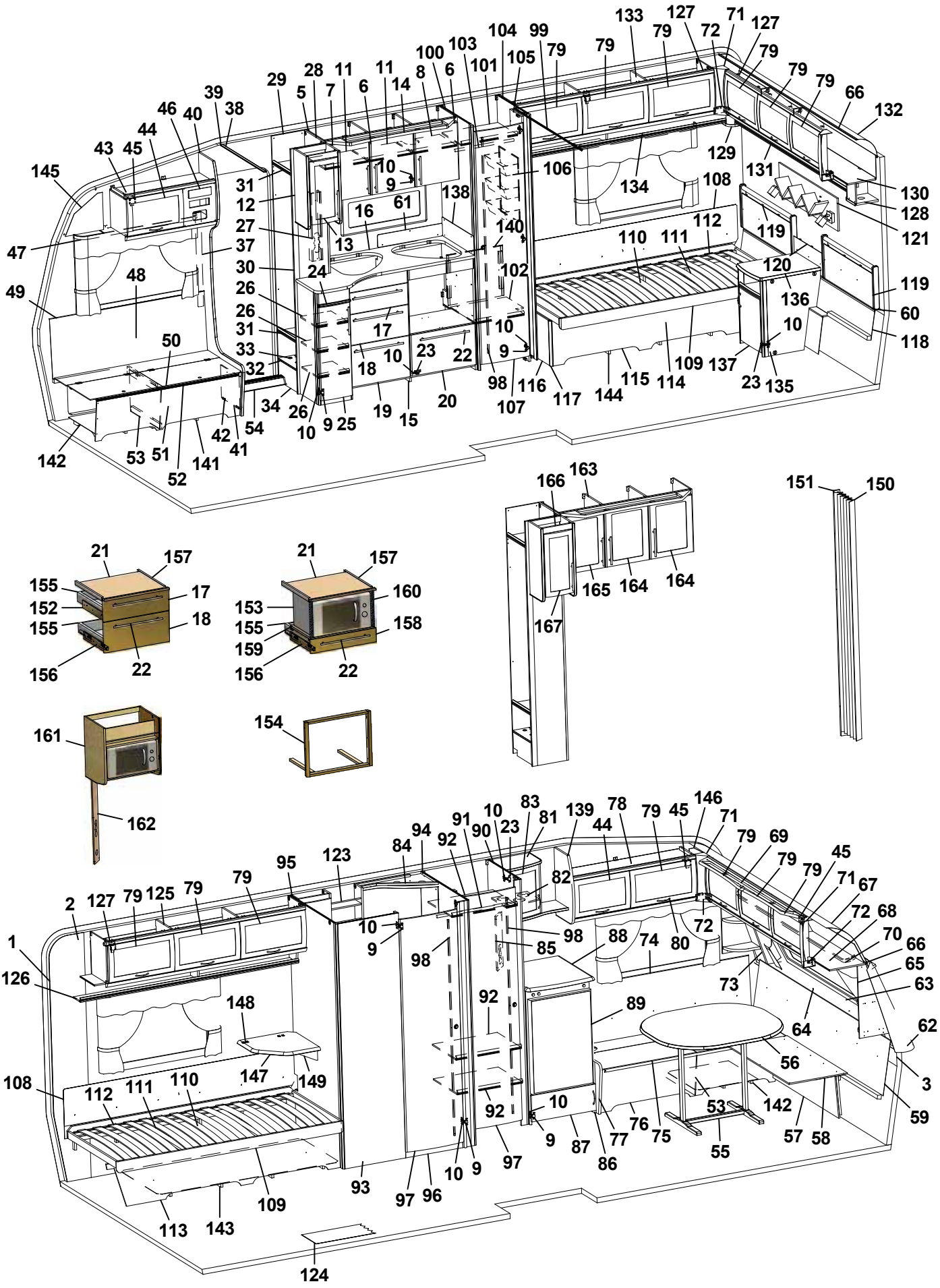
1
2
3
5
6
7
8
9
10
11
12
13
14
16
17
18
19
20
21
22
23
24
25
26
27
28
29
30
31
32
33
34
37
38
39
40
41
42
43
44
45
46
47
48
49
50
51
52
53
54
56
57
58
59
60
61
62
63
64
65
66
67
68
69
70
71
72
73
74
75
76
77
78
79
80
81
82
83
84
85
86
87
88
89
90
91
92
93
94
95
96
97
98
99
100
101
102
103
104
105
106
107
108
109
110
111
112
113
114
115
116
117
119
120
121
123
124
125
126
127
128
129
130
131
132
133
134
135
136
137
138
139
140
141
142
143
144
145
146
147
148
149
150
151
153
154
155
156
157
158
159
160
161
162
163
164
165
166
167

Pos Fig	Det. nr Part. No	Ingår Fitted	OBS!! Ange alltid årsmodell vid beställning av inredning Benämning	OBS!! Specify always year of model when ordering equipment Description
148	860621	T	Gångjärn	Hinge
149	315749	T	Stöd	Support board
150	315216	T	Vikdörr 1900x1500	Folding door
151	330478	T	Bakdel nisch vikdörr	Back niche folding door
152	329619	x	Monteringssats kpl. lådor	Mounting kit cpl. drawers
153	329620	T	Monteringssats kpl. mikro i diskbänk	Mounting kit cpl. micro in kitchen sink
154	329621	T	Monteringssats kpl. ugn	Mounting kit cpl. oven
155	317514	x	Låda	Drawer
156	317382	x	Glidskena låda (säljes i par)	Slide bar, drawer (exp. in pair)
--	801701	x	Skruv 6x16 d:o	Screw 6x16 d:o
157	860157	x	List glid	Sliding list
158	329598	T	Lådförstycke	Drawer front
159	329626	T	Hylla mikro	Shelf
160	401521	T	Galler micro	Grating
161	324336	T	Hylla mikrovågsugn	Shelf microwave oven
162	371353	T	Front el-uttag	Front outlet
163	329695	T	Skåp kök kpl. m. frostade luckor	Cupboard kitchen cpl. with frosted doors
164	329692	T	Lucka H	Door R
165	329693	T	Lucka V	Door L
166	329700	T	Skåp utskjut kökskåp kpl. m. frostade luckor	Cupboard projekting cpl. with frosted doors
167	329699	T	Lucka V	Door L
			* = Ange laminat A, D eller F vid beställning. A = Laminat ARPA 3124 gråprickig D = Laminat ARPA 2203 mörk F = Laminat ARPA 2558 ljus	* = Specify laminate A, D or F in order. A = Laminate ARPA 3124 grey spotted D = Laminate ARPA 2203 dark F = Laminate ARPA 2558 light
			Dyntyger, gardiner m.m. (se tyger)	Cushion textilies, curtains etc. (see textiles)
			M= Metervara T= Tillbehör	M= On the metre T= Accessory

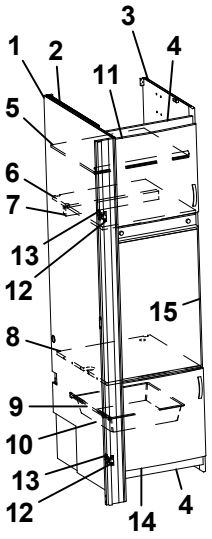
1
2
3
4
11
5
6
7
13
12
15
8
9
10
13
12
14
4

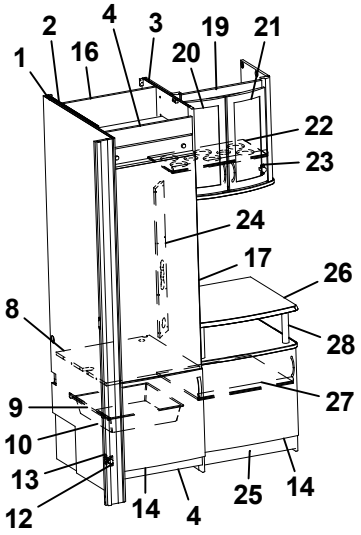
1
2
4
3
16
20
19
21
22
23
24
17
26
8
28
27
9
10
13
12
14
4
25
14

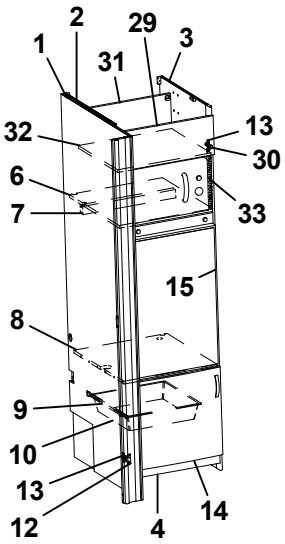
1
2
29
3
31
32
13
30
6
7
33
15
8
9
10
13
12
4
14

Pos Fig	Det. nr Part. No	Ingår Fitted	**OBS!!** Ange alltid årsmodell vid beställning av inredning Benämning	**OBS!!** Specify always year of model when ordering equipment Description
1	326510	x	Vägg tvättrum H	Wall washroom R
2	326906	x	Vägg kyl V	Wall refrigerator L
3	326873	x	Vägg kyl H	Wall refrigerator R
4	326133	x	Front skåp under kyl	Front cupboard
5	371559	x	Hylla	Shelf
6	371557	x	Hylla över kyl	Shelf over refrigerator
7	321712	x	List 30x44x526	List 30x44x526
8	371556	x	Hylla under kyl	Shelf under refrigerator
9	312712	x	Glidlist trådback (säljes i par)	Sliding strip tray (pair)
10	310325	x	Trådback vit 427x427x85	Tray 427x427x85
11	323503	x	Lucka H 550x470	Door R 550x470
12	316799	x	Gångjärn	Hinge
13	312588	x	Platta gångjärn	Plate hinge
14	323504	x	Lucka V 550x470	Door L 550x470
15	329032	x	Skiva kyl 510x743 ERLE 15285 ljus	Sheet refrigerator 510x743 ERLE 15285 light
--	329097	x	Skiva kyl 510x743 ARPA 2203 mörk	Sheet refrigerator 510x743 ARPA 2203 dark
16	371558	x	Bakstycke stopp kyl	Back cupboard
17	329706	x	Skiva kyl/frys 509x1169 ERLE 15285 ljus	Sheet refrigerator/freezer ERLE 15285 light
--	329707	x	Skiva kyl/frys 509x1169 ARPA 1027 mörk	Sheet refrigerator/freezer ARPA 1027 dark
19	325674	x	Skåp bar kpl.	Coctail cabinet cpl.
20	323426	x	Lucka V 236x500	Door L 236x500
21	325364	x	Lucka H 236x500	Door R 236x500
22	323707	x	Hylla	Shelf
23	316037	x	Gångjärn	Hinge
24	325624	x	Front el-uttag	Front outlet
25	325725	x	TV-bänk kpl. u. skiva	TV-bench cpl. without board
26	328353	x	Skiva TV-bänk *	Board *
27	321363	x	Hylla	Shelf
28	323703	x	Rundstav folierad L=192	Round staff L=192
29	320653	x	Lucka V 540x208	Door L 540x208
30	311917	x	Gångjärn	Hinge
31	326759	x	Bakstycke kyl	Back
32	326758	x	Hylla över micro	Shelf
33	401679	x	Galler micro	Grating
			* = Ange laminat A, D eller F vid beställning. A = Laminat ARPA 3124 gråprickig D = Laminat ARPA 2203 mörk F = Laminat ARPA 2558 ljus	* = Specify laminate A, D or F in order. A = Laminate ARPA 3124 grey spotted D = Laminate ARPA 2203 dark F = Laminate ARPA 2558 light

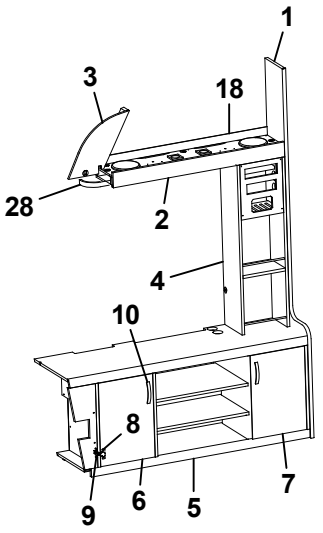
1
3
18
28
2
4
10
8
9
6
5
7

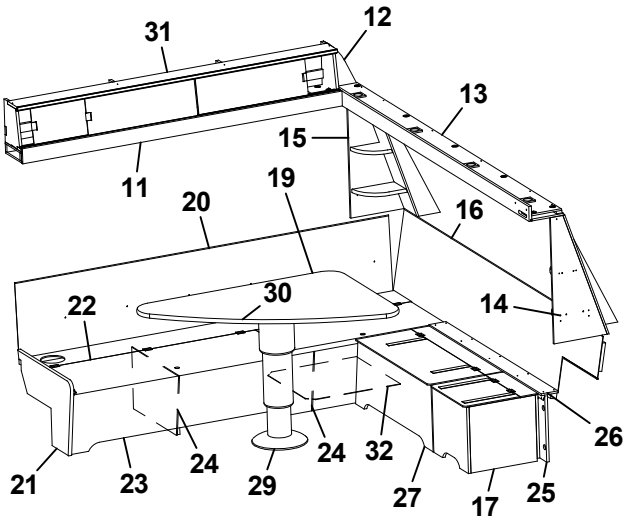
31
12
13
15
11
19
20
16
22
30
14
26
21
23
24
29
24
32
27
17
25

Pos Fig	Det. nr Part. No	Ingår Fitted	OBS!! Ange alltid årsmodell vid beställning av inredning Benämning	OBS!! Specify always year of model when ordering equipment Description
1	329654	x	Stolpe först.	Support bar
2	328378	x	Hylla	Shelf
3	329073	x	Täckskiva H	Cover R
4	328382	x	Hylla	Shelf
5	328373	x	TV-bänk kpl.	TV-bench cpl.
6	328631	x	Lucka V 307x447	Door L 307x447
7	328922	x	Lucka H 307x447	Door R 307x447
8	315202	x	Gångjärn	Hinge
9	312588	x	Platta gångjärn	Plate hinge
10	316428	x	Handtag	Handle
11	328379	x	Hylla	Shelf
12	330264	x	Passbit	Fitting piece
13	328376	x	Hylla	Shelf
14	330249	x	Front högtalare H	Front loudspeaker R
15	330253	x	Front högtalare V	Front loudspeaker L
16	330079	x	Värmespalt gavel fram	Air gap
17	329546	x	Hurts kpl.	Cupboard cpl.
18	330404	x	Täcklist	Cover
19	328593	x	Värmespalt V fram	Air gap L.F.
20	860423	M	List kant U-gap ljusbrun	Strip, light brown
21	323449	x	Gavel bäddlåda V F.	Gable bed box L.F.
22	330314	x	Lock bäddlåda V F.	Cover bed box L.F.
23	328590	x	Front bäddlåda V F.	Front bed box L.F.
24	312825	x	Stöd bäddlåda	Support bed box
25	329555	x	Front	Front
26	329554	x	Skiva 1300x95	Sheet 1300x95
27	329535	x	Bäddlåda kpl.	Bed box cpl.
--	329536	x	Front bäddlåda	Front bed box
--	329540	x	Gavel bäddlåda V d:o	Gable bed box L d:o
--	329541	x	Bakstycke bäddlåda d:o	Back bed box d:o
--	329542	x	Lock bäddlåda d:o	Cover bed box d:o
--	329637	x	Gavel bäddlåda H d:o	Gable bed box R d:o
--	317642	x	Z-profil L=825 d:o	Z-profile L=825 d:o
28	317308	x	Skena gardin L820	Curtain rod L820
29	317210	x	Bordsstativ	Table stand
30	329509-F	x	Bordsskiva 1170x790 *	Table top 1170x790 *
--	328384-A	T	Bordsskiva 1170x790 *	Table top 1170x790 *
--	328384-D	T	Bordsskiva 1170x790 *	Table top 1170x790 *
31	329566	x	Skåp hylla	Cupboard shelf
--	317737	x	Lucka acrylplast d:o	Door acryl d:o
--	317736	x	Glaslist alu. L=1808 d:o	List alu. L=1808 d:o
--	316429	x	Handtag vitrin d:o	Handle d:o
32	329214	x	Luftspalt fram	Air gap front
			* = Ange laminat A, D eller F vid beställning. A = Laminat ARPA 3124 gråprickig D = Laminat ARPA 2203 mörk F = Laminat ARPA 2558 ljus	* = Specify laminate A, D or F in order. A = Laminate ARPA 3124 grey spotted D = Laminate ARPA 2203 dark F = Laminate ARPA 2558 light
			M= Metervara T= Tillbehör	M= On the metre T= Accessory

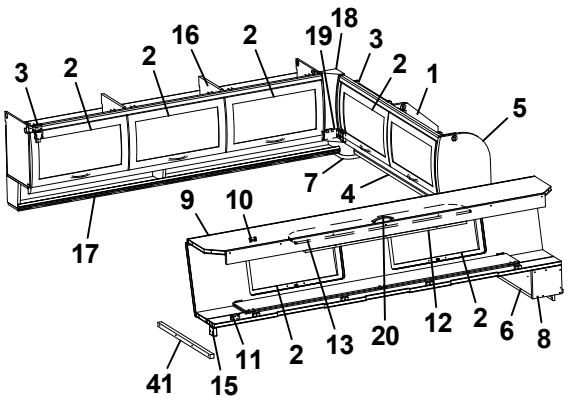
3 2 2 16 2 19 18 3 2 1 5 7 4 9 10 17 11 2 13 20 12 2 6 8 41 15

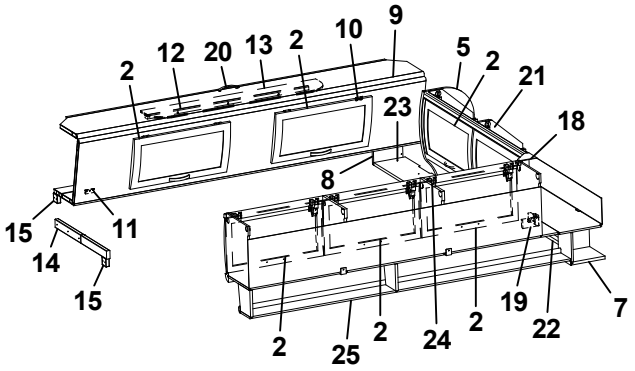
2 12 20 13 2 10 9 5 2 21 23 18 8 15 11 14 15 2 25 2 24 2 19 22 7

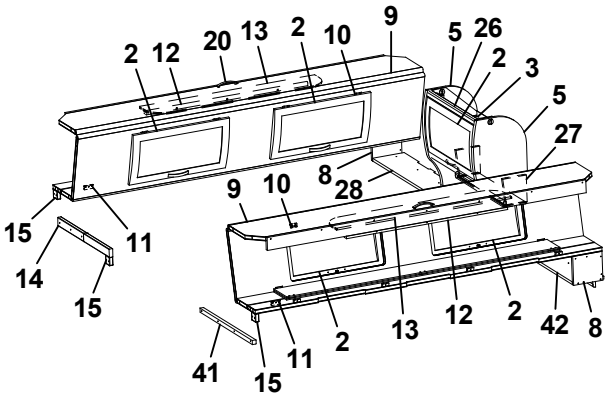
2 12 20 13 2 10 9 5 26 2 3 5 27 8 28 9 10 15 11 14 15 2 13 12 2 42 8 41 15 11

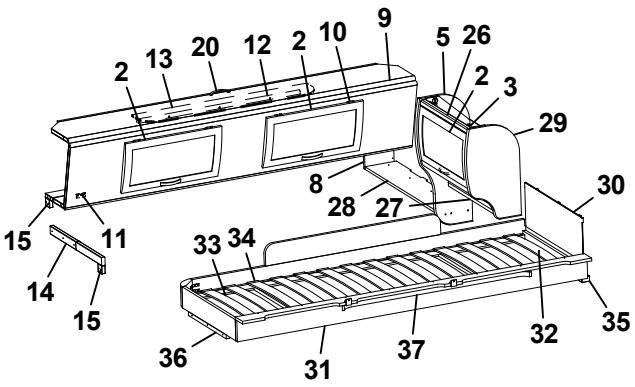
2 13 20 12 2 10 9 5 26 2 3 29 8 28 27 30 15 11 14 15 33 34 36 31 37 32 35

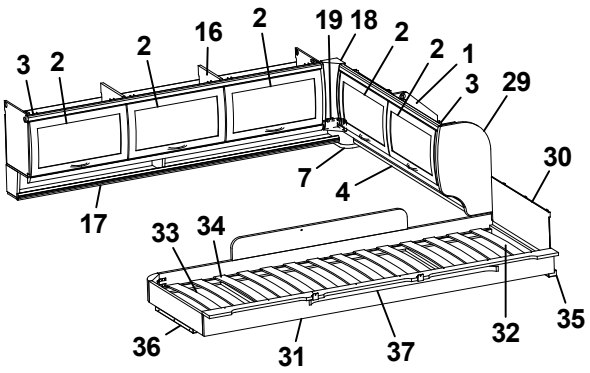
3 2 2 16 2 19 18 2 2 1 3 29 7 4 30 17 33 34 36 31 37 32 35

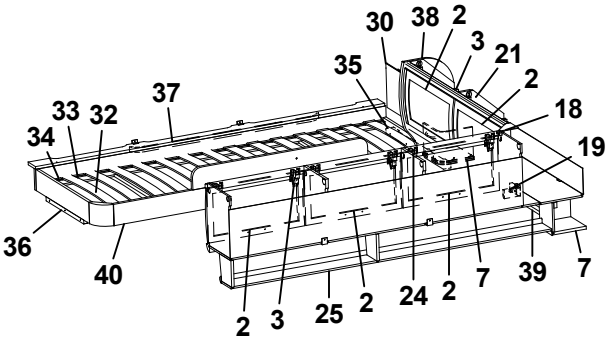
30 38 2 3 21 2 35 37 33 32 34 18 19 36 40 2 3 25 2 24 2 7 39 7

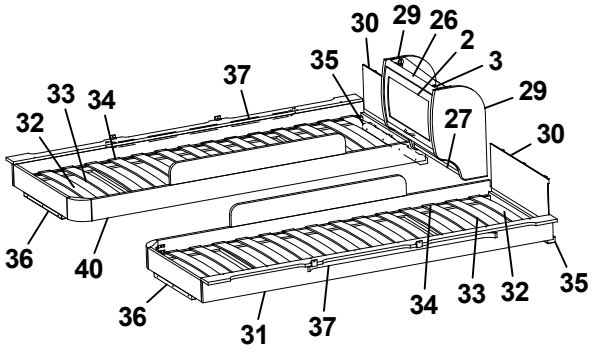
30 29 26 2 3 29 27 30 35 37 33 34 32 36 40 36 31 37 34 33 32 35

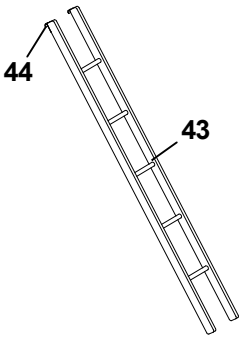
44 43

Pos Fig	Det. nr Part. No	Ingår Fitted	OBS!! Ange alltid årsmodell vid beställning av inredning Benämning	OBS!! Specify always year of model when ordering equipment Description
1	323649	x	Skåp gavel bak H L1510	Cupboard
2	323000	x	Lucka	Door
3	315194	x	Gångjärn	Hinge
4	323653	x	Hyllpaket	Shelf
5	327395	x	Gavel rundad	Gable
6	372339	x	Hylla gavel bak	Shelf gable rear
7	328364	x	Hörn	Corner
8	327394	x	Gavel	Gable
9	327366	x	Överbäddskåp L1980	Upper bed L1980
10	860402	x	Gångjärn	Hinge
11	860405	x	Gångjärn	Hinge
12	312233	x	Regel låsning	Lock bar
13	323846	x	Rasskydd ö-bäddskåp	Protective plate
14	312713	x	Bärregel (vikbar)	Bearing rail
15	312726	x	Kloss bärregel	Block bearing rail
16	323153	x	Skåp övre L=1674	Cupboard upper L=1674
17	323155	x	Hyllpaket	Shelf
18	316115	x	Hörn inredning	Corner
19	324321	x	Täckvinkel hörn inredning	Cover for corner
20	316428	x	Handtag	Handle
21	323471	x	Skåp gavel bak V L1510	Cupboard gable
22	324947	x	Hyllpaket	Shelf
23	372238	x	Hylla gavel bak	Shelf gable rear
24	323046	x	Skåp övre L=1674	Cupboard upper L=1674
25	323082	x	Hyllpaket	Shelf
26	323884	x	Skåp gavel bak L560	Cupboard gable L560
27	323888	x	Hyllpaket	Shelf
28	372248	x	Hylla gavel bak	Shelf gable rear
29	323657	x	Gavel rundad	Gable
30	321209	x	Värmespalt gavel	Air gap gable
31	323797	x	Sängram vån.säng V u. ribbotten	Bed bottom L without laths
32	325430	x	Ribbotten kpl.	Laths bottom cpl.
33	311985	x	Ribba sängbotten L=718 B=63	Lath bed bottom L=718 B=63
34	312046	x	Band t. ribbotten	Band for laths bottom
35	324117	x	Bärregel	Bearing rail
36	312436	x	Bärregel L=440	Bearing rail L=440
37	316199	x	Skena gardin L1020	Curtain rod L1020
38	324047	x	Gavel rundad	Gable
39	323476	x	Hyllpaket	Shelf
40	323798	x	Sängram vån.säng H u. ribbotten	Bed bottom
41	312313	x	Bärregel 670x22x22	Bearing rail 670x22x22
42	372251	x	Hylla gavel bak	Shelf gable rear
43	312613	T	Stege ö-bäddsskåp 201x1800 kpl.	Ladder upper bed 201x1800 cpl.
44	860426	T	Krok t. stege	Hook for ladder
			T= Tillbehör	T= Accessory

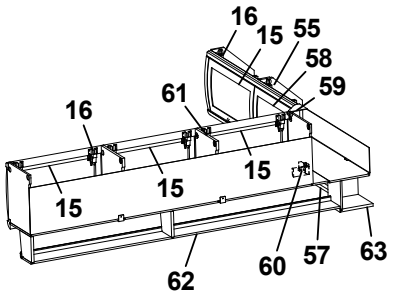
16
15
55
58
59
61
16
15
15
15
62
60
57
63

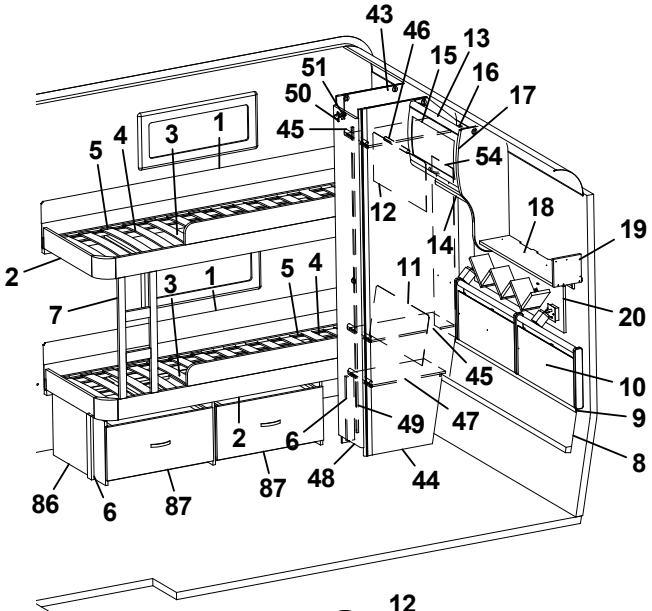
43
46
15
13
16
17
51
50
45
54
5
4
3
1
12
18
19
14
2
3
1
5
4
11
7
20
45
10
49
47
9
2
6
8
86
6
87
87
48
44

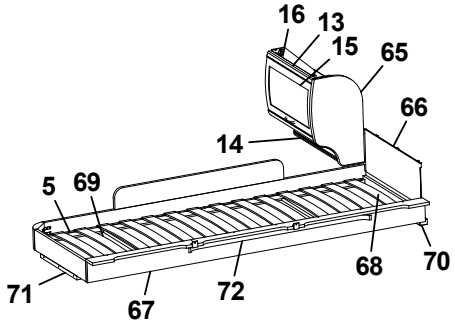
16
13
15
65
66
14
5
69
68
70
71
67
72

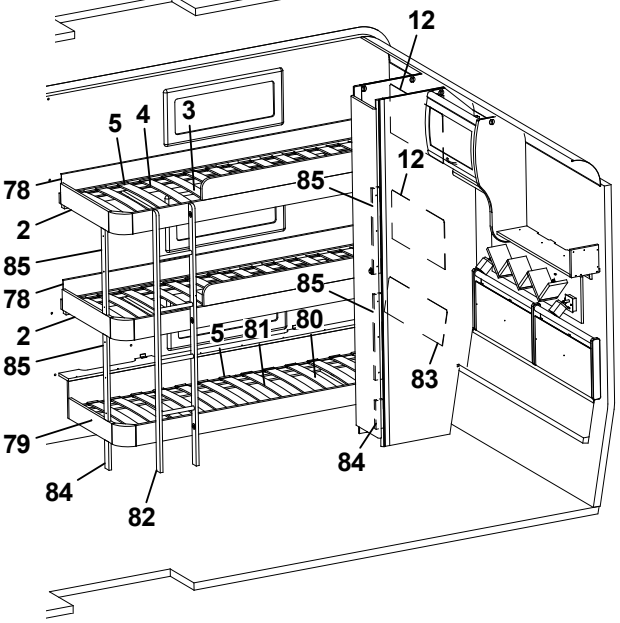
12
5
4
3
12
78
85
2
85
78
85
2
5
81
80
85
83
79
84
84
82

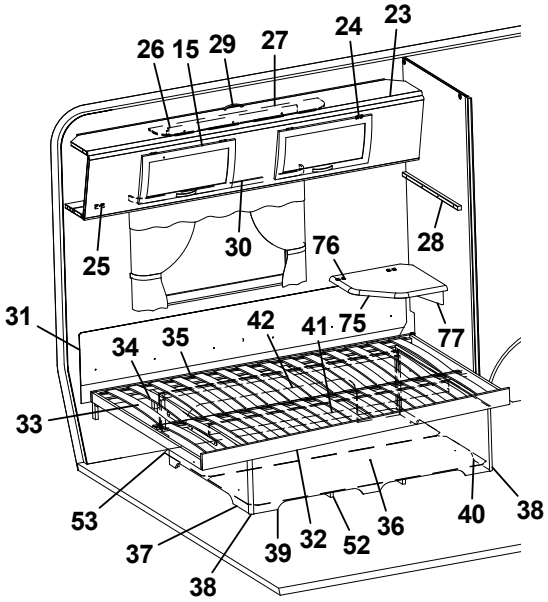
26
15
29
27
24
23
25
30
76
28
31
34
35
42
41
75
77
33
53
37
38
39
32
52
36
40
38

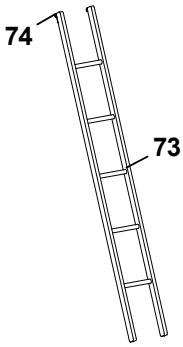
74
73

Pos Fig	Det. nr Part. No	Ingår Fitted	OBS!! Ange alltid årsmodell vid beställning av inredning Benämning	OBS!! Specify always year of model when ordering equipment Description
1	321919	x	Värmespalt H-bak	Air gap R rear
2	323781	x	Sängram fast u. ribbotten	Bed bottom without laths
3	325432	x	Ribbotten kpl.	Laths bottom cpl.
4	311985	x	Ribba sängbotten L=718 B=63	Lath bed bottom L=718 B=63
5	312046	x	Band t. ribbotten	Band for laths bottom
6	322338	x	Stöd säng 15,5x45x360	Support bed
7	324114	x	Stege	Ladder
8	323785	x	Värmespalt nedre gavel bak	Air gap under
9	314287	x	List plast L=2270	List plastic L=2270
10	325742	x	Värmespalt gavel bak	Air gap
11	323783	x	Värmespalt H-bak	Air gap R rear
12	321688	x	Värmespalt V-bak	Air gap L rear
13	323884	x	Skåp gavel bak L560	Cupboard gable L560
14	323888	x	Hyllpaket	Shelf
15	323000	x	Lucka	Door
16	315194	x	Gångjärn	Hinge
17	327395	x	Gavel rundad	Gable
18	372339	x	Hylla gavel bak	Shelf gable rear
19	327394	x	Gavel	Gable
20	329660	x	Hylla	Shelf
23	327366	x	Överbäddskåp L1980	Upper bed L1980
24	860402	x	Gångjärn	Hinge
25	860405	x	Gångjärn	Hinge
26	312233	x	Regel låsning	Lock bar
27	323846	x	Rasskydd ö-bäddskåp	Protective plate
28	312313	x	Bärregel 670x22x22	Bearing rail 670x22x22
29	316428	x	Handtag	Handle
30	316898	x	Skena gardin L1020	Curtain rod L1020
31	312006	x	Värmespalt V-H bak	Air gap L-R rear
32	324035	x	Sängram u. ribbotten	Bedbottom without laths
33	325343	x	Ribbotten kpl.	Laths bottom cpl.
34	311985	x	Ribba sängbotten L=718 B=63	Lath bed bottom L=718 B=63
35	312046	x	Band t. ribbotten	Band for laths bottom
36	325748	x	Sänglåda kpl.	Bed box cpl.
37	325751	x	Gavel säng V	Gable bed L
38	860590	x	List hörn L=2500	Corner strip L=2500
39	323282	x	Front säng	Front bed
40	325750	x	Gavel säng H	Gable bed R
41	315203	x	Regel 17,5x55x1415	Wood lath pine 17,5x55x1415
42	325749	x	Bakgavel sänglåda	Back bed box
43	323924	x	Vägg garderob V (garderob m. 3 hyllor)	Wall wardrobe L (wardrobe with 3 shelfs)
--	324452	T	Vägg garderob V (garderob m. 6 hyllor)	Wall wardrobe L (wardrobe with 6 shelfs)
44	323257	x	Vägg garderob H (garderob m. 3 hyllor)	Wall wardrobe R (wardrobe with 3 shelfs)
--	324453	T	Vägg garderob H (garderob m. 6 hyllor)	Wall wardrobe R (wardrobe with 6 shelfs)
45	323926	x	Hylla (3 st extra i garderob m. 6 hyllor)	Shelf (3 pcs extra in wardrobe with 6 shelfs)
			T= Tillbehör	T= Accessory

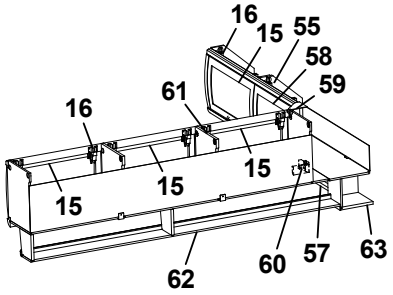
16
15
55
58
59
61
16
15
15
15
62
60
57
63

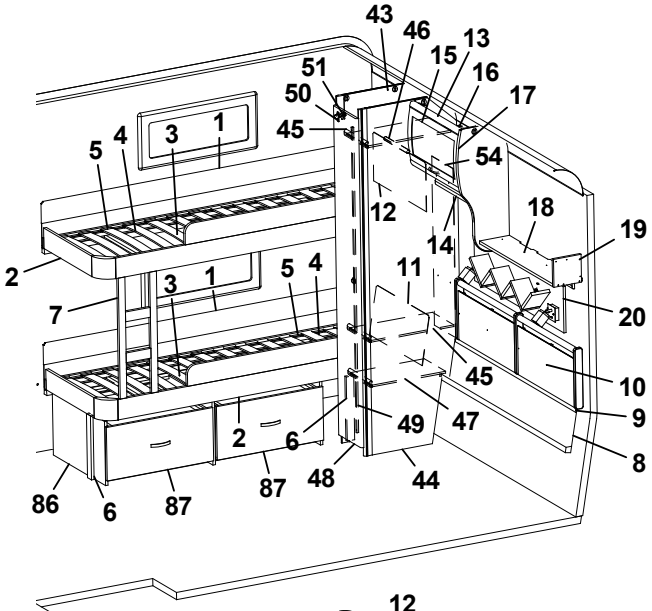
43
46
15
13
16
17
51
50
45
54
5
4
3
1
12
18
19
14
2
3
1
5
4
11
7
20
45
10
49
47
9
2
6
8
86
6
87
87
48
44

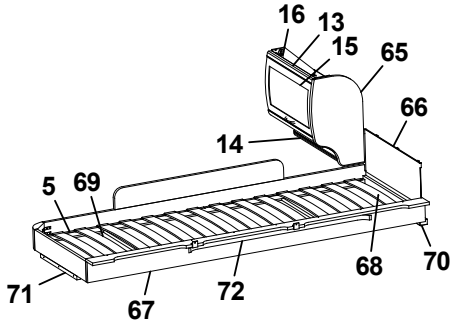
16
13
15
65
66
14
5
69
68
70
71
67
72

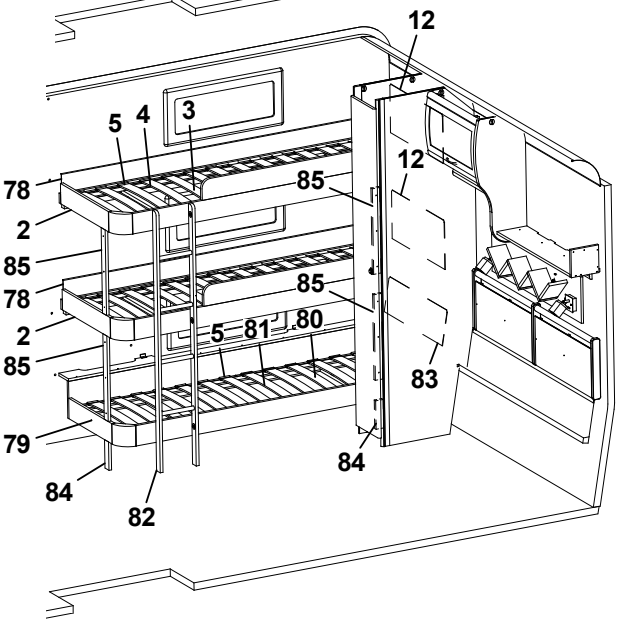
12
5
4
3
12
78
85
2
85
78
85
2
5
81
80
85
83
79
84
84
82

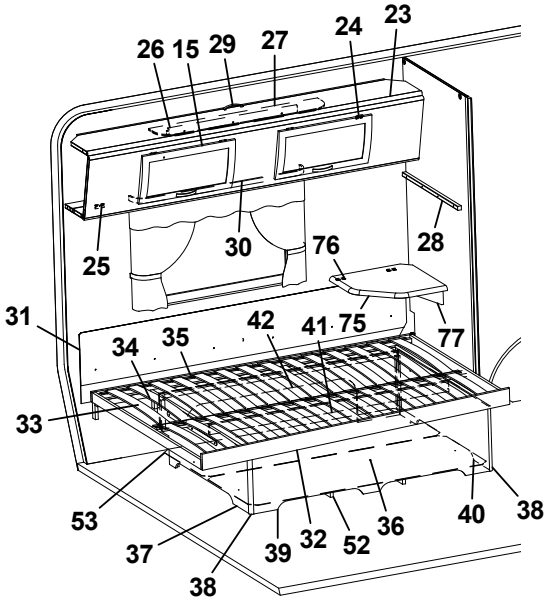
26
15
29
27
24
23
25
30
76
28
31
34
35
42
41
75
77
33
53
37
38
39
32
52
36
40
38

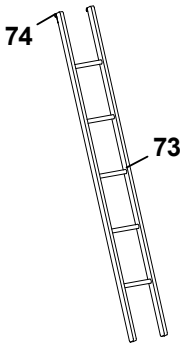
74
73

Pos Fig	Det. nr Part. No	Ingår Fitted	OBS!! Ange alltid årsmodell vid beställning av inredning Benämning	OBS!! Specify always year of model when ordering equipment Description
46	316197	x	Galgstång L=782	Clothes hanger L=782
47	322362	x	Hylla	Shelf
48	324079	x	Dörr 260x1850	Door 260x1850
49	314523	x	Rätningslist dörr L=1715	List L=1715
50	311917	x	Gångjärn	Hinge
51	312588	x	Platta gångjärn	Plate hinge
52	324938	x	Luftspalt sänglåda	Air gap bed box
53	325752	x	Luftspalt	Air gap
54	325729	x	Värmespalt garderob bak	Air gap
55	323461	T	Skåp gavel bak V L1410	Cupboard upper L1410
57	323466	T	Hyllpaket	Shelf
58	323002	T	Lucka	Door
59	316115	T	Hörn inredning	Corner
60	324321	T	Täckvinkel hörn inredning	Cover for corner
61	323046	T	Skåp övre L=1674	Cupboard upper L=1674
62	323082	T	Hyllpaket	Shelf
63	328364	T	Hörn	Corner
65	323657	T	Gavel rundad	Gable
66	321209	T	Värmespalt gavel	Air gap gable
67	323797	T	Sängram vån.säng V u. ribbotten	Bed bottom L without laths
68	325430	T	Ribbotten kpl.	Laths bottom cpl.
69	311985	T	Ribba sängbotten L=718 B=63	Lath bed bottom L=718 B=63
70	324117	T	Bärregel	Bearing rail
71	312436	T	Bärregel L=440	Bearing rail L=440
72	316199	T	Skena gardin L1020	Curtain rod L1020
73	312613	T	Stege ö-bäddsskåp 201x1800 kpl.	Ladder upper bed 201x1800 cpl.
74	860426	T	Krok t. stege	Hook for ladder
75	328360	T	Skiva TV-hylla *	Board *
76	860621	T	Gångjärn	Hinge
77	315749	T	Stöd	Support board
78	325515	x	Värmespalt V/H-bak	Air gap R rear
79	326792	x	Sängram u. ribbotten	Bed bottom without laths
80	326793	x	Ribbotten kpl.	Laths bottom cpl.
81	311985	x	Ribba sängbotten L=718 B=63	Lath bed bottom L=718 B=63
82	326790	x	Stege	Ladder
83	326789	x	Värmespalt V-bak	Air gap L rear
84	326791	x	Stöd säng 15,5x45x160	Support bed
85	327557	x	Stöd säng 15,5x45x481	Support bed
86	327222	T	Lådor under säng kpl. sats	Drawers under bed cpl. kit
87	324786	T	Låda kpl. d:o	Drawer cpl. d:o
			* = Ange laminat A, D eller F vid beställning. A = Laminat ARPA 3124 gråprickig D = Laminat ARPA 2203 mörk F = Laminat ARPA 2558 ljus	* = Specify laminate A, D or F in order. A = Laminate ARPA 3124 grey spotted D = Laminate ARPA 2203 dark F = Laminate ARPA 2558 light
			T= Tillbehör	T= Accessory

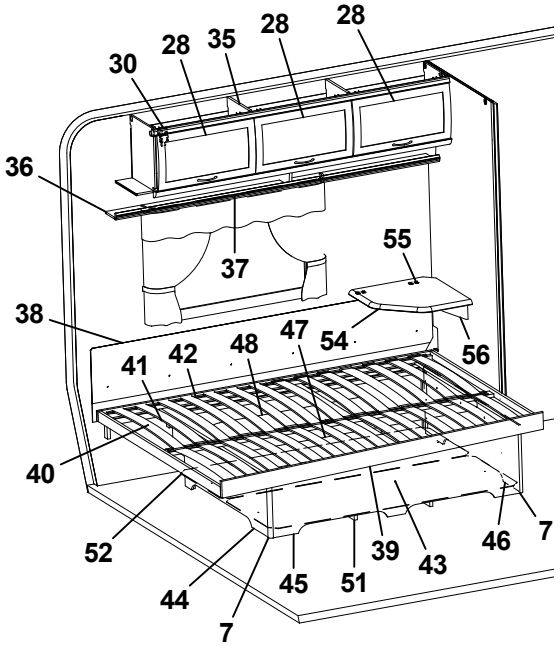
30
28
35
28
28
36
37
55
38
47
54
56
41
42
48
40
52
44
7
45
51
39
43
46
7

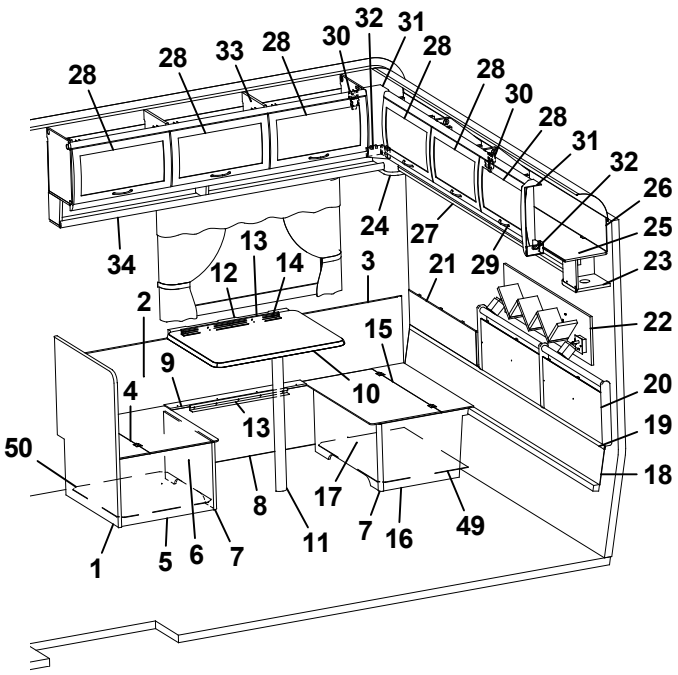
28
28
33
28
30
32
31
28
28
30
28
31
32
26
25
23
22
20
19
18
34
24
27
29
21
3
12
13
14
2
9
4
15
10
13
50
8
17
7
16
49
1
5
6
7
11

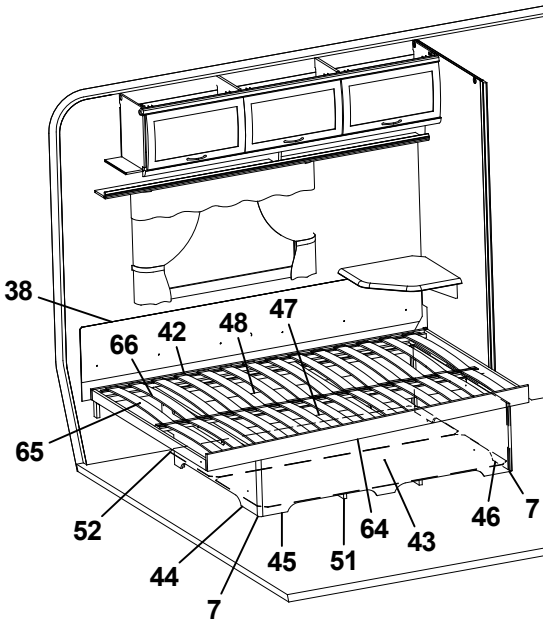
38
66
42
48
47
65
52
44
7
45
51
64
43
46
7

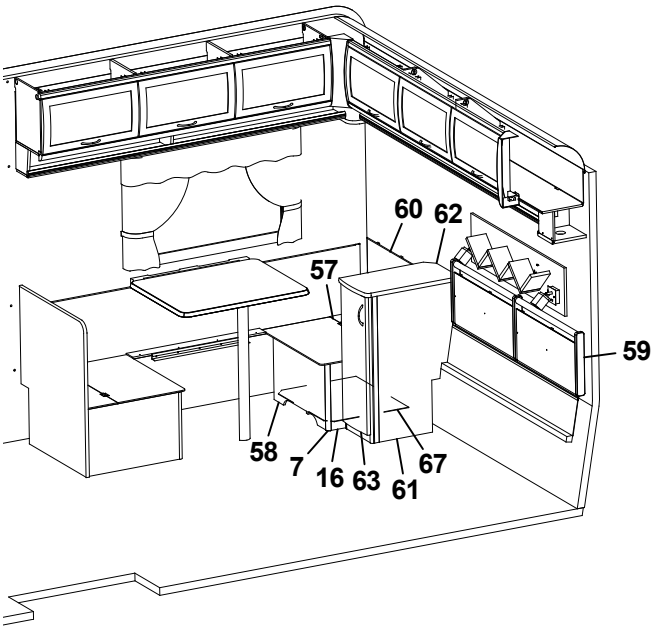
60
62
57
59
58
7
16
63
61
67

Pos Fig	Det. nr Part. No	Ingår Fitted	OBS!! Ange alltid årsmodell vid beställning av inredning Benämning	OBS!! Specify always year of model when ordering equipment Description
1	320636	x	Vägg vid bäddlåda	Wall by bed box
2	320341	x	Värmespalt H-bak	Air gap R rear
3	860423	M	List kant U-gap ljusbrun	Strip, light brown
4	312251	x	Lock bäddlåda HB främre	Cover bed box R.R. front
5	320400	x	Gavel bäddlåda HB främre	Gable bed box R.R. front
6	320397	x	Front bäddlåda HB främre	Front bed box R.R. front
7	860590	x	List hörn L=2500	Corner strip L=2500
8	323370	x	Front bäddlåda H bak	Front bed box R.R.
9	323373	x	Lock front bäddlåda HB	Cover front bed box R.R.
10	372085	x	Bordsskiva 750x600 *	Table top 750x600 *
11	315565	x	Bordsben	Table leg
12	312314	x	Fästregel bord	Bracket
13	300108	x	List bord väggdel L550	List wall
14	300420	x	List upphäng bordsdel L550	List board
15	312250	x	Lock bäddlåda HB bakre	Cover bed box R.R. rear
16	323372	x	Gavel bäddlåda HB bakre	Gable bed box R.R. rear
17	320395	x	Front bäddlåda HB bakre	Front bed box R.R. rear
18	323293	x	Värmespalt nedre gavel bak	Air gap under
19	314287	x	List plast L=2270	List plastic L=2270
20	325739	x	Värmespalt gavel bak	Air gap
21	323371	x	Värmespalt övre gavel bak	Air gap upper
22	329660	x	Hylla	Shelf
23	329708	x	Hörn m. hål för strömbrytare	Corner with hole for switch
24	328364	x	Hörn	Corner
25	323049	x	Skåp gavel bak L2365	Cupboard gable L2365
26	323059	x	Skiva skåp 2345x180	Sheet 2345x180
27	323138	x	Hyllpaket	Shelf
28	323000	x	Lucka	Door
29	316428	x	Handtag	Handle
30	315194	x	Gångjärn	Hinge
31	316115	x	Hörn inredning	Corner
32	324321	x	Täckvinkel hörn inredning	Cover for corner
33	323153	x	Skåp övre L1674	Cupboard upper L1674
34	323155	x	Hyllpaket	Shelf
35	323046	x	Skåp övre L=1674	Cupboard upper L=1674
36	323082	x	Hyllpaket	Shelf
37	316898	x	Skena gardin L1020	Curtain rod L1020
38	312006	x	Värmespalt V-H bak	Air gap L-R rear
39	324039	x	Sängram u. ribbotten	Bed bottom without laths
40	325339	x	Ribbotten kpl.	Laths bottom cpl.
41	311985	x	Ribba sängbotten L=718 B=63	Lath bed bottom L=718 B=63
42	312046	x	Band t. ribbotten	Band for laths bottom
43	325748	x	Sänglåda kpl.	Bed box cpl.
44	325751	x	Gavel säng V	Gable bed L
45	323282	x	Front säng	Front bed
			M= Metervara T= Tillbehör	M= On the metre T= Accessory

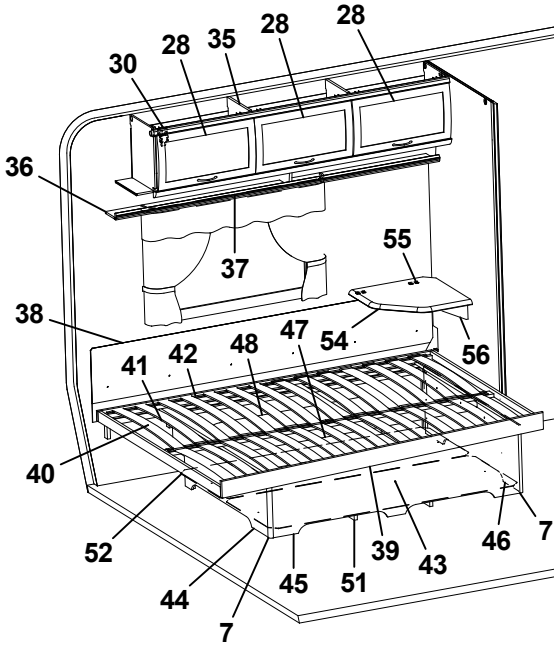
30
28
35
28
28
36
37
55
38
47
54
56
41
42
48
40
52
44
7
45
51
39
43
46
7

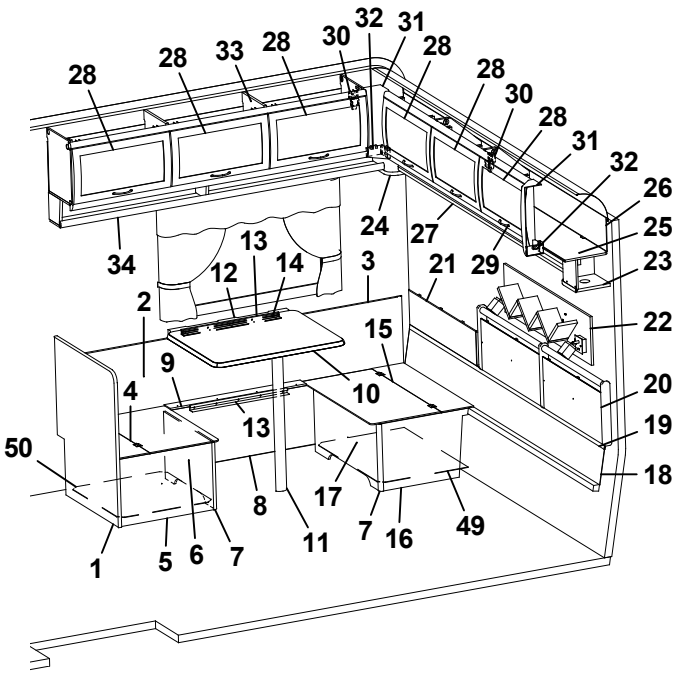
28
28
33
28
30
32
31
28
28
30
28
31
32
26
25
23
22
20
19
18
34
24
27
29
21
3
12
13
14
2
15
9
10
4
13
50
8
17
7
16
49
1
5
6
7
11

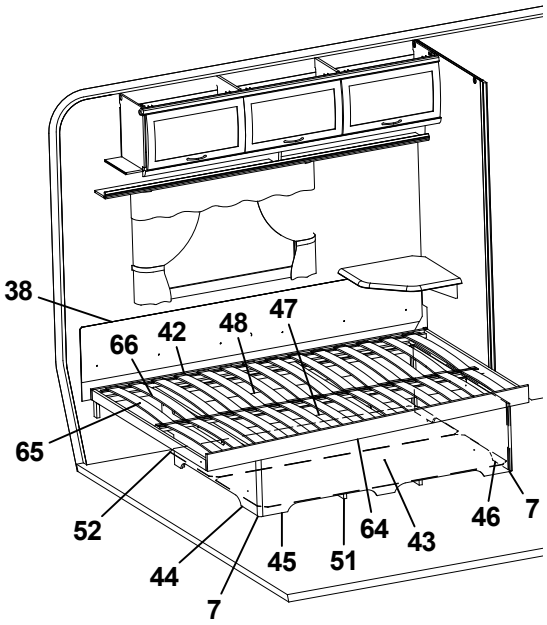
38
66
42
48
47
65
52
44
7
45
51
64
43
46
7

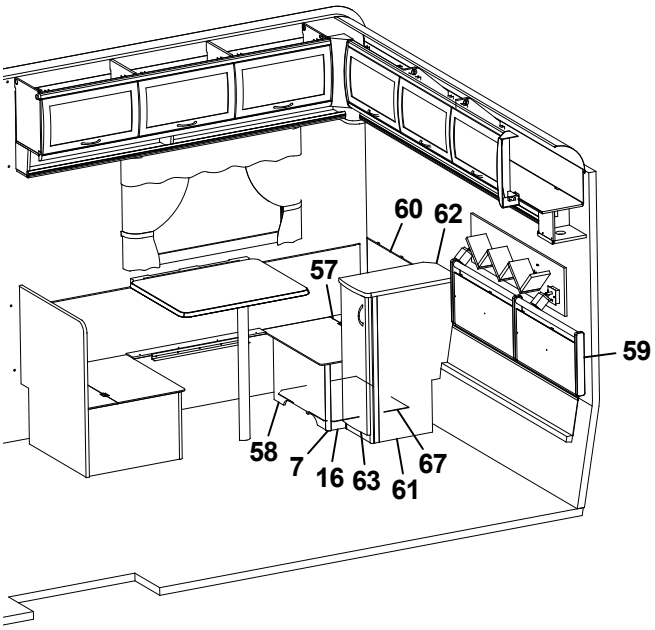
60
62
57
59
58
7
16
63
61
67

Pos Fig	Det. nr Part. No	Ingår Fitted	OBS!! Ange alltid årsmodell vid beställning av inredning Benämning	OBS!! Specify always year of model when ordering equipment Description
46	325750	x	Gavel säng H	Gable bed R
47	315203	x	Regel 17,5x55x1415	Wood lath pine 17,5x55x1415
48	325749	x	Bakgavel sänglåda	Back bed box
49	324142	x	Luftspalt H-bak bakre	Air gap
50	312429	x	Luftspalt H-bak främre	Air gap
51	324938	x	Luftspalt sänglåda	Air gap bed box
52	325752	x	Luftspalt	Air gap
54	328360	T	Skiva TV-hylla *	Board *
55	860621	T	Gångjärn	Hinge
56	315749	T	Stöd	Support board
57	320901	T	Lock bäddlåda HB bakre	Cover bed box R.R. rear
58	320903	T	Front bäddlåda HB bakre	Front bed box R.R. rear
59	325742	T	Värmespalt gavel bak	Air gap
60	324144	T	Värmespalt övre gavel bak	Air gap upper
61	324990	T	Skåp kpl. u.skiva	Cupboard cpl. without board
62	328948	T	Skiva skåp *	Board cupboard *
63	323517	T	Lucka V	Door L
64	324035	T	Sängram u. ribbotten	Bedbottom without laths
65	325343	T	Ribbotten kpl.	Laths bottom cpl.
66	311985	T	Ribba sängbotten L=718 B=63	Lath bed bottom L=718 B=63
67	324140	T	Luftspalt H-bak bakre	Air gap
			* = Ange laminat A, D eller F vid beställning. A = Laminat ARPA 3124 gråprickig D = Laminat ARPA 2203 mörk F = Laminat ARPA 2558 ljus	* = Specify laminate A, D or F in order. A = Laminate ARPA 3124 grey spotted D = Laminate ARPA 2203 dark F = Laminate ARPA 2558 light
			M= Metervara T= Tillbehör	M= On the metre T= Accessory

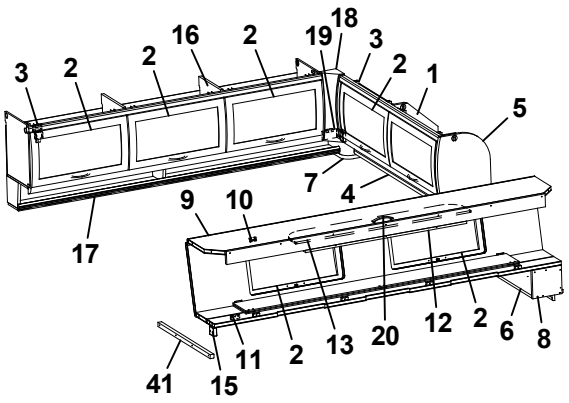
3 2 2 16 2 19 18 3 2 1 5
7 4
9 10
17
2 13 20 12 2 6 8
41 15 11

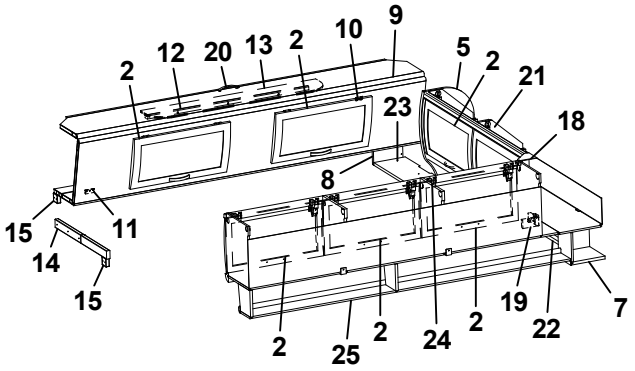
2 12 20 13 2 10 9 5 2 21 18
23
8
15 11
14
15
2 25 2 24 2 19 22 7

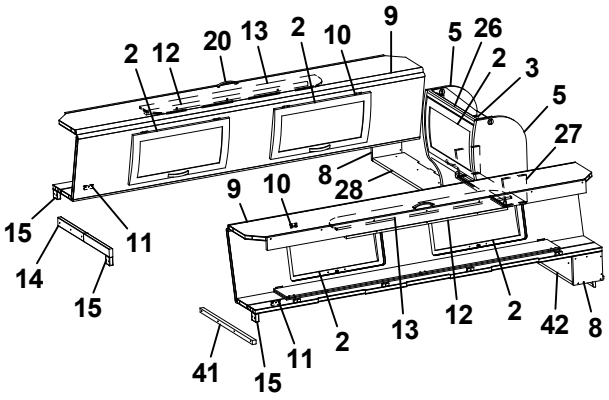
2 12 20 13 2 10 9 5 26 2 3 5 27
8 28
9 10
15 11
14
15
2 13 12 2 42 8
41 15 11

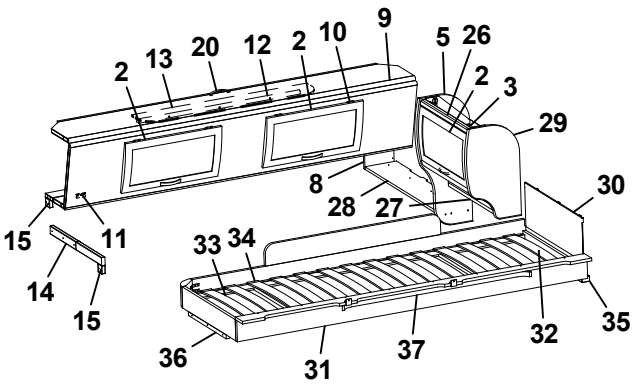
2 13 20 12 2 10 9 5 26 2 3 29 30
8 28 27
15 11
14
15
33 34
36 31 37 32 35

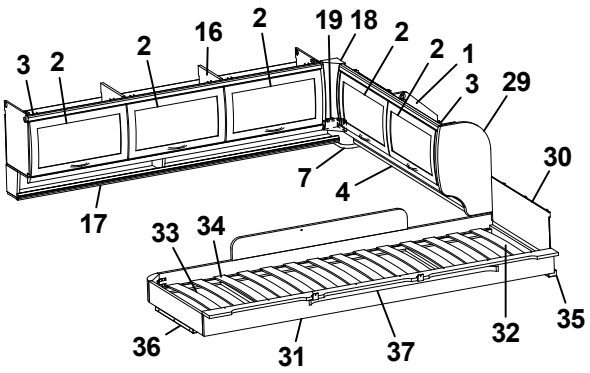
3 2 2 16 2 19 18 2 2 1 3 29 30
7 4
17
33 34
36 31 37 32 35

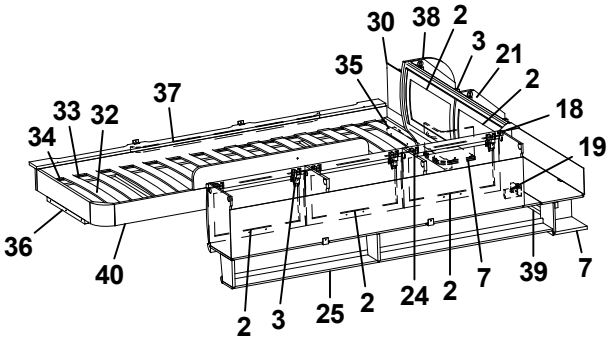
30 38 2 3 21 2 18 19
35 37
33 32
34
36 40
2 3 25 2 24 2 7 39 7

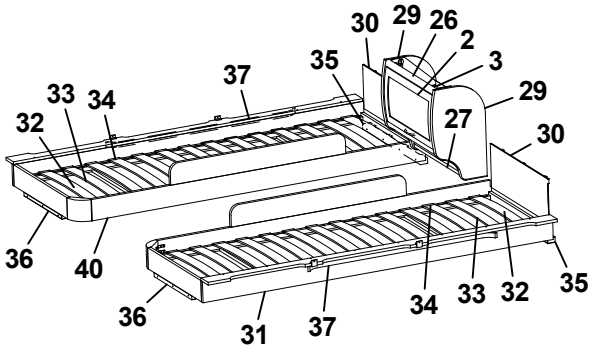
30 29 26 2 3 29 30
35 37
33 34
32
27
36 40
36 31 37 34 33 32 35

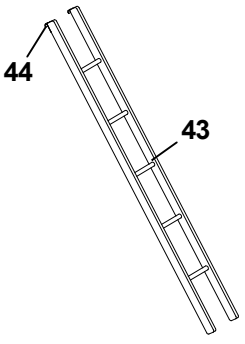
44
43

Pos Fig	Det. nr Part. No	Ingår Fitted	OBS!! Ange alltid årsmodell vid beställning av inredning Benämning	OBS!! Specify always year of model when ordering equipment Description
1	323649	x	Skåp gavel bak H L1510	Cupboard
2	323000	x	Lucka	Door
3	315194	x	Gångjärn	Hinge
4	323653	x	Hyllpaket	Shelf
5	327395	x	Gavel rundad	Gable
6	372339	x	Hylla gavel bak	Shelf gable rear
7	328364	x	Hörn	Corner
8	327394	x	Gavel	Gable
9	327366	x	Överbäddskåp L1980	Upper bed L1980
10	860402	x	Gångjärn	Hinge
11	860405	x	Gångjärn	Hinge
12	312233	x	Regel låsning	Lock bar
13	323846	x	Rasskydd ö-bäddskåp	Protective plate
14	312713	x	Bärregel (vikbar)	Bearing rail
15	312726	x	Kloss bärregel	Block bearing rail
16	323153	x	Skåp övre L=1674	Cupboard upper L=1674
17	323155	x	Hyllpaket	Shelf
18	316115	x	Hörn inredning	Corner
19	324321	x	Täckvinkel hörn inredning	Cover for corner
20	316428	x	Handtag	Handle
21	323471	x	Skåp gavel bak V L1510	Cupboard gable
22	324947	x	Hyllpaket	Shelf
23	372238	x	Hylla gavel bak	Shelf gable rear
24	323046	x	Skåp övre L=1674	Cupboard upper L=1674
25	323082	x	Hyllpaket	Shelf
26	323884	x	Skåp gavel bak L560	Cupboard gable L560
27	323888	x	Hyllpaket	Shelf
28	372248	x	Hylla gavel bak	Shelf gable rear
29	323657	x	Gavel rundad	Gable
30	321209	x	Värmespalt gavel	Air gap gable
31	323797	x	Sängram vån.säng V u. ribbotten	Bed bottom L without laths
32	325430	x	Ribbotten kpl.	Laths bottom cpl.
33	311985	x	Ribba sängbotten L=718 B=63	Lath bed bottom L=718 B=63
34	312046	x	Band t. ribbotten	Band for laths bottom
35	324117	x	Bärregel	Bearing rail
36	312436	x	Bärregel L=440	Bearing rail L=440
37	316199	x	Skena gardin L1020	Curtain rod L1020
38	324047	x	Gavel rundad	Gable
39	323476	x	Hyllpaket	Shelf
40	323798	x	Sängram vån.säng H u. ribbotten	Bed bottom
41	312313	x	Bärregel 670x22x22	Bearing rail 670x22x22
42	372251	x	Hylla gavel bak	Shelf gable rear
43	312613	T	Stege ö-bäddsskåp 201x1800 kpl.	Ladder upper bed 201x1800 cpl.
44	860426	T	Krok t. stege	Hook for ladder
			T= Tillbehör	T= Accessory

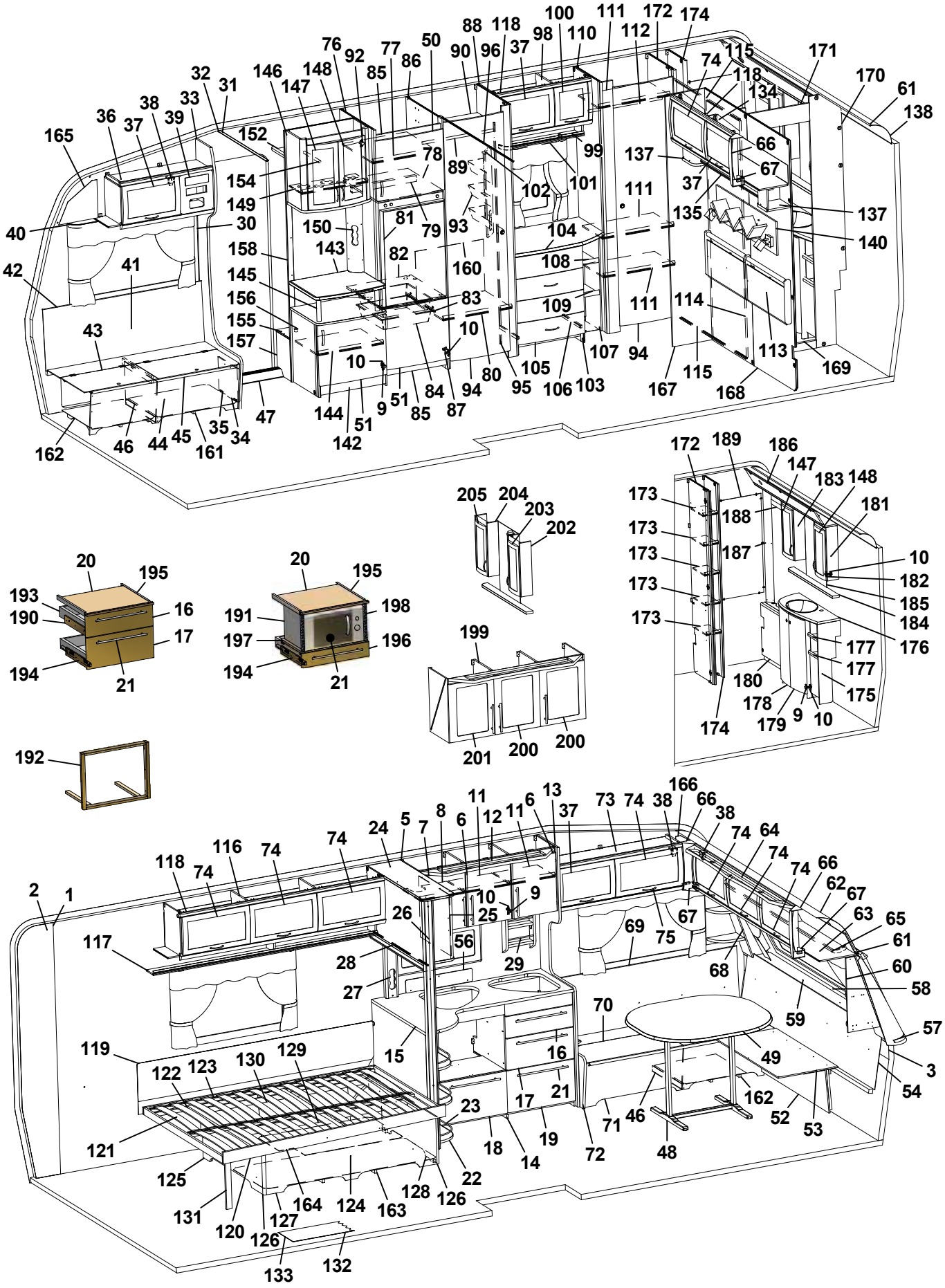
1 2 3 4 5 6 7 8 9 10 11 12 13 14 15 16 17 18 19 20 21 22 23 24 25 26 27 28 29 30 31 32 33 34 35 36 37 38 39 40 41 42 43 44 45 46 47 48 49 50 51 52 53 54 55 56 57 58 59 60 61 62 63 64 65 66 67 68 69 70 71 72 73 74 75 76 77 78 79 80 81 82 83 84 85 86 87 88 89 90 91 92 93 94 95 96 97 98 99 100 101 102 103 104 105 106 107 108 109 110 111 112 113 114 115 116 117 118 119 120 121 122 123 124 125 126 127 128 129 130 131 132 133 134 135 136 137 138 139 140 141 142 143 144 145 146 147 148 149 150 151 152 153 154 155 156 157 158 159 160 161 162 163 164 165 166 167 168 169 170 171 172 173 174 175 176 177 178 179 180 181 182 183 184 185 186 187 188 189 190 191 192 193 194 195 196 197 198 199 200 201 202 203 204 205

Pos Fig	Det. nr Part. No	Ingår Fitted	OBS!! Ange alltid årsmodell vid beställning av inredning Benämning	OBS!! Specify always year of model when ordering equipment Description
1	316707	M	Tapet vägg/tak	Wall paper
2	316021	M	Tejp tapet 20 mm	Tape, wall paper 20 mm
3	316022	M	Tejp tapet 60 mm	Tape, wall paper 60 mm
5	329557	x	Skåp kök L1120 kpl.	Cupboard kitchen L1120 cpl.
6	329251	x	Lucka H	Door R
--	317502	x	Handtag d:o	Handle d:o
7	329252	x	Lucka V	Door L
--	317502	x	Handtag d:o	Handle d:o
8	329247	x	Hylla	Shelf
9	311917	x	Gångjärn	Hinge
10	312588	x	Platta gångjärn	Plate hinge
11	329248	x	Hylla	Shelf
12	329340-D	x	Ljusramp köksskåp	Light holder
13	323439	x	Vägg vid diskbänk	Wall
14	329517	x	Diskbänk kpl. u. skiva	Kitchen sink cpl. without board
15	330215-D	x	Skiva diskbänk	Board
16	329331	x	Lådförstycke	Drawer front
17	329239	x	Lådförstycke	Drawer front
18	329586	x	Lucka	Door
19	329240	x	Lucka	Door
20	328945	x	Skärbräda	Cutting board
21	317503	x	Handtag	Handle
22	320482	x	Utskjut diskbänk	Projection kitchen sink
23	326360	x	Rasskyddssats	Shelter
24	330400	x	Skåp utskjut kökskåp	Cupboard projection
25	330401	x	Lucka acrylplast	Door acryl
--	314350	x	Lås magnet d:o	Lock magnet d:o
--	317390	x	Motstycke magnetlås	Companion part
--	314351	x	Gångjärn d:o	Hinge d:o
26	324888	x	Stolpe utskjut	Support bar
27	324665	x	Front el-uttag	Front outlet
28	314722	x	Skena draperi L=900	Curtain rod L=900
--	316194	T	Persienn 897x540	Venetian blind 897x540
29	321999	x	Kryddhylla	Spice rack
30	504400	x	List täck el-kabel B=44 L=2000	Cover strip B=44 L=2000
31	316270	x	List snäpp undre L2379	List under L2379
32	316268	x	List snäpp övre L2379	List upper L2379
33	329886	x	Stolpe först. L1922 kpl. m. lucka	Support bar cpl. with door
34	320005	x	Lucka	Door
35	312589	x	Gångjärn	Hinge
36	328362	x	Skåp övre elc.	Cupboard upper
37	323002	x	Lucka	Door
38	860406	x	Gångjärn	Hinge
39	325495	x	Täckfront radio	Cover radio
40	316898	x	Skena gardin L1020	Curtain rod L1020
			M= Metervara T= Tillbehör	M= On the metre T= Accessory

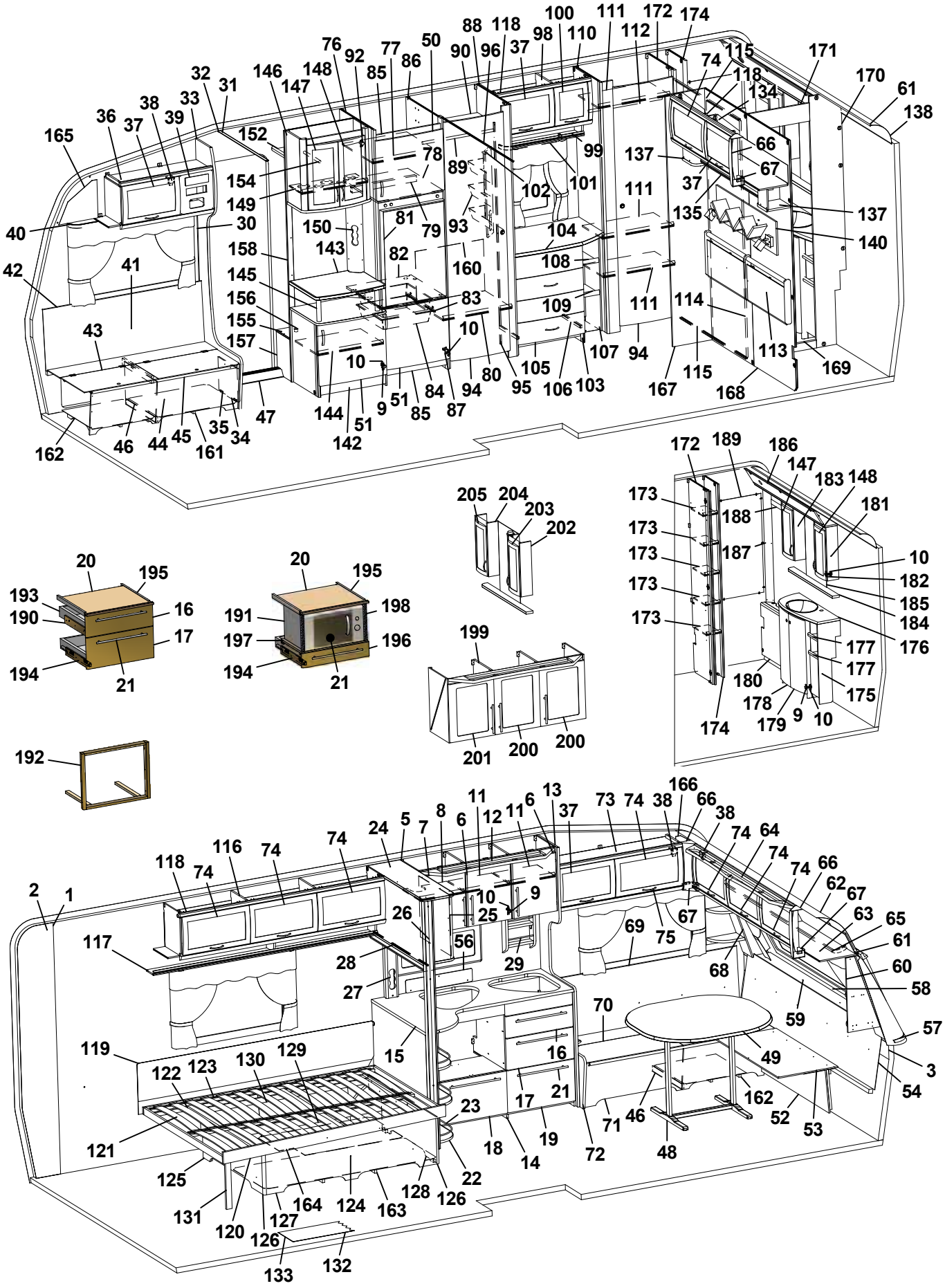
1 2 3 4 5 6 7 8 9 10 11 12 13 14 15 16 17 18 19 20 21 22 23 24 25 26 27 28 29 30 31 32 33 34 35 36 37 38 39 40 41 42 43 44 45 46 47 48 49 50 51 52 53 54 55 56 57 58 59 60 61 62 63 64 65 66 67 68 69 70 71 72 73 74 75 76 77 78 79 80 81 82 83 84 85 86 87 88 89 90 92 93 94 95 96 98 99 100 101 102 103 104 105 106 107 108 109 110 111 112 113 114 115 116 117 118 119 120 121 122 123 124 125 126 127 128 129 130 131 132 133 134 135 137 138 140 142 143 144 145 146 147 148 149 150 152 154 155 156 157 158 160 161 162 163 164 165 166 167 168 169 170 171 172 173 174 175 176 177 178 179 180 181 182 183 184 185 186 187 188 189 191 192 193 194 195 196 197 198 199 200 201 202 203 204 205

Pos Fig	Det. nr Part. No	Ingår Fitted	OBS!! Ange alltid årsmodell vid beställning av inredning Benämning	OBS!! Specify always year of model when ordering equipment Description
41	325765	x	Värmespalt H fram	Air gap R.F.
42	860423	M	List kant ljusbrun	Strip, light brown
43	323178	x	Lock bäddlåda H F	Cover bedbox R.F.
44	324422	x	Front bäddlåda H F	Front bed box R.F.
45	860562	x	List bädd	List bed
46	312825	x	Stöd bäddlåda HF	Support bed box
47	314687	x	Tröskel aluminium L=850	Threshold aluminium L=850
48	316012	x	Bordsstativ	Table stand
49	329493-F	x	Bordsskiva 940x1025 *	Table top 940x1025 *
--	372083-A	T	Bordsskiva 940x1026 *	Table top 940x1026 *
--	372083-D	T	Bordsskiva 940x1026 *	Table top 940x1026 *
50	323504	x	Lucka V 550x470	Door L 550x470
51	323503	x	Lucka H 550x470.	Door R 550x470
52	323180	x	Front bäddlåda gavel	Front bed box gable
53	323205	x	Skiva rundsittgrupp	Sheet seat
54	329718	x	Värmespalt gavel fram	Air gap
56	401717	x	Flamskydd	Flame guard
57	210082	x	Hylla front L2376	Shelf front L2376
58	860593	x	Raskant plast L=2600	Cantlist shelf front L=2600
59	329712	x	Luftspalt fronthylla	Air gap shelf front
60	329686	x	Front högtalare H	Front loudspeaker R
61	313884	x	List plast radie L=2379	List L=2379
62	316005	x	Skiva plast 295x2363x1	Plastic sheet
63	323044	x	Skåp gavel fram L=2365	Cupboard L=2365
64	329428-D	x	Ljusramp gavelskåp	Light holder
65	316900	x	Skena gardin L1920	Curtain rod L1920
66	316115	x	Hörn inredning	Corner
67	324321	x	Täckvinkel hörn inredning	Cover for corner
68	329687	x	Front högtalare V	Front loudspeaker L
69	325761	x	Värmespalt V fram	Air gap L.F.
70	329572	x	Lock bäddlåda V F	Cover bed box L.F
71	329578	x	Front bäddlåda V F	Front bed box L.F.
72	323449	x	Gavel bäddlåda V F	Gable bed box L.F
73	328363	x	Skåp övre L=1032	Cupboard upper L=1032
74	323000	x	Lucka	Door
75	316428	x	Handtag	Handle
76	326859	x	Vägg kyl V	Wall refrigerator L
77	371559	x	Hylla	Shelf
78	371557	x	Hylla över kyl	Rack over refrigerator
79	321712	x	List 30x44x526	List 30x44x526
80	326868	x	Hylla garderob	Shelf wardrobe
81	329032	x	Skiva kyl 510x743 ERLE 15285 ljus	Sheet refrigerator 510x743 ERLE 15285 light
--	329097	x	Skiva kyl 510x743 ARPA 2203 mörk	Sheet refrigerator 510x743 ARPA 2203 dark
82	371556	x	Hylla under kyl	Rack under refrigerator
83	312712	x	Glidlist trådback (säljes i par)	Sliding strip tray (pair)
			M= Metervara T= Tillbehör	M= On the metre T= Accessory

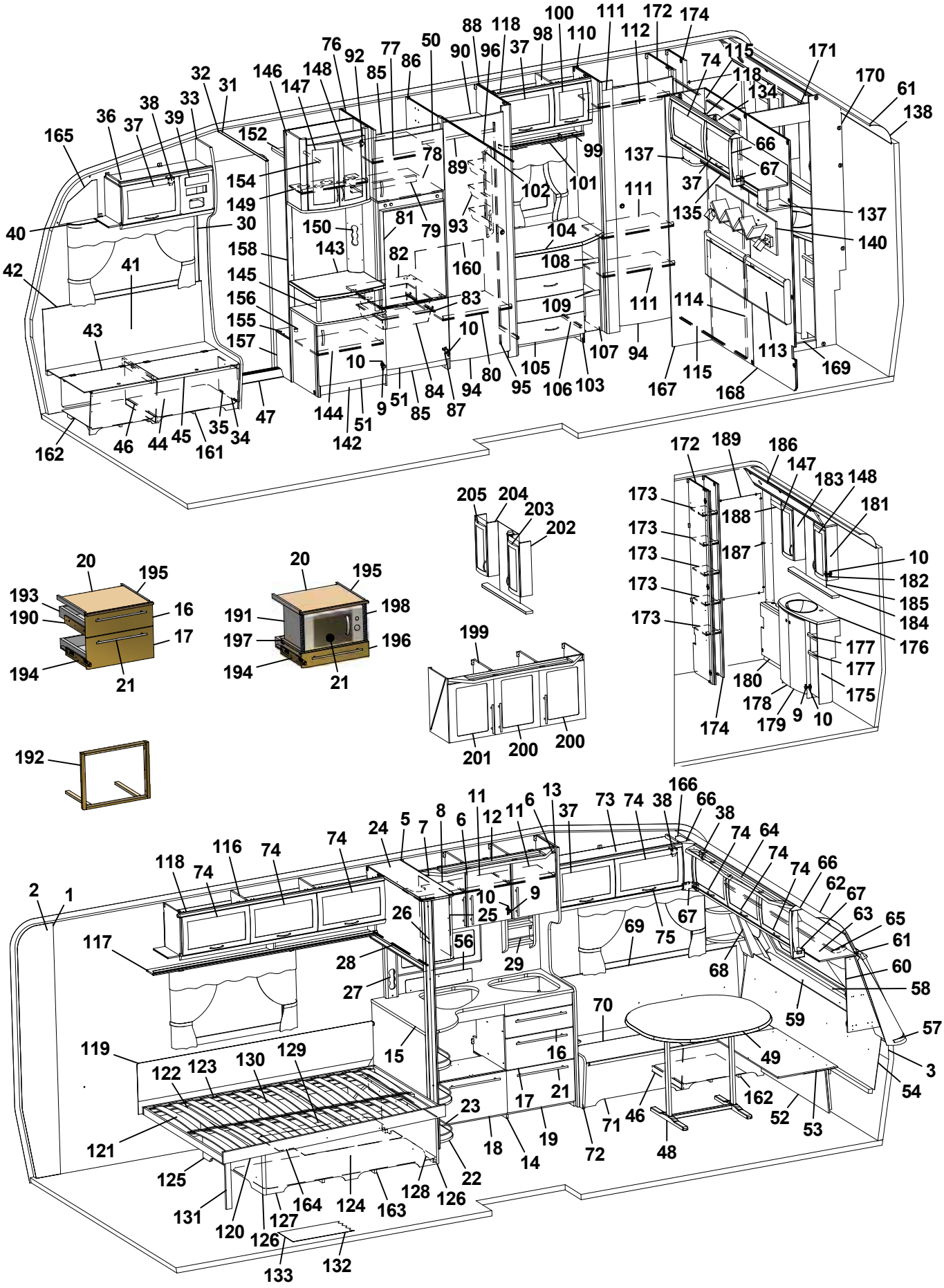
1 2 3 5 6 7 8 9 10 11 12 13 14 15 16 17 18 19 20 21 22 23 24 25 26 27 28 29 30 31 32 33 34 35 36 37 38 39 40 41 42 43 44 45 46 47 48 49 50 51 52 53 54 56 57 58 59 60 61 62 63 64 65 66 67 68 69 70 71 72 73 74 75 76 77 78 79 80 81 82 83 84 85 86 87 88 89 90 92 93 94 95 96 98 99 100 101 102 103 104 105 106 107 108 109 110 111 112 113 114 115 116 117 118 119 120 121 122 123 124 125 126 127 128 129 130 131 132 133 134 135 137 138 140 142 143 144 145 146 147 148 149 150 151 152 154 155 156 157 158 160 161 162 163 164 165 166 167 168 169 170 171 172 173 174 175 176 177 178 179 180 181 182 183 184 185 186 187 188 189 190 191 192 193 194 195 196 197 198 199 200 201 202 203 204 205

Pos Fig	Det. nr Part. No	Ingår Fitted	OBS!! Ange alltid årsmodell vid beställning av inredning Benämning	OBS!! Specify always year of model when ordering equipment Description
84	310325	x	Trådback vit 427x427x85	Tray 427x427x85
85	326133	x	Front skåp under kyl	Front cupboard
86	326858	x	Vägg kyl H	Wall refrigerator R
87	316799	x	Gångjärn	Hinge
88	324486	x	Vägg garderob H	Wall wardrobe R
89	316197	x	Galgstång L=782	Clothes hanger L=782
90	326867	x	Hylla garderob	Shelf wardrobe
92	316037	x	Gångjärn	Hinge
93	312162	x	Korg garderob 330x140x520	Basket
94	321518	x	Dörr 490x1850	Door 490x1850
95	314523	x	Rätningslist dörr L=1715	List L=1715
96	314917	x	Skena draperi L=1190	Drapery rail L=1190
98	323803	x	Skåp övre L790	Cupboard upper L 790
99	323810	x	Hyllpaket	Shelf
100	323001	x	Lucka	Door
101	316907	x	Skena gardin L 500	Curtain rod L 500
102	320624	x	Front el-uttag 130x665	Front outlet 130x665
103	323539	x	Byrå kpl. u. skiva	Chest of drawers without board
104	328348	x	Skiva byrå *	Board *
105	323541	x	Låda byrå	Drawer
106	315215	x	Glidskena låda (säljes i par)	Slide bar (exp. in pair)
107	324082	x	Hylla vid byrå kpl.	Shelf cpl.
108	324084	x	Hylla övre	Shelf
109	323814	x	Hylla undre	Shelf
110	325269	x	Vägg garderob V	Wall wardrobe L
111	325329	x	Hylla	Shelf
112	316197	x	Galgstång L=782	Clothes hanger L=782
113	325742	x	Värmespalt gavel bak	Air gap
114	325489	x	Skjutdörr tvättrum	Door
115	316030	x	Skena skjutdörr	Curtain rod
116	323046	x	Skåp övre L=1674	Cupboard upper L=1674
117	323082	x	Hyllpaket	Shelf
118	315194	x	Gångjärn	Hinge
119	312006	x	Värmespalt V-H bak	Air gap L-R rear
120	324035	x	Sängram u. ribbotten	Bedbottom without laths
121	325343	x	Ribbotten kpl.	Laths bottom cpl.
122	311985	x	Ribba sängbotten L=718 B=63	Lath bed bottom L=718 B=63
123	312046	x	Band t. ribbotten	Band for laths bottom
124	325475	x	Sänglåda kpl.	Bed box cpl.
125	322346	x	Gavel säng V	Gable bed L
126	860590	x	List hörn L=2500	Corner strip L=2500
127	323282	x	Front säng	Front bed
128	325542	x	Gavel säng H	Gable bed R
129	315203	x	Regel 17,5x55x1415	Wood lath pine 17,5x55x1415
130	315204	x	Regel 17,5x40x1415	Wood lath pine 17,5x40x1415
			M= Metervara T= Tillbehör	M= On the metre T= Accessory

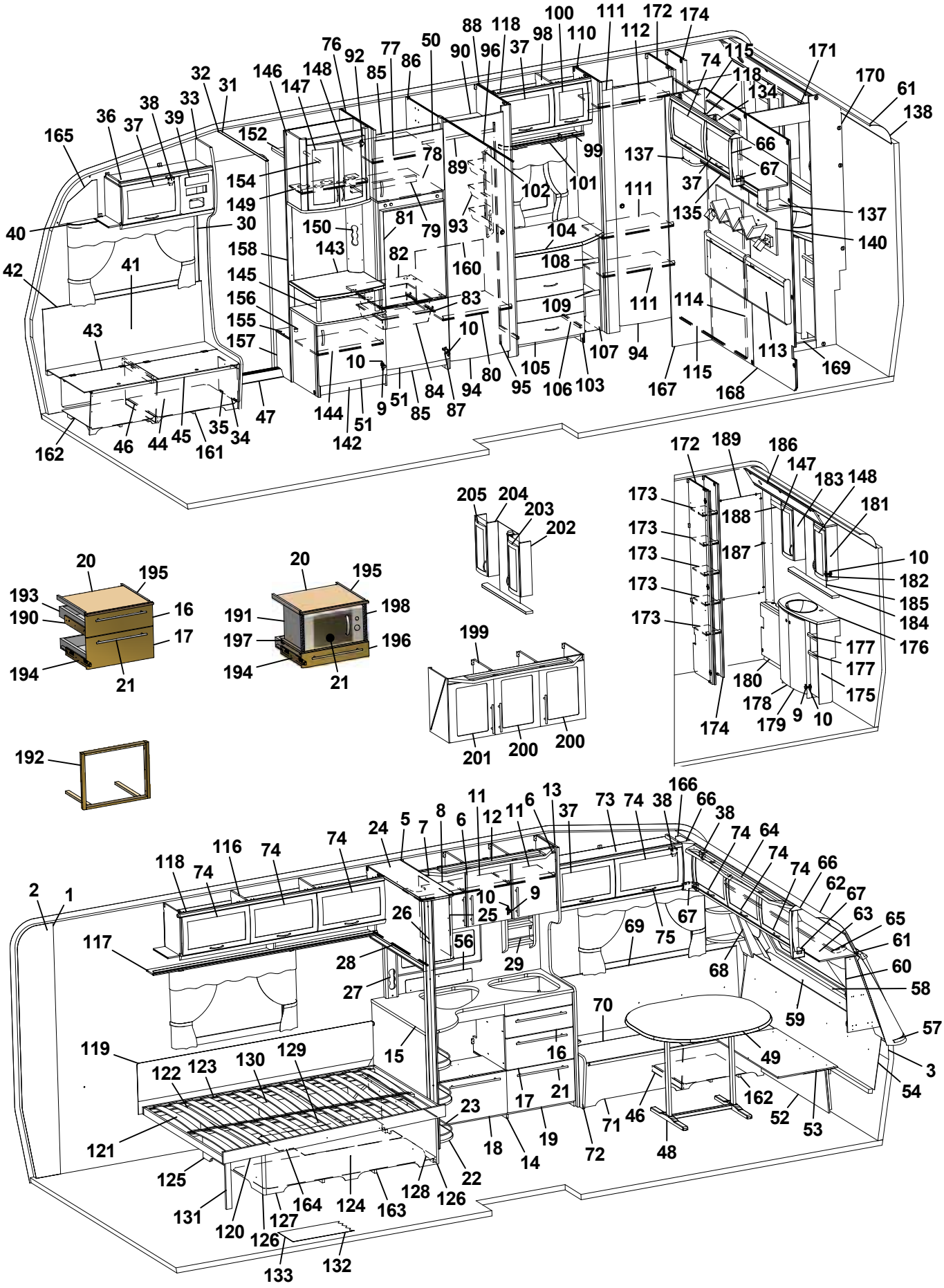
1 2 3 5 6 7 8 9 10 11 12 13 14 15 16 17 18 19 20 21 22 23 24 25 26 27 28 29 30 31 32 33 34 35 36 37 38 39 40 41 42 43 44 45 46 47 48 49 50 51 52 53 54 56 57 58 59 60 61 62 63 64 65 66 67 68 69 70 71 72 73 74 75 76 77 78 79 80 81 82 83 84 85 86 87 88 89 90 92 93 94 95 96 98 99 100 101 102 103 104 105 106 107 108 109 110 111 112 113 114 115 116 117 118 119 120 121 122 123 124 125 126 127 128 129 130 131 132 133 134 135 137 138 140 142 143 144 145 146 147 148 149 150 151 152 154 155 156 157 158 160 161 162 163 164 165 166 167 168 169 170 171 172 173 174 175 176 177 178 179 180 181 182 183 184 185 186 187 188 189 190 191 192 193 194 195 196 197 198 199 200 201 202 203 204 205

Pos Fig	Det. nr Part. No	Ingår Fitted	OBS!! Ange alltid årsmodell vid beställning av inredning Benämning	OBS!! Specify always year of model when ordering equipment Description
131	322338	x	Stöd säng 15,5x45x360	Support bed
132	316004	M	Matta golv, Solidwood	Carpet floor, Solidwood
133	314708	T	Matta golv	Carpet floor
134	323461	x	Skåp gavel bak V L1410	Cupboard upper L1410
135	323466	x	Hyllpaket	Shelf
137	328364	x	Hörn	Corner
138	316005	x	Skiva plast 295x2363x1	Plastic sheet
140	329660	x	Hylla	Shelf
142	326764	x	TV-bänk kpl. u. skiva	TV-bench cpl. whitout board
143	328461	x	Skiva TV-bänk *	Board *
144	324284	x	Hylla	Shelf
145	323703	x	Rundstav folierad L=192	Round staff L=192
146	325679	x	Skåp bar kpl.	Coctail cabinet cpl.
147	323426	x	Lucka V 236x500	Door L 236x500
148	325364	x	Lucka H 236x500	Door R 236x500
149	323723	x	Hylla	Shelf
150	325624	x	Front el-uttag	Front outlet
152	321411	x	Hylla garderob övre	Shelf
154	316197	x	Galgstång L=782	Clothes hanger L=782
155	328444	x	Hylla instegsgarderob *	Shelf *
156	314897	x	Bussning plast Ø=29 mm	Bushing plastic
157	322328	x	Front hylla garderob	Front
158	324265	x	Vägg garderob	Wall wardrobe
160	326900	x	Täckskiva exp.kärl	Cover expansion vessel
161	324136	x	Luftspalt H-fram	Air gap R front
162	324138	x	Luftspalt fram	Air gap front
163	324938	x	Luftspalt sänglåda	Air gap bed box
164	329117	x	Luftspalt sänglåda	Air gap bed box
165	327193	x	Täckskiva gavel H	Cover R
166	327194	x	Täckskiva gavel V	Cover L
167	325277	x	Front vägg tvättrum	Front
168	325276	x	Vägg tvättrum	Wall
169	325358	x	Tröskel	Threshold
170	325356	x	Vägg tvättrum	Wall
171	325357	x	Överbit tvättrum	Overlap washroom
172	325270	x	Vägg garderob H	Wall wardrobe R
173	325354	x	Hylla	Shelf
174	325274	x	Vägg garderob H	Wall wardrobe R
175	325355	x	Skåp tvättställ u. skiva	Cupboard washroom without board
176	328457-E	x	Skiva skåp tvättställ	Board cupboard wash basin
177	325465	x	Hylla	Shelf
178	325471	x	Lucka V	Door L
179	325470	x	Lucka H	Door R
180	325359	x	Front gavel bak	Front
181	325361	x	Skåp tvättrum H	Cupboard washroom R
			M= Metervara T= Tillbehör	M= On the metre T= Accessory

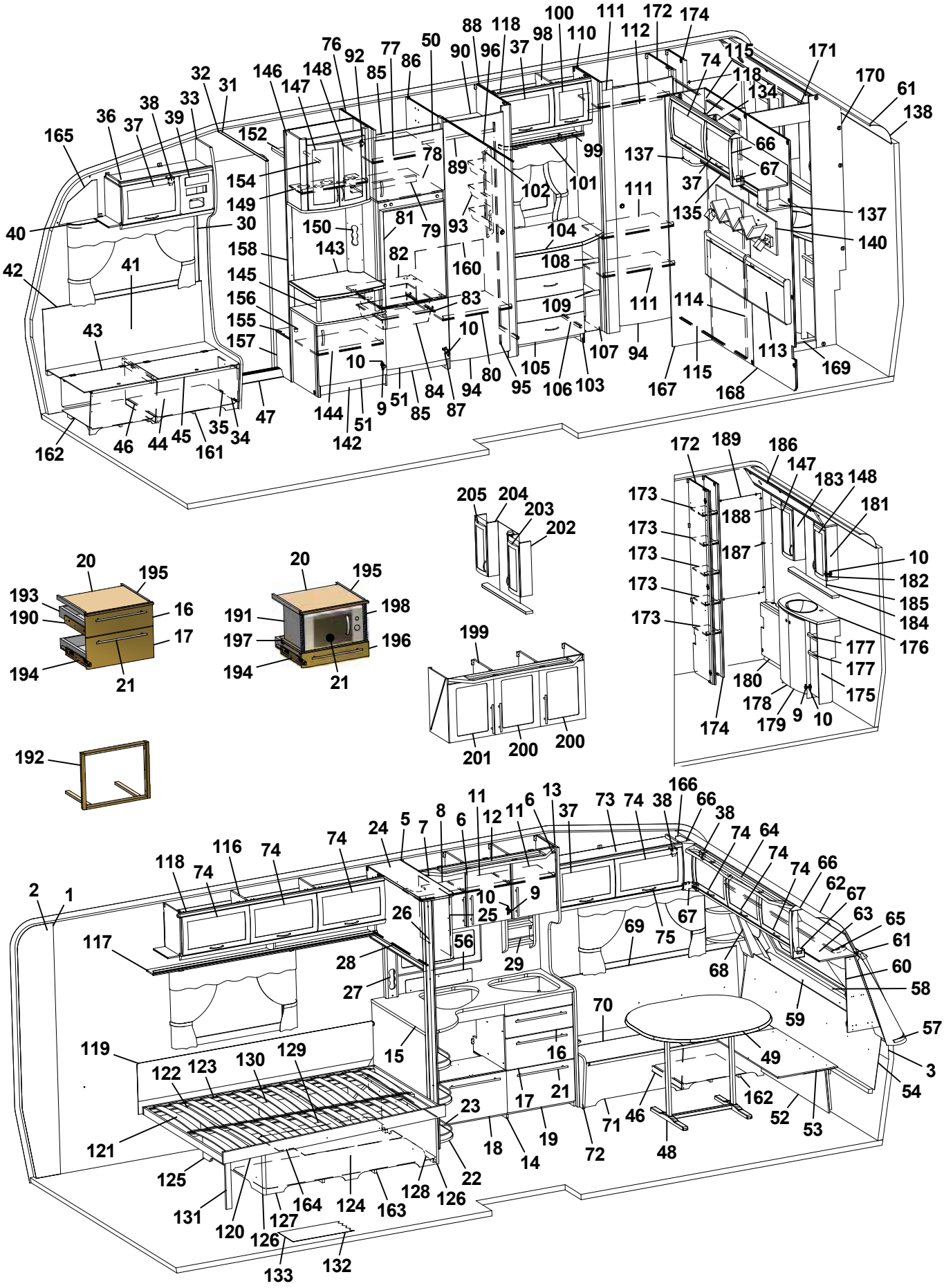
1 2 3 5 6 7 8 9 10 11 12 13 14 15 16 17 18 19 20 21 22 23 24 25 26 27 28 29 30 31 32 33 34 35 36 37 38 39 40 41 42 43 44 45 46 47 48 49 50 51 52 53 54 56 57 58 59 60 61 62 63 64 65 66 67 68 69 70 71 72 73 74 75 76 77 78 79 80 81 82 83 84 85 86 87 88 89 90 92 93 94 95 96 98 99 100 101 102 103 104 105 106 107 108 109 110 111 112 113 114 115 116 117 118 119 120 121 122 123 124 125 126 127 128 129 130 131 132 133 134 135 137 138 140 142 143 144 145 146 147 148 149 150 152 154 155 156 157 158 160 161 162 163 164 165 166 167 168 169 170 171 172 173 174 175 176 177 178 179 180 181 182 183 184 185 186 187 188 189 191 192 193 194 195 196 197 198 199 200 201 202 203 204 205

Pos Fig	Det. nr Part. No	Ingår Fitted	OBS!! Ange alltid årsmodell vid beställning av inredning Benämning	OBS!! Specify always year of model when ordering equipment Description
182	315202	x	Gångjärn	Hinge
183	325362	x	Skåp tvättrum V	Cupboard washroom L
184	328458-E	x	Hylla	Shelf
185	315999	x	Spegel 440x700x3	Mirror 440x700x3
186	325360	x	Ljusramp	Light holder
187	325490	x	Front hörn	Front
188	325841	x	List täck L=465	Cover strip L=465
189	313266	x	Spegel 475x995x3	Mirror
190	329619	x	Monteringssats kpl. lådor	Mounting kit cpl. drawers
191	329620	T	Monteringssats kpl. mikro i diskbänk	Mounting kit cpl. micro in kitchen sink
192	329621	T	Monteringssats kpl. ugn	Mounting kit cpl. oven
193	317514	x	Låda	Drawer
194	317382	x	Glidskena låda (säljes i par)	Slide bar, drawer (exp. in pair)
--	801701	x	Skruv 6x16 d:o	Screw 6x16 d:o
195	860157	x	List glid	Sliding list
196	329598	T	Lådförstycke	Drawer front
197	329626	T	Hylla mikro	Shelf
198	401521	T	Galler micro	Grating
199	329694	T	Skåp kök kpl. m. frostade luckor	Cupboard kitchen cpl. with frosted doors
200	329692	T	Lucka H	Door R
201	329693	T	Lucka V	Door L
202	326069	x	Skåp tvättrum H kpl. m. frostade luckor	Cupboard washroom R cpl. with frosted doors
203	326061	x	Lucka H 236x500	Door R 236x500
204	326070	x	Skåp tvättrum V kpl. m. frostade luckor	Cupboard washroom L cpl. with frosted doors
205	326062	x	Lucka V 236x500	Door L 236x500
			* = Ange laminat A, D eller F vid beställning. A = Laminat ARPA 3124 gråprickig D = Laminat ARPA 2203 mörk F = Laminat ARPA 2558 ljus	* = Specify laminate A, D or F in order. A = Laminate ARPA 3124 grey spotted D = Laminate ARPA 2203 dark F = Laminate ARPA 2558 light
			Dyntyger, gardiner m.m. (se tyger)	Cushion textilies, curtains etc. (see textiles)
			M= Metervara T= Tillbehör	M= On the metre T= Accessory

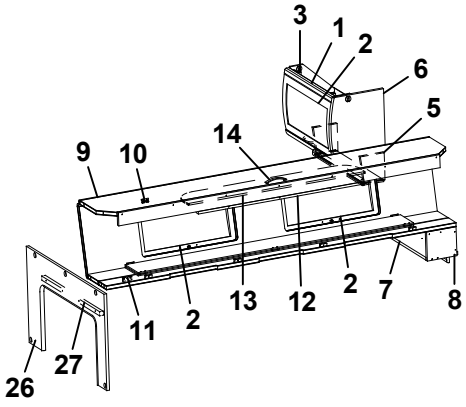
3
1
2
6
5
14
9
10
13
12
2
7
8
11
2
26
27

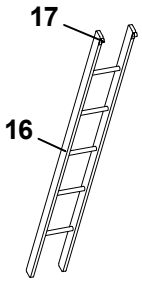
17
16

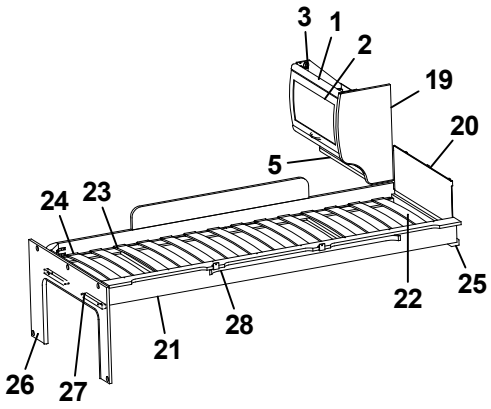
3
1
2
19
20
5
24
23
22
25
28
21
26
27

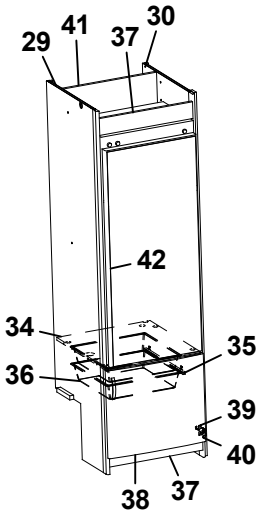
29
41
37
30
42
34
35
36
39
40
38
37

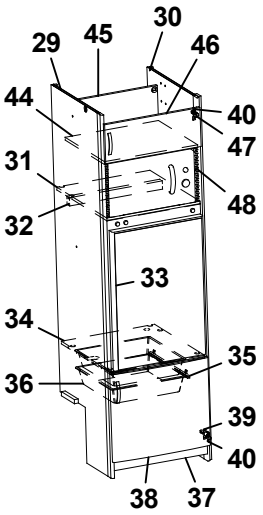
29
45
30
46
44
40
47
31
48
32
33
34
35
36
39
40
38
37

Pos Fig	Det. nr Part. No	Ingår Fitted	OBS!! Ange alltid årsmodell vid beställning av inredning Benämning	OBS!! Specify always year of model when ordering equipment Description
1	323884	x	Skåp gavel bak L560	Cupboard gable L560
2	323000	x	Lucka	Door
3	315194	x	Gångjärn	Hinge
5	323888	x	Hyllpaket	Shelf
6	327545	x	Gavel rundad	Gable
7	372339	x	Hylla gavel bak	Shelf gable rear
8	327394	x	Gavel	Gable
9	327366	x	Överbäddskåp L1980	Upper bed L1980
10	860402	x	Gångjärn	Hinge
11	860405	x	Gångjärn	Hinge
12	312233	x	Regel låsning	Lock bar
13	323846	x	Rasskydd ö-bäddskåp	Protective plate
14	316428	x	Handtag	Handle
16	312613	T	Stege ö-bäddsskåp 201x1800 kpl.	Ladder upper bed 201x1800 cpl.
17	860426	T	Krok t. stege	Hook for ladder
19	326241	x	Gavel rundad	Gable
20	321209	x	Värmespalt gavel	Air gap gable
21	323797	x	Sängram vån.säng V u. ribbotten	Bed bottom L without laths
22	325430	x	Ribbotten kpl.	Laths bottom cpl.
23	311985	x	Ribba sängbotten L=718 B=63	Lath bed bottom L=718 B=63
24	312046	x	Band t. ribbotten	Band for laths bottom
25	324117	x	Bärregel	Bearing rail
26	324943	x	Skiva fast bädd kpl.	Sheet upper bed cpl.
27	312313	x	Bärregel 670x22x22	Bearing rail 670x22x22
28	316199	x	Skena gardin L1020	Curtain rod L1020
29	326859	x	Vägg kyl V	Wall refrigerator L
30	326858	x	Vägg kyl H	Wall refrigerator R
31	371557	x	Hylla över kyl	Rack over refrigerator
32	321712	x	List 30x44x526	List 30x44x526
33	329032	x	Skiva kyl 510x743 ERLE 15285 ljus	Sheet refrigerator 510x743 ERLE 15285 light
--	329097	x	Skiva kyl 510x743 ARPA 2203 mörk	Sheet refrigerator 510x743 ARPA 2203 dark
34	371556	x	Hylla under kyl	Rack under refrigerator
35	312712	x	Glidlist trådback (säljes i par)	Sliding strip tray (pair)
36	310325	x	Trådback vit 427x427x85	Tray 427x427x85
37	326133	x	Front skåp under kyl	Front cupboard
38	323503	x	Lucka H 550x470.	Door R 550x470
39	316799	x	Gångjärn	Hinge
40	312588	x	Platta gångjärn	Plate hinge
41	371558	T	Bakstycke stopp kyl	Back cupboard
42	329706	T	Skiva kyl/frys 509x1169 ERLE 15285 ljus	Sheet refrigerator/freezer ERLE 15285 light
--	329707	T	Skiva kyl/frys 509x1169 ARPA 1027 mörk	Sheet refrigerator/freezer ARPA 1027 dark
44	326758	T	Hylla över micro	Shelf
45	326759	T	Bakstycke kyl	Back
46	320653	T	Lucka V 540x208	Door L 540x208
47	311917	x	Gångjärn	Hinge
48	401679	T	Galler micro	Grating
			T= Tillbehör	T= Accessory

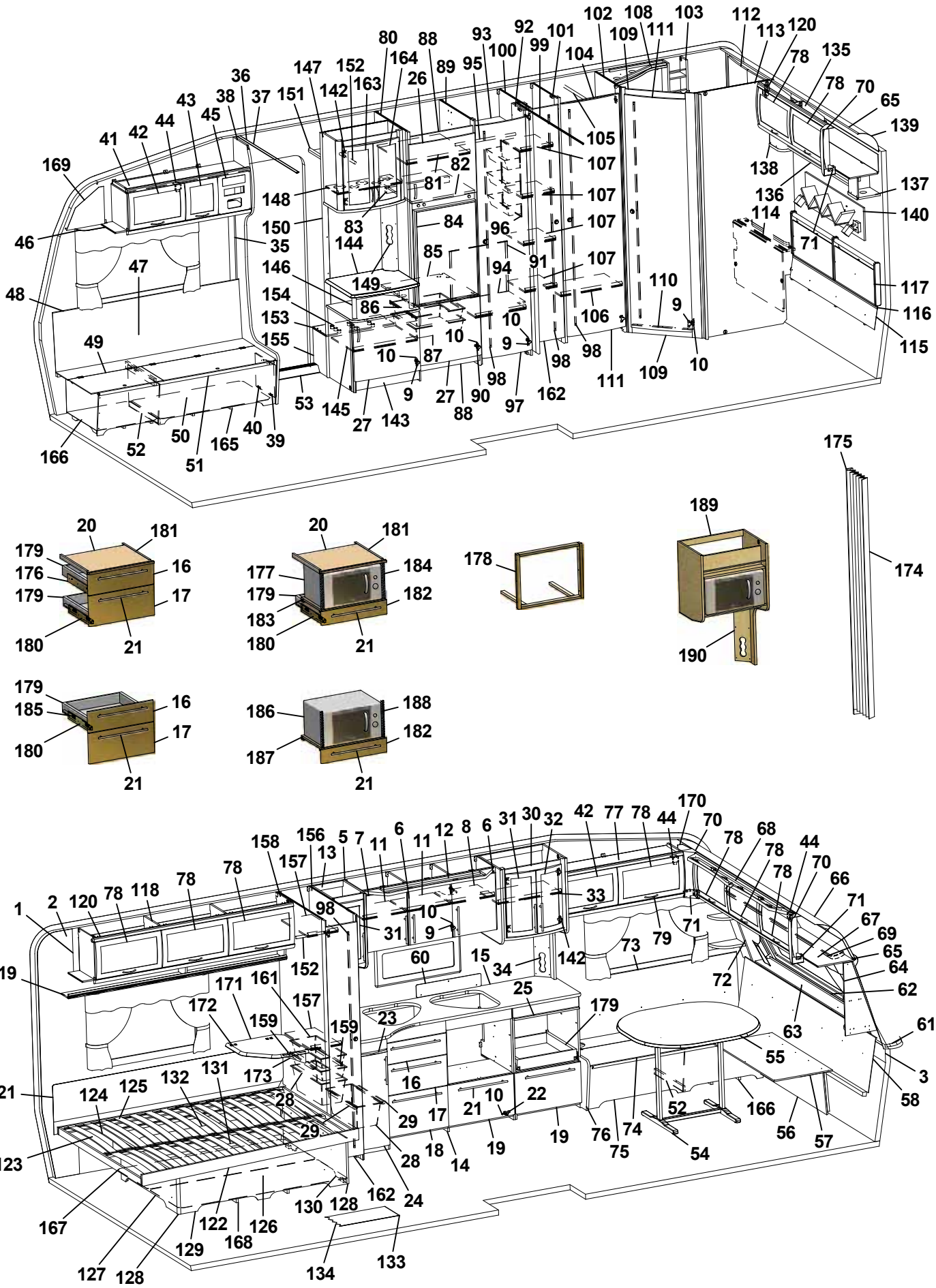
1 2 3 4 5 6 7 8 9 10 11 12 13 14 15 16 17 18 19 20 21 22 23 24 25 26 27 28 29 30 31 32 33 34 35 36 37 38 39 40 41 42 43 44 45 46 47 48 49 50 51 52 53 54 55 56 57 58 60 61 62 63 64 65 66 67 68 69 70 71 72 73 74 75 76 77 78 79 80 81 82 83 84 85 86 87 88 89 90 91 92 93 94 95 96 97 98 99 100 101 102 103 104 105 106 107 108 109 110 111 112 113 114 116 117 118 119 120 121 122 123 124 125 126 127 128 129 130 131 132 133 134 135 136 137 138 139 140 142 143 144 145 146 147 148 149 150 151 152 153 154 155 157 158 159 161 162 163 164 165 166 167 168 169 170 171 172 173 174 175 176 177 178 179 180 181 182 183 184 185 186 187 188 189 190

Pos Fig	Det. nr Part. No	Ingår Fitted	OBS!! Ange alltid årsmodell vid beställning av inredning Benämning	OBS!! Specify always year of model when ordering equipment Description
1	316707	M	Tapet vägg/tak	Wall paper
2	316021	M	Tejp tapet 20 mm	Tape, wall paper 20 mm
3	316022	M	Tejp tapet 60 mm	Tape, wall paper 60 mm
5	329241	x	Skåp kök L1120 kpl.	Cupboard kitchen L1120 cpl.
6	329251	x	Lucka H	Door R
--	317502	x	Handtag d:o	Handle d:o
7	329252	x	Lucka V	Door L
--	317502	x	Handtag d:o	Handle d:o
8	329247	x	Hylla	Shelf
9	311917	x	Gångjärn	Hinge
10	312588	x	Platta gångjärn	Plate hinge
11	329248	x	Hylla	Shelf
12	329340-D	x	Ljusramp köksskåp	Light holder
13	329633	x	Skåp utskjut kökskåp kpl.	Cupboard projekting cpl.
14	330201	x	Diskbänk kpl. u. skiva	Kitchen sink cpl. without board
15	330211-D	x	Skiva diskbänk	Board
16	329331	x	Lådförstycke	Drawer front
17	329239	x	Lådförstycke	Drawer front
18	329586	x	Lucka	Door
19	329240	x	Lucka	Door
20	328945	x	Skärbräda	Cutting board
21	317503	x	Handtag	Handle
22	315202	x	Gångjärn	Hinge
23	330218	x	Skärbräda	Cutting board
24	329584	x	Lucka V	Door L
--	317502	x	Handtag d:o	Handle d:o
25	329869	x	Skärbräda	Cutting board
26	323504	x	Lucka V 550x470	Door L 550x470
27	323503	x	Lucka H 550x470	Door R 550x470
28	309010	x	Trådback vit 227x527x185	Tray 227x527x185
29	315488	x	Glidlist trådback L430 D14	Sliding strip tray L430 D14
30	329681	x	Skåp utskjut köksskåp	Cupboard
31	329634	x	Lucka V 236x500	Door L 236x500
32	329636	x	Lucka H 236x500	Door R 236x500
33	322376	x	Hylla	Shelf
34	324295	x	Front el-uttag 130x470	Front outlet 130x470
35	504400	x	List täck el-kabel B=44 L=2000	Cover strip B=44 L=2000
36	316270	x	List snäpp undre L2379	List under L2379
37	316268	x	List snäpp övre L2379	List upper L2379
38	329888	x	Stolpe först. L1948 kpl. m. lucka	Support bar cpl. with door
39	320005	x	Lucka	Door
40	312589	x	Gångjärn	Hinge
41	328528	x	Skåp övre elc.	Cupboard upper
42	323002	x	Lucka	Door
43	323001	x	Lucka	Door
44	860406	x	Gångjärn	Hinge
45	325495	x	Täckfront radio	Cover radio
46	316898	x	Skena gardin L1020	Curtain rod L1020
47	325767	x	Värmespalt H fram	Air gap R.F.
48	860423	M	List kant U-gap ljusbrun	Strip, light brown
			M= Metervara T= Tillbehör	M= On the metre T= Accessory

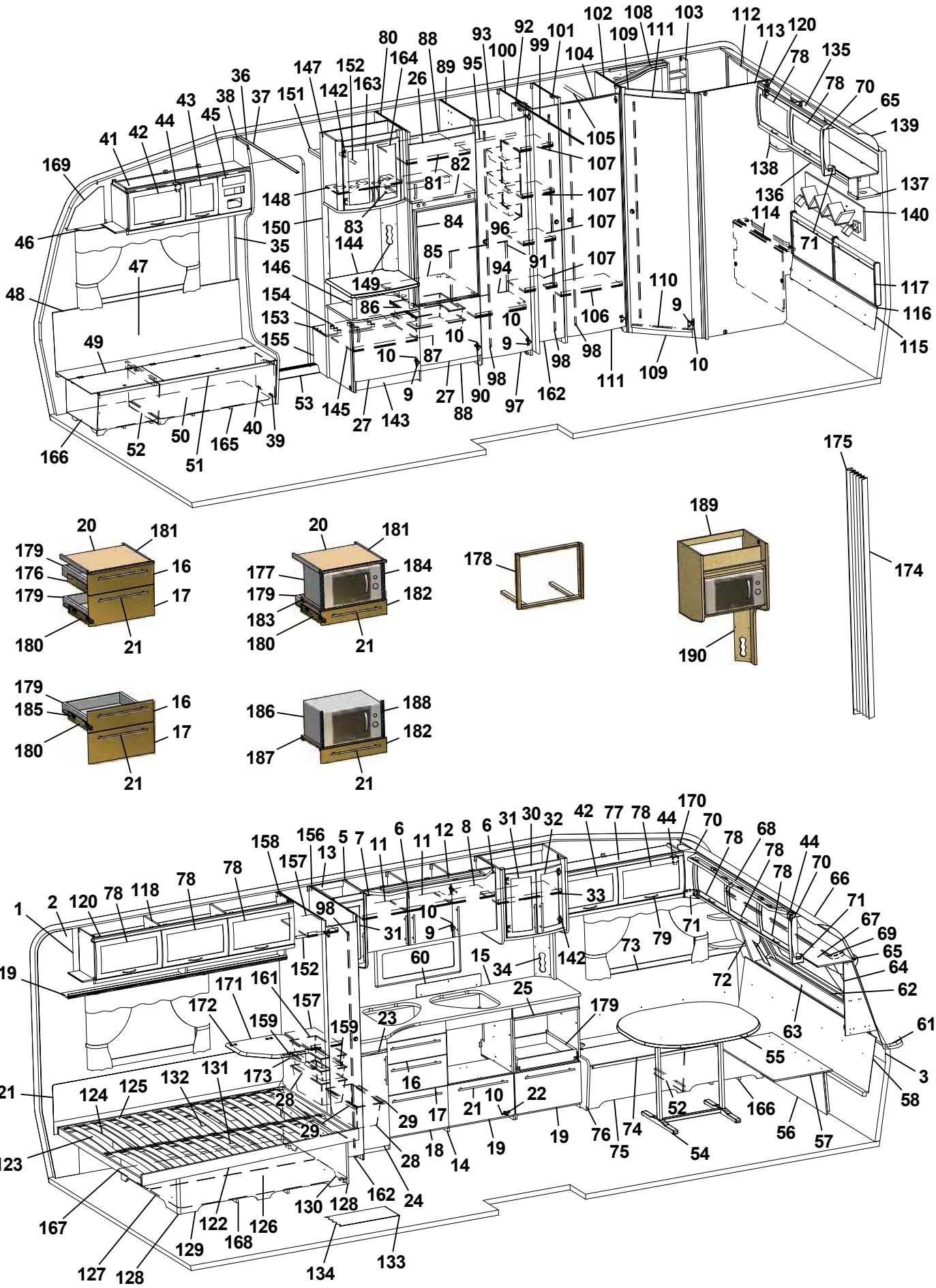
1 2 3 4 5 6 7 8 9 10 11 12 13 14 15 16 17 18 19 20 21 22 23 24 25 26 27 28 29 30 31 32 33 34 35 36 37 38 39 40 41 42 43 44 45 46 47 48 49 50 51 52 53 54 55 56 57 58 60 61 62 63 64 65 66 67 68 69 70 71 72 73 74 75 76 77 78 79 80 81 82 83 84 85 86 87 88 89 90 91 92 93 94 95 96 97 98 99 100 101 102 103 104 105 106 107 108 109 110 111 112 113 114 116 117 118 119 120 121 122 123 124 125 126 127 128 129 130 131 132 133 134 135 136 137 138 139 140 142 143 144 145 146 147 148 149 150 151 152 153 154 155 157 158 159 161 162 163 164 165 166 167 168 169 170 171 172 173 174 175 176 177 178 179 180 181 182 183 184 185 186 187 188 189 190

Pos Fig	Det. nr Part. No	Ingår Fitted	OBS!! Ange alltid årsmodell vid beställning av inredning Benämning	OBS!! Specify always year of model when ordering equipment Description
49	323446	x	Lock bäddlåda H F	Cover bed box R.F.
50	324424	x	Front bäddlåda H F	Front bed box R.F.
51	860562	x	List bädd	List bed
52	312825	x	Stöd bäddlåda HF	Support bed box
53	314687	x	Tröskel aluminium L=850	Threshold aluminium L=850
54	316012	x	Bordsstativ	Table stand
55	329493-F	x	Bordsskiva 940x1025 *	Table top 940x1025 *
--	372083-A	T	Bordsskiva 940x1026 *	Table top 940x1026 *
--	372083-D	T	Bordsskiva 940x1026 *	Table top 940x1026 *
56	323180	x	Front bäddlåda gavel	Front bed box gable
57	323205	x	Skiva rundsittgrupp	Sheet seat
58	329718	x	Värmespalt gavel fram	Air gap
60	401717	x	Flamskydd glas	Flame guard
61	210082	x	Hylla front L2376	Shelf front L2376
62	860593	x	Raskant plast L=2600	Cantlist shelf front L=2600
63	329712	x	Luftspalt fronthylla	Air gap shelf front
64	329686	x	Front högtalare H	Front loudspeaker R
65	313884	x	List plast radie L=2379	List L=2379
66	316005	x	Skiva plast 295x2363x1	Plastic sheet
67	323044	x	Skåp gavel fram L=2365	Cupboard L=2365
68	329428-D	x	Ljusramp gavelskåp	Light holder
69	316900	x	Skena gardin L1920	Curtain rod L1920
70	316115	x	Hörn inredning	Corner
71	324321	x	Täckvinkel hörn inredning	Cover for corner
72	329687	x	Front högtalare V	Front loudspeaker L
73	325761	x	Värmespalt V fram	Air gap L.F.
74	329572	x	Lock bäddlåda V F	Cover bed box L.F
75	329578	x	Front bäddlåda V F	Front bed box L.F.
76	323449	x	Gavel bäddlåda V F	Gable bed box L.F
77	328363	x	Skåp övre L=1032	Cupboard upper L=1032
78	323000	x	Lucka	Door
79	316428	x	Handtag	Handle
80	326859	x	Vägg kyl V	Wall refrigerator L
81	371559	x	Hylla	Shelf
82	371557	x	Hylla över kyl	Rack over refrigerator
83	321712	x	List 30x44x526	List 30x44x526
84	329032	x	Skiva kyl 510x743 ERLE 15285 ljus	Sheet refrigerator 510x743 ERLE 15285 light
--	329097	x	Skiva kyl 510x743 ARPA 2203 mörk	Sheet refrigerator 510x743 ARPA 2203 dark
85	371556	x	Hylla under kyl	Rack under refrigerator
86	312712	x	Glidlist trådback (säljes i par)	Sliding strip tray (pair)
87	310325	x	Trådback vit 427x427x85	Tray 427x427x85
88	326133	x	Front skåp under kyl	Front cupboard
89	326590	x	Vägg kyl H	Wall refrigerator R
90	316799	x	Gångjärn	Hinge
91	326552	x	Täckskiva exp.kärl	Cover expansion vessel
92	323114	x	Nisch vikdörr	Niche folding door
93	326551	x	Hylla garderob övre	Shelf wardrobe upper
94	326598	x	Hylla garderob nedre	Shelf wardrobe lower
95	316197	x	Galgstång L=782	Clothes hanger L=782
96	312162	x	Korg garderob 330x140x520	Basket
			M= Metervara T= Tillbehör	M= On the metre T= Accessory

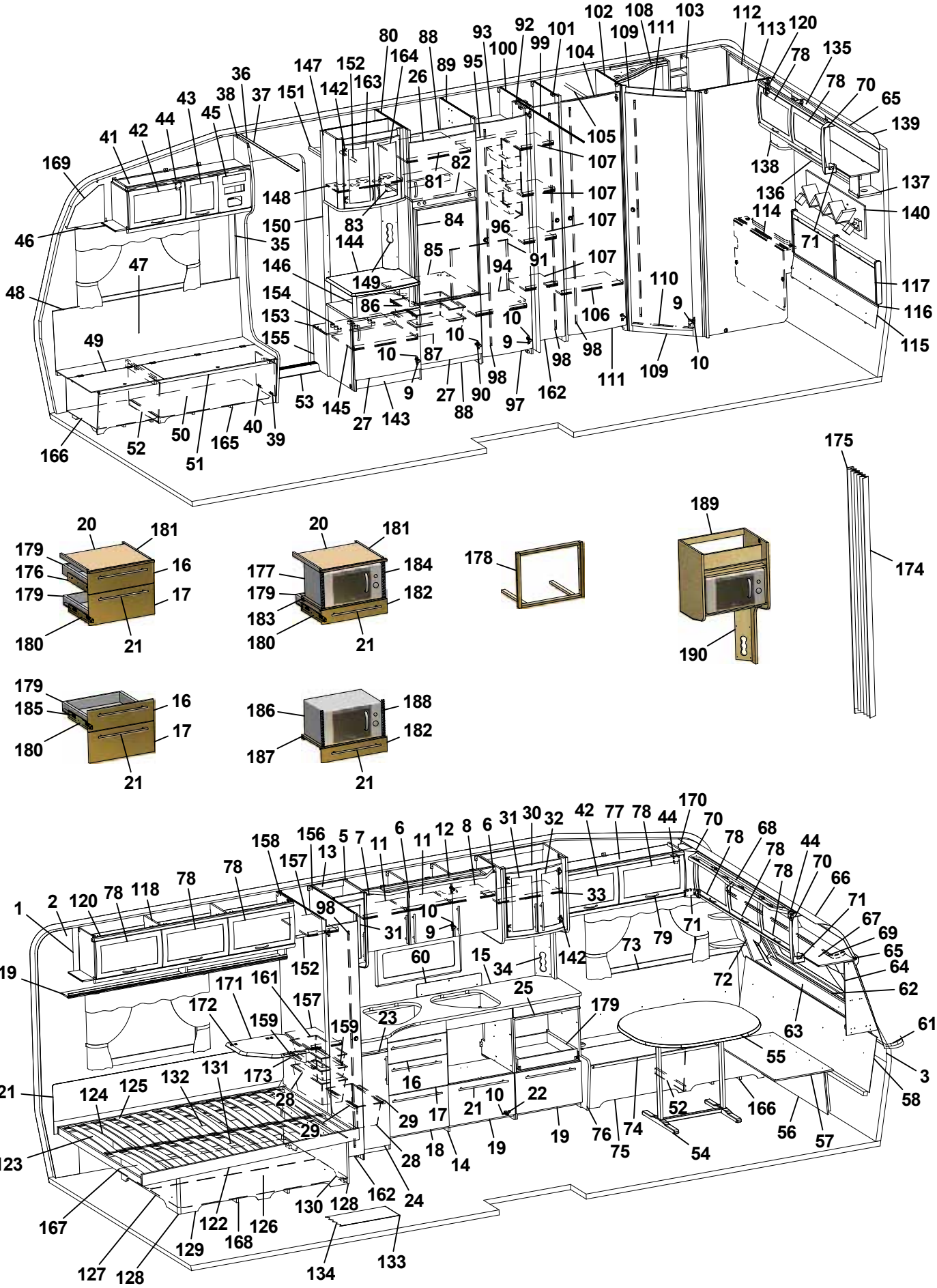
1 2 3 4 5 6 7 8 9 10 11 12 13 14 15 16 17 18 19 20 21 22 23 24 25 26 27 28 29 30 31 32 33 34 35 36 37 38 39 40 41 42 43 44 45 46 47 48 49 50 51 52 53 54 55 56 57 58 60 61 62 63 64 65 66 67 68 69 70 71 72 73 74 75 76 77 78 79 80 81 82 83 84 85 86 87 88 89 90 91 92 93 94 95 96 97 98 99 100 101 102 103 104 105 106 107 108 109 110 111 112 113 114 115 116 117 118 119 120 121 122 123 124 125 126 127 128 129 130 131 132 133 134 135 136 137 138 139 140 142 143 144 145 146 147 148 149 150 151 152 153 154 155 157 158 159 161 162 163 164 165 166 167 168 169 170 171 172 173 174 175 176 177 178 179 180 181 182 183 184 185 186 187 188 189 190

Pos Fig	Det. nr Part. No	Ingår Fitted	OBS!! Ange alltid årsmodell vid beställning av inredning Benämning	OBS!! Specify always year of model when ordering equipment Description
97	321519	x	Dörr 415x1850	Door 415x1850
98	314523	x	Rätningslist dörr L=1715	List L=1715
99	314917	x	Skena draperi L=1190	Drapery rail L=1190
100	320525	x	Vägg garderob H	Wall wardrobe R
101	323697	x	Vägg garderob H	Wall wardrobe
102	325620	x	Vägg tvättrum främre	Wall washroom
103	325685	x	Hylla	Shelf
104	320667	x	Överbit garderob	Overlap wardrobe
105	316197	x	Galgstång L=782	Clothes hanger L=782
106	320792	x	Hylla	Shelf
107	323728	x	Hylla backskåp	Shelf
108	329524-D	x	Ljusramp tvättrum	Light holder
109	321060	x	Tröskel 480x60	Threshold 480x60
110	314591	x	List tröskel al. L=480	List threshold L=480
111	321518	x	Dörr 490x1850	Door 490x1850
112	323453	x	Skåp tvättrum L766	Cupboard L766
113	325618	x	Vägg tvättrum bakre	Wall washroom rear
114	323456	x	Front tvättrum	Front washroom
115	325738	x	Värmespalt	Air gap
116	314287	x	List plast L=2270	List plastic L=2270
117	325739	x	Värmespalt gavel bak	Air gap
118	323046	x	Skåp övre L=1674	Cupboard upper L=1674
119	323082	x	Hyllpaket	Shelf
120	315194	x	Gångjärn	Hinge
121	325616	x	Värmespalt	Air gap
122	324039	x	Sängram u. ribbotten	Bed bottom without laths
123	325339	x	Ribbotten kpl.	Laths bottom cpl.
124	311985	x	Ribba sängbotten L=718 B=63	Lath bed bottom L=718 B=63
125	312046	x	Band t. ribbotten	Band for laths bottom
126	325748	x	Sänglåda kpl.	Bed box cpl.
127	325751	x	Gavel säng V	Gable bed L
128	860590	x	List hörn L=2500	Corner strip L=2500
129	323282	x	Front säng	Front bed
130	325750	x	Gavel säng H	Gable bed R
131	315203	x	Regel 17,5x55x1415	Wood lath pine 17,5x55x1415
132	325749	x	Bakgavel sänglåda	Back bed box
133	316004	M	Matta golv, Solidwood	Carpet floor, Solidwood
134	314708	T	Matta golv	Carpet floor
135	323471	x	Skåp gavel bak L1510	Cupboard gable L1510
136	323476	x	Hyllpaket	Shelf
137	329708	x	Hörn m. hål för strömbrytare	Corner with hole for switch
138	328364	x	Hörn	Corner
139	316005	x	Skiva plast 295x2363x1	Plastic sheet
140	329660	x	Hylla	Shelf
142	316037	x	Gångjärn	Hinge
143	326764	x	TV-bänk kpl. u. skiva	TV-bench cpl. whitout board
144	328461	x	Skiva TV-bänk *	Board *
145	324284	x	Hylla	Shelf
146	323703	x	Rundstav folierad L=192	Round staff L=192
147	325679	x	Skåp bar kpl.	Coctail cabinet cpl.
			M= Metervara T= Tillbehör	M= On the metre T= Accessory

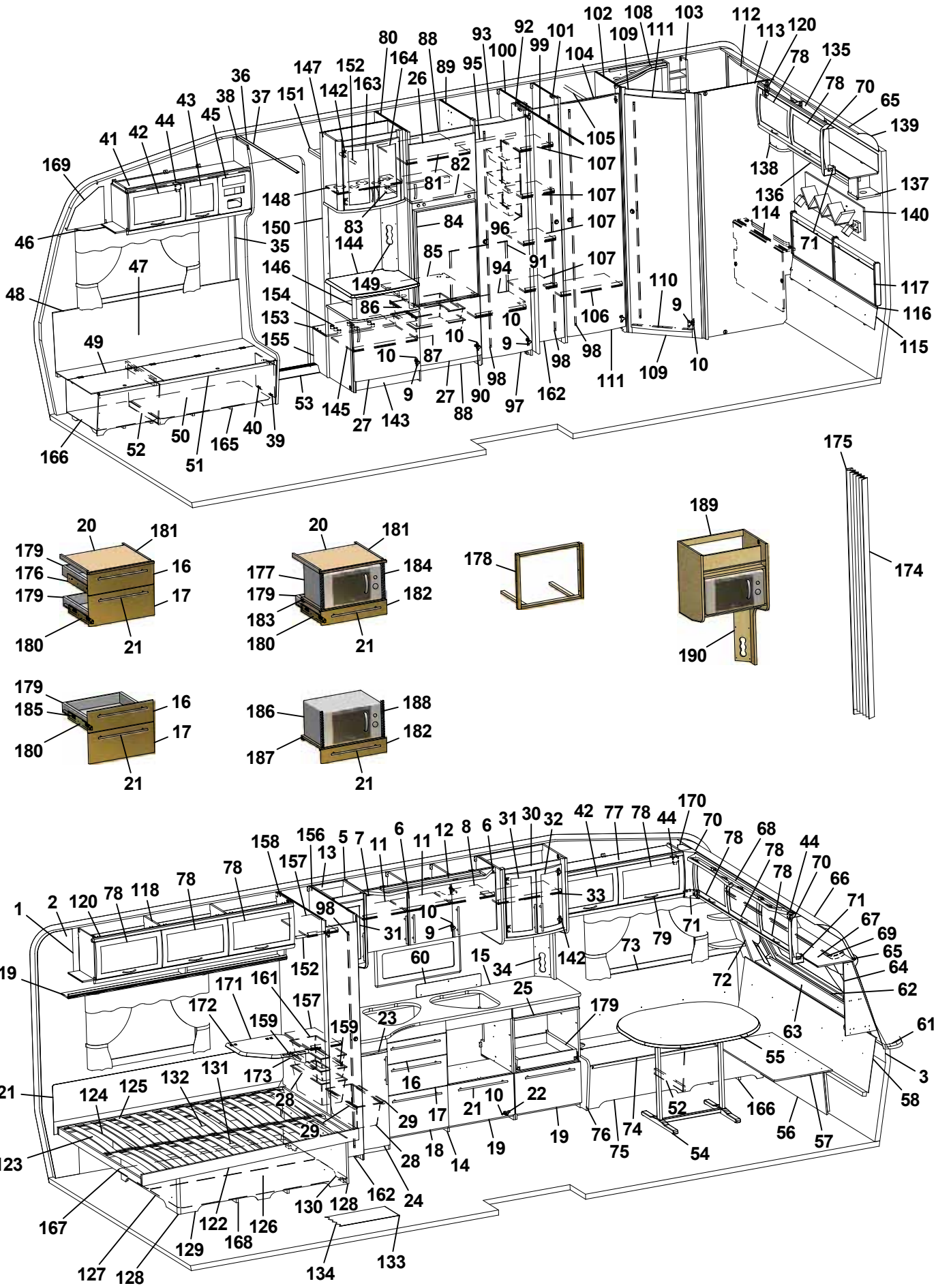
1 2 3 5 6 7 8 9 10 11 12 13 14 15 16 17 18 19 20 21 22 23 24 25 26 27 28 29 30 31 32 33 34 35 36 37 38 39 40 41 42 43 44 45 46 47 48 49 50 51 52 53 54 55 56 57 58 60 61 62 63 64 65 66 67 68 69 70 71 72 73 74 75 76 77 78 79 80 81 82 83 84 85 86 87 88 89 90 91 92 93 94 95 96 97 98 99 100 101 102 103 104 105 106 107 108 109 110 111 112 113 114 115 116 117 118 119 120 121 122 123 124 125 126 127 128 129 130 131 132 133 134 135 136 137 138 139 140 142 143 144 145 146 147 148 149 150 151 152 153 154 155 156 157 158 159 161 162 163 164 165 166 167 168 169 170 171 172 173 174 175 176 177 178 179 180 181 182 183 184 185 186 187 188 189 190

Pos Fig	Det. nr Part. No	Ingår Fitted	OBS!! Ange alltid årsmodell vid beställning av inredning Benämning	OBS!! Specify always year of model when ordering equipment Description
148	323723	x	Hylla	Shelf
149	325624	x	Front el-uttag	Front outlet
150	324265	x	Vägg garderob	Wall wardrobe
151	321411	x	Hylla garderob övre	Shelf
152	316197	x	Galgstång L=782	Clothes hanger L=782
153	328444	x	Hylla insteg *	Shelf *
154	314897	x	Bussning plast Ø=29 mm	Bushing plastic
155	322328	x	Front hylla garderob	Front
156	324270	x	Vägg garderob H	Wall wardrobe R
157	322360	x	Hylla	Shelf
158	324269	x	Vägg garderob V	Wall wardrobe L
159	316358	x	Glidskena plast L=430 D14/27	Runner plastic L=430 D14/27
161	309009	x	Trådback vit 227x527x85	Tray 227x527x85
162	324080	x	Dörr 260x1850	Door 260x1850
163	323426	x	Lucka V 236x500	Door L 236x500
164	325364	x	Lucka H 236x500	Door R 236x500
165	324134	x	Luftspalt H-fram	Air gap R front
166	324138	x	Luftspalt fram	Air gap front
167	324938	x	Luftspalt sänglåda	Air gap bed box
168	325752	x	Luftspalt sänglåda	Air gap bed box
169	327193	x	Täckskiva gavel H	Cover R
170	327194	x	Täckskiva gavel V	Cover L
171	328360	T	Skiva TV-hylla *	Board *
172	860621	T	Gångjärn	Hinge
173	315749	T	Stöd	Support board
174	315216	T	Vikdörr 1900x1500	Folding door
175	330478	T	Bakdel nisch vikdörr	Back niche folding door
176	329619	x	Monteringssats kpl. lådor	Mounting kit cpl. drawers
177	329620	T	Monteringssats kpl. mikro i diskbänk	Mounting kit cpl. micro in kitchen sink
178	329621	T	Monteringssats kpl. ugn	Mounting kit cpl. oven
179	317514	x	Låda	Drawer
180	317382	x	Glidskena låda (säljes i par)	Slide bar, drawer (exp. in pair)
--	801701	x	Skruv 6x16 d:o	Screw 6x16 d:o
181	860157	x	List glid	Sliding list
182	329598	T	Lådförstycke	Drawer front
183	329626	T	Hylla mikro	Shelf
184	401521	T	Galler micro	Grating
185	329595	x	Monteringssats kpl. lådor i utskjut diskbänk	Mounting kit cpl. drawers in proj. kitchen sink
186	329596	T	Monteringssats kpl. mikro i utskjut diskbänk	Mounting kit cpl. micro in proj. kitchen sink
187	329597	T	Hylla mikro d:o	Shelf d:o
188	401679	T	Galler micro d:o	Grating d:o
189	322169	T	Hylla mikrovågsugn	Shelf microwave oven
190	321501	T	Front el-uttag 130x533	Front outlet 130x533
			* = Ange laminat A, D eller F vid beställning. A = Laminat ARPA 3124 gråprickig D = Laminat ARPA 2203 mörk F = Laminat ARPA 2558 ljus	* = Specify laminate A, D or F in order. A = Laminate ARPA 3124 grey spotted D = Laminate ARPA 2203 dark F = Laminate ARPA 2558 light
			Dyntyger, gardiner m.m. (se tyger)	Cushion textilies, curtains etc. (see textiles)
			M= Metervara T= Tillbehör	M= On the metre T= Accessory

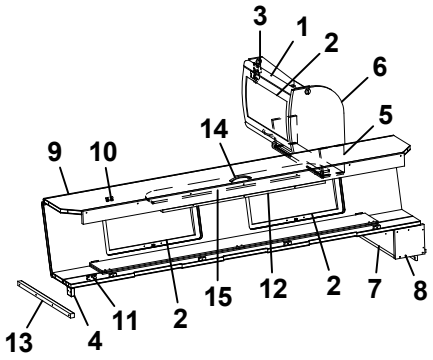
3
1
2
6
5
14
9
10
15
12
2
7
8
13
4
11
2

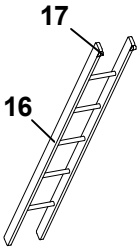
17
16

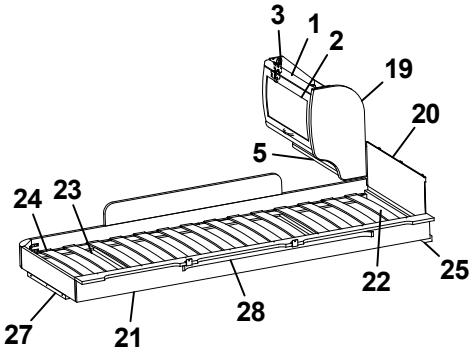
3
1
2
19
20
5
24
23
22
25
27
21
28

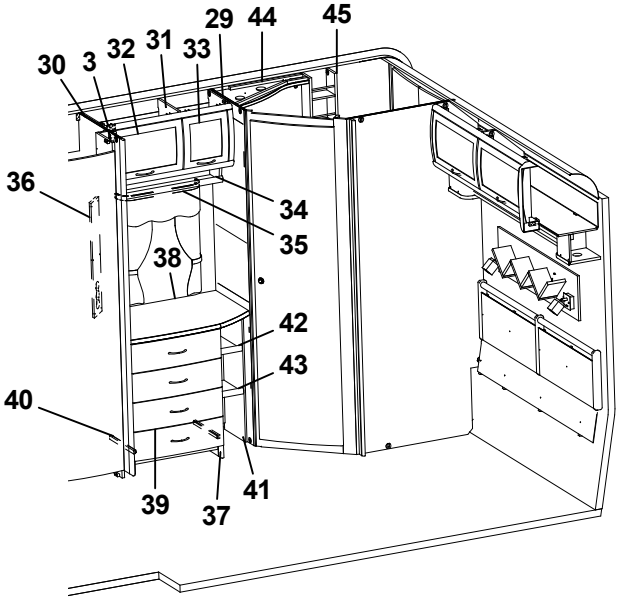
29
44
45
30
3
32
31
33
36
34
35
38
42
43
40
39
37
41

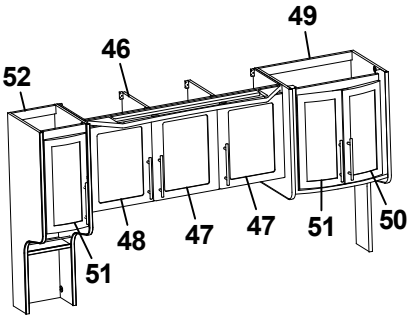
49
46
52
48
47
47
51
50
51

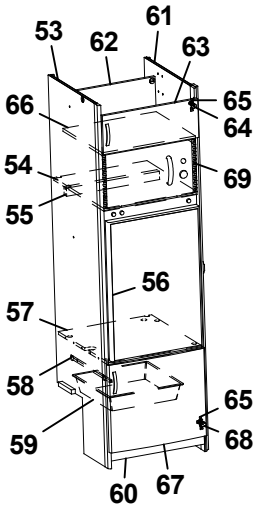
53
62
61
63
66
65
64
54
69
55
56
57
58
65
59
68
60
67

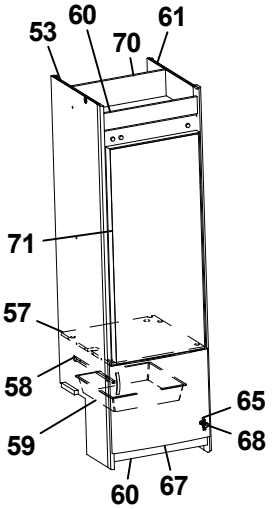
53
60
70
61
71
57
58
65
59
68
60
67

Pos Fig	Det. nr Part. No	Ingår Fitted	OBS!! Ange alltid årsmodell vid beställning av inredning Benämning	OBS!! Specify always year of model when ordering equipment Description
1	323884	x	Skåp gavel bak L560	Cupboard gable L560
2	323000	x	Lucka	Door
3	315194	x	Gångjärn	Hinge
4	312726	x	Kloss bärregel	Block bearing rail
5	323888	x	Hyllpaket	Shelf
6	327395	x	Gavel rundad	Gable
7	372223	x	Hylla gavel bak	Shelf gable rear
8	327394	x	Gavel	Gable
9	327366	x	Överbäddskåp L1980	Upper bed L1980
10	860402	x	Gångjärn	Hinge
11	860405	x	Gångjärn	Hinge
12	312233	x	Regel låsning	Lock bar
13	312313	x	Bärregel 670x22x22	Bearing rail 670x22x22
14	316428	x	Handtag	Handle
15	323846	x	Rasskydd ö-bäddskåp	Protective plate
16	312613	T	Stege ö-bäddsskåp 201x1800 kpl.	Ladder upper bed 201x1800 cpl.
17	860426	T	Krok t. stege	Hook for ladder
19	323657	x	Gavel rundad	Gable
20	321209	x	Värmespalt gavel	Air gap gable
21	323797	x	Sängram vån.säng V u. ribbotten	Bed bottom L without laths
22	325430	x	Ribbotten kpl.	Laths bottom cpl.
23	311985	x	Ribba sängbotten L=718 B=63	Lath bed bottom L=718 B=63
24	312046	x	Band t. ribbotten	Band for laths bottom
25	324117	x	Bärregel	Bearing rail
27	312436	x	Bärregel L=440	Bearing rail L=440
28	316199	x	Skena gardin L1020	Curtain rod L1020
29	325622	x	Vägg tvättrum främre	Wall washroom front
30	324199	x	Vägg garderob H	Wall wardrobe R
31	323803	x	Skåp övre L790	Cupboard upper L 790
32	323002	x	Lucka	Door
33	323001	x	Lucka	Door
34	323810	x	Hyllpaket	Shelf
35	316907	x	Skena gardin L 500	Curtain rod L 500
36	320624	x	Front el-uttag 130x665	Front outlet 130x665
37	323539	x	Byrå kpl. u. skiva	Chest of drawers without board
38	328348	x	Skiva byrå *	Board *
39	323541	x	Låda byrå	Drawer
40	315215	x	Glidskena låda (säljes i par)	Slide bar (exp. in pair)
41	324082	x	Hylla vid byrå kpl.	Shelf cpl.
42	324084	x	Hylla övre	Shelf
43	323814	x	Hylla undre	Shelf
44	329524-D	x	Ljusramp tvättrum	Light holder
45	325685	x	Hylla	Shelf
46	329695	T	Skåp kök kpl. m. frostade luckor	Cupboard kitchen cpl. with frosted doors
47	329692	T	Lucka H	Door R
			T= Tillbehör	T= Accessory

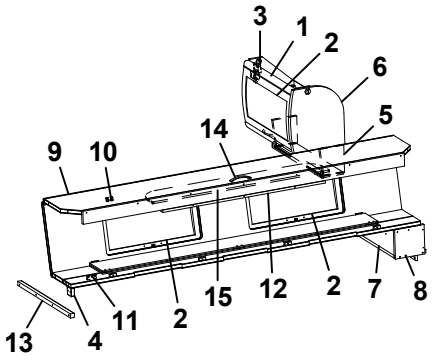
3
1
2
6
5
14
9
10
15
12
2
7
8
13
4
11
2

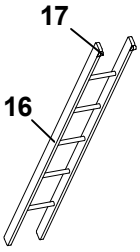
17
16

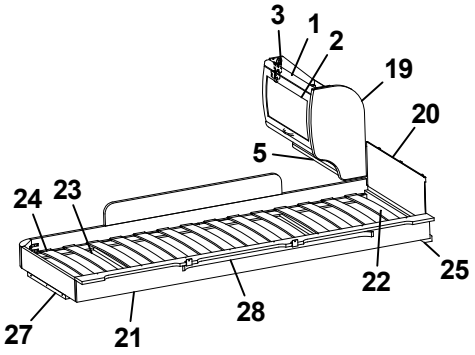
3
1
2
19
20
5
24
23
22
25
27
21
28

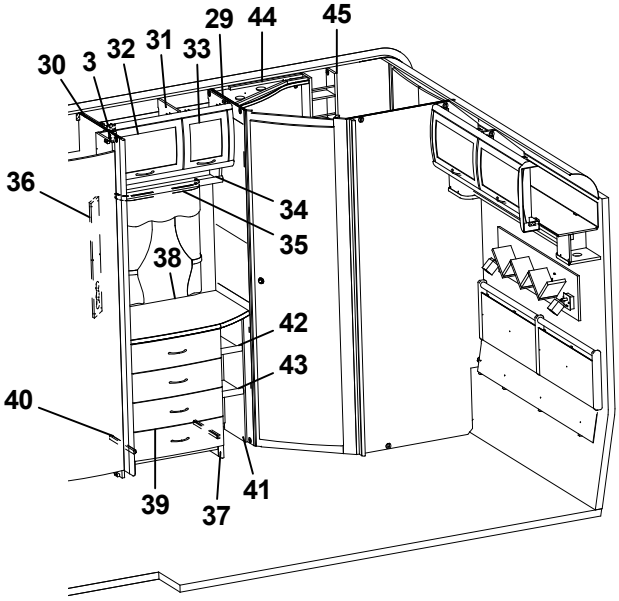
29
44
45
30
3
32
31
33
36
34
35
38
42
43
40
39
37
41

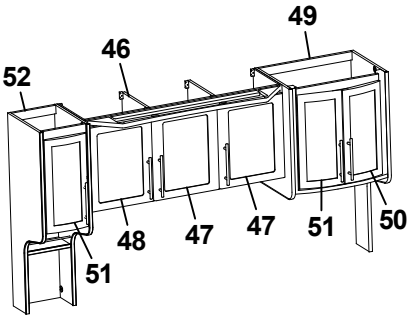
49
46
52
48
47
47
51
50
51

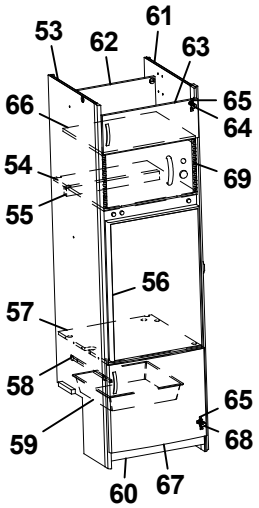
53
62
61
63
66
65
64
54
69
55
56
57
58
65
59
68
60
67

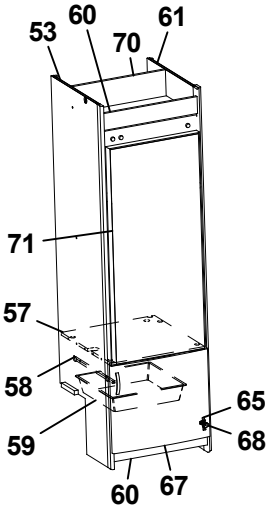
53
60
70
61
71
57
58
65
59
68
60
67

Pos Fig	Det. nr Part. No	Ingår Fitted	OBS!! Ange alltid årsmodell vid beställning av inredning Benämning	OBS!! Specify always year of model when ordering equipment Description
48	329693	T	Lucka V	Door L
49	329702	T	Skåp bar kpl. m. frostade luckor	Coctail cabinet cpl.with frosted doors
50	329698	T	Lucka H 236x500	Door R 236x500
51	329699	T	Lucka V 236x500	Door L 236x500
52	329790	T	Skåp utskjut kökskåp kpl. m. frostade luckor	Cupboard projekting cpl. with frosted doors
53	326859	x	Vägg kyl V	Wall refrigerator L
54	371557	x	Hylla över kyl	Rack over refrigerator
55	321712	x	List 30x44x526	List 30x44x526
56	329032	x	Skiva kyl 510x743 ERLE 15285 ljus	Sheet refrigerator 510x743 ERLE 15285 light
--	329097	x	Skiva kyl 510x743 ARPA 2203 mörk	Sheet refrigerator 510x743 ARPA 2203 dark
57	371556	x	Hylla under kyl	Rack under refrigerator
58	312712	x	Glidlist trådback (säljes i par)	Sliding strip tray (pair)
59	310325	x	Trådback vit 427x427x85	Tray 427x427x85
60	326133	x	Front skåp under kyl	Front cupboard
61	326590	x	Vägg kyl H	Wall refrigerator R
62	326759	T	Bakstycke kyl	Back
63	320653	T	Lucka V 540x208	Door L 540x208
64	311917	x	Gångjärn	Hinge
65	312588	x	Platta gångjärn	Plate hinge
66	326758	T	Hylla över micro	Shelf
67	323503	x	Lucka H 550x470	Door R 550x470
68	316799	x	Gångjärn	Hinge
69	401679	T	Galler micro	Grating
70	371558	T	Bakstycke stopp kyl	Back cupboard
71	329706	T	Skiva kyl/frys 509x1169 ERLE 15285 ljus	Sheet refrigerator/freezer ERLE 15285 light
--	329707	T	Skiva kyl/frys 509x1169 ARPA 1027 mörk	Sheet refrigerator/freezer ARPA 1027 dark
			* = Ange laminat A, D eller F vid beställning. A = Laminat ARPA 3124 gråprickig D = Laminat ARPA 2203 mörk F = Laminat ARPA 2558 ljus	* = Specify laminate A, D or F in order. A = Laminate ARPA 3124 grey spotted D = Laminate ARPA 2203 dark F = Laminate ARPA 2558 light
			T= Tillbehör	T= Accessory

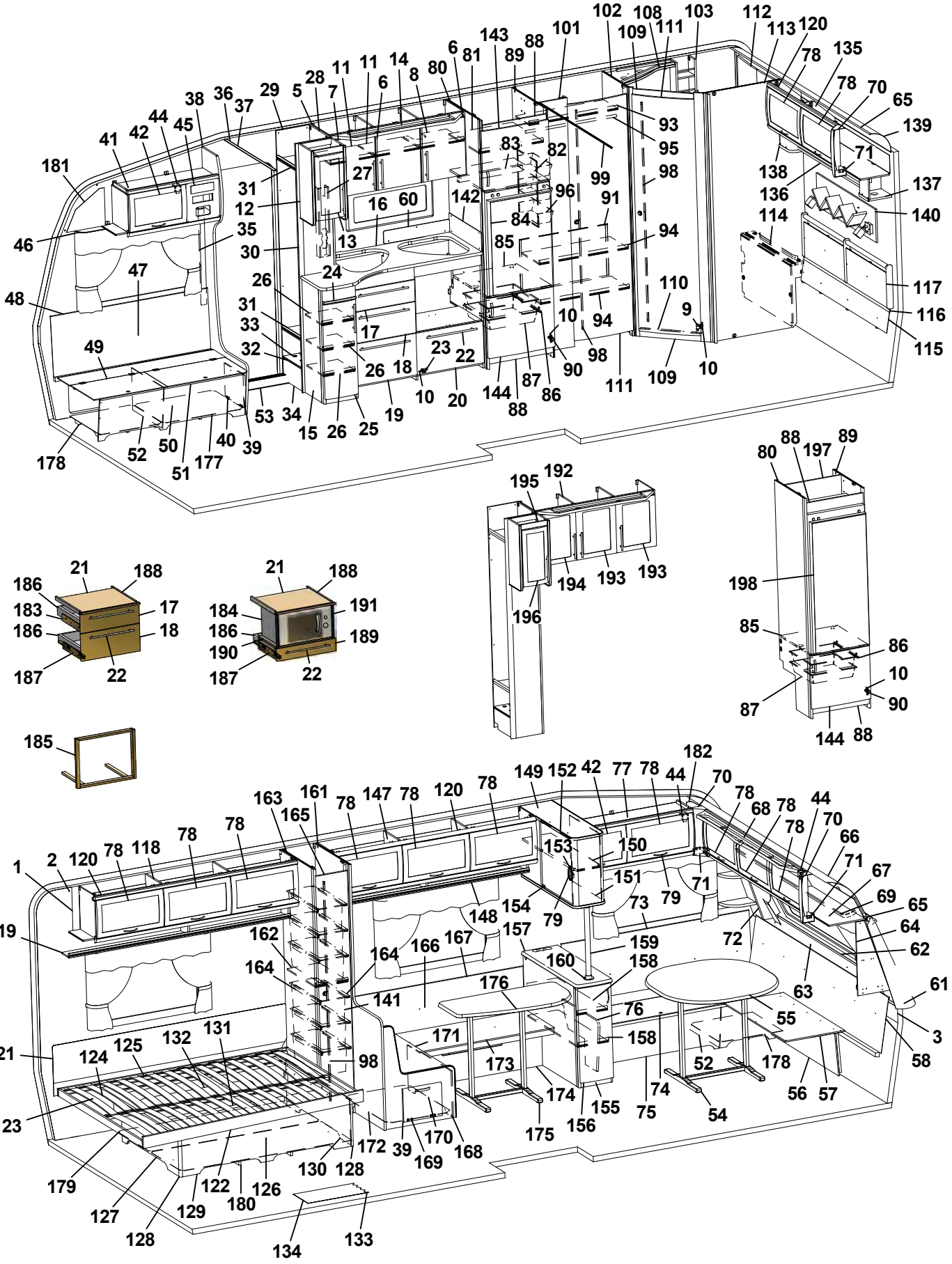
102 108 111 103 112 113 120 135 78 78 70 65 139 71 137 140 117 116 115 109 111 98 99 93 95 143 88 101 6 81 89 80 14 8 11 11 6 28 7 5 29 38 36 37 44 45 42 41 181 46 35 30 31 12 27 16 60 13 24 47 48 49 26 31 33 32 17 18 23 22 26 10 20 144 88 87 86 90 98 10 94 9 110 94 85 84 96 91 142 83 82 99 98 94 114 138 136 53 34 15 26 25 19 40 39 177 51 50 52 178 21 188 186 183 186 17 18 187 22 21 188 184 186 190 191 189 187 22 185 195 192 194 193 193 196 80 88 197 89 198 85 86 10 90 87 144 88 182 70 78 44 77 78 42 152 149 78 120 78 147 78 161 163 165 78 78 118 78 120 2 1 119 121 124 125 132 131 123 179 127 128 129 122 180 126 130 128 172 39 169 170 168 175 156 155 174 173 171 141 98 164 162 166 167 157 148 154 79 151 153 150 149 152 42 77 78 44 70 78 68 78 78 44 70 66 71 67 69 65 64 62 61 3 58 57 56 54 75 74 52 178 55 63 72 73 79 71 159 158 160 176 76 158 134 133

Pos Fig	Det. nr Part. No	Ingår Fitted	OBS!! Ange alltid årsmodell vid beställning av inredning Benämning	OBS!! Specify always year of model when ordering equipment Description
1	316707	M	Tapet vägg/tak	Wall paper
2	316021	M	Tejp tapet 20 mm	Tape, wall paper 20 mm
3	316022	M	Tejp tapet 60 mm	Tape, wall paper 60 mm
5	329241	x	Skåp kök L1120 kpl.	Cupboard kitchen L1120 cpl.
6	329251	x	Lucka H	Door R
--	317502	x	Handtag d:o	Handle d:o
7	329252	x	Lucka V	Door L
--	317502	x	Handtag d:o	Handle d:o
8	329247	x	Hylla	Shelf
9	311917	x	Gångjärn	Hinge
10	312588	x	Platta gångjärn	Plate hinge
11	329248	x	Hylla	Shelf
12	329670	x	Skåp utskjut kökskåp kpl.	Cupboard projekting cpl.
13	329634	x	Lucka V 236x500	Door L 236x500
14	329340-D	x	Ljusramp köksskåp	Light holder
15	329658	x	Diskbänk kpl. u. skiva	Kitchen sink cpl. without board
16	329657-D	x	Skiva diskbänk	Board
17	329331	x	Lådförstycke	Drawer front
18	329239	x	Lådförstycke	Drawer front
19	329586	x	Lucka	Door
20	329240	x	Lucka	Door
21	328945	x	Skärbräda	Cutting board
22	317503	x	Handtag	Handle
23	315202	x	Gångjärn	Hinge
24	330219	x	Skärbräda	Cutting board
25	329584	x	Lucka V	Door L
--	317502	x	Handtag d:o	Handle d:o
26	326993	x	Hylla	Shelf
27	329703	x	Front el-uttag	Front outlet
28	326771	x	Vägg instegsgarderob	Wall wardrobe
29	326969	x	Vägg instegsgarderob V	Wall wardrobe L
30	326773	x	Vägg instegsgarderob H	Wall wardrobe R
31	326964	x	Hylla	Shelf
32	328898	x	Hylla instegsgarderob *	Shelf *
33	314897	x	Bussning plast Ø=29 mm	Bushing plastic
34	326966	x	Front	Front
35	504400	x	List täck el-kabel B=44 L=2000	Cover strip B=44 L=2000
36	316270	x	List snäpp undre L2379	List under L2379
37	316268	x	List snäpp övre L2379	List upper L2379
38	329886	x	Stolpe först. L1922 kpl. m. lucka	Support bar cpl. with door
39	320005	x	Lucka	Door
40	312589	x	Gångjärn	Hinge
41	328362	x	Skåp övre elc.	Cupboard upper
42	323002	x	Lucka	Door
44	860406	x	Gångjärn	Hinge
			M= Metervara T= Tillbehör	M= On the metre T= Accessory

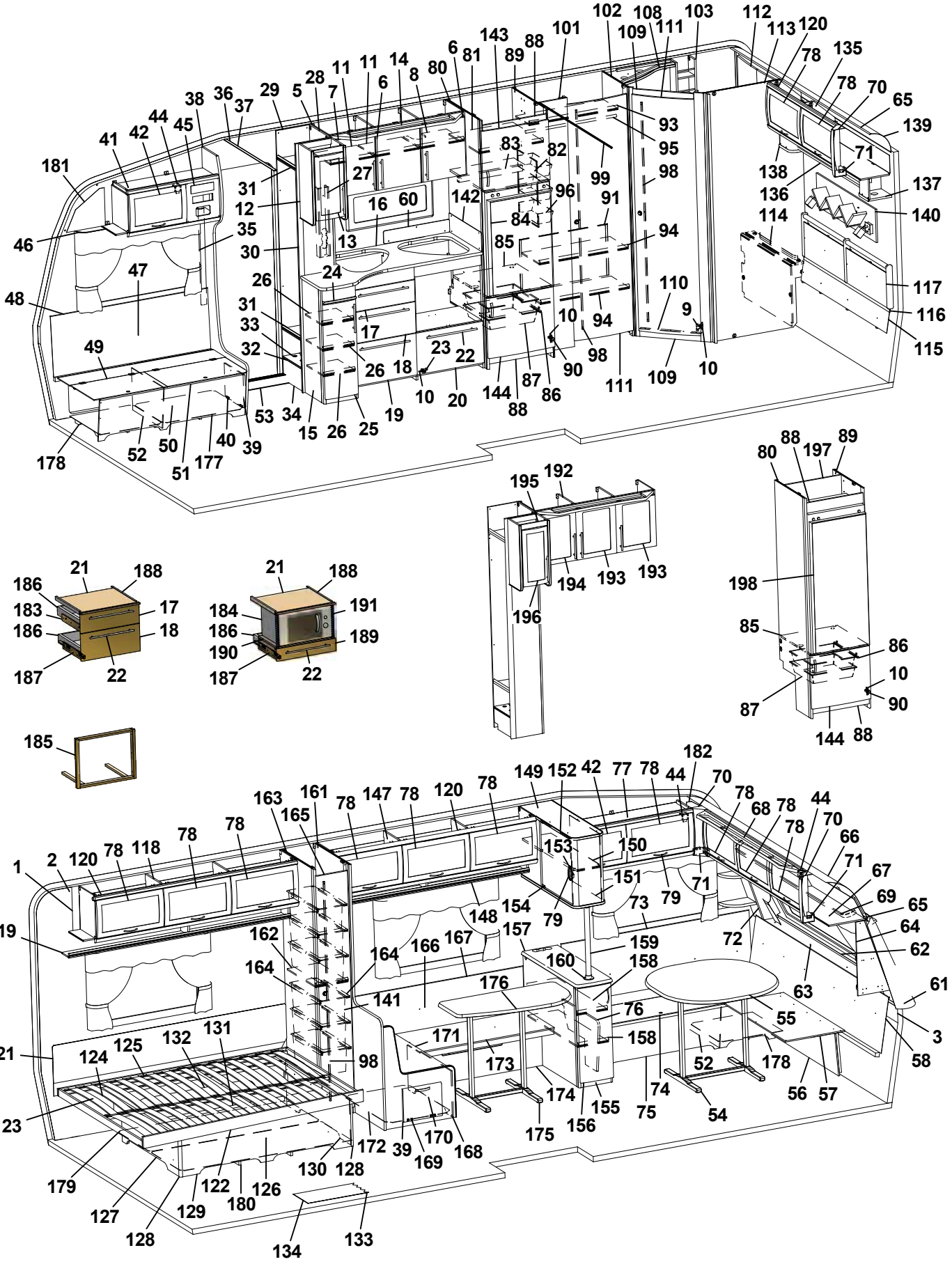
102 108 111 103 112 113 120 135 78 78 70 65 139 71 137 140 117 116 115 109 10 110 9 94 98 111 109 10 144 88 87 86 90 10 94 98 23 22 20 18 26 19 10 25 26 15 34 53 39 40 177 51 50 52 178 49 48 47 46 35 30 31 33 32 26 24 17 16 60 13 12 27 31 29 5 28 7 11 11 6 14 8 80 6 81 143 89 88 101 99 93 95 83 82 142 96 91 84 85 94 138 136 114 181 41 42 44 45 38 36 37

21 188 186 183 186 17 18 187 22

21 188 184 186 190 191 189 187 22

185

195 192 194 193 193 196

80 88 197 89 198 85 86 10 90 87 144 88

182 70 78 44 42 77 78 149 152 153 150 151 154 148 79 73 79 71 72 68 78 78 44 70 66 71 67 69 65 64 62 63 61 3 58 55 76 158 158 52 178 56 57 74 54 75 156 155 174 175 171 173 176 141 164 162 163 165 161 78 147 78 120 78 78 78 118 78 120 2 1 119 121 124 125 132 131 98 123 179 127 128 129 122 180 126 130 128 172 39 169 170 168 134 133

Pos Fig	Det. nr Part. No	Ingår Fitted	OBS!! Ange alltid årsmodell vid beställning av inredning Benämning	OBS!! Specify always year of model when ordering equipment Description
45	325495	x	Täckfront radio	Cover radio
46	316898	x	Skena gardin L1020	Curtain rod L1020
47	325765	x	Värmespalt H fram	Air gap R.F.
48	860423	M	List kant U-gap ljusbrun	Strip, light brown
49	323178	x	Lock bäddlåda H F	Cover bed box R.F.
50	324422	x	Front bäddlåda H F	Front bed box R.F.
51	860562	x	List bädd	List bed
52	312825	x	Stöd bäddlåda HF	Support bed box
53	314687	x	Tröskel aluminium L=850	Threshold aluminium L=850
54	316012	x	Bordsstativ	Table stand
55	329499-F	x	Bordsskiva 940x925 *	Table top 940x925 *
--	328399-A	T	Bordsskiva 940x926 *	Table top 940x926 *
--	328399-D	T	Bordsskiva 940x926 *	Table top 940x926 *
56	323180	x	Front bäddlåda gavel	Front bed box gable
57	323205	x	Skiva rundsittgrupp	Sheet seat
58	329718	x	Värmespalt gavel fram	Air gap
60	401717	x	Flamskydd	Flame guard
61	210082	x	Hylla front L2376	Shelf front L2376
62	860593	x	Raskant plast L=2600	Cantlist shelf front L=2600
63	329712	x	Luftspalt fronthylla	Air gap shelf front
64	329686	x	Front högtalare H	Front loudspeaker R
65	313884	x	List plast radie L=2379	List L=2379
66	316005	x	Skiva plast 295x2363x1	Plastic sheet
67	323044	x	Skåp gavel fram L=2365	Cupboard L=2365
68	329428-D	x	Ljusramp gavelskåp	Light holder
69	316900	x	Skena gardin L1920	Curtain rod L1920
70	316115	x	Hörn inredning	Corner
71	324321	x	Täckvinkel hörn inredning	Cover for corner
72	329687	x	Front högtalare V	Front loudspeaker L
73	325761	x	Värmespalt V fram	Air gap L.F.
74	329572	x	Lock bäddlåda V F	Cover bed box L.F
75	329578	x	Front bäddlåda V F	Front bed box L.F.
76	323449	x	Gavel bäddlåda V F	Gable bed box L.F
77	328363	x	Skåp övre L=1032	Cupboard upper L=1032
78	323000	x	Lucka	Door
79	316428	x	Handtag	Handle
80	326608	x	Vägg kyl V	Wall refrigerator L
81	371559	x	Hylla	Shelf
82	371557	x	Hylla över kyl	Rack over refrigerator
83	321712	x	List 30x44x526	List 30x44x526
84	329032	x	Skiva kyl 510x743 ERLE 15285 ljus	Sheet refrigerator 510x743 ERLE 15285 light
--	329097	x	Skiva kyl 510x743 ARPA 2203 mörk	Sheet refrigerator 510x743 ARPA 2203 dark
85	371556	x	Hylla under kyl	Rack under refrigerator
86	312712	x	Glidlist trådback (säljes i par)	Sliding strip tray (pair)
87	310325	x	Trådback vit 427x427x85	Tray 427x427x85
			M= Metervara T= Tillbehör	M= On the metre T= Accessory

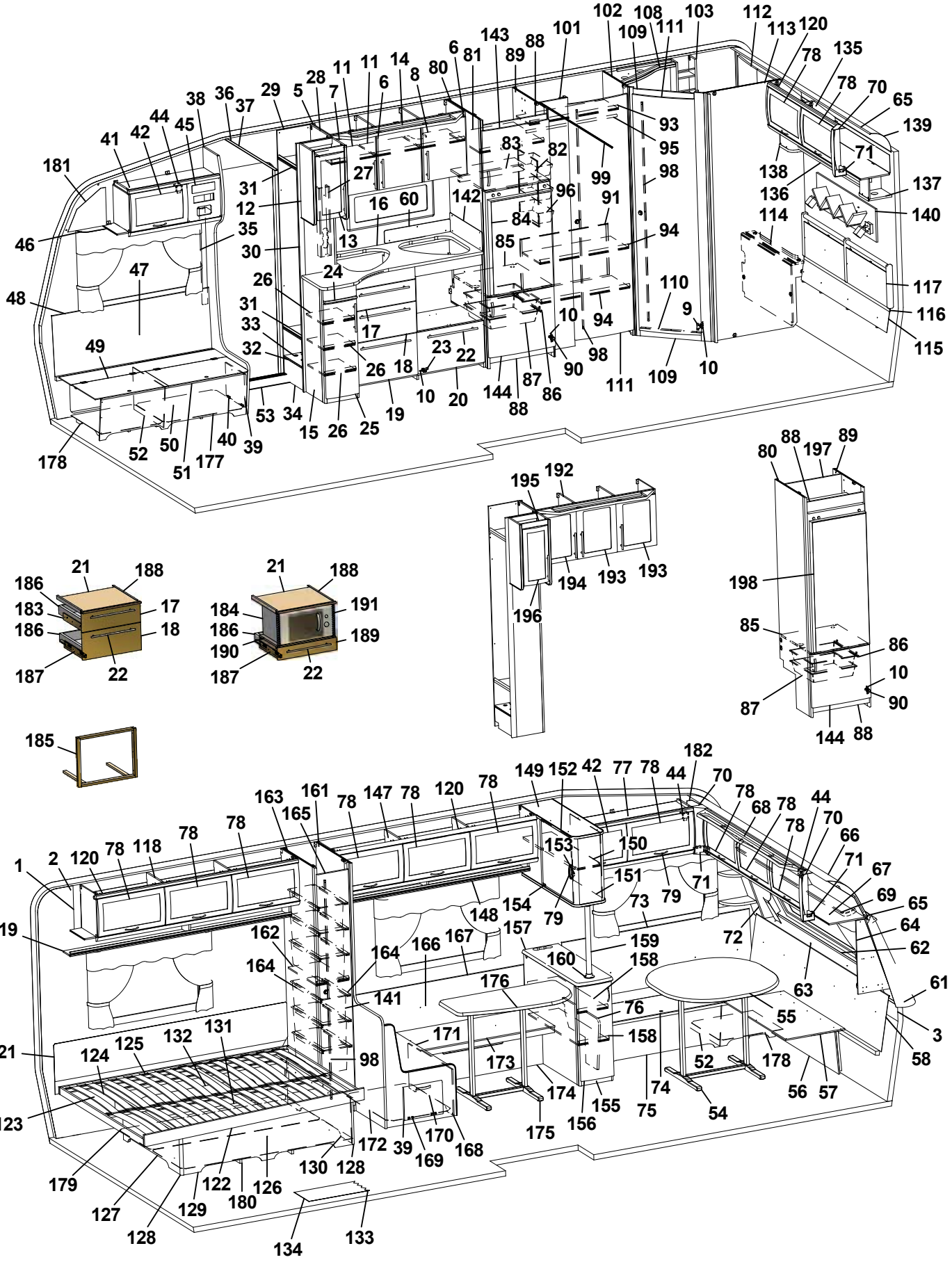
181 41 42 44 45 38 36 37 29 5 28 7 11 11 6 14 8 80 6 81 143 89 88 101 102 109 108 111 103 112 113 120 78 135 78 70 65 139 71 138 136 137 140 114 117 116 115 46 35 30 31 12 27 16 60 13 24 142 96 91 84 85 94 93 95 99 98 83 82 47 48 49 26 31 33 32 17 23 22 18 26 10 20 144 88 87 86 90 98 111 109 10 9 110 94 10 53 34 15 26 25 19 178 52 50 51 177 40 39
195 192 194 193 193 196
80 88 197 89 198 85 86 10 90 87 144 88
21 188 186 183 186 17 18 187 22
21 188 184 186 190 191 189 187 22
185
182 70 78 44 68 78 78 44 70 66 71 67 69 65 64 62 61 3 58 63 72 55 56 57 178 52 54 74 75 156 155 174 175 173 171 158 76 159 160 158 157 176 141 164 166 167 162 164 98 148 154 79 153 150 151 79 73 71 149 152 42 77 78 163 161 165 78 147 78 120 78 78 78 118 78 2 120 1 119 121 124 125 132 131 123 179 127 128 129 122 180 126 130 128 172 39 169 170 168 134 133

Pos Fig	Det. nr Part. No	Ingår Fitted	OBS!! Ange alltid årsmodell vid beställning av inredning Benämning	OBS!! Specify always year of model when ordering equipment Description
88	326133	x	Front skåp under kyl	Front cupboard
89	326609	x	Vägg kyl H	Wall refrigerator R
90	316799	x	Gångjärn	Hinge
91	326618	x	Täckskiva exp.kärl	Cover expansion vessel
93	326615	x	Hylla	Shelf
94	326616	x	Hylla	Shelf
95	316197	x	Galgstång L=782	Clothes hanger L=782
96	312162	x	Korg garderob 330x140x520	Basket
98	314523	x	Rätningslist dörr L=1715	List L=1715
99	314724	x	Skena draperi L=1780	Drapery rail L=1780
101	326614	x	Front	Front
102	326939	x	Vägg tvättrum främre	Wall washroom
103	325685	x	Hylla	Shelf
108	329524-D	x	Ljusramp tvättrum	Light holder
109	321060	x	Tröskel 480x60	Threshold 480x60
110	314591	x	List tröskel al. L=480	List threshold L=480
111	321518	x	Dörr 490x1850	Door 490x1850
112	323453	x	Skåp tvättrum L766	Cupboard L766
113	325618	x	Vägg tvättrum bakre	Wall washroom rear
114	323456	x	Front tvättrum	Front washroom
115	325738	x	Värmespalt	Air gap
116	314287	x	List plast L=2270	List plastic L=2270
117	325739	x	Värmespalt gavel bak	Air gap
118	323046	x	Skåp övre L=1674	Cupboard upper L=1674
119	323082	x	Hyllpaket	Shelf
120	315194	x	Gångjärn	Hinge
121	325616	x	Värmespalt	Air gap
122	324039	x	Sängram u. ribbotten	Bed bottom without laths
123	325339	x	Ribbotten kpl.	Laths bottom cpl.
124	311985	x	Ribba sängbotten L=718 B=63	Lath bed bottom L=718 B=63
125	312046	x	Band t. ribbotten	Band for laths bottom
126	325748	x	Sänglåda kpl.	Bed box cpl.
127	325751	x	Gavel säng V	Gable bed L
128	860590	x	List hörn L=2500	Corner strip L=2500
129	323282	x	Front säng	Front bed
130	325750	x	Gavel säng H	Gable bed R
131	315203	x	Regel 17,5x55x1415	Wood lath pine 17,5x55x1415
132	325749	x	Bakgavel sänglåda	Back bed box
133	316004	M	Matta golv, Solidwood	Carpet floor, Solidwood
134	314708	T	Matta golv	Carpet floor
135	323471	x	Skåp gavel bak L1510	Cupboard gable L1510
136	323476	x	Hyllpaket	Shelf
137	329708	x	Hörn m. hål för strömbrytare	Corner with hole for switch
138	328364	x	Hörn	Corner
139	316005	x	Skiva plast 295x2363x1	Plastic sheet
			M= Metervara T= Tillbehör	M= On the metre T= Accessory

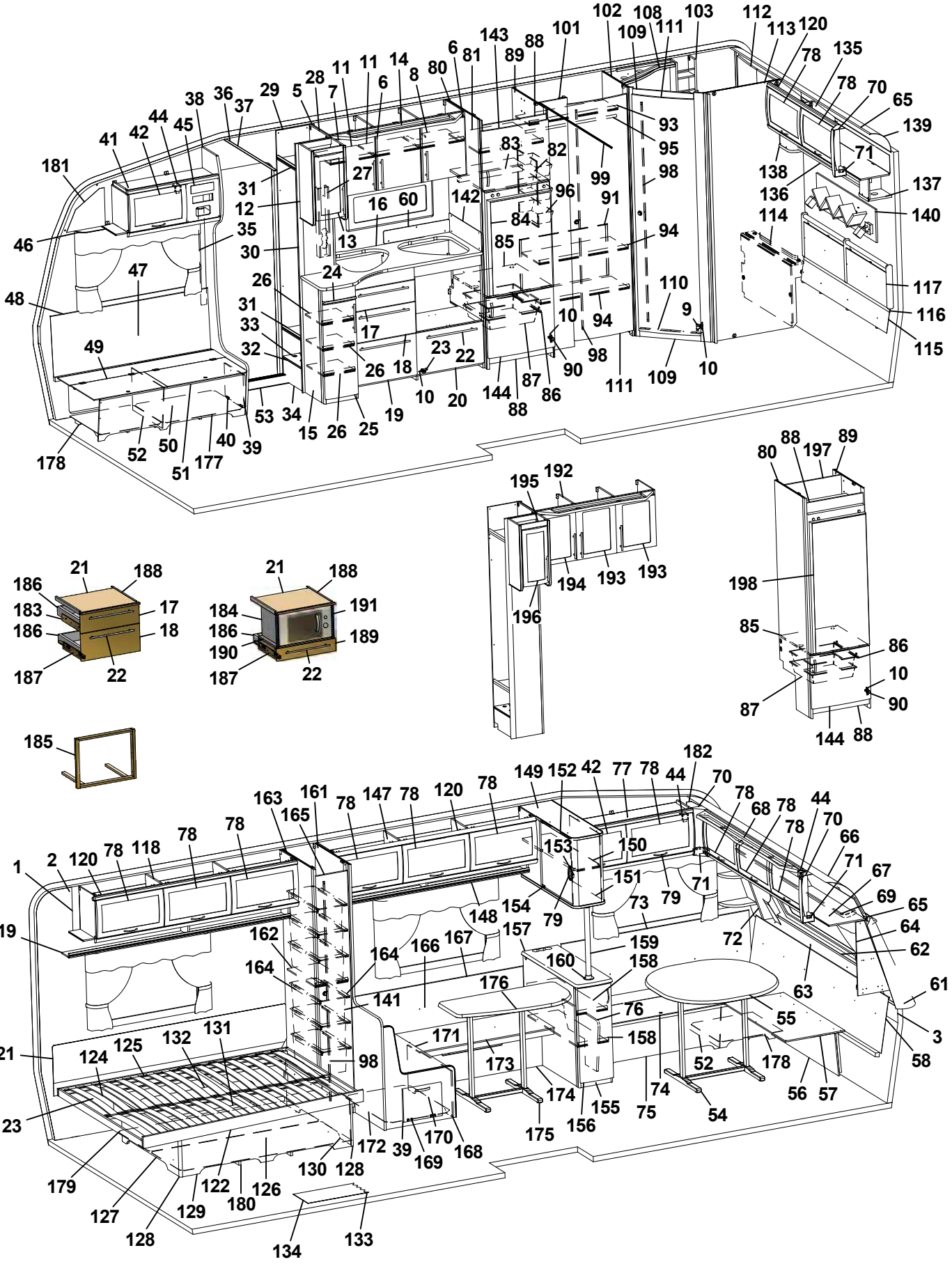
102 108 111 103 112 113 120 135 78 78 70 65 139 71 137 140 117 116 115 109 111 98 99 93 95 94 91 96 84 85 83 82 142 143 88 101 6 81 89 80 14 8 11 11 6 28 7 5 29 38 36 37 44 45 42 41 181 46 35 30 31 12 27 16 60 13 24 26 31 33 32 17 23 22 18 26 10 20 144 88 87 86 90 98 111 109 10 9 110 10 94 114 138 136 49 47 48 178 52 50 51 177 40 39 53 34 15 26 25 19
195 192 194 193 193 196
80 88 197 89 198 85 86 10 90 87 144 88
21 188 186 183 186 17 18 187 22
21 188 184 186 190 191 189 187 22
185
182 70 78 44 42 77 78 149 152 120 78 147 78 120 78 163 161 165 78 78 78 118 78 2 120 1 119 121 124 125 132 131 123 179 127 128 129 122 180 126 130 128 134 133 172 39 169 170 168 175 156 155 174 173 171 141 98 164 162 166 167 157 148 154 79 153 150 151 79 73 71 159 160 158 176 76 158 52 178 74 75 54 55 63 72 71 67 69 65 64 62 61 3 58 56 57 66 68 78 78 44 70 78

Pos Fig	Det. nr Part. No	Ingår Fitted	OBS!! Ange alltid årsmodell vid beställning av inredning Benämning	OBS!! Specify always year of model when ordering equipment Description
140	329660	x	Hylla	Shelf
141	309010	x	Trådback vit 227x527x185	Tray 227x527x185
142	401715	x	Flamskydd	Flame guard
143	323504	x	Lucka V 550x470	Door L 550x470
144	323503	x	Lucka H 550x470	Door R 550x470
147	323617	x	Skåp övre L1680	Cupboard upper L1680
148	323620	x	Hyllpaket	Shelf
149	330402	x	Skåp vitrin övre	Vitrine
150	327036	x	Hylla	Shelf
151	326640	x	Lucka acrylplast	Door acryl
152	330403	x	Lucka acrylplast	Door acryl
153	314350	x	Lås magnet	Lock magnet
--	317390	x	Motstycke magnetlås	Companion part
154	314351	x	Gångjärn	Hinge
155	327199	x	Skåp kpl. u. skiva	Cupboard cpl. without board
156	323517	x	Lucka V	Door L
157	328358	x	Skiva skåp *	Board *
158	326633	x	Hylla	Shelf
159	316653	x	Rör Ø=38 L=2500 kromat	Pipe Ø=38 L=2500 chromate
160	316654	x	Fäste rör Ø=38	Bracket pipe Ø=38
161	326612	x	Vägg backskåp H	Wall cupboard R
162	320601	x	Hylla backskåp	Shelf
163	325879	x	Vägg backskåp V	Wall cupboard L
164	316358	x	Glidskena plast L=430 D14/27	Runner plastic L=430 D14/27
165	324080	x	Dörr 260x1850	Door 260x1850
166	326620	x	Värmespalt	Air gap
167	860423	M	List kant U-gap ljusbrun	Strip, light brown
168	326617	x	Gavel bäddlåda	Gable bed box
169	312589	x	Gångjärn	Hinge
170	327021	x	Front bäddlåda V	Front bed box L
171	323673	x	Lock bäddlåda V	Cover bed box L
172	327028	x	Luftspalt 745x535	Air gap
173	327033	x	Skiva sittgrupp	Board
174	326610	x	Front bäddlåda	Front bed box
175	316011	x	Bordsstativ	Table stand
176	329507-F	x	Bordsskiva 884x482 *	Table top 884x482 *
--	328356-A	x	Bordsskiva 880x482 *	Table top 880x482 *
--	328356-D	x	Bordsskiva 880x482 *	Table top 880x482 *
177	324136	x	Luftspalt H-fram	Air gap R front
178	324138	x	Luftspalt fram	Air gap front
179	324938	x	Luftspalt sänglåda	Air gap bed box
180	325752	x	Luftspalt sänglåda	Air gap bed box
181	327193	x	Täckskiva gavel H	Cover R
182	327194	x	Täckskiva gavel V	Cover L
183	329619	x	Monteringssats kpl. lådor	Mounting kit cpl. drawers
			M= Metervara T= Tillbehör	M= On the metre T= Accessory

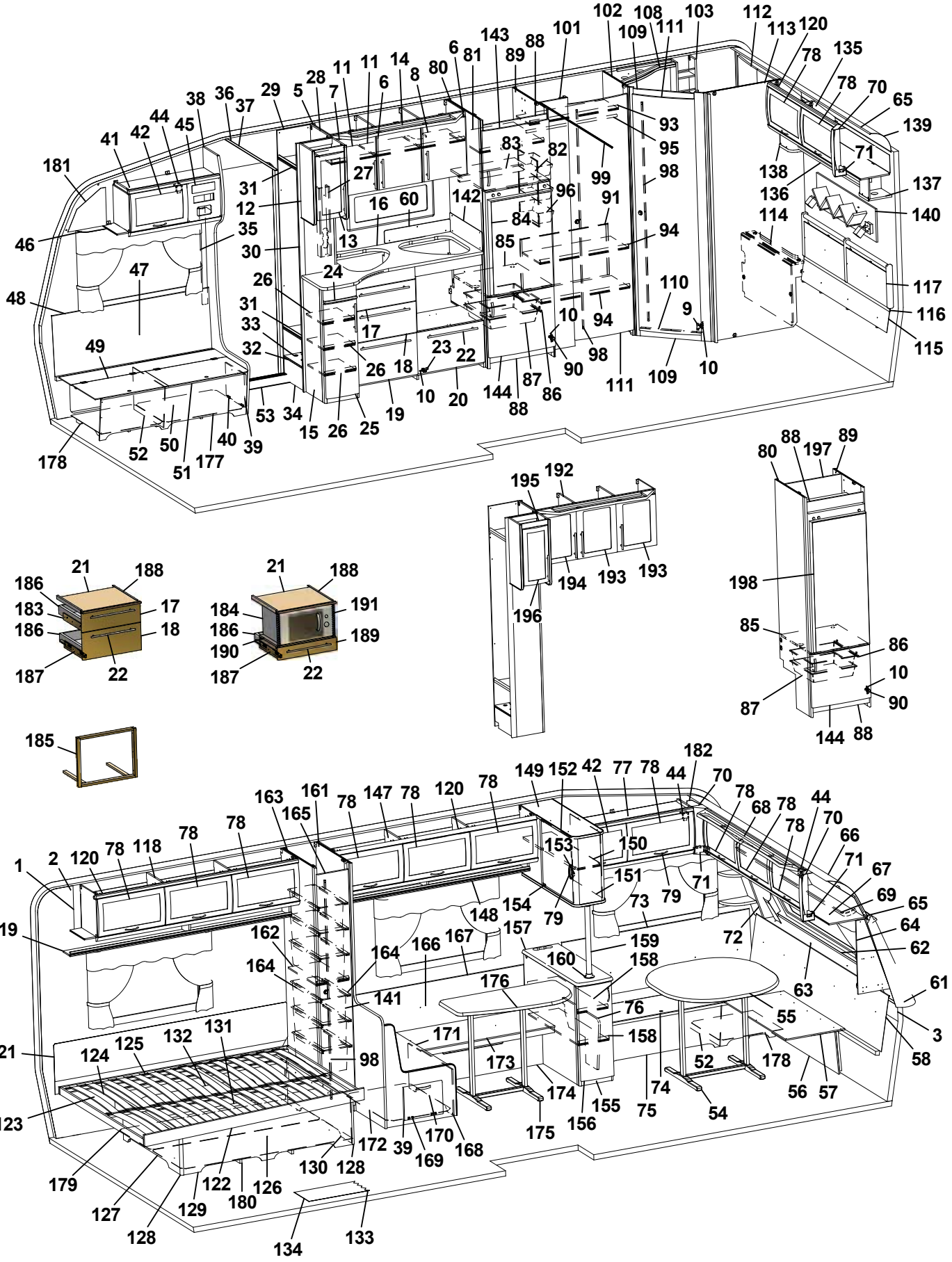
181 41 42 44 45 38 36 37 29 5 28 7 11 11 6 14 8 80 6 81 143 89 88 101 102 109 108 111 103 112 113 120 78 135 78 70 65 139 71 138 136 137 140 114 117 116 115 46 35 30 31 12 27 16 60 13 24 142 96 91 84 85 94 98 99 93 95 83 82 47 48 49 26 31 33 32 17 26 18 23 22 10 20 144 88 87 86 90 98 111 109 10 110 9 94 10 53 34 15 26 25 19 178 52 50 51 177 40 39
195 192 194 193 193 196
80 88 197 89 198 85 86 10 90 87 144 88
21 188 186 183 186 17 18 187 22
21 188 184 186 190 191 189 187 22
185
182 70 78 44 68 78 78 44 70 66 71 67 69 65 64 62 61 3 58 63 55 56 57 72 74 54 75 52 178 76 158 159 160 157 154 79 153 150 151 79 73 71 149 152 42 77 78 44 148 163 161 165 78 147 78 120 78 78 78 118 78 2 120 1 119 162 164 164 166 167 176 141 171 173 98 174 155 156 175 121 124 125 132 131 123 179 127 128 129 122 180 126 130 128 172 39 169 170 168 133 134

Pos Fig	Det. nr Part. No	Ingår Fitted	OBS!! Ange alltid årsmodell vid beställning av inredning Benämning	OBS!! Specify always year of model when ordering equipment Description
184	329620	T	Monteringssats kpl. mikro i diskbänk	Mounting kit cpl. micro in kitchen sink
185	329621	T	Monteringssats kpl. ugn	Mounting kit cpl. oven
186	317514	x	Låda	Drawer
187	317382	x	Glidskena låda (säljes i par)	Slide bar, drawer (exp. in pair)
--	801701	x	Skruv 6x16 d:o	Screw 6x16 d:o
188	860157	x	List glid	Sliding list
189	329598	T	Lådförstycke	Drawer front
190	329626	T	Hylla mikro	Shelf
191	401521	T	Galler micro	Grating
192	329695	T	Skåp kök kpl. m. frostade luckor	Cupboard kitchen cpl. with frosted doors
193	329692	T	Lucka H	Door R
194	329693	T	Lucka V	Door L
195	329700	T	Skåp utskjut kökskåp kpl. m. frostade luckor	Cupboard projekting cpl. with frosted doors
196	329699	T	Lucka V	Door L
197	371558	T	Bakstycke stopp kyl	Back cupboard
198	329706	T	Skiva kyl/frys 509x1169 ERLE 15285 ljus	Sheet refrigerator/freezer ERLE 15285 light
--	329707	T	Skiva kyl/frys 509x1169 ARPA 1027 mörk	Sheet refrigerator/freezer ARPA 1027 dark
			* = Ange laminat A, D eller F vid beställning. A = Laminat ARPA 3124 gråprickig D = Laminat ARPA 2203 mörk F = Laminat ARPA 2558 ljus	* = Specify laminate A, D or F in order. A = Laminate ARPA 3124 grey spotted D = Laminate ARPA 2203 dark F = Laminate ARPA 2558 light
			Dyntyger, gardiner m.m. (se tyger)	Cushion textilies, curtains etc. (see textiles)
			M= Metervara T= Tillbehör	M= On the metre T= Accessory

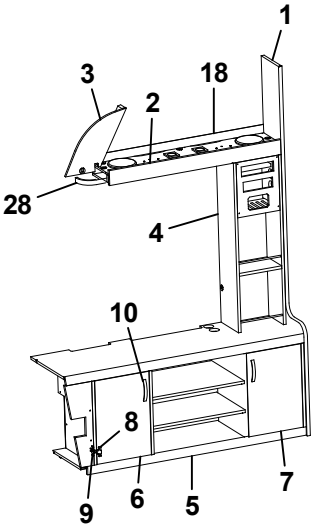
1
3
18
2
28
4
10
8
9
6
5
7

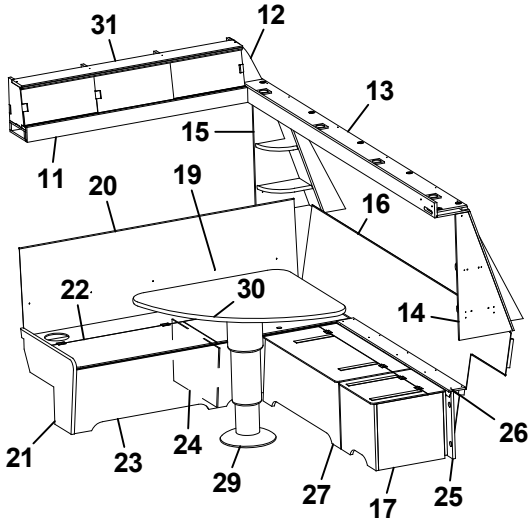
31
12
13
15
11
20
19
16
22
30
14
26
21
23
24
29
27
17
25

Pos Fig	Det. nr Part. No	Ingår Fitted	OBS!! Ange alltid årsmodell vid beställning av inredning Benämning	OBS!! Specify always year of model when ordering equipment Description
1	329654	x	Stolpe först.	Support bar
2	328378	x	Hylla	Shelf
3	329073	x	Täckskiva H	Cover R
4	328382	x	Hylla	Shelf
5	328373	x	TV-bänk kpl.	TV-bench cpl.
6	328631	x	Lucka V 307x447	Door L 307x447
7	328922	x	Lucka H 307x447	Door R 307x447
8	315202	x	Gångjärn	Hinge
9	312588	x	Platta gångjärn	Plate hinge
10	316428	x	Handtag	Handle
11	328381	x	Hylla	Shelf
12	330264	x	Passbit	Fitting piece
13	328376	x	Hylla	Shelf
14	330249	x	Front högtalare H	Front loudspeaker R
15	330253	x	Front högtalare V	Front loudspeaker L
16	330079	x	Värmespalt gavel fram	Air gap
17	329546	x	Hurts kpl.	Cupboard cpl.
18	330404	x	Täcklist	Cover
19	325761	x	Värmespalt V fram	Air gap L.F.
20	860423	M	List kant U-gap ljusbrun	Strip, light brown
21	323449	x	Gavel bäddlåda V F.	Gable bed box L.F.
22	329572	x	Lock bäddlåda V F.	Cover bed box L.F.
23	329576	x	Front bäddlåda V F.	Front bed box L.F.
24	312825	x	Stöd bäddlåda	Support bed box
25	329555	x	Front	Front
26	329554	x	Skiva 1300x95	Sheet 1300x95
27	329535	x	Bäddlåda kpl.	Bed box cpl.
--	329536	x	Front bäddlåda	Front bed box
--	329540	x	Gavel bäddlåda V d:o	Gable bed box L d:o
--	329541	x	Bakstycke bäddlåda d:o	Back bed box d:o
--	329542	x	Lock bäddlåda d:o	Cover bed box d:o
--	329637	x	Gavel bäddlåda H d:o	Gable bed box R d:o
--	317642	x	Z-profil L=825 d:o	Z-profile L=825 d:o
28	317308	x	Skena gardin L820	Curtain rod L820
29	317210	x	Bordsstativ	Table stand
30	329509-F	x	Bordsskiva 1170x790 *	Table top 1170x790 *
--	328384-A	T	Bordsskiva 1170x790 *	Table top 1170x790 *
--	328384-D	T	Bordsskiva 1170x790 *	Table top 1170x790 *
31	330076	x	Skåp hylla	Cupboard shelf
--	318092	x	Lucka acrylplast d:o	Door acryl d:o
--	318091	x	Glaslist alu. L=1248 d:o	List alu. L=1248 d:o
--	316429	x	Handtag vitrin d:o	Handle d:o
			* = Ange laminat A, D eller F vid beställning. A = Laminat ARPA 3124 gråprickig D = Laminat ARPA 2203 mörk F = Laminat ARPA 2558 ljus	* = Specify laminate A, D or F in order. A = Laminate ARPA 3124 grey spotted D = Laminate ARPA 2203 dark F = Laminate ARPA 2558 light
			M= Metervara T= Tillbehör	M= On the metre T= Accessory

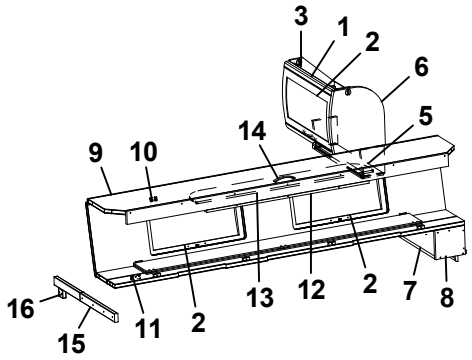
3
1
2
6
5
14
9
10
16
15
11
2
13
12
2
7
8

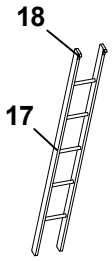
18
17

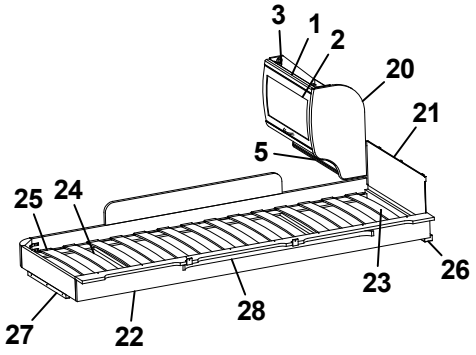
3
1
2
20
21
5
25
24
26
23
27
22
28

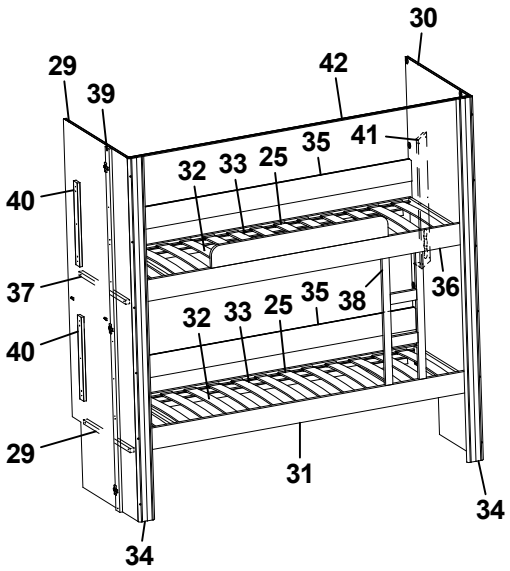
30
29
42
39
41
35
25
33
32
40
37
36
38
40
29
31
34
34

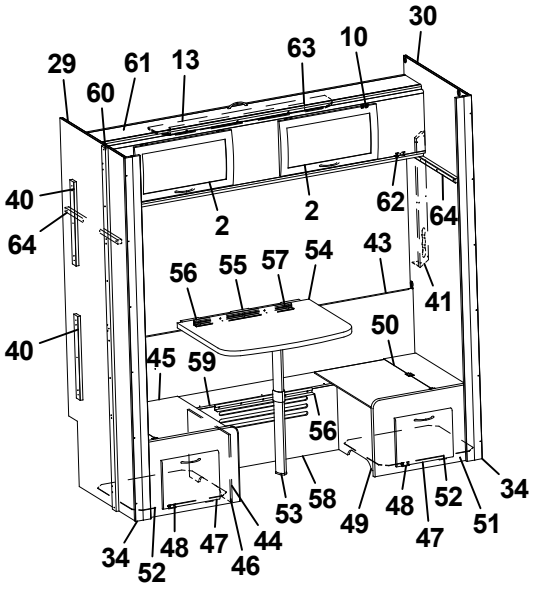
30
29
61
13
63
10
60
40
64
2
2
62
64
56
55
57
54
43
41
40
50
45
59
56
34
53
58
49
48
52
51
34
52
48
47
46
44
47

Pos Fig	Det. nr Part. No	Ingår Fitted	OBS!! Ange alltid årsmodell vid beställning av inredning Benämning	OBS!! Specify always year of model when ordering equipment Description
1	323884	x	Skåp gavel bak L560	Cupboard gable L560
2	323000	x	Lucka	Door
3	315194	x	Gångjärn	Hinge
5	323888	x	Hyllpaket	Shelf
6	327395	x	Gavel rundad	Gable
7	372223	x	Hylla gavel bak	Shelf gable rear
8	327394	x	Gavel	Gable
9	327366	x	Överbäddskåp L1980	Upper bed L1980
10	860402	x	Gångjärn	Hinge
11	860405	x	Gångjärn	Hinge
12	312233	x	Regel låsning	Lock bar
13	323846	x	Rasskydd ö-bäddskåp	Protective plate
14	316428	x	Handtag	Handle
15	312713	x	Bärregel (vikbar)	Bearing rail
16	312726	x	Kloss bärregel	Block bearing rail
17	312613	T	Stege ö-bäddsskåp 201x1800 kpl.	Ladder upper bed 201x1800 cpl.
18	860426	T	Krok t. stege	Hook for ladder
20	323657	x	Gavel rundad	Gable
21	321209	x	Värmespalt gavel	Air gap gable
22	323797	x	Sängram vån.säng V u. ribbotten	Bed bottom L without laths
23	325430	x	Ribbotten kpl.	Laths bottom cpl.
24	311985	x	Ribba sängbotten L=718 B=63	Lath bed bottom L=718 B=63
25	312046	x	Band t. ribbotten	Band for laths bottom
26	324117	x	Bärregel	Bearing rail
27	312436	x	Bärregel L=440	Bearing rail L=440
28	316199	x	Skena gardin L1020	Curtain rod L1020
29	324483	x	Vägg V	Wall L
30	324482	x	Vägg H	Wall R
31	324484	x	Sängram nedre fällbar u. ribbotten	Bed bottom without laths
32	325433	x	Ribbotten kpl.	Laths bottom cpl.
33	311985	x	Ribba sängbotten L=718 B=63	Lath bed bottom L=718 B=63
34	325895	x	Stolpe	Support bar
35	321919	x	Värmespalt H-bak	Air gap R rear
36	324481	x	Sängram fast övre u. ribbotten	Bed bottom upper without laths
37	167308	x	Bärregel 22x22x540	Bearing rail
38	324114	x	Stege	Ladder
39	325894	x	List folierad L=1948	List L=1948
40	370716	x	List folierad L=450	List L=450
41	329321	x	Front el-uttag	Front outlet
42	315907	T	Skena draperi L=1920	Drapery rail L=1920
43	320341	x	Värmespalt H-bak	Air gap R rear
--	860423	M	List kant U-gap ljusbrun d:o	Strip, light brown d:o
44	324921	x	Front bäddlåda V	Front bed box L
45	324925	x	Lock bäddlåda V	Cover bed box L
46	323677	x	Gavel bäddlåda bakre	Gable bed box rear
			M= Metervara T= Tillbehör	M= On the metre T= Accessory

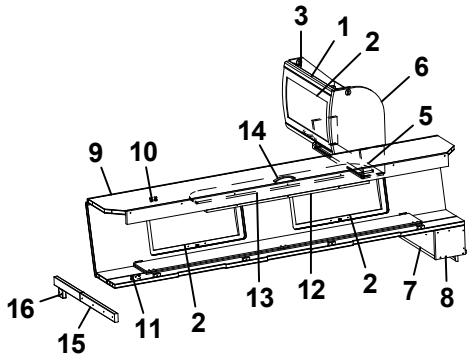
3
1
2
6
5
14
9
10
16
15
11
2
13
12
2
7
8

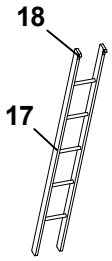
18
17

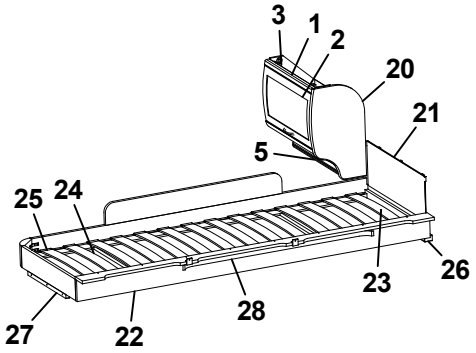
3
1
2
20
21
5
25
24
26
23
27
22
28

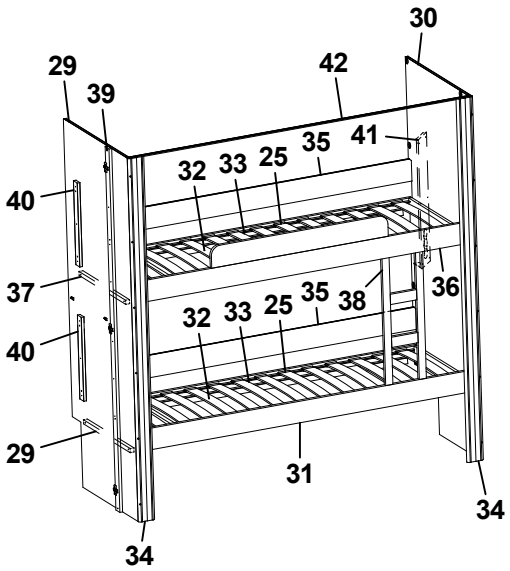
30
29
42
39
41
35
25
33
32
40
37
36
38
40
29
31
34
34

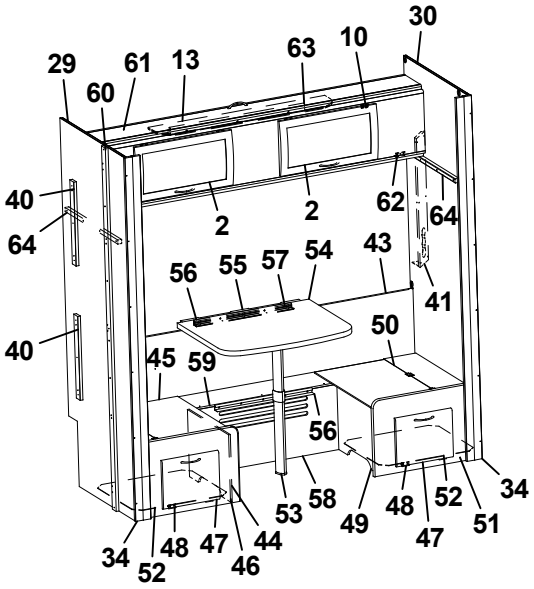
30
29
61
13
63
10
60
40
64
2
2
62
64
56
55
57
54
43
41
40
50
45
59
56
34
53
58
49
48
52
51
34
52
48
47
46
44
47

Pos Fig	Det. nr Part. No	Ingår Fitted	OBS!! Ange alltid årsmodell vid beställning av inredning Benämning	OBS!! Specify always year of model when ordering equipment Description
47	320005	x	Lucka	Door
48	312589	x	Gångjärn	Hinge
49	324923	x	Front bäddlåda H	Front bed box R
50	324926	x	Lock bäddlåda H	Cover bed box R
51	323675	x	Gavel bäddlåda främre	Gable bed box front
52	324928	x	Luftspalt M-grupp	Air gap M-group
53	315565	x	Bordsben	Table leg
54	329495-F	x	Bordsskiva 750x600 *	Table top 750x600 *
--	372085-A	x	Bordsskiva 750x600 *	Table top 750x600 *
--	372085-D	x	Bordsskiva 750x600 *	Table top 750x600 *
55	312314	x	Fästregel bord	Bracket
56	300108	x	List bord väggdel L550	List wall
57	300420	x	List upphäng bordsdel L550	List board
58	320765	x	Front bäddlåda	Front bed box
59	320775	x	Lock front bäddlåda 1930x209	Cover front bed box
60	321555	x	List folierad L=1948	List L=1948
61	324155	x	Överbäddskåp L1920	Upper bed L1920
62	860405	x	Gångjärn	Hinge
63	312233	x	Regel låsning	Lock bar
64	312313	x	Bärregel 670x22x22	Bearing rail 670x22x22
			* = Ange laminat A, D eller F vid beställning. A = Laminat ARPA 3124 gråprickig D = Laminat ARPA 2203 mörk F = Laminat ARPA 2558 ljus	* = Specify laminate A, D or F in order. A = Laminate ARPA 3124 grey spotted D = Laminate ARPA 2203 dark F = Laminate ARPA 2558 light
			M= Metervara T= Tillbehör	M= On the metre T= Accessory

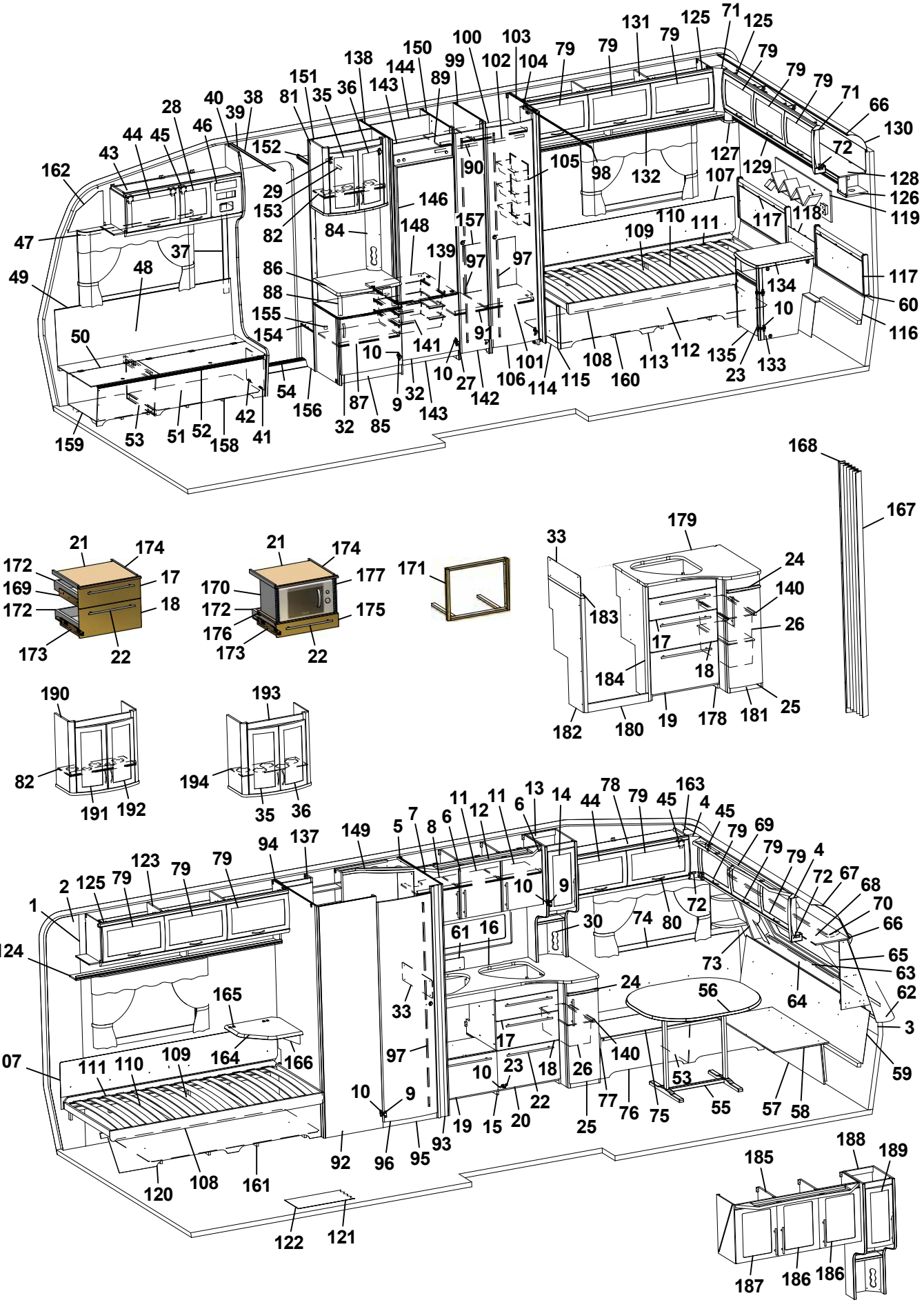
1 2 3 4 5 6 7 8 9 10 11 12 13 14 15 16 17 18 19 20 21 22 23 24 25 26 27 28 29 30 31 32 33 34 35 36 37 38 39 40 41 42 43 44 45 46 47 48 49 50 51 52 53 54 55 56 57 58 59 60 61 62 63 64 65 66 67 68 69 70 71 72 73 74 75 76 77 78 79 80 81 82 83 84 85 86 87 88 89 90 91 92 93 94 95 96 97 98 99 100 101 102 103 104 105 106 107 108 109 110 111 112 113 114 115 116 117 118 119 120 121 122 123 124 125 126 127 128 129 130 131 132 133 134 135 136 137 138 139 140 141 142 143 144 145 146 147 148 149 150 151 152 153 154 155 156 157 158 159 160 161 162 163 164 165 166 167 168 169 170 171 172 173 174 175 176 177 178 179 180 181 182 183 184 185 186 187 188 189 190 191 192 193 194

Pos Fig	Det. nr Part. No	Ingår Fitted	OBS!! Ange alltid årsmodell vid beställning av inredning Benämning	OBS!! Specify always year of model when ordering equipment Description
1	316707	M	Tapet vägg/tak	Wall paper
2	316021	M	Tejp tapet 20 mm	Tape, wall paper 20 mm
3	316022	M	Tejp tapet 60 mm	Tape, wall paper 60 mm
4	504668	x	Belysning hörn 2x5 W plast	Illumination corner 2x5 W plastic
5	329557	x	Skåp kök L1120 kpl.	Cupboard kitchen L1120 cpl.
6	329251	x	Lucka H	Door R
--	317502	x	Handtag d:o	Handle d:o
7	329252	x	Lucka V	Door L
--	317502	x	Handtag d:o	Handle d:o
8	329247	x	Hylla	Shelf
9	311917	x	Gångjärn	Hinge
10	312588	x	Platta gångjärn	Plate hinge
11	329248	x	Hylla	Shelf
12	329340-D	x	Ljusramp köksskåp	Light holder
13	329633	x	Skåp utskjut kökskåp kpl.	Cupboard projekting cpl.
14	329634	x	Lucka V 236x500	Door L 236x500
15	330241	x	Diskbänk kpl. u. skiva	Kitchen sink cpl. without board
16	372714-D	x	Skiva diskbänk	Board
17	329331	x	Lådförstycke	Drawer front
18	329239	x	Lådförstycke	Drawer front
19	329586	x	Lucka	Door
20	329240	x	Lucka	Door
21	328945	x	Skärbräda	Cutting board
22	317503	x	Handtag	Handle
23	315202	x	Gångjärn	Hinge
24	330218	x	Skärbräda	Cutting board
25	329650	x	Lucka V	Door L
--	317502	x	Handtag d:o	Handle d:o
26	309010	x	Trådback vit 227x527x185	Tray 227x527x185
27	316799	x	Gångjärn	Hinge
28	323001	x	Lucka	Door
29	316037	x	Gångjärn	Hinge
30	326332	x	Front el-uttag	Front outlet
32	323503	x	Lucka H 550x470	Door R 550x470
33	401715	x	Flamskydd	Flame guard
35	323426	x	Lucka V 236x500	Door L 236x500
36	325364	x	Lucka H 236x500	Door R 236x500
37	504400	x	List täck el-kabel B=44 L=2000	Cover strip B=44 L=2000
38	316270	x	List snäpp undre L2379	List under L2379
39	316268	x	List snäpp övre L2379	List upper L2379
40	329888	x	Stolpe först. L1948 kpl. m. lucka	Support bar cpl. with door
41	320005	x	Lucka	Door
42	312589	x	Gångjärn	Hinge
43	328528	x	Skåp övre elc.	Cupboard upper
44	323002	x	Lucka	Door
			M= Metervara T= Tillbehör	M= On the metre T= Accessory

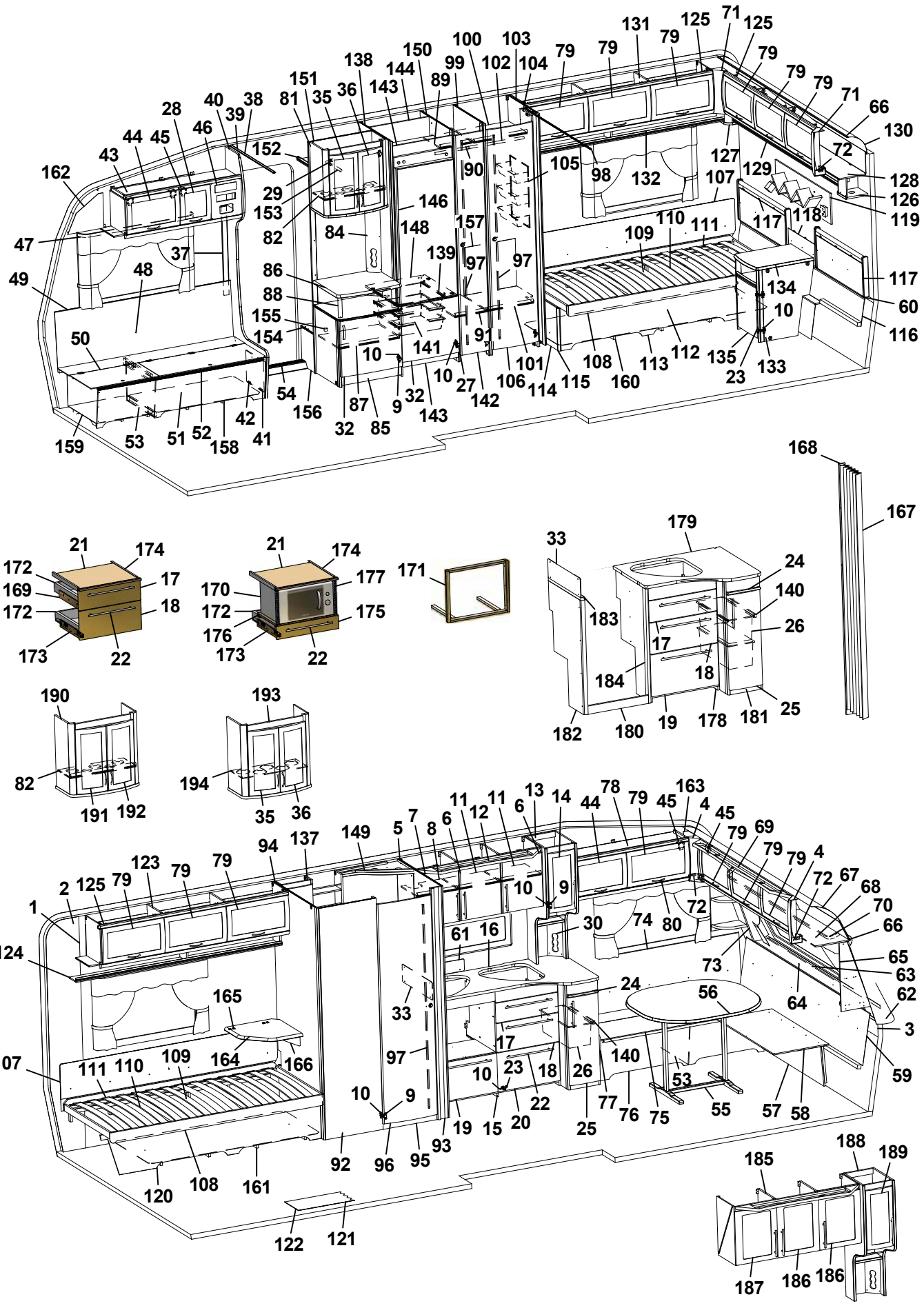
1 2 3 4 5 6 7 8 9 10 11 12 13 14 15 16 17 18 19 20 21 22 23 24 25 26 27 28 29 30 31 32 33 34 35 36 37 38 39 40 41 42 43 44 45 46 47 48 49 50 51 52 53 54 55 56 57 58 59 60 61 62 63 64 65 66 67 68 69 70 71 72 73 74 75 76 77 78 79 80 81 82 83 84 85 86 87 88 89 90 91 92 93 94 95 96 97 98 99 100 101 102 103 104 105 106 107 108 109 110 111 112 113 114 115 116 117 118 119 120 121 122 123 124 125 126 127 128 129 130 131 132 133 134 135 136 137 138 139 140 141 142 143 144 145 146 147 148 149 150 151 152 153 154 155 156 157 158 159 160 161 162 163 164 165 166 167 168 169 170 171 172 173 174 175 176 177 178 179 180 181 182 183 184 185 186 187 188 189 190 191 192 193 194

Pos Fig	Det. nr Part. No	Ingår Fitted	OBS!! Ange alltid årsmodell vid beställning av inredning Benämning	OBS!! Specify always year of model when ordering equipment Description
45	860406	x	Gångjärn	Hinge
46	325495	x	Täckfront radio	Cover radio
47	316898	x	Skena gardin L1020	Curtain rod L1020
48	325767	x	Värmespalt H fram	Air gap R.F.
49	860423	M	List kant U-gap ljusbrun	Strip, light brown
50	323446	x	Lock bäddlåda H F	Cover bed box R.F.
51	324424	x	Front bäddlåda H F	Front bed box R.F.
52	860562	x	List bädd	List bed
53	312825	x	Stöd bäddlåda HF	Support bed box
54	314687	x	Tröskel aluminium L=850	Threshold aluminium L=850
55	316012	x	Bordsstativ	Table stand
56	329493-F	x	Bordsskiva 940x1025 *	Table top 940x1025 *
--	372083-A	T	Bordsskiva 940x1026 *	Table top 940x1026 *
--	372083-D	T	Bordsskiva 940x1026 *	Table top 940x1026 *
57	323180	x	Front bäddlåda gavel	Front bed box gable
58	323205	x	Skiva rundsittgrupp	Sheet seat
59	329718	x	Värmespalt gavel fram	Air gap
60	314287	x	List plast L=2270	List plastic L=2270
61	401717	x	Flamskydd	Flame guard
62	210082	x	Hylla front L2376	Shelf front L2376
63	860593	x	Raskant plast L=2600	Cantlist shelf front L=2600
64	329712	x	Luftspalt fronthylla	Air gap shelf front
65	329686	x	Front högtalare H	Front loudspeaker R
66	313884	x	List plast radie L=2379	List L=2379
67	316005	x	Skiva plast 295x2363x1	Plastic sheet
68	323044	x	Skåp gavel fram L=2365	Cupboard L=2365
69	329428-D	x	Ljusramp gavelskåp	Light holder
70	316900	x	Skena gardin L1920	Curtain rod L1920
71	316115	x	Hörn inredning	Corner
72	324321	x	Täckvinkel hörn inredning	Cover for corner
73	329687	x	Front högtalare V	Front loudspeaker L
74	325761	x	Värmespalt V fram	Air gap L.F.
75	329572	x	Lock bäddlåda V F	Cover bed box L.F
76	329578	x	Front bäddlåda V F	Front bed box L.F.
77	323449	x	Gavel bäddlåda V F	Gable bed box L.F
78	328363	x	Skåp övre L=1032	Cupboard upper L=1032
79	323000	x	Lucka	Door
80	316428	x	Handtag	Handle
81	325679	x	Skåp bar kpl.	Coctail cabinet cpl.
82	323723	x	Hylla	Shelf
84	325624	x	Front el-uttag	Front outlet
85	326764	x	TV-bänk kpl. u. skiva	TV-bench cpl. whitout board
86	328461	x	Skiva TV-bänk *	Board *
87	324284	x	Hylla	Shelf
88	323703	x	Rundstav folierad L=192	Round staff L=192
			M= Metervara T= Tillbehör	M= On the metre T= Accessory

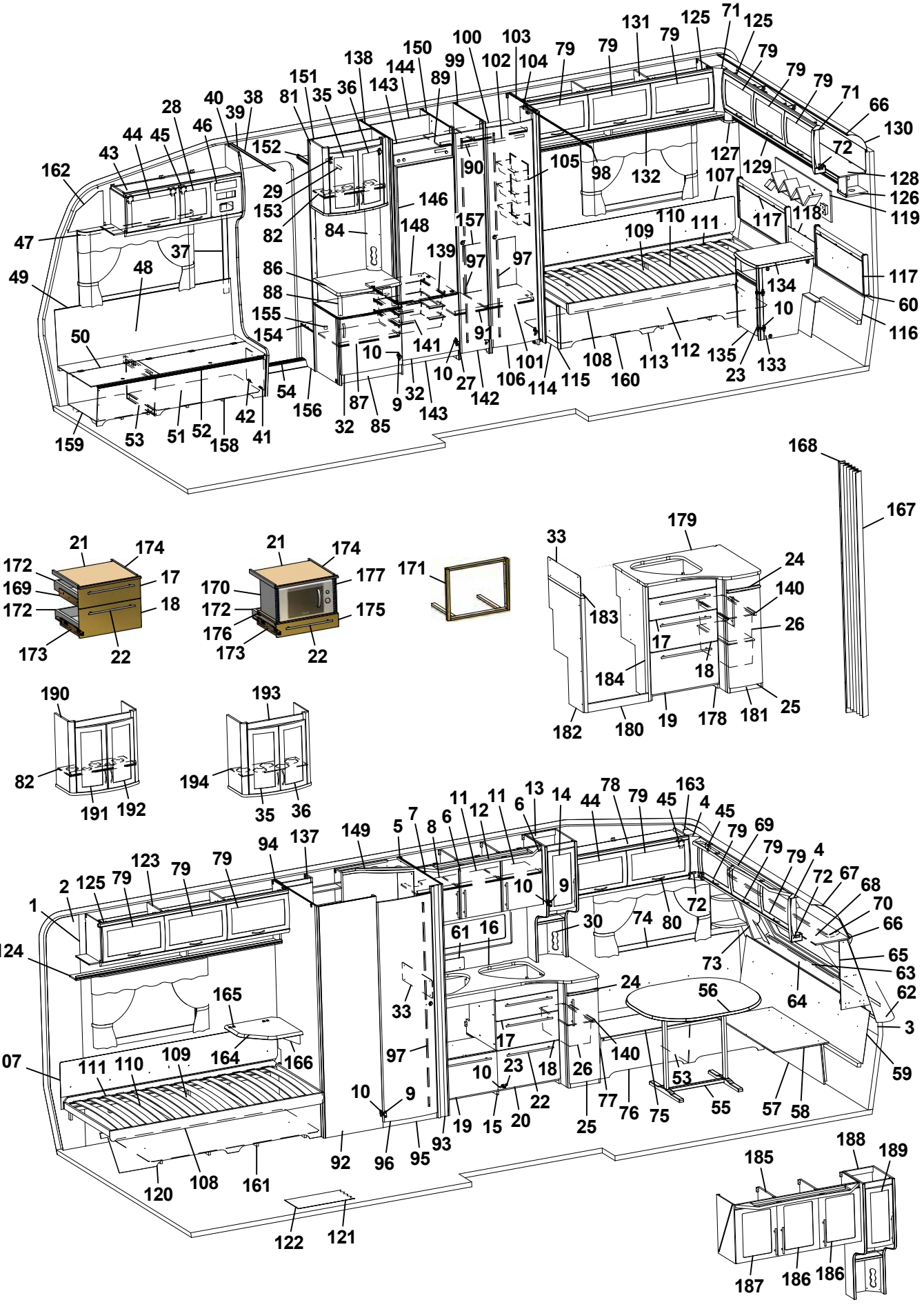
1 2 3 4 5 6 7 8 9 10 11 12 13 14 15 16 17 18 19 20 21 22 23 24 25 26 27 28 29 30 31 32 33 34 35 36 37 38 39 40 41 42 43 44 45 46 47 48 49 50 51 52 53 54 55 56 57 58 59 60 61 62 63 64 65 66 67 68 69 70 71 72 73 74 75 76 77 78 79 80 81 82 83 84 85 86 87 88 89 90 91 92 93 94 95 96 97 98 99 100 101 102 103 104 105 106 107 108 109 110 111 112 113 114 115 116 117 118 119 120 121 122 123 124 125 126 127 128 129 130 131 132 133 134 135 136 137 138 139 140 141 142 143 144 145 146 147 148 149 150 151 152 153 154 155 156 157 158 159 160 161 162 163 164 165 166 167 168 169 170 171 172 173 174 175 176 177 178 179 180 181 182 183 184 185 186 187 188 189 190 191 192 193 194

Pos Fig	Det. nr Part. No	Ingår Fitted	OBS!! Ange alltid årsmodell vid beställning av inredning Benämning	OBS!! Specify always year of model when ordering equipment Description
89	326912	x	Hylla	Shelf
90	316197	x	Galgstång L=782	Clothes hanger L=782
91	326914	x	Hylla	Shelf
92	327347	x	Vägg tvättrum yttre	Wall washroom
93	326510	x	Vägg tvättrum H	Wall washroom R
94	327531	x	Vägg tvättrum V	Wall washroom L
95	320646	x	Tröskel tvättrum	Threshold
96	321518	x	Dörr 490x1850	Door 490x1850
97	314523	x	Rätningslist dörr L=1715	List L=1715
98	314917	x	Skena draperi L=1190	Drapery rail L=1190
99	324775	x	Vägg garderob V	Wall wardrobe L
100	323116	x	Hylla garderob övre	Shelf wardrobe upper
101	323119	x	Hylla garderob nedre	Shelf wardrobe lower
102	316197	x	Galgstång L=782	Clothes hanger L=782
103	322316	x	Vägg garderob H	Wall wardrobe H
104	323114	x	Nisch vikdörr	Niche folding door
105	312162	x	Korg garderob 330x140x520	Basket
106	321519	x	Dörr 415x1850	Door 415x1850
107	312006	x	Värmespalt V-H bak	Air gap L-R rear
108	313898	x	Sängram u. ribbotten	Bed bottom without laths
109	325342	x	Ribbotten kpl.	Laths bottom cpl.
110	314211	x	Ribba sängbotten L=820 B=63	Lath bed bottom L=820 B=63
111	312046	x	Band t. ribbotten	Band for laths bottom
112	325476	x	Sänglåda	Bed box
113	323366	x	Front säng H	Front bed R
114	320422	x	Gavel säng	Gable bed
115	860590	x	List hörn L=2500	Corner strip L=2500
116	323369	x	Värmespalt nedre gavel bak	Air gap lower
117	325722	x	Värmespalt gavel bak	Air gap
118	325740	x	Värmespalt gavel mitt	Air gap
119	329660	x	Hylla	Shelf
120	323367	x	Front säng V	Front bed L
121	316004	M	Matta golv, Solidwood	Carpet floor, Solidwood
122	314708	T	Matta golv	Carpet floor
123	323046	x	Skåp övre L=1674	Cupboard upper L=1674
124	323082	x	Hyllpaket	Shelf
125	315194	x	Gångjärn	Hinge
126	329708	x	Hörn m. hål för strömbrytare	Corner with hole for switch
127	328364	x	Hörn	Corner
128	323049	x	Skåp gavel bak L2365	Cupboard gable L2365
129	323138	x	Hyllpaket	Shelf
130	316005	x	Skiva plast 295x2363x1	Plastic sheet
131	323153	x	Skåp övre L1674	Cupboard upper L1674
132	323155	x	Hyllpaket	Shelf
133	323024	x	Hurts	Cupboard
			M= Metervara T= Tillbehör	M= On the metre T= Accessory

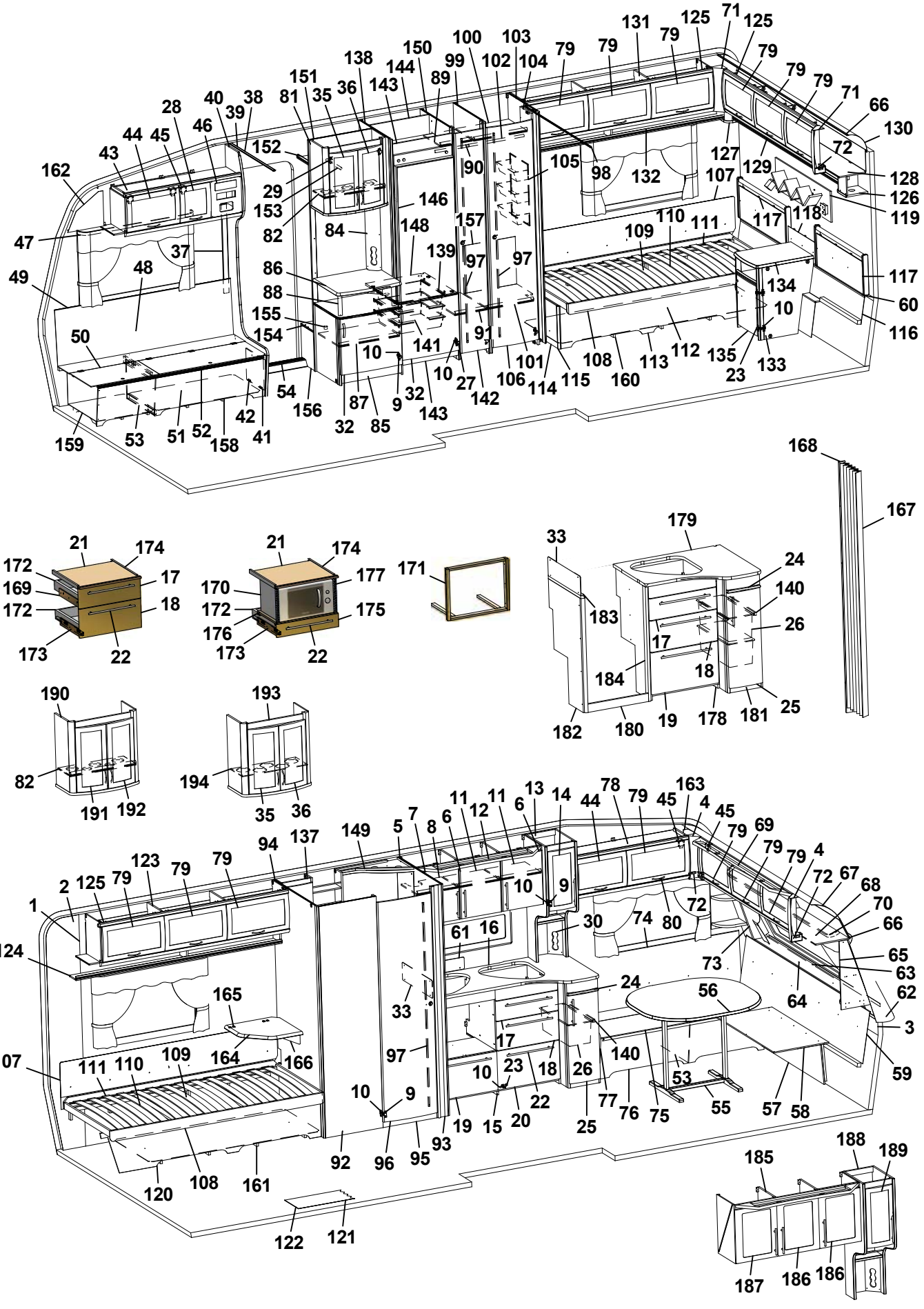
1 2 3 4 5 6 7 8 9 10 11 12 13 14 15 16 17 18 19 20 21 22 23 24 25 26 27 28 29 30 31 32 33 34 35 36 37 38 39 40 41 42 43 44 45 46 47 48 49 50 51 52 53 54 55 56 57 58 59 60 61 62 63 64 65 66 67 68 69 70 71 72 73 74 75 76 77 78 79 80 81 82 83 84 85 86 87 88 89 90 91 92 93 94 95 96 97 98 99 100 101 102 103 104 105 106 107 108 109 110 111 112 113 114 115 116 117 118 119 120 121 122 123 124 125 126 127 128 129 130 131 132 133 134 135 136 137 138 139 140 141 142 143 144 145 146 147 148 149 150 151 152 153 154 155 156 157 158 159 160 161 162 163 164 165 166 167 168 169 170 171 172 173 174 175 176 177 178 179 180 181 182 183 184 185 186 187 188 189 190 191 192 193 194

Pos Fig	Det. nr Part. No	Ingår Fitted	OBS!! Ange alltid årsmodell vid beställning av inredning Benämning	OBS!! Specify always year of model when ordering equipment Description
134	328456	x	Skiva hurts 424x530 *	Board cupboard *
135	324018	x	Lucka H 368x420	Door
137	325687	x	Skåp tvättrum	Cupboard washroom
138	326859	x	Vägg kyl V	Wall refrigerator L
139	312712	x	Glidlist trådback (säljes i par)	Sliding strip tray (pair)
140	315488	x	Glidlist trådback L430 D14	Sliding strip tray L430 D14
141	310325	x	Trådback vit 427x427x85	Tray 427x427x85
142	324080	x	Dörr 260x1850	Door 260x1850
143	326133	x	Front skåp under kyl	Front cupboard
144	371558	x	Bakstycke stopp kyl	Back cupboard
146	329706	x	Skiva kyl/frys 509x1169 ERLE 15285 ljus	Sheet refrigerator/freezer ERLE 15285 light
--	329707	x	Skiva kyl/frys 509x1169 ARPA 1027 mörk	Sheet refrigerator/freezer ARPA 1027 dark
148	371556	x	Hylla under kyl	Rack under refrigerator
149	329504-D	x	Ljusramp tvättrum	Lightholder
150	326590	x	Vägg kyl H	Wall refrigerator R
151	324265	x	Vägg garderob	Wall wardrobe
152	321411	x	Hylla garderob övre	Shelf
153	316197	x	Galgstång L=782	Clothes hanger L=782
154	328444	x	Hylla instegsgarderob *	Shelf *
155	314897	x	Bussning plast Ø=29 mm	Bushing plastic
156	322328	x	Front hylla garderob	Front
157	325743	x	Täckskiva exp.kärl	Cover expansion vessel
158	324134	x	Luftspalt H-fram	Air gap R front
159	324138	x	Luftspalt fram	Air gap front
160	324124	x	Luftspalt H-bak	Air gap R-rear
161	324126	x	Luftspalt V-bak	Air gap L-rear
162	327193	x	Täckskiva gavel H	Cover R
163	327194	x	Täckskiva gavel V	Cover L
164	328360	T	Skiva TV-hylla *	Board *
165	860621	T	Gångjärn	Hinge
166	315749	T	Stöd	Support board
167	315216	T	Vikdörr 1900x1500	Folding door
168	330478	T	Bakdel nisch vikdörr	Back niche folding door
169	329619	x	Monteringssats kpl. lådor	Mounting kit cpl. drawers
170	329620	T	Monteringssats kpl. mikro i diskbänk	Mounting kit cpl. micro in kitchen sink
171	329621	T	Monteringssats kpl. ugn	Mounting kit cpl. oven
172	317514	x	Låda	Drawer
173	317382	x	Glidskena låda (säljes i par)	Slide bar, drawer (exp. in pair)
--	801701	x	Skruv 6x16 d:o	Screw 6x16 d:o
174	860157	x	List glid	Sliding list
175	329598	T	Lådförstycke	Drawer front
176	329626	T	Hylla mikro	Shelf
177	401521	T	Galler micro	Grating
178	329878	T	Diskbänk kpl. u. skiva	Kitchen sink cpl. without board
179	372976-D	T	Skiva diskbänk	Board
			M= Metervara T= Tillbehör	M= On the metre T= Accessory

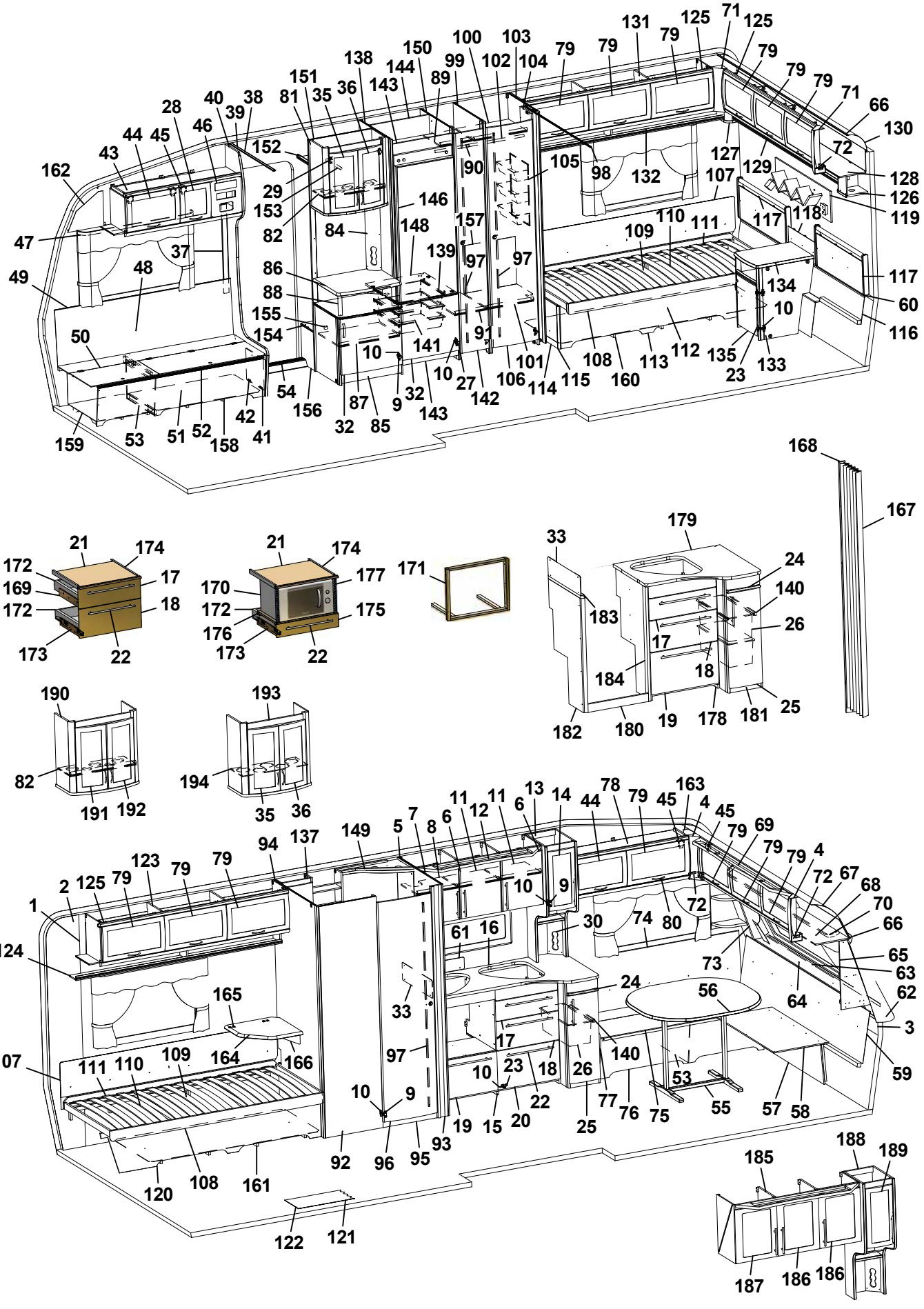
1 2 3 4 5 6 7 8 9 10 11 12 13 14 15 16 17 18 19 20 21 22 23 24 25 26 27 28 29 30 31 32 33 34 35 36 37 38 39 40 41 42 43 44 45 46 47 48 49 50 51 52 53 54 55 56 57 58 59 60 61 62 63 64 65 66 67 68 69 70 71 72 73 74 75 76 77 78 79 80 81 82 83 84 85 86 87 88 89 90 91 92 93 94 95 96 97 98 99 100 101 102 103 104 105 106 107 108 109 110 111 112 113 114 115 116 117 118 119 120 121 122 123 124 125 126 127 128 129 130 131 132 133 134 135 136 137 138 139 140 141 142 143 144 145 146 147 148 149 150 151 152 153 154 155 156 157 158 159 160 161 162 163 164 165 166 167 168 169 170 171 172 173 174 175 176 177 178 179 180 181 182 183 184 185 186 187 188 189 190 191 192 193 194

Pos Fig	Det. nr Part. No	Ingår Fitted	OBS!! Ange alltid årsmodell vid beställning av inredning Benämning	OBS!! Specify always year of model when ordering equipment Description
180	327243	T	Front	Front
181	330240	T	Utskjut diskbänk kpl.	Projection kitchen sink cpl.
182	329852	T	Gavel V	Gable L
183	329871	T	Passbit	Fitting piece
184	327256	T	List	List
185	329694	T	Skåp kök kpl. m. frostade luckor	Cupboard kitchen cpl. with frosted doors
186	329692	T	Lucka H	Door R
187	329693	T	Lucka V	Door L
188	329790	T	Skåp utskjut kökskåp kpl. m. frostade luckor	Cupboard projekting cpl. with frosted doors
189	329699	T	Lucka V	Door L
190	326059	T	Skåp bar kpl. m. frostade luckor	Coctail cabinet cpl. with frosted doors
191	326062	T	Lucka V 236x500	Door L 236x500
192	326061	T	Lucka H 236x500	Door R 236x500
193	330317	T	Skåp bar kpl. m. belysning	Coctail cabinet cpl. with lighting
194	330180	T	Skiva acryl	Pane acryl
			* = Ange laminat A, D eller F vid beställning. A = Laminat ARPA 3124 gråprickig D = Laminat ARPA 2203 mörk F = Laminat ARPA 2558 ljus	* = Specify laminate A, D or F in order. A = Laminate ARPA 3124 grey spotted D = Laminate ARPA 2203 dark F = Laminate ARPA 2558 light
			Dyntyger, gardiner m.m. (se tyger)	Cushion textilies, curtains etc. (see textiles
			M= Metervara T= Tillbehör	M= On the metre T= Accessory

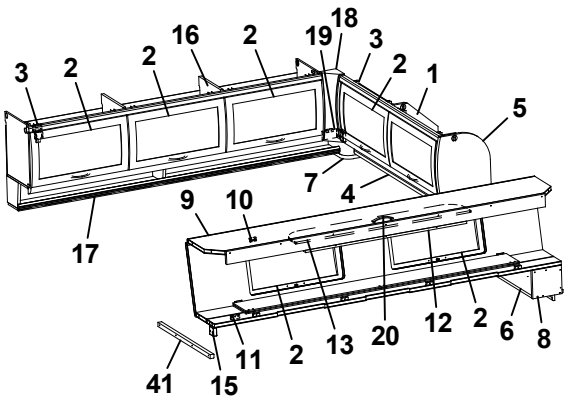
3 2 2 16 2 19 18 3 2 1 5 7 4 9 10 17 41 15 11 2 13 20 12 2 6 8

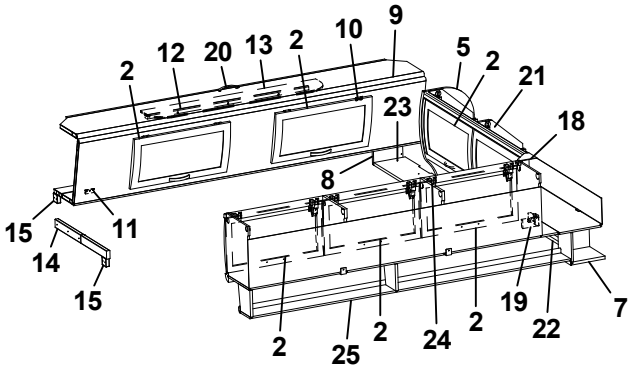
2 12 20 13 2 10 9 5 2 21 23 18 8 15 14 15 11 2 25 2 24 2 19 22 7

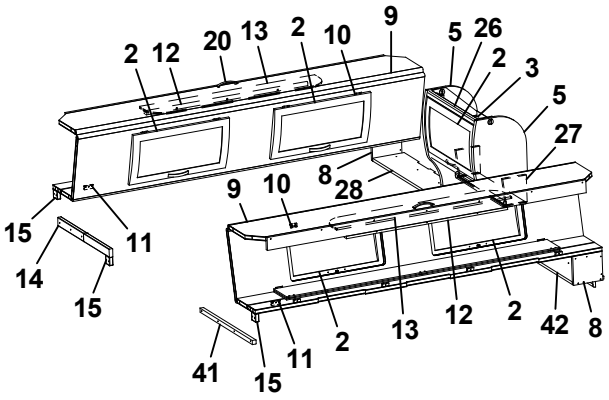
2 12 20 13 2 10 9 5 26 2 3 5 27 8 28 9 10 15 14 15 11 41 15 11 2 13 12 2 42 8

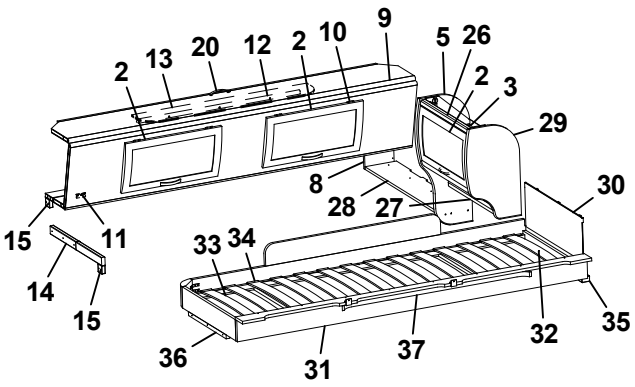
2 13 20 12 2 10 9 5 26 2 3 29 8 28 27 30 15 14 15 11 33 34 36 31 37 32 35

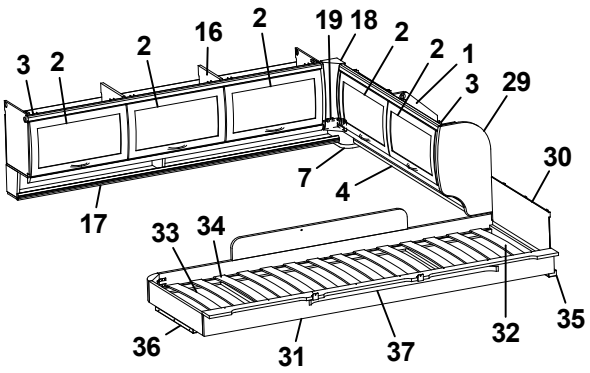
3 2 2 16 2 19 18 2 2 1 3 29 7 4 30 17 33 34 36 31 37 32 35

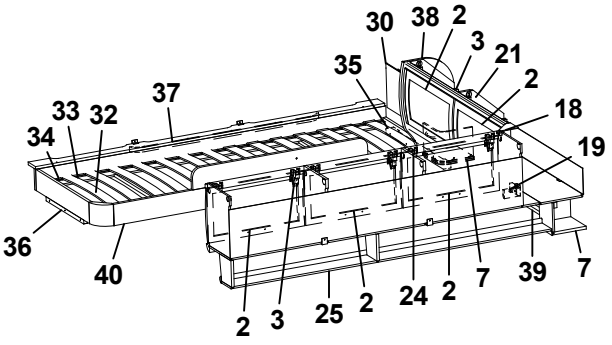
30 38 2 3 21 35 2 37 33 32 18 34 19 36 40 2 3 25 2 24 2 7 39 7

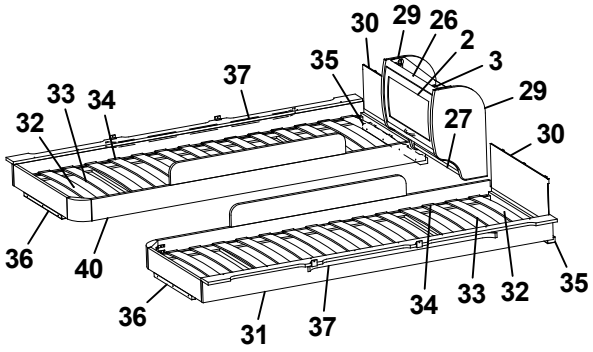
30 29 26 2 3 35 37 33 34 29 32 27 30 36 40 36 31 37 34 33 32 35

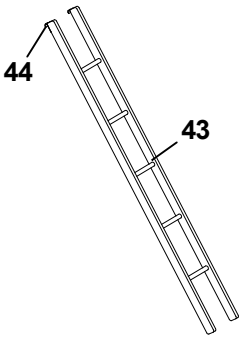
44 43

Pos Fig	Det. nr Part. No	Ingår Fitted	OBS!! Ange alltid årsmodell vid beställning av inredning Benämning	OBS!! Specify always year of model when ordering equipment Description
1	323649	x	Skåp gavel bak H L1510	Cupboard
2	323000	x	Lucka	Door
3	315194	x	Gångjärn	Hinge
4	323653	x	Hyllpaket	Shelf
5	327395	x	Gavel rundad	Gable
6	372339	x	Hylla gavel bak	Shelf gable rear
7	328364	x	Hörn	Corner
8	327394	x	Gavel	Gable
9	327366	x	Överbäddskåp L1980	Upper bed L1980
10	860402	x	Gångjärn	Hinge
11	860405	x	Gångjärn	Hinge
12	312233	x	Regel låsning	Lock bar
13	323846	x	Rasskydd ö-bäddskåp	Protective plate
14	312713	x	Bärregel (vikbar)	Bearing rail
15	312726	x	Kloss bärregel	Block bearing rail
16	323153	x	Skåp övre L=1674	Cupboard upper L=1674
17	323155	x	Hyllpaket	Shelf
18	316115	x	Hörn inredning	Corner
19	324321	x	Täckvinkel hörn inredning	Cover for corner
20	316428	x	Handtag	Handle
21	323471	x	Skåp gavel bak V L1510	Cupboard gable
22	324947	x	Hyllpaket	Shelf
23	372238	x	Hylla gavel bak	Shelf gable rear
24	323046	x	Skåp övre L=1674	Cupboard upper L=1674
25	323082	x	Hyllpaket	Shelf
26	323884	x	Skåp gavel bak L560	Cupboard gable L560
27	323888	x	Hyllpaket	Shelf
28	372248	x	Hylla gavel bak	Shelf gable rear
29	323657	x	Gavel rundad	Gable
30	321209	x	Värmespalt gavel	Air gap gable
31	323797	x	Sängram vån.säng V u. ribbotten	Bed bottom L without laths
32	325430	x	Ribbotten kpl.	Laths bottom cpl.
33	311985	x	Ribba sängbotten L=718 B=63	Lath bed bottom L=718 B=63
34	312046	x	Band t. ribbotten	Band for laths bottom
35	324117	x	Bärregel	Bearing rail
36	312436	x	Bärregel L=440	Bearing rail L=440
37	316199	x	Skena gardin L1020	Curtain rod L1020
38	324047	x	Gavel rundad	Gable
39	323476	x	Hyllpaket	Shelf
40	323798	x	Sängram vån.säng H u. ribbotten	Bed bottom
41	312313	x	Bärregel 670x22x22	Bearing rail 670x22x22
42	372251	x	Hylla gavel bak	Shelf gable rear
43	312613	T	Stege ö-bäddsskåp 201x1800 kpl.	Ladder upper bed 201x1800 cpl.
44	860426	T	Krok t. stege	Hook for ladder
			T= Tillbehör	T= Accessory

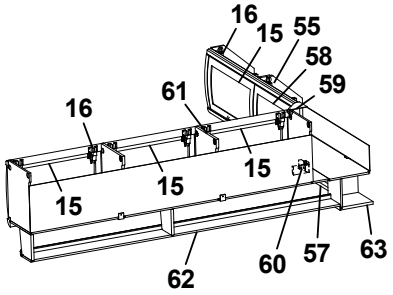
16
15
55
58
59
61
16
15
15
15
62
60
57
63

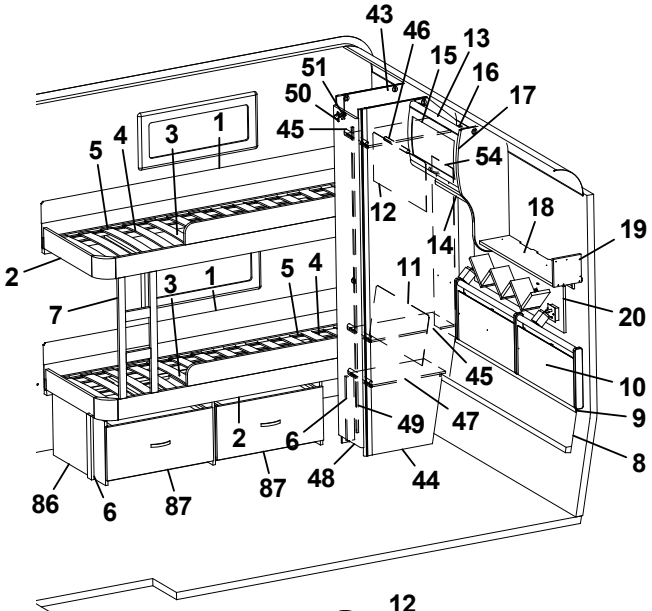
43
46
15
13
16
17
51
50
45
54
5
4
3
1
12
18
19
14
2
3
1
5
4
11
7
20
45
10
49
47
9
2
6
8
86
6
87
87
48
44

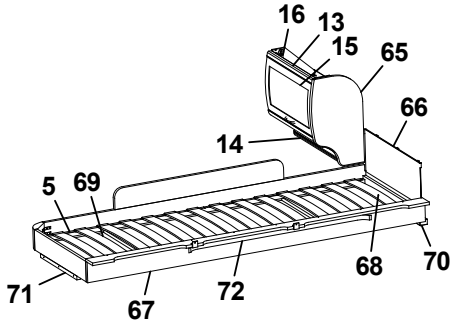
16
13
15
65
66
14
5
69
68
70
71
67
72

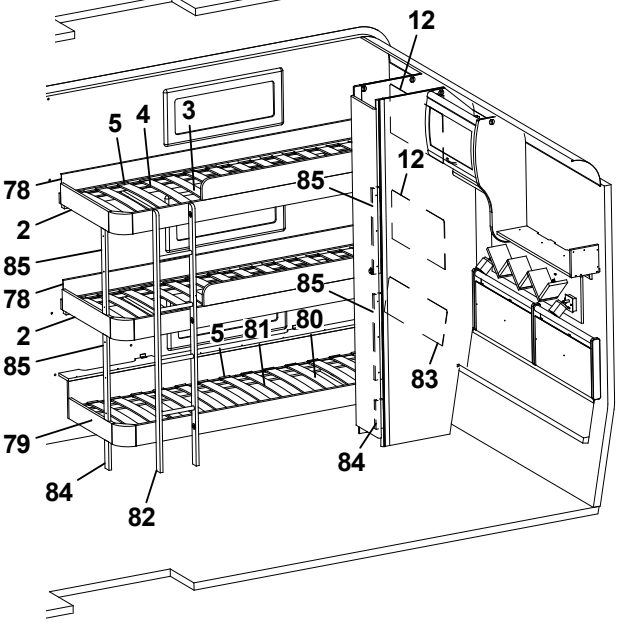
12
5
4
3
12
78
85
2
85
78
85
2
5
81
80
85
83
79
84
84
82

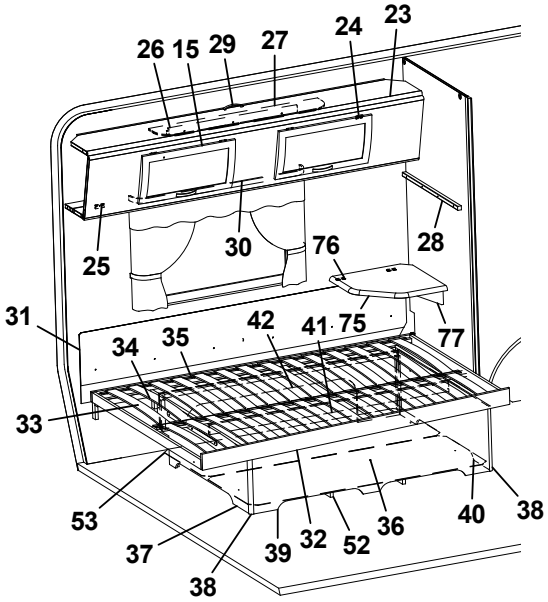
26
15
29
27
24
23
25
30
76
28
31
34
35
42
41
75
77
33
53
37
38
39
32
52
36
40
38

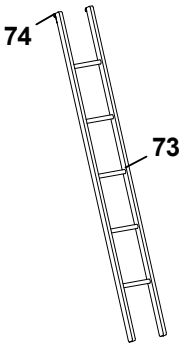
74
73

Pos Fig	Det. nr Part. No	Ingår Fitted	**OBS!!** Ange alltid årsmodell vid beställning av inredning Benämning	**OBS!!** Specify always year of model when ordering equipment Description
1	321919	x	Värmespalt H-bak	Air gap R rear
2	323781	x	Sängram fast u. ribbotten	Bed bottom without laths
3	325432	x	Ribbotten kpl.	Laths bottom cpl.
4	311985	x	Ribba sängbotten L=718 B=63	Lath bed bottom L=718 B=63
5	312046	x	Band t. ribbotten	Band for laths bottom
6	322338	x	Stöd säng 15,5x45x360	Support bed
7	324114	x	Stege	Ladder
8	323785	x	Värmespalt nedre gavel bak	Air gap under
9	314287	x	List plast L=2270	List plastic L=2270
10	325742	x	Värmespalt gavel bak	Air gap
11	323783	x	Värmespalt H-bak	Air gap R rear
12	321688	x	Värmespalt V-bak	Air gap L rear
13	323884	x	Skåp gavel bak L560	Cupboard gable L560
14	323888	x	Hyllpaket	Shelf
15	323000	x	Lucka	Door
16	315194	x	Gångjärn	Hinge
17	327395	x	Gavel rundad	Gable
18	372339	x	Hylla gavel bak	Shelf gable rear
19	327394	x	Gavel	Gable
20	329660	x	Hylla	Shelf
23	327366	x	Överbäddskåp L1980	Upper bed L1980
24	860402	x	Gångjärn	Hinge
25	860405	x	Gångjärn	Hinge
26	312233	x	Regel låsning	Lock bar
27	323846	x	Rasskydd ö-bäddskåp	Protective plate
28	312313	x	Bärregel 670x22x22	Bearing rail 670x22x22
29	316428	x	Handtag	Handle
30	316898	x	Skena gardin L1020	Curtain rod L1020
31	312006	x	Värmespalt V-H bak	Air gap L-R rear
32	324035	x	Sängram u. ribbotten	Bedbottom without laths
33	325343	x	Ribbotten kpl.	Laths bottom cpl.
34	311985	x	Ribba sängbotten L=718 B=63	Lath bed bottom L=718 B=63
35	312046	x	Band t. ribbotten	Band for laths bottom
36	325748	x	Sänglåda kpl.	Bed box cpl.
37	325751	x	Gavel säng V	Gable bed L
38	860590	x	List hörn L=2500	Corner strip L=2500
39	323282	x	Front säng	Front bed
40	325750	x	Gavel säng H	Gable bed R
41	315203	x	Regel 17,5x55x1415	Wood lath pine 17,5x55x1415
42	325749	x	Bakgavel sänglåda	Back bed box
43	323924	x	Vägg garderob V (garderob m. 3 hyllor)	Wall wardrobe L (wardrobe with 3 shelfs)
--	324452	T	Vägg garderob V (garderob m. 6 hyllor)	Wall wardrobe L (wardrobe with 6 shelfs)
44	323257	x	Vägg garderob H (garderob m. 3 hyllor)	Wall wardrobe R (wardrobe with 3 shelfs)
--	324453	T	Vägg garderob H (garderob m. 6 hyllor)	Wall wardrobe R (wardrobe with 6 shelfs)
45	323926	x	Hylla (3 st extra i garderob m. 6 hyllor)	Shelf (3 pcs extra in wardrobe with 6 shelfs)
46	316197	x	Galgstång L=782	Clothes hanger L=782
47	322362	x	Hylla	Shelf
48	324079	x	Dörr 260x1850	Door 260x1850
49	314523	x	Rätningslist dörr L=1715	List L=1715
50	311917	x	Gångjärn	Hinge
			T= Tillbehör	T= Accessory

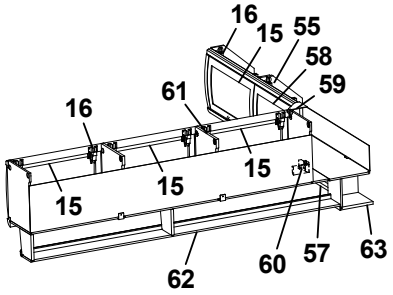
16
15
55
58
59
61
16
15
15
15
62
60
57
63

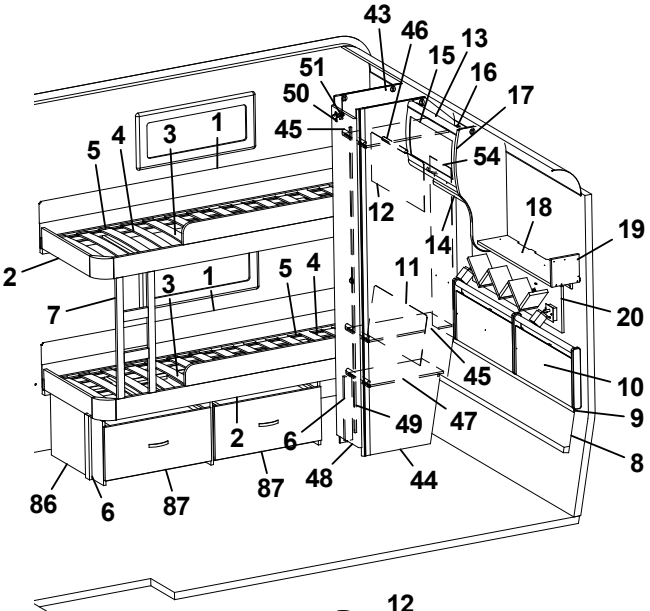
43
46
15
13
16
17
51
50
45
54
5
4
3
1
12
18
19
14
2
3
1
5
4
11
7
20
45
10
49
47
9
2
6
8
86
6
87
87
48
44

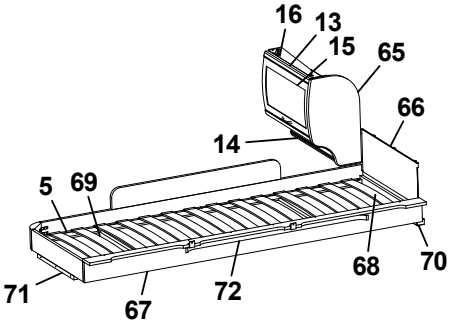
16
13
15
65
66
14
5
69
68
70
71
67
72

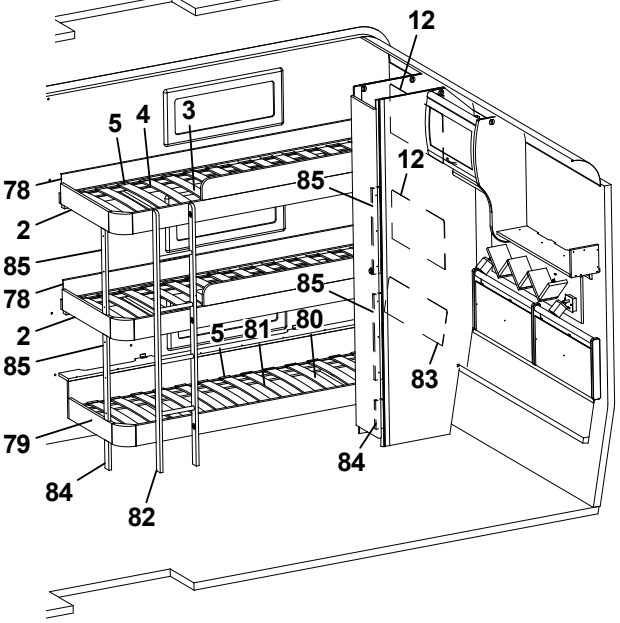
12
5
4
3
12
78
85
2
85
78
85
2
5
81
80
85
83
79
84
84
82

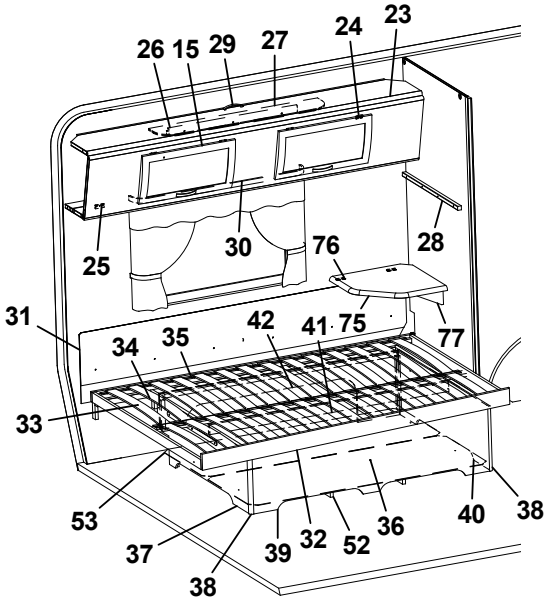
26
15
29
27
24
23
25
30
76
28
31
34
35
42
41
75
77
33
53
37
38
39
32
52
36
40
38

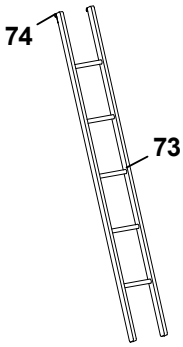
74
73

Pos Fig	Det. nr Part. No	Ingår Fitted	OBS!! Ange alltid årsmodell vid beställning av inredning Benämning	OBS!! Specify always year of model when ordering equipment Description
51	312588	x	Platta gångjärn	Plate hinge
52	324938	x	Luftspalt sänglåda	Air gap bed box
53	325752	x	Luftspalt	Air gap
54	325729	x	Värmespalt garderob bak	Air gap
55	323461	T	Skåp gavel bak V L1410	Cupboard upper L1410
57	323466	T	Hyllpaket	Shelf
58	323002	T	Lucka	Door
59	316115	T	Hörn inredning	Corner
60	324321	T	Täckvinkel hörn inredning	Cover for corner
61	323046	T	Skåp övre L=1674	Cupboard upper L=1674
62	323082	T	Hyllpaket	Shelf
63	328364	T	Hörn	Corner
65	323657	T	Gavel rundad	Gable
66	321209	T	Värmespalt gavel	Air gap gable
67	323797	T	Sängram vån.säng V u. ribbotten	Bed bottom L without laths
68	325430	T	Ribbotten kpl.	Laths bottom cpl.
69	311985	T	Ribba sängbotten L=718 B=63	Lath bed bottom L=718 B=63
70	324117	T	Bärregel	Bearing rail
71	312436	T	Bärregel L=440	Bearing rail L=440
72	316199	T	Skena gardin L1020	Curtain rod L1020
73	312613	T	Stege ö-bäddsskåp 201x1800 kpl.	Ladder upper bed 201x1800 cpl.
74	860426	T	Krok t. stege	Hook for ladder
75	328360	T	Skiva TV-hylla *	Board *
76	860621	T	Gångjärn	Hinge
77	315749	T	Stöd	Support board
78	325515	x	Värmespalt V/H-bak	Air gap R rear
79	326792	x	Sängram u. ribbotten	Bed bottom without laths
80	326793	x	Ribbotten kpl.	Laths bottom cpl.
81	311985	x	Ribba sängbotten L=718 B=63	Lath bed bottom L=718 B=63
82	326790	x	Stege	Ladder
83	326789	x	Värmespalt V-bak	Air gap L rear
84	326791	x	Stöd säng 15,5x45x160	Support bed
85	327557	x	Stöd säng 15,5x45x481	Support bed
86	327222	T	Lådor under säng kpl. sats	Drawers under bed cpl. kit
87	324786	T	Låda kpl. d:o	Drawer cpl. d:o
			* = Ange laminat A, D eller F vid beställning. A = Laminat ARPA 3124 gråprickig D = Laminat ARPA 2203 mörk F = Laminat ARPA 2558 ljus	* = Specify laminate A, D or F in order. A = Laminate ARPA 3124 grey spotted D = Laminate ARPA 2203 dark F = Laminate ARPA 2558 light
			T= Tillbehör	T= Accessory

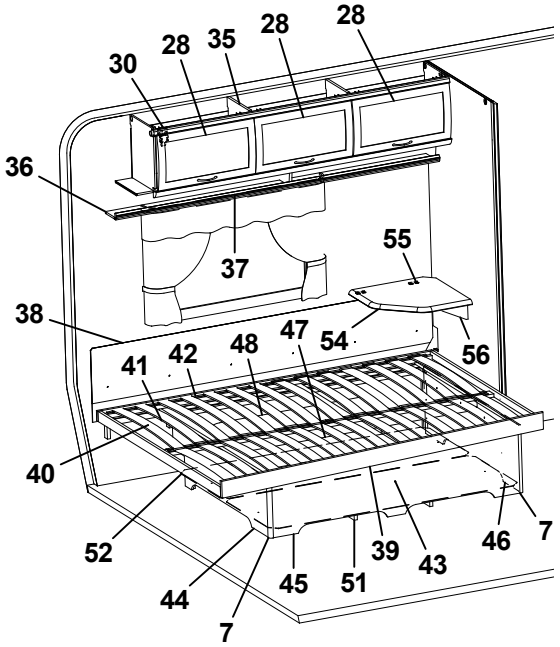
30
28
35
28
28
36
37
55
38
47
54
56
41
42
48
40
52
44
7
45
51
39
43
46
7

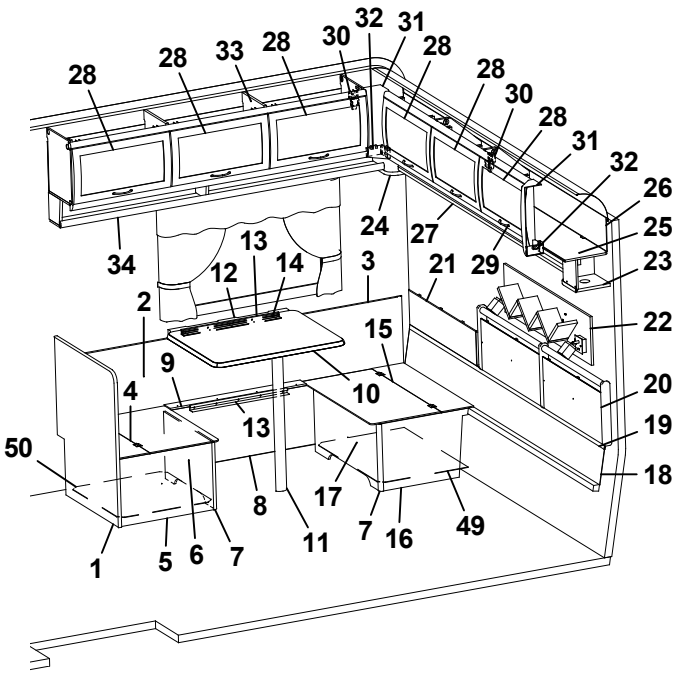
28
28
33
28
30
32
31
28
28
30
28
31
32
26
25
23
22
20
19
18
34
24
27
29
21
3
12
13
14
2
15
9
10
4
13
50
8
17
7
16
49
1
5
6
7
11

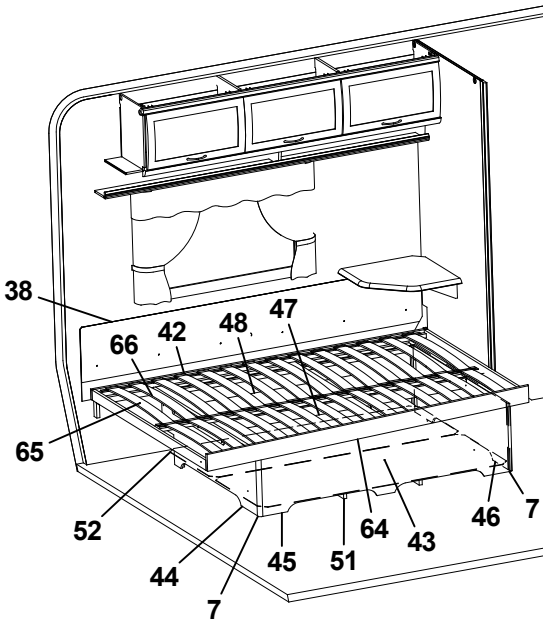
38
66
42
48
47
65
52
44
7
45
51
64
43
46
7

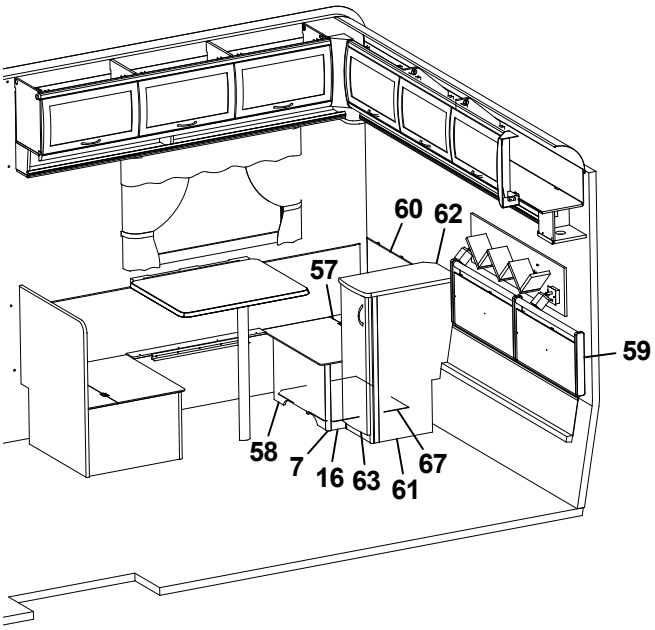
60
62
57
59
58
7
16
63
61
67

Pos Fig	Det. nr Part. No	Ingår Fitted	OBS!! Ange alltid årsmodell vid beställning av inredning Benämning	OBS!! Specify always year of model when ordering equipment Description
1	320636	x	Vägg vid bäddlåda	Wall by bed box
2	320341	x	Värmespalt H-bak	Air gap R rear
3	860423	M	List kant U-gap ljusbrun	Strip, light brown
4	312251	x	Lock bäddlåda HB främre	Cover bed box R.R. front
5	320400	x	Gavel bäddlåda HB främre	Gable bed box R.R. front
6	320397	x	Front bäddlåda HB främre	Front bed box R.R. front
7	860590	x	List hörn L=2500	Corner strip L=2500
8	323370	x	Front bäddlåda H bak	Front bed box R.R.
9	323373	x	Lock front bäddlåda HB	Cover front bed box R.R.
10	372085	x	Bordsskiva 750x600 *	Table top 750x600 *
11	315565	x	Bordsben	Table leg
12	312314	x	Fästregel bord	Bracket
13	300108	x	List bord väggdel L550	List wall
14	300420	x	List upphäng bordsdel L550	List board
15	312250	x	Lock bäddlåda HB bakre	Cover bed box R.R. rear
16	323372	x	Gavel bäddlåda HB bakre	Gable bed box R.R. rear
17	320395	x	Front bäddlåda HB bakre	Front bed box R.R. rear
18	323293	x	Värmespalt nedre gavel bak	Air gap under
19	314287	x	List plast L=2270	List plastic L=2270
20	325739	x	Värmespalt gavel bak	Air gap
21	323371	x	Värmespalt övre gavel bak	Air gap upper
22	329660	x	Hylla	Shelf
23	329708	x	Hörn m. hål för strömbrytare	Corner with hole for switch
24	328364	x	Hörn	Corner
25	323049	x	Skåp gavel bak L2365	Cupboard gable L2365
26	323059	x	Skiva skåp 2345x180	Sheet 2345x180
27	323138	x	Hyllpaket	Shelf
28	323000	x	Lucka	Door
29	316428	x	Handtag	Handle
30	315194	x	Gångjärn	Hinge
31	316115	x	Hörn inredning	Corner
32	324321	x	Täckvinkel hörn inredning	Cover for corner
33	323153	x	Skåp övre L1674	Cupboard upper L1674
34	323155	x	Hyllpaket	Shelf
35	323046	x	Skåp övre L=1674	Cupboard upper L=1674
36	323082	x	Hyllpaket	Shelf
37	316898	x	Skena gardin L1020	Curtain rod L1020
38	312006	x	Värmespalt V-H bak	Air gap L-R rear
39	324039	x	Sängram u. ribbotten	Bed bottom without laths
40	325339	x	Ribbotten kpl.	Laths bottom cpl.
41	311985	x	Ribba sängbotten L=718 B=63	Lath bed bottom L=718 B=63
42	312046	x	Band t. ribbotten	Band for laths bottom
43	325748	x	Sänglåda kpl.	Bed box cpl.
44	325751	x	Gavel säng V	Gable bed L
45	323282	x	Front säng	Front bed
			M= Metervara T= Tillbehör	M= On the metre T= Accessory

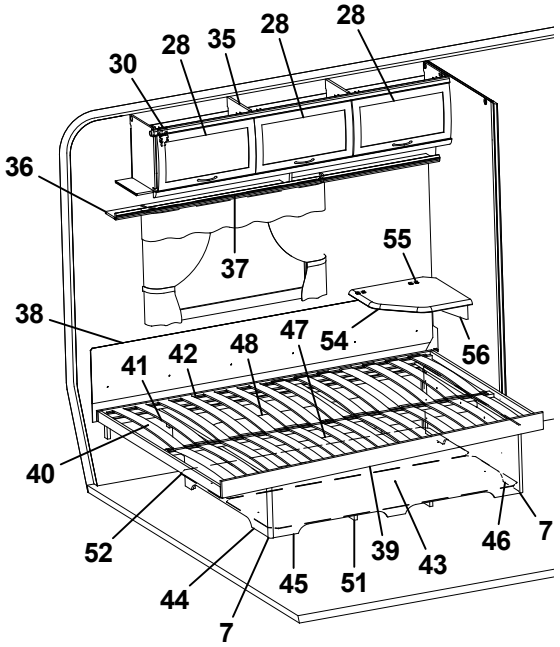
30
28
35
28
28
36
37
55
38
47
54
56
41
42
48
40
52
44
7
45
51
39
43
46
7

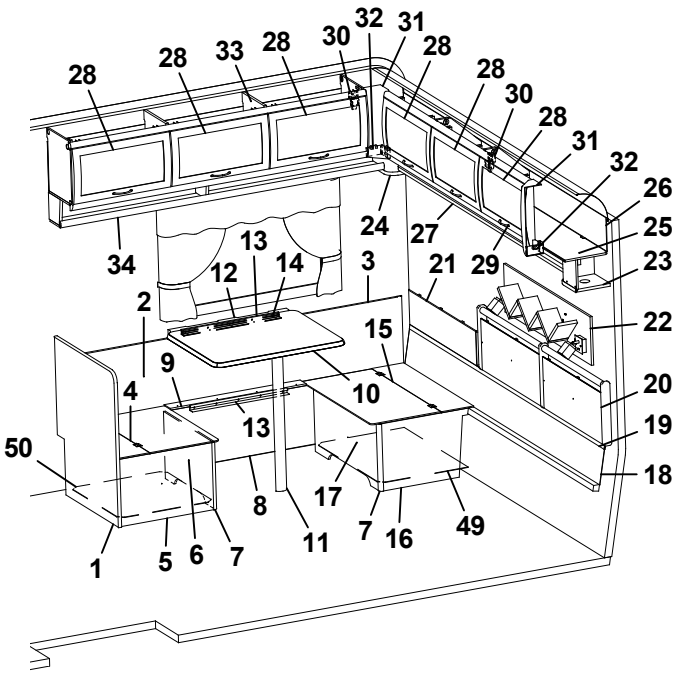
28
28
33
28
30
32
31
28
28
30
28
31
32
26
25
23
22
20
19
18
34
24
27
29
21
3
12
13
14
2
15
9
10
4
13
50
8
17
7
16
49
1
5
6
7
11

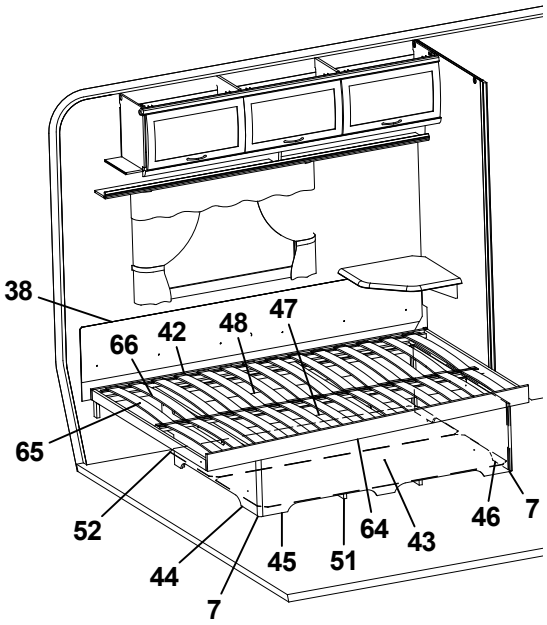
38
66
42
48
47
65
52
44
7
45
51
64
43
46
7

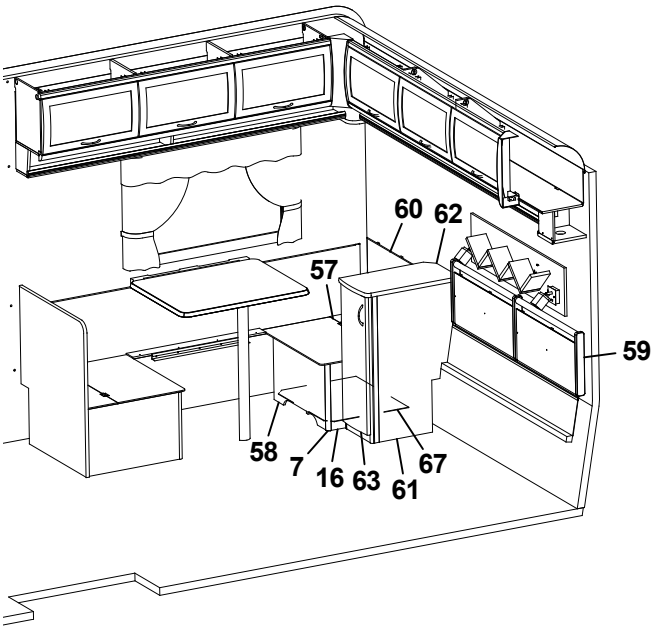
60
62
57
59
58
7
16
63
61
67

Pos Fig	Det. nr Part. No	Ingår Fitted	OBS!! Ange alltid årsmodell vid beställning av inredning Benämning	OBS!! Specify always year of model when ordering equipment Description
46	325750	x	Gavel säng H	Gable bed R
47	315203	x	Regel 17,5x55x1415	Wood lath pine 17,5x55x1415
48	325749	x	Bakgavel sänglåda	Back bed box
49	324142	x	Luftspalt H-bak bakre	Air gap
50	312429	x	Luftspalt H-bak främre	Air gap
51	324938	x	Luftspalt sänglåda	Air gap bed box
52	325752	x	Luftspalt	Air gap
54	328360	T	Skiva TV-hylla *	Board *
55	860621	T	Gångjärn	Hinge
56	315749	T	Stöd	Support board
57	320901	T	Lock bäddlåda HB bakre	Cover bed box R.R. rear
58	320903	T	Front bäddlåda HB bakre	Front bed box R.R. rear
59	325742	T	Värmespalt gavel bak	Air gap
60	324144	T	Värmespalt övre gavel bak	Air gap upper
61	324990	T	Skåp kpl. u.skiva	Cupboard cpl. without board
62	328948	T	Skiva skåp *	Board cupboard *
63	323517	T	Lucka V	Door L
64	324035	T	Sängram u. ribbotten	Bedbottom without laths
65	325343	T	Ribbotten kpl.	Laths bottom cpl.
66	311985	T	Ribba sängbotten L=718 B=63	Lath bed bottom L=718 B=63
67	324140	T	Luftspalt H-bak bakre	Air gap
			* = Ange laminat A, D eller F vid beställning. A = Laminat ARPA 3124 gråprickig D = Laminat ARPA 2203 mörk F = Laminat ARPA 2558 ljus	* = Specify laminate A, D or F in order. A = Laminate ARPA 3124 grey spotted D = Laminate ARPA 2203 dark F = Laminate ARPA 2558 light
			M= Metervara T= Tillbehör	M= On the metre T= Accessory

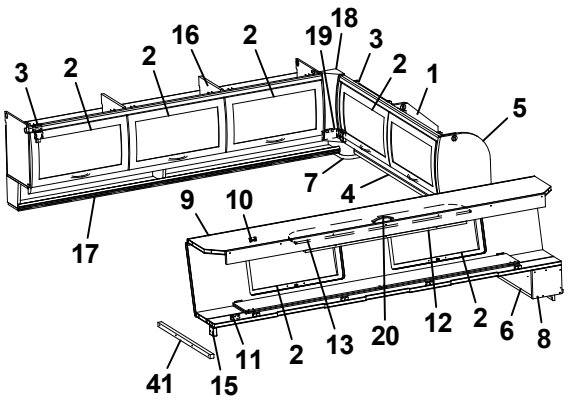
3 2 2 16 2 19 18 3 2 1 5
7 4
9 10
17
2 13 20 12 2 6 8
41 15 11

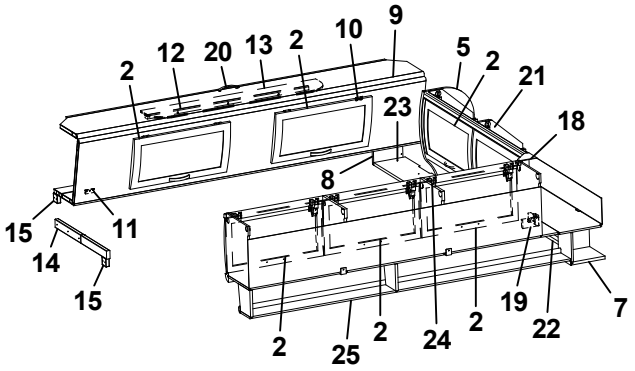
2 12 20 13 2 10 9 5 2 21 18
23
8
15 14 15 11
2 25 2 24 2 19 22 7

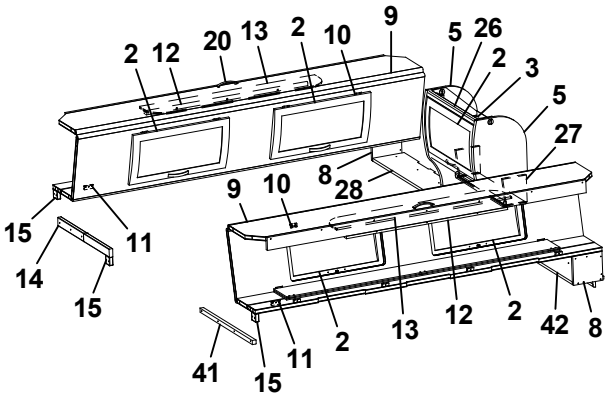
2 12 20 13 2 10 9 5 26 2 3 5 27
8 28
9 10
15 14 15 11
2 13 12 2 42 8
41 15 11

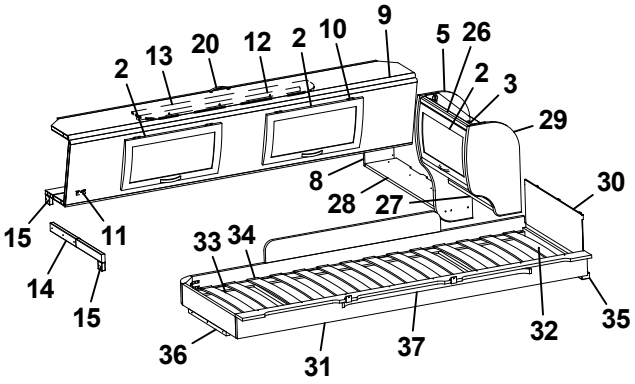
2 13 20 12 2 10 9 5 26 2 3 29
8 28 27 30
15 14 15 11
33 34
36 31 37 32 35

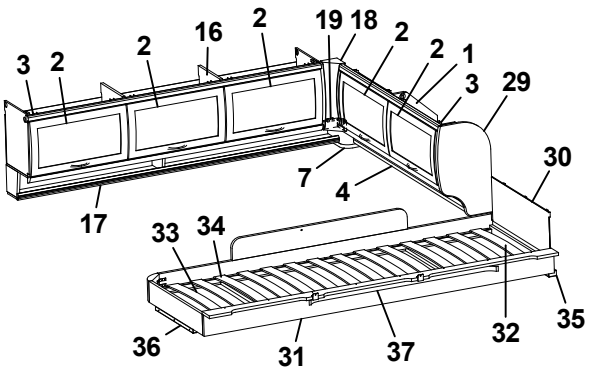
3 2 2 16 2 19 18 2 2 1 3 29 30
7 4
17
33 34
36 31 37 32 35

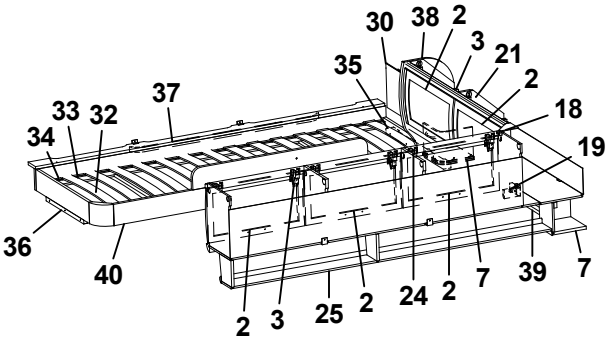
30 38 2 3 21 2 18 19
35 37
33 32
34
36 40
2 3 25 2 24 2 7 39 7

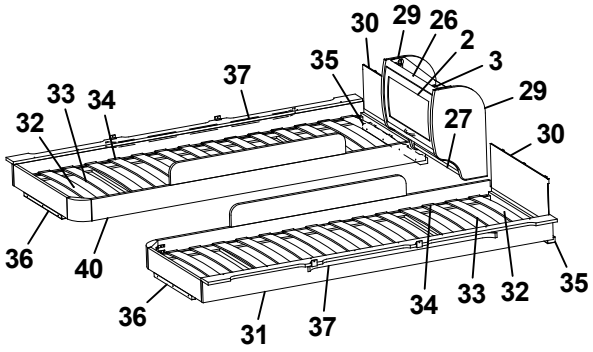
30 29 26 2 3 29 30
35 37
33 34
32
27
36 40
36 31 37 34 33 32 35

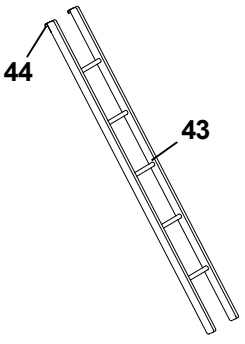
44
43

Pos Fig	Det. nr Part. No	Ingår Fitted	OBS!! Ange alltid årsmodell vid beställning av inredning Benämning	OBS!! Specify always year of model when ordering equipment Description
1	323649	x	Skåp gavel bak H L1510	Cupboard
2	323000	x	Lucka	Door
3	315194	x	Gångjärn	Hinge
4	323653	x	Hyllpaket	Shelf
5	327395	x	Gavel rundad	Gable
6	372339	x	Hylla gavel bak	Shelf gable rear
7	328364	x	Hörn	Corner
8	327394	x	Gavel	Gable
9	327366	x	Överbäddskåp L1980	Upper bed L1980
10	860402	x	Gångjärn	Hinge
11	860405	x	Gångjärn	Hinge
12	312233	x	Regel låsning	Lock bar
13	323846	x	Rasskydd ö-bäddskåp	Protective plate
14	312713	x	Bärregel (vikbar)	Bearing rail
15	312726	x	Kloss bärregel	Block bearing rail
16	323153	x	Skåp övre L=1674	Cupboard upper L=1674
17	323155	x	Hyllpaket	Shelf
18	316115	x	Hörn inredning	Corner
19	324321	x	Täckvinkel hörn inredning	Cover for corner
20	316428	x	Handtag	Handle
21	323471	x	Skåp gavel bak V L1510	Cupboard gable
22	324947	x	Hyllpaket	Shelf
23	372238	x	Hylla gavel bak	Shelf gable rear
24	323046	x	Skåp övre L=1674	Cupboard upper L=1674
25	323082	x	Hyllpaket	Shelf
26	323884	x	Skåp gavel bak L560	Cupboard gable L560
27	323888	x	Hyllpaket	Shelf
28	372248	x	Hylla gavel bak	Shelf gable rear
29	323657	x	Gavel rundad	Gable
30	321209	x	Värmespalt gavel	Air gap gable
31	323797	x	Sängram vån.säng V u. ribbotten	Bed bottom L without laths
32	325430	x	Ribbotten kpl.	Laths bottom cpl.
33	311985	x	Ribba sängbotten L=718 B=63	Lath bed bottom L=718 B=63
34	312046	x	Band t. ribbotten	Band for laths bottom
35	324117	x	Bärregel	Bearing rail
36	312436	x	Bärregel L=440	Bearing rail L=440
37	316199	x	Skena gardin L1020	Curtain rod L1020
38	324047	x	Gavel rundad	Gable
39	323476	x	Hyllpaket	Shelf
40	323798	x	Sängram vån.säng H u. ribbotten	Bed bottom
41	312313	x	Bärregel 670x22x22	Bearing rail 670x22x22
42	372251	x	Hylla gavel bak	Shelf gable rear
43	312613	T	Stege ö-bäddsskåp 201x1800 kpl.	Ladder upper bed 201x1800 cpl.
44	860426	T	Krok t. stege	Hook for ladder

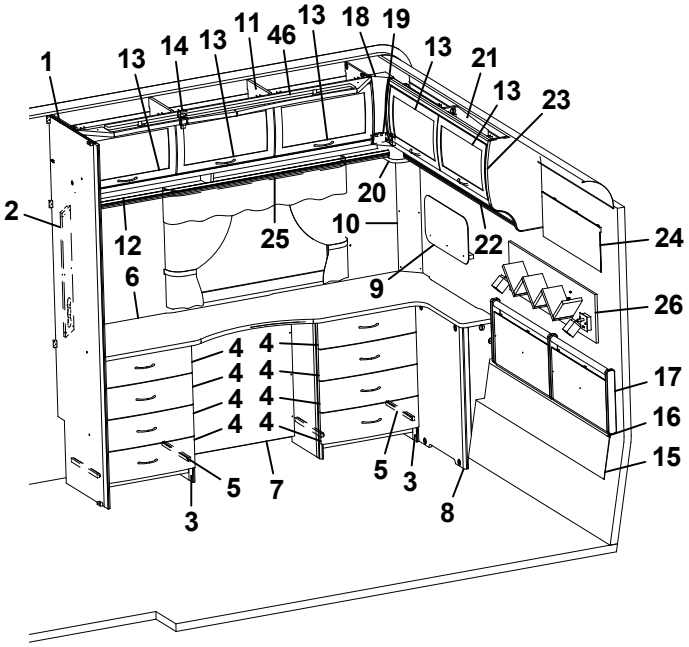
1
13
14
13
11
46
13
18
19
13
21
13
23
2
12
25
10
20
22
24
6
9
26
4
4
4
4
4
4
4
4
17
16
15
5
7
5
3
3
8

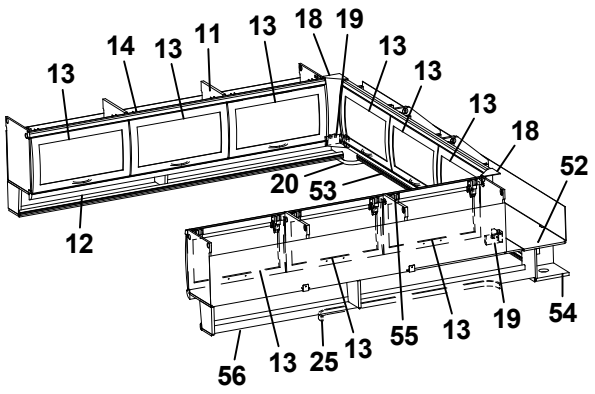
13
14
13
11
13
18
19
13
13
13
18
52
20
53
12
19
54
56
13
25
13
55
13

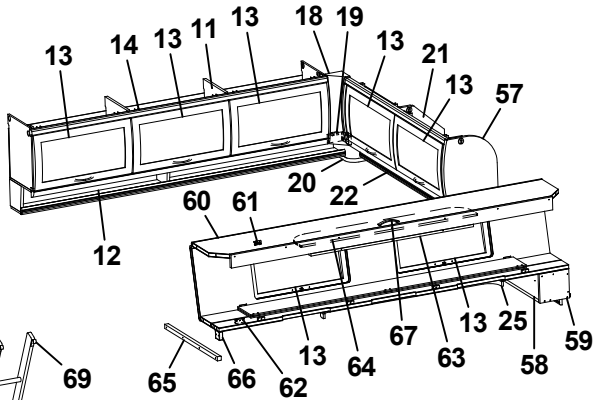
13
14
13
11
13
18
19
13
21
13
57
20
22
60
61
12
67
13
25
59
13
64
63
58
65
66
62
69
68

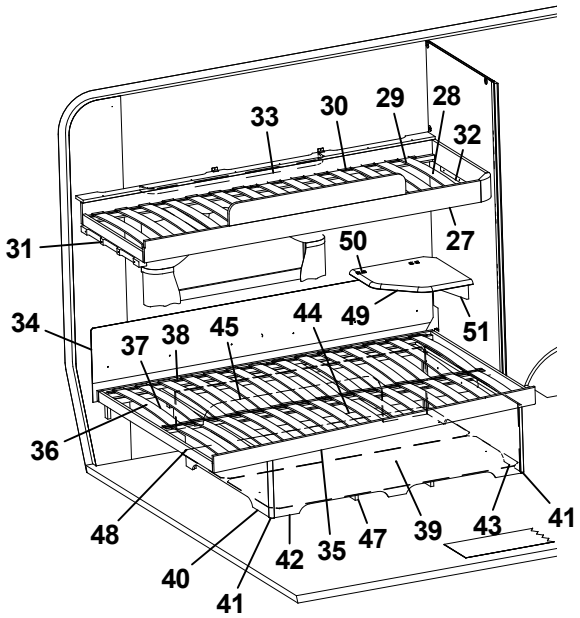
33
30
29
28
32
31
50
27
34
37
38
45
44
49
51
36
48
42
35
47
39
43
41
40
41

Pos Fig	Det. nr Part. No	Ingår Fitted	OBS!! Ange alltid årsmodell vid beställning av inredning Benämning	OBS!! Specify always year of model when ordering equipment Description
1	322316	x	Vägg garderob H	Wall wardrobe H
2	330193	x	Front el-uttag	Front outlet
3	325654	x	Byrå kpl. u. skiva	Chest of drawers without board
4	325657	x	Låda byrå	Drawer
5	315215	x	Glidskena låda (säljes i par)	Slide bar (exp. in pair)
6	329982	x	Skiva skrivbord *	Board *
7	329978	x	Front	Front
8	329979	x	Front	Front
9	329961	x	Dokumenthållare	Document holder
10	330256	x	Front el-uttag	Front outlet
11	323153	x	Skåp övre	Cupboard
12	323155	x	Hyllpaket	Shelf
13	323000	x	Lucka	Door
14	315194	x	Gångjärn	Hinge
15	323826	x	Värmespalt nedre gavel bak	Air gap lower
16	314287	x	List plast L=2270	List plastic L=2270
17	325742	x	Värmespalt gavel bak	Air gap
18	316115	x	Hörn inredning	Corner
19	324321	x	Täckvinkel hörn inredning	Cover for corner
20	328364	x	Hörn	Corner
21	323649	x	Skåp gavel bak H L1510	Cupboard
22	323653	x	Hyllpaket	Shelf
23	323657	x	Gavel rundad	Gable
24	321209	x	Värmespalt gavel	Air gap gable
25	316898	x	Skena gardin L1020	Curtain rod L1020
26	329660	x	Hylla	Shelf
27	323797	x	Sängram vån.säng V u. ribbotten	Bed bottom L without laths
28	325430	x	Ribbotten kpl.	Laths bottom cpl.
29	311985	x	Ribba sängbotten L=718 B=63	Lath bed bottom L=718 B=63
30	312046	x	Band t. ribbotten	Band for laths bottom
31	324117	x	Bärregel	Bearing rail
32	312436	x	Bärregel L=440	Bearing rail L=440
33	316199	x	Skena gardin L1020	Curtain rod L1020
34	312006	x	Värmespalt V-H bak	Air gap L-R rear
35	324035	x	Sängram u. ribbotten	Bed bottom without laths
36	325343	x	Ribbotten kpl.	Laths bottom cpl.
37	311985	x	Ribba sängbotten L=718 B=63	Lath bed bottom L=718 B=63
38	312046	x	Band t. ribbotten	Band for laths bottom
39	325748	x	Sänglåda kpl.	Bed box cpl.
40	325751	x	Gavel säng V	Gable bed L
41	860590	x	List hörn L=2500	Corner strip L=2500
42	323282	x	Front säng	Front bed
43	325750	x	Gavel säng H	Gable bed R
44	315203	x	Regel 17,5x55x1415	Wood lath pine 17,5x55x1415
45	325749	x	Bakgavel sänglåda	Back bed box
			T= Tillbehör	T= Accessory

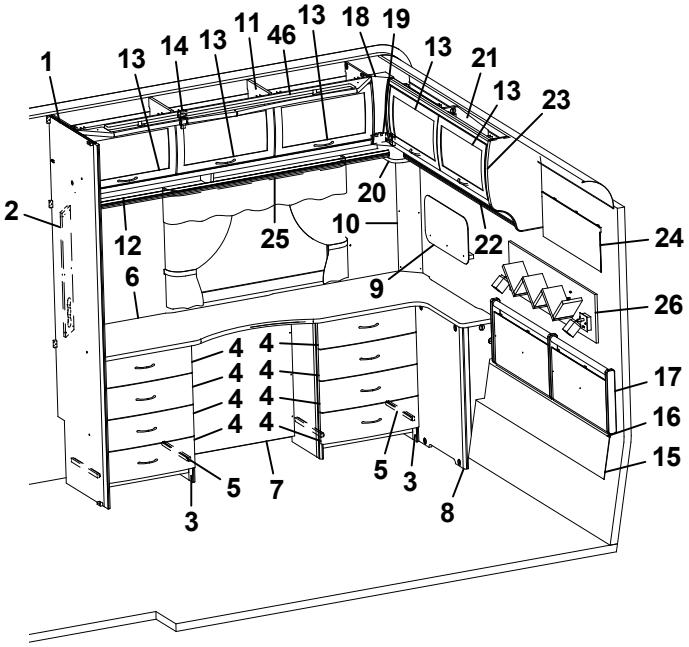
1
13
14
13
11
46
13
18
19
13
21
13
23
2
12
25
20
10
22
24
6
9
26
4
4
4
4
4
4
4
4
17
16
15
5
7
5
3
3
8

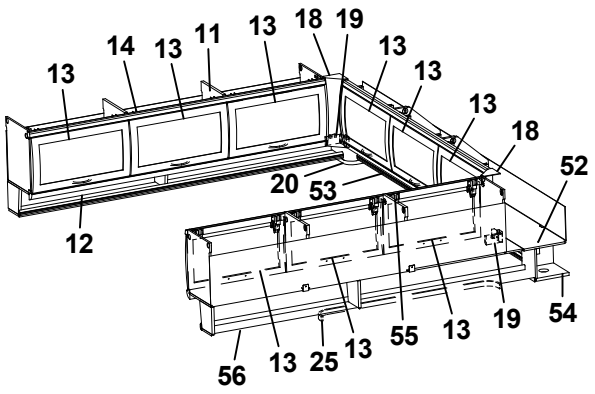
13
14
13
11
13
18
19
13
13
13
18
52
20
53
12
56
13
25
13
55
13
19
54

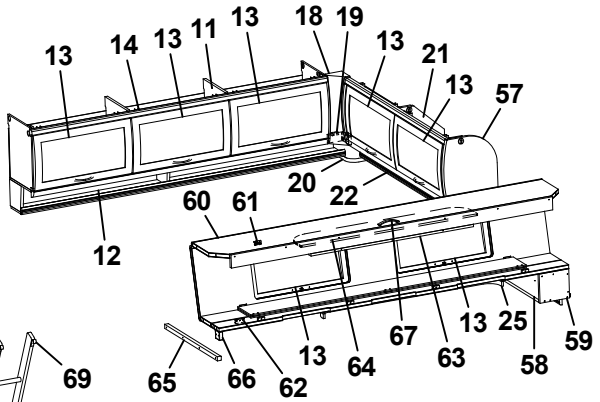
13
14
13
11
13
18
19
13
21
13
57
20
22
12
60
61
13
25
59
58
63
67
64
13
62
66
65

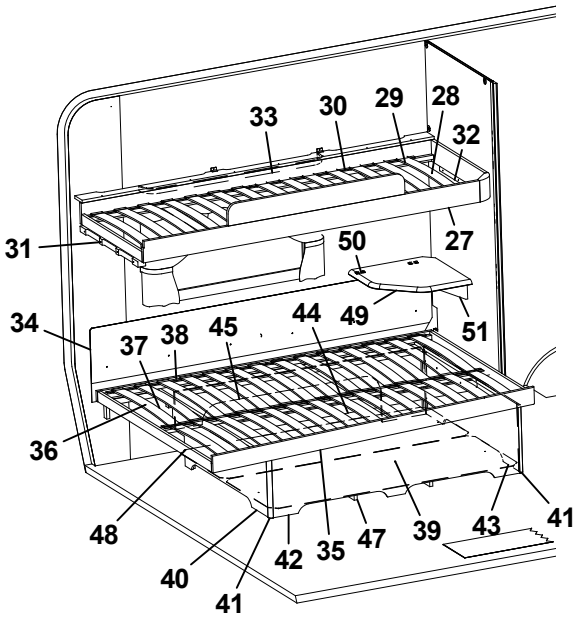
33
30
29
28
32
31
27
50
49
51
34
37
38
45
44
36
48
40
41
42
35
47
39
43
41

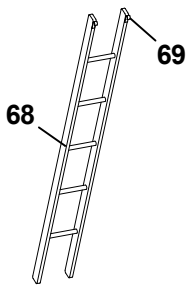
69
68

Pos Fig	Det. nr Part. No	Ingår Fitted	OBS!! Ange alltid årsmodell vid beställning av inredning Benämning	OBS!! Specify always year of model when ordering equipment Description
46	329984-D	x	Ljusramp skrivbord	Light holder
47	324938	x	Luftspalt sänglåda	Air gap bed box
48	325752	x	Luftspalt	Air gap
49	328360	T	Skiva TV-hylla *	Board *
50	860621	T	Gångjärn	Hinge
51	315749	T	Stöd	Support board
52	323049	T	Skåp gavel bak L2365	Cupboard gable L2365
53	323138	T	Hyllpaket	Shelf
54	329708	T	Hörn m. hål för strömbrytare	Corner with hole for switch
55	323046	T	Skåp övre L=1674	Cupboard upper L=1674
56	323082	T	Hyllpaket	Shelf
57	327395	T	Gavel rundad	Gable
58	372339	T	Hylla gavel bak	Shelf gable rear
59	327394	T	Gavel	Gable
60	327366	T	Överbäddskåp L1980	Upper bed L1980
61	860402	T	Gångjärn	Hinge
62	860405	T	Gångjärn	Hinge
63	312233	T	Regel låsning	Lock bar
64	323846	T	Rasskydd ö-bäddskåp	Protective plate
65	312313	T	Bärregel 670x22x22	Bearing rail 670x22x22
66	312726	T	Kloss bärregel	Block bearing rail
67	316428	T	Handtag	Handle
68	312613	T	Stege ö-bäddsskåp 201x1800 kpl.	Ladder upper bed 201x1800 cpl.
69	860426	T	Krok t. stege	Hook for ladder
			* = Ange laminat A, D eller F vid beställning. A = Laminat ARPA 3124 gråprickig D = Laminat ARPA 2203 mörk F = Laminat ARPA 2558 ljus	* = Specify laminate A, D or F in order. A = Laminate ARPA 3124 grey spotted D = Laminate ARPA 2203 dark F = Laminate ARPA 2558 light325739
			T= Tillbehör	T= Accessory

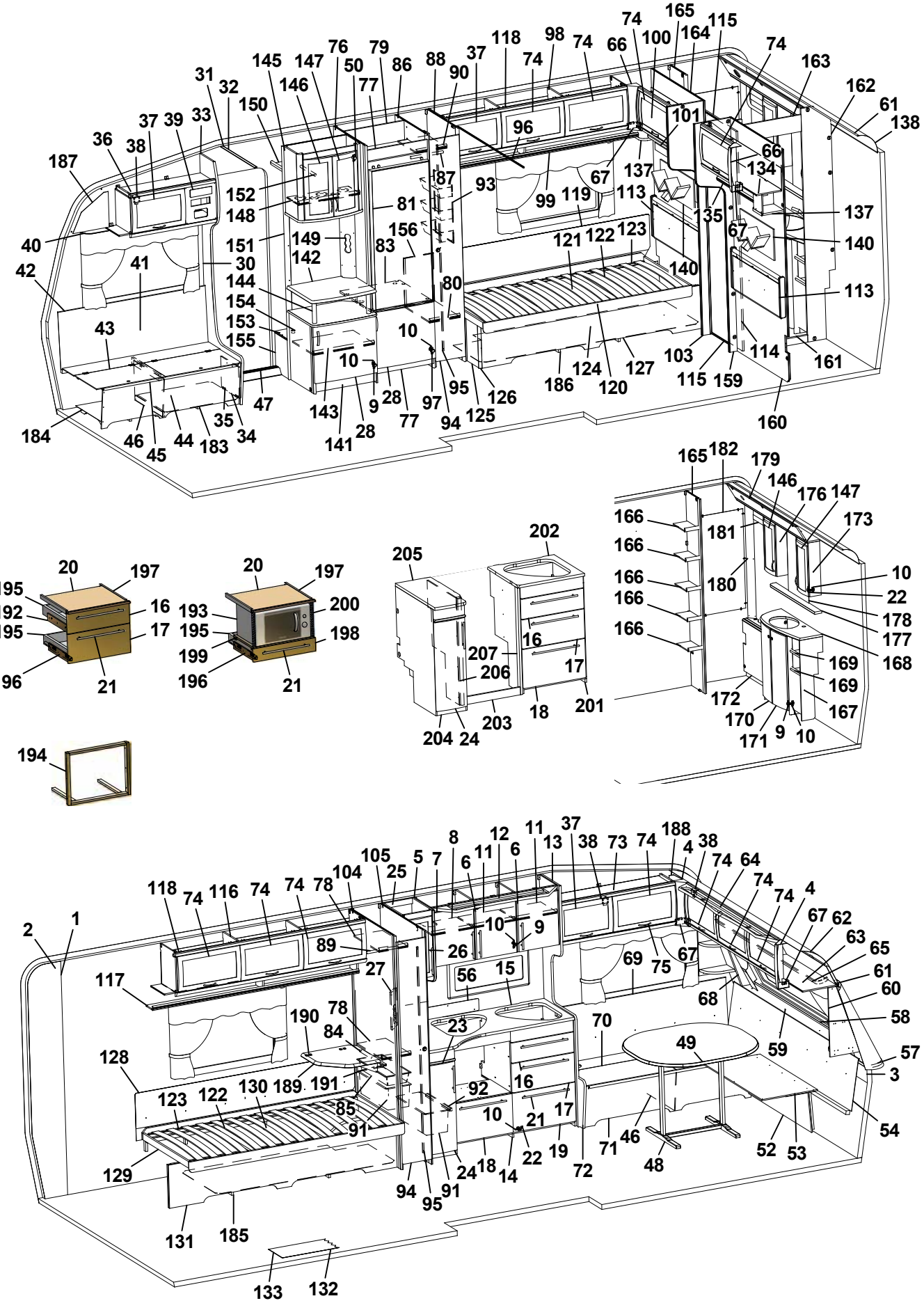
1 2 3 4 5 6 7 8 9 10 11 12 13 15 16 17 18 19 20 21 22 23 24 25 26 27 30 31 32 33 34 35 36 37 38 39 40 41 42 43 44 45 46 47 48 49 52 53 54 56 57 58 59 60 61 62 63 64 65 66 67 68 69 70 71 72 73 74 75 76 77 78 79 80 81 83 84 85 86 87 88 89 90 91 92 93 94 95 96 97 98 99 100 101 103 104 105 113 114 115 116 117 118 119 120 121 122 123 124 125 126 127 128 129 130 131 132 133 134 135 137 138 140 141 142 143 144 145 146 147 148 149 150 151 152 153 154 155 156 159 160 161 162 163 164 165 166 167 168 169 170 171 172 173 175 176 177 178 179 180 181 182 183 184 185 186 187 188 189 190 191 192 193 194 195 196 197 198 199 200 201 202 203 204 205 206 207

Pos Fig	Det. nr Part. No	Ingår Fitted	OBS!! Ange alltid årsmodell vid beställning av inredning Benämning	OBS!! Specify always year of model when ordering equipment Description
1	316707	M	Tapet vägg/tak	Wall paper
2	316021	M	Tejp tapet 20 mm	Tape, wall paper 20 mm
3	316022	M	Tejp tapet 60 mm	Tape, wall paper 60 mm
4	504668	x	Belysning hörn 2x5 W plast	Illumination corner 2x5 W plastic
5	329557	x	Skåp kök L1120 kpl.	Cupboard kitchen L1120 cpl.
6	329251	x	Lucka H	Door R
--	317502	x	Handtag d:o	Handle d:o
7	329252	x	Lucka V	Door L
--	317502	x	Handtag d:o	Handle d:o
8	329247	x	Hylla	Shelf
9	311917	x	Gångjärn	Hinge
10	312588	x	Platta gångjärn	Plate hinge
11	329248	x	Hylla	Shelf
12	329340-D	x	Ljusramp köksskåp	Light holder
13	323439	x	Vägg vid diskbänk	Wall
14	330200	x	Diskbänk kpl. u. skiva	Kitchen sink cpl. without board
15	329915-D	x	Skiva diskbänk	Board
16	329331	x	Lådförstycke	Drawer front
17	329239	x	Lådförstycke	Drawer front
18	329586	x	Lucka	Door
19	329240	x	Lucka	Door
20	328945	x	Skärbräda	Cutting board
21	317503	x	Handtag	Handle
22	315202	x	Gångjärn	Hinge
23	330218	x	Skärbräda	Cutting board
24	329584	x	Lucka V	Door L
--	317502	x	Handtag d:o	Handle d:o
25	329633	x	Skåp utskjut kökskåp kpl.	Cupboard projekting cpl.
26	329634	x	Lucka V 236x500	Door L 236x500
27	326332	x	Front el-uttag	Front outlet
28	323503	x	Lucka H 550x470	Door R 550x470
30	504400	x	List täck el-kabel B=44 L=2000	Cover strip B=44 L=2000
31	316270	x	List snäpp undre L2379	List under L2379
32	316268	x	List snäpp övre L2379	List upper L2379
33	329886	x	Stolpe först. L1922 kpl. m. lucka	Support bar cpl. with door
34	320005	x	Lucka	Door
35	312589	x	Gångjärn	Hinge
36	328362	x	Skåp övre elc.	Cupboard
37	323002	x	Lucka	Door
38	860406	x	Gångjärn	Hinge
39	325495	x	Täckfront radio	Cover radio
40	316898	x	Skena gardin L1020	Curtain rod L1020
41	325765	x	Värmespalt H fram	Air gap R.F.
42	860423	M	List kant ljusbrun	Strip, light brown
43	323178	x	Lock bäddlåda H F	Cover bedbox R.F.
			M= Metervara T= Tillbehör	M= On the metre T= Accessory

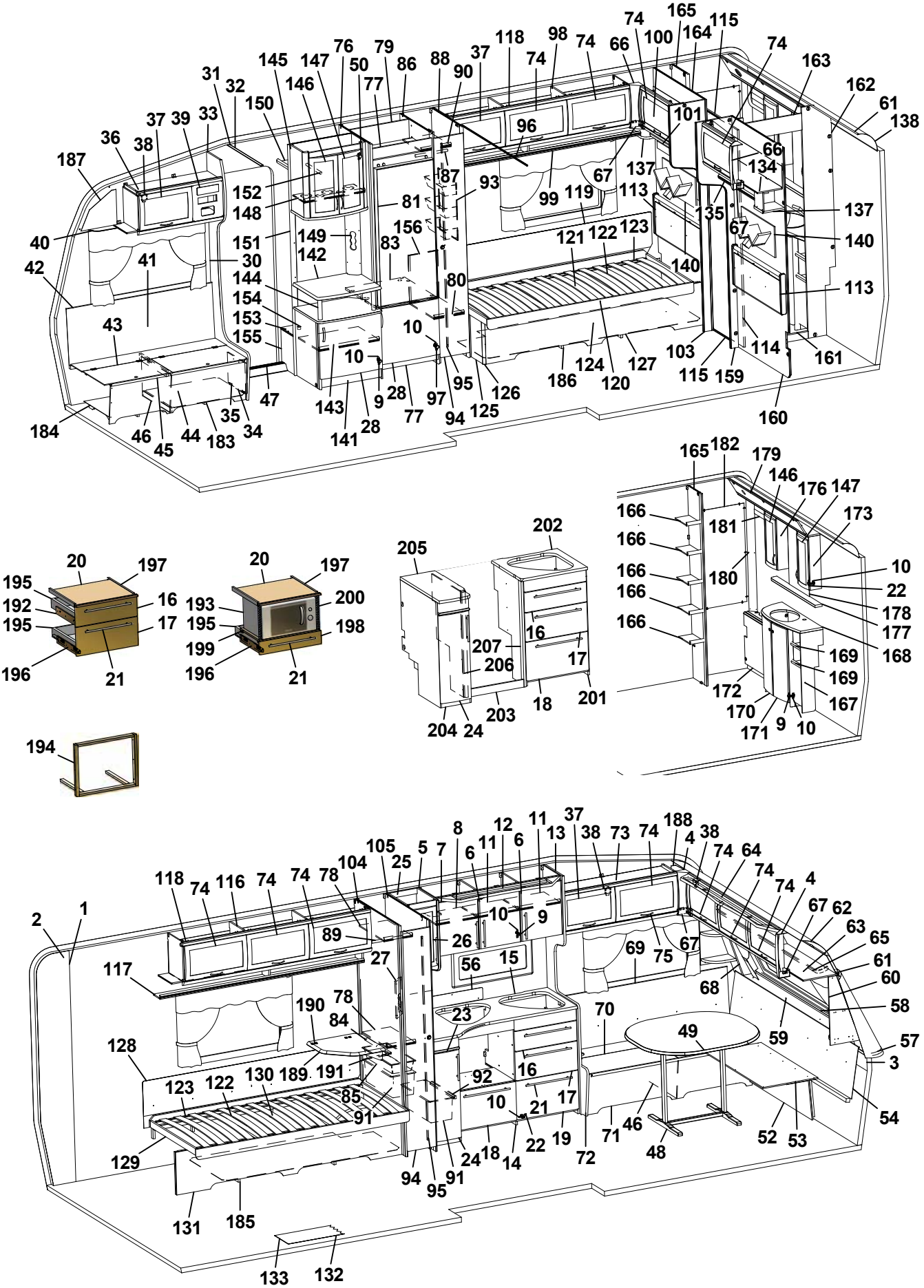
165 74 115 164 100 66 74 98 118 37 74 88 90 86 79 50 76 147 145 146 77 150 32 31 33 39 37 38 36 187 40 42 41 30 43 152 148 151 149 142 144 154 153 155 81 83 156 87 93 96 99 119 113 67 137 101 66 134 135 137 67 140 140 121 122 123 80 10 10 143 141 28 9 28 77 97 94 95 125 126 186 124 120 127 103 115 159 114 161 160 113 47 35 34 46 45 44 183 184
165 182 179 146 176 147 173 166 181 166 180 166 166 166 10 22 178 177 168 169 169 167 172 170 171 9 10
202 205 16 207 206 17 201 18 203 204 24
20 197 195 192 195 16 17 196 21
20 197 193 195 199 196 200 198 21
194
2 1 118 74 116 74 74 78 104 105 25 5 7 8 6 11 12 6 11 13 37 38 73 74 188 4 38 74 64 74 74 4 67 62 63 65 61 60 58 57 3 54 117 89 27 26 10 9 56 15 69 75 67 68 59 190 78 84 23 70 49 128 123 122 130 189 191 85 91 92 16 10 21 17 46 48 52 53 129 131 185 94 95 91 24 18 14 22 19 72 71 133 132

Pos Fig	Det. nr Part. No	Ingår Fitted	OBS!! Ange alltid årsmodell vid beställning av inredning Benämning	OBS!! Specify always year of model when ordering equipment Description
44	324422	x	Front bäddlåda H F	Front bed box R.F.
45	860562	x	List bädd	List bed
46	312825	x	Stöd bäddlåda HF	Support bed box
47	314687	x	Tröskel aluminium L=850	Threshold aluminium L=850
48	316012	x	Bordsstativ	Table stand
49	329493-F	x	Bordsskiva 940x1025 *	Table top 940x1025 *
--	372083-A	T	Bordsskiva 940x1026 *	Table top 940x1026 *
--	372083-D	T	Bordsskiva 940x1026 *	Table top 940x1026 *
50	316037	x	Gångjärn	Hinge
52	323180	x	Front bäddlåda gavel	Front bed box gable
53	323205	x	Skiva rundsittgrupp	Sheet seat
54	329718	x	Värmespalt gavel fram	Air gap
56	401717	x	Flamskydd glas	Flame guard
57	210082	x	Hylla front L2376	Shelf front L2376
58	860593	x	Raskant plast L=2600	Cantlist shelf front L=2600
59	329712	x	Luftspalt fronthylla	Air gap shelf front
60	329686	x	Front högtalare H	Front loudspeaker R
61	313884	x	List plast radie L=2379	List L=2379
62	316005	x	Skiva plast 295x2363x1	Plastic sheet
63	323044	x	Skåp gavel fram L=2365	Cupboard L=2365
64	329428-D	x	Ljusramp gavelskåp	Light holder
65	316900	x	Skena gardin L1920	Curtain rod L1920
66	316115	x	Hörn inredning	Corner
67	324321	x	Täckvinkel hörn inredning	Cover for corner
68	329687	x	Front högtalare V	Front loudspeaker L
69	325761	x	Värmespalt V fram	Air gap L.F.
70	329572	x	Lock bäddlåda V F	Cover bed box L.F
71	329578	x	Front bäddlåda V F	Front bed box L.F.
72	323449	x	Gavel bäddlåda V F	Gable bed box L.F
73	328363	x	Skåp övre L=1032	Cupboard upper L=1032
74	323000	x	Lucka	Door
75	316428	x	Handtag	Handle
76	326918	x	Vägg kyl V	Wall refrigerator L
77	326133	x	Front skåp under kyl	Front cupboard
78	322360	x	Hylla	Shelf
79	371558	x	Bakstycke stopp kyl	Back cupboard
80	326919	x	Hylla	Shelf
81	329706	x	Skiva kyl/frys 509x1169 ERLE 15285 ljus	Sheet refrigerator/freezer ERLE 15285 light
--	329707	x	Skiva kyl/frys 509x1169 ARPA 1027 mörk	Sheet refrigerator/freezer ARPA 1027 dark
83	371556	x	Hylla under kyl	Rack under refrigerator
84	316358	x	Glidskena plast L=430 D14/27	Runner plastic L=430 D14/27
85	309009	x	Trådback vit 227x527x85	Tray 227x527x85
86	326917	x	Vägg kyl H	Wall refrigerator R
87	316197	x	Galgstång L=782	Clothes hanger L=782
88	326371	x	Vägg garderob H	Wall wardrobe R
			M= Metervara T= Tillbehör	M= On the metre T= Accessory

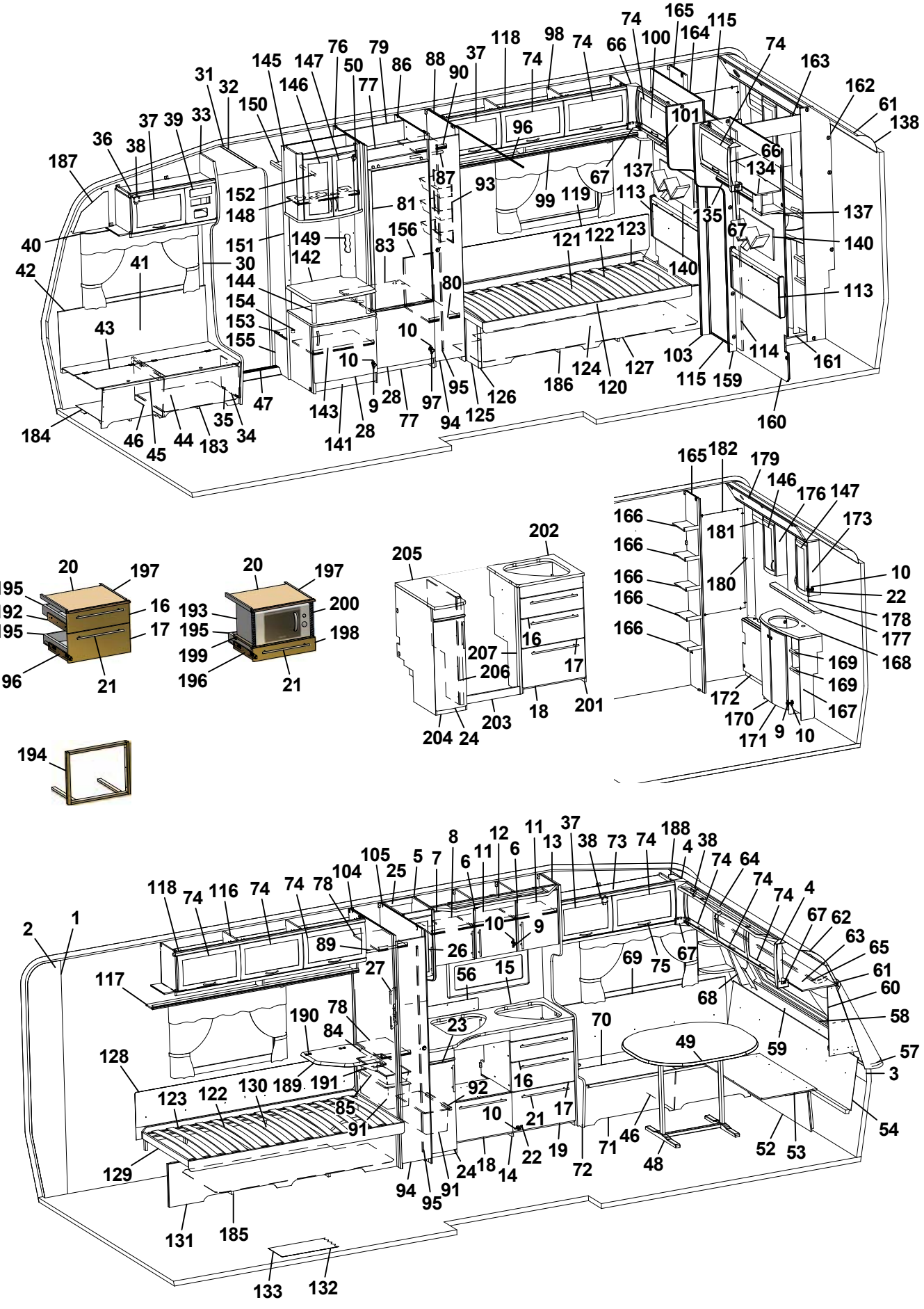
1 2 3 4 5 6 7 8 9 10 11 12 13 15 16 17 18 19 21 22 23 24 25 26 27 30 31 32 33 34 35 36 37 38 39 40 41 42 43 44 45 46 47 48 49 52 53 54 56 57 58 59 60 61 62 63 64 65 66 67 68 69 70 71 72 73 74 75 76 77 78 79 80 81 83 84 85 86 87 88 89 90 91 92 93 94 95 96 97 98 99 100 101 103 104 105 113 114 115 116 117 118 119 120 121 122 123 124 125 126 127 128 129 130 131 132 133 134 135 137 138 140 142 143 144 145 146 147 148 149 150 151 152 153 154 155 156 158 159 160 161 162 163 164 165 166 167 168 169 170 171 172 173 174 175 176 177 178 179 180 181 182 183 184 185 186 187 188 189 190 191 192 193 194 195 196 197 198 199 200 201 202 203 204 205 206 207

Pos Fig	Det. nr Part. No	Ingår Fitted	OBS!! Ange alltid årsmodell vid beställning av inredning Benämning	OBS!! Specify always year of model when ordering equipment Description
89	316197	x	Galgstång L=782	Clothes hanger L=782
90	326921	x	Hylla	Shelf
91	309010	x	Trådback vit 227x527x185	Tray 227x527x185
92	315488	x	Glidlist trådback L430 D14	Sliding strip tray L430 D14
93	312162	x	Korg garderob 330x140x520	Basket
94	324080	x	Dörr 260x1850	Door 260x1850
95	314523	x	Rätningslist dörr L=1715	List L=1715
96	314917	x	Skena draperi L=1190	Drapery rail L=1190
97	316799	x	Gångjärn	Hinge
98	324557	x	Skåp övre L=1614	Cupboard upper L=1614
99	325123	x	Hyllpaket	Shelf
100	326020	x	Skåp gavel	Cupboard
101	326021	x	Hyllpaket	Shelf
103	325995	x	Vägg front	Wall front
104	324269	x	Vägg garderob V	Wall wardrobe L
105	324270	x	Vägg garderob H	Wall wardrobe R
113	325722	x	Värmespalt gavel bak	Air gap
114	325489	x	Skjutdörr tvättrum	Door
115	316030	x	Skena skjutdörr	Curtain rod
116	323046	x	Skåp övre L=1674	Cupboard upper L=1674
117	326382	x	Hyllpaket	Shelf
118	315194	x	Gångjärn	Hinge
119	324578	x	Värmespalt V-H bak	Air gap L-R rear
120	324567	x	Sängram u. ribbotten	Bed bottom without laths
121	325481	x	Ribbotten kpl.	Laths bottom cpl.
122	314211	x	Ribba sängbotten L=820 B=63	Lath bed bottom
123	312046	x	Band t. ribbotten	Band for laths bottom
124	326377	x	Sänglåda kpl.	Bed box cpl.
125	321577	x	Gavel säng	Gable bed
126	860590	x	List hörn L=2500	Corner strip L=2500
127	326378	x	Front säng H	Front bed R
128	312006	x	Värmespalt V-H bak	Air gap L-R rear
129	313898	x	Sängram u. ribbotten	Bed bottom without laths
130	325342	x	Ribbotten kpl.	Laths bottom cpl.
131	326379	x	Front säng V	Front bed L
132	316004	M	Matta golv, Solidwood	Carpet floor, Solidwood
133	314708	T	Matta golv	Carpet floor
134	326380	x	Skåp gavel bak V	Cupboard
135	326019	x	Hyllpaket	Shelf
137	328364	x	Hörn	Corner
138	316005	x	Skiva plast 295x2363x1	Plastic sheet
140	329815	x	Hylla	Shelf
141	326764	x	TV-bänk kpl. u. skiva	TV-bench cpl. without board
142	328461	x	Skiva TV-bänk *	Board *
143	324284	x	Hylla	Shelf
			M= Metervara T= Tillbehör	M= On the metre T= Accessory

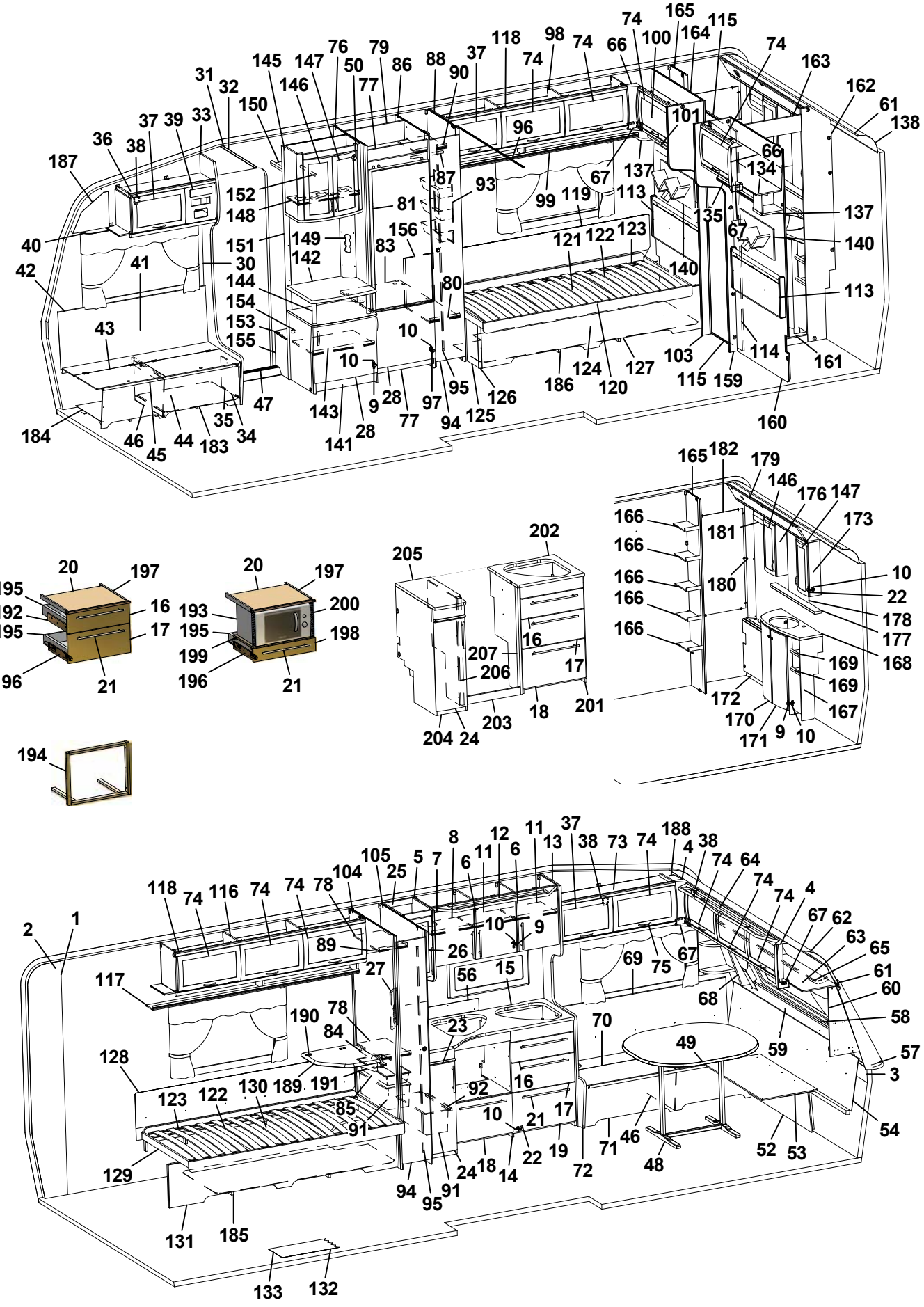
1 2 3 4 5 6 7 8 9 10 11 12 13 15 16 17 18 19 20 21 22 23 24 25 26 27 30 31 32 33 34 35 36 37 38 39 40 41 42 43 44 45 46 47 48 49 52 53 54 56 57 58 59 60 61 62 63 64 65 66 67 68 69 70 71 72 73 74 75 76 77 78 79 80 81 83 84 85 86 87 88 89 90 91 92 93 94 95 96 97 98 99 100 101 103 104 105 113 114 115 116 117 118 119 120 121 122 123 124 125 126 127 128 129 130 131 132 133 134 135 137 138 140 141 142 143 144 145 146 147 148 149 150 151 152 153 154 155 156 158 159 160 161 162 163 164 165 166 167 168 169 170 171 172 173 175 176 177 178 179 180 181 182 183 184 185 186 187 188 189 190 191 192 193 194 195 196 197 198 199 200 201 202 203 204 205 206 207

Pos Fig	Det. nr Part. No	Ingår Fitted	OBS!! Ange alltid årsmodell vid beställning av inredning Benämning	OBS!! Specify always year of model when ordering equipment Description
144	323703	x	Rundstav folierad L=192	Round staff L=192
145	325679	x	Skåp bar kpl.	Coctail cabinet cpl.
146	323426	x	Lucka V 236x500	Door L 236x500
147	325364	x	Lucka H 236x500	Door R 236x500
148	323723	x	Hylla	Shelf
149	325624	x	Front el-uttag	Front outlet
150	321411	x	Hylla garderob övre	Shelf
151	324265	x	Vägg garderob	Wall wardrobe
152	316197	x	Galgstång L=782	Clothes hanger L=782
153	328444	x	Hylla instegsgarderob *	Shelf *
154	314897	x	Bussning plast Ø=29 mm	Bushing plastic
155	322328	x	Front hylla garderob	Front
156	325733	x	Täckskiva exp.kärl	Cover expansion vessel
159	325998	x	Vägg front	Wall front
160	325997	x	Vägg tvättrum	Wall washroom
161	325358	x	Tröskel	Threshold
162	325356	x	Vägg tvättrum	Wall
163	325357	x	Överbit tvättrum	Overlap washroom
164	325996	x	Vägg garderob	Wall wardrobe
165	325274	x	Vägg garderob H	Wall wardrobe R
166	325354	x	Hylla	Shelf
167	325355	x	Skåp tvättställ u. skiva	Cupboard washroom without board
168	328457-E	x	Skiva skåp tvättställ	Board cupboard wash basin
169	325465	x	Hylla	Shelf
170	325471	x	Lucka V	Door L
171	325470	x	Lucka H	Door R
172	325359	x	Front gavel bak	Front
173	325361	x	Skåp tvättrum H	Cupboard washroom R
175	315202	x	Gångjärn	Hinge
176	325362	x	Skåp tvättrum V	Cupboard washroom L
177	328458-E	x	Hylla	Shelf
178	315999	x	Spegel 440x700x3	Mirror 440x700x3
179	325360	x	Ljusramp	Light holder
180	325490	x	Front hörn	Front
181	325841	x	List täck L=465	Cover strip L=465
182	313266	x	Spegel 475x995x3	Mirror
183	324136	x	Luftspalt H-fram	Air gap R front
184	324138	x	Luftspalt fram	Air gap front
185	329302	x	Luftspalt	Air gap
186	326375	x	Luftspalt	Air gap
187	327193	x	Täckskiva gavel H	Cover R
188	327194	x	Täckskiva gavel V	Cover L
189	328360	T	Skiva TV-hylla *	Board *
190	860621	T	Gångjärn	Hinge
191	315749	T	Stöd	Support board
			M= Metervara T= Tillbehör	M= On the metre T= Accessory

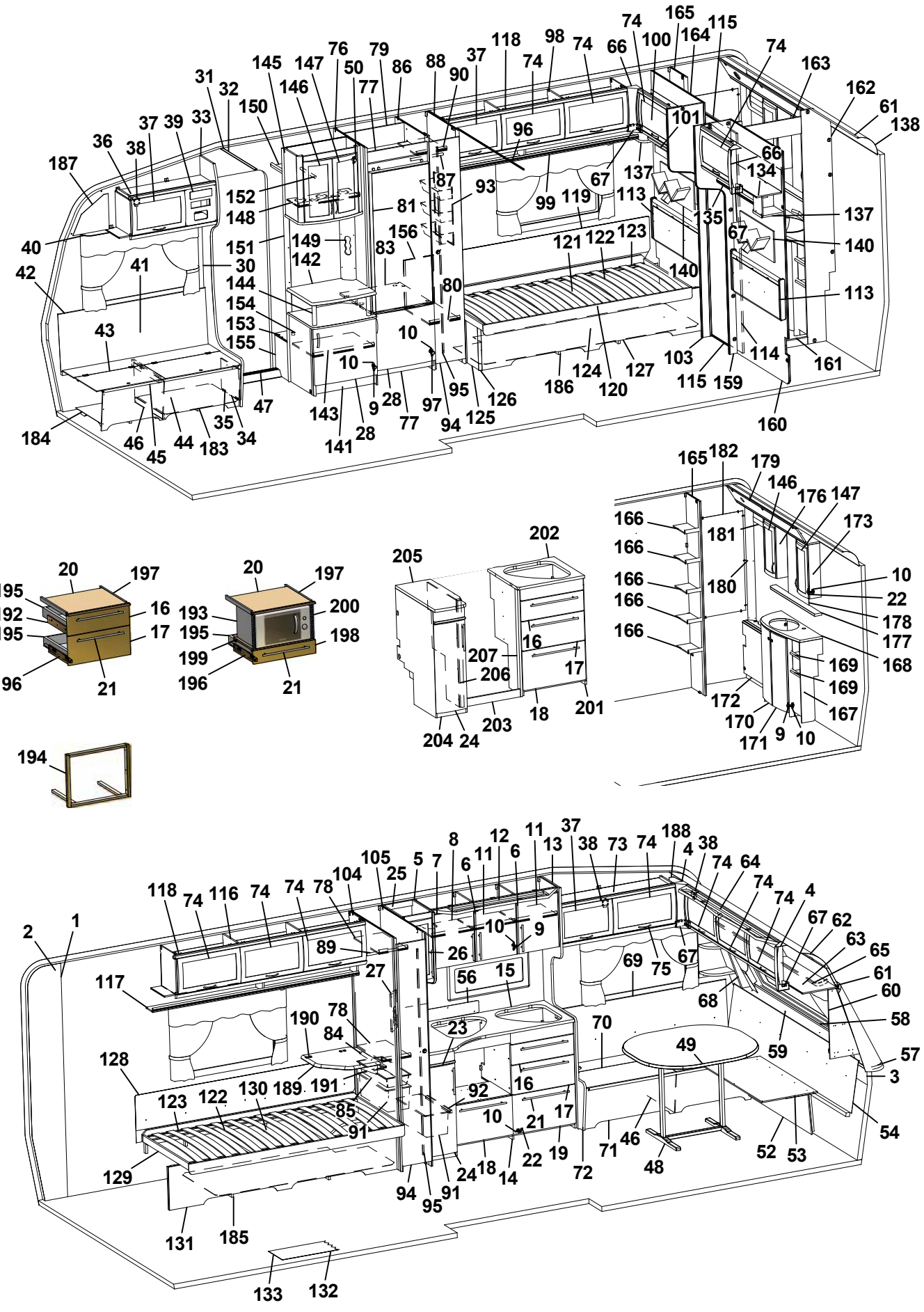
1 2 3 4 5 6 7 8 9 10 11 12 13 15 16 17 18 19 20 21 22 23 24 25 26 27 30 31 32 33 34 35 36 37 38 39 40 41 42 43 44 45 46 47 48 49 52 53 54 56 57 58 59 60 61 62 63 64 65 66 67 68 69 70 71 72 73 74 75 76 77 78 79 80 81 83 84 85 86 87 88 89 90 91 92 93 94 95 96 97 98 99 100 101 103 104 105 113 114 115 116 117 118 119 120 121 122 123 124 125 126 127 128 129 130 131 132 133 134 135 137 138 140 141 142 143 144 145 146 147 148 149 150 151 152 153 154 155 156 158 159 160 161 162 163 164 165 166 167 168 169 170 171 172 173 175 176 177 178 179 180 181 182 183 184 185 186 187 188 189 190 191 192 193 194 195 196 197 198 199 200 201 202 203 204 205 206 207

Pos Fig	Det. nr Part. No	Ingår Fitted	OBS!! Ange alltid årsmodell vid beställning av inredning Benämning	OBS!! Specify always year of model when ordering equipment Description
192	329619	x	Monteringssats kpl. lådor	Mounting kit cpl. drawers
193	329620	T	Monteringssats kpl. mikro i diskbänk	Mounting kit cpl. micro in kitchen sink
194	329621	T	Monteringssats kpl. ugn	Mounting kit cpl. oven
195	317514	x	Låda	Drawer
196	317382	x	Glidskena låda (säljes i par)	Slide bar, drawer (exp. in pair)
--	801701	x	Skruv 6x16 d:o	Screw 6x16 d:o
197	860157	x	List glid	Sliding list
198	329598	T	Lådförstycke	Drawer front
199	329626	T	Hylla mikro	Shelf
200	401521	T	Galler micro	Grating
201	329878	T	Diskbänk kpl. u. skiva	Kitchen sink cpl. without board
202	372884-D	T	Skiva diskbänk	Board
203	327243	T	Front	Front
204	330199	T	Utskjut diskbänk kpl.	Projection kitchen sink cpl.
205	330265-D	T	Skiva utskjut	Board
206	329852	T	Gavel V	Gable L
207	327256	T	List	List
			* = Ange laminat A, D eller F vid beställning. A = Laminat ARPA 3124 gråprickig D = Laminat ARPA 2203 mörk F = Laminat ARPA 2558 ljus	* = Specify laminate A, D or F in order. A = Laminate ARPA 3124 grey spotted D = Laminate ARPA 2203 dark F = Laminate ARPA 2558 light
			Dyntyger, gardiner m.m. (se tyger)	Cushion textilies, curtains etc. (see textiles
			M= Metervara T= Tillbehör	M= On the metre T= Accessory

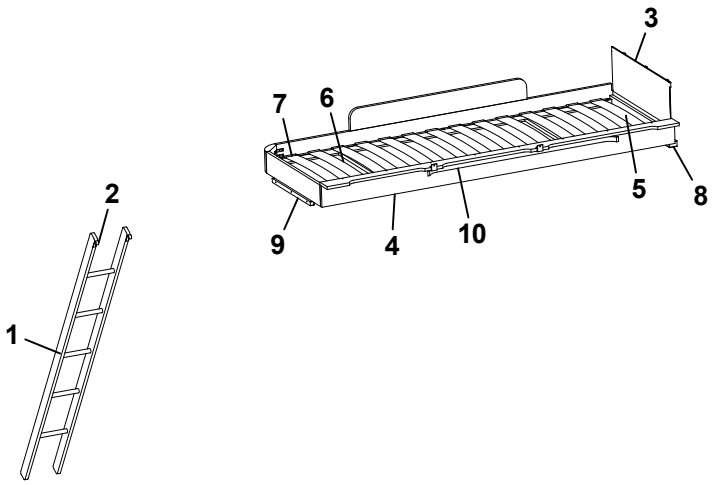
3
7
6
5
8
9
4
10
2
1

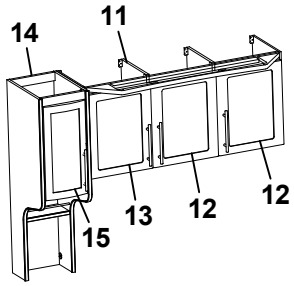
14
11
13
12
12
15

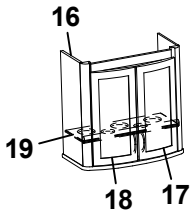
16
19
18
17

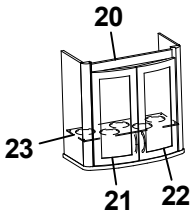
20
23
21
22

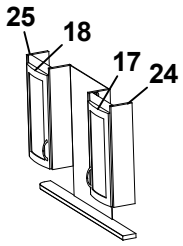
25
18
17
24

Pos Fig	Det. nr Part. No	Ingår Fitted	OBS!! Ange alltid årsmodell vid beställning av inredning Benämning	OBS!! Specify always year of model when ordering equipment Description
1	312613	T	Stege ö-bäddsskåp 201x1800 kpl.	Ladder upper bed 201x1800 cpl.
2	860426	T	Krok t. stege	Hook for ladder
3	321209	x	Värmespalt gavel	Air gap gable
4	323797	x	Sängram vån.säng V u. ribbotten	Bed bottom L without laths
5	325430	x	Ribbotten kpl.	Laths bottom cpl.
6	311985	x	Ribba sängbotten L=718 B=63	Lath bed bottom L=718 B=63
7	312046	x	Band t. ribbotten	Band for laths bottom
8	324117	x	Bärregel	Bearing rail
9	312436	x	Bärregel L=440	Bearing rail L=440
10	316199	x	Skena gardin L1020	Curtain rod L1020
11	329694	T	Skåp kök kpl. m. frostade luckor	Cupboard kitchen cpl. with frosted doors
12	329692	T	Lucka H	Door R
13	329693	T	Lucka V	Door L
14	329790	T	Skåp utskjut kökskåp kpl. m. frostade luckor	Cupboard projekting cpl. with frosted doors
15	329699	T	Lucka V	Door L
16	326059	T	Skåp bar kpl. m. frostade luckor	Coctail cabinet cpl. with frosted doors
17	326061	T	Lucka H 236x500	Door R 236x500
18	326062	T	Lucka V 236x500	Door L 236x500
19	323723	x	Hylla	Shelf
20	330317	T	Skåp bar kpl. m. belysning	Coctail cabinet cpl. with lighting
21	323426	x	Lucka V 236x500	Door L 236x500
22	325364	x	Lucka H 236x500	Door R 236x500
23	330180	T	Skiva acryl	Pane acryl
24	326069	T	Skåp tvättrum H kpl. m. frostade luckor	Cupboard washroom R cpl. with frosted doors
25	326070	T	Skåp tvättrum V kpl. m. frostade luckor	Cupboard washroom L cpl. with frosted doors

T= Tillbehör

T= Accessory

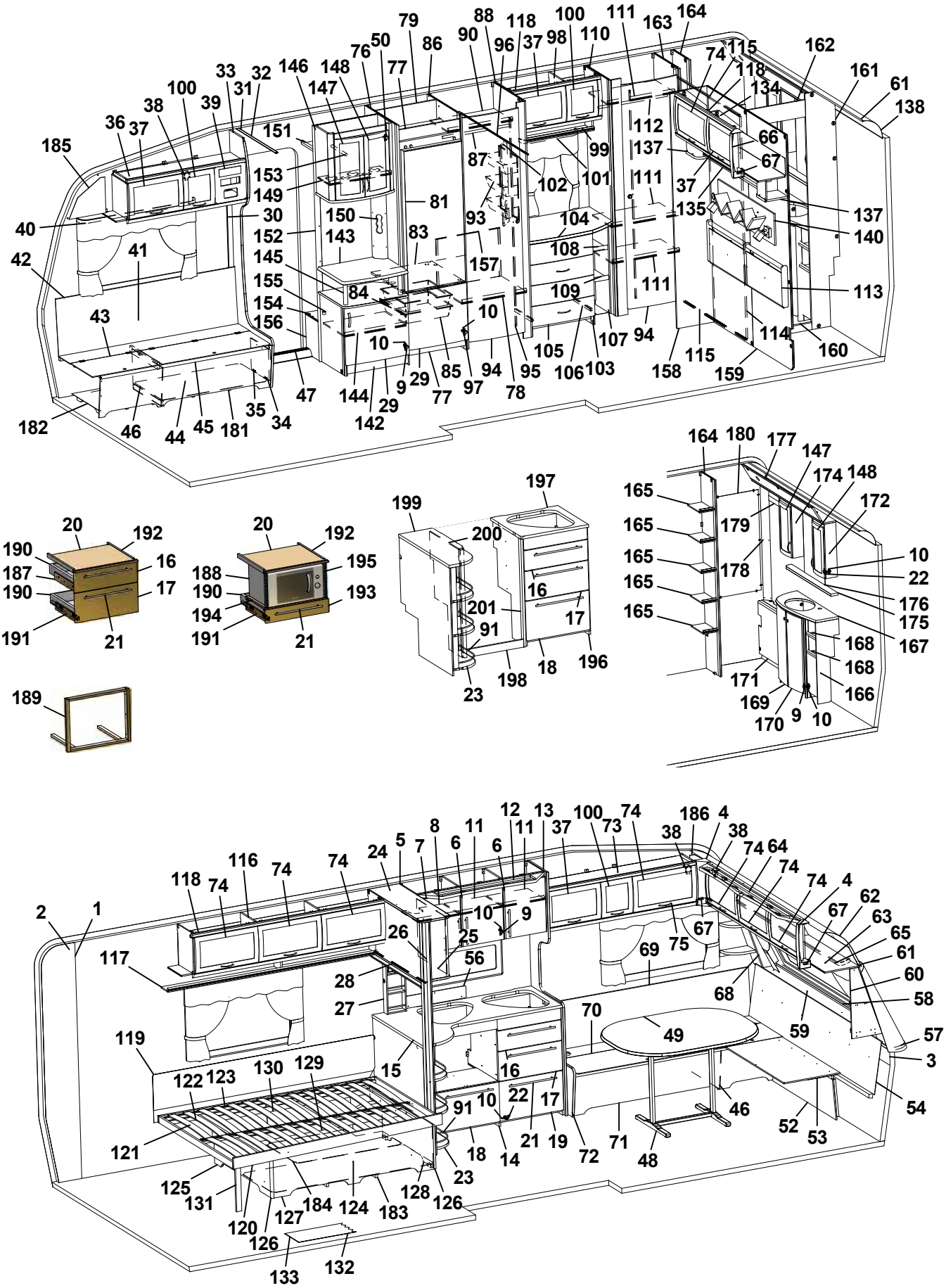
185
36
37
38
100
39
33
31
32
146
148
147
76
50
77
79
86
90
88
96
118
37
98
100
110
111
163
164
74
115
118
134
162
161
61
138
151
153
149
30
152
145
155
154
156
40
42
41
43
47
182
46
44
45
181
35
34
150
143
81
83
84
10
144
142
29
9
29
77
85
97
94
78
95
93
87
102
101
99
104
108
109
105
106
103
107
94
111
112
137
111
37
135
66
67
137
140
113
114
160
158
115
159
20
192
190
187
190
16
17
191
21
20
192
188
190
194
191
195
193
21
199
197
200
16
201
91
17
23
198
18
196
164
180
177
147
174
148
172
165
165
165
165
165
179
178
10
22
176
175
167
168
168
166
171
169
170
9
10
189
2
1
118
74
116
74
74
24
5
7
8
6
11
6
12
11
13
37
100
73
74
38
186
4
38
74
64
74
74
4
62
67
63
65
61
60
58
57
3
54
117
26
25
10
9
56
28
27
69
75
67
68
59
70
49
119
122
123
130
129
15
16
91
10
22
17
121
18
14
21
19
72
71
48
46
52
53
125
131
120
126
127
184
124
183
128
126
23
133
132

Pos Fig	Det. nr Part. No	Ingår Fitted	OBS!! Ange alltid årsmodell vid beställning av inredning Benämning	OBS!! Specify always year of model when ordering equipment Description
1	316707	M	Tapet vägg/tak	Wall paper
2	316021	M	Tejp tapet 20 mm	Tape, wall paper 20 mm
3	316022	M	Tejp tapet 60 mm	Tape, wall paper 60 mm
4	504668	x	Belysning hörn 2x5 W plast	Illumination corner 2x5 W plastic
5	329557	x	Skåp kök L1120 kpl.	Cupboard kitchen L1120 cpl.
6	329251	x	Lucka H	Door R
--	317502	x	Handtag d:o	Handle d:o
7	329252	x	Lucka V	Door L
--	317502	x	Handtag d:o	Handle d:o
8	329247	x	Hylla	Shelf
9	311917	x	Gångjärn	Hinge
10	312588	x	Platta gångjärn	Plate hinge
11	329248	x	Hylla	Shelf
12	329340-D	x	Ljusramp köksskåp	Light holder
13	323439	x	Vägg vid diskbänk	Wall
14	329517	x	Diskbänk kpl. u. skiva	Kitchen sink cpl. without board
15	330215-D	x	Skiva diskbänk	Board
16	329331	x	Lådförstycke	Drawer front
17	329239	x	Lådförstycke	Drawer front
18	329586	x	Lucka	Door
19	329240	x	Lucka	Door
20	328945	x	Skärbräda	Cutting board
21	317503	x	Handtag	Handle
22	315202	x	Gångjärn	Hinge
23	320482	x	Utskjut diskbänk	Projection kitchen sink
24	330400	x	Skåp utskjut kökskåp	Cupboard projection
25	330401	x	Lucka acrylplast	Door acryl
--	314350	x	Lås magnet d:o	Lock magnet d:o
--	317390	x	Motstycke magnetlås	Companion part
--	314351	x	Gångjärn d:o	Hinge d:o
26	324888	x	Stolpe utskjut	Support bar
27	328561	x	Kryddhylla kpl. m. front el-uttag	Spice rack cpl. with front outlet
28	314722	x	Skena draperi L=900	Curtain rod L=900
--	316194	T	Persienn 897x540	Venetian blind 897x540
29	323503	x	Lucka H 550x470	Door R 550x470
30	504400	x	List täck el-kabel B=44 L=2000	Cover strip B=44 L=2000
31	316270	x	List snäpp undre L2379	List under L2379
32	316268	x	List snäpp övre L2379	List upper L2379
33	329888	x	Stolpe först. L1948 kpl. m. lucka	Support bar cpl. with door
34	320005	x	Lucka	Door
35	312589	x	Gångjärn	Hinge
36	328528	x	Skåp övre elc.	Cupboard upper
37	323002	x	Lucka	Door
38	860406	x	Gångjärn	Hinge
39	325495	x	Täckfront radio	Cover radio
			M= Metervara T= Tillbehör	M= On the metre T= Accessory

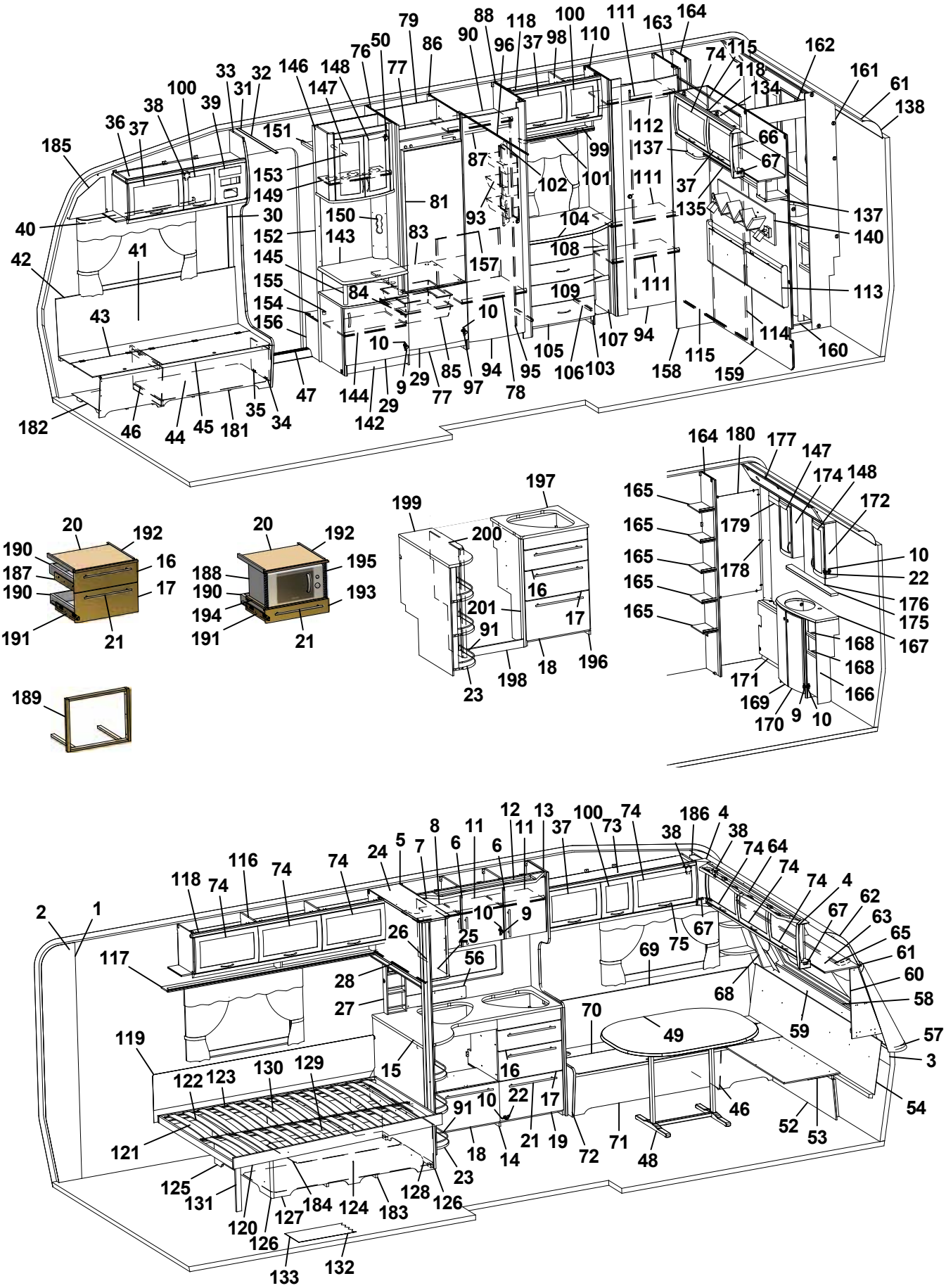
185
36
37
38
100
39
33
31
32
146
148
147
76
50
77
79
86
90
88
96
118
37
98
100
110
111
163
164
74
115
118
134
162
161
61
138
151
153
149
30
152
145
155
154
156
40
42
41
43
150
143
81
83
84
87
93
102
101
99
104
108
109
157
10
112
137
111
66
67
37
135
137
140
113
114
160
159
115
158
94
107
103
106
105
95
78
94
97
85
77
29
9
10
144
142
29
47
35
34
45
181
44
46
182
20
192
190
187
190
16
17
191
21
20
192
188
190
194
191
195
193
21
199
200
197
16
201
91
17
23
198
18
196
164
180
177
147
174
148
172
165
165
165
165
165
179
178
10
22
176
175
167
168
168
166
171
169
170
9
10
189
2
1
118
74
116
74
74
24
5
7
8
6
11
6
12
11
13
37
100
73
74
38
186
4
38
74
64
74
74
4
62
67
63
65
61
60
58
57
3
54
117
26
25
10
9
56
28
27
69
75
67
68
59
70
49
119
122
123
130
129
15
16
91
10
22
17
121
18
14
21
19
72
71
48
46
52
53
125
131
120
126
127
184
124
183
128
126
23
133
132

Pos Fig	Det. nr Part. No	Ingår Fitted	OBS!! Ange alltid årsmodell vid beställning av inredning Benämning	OBS!! Specify always year of model when ordering equipment Description
40	316898	x	Skena gardin L1020	Curtain rod L1020
41	325767	x	Värmespalt H fram	Air gap R.F.
42	860423	M	List kant U-gap ljusbrun	Strip, light brown
43	323446	x	Lock bäddlåda H F	Cover bed box R.F.
44	324424	x	Front bäddlåda H F	Front bed box R.F.
45	860562	x	List bädd	List bed
46	312825	x	Stöd bäddlåda HF	Support bed box
47	314687	x	Tröskel aluminium L=850	Threshold aluminium L=850
48	316012	x	Bordsstativ	Table stand
49	328437-F	x	Bordsskiva 940x1200 *	Table top 940x1200 *
--	328437-A	T	Bordsskiva 940x1200 *	Table top 940x1200 *
--	328437-D	T	Bordsskiva 940x1200 *	Table top 940x1200 *
50	316037	x	Gångjärn	Hinge
52	323180	x	Front bäddlåda gavel	Front bed box gable
53	323205	x	Skiva rundsittgrupp	Sheet seat
54	329718	x	Värmespalt gavel fram	Air gap
56	401717	x	Flamskydd glas	Flame guard
57	210082	x	Hylla front L2376	Shelf front L2376
58	860593	x	Raskant plast L=2600	Cantlist shelf front L=2600
59	329712	x	Luftspalt fronthylla	Air gap shelf front
60	329686	x	Front högtalare H	Front loudspeaker R
61	313884	x	List plast radie L=2379	List L=2379
62	316005	x	Skiva plast 295x2363x1	Plastic sheet
63	323044	x	Skåp gavel fram L=2365	Cupboard L=2365
64	329428-D	x	Ljusramp gavelskåp	Light holder
65	316900	x	Skena gardin L1920	Curtain rod L1920
66	316115	x	Hörn inredning	Corner
67	324321	x	Täckvinkel hörn inredning	Cover for corner
68	329687	x	Front högtalare V	Front loudspeaker L
69	325771	x	Värmespalt V fram	Air gap L.F.
70	330263	x	Lock bäddlåda V F	Cover bed box L.F
71	330207	x	Front bäddlåda V F	Front bed box L.F.
72	323449	x	Gavel bäddlåda V F	Gable bed box L.F
73	328529	x	Skåp övre L1408	Cupboard upper L1408
74	323000	x	Lucka	Door
75	316428	x	Handtag	Handle
76	326859	x	Vägg kyl V	Wall refrigerator L
77	326133	x	Front skåp under kyl	Front cupboard
78	326868	x	Hylla garderob	Shelf wardrobe
79	371558	x	Bakstycke stopp kyl	Back cupboard
81	329706	x	Skiva kyl/frys 509x1169 ERLE 15285 ljus	Sheet refrigerator/freezer ERLE 15285 light
--	329707	x	Skiva kyl/frys 509x1169 ARPA 1027 mörk	Sheet refrigerator/freezer ARPA 1027 dark
83	371556	x	Hylla under kyl	Rack under refrigerator
84	312712	x	Glidlist trådback (säljes i par)	Sliding strip tray (pair)
85	310325	x	Trådback vit 427x427x85	Tray 427x427x85
			M= Metervara T= Tillbehör	M= On the metre T= Accessory

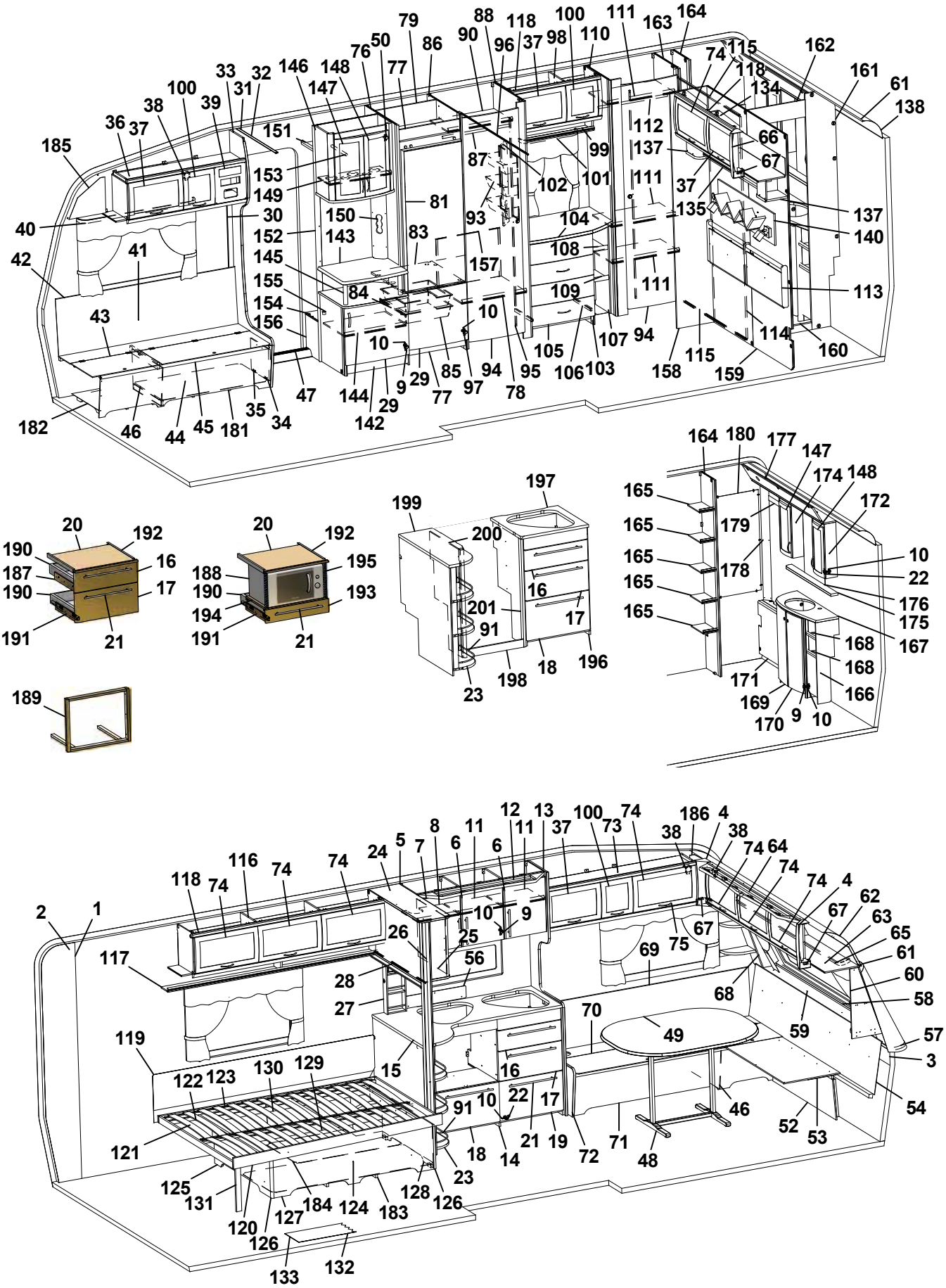
185
36
37
38
100
39
33
31
32
146
148
147
76
50
77
79
86
90
88
96
118
37
98
100
110
111
163
164
74
115
118
134
162
161
61
138
151
153
149
30
152
145
155
154
156
40
42
41
43
150
143
81
83
84
10
93
87
102
101
99
104
108
109
157
112
137
111
66
67
37
135
137
140
113
114
160
159
115
158
94
107
103
106
105
95
78
97
94
85
77
29
9
144
142
29
47
35
34
45
181
44
46
182
20
192
190
187
190
16
17
191
21
188
190
194
191
195
193
199
200
197
201
91
16
17
23
198
18
196
164
180
177
147
174
148
172
165
165
165
165
165
179
178
10
22
176
175
167
168
168
166
171
169
170
9
10
189
2
1
118
74
116
74
74
24
5
7
8
6
11
6
12
11
13
37
100
73
74
38
186
4
38
74
64
74
74
4
62
67
63
65
61
60
58
57
3
54
117
26
25
10
9
56
28
27
69
75
67
68
59
70
49
119
122
123
130
129
15
16
22
17
91
10
121
125
131
120
126
127
184
124
183
128
126
23
18
14
21
19
72
71
48
46
52
53
133
132

Pos Fig	Det. nr Part. No	Ingår Fitted	OBS!! Ange alltid årsmodell vid beställning av inredning Benämning	OBS!! Specify always year of model when ordering equipment Description
86	326858	x	Vägg kyl H	Wall refrigerator R
87	316197	x	Galgstång L=782	Clothes hanger L=782
88	324486	x	Vägg garderob H	Wall wardrobe R
90	326867	x	Hylla garderob	Shelf wardrobe
91	326360	x	Rasskyddssats	Shelter
93	312162	x	Korg garderob 330x140x520	Basket
94	321518	x	Dörr 490x1850	Door 490x1850
95	314523	x	Rätningslist dörr L=1715	List L=1715
96	314917	x	Skena draperi L=1190	Drapery rail L=1190
97	316799	x	Gångjärn	Hinge
98	323803	x	Skåp övre L790	Cupboard upper L 790
99	323810	x	Hyllpaket	Shelf
100	323001	x	Lucka	Door
101	316907	x	Skena gardin L 500	Curtain rod L 500
102	320624	x	Front el-uttag 130x665	Front outlet 130x665
103	323539	x	Byrå kpl. u. skiva	Chest of drawers without board
104	328348	x	Skiva byrå *	Board *
105	323541	x	Låda byrå	Drawer
106	315215	x	Glidskena låda (säljes i par)	Slide bar (exp. in pair)
107	324082	x	Hylla vid byrå kpl.	Shelf cpl.
108	324084	x	Hylla övre	Shelf
109	323814	x	Hylla undre	Shelf
110	325269	x	Vägg garderob V	Wall wardrobe L
111	325329	x	Hylla	Shelf
112	316197	x	Galgstång L=782	Clothes hanger L=782
113	325742	x	Värmespalt gavel bak	Air gap
114	325489	x	Skjutdörr tvättrum	Door
115	316030	x	Skena skjutdörr	Curtain rod
116	323046	x	Skåp övre L=1674	Cupboard upper L=1674
117	323082	x	Hyllpaket	Shelf
118	315194	x	Gångjärn	Hinge
119	312006	x	Värmespalt V-H bak	Air gap L-R rear
120	324035	x	Sängram u. ribbotten	Bedbottom without laths
121	325343	x	Ribbotten kpl.	Laths bottom cpl.
122	311985	x	Ribba sängbotten L=718 B=63	Lath bed bottom L=718 B=63
123	312046	x	Band t. ribbotten	Band for laths bottom
124	325475	x	Sänglåda kpl.	Bed box cpl.
125	322346	x	Gavel säng V	Gable bed L
126	860590	x	List hörn L=2500	Corner strip L=2500
127	323282	x	Front säng	Front bed
128	325542	x	Gavel säng H	Gable bed R
129	315203	x	Regel 17,5x55x1415	Wood lath pine 17,5x55x1415
130	315204	x	Regel 17,5x40x1415	Wood lath pine 17,5x40x1415
131	322338	x	Stöd säng 15,5x45x360	Support bed
132	316004	M	Matta golv, Solidwood	Carpet floor, Solidwood
			M= Metervara T= Tillbehör	M= On the metre T= Accessory

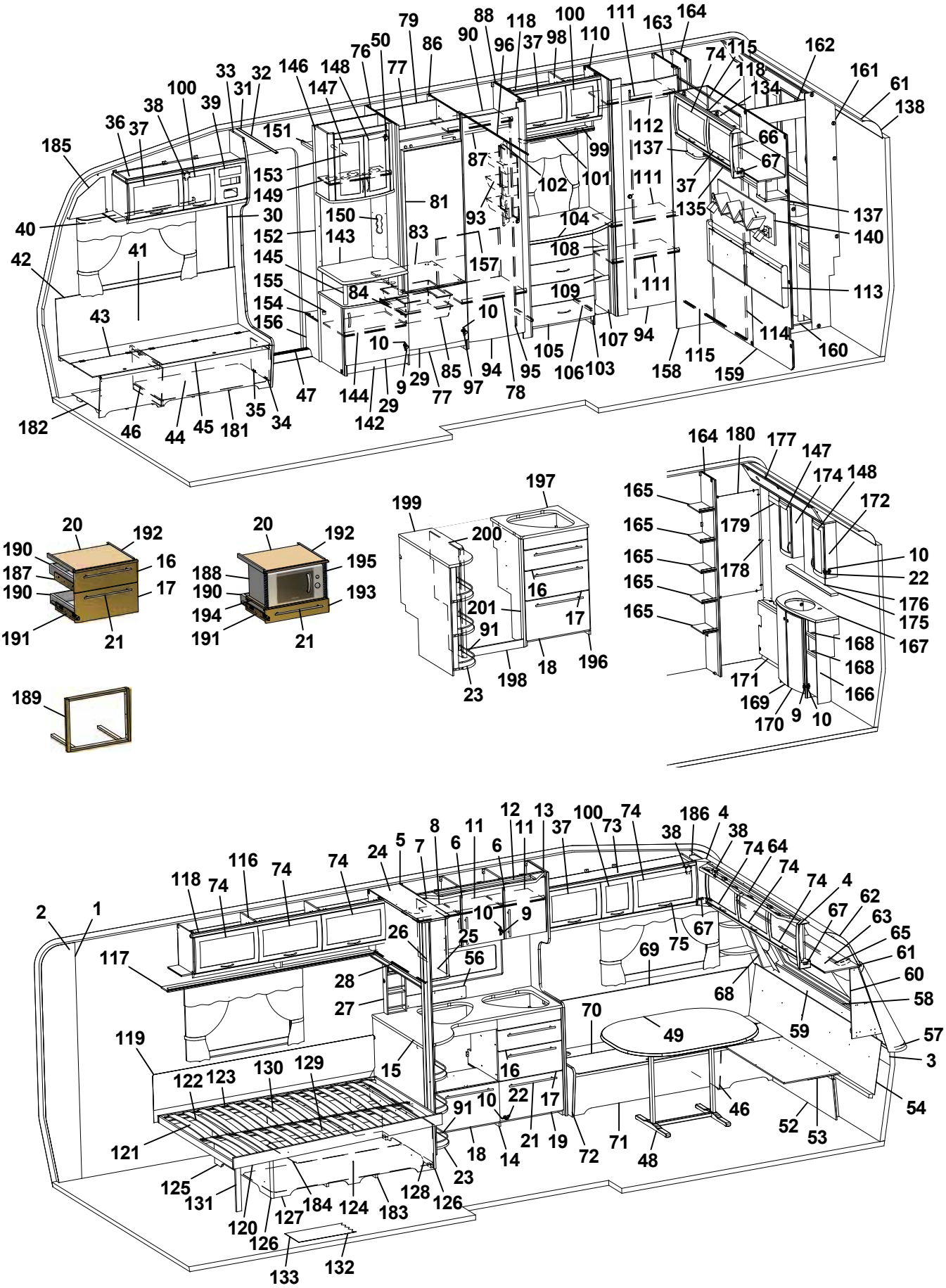
185
36
37
38
100
39
33
31
32
146
148
147
76
50
77
79
86
90
88
96
118
37
98
100
110
111
163
164
74
115
118
134
162
161
61
138
151
153
149
30
152
145
155
154
156
40
42
41
43
47
182
46
44
45
181
35
34
150
143
81
83
84
10
144
142
29
9
29
85
77
97
94
78
95
87
93
157
102
101
99
104
108
109
105
106
103
107
94
111
112
137
111
135
37
66
67
137
140
113
114
160
158
115
159
20
192
190
187
190
191
16
17
21
20
192
188
190
194
191
195
193
21
189
199
197
200
16
201
91
17
23
198
18
196
164
180
177
147
174
148
172
165
165
165
165
165
179
178
10
22
176
175
167
168
168
166
171
169
170
9
10
2
1
118
74
116
74
74
24
5
7
8
6
11
6
12
11
13
37
100
73
74
186
4
38
38
74
64
74
74
4
62
67
63
65
61
60
58
57
3
54
117
26
25
10
9
56
28
27
69
75
67
68
59
70
49
119
122
123
130
129
15
16
91
10
22
17
121
18
14
21
19
72
71
48
46
52
53
125
131
120
126
127
184
124
183
128
126
23
133
132

Pos Fig	Det. nr Part. No	Ingår Fitted	OBS!! Ange alltid årsmodell vid beställning av inredning Benämning	OBS!! Specify always year of model when ordering equipment Description
133	314708	T	Matta golv	Carpet floor
134	323461	x	Skåp gavel bak V L1410	Cupboard upper L1410
135	323466	x	Hyllpaket	Shelf
137	328364	x	Hörn	Corner
138	316005	x	Skiva plast 295x2363x1	Plastic sheet
140	329660	x	Hylla	Shelf
142	326764	x	TV-bänk kpl. u. skiva	TV-bench cpl. whitout board
143	328461	x	Skiva TV-bänk *	Board *
144	324284	x	Hylla	Shelf
145	323703	x	Rundstav folierad L=192	Round staff L=192
146	325679	x	Skåp bar kpl.	Coctail cabinet cpl.
147	323426	x	Lucka V 236x500	Door L 236x500
148	325364	x	Lucka H 236x500	Door R 236x500
149	323723	x	Hylla	Shelf
150	325624	x	Front el-uttag	Front outlet
151	321411	x	Hylla garderob övre	Shelf
152	324265	x	Vägg garderob	Wall wardrobe
153	316197	x	Galgstång L=782	Clothes hanger L=782
154	328444	x	Hylla instegsgarderob *	Shelf *
155	314897	x	Bussning plast Ø=29 mm	Bushing plastic
156	322328	x	Front hylla garderob	Front
157	326900	x	Täckskiva exp. kärl	Cover expansion vessel
158	325277	x	Front vägg tvättrum	Front
159	325276	x	Vägg tvättrum	Wall
160	325358	x	Tröskel	Threshold
161	325356	x	Vägg tvättrum	Wall
162	325357	x	Överbit tvättrum	Overlap washroom
163	325270	x	Vägg garderob H	Wall wardrobe R
164	325274	x	Vägg garderob H	Wall wardrobe R
165	325354	x	Hylla	Shelf
166	325355	x	Skåp tvättställ u. skiva	Cupboard washroom without board
167	328457-E	x	Skiva skåp tvättställ	Board cupboard wash basin
168	325465	x	Hylla	Shelf
169	325471	x	Lucka V	Door L
170	325470	x	Lucka H	Door R
171	325359	x	Front gavel bak	Front
172	325361	x	Skåp tvättrum H	Cupboard washroom R
174	325362	x	Skåp tvättrum V	Cupboard washroom L
175	328458-E	x	Hylla	Shelf
176	315999	x	Spegel 440x700x3	Mirror 440x700x3
177	325360	x	Ljusramp	Light holder
178	325490	x	Front hörn	Front
179	325841	x	List täck L=465	Cover strip L=465
180	313266	x	Spegel 475x995x3	Mirror
181	324134	x	Luftspalt H-fram	Air gap R front
			M= Metervara T= Tillbehör	M= On the metre T= Accessory

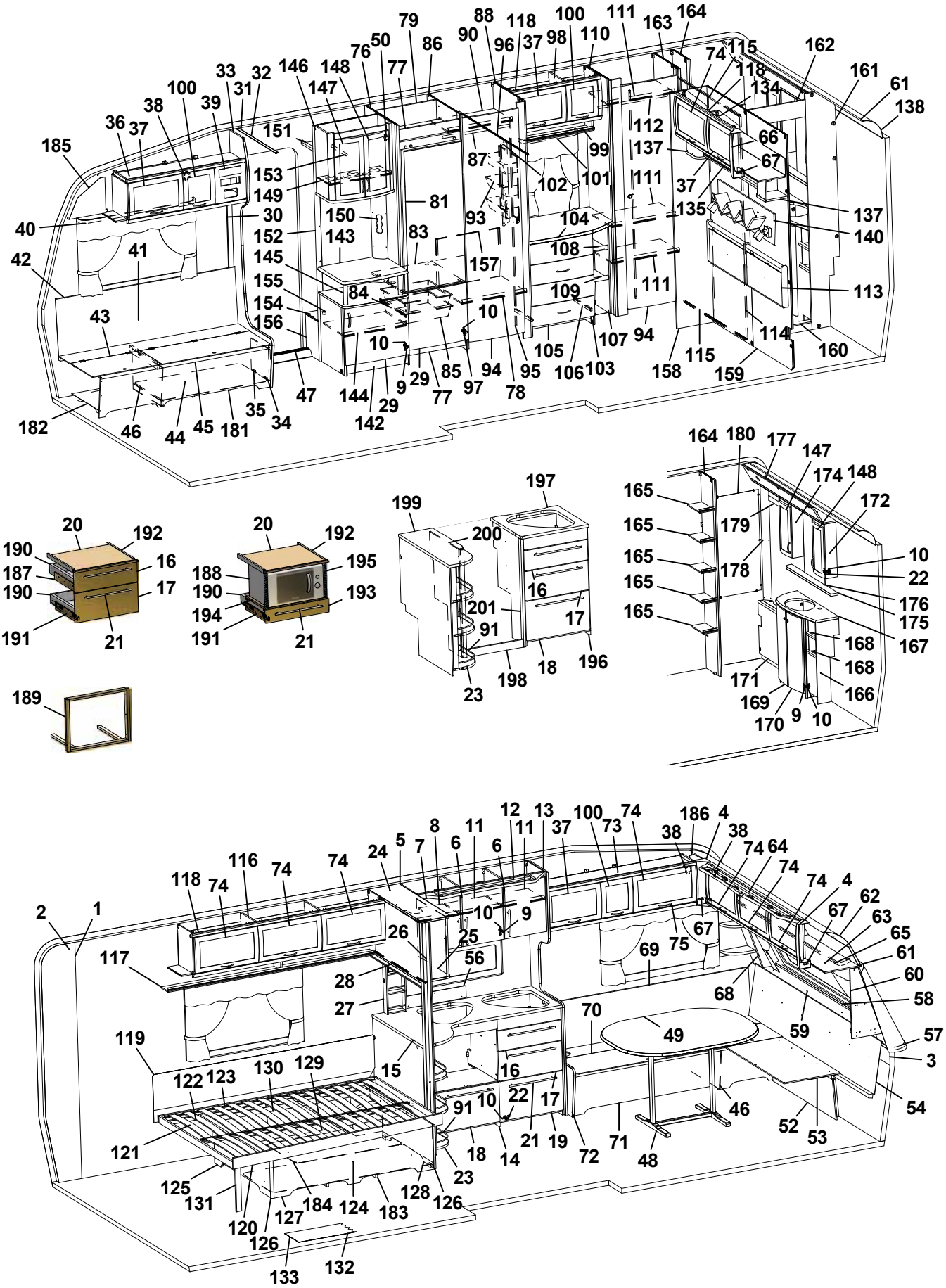
185
36
37
38
100
39
33
31
32
146
148
147
76
50
77
79
86
90
88
96
118
37
98
100
110
111
163
164
74
115
118
134
162
161
61
138
151
153
149
30
152
145
155
154
156
40
42
41
43
47
182
46
44
45
181
35
34
150
143
81
83
84
10
144
142
29
9
85
77
97
94
78
95
93
87
102
101
99
104
108
109
105
106
103
107
94
111
112
137
66
67
37
135
137
140
113
114
160
158
115
159
20
192
190
187
190
16
17
191
21
188
190
194
191
195
193
199
197
200
201
91
16
17
23
198
18
196
164
180
177
147
174
148
172
165
179
178
10
22
176
175
167
168
168
166
171
169
170
9
10
189
2
1
118
74
116
74
74
24
5
7
8
6
11
6
12
11
13
37
100
73
74
38
186
4
38
74
64
74
74
4
62
67
63
65
61
60
58
57
3
54
117
26
25
10
9
56
28
27
69
75
67
68
59
70
49
119
122
123
130
129
15
16
22
17
91
10
121
125
131
120
126
127
184
124
183
128
126
23
18
14
21
19
72
71
48
46
52
53
133
132

Pos Fig	Det. nr Part. No	Ingår Fitted	OBS!! Ange alltid årsmodell vid beställning av inredning Benämning	OBS!! Specify always year of model when ordering equipment Description
182	324138	x	Luftspalt fram	Air gap front
183	324938	x	Luftspalt sänglåda	Air gap bed box
184	329116	x	Luftspalt sänglåda	Air gap bed box
185	327193	x	Täckskiva gavel H	Cover R
186	327194	x	Täckskiva gavel V	Cover L
187	329619	x	Monteringssats kpl. lådor	Mounting kit cpl. drawers
188	329620	T	Monteringssats kpl. mikro i diskbänk	Mounting kit cpl. micro in kitchen sink
189	329621	T	Monteringssats kpl. ugn	Mounting kit cpl. oven
190	317514	x	Låda	Drawer
191	317382	x	Glidskena låda (säljes i par)	Slide bar, drawer (exp. in pair)
--	801701	x	Skruv 6x16 d:o	Screw 6x16 d:o
192	860157	x	List glid	Sliding list
193	329598	T	Lådförstycke	Drawer front
194	329626	T	Hylla mikro	Shelf
195	401521	T	Galler micro	Grating
196	329878	T	Diskbänk kpl. u. skiva	Kitchen sink cpl. without board
197	372884-D	T	Skiva diskbänk	Board
198	327243	T	Front	Front
199	330287-D	T	Skiva utskjut	Board
200	329852	T	Gavel V	Gable L
201	327256	T	List	List
			* = Ange laminat A, D eller F vid beställning. A = Laminat ARPA 3124 gråprickig D = Laminat ARPA 2203 mörk F = Laminat ARPA 2558 ljus	* = Specify laminate A, D or F in order. A = Laminate ARPA 3124 grey spotted D = Laminate ARPA 2203 dark F = Laminate ARPA 2558 light
			Dyntyger, gardiner m.m. (se tyger)	Cushion textilies, curtains etc. (see textiles
			M= Metervara T= Tillbehör	M= On the metre T= Accessory

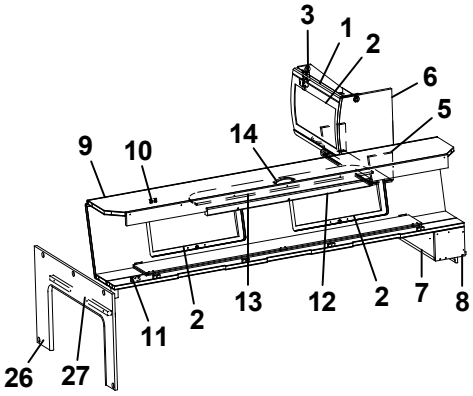
3
1
2
6
5
14
9
10
11
2
13
12
2
7
8
26
27

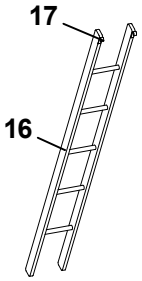
17
16

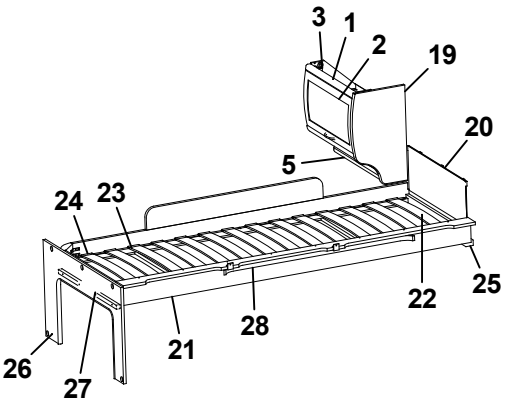
3
1
2
19
20
5
24
23
25
22
28
21
26
27

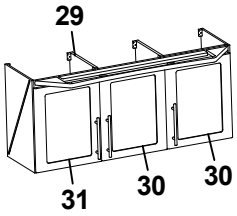
29
31
30
30

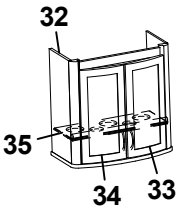
32
35
34
33

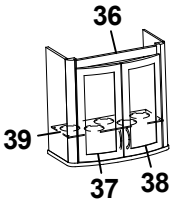
36
39
37
38

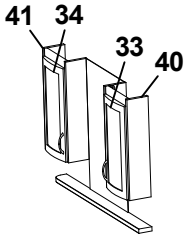
41
34
33
40

Pos Fig	Det. nr Part. No	Ingår Fitted	OBS!! Ange alltid årsmodell vid beställning av inredning Benämning	OBS!! Specify always year of model when ordering equipment Description
1	323884	x	Skåp gavel bak L560	Cupboard gable L560
2	323000	x	Lucka	Door
3	315194	x	Gångjärn	Hinge
5	323888	x	Hyllpaket	Shelf
6	327545	x	Gavel rundad	Gable
7	372339	x	Hylla gavel bak	Shelf gable rear
8	327394	x	Gavel	Gable
9	327366	x	Överbäddskåp L1980	Upper bed L1980
10	860402	x	Gångjärn	Hinge
11	860405	x	Gångjärn	Hinge
12	312233	x	Regel låsning	Lock bar
13	323846	x	Rasskydd ö-bäddskåp	Protective plate
14	316428	x	Handtag	Handle
16	312613	T	Stege ö-bäddsskåp 201x1800 kpl.	Ladder upper bed 201x1800 cpl.
17	860426	T	Krok t. stege	Hook for ladder
19	326241	x	Gavel rundad	Gable
20	321209	x	Värmespalt gavel	Air gap gable
21	323797	x	Sängram vån.säng V u. ribbotten	Bed bottom L without laths
22	325430	x	Ribbotten kpl.	Laths bottom cpl.
23	311985	x	Ribba sängbotten L=718 B=63	Lath bed bottom L=718 B=63
24	312046	x	Band t. ribbotten	Band for laths bottom
25	324117	x	Bärregel	Bearing rail
26	324943	x	Skiva fast bädd kpl.	Sheet upper bed cpl.
27	312313	x	Bärregel 670x22x22	Bearing rail 670x22x22
28	316199	x	Skena gardin L1020	Curtain rod L1020
29	329694	T	Skåp kök kpl. m. frostade luckor	Cupboard kitchen cpl. with frosted doors
30	329692	T	Lucka H	Door R
31	329693	T	Lucka V	Door L
32	326059	T	Skåp bar kpl. m. frostade luckor	Coctail cabinet cpl. with frosted doors
33	326061	T	Lucka H 236x500	Door R 236x500
34	326062	T	Lucka V 236x500	Door L 236x500
35	323723	x	Hylla	Shelf
36	330317	T	Skåp bar kpl. m. belysning	Coctail cabinet cpl. with lighting
37	323426	x	Lucka V 236x500	Door L 236x500
38	325364	x	Lucka H 236x500	Door R 236x500
39	330180	T	Skiva acryl	Pane acryl
40	326069	T	Skåp tvättrum H kpl. m. frostade luckor	Cupboard washroom R cpl. with frosted doors
41	326070	T	Skåp tvättrum V kpl. m. frostade luckor	Cupboard washroom L cpl. with frosted doors
			T= Tillbehör	T= Accessory

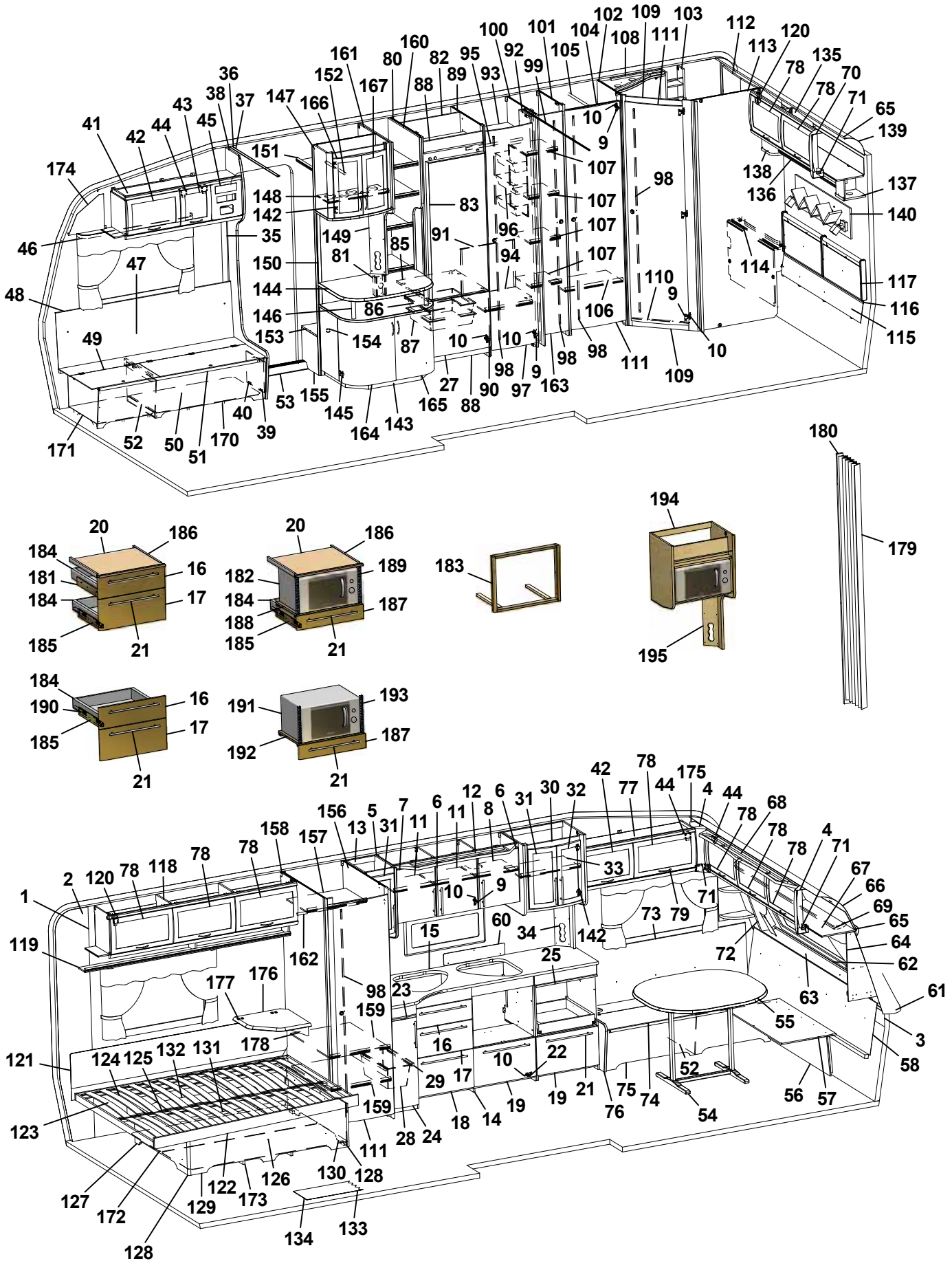
1 2 3 4 5 6 7 8 9 10 11 12 13 15 16 17 18 19 20 21 22 23 24 25 27 28 29 30 31 32 33 34 35 36 37 38 39 40 41 42 43 44 45 46 47 48 49 50 51 52 53 54 55 56 57 58 60 61 62 63 64 65 66 67 68 69 70 71 72 73 74 75 76 77 78 79 80 81 82 83 85 86 87 88 89 90 91 92 93 94 95 96 97 98 99 100 101 102 103 104 105 106 107 108 109 110 111 112 113 114 115 116 117 118 119 120 121 122 123 124 125 126 127 128 129 130 131 132 133 134 135 136 137 138 139 140 142 143 144 145 146 147 148 149 150 151 152 153 154 155 156 157 158 159 160 161 162 163 164 165 166 167 170 171 173 174 175 176 177 178 179 180 181 182 183 184 185 186 187 188 189 190 191 192 193 194 195

Pos Fig	Det. nr Part. No	Ingår Fitted	OBS!! Ange alltid årsmodell vid beställning av inredning Benämning	OBS!! Specify always year of model when ordering equipment Description
1	316707	M	Tapet vägg/tak	Wall paper
2	316021	M	Tejp tapet 20 mm	Tape, wall paper 20 mm
3	316022	M	Tejp tapet 60 mm	Tape, wall paper 60 mm
4	504668	x	Belysning hörn 2x5 W plast	Illumination corner 2x5 W plastic
5	329241	x	Skåp kök L1120 kpl.	Cupboard kitchen L1120 cpl.
6	329251	x	Lucka H	Door R
--	317502	x	Handtag d:o	Handle d:o
7	329252	x	Lucka V	Door L
--	317502	x	Handtag d:o	Handle d:o
8	329247	x	Hylla	Shelf
9	311917	x	Gångjärn	Hinge
10	312588	x	Platta gångjärn	Plate hinge
11	329248	x	Hylla	Shelf
12	329340-D	x	Ljusramp köksskåp	Light holder
13	329633	x	Skåp utskjut kökskåp kpl.	Cupboard projekting cpl.
14	330201	x	Diskbänk kpl. u. skiva	Kitchen sink cpl. without board
15	330211-D	x	Skiva diskbänk	Board
16	329331	x	Lådförstycke	Drawer front
17	329239	x	Lådförstycke	Drawer front
18	329586	x	Lucka	Door
19	329240	x	Lucka	Door
20	328945	x	Skärbräda	Cutting board
21	317503	x	Handtag	Handle
22	315202	x	Gångjärn	Hinge
23	330218	x	Skärbräda	Cutting board
24	329584	x	Lucka V	Door L
--	317502	x	Handtag d:o	Handle d:o
25	329869	x	Skärbräda	Cutting board
27	323503	x	Lucka H 550x470	Door R 550x470
28	309010	x	Trådback vit 227x527x185	Tray 227x527x185
29	315488	x	Glidlist trådback L430 D14	Sliding strip tray L430 D14
30	329681	x	Skåp utskjut köksskåp	Cupboard
31	329634	x	Lucka V 236x500	Door L 236x500
32	329636	x	Lucka H 236x500	Door R 236x500
33	322376	x	Hylla	Shelf
34	324295	x	Front el-uttag 130x470	Front outlet 130x470
35	504400	x	List täck el-kabel B=44 L=2000	Cover strip B=44 L=2000
36	316270	x	List snäpp undre L2379	List under L2379
37	316268	x	List snäpp övre L2379	List upper L2379
38	329888	x	Stolpe först. L1948 kpl. m. lucka	Support bar cpl. with door
39	320005	x	Lucka	Door
40	312589	x	Gångjärn	Hinge
41	328528	x	Skåp övre elc.	Cupboard upper
42	323002	x	Lucka	Door
43	323001	x	Lucka	Door
			M= Metervara T= Tillbehör	M= On the metre T= Accessory

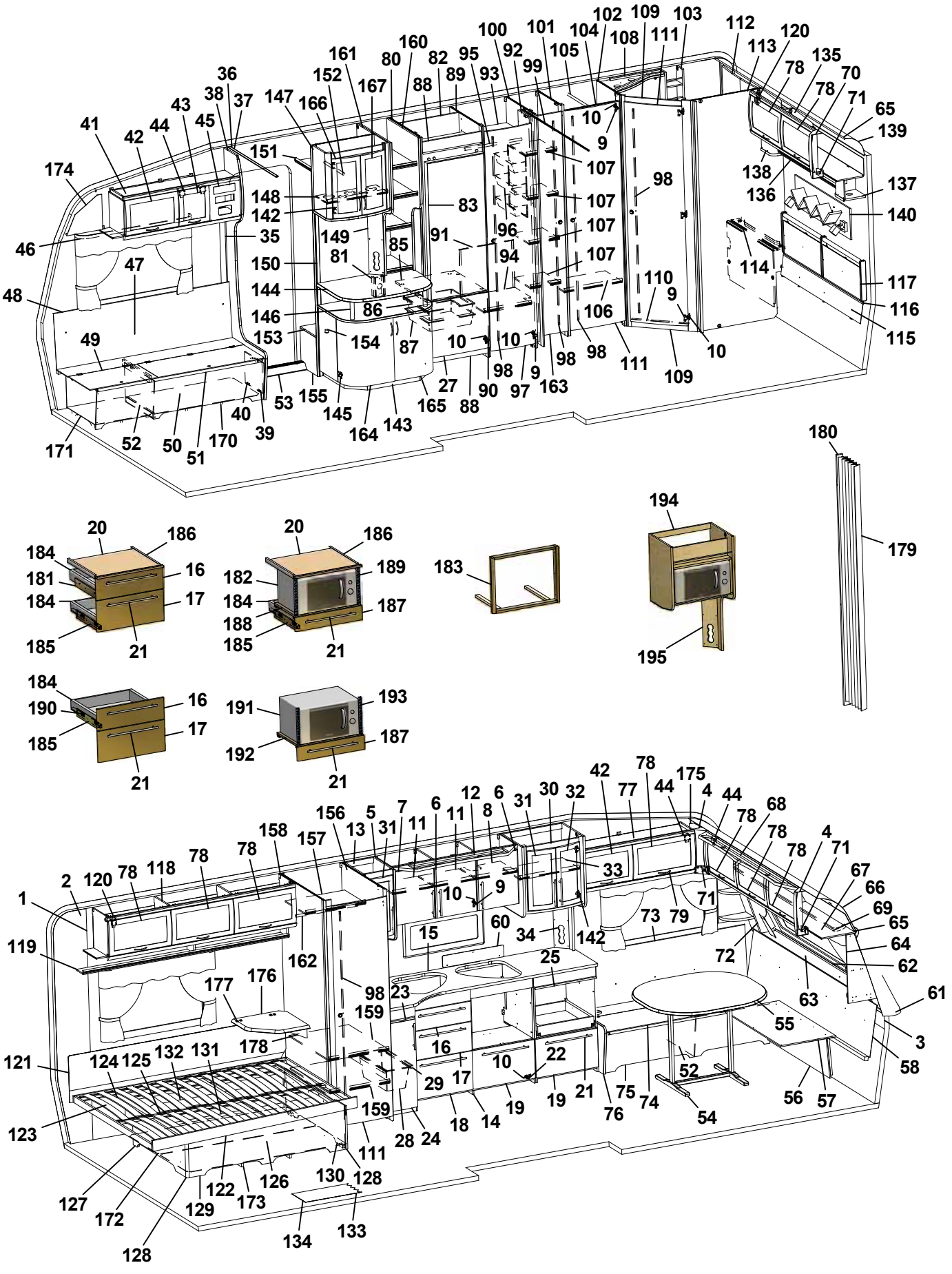
1 2 3 4 5 6 7 8 9 10 11 12 13 15 16 17 18 19 20 21 22 23 24 25 28 29 31 33 34 35 36 37 38 41 42 43 44 45 46 47 48 49 50 51 52 53 54 55 56 57 58 60 61 62 63 64 65 66 67 68 69 70 71 72 73 74 75 76 77 78 79 81 83 85 86 87 88 89 90 91 92 93 94 95 96 97 98 99 100 101 102 103 104 105 106 107 108 109 110 111 112 113 114 115 116 117 118 119 120 121 122 123 124 125 126 127 128 129 130 131 132 133 134 135 136 137 138 139 140 142 143 144 145 146 147 148 149 150 151 152 153 154 155 156 157 158 159 160 161 162 163 164 165 166 167 170 171 172 173 174 175 176 177 178 179 180 181 182 183 184 185 186 187 188 189 190 191 192 193 194 195

Pos Fig	Det. nr Part. No	Ingår Fitted	OBS!! Ange alltid årsmodell vid beställning av inredning Benämning	OBS!! Specify always year of model when ordering equipment Description
44	860406	x	Gångjärn	Hinge
45	325495	x	Täckfront radio	Cover radio
46	316898	x	Skena gardin L1020	Curtain rod L1020
47	325767	x	Värmespalt H fram	Air gap R.F.
48	860423	M	List kant U-gap ljusbrun	Strip, light brown
49	323446	x	Lock bäddlåda H F	Cover bed box R.F.
50	324424	x	Front bäddlåda H F	Front bed box R.F.
51	860562	x	List bädd	List bed
52	312825	x	Stöd bäddlåda HF	Support bed box
53	314687	x	Tröskel aluminium L=850	Threshold aluminium L=850
54	316012	x	Bordsstativ	Table stand
55	329493-F	x	Bordsskiva 940x1025 *	Table top 940x1025 *
--	372083-A	T	Bordsskiva 940x1026 *	Table top 940x1026 *
--	372083-D	T	Bordsskiva 940x1026 *	Table top 940x1026 *
56	323180	x	Front bäddlåda gavel	Front bed box gable
57	323205	x	Skiva rundsittgrupp	Sheet seat
58	329718	x	Värmespalt gavel fram	Air gap
59	314287	x	List plast L=2270	List plastic L=2270
60	401717	x	Flamskydd glas	Flame guard
61	210082	x	Hylla front L2376	Shelf front L2376
62	860593	x	Raskant plast L=2600	Cantlist shelf front L=2600
63	329712	x	Luftspalt fronthylla	Air gap shelf front
64	329686	x	Front högtalare H	Front loudspeaker R
65	313884	x	List plast radie L=2379	List L=2379
66	316005	x	Skiva plast 295x2363x1	Plastic sheet
67	323044	x	Skåp gavel fram L=2365	Cupboard L=2365
68	329428-D	x	Ljusramp gavelskåp	Light holder
69	316900	x	Skena gardin L1920	Curtain rod L1920
70	316115	x	Hörn inredning	Corner
71	324321	x	Täckvinkel hörn inredning	Cover for corner
72	329687	x	Front högtalare V	Front loudspeaker L
73	325761	x	Värmespalt V fram	Air gap L.F.
74	329572	x	Lock bäddlåda V F	Cover bed box L.F
75	329578	x	Front bäddlåda V F	Front bed box L.F.
76	323449	x	Gavel bäddlåda V F	Gable bed box L.F
77	328363	x	Skåp övre L=1032	Cupboard upper L=1032
78	323000	x	Lucka	Door
79	316428	x	Handtag	Handle
80	326988	x	Vägg kyl V	Wall refrigerator L
81	326256	x	Front el-uttag	Front outlet
82	371558	x	Bakstycke stopp kyl	Back cupboard
83	329706	x	Skiva kyl/frys 509x1169 ERLE 15285 ljus	Sheet refrigerator/freezer ERLE 15285 light
--	329707	x	Skiva kyl/frys 509x1169 ARPA 1027 mörk	Sheet refrigerator/freezer ARPA 1027 dark
85	371556	x	Hylla under kyl	Rack under refrigerator
86	312712	x	Glidlist trådback (säljes i par)	Sliding strip tray (pair)
			M= Metervara T= Tillbehör	M= On the metre T= Accessory

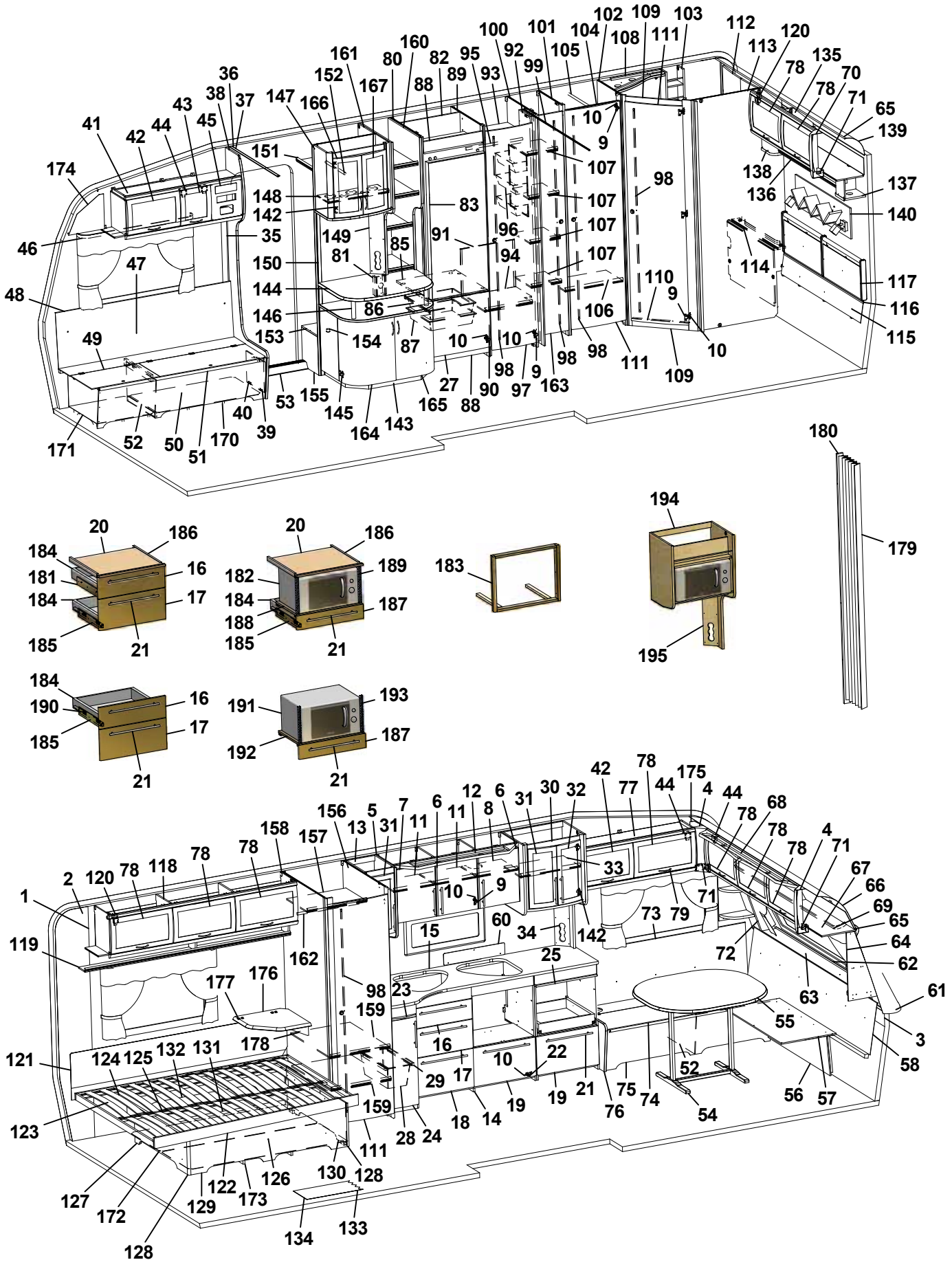
1 2 3 4 5 6 7 8 9 10 11 12 13 15 16 17 18 19 20 21 22 23 24 25 28 29 31 33 34 35 36 37 38 41 42 43 44 45 46 47 48 49 50 51 52 53 54 55 56 57 58 60 61 62 63 64 65 66 67 68 69 70 71 72 73 74 75 76 77 78 79 80 81 82 83 85 86 87 88 89 90 91 92 93 94 95 96 97 98 99 100 101 102 103 104 105 106 107 108 109 110 111 112 113 114 115 116 117 118 119 120 121 122 123 124 125 126 127 128 129 130 131 132 133 134 135 136 137 138 139 140 142 143 144 145 146 147 148 149 150 151 152 153 154 155 156 157 158 159 160 161 162 163 164 165 166 167 170 171 172 173 174 175 176 177 178 179 180 181 182 183 184 185 186 187 188 189 190 191 192 193 194 195

Pos Fig	Det. nr Part. No	Ingår Fitted	OBS!! Ange alltid årsmodell vid beställning av inredning Benämning	OBS!! Specify always year of model when ordering equipment Description
87	310325	x	Trådback vit 427x427x85	Tray 427x427x85
88	326133	x	Front skåp under kyl	Front cupboard
89	326590	x	Vägg kyl H	Wall refrigerator R
90	316799	x	Gångjärn	Hinge
91	326552	x	Täckskiva exp.kärl	Cover expansion vessel
92	323114	x	Nisch vikdörr	Niche folding door
93	326551	x	Hylla garderob övre	Shelf wardrobe upper
94	326598	x	Hylla garderob nedre	Shelf wardrobe lower
95	316197	x	Galgstång L=782	Clothes hanger L=782
96	312162	x	Korg garderob 330x140x520	Basket
97	321519	x	Dörr 415x1850	Door 415x1850
98	314523	x	Rätningslist dörr L=1715	List L=1715
99	314917	x	Skena draperi L=1190	Drapery rail L=1190
100	320525	x	Vägg garderob H	Wall wardrobe R
101	323697	x	Vägg garderob H	Wall wardrobe R
102	325620	x	Vägg tvättrum främre	Walll washroom
103	325685	x	Hylla	Shelf
104	320667	x	Överbit garderob	Overlap wardrobe
105	316197	x	Galgstång L=782	Clothes hanger L=782
106	320792	x	Hylla	Shelf
107	323728	x	Hylla backskåp	Shelf
108	329524-D	x	Ljusramp tvättrum	Light holder
109	321060	x	Tröskel 480x60	Threshold 480x60
110	314591	x	List tröskel al. L=480	List threshold L=480
111	321518	x	Dörr 490x1850	Door 490x1850
112	323453	x	Skåp tvättrum L766	Cupboard L766
113	325618	x	Vägg tvättrum bakre	Wall washroom rear
114	323456	x	Front tvättrum	Front washroom
115	325738	x	Värmespalt	Air gap
116	314287	x	List plast L=2270	List plastic L=2270
117	325739	x	Värmespalt gavel bak	Air gap
118	323046	x	Skåp övre L=1674	Cupboard upper L=1674
119	323082	x	Hyllpaket	Shelf
120	315194	x	Gångjärn	Hinge
121	325616	x	Värmespalt	Airgap
122	324039	x	Sängram u. ribbotten	Bed bottom without laths
123	325339	x	Ribbotten kpl.	Laths bottom cpl.
124	311985	x	Ribba sängbotten L=718 B=63	Lath bed bottom L=718 B=63
125	312046	x	Band t. ribbotten	Band for laths bottom
126	325748	x	Sänglåda kpl.	Bed box cpl.
127	325751	x	Gavel säng V	Gable bed L
128	860590	x	List hörn L=2500	Corner strip L=2500
129	323282	x	Front säng	Front bed
130	325750	x	Gavel säng H	Gable bed R
131	315203	x	Regel 17,5x55x1415	Wood lath pine 17,5x55x1415
			M= Metervara T= Tillbehör	M= On the metre T= Accessory

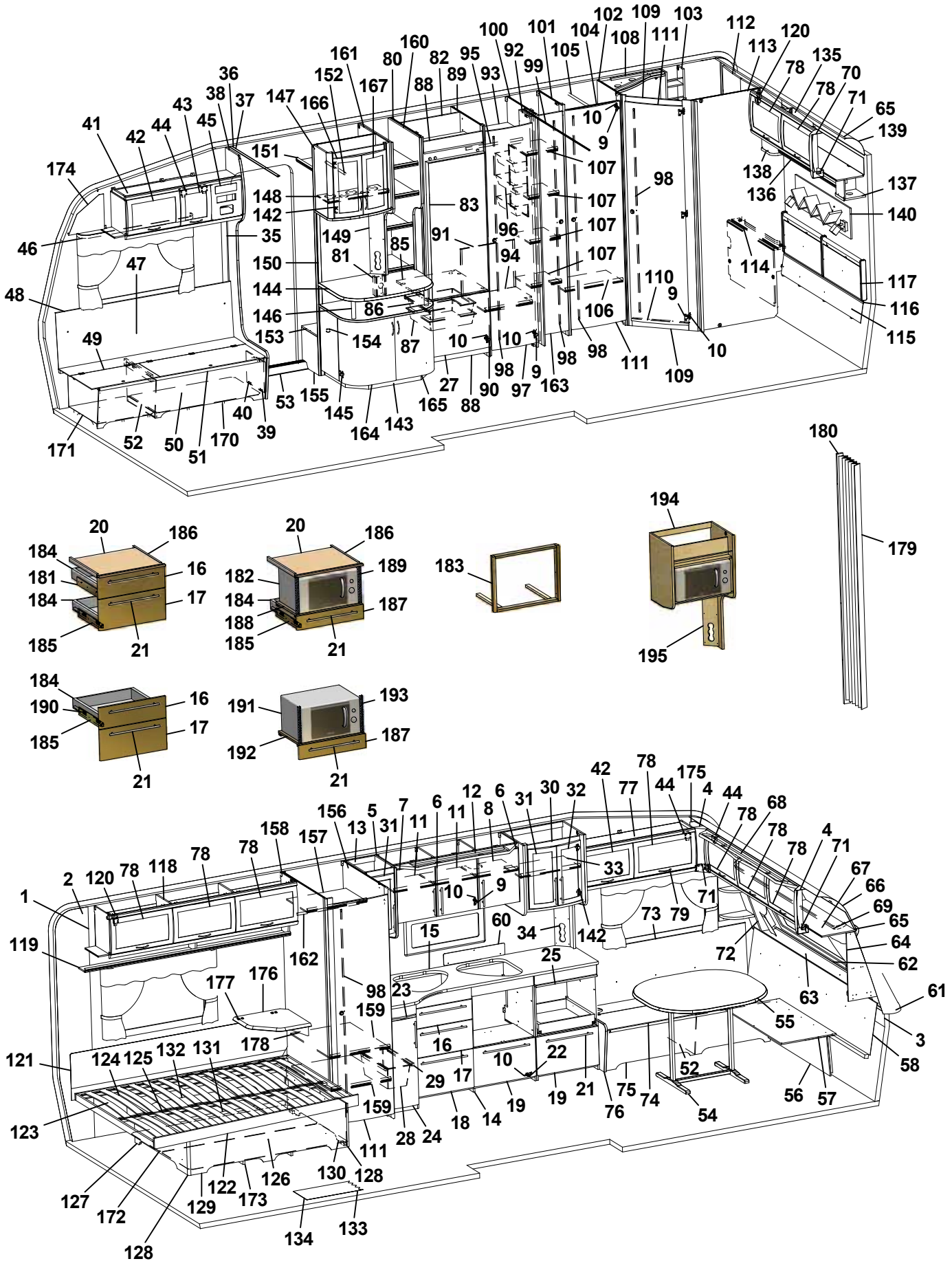
1 2 3 4 5 6 7 8 9 10 11 12 13 15 16 17 18 19 20 21 22 23 24 25 27 28 29 30 31 32 33 34 35 36 37 38 39 40 41 42 43 44 45 46 47 48 49 50 51 52 53 54 55 56 57 58 60 61 62 63 64 65 66 67 68 69 70 71 72 73 74 75 76 77 78 79 80 81 82 83 85 86 87 88 89 90 91 92 93 94 95 96 97 98 99 100 101 102 103 104 105 106 107 108 109 110 111 112 113 114 115 116 117 118 119 120 121 122 123 124 125 126 127 128 129 130 131 132 133 134 135 136 137 138 139 140 142 143 144 145 146 147 148 149 150 151 152 153 154 155 158 159 160 161 162 163 164 165 166 167 170 171 173 174 175 176 177 178 179 180 181 182 183 184 185 186 187 188 189 190 191 192 193 194 195

Pos Fig	Det. nr Part. No	Ingår Fitted	OBS!! Ange alltid årsmodell vid beställning av inredning Benämning	OBS!! Specify always year of model when ordering equipment Description
132	325749	x	Bakgavel sänglåda	Back bed box
133	316004	M	Matta golv, Solidwood	Carpet floor, Solidwood
134	314708	T	Matta golv	Carpet floor
135	323471	x	Skåp gavel bak L1510	Cupboard gable L1510
136	323476	x	Hyllpaket	Shelf
137	329708	x	Hörn m. hål för strömbrytare	Corner with hole for switch
138	328364	x	Hörn	Corner
139	316005	x	Skiva plast 295x2363x1	Plastic sheet
140	329660	x	Hylla	Shelf
142	316037	x	Gångjärn	Hinge
143	323558	x	TV-bänk kpl. u. skiva	TV-bench cpl. without board
144	328453	x	Skiva TV-bänk 830x580 *	Board *
145	314663	x	Gångjärn	Hinge
146	323559	x	Rundstav L=170	Round staff L=170
147	325679	x	Skåp bar kpl.	Coctail cabinet cpl.
148	323723	x	Hylla	Shelf
149	323440	x	Front el-uttag	Front outlet
150	322325	x	Vägg garderob H	Wall wardrobe R
151	326923	x	Hylla garderob övre	Shelf
152	316197	x	Galgstång L=782	Clothes hanger L=782
153	328446	x	Hylla insteg 553x295 *	Shelf *
154	314897	x	Bussning plast Ø=29 mm	Bushing plastic
155	326924	x	Front hylla garderob	Front
156	322247	x	Vägg garderob H	Wall wardrobe R
157	322293	x	Hylla garderob	Shelf
158	322249	x	Vägg garderob V	Wall wardrobe L
159	322251	x	Hylla garderob	Shelf
160	326929	x	Hylla	Shelf
161	326925	x	Rygg garderob	Wardrobe back
162	316197	x	Galgstång L=782	Clothes hanger L=782
163	324080	x	Dörr 260x1850	Door 260x1850
164	321380	x	Lucka V 403x536	Door L 403x536
165	321379	x	Lucka H 403x536	Door R 403x536
166	323426	x	Lucka V 236x500	Door L 236x500
167	325364	x	Lucka H 236x500	Door R 236x500
170	324134	x	Luftspalt H-fram	Air gap R front
171	324138	x	Luftspalt fram	Air gap front
172	324938	x	Luftspalt sänglåda	Air gap bed box
173	325752	x	Luftspalt sänglåda	Air gap bed box
174	327193	x	Täckskiva gavel H	Cover R
175	327194	x	Täckskiva gavel V	Cover L
176	328360	T	Skiva TV-hylla *	Board *
177	860621	T	Gångjärn	Hinge
178	315749	T	Stöd	Support board
179	315216	T	Vikdörr 1900x1500	Folding door
			M= Metervara T= Tillbehör	M= On the metre T= Accessory

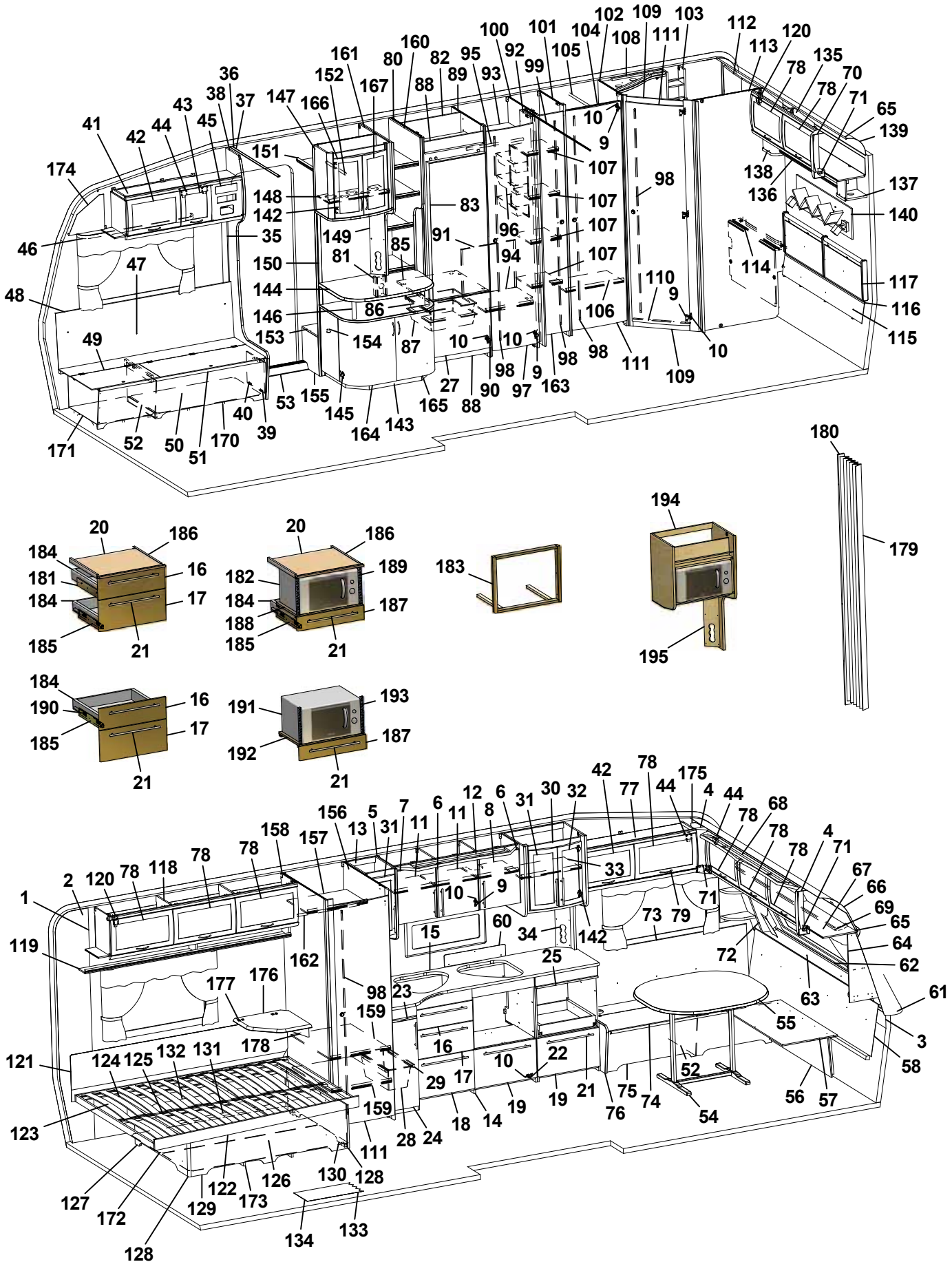
1 2 3 4 5 6 7 8 9 10 11 12 13 15 16 17 18 19 20 21 22 23 24 25 27 28 29 30 31 32 33 34 35 36 37 38 39 40 41 42 43 44 45 46 47 48 49 50 51 52 53 54 55 56 57 58 60 61 62 63 64 65 66 67 68 69 70 71 72 73 74 75 76 77 78 79 80 82 83 85 86 87 88 89 90 91 92 93 94 95 96 97 98 99 100 101 102 103 104 105 106 107 108 109 110 111 112 113 114 115 116 117 118 119 120 121 122 123 124 125 126 127 128 129 130 131 132 133 134 135 136 137 138 139 140 142 143 144 145 146 147 148 149 150 151 152 153 154 155 158 156 157 159 160 161 162 163 164 165 166 167 170 171 172 173 174 175 176 177 178 179 180 181 182 183 184 185 186 187 188 189 190 191 192 193 194 195

Pos Fig	Det. nr Part. No	Ingår Fitted	OBS!! Ange alltid årsmodell vid beställning av inredning Benämning	OBS!! Specify always year of model when ordering equipment Description
180	330478	T	Bakdel nisch vikdörr	Back niche folding door
181	329619	x	Monteringssats kpl. lådor	Mounting kit cpl. drawers
182	329620	T	Monteringssats kpl. mikro i diskbänk	Mounting kit cpl. micro in kitchen sink
183	329621	T	Monteringssats kpl. ugn	Mounting kit cpl. oven
184	317514	x	Låda	Drawer
185	317382	x	Glidskena låda (säljes i par)	Slide bar, drawer (exp. in pair)
--	801701	x	Skruv 6x16 d:o	Screw 6x16 d:o
186	860157	x	List glid	Sliding list
187	329598	T	Lådförstycke	Drawer front
188	329626	T	Hylla mikro	Shelf
189	401521	T	Galler micro	Grating
190	329595	x	Monteringssats kpl. lådor i utskjut diskbänk	Mounting kit cpl. drawers in proj. kitchen sink
191	329596	T	Monteringssats kpl. mikro i utskjut diskbänk	Mounting kit cpl. micro in proj. kitchen sink
192	329597	T	Hylla mikro d:o	Shelf d:o
193	401679	T	Galler micro d:o	Grating d:o
194	322169	T	Hylla mikrovågsugn	Shelf microwave oven
195	321501	T	Front el-uttag 130x533	Front outlet 130x533
			* = Ange laminat A, D eller F vid beställning. A = Laminat ARPA 3124 gråprickig D = Laminat ARPA 2203 mörk F = Laminat ARPA 2558 ljus	* = Specify laminate A, D or F in order. A = Laminate ARPA 3124 grey spotted D = Laminate ARPA 2203 dark F = Laminate ARPA 2558 light
			Dyntyger, gardiner m.m. (se tyger)	Cushion textilies, curtains etc. (see textiles
			M= Metervara T= Tillbehör	M= On the metre T= Accessory

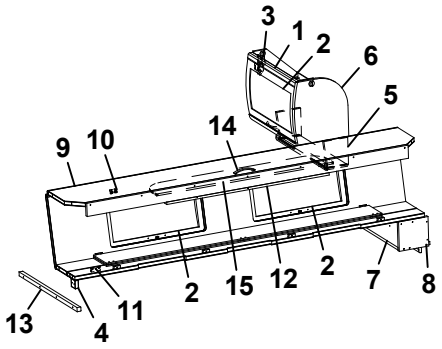
3
1
2
6
5
14
9
10
2
15
12
2
7
8
13
4
11

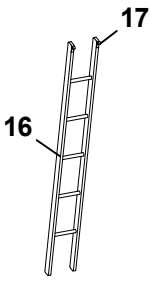
17
16

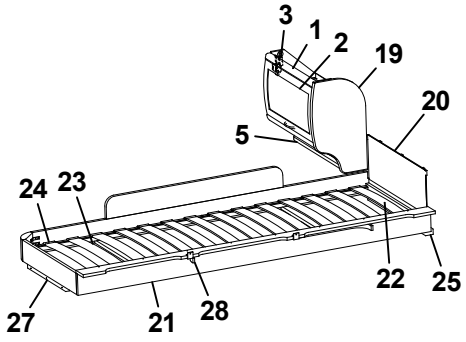
3
1
2
19
20
5
24
23
22
25
27
21
28

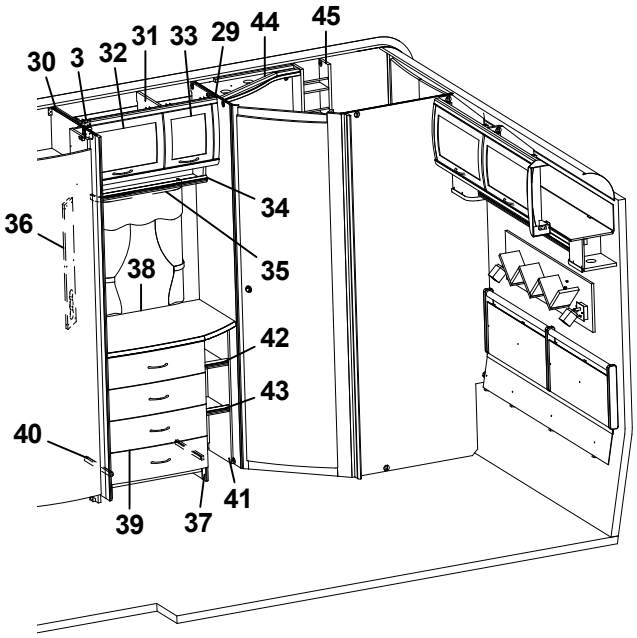
30
3
32
31
33
29
44
45
34
36
35
38
42
43
40
39
37
41

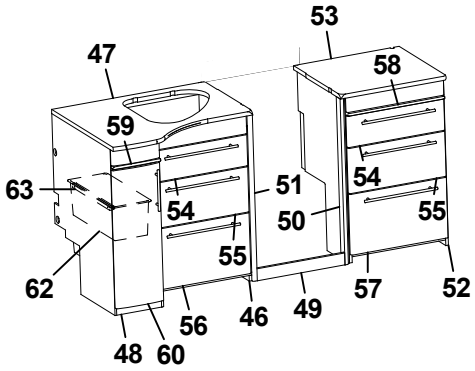
53
47
58
59
63
54
51
54
50
55
55
62
56
46
49
57
52
48
60

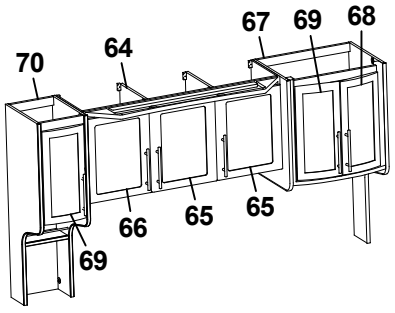
67
69
68
70
64
66
65
65
69

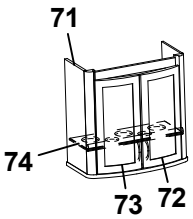
71
74
73
72

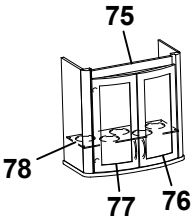
75
78
77
76

Pos Fig	Det. nr Part. No	Ingår Fitted	OBS!! Ange alltid årsmodell vid beställning av inredning Benämning	OBS!! Specify always year of model when ordering equipment Description
1	323884	x	Skåp gavel bak L560	Cupboard gable L560
2	323000	x	Lucka	Door
3	315194	x	Gångjärn	Hinge
4	312726	x	Kloss bärregel	Block bearing rail
5	323888	x	Hyllpaket	Shelf
6	327395	x	Gavel rundad	Gable
7	372223	x	Hylla gavel bak	Shelf gable rear
8	327394	x	Gavel	Gable
9	327366	x	Överbäddskåp L1980	Upper bed L1980
10	860402	x	Gångjärn	Hinge
11	860405	x	Gångjärn	Hinge
12	312233	x	Regel låsning	Lock bar
13	312313	x	Bärregel 670x22x22	Bearing rail 670x22x22
14	316428	x	Handtag	Handle
15	323846	x	Rasskydd ö-bäddskåp	Protective plate
16	312613	T	Stege ö-bäddsskåp 201x1800 kpl.	Ladder upper bed 201x1800 cpl.
17	860426	T	Krok t. stege	Hook for ladder
19	323657	x	Gavel rundad	Gable
20	321209	x	Värmespalt gavel	Air gap gable
21	323797	x	Sängram vån.säng V u. ribbotten	Bed bottom L without laths
22	325430	x	Ribbotten kpl.	Laths bottom cpl.
23	311985	x	Ribba sängbotten L=718 B=63	Lath bed bottom L=718 B=63
24	312046	x	Band t. ribbotten	Band for laths bottom
25	324117	x	Bärregel	Bearing rail
27	312436	x	Bärregel L=440	Bearing rail L=440
28	316199	x	Skena gardin L1020	Curtain rod L1020
29	325622	x	Vägg tvättrum främre	Wall washroom front
30	324199	x	Vägg garderob H	Wall wardrobe R
31	323803	x	Skåp övre L790	Cupboard upper L 790
32	323002	x	Lucka	Door
33	323001	x	Lucka	Door
34	323810	x	Hyllpaket	Shelf
35	316907	x	Skena gardin L 500	Curtain rod L 500
36	320624	x	Front el-uttag 130x665	Front outlet 130x665
37	323539	x	Byrå kpl. u. skiva	Chest of drawers without board
38	328348	x	Skiva byrå *	Board *
39	323541	x	Låda byrå	Drawer
40	315215	x	Glidskena låda (säljes i par)	Slide bar (exp. in pair)
41	324082	x	Hylla vid byrå kpl.	Shelf cpl.
42	324084	x	Hylla övre	Shelf
43	323814	x	Hylla undre	Shelf
44	329524-D	x	Ljusramp tvättrum	Light holder
45	325685	x	Hylla	Shelf
45	325685	x	Hylla	Shelf
46	329878	T	Diskbänk kpl. u. skiva	Kitchen sink cpl. without board
			T= Tillbehör	T= Accessory

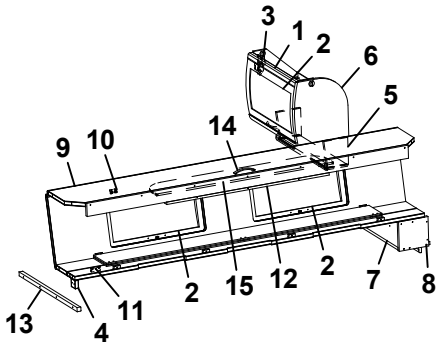
3
1
2
6
5
14
9
10
2
15
12
2
7
8
13
4
11

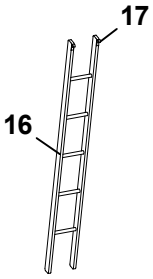
17
16

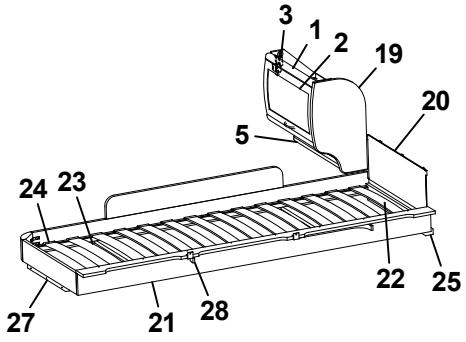
3
1
2
19
20
5
24
23
22
25
27
21
28

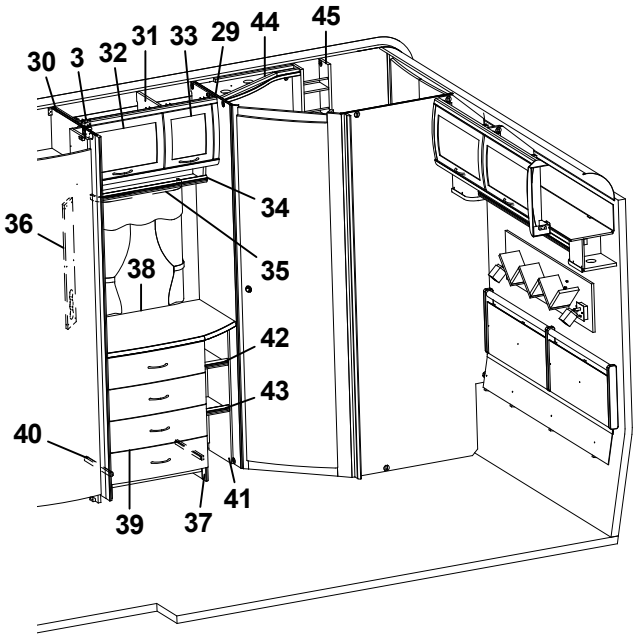
30
3
32
31
33
29
44
45
34
36
35
38
42
43
40
39
37
41

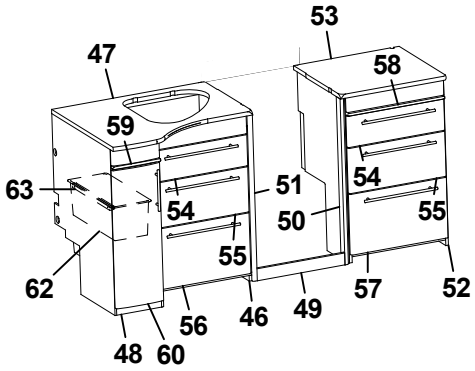
53
47
58
59
63
51
54
54
50
55
55
62
56
46
49
57
52
48
60

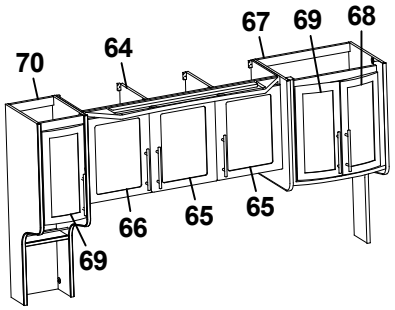
67
69
68
70
64
66
65
65
69

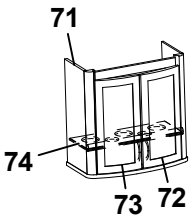
71
74
73
72

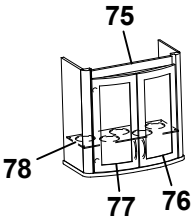
75
78
77
76

Pos Fig	Det. nr Part. No	Ingår Fitted	OBS!! Ange alltid årsmodell vid beställning av inredning Benämning	OBS!! Specify always year of model when ordering equipment Description
47	330247-D	T	Skiva diskbänk	Board
48	330199	T	Utskjut diskbänk kpl.	Projection kitchen sink cpl.
49	327243	T	Front	Front
50	329840	T	Gavel H	Gable H
51	329819	T	List	List
52	329865	T	Utskjut diskbänk kpl.	Projection kitchen sink cpl.
53	330081-D	T	Skiva utskjut	Board
54	329331	x	Lådförstycke	Drawer front
55	329239	x	Lådförstycke	Drawer front
56	329586	x	Lucka	Door
57	329240	x	Lucka	Door
58	329869	x	Skärbräda	Cutting board
59	330218	x	Skärbräda	Cutting board
60	329584	x	Lucka V	Door L
--	317502	x	Handtag d:o	Handle d:o
62	309010	x	Trådback vit 227x527x185	Tray 227x527x185
63	315488	x	Glidlist trådback L430 D14	Sliding strip tray L430 D14
64	329695	T	Skåp kök kpl. m. frostade luckor	Cupboard kitchen cpl. with frosted doors
65	329692	T	Lucka H	Door R
66	329693	T	Lucka V	Door L
67	329702	T	Skåp bar kpl. m. frostade luckor	Coctail cabinet cpl.with frosted doors
68	329698	T	Lucka H 236x500	Door R 236x500
69	329699	T	Lucka V 236x500	Door L 236x500
70	329790	T	Skåp utskjut kökskåp kpl. m. frostade luckor	Cupboard projekting cpl. with frosted doors
71	326059	T	Skåp bar kpl. m. frostade luckor	Coctail cabinet cpl. with frosted doors
72	326061	T	Lucka H 236x500	Door R 236x500
73	326062	T	Lucka V 236x500	Door L 236x500
74	323723	x	Hylla	Shelf
75	330317	T	Skåp bar kpl. m. belysning	Coctail cabinet cpl. with lighting
76	325364	x	Lucka H 236x500	Door R 236x500
77	323426	x	Lucka V 236x500	Door L 236x500
78	330180	T	Skiva acryl	Pane acryl
			* = Ange laminat A, D eller F vid beställning. A = Laminat ARPA 3124 gråprickig D = Laminat ARPA 2203 mörk F = Laminat ARPA 2558 ljus	* = Specify laminate A, D or F in order. A = Laminate ARPA 3124 grey spotted D = Laminate ARPA 2203 dark F = Laminate ARPA 2558 light
			T= Tillbehör	T= Accessory

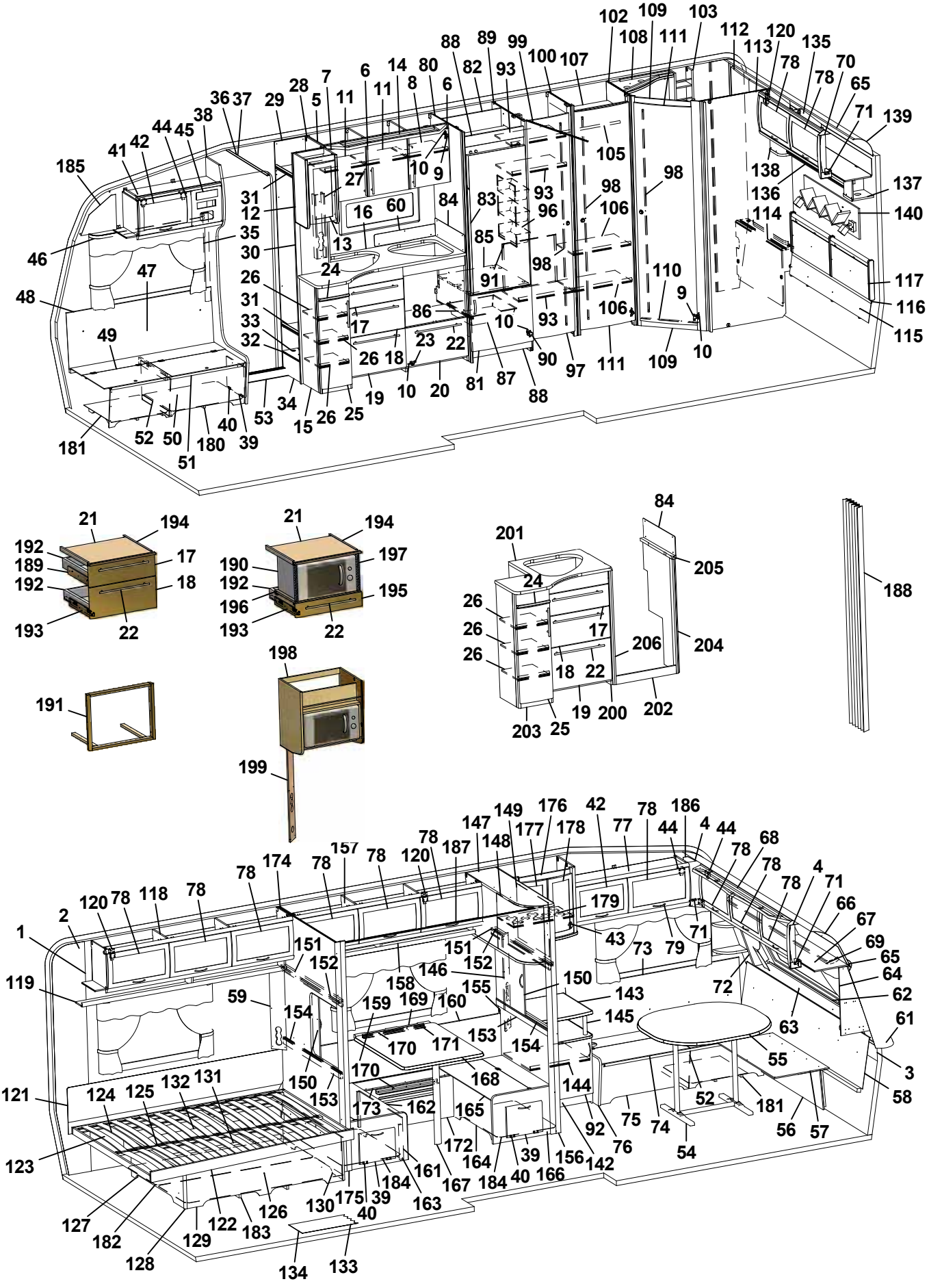
102 109 103 108 111 112 120 113 135 78 70 78 65 71 139 88 89 99 100 107 14 80 82 93 6 11 8 6 7 28 5 11 29 36 37 38 44 45 42 41 185 105 98 138 137 136 114 140 117 116 115 46 48 47 49 31 12 35 30 26 31 33 32 27 16 60 13 24 17 26 18 23 22 84 83 93 96 85 98 91 86 10 93 90 97 111 109 10 110 9 106 98 106 87 81 88 20 19 10 15 26 25 34 53 40 39 180 51 50 52 181 21 194 192 189 192 17 18 193 22 21 194 190 192 196 197 195 193 22 84 201 24 205 26 26 26 17 206 204 18 22 19 200 202 203 25 188 191 198 199 78 174 78 157 78 120 78 187 147 148 149 176 177 178 42 77 78 44 4 44 78 68 78 78 4 71 66 67 69 65 64 62 61 3 58 57 56 181 52 54 74 75 92 76 144 168 165 162 173 150 153 154 155 143 145 63 55 72 73 79 71 43 179 151 152 158 146 159 169 160 170 171 59 154 121 124 125 132 131 123 127 182 128 129 122 183 126 130 175 39 40 184 161 167 163 134 133 172 164 184 40 166 39 156 142

Pos Fig	Det. nr Part. No	Ingår Fitted	OBS!! Ange alltid årsmodell vid beställning av inredning Benämning	OBS!! Specify always year of model when ordering equipment Description
1	316707	M	Tapet vägg/tak	Wall paper
2	316021	M	Tejp tapet 20 mm	Tape, wall paper 20 mm
3	316022	M	Tejp tapet 60 mm	Tape, wall paper 60 mm
4	504668	x	Belysning hörn 2x5 W plast	Illumination corner 2x5 W plastic
5	329241	x	Skåp kök L1120 kpl.	Cupboard kitchen L1120 cpl.
6	329251	x	Lucka H	Door R
--	317502	x	Handtag d:o	Handle d:o
7	329252	x	Lucka V	Door L
--	317502	x	Handtag d:o	Handle d:o
8	329247	x	Hylla	Shelf
9	311917	x	Gångjärn	Hinge
10	312588	x	Platta gångjärn	Plate hinge
11	329248	x	Hylla	Shelf
12	329670	x	Skåp utskjut kökskåp kpl.	Cupboard projekting cpl.
13	329634	x	Lucka V 236x500	Door L 236x500
14	329340-D	x	Ljusramp köksskåp	Light holder
15	329658	x	Diskbänk kpl. u. skiva	Kitchen sink cpl. without board
16	329657-D	x	Skiva diskbänk	Board
17	329331	x	Lådförstycke	Drawer front
18	329239	x	Lådförstycke	Drawer front
19	329586	x	Lucka	Door
20	329240	x	Lucka	Door
21	328945	x	Skärbräda	Cutting board
22	317503	x	Handtag	Handle
23	315202	x	Gångjärn	Hinge
24	330219	x	Skärbräda	Cutting board
25	329584	x	Lucka V	Door L
--	317502	x	Handtag d:o	Handle d:o
26	326993	x	Hylla	Shelf
27	329703	x	Front el-uttag	Front outlet
28	326771	x	Vägg instegsgarderob	Wall wardrobe
29	326969	x	Vägg instegsgarderob V	Wall wardrobe L
30	326773	x	Vägg instegsgarderob H	Wall wardrobe R
31	326964	x	Hylla	Shelf
32	328898	x	Hylla instegsgarderob *	Shelf *
33	314897	x	Bussning plast Ø=29 mm	Bushing plastic
34	326966	x	Front	Front
35	504400	x	List täck el-kabel B=44 L=2000	Cover strip B=44 L=2000
36	316270	x	List snäpp undre L2379	List under L2379
37	316268	x	List snäpp övre L2379	List upper L2379
38	329886	x	Stolpe först. L1922 kpl. m. lucka	Support bar cpl. with door
39	320005	x	Lucka	Door
40	312589	x	Gångjärn	Hinge
41	328362	x	Skåp övre elc.	Cupboard
42	323002	x	Lucka	Door
			M= Metervara T= Tillbehör	M= On the metre T= Accessory

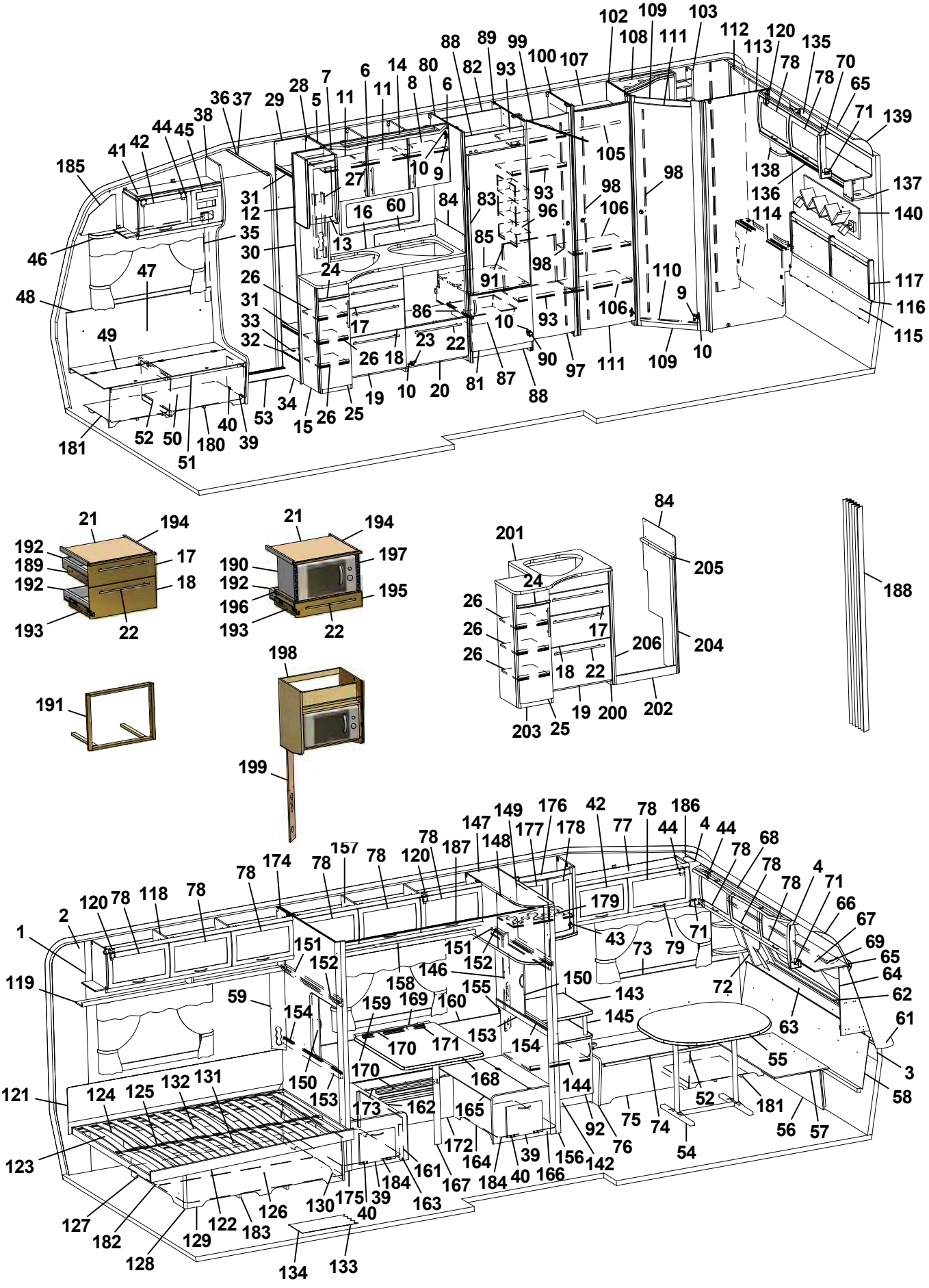
102 109 103 108 111 112 120 135 113 78 70 78 65 71 139 88 89 99 100 107 88 82 93 14 80 6 11 8 6 7 28 5 11 6 29 36 37 38 44 45 42 41 185 105 98 138 136 137 114 140 27 31 12 35 30 46 16 60 84 83 93 96 106 85 98 91 110 9 117 116 115 10 47 48 24 26 31 33 32 49 17 86 10 93 106 23 22 26 18 90 97 111 109 10 87 81 88 19 10 20 34 53 15 26 25 40 39 52 50 51 180 181 21 194 192 189 192 17 18 193 22 21 194 190 192 196 197 195 193 22 84 201 205 24 26 26 26 17 206 204 18 22 19 200 202 203 25 188 191 198 199 78 174 78 157 78 120 78 187 147 149 176 42 78 186 4 44 148 177 178 77 44 68 78 78 4 71 66 67 69 65 64 62 61 3 58 57 56 181 52 54 74 75 92 76 144 145 143 150 155 146 158 151 152 153 154 159 169 160 170 171 168 173 162 165 172 164 39 156 142 166 184 40 161 167 184 163 39 175 130 126 183 122 129 128 182 127 134 133 179 43 73 79 71 72 63 55 121 124 125 132 131 123 59 119 1 2 120 78 118 78

Pos Fig	Det. nr Part. No	Ingår Fitted	OBS!! Ange alltid årsmodell vid beställning av inredning Benämning	OBS!! Specify always year of model when ordering equipment Description
43	316037	x	Gångjärn	Hinge
44	860406	x	Gångjärn	Hinge
45	325495	x	Täckfront radio	Cover radio
46	316898	x	Skena gardin L1020	Curtain rod L1020
47	325765	x	Värmespalt H fram	Air gap R.F.
48	860423	M	List kant ljusbrun	Strip, light brown
49	323178	x	Lock bäddlåda H F	Cover bedbox R.F.
50	324422	x	Front bäddlåda H F	Front bed box R.F.
51	860562	x	List bädd	List bed
52	312825	x	Stöd bäddlåda HF	Support bed box
53	314687	x	Tröskel aluminium L=850	Threshold aluminium L=850
54	316012	x	Bordsstativ	Table stand
55	329493-F	x	Bordsskiva 940x1025 *	Table top 940x1025 *
--	372083-A	T	Bordsskiva 940x1026 *	Table top 940x1026 *
--	372083-D	T	Bordsskiva 940x1026 *	Table top 940x1026 *
56	323180	x	Front bäddlåda gavel	Front bed box gable
57	323205	x	Skiva rundsittgrupp	Sheet seat
58	329718	x	Värmespalt gavel fram	Air gap
59	329321	x	Front el-uttag	Front outlet
60	401717	x	Flamskydd	Flame guard
61	210082	x	Hylla front L2376	Shelf front L2376
62	860593	x	Raskant plast L=2600	Cantlist shelf front L=2600
63	329712	x	Luftspalt fronthylla	Air gap shelf front
64	329686	x	Front högtalare H	Front loudspeaker R
65	313884	x	List plast radie L=2379	List L=2379
66	316005	x	Skiva plast 295x2363x1	Plastic sheet
67	323044	x	Skåp gavel fram L=2365	Cupboard L=2365
68	329428-D	x	Ljusramp gavelskåp	Light holder
69	316900	x	Skena gardin L1920	Curtain rod L1920
70	316115	x	Hörn inredning	Corner
71	324321	x	Täckvinkel hörn inredning	Cover for corner
72	329687	x	Front högtalare V	Front loudspeaker L
73	325761	x	Värmespalt V fram	Air gap L.F.
74	329572	x	Lock bäddlåda V F	Cover bed box L.F
75	329578	x	Front bäddlåda V F	Front bed box L.F.
76	323449	x	Gavel bäddlåda V F	Gable bed box L.F
77	328363	x	Skåp övre L=1032	Cupboard upper L=1032
78	323000	x	Lucka	Door
79	316428	x	Handtag	Handle
80	326608	x	Vägg kyl V	Wall refrigerator L
81	323503	x	Lucka H 550x470	Door R 550x470
82	371558	x	Bakstycke stopp kyl	Back cupboard
83	329706	x	Skiva kyl/frys 509x1169 ERLE 15285 ljus	Sheet refrigerator/freezer ERLE 15285 light
--	329707	x	Skiva kyl/frys 509x1169 ARPA 1027 mörk	Sheet refrigerator/freezer ARPA 1027 dark
84	401715	x	Flamskydd	Flame guard
			M= Metervara T= Tillbehör	M= On the metre T= Accessory

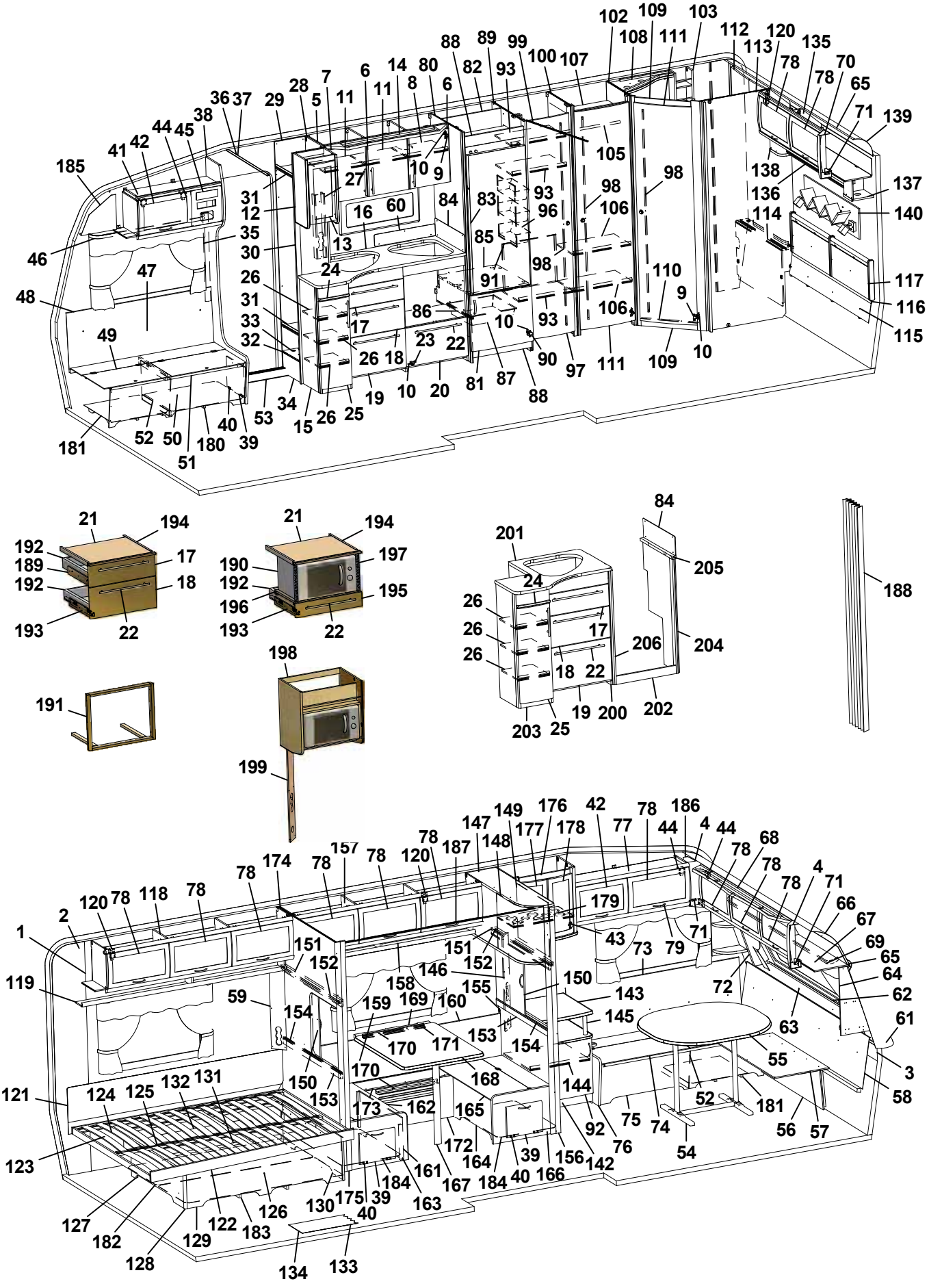

Pos Fig	Det. nr Part. No	Ingår Fitted	OBS!! Ange alltid årsmodell vid beställning av inredning Benämning	OBS!! Specify always year of model when ordering equipment Description
85	371556	x	Hylla under kyl	Rack under refrigerator
86	312712	x	Glidlist trådback (säljes i par)	Sliding strip tray (pair)
87	310325	x	Trådback vit 427x427x85	Tray 427x427x85
88	326133	x	Front skåp under kyl	Front cupboard
89	326982	x	Vägg kyl H	Wall refrigerator R
90	316799	x	Gångjärn	Hinge
91	327265	x	Täckskiva exp.kärl	Cover expansion vessel
92	323504	x	Lucka V 550x470	Door L 550x470
93	327253	x	Hylla	Shelf
96	312162	x	Korg garderob 330x140x520	Basket
97	321519	x	Dörr 415x1850	Door 415x1850
98	314523	x	Rätningslist dörr L=1715	List L=1715
99	314917	x	Skena draperi L=1190	Drapery rail L=1190
100	326950	x	Vägg garderob V	Wall wardrobe L
102	326939	x	Vägg tvättrum främre	Wall
103	325685	x	Hylla	Shelf
105	316197	x	Galgstång L=782	Clothes hanger L=782
106	320792	x	Hylla	Shelf
107	326976	x	Hylla	Shelf
108	329524-D	x	Ljusramp tvättrum	Light holder
109	321060	x	Tröskel 480x60	Threshold 480x60
110	314591	x	List tröskel al. L=480	List threshold L=480
111	321518	x	Dörr 490x1850	Door 490x1850
112	323453	x	Skåp tvättrum L766	Cupboard L766
113	325618	x	Vägg tvättrum bakre	Wall washroom rear
114	323456	x	Front tvättrum	Front washroom
115	325738	x	Värmespalt	Air gap
116	314287	x	List plast L=2270	List plastic L=2270
117	325739	x	Värmespalt gavel bak	Air gap
118	323046	x	Skåp övre L=1674	Cupboard upper L=1674
119	323082	x	Hyllpaket	Shelf
120	315194	x	Gångjärn	Hinge
121	325616	x	Värmespalt	Airgap
122	324039	x	Sängram u. ribbotten	Bed bottom without laths
123	325339	x	Ribbotten kpl.	Laths bottom cpl.
124	311985	x	Ribba sängbotten L=718 B=63	Lath bed bottom L=718 B=63
125	312046	x	Band t. ribbotten	Band for laths bottom
126	325748	x	Sänglåda kpl.	Bed box cpl.
127	325751	x	Gavel säng V	Gable bed L
128	860590	x	List hörn L=2500	Corner strip L=2500
129	323282	x	Front säng	Front bed
130	325750	x	Gavel säng H	Gable bed R
131	315203	x	Regel 17,5x55x1415	Wood lath pine 17,5x55x1415
132	325749	x	Bakgavel sänglåda	Back bed box
133	316004	M	Matta golv, Solidwood	Carpet floor, Solidwood
			M= Metervara T= Tillbehör	M= On the metre T= Accessory

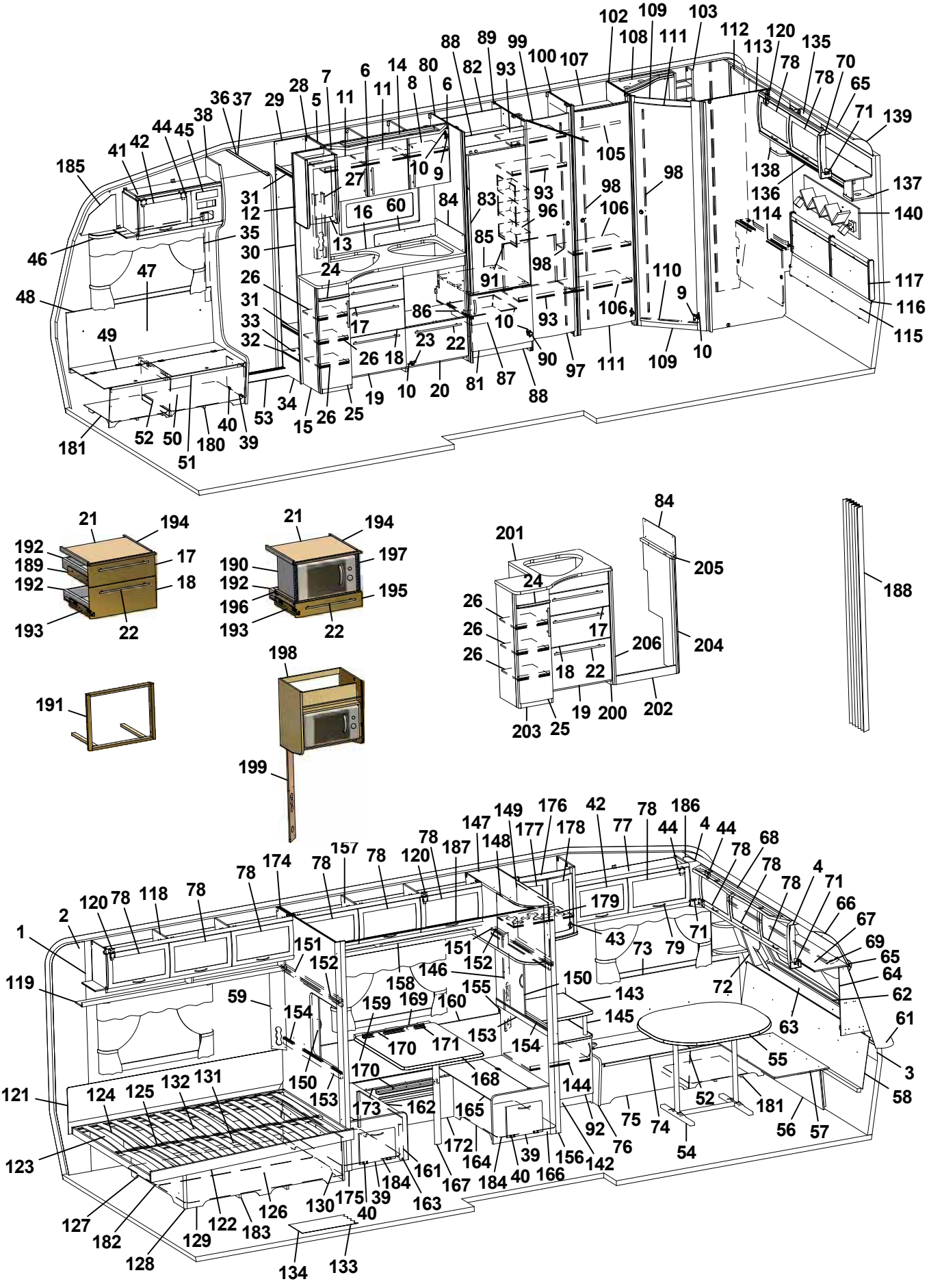
102 109 103 108 111 112 120 113 135 78 70 78 65 71 139 88 89 99 100 107 14 80 82 93 6 11 8 6 7 28 5 11 36 37 29 38 44 45 42 41 185 105 98 138 136 137 114 140 27 31 12 35 30 46 16 60 84 83 93 96 106 85 98 47 24 26 31 33 32 48 49 17 23 22 26 18 86 10 93 91 110 9 106 117 116 115 10 90 97 111 109 87 81 88 10 20 19 26 25 15 34 53 40 39 180 51 50 52 181 21 194 192 189 192 17 18 193 22 190 192 196 197 195 84 201 205 24 26 26 26 17 206 204 18 22 19 200 202 203 25 188 191 198 199 1 2 120 78 118 78 78 174 78 157 78 120 78 187 147 148 149 176 177 178 42 77 78 44 4 44 78 68 78 78 4 71 66 67 69 65 64 62 61 3 58 179 43 73 79 71 72 63 55 52 181 56 57 54 75 74 92 76 144 145 143 150 155 146 151 152 158 159 169 160 153 154 170 171 168 173 162 165 172 164 39 156 142 40 166 184 161 167 163 39 175 130 126 122 183 129 182 127 128 134 133 121 124 125 132 131 123 59 154 150 153

Pos Fig	Det. nr Part. No	Ingår Fitted	OBS!! Ange alltid årsmodell vid beställning av inredning Benämning	OBS!! Specify always year of model when ordering equipment Description
134	314708	T	Matta golv	Carpet floor
135	323471	x	Skåp gavel bak L1510	Cupboard gable L1510
136	323476	x	Hyllpaket	Shelf
137	329708	x	Hörn m. hål för strömbrytare	Corner with hole for switch
138	328364	x	Hörn	Corner
139	316005	x	Skiva plast 295x2363x1	Plastic sheet
140	329660	x	Hylla	Shelf
142	325725	x	TV-bänk kpl. u. skiva	TV-bench cpl. without board
143	328353	x	Skiva TV-bänk *	Board *
144	321363	x	Hylla	Shelf
145	323703	x	Rundstav folierad L=192	Round staff L=192
146	325624	x	Front el-uttag	Front outlet
147	323691	x	Skåp övre L1080	Cupboard L1080
148	320776	x	Skiva rundad acryl	Pane rounded acryl
149	320777	x	Lucka acryl u. handtag/gångjärn	Door acryl without handle/hinge
150	321957	x	Skjutlucka 520x596	Sliding lid 520x596
151	321873	x	Kornisch vägg L=1048	Cornice wall L=1048
152	314904	x	Skena övre skjutl L1050 borrad	Slide bar upper L1050
153	321961	x	Regel skjutlucka 20x45x1048	Latch, sliding lid
154	314906	x	Skena nedre skjutl L1050	Slide bar lower L1050
155	323689	x	Vägg främre	Wall front
156	325976	x	Stolpe utskjut främre	Support bar
157	323617	x	Skåp övre L1680	Cupboard upper L1680
158	323620	x	Hyllpaket	Shelf
159	320341	x	Värmespalt H-bak	Air gap R rear
160	860423	M	List kant U-gap ljusbrun	Strip, light brown
161	323681	x	Front bäddlåda V	Front bed box L
162	323673	x	Lock bäddlåda V	Cover bed box L
163	323677	x	Gavel bäddlåda bakre	Gable bed box rear
164	323679	x	Front bäddlåda H	Front bed box R
165	323674	x	Lock bäddlåda H	Cover bed box R
166	323675	x	Gavel bäddlåda främre	Gable bed box front
167	315565	x	Bordsben	Table leg
168	329497-F	x	Bordsskiva 750x950 *	Table top 750x950 *
--	328438-A	x	Bordsskiva 740x940 *	Table top 740x940 *
--	328438-D	x	Bordsskiva 740x940 *	Table top 740x940 *
169	312314	x	Fästregel bord	Bracket
170	300108	x	List bord väggdel L550	List wall
171	300420	x	List upphäng bordsdel L550	List board
172	320765	x	Front bäddlåda	Front bed box
173	320775	x	Lock front bäddlåda 1930x209	Cover front bed box
174	321865	x	Vägg bakre	Wall rear
175	371189	x	Stolpe utskjut	Support bar
176	325674	x	Skåp bar kpl.	Coctail cabinet cpl.
177	323426	x	Lucka V 236x500	Door L 236x500
			M= Metervara T= Tillbehör	M= On the metre T= Accessory

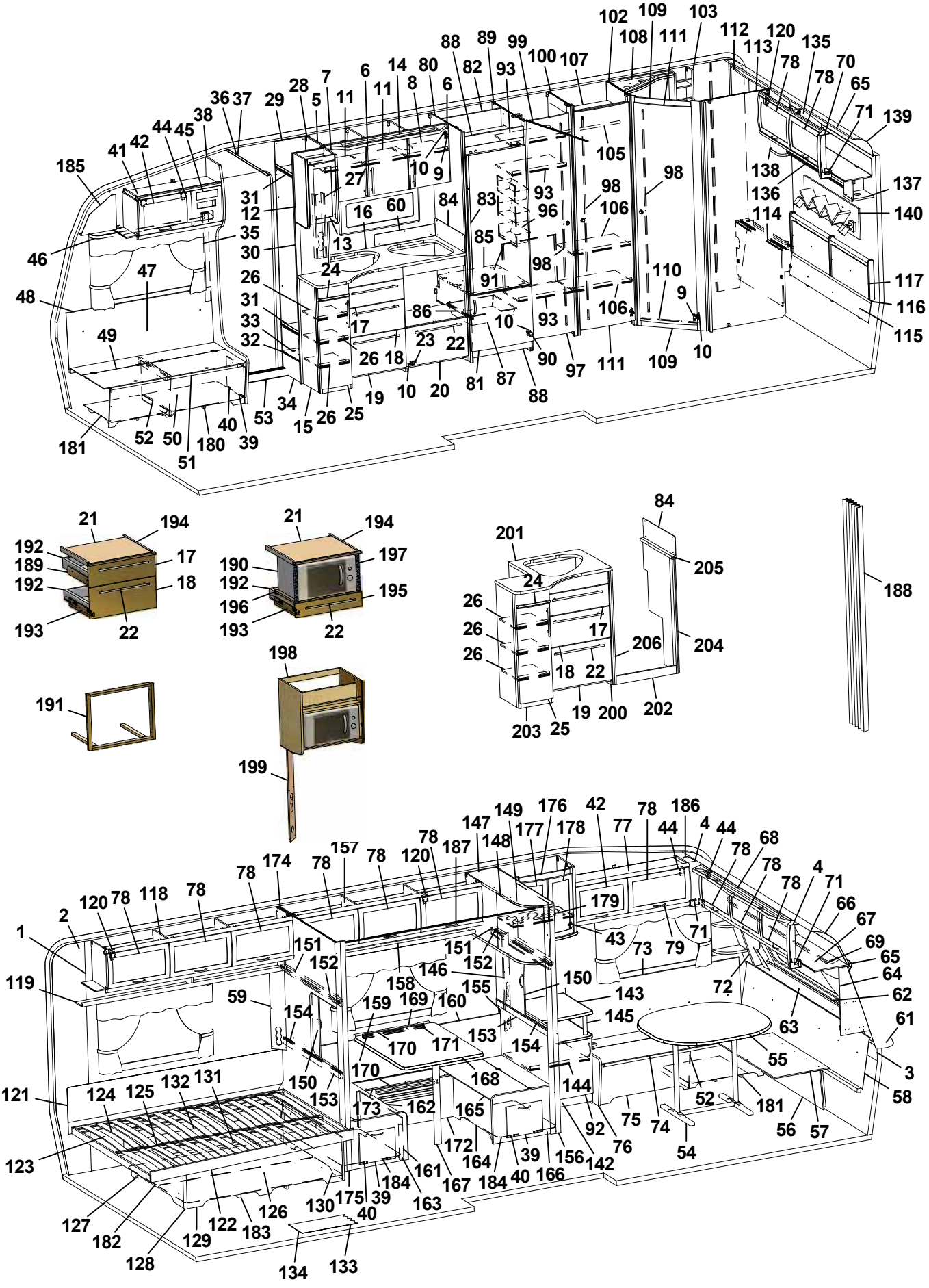
102 109 103 112 120 135 113 78 70 78 65 71 139 108 111 88 89 99 100 107 82 93 14 80 8 6 11 6 7 28 5 11 29 36 37 38 44 45 42 41 185 105 98 138 137 136 114 140 117 116 115 46 48 47 49 31 12 35 30 26 31 33 32 27 16 60 13 24 17 84 83 85 91 96 106 98 86 10 93 90 97 111 109 10 110 9 106 26 18 23 22 87 81 20 19 25 26 15 34 53 40 39 180 51 50 52 181 21 194 192 189 192 17 18 193 22 190 197 195 196 198 199 191 201 24 205 204 206 202 203 188 84 179 43 73 79 71 72 63 55 61 3 58 57 56 181 52 54 74 75 92 76 144 145 143 150 155 146 158 159 169 160 153 154 170 171 168 162 165 172 164 39 156 142 166 184 40 161 167 163 184 39 175 130 126 122 129 183 127 182 128 134 133 121 123 124 125 132 131 119 59 1 2 120 78 118 78 174 78 157 78 120 187 148 147 149 176 177 178 42 77 78 44 186 4 44 68 78 78 78 4 71 66 67 69 65 64 62 78 78 78 174 78 157 78 120 187 148 147 149 176 177 178 42 77 78 44 186 4 44 68 78 78 78 4 71 66 67 69 65 64 62 61 3 58 57 56 181 52 54 74 75 92 76 144 145 143 150 155 146 158 159 169 160 153 154 170 171 168 162 165 172 164 39 156 142 166 184 40 161 167 163 184 39 175 130 126 122 129 183 127 182 128 134 133 121 123 124 125 132 131 119 59 1 2 120 78 118

Pos Fig	Det. nr Part. No	Ingår Fitted	OBS!! Ange alltid årsmodell vid beställning av inredning Benämning	OBS!! Specify always year of model when ordering equipment Description
178	325364	x	Lucka H 236x500	Door R 236x500
179	323707	x	Hylla	Shelf
180	324136	x	Luftspalt H-fram	Air gap R front
181	324138	x	Luftspalt fram	Air gap front
182	324938	x	Luftspalt sänglåda	Air gap bed box
183	325752	x	Luftspalt sänglåda	Air gap bed box
184	322110	x	Luftspalt M-grupp 785x535	Air gap M-group 785x535
185	327193	x	Täckskiva gavel H	Cover R
186	327194	x	Täckskiva gavel V	Cover L
187	315907	T	Skena draperi L=1920	Drapery rail L=1920
188	315216	T	Vikdörr 1900x1500	Folding door
189	329619	x	Monteringssats kpl. lådor	Mounting kit cpl. drawers
190	329620	T	Monteringssats kpl. mikro i diskbänk	Mounting kit cpl. micro in kitchen sink
191	329621	T	Monteringssats kpl. ugn	Mounting kit cpl. oven
192	317514	x	Låda	Drawer
193	317382	x	Glidskena låda (säljes i par)	Slide bar, drawer (exp. in pair)
--	801701	x	Skruv 6x16 d:o	Screw 6x16 d:o
194	860157	x	List glid	Sliding list
195	329598	T	Lådförstycke	Drawer front
196	329626	T	Hylla mikro	Shelf
197	401521	T	Galler micro	Grating
198	324336	T	Hylla mikrovågsugn	Shelf microwave oven
199	371353	T	Front el-uttag	Front outlet
200	329878	T	Diskbänk kpl. u. skiva	Kitchen sink cpl. without board
201	330248-D	T	Skiva diskbänk	Board
202	327243	T	Front	Front
203	329853	T	Utskjut diskbänk kpl.	Projection kitchen sink cpl.
204	329840	T	Gavel H	Gable R
205	330232	T	Passbit	Fitting piece
206	329819	T	List	List
			* = Ange laminat A, D eller F vid beställning. A = Laminat ARPA 3124 gråprickig D = Laminat ARPA 2203 mörk F = Laminat ARPA 2558 ljus	* = Specify laminate A, D or F in order. A = Laminate ARPA 3124 grey spotted D = Laminate ARPA 2203 dark F = Laminate ARPA 2558 light
			Dyntyger, gardiner m.m. (se tyger)	Cushion textilies, curtains etc. (see textiles
			M= Metervara T= Tillbehör	M= On the metre T= Accessory

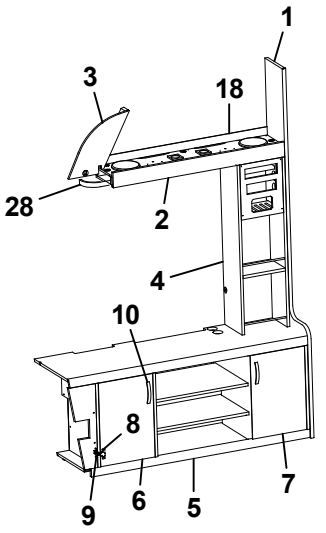
1
3
18
28
2
4
10
8
9
6
5
7

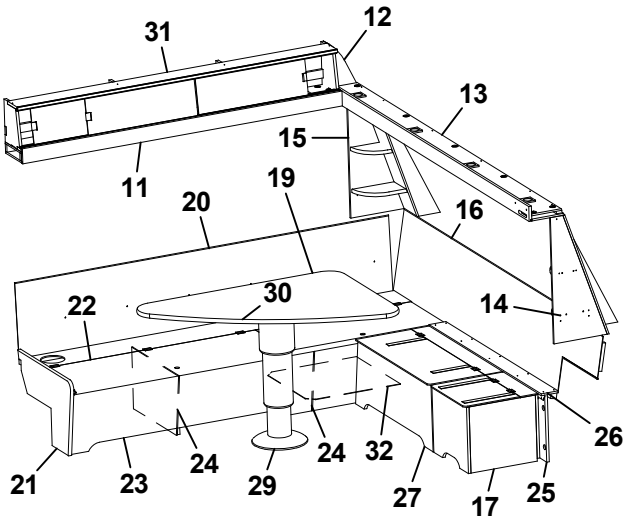
31
12
13
15
11
19
20
16
22
30
14
26
21
23
24
29
24
32
27
17
25

Pos Fig	Det. nr Part. No	Ingår Fitted	OBS!! Ange alltid årsmodell vid beställning av inredning Benämning	OBS!! Specify always year of model when ordering equipment Description
1	329654	x	Stolpe först.	Support bar
2	328378	x	Hylla	Shelf
3	329073	x	Täckskiva H	Cover R
4	328382	x	Hylla	Shelf
5	328373	x	TV-bänk kpl.	TV-bench cpl.
6	328631	x	Lucka V 307x447	Door L 307x447
7	328922	x	Lucka H 307x447	Door R 307x447
8	315202	x	Gångjärn	Hinge
9	312588	x	Platta gångjärn	Plate hinge
10	316428	x	Handtag	Handle
11	328379	x	Hylla	Shelf
12	330264	x	Passbit	Fitting piece
13	328376	x	Hylla	Shelf
14	330249	x	Front högtalare H	Front loudspeaker R
15	330253	x	Front högtalare V	Front loudspeaker L
16	330079	x	Värmespalt gavel fram	Air gap
17	329546	x	Hurts kpl.	Cupboard cpl.
18	330404	x	Täcklist	Cover
19	328593	x	Värmespalt V fram	Air gap L.F.
20	860423	M	List kant U-gap ljusbrun	Strip, light brown
21	323449	x	Gavel bäddlåda V F.	Gable bed box L.F.
22	328585	x	Lock bäddlåda V F.	Cover bed box L.F.
23	328590	x	Front bäddlåda V F.	Front bed box L.F.
24	312825	x	Stöd bäddlåda	Support bed box
25	329555	x	Front	Front
26	329554	x	Skiva 1300x95	Sheet 1300x95
27	329535	x	Bäddlåda kpl.	Bed box cpl.
--	329536	x	Front bäddlåda	Front bed box
--	329540	x	Gavel bäddlåda V d:o	Gable bed box L d:o
--	329541	x	Bakstycke bäddlåda d:o	Back bed box d:o
--	329542	x	Lock bäddlåda d:o	Cover bed box d:o
--	329637	x	Gavel bäddlåda H d:o	Gable bed box R d:o
--	317642	x	Z-profil L=825 d:o	Z-profile L=825 d:o
28	317308	x	Skena gardin L820	Curtain rod L820
29	317210	x	Bordsstativ	Table stand
30	329509-F	x	Bordsskiva 1170x790 *	Table top 1170x790 *
--	328384-A	T	Bordsskiva 1170x790 *	Table top 1170x790 *
--	328384-D	T	Bordsskiva 1170x790 *	Table top 1170x790 *
31	329566	x	Skåp hylla	Cupboard shelf
--	317737	x	Lucka acrylplast d:o	Door acryl d:o
--	317736	x	Glaslist alu. L=1808 d:o	List alu. L=1808 d:o
--	316429	x	Handtag vitrin d:o	Handle d:o
32	329214	x	Luftspalt fram	Air gap front
			* = Ange laminat A, D eller F vid beställning. A = Laminat ARPA 3124 gråprickig D = Laminat ARPA 2203 mörk F = Laminat ARPA 2558 ljus	* = Specify laminate A, D or F in order. A = Laminate ARPA 3124 grey spotted D = Laminate ARPA 2203 dark F = Laminate ARPA 2558 light
			M= Metervara	M= On the metre

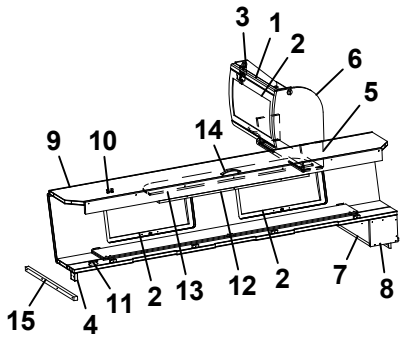

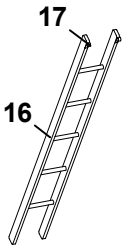

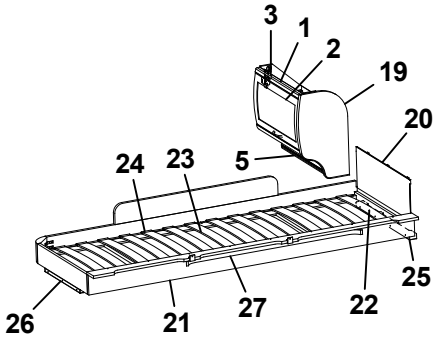

Bred M-grupp
Broad M-group

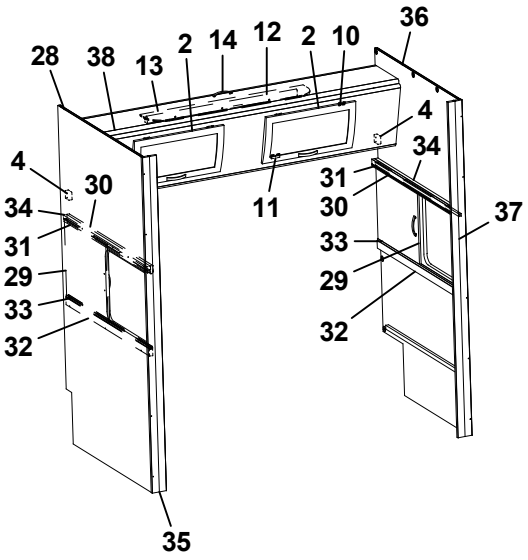

Smal M-grupp
Narrow M-group

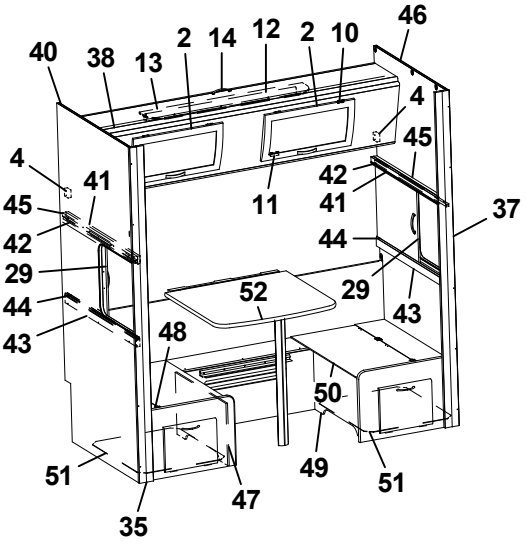

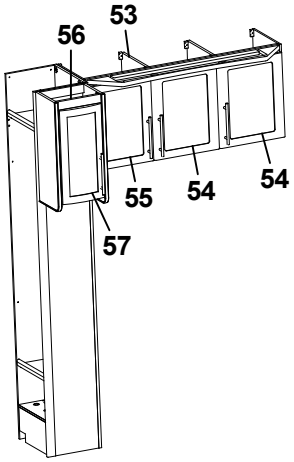

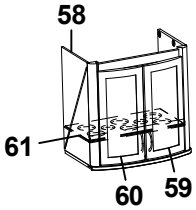

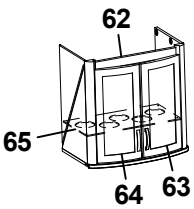

Pos Fig	Det. nr Part. No	Ingår Fitted	OBS!! Ange alltid årsmodell vid beställning av inredning Benämning	OBS!! Specify always year of model when ordering equipment Description
1	323884	x	Skåp gavel bak L560	Cupboard gable L560
2	323000	x	Lucka	Door
3	315194	x	Gångjärn	Hinge
4	312726	x	Kloss bärregel	Block bearing rail
5	323888	x	Hyllpaket	Shelf
6	327395	x	Gavel rundad	Gable
7	372223	x	Hylla gavel bak	Shelf gable rear
8	327394	x	Gavel	Gable
9	327366	x	Överbäddskåp L1980	Upper bed L1980
10	860402	x	Gångjärn	Hinge
11	860405	x	Gångjärn	Hinge
12	312233	x	Regel låsning	Lock bar
13	323846	x	Rasskydd ö-bäddskåp	Protective plate
14	316428	x	Handtag	Handle
15	312313	x	Bärregel 670x22x22	Bearing rail 670x22x22
16	312613	T	Stege ö-bäddsskåp 201x1800 kpl.	Ladder upper bed 201x1800 cpl.
17	860426	T	Krok t. stege	Hook for ladder
19	323657	x	Gavel rundad	Gable
20	321209	x	Värmespalt gavel	Air gap gable
21	323797	x	Sängram vån.säng V u. ribbotten	Bed bottom L without laths
22	325430	x	Ribbotten kpl.	Laths bottom cpl.
23	311985	x	Ribba sängbotten L=718 B=63	Lath bed bottom L=718 B=63
24	312046	x	Band t. ribbotten	Band for laths bottom
25	324117	x	Bärregel	Bearing rail
26	312436	x	Bärregel L=440	Bearing rail L=440
27	316199	x	Skena gardin L1020	Curtain rod L1020
28	328903	x	Vägg bakre	Wall rear
29	326039	x	Skjutlucka 520x454	Sliding lid 520x454
30	328912	x	Kornisch vägg L=1050	Cornice wall L=1050
31	314904	x	Skena övre skjutl L1050 borrad	Slide bar upper L1050
32	321961	x	Regel skjutlucka 20x45x1050	Latch, sliding lid
33	314906	x	Skena nedre skjutl L1050	Slide bar lower L1050
34	328911	x	Bärregel 1049x22x22	Bearing rail 1049x22x22
35	371189	x	Stolpe utskjut	Support bar
36	328907	x	Vägg främre	Wall front
37	371193	x	Stolpe utskjut	Support bar
38	328908	x	Överbäddskåp L1915	Upper bed L1915
40	328902	x	Vägg bakre	Wall rear
41	328910	x	Kornisch vägg L=898	Cornice wall L=898
42	314905	x	Skena övre skjutl. L=895 borrad	Slide bar upper L=895
43	321960	x	Regel skjutlucka 20x45x898	Latch sliding lid 20x45x898
44	314907	x	Skena nedre skjutl. L=895	Slide bar lower L=895
45	327451	x	Bärregel 898x22x22	Bearing rail 898x22x22
46	328904	x	Vägg främre	Wall front
47	324608	T	Front bäddlåda V	Front bed box L
			T= Tillbehör	T= Accessory

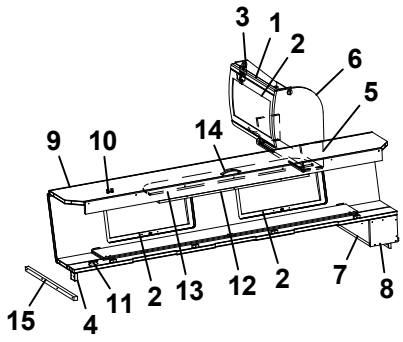

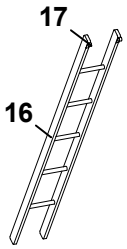

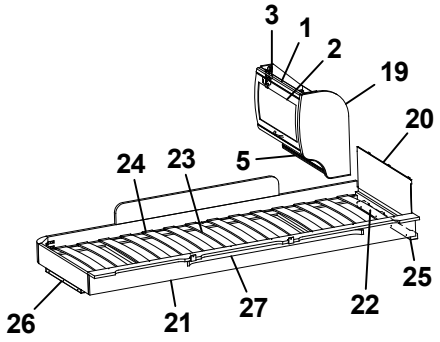

Bred M-grupp
Broad M-group

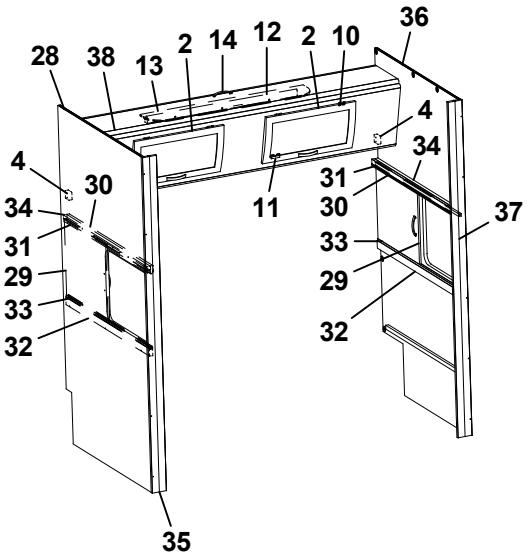

Smal M-grupp
Narrow M-group

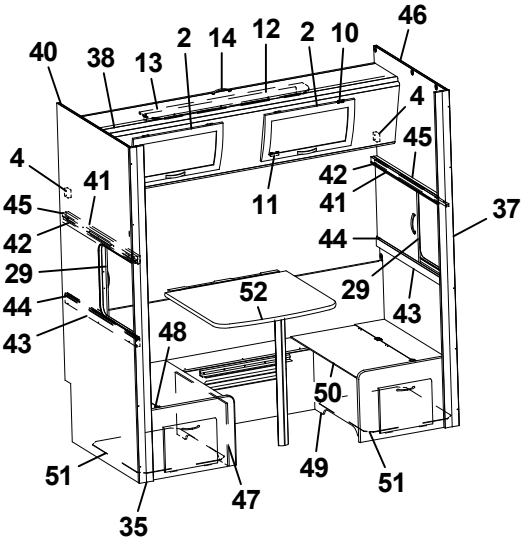

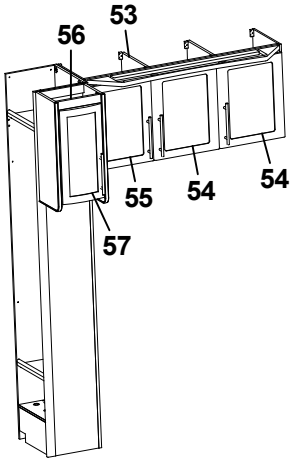

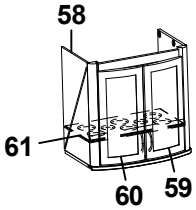

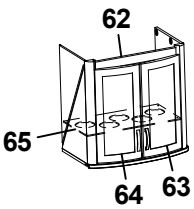

Pos Fig	Det. nr Part. No	Ingår Fitted	OBS!! Ange alltid årsmodell vid beställning av inredning Benämning	OBS!! Specify always year of model when ordering equipment Description
48	324610	T	Lock bäddlåda V	Cover bed box L
49	324607	T	Front bäddlåda H	Front bed box R
50	324609	T	Lock bäddlåda H	Cover bed box R
51	320940	T	Luftspalt M-grupp 638x535	Air gap M-group 638x535
52	372086-F	x	Bordsskiva 750x700 *	Table top 750x700 *
--	372086-A	T	Bordsskiva 750x700 *	Table top 750x700 *
--	372086-D	T	Bordsskiva 750x700 *	Table top 750x700 *
53	329695	T	Skåp kök kpl. m. frostade luckor	Cupboard kitchen cpl. with frosted doors
54	329692	T	Lucka H	Door R
55	329693	T	Lucka V	Door L
56	329700	T	Skåp utskjut kökskåp kpl. m. frostade luckor	Cupboard projekting cpl. with frosted doors
57	329699	T	Lucka V	Door L
58	326326	T	Skåp bar kpl. m. frostade luckor	Coctail cabinet cpl.with frosted doors
59	326061	T	Lucka H 236x500	Door R 236x500
60	326062	T	Lucka V 236x500	Door L 236x500
61	323707	T	Hylla	Shelf
62	330333	T	Skåp bar kpl. m. belysning	Coctail cabinet cpl. with lighting
63	325364	T	Lucka H 236x500	Door R 236x500
64	323426	T	Lucka V 236x500	Door L 236x500
65	330179	T	Skiva acryl	Pane acryl
			* = Ange laminat A, D eller F vid beställning. A = Laminat ARPA 3124 gråprickig D = Laminat ARPA 2203 mörk F = Laminat ARPA 2558 ljus	* = Specify laminate A, D or F in order. A = Laminate ARPA 3124 grey spotted D = Laminate ARPA 2203 dark F = Laminate ARPA 2558 light
			T= Tillbehör	T= Accessory

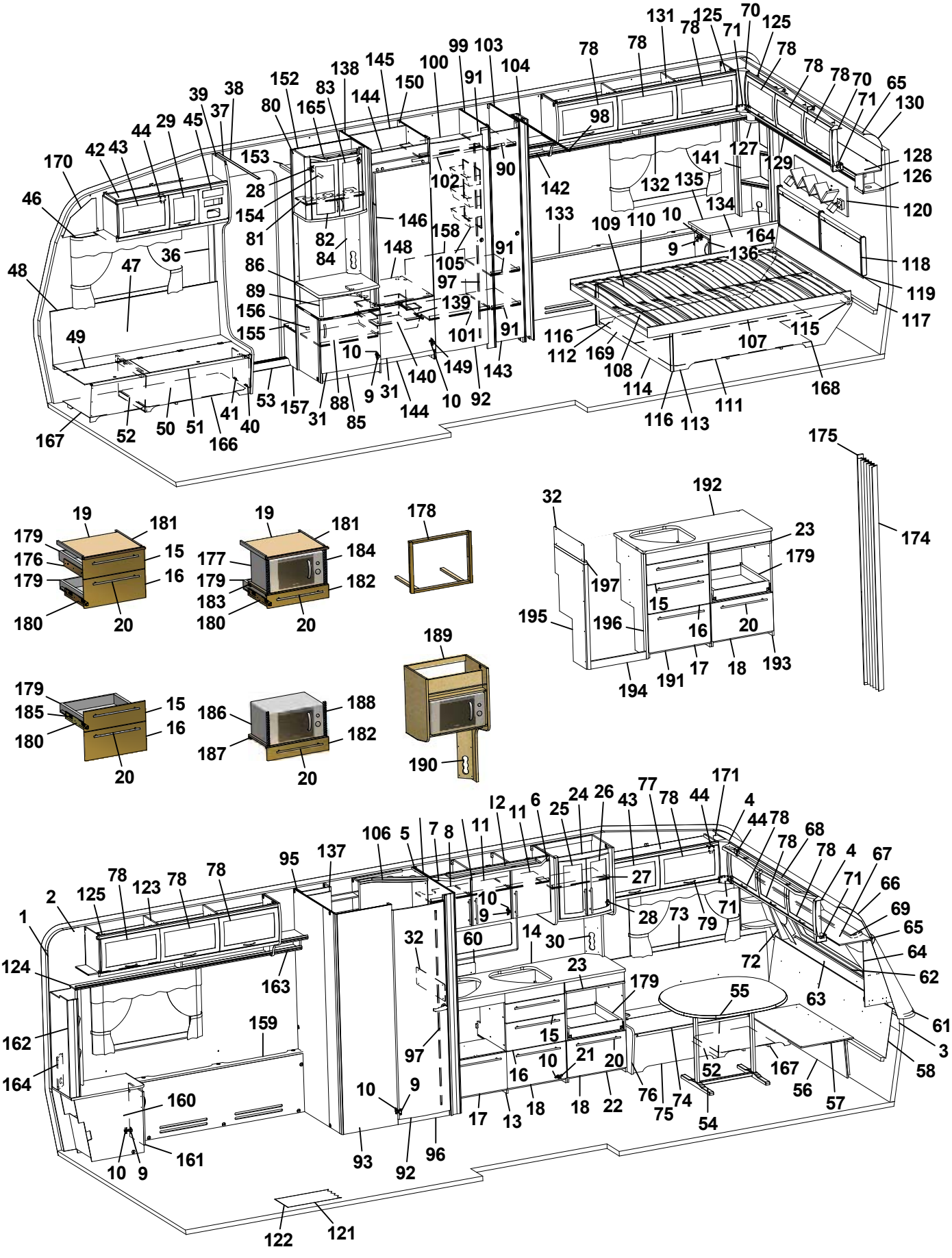
1 2 3 4 5 6 7 8 9 10 11 12 14 15 16 17 18 19 20 21 22 23 24 25 26 27 28 29 30 31 32 36 37 38 39 40 41 42 43 44 45 46 47 48 49 50 51 52 53 55 56 57 58 60 61 62 63 64 65 66 67 68 69 70 71 72 73 74 75 76 77 78 79 80 81 82 83 84 85 86 88 89 90 91 92 93 95 96 97 98 99 100 101 102 103 104 105 106 107 108 109 110 111 112 113 114 116 117 118 119 120 121 122 123 124 125 126 127 128 129 130 131 132 133 134 135 136 137 138 139 140 141 142 143 144 145 146 148 149 150 152 153 154 155 156 157 158 159 160 161 162 163 164 165 166 167 168 169 170 171 174 175 177 178 179 180 181 182 183 184 185 186 187 188 189 190 191 192 193 194 195 196 197

Pos Fig	Det. nr Part. No	Ingår Fitted	OBS!! Ange alltid årsmodell vid beställning av inredning Benämning	OBS!! Specify always year of model when ordering equipment Description
1	316707	M	Tapet vägg/tak	Wall paper
2	316021	M	Tejp tapet 20 mm	Tape, wall paper 20 mm
3	316022	M	Tejp tapet 60 mm	Tape, wall paper 60 mm
4	504668	x	Belysning hörn 2x5 W plast	Illumination corner 2x5 W plastic
5	329557	x	Skåp kök L1120 kpl.	Cupboard kitchen L1120 cpl.
6	329251	x	Lucka H	Door R
--	317502	x	Handtag d:o	Handle d:o
7	329252	x	Lucka V	Door L
--	317502	x	Handtag d:o	Handle d:o
8	329247	x	Hylla	Shelf
9	311917	x	Gångjärn	Hinge
10	312588	x	Platta gångjärn	Plate hinge
11	329248	x	Hylla	Shelf
12	329340-D	x	Ljusramp köksskåp	Light holder
13	329517	x	Diskbänk kpl. u. skiva	Kitchen sink cpl. without board
14	329680-D	x	Skiva diskbänk	Board
15	329331	x	Lådförstycke	Drawer front
16	329239	x	Lådförstycke	Drawer front
17	329586	x	Lucka	Door
18	329240	x	Lucka	Door
19	328945	x	Skärbräda	Cutting board
20	317503	x	Handtag	Handle
21	315202	x	Gångjärn	Hinge
22	329865	x	Utskjut diskbänk	Projection kitchen sink
23	329869	x	Skärbräda	Cutting board
24	329681	x	Skåp utskjut köksskåp	Cupboard
25	329634	x	Lucka V 236x500	Door L 236x500
--	317502	x	Handtag d:o	Handle d:o
26	329636	x	Lucka H 236x500	Door R 236x500
--	317502	x	Handtag d:o	Handle d:o
27	322376	x	Hylla	Shelf
28	316037	x	Gångjärn	Hinge
29	323001	x	Lucka	Door
30	324295	x	Front el-uttag 130x470	Front outlet 130x470
31	323503	x	Lucka H 550x470	Door R 550x470
32	401715	x	Flamskydd	Flame guard
36	504400	x	List täck el-kabel B=44 L=2000	Cover strip B=44 L=2000
37	316270	x	List snäpp undre L2379	List under L2379
38	316268	x	List snäpp övre L2379	List upper L2379
39	329888	x	Stolpe först. L1948 kpl. m. lucka	Support bar cpl. with door
40	320005	x	Lucka	Door
41	312589	x	Gångjärn	Hinge
42	328528	x	Skåp övre elc.	Cupboard upper
43	323002	x	Lucka	Door
44	860406	x	Gångjärn	Hinge
			M= Metervara T= Tillbehör	M= On the metre T= Accessory

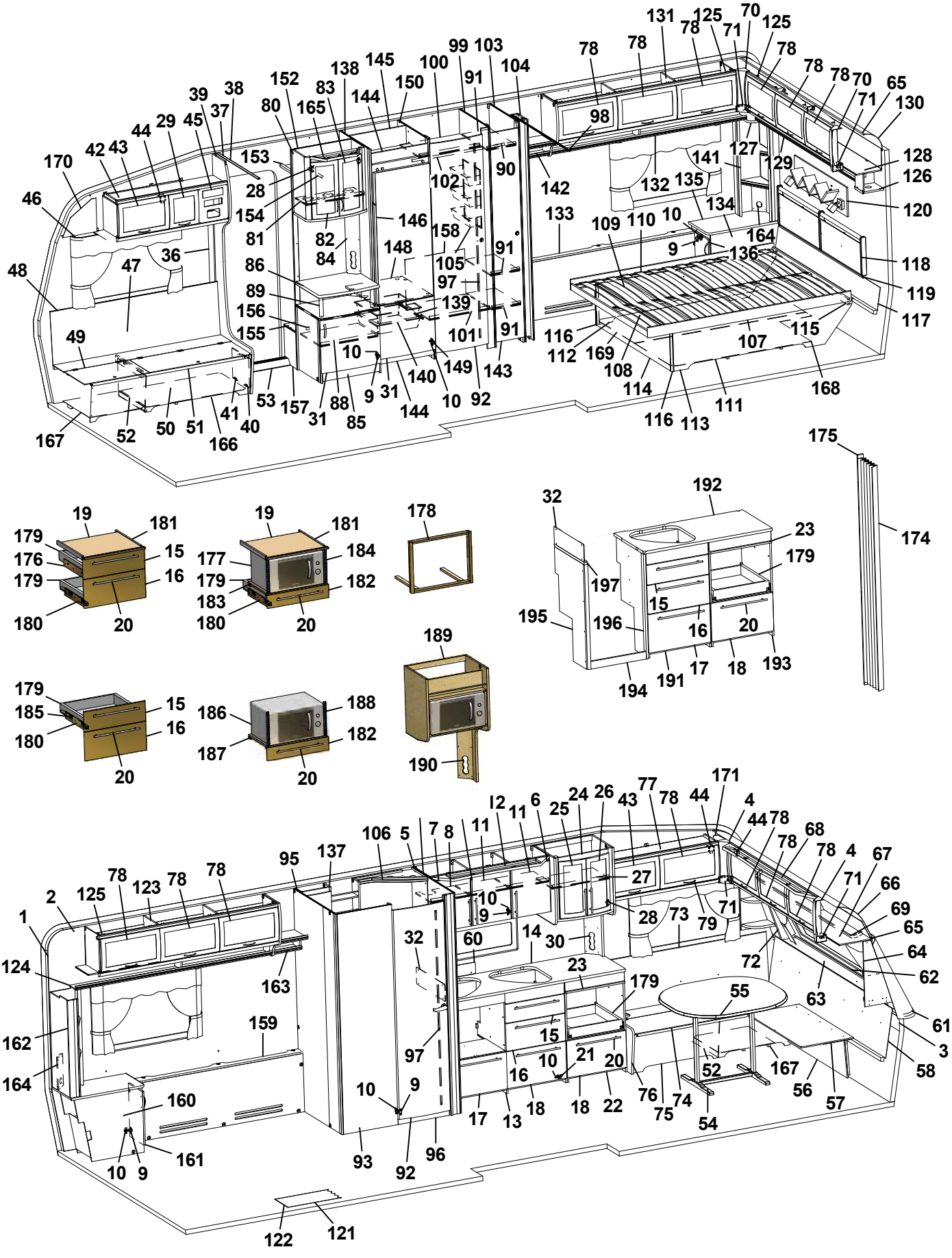
1 2 3 4 5 6 7 8 9 10 11 12 13 14 15 16 17 18 19 20 21 22 23 24 25 26 27 28 29 30 31 32 36 37 38 39 40 41 42 43 44 45 46 47 48 49 50 51 52 53 54 55 56 57 58 60 61 62 63 64 65 66 67 68 69 70 71 72 73 74 75 76 77 78 79 80 81 82 83 84 85 86 88 89 90 91 92 93 95 96 97 98 99 100 101 102 103 104 105 106 107 108 109 110 111 112 113 114 116 117 118 119 120 122 123 124 125 126 127 128 129 130 131 132 133 134 135 136 137 138 139 140 141 142 143 144 145 146 148 149 150 152 153 154 155 156 157 158 159 160 161 162 163 164 165 166 167 168 169 170 171 174 175 177 178 179 180 181 182 183 184 185 186 187 188 189 190 191 192 193 194 195 196 197

Pos Fig	Det. nr Part. No	Ingår Fitted	OBS!! Ange alltid årsmodell vid beställning av inredning Benämning	OBS!! Specify always year of model when ordering equipment Description
45	325495	x	Täckfront radio	Cover radio
46	316898	x	Skena gardin L1020	Curtain rod L1020
47	325767	x	Värmespalt H fram	Air gap R.F.
48	860423	M	List kant U-gap ljusbrun	Strip, light brown
49	323446	x	Lock bäddlåda H F	Cover bed box R.F.
50	324424	x	Front bäddlåda H F	Front bed box R.F.
51	860562	x	List bädd	List bed
52	312825	x	Stöd bäddlåda HF	Support bed box
53	314687	x	Tröskel aluminium L=850	Threshold aluminium L=850
54	316012	x	Bordsstativ	Table stand
55	329493-F	x	Bordsskiva 940x1025 *	Table top 940x1025 *
--	372083-A	T	Bordsskiva 940x1026 *	Table top 940x1026 *
--	372083-D	T	Bordsskiva 940x1026 *	Table top 940x1026 *
56	323180	x	Front bäddlåda gavel	Front bed box gable
57	323205	x	Skiva rundsittgrupp	Sheet seat
58	329718	x	Värmespalt gavel fram	Air gap
59	314287	x	List plast L=2270	List plastic L=2270
60	401717	x	Flamskydd	Flame guard
61	210082	x	Hylla front L2376	Shelf front L2376
62	860593	x	Raskant plast L=2600	Cantlist shelf front L=2600
63	329712	x	Luftspalt fronthylla	Air gap shelf front
64	329686	x	Front högtalare H	Front loudspeaker R
65	313884	x	List plast radie L=2379	List L=2379
66	316005	x	Skiva plast 295x2363x1	Plastic sheet
67	323044	x	Skåp gavel fram L=2365	Cupboard L=2365
68	329428-D	x	Ljusramp gavelskåp	Light holder
69	316900	x	Skena gardin L1920	Curtain rod L1920
70	316115	x	Hörn inredning	Corner
71	324321	x	Täckvinkel hörn inredning	Cover for corner
72	329687	x	Front högtalare V	Front loudspeaker L
73	325761	x	Värmespalt V fram	Air gap L.F.
74	329572	x	Lock bäddlåda V F	Cover bed box L.F
75	329578	x	Front bäddlåda V F	Front bed box L.F.
76	323449	x	Gavel bäddlåda V F	Gable bed box L.F
77	328363	x	Skåp övre L=1032	Cupboard upper L=1032
78	323000	x	Lucka	Door
79	316428	x	Handtag	Handle
80	325679	x	Skåp bar kpl.	Coctail cabinet cpl.
81	323723	x	Hylla	Shelf
82	323426	x	Lucka V 236x500	Door L 236x500
83	325364	x	Lucka H 236x500	Door R 236x500
84	325624	x	Front el-uttag	Front outlet
85	326764	x	TV-bänk kpl. u. skiva	TV-bench cpl. without board
86	328461	x	Skiva TV-bänk *	Board *
88	324284	x	Hylla	Shelf
			M= Metervara T= Tillbehör	M= On the metre T= Accessory

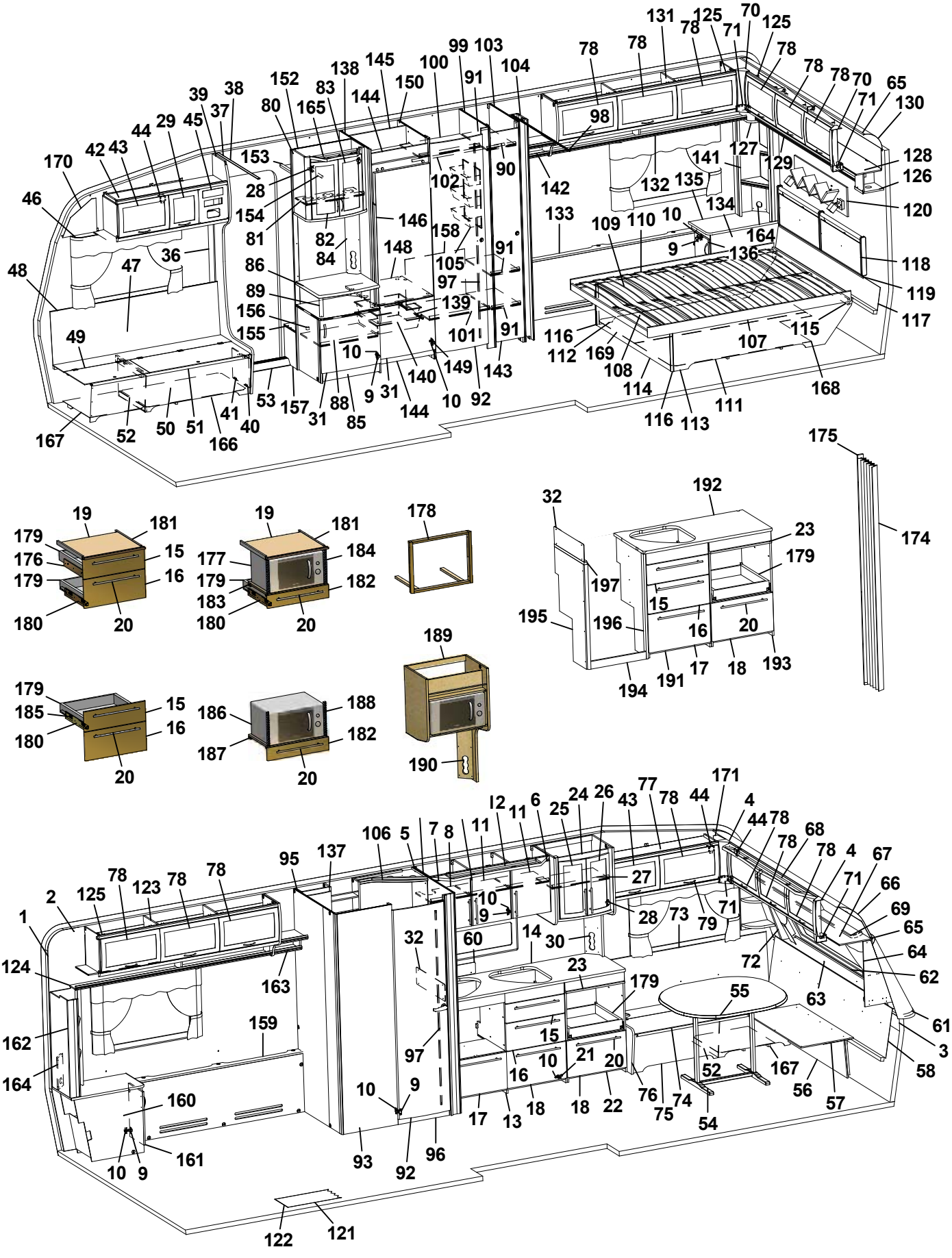
1 2 3 4 5 6 7 8 9 10 11 12 13 14 15 16 17 18 19 20 21 22 23 24 25 26 27 28 29 30 31 32 36 37 38 39 40 41 42 43 44 45 46 47 48 49 50 51 52 53 54 55 56 57 58 60 61 62 63 64 65 66 67 68 69 70 71 72 73 74 75 76 77 78 79 80 81 82 83 84 85 86 88 89 90 91 92 93 95 96 97 98 99 100 101 102 103 104 105 106 107 108 109 110 111 112 113 114 116 117 118 119 120 121 122 123 124 125 126 127 128 129 130 131 132 133 134 135 136 137 138 139 140 141 142 143 144 145 146 148 149 150 152 153 154 155 156 157 158 159 160 161 162 163 164 165 166 167 168 169 170 171 174 175 177 178 179 180 181 182 183 184 185 186 187 188 189 190 191 192 193 194 195 196 197

Pos Fig	Det. nr Part. No	Ingår Fitted	OBS!! Ange alltid årsmodell vid beställning av inredning Benämning	OBS!! Specify always year of model when ordering equipment Description
89	323703	x	Rundstav folierad L=192	Round staff L=192
90	316197	x	Galgstång L=782	Clothes hanger L=782
91	320601	x	Hylla backskåp	Shelf
92	321518	x	Dörr 490x1850	Door 490x1850
93	327347	x	Vägg tvättrum yttre	Wall washroom
94	326510	x	Vägg tvättrum H	Wall washroom R
95	327531	x	Vägg tvättrum V	Wall washroom L
96	320646	x	Tröskel tvättrum	Threshold
97	314523	x	Rätningslist dörr L=1715	List L=1715
98	314917	x	Skena draperi L=1190	Drapery rail L=1190
99	321419	x	Vägg garderob V	Wall wardrobe L
100	326937	x	Hylla övre	Shelf
101	326868	x	Hylla garderob	Shelf wardrobe
102	316197	x	Galgstång L=782	Clothes hanger L=782
103	324796	x	Vägg garderob H	Wall wardrobe R
104	321432	x	Nisch vikdörr	Niche folding door
105	312162	x	Korg garderob 330x140x520	Basket
106	329504-D	x	Ljusramp tvättrum	Light holder
107	321466	x	Sängram u. ribbotten	Bed bottom without laths
108	325341	x	Ribbotten kpl.	Laths bottom cpl.
109	314211	x	Ribba sängbotten L=820 B=63	Lath bed bottom L=820 B=63
110	312046	x	Band t. ribbotten	Band for laths bottom
111	325477	x	Sänglåda kpl.	Bed box cpl.
112	321468	x	Gavel säng V	Gable bed L
113	321469	x	Gavel säng H	Gable bed R
114	321467	x	Front säng	Front bed
115	321597	x	List 17,5x55x1440	List 17,5x55x1440
116	860590	x	List hörn L=2500	Corner strip L=2500
117	323293	x	Värmespalt nedre gavel bak	Air gap lower
118	325840	x	Värmespalt gavel bak	Air gap
119	314287	x	List plast L=2270	List plastic L=2270
120	329660	x	Hylla	Shelf
121	316004	M	Matta golv, Solidwood	Carpet floor, Solidwood
122	314708	T	Matta golv	Carpet floor
123	323046	x	Skåp övre L=1674	Cupboard upper L=1674
124	323082	x	Hyllpaket	Shelf
125	315194	x	Gångjärn	Hinge
126	329708	x	Hörn m. hål för strömbrytare	Corner with hole for switch
127	328364	x	Hörn	Corner
128	323049	x	Skåp gavel bak L2365	Cupboard gable L2365
129	323138	x	Hyllpaket	Shelf
130	316005	x	Skiva plast 295x2363x1	Plastic sheet
131	323153	x	Skåp övre L1674	Cupboard upper L1674
132	323155	x	Hyllpaket	Shelf
133	324009	x	Front täck H bak	Front cover R rear
			M= Metervara T= Tillbehör	M= On the metre T= Accessory

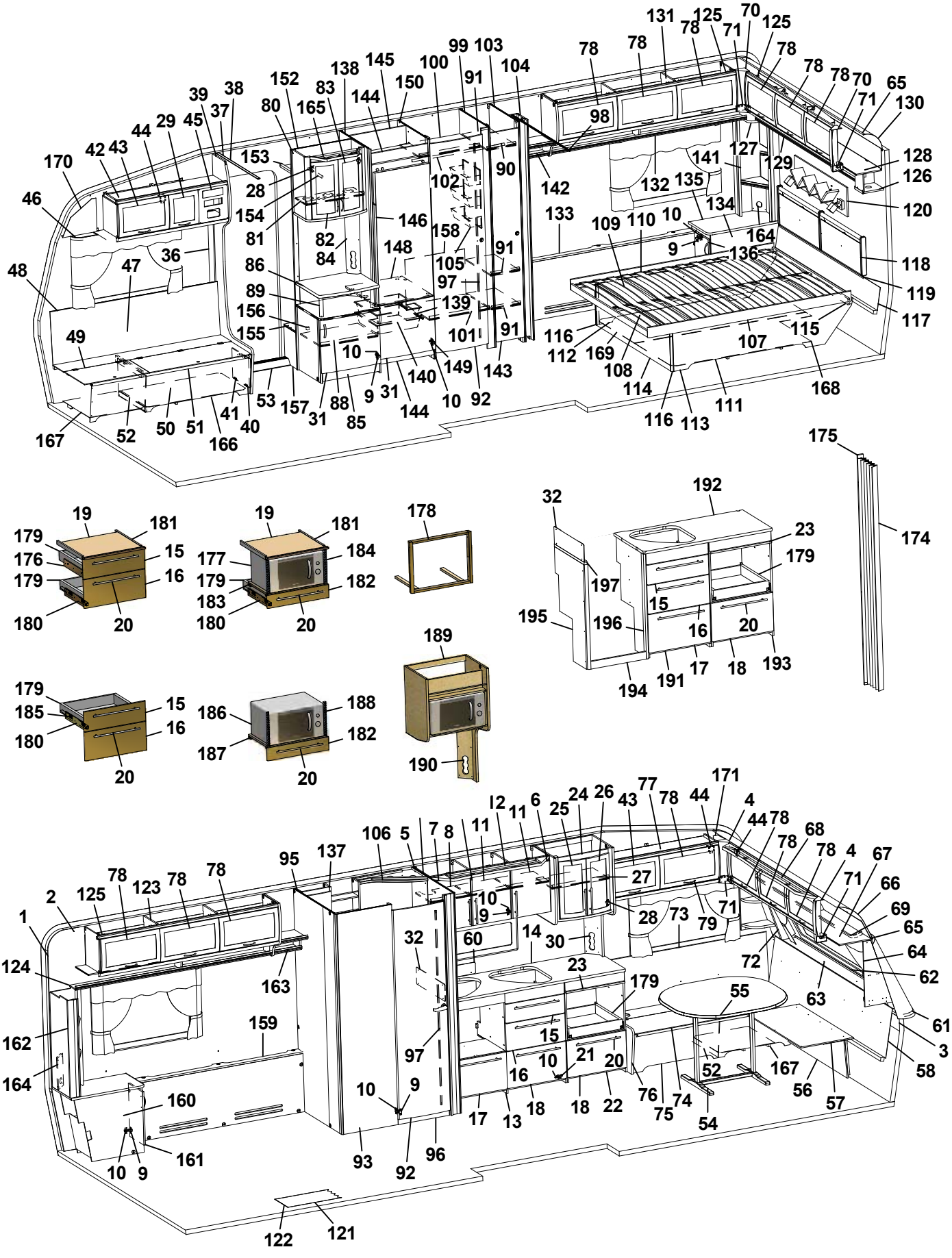
1 2 3 4 5 6 7 8 9 10 11 12 13 14 15 16 17 18 19 20 21 22 23 24 25 26 27 28 29 30 31 32 36 37 38 39 40 41 42 43 44 45 46 47 48 49 50 51 52 53 54 55 56 57 58 60 61 62 63 64 65 66 67 68 69 70 71 72 73 74 75 76 77 78 79 80 81 82 83 84 85 86 88 89 90 91 92 93 95 96 97 98 99 100 101 102 103 104 105 106 107 108 109 110 111 112 113 114 116 117 118 119 120 121 122 123 124 125 126 127 128 129 130 131 132 133 134 135 136 137 138 139 140 141 142 143 144 145 146 148 149 150 152 153 154 155 156 157 158 159 160 161 162 163 164 165 166 167 168 169 170 171 174 175 177 178 179 180 181 182 183 184 185 186 187 188 189 190 191 192 193 194 195 196 197

Pos Fig	Det. nr Part. No	Ingår Fitted	OBS!! Ange alltid årsmodell vid beställning av inredning Benämning	OBS!! Specify always year of model when ordering equipment Description
134	323960	x	Hurts H	Cupboard R
135	323983	x	Skiva hurts 370x690	Board
136	323918	x	Lucka 270x470	Door 270x470
137	325687	x	Skåp tvättrum	Cupboard washroom
138	326859	x	Vägg kyl V	Wall refrigerator L
139	312712	x	Glidlist trådback (säljes i par)	Sliding strip tray (pair)
140	310325	x	Trådback vit 427x427x85	Tray 427x427x85
141	323958	x	Hylla H	Shelf R
142	323962	x	Hylla H	Shelf R
143	324080	x	Dörr 260x1850	Door 260x1850
144	326133	x	Front skåp under kyl	Front cupboard
145	371558	x	Bakstycke stopp kyl	Back cupboard
146	329706	x	Skiva kyl/frys 509x1169 ERLE 15285 ljus	Sheet refrigerator/freezer ERLE 15285 light
--	329707	x	Skiva kyl/frys 509x1169 ARPA 1027 mörk	Sheet refrigerator/freezer ARPA 1027 dark
148	371556	x	Hylla under kyl	Rack under refrigerator
149	316799	x	Gångjärn	Hinge
150	326936	x	Vägg kyl H	Wall refrigerator R
152	324265	x	Vägg garderob	Wall wardrobe
153	321411	x	Hylla garderob övre	Shelf
154	316197	x	Galgstång L=782	Clothes hanger L=782
155	328444	x	Hylla instegsgarderob *	Shelf *
156	314897	x	Bussning plast Ø=29 mm	Bushing plastic
157	322328	x	Front hylla garderob	Front
158	326900	x	Täckskiva exp. kärl	Cover expansion vessel
159	321381	x	Front täck V bak	Front cover L rear
160	323961	x	Hurts V	Cupboard L
161	323917	x	Lucka 270x470	Door 270x470
162	323959	x	Hylla V	Shelf L
163	323963	x	Hylla V	Shelf L
164	327050	x	Front el-uttag	Front outlet
165	329690-D	x	Ljusramp barskåp	Light holder
166	324134	x	Luftspalt H-fram	Air gap R front
167	324138	x	Luftspalt fram	Air gap front
168	325076	x	Luftspalt sänglåda	Air gap bed box
169	321575	x	Luftspalt sänglåda	Air gap bed box
170	327193	x	Täckskiva gavel H	Cover R
171	327194	x	Täckskiva gavel V	Cover L
174	315216	T	Vikdörr 1900x1500	Folding door
175	330478	T	Bakdel nisch vikdörr	Back niche folding door
176	329619	x	Monteringssats kpl. lådor	Mounting kit cpl. drawers
177	329620	T	Monteringssats kpl. mikro i diskbänk	Mounting kit cpl. micro in kitchen sink
178	329621	T	Monteringssats kpl. ugn	Mounting kit cpl. oven
179	317514	x	Låda	Drawer
180	317382	x	Glidskena låda (säljes i par)	Slide bar, drawer (exp. in pair)
--	801701	x	Skruv 6x16 d:o	Screw 6x16 d:o
			M= Metervara T= Tillbehör	M= On the metre T= Accessory

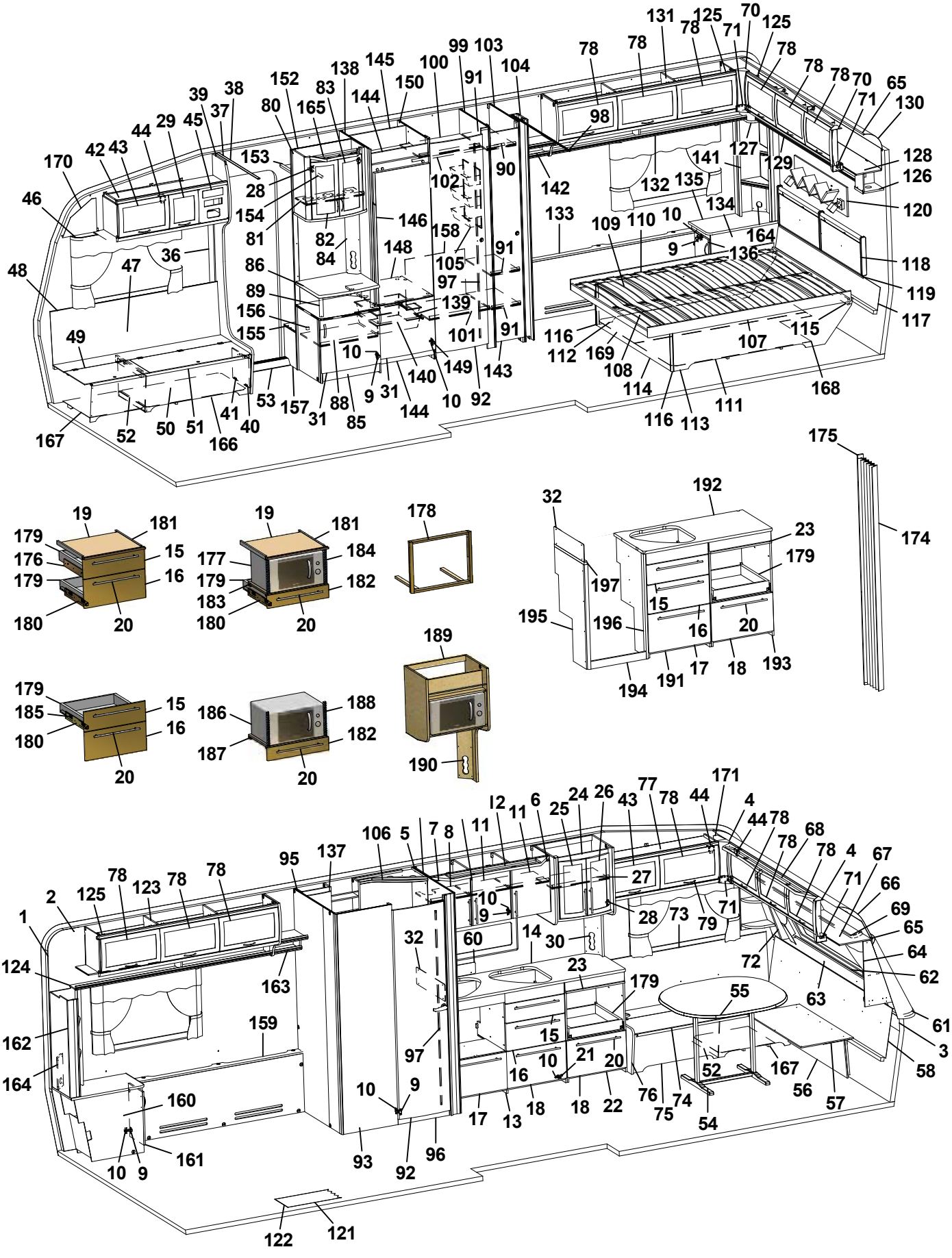
1 2 3 4 5 6 7 8 9 10 11 12 13 14 15 16 17 18 19 20 21 22 23 24 25 26 27 28 29 30 31 32 36 37 38 39 40 41 42 43 44 45 46 47 48 49 50 51 52 53 54 55 56 57 58 60 61 62 63 64 65 66 67 68 69 70 71 72 73 74 75 76 77 78 79 80 81 82 83 84 85 86 88 89 90 91 92 93 95 96 97 98 99 100 101 102 103 104 105 106 107 108 109 110 111 112 113 114 116 117 118 119 120 121 122 123 124 125 126 127 128 129 130 131 132 133 134 135 136 137 138 139 140 141 142 143 144 145 146 148 149 150 152 153 154 155 156 157 158 159 160 161 162 163 164 165 166 167 168 169 170 171 174 175 177 178 179 180 181 182 183 184 185 186 187 188 189 190 191 192 193 194 195 196 197

Pos Fig	Det. nr Part. No	Ingår Fitted	OBS!! Ange alltid årsmodell vid beställning av inredning Benämning	OBS!! Specify always year of model when ordering equipment Description
181	860157	x	List glid	Sliding list
182	329598	T	Lådförstycke	Drawer front
183	329626	T	Hylla mikro	Shelf
184	401521	T	Galler micro	Grating
185	329595	x	Monteringssats kpl. lådor i utskjut diskbänk	Mounting kit cpl. drawers in proj. kitchen sink
186	329596	T	Monteringssats kpl. mikro i utskjut diskbänk	Mounting kit cpl. micro in proj. kitchen sink
187	329597	T	Hylla mikro d:o	Shelf d:o
188	401679	T	Galler micro d:o	Grating d:o
189	322169	T	Hylla mikrovågsugn	Shelf microwave oven
190	321501	T	Front el-uttag 130x533	Front outlet 130x533
191	329878	T	Diskbänk kpl. u. skiva	Kitchen sink cpl. without board
192	329879-D	T	Skiva diskbänk	Board
193	329865	T	Utskjut diskbänk kpl.	Projection kitchen sink cpl.
194	327243	T	Front	Front
195	329852	T	Gavel V	Gable L
196	327256	T	List	List
197	329871	T	Passbit	Fitting piece
			* = Ange laminat A, D eller F vid beställning. A = Laminat ARPA 3124 gråprickig D = Laminat ARPA 2203 mörk F = Laminat ARPA 2558 ljus	* = Specify laminate A, D or F in order. A = Laminate ARPA 3124 grey spotted D = Laminate ARPA 2203 dark F = Laminate ARPA 2558 light
			Dyntyger, gardiner m.m. (se tyger)	Cushion textilies, curtains etc. (see textiles
			M= Metervara T= Tillbehör	M= On the metre T= Accessory

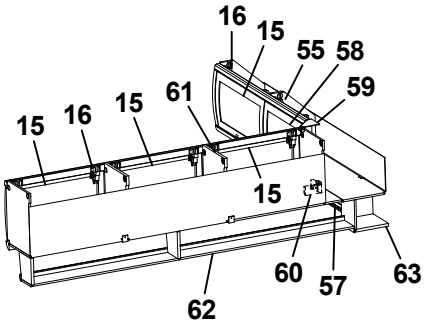
16
15
55
58
59
15
16
15
61
15
60
57
63
62

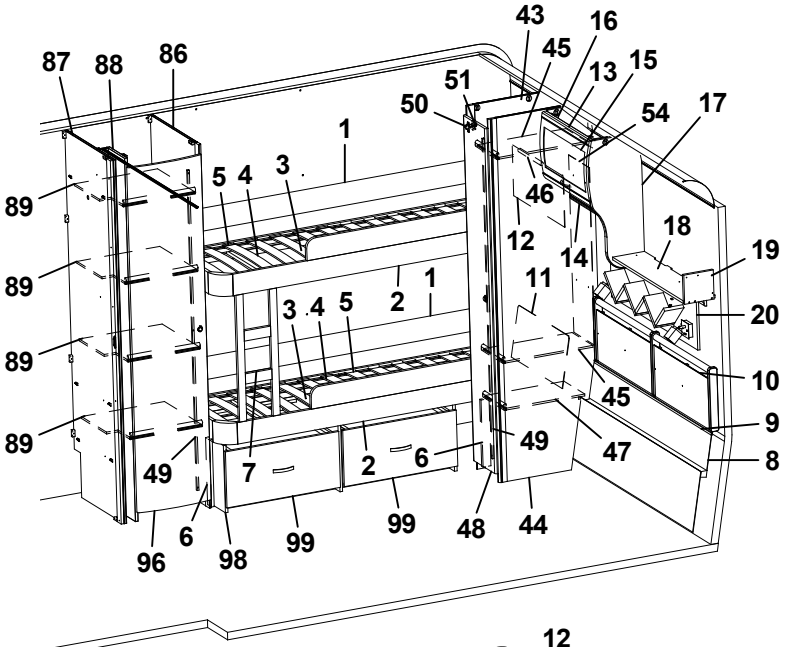
43
16
45
13
15
87
88
86
51
50
54
17
1
5
4
3
46
89
12
14
18
19
89
11
2
1
3
4
5
20
89
45
10
89
49
47
9
49
7
2
6
8
6
99
99
48
44
96
98

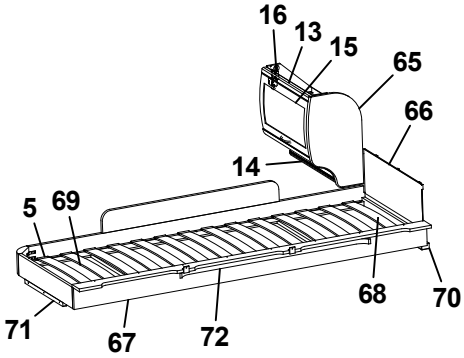
16
13
15
65
66
14
5
69
68
70
71
67
72

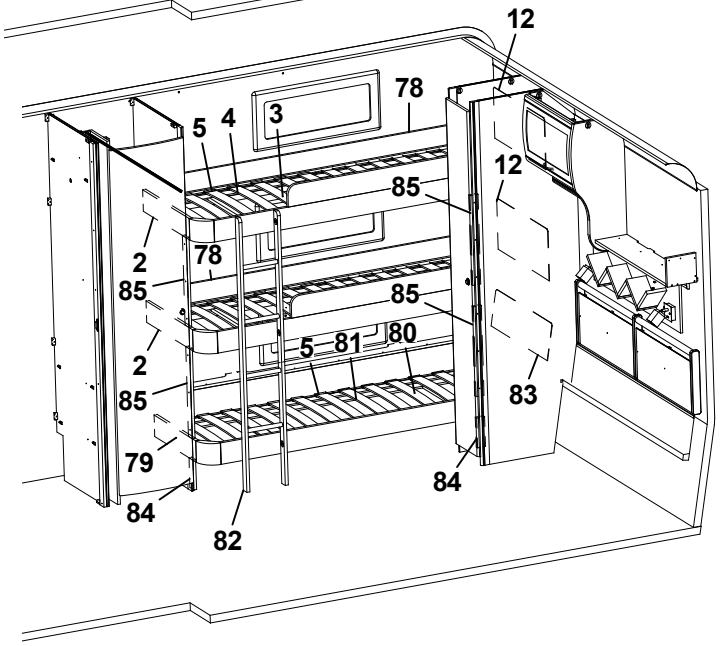
12
78
5
4
3
12
85
2
78
85
85
2
5
81
80
85
83
79
84
84
82

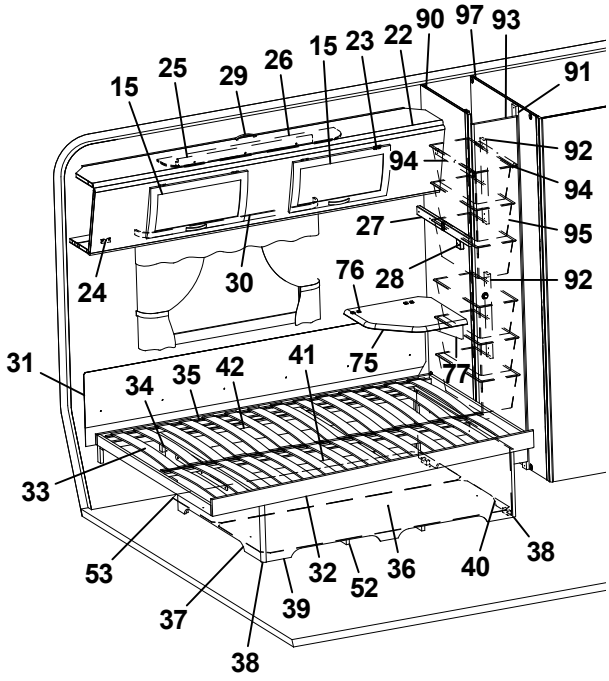
90
97
93
15
23
22
15
25
29
26
91
92
94
94
27
95
24
30
76
28
92
31
75
77
34
35
42
41
33
53
32
52
36
40
38
37
39
38

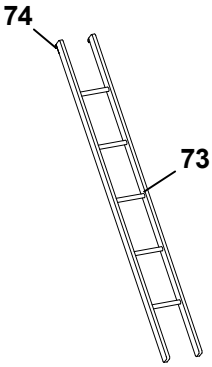
74
73

Pos Fig	Det. nr Part. No	Ingår Fitted	OBS!! Ange alltid årsmodell vid beställning av inredning Benämning	OBS!! Specify always year of model when ordering equipment Description
1	321919	x	Värmespalt H-bak	Air gap R rear
2	323781	x	Sängram fast u. ribbotten	Bed bottom without laths
3	325432	x	Ribbotten kpl.	Laths bottom cpl.
4	311985	x	Ribba sängbotten L=718 B=63	Lath bed bottom L=718 B=63
5	312046	x	Band t. ribbotten	Band for laths bottom
6	322338	x	Stöd säng 15,5x45x360	Support bed
7	324114	x	Stege	Ladder
8	323785	x	Värmespalt nedre gavel bak	Air gap under
9	314287	x	List plast L=2270	List plastic L=2270
10	325742	x	Värmespalt gavel bak	Air gap
11	323783	x	Värmespalt H-bak	Air gap R rear
12	321688	x	Värmespalt V-bak	Air gap L rear
13	323884	x	Skåp gavel bak L560	Cupboard gable L560
14	323888	x	Hyllpaket	Shelf
15	323000	x	Lucka	Door
16	315194	x	Gångjärn	Hinge
17	327395	x	Gavel rundad	Gable
18	372339	x	Hylla gavel bak	Shelf gable rear
19	327394	x	Gavel	Gable
20	329660	x	Hylla	Shelf
22	327366	x	Överbäddskåp L1980	Upper bed L1980
23	860402	x	Gångjärn	Hinge
24	860405	x	Gångjärn	Hinge
25	312233	x	Regel låsning	Lock bar
26	323846	x	Rasskydd ö-bäddskåp	Protective plate
27	312713	x	Bärregel (vikbar)	Bearing rail
28	312726	x	Kloss bärregel	Block bearing rail
29	316428	x	Handtag	Handle
30	316898	x	Skena gardin L1020	Curtain rod L1020
31	312006	x	Värmespalt V-H bak	Air gap L-R rear
32	324035	x	Sängram u. ribbotten	Bedbottom without laths
33	325343	x	Ribbotten kpl.	Laths bottom cpl.
34	311985	x	Ribba sängbotten L=718 B=63	Lath bed bottom L=718 B=63
35	312046	x	Band t. ribbotten	Band for laths bottom
36	325748	x	Sänglåda kpl.	Bed box cpl.
37	325751	x	Gavel säng V	Gable bed L
38	860590	x	List hörn L=2500	Corner strip L=2500
39	323282	x	Front säng	Front bed
40	325750	x	Gavel säng H	Gable bed R
41	315203	x	Regel 17,5x55x1415	Wood lath pine 17,5x55x1415
42	325749	x	Bakgavel sänglåda	Back bed box
43	323924	x	Vägg garderob V	Wall wardrobe L
44	323257	x	Vägg garderob H	Wall wardrobe R
45	323926	x	Hylla	Shelf
46	316197	x	Galgstång L=782	Clothes hanger L=782
47	322362	x	Hylla	Shelf
48	324079	x	Dörr 260x1850	Door 260x1850
49	314523	x	Rätningslist dörr L=1715	List L=1715
50	311917	x	Gångjärn	Hinge
51	312588	x	Platta gångjärn	Plate hinge
			T= Tillbehör	T= Accessory

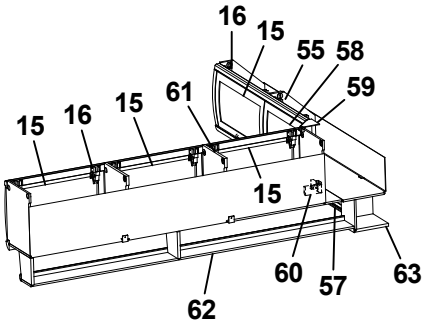
16
15
55
58
59
61
15
16
15
15
60
57
63
62

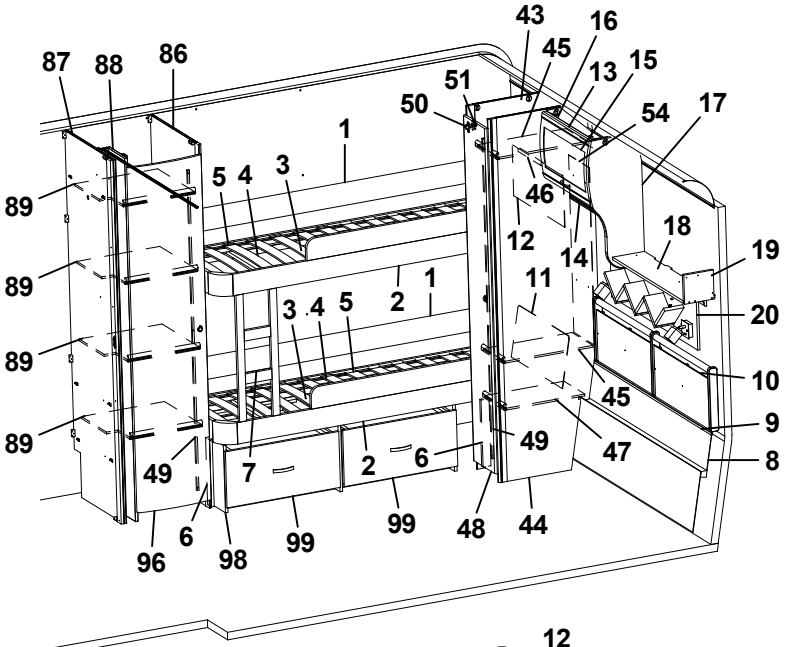
43
16
45
13
15
87
88
86
51
50
54
17
1
5
4
3
46
89
12
18
19
14
11
89
3
4
5
2
1
20
89
10
45
9
49
47
89
49
7
2
6
8
6
98
99
99
48
44
96

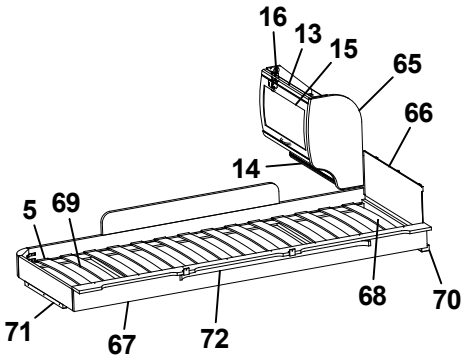
16
13
15
65
66
14
5
69
68
70
71
67
72

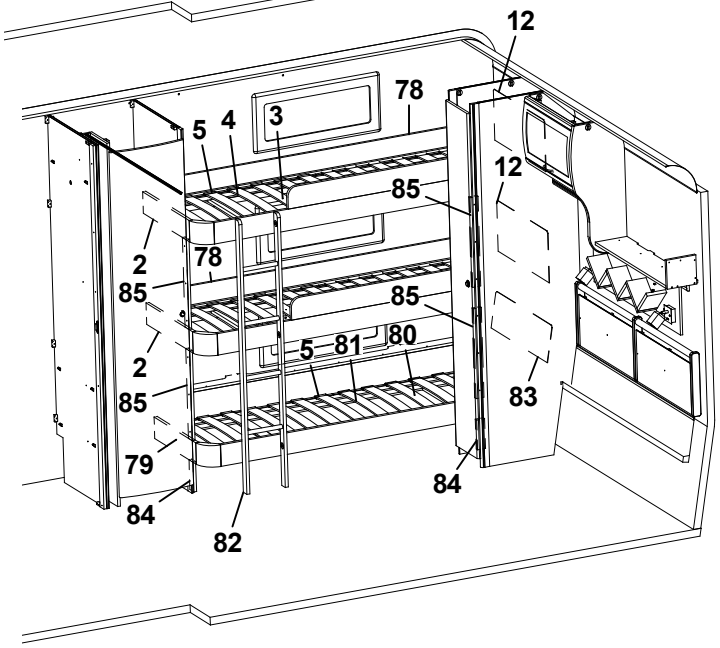
12
78
5
4
3
12
85
2
78
85
85
2
5
81
80
83
85
79
84
84
82

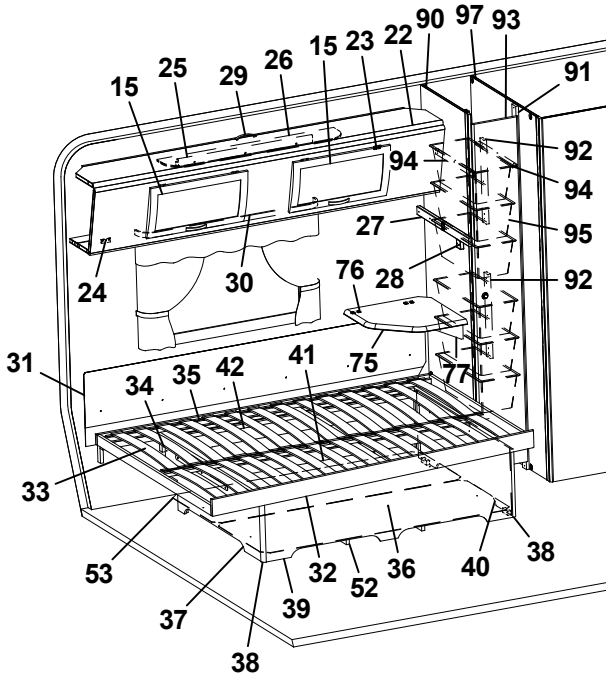
90
97
93
15
25
29
26
15
23
22
91
92
94
94
27
95
24
30
76
28
92
31
75
41
77
34
35
42
33
53
32
52
36
40
38
37
39
38

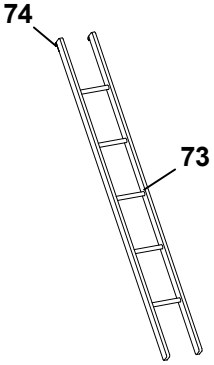
74
73

Pos Fig	Det. nr Part. No	Ingår Fitted	OBS!! Ange alltid årsmodell vid beställning av inredning Benämning	OBS!! Specify always year of model when ordering equipment Description
52	324938	x	Luftspalt sänglåda	Air gap bed box
53	325752	x	Luftspalt	Air gap
54	325729	x	Värmespalt garderob bak	Air gap
55	323461	T	Skåp gavel bak V L1410	Cupboard upper L1410
57	323466	T	Hyllpaket	Shelf
58	323002	T	Lucka	Door
59	316115	T	Hörn inredning	Corner
60	324321	T	Täckvinkel hörn inredning	Cover for corner
61	323046	T	Skåp övre L=1674	Cupboard upper L=1674
62	323082	T	Hyllpaket	Shelf
63	328364	T	Hörn	Corner
65	323657	T	Gavel rundad	Gable
66	321209	T	Värmespalt gavel	Air gap gable
67	323797	T	Sängram vån.säng V u. ribbotten	Bed bottom L without laths
68	325430	T	Ribbotten kpl.	Laths bottom cpl.
69	311985	T	Ribba sängbotten L=718 B=63	Lath bed bottom L=718 B=63
70	324117	T	Bärregel	Bearing rail
71	312436	T	Bärregel L=440	Bearing rail L=440
72	316199	T	Skena gardin L1020	Curtain rod L1020
73	312613	T	Stege ö-bäddsskåp 201x1800 kpl.	Ladder upper bed 201x1800 cpl.
74	860426	T	Krok t. stege	Hook for ladder
75	328360	T	Skiva TV-hylla *	Board *
76	860621	T	Gångjärn	Hinge
77	315749	T	Stöd	Support board
78	325515	x	Värmespalt V/H-bak	Air gap R rear
79	326792	x	Sängram u. ribbotten	Bed bottom without laths
80	326793	x	Ribbotten kpl.	Laths bottom cpl.
81	311985	x	Ribba sängbotten L=718 B=63	Lath bed bottom L=718 B=63
82	326790	x	Stege	Ladder
83	326789	x	Värmespalt V-bak	Air gap L rear
84	326791	x	Stöd säng 15,5x45x160	Support bed
85	327557	x	Stöd säng 15,5x45x481	Support bed
86	321690	x	Vägg garderob H	Wall wardrobe R
87	324800	x	Vägg garderob V	Wall wardrobe L
88	324524	x	Nisch vikdörr	Niche folding door
89	323734	x	Hylla nedre garderob	Shelf wardrobe under
90	321553	x	Vägg backskåp V	Wall cupboard L
91	321555	x	List folierad L=1948	List L=1948
92	370716	x	List folierad L=450	List L=450
93	324080	x	Dörr 260x1850	Door 260x1850
94	316358	x	Glidskena plast L=430 D14/27	Runner plastic L=430 D14/27
95	309010	x	Trådback vit 227x527x185	Tray 227x527x185
96	321519	x	Dörr 415x1850	Door 415x1850
97	327531	x	Vägg tvättrum V	Wall washroom L
98	327222	T	Lådor under säng kpl. sats	Drawers under bed cpl. kit
99	324786	T	Låda kpl. d:o	Drawer cpl. d:o
			* = Ange laminat A, D eller F vid beställning. A = Laminat ARPA 3124 gråprickig D = Laminat ARPA 2203 mörk F = Laminat ARPA 2558 ljus	* = Specify laminate A, D or F in order. A = Laminate ARPA 3124 grey spotted D = Laminate ARPA 2203 dark F = Laminate ARPA 2558 light
			T= Tillbehör	T= Accessory

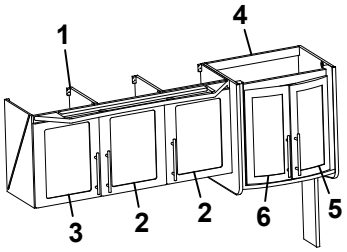
1
4
3
2
2
6
5

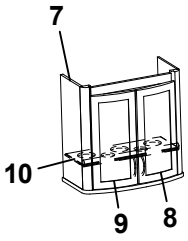
7
10
9
8

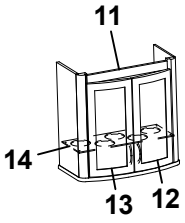
11
14
13
12

Pos Fig	Det. nr Part. No	Ingår Fitted	OBS!! Ange alltid årsmodell vid beställning av inredning Benämning	OBS!! Specify always year of model when ordering equipment Description
1	329694	T	Skåp kök kpl. m. frostade luckor	Cupboard kitchen cpl. with frosted doors
2	329692	T	Lucka H	Door R
3	329693	T	Lucka V	Door L
4	329702	T	Skåp bar kpl. m. frostade luckor	Coctail cabinet cpl.with frosted doors
5	329698	T	Lucka H 236x500	Door R 236x500
6	329699	T	Lucka V 236x500	Door L 236x500
7	326059	T	Skåp bar kpl. m. frostade luckor	Coctail cabinet cpl. with frosted doors
8	326061	T	Lucka H 236x500	Door R 236x500
9	326062	T	Lucka V 236x500	Door L 236x500
10	323723	x	Hylla	Shelf
11	330317	T	Skåp bar kpl. m. belysning	Coctail cabinet cpl. with lighting
12	325364	x	Lucka H 236x500	Door R 236x500
13	323426	x	Lucka V 236x500	Door L 236x500
14	330180	T	Skiva acryl	Pane acryl

T= Tillbehör

T= Accessory

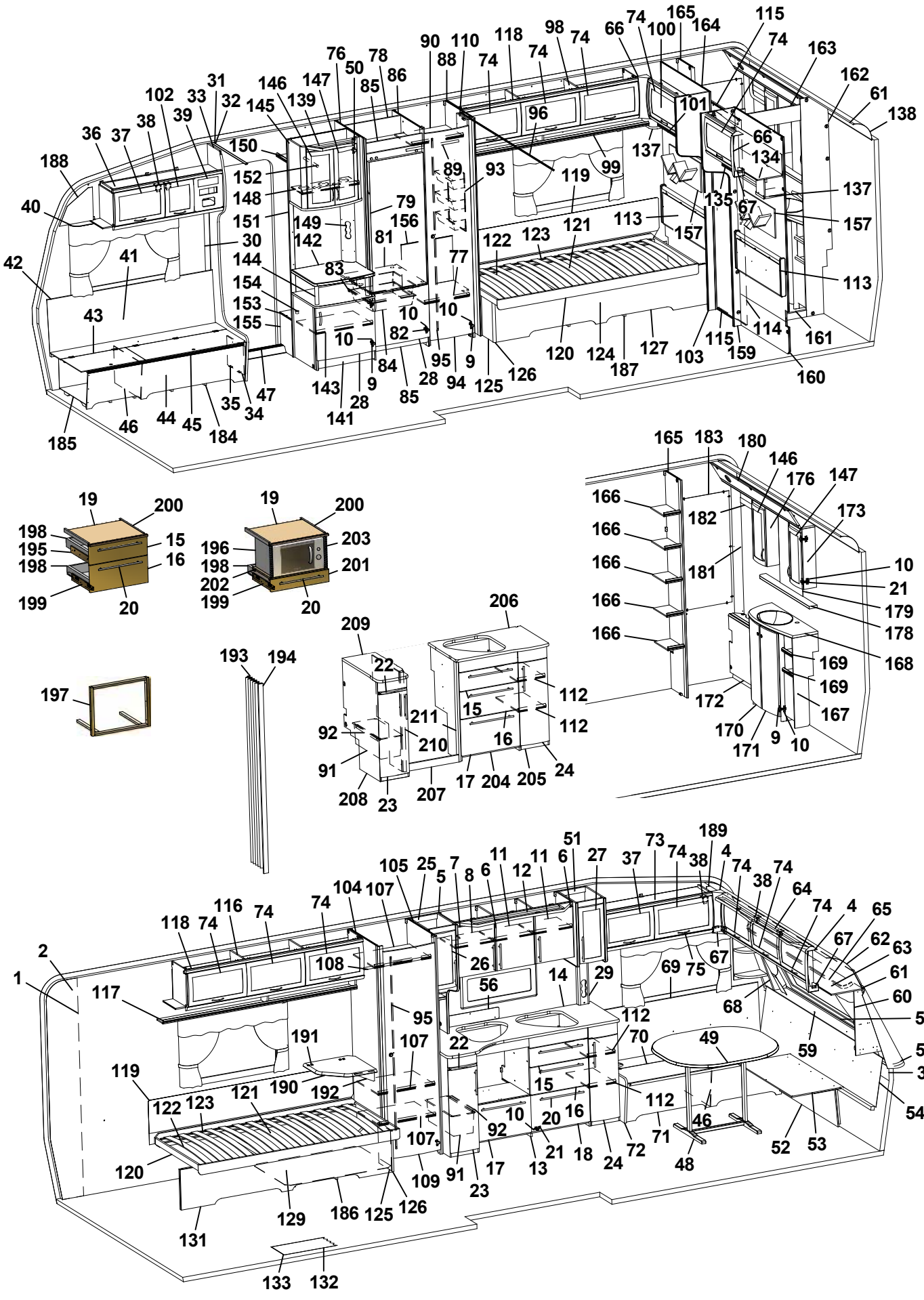
1 2 3 4 5 6 7 8 9 10 11 12 13 14 15 16 17 18 19 20 21 22 23 24 25 26 27 28 29 30 31 32 33 34 35 36 37 38 39 40 41 42 43 44 45 46 47 48 49 50 51 52 53 54 55 56 57 58 59 60 61 62 63 64 65 66 67 68 69 70 71 72 73 74 75 76 77 78 79 80 81 82 83 84 85 86 87 88 89 90 91 92 93 94 95 96 97 98 99 100 101 102 103 104 105 106 107 108 109 110 111 112 113 114 115 116 117 118 119 120 121 122 123 124 125 126 127 128 129 130 131 132 133 134 135 136 137 138 139 140 141 142 143 144 145 146 147 148 149 150 151 152 153 154 155 156 157 158 159 160 161 162 163 164 165 166 167 168 169 170 171 172 173 174 175 176 177 178 179 180 181 182 183 184 185 186 187 188 189 190 191 192 193 194 195 196 197 198 199 200 201 202 203 204 205 206 207 208 209 210 211

Pos Fig	Det. nr Part. No	Ingår Fitted	OBS!! Ange alltid årsmodell vid beställning av inredning Benämning	OBS!! Specify always year of model when ordering equipment Description
1	316707	M	Tapet vägg/tak	Wall paper
2	316021	M	Tejp tapet 20 mm	Tape, wall paper 20 mm
3	316022	M	Tejp tapet 60 mm	Tape, wall paper 60 mm
4	504668	x	Belysning hörn 2x5 W plast	Illumination corner 2x5 W plastic
5	329557	x	Skåp kök L1120 kpl.	Cupboard kitchen L1120 cpl.
6	329251	x	Lucka H	Door R
--	317502	x	Handtag d:o	Handle d:o
7	329252	x	Lucka V	Door L
--	317502	x	Handtag d:o	Handle d:o
8	329247	x	Hylla	Shelf
9	311917	x	Gångjärn	Hinge
10	312588	x	Platta gångjärn	Plate hinge
11	329248	x	Hylla	Shelf
12	329340-D	x	Ljusramp köksskåp	Light holder
13	329644	x	Diskbänk kpl. u. skiva	Kitchen sink cpl. without board
14	329642-D	x	Skiva diskbänk	Board
15	329331	x	Lådförstycke	Drawer front
16	329239	x	Lådförstycke	Drawer front
17	329586	x	Lucka	Door
18	329240	x	Lucka	Door
19	328945	x	Skärbräda	Cutting board
20	317503	x	Handtag	Handle
21	315202	x	Gångjärn	Hinge
22	330218	x	Skärbräda	Cutting board
23	329584	x	Lucka V	Door L
--	317502	x	Handtag d:o	Handle d:o
24	329650	x	Lucka H 270x740	Door R 270x740
25	329633	x	Skåp utskjut kökskåp kpl.	Cupboard projekting cpl.
26	329634	x	Lucka V 236x500	Door L 236x500
27	329636	x	Lucka H 236x500	Door R 236x500
28	323503	x	Lucka H 550x470	Door R 550x470
29	326902	x	Front el-uttag	Front outlet
30	504400	x	List täck el-kabel B=44 L=2000	Cover strip B=44 L=2000
31	316270	x	List snäpp undre L2379	List under L2379
32	316268	x	List snäpp övre L2379	List upper L2379
33	329888	x	Stolpe först. L1948 kpl. m. lucka	Support bar cpl. with door
34	320005	x	Lucka	Door
35	312589	x	Gångjärn	Hinge
36	328528	x	Skåp övre elc.	Cupboard upper
37	323002	x	Lucka	Door
38	860406	x	Gångjärn	Hinge
39	325495	x	Täckfront radio	Cover radio
40	316898	x	Skena gardin L1020	Curtain rod L1020
41	325767	x	Värmespalt H fram	Air gap R.F.
42	860423	M	List kant U-gap ljusbrun	Strip, light brown
			M= Metervara T= Tillbehör	M= On the metre T= Accessory

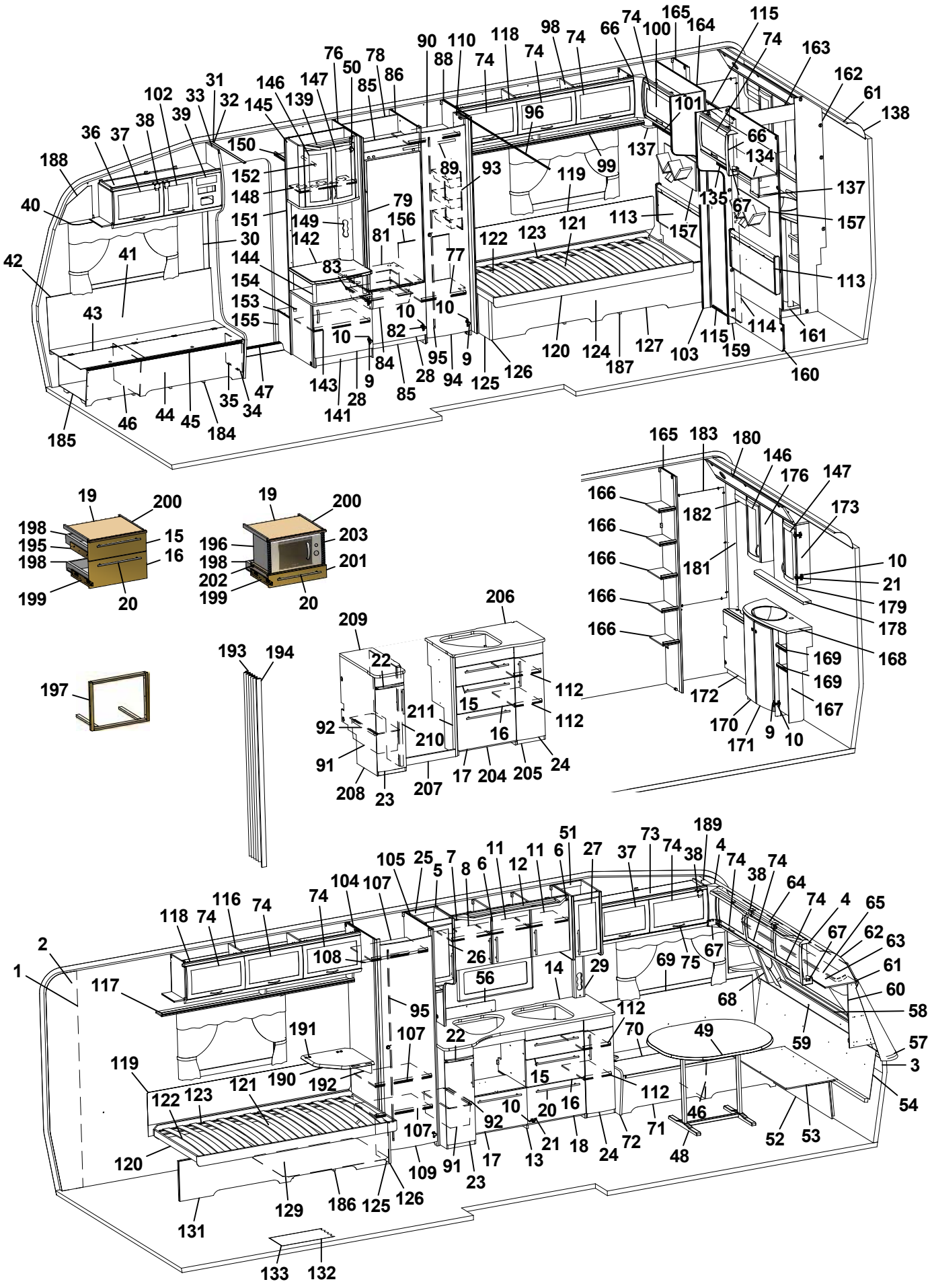
1 2 3 4 5 6 7 8 9 10 11 12 13 14 15 16 17 18 19 20 21 22 23 24 25 26 27 28 29 31 32 33 34 35 36 37 38 39 40 41 42 43 44 45 46 47 48 49 50 51 52 53 54 56 57 58 59 60 61 62 63 64 65 66 67 68 69 70 71 72 73 74 75 76 77 78 79 81 82 83 84 85 86 88 89 90 91 92 93 94 95 96 98 99 100 101 102 103 104 105 107 108 109 110 111 112 113 114 115 116 117 118 119 120 121 122 123 124 125 126 127 129 131 132 133 134 135 137 138 139 141 142 143 144 145 146 147 148 149 150 151 152 153 154 155 156 157 159 160 161 162 163 164 165 166 167 168 169 170 171 172 173 175 176 178 179 180 181 182 183 184 185 186 187 188 189 190 191 192 193 194 196 197 198 199 200 201 202 203 204 205 206 207 208 209 210 211

Pos Fig	Det. nr Part. No	Ingår Fitted	OBS!! Ange alltid årsmodell vid beställning av inredning Benämning	OBS!! Specify always year of model when ordering equipment Description
43	323446	x	Lock bäddlåda H F	Cover bed box R.F.
44	324424	x	Front bäddlåda H F	Front bed box R.F.
45	860562	x	List bädd	List bed
46	312825	x	Stöd bäddlåda HF	Support bed box
47	314687	x	Tröskel aluminium L=850	Threshold aluminium L=850
48	316012	x	Bordsstativ	Table stand
49	329493-F	x	Bordsskiva 940x1025 *	Table top 940x1025 *
--	372083-A	T	Bordsskiva 940x1026 *	Table top 940x1026 *
--	372083-D	T	Bordsskiva 940x1026 *	Table top 940x1026 *
50	316037	x	Gångjärn	Hinge
51	329641	x	Skåp utskjut köksskåp kpl.	Cupboard projekting cpl.
52	323180	x	Front bäddlåda gavel	Front bed box gable
53	323205	x	Skiva rundsittgrupp	Sheet seat
54	329718	x	Värmespalt gavel fram	Air gap
56	401717	x	Flamskydd glas	Flame guard
57	210082	x	Hylla front L2376	Shelf front L2376
58	860593	x	Raskant plast L=2600	Cantlist shelf front L=2600
59	329712	x	Luftspalt fronthylla	Air gap shelf front
60	329686	x	Front högtalare H	Front loudspeaker R
61	313884	x	List plast radie L=2379	List L=2379
62	316005	x	Skiva plast 295x2363x1	Plastic sheet
63	323044	x	Skåp gavel fram L=2365	Cupboard L=2365
64	329428-D	x	Ljusramp gavelskåp	Light holder
65	316900	x	Skena gardin L1920	Curtain rod L1920
66	316115	x	Hörn inredning	Corner
67	324321	x	Täckvinkel hörn inredning	Cover for corner
68	329687	x	Front högtalare V	Front loudspeaker L
69	325761	x	Värmespalt V fram	Air gap L.F.
70	329572	x	Lock bäddlåda V F	Cover bed box L.F
71	329578	x	Front bäddlåda V F	Front bed box L.F.
72	323449	x	Gavel bäddlåda V F	Gable bed box L.F
73	328363	x	Skåp övre L=1032	Cupboard upper L=1032
74	323000	x	Lucka	Door
75	316428	x	Handtag	Handle
76	326859	x	Vägg kyl V	Wall refrigerator L
77	326598	x	Hylla garderob nedre	Shelf wardrobe lower
78	371558	x	Bakstycke kyl	Back cupboard
79	329706	x	Skiva kyl/frys 509x1169 ERLE 15285 ljus	Sheet refrigerator/freezer ERLE 15285 light
--	329707	x	Skiva kyl/frys 509x1169 ARPA 1027 mörk	Sheet refrigerator/freezer ARPA 1027 dark
81	371556	x	Hylla under kyl	Shelf under refrigerator
82	316799	x	Gångjärn	Hinge
83	312712	x	Glidlist trådback (säljes i par)	Sliding strip tray (pair)
84	310325	x	Trådback vit 427x427x85	Tray 427x427x85
85	326133	x	Front skåp under kyl	Front cupboard
86	326590	x	Vägg kyl H	Wall refrigerator R
			M= Metervara T= Tillbehör	M= On the metre T= Accessory

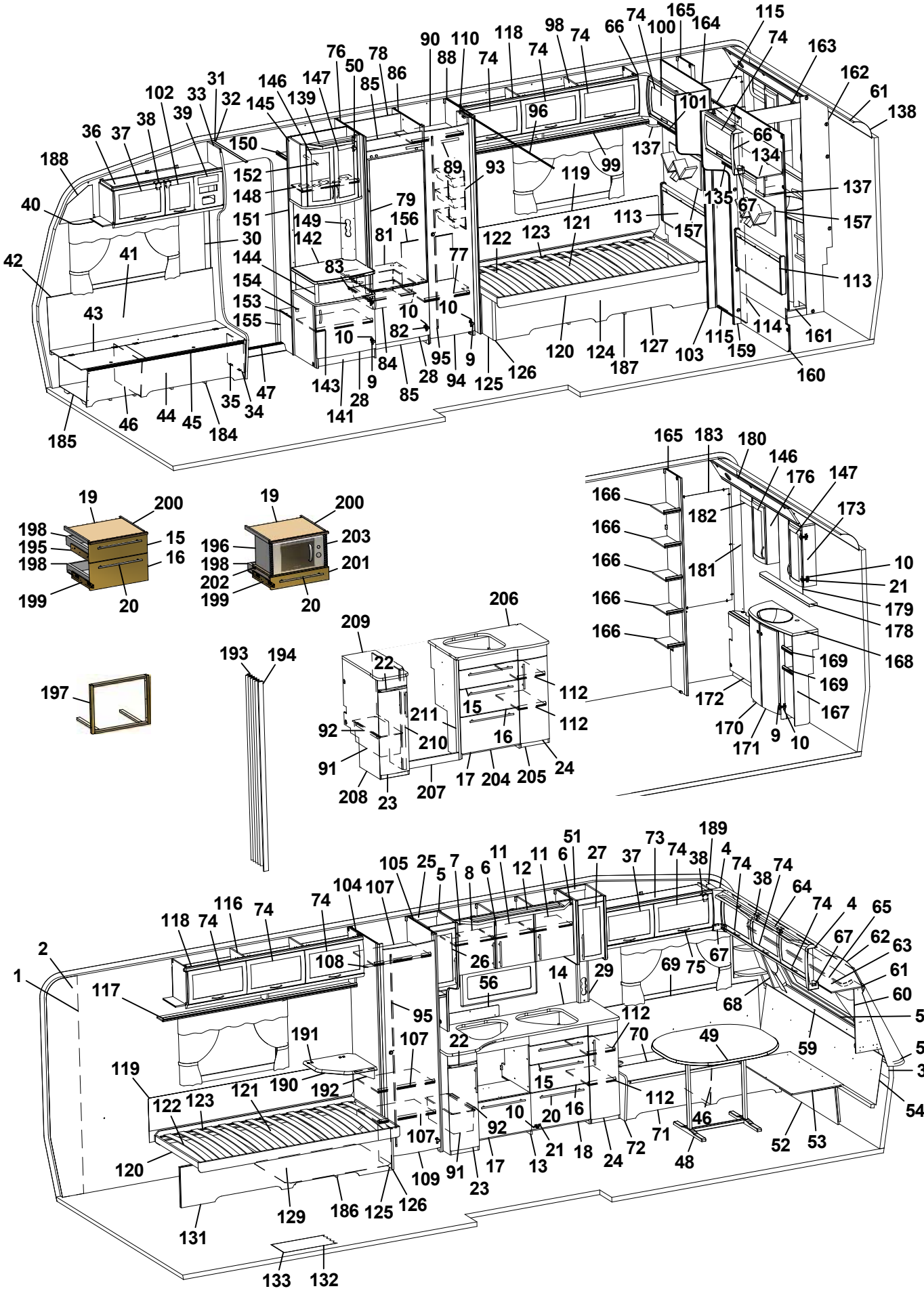
1 2 3 4 5 6 7 8 9 10 11 12 13 14 15 16 17 18 19 20 21 22 23 24 25 26 27 28 29 31 32 33 34 35 36 37 38 39 40 41 42 43 44 45 46 47 48 49 50 51 52 53 54 56 57 58 59 60 61 62 63 64 65 66 67 68 69 70 71 72 73 74 75 76 77 78 79 81 82 83 84 85 86 88 89 90 92 93 94 95 96 98 99 100 101 102 103 104 105 107 108 109 110 111 112 113 114 115 116 117 118 119 120 121 122 123 124 125 126 127 129 131 132 133 134 135 137 138 139 141 142 143 144 145 146 147 148 149 150 151 152 153 154 155 156 157 159 160 161 162 163 164 165 166 167 168 169 170 171 172 173 175 176 178 179 180 181 182 183 184 185 186 187 188 189 190 191 192 193 194 195 196 197 198 199 200 201 202 203 204 205 206 207 208 209 210 211

Pos Fig	Det. nr Part. No	Ingår Fitted	OBS!! Ange alltid årsmodell vid beställning av inredning Benämning	OBS!! Specify always year of model when ordering equipment Description
88	326239	x	Vägg garderob H	Wall wardrobe R
89	316197	x	Galgstång L=782	Clothes hanger L=782
90	326551	x	Hylla garderob övre	Shelf wardrobe upper
91	309010	x	Trådback vit 227x527x185	Tray 227x527x185
92	315488	x	Glidlist trådback L430 D14	Sliding strip tray L430 D14
93	312162	x	Korg garderob 330x140x520	Basket
94	321519	x	Dörr 415x1850	Door 415x1850
95	314523	x	Rätningslist dörr L=1715	List L=1715
96	314724	x	Skena draperi L=1780	Drapery rail L=1780
98	323153	x	Skåp övre L=1674	Cupboard upper L=1674
99	323155	x	Hyllpaket	Shelf
100	326020	x	Skåp gavel	Cupboard
101	326021	x	Hyllpaket	Shelf
102	323001	x	Lucka	Door
103	325995	x	Vägg front	Wall front
104	325994	x	Vägg garderob V	Wall wardrobe L
105	325999	x	Vägg garderob H	Wall wardrobe R
107	321876	x	Hylla garderob	Shelf wardrobe
108	316197	x	Galgstång L=782	Clothes hanger L=782
109	321518	x	Dörr 490x1850	Door 490x1850
110	323114	x	Nisch vikdörr	Niche folding door
112	326103	x	Hylla	Shelf upper
113	325722	x	Värmespalt gavel bak	Air gap
114	325489	x	Skjutdörr tvättrum	Door
115	316030	x	Skena skjutdörr	Curtain rod
116	323046	x	Skåp övre L=1674	Cupboard upper L=1674
117	323082	x	Hyllpaket	Shelf
118	315194	x	Gångjärn	Hinge
119	312006	x	Värmespalt V-H bak	Air gap L-R rear
120	313898	x	Sängram u. ribbotten	Bed bottom without laths
121	325342	x	Ribbotten kpl.	Laths bottom cpl.
122	314211	x	Ribba sängbotten L=820 B=63	Lath bed bottom
123	312046	x	Band t. ribbotten	Band for laths bottom
124	326016	x	Sänglåda H	Bed box R
125	321577	x	Gavel	Gable
126	860590	x	List hörn L=2500	Corner strip L=2500
127	326017	x	Front säng	Front
129	326014	x	Sänglåda V	Bed box L
131	326015	x	Front säng	Front
132	316004	M	Matta golv, Solidwood	Carpet floor, Solidwood
133	314708	T	Matta golv	Carpet floor
134	326018	x	Skåp gavel bak	Cupboard
135	326019	x	Hyllpaket	Shelf
137	328364	x	Hörn	Corner
138	316005	x	Skiva plast 295x2363x1	Plastic sheet
			M= Metervara T= Tillbehör	M= On the metre T= Accessory

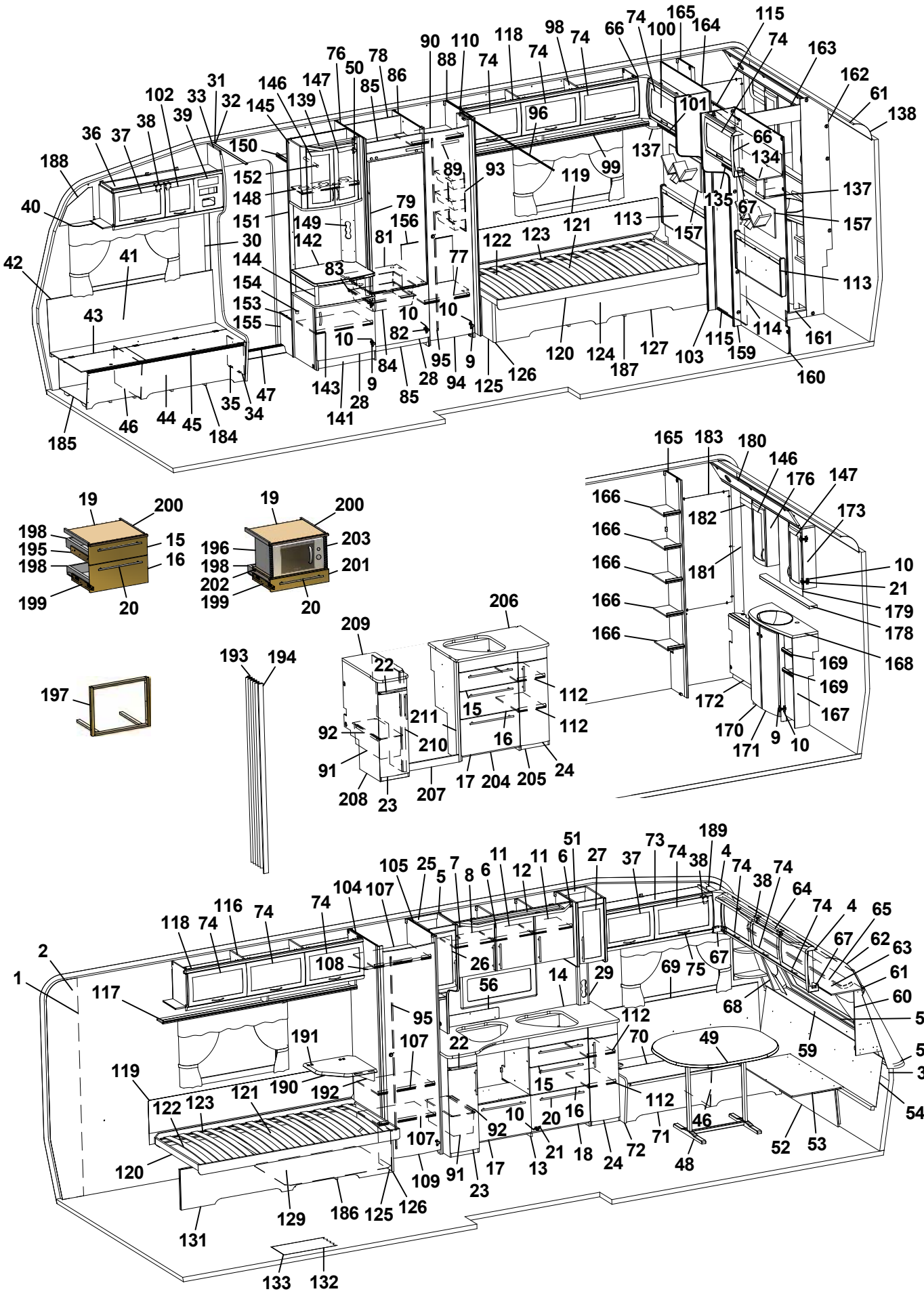
1 2 3 4 5 6 7 8 9 10 11 12 13 14 15 16 17 18 19 20 21 22 23 24 25 26 27 28 29 31 32 33 34 35 36 37 38 39 40 41 42 43 44 45 46 47 48 49 50 51 52 53 54 56 57 58 59 60 61 62 63 64 65 66 67 68 69 70 71 72 73 74 75 76 77 78 79 81 82 83 84 85 86 88 89 90 92 93 94 95 96 98 99 100 101 102 103 104 105 107 108 109 110 111 112 113 114 115 116 117 118 119 120 121 122 123 124 125 126 127 129 131 132 133 134 135 137 138 139 141 142 143 144 145 146 147 148 149 150 151 152 153 154 155 156 157 159 160 161 162 163 164 165 166 167 168 169 170 171 172 173 175 176 178 179 180 181 182 183 184 185 186 187 188 189 190 191 192 193 194 196 197 198 199 200 201 202 203 204 205 206 207 208 209 210 211

Pos Fig	Det. nr Part. No	Ingår Fitted	OBS!! Ange alltid årsmodell vid beställning av inredning Benämning	OBS!! Specify always year of model when ordering equipment Description
139	329690-D	x	Ljusramp barskåp	Light holder
141	326764	x	TV-bänk kpl. u. skiva	TV-bench cpl. whitout board
142	328461	x	Skiva TV-bänk *	Board *
143	324284	x	Hylla	Shelf
144	323703	x	Rundstav folierad L=192	Round staff L=192
145	325679	x	Skåp bar kpl.	Coctail cabinet cpl.
146	323426	x	Lucka V 236x500	Door L 236x500
147	325364	x	Lucka H 236x500	Door R 236x500
148	323723	x	Hylla	Shelf
149	325624	x	Front el-uttag	Front outlet
150	321411	x	Hylla garderob övre	Shelf
151	324265	x	Vägg garderob	Wall wardrobe
152	316197	x	Galgstång L=782	Clothes hanger L=782
153	328444	x	Hylla instegsgarderob *	Shelf *
154	314897	x	Bussning plast Ø=29 mm	Bushing plastic
155	322328	x	Front hylla garderob	Front
156	326552	x	Täckskiva exp. kärl	Cover expansion vessel
157	329815	x	Hylla	Shelf
159	325998	x	Vägg front	Wall front
160	325997	x	Vägg tvättrum	Wall washroom
161	325358	x	Tröskel	Threshold
162	325356	x	Vägg tvättrum	Wall washroom
163	325357	x	Överbit tvättrum	Overlap washroom
164	325996	x	Vägg garderob	Wall wardrobe
165	325274	x	Vägg garderob H	Wall wardrobe R
166	325354	x	Hylla	Shelf
167	325355	x	Skåp tvättställ u. skiva	Cupboard washroom without board
168	328457-E	x	Skiva skåp tvättställ	Board cupboard wash basin
169	325465	x	Hylla	Shelf
170	325471	x	Lucka V	Door L
171	325470	x	Lucka H	Door R
172	325359	x	Front gavel bak	Front
173	325361	x	Skåp tvättrum H	Cupboard washroom R
176	325362	x	Skåp tvättrum V	Cupboard washroom L
178	328458-E	x	Hylla	Shelf
179	315999	x	Spegel 440x700x3	Mirror 440x700x3
180	325360	x	Ljusramp	Light holder
181	325490	x	Front hörn	Front
182	325841	x	List täck L=465	Cover strip L=465
183	313266	x	Spegel 475x995x3	Mirror
184	324134	x	Luftspalt H-fram	Air gap R front
185	324138	x	Luftspalt fram	Air gap front
186	329304	x	Luftspalt V-bak	Air gap
187	326142	x	Luftspalt H-bak.	Air gap
188	327193	x	Täckskiva gavel H	Cover R
			M= Metervara T= Tillbehör	M= On the metre T= Accessory

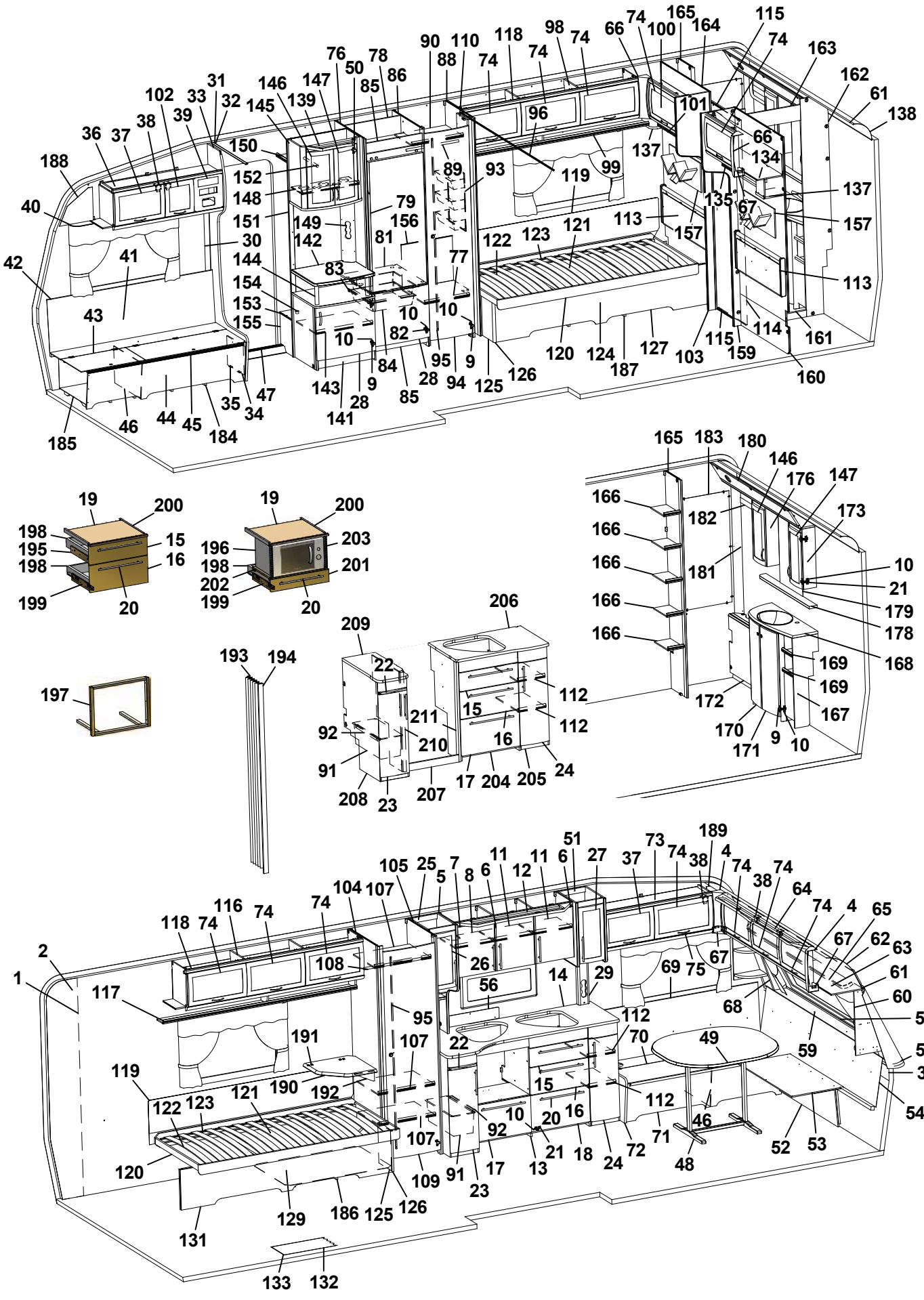
1 2 3 4 5 6 7 8 9 10 11 12 13 14 15 16 17 18 19 20 21 22 23 24 25 26 27 28 29 30 31 32 33 34 35 36 37 38 39 40 41 42 43 44 45 46 47 48 49 50 51 52 53 54 56 57 58 59 60 61 62 63 64 65 66 67 68 69 70 71 72 73 74 75 76 78 79 81 82 83 84 85 86 88 89 90 91 92 93 94 95 96 98 99 100 101 102 103 104 105 107 108 109 110 111 112 113 114 115 116 117 118 119 120 121 122 123 124 125 126 127 129 131 132 133 134 135 137 138 139 141 142 143 144 145 146 147 148 149 150 151 152 153 154 155 156 157 159 160 161 162 163 164 165 166 167 168 169 170 171 172 173 175 176 178 179 180 181 182 183 184 185 186 187 188 189 190 191 192 193 194 196 197 198 199 200 201 202 203 204 205 206 207 208 209 210 211

Pos Fig	Det. nr Part. No	Ingår Fitted	OBS!! Ange alltid årsmodell vid beställning av inredning Benämning	OBS!! Specify always year of model when ordering equipment Description
189	327194	x	Täckskiva gavel V	Cover L
190	328360	T	Skiva TV-hylla *	Board *
191	860621	T	Gångjärn	Hinge
192	315749	T	Stöd	Support board
193	315216	T	Vikdörr 1900x1500	Folding door
194	330478	T	Bakdel nisch vikdörr	Back niche folding door
195	329619	x	Monteringssats kpl. lådor	Mounting kit cpl. drawers
196	329620	T	Monteringssats kpl. mikro i diskbänk	Mounting kit cpl. micro in kitchen sink
197	329621	T	Monteringssats kpl. ugn	Mounting kit cpl. oven
198	317514	x	Låda	Drawer
199	317382	x	Glidskena låda (säljes i par)	Slide bar, drawer (exp. in pair)
--	801701	x	Skruv 6x16 d:o	Screw 6x16 d:o
200	860157	x	List glid	Sliding list
201	329598	T	Lådförstycke	Drawer front
202	329626	T	Hylla mikro	Shelf
203	401521	T	Galler micro	Grating
204	329878	T	Diskbänk kpl. u. skiva	Kitchen sink cpl. without board
205	329850	T	Utskjut diskbänk kpl.	Projection kitchen sink cpl.
206	330225-D	T	Skiva diskbänk	Board
207	327243	T	Front	Front
208	330199	T	Utskjut diskbänk kpl.	Projection kitchen sink cpl.
209	330226-D	T	Skiva utskjut	Board
210	329852	T	Gavel V	Gable L
211	327256	T	List	List
			* = Ange laminat A, D eller F vid beställning. A = Laminat ARPA 3124 gråprickig D = Laminat ARPA 2203 mörk F = Laminat ARPA 2558 ljus	* = Specify laminate A, D or F in order. A = Laminate ARPA 3124 grey spotted D = Laminate ARPA 2203 dark F = Laminate ARPA 2558 light
			Dyntyger, gardiner m.m. (se tyger)	Cushion textilies, curtains etc. (see textiles
			M= Metervara T= Tillbehör	M= On the metre T= Accessory

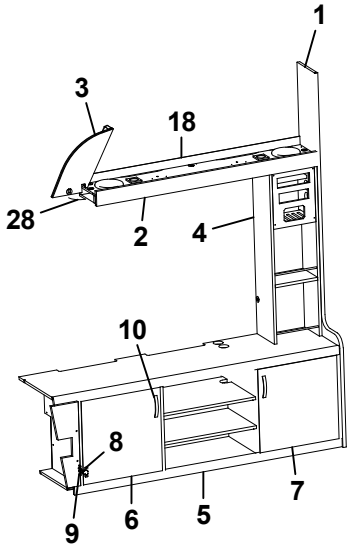
1
3
18
28
2
4
10
8
9
6
5
7

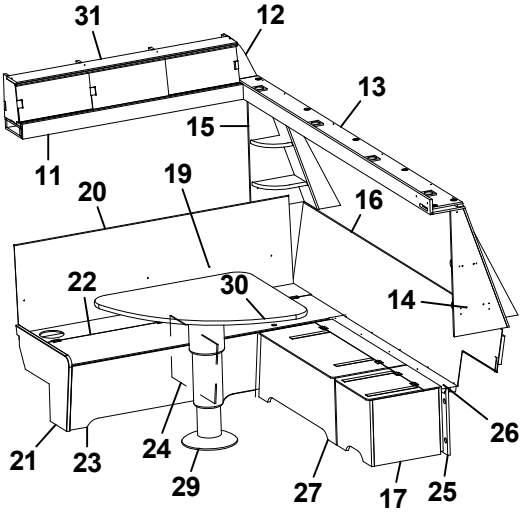
31
12
13
15
11
20
19
16
22
30
14
26
21
23
24
29
27
17
25

Pos Fig	Det. nr Part. No	Ingår Fitted	OBS!! Ange alltid årsmodell vid beställning av inredning Benämning	OBS!! Specify always year of model when ordering equipment Description
1	329655	x	Stolpe först.	Support bar
2	328377	x	Hylla	Shelf
3	329073	x	Täckskiva H	Cover R
4	328382	x	Hylla	Shelf
5	328372	x	TV-bänk kpl.	TV-bench cpl.
6	327148	x	Lucka V 447x447	Door L 447x447
7	328923	x	Lucka H 447x447	Door R 447x447
8	315202	x	Gångjärn	Hinge
9	312588	x	Platta gångjärn	Plate hinge
10	316428	x	Handtag	Handle
11	328381	x	Hylla	Shelf
12	330264	x	Passbit	Fitting piece
13	328376	x	Hylla	Shelf
14	330249	x	Front högtalare H	Front loudspeaker R
15	330253	x	Front högtalare V	Front loudspeaker L
16	330079	x	Värmespalt gavel fram	Air gap
17	329546	x	Hurts kpl.	Cupboard cpl.
18	330405	x	Täcklist	Cover
19	325761	x	Värmespalt V fram	Air gap L.F.
20	860423	M	List kant U-gap ljusbrun	Strip, light brown
21	323449	x	Gavel bäddlåda V F.	Gable bed box L.F.
22	325723	x	Lock bäddlåda V F.	Cover bed box L.F.
23	328385	x	Front bäddlåda V F.	Front bed box L.F.
24	312825	x	Stöd bäddlåda	Support bed box
25	329555	x	Front	Front
26	329554	x	Skiva 1300x95	Sheet 1300x95
27	329535	x	Bäddlåda kpl.	Bed box cpl.
--	329536	x	Front bäddlåda	Front bed box
--	329540	x	Gavel bäddlåda V d:o	Gable bed box L d:o
--	329541	x	Bakstycke bäddlåda d:o	Back bed box d:o
--	329542	x	Lock bäddlåda d:o	Cover bed box d:o
--	329637	x	Gavel bäddlåda H d:o	Gable bed box R d:o
--	317642	x	Z-profil L=825 d:o	Z-profile L=825 d:o
28	316898	x	Skena gardin L1020	Curtain rod L1020
29	317210	x	Bordsstativ	Table stand
30	329508-F	x	Bordsskiva 895x790 *	Table top 895x790 *
--	328383-A	x	Bordsskiva 890x790 *	Table top 890x790 *
--	328383-D	x	Bordsskiva 890x790 *	Table top 890x790 *
31	330076	x	Skåp hylla	Cupboard shelf
--	318092	x	Lucka acrylplast d:o	Door acryl d:o
--	318091	x	Glaslist alu. L=1808 d:o	List alu. L=1808 d:o
--	316429	x	Handtag vitrin d:o	Handle d:o
			* = Ange laminat A, D eller F vid beställning. A = Laminat ARPA 3124 gråprickig D = Laminat ARPA 2203 mörk F = Laminat ARPA 2558 ljus	* = Specify laminate A, D or F in order. A = Laminate ARPA 3124 grey spotted D = Laminate ARPA 2203 dark F = Laminate ARPA 2558 light
			M= Metervara	M= On the metre

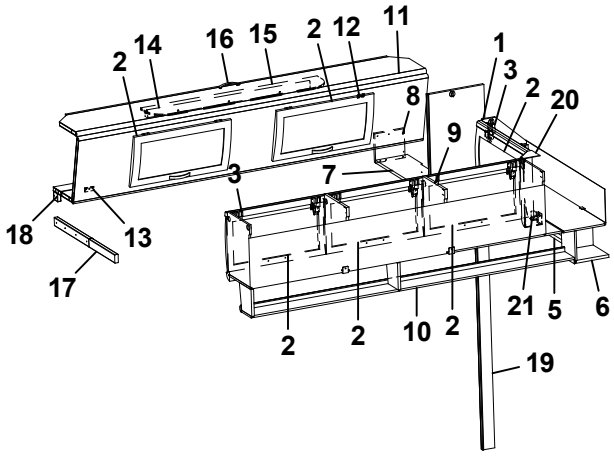
2
14
16
15
2
12
11
1
3
2
20
8
9
7
3
18
13
17
2
2
10
2
21
5
6
19

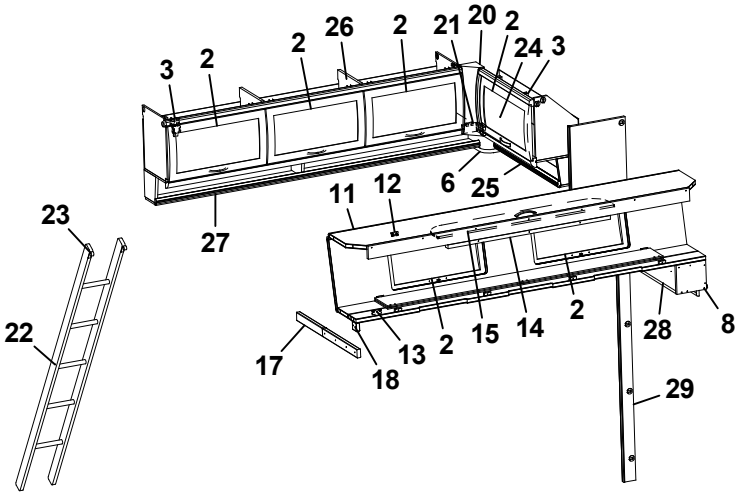
3
2
2
26
2
21
20
2
24
3
6
25
27
11
12
23
22
17
18
13
2
15
14
2
28
8
29

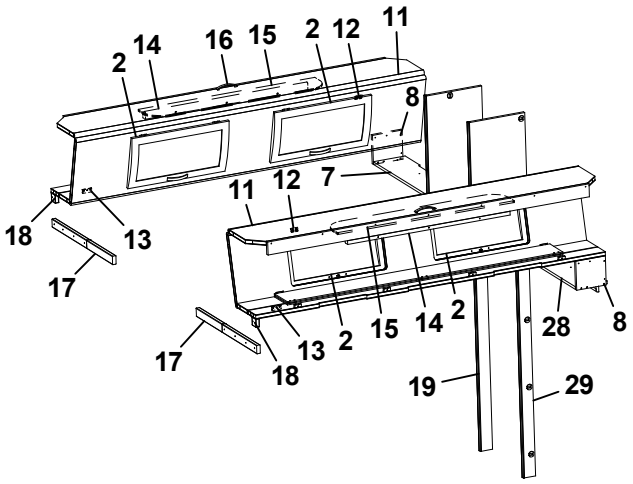
2
14
16
15
2
12
11
8
18
13
11
12
7
17
17
18
13
2
15
14
2
28
8
19
29

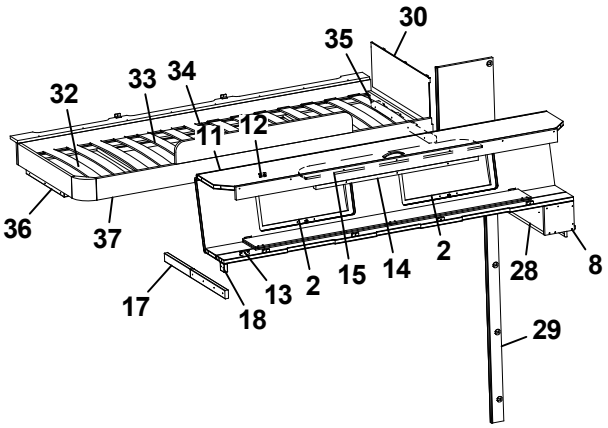
30
35
32
33
34
11
12
36
37
17
18
13
2
15
14
2
28
8
29

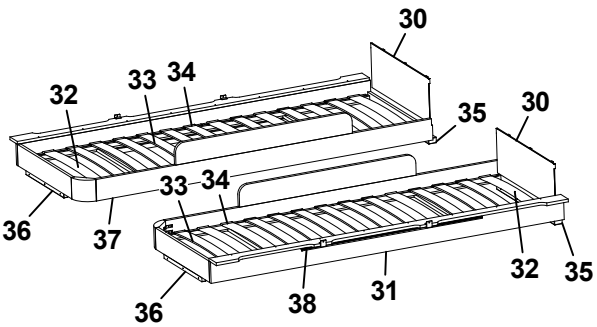
30
32
33
34
35
30
36
37
33
34
32
35
36
38
31

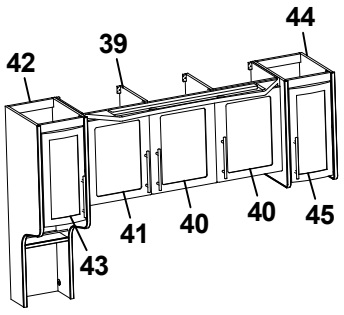
44
42
39
41
40
40
45
43

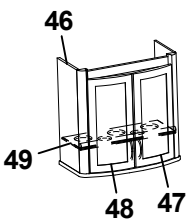
46
49
48
47

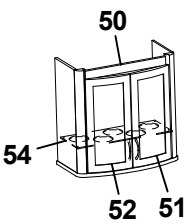
50
54
52
51

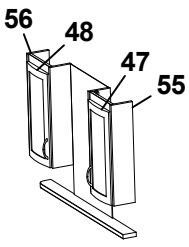
56
48
47
55

Pos Fig	Det. nr Part. No	Ingår Fitted	OBS!! Ange alltid årsmodell vid beställning av inredning Benämning	OBS!! Specify always year of model when ordering equipment Description
1	326018	x	Skåp gavel bak	Cupboard
2	323000	x	Lucka	Door
3	315194	x	Gångjärn	Hinge
5	326019	x	Hyllpaket	Shelf
6	328364	x	Hörn	Corner
7	329057	x	Hylla gavel bak	Shelf gable rear
8	327394	x	Gavel	Gable
9	323046	x	Skåp övre L=1674	Cupboard upper L=1674
10	323082	x	Hyllpaket	Shelf
11	327366	x	Överbäddskåp L1980	Upper bed L1980
12	860402	x	Gångjärn	Hinge
13	860405	x	Gångjärn	Hinge
14	312233	x	Regel låsning	Lock bar
15	323846	x	Rasskydd ö-bäddskåp	Protective plate
16	316428	x	Handtag	Handle
17	312713	x	Bärregel (vikbar)	Bearing rail
18	312726	x	Kloss bärregel	Block bearing rail
19	329060	x	Vägg front	Wall front
20	316115	x	Hörn inredning	Corner
21	324321	x	Täckvinkel hörn inredning	Cover for corner
22	312613	T	Stege ö-bäddsskåp 201x1800 kpl.	Ladder upper bed 201x1800 cpl.
23	860426	T	Krok t. stege	Hook for ladder
24	326020	x	Skåp gavel	Cupboard
25	326021	x	Hyllpaket	Shelf
26	323153	x	Skåp övre L=1674	Cupboard upper L=1674
27	323155	x	Hyllpaket	Shelf
28	329058	x	Hylla gavel bak	Shelf gable rear
29	329059	x	Vägg front	Wall front
30	321209	x	Värmespalt gavel	Air gap gable
31	323797	x	Sängram vån.säng V u. ribbotten	Bed bottom L without laths
32	325430	x	Ribbotten kpl.	Laths bottom cpl.
33	311985	x	Ribba sängbotten L=718 B=63	Lath bed bottom L=718 B=63
34	312046	x	Band t. ribbotten	Band for laths bottom
35	324117	x	Bärregel	Bearing rail
36	312436	x	Bärregel L=440	Bearing rail L=440
37	323798	x	Sängram vån.säng V u. ribbotten	Bed bottom L without laths
38	316199	x	Skena gardin L1020	Curtain rod L1020
39	329694	T	Skåp kök kpl. m. frostade luckor	Cupboard kitchen cpl. with frosted doors
40	329692	T	Lucka H	Door R
41	329693	T	Lucka V	Door L
42	329790	T	Skåp utskjut kökskåp kpl. m. frostade luckor	Cupboard projekting cpl. with frosted doors
43	329699	T	Lucka V	Door L
44	329791	T	Skåp utskjut kökskåp kpl. m. frostade luckor	Cupboard projekting cpl. with frosted doors
45	329698	T	Lucka H	Door H
46	326059	T	Skåp bar kpl. m. frostade luckor	Coctail cabinet cpl. with frosted doors
			T= Tillbehör	T= Accessory

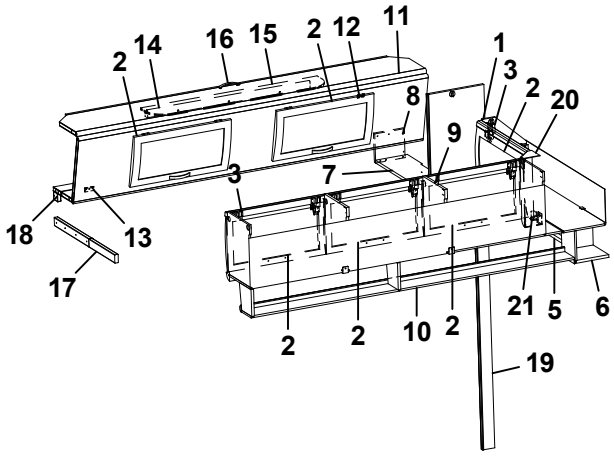
2 14 16 15 2 12 11 1 3 2 20 8 9 7 3 18 13 17 2 2 10 2 21 5 6 19

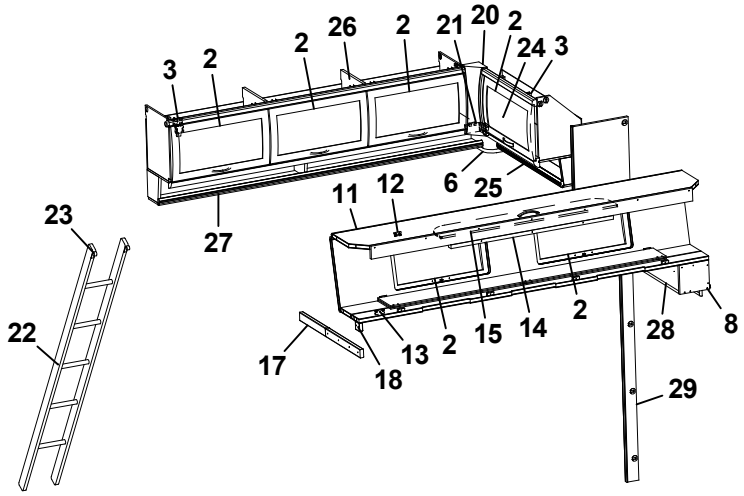
3 2 2 26 2 21 20 2 24 3 6 25 27 11 12 23 22 17 18 13 2 15 14 2 28 8 29

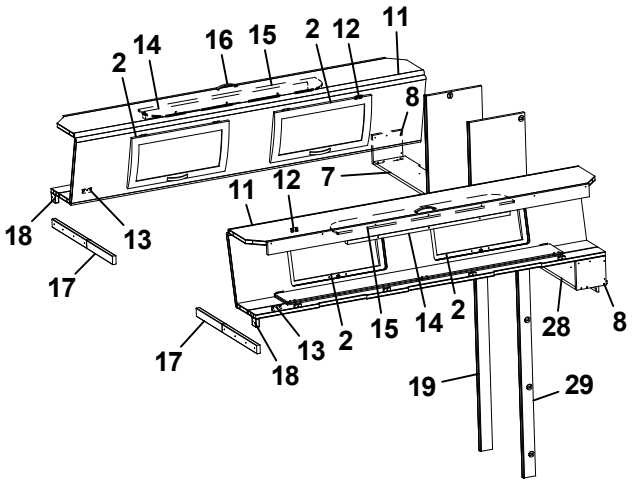
2 14 16 15 2 12 11 8 18 13 17 11 12 7 17 18 13 2 15 14 2 28 8 19 29

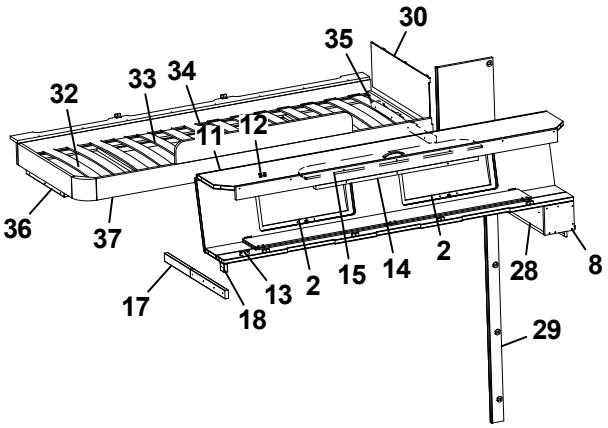
30 35 32 33 34 11 12 36 37 17 18 13 2 15 14 2 28 8 29

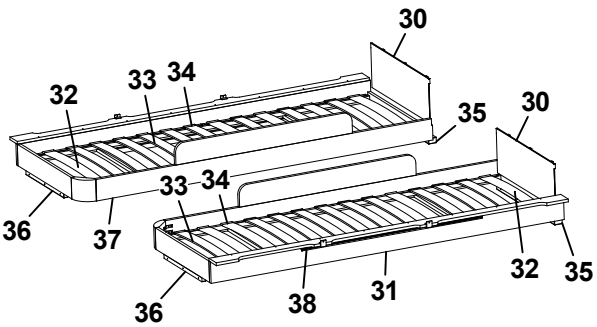
30 32 33 34 35 30 36 37 33 34 32 35 36 38 31

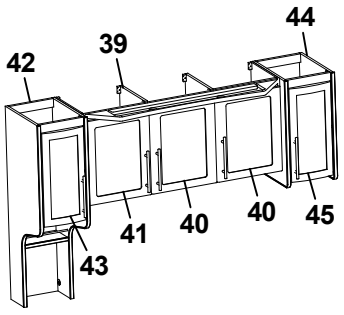
44 42 39 41 40 40 45 43

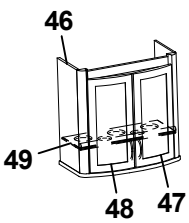
46 49 48 47

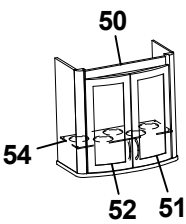
50 54 52 51

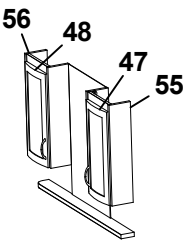
56 48 47 55

Pos Fig	Det. nr Part. No	Ingår Fitted	OBS!! Ange alltid årsmodell vid beställning av inredning Benämning	OBS!! Specify always year of model when ordering equipment Description
47	326061	T	Lucka H 236x500	Door R 236x500
48	326062	T	Lucka V 236x500	Door L 236x500
49	323723	x	Hylla	Shelf
50	330317	T	Skåp bar kpl. m. belysning	Coctail cabinet cpl. with lighting
51	325364	x	Lucka H 236x500	Door R 236x500
52	323426	x	Lucka V 236x500	Door L 236x500
53	330180	T	Skiva acryl	Pane acryl
54	326069	T	Skåp tvättrum H kpl. m. frostade luckor	Cupboard washroom R cpl. with frosted doors
55	326070	T	Skåp tvättrum V kpl. m. frostade luckor	Cupboard washroom L cpl. with frosted doors

T= Tillbehör

T= Accessory

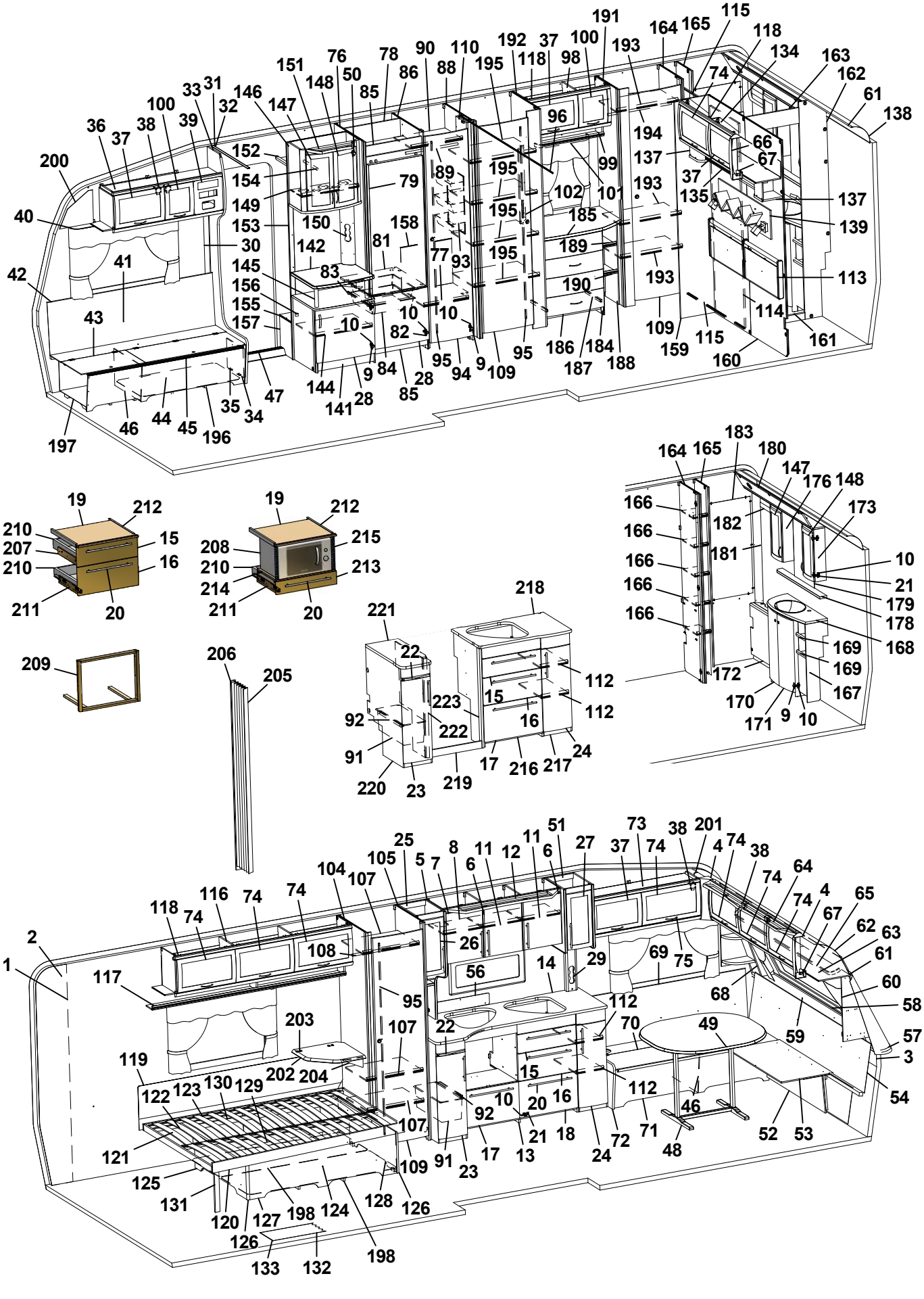
1 2 3 4 5 6 7 8 9 10 11 12 13 14 15 16 17 18 19 20 21 22 23 24 25 26 27 28 29 30 31 32 33 34 35 36 37 38 39 40 41 42 43 44 45 46 47 48 49 50 51 52 53 54 56 57 58 59 60 61 62 63 64 65 66 67 68 69 70 71 72 73 74 75 76 77 78 79 81 82 83 84 85 86 88 89 90 91 92 93 94 95 96 98 99 100 101 102 104 105 107 108 109 110 112 113 114 115 116 117 118 119 120 121 122 123 124 125 126 127 128 129 130 131 132 133 134 135 137 138 139 141 142 144 145 146 147 148 149 150 151 152 153 154 155 156 157 158 159 160 161 162 163 164 165 166 167 168 169 170 171 172 173 176 178 179 180 181 182 183 184 185 186 187 188 189 190 191 192 193 194 195 196 197 198 200 201 202 203 204 205 206 207 208 209 210 211 212 213 214 215 217 218 219 220 221 222 223

Pos Fig	Det. nr Part. No	Ingår Fitted	OBS!! Ange alltid årsmodell vid beställning av inredning Benämning	OBS!! Specify always year of model when ordering equipment Description
1	316707	M	Tapet vägg/tak	Wall paper
2	316021	M	Tejp tapet 20 mm	Tape, wall paper 20 mm
3	316022	M	Tejp tapet 60 mm	Tape, wall paper 60 mm
4	504668	x	Belysning hörn 2x5 W plast	Illumination corner 2x5 W plastic
5	329557	x	Skåp kök L1120 kpl.	Cupboard kitchen L1120 cpl.
6	329251	x	Lucka H	Door R
--	317502	x	Handtag d:o	Handle d:o
7	329252	x	Lucka V	Door L
--	317502	x	Handtag d:o	Handle d:o
8	329247	x	Hylla	Shelf
9	311917	x	Gångjärn	Hinge
10	312588	x	Platta gångjärn	Plate hinge
11	329248	x	Hylla	Shelf
12	329340-D	x	Ljusramp köksskåp	Light holder
13	329644	x	Diskbänk kpl. u. skiva	Kitchen sink cpl. without board
14	329642-D	x	Skiva diskbänk	Board
15	329331	x	Lådförstycke	Drawer front
16	329239	x	Lådförstycke	Drawer front
17	329586	x	Lucka	Door
18	329240	x	Lucka	Door
19	328945	x	Skärbräda	Cutting board
20	317503	x	Handtag	Handle
21	315202	x	Gångjärn	Hinge
22	330218	x	Skärbräda	Cutting board
23	329584	x	Lucka V	Door L
--	317502	x	Handtag d:o	Handle d:o
24	329650	x	Lucka H 270x740	Door R 270x740
25	329633	x	Skåp utskjut kökskåp kpl.	Cupboard projekting cpl.
26	329634	x	Lucka V 236x500	Door L 236x500
27	329636	x	Lucka H 236x500	Door R 236x500
28	323503	x	Lucka H 550x470	Door R 550x470
29	326902	x	Front el-uttag	Front outlet
30	504400	x	List täck el-kabel B=44 L=2000	Cover strip B=44 L=2000
31	316270	x	List snäpp undre L2379	List under L2379
32	316268	x	List snäpp övre L2379	List upper L2379
33	329888	x	Stolpe först. L1948 kpl. m. lucka	Support bar cpl. with door
34	320005	x	Lucka	Door
35	312589	x	Gångjärn	Hinge
36	328528	x	Skåp övre elc.	Cupboard upper
37	323002	x	Lucka	Door
38	860406	x	Gångjärn	Hinge
39	325495	x	Täckfront radio	Cover radio
40	316898	x	Skena gardin L1020	Curtain rod L1020
41	325767	x	Värmespalt H fram	Air gap R.F.
42	860423	M	List kant U-gap ljusbrun	Strip, light brown
			M= Metervara T= Tillbehör	M= On the metre T= Accessory

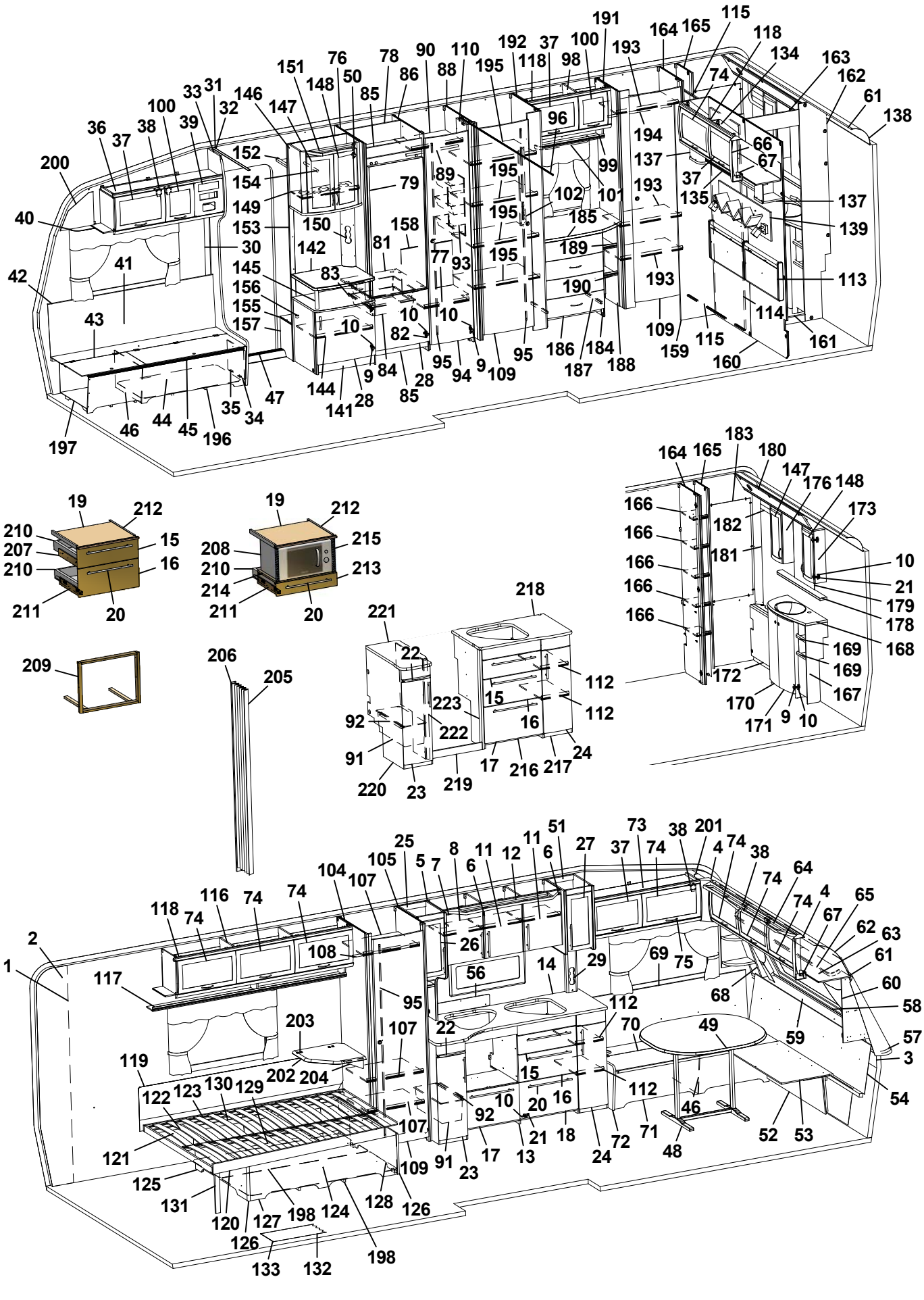

Pos Fig	Det. nr Part. No	Ingår Fitted	OBS!! Ange alltid årsmodell vid beställning av inredning Benämning	OBS!! Specify always year of model when ordering equipment Description
43	323446	x	Lock bäddlåda H F	Cover bed box R.F.
44	324424	x	Front bäddlåda H F	Front bed box R.F.
45	860562	x	List bädd	List bed
46	312825	x	Stöd bäddlåda HF	Support bed box
47	314687	x	Tröskel aluminium L=850	Threshold aluminium L=850
48	316012	x	Bordsstativ	Table stand
49	329493-F	x	Bordsskiva 940x1025 *	Table top 940x1025 *
--	372083-A	T	Bordsskiva 940x1026 *	Table top 940x1026 *
--	372083-D	T	Bordsskiva 940x1026 *	Table top 940x1026 *
50	316037	x	Gångjärn	Hinge
51	326246	x	Skåp utskjut köksskåp kpl.	Cupboard projekting cpl.
52	323180	x	Front bäddlåda gavel	Front bed box gable
53	323205	x	Skiva rundsittgrupp	Sheet seat
54	329718	x	Värmespalt gavel fram	Air gap
56	401717	x	Flamskydd glas	Flame guard
57	210082	x	Hylla front L2376	Shelf front L2376
58	860593	x	Raskant plast L=2600	Cantlist shelf front L=2600
59	329712	x	Luftspalt fronthylla	Air gap shelf front
60	329686	x	Front högtalare H	Front loudspeaker R
61	313884	x	List plast radie L=2379	List L=2379
62	316005	x	Skiva plast 295x2363x1	Plastic sheet
63	323044	x	Skåp gavel fram L=2365	Cupboard L=2365
64	329428-D	x	Ljusramp gavelskåp	Light holder
65	316900	x	Skena gardin L1920	Curtain rod L1920
66	316115	x	Hörn inredning	Corner
67	324321	x	Täckvinkel hörn inredning	Cover for corner
68	329687	x	Front högtalare	Front loudspeaker L
69	325761	x	Värmespalt V fram	Air gap L.F.
70	329572	x	Lock bäddlåda V F	Cover bed box L.F
71	329578	x	Front bäddlåda V F	Front bed box L.F.
72	323449	x	Gavel bäddlåda V F	Gable bed box L.F
73	328363	x	Skåp övre L=1032	Cupboard upper L=1032
74	323000	x	Lucka	Door
75	316428	x	Handtag	Handle
76	326859	x	Vägg kyl V	Wall refrigerator L
77	326598	x	Hylla garderob nedre	Shelf wardrobe lower
78	371558	x	Bakstycke kyl	Back cupboard
79	329706	x	Skiva kyl/frys 509x1169 ERLE 15285 ljus	Sheet refrigerator/freezer ERLE 15285 light
--	329707	x	Skiva kyl/frys 509x1169 ARPA 1027 mörk	Sheet refrigerator/freezer ARPA 1027 dark
81	371556	x	Hylla under kyl	Shelf under refrigerator
82	316799	x	Gångjärn	Hinge
83	312712	x	Glidlist trådback (säljes i par)	Sliding strip tray (pair)
84	310325	x	Trådback vit 427x427x85	Tray 427x427x85
85	326133	x	Front skåp under kyl	Front cupboard
86	326590	x	Vägg kyl H	Wall refrigerator R
			M= Metervara T= Tillbehör	M= On the metre T= Accessory

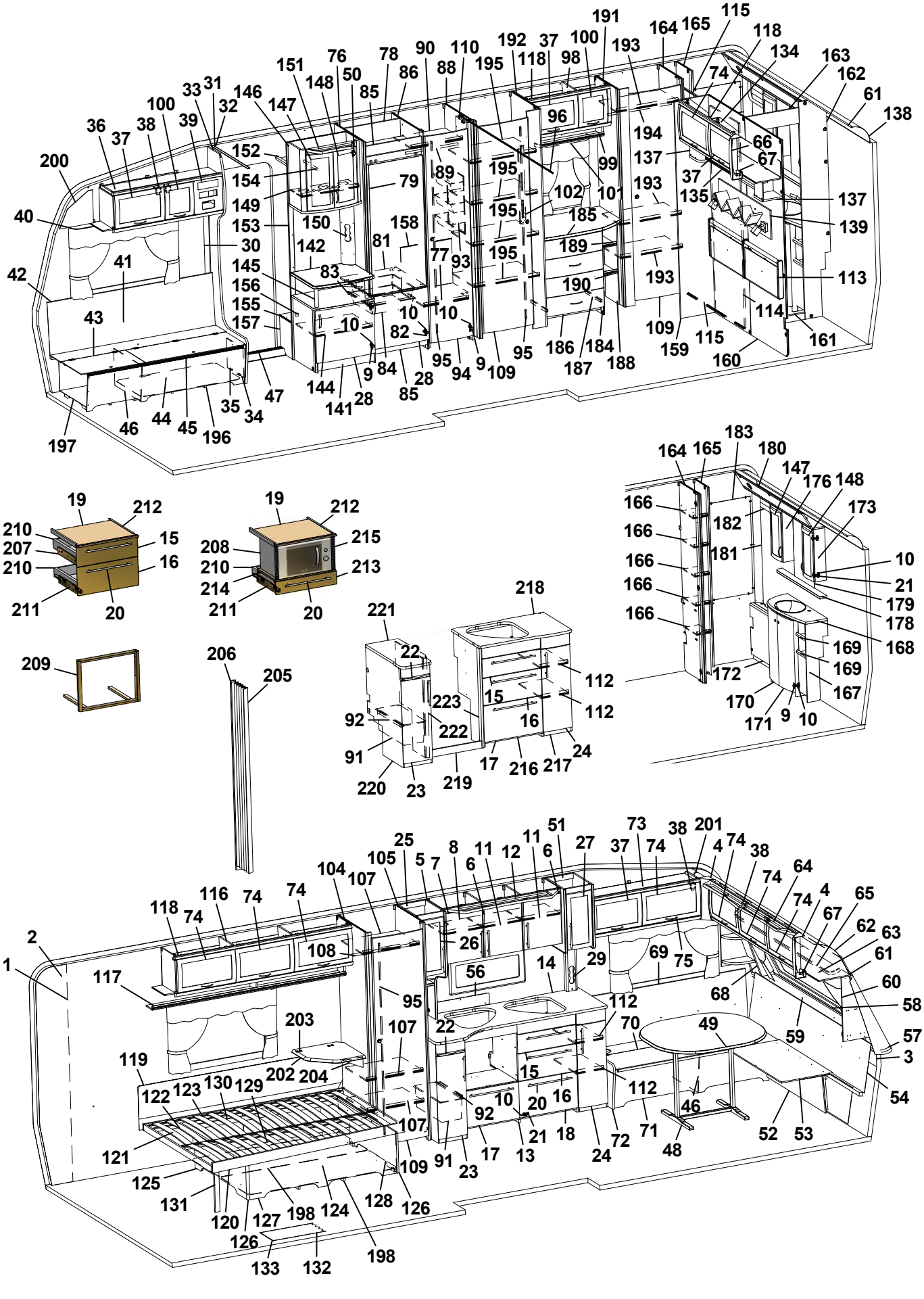
1 2 3 4 5 6 7 8 9 10 11 12 13 14 15 16 17 18 19 20 21 22 23 24 25 26 27 28 29 30 31 32 33 34 35 36 37 38 39 40 41 42 43 44 45 46 47 48 49 50 51 52 53 54 56 57 58 59 60 61 62 63 64 65 66 67 68 69 70 71 72 73 74 75 76 77 78 79 81 82 83 84 85 86 88 89 90 91 92 93 94 95 96 98 99 100 101 102 104 105 107 108 109 110 111 112 113 114 115 116 117 118 119 120 121 122 123 124 125 126 127 128 129 130 131 132 133 134 135 136 137 138 139 140 141 142 143 144 145 146 147 148 149 150 151 152 153 154 155 156 157 158 159 160 161 162 163 164 165 166 167 168 169 170 171 172 173 174 175 176 177 178 179 180 181 182 183 184 185 186 187 188 189 190 191 192 193 194 195 196 197 198 199 200 201 202 203 204 205 206 207 208 209 210 211 212 213 214 215 216 217 218 219 220 221 222 223

Pos Fig	Det. nr Part. No	Ingår Fitted	OBS!! Ange alltid årsmodell vid beställning av inredning Benämning	OBS!! Specify always year of model when ordering equipment Description
88	326303	x	Vägg garderob H	Wall wardrobe R
89	316197	x	Galgstång L=782	Clothes hanger L=782
90	326551	x	Hylla garderob övre	Shelf wardrobe upper
91	309010	x	Trådback vit 227x527x185	Tray 227x527x185
92	315488	x	Glidlist trådback L430 D14	Sliding strip tray L430 D14
93	312162	x	Korg garderob 330x140x520	Basket
94	321519	x	Dörr 415x1850	Door 415x1850
95	314523	x	Rätningslist dörr L=1715	List L=1715
96	314724	x	Skena draperi L=1780	Drapery rail L=1780
98	323803	x	Skåp övre L790	Cupboard upper L 790
99	323810	x	Hyllpaket	Shelf
100	323001	x	Lucka	Door
101	316907	x	Skena gardin L 500	Curtain rod L 500
102	320624	x	Front el-uttag 130x665	Front outlet 130x665
104	325994	x	Vägg garderob V	Wall wardrobe L
105	325999	x	Vägg garderob H	Wall wardrobe R
107	321876	x	Hylla garderob	Shelf wardrobe
108	316197	x	Galgstång L=782	Clothes hanger L=782
109	321518	x	Dörr 490x1850	Door 490x1850
110	323114	x	Nisch vikdörr	Niche folding door
112	326103	x	Hylla	Shelf
113	325742	x	Värmespalt gavel bak	Air gap
114	325489	x	Skjutdörr tvättrum	Door
115	316030	x	Skena skjutdörr	Curtain rod
116	323046	x	Skåp övre L=1674	Cupboard upper L=1674
117	323082	x	Hyllpaket	Shelf
118	315194	x	Gångjärn	Hinge
119	312006	x	Värmespalt V-H bak	Air gap L-R rear
120	324035	x	Sängram u. ribbotten	Bed bottom without laths
121	325343	x	Ribbotten kpl.	Laths bottom cpl.
122	311985	x	Ribba sängbotten L=718 B=63	Lath bed bottom L=718 B=63
123	312046	x	Band t. ribbotten	Band for laths bottom
124	325475	x	Sänglåda kpl.	Bed box cpl.
125	322346	x	Gavel säng V	Gable bed L
126	860590	x	List hörn L=2500	Corner strip L=2500
127	323282	x	Front säng	Front bed
128	325542	x	Gavel säng H	Gable bed R
129	315203	x	Regel 17,5x55x1415	Wood lath pine 17,5x55x1415
130	315204	x	Regel 17,5x40x1415	Wood lath pine 17,5x40x1415
131	322338	x	Stöd säng 15,5x45x360	Support bed
132	316004	M	Matta golv, Solidwood	Carpet floor, Solidwood
133	314708	T	Matta golv	Carpet floor
134	323461	x	Skåp gavel bak V L1410	Cupboard upper L1410
135	323466	x	Hyllpaket	Shelf
137	328364	x	Hörn	Corner
			M= Metervara T= Tillbehör	M= On the metre T= Accessory

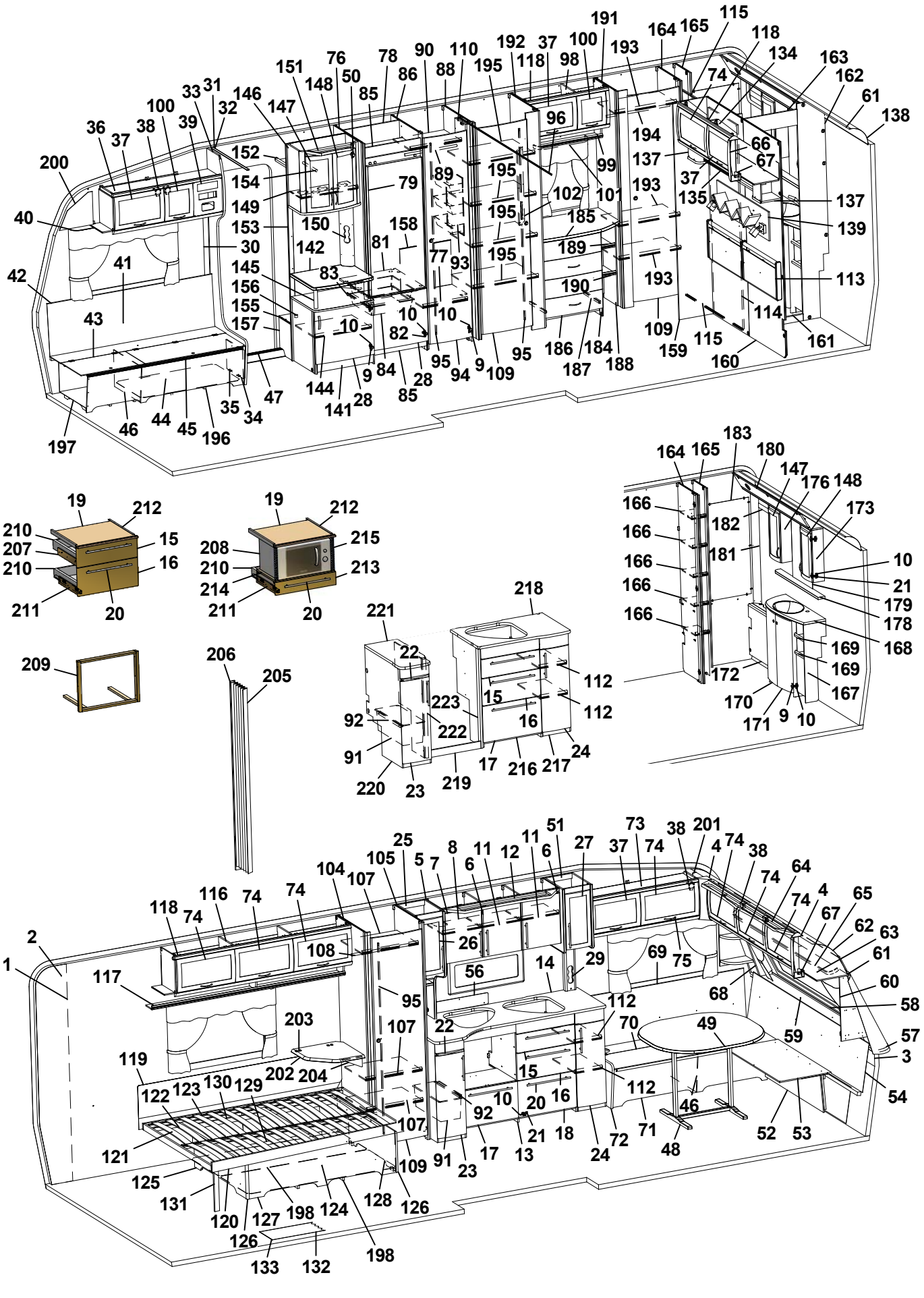
1 2 3 4 5 6 7 8 9 10 11 12 13 14 15 16 17 18 19 20 21 22 23 24 25 26 27 28 29 30 31 32 33 34 35 36 37 38 39 40 41 42 43 44 45 46 47 48 49 50 51 52 53 54 56 57 58 59 60 61 62 63 64 65 66 67 68 69 70 71 72 73 74 75 76 77 78 79 81 82 83 84 85 86 88 89 90 91 92 93 94 95 96 98 99 100 101 102 104 105 107 108 109 110 111 112 113 114 115 116 117 118 119 120 121 122 123 124 125 126 127 128 129 130 131 132 133 134 135 136 137 138 139 140 141 142 143 144 145 146 147 148 149 150 151 152 153 154 155 156 157 158 159 160 161 162 163 164 165 166 167 168 169 170 171 172 173 174 175 176 177 178 179 180 181 182 183 184 185 186 187 188 189 190 191 192 193 194 195 196 197 198 199 200 201 202 203 204 205 206 207 208 209 210 211 212 213 214 215 216 217 218 219 220 221 222 223

Pos Fig	Det. nr Part. No	Ingår Fitted	OBS!! Ange alltid årsmodell vid beställning av inredning Benämning	OBS!! Specify always year of model when ordering equipment Description
138	316005	x	Skiva plast 295x2363x1	Plastic sheet
139	329660	x	Hylla	Shelf
141	326764	x	TV-bänk kpl. u. skiva	TV-bench cpl. whitout board
142	328461	x	Skiva TV-bänk *	Board *
144	324284	x	Hylla	Shelf
145	323703	x	Rundstav folierad L=192	Round staff L=192
146	325679	x	Skåp bar kpl.	Coctail cabinet cpl.
147	323426	x	Lucka V 236x500	Door L 236x500
148	325364	x	Lucka H 236x500	Door R 236x500
149	323723	x	Hylla	Shelf
150	325624	x	Front el-uttag	Front outlet
151	329690-D	x	Ljusramp barskåp	Light holder
152	321411	x	Hylla garderob övre	Shelf
153	324265	x	Vägg garderob	Wall wardrobe
154	316197	x	Galgstång L=782	Clothes hanger L=782
155	328444	x	Hylla instegsgarderob *	Shelf *
156	314897	x	Bussning plast Ø=29 mm	Bushing plastic
157	322328	x	Front hylla garderob	Front
158	326552	x	Täckskiva exp. kärl	Cover expansion vessel
159	325277	x	Front vägg tvättrum	Front
160	325276	x	Vägg tvättrum	Wall
161	325358	x	Tröskel	Threshold
162	325356	x	Vägg tvättrum	Wall
163	325357	x	Överbit tvättrum	Overlap washroom
164	325270	x	Vägg garderob H	Wall wardrobe R
165	325274	x	Vägg garderob H	Wall wardrobe R
166	325354	x	Hylla	Shelf
167	325355	x	Skåp tvättställ u. skiva	Cupboard washroom without board
168	328457-E	x	Skiva skåp tvättställ	Board cupboard wash basin
169	325465	x	Hylla	Shelf
170	325471	x	Lucka V	Door L
171	325470	x	Lucka H	Door R
172	325359	x	Front gavel bak	Front
173	325361	x	Skåp tvättrum H	Cupboard washroom R
176	325362	x	Skåp tvättrum V	Cupboard washroom L
178	328458-E	x	Hylla	Shelf
179	315999	x	Spegel 440x700x3	Mirror 440x700x3
180	325360	x	Ljusramp	Light holder
181	325490	x	Front hörn	Front
182	325841	x	List täck L=465	Cover strip L=465
183	313266	x	Spegel 475x995x3	Mirror
184	323539	x	Byrå kpl. u. skiva	Chest of drawers without board
185	328348	x	Skiva byrå *	Board *
186	323541	x	Låda byrå	Drawer
187	315215	x	Glidskena låda (säljes i par)	Slide bar (exp. in pair)
			M= Metervara T= Tillbehör	M= On the metre T= Accessory

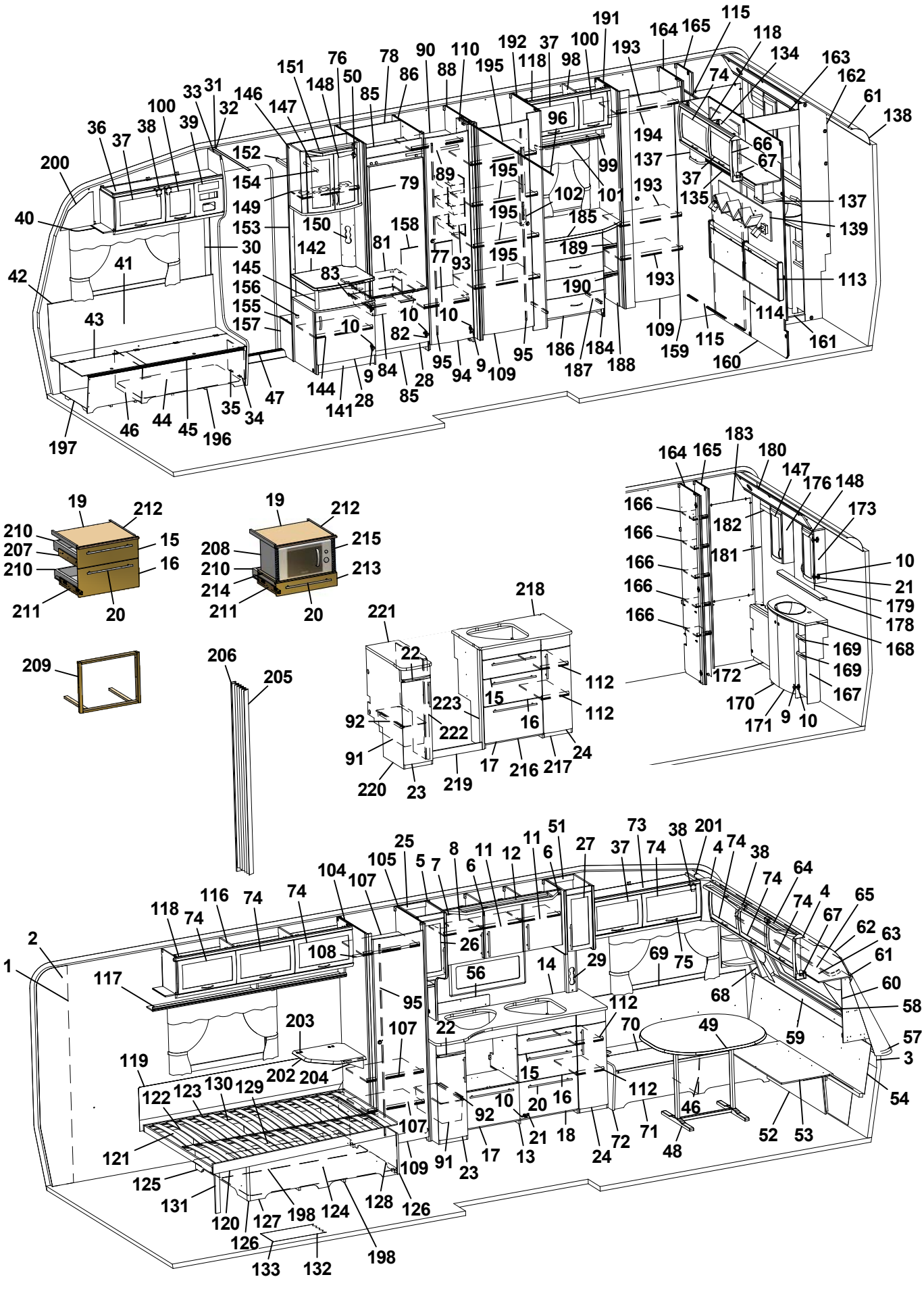
1 2 3 4 5 6 7 8 9 10 11 12 13 14 15 16 17 18 19 20 21 22 23 24 25 26 27 28 29 30 31 32 33 34 35 36 37 38 39 40 41 42 43 44 45 46 47 48 49 50 51 52 53 54 56 57 58 59 60 61 62 63 64 65 66 67 68 69 70 71 72 73 74 75 76 77 78 79 81 82 83 84 85 86 88 89 90 91 92 93 94 95 96 98 99 100 101 102 104 105 107 108 109 110 111 112 113 114 115 116 117 118 119 120 121 122 123 124 125 126 127 128 129 130 131 132 133 134 135 136 137 138 139 140 141 142 143 144 145 146 147 148 149 150 151 152 153 154 155 156 157 158 159 160 161 162 163 164 165 166 167 168 169 170 171 172 173 174 175 176 177 178 179 180 181 182 183 184 185 186 187 188 189 190 191 192 193 194 195 196 197 198 199 200 201 202 203 204 205 206 207 208 209 210 211 212 213 214 215 216 217 218 219 220 221 222 223

Pos Fig	Det. nr Part. No	Ingår Fitted	OBS!! Ange alltid årsmodell vid beställning av inredning Benämning	OBS!! Specify always year of model when ordering equipment Description
188	324082	x	Hylla vid byrå kpl.	Shelf cpl.
189	324084	x	Hylla övre	Shelf
190	323814	x	Hylla undre	Shelf
191	325269	x	Vägg garderob V	Wall wardrobe L
192	326301	x	Vägg garderob H	Wall wardrobe R
193	325329	x	Hylla	Shelf
194	316197	x	Galgstång L=782	Clothes hanger L=782
195	325720	x	Hylla	Shelf
196	324134	x	Luftspalt H-fram	Air gap R front
197	324138	x	Luftspalt fram	Air gap front
198	324938	x	Luftspalt sänglåda	Air gap bed box
200	327193	x	Täckskiva gavel H	Cover R
201	327194	x	Täckskiva gavel V	Cover L
202	328360	T	Skiva TV-hylla *	Board *
203	860621	T	Gångjärn	Hinge
204	315749	T	Stöd	Support board
205	315216	T	Vikdörr 1900x1500	Folding door
206	330478	T	Bakdel nisch vikdörr	Back niche folding door
207	329619	x	Monteringssats kpl. lådor	Mounting kit cpl. drawers
208	329620	T	Monteringssats kpl. mikro i diskbänk	Mounting kit cpl. micro in kitchen sink
209	329621	T	Monteringssats kpl. ugn	Mounting kit cpl. oven
210	317514	x	Låda	Drawer
211	317382	x	Glidskena låda (säljes i par)	Slide bar, drawer (exp. in pair)
--	801701	x	Skruv 6x16 d:o	Screw 6x16 d:o
212	860157	x	List glid	Sliding list
213	329598	T	Lådförstycke	Drawer front
214	329626	T	Hylla mikro	Shelf
215	401521	T	Galler micro	Grating
216	329878	T	Diskbänk kpl. u. skiva	Kitchen sink cpl. without board
217	329850	T	Utskjut diskbänk kpl.	Projection kitchen sink cpl.
218	330225-D	T	Skiva diskbänk	Board
219	327243	T	Front	Front
220	330199	T	Utskjut diskbänk kpl.	Projection kitchen sink cpl.
221	330226-D	T	Skiva utskjut	Board
222	329852	T	Gavel V	Gable L
223	327256	T	List	List
			* = Ange laminat A, D eller F vid beställning. A = Laminat ARPA 3124 gråprickig D = Laminat ARPA 2203 mörk F = Laminat ARPA 2558 ljus	* = Specify laminate A, D or F in order. A = Laminate ARPA 3124 grey spotted D = Laminate ARPA 2203 dark F = Laminate ARPA 2558 light
			Dyntyger, gardiner m.m. (se tyger)	Cushion textilies, curtains etc. (see textiles
			M= Metervara T= Tillbehör	M= On the metre T= Accessory

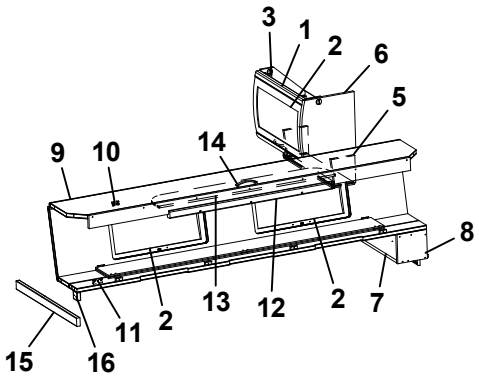
3
1
2
6
5
9
10
14
8
15
16
11
2
13
12
2
7

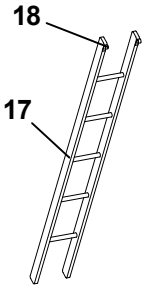
18
17

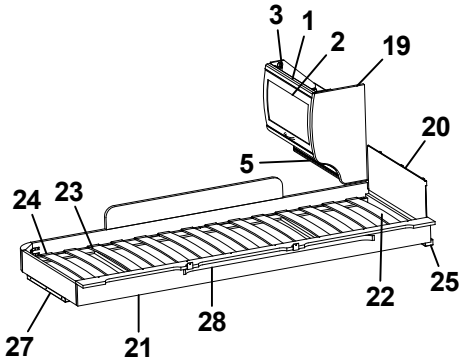
3
1
2
19
20
5
24
23
25
22
27
21
28

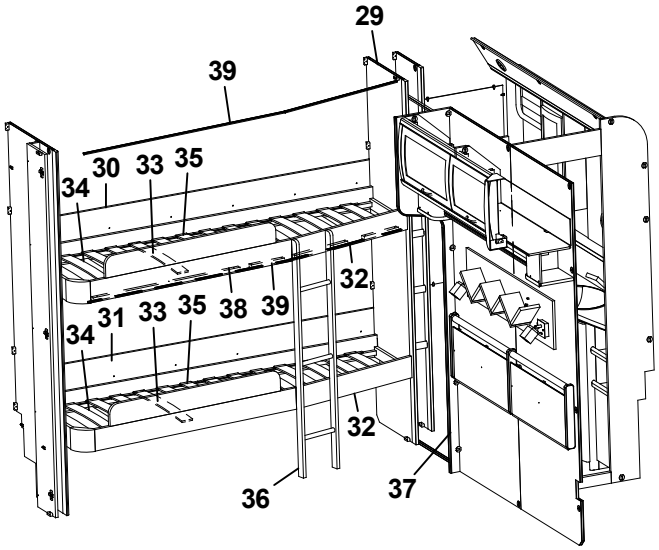
29
39
34
30
33
35
32
31
33
35
38
39
34
32
36
37

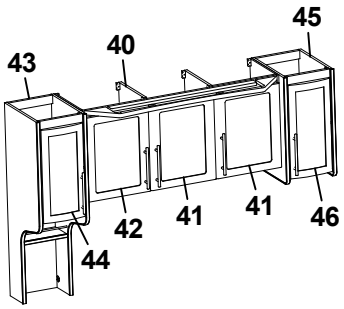
45
43
40
42
41
41
46
44

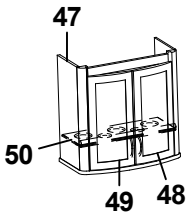
47
50
49
48

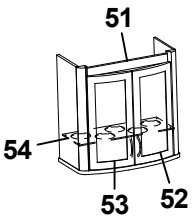
51
54
53
52

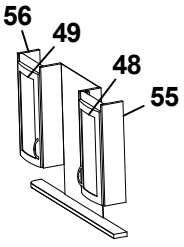
56
49
48
55

Pos Fig	Det. nr Part. No	Ingår Fitted	OBS!! Ange alltid årsmodell vid beställning av inredning Benämning	OBS!! Specify always year of model when ordering equipment Description
1	323884	x	Skåp gavel bak L560	Cupboard gable L560
2	323000	x	Lucka	Door
3	315194	x	Gångjärn	Hinge
5	323888	x	Hyllpaket	Shelf
6	327545	x	Gavel rundad	Gable
7	372339	x	Hylla gavel bak	Shelf gable rear
8	327394	x	Gavel	Gable
9	327366	x	Överbäddskåp L1980	Upper bed L1980
10	860402	x	Gångjärn	Hinge
11	860405	x	Gångjärn	Hinge
12	312233	x	Regel låsning	Lock bar
13	323846	x	Rasskydd ö-bäddskåp	Protective plate
14	316428	x	Handtag	Handle
15	312313	x	Bärregel 670x22x22	Bearing rail 670x22x22
16	312726	x	Kloss bärregel	Block bearing rail
17	312613	T	Stege ö-bäddsskåp 201x1800 kpl.	Ladder upper bed 201x1800 cpl.
18	860426	T	Krok t. stege	Hook for ladder
19	326241	x	Gavel rundad	Gable
20	321209	x	Värmespalt gavel	Air gap gable
21	323797	x	Sängram vån.säng V u. ribbotten	Bed bottom L without laths
22	325430	x	Ribbotten kpl.	Laths bottom cpl.
23	311985	x	Ribba sängbotten L=718 B=63	Lath bed bottom L=718 B=63
24	312046	x	Band t. ribbotten	Band for laths bottom
25	324117	x	Bärregel	Bearing rail
27	312436	x	Bärregel L=440	Bearing rail L=440
28	316199	x	Skena gardin L1020	Curtain rod L1020
29	326730	x	Vägg garderob H	Wall wardrobe R
30	326729	x	Värmespalt	Air gap
31	330419	x	Värmespalt	Air gap
32	326728	x	Sängram u. ribbotten	Bed bottom without laths
33	326733	x	Ribbotten kpl.	Laths bottom cpl.
34	311985	x	Ribba sängbotten L=718 B=63	Lath bed bottom L=718 B=63
35	312046	x	Band t. ribbotten	Band for laths bottom
36	329257	x	Stege	Ladder
37	326641	x	Front vägg tvättrum	Front
38	375018	T	List draperiskena (4 delar)	List drapery rail (4 parts)
39	315907	T	Skena draperi L=1920	Drapery rail L=1920
40	329694	T	Skåp kök kpl. m. frostade luckor	Cupboard kitchen cpl. with frosted doors
41	329692	T	Lucka H	Door R
42	329693	T	Lucka V	Door L
43	329790	T	Skåp utskjut kökskåp kpl. m. frostade luckor	Cupboard projekting cpl. with frosted doors
44	329699	T	Lucka V	Door L
45	329791	T	Skåp utskjut kökskåp kpl. m. frostade luckor	Cupboard projekting cpl. with frosted doors
46	329698	T	Lucka H	Door H
47	326059	T	Skåp bar kpl. m. frostade luckor	Coctail cabinet cpl. with frosted doors
			T= Tillbehör	T= Accessory

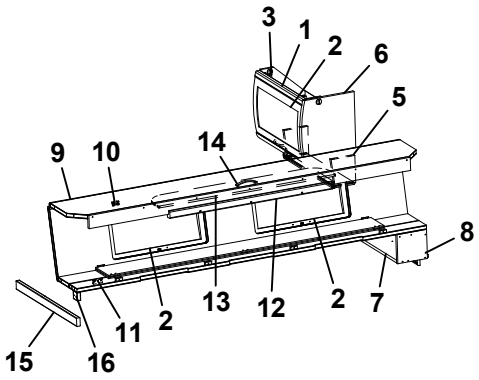
3
1
2
6
5
9
10
14
8
15
16
11
2
13
12
2
7

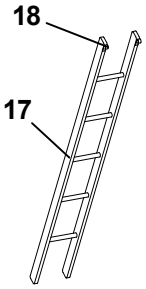
18
17

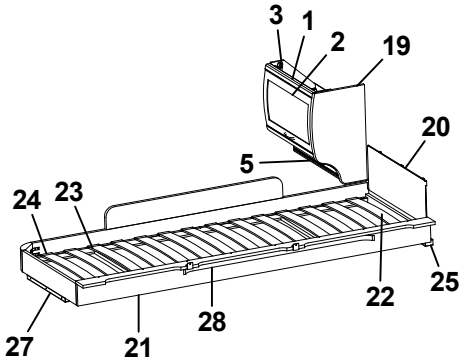
3
1
2
19
20
5
24
23
25
22
27
21
28

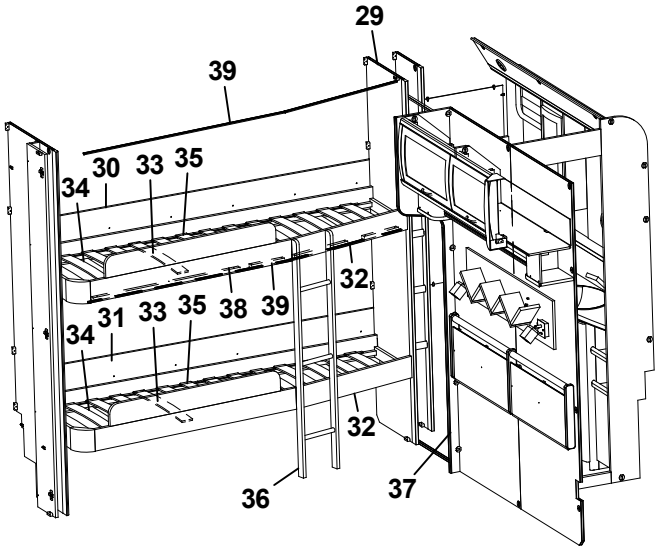
29
39
34
30
33
35
32
31
33
35
38
39
34
32
36
37

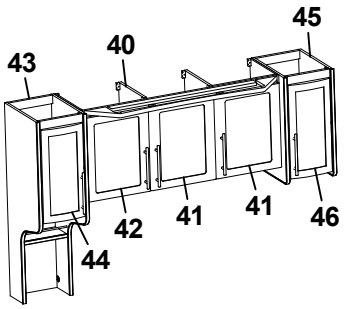
45
43
40
42
41
41
46
44

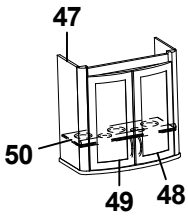
47
50
49
48

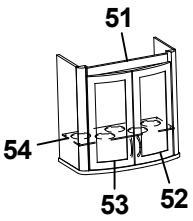
51
54
53
52

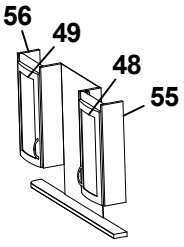
56
49
48
55

Pos Fig	Det. nr Part. No	Ingår Fitted	OBS!! Ange alltid årsmodell vid beställning av inredning Benämning	OBS!! Specify always year of model when ordering equipment Description
48	326061	T	Lucka H 236x500	Door R 236x500
49	326062	T	Lucka V 236x500	Door L 236x500
50	323723	x	Hylla	Shelf
51	330317	T	Skåp bar kpl. m. belysning	Coctail cabinet cpl. with lighting
52	325364	x	Lucka H 236x500	Door R 236x500
53	323426	x	Lucka V 236x500	Door L 236x500
54	330180	T	Skiva acryl	Pane acryl
55	326069	T	Skåp tvättrum H kpl. m. frostade luckor	Cupboard washroom R cpl. with frosted doors
56	326070	T	Skåp tvättrum V kpl. m. frostade luckor	Cupboard washroom L cpl. with frosted doors

T= Tillbehör

T= Accessory

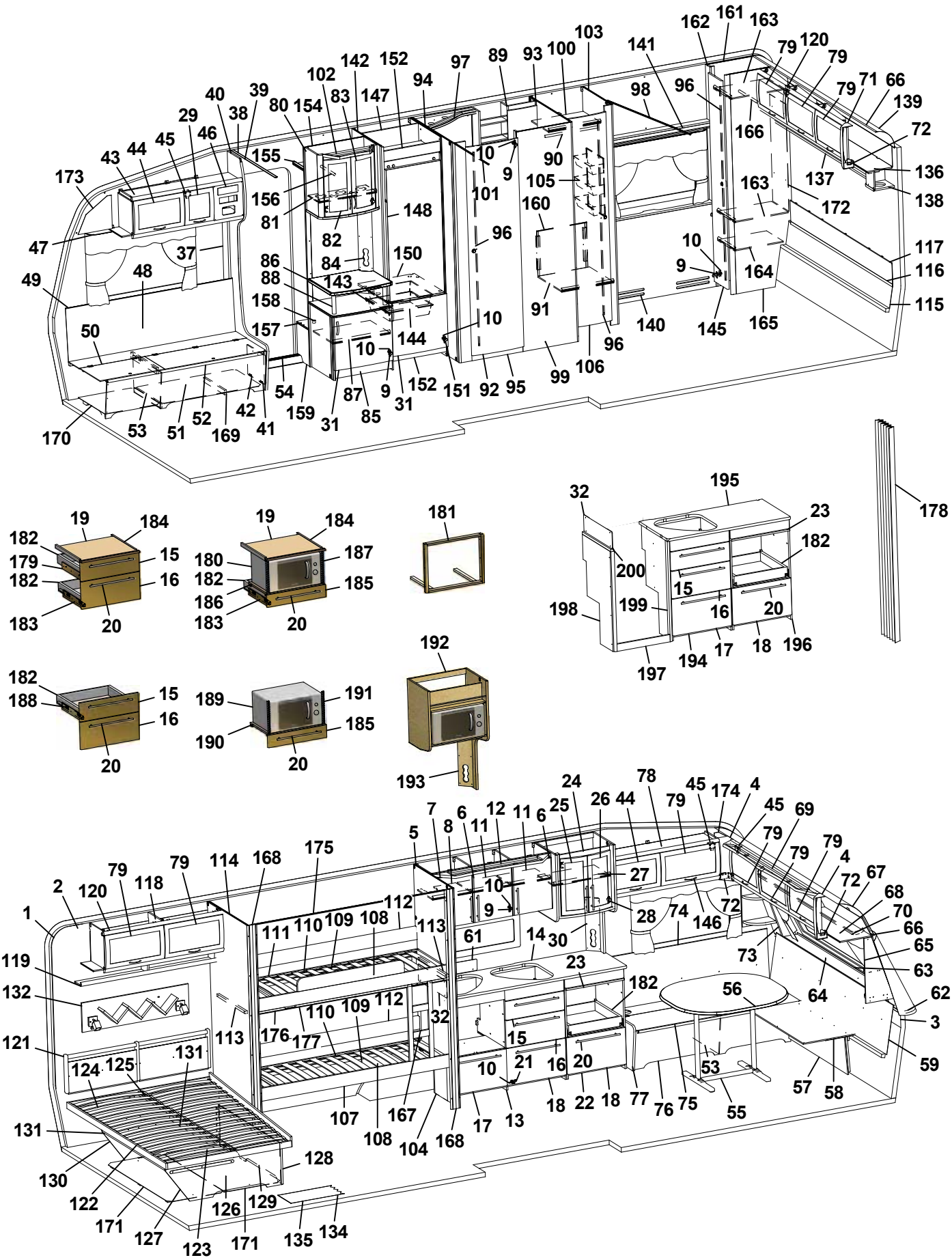
1 2 3 4 5 6 7 8 9 10 11 12 13 14 15 16 17 18 19 20 21 22 23 24 25 26 27 28 29 30 31 32 37 38 39 40 41 42 43 44 45 46 47 48 49 50 51 52 53 54 55 56 57 58 59 61 62 63 64 65 66 67 68 69 70 71 72 73 74 75 76 77 78 79 80 83 84 85 86 87 88 89 90 91 92 93 94 95 96 97 98 99 100 101 102 103 104 105 106 107 108 109 110 111 112 113 114 117 118 119 120 121 122 123 124 125 126 127 128 129 130 131 132 134 135 136 137 138 139 140 141 142 143 144 145 146 147 148 150 151 152 153 154 155 156 157 158 159 160 161 162 163 164 165 166 167 168 169 170 171 172 173 174 175 176 177 178 179 180 181 182 183 184 185 186 187 188 189 190 191 192 193 194 195 196 197 198 199 200

Pos Fig	Det. nr Part. No	Ingår Fitted	OBS!! Ange alltid årsmodell vid beställning av inredning Benämning	OBS!! Specify always year of model when ordering equipment Description
1	316707	M	Tapet vägg/tak	Wall paper
2	316021	M	Tejp tapet 20 mm	Tape, wall paper 20 mm
3	316022	M	Tejp tapet 60 mm	Tape, wall paper 60 mm
4	504668	x	Belysning hörn 2x5 W plast	Illumination corner 2x5 W plastic
5	329557	x	Skåp kök L1120 kpl.	Cupboard kitchen L1120 cpl.
6	329251	x	Lucka H	Door R
--	317502	x	Handtag d:o	Handle d:o
7	329252	x	Lucka V	Door L
--	317502	x	Handtag d:o	Handle d:o
8	329247	x	Hylla	Shelf
9	311917	x	Gångjärn	Hinge
10	312588	x	Platta gångjärn	Plate hinge
11	329248	x	Hylla	Shelf
12	329340-D	x	Ljusramp köksskåp	Light holder
13	329517	x	Diskbänk kpl. u. skiva	Kitchen sink cpl. without board
14	329680-D	x	Skiva diskbänk	Board
15	329331	x	Lådförstycke	Drawer front
16	329239	x	Lådförstycke	Drawer front
17	329586	x	Lucka	Door
18	329240	x	Lucka	Door
19	328945	x	Skärbräda	Cutting board
20	317503	x	Handtag	Handle
21	315202	x	Gångjärn	Hinge
22	329865	x	Utskjut diskbänk	Projection kitchen sink
23	329869	x	Skärbräda	Cutting board
24	329681	x	Skåp utskjut köksskåp	Cupboard
25	329634	x	Lucka V 236x500	Door L 236x500
--	317502	x	Handtag d:o	Handle d:o
26	329636	x	Lucka H 236x500	Door R 236x500
--	317502	x	Handtag d:o	Handle d:o
27	322376	x	Hylla	Shelf
28	316037	x	Gångjärn	Hinge
29	323001	x	Lucka	Door
30	324295	x	Front el-uttag 130x470	Front outlet 130x470
31	323503	x	Lucka H 550x470	Door R 550x470
32	401715	x	Flamskydd	Flame guard
37	504400	x	List täck el-kabel B=44 L=2000	Cover strip B=44 L=2000
38	316270	x	List snäpp undre L2379	List under L2379
39	316268	x	List snäpp övre L2379	List upper L2379
40	329888	x	Stolpe först. L1948 kpl. m. lucka	Support bar cpl. with door
41	320005	x	Lucka	Door
42	312589	x	Gångjärn	Hinge
43	328528	x	Skåp övre elc.	Cupboard upper
44	323002	x	Lucka	Door
45	860406	x	Gångjärn	Hinge
			M= Metervara T= Tillbehör	M= On the metre T= Accessory

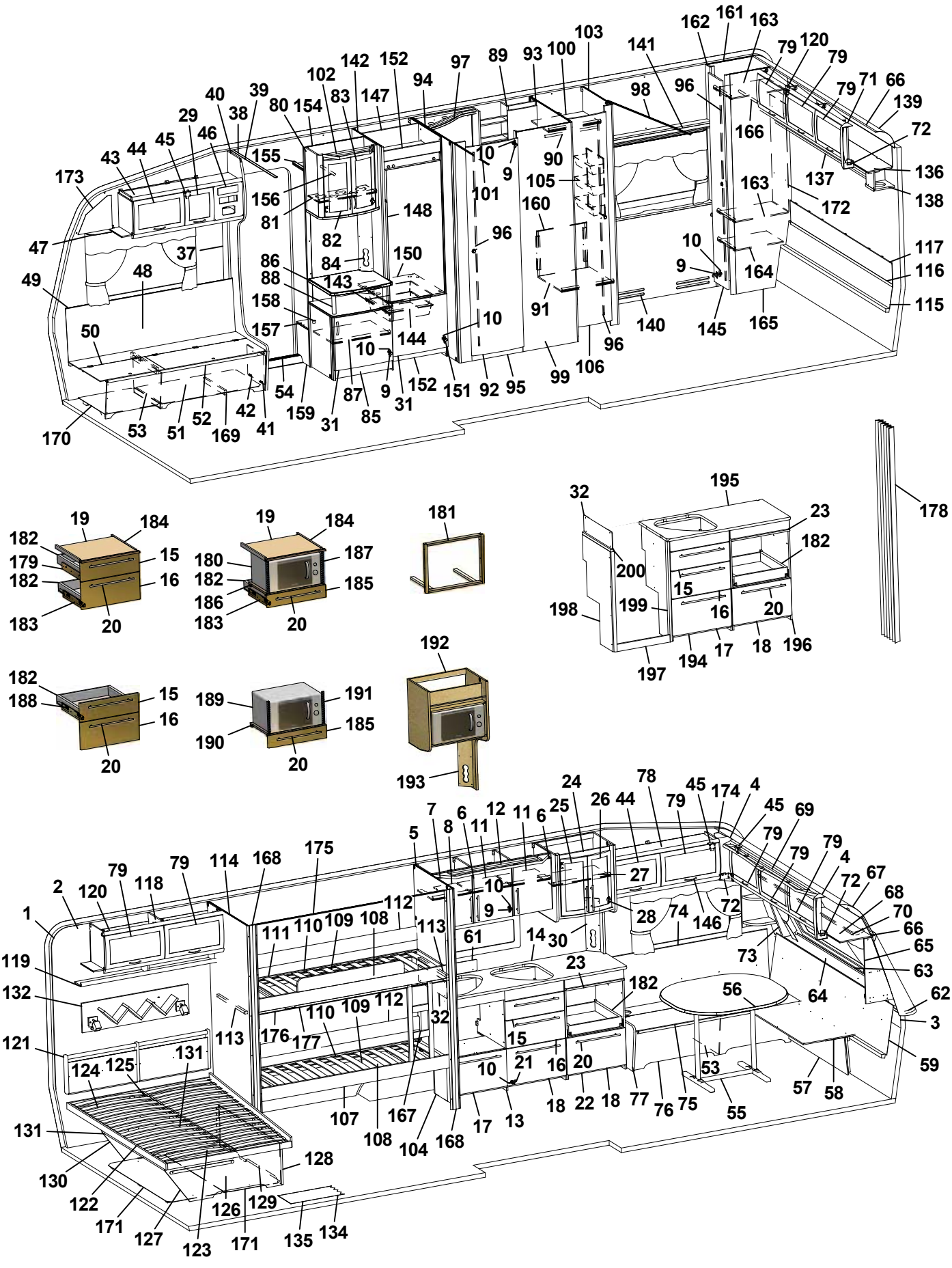
1 2 3 4 5 6 7 8 9 10 11 12 13 14 15 16 17 18 19 20 21 22 23 24 25 26 27 28 29 30 31 32 37 38 39 40 41 42 43 44 45 46 47 48 49 50 51 52 53 54 55 56 57 58 59 61 62 63 64 65 66 67 68 69 70 71 72 73 74 75 76 77 78 79 80 83 84 85 86 87 88 89 90 91 92 93 94 95 96 97 98 99 100 101 102 103 104 105 106 107 108 109 110 111 112 113 114 117 118 119 120 121 122 123 124 125 126 127 128 129 130 131 132 134 135 136 137 138 139 140 141 142 143 144 145 146 147 148 150 151 152 153 154 155 156 157 158 159 160 161 162 163 164 165 166 167 168 169 170 171 172 173 174 175 176 177 178 179 180 181 182 183 184 185 186 187 188 189 190 191 192 193 194 195 196 197 198 199 200

Pos Fig	Det. nr Part. No	Ingår Fitted	OBS!! Ange alltid årsmodell vid beställning av inredning Benämning	OBS!! Specify always year of model when ordering equipment Description
46	325495	x	Täckfront radio	Cover radio
47	316898	x	Skena gardin L1020	Curtain rod L1020
48	325767	x	Värmespalt H fram	Air gap R.F.
49	860423	M	List kant U-gap ljusbrun	Strip, light brown
50	323446	x	Lock bäddlåda H F	Cover bed box R.F.
51	324424	x	Front bäddlåda H F	Front bed box R.F.
52	860562	x	List bädd	List bed
53	312825	x	Stöd bäddlåda HF	Support bed box
54	314687	x	Tröskel aluminium L=850	Threshold aluminium L=850
55	316012	x	Bordsstativ	Table stand
56	329493-F	x	Bordsskiva 940x1025 *	Table top 940x1025 *
--	372083-A	T	Bordsskiva 940x1026 *	Table top 940x1026 *
--	372083-D	T	Bordsskiva 940x1026 *	Table top 940x1026 *
57	323180	x	Front bäddlåda gavel	Front bed box gable
58	323205	x	Skiva rundsittgrupp	Sheet seat
59	329718	x	Värmespalt gavel fram	Air gap
61	401717	x	Flamskydd glas	Flame guard
62	210082	x	Hylla front L2376	Shelf front L2376
63	860593	x	Raskant plast L=2600	Cantlist shelf front L=2600
64	329712	x	Luftspalt fronthylla	Air gap shelf front
65	329686	x	Front högtalare H	Front loudspeaker R
66	313884	x	List plast radie L=2379	List L=2379
67	316005	x	Skiva plast 295x2363x1	Plastic sheet
68	323044	x	Skåp gavel fram L=2365	Cupboard L=2365
69	329428-D	x	Ljusramp gavelskåp	Light holder
70	316900	x	Skena gardin L1920	Curtain rod L1920
71	316115	x	Hörn inredning	Corner
72	324321	x	Täckvinkel hörn inredning	Cover for corner
73	329687	x	Front högtalare V	Front loudspeaker L
74	325761	x	Värmespalt V fram	Air gap L.F.
75	329572	x	Lock bäddlåda V F	Cover bed box L.F
76	329578	x	Front bäddlåda V F	Front bed box L.F.
77	323449	x	Gavel bäddlåda V F	Gable bed box L.F
78	328363	x	Skåp övre L=1032	Cupboard upper L=1032
79	323000	x	Lucka	Door
80	325679	x	Skåp bar kpl.	Coctail cabinet cpl.
81	323723	x	Hylla	Shelf
82	323426	x	Lucka V 236x500	Door L 236x500
83	325364	x	Lucka H 236x500	Door R 236x500
84	325624	x	Front el-uttag	Front outlet
85	326764	x	TV-bänk kpl. u. skiva	TV-bench cpl. whitout board
86	328461	x	Skiva TV-bänk *	Board *
87	324284	x	Hylla	Shelf
88	323703	x	Rundstav folierad L=192	Round staff L=192
89	325684	x	Skåp tvättrum	Cupboard
			M= Metervara T= Tillbehör	M= On the metre T= Accessory

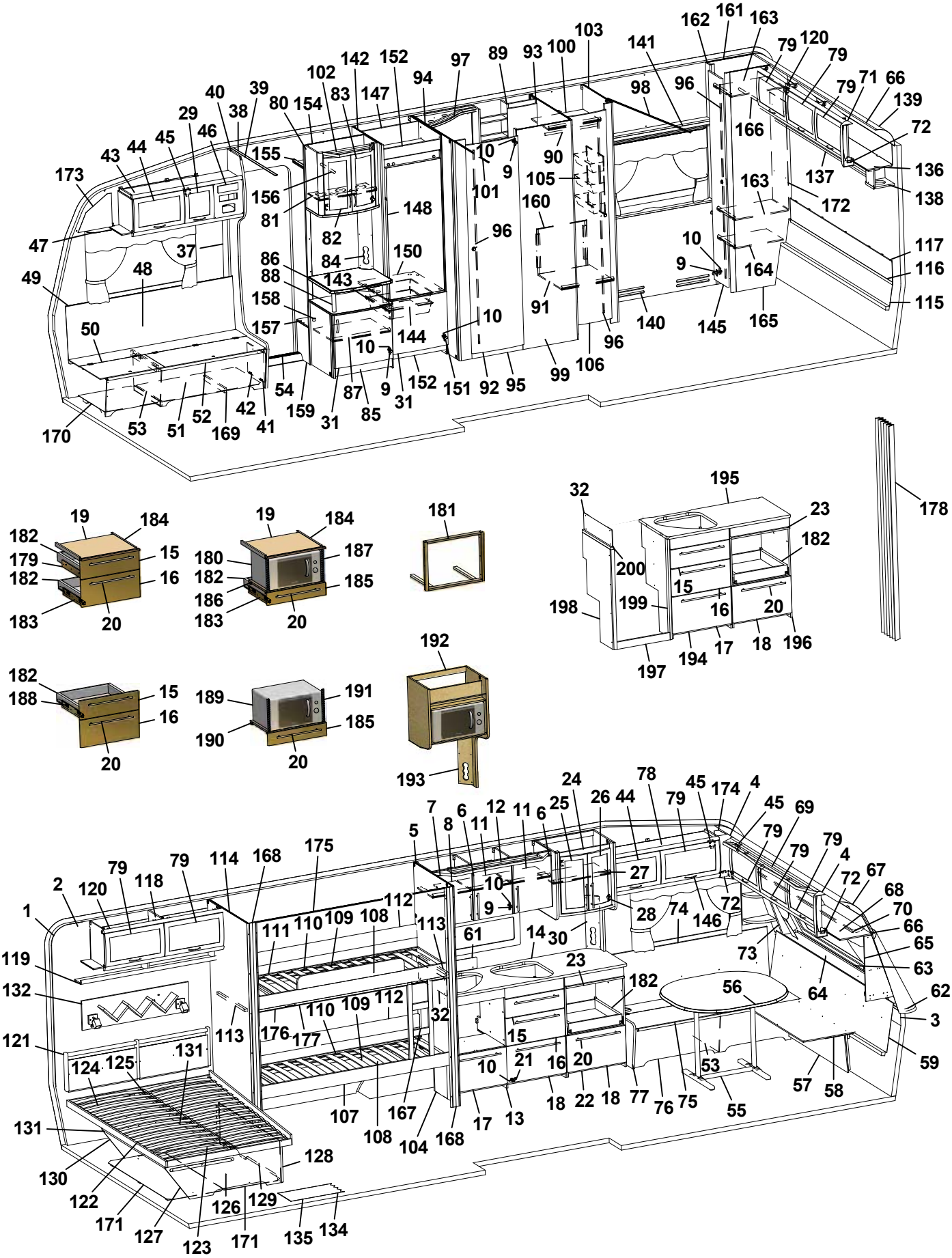
1 2 3 4 5 6 7 8 9 10 11 12 13 14 15 16 17 18 19 20 21 22 23 24 25 26 27 28 30 31 32 37 38 39 40 41 42 43 44 45 46 47 48 49 50 51 52 53 54 55 56 57 58 59 61 62 63 64 65 66 67 68 69 70 71 72 73 74 75 76 77 78 79 80 81 82 83 84 85 86 87 88 89 90 91 92 93 94 95 96 97 98 99 100 101 102 103 104 105 106 107 108 109 110 111 112 113 114 115 116 117 118 119 120 121 122 123 124 125 126 127 128 129 130 131 132 134 135 136 137 138 139 140 141 142 143 144 145 146 147 148 150 151 152 154 155 156 157 158 159 160 161 162 163 164 165 166 167 168 169 170 171 172 173 174 175 176 177 178 179 180 181 182 183 184 185 186 187 188 189 190 191 192 193 194 195 196 197 198 199 200

Pos Fig	Det. nr Part. No	Ingår Fitted	OBS!! Ange alltid årsmodell vid beställning av inredning Benämning	OBS!! Specify always year of model when ordering equipment Description
90	316197	x	Galgstång L=782	Clothes hanger L=782
91	324494	x	Hylla nedre	Shelf
92	321518	x	Dörr 490x1850	Door 490x1850
93	324485	x	Vägg tvättrum H	Wall washroom R
94	326990	x	Vägg tvättrum V	Wall washroom L
95	320646	x	Tröskel tvättrum	Threshold
96	314523	x	Rätningslist dörr L=1715	List L=1715
97	329524-D	x	Ljusramp tvättrum	Light holder
98	314917	x	Skena draperi L=1190	Drapery rail L=1190
99	324489	x	Vägg tvättrum yttre	Wall washroom
100	324493	x	Hylla övre	Shelf
101	314722	x	Skena draperi L=900	Curtain rod L=900
102	329690-D	x	Ljusramp barskåp	Light holder
103	324486	x	Vägg garderob H	Wall wardrobe R
104	324482	x	Vägg H	Wall R
105	312162	x	Korg garderob 330x140x520	Basket
106	321519	x	Dörr 415x1850	Door 415x1850
107	324484	x	Sängram nedre fällbar u. ribbotten	Bed bottom without laths
108	325433	x	Ribbotten kpl.	Laths bottom cpl.
109	311985	x	Ribba sängbotten L=718 B=63	Lath bed bottom
110	312046	x	Band t. ribbotten	Band for laths bottom
111	324481	x	Sängram fast övre u. ribbotten	Bed bottom upper without laths
112	321919	x	Värmespalt H-bak	Air gap R rear
113	167308	x	Bärregel 22x22x540	Bearing rail
114	324483	x	Vägg V	Wall L
115	323293	x	Värmespalt nedre gavel bak	Air gap under
116	314287	x	List plast L=2270	List plastic L=2270
117	324492	x	Värmespalt övre gavel bak	Air gap upper
118	324043	x	Skåp övre L1114	Cupboard
119	324046	x	Hyllpaket	Shelf
120	315194	x	Gångjärn	Hinge
121	325742	x	Värmespalt gavel bak	Air gap
122	314501	x	Sängram u. ribbotten	Bed bottom without laths
123	325340	x	Ribbotten kpl.	Laths bottom cpl.
124	311985	x	Ribba sängbotten L=718 B=63	Lath bed bottom L=718 B=63
125	312046	x	Band t. ribbotten	Band for laths bottom
126	325478	x	Sänglåda kpl.	Bed box cpl.
127	320981	x	Gavel säng V	Gable bed L
128	860590	x	List hörn L=2500	Corner strip L=2500
129	320374	x	Front säng	Front bed
130	320979	x	Gavel säng H	Gable bed R
131	312861	x	List 17,5x55x1200	Wood lath pine 17,5x55x1200
132	329660	x	Hylla	Shelf
134	316004	M	Matta golv, Solidwood	Carpet floor, Solidwood
135	314708	T	Matta golv	Carpet floor
			M= Metervara T= Tillbehör	M= On the metre T= Accessory

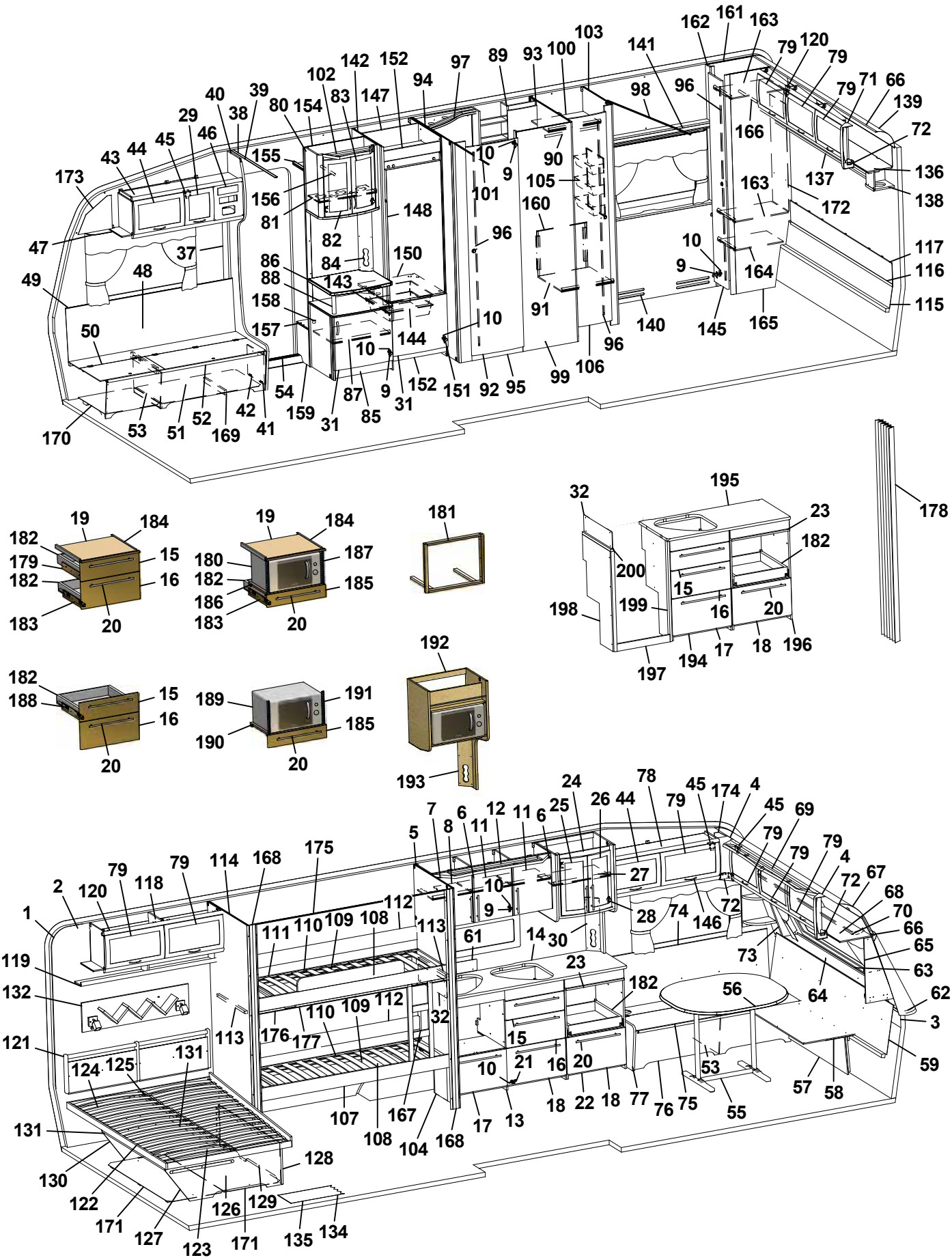
1 2 3 4 5 6 7 8 9 10 11 12 13 14 15 16 17 18 19 20 21 22 23 24 25 26 27 28 29 30 31 32 37 38 39 40 41 42 43 44 45 46 47 48 49 50 51 52 53 54 55 56 57 58 59 61 62 63 64 65 66 67 68 69 70 71 72 73 74 75 76 77 78 79 80 81 82 83 84 85 86 87 88 89 90 91 92 93 94 95 96 97 98 99 100 101 102 103 104 105 106 107 108 109 110 111 112 113 114 116 117 118 119 120 121 122 123 124 125 126 127 128 129 130 131 132 134 135 136 137 138 139 140 141 142 143 144 145 146 147 148 150 151 152 153 154 155 156 157 158 159 160 161 162 163 164 165 166 167 168 169 170 171 172 173 174 175 176 177 178 179 180 181 182 183 184 185 186 187 188 189 190 191 192 193 194 195 196 197 198 199 200

Pos Fig	Det. nr Part. No	Ingår Fitted	OBS!! Ange alltid årsmodell vid beställning av inredning Benämning	OBS!! Specify always year of model when ordering equipment Description
136	324312	x	Skåp gavel bak	Cupboard
137	329217	x	Hyllpaket	Shelf
138	328364	x	Hörn	Corner
139	316005	x	Skiva plast 295x2363x1	Plastic sheet
140	320994	x	Front	Air gap
141	320997	x	Hylla	Shelf
142	326859	x	Vägg kyl V	Wall refrigerator L
143	312712	x	Glidlist trådback (säljes i par)	Sliding strip tray (pair)
144	310325	x	Trådback vit 427x427x85	Tray 427x427x85
145	324080	x	Dörr 260x1850	Door 260x1850
146	316428	x	Handtag	Handle
147	371558	x	Bakstycke stopp kyl	Back cupboard
148	329706	x	Skiva kyl/frys 509x1169 ERLE 15285 ljus	Sheet refrigerator/freezer ERLE 15285 light
--	329707	x	Skiva kyl/frys 509x1169 ARPA 1027 mörk	Sheet refrigerator/freezer ARPA 1027 dark
150	371556	x	Hylla under kyl	Shelf under refrigerator
151	316799	x	Gångjärn	Hinge
152	326133	x	Front skåp under kyl	Front cupboard
154	324265	x	Vägg garderob	Wall wardrobe
155	321411	x	Hylla garderob övre	Shelf
156	316197	x	Galgstång L=782	Clothes hanger L=782
157	328444	x	Hylla instegsgarderob *	Shelf *
158	314897	x	Bussning plast Ø=29 mm	Bushing plastic
159	322328	x	Front hylla garderob	Front
160	327265	x	Täckskiva exp. kärl	Cover expansion vessel
161	323274	x	Vägg garderob V	Wall wardrobe L
162	324496	x	Front garderob	Front wall
163	324498	x	Hylla	Shelf
164	320987	x	Hylla	Shelf
165	323257	x	Vägg garderob H	Wall wardrobe R
166	316197	x	Galgstång L=782	Clothes hanger L=782
167	324114	x	Stege	Ladder
168	325895	x	Stolpe	Support bar
169	324134	x	Luftspalt H-fram	Air gap R front
170	324138	x	Luftspalt fram	Air gap front
171	370738	x	Luftspalt sänglåda	Air gap bed box
172	325732	x	Värmespalt garderob	Air gap
173	327193	x	Täckskiva gavel H	Cover R
174	327194	x	Täckskiva gavel V	Cover L
175	314724	T	Skena draperi L=1780	Drapery rail L=1780
176	327136	T	List draperiskena	List drapery rail
177	315907	T	Skena draperi L=1920	Drapery rail L=1920
178	315216	T	Vikdörr 1900x1500	Folding door
179	329619	x	Monteringssats kpl. lådor	Mounting kit cpl. drawers
180	329620	T	Monteringssats kpl. mikro i diskbänk	Mounting kit cpl. micro in kitchen sink
181	329621	T	Monteringssats kpl. ugn	Mounting kit cpl. oven
			M= Metervara T= Tillbehör	M= On the metre T= Accessory

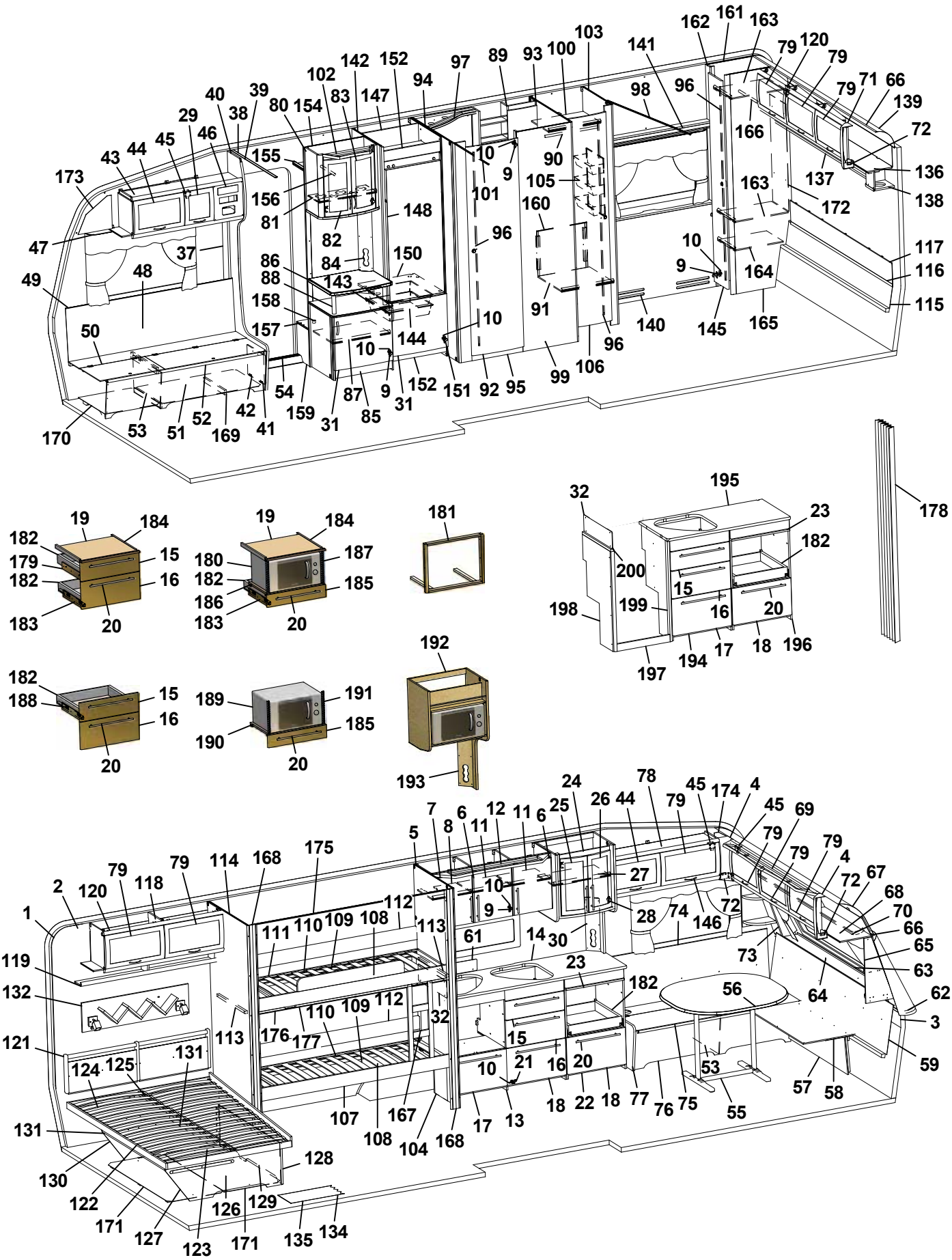
1 2 3 4 5 6 7 8 9 10 11 12 13 14 15 16 17 18 19 20 21 22 23 24 25 26 27 28 30 31 32 37 38 39 40 41 42 43 44 45 46 47 48 49 50 51 52 53 54 55 56 57 58 59 61 62 63 64 65 66 67 68 69 70 71 72 73 74 75 76 77 78 79 80 81 82 83 84 85 86 87 88 89 90 91 92 93 94 95 96 97 98 99 100 101 102 103 104 105 106 107 108 109 110 111 112 113 114 116 117 118 119 120 121 122 123 124 125 126 127 128 129 130 131 132 134 135 136 137 138 139 140 141 142 143 144 145 146 147 148 150 151 152 153 154 155 156 157 158 159 160 161 162 163 164 165 166 167 168 169 170 171 172 173 174 175 176 177 178 179 180 181 182 183 184 185 186 187 188 189 190 191 192 193 194 195 196 197 198 199 200

Pos Fig	Det. nr Part. No	Ingår Fitted	OBS!! Ange alltid årsmodell vid beställning av inredning Benämning	OBS!! Specify always year of model when ordering equipment Description
182	317514	x	Låda	Drawer
183	317382	x	Glidskena låda (säljes i par)	Slide bar, drawer (exp. in pair)
--	801701	x	Skruv 6x16 d:o	Screw 6x16 d:o
184	860157	x	List glid	Sliding list
185	329598	T	Lådförstycke	Drawer front
186	329626	T	Hylla mikro	Shelf
187	401521	T	Galler micro	Grating
188	329595	x	Monteringssats kpl. lådor i utskjut diskbänk	Mounting kit cpl. drawers in proj. kitchen sink
189	329596	T	Monteringssats kpl. mikro i utskjut diskbänk	Mounting kit cpl. micro in proj. kitchen sink
190	329597	T	Hylla mikro d:o	Shelf d:o
191	401679	T	Galler micro d:o	Grating d:o
192	322169	T	Hylla mikrovågsugn	Shelf microwave oven
193	321501	T	Front el-uttag 130x533	Front outlet 130x533
194	329878	T	Diskbänk kpl. u. skiva	Kitchen sink cpl. without board
195	329879-D	T	Skiva diskbänk	Board
196	329865	T	Utskjut diskbänk kpl.	Projection kitchen sink cpl.
197	327243	T	Front	Front
198	329852	T	Gavel V	Gable L
199	327256	T	List	List
200	329871	T	Passbit	Fitting piece
			* = Ange laminat A, D eller F vid beställning. A = Laminat ARPA 3124 gråprickig D = Laminat ARPA 2203 mörk F = Laminat ARPA 2558 ljus	* = Specify laminate A, D or F in order. A = Laminate ARPA 3124 grey spotted D = Laminate ARPA 2203 dark F = Laminate ARPA 2558 light
			Dyntyger, gardiner m.m. (se tyger)	Cushion textilies, curtains etc. (see textiles
			M= Metervara T= Tillbehör	M= On the metre T= Accessory

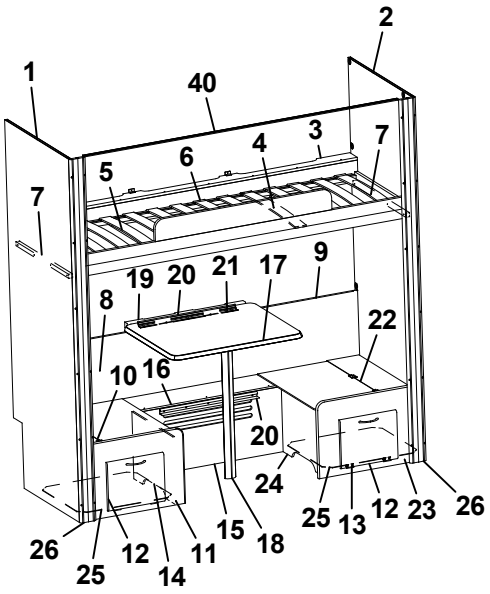
1
2
40
3
4
6
5
7
7
19
20
21
17
9
8
22
10
16
20
24
25
13
12
23
26
26
25
12
14
11
15
18

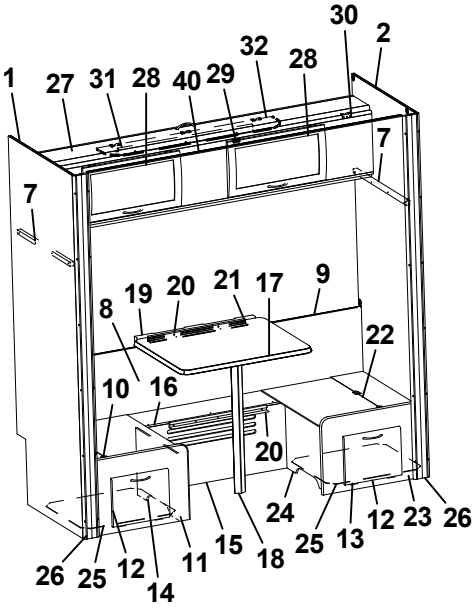
1
30
2
32
28
27
31
28
40
29
7
7
19
20
21
17
9
8
22
10
16
20
24
25
13
12
23
26
26
25
12
14
11
15
18

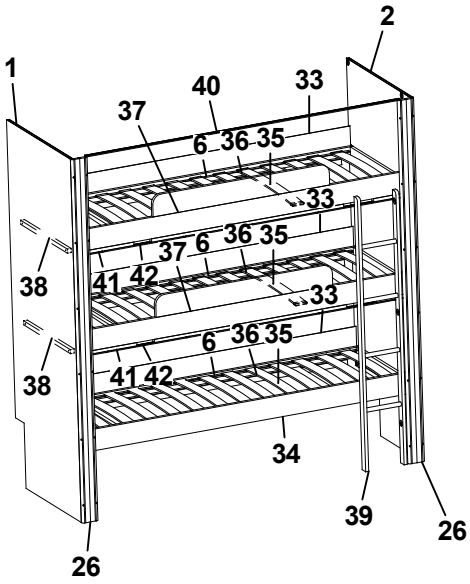
1
2
40
33
37
6
36
35
33
38
37
6
36
35
41
42
33
38
6
36
35
41
42
34
39
26
26

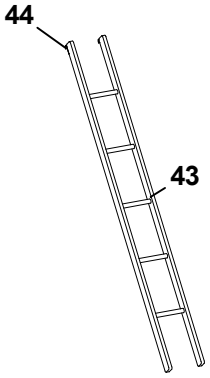
44
43

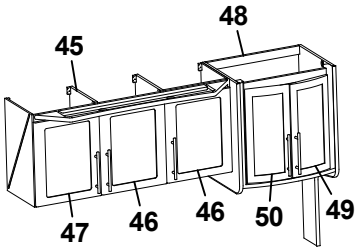
48
45
47
46
46
50
49

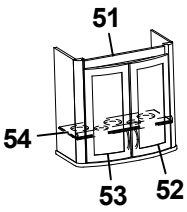
51
54
53
52

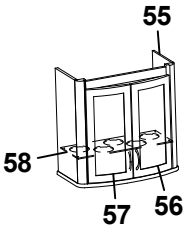
55
58
57
56

Pos Fig	Det. nr Part. No	Ingår Fitted	OBS!! Ange alltid årsmodell vid beställning av inredning Benämning	OBS!! Specify always year of model when ordering equipment Description
1	324483	x	Vägg V	Wall L
2	324482	x	Vägg H	Wall R
3	324927	x	Sängram utan ribbotten	Bed bottom without laths
4	325492	x	Ribbotten kpl.	Laths bottom cpl.
5	311985	x	Ribba sängbotten L=718 B=63	Lath bed bottom L=718 B=63
6	312046	x	Band t. ribbotten	Band for laths bottom
7	312313	x	Bärregel 670x22x22	Bearing rail 670x22x22
8	320341	x	Värmespalt H-bak	Air gap R rear
9	860423	M	List kant U-gap ljusbrun	Strip, light brown
10	324925	x	Lock bäddlåda	Cover bed box
11	323677	x	Gavel bäddlåda bakre	Gable bed box rear
12	320005	x	Lucka	Door
13	312589	x	Gångjärn	Hinge
14	324921	x	Front bäddlåda	Front
15	329501	x	Front bäddlåda	Front bed box
16	320775	x	Lock front bäddlåda 1930x209	Cover front bed box
17	329495-F	x	Bordsskiva 750x600 *	Table top 750x600 *
--	372085-A	x	Bordsskiva 750x600 *	Table top 750x600 *
--	372085-D	x	Bordsskiva 750x600 *	Table top 750x600 *
18	315565	x	Bordsben	Table leg
19	312314	x	Fästregel bord	Bracket
20	300108	x	List bord väggdel L550	List wall
21	300420	x	List upphäng bordsdel L550	List board
22	324926	x	Lock bäddlåda	Cover bed box
23	323675	x	Gavel bäddlåda främre	Gable bed box front
24	324923	x	Front bäddlåda	Front
25	324928	x	Luftspalt M-grupp 475x535	Air gap M-group 475x535
26	325895	x	Stolpe	Support bar
27	324155	x	Överbäddskåp L1920	Upper bed L1920
28	323000	x	Lucka	Door
29	860402	x	Gångjärn	Hinge
30	860405	x	Gångjärn	Hinge
31	312233	x	Regel låsning	Lock bar
32	323846	x	Rasskydd ö-bäddskåp	Protective plate
33	325515	x	Värmespalt V/H-bak	Air gap R rear
34	324484	x	Sängram nedre fällbar u. ribbotten	Bed bottom without laths
35	325433	x	Ribbotten kpl.	Laths bottom cpl.
36	311985	x	Ribba sängbotten L=718 B=63	Lath bed bottom
37	324481	x	Sängram fast övre u. ribbotten	Bed bottom upper without laths
38	167308	x	Bärregel 22x22x540	Bearing rail
39	327072	x	Stege	Ladder
40	314724	T	Skena draperi L=1780	Drapery rail L=1780
41	327136	T	List draperiskena	List drapery rail
42	315907	T	Skena draperi L=1920	Drapery rail L=1920
43	312613	T	Stege ö-bäddsskåp 201x1800 kpl.	Ladder upper bed 201x1800 cpl.
			M= Metervara T= Tillbehör	M= On the metre T= Accessory

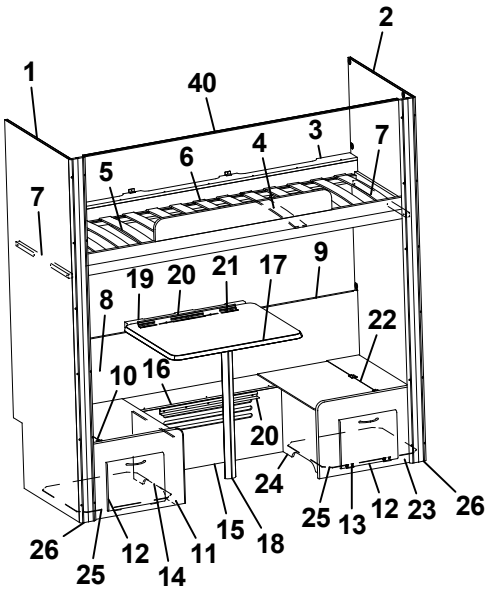
1
2
40
3
4
6
5
7
7
19
20
21
17
9
8
22
10
16
20
24
25
13
12
23
26
26
25
12
14
11
15
18

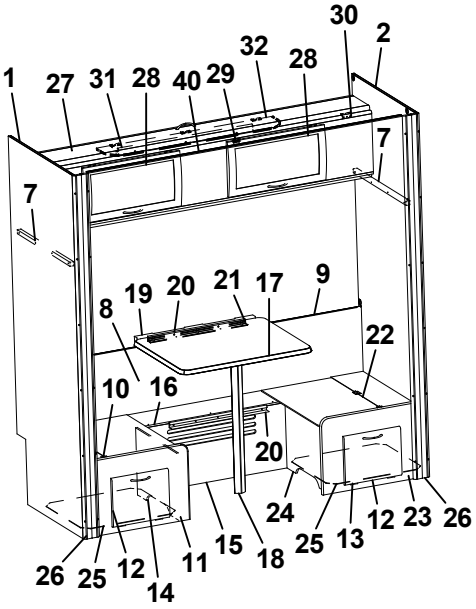
1
30
2
32
28
27
31
28
40
29
7
7
19
20
21
17
9
8
22
10
16
20
24
25
13
12
23
26
26
25
12
14
11
15
18

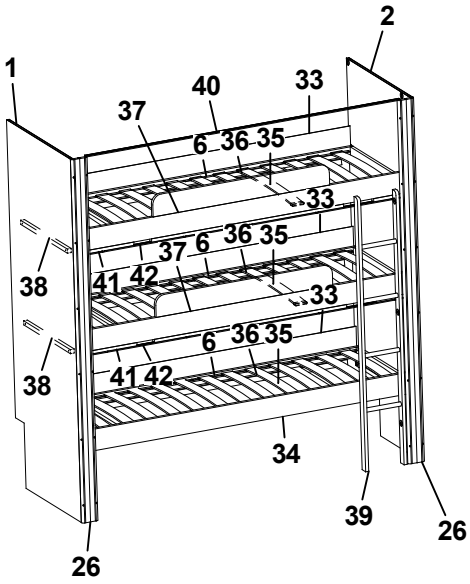
1
2
40
33
37
6
36
35
33
38
37
6
36
35
41
42
33
38
6
36
35
41
42
34
39
26
26

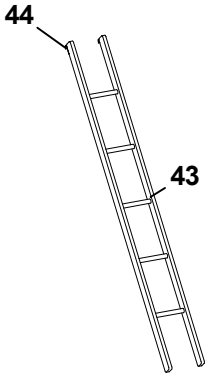
44
43

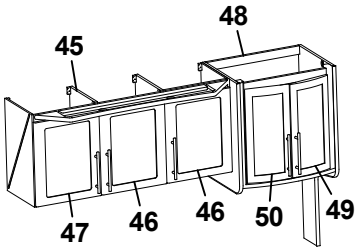
48
45
47
46
46
50
49

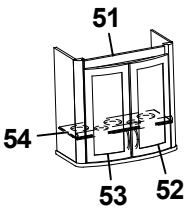
51
54
53
52

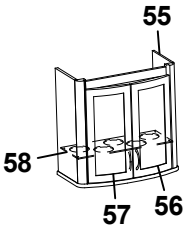
55
58
57
56

Pos Fig	Det. nr Part. No	Ingår Fitted	**OBS!!** Ange alltid årsmodell vid beställning av inredning Benämning	**OBS!!** Specify always year of model when ordering equipment Description
44	860426	T	Krok t. stege	Hook for ladder
45	329694	T	Skåp kök kpl. m. frostade luckor	Cupboard kitchen cpl. with frosted doors
46	329692	T	Lucka H	Door R
47	329693	T	Lucka V	Door L
48	329702	T	Skåp bar kpl. m. frostade luckor	Coctail cabinet cpl.with frosted doors
49	329698	T	Lucka H 236x500	Door R 236x500
50	329699	T	Lucka V 236x500	Door L 236x500
51	326059	T	Skåp bar kpl. m. frostade luckor	Coctail cabinet cpl. with frosted doors
52	326061	T	Lucka H 236x500	Door R 236x500
53	326062	T	Lucka V 236x500	Door L 236x500
54	323723	x	Hylla	Shelf
55	330317	T	Skåp bar kpl. m. belysning	Coctail cabinet cpl. with lighting
56	325364	x	Lucka H 236x500	Door R 236x500
57	323426	x	Lucka V 236x500	Door L 236x500
58	330180	T	Skiva acryl	Pane acryl
			* = Ange laminat A, D eller F vid beställning. A = Laminat ARPA 3124 gråprickig D = Laminat ARPA 2203 mörk F = Laminat ARPA 2558 ljus	* = Specify laminate A, D or F in order. A = Laminate ARPA 3124 grey spotted D = Laminate ARPA 2203 dark F = Laminate ARPA 2558 light
			M= Metervara T= Tillbehör	M= On the metre T= Accessory

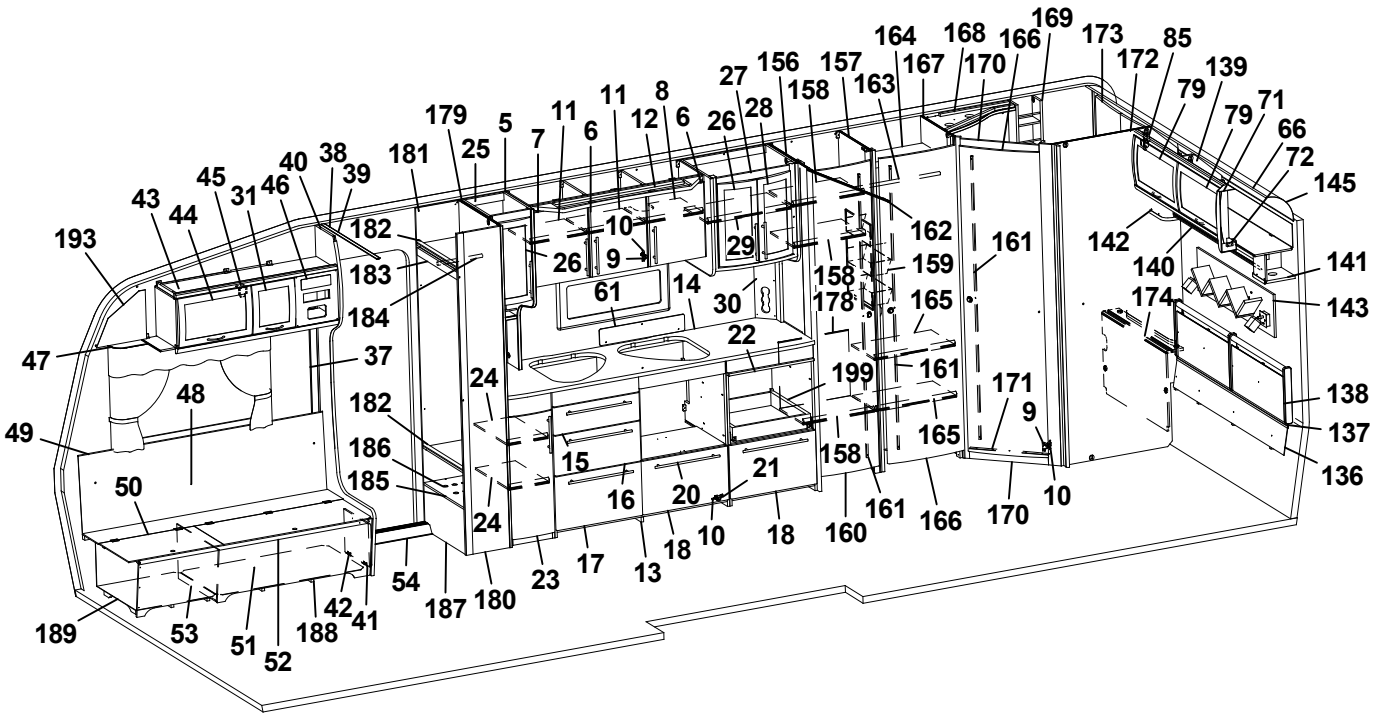

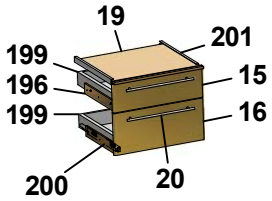

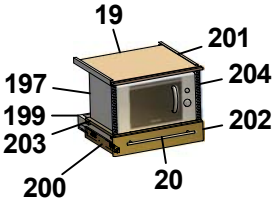

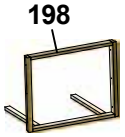

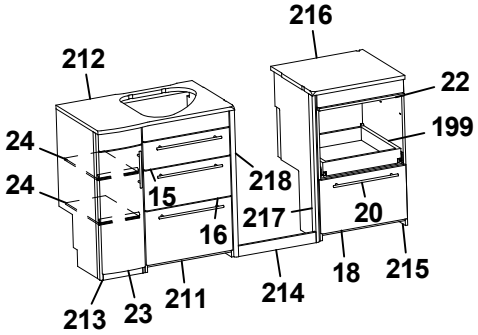

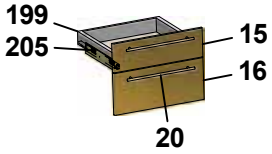

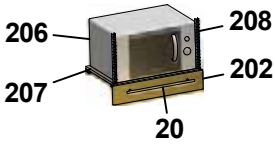

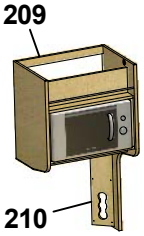

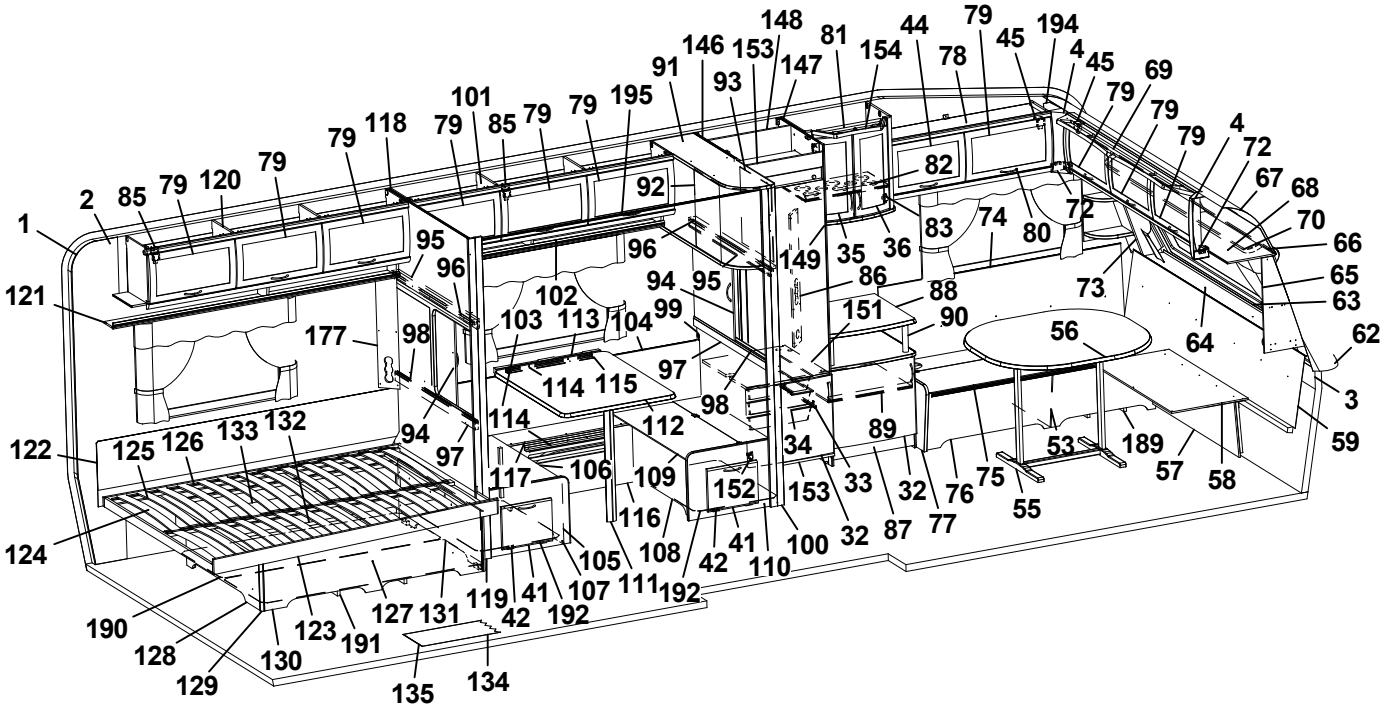

Pos Fig	Det. nr Part. No	Ingår Fitted	OBS!! Ange alltid årsmodell vid beställning av inredning Benämning	OBS!! Specify always year of model when ordering equipment Description
1	316707	M	Tapet vägg/tak	Wall paper
2	316021	M	Tejp tapet 20 mm	Tape, wall paper 20 mm
3	316022	M	Tejp tapet 60 mm	Tape, wall paper 60 mm
4	504668	x	Belysning hörn 2x5 W plast	Illumination corner 2x5 W plastic
5	329241	x	Skåp kök L1120 kpl.	Cupboard kitchen L1120 cpl.
6	329251	x	Lucka H	Door R
--	317502	x	Handtag d:o	Handle d:o
7	329252	x	Lucka V	Door L
--	317502	x	Handtag d:o	Handle d:o
8	329247	x	Hylla	Shelf
9	311917	x	Gångjärn	Hinge
10	312588	x	Platta gångjärn	Plate hinge
11	329248	x	Hylla	Shelf
12	329340-D	x	Ljusramp köksskåp	Light holder
13	330012	x	Diskbänk kpl. u. skiva	Kitchen sink cpl. without board
14	330016-D	x	Skiva diskbänk	Board
15	329331	x	Lådförstycke	Drawer front
16	329239	x	Lådförstycke	Drawer front
17	329586	x	Lucka	Door
18	329240	x	Lucka	Door
19	328945	x	Skärbräda	Cutting board
20	317503	x	Handtag	Handle
21	315202	x	Gångjärn	Hinge
22	329869	x	Skärbräda	Cutting board
23	329584	x	Lucka V	Door L
--	317502	x	Handtag d:o	Handle d:o
24	326103	x	Hylla	Shelf upper
25	329633	x	Skåp utskjut kökskåp kpl.	Cupboard projekting cpl.
26	329634	x	Lucka V 236x500	Door L 236x500
--	317502	x	Handtag d:o	Handle d:o
27	329681	x	Skåp utskjut kökskåp kpl.	Cupboard projekting cpl.
28	329636	x	Lucka H 236x500	Door R 236x500
--	317502	x	Handtag d:o	Handle d:o
29	322376	x	Hylla	Shelf
30	324295	x	Front el-uttag 130x470	Front outlet 130x470
31	323001	x	Lucka	Door
32	323504	x	Lucka V 550x470	Door L 550x470
33	312712	x	Glidlist trådback (säljes i par)	Sliding strip tray (pair)
34	310325	x	Trådback vit 427x427x85	Tray 427x427x85
35	323426	x	Lucka V 236x500	Door L 236x500
36	325364	x	Lucka H 236x500	Door R 236x500
37	504400	x	List täck el-kabel B=44 L=2000	Cover strip B=44 L=2000
38	316270	x	List snäpp undre L2379	List under L2379
39	316268	x	List snäpp övre L2379	List upper L2379
40	329888	x	Stolpe först. L1948 kpl. m. lucka	Support bar cpl. with door
41	320005	x	Lucka	Door
42	312589	x	Gångjärn	Hinge
43	328528	x	Skåp övre elc.	Cupboard
44	323002	x	Lucka	Door
45	860406	x	Gångjärn	Hinge
			M= Metervara T= Tillbehör	M= On the metre T= Accessory

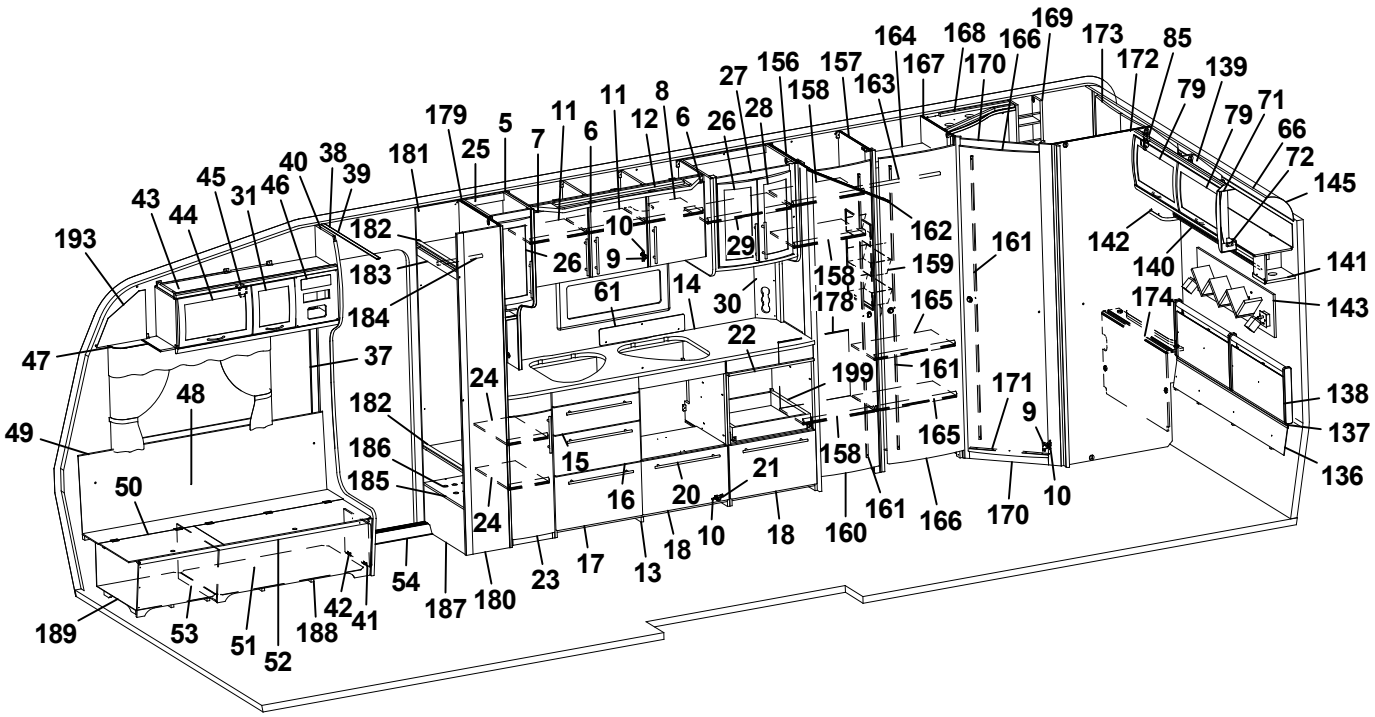

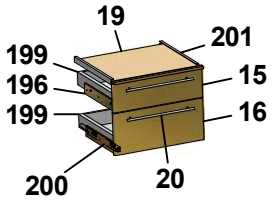

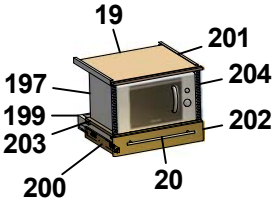

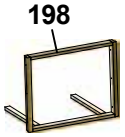

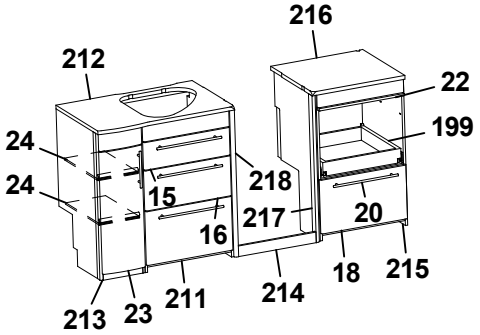

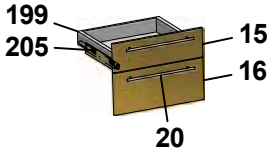

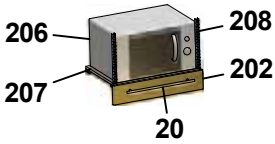

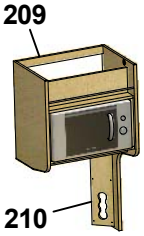

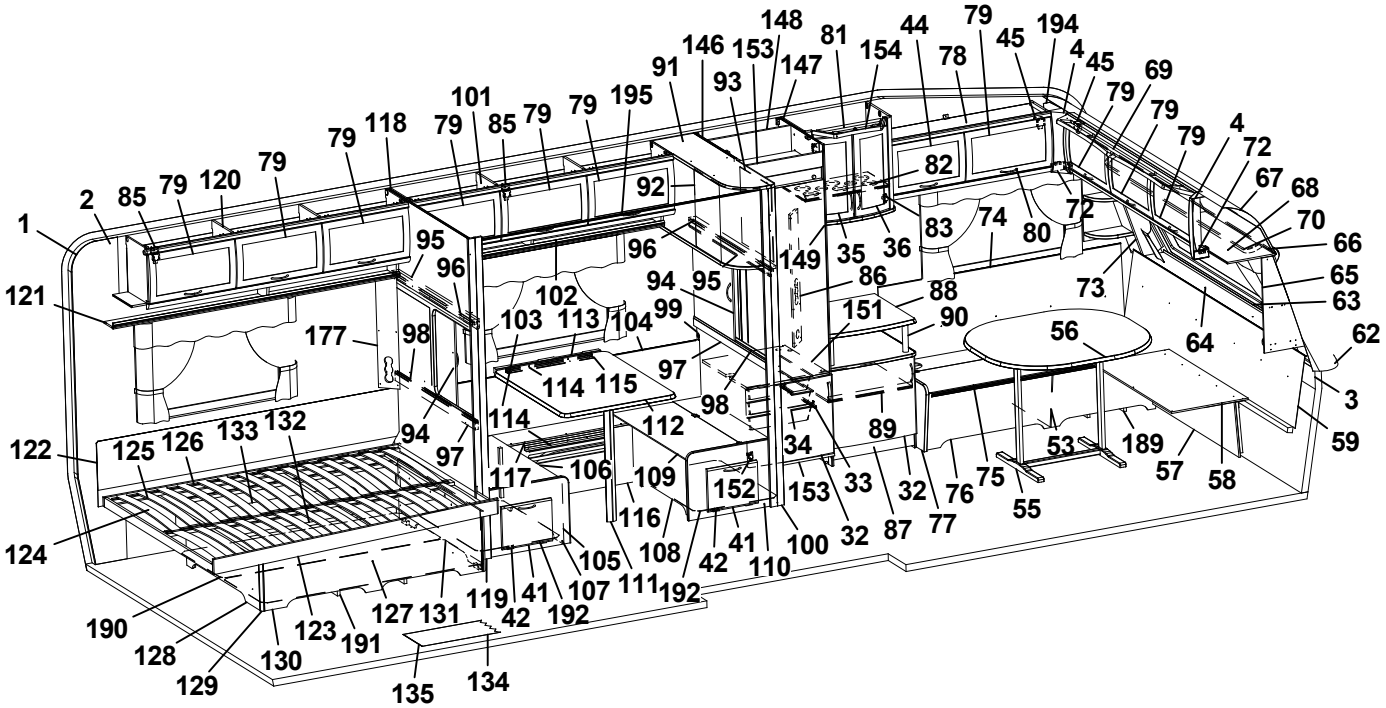

Pos Fig	Det. nr Part. No	Ingår Fitted	OBS!! Ange alltid årsmodell vid beställning av inredning Benämning	OBS!! Specify always year of model when ordering equipment Description
46	325495	x	Täckfront radio	Cover radio
47	316898	x	Skena gardin L1020	Curtain rod L1020
48	325767	x	Värmespalt H fram	Air gap R.F.
49	860423	M	List kant ljusbrun	Strip, light brown
50	323446	x	Lock bäddlåda H F	Cover bed box R.F.
51	324424	x	Front bäddlåda H F	Front bed box R.F.
52	860562	x	List bädd	List bed
53	312825	x	Stöd bäddlåda HF	Support bed box
54	314687	x	Tröskel aluminium L=850	Threshold aluminium L=850
55	316012	x	Bordsstativ	Table stand
56	329493-F	x	Bordsskiva 940x1025 *	Table top 940x1025 *
--	372083-A	T	Bordsskiva 940x1026 *	Table top 940x1026 *
--	372083-D	T	Bordsskiva 940x1026 *	Table top 940x1026 *
57	323180	x	Front bäddlåda gavel	Front bed box gable
58	323205	x	Skiva rundsittgrupp	Sheet seat
59	329718	x	Värmespalt gavel fram	Air gap
61	401717	x	Flamskydd glas	Flame guard
62	210082	x	Hylla front L2376	Shelf front L2376
63	860593	x	Raskant plast L=2600	Cantlist shelf front L=2600
64	329712	x	Luftspalt fronthylla	Air gap shelf front
65	329686	x	Front högtalare H	Front loudspeaker R
66	313884	x	List plast radie L=2379	List L=2379
67	316005	x	Skiva plast 295x2363x1	Plastic sheet
68	323044	x	Skåp gavel fram L=2365	Cupboard L=2365
69	329428-D	x	Ljusramp gavelskåp	Light holder
70	316900	x	Skena gardin L1920	Curtain rod L1920
71	316115	x	Hörn inredning	Corner
72	324321	x	Täckvinkel hörn inredning	Cover for corner
73	329687	x	Front högtalare V	Front loudspeaker L
74	325761	x	Värmespalt V fram	Air gap L.F.
75	329572	x	Lock bäddlåda V F	Cover bed box L.F
76	329578	x	Front bäddlåda V F	Front bed box L.F.
77	323449	x	Gavel bäddlåda V F	Gable bed box L.F
78	328363	x	Skåp övre L=1032	Cupboard upper L=1032
79	323000	x	Lucka	Door
80	316428	x	Handtag	Handle
81	325674	x	Skåp bar kpl.	Coctail cabinet cpl.
82	323707	x	Hylla	Shelf
83	316037	x	Gångjärn	Hinge
85	315194	x	Gångjärn	Hinge
86	325624	x	Front el-uttag	Front outlet
87	325725	x	TV-bänk kpl. u. skiva	TV-bench cpl. without board
88	328353	x	Skiva TV-bänk *	Board *
89	321363	x	Hylla	Shelf
90	323703	x	Rundstav folierad L=192	Round staff L=192
91	326425	x	Skåp övre L1080	Cupboard L1080
92	320776	x	Skiva rundad acryl	Pane rounded acryl
93	326429	x	Skiva acryl	Pane acryl
94	321957	x	Skjutlucka 520x596	Sliding lid 520x596
95	321873	x	Kornisch vägg L=1048	Cornice wall L=1048
			M= Metervara T= Tillbehör	M= On the metre T= Accessory

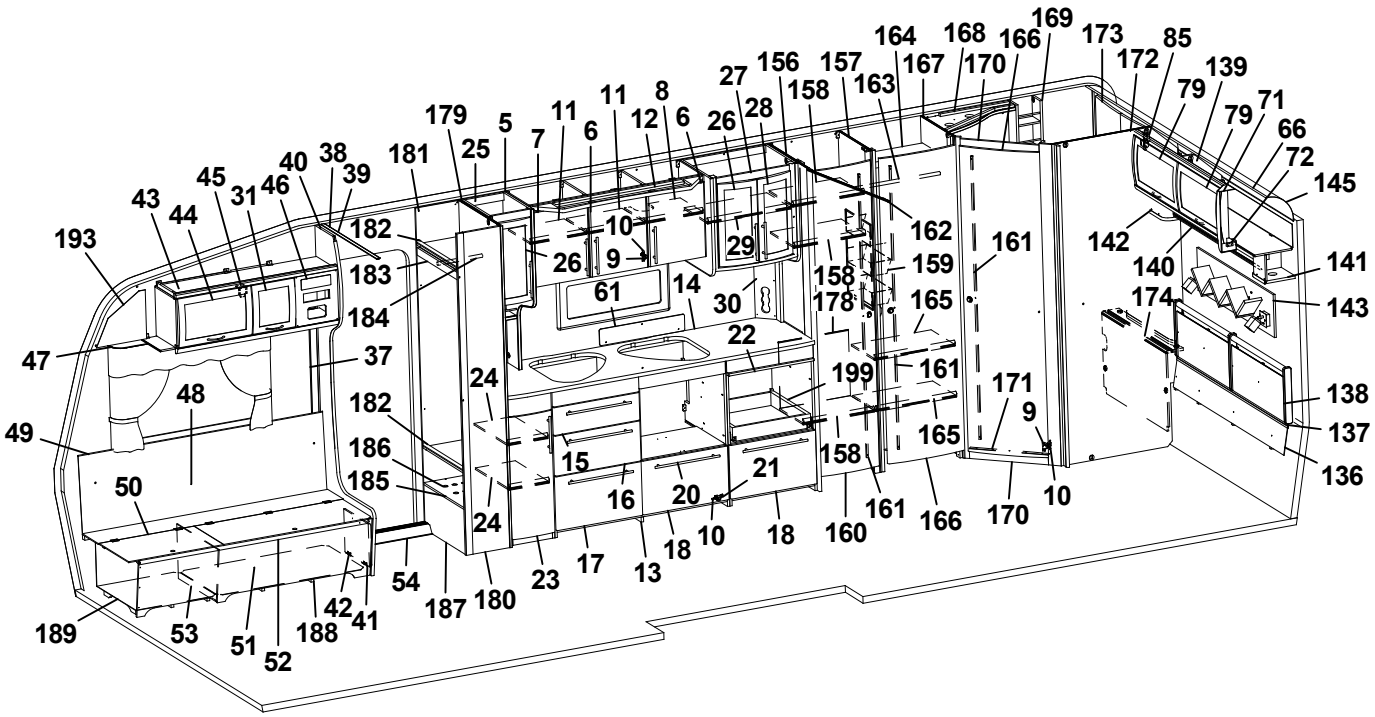

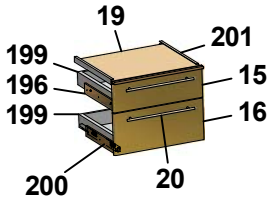

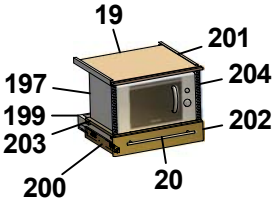

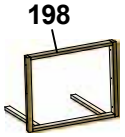

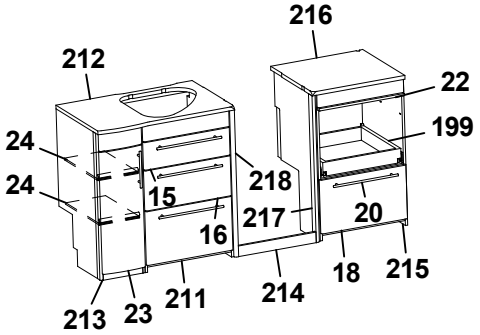

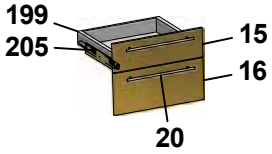

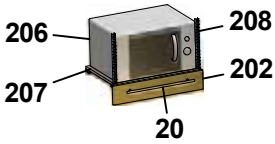

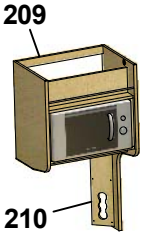

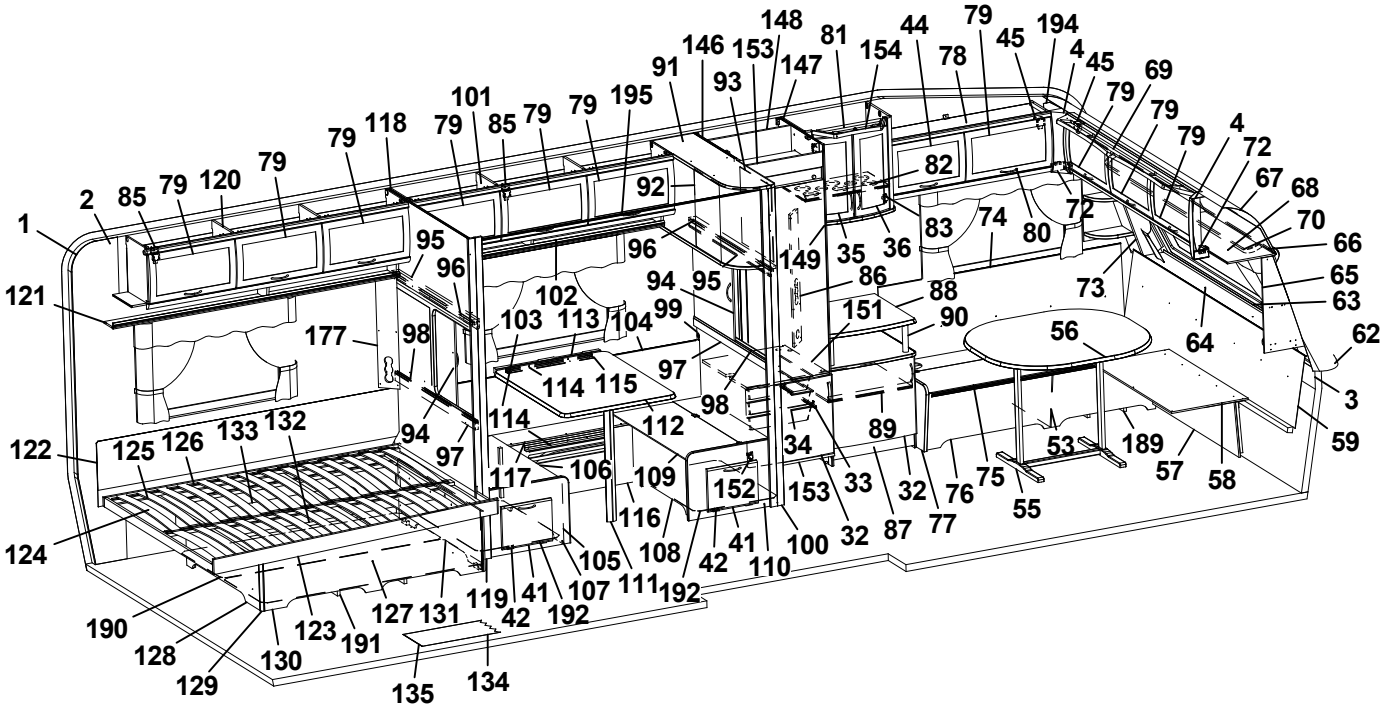

Pos Fig	Det. nr Part. No	Ingår Fitted	OBS!! Ange alltid årsmodell vid beställning av inredning Benämning	OBS!! Specify always year of model when ordering equipment Description
96	314904	x	Skena övre skjutl L1050 borrad	Slide bar upper L1050
97	321961	x	Regel skjutlucka 20x45x1048	Latch, sliding lid
98	314906	x	Skena nedre skjutl L1050	Slide bar lower L1050
99	321863	x	Vägg främre	Wall front
100	325976	x	Stolpe utskjut främre	Support bar, front
101	323617	x	Skåp övre L1680	Cupboard upper L1680
102	323620	x	Hyllpaket	Shelf
103	320341	x	Värmespalt H-bak	Air gap R rear
104	860423	M	List kant U-gap ljusbrun	Strip, light brown
105	323681	x	Front bäddlåda V	Front bed box L
106	323673	x	Lock bäddlåda V	Cover bed box L
107	323677	x	Gavel bäddlåda bakre	Gable bed box rear
108	323679	x	Front bäddlåda H	Front bed box R
109	323674	x	Lock bäddlåda H	Cover bed box R
110	323675	x	Gavel bäddlåda främre	Gable bed box front
111	315565	x	Bordsben	Table leg
112	329497-F	x	Bordsskiva 750x950 *	Table top 750x950 *
--	328438-A	x	Bordsskiva 740x940 *	Table top 740x940 *
--	328438-D	x	Bordsskiva 740x940 *	Table top 740x940 *
113	312314	x	Fästregel bord	Bracket
114	300108	x	List bord väggdel L550	List wall
115	300420	x	List upphäng bordsdel L550	List board
116	320765	x	Front bäddlåda	Front bed box
117	320775	x	Lock front bäddlåda 1930x209	Cover front bed box
118	321865	x	Vägg bakre	Wall rear
119	371189	x	Stolpe utskjut	Support bar
120	323046	x	Skåp övre L=1674	Cupboard upper L=1674
121	323082	x	Hyllpaket	Shelf
122	325616	x	Värmespalt	Airgap
123	324039	x	Sängram u. ribbotten	Bed bottom without laths
124	325339	x	Ribbotten kpl.	Laths bottom cpl.
125	311985	x	Ribba sängbotten L=718 B=63	Lath bed bottom L=718 B=63
126	312046	x	Band t. ribbotten	Band for laths bottom
127	325748	x	Sänglåda kpl.	Bed box cpl.
128	325751	x	Gavel säng V	Gable bed L
129	860590	x	List hörn L=2500	Corner strip L=2500
130	323282	x	Front säng	Front bed
131	325750	x	Gavel säng H	Gable bed R
132	315203	x	Regel 17,5x55x1415	Wood lath pine 17,5x55x1415
133	325749	x	Bakgavel sänglåda	Back bed box
134	316004	M	Matta golv, Solidwood	Carpet floor, Solidwood
135	314708	T	Matta golv	Carpet floor
136	325738	x	Värmespalt	Air gap
137	314287	x	List plast L=2270	List plastic L=2270
138	325739	x	Värmespalt gavel bak	Air gap
139	323471	x	Skåp gavel bak L1510	Cupboard gable L1510
140	323476	x	Hyllpaket	Shelf
141	329708	x	Hörn m. hål för strömbrytare	Corner with hole for switch
142	328364	x	Hörn	Corner
143	329660	x	Hylla	Shelf
			M= Metervara T= Tillbehör	M= On the metre T= Accessory

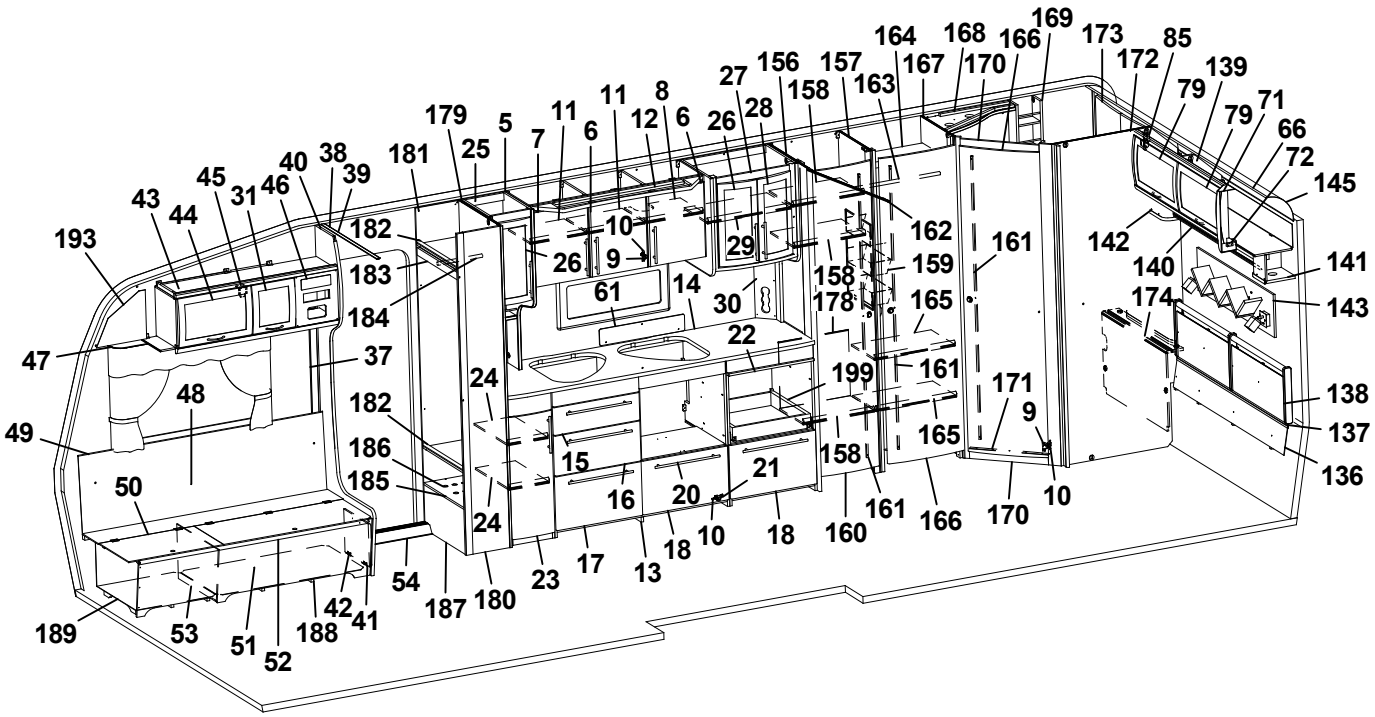

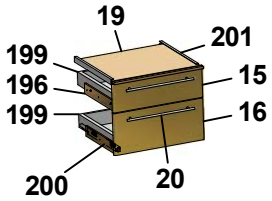

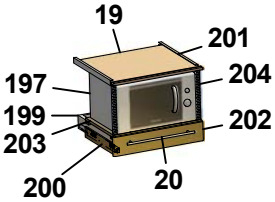

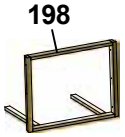

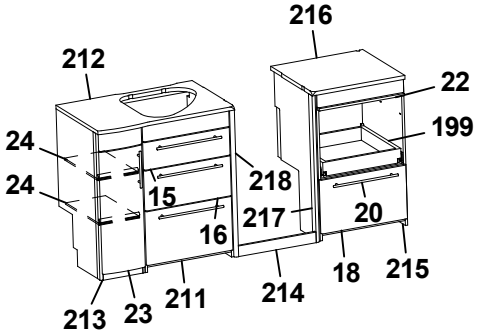

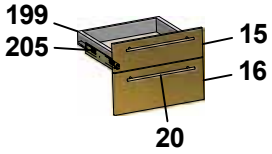

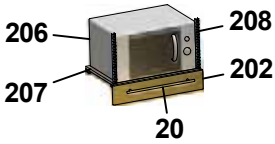

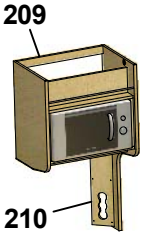

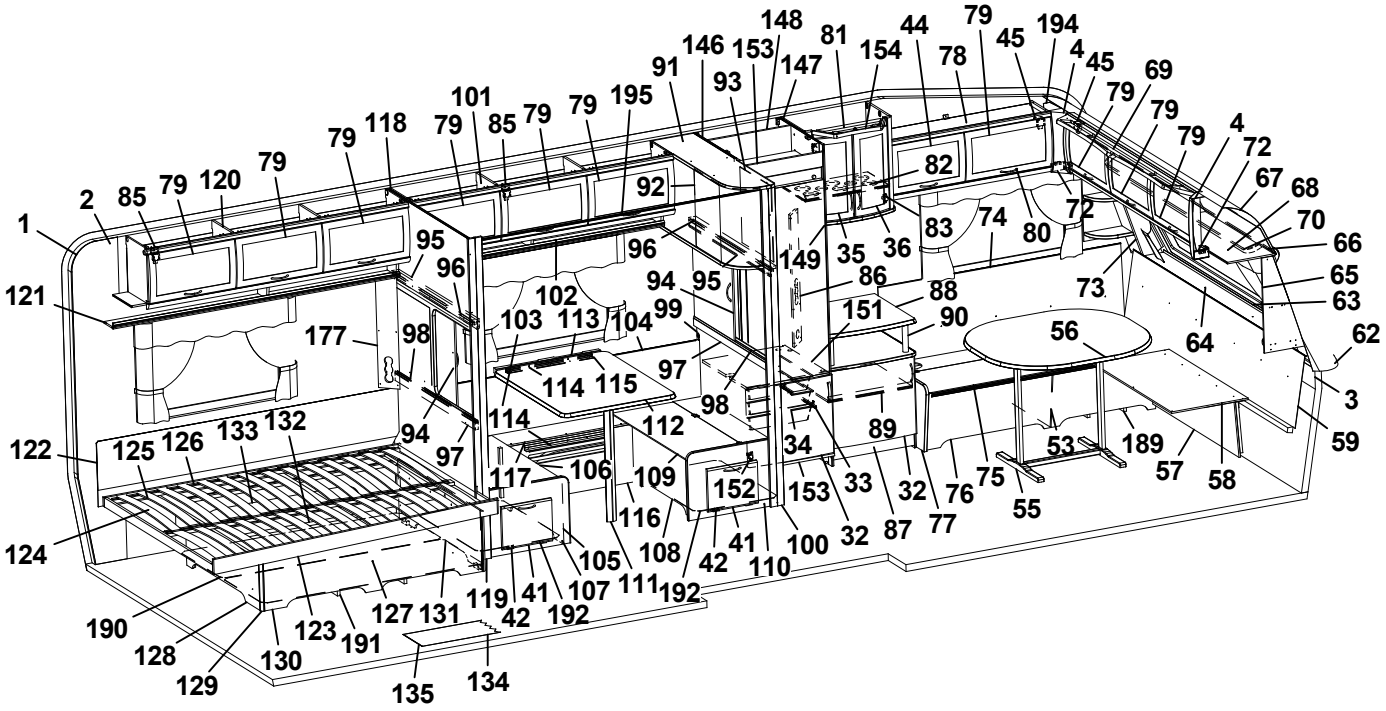

Pos Fig	Det. nr Part. No	Ingår Fitted	OBS!! Ange alltid årsmodell vid beställning av inredning Benämning	OBS!! Specify always year of model when ordering equipment Description
145	316005	x	Skiva plast 295x2363x1	Plastic sheet
146	326952	x	Vägg kyl V	Wall refrigerator L
147	326951	x	Vägg kyl H	Wall refrigerator R
148	371558	x	Bakstycke kyl	Back cupboard
149	329706	x	Skiva kyl/frys 509x1169 ERLE 15285 ljus	Sheet refrigerator/freezer ERLE 15285 light
--	329707	x	Skiva kyl/frys 509x1169 ARPA 1027 mörk	Sheet refrigerator/freezer ARPA 1027 dark
151	371556	x	Hylla under kyl	Shelf under refrigerator
152	316799	x	Gångjärn	Hinge
153	326133	x	Front skåp under kyl	Front cupboard
154	329690-D	T	Ljusramp barskåp	Light holder
156	323739	x	Vägg garderob V	Wall wardrobe L
157	326950	x	Vägg garderob V	Wall wardrobe L
158	323748	x	Hylla	Shelf
159	312162	x	Korg garderob 330x140x520	Basket
160	321519	x	Dörr 415x1850	Door 415x1850
161	314523	x	Rätningslist dörr L=1715	List L=1715
162	314722	x	Skena draperi L=900	Drapery rail L=900
163	316197	x	Galgstång L=782	Clothes hanger L=782
164	326976	x	Hylla	Shelf
165	320792	x	Hylla	Shelf
166	321518	x	Dörr 490x1850	Door 490x1850
167	326939	x	Vägg tvättrum främre	Wall washroom
168	329524-D	x	Ljusramp tvättrum	Light holder
169	325685	x	Hylla	Shelf
170	321060	x	Tröskel 480x60	Threshold 480x60
171	314591	x	List tröskel al. L=480	List threshold L=480
172	325618	x	Vägg tvättrum bakre	Wall washroom rear
173	323453	x	Skåp tvättrum L766	Cupboard L766
174	323456	x	Front tvättrum	Front washroom
177	329321	x	Front el-uttag	Front outlet
178	325734	x	Täckskiva exp.kärl	Board
179	325795	x	Vägg instegsgarderob	Wall wardrobe
180	326358	x	Vägg instegsgarderob H	Wall wardrobe R
181	322280	x	Vägg instegsgarderob V	Wall wardrobe L
182	325780	x	Hylla	Shelf
183	325781	x	Front övre	Front upper
184	316197	x	Galgstång L=782	Clothes hanger L=782
185	328445	x	Hylla insteg *	Shelf *
186	314897	x	Bussning plast Ø=29 mm	Bushing plastic
187	325783	x	Front instegsgarderob	Front
188	324134	x	Luftspalt H-fram	Air gap R front
189	324138	x	Luftspalt fram	Air gap front
190	324938	x	Luftspalt sänglåda	Air gap bed box
191	325752	x	Luftspalt sänglåda	Air gap bed box
192	322110	x	Luftspalt M-grupp 785x535	Air gap M-group 785x535
193	327193	x	Täckskiva gavel H	Cover R
194	327194	x	Täckskiva gavel V	Cover L
195	314724	T	Skena draperi L=1780	Drapery rail L=1780
196	329619	x	Monteringssats kpl. lådor	Mounting kit cpl. drawers
197	329620	T	Monteringssats kpl. mikro i diskbänk	Mounting kit cpl. micro in kitchen sink
			M= Metervara T= Tillbehör	M= On the metre T= Accessory

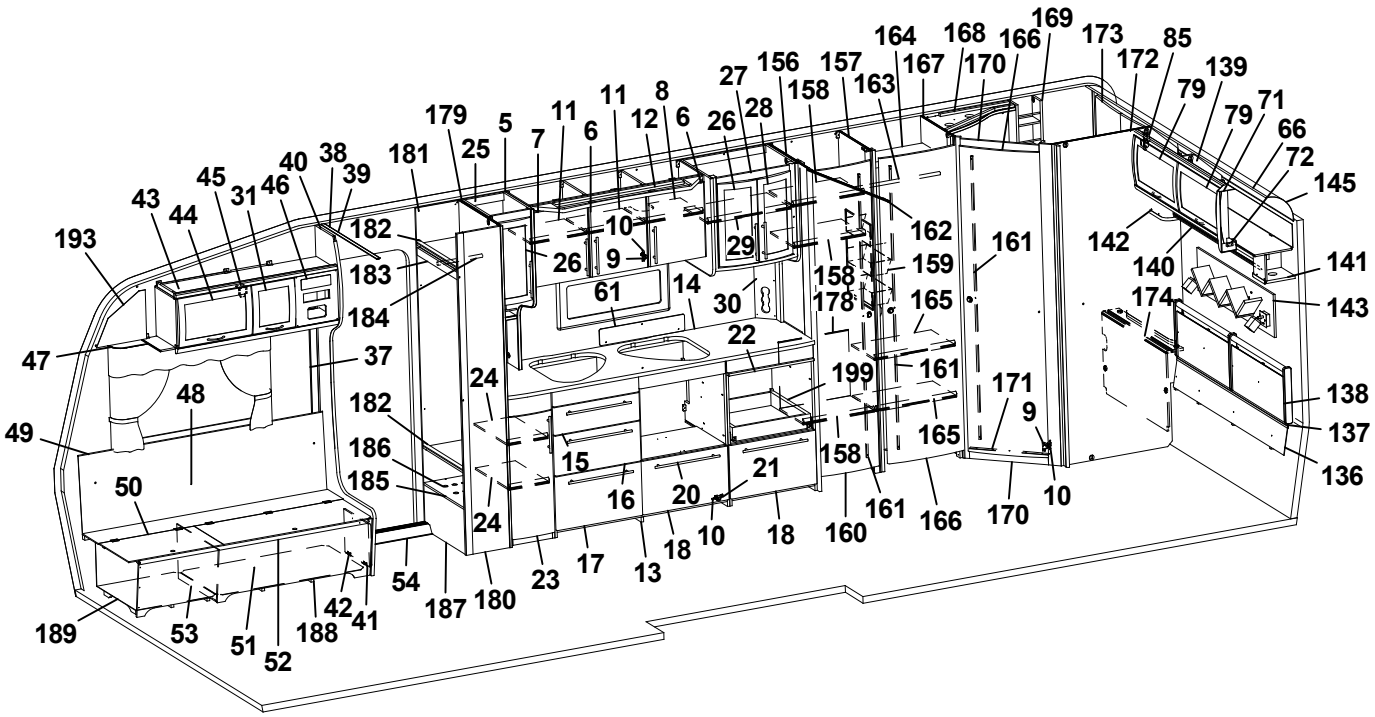

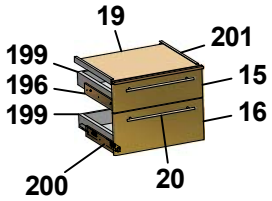

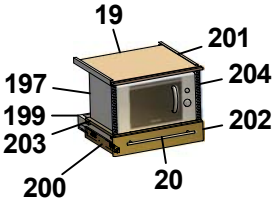

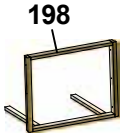

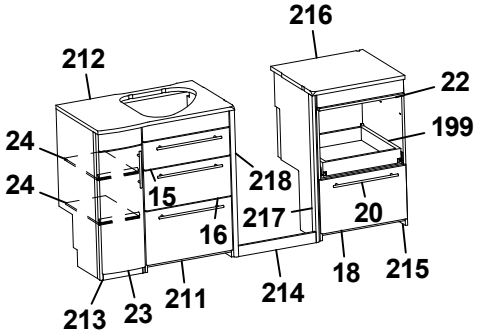

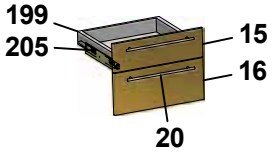

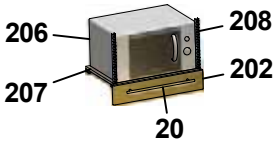

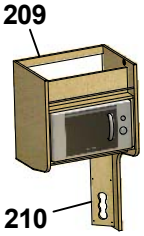

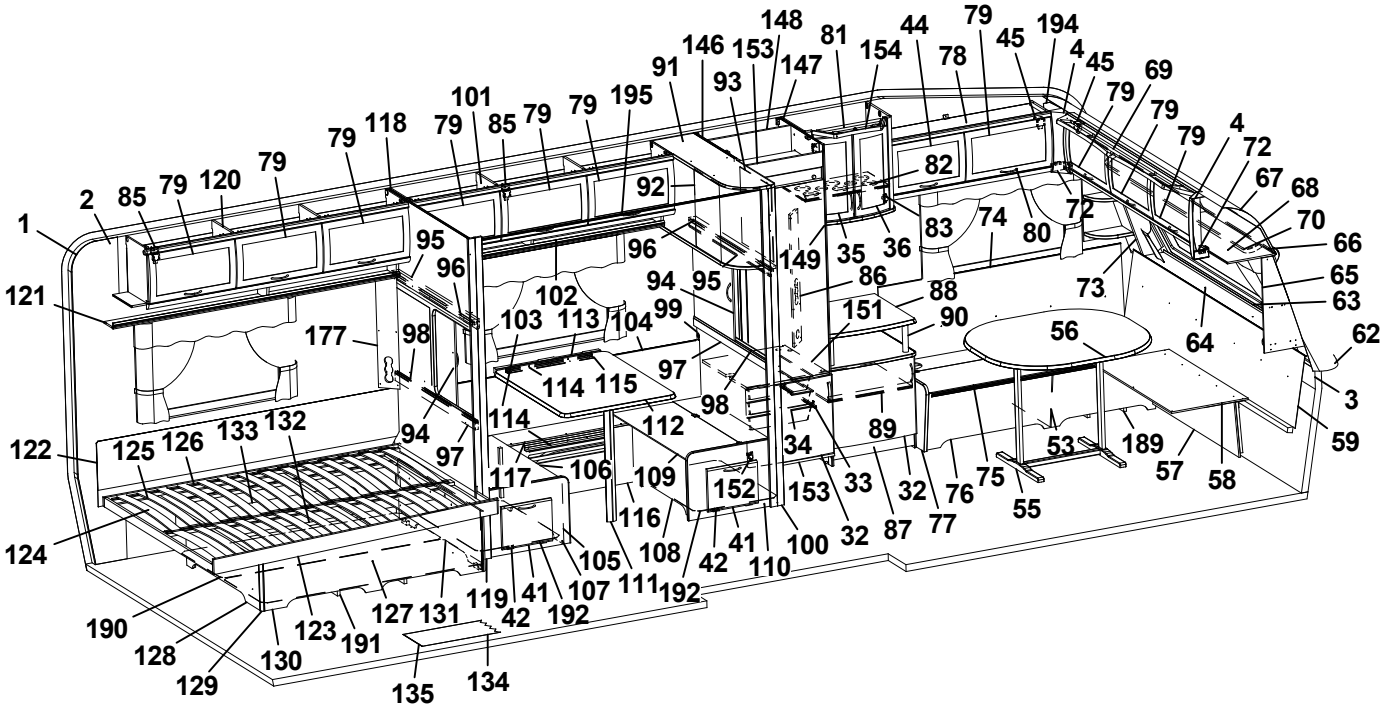

Pos Fig	Det. nr Part. No	Ingår Fitted	OBS!! Ange alltid årsmodell vid beställning av inredning Benämning	OBS!! Specify always year of model when ordering equipment Description
198	329621	T	Monteringssats kpl. ugn	Mounting kit cpl. oven
199	317514	x	Låda	Drawer
200	317382	x	Glidskena låda (säljes i par)	Slide bar, drawer (exp. in pair)
--	801701	x	Skruv 6x16 d:o	Screw 6x16 d:o
201	860157	x	List glid	Sliding list
202	329598	T	Lådförstycke	Drawer front
203	329626	T	Hylla mikro	Shelf
204	401521	T	Galler micro	Grating
205	329595	x	Monteringssats kpl. lådor i utskjut diskbänk	Mounting kit cpl. drawers in proj. kitchen sink
206	329596	T	Monteringssats kpl. mikro i utskjut diskbänk	Mounting kit cpl. micro in proj. kitchen sink
207	329597	T	Hylla mikro d:o	Shelf d:o
208	401679	T	Galler micro d:o	Grating d:o
209	322169	T	Hylla mikrovågsugn	Shelf microwave oven
210	321501	T	Front el-uttag 130x533	Front outlet 130x533
211	329878	T	Diskbänk kpl. u. skiva	Kitchen sink cpl. without board
212	330082-D	T	Skiva diskbänk	Board
213	329999	T	Utskjut diskbänk kpl.	Projection kitchen sink cpl.
214	327243	T	Front	Front
215	329865	T	Utskjut diskbänk kpl.	Projection kitchen sink cpl.
216	330262-D	T	Skiva utskjut	Board
217	329840	T	Gavel H	Gable R
218	329819	T	List	List
			* = Ange laminat A, D eller F vid beställning. A = Laminat ARPA 3124 gråprickig D = Laminat ARPA 2203 mörk F = Laminat ARPA 2558 ljus	* = Specify laminate A, D or F in order. A = Laminate ARPA 3124 grey spotted D = Laminate ARPA 2203 dark F = Laminate ARPA 2558 light
			Dyntyger, gardiner m.m. (se tyger)	Cushion textilies, curtains etc. (see textiles
			M= Metervara T= Tillbehör	M= On the metre T= Accessory

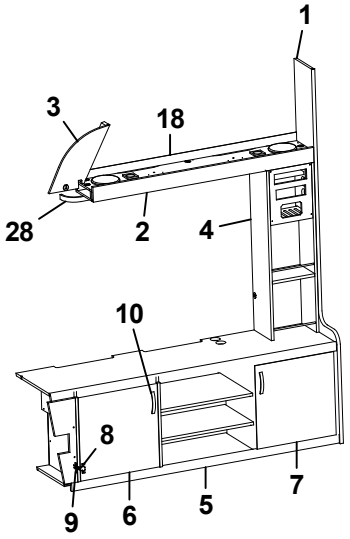
1
3
18
28
2
4
10
8
9
6
5
7

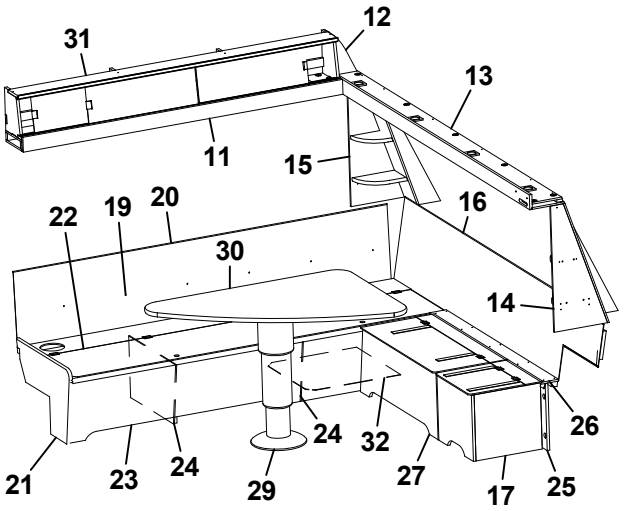
31
12
13
11
15
22
19
20
16
30
14
26
24
32
21
23
24
29
27
17
25

Pos Fig	Det. nr Part. No	Ingår Fitted	OBS!! Ange alltid årsmodell vid beställning av inredning Benämning	OBS!! Specify always year of model when ordering equipment Description
1	329655	x	Stolpe först.	Support bar
2	328377	x	Hylla	Shelf
3	329073	x	Täckskiva H	Cover R
4	328382	x	Hylla	Shelf
5	328372	x	TV-bänk kpl.	TV-bench cpl.
6	327148	x	Lucka V 447x447	Door L 447x447
7	328923	x	Lucka H 447x447	Door R 447x447
8	315202	x	Gångjärn	Hinge
9	312588	x	Platta gångjärn	Plate hinge
10	316428	x	Handtag	Handle
11	328379	x	Hylla	Shelf
12	330264	x	Passbit	Fitting piece
13	328376	x	Hylla	Shelf
14	330249	x	Front högtalare H	Front loudspeaker R
15	330253	x	Front högtalare V	Front loudspeaker L
16	330079	x	Värmespalt gavel fram	Air gap
17	329546	x	Hurts kpl.	Cupboard cpl.
18	330405	x	Täcklist	Cover
19	328593	x	Värmespalt V fram	Air gap L.F.
20	860423	M	List kant U-gap ljusbrun	Strip, light brown
21	323449	x	Gavel bäddlåda V F.	Gable bed box L.F.
22	330314	x	Lock bäddlåda V F.	Cover bed box L.F.
23	328590	x	Front bäddlåda V F.	Front bed box L.F.
24	312825	x	Stöd bäddlåda	Support bed box
25	329555	x	Front	Front
26	329554	x	Skiva 1300x95	Sheet 1300x95
27	329535	x	Bäddlåda kpl.	Bed box cpl.
--	329536	x	Front bäddlåda	Front bed box
--	329540	x	Gavel bäddlåda V d:o	Gable bed box L d:o
--	329541	x	Bakstycke bäddlåda d:o	Back bed box d:o
--	329542	x	Lock bäddlåda d:o	Cover bed box d:o
--	329637	x	Gavel bäddlåda H d:o	Gable bed box R d:o
--	317642	x	Z-profil L=825 d:o	Z-profile L=825 d:o
28	316898	x	Skena gardin L1020	Curtain rod L1020
29	317210	x	Bordsstativ	Table stand
30	329509-F	x	Bordsskiva 1170x790 *	Table top 1170x790 *
--	328384-A	T	Bordsskiva 1170x790 *	Table top 1170x790 *
--	328384-D	T	Bordsskiva 1170x790 *	Table top 1170x790 *
31	329566	x	Skåp hylla	Cupboard shelf
--	317737	x	Lucka acrylplast d:o	Door acryl d:o
--	317736	x	Glaslist alu. L=1808 d:o	List alu. L=1808 d:o
--	316429	x	Handtag vitrin d:o	Handle d:o
32	329214	x	Luftspalt fram	Air gap front
			* = Ange laminat A, D eller F vid beställning. A = Laminat ARPA 3124 gråprickig D = Laminat ARPA 2203 mörk F = Laminat ARPA 2558 ljus	* = Specify laminate A, D or F in order. A = Laminate ARPA 3124 grey spotted D = Laminate ARPA 2203 dark F = Laminate ARPA 2558 light
			M= Metervara	M= On the metre

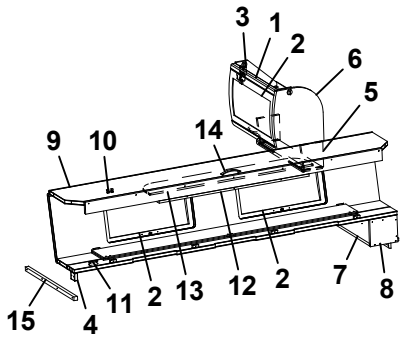

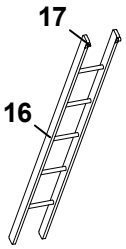

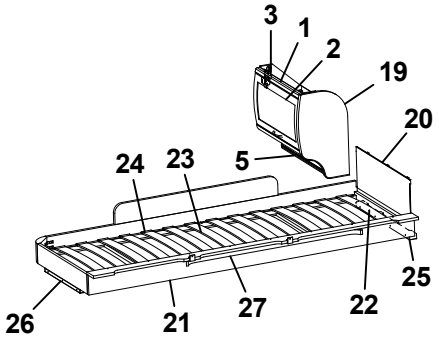

Bred M-grupp
Broad M-group

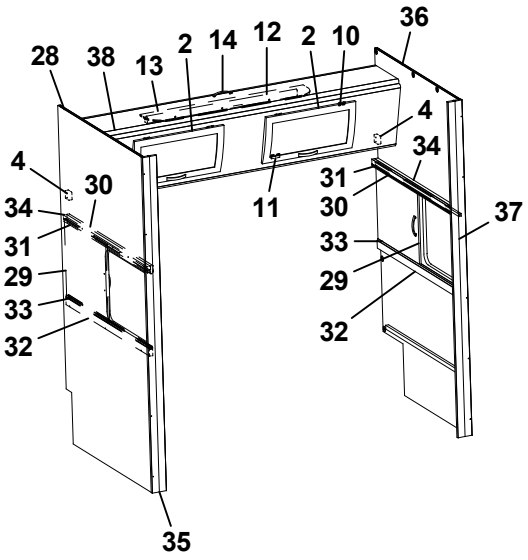

Smal M-grupp
Narrow M-group

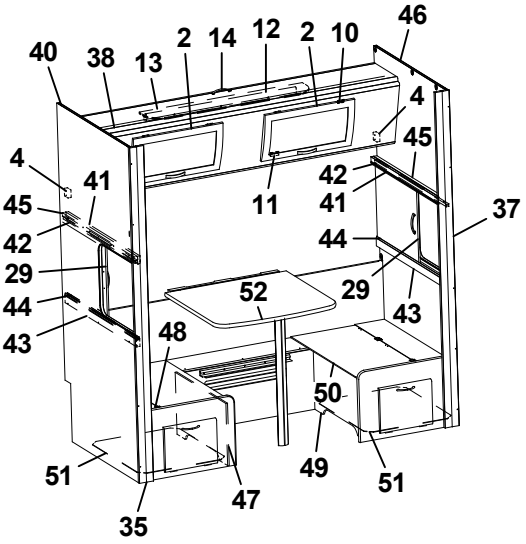

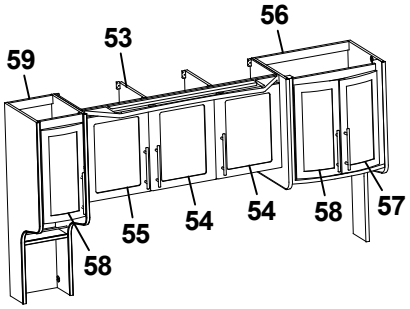

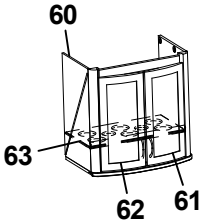

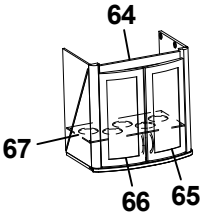

Pos Fig	Det. nr Part. No	Ingår Fitted	OBS!! Ange alltid årsmodell vid beställning av inredning Benämning	OBS!! Specify always year of model when ordering equipment Description
1	323884	x	Skåp gavel bak L560	Cupboard gable L560
2	323000	x	Lucka	Door
3	315194	x	Gångjärn	Hinge
4	312726	x	Kloss bärregel	Block bearing rail
5	323888	x	Hyllpaket	Shelf
6	327395	x	Gavel rundad	Gable
7	372223	x	Hylla gavel bak	Shelf gable rear
8	327394	x	Gavel	Gable
9	327366	x	Överbäddskåp L1980	Upper bed L1980
10	860402	x	Gångjärn	Hinge
11	860405	x	Gångjärn	Hinge
12	312233	x	Regel låsning	Lock bar
13	323846	x	Rasskydd ö-bäddskåp	Protective plate
14	316428	x	Handtag	Handle
15	312313	x	Bärregel 670x22x22	Bearing rail 670x22x22
16	312613	T	Stege ö-bäddsskåp 201x1800 kpl.	Ladder upper bed 201x1800 cpl.
17	860426	T	Krok t. stege	Hook for ladder
19	323657	x	Gavel rundad	Gable
20	321209	x	Värmespalt gavel	Air gap gable
21	323797	x	Sängram vån.säng V u. ribbotten	Bed bottom L without laths
22	325430	x	Ribbotten kpl.	Laths bottom cpl.
23	311985	x	Ribba sängbotten L=718 B=63	Lath bed bottom L=718 B=63
24	312046	x	Band t. ribbotten	Band for laths bottom
25	324117	x	Bärregel	Bearing rail
26	312436	x	Bärregel L=440	Bearing rail L=440
27	316199	x	Skena gardin L1020	Curtain rod L1020
28	328903	x	Vägg bakre	Wall rear
29	326039	x	Skjutlucka 520x454	Sliding lid 520x454
30	328912	x	Kornisch vägg L=1050	Cornice wall L=1050
31	314904	x	Skena övre skjutl L1050 borrad	Slide bar upper L1050
32	321961	x	Regel skjutlucka 20x45x1050	Latch, sliding lid
33	314906	x	Skena nedre skjutl L1050	Slide bar lower L1050
34	328911	x	Bärregel 1049x22x22	Bearing rail 1049x22x22
35	371189	x	Stolpe utskjut	Support bar
36	328905	x	Vägg främre	Wall front
37	371193	x	Stolpe utskjut	Support bar
38	328908	x	Överbäddskåp L1915	Upper bed L1915
40	328902	x	Vägg bakre	Wall rear
41	328910	x	Kornisch vägg L=898	Cornice wall L=898
42	314905	x	Skena övre skjutl. L=895 borrad	Slide bar upper L=895
43	321960	x	Regel skjutlucka 20x45x898	Latch sliding lid 20x45x898
44	314907	x	Skena nedre skjutl. L=895	Slide bar lower L=895
45	327451	x	Bärregel 898x22x22	Bearing rail 898x22x22
46	328906	x	Vägg främre	Wall front
47	324608	T	Front bäddlåda V	Front bed box L
			T= Tillbehör	T= Accessory

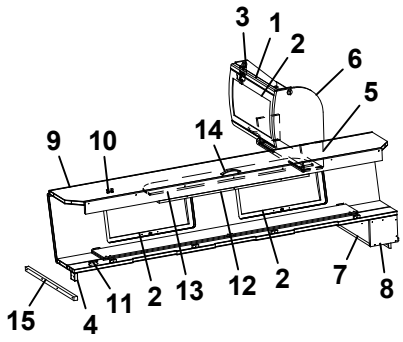

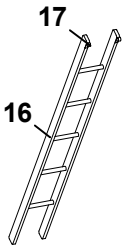

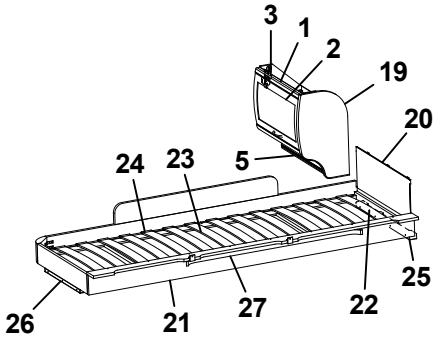

Bred M-grupp
Broad M-group

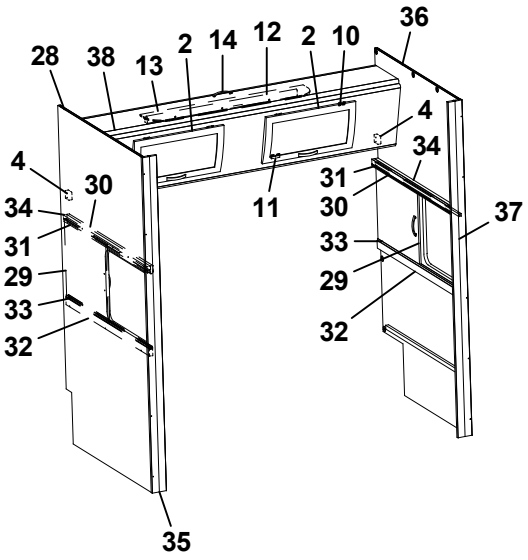

Smal M-grupp
Narrow M-group

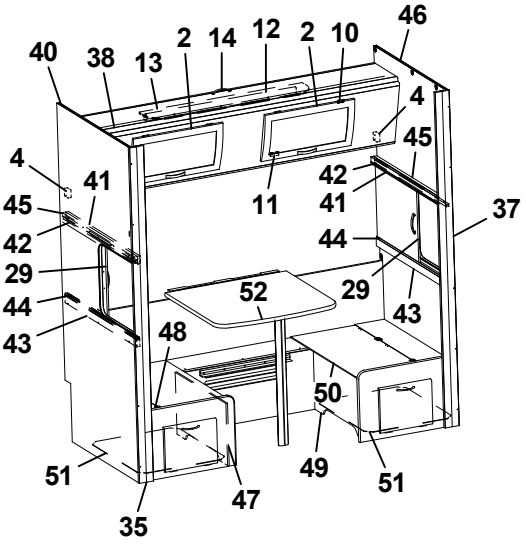

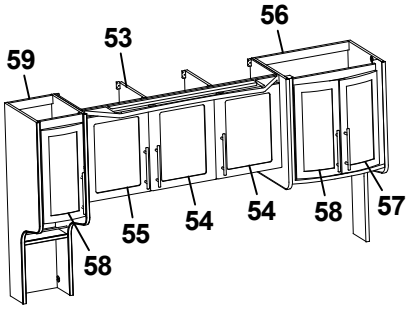

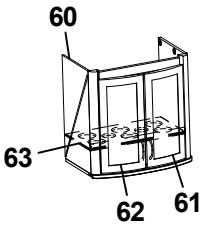

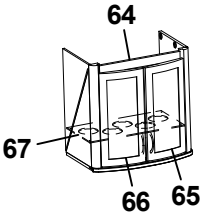

Pos Fig	Det. nr Part. No	Ingår Fitted	OBS!! Ange alltid årsmodell vid beställning av inredning Benämning	OBS!! Specify always year of model when ordering equipment Description
48	324610	T	Lock bäddlåda V	Cover bed box L
49	324607	T	Front bäddlåda H	Front bed box R
50	324609	T	Lock bäddlåda H	Cover bed box R
51	320940	T	Luftspalt M-grupp 638x535	Air gap M-group 638x535
52	372086-F	x	Bordsskiva 750x700 *	Table top 750x700 *
--	372086-A	T	Bordsskiva 750x700 *	Table top 750x700 *
--	372086-D	T	Bordsskiva 750x700 *	Table top 750x700 *
53	329695	T	Skåp kök kpl. m. frostade luckor	Cupboard kitchen cpl. with frosted doors
54	329692	T	Lucka H	Door R
55	329693	T	Lucka V	Door L
56	329702	T	Skåp bar kpl. m. frostade luckor	Coctail cabinet cpl.with frosted doors
57	329698	T	Lucka H 236x500	Door R 236x500
58	329699	T	Lucka V 236x500	Door L 236x500
59	329790	T	Skåp utskjut kökskåp kpl. m. frostade luckor	Cupboard projekting cpl. with frosted doors
60	326326	T	Skåp bar kpl. m. frostade luckor	Coctail cabinet cpl.with frosted doors
61	326061	T	Lucka H 236x500	Door R 236x500
62	326062	T	Lucka V 236x500	Door L 236x500
63	323707	T	Hylla	Shelf
64	330333	T	Skåp bar kpl. m. belysning	Coctail cabinet cpl. with lighting
65	325364	T	Lucka H 236x500	Door R 236x500
66	323426	T	Lucka V 236x500	Door L 236x500
67	330179	T	Skiva acryl	Pane acryl
			* = Ange laminat A, D eller F vid beställning. A = Laminat ARPA 3124 gråprickig D = Laminat ARPA 2203 mörk F = Laminat ARPA 2558 ljus	* = Specify laminate A, D or F in order. A = Laminate ARPA 3124 grey spotted D = Laminate ARPA 2203 dark F = Laminate ARPA 2558 light
			T= Tillbehör	T= Accessory

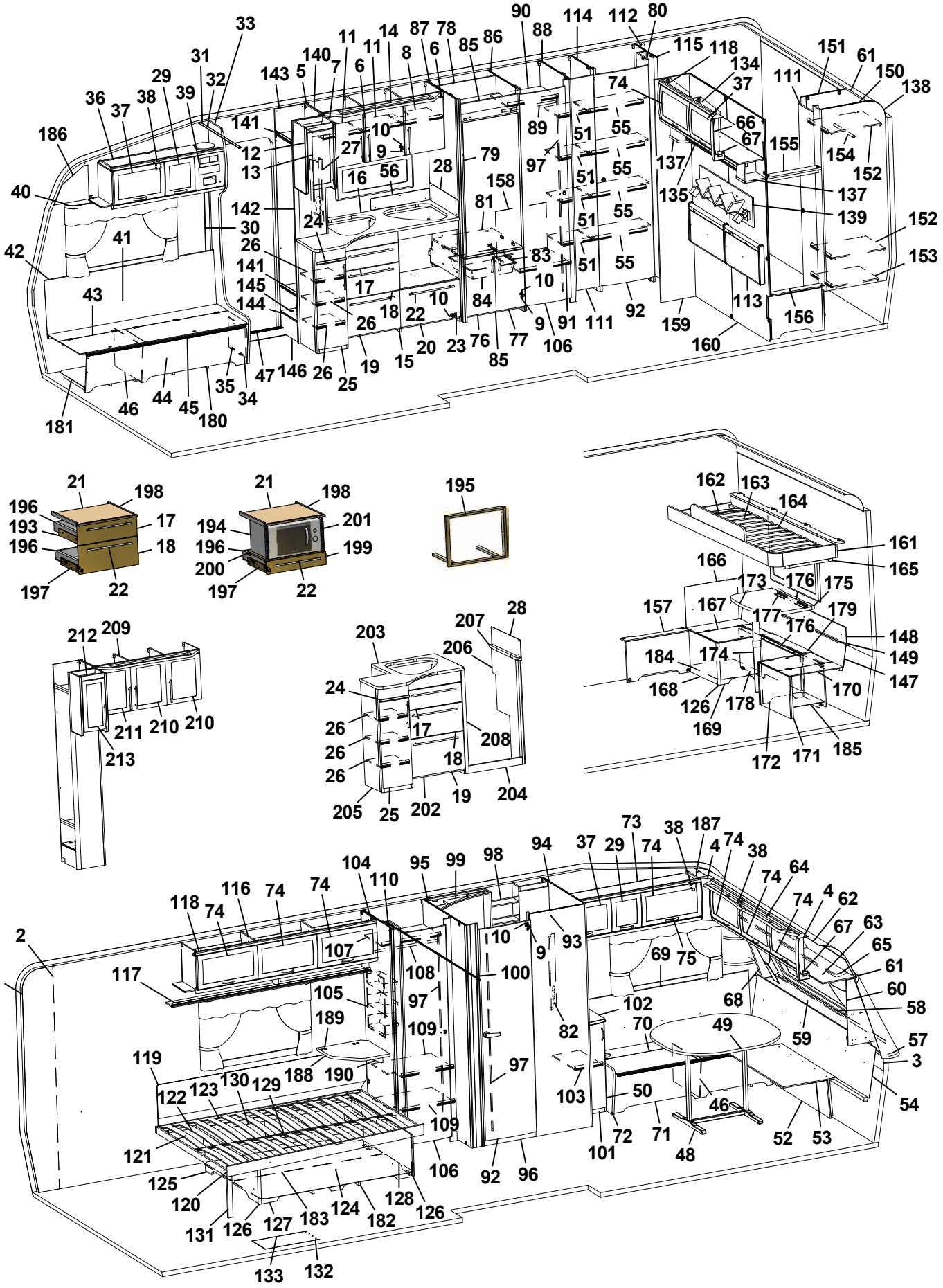
1 2 3 4 5 6 7 8 9 10 11 12 13 14 15 16 17 18 19 20 21 22 23 24 25 26 27 28 29 30 31 32 33 34 35 36 37 38 39 40 41 42 43 44 45 46 47 48 49 50 51 52 53 54 55 56 57 58 59 60 61 62 63 64 65 66 67 68 69 70 71 72 73 74 75 76 77 78 79 80 81 82 83 84 85 86 87 88 89 90 91 92 93 94 95 96 97 98 99 100 101 102 103 104 105 106 107 108 109 110 111 112 113 114 115 116 117 118 119 120 121 122 123 124 125 126 127 128 129 130 131 132 133 134 135 137 138 139 140 141 142 143 144 145 146 147 148 149 150 151 152 153 154 155 156 157 158 159 160 161 162 163 164 165 166 167 168 169 170 171 172 173 174 175 176 177 178 179 180 181 182 183 184 185 186 187 188 189 190 193 194 195 196 197 198 199 200 201 202 203 204 205 206 207 208 209 210 211 212 213

Pos Fig	Det. nr Part. No	Ingår Fitted	OBS!! Ange alltid årsmodell vid beställning av inredning Benämning	OBS!! Specify always year of model when ordering equipment Description
1	316707	M	Tapet vägg/tak	Wall paper
2	316021	M	Tejp tapet 20 mm	Tape, wall paper 20 mm
3	316022	M	Tejp tapet 60 mm	Tape, wall paper 60 mm
4	504668	x	Belysning hörn 2x5 W plast	Illumination corner 2x5 W plastic
5	329241	x	Skåp kök L1120 kpl.	Cupboard kitchen L1120 cpl.
6	329251	x	Lucka H	Door R
--	317502	x	Handtag d:o	Handle d:o
7	329252	x	Lucka V	Door L
--	317502	x	Handtag d:o	Handle d:o
8	329247	x	Hylla	Shelf
9	311917	x	Gångjärn	Hinge
10	312588	x	Platta gångjärn	Plate hinge
11	329248	x	Hylla	Shelf
12	329670	x	Skåp utskjut kökskåp kpl.	Cupboard projekting cpl.
13	329634	x	Lucka V 236x500	Door L 236x500
14	329340-D	x	Ljusramp köksskåp	Light holder
15	329658	x	Diskbänk kpl. u. skiva	Kitchen sink cpl. without board
16	329657-D	x	Skiva diskbänk	Board
17	329331	x	Lådförstycke	Drawer front
18	329239	x	Lådförstycke	Drawer front
19	329586	x	Lucka	Door
20	329240	x	Lucka	Door
21	328945	x	Skärbräda	Cutting board
22	317503	x	Handtag	Handle
23	315202	x	Gångjärn	Hinge
24	330219	x	Skärbräda	Cutting board
25	329584	x	Lucka V	Door L
--	317502	x	Handtag d:o	Handle d:o
26	326993	x	Hylla	Shelf
27	329703	x	Front el-uttag	Front outlet
28	401715	x	Flamskydd	Flame guard
29	323001	x	Lucka	Door
30	504400	x	List täck el-kabel B=44 L=2000	Cover strip B=44 L=2000
31	316270	x	List snäpp undre L2379	List under L2379
32	316268	x	List snäpp övre L2379	List upper L2379
33	329888	x	Stolpe först. L1948 kpl. m. lucka	Support bar cpl. with door
34	320005	x	Lucka	Door
35	312589	x	Gångjärn	Hinge
36	328528	x	Skåp övre elc.	Cupboard upper
37	323002	x	Lucka	Door
38	860406	x	Gångjärn	Hinge
39	325495	x	Täckfront radio	Cover radio
40	316898	x	Skena gardin L1020	Curtain rod L1020
41	325767	x	Värmespalt H fram	Air gap R.F.
42	860423	M	List kant U-gap ljusbrun	Strip, light brown
			M= Metervara T= Tillbehör	M= On the metre T= Accessory

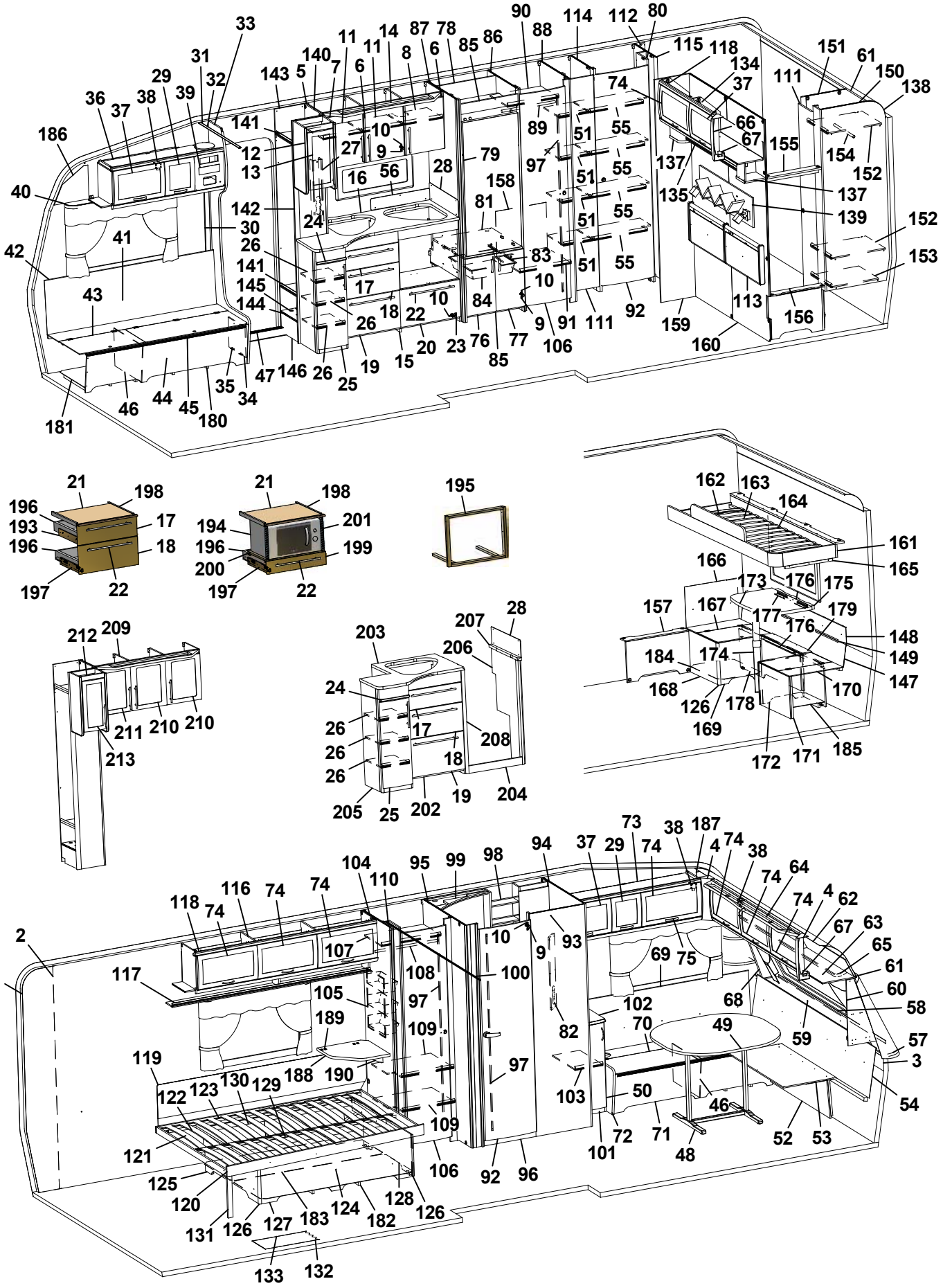
1 2 3 4 5 6 7 8 9 10 11 12 13 14 15 16 17 18 19 20 21 22 23 24 25 26 27 28 29 30 31 32 33 34 35 36 37 38 39 40 41 42 43 44 45 46 47 48 49 50 51 52 53 54 55 56 57 58 59 60 61 62 63 64 65 66 67 68 69 70 71 72 73 74 75 76 77 78 79 80 81 82 83 84 85 86 87 88 89 90 91 92 93 94 95 96 97 98 99 100 101 102 103 104 105 106 107 108 109 110 111 112 113 114 115 116 117 118 119 120 121 122 123 124 125 126 127 128 129 130 131 132 133 134 135 137 138 139 140 141 142 143 144 145 146 147 148 149 150 151 152 153 154 155 156 157 158 159 160 161 162 163 164 165 166 167 168 169 170 171 172 173 174 175 176 177 178 179 180 181 182 183 184 185 186 187 188 189 190 193 194 195 196 197 198 199 200 201 202 203 204 205 206 207 208 209 210 211 212 213

Pos Fig	Det. nr Part. No	Ingår Fitted	OBS!! Ange alltid årsmodell vid beställning av inredning Benämning	OBS!! Specify always year of model when ordering equipment Description
43	323446	x	Lock bäddlåda H F	Cover bed box R.F.
44	324424	x	Front bäddlåda H F	Front bed box R.F.
45	860562	x	List bädd	List bed
46	312825	x	Stöd bäddlåda HF	Support bed box
47	314687	x	Tröskel aluminium L=850	Threshold aluminium L=850
48	316012	x	Bordsstativ	Table stand
49	329493-F	x	Bordsskiva 940x1025 *	Table top 940x1025 *
--	372083-A	T	Bordsskiva 940x1026 *	Table top 940x1026 *
--	372083-D	T	Bordsskiva 940x1026 *	Table top 940x1026 *
50	323517	x	Lucka V	Door L
51	323728	x	Hylla backskåp	Shelf
52	323180	x	Front bäddlåda gavel	Front bed box gable
53	323205	x	Skiva rundsittgrupp	Sheet seat
54	329718	x	Värmespalt gavel fram	Air gap
55	329844	x	Hylla garderob	Shelf
56	401717	x	Flamskydd glas	Flame guard
57	210082	x	Hylla front L2376	Shelf front L2376
58	860593	x	Raskant plast L=2600	Cantlist shelf front L=2600
59	329712	x	Luftspalt fronthylla	Air gap shelf front
60	329686	x	Front högtalare H	Front loudspeaker R
61	313884	x	List plast radie L=2379	List L=2379
62	316005	x	Skiva plast 295x2363x1	Plastic sheet
63	323044	x	Skåp gavel fram L=2365	Cupboard L=2365
64	329428-D	x	Ljusramp gavelskåp	Light holder
65	316900	x	Skena gardin L1920	Curtain rod L1920
66	316115	x	Hörn inredning	Corner
67	324321	x	Täckvinkel hörn inredning	Cover for corner
68	329687	x	Front högtalare V	Front loudspeaker L
69	325761	x	Värmespalt V fram	Air gap L.F.
70	329572	x	Lock bäddlåda V F	Cover bed box L.F
71	329578	x	Front bäddlåda V F	Front bed box L.F.
72	323449	x	Gavel bäddlåda V F	Gable bed box L.F
73	328529	x	Skåp övre L1408	Cupboard upper L1408
74	323000	x	Lucka	Door
75	316428	x	Handtag	Handle
76	329462	x	Lucka V	Door L
77	329460	x	Lucka H	Door R
78	372211	x	Bakstycke kyl	Back cupboard
79	329706	x	Skiva kyl/frys 509x1169 ERLE 15285 ljus	Sheet refrigerator/freezer ERLE 15285 light
--	329707	x	Skiva kyl/frys 509x1169 ARPA 1027 mörk	Sheet refrigerator/freezer ARPA 1027 dark
80	329990	x	Nisch vikdörr	Niche folding door
81	372208	x	Hylla under kyl	Shelf under refrigerator
82	321973	x	Front el-uttag	Front outlet
83	312712	x	Glidlist trådback (säljes i par)	Sliding strip tray (pair)
84	310325	x	Trådback vit 427x427x85	Tray 427x427x85
			M= Metervara T= Tillbehör	M= On the metre T= Accessory

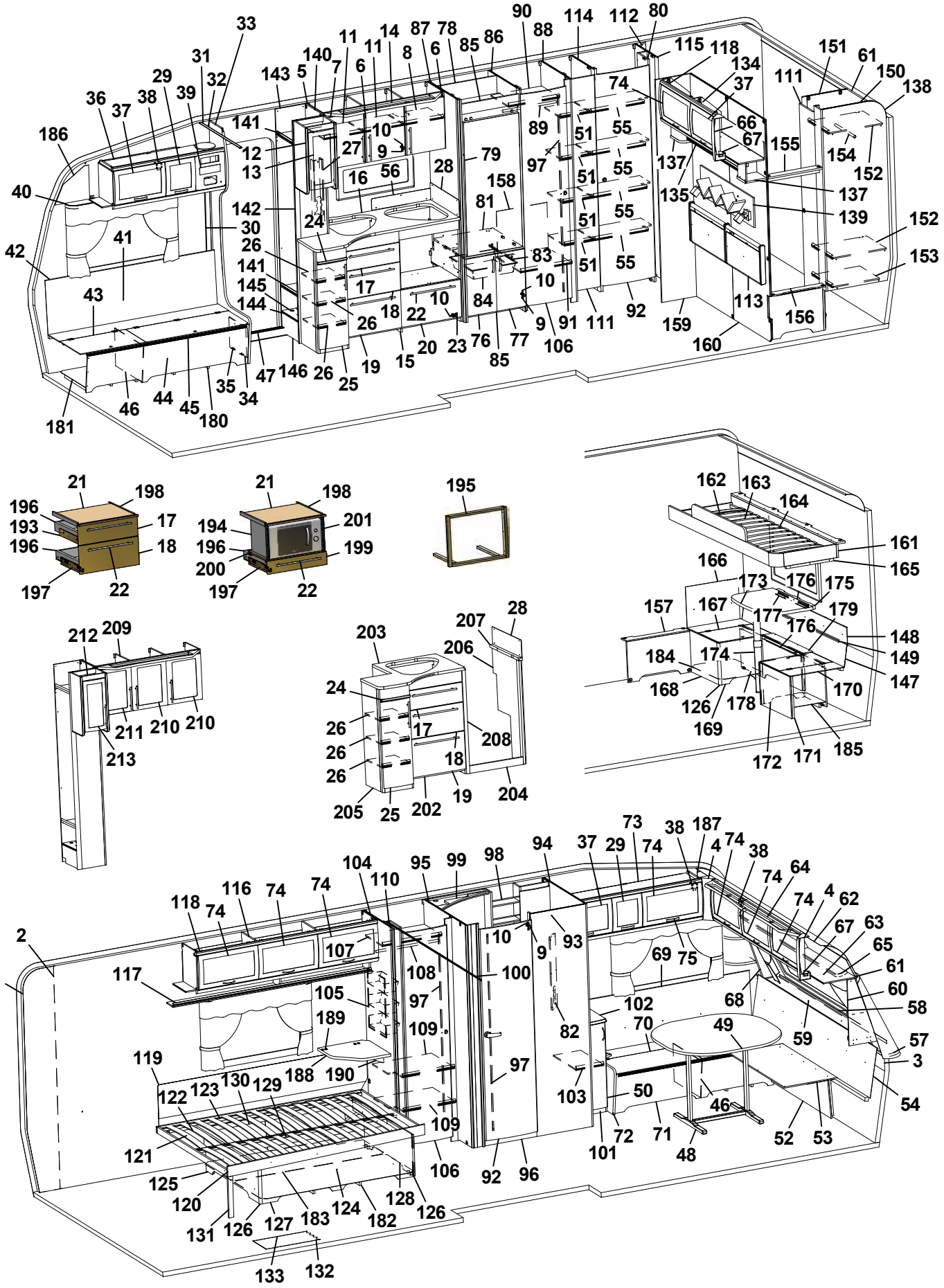
1 2 3 4 5 6 7 8 9 10 11 12 13 14 15 16 17 18 19 20 21 22 23 24 25 26 27 28 29 30 31 32 33 34 35 36 37 38 39 40 41 42 43 44 45 46 47 48 49 50 51 52 53 54 55 56 57 58 59 60 61 62 63 64 65 66 67 68 69 70 71 72 73 74 75 76 77 78 79 80 81 82 83 84 85 86 87 88 89 90 91 92 93 94 95 96 97 98 99 100 101 102 103 104 105 106 107 108 109 110 111 112 113 114 115 116 117 118 119 120 121 122 123 124 125 126 127 128 129 130 131 132 133 134 135 137 138 139 140 141 142 143 144 145 146 147 148 149 150 151 152 153 154 155 156 157 158 159 160 161 162 163 164 165 166 167 168 169 170 171 172 173 174 175 176 177 178 179 180 181 182 183 184 185 186 187 188 189 190 193 194 195 196 197 198 199 200 201 202 203 204 205 206 207 208 209 210 211 212 213

Pos Fig	Det. nr Part. No	Ingår Fitted	OBS!! Ange alltid årsmodell vid beställning av inredning Benämning	OBS!! Specify always year of model when ordering equipment Description
85	326133	x	Front skåp under kyl	Front cupboard
86	327054	x	Vägg kyl H	Wall refrigerator R
87	329453	x	Vägg kyl V	Wall refrigerator L
88	329851	x	Vägg garderob H	Wall wardrobe R
89	316197	x	Galgstång L=782	Clothes hanger L=782
90	323116	x	Hylla garderob övre	Shelf wardrobe upper
91	325608	x	Hylla garderob nedre	Shelf wardrobe lower
92	321518	x	Dörr 490x1850	Door 490x1850
93	325774	x	Vägg tvättrum yttre	Wall washroom
94	325773	x	Vägg tvättrum H	Wall washroom R
95	372206	x	Vägg tvättrum V	Wall washroom L
96	320646	x	Tröskel tvättrum	Threshold
97	314523	x	Rätningslist dörr L=1715	List L=1715
98	325684	x	Skåp tvättrum	Cupboard
99	329524-D	x	Ljusramp tvättrum	Light holder
100	314724	x	Skena draperi L=1780	Drapery rail L=1780
101	323741	x	Hurts u. skiva	Pedestal without board
102	328463	x	Skiva hurts 295x550 *	Board pedestal *
103	323745	x	Hylla	Shelf
104	320532	x	Vägg garderob V	Wall wardrobe L
105	312162	x	Korg garderob 330x140x520	Basket
106	321519	x	Dörr 415x1850	Door 415x1850
107	320615	x	Hylla garderob	Shelf wardrobe
108	316197	x	Galgstång L=782	Clothes hanger L=782
109	328960	x	Hylla garderob	Shelf wardrobe
110	370297	x	Nisch vikdörr	Niche folding door
111	324080	x	Dörr 260x1850	Door 260x1850
112	329939	x	Front el-uttag	Front outlet
113	325742	x	Värmespalt gavel bak	Air gap
114	330017	x	Vägg garderob	Wall wardrobe
115	329834	x	Vägg garderob	Wall wardrobe
116	323046	x	Skåp övre L=1674	Cupboard upper L=1674
117	323082	x	Hyllpaket	Shelf
118	315194	x	Gångjärn	Hinge
119	312006	x	Värmespalt V-H bak	Air gap L-R rear
120	324035	x	Sängram u. ribbotten	Bed bottom without laths
121	325343	x	Ribbotten kpl.	Laths bottom cpl.
122	311985	x	Ribba sängbotten L=718 B=63	Lath bed bottom L=718 B=63
123	312046	x	Band t. ribbotten	Band for laths bottom
124	325475	x	Sänglåda kpl.	Bed box cpl.
125	322346	x	Gavel säng V	Gable bed L
126	860590	x	List hörn L=2500	Corner strip L=2500
127	323282	x	Front säng	Front bed
128	325542	x	Gavel säng H	Gable bed R
129	315203	x	Regel 17,5x55x1415	Wood lath pine 17,5x55x1415
			M= Metervara T= Tillbehör	M= On the metre T= Accessory

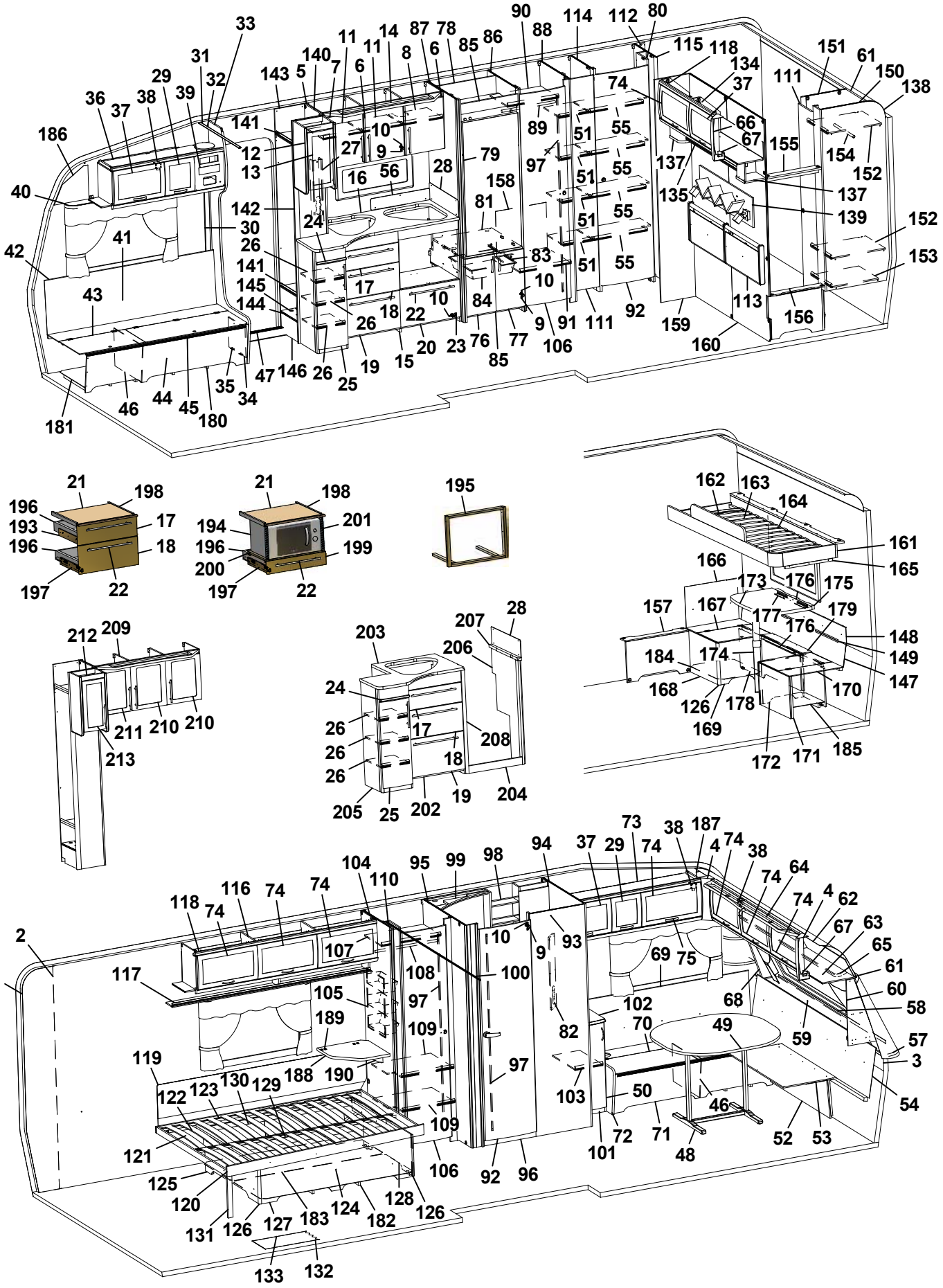
1 2 3 4 5 6 7 8 9 10 11 12 13 14 15 16 17 18 19 20 21 22 23 24 25 26 27 28 29 30 31 32 33 34 35 36 37 38 39 40 41 42 43 44 45 46 47 48 49 50 51 52 53 54 55 56 57 58 59 60 61 62 63 64 65 66 67 68 69 70 71 72 73 74 75 76 77 78 79 80 81 82 83 84 85 86 87 88 89 90 91 92 93 94 95 96 97 98 99 100 101 102 103 104 105 106 107 108 109 110 111 112 113 114 115 116 117 118 119 120 121 122 123 124 125 126 127 128 129 130 131 132 133 134 135 137 138 139 140 141 142 143 144 145 146 147 148 149 150 151 152 153 154 155 156 157 158 159 160 161 162 163 164 165 166 167 168 169 170 171 172 173 174 175 176 177 178 179 180 181 182 183 184 185 186 187 188 189 190 193 194 195 196 197 198 199 200 201 202 203 204 205 206 207 208 209 210 211 212 213

Pos Fig	Det. nr Part. No	Ingår Fitted	OBS!! Ange alltid årsmodell vid beställning av inredning Benämning	OBS!! Specify always year of model when ordering equipment Description
130	315204	x	Regel 17,5x40x1415	Wood lath pine 17,5x40x1415
131	322338	x	Stöd säng 15,5x45x360	Support bed
132	316004	M	Matta golv, Solidwood	Carpet floor, Solidwood
133	314708	T	Matta golv	Carpet floor
134	323461	x	Skåp gavel bak V L1410	Cupboard upper L1410
135	323466	x	Hyllpaket	Shelf
137	328364	x	Hörn	Corner
138	316005	x	Skiva plast 295x2363x1	Plastic sheet
139	329660	x	Hylla	Shelf
140	326771	x	Vägg instegsgarderob	Wall wardrobe
141	326964	x	Hylla	Shelf
142	326773	x	Vägg instegsgarderob H	Wall wardrobe R
143	326969	x	Vägg instegsgarderob V	Wall wardrobe L
144	328898	x	Hylla instegsgarderob *	Shelf *
145	314897	x	Bussning plast Ø=29 mm	Bushing plastic
146	326966	x	Front	Front
147	329813	x	Värmespalt nedre gavel bak	Air gap lower
148	329794	x	Värmespalt gavel bak	Air gap
149	314287	x	List plast L=2270	List plastic L=2270
150	329812	x	Vägg garderob H	Wall wardrobe R
151	329811	x	Vägg garderob V	Wall wardrobe L
152	329830	x	Hylla	Shelf
153	329832	x	Hylla	Shelf
154	316197	x	Galgstång L=782	Clothes hanger L=782
155	330415	x	Hylla	Shelf
156	329895	x	Front	Front
157	329894	x	Front	Front
158	325743	x	Täckskiva exp. kärl	Cover expansion vessel
159	325277	x	Front	Front
160	325276	x	Vägg	Wall
161	329820	x	Sängram u. ribbotten	Bed bottom without laths
162	330222	x	Ribbotten kpl.	Laths bottom cpl.
163	311985	x	Ribba sängbotten L=718 B=63	Lath bed bottom L=718 B=63
164	312046	x	Band t. ribbotten	Band for laths bottom
165	312436	x	Bärregel L=440	Bearing rail L=440
166	329823	x	Värmespalt bak	Air gap
167	329810	x	Lock bäddlåda HB	Cover bed box R.R.
168	329801	x	Gavel bäddlåda HB	Gable bed box R.R.
169	329803	x	Front bäddlåda HB	Front bed box R.R.
170	329807	x	Lock bäddlåda VB	Cover bed box L.R.
171	329797	x	Gavel bäddlåda VB	Gable bed box L.R.
172	329799	x	Front bäddlåda VB	Front bed box L.R.
173	329494-F	x	Bordsskiva 750x450 *	Table top 750x450 *
--	328525-A	x	Bordsskiva 750x500 *	Table top 750x500 *
--	328525-D	x	Bordsskiva 750x500 *	Table top 750x500 *
			M= Metervara T= Tillbehör	M= On the metre T= Accessory

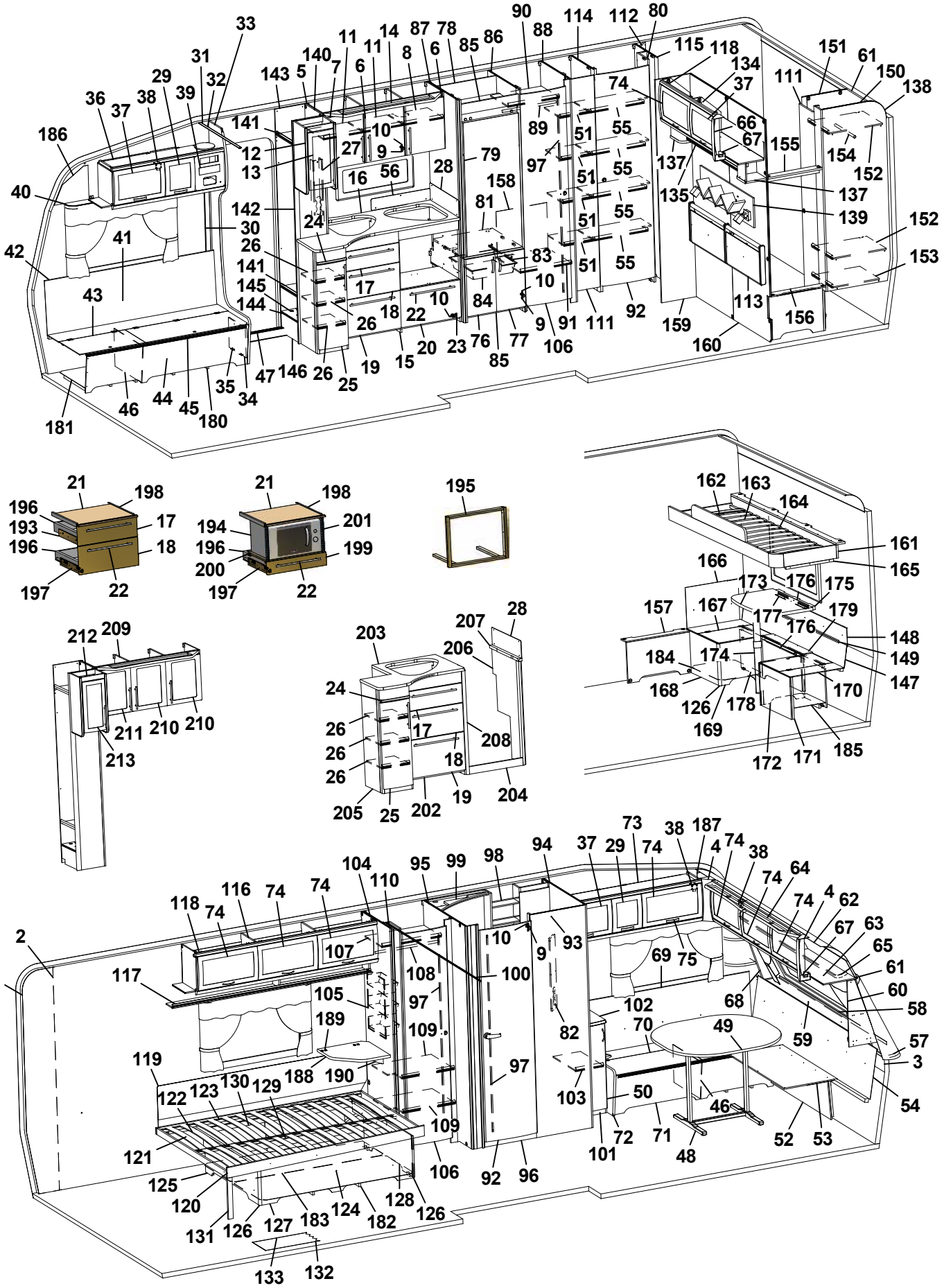
1 2 3 4 5 6 7 8 9 10 11 12 13 14 15 16 17 18 19 20 21 22 23 24 25 26 27 28 29 30 31 32 33 34 35 36 37 38 39 40 41 42 43 44 45 46 47 48 49 50 51 52 53 54 55 56 57 58 59 60 61 62 63 64 65 66 67 68 69 70 71 72 73 74 75 76 77 78 79 80 81 82 83 84 85 86 87 88 89 90 91 92 93 94 95 96 97 98 99 100 101 102 103 104 105 106 107 108 109 110 111 112 113 114 115 116 117 118 119 120 121 122 123 124 125 126 127 128 129 130 131 132 133 134 135 137 138 139 140 141 142 143 144 145 146 147 148 149 150 151 152 153 154 155 156 157 158 159 160 161 162 163 164 165 166 167 168 169 170 171 172 173 174 175 176 177 178 179 180 181 182 183 184 185 186 187 188 189 190 193 194 195 196 197 198 199 200 201 202 203 204 205 206 207 208 209 210 211 212 213

Pos Fig	Det. nr Part. No	Ingår Fitted	OBS!! Ange alltid årsmodell vid beställning av inredning Benämning	OBS!! Specify always year of model when ordering equipment Description
174	315565	x	Bordsben	Table leg
175	312314	x	Fästregel bord	Bracket
176	300108	x	List bord väggdel L550	List wall
177	300420	x	List upphäng bordsdel L550	List board
178	329804	x	Front bäddlåda H bak	Front bed box R.R.
179	329806	x	Lock front bäddlåda HB	Cover front bed box R.R.
180	324134	x	Luftspalt H-fram	Air gap R front
181	324138	x	Luftspalt fram	Air gap front
182	324938	x	Luftspalt sänglåda	Air gap bed box
183	329317	x	Luftspalt sänglåda	Air gap bed box
184	329884	x	Luftspalt	Air gap
185	330412	x	Luftspalt	Air gap
186	327193	x	Täckskiva gavel H	Cover R
187	327194	x	Täckskiva gavel V	Cover L
188	328360	T	Skiva TV-hylla *	Board *
189	860621	T	Gångjärn	Hinge
190	315749	T	Stöd	Support board
193	329619	x	Monteringssats kpl. lådor	Mounting kit cpl. drawers
194	329620	T	Monteringssats kpl. mikro i diskbänk	Mounting kit cpl. micro in kitchen sink
195	329621	T	Monteringssats kpl. ugn	Mounting kit cpl. oven
196	317514	x	Låda	Drawer
197	317382	x	Glidskena låda (säljes i par)	Slide bar, drawer (exp. in pair)
--	801701	x	Skruv 6x16 d:o	Screw 6x16 d:o
198	860157	x	List glid	Sliding list
199	329598	T	Lådförstycke	Drawer front
200	329626	T	Hylla mikro	Shelf
201	401521	T	Galler micro	Grating
202	329878	T	Diskbänk kpl. u. skiva	Kitchen sink cpl. without board
203	330248-D	T	Skiva diskbänk	Board
204	327243	T	Front	Front
205	329853	T	Utskjut diskbänk kpl.	Projection kitchen sink cpl.
206	329840	T	Gavel H	Gable R
207	330232	T	Passbit	Fitting piece
208	329819	T	List	List
209	329695	T	Skåp kök kpl. m. frostade luckor	Cupboard kitchen cpl. with frosted doors
210	329692	T	Lucka H	Door R
211	329693	T	Lucka V	Door L
212	329700	T	Skåp utskjut kökskåp kpl. m. frostade luckor	Cupboard projekting cpl. with frosted doors
213	329699	T	Lucka V	Door L
			* = Ange laminat A, D eller F vid beställning. A = Laminat ARPA 3124 gråprickig D = Laminat ARPA 2203 mörk F = Laminat ARPA 2558 ljus	* = Specify laminate A, D or F in order. A = Laminate ARPA 3124 grey spotted D = Laminate ARPA 2203 dark F = Laminate ARPA 2558 light
			Dyntyger, gardiner m.m. (se tyger)	Cushion textilies, curtains etc. (see textiles
			M= Metervara T= Tillbehör	M= On the metre T= Accessory

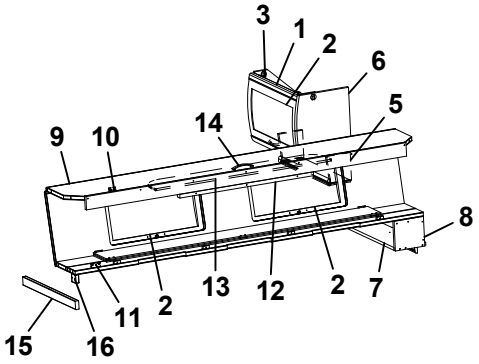
3
1
2
6
5
9
10
14
8
11
2
13
12
2
7
15
16

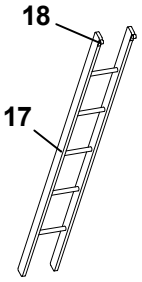
18
17

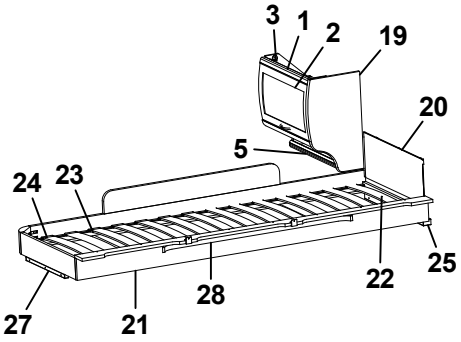
3
1
2
19
20
5
24
23
25
22
28
27
21

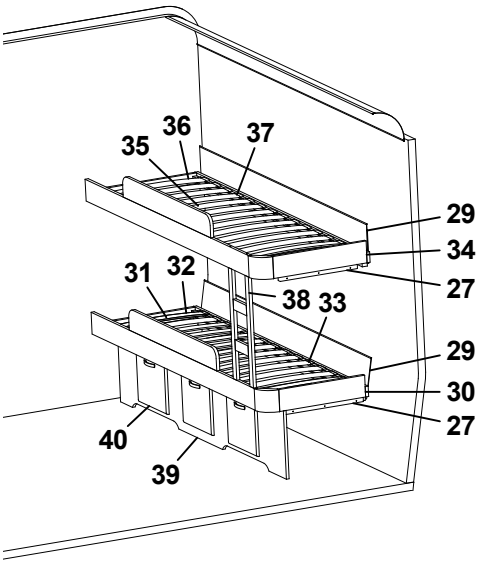
36
35
37
29
34
27
31
32
38
33
29
30
27
40
39

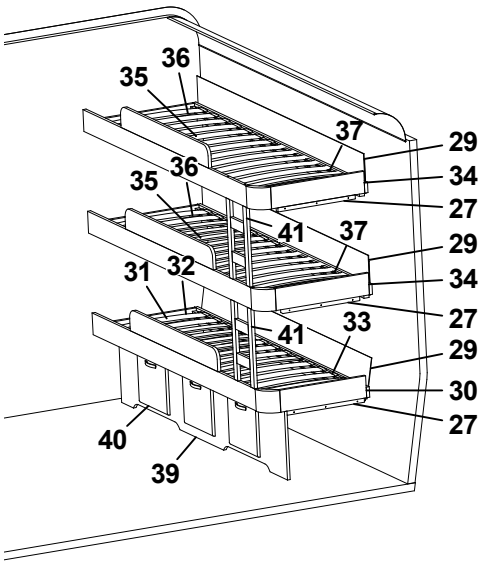
36
35
37
29
34
27
36
35
41
37
29
34
27
31
32
41
33
29
30
27
40
39

Pos Fig	Det. nr Part. No	Ingår Fitted	OBS!! Ange alltid årsmodell vid beställning av inredning Benämning	OBS!! Specify always year of model when ordering equipment Description
1	323884	x	Skåp gavel bak L560	Cupboard gable L560
2	323000	x	Lucka	Door
3	315194	x	Gångjärn	Hinge
5	323888	x	Hyllpaket	Shelf
6	327545	x	Gavel rundad	Gable
7	372339	x	Hylla gavel bak	Shelf gable rear
8	327394	x	Gavel	Gable
9	327366	x	Överbäddskåp L1980	Upper bed L1980
10	860402	x	Gångjärn	Hinge
11	860405	x	Gångjärn	Hinge
12	312233	x	Regel låsning	Lock bar
13	323846	x	Rasskydd ö-bäddskåp	Protective plate
14	316428	x	Handtag	Handle
15	312313	x	Bärregel 670x22x22	Bearing rail 670x22x22
16	312726	x	Kloss bärregel	Block bearing rail
17	312613	T	Stege ö-bäddsskåp 201x1800 kpl.	Ladder upper bed 201x1800 cpl.
18	860426	T	Krok t. stege	Hook for ladder
19	326241	x	Gavel rundad	Gable
20	321209	x	Värmespalt gavel	Air gap gable
21	323797	x	Sängram vån.säng V u. ribbotten	Bed bottom L without laths
22	325430	x	Ribbotten kpl.	Laths bottom cpl.
23	311985	x	Ribba sängbotten L=718 B=63	Lath bed bottom L=718 B=63
24	312046	x	Band t. ribbotten	Band for laths bottom
25	324117	x	Bärregel	Bearing rail
27	312436	x	Bärregel L=440	Bearing rail L=440
28	316199	x	Skena gardin L1020	Curtain rod L1020
29	329813	x	Värmespalt gavel bak	Air gap
30	329719	x	Sängram nedre u. ribbotten	Bed bottom without laths
31	330222	x	Ribbotten kpl.	Laths bottom cpl.
32	311985	x	Ribba sängbotten L=718 B=63	Lath bed bottom L=718 B=63
33	312046	x	Band t. ribbotten	Band for laths bottom
34	371092	x	Sängram övre u. ribbotten	Bed bottom upper without laths
35	325431	x	Ribbotten kpl.	Laths bottom cpl.
36	311985	x	Ribba sängbotten L=718 B=63	Lath bed bottom L=718 B=63
37	312046	x	Band t. ribbotten	Band for laths bottom
38	321685	x	Stege	Ladder
39	329882	x	Front säng kpl.	Front bed cpl.
40	320005	x	Lucka d:o	Door d:o
41	329114	x	Stege	Ladder

T= Tillbehör

T= Accessory

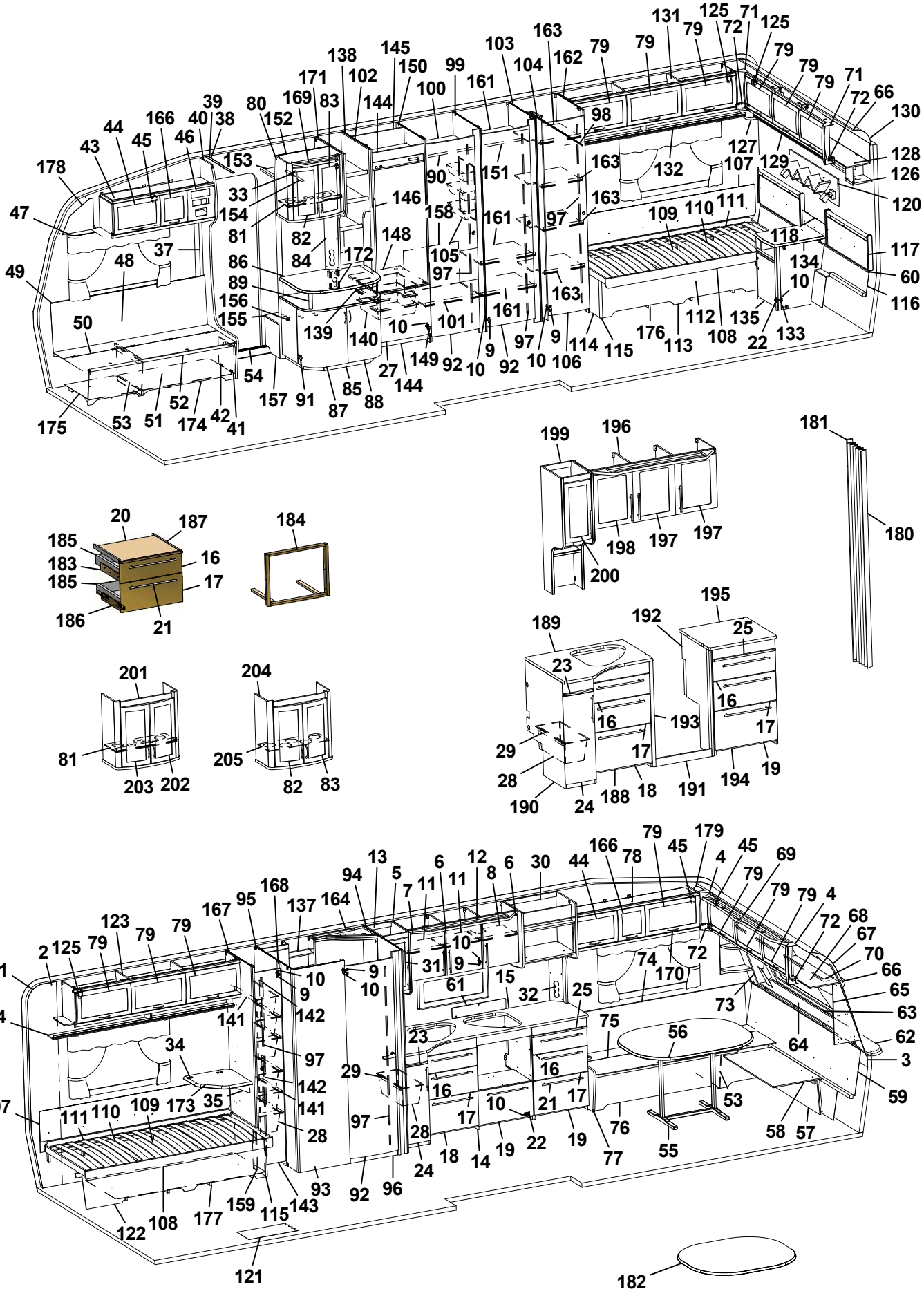
1 2 3 4 5 6 7 8 9 10 11 12 13 15 16 17 18 19 20 21 22 23 24 25 27 28 29 30 31 32 33 34 35 37 38 39 40 41 42 43 44 45 46 47 48 49 50 51 52 53 54 55 56 57 58 59 60 61 62 63 64 65 66 67 68 69 70 71 72 73 74 75 76 77 78 79 80 81 82 83 84 85 86 87 88 89 90 91 92 93 94 95 96 97 98 99 100 101 102 103 104 105 106 107 108 109 110 111 112 113 114 115 116 117 118 120 121 122 123 124 125 126 127 128 129 130 131 132 134 135 136 137 138 139 140 141 142 143 144 145 146 148 149 150 151 152 153 154 155 156 157 158 159 161 162 163 164 166 167 168 169 170 171 172 173 174 175 176 177 178 179 180 181 182 183 184 185 186 187 188 189 190 191 192 193 194 195 196 197 198 199 200 201 202 203 204 205

Pos Fig	Det. nr Part. No	Ingår Fitted	OBS!! Ange alltid årsmodell vid beställning av inredning Benämning	OBS!! Specify always year of model when ordering equipment Description
1	316707	M	Tapet vägg/tak	Wall paper
2	316021	M	Tejp tapet 20 mm	Tape, wall paper 20 mm
3	316022	M	Tejp tapet 60 mm	Tape, wall paper 60 mm
4	504668	x	Belysning hörn 2x5 W plast	Illumination corner 2x5 W plastic
5	329241	x	Skåp kök L1120 kpl.	Cupboard kitchen L1120 cpl.
6	329251	x	Lucka H	Door R
--	317502	x	Handtag d:o	Handle d:o
7	329252	x	Lucka V	Door L
--	317502	x	Handtag d:o	Handle d:o
8	329247	x	Hylla	Shelf
9	311917	x	Gångjärn	Hinge
10	312588	x	Platta gångjärn	Plate hinge
11	329248	x	Hylla	Shelf
12	329340-D	x	Ljusramp köksskåp	Light holder
13	329633	x	Skåp utskjut kökskåp kpl.	Cupboard projekting cpl.
14	330201	x	Diskbänk kpl. u. skiva	Kitchen sink cpl. without board
15	330211-D	x	Skiva diskbänk	Board
16	329331	x	Lådförstycke	Drawer front
17	329239	x	Lådförstycke	Drawer front
18	329586	x	Lucka	Door
19	329240	x	Lucka	Door
20	328945	x	Skärbräda	Cutting board
21	317503	x	Handtag	Handle
22	315202	x	Gångjärn	Hinge
23	330218	x	Skärbräda	Cutting board
24	329584	x	Lucka V	Door L
--	317502	x	Handtag d:o	Handle d:o
25	329869	x	Skärbräda	Cutting board
27	323503	x	Lucka H 550x470	Door R 550x470
28	309010	x	Trådback vit 227x527x185	Tray 227x527x185
29	315488	x	Glidlist trådback L430 D14	Sliding strip tray L430 D14
30	322169	x	Hylla mikrovågsugn	Shelf microwave oven
31	329634	x	Lucka V 236x500	Door L 236x500
32	321501	x	Front el-uttag 130x533	Front outlet 130x533
33	316037	x	Gångjärn	Hinge
34	860621	T	Gångjärn	Hinge
35	315749	T	Stöd	Support board
37	504400	x	List täck el-kabel B=44 L=2000	Cover strip B=44 L=2000
38	316270	x	List snäpp undre L2379	List under L2379
39	316268	x	List snäpp övre L2379	List upper L2379
40	329888	x	Stolpe först. L1948 kpl. m. lucka	Support bar cpl. with door
41	320005	x	Lucka	Door
42	312589	x	Gångjärn	Hinge
43	328528	x	Skåp övre elc.	Cupboard upper
44	323002	x	Lucka	Door
			M= Metervara T= Tillbehör	M= On the metre T= Accessory

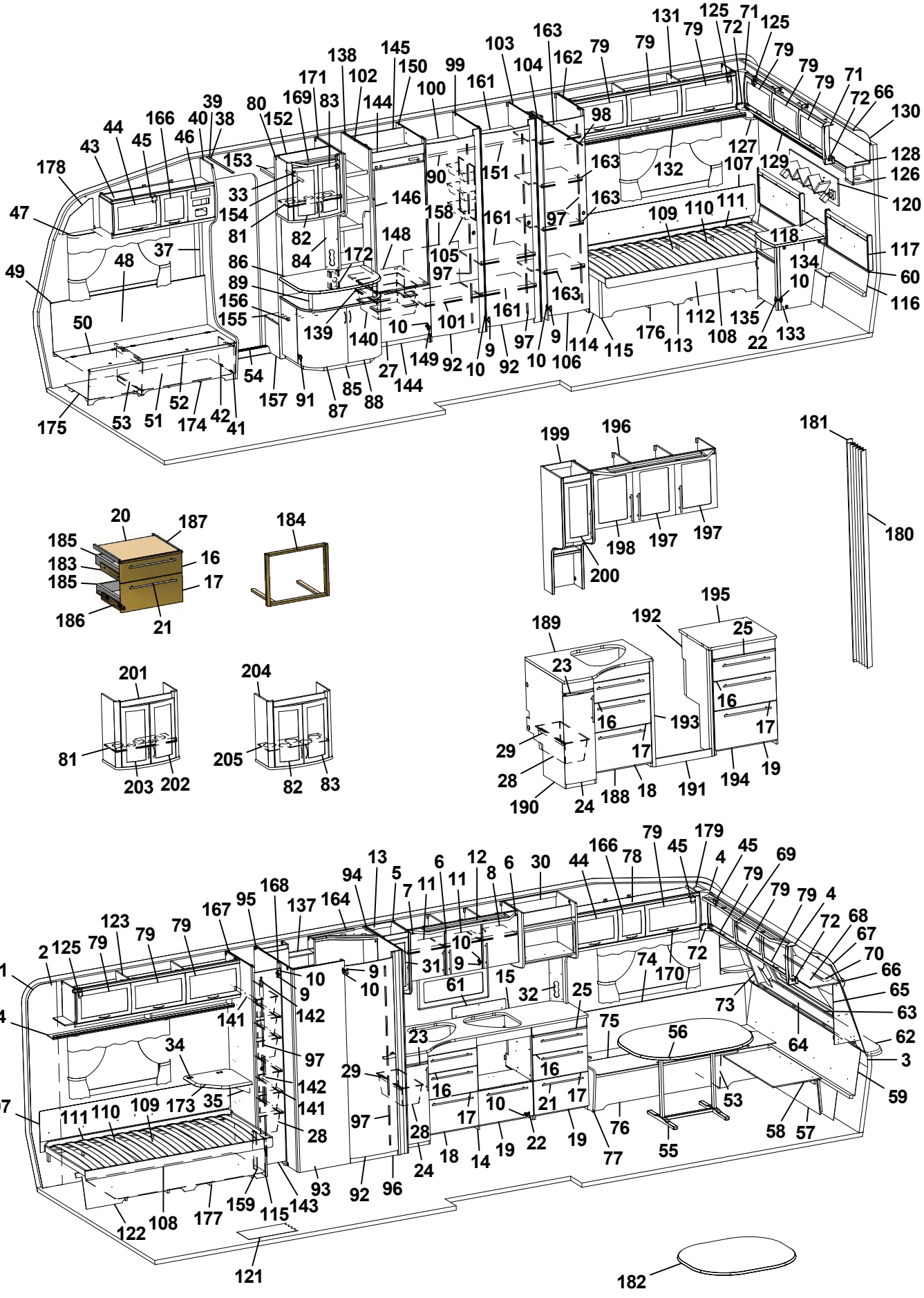
1 2 3 4 5 6 7 8 9 10 11 12 13 15 16 17 18 19 20 21 22 23 24 25 27 28 29 30 31 32 33 34 35 37 38 39 40 41 42 43 44 45 46 47 48 49 50 51 52 53 54 55 56 57 58 59 60 61 62 63 64 65 66 67 68 69 70 71 72 73 74 75 76 77 78 79 80 81 82 83 84 85 86 87 88 89 90 91 92 93 94 95 96 97 98 99 100 101 102 103 104 105 106 107 108 109 110 111 112 113 114 115 116 117 118 120 121 122 123 124 125 126 127 128 129 130 131 132 134 135 136 137 138 139 140 141 142 143 144 145 146 148 149 150 151 152 153 154 155 156 157 158 159 161 162 163 164 166 167 168 169 170 171 172 173 174 175 176 177 178 179 180 181 182 183 184 185 186 187 188 189 190 191 192 193 194 195 196 197 198 199 200 201 202 203 204 205

Pos Fig	Det. nr Part. No	Ingår Fitted	OBS!! Ange alltid årsmodell vid beställning av inredning Benämning	OBS!! Specify always year of model when ordering equipment Description
45	860406	x	Gångjärn	Hinge
46	325495	x	Täckfront radio	Cover radio
47	316898	x	Skena gardin L1020	Curtain rod L1020
48	325767	x	Värmespalt H fram	Air gap R.F.
49	860423	M	List kant U-gap ljusbrun	Strip, light brown
50	323446	x	Lock bäddlåda H F	Cover bed box R.F.
51	324424	x	Front bäddlåda H F	Front bed box R.F.
52	860562	x	List bädd	List bed
53	312825	x	Stöd bäddlåda HF	Support bed box
54	314687	x	Tröskel aluminium L=850	Threshold aluminium L=850
55	316012	x	Bordsstativ	Table stand
56	328437-F	x	Bordsskiva 940x1200 *	Table top 940x1200 *
--	328437-A	T	Bordsskiva 940x1200 *	Table top 940x1200 *
--	328437-D	T	Bordsskiva 940x1200 *	Table top 940x1200 *
57	323180	x	Front bäddlåda gavel	Front bed box gable
58	323205	x	Skiva rundsittgrupp	Sheet seat
59	329718	x	Värmespalt gavel fram	Air gap
60	314287	x	List plast L=2270	List plastic L=2270
61	401717	x	Flamskydd glas	Flame guard
62	210082	x	Hylla front L2376	Shelf front L2376
63	860593	x	Raskant plast L=2600	Cantlist shelf front L=2600
64	329712	x	Luftspalt fronthylla	Air gap shelf front
65	329686	x	Front högtalare H	Front loudspeaker R
66	313884	x	List plast radie L=2379	List L=2379
67	316005	x	Skiva plast 295x2363x1	Plastic sheet
68	323044	x	Skåp gavel fram L=2365	Cupboard L=2365
69	329428-D	x	Ljusramp gavelskåp	Light holder
70	316900	x	Skena gardin L1920	Curtain rod L1920
71	316115	x	Hörn inredning	Corner
72	324321	x	Täckvinkel hörn inredning	Cover for corner
73	329687	x	Front högtalare V	Front loudspeaker L
74	325771	x	Värmespalt V fram	Air gap L.F.
75	330205	x	Lock bäddlåda V F	Cover bed box L.F
76	330207	x	Front bäddlåda V F	Front bed box L.F.
77	323449	x	Gavel bäddlåda V F	Gable bed box L.F
78	328529	x	Skåp övre L1408	Cupboard upper L1408
79	323000	x	Lucka	Door
80	325679	x	Skåp bar kpl.	Coctail cabinet cpl.
81	323723	x	Hylla	Shelf
82	323426	x	Lucka V 236x500	Door L 236x500
83	325364	x	Lucka H 236x500	Door R 236x500
84	323440	x	Front el-uttag	Front outlet
85	323558	x	TV-bänk kpl. u. skiva	TV-bench cpl. without board
86	328453	x	Skiva TV-bänk 830x580 *	Board *
87	321380	x	Lucka V 403x536	Door L 403x536
			M= Metervara T= Tillbehör	M= On the metre T= Accessory

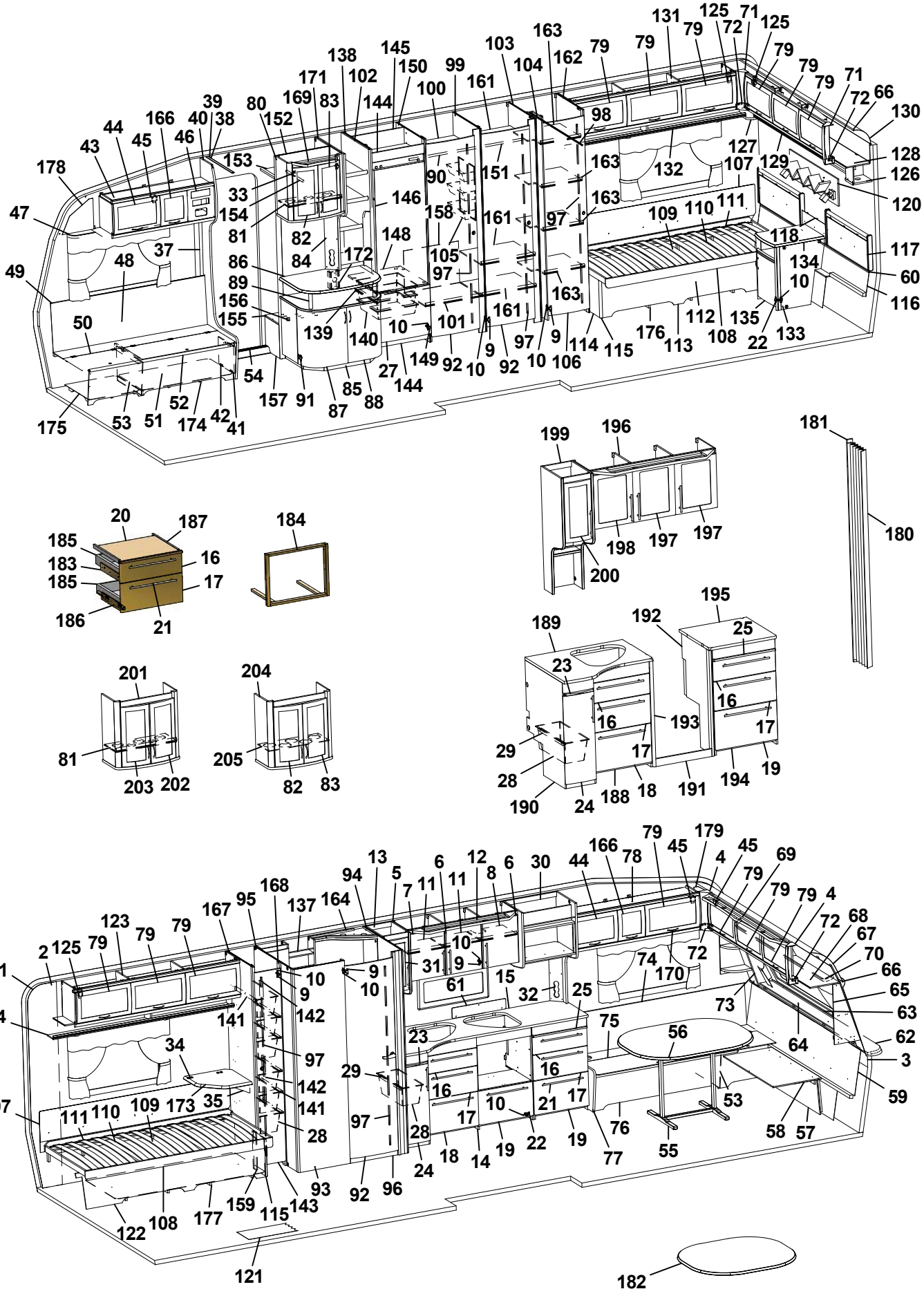
1 2 3 4 5 6 7 8 9 10 11 12 13 15 16 17 18 19 20 21 22 23 24 25 27 28 29 30 31 32 34 35 36 37 38 39 40 41 42 43 44 45 46 47 48 49 50 51 52 53 54 55 56 57 58 59 60 61 62 63 64 65 66 67 68 69 70 71 72 73 74 75 76 77 78 79 80 81 82 83 84 85 86 87 88 89 90 91 92 93 94 95 96 97 98 99 100 101 102 103 104 105 106 107 108 109 110 111 112 113 114 115 116 117 118 120 121 122 123 124 125 126 127 128 129 130 131 132 134 135 137 138 139 140 141 142 143 144 145 146 148 149 150 151 152 153 154 155 156 158 159 161 162 163 164 166 167 168 169 170 171 172 173 174 175 176 177 178 179 180 181 182 183 184 185 186 187 188 189 190 191 192 193 194 195 196 197 198 199 200 201 202 203 204 205

Pos Fig	Det. nr Part. No	Ingår Fitted	OBS!! Ange alltid årsmodell vid beställning av inredning Benämning	OBS!! Specify always year of model when ordering equipment Description
88	321379	x	Lucka H 403x536	Door R 403x536
89	323559	x	Rundstav L=170	Round staff L=170
90	316197	x	Galgstång L=782	Clothes hanger L=782
91	314663	x	Gångjärn	Hinge
92	321518	x	Dörr 490x1850	Door 490x1850
93	327347	x	Vägg tvättrum yttre	Wall washroom
94	326510	x	Vägg tvättrum H	Wall washroom R
95	327531	x	Vägg tvättrum V	Wall washroom L
96	320646	x	Tröskel tvättrum	Threshold
97	314523	x	Rätningslist dörr L=1715	List L=1715
98	314917	x	Skena draperi L=1190	Drapery rail L=1190
99	321419	x	Vägg garderob V	Wall wardrobe L
100	327000	x	Hylla övre	Shelf
101	326868	x	Hylla garderob	Shelf wardrobe
102	326929	x	Hylla vid TV-bänk kpl.	Shelf cpl.
103	321692	x	Vägg garderob V	Wal wardrobe L
104	324524	x	Nisch vikdörr	Niche folding door
105	312162	x	Korg garderob 330x140x520	Basket
106	321519	x	Dörr 415x1850	Door 415x1850
107	312006	x	Värmespalt V-H bak	Air gap L-R rear
108	313898	x	Sängram u. ribbotten	Bed bottom without laths
109	325342	x	Ribbotten kpl.	Laths bottom cpl.
110	314211	x	Ribba sängbotten L=820 B=63	Lath bed bottom L=820 B=63
111	312046	x	Band t. ribbotten	Band for laths bottom
112	325476	x	Sänglåda	Bed box
113	323366	x	Front säng H	Front bed R
114	320422	x	Gavel säng	Gable bed
115	860590	x	List hörn L=2500	Corner strip L=2500
116	323369	x	Värmespalt nedre gavel bak	Air gap lower
117	325722	x	Värmespalt gavel bak	Air gap
118	325740	x	Värmespalt gavel mitt	Air gap
120	329660	x	Hylla	Shelf
121	314708	M	Matta golv	Carpet floor
122	323799	x	Front säng V	Front bed L
123	323046	x	Skåp övre L=1674	Cupboard upper L=1674
124	323082	x	Hyllpaket	Shelf
125	315194	x	Gångjärn	Hinge
126	329708	x	Hörn m. hål för strömbrytare	Corner with hole for switch
127	328364	x	Hörn	Corner
128	323049	x	Skåp gavel bak L2365	Cupboard gable L2365
129	323138	x	Hyllpaket	Shelf
130	316005	x	Skiva plast 295x2363x1	Plastic sheet
131	323153	x	Skåp övre L1674	Cupboard upper L1674
132	323155	x	Hyllpaket	Shelf
133	323024	x	Hurts	Cupboard
			M= Metervara T= Tillbehör	M= On the metre T= Accessory

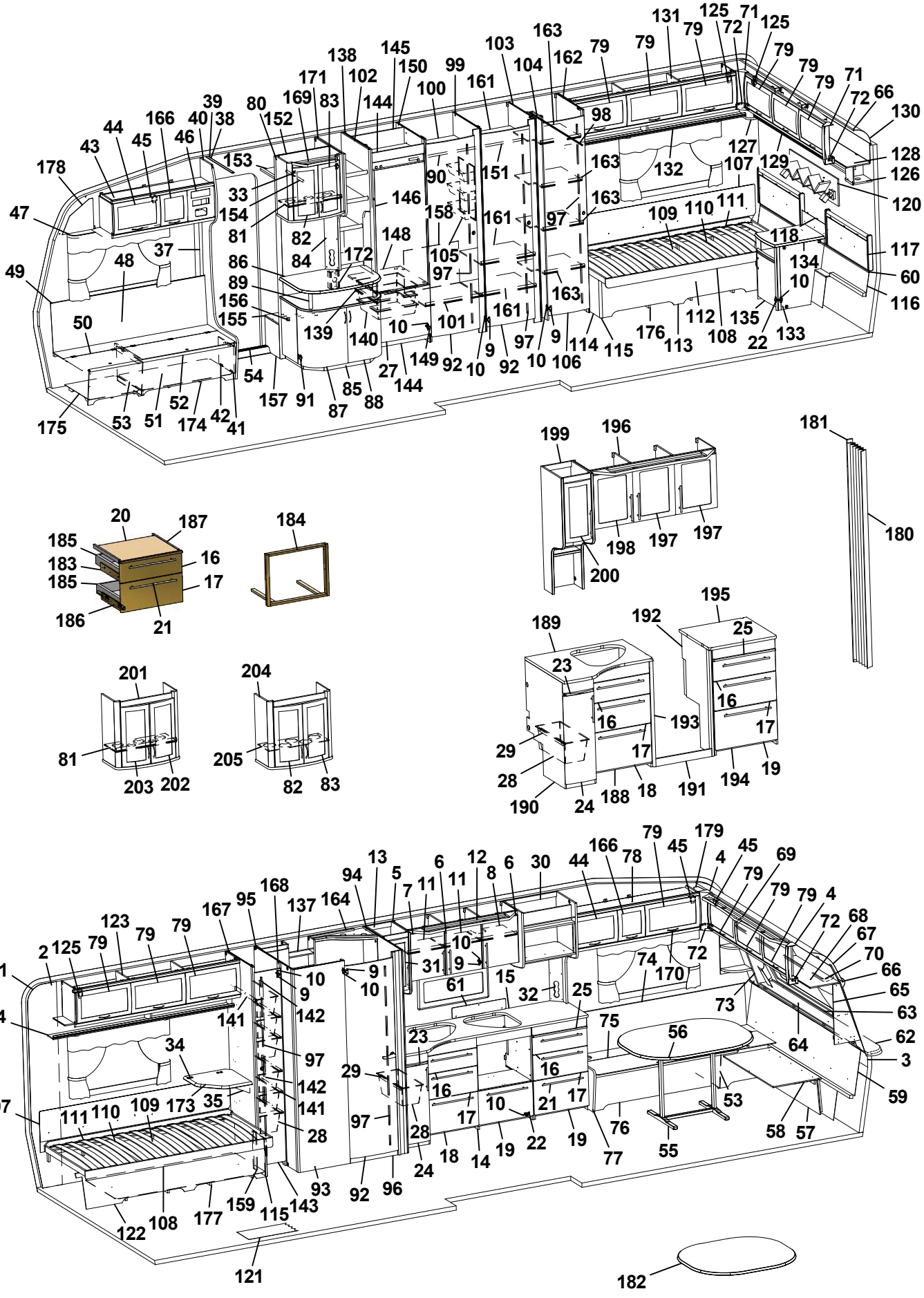
1 2 3 4 5 6 7 8 9 10 11 12 13 15 16 17 18 19 20 21 22 23 24 25 27 28 29 30 31 32 34 35 36 37 38 39 40 41 42 43 44 45 46 47 48 49 50 51 52 53 54 55 56 57 58 59 60 61 62 63 64 65 66 67 68 69 70 71 72 73 74 75 76 77 78 79 80 81 82 83 84 85 86 87 88 89 90 91 92 93 94 95 96 97 98 99 100 101 102 103 104 105 106 107 108 109 110 111 112 113 114 115 116 117 118 120 121 122 123 124 125 126 127 128 129 130 131 132 134 135 137 138 139 140 141 142 143 144 145 146 148 149 150 151 152 153 154 155 156 158 159 161 162 163 164 166 167 168 169 170 171 172 173 174 175 176 177 178 179 180 181 182 183 184 185 186 187 188 189 190 191 192 193 194 195 196 197 198 199 200 201 202 203 204 205

Pos Fig	Det. nr Part. No	Ingår Fitted	**OBS!!** Ange alltid årsmodell vid beställning av inredning Benämning	**OBS!!** Specify always year of model when ordering equipment Description
134	323027	x	Skiva hurts 424x530 *	Board cupboard *
135	324018	x	Lucka H 368x420	Door
137	325687	x	Skåp tvättrum	Cupboard washroom
138	326988	x	Vägg kyl V	Wall refrigerator L
139	312712	x	Glidlist trådback (säljes i par)	Sliding strip tray (pair)
140	310325	x	Trådback vit 427x427x85	Tray 427x427x85
141	316358	x	Glidskena plast L=430 D14/27	Runner plastic L=430 D14/27
142	321556	x	List folierad L=450	List L=450
143	324080	x	Dörr 260x1850	Door 260x1850
144	326133	x	Front skåp under kyl	Front cupboard
145	371558	x	Bakstycke stopp kyl	Back cupboard
146	329706	x	Skiva kyl/frys 509x1169 ERLE 15285 ljus	Sheet refrigerator/freezer ERLE 15285 light
--	329707	x	Skiva kyl/frys 509x1169 ARPA 1027 mörk	Sheet refrigerator/freezer ARPA 1027 dark
148	371556	x	Hylla under kyl	Shelf under refrigerator
149	316799	x	Gångjärn	Hinge
150	327054	x	Vägg kyl H	Wall refrigerator R
151	316197	x	Galgstång L=782	Clothes hanger L=782
152	322325	x	Vägg garderob H	Wall wardrobe R
153	326923	x	Hylla garderob övre	Shelf
154	316197	x	Galgstång L=782	Clothes hanger L=782
155	328446	x	Hylla insteg *	Shelf *
156	314897	x	Bussning plast Ø=29 mm	Bushing plastic
157	326924	x	Front hylla garderob	Front
158	326900	x	Täckskiva exp. kärl	Cover expansion vessel
159	321577	x	Gavel säng	Gable bed
161	321366	x	Hylla skåp o. kyl	Shelf
162	321690	x	Vägg garderob H	Wall wardrobe R
163	323734	x	Hylla nedre garderob	Shelf wardrobe under
164	329504-D	x	Ljusramp tvättrum	Lightholder
166	323001	x	Lucka	Door
167	321553	x	Vägg backskåp V	Wall cupboard L
168	321555	x	List folierad L=1948	List L=1948
169	329690-D	x	Ljusramp barskåp	Light holder
170	316428	x	Handtag	Handle
171	326925	x	Rygg garderob	Wardrobe back
172	326256	x	Front el-uttag	Front outlet
173	328360	x	Skiva TV-hylla *	Board *
174	324134	x	Luftspalt H-fram	Air gap R front
175	324138	x	Luftspalt fram	Air gap front
176	324124	x	Luftspalt H-bak	Air gap R-rear
177	324126	x	Luftspalt V-bak	Air gap L-rear
178	327193	x	Täckskiva gavel H	Cover R
179	327194	x	Täckskiva gavel V	Cover L
180	315216	T	Vikdörr 1900x1500	Folding door
181	330478	T	Bakdel nisch vikdörr	Back niche folding door
			M= Metervara T= Tillbehör	M= On the metre T= Accessory

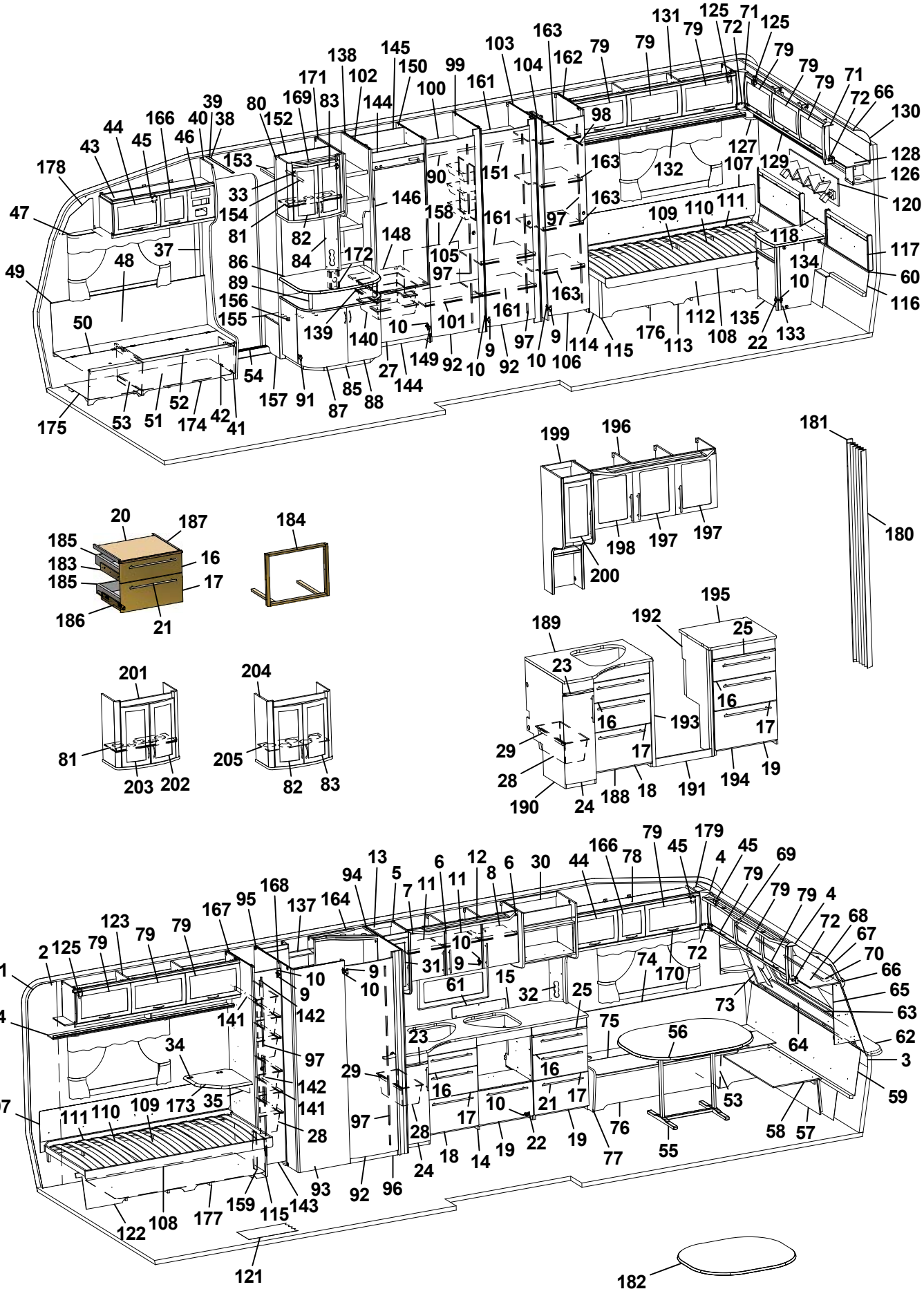
1 2 3 4 5 6 7 8 9 10 11 12 13 15 16 17 18 19 20 21 22 23 24 25 27 28 29 30 31 32 34 35 37 38 39 40 41 42 43 44 45 46 47 48 49 50 51 52 53 54 55 56 57 58 59 60 61 62 63 64 65 66 67 68 69 70 71 72 73 74 75 76 77 78 79 80 81 82 83 84 85 86 87 88 89 90 91 92 93 94 95 96 97 98 99 100 101 102 103 104 105 106 107 108 109 110 111 112 113 114 115 116 117 118 120 121 122 123 124 125 126 127 128 129 130 131 132 134 135 136 137 138 139 140 141 142 143 144 145 146 148 149 150 151 152 153 154 155 156 157 158 159 161 162 163 164 165 166 167 168 169 170 171 172 173 174 175 176 177 178 179 180 181 182 183 184 185 186 187 188 189 190 191 192 193 194 195 196 197 198 199 200 201 202 203 204 205

Pos Fig	Det. nr Part. No	Ingår Fitted	OBS!! Ange alltid årsmodell vid beställning av inredning Benämning	OBS!! Specify always year of model when ordering equipment Description
182	329493-F	x	Bordsskiva 940x1025 *	Table top 940x1025 *
--	372083-A	T	Bordsskiva 940x1026 *	Table top 940x1026 *
--	372083-D	T	Bordsskiva 940x1026 *	Table top 940x1026 *
183	329619	x	Monteringssats kpl. lådor	Mounting kit cpl. drawers
184	329621	T	Monteringssats kpl. ugn	Mounting kit cpl. oven
185	317514	x	Låda	Drawer
186	317382	x	Glidskena låda (säljes i par)	Slide bar, drawer (exp. in pair)
--	801701	x	Skruv 6x16 d:o	Screw 6x16 d:o
187	860157	x	List glid	Sliding list
188	329878	T	Diskbänk kpl. u. skiva	Kitchen sink cpl. without board
189	330247-D	T	Skiva diskbänk	Board
190	330199	T	Utskjut diskbänk kpl.	Projection kitchen sink cpl.
191	327243	T	Front	Front
192	329840	T	Gavel H	Gable H
193	329819	T	List	List
194	329865	T	Utskjut diskbänk kpl.	Projection kitchen sink cpl.
195	330081-D	T	Skiva utskjut	Board
196	329695	T	Skåp kök kpl. m. frostade luckor	Cupboard kitchen cpl. with frosted doors
197	329692	T	Lucka H	Door R
198	329693	T	Lucka V	Door L
199	329790	T	Skåp utskjut kökskåp kpl. m. frostade luckor	Cupboard projekting cpl. with frosted doors
200	329699	T	Lucka V 236x500	Door L 236x500
201	326059	T	Skåp bar kpl. m. frostade luckor	Coctail cabinet cpl. with frosted doors
202	326061	T	Lucka H 236x500	Door R 236x500
203	326062	T	Lucka V 236x500	Door L 236x500
204	330317	T	Skåp bar kpl. m. belysning	Coctail cabinet cpl. with lighting
205	330180	T	Skiva acryl	Pane acryl
			* = Ange laminat A, D eller F vid beställning. A = Laminat ARPA 3124 gråprickig D = Laminat ARPA 2203 mörk F = Laminat ARPA 2558 ljus	* = Specify laminate A, D or F in order. A = Laminate ARPA 3124 grey spotted D = Laminate ARPA 2203 dark F = Laminate ARPA 2558 light
			Dyntyger, gardiner m.m. (se tyger)	Cushion textilies, curtains etc. (see textiles
			M= Metervara T= Tillbehör	M= On the metre T= Accessory

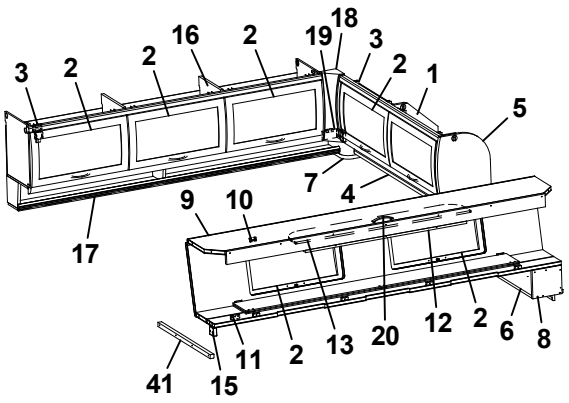
3 2 2 16 2 19 18 3 2 1 5
7 4
9 10
17
2 13 20 12 2 6 8
41 15 11

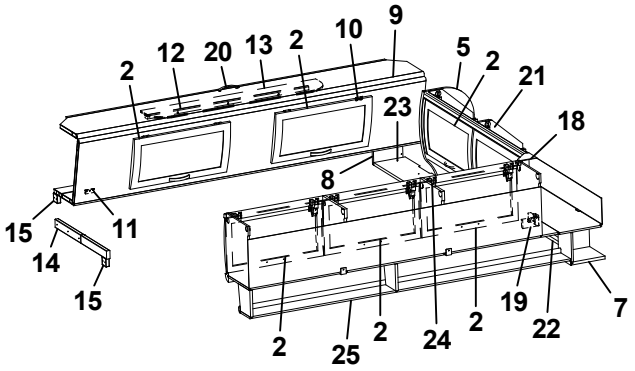
2 12 20 13 2 10 9 5 2 21 18
23
8
15 11 14 15
2 25 2 24 2 19 22 7

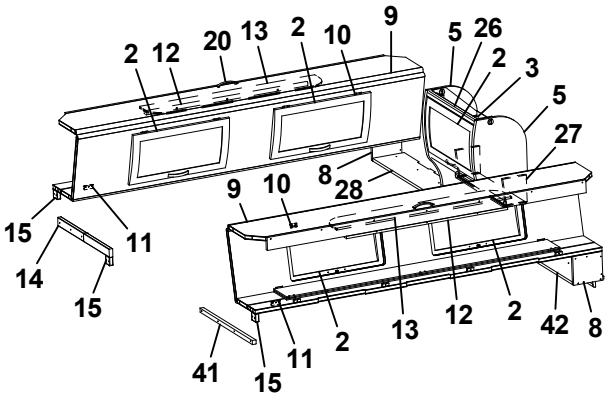
2 12 20 13 2 10 9 5 26 2 3 5 27
8 28
9 10
15 11 14 15
2 13 12 2 42 8
41 15 11

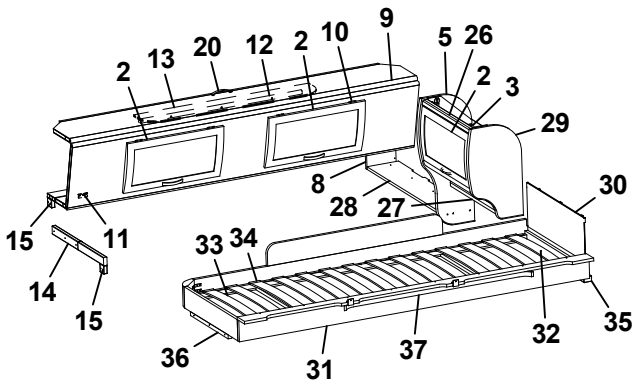
2 13 20 12 2 10 9 5 26 2 3 29 30
8 28 27
15 11 14 15
33 34
36 31 37 32 35

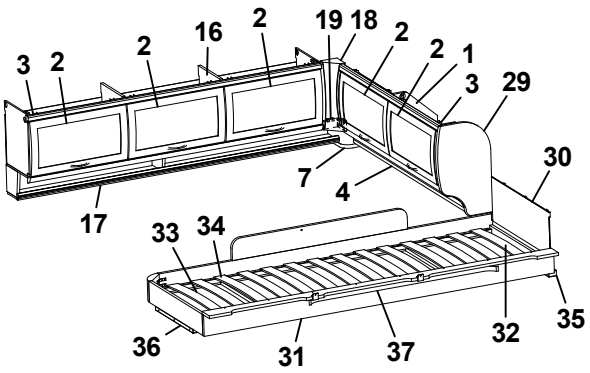
3 2 2 16 2 19 18 2 2 1 3 29 30
7 4
17
33 34
36 31 37 32 35

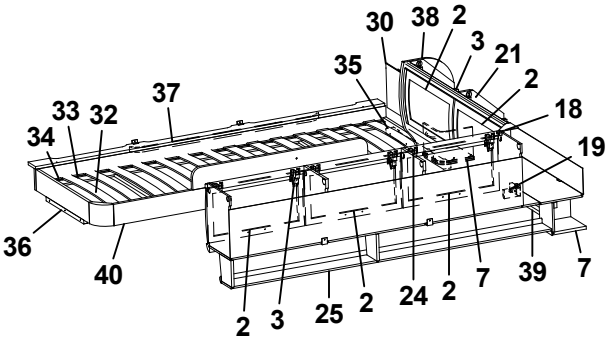
30 38 2 3 21 2 18 19
35 37
33 32 34
36 40
2 3 25 2 24 2 7 39 7

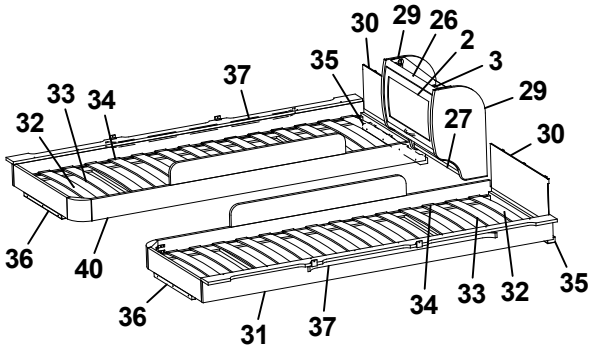
30 29 26 2 3 29 30
35 37
33 34 32 27
36 40
36 31 37 34 33 32 35

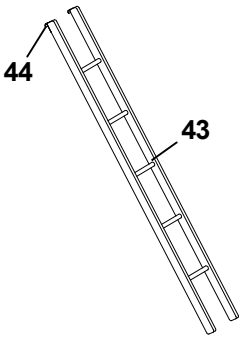
44 43

Pos Fig	Det. nr Part. No	Ingår Fitted	OBS!! Ange alltid årsmodell vid beställning av inredning Benämning	OBS!! Specify always year of model when ordering equipment Description
1	323649	x	Skåp gavel bak H L1510	Cupboard
2	323000	x	Lucka	Door
3	315194	x	Gångjärn	Hinge
4	323653	x	Hyllpaket	Shelf
5	327395	x	Gavel rundad	Gable
6	372339	x	Hylla gavel bak	Shelf gable rear
7	328364	x	Hörn	Corner
8	327394	x	Gavel	Gable
9	327366	x	Överbäddskåp L1980	Upper bed L1980
10	860402	x	Gångjärn	Hinge
11	860405	x	Gångjärn	Hinge
12	312233	x	Regel låsning	Lock bar
13	323846	x	Rasskydd ö-bäddskåp	Protective plate
14	312713	x	Bärregel (vikbar)	Bearing rail
15	312726	x	Kloss bärregel	Block bearing rail
16	323153	x	Skåp övre L=1674	Cupboard upper L=1674
17	323155	x	Hyllpaket	Shelf
18	316115	x	Hörn inredning	Corner
19	324321	x	Täckvinkel hörn inredning	Cover for corner
20	316428	x	Handtag	Handle
21	323471	x	Skåp gavel bak V L1510	Cupboard gable
22	324947	x	Hyllpaket	Shelf
23	372238	x	Hylla gavel bak	Shelf gable rear
24	323046	x	Skåp övre L=1674	Cupboard upper L=1674
25	323082	x	Hyllpaket	Shelf
26	323884	x	Skåp gavel bak L560	Cupboard gable L560
27	323888	x	Hyllpaket	Shelf
28	372248	x	Hylla gavel bak	Shelf gable rear
29	323657	x	Gavel rundad	Gable
30	321209	x	Värmespalt gavel	Air gap gable
31	323797	x	Sängram vån.säng V u. ribbotten	Bed bottom L without laths
32	325430	x	Ribbotten kpl.	Laths bottom cpl.
33	311985	x	Ribba sängbotten L=718 B=63	Lath bed bottom L=718 B=63
34	312046	x	Band t. ribbotten	Band for laths bottom
35	324117	x	Bärregel	Bearing rail
36	312436	x	Bärregel L=440	Bearing rail L=440
37	316199	x	Skena gardin L1020	Curtain rod L1020
38	324047	x	Gavel rundad	Gable
39	323476	x	Hyllpaket	Shelf
40	323798	x	Sängram vån.säng H u. ribbotten	Bed bottom
41	312313	x	Bärregel 670x22x22	Bearing rail 670x22x22
42	372251	x	Hylla gavel bak	Shelf gable rear
43	312613	T	Stege ö-bäddsskåp 201x1800 kpl.	Ladder upper bed 201x1800 cpl.
44	860426	T	Krok t. stege	Hook for ladder
			T= Tillbehör	T= Accessory

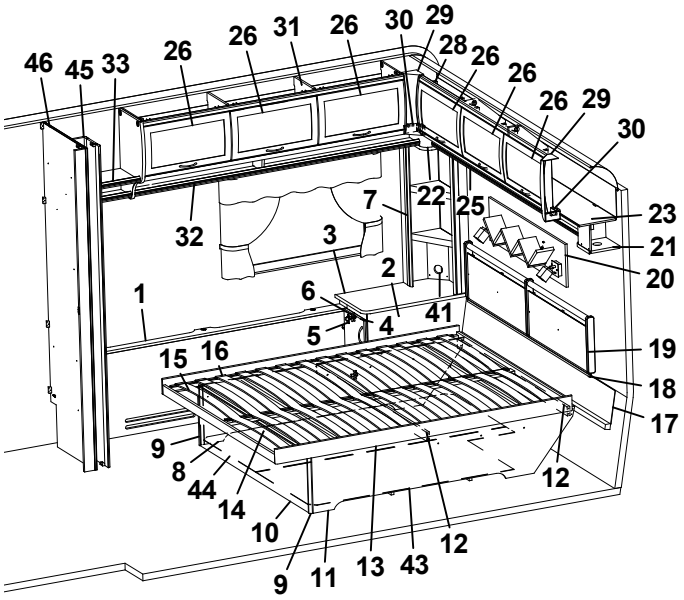
46
45
33
26
26
31
26
30
29
28
26
26
26
29
30
32
7
22
25
23
21
20
3
2
1
6
41
5
4
19
15
16
18
17
9
8
44
14
10
12
9
11
13
43
12

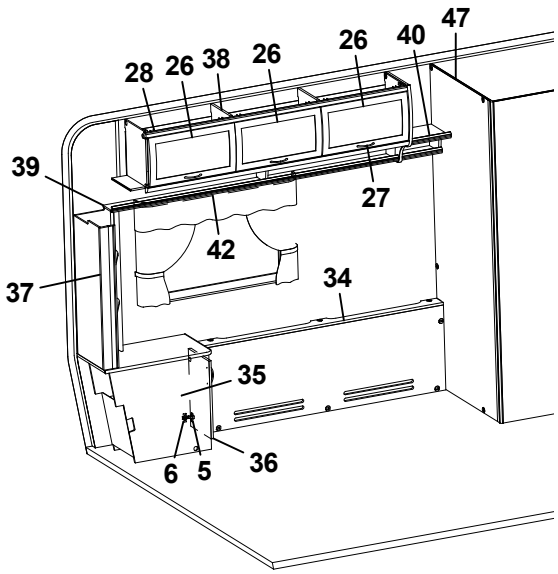
47
28
26
38
26
26
40
39
27
42
37
34
35
6
5
36

Pos Fig	Det. nr Part. No	Ingår Fitted	OBS!! Ange alltid årsmodell vid beställning av inredning Benämning	OBS!! Specify always year of model when ordering equipment Description
1	324009	x	Front täck H bak	Front cover R rear
2	323960	x	Hurts H	Cupboard R
3	323983	x	Skiva hurts 370x690	Board
4	323918	x	Lucka 270x470	Door 270x470
5	311917	x	Gångjärn	Hinge
6	312588	x	Platta gångjärn	Plate hinge
7	323958	x	Hylla H	Shelf R
8	321468	x	Gavel säng V	Gable bed L
9	860590	x	List hörn L=2500	Corner strip L=2500
10	321467	x	Front säng	Front bed
11	321469	x	Gavel säng H	Gable bed R
12	321597	x	List 17,5x55x1440	List 17,5x55x1440
13	321466	x	Sängram u. ribbotten	Bed bottom without laths
14	325341	x	Ribbotten kpl.	Laths bottom cpl.
15	314211	x	Ribba sängbotten L=820 B=63	Lath bed bottom L=820 B=63
16	312046	x	Band t. ribbotten	Band for laths bottom
17	323293	x	Värmespalt nedre gavel bak	Air gap under
18	314287	x	List plast L=2270	List plastic L=2270
19	325840	x	Värmespalt gavel bak	Air gap
20	329660	x	Hylla	Shelf
21	329708	x	Hörn m. hål för strömbrytare	Corner with hole for switch
22	328364	x	Hörn	Corner
23	323049	x	Skåp gavel bak L2365	Cupboard gable L2365
25	323138	x	Hyllpaket	Shelf
26	323000	x	Lucka	Door
27	316428	x	Handtag	Handle
28	315194	x	Gångjärn	Hinge
29	316115	x	Hörn inredning	Corner
30	324321	x	Täckvinkel hörn inredning	Cover for corner
31	323153	x	Skåp övre L1674	Cupboard upper L1674
32	323155	x	Hyllpaket	Shelf
33	323962	x	Hylla H	Shelf R
34	321381	x	Front täck V bak	Front cover L rear
35	323961	x	Hurts V	Cupboard L
36	323917	x	Lucka 270x470	Door 270x470
37	323959	x	Hylla V	Shelf L
38	323046	x	Skåp övre L=1674	Cupboard upper L=1674
39	323082	x	Hyllpaket	Shelf
40	323963	x	Hylla V	Shelf L
41	327050	x	Front el-uttag	Front outlet
42	316898	x	Skena gardin L1020	Curtain rod L1020
43	325076	x	Luftspalt sänglåda	Air gap bed box
44	321575	x	Luftspalt sänglåda	Air gap bed box
45	321432	x	Nisch vikdörr	Niche folding door
46	321421	x	Vägg garderob H	Wall wardrobe R
47	327531	x	Vägg tvättrum V	Wall washroom L
			T= Tillbehör	T= Accessory

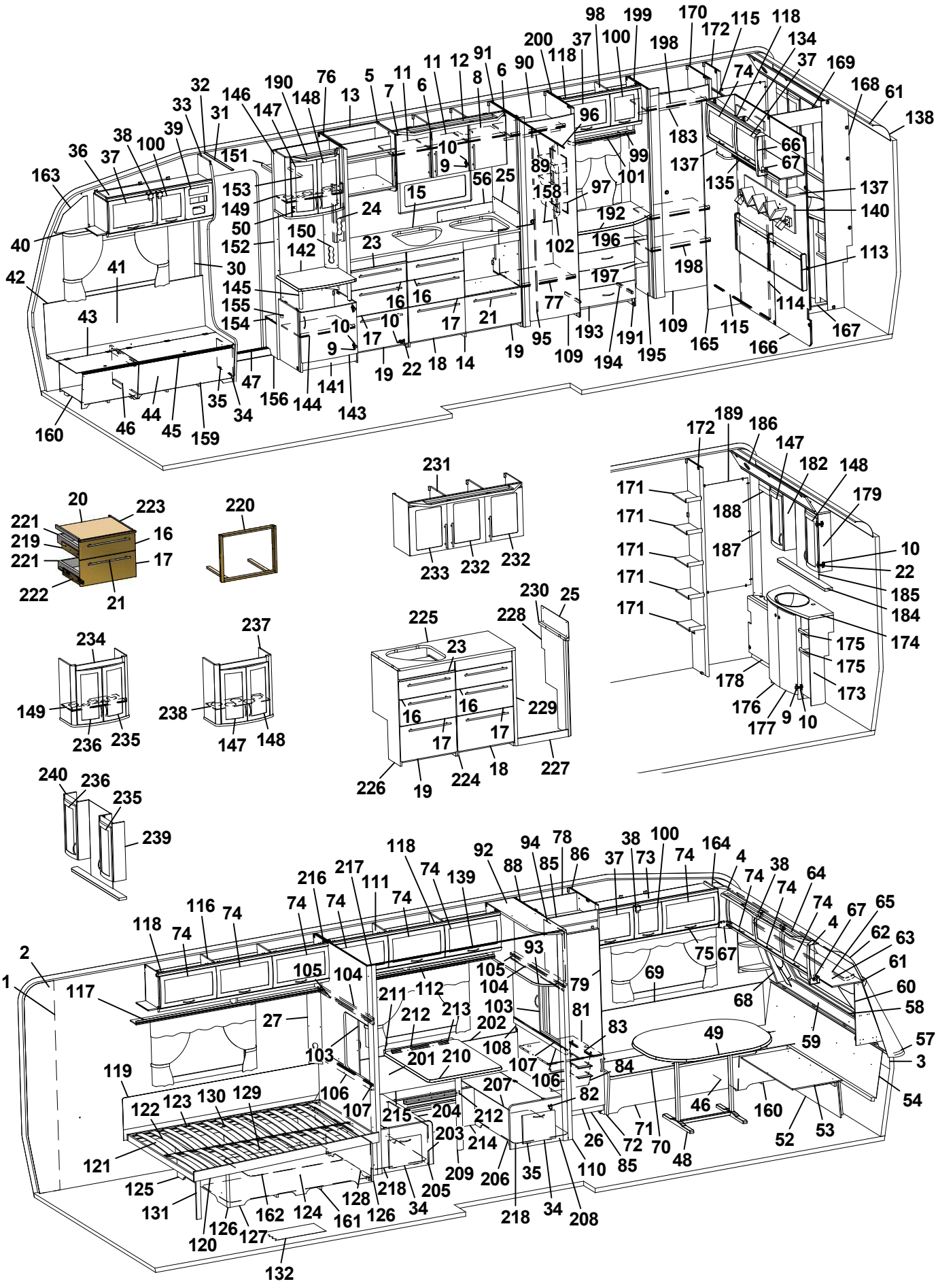
98 199 170 115 118 172 134 37 169 74 168 61 138
200 37 100 198 183 66 67 137 135 137 140 113 114 167 115 165 166 109 195 191 193 194 109 95 19 77 102 158 97 101 99 96 89 56 25 15 24 23 192 196 197 198 16 16 17 21 10 10 17 9 9 19 22 18 14 141 144 156 47 35 34 46 44 45 159 160 163 36 37 38 100 39 32 33 31 146 147 190 148 76 13 5 7 11 6 11 12 91 8 6 90 118 151 153 149 50 150 152 142 145 155 154 40 42 41 30 43
231 233 232 232
220
20 221 219 221 222 223 16 17 21
234 149 236 235
237 238 147 148
225 23 228 230 25 229 16 16 17 17 226 19 224 18 227
172 189 186 147 182 148 179 171 171 171 171 171 188 187 10 22 185 184 174 175 175 173 178 176 177 9 10
240 236 235 239
118 74 139 92 94 78 88 85 86 37 38 100 73 74 164 4 74 38 64 74 74 67 65 4 62 63 61 60 58 57 3 54 59 49 68 69 75 67 79 93 105 104 81 83 84 82 106 107 108 103 202 207 201 210 211 112 213 212 216 217 111 74 74 74 74 116 74 118 74 2 1 117 27 103 119 122 123 130 129 106 107 121 125 131 120 126 127 132 128 218 34 205 209 206 35 110 208 218 34 204 215 203 214 212 207 26 72 85 71 70 48 46 160 52 53

Pos Fig	Det. nr Part. No	Ingår Fitted	OBS!! Ange alltid årsmodell vid beställning av inredning Benämning	OBS!! Specify always year of model when ordering equipment Description
1	316707	M	Tapet vägg/tak	Wall paper
2	316021	M	Tejp tapet 20 mm	Tape, wall paper 20 mm
3	316022	M	Tejp tapet 60 mm	Tape, wall paper 60 mm
4	504668	x	Belysning hörn 2x5 W plast	Illumination corner 2x5 W plastic
5	329241	x	Skåp kök L1120 kpl.	Cupboard kitchen L1120 cpl.
6	329251	x	Lucka H	Door R
--	317502	x	Handtag d:o	Handle d:o
7	329252	x	Lucka V	Door L
--	317502	x	Handtag d:o	Handle d:o
8	329247	x	Hylla	Shelf
9	311917	x	Gångjärn	Hinge
10	312588	x	Platta gångjärn	Plate hinge
11	329248	x	Hylla	Shelf
12	329340-D	x	Ljusramp köksskåp	Light holder
13	324336	x	Hylla mikrovågsugn	Shelf microwave oven
14	329897	x	Diskbänk kpl. u. skiva	Kitchen sink cpl. without board
15	329898-D	x	Skiva diskbänk	Board
16	329331	x	Lådförstycke	Drawer front
17	329239	x	Lådförstycke	Drawer front
18	329586	x	Lucka	Door
19	329240	x	Lucka	Door
20	328945	x	Skärbräda	Cutting board
21	317503	x	Handtag	Handle
22	315202	x	Gångjärn	Hinge
23	329869	x	Skärbräda	Cutting board
24	320617	x	Front el-uttag	Front outlet
25	401715	x	Flamskydd	Flame guard
26	323504	x	Lucka V 550x470	Door L 550x470
27	329321	x	Front el-uttag	Front outlet
30	504400	x	List täck el-kabel B=44 L=2000	Cover strip B=44 L=2000
31	316270	x	List snäpp undre L2379	List under L2379
32	316268	x	List snäpp övre L2379	List upper L2379
33	329888	x	Stolpe först. L1948 kpl. m. lucka	Support bar cpl. with door
34	320005	x	Lucka	Door
35	312589	x	Gångjärn	Hinge
36	328528	x	Skåp övre elc.	Cupboard upper
37	323002	x	Lucka	Door
38	860406	x	Gångjärn	Hinge
39	325495	x	Täckfront radio	Cover radio
40	316898	x	Skena gardin L1020	Curtain rod L1020
41	325767	x	Värmespalt H fram	Air gap R.F.
42	860423	M	List kant U-gap ljusbrun	Strip, light brown
43	323446	x	Lock bäddlåda H F	Cover bed box R.F.
44	324424	x	Front bäddlåda H F	Front bed box R.F.
45	860562	x	List bädd	List bed
46	312825	x	Stöd bäddlåda HF	Support bed box
47	314687	x	Tröskel aluminium L=850	Threshold aluminium L=850
48	316012	x	Bordsstativ	Table stand
49	328437-F	x	Bordsskiva 940x1200 *	Table top 940x1200 *
--	328437-A	T	Bordsskiva 940x1200 *	Table top 940x1200 *
			M= Metervara T= Tillbehör	M= On the metre T= Accessory

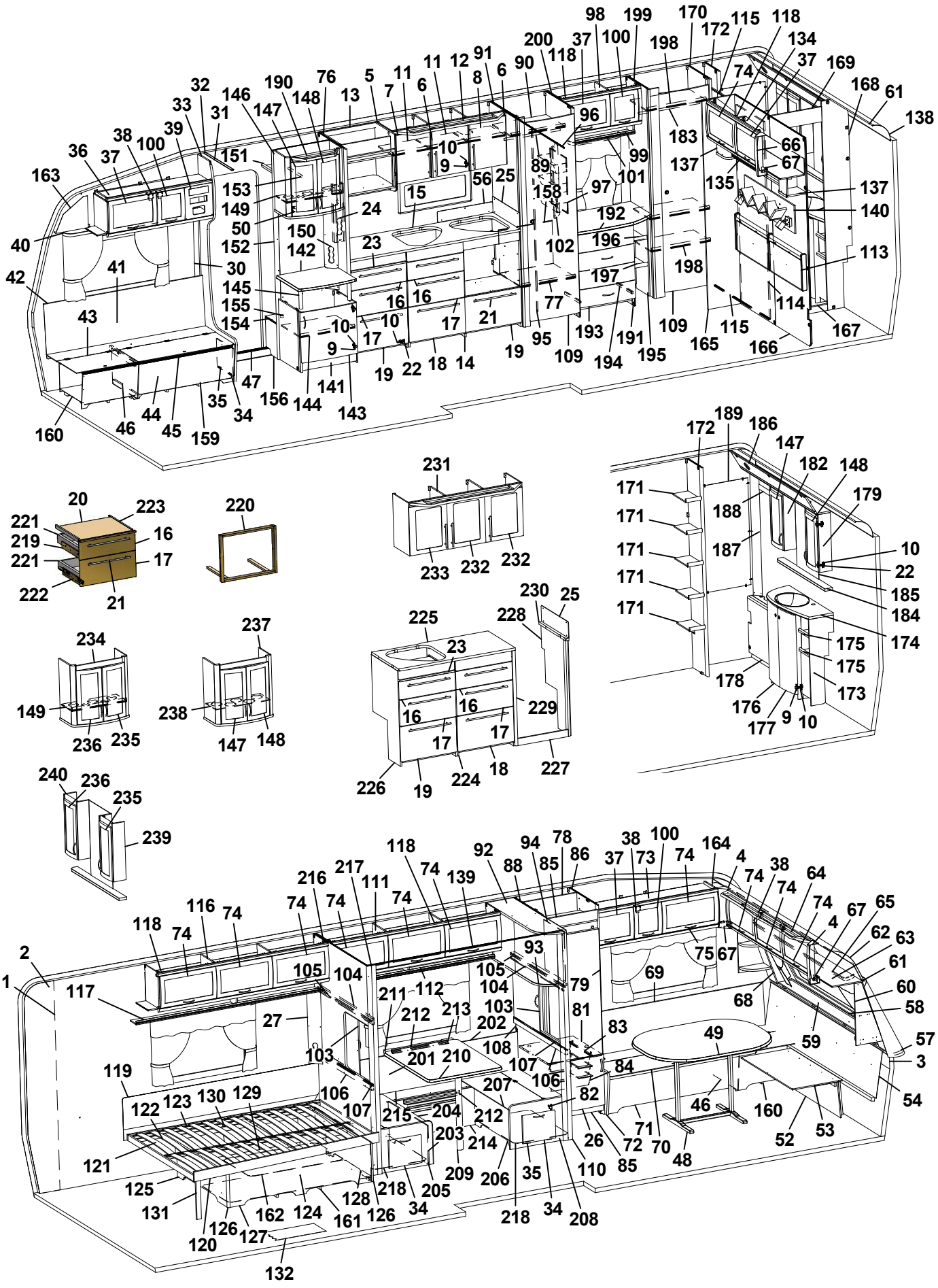
98 199 170 115 118 172 134 37 169 74 168 61 138
200 37 100 198 183 66 67 137 135 137 140 113 114 167 115 165 166
118 96 99 101 97 158 89 102 192 196 198 197 77 193 191 195 109 194
91 6 90 8 12 11 6 11 7 5 13 76 148 190 147 146 32 33 31 39 38 100 36 37 163 40 42 41 30 43 151 153 149 50 152 150 142 24 23 15 56 25 145 155 154 16 16 10 10 17 21 9 17 22 18 14 19 95 109 19 47 156 144 141 143 35 34 46 44 45 159 160
20 223 221 219 221 222 16 17 21
220
231 233 232 232
172 189 186 147 182 148 179 171 171 171 171 171 188 187 10 22 185 184 174 175 175 173 178 176 177 9 10
234 149 236 235
237 238 147 148
225 23 228 230 25 229 16 16 17 17 226 19 224 18 227
240 236 235 239
118 74 139 92 94 78 88 85 86 37 38 73 100 74 164 4 74 38 64 74 74 67 65 4 62 63 61 60 58 57 3 54 53 52 59 68 69 75 67 93 105 104 79 81 83 49 84 106 82 46 160 71 72 70 48 85 26 110 35 34 208 218 206 209 203 214 207 212 215 204 107 106 103 108 107 201 210 211 112 213 202 103 27 105 104 74 74 111 74 216 217 74 116 74 118 74 2 1 117 119 122 123 130 129 106 107 121 125 131 120 126 127 132 128 218 205 34 161 126 162 124

Pos Fig	Det. nr Part. No	Ingår Fitted	OBS!! Ange alltid årsmodell vid beställning av inredning Benämning	OBS!! Specify always year of model when ordering equipment Description
--	328437-D	T	Bordsskiva 940x1200 *	Table top 940x1200 *
50	316037	x	Gångjärn	Hinge
52	323180	x	Front bäddlåda gavel	Front bed box gable
53	323205	x	Skiva rundsittgrupp	Sheet seat
54	329718	x	Värmespalt gavel fram	Air gap
56	401717	x	Flamskydd glas	Flame guard
57	210082	x	Hylla front L2376	Shelf front L2376
58	860593	x	Raskant plast L=2600	Cantlist shelf front L=2600
59	329712	x	Luftspalt fronthylla	Air gap shelf front
60	329686	x	Front högtalare H	Front loudspeaker R
61	313884	x	List plast radie L=2379	List L=2379
62	316005	x	Skiva plast 295x2363x1	Plastic sheet
63	323044	x	Skåp gavel fram L=2365	Cupboard L=2365
64	329428-D	x	Ljusramp gavelskåp	Light holder
65	316900	x	Skena gardin L1920	Curtain rod L1920
66	316115	x	Hörn inredning	Corner
67	324321	x	Täckvinkel hörn inredning	Cover for corner
68	329687	x	Front högtalare V	Front loudspeaker L
69	325771	x	Värmespalt V fram	Air gap L.F.
70	330205	x	Lock bäddlåda V F	Cover bed box L.F
71	330207	x	Front bäddlåda V F	Front bed box L.F.
72	323449	x	Gavel bäddlåda V F	Gable bed box L.F
73	328529	x	Skåp övre L1408	Cupboard upper L1408
74	323000	x	Lucka	Door
75	316428	x	Handtag	Handle
76	326398	x	Vägg vid diskbänk	Wall
77	326420	x	Hylla garderob	Shelf
78	371558	x	Bakstycke kyl	Back cupboard
79	329706	x	Skiva kyl/frys 509x1169 ERLE 15285 ljus	Sheet refrigerator/freezer ERLE 15285 light
--	329707	x	Skiva kyl/frys 509x1169 ARPA 1027 mörk	Sheet refrigerator/freezer ARPA 1027 dark
81	371556	x	Hylla under kyl	Shelf under refrigerator
82	316799	x	Gångjärn	Hinge
83	312712	x	Glidlist trådback (säljes i par)	Sliding strip tray (pair)
84	310325	x	Trådback vit 427x427x85	Tray 427x427x85
85	326133	x	Front skåp under kyl	Front cupboard
86	326951	x	Vägg kyl H	Wall refrigerator R
88	326952	x	Vägg kyl V	Wall refrigerator L
89	316197	x	Galgstång L=782	Clothes hanger L=782
90	322293	x	Hylla garderob	Shelf
91	326419	x	Vägg vid diskbänk	Wall
92	326425	x	Skåp övre	Cupboard
93	320776	x	Skiva rundad acryl	Pane rounded acryl
94	326429	x	Skiva acryl	Pane acryl
95	314523	x	Rätningslist dörr L=1715	List L=1715
96	314917	x	Skena draperi L=1190	Drapery rail L=1190
97	312162	x	Korg garderob 330x140x520	Basket
98	323803	x	Skåp övre L790	Cupboard upper L 790
99	323810	x	Hyllpaket	Shelf
100	323001	x	Lucka	Door
101	316907	x	Skena gardin L 500	Curtain rod L 500
			M= Metervara T= Tillbehör	M= On the metre T= Accessory

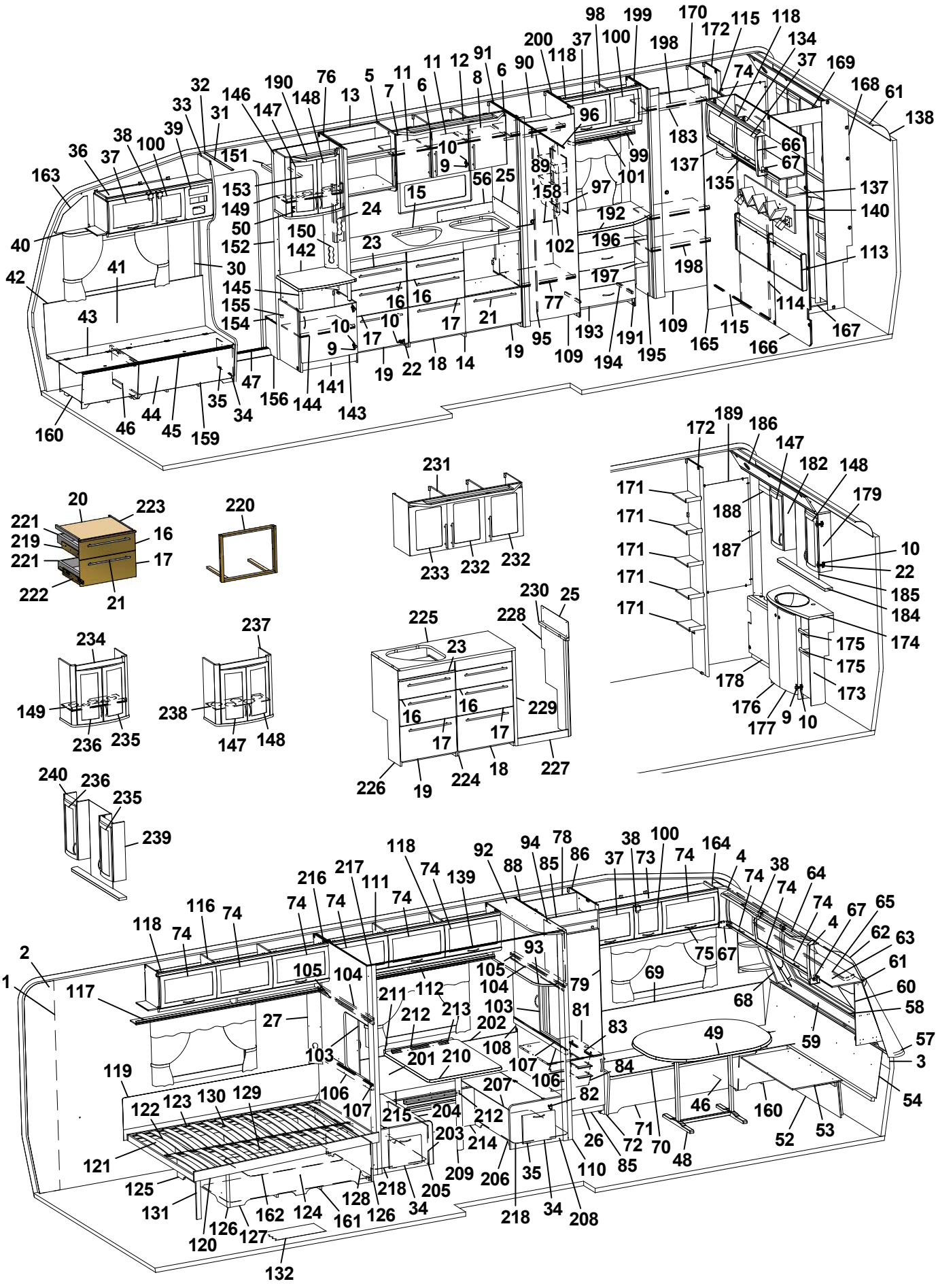
1 2 3 4 5 6 7 8 9 10 11 12 13 15 16 17 18 19 20 21 22 23 24 25 26 27 30 31 32 33 34 35 36 37 38 39 40 41 42 43 44 45 46 47 48 49 50 52 53 54 56 57 58 59 60 61 62 63 64 65 66 67 68 69 70 71 72 73 74 75 76 77 78 79 81 82 83 84 85 86 88 89 90 91 92 93 94 95 96 97 98 99 100 101 102 103 104 105 106 107 108 109 110 111 112 113 114 115 116 117 118 119 120 121 122 123 124 125 126 127 128 129 130 131 132 134 135 137 138 139 140 141 142 143 144 145 146 147 148 149 150 151 152 153 154 155 156 158 159 160 161 162 163 164 165 166 167 168 169 170 171 172 173 174 175 176 177 178 179 182 183 184 185 186 187 188 189 191 192 193 194 195 196 197 198 199 200 201 202 203 204 205 206 207 208 209 210 211 212 213 214 215 216 217 218 219 220 221 222 223 224 225 226 227 228 229 230 231 232 233 234 235 236 237 238 239 240

Pos Fig	Det. nr Part. No	Ingår Fitted	OBS!! Ange alltid årsmodell vid beställning av inredning Benämning	OBS!! Specify always year of model when ordering equipment Description
102	320624	x	Front el-uttag 130x665	Front outlet 130x665
103	321957	x	Skjutlucka 520x596	Sliding lid 520x596
104	321873	x	Kornisch vägg L=1048	Cornice wall L=1048
105	314904	x	Skena övre skjutl L1050 borrad	Slide bar upper L1050
106	321961	x	Regel skjutlucka 20x45x1048	Latch, sliding lid
107	314906	x	Skena nedre skjutl L1050	Slide bar lower L1050
108	321863	x	Vägg främre	Wall front
109	321518	x	Dörr 490x1850	Door 490x1850
110	325976	x	Stolpe utskjut främre	Support bar
111	323617	x	Skåp övre L1680	Cupboard upper L1680
112	323620	x	Hyllpaket	Shelf
113	325742	x	Värmespalt gavel bak	Air gap
114	325489	x	Skjutdörr tvättrum	Door
115	316030	x	Skena skjutdörr	Curtain rod
116	323046	x	Skåp övre L=1674	Cupboard upper L=1674
117	323082	x	Hyllpaket	Shelf
118	315194	x	Gångjärn	Hinge
119	312006	x	Värmespalt V-H bak	Air gap L-R rear
120	324035	x	Sängram u. ribbotten	Bed bottom without laths
121	325343	x	Ribbotten kpl.	Laths bottom cpl.
122	311985	x	Ribba sängbotten L=718 B=63	Lath bed bottom L=718 B=63
123	312046	x	Band t. ribbotten	Band for laths bottom
124	325475	x	Sänglåda kpl.	Bed box cpl.
125	322346	x	Gavel säng V	Gable bed L
126	860590	x	List hörn L=2500	Corner strip L=2500
127	323282	x	Front säng	Front bed
128	325542	x	Gavel säng H	Gable bed R
129	315203	x	Regel 17,5x55x1415	Wood lath pine 17,5x55x1415
130	315204	x	Regel 17,5x40x1415	Wood lath pine 17,5x40x1415
131	322338	x	Stöd säng 15,5x45x360	Support bed
132	314708	M	Matta golv	Carpet floor
134	323461	x	Skåp gavel bak V L1410	Cupboard upper L1410
135	323466	x	Hyllpaket	Shelf
137	328364	x	Hörn	Corner
138	316005	x	Skiva plast 295x2363x1	Plastic sheet
139	315907	x	Skena draperi L=1920	Drapery rail L=1920
140	329660	x	Hylla	Shelf
141	326417	x	TV-bänk kpl. u. skiva	TV-bench cpl. whitout board
142	328460	x	Skiva TV-bänk 580x475 *	Board *
143	323503	x	Lucka H 550x470	Door R 550x470
144	324284	x	Hylla	Shelf
145	323703	x	Rundstav folierad L=192	Round staff L=192
146	325679	x	Skåp bar kpl.	Coctail cabinet cpl.
147	323426	x	Lucka V 236x500	Door L 236x500
148	325364	x	Lucka H 236x500	Door R 236x500
149	323723	x	Hylla	Shelf
150	325624	x	Front el-uttag	Front outlet
151	321411	x	Hylla garderob övre	Shelf
152	324265	x	Vägg garderob	Wall wardrobe
153	316197	x	Galgstång L=782	Clothes hanger L=782
			M= Metervara T= Tillbehör	M= On the metre T= Accessory

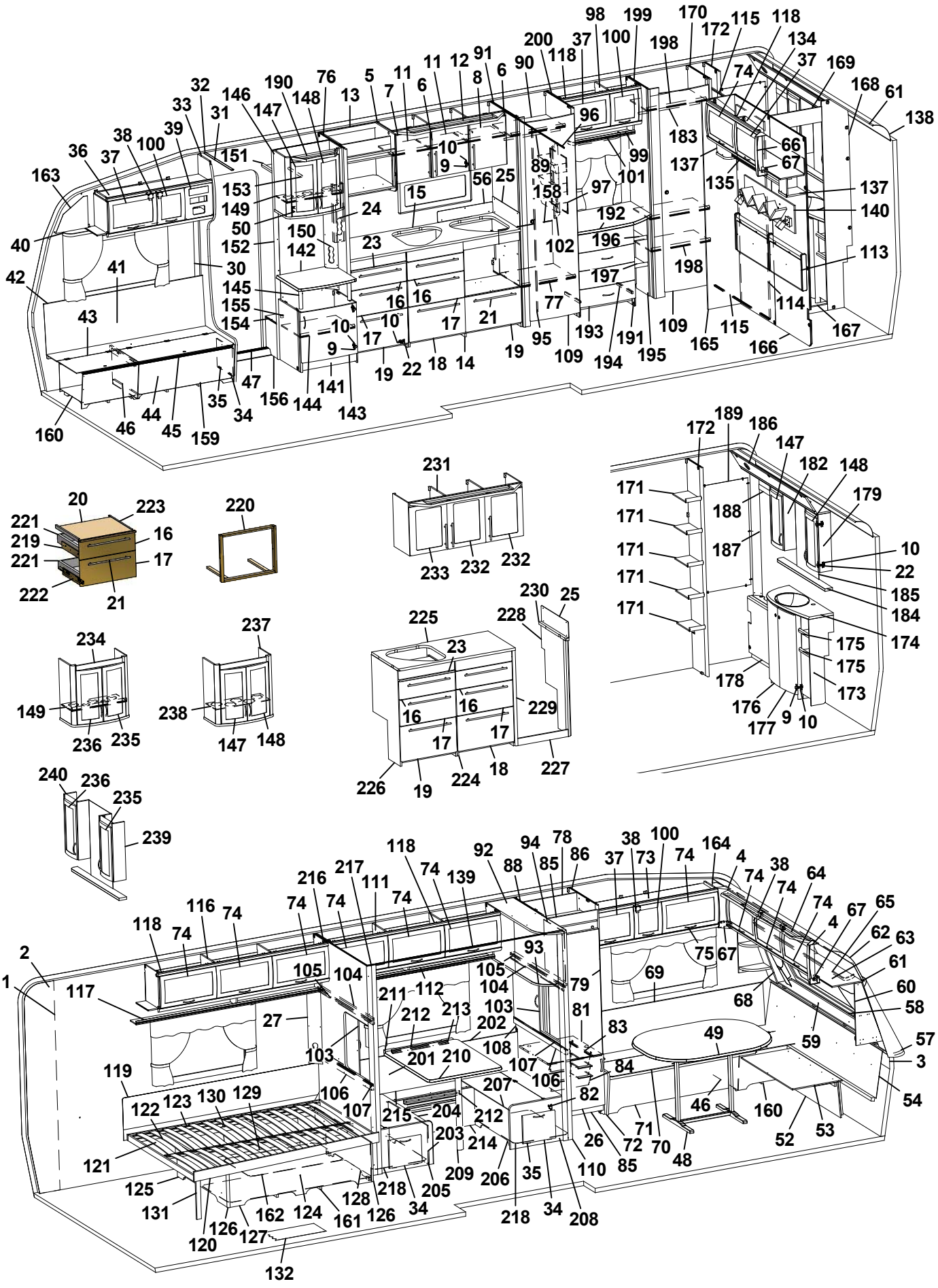
98 199 170 115 118 172 134 37 169 74 168 61 138
200 37 100 198 183 66 67 137 135 137 140 113 114 167 115 165 166 109 191 195 194 193 95 109 19 77 102 158 97 101 99 89 96 118 90 6 8 91 12 11 6 11 5 7 13 148 190 76 146 147 151 32 33 31 39 38 100 36 37 163 40 42 41 30 43 153 149 50 152 150 142 24 23 15 56 25 145 155 154 16 16 10 10 17 21 9 17 22 18 14 19 192 196 197 198 47 156 144 141 143 35 34 46 44 45 159 160
231 233 232 232
172 189 186 147 182 148 179 171 171 171 171 171 188 187 10 22 185 184 174 175 175 173 178 176 177 9 10
20 223 221 219 221 16 17 222 21
220
234 149 236 235
237 238 147 148
225 23 228 230 25 229 16 16 17 17 226 19 224 18 227
240 236 235 239
2 1 117 118 74 116 74 74 74 216 217 111 74 118 74 139 92 88 94 85 78 86 37 73 38 100 74 164 4 74 38 74 74 64 74 4 67 65 62 63 61 60 58 57 3 54 53 52 59 68 69 75 67 93 105 104 79 105 104 103 81 211 112 212 213 27 202 103 83 49 108 201 210 107 84 106 82 119 122 123 130 129 106 107 207 215 204 212 203 214 46 160 71 72 70 48 26 85 110 121 125 131 120 126 127 132 128 218 205 34 162 124 161 126 209 206 35 218 34 208

Pos Fig	Det. nr Part. No	Ingår Fitted	OBS!! Ange alltid årsmodell vid beställning av inredning Benämning	OBS!! Specify always year of model when ordering equipment Description
154	328444	x	Hylla insteg *	Shelf *
155	314897	x	Bussning plast Ø=29 mm	Bushing plastic
156	322328	x	Front hylla garderob	Front
158	326421	x	Täckskiva exp. kärl	Cover expansion vessel
159	324134	x	Luftspalt H-fram	Air gap R front
160	324138	x	Luftspalt fram	Air gap front
161	324938	x	Luftspalt sänglåda	Air gap bed box
162	326516	x	Luftspalt sänglåda	Air gap bed box
163	327193	x	Täckskiva gavel H	Cover R
164	327194	x	Täckskiva gavel V	Cover L
165	325277	x	Front vägg tvättrum	Front
166	325276	x	Vägg tvättrum	Wall
167	325358	x	Tröskel	Threshold
168	325356	x	Vägg tvättrum	Wall washroom
169	325357	x	Överbit tvättrum	Overlap washroom
170	325270	x	Vägg garderob H	Wall wardrobe R
171	325354	x	Hylla	Shelf
172	325274	x	Vägg garderob H	Wall wardrobe R
173	325355	x	Skåp tvättställ u. skiva	Cupboard washroom without board
174	328457-E	x	Skiva skåp tvättställ	Board cupboard wash basin
175	325465	x	Hylla	Shelf
176	325471	x	Lucka V	Door L
177	325470	x	Lucka H	Door R
178	325359	x	Front gavel bak	Front
179	325361	x	Skåp tvättrum H	Cupboard washroom R
182	325362	x	Skåp tvättrum V	Cupboard washroom L
183	316197	x	Galgstång L=782	Clothes hanger L=782
184	328458-E	x	Hylla	Shelf
185	315999	x	Spegel 440x700x3	Mirror 440x700x3
186	325360	x	Ljusramp	Light holder
187	325490	x	Front hörn	Front
188	325841	x	List täck L=465	Cover strip L=465
189	313266	x	Spegel 475x995x3	Mirror
190	329690-D	x	Ljusramp barskåp	Light holder
191	323539	x	Byrå kpl. u. skiva	Chest of drawers without board
192	328348	x	Skiva byrå *	Board *
193	323541	x	Låda byrå	Drawer
194	315215	x	Glidskena låda (säljes i par)	Slide bar (exp. in pair)
195	324082	x	Hylla vid byrå kpl.	Shelf cpl.
196	324084	x	Hylla övre	Shelf
197	323814	x	Hylla undre	Shelf
198	325329	x	Hylla	Shelf
199	325269	x	Vägg garderob V	Wall wardrobe L
200	326371	x	Vägg garderob H	Wall wardrobe R
201	320341	x	Värmespalt H-bak	Air gap R rear
202	860423	M	List kant U-gap ljusbrun	Strip, light brown
203	323681	x	Front bäddlåda V	Front bed box L
204	323673	x	Lock bäddlåda V	Cover bed box L
205	323677	x	Gavel bäddlåda bakre	Gable bed box rear
206	323679	x	Front bäddlåda H	Front bed box R
			M= Metervara T= Tillbehör	M= On the metre T= Accessory

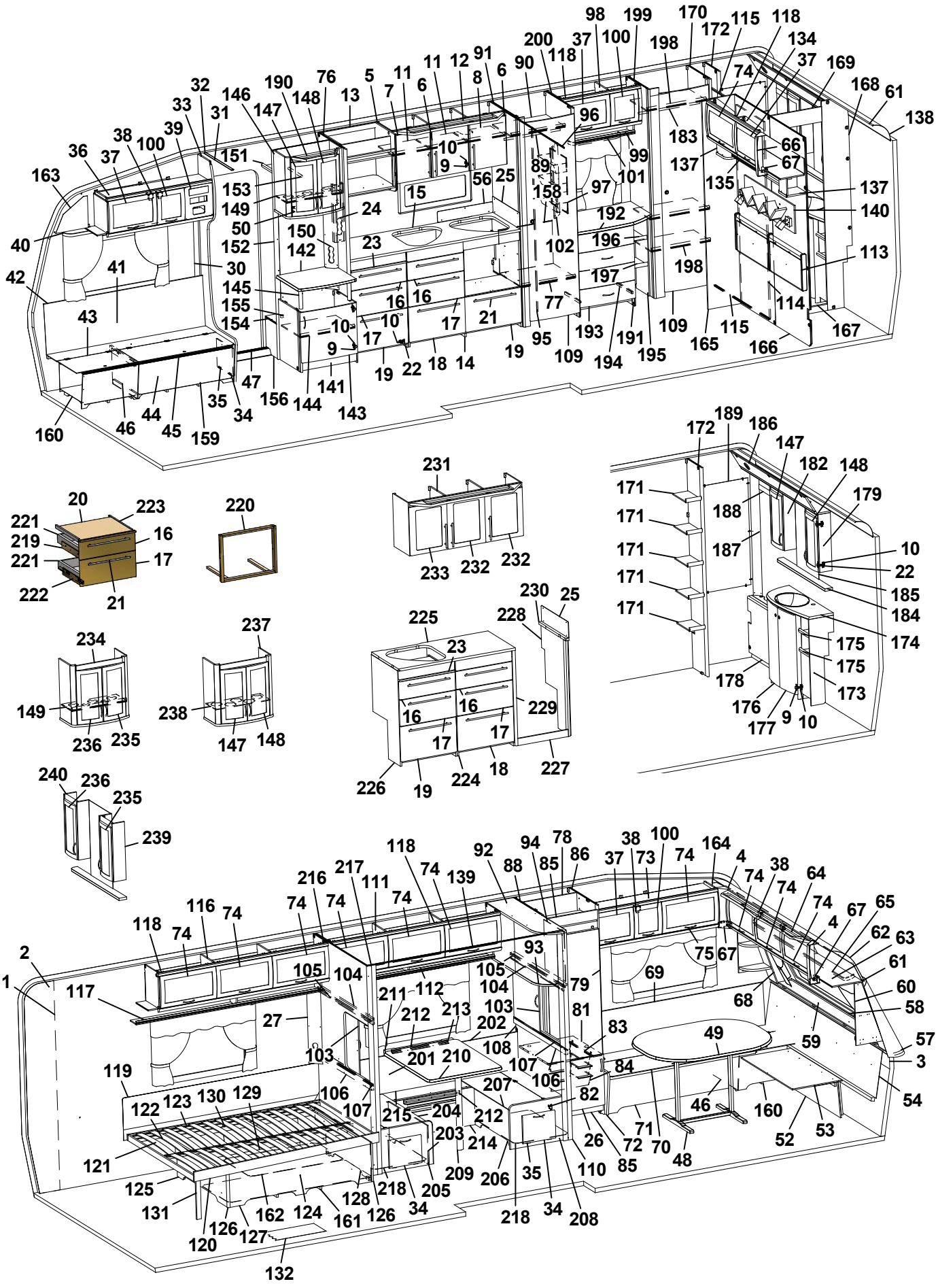
98 199 170 115 118 172 134 37 169 74 168 61 138
200 37 100 198 183 66 67 137 135 137 140 113 114 167 115 165 166 109 195 191 193 194 109 95 19 77 102 158 97 101 99 89 96 118 90 6 91 8 12 11 6 11 7 5 13 148 190 76 146 147 151 32 33 31 39 38 100 36 37 163 40 42 41 30 43 160 46 44 45 159 35 34 47 156 144 141 143 19 22 18 14 9 10 17 16 16 17 21 10 154 155 145 152 150 142 23 24 50 149 153 56 25 15 192 196 197 198 172 189 186 147 182 148 179 171 188 187 10 22 185 184 174 175 175 173 178 176 177 9 10 231 233 232 232 220 20 223 221 219 221 16 17 222 21 234 149 236 235 237 238 147 148 225 23 228 230 25 229 16 16 17 17 226 19 224 18 227 240 236 235 239 2 1 117 118 74 116 74 74 216 74 217 111 74 118 74 139 92 88 94 85 78 86 37 73 38 100 74 164 4 74 38 74 64 74 74 67 65 4 62 63 61 60 58 57 3 54 75 67 69 68 59 49 93 105 104 79 105 104 103 81 83 27 103 211 112 212 213 202 201 210 108 107 84 106 82 207 119 122 123 130 129 106 107 215 204 212 203 214 209 206 35 110 85 26 72 71 70 48 46 160 52 53 121 125 131 120 126 127 132 128 218 34 205 162 124 161 126 218 34 208

Pos Fig	Det. nr Part. No	Ingår Fitted	OBS!! Ange alltid årsmodell vid beställning av inredning Benämning	OBS!! Specify always year of model when ordering equipment Description
207	323674	x	Lock bäddlåda H	Cover bed box R
208	323675	x	Gavel bäddlåda främre	Gable bed box front
209	315565	x	Bordsben	Table leg
210	328438-F	x	Bordsskiva 740x940 *	Table top 740x940 *
--	328438-A	T	Bordsskiva 740x940 *	Table top 740x940 *
--	328438-D	T	Bordsskiva 740x940 *	Table top 740x940 *
211	312314	x	Fästregel bord	Bracket
212	300108	x	List bord väggdel L550	List wall
213	300420	x	List upphäng bordsdel L550	List board
214	320765	x	Front bäddlåda	Front bed box
215	320775	x	Lock front bäddlåda 1930x209	Cover front bed box
216	321865	x	Vägg bakre	Wall rear
217	371189	x	Stolpe utskjut	Support bar
218	322110	x	Luftspalt M-grupp 785x535	Air gap M-group 785x535
219	329619	x	Monteringssats kpl. lådor	Mounting kit cpl. drawers
220	329621	T	Monteringssats kpl. ugn	Mounting kit cpl. oven
221	317514	x	Låda	Drawer
222	317382	x	Glidskena låda (säljes i par)	Slide bar, drawer (exp. in pair)
--	801701	x	Skruv 6x16 d:o	Screw 6x16 d:o
223	860157	x	List glid	Sliding list
224	329878	T	Diskbänk kpl. u. skiva	Kitchen sink cpl. without board
225	330235-D	T	Skiva diskbänk	Board
226	329865	T	Utskjut diskbänk kpl.	Projection kitchen sink cpl.
227	327243	T	Front	Front
228	329840	T	Gavel H	Gable H
229	329819	T	List	List
230	330232	T	Passbit	Fitting piece
231	329695	T	Skåp kök kpl. m. frostade luckor	Cupboard kitchen cpl. with frosted doors
232	329692	T	Lucka H	Door R
233	329693	T	Lucka V	Door L
234	326059	T	Skåp bar kpl. m. frostade luckor	Coctail cabinet cpl. with frosted doors
235	326061	T	Lucka H 236x500	Door R 236x500
236	326062	T	Lucka V 236x500	Door L 236x500
237	330317	T	Skåp bar kpl. m. belysning	Coctail cabinet cpl. with lighting
238	330180	T	Skiva acryl	Pane acryl
239	326069	T	Skåp tvättrum H kpl. m. frostade luckor	Cupboard washroom R cpl. with frosted doors
240	326070	T	Skåp tvättrum V kpl. m. frostade luckor	Cupboard washroom L cpl. with frosted doors
			* = Ange laminat A, D eller F vid beställning. A = Laminat ARPA 3124 gråprickig D = Laminat ARPA 2203 mörk F = Laminat ARPA 2558 ljus	* = Specify laminate A, D or F in order. A = Laminate ARPA 3124 grey spotted D = Laminate ARPA 2203 dark F = Laminate ARPA 2558 light
			Dyntyger, gardiner m.m. (se tyger)	Cushion textilies, curtains etc. (see textiles
			M= Metervara T= Tillbehör	M= On the metre T= Accessory

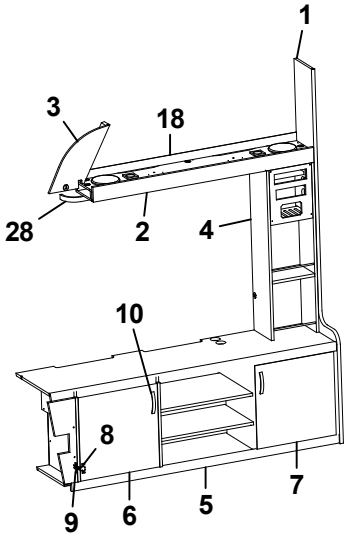
1
3
18
28
2
4
10
8
9
6
5
7

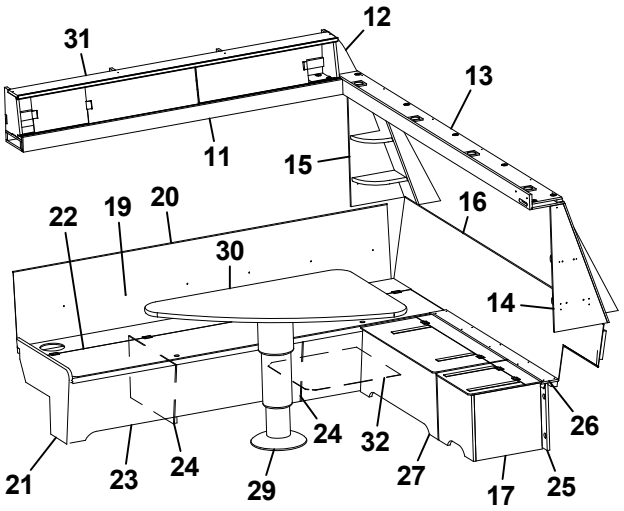
31
12
13
11
15
22
19
20
16
30
14
26
24
32
21
23
24
29
27
17
25

Pos Fig	Det. nr Part. No	Ingår Fitted	OBS!! Ange alltid årsmodell vid beställning av inredning Benämning	OBS!! Specify always year of model when ordering equipment Description
1	329655	x	Stolpe först.	Support bar
2	328377	x	Hylla	Shelf
3	329073	x	Täckskiva H	Cover R
4	328382	x	Hylla	Shelf
5	328372	x	TV-bänk kpl.	TV-bench cpl.
6	327148	x	Lucka V 447x447	Door L 447x447
7	328923	x	Lucka H 447x447	Door R 447x447
8	315202	x	Gångjärn	Hinge
9	312588	x	Platta gångjärn	Plate hinge
10	316428	x	Handtag	Handle
11	328380	x	Hylla	Shelf
12	330264	x	Passbit	Fitting piece
13	328376	x	Hylla	Shelf
14	330249	x	Front högtalare H	Front loudspeaker R
15	330253	x	Front högtalare V	Front loudspeaker L
16	330079	x	Värmespalt gavel fram	Air gap
17	329546	x	Hurts kpl.	Cupboard cpl.
18	330405	x	Täcklist	Cover
19	328668	x	Värmespalt V fram	Air gap L.F.
20	860423	M	List kant U-gap ljusbrun	Strip, light brown
21	323449	x	Gavel bäddlåda V F.	Gable bed box L.F.
22	330205	x	Lock bäddlåda V F.	Cover bed box L.F.
23	330206	x	Front bäddlåda V F.	Front bed box L.F.
24	312825	x	Stöd bäddlåda	Support bed box
25	329555	x	Front	Front
26	329554	x	Skiva 1300x95	Sheet 1300x95
27	329535	x	Bäddlåda kpl.	Bed box cpl.
--	329536	x	Front bäddlåda	Front bed box
--	329540	x	Gavel bäddlåda V d:o	Gable bed box L d:o
--	329541	x	Bakstycke bäddlåda d:o	Back bed box d:o
--	329542	x	Lock bäddlåda d:o	Cover bed box d:o
--	329637	x	Gavel bäddlåda H d:o	Gable bed box R d:o
--	317642	x	Z-profil L=825 d:o	Z-profile L=825 d:o
28	316898	x	Skena gardin L1020	Curtain rod L1020
29	317210	x	Bordsstativ	Table stand
30	329509-F	x	Bordsskiva 1170x790 *	Table top 1170x790 *
--	328384-A	T	Bordsskiva 1170x790 *	Table top 1170x790 *
--	328384-D	T	Bordsskiva 1170x790 *	Table top 1170x790 *
31	330084	x	Skåp hylla	Cupboard shelf
--	318096	x	Lucka acrylplast d:o	Door acryl d:o
--	318095	x	Glaslist alu. L=1528 d:o	List alu. L=1528 d:o
--	316429	x	Handtag vitrin d:o	Handle d:o
32	329214	x	Luftspalt fram	Air gap front
			* = Ange laminat A, D eller F vid beställning. A = Laminat ARPA 3124 gråprickig D = Laminat ARPA 2203 mörk F = Laminat ARPA 2558 ljus	* = Specify laminate A, D or F in order. A = Laminate ARPA 3124 grey spotted D = Laminate ARPA 2203 dark F = Laminate ARPA 2558 light
			M= Metervara	M= On the metre

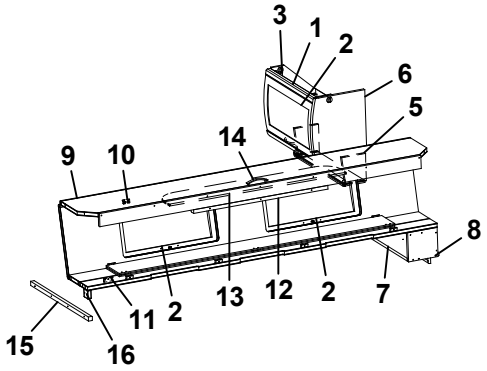

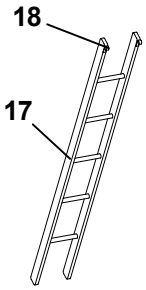

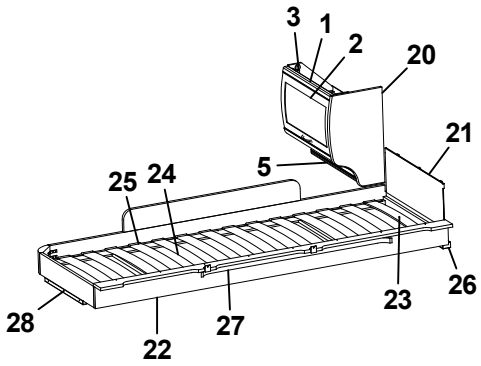

Bred M-grupp
Broad M-group

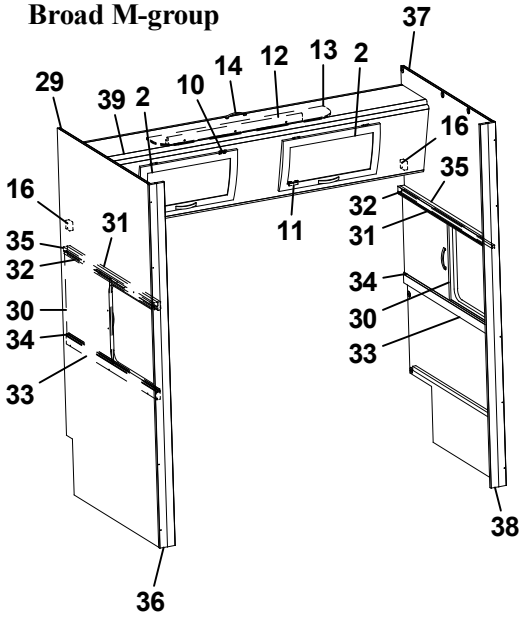

Smal M-grupp
Narrow M-group

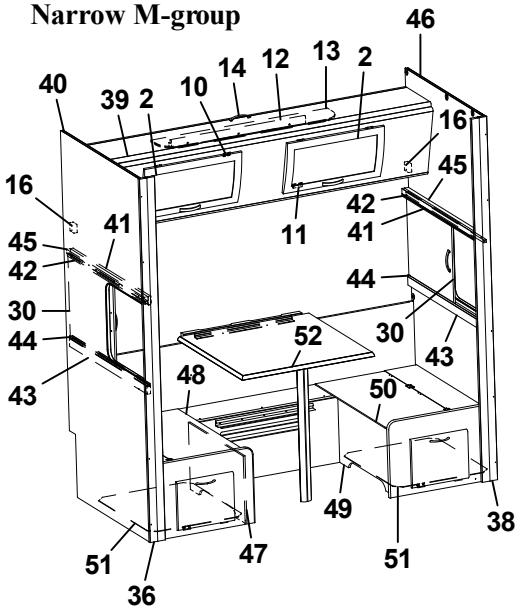

Pos Fig	Det. nr Part. No	Ingår Fitted	OBS!! Ange alltid årsmodell vid beställning av inredning Benämning	OBS!! Specify always year of model when ordering equipment Description
1	323884	x	Skåp gavel bak L560	Cupboard gable L560
2	323000	x	Lucka	Door
3	315194	x	Gångjärn	Hinge
5	323888	x	Hyllpaket	Shelf
6	327545	x	Gavel rundad	Gable
7	372339	x	Hylla gavel bak	Shelf gable rear
8	327394	x	Gavel	Gable
9	327366	x	Överbäddskåp L1980	Upper bed L1980
10	860402	x	Gångjärn	Hinge
11	860405	x	Gångjärn	Hinge
12	312233	x	Regel låsning	Lock bar
13	323846	x	Rasskydd ö-bäddskåp	Protective plate
14	316428	x	Handtag	Handle
15	312313	x	Bärregel 670x22x22	Bearing rail 670x22x22
16	312726	x	Kloss bärregel	Block bearing rail
17	312613	T	Stege ö-bäddsskåp 201x1800 kpl.	Ladder upper bed 201x1800 cpl.
18	860426	T	Krok t. stege	Hook for ladder
20	326241	x	Gavel rundad	Gable
21	321209	x	Värmespalt gavel	Air gap gable
22	323797	x	Sängram vån.säng V u. ribbotten	Bed bottom L without laths
23	325430	x	Ribbotten kpl.	Laths bottom cpl.
24	311985	x	Ribba sängbotten L=718 B=63	Lath bed bottom L=718 B=63
25	312046	x	Band t. ribbotten	Band for laths bottom
26	324117	x	Bärregel	Bearing rail
27	316199	x	Skena gardin L1020	Curtain rod L1020
28	312436	x	Bärregel L=440	Bearing rail L=440
29	328903	x	Vägg bakre	Wall rear
30	326039	x	Skjutlucka 520x454	Sliding lid 520x454
31	328912	x	Kornisch vägg L=1050	Cornice wall L=1050
32	314904	x	Skena övre skjutl L1050 borrad	Slide bar upper L1050
33	321961	x	Regel skjutlucka 20x45x1050	Latch, sliding lid
34	314906	x	Skena nedre skjutl L1050	Slide bar lower L1050
35	328911	x	Bärregel 1049x22x22	Bearing rail 1049x22x22
36	371189	x	Stolpe utskjut	Support bar
37	328905	x	Vägg främre	Wall front
38	371193	x	Stolpe utskjut	Support bar
39	328908	x	Överbäddskåp L1915	Upper bed L1915
40	328902	x	Vägg bakre	Wall rear
41	328910	x	Kornisch vägg L=898	Cornice wall L=898
42	314905	x	Skena övre skjutl. L=895 borrad	Slide bar upper L=895
43	321960	x	Regel skjutlucka 20x45x898	Latch sliding lid 20x45x898
44	314907	x	Skena nedre skjutl. L=895	Slide bar lower L=895
45	327451	x	Bärregel 898x22x22	Bearing rail 898x22x22
46	328906	x	Vägg främre	Wall front
47	324608	T	Front bäddlåda V	Front bed box L
			T= Tillbehör	T= Accessory

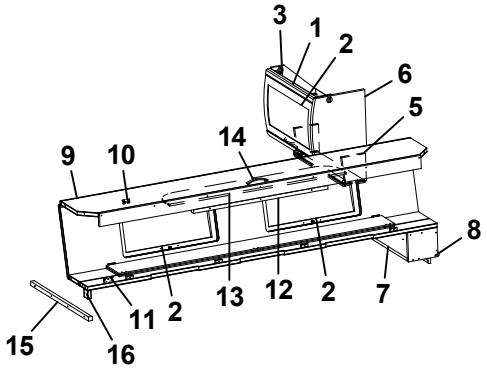

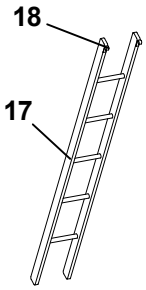

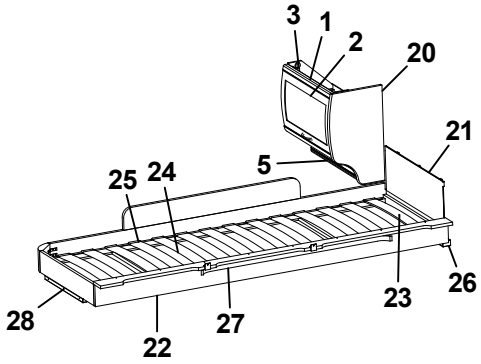

Bred M-grupp
Broad M-group

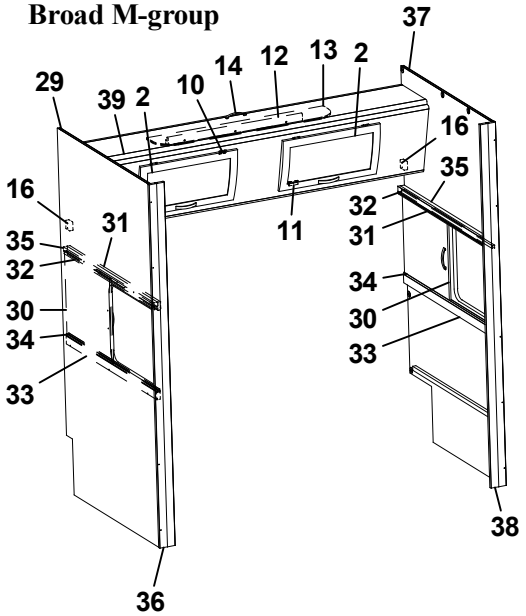

Smal M-grupp
Narrow M-group

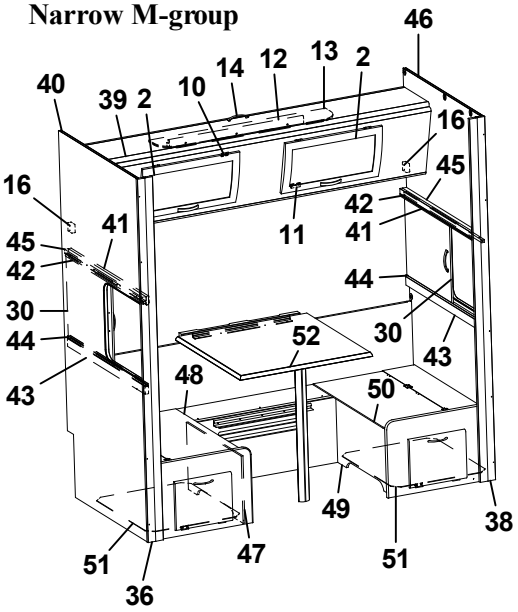

Pos Fig	Det. nr Part. No	Ingår Fitted	**OBS!!** Ange alltid årsmodell vid beställning av inredning Benämning	**OBS!!** Specify always year of model when ordering equipment Description
48	324610	T	Lock bäddlåda V	Cover bed box L
49	324607	T	Front bäddlåda H	Front bed box R
50	324609	T	Lock bäddlåda H	Cover bed box R
51	320940	T	Luftspalt M-grupp 638x535	Air gap M-group 638x535
52	372086-F	T	Bordsskiva 750x700 *	Table top 750x700 *
--	372086-A	T	Bordsskiva 750x700 *	Table top 750x700 *
--	372086-D	T	Bordsskiva 750x700 *	Table top 750x700 *
			* = Ange laminat A, D eller F vid beställning. A = Laminat ARPA 3124 gråprickig D = Laminat ARPA 2203 mörk F = Laminat ARPA 2558 ljus	* = Specify laminate A, D or F in order. A = Laminate ARPA 3124 grey spotted D = Laminate ARPA 2203 dark F = Laminate ARPA 2558 light
			T= Tillbehör	T= Accessory

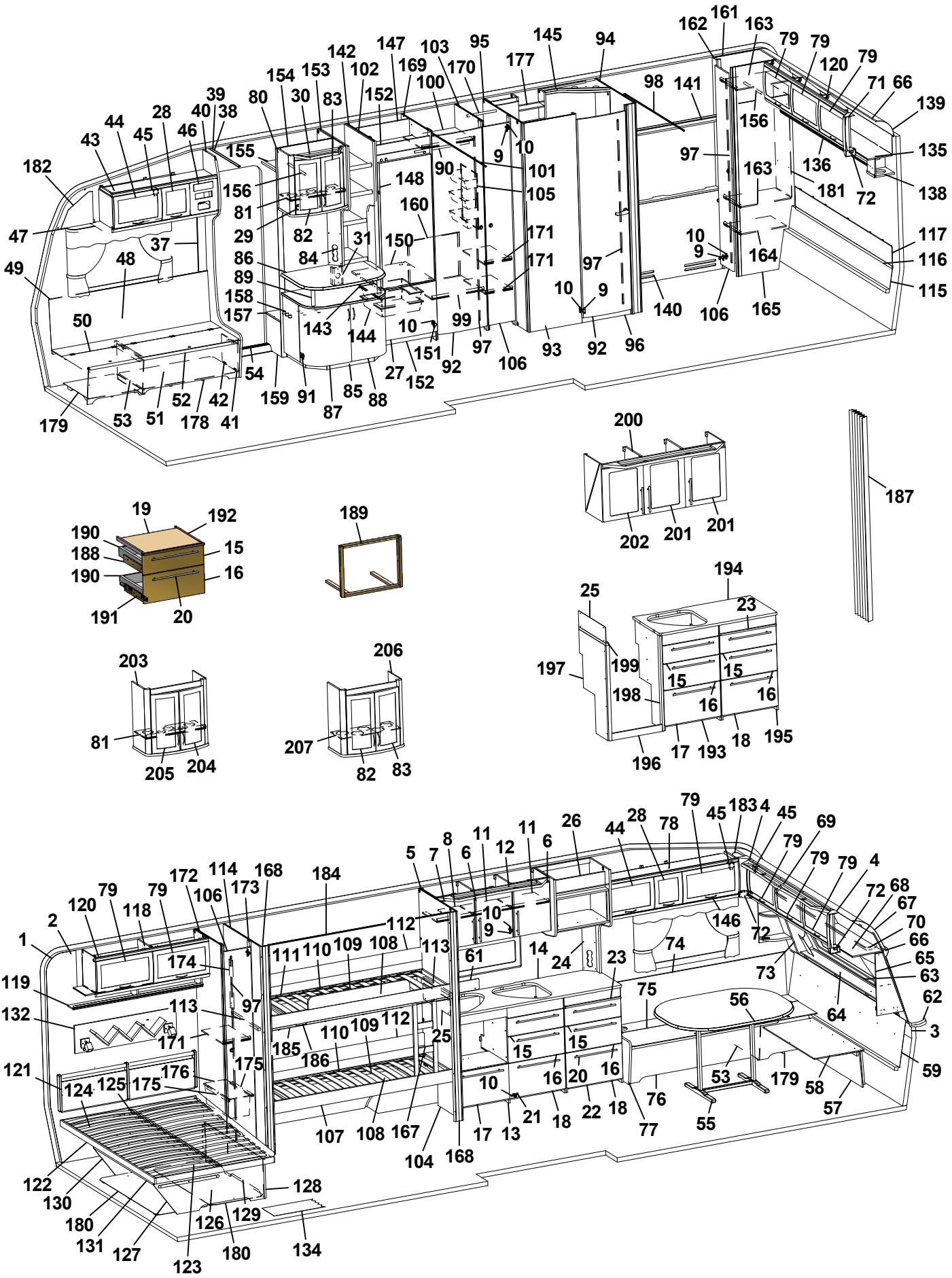
182 47 49 43 44 45 28 46 40 39 38 37 48 50 179 53 51 52 178 42 41 54 159 91 87 85 88 27 152 92 151 10 99 97 106 93 92 96 143 144 29 81 156 155 80 30 154 153 142 83 82 31 84 86 89 158 157 102 147 169 152 148 160 150 90 100 103 95 170 177 145 94 9 10 101 105 171 171 98 141 162 161 163 79 79 120 79 71 66 139 135 136 181 72 138 97 163 156 10 9 164 117 116 115 140 106 165 200 202 201 201 187 19 192 190 188 190 15 16 191 20 189 203 81 205 204 206 207 82 83 194 25 23 197 199 198 15 15 16 16 196 17 193 18 195 79 45 183 4 45 69 79 79 79 4 72 68 67 70 66 65 63 62 3 59 58 57 55 53 179 56 64 73 146 72 74 75 76 77 10 21 18 22 18 16 20 16 15 15 10 16 14 24 23 61 112 9 10 111 110 109 108 113 174 97 113 171 185 186 110 109 112 25 175 176 175 125 124 121 119 132 1 2 120 79 118 79 172 106 114 173 168 184 5 7 8 6 11 12 11 6 26 44 28 78 107 108 167 104 168 17 13 122 130 180 131 127 123 126 180 129 128 134

Pos Fig	Det. nr Part. No	Ingår Fitted	OBS!! Ange alltid årsmodell vid beställning av inredning Benämning	OBS!! Specify always year of model when ordering equipment Description
1	316707	M	Tapet vägg/tak	Wall paper
2	316021	M	Tejp tapet 20 mm	Tape, wall paper 20 mm
3	316022	M	Tejp tapet 60 mm	Tape, wall paper 60 mm
4	504668	x	Belysning hörn 2x5 W plast	Illumination corner 2x5 W plastic
5	329557	x	Skåp kök L1120 kpl.	Cupboard kitchen L1120 cpl.
6	329251	x	Lucka H	Door R
--	317502	x	Handtag d:o	Handle d:o
7	329252	x	Lucka V	Door L
--	317502	x	Handtag d:o	Handle d:o
8	329247	x	Hylla	Shelf
9	311917	x	Gångjärn	Hinge
10	312588	x	Platta gångjärn	Plate hinge
11	329248	x	Hylla	Shelf
12	329340-D	x	Ljusramp köksskåp	Light holder
13	329517	x	Diskbänk kpl. u. skiva	Kitchen sink cpl. without board
14	329680-D	x	Skiva diskbänk	Board
15	329331	x	Lådförstycke	Drawer front
16	329239	x	Lådförstycke	Drawer front
17	329586	x	Lucka	Door
18	329240	x	Lucka	Door
19	328945	x	Skärbräda	Cutting board
20	317503	x	Handtag	Handle
21	315202	x	Gångjärn	Hinge
22	329865	x	Utskjut diskbänk	Projection kitchen sink
23	329869	x	Skärbräda	Cutting board
24	321501	x	Front el-uttag 130x533	Front outlet 130x533
25	401715	x	Flamskydd	Flame guard
26	322169	x	Hylla mikrovågsugn	Shelf microwave oven
27	323503	x	Lucka H 550x470	Door R 550x470
28	323001	x	Lucka	Door
29	316037	x	Gångjärn	Hinge
30	329690-D	x	Ljusramp barskåp	Light holder
31	326256	x	Front el-uttag	Front outlet
37	504400	x	List täck el-kabel B=44 L=2000	Cover strip B=44 L=2000
38	316270	x	List snäpp undre L2379	List under L2379
39	316268	x	List snäpp övre L2379	List upper L2379
40	329888	x	Stolpe först. L1948 kpl. m. lucka	Support bar cpl. with door
41	320005	x	Lucka	Door
42	312589	x	Gångjärn	Hinge
43	328528	x	Skåp övre elc.	Cupboard upper
44	323002	x	Lucka	Door
45	860406	x	Gångjärn	Hinge
46	325495	x	Täckfront radio	Cover radio
47	316898	x	Skena gardin L1020	Curtain rod L1020
48	325767	x	Värmespalt H fram	Air gap R.F.
			M= Metervara T= Tillbehör	M= On the metre T= Accessory

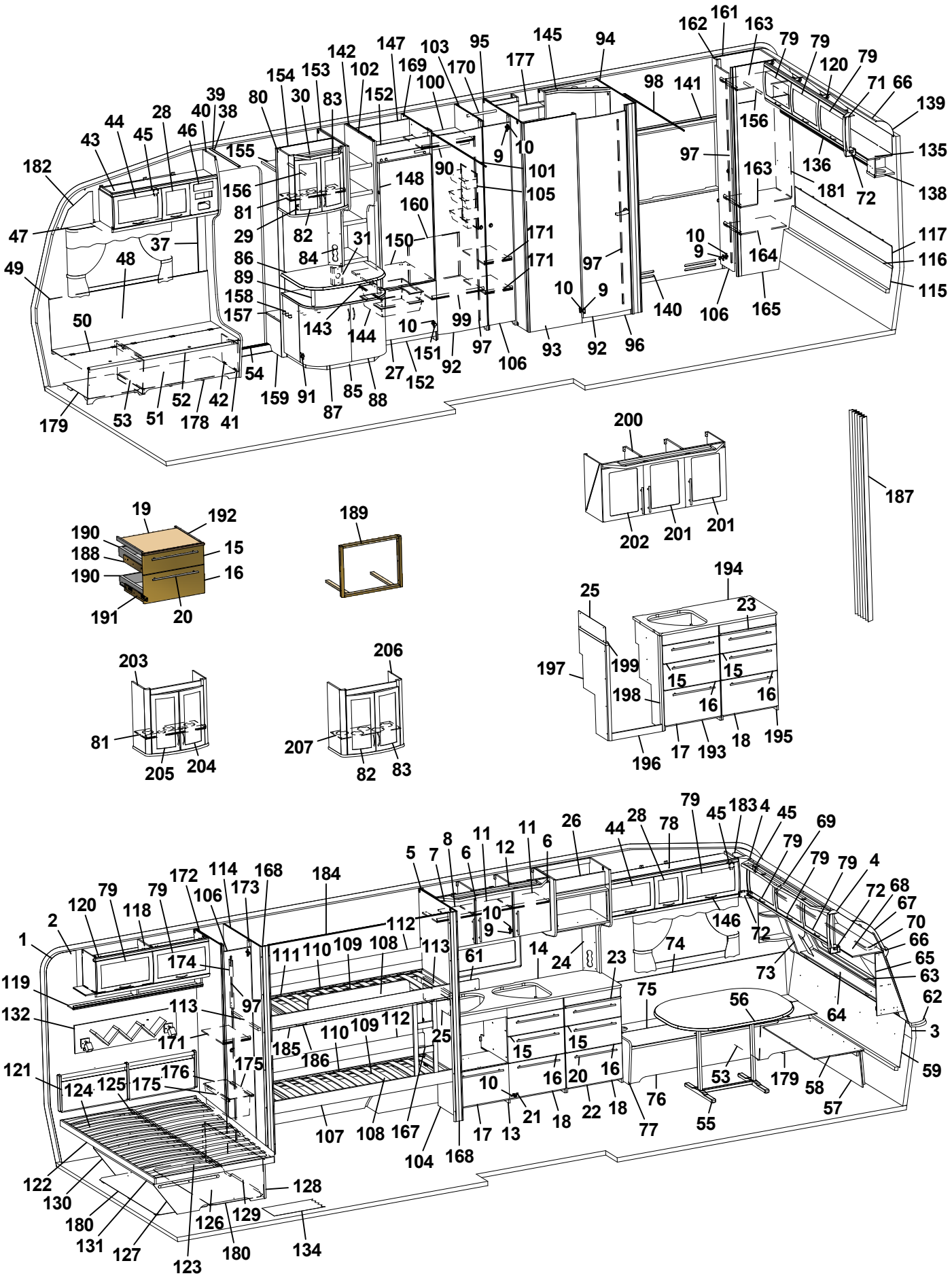
1 2 3 4 5 6 7 8 9 10 11 12 13 14 15 16 17 18 19 20 21 22 23 24 25 26 27 28 29 30 31 37 38 39 40 41 42 43 44 45 46 47 48 49 50 51 52 53 54 55 56 57 58 59 61 62 63 64 65 66 67 68 69 70 71 72 73 74 75 76 77 78 79 80 81 82 83 84 85 86 87 88 89 90 91 92 93 94 95 96 97 98 99 100 101 102 103 104 105 106 107 108 109 110 111 112 113 114 119 120 121 122 123 124 125 126 127 128 129 130 131 132 134 135 136 138 139 140 141 142 143 144 145 146 147 148 150 151 152 153 154 155 156 157 158 159 160 161 162 163 164 165 167 168 169 170 171 172 173 174 175 176 177 178 179 180 181 182 183 184 185 186 187 188 189 190 191 192 193 194 195 196 197 198 199 200 201 202 203 204 205 206 207

Pos Fig	Det. nr Part. No	Ingår Fitted	OBS!! Ange alltid årsmodell vid beställning av inredning Benämning	OBS!! Specify always year of model when ordering equipment Description
49	860423	M	List kant U-gap ljusbrun	Strip, light brown
50	323446	x	Lock bäddlåda H F	Cover bed box R.F.
51	324424	x	Front bäddlåda H F	Front bed box R.F.
52	860562	x	List bädd	List bed
53	312825	x	Stöd bäddlåda HF	Support bed box
54	314687	x	Tröskel aluminium L=850	Threshold aluminium L=850
55	316012	x	Bordsstativ	Table stand
56	329493-F	x	Bordsskiva 940x1025 *	Table top 940x1025 *
--	372083-A	T	Bordsskiva 940x1026 *	Table top 940x1026 *
--	372083-D	T	Bordsskiva 940x1026 *	Table top 940x1026 *
57	323180	x	Front bäddlåda gavel	Front bed box gable
58	323205	x	Skiva rundsittgrupp	Sheet seat
59	329718	x	Värmespalt gavel fram	Air gap
61	401717	x	Flamskydd glas	Flame guard
62	210082	x	Hylla front L2376	Shelf front L2376
63	860593	x	Raskant plast L=2600	Cantlist shelf front L=2600
64	329712	x	Luftspalt fronthylla	Air gap shelf front
65	329686	x	Front högtalare H	Front loudspeaker R
66	313884	x	List plast radie L=2379	List L=2379
67	316005	x	Skiva plast 295x2363x1	Plastic sheet
68	323044	x	Skåp gavel fram L=2365	Cupboard L=2365
69	329428-D	x	Ljusramp gavelskåp	Light holder
70	316900	x	Skena gardin L1920	Curtain rod L1920
71	316115	x	Hörn inredning	Corner
72	324321	x	Täckvinkel hörn inredning	Cover for corner
73	329687	x	Front högtalare V	Front loudspeaker L
74	325771	x	Värmespalt V fram	Air gap L.F.
75	330205	x	Lock bäddlåda V F	Cover bed box L.F
76	330207	x	Front bäddlåda V F	Front bed box L.F.
77	323449	x	Gavel bäddlåda V F	Gable bed box L.F
78	328529	x	Skåp övre L1408	Cupboard upper L1408
79	323000	x	Lucka	Door
80	325679	x	Skåp bar kpl.	Coctail cabinet cpl.
81	323723	x	Hylla	Shelf
82	323426	x	Lucka V 236x500	Door L 236x500
83	325364	x	Lucka H 236x500	Door R 236x500
84	323440	x	Front el-uttag	Front outlet
85	323558	x	TV-bänk kpl. u. skiva	TV-bench cpl. without board
86	328453	x	Skiva TV-bänk 830x580 *	Board *
87	321380	x	Lucka V 403x536	Door L 403x536
88	321379	x	Lucka H 403x536	Door R 403x536
89	323559	x	Rundstav L=170	Round staff L=170
90	316197	x	Galgstång L=782	Clothes hanger L=782
91	314663	x	Gångjärn	Hinge
92	321518	x	Dörr 490x1850	Door 490x1850
			M= Metervara T= Tillbehör	M= On the metre T= Accessory

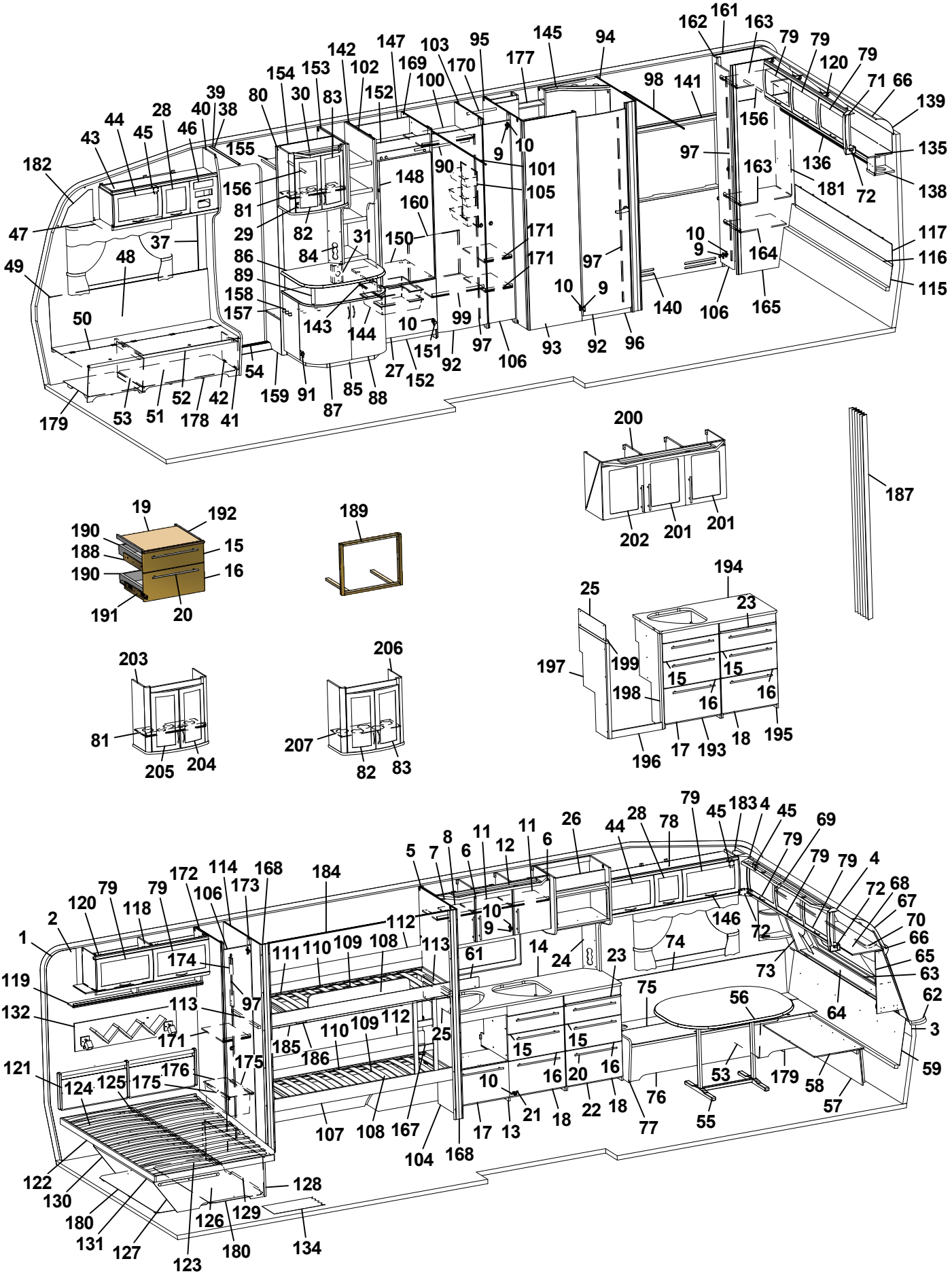
1 2 3 4 5 6 7 8 9 10 11 12 13 14 15 16 17 18 19 20 21 22 23 24 25 26 27 28 29 30 31 37 38 39 40 41 42 43 44 45 46 47 48 49 50 51 52 53 54 55 56 57 58 59 60 61 62 63 64 65 66 67 68 69 70 71 72 73 74 75 76 77 78 79 80 81 82 83 84 85 86 87 88 89 90 91 92 93 94 95 96 97 98 99 100 101 102 103 104 105 106 107 108 109 110 111 112 113 114 115 116 117 119 120 121 122 123 124 125 126 127 128 129 130 131 132 134 135 136 138 139 140 141 142 143 144 145 146 147 148 150 151 152 153 154 155 156 157 158 159 160 161 162 163 164 165 167 168 169 170 171 172 173 174 175 176 177 178 179 180 181 183 184 185 186 187 188 189 190 191 192 193 194 195 196 197 198 199 200 201 202 203 204 205 206 207

Pos Fig	Det. nr Part. No	Ingår Fitted	OBS!! Ange alltid årsmodell vid beställning av inredning Benämning	OBS!! Specify always year of model when ordering equipment Description
93	327347	x	Vägg tvättrum yttre	Wall washroom
94	329216	x	Vägg tvättrum H	Wall washroom R
95	329890	x	Vägg tvättrum V	Wall washroom L
96	320646	x	Tröskel tvättrum	Threshold
97	314523	x	Rätningslist dörr L=1715	List L=1715
98	314917	x	Skena draperi L=1190	Drapery rail L=1190
99	327005	x	Hylla garderob	Shelf
100	327002	x	Hylla övre	Shelf
101	314917	x	Skena draperi L=1190	Drapery rail L=1190
102	326929	x	Hylla vid TV-bänk kpl.	Shelf cpl.
103	325859	x	Vägg garderob	Wall wardrobe
104	324482	x	Vägg H	Wall R
105	312162	x	Korg garderob 330x140x520	Basket
106	324080	x	Dörr 260x1850	Door 260x1850
107	324484	x	Sängram nedre fällbar u. ribbotten	Bed bottom without laths
108	325433	x	Ribbotten kpl.	Laths bottom cpl.
109	311985	x	Ribba sängbotten L=718 B=63	Lath bed bottom
110	312046	x	Band t. ribbotten	Band for laths bottom
111	324481	x	Sängram fast övre u. ribbotten	Bed bottom upper without laths
112	321919	x	Värmespalt H-bak	Air gap R rear
113	167308	x	Bärregel 22x22x540	Bearing rail
114	324483	x	Vägg V	Wall L
115	323293	x	Värmespalt nedre gavel bak	Air gap under
116	314287	x	List plast L=2270	List plastic L=2270
117	324492	x	Värmespalt övre gavel bak	Air gap upper
118	324043	x	Skåp övre L1114	Cupboard
119	324046	x	Hyllpaket	Shelf
120	315194	x	Gångjärn	Hinge
121	325742	x	Värmespalt gavel bak	Air gap
122	314501	x	Sängram u. ribbotten	Bed bottom without laths
123	325340	x	Ribbotten kpl.	Laths bottom cpl.
124	311985	x	Ribba sängbotten L=718 B=63	Lath bed bottom L=718 B=63
125	312046	x	Band t. ribbotten	Band for laths bottom
126	325478	x	Sänglåda kpl.	Bed box cpl.
127	320981	x	Gavel säng V	Gable bed L
128	860590	x	List hörn L=2500	Corner strip L=2500
129	320374	x	Front säng	Front bed
130	320979	x	Gavel säng H	Gable bed R
131	312861	x	List 17,5x55x1200	Wood lath pine 17,5x55x1200
132	329660	x	Hylla	Shelf
134	314708	M	Matta golv	Carpet floor
135	324312	x	Skåp gavel bak	Cupboard
136	329217	x	Hyllpaket	Shelf
138	328364	x	Hörn	Corner
139	316005	x	Skiva plast 295x2363x1	Plastic sheet
			M= Metervara T= Tillbehör	M= On the metre T= Accessory

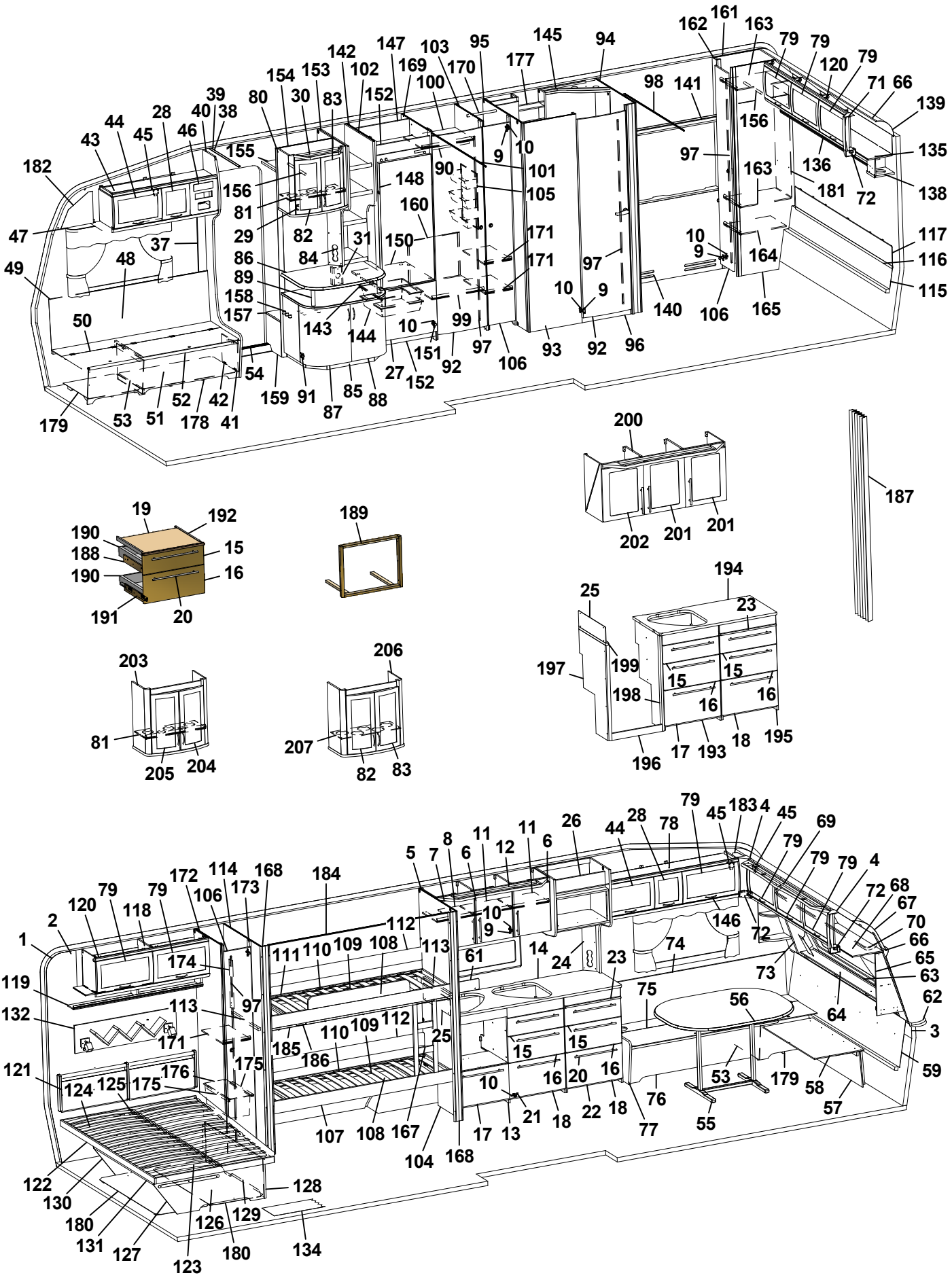
182 47 49 43 44 45 28 46 40 39 38 80 30 154 153 142 102 147 169 103 95 145 94 177 170 100 152 83 155 156 81 29 37 48 50 54 53 51 52 178 42 41 179 159 91 87 85 88 27 152 92 151 10 99 97 106 93 92 96 143 144 148 160 150 31 82 84 86 89 158 157 90 9 10 101 105 171 171 97 10 9 140 98 141 162 161 163 79 79 120 79 71 66 139 156 97 163 136 181 72 135 138 117 116 115 10 9 164 106 165

19 192 190 188 190 15 16 191 20

189

200 202 201 201

187

203 81 205 204

206 207 82 83

194 25 23 197 199 15 15 198 16 16 196 17 193 18 195

1 2 120 79 118 79 172 106 114 173 168 184 5 7 8 6 11 12 11 6 26 44 28 78 79 45 183 4 45 69 79 79 79 4 72 68 67 70 66 65 63 62 3 59 119 132 121 124 125 175 176 174 113 97 171 175 185 186 110 109 112 111 110 109 108 113 61 14 24 23 74 75 56 64 73 146 72 10 9 112 25 15 15 16 20 16 10 21 18 22 18 76 77 53 179 58 57 55 107 108 167 104 168 17 13 122 130 180 131 127 123 126 180 129 128 134

Pos Fig	Det. nr Part. No	Ingår Fitted	OBS!! Ange alltid årsmodell vid beställning av inredning Benämning	OBS!! Specify always year of model when ordering equipment Description
140	320994	x	Front	Air gap
141	320997	x	Hylla	Shelf
142	326988	x	Vägg kyl V	Wall refrigerator L
143	312712	x	Glidlist trådback (säljes i par)	Sliding strip tray (pair)
144	310325	x	Trådback vit 427x427x85	Tray 427x427x85
145	329504-D	x	Ljusramp tvättrum	Light holder
146	316428	x	Handtag	Handle
147	371558	x	Bakstycke stopp kyl	Back cupboard
148	329706	x	Skiva kyl/frys 509x1169 ERLE 15285 ljus	Sheet refrigerator/freezer ERLE 15285 light
--	329707	x	Skiva kyl/frys 509x1169 ARPA 1027 mörk	Sheet refrigerator/freezer ARPA 1027 dark
150	371556	x	Hylla under kyl	Shelf under refrigerator
151	316799	x	Gångjärn	Hinge
152	326133	x	Front skåp under kyl	Front cupboard
153	326925	x	Rygg garderob	Wardrobe back
154	322325	x	Vägg garderob H	Wall wardrobe R
155	326923	x	Hylla övre	Shelf
156	316197	x	Galgstång L=782	Clothes hanger L=782
157	328446	x	Hylla insteg 553x295 *	Shelf *
158	314897	x	Bussning plast Ø=29 mm	Bushing plastic
159	326924	x	Front hylla garderob	Front
160	327007	x	Täckskiva exp. kärl	Cover expansion vessel
161	323274	x	Vägg garderob V	Wall wardrobe L
162	324496	x	Front garderob	Front wall
163	324498	x	Hylla	Shelf
164	320987	x	Hylla	Shelf
165	323257	x	Vägg garderob H	Wall wardrobe R
167	324114	x	Stege	Ladder
168	325895	x	Stolpe	Support bar
169	326917	x	Vägg kyl H	Wall refrigerator R
170	316197	x	Galgstång L=782	Clothes hanger L=782
171	320601	x	Hylla backskåp	Shelf
172	325879	x	Vägg backskåp V	Wall cupboard L
173	325894	x	List folierad L=1948	List L=1948
174	370716	x	List folierad L=450	List L=450
175	316358	x	Glidskena plast L=430 D14/27	Runner plastic L=430 D14/27
176	309010	x	Trådback vit 227x527x185	Tray 227x527x185
177	325687	x	Skåp tvättrum	Cupboard washroom
178	324134	x	Luftspalt H-fram	Air gap R front
179	324138	x	Luftspalt fram	Air gap front
180	370738	x	Luftspalt sänglåda	Air gap bed box
181	325732	x	Värmespalt garderob	Air gap
182	327193	x	Täckskiva gavel H	Cover R
183	327194	x	Täckskiva gavel V	Cover L
184	314724	T	Skena draperi L=1780	Drapery rail L=1780
185	327136	T	List draperiskena	List drapery rail
			M= Metervara T= Tillbehör	M= On the metre T= Accessory

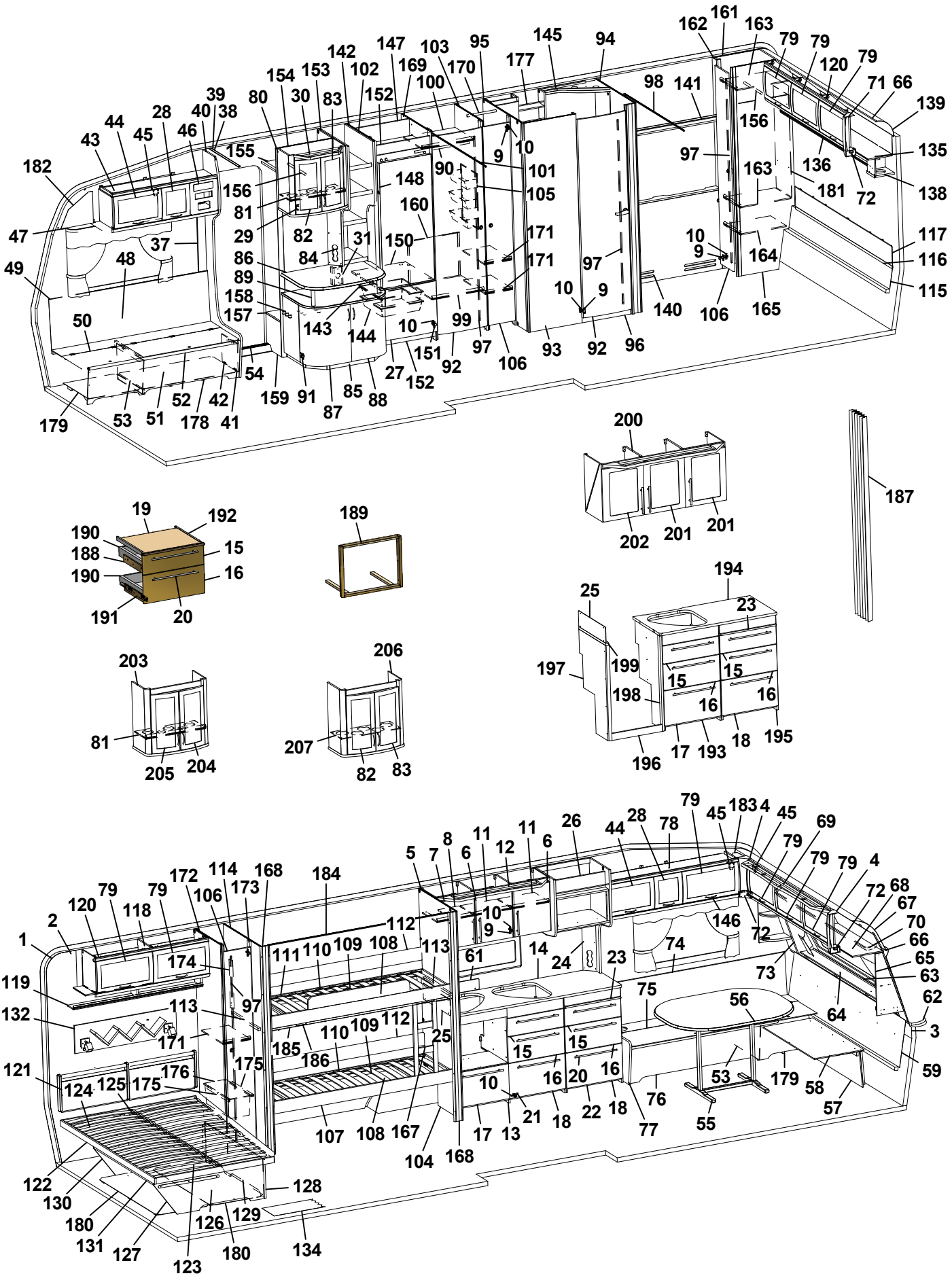
182 47 49 43 44 45 28 46 40 39 38 80 30 154 153 142 102 147 169 103 95 170 177 145 94 162 161 163 79 79 120 79 71 66 139 135 138 117 116 115 98 141 156 97 163 136 181 72 10 9 164 140 106 165 155 156 81 29 82 31 148 160 150 105 171 171 97 10 9 86 89 158 157 143 144 84 37 48 50 54 159 91 87 85 88 27 152 151 92 10 99 97 106 93 92 96 179 53 51 52 178 42 41 200 202 201 201 187 19 192 190 188 190 15 16 191 20 189 203 81 205 204 206 207 82 83 194 25 23 197 199 198 15 15 16 16 196 17 193 18 195 79 45 183 4 45 69 79 79 79 4 72 68 67 70 66 65 63 62 3 59 58 57 55 53 179 56 64 146 72 73 74 75 76 77 5 7 8 6 11 12 11 6 26 44 28 78 10 9 112 113 61 14 24 23 111 110 109 108 174 97 119 132 113 171 185 186 110 109 112 25 15 15 16 20 16 10 21 18 22 18 107 108 167 104 168 17 13 121 124 125 175 176 175 122 130 180 131 127 123 126 129 180 128 134 1 2 120 79 118 79 172 106 114 173 168 184

Pos Fig	Det. nr Part. No	Ingår Fitted	OBS!! Ange alltid årsmodell vid beställning av inredning Benämning	OBS!! Specify always year of model when ordering equipment Description
186	315907	T	Skena draperi L=1920	Drapery rail L=1920
187	315216	T	Vikdörr 1900x1500	Folding door
188	329619	x	Monteringssats kpl. lådor	Mounting kit cpl. drawers
189	329621	T	Monteringssats kpl. ugn	Mounting kit cpl. oven
190	317514	x	Låda	Drawer
191	317382	x	Glidskena låda (säljes i par)	Slide bar, drawer (exp. in pair)
--	801701	x	Skruv 6x16 d:o	Screw 6x16 d:o
192	860157	x	List glid	Sliding list
193	329878	T	Diskbänk kpl. u. skiva	Kitchen sink cpl. without board
194	329879-D	T	Skiva diskbänk	Board
195	329865	T	Utskjut diskbänk kpl.	Projection kitchen sink cpl.
196	327243	T	Front	Front
197	329852	T	Gavel V	Gable L
198	327256	T	List	List
199	329871	T	Passbit	Fitting piece
200	329694	T	Skåp kök kpl. m. frostade luckor	Cupboard kitchen cpl. with frosted doors
201	329692	T	Lucka H	Door R
202	329693	T	Lucka V	Door L
203	326059	T	Skåp bar kpl. m. frostade luckor	Coctail cabinet cpl. with frosted doors
204	326061	T	Lucka H 236x500	Door R 236x500
205	326062	T	Lucka V 236x500	Door L 236x500
206	330317	T	Skåp bar kpl. m. belysning	Coctail cabinet cpl. with lighting
207	330180	T	Skiva acryl	Pane acryl
			* = Ange laminat A, D eller F vid beställning. A = Laminat ARPA 3124 gråprickig D = Laminat ARPA 2203 mörk F = Laminat ARPA 2558 ljus	* = Specify laminate A, D or F in order. A = Laminate ARPA 3124 grey spotted D = Laminate ARPA 2203 dark F = Laminate ARPA 2558 light
			Dyntyger, gardiner m.m. (se tyger)	Cushion textilies, curtains etc. (see textiles
			M= Metervara T= Tillbehör	M= On the metre T= Accessory

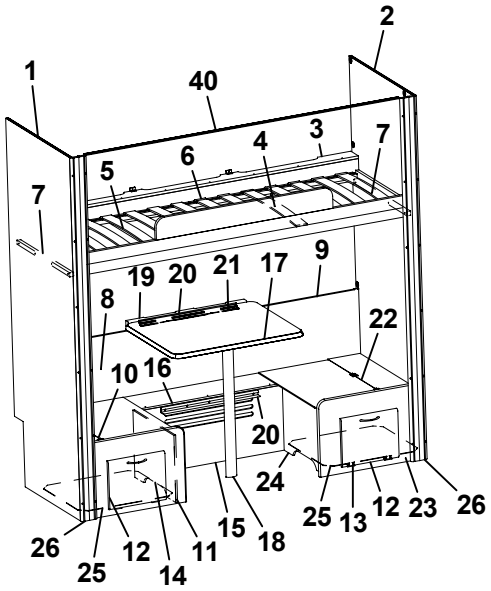
1
2
40
3
4
6
5
7
7
19
20
21
17
9
8
22
10
16
20
24
26
25
12
14
11
15
18
25
13
12
23
26

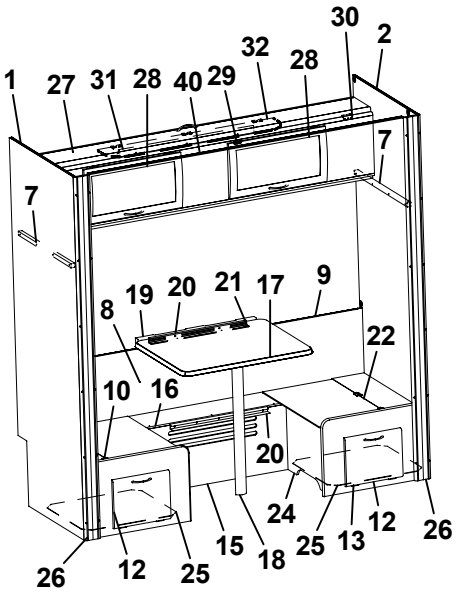
1
27
31
28
40
29
32
28
30
2
7
7
19
20
21
17
9
8
22
10
16
20
24
26
12
25
15
18
25
13
12
26

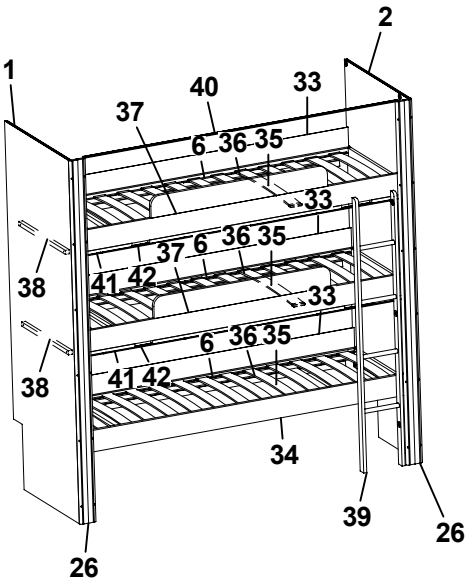
1
2
40
33
37
6
36
35
33
38
37
6
36
35
41
42
33
38
6
36
35
41
42
34
39
26
26

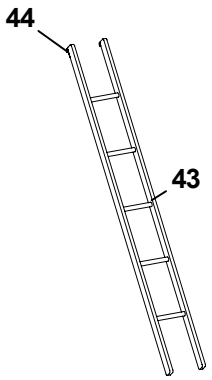
44
43

Pos Fig	Det. nr Part. No	Ingår Fitted	OBS!! Ange alltid årsmodell vid beställning av inredning Benämning	OBS!! Specify always year of model when ordering equipment Description
1	324483	x	Vägg V	Wall L
2	324482	x	Vägg H	Wall R
3	324927	x	Sängram utan ribbotten	Bed bottom without laths
4	325492	x	Ribbotten kpl.	Laths bottom cpl.
5	311985	x	Ribba sängbotten L=718 B=63	Lath bed bottom L=718 B=63
6	312046	x	Band t. ribbotten	Band for laths bottom
7	312313	x	Bärregel 670x22x22	Bearing rail 670x22x22
8	320341	x	Värmespalt H-bak	Air gap R rear
9	860423	M	List kant U-gap ljusbrun	Strip, light brown
10	324925	x	Lock bäddlåda	Cover bed box
11	323677	x	Gavel bäddlåda bakre	Gable bed box rear
12	320005	x	Lucka	Door
13	312589	x	Gångjärn	Hinge
14	324921	x	Front bäddlåda	Front
15	329501	x	Front bäddlåda	Front bed box
16	320775	x	Lock front bäddlåda 1930x209	Cover front bed box
17	329495-F	x	Bordsskiva 750x600 *	Table top 750x600 *
--	372085-A	x	Bordsskiva 750x600 *	Table top 750x600 *
--	372085-D	x	Bordsskiva 750x600 *	Table top 750x600 *
18	315565	x	Bordsben	Table leg
19	312314	x	Fästregel bord	Bracket
20	300108	x	List bord väggdel L550	List wall
21	300420	x	List upphäng bordsdel L550	List board
22	324926	x	Lock bäddlåda	Cover bed box
23	323675	x	Gavel bäddlåda främre	Gable bed box front
24	324923	x	Front bäddlåda	Front
25	324928	x	Luftspalt M-grupp 475x535	Air gap M-group 475x535
26	325895	x	Stolpe	Support bar
27	324155	x	Överbäddskåp L1920	Upper bed L1920
28	323000	x	Lucka	Door
29	860402	x	Gångjärn	Hinge
30	860405	x	Gångjärn	Hinge
31	312233	x	Regel låsning	Lock bar
32	323846	x	Rasskydd ö-bäddskåp	Protective plate
33	325515	x	Värmespalt V/H-bak	Air gap R rear
34	324484	x	Sängram nedre fällbar u. ribbotten	Bed bottom without laths
35	325433	x	Ribbotten kpl.	Laths bottom cpl.
36	311985	x	Ribba sängbotten L=718 B=63	Lath bed bottom
37	324481	x	Sängram fast övre u. ribbotten	Bed bottom upper without laths
38	167308	x	Bärregel 22x22x540	Bearing rail
39	327072	x	Stege	Ladder
40	314724	T	Skena draperi L=1780	Drapery rail L=1780
41	327136	T	List draperiskena	List drapery rail
42	315907	T	Skena draperi L=1920	Drapery rail L=1920
43	312613	T	Stege ö-bäddsskåp 201x1800 kpl.	Ladder upper bed 201x1800 cpl.
44	860426	T	Krok t. stege	Hook for ladder
			* = Ange laminat A, D eller F vid beställning. A = Laminat ARPA 3124 gråprickig D = Laminat ARPA 2203 mörk F = Laminat ARPA 2558 ljus	* = Specify laminate A, D or F in order. A = Laminate ARPA 3124 grey spotted D = Laminate ARPA 2203 dark F = Laminate ARPA 2558 light
			M= Metervara T= Tillbehör	M= On the metre T= Accessory

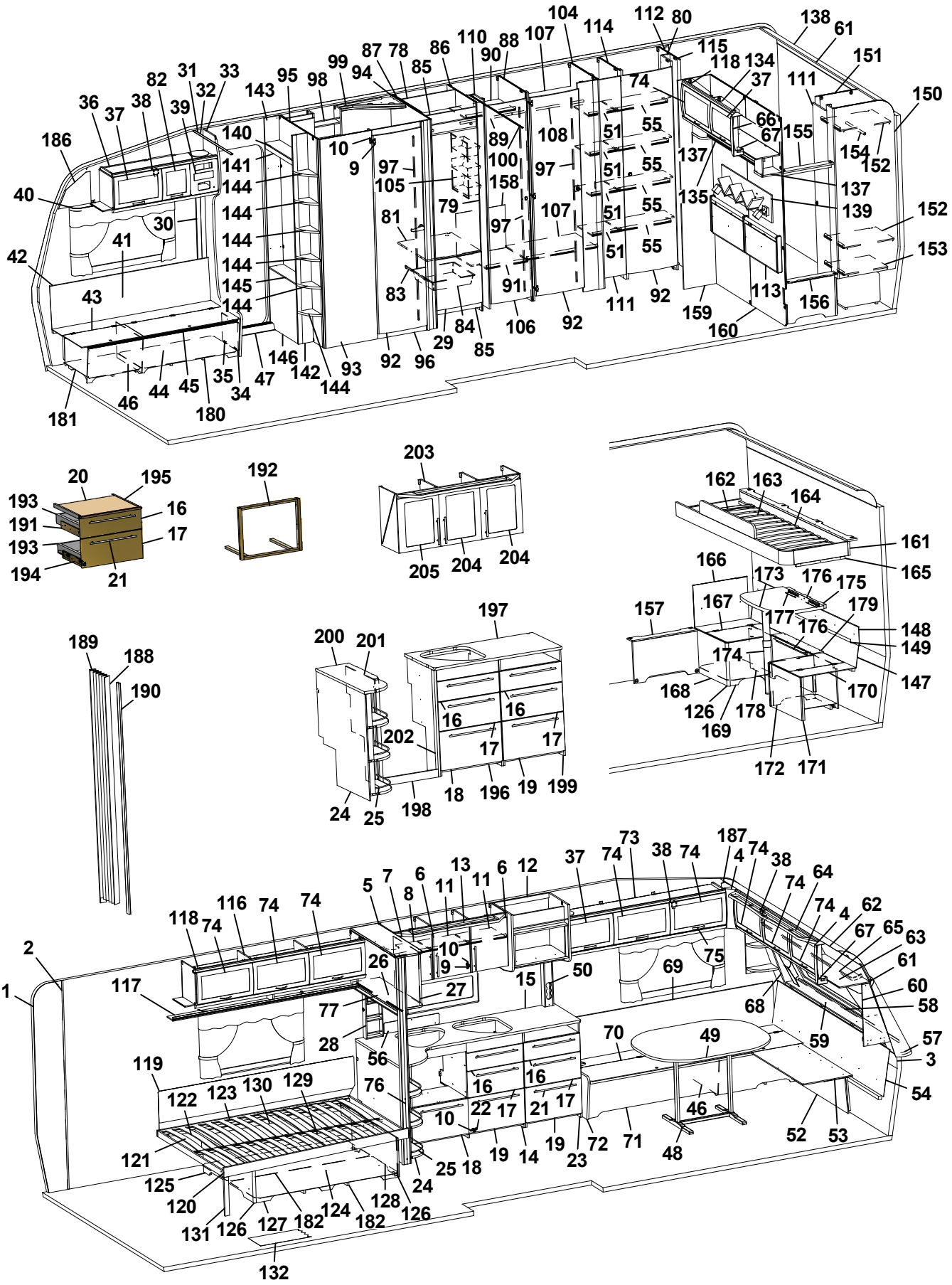
1 2 3 4 5 6 7 8 9 10 11 12 13 15 16 17 18 19 20 21 22 23 24 25 26 27 28 29 30 31 32 33 34 35 36 37 38 39 40 41 42 43 44 45 46 47 48 49 50 51 52 53 54 55 56 57 58 59 60 61 62 63 64 65 66 67 68 69 70 71 72 73 74 75 76 77 78 79 80 81 82 83 84 85 86 87 88 89 90 91 92 93 94 95 96 97 98 99 100 104 105 106 107 108 110 111 112 113 114 115 116 117 118 119 120 121 122 123 124 125 126 127 128 129 130 131 132 134 135 137 138 139 140 141 142 143 144 145 146 147 148 149 150 151 152 153 154 155 156 157 158 159 160 161 162 163 164 165 166 167 168 169 170 171 172 173 174 175 176 177 178 179 180 181 182 186 187 188 189 190 191 192 193 194 195 196 197 198 199 200 201 202 203 204 205

Pos Fig	Det. nr Part. No	Ingår Fitted	OBS!! Ange alltid årsmodell vid beställning av inredning Benämning	OBS!! Specify always year of model when ordering equipment Description
1	316707	M	Tapet vägg/tak	Wall paper
2	316021	M	Tejp tapet 20 mm	Tape, wall paper 20 mm
3	316022	M	Tejp tapet 60 mm	Tape, wall paper 60 mm
4	504668	x	Belysning hörn 2x5 W plast	Illumination corner 2x5 W plastic
5	329557	x	Skåp kök L1120 kpl.	Cupboard kitchen L1120 cpl.
6	329251	x	Lucka H	Door R
--	317502	x	Handtag d:o	Handle d:o
7	329252	x	Lucka V	Door L
--	317502	x	Handtag d:o	Handle d:o
8	329247	x	Hylla	Shelf
9	311917	x	Gångjärn	Hinge
10	312588	x	Platta gångjärn	Plate hinge
11	329248	x	Hylla	Shelf
12	328618	x	Hylla mikrovågsugn	Shelf microwave oven
13	329340-D	x	Ljusramp köksskåp	Light holder
14	329517	x	Diskbänk kpl. u. skiva	Kitchen sink cpl. without board
15	329532-D	x	Skiva diskbänk	Board
16	329331	x	Lådförstycke	Drawer front
17	329239	x	Lådförstycke	Drawer front
18	329586	x	Lucka	Door
19	329240	x	Lucka	Door
20	328945	x	Skärbräda	Cutting board
21	317503	x	Handtag	Handle
22	315202	x	Gångjärn	Hinge
23	329531	x	Utskjut diskbänk	Projection kitchen sink
24	320482	x	Utskjut diskbänk	Projection kitchen sink
25	326360	x	Rasskyddssats	Shelter
26	330400	x	Skåp utskjut kökskåp	Cupboard projection
27	330401	x	Lucka acrylplast	Door acryl
--	314350	x	Lås magnet d:o	Lock magnet d:o
--	317390	x	Motstycke magnetlås	Companion part
--	314351	x	Gångjärn d:o	Hinge d:o
28	328561	x	Kryddhylla kpl. m. front el-uttag	Spice rack cpl. with front outlet
29	323503	x	Lucka H 550x470	Door R 550x470
30	504400	x	List täck el-kabel B=44 L=2000	Cover strip B=44 L=2000
31	316270	x	List snäpp undre L2379	List under L2379
32	316268	x	List snäpp övre L2379	List upper L2379
33	329888	x	Stolpe först. L1948 kpl. m. lucka	Support bar cpl. with door
34	320005	x	Lucka	Door
35	312589	x	Gångjärn	Hinge
36	328528	x	Skåp övre elc.	Cupboard upper
37	323002	x	Lucka	Door
38	860406	x	Gångjärn	Hinge
39	325495	x	Täckfront radio	Cover radio
40	316898	x	Skena gardin L1020	Curtain rod L1020
			M= Metervara T= Tillbehör	M= On the metre T= Accessory

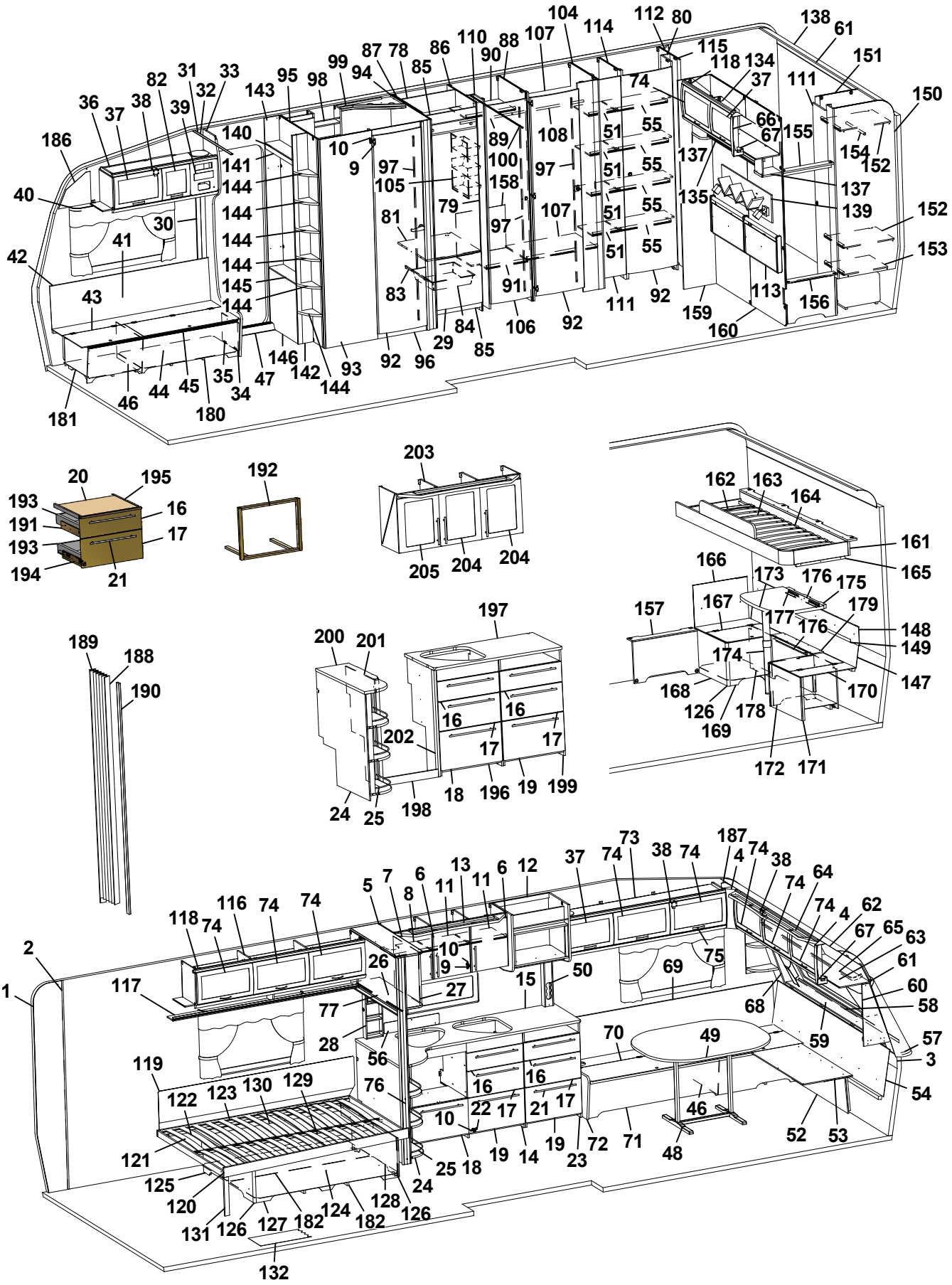
1 2 3 4 5 6 7 8 9 10 11 12 13 15 16 17 18 19 20 21 22 23 24 25 26 27 28 29 30 31 32 33 34 35 36 37 38 39 40 41 42 43 44 45 46 47 48 49 50 51 52 53 54 55 56 57 58 59 60 61 62 63 64 65 66 67 68 69 70 71 72 73 74 75 76 77 78 79 80 81 82 83 84 85 86 87 88 89 90 91 92 93 94 95 96 97 98 99 100 104 105 106 107 108 110 111 112 113 114 115 116 117 118 119 120 121 122 123 124 125 126 127 128 129 130 131 132 134 135 137 138 139 140 141 142 143 144 145 146 147 148 149 150 151 152 153 154 155 156 157 158 159 160 161 162 163 164 165 166 167 168 169 170 171 172 173 174 175 176 177 178 179 180 181 182 186 187 188 189 190 192 193 194 195 196 197 198 199 200 201 202 203 204 205

Pos Fig	Det. nr Part. No	Ingår Fitted	OBS!! Ange alltid årsmodell vid beställning av inredning Benämning	OBS!! Specify always year of model when ordering equipment Description
41	323457	x	Värmespalt H fram	Air gap R.F.
42	860423	M	List kant U-gap ljusbrun	Strip, light brown
43	323446	x	Lock bäddlåda H F	Cover bed box R.F.
44	324424	x	Front bäddlåda H F	Front bed box R.F.
45	860562	x	List bädd	List bed
46	312825	x	Stöd bäddlåda HF	Support bed box
47	314687	x	Tröskel aluminium L=850	Threshold aluminium L=850
48	316012	x	Bordsstativ	Table stand
49	328437-F	x	Bordsskiva 940x1200 *	Table top 940x1200 *
--	328437-A	T	Bordsskiva 940x1200 *	Table top 940x1200 *
--	328437-D	T	Bordsskiva 940x1200 *	Table top 940x1200 *
50	329192	x	Front el-uttag	Front outlet
51	323728	x	Hylla backskåp	Shelf
52	323180	x	Front bäddlåda gavel	Front bed box gable
53	323205	x	Skiva rundsittgrupp	Sheet seat
54	329718	x	Värmespalt gavel fram	Air gap
55	329844	x	Hylla garderob	Shelf
56	401717	x	Flamskydd glas	Flame guard
57	210082	x	Hylla front L2376	Shelf front L2376
58	860593	x	Raskant plast L=2600	Cantlist shelf front L=2600
59	329712	x	Luftspalt fronthylla	Air gap shelf front
60	329686	x	Front högtalare H	Front loudspeaker R
61	313884	x	List plast radie L=2379	List L=2379
62	316005	x	Skiva plast 295x2363x1	Plastic sheet
63	323044	x	Skåp gavel fram L=2365	Cupboard L=2365
64	329428-D	x	Ljusramp gavelskåp	Light holder
65	316900	x	Skena gardin L1920	Curtain rod L1920
66	316115	x	Hörn inredning	Corner
67	324321	x	Täckvinkel hörn inredning	Cover for corner
68	329687	x	Front högtalare V	Front loudspeaker L
69	328593	x	Värmespalt V fram	Air gap L.F.
70	328585	x	Lock bäddlåda V F	Cover bed box L.F
71	328654	x	Front bäddlåda V F	Front bed box L.F.
72	323449	x	Gavel bäddlåda V F	Gable bed box L.F
73	328596	x	Skåp övre	Cupboard upper
74	323000	x	Lucka	Door
75	316428	x	Handtag	Handle
76	324888	x	Stolpe utskjut	Support bar
77	314722	x	Skena draperi L=900	Curtain rod L=900
--	316194	T	Persienn 897x540	Venetian blind 897x540
78	371558	x	Bakstycke kyl	Back cupboard
79	329706	x	Skiva kyl/frys 509x1169 ERLE 15285 ljus	Sheet refrigerator/freezer ERLE 15285 light
--	329707	x	Skiva kyl/frys 509x1169 ARPA 1027 mörk	Sheet refrigerator/freezer ARPA 1027 dark
80	329990	x	Nisch vikdörr	Niche folding door
81	371556	x	Hylla under kyl	Shelf under refrigerator
			M= Metervara T= Tillbehör	M= On the metre T= Accessory

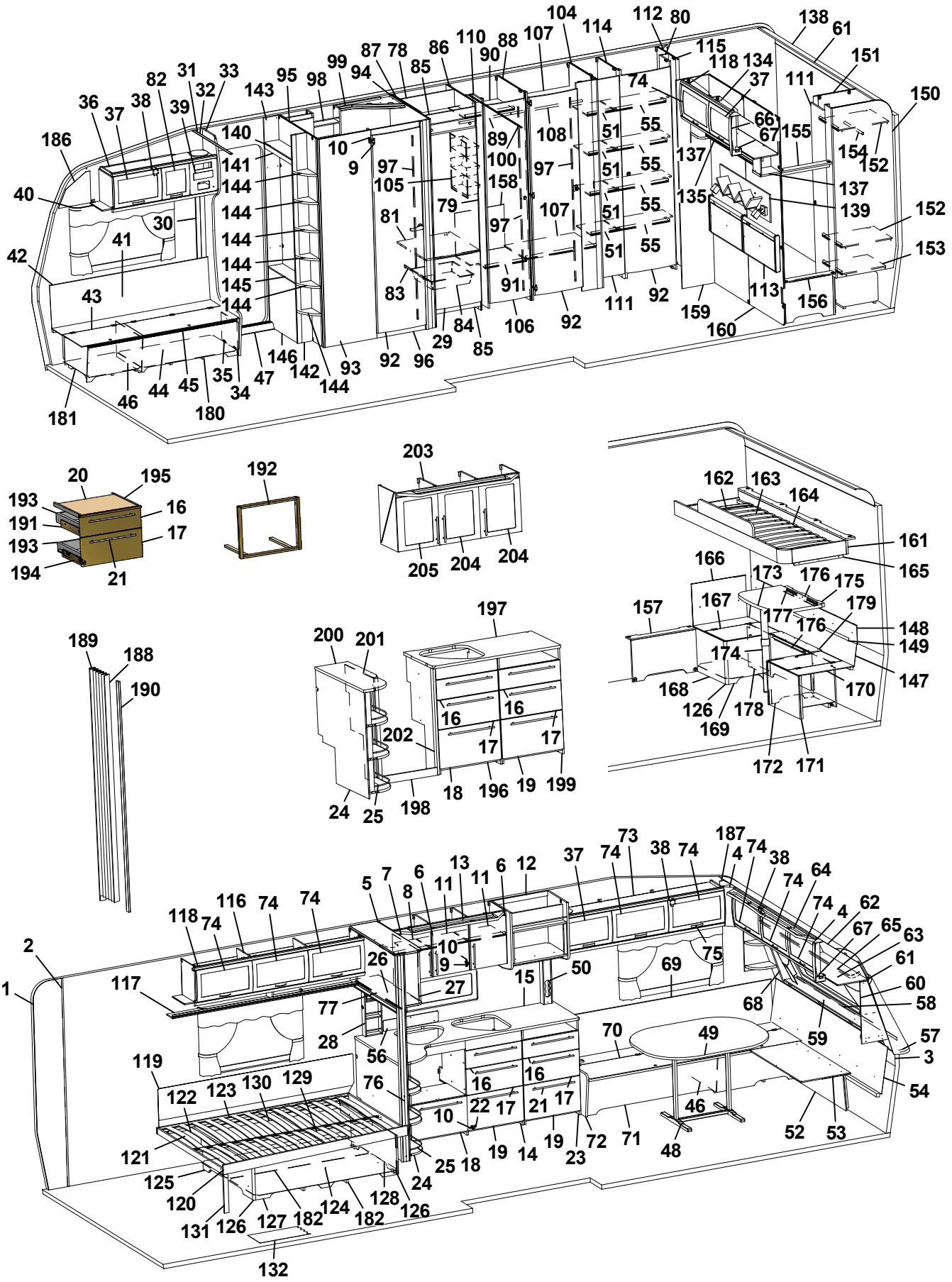
1 2 3 4 5 6 7 8 9 10 11 12 13 15 16 17 18 19 20 21 22 23 24 25 26 27 28 29 30 31 32 33 34 35 36 37 38 39 40 41 42 43 44 45 46 47 48 49 50 51 52 53 54 55 56 57 58 59 60 61 62 63 64 65 66 67 68 69 70 71 72 73 74 75 76 77 78 79 80 81 82 83 84 85 86 87 88 89 90 91 92 93 94 95 96 97 98 99 100 104 105 106 107 108 110 111 112 113 114 115 117 118 119 120 121 122 123 124 125 126 127 128 129 130 131 132 134 135 137 138 139 140 141 142 143 144 145 146 147 148 149 150 151 152 153 154 155 156 157 158 159 160 161 162 163 164 165 166 167 168 169 170 171 172 173 174 175 176 177 178 179 180 181 182 186 187 188 189 190 192 193 194 195 196 197 198 199 200 201 202 203 204 205

Pos Fig	Det. nr Part. No	Ingår Fitted	OBS!! Ange alltid årsmodell vid beställning av inredning Benämning	OBS!! Specify always year of model when ordering equipment Description
82	323001	x	Lucka	Door
83	312712	x	Glidlist trådback (säljes i par)	Sliding strip tray (pair)
84	310325	x	Trådback vit 427x427x85	Tray 427x427x85
85	326133	x	Front skåp under kyl	Front cupboard
86	328579	x	Vägg kyl H	Wall refrigerator R
87	328576	x	Vägg kyl V	Wall refrigerator L
88	328575	x	Vägg garderob	Wall wardrobe
89	316197	x	Galgstång L=782	Clothes hanger L=782
90	326551	x	Hylla garderob övre	Shelf wardrobe upper
91	326550	x	Hylla garderob nedre	Shelf wardrobe lower
92	321518	x	Dörr 490x1850	Door 490x1850
93	327347	x	Vägg tvättrum yttre	Wall washroom
94	328577	x	Vägg tvättrum H	Wall washroom R
95	328580	x	Vägg tvättrum V	Wall washroom L
96	320646	x	Tröskel tvättrum	Threshold
97	314523	x	Rätningslist dörr L=1715	List L=1715
98	325687	x	Skåp tvättrum	Cupboard
99	329504-D	x	Ljusramp tvättrum	Light holder
100	314917	x	Skena draperi L=1190	Drapery rail L=1190
104	330115	x	Vägg garderob	Wall wardrobe
105	312162	x	Korg garderob 330x140x520	Basket
106	321519	x	Dörr 415x1850	Door 415x1850
107	328568	x	Hylla garderob	Shelf wardrobe
108	316197	x	Galgstång L=782	Clothes hanger L=782
110	328574	x	Nisch vikdörr	Niche folding door
111	324080	x	Dörr 260x1850	Door 260x1850
112	329939	x	Front el-uttag	Front outlet
113	325742	x	Värmespalt gavel bak	Air gap
114	330017	x	Vägg garderob	Wall wardrobe
115	329834	x	Vägg garderob	Wall wardrobe
116	323046	x	Skåp övre L=1674	Cupboard upper L=1674
117	323082	x	Hyllpaket	Shelf
118	315194	x	Gångjärn	Hinge
119	312006	x	Värmespalt V-H bak	Air gap L-R rear
120	324035	x	Sängram u. ribbotten	Bed bottom without laths
121	325343	x	Ribbotten kpl.	Laths bottom cpl.
122	311985	x	Ribba sängbotten L=718 B=63	Lath bed bottom L=718 B=63
123	312046	x	Band t. ribbotten	Band for laths bottom
124	325475	x	Sänglåda kpl.	Bed box cpl.
125	322346	x	Gavel säng V	Gable bed L
126	860590	x	List hörn L=2500	Corner strip L=2500
127	323282	x	Front säng	Front bed
128	325542	x	Gavel säng H	Gable bed R
129	315203	x	Regel 17,5x55x1415	Wood lath pine 17,5x55x1415
130	315204	x	Regel 17,5x40x1415	Wood lath pine 17,5x40x1415
			M= Metervara T= Tillbehör	M= On the metre T= Accessory

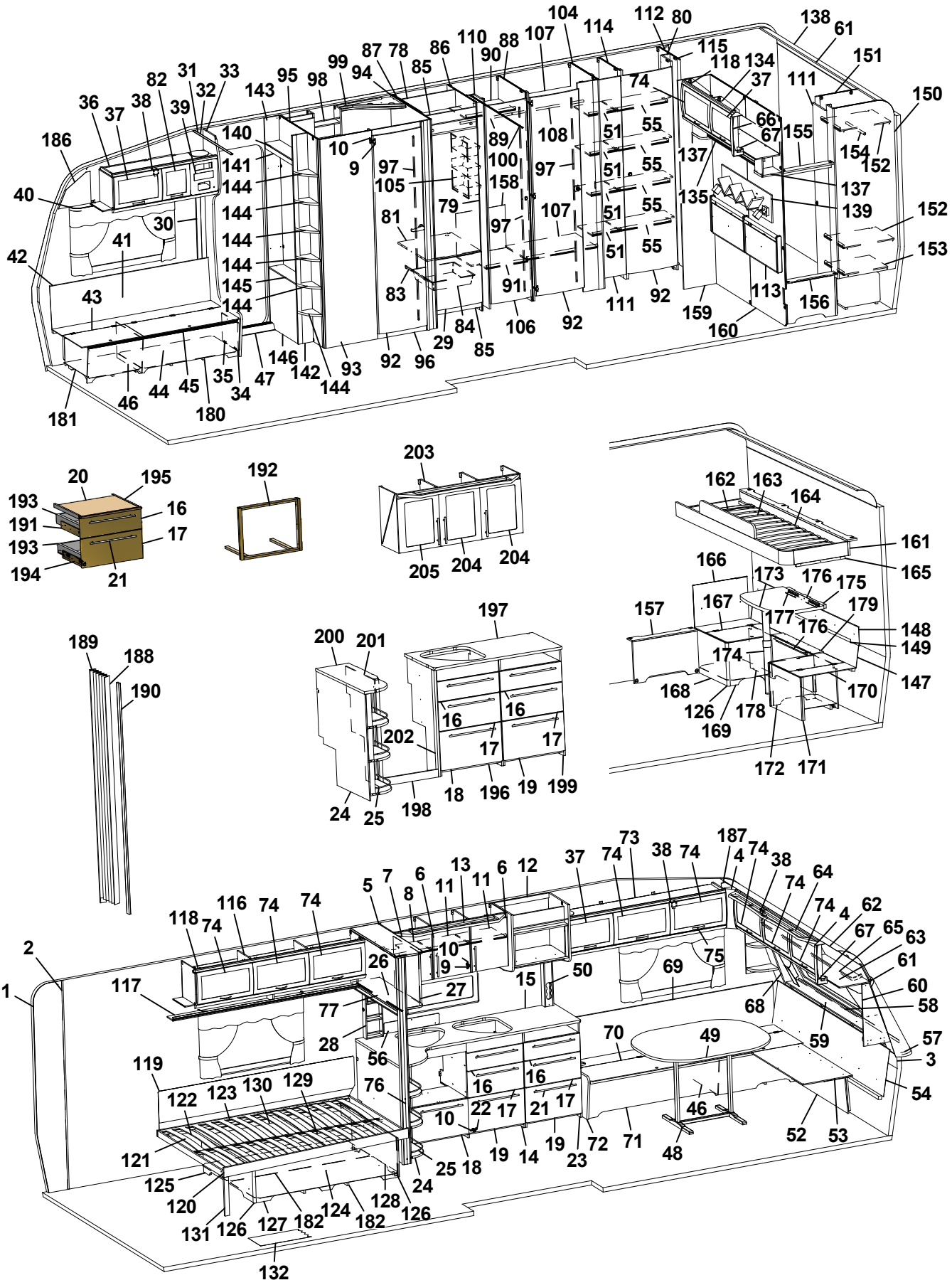
1 2 3 4 5 6 7 8 9 10 11 12 13 15 16 17 18 19 20 21 22 23 24 25 26 27 28 29 30 31 32 33 34 35 36 37 38 39 40 41 42 43 44 45 46 47 48 49 50 51 52 53 54 55 56 57 58 59 60 61 62 63 64 65 66 67 68 69 70 71 72 73 74 75 76 77 78 79 80 81 82 83 84 85 86 87 88 89 90 91 92 93 94 95 96 97 98 99 100 104 105 106 107 108 110 111 112 113 114 115 117 118 119 120 121 122 123 124 125 126 127 128 129 130 131 132 134 135 137 138 139 140 141 142 143 144 145 146 147 148 149 150 151 152 153 154 155 156 157 158 159 160 161 162 163 164 165 166 167 168 169 170 171 172 173 174 175 176 177 178 179 180 181 182 186 187 188 189 190 191 192 193 194 195 196 197 198 199 200 201 202 203 204 205

Pos Fig	Det. nr Part. No	Ingår Fitted	OBS!! Ange alltid årsmodell vid beställning av inredning Benämning	OBS!! Specify always year of model when ordering equipment Description
131	322338	x	Stöd säng 15,5x45x360	Support bed
132	314708	M	Matta golv	Carpet floor
134	323461	x	Skåp gavel bak V L1410	Cupboard upper L1410
135	323466	x	Hyllpaket	Shelf
137	328364	x	Hörn	Corner
138	316005	x	Skiva plast 295x2363x1	Plastic sheet
139	329660	x	Hylla	Shelf
140	328611	x	Hylla	Shelf
141	326546	x	Front	Front
142	328604	x	Vägg instegsgarderob H	Wall wardrobe R
143	328606	x	Vägg instegsgarderob V	Wall wardrobe L
144	328610	x	Hylla	Shelf
145	328607	x	Hylla	Shelf
146	328609	x	Front	Front
147	329813	x	Värmespalt nedre gavel bak	Air gap lower
148	329794	x	Värmespalt gavel bak	Air gap
149	314287	x	List plast L=2270	List plastic L=2270
150	329812	x	Vägg garderob H	Wall wardrobe R
151	329811	x	Vägg garderob V	Wall wardrobe L
152	329830	x	Hylla	Shelf
153	329832	x	Hylla	Shelf
154	316197	x	Galgstång L=782	Clothes hanger L=782
155	330415	x	Hylla	Shelf
156	329895	x	Front	Front
157	329894	x	Front	Front
158	326552	x	Täckskiva exp. kärl	Cover expansion vessel
159	325277	x	Front	Front
160	325276	x	Vägg	Wall
161	329820	x	Sängram u. ribbotten	Bed bottom without laths
162	330222	x	Ribbotten kpl.	Laths bottom cpl.
163	311985	x	Ribba sängbotten L=718 B=63	Lath bed bottom L=718 B=63
164	312046	x	Band t. ribbotten	Band for laths bottom
165	312436	x	Bärregel L=440	Bearing rail L=440
166	329823	x	Värmespalt bak	Air gap
167	329810	x	Lock bäddlåda HB	Cover bed box R.R.
168	329801	x	Gavel bäddlåda HB	Gable bed box R.R.
169	329803	x	Front bäddlåda HB	Front bed box R.R.
170	329807	x	Lock bäddlåda VB	Cover bed box L.R.
171	329797	x	Gavel bäddlåda VB	Gable bed box L.R.
172	329799	x	Front bäddlåda VB	Front bed box L.R.
173	329494-F	x	Bordsskiva 750x450 *	Table top 750x450 *
--	328525-A	x	Bordsskiva 750x500 *	Table top 750x500 *
--	328525-D	x	Bordsskiva 750x500 *	Table top 750x500 *
174	315565	x	Bordsben	Table leg
175	312314	x	Fästregel bord	Bracket
			M= Metervara T= Tillbehör	M= On the metre T= Accessory

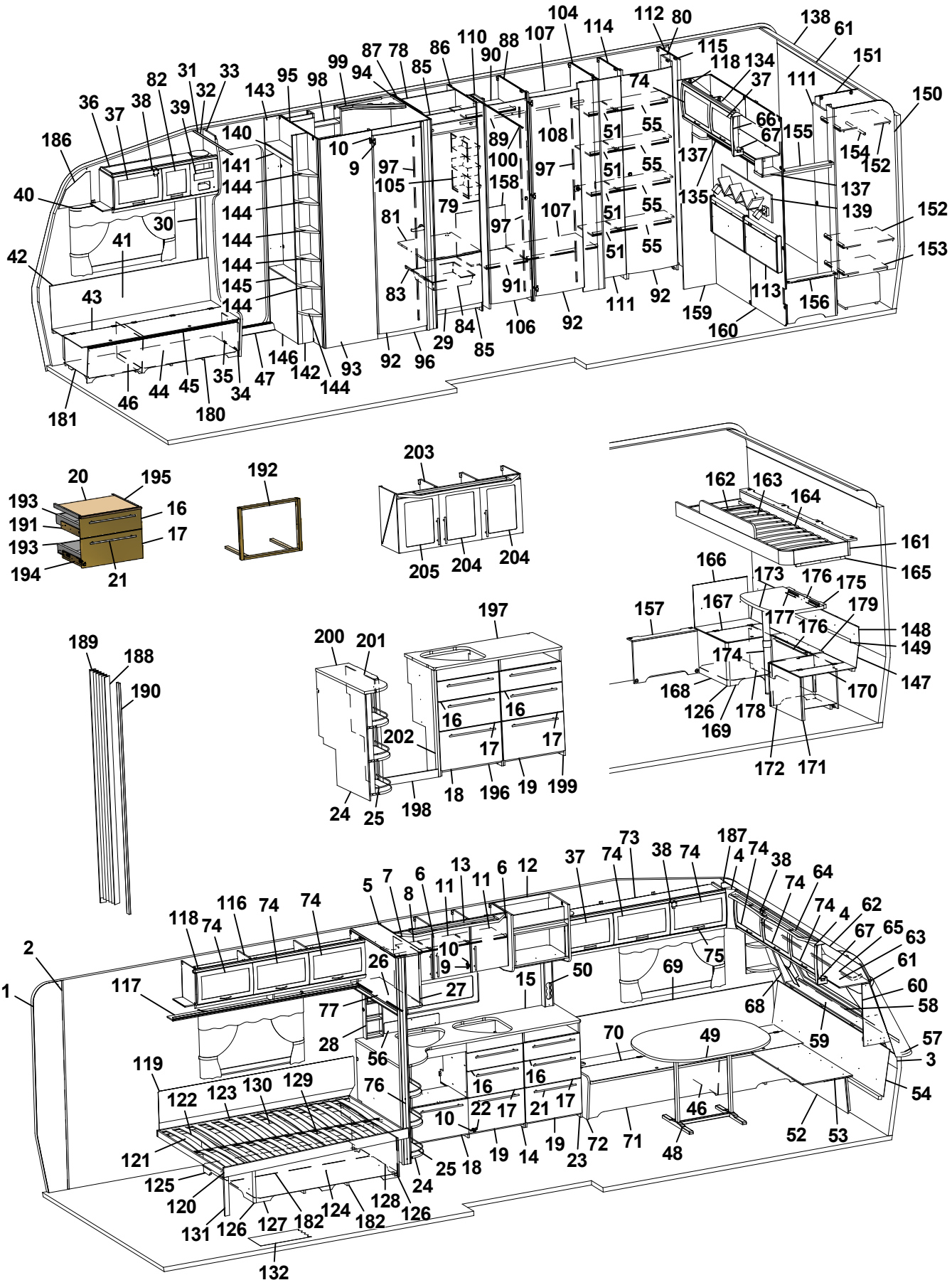
1 2 3 4 5 6 7 8 9 10 11 12 13 15 16 17 18 19 20 21 22 23 24 25 26 27 28 29 30 31 32 33 34 35 36 37 38 39 40 41 42 43 44 45 46 47 48 49 50 51 52 53 54 55 56 57 58 59 60 61 62 63 64 65 66 67 68 69 70 71 72 73 74 75 76 77 78 79 80 81 82 83 84 85 86 87 88 89 90 91 92 93 94 95 96 97 98 99 100 104 105 106 107 108 110 111 112 113 114 115 116 117 118 119 120 121 122 123 124 125 126 127 128 129 130 131 132 134 135 137 138 139 140 141 142 143 144 145 146 147 148 149 150 151 152 153 154 155 156 157 158 159 160 161 162 163 164 165 166 167 168 169 170 171 172 173 174 175 176 177 178 179 180 181 182 186 187 188 189 190 191 192 193 194 195 196 197 198 199 200 201 202 203 204 205

Pos Fig	Det. nr Part. No	Ingår Fitted	OBS!! Ange alltid årsmodell vid beställning av inredning Benämning	OBS!! Specify always year of model when ordering equipment Description
176	300108	x	List bord väggdel L550	List wall
177	300420	x	List upphäng bordsdel L550	List board
178	329804	x	Front bäddlåda H bak	Front bed box R.R.
179	329806	x	Lock front bäddlåda HB	Cover front bed box R.R.
180	324134	x	Luftspalt H-fram	Air gap R front
181	324138	x	Luftspalt fram	Air gap front
182	324938	x	Luftspalt sänglåda	Air gap bed box
184	329884	x	Luftspalt	Air gap
185	330412	x	Luftspalt	Air gap
186	327193	x	Täckskiva gavel H	Cover R
187	327194	x	Täckskiva gavel V	Cover L
188	315216	T	Vikdörr 1900x1500	Folding door
189	326557	T	Bakdel nisch vikdörr	Back niche folding door
190	325096	T	Stolpe utskjut	Support bar
191	329619	x	Monteringssats kpl. lådor	Mounting kit cpl. drawers
192	329621	T	Monteringssats kpl. ugn	Mounting kit cpl. oven
193	317514	x	Låda	Drawer
194	317382	x	Glidskena låda (säljes i par)	Slide bar, drawer (exp. in pair)
--	801701	x	Skruv 6x16 d:o	Screw 6x16 d:o
195	860157	x	List glid	Sliding list
196	329878	T	Diskbänk kpl. u. skiva	Kitchen sink cpl. without board
197	329879-D	T	Skiva diskbänk	Board
198	327243	T	Front	Front
199	329531	T	Utskjut diskbänk kpl.	Projection kitchen sink cpl.
200	330287-D	T	Skiva utskjut	Board
201	329852	T	Gavel V	Gable L
202	327256	T	List	List
203	329694	T	Skåp kök kpl. m. frostade luckor	Cupboard kitchen cpl. with frosted doors
204	329692	T	Lucka H	Door R
205	329693	T	Lucka V	Door L
			* = Ange laminat A, D eller F vid beställning. A = Laminat ARPA 3124 gråprickig D = Laminat ARPA 2203 mörk F = Laminat ARPA 2558 ljus	* = Specify laminate A, D or F in order. A = Laminate ARPA 3124 grey spotted D = Laminate ARPA 2203 dark F = Laminate ARPA 2558 light
			Dyntyger, gardiner m.m. (se tyger)	Cushion textilies, curtains etc. (see textiles
			M= Metervara T= Tillbehör	M= On the metre T= Accessory

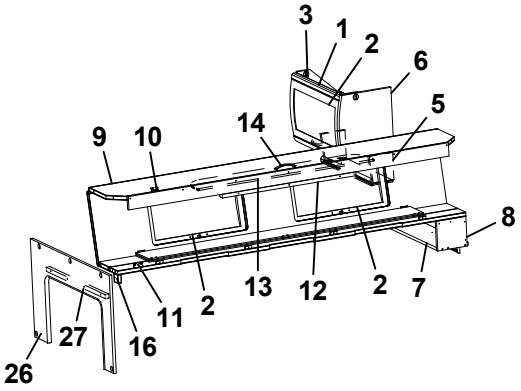
3
1
2
6
5
9
10
14
8
13
12
2
7
11
2
27
16
26

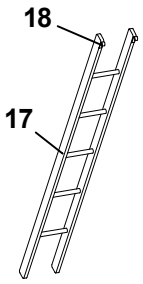
18
17

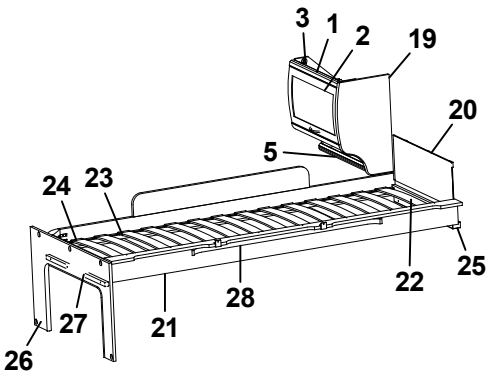
3
1
2
19
20
5
24
23
22
25
28
27
21
26

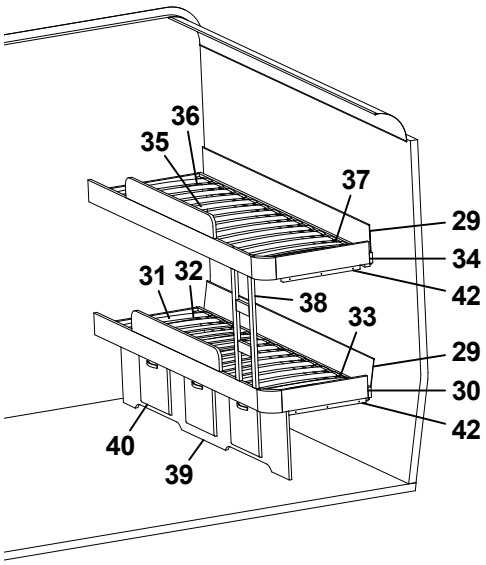
36
35
37
29
34
42
31
32
38
33
29
30
42
40
39

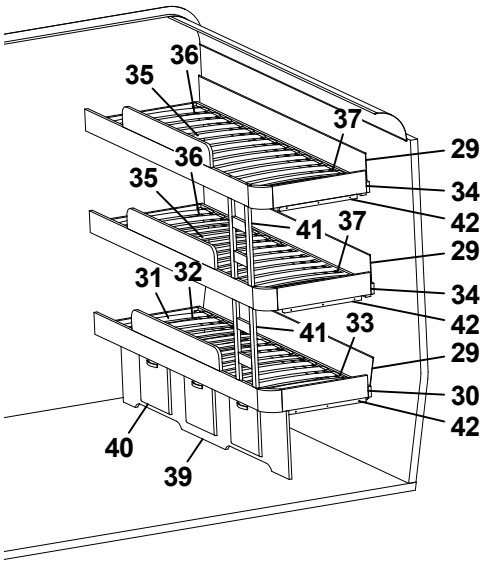
36
35
37
29
36
34
35
42
41
37
29
31
32
34
42
41
33
29
30
42
40
39

Pos Fig	Det. nr Part. No	Ingår Fitted	OBS!! Ange alltid årsmodell vid beställning av inredning Benämning	OBS!! Specify always year of model when ordering equipment Description
1	323884	x	Skåp gavel bak L560	Cupboard gable L560
2	323000	x	Lucka	Door
3	315194	x	Gångjärn	Hinge
5	323888	x	Hyllpaket	Shelf
6	327545	x	Gavel rundad	Gable
7	372339	x	Hylla gavel bak	Shelf gable rear
8	327394	x	Gavel	Gable
9	327366	x	Överbäddskåp L1980	Upper bed L1980
10	860402	x	Gångjärn	Hinge
11	860405	x	Gångjärn	Hinge
12	312233	x	Regel låsning	Lock bar
13	323846	x	Rasskydd ö-bäddskåp	Protective plate
14	316428	x	Handtag	Handle
16	312726	x	Kloss bärregel	Block bearing rail
17	312613	T	Stege ö-bäddsskåp 201x1800 kpl.	Ladder upper bed 201x1800 cpl.
18	860426	T	Krok t. stege	Hook for ladder
19	326241	x	Gavel rundad	Gable
20	321209	x	Värmespalt gavel	Air gap gable
21	323797	x	Sängram vån.säng V u. ribbotten	Bed bottom L without laths
22	325430	x	Ribbotten kpl.	Laths bottom cpl.
23	311985	x	Ribba sängbotten L=718 B=63	Lath bed bottom L=718 B=63
24	312046	x	Band t. ribbotten	Band for laths bottom
25	324117	x	Bärregel	Bearing rail
26	324943	x	Skiva fast bädd kpl.	Sheet upper bed cpl.
27	312313	x	Bärregel 670x22x22	Bearing rail 670x22x22
28	316199	x	Skena gardin L1020	Curtain rod L1020
29	329813	x	Värmespalt gavel bak	Air gap
30	329719	x	Sängram nedre u. ribbotten	Bed bottom without laths
31	330222	x	Ribbotten kpl.	Laths bottom cpl.
32	311985	x	Ribba sängbotten L=718 B=63	Lath bed bottom L=718 B=63
33	312046	x	Band t. ribbotten	Band for laths bottom
34	371092	x	Sängram övre u. ribbotten	Bed bottom upper without laths
35	325431	x	Ribbotten kpl.	Laths bottom cpl.
36	311985	x	Ribba sängbotten L=718 B=63	Lath bed bottom L=718 B=63
37	312046	x	Band t. ribbotten	Band for laths bottom
38	321685	x	Stege	Ladder
39	329882	x	Front säng kpl.	Front bed cpl.
40	320005	x	Lucka d:o	Door d:o
41	329114	x	Stege	Ladder
42	312436	x	Bärregel L=440	Bearing rail L=440
			T= Tillbehör	T= Accessory

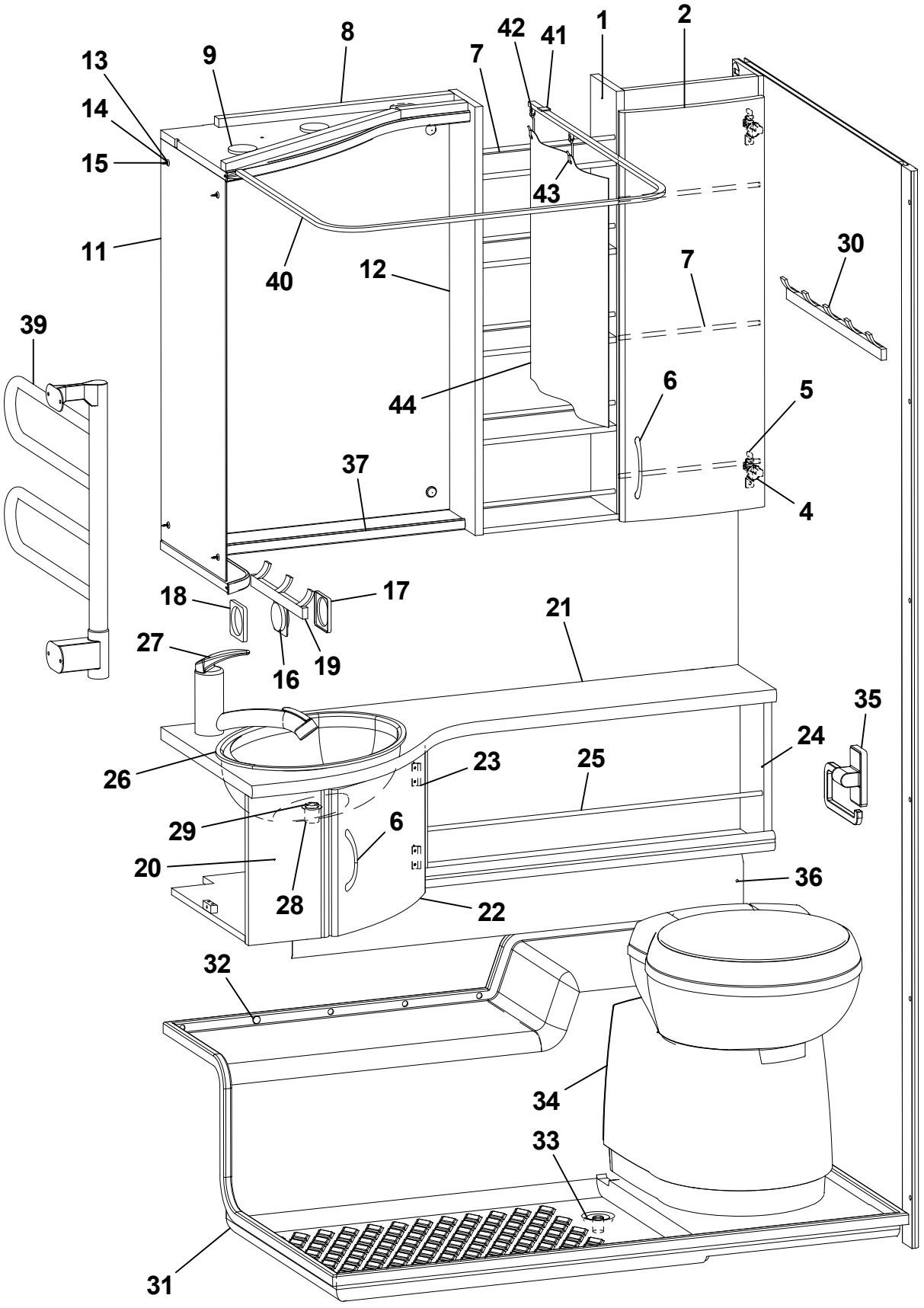
1
2
8
42
41
7
9
13
14
15
43
11
40
12
7
30
39
44
6
5
37
4
18
17
21
27
16
19
35
24
26
23
25
29
6
20
36
28
22
32
34
33
31

Pos Fig	Det. nr Part. No	Ingår/Fitted 520 LB	680 BKS	680 BR	OBS!! Ange alltid årsmodell vid beställning av inredning Benämning	OBS!! Specify always year of model when ordering equipment Description
1	325684	x	x	x	Skåp tvättrum	Cupboard
2	323517	x	x	x	Lucka H	Door L
4	311917	x	x	x	Gångjärn	Hinge
5	312588	x	x	x	Platta gångjärn	Plate hinge
6	316428	x	x	x	Handtag	Handle
7	314580	x	x	x	Rasskydd al. Ø=8 L=265	Pipe al. Ø=8 L=265
8	329524-D	x	x	x	Ljusramp tvättrum	Light holder
9	505327	x	x	x	Belysning ljusramp	Illumination light holder
11	316039	x	x	x	Spegel	Mirror
12	316038	x	x	x	Spegel	Mirror
13	800343	x	x	x	Kabelgenomföring	Rubber Bushing
14	801506	x	x	x	Rosetthatt, förnicklad	Cap, nickel-plated
15	801109	x	x	x	Rosettskruv	Screw
16	504985	x	x	x	Strömbrytare 1-polig	Switch 1-pol
17	504982	x	x	x	Ram strömbrytare	Frame switch
18	504983	x	x	x	Distans strömbrytare	Distance switch
19	316002	x	x	x	Hängare 3-krok silver L=240	Hanger 3-hook silver L=240
20	324617	x	x	x	Skåp tvättställ kpl. u. skiva	Cupboard cpl. without board
21	328441-E	x	x	x	Skiva skåp tvättställ	Board
22	324434	x	x	x	Lucka	Door
23	312589	x	x	x	Gångjärn	Hinge
24	370164	x	x	x	Hyllpaket kpl.	Shelf cpl.
25	370169	x	x	x	Rasskydd al. Ø=8 L=660	Pipe al. Ø=8 L=660
26	313657	x	x	x	Tvättställ	Wash basin
27	317365	x	x	x	Blandare m. utkastarrör	Mixer with pipe
--	318190	x	x	x	Vred blandare	Handle mixer
28	310084	x	x	x	Avloppsförskruvning 90° kpl. 25 mm	Sewage connection 90° cpl. 25 mm
29	313017	x	x	x	Propp u. kedja	Plug without chain
30	316003	x	x	x	Hängare 5-krok silver L=440	Hanger 5-hook silver L=440
31	317172	x	x	x	Duschkar	Shower floor
32	314508	x	x	x	Plugg täck	Plug
33	302302	x	x	x	Avloppsförskruvning rak 19 mm	Sewage connection straight 19 mm
34	316912	x	x	x	Kassettoa kpl.	Cassette toilet cpl.
35	312813	x	x	x	Hållare toapapper vit	Toilet paper-holder white
36	601585	x	x	x	Skydd konvektor L=850	Protection L=850
37	371234	x	x	x	Hylla hörn	Shelf
39	505005	T	T	T	Handdukstork	Towel drier
40	316316	T	T	T	Skena duschdraperi	Curtain rod
41	315975	T	T	T	Takfäste draperiskena	Holder roof strip
42	315976	T	T	T	Ändstopp m. krok	End stop with hook
43	315977	T	T	T	Glid m. krok	Slipper with hook
44	317383	T	T	T	Duschdraperi	Shower curtain
--	317384	T	T	T	Omtag d:o	Strap d:o
					T= Tillbehör	T= Accessory

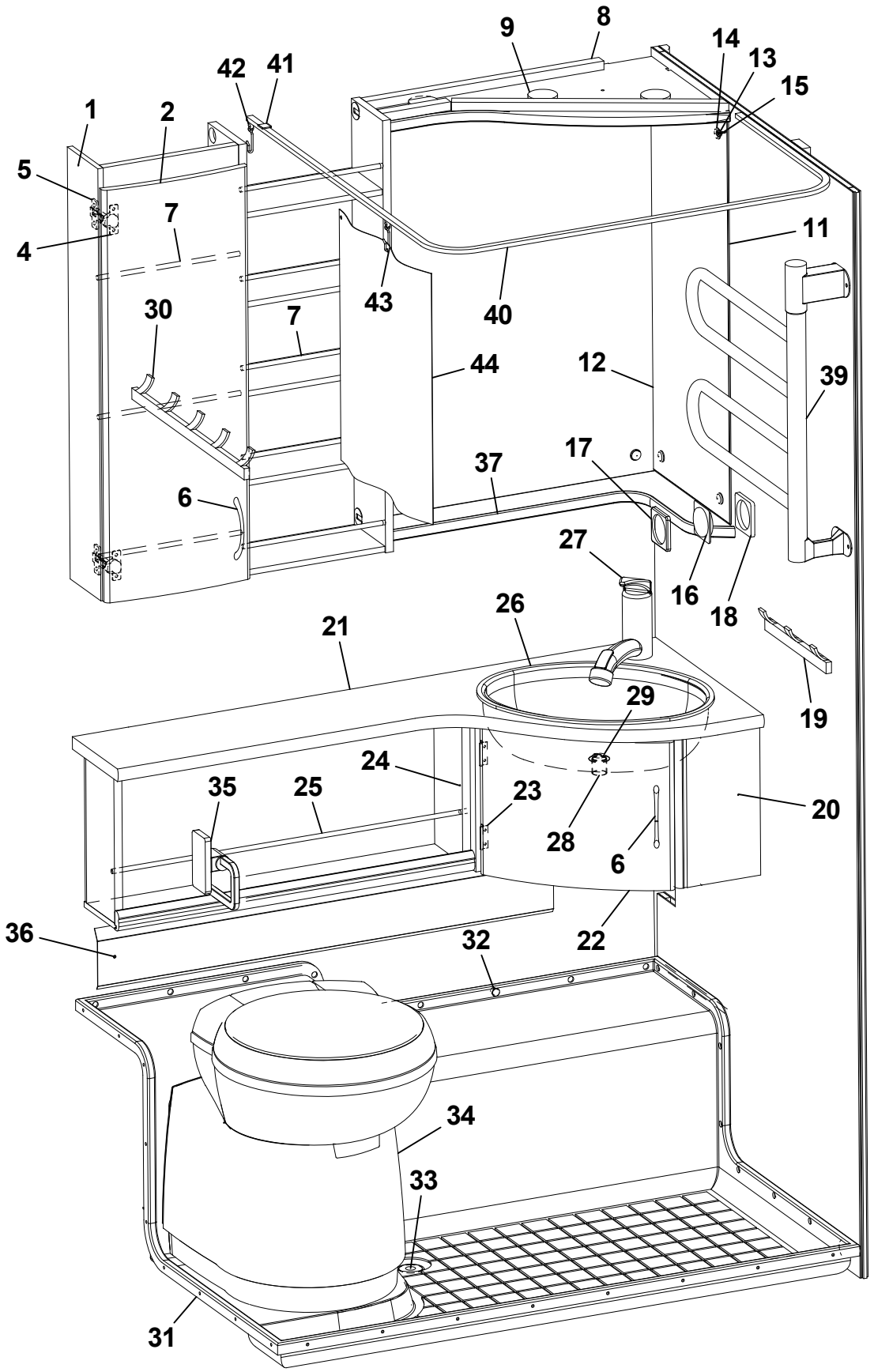
1
2
5
4
7
30
7
42
41
9
8
14
13
15
43
40
11
44
12
39
37
17
6
27
16
18
26
21
19
29
24
35
25
23
20
28
6
36
22
32
34
33
31

Pos Fig	Det. nr Part. No	Ingår/Fitted 560 GS	590 E	620 GSE	680 GSE	730 GSE	730 BKS / 730 BR	OBS!! Ange alltid årsmodell vid beställning av inredning Benämning	OBS!! Specify always year of model when ordering equipment Description
1	325687	x	x	x	x	x	x	Skåp tvättrum	Cupboard
2	324781	x	x	x	x	x	x	Lucka H	Door R
4	311917	x	x	x	x	x	x	Gångjärn	Hinge
5	312588	x	x	x	x	x	x	Platta gångjärn	Plate hinge
6	316428	x	x	x	x	x	x	Handtag	Handle
7	314580	x	x	x	x	x	x	Rasskydd al. Ø=8 L=265	Pipe al. Ø=8 L=265
8	329504-D	x	x	x	x	x	x	Ljusramp tvättrum	Lightholder
9	505327	x	x	x	x	x	x	Belysning ljusramp	Illumination light holder
11	316039	x	x	x	x	x	x	Spegel	Mirror
12	316038	x	x	x	x	x	x	Spegel	Mirror
13	800343	x	x	x	x	x	x	Kabelgenomföring	Rubber Bushing
14	801506	x	x	x	x	x	x	Rosetthatt, förnicklad	Cap, nickel-plated
15	801109	x	x	x	x	x	x	Rosettskruv	Screw
16	504985	x	x	x	x	x	x	Strömbrytare 1-polig	Switch 1-pol
17	504982	x	x	x	x	x	x	Ram strömbrytare	Frame switch
18	504983	x	x	x	x	x	x	Distans strömbrytare	Distance switch
19	316002	x	x	x	x	x	x	Hängare 3-krok silver L=240	Hanger 3-hook silver L=240
20	324948	x	x	x	x	x	x	Skåp tvättställ kpl. u. skiva	Cupboard cpl. without board
21	328442-E	x	x	x	x	x	x	Skiva skåp tvättställ	Board
22	324434	x	x	x	x	x	x	Lucka	Door
23	312589	x	x	x	x	x	x	Gångjärn	Hinge
24	370164	x	x	x	x	x	x	Hyllpaket kpl.	Shelf cpl.
25	370169	x	x	x	x	x	x	Rasskydd al. Ø=8 L=660	Pipe al. Ø=8 L=660
26	313657	x	x	x	x	x	x	Tvättställ	Wash basin
27	317365	x	x	x	x	x	x	Blandare m. utkastarrör	Mixer with pipe
--	318190	x	x	x	x	x	x	Vred blandare	Handle mixer
28	310084	x	x	x	x	x	x	Avloppsförskruvning 90° kpl. 25 mm	Sewage connection 90° cpl. 25 mm
29	313017	x	x	x	x	x	x	Propp u. kedja	Plug without chain
30	316003	x	x	x	x	x	x	Hängare 5-krok silver L=440	Hanger 5-hook silver L=440
31	317171	x	x	x	x	x	x	Duschkar	Shower floor
32	314508	x	x	x	x	x	x	Plugg täck	Plug
33	302302	x	x	x	x	x	x	Avloppsförskruvning rak 19 mm	Sewage connection straight 19 mm
34	316912	x	x	x	x	x	x	Kassettoa kpl.	Cassette toilet cpl.
35	312813	x	x	x	x	x	x	Hållare toapapper vit	Toilet paper-holder white
36	601585	x	x	x	x	x	x	Skydd konvektor L=850	Protection L=850
37	325688	x	x	x	x	x	x	Hylla hörn	Shelf
39	505005	T	T	T	T	T	T	Handdukstork	Towel drier
40	314723	T	T	T	T	T	T	Skena duschdraperi	Curtain rod
41	315975	T	T	T	T	T	T	Takfäste draperiskena	Holder roof strip
42	315976	T	T	T	T	T	T	Ändstopp m. krok	End stop with hook
43	315977	T	T	T	T	T	T	Glid m. krok	Slipper with hook
44	317383	T	T	T	T	T	T	Duschdraperi	Shower curtain
--	317384	T	T	T	T	T	T	Omtag d:o	Strap d:o
								T= Tillbehör	T= Accessory

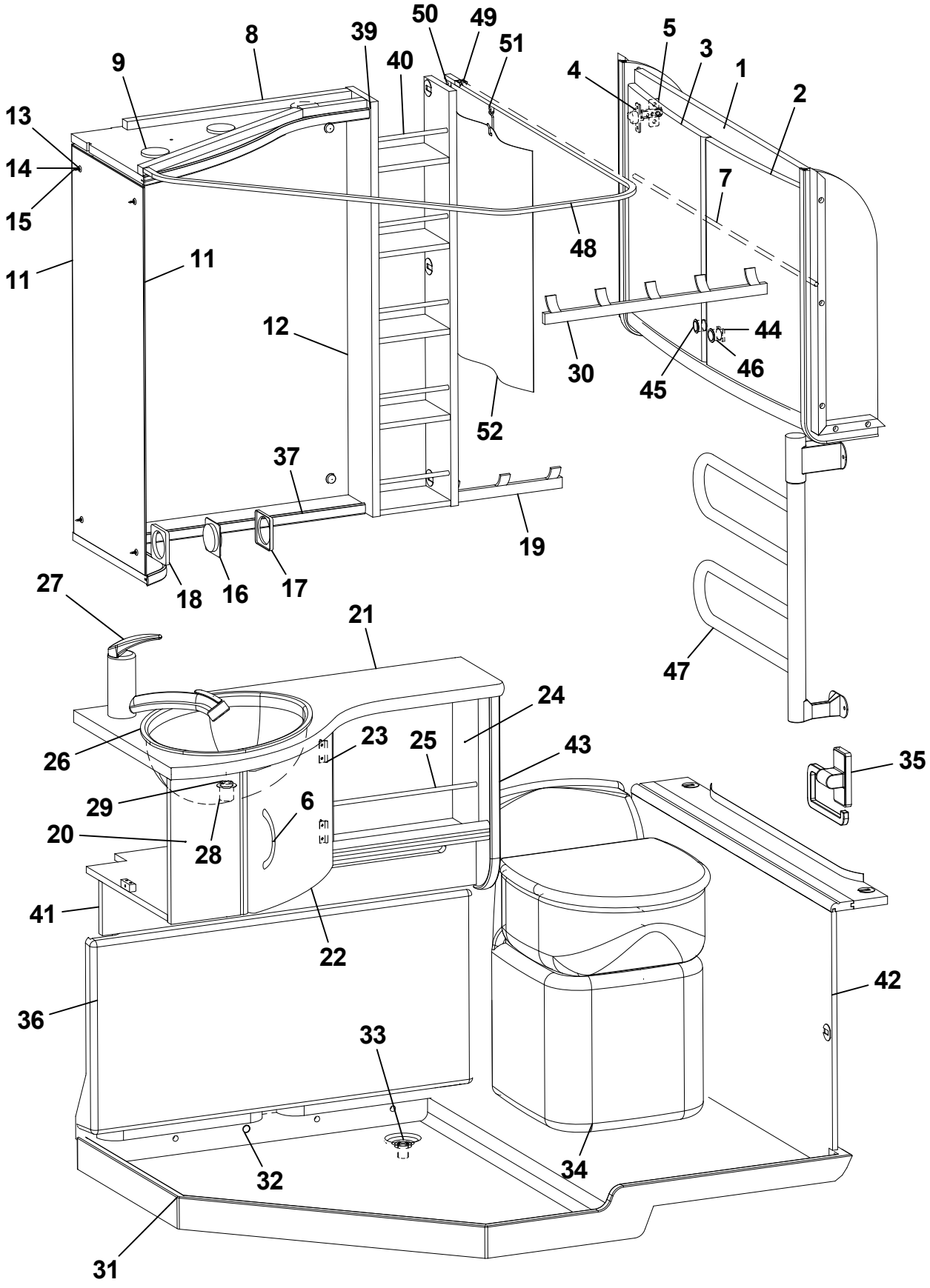
50
49
51
8
39
40
5
3
1
2
9
4
13
14
15
7
48
11
11
12
44
30
46
45
52
37
19
18
16
17
27
21
47
24
26
23
25
43
35
29
6
20
28
41
22
42
36
33
32
34
31

Pos Fig	Det. nr Part. No	Ingår/Fitted 520 CTH	560 CTH	590 CTH / CTX	620 CTH / CTX	680 CTX	OBS!! Ange alltid årsmodell vid beställning av inredning Benämning	OBS!! Specify always year of model when ordering equipment Description
1	323453	x	x	x	x	x	Skåp tvättrum	Cupboard
2	323021	x	x	x	x	x	Lucka H 368x420	Door R 368x420
3	323020	x	x	x	x	x	Lucka V 368x420	Door L 368x420
4	311917	x	x	x	x	x	Gångjärn	Hinge
5	312588	x	x	x	x	x	Platta gångjärn	Plate hinge
6	316428	x	x	x	x	x	Handtag	Handle
7	314305	x	x	x	x	x	Rasskydd al. Ø=8 L=5000	Pipe al. Ø=8 L=5000
8	329524-D	x	x	x	x	x	Ljusramp tvättrum	Light holder
9	505327	x	x	x	x	x	Belysning ljusramp	Illumination light holder
11	316039	x	x	x	x	x	Spegel	Mirror
12	316038	x	x	x	x	x	Spegel	Mirror
13	800343	x	x	x	x	x	Kabelgenomföring	Rubber Bushing
14	801506	x	x	x	x	x	Rosetthatt, förnicklad	Cap, nickel-plated
15	801109	x	x	x	x	x	Rosettskruv	Screw
16	504985	x	x	x	x	x	Strömbrytare 1-polig	Switch 1-pol
17	504982	x	x	x	x	x	Ram strömbrytare	Frame switch
18	504983	x	x	x	x	x	Distans strömbrytare	Distance switch
19	316002	x	x	x	x	x	Hängare 3-krok silver L=240	Hanger 3-hook silver L=240
20	325136	x	x	x	x	x	Skåp tvättställ kpl. u. skiva	Cupboard cpl. without board
21	329516-E	x	x	x	x	x	Skiva skåp tvättställ	Board
22	324434	x	x	x	x	x	Lucka	Door
23	312589	x	x	x	x	x	Gångjärn	Hinge
24	325138	x	x	x	x	x	Hylla	Shelf
25	316020	x	x	x	x	x	Rasskydd al. Ø=8 L=315	Pipe al. Ø=8 L=315
26	313657	x	x	x	x	x	Tvättställ	Wash basin
27	317365	x	x	x	x	x	Blandare m. utkastarrör	Mixer with pipe
--	318190	x	x	x	x	x	Vred blandare	Handle mixer
28	310084	x	x	x	x	x	Avloppsförskruvning 90° kpl. 25 mm	Sewage connection 90° cpl. 25 mm
29	313017	x	x	x	x	x	Propp u. kedja	Plug without chain
30	316003	x	x	x	x	x	Hängare 5-krok silver L=440	Hanger 5-hook silver L=440
31	314574	x	x	x	x	x	Duschkar	Shower floor
32	314508	x	x	x	x	x	Plugg täck	Plug
33	302302	x	x	x	x	x	Avloppsförskruvning rak 19 mm	Sewage connection straight 19 mm
34	313603	x	x	x	x	x	Kassettoa kpl. vit	Cassette toilet cpl. white
35	312813	x	x	x	x	x	Hållare toapapper vit	Toilet paper-holder white
36	313567	x	x	x	x	x	Skydd konvektor	Protection
37	371234	x	x	x	x	x	Hylla hörn	Shelf
39	325685	x	x	x	x	x	Hylla	Shelf
40	316034	x	x	x	x	x	Rasskydd al. Ø=8 L=158	Pipe al. Ø=8 L=158
41	372591	x	x	x	x	x	Front	Front
42	323456	x	x	x	x	x	Front tvättrum	Front washroom
43	372590	x	x	x	x	x	Gavel	Gable
44	801315	x	x	x	x	x	Lås inredning kök	Lock
45	315197	x	x	x	x	x	Tryckknapp	Push button
46	315198	x	x	x	x	x	Rosett tryckknapp	Rosett push button
47	505005	T	T	T	T	T	Handdukstork	Towel drier
48	315133	T	T	T	T	T	Skena duschdraperi	Curtain rod
49	315975	T	T	T	T	T	Takfäste draperiskena	Holder roof strip
50	315976	T	T	T	T	T	Ändstopp m. krok	End stop with hook
51	315977	T	T	T	T	T	Glid m. krok	Slipper with hook
52	317383	T	T	T	T	T	Duschdraperi	Shower curtain
--	317384	T	T	T	T	T	Omtag d:o	Strap d:o
							T= Tillbehör	T= Accessory

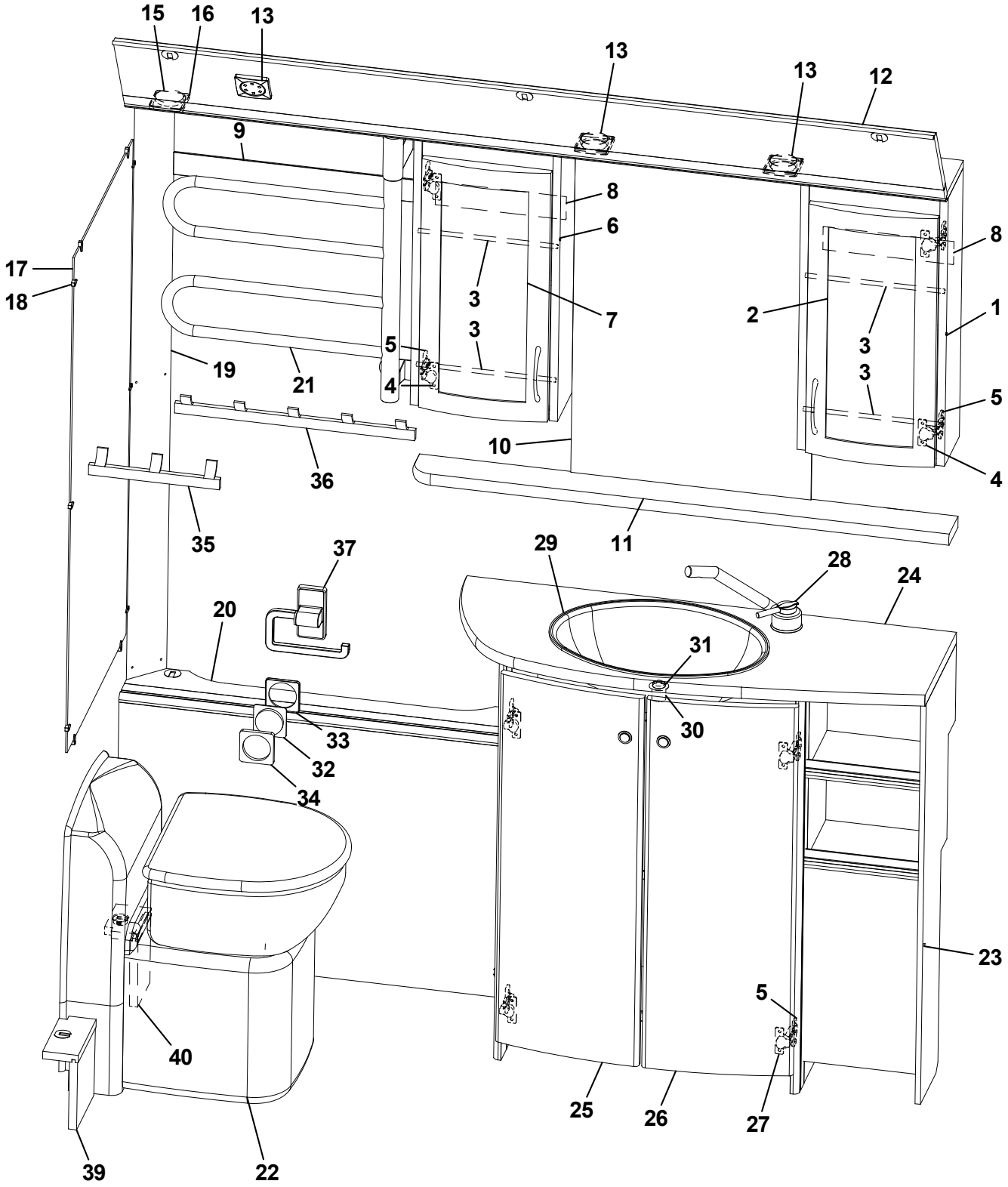
15
16
13
13
13
12
9
8
6
8
17
18
3
7
2
1
3
3
5
3
19
21
4
5
10
36
4
35
11
37
29
28
24
20
31
30
33
32
34
23
5
40
25
26
27
39
22

Pos Fig	Det. nr Part. No	Ingår/Fitted 590 TR	620 TR	680 TR	730 TRX		OBS!! Ange alltid årsmodell vid beställning av inredning Benämning	OBS!! Specify always year of model when ordering equipment Description
1	325361	x	x	x	x		Skåp tvättrum H	Cupboard washroom R
2	325364	x	x	x	x		Lucka H	Door R
3	315997	x	x	x	x		Rasskydd al. Ø=8 L=255	Pipe al. Ø=8 L=255
4	315202	x	x	x	x		Gångjärn	Hinge
5	312588	x	x	x	x		Platta gångjärn	Plate hinge
6	325362	x	x	x	x		Skåp tvättrum V	Cupboard washroom L
7	323426	x	x	x	x		Lucka V	Door L
8	325842	x	x	x	x		List täck L=239	Cover strip L=239
9	325841	x	x	x	x		List täck L=465	Cover strip L=465
10	315999	x	x	x	x		Spegel 440x700x3	Mirror 440x700x3
11	328458-E	x	x	x	x		Hylla	Shelf
12	325360	x	x	x	x		Ljusramp	Light holder
13	505630	x	x	x	x		Belysning ljusramp	Illumination light holder
15	504994	x	x	x	x		El-uttag 230 V m. lock	El connection 230 V with cover
16	504993	x	x	x	x		Ram el-uttag	Frame el connection
17	313266	x	x	x	x		Spegel 475x995x3	Mirror
18	312809	x	x	x	x		Hållare spegel	Holder mirror
19	325490	x	x	x	x		Front hörn	Front
20	325359	x	x	x	x		Front gavel bak	Front
21	505005	T	T	T	T		Handdukstork	Towel drier
22	313603	x	x	x	x		Kassettoa kpl. vit	Cassette toilet cpl. white
23	325355	x	x	x	x		Skåp tvättställ u. skiva	Cupboard washroom without board
24	328457-E	x	x	x	x		Skiva skåp tvättställ	Board cupboard wash basin
25	325471	x	x	x	x		Lucka V	Door L
26	325470	x	x	x	x		Lucka H	Door R
27	311917	x	x	x	x		Gångjärn	Hinge
28	317366	x	x	x	x		Blandare m. utkastarrör	Mixer with pipe
--	318191	x	x	x	x		Vred blandare	Handle mixer
29	313657	x	x	x	x		Tvättställ	Wash basin
30	310084	x	x	x	x		Avloppsförskruvning 90° kpl. 25 mm	Sewage connection 90° cpl. 25 mm
31	313017	x	x	x	x		Propp u. kedja	Plug without chain
32	504989	x	x	x	x		Strömbrytare 2-polig	Switch 2-pol
33	504982	x	x	x	x		Ram strömbrytare	Frame switch
34	504983	x	x	x	x		Distans strömbrytare	Distance switch
35	316002	x	x	x	x		Hängare 3-krok silver L=240	Hanger 3-hook silver L=240
36	316003	x	x	x	x		Hängare 5-krok silver L=440	Hanger 5-hook silver L=440
37	312813	x	x	x	x		Hållare toapapper vit	Toilet paper-holder white
39	325589	x	x	x	x		Front täck V	Front cover L
40	325592	x	x	x	x		Front täck H	Front cover R
							T= Tillbehör	T= Accessory

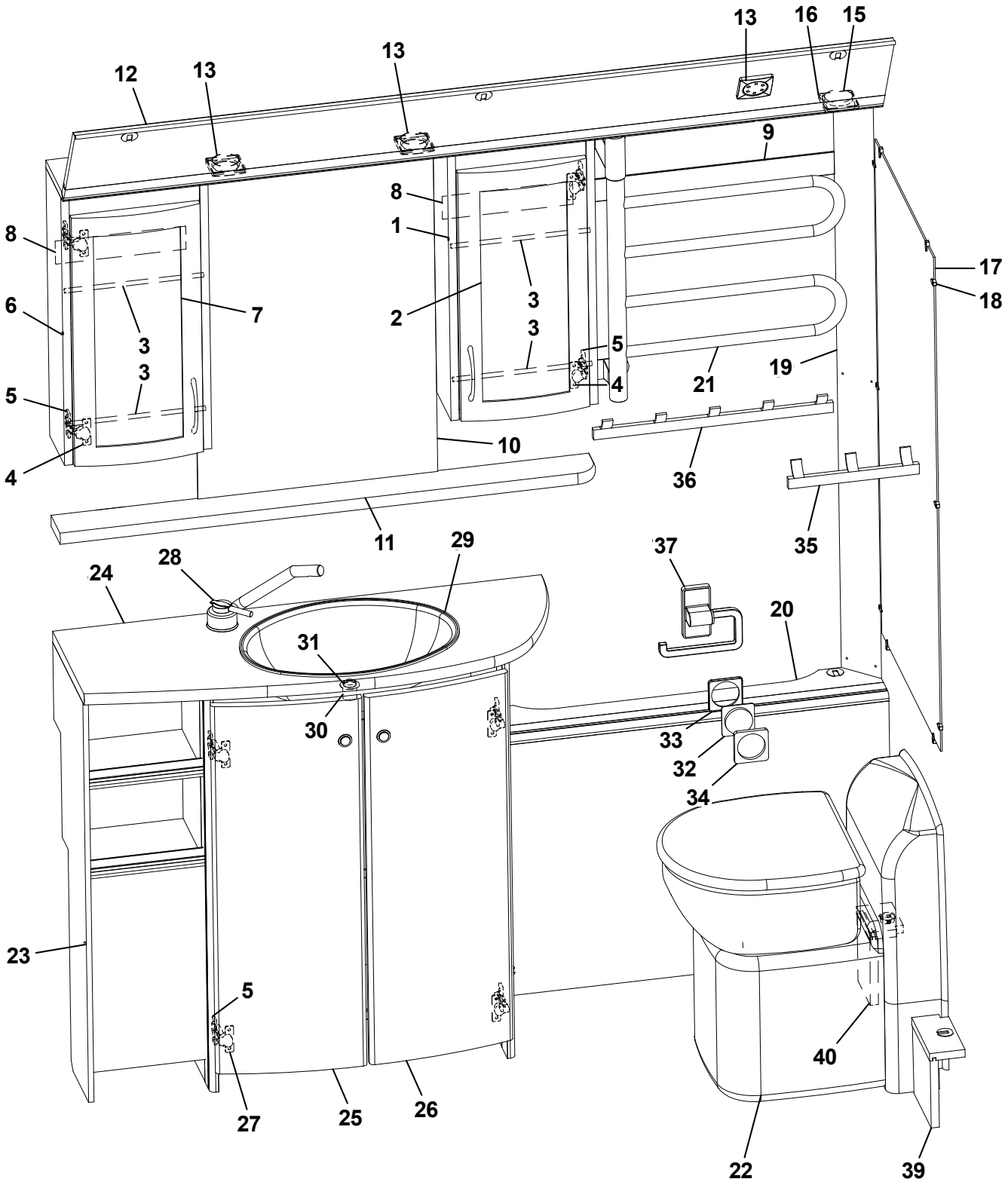
13
16
15
13
12
13
9
8
1
8
17
18
6
7
2
3
3
3
3
5
5
4
4
21
19
10
36
11
35
29
37
28
24
20
31
30
33
32
34
23
5
40
27
25
26
22
39

Pos Fig	Det. nr Part. No	Ingår/Fitted 950 TR BR			OBS!! Ange alltid årsmodell vid beställning av inredning Benämning	OBS!! Specify always year of model when ordering equipment Description
1	325361	x			Skåp tvättrum H	Cupboard washroom R
2	325364	x			Lucka H	Door R
3	315997	x			Rasskydd al. Ø=8 L=255	Pipe al. Ø=8 L=255
4	315202	x			Gångjärn	Hinge
5	312588	x			Platta gångjärn	Plate hinge
6	325362	x			Skåp tvättrum V	Cupboard washroom L
7	323426	x			Lucka V	Door L
8	325842	x			List täck L=239	Cover strip L=239
9	325841	x			List täck L=465	Cover strip L=465
10	315999	x			Spegel 440x700x3	Mirror 440x700x3
11	330120-D	x			Hylla	Shelf
12	330116	x			Ljusramp	Light holder
13	505630	x			Belysning ljusramp	Illumination light holder
15	504994	x			El-uttag 230 V m. lock	El connection 230 V with cover
16	504993	x			Ram el-uttag	Frame el connection
17	313266	x			Spegel 475x995x3	Mirror
18	312809	x			Hållare spegel	Holder mirror
19	325490	x			Front hörn	Front
20	330122	x			Front gavel bak	Front
21	505005	T			Handdukstork	Towel drier
22	313603	x			Kassettoa kpl. vit	Cassette toilet cpl. white
23	330125	x			Skåp tvättställ u. skiva	Cupboard washroom without board
24	330129-D	x			Skiva skåp tvättställ	Board cupboard wash basin
25	325471	x			Lucka V	Door L
26	325470	x			Lucka H	Door R
27	311917	x			Gångjärn	Hinge
28	317366	x			Blandare m. utkastarrör	Mixer with pipe
--	318191	x			Vred blandare	Handle mixer
29	313657	x			Tvättställ	Wash basin
30	310084	x			Avloppsförskruvning 90° kpl. 25 mm	Sewage connection 90° cpl. 25 mm
31	313017	x			Propp u. kedja	Plug without chain
32	504989	x			Strömbrytare 2-polig	Switch 2-pol
33	504982	x			Ram strömbrytare	Frame switch
34	504983	x			Distans strömbrytare	Distance switch
35	316002	x			Hängare 3-krok silver L=240	Hanger 3-hook silver L=240
36	316003	x			Hängare 5-krok silver L=440	Hanger 5-hook silver L=440
37	312813	x			Hållare toapapper vit	Toilet paper-holder white
39	330092	x			Front täck bakre	Front cover rear
40	330091	x			Front täck främre	Front cover front

T= Tillbehör

T= Accessory

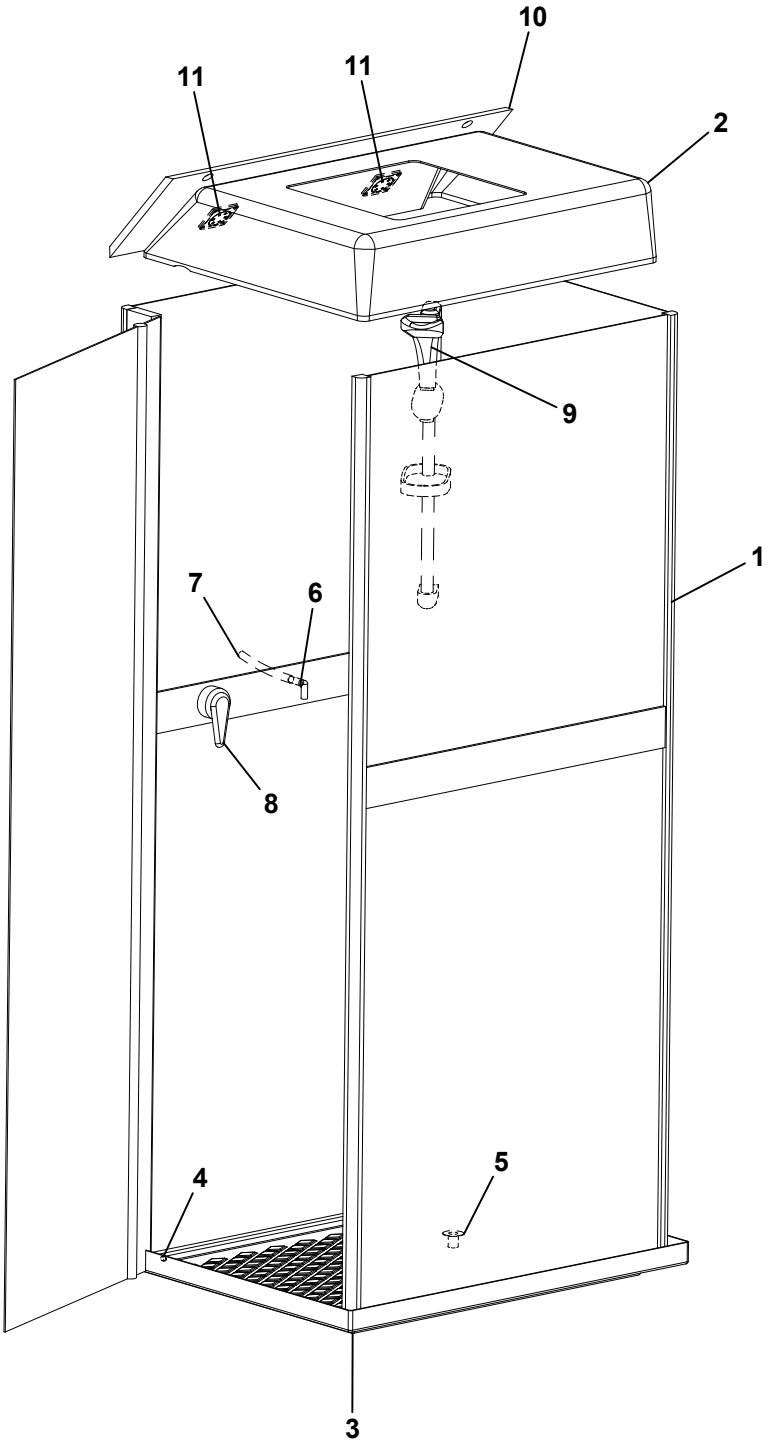
10
11
11
2
9
1
7
6
8
4
5
3

Pos Fig	Det. nr Part. No	Ingår/Fitted 590 TR	620 TR	680 TR	730 TRX		**OBS!! Ange alltid årsmodell vid beställning av inredning** Benämning	**OBS!! Specify always year of model when ordering equipment** Description
1	315972	x	x	x	x		Duschkabin	Shower cabin
2	316449	x	x	x	x		Duschkupol	Shower dome
3	317584	x	x	x	x		Duschkar	Shower floor
4	316783	x	x	x	x		Täckhatt duschkabin	Cover cap
5	302302	x	x	x	x		Avloppsförskruvning rak 19 mm	Sewage connection straight 19 mm
6	316019	x	x	x	x		Koppling vinkel 1/2"-1/2"	Connection elbow 1/2"-1/2"
7	316026	x	x	x	x		Slang 3/8"-1/2"	Hose 3/8"-1/2"
8	317367	x	x	x	x		Blandare	Mixer
9	316859	x	x	x	x		Duschset m handtag och slang	Shower set with handle and hose
10	325572	x	x	x	x		Ljusramp	Light holder
11	505630	x	x	x	x		Belysning ljusramp	Illumination light holder

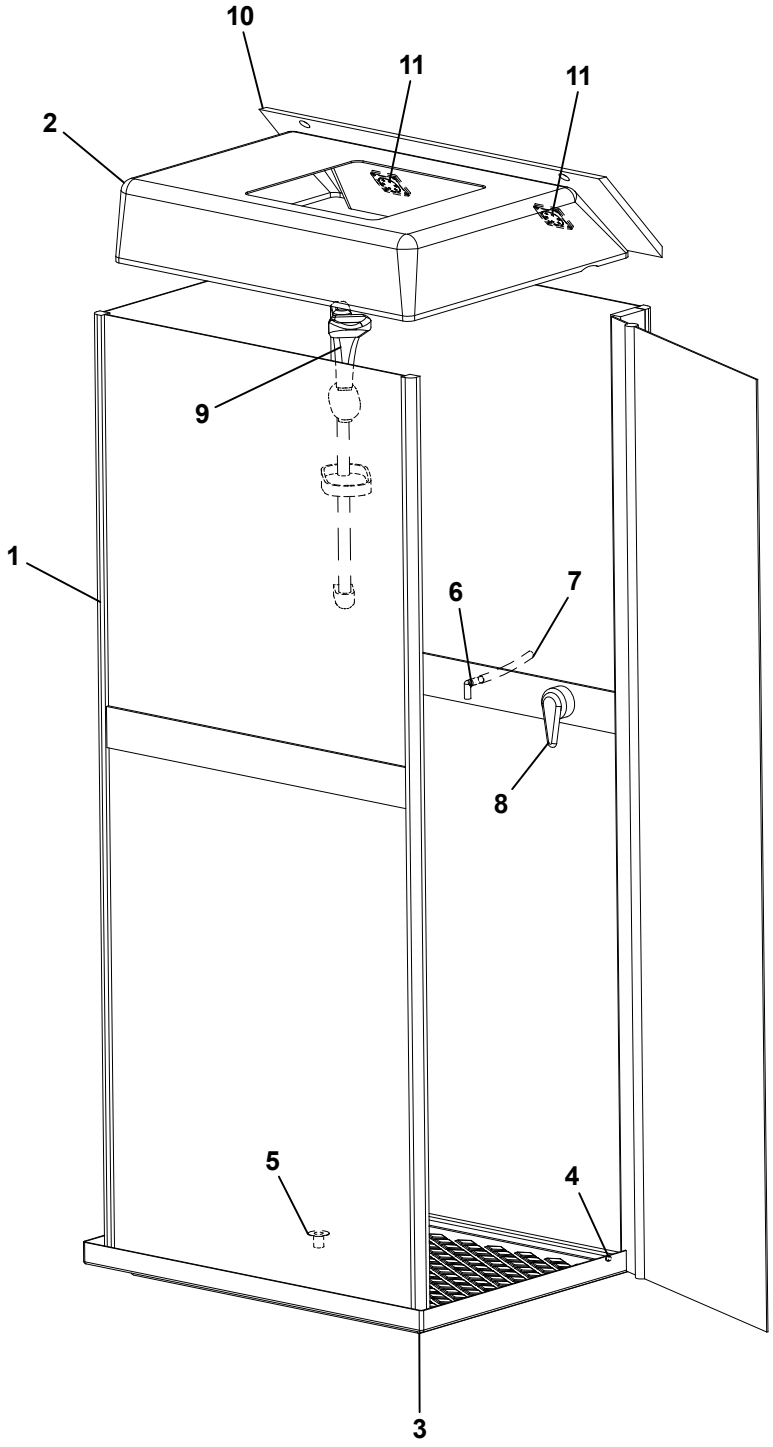
10
11
11
2
9
1
6
7
8
5
4
3

Pos Fig	Det. nr Part. No	Ingår/Fitted 950 TR BR			OBS!! Ange alltid årsmodell vid beställning av inredning Benämning	OBS!! Specify always year of model when ordering equipment Description
1	315972	x			Duschkabin	Shower cabin
2	316449	x			Duschkupol	Shower dome
3	317584	x			Duschkar	Shower floor
4	316783	x			Täckhatt duschkabin	Cover cap
5	302302	x			Avloppsförskruvning rak 19 mm	Sewage connection straight 19 mm
6	316019	x			Koppling vinkel 1/2"-1/2"	Connection elbow 1/2"-1/2"
7	316026	x			Slang 3/8"-1/2"	Hose 3/8"-1/2"
8	317367	x			Blandare	Mixer
9	316859	x			Duschset m handtag och slang	Shower set with handle and hose
10	325572	x			Ljusramp	Light holder
11	505630	x			Belysning ljusramp	Illumination light holder

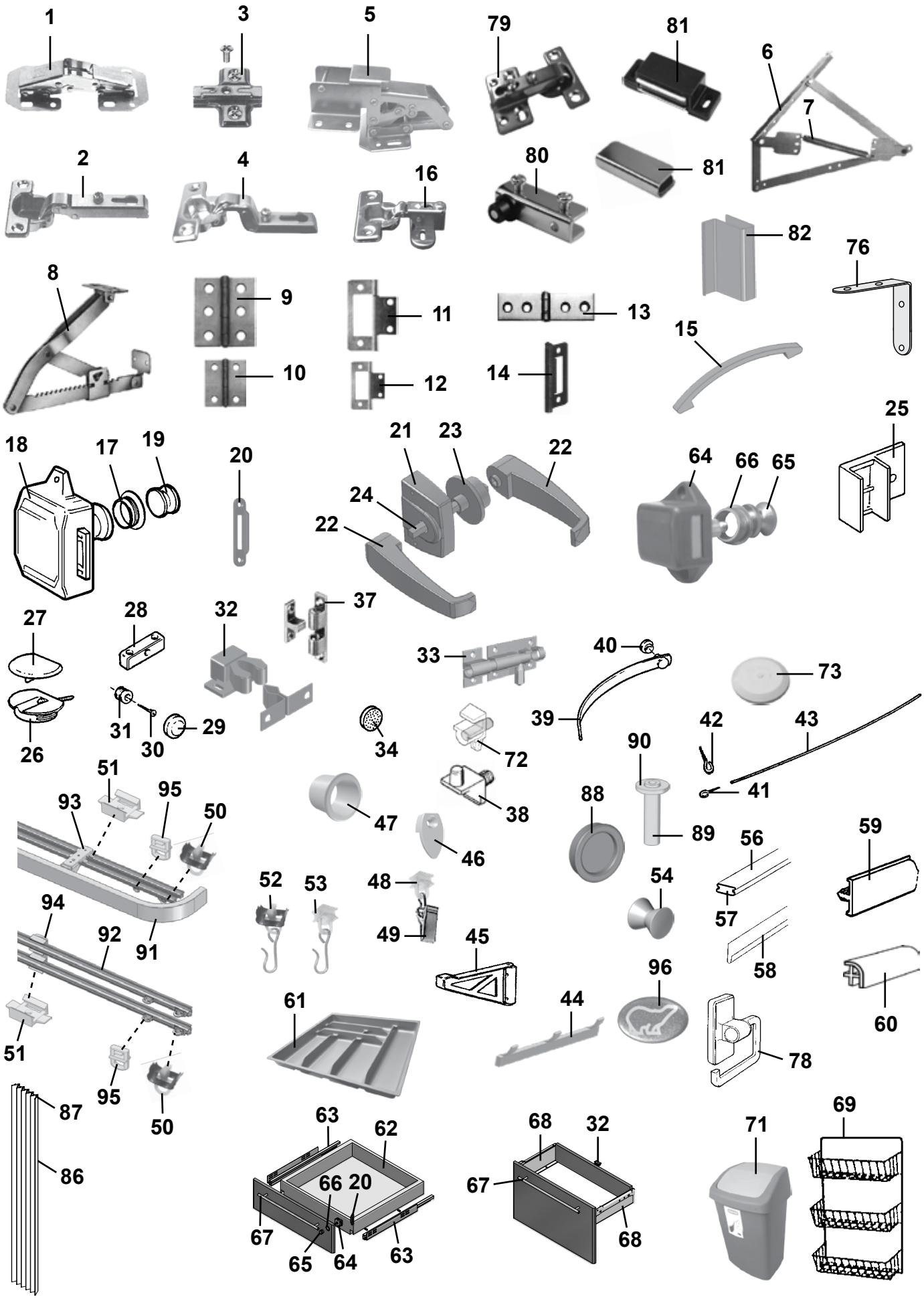
1
3
5
79
81
6
7
2
4
16
80
81
82
76
8
9
11
13
15
10
12
14
25
18
17
19
20
21
23
22
24
22
64
66
65
27
28
32
37
33
40
73
26
31
30
29
34
72
39
42
43
90
41
51
95
93
50
47
38
88
89
56
59
46
52
53
48
54
57
94
92
91
49
45
58
96
60
61
44
51
78
95
50
87
86
63
62
68
32
71
69
66
20
67
67
65
64
63
68

Pos Fig	Det. nr Part. No	Ingår/Fitted 520 LB	520-560 CTH	560-590	590 CTH	590 CTX	590 TR	OBS!! Ange alltid årsmodell vid beställning av inredning Benämning	OBS!! Specify always year of model when ordering equipment Description
1	860406	x	x	x	x	x	x	Gångjärn	Hinge
2	311917	x	x	x	x	x	x	Gångjärn	Hinge
--	316799		x	x	x	x	x	Gångjärn (lucka över/under kyl)	Hinge (door upper/lower refrigerator)
3	312588	x	x	x	x	x	x	Platta gångjärn köksskåp/diskbänk	Plate hinge
4	315202	x	x	x	x	x	x	Gångjärn	Hinge
5	315194	x	x	x	x	x	x	Gångjärn	Hinge
6	314589		x	x	x	x	x	Gångjärn dubbelsäng (säljes i par)	Hinge double bed (exp. in pair)
7	314590		x	x	x	x	x	Fjäder d:o	Spring d:o
8	312596	x		x				Stöd säng	Support bed
9	860405		x	x	x	x	x	Gångjärn	Hinge
10	300354	x	x	x	x	x	x	Gångjärn	Hinge
11	860621	T	T	T	T	T		Gångjärn	Hinge
12	860402		x	x	x	x	x	Gångjärn	Hinge
13	860452	x		x				Gångjärn	Hinge
14	312589	x	x	x	x	x	x	Gångjärn	Hinge
15	316428	x	x	x	x	x	x	Handtag	Handle
16	316037		x		x		x	Gångjärn	Hinge
17	315196	x	x	x	x	x	x	Rosett till tryckknapp	Rosett for push button
18	860502	x	x	x	x	x	x	Lås inredning gard. exkl. tryckknapp	Lock without push button
19	315195	x	x	x	x	x	x	Tryckknapp garderob	Push button wardrobe
20	314952	x	x	x	x	x	x	Låsbleck gard/toa	Securing plate, wardrobe/toil.
21	316877	x	x	x	x	x		Lås inredning toa	Lock toilet
22	316876	x	x	x	x	x		Handtag	Handle
23	316878	x	x	x	x	x		Rosett toadörr	Rosett toilet door
24	317356	x	x	x	x	x		Fyrkantstång toadörr L=95	Square shaft toiletdoor L=95
23	311893	x	x	x	x	x	x	Monteringsbeslag 90°	Mounting 90°
24	311894	x	x	x	x	x	x	Monteringsbeslag 90° 15mm	Mounting 90° 15mm
25	311892	x	x	x	x	x	x	Monteringsbeslag 25°	Mounting 25°
26	860197	x	x	x	x	x	x	Monteringskloss	Mounting
27	860198	x	x	x	x	x	x	Lock d:o, beige	Cap d:o, beige
28	303335	x	x	x	x	x	x	Monteringskloss	Mounting
29	801506	x	x	x	x	x		Rosetthatt, förnicklad	Cap, nickel-plated
30	801109	x	x	x	x	x		Rosettskruv	Screw
31	800343	x	x	x	x	x		Kabelgenomföring	Rubber bushing
32	801346	x	x	x	x	x	x	Snäppare, 2-delad	Snap locking, 2-devided
33	701986							Skjutregel	Pullock
34	801100	x	x	x	x	x	x	Dämpare 10x3 för luckor	Damper 10x3 for doors
37	800639	T		T				Snäppare mässing	Snap locking
38	312133	x	x	x	x	x	x	Hyllbärare plast	Shelf holder plastic
39	303140	x	x	x	x	x	x	Omtag läder	Leather strap
40	800226	x	x	x	x	x	x	Tryckknapp	Button
41	800271	x	x	x	x	x	x	Krok gardinspiral	Hook
42	801106	x	x	x	x	x	x	Krok mässing	Hook brass
43	300884	M	M	M	M	M	M	Gardinspiral	Curtain hanger
44	316002	x	x	x	x	x	x	Hängare 3-krok silver	Hanger 3-hook silver
--	316003	x	x	x	x	x	x	Hängare 5-krok silver	Hanger 5-hook silver
45	315749	T		T	T			Stöd hylla	Shelf support
46	312809						x	Hållare spegel	Holder mirror
47	314897		x		x		x	Bussning plast vit Ø = 29 mm	Bushing plastic white Ø = 29 mm
48	315554	x	x	x	x	x	x	Glid gardin-/draperiskena	Slipper, roof strip
49	315555	x	x	x	x	x	x	Klämma till glid gardinskena	Holder for slipper, roof strip
50	315193	x	x	x	x	x	x	Ändstopp gardin-/draperiskena	End stop, roof strip
51	315975	x	x	x	x	x	x	Takfäste draperi-/duschdraperiskena	Holder roof strip
52	315976	x	x	x	x	x	x	Ändstopp m. krok duschdraperiskena	End stop with hook, roof strip
53	315977	x	x	x	x	x	x	Glid m. krok duschdraperiskena	Slipper with hook shower curtain
								M= Metervara T= Tillbehör	M= On the metre T= Accessory

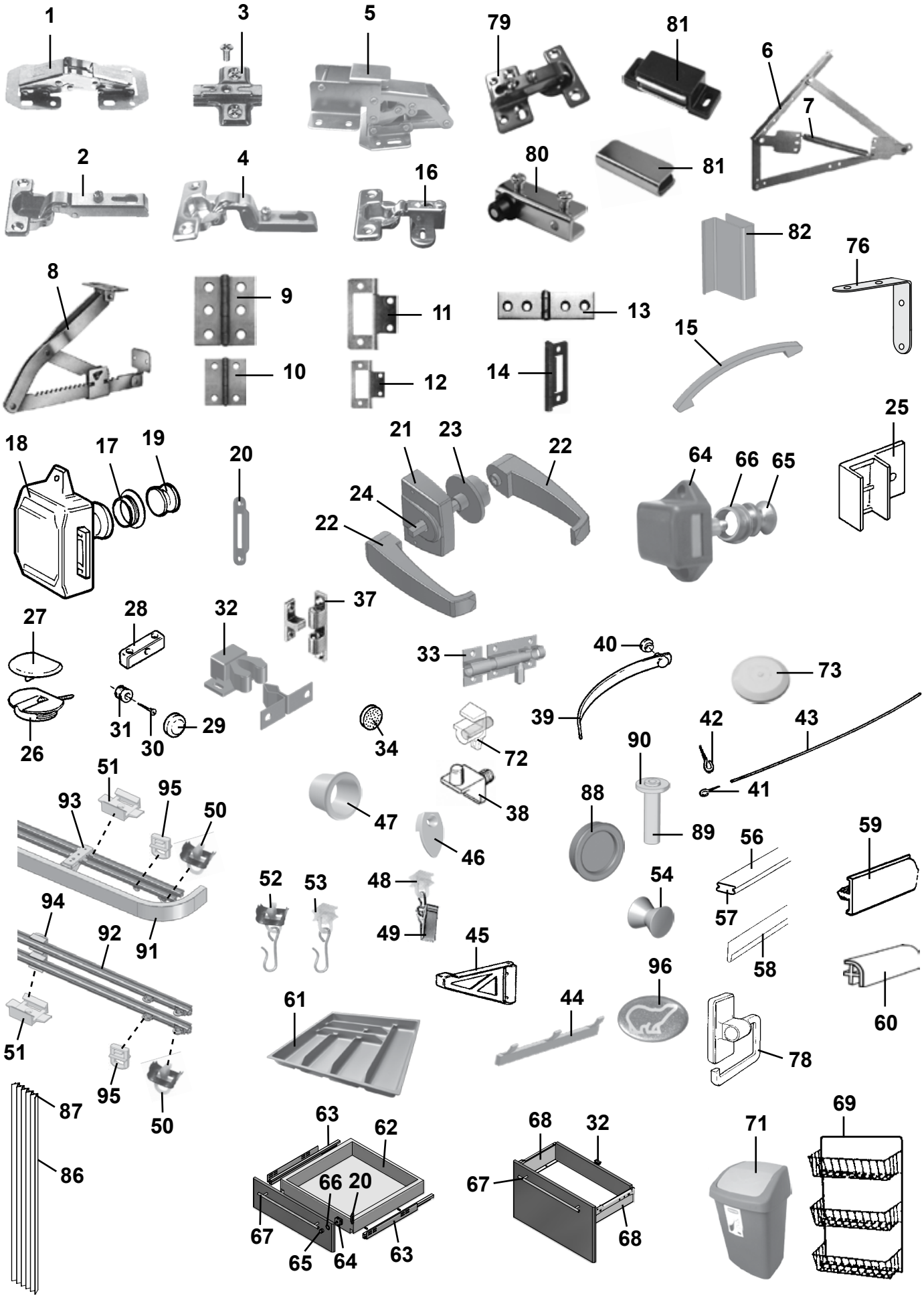
1
3
5
79
81
6
7
2
4
16
80
81
82
76
8
9
11
13
15
10
12
14
25
18
17
19
20
21
23
22
24
22
64
66
65
27
28
32
37
33
40
73
26
31
30
29
34
72
39
42
43
90
41
51
95
93
50
47
38
88
89
56
59
46
52
53
48
54
57
94
92
91
49
45
58
96
60
61
44
51
78
95
50
87
86
63
62
68
32
71
69
66
20
67
67
65
64
63
68

Pos Fig	Det. nr Part. No	Ingår/Fitted 520 LB	520-560 CTH	560-590	590 CTH	590 CTX	590 TR	OBS!! Ange alltid årsmodell vid beställning av inredning Benämning	OBS!! Specify always year of model when ordering equipment Description
54	316116	x	x	x	x	x	x	Hängare	Clothes hanger
56	316268	x	x	x	x	x	x	List snäpp lock L=2379	List L=2379
57	316270	x	x	x	x	x	x	List snäpp botten L=2379	List L=2379
58	313884	x	x	x	x	x	x	List radie L=2379	List L=2379
59	320700	x	x	x	x	x	x	Kantlist, plast L=2750	Edge list, plastic L=2750
--	860541	M		M		M		Kantlist 22 mm	Edge list 22 mm
--	860513	M	M	M	M	M	M	Kantlist 16 mm	Edge list 16 mm
60	860590	x	x	x	x	x	x	List hörn plast L=2500	Corner strip L=2500
61	317515	x	x	x	x	x	x	Bestickslåda	Case for cutlery
62	317514	x	x	x	x	x	x	Låda	Drawer
63	317382	x	x	x	x	x	x	Glidskena låda (säljes i par)	Slide bar, drawer (exp. in pair)
--	801701	x	x	x	x	x	x	Skruv 6x16 d:o	Screw 6x16 d:o
64	801315	x	x	x	x	x	x	Lås inredning exkl. tryckknapp	Lock without push button
65	315197	x	x	x	x	x	x	Tryckknapp d:o	Push button d:o
66	315198	x	x	x	x	x	x	Rosett tryckknapp	Rosett push button
67	317503	x	x	x	x	x	x	Handtag	Handle
68	317739	x	x	x	x	x	x	Glidskena låda (säljes i par)	Slide bar, drawer (exp. in pair)
69	312162		x	x	x	x	x	Korg, garderob	Basket, wardrobe
71	314926	x	x	x	x	x	x	Avfallshink	Refuse bucket
72	315214							Hyllbärare	Rack holder
73	314353	x	x	x	x	x	x	Täckplugg plast vit Ø = 29 mm	Plug cover plastic white Ø = 29 mm
76	302980	x	x	x	x	x	x	Vinkeljärn	Angle iron
78	312813	x	x	x	x	x	x	Hållare toapapper vit	Toilet paper-holder white
79	314663							Gångjärn inkl platta	Hinge incl. plate
80	314351		x			x	x	Gångjärn (säljes i par)	Hinge (exp. in pair)
81	314350	x	x	x		x	x	Lås magnet barskåp	Lock magnet
--	314494	x	x	x		x	x	Motstycke d:o	Companion part d:o
82	316429			T		T		Handtag vitrin	Handle
86	315216		T	T	T			Vikdörr kpl.	Folding door
87	316705		T	T	T			Glid vikdörr	Slipper folding door
88	316018						x	Handtag skjutdörr	Handle sliding door
89	315939						x	Rör plast	Plastic pipe
90	315940						x	Bricka plast 6,4x12,5x1,6	Washer plastic 6,4x12,5x1,6
91	316898	x	x	x	x	x	x	Skena gardin L=1020	Curtain rod L=1020
--	316906							Skena gardin L=1080	Curtain rod L=1080
--	316900	x	x	x	x	x	x	Skena gardin L=1920	Curtain rod L=1920
--	316907		T		T		T	Skena gardin L=500	Curtain rod L=500
--	317308			T		T		Skena gardin L=820	Curtain rod L=820
--	316739		T					Skena gardin L=460	Curtain rod L=460
92	316199		T	T	T	T	T	Skena gardin L=1020	Curtain rod L=1020
93	317748	x	x	x	x	x	x	Fäste gardinskena (2 skenor)	Bracket curtain rod (2 rods)
94	317636		T	T	T	T	T	Fäste gardinskena (1 skena)	Bracket curtain rod (1 rod)
95	317637	x	x	x	x	x	x	Click för gardin	Click for curtain
96	209060	x	x	x	x	x	x	Emblem	Emblem
								M= Metervara T= Tillbehör	M= On the metre T= Accessory

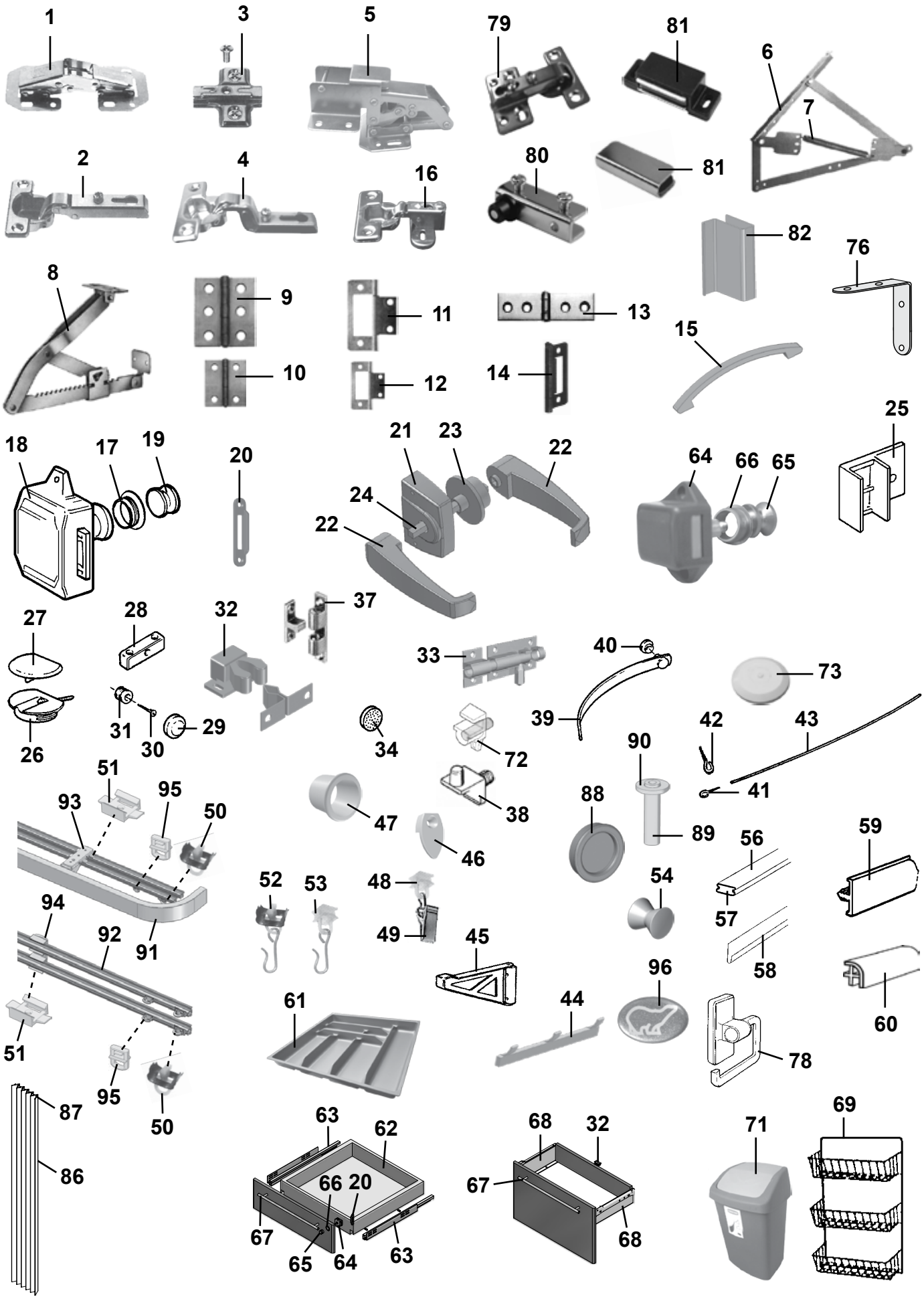
1
3
5
79
81
6
7
2
4
16
80
81
82
76
8
9
11
13
15
10
12
14
25
18
17
19
20
21
23
22
24
22
64
66
65
27
28
32
37
33
40
73
26
31
30
29
34
72
39
42
43
90
41
51
95
93
50
47
38
88
89
56
59
46
52
53
48
54
57
94
92
91
49
45
58
96
60
61
44
51
78
95
50
87
86
63
62
68
32
71
69
66
20
67
67
65
64
63
68

Pos Fig	Det. nr Part. No	Ingår/Fitted 620-680 GSE	620 CTH	620-680 CTX	620-680 TR	680 BKS	680 BR	OBS!! Ange alltid årsmodell vid beställning av inredning Benämning	OBS!! Specify always year of model when ordering equipment Description
1	860406	x	x	x	x	x	x	Gångjärn	Hinge
2	311917	x	x	x	x	x	x	Gångjärn	Hinge
--	316799	x	x	x	x	x	x	Gångjärn (lucka över/under kyl)	Hinge (door upper/lower refrigerator)
3	312588	x	x	x	x	x	x	Platta gångjärn köksskåp/diskbänk	Plate hinge
4	315202	x	x	x	x	x	x	Gångjärn	Hinge
5	315194	x	x	x	x	x	x	Gångjärn	Hinge
6	314589	x	x	x	x	x	x	Gångjärn dubbelsäng (säljes i par)	Hinge double bed (exp. in pair)
7	314590	x	x	x	x	x	x	Fjäder d:o	Spring d:o
8	312596	x			x			Stöd säng	Support bed
9	860405	x	x	x	x	x	x	Gångjärn	Hinge
10	300354	x	x	x	x	x	x	Gångjärn	Hinge
11	860621	T						Gångjärn	Hinge
12	860402	x	x	x	x	x	x	Gångjärn	Hinge
13	860452	x			x			Gångjärn	Hinge
14	312589	x	x	x	x	x	x	Gångjärn	Hinge
15	316428	x	x	x	x	x	x	Handtag	Handle
16	316037	x	x	x	x	x		Gångjärn	Hinge
17	315196	x	x	x	x	x	x	Rosett till tryckknapp	Rosett for push button
18	860502	x	x	x	x	x	x	Lås inredning gard. exkl. tryckknapp	Lock without push button
19	315195	x	x	x	x	x	x	Tryckknapp garderob	Push button wardrobe
20	314952	x	x	x	x	x	x	Låsbleck gard/toa	Securing plate, wardrobe/toil.
21	316877	x	x	x		x	x	Lås inredning toa	Lock toilet
22	316876	x	x	x		x	x	Handtag	Handle
23	316878	x	x	x		x	x	Rosett toadörr	Rosett toilet door
24	317356	x	x	x		x	x	Fyrkantstång toadörr L=95	Square shaft toiletdoor L=95
25	311893	x	x	x	x	x	x	Monteringsbeslag 90°	Mounting 90°
--	311894	x	x	x	x	x	x	Monteringsbeslag 90° 15mm	Mounting 90° 15mm
--	311892	x	x	x	x	x	x	Monteringsbeslag 25°	Mounting 25°
26	860197	x	x	x	x	x	x	Monteringskloss	Mounting
27	860198	x	x	x	x	x	x	Lock d:o, beige	Cap d:o, beige
28	303335	x	x	x	x	x	x	Monteringskloss	Mounting
29	801506	x	x	x		x	x	Rosetthatt, förnicklad	Cap, nickel-plated
30	801109	x	x	x		x	x	Rosettskruv	Screw
31	800343	x	x	x		x	x	Kabelgenomföring	Rubber bushing
32	801346	x	x	x	x	x	x	Snäppare, 2-delad	Snap locking, 2-devided
33	701986					x		Skjutregel	Pullock
34	801100	x	x	x	x	x	x	Dämpare 10x3 för luckor	Damper 10x3 for doors
37	800639							Snäppare mässing	Snap locking
38	312133	x	x	x	x	x	x	Hyllbärare plast	Shelf holder plastic
39	303140	x	x	x	x	x	x	Omtag läder	Leather strap
40	800226	x	x	x	x	x	x	Tryckknapp	Button
41	800271	x	x	x	x	x	x	Krok gardinspiral	Hook
42	801106	x	x	x	x	x	x	Krok mässing	Hook brass
43	300884	M	M	M	M	M	M	Gardinspiral	Curtain hanger
44	316002	x	x	x	x	x	x	Hängare 3-krok silver	Hanger 3-hook silver
--	316003	x	x	x	x	x	x	Hängare 5-krok silver	Hanger 5-hook silver
45	315749	T	T		T		T	Stöd hylla	Shelf support
46	312809				x			Hållare spegel	Holder mirror
47	314897	x	x	x	x	x		Bussning plast vit Ø = 29 mm	Bushing plastic white Ø = 29 mm
48	315554	x	x	x	x	x	x	Glid gardin-/draperiskena	Slipper, roof strip
49	315555	x	x	x	x	x	x	Klämma till glid gardinskena	Holder for slipper, roof strip
50	315193	x	x	x	x	x	x	Ändstopp gardin-/draperiskena	End stop, roof strip
51	315975	x	x	x	x	x	x	Takfäste draperi-/duschdraperiskena	Holder roof strip
52	315976	x	x	x	x	x	x	Ändstopp m. krok duschdraperiskena	End stop with hook, roof strip
53	315977	x	x	x	x	x	x	Glid m. krok duschdraperiskena	Slipper with hook shower curtain
								M= Metervara T= Tillbehör	M= On the metre T= Accessory

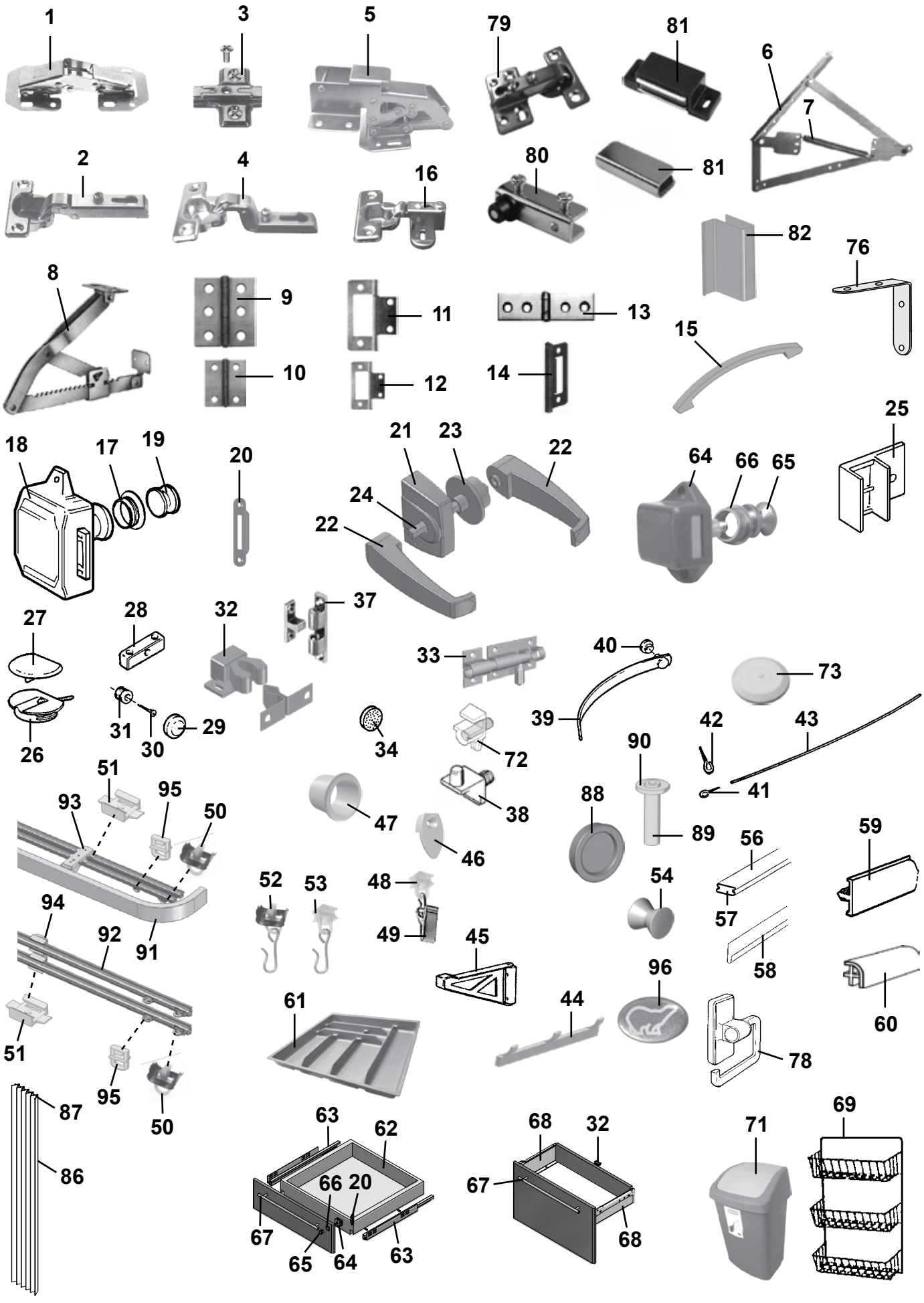
1
3
5
79
81
6
7
2
4
16
80
81
82
76
8
9
11
13
15
10
12
14
25
18
17
19
20
21
23
22
24
22
64
66
65
27
28
32
37
33
40
73
26
31
30
29
34
72
39
42
43
90
41
51
95
93
50
47
38
88
89
56
59
46
52
53
48
54
57
94
92
91
49
45
58
96
60
61
44
51
78
95
50
87
86
63
62
68
32
71
69
66
20
67
67
65
64
63
68

Pos Fig	Det. nr Part. No	Ingår/Fitted 620-680 GSE	620 CTH	620-680 CTX	620-680 TR	680 BKS	680 BR	OBS!! Ange alltid årsmodell vid beställning av inredning Benämning	OBS!! Specify always year of model when ordering equipment Description
54	316116	x	x	x	x	x	x	Hängare	Clothes hanger
56	316268	x	x	x	x	x	x	List snäpp lock L=2379	List L=2379
57	316270	x	x	x	x	x	x	List snäpp botten L=2379	List L=2379
58	313884	x	x	x	x	x	x	List radie L=2379	List L=2379
59	320700	x	x	x	x	x	x	Kantlist, plast L=2750	Edge list, plastic L=2750
--	860541	M				M	M	Kantlist 22 mm	Edge list 22 mm
--	860513	M	M	M	M	M	M	Kantlist 16 mm	Edge list 16 mm
60	860590	x	x	x	x	x	x	List hörn plast L=2500	Corner strip L=2500
61	317515	x	x	x	x	x	x	Bestickslåda	Case for cutlery
62	317514	x	x	x	x	x	x	Låda	Drawer
63	317382	x	x	x	x	x	x	Glidskena låda (säljes i par)	Slide bar, drawer (exp. in pair)
--	801701	x	x	x	x	x	x	Skruv 6x16 d:o	Screw 6x16 d:o
64	801315	x	x	x	x	x	x	Lås inredning exkl. tryckknapp	Lock without push button
65	315197	x	x	x	x	x	x	Tryckknapp d:o	Push button d:o
66	315198	x	x	x	x	x	x	Rosett tryckknapp	Rosett push button
67	317503	x	x	x	x	x	x	Handtag	Handle
68	317739	x	x	x	x	x	x	Glidskena låda (säljes i par)	Slide bar, drawer (exp. in pair)
69	312162	x	x	x	x		x	Korg, garderob	Basket, wardrobe
71	314926	x	x	x	x	x	x	Avfallshink	Refuse bucket
72	315214			x				Hyllbärare	Rack holder
73	314353	x	x	x	x	x	x	Täckplugg plast vit Ø = 29 mm	Plug cover plastic white Ø = 29 mm
76	302980	x	x	x	x	x	x	Vinkeljärn	Angle iron
78	312813	x	x	x	x	x	x	Hållare toapapper vit	Toilet paper-holder white
79	314663		x					Gångjärn inkl platta	Hinge incl. plate
80	314351			x	x			Gångjärn (säljes i par)	Hinge (exp. in pair)
81	314350		x	x	x			Lås magnet barskåp	Lock magnet
--	314494		x	x	x			Motstycke d:o	Companion part d:o
82	316429			T	T			Handtag vitrin	Handle
86	315216	T	T	T	T	T	T	Vikdörr kpl.	Folding door
87	316705	T	T	T	T	T	T	Glid vikdörr	Slipper folding door
88	316018				x			Handtag skjutdörr	Handle sliding door
89	315939				x			Rör plast	Plastic pipe
90	315940				x			Bricka plast 6,4x12,5x1,6	Washer plastic 6,4x12,5x1,6
91	316898	x	x	x	x	x	x	Skena gardin L=1020	Curtain rod L=1020
--	316906					x		Skena gardin L=1080	Curtain rod L=1080
--	316900	x	x	x	x	x	x	Skena gardin L=1920	Curtain rod L=1920
--	316907		T		T			Skena gardin L=500	Curtain rod L=500
--	317308			T				Skena gardin L=820	Curtain rod L=820
--	316739							Skena gardin L=460	Curtain rod L=460
92	316199	T	T	T	T	T	T	Skena gardin L=1020	Curtain rod L=1020
93	317748	x	x	x	x	x	x	Fäste gardinskena (2 skenor)	Bracket curtain rod (2 rods)
94	317636	T	T	T	T	T	T	Fäste gardinskena (1 skena)	Bracket curtain rod (1 rod)
95	317637	x	x	x	x	x	x	Click för gardin	Click for curtain
96	209060	x	x	x	x	x	x	Emblem	Emblem
								M= Metervara T= Tillbehör	M= On the metre T= Accessory

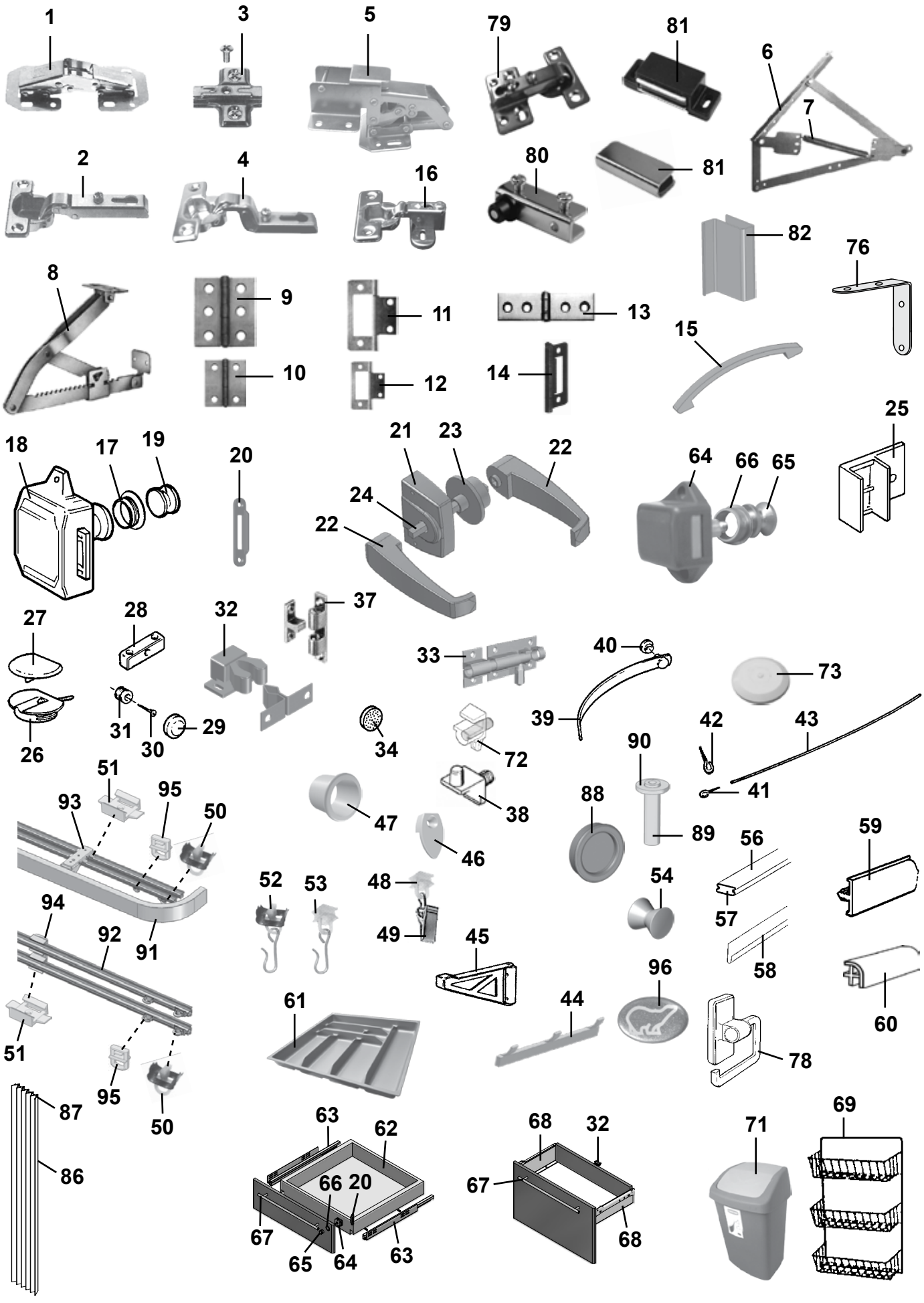
1
3
5
79
81
6
7
2
4
16
80
81
82
76
8
9
11
13
15
10
12
14
25
18
17
19
20
21
23
22
24
22
64
66
65
27
28
32
37
33
40
73
26
31
30
29
34
72
39
42
43
90
41
51
95
93
50
47
38
88
89
56
59
46
52
53
48
54
57
94
92
91
49
45
58
96
60
61
44
51
78
95
50
87
86
63
62
68
32
71
69
66
20
67
67
65
64
63
68

Pos Fig	Det. nr Part. No	Ingår/Fitted 730 GSE	730 BKS	730 BR	730 TRX	950 TR BR		OBS!! Ange alltid årsmodell vid beställning av inredning Benämning	OBS!! Specify always year of model when ordering equipment Description
1	860406	x	x	x	x	x		Gångjärn	Hinge
2	311917	x	x	x	x	x		Gångjärn	Hinge
--	316799	x	x	x	x	x		Gångjärn (lucka över/under kyl)	Hinge (door upper/lower refrigerator)
3	312588	x	x	x	x	x		Platta gångjärn köksskåp/diskbänk	Plate hinge
4	315202	x	x	x	x	x		Gångjärn	Hinge
5	315194	x	x	x	x	x		Gångjärn	Hinge
6	314589	x	x	x	x	x		Gångjärn dubbelsäng (säljes i par)	Hinge double bed (exp. in pair)
7	314590	x	x	x	x	x		Fjäder d:o	Spring d:o
8	312596	x						Stöd säng	Support bed
9	860405	x	x	x	x	x		Gångjärn	Hinge
10	300354	x	x	x	x	x		Gångjärn	Hinge
11	860621	T						Gångjärn	Hinge
12	860402	x	x	x	x	x		Gångjärn	Hinge
13	860452	x			x	x		Gångjärn	Hinge
14	312589	x	x	x	x	x		Gångjärn	Hinge
15	316428	x	x	x	x	x		Handtag	Handle
16	316037	x	x		x	x		Gångjärn	Hinge
17	315196	x	x	x	x	x		Rosett till tryckknapp	Rosett for push button
18	860502	x	x	x	x	x		Lås inredning gard. exkl. tryckknapp	Lock without push button
19	315195	x	x	x	x	x		Tryckknapp garderob	Push button wardrobe
20	314952	x	x	x	x	x		Låsbleck gard/toa	Securing plate, wardrobe/toil.
21	316877	x	x	x				Lås inredning toa	Lock toilet
22	316876	x	x	x				Handtag	Handle
23	316878	x	x	x				Rosett toadörr	Rosett toilet door
24	317356	x	x	x				Fyrkantstång toadörr L=95	Square shaft toiletdoor L=95
25	311893	x	x	x	x	x		Monteringsbeslag 90°	Mounting 90°
--	311894	x	x	x	x	x		Monteringsbeslag 90° 15mm	Mounting 90° 15mm
--	311892	x	x	x	x	x		Monteringsbeslag 25°	Mounting 25°
26	860197	x	x	x	x	x		Monteringskloss	Mounting
27	860198	x	x	x	x	x		Lock d:o, beige	Cap d:o, beige
28	303335	x	x	x	x	x		Monteringskloss	Mounting
29	801506	x	x	x				Rosetthatt, förnicklad	Cap, nickel-plated
30	801109	x	x	x				Rosettskruv	Screw
31	800343	x	x	x				Kabelgenomföring	Rubber bushing
32	801346	x	x	x	x	x		Snäppare, 2-delad	Snap locking, 2-devided
33	701986		x					Skjutregel	Pullock
34	801100	x	x	x	x	x		Dämpare 10x3 för luckor	Damper 10x3 for doors
37	800639							Snäppare mässing	Snap locking
38	312133	x	x	x	x	x		Hyllbärare plast	Shelf holder plastic
39	303140	x	x	x	x	x		Omtag läder	Leather strap
40	800226	x	x	x	x	x		Tryckknapp	Button
41	800271	x	x	x	x	x		Krok gardinspiral	Hook
42	801106	x	x	x	x	x		Krok mässing	Hook brass
43	300884	M	M	M	M	M		Gardinspiral	Curtain hanger
44	316002	x	x	x	x	x		Hängare 3-krok silver	Hanger 3-hook silver
--	316003	x	x	x	x	x		Hängare 5-krok silver	Hanger 5-hook silver
45	315749	T						Stöd hylla	Shelf support
46	312809				x	x		Hållare spegel	Holder mirror
47	314897	x	x		x	x		Bussning plast vit Ø = 29 mm	Bushing plastic white Ø = 29 mm
48	315554	x	x	x	x	x		Glid gardin-/draperiskena	Slipper, roof strip
49	315555	x	x	x	x	x		Klämma till glid gardinskena	Holder for slipper, roof strip
50	315193	x	x	x	x	x		Ändstopp gardin-/draperiskena	End stop, roof strip
51	315975	x	x	x	x	x		Takfäste draperi-/duschdraperiskena	Holder roof strip
52	315976	x	x	x	x	x		Ändstopp m. krok duschdraperiskena	End stop with hook, roof strip
53	315977	x	x	x	x	x		Glid m. krok duschdraperiskena	Slipper with hook shower curtain
								M= Metervara T= Tillbehör	M= On the metre T= Accessory

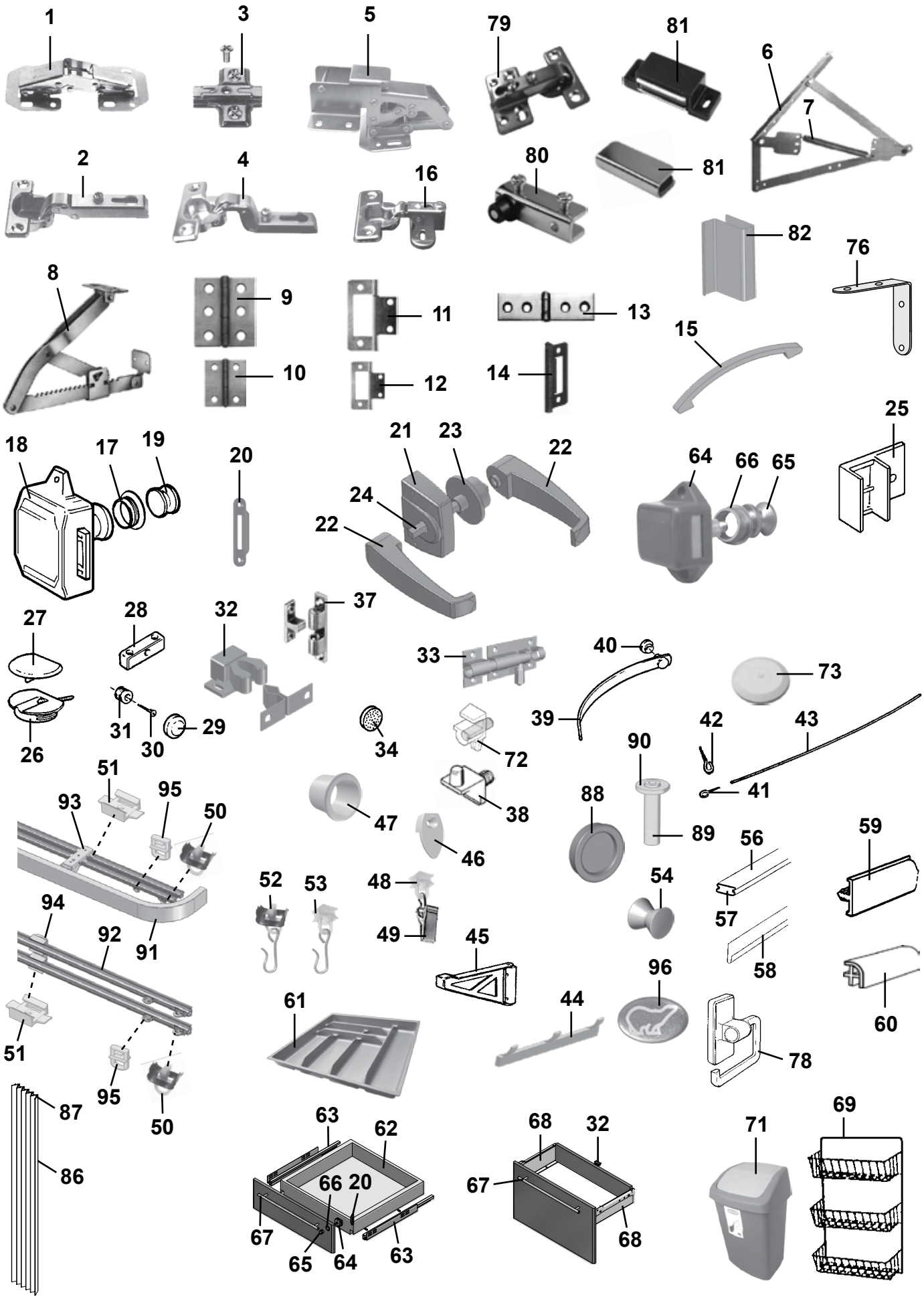
1
3
5
79
81
6
7
2
4
16
80
81
82
76
8
9
11
13
15
10
12
14
25
18
17
19
20
21
23
22
24
22
64
66
65
27
28
32
37
33
40
73
26
31
30
29
34
72
39
42
43
90
41
51
95
93
50
47
38
88
89
56
59
46
52
53
48
54
57
94
92
91
49
45
58
96
60
61
44
51
78
95
50
87
86
63
62
68
32
71
69
66
20
67
67
65
64
63
68

Pos Fig	Det. nr Part. No	Ingår/Fitted 730 GSE	730 BKS	730 BR	730 TRX	950 TR BR		OBS!! Ange alltid årsmodell vid beställning av inredning Benämning	OBS!! Specify always year of model when ordering equipment Description
54	316116	x	x	x	x	x		Hängare	Clothes hanger
56	316268	x	x	x	x	x		List snäpp lock L=2379	List L=2379
57	316270	x	x	x	x	x		List snäpp botten L=2379	List L=2379
58	313884	x	x	x	x	x		List radie L=2379	List L=2379
59	320700	x	x	x	x	x		Kantlist, plast L=2750	Edge list, plastic L=2750
--	860541	M	M	M				Kantlist 22 mm	Edge list 22 mm
--	860513	M	M	M	M	M		Kantlist 16 mm	Edge list 16 mm
60	860590	x	x	x	x	x		List hörn plast L=2500	Corner strip L=2500
61	317515	x	x	x	x	x		Bestickslåda	Case for cutlery
62	317514	x	x	x	x	x		Låda	Drawer
63	317382	x	x	x	x	x		Glidskena låda (säljes i par)	Slide bar, drawer (exp. in pair)
--	801701	x	x	x	x	x		Skruv 6x16 d:o	Screw 6x16 d:o
64	801315	x	x	x	x	x		Lås inredning exkl. tryckknapp	Lock without push button
65	315197	x	x	x	x	x		Tryckknapp d:o	Push button d:o
66	315198	x	x	x	x	x		Rosett tryckknapp	Rosett push button
67	317503	x	x	x	x	x		Handtag	Handle
68	317739	x	x	x	x	x		Glidskena låda (säljes i par)	Slide bar, drawer (exp. in pair)
69	312162	x	x	x		x		Korg, garderob	Basket, wardrobe
71	314926	x	x	x	x	x		Avfallshink	Refuse bucket
72	315214				x			Hyllbärare	Rack holder
73	314353	x	x	x	x	x		Täckplugg plast vit Ø = 29 mm	Plug cover plastic white Ø = 29 mm
76	302980	x	x	x	x	x		Vinkeljärn	Angle iron
78	312813	x	x	x	x	x		Hållare toapapper vit	Toilet paper-holder white
79	314663	x	x					Gångjärn inkl platta	Hinge incl. plate
80	314351			x	x			Gångjärn (säljes i par)	Hinge (exp. in pair)
81	314350	x	x	x	x			Lås magnet barskåp	Lock magnet
--	314494	x	x	x	x			Motstycke d:o	Companion part d:o
82	316429				T			Handtag vitrin	Handle
86	315216	T	T	T	T	T		Vikdörr kpl.	Folding door
87	316705	T	T	T	T	T		Glid vikdörr	Slipper folding door
88	316018				x	x		Handtag skjutdörr	Handle sliding door
89	315939				x	x		Rör plast	Plastic pipe
90	315940				x	x		Bricka plast 6,4x12,5x1,6	Washer plastic 6,4x12,5x1,6
91	316898	x	x	x	x	x		Skena gardin L=1020	Curtain rod L=1020
--	316906		x					Skena gardin L=1080	Curtain rod L=1080
--	316900	x	x	x	x	x		Skena gardin L=1920	Curtain rod L=1920
--	316907				T			Skena gardin L=500	Curtain rod L=500
--	317308							Skena gardin L=820	Curtain rod L=820
--	316739							Skena gardin L=460	Curtain rod L=460
92	316199	T	T	T	T	T		Skena gardin L=1020	Curtain rod L=1020
93	317748	x	x	x	x	x		Fäste gardinskena (2 skenor)	Bracket curtain rod (2 rods)
94	317636	T	T	T	T	T		Fäste gardinskena (1 skena)	Bracket curtain rod (1 rod)
95	317637	x	x	x	x	x		Click för gardin	Click for curtain
96	209060	x	x	x	x			Emblem	Emblem

M= Metervara
T= Tillbehör

M= On the metre
T= Accessory

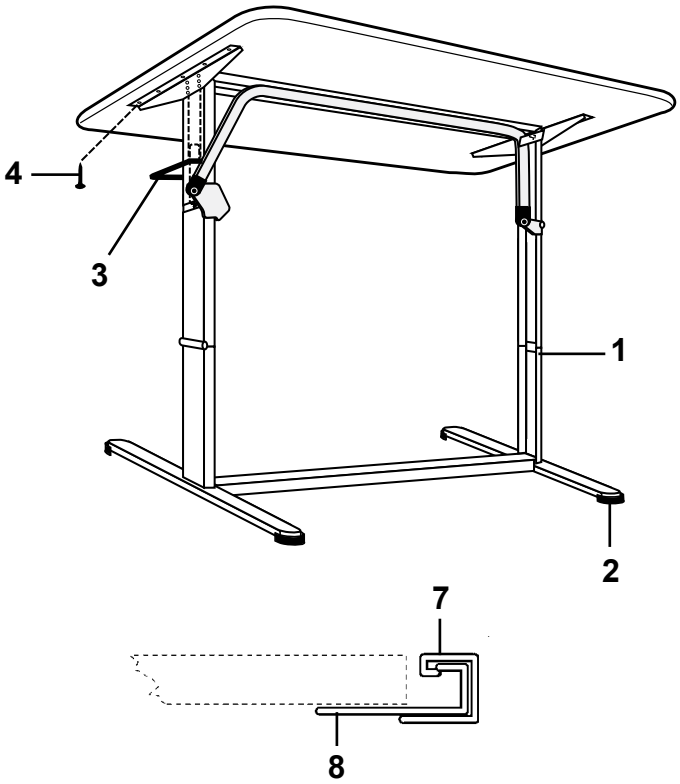
4
3
1
2

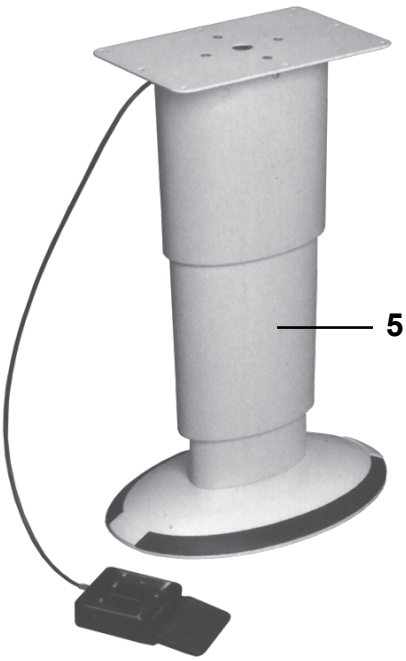
5


6

7
8


9


13


10


14


11


15

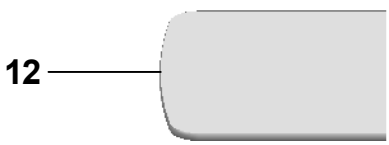
12

Pos Fig	Det. nr Part. No	Ingår/Fitted							OBS!! Ange alltid årsmodell vid beställning av inredning Benämning	OBS!! Specify always year of model when ordering equipment Description
		520 LB	520-560 CTH	560	590	590 CTH	590 CTX	590 TR		
1	316011						x		Bordsstativ kpl. mittsittgr	Table stand cpl. middle couch gr.
--	316012	x	x	x	x	x	x	x	Bordsstativ kpl.	Table stand cpl.
2	317339	x	x	x	x	x	x	x	Fot	Foot
3	317338	x	x	x	x	x	x	x	Handtag	Handle
4	800367	x	x	x	x	x	x	x	Skruv 5x16	Screw 5x16
5	317210				x [2]		x		Bordsstativ kpl. [1]	Table stand cpl. [1]
6	315565			x	x				Bordsben fällbart H=730 / 340	Table leg H=730 / 340
7	300108			x	x				List upphängning väggdel	List
8	300420			x	x				List upphängning bordsdel	List
9	329493-F		x	x	x	x		x	Bordsskiva 940x1025 rundsittgr. fram *	Table top 940x1025 couch gr. front *
--	372083-A		T	T	T	T		T	Bordsskiva 940x1026 rundsittgr. fram *	Table top 940x1026 couch gr. front *
--	372083-D		T	T	T	T		T	Bordsskiva 940x1026 rundsittgr. fram *	Table top 940x1026 couch gr. front *
10	329499-F	x					x		Bordsskiva 940x925 rundsittgr. fram *	Table top 940x925 couch gr. front *
--	328399-A	T					T		Bordsskiva 940x926 rundsittgr. fram *	Table top 940x926 couch gr. front *
--	328399-D	T					T		Bordsskiva 940x926 rundsittgr. fram *	Table top 940x926 couch gr. front *
11	329497-F								Bordsskiva 750x950 mittsittgr *	Table top 750x950 middle couch gr. *
--	328438-A								Bordsskiva 740x940 mittsittgr *	Table top 740x940 middle couch gr. *
--	328438-D								Bordsskiva 740x940 mittsittgr *	Table top 740x940 middle couch gr. *
12	329495-F			x	x				Bordsskiva 750x600 sittgr bak DBD *	Table top 750x600 couch gr. rear *
--	372085-A			T	T				Bordsskiva 750x600 sittgr bak DBD *	Table top 750x600 couch gr. rear *
--	372085-D			T	T				Bordsskiva 750x600 sittgr bak DBD *	Table top 750x600 couch gr. rear *
--	329495-F						T		Bordsskiva 750x600 mittsittgr *	Table top 750x600 middle couch gr. *
--	372085-A						T		Bordsskiva 750x600 mittsittgr *	Table top 750x600 middle couch gr. *
--	372085-D						T		Bordsskiva 750x600 mittsittgr *	Table top 750x600 middle couch gr. *
13	329507-F						x		Bordsskiva 884x482 mittsittgr *	Table top 884x482 middle couch gr. *
--	328356-A						T		Bordsskiva 880x482 mittsittgr *	Table top 880x482 middle couch gr. *
--	328356-D						T		Bordsskiva 880x482 mittsittgr *	Table top 880x482 middle couch gr. *
14	329509-F				x [2]				Bordsskiva 1170x790 sittgr. fram [1] *	Table top 1170x790 couch gr. front [1] *
--	328384-A				T [2]				Bordsskiva 1170x790 sittgr. fram [1] *	Table top 1170x790 couch gr. front [1] *
--	328384-D				T [2]				Bordsskiva 1170x790 sittgr. fram [1] *	Table top 1170x790 couch gr. front [1] *
15	329508-F						x		Bordsskiva 895x790 sittgr. fram [1] *	Table top 895x790 couch gr. front [1] *
--	328383-A						x		Bordsskiva 890x790 sittgr. fram [1] *	Table top 890x790 couch gr. front [1] *
--	328383-D						x		Bordsskiva 890x790 sittgr. fram [1] *	Table top 890x790 couch gr. front [1] *
									[1] = Endast i modell LR [2] = Endast i 590 LB	[1] = Only in LR model [2] = Only in 590 LB
									* = Ange laminat A, D eller F vid beställning. A= Laminat ARPA 3124 gråprickig D= Laminat ARPA 2203 mörk F = Laminat ARPA 2558 ljus	* = Specify laminate A, D or F in order. A= Laminate ARPA 3124 grey spotted D= Laminate ARPA 2203 dark F = Laminate ARPA 2558 light
									T= Tillbehör	T= Accessory

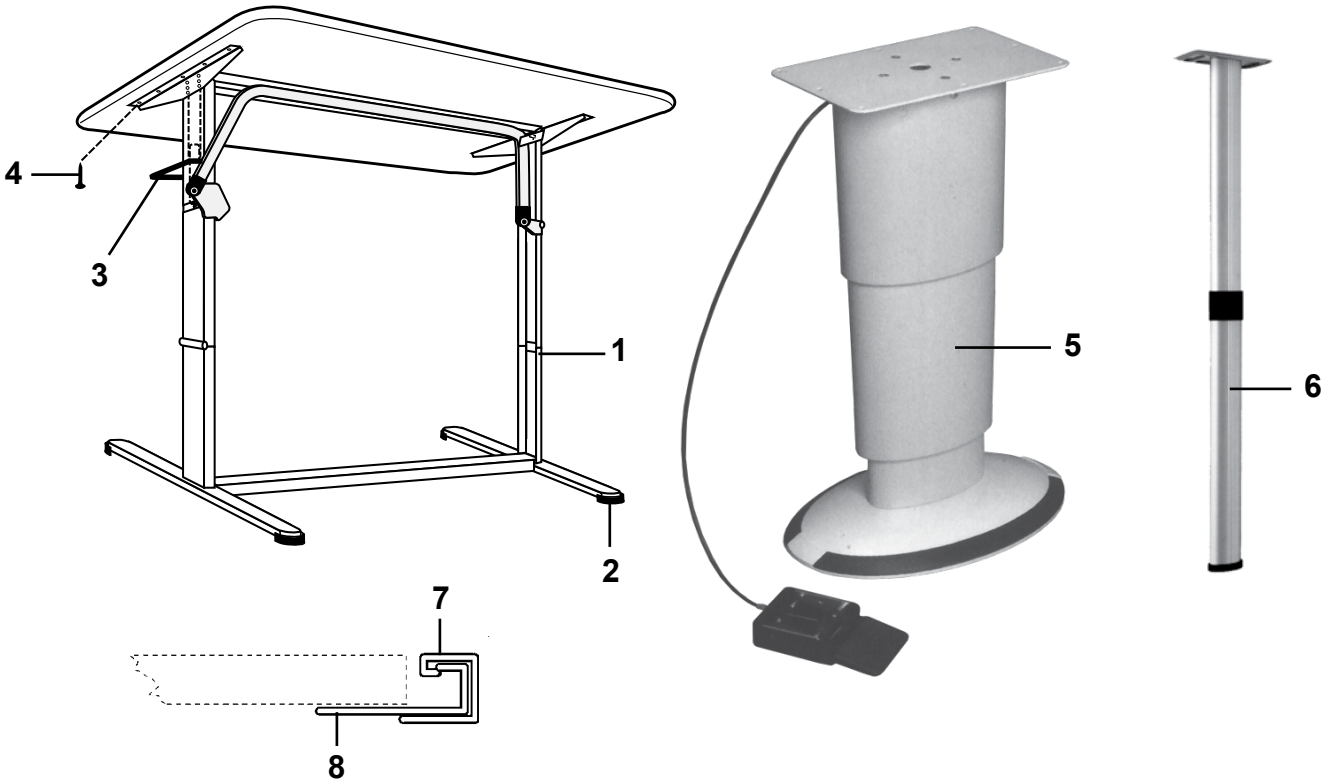
4
3
1
2
7
8
5
6

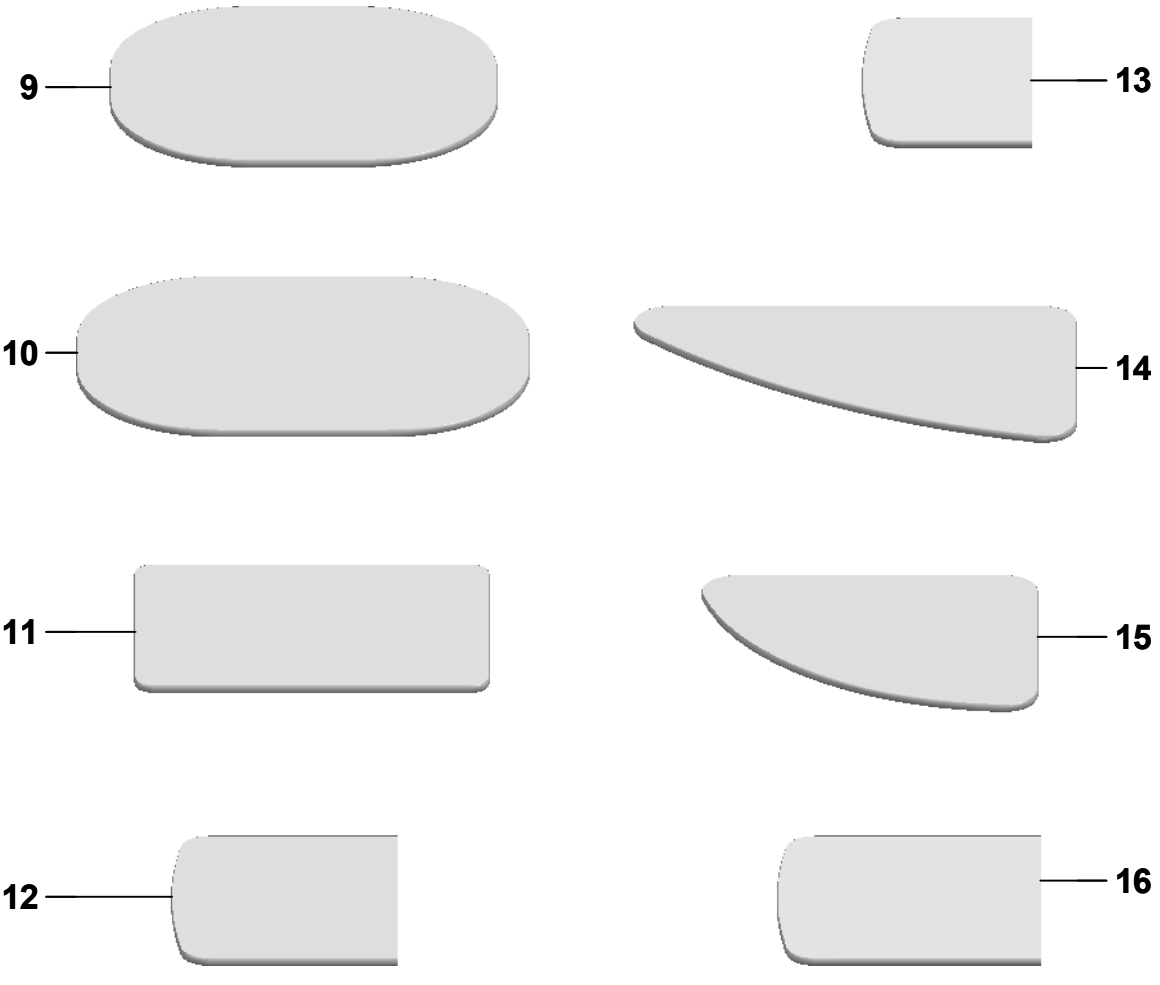
9
13
10
14
11
15
12
16

Pos Fig	Det. nr Part. No	Ingår/Fitted 620 GSE	620 CTH	620 CTX	620 TR LB	620 TR DB	OBS!! Ange alltid årsmodell vid beställning av inredning Benämning	OBS!! Specify always year of model when ordering equipment Description
1	316012	x	x	x	x	x	Bordsstativ kpl.	Table stand cpl.
2	317339	x	x	x	x	x	Fot	Foot
3	317338	x	x	x	x	x	Handtag	Handle
4	800367	x	x	x	x	x	Skruv 5x16	Screw 5x16
5	317210			x			Bordsstativ kpl. [1]	Table stand cpl. [1]
6	315565	x		x			Bordsben fällbart H=730 / 340	Table leg H=730 / 340
7	300108	x		x			List upphängning väggdel	List
8	300420	x		x			List upphängning bordsdel	List
9	329493-F	x	x	x	x		Bordsskiva 940x1025 rundsittgr. fram *	Table top 940x1025 couch gr. front *
--	372083-A	T	T	T	T		Bordsskiva 940x1026 rundsittgr. fram *	Table top 940x1026 couch gr. front *
--	372083-D	T	T	T	T		Bordsskiva 940x1026 rundsittgr. fram *	Table top 940x1026 couch gr. front *
10	329498-F					x	Bordsskiva 940x1200 rundsittgr. fram *	Table top 940x1200 couch gr. front *
--	328437-A					T	Bordsskiva 940x1200 rundsittgr. fram *	Table top 940x1200 couch gr. front *
--	328437-D					T	Bordsskiva 940x1200 rundsittgr. fram *	Table top 940x1200 couch gr. front *
11	329497-F			x			Bordsskiva 750x950 mittsittgr *	Table top 750x950 middle couch gr. *
--	328438-A			T			Bordsskiva 740x940 mittsittgr *	Table top 740x940 middle couch gr. *
--	328438-D			T			Bordsskiva 740x940 mittsittgr *	Table top 740x940 middle couch gr. *
12	329495-F	x					Bordsskiva 750x600 sittgr bak DBD *	Table top 750x600 couch gr. rear *
--	372085-A	T					Bordsskiva 750x600 sittgr bak DBD *	Table top 750x600 couch gr. rear *
--	372085-D	T					Bordsskiva 750x600 sittgr bak DBD *	Table top 750x600 couch gr. rear *
13	329494-F						Bordsskiva 750x450 sittgr bak *	Table top 750x450 couch gr. rear *
--	328525-A						Bordsskiva 750x450 sittgr bak *	Table top 750x450 couch gr. rear *
--	328525-D						Bordsskiva 750x450 sittgr bak *	Table top 750x450 couch gr. rear *
14	329509-F			x			Bordsskiva 1170x790 sittgr. fram [1] *	Table top 1170x790 couch gr. front [1] *
--	328384-A			T			Bordsskiva 1170x790 sittgr. fram [1] *	Table top 1170x790 couch gr. front [1] *
--	328384-D			T			Bordsskiva 1170x790 sittgr. fram [1] *	Table top 1170x790 couch gr. front [1] *
15	329508-F						Bordsskiva 895x790 sittgr. fram [1] *	Table top 895x790 couch gr. front [1] *
--	328383-A						Bordsskiva 890x790 sittgr. fram [1] *	Table top 890x790 couch gr. front [1] *
--	328383-D						Bordsskiva 890x790 sittgr. fram [1] *	Table top 890x790 couch gr. front [1] *
16	329496-F			T			Bordsskiva 750x700 mittsittgr *	Table top 750x700 middle couch gr. *
--	372086-A			T			Bordsskiva 750x700 mittsittgr *	Table top 750x700 middle couch gr. *
--	372086-D			T			Bordsskiva 750x700 mittsittgr *	Table top 750x700 middle couch gr. *
							[1] = Endast i modell LR	[1] = Only in LR model
							* = Ange laminat A, D eller F vid beställning.	* = Specify laminate A, D or F in order.
							A= Laminat ARPA 3124 gråprickig	A= Laminate ARPA 3124 grey spotted
							D= Laminat ARPA 2203 mörk	D= Laminate ARPA 2203 dark
							F = Laminat ARPA 2558 ljus	F = Laminate ARPA 2558 light
							T= Tillbehör	T= Accessory

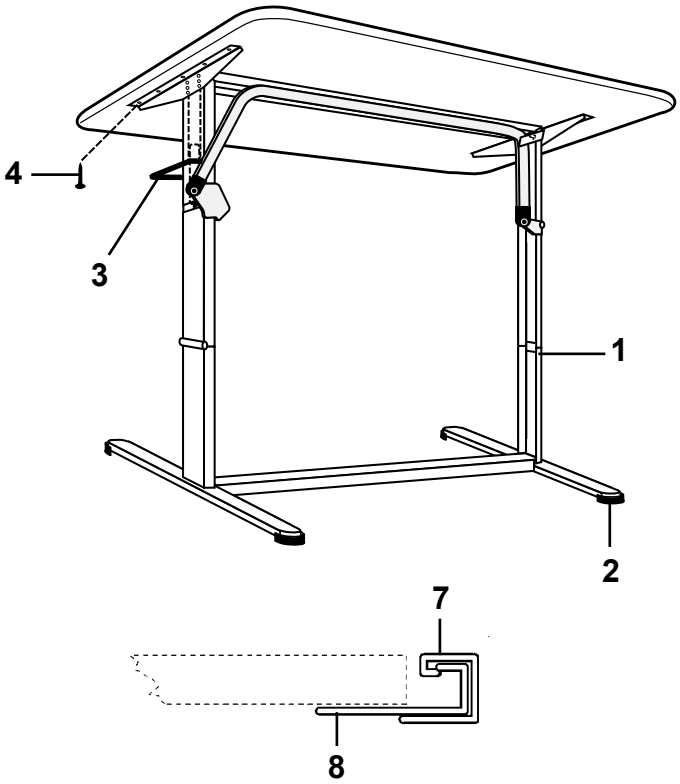
4
3
1
2
7
8

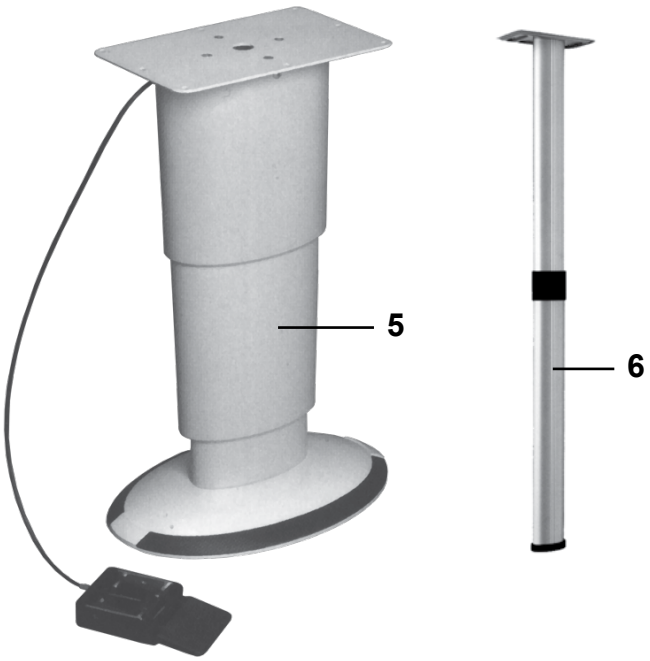
5
6


9


13


10


14


11


15

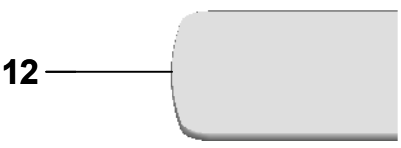
12


16

Pos Fig	Det. nr Part. No	Ingår/Fitted 680 GSE	680 CTX	680 TR LB	680 TR DB	680 BKS	680 BR	OBS!! Ange alltid årsmodell vid beställning av inredning Benämning	OBS!! Specify always year of model when ordering equipment Description
1	316012	x	x	x	x	x	x	Bordsstativ kpl.	Table stand cpl.
2	317339	x	x	x	x	x	x	Fot	Foot
3	317338	x	x	x	x	x	x	Handtag	Handle
4	800367	x	x	x	x	x	x	Skruv 5x16	Screw 5x16
5	317210		x	x				Bordsstativ kpl. [1]	Table stand cpl. [1]
6	315565		x			T	x	Bordsben fällbart H=730 / 340	Table leg H=730 / 340
7	300108		x			T	x	List upphängning väggdel	List
8	300420		x			T	x	List upphängning bordsdel	List
9	329493-F	x	x	x	x	x	x	Bordsskiva 940x1025 rundsittgr. fram *	Table top 940x1025 couch gr. front *
--	372083-A	T	T	T	T	T	T	Bordsskiva 940x1026 rundsittgr. fram *	Table top 940x1026 couch gr. front *
--	372083-D	T	T	T	T	T	T	Bordsskiva 940x1026 rundsittgr. fram *	Table top 940x1026 couch gr. front *
10	329498-F							Bordsskiva 940x1200 rundsittgr. fram *	Table top 940x1200 couch gr. front *
--	328437-A							Bordsskiva 940x1200 rundsittgr. fram *	Table top 940x1200 couch gr. front *
--	328437-D							Bordsskiva 940x1200 rundsittgr. fram *	Table top 940x1200 couch gr. front *
11	329497-F		x					Bordsskiva 750x950 mittsittgr *	Table top 750x950 middle couch gr. *
--	328438-A		T					Bordsskiva 740x940 mittsittgr *	Table top 740x940 middle couch gr. *
--	328438-D		T					Bordsskiva 740x940 mittsittgr *	Table top 740x940 middle couch gr. *
12	329495-F					T		Bordsskiva 750x600 mittsittgr *	Table top 750x600 middle couch gr. *
--	372085-A					T		Bordsskiva 750x600 mittsittgr *	Table top 750x600 middle couch gr. *
--	372085-D					T		Bordsskiva 750x600 mittsittgr *	Table top 750x600 middle couch gr. *
13	329494-F						x	Bordsskiva 750x450 sittgr bak *	Table top 750x450 couch gr. rear *
--	328525-A						x	Bordsskiva 750x450 sittgr bak *	Table top 750x450 couch gr. rear *
--	328525-D						x	Bordsskiva 750x450 sittgr bak *	Table top 750x450 couch gr. rear *
14	329509-F		x					Bordsskiva 1170x790 sittgr. fram [1] *	Table top 1170x790 couch gr. front [1] *
--	328384-A		T					Bordsskiva 1170x790 sittgr. fram [1] *	Table top 1170x790 couch gr. front [1] *
--	328384-D		T					Bordsskiva 1170x790 sittgr. fram [1] *	Table top 1170x790 couch gr. front [1] *
15	329508-F			x				Bordsskiva 895x790 sittgr. fram [1] *	Table top 895x790 couch gr. front [1] *
--	328383-A			T				Bordsskiva 890x790 sittgr. fram [1] *	Table top 890x790 couch gr. front [1] *
--	328383-D			T				Bordsskiva 890x790 sittgr. fram [1] *	Table top 890x790 couch gr. front [1] *
16	329496-F		T					Bordsskiva 750x700 mittsittgr *	Table top 750x700 middle couch gr. *
--	372086-A		T					Bordsskiva 750x700 mittsittgr *	Table top 750x700 middle couch gr. *
--	372086-D		T					Bordsskiva 750x700 mittsittgr *	Table top 750x700 middle couch gr. *

[1] = Endast i modell LR

[1] = Only in LR model

* = Ange laminat A, D eller F vid beställning.
A= Laminat ARPA 3124 gråprickig
D= Laminat ARPA 2203 mörk
F = Laminat ARPA 2558 ljus

* = Specify laminate A, D or F in order.
A= Laminate ARPA 3124 grey spotted
D= Laminate ARPA 2203 dark
F = Laminate ARPA 2558 light

T= Tillbehör

T= Accessory

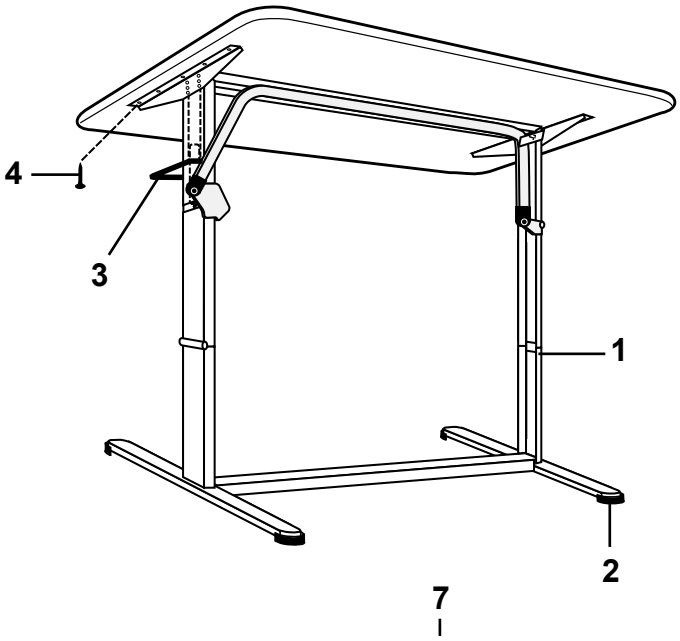
4
3
1
2
7

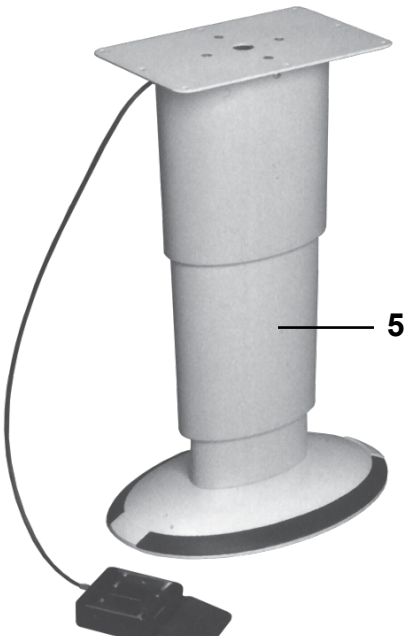
5

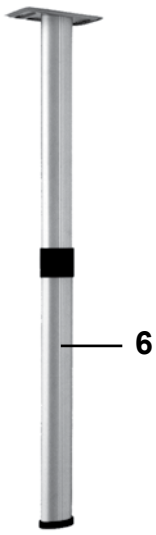
6


17


9


13


10


14


11


15

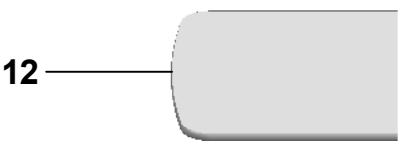
12


16

Pos Fig	Det. nr Part. No	Ingår/Fitted 730	730 TRX	730 BKS	730 BR	950 TR BR	OBS!! Ange alltid årsmodell vid beställning av inredning Benämning	OBS!! Specify always year of model when ordering equipment Description
1	316011					x	Bordsstativ kpl. mittsittgr	Table stand cpl. middle couch gr.
1	316012	x	x	x	x	x	Bordsstativ kpl.	Table stand cpl.
2	317339	x	x	x	x	x	Fot	Foot
3	317338	x	x	x	x	x	Handtag	Handle
4	800367	x	x	x	x	x	Skruv 5x16	Screw 5x16
5	317210		x				Bordsstativ kpl. [1]	Table stand cpl. [1]
6	315565		x	T	x		Bordsben fällbart H=730 / 340	Table leg H=730 / 340
7	300108		x	T	x		List upphängning väggdel	List
8	300420		x	T	x		List upphängning bordsdel	List
9	329493-F	T		x			Bordsskiva 940x1025 rundsittgr. fram *	Table top 940x1025 couch gr. front *
--	372083-A	T		T			Bordsskiva 940x1026 rundsittgr. fram *	Table top 940x1026 couch gr. front *
--	372083-D	T		T			Bordsskiva 940x1026 rundsittgr. fram *	Table top 940x1026 couch gr. front *
10	329498-F	x	x		x		Bordsskiva 940x1200 rundsittgr. fram *	Table top 940x1200 couch gr. front *
--	328437-A	T	T		T		Bordsskiva 940x1200 rundsittgr. fram *	Table top 940x1200 couch gr. front *
--	328437-D	T	T		T	x	Bordsskiva 940x1200 rundsittgr. fram *	Table top 940x1200 couch gr. front *
11	329497-F		x				Bordsskiva 750x950 mittsittgr *	Table top 750x950 middle couch gr. *
--	328438-A		T				Bordsskiva 740x940 mittsittgr *	Table top 740x940 middle couch gr. *
--	328438-D		T				Bordsskiva 740x940 mittsittgr *	Table top 740x940 middle couch gr. *
12	329495-F			T			Bordsskiva 750x600 mittsittgr *	Table top 750x600 middle couch gr. *
--	372085-A			T			Bordsskiva 750x600 mittsittgr *	Table top 750x600 middle couch gr. *
--	372085-D			T			Bordsskiva 750x600 mittsittgr *	Table top 750x600 middle couch gr. *
13	329494-F				x		Bordsskiva 750x450 sittgr bak *	Table top 750x450 couch gr. rear *
--	328525-A				T		Bordsskiva 750x450 sittgr bak *	Table top 750x450 couch gr. rear *
--	328525-D				T		Bordsskiva 750x450 sittgr bak *	Table top 750x450 couch gr. rear *
14	329509-F		x				Bordsskiva 1170x790 sittgr. fram [1] *	Table top 1170x790 couch gr. front [1] *
--	328384-A		T				Bordsskiva 1170x790 sittgr. fram [1] *	Table top 1170x790 couch gr. front [1] *
--	328384-D		T				Bordsskiva 1170x790 sittgr. fram [1] *	Table top 1170x790 couch gr. front [1] *
15	329508-F						Bordsskiva 895x790 sittgr. fram [1] *	Table top 895x790 couch gr. front [1] *
--	328383-A						Bordsskiva 890x790 sittgr. fram [1] *	Table top 890x790 couch gr. front [1] *
--	328383-D						Bordsskiva 890x790 sittgr. fram [1] *	Table top 890x790 couch gr. front [1] *
16	329496-F		T				Bordsskiva 750x700 mittsittgr *	Table top 750x700 middle couch gr. *
--	372086-A		T				Bordsskiva 750x700 mittsittgr *	Table top 750x700 middle couch gr. *
--	372086-D		T				Bordsskiva 750x700 mittsittgr *	Table top 750x700 middle couch gr. *
17	328356-D					x	Bordsskiva 880x482 sittgr bak *	Table top 880x482 couch gr. rear *

[1] = Endast i modell LR

[1] = Only in LR model

* = Ange laminat A, D eller F vid beställning.

* = Specify laminate A, D or F in order.

A= Laminat ARPA 3124 gråprickig
D= Laminat ARPA 2203 mörk
F = Laminat ARPA 2558 ljus

A= Laminate ARPA 3124 grey spotted
D= Laminate ARPA 2203 dark
F = Laminate ARPA 2558 light

T= Tillbehör

T= Accessory

Rundsittgrupp fram

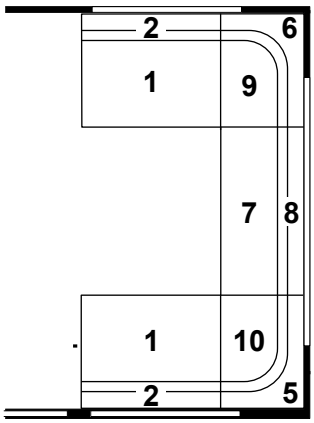

317490 Bäddmadrass fram 30 mm	Bed mattress front 30 mm
316871 Dyna bäddutfyllnad, fram	Cushion filling up, front

520 LB

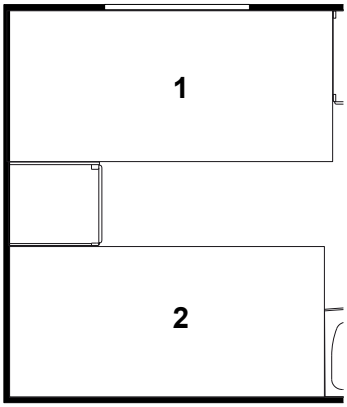

1.	314539 Dyna resår	Spring interior mattress
	317372 Dyna resår (ställbar säng)	Spring interior mattress (adjustable bed)
	314540 Bäddmadrass 30 mm	Bed mattress 30 mm
	316733 Bäddmadrass 60 mm	Bed mattress 60 mm
	314922 Bäddmadrass 80 mm	Bed mattress 80 mm
	317199 Överkast (sats H+V, ange sida samt färg)	Bedspread (set R+L, spec. side and colour)
2.	315657 Dyna resår	Spring interior mattress
	317374 Dyna resår (ställbar säng)	Spring interior mattress (adjustable bed)
	315658 Bäddmadrass 30 mm	Bed mattress 30 mm
	316736 Bäddmadrass 60 mm	Bed mattress 60 mm
	316688 Bäddmadrass 80 mm	Bed mattress 80 mm
	317199 Överkast (sats H+V, ange sida samt färg)	Bedspread (set R+L, spec. side and colour)

Beställning av överdrag spalter:
Ange artikelnr. på spalt (se "Interiör")
samt färg (ex. Tyg A till spalt 312006)

Order of covering air gaps:
Specify part nr. of the air gap (see "Interior") and colour (ex. Fabric A for the air gap 312006)

Beställning kuddar (se "Kuddar")

Order of pillows (see "Pillows")

Rundsittgrupp fram

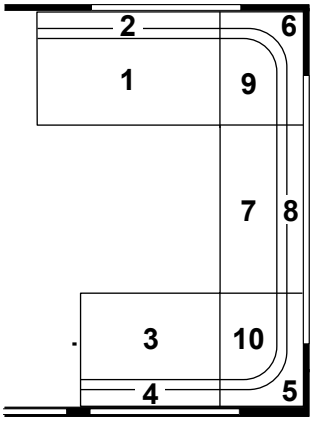

317489	Bäddmadrass fram 30 mm	Bed mattress front 30 mm
315350	Dyna bäddutfyllnad, fram	Cushion filling up, front

520 CTH DB

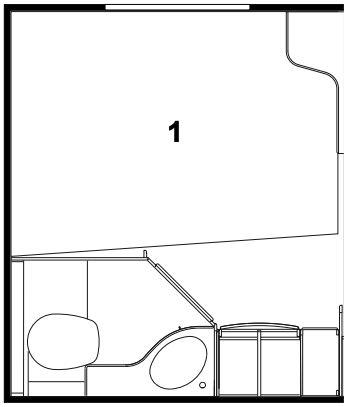

1.	314543	Dyna resår	Spring interior mattress
	314636	Dyna resår (smal säng)	Spring interior mattress (narrow bed)
	314544	Bäddmadrass 30 mm	Bed mattress 30 mm
	313208	Bäddmadrass 30 mm (smal säng)	Bed mattress 30 mm (narrow bed)
	316735	Bäddmadrass 60 mm	Bed mattress 60 mm
	316734	Bäddmadrass 60 mm (smal säng)	Bed mattress 60 mm (narrow bed)
	314924	Bäddmadrass 80 mm	Bed mattress 80 mm
	314923	Bäddmadrass 80 mm (smal säng)	Bed mattress 80 mm (narrow bed)
	317191	Överkast (ange färg)	Bedspread (specify colour)
	317190	Överkast (smal säng, ange färg)	Bedspread (narrow bed, specify colour)
	317738	Dyna överbäddskåp V-bak (tillbehör)	Mattress upper bed L-rear (accessory)
	315444	Dyna fast överbädd	Mattress bunk bed
	316851	Överkast fast överbädd (ange färg)	Bedspread bunk bed (spec. colour)
	314631	Överdrag spalt fast ö-bädd, (ange färg)	Covering air gap bunk bed (spec. colour)

Beställning av överdrag spalter:
Ange artikelnr. på spalt (se "Interiör")
samt färg (ex. Tyg A till spalt 312006)

Order of covering air gaps:
Specify part nr. of the air gap (see "Interior") and colour (ex. Fabric A for the air gap 312006)

Beställning kuddar (se "Kuddar")

Order of pillows (see "Pillows")

Rundsittgrupp fram

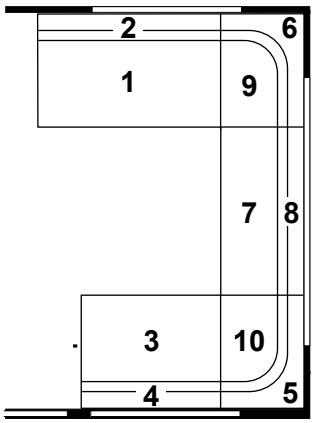

317489	Bäddmadrass fram 30 mm	Bed mattress front 30 mm
315350	Dyna bäddutfyllnad, fram	Cushion filling up, front

560 LB

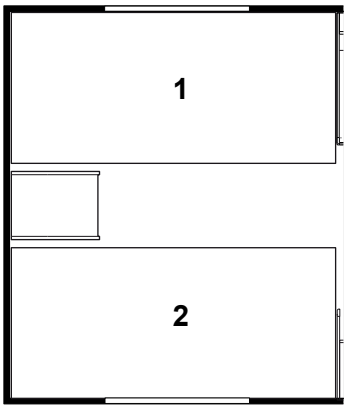

1.	314539	Dyna resår	Spring interior mattress
	317372	Dyna resår (ställbar säng)	Spring interior mattress (adjustable bed)
	314540	Bäddmadrass 30 mm	Bed mattress 30 mm
	316733	Bäddmadrass 60 mm	Bed mattress 60 mm
	314922	Bäddmadrass 80 mm	Bed mattress 80 mm
	317192	Överkast (sats H+V, ange sida samt färg)	Bedspread (set R+L, spec. side and colour)
2.	314539	Dyna resår	Spring interior mattress
	317372	Dyna resår (ställbar säng)	Spring interior mattress (adjustable bed)
	314540	Bäddmadrass 30 mm	Bed mattress 30 mm
	316733	Bäddmadrass 60 mm	Bed mattress 60 mm
	314922	Bäddmadrass 80 mm	Bed mattress 80 mm
	317192	Överkast (sats H+V, ange sida samt färg)	Bedspread (set R+L, spec. side and colour)
	317738	Dyna överbäddskåp V-H-bak (tillbehör)	Mattress upper bed L-R-rear (accessory)
	315444	Dyna fast överbädd	Mattress bunk bed
	316851	Överkast fast överbädd (ange färg)	Bedspread bunk bed (spec. colour)
	314631	Överdrag spalt fast ö-bädd, (ange färg)	Covering air gap bunk bed (spec. colour)
		Beställning av överdrag spalter: Ange artikelnr. på spalt (se "Interiör") samt färg (ex. Tyg A till spalt 312006)	Order of covering air gaps: Specify part nr. of the air gap (see "Interior") and colour (ex. Fabric A for the air gap 312006)
		Beställning kuddar (se "Kuddar")	Order of pillows (see "Pillows")

560 LB m. lång diskbänk

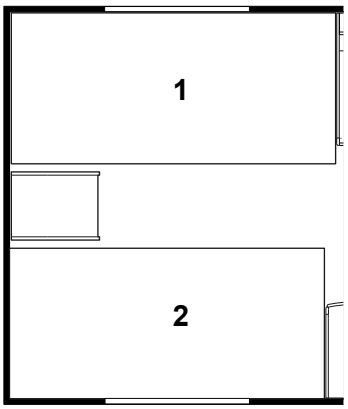

1.	314539	Dyna resår	Spring interior mattress
	317372	Dyna resår (ställbar säng)	Spring interior mattress (adjustable bed)
	314540	Bäddmadrass 30 mm	Bed mattress 30 mm
	316733	Bäddmadrass 60 mm	Bed mattress 60 mm
	314922	Bäddmadrass 80 mm	Bed mattress 80 mm
	317209	Överkast (sats H+V, ange sida samt färg)	Bedspread (set R+L, spec. side and colour)
2.	315657	Dyna resår	Spring interior mattress
	317374	Dyna resår (ställbar säng)	Spring interior mattress (adjustable bed)
	315658	Bäddmadrass 30 mm	Bed mattress 30 mm
	316736	Bäddmadrass 60 mm	Bed mattress 60 mm
	316688	Bäddmadrass 80 mm	Bed mattress 80 mm
	317209	Överkast (sats H+V, ange sida samt färg)	Bedspread (set R+L, spec. side and colour)
	317738	Dyna överbäddskåp V-H-bak (tillbehör)	Mattress upper bed L-R-rear (accessory)
	315444	Dyna fast överbädd	Mattress bunk bed
	316851	Överkast fast överbädd (ange färg)	Bedspread bunk bed (spec. colour)
	314631	Överdrag spalt fast ö-bädd, (ange färg)	Covering air gap bunk bed (spec. colour)
		Beställning av överdrag spalter: Ange artikelnr. på spalt (se "Interiör") samt färg (ex. Tyg A till spalt 312006)	Order of covering air gaps: Specify part nr. of the air gap (see "Interior") and colour (ex. Fabric A for the air gap 312006)
		Beställning kuddar (se "Kuddar")	Order of pillows (see "Pillows")

560 BK 2 / BK 3

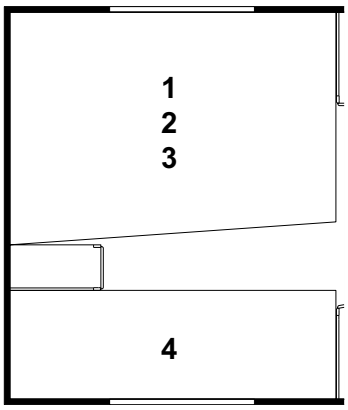

1.	314636	Dyna resår	Spring interior mattress
2.	313208	Bäddmadrass 30 mm	Bed mattress 30 mm
	316734	Bäddmadrass 60 mm	Bed mattress 60 mm
	314923	Bäddmadrass 80 mm	Bed mattress 80 mm
3.	317190	Överkast (ange färg)	Bedspread (specify colour)
4.	315229	Dyna säng övre/nedre (ange färg)	Mattress bed upper/under (specify colour)
	316692	Dyna säng nedre BK 3 (ange färg)	Mattress bed under BK 3 (specify colour)
	317738	Dyna överbäddskåp V-bak (tillbehör)	Mattress upper bed L-rear (accessory)
	315444	Dyna fast överbädd	Mattress bunk bed
	316851	Överkast fast överbädd (ange färg)	Bedspread bunk bed (spec. colour)
	314631	Överdrag spalt fast ö-bädd, (ange färg)	Covering air gap bunk bed (spec. colour)

Beställning av överdrag spalter:
Ange artikelnr. på spalt (se "Interiör")
samt färg (ex. Tyg A till spalt 312006)

Order of covering air gaps:
Specify part nr. of the air gap (see "Interior") and colour (ex. Fabric A for the air gap 312006)

Beställning kuddar (se "Kuddar")

Order of pillows (see "Pillows")

560 DB

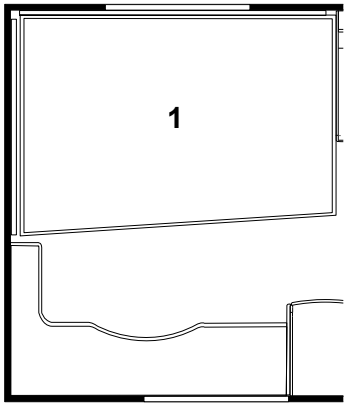

1.	314636	Dyna resår	Spring interior mattress
	313208	Bäddmadrass 30 mm	Bed mattress 30 mm
	316734	Bäddmadrass 60 mm	Bed mattress 60 mm
	314923	Bäddmadrass 80 mm	Bed mattress 80 mm
	317190	Överkast (ange färg)	Bedspread (specify colour)
	317738	Dyna överbäddskåp V-bak (tillbehör)	Mattress upper bed L-rear (accessory)
	315444	Dyna fast överbädd	Mattress bunk bed
	316851	Överkast fast överbädd (ange färg)	Bedspread bunk bed (spec. colour)
	314631	Överdrag spalt fast ö-bädd, (ange färg)	Covering air gap bunk bed (spec. colour)

Beställning av överdrag spalter:
Ange artikelnr. på spalt (se "Interiör")
samt färg (ex. Tyg A till spalt 312006)

Order of covering air gaps:
Specify part nr. of the air gap (see "Interior") and colour (ex. Fabric A for the air gap 312006)

Beställning kuddar (se "Kuddar")

Order of pillows (see "Pillows")

560 DBD

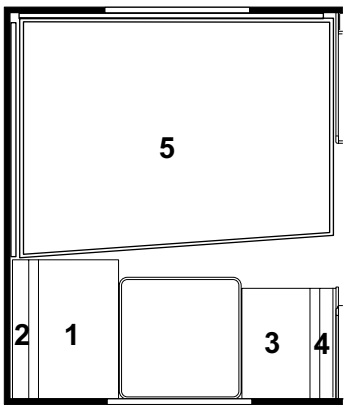

5.	314543	Dyna resår	Spring interior mattress
	314636	Dyna resår (smal säng)	Spring interior mattress (narrow bed)
	314544	Bäddmadrass 30 mm	Bed mattress 30 mm
	313208	Bäddmadrass 30 mm (smal säng)	Bed mattress 30 mm (narrow bed)
	316735	Bäddmadrass 60 mm	Bed mattress 60 mm
	316734	Bäddmadrass 60 mm (smal säng)	Bed mattress 60 mm (narrow bed)
	314924	Bäddmadrass 80 mm	Bed mattress 80 mm
	314923	Bäddmadrass 80 mm (smal säng)	Bed mattress 80 mm (narrow bed)
	317191	Överkast (ange färg)	Bedspread (specify colour)
	317190	Överkast (smal säng, ange färg)	Bedspread (narrow bed, specify colour)
	317738	Dyna överbäddskåp V-H-bak (tillbehör)	Mattress upper bed L-R-rear (accessory)
	315444	Dyna fast överbädd	Mattress bunk bed
	316851	Överkast fast överbädd (ange färg)	Bedspread bunk bed (spec. colour)
	314631	Överdrag spalt fast ö-bädd, (ange färg)	Covering air gap bunk bed (spec. colour)

Beställning av överdrag spalter:
Ange artikelnr. på spalt (se "Interiör")
samt färg (ex. Tyg A till spalt 312006)

Order of covering air gaps:
Specify part nr. of the air gap (see "Interior") and colour (ex. Fabric A for the air gap 312006)

Beställning kuddar (se "Kuddar")

Order of pillows (see "Pillows")

Rundsittgrupp fram

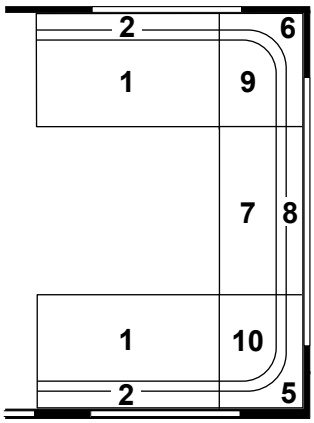

317488	Bäddmadrass fram 30 mm	Bed mattress front 30 mm
315350	Dyna bäddutfyllnad, fram	Cushion filling up, front

560-590 CTH DB

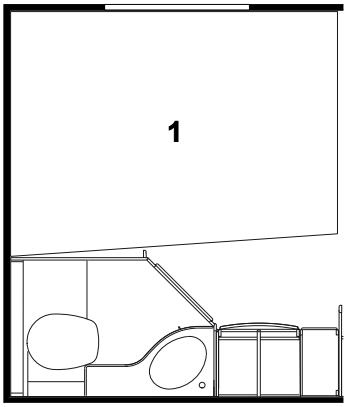

1.	314543	Dyna resår	Spring interior mattress
	314636	Dyna resår (smal säng)	Spring interior mattress (narrow bed)
	314544	Bäddmadrass 30 mm	Bed mattress 30 mm
	313208	Bäddmadrass 30 mm (smal säng)	Bed mattress 30 mm (narrow bed)
	316735	Bäddmadrass 60 mm	Bed mattress 60 mm
	316734	Bäddmadrass 60 mm (smal säng)	Bed mattress 60 mm (narrow bed)
	314924	Bäddmadrass 80 mm	Bed mattress 80 mm
	314923	Bäddmadrass 80 mm (smal säng)	Bed mattress 80 mm (narrow bed)
	317191	Överkast (ange färg)	Bedspread (specify colour)
	317190	Överkast (smal säng, ange färg)	Bedspread (narrow bed, specify colour)
	317738	Dyna överbäddskåp V-bak (tillbehör)	Mattress upper bed L-rear (accessory)
	315444	Dyna fast överbädd	Mattress bunk bed
	316851	Överkast fast överbädd (ange färg)	Bedspread bunk bed (spec. colour)
	314631	Överdrag spalt fast ö-bädd, (ange färg)	Covering air gap bunk bed (spec. colour)
		Beställning av överdrag spalter: Ange artikelnr. på spalt (se "Interiör") samt färg (ex. Tyg A till spalt 312006)	Order of covering air gaps: Specify part nr. of the air gap (see "Interior") and colour (ex. Fabric A for the air gap 312006)
		Beställning kuddar (se "Kuddar")	Order of pillows (see "Pillows")

Rundsittgrupp fram

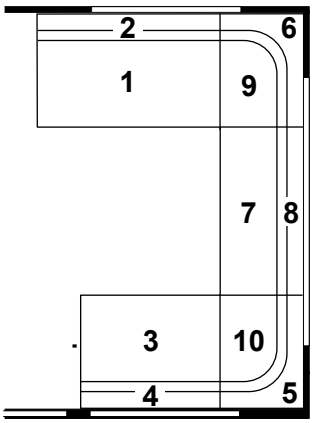

317489	Bäddmadrass fram 30 mm	Bed mattress front 30 mm
315350	Dyna bäddutfyllnad, fram	Cushion filling up, front

Sittgrupp LR (endast 590 LB)

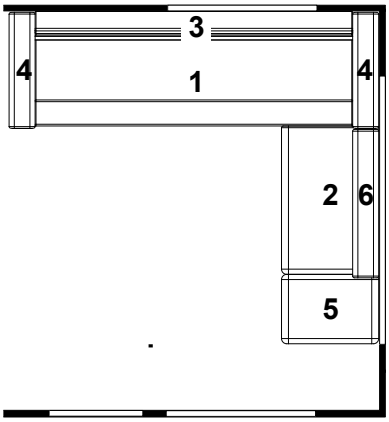

590 LB

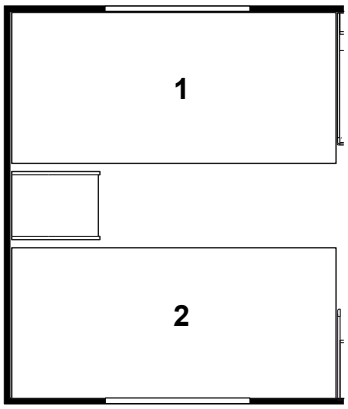

1.	314539	Dyna resår	Spring interior mattress
	317372	Dyna resår (ställbar säng)	Spring interior mattress (adjustable bed)
	314540	Bäddmadrass 30 mm	Bed mattress 30 mm
	316733	Bäddmadrass 60 mm	Bed mattress 60 mm
	314922	Bäddmadrass 80 mm	Bed mattress 80 mm
	317192	Överkast (sats H+V, ange sida samt färg)	Bedspread (set R+L, spec. side and colour)
2.	314539	Dyna resår	Spring interior mattress
	317372	Dyna resår (ställbar säng)	Spring interior mattress (adjustable bed)
	314540	Bäddmadrass 30 mm	Bed mattress 30 mm
	316733	Bäddmadrass 60 mm	Bed mattress 60 mm
	314922	Bäddmadrass 80 mm	Bed mattress 80 mm
	317192	Överkast (sats H+V, ange sida samt färg)	Bedspread (set R+L, spec. side and colour)
	317738	Dyna överbäddskåp V-H-bak (tillbehör)	Mattress upper bed L-R-rear (accessory)
	315444	Dyna fast överbädd	Mattress bunk bed
	316851	Överkast fast överbädd (ange färg)	Bedspread bunk bed (spec. colour)
	314631	Överdrag spalt fast ö-bädd, (ange färg)	Covering air gap bunk bed (spec. colour)

Beställning av överdrag spalter:
Ange artikelnr. på spalt (se "Interiör")
samt färg (ex. Tyg A till spalt 312006)

Order of covering air gaps:
Specify part nr. of the air gap (see "Interior") and colour (ex. Fabric A for the air gap 312006)

Beställning kuddar (se "Kuddar")

Order of pillows (see "Pillows")

590 BK 2 / BK 3

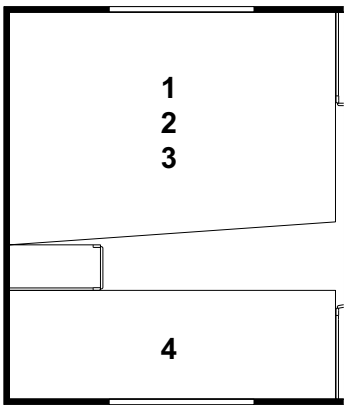

1.	314636	Dyna resår	Spring interior mattress
2.	313208	Bäddmadrass 30 mm	Bed mattress 30 mm
	316734	Bäddmadrass 60 mm	Bed mattress 60 mm
	314923	Bäddmadrass 80 mm	Bed mattress 80 mm
3.	317190	Överkast (ange färg)	Bedspread (specify colour)
4.	315229	Dyna säng övre/nedre (ange färg)	Mattress bed upper/under (specify colour)
	316692	Dyna säng nedre BK 3 (ange färg)	Mattress bed under BK 3 (specify colour)
	317738	Dyna överbäddskåp V-bak (tillbehör)	Mattress upper bed L-rear (accessory)
	315444	Dyna fast överbädd	Mattress bunk bed
	316851	Överkast fast överbädd (ange färg)	Bedspread bunk bed (spec. colour)
	314631	Överdrag spalt fast ö-bädd, (ange färg)	Covering air gap bunk bed (spec. colour)

Beställning av överdrag spalter:
Ange artikelnr. på spalt (se "Interiör")
samt färg (ex. Tyg A till spalt 312006)

Order of covering air gaps:
Specify part nr. of the air gap (see "Interior") and colour (ex. Fabric A for the air gap 312006)

Beställning kuddar (se "Kuddar")

Order of pillows (see "Pillows")

590 DBD

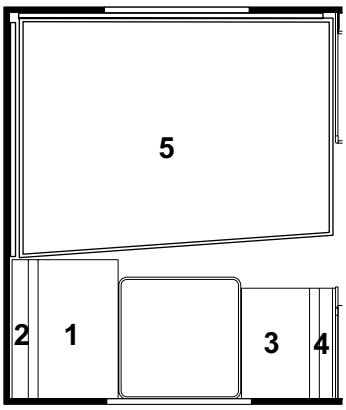

5.	314543	Dyna resår	Spring interior mattress
	314636	Dyna resår (smal säng)	Spring interior mattress (narrow bed)
	314544	Bäddmadrass 30 mm	Bed mattress 30 mm
	313208	Bäddmadrass 30 mm (smal säng)	Bed mattress 30 mm (narrow bed)
	316735	Bäddmadrass 60 mm	Bed mattress 60 mm
	316734	Bäddmadrass 60 mm (smal säng)	Bed mattress 60 mm (narrow bed)
	314924	Bäddmadrass 80 mm	Bed mattress 80 mm
	314923	Bäddmadrass 80 mm (smal säng)	Bed mattress 80 mm (narrow bed)
	317191	Överkast (ange färg)	Bedspread (specify colour)
	317190	Överkast (smal säng, ange färg)	Bedspread (narrow bed, specify colour)
	317738	Dyna överbäddskåp V-H-bak (tillbehör)	Mattress upper bed L-R-rear (accessory)
	315444	Dyna fast överbädd	Mattress bunk bed
	316851	Överkast fast överbädd (ange färg)	Bedspread bunk bed (spec. colour)
	314631	Överdrag spalt fast ö-bädd, (ange färg)	Covering air gap bunk bed (spec. colour)

Beställning av överdrag spalter:
Ange artikelnr. på spalt (se "Interiör")
samt färg (ex. Tyg A till spalt 312006)

Order of covering air gaps:
Specify part nr. of the air gap (see "Interior") and colour (ex. Fabric A for the air gap 312006)

Beställning kuddar (se "Kuddar")

Order of pillows (see "Pillows")

Rundsittgrupp fram

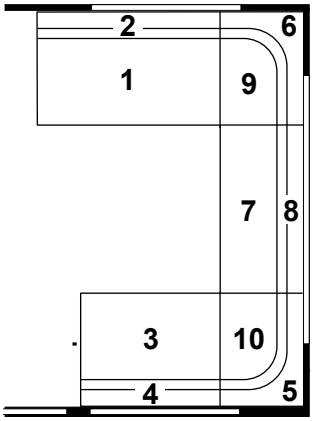

317489	Bäddmadrass fram 30 mm	Bed mattress front 30 mm
315350	Dyna bäddutfyllnad, fram	Cushion filling up, front

590 TR DB

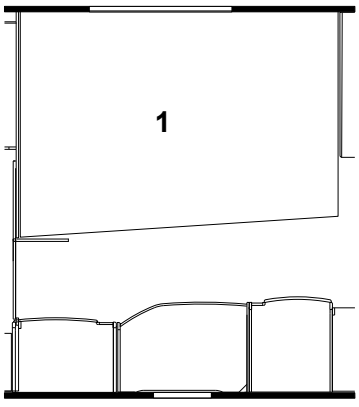

1.	314636	Dyna resår	Spring interior mattress
	313208	Bäddmadrass 30 mm	Bed mattress 30 mm
	316734	Bäddmadrass 60 mm	Bed mattress 60 mm
	314923	Bäddmadrass 80 mm	Bed mattress 80 mm
	317190	Överkast (ange färg)	Bedspread (specify colour)
	317738	Dyna överbäddskåp V-bak (tillbehör)	Mattress upper bed L-rear (accessory)
	315444	Dyna fast överbädd	Mattress bunk bed
	316851	Överkast fast överbädd (ange färg)	Bedspread bunk bed (spec. colour)
	314631	Överdrag spalt fast ö-bädd, (ange färg)	Covering air gap bunk bed (spec. colour)
		Beställning av överdrag spalter: Ange artikelnr. på spalt (se "Interiör") samt färg (ex. Tyg A till spalt 312006)	Order of covering air gaps: Specify part nr. of the air gap (see "Interior") and colour (ex. Fabric A for the air gap 312006)
		Beställning kuddar (se "Kuddar")	Order of pillows (see "Pillows")

Rundsittgrupp fram

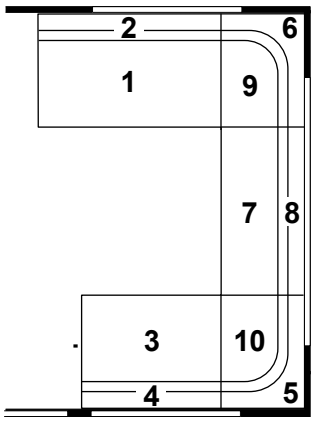

Sittgrupp LR

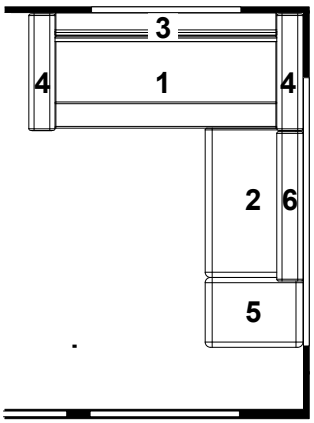

317489	Bäddmadrass fram 30 mm	Bed mattress front 30 mm
315350	Dyna bäddutfyllnad, fram	Cushion filling up, front

590 CTX M-grupp

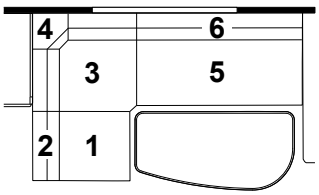

317738	Dyna överbäddskåp M-grupp (tillbehör)	Mattress upper bed M-group (accessory)

590 CTX DB

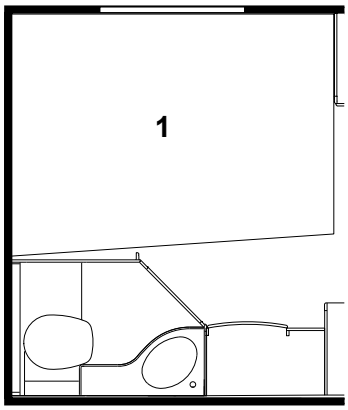

1.	314543	Dyna resår	Spring interior mattress
	314636	Dyna resår (smal säng)	Spring interior mattress (narrow bed)
	314544	Bäddmadrass 30 mm	Bed mattress 30 mm
	313208	Bäddmadrass 30 mm (smal säng)	Bed mattress 30 mm (narrow bed)
	316735	Bäddmadrass 60 mm	Bed mattress 60 mm
	316734	Bäddmadrass 60 mm (smal säng)	Bed mattress 60 mm (narrow bed)
	314924	Bäddmadrass 80 mm	Bed mattress 80 mm
	314923	Bäddmadrass 80 mm (smal säng)	Bed mattress 80 mm (narrow bed)
	317195	Överkast (ange färg)	Bedspread (specify colour)
	317190	Överkast (smal säng, ange färg)	Bedspread (narrow bed, specify colour)
	317738	Dyna överbäddskåp V-bak (tillbehör)	Mattress upper bed L-rear (accessory)
	315444	Dyna fast överbädd	Mattress bunk bed
	316851	Överkast fast överbädd (ange färg)	Bedspread bunk bed (spec. colour)
	314631	Överdrag spalt fast ö-bädd, (ange färg)	Covering air gap bunk bed (spec. colour)
		Beställning av överdrag spalter: Ange artikelnr. på spalt (se "Interiör") samt färg (ex. Tyg A till spalt 312006)	Order of covering air gaps: Specify part nr. of the air gap (see "Interior") and colour (ex. Fabric A for the air gap 312006)
		Beställning kuddar (se "Kuddar")	Order of pillows (see "Pillows")

Rundsittgrupp fram

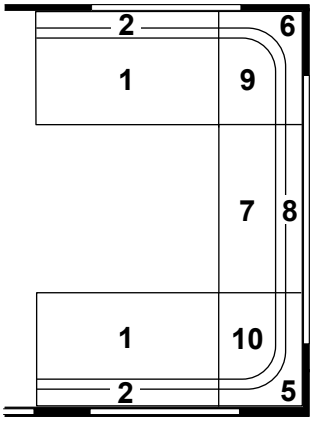

317488	Bäddmadrass fram 30 mm	Bed mattress front 30 mm
315350	Dyna bäddutfyllnad, fram	Cushion filling up, front

620 LB

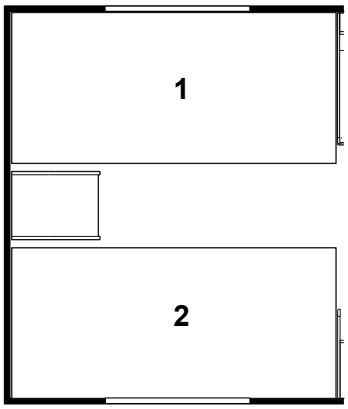

1.	314539	Dyna resår	Spring interior mattress
	317372	Dyna resår (ställbar säng)	Spring interior mattress (adjustable bed)
	314540	Bäddmadrass 30 mm	Bed mattress 30 mm
	316733	Bäddmadrass 60 mm	Bed mattress 60 mm
	314922	Bäddmadrass 80 mm	Bed mattress 80 mm
	317192	Överkast (sats H+V, ange sida samt färg)	Bedspread (set R+L, spec. side and colour)
2.	314539	Dyna resår	Spring interior mattress
	317372	Dyna resår (ställbar säng)	Spring interior mattress (adjustable bed)
	314540	Bäddmadrass 30 mm	Bed mattress 30 mm
	316733	Bäddmadrass 60 mm	Bed mattress 60 mm
	314922	Bäddmadrass 80 mm	Bed mattress 80 mm
	317192	Överkast (sats H+V, ange sida samt färg)	Bedspread (set R+L, spec. side and colour)
	317738	Dyna överbäddskåp V-H-bak (tillbehör)	Mattress upper bed L-R-rear (accessory)
	315444	Dyna fast överbädd	Mattress bunk bed
	316851	Överkast fast överbädd (ange färg)	Bedspread bunk bed (spec. colour)
	314631	Överdrag spalt fast ö-bädd, (ange färg)	Covering air gap bunk bed (spec. colour)

Beställning av överdrag spalter:
Ange artikelnr. på spalt (se "Interiör") samt färg (ex. Tyg A till spalt 312006)

Order of covering air gaps:
Specify part nr. of the air gap (see "Interior") and colour (ex. Fabric A for the air gap 312006)

Beställning kuddar (se "Kuddar")

Order of pillows (see "Pillows")

620 BK 2 / BK 3

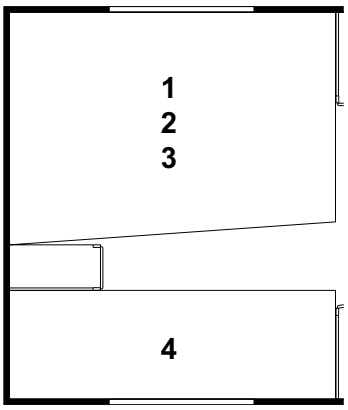

1.	314636	Dyna resår	Spring interior mattress
2.	313208	Bäddmadrass 30 mm	Bed mattress 30 mm
	316734	Bäddmadrass 60 mm	Bed mattress 60 mm
	314923	Bäddmadrass 80 mm	Bed mattress 80 mm
3.	317190	Överkast (ange färg)	Bedspread (specify colour)
4.	315229	Dyna säng övre/nedre (ange färg)	Mattress bed upper/under (specify colour)
	316692	Dyna säng nedre BK 3 (ange färg)	Mattress bed under BK 3 (specify colour)
	317738	Dyna överbäddskåp V-bak (tillbehör)	Mattress upper bed L-rear (accessory)
	315444	Dyna fast överbädd	Mattress bunk bed
	316851	Överkast fast överbädd (ange färg)	Bedspread bunk bed (spec. colour)
	314631	Överdrag spalt fast ö-bädd, (ange färg)	Covering air gap bunk bed (spec. colour)

Beställning av överdrag spalter:
Ange artikelnr. på spalt (se "Interiör")
samt färg (ex. Tyg A till spalt 312006)

Order of covering air gaps:
Specify part nr. of the air gap (see "Interior") and colour (ex. Fabric A for the air gap 312006)

Beställning kuddar (se "Kuddar")

Order of pillows (see "Pillows")

620 DB

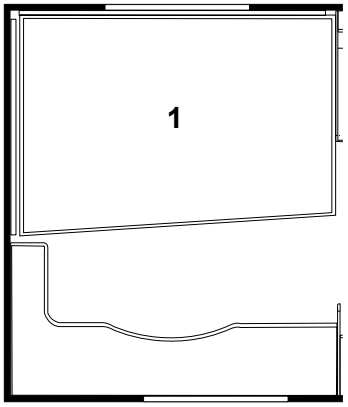

1.	314636	Dyna resår	Spring interior mattress
	313208	Bäddmadrass 30 mm	Bed mattress 30 mm
	316734	Bäddmadrass 60 mm	Bed mattress 60 mm
	314923	Bäddmadrass 80 mm	Bed mattress 80 mm
	317190	Överkast (ange färg)	Bedspread (specify colour)
	317738	Dyna överbäddskåp V-bak (tillbehör)	Mattress upper bed L-rear (accessory)
	315444	Dyna fast överbädd	Mattress bunk bed
	316851	Överkast fast överbädd (ange färg)	Bedspread bunk bed (spec. colour)
	314631	Överdrag spalt fast ö-bädd, (ange färg)	Covering air gap bunk bed (spec. colour)

Beställning av överdrag spalter:
Ange artikelnr. på spalt (se "Interiör")
samt färg (ex. Tyg A till spalt 312006)

Order of covering air gaps:
Specify part nr. of the air gap (see "Interior") and colour (ex. Fabric A for the air gap 312006)

Beställning kuddar (se "Kuddar")

Order of pillows (see "Pillows")

620 DBD

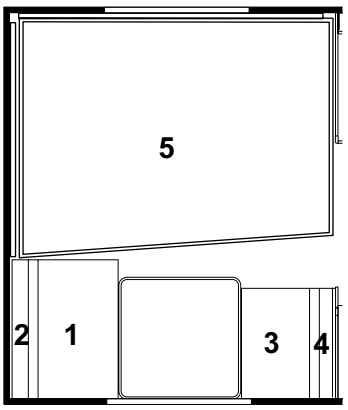

5.	314543	Dyna resår	Spring interior mattress
	314636	Dyna resår (smal säng)	Spring interior mattress (narrow bed)
	314544	Bäddmadrass 30 mm	Bed mattress 30 mm
	313208	Bäddmadrass 30 mm (smal säng)	Bed mattress 30 mm (narrow bed)
	316735	Bäddmadrass 60 mm	Bed mattress 60 mm
	316734	Bäddmadrass 60 mm (smal säng)	Bed mattress 60 mm (narrow bed)
	314924	Bäddmadrass 80 mm	Bed mattress 80 mm
	314923	Bäddmadrass 80 mm (smal säng)	Bed mattress 80 mm (narrow bed)
	317191	Överkast (ange färg)	Bedspread (specify colour)
	317190	Överkast (smal säng, ange färg)	Bedspread (narrow bed, specify colour)
	317738	Dyna överbäddskåp V-H-bak (tillbehör)	Mattress upper bed L-R-rear (accessory)
	315444	Dyna fast överbädd	Mattress bunk bed
	316851	Överkast fast överbädd (ange färg)	Bedspread bunk bed (spec. colour)
	314631	Överdrag spalt fast ö-bädd, (ange färg)	Covering air gap bunk bed (spec. colour)

Beställning av överdrag spalter:
Ange artikelnr. på spalt (se "Interiör")
samt färg (ex. Tyg A till spalt 312006)

Order of covering air gaps:
Specify part nr. of the air gap (see "Interior") and colour (ex. Fabric A for the air gap 312006)

Beställning kuddar (se "Kuddar")

Order of pillows (see "Pillows")

Rundsittgrupp fram

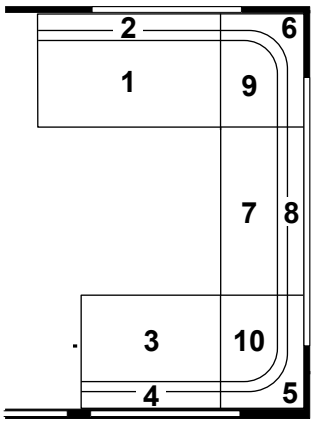

317489	Bäddmadrass fram 30 mm	Bed mattress front 30 mm
315350	Dyna bäddutfyllnad, fram	Cushion filling up, front

620 TR LB

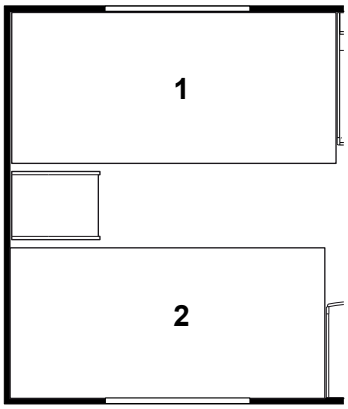

1.	314539	Dyna resår	Spring interior mattress
	317372	Dyna resår (ställbar säng)	Spring interior mattress (adjustable bed)
	314540	Bäddmadrass 30 mm	Bed mattress 30 mm
	316733	Bäddmadrass 60 mm	Bed mattress 60 mm
	314922	Bäddmadrass 80 mm	Bed mattress 80 mm
	317198	Överkast (sats H+V, ange sida samt färg)	Bedspread (set R+L, spec. side and colour)
2.	315657	Dyna resår	Spring interior mattress
	317374	Dyna resår (ställbar säng)	Spring interior mattress (adjustable bed)
	315658	Bäddmadrass 30 mm	Bed mattress 30 mm
	316736	Bäddmadrass 60 mm	Bed mattress 60 mm
	316688	Bäddmadrass 80 mm	Bed mattress 80 mm
	317198	Överkast (sats H+V, ange sida samt färg)	Bedspread (set R+L, spec. side and colour)
	317738	Dyna överbäddskåp V-bak (tillbehör)	Mattress upper bed L-rear (accessory)

Beställning av överdrag spalter:
Ange artikelnr. på spalt (se "Interiör")
samt färg (ex. Tyg A till spalt 312006)

Order of covering air gaps:
Specify part nr. of the air gap (see "Interior") and colour (ex. Fabric A for the air gap 312006)

Beställning kuddar (se "Kuddar")

Order of pillows (see "Pillows")

Rundsittgrupp fram

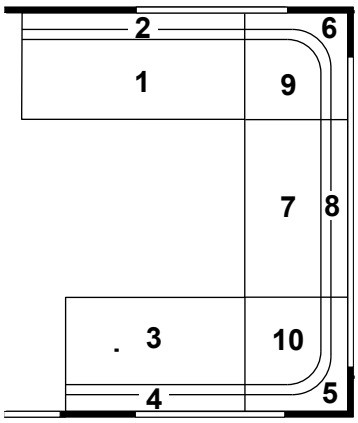

317488	Bäddmadrass fram 30 mm	Bed mattress front 30 mm
315350	Dyna bäddutfyllnad, fram	Cushion filling up, front

620 TR DB

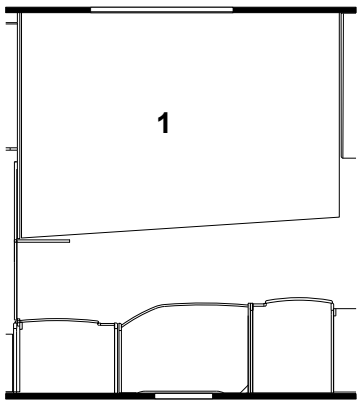

1.	314636	Dyna resår	Spring interior mattress
	313208	Bäddmadrass 30 mm	Bed mattress 30 mm
	316734	Bäddmadrass 60 mm	Bed mattress 60 mm
	314923	Bäddmadrass 80 mm	Bed mattress 80 mm
	317190	Överkast (ange färg)	Bedspread (specify colour)
	317738	Dyna överbäddskåp V-bak (tillbehör)	Mattress upper bed L-rear (accessory)
	315444	Dyna fast överbädd	Mattress bunk bed
	316851	Överkast fast överbädd (ange färg)	Bedspread bunk bed (spec. colour)
	314631	Överdrag spalt fast ö-bädd, (ange färg)	Covering air gap bunk bed (spec. colour)

Beställning av överdrag spalter:
Ange artikelnr. på spalt (se "Interiör")
samt färg (ex. Tyg A till spalt 312006)

Order of covering air gaps:
Specify part nr. of the air gap (see "Interior") and colour (ex. Fabric A for the air gap 312006)

Beställning kuddar (se "Kuddar")

Order of pillows (see "Pillows")

Rundsittgrupp fram

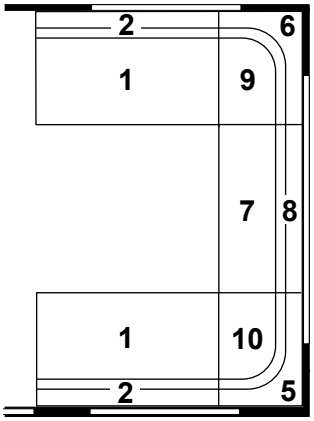

317488	Bäddmadrass fram 30 mm	Bed mattress front 30 mm
315350	Dyna bäddutfyllnad, fram	Cushion filling up, front

620 CTH DB

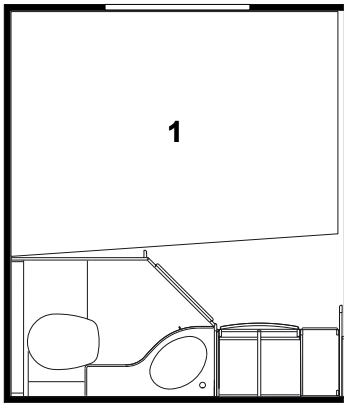

1.	314543	Dyna resår	Spring interior mattress
	314636	Dyna resår (smal säng)	Spring interior mattress (narrow bed)
	314544	Bäddmadrass 30 mm	Bed mattress 30 mm
	313208	Bäddmadrass 30 mm (smal säng)	Bed mattress 30 mm (narrow bed)
	316735	Bäddmadrass 60 mm	Bed mattress 60 mm
	316734	Bäddmadrass 60 mm (smal säng)	Bed mattress 60 mm (narrow bed)
	314924	Bäddmadrass 80 mm	Bed mattress 80 mm
	314923	Bäddmadrass 80 mm (smal säng)	Bed mattress 80 mm (narrow bed)
	317191	Överkast (ange färg)	Bedspread (specify colour)
	317190	Överkast (smal säng, ange färg)	Bedspread (narrow bed, specify colour)
	317738	Dyna överbäddskåp V-bak (tillbehör)	Mattress upper bed L-rear (accessory)
	315444	Dyna fast överbädd	Mattress bunk bed
	316851	Överkast fast överbädd (ange färg)	Bedspread bunk bed (spec. colour)
	314631	Överdrag spalt fast ö-bädd, (ange färg)	Covering air gap bunk bed (spec. colour)
		Beställning av överdrag spalter: Ange artikelnr. på spalt (se "Interiör") samt färg (ex. Tyg A till spalt 312006)	Order of covering air gaps: Specify part nr. of the air gap (see "Interior") and colour (ex. Fabric A for the air gap 312006)
		Beställning kuddar (se "Kuddar")	Order of pillows (see "Pillows")

Rundsittgrupp fram

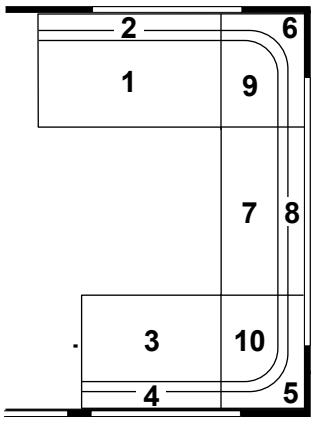

Sittgrupp LR

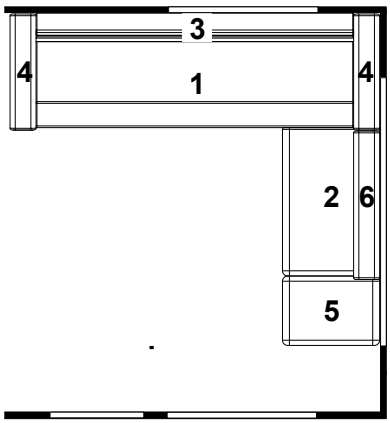

317489	Bäddmadrass fram 30 mm	Bed mattress front 30 mm
315350	Dyna bäddutfyllnad, fram	Cushion filling up, front

620 CTX M-grupp

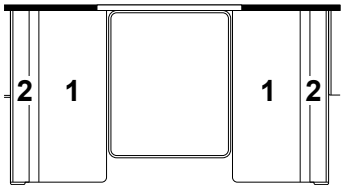

620 CTX M-grupp (smal)

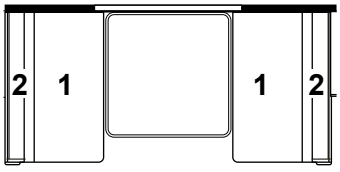

317738	Dyna överbäddskåp M-grupp (tillbehör)	Mattress upper bed M-group (accessory)

620 CTX DB

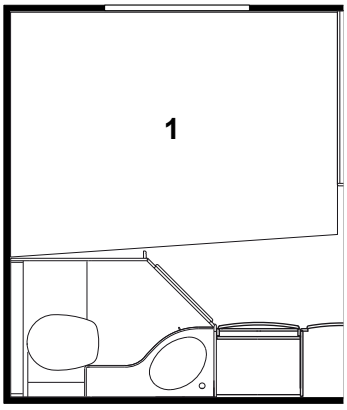

1.	314543	Dyna resår	Spring interior mattress
	314636	Dyna resår (smal säng)	Spring interior mattress (narrow bed)
	314544	Bäddmadrass 30 mm	Bed mattress 30 mm
	313208	Bäddmadrass 30 mm (smal säng)	Bed mattress 30 mm (narrow bed)
	316735	Bäddmadrass 60 mm	Bed mattress 60 mm
	316734	Bäddmadrass 60 mm (smal säng)	Bed mattress 60 mm (narrow bed)
	314924	Bäddmadrass 80 mm	Bed mattress 80 mm
	314923	Bäddmadrass 80 mm (smal säng)	Bed mattress 80 mm (narrow bed)
	317191	Överkast (ange färg)	Bedspread (specify colour)
	317190	Överkast (smal säng, ange färg)	Bedspread (narrow bed, specify colour)
	317738	Dyna överbäddskåp V-bak (tillbehör)	Mattress upper bed L-rear (accessory)
	315444	Dyna fast överbädd	Mattress bunk bed
	316851	Överkast fast överbädd (ange färg)	Bedspread bunk bed (spec. colour)
	314631	Överdrag spalt fast ö-bädd, (ange färg)	Covering air gap bunk bed (spec. colour)

Beställning av överdrag spalter:
Ange artikelnr. på spalt (se "Interiör") samt färg (ex. Tyg A till spalt 312006)

Order of covering air gaps:
Specify part nr. of the air gap (see "Interior") and colour (ex. Fabric A for the air gap 312006)

Beställning kuddar (se "Kuddar")

Order of pillows (see "Pillows")

Rundsittgrupp fram

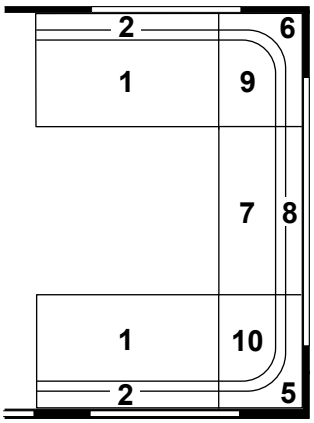

	317488	Bäddmadrass fram 30 mm	Bed mattress front 30 mm
	315350	Dyna bäddutfyllnad, fram	Cushion filling up, front

680 BK 2 / BK 3

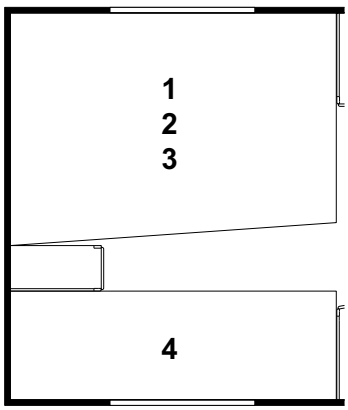

1.	314636	Dyna resår	Spring interior mattress
2.	313208	Bäddmadrass 30 mm	Bed mattress 30 mm
	316734	Bäddmadrass 60 mm	Bed mattress 60 mm
	314923	Bäddmadrass 80 mm	Bed mattress 80 mm
3.	317197	Överkast (ange färg)	Bedspread (specify colour)
4.	315229	Dyna säng övre/nedre (ange färg)	Mattress bed upper/under (specify colour)
	316692	Dyna säng nedre BK 3 (ange färg)	Mattress bed under BK 3 (specify colour)
	317738	Dyna överbäddskåp V-bak (tillbehör)	Mattress upper bed L-rear (accessory)
	315444	Dyna fast överbädd	Mattress bunk bed
	316851	Överkast fast överbädd (ange färg)	Bedspread bunk bed (spec. colour)
	314631	Överdrag spalt fast ö-bädd, (ange färg)	Covering air gap bunk bed (spec. colour)

Beställning av överdrag spalter:
Ange artikelnr. på spalt (se "Interiör")
samt färg (ex. Tyg A till spalt 312006)

Order of covering air gaps:
Specify part nr. of the air gap (see "Interior") and colour (ex. Fabric A for the air gap 312006)

Beställning kuddar (se "Kuddar")

Order of pillows (see "Pillows")

680 DS

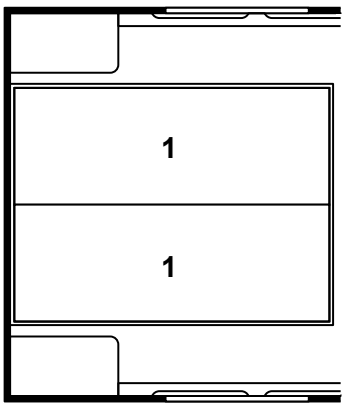

1.	314653	Dyna resår	Spring interior mattress
	314654	Bäddmadrass 30 mm	Bed mattress 30 mm
	316737	Bäddmadrass 60 mm	Bed mattress 60 mm
	316703	Bäddmadrass 80 mm	Bed mattress 80 mm
	317196	Överkast (ange färg)	Bedspread (specify colour)

Beställning av överdrag spalter:
Ange artikelnr. på spalt (se "Interiör")
samt färg (ex. Tyg A till spalt 312006)

Order of covering air gaps:
Specify part nr. of the air gap (see "Interior") and colour (ex. Fabric A for the air gap 312006)

Beställning kuddar (se "Kuddar")

Order of pillows (see "Pillows")

Rundsittgrupp fram

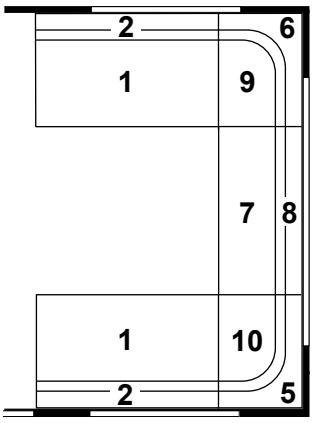

Sittgrupp LR

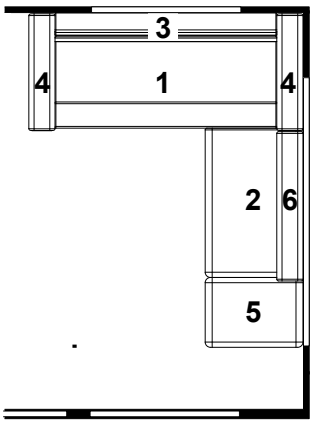

317488	Bäddmadrass fram 30 mm	Bed mattress front 30 mm
315350	Dyna bäddutfyllnad, fram	Cushion filling up, front

680 TR LB

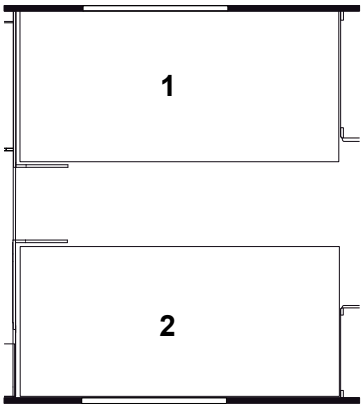

1.	314539	Dyna resår	Spring interior mattress
	317372	Dyna resår (ställbar säng)	Spring interior mattress (adjustable bed)
	314540	Bäddmadrass 30 mm	Bed mattress 30 mm
	316733	Bäddmadrass 60 mm	Bed mattress 60 mm
	314922	Bäddmadrass 80 mm	Bed mattress 80 mm
	317194	Överkast (sats H+V, ange sida samt färg)	Bedspread (set R+L, spec. side and colour)
2.	314539	Dyna resår	Spring interior mattress
	317372	Dyna resår (ställbar säng)	Spring interior mattress (adjustable bed)
	314540	Bäddmadrass 30 mm	Bed mattress 30 mm
	316733	Bäddmadrass 60 mm	Bed mattress 60 mm
	314922	Bäddmadrass 80 mm	Bed mattress 80 mm
	317194	Överkast (sats H+V, ange sida samt färg)	Bedspread (set R+L, spec. side and colour)
	317738	Dyna överbäddskåp V-H-bak (tillbehör)	Mattress upper bed L-R-rear (accessory)
		Beställning av överdrag spalter: Ange artikelnr. på spalt (se "Interiör") samt färg (ex. Tyg A till spalt 312006)	Order of covering air gaps: Specify part nr. of the air gap (see "Interior") and colour (ex. Fabric A for the air gap 312006)
		Beställning kuddar (se "Kuddar")	Order of pillows (see "Pillows")

Rundsittgrupp fram

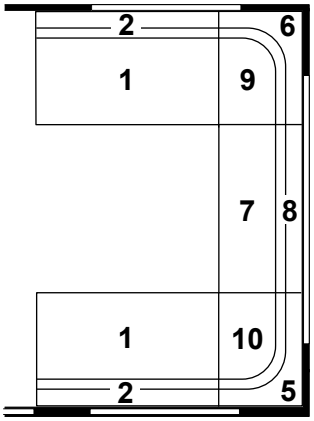

317488	Bäddmadrass fram 30 mm	Bed mattress front 30 mm
315350	Dyna bäddutfyllnad, fram	Cushion filling up, front

680 TR DB

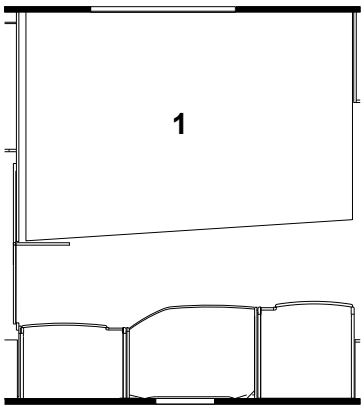

1.	314636	Dyna resår	Spring interior mattress
	313208	Bäddmadrass 30 mm	Bed mattress 30 mm
	316734	Bäddmadrass 60 mm	Bed mattress 60 mm
	314923	Bäddmadrass 80 mm	Bed mattress 80 mm
	317197	Överkast (ange färg)	Bedspread (specify colour)
	317738	Dyna överbäddskåp V-bak (tillbehör)	Mattress upper bed L-rear (accessory)
	315444	Dyna fast överbädd	Mattress bunk bed
	316851	Överkast fast överbädd (ange färg)	Bedspread bunk bed (spec. colour)
	314631	Överdrag spalt fast ö-bädd, (ange färg)	Covering air gap bunk bed (spec. colour)

Beställning av överdrag spalter:
Ange artikelnr. på spalt (se "Interiör")
samt färg (ex. Tyg A till spalt 312006)

Order of covering air gaps:
Specify part nr. of the air gap (see "Interior") and colour (ex. Fabric A for the air gap 312006)

Beställning kuddar (se "Kuddar")

Order of pillows (see "Pillows")

Rundsittgrupp fram

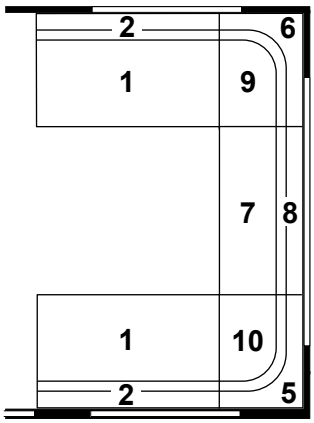

317488 Bäddmadrass fram 30 mm — Bed mattress front 30 mm
315350 Dyna bäddutfyllnad, fram — Cushion filling up, front

Våningssängar mittgrupp

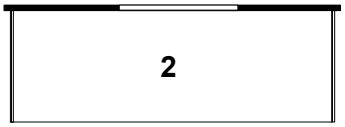

2. 315557 Dyna överbädd (ange färg) — Mattress bed (spec. colour)
316851 Överkast fast överbädd (ange färg) — Bedspread bunk bed (spec. colour)

Beställning av överdrag spalter:
Ange artikelnr. på spalt (se "Interiör")
samt färg (ex. Tyg A till spalt 312006)

Order of covering air gaps:
Specify part nr. of the air gap (see "Interior") and colour (ex. Fabric A for the air gap 312006)

Mittsittgrupp

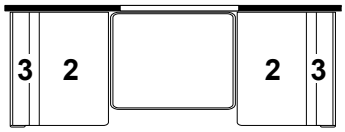

317738 Dyna överbäddskåp M-grupp (tillbehör) — Mattress upper bed M-group (accessory)
315748 Dyna fast överbädd (ange färg) — Mattress bunk bed (specify colour)
316851 Överkast fast överbädd (ange färg) — Bedspread bunk bed (spec. colour)

Beställning av överdrag spalter:
Ange artikelnr. på spalt (se "Interiör")
samt färg (ex. Tyg A till spalt 312006)

Order of covering air gaps:
Specify part nr. of the air gap (see "Interior") and colour (ex. Fabric A for the air gap 312006)

Dubbelbädd bak

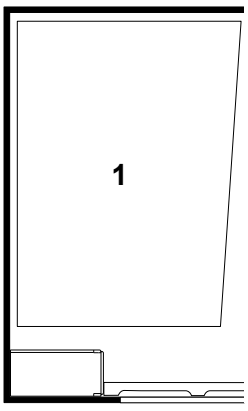

1. 314600 Dyna resår — Spring interior mattress
313208 Bäddmadrass 30 mm — Bed mattress 30 mm
316734 Bäddmadrass 60 mm — Bed mattress 60 mm
314923 Bäddmadrass 80 mm — Bed mattress 80 mm
317193 Överkast (ange färg) — Bedspread (specify colour)

Beställning av överdrag spalter:
Ange artikelnr. på spalt (se "Interiör")
samt färg (ex. Tyg A till spalt 312006)

Order of covering air gaps:
Specify part nr. of the air gap (see "Interior") and colour (ex. Fabric A for the air gap 312006)

Beställning kuddar (se "Kuddar") — Order of pillows (see "Pillows")

Rundsittgrupp fram

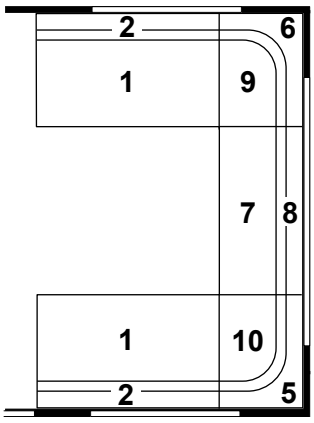

Sittgrupp LR

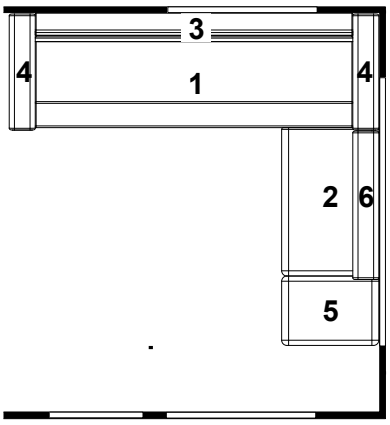

317488	Bäddmadrass fram 30 mm	Bed mattress front 30 mm
315350	Dyna bäddutfyllnad, fram	Cushion filling up, front

680 CTX M-grupp

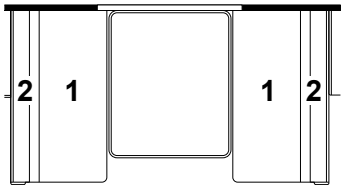

680 CTX M-grupp (smal)

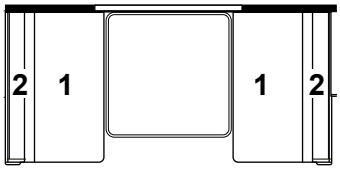

317738	Dyna överbäddskåp M-grupp (tillbehör)	Mattress upper bed M-group (accessory)

680 CTX DB

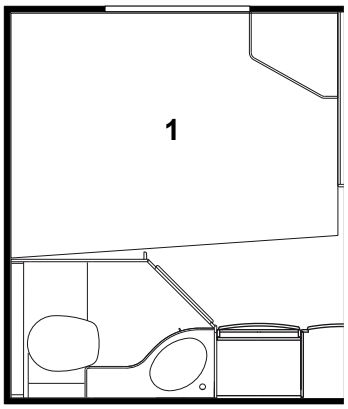

1.	314543	Dyna resår	Spring interior mattress
	314636	Dyna resår (smal säng)	Spring interior mattress (narrow bed)
	314544	Bäddmadrass 30 mm	Bed mattress 30 mm
	313208	Bäddmadrass 30 mm (smal säng)	Bed mattress 30 mm (narrow bed)
	316735	Bäddmadrass 60 mm	Bed mattress 60 mm
	316734	Bäddmadrass 60 mm (smal säng)	Bed mattress 60 mm (narrow bed)
	314924	Bäddmadrass 80 mm	Bed mattress 80 mm
	314923	Bäddmadrass 80 mm (smal säng)	Bed mattress 80 mm (narrow bed)
	317195	Överkast (ange färg)	Bedspread (specify colour)
	317197	Överkast (smal säng, ange färg)	Bedspread (narrow bed, specify colour)
	317738	Dyna överbäddskåp V-bak (tillbehör)	Mattress upper bed L-rear (accessory)
	315444	Dyna fast överbädd	Mattress bunk bed
	316851	Överkast fast överbädd (ange färg)	Bedspread bunk bed (spec. colour)
	314631	Överdrag spalt fast ö-bädd, (ange färg)	Covering air gap bunk bed (spec. colour)
		Beställning av överdrag spalter: Ange artikelnr. på spalt (se "Interiör") samt färg (ex. Tyg A till spalt 312006)	Order of covering air gaps: Specify part nr. of the air gap (see "Interior") and colour (ex. Fabric A for the air gap 312006)
		Beställning kuddar (se "Kuddar")	Order of pillows (see "Pillows")

Rundsittgrupp fram

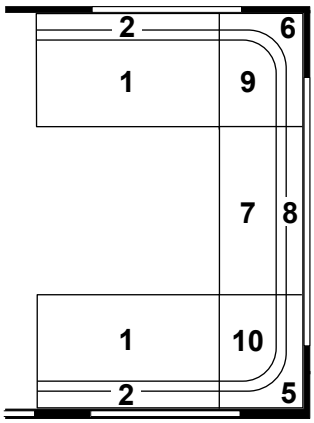

317488	Bäddmadrass fram 30 mm	Bed mattress front 30 mm
315350	Dyna bäddutfyllnad, fram	Cushion filling up, front

680 BR Sittgrupp / BK 2 / BK 3

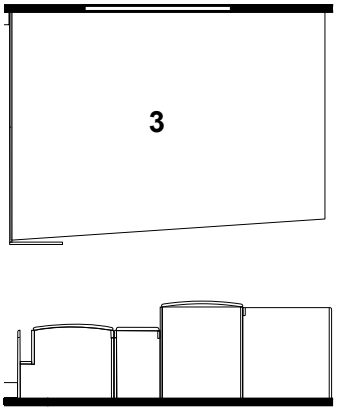

680 BR Sittgrupp

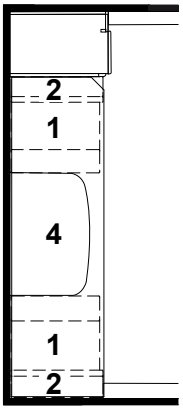

680 BR BK 2 / BK 3

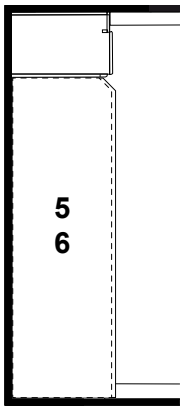

3.	314636	Dyna resår	Spring interior mattress
	313208	Bäddmadrass 30 mm	Bed mattress 30 mm
	316734	Bäddmadrass 60 mm	Bed mattress 60 mm
	314923	Bäddmadrass 80 mm	Bed mattress 80 mm
	317197	Överkast (ange färg)	Bedspread (specify colour)
4.	318195	Dyna säng övre (ange färg)	Mattress bed upper/under (specify colour)
5.	318086	Dyna säng övre/mitten (ange färg)	Mattress bed upper/middle (specify colour)
6.	318066	Dyna säng nedre (ange färg)	Mattress bed under (specify colour)
	317738	Dyna överbäddskåp V-bak (tillbehör)	Mattress upper bed L-rear (accessory)
	315444	Dyna fast överbädd	Mattress bunk bed
	316851	Överkast fast överbädd (ange färg)	Bedspread bunk bed (spec. colour)
	314631	Överdrag spalt fast ö-bädd, (ange färg)	Covering air gap bunk bed (spec. colour)

Beställning av överdrag spalter:
Ange artikelnr. på spalt (se "Interiör")
samt färg (ex. Tyg A till spalt 312006)

Order of covering air gaps:
Specify part nr. of the air gap (see "Interior") and colour (ex. Fabric A for the air gap 312006)

Beställning kuddar (se "Kuddar")

Order of pillows (see "Pillows")

Rundsittgrupp fram

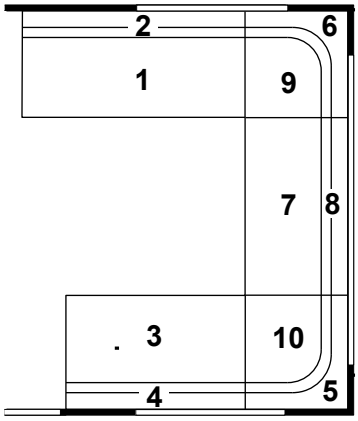

317488	Bäddmadrass fram 30 mm	Bed mattress front 30 mm
315350	Dyna bäddutfyllnad, fram	Cushion filling up, front

730 LB

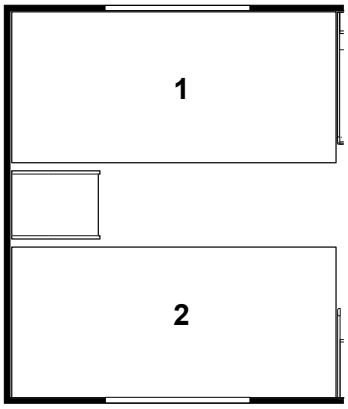

1.	314539	Dyna resår	Spring interior mattress
	317372	Dyna resår (ställbar säng)	Spring interior mattress (adjustable bed)
	314540	Bäddmadrass 30 mm	Bed mattress 30 mm
	316733	Bäddmadrass 60 mm	Bed mattress 60 mm
	314922	Bäddmadrass 80 mm	Bed mattress 80 mm
	317194	Överkast (sats H+V, ange sida samt färg)	Bedspread (set R+L, spec. side and colour)
2.	314539	Dyna resår	Spring interior mattress
	317372	Dyna resår (ställbar säng)	Spring interior mattress (adjustable bed)
	314540	Bäddmadrass 30 mm	Bed mattress 30 mm
	316733	Bäddmadrass 60 mm	Bed mattress 60 mm
	314922	Bäddmadrass 80 mm	Bed mattress 80 mm
	317194	Överkast (sats H+V, ange sida samt färg)	Bedspread (set R+L, spec. side and colour)
	317738	Dyna överbäddskåp V-H-bak (tillbehör)	Mattress upper bed L-R-rear (accessory)
	315444	Dyna fast överbädd	Mattress bunk bed
	316851	Överkast fast överbädd (ange färg)	Bedspread bunk bed (spec. colour)
	314631	Överdrag spalt fast ö-bädd, (ange färg)	Covering air gap bunk bed (spec. colour)

Beställning av överdrag spalter:
Ange artikelnr. på spalt (se "Interiör")
samt färg (ex. Tyg A till spalt 312006)

Order of covering air gaps:
Specify part nr. of the air gap (see "Interior") and colour (ex. Fabric A for the air gap 312006)

Beställning kuddar (se "Kuddar")

Order of pillows (see "Pillows")

730 DS

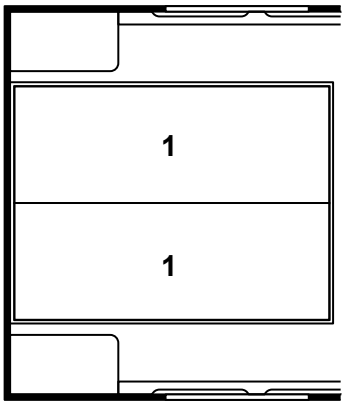

1.	314653	Dyna resår	Spring interior mattress
	314654	Bäddmadrass 30 mm	Bed mattress 30 mm
	316737	Bäddmadrass 60 mm	Bed mattress 60 mm
	316703	Bäddmadrass 80 mm	Bed mattress 80 mm
	317196	Överkast (ange färg)	Bedspread (specify colour)

Beställning av överdrag spalter:
Ange artikelnr. på spalt (se "Interiör")
samt färg (ex. Tyg A till spalt 312006)

Order of covering air gaps:
Specify part nr. of the air gap (see "Interior") and colour (ex. Fabric A for the air gap 312006)

Beställning kuddar (se "Kuddar")

Order of pillows (see "Pillows")

Rundsittgrupp fram

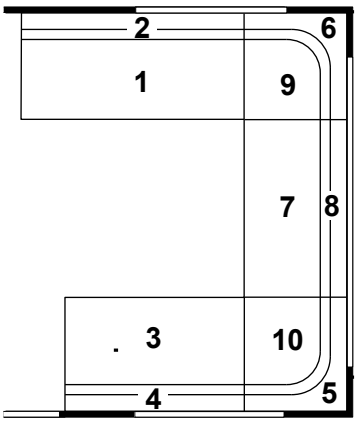

Sittgrupp LR

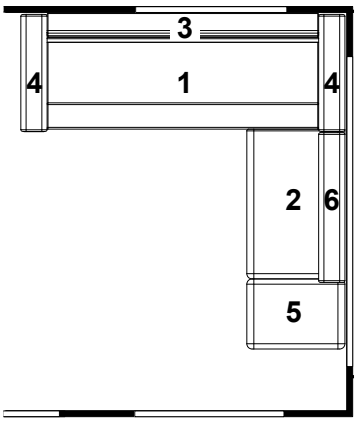

317488 Bäddmadrass fram 30 mm — Bed mattress front 30 mm
315350 Dyna bäddutfyllnad, fram — Cushion filling up, front

730 TRX M-grupp

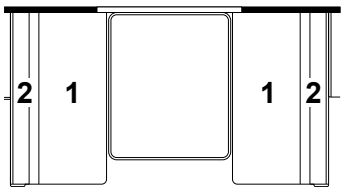

730 TRX M-grupp (smal)

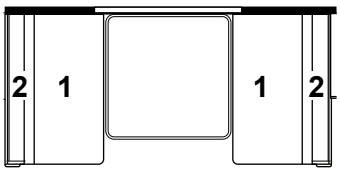

317738 Dyna överbäddskåp M-grupp (tillbehör) — Mattress upper bed M-group (accessory)

730 TRX DB

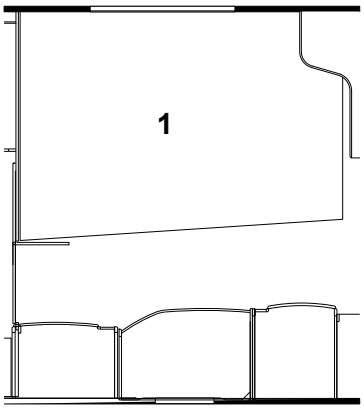

1. 314636 Dyna resår — Spring interior mattress
313208 Bäddmadrass 30 mm — Bed mattress 30 mm
316734 Bäddmadrass 60 mm — Bed mattress 60 mm
314923 Bäddmadrass 80 mm — Bed mattress 80 mm
317197 Överkast (smal säng, ange färg) — Bedspread (narrow bed, specify colour)

317738 Dyna överbäddskåp V-bak (tillbehör) — Mattress upper bed L-rear (accessory)
315444 Dyna fast överbädd — Mattress bunk bed
316851 Överkast fast överbädd (ange färg) — Bedspread bunk bed (spec. colour)
314631 Överdrag spalt fast ö-bädd, (ange färg) — Covering air gap bunk bed (spec. colour)

Beställning av överdrag spalter:
Ange artikelnr. på spalt (se "Interiör") samt färg (ex. Tyg A till spalt 312006)

Order of covering air gaps:
Specify part nr. of the air gap (see "Interior") and colour (ex. Fabric A for the air gap 312006)

Beställning kuddar (se "Kuddar") — Order of pillows (see "Pillows")

Rundsittgrupp fram

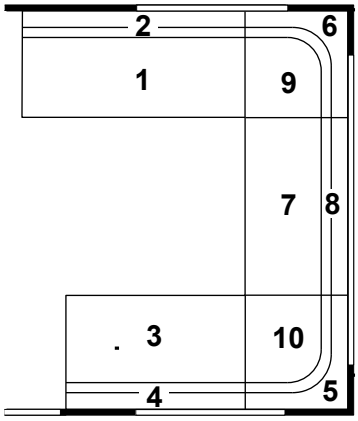

	317488	Bäddmadrass fram 30 mm	Bed mattress front 30 mm
	315350	Dyna bäddutfyllnad, fram	Cushion filling up, front

Våningssängar mittgrupp

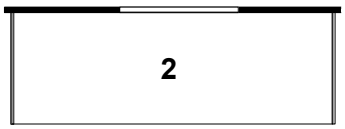

2.	315557	Dyna överbädd (ange färg)	Mattress bed (spec. colour)
	316851	Överkast fast överbädd (ange färg)	Bedspread bunk bed (spec. colour)
		Beställning av överdrag spalter: Ange artikelnr. på spalt (se "Interiör") samt färg (ex. Tyg A till spalt 312006)	Order of covering air gaps: Specify part nr. of the air gap (see "Interior") and colour (ex. Fabric A for the air gap 312006)

Mittsittgrupp

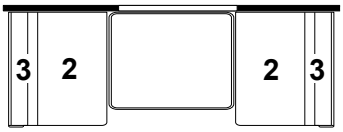

	317738	Dyna överbäddskåp M-grupp (tillbehör)	Mattress upper bed M-group (accessory)
	315748	Dyna fast överbädd (ange färg)	Mattress bunk bed (specify colour)
	316851	Överkast fast överbädd (ange färg)	Bedspread bunk bed (spec. colour)
		Beställning av överdrag spalter: Ange artikelnr. på spalt (se "Interiör") samt färg (ex. Tyg A till spalt 312006)	Order of covering air gaps: Specify part nr. of the air gap (see "Interior") and colour (ex. Fabric A for the air gap 312006)

Dubbelbädd bak

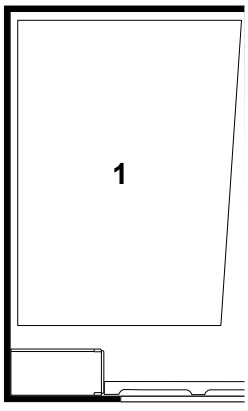

1.	314600	Dyna resår	Spring interior mattress
	313208	Bäddmadrass 30 mm	Bed mattress 30 mm
	316734	Bäddmadrass 60 mm	Bed mattress 60 mm
	314923	Bäddmadrass 80 mm	Bed mattress 80 mm
	317193	Överkast (ange färg)	Bedspread (specify colour)
		Beställning av överdrag spalter: Ange artikelnr. på spalt (se "Interiör") samt färg (ex. Tyg A till spalt 312006)	Order of covering air gaps: Specify part nr. of the air gap (see "Interior") and colour (ex. Fabric A for the air gap 312006)
		Beställning kuddar (se "Kuddar")	Order of pillows (see "Pillows")

Rundsittgrupp fram

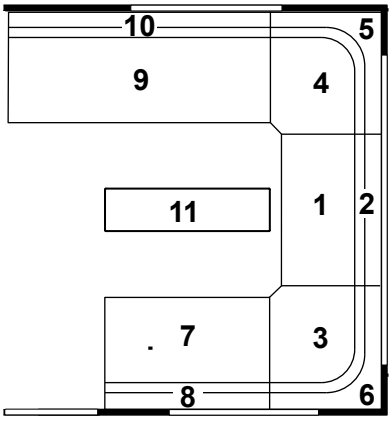

317488 Bäddmadrass fram 30 mm — Bed mattress front 30 mm

730 BR Sittgrupp / BK 2 / BK 3

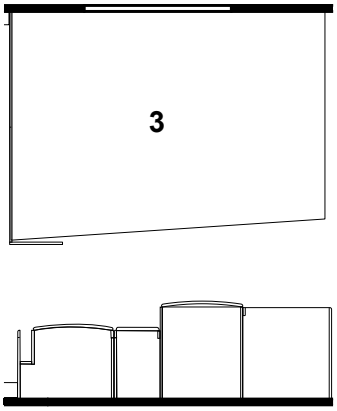

730 BR Sittgrupp

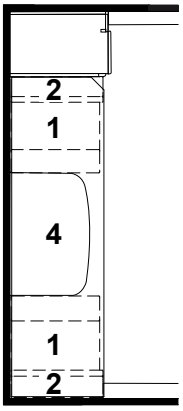

730 BR BK 2 / BK 3

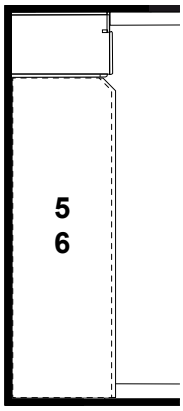

3.	314636	Dyna resår	Spring interior mattress
	313208	Bäddmadrass 30 mm	Bed mattress 30 mm
	316734	Bäddmadrass 60 mm	Bed mattress 60 mm
	314923	Bäddmadrass 80 mm	Bed mattress 80 mm
	317197	Överkast (ange färg)	Bedspread (specify colour)
4.	318195	Dyna säng övre (ange färg)	Mattress bed upper/under (specify colour)
5.	318086	Dyna säng övre/mitten (ange färg)	Mattress bed upper/middle (specify colour)
6.	318066	Dyna säng nedre (ange färg)	Mattress bed under (specify colour)
	317738	Dyna överbäddskåp V-bak (tillbehör)	Mattress upper bed L-rear (accessory)
	315444	Dyna fast överbädd	Mattress bunk bed
	316851	Överkast fast överbädd (ange färg)	Bedspread bunk bed (spec. colour)
	314631	Överdrag spalt fast ö-bädd, (ange färg)	Covering air gap bunk bed (spec. colour)

Beställning av överdrag spalter:
Ange artikelnr. på spalt (se "Interiör")
samt färg (ex. Tyg A till spalt 312006)

Order of covering air gaps:
Specify part nr. of the air gap (see "Interior") and colour (ex. Fabric A for the air gap 312006)

Beställning kuddar (se "Kuddar")

Order of pillows (see "Pillows")

Rundsittgrupp fram

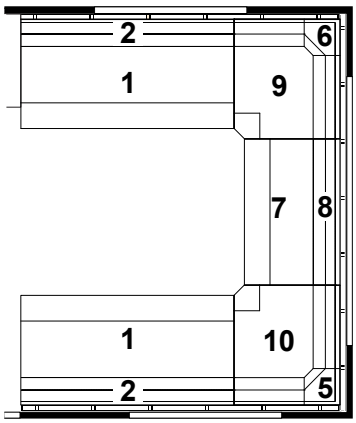

315350 Dyna bäddutfyllnad, fram — Cushion filling up, front

950 TR BR

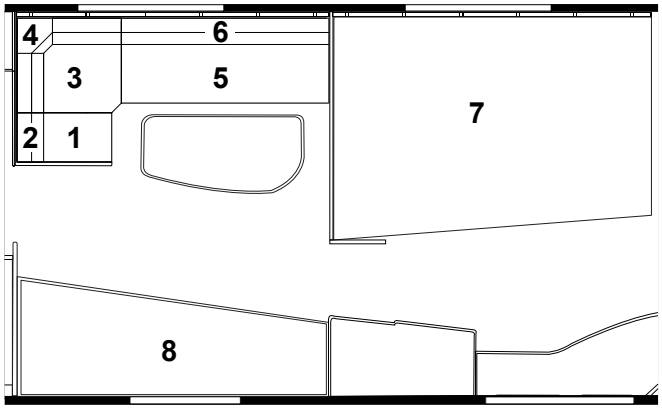

7.	314636	Dyna resår	Spring interior mattress
	313208	Bäddmadrass 30 mm	Bed mattress 30 mm
	316734	Bäddmadrass 60 mm	Bed mattress 60 mm
	314923	Bäddmadrass 80 mm	Bed mattress 80 mm
	317197	Överkast (ange färg)	Bedspread (specify colour)
8.	318179	Dyna säng övre/nedre (ange färg)	Mattress bed upper/under (specify colour)
	317738	Dyna överbäddskåp V-bak (tillbehör)	Mattress upper bed L-rear (accessory)
	315444	Dyna fast överbädd	Mattress bunk bed
	316851	Överkast fast överbädd (ange färg)	Bedspread bunk bed (spec. colour)
	314631	Överdrag spalt fast ö-bädd, (ange färg)	Covering air gap bunk bed (spec. colour)

Beställning av överdrag spalter:
Ange artikelnr. på spalt (se "Interiör")
samt färg (ex. Tyg A till spalt 312006)

Order of covering air gaps:
Specify part nr. of the air gap (see "Interior") and colour (ex. Fabric A for the air gap 312006)

Beställning kuddar (se "Kuddar")

Order of pillows (see "Pillows")

Pos Fig	Det. nr Part. No	Ingår/Fitted 520-950 2,5			OBS!! Ange alltid årsmodell vid beställning av inredning Benämning	OBS!! Specify always year of model when ordering equipment Description
					Kuddar 670x380	**Pillows 670x380**
	317720	x			Kudde tyg A	Pillow fabric A
	317721	x			Kudde tyg C	Pillow fabric C
	317722	x			Kudde tyg D	Pillow fabric D
	317723	x			Kudde tyg G	Pillow fabric G
	317724	x			Kudde tyg H	Pillow fabric H
	318279	x			Kudde tyg P	Pillow fabric P
	317726	x			Kudde tyg S3	Pillow fabric S3
	317727	x			Kudde tyg S4	Pillow fabric S4
					Kuddar 400x400	**Pillows 400x400**
	317728	x			Kudde tyg A	Pillow fabric A
	317729	x			Kudde tyg C	Pillow fabric C
	317730	x			Kudde tyg D	Pillow fabric D
	317731	x			Kudde tyg G	Pillow fabric G
	317732	x			Kudde tyg H	Pillow fabric H
	318280	x			Kudde tyg P	Pillow fabric P
	317734	x			Kudde tyg S3	Pillow fabric S3
	317735	x			Kudde tyg S4	Pillow fabric S4

Underlag för beställning av dynor och tyger

(OBS! Vi kan inte garantera att färgnyansen på detta uppslag stämmer med verkligheten)

Polar 2009

TYGER

DYNOR OCH ÖVERKAST	GARDINER	DYNOR OCH ÖVERKAST	GARDINER
TYG A **DUVED**	**TYG A** **MAGDA**	**TYG C** **OPPLAND**	**TYG C** **ASTRID**
			
TYG D **SÄLEN**	**TYG D** **INES**	**TYG G** **IDRE**	**TYG G** **MOA**
			
TYG H **SAREK**	**TYG H** **LIV**	**TYG P** **ÅRE**	**TYG P** **TYRA**
		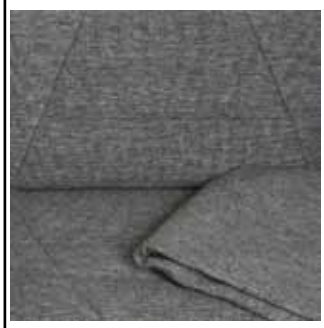	
		SKINNKLÄDSEL, SE NÄSTA SIDA	

Utförande

På beställning skall anges följande:

- Dyna kompl? Eller överdrag?
- Nummer på dynan, enl. skisser under "Dynor".
- Typ av vagn, enl. skisser under "Dynor".
- Färg enl. ovan.

Exempel på beställning:
Dyna kompl nr 1, 560 GS LB/2009, färg: Tyg A, Duved.

Underlag för beställning av dynor och tyger

(OBS! Vi kan inte garantera att färgnyansen på detta uppslag stämmer med verkligheten)

Polar 2009

TYGER SKINNKLÄDSEL

DYNOR OCH ÖVERKAST	GARDINER	DYNOR OCH ÖVERKAST	GARDINER
TYG S3	**TYG S3**	**TYG S4**	**TYG S4**
DUNDRET	**PORJUS**	**SMÖGEN**	**LINN**
			

Utförande

På beställning skall anges följande:

- Dyna kompl? Eller överdrag?
- Nummer på dynan, enl. skisser under "Dynor".
- Typ av vagn, enl. skisser under "Dynor".
- Färg enl. ovan.

Exempel på beställning:
Dyna kompl nr 1, 730 GSE LB/2009, färg: Tyg S3, Dundret.

	Kylskåp RMS 8501 Refrigerator RMS 8501	2009	Grupp Group 4	Sida Page 1

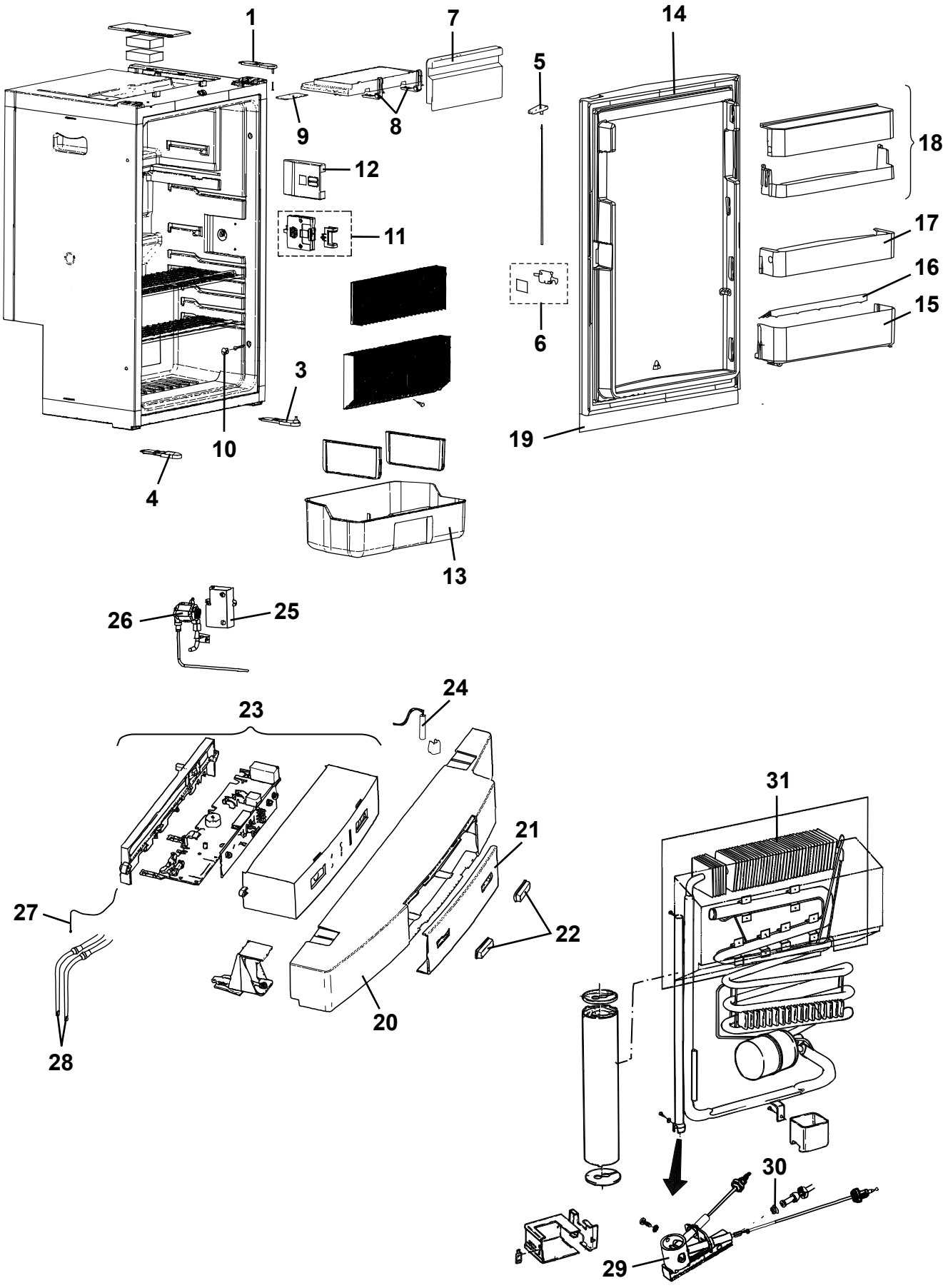

Pos Fig	Det. nr Part. No	Ingår/Fitted 520 LB					Benämning	Description
	401686	x					Kylskåp kpl.	Refrigerator cpl.
1	401783	x					Gångled övre	Hinge, upper
3	401784	x					Gångled undre	Hinge, under
4	401785	x					Hållare dörr undre	Holder door, under
5	401786	x					Knapp dörrlås	Button door lock
6	401787	x					Dörrlås	Door lock
7	401788	x					Lucka frysfack	Door freezing-compartment
8	401789	x					Gångled	Hinge
9	401790	x					Hållare frysfack	Holder freezing-compartment
10	401791	x					Lock	Cap
11	401792	x					Dörrlås kpl. m. belysning	Door lock cpl. with lighting
12	401793	x					Kåpa täck d:o	Cover cap
13	401794	x					Grönsaksfack	Crisper
14	401795	x					Dörr kpl.	Door cpl.
15	401796	x					Hylla undre	Shelf , under
16	401797	x					Flaskhållare	Holder
17	401798	x					Hylla mitten	Shelf, middle
18	401799	x					Hylla övre m. lock	Shelf upper, with cover
19	329032	x					Skiva kylbrun (Erle)	Front refrigerator brown (Erle)
--	329097	T					Skiva kyl svart (ARPA 2203)	Front refrigerator black (ARPA 2203)
20	401800	x					Kontrollpanel	Panel
21	401801	x					Panel manöver transparent	Panel
22	401803	x					Tryckknappar (sats)	Push buttons (kit)
23	401804	x					Kretskort	Printed circuit board
24	401805	x					Sensor belysning kpl.	Sensor cpl.
25	401600	x					Tändare	Lighter
26	401595	x					Ventil gas	Valve gas
27	401601	x					Temperatursensor	Temperature sensor
28	401806	x					Elpatron 230 V	Electric heater 230 V
28	401653	x					Elpatron 12V	Electric heater 12V
29	401602	x					Brännare	Burner
30	400588	x					Munstycke	Nozzle
31	401807	x					Kylapparat	Refrigerator unit

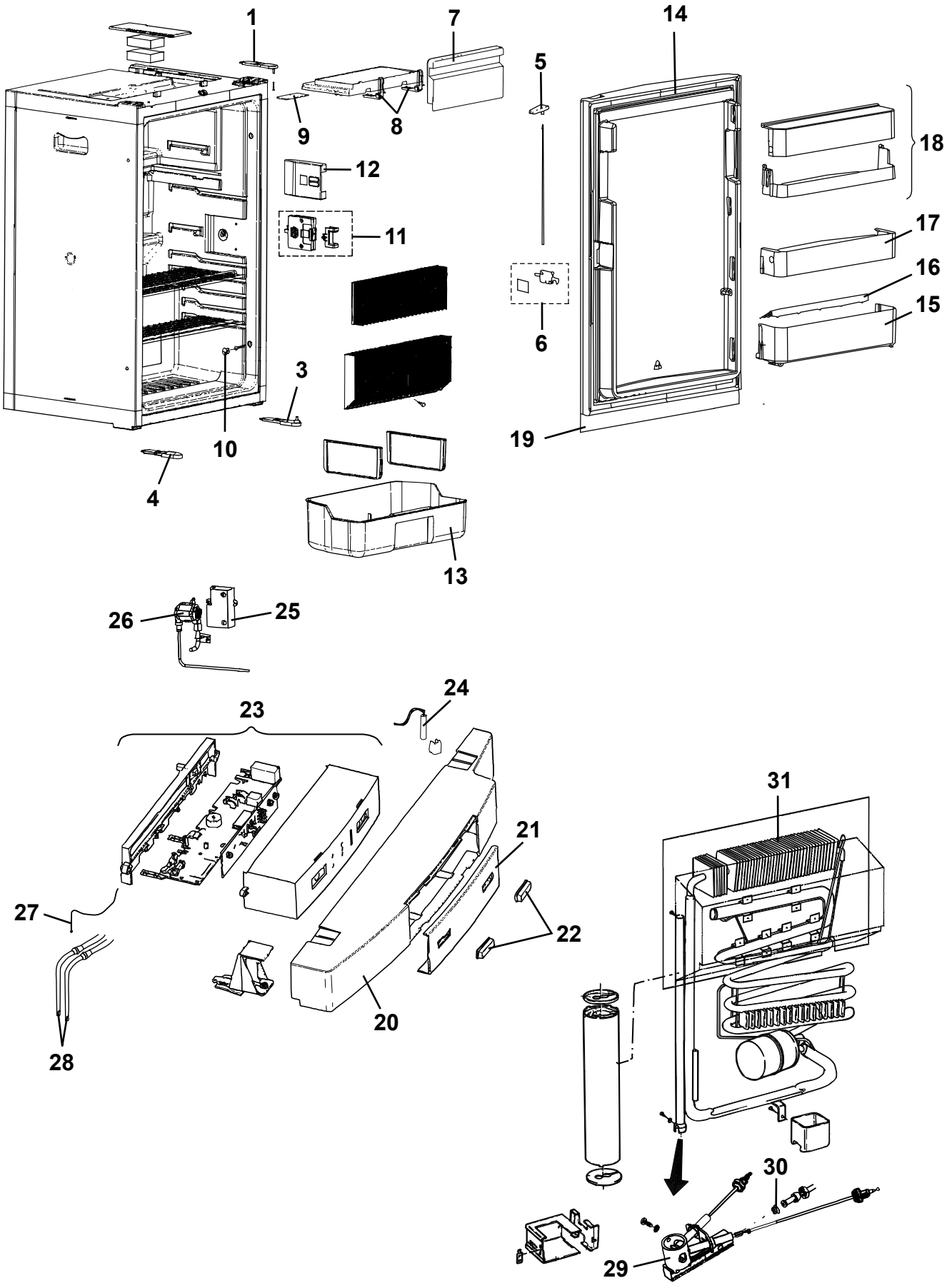
1
7
14
5
9
8
18
12
17
11
16
15
6
3
10
19
4
13
26
25
24
23
21
27
22
20
28
31
30
29

Pos Fig	Det. nr Part. No	Ingår/Fitted 520 CTH	560 alla mod.	590 alla mod.			Benämning	Description
	401687	x	x	x			Kylskåp kpl.	Refrigerator cpl.
1	401783	x	x	x			Gångled övre	Hinge, upper
3	401784	x	x	x			Gångled undre	Hinge, under
4	401785	x	x	x			Hållare dörr undre	Holder door, under
5	401786	x	x	x			Knapp dörrlås	Button door lock
6	401787	x	x	x			Dörrlås	Door lock
7	401788	x	x	x			Lucka frysfack	Door freezing-compartment
8	401789	x	x	x			Gångled	Hinge
9	401790	x	x	x			Hållare frysfack	Holder freezing-compartment
10	401791	x	x	x			Lock	Cap
11	401792	x	x	x			Dörrlås kpl. m. belysning	Door lock cpl. with lighting
12	401793	x	x	x			Kåpa täck d:o	Cover cap
13	401809	x	x	x			Grönsaksfack	Crisper
14	401795	x	x	x			Dörr kpl.	Door cpl.
15	401796	x	x	x			Hylla undre	Shelf , under
16	401797	x	x	x			Flaskhållare	Holder
17	401798	x	x	x			Hylla mitten	Shelf, middle
18	401799	x	x	x			Hylla övre m. lock	Shelf upper, with cover
19	329032	x	x	x			Skiva kylbrun (Erle)	Front refrigerator brown (Erle)
--	329097	T	T	T			Skiva kyl svart (ARPA 2203)	Front refrigerator black (ARPA 2203)
20	401800	x	x	x			Kontrollpanel	Panel
21	401801	x	x	x			Panel manöver transparent	Panel
22	401803	x	x	x			Tryckknappar (sats)	Push buttons (kit)
23	401804	x	x	x			Kretskort	Printed circuit board
24	401805	x	x	x			Sensor belysning kpl.	Sensor cpl.
25	401600	x	x	x			Tändare	Lighter
26	401595	x	x	x			Ventil gas	Valve gas
27	401601	x	x	x			Temperatursensor	Temperature sensor
28	401810	x	x	x			Elpatron 230 V	Electric heater 230 V
28	401598	x	x	x			Elpatron 12V	Electric heater 12V
29	401602	x	x	x			Brännare	Burner
30	400588	x	x	x			Munstycke	Nozzle
31	401811	x	x	x			Kylapparat	Refrigerator unit

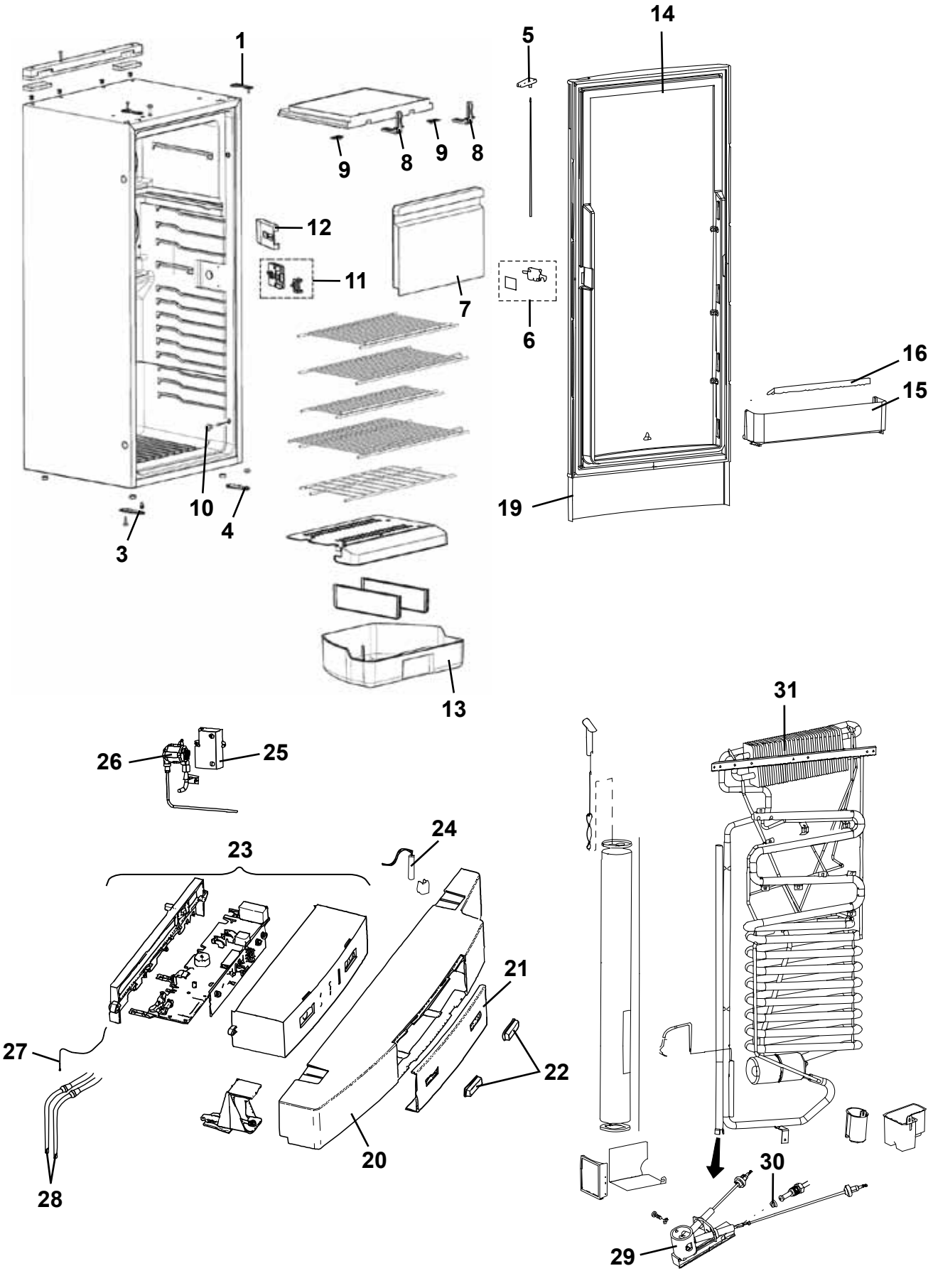
1
9
8
9
8
5
14
12
11
7
6
16
15
10
4
3
19
13
26
25
31
24
23
21
27
22
20
28
30
29

Pos Fig	Det. nr Part. No	Ingår/Fitted 520 / 560 CTH	590 alla mod.	620 alla mod.	680 alla mod.	730 alla mod.	950 alla mod.	Benämning	Description
	401710	T	T	x	x	x		Kylskåp kpl. (H-hängd dörr)	Refrigerator cpl. (R-hanged door)
	401711						x	Kylskåp kpl. (V-hängd dörr)	Refrigerator cpl. (L-hanged door)
1	401655	T	T	x	x	x		Gångled övre (H-hängd dörr)	Hinge, upper R (R-hanged door)
--	401525						x	Gångled övre V (V-hängd dörr)	Hinge, upper L (L-hanged door)
2	401526	T	T	x	x	x	x	Gångled undre H	Hinge, under R
3	401527	T	T	x	x	x	x	Gångled undre V	Hinge, under L
5	401786	T	T	x	x	x		Knapp dörrlås (H-hängd dörr)	Button door lock (R-hanged door)
--	401813						x	Knapp dörrlås (V-hängd dörr)	Button door lock (L-hanged door)
6	401829	T	T	x	x	x	x	Dörrlås	Door lock
7	401830	T	T	x	x	x	x	Lucka frysfack	Door freezing-compartment
8	401831	T	T	x	x	x	x	Gångled	Hinge
9	401790	T	T	x	x	x	x	Hållare frysfack	Holder freezing-compartment
10	401791	T	T	x	x	x	x	Lock	Cap
11	401792	T	T	x	x	x	x	Dörrlås kpl. m. belysning	Door lock cpl. with lighting
12	401793	T	T	x	x	x	x	Kåpa täck d:o	Cover cap
13	401832	T	T	x	x	x	x	Grönsaksfack	Crisper
14	401833	T	T	x	x	x		Dörr kpl. H-hängd	Door cpl. (R-hanged)
--	401834						x	Dörr kpl. (V-hängd)	Door cpl. (L-hanged)
15	401796	T	T	x	x	x	x	Hylla	Shelf
16	401797	T	T	x	x	x	x	Flaskhållare	Holder
19	329706	T	T	x	x	x	x	Skiva kylbrun (Erle)	Front refrigerator brown (Erle)
--	329707	T	T	T	T	T	T	Skiva kyl svart (ARPA 2203)	Front refrigerator black (ARPA 2203)
20	401800	T	T	x	x	x		Kontrollpanel (H-hängd dörr)	Panel (R-hanged door)
--	401802						x	Kontrollpanel(V-hängd dörr)	Panel (L-hanged door)
21	401801	T	T	x	x	x	x	Panel manöver transparent	Panel
22	401803	T	T	x	x	x	x	Tryckknappar (sats)	Push buttons (kit)
23	401804	T	T	x	x	x	x	Kretskort	Printed circuit board
24	401805	T	T	x	x	x	x	Sensor belysning kpl.	Sensor cpl.
25	401600	T	T	x	x	x	x	Tändare	Lighter
26	401595	T	T	x	x	x	x	Ventil gas	Valve gas
27	401669	T	T	x	x	x	x	Temperatursensor	Temperature sensor
28	401670	T	T	x	x	x	x	Elpatron 230 V	Electric heater 230 V
28	401671	T	T	x	x	x	x	Elpatron 12V	Electric heater 12V
29	401602	T	T	x	x	x	x	Brännare	Burner
30	401672	T	T	x	x	x	x	Munstycke	Nozzle
31	401835	T	T	x	x	x	x	Kylapparat	Refrigerator unit
								T= Tillbehör	T= Accessory

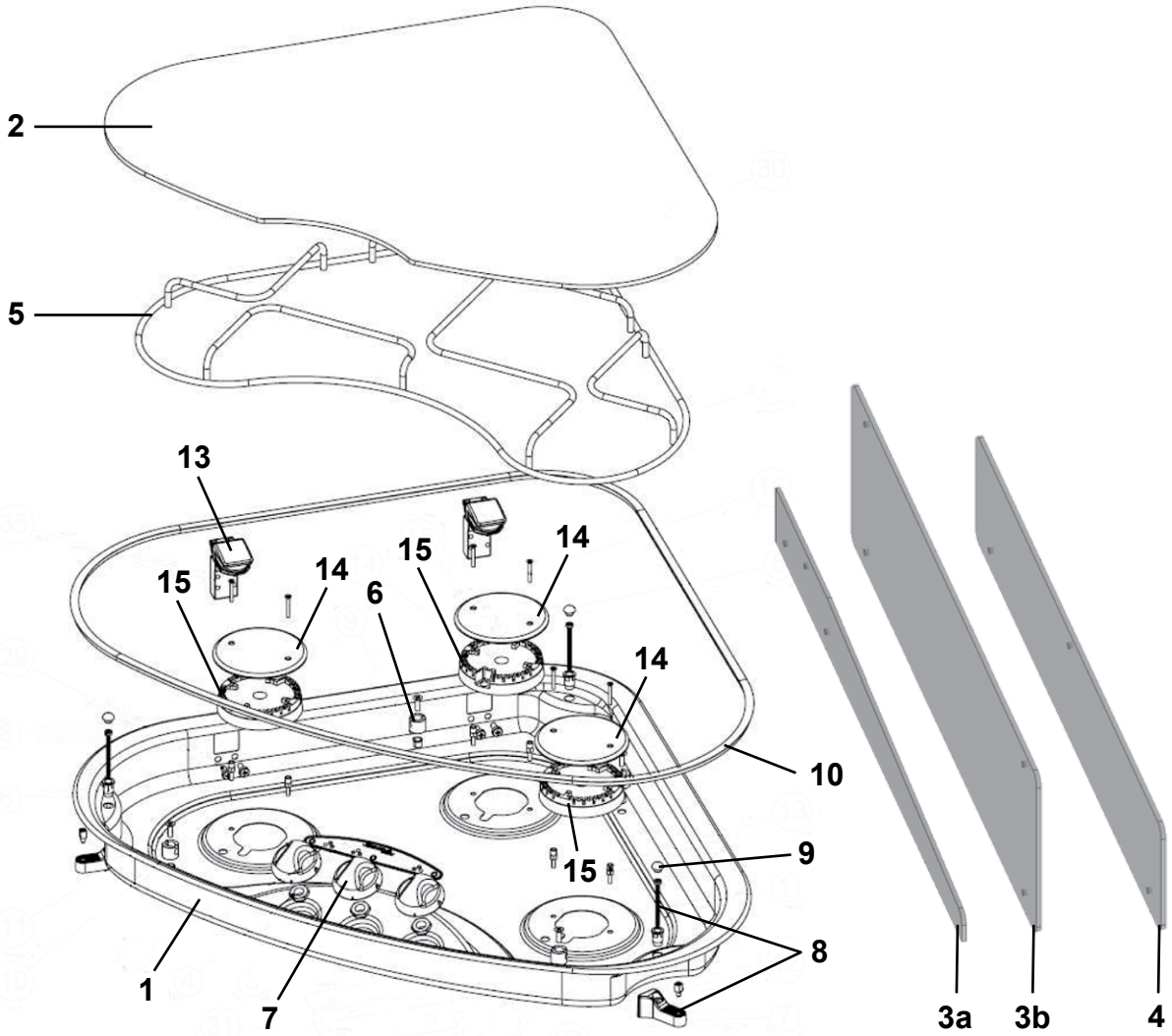
2
5
13
15
14
15
14
6
14
10
9
15
8
1
7
3a
3b
4

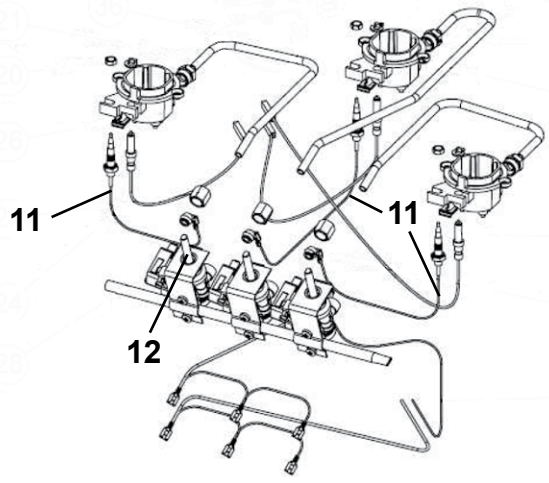
11
11
12

Pos Fig	Det. nr Part. No	Ingår/Fitted 520 LB	520 CTH	560 CTH	560 GS	590 E / CTX	590 CTH	590 TR	Benämning	Description
1	401694		x	x				x	Spis 3-lågig vänster kpl.	Cooker 3-burner left cpl.
--	401708	x			x	x	x		Spis 3-lågig höger kpl.	Cooker 3-burner right cpl.
2	401743		x	x				x	Glaslock spis vänster	Cover glass cooker left
--	401744	x			x	x	x		Glaslock spis höger	Cover glass cooker right
3a	401714	x							Flamskydd 545x50/25	Flame guard 545x50/25
3b	401715				x	x			Flamskydd 545x150	Flame guard 545x150
--	401478	x			x	x			Hylsa distans L=5 mm d:o	Distance sleeve L=5 mm d:o
--	800476	x			x	x			Skruv d:o	Screw d:o
4	401717	x	x	x	x	x	x	x	Flamskydd 545x100 (bakom spis)	Flame guard 545x100 (behind the cooker)
--	801035	x	x	x	x	x	x	x	Hylsa distans L=16 mm d:o	Distance sleeve L=16 mm d:o
--	801712	x	x	x	x	x	x	x	Skruv d:o	Screw d:o
5	401825	x	x	x	x	x	x	x	Rostgaller	Grate
6	401822	x	x	x	x	x	x	x	Fäste rostgaller	Fastener grate
7	401814	x	x	x	x	x	x	x	Ratt	Knob
8	401757	x	x	x	x	x	x	x	Fästsats	Fastening set
9	401758	x	x	x	x	x	x	x	Täckhatt	Cover
10	401839	M	M	M	M	M	M	M	List tätning	Seal strip
11	401840	x	x	x	x	x	x	x	Termoelement L=450 mm	Thermocouple L=450 mm
12	401841	x	x	x	x	x	x	x	Gasventil	Gas valve
13	401815	x	x	x	x	x	x	x	Gångjärn	Hinge
14	401842	x	x	x	x	x	x	x	Brännarlock	Burner lid
15	401843	x	x	x	x	x	x	x	Lågspridare	Flame spreader
									M= Metervara	M= On the metre

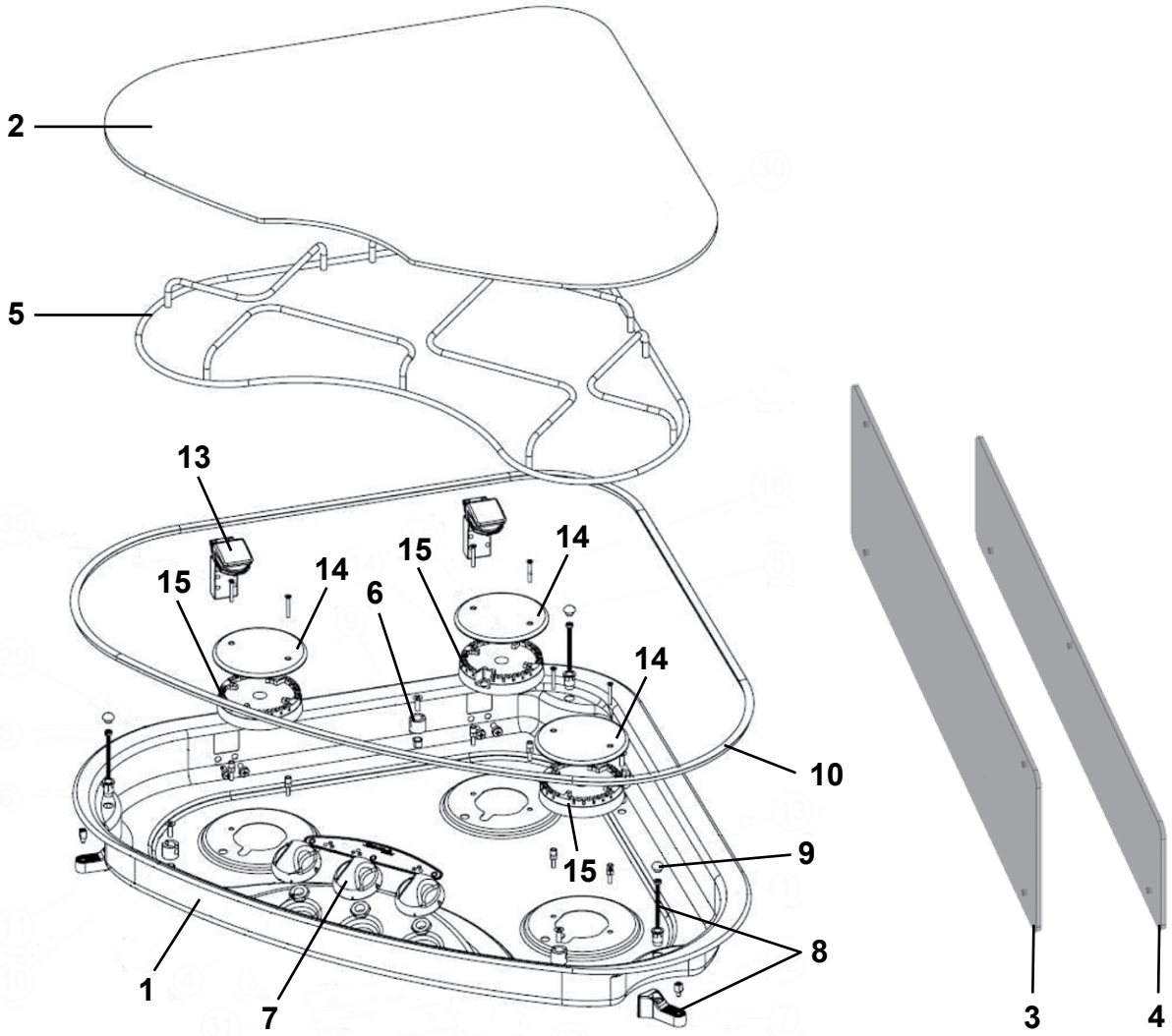
2
5
13
15
14
15
14
6
14
10
15
9
8
1
7
3
4

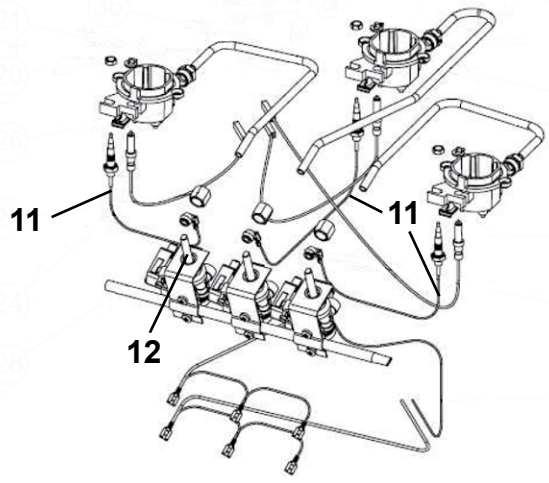
11
11
12

Pos Fig	Det. nr Part. No	Ingår/Fitted 620 GSE	620 CTH	620 CTX	620 TR		Benämning	Description
1	401694	x			x		Spis 3-lågig vänster kpl.	Cooker 3-burner left cpl.
--	401708		x	x			Spis 3-lågig höger kpl.	Cooker 3-burner right cpl.
2	401743	x			x		Glaslock spis vänster	Cover glass cooker left
--	401744		x	x			Glaslock spis höger	Cover glass cooker right
3	401715	x		x			Flamskydd 545x150	Flame guard 545x150
--	401478	x		x			Hylsa distans L=5 mm d:o	Distance sleeve L=5 mm d:o
--	800476	x		x			Skruv d:o	Screw d:o
4	401717	x	x	x	x		Flamskydd 545x100 (bakom spis)	Flame guard 545x100 (behind the cooker)
--	801035	x	x	x	x		Hylsa distans L=16 mm d:o	Distance sleeve L=16 mm d:o
--	801712	x	x	x	x		Skruv d:o	Screw d:o
5	401825	x	x	x	x		Rostgaller	Grate
6	401822	x	x	x	x		Fäste rostgaller	Fastener grate
7	401814	x	x	x	x		Ratt	Knob
8	401757	x	x	x	x		Fästsats	Fastening set
9	401758	x	x	x	x		Täckhatt	Cover
10	401839	M	M	M	M		List tätning	Seal strip
11	401840	x	x	x	x		Termoelement L=450 mm	Thermocouple L=450 mm
12	401841	x	x	x	x		Gasventil	Gas valve
13	401815	x	x	x	x		Gångjärn	Hinge
14	401842	x	x	x	x		Brännarlock	Burner lid
15	401843	x	x	x	x		Lågspridare	Flame spreader
							M= Metervara	M= On the metre

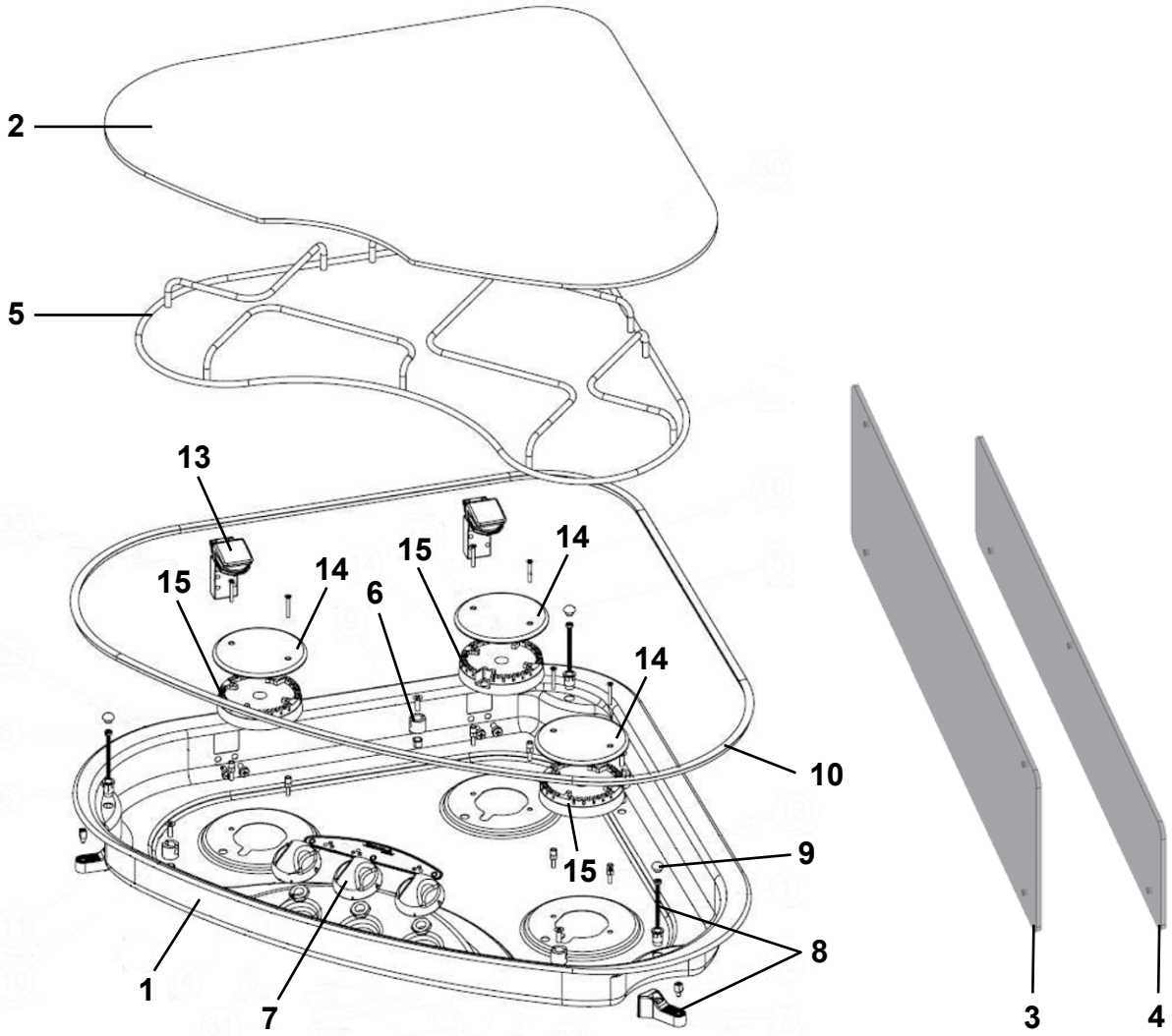
2
5
13
15
14
15
14
6
14
10
15
9
8
1
7
3
4

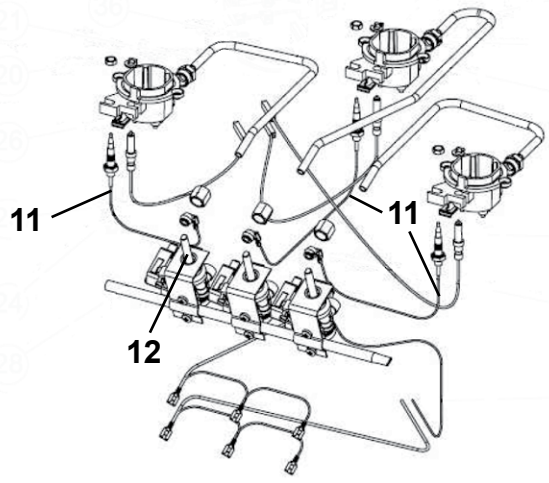
11
11
12

Pos Fig	Det. nr Part. No	Ingår/Fitted 680 GSE	680 CTX	680 BR	680 BKS	680 TR	Benämning	Description
1	401694	x			x	x	Spis 3-lågig vänster kpl.	Cooker 3-burner left cpl.
--	401708		x	x			Spis 3-lågig höger kpl.	Cooker 3-burner right cpl.
2	401743	x			x	x	Glaslock spis vänster	Cover glass cooker left
--	401744		x	x			Glaslock spis höger	Cover glass cooker right
3	401715	x		x	x		Flamskydd 545x150	Flame guard 545x150
--	401478	x		x	x		Hylsa distans L=5 mm d:o	Distance sleeve L=5 mm d:o
--	800476	x		x	x		Skruv d:o	Screw d:o
4	401717	x	x	x	x	x	Flamskydd 545x100 (bakom spis)	Flame guard 545x100 (behind the cooker)
--	801035	x	x	x	x	x	Hylsa distans L=16 mm d:o	Distance sleeve L=16 mm d:o
--	801712	x	x	x	x	x	Skruv d:o	Screw d:o
5	401825	x	x	x	x	x	Rostgaller	Grate
6	401822	x	x	x	x	x	Fäste rostgaller	Fastener grate
7	401814	x	x	x	x	x	Ratt	Knob
8	401757	x	x	x	x	x	Fästsats	Fastening set
9	401758	x	x	x	x	x	Täckhatt	Cover
10	401839	M	M	M	M	M	List tätning	Seal strip
11	401840	x	x	x	x	x	Termoelement L=450 mm	Thermocouple L=450 mm
12	401841	x	x	x	x	x	Gasventil	Gas valve
13	401815	x	x	x	x	x	Gångjärn	Hinge
14	401842	x	x	x	x	x	Brännarlock	Burner lid
15	401843	x	x	x	x	x	Lågspridare	Flame spreader
							M= Metervara	M= On the metre

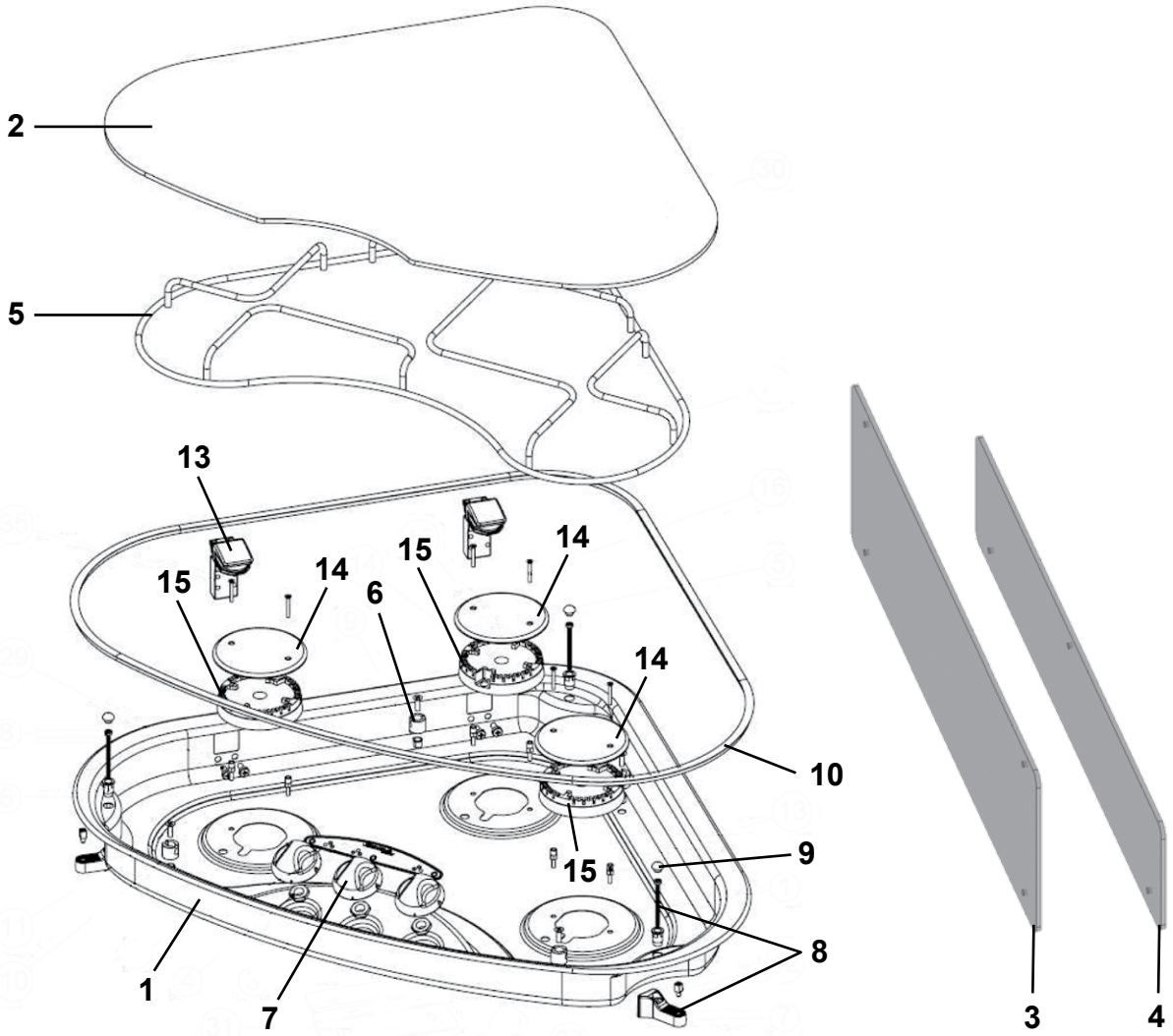
2
5
13
15
14
15
14
6
14
10
9
15
8
1
7
3
4

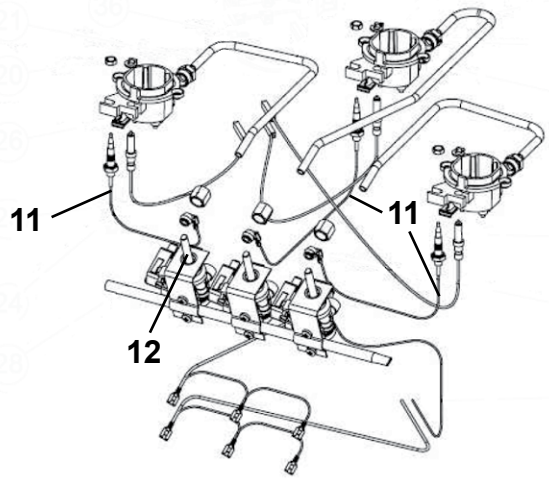
11
11
12

Pos Fig	Det. nr Part. No	Ingår/Fitted 730 GSE	730 BKS	730 BR	730 TRX		Benämning	Description
1	401694		x	x			Spis 3-lågig vänster kpl.	Cooker 3-burner left cpl.
--	401708	x			x		Spis 3-lågig höger kpl.	Cooker 3-burner right cpl.
2	401743		x	x			Glaslock spis vänster	Cover glass cooker left
--	401744	x			x		Glaslock spis höger	Cover glass cooker right
3	401715		x		x		Flamskydd 545x150	Flame guard 545x150
--	401478		x		x		Hylsa distans L=5 mm d:o	Distance sleeve L=5 mm d:o
--	800476		x		x		Skruv d:o	Screw d:o
4	401717	x	x	x	x		Flamskydd 545x100 (bakom spis)	Flame guard 545x100 (behind the cooker)
--	801035	x	x	x	x		Hylsa distans L=16 mm d:o	Distance sleeve L=16 mm d:o
--	801712	x	x	x	x		Skruv d:o	Screw d:o
5	401825	x	x	x	x		Rostgaller	Grate
6	401822	x	x	x	x		Fäste rostgaller	Fastener grate
7	401814	x	x	x	x		Ratt	Knob
8	401757	x	x	x	x		Fästsats	Fastening set
9	401758	x	x	x	x		Täckhatt	Cover
10	401839	M	M	M	M		List tätning	Seal strip
11	401840	x	x	x	x		Termoelement L=450 mm	Thermocouple L=450 mm
12	401841	x	x	x	x		Gasventil	Gas valve
13	401815	x	x	x	x		Gångjärn	Hinge
14	401842	x	x	x	x		Brännarlock	Burner lid
15	401843	x	x	x	x		Lågspridare	Flame spreader
							M= Metervara	M= On the metre

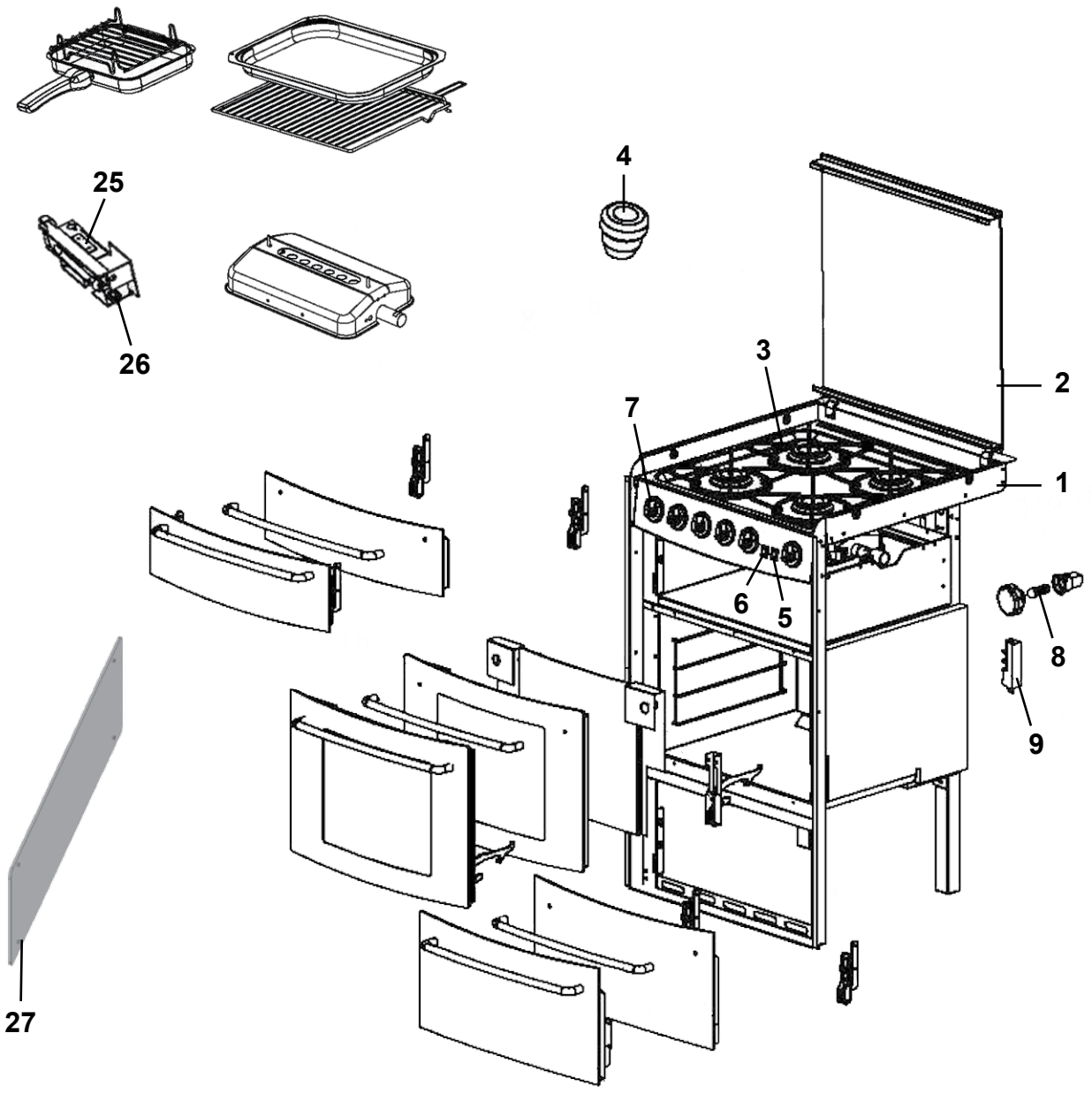
25
26
4
3
2
7
1
6
5
8
9
27

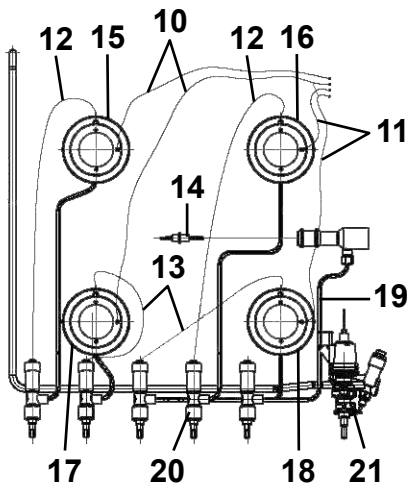
12
15
10
12
16
11
14
13
19
17
20
18
21

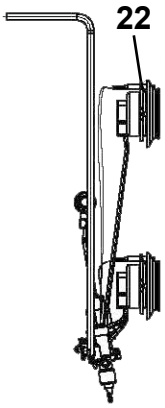
22

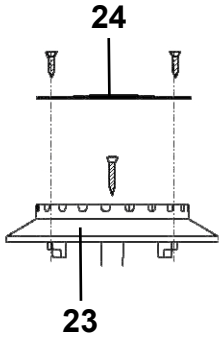
24
23

Pos Fig	Det. nr Part. No	Ingår/Fitted 620 GSE	620 CTH	620 CTX	620 TR		Benämning	Description
1	401650	T	T	T	T		Spis kpl.	Cooker cpl.
2	401683	T	T	T	T		Glaslock	Cover, glass
3	401719	T	T	T	T		Rostgaller svart	Grate black
4	401523	T	T	T	T		Fäste rostgaller	Fastener grate
5	401720	T	T	T	T		Tryckknapp gnisttändning	Push button spark ignition
6	401721	T	T	T	T		Strömbrytare belysning	Switch illumination
7	401722	T	T	T	T		Vred (sats)	Knob (kit)
8	401723	T	T	T	T		Glödlampa 12 V 10 W	Bulb 12 V 10 W
9	401724	T	T	T	T		Gnisttändare	Spark ignition
10	401725	T	T	T	T		Tändelektrod L=750 mm	Ignition electrode L=750 mm
11	401726	T	T	T	T		Tändelektrod L=550 mm	Ignition electrode L=550 mm
12	401727	T	T	T	T		Termoelement L=500 mm	Thermocouple L=500 mm
13	401442	T	T	T	T		Termoelement L=350 mm	Thermocouple L=350 mm
14	401729	T	T	T	T		Termoelement L=650 mm	Thermocouple L=650 mm
15	401730	T	T	T	T		Brännare m. gasrör L=340 mm	Burner with gas pipe L=340 mm
16	401731	T	T	T	T		Brännare m. gasrör L=380 mm	Burner with gas pipe L=380 mm
17	401732	T	T	T	T		Brännare m. gasrör L=150 mm	Burner with gas pipe L=150 mm
18	401733	T	T	T	T		Brännare m. gasrör L=242 mm	Burner with gas pipe L=242 mm
19	401734	T	T	T	T		Gasrör grill	Gaspipe grill
20	401735	T	T	T	T		Tändsäkring spis/grill	Safety valve cooker/grill
21	401736	T	T	T	T		Tändsäkring bakugn	Safety valve baking oven
22	401361	T	T	T	T		Bricka tagg termoelement Ø=5 mm	Washer thermocouple Ø=5 mm
23	401737	T	T	T	T		Brännare, överdel (sats inkl. skruvar)	Burner, upper part (kit incl. screws)
24	401738	T	T	T	T		Brännarlock (sats inkl. skruvar)	Burner lid (kit incl. screws)
25	401739	T	T	T	T		Brännare m. hållare	Burner with holder
26	401740	T	T	T	T		Munstycke 30 mbar	Nozzle 30 mbar
27	401715	T		T			Flamskydd 545x150	Flame guard 545x150
--	401478	T		T			Hylsa distans L=5 mm d:o	Distance sleeve L=5 mm d:o
--	800476	T		T			Skruv d:o	Screw d:o

T= Tillbehör

T= Accessory

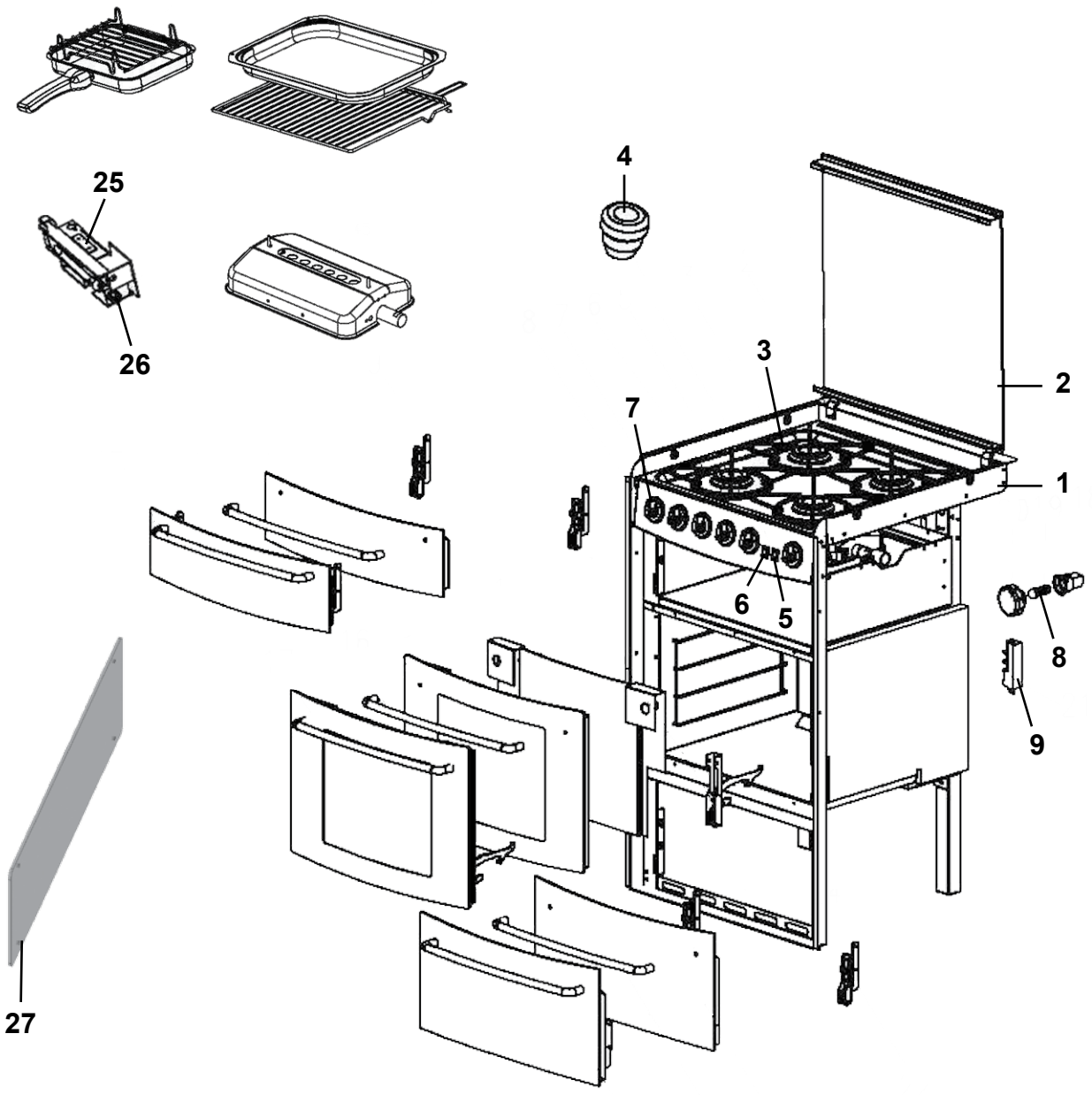
25
26
4
3
2
7
1
6
5
8
9
27

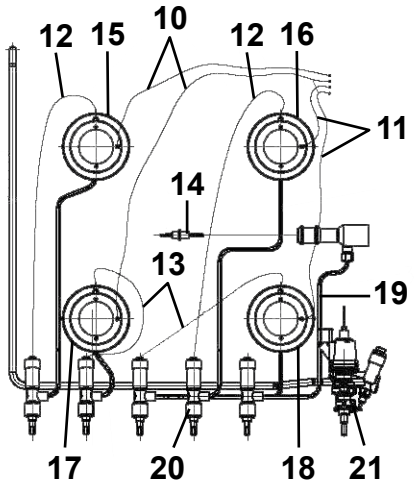
12
15
10
12
16
11
14
13
19
17
20
18
21

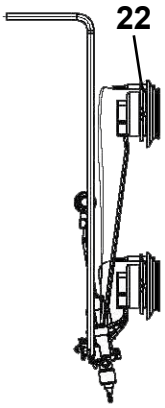
22

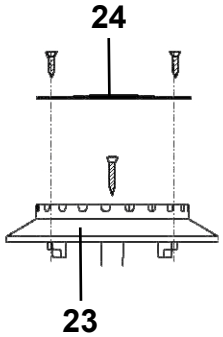
24
23

Pos Fig	Det. nr Part. No	Ingår/Fitted 680 GSE	680 CTX	680 BR	680 BKS	680 TR	Benämning	Description
1	401650	T	T	T	T	T	Spis kpl.	Cooker cpl.
2	401683	T	T	T	T	T	Glaslock	Cover, glass
3	401719	T	T	T	T	T	Rostgaller svart	Grate black
4	401523	T	T	T	T	T	Fäste rostgaller	Fastener grate
5	401720	T	T	T	T	T	Tryckknapp gnisttändning	Push button spark ignition
6	401721	T	T	T	T	T	Strömbrytare belysning	Switch illumination
7	401722	T	T	T	T	T	Vred (sats)	Knob (kit)
8	401723	T	T	T	T	T	Glödlampa 12 V 10 W	Bulb 12 V 10 W
9	401724	T	T	T	T	T	Gnisttändare	Spark ignition
10	401725	T	T	T	T	T	Tändelektrod L=750 mm	Ignition electrode L=750 mm
11	401726	T	T	T	T	T	Tändelektrod L=550 mm	Ignition electrode L=550 mm
12	401727	T	T	T	T	T	Termoelement L=500 mm	Thermocouple L=500 mm
13	401442	T	T	T	T	T	Termoelement L=350 mm	Thermocouple L=350 mm
14	401729	T	T	T	T	T	Termoelement L=650 mm	Thermocouple L=650 mm
15	401730	T	T	T	T	T	Brännare m. gasrör L=340 mm	Burner with gas pipe L=340 mm
16	401731	T	T	T	T	T	Brännare m. gasrör L=380 mm	Burner with gas pipe L=380 mm
17	401732	T	T	T	T	T	Brännare m. gasrör L=150 mm	Burner with gas pipe L=150 mm
18	401733	T	T	T	T	T	Brännare m. gasrör L=242 mm	Burner with gas pipe L=242 mm
19	401734	T	T	T	T	T	Gasrör grill	Gaspipe grill
20	401735	T	T	T	T	T	Tändsäkring spis/grill	Safety valve cooker/grill
21	401736	T	T	T	T	T	Tändsäkring bakugn	Safety valve baking oven
22	401361	T	T	T	T	T	Bricka tagg termoelement Ø=5 mm	Washer thermocouple Ø=5 mm
23	401737	T	T	T	T	T	Brännare, överdel (sats inkl. skruvar)	Burner, upper part (kit incl. screws)
24	401738	T	T	T	T	T	Brännarlock (sats inkl. skruvar)	Burner lid (kit incl. screws)
25	401739	T	T	T	T	T	Brännare m. hållare	Burner with holder
26	401740	T	T	T	T	T	Munstycke 30 mbar	Nozzle 30 mbar
27	401715	T		T	T		Flamskydd 545x150	Flame guard 545x150
--	401478	T		T	T		Hylsa distans L=5 mm d:o	Distance sleeve L=5 mm d:o
--	800476	T		T	T		Skruv d:o	Screw d:o

T= Tillbehör

T= Accessory

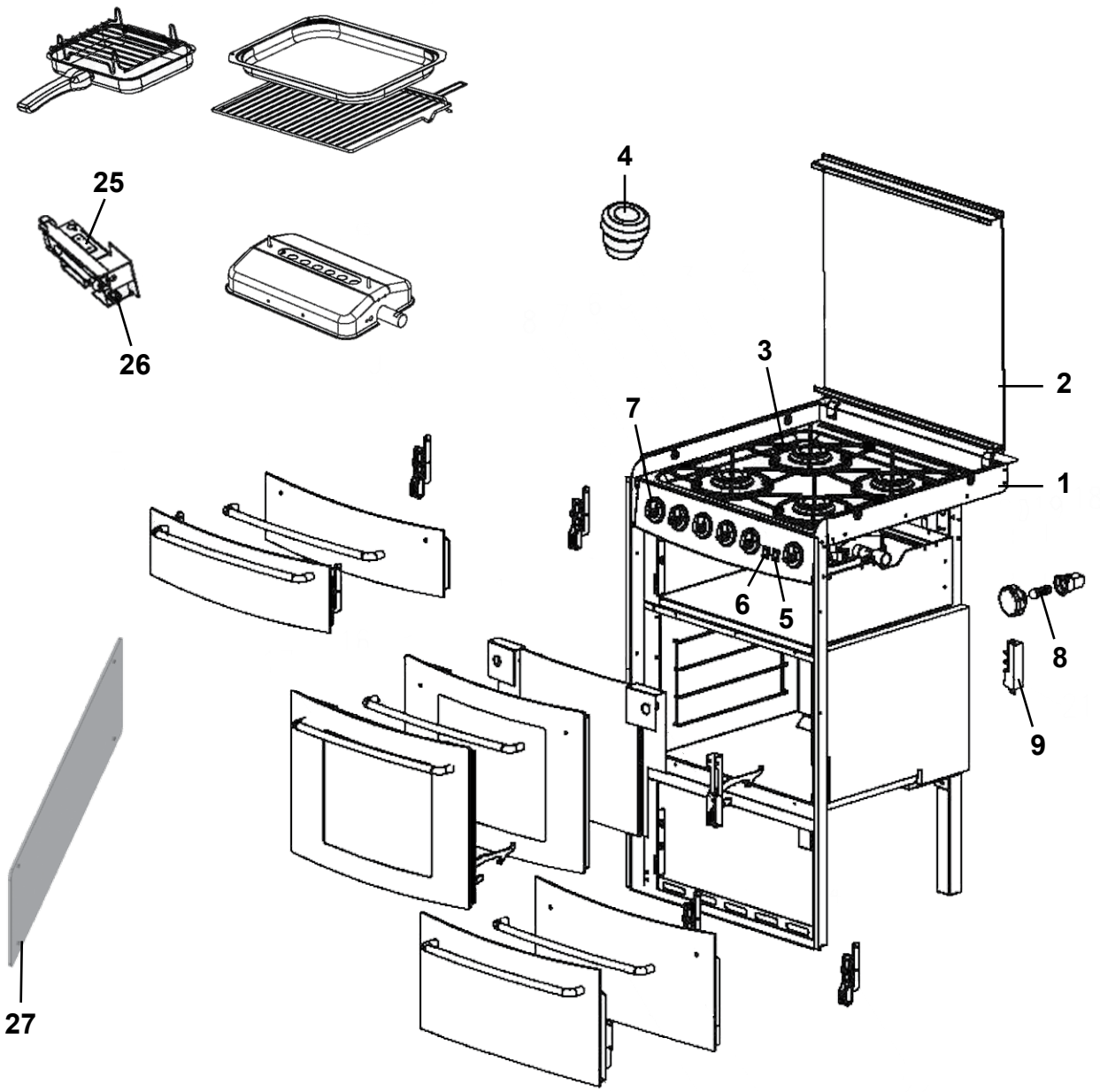
25
26
4
3
2
7
1
6
5
8
9
27

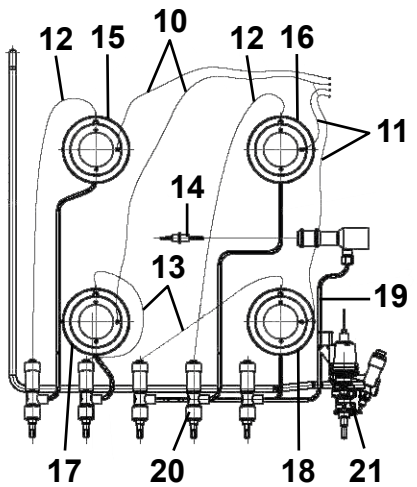
12
15
10
12
16
11
14
13
19
17
20
18
21

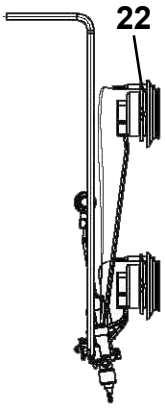
22

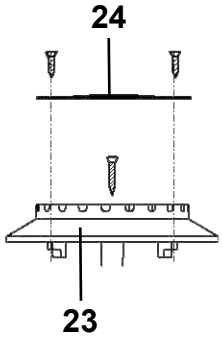
24
23

Pos Fig	Det. nr Part. No	Ingår/Fitted 730 GSE	730 BKS	730 BR	730 TRX	950 TR BR	Benämning	Description
1	401650	T	T	T	T	x	Spis kpl.	Cooker cpl.
2	401683	T	T	T	T	x	Glaslock	Cover, glass
3	401719	T	T	T	T	x	Rostgaller svart	Grate black
4	401523	T	T	T	T	x	Fäste rostgaller	Fastener grate
5	401720	T	T	T	T	x	Tryckknapp gnisttändning	Push button spark ignition
6	401721	T	T	T	T	x	Strömbrytare belysning	Switch illumination
7	401722	T	T	T	T	x	Vred (sats)	Knob (kit)
8	401723	T	T	T	T	x	Glödlampa 12 V 10 W	Bulb 12 V 10 W
9	401724	T	T	T	T	x	Gnisttändare	Spark ignition
10	401725	T	T	T	T	x	Tändelektrod L=750 mm	Ignition electrode L=750 mm
11	401726	T	T	T	T	x	Tändelektrod L=550 mm	Ignition electrode L=550 mm
12	401727	T	T	T	T	x	Termoelement L=500 mm	Thermocouple L=500 mm
13	401442	T	T	T	T	x	Termoelement L=350 mm	Thermocouple L=350 mm
14	401729	T	T	T	T	x	Termoelement L=650 mm	Thermocouple L=650 mm
15	401730	T	T	T	T	x	Brännare m. gasrör L=340 mm	Burner with gas pipe L=340 mm
16	401731	T	T	T	T	x	Brännare m. gasrör L=380 mm	Burner with gas pipe L=380 mm
17	401732	T	T	T	T	x	Brännare m. gasrör L=150 mm	Burner with gas pipe L=150 mm
18	401733	T	T	T	T	x	Brännare m. gasrör L=242 mm	Burner with gas pipe L=242 mm
19	401734	T	T	T	T	x	Gasrör grill	Gaspipe grill
20	401735	T	T	T	T	x	Tändsäkring spis/grill	Safety valve cooker/grill
21	401736	T	T	T	T	x	Tändsäkring bakugn	Safety valve baking oven
22	401361	T	T	T	T	x	Bricka tagg termoelement Ø=5 mm	Washer thermocouple Ø=5 mm
23	401737	T	T	T	T	x	Brännare, överdel (sats inkl. skruvar)	Burner, upper part (kit incl. screws)
24	401738	T	T	T	T	x	Brännarlock (sats inkl. skruvar)	Burner lid (kit incl. screws)
25	401739	T	T	T	T	x	Brännare m. hållare	Burner with holder
26	401740	T	T	T	T	x	Munstycke 30 mbar	Nozzle 30 mbar
27	401715		T		T		Flamskydd 545x150	Flame guard 545x150
--	401478		T		T		Hylsa distans L=5 mm d:o	Distance sleeve L=5 mm d:o
--	800476		T		T		Skruv d:o	Screw d:o

T= Tillbehör

T= Accessory

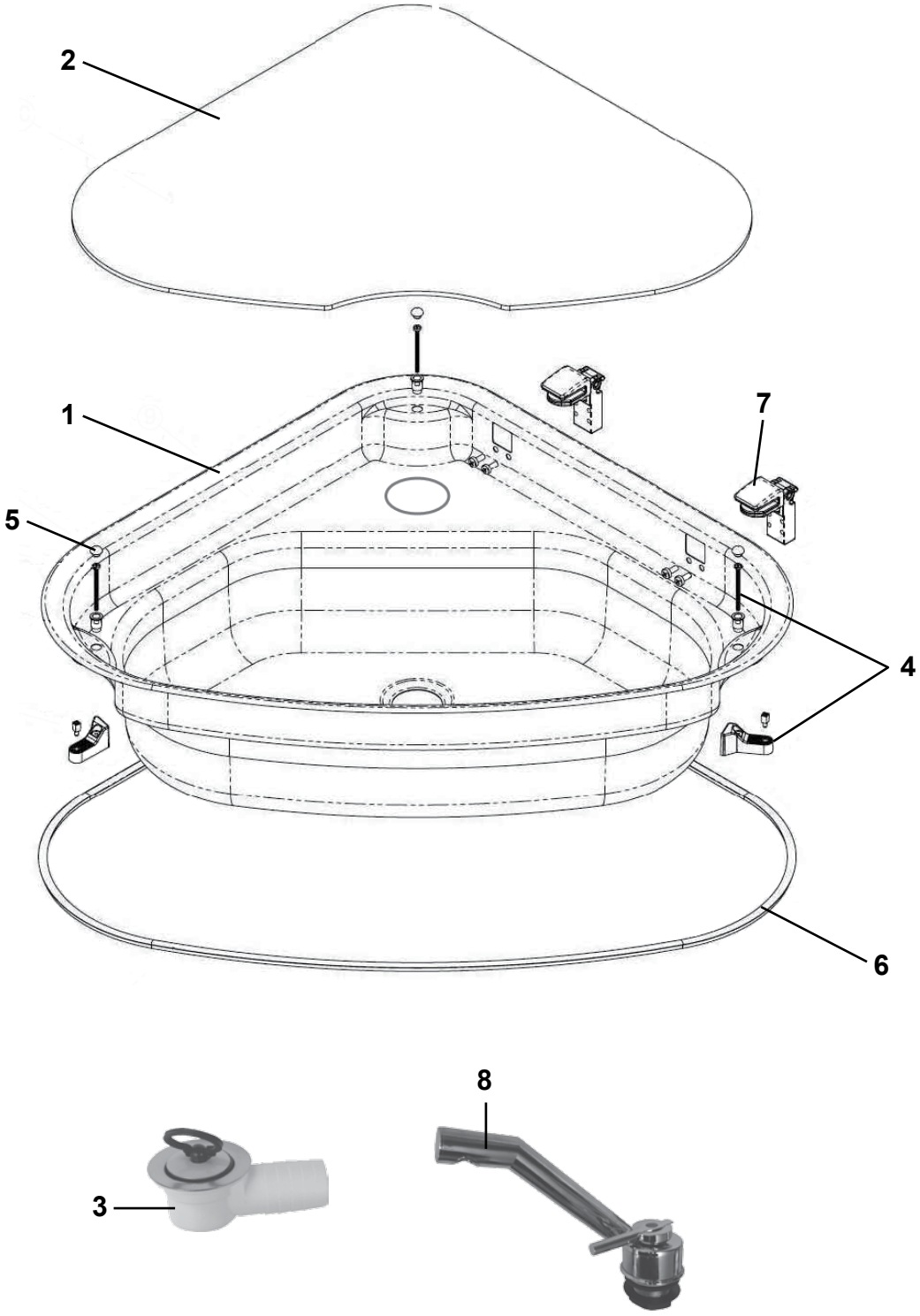
2
1
7
5
4
6
8
3

Pos Fig	Det. nr Part. No	Ingår/Fitted							Benämning	Description
		520 LB	520 CTH	560 CTH	560 GS	590 E / CTX	590 CTH	590 TR		
1	401709	x			x	x	x		Diskho vänster kpl.	Sink left cpl.
--	401695		x	x				x	Diskho höger kpl.	Sink right cpl.
2	401746	x			x	x	x		Glaslock diskho vänster	Cover glass sink left
--	401745		x	x				x	Glaslock diskho höger	Cover glass sink right
3	310084	x	x	x	x	x	x	x	Avloppsförskruvning 90°	Sewage connection 90°
--	313017	x	x	x	x	x	x	x	Propp utan kedja d:o	Sink stopper without chain d:o
4	401757	x	x	x	x	x	x	x	Fästsats	Fastening set
5	401758	x	x	x	x	x	x	x	Täckhatt	Cover
6	401839	M	M	M	M	M	M	M	List tätning	Seal strip
7	401815	x	x	x	x	x	x	x	Gångjärn	Hinge
8	317366	x	x	x	x	x	x	x	Blandare m. utkastarrör	Mixer with pipe
--	318191	x	x	x	x	x	x	x	Vred blandare	Handle mixer

M= Metervara

M= On the metre

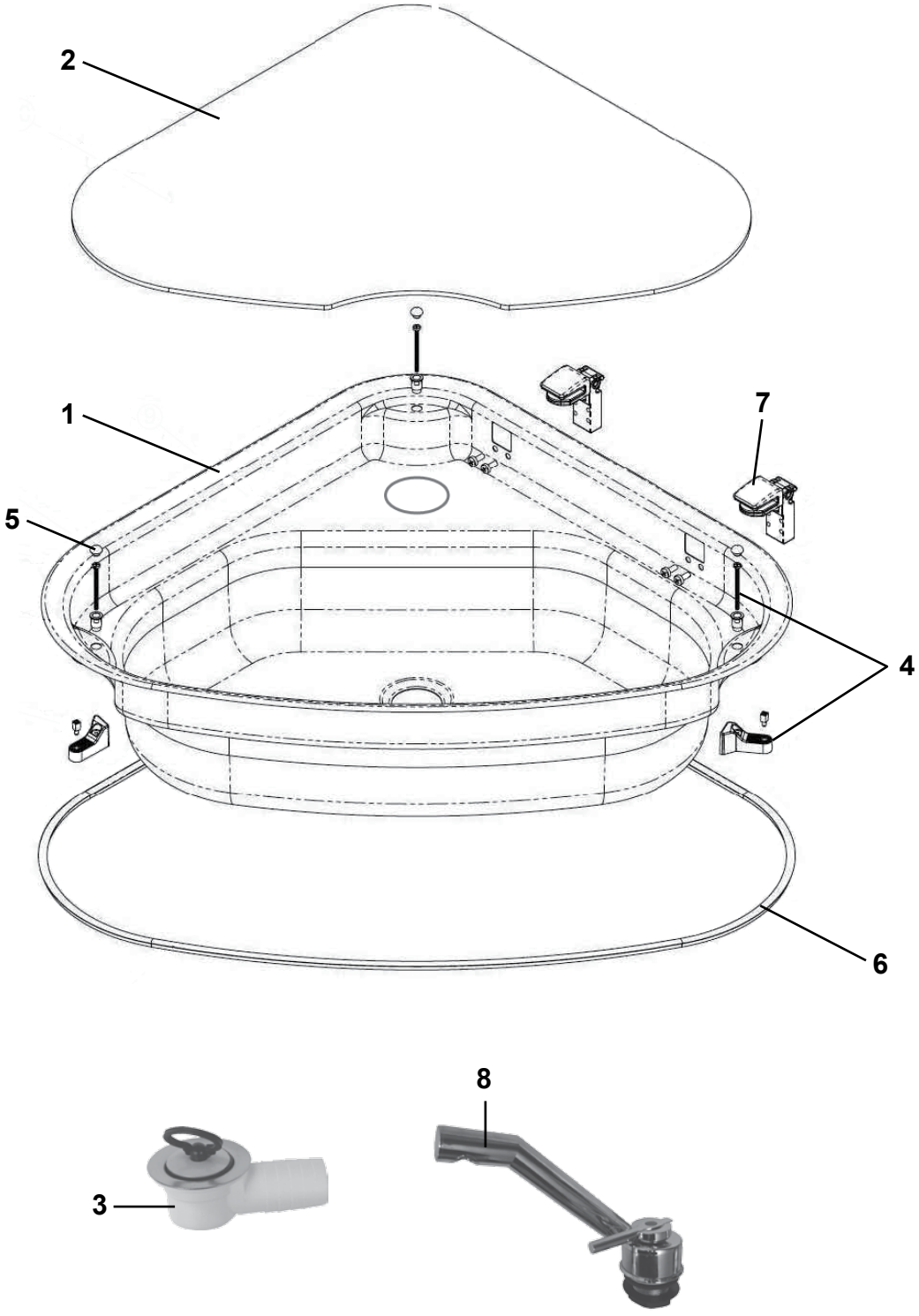
2
1
7
5
4
6
8
3

Pos Fig	Det. nr Part. No	Ingår/Fitted 620 GSE	620 CTH	620 CTX	620 TR		Benämning	Description
1	401709		x	x			Diskho vänster kpl.	Sink left cpl.
--	401695	x			x		Diskho höger kpl.	Sink right cpl.
2	401746		x	x			Glaslock diskho vänster	Cover glass sink left
--	401745	x			x		Glaslock diskho höger	Cover glass sink right
3	310084	x	x	x	x		Avloppsförskruvning 90°	Sewage connection 90°
--	313017	x	x	x	x		Propp utan kedja d:o	Sink stopper without chain d:o
4	401757	x	x	x	x		Fästsats	Fastening set
5	401758	x	x	x	x		Täckhatt	Cover
6	401839	M	M	M	M		List tätning	Seal strip
7	401815	x	x	x	x		Gångjärn	Hinge
8	317366	x	x	x	x		Blandare m. utkastarrör	Mixer with pipe
--	318191	x	x	x	x		Vred blandare	Handle mixer

M= Metervara

M= On the metre

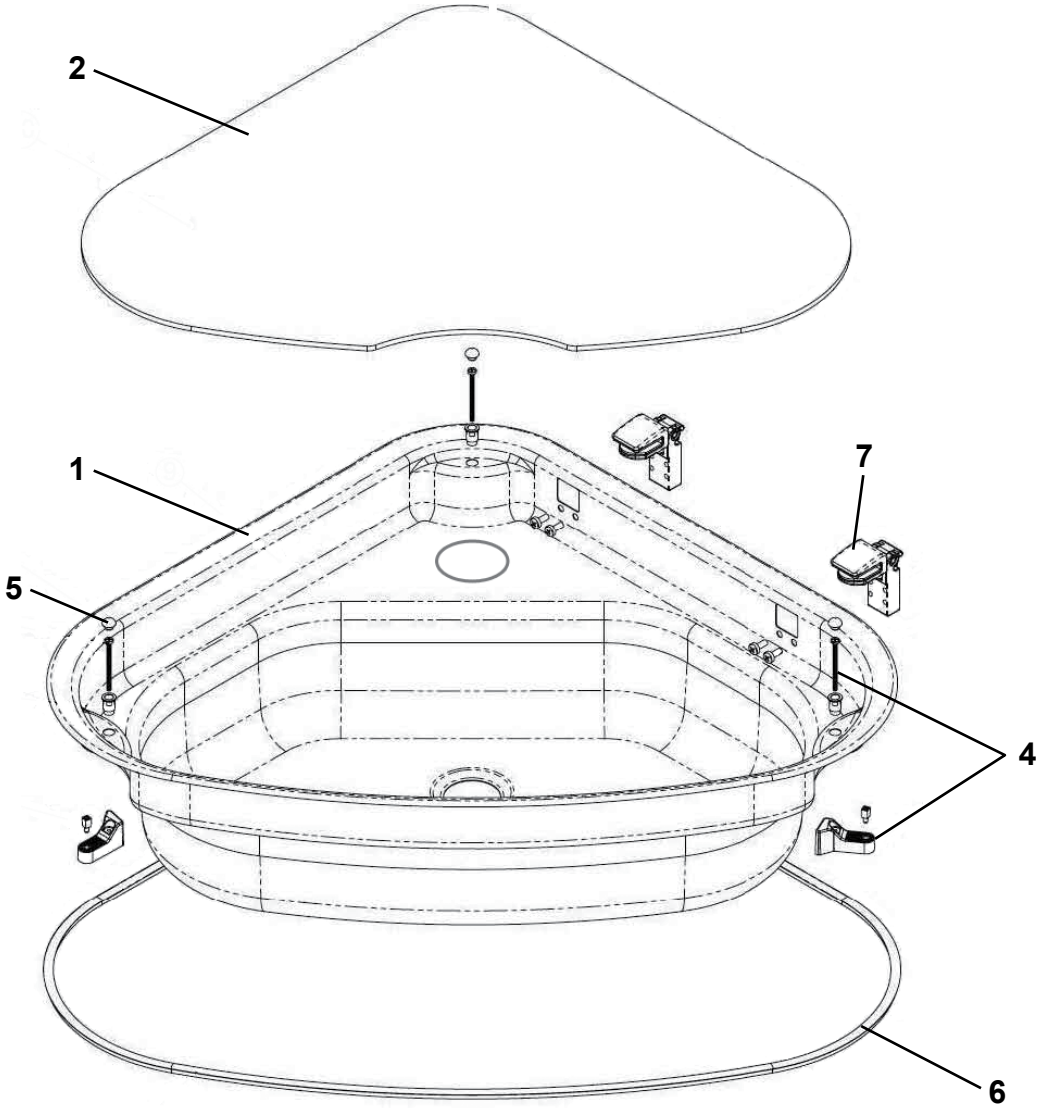
2
1
7
5
4
6

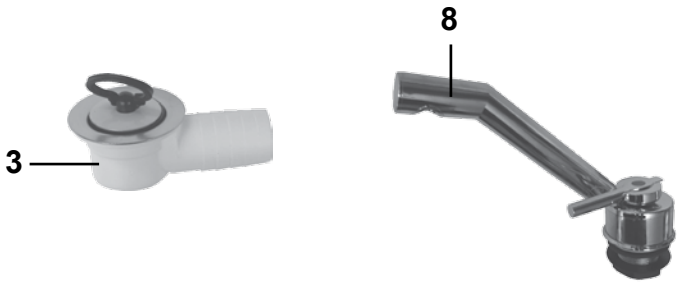
8
3

Pos Fig	Det. nr Part. No	Ingår/Fitted 680 GSE	680 CTX	680 BR	680 BKS	680 TR	Benämning	Description
1	401709		x	x			Diskho vänster kpl.	Sink left cpl.
--	401695	x			x	x	Diskho höger kpl.	Sink right cpl.
2	401746		x	x			Glaslock diskho vänster	Cover glass sink left
--	401745	x			x	x	Glaslock diskho höger	Cover glass sink right
3	310084	x	x	x	x	x	Avloppsförskruvning 90°	Sewage connection 90°
--	313017	x	x	x	x	x	Propp utan kedja d:o	Sink stopper without chain d:o
4	401757	x	x	x	x	x	Fästsats	Fastening set
5	401758	x	x	x	x	x	Täckhatt	Cover
6	401839	M	M	M	M	M	List tätning	Seal strip
7	401815	x	x	x	x	x	Gångjärn	Hinge
8	317366	x	x	x	x	x	Blandare m. utkastarrör	Mixer with pipe
--	318191	x	x	x	x	x	Vred blandare	Handle mixer

M= Metervara

M= On the metre

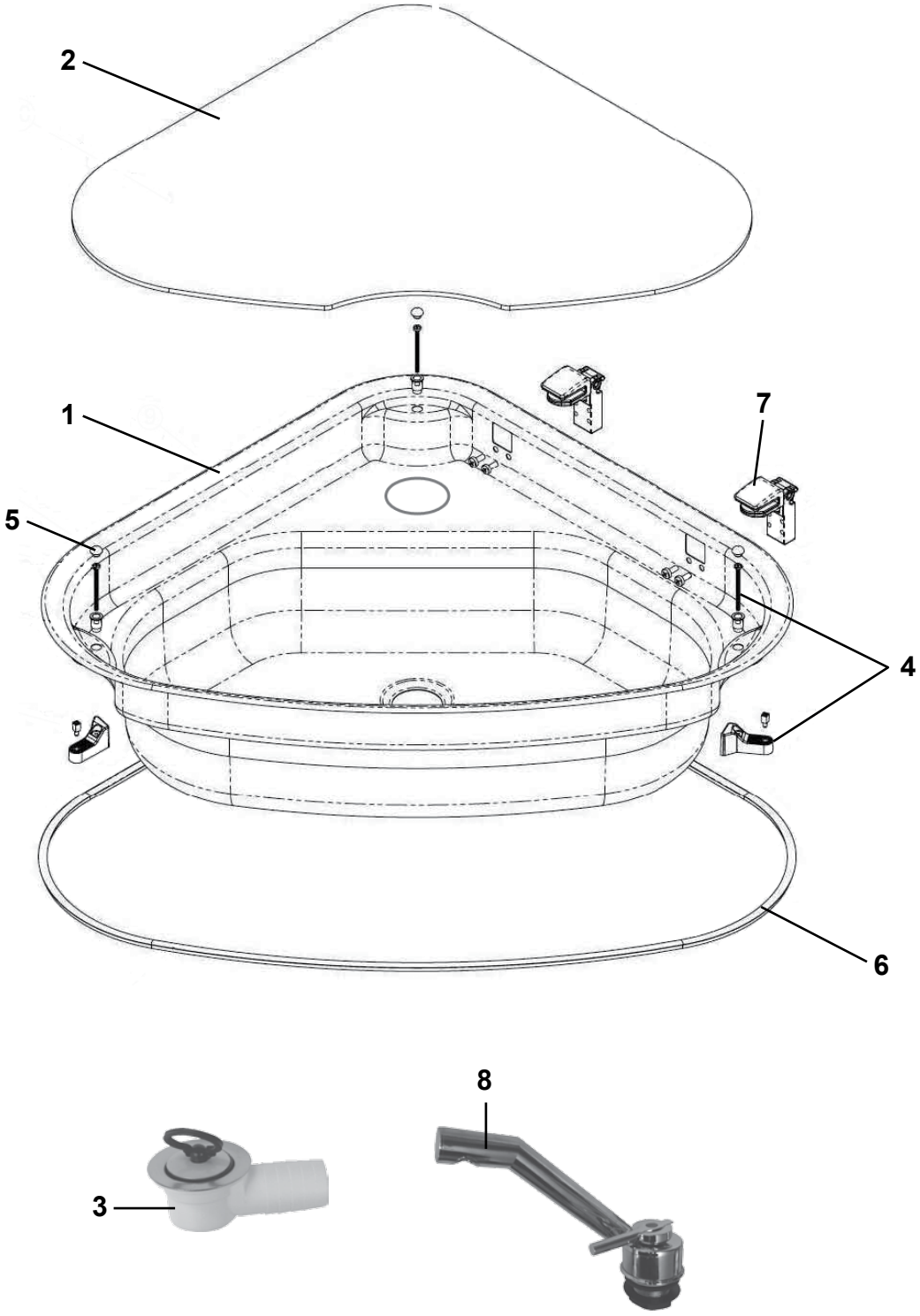
2
1
7
5
4
6
8
3

Pos Fig	Det. nr Part. No	Ingår/Fitted 730 GSE	730 BKS	730 BR	730 TRX	950 TR BR	Benämning	Description
1	401709	x			x	x	Diskho vänster kpl.	Sink left cpl.
--	401695		x	x			Diskho höger kpl.	Sink right cpl.
2	401746	x			x	x	Glaslock diskho vänster	Cover glass sink left
--	401745		x	x			Glaslock diskho höger	Cover glass sink right
3	310084	x	x	x	x	x	Avloppsförskruvning 90°	Sewage connection 90°
--	313017	x	x	x	x	x	Propp utan kedja d:o	Sink stopper without chain d:o
4	401757	x	x	x	x	x	Fästsats	Fastening set
5	401758	x	x	x	x	x	Täckhatt	Cover
6	401839	M	M	M	M	M	List tätning	Seal strip
7	401815	x	x	x	x	x	Gångjärn	Hinge
8	317366	x	x	x	x	x	Blandare m. utkastarrör	Mixer with pipe
--	318191	x	x	x	x	x	Vred blandare	Handle mixer

M= Metervara

M= On the metre

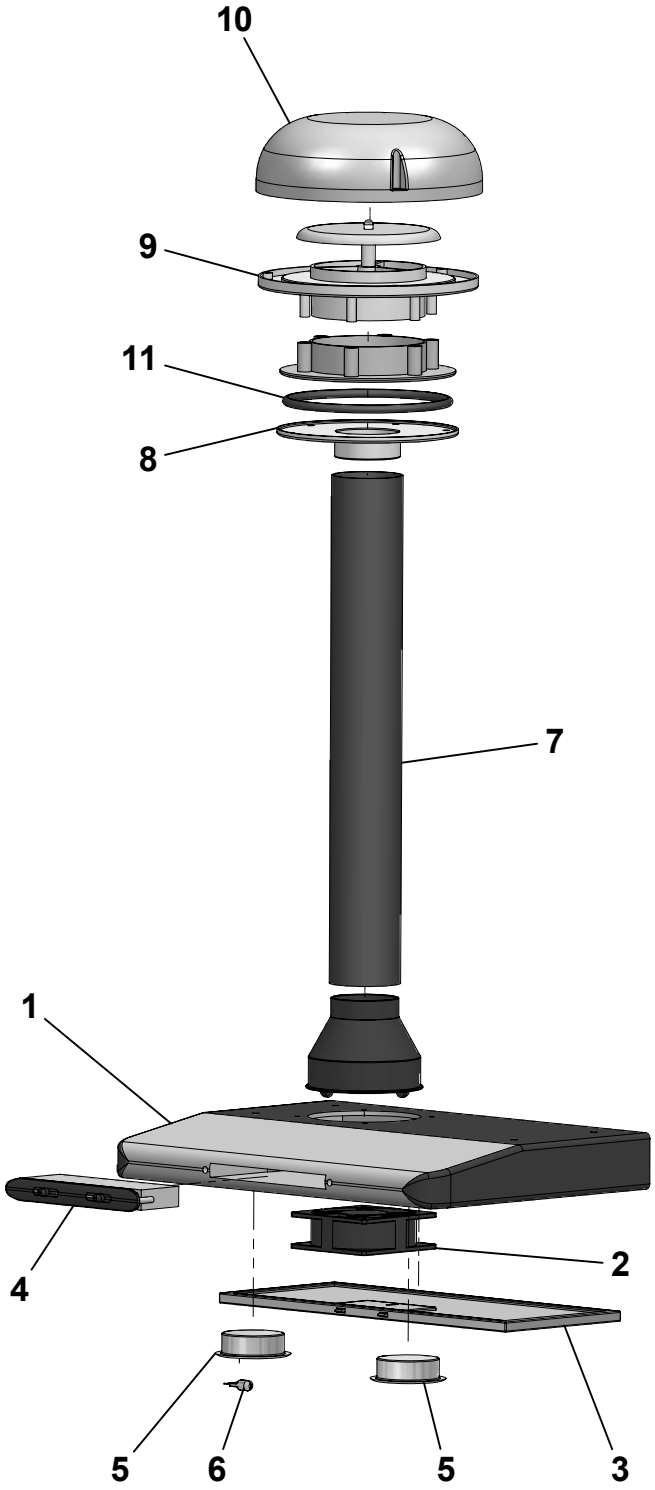
10
9
11
8
7
1
4
2
5
6
5
3

Pos Fig	Det. nr Part. No	Ingår/Fitted 520-950 alla mod.		Benämning	Description
1	505205	x		Köksfläkt kpl.	Kitchen fan cpl.
2	505808	x		Motor 12 V köksfläkt	Motor 12 V kitchen fan
3	505932	x		Filter	Filter
4	505930	x		Kontrollpanel kpl.	Control panel cpl.
--	505931	x		Kabelhärva kpl.	Wirings cpl.
5	505809	x		Lampa kpl.	Lamp cpl.
6	503701	x		Glödlampa 10 W	Bulb 10 W
7	401257	x		Slang fläkt Ø=60	Hose fan Ø=60
8	318206	x		Stos köksfläkt	Sleeve coupling kitchen fan
9	00970024	x		Ventilator kpl.	Ventilator cpl.
10	400492	x		Ventilatorkåpa	Cap ventilator
11	200156	x		Tätning ventilator	Sealing ventilator

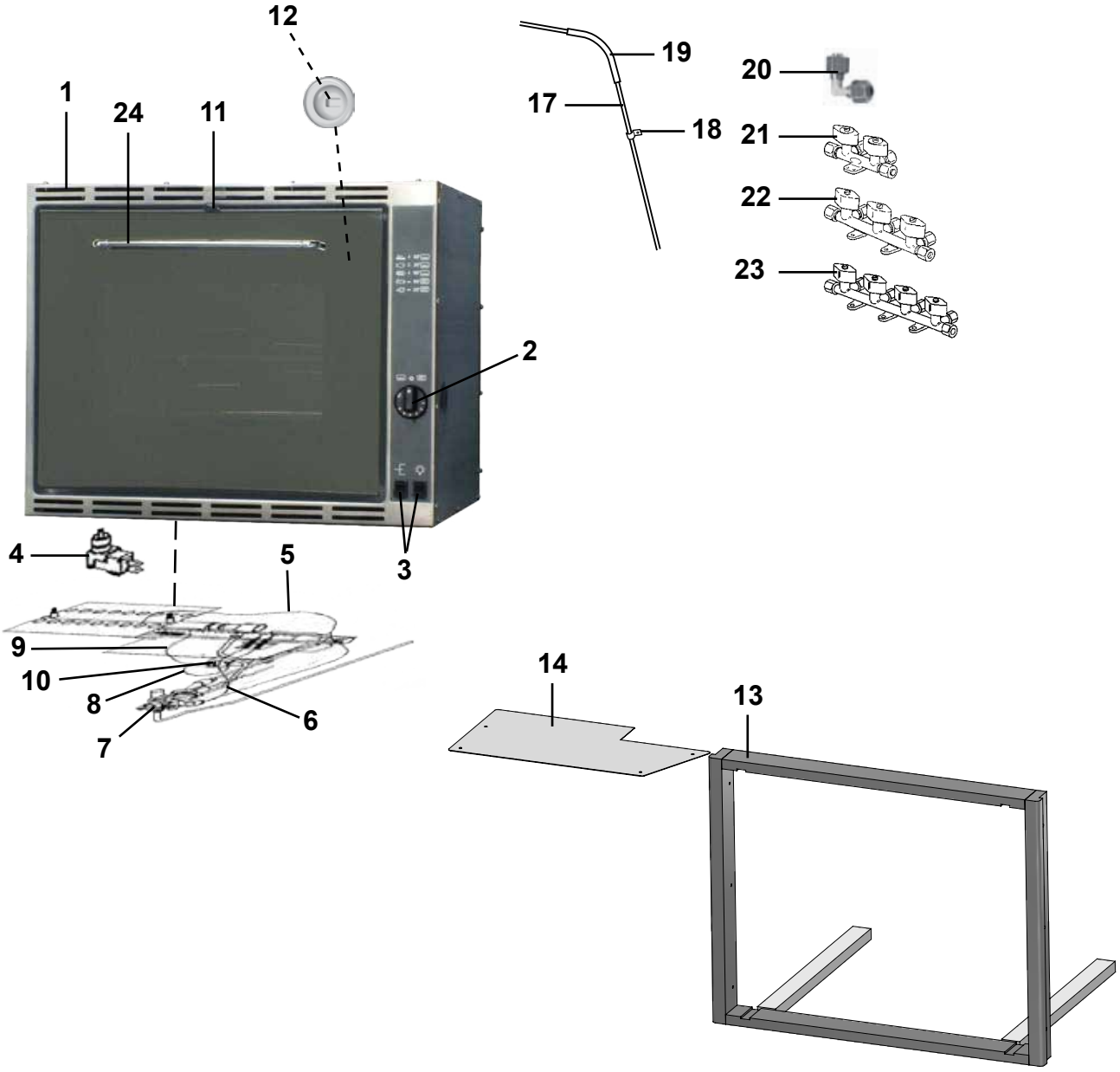
12
1
24
11
19
17
18
20
21
22
23
2
4
5
3
9
10
8
7
6
14
13

Pos Fig	Det. nr Part. No	Ingår/Fitted 520 CTH	560 CTH	560 GS	590 E	590 CTH / CTX	590 TR	Benämning	Description
1	401517	T	T	T	T	T	T	Ugn m. grill	Oven with grill
2	401632	T	T	T	T	T	T	Ratt	Knob
3	401633	T	T	T	T	T	T	Strömbrytare 1-polig	Switch 1-pol
4	401634	T	T	T	T	T	T	Mikrobrytare	Micro switch
5	401635	T	T	T	T	T	T	Termoelement brännare grill	Thermocouple grill burner
6	401636	T	T	T	T	T	T	Termoelement brännare ugn	Thermocouple oven burner
7	401637	T	T	T	T	T	T	Termostat gas	Thermostat gas
8	401638	T	T	T	T	T	T	Gnistelektrod brännare ugn L=370 mm	Spark electrode oven burner L=370 mm
9	401639	T	T	T	T	T	T	Gnistelektrod brännare grill L=370 mm	Spark electrode grill burner L=370 mm
10	401647	T	T	T	T	T	T	Tändare gnist	Spark ignition
11	401705	T	T	T	T	T	T	Luckspärr	Door lock
12	504416	T	T	T	T	T	T	Glödlampa 14 V 10 W	Bulb 14 V 10 W
13	329621	T	T	T	T	T	T	Monteringssats	Mounting kit
14	401750	T	T				T	Skydd u. bänkskiva	Protection
17	500279	M	M	M	M	M	M	Rör koppar Ø = 8 mm	Pipe Ø = 8 mm
--	504794	T	T	T	T	T	T	Instickshylsa Ø = 6,4 mm d:o	Cage Ø = 6,4 mm d:o
18	800448	T	T	T	T	T	T	Klammer gummi	Clip
19	300654	M	M	M	M	M	M	Slang	Hose
20	504981	T	T	T	T	T	T	Koppling vinkel	Connection
21	503068			T[2]	T[2]			Ventil block 2-vägs	Valve 2-way
22	504960	x[1]	x[1]	x	x	x[1]	x[1]	Ventil block 3-vägs (ingår som std)	Valve 3-way (fitted standard)
23	504961	T	T			T	T	Ventil block 4-vägs	Valve 4-way
24	401821	T	T	T	T	T	T	Handtag lucka	Handle door

[1]= Ersätts när ugn monteras
[2]= Extra ventil när ugn monteras

[1]= Replaced when oven mounted
[2]= Additional valve when oven mounted

M= Metervara
T= Tillbehör

M= On the metre
T= Accessory

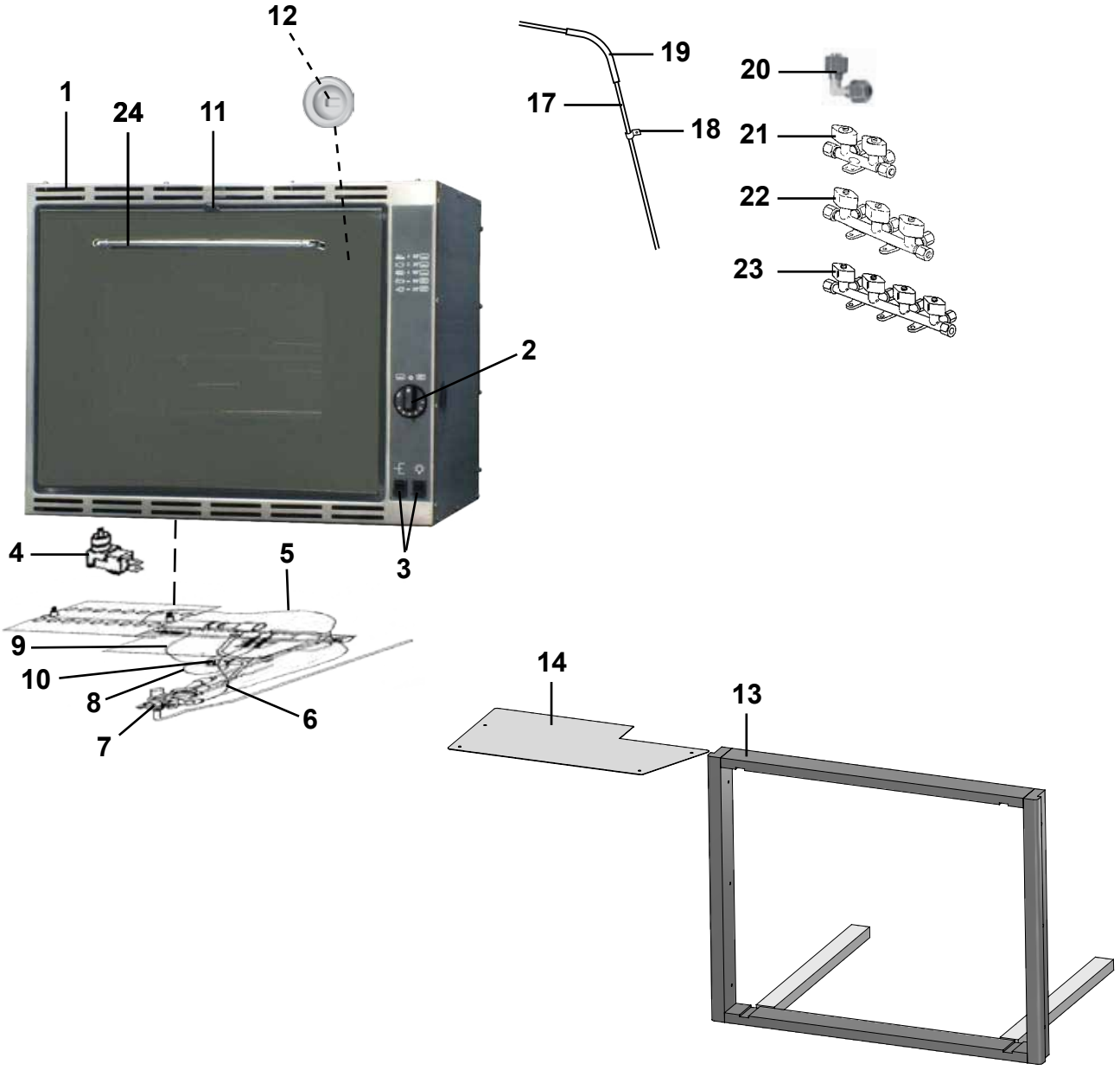
12
1
24
11
19
17
18
20
21
22
23
2
4
5
3
9
10
8
6
7
14
13

Pos Fig	Det. nr Part. No	Ingår/Fitted 620 alla mod.	680 CTX	680 övr. mod.	730 alla mod.			Benämning	Description
1	401517	T	T	T	T			Ugn m. grill	Oven with grill
2	401632	T	T	T	T			Ratt	Knob
3	401633	T	T	T	T			Strömbrytare 1-polig	Switch 1-pol
4	401634	T	T	T	T			Mikrobrytare	Micro switch
5	401635	T	T	T	T			Termoelement brännare grill	Thermocouple grill burner
6	401636	T	T	T	T			Termoelement brännare ugn	Thermocouple oven burner
7	401637	T	T	T	T			Termostat gas	Thermostat gas
8	401638	T	T	T	T			Gnistelektrod brännare ugn L=370 mm	Spark electrode oven burner L=370 mm
9	401639	T	T	T	T			Gnistelektrod brännare grill L=370 mm	Spark electrode grill burner L=370 mm
10	401647	T	T	T	T			Tändare gnist	Spark ignition
11	401705	T	T	T	T			Luckspärr	Door lock
12	504416	T	T	T	T			Glödlampa 14 V 10 W	Bulb 14 V 10 W
13	329621	T	T	T	T			Monteringssats	Mounting kit
14	401750	T			T			Skydd u. bänkskiva *	Protection *
17	500279	M	M	M	M			Rör koppar Ø = 8 mm	Pipe Ø = 8 mm
--	504794	T	T	T	T			Instickshylsa Ø = 6,4 mm d:o	Cage Ø = 6,4 mm d:o
18	800448	T	T	T	T			Klammer gummi	Clip
19	300654	M	M	M	M			Slang 13/10	Hose 13/10
20	504981	T	T	T	T			Koppling vinkel	Connection
21	503068		T[2]					Ventil block 2-vägs	Valve 2-way
22	504960	x[1]	x	x[1]	x[1]			Ventil block 3-vägs (ingår som std)	Valve 3-way (fitted standard)
23	504961	T		T	T			Ventil block 4-vägs	Valve 4-way
24	401821	T	T	T	T			Handtag lucka	Handle door

[1]= Ersätts när ugn monteras
[2]= Extra ventil när ugn monteras

*= Endast i 620 TR och 730 BR

[1]= Replaced when oven mounted
[2]= Additional valve when oven mounted

*= Only in 620 TR and 730 BR

M= Metervara
T= Tillbehör

M= On the metre
T= Accessory

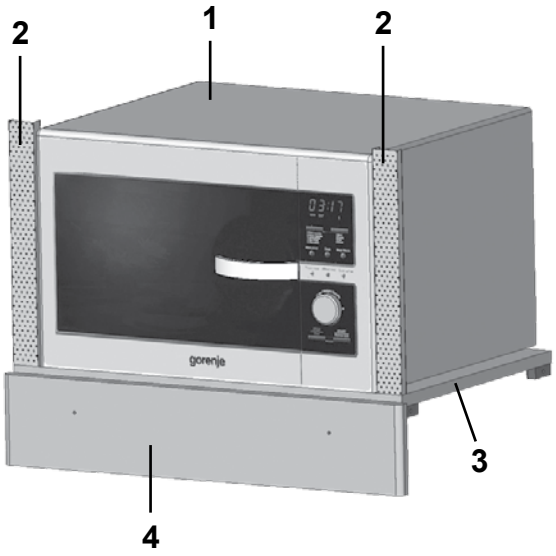
1
2
2
3
4
gorenje

Pos Fig	Det. nr Part. No	Ingår/Fitted						Benämning	Description
		520 CTH	560 GS alla mod.	560 CTH	590 E alla mod.	590 CTX 590 TR	590 CTH		
1	505671	T	T	T	T	T	T	Ugn mikro	Microwave oven
2	401781	T	T	T	T	T	T	Galler 295x34 (i diskbänk)	Grating 295x34 (in kitchen sink)
3	329626	T	T	T	T	T	T	Hylla (i diskbänk)	Rack (in kitchen sink)
--	329597			T			T	Hylla (i utskjut diskbänk)	Rack (in projection kitchen sink)
4	329598	T	T	T	T	T	T	Lådförstycke 500x110	Drawer front 500x110

T= Tillbehör

T= Accessory

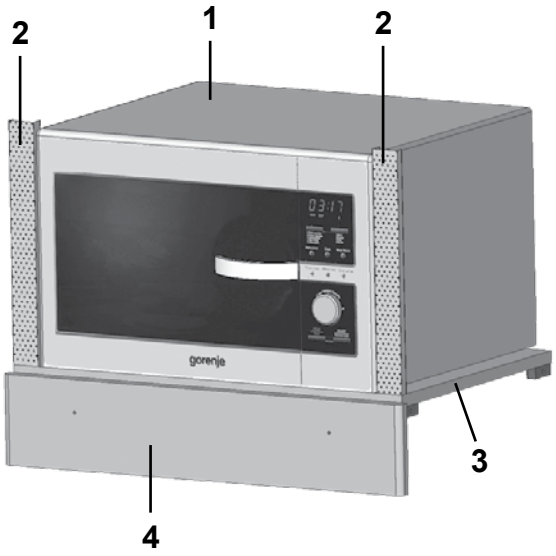
1
2
2
3
4
gorenje

Pos Fig	Det. nr Part. No	Ingår/Fitted						Benämning	Description
		620 GSE 620 TR	620 CTX	620 CTH	680 GSE	680 BKS 680 CTX	680 TR 680 BR		
1	505671	T	T	T	T	T	T	Ugn mikro	Microwave oven
2	401781	T	T	T	T	T	T	Galler 295x34 (i diskbänk)	Grating 295x34 (in kitchen sink)
3	329626	T	T	T	T	T	T	Hylla (i diskbänk)	Rack (in kitchen sink)
--	329597			T	T	T		Hylla (i utskjut diskbänk)	Rack (in projection kitchen sink)
4	329598	T	T	T	T	T	T	Lådförstycke 500x110	Drawer front 500x110

T= Tillbehör

T= Accessory

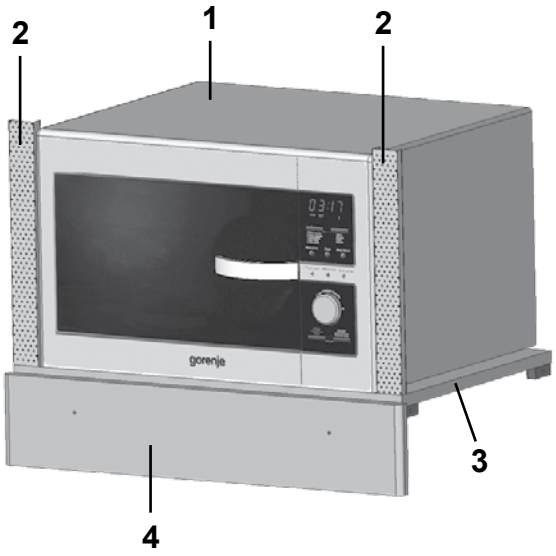
1
2
2
3
4
gorenje

Pos Fig	Det. nr Part. No	Ingår/Fitted 730 GSE	730 BKS	730 TRX	730 BR	950 TR BR		Benämning	Description
1	505671	x	x	x	x	x		Ugn mikro	Microwave oven
2	401781							Galler 295x34 (i diskbänk)	Grating 295x34 (in kitchen sink)
3	329626							Hylla (i diskbänk)	Rack (in kitchen sink)
--	329597							Hylla (i utskjut diskbänk)	Rack (in projection kitchen sink)
4	329598							Lådförstycke 500x110	Drawer front 500x110
								T= Tillbehör	T= Accessory

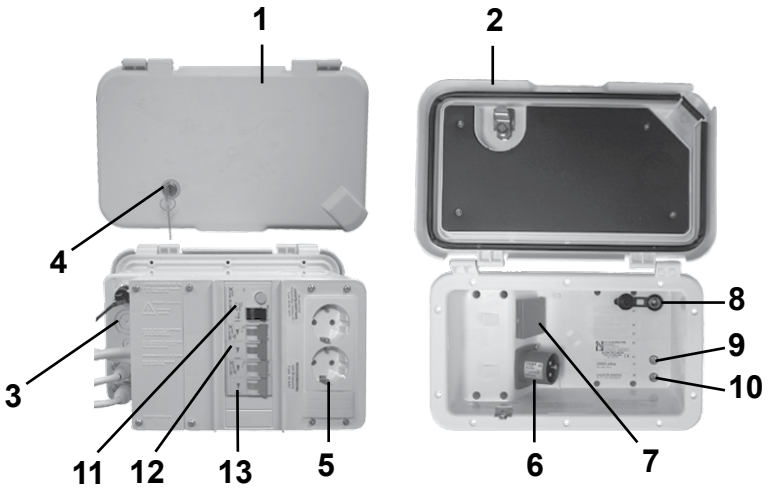
1
2
4
3
11
12
13
5
8
9
10
6
7

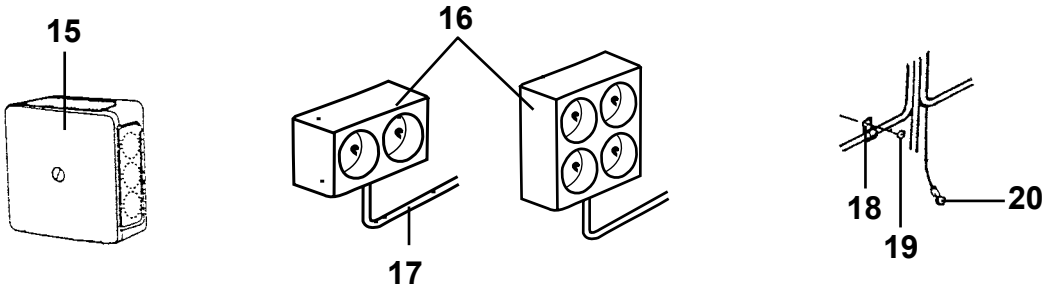
15
16
17
18
19
20

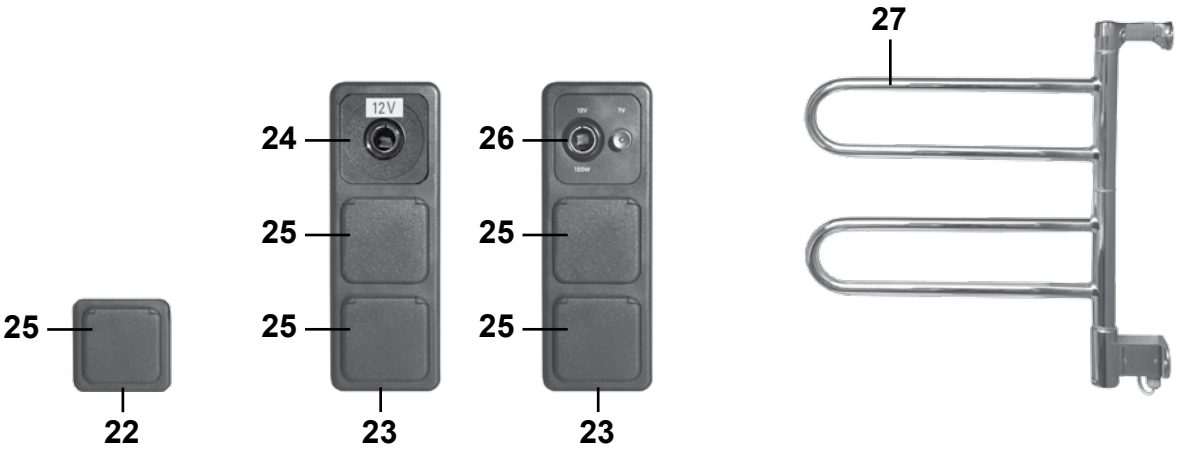
27
24
25
25
26
25
25
12V
22
23
23


28

Pos Fig	Det. nr Part. No	Ingår/Fitted 520 LB	520-560 CTH	560 GS	590 E	590 CTH / CTX	590 TR	Benämning	Description
1	504323	x	x	x	x	x	x	El-intag 230 V	El connection 230 V
--	504324	T	T	T	T	T	T	El-intag 230 V (el-golvvärme)	El conn. 230 V (el. underfloor heating)
2	503123	x	x	x	x	x	x	Lock el-central u. låshus	Cover without locking device
3	504786	x	x	x	x	x	x	Låda el-central	Box el connection
4	210383	x	x	x	x	x	x	Låshus u. låskolv	Locking device without cylinder
--	210432	x	x	x	x	x	x	Låsregel d:o	Lock bolt d:o
--	---	x	x	x	x	x	x	Låskolv; se "Lås" grp. 2	Lock cylinder; see "Locks" grp. 2
--	---	x	x	x	x	x	x	Nyckel; se "Nycklar" grp. 2	Key; see "Keys" grp. 2
5	503126	x	x	x	x	x	x	El-uttag 230 V	El connection 230 V
--	504974	T	T	T	T	T	T	El-uttag 230 V (el-golvvärme)	El connection 230 V (el. underfloor heating)
--	504975	T	T	T	T	T	T	Relä el-golvvärme	Relay el. underfloor heating
6	503125	x	x	x	x	x	x	Kontakt V-del	Contakt
7	503124	x	x	x	x	x	x	El-uttag 230 V	El connection 230 V
8	504408	x	x	x	x	x	x	TV-uttag 12 V	TV-connection 12 V
9	504406	x	x	x	x	x	x	Kontakt TV hane	Contact pin
10	505016	x	x	x	x	x	x	Kontakt TV hona	Contact plug
11	503847	x	x	x	x	x	x	Jordfelsbrytare	Earth leakage protection
12	504734	x	x	x	x	x	x	Säkring automat 10 A	Automatic fuse 10 A
13	504733	x	x	x	x	x	x	Säkring automat 16 A	Automatic fuse 16 A
15	500459	x	x	x	x	x	x	Dosa, koppling	Connection box
16	503110	x	x	x	x	x	x	El-uttag 230 V dubbel	El connection 230 V double
--	504289				T	T		El-uttag 230 V 4-vägs	El connection 230 V 4-way
17	503734	M	M	M	M	M	M	Elkabel FKK 3x1,5	El cable FKK 3x1,5
--	503964	M	M	M	M	M	M	Elkabel FKK 3x2,5	El cable FKK 3x2,5
18	800223	x	x	x	x	x	x	Klammer SC 10-14	Clip SC 10-14
--	800324	x	x	x	x	x	x	Klammer SC 14-20	Clip SC 14-20
--	801204	x	x	x	x	x	x	Klammer SC 20-26	Clip SC 20-26
19	800163	x	x	x	x	x	x	Skruv B8x16	Screw B8x16
20	800862	x	x	x	x	x	x	Kabelsko	Cable shoe
22	504993	x	x	x	x	x	x	Ram uttag	Frame connection
23	504995	x	x	x	x	x	x	Ram uttag	Frame connection
24	504986	x		x	x	x		El-uttag 12 V	El connection 12 V
25	504994	x	x	x	x	x	x	El-uttag 230 V m. lock	El connection 230 V with cover
--	504987	x				x		Blindplatta	Blind plate
26	504992	x	x	x	x	x	x	El-uttag 12 V / TV-antenn	El connection 12 V / TV-aerial
27	505005	T	T	T	T	T	T	Handukstork	Towel drier
28	505154	T	T	T	T	T	T	Belastningsvakt Alde-panna	Overload protection Alde heating boiler

M= Metervara
T= Tillbehör

M= On the metre
T= Accessory

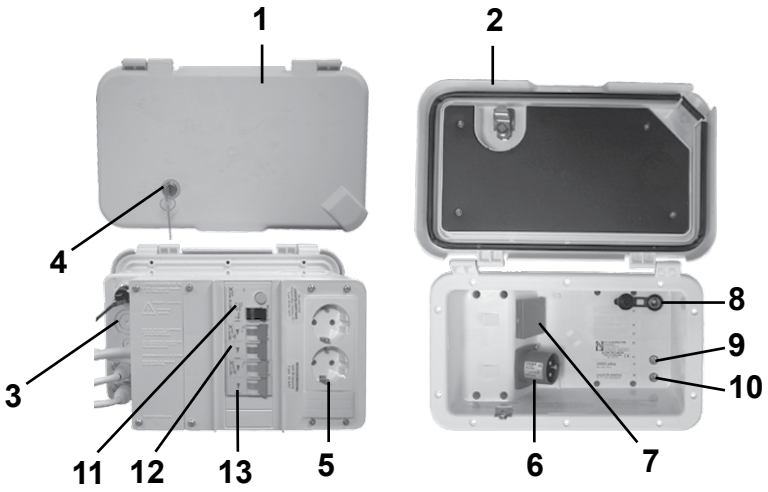
1
2
4
3
11
12
13
5
8
9
10
6
7

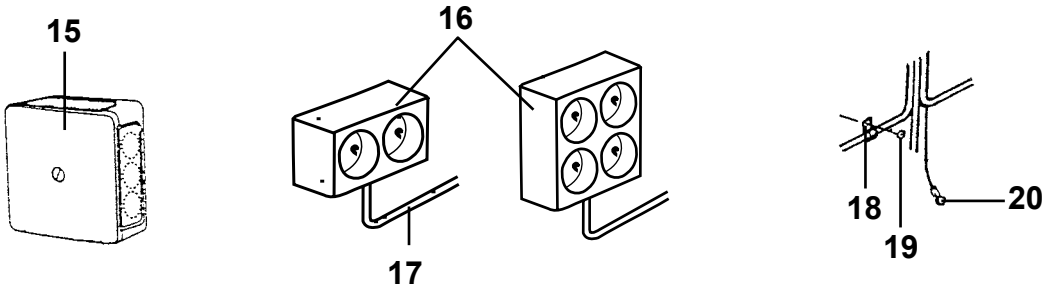
15
16
17
18
19
20

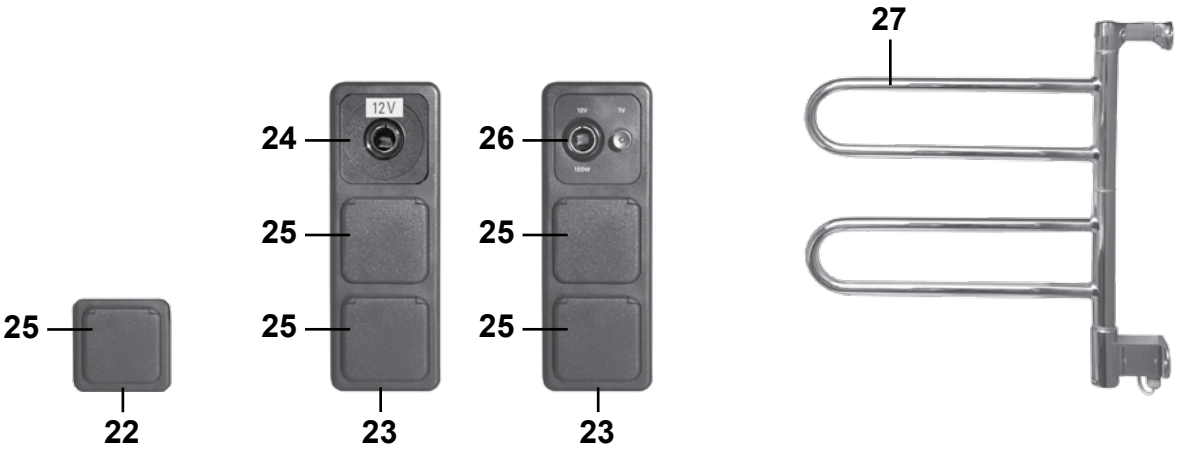
27
24
25
25
26
25
25
25
22
23
23


28

Pos Fig	Det. nr Part. No	Ingår/Fitted: 620 / 620 TR	620 CTH / CTX	680 / 680 TR	680 BKS /CTX / BR	730 / 730 TRX	730 BKS 730 BR	950 2,5 alla mod.	Benämning	Description
1	504323	x	x	x	x			x	El-intag 230 V	El connection 230 V
--	504324	T	T	T	T	x	x	x	El-intag 230 V (el-golvvärme)	El conn. 230 V (el. underfloor heating)
2	503123	x	x	x	x	x	x	x	Lock el-central u. låshus	Cover without locking device
3	504786	x	x	x	x	x	x	x	Låda el-central	Box el connection
4	210383	x	x	x	x	x	x	x	Låshus u. låskolv	Locking device without cylinder
--	210432	x	x	x	x	x	x	x	Låsregel d:o	Lock bolt d:o
--	---	x	x	x	x	x	x	x	Låskolv; se "Lås" grp. 2	Lock cylinder; see "Locks" grp. 2
--	---	x	x	x	x	x	x	x	Nyckel; se "Nycklar" grp. 2	Key; see "Keys" grp. 2
5	503126	x	x	x	x	x	x	x	El-uttag 230 V	El connection 230 V
--	504974	T	T	T	T	x	x	x	El-uttag 230 V (el-golvvärme)	El connect. 230 V (el. u-floor heating)
--	504975	T	T	T	T	x	x	x	Relä el-golvvärme	Relay el. underfloor heating
6	503125	x	x	x	x	x	x	x	Kontakt V-del	Contakt
7	503124	x	x	x	x	x	x	x	El-uttag 230 V	El connection 230 V
8	504408	x	x	x	x	x	x	x	TV-uttag 12 V	TV-connection 12 V
9	504406	x	x	x	x	x	x	x	Kontakt TV hane	Contact pin
10	505016	x	x	x	x	x	x	x	Kontakt TV hona	Contact plug
11	503847	x	x	x	x	x	x	x	Jordfelsbrytare	Earth leakage protection
12	504734	x	x	x	x	x	x	x	Säkring automat 10 A	Automatic fuse 10 A
13	504733	x	x	x	x	x	x	x	Säkring automat 16 A	Automatic fuse 16 A
15	500459	x	x	x	x	x	x	x	Dosa, koppling	Connection box
16	503110	x	x	x	x	x	x	x	El-uttag 230 V dubbel	El connection 230 V double
--	504289	T	T	T	T	T			El-uttag 230 V 4-vägs	El connection 230 V 4-way
17	503734	M	M	M	M	M	M	M	Elkabel FKK 3x1,5	El cable FKK 3x1,5
--	503964	M	M	M	M	M	M	M	Elkabel FKK 3x2,5	El cable FKK 3x2,5
18	800223	x	x	x	x	x	x	x	Klammer SC 10-14	Clip SC 10-14
--	800324	x	x	x	x	x	x	x	Klammer SC 14-20	Clip SC 14-20
--	801204	x	x	x	x	x	x	x	Klammer SC 20-26	Clip SC 20-26
19	800163	x	x	x	x	x	x	x	Skruv B8x16	Screw B8x16
20	800862	x	x	x	x	x	x	x	Kabelsko	Cable shoe
22	504993	x	x	x	x	x	x	x	Ram uttag	Frame connection
23	504995	x	x	x	x	x	x	x	Ram uttag	Frame connection
24	504986	x	x	x	x	x	x	x	El-uttag 12 V	El connection 12 V
25	504994	x	x	x	x	x	x	x	El-uttag 230 V m. lock	El connection 230 V with cover
--	504987	x	x	x	x	x	x		Blindplatta	Blind plate
26	504992	x	x	x	x	x	x	x	El-uttag 12 V / TV-antenn	El connection 12 V / TV-aerial
27	505005	T	T	T	T	T	T	T	Handukstork	Towel drier
28	505154	T	T	T	T	T	T	T	Belastningsvakt Alde-panna	Overload prot. Alde heating boiler

M= Metervara
T= Tillbehör

M= On the metre
T= Accessory

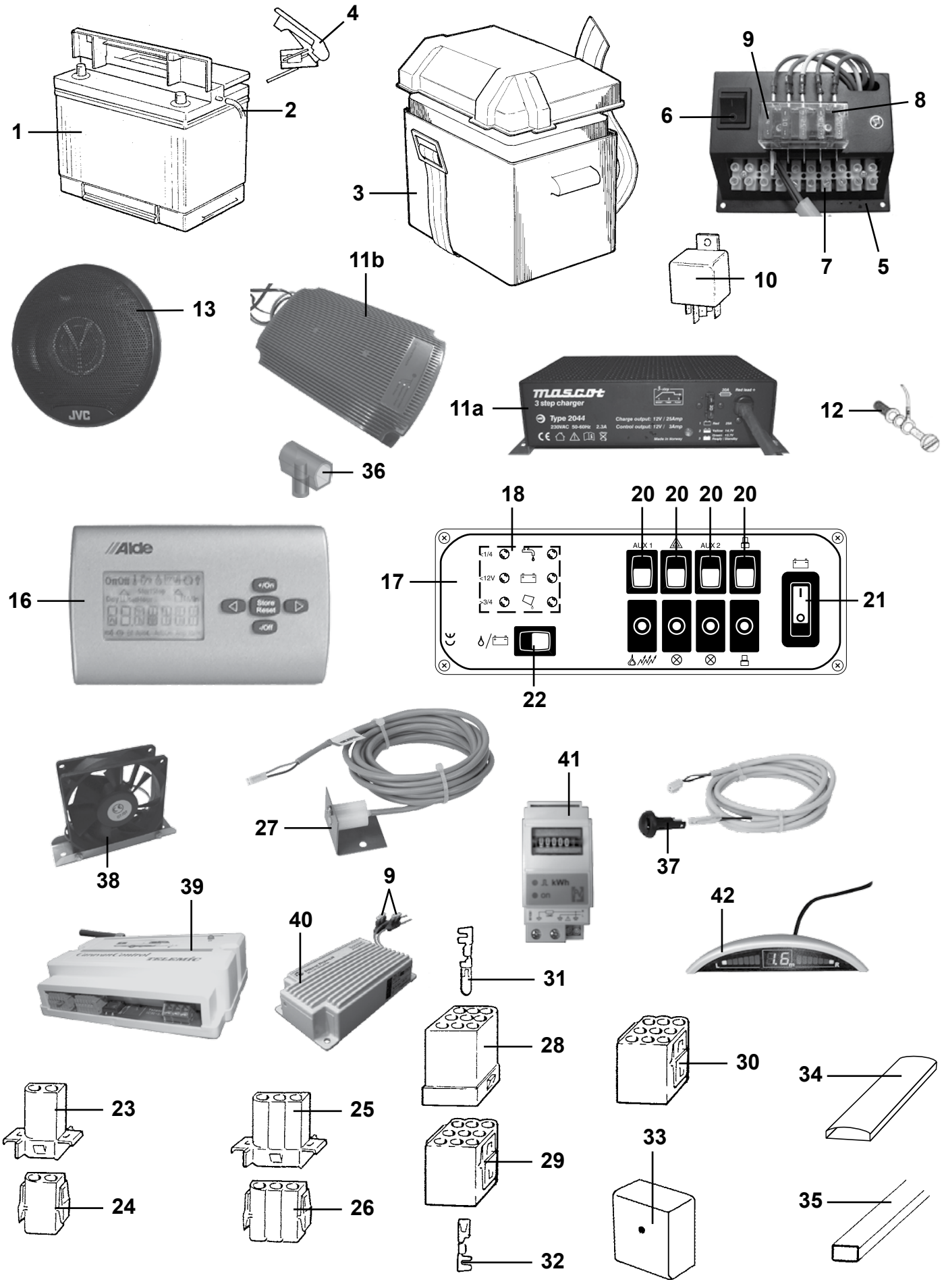

1
2
3
4
5
6
7
8
9
10
11a
11b
12
13
16
17
18
20
20
20
20
21
22
23
24
25
26
27
28
29
30
31
32
33
34
35
36
37
38
39
40
41
42
JVC
Alde
+/On
Store
Reset
-/Off
mascot
3 step charger
Type 2044
AUX 1
AUX 2
kWh
on

Pos Fig	Det. nr Part. No	Ingår/Fitted 520 alla mod.	560 alla mod.	590 alla mod.	620 alla mod.	680 alla mod.	730 alla mod.	950 2,5 alla mod.	Benämning	Description
1	503168	x	x	x	x	x	x	x	Batteri 12 V 75 Ah	Battery 12 V 75 Ah
2	600013	M	M	M	M	M	M	M	Slang plast	Plastic hose
3	500031	x	x	x	x	x	x	x	Batteribox	Battery box
4	800738	x	x	x	x	x	x	x	Kabelsko +	Cable shoe +
--	800739	x	x	x	x	x	x	x	Kabelsko -	Cable shoe -
5	504504	x	x	x	x	x	x	x	Konsol	Bracket
6	504503	x	x	x	x	x	x	x	Strömbrytare	Switch
7	800272	x	x	x	x	x	x	x	Kopplingslist 6-10 mm	List 6-10 mm
8	504924	x	x	x	x	x	x	x	Säkringsdosa	Fuse box
9	504501	x	x	x	x	x	x	x	Säkring 20 A	Fuse 20 A
--	504502	x	x	x	x	x	x	x	Säkring 10 A	Fuse 10 A
--	505041	x	x	x	x	x	x	x	Säkring 25 A	Fuse 25A
--	505042	x	x	x	x	x	x	x	Säkring 4 A	Fuse 4 A
10	502647	x	x	x	x	x	x	x	Relä	Relay
11a	504999	x	x	x	x	x	x	x	Batteriladdare 25 A	Battery charger 25 A
--	504288	x	x	x	x	x	x	x	Fäste d:o	Bracket d:o
11b	505270	x	x	x	x	x	x	x	Batteriladdare 30 A	Battery charger 30 A
12	504795	x	x	x	x	x	x	x	Givare vattennivå	Sensor water level
13	505863	x	x	x	x	x	x	x	Högtalare 4"	Loud speaker 4"
--	505864	x	x	x	x	x	x	x	Högtalare 5,25"	Loud speaker 5,25"
--	318065	x	x	x	x	x	x	x	Högtalarkåpa (bakom högtalare)	Cover loud speaker (beh. loud speak.)
16	602022	x	x	x	x	x	x	x	Manöverpanel kpl.	Control panel cpl.
--	602023	x	x	x	x	x	x	x	Elkabel panna L=8,5 m	Electric cable boiler L=8,5 m
17	504573	x	x	x	x	x	x	x	El-central 12 V kpl.	Distribution box 12 V cpl.
--	505160	x	x	x	x	x	x	x	Frontplåt d:o	Front plate d:o
18	504715	x	x	x	x	x	x	x	Kretskort	Printed circuit card
20	504717	x	x	x	x	x	x	x	Strömbrytare	Switch
21	504718	x	x	x	x	x	x	x	Strömbrytare	Switch
22	504719	x	x	x	x	x	x	x	Strömbrytare	Switch
23	502312	x	x	x	x	x	x	x	Kontakthus 2-pol	Housing 2-pol
24	502311	x	x	x	x	x	x	x	Kontakthus 2-pol	Housing 2-pol
25	502958	x	x	x	x	x	x	x	Kontakthus 3-pol	Housing 3-pol
26	502957	x	x	x	x	x	x	x	Kontakthus 3-pol	Housing 3-pol
27	504595	x	x	x	x	x	x	x	Givare temp ute	Outer temperature sensor
28	502299	x	x	x	x	x	x	x	Kontakthus 9-pol	Housing 9-pol
29	502310	x	x	x	x	x	x	x	Kontakthus 9-pol	Housing 9-pol
30	503256	x	x	x	x	x	x	x	Kontakthus 9-pol	Housing 9-pol
31	800596	x	x	x	x	x	x	x	Kabelsko stift 2-4 mm	Cable shoe pin 2-4 mm
--	800598	x	x	x	x	x	x	x	Kabelsko stift 0,5-2 mm	Cable shoe pin 0,5-2 mm
32	800595	x	x	x	x	x	x	x	Kabelsko hylsa 2-4 mm	Cable shoe sleeve 2-4 mm
--	800597	x	x	x	x	x	x	x	Kabelsko hylsa 0,5-2 mm	Cable shoe sleeve 0,5-2 mm
33	503749	x	x	x	x	x	x	x	Dosa, koppling	Connection box
34	504400	x	x	x	x	x	x	x	List täck el-kabel B=44 L=2000	Cover strip B=44 L=2000
35	503748	x	x	x	x	x	x	x	List täck el-kabel B=35 L=2500	Cover strip B=35 L=2500
--	503495	x	x	x	x	x	x	x	Kabelkanal B=13 vit L=2000	Cable pit B=13 white L=2000
									M= Metervara T= Tillbehör	M= On the metre T= Accessory

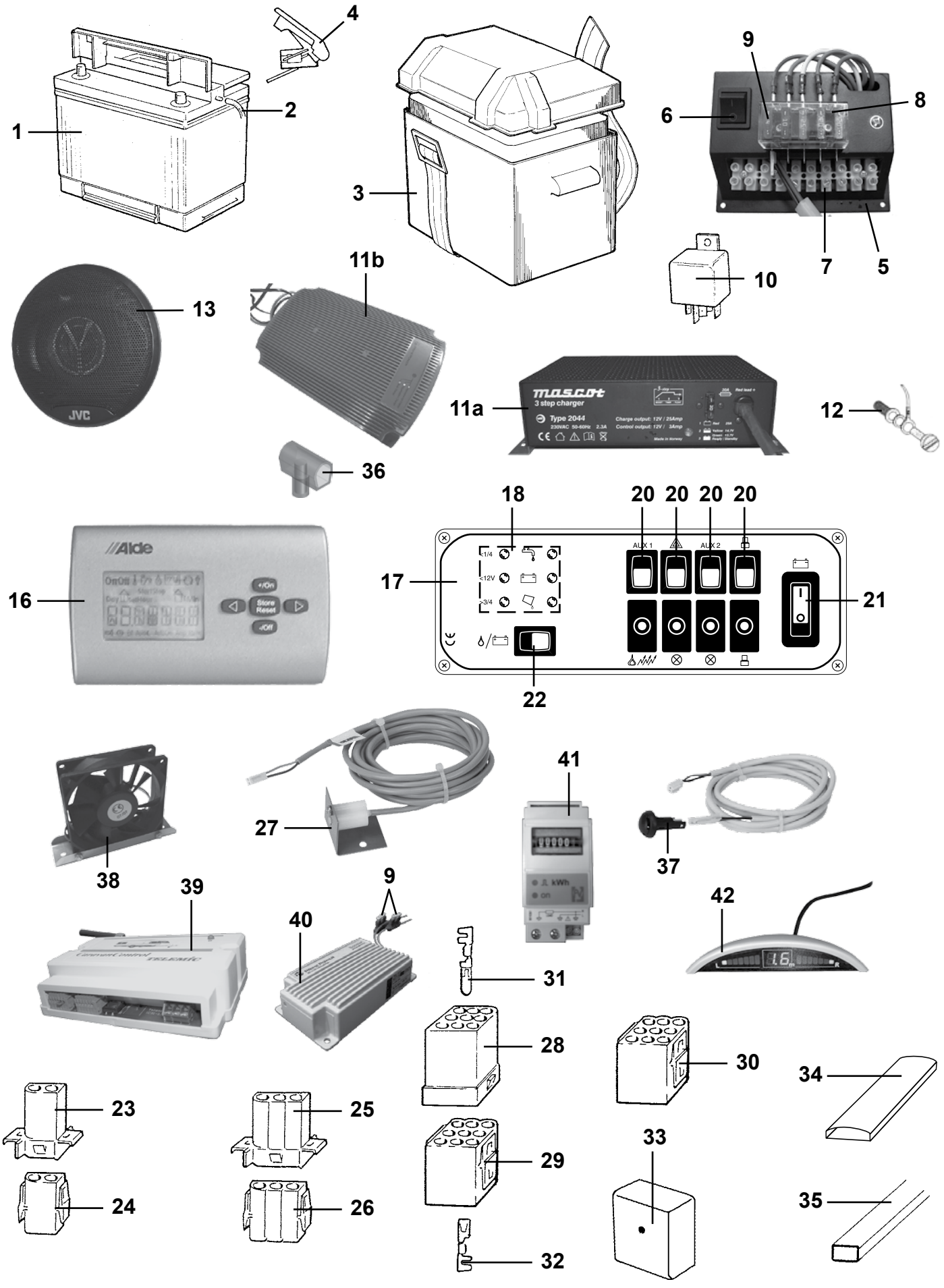

1
2
3
4
5
6
7
8
9
10
11a
11b
12
13
16
17
18
20
21
22
23
24
25
26
27
28
29
30
31
32
33
34
35
36
37
38
39
40
41
42
JVC
Alde
+/On
Store
Reset
-/Off
mascot
3 step charger
Type 2044
AUX 1
AUX 2
kWh
on

Pos Fig	Det. nr Part. No	Ingår/Fitted 520 alla mod.	560 alla mod.	590 alla mod.	620 alla mod.	680 alla mod.	730 alla mod.	950 2,5 alla mod.	Benämning	Description
--	504996	x	x	x	x	x	x	x	Kabelkanal B=13 brun L=2000	Cable pit B=13 brown L=2000
36	504797	x	x	x	x	x	x	x	Toppklämma 3x2,5 mm^2	Top clamp 3x2,5 mm^2
--	504798	x	x	x	x	x	x	x	Toppklämma 2x6 mm^2	Top clamp 2x6 mm^2
37	505093	x	x	x	x	x	x	x	Givare fjärr kpl. m. kabel L=1,1 m	Distance control sensor cpl. with cable
--	505104	x	x	x	x	x	x	x	Fäste d:o	Bracket d:o
38	504737	T	T	T	T	T	T		Fläkt (i tvättrum) *	Fan (for washroom) *
39	505156	T	T	T	T	T	T	T	Caravan Control	Caravan Control
40	504428	T	T	T	T	T	T	T	Batteribooster	Battery booster
41	504443	T	T	T	T	T	T	T	Energimätare 22 A	Energy meter 22 A
42	504926	T	T	T	T	T	T	T	Backvarnare	Reversing sensor
									*= Inte i CTH, CTX, TR och TRX	*= Not in CTH, CTX, TR and TRX

M= Metervara
T= Tillbehör

M= On the metre
T= Accessory

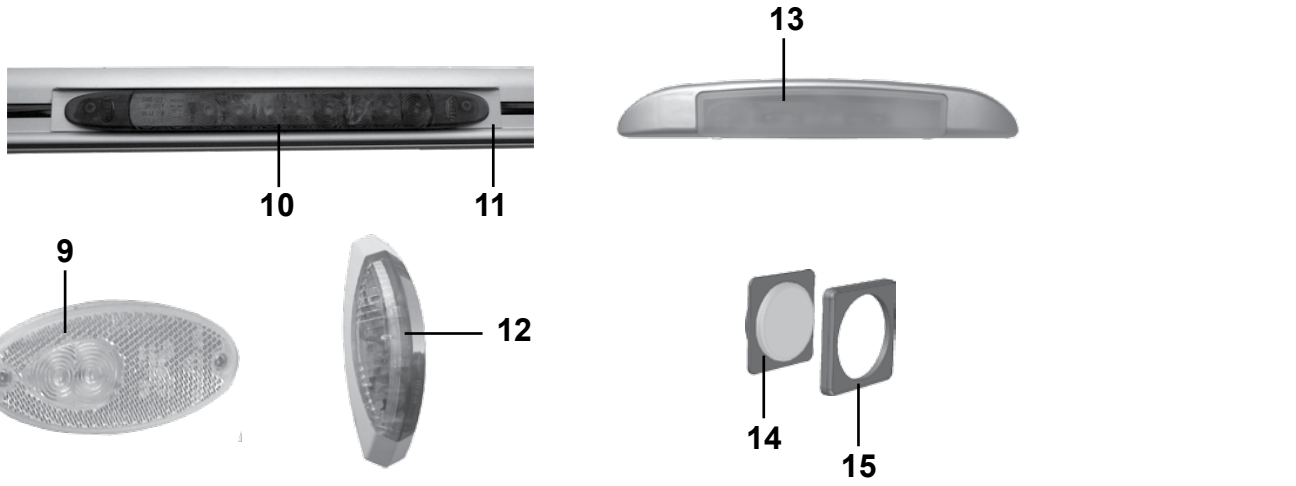
13
10
11
9
12
14
15

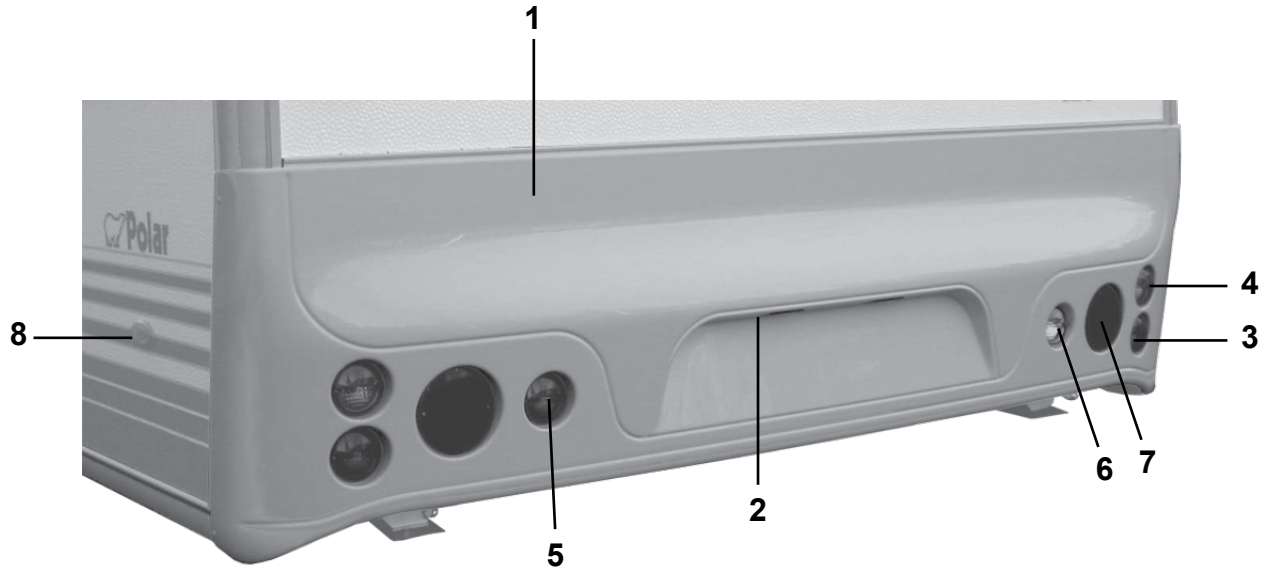
1
Polar
8
4
3
6
7
2
5

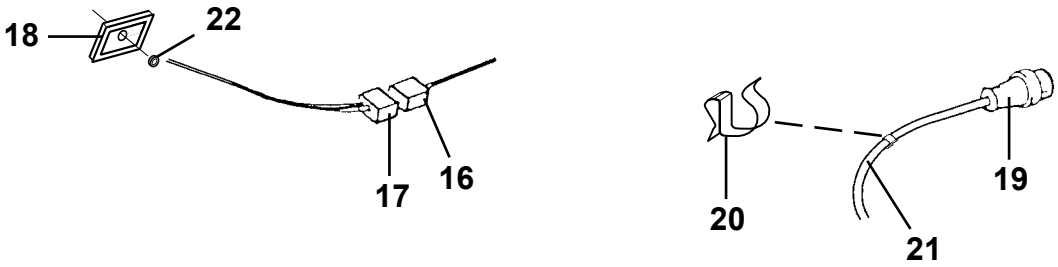
18
22
17
16
20
19
21

Pos Fig	Det. nr Part. No	Ingår/Fitted 520 alla mod.	560 alla mod.	590 alla mod.	620 alla mod.	680 alla mod.	730 alla mod.	950 2,5 alla mod.	Benämning	Description
1	210938	x	x	x	x	x	x	x	Bakljusramp	Light holder
2	503729	x	x	x	x	x	x	x	Belysning skylt	Plate light
--	500158	x	x	x	x	x	x	x	Glödlampa d:o 5 W L=38	Bulb d:o 5 W L=38
3	504313	x	x	x	x	x	x	x	Belysning broms-/baklykta	Stop tail lamp/Tail lamp
--	503154	x	x	x	x	x	x	x	Glödlampa d:o 21/5 W	Bulb d:o 21/5 W
--	504390	x	x	x	x	x	x	x	El-kabel broms-/baklykta	Electric cable stop tail lamp/tail lamp
4	504314	x	x	x	x	x	x	x	Belysning blinkers	Flasher tail lamp
--	500147	x	x	x	x	x	x	x	Glödlampa d:o 21 W	Bulb d:o 21 W
--	504389	x	x	x	x	x	x	x	El-kabel V blinkers	Electric cable L flasher tail lamp
--	504391	x	x	x	x	x	x	x	El-kabel H blinkers	Electric cable R flasher tail lamp
5	504315	x	x	x	x	x	x	x	Belysning dimbaklykta	Fog light
--	500147	x	x	x	x	x	x	x	Glödlampa d:o 21 W	Bulb d:o 21 W
--	504392	x	x	x	x	x	x	x	El-kabel dimbaklykta	Electric cable fog light
6	504316	x	x	x	x	x	x	x	Belysning backlykta	Reversing light
--	500147	x	x	x	x	x	x	x	Glödlampa d:o 21 W	Bulb d:o 21 W
--	504392	x	x	x	x	x	x	x	El-kabel backlykta	Electric cable reversing light
7	208115	x	x	x	x	x	x	x	Reflextriangel	Reflector
8	504998	x	x	x	x	x	x	x	Belysning sidomarkering	Side light
9	505186	x	x	x	x	x	x	x	Belysning positionsljus	Position lamp
10	504682	x	x	x	x	x	x	x	Belysning högt bromsljus	Stop tail lamp
11	208587	x	x	x	x	x	x	x	List vinkel d:o L=300	Strip d:o L=300
12	505179	x	x	x	x	x	x	x	Belysning breddmarkering	Side light
13	505192	x	x	x	x	x	x	x	Belysning tält	Tent lamp
--	504413	x	x	x	x	x	x	x	Glödlampa d:o 10 W	Bulb d:o 10 W
14	504985	x	x	x	x	x	x		Strömbrytare 1-polig	Switch 1-pol
15	504982	x	x	x	x	x	x		Ram strömbrytare	Frame switch
16	502299	x	x	x	x	x	x		Kontakthus 9-polig	Housing 9-pol
17	502310	x	x	x	x	x	x		Kontakthus 9-polig	Housing 9-pol
18	204523	x	x	x	x	x	x		Gavelgenomföring	Inlet gable
19	503804	x	x	x	x	x	x		Kontakt 13-polig vagnsdel	Contact 13-pol vagon
--	504499	x	x	x	x	x	x		Adapter bil/vagn 7/13-polig	Adapter car/caravan 7/13-pol
20	801148	x	x	x	x	x	x		Klammer	Clip
21	503754	M	M	M	M	M	M		El-kabel 6x1,5 + 5x2,5	Electric cable 6x1,5 + 5x2,5
22	800822	x	x	x	x	x	x		Kabelgenomföring	Conduit entry

M= Metervara
T= Tillbehör

M= On the metre
T= Accessory

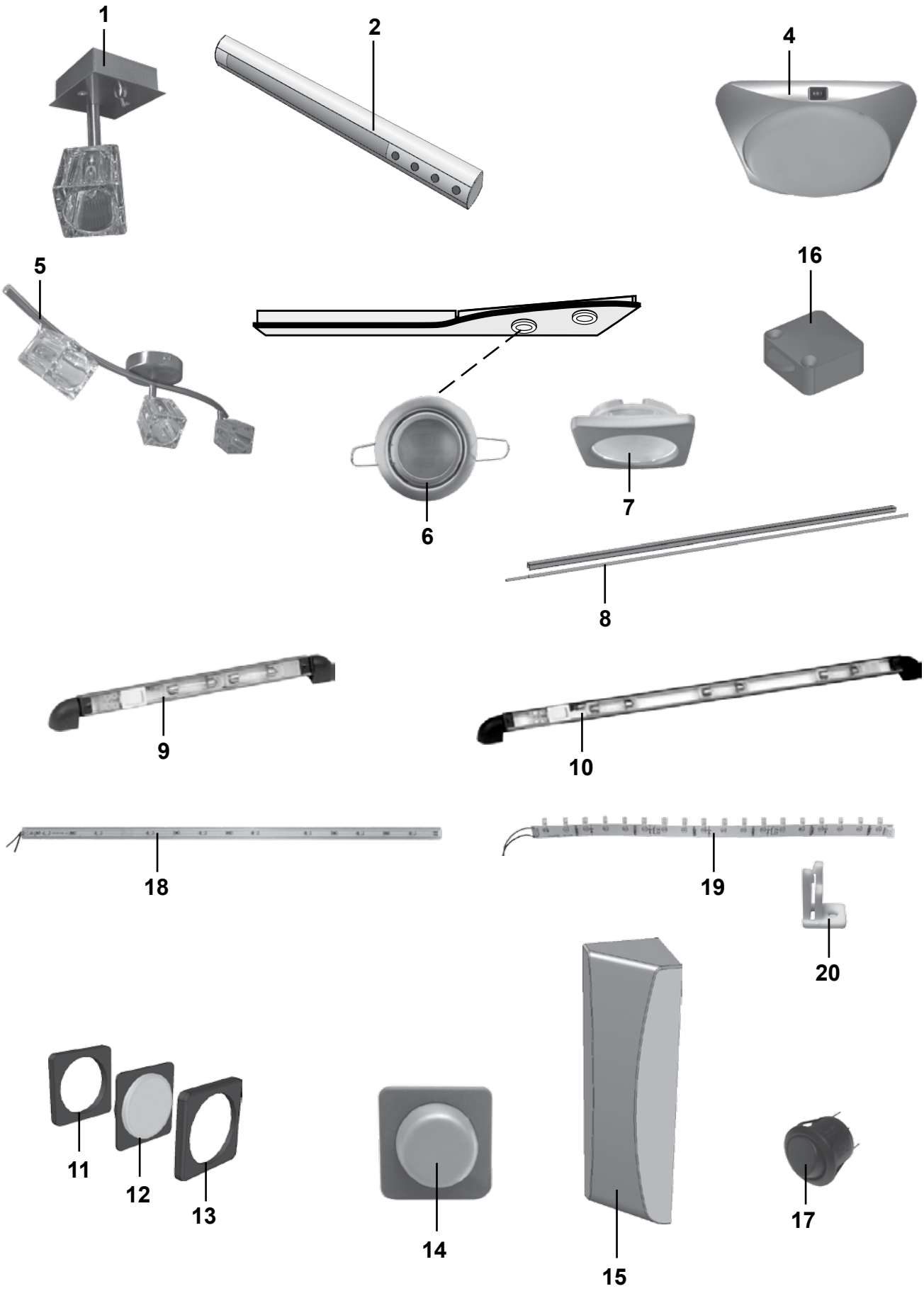
1
2
4
5
16
6
7
8
9
10
18
19
20
11
12
13
14
15
17

Pos Fig	Det. nr Part. No	Ingår/Fitted 520 LB	520-560 CTH	560 GS	590 E	590 CTH / CTX	590 TR	Benämning	Description
1	505172	x	x	x	x	x	x	Belysning spotlight	Illumination
--	503701	x	x	x	x	x	x	Glödlampa G4 10 W d:o	Bulb G4 10 W d:o
2	504696	x	x	x	x	x	x	Belysning kök L=700	Illumination L=700
--	504943	x	x	x	x	x	x	Glas belysning L=477 d:o	Glass illumination L=477 d:o
--	504777	x	x	x	x	x	x	Strömbrytare u. knapp d:o	Switch without button
--	504778	x	x	x	x	x	x	Knapp strömbrytare	Button for switch
--	503701	x	x	x	x	x	x	Glödlampa G4 10 W d:o	Bulb G4 10 W d:o
4	505053	x	x	x	x	x	x	Belysning silver	Illumination silver
--	503701	x	x	x	x	x	x	Glödlampa G4 10 W d:o	Bulb G4 10 W d:o
5	505211	x	x	x	x	x	x	Belysning	Illumination
--	503701	x	x	x	x	x	x	Glödlampa G4 10 W d:o	Bulb G4 10 W d:o
6	505170	x	x	x	x	x	x	Belysning ljusramp	Illumination light holder
7	505327	x	x	x				Belysning ljusramp, svart	Illumination light holder, black
--	505630				x[1]	x[1]	x	Belysning ljusramp, silver	Illumination light holder, silver
8	504617	x	x	x	x	x	x	Belysning ljusslang L=840	Illumination L=840
--	504618	x	x	x	x	x	x	Skena plast d:o L=1000	Rail plastic d:o
9	504076			T	T	T		Belysning ljuslist kpl. L=250	Illumination cpl. L=250
--	503944			T	T	T		Glödlampa 2 W d:o	Bulb 2 W d:o
10	504077				T	T	T	Belysning ljuslist kpl. L=450	Illumination cpl. L=450
--	503944				T	T	T	Glödlampa 2 W d:o	Bulb 2 W d:o
11	504983	x	x	x	x	x	x	Distans strömbrytare	Distance switch
12	504989	x	x	x	x	x	x	Strömbrytare 2-polig	Switch 2-pol
--	504985	x	x	x	x	x	x	Strömbrytare 1-polig	Switch 1-pol
13	504982	x	x	x	x	x	x	Ram strömbrytare	Frame switch
14	504991	x	x	x	x	x	x	Dimmer	Dimmer
15	504668	T	T	T	T	T	T	Belysning hörn kpl. 2x5 W plast	Illumination corner cpl. 2x5 W plastic
--	504779	T	T	T	T	T	T	Glas d:o	Glass d:o
16	504889	x	x	x	x	x	x	Brytare garderobsbelysning	Switch illumination wardrobe
17	505214	x	x	x	x	x	x	Strömbrytare 1-polig	Switch 1-pol
18	505208	x	x	x	x	x	x	Belysning LED L=400	Illumination LED L=400
19	505173		x	x	x	x		Belysning LED L=300	Illumination LED L=300
20	505174		x	x	x	x		Clips d:o	Clips d:o
								[1] = Endast i modell LR	[1] = Only in LR model
								T= Tillbehör	T= Accessory

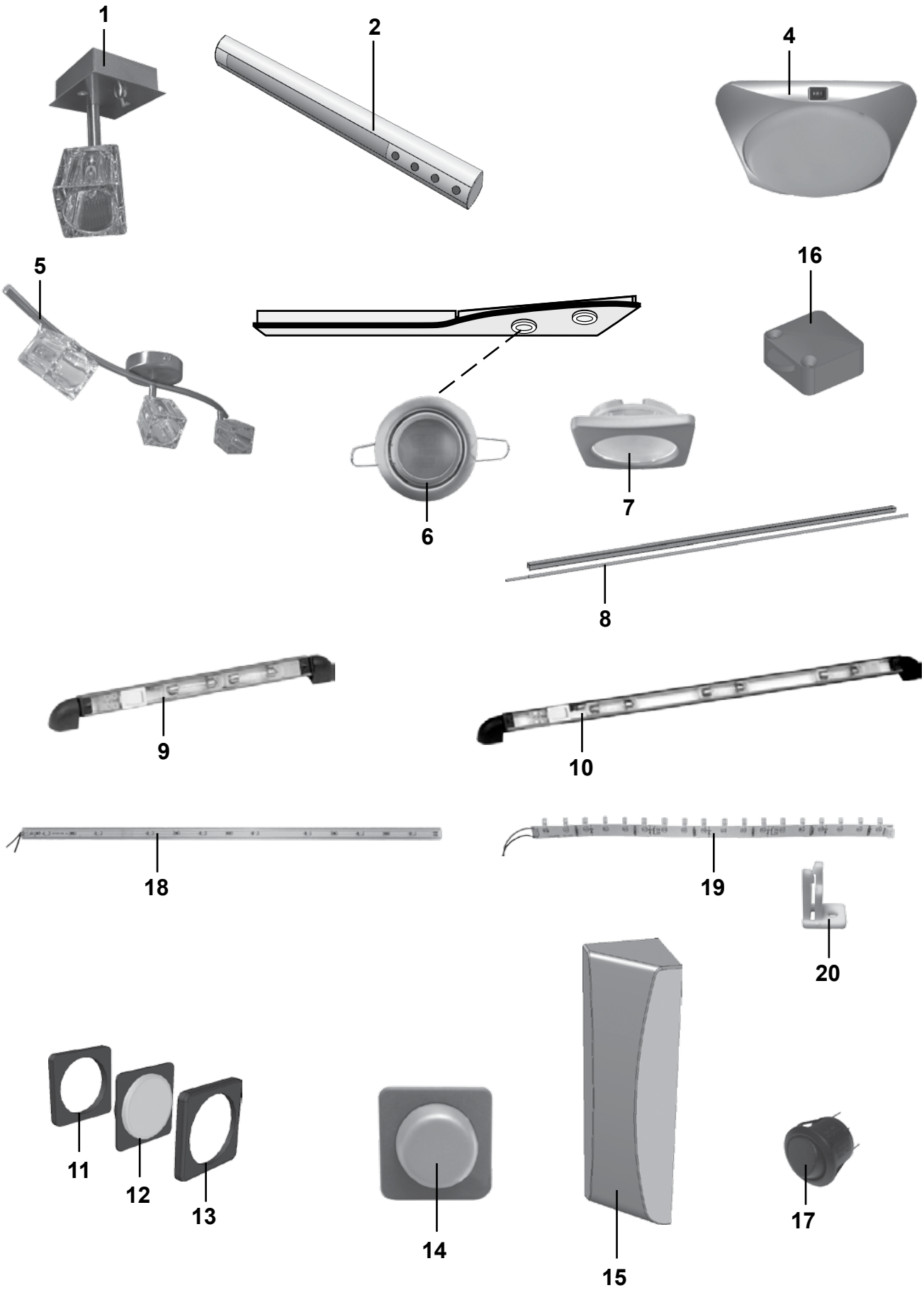
1
2
4
5
16
6
7
8
9
10
18
19
20
11
12
13
14
15
17

Pos Fig	Det. nr Part. No	Ingår/Fitted							Benämning	Description
		620 GSE 620 CTH	620 TR 620 CTX	680 / 680 BKS / TR	680 CTX	680 BR	730 alla mod.	950 2,5 alla mod.		
1	505172	x	x	x	x	x	x	x	Belysning spotlight	Illumination
--	503701	x	x	x	x	x	x	x	Glödlampa G4 10 W d:o	Bulb G4 10 W d:o
2	504696	x	x	x	x	x	x	x	Belysning kök L=700	Illumination L=700
--	504943	x	x	x	x	x	x	x	Glas belysning L=477 d:o	Glass illumination L=477 d:o
--	504777	x	x	x	x	x	x	x	Strömbrytare u. knapp d:o	Switch without button
--	504778	x	x	x	x	x	x	x	Knapp strömbrytare	Button for switch
--	503701	x	x	x	x	x	x	x	Glödlampa G4 10 W d:o	Bulb G4 10 W d:o
4	505053	x	x	x	x	x	x	x	Belysning silver	Illumination silver
--	503701	x	x	x	x	x	x	x	Glödlampa G4 10 W d:o	Bulb G4 10 W d:o
5	505211	x	x	x	x	x	x	x	Belysning	Illumination
--	503701	x	x	x	x	x	x	x	Glödlampa G4 10 W d:o	Bulb G4 10 W d:o
6	505170	x	x	x	x	x	x	x	Belysning ljusramp	Illumination light holder
7	505327	x	x[1]	x[1]	x	x	x[1]		Belysning ljusramp, svart	Illumination light holder, black
--	505630		x[2]	x[2]	x[2]		x[2]	x	Belysning ljusramp silver	Illumination light holder silver
8	504617	x	x	x	x	x	x	x	Belysning ljusslang L=840	Illumination L=840
--	504618	x	x	x	x	x	x	x	Skena plast d:o L=1000	Rail plastic d:o
9	504076								Belysning ljuslist kpl. L=250	Illumination cpl. L=250
--	503944								Glödlampa 2 W d:o	Bulb 2 W d:o
10	504077	T	T	T	T		T	T	Belysning ljuslist kpl. L=450	Illumination cpl. L=450
--	503944	T	T	T	T		T	T	Glödlampa 2 W d:o	Bulb 2 W d:o
11	504983	x	x	x	x	x	x	x	Distans strömbrytare	Distance switch
12	504989	x	x	x	x	x	x	x	Strömbrytare 2-polig	Switch 2-pol
--	504985	x	x	x	x	x	x	x	Strömbrytare 1-polig	Switch 1-pol
13	504982	x	x	x	x	x	x	x	Ram strömbrytare	Frame switch
14	504991	x	x	x	x	x	x		Dimmer	Dimmer
15	504668	x	x	x	x	x	x	x	Belysning hörn kpl. 2x5 W plast	Illumination corner cpl. 2x5 W plastic
--	504779	x	x	x	x	x	x	x	Glas d:o	Glass d:o
16	504889	x	x	x	x	x	x	x	Brytare garderobsbelysning	Switch illumination wardrobe
17	505214	x	x	x	x	x	x	x	Strömbrytare 1-polig	Switch 1-pol
18	505208	x	x	x	x	x	x	x	Belysning LED L=400	Illumination LED L=400
19	505173	x	x	x	x		x		Belysning LED L=300	Illumination LED L=300
20	505174	x	x	x	x		x		Clips d:o	Clips d:o

[1] = Ej i modell LR, TR och TRX

[1] = Not in LR, TR and TRX model

[2] = Endast i modell LR, TR och TRX

[2] = Only in LR, TR and TRX model

T= Tillbehör

T= Accessory

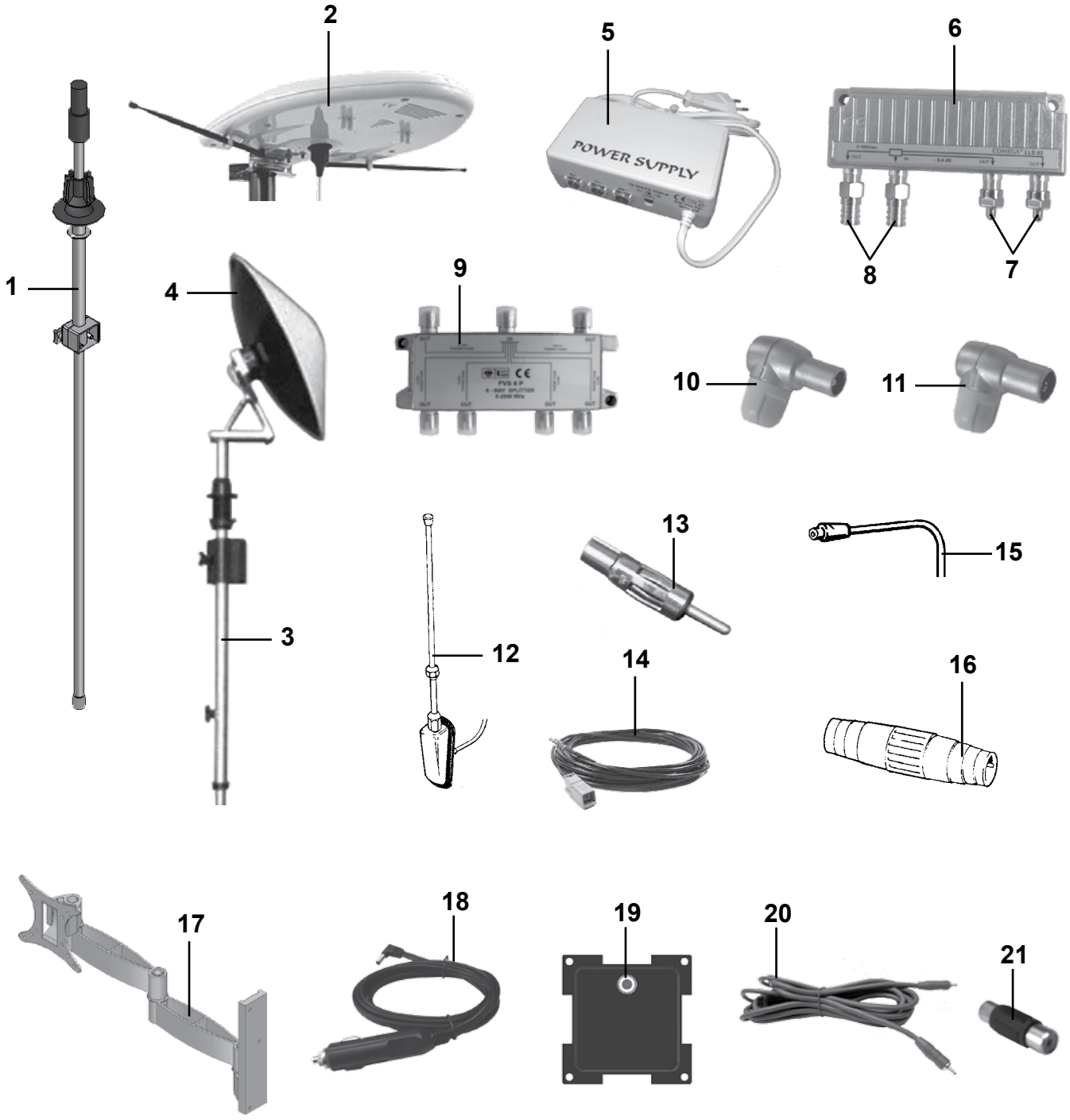
1
2
3
4
5
POWER SUPPLY
6
7
8
9
10
11
12
13
14
15
16
17
18
19
20
21

Pos Fig	Det. nr Part. No	Ingår/Fitted 520 alla mod.	560 alla mod.	590 alla mod.	620 alla mod.	680 alla mod.	730 alla mod.	950 2,5 alla mod.	Benämning	Description
1	503817	x	x	x	x	x	x	x	Fäste elektr. TV-antenn kpl. m. kabel	Bracket electr. TV-aerial cpl. with cable
2	505149	x	x	x	x	x	x	x	Antenn TV elektronisk m. förstärkare	Aerial TV electronic with amplifier
3	504231	T	T	T	T	T	T	T	Fäste antenn parabol	Bracket paraboloidal aerial
4	504232	T	T	T	T	T	T	T	Antenn parabol	Paraboloidal aerial
5	505326	x	x	x	x	x	x	x	Förstärkare TV-antenn elektronisk	Amplifier TV-aerial electronic
6	504168	x	x	x	x	x	x	x	Dosa förgrening	Junction box
7	504169	x	x	x	x	x	x	x	Motstånd	Resistance
8	504170	x	x	x	x	x	x	x	Kontakt	Contact
9	504418	T	T	T	T	T	T	T	Dosa förgrening	Junction box
10	504171	x	x	x	x	x	x	x	Kontakt TV hane	Contact pin
11	504286	x	x	x	x	x	x	x	Kontakt TV hona	Contact plug
12	205391	T	T	T	T	T	T	T	Antenn radio	Aerial radio
--	503431	T	T	T	T	T	T	T	Skarvkabel radioantenn	Cable jiont aerial
13	504255	x	x	x	x	x	x	x	Kontakt antenn radio	Contact aerial
14	900675	x	x	x	x	x	x	x	Adapterkabel radio	Adapter radio
15	505001	M	M	M	M	M	M	M	Koaxialkabel	Coaxial cable
16	503478	T	T	T	T	T	T	T	Kontakt skarv koaxialkabel	Contact joint coaxialcable
17	504705	T	T	T	T	T	T	T	Fäste vägg TV, dubbelarm	Bracket wall TV, double arm
18	505098	T	T	T	T	T	T	T	TV-kabel 12 V	TV cable 12 V
19	505230	x	x	x	x	x	x	x	RCA-kontakt	RCA contact
20	504685	x	x	x	x	x	x	x	RCA kabel TV/DVD 10 m	RCA cable TV/DVD 10 m
--	504828	x	x	x	x	x	x	x	RCA kabel TV/DVD 5 m	RCA cable TV/DVD 5 m
--	504933	T	T	T	T	T	T	T	RCA kabel TV/DVD 1,5 m	RCA cable TV/DVD 1,5 m
21	504935	T	T	T	T	T	T	T	RCA-skarv hona	RCA-receptacle

M= Metervara
T= Tillbehör

M= On the metre
T= Accessory

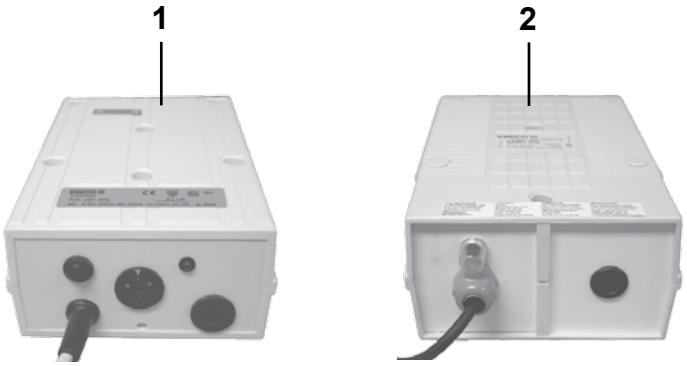
1
2

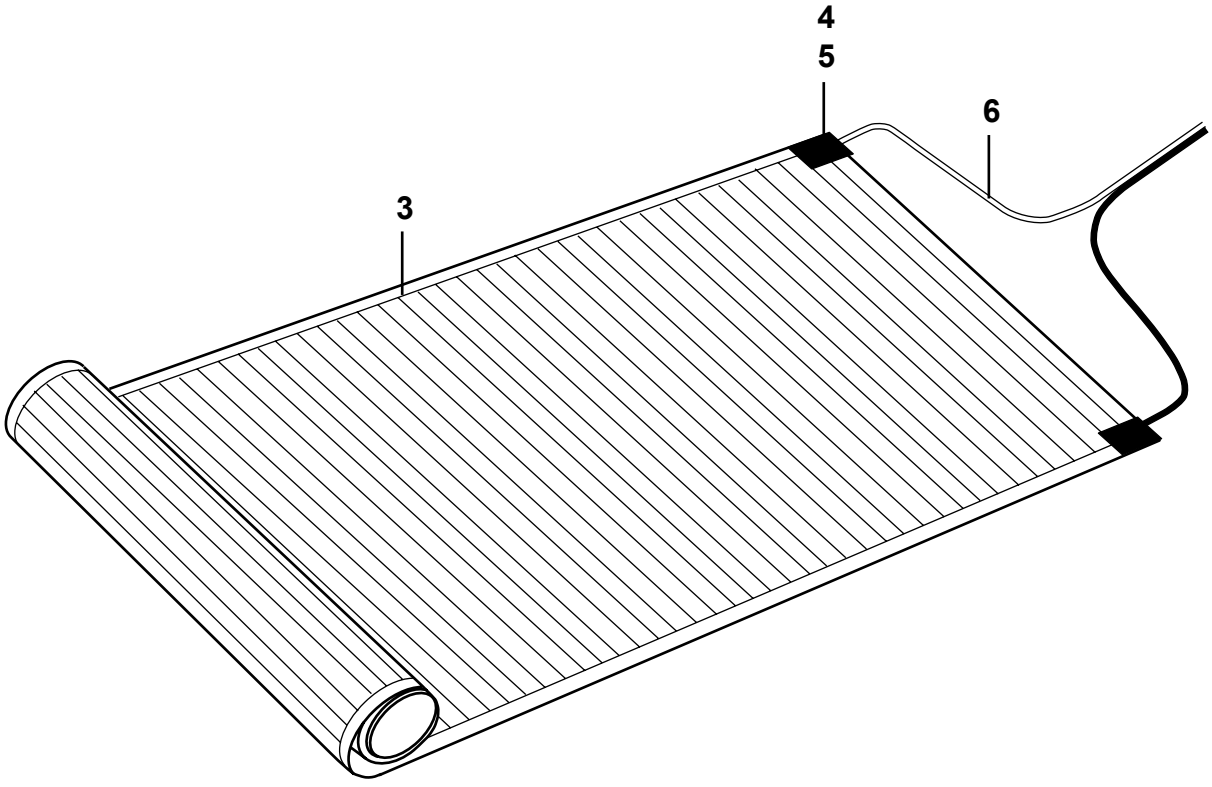
4
5
6
3

Pos Fig	Det. nr Part. No	Ingår/Fitted 520 alla mod.	560 alla mod.	590 alla mod.	620 alla mod.	680 alla mod.	730 alla mod.	950 2,5 alla mod.	Benämning	Description
1	503288	T	T	T	T				Transformator 350 VA	Transformer 350 VA
2	504305			T[1]	T[2]	T	x	x	Transformator 500 VA	Transformer 500 VA
3	601619	T	T	T	T	T	M	M	Golvvärmefolie B=690 mm	Foil underfloor heating B=690 mm
--	601618	T	T	T	T	T	M	M	Golvvärmefolie B=530 mm	Foil underfloor heating B=530 mm
--	601620	T	T	T	T	T	M	M	Golvvärmefolie B=430 mm	Foil underfloor heating B=430 mm
4	601621	T	T	T	T	T	x	x	Anslutningsklämma	Cable clip
5	601622	T	T	T	T	T	x	x	Tejp	Tape
6	503239	T	T	T	T	T	M	M	El-kabel 2x1,5 mm^2 brun/svart	Electric cable 2x1,5 mm^2 brown/black
									[1] = Ingår i 590 CTH och 590 TR [2] = Ingår i 620 TR	[1] = In 590 CTH and 590 TR [2] = In 620 TR
									M= Metervara T= Tillbehör	M= On the metre T= Accessory

	Gasolkoffert 520-590 2,5, detaljer Gas box 520-590 2,5, components	2009	Grupp Group 6	Sida Page 1

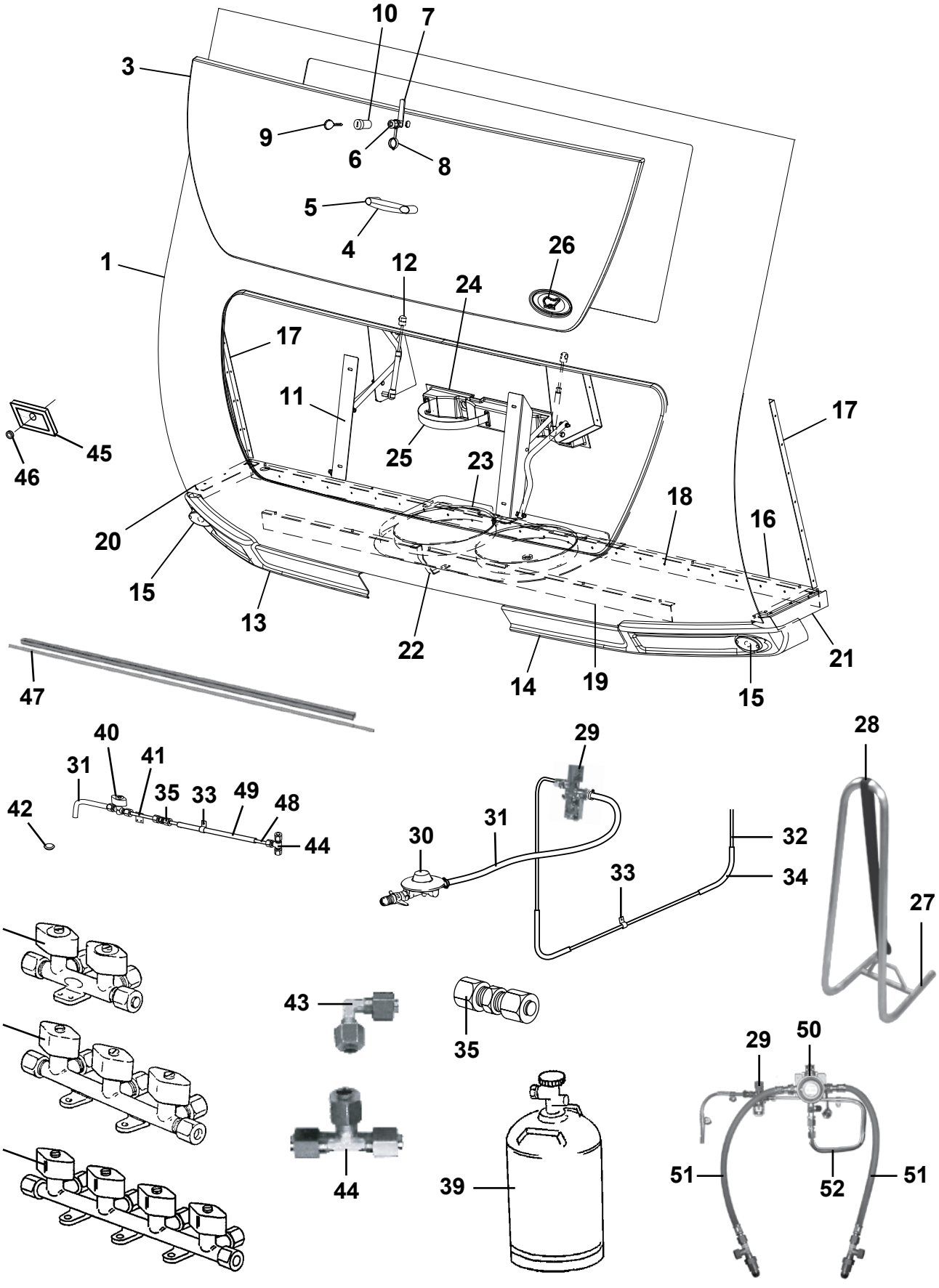

Pos Fig	Det. nr Part. No	Ingår/Fitted 520 LB	520-560 CTH	560	590	590 CTH / CTX	590 TR	Benämning	Description
1	210075	x	x	x	x	x	x	Front u. lock	Front without trunk lid
2	209248	M	M	M	M	M	M	List clip 25m/rulle	List clip 25m/roll
3	210076	x	x	x	x	x	x	Lock front u. lås	Trunk lid front without lock
4	210057	x	x	x	x	x	x	Handtag koffert inkl. täckbrickor	Handle trunk lid with covers
--	801714	x	x	x	x	x	x	Skruv M8x40 d:o	Screw M8x40 d:o
--	801518	x	x	x	x	x	x	Mutter lås M8 d:o	Nut lock M8 d:o
--	101582	x	x	x	x	x	x	Bricka 10,5x22 d:o	Washer 10,5x22 d:o
5	211492	x	x	x	x	x	x	Täckbricka	Cover
6	210383	x	x	x	x	x	x	Låshus u. låskolv	Locking device without cylinder
7	210377	x	x	x	x	x	x	Låsregel	Securing plate
8	205142	x	x	x	x	x	x	Dammskydd Ø=24	Dust guard Ø=24
9	---	x	x	x	x	x	x	Nyckel; se "Nycklar" grp. 2	Key; see "Keys" grp. 2
10	---	x	x	x	x	x	x	Låskolv; se "Lås" grp. 2	Lock cylinder; see "Locks" grp. 2
11	210238	x	x	x	x	x	x	Koffertmekanism kpl. m. dämpare	Mechanism cpl. with shock absorber
12	210293	x	x	x	x	x	x	Gasdämpare d:o	Shock absorber d:o
13	210577							Spoiler H	Spoiler R
--	210579	x	x	x	x	x	x	Spoiler H	Spoiler R
14	210578							Spoiler V	Spoiler L
--	210580	x	x	x	x	x	x	Spoiler V	Spoiler L
15	505186	x	x	x	x	x	x	Belysning positionsljus	Position lamp
16	210081	x	x	x	x	x	x	Gasolplatta	Bottom
17	210101	x	x	x	x	x	x	List vinkel al. L=5000	List al. L=5000
18	210348	x	x	x	x	x	x	List gavel-golv fram L=2440	List gable-floor front L=2440
19	210469	x	x	x	x	x	x	List koffert L=1700	List gas box L=1700
20	210347	x	x	x	x	x	x	List vinkel H	List R
21	210346	x	x	x	x	x	x	List vinkel V	List L
22	505388	x	x	x	x	x	x	Stag gasolkoffert	Holder gas box
23	505268	x	x	x	x	x	x	Gasolställ	Bracket
24	505291	x	x	x	x	x	x	Hållare gasolflaska	Bottle-holder plastic
25	504182	x	x	x	x	x	x	Rem med spänne	Strap
26	209967	x	x	x	x	x	x	Emblem	Emblem
27	102382	T	T	T	T	T	T	Reservhjulshållare kpl.	Spare wheel carrier cpl.
28	102383	T	T	T	T	T	T	Rem med spänne L=1700 mm	Strap L=1700 mm
29	504970	x	x	x	x	x	x	Läckindikator (8/10 mm)	Indicator leakage (8/10 mm)
--	503781	x	x	x	x	x	x	Glas d:o	Glass d:o
--	504789	x	x	x	x	x	x	Mutter m. kona d:o 8 mm rör	Nut with taper d:o 8 mm pipe
--	505974	x	x	x	x	x	x	Mutter m. kona d:o 10 mm rör	Nut with taper d:o 10 mm pipe
30	504971	x	x	x	x	x	x	Ventil reducering (1/4"-8 mm)	Reducing valve (1/4"-8 mm)
--	703971	x	x	x	x	x	x	Packning konisk d:o	Gasket conical d:o
--	505121	x	x	x	x	x	x	O-ring 9x3 mm d:o	O-ring 9x3 mm d:o
31	504973	x	x	x	x	x	x	Slang gas (rör 8 mm) L=400 mm	Hose gas (pipe 8 mm) L=400 mm
32	504956	M	M	M	M	M	M	Rör koppar Ø = 10 mm	Pipe Ø = 10 mm
--	504958	x	x	x	x	x	x	Instickshylsa Ø = 8 mm d:o	Cage Ø = 8 mm d:o
33	800448	x	x	x	x	x	x	Klammer gummi	Clamp
34	504957	M	M	M	M	M	M	Slang 16/12	Hose 16/12
35	500847	x	x	x	x	x	x	Koppling skarv rak	Connection
36	503068			T[2]	T[2]			Ventil block 2-vägs	Valve 2-way
37	504960	x	x[1]	x	x	x[1]	x[1]	Ventil block 3-vägs (10 mm:s ingång)	Valve 3-way (10 mm:s input)
38	504961		T			T	T	Ventil block 4-vägs (10 mm:s ingång)	Valve 4-way (10 mm:s input)
39	500204	x	x	x	x	x	x	Gasolflaska P11	Bottle of LPG P11
								M= Metervara T= Tillbehör	M= On the metre T= Accessory

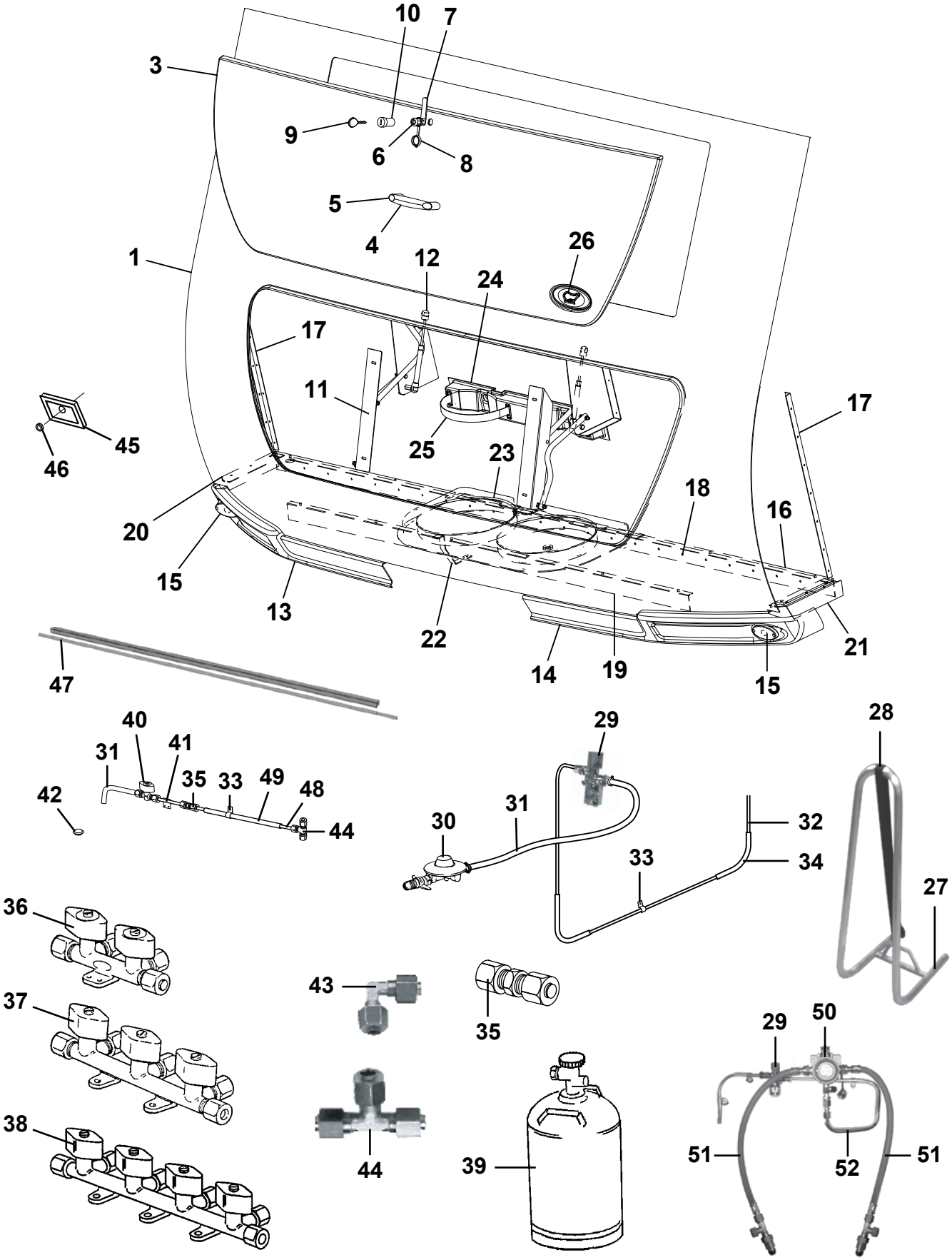
10
7
3
9
6
8
5
4
26
1
12
24
17
11
17
45
46
25
23
18
16
20
15
13
22
14
19
15
21
47
40
41
31
35
33
49
48
42
44
29
28
30
31
32
33
34
27
36
43
35
37
29
50
38
44
39
51
52
51

Pos Fig	Det. nr Part. No	Ingår/Fitted						Benämning	Description
		520 LB	520-560 CTH	560	590	590 CTH / CTX	590 TR		
40	504131	T	T	T	T	T	T	Gaskran utv. uttag	Gas tap
41	504132	T	T	T	T	T	T	Gasrör d:o	Gas pipe d:o
42	314353	x	x	x	x	x	x	Täckplugg plast vit Ø =29 mm	Plug cover plastic white Ø =29 mm
43	504981	T	T	T	T	T	T	Koppling vinkel	Elbow connection
44	504967	T	T	T	T	T	T	Koppling T (10 mm)	T-connection (10 mm)
45	204523	x	x	x	x	x	x	Gavelgenomföring	Inlet gable
46	800822	x	x	x	x	x	x	Kabelgenomföring	Conduit entry
47	504617	x	x	x	x	x	x	Belysning ljusslang L=840	Illumination L=840
--	504618	x	x	x	x	x	x	Skena plast d:o L=1000	Rail plastic d:o
48	500279	M	M	M	M	M	M	Rör koppar Ø = 8 mm	Pipe Ø = 8 mm
--	504794	x	x	x	x	x	x	Instickshylsa Ø = 6,4 mm d:o	Cage Ø = 6,4 mm d:o
49	300654	M	M	M	M	M	M	Slang 13/10	Hose 13/10
50	505446	T	T	T	T	T	T	Gasolomkopplare	Gas switch
51	505451	T	T	T	T	T	T	Slang d:o	Hose d:o
52	505445	T	T	T	T	T	T	Gasolrör	Gas pipe
--	500279	M	M	M	M	M	M	Rör koppar Ø = 8 mm	Pipe Ø = 8 mm
--	300654	M	M	M	M	M	M	Slang 13/10	Hose 13/10
--	504794	T	T	T	T	T	T	Instickshylsa Ø = 6,4 mm d:o	Cage Ø = 6,4 mm d:o
								[1]= Ersätts när ugn monteras [2]= Extra ventil när ugn monteras	[1] = Replaced when oven mounted [2] = Additional valve when oven mounted
								M= Metervara T= Tillbehör	M= On the metre T= Accessory

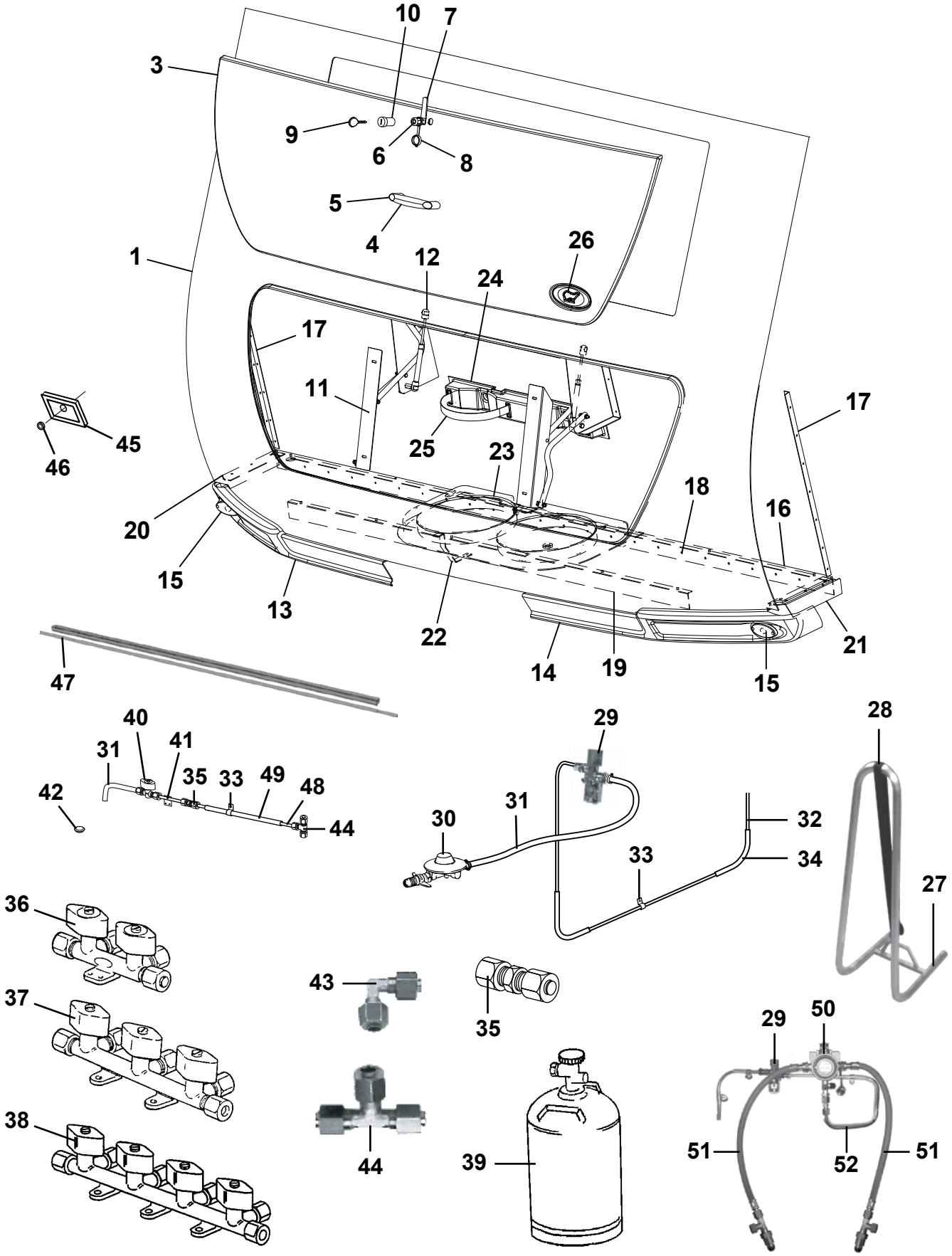
10
7
3
9
6
8
5
4
26
1
12
24
17
11
17
45
46
25
23
18
16
20
15
13
22
14
19
15
21
47
40
41
31
35
33
49
48
42
44
29
28
30
31
32
33
34
27
36
43
35
37
29
50
38
44
39
51
52
51

Pos Fig	Det. nr Part. No	Ingår/Fitted 620 alla mod.	680 CTX	680 övr. mod.	730 alla mod.	950 alla mod.	Benämning	Description
1	210075	x	x	x	x	x	Front u. lock	Front without trunk lid
2	209248	M	M	M	M	M	List clip 25m/rulle	List clip 25m/roll
3	210076	x	x	x	x	x	Lock front u. lås	Trunk lid front without lock
4	210057	x	x	x	x	x	Handtag koffert inkl. täckbrickor	Handle trunk lid with covers
--	801714	x	x	x	x	x	Skruv M8x40 d:o	Screw M8x40 d:o
--	801518	x	x	x	x	x	Mutter lås M8 d:o	Nut lock M8 d:o
--	101582	x	x	x	x	x	Bricka 10,5x22 d:o	Washer 10,5x22 d:o
5	211492	x	x	x	x	x	Täckbricka	Cover
6	210383	x	x	x	x	x	Låshus u. låskolv	Locking device without cylinder
7	210377	x	x	x	x	x	Låsregel	Securing plate
8	205142	x	x	x	x	x	Dammskydd Ø=24	Dust guard Ø=24
9	---	x	x	x	x	x	Nyckel; se "Nycklar" grp. 2	Key; see "Keys" grp. 2
10	---	x	x	x	x	x	Låskolv; se "Lås" grp. 2	Lock cylinder; see "Locks" grp. 2
11	210238	x	x	x	x	x	Koffertmekanism kpl. m. dämpare	Mechanism cpl. with shock absorber
12	210293	x	x	x	x	x	Gasdämpare d:o	Shock absorber d:o
13	210577	x					Spoiler H	Spoiler R
--	210579		x	x	x	x	Spoiler H	Spoiler R
14	210578	x					Spoiler V	Spoiler L
--	210580		x	x	x	x	Spoiler V	Spoiler L
15	505186	x	x	x	x	x	Belysning positionsljus	Position lamp
16	210081	x	x	x	x	x	Gasolplatta	Bottom
17	210101	x	x	x	x	x	List vinkel al. L=5000	List al. L=5000
18	210348	x	x	x	x	x	List gavel-golv fram L=2440	List gable-floor front L=2440
19	210469	x	x	x	x	x	List koffert L=1700	List gas box L=1700
20	210347	x	x	x	x	x	List vinkel H	List R
21	210346	x	x	x	x	x	List vinkel V	List L
22	505388	x	x	x	x	x	Stag gasolkoffert	Holder gas box
23	505268	x	x	x	x	x	Gasolställ	Bracket
24	505291	x	x	x	x	x	Hållare gasolflaska	Bottle-holder plastic
25	504182	x	x	x	x	x	Rem med spänne	Strap
26	209967	x	x	x	x	x	Emblem	Emblem
27	102382	T	T	T	T	T	Reservhjulshållare kpl.	Spare wheel carrier cpl.
28	102383	T	T	T	T	T	Rem med spänne L=1700 mm	Strap L=1700 mm
29	504970	x	x	x	x	x	Läckindikator (8/10 mm)	Indicator leakage (8/10 mm)
--	503781	x	x	x	x	x	Glas d:o	Glass d:o
--	504789	x	x	x	x	x	Mutter m. kona d:o 8 mm rör	Nut with taper d:o 8 mm pipe
--	505974	x	x	x	x	x	Mutter m. kona d:o 10 mm rör	Nut with taper d:o 10 mm pipe
30	504971	x	x	x	x	x	Ventil reducering (1/4"-8 mm)	Reducing valve (1/4"-8 mm)
--	703971	x	x	x	x	x	Packning konisk d:o	Gasket conical d:o
--	505121	x	x	x	x	x	O-ring 9x3 mm d:o	O-ring 9x3 mm d:o
31	504973	x	x	x	x	x	Slang gas (rör 8 mm) L=400 mm	Hose gas (pipe 8 mm) L=400 mm
32	504956	M	M	M	M	M	Rör koppar Ø = 10 mm	Pipe Ø = 10 mm
--	504958	x	x	x	x	x	Insticksbylsa Ø = 8 mm d:o	Cage Ø = 8 mm d:o
33	800448	x	x	x	x	x	Klammer gummi	Clamp
34	504957	M	M	M	M	M	Slang 16/12	Hose 16/12
35	500847	x	x	x	x	x	Koppling skarv rak	Connection
36	503068		T[2]				Ventil block 2-vägs	Valve 2-way
37	504960	x[1]	x	x[1]	x[1]	x	Ventil block 3-vägs (10 mm:s ingång)	Valve 3-way (10 mm:s input)
38	504961	T		T	T		Ventil block 4-vägs (10 mm:s ingång)	Valve 4-way (10 mm:s input)
39	500204	x	x	x	x	x	Gasolflaska P11	Bottle of LPG P11
							M= Metervara	M= On the metre
							T= Tillbehör	T= Accessory

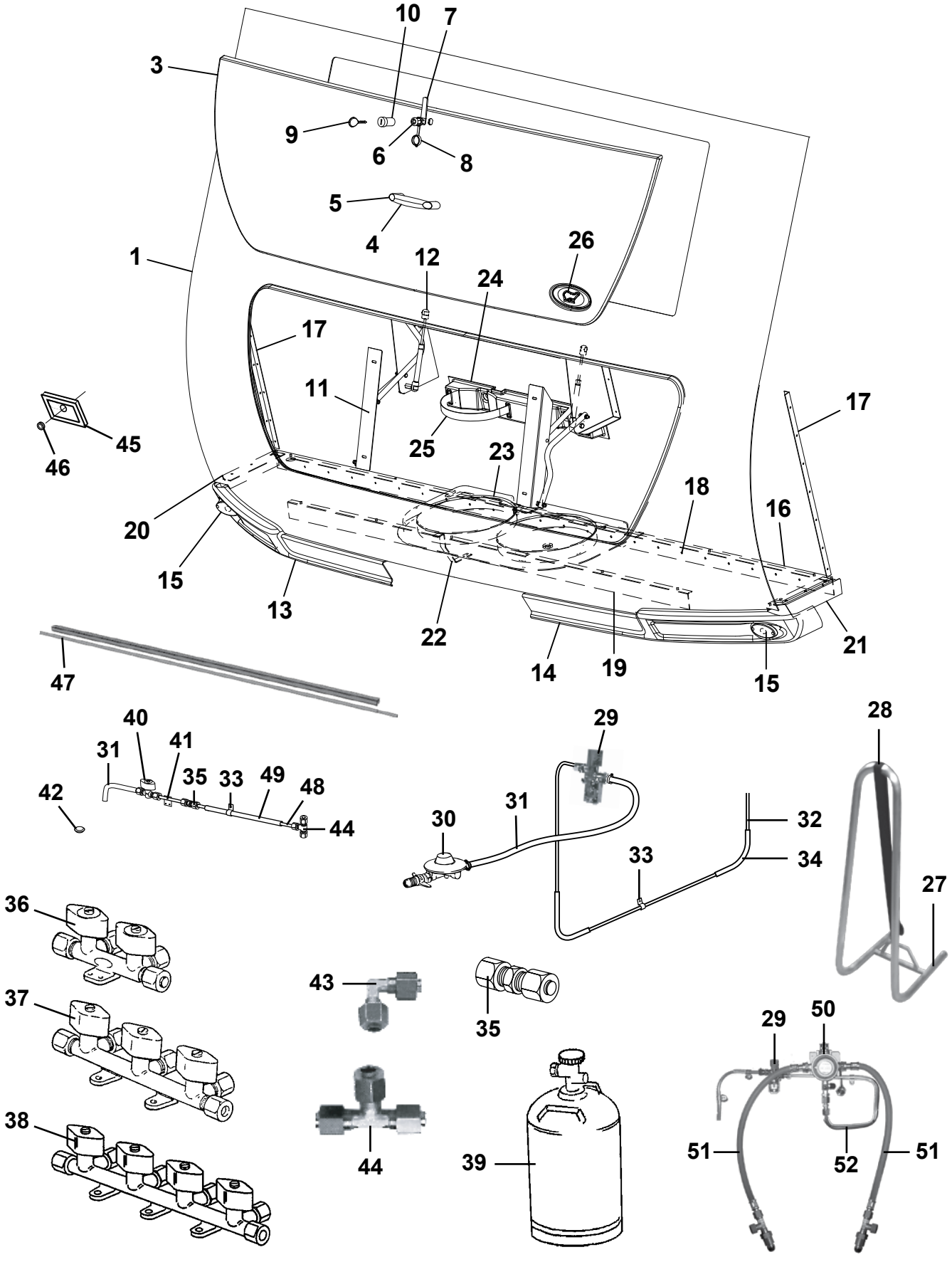
10
7
3
9
6
8
5
4
26
1
12
24
17
11
17
45
46
25
23
18
16
20
15
13
22
14
19
15
21
47
40
41
31
35
33
49
48
42
44
29
28
30
31
32
33
34
27
36
43
35
37
29
50
38
44
39
51
52
51

Pos Fig	Det. nr Part. No	Ingår/Fitted 620 alla mod.	680 CTX	680 övr. mod.	730 alla mod.	950 alla mod.	Benämning	Description
40	504131	T	T	T	T	T	Gaskran utv. uttag	Gas tap
41	504132	T	T	T	T	T	Gasrör d:o	Gas pipe d:o
42	314353	x	x	x	x	x	Täckplugg plast vit Ø =29 mm	Plug cover plastic white Ø =29 mm
43	504981	x	x	x	x	x	Koppling vinkel	Elbow connection
44	504967	T	T	T	T	T	Koppling T (10 mm)	T-connection (10 mm)
45	204523	x	x	x	x	x	Gavelgenomföring	Inlet gable
46	800822	x	x	x	x	x	Kabelgenomföring	Conduit entry
47	504617	x	x	x	x	x	Belysning ljusslang L=840	Illumination L=840
--	504618	x	x	x	x	x	Skena plast d:o L=1000	Rail plastic d:o
48	500279	M	M	M	M	M	Rör koppar Ø = 8 mm	Pipe Ø = 8 mm
--	504794	x	x	x	x	x	Instickshylsa Ø = 6,4 mm d:o	Cage Ø = 6,4 mm d:o
49	300654	M	M	M	M	M	Slang 13/10	Hose 13/10
50	505446	T	T	T	T	T	Gasolomkopplare	Gas switch
51	505451	T	T	T	T	T	Slang d:o	Hose d:o
52	505445	T	T	T	T	T	Gasolrör	Gas pipe
--	500279	M	M	M	M	M	Rör koppar Ø = 8 mm	Pipe Ø = 8 mm
--	300654	M	M	M	M	M	Slang 13/10	Hose 13/10
--	504794	T	T	T	T	T	Instickshylsa Ø = 6,4 mm d:o	Cage Ø = 6,4 mm d:o
							[1] = Ersätts när ugn monteras [2] = Extra ventil när ugn monteras	[1] = Replaced when oven mounted [2] = Additional valve when oven mounted
							M= Metervara T= Tillbehör	M= On the metre T= Accessory

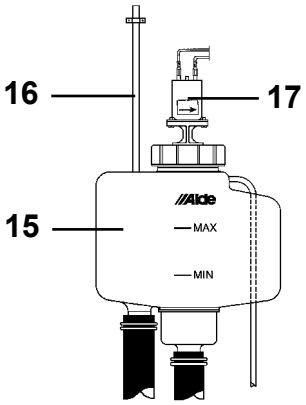
16
17
15
MAX
MIN

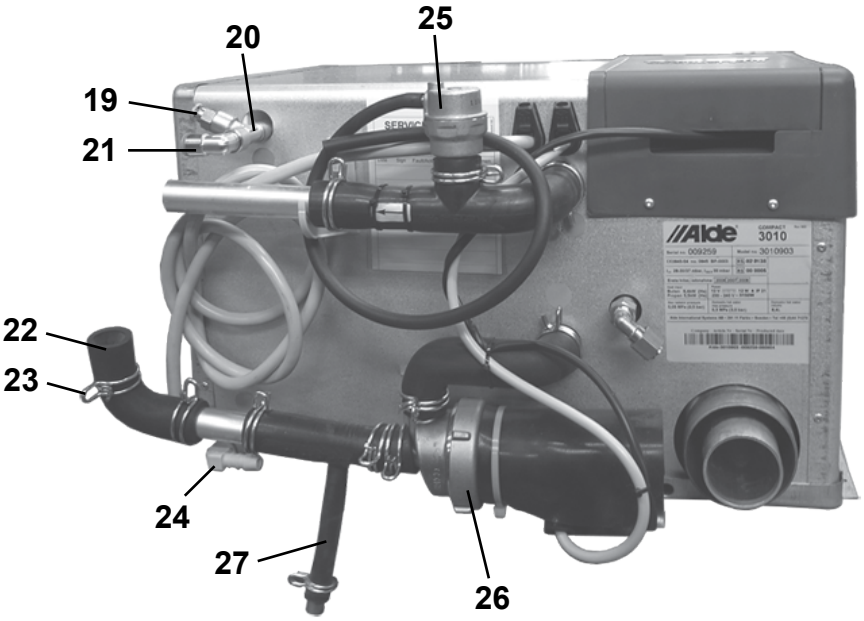
20
25
19
21
22
23
24
27
26
3010


18

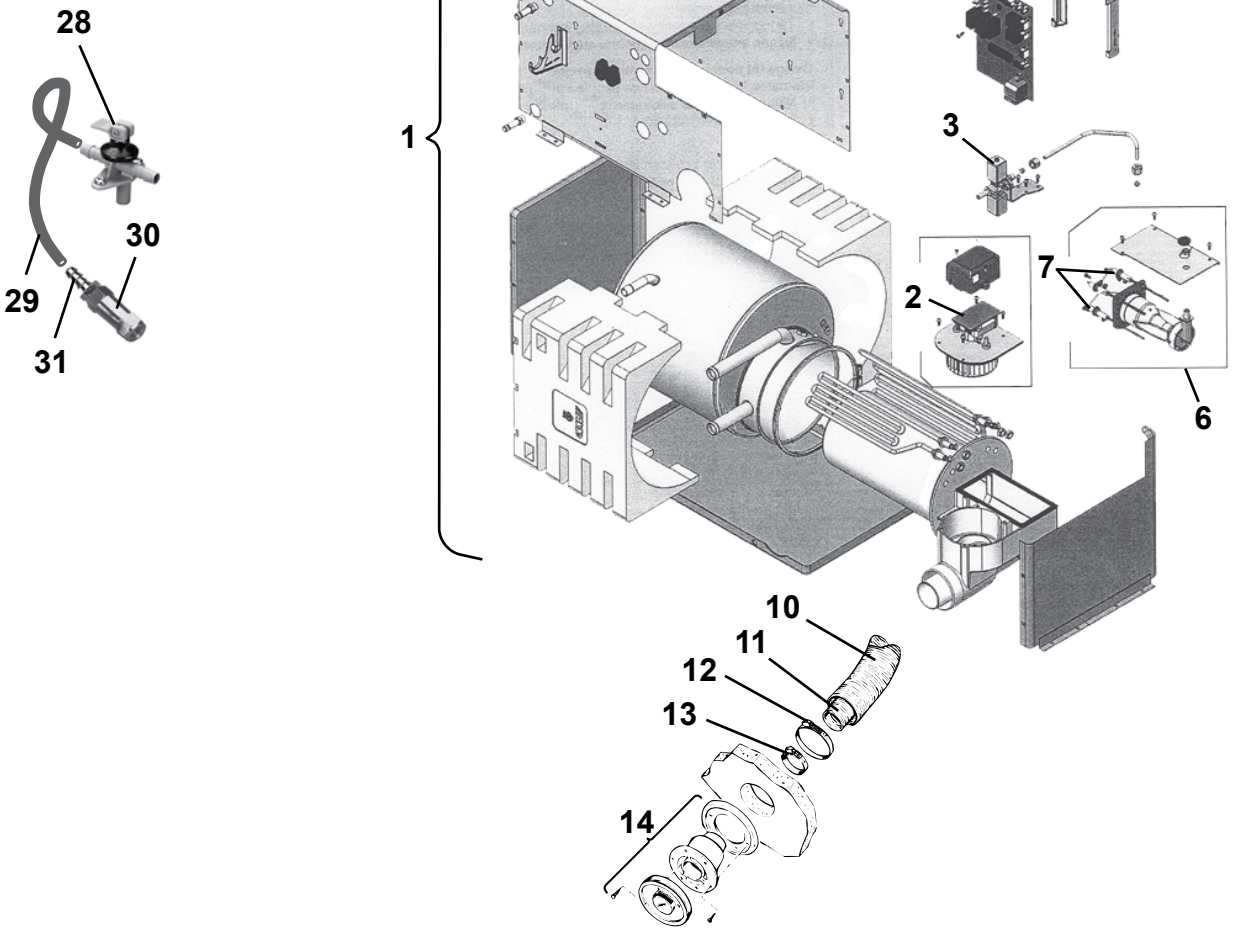
1
9
8
3
2
7
6
10
11
12
13
14

28
30
29
31

Pos Fig	Det. nr Part. No	Ingår/Fitted 520 alla mod.	560 alla mod.	590 alla mod.	620 alla mod.	680 alla mod.	730 alla mod.	950 alla mod.	Benämning	Description
1	602021	x	x	x	x	x	x	x	Panna kpl.	Boiler cpl.
2	602138	x	x	x	x	x	x	x	Fläkt	Fan
3	602139	x	x	x	x	x	x	x	Magnetventil kpl.	Magnetic valve cpl.
6	602142	x	x	x	x	x	x	x	Brännare kpl.	Burner cpl.
7	602143	x	x	x	x	x	x	x	Tändsats kpl.	Firing pin cpl.
--	602144	x	x	x	x	x	x	x	Tändstift	Sparking plug
--	602145	x	x	x	x	x	x	x	Sensor	Sensor
8	602146	x	x	x	x	x	x	x	Kretskort 3 kW	Printed circuit card 3 kW
9	602147	x	x	x	x	x	x	x	Givare termostat	Sensor thermostat
10	601489	x	x	x	x	x	x	x	Slang L=970 Ø=75	Hose L=970 Ø=75
11	601490	x	x	x	x	x	x	x	Slang L=970 Ø=50	Hose L=970 Ø=50
12	601494	x	x	x	x	x	x	x	Klammer slang	Hose clamp
13	601493	x	x	x	x	x	x	x	Klammer slang	Hose clamp
14	601486	x	x	x	x	x	x	x	Skorsten kpl. väggmontage	Chimney cpl.
--	602093	x	x	x	x	x	x	x	Hatt d:o	Hood d:o
15	601485	x	x	x	x	x	x	x	Expansionskärl	Expansion tank
16	600013	M	M	M	M	M	M	M	Slang ø = 6 mm	Hose ø = 6 mm
17	601488	x	x	x	x	x	x	x	Cirkulationspump kpl.	Circulating pump cpl.
--	601532	x	x	x	x	x	x	x	Motor inkl. gummikoppling	Motor incl. junction
18	602023	x	x	x	x	x	x	x	Elkabel panna L=8,5 m	Electric cable boiler L=8,5 m
19	601525	x	x	x	x	x	x	x	Nippel avluftning	Nipple purging
20	601526	x	x	x	x	x	x	x	Koppling T	Connection
21	602280	x	x	x	x	x	x	x	Koppling vinkel	Elbow connection
22	903006	x	x	x	x	x	x	x	Slang vinkel (gummi)	Hose elbow (rubber)
23	801730	x	x	x	x	x	x	x	Klammer	Clamp
24	601528	x	x	x	x	x	x	x	Rör plast vinkel	Elbow pipe plastic
25	602148	x	x	x	x	x	x	x	Luftningsdosa kpl.	Valve purging cpl.
26	602149	x	x	x	x	x	x	x	Cirkulationspump 230 V kpl.	Circulating pump 230 V cpl.
--	601090	x	x	x	x	x	x	x	Motor d:o [1]	Motor d:o [1]
--	602621	x	x	x	x	x	x	x	Pumpmotor 230 V kpl.[2]	Motor circ. pump 230 V cpl.[2]
27	601800	x	x	x	x	x	x	x	Slang avtappning	Rubber drain tube
28	601531	x	x	x	x	x	x	x	Ventil avtappning	Drain cock
29	301400	M	M	M	M	M	M	M	Slang	Hose
--	800166	x	x	x	x	x	x	x	Klammer d:o	Hose clamp
30	313199	x	x	x	x	x	x	x	Ventil back	Non-return valve
31	310204	x	x	x	x	x	x	x	Nippel slang	Hose nipple
									[1] = Pumpmotor m. mässingmutter [2] = Pumpmotor m. plastmutter	[1] = Motor circ. pump with. brass nut [2] = Motor circ. pump with. plastic nut
									M= Metervara T= Tillbehör	M= On the metre T= Accessory

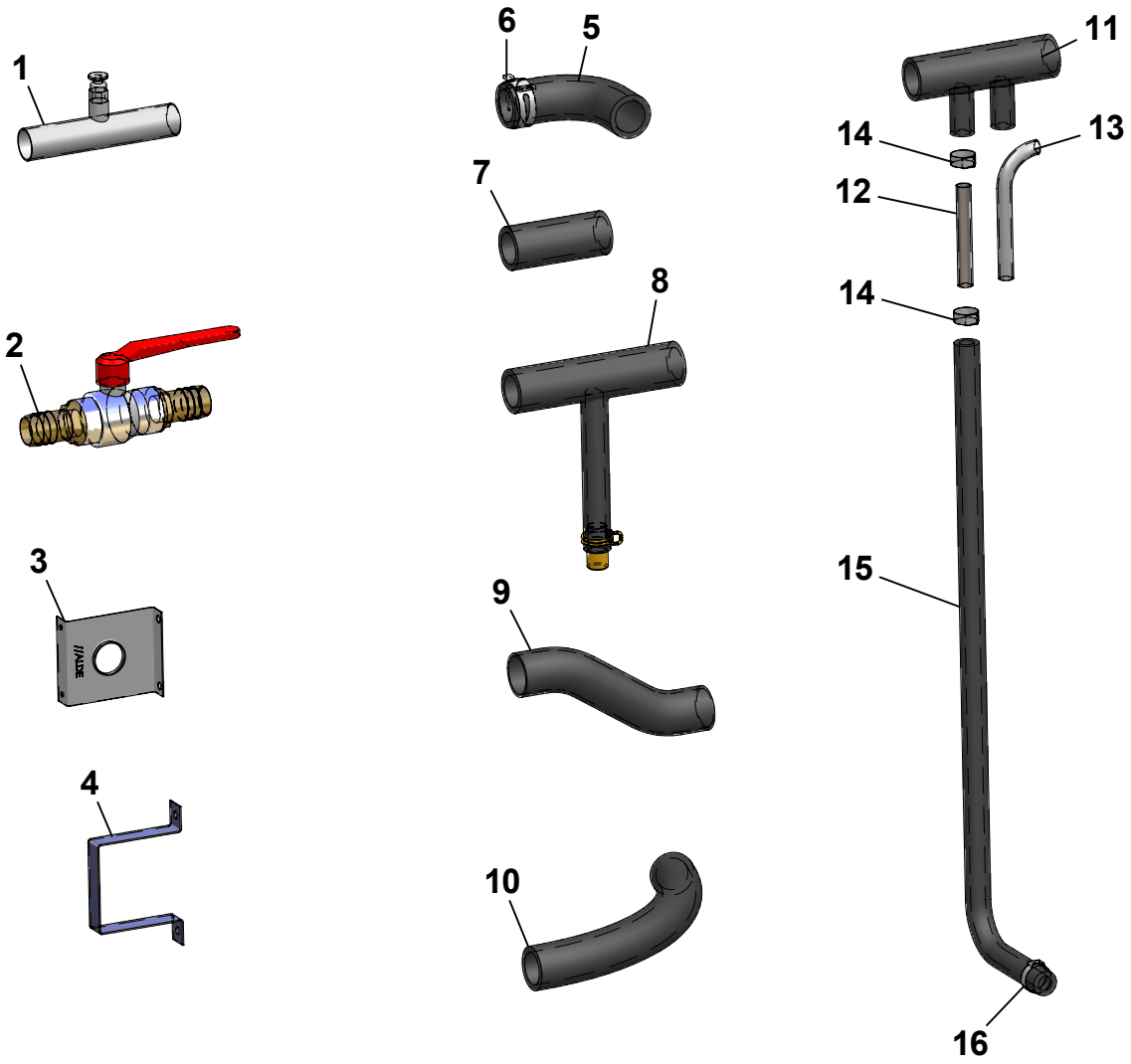
1
2
3
4
5
6
7
8
9
10
11
12
13
14
14
15
16

Pos Fig	Det. nr Part. No	Ingår/Fitted 520 LB	520 CTH	560	560-590 CTH	590	590 CTX	590 TR	Benämning	Description
1	601697	x	x	x	x	x	x	x	Rör avluftning	Pipe purging
2	903003	x	x	x	x	x	x	x	Ventil kul	Ball valve
3	601227	x	x	x	x	x	x	x	Fäste konvektor	Bracket
4	600801	x	x	x	x	x	x	x	Fäste konvektor	Bracket
5	903006	x	x	x	x	x	x	x	Slang vinkel gummi	Hose elbow rubber
6	801730	x	x	x	x	x	x	x	Klammer	Clamp
7	600183	x	x	x	x	x	x	x	Slang gummi L=70 mm	Hose rubber L=70 mm
8	601800	x	x	x	x	x	x	x	Slang avtappning	Hose drainage
9	601001							x	Slang form 7/8	Hose
10	600562	T	T	T	T	T	T	T	Slang gummi Ø = 22 mm (M-vara)	Hose rubber Ø = 22 mm (on the metre)
11	601360	x	x	x	x	x	x	x	Slang gummi	Hose rubber
12	601950	x	x	x	x	x	x	x	Rör 10x1 L=70	Pipe 10x1 L=70
13	601362	x	x	x	x	x	x	x	Rör golvvärme	Pipe floorheater
14	801326	x	x	x	x	x	x	x	Klammer "Oetiker" 15,7	Clamp "Oetiker" 15,7
15	601361	x	x	x	x	x	x	x	Slang gummi Ø = 10 mm	Hose rubber Ø = 10 mm
16	801329	x	x	x	x	x	x	x	Klammer "Oetiker" 18,5	Clamp "Oetiker" 18,5

T= Tillbehör T= Accessory

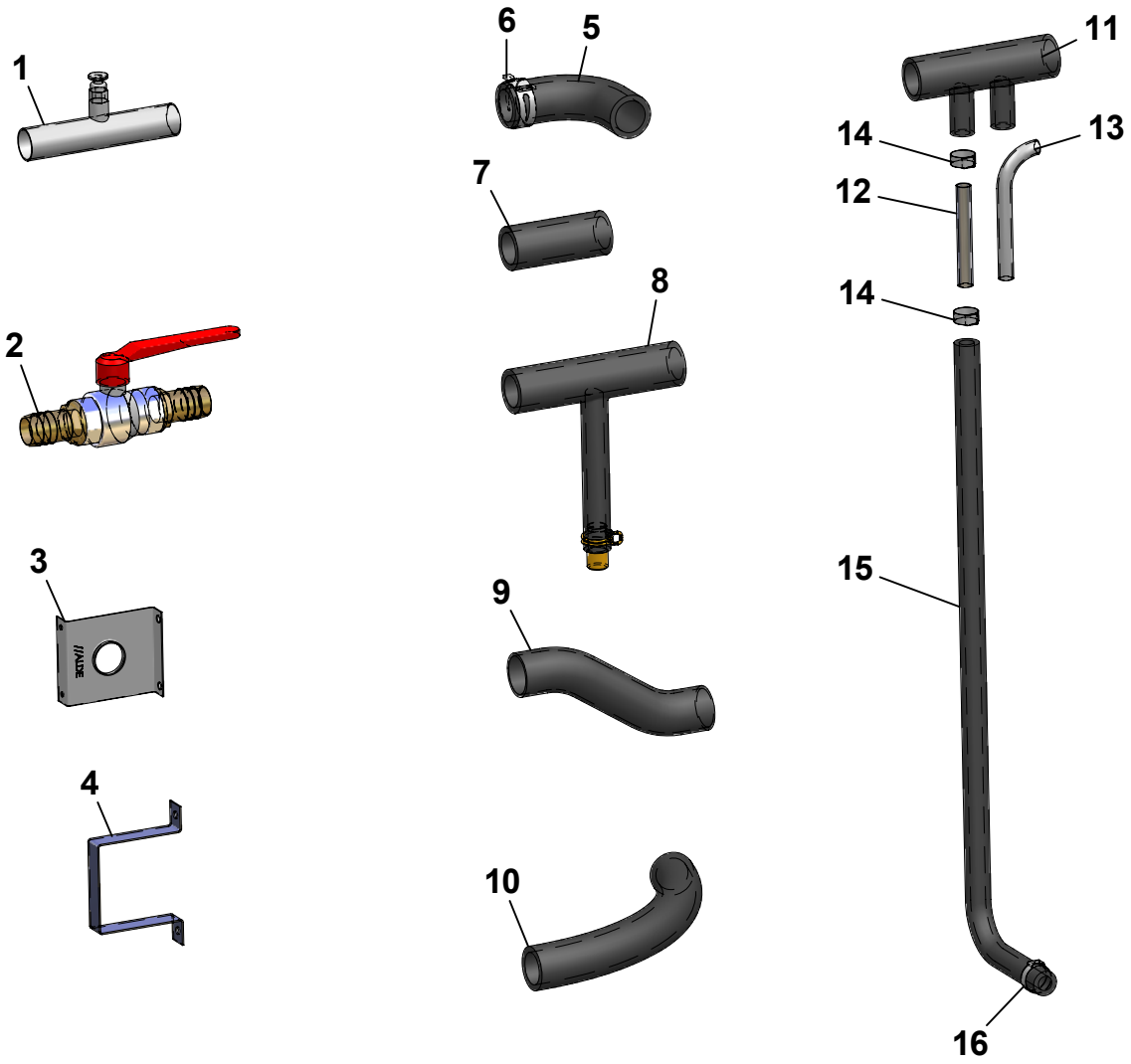
1
2
3
4
5
6
7
8
9
10
11
12
13
14
14
15
16

Pos Fig	Det. nr Part. No	Ingår/Fitted 620	620 CTH	620 CTX	620 TR			Benämning	Description
1	601697	x	x	x	x			Rör avluftning	Pipe purging
2	903003	x	x	x	x			Ventil kul	Ball valve
3	601227	x	x	x	x			Fäste konvektor	Bracket
4	600801	x	x	x	x			Fäste konvektor	Bracket
5	903006	x	x	x	x			Slang vinkel gummi	Hose elbow rubber
6	801730	x	x	x	x			Klammer	Clamp
7	600183	x	x	x	x			Slang gummi L=70 mm	Hose rubber L=70 mm
8	601800	x	x	x	x			Slang avtappning	Hose drainage
9	601001							Slang form 7/8	Hose
10	600562	T	T	T	T			Slang gummi Ø = 22 mm (M-vara)	Hose rubber Ø = 22 mm (on the metre)
11	601360	x	x	x	x			Slang gummi	Hose rubber
12	601950	x	x	x	x			Rör 10x1 L=70	Pipe 10x1 L=70
13	601362	x	x	x	x			Rör golvvärme	Pipe floorheater
14	801326	x	x	x	x			Klammer "Oetiker" 15,7	Clamp "Oetiker" 15,7
15	601361	x	x	x	x			Slang gummi Ø = 10 mm	Hose rubber Ø = 10 mm
16	801329	x	x	x	x			Klammer "Oetiker" 18,5	Clamp "Oetiker" 18,5

T= Tillbehör

T= Accessory

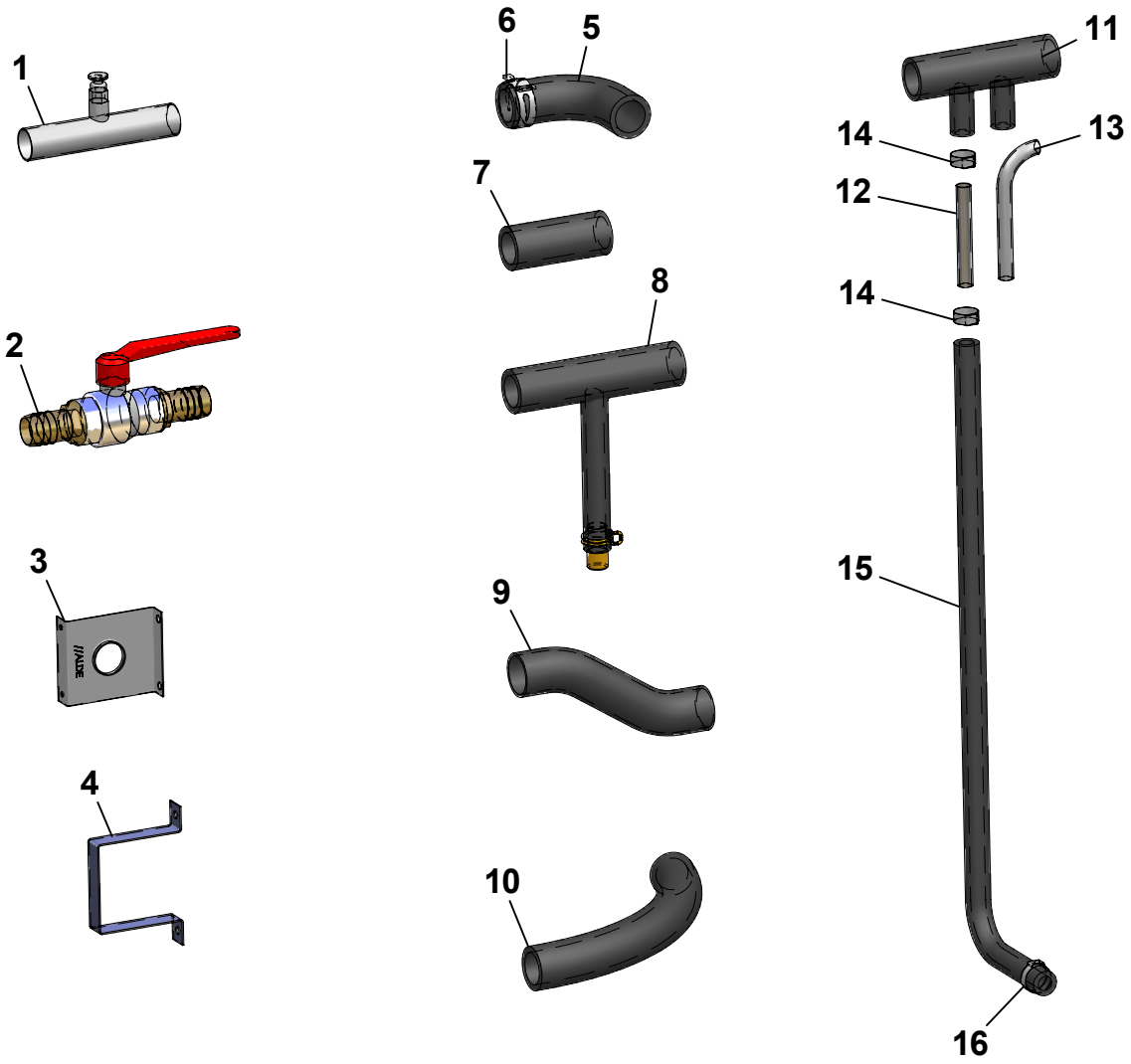
1
2
3
4
5
6
7
8
9
10
11
12
13
14
14
15
16

Pos Fig	Det. nr Part. No	Ingår/Fitted 680	680 BKS	680 CTX	680 TR	680 BR		Benämning	Description
1	601697	x	x	x	x	x		Rör avluftning	Pipe purging
2	903003	x	x	x	x	x		Ventil kul	Ball valve
3	601227	x	x	x	x	x		Fäste konvektor	Bracket
4	600801	x	x	x	x	x		Fäste konvektor	Bracket
5	903006	x	x	x	x	x		Slang vinkel gummi	Hose elbow rubber
6	801730	x	x	x	x	x		Klammer	Clamp
7	600183	x	x	x	x	x		Slang gummi L=70 mm	Hose rubber L=70 mm
8	601800	x	x	x	x	x		Slang avtappning	Hose drainage
9	601001				x			Slang form 7/8	Hose
10	600562	T	T	T	T	T		Slang gummi Ø = 22 mm (M-vara)	Hose rubber Ø = 22 mm (on the metre)
11	601360	x	x	x	x	x		Slang gummi	Hose rubber
12	601950	x	x	x	x	x		Rör 10x1 L=70	Pipe 10x1 L=70
13	601362	x	x	x	x	x		Rör golvvärme	Pipe floorheater
14	801326	x	x	x	x	x		Klammer "Oetiker" 15,7	Clamp "Oetiker" 15,7
15	601361	x	x	x	x	x		Slang gummi Ø = 10 mm	Hose rubber Ø = 10 mm
16	801329	x	x	x	x	x		Klammer "Oetiker" 18,5	Clamp "Oetiker" 18,5

T= Tillbehör

T= Accessory

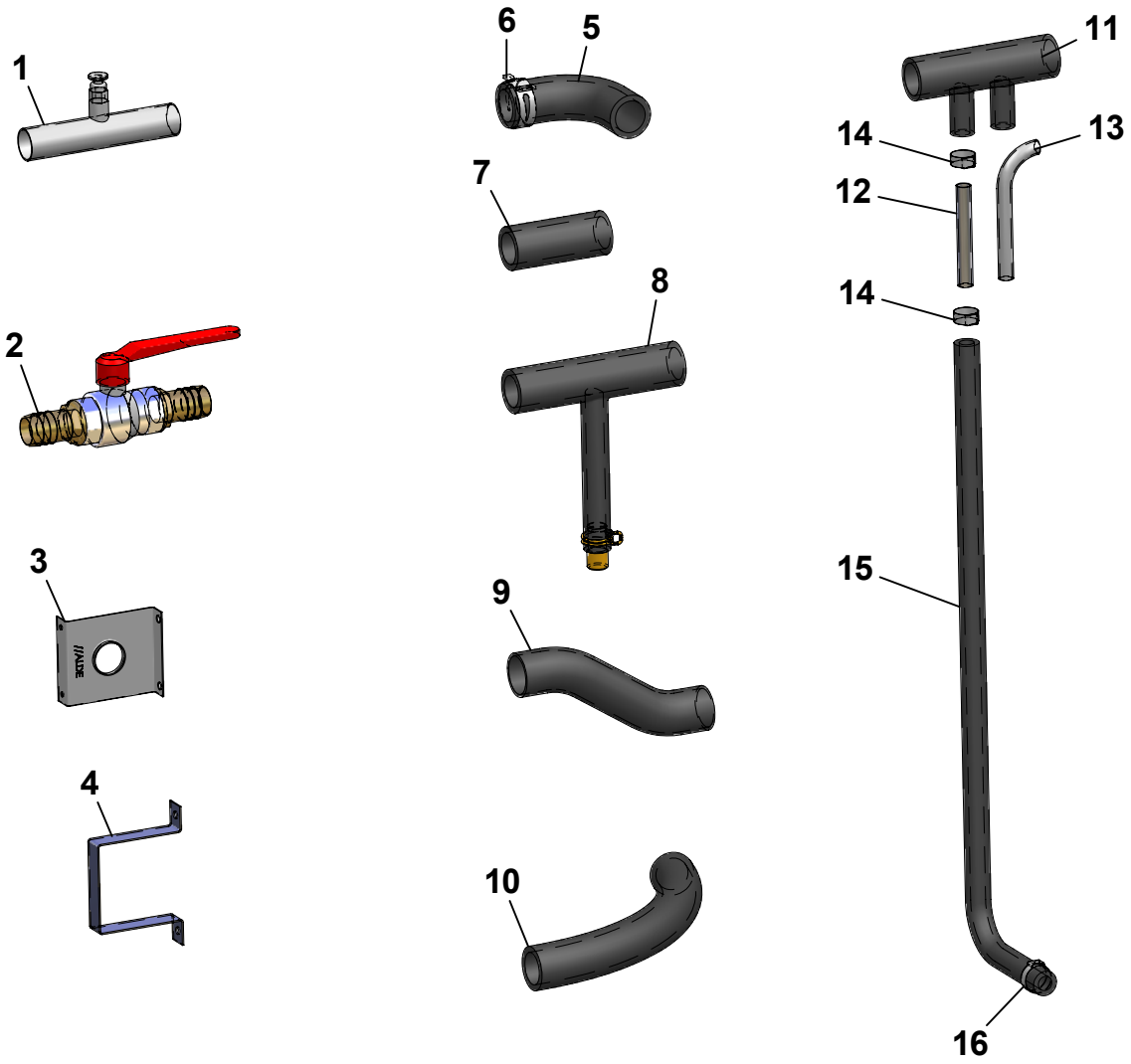
1
2
3
4
5
6
7
8
9
10
11
12
13
14
14
15
16

Pos Fig	Det. nr Part. No	Ingår/Fitted 730	730 BKS	730 TRX	730 BR	950 TR BR		Benämning	Description
1	601697	x	x	x	x	x		Rör avluftning	Pipe purging
2	903003							Ventil kul	Ball valve
3	601227				x	x		Fäste konvektor	Bracket
4	600801	x	x	x	x	x		Fäste konvektor	Bracket
5	903006	x	x	x	x	x		Slang vinkel gummi	Hose elbow rubber
6	801730	x	x	x	x	x		Klammer	Clamp
7	600183	x	x	x	x	x		Slang gummi L=70 mm	Hose rubber L=70 mm
8	601800	x	x	x	x	x		Slang avtappning	Hose drainage
9	601001		x			x		Slang form 7/8	Hose
10	600562					x		Slang gummi Ø = 22 mm (M-vara)	Hose rubber Ø = 22 mm (on the metre)
11	601360							Slang gummi	Hose rubber
12	601950							Rör 10x1 L=70	Pipe 10x1 L=70
13	601362							Rör golvvärme	Pipe floorheater
14	801326							Klammer "Oetiker" 15,7	Clamp "Oetiker" 15,7
15	601361							Slang gummi Ø = 10 mm	Hose rubber Ø = 10 mm
16	801329							Klammer "Oetiker" 18,5	Clamp "Oetiker" 18,5
								T= Tillbehör	T= Accessory

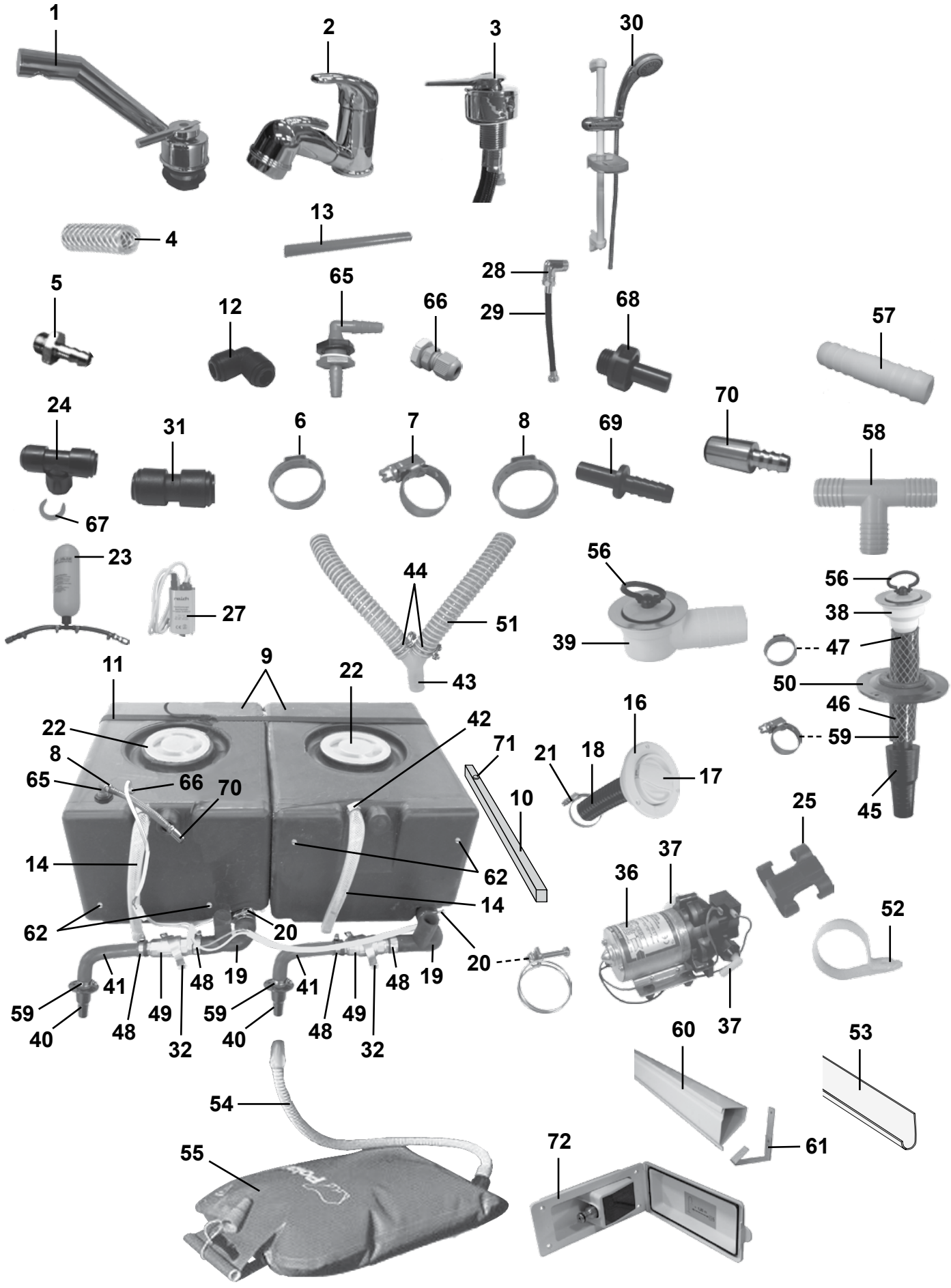
1
2
3
30
4
13
5
12
65
66
28
29
68
57
24
31
6
7
8
69
70
58
67
23
27
44
51
56
39
56
38
47
50
46
59
45
11
9
22
22
8
65
66
70
42
71
10
16
21
18
17
25
14
62
14
62
20
20
36
37
52
41
48
19
41
48
19
59
40
48
49
32
59
40
48
49
32
37
60
53
54
55
72
61

Pos Fig	Det. nr Part. No	Ingår/Fitted 520 LB	520 CTH	560	560 CTH		Benämning	Description
1	317366	x	x	x	x		Blandare m. utkastarrör	Mixer with pipe
--	318191	x	x	x	x		Vred blandare	Handle mixer
2	317365	x	x	x	x		Blandare m. utkastarrör	Mixer with pipe
--	318190	x	x	x	x		Vred blandare	Handle mixer
3	317367						Blandare	Mixer
4	301400	M	M	M	M		Slang 15,5/10 mm	Hose 15,5/10 mm
5	310204	x	x	x	x		Nippel slang	Hose nipple
6	801326	x	x	x	x		Klammer "Oetiker" 15,7 mm	Clamp "Oetiker" 15,7 mm
7	800166	x	x	x	x		Klammer slang 10-16 mm	Hose clamp 10-16 mm
8	800868	x	x	x	x		Klammer slang 17 mm	Hose clamp 17 mm
9	314666	x	x	x	x		Vatten-/Avloppstank	Water-/Savage tank
10	321998	x	x	x	x		Regel tank	Batten tank
11	201657	x	x	x	x		Rem med spänne L=1400 mm	Strap L=1400 mm
12	314695	x	x	x	x		Koppling	Connection
13	318648	M	M	M	M		Slang blå 8x10	Hose blue 8x10
--	318649	M	M	M	M		Slang röd 8x10	Hose red 8x10
14	601361	x	x	x	x		Slang gummi Ø = 10 mm	Hose rubber Ø = 10 mm
16	311530	x	x	x	x		Vattenpåfyllning	Water filler
17	314698	x	x	x	x		Lock	Cap
--	---	x	x	x	x		Låskolv; se "Lås" grp. 2	Lock cylinder; see "Locks" grp. 2
--	---	x	x	x	x		Nyckel; se "Nycklar" grp. 2	Key; see "Keys" grp. 2
18	309630	M	M	M	M		Slang plast	Hose plastic
19	314701	x	x	x	x		Slang gummi	Hose
20	801227	x	x	x	x		Klammer slang 38-42 mm	Hose clamp 38-42 mm
21	800522	x	x	x	x		Klammer slang 32-50 mm	Hose clamp 32-50 mm
22	315199	x	x	x	x		Lock vattentank	Cap water tank
23	314951						Tryckutjämningskärl	Overflow flask
24	314694	x	x	x	x		Koppling T	T-connection
25	800780	x	x	x	x		Klammer	Clamp
27	311944	x	x	x	x		Vattenpump	Water pump
28	316019						Koppling vinkel 1/2"-1/2"	Connection elbow 1/2"-1/2"
29	316026						Slang 3/8"-1/2"	Hose 3/8"-1/2"
30	316859						Duschset m. handtag och slang	Shower set with handle and hose
31	315187	x	x	x	x		Koppling rak	Connection straight
32	800699	x	x	x	x		Klammer	Clamp
36	311696						Vattenpump	Water pump
37	311697						Koppling	Connection
38	302302	x	x	x	x		Avloppsförskruvning rak 19 mm	Sewage connection straight 19 mm
39	310084	x	x	x	x		Avloppsförskruvning 90° kpl. 25 mm	Sewage connection 90° cpl. 25 mm
40	302954	x	x	x	x		Kona med fläns	Cone
41	600982	x	x	x	x		Slang gummi	Hose
42	800625	x	x	x	x		Klammer slang 12-22 mm	Hose clamp 12-22 mm
43	307984	x	x	x	x		Rör Y plast 25 mm	Y-pipe 25mm
44	801127	x	x	x	x		Klammer slang 28-31 mm	Hose clamp 28-31 mm
45	300768	x	x	x	x		Kona utan fläns duschkar	Cone
46	301418	M	M	M	M		Slang	Hose
47	800869	x	x	x	x		Klammer slang 25,6 mm	Hose clamp 25,6 mm
48	800157	x	x	x	x		Klammer slang 22-32 mm	Hose clamp 22-32 mm
49	307986	x	x	x	x		Ventil kul	Valve
50	204294	x	x	x	x		Täckbricka plast	Washer plastic
							M= Metervara T= Tillbehör	M= On the metre T= Accessory

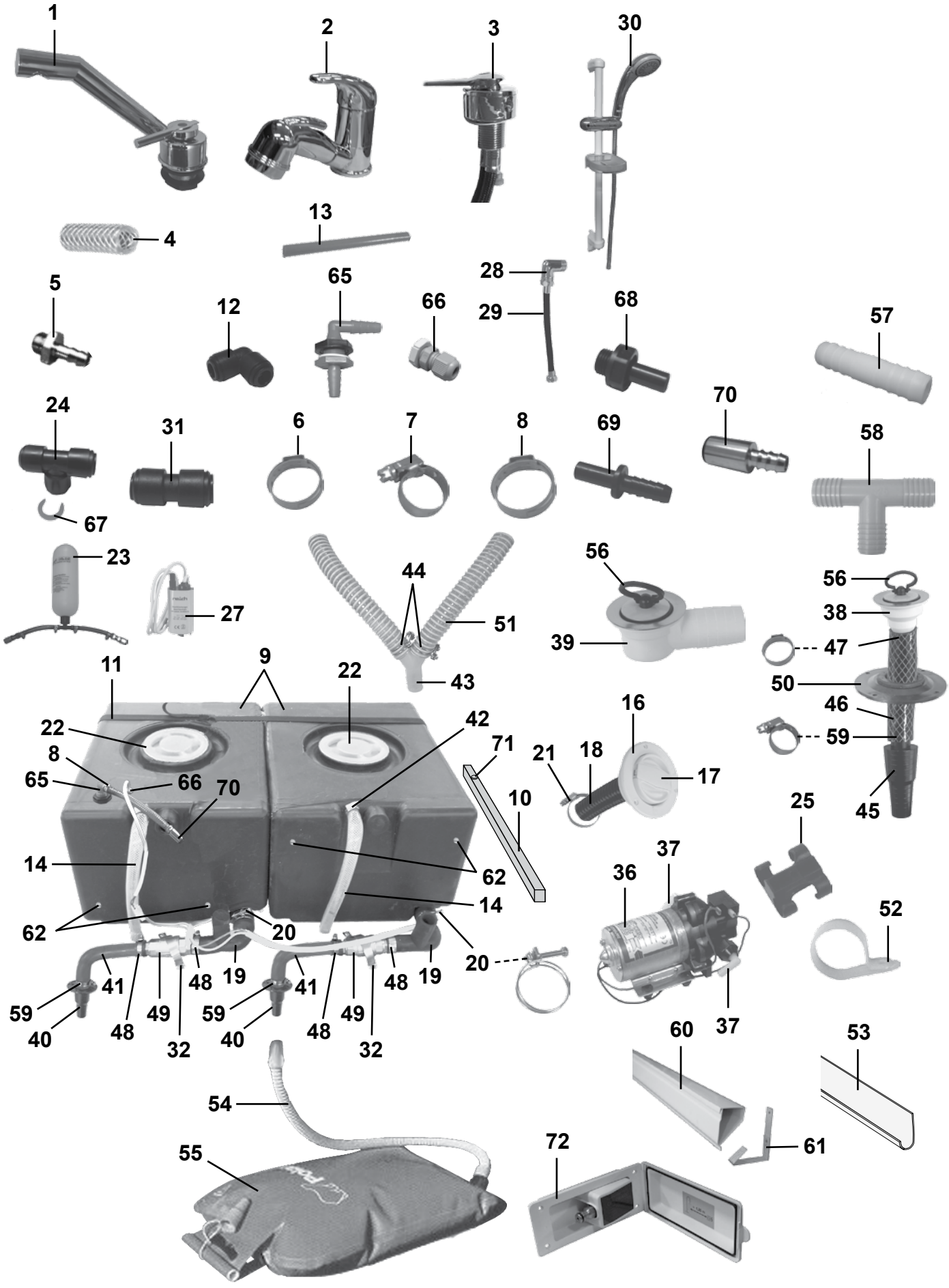
1
2
3
30
4
13
5
12
65
66
28
29
68
57
24
31
6
7
8
69
70
58
67
23
27
44
51
56
39
56
38
47
50
46
59
45
11
9
22
22
8
65
66
70
42
71
10
16
21
18
17
25
14
62
14
62
20
20
36
37
52
41
48
19
41
48
19
59
40
48
49
32
59
40
48
49
32
37
60
53
54
55
72
61

Pos Fig	Det. nr Part. No	Ingår/Fitted 520 LB	520 CTH	560	560 CTH		Benämning	Description
--	800617	x	x	x	x		Kabelgenomföring d:o	Rubber protection d:o
51	307977	M	M	M	M		Slang plast ø = 25 mm	Hose plastic ø = 25 mm
52	800924	x	x	x	x		Klammer avloppsslang	Clamp sewage hose
53	307980	x	x	x	x		Hållare avloppsslang L=3000	Holder sewage hose L=3000
54	301308	x	x	x	x		Slang gummi	Hose
55	317256	x	x	x	x		Spillvattenlunga med slang	Waste water reservoir with hose
56	313017	x	x	x	x		Propp u. kedja	Plug without chain
57	310487	T	T	T	T		Skarvnippel	Connection
58	312433	T	T	T	T		Rör T plast	T-pipe
59	800268	x	x	x	x		Klammer slang 15-24 mm	Hose clamp 15-24 mm
60	601848		x	x	x		Kabelränna L=2100 mm	Cable groover L=2100 mm
61	601849		x	x	x		Hållare kabelränna	Holder cable groover
62	504795	x	x	x	x		Givare vattennivå	Sensor water level
65	316803	x	x	x	x		Tankgenomföring	Inlet water tank
66	801549	x	x	x	x		Kabelgenomföring	Rubber protection
--	801550	x	x	x	x		Mutter d:o	Nut d:o
67	317357	x	x	x	x		Låsclips röd 3/8-10 mm	Locking clip red 3/8-10 mm
68	316804	x	x	x	x		Koppling	Connection
69	317358	x	x	x	x		Slanganslutning 8-10 mm	Hose coupling nipple 8-10 mm
70	317359	x	x	x	x		Slanganslutning 10-10 mm	Hose coupling nipple 10-10 mm
71	316895	x	x	x	x		Möbeltass tankregel	Distance batten tank
72	314925	T	T	T	T		Vattenintag m. regulator	Water inlet with regulator

M= Metervara
T= Tillbehör

M= On the metre
T= Accessory

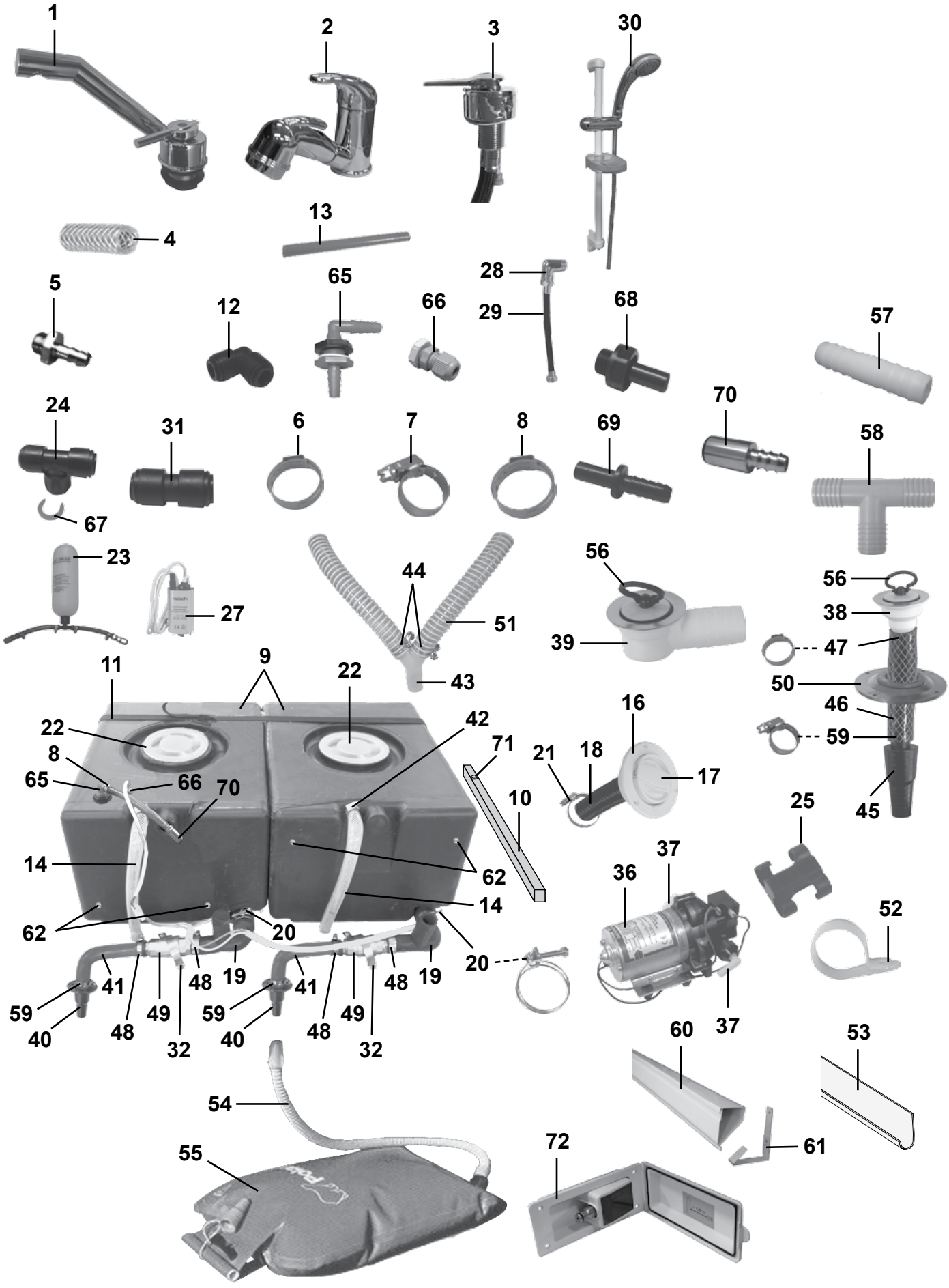
1
2
3
30
4
13
5
12
65
66
28
29
68
57
24
31
6
7
8
69
70
58
67
23
27
44
51
56
39
56
38
47
50
46
59
45
11
9
22
22
8
65
66
70
42
71
10
16
21
18
17
25
14
62
14
62
20
20
36
37
37
52
41
48
19
41
48
19
59
40
48
49
32
59
40
48
49
32
60
53
54
55
72
61

Pos Fig	Det. nr Part. No	Ingår/Fitted 590	590 CTH	590 CTX	590 TR		Benämning	Description
1	317366	x	x	x	x		Blandare m. utkastarrör	Mixer with pipe
--	318191	x	x	x	x		Vred blandare	Handle mixer
2	317365	x	x	x			Blandare m. utkastarrör	Mixer with pipe
--	318190	x	x	x			Vred blandare	Handle mixer
3	317367				x		Blandare	Mixer
4	301400	M	M	M	M		Slang 15,5/10 mm	Hose 15,5/10 mm
5	310204	x	x	x	x		Nippel slang	Hose nipple
6	801326	x	x	x	x		Klammer "Oetiker" 15,7 mm	Clamp "Oetiker" 15,7 mm
7	800166	x	x	x	x		Klammer slang 10-16 mm	Hose clamp 10-16 mm
8	800868	x	x	x	x		Klammer slang 17 mm	Hose clamp 17 mm
9	314666	x	x	x	x		Vatten-/Avloppstank	Water-/Savage tank
10	321998	x	x	x	x		Regel tank	Batten tank
11	201657	x	x	x	x		Rem med spänne L=1400 mm	Strap L=1400 mm
12	314695	x	x	x	x		Koppling	Connection
13	318648	M	M	M	M		Slang blå 8x10	Hose blue 8x10
--	318649	M	M	M	M		Slang röd 8x10	Hose red 8x10
14	601361	x	x	x	x		Slang gummi Ø = 10 mm	Hose rubber Ø = 10 mm
16	311530	x	x	x	x		Vattenpåfyllning	Water filler
17	314698	x	x	x	x		Lock	Cap
--	---	x	x	x	x		Låskolv; se "Lås" grp. 2	Lock cylinder; see "Locks" grp. 2
--	---	x	x	x	x		Nyckel; se "Nycklar" grp. 2	Key; see "Keys" grp. 2
18	309630	M	M	M	M		Slang plast	Hose plastic
19	314701	x	x	x	x		Slang gummi	Hose
20	801227	x	x	x	x		Klammer slang 38-42 mm	Hose clamp 38-42 mm
21	800522	x	x	x	x		Klammer slang 32-50 mm	Hose clamp 32-50 mm
22	315199	x	x	x	x		Lock vattentank	Cap water tank
23	314951						Tryckutjämningskärl	Overflow flask
24	314694	x	x	x	x		Koppling T	T-connection
25	800780	x	x	x	x		Klammer	Clamp
27	311944	x	x	x	x		Vattenpump	Water pump
28	316019				x		Koppling vinkel 1/2"-1/2"	Connection elbow 1/2"-1/2"
29	316026				x		Slang 3/8"-1/2"	Hose 3/8"-1/2"
30	316859				x		Duschset m. handtag och slang	Shower set with handle and hose
31	315187	x	x	x	x		Koppling rak	Connection straight
32	800699	x	x	x	x		Klammer	Clamp
36	311696						Vattenpump	Water pump
37	311697						Koppling	Connection
38	302302	x	x	x	x		Avloppsförskruvning rak 19 mm	Sewage connection straight 19 mm
39	310084	x	x	x	x		Avloppsförskruvning 90° kpl. 25 mm	Sewage connection 90° cpl. 25 mm
40	302954	x	x	x	x		Kona med fläns	Cone
41	600982	x	x	x	x		Slang gummi	Hose
42	800625	x	x	x	x		Klammer slang 12-22 mm	Hose clamp 12-22 mm
43	307984	x	x	x	x		Rör Y plast 25 mm	Y-pipe 25mm
44	801127	x	x	x	x		Klammer slang 28-31 mm	Hose clamp 28-31 mm
45	300768	x	x	x	x		Kona utan fläns duschkar	Cone
46	301418	M	M	M	M		Slang	Hose
47	800869	x	x	x	x		Klammer slang 25,6 mm	Hose clamp 25,6 mm
48	800157	x	x	x	x		Klammer slang 22-32 mm	Hose clamp 22-32 mm
49	307986	x	x	x	x		Ventil kul	Valve
50	204294	x	x	x	x		Täckbricka plast	Washer plastic
							M= Metervara T= Tillbehör	M= On the metre T= Accessory

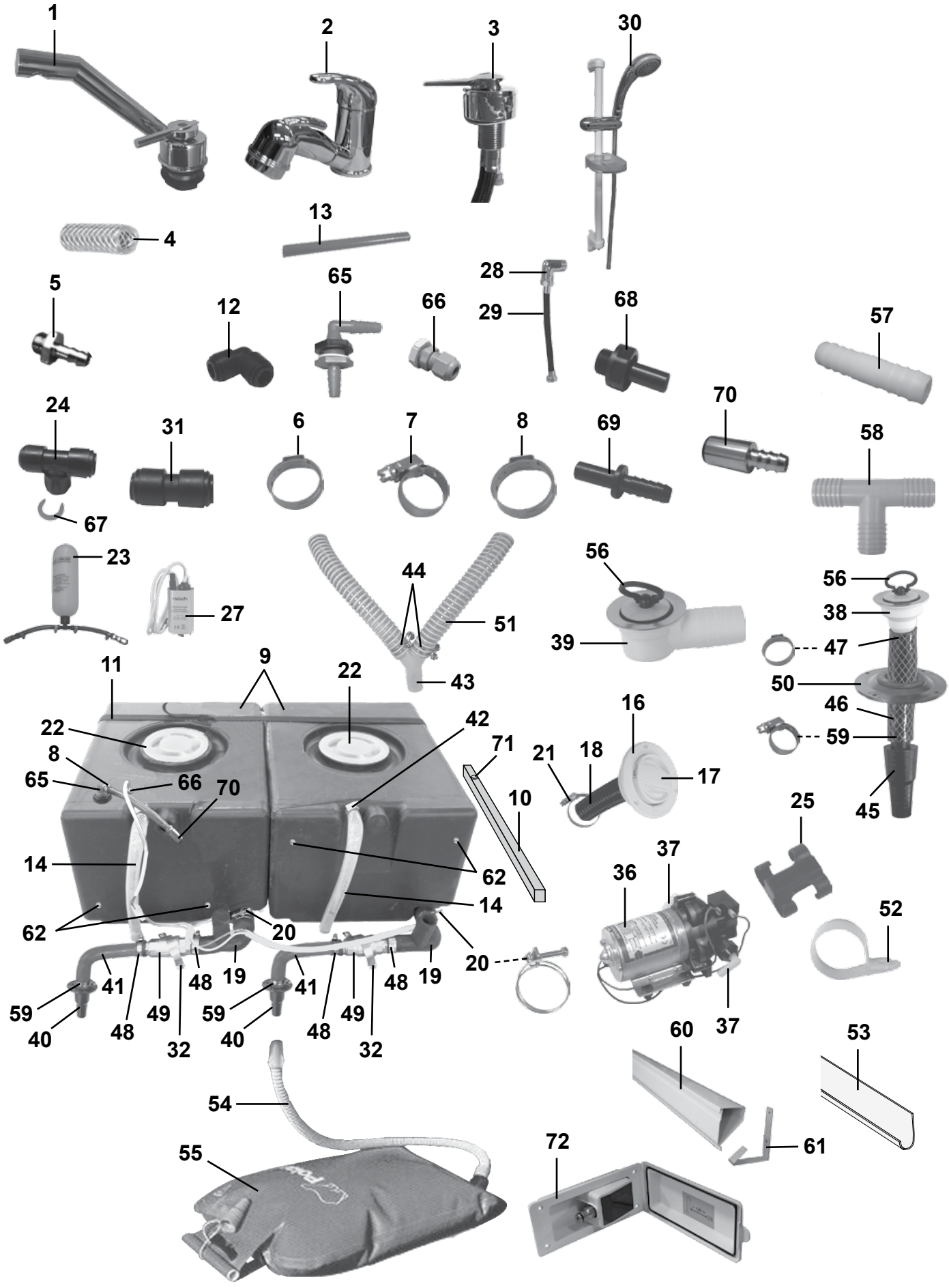
1
2
3
30
4
13
5
12
65
66
28
29
68
57
24
31
6
7
8
69
70
58
67
23
27
44
51
56
39
56
38
47
50
46
59
45
11
9
22
22
8
65
66
70
42
71
10
16
21
18
17
25
14
62
14
62
20
20
36
37
37
52
41
48
19
41
48
19
59
40
48
49
32
59
40
48
49
32
60
53
54
55
72
61

Pos Fig	Det. nr Part. No	Ingår/Fitted 590	590 CTH	590 CTX	590 TR		Benämning	Description
--	800617	x	x	x	x		Kabelgenomföring d:o	Rubber protection d:o
51	307977	M	M	M	M		Slang plast ø = 25 mm	Hose plastic ø = 25 mm
52	800924	x	x	x	x		Klammer avloppsslang	Clamp sewage hose
53	307980	x	x	x	x		Hållare avloppsslang L=3000	Holder sewage hose L=3000
54	301308	x	x	x	x		Slang gummi	Hose
55	317256	x	x	x	x		Spillvattenlunga med slang	Waste water reservoir with hose
56	313017	x	x	x	x		Propp u. kedja	Plug without chain
57	310487	T	T	x	T		Skarvnippel	Connection
58	312433	T	T	T	T		Rör T plast	T-pipe
59	800268	x	x	x	x		Klammer slang 15-24 mm	Hose clamp 15-24 mm
60	601848	x	x	x			Kabelränna L=2100 mm	Cable groover L=2100 mm
61	601849	x	x	x			Hållare kabelränna	Holder cable groover
62	504795	x	x	x	x		Givare vattennivå	Sensor water level
65	316803	x	x	x	x		Tankgenomföring	Inlet water tank
66	801549	x	x	x	x		Kabelgenomföring	Rubber protection
--	801550	x	x	x	x		Mutter d:o	Nut d:o
67	317357	x	x	x	x		Låsclips röd 3/8-10 mm	Locking clip red 3/8-10 mm
68	316804	x	x	x	x		Koppling	Connection
69	317358	x	x	x	x		Slanganslutning 8-10 mm	Hose coupling nipple 8-10 mm
70	317359	x	x	x	x		Slanganslutning 10-10 mm	Hose coupling nipple 10-10 mm
71	316895	x	x	x	x		Möbeltass tankregel	Distance batten tank
72	314925	T	T	T	T		Vattenintag m. regulator	Water inlet with regulator

M= Metervara
T= Tillbehör

M= On the metre
T= Accessory

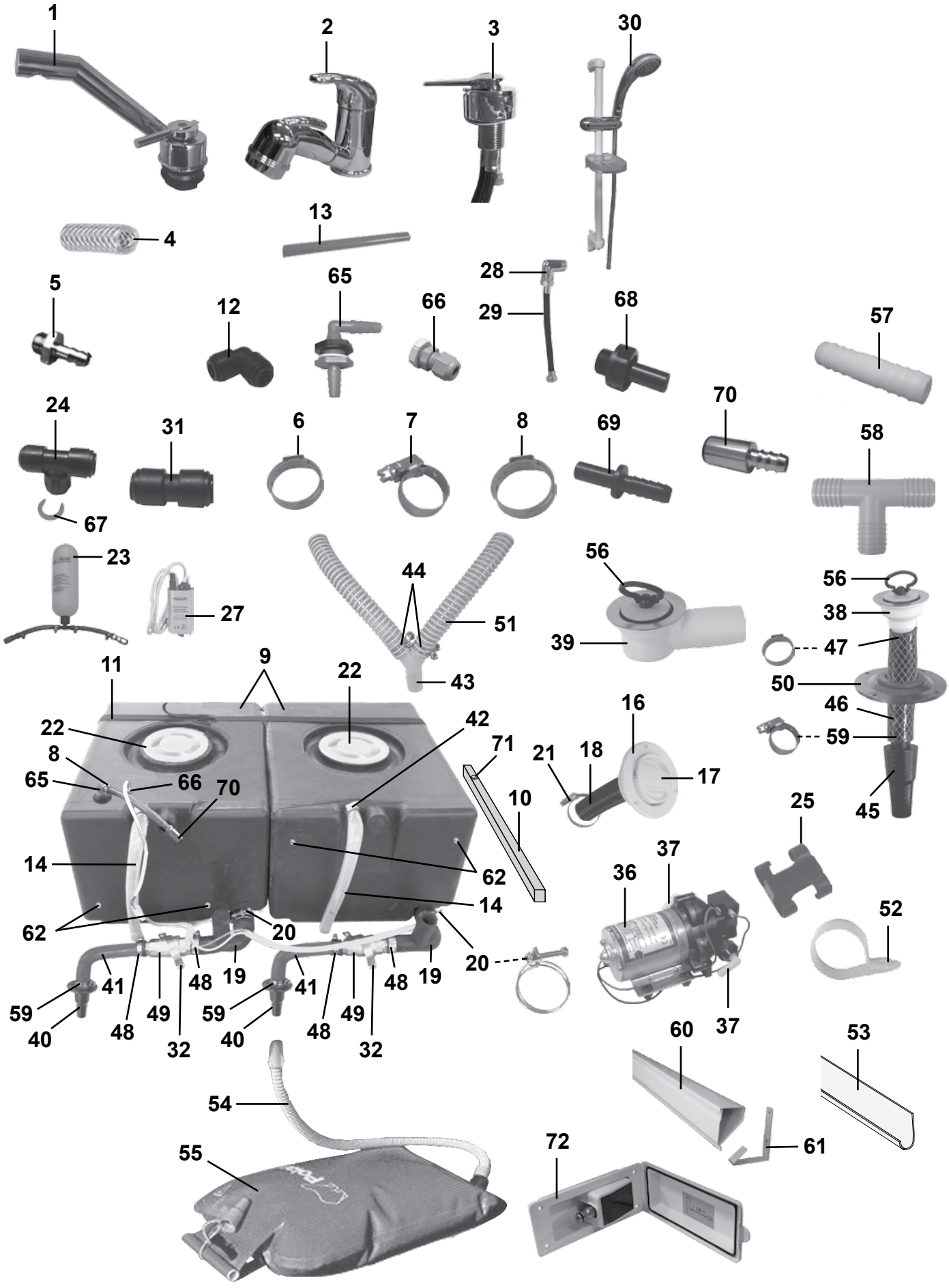
1
2
3
30
4
13
5
12
65
66
28
29
68
57
24
31
6
7
8
69
70
58
67
23
27
44
51
56
39
56
38
47
50
46
59
45
11
9
22
22
8
65
66
70
42
71
10
16
21
18
17
25
14
62
14
62
20
20
36
37
37
52
41
48
19
41
48
19
59
40
48
49
32
59
40
48
49
32
60
53
54
55
72
61

Pos Fig	Det. nr Part. No	Ingår/Fitted 620	620 CTH	620 CTX	620 TR			Benämning	Description
1	317366	x	x	x	x			Blandare m. utkastarrör	Mixer with pipe
--	318191	x	x	x	x			Vred blandare	Handle mixer
2	317365	x	x	x				Blandare m. utkastarrör	Mixer with pipe
--	318190	x	x	x				Vred blandare	Handle mixer
3	317367				x			Blandare	Mixer
4	301400	M	M	M	M			Slang 15,5/10 mm	Hose 15,5/10 mm
5	310204	x	x	x	x			Nippel slang	Hose nipple
6	801326	x	x	x	x			Klammer "Oetiker" 15,7 mm	Clamp "Oetiker" 15,7 mm
7	800166	x	x	x	x			Klammer slang 10-16 mm	Hose clamp 10-16 mm
8	800868	x	x	x	x			Klammer slang 17 mm	Hose clamp 17 mm
9	314666	x	x	x	x			Vatten-/Avloppstank	Water-/Savage tank
10	321998	x	x	x	x			Regel tank	Batten tank
11	201657	x	x	x	x			Rem med spänne L=1400 mm	Strap L=1400 mm
12	314695	x	x	x	x			Koppling	Connection
13	318648	M	M	M	M			Slang blå 8x10	Hose blue 8x10
--	318649	M	M	M	M			Slang röd 8x10	Hose red 8x10
14	601361	x	x	x	x			Slang gummi Ø = 10 mm	Hose rubber Ø = 10 mm
16	311530	x	x	x	x			Vattenpåfyllning	Water filler
17	314698	x	x	x	x			Lock	Cap
--	---	x	x	x	x			Låskolv; se "Lås" grp. 2	Lock cylinder; see "Locks" grp. 2
--	---	x	x	x	x			Nyckel; se "Nycklar" grp. 2	Key; see "Keys" grp. 2
18	309630	M	M	M	M			Slang plast	Hose plastic
19	314701	x	x	x	x			Slang gummi	Hose
20	801227	x	x	x	x			Klammer slang 38-42 mm	Hose clamp 38-42 mm
21	800522	x	x	x	x			Klammer slang 32-50 mm	Hose clamp 32-50 mm
22	315199	x	x	x	x			Lock vattentank	Cap water tank
23	314951							Tryckutjämningskärl	Overflow flask
24	314694	x	x	x	x			Koppling T	T-connection
25	800780	x	x	x	x			Klammer	Clamp
27	311944	x	x	x	x			Vattenpump	Water pump
28	316019				x			Koppling vinkel 1/2"-1/2"	Connection elbow 1/2"-1/2"
29	316026				x			Slang 3/8"-1/2"	Hose 3/8"-1/2"
30	316859				x			Duschset m. handtag och slang	Shower set with handle and hose
31	315187	x	x	x	x			Koppling rak	Connection straight
32	800699	x	x	x	x			Klammer	Clamp
36	311696							Vattenpump	Water pump
37	311697							Koppling	Connection
38	302302	x	x	x	x			Avloppsförskruvning rak 19 mm	Sewage connection straight 19 mm
39	310084	x	x	x	x			Avloppsförskruvning 90° kpl. 25 mm	Sewage connection 90° cpl. 25 mm
40	302954	x	x	x	x			Kona med fläns	Cone
41	600982	x	x	x	x			Slang gummi	Hose
42	800625	x	x	x	x			Klammer slang 12-22 mm	Hose clamp 12-22 mm
43	307984	x	x	x	x			Rör Y plast 25 mm	Y-pipe 25mm
44	801127	x	x	x	x			Klammer slang 28-31 mm	Hose clamp 28-31 mm
45	300768	x	x	x	x			Kona utan fläns duschkar	Cone
46	301418	M	M	M	M			Slang	Hose
47	800869	x	x	x	x			Klammer slang 25,6 mm	Hose clamp 25,6 mm
48	800157	x	x	x	x			Klammer slang 22-32 mm	Hose clamp 22-32 mm
49	307986	x	x	x	x			Ventil kul	Valve
50	204294	x	x	x	x			Täckbricka plast	Washer plastic
								M= Metervara	M= On the metre
								T= Tillbehör	T= Accessory

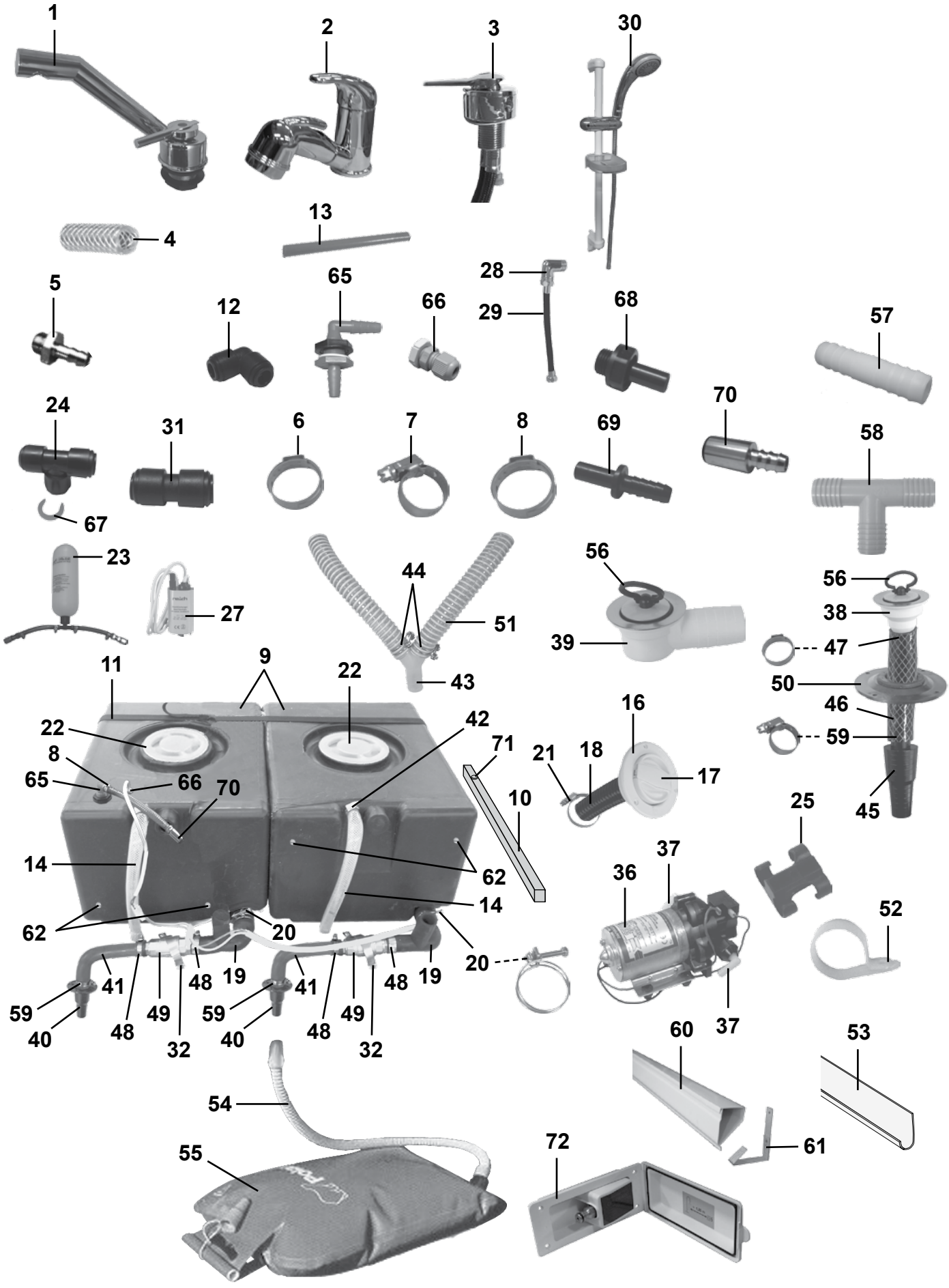
1
2
3
30
4
13
5
12
65
66
28
29
68
57
24
31
6
7
8
69
70
58
67
23
27
44
51
56
39
56
38
47
50
46
59
45
11
9
22
22
8
65
66
70
42
71
10
16
21
18
17
25
14
62
14
62
20
20
36
37
37
52
41
48
19
41
48
19
59
40
48
49
32
59
40
48
49
32
60
53
54
55
72
61

Pos Fig	Det. nr Part. No	Ingår/Fitted 620	620 CTH	620 CTX	620 TR			Benämning	Description
--	800617	x	x	x	x			Kabelgenomföring d:o	Rubber protection d:o
51	307977	M	M	M	M			Slang plast ø = 25 mm	Hose plastic ø = 25 mm
52	800924	x	x	x	x			Klammer avloppsslang	Clamp sewage hose
53	307980	x	x	x	x			Hållare avloppsslang L=3000	Holder sewage hose L=3000
54	301308	x	x	x	x			Slang gummi	Hose
55	317256	x	x	x	x			Spillvattenlunga med slang	Waste water reservoir with hose
56	313017	x	x	x	x			Propp u. kedja	Plug without chain
57	310487	x	T	x	T			Skarvnippel	Connection
58	312433	x	T	x	T			Rör T plast	T-pipe
59	800268	x	x	x	x			Klammer slang 15-24 mm	Hose clamp 15-24 mm
60	601848		x	x				Kabelränna L=2100 mm	Cable groover L=2100 mm
61	601849		x	x				Hållare kabelränna	Holder cable groover
62	504795	x	x	x	x			Givare vattennivå	Sensor water level
65	316803	x	x	x	x			Tankgenomföring	Inlet water tank
66	801549	x	x	x	x			Kabelgenomföring	Rubber protection
--	801550	x	x	x	x			Mutter d:o	Nut d:o
67	317357	x	x	x	x			Låsclips röd 3/8-10 mm	Locking clip red 3/8-10 mm
68	316804	x	x	x	x			Koppling	Connection
69	317358	x	x	x	x			Slanganslutning 8-10 mm	Hose coupling nipple 8-10 mm
70	317359	x	x	x	x			Slanganslutning 10-10 mm	Hose coupling nipple 10-10 mm
71	316895	x	x	x	x			Möbeltass tankregel	Distance batten tank
72	314925	T	T	T	T			Vattenintag m. regulator	Water inlet with regulator

M= Metervara
T= Tillbehör

M= On the metre
T= Accessory

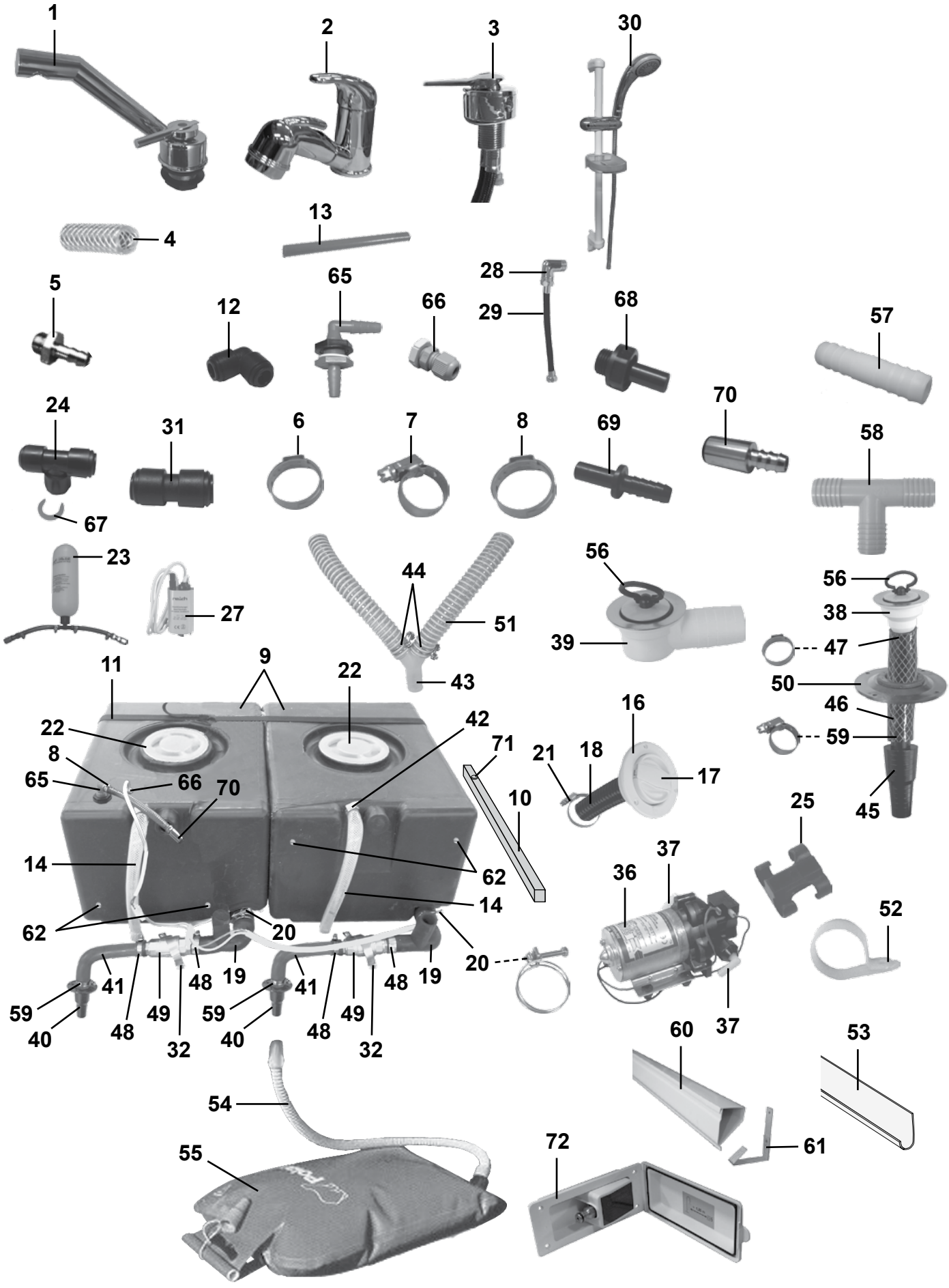
1
2
3
30
4
13
5
12
65
66
28
29
68
57
24
31
6
7
8
69
70
58
67
23
27
44
51
56
39
56
38
47
50
46
59
45
11
9
22
22
8
65
66
70
42
71
10
16
21
18
17
25
14
62
14
62
20
20
36
37
37
52
41
48
19
41
48
19
59
40
48
49
32
59
40
48
49
32
60
53
54
55
72
61

Pos Fig	Det. nr Part. No	Ingår/Fitted 680	680 BKS	680 CTX	680 TR	680 BR		Benämning	Description
1	317366	x	x	x	x	x		Blandare m. utkastarrör	Mixer with pipe
--	318191	x	x	x	x	x		Vred blandare	Handle mixer
2	317365	x	x	x		x		Blandare m. utkastarrör	Mixer with pipe
--	318190	x	x	x		x		Vred blandare	Handle mixer
3	317367				x			Blandare	Mixer
4	301400	M	M	M	M	M		Slang 15,5/10 mm	Hose 15,5/10 mm
5	310204	x	x	x	x	x		Nippel slang	Hose nipple
6	801326	x	x	x	x	x		Klammer "Oetiker" 15,7 mm	Clamp "Oetiker" 15,7 mm
7	800166	x	x	x	x	x		Klammer slang 10-16 mm	Hose clamp 10-16 mm
8	800868	x	x	x	x	x		Klammer slang 17 mm	Hose clamp 17 mm
9	314666	x	x	x	x	x		Vatten-/Avloppstank	Water-/Savage tank
10	321998	x	x	x	x	x		Regel tank	Batten tank
11	201657	x	x	x	x	x		Rem med spänne L=1400 mm	Strap L=1400 mm
12	314695	x	x	x	x	x		Koppling	Connection
13	318648	M	M	M	M	M		Slang blå 8x10	Hose blue 8x10
--	318649	M	M	M	M	M		Slang röd 8x10	Hose red 8x10
14	601361	x	x	x	x	x		Slang gummi Ø = 10 mm	Hose rubber Ø = 10 mm
16	311530	x	x	x	x	x		Vattenpåfyllning	Water filler
17	314698	x	x	x	x	x		Lock	Cap
--	---	x	x	x	x	x		Låskolv; se "Lås" grp. 2	Lock cylinder; see "Locks" grp. 2
--	---	x	x	x	x	x		Nyckel; se "Nycklar" grp. 2	Key; see "Keys" grp. 2
18	309630	M	M	M	M	M		Slang plast	Hose plastic
19	314701	x	x	x	x	x		Slang gummi	Hose
20	801227	x	x	x	x	x		Klammer slang 38-42 mm	Hose clamp 38-42 mm
21	800522	x	x	x	x	x		Klammer slang 32-50 mm	Hose clamp 32-50 mm
22	315199	x	x	x	x	x		Lock vattentank	Cap water tank
23	314951	x	x	x	x	x		Tryckutjämningskärl	Overflow flask
24	314694	x	x	x	x	x		Koppling T	T-connection
25	800780	x	x	x	x	x		Klammer	Clamp
27	311944							Vattenpump	Water pump
28	316019				x			Koppling vinkel 1/2"-1/2"	Connection elbow 1/2"-1/2"
29	316026				x			Slang 3/8"-1/2"	Hose 3/8"-1/2"
30	316859				x			Duschset m. handtag och slang	Shower set with handle and hose
31	315187	x	x	x	x	x		Koppling rak	Connection straight
32	800699	x	x	x	x	x		Klammer	Clamp
36	311696	x	x	x	x	x		Vattenpump	Water pump
37	311697	x	x	x	x	x		Koppling	Connection
38	302302	x	x	x	x	x		Avloppsförskruvning rak 19 mm	Sewage connection straight 19 mm
39	310084	x	x	x	x	x		Avloppsförskruvning 90° kpl. 25 mm	Sewage connection 90° cpl. 25 mm
40	302954	x	x	x	x	x		Kona med fläns	Cone
41	600982	x	x	x	x	x		Slang gummi	Hose
42	800625	x	x	x	x	x		Klammer slang 12-22 mm	Hose clamp 12-22 mm
43	307984	x	x	x	x	x		Rör Y plast 25 mm	Y-pipe 25mm
44	801127	x	x	x	x	x		Klammer slang 28-31 mm	Hose clamp 28-31 mm
45	300768	x	x	x	x	x		Kona utan fläns duschkar	Cone
46	301418	M	M	M	M	M		Slang	Hose
47	800869	x	x	x	x	x		Klammer slang 25,6 mm	Hose clamp 25,6 mm
48	800157	x	x	x	x	x		Klammer slang 22-32 mm	Hose clamp 22-32 mm
49	307986	x	x	x	x	x		Ventil kul	Valve
50	204294	x	x	x	x	x		Täckbricka plast	Washer plastic
								M= Metervara T= Tillbehör	M= On the metre T= Accessory

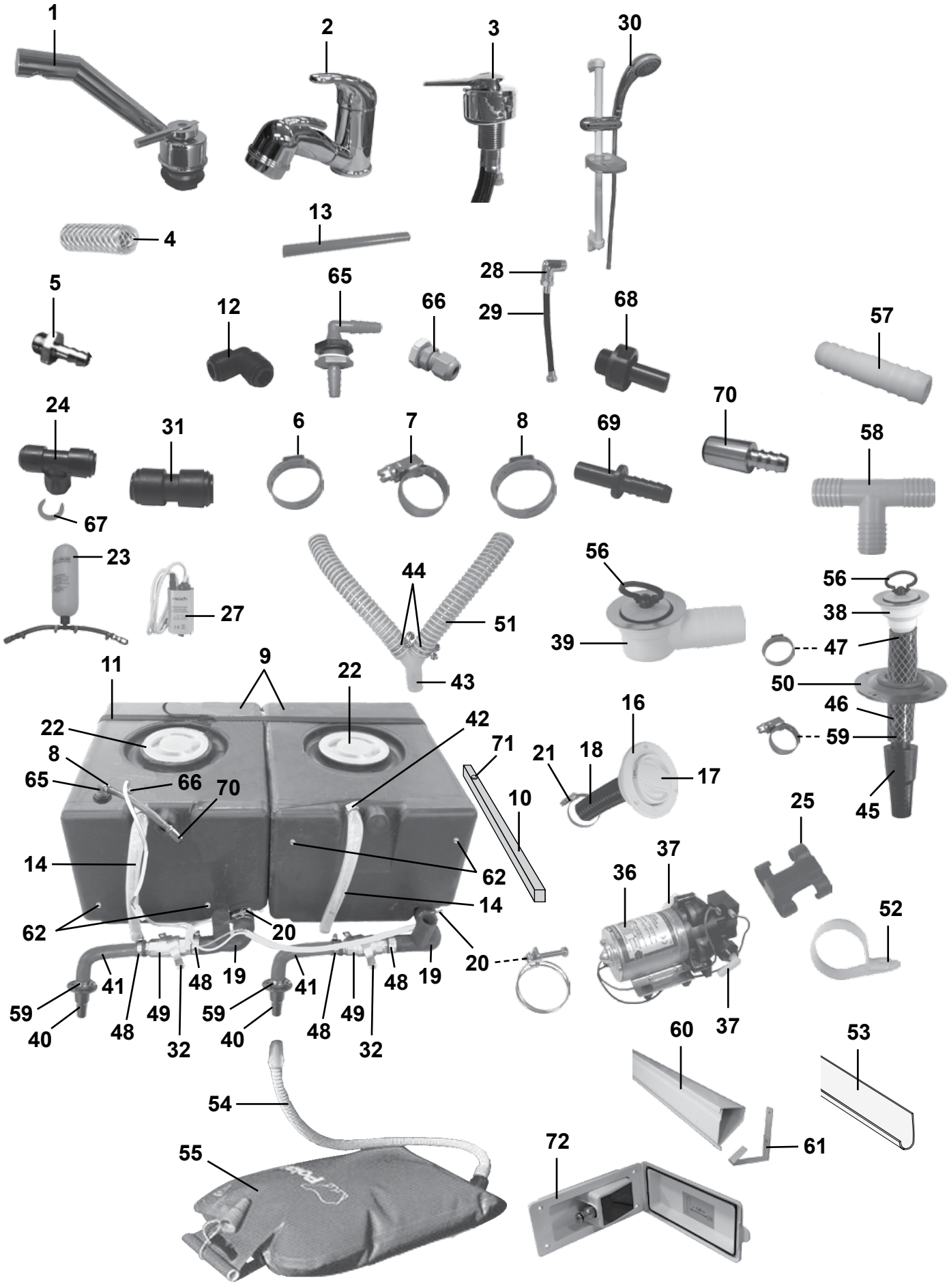
1
2
3
30
4
13
5
12
65
66
28
29
68
57
24
31
6
7
8
69
70
58
67
23
27
44
51
56
39
56
38
47
50
46
59
45
11
9
22
22
8
65
66
70
42
71
10
16
21
18
17
25
14
62
14
62
20
20
36
37
52
41
48
19
41
48
19
59
40
48
49
32
59
40
48
49
32
37
60
53
54
55
72
61

Pos Fig	Det. nr Part. No	Ingår/Fitted 680	680 BKS	680 CTX	680 TR	680 BR		Benämning	Description
--	800617	x	x	x	x	x		Kabelgenomföring d:o	Rubber protection d:o
51	307977	M	M	M	M	M		Slang plast ø = 25 mm	Hose plastic ø = 25 mm
52	800924	x	x	x	x	x		Klammer avloppsslang	Clamp sewage hose
53	307980	x	x	x	x	x		Hållare avloppsslang L=3000	Holder sewage hose L=3000
54	301308	x	x	x	x	x		Slang gummi	Hose
55	317256	x	x	x	x	x		Spillvattenlunga med slang	Waste water reservoir with hose
56	313017	x	x	x	x	x		Propp u. kedja	Plug without chain
57	310487	x	T	x	x	x		Skarvnippel	Connection
58	312433	x	T	x	x	x		Rör T plast	T-pipe
59	800268	x	x	x	x	x		Klammer slang 15-24 mm	Hose clamp 15-24 mm
60	601848			x		x		Kabelränna L=2100 mm	Cable groover L=2100 mm
61	601849			x		x		Hållare kabelränna	Holder cable groover
62	504795	x	x	x	x	x		Givare vattennivå	Sensor water level
65	316803	x	x	x	x	x		Tankgenomföring	Inlet water tank
66	801549	x	x	x	x	x		Kabelgenomföring	Rubber protection
--	801550	x	x	x	x	x		Mutter d:o	Nut d:o
67	317357	x	x	x	x	x		Låsclips röd 3/8-10 mm	Locking clip red 3/8-10 mm
68	316804	x	x	x	x	x		Koppling	Connection
69	317358	x	x	x	x	x		Slanganslutning 8-10 mm	Hose coupling nipple 8-10 mm
70	317359	x	x	x	x	x		Slanganslutning 10-10 mm	Hose coupling nipple 10-10 mm
71	316895	x	x	x	x	x		Möbeltass tankregel	Distance batten tank
72	314925	T	T	T	T	T		Vattenintag m. regulator	Water inlet with regulator

M= Metervara
T= Tillbehör

M= On the metre
T= Accessory

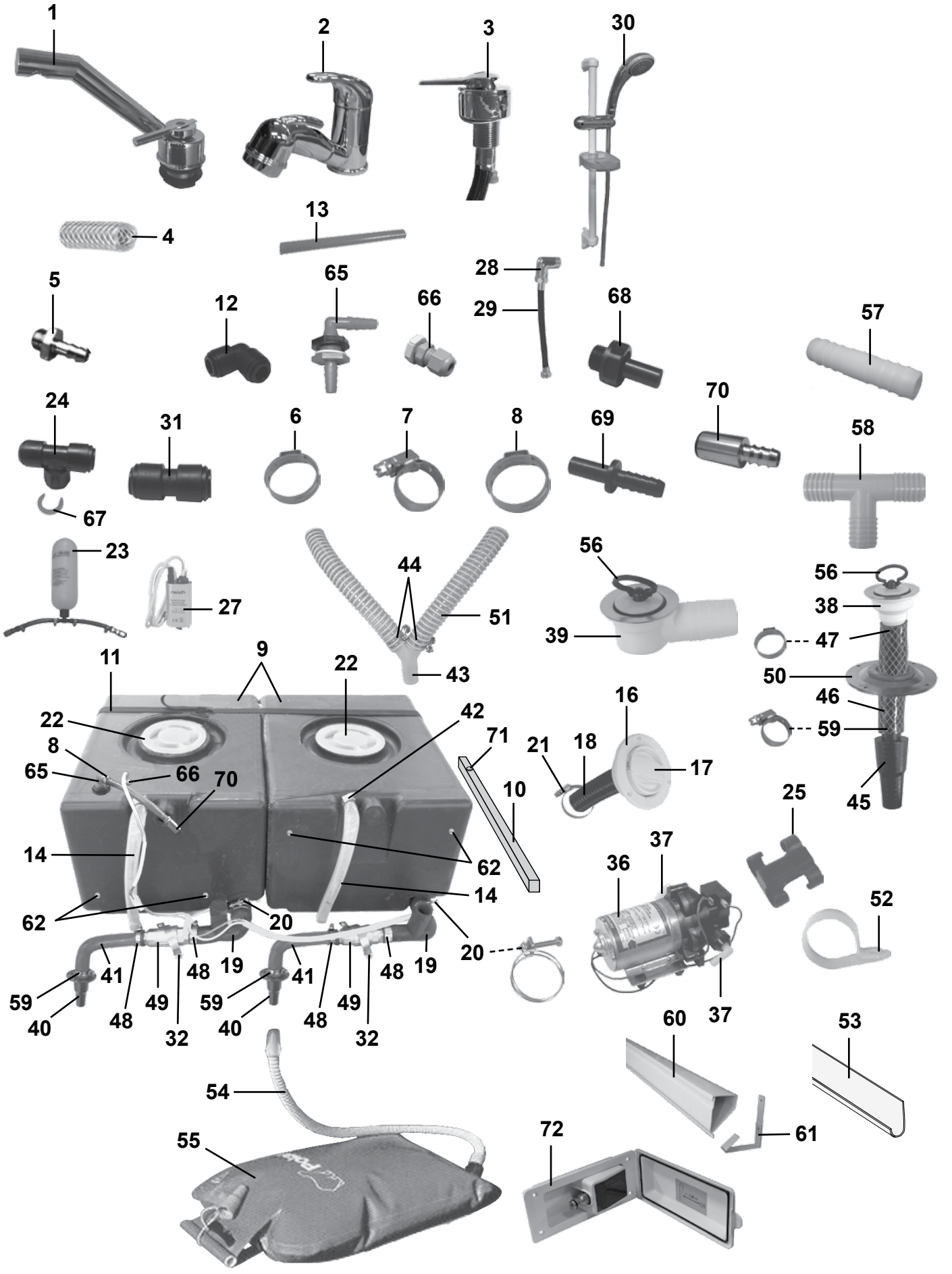
1
2
3
30
4
13
5
12
65
66
28
29
68
57
24
31
6
7
8
69
70
58
67
23
27
44
51
56
39
56
38
47
50
46
59
45
11
9
22
22
8
65
66
70
42
71
10
16
21
18
17
25
14
62
14
62
20
20
36
37
37
52
41
48
19
41
48
19
59
40
48
49
32
59
40
48
49
32
60
53
54
55
72
61

Pos Fig	Det. nr Part. No	Ingår/Fitted 730	730 BKS	730 TRX	730 BR	950 TR BR		Benämning	Description
1	317366	x	x	x	x	x		Blandare m. utkastarrör	Mixer with pipe
--	318191	x	x	x	x	x		Vred blandare	Handle mixer
2	317365	x	x		x			Blandare m. utkastarrör	Mixer with pipe
--	318190	x	x		x			Vred blandare	Handle mixer
3	317367			x		x		Blandare	Mixer
4	301400	M	M	M	M	M		Slang 15,5/10 mm	Hose 15,5/10 mm
5	310204	x	x	x	x	x		Nippel slang	Hose nipple
6	801326	x	x	x	x	x		Klammer "Oetiker" 15,7 mm	Clamp "Oetiker" 15,7 mm
7	800166	x	x	x	x	x		Klammer slang 10-16 mm	Hose clamp 10-16 mm
8	800868	x	x	x	x	x		Klammer slang 17 mm	Hose clamp 17 mm
9	314666	x	x	x	x	x		Vatten-/Avloppstank	Water-/Savage tank
10	321998	x	x	x	x	x		Regel tank	Batten tank
11	201657	x	x	x	x	x		Rem med spänne L=1400 mm	Strap L=1400 mm
12	314695	x	x	x	x	x		Koppling	Connection
13	318648	M	M	M	M	M		Slang blå 8x10	Hose blue 8x10
--	318649	M	M	M	M	M		Slang röd 8x10	Hose red 8x10
14	601361	x	x	x	x	x		Slang gummi Ø = 10 mm	Hose rubber Ø = 10 mm
16	311530	x	x	x	x	x		Vattenpåfyllning	Water filler
17	314698	x	x	x	x	x		Lock	Cap
--	---	x	x	x	x	x		Låskolv; se "Lås" grp. 2	Lock cylinder; see "Locks" grp. 2
--	---	x	x	x	x	x		Nyckel; se "Nycklar" grp. 2	Key; see "Keys" grp. 2
18	309630	M	M	M	M	M		Slang plast	Hose plastic
19	314701	x	x	x	x	x		Slang gummi	Hose
20	801227	x	x	x	x	x		Klammer slang 38-42 mm	Hose clamp 38-42 mm
21	800522	x	x	x	x	x		Klammer slang 32-50 mm	Hose clamp 32-50 mm
22	315199	x	x	x	x	x		Lock vattentank	Cap water tank
23	314951	x	x	x	x	x		Tryckutjämningskärl	Overflow flask
24	314694	x	x	x	x	x		Koppling T	T-connection
25	800780	x	x	x	x	x		Klammer	Clamp
27	311944							Vattenpump	Water pump
28	316019			x		x		Koppling vinkel 1/2"-1/2"	Connection elbow 1/2"-1/2"
29	316026			x		x		Slang 3/8"-1/2"	Hose 3/8"-1/2"
30	316859			x		x		Duschset m. handtag och slang	Shower set with handle and hose
31	315187	x	x	x	x	x		Koppling rak	Connection straight
32	800699	x	x	x	x	x		Klammer	Clamp
36	311696	x	x	x	x	x		Vattenpump	Water pump
37	311697	x	x	x	x	x		Koppling	Connection
38	302302	x	x	x	x	x		Avloppsförskruvning rak 19 mm	Sewage connection straight 19 mm
39	310084	x	x	x	x	x		Avloppsförskruvning 90° kpl. 25 mm	Sewage connection 90° cpl. 25 mm
40	302954	x	x	x	x	x		Kona med fläns	Cone
41	600982	x	x	x	x	x		Slang gummi	Hose
42	800625	x	x	x	x	x		Klammer slang 12-22 mm	Hose clamp 12-22 mm
43	307984	x	x	x	x	x		Rör Y plast 25 mm	Y-pipe 25mm
44	801127	x	x	x	x	x		Klammer slang 28-31 mm	Hose clamp 28-31 mm
45	300768	x	x	x	x	x		Kona utan fläns duschkar	Cone
46	301418	M	M	M	M	M		Slang	Hose
47	800869	x	x	x	x	x		Klammer slang 25,6 mm	Hose clamp 25,6 mm
48	800157	x	x	x	x	x		Klammer slang 22-32 mm	Hose clamp 22-32 mm
49	307986	x	x	x	x	x		Ventil kul	Valve
50	204294	x	x	x	x	x		Täckbricka plast	Washer plastic
								M= Metervara T= Tillbehör	M= On the metre T= Accessory

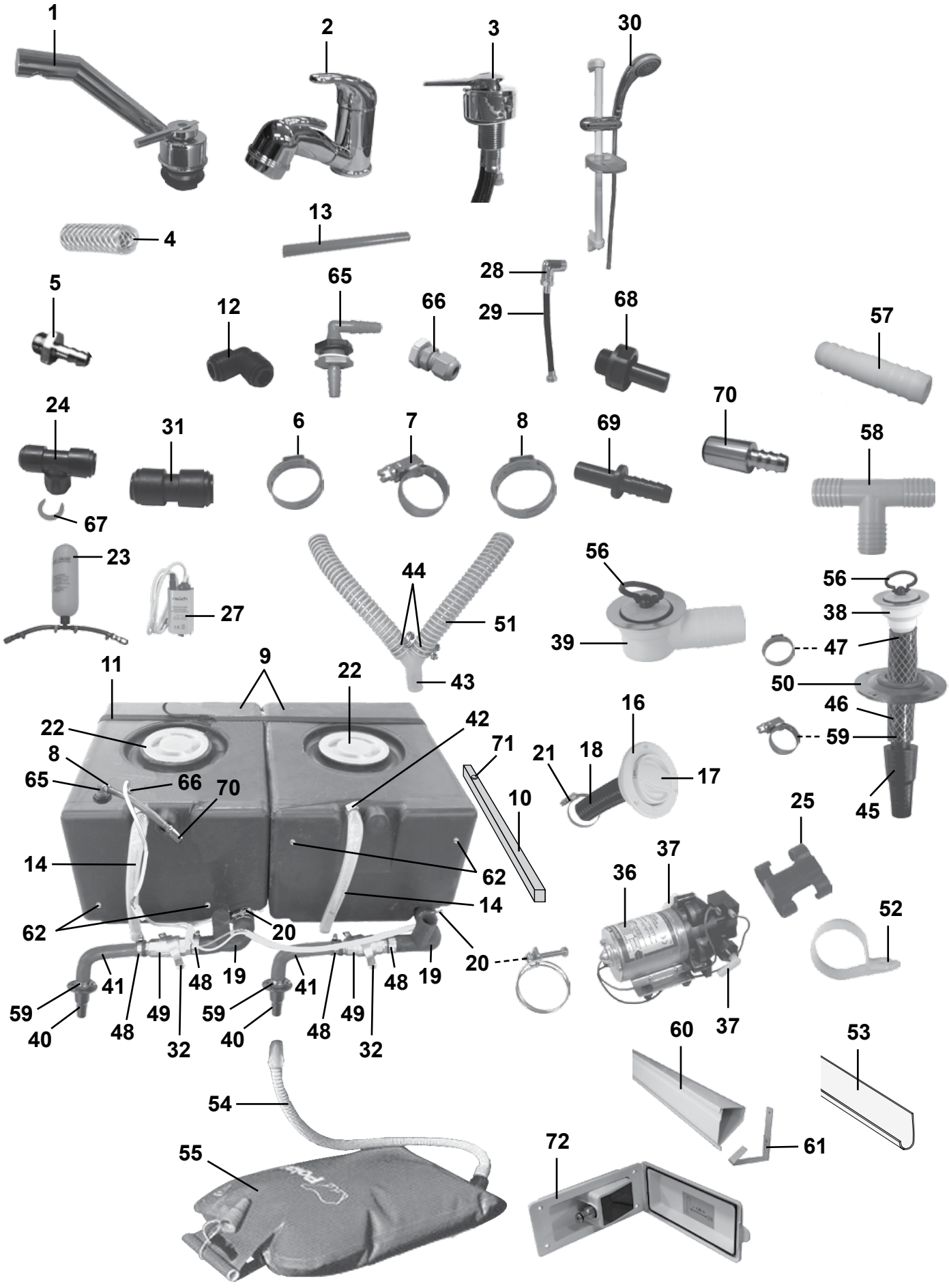
1
2
3
30
4
13
5
12
65
66
28
29
68
57
24
31
6
7
8
69
70
58
67
23
27
44
51
43
56
39
56
38
47
50
46
59
45
11
9
22
22
8
65
66
70
42
71
10
16
21
18
17
25
14
62
14
62
20
20
36
37
37
52
41
48
19
41
48
19
59
40
48
49
32
59
40
48
49
32
60
53
54
55
72
61

Pos Fig	Det. nr Part. No	Ingår/Fitted 730	730 BKS	730 TRX	730 BR	950 TR BR		Benämning	Description
--	800617	x	x	x	x	x		Kabelgenomföring d:o	Rubber protection d:o
51	307977	M	M	M	M	M		Slang plast ø = 25 mm	Hose plastic ø = 25 mm
52	800924	x	x	x	x	x		Klammer avloppsslang	Clamp sewage hose
53	307980	x	x	x	x	x		Hållare avloppsslang L=3000	Holder sewage hose L=3000
54	301308	x	x	x	x	x		Slang gummi	Hose
55	317256	x	x	x	x	x		Spillvattenlunga med slang	Waste water reservoir with hose
56	313017	x	x	x	x	x		Propp u. kedja	Plug without chain
57	310487	x	T	x	x	T		Skarvnippel	Connection
58	312433	x	T	x	x	T		Rör T plast	T-pipe
59	800268	x	x	x	x	x		Klammer slang 15-24 mm	Hose clamp 15-24 mm
60	601848				x			Kabelränna L=2100 mm	Cable groover L=2100 mm
61	601849				x			Hållare kabelränna	Holder cable groover
62	504795	x	x	x	x	x		Givare vattennivå	Sensor water level
65	316803	x	x	x	x	x		Tankgenomföring	Inlet water tank
66	801549	x	x	x	x	x		Kabelgenomföring	Rubber protection
--	801550	x	x	x	x	x		Mutter d:o	Nut d:o
67	317357	x	x	x	x	x		Låsclips röd 3/8-10 mm	Locking clip red 3/8-10 mm
68	316804	x	x	x	x	x		Koppling	Connection
69	317358	x	x	x	x	x		Slanganslutning 8-10 mm	Hose coupling nipple 8-10 mm
70	317359	x	x	x	x	x		Slanganslutning 10-10 mm	Hose coupling nipple 10-10 mm
71	316895	x	x	x	x	x		Möbeltass tankregel	Distance batten tank
72	314925	T	T	T	T	T		Vattenintag m. regulator	Water inlet with regulator

M= Metervara
T= Tillbehör

M= On the metre
T= Accessory

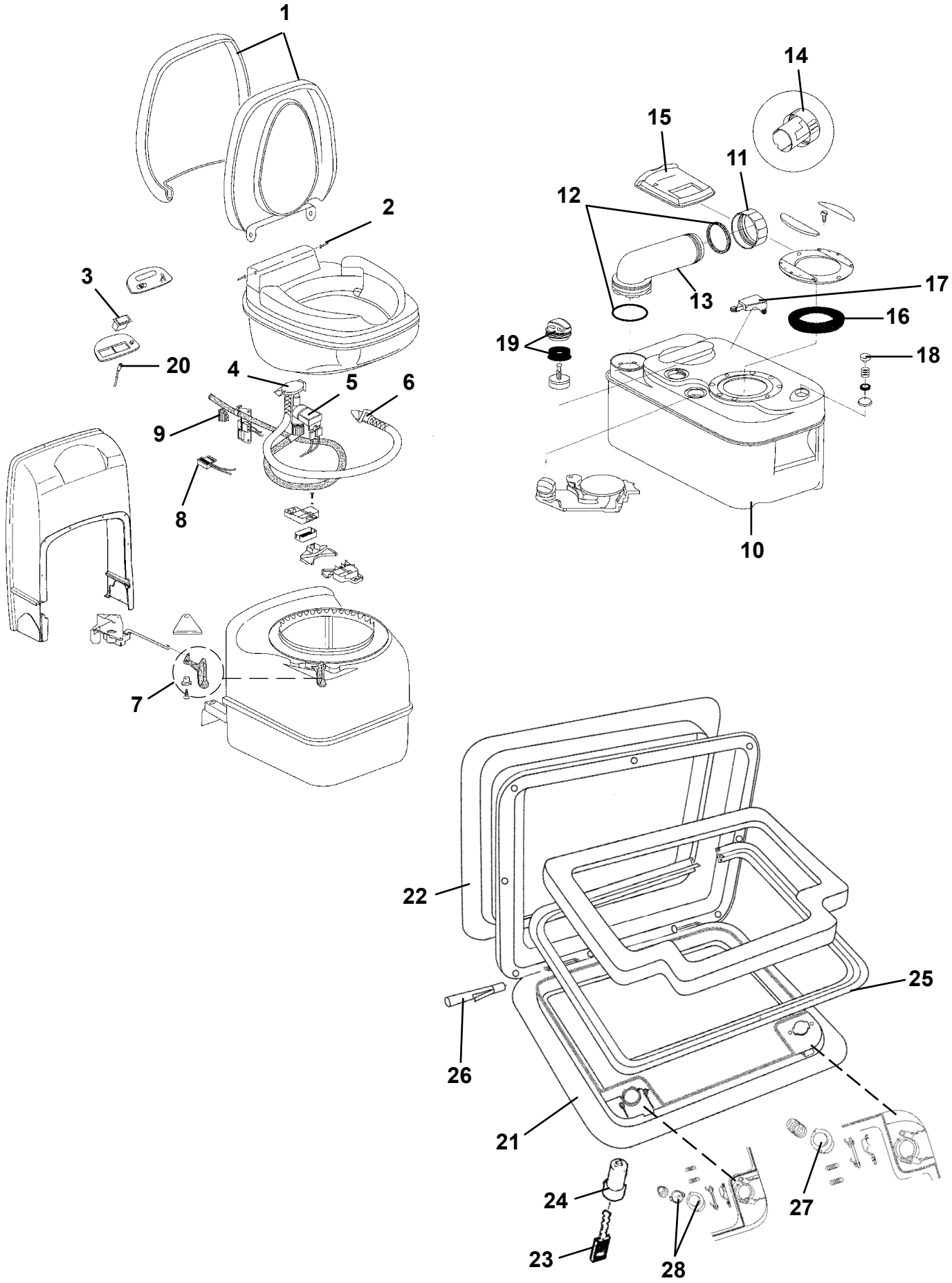
1
2
3
20
4
5
6
9
8
7
14
15
11
12
13
17
16
19
18
10
22
25
26
21
24
23
28
27

Pos Fig	Det. nr Part. No	Ingår/Fitted							Benämning	Description
		520 CTH	560 CTH	590 CTH / CTX / TR	620 CTH / CTX / TR	680 CTX / TR	730 TRX	950 TR BR		
	313603	x	x	x	x	x	x	x	Kassettoa kpl. vit	Cassette toilet cpl. white
1	312999	x	x	x	x	x	x	x	Lock med sittring	Seat and cover assembly
2	313000	x	x	x	x	x	x	x	Gångjärnssprint	Hinge pin
3	313001	x	x	x	x	x	x	x	Strömbrytare spolning	Flush switch
4	313002	x	x	x	x	x	x	x	Vakuumbrytare	Vacuum breaker assembly
5	313003	x	x	x	x	x	x	x	Ventil elektrisk	Electric valve assembly
6	313004	x	x	x	x	x	x	x	Spolningsmunstycke m. slang	Flush tube
7	313005	x	x	x	x	x	x	x	Handtag bladventil	Valve-blade handle
8	313006	x	x	x	x	x	x	x	Brytare	Reed switch
9	313007	x	x	x	x	x	x	x	Säkring 3 A	Fuse 3 A
10	313008	x	x	x	x	x	x	x	Avfallstank kpl.	Sewage reservoir cpl.
11	308305	x	x	x	x	x	x	x	Lock kpl. tömningsrör	Dump cap
12	308304	x	x	x	x	x	x	x	Packningssats till tömningsrör	Gasket unit
13	706069	x	x	x	x	x	x	x	Tömningsrör	Pipe
14	900774	x	x	x	x	x	x	x	Doseringskopp	Measuring cup
15	311708	x	x	x	x	x	x	x	Glidlock	Sliding cover
16	313009	x	x	x	x	x	x	x	Packning spjäll	Seal
17	313010	x	x	x	x	x	x	x	Flottörarm	Float arm
18	313011	x	x	x	x	x	x	x	Avluftningsknapp kpl.	Vent button cpl.
19	312582	x	x	x	x	x	x	x	Tryckutjämningsventil kpl.	Pressure valve cpl.
20	313030	x	x	x	x	x	x	x	Lysdiod nivåmätning	Level indicator
21	207759	x	x	x	x	x	x	x	Lucka m. innerram, utan spegel	Door with frame inner, without plate
22	207197	x	x	x	x	x	x	x	Innerram d:o	Frame inner d:o
23	---	x	x	x	x	x	x	x	Nyckel; se "Nycklar" grp. 2	Key; see "Keys" grp. 2
24	---	x	x	x	x	x	x	x	Låskolv; se "Lås" grp. 2	Lock cylinder; see "Locks" grp. 2
25	314548	x	x	x	x	x	x	x	Packning lucka	Gasket
26	314549	x	x	x	x	x	x	x	Pinne gångjärn	Pin
27	314550	x	x	x	x	x	x	x	Tryckknapp	Push botton
28	315442	x	x	x	x	x	x	x	Låshus kpl. utan låskolv	Locking device without lock cylinder

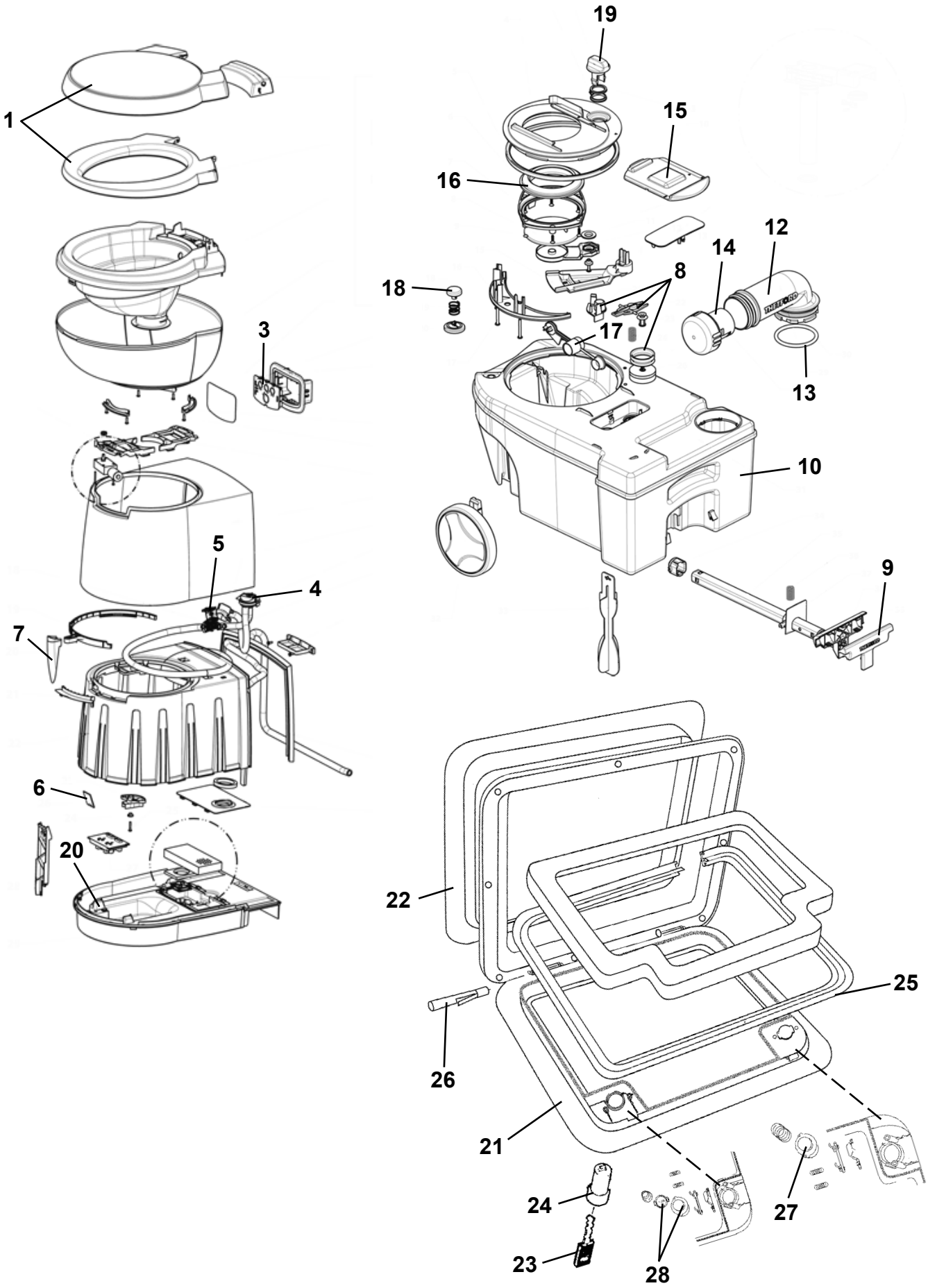
1
3
5
4
7
6
20
19
15
16
12
14
8
18
17
13
10
9
22
25
26
21
24
23
28
27

Pos Fig	Det. nr Part. No	Ingår/Fitted 520 LB	560	590	620	730		Benämning	Description
	316912	x	x	x	x	x		Kassettoa kpl.	Cassette toilet cpl.
1	318106	x	x	x	x	x		Lock med sittring	Seat and cover assembly
3	318107	x	x	x	x	x		Strömbrytare spolning	Flush switch
4	313002	x	x	x	x	x		Vakuumbrytare	Vacuum breaker assembly
5	313003	x	x	x	x	x		Ventil elektrisk	Electric valve assembly
6	318650	x	x	x	x	x		Kretskort	Printed circuit card
7	318108	x	x	x	x	x		Handtag bladventil	Valve-blade handle
8	318109	x	x	x	x	x		Ventil kpl.	Vent cpl.
9	318110	x	x	x	x	x		Handtag med teleskoparm	Handle with telescope arm
10	318111	x	x	x	x	x		Avfallstank	Sewage reservoir
11	318112	x	x	x	x	x		Hjul	Wheel
12	318113	x	x	x	x	x		Tömningsrör med packning	Pipe with gasket
13	318114	x	x	x	x	x		Packning till tömningsrör	Gasket
14	900774	x	x	x	x	x		Doseringskopp	Measuring cup
15	318115	x	x	x	x	x		Glidlock	Sliding cover
16	313009	x	x	x	x	x		Packning spjäll	Seal
17	318116	x	x	x	x	x		Flottör	Float
18	313011	x	x	x	x	x		Avluftningsknapp kpl.	Vent button cpl.
19	318117	x	x	x	x	x		Ventilbladsöppnare kpl.	Blade opener cpl.
20	318272	x	x	x	x	x		Relä	Relay
21	207759	x	x	x	x	x		Lucka m. innerram, utan spegel	Door with frame inner, without plate
22	207197	x	x	x	x	x		Innerram d:o	Frame inner d:o
23	---	x	x	x	x	x		Nyckel; se "lås" grp. 2	Key; see "locks" grp. 2
24	---	x	x	x	x	x		Låskolv; se "lås" grp. 2	Lock cylinder; see "locks" grp. 2
25	314548	x	x	x	x	x		Packning lucka	Gasket
26	314549	x	x	x	x	x		Pinne gångjärn	Pin
27	314550	x	x	x	x	x		Tryckknapp	Push botton
28	315442	x	x	x	x	x		Låshus kpl. utan låskolv	Locking device without lock cylinder


1

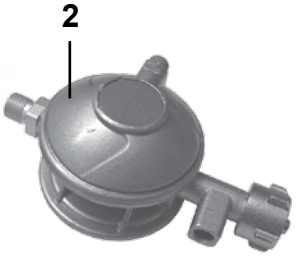
2


4


5

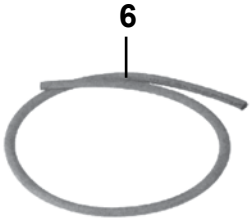
6

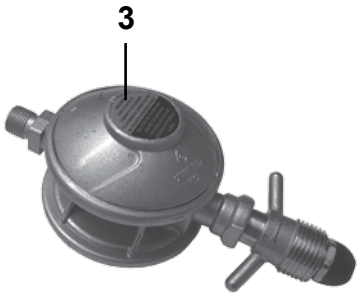
3

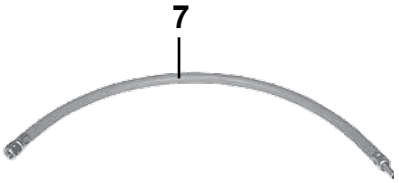
7


8

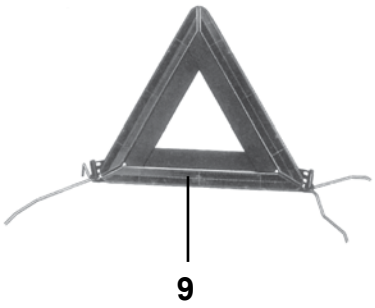
9


11

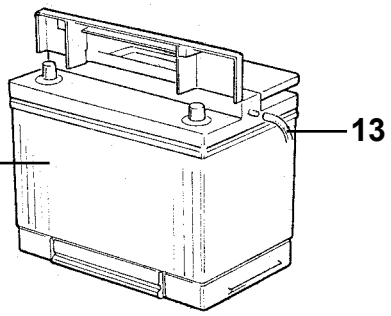
12
13

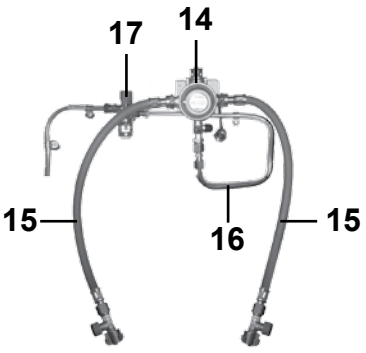
17
14
15
16
15

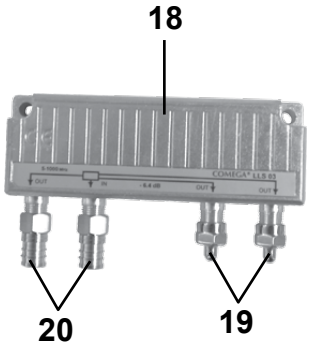
18
20
19


21

Pos Fig	Det. nr Part. No	Ingår/Fitted							Benämning	Description
		Danmark Denmark	Finland Finland	Holland Holland	Island Iceland	Norge Norway	Schweiz Switzerl.	Tyskland Germany		
1	504053	x				x			Ventil reducering "Click-on"	Reducing valve "Click-on"
2	504972		x	x			x	x	Ventil reducering (1/4"-8 mm)	Reducing valve (1/4"-8 mm)
3	504971				x				Ventil reducering (1/4"-8 mm)	Reducing valve (1/4"-8 mm)
--	703971				x				Packning konisk d:o	Gasket conical d:o
--	505121				x				O-ring 9x3 mm d:o	O-ring 9x3 mm d:o
4	504978	x				x			Läckindikator (10/10 mm)	Indicator leakage (10/10 mm)
--	503781	x				x			Glas d:o	Glass d:o
--	505974	x				x			Mutter m. kona d:o 10 mm rör	Nut with taper d:o 10 mm pipe
5	504970		x	x	x		x	x	Läckindikator (8/10 mm)	Indicator leakage (8/10 mm)
--	503781		x	x	x		x	x	Glas d:o	Glass d:o
--	504789		x	x	x		x	x	Mutter m. kona d:o 8 mm rör	Nut with taper d:o 8 mm pipe
--	505974		x	x	x		x	x	Mutter m. kona d:o 10 mm rör	Nut with taper d:o 10 mm pipe
6	503149	M				M			Slang gas Ø = 10 mm	Gas hose Ø = 10 mm
7	504973		x	x	x		x	x	Slang gas (rör 8 mm) L=400 mm	Hose gas (pipe 8 mm) L=400 mm
8	503804	x	x	x	x	x	x	x	Kontakt 13-polig vagnsdel	Contact 13-pol vagon
--	504499	T	x	T	x	T	T	T	Adapter bil/vagn 7/13-polig	Adapter car/caravan 7/13-pol
9	207569		x						Varningstriangel	Triangular warning sign
11	505117			x					Adapter f-hona/koax hane	Adapter
12	503168	x	x	x	x		x	x	Batteri 12 V 75 Ah	Battery 12 V 75 Ah
13	600013	M	M	M	M		M	M	Slang plast	Plastic hose
14	505446		T	T			T	T	Gasolomkopplare	Gas switch
15	505453		T	T			T	T	Slang d:o	Hose d:o
16	505445		T	T			T	T	Gasolrör	Gas pipe
--	500279		M	M			M	M	Rör koppar Ø = 8 mm	Pipe Ø = 8 mm
--	300654		M	M			M	M	Slang 13/10	Hose 13/10
--	504794		T	T			T	T	Instickshylsa Ø = 6,4 mm d:o	Cage Ø = 6,4 mm d:o
17	504970		T	T			T	T	Läckindikator (8/10 mm)	Indicator leakage (8/10 mm)
--	503781		T	T			T	T	Glas d:o	Glass d:o
--	504789		T	T			T	T	Mutter m. kona d:o 8 mm rör	Nut with taper d:o 8 mm pipe
--	505974		T	T			T	T	Mutter m. kona d:o 10 mm rör	Nut with taper d:o 10 mm pipe
18	504168	x	x		x	x	x	x	Dosa förgrening	Junction box
19	504169	x	x	x	x	x	x	x	Motstånd	Resistance
20	504170	x	x	x	x	x	x	x	Kontakt	Contact
21	504418			x					Dosa förgrening	Junction box

M= Metervara
T= Tillbehör

M= On the metre
T= Accessory