Art.nr. 801999

# RESERVDELAR

# SPARE PARTS

Polar



2008


| | Sid.nr. | |
|---|---|---|
| CHASSI, CHASSIE | 1-4 | |
| PÅSKJUTSBROMS, BRAKE GEAR | 5-6 | |
| AXEL, AXLE | 7-10 | 1 |
| BROMS, BRAKES | 11-14 | |
| DIVERSE, DIVERS | 15-16 | |
| EXTERIÖR, EXTERIOR | 1-92 | |
| BÄTTR.FÄRG, COLOUR F. RETOUCH | 93-94 | |
| YTTERDÖRR, EXTERIOR DOOR | 95-96 | |
| MYGGDÖRR, MOSQUITO DOOR | 97-98 | |
| FÖNSTER, WINDOW | 99-100 | 2 |
| TAKLUCKA, ROOF HATCH | 101-108 | |
| VENTILATION, VENTILATION | 109-110 | |
| EXTERIÖR ÖVRIGT, EXTERIOR OTHERS | 111-112 | |
| KAROSSDETALJER, BODY PARTS | 113-114 | |
| LÅS / NYCKLAR, LOCKS / KEYS | 115-116 | |
| INTERIÖR 520, INTERIOR 520 | 1-30 | |
| INTERIÖR 560, INTERIOR 560 | 31-94 | |
| INTERIÖR 590, INTERIOR 590 | 95-154 | |
| INTERIÖR 620, INTERIOR 620 | 155-230 | |
| INTERIÖR 680, INTERIOR 680 | 231-304 | |
| INTERIÖR 730, INTERIOR 730 | 305-354 | 3 |
| TVÄTTRUM, WASHROOM | 355-368 | |
| DETALJER, COMPONENTS | 369-380 | |
| BORD/BORDSSTATIV, TABLE/TABLE STAND | 381-390 | |
| DYNOR, CUSHIONS | 391-421 | |
| KUDDAR, PILLOWS | 422 | |
| TYGER, TEXTILES | 423-424 | |
| KYLSKÅP, REFRIGERATOR | 1-6 | |
| GASOLSPIS, COOKING RANGE | 7-14 | |
| DISKHO, SINK | 15-16 | |
| KÖKSFLÄKT, KITCHEN FAN | 17-20 | 4 |
| UGN, OVEN | 21-24 | |
| MIKROVÅGSUNG, MICROVAVE OVEN | 25-28 | |
| ELEKTRISK UTRUSTNING 230 V, ELECTRIC EQUIPMENT 230 V | 1-6 | |
| ELEKTRISK UTRUSTNING 12 V, ELECTRIC EQUIPMENT 12 V | 7-8 | |
| UTVÄNDIG BELYSNING, OUTSIDE ILLUMINATION | 9-12 | 5 |
| INVÄNDIG BELYSNING, INSIDE ILLUMINATION | 13-18 | |
| RADIO, TV | 19-20 | |
| GOLVVÄRME EL, FLOOR HEATER EL | 21-22 | |
| GASOLKOFFERT, GAS BOX | 1-12 | |
| VÄRMEPANNA, BOILER | 13-14 | |
| VÄRMESYST. , HEATING SYSTEM | 15-24 | |
| VATTENSYSTEM, WATER SYSTEM | 25-44 | 6 |
| AVLOPPSSYSTEM, SEWAGE SYSTEM | 25-44 | |
| KASSETTOA, CASSETTE TOILET | 45-48 | |
| EXPORTUTRUSTNING | 49-50 | |

| | Chassi, enkelaxel<br>Chassie, single axle | 2008 | Grupp<br>Group<br>1 | Sida<br>Page<br>1 |
|---|---|---|---|---|

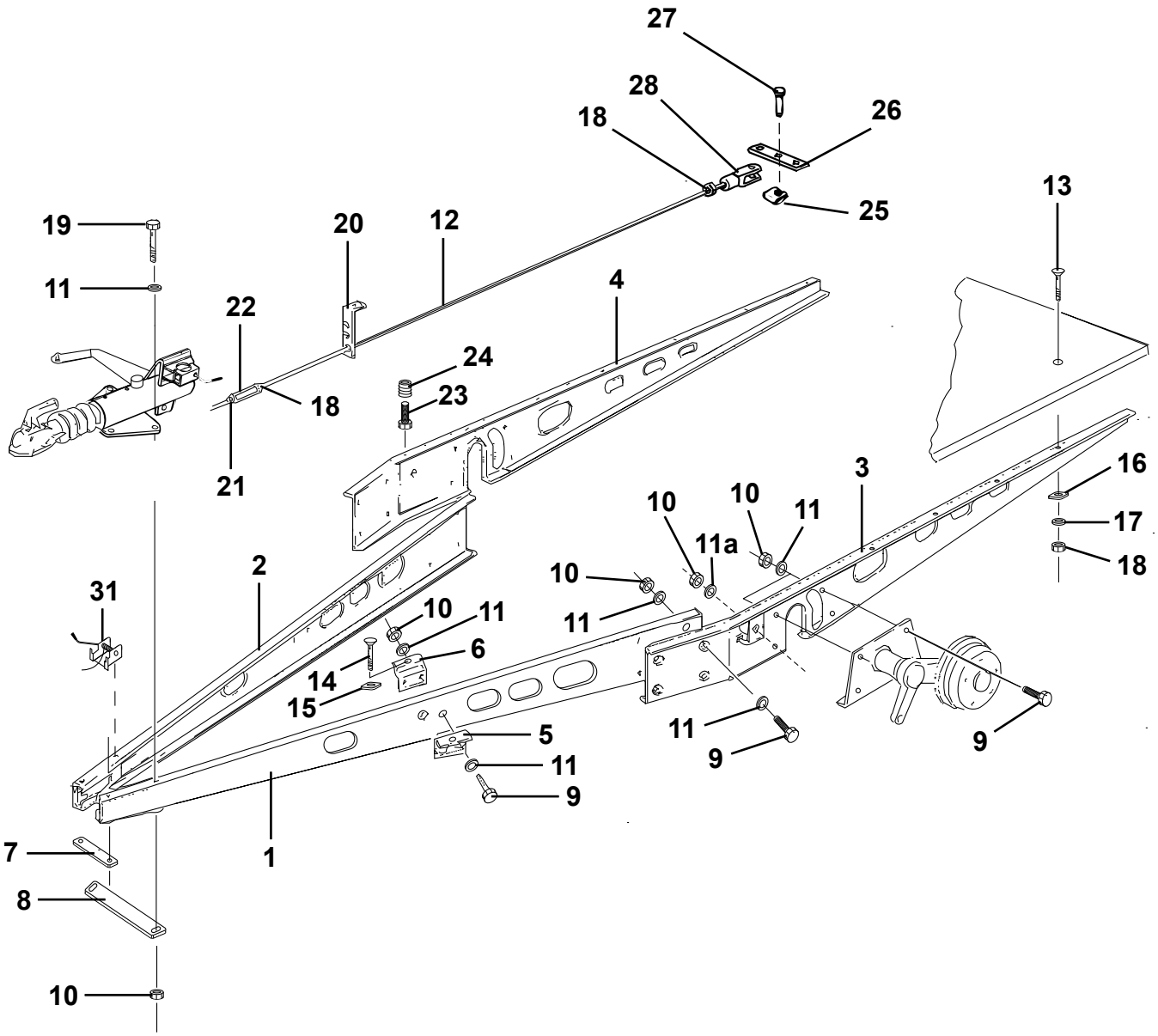

| Pos Fig | Det. nr Part. No | Ingår/Fitted 52 2,3 alla mod. | 520 2,5 alla mod. | 56 2,3 alla mod. | 560 2,5 alla mod. | 590 2,5 alla mod. | Benämning | Description |
|---|---|---|---|---|---|---|---|---|
| 1 | 102172 | x | | x | | | Draggrimma V L=3103 | Tension bar L L=3103 |
| -- | 102173 | | x | | x | x | Draggrimma V L=3136 | Tension bar L L=3136 |
| 2 | 102181 | x | | x | | | Draggrimma V L=3103 | Tension bar L L=3103 |
| -- | 102182 | | x | | x | x | Draggrimma H L=3136 | Tension bar R L=3136 |
| 3 | 102297 | x | x | | | | Balk ram sida V L=2815 | Frame side L L=2815 |
| -- | 102168 | | | x | x | | Balk ram sida V L=3334 | Frame side L L=3334 |
| -- | 102169 | | | | | x | Balk ram sida V L=3470 | Frame side L L=3470 |
| 4 | 102298 | x | x | | | | Balk ram sida H L=2815 | Frame side R L=2815 |
| -- | 102177 | | | x | x | | Balk ram sida H L=3334 | Frame side R L=3334 |
| -- | 102178 | | | | | x | Balk ram sida H L=3470 | Frame side R L=3470 |
| 5 | 102027 | x | x | x | x | x | Fästvinkel yttre | Elbow bracket outer |
| 6 | 102026 | x | x | x | x | x | Fästvinkel inre | Elbow bracket inner |
| 7 | 102003 | x | x | x | x | x | Bindjärn | Iron |
| 8 | 102231 | x | x | x | x | x | Bindjärn bakre | Iron rear |
| 9 | 800765 | x | x | x | x | x | Skruv M12x30 | Screw M12x30 |
| 10 | 800119 | x | x | x | x | x | Mutter lås M12 | Nut lock M12 |
| 11 | 101410 | x | x | x | x | x | Bricka 13x24 | Washer 13x24 |
| 11a | 102326 | x | x | x | x | x | Bricka | Washer |
| 12 | 102267 | x | x | | | | Bromsstång kpl. M10 L=3140/2600 | Brake rod cpl. M10 L=3140/2600 |
| -- | 102005 | | | x | x | | Bromsstång kpl. M10 L=3435/2895 | Brake rod cpl. M10 L=3435/2895 |
| -- | 102238 | | | | | x | Bromsstång kpl. M10 L=3550/3010 | Brake rod cpl. M10 L=3550/3010 |
| 13 | 800746 | x | x | x | x | x | Skruv MVBFF M10x80 | Screw MVBFF M10x80 |
| 14 | 800665 | x | x | x | x | x | Skruv MVBF M10x75 fästvinkel | Screw MVBF M10x75 elbow bracket |
| 15 | 101717 | x | x | x | x | x | Bricka d:o | Washer d:o |
| 16 | 800192 | x | x | x | x | x | Bricka 11x30 | Washer 11x30 |
| 17 | 800183 | x | x | x | x | x | Bricka tagg 10,5x18 | Toothed plate connector 10,5x18 |
| 18 | 800200 | x | x | x | x | x | Mutter M10 | Nut M10 |
| 19 | 800849 | x | x | x | x | x | Skruv M12x110 | Screw M12x110 |
| -- | 800684 | x | x | x | x | x | Skruv M12x120 | Screw M12x120 |
| 20 | 101631 | x | x | x | x | x | Hållare bromsstång | Holder brake rod |
| 21 | 800280 | x | x | x | x | x | Mutter M10 V-gängad | Nut M10 L-thread |
| 22 | 100498 | x | x | x | x | x | Vanthylsa M10 | Stretching sleeve M10 |
| 23 | 800847 | x | x | x | x | x | Skruv M10x35 | Screw M10x35 |
| 24 | 801213 | x | x | x | x | x | Mutter insats M10 | Nut M10 |
| 25 | 102098 | x | x | x | x | x | SL-säkring | Lock |
| 26 | 100386 | x | x | x | x | x | Bromsok | Brake yoke |
| 27 | 102097 | x | x | x | x | x | Bult | Bolt |
| 28 | 100771 | x | x | x | x | x | Gaffel M10 | Fork M10 |
| 31 | 102293 | T | T | T | T | T | Puller | Puller |
| | | | | | | | T= Tillbehör | T= Accessory |

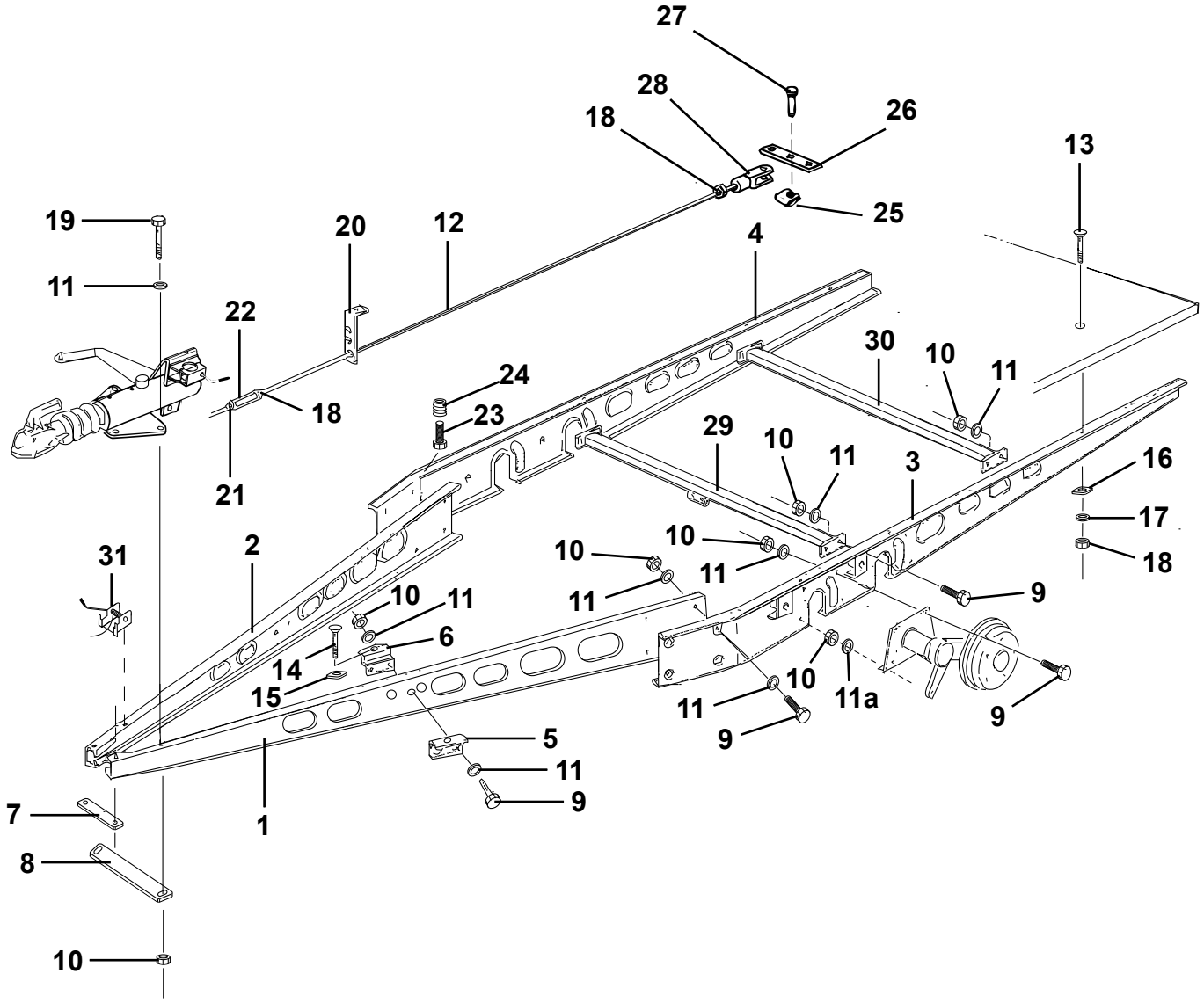
27
28
26
18
13
25
19
20
12
4
11
22
30
10
11
24
18
23
29
10
11
3
16
21
17
10
18
31
2
10
11
11
9
10
11
6
14
15
10
11a
11
9
9
5
11
9
7
1
8
10

| Pos Fig | Det. nr Part. No | Ingår/Fitted 620 2,5 alla mod. | 680 2,5 alla mod. | 730 2,5 alla mod. | Benämning | Description |
|---|---|---|---|---|---|---|
| 1 | 102242 | x | | | Draggrimma V L=3334 | Tension bar L L=3334 |
| -- | 102174 | | x | x | Draggrimma V L=3136 | Tension bar L L=3136 |
| 2 | 102243 | x | | | Draggrimma H L=3334 | Tension bar R L=3334 |
| -- | 102183 | | x | x | Draggrimma H L=3136 | Tension bar R L=3136 |
| 3 | 102290 | x | | | Balk ram sida V L=3947 | Frame side L L=3947 |
| -- | 102223 | | x | | Balk ram sida V L=4384 | Frame side L L=4384 |
| -- | 102171 | | | x | Balk ram sida V L=4934 | Frame side L L=4934 |
| 4 | 102291 | x | | | Balk ram sida H L=3947 | Frame side R L=3947 |
| -- | 102224 | | x | | Balk ram sida H L=4384 | Frame side R L=4384 |
| -- | 102180 | | | x | Balk ram sida H L=4934 | Frame side R L=4934 |
| 5 | 102027 | x | x | x | Fästvinkel yttre | Elbow bracket outer |
| 6 | 102026 | x | x | x | Fästvinkel inre | Elbow bracket inner |
| 7 | 102003 | x | x | x | Bindjärn | Iron |
| 8 | 102231 | x | x | x | Bindjärn bakre | Iron rear |
| 9 | 800765 | x | x | x | Skruv M12x30 | Screw M12x30 |
| 10 | 800119 | x | x | x | Mutter lås M12 | Nut lock M12 |
| 11 | 101410 | x | x | x | Bricka 13x24 | Washer 13x24 |
| 11a | 102326 | x | x | x | Bricka | Washer |
| 12 | 102292 | x | | | Bromsstång kpl. M10 L=3300/2760 | Brake rod cpl. M10 L=3300/2760 |
| -- | 102225 | | x | | Bromsstång kpl. M10 L=3240/2700 | Brake rod cpl. M10 L=3240/2700 |
| -- | 102329 | | | x | Bromsstång kpl. M10 L=3520/2980 | Brake rod cpl. M10 L=3520/2980 |
| 13 | 800746 | x | x | x | Skruv MVBFF M10x80 | Screw MVBFF M10x80 |
| 14 | 800665 | x | x | x | Skruv MVBF M10x75 fästvinkel | Screw MVBF M10x75 elbow bracket |
| 15 | 101717 | x | x | x | Bricka d:o | Washer d:o |
| 16 | 800192 | x | x | x | Bricka 11x30 | Washer 11x30 |
| 17 | 800183 | x | x | x | Bricka tagg 10,5x18 | Toothed plate connector 10,5x18 |
| 18 | 800200 | x | x | x | Mutter M10 | Nut M10 |
| 19 | 800687 | x | x | x | Skruv M12x130 | Screw M12x130 |
| -- | 800684 | x | x | x | Skruv M12x120 | Screw M12x120 |
| 20 | 101631 | x | x | x | Hållare bromsstång | Holder brake rod |
| 21 | 800280 | x | x | x | Mutter M10 V-gängad | Nut M10 L-thread |
| 22 | 100498 | x | x | x | Vanthylsa M10 | Stretching sleeve M10 |
| 23 | 800847 | x | x | x | Skruv M10x35 | Screw M10x35 |
| 24 | 801213 | x | x | x | Mutter insats M10 | Nut M10 |
| 25 | 102098 | x | x | x | SL-säkring | Lock |
| 26 | 100386 | x | x | x | Bromsok | Brake yoke |
| 27 | 102097 | x | x | x | Bult | Bolt |
| 28 | 100771 | x | x | x | Gaffel M10 | Fork M10 |
| 29 | 102032 | x | x | x | Balk med bromswirehållare L=1778 | Holder brake wire L=1778 |
| 30 | 102047 | x | x | x | Balk förstärkning L=1780 | Balk L=1780 |
| 31 | 102293 | T | x | x | Puller | Puller |

T= Tillbehör

T= Accessory

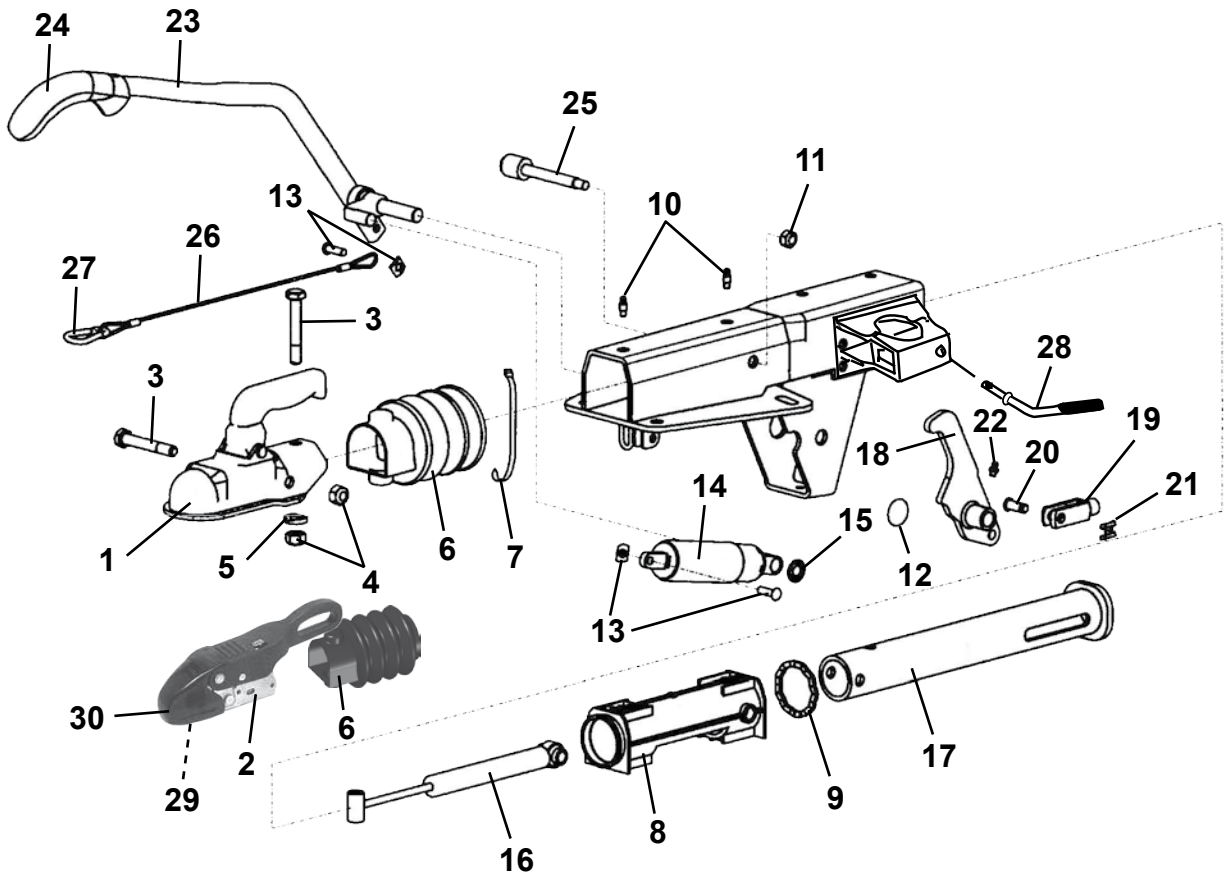
24
23
25
11
13
10
26
27
3
28
3
22
19
18
20
21
14
1
5
4
6
7
15
12
13
30
6
2
29
17
9
8
16

| Pos Fig | Det. nr Part. No | Ingår/Fitted 52 / 56 2,3 alla mod. | 520 2,5 alla mod. | 560 2,5 alla mod. | 590 2,5 alla mod. | 620 2,5 alla mod. | 680 2,5 alla mod. | 730 2,5 alla mod. | Benämning | Description |
|---|---|---|---|---|---|---|---|---|---|---|
| | 102227 | x | | | | | | | Påskjutsmekanism | Brake gear |
| | 102256 | | x | x | x | x | x | x | Påskjutsmekanism | Brake gear |
| 1 | 102304 | x | | | | | | | Kulkoppling | Coupling |
| -- | 102210 | T | | | | | | | Lås d:o | Lock d:o |
| 2 | 900870 | T | x | x | x | x | x | x | Säkerhetskoppling | Safety connector |
| -- | 102257 | T | T | T | T | T | T | T | Lås d:o | Lock d:o |
| 3 | 800203 | x | x | x | x | x | x | x | Skruv M12x75 | Screw M12x75 |
| 4 | 800119 | x | x | x | x | x | x | x | Mutter lås M12 | Nut lock M12 |
| 5 | 102305 | x | x | x | x | x | x | x | Bricka fasad | Washer |
| 6 | 102306 | x | | | | | | | Bälg gummi | Rubber |
| -- | 102342 | T | x | x | x | x | x | x | Bälg gummi | Rubber |
| -- | 102343 | T | x | x | x | x | x | x | Bälg gummi (nytt utförande) | Rubber (new execution) |
| 7 | 800695 | x | x | x | x | x | x | x | Klammer band | Plastic strip |
| 8 | 102307 | x | x | x | x | x | x | x | Bussning | Bushing |
| 9 | 102308 | x | x | x | x | x | x | x | Gummiring | Rubber ring |
| 10 | 102309 | x | x | x | x | x | x | x | Smörjnippel | Lubricator |
| 11 | 800384 | x | x | x | x | x | x | x | Mutter lås M10 | Nut vlock M10 |
| 12 | 102310 | x | x | x | x | x | x | x | Täckbricka | Cover |
| 13 | 102311 | x | x | x | x | x | x | x | Bult med SL-säkring | Bolt with lock |
| 14 | 102313 | x | x | x | x | x | x | x | Gasfjäder | Gas spring |
| 15 | 102314 | x | x | x | x | x | x | x | Låsbricka | Lock washer |
| 16 | 102316 | x | x | x | x | x | x | x | Stötdämpare påskjut | Shock asorber |
| 17 | 102318 | x | x | x | x | x | x | x | Tryckstång | Push rod |
| 18 | 102319 | x | x | x | x | x | x | x | Hävarm kpl. m. gaffel | Working beam cpl. with fork |
| 19 | 100771 | x | x | x | x | x | x | x | Gaffel M10 | Fork M10 |
| 20 | 102097 | x | x | x | x | x | x | x | Bult | Bolt |
| 21 | 102098 | x | x | x | x | x | x | x | SL-säkring | Lock |
| 22 | 102320 | x | x | x | x | x | x | x | Smörjnippel | Lubricator |
| 23 | 102321 | x | x | x | x | x | x | x | Handbromsspak | Hand brake lever |
| 24 | 102388 | x | x | x | x | x | x | x | Handtag handbromsspak | Handle hand brake lever |
| 25 | 102322 | x | x | x | x | x | x | x | Lagerbult | Bolt |
| 26 | 102323 | x | x | x | x | x | x | x | Katastrofwire | Wire |
| 27 | 100525 | x | x | x | x | x | x | x | Karbinhake | Carbine spring |
| 28 | 102324 | x | x | x | x | x | x | x | Vinkelskruv | Elbow screw |
| 29 | 102339 | T | x | x | x | x | x | x | Friktionsbelägg främre | Friction lining front |
| -- | 102340 | T | x | x | x | x | x | x | Friktionsbelägg främre (nytt utför.) | Friction lining front (new execution) |
| 30 | 102341 | T | x | x | x | x | x | x | Frontskydd | Cover front |

T= Tillbehör T= Accessory

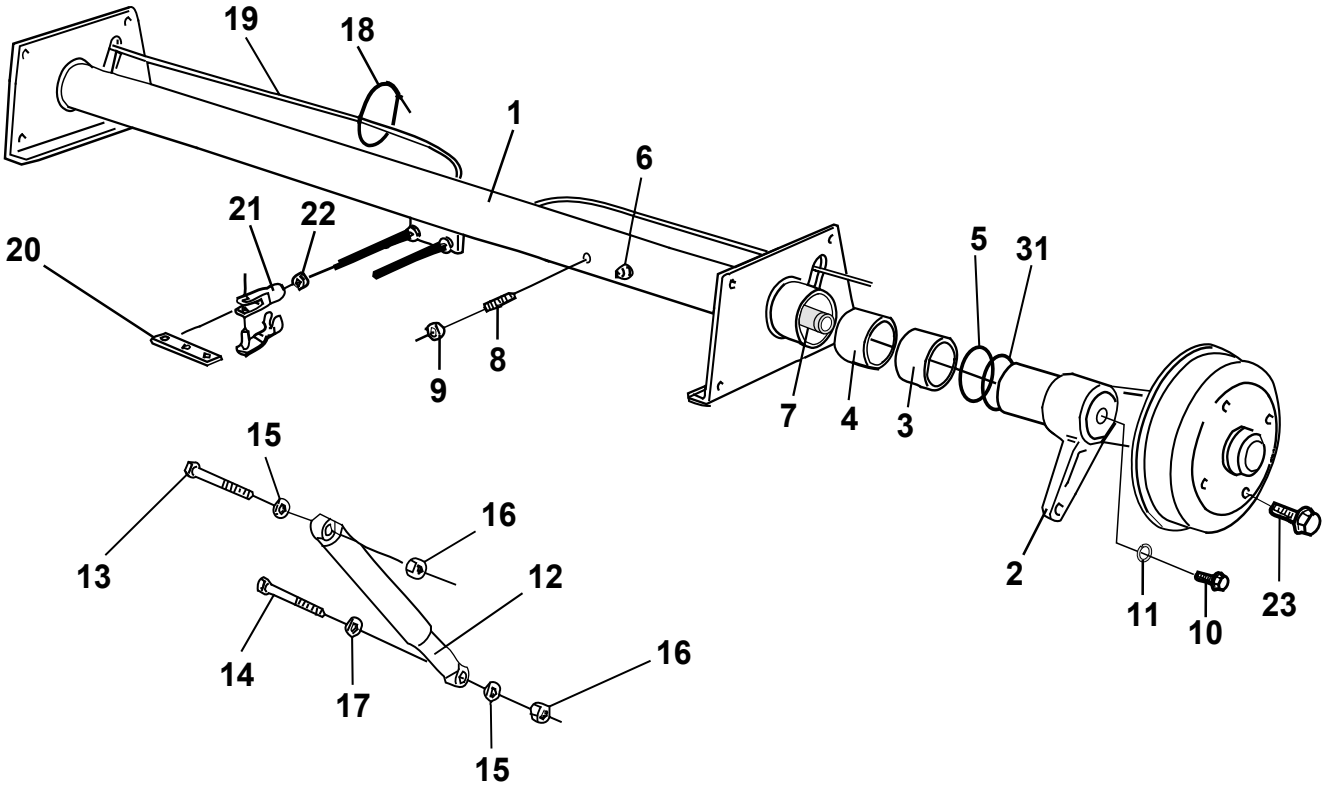
19
18
1
6
21
22
20
5
31
8
9
7
4
3
15
16
13
12
2
11
10
23
14
17
16
15

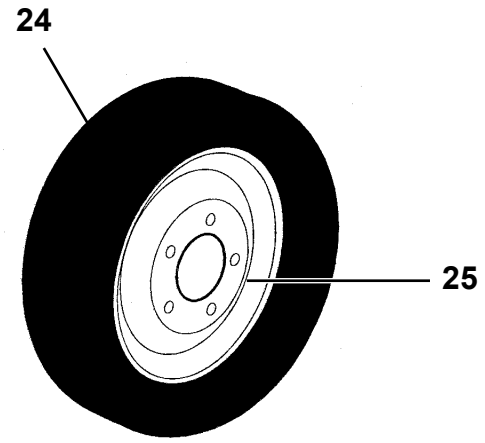
24
25

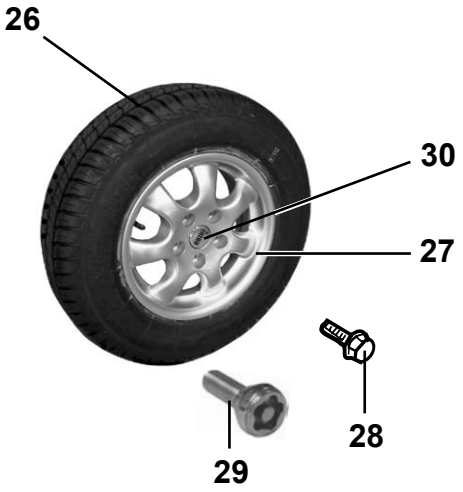
26
30
27
28
29

| Pos Fig | Det. nr Part. No | Ingår/Fitted 52 2,3 alla mod. | 520 2,5 alla mod. | 56 2,3 alla mod. | 560 2,5 alla mod. | 590 2,5 alla mod. | Benämning | Description |
|---|---|---|---|---|---|---|---|---|
| 1 | 101999 | x | | | | | Axel kpl. 1500 kg | Axle cpl. 1500 kg |
| -- | 102129 | x | | | | | Axelrör d:o (82mm) | Axle pipe d:o (82mm) |
| -- | 102039 | | x | | | | Axel kpl. 1500 kg | Axle cpl. 1500 kg |
| -- | 102134 | | x | | | | Axelrör d:o (82mm) | Axle pipe d:o (82mm) |
| -- | 102327 | | | x | | | Axel kpl. 1600 kg | Axle cpl. 1600 kg |
| -- | 102347 | | | x | | | Axelrör d:o (82mm) | Axle pipe d:o (82mm) |
| -- | 102205 | | | | x | x | Axel kpl. 1600 kg | Axle cpl. 1600 kg |
| -- | 102268 | | | | x | x | Axelrör d:o (82mm) | Axle pipe d:o (82mm) |
| 2 | 102131 | x | x | | | | Pendelarm H med kpl. bromssköld | Swing arm R with cpl. brake shield |
| -- | 102269 | | | x | x | x | Pendelarm H med kpl. bromssköld | Swing arm R with cpl. brake shield |
| 2 | 102130 | x | x | | | | Pendelarm V med kpl. bromssköld | Swing arm L with cpl. brake shield |
| -- | 102270 | | | x | x | x | Pendelarm V med kpl. bromssköld | Swing arm L with cpl. brake shield |
| 3 | 102138 | x | x | x | x | x | Bussning yttre | Bushing outer |
| 4 | 102137 | x | x | x | x | x | Bussning inre | Bushing inner |
| 5 | 102139 | x | x | | | | O-ring | O-ring |
| -- | 102271 | | | x | x | x | O-ring | O-ring |
| 6 | 100578 | x | x | x | x | x | Smörjnippel | Lubricator |
| 7 | 102132 | x | x | x | x | x | Fjäderstav V | Torsional spring L |
| -- | 102133 | x | x | x | x | x | Fjäderstav H | Torsional spring R |
| 8 | 101850 | x | x | x | x | x | Stoppskruv M16x45 | Lock screw M16x45 |
| 9 | 101851 | x | x | x | x | x | Mutter M16x1,5 | Nut M16x1,5 |
| 10 | 102140 | x | x | x | x | x | Skruv M12x25 | Screw M12x25 |
| 11 | 102141 | x | x | x | x | x | Bricka lås | Loch washer |
| 12 | 101446 | x | x | x | x | x | Stötdämpare | Shock absorber |
| 13 | 800849 | x | x | x | x | x | Skruv M12x110 | Screw M12x110 |
| 14 | 800848 | x | x | x | x | x | Skruv M12x70 | Screw M12x70 |
| 15 | 101411 | x | x | x | x | x | Bricka | Washer |
| 16 | 800119 | x | x | x | x | x | Mutter lås M12x14 | Lock nut M12x14 |
| 17 | 102029 | x | x | x | x | x | Distansring 7 mm | Spacer ring 7 mm |
| 18 | 102285 | x | x | x | x | x | Rem L=430 | Belt L=430 |
| 19 | 101887 | x | | x | | | Bromswire | Brake wire |
| -- | 102050 | | x | | x | x | Bromswire | Brake wire |
| 20 | 100386 | x | x | x | x | x | Bromsok | Brake yoke |
| 21 | 100387 | x | x | x | x | x | Gaffel M8 m. bultlåsning | Fork M8 with screw retention |
| 22 | 800181 | x | x | x | x | x | Mutter M8 | Nut M8 |
| 23 | 101237 | x | x | x | x | x | Hjulskruv Mercedes | Wheel screw Mercedes |
| 24 | 101824 | T | T | T | T | T | Hjul kpl. 185x14" C | Wheel cpl. 185x14" C |
| -- | 101779 | T | T | T | T | T | Däck 185x14" C | Tyre 185x14" C |
| -- | 102196 | T | T | T | T | T | Hjul kpl. 185x14" C dubbdäck | Wheel cpl. 185x14" C studded tire |
| 25 | 101854 | T | T | T | T | T | Fälg Mercedes 5 hål 14" vit | Rim Mercedes 5 bolt 14" white |
| 26 | 102121 | x | x | x | x | x | Hjul kpl. 185x14" C m. alumin.fälg | Wheel cpl. 185x14" C with rim alumin. |
| -- | 101779 | x | x | x | x | x | Däck 185x14" C | Tyre 185x14" C |
| -- | 102194 | T | T | T | T | T | Hjul kpl. 185x14" C friktionsdäck | Wheel cpl. 185x14" C friction tire |
| 27 | 102153 | x | x | x | x | x | Fälg aluminium 5 hål 14" | Rim aluminium 5 bolt 14" |
| 28 | 102035 | x | x | x | x | x | Hjulskruv d:o | Wheel screw d:o |
| 29 | 102162 | T | T | T | T | T | Hjulskruv låsbar (sats m. 4 skruvar) | Wheel screw lockable (set w. 4 screws) |
| 30 | 102208 | x | x | x | x | x | Kåpa fälg "Polar" | Cap "Polar" |
| 31 | 102272 | | | x | x | x | O-ring | O-ring |
| | | | | | | | T= Tillbehör | T= Accessory |

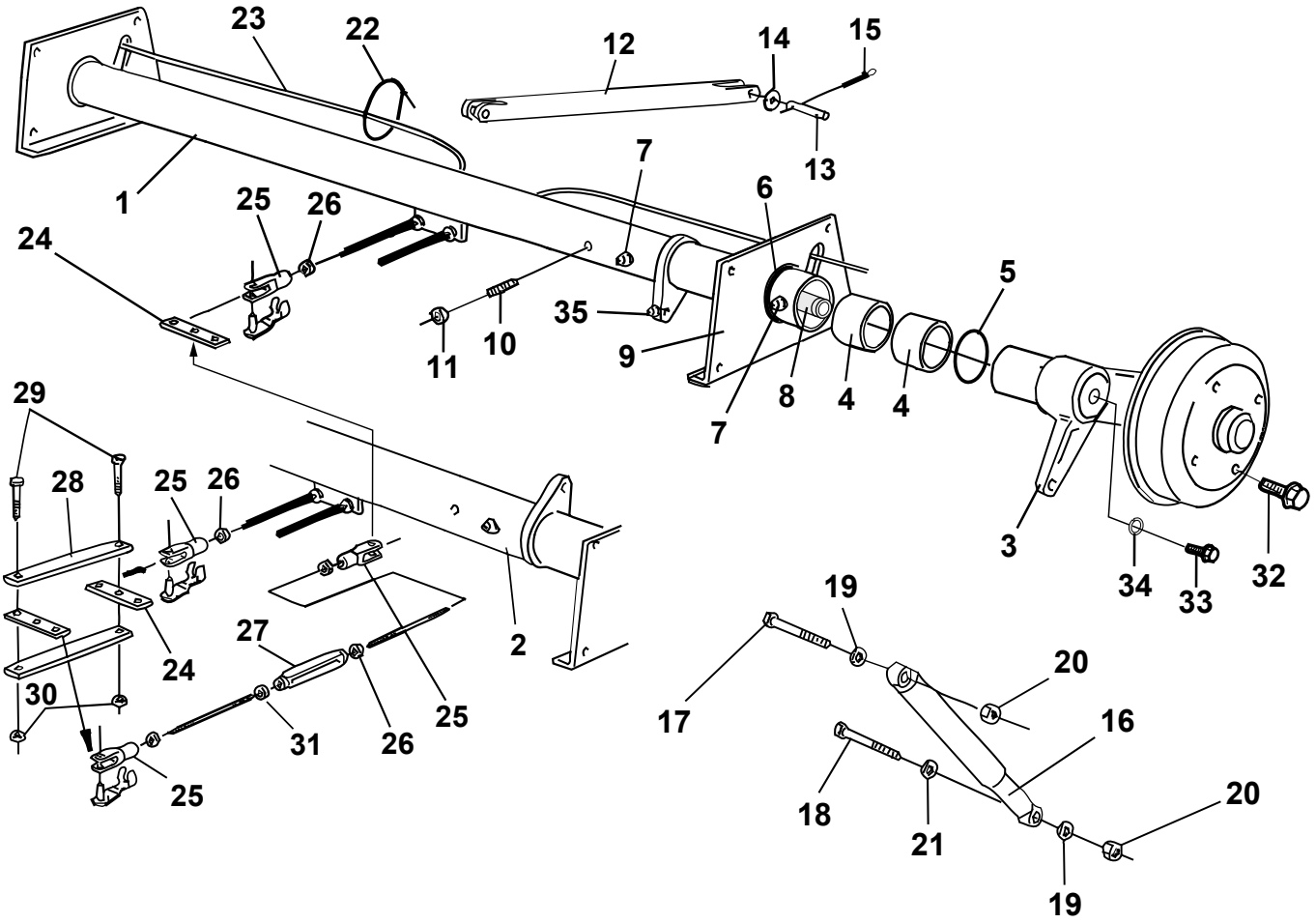
23
22
12
14
15
1
13
7
6
25
26
24
5
35
10
11
9
8
4
4
7
3
34
33
32
29
28
25
26
2
24
27
30
31
26
25
25
19
17
20
16
18
21
20
19

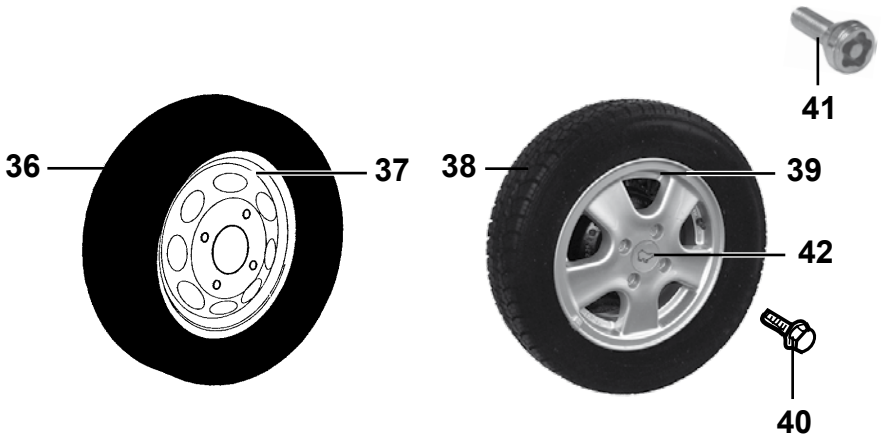
41
36
37
38
39
42
40

| Pos Fig | Det. nr Part. No | Ingår/Fitted 620 2,5 alla mod. | 680 2,5 alla mod. | 730 2,5 alla mod. | Benämning | Description |
|---|---|---|---|---|---|---|
| 1 | 102030 | x | x | x | Axel bak kpl. 1050 kg | Axle rear cpl. 1050 kg |
| -- | 102143 | x | x | x | Axelrör bak (70mm) | Axle pipe rear (70mm) |
| 2 | 102031 | x | x | x | Axel fram kpl. 1050 kg | Axle front cpl. 1050 kg |
| -- | 102142 | x | x | x | Axelrör fram (70mm) | Axle pipe front (70mm) |
| 3 | 102145 | x | x | x | Pendelarm H-bak m. kpl. bromssköld | Swing arm R.R with cpl. brake shield |
| -- | 102203 | x | x | x | Pendelarm H-fr. m. kpl. bromssköld | Swing arm R.F with cpl. brake shield |
| 3 | 102144 | x | x | x | Pendelarm V-bak m. kpl. bromssköld | Swing arm L.R with cpl. brake shield |
| -- | 102202 | x | x | x | Pendelarm V-fr. m. kpl. bromssköld | Swing arm L.F with cpl. brake shield |
| 4 | 102071 | x | x | x | Bussning yttre/inre | Bushing outer/inner |
| 5 | 101962 | x | x | x | O-ring axelrör | O-ring axle pipe |
| 6 | 102072 | x | x | x | O-ring lagerbock | O-ring bracket |
| 7 | 100578 | x | x | x | Smörjnippel | Lubricator |
| 8 | 102146 | x | x | x | Fjäderstav V | Torsional spring L |
| -- | 102147 | x | x | x | Fjäderstav H | Torsional spring R |
| 9 | 102070 | x | x | x | Lagerbock V kpl. | Bracket L cpl. |
| 9 | 102069 | x | x | x | Lagerbock H kpl. | Bracket R cpl. |
| 10 | 101850 | x | x | x | Stoppskruv M16x45 | Lock screw M16x45 |
| 11 | 101851 | x | x | x | Mutter M16x1,5 | Nut M16x1,5 |
| 12 | 101632 | x | x | x | Utjämningsstag | Balancing lever |
| 13 | 100488 | x | x | x | Bult | Bolt |
| 14 | 100814 | x | x | x | Bricka | Washer |
| 15 | 100815 | x | x | x | Saxpinne 4x28 | Cotter pin 4x28 |
| 16 | 100476 | x | x | x | Stötdämpare | Shock absorber |
| 17 | 800849 | x | x | x | Skruv M12x110 | Screw M12x110 |
| 18 | 800848 | x | x | x | Skruv M12x70 | Screw M12x70 |
| 19 | 101411 | x | x | x | Bricka | Washer |
| 20 | 800119 | x | x | x | Mutter lås M12x14 | Lock nut M12x14 |
| 21 | 102029 | x | x | x | Distansring 7 mm | Spacer ring 7 mm |
| 22 | 102285 | x | x | x | Rem L=430 | Belt L=430 |
| 23 | 102333 | x | x | x | Bromswire | Brake wire |
| 24 | 100386 | x | x | x | Bromsok | Brake yoke |
| 25 | 100387 | x | x | x | Gaffel M8 m. bultlåsning | Fork M8 with screw retention |
| 26 | 800181 | x | x | x | Mutter M8 | Nut M8 |
| 27 | 100361 | x | x | x | Vanthylsa M8 | Stretching sleeve |
| 28 | 101667 | x | x | x | Dragjärn | Iron |
| 29 | 800275 | x | x | x | Skruv M8x20 | Screw M8x20 |
| 30 | 800877 | x | x | x | Mutter lås M8 | Nut lock M8 |
| 31 | 800273 | x | x | x | Mutter M8 V-gängad | Nut M8 L-tread |
| 32 | 101024 | x | x | x | Hjulskruv Opel | Wheel screw Opel |
| 33 | 102140 | x | x | x | Skruv M12x25 | Screw M12x25 |
| 34 | 102141 | x | x | x | Bricka lås | Loch washer |
| 35 | 102148 | x | x | x | Smörjnippel vinkel | Lubricator angle |
| 36 | 102334 | T | T | T | Hjul kpl. 165x13” C | Wheel cpl. 165x13” C |
| -- | 102335 | T | T | T | Hjul kpl. 165x13” C dubbdäck | Wheel cpl. 165x13” C studded tire |
| 37 | 101875 | T | T | T | Fälg Opel 4 hål 13" vit | Rim Opel 4 bolt 13" white |
| 38 | 102301 | x | x | x | Hjul kpl. 165x13” C m. aluminiumfälg | Wheel cpl. 165x13” C with rim alumin. |
| -- | 102336 | T | T | T | Hjul kpl. 165x13” C friktionsdäck | Wheel cpl. 165x13” C friction tire |
| 39 | 102328 | x | x | x | Fälg aluminium 4 hål 13" | Rim aluminium 4 bolt 13" |
| 40 | 102035 | x | x | x | Hjulskruv d:o | Wheel screw d:o |
| 41 | 102163 | T | T | T | Hjulskruv låsbar (sats m. 4 skruvar) | Wheel screw lockable (set w. 4 screws) |
| 42 | 102303 | x | x | x | Kåpa fälg "Polar" | Cap "Polar" |
| | | | | | T= Tillbehör | T= Accessory |

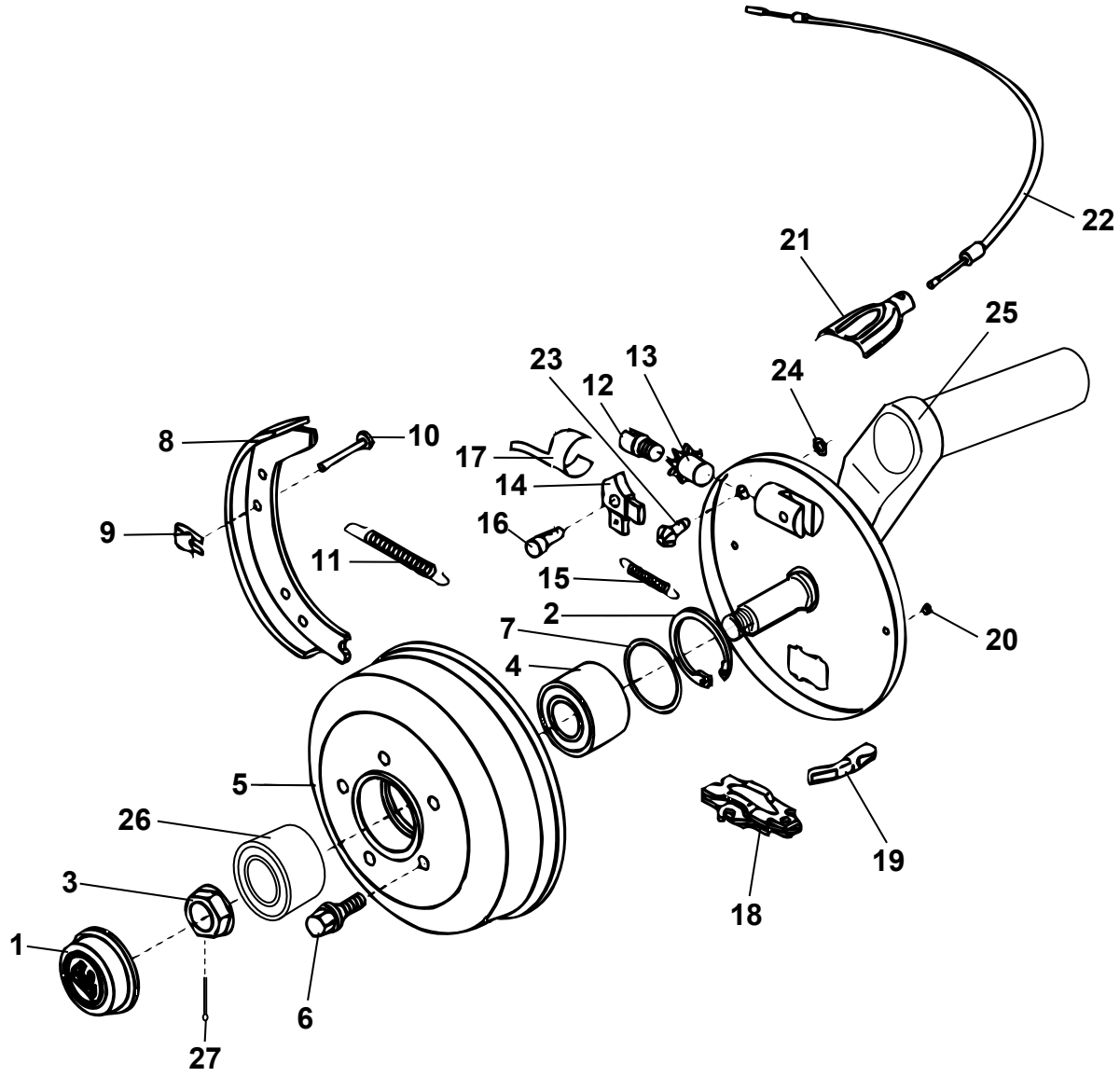
22
21
25
23
13
12
24
8
10
17
14
9
16
11
15
2
7
20
4
5
26
19
3
18
1
6
27

| Pos Fig | Det. nr Part. No | Ingår/Fitted 52 2,3 alla mod. | 520 2,5 alla mod. | 56 2,3 alla mod. | 560 2,5 alla mod. | 590 2,5 alla mod. | Benämning | Description |
|---|---|---|---|---|---|---|---|---|
| 1 | 102338 | x | x | | | | Navkåpa | Cap |
| -- | 102273 | | | x | x | x | Navkåpa | Cap |
| 2 | 102076 | x | x | | | | Ring säkring | Ring lock |
| 3 | 102074 | x | x | | | | Mutter säkring | Nut lock |
| -- | 102274 | | | x | x | x | Mutter säkring | Nut lock |
| 4 | 102077 | x | x | | | | Lager kompakt | Wheel bearing |
| -- | 102275 | | | x | x | x | Lager inre | Wheel bearing inner |
| 5 | 102079 | x | x | | | | Bromstrumma 5 hål (Merc.) | Brake drum 5 hole (Merc.) |
| -- | 102277 | | | x | x | x | Bromstrumma 5 hål (Merc.) | Brake drum 5 hole (Merc.) |
| 6 | 101237 | T | T | T | T | T | Hjulskruv (Merc.) | Wheel screw (Merc.) |
| -- | 102035 | x | x | x | x | x | Hjulskruv aluminiumfälg | Wheel screw rim aluminium |
| -- | 102162 | T | T | T | T | T | Hjulskruv låsbar (sats m. 4 skruvar) | Wheel screw lockable (set w. 4 screws) |
| 7 | 102081 | x | x | | | | Ring distans | Ring distance |
| -- | 102278 | | | x | x | x | Navtätning | Hub sealing |
| 8 | 102082 | x | x | | | | Bromsback | Brake block |
| -- | 102279 | | | x | x | x | Bromsback | Brake block |
| 9 | 101301 | x | x | x | x | x | Låsbleck | Lock |
| 10 | 100135 | x | x | x | x | x | Låspinne | Lock pin |
| 11 | 102083 | x | x | | | | Fjäder retur | Spring |
| -- | 102280 | | | x | x | x | Fjäder retur | Spring |
| 12 | 101310 | x | x | | | | Justerskruv | Adjusting screw |
| -- | 102281 | | | x | x | x | Justerskruv | Adjusting screw |
| 13 | 101306 | x | x | x | x | x | Justermutter | Adjusting nut |
| 14 | 102084 | x | x | x | x | x | Nock (V) | Cam (L) |
| -- | 102085 | x | x | x | x | x | Nock (H) | Cam (R) |
| 15 | 102086 | x | x | | | | Fjäder drag för nock | Spring |
| -- | 102282 | | | x | x | x | Fjäder drag för nock | Spring |
| 16 | 102087 | x | x | x | x | x | Nockbult | Bolt |
| 17 | 102088 | x | x | x | x | x | Bladfjäder | Plate spring |
| 18 | 102089 | x | x | | | | Expandermekanism | Expander mechanism |
| -- | 102283 | | | x | x | x | Expandermekanism | Expander mechanism |
| 19 | 101914 | x | x | x | x | x | Dragstycke | Draw yoke |
| 20 | 102090 | x | x | x | x | x | Plugg för bromssköld | Plug for brake shield |
| 21 | 101916 | x | x | x | x | x | Hållarhalva bromswire | Cover for wirebracket |
| 22 | 101887 | x | | x | | | Bromswire | Brake wire |
| -- | 102050 | | x | | x | x | Bromswire | Brake wire |
| 23 | 102092 | x | x | | | | Justerskruv | Adjusting screw |
| 24 | 102091 | x | x | | | | Ring säkring | Ring lock |
| 25 | 102131 | x | x | | | | Pendelarm H med kpl. bromssköld | Swing arm R with cpl. brake shield |
| -- | 102269 | | | x | x | x | Pendelarm H med kpl. bromssköld | Swing arm R with cpl. brake shield |
| 25 | 102130 | x | x | | | | Pendelarm V med kpl. bromssköld | Swing arm L with cpl. brake shield |
| -- | 102270 | | | x | x | x | Pendelarm V med kpl. bromssköld | Swing arm L with cpl. brake shield |
| 26 | 102276 | | | x | x | x | Lager yttre | Wheel bearing outer |
| 27 | 102284 | | | x | x | x | Saxpinne 5x36 | Cotter pin 5x36 |
| | | | | | | | T= Tillbehör | T= Accessory |

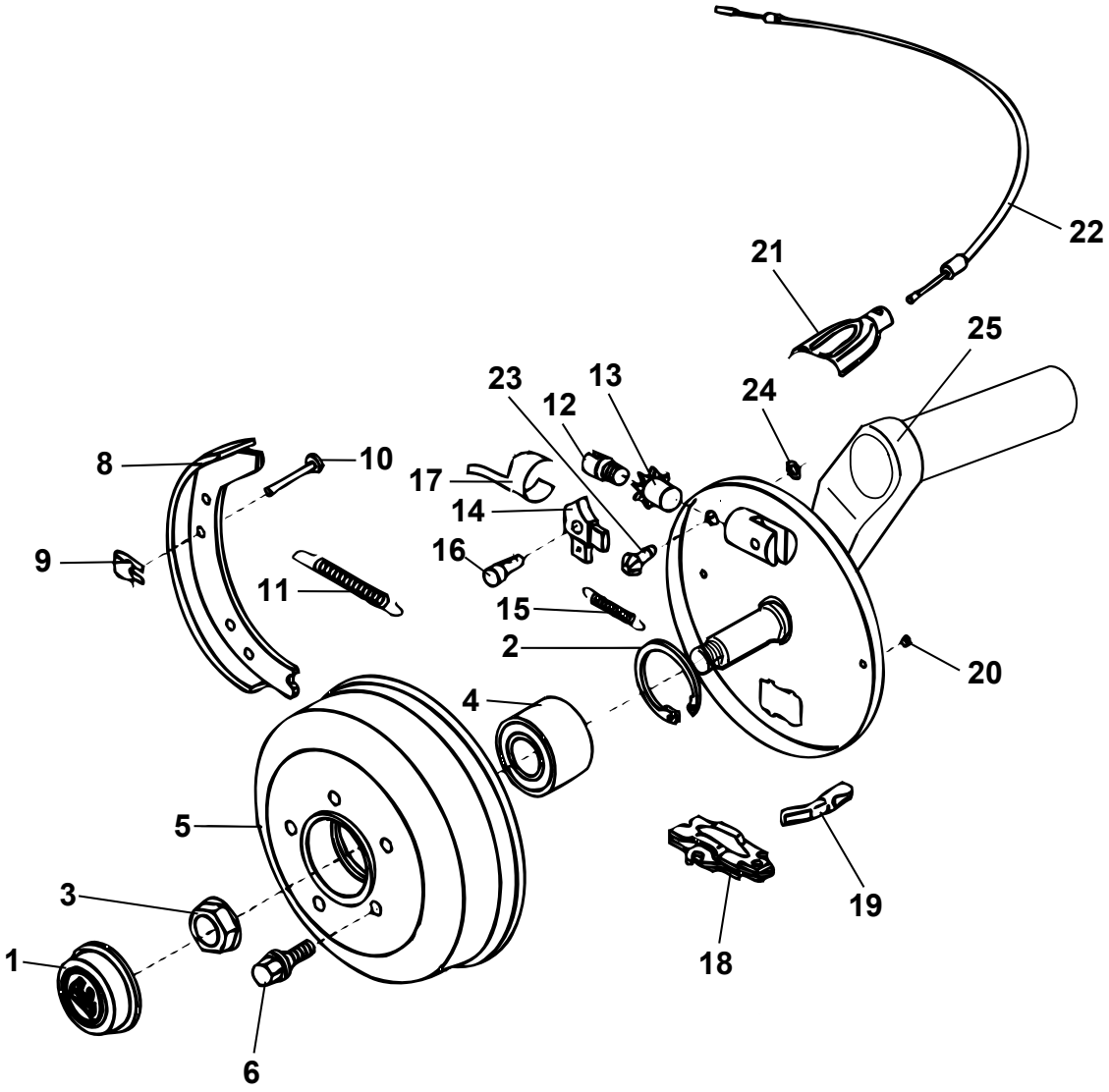
22
21
25
23
13
12
24
8
10
17
14
9
16
11
15
2
20
4
5
3
19
1
18
6

| Pos Fig | Det. nr Part. No | Ingår/Fitted 620 2,5 alla mod. | 680 2,5 alla mod. | 730 2,5 alla mod. | Benämning | Description |
|---|---|---|---|---|---|---|
| 1 | 102075 | x | x | x | Navkåpa | Cap |
| 2 | 101901 | x | x | x | Ring säkring | Ring lock |
| 3 | 102073 | x | x | x | Mutter säkring | Nut lock |
| 4 | 101902 | x | x | x | Lager kompakt | Wheel bearing |
| 5 | 102080 | x | x | x | Bromstrumma 4 hål (Opel) | Brake drum 4 hole (Opel) |
| 6 | 101024 | T | T | T | Hjulskruv (Opel) | Wheel screw (Opel) |
| -- | 102035 | x | x | x | Hjulskruv aluminiumfälg | Wheel screw rim aluminium |
| -- | 102163 | T | T | T | Hjulskruv låsbar (sats m. 4 skruvar) | Wheel screw lockable (set w. 4 screws) |
| 8 | 102082 | x | x | x | Bromsback | Brake block |
| 9 | 101301 | x | x | x | Låsbleck | Lock |
| 10 | 100135 | x | x | x | Låspinne | Lock pin |
| 11 | 102083 | x | x | x | Fjäder retur | Spring |
| 12 | 101310 | x | x | x | Justerskruv | Adjusting screw |
| 13 | 101306 | x | x | x | Justermutter | Adjusting nut |
| 14 | 102084 | x | x | x | Nock (V) | Cam (L) |
| -- | 102085 | x | x | x | Nock (H) | Cam (R) |
| 15 | 102086 | x | x | x | Fjäder drag för nock | Spring |
| 16 | 102087 | x | x | x | Nockbult | Bolt |
| 17 | 102088 | x | x | x | Bladfjäder | Plate spring |
| 18 | 102089 | x | x | x | Expandermekanism | Expander mechanism |
| 19 | 101914 | x | x | x | Dragstycke | Draw yoke |
| 20 | 102090 | x | x | x | Plugg för bromssköld | Plug for brake shield |
| 21 | 101916 | x | x | x | Hållarhalva bromswire | Cover for wirebracket |
| 22 | 102333 | x | x | x | Bromswire | Brake wire |
| 23 | 102092 | x | x | x | Justerskruv | Adjusting screw |
| 24 | 102091 | x | x | x | Ring säkring | Ring lock |
| 25 | 102145 | x | x | x | Pendelarm H-bak m. kpl. bromssköld | Swing arm R.R with cpl. brake shield |
| -- | 102203 | x | x | x | Pendelarm H-fr. m. kpl. bromssköld | Swing arm R.F with cpl. brake shield |
| 25 | 102144 | x | x | x | Pendelarm V-bak m. kpl. bromssköld | Swing arm L.R with cpl. brake shield |
| -- | 102202 | x | x | x | Pendelarm V-fr. m. kpl. bromssköld | Swing arm L.F with cpl. brake shield |
| | | | | | T= Tillbehör | T= Accessory |

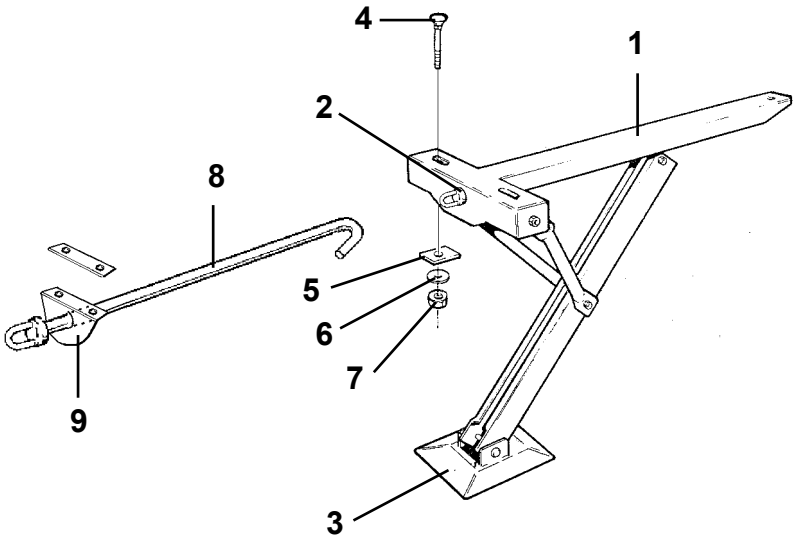
4
1
2
8
5
6
7
9
3

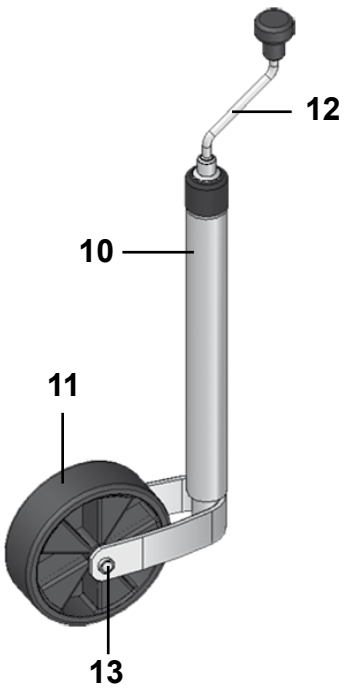
12
10
11
13

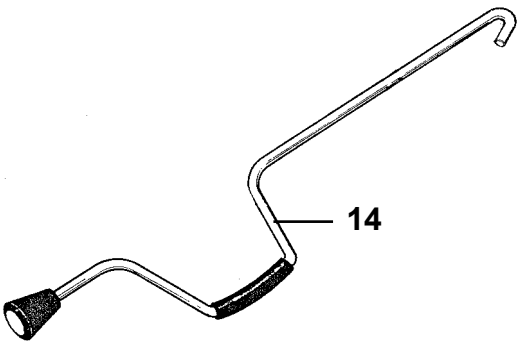
14

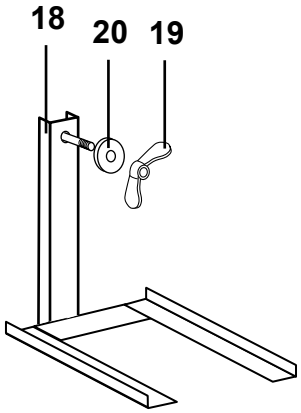
18
20
19

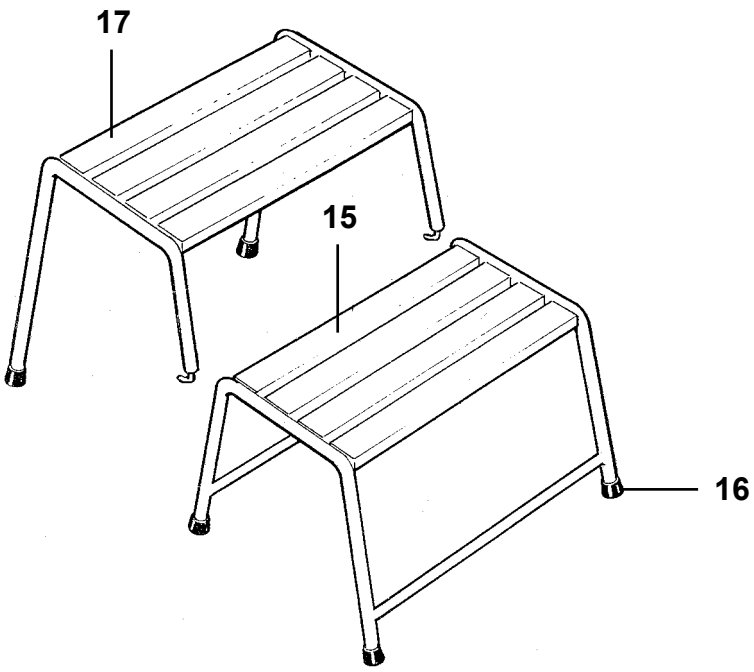
17
15
16

| Pos Fig | Det. nr Part. No | Ingår/Fitted 52 / 520 alla mod. | 56 / 560 alla mod. | 590 alla mod. | 620 alla mod. | 680 alla mod. | 730 alla mod. | Benämning | Description |
|---|---|---|---|---|---|---|---|---|---|
| 1 | 101773 | x | x | x | x | x | x | Stödben kpl. bak | Brace cpl. rear |
| -- | 101517 | x | x | x | x | x | x | Stödben kpl. fram | Brace cpl. front |
| 2 | 101707 | x | x | x | x | x | x | Bricka nylon | Washer nylon |
| 3 | 101612 | x | x | x | x | x | x | Markplatta med nit | Plate incl. rivet |
| 4 | 800746 | x | x | x | x | x | x | Skruv MVBFF M10x80 | Screw MVBFF M10x80 |
| 5 | 800192 | x | x | x | x | x | x | Bricka | Washer |
| 6 | 800183 | x | x | x | x | x | x | Bricka tagg 10,5x18 | Toothed plate connector 10,5x18 |
| 7 | 800200 | x | x | x | x | x | x | Mutter M10 | Nut M10 |
| 8 | 208347 | x | x | x | x | x | x | Förlängare stödben fram L=205 mm | Extender brace front L=205 mm |
| 9 | 208636 | x | x | x | x | x | x | Hållare förlängare stödben inkl. bricka | Bracket extender incl. washer |
| -- | 208883 | x | x | x | x | x | x | Bricka d:o | Washer d:o |
| -- | 800347 | x | x | x | x | x | x | Skruv d:o M6x20 | Screw d:o M6x20 |
| -- | 800505 | x | x | x | x | x | x | Mutter lås d:o M6 | Nut lock d:o M6 |
| 10 | 102295 | x | x | x | x | x | x | Stödhjul kpl. | Trailing wheel cpl. |
| 11 | 102337 | x | x | x | x | x | x | Hjul d:o | Wheel d:o |
| 12 | 102348 | x | x | x | x | x | x | Vev | Crank |
| 13 | 102349 | x | x | x | x | x | x | Axelrör | Pivot bolt |
| 14 | 101516 | x | x | x | x | x | x | Stödbensvev | Brace crank |
| 15 | 102119 | x | x | x | x | x | x | Fotpall | Foot plate |
| 16 | 102158 | x | x | x | x | x | x | Plugg fot plast | Plug foot plastic |
| 17 | 102120 | T | T | T | T | T | T | Fotpall överdel | Foot plate top |
| 18 | 102191 | T | T | T | T | T | T | Hållare reservhjul | Spare wheel carrier |
| 19 | 800758 | T | T | T | T | T | T | Mutter ving M10 d:o | Wing nut M10 d:o |
| 20 | 801305 | T | T | T | T | T | T | Bricka plast d:o | Washer plastic d:o |

T= Tillbehör

T= Accessory

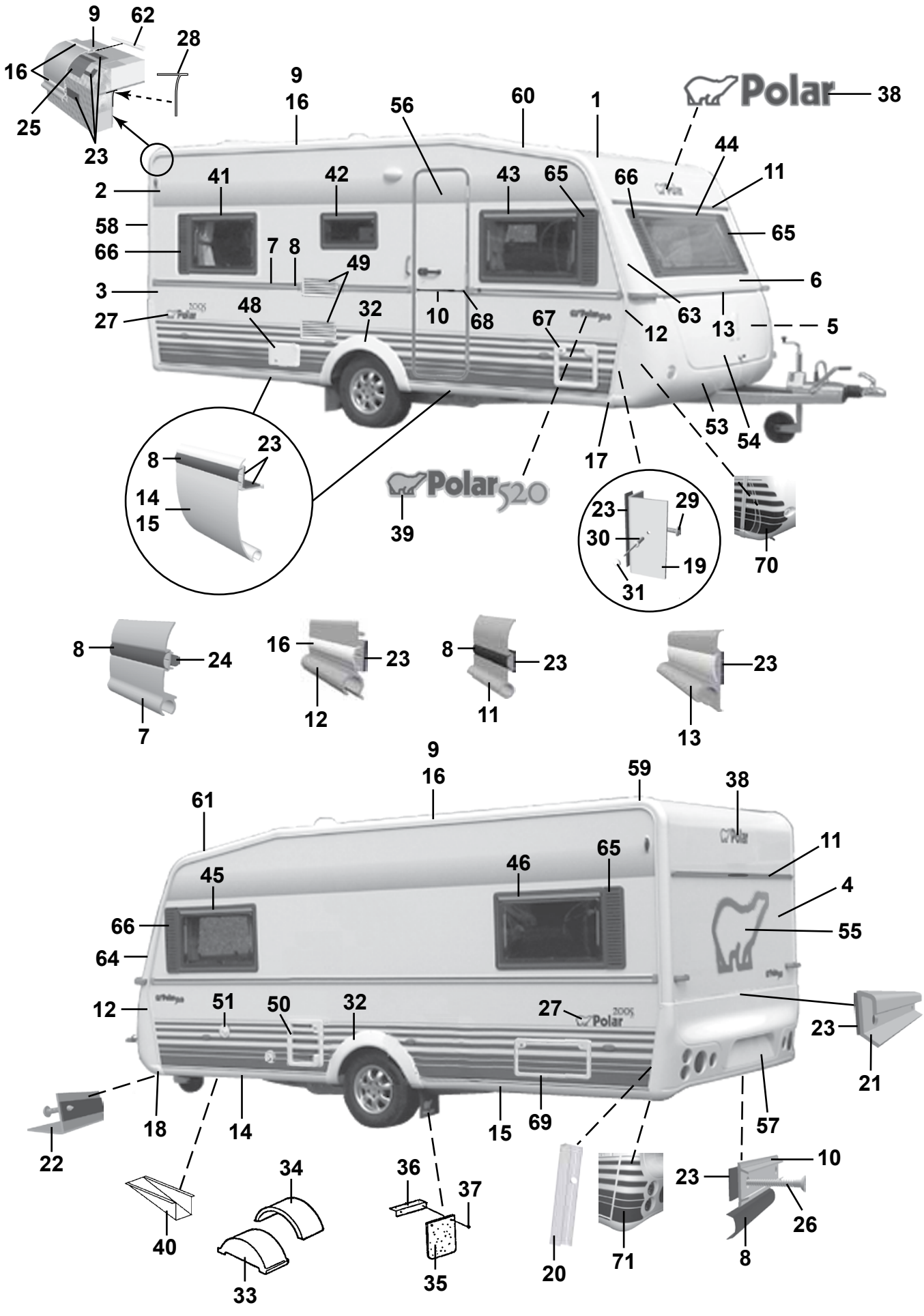
9
62
28
16
25
23
9
16
56
60
1
Polar
38
44
11
41
42
43
65
66
2
58
66
7
8
49
65
6
3
27
48
32
10
68
67
12
63
13
5
53
54
17
8
23
14
15
39
Polar520
23
29
30
19
31
70
8
24
7
16
23
12
8
23
11
23
13
9
16
59
38
61
45
46
65
11
4
66
64
55
12
51
50
32
27
2005
Polar
23
21
18
14
15
69
57
22
40
34
33
36
37
35
20
71
23
10
26
8

| Pos Fig | Det. nr Part. No | Ingår/Fitted 520 LB 2,5 | | Benämning | Description |
|---|---|---|---|---|---|
| 1 | 207733 | x | | Plåt tak 8000x2475 | Roofing plate 8000x2475 |
| 2 | 207489 | x | | Plåt sida övre 6600x1285 | Side plate upper 6600x1285 |
| 3 | 208400 | x | | Plåt sida undre 6300x800 | Side plate lower 6300x800 |
| 4 | 208402 | x | | Plåt gavel 2475x1538 | Gable plate 2475x1538 |
| 5 | 209933 | x | | Plåt gavel undre 2500x818 | Gable plate lower 2500x818 |
| 6 | 208983 | x | | Gavel fram övre | Gable front upper |
| -- | 211056 | x | | Plåt gavel övre 2800x818 | Gable plate upper 2800x818 |
| 7 | 210126 | x | | List midja L=5912 | List L=5912 |
| 8 | 202656 | M | | List dekor plast, svart | List decor plastic, black |
| 9 | 208211 | x | | List tält rak L=3310 | List straight L=3310 |
| 10 | 205579 | x | | List dekor alu. L=2390 | List decor alu. L=2390 |
| 11 | 208535 | x | | List markis L=2234 | List L=2234 |
| 12 | 208037 | x | | List front H | List front R |
| -- | 208038 | x | | List front V | List front L |
| 13 | 208052 | x | | List koffertlock väggdel L=2177 | List trunk lid wall L=2177 |
| -- | 702283 | M | | List ifyllnad vit d:o | Strip white d:o |
| -- | 207610 | x | | List koffertlock koffertdel L=1920 | List trunk lid trunk part L=1920 |
| 14 | 208336 | x | | List avb. spoiler V-H fram L=2430 | List L-R front L=2430 |
| 15 | 208320 | x | | List avb. spoiler V-H bak L=2490 | List L-R rear L=2490 |
| 16 | 208349 | M | | List dekor plast, vit | List decor plastic, white |
| 17 | 208303 | x | | Ändavslutning H-fram kjollist | End protection R front |
| 18 | 208302 | x | | Ändavslutning V-fram kjollist | End protection L front |
| 19 | 208337 | x | | List hållare koffert L=665 | List holder L=665 |
| 20 | 209077 | x | | List bakljusramp L=605 | List light holder L=605 |
| 21 | 208210 | x | | List bakljusramp L=2382 | List light holder L=2382 |
| 22 | 208209 | x | | List gavel-golv fram L=2377 | List gable-floor front L=2377 |
| -- | 209525 | x | | Tätning "Terostat 2759" d:o | Seal "Terostat 2759" d:o |
| -- | 800626 | x | | Skruv d:o TKX 5,0x25 | Screw d:o TKX 5,0x25 |
| 23 | 208236 | M | | Butyl profil 15x2 (30 m/rulle) | Seal strip 15x2 (30 m/roll) |
| 24 | 208237 | M | | Butyl profil Ø=8 mm (7 m/rulle) | Seal strip Ø=8 mm (7 m/roll) |
| 25 | 208691 | M | | Bostik profil 40x2 (32 m/rulle) | Seal strip 40x2 (32 m/roll) |
| 26 | 800433 | x | | Skruv TFX 3.5x25 | Screw TFX 3.5x25 |
| 27 | 209804 | x | | Dekal | Decal |
| 28 | 204137 | M | | List täck | Cover strip |
| 29 | 800626 | x | | Skruv TKX 5,0x25 | Screw TKX 5,0x25 |
| 30 | 701980 | x | | Nit split | Rivet |
| 31 | 801095 | x | | Hatt | Cap |
| 32 | 208062 | x | | Hjulhusbreddare | Mudguard |
| 33 | 206747 | x | | Hjulhus | Wheel housing |
| 34 | 205342 | x | | Isolering hjulhus | Insulation wheel housing |
| 35 | 100950 | x | | Stänkskydd | Splash guard |
| 36 | 101223 | x | | Fäste stänkskydd | Bracket splash guard |
| 37 | 800118 | x | | Skruv | Screw |
| 38 | 209085 | x | | Dekal | Decal |
| 39 | 209020 | x | | Emblem 520 | Emblem 520 |
| 40 | 200877 | x | | Dammskydd | Dust cover |
| 41 | 208539 | x | | Fönster H.B. öppn.bart 900x550 kpl. * | Window R.R. 900x550 cpl. * |
| -- | 208092 | x | | Ruta lös u. karm 900x550 d:o | Pane without frame 900x550 d:o |
| 42 | 208540 | x | | Fönster öppn.bart 700x300 pentry kpl. * | Window 700x300 pentry cpl. * |
| -- | 208094 | x | | Ruta lös u. karm 700x300 d:o | Pane without frame 700x300 d:o |
| | | | | M= Metervara | M= On the metre |
| | | | | T= Tillbehör | T= Accessory |

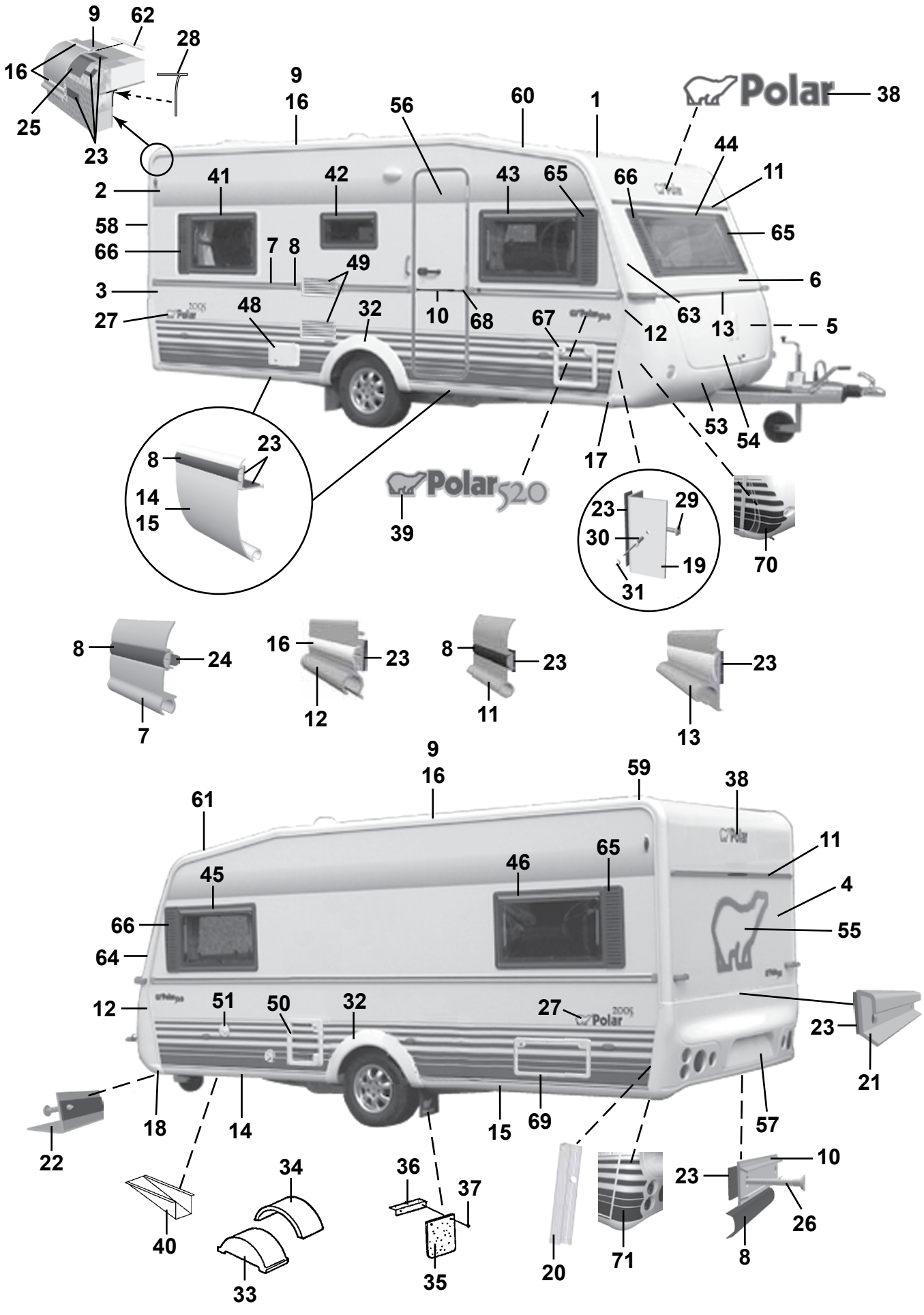
9
62
28
16
25
23
9
16
56
60
1
Polar
38
44
11
41
42
43
65
66
65
2
58
66
7
8
49
6
3
27
48
32
10
68
67
12
63
13
5
53
54
17
8
23
14
15
39
Polar520
23
29
30
19
31
70
8
24
7
16
23
12
8
23
11
23
13
9
16
59
38
61
45
46
65
11
4
66
64
55
12
51
50
32
27
Polar
23
21
18
14
15
69
57
22
40
34
33
36
37
35
20
71
10
23
26
8

| Pos Fig | Det. nr Part. No | Ingår/Fitted 520 LB 2,5 | | Benämning | Description |
|---|---|---|---|---|---|
| 43 | 208539 | x | | Fönster H.F. öppn.bart 900x550 kpl. * | Window R.F. 900x550 cpl. * |
| -- | 208092 | x | | Ruta lös u. karm 900x550 d:o | Pane without frame 900x550 d:o |
| 44 | 208537 | x | | Fönster fast 1600x550 kpl. * | Window fixed 1600x550 cpl. * |
| -- | 208090 | x | | Ruta lös u. karm 1600x550 d:o | Pane without frame 1600x550 d:o |
| 45 | 208539 | x | | Fönster V.F. öppn.bart 900x550 kpl. * | Window L.F. 900x550 cpl. * |
| -- | 208092 | x | | Ruta lös u. karm 900x550 d:o | Pane without frame 900x550 d:o |
| 46 | 208539 | x | | Fönster V.B. öppn.bart 900x550 kpl. * | Window L.R. 900x550 cpl. * |
| -- | 208092 | x | | Ruta lös u. karm 900x550 d:o | Pane without frame 900x550 d:o |
| 48 | 504323 | x | | El-intag 230 V u. låshus | El. connection 230 V without locking house |
| -- | 504324 | T | | El-intag 230 V u. låshus el-golvvärme | El. connection 230 V el. underfloor heating |
| -- | 504325 | x | | Låshus d:o | Locking house d:o |
| 49 | 209287 | x | | Galler ventilation kyl | Louvre ventilation |
| 50 | 207759 | x | | Lucka m. innerram, utan spegel | Door with frame inner, without plate |
| -- | 207197 | x | | Innerram d:o | Frame inner d:o |
| 51 | 311530 | x | | Vattenpåfyllning u. lock | Water filler without cap |
| -- | 314698 | x | | Lock d:o | Cap d:o |
| 53 | 504468 | x | | Gasolkoffert underdel | Gas box |
| 54 | 503980 | x | | Lock gasolkoffert u. lås | Trunk lid gas box without lock |
| 55 | 209059 | x | | Dekal | Decal |
| 56 | 208889 | x | | Dörr yttre kpl. H | Outer door cpl. R |
| -- | 208304 | T | | Myggdörr inre | Mosquito door inner |
| 57 | 208064 | x | | Bakljusramp | Light holder |
| 58 | 208039 | x | | List tält bockad H-bak | List bent R rear |
| 59 | 208040 | x | | List tält bockad V-bak | List bent L rear |
| 60 | 208041 | x | | List tält bockad H-fram | List bent R front |
| 61 | 208042 | x | | List tält bockad V-fram | List bent L front |
| 62 | 208323 | x | | Styrstift list tält 50x3,5 mm | Pin for list 50x6,5 mm |
| 63 | 208099 | x | | Front plast H | Front plastic R |
| 64 | 208100 | x | | Front plast V | Front plastic L |
| -- | 801319 | x | | Skruv PKM 4,2x14 d:o | Screw PKM 4,2x14 d:o |
| 65 | 209483 | x | | Dekorplatta grå H | Decor plate grey H |
| 66 | 209484 | x | | Dekorplatta grå V | Decor plate grey V |
| 67 | 207759 | T | | Lucka m. innerram, utan spegel | Door with frame inner, without plate |
| -- | 207197 | T | | Innerram d:o | Frame inner d:o |
| 68 | 206801 | x | | Ändavslutning | End protection |
| 69 | 208424 | T | | Lucka m innerram, utan spegel | Door with frame inner, without plate |
| 70 | 209207 | x | | Dekalsats gasolkoffert (H+V) | Decal kit gas box (R+L) |
| 71 | 209208 | x | | Dekalsats bakljusramp (H+V) | Decal kit light holder (R+L) |
| | | | | * = Tonade fönster är tillval, se "Fönsterdetaljer" sidan 99-102 | * = Coloured windows for choice, see "Window equipment" side 99-102 |
| | | | | M= Metervara<br>T= Tillbehör | M= On the metre<br>T= Accessory |

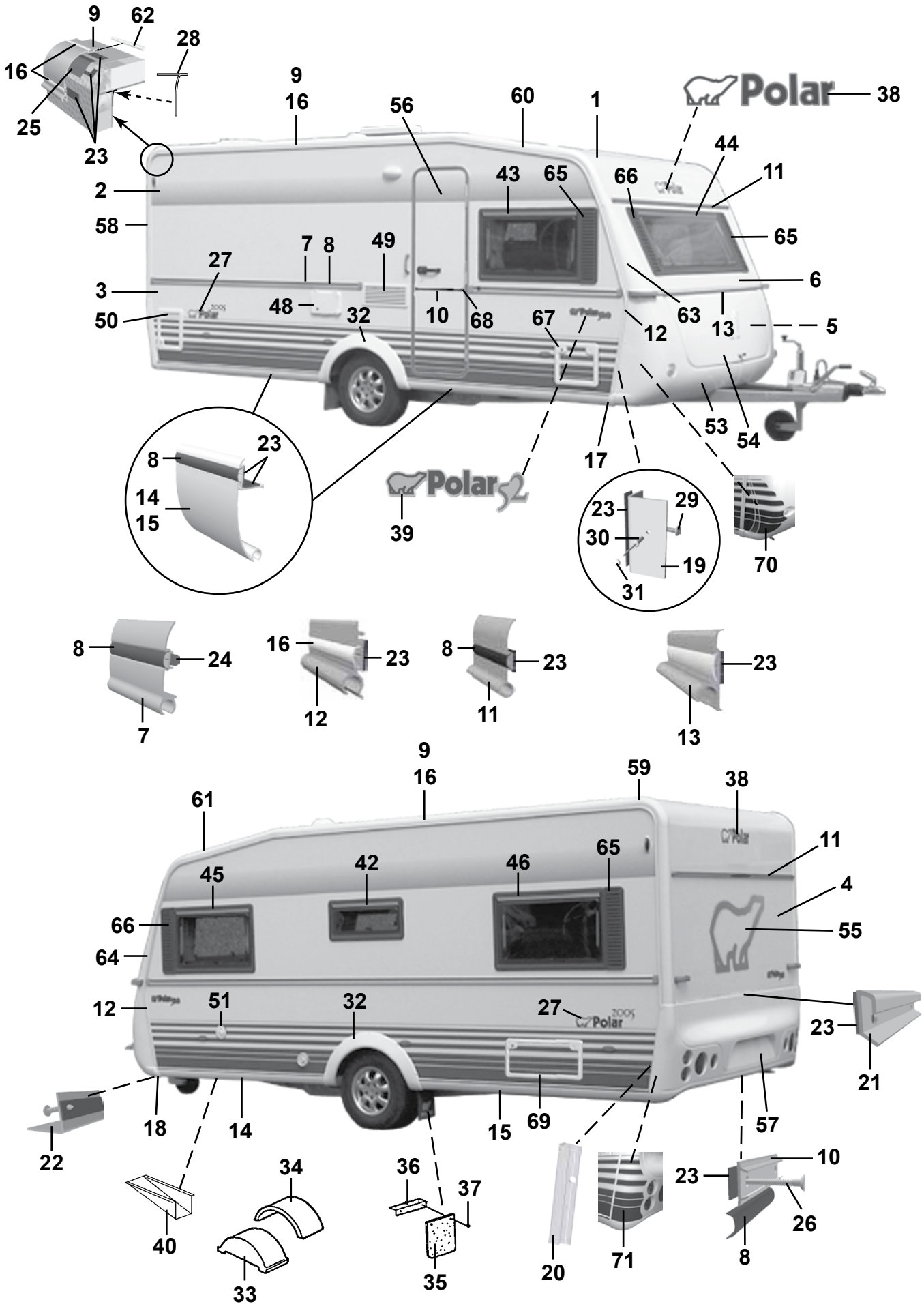
9
62
28
16
25
23
9
16
56
60
1
38
2
58
43
65
66
44
11
65
7
8
49
27
3
48
32
10
68
67
12
63
13
6
50
5
53
54
17
23
8
14
15
39
23
29
30
19
31
70
8
24
7
16
23
12
8
23
11
23
13
9
16
59
38
61
45
42
46
65
11
4
66
64
55
12
51
32
27
23
21
18
14
15
69
57
22
40
34
33
36
37
35
20
71
10
23
26
8

| Pos Fig | Det. nr Part. No | Ingår/Fitted 52 CTH 2,3 | | Benämning | Description |
|---|---|---|---|---|---|
| 1 | 206589 | x | | Plåt tak 7210x2225 | Roofing plate 7210x2225 |
| 2 | 207489 | x | | Plåt sida övre 6600x1285 | Side plate upper 6600x1285 |
| 3 | 208400 | x | | Plåt sida undre 6300x800 | Side plate lower 6300x800 |
| 4 | 205525 | x | | Plåt gavel 2240X1580 | Gable plate 2240X1580 |
| 5 | 205525 | x | | Plåt gavel 2240X1580 | Gable plate 2240X1580 |
| 6 | 209225 | x | | Gavel fram övre | Gable front upper |
| -- | 211056 | x | | Plåt gavel övre 2800x818 | Gable plate upper 2800x818 |
| 7 | 210126 | x | | List midja L=5912 | List L=5912 |
| 8 | 202656 | M | | List dekor plast, svart | List decor plastic, black |
| 9 | 208211 | x | | List tält rak L=3310 | List straight L=3310 |
| 10 | 205579 | x | | List dekor alu. L=2390 | List decor alu. L=2390 |
| 11 | 208535 | x | | List markis L=2234 | List L=2234 |
| 12 | 208037 | x | | List front H | List front R |
| -- | 208038 | x | | List front V | List front L |
| 13 | 208052 | x | | List koffertlock väggdel L=2177 | List trunk lid wall L=2177 |
| -- | 702283 | M | | List ifyllnad vit d:o | Strip white d:o |
| -- | 207610 | x | | List koffertlock koffertdel L=1920 | List trunk lid trunk part L=1920 |
| 14 | 208336 | x | | List avb. spoiler V-H fram L=2430 | List L-R front L=2430 |
| 15 | 208320 | x | | List avb. spoiler V-H bak L=2490 | List L-R rear L=2490 |
| 16 | 208349 | M | | List dekor plast, vit | List decor plastic, white |
| 17 | 208303 | x | | Ändavslutning H-fram kjollist | End protection R front |
| 18 | 208302 | x | | Ändavslutning V-fram kjollist | End protection L front |
| 19 | 208337 | x | | List hållare koffert L=665 | List holder L=665 |
| 20 | 209077 | x | | List bakljusramp L=605 | List light holder L=605 |
| 21 | 208210 | x | | List bakljusramp L=2382 | List light holder L=2382 |
| 22 | 208209 | x | | List gavel-golv fram L=2377 | List gable-floor front L=2377 |
| -- | 209525 | x | | Tätning "Terostat 2759" d:o | Seal "Terostat 2759" d:o |
| -- | 800626 | x | | Skruv d:o TKX 5,0x25 | Screw d:o TKX 5,0x25 |
| 23 | 208236 | M | | Butyl profil 15x2 (30 m/rulle) | Seal strip 15x2 (30 m/roll) |
| 24 | 208237 | M | | Butyl profil Ø=8 mm (7 m/rulle) | Seal strip Ø=8 mm (7 m/roll) |
| 25 | 208691 | M | | Bostik profil 40x2 (32 m/rulle) | Seal strip 40x2 (32 m/roll) |
| 26 | 800433 | x | | Skruv TFX 3.5x25 | Screw TFX 3.5x25 |
| 27 | 209804 | x | | Dekal | Decal |
| 28 | 204137 | M | | List täck | Cover strip |
| 29 | 800626 | x | | Skruv TKX 5,0x25 | Screw TKX 5,0x25 |
| 30 | 701980 | x | | Nit split | Rivet |
| 31 | 801095 | x | | Hatt | Cap |
| 32 | 208062 | x | | Hjulhusbreddare | Mudguard |
| 33 | 206747 | x | | Hjulhus | Wheel housing |
| 34 | 205342 | x | | Isolering hjulhus | Insulation wheel housing |
| 35 | 100950 | x | | Stänkskydd | Splash guard |
| 36 | 101223 | x | | Fäste stänkskydd | Bracket splash guard |
| 37 | 800118 | x | | Skruv | Screw |
| 38 | 209085 | x | | Dekal | Decal |
| 39 | 209548 | x | | Emblem 520 2,3 | Emblem 520 2,3 |
| 40 | 200877 | x | | Dammskydd | Dust cover |
| 42 | 208540 | x | | Fönster öppn.bart 700x300 pentry kpl.* | Window 700x300 pentry cpl.* |
| -- | 208094 | x | | Ruta lös u. karm 700x300 d:o | Pane without frame 700x300 d:o |
| 43 | 208539 | x | | Fönster H.F. öppn.bart 900x550 kpl.* | Window R.F. 900x550 cpl. |
| -- | 208092 | x | | Ruta lös u. karm 900x550 d:o | Pane without frame 900x550 d:o* |
| | | | | M= Metervara | M= On the metre |
| | | | | T= Tillbehör | T= Accessory |

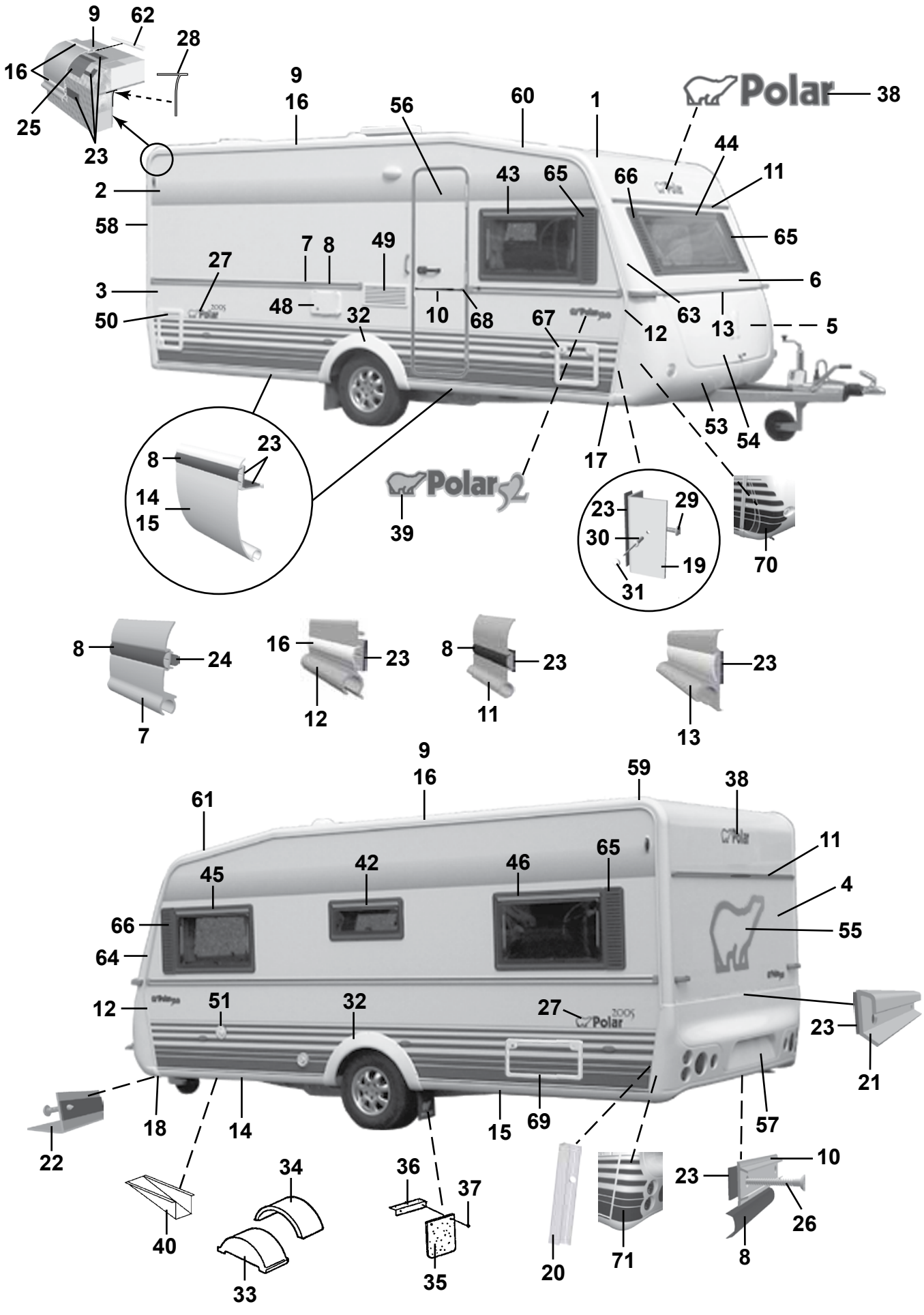
9
62
28
16
25
23
9
16
56
60
1
Polar
38
44
11
2
43
65
66
58
65
7
8
49
27
6
3
48
32
10
68
67
63
13
5
50
12
53
54
17
8
23
14
15
Polar 52
39
23
29
30
19
31
70
8
24
7
16
23
12
8
23
11
23
13
9
16
59
38
61
11
45
42
46
65
4
66
55
64
12
51
32
27
23
21
18
14
15
69
57
22
34
36
37
10
23
26
40
33
35
20
71
8

| Pos Fig | Det. nr Part. No | Ingår/Fitted 52 CTH 2,3 | | Benämning | Description |
|---|---|---|---|---|---|
| 44 | 208537 | x | | Fönster fast 1600x550 kpl. * | Window fixed 1600x550 cpl. * |
| -- | 208090 | x | | Ruta lös u. karm 1600x550 d:o | Pane without frame 1600x550 d:o |
| 45 | 208539 | x | | Fönster V.F. öppn.bart 900x550 kpl. * | Window L.F. 900x550 cpl. * |
| -- | 208092 | x | | Ruta lös u. karm 900x550 d:o | Pane without frame 900x550 d:o |
| 46 | 208539 | x | | Fönster V.B. öppn.bart 900x550 kpl. * | Window L.R. 900x550 cpl. * |
| -- | 208092 | x | | Ruta lös u. karm 900x550 d:o | Pane without frame 900x550 d:o |
| 48 | 504323 | x | | El-intag 230 V u. låshus | El. connection 230 V without locking house |
| -- | 504324 | T | | El-intag 230 V u. låshus el-golvvärme | El. connection 230 V el. underfloor heating |
| -- | 504325 | x | | Låshus d:o | Locking house d:o |
| 49 | 209247 | x | | Galler ventilation kyl | Louvre ventilation |
| 50 | 207759 | x | | Lucka m. innerram, utan spegel | Door with frame inner, without plate |
| -- | 207197 | x | | Innerram d:o | Frame inner d:o |
| 51 | 311530 | x | | Vattenpåfyllning u. lock | Water filler without cap |
| -- | 314698 | x | | Lock d:o | Cap d:o |
| 53 | 504928 | x | | Gasolkoffert underdel | Gas box |
| 54 | 504929 | x | | Lock gasolkoffert u. lås | Trunk lid gas box without lock |
| 55 | 209059 | x | | Dekal | Decal |
| 56 | 208889 | x | | Dörr yttre kpl. H | Outer door cpl. R |
| -- | 208304 | T | | Myggdörr inre | Mosquito door inner |
| 57 | 208217 | x | | Bakljusramp | Light holder |
| 58 | 208039 | x | | List tält bockad H-bak | List bent R rear |
| 59 | 208040 | x | | List tält bockad V-bak | List bent L rear |
| 60 | 208041 | x | | List tält bockad H-fram | List bent R front |
| 61 | 208042 | x | | List tält bockad V-fram | List bent L front |
| 62 | 208323 | x | | Styrstift list tält 50x3,5 mm | Pin for list 50x6,5 mm |
| 63 | 208099 | x | | Front plast H | Front plastic R |
| 64 | 208100 | x | | Front plast V | Front plastic L |
| -- | 801319 | x | | Skruv PKM 4,2x14 d:o | Screw PKM 4,2x14 d:o |
| 65 | 209483 | x | | Dekorplatta grå H | Decor plate grey H |
| 66 | 209484 | x | | Dekorplatta grå V | Decor plate grey V |
| 67 | 207759 | T | | Lucka m. innerram, utan spegel | Door with frame inner, without plate |
| -- | 207197 | T | | Innerram d:o | Frame inner d:o |
| 68 | 206801 | x | | Ändavslutning | End protection |
| 69 | 208424 | T | | Lucka m innerram, utan spegel | Door with frame inner, without plate |
| 70 | 209207 | x | | Dekalsats gasolkoffert (H+V) | Decal kit gas box (R+L) |
| 71 | 209208 | x | | Dekalsats bakljusramp (H+V) | Decal kit light holder (R+L) |
| | | | | * = Tonade fönster är tillval, se "Fönsterdetaljer" sidan 99-102 | * = Coloured windows for choice, see "Window equipment" 99-102 |
| | | | | M= Metervara<br>T= Tillbehör | M= On the metre<br>T= Accessory |

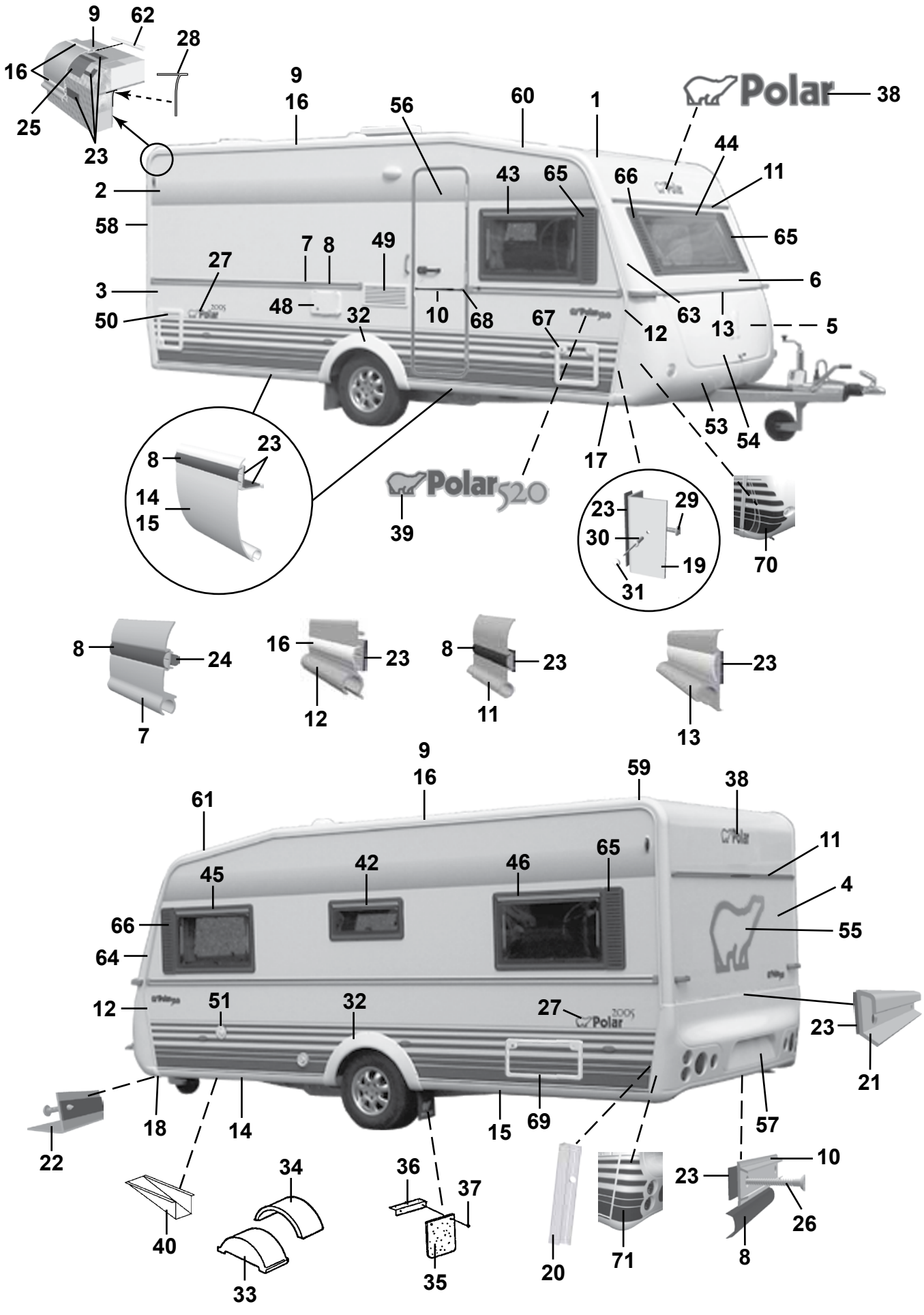
9
62
28
16
25
23
9
16
56
60
1
Polar
38
44
11
43
65
66
2
58
65
7
8
49
27
6
3
48
32
10
68
67
63
13
5
50
12
53
54
17
8
23
14
15
Polar520
39
23
29
30
19
31
70
8
24
7
16
23
12
8
23
11
23
13
9
16
59
38
61
11
65
45
42
46
4
66
55
64
12
51
32
27
23
21
18
14
15
69
57
22
34
36
37
10
23
26
40
33
35
20
71
8

| Pos Fig | Det. nr Part. No | Ingår/Fitted 520 CTH 2,5 | | Benämning | Description |
|---|---|---|---|---|---|
| 1 | 207733 | x | | Plåt tak 8000x2475 | Roofing plate 8000x2475 |
| 2 | 207489 | x | | Plåt sida övre 6600x1285 | Side plate upper 6600x1285 |
| 3 | 208400 | x | | Plåt sida undre 6300x800 | Side plate lower 6300x800 |
| 4 | 208402 | x | | Plåt gavel 2475x1538 | Gable plate 2475x1538 |
| 5 | 209933 | x | | Plåt gavel undre 2500x818 | Gable plate lower 2500x818 |
| 6 | 208983 | x | | Gavel fram övre | Gable front upper |
| -- | 211056 | x | | Plåt gavel övre 2800x818 | Gable plate upper 2800x818 |
| 7 | 210126 | x | | List midja L=5912 | List L=5912 |
| 8 | 202656 | M | | List dekor plast, svart | List decor plastic, black |
| 9 | 208211 | x | | List tält rak L=3310 | List straight L=3310 |
| 10 | 205579 | x | | List dekor alu. L=2390 | List decor alu. L=2390 |
| 11 | 208535 | x | | List markis L=2234 | List L=2234 |
| 12 | 208037 | x | | List front H | List front R |
| -- | 208038 | x | | List front V | List front L |
| 13 | 208052 | x | | List koffertlock väggdel L=2177 | List trunk lid wall L=2177 |
| -- | 702283 | M | | List ifyllnad vit d:o | Strip white d:o |
| -- | 207610 | x | | List koffertlock koffertdel L=1920 | List trunk lid trunk part L=1920 |
| 14 | 208336 | x | | List avb. spoiler V-H fram L=2430 | List L-R front L=2430 |
| 15 | 208320 | x | | List avb. spoiler V-H bak L=2490 | List L-R rear L=2490 |
| 16 | 208349 | M | | List dekor plast, vit | List decor plastic, white |
| 17 | 208303 | x | | Ändavslutning H-fram kjollist | End protection R front |
| 18 | 208302 | x | | Ändavslutning V-fram kjollist | End protection L front |
| 19 | 208337 | x | | List hållare koffert L=665 | List holder L=665 |
| 20 | 209077 | x | | List bakljusramp L=605 | List light holder L=605 |
| 21 | 208210 | x | | List bakljusramp L=2382 | List light holder L=2382 |
| 22 | 208209 | x | | List gavel-golv fram L=2377 | List gable-floor front L=2377 |
| -- | 209525 | x | | Tätning "Terostat 2759" d:o | Seal "Terostat 2759" d:o |
| -- | 800626 | x | | Skruv d:o TKX 5,0x25 | Screw d:o TKX 5,0x25 |
| 23 | 208236 | M | | Butyl profil 15x2 (30 m/rulle) | Seal strip 15x2 (30 m/roll) |
| 24 | 208237 | M | | Butyl profil Ø=8 mm (7 m/rulle) | Seal strip Ø=8 mm (7 m/roll) |
| 25 | 208691 | M | | Bostik profil 40x2 (32 m/rulle) | Seal strip 40x2 (32 m/roll) |
| 26 | 800433 | x | | Skruv TFX 3.5x25 | Screw TFX 3.5x25 |
| 27 | 209804 | x | | Dekal | Decal |
| 28 | 204137 | M | | List täck | Cover strip |
| 29 | 800626 | x | | Skruv TKX 5,0x25 | Screw TKX 5,0x25 |
| 30 | 701980 | x | | Nit split | Rivet |
| 31 | 801095 | x | | Hatt | Cap |
| 32 | 208062 | x | | Hjulhusbreddare | Mudguard |
| 33 | 206747 | x | | Hjulhus | Wheel housing |
| 34 | 205342 | x | | Isolering hjulhus | Insulation wheel housing |
| 35 | 100950 | x | | Stänkskydd | Splash guard |
| 36 | 101223 | x | | Fäste stänkskydd | Bracket splash guard |
| 37 | 800118 | x | | Skruv | Screw |
| 38 | 209085 | x | | Dekal | Decal |
| 39 | 209020 | x | | Emblem 520 | Emblem 520 |
| 40 | 200877 | x | | Dammskydd | Dust cover |
| 42 | 208540 | x | | Fönster öppn.bart 700x300 pentry kpl.* | Window 700x300 pentry cpl.* |
| -- | 208094 | x | | Ruta lös u. karm 700x300 d:o | Pane without frame 700x300 d:o |
| 43 | 208539 | x | | Fönster H.F. öppn.bart 900x550 kpl.* | Window R.F. 900x550 cpl.* |
| -- | 208092 | x | | Ruta lös u. karm 900x550 d:o | Pane without frame 900x550 d:o |
| | | | | M= Metervara | M= On the metre |
| | | | | T= Tillbehör | T= Accessory |

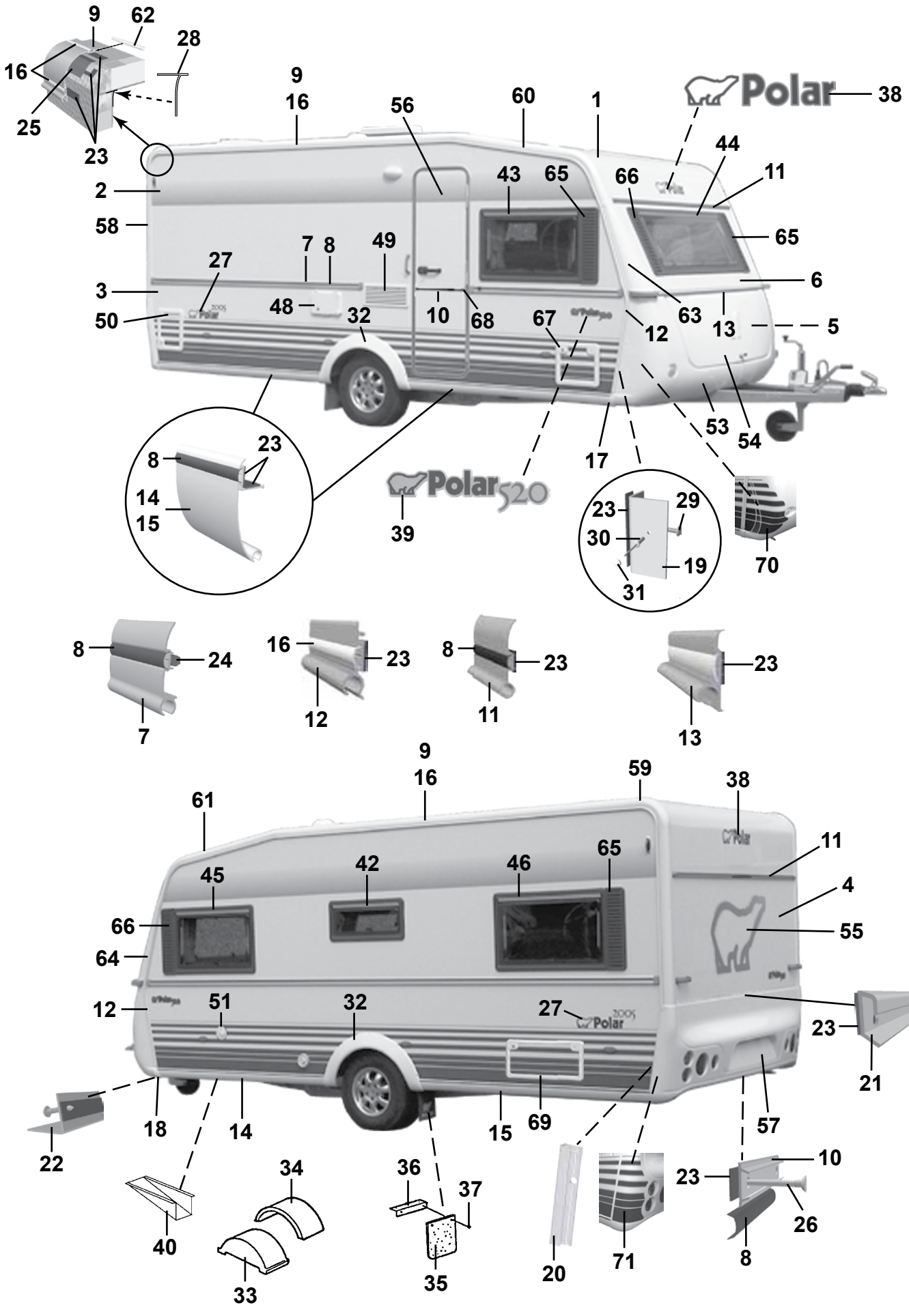
9
62
28
16
25
23
9
16
56
60
1
Polar
38
44
11
2
43
65
66
58
65
7
8
49
27
6
3
48
32
10
68
67
63
13
5
50
12
53
54
8
23
14
15
17
Polar520
39
23
29
30
19
31
70
8
24
7
16
23
12
8
23
11
23
13
9
16
59
38
61
11
45
42
46
65
4
66
55
64
12
51
32
27
23
21
18
14
15
69
57
22
34
36
37
10
23
26
40
33
35
20
71
8

| Pos Fig | Det. nr Part. No | Ingår/Fitted 520 CTH 2,5 | | Benämning | Description |
|---|---|---|---|---|---|
| 44 | 208537 | x | | Fönster fast 1600x550 kpl. * | Window fixed 1600x550 cpl. * |
| -- | 208090 | x | | Ruta lös u. karm 1600x550 d:o | Pane without frame 1600x550 d:o |
| 45 | 208539 | x | | Fönster V.F. öppn.bart 900x550 kpl. * | Window L.F. 900x550 cpl. * |
| -- | 208092 | x | | Ruta lös u. karm 900x550 d:o | Pane without frame 900x550 d:o |
| 46 | 208539 | x | | Fönster V.B. öppn.bart 900x550 kpl. * | Window L.R. 900x550 cpl. * |
| -- | 208092 | x | | Ruta lös u. karm 900x550 d:o | Pane without frame 900x550 d:o |
| 48 | 504323 | x | | El-intag 230 V u. låshus | El. connection 230 V without locking house |
| -- | 504324 | T | | El-intag 230 V u. låshus el-golvvärme | El. connection 230 V el. underfloor heating |
| -- | 504325 | x | | Låshus d:o | Locking house d:o |
| 49 | 209247 | x | | Galler ventilation kyl | Louvre ventilation |
| 50 | 207759 | x | | Lucka m. innerram, utan spegel | Door with frame inner, without plate |
| -- | 207197 | x | | Innerram d:o | Frame inner d:o |
| 51 | 311530 | x | | Vattenpåfyllning u. lock | Water filler without cap |
| -- | 314698 | x | | Lock d:o | Cap d:o |
| 53 | 504468 | x | | Gasolkoffert underdel | Gas box |
| 54 | 503980 | x | | Lock gasolkoffert u. lås | Trunk lid gas box without lock |
| 55 | 209059 | x | | Dekal | Decal |
| 56 | 208889 | x | | Dörr yttre kpl. H | Outer door cpl. R |
| -- | 208304 | T | | Myggdörr inre | Mosquito door inner |
| 57 | 208064 | x | | Bakljusramp | Light holder |
| 58 | 208039 | x | | List tält bockad H-bak | List bent R rear |
| 59 | 208040 | x | | List tält bockad V-bak | List bent L rear |
| 60 | 208041 | x | | List tält bockad H-fram | List bent R front |
| 61 | 208042 | x | | List tält bockad V-fram | List bent L front |
| 62 | 208323 | x | | Styrstift list tält 50x3,5 mm | Pin for list 50x6,5 mm |
| 63 | 208099 | x | | Front plast H | Front plastic R |
| 64 | 208100 | x | | Front plast V | Front plastic L |
| -- | 801319 | x | | Skruv PKM 4,2x14 d:o | Screw PKM 4,2x14 d:o |
| 65 | 209483 | x | | Dekorplatta grå H | Decor plate grey H |
| 66 | 209484 | x | | Dekorplatta grå V | Decor plate grey V |
| 67 | 207759 | T | | Lucka m. innerram, utan spegel | Door with frame inner, without plate |
| -- | 207197 | T | | Innerram d:o | Frame inner d:o |
| 68 | 206801 | x | | Ändavslutning | End protection |
| 69 | 208424 | T | | Lucka m innerram, utan spegel | Door with frame inner, without plate |
| 70 | 209207 | x | | Dekalsats gasolkoffert (H+V) | Decal kit gas box (R+L) |
| 71 | 209208 | x | | Dekalsats bakljusramp (H+V) | Decal kit light holder (R+L) |
| | | | | * = Tonade fönster är tillval, se "Fönsterdetaljer" sidan 99-102 | * = Coloured windows for choice, see "Window equipment" side 99-102 |
| | | | | M= Metervara<br>T= Tillbehör | M= On the metre<br>T= Accessory |

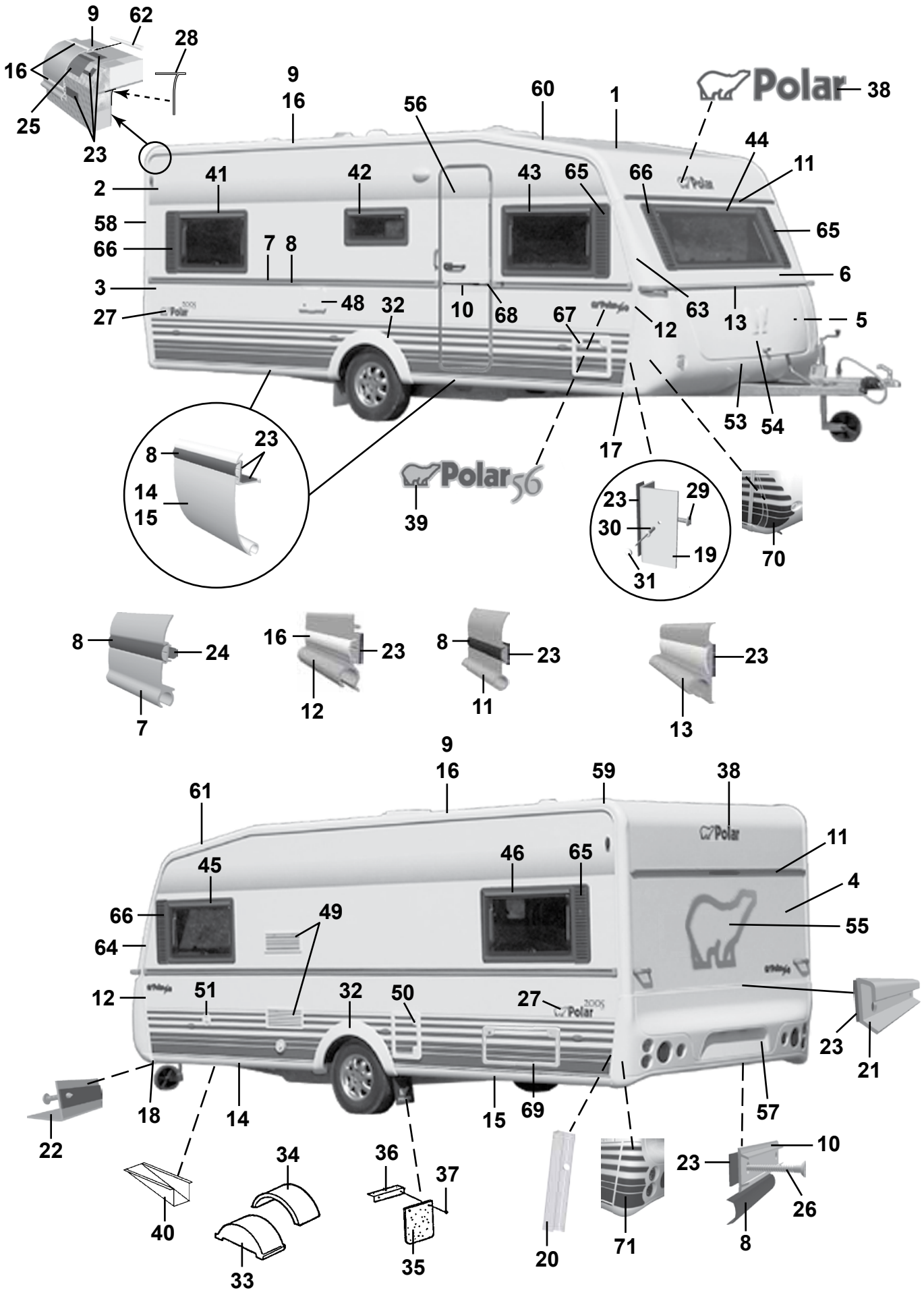
9
62
28
16
25
23
9
16
56
60
1
Polar
38
44
11
2
41
42
43
65
66
65
58
66
7
8
6
3
48
32
10
68
67
12
63
13
5
27
53
54
17
8
23
14
15
39
Polar56
23
29
30
19
31
70
8
24
7
16
23
12
8
23
11
23
13
9
16
59
38
61
45
46
65
11
4
66
49
64
55
12
51
32
50
27
23
21
18
14
15
69
57
22
40
34
36
37
10
23
26
8
33
35
20
71

| Pos Fig | Det. nr Part. No | Ingår/Fitted 56 LB | | Benämning | Description |
|---|---|---|---|---|---|
| 1 | 206589 | x | | Plåt tak 7210x2225 | Roofing plate 7210x2225 |
| 2 | 207489 | x | | Plåt sida övre 6600x1285 | Side plate upper 6600x1285 |
| 3 | 208400 | x | | Plåt sida undre 6300x800 | Side plate lower 6300x800 |
| 4 | 205525 | x | | Plåt gavel 2240X1580 | Gable plate 2240X1580 |
| 5 | 205525 | x | | Plåt gavel 2240X1580 | Gable plate 2240X1580 |
| 6 | 209225 | x | | Gavel fram övre | Gable front upper |
| -- | 211056 | x | | Plåt gavel övre 2800x818 | Gable plate upper 2800x818 |
| 7 | 210126 | x | | List midja L=5912 | List L=5912 |
| 8 | 202656 | M | | List dekor plast, svart | List decor plastic, black |
| 9 | 208211 | x | | List tält rak L=3310 | List straight L=3310 |
| 10 | 205579 | x | | List dekor alu. L=2390 | List decor alu. L=2390 |
| 11 | 208535 | x | | List markis L=2234 | List L=2234 |
| 12 | 208037 | x | | List front H | List front R |
| -- | 208038 | x | | List front V | List front L |
| 13 | 208052 | x | | List koffertlock väggdel L=2177 | List trunk lid wall L=2177 |
| -- | 702283 | M | | List ifyllnad vit d:o | Strip white d:o |
| -- | 207610 | x | | List koffertlock koffertdel L=1920 | List trunk lid trunk part L=1920 |
| 14 | 208336 | x | | List avb. spoiler V-H fram L=2430 | List L-R front L=2430 |
| 15 | 208320 | x | | List avb. spoiler V-H bak L=2490 | List L-R rear L=2490 |
| 16 | 208349 | M | | List dekor plast, vit | List decor plastic, white |
| 17 | 208303 | x | | Ändavslutning H-fram kjollist | End protection R front |
| 18 | 208302 | x | | Ändavslutning V-fram kjollist | End protection L front |
| 19 | 208337 | x | | List hållare koffert L=665 | List holder L=665 |
| 20 | 209077 | x | | List bakljusramp L=605 | List light holder L=605 |
| 21 | 208210 | x | | List bakljusramp L=2382 | List light holder L=2382 |
| 22 | 208209 | x | | List gavel-golv fram L=2377 | List gable-floor front L=2377 |
| -- | 209525 | x | | Tätning "Terostat 2759" d:o | Seal "Terostat 2759" d:o |
| -- | 800626 | x | | Skruv d:o TKX 5,0x25 | Screw d:o TKX 5,0x25 |
| 23 | 208236 | M | | Butyl profil 15x2 (30 m/rulle) | Seal strip 15x2 (30 m/roll) |
| 24 | 208237 | M | | Butyl profil Ø=8 mm (7 m/rulle) | Seal strip Ø=8 mm (7 m/roll) |
| 25 | 208691 | M | | Bostik profil 40x2 (32 m/rulle) | Seal strip 40x2 (32 m/roll) |
| 26 | 800433 | x | | Skruv TFX 3.5x25 | Screw TFX 3.5x25 |
| 27 | 209804 | x | | Dekal | Decal |
| 28 | 204137 | M | | List täck | Cover strip |
| 29 | 800626 | x | | Skruv TKX 5,0x25 | Screw TKX 5,0x25 |
| 30 | 701980 | x | | Nit split | Rivet |
| 31 | 801095 | x | | Hatt | Cap |
| 32 | 208062 | x | | Hjulhusbreddare | Mudguard |
| 33 | 206747 | x | | Hjulhus | Wheel housing |
| 34 | 205342 | x | | Isolering hjulhus | Insulation wheel housing |
| 35 | 100950 | x | | Stänkskydd | Splash guard |
| 36 | 101223 | x | | Fäste stänkskydd | Bracket splash guard |
| 37 | 800118 | x | | Skruv | Screw |
| 38 | 209085 | x | | Dekal | Decal |
| 39 | 209549 | x | | Emblem 560 2,3 | Emblem 560 2,3 |
| 40 | 200877 | x | | Dammskydd | Dust cover |
| 41 | 208539 | x | | Fönster H.B. öppn.bart 900x550 kpl. * | Window R.R. 900x550 cpl. * |
| -- | 208092 | x | | Ruta lös u. karm 900x550 d:o | Pane without frame 900x550 d:o |
| 42 | 208540 | x | | Fönster öppn.bart 700x300 pentry kpl. * | Window 700x300 pentry cpl. * |
| -- | 208094 | x | | Ruta lös u. karm 700x300 d:o | Pane without frame 700x300 d:o |
| | | | | M= Metervara<br>T= Tillbehör | M= On the metre<br>T= Accessory |

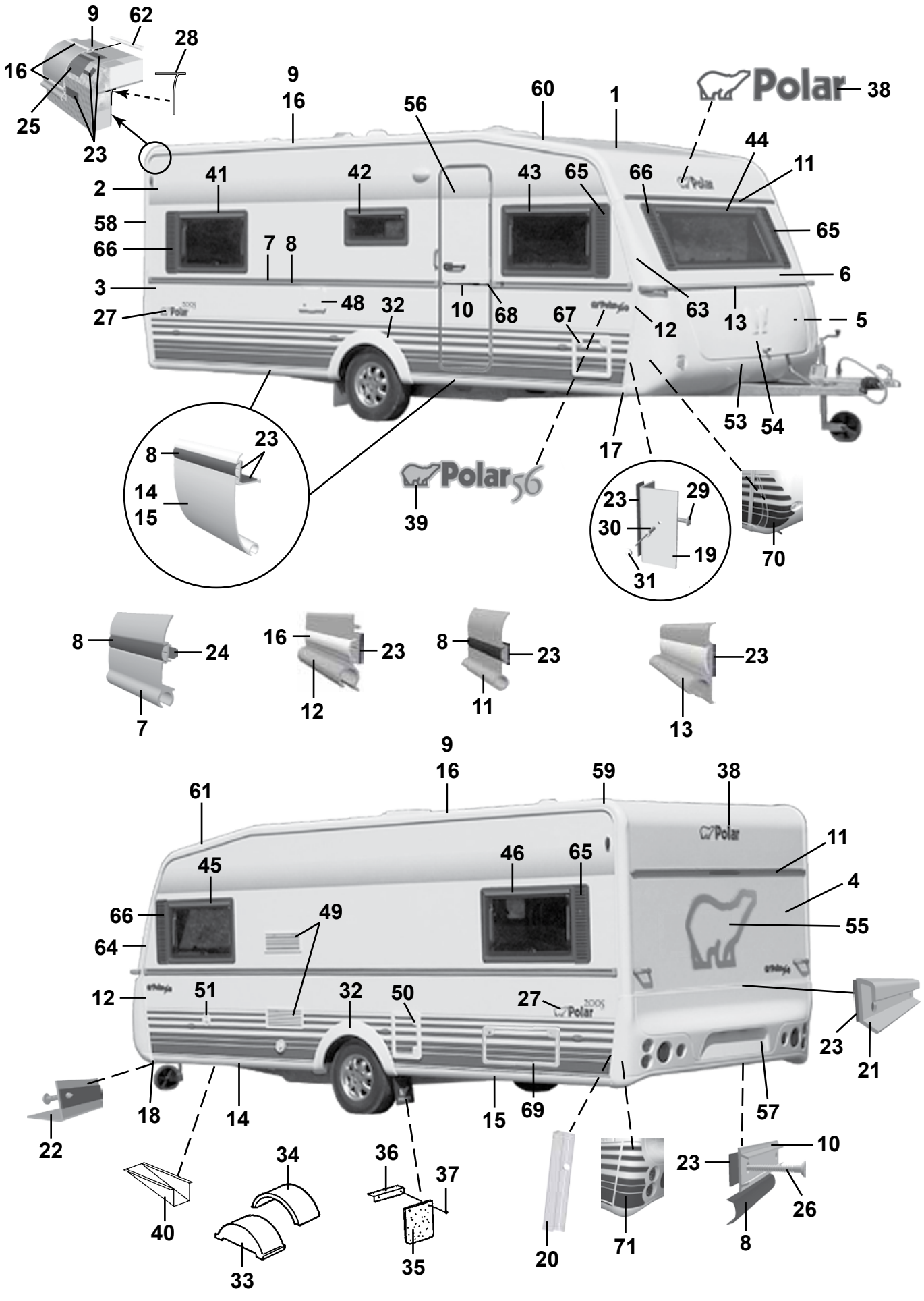
9
62
28
16
25
23
9
16
56
60
1
Polar
38
44
11
2
41
42
43
65
66
65
58
66
7
8
6
3
48
32
10
68
67
12
63
13
5
27
53
54
17
8
23
14
15
39
Polar56
23
29
30
19
31
70
8
24
7
16
23
12
8
23
11
23
13
9
16
59
38
61
45
46
65
11
4
66
49
64
55
12
51
32
50
27
23
21
18
14
15
69
57
22
40
34
36
37
10
23
26
8
33
35
20
71

| Pos Fig | Det. nr Part. No | Ingår/Fitted 56 LB | | Benämning | Description |
|---|---|---|---|---|---|
| 43 | 208539 | x | | Fönster H.F. öppn.bart 900x550 kpl. * | Window R.F. 900x550 cpl. * |
| -- | 208092 | x | | Ruta lös u. karm 900x550 d:o | Pane without frame 900x550 d:o |
| 44 | 208537 | x | | Fönster fast 1600x550 kpl. * | Window fixed 1600x550 cpl. * |
| -- | 208090 | x | | Ruta lös u. karm 1600x550 d:o | Pane without frame 1600x550 d:o |
| 45 | 208539 | x | | Fönster V.F. öppn.bart 900x550 kpl. * | Window L.F. 900x550 cpl. * |
| -- | 208092 | x | | Ruta lös u. karm 900x550 d:o | Pane without frame 900x550 d:o |
| 46 | 208539 | x | | Fönster V.B. öppn.bart 900x550 kpl. * | Window L.R. 900x550 cpl. * |
| -- | 208092 | x | | Ruta lös u. karm 900x550 d:o | Pane without frame 900x550 d:o |
| 48 | 504323 | x | | El-intag 230 V u. låshus | El. connection 230 V without locking house |
| -- | 504324 | T | | El-intag 230 V u. låshus el-golvvärme | El. connection 230 V el. underfloor heating |
| -- | 504325 | x | | Låshus d:o | Locking house d:o |
| 49 | 209247 | x | | Galler ventilation kyl | Louvre ventilation |
| 50 | 207759 | x | | Lucka m. innerram, utan spegel | Door with frame inner, without plate |
| -- | 207197 | x | | Innerram d:o | Frame inner d:o |
| 51 | 311530 | x | | Vattenpåfyllning u. lock | Water filler without cap |
| -- | 314698 | x | | Lock d:o | Cap d:o |
| 53 | 504928 | x | | Gasolkoffert underdel | Gas box |
| 54 | 504929 | x | | Lock gasolkoffert u. lås | Trunk lid gas box without lock |
| 55 | 209059 | x | | Dekal | Decal |
| 56 | 208889 | x | | Dörr yttre kpl. H | Outer door cpl. R |
| -- | 208304 | T | | Myggdörr inre | Mosquito door inner |
| 57 | 208217 | x | | Bakljusramp | Light holder |
| 58 | 208039 | x | | List tält bockad H-bak | List bent R rear |
| 59 | 208040 | x | | List tält bockad V-bak | List bent L rear |
| 60 | 208041 | x | | List tält bockad H-fram | List bent R front |
| 61 | 208042 | x | | List tält bockad V-fram | List bent L front |
| 62 | 208323 | x | | Styrstift list tält 50x3,5 mm | Pin for list 50x6,5 mm |
| 63 | 208099 | x | | Front plast H | Front plastic R |
| 64 | 208100 | x | | Front plast V | Front plastic L |
| -- | 801319 | x | | Skruv PKM 4,2x14 d:o | Screw PKM 4,2x14 d:o |
| 65 | 209483 | x | | Dekorplatta grå H | Decor plate grey H |
| 66 | 209484 | x | | Dekorplatta grå V | Decor plate grey V |
| 67 | 207759 | T | | Lucka m. innerram, utan spegel | Door with frame inner, without plate |
| -- | 207197 | T | | Innerram d:o | Frame inner d:o |
| 68 | 206801 | x | | Ändavslutning | End protection |
| 69 | 208424 | T | | Lucka m innerram, utan spegel | Door with frame inner, without plate |
| 70 | 209207 | x | | Dekalsats gasolkoffert (H+V) | Decal kit gas box (R+L) |
| 71 | 209208 | x | | Dekalsats bakljusramp (H+V) | Decal kit light holder (R+L) |
| | | | | * = Tonade fönster är tillval, se "Fönsterdetaljer" sidan 99-102 | * = Coloured windows for choice, see "Window equipment" side 99-102 |
| | | | | M= Metervara<br>T= Tillbehör | M= On the metre<br>T= Accessory |

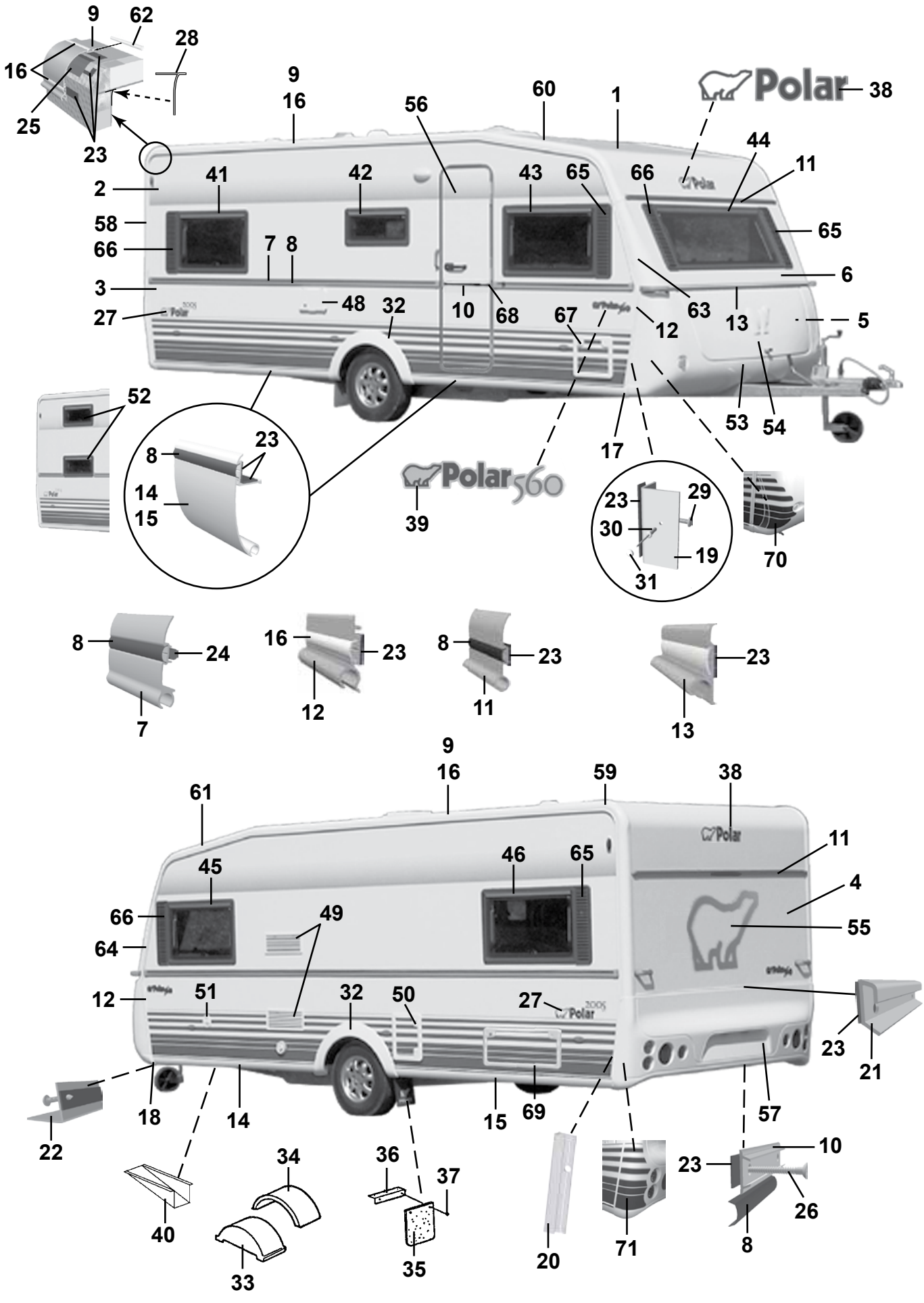
9
62
28
16
25
23
9
16
56
60
1
Polar
38
44
11
41
42
43
65
66
2
58
66
7
8
65
6
3
27
48
32
10
68
67
12
63
13
5
53
54
52
8
23
14
15
Polar560
39
17
23
29
30
19
31
70
8
24
7
16
23
12
8
23
11
23
13
9
16
59
38
61
45
46
65
11
4
66
49
64
55
12
51
32
50
27
23
21
18
14
15
69
57
22
40
34
33
36
37
35
20
71
10
23
26
8

| Pos Fig | Det. nr Part. No | Ingår/Fitted 560 LB | 560 BK | 560 DB | 560 DBD | Benämning | Description |
|---|---|---|---|---|---|---|---|
| 1 | 207733 | x | x | x | x | Plåt tak 8000x2475 | Roofing plate 8000x2475 |
| 2 | 207489 | x | x | x | x | Plåt sida övre 6600x1285 | Side plate upper 6600x1285 |
| 3 | 208400 | x | x | x | x | Plåt sida undre 6300x800 | Side plate lower 6300x800 |
| 4 | 208402 | x | x | x | x | Plåt gavel 2475x1538 | Gable plate 2475x1538 |
| 5 | 209933 | x | x | x | x | Plåt gavel undre 2500x818 | Gable plate lower 2500x818 |
| 6 | 208983 | x | x | x | x | Gavel fram övre | Gable front upper |
| -- | 211056 | x | x | x | x | Plåt gavel övre 2800x818 | Gable plate upper 2800x818 |
| 7 | 210126 | x | x | x | x | List midja L=5912 | List L=5912 |
| 8 | 202656 | M | M | M | M | List dekor plast, svart | List decor plastic, black |
| 9 | 208211 | x | x | x | x | List tält rak L=3310 | List straight L=3310 |
| 10 | 205579 | x | x | x | x | List dekor alu. L=2390 | List decor alu. L=2390 |
| 11 | 208535 | x | x | x | x | List markis L=2234 | List L=2234 |
| 12 | 208037 | x | x | x | x | List front H | List front R |
| -- | 208038 | x | x | x | x | List front V | List front L |
| 13 | 208052 | x | x | x | x | List koffertlock väggdel L=2177 | List trunk lid wall L=2177 |
| -- | 702283 | M | M | M | M | List ifyllnad vit d:o | Strip white d:o |
| -- | 207610 | x | x | x | x | List koffertlock koffertdel L=1920 | List trunk lid trunk part L=1920 |
| 14 | 208336 | x | x | x | x | List avb. spoiler V-H fram L=2430 | List L-R front L=2430 |
| 15 | 208320 | x | x | x | x | List avb. spoiler V-H bak L=2490 | List L-R rear L=2490 |
| 16 | 208349 | M | M | M | M | List dekor plast, vit | List decor plastic, white |
| 17 | 208303 | x | x | x | x | Ändavslutning H-fram kjollist | End protection R front |
| 18 | 208302 | x | x | x | x | Ändavslutning V-fram kjollist | End protection L front |
| 19 | 208337 | x | x | x | x | List hållare koffert L=665 | List holder L=665 |
| 20 | 209077 | x | x | x | x | List bakljusramp L=605 | List light holder L=605 |
| 21 | 208210 | x | x | x | x | List bakljusramp L=2382 | List light holder L=2382 |
| 22 | 208209 | x | x | x | x | List gavel-golv fram L=2377 | List gable-floor front L=2377 |
| -- | 209525 | x | x | x | x | Tätning "Terostat 2759" d:o | Seal "Terostat 2759" d:o |
| -- | 800626 | x | x | x | x | Skruv d:o TKX 5,0x25 | Screw d:o TKX 5,0x25 |
| 23 | 208236 | M | M | M | M | Butyl profil 15x2 (30 m/rulle) | Seal strip 15x2 (30 m/roll) |
| 24 | 208237 | M | M | M | M | Butyl profil Ø=8 mm (7 m/rulle) | Seal strip Ø=8 mm (7 m/roll) |
| 25 | 208691 | M | M | M | M | Bostik profil 40x2 (32 m/rulle) | Seal strip 40x2 (32 m/roll) |
| 26 | 800433 | x | x | x | x | Skruv TFX 3.5x25 | Screw TFX 3.5x25 |
| 27 | 209804 | x | x | x | x | Dekal | Decal |
| 28 | 204137 | M | M | M | M | List täck | Cover strip |
| 29 | 800626 | x | x | x | x | Skruv TKX 5,0x25 | Screw TKX 5,0x25 |
| 30 | 701980 | x | x | x | x | Nit split | Rivet |
| 31 | 801095 | x | x | x | x | Hatt | Cap |
| 32 | 208062 | x | x | x | x | Hjulhusbreddare | Mudguard |
| 33 | 206747 | x | x | x | x | Hjulhus | Wheel housing |
| 34 | 205342 | x | x | x | x | Isolering hjulhus | Insulation wheel housing |
| 35 | 100950 | x | x | x | x | Stänkskydd | Splash guard |
| 36 | 101223 | x | x | x | x | Fäste stänkskydd | Bracket splash guard |
| 37 | 800118 | x | x | x | x | Skruv | Screw |
| 38 | 209085 | x | x | x | x | Dekal | Decal |
| 39 | 209021 | x | x | x | x | Emblem 560 | Emblem 560 |
| 40 | 200877 | x | x | x | x | Dammskydd | Dust cover |
| 41 | 208539 | x | | x | x | Fönster H.B. öppn.bart 900x550 kpl. * | Window R.R. 900x550 cpl. * |
| -- | 208092 | x | | x | x | Ruta lös u. karm 900x550 d:o | Pane without frame 900x550 d:o |
| 42 | 208540 | x | x | x | x | Fönster öppn.bart 700x300 pentry kpl. * | Window 700x300 pentry cpl. * |
| -- | 208094 | x | x | x | x | Ruta lös u. karm 700x300 d:o | Pane without frame 700x300 d:o |
| | | | | | | M= Metervara<br>T= Tillbehör | M= On the metre<br>T= Accessory |

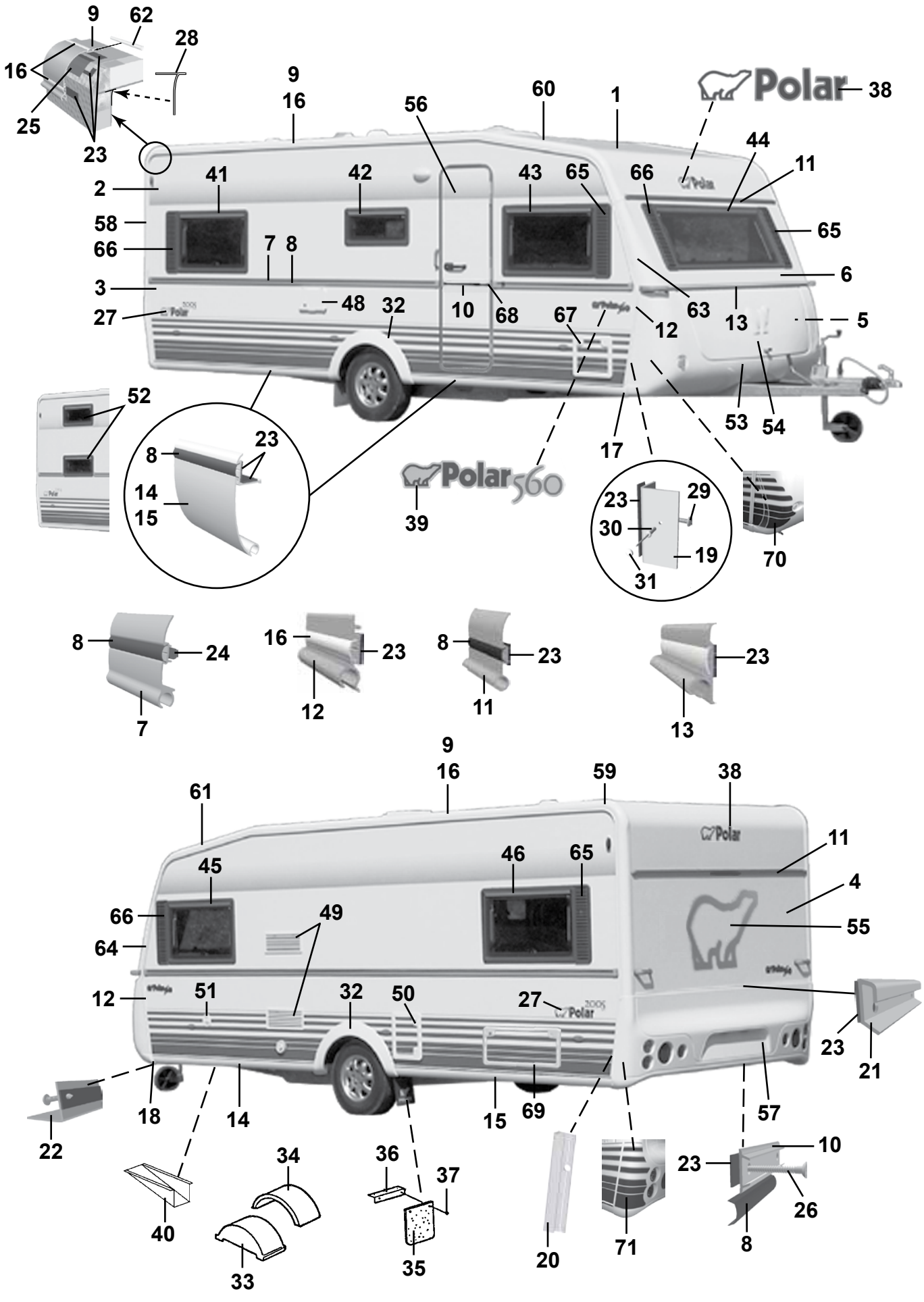
9
62
28
16
25
23
9
16
56
60
1
Polar
38
44
11
41
42
43
65
66
65
2
58
66
7
8
6
3
48
32
10
68
67
12
63
13
5
27
53
54
52
17
8
23
14
15
39
Polar560
23
29
30
19
31
70
8
24
7
16
23
12
8
23
11
23
13
9
16
59
38
61
45
46
65
11
4
66
49
64
55
12
51
32
50
27
23
21
18
14
15
69
57
22
40
34
36
37
10
23
26
8
33
35
20
71

| Pos Fig | Det. nr Part. No | Ingår/Fitted 560 LB | 560 BK | 560 DB | 560 DBD | Benämning | Description |
|---|---|---|---|---|---|---|---|
| 43 | 208539 | x | x | x | x | Fönster H.F. öppn.bart 900x550 kpl. * | Window R.F. 900x550 cpl. * |
| -- | 208092 | x | x | x | x | Ruta lös u. karm 900x550 d:o | Pane without frame 900x550 d:o |
| 44 | 208537 | x | x | x | x | Fönster fast 1600x550 kpl. * | Window fixed 1600x550 cpl. * |
| -- | 208090 | x | x | x | x | Ruta lös u. karm 1600x550 d:o | Pane without frame 1600x550 d:o |
| 45 | 208539 | x | x | x | x | Fönster V.F. öppn.bart 900x550 kpl. * | Window L.F. 900x550 cpl. * |
| -- | 208092 | x | x | x | x | Ruta lös u. karm 900x550 d:o | Pane without frame 900x550 d:o |
| 46 | 208539 | x | x | x | x | Fönster V.B. öppn.bart 900x550 kpl. * | Window L.R. 900x550 cpl. * |
| -- | 208092 | x | x | x | x | Ruta lös u. karm 900x550 d:o | Pane without frame 900x550 d:o |
| 48 | 504323 | x | x | x | x | El-intag 230 V u. låshus | El. connection 230 V without locking house |
| -- | 504324 | T | T | T | T | El-intag 230 V u. låshus el-golvvärme | El. connection 230 V el. underfloor heating |
| -- | 504325 | x | x | x | x | Låshus d:o | Locking house d:o |
| 49 | 209247 | x | x | x | x | Galler ventilation kyl | Louvre ventilation |
| 50 | 207759 | x | x | x | x | Lucka m. innerram, utan spegel | Door with frame inner, without plate |
| -- | 207197 | x | x | x | x | Innerram d:o | Frame inner d:o |
| 51 | 311530 | x | x | x | x | Vattenpåfyllning u. lock | Water filler without cap |
| -- | 314698 | x | x | x | x | Lock d:o | Cap d:o |
| 52 | 208540 | | x | | | Fönster öppn.bart 700x300 kpl. * | Window 700x300 cpl. * |
| -- | 208094 | | x | | | Ruta lös u. karm 700x300 d:o | Pane without frame 700x300 d:o |
| 53 | 504468 | x | x | x | x | Gasolkoffert underdel | Gas box |
| 54 | 503980 | x | x | x | x | Lock gasolkoffert u. lås | Trunk lid gas box without lock |
| 55 | 209059 | x | x | x | x | Dekal | Decal |
| 56 | 208889 | x | x | x | x | Dörr yttre kpl. H | Outer door cpl. R |
| -- | 208304 | T | T | T | T | Myggdörr inre | Mosquito door inner |
| 57 | 208064 | x | x | x | x | Bakljusramp | Light holder |
| 58 | 208039 | x | x | x | x | List tält bockad H-bak | List bent R rear |
| 59 | 208040 | x | x | x | x | List tält bockad V-bak | List bent L rear |
| 60 | 208041 | x | x | x | x | List tält bockad H-fram | List bent R front |
| 61 | 208042 | x | x | x | x | List tält bockad V-fram | List bent L front |
| 62 | 208323 | x | x | x | x | Styrstift list tält 50x3,5 mm | Pin for list 50x6,5 mm |
| 63 | 208099 | x | x | x | x | Front plast H | Front plastic R |
| 64 | 208100 | x | x | x | x | Front plast V | Front plastic L |
| -- | 801319 | x | x | x | x | Skruv PKM 4,2x14 d:o | Screw PKM 4,2x14 d:o |
| 65 | 209483 | x | x | x | x | Dekorplatta grå H | Decor plate grey H |
| 66 | 209484 | x | x | x | x | Dekorplatta grå V | Decor plate grey V |
| 67 | 207759 | T | T | T | T | Lucka m. innerram, utan spegel | Door with frame inner, without plate |
| -- | 207197 | T | T | T | T | Innerram d:o | Frame inner d:o |
| 68 | 206801 | x | x | x | x | Ändavslutning | End protection |
| 69 | 208424 | T | T | T | T | Lucka m innerram, utan spegel | Door with frame inner, without plate |
| 70 | 209207 | x | x | x | x | Dekalsats gasolkoffert (H+V) | Decal kit gas box (R+L) |
| 71 | 209208 | x | x | x | x | Dekalsats bakljusramp (H+V) | Decal kit light holder (R+L) |
| | | | | | | *=Tonade fönster är tillval, se "Fönster-detaljer" sidan 99-102 | *= Coloured windows for choice, see "Window equipment" side 99-102 |
| | | | | | | M= Metervara<br>T= Tillbehör | M= On the metre<br>T= Accessory |

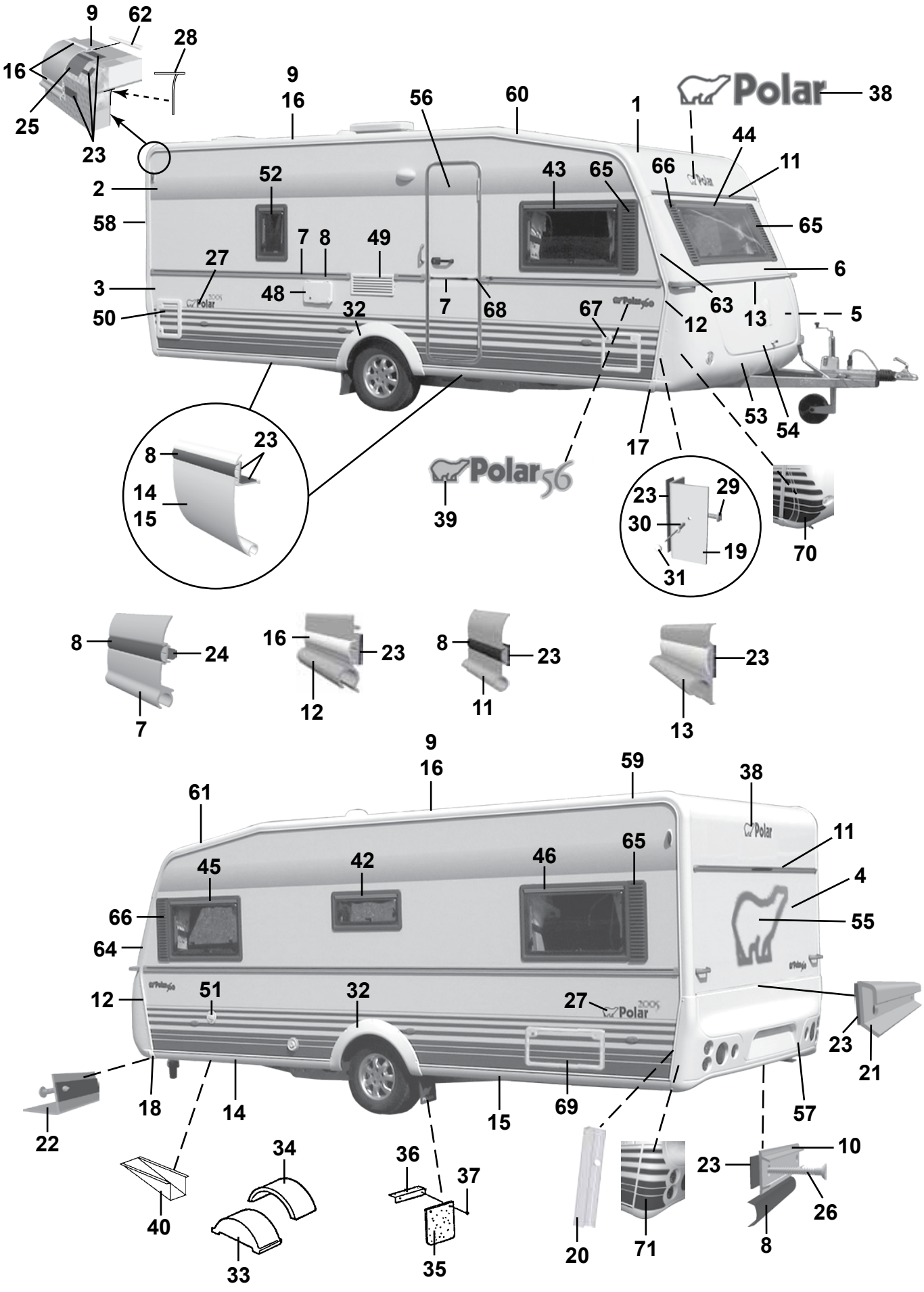
9
62
28
16
25
23
9
16
56
60
1
Polar
38
44
11
52
2
43
65
66
65
58
7
8
49
27
6
3
48
7
68
63
13
5
50
32
67
12
53
54
17
8
23
14
15
39
Polar56
23
29
30
19
31
70
8
24
7
16
23
12
8
23
11
23
13
9
16
59
38
61
45
42
46
65
11
4
66
55
64
12
51
32
27
23
21
18
14
15
69
57
22
40
34
33
36
37
35
20
71
23
10
26
8

| Pos Fig | Det. nr Part. No | Ingår/Fitted 56 CTH | | Benämning | Description |
|---|---|---|---|---|---|
| 1 | 206589 | x | | Plåt tak 7210x2225 | Roofing plate 7210x2225 |
| 2 | 207489 | x | | Plåt sida övre 6600x1285 | Side plate upper 6600x1285 |
| 3 | 208400 | x | | Plåt sida undre 6300x800 | Side plate lower 6300x800 |
| 4 | 205525 | x | | Plåt gavel 2240X1580 | Gable plate 2240X1580 |
| 5 | 205525 | x | | Plåt gavel 2240X1580 | Gable plate 2240X1580 |
| 6 | 209225 | x | | Gavel fram övre | Gable front upper |
| -- | 211056 | x | | Plåt gavel övre 2800x818 | Gable plate upper 2800x818 |
| 7 | 210126 | x | | List midja L=5912 | List L=5912 |
| 8 | 202656 | M | | List dekor plast, svart | List decor plastic, black |
| 9 | 208211 | x | | List tält rak L=3310 | List straight L=3310 |
| 10 | 205579 | x | | List dekor alu. L=2390 | List decor alu. L=2390 |
| 11 | 208535 | x | | List markis L=2234 | List L=2234 |
| 12 | 208037 | x | | List front H | List front R |
| -- | 208038 | x | | List front V | List front L |
| 13 | 208052 | x | | List koffertlock väggdel L=2177 | List trunk lid wall L=2177 |
| -- | 702283 | M | | List ifyllnad vit d:o | Strip white d:o |
| -- | 207610 | x | | List koffertlock koffertdel L=1920 | List trunk lid trunk part L=1920 |
| 14 | 208336 | x | | List avb. spoiler V-H fram L=2430 | List L-R front L=2430 |
| 15 | 208320 | x | | List avb. spoiler V-H bak L=2490 | List L-R rear L=2490 |
| 16 | 208349 | M | | List dekor plast, vit | List decor plastic, white |
| 17 | 208303 | x | | Ändavslutning H-fram kjollist | End protection R front |
| 18 | 208302 | x | | Ändavslutning V-fram kjollist | End protection L front |
| 19 | 208337 | x | | List hållare koffert L=665 | List holder L=665 |
| 20 | 209077 | x | | List bakljusramp L=605 | List light holder L=605 |
| 21 | 208210 | x | | List bakljusramp L=2382 | List light holder L=2382 |
| 22 | 208209 | x | | List gavel-golv fram L=2377 | List gable-floor front L=2377 |
| -- | 209525 | x | | Tätning "Terostat 2759" d:o | Seal "Terostat 2759" d:o |
| -- | 800626 | x | | Skruv d:o TKX 5,0x25 | Screw d:o TKX 5,0x25 |
| 23 | 208236 | M | | Butyl profil 15x2 (30 m/rulle) | Seal strip 15x2 (30 m/roll) |
| 24 | 208237 | M | | Butyl profil Ø=8 mm (7 m/rulle) | Seal strip Ø=8 mm (7 m/roll) |
| 25 | 208691 | M | | Bostik profil 40x2 (32 m/rulle) | Seal strip 40x2 (32 m/roll) |
| 26 | 800433 | x | | Skruv TFX 3.5x25 | Screw TFX 3.5x25 |
| 27 | 209804 | x | | Dekal | Decal |
| 28 | 204137 | M | | List täck | Cover strip |
| 29 | 800626 | x | | Skruv TKX 5,0x25 | Screw TKX 5,0x25 |
| 30 | 701980 | x | | Nit split | Rivet |
| 31 | 801095 | x | | Hatt | Cap |
| 32 | 208062 | x | | Hjulhusbreddare | Mudguard |
| 33 | 206747 | x | | Hjulhus | Wheel housing |
| 34 | 205342 | x | | Isolering hjulhus | Insulation wheel housing |
| 35 | 100950 | x | | Stänkskydd | Splash guard |
| 36 | 101223 | x | | Fäste stänkskydd | Bracket splash guard |
| 37 | 800118 | x | | Skruv | Screw |
| 38 | 209085 | x | | Dekal | Decal |
| 39 | 209549 | x | | Emblem 560 2,3 | Emblem 560 2,3 |
| 40 | 200877 | x | | Dammskydd | Dust cover |
| 42 | 208540 | x | | Fönster öppn.bart 700x300 pentry kpl.* | Window 700x300 pentry cpl.* |
| -- | 208094 | x | | Ruta lös u. karm 700x300 d:o | Pane without frame 700x300 d:o |
| 43 | 208539 | x | | Fönster H.F. öppn.bart 900x550 kpl.* | Window R.F. 900x550 cpl.* |
| -- | 208092 | x | | Ruta lös u. karm 900x550 d:o | Pane without frame 900x550 d:o |
| | | | | M= Metervara | M= On the metre |
| | | | | T= Tillbehör | T= Accessory |

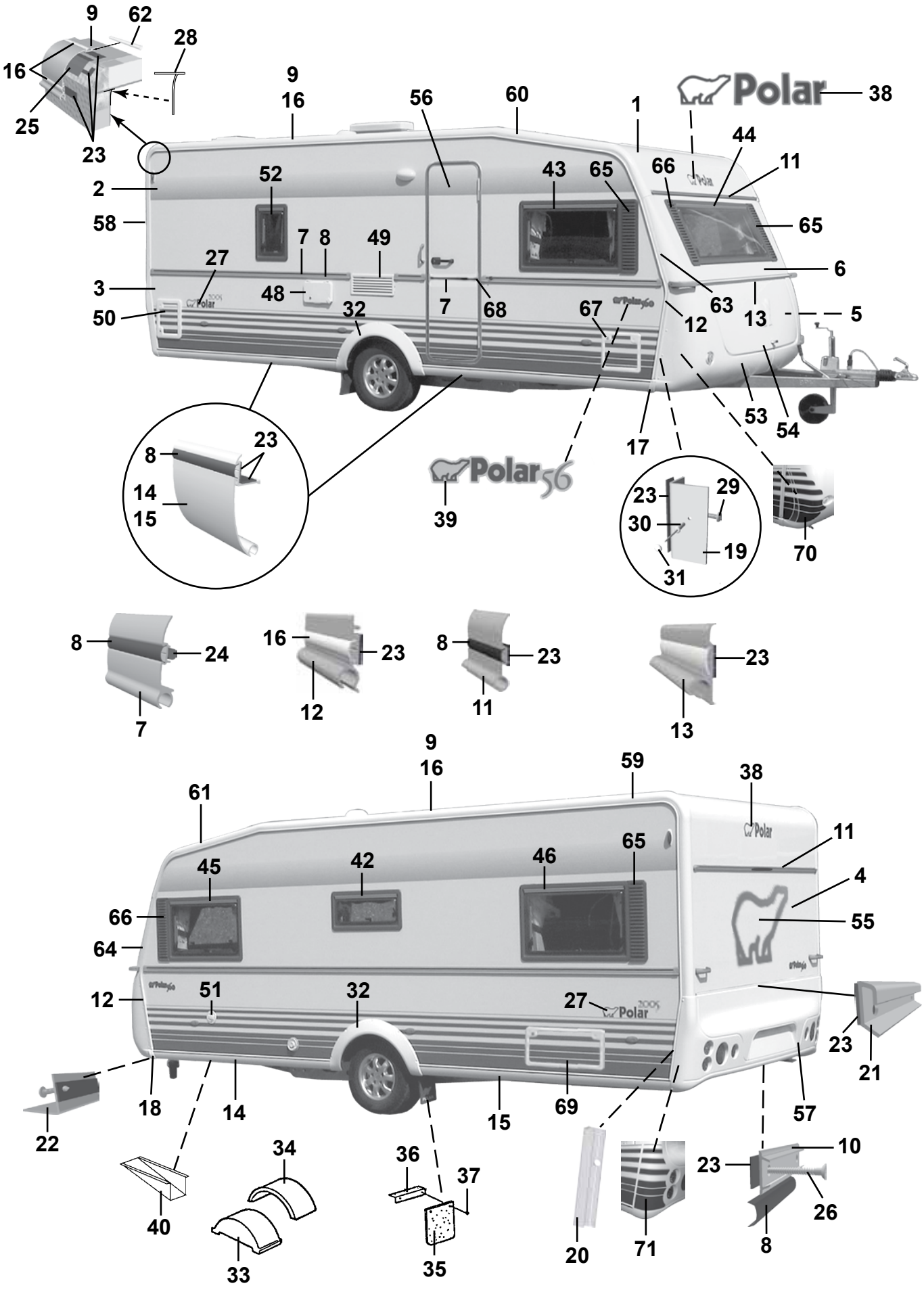
9
62
28
16
25
23
9
16
56
60
1
Polar
38
44
11
52
2
43
65
66
65
58
7
8
49
27
6
3
48
7
68
63
13
5
50
32
67
12
53
54
17
8
23
14
15
Polar56
39
23
29
30
19
31
70
8
24
7
16
23
12
8
23
11
23
13
9
16
59
38
61
45
42
46
65
11
4
66
55
64
12
51
32
27
23
21
18
14
15
69
57
22
34
36
37
10
23
26
40
33
35
20
71
8

| Pos Fig | Det. nr Part. No | Ingår/Fitted 56 CTH | | Benämning | Description |
|---|---|---|---|---|---|
| 44 | 208537 | x | | Fönster fast 1600x550 kpl. * | Window fixed 1600x550 cpl. * |
| -- | 208090 | x | | Ruta lös u. karm 1600x550 d:o | Pane without frame 1600x550 d:o |
| 45 | 208539 | x | | Fönster V.F. öppn.bart 900x550 kpl. * | Window L.F. 900x550 cpl. * |
| -- | 208092 | x | | Ruta lös u. karm 900x550 d:o | Pane without frame 900x550 d:o |
| 46 | 208539 | x | | Fönster V.B. öppn.bart 900x550 kpl. * | Window L.R. 900x550 cpl. * |
| -- | 208092 | x | | Ruta lös u. karm 900x550 d:o | Pane without frame 900x550 d:o |
| 48 | 504323 | x | | El-intag 230 V u. låshus | El. connection 230 V without locking house |
| -- | 504324 | T | | El-intag 230 V u. låshus el-golvvärme | El. connection 230 V el. underfloor heating |
| -- | 504325 | x | | Låshus d:o | Locking house d:o |
| 49 | 209247 | x | | Galler ventilation kyl | Louvre ventilation |
| 50 | 207759 | x | | Lucka m. innerram, utan spegel | Door with frame inner, without plate |
| -- | 207197 | x | | Innerram d:o | Frame inner d:o |
| 51 | 311530 | x | | Vattenpåfyllning u. lock | Water filler without cap |
| -- | 314698 | x | | Lock d:o | Cap d:o |
| 52 | 208541 | T | | Fönster öppn.bart 350x500 kpl. | Window 350x550 cpl. |
| -- | 208095 | T | | Ruta lös u. karm 350x500 d:o | Pane without frame 350x500 d:o |
| 53 | 504928 | x | | Gasolkoffert underdel | Gas box |
| 54 | 504929 | x | | Lock gasolkoffert u. lås | Trunk lid gas box without lock |
| 55 | 209059 | x | | Dekal | Decal |
| 56 | 208889 | x | | Dörr yttre kpl. H | Outer door cpl. R |
| -- | 208304 | T | | Myggdörr inre | Mosquito door inner |
| 57 | 208217 | x | | Bakljusramp | Light holder |
| 58 | 208039 | x | | List tält bockad H-bak | List bent R rear |
| 59 | 208040 | x | | List tält bockad V-bak | List bent L rear |
| 60 | 208041 | x | | List tält bockad H-fram | List bent R front |
| 61 | 208042 | x | | List tält bockad V-fram | List bent L front |
| 62 | 208323 | x | | Styrstift list tält 50x3,5 mm | Pin for list 50x6,5 mm |
| 63 | 208099 | x | | Front plast H | Front plastic R |
| 64 | 208100 | x | | Front plast V | Front plastic L |
| -- | 801319 | x | | Skruv PKM 4,2x14 d:o | Screw PKM 4,2x14 d:o |
| 65 | 209483 | x | | Dekorplatta grå H | Decor plate grey H |
| 66 | 209484 | x | | Dekorplatta grå V | Decor plate grey V |
| 67 | 207759 | T | | Lucka m. innerram, utan spegel | Door with frame inner, without plate |
| -- | 207197 | T | | Innerram d:o | Frame inner d:o |
| 68 | 206801 | x | | Ändavslutning | End protection |
| 69 | 208424 | T | | Lucka m innerram, utan spegel | Door with frame inner, without plate |
| 70 | 209207 | x | | Dekalsats gasolkoffert (H+V) | Decal kit gas box (R+L) |
| 71 | 209208 | x | | Dekalsats bakljusramp (H+V) | Decal kit light holder (R+L) |
| | | | | * = Tonade fönster är tillval, se "Fönsterdetaljer" sidan 99-102 | * = Coloured windows for choice, see "Window equipment" side 99-102 |
| | | | | M= Metervara<br>T= Tillbehör | M= On the metre<br>T= Accessory |

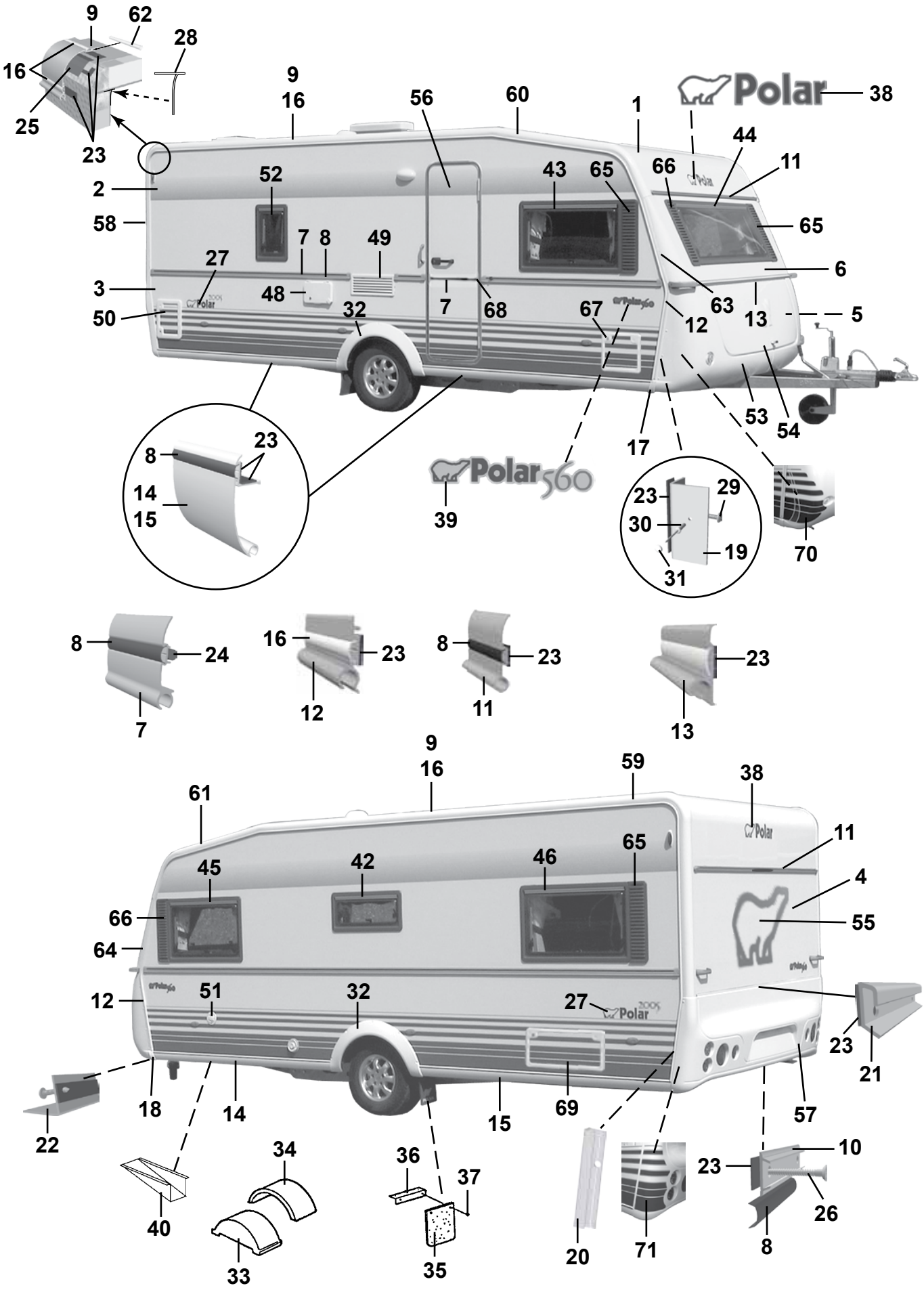
9
62
28
16
25
23
9
16
56
60
1
Polar
38
44
11
52
2
43
65
66
65
58
7
8
49
27
6
3
48
7
68
63
13
5
50
32
67
12
53
54
17
8
23
14
15
39
Polar560
23
29
30
19
31
70
8
24
7
16
23
12
8
23
11
23
13
9
16
59
38
61
45
42
46
65
11
4
66
55
64
12
51
32
27
23
21
18
14
15
69
57
22
40
34
33
36
37
35
20
71
23
10
26
8

| Pos Fig | Det. nr Part. No | Ingår/Fitted 560 CTH | | Benämning | Description |
|---|---|---|---|---|---|
| 1 | 207733 | x | | Plåt tak 8000x2475 | Roofing plate 8000x2475 |
| 2 | 207489 | x | | Plåt sida övre 6600x1285 | Side plate upper 6600x1285 |
| 3 | 208400 | x | | Plåt sida undre 6300x800 | Side plate lower 6300x800 |
| 4 | 208402 | x | | Plåt gavel 2475x1538 | Gable plate 2475x1538 |
| 5 | 209933 | x | | Plåt gavel undre 2500x818 | Gable plate lower 2500x818 |
| 6 | 208983 | x | | Gavel fram övre | Gable front upper |
| -- | 211056 | x | | Plåt gavel övre 2800x818 | Gable plate upper 2800x818 |
| 7 | 210126 | x | | List midja L=5912 | List L=5912 |
| 8 | 202656 | M | | List dekor plast, svart | List decor plastic, black |
| 9 | 208211 | x | | List tält rak L=3310 | List straight L=3310 |
| 10 | 205579 | x | | List dekor alu. L=2390 | List decor alu. L=2390 |
| 11 | 208535 | x | | List markis L=2234 | List L=2234 |
| 12 | 208037 | x | | List front H | List front R |
| -- | 208038 | x | | List front V | List front L |
| 13 | 208052 | x | | List koffertlock väggdel L=2177 | List trunk lid wall L=2177 |
| -- | 702283 | M | | List ifyllnad vit d:o | Strip white d:o |
| -- | 207610 | x | | List koffertlock koffertdel L=1920 | List trunk lid trunk part L=1920 |
| 14 | 208336 | x | | List avb. spoiler V-H fram L=2430 | List L-R front L=2430 |
| 15 | 208320 | x | | List avb. spoiler V-H bak L=2490 | List L-R rear L=2490 |
| 16 | 208349 | M | | List dekor plast, vit | List decor plastic, white |
| 17 | 208303 | x | | Ändavslutning H-fram kjollist | End protection R front |
| 18 | 208302 | x | | Ändavslutning V-fram kjollist | End protection L front |
| 19 | 208337 | x | | List hållare koffert L=665 | List holder L=665 |
| 20 | 209077 | x | | List bakljusramp L=605 | List light holder L=605 |
| 21 | 208210 | x | | List bakljusramp L=2382 | List light holder L=2382 |
| 22 | 208209 | x | | List gavel-golv fram L=2377 | List gable-floor front L=2377 |
| -- | 209525 | x | | Tätning "Terostat 2759" d:o | Seal "Terostat 2759" d:o |
| -- | 800626 | x | | Skruv d:o TKX 5,0x25 | Screw d:o TKX 5,0x25 |
| 23 | 208236 | M | | Butyl profil 15x2 (30 m/rulle) | Seal strip 15x2 (30 m/roll) |
| 24 | 208237 | M | | Butyl profil Ø=8 mm (7 m/rulle) | Seal strip Ø=8 mm (7 m/roll) |
| 25 | 208691 | M | | Bostik profil 40x2 (32 m/rulle) | Seal strip 40x2 (32 m/roll) |
| 26 | 800433 | x | | Skruv TFX 3.5x25 | Screw TFX 3.5x25 |
| 27 | 209804 | x | | Dekal | Decal |
| 28 | 204137 | M | | List täck | Cover strip |
| 29 | 800626 | x | | Skruv TKX 5,0x25 | Screw TKX 5,0x25 |
| 30 | 701980 | x | | Nit split | Rivet |
| 31 | 801095 | x | | Hatt | Cap |
| 32 | 208062 | x | | Hjulhusbreddare | Mudguard |
| 33 | 206747 | x | | Hjulhus | Wheel housing |
| 34 | 205342 | x | | Isolering hjulhus | Insulation wheel housing |
| 35 | 100950 | x | | Stänkskydd | Splash guard |
| 36 | 101223 | x | | Fäste stänkskydd | Bracket splash guard |
| 37 | 800118 | x | | Skruv | Screw |
| 38 | 209085 | x | | Dekal | Decal |
| 39 | 209021 | x | | Emblem 560 | Emblem 560 |
| 40 | 200877 | x | | Dammskydd | Dust cover |
| 42 | 208540 | x | | Fönster öppn.bart 700x300 pentry kpl.* | Window 700x300 pentry cpl.* |
| -- | 208094 | x | | Ruta lös u. karm 700x300 d:o | Pane without frame 700x300 d:o |
| 43 | 208539 | x | | Fönster H.F. öppn.bart 900x550 kpl.* | Window R.F. 900x550 cpl.* |
| -- | 208092 | x | | Ruta lös u. karm 900x550 d:o | Pane without frame 900x550 d:o |
| | | | | M= Metervara | M= On the metre |
| | | | | T= Tillbehör | T= Accessory |

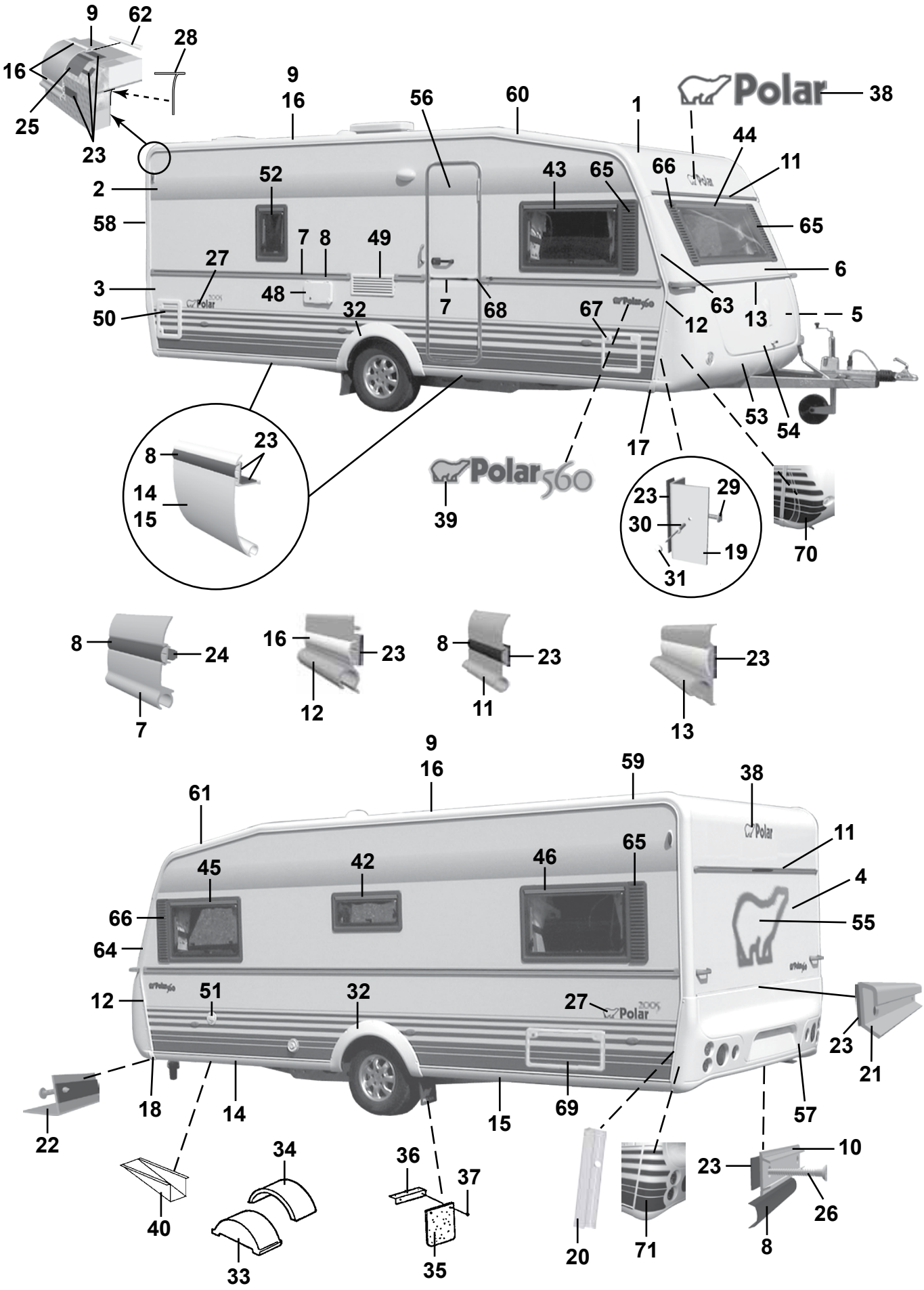
9
62
28
16
25
23
9
16
56
60
1
Polar
38
44
11
52
2
43
65
66
65
58
7
8
49
27
6
3
48
7
68
63
13
5
50
32
67
12
53
54
17
8
23
14
15
Polar560
39
23
29
30
19
31
70
8
24
7
16
23
12
8
23
11
23
13
9
16
59
38
61
Polar
11
45
42
46
65
4
66
55
64
12
51
32
27
Polar
23
21
22
18
14
15
69
57
34
36
37
10
23
40
26
33
35
20
71
8

| Pos Fig | Det. nr Part. No | Ingår/Fitted 560 CTH | | Benämning | Description |
|---|---|---|---|---|---|
| 44 | 208537 | x | | Fönster fast 1600x550 kpl. * | Window fixed 1600x550 cpl. * |
| -- | 208090 | x | | Ruta lös u. karm 1600x550 d:o | Pane without frame 1600x550 d:o |
| 45 | 208539 | x | | Fönster V.F. öppn.bart 900x550 kpl. * | Window L.F. 900x550 cpl. * |
| -- | 208092 | x | | Ruta lös u. karm 900x550 d:o | Pane without frame 900x550 d:o |
| 46 | 208539 | x | | Fönster V.B. öppn.bart 900x550 kpl. * | Window L.R. 900x550 cpl. * |
| -- | 208092 | x | | Ruta lös u. karm 900x550 d:o | Pane without frame 900x550 d:o |
| 48 | 504323 | x | | El-intag 230 V u. låshus | El. connection 230 V without locking house |
| -- | 504324 | T | | El-intag 230 V u. låshus el-golvvärme | El. connection 230 V el. underfloor heating |
| -- | 504325 | x | | Låshus d:o | Locking house d:o |
| 49 | 209247 | x | | Galler ventilation kyl | Louvre ventilation |
| 50 | 207759 | x | | Lucka m. innerram, utan spegel | Door with frame inner, without plate |
| -- | 207197 | x | | Innerram d:o | Frame inner d:o |
| 51 | 311530 | x | | Vattenpåfyllning u. lock | Water filler without cap |
| -- | 314698 | x | | Lock d:o | Cap d:o |
| 52 | 208541 | T | | Fönster öppn.bart 350x500 kpl. | Window 350x550 cpl. |
| -- | 208095 | T | | Ruta lös u. karm 350x500 d:o | Pane without frame 350x500 d:o |
| 53 | 504468 | x | | Gasolkoffert underdel | Gas box |
| 54 | 503980 | x | | Lock gasolkoffert u. lås | Trunk lid gas box without lock |
| 55 | 209059 | x | | Dekal | Decal |
| 56 | 208889 | x | | Dörr yttre kpl. H | Outer door cpl. R |
| -- | 208304 | T | | Myggdörr inre | Mosquito door inner |
| 57 | 208064 | x | | Bakljusramp | Light holder |
| 58 | 208039 | x | | List tält bockad H-bak | List bent R rear |
| 59 | 208040 | x | | List tält bockad V-bak | List bent L rear |
| 60 | 208041 | x | | List tält bockad H-fram | List bent R front |
| 61 | 208042 | x | | List tält bockad V-fram | List bent L front |
| 62 | 208323 | x | | Styrstift list tält 50x3,5 mm | Pin for list 50x6,5 mm |
| 63 | 208099 | x | | Front plast H | Front plastic R |
| 64 | 208100 | x | | Front plast V | Front plastic L |
| -- | 801319 | x | | Skruv PKM 4,2x14 d:o | Screw PKM 4,2x14 d:o |
| 65 | 209483 | x | | Dekorplatta grå H | Decor plate grey H |
| 66 | 209484 | x | | Dekorplatta grå V | Decor plate grey V |
| 67 | 207759 | T | | Lucka m. innerram, utan spegel | Door with frame inner, without plate |
| -- | 207197 | T | | Innerram d:o | Frame inner d:o |
| 68 | 206801 | x | | Ändavslutning | End protection |
| 69 | 208424 | T | | Lucka m innerram, utan spegel | Door with frame inner, without plate |
| 70 | 209207 | x | | Dekalsats gasolkoffert (H+V) | Decal kit gas box (R+L) |
| 71 | 209208 | x | | Dekalsats bakljusramp (H+V) | Decal kit light holder (R+L) |
| | | | | * = Tonade fönster är tillval, se "Fönsterdetaljer" sidan 99-102 | * = Coloured windows for choice, see "Window equipment" side 99-102 |
| | | | | M= Metervara<br>T= Tillbehör | M= On the metre<br>T= Accessory |

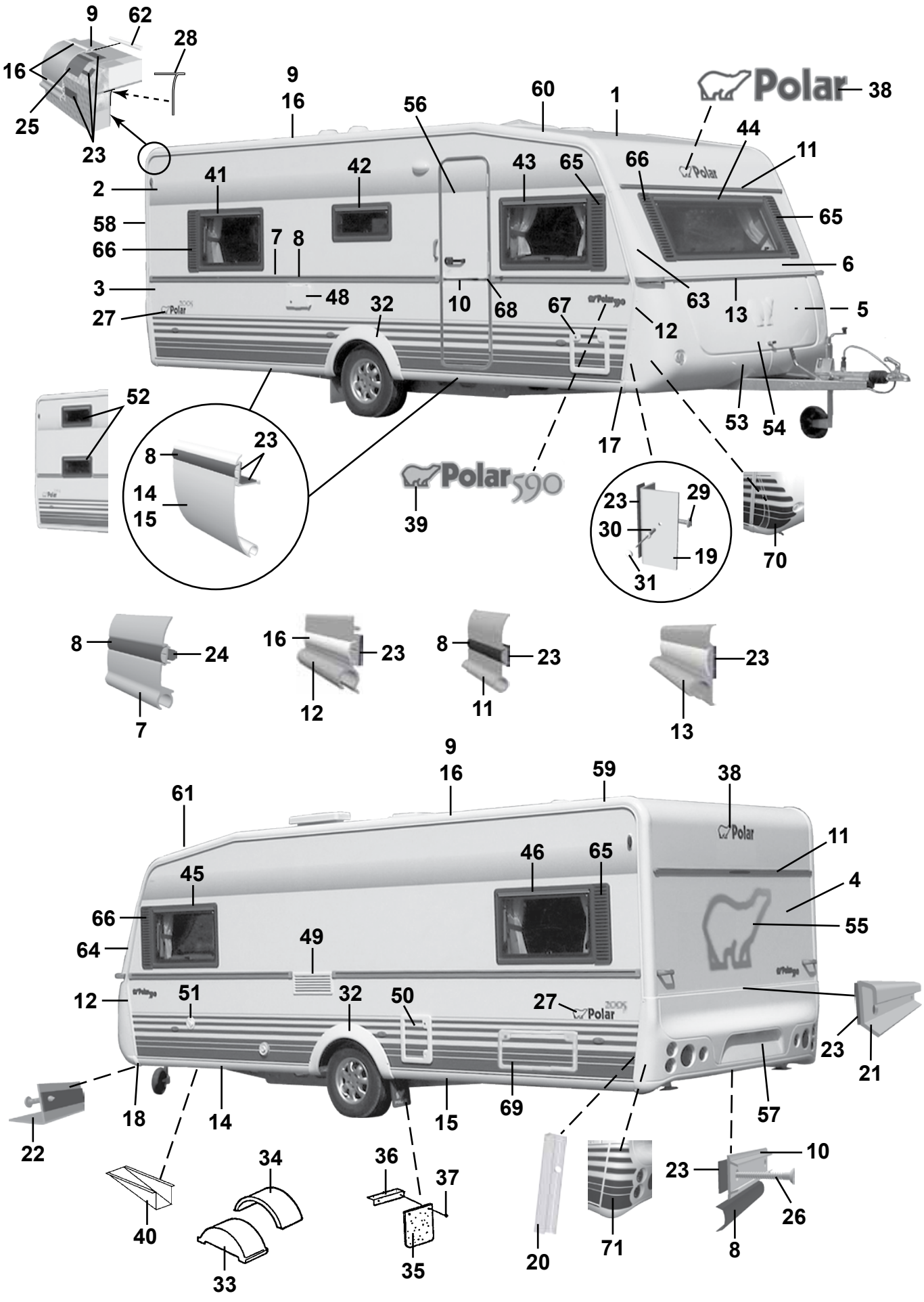
9
62
28
16
25
23
9
16
56
60
1
Polar
38
44
11
41
42
43
65
66
65
2
58
66
7
8
6
3
48
32
10
68
67
63
13
5
27
12
52
23
8
14
15
39
Polar590
17
53
54
23
29
30
19
31
70
8
24
7
16
23
12
8
23
11
23
13
9
16
59
38
61
Polar
11
45
46
65
4
66
55
64
49
12
51
32
50
27
Polar
23
21
18
14
15
69
57
22
40
34
36
37
10
23
26
8
33
35
20
71

| Pos Fig | Det. nr Part. No | Ingår/Fitted 590 LB | 590 BK | 590 DBD | | Benämning | Description |
|---|---|---|---|---|---|---|---|
| 1 | 207733 | x | x | x | | Plåt tak 8000x2475 | Roofing plate 8000x2475 |
| 2 | 207489 | x | x | x | | Plåt sida övre 6600x1285 | Side plate upper 6600x1285 |
| 3 | 208400 | x | x | x | | Plåt sida undre 6300x800 | Side plate lower 6300x800 |
| 4 | 208402 | x | x | x | | Plåt gavel 2475x1538 | Gable plate 2475x1538 |
| 5 | 209933 | x | x | x | | Plåt gavel undre 2500x818 | Gable plate lower 2500x818 |
| 6 | 208983 | x | x | x | | Gavel fram övre | Gable front upper |
| -- | 211056 | x | x | x | | Plåt gavel övre 2800x818 | Gable plate upper 2800x818 |
| 7 | 210126 | x | x | x | | List midja L=5912 | List L=5912 |
| 8 | 202656 | M | M | M | | List dekor plast, svart | List decor plastic, black |
| 9 | 208212 | x | x | x | | List tält rak L=3870 | List straight L=3870 |
| 10 | 205579 | x | x | x | | List dekor alu. L=2390 | List decor alu. L=2390 |
| 11 | 208535 | x | x | x | | List markis L=2234 | List L=2234 |
| 12 | 208037 | x | x | x | | List front H | List front R |
| -- | 208038 | x | x | x | | List front V | List front L |
| 13 | 208052 | x | x | x | | List koffertlock väggdel L=2177 | List trunk lid wall L=2177 |
| -- | 702283 | M | M | M | | List ifyllnad vit d:o | Strip white d:o |
| -- | 207610 | x | x | x | | List koffertlock koffertdel L=1920 | List trunk lid trunk part L=1920 |
| 14 | 208336 | x | x | x | | List avb. spoiler V-H fram L=2430 | List L-R front L=2430 |
| 15 | 208320 | x | x | x | | List avb. spoiler V-H bak L=2490 | List L-R rear L=2490 |
| 16 | 208349 | M | M | M | | List dekor plast, vit | List decor plastic, white |
| 17 | 208303 | x | x | x | | Ändavslutning H-fram kjollist | End protection R front |
| 18 | 208302 | x | x | x | | Ändavslutning V-fram kjollist | End protection L front |
| 19 | 208337 | x | x | x | | List hållare koffert L=665 | List holder L=665 |
| 20 | 209077 | x | x | x | | List bakljusramp L=605 | List light holder L=605 |
| 21 | 208210 | x | x | x | | List bakljusramp L=2382 | List light holder L=2382 |
| 22 | 208209 | x | x | x | | List gavel-golv fram L=2377 | List gable-floor front L=2377 |
| -- | 209525 | x | x | x | | Tätning "Terostat 2759" d:o | Seal "Terostat 2759" d:o |
| -- | 800626 | x | x | x | | Skruv d:o TKX 5,0x25 | Screw d:o TKX 5,0x25 |
| 23 | 208236 | M | M | M | | Butyl profil 15x2 (30 m/rulle) | Seal strip 15x2 (30 m/roll) |
| 24 | 208237 | M | M | M | | Butyl profil Ø=8 mm (7 m/rulle) | Seal strip Ø=8 mm (7 m/roll) |
| 25 | 208691 | M | M | M | | Bostik profil 40x2 (32 m/rulle) | Seal strip 40x2 (32 m/roll) |
| 26 | 800433 | x | x | x | | Skruv TFX 3.5x25 | Screw TFX 3.5x25 |
| 27 | 209804 | x | x | x | | Dekal | Decal |
| 28 | 204137 | M | M | M | | List täck | Cover strip |
| 29 | 800626 | x | x | x | | Skruv TKX 5,0x25 | Screw TKX 5,0x25 |
| 30 | 701980 | x | x | x | | Nit split | Rivet |
| 31 | 801095 | x | x | x | | Hatt | Cap |
| 32 | 208062 | x | x | x | | Hjulhusbreddare | Mudguard |
| 33 | 206747 | x | x | x | | Hjulhus | Wheel housing |
| 34 | 205342 | x | x | x | | Isolering hjulhus | Insulation wheel housing |
| 35 | 100950 | x | x | x | | Stänkskydd | Splash guard |
| 36 | 101223 | x | x | x | | Fäste stänkskydd | Bracket splash guard |
| 37 | 800118 | x | x | x | | Skruv | Screw |
| 38 | 209085 | x | x | x | | Dekal | Decal |
| 39 | 209022 | x | x | x | | Emblem 590 | Emblem 590 |
| 40 | 200877 | x | x | x | | Dammskydd | Dust cover |
| 41 | 208539 | x | | x | | Fönster H.B. öppn.bart 900x550 kpl. * | Window R.R. 900x550 cpl. * |
| -- | 208092 | x | | x | | Ruta lös u. karm 900x550 d:o | Pane without frame 900x550 d:o |
| 42 | 208540 | x | x | x | | Fönster öppn.bart 700x300 pentry kpl. * | Window 700x300 pentry cpl. * |
| -- | 208094 | x | x | x | | Ruta lös u. karm 700x300 d:o | Pane without frame 700x300 d:o |
| | | | | | | M= Metervara | M= On the metre |
| | | | | | | T= Tillbehör | T= Accessory |

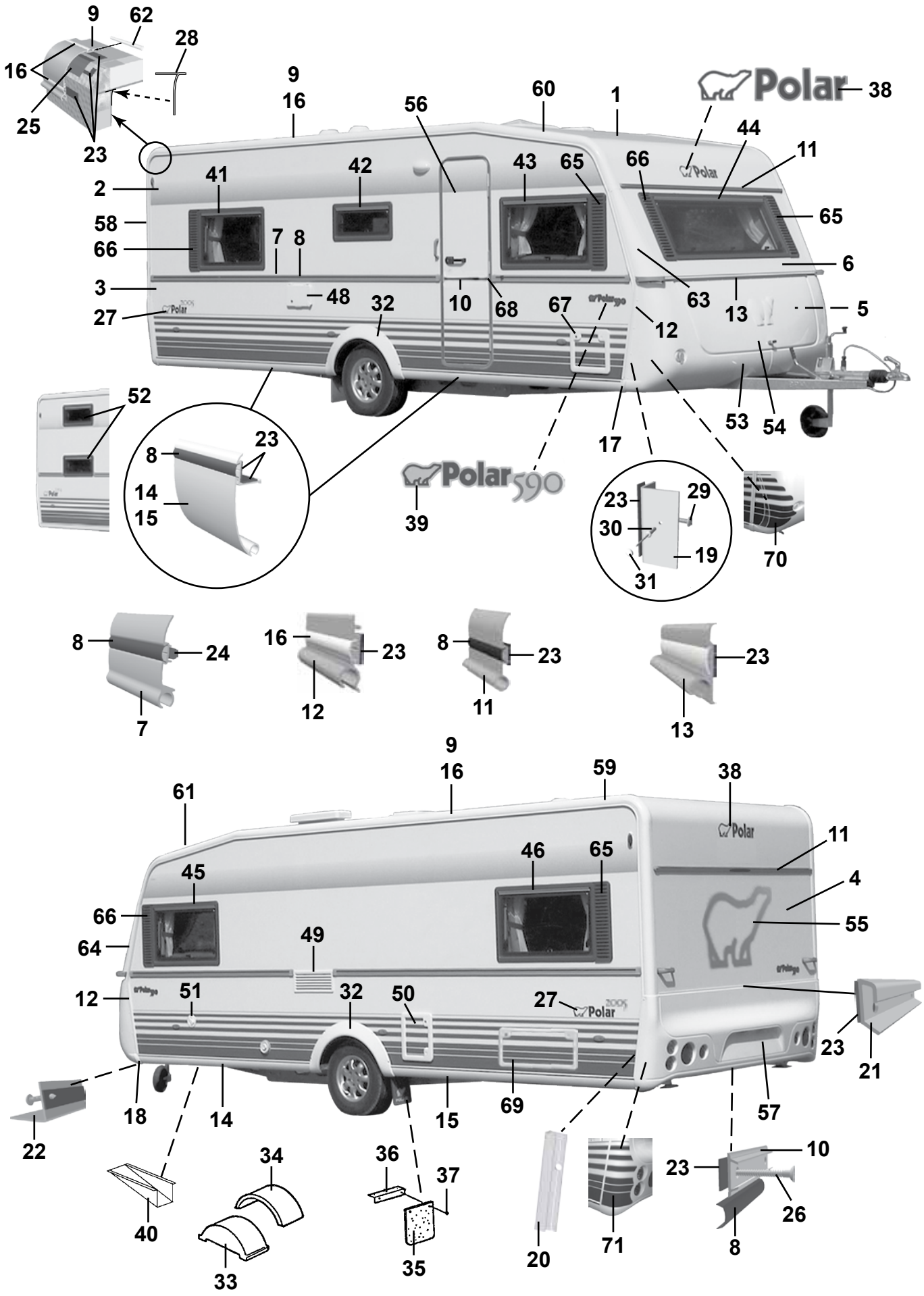
9
62
28
16
25
23
9
16
56
60
1
38
44
11
2
41
42
43
65
66
65
58
7
8
66
6
3
48
32
10
68
67
63
13
5
27
12
52
53
54
17
8
23
14
15
39
23
29
30
19
31
70
8
24
7
16
23
12
8
23
11
23
13
9
16
59
38
61
46
65
11
45
4
66
49
55
64
12
51
32
50
27
23
21
18
14
15
69
57
22
40
34
36
37
10
23
26
33
35
20
71
8

| Pos Fig | Det. nr Part. No | Ingår/Fitted 590 LB | 590 BK | 590 DBD | | Benämning | Description |
|---|---|---|---|---|---|---|---|
| 43 | 208539 | x | x | x | | Fönster H.F. öppn.bart 900x550 kpl. * | Window R.F. 900x550 cpl. * |
| -- | 208092 | x | x | x | | Ruta lös u. karm 900x550 d:o | Pane without frame 900x550 d:o |
| -- | 208725 | x | | | | Fönster öppn.bart 700x550 kpl. 1 * | Window 700x550 cpl. 1 * |
| -- | 208093 | x | | | | Ruta lös u. karm 700x550 d:o | Pane without frame 700x550 d:o |
| 44 | 208537 | x | x | x | | Fönster fast 1600x550 kpl. * | Window fixed 1600x550 cpl. * |
| -- | 208090 | x | x | x | | Ruta lös u. karm 1600x550 d:o | Pane without frame 1600x550 d:o |
| 45 | 208539 | x | x | x | | Fönster V.F. öppn.bart 900x550 kpl. * | Window L.F. 900x550 cpl. * |
| -- | 208092 | x | x | x | | Ruta lös u. karm 900x550 d:o | Pane without frame 900x550 d:o |
| 46 | 208539 | x | x | x | | Fönster V.B. öppn.bart 900x550 kpl. * | Window L.R. 900x550 cpl. * |
| -- | 208092 | x | x | x | | Ruta lös u. karm 900x550 d:o | Pane without frame 900x550 d:o |
| 48 | 504323 | x | x | x | | El-intag 230 V u. låshus | El. connection 230 V without locking house |
| -- | 504324 | T | T | T | | El-intag 230 V u. låshus el-golvvärme | El. connection 230 V el. underfloor heating |
| -- | 504325 | x | x | x | | Låshus d:o | Locking house d:o |
| 49 | 209247 | x | x | x | | Galler ventilation kyl | Louvre ventilation |
| 50 | 207759 | x | x | x | | Lucka m. innerram, utan spegel | Door with frame inner, without plate |
| -- | 207197 | x | x | x | | Innerram d:o | Frame inner d:o |
| 51 | 311530 | x | x | x | | Vattenpåfyllning u. lock | Water filler without cap |
| -- | 314698 | x | x | x | | Lock d:o | Cap d:o |
| 52 | 208540 | | x | | | Fönster öppn.bart 700x300 kpl. | Window 700x300 cpl. |
| -- | 208094 | | x | | | Ruta lös u. karm 700x300 d:o | Pane without frame 700x300 d:o |
| 53 | 504468 | x | x | x | | Gasolkoffert underdel | Gas box |
| 54 | 503980 | x | x | x | | Lock gasolkoffert u. lås | Trunk lid gas box without lock |
| 55 | 209059 | x | x | x | | Dekal | Decal |
| 56 | 208889 | x | x | x | | Dörr yttre kpl. H | Outer door cpl. R |
| -- | 208304 | T | T | T | | Myggdörr inre | Mosquito door inner |
| 57 | 208064 | x | x | x | | Bakljusramp | Light holder |
| 58 | 208039 | x | x | x | | List tält bockad H-bak | List bent R rear |
| 59 | 208040 | x | x | x | | List tält bockad V-bak | List bent L rear |
| 60 | 208041 | x | x | x | | List tält bockad H-fram | List bent R front |
| 61 | 208042 | x | x | x | | List tält bockad V-fram | List bent L front |
| 62 | 208323 | x | x | x | | Styrstift list tält 50x3,5 mm | Pin for list 50x6,5 mm |
| 63 | 208099 | x | x | x | | Front plast H | Front plastic R |
| 64 | 208100 | x | x | x | | Front plast V | Front plastic L |
| -- | 801319 | x | x | x | | Skruv PKM 4,2x14 d:o | Screw PKM 4,2x14 d:o |
| 65 | 209483 | x | x | x | | Dekorplatta grå H | Decor plate grey H |
| 66 | 209484 | x | x | x | | Dekorplatta grå V | Decor plate grey V |
| 67 | 207759 | T | T | T | | Lucka m. innerram, utan spegel | Door with frame inner, without plate |
| -- | 207197 | T | T | T | | Innerram d:o | Frame inner d:o |
| 68 | 206801 | x | x | x | | Ändavslutning | End protection |
| 69 | 208424 | T | T | T | | Lucka m innerram, utan spegel | Door with frame inner, without plate |
| 70 | 209207 | x | x | x | | Dekalsats gasolkoffert (H+V) | Decal kit gas box (R+L) |
| 71 | 209208 | x | x | x | | Dekalsats bakljusramp (H+V) | Decal kit light holder (R+L) |
| | | | | | | 1=Endast i modell LR | 1 = Only in LR model |
| | | | | | | *=Tonade fönster är tillval, se "Fönster-detaljer" sidan 99-102 | * = Coloured windows for choice, see "Window equipment" side 99-102 |
| | | | | | | M= Metervara<br>T= Tillbehör | M= On the metre<br>T= Accessory |

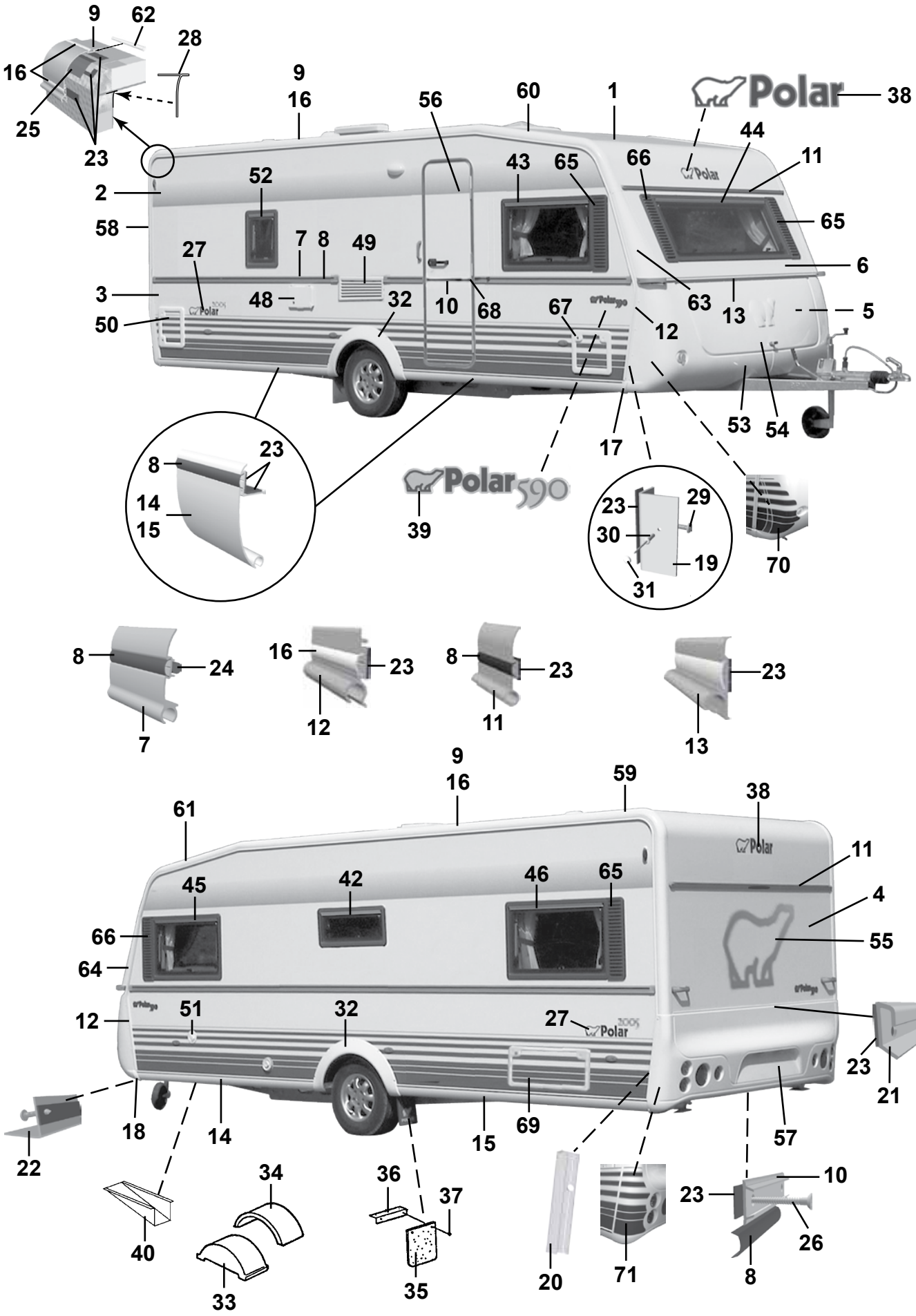
9
62
28
16
25
23
9
16
56
60
1
Polar
38
44
11
52
2
43
65
66
65
58
7
8
49
27
6
3
48
32
10
68
67
63
13
5
50
12
53
54
17
23
8
14
15
39
Polar590
23
29
30
19
31
70
8
24
7
16
23
12
8
23
11
23
13
9
16
59
38
61
45
42
46
65
11
4
66
55
64
12
51
32
27
23
21
18
14
15
69
57
22
34
36
37
10
23
26
40
33
35
20
71
8

| Pos Fig | Det. nr Part. No | Ingår/Fitted 590 CTH | Ingår/Fitted 590 TR DB | Benämning | Description |
|---|---|---|---|---|---|
| 1 | 207733 | x | x | Plåt tak 8000x2475 | Roofing plate 8000x2475 |
| 2 | 207489 | x | x | Plåt sida övre 6600x1285 | Side plate upper 6600x1285 |
| 3 | 208400 | x | x | Plåt sida undre 6300x800 | Side plate lower 6300x800 |
| 4 | 208402 | x | x | Plåt gavel 2475x1538 | Gable plate 2475x1538 |
| 5 | 209933 | x | x | Plåt gavel undre 2500x818 | Gable plate lower 2500x818 |
| 6 | 208983 | x | x | Gavel fram övre | Gable front upper |
| -- | 211056 | x | x | Plåt gavel övre 2800x818 | Gable plate upper 2800x818 |
| 7 | 210126 | x | x | List midja L=5912 | List L=5912 |
| 8 | 202656 | M | M | List dekor plast, svart | List decor plastic, black |
| 9 | 208212 | x | x | List tält rak L=3870 | List straight L=3870 |
| 10 | 205579 | x | x | List dekor alu. L=2390 | List decor alu. L=2390 |
| 11 | 208535 | x | x | List markis L=2234 | List L=2234 |
| 12 | 208037 | x | x | List front H | List front R |
| -- | 208038 | x | x | List front V | List front L |
| 13 | 208052 | x | x | List koffertlock väggdel L=2177 | List trunk lid wall L=2177 |
| -- | 702283 | M | M | List ifyllnad vit d:o | Strip white d:o |
| -- | 207610 | x | x | List koffertlock koffertdel L=1920 | List trunk lid trunk part L=1920 |
| 14 | 208336 | x | x | List avb. spoiler V-H fram L=2430 | List L-R front L=2430 |
| 15 | 208320 | x | x | List avb. spoiler V-H bak L=2490 | List L-R rear L=2490 |
| 16 | 208349 | M | M | List dekor plast, vit | List decor plastic, white |
| 17 | 208303 | x | x | Ändavslutning H-fram kjollist | End protection R front |
| 18 | 208302 | x | x | Ändavslutning V-fram kjollist | End protection L front |
| 19 | 208337 | x | x | List hållare koffert L=665 | List holder L=665 |
| 20 | 209077 | x | x | List bakljusramp L=605 | List light holder L=605 |
| 21 | 208210 | x | x | List bakljusramp L=2382 | List light holder L=2382 |
| 22 | 208209 | x | x | List gavel-golv fram L=2377 | List gable-floor front L=2377 |
| -- | 209525 | x | x | Tätning "Terostat 2759" d:o | Seal "Terostat 2759" d:o |
| -- | 800626 | x | x | Skruv d:o TKX 5,0x25 | Screw d:o TKX 5,0x25 |
| 23 | 208236 | M | M | Butyl profil 15x2 (30 m/rulle) | Seal strip 15x2 (30 m/roll) |
| 24 | 208237 | M | M | Butyl profil Ø=8 mm (7 m/rulle) | Seal strip Ø=8 mm (7 m/roll) |
| 25 | 208691 | M | M | Bostik profil 40x2 (32 m/rulle) | Seal strip 40x2 (32 m/roll) |
| 26 | 800433 | x | x | Skruv TFX 3.5x25 | Screw TFX 3.5x25 |
| 27 | 209804 | x | x | Dekal | Decal |
| 28 | 204137 | M | M | List täck | Cover strip |
| 29 | 800626 | x | x | Skruv TKX 5,0x25 | Screw TKX 5,0x25 |
| 30 | 701980 | x | x | Nit split | Rivet |
| 31 | 801095 | x | x | Hatt | Cap |
| 32 | 208062 | x | x | Hjulhusbreddare | Mudguard |
| 33 | 206747 | x | x | Hjulhus | Wheel housing |
| 34 | 205342 | x | x | Isolering hjulhus | Insulation wheel housing |
| 35 | 100950 | x | x | Stänkskydd | Splash guard |
| 36 | 101223 | x | x | Fäste stänkskydd | Bracket splash guard |
| 37 | 800118 | x | x | Skruv | Screw |
| 38 | 209085 | x | x | Dekal | Decal |
| 39 | 209022 | x | x | Emblem 590 | Emblem 590 |
| 40 | 200877 | x | x | Dammskydd | Dust cover |
| 42 | 208540 | x | x | Fönster öppn.bart 700x300 pentry kpl.* | Window 700x300 pentry cpl.* |
| -- | 208094 | x | x | Ruta lös u. karm 700x300 d:o | Pane without frame 700x300 d:o |
| 43 | 208539 | x | x | Fönster H.F. öppn.bart 900x550 kpl.* | Window R.F. 900x550 cpl.* |
| -- | 208092 | x | x | Ruta lös u. karm 900x550 d:o | Pane without frame 900x550 d:o |
| | | | | M= Metervara<br>T= Tillbehör | M= On the metre<br>T= Accessory |

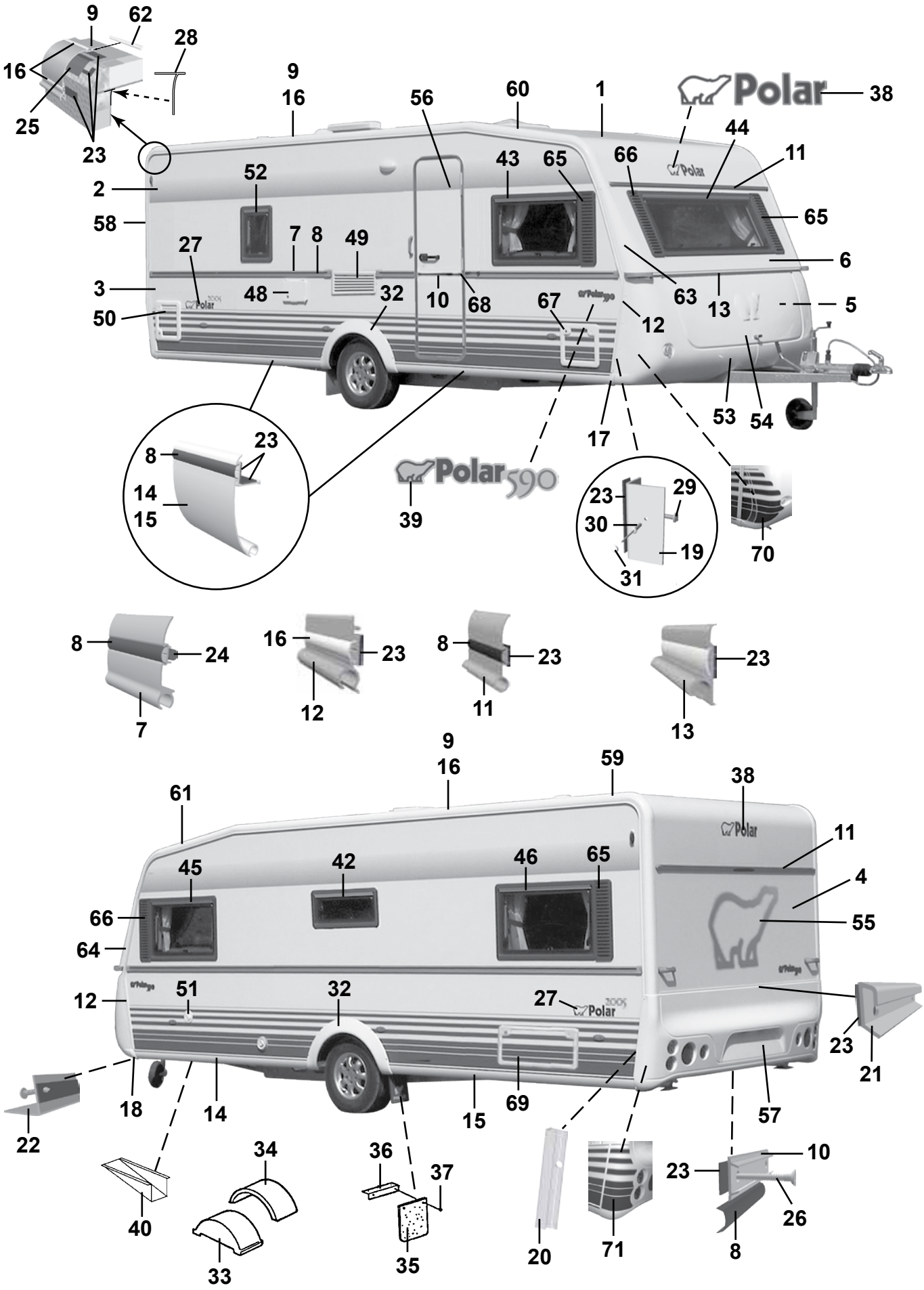
9
62
28
16
25
23
9
16
56
60
1
Polar
38
44
11
2
52
43
65
66
65
58
7
8
49
27
6
3
48
32
10
68
67
63
13
5
50
12
53
54
17
8
23
14
15
Polar 590
39
23
29
30
19
31
70
8
24
7
16
23
12
8
23
11
23
13
9
16
59
38
61
11
45
42
46
65
4
66
55
64
12
51
32
27
23
21
18
14
15
69
57
22
34
36
37
10
23
26
40
33
35
20
71
8

| Pos Fig | Det. nr Part. No | Ingår/Fitted 590 CTH | Ingår/Fitted 590 TR DB | Benämning | Description |
|---|---|---|---|---|---|
| 44 | 208537 | x | x | Fönster fast 1600x550 kpl. * | Window fixed 1600x550 cpl. * |
| -- | 208090 | x | x | Ruta lös u. karm 1600x550 d:o | Pane without frame 1600x550 d:o |
| 45 | 208539 | x | x | Fönster V.F. öppn.bart 900x550 kpl. * | Window L.F. 900x550 cpl. * |
| -- | 208092 | x | x | Ruta lös u. karm 900x550 d:o | Pane without frame 900x550 d:o |
| 46 | 208539 | x | x | Fönster V.B. öppn.bart 900x550 kpl. * | Window L.R. 900x550 cpl. * |
| -- | 208092 | x | x | Ruta lös u. karm 900x550 d:o | Pane without frame 900x550 d:o |
| 48 | 504323 | x | x | El-intag 230 V u. låshus | El. connection 230 V without locking house |
| -- | 504324 | T | T | El-intag 230 V u. låshus el-golvvärme | El. connection 230 V el. underfloor heating |
| -- | 504325 | x | x | Låshus d:o | Locking house d:o |
| 49 | 209247 | x | x | Galler ventilation kyl | Louvre ventilation |
| 50 | 207759 | x | x | Lucka m. innerram, utan spegel | Door with frame inner, without plate |
| -- | 207197 | x | x | Innerram d:o | Frame inner d:o |
| 51 | 311530 | x | x | Vattenpåfyllning u. lock | Water filler without cap |
| -- | 314698 | x | x | Lock d:o | Cap d:o |
| 52 | 208541 | T | | Fönster öppn.bart 350x500 kpl. | Window 350x550 cpl. |
| -- | 208095 | T | | Ruta lös u. karm 350x500 d:o | Pane without frame 350x500 d:o |
| 53 | 504468 | x | x | Gasolkoffert underdel | Gas box |
| 54 | 503980 | x | x | Lock gasolkoffert u. lås | Trunk lid gas box without lock |
| 55 | 209059 | x | x | Dekal | Decal |
| 56 | 208889 | x | x | Dörr yttre kpl. H | Outer door cpl. R |
| -- | 208304 | T | T | Myggdörr inre | Mosquito door inner |
| 57 | 208064 | x | x | Bakljusramp | Light holder |
| 58 | 208039 | x | x | List tält bockad H-bak | List bent R rear |
| 59 | 208040 | x | x | List tält bockad V-bak | List bent L rear |
| 60 | 208041 | x | x | List tält bockad H-fram | List bent R front |
| 61 | 208042 | x | x | List tält bockad V-fram | List bent L front |
| 62 | 208323 | x | x | Styrstift list tält 50x3,5 mm | Pin for list 50x6,5 mm |
| 63 | 208099 | x | x | Front plast H | Front plastic R |
| 64 | 208100 | x | x | Front plast V | Front plastic L |
| -- | 801319 | x | x | Skruv PKM 4,2x14 d:o | Screw PKM 4,2x14 d:o |
| 65 | 209483 | x | x | Dekorplatta grå H | Decor plate grey H |
| 66 | 209484 | x | x | Dekorplatta grå V | Decor plate grey V |
| 67 | 207759 | T | T | Lucka m. innerram, utan spegel | Door with frame inner, without plate |
| -- | 207197 | T | T | Innerram d:o | Frame inner d:o |
| 68 | 206801 | x | x | Ändavslutning | End protection |
| 69 | 208424 | T | | Lucka m innerram, utan spegel | Door with frame inner, without plate |
| 70 | 209207 | x | x | Dekalsats gasolkoffert (H+V) | Decal kit gas box (R+L) |
| 71 | 209208 | x | x | Dekalsats bakljusramp (H+V) | Decal kit light holder (R+L) |
| | | | | * = Tonade fönster är tillval, se "Fönsterdetaljer" sidan 99-102 | * = Coloured windows for choice, see "Window equipment" side 99-102 |
| | | | | M= Metervara<br>T= Tillbehör | M= On the metre<br>T= Accessory |

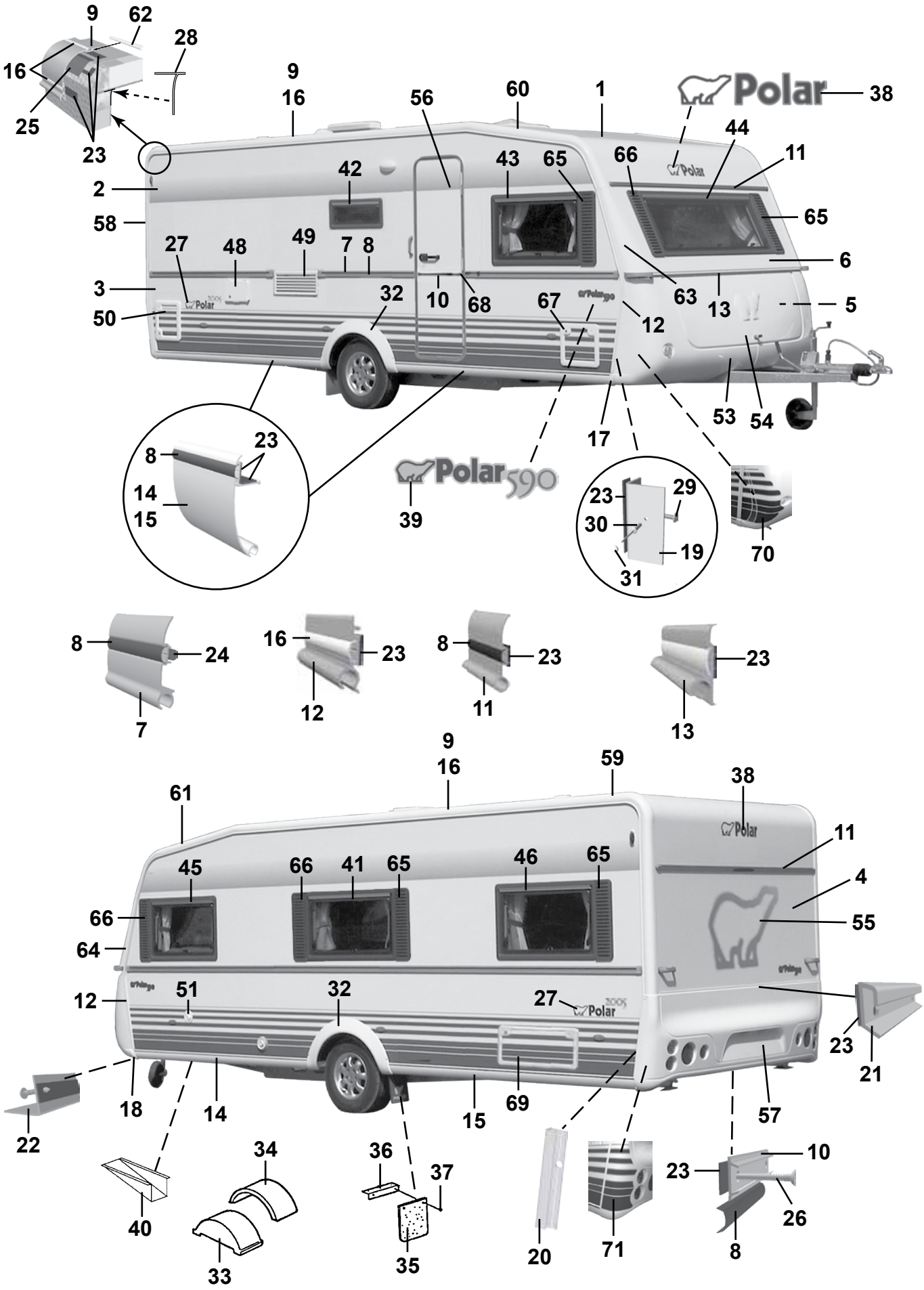
9
62
28
16
25
23
9
16
56
60
1
38
2
42
43
65
66
44
11
58
65
27
48
49
7
8
6
3
32
10
68
67
12
63
13
5
50
53
54
17
8
23
14
15
39
23
29
30
19
31
70
8
24
7
16
23
12
8
23
11
23
13
9
16
59
38
61
45
66
41
65
46
65
11
4
66
55
64
12
51
32
27
23
21
18
14
15
69
57
22
34
36
37
10
23
26
40
33
35
20
71
8

| Pos Fig | Det. nr Part. No | Ingår/Fitted 590 CTX | | Benämning | Description |
|---|---|---|---|---|---|
| 1 | 207733 | x | | Plåt tak 8000x2475 | Roofing plate 8000x2475 |
| 2 | 207489 | x | | Plåt sida övre 6600x1285 | Side plate upper 6600x1285 |
| 3 | 208400 | x | | Plåt sida undre 6300x800 | Side plate lower 6300x800 |
| 4 | 208402 | x | | Plåt gavel 2475x1538 | Gable plate 2475x1538 |
| 5 | 209933 | x | | Plåt gavel undre 2500x818 | Gable plate lower 2500x818 |
| 6 | 208983 | x | | Gavel fram övre | Gable front upper |
| -- | 211056 | x | | Plåt gavel övre 2800x818 | Gable plate upper 2800x818 |
| 7 | 210126 | x | | List midja L=5912 | List L=5912 |
| 8 | 202656 | M | | List dekor plast, svart | List decor plastic, black |
| 9 | 208212 | x | | List tält rak L=3870 | List straight L=3870 |
| 10 | 205579 | x | | List dekor alu. L=2390 | List decor alu. L=2390 |
| 11 | 208535 | x | | List markis L=2234 | List L=2234 |
| 12 | 208037 | x | | List front H | List front R |
| -- | 208038 | x | | List front V | List front L |
| 13 | 208052 | x | | List koffertlock väggdel L=2177 | List trunk lid wall L=2177 |
| -- | 702283 | M | | List ifyllnad vit d:o | Strip white d:o |
| -- | 207610 | x | | List koffertlock koffertdel L=1920 | List trunk lid trunk part L=1920 |
| 14 | 208336 | x | | List avb. spoiler V-H fram L=2430 | List L-R front L=2430 |
| 15 | 208320 | x | | List avb. spoiler V-H bak L=2490 | List L-R rear L=2490 |
| 16 | 208349 | M | | List dekor plast, vit | List decor plastic, white |
| 17 | 208303 | x | | Ändavslutning H-fram kjollist | End protection R front |
| 18 | 208302 | x | | Ändavslutning V-fram kjollist | End protection L front |
| 19 | 208337 | x | | List hållare koffert L=665 | List holder L=665 |
| 20 | 209077 | x | | List bakljusramp L=605 | List light holder L=605 |
| 21 | 208210 | x | | List bakljusramp L=2382 | List light holder L=2382 |
| 22 | 208209 | x | | List gavel-golv fram L=2377 | List gable-floor front L=2377 |
| -- | 209525 | x | | Tätning "Terostat 2759" d:o | Seal "Terostat 2759" d:o |
| -- | 800626 | x | | Skruv d:o TKX 5,0x25 | Screw d:o TKX 5,0x25 |
| 23 | 208236 | M | | Butyl profil 15x2 (30 m/rulle) | Seal strip 15x2 (30 m/roll) |
| 24 | 208237 | M | | Butyl profil Ø=8 mm (7 m/rulle) | Seal strip Ø=8 mm (7 m/roll) |
| 25 | 208691 | M | | Bostik profil 40x2 (32 m/rulle) | Seal strip 40x2 (32 m/roll) |
| 26 | 800433 | x | | Skruv TFX 3.5x25 | Screw TFX 3.5x25 |
| 27 | 209804 | x | | Dekal | Decal |
| 28 | 204137 | M | | List täck | Cover strip |
| 29 | 800626 | x | | Skruv TKX 5,0x25 | Screw TKX 5,0x25 |
| 30 | 701980 | x | | Nit split | Rivet |
| 31 | 801095 | x | | Hatt | Cap |
| 32 | 208062 | x | | Hjulhusbreddare | Mudguard |
| 33 | 206747 | x | | Hjulhus | Wheel housing |
| 34 | 205342 | x | | Isolering hjulhus | Insulation wheel housing |
| 35 | 100950 | x | | Stänkskydd | Splash guard |
| 36 | 101223 | x | | Fäste stänkskydd | Bracket splash guard |
| 37 | 800118 | x | | Skruv | Screw |
| 38 | 209085 | x | | Dekal | Decal |
| 39 | 209022 | x | | Emblem 590 | Emblem 590 |
| 40 | 200877 | x | | Dammskydd | Dust cover |
| 41 | 208539 | x | | Fönster öppn.bart 900x550 kpl. * | Window 900x550 cpl. * |
| -- | 208092 | x | | Ruta lös u. karm 900x550 d:o | Pane without frame 900x550 d:o |
| -- | 208540 | T | | Fönster öppn.bart 700x300 kpl. * | Window 700x300 cpl. * |
| -- | 208094 | T | | Ruta lös u. karm 700x300 d:o | Pane without frame 700x300 d:o |
| | | | | M= Metervara | M= On the metre |
| | | | | T= Tillbehör | T= Accessory |

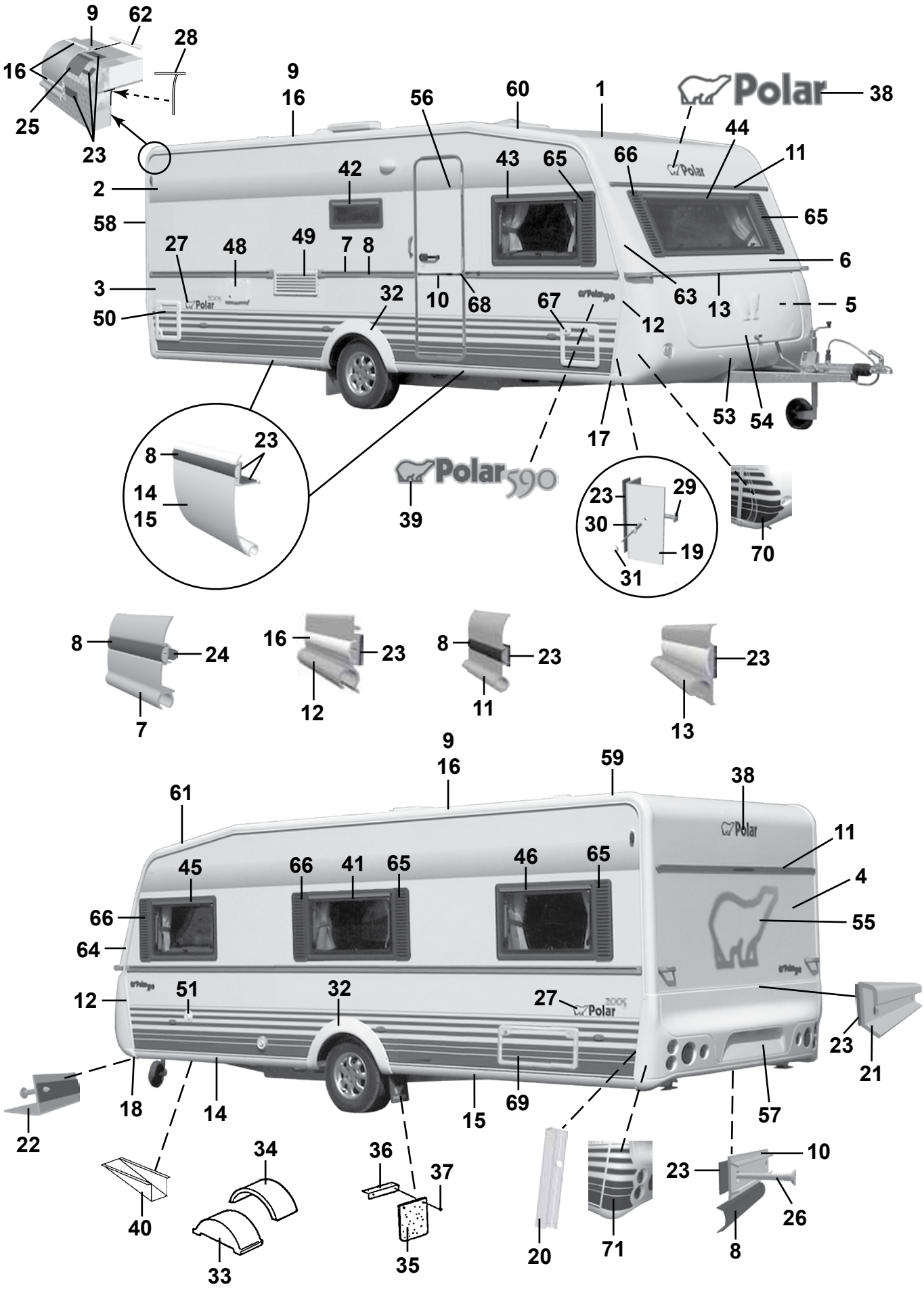
9
62
28
16
25
23
9
16
56
60
1
38
2
42
43
65
66
44
11
58
65
27
48
49
7
8
6
3
32
10
68
67
12
63
13
5
50
53
54
17
8
23
14
15
39
23
29
30
19
31
70
8
24
7
16
23
12
8
23
11
23
13
9
16
59
38
61
45
66
41
65
46
65
11
4
66
55
64
12
51
32
27
23
21
18
14
15
69
57
22
34
36
37
10
23
26
40
33
35
20
71
8

| Pos Fig | Det. nr Part. No | Ingår/Fitted 590 CTX | | Benämning | Description |
|---|---|---|---|---|---|
| 42 | 208540 | x | | Fönster öppn.bart 700x300 pentry kpl.* | Window 700x300 pentry cpl.* |
| -- | 208094 | x | | Ruta lös u. karm 700x300 d:o | Pane without frame 700x300 d:o |
| 43 | 208539 | x | | Fönster H.F. öppn.bart 900x550 kpl.* | Window R.F. 900x550 cpl.* |
| -- | 208092 | x | | Ruta lös u. karm 900x550 d:o | Pane without frame 900x550 d:o |
| -- | 208725 | x | | Fönster öppn.bart 700x550 kpl. 1* | Window 700x550 cpl. 1* |
| -- | 208093 | x | | Ruta lös u. karm 700x550 d:o | Pane without frame 700x550 d:o |
| 44 | 208537 | x | | Fönster fast 1600x550 kpl.* | Window fixed 1600x550 cpl.* |
| -- | 208090 | x | | Ruta lös u. karm 1600x550 d:o | Pane without frame 1600x550 d:o |
| 45 | 208539 | x | | Fönster V.F. öppn.bart 900x550 kpl.* | Window L.F. 900x550 cpl.* |
| -- | 208092 | x | | Ruta lös u. karm 900x550 d:o | Pane without frame 900x550 d:o |
| 46 | 208539 | x | | Fönster V.B. öppn.bart 900x550 kpl.* | Window L.R. 900x550 cpl.* |
| -- | 208092 | x | | Ruta lös u. karm 900x550 d:o | Pane without frame 900x550 d:o |
| 48 | 504323 | x | | El-intag 230 V u. låshus | El. connection 230 V without locking house |
| -- | 504324 | T | | El-intag 230 V u. låshus el-golvvärme | El. connection 230 V el. underfloor heating |
| -- | 504325 | x | | Låshus d:o | Locking house d:o |
| 49 | 209247 | x | | Galler ventilation kyl | Louvre ventilation |
| 50 | 207759 | x | | Lucka m. innerram, utan spegel | Door with frame inner, without plate |
| -- | 207197 | x | | Innerram d:o | Frame inner d:o |
| 51 | 311530 | x | | Vattenpåfyllning u. lock | Water filler without cap |
| -- | 314698 | x | | Lock d:o | Cap d:o |
| 53 | 504468 | x | | Gasolkoffert underdel | Gas box |
| 54 | 503980 | x | | Lock gasolkoffert u. lås | Trunk lid gas box without lock |
| 55 | 209059 | x | | Dekal | Decal |
| 56 | 208889 | x | | Dörr yttre kpl. H | Outer door cpl. R |
| -- | 208304 | T | | Myggdörr inre | Mosquito door inner |
| 57 | 208064 | x | | Bakljusramp | Light holder |
| 58 | 208039 | x | | List tält bockad H-bak | List bent R rear |
| 59 | 208040 | x | | List tält bockad V-bak | List bent L rear |
| 60 | 208041 | x | | List tält bockad H-fram | List bent R front |
| 61 | 208042 | x | | List tält bockad V-fram | List bent L front |
| 62 | 208323 | x | | Styrstift list tält 50x3,5 mm | Pin for list 50x6,5 mm |
| 63 | 208099 | x | | Front plast H | Front plastic R |
| 64 | 208100 | x | | Front plast V | Front plastic L |
| -- | 801319 | x | | Skruv PKM 4,2x14 d:o | Screw PKM 4,2x14 d:o |
| 65 | 209483 | x | | Dekorplatta grå H | Decor plate grey H |
| 66 | 209484 | x | | Dekorplatta grå V | Decor plate grey V |
| 67 | 207759 | T | | Lucka m. innerram, utan spegel | Door with frame inner, without plate |
| -- | 207197 | T | | Innerram d:o | Frame inner d:o |
| 68 | 206801 | x | | Ändavslutning | End protection |
| 69 | 208424 | T | | Lucka m innerram, utan spegel | Door with frame inner, without plate |
| 70 | 209207 | x | | Dekalsats gasolkoffert (H+V) | Decal kit gas box (R+L) |
| 71 | 209208 | x | | Dekalsats bakljusramp (H+V) | Decal kit light holder (R+L) |
| | | | | 1 = Endast i modell LR | 1 = Only in LR model |
| | | | | * = Tonade fönster är tillval, se "Fönsterdetaljer" sidan 99-102 | * = Coloured windows for choice, see "Window equipment" side 99-102 |
| | | | | M= Metervara<br>T= Tillbehör | M= On the metre<br>T= Accessory |

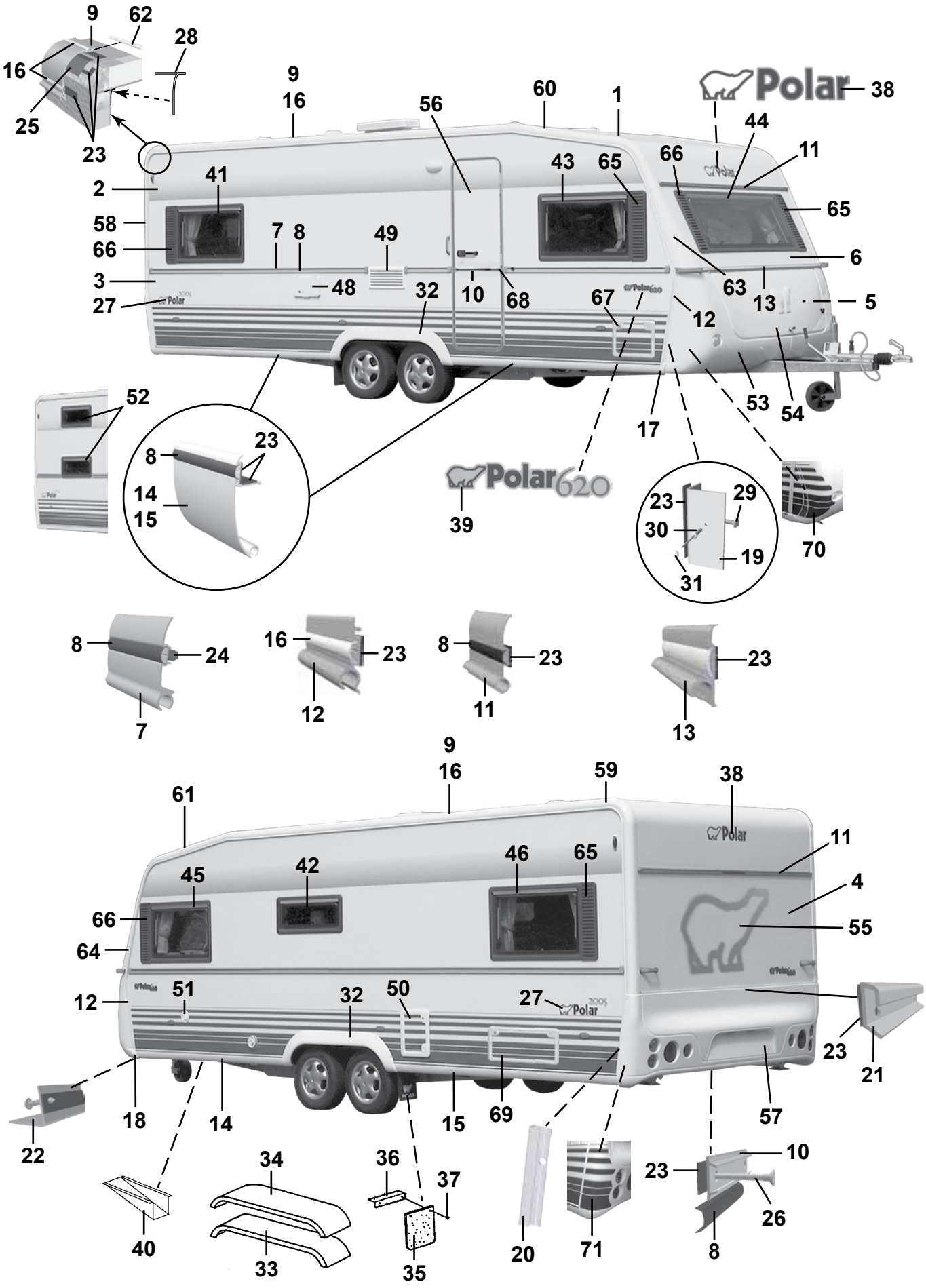
9
62
28
16
25
23
9
16
56
60
1
Polar
38
44
11
41
2
43
65
66
65
58
7
8
49
66
6
3
48
32
10
68
67
63
13
5
27
12
52
53
54
17
23
8
14
15
Polar620
39
23
29
30
19
31
70
8
24
7
16
23
12
8
23
11
23
13
9
16
59
38
61
Polar
11
45
42
46
65
4
66
55
64
12
51
32
50
27
23
21
18
14
15
69
57
22
34
36
37
10
23
26
40
33
35
20
71
8

| Pos Fig | Det. nr Part. No | Ingår/Fitted 620 LB | 620 BK | 620 DB | 620 DBD | Benämning | Description |
|---|---|---|---|---|---|---|---|
| 1 | 207733 | x | x | x | x | Plåt tak 8000x2475 | Roofing plate 8000x2475 |
| 2 | 207489 | x | x | x | x | Plåt sida övre 6600x1285 | Side plate upper 6600x1285 |
| 3 | 208400 | x | x | x | x | Plåt sida undre 6300x800 | Side plate lower 6300x800 |
| 4 | 208402 | x | x | x | x | Plåt gavel 2475x1538 | Gable plate 2475x1538 |
| 5 | 209933 | x | x | x | x | Plåt gavel undre 2500x818 | Gable plate lower 2500x818 |
| 6 | 208983 | x | x | x | x | Gavel fram övre | Gable front upper |
| -- | 211056 | x | x | x | x | Plåt gavel övre 2800x818 | Gable plate upper 2800x818 |
| 7 | 210127 | x | x | x | x | List midja L=7312 | List L=7312 |
| 8 | 202656 | M | M | M | M | List dekor plast, svart | List decor plastic, black |
| 9 | 208212 | x | x | x | x | List tält rak L=3870 | List straight L=3870 |
| 10 | 205579 | x | x | x | x | List dekor alu. L=2390 | List decor alu. L=2390 |
| 11 | 208535 | x | x | x | x | List markis L=2234 | List L=2234 |
| 12 | 208037 | x | x | x | x | List front H | List front R |
| -- | 208038 | x | x | x | x | List front V | List front L |
| 13 | 208052 | x | x | x | x | List koffertlock väggdel L=2177 | List trunk lid wall L=2177 |
| -- | 702283 | M | M | M | M | List ifyllnad vit d:o | Strip white d:o |
| -- | 207610 | x | x | x | x | List koffertlock koffertdel L=1920 | List trunk lid trunk part L=1920 |
| 14 | 208336 | x | x | x | x | List avb. spoiler V-H fram L=2430 | List L-R front L=2430 |
| 15 | 208320 | x | x | x | x | List avb. spoiler V-H bak L=2490 | List L-R rear L=2490 |
| 16 | 208349 | M | M | M | M | List dekor plast, vit | List decor plastic, white |
| 17 | 208303 | x | x | x | x | Ändavslutning H-fram kjollist | End protection R front |
| 18 | 208302 | x | x | x | x | Ändavslutning V-fram kjollist | End protection L front |
| 19 | 208337 | x | x | x | x | List hållare koffert L=665 | List holder L=665 |
| 20 | 209077 | x | x | x | x | List bakljusramp L=605 | List light holder L=605 |
| 21 | 208210 | x | x | x | x | List bakljusramp L=2382 | List light holder L=2382 |
| 22 | 208209 | x | x | x | x | List gavel-golv fram L=2377 | List gable-floor front L=2377 |
| -- | 209525 | x | x | x | x | Tätning "Terostat 2759" d:o | Seal "Terostat 2759" d:o |
| -- | 800626 | x | x | x | x | Skruv d:o TKX 5,0x25 | Screw d:o TKX 5,0x25 |
| 23 | 208236 | M | M | M | M | Butyl profil 15x2 (30 m/rulle) | Seal strip 15x2 (30 m/roll) |
| 24 | 208237 | M | M | M | M | Butyl profil Ø=8 mm (7 m/rulle) | Seal strip Ø=8 mm (7 m/roll) |
| 25 | 208691 | M | M | M | M | Bostik profil 40x2 (32 m/rulle) | Seal strip 40x2 (32 m/roll) |
| 26 | 800433 | x | x | x | x | Skruv TFX 3.5x25 | Screw TFX 3.5x25 |
| 27 | 209804 | x | x | x | x | Dekal | Decal |
| 28 | 204137 | M | M | M | M | List täck | Cover strip |
| 29 | 800626 | x | x | x | x | Skruv TKX 5,0x25 | Screw TKX 5,0x25 |
| 30 | 701980 | x | x | x | x | Nit split | Rivet |
| 31 | 801095 | x | x | x | x | Hatt | Cap |
| 32 | 208063 | x | x | x | x | Hjulhusbreddare | Mudguard |
| 33 | 206777 | x | x | x | x | Hjulhus | Wheel housing |
| 34 | 206830 | x | x | x | x | Isolering hjulhus | Insulation wheel housing |
| 35 | 100950 | x | x | x | x | Stänkskydd | Splash guard |
| 36 | 101223 | x | x | x | x | Fäste stänkskydd | Bracket splash guard |
| 37 | 800118 | x | x | x | x | Skruv | Screw |
| 38 | 209085 | x | x | x | x | Dekal | Decal |
| 39 | 209023 | x | x | x | x | Emblem 620 | Emblem 620 |
| 40 | 200877 | x | x | x | x | Dammskydd | Dust cover |
| 41 | 208539 | x | | x | x | Fönster H.B. öppn.bart 900x550 kpl. * | Window R.R. 900x550 cpl. * |
| -- | 208092 | x | | x | x | Ruta lös u. karm 900x550 d:o | Pane without frame 900x550 d:o |
| 42 | 208540 | x | x | x | x | Fönster öppn.bart 700x300 pentry kpl. * | Window 700x300 pentry cpl. * |
| -- | 208094 | x | x | x | x | Ruta lös u. karm 700x300 d:o | Pane without frame 700x300 d:o |
| | | | | | | M= Metervara<br>T= Tillbehör | M= On the metre<br>T= Accessory |

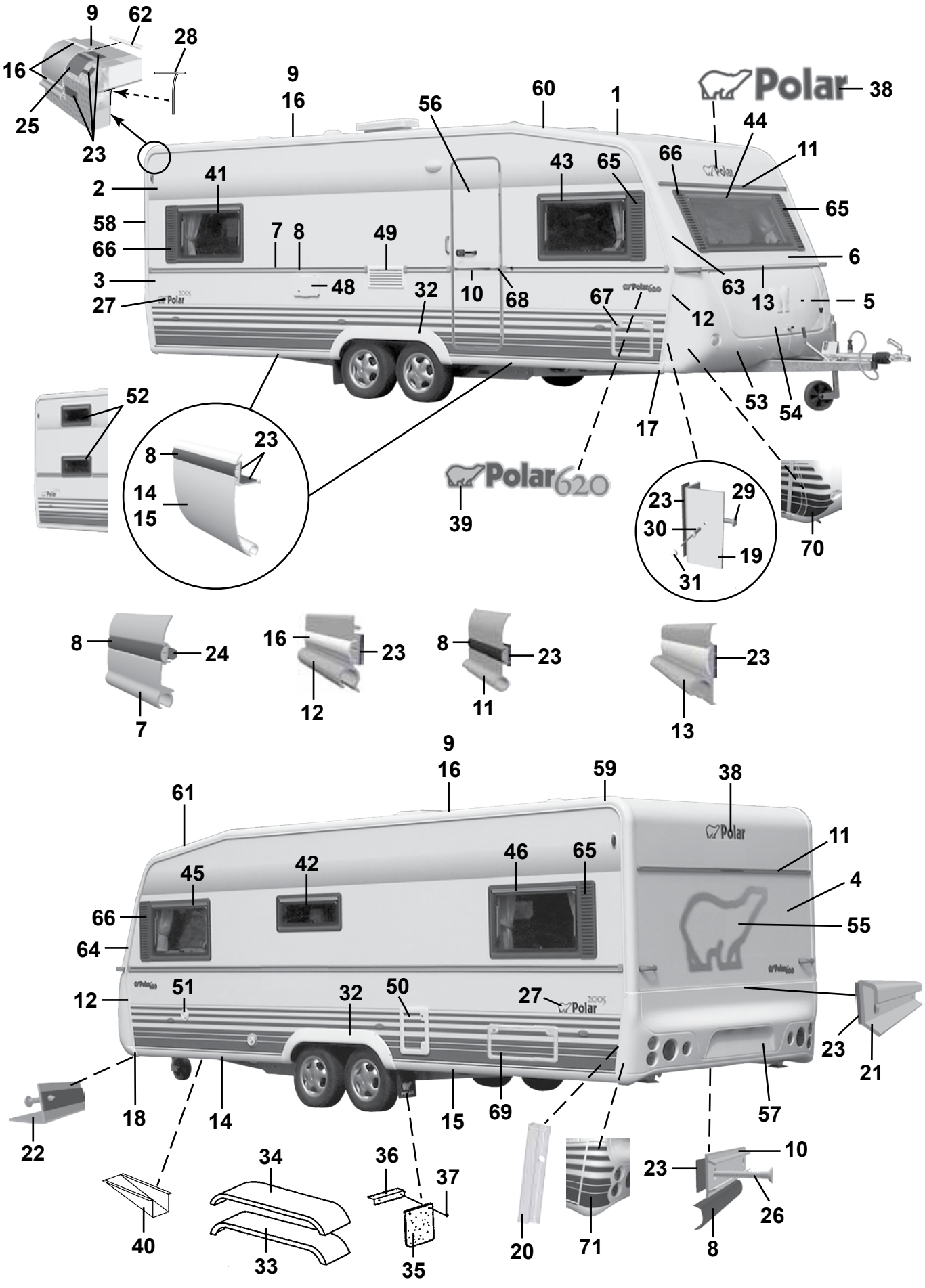
9
62
28
16
25
23
9
16
56
60
1
Polar
38
44
11
41
2
43
65
66
65
58
7
8
49
66
6
3
48
32
10
68
67
63
13
5
27
12
52
53
54
17
8
23
14
15
Polar620
39
23
29
30
19
31
70
8
24
7
16
23
12
8
23
11
23
13
9
16
59
38
61
Polar
11
45
42
46
65
4
66
55
64
12
51
32
50
27
23
21
22
18
14
15
69
57
34
36
37
10
23
40
33
35
20
71
26
8

| Pos Fig | Det. nr Part. No | Ingår/Fitted 620 LB | 620 BK | 620 DB | 620 DBD | Benämning | Description |
|---|---|---|---|---|---|---|---|
| 43 | 208539 | x | x | x | x | Fönster H.F. öppn.bart 900x550 kpl. * | Window R.F. 900x550 cpl. * |
| -- | 208092 | x | x | x | x | Ruta lös u. karm 900x550 d:o | Pane without frame 900x550 d:o |
| 44 | 208537 | x | x | x | x | Fönster fast 1600x550 kpl. * | Window fixed 1600x550 cpl. * |
| -- | 208090 | x | x | x | x | Ruta lös u. karm 1600x550 d:o | Pane without frame 1600x550 d:o |
| 45 | 208539 | x | x | x | x | Fönster V.F. öppn.bart 900x550 kpl. * | Window L.F. 900x550 cpl. * |
| -- | 208092 | x | x | x | x | Ruta lös u. karm 900x550 d:o | Pane without frame 900x550 d:o |
| 46 | 208539 | x | x | x | x | Fönster V.B. öppn.bart 900x550 kpl. * | Window L.R. 900x550 cpl. * |
| -- | 208092 | x | x | x | x | Ruta lös u. karm 900x550 d:o | Pane without frame 900x550 d:o |
| 48 | 504323 | x | x | x | x | El-intag 230 V u. låshus | El. connection 230 V without locking house |
| -- | 504324 | T | T | T | T | El-intag 230 V u. låshus el-golvvärme | El. connection 230 V el. underfloor heating |
| -- | 504325 | x | x | x | x | Låshus d:o | Locking house d:o |
| 49 | 209247 | x | x | x | x | Galler ventilation kyl | Louvre ventilation |
| 50 | 207759 | x | x | x | x | Lucka m. innerram, utan spegel | Door with frame inner, without plate |
| -- | 207197 | x | x | x | x | Innerram d:o | Frame inner d:o |
| 51 | 311530 | x | x | x | x | Vattenpåfyllning u. lock | Water filler without cap |
| -- | 314698 | x | x | x | x | Lock d:o | Cap d:o |
| 52 | 208540 | | x | | | Fönster öppn.bart 700x300 kpl. | Window 700x300 cpl. |
| -- | 208094 | | x | | | Ruta lös u. karm 700x300 d:o | Pane without frame 700x300 d:o |
| 53 | 504785 | x | x | x | x | Gasolkoffert underdel | Gas box |
| 54 | 503980 | x | x | x | x | Lock gasolkoffert u. lås | Trunk lid gas box without lock |
| 55 | 209059 | x | x | x | x | Dekal | Decal |
| 56 | 208889 | x | x | x | x | Dörr yttre kpl. H | Outer door cpl. R |
| -- | 208304 | T | T | T | T | Myggdörr inre | Mosquito door inner |
| 57 | 208064 | x | x | x | x | Bakljusramp | Light holder |
| 58 | 208039 | x | x | x | x | List tält bockad H-bak | List bent R rear |
| 59 | 208040 | x | x | x | x | List tält bockad V-bak | List bent L rear |
| 60 | 208041 | x | x | x | x | List tält bockad H-fram | List bent R front |
| 61 | 208042 | x | x | x | x | List tält bockad V-fram | List bent L front |
| 62 | 208323 | x | x | x | x | Styrstift list tält 50x3,5 mm | Pin for list 50x6,5 mm |
| 63 | 208099 | x | x | x | x | Front plast H | Front plastic R |
| 64 | 208100 | x | x | x | x | Front plast V | Front plastic L |
| -- | 801319 | x | x | x | x | Skruv PKM 4,2x14 d:o | Screw PKM 4,2x14 d:o |
| 65 | 209483 | x | x | x | x | Dekorplatta grå H | Decor plate grey H |
| 66 | 209484 | x | x | x | x | Dekorplatta grå V | Decor plate grey V |
| 67 | 207759 | T | T | T | T | Lucka m. innerram, utan spegel | Door with frame inner, without plate |
| -- | 207197 | T | T | T | T | Innerram d:o | Frame inner d:o |
| 68 | 206801 | x | x | x | x | Ändavslutning | End protection |
| 69 | 208424 | T | T | T | T | Lucka m innerram, utan spegel | Door with frame inner, without plate |
| 70 | 209207 | x | x | x | x | Dekalsats gasolkoffert (H+V) | Decal kit gas box (R+L) |
| 71 | 209208 | x | x | x | x | Dekalsats bakljusramp (H+V) | Decal kit light holder (R+L) |
| | | | | | | *=Tonade fönster är tillval, se "Fönsterdetaljer" sidan 99-102 | *= Coloured windows for choice, see "Window equipment" side 99-102 |
| | | | | | | M= Metervara<br>T= Tillbehör | M= On the metre<br>T= Accessory |

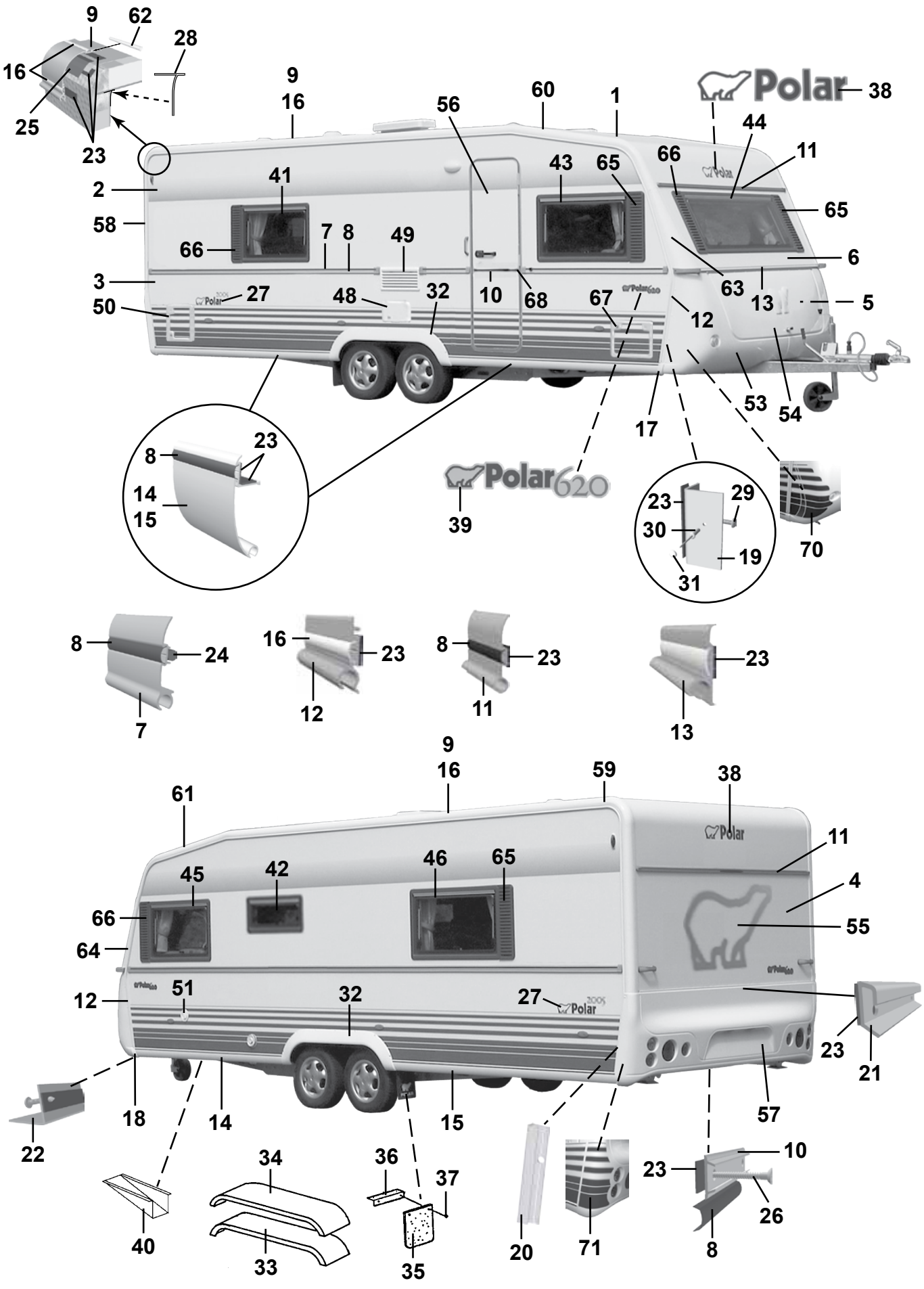
9
62
28
16
25
23
9
16
56
60
1
Polar
38
44
11
2
41
43
65
66
65
58
7
8
49
66
6
3
27
48
32
10
68
67
63
13
5
50
12
53
54
17
8
23
14
15
Polar620
39
23
29
30
19
31
70
8
24
7
16
23
12
8
23
11
23
13
9
16
59
38
61
11
45
42
46
65
4
66
55
64
12
51
32
27
23
21
18
14
15
57
22
34
36
37
10
23
26
40
33
35
20
71
8

| Pos Fig | Det. nr Part. No | Ingår/Fitted 620 TR LB | Ingår/Fitted 620 TR DB | Benämning | Description |
|---|---|---|---|---|---|
| 1 | 207733 | x | x | Plåt tak 8000x2475 | Roofing plate 8000x2475 |
| 2 | 207489 | x | x | Plåt sida övre 6600x1285 | Side plate upper 6600x1285 |
| 3 | 208400 | x | x | Plåt sida undre 6300x800 | Side plate lower 6300x800 |
| 4 | 208402 | x | x | Plåt gavel 2475x1538 | Gable plate 2475x1538 |
| 5 | 209933 | x | x | Plåt gavel undre 2500x818 | Gable plate lower 2500x818 |
| 6 | 208983 | x | x | Gavel fram övre | Gable front upper |
| -- | 211056 | x | x | Plåt gavel övre 2800x818 | Gable plate upper 2800x818 |
| 7 | 210127 | x | x | List midja L=7312 | List L=7312 |
| 8 | 202656 | M | M | List dekor plast, svart | List decor plastic, black |
| 9 | 208212 | x | x | List tält rak L=3870 | List straight L=3870 |
| 10 | 205579 | x | x | List dekor alu. L=2390 | List decor alu. L=2390 |
| 11 | 208535 | x | x | List markis L=2234 | List L=2234 |
| 12 | 208037 | x | x | List front H | List front R |
| -- | 208038 | x | x | List front V | List front L |
| 13 | 208052 | x | x | List koffertlock väggdel L=2177 | List trunk lid wall L=2177 |
| -- | 702283 | M | M | List ifyllnad vit d:o | Strip white d:o |
| -- | 207610 | x | x | List koffertlock koffertdel L=1920 | List trunk lid trunk part L=1920 |
| 14 | 208336 | x | x | List avb. spoiler V-H fram L=2430 | List L-R front L=2430 |
| 15 | 208320 | x | x | List avb. spoiler V-H bak L=2490 | List L-R rear L=2490 |
| 16 | 208349 | M | M | List dekor plast, vit | List decor plastic, white |
| 17 | 208303 | x | x | Ändavslutning H-fram kjollist | End protection R front |
| 18 | 208302 | x | x | Ändavslutning V-fram kjollist | End protection L front |
| 19 | 208337 | x | x | List hållare koffert L=665 | List holder L=665 |
| 20 | 209077 | x | x | List bakljusramp L=605 | List light holder L=605 |
| 21 | 208210 | x | x | List bakljusramp L=2382 | List light holder L=2382 |
| 22 | 208209 | x | x | List gavel-golv fram L=2377 | List gable-floor front L=2377 |
| -- | 209525 | x | x | Tätning "Terostat 2759" d:o | Seal "Terostat 2759" d:o |
| -- | 800626 | x | x | Skruv d:o TKX 5,0x25 | Screw d:o TKX 5,0x25 |
| 23 | 208236 | M | M | Butyl profil 15x2 (30 m/rulle) | Seal strip 15x2 (30 m/roll) |
| 24 | 208237 | M | M | Butyl profil Ø=8 mm (7 m/rulle) | Seal strip Ø=8 mm (7 m/roll) |
| 25 | 208691 | M | M | Bostik profil 40x2 (32 m/rulle) | Seal strip 40x2 (32 m/roll) |
| 26 | 800433 | x | x | Skruv TFX 3.5x25 | Screw TFX 3.5x25 |
| 27 | 209804 | x | x | Dekal | Decal |
| 28 | 204137 | M | M | List täck | Cover strip |
| 29 | 800626 | x | x | Skruv TKX 5,0x25 | Screw TKX 5,0x25 |
| 30 | 701980 | x | x | Nit split | Rivet |
| 31 | 801095 | x | x | Hatt | Cap |
| 32 | 208063 | x | x | Hjulhusbreddare | Mudguard |
| 33 | 206777 | x | x | Hjulhus | Wheel housing |
| 34 | 206830 | x | x | Isolering hjulhus | Insulation wheel housing |
| 35 | 100950 | x | x | Stänkskydd | Splash guard |
| 36 | 101223 | x | x | Fäste stänkskydd | Bracket splash guard |
| 37 | 800118 | x | x | Skruv | Screw |
| 38 | 209085 | x | x | Dekal | Decal |
| 39 | 209023 | x | x | Emblem 620 | Emblem 620 |
| 40 | 200877 | x | x | Dammskydd | Dust cover |
| 41 | 208539 | x | | Fönster H.B. öppn.bart 900x550 kpl. * | Window R.R. 900x550 cpl. * |
| -- | 208092 | x | | Ruta lös u. karm 900x550 d:o | Pane without frame 900x550 d:o |
| -- | 208541 | | x | Fönster öppn.bart 350x500 kpl. * | Window 350x550 cpl. * |
| -- | 208095 | | x | Ruta lös u. karm 350x500 d:o | Pane without frame 350x500 d:o |
| | | | | M= Metervara<br>T= Tillbehör | M= On the metre<br>T= Accessory |

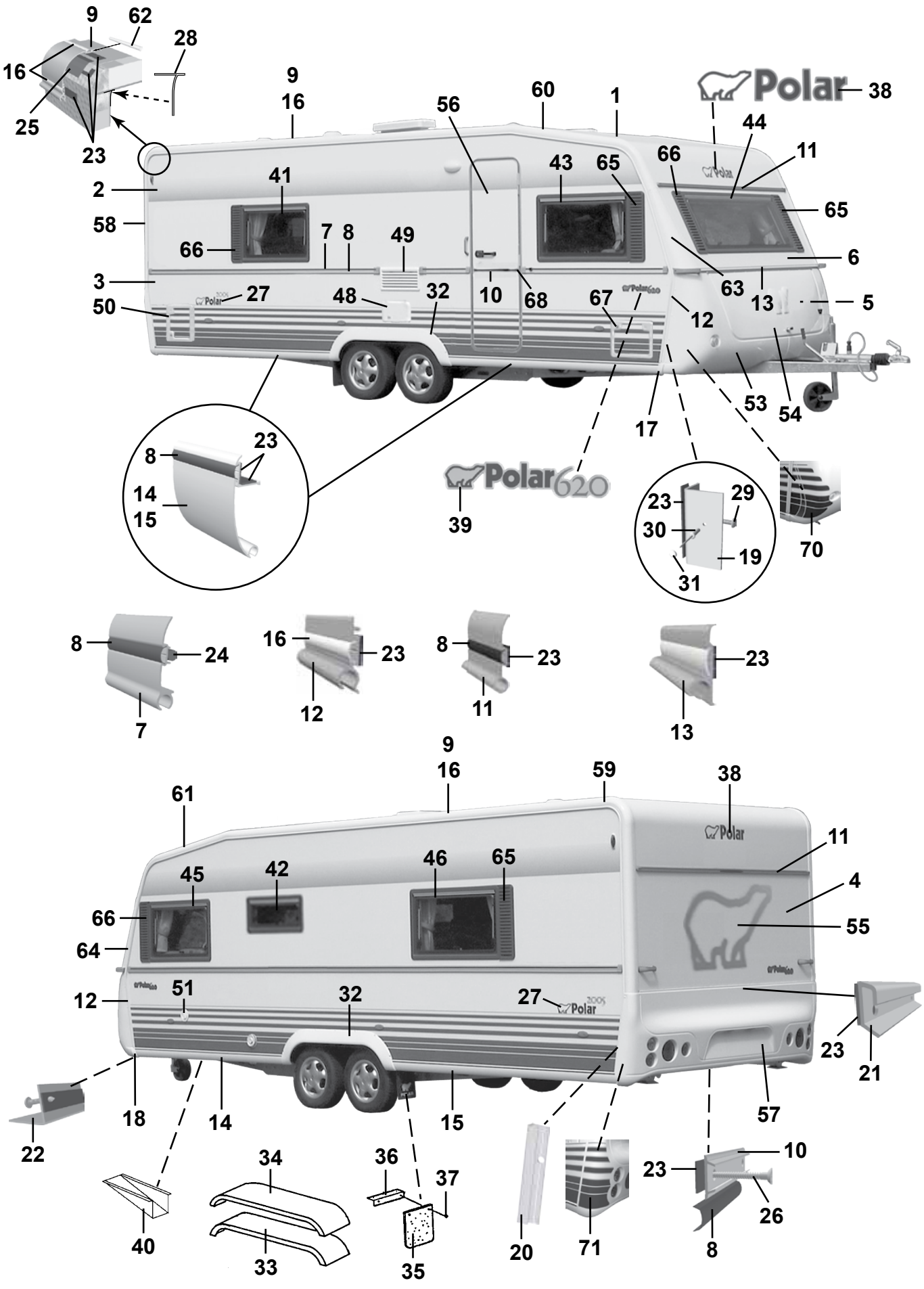
9
62
28
16
25
23
9
16
56
60
1
Polar
38
44
11
2
41
43
65
66
65
58
7
8
49
66
6
3
27
48
32
10
68
67
63
13
5
50
12
53
54
17
8
23
14
15
Polar620
39
23
29
30
19
31
70
8
24
7
16
23
12
8
23
11
23
13
9
16
59
38
61
11
45
42
46
65
4
66
55
64
12
51
32
27
23
21
18
14
15
57
22
34
36
37
10
23
26
40
33
35
20
71
8

| Pos Fig | Det. nr Part. No | Ingår/Fitted 620 TR LB | Ingår/Fitted 620 TR DB | Benämning | Description |
|---|---|---|---|---|---|
| 42 | 208540 | | x | Fönster öppn.bart 700x300 pentry kpl.* | Window 700x300 pentry cpl.* |
| -- | 208910 | x | | Fönster fast 700x300 pentry kpl.* | Window fixed 700x300 pentry cpl.* |
| -- | 208094 | x | x | Ruta lös u. karm 700x300 d:o | Pane without frame 700x300 d:o |
| 43 | 208539 | x | x | Fönster H.F. öppn.bart 900x550 kpl.* | Window R.F. 900x550 cpl.* |
| -- | 208092 | x | x | Ruta lös u. karm 900x550 d:o | Pane without frame 900x550 d:o |
| 44 | 208537 | x | x | Fönster fast 1600x550 kpl.* | Window fixed 1600x550 cpl.* |
| -- | 208090 | x | x | Ruta lös u. karm 1600x550 d:o | Pane without frame 1600x550 d:o |
| 45 | 208539 | x | x | Fönster V.F. öppn.bart 900x550 kpl.* | Window L.F. 900x550 cpl.* |
| -- | 208092 | x | x | Ruta lös u. karm 900x550 d:o | Pane without frame 900x550 d:o |
| 46 | 208539 | x | x | Fönster V.B. öppn.bart 900x550 kpl.* | Window L.R. 900x550 cpl.* |
| -- | 208092 | x | x | Ruta lös u. karm 900x550 d:o | Pane without frame 900x550 d:o |
| 48 | 504323 | x | x | El-intag 230 V u. låshus | El. connection 230 V without locking house |
| -- | 504324 | T | T | El-intag 230 V u. låshus el-golvvärme | El. connection 230 V el. underfloor heating |
| -- | 504325 | x | x | Låshus d:o | Locking house d:o |
| 49 | 209247 | x | x | Galler ventilation kyl | Louvre ventilation |
| 50 | 207759 | x | x | Lucka m. innerram, utan spegel | Door with frame inner, without plate |
| -- | 207197 | x | x | Innerram d:o | Frame inner d:o |
| 51 | 311530 | x | x | Vattenpåfyllning u. lock | Water filler without cap |
| -- | 314698 | x | x | Lock d:o | Cap d:o |
| 53 | 504785 | x | x | Gasolkoffert underdel | Gas box |
| 54 | 503980 | x | x | Lock gasolkoffert u. lås | Trunk lid gas box without lock |
| 55 | 209059 | x | x | Dekal | Decal |
| 56 | 208889 | x | x | Dörr yttre kpl. H | Outer door cpl. R |
| -- | 208304 | T | T | Myggdörr inre | Mosquito door inner |
| 57 | 208064 | x | x | Bakljusramp | Light holder |
| 58 | 208039 | x | x | List tält bockad H-bak | List bent R rear |
| 59 | 208040 | x | x | List tält bockad V-bak | List bent L rear |
| 60 | 208041 | x | x | List tält bockad H-fram | List bent R front |
| 61 | 208042 | x | x | List tält bockad V-fram | List bent L front |
| 62 | 208323 | x | x | Styrstift list tält 50x3,5 mm | Pin for list 50x6,5 mm |
| 63 | 208099 | x | x | Front plast H | Front plastic R |
| 64 | 208100 | x | x | Front plast V | Front plastic L |
| -- | 801319 | x | x | Skruv PKM 4,2x14 d:o | Screw PKM 4,2x14 d:o |
| 65 | 209483 | x | x | Dekorplatta grå H | Decor plate grey H |
| 66 | 209484 | x | x | Dekorplatta grå V | Decor plate grey V |
| 67 | 207759 | T | T | Lucka m. innerram, utan spegel | Door with frame inner, without plate |
| -- | 207197 | T | T | Innerram d:o | Frame inner d:o |
| 68 | 206801 | x | x | Ändavslutning | End protection |
| 70 | 209207 | x | x | Dekalsats gasolkoffert (H+V) | Decal kit gas box (R+L) |
| 71 | 209208 | x | x | Dekalsats bakljusramp (H+V) | Decal kit light holder (R+L) |
| | | | | * = Tonade fönster är tillval, se "Fönsterdetaljer" sidan 99-102 | * = Coloured windows for choice, see "Window equipment" side 99-102 |
| | | | | M= Metervara<br>T= Tillbehör | M= On the metre<br>T= Accessory |

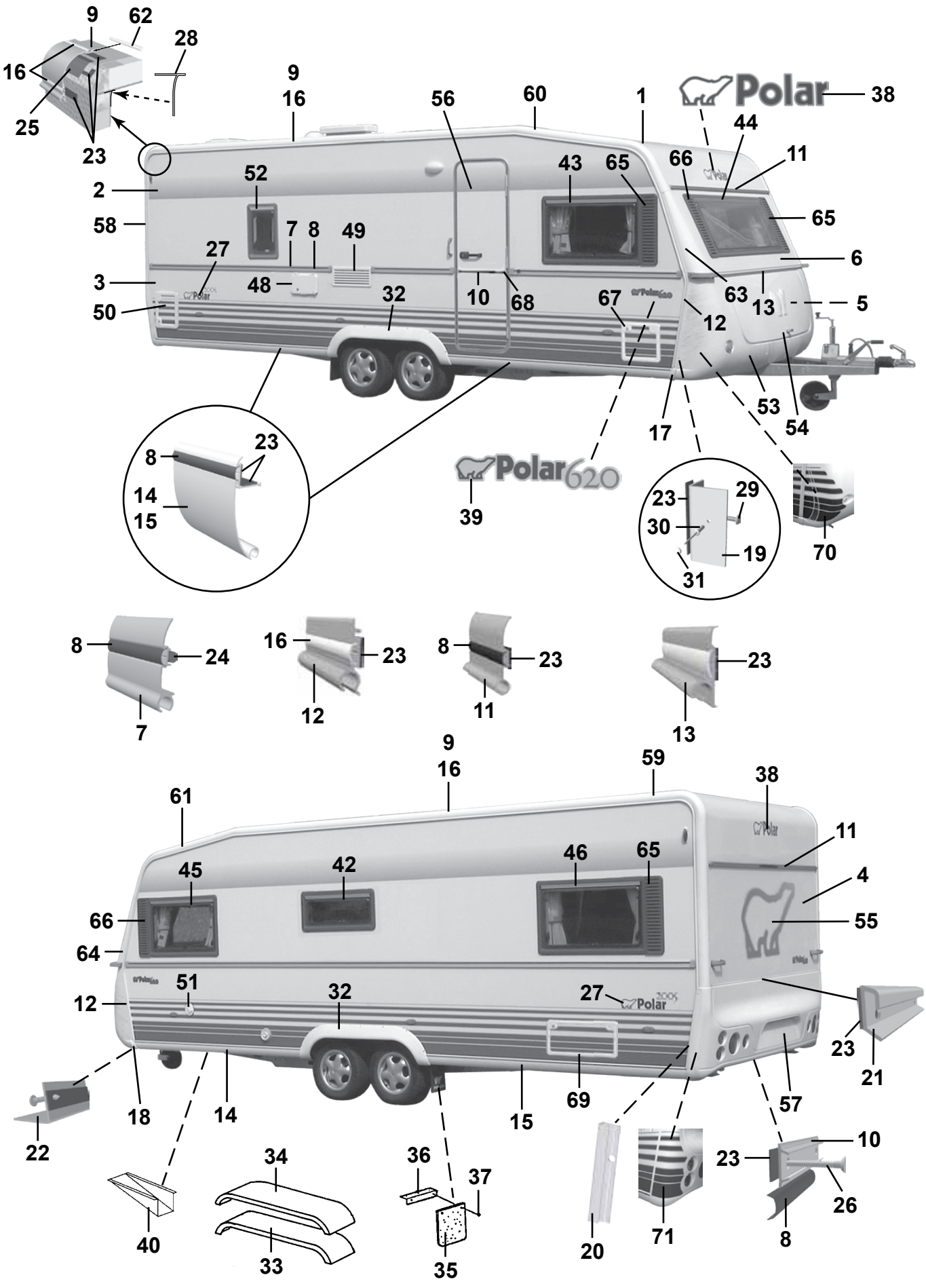
9
62
28
16
25
23
9
16
56
60
1
Polar
38
44
11
52
43
65
66
65
2
58
7
8
49
27
6
3
48
32
10
68
67
63
13
5
50
12
53
54
17
8
23
14
15
39
Polar620
23
29
30
19
31
70
8
24
7
16
23
12
8
23
11
23
13
9
16
59
38
61
11
45
42
46
65
4
66
55
64
51
32
27
12
23
21
22
18
14
15
69
57
34
36
37
10
23
26
40
33
35
20
71
8

| Pos Fig | Det. nr Part. No | Ingår/Fitted 620 CTH | | Benämning | Description |
|---|---|---|---|---|---|
| 1 | 207733 | x | | Plåt tak 8000x2475 | Roofing plate 8000x2475 |
| 2 | 207489 | x | | Plåt sida övre 6600x1285 | Side plate upper 6600x1285 |
| 3 | 208400 | x | | Plåt sida undre 6300x800 | Side plate lower 6300x800 |
| 4 | 208402 | x | | Plåt gavel 2475x1538 | Gable plate 2475x1538 |
| 5 | 209933 | x | | Plåt gavel undre 2500x818 | Gable plate lower 2500x818 |
| 6 | 208983 | x | | Gavel fram övre | Gable front upper |
| -- | 211056 | x | | Plåt gavel övre 2800x818 | Gable plate upper 2800x818 |
| 7 | 210127 | x | | List midja L=7312 | List L=7312 |
| 8 | 202656 | M | | List dekor plast, svart | List decor plastic, black |
| 9 | 208212 | x | | List tält rak L=3870 | List straight L=3870 |
| 10 | 205579 | x | | List dekor alu. L=2390 | List decor alu. L=2390 |
| 11 | 208535 | x | | List markis L=2234 | List L=2234 |
| 12 | 208037 | x | | List front H | List front R |
| -- | 208038 | x | | List front V | List front L |
| 13 | 208052 | x | | List koffertlock väggdel L=2177 | List trunk lid wall L=2177 |
| -- | 702283 | M | | List ifyllnad vit d:o | Strip white d:o |
| -- | 207610 | x | | List koffertlock koffertdel L=1920 | List trunk lid trunk part L=1920 |
| 14 | 208336 | x | | List avb. spoiler V-H fram L=2430 | List L-R front L=2430 |
| 15 | 208320 | x | | List avb. spoiler V-H bak L=2490 | List L-R rear L=2490 |
| 16 | 208349 | M | | List dekor plast, vit | List decor plastic, white |
| 17 | 208303 | x | | Ändavslutning H-fram kjollist | End protection R front |
| 18 | 208302 | x | | Ändavslutning V-fram kjollist | End protection L front |
| 19 | 208337 | x | | List hållare koffert L=665 | List holder L=665 |
| 20 | 209077 | x | | List bakljusramp L=605 | List light holder L=605 |
| 21 | 208210 | x | | List bakljusramp L=2382 | List light holder L=2382 |
| 22 | 208209 | x | | List gavel-golv fram L=2377 | List gable-floor front L=2377 |
| -- | 209525 | x | | Tätning "Terostat 2759" d:o | Seal "Terostat 2759" d:o |
| -- | 800626 | x | | Skruv d:o TKX 5,0x25 | Screw d:o TKX 5,0x25 |
| 23 | 208236 | M | | Butyl profil 15x2 (30 m/rulle) | Seal strip 15x2 (30 m/roll) |
| 24 | 208237 | M | | Butyl profil Ø=8 mm (7 m/rulle) | Seal strip Ø=8 mm (7 m/roll) |
| 25 | 208691 | M | | Bostik profil 40x2 (32 m/rulle) | Seal strip 40x2 (32 m/roll) |
| 26 | 800433 | x | | Skruv TFX 3.5x25 | Screw TFX 3.5x25 |
| 27 | 209804 | x | | Dekal | Decal |
| 28 | 204137 | M | | List täck | Cover strip |
| 29 | 800626 | x | | Skruv TKX 5,0x25 | Screw TKX 5,0x25 |
| 30 | 701980 | x | | Nit split | Rivet |
| 31 | 801095 | x | | Hatt | Cap |
| 32 | 208063 | x | | Hjulhusbreddare | Mudguard |
| 33 | 206777 | x | | Hjulhus | Wheel housing |
| 34 | 206830 | x | | Isolering hjulhus | Insulation wheel housing |
| 35 | 100950 | x | | Stänkskydd | Splash guard |
| 36 | 101223 | x | | Fäste stänkskydd | Bracket splash guard |
| 37 | 800118 | x | | Skruv | Screw |
| 38 | 209085 | x | | Dekal | Decal |
| 39 | 209023 | x | | Emblem 620 | Emblem 620 |
| 40 | 200877 | x | | Dammskydd | Dust cover |
| 42 | 208540 | x | | Fönster öppn.bart 700x300 pentry kpl.* | Window 700x300 pentry cpl.* |
| -- | 208094 | x | | Ruta lös u. karm 700x300 d:o | Pane without frame 700x300 d:o |
| 43 | 208539 | x | | Fönster H.F. öppn.bart 900x550 kpl.* | Window R.F. 900x550 cpl.* |
| -- | 208092 | x | | Ruta lös u. karm 900x550 d:o | Pane without frame 900x550 d:o |
| | | | | M= Metervara | M= On the metre |
| | | | | T= Tillbehör | T= Accessory |

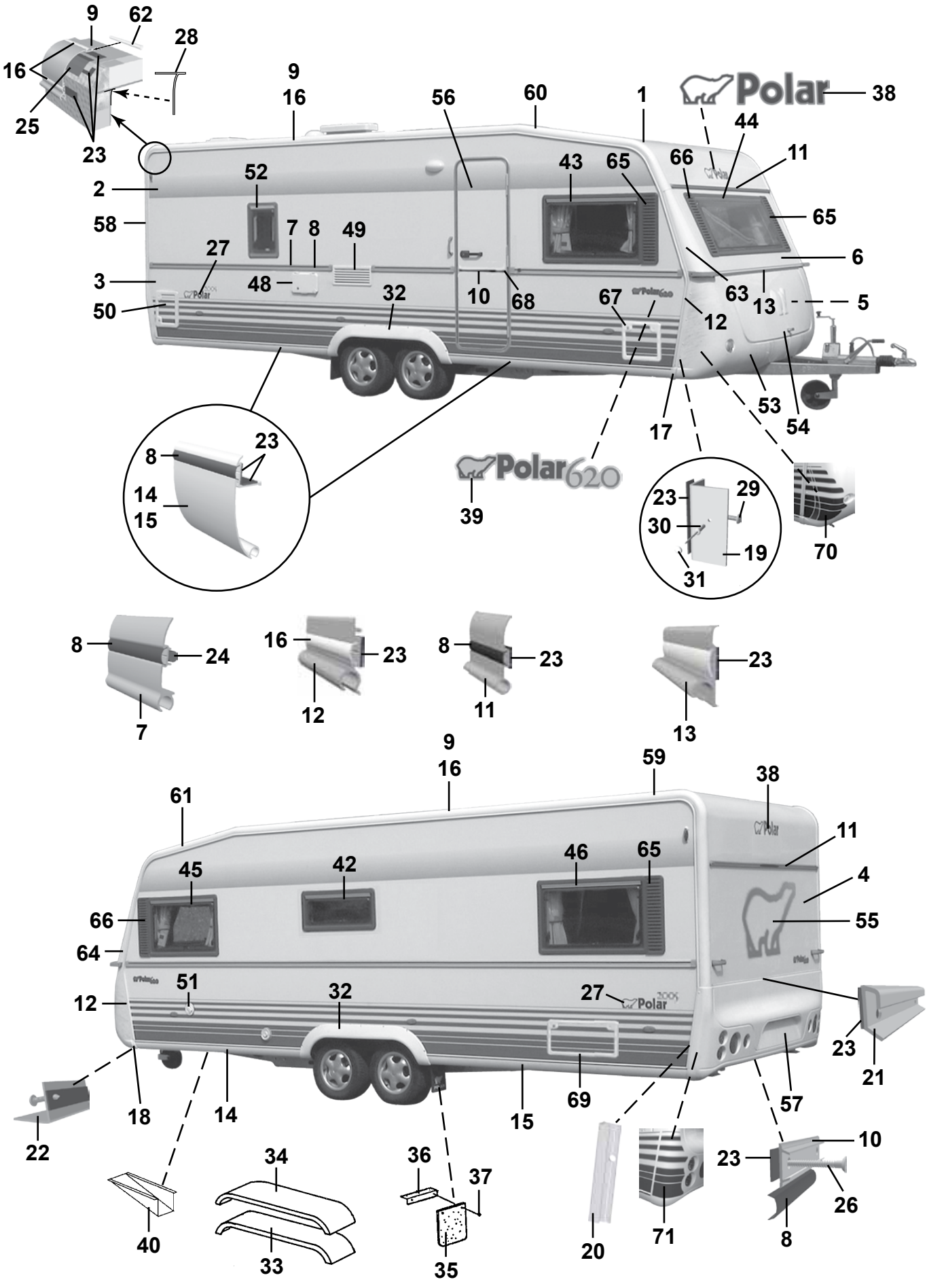
9
62
28
16
25
23
9
16
56
60
1
Polar
38
44
11
52
2
58
43
65
66
65
7
8
49
27
6
3
48
32
10
68
67
63
13
5
50
12
53
54
17
8
23
14
15
39
Polar620
23
29
30
19
31
70
8
24
7
16
23
12
8
23
11
23
13
9
16
59
38
61
11
45
42
46
65
4
66
55
64
51
32
27
12
23
21
22
18
14
15
69
57
34
36
37
10
23
26
40
33
35
20
71
8

| Pos Fig | Det. nr Part. No | Ingår/Fitted 620 CTH | | Benämning | Description |
|---|---|---|---|---|---|
| 44 | 208537 | x | | Fönster fast 1600x550 kpl. * | Window fixed 1600x550 cpl. * |
| -- | 208090 | x | | Ruta lös u. karm 1600x550 d:o | Pane without frame 1600x550 d:o |
| 45 | 208539 | x | | Fönster V.F. öppn.bart 900x550 kpl. * | Window L.F. 900x550 cpl. * |
| -- | 208092 | x | | Ruta lös u. karm 900x550 d:o | Pane without frame 900x550 d:o |
| 46 | 208539 | x | | Fönster V.B. öppn.bart 900x550 kpl. * | Window L.R. 900x550 cpl. * |
| -- | 208092 | x | | Ruta lös u. karm 900x550 d:o | Pane without frame 900x550 d:o |
| 48 | 504323 | x | | El-intag 230 V u. låshus | El. connection 230 V without locking house |
| -- | 504324 | T | | El-intag 230 V u. låshus el-golvvärme | El. connection 230 V el. underfloor heating |
| -- | 504325 | x | | Låshus d:o | Locking house d:o |
| 49 | 209247 | x | | Galler ventilation kyl | Louvre ventilation |
| 50 | 207759 | x | | Lucka m. innerram, utan spegel | Door with frame inner, without plate |
| -- | 207197 | x | | Innerram d:o | Frame inner d:o |
| 51 | 311530 | x | | Vattenpåfyllning u. lock | Water filler without cap |
| -- | 314698 | x | | Lock d:o | Cap d:o |
| 52 | 208541 | T | | Fönster öppn.bart 350x500 kpl. | Window 350x550 cpl. |
| -- | 208095 | T | | Ruta lös u. karm 350x500 d:o | Pane without frame 350x500 d:o |
| 53 | 504785 | x | | Gasolkoffert underdel | Gas box |
| 54 | 503980 | x | | Lock gasolkoffert u. lås | Trunk lid gas box without lock |
| 55 | 209059 | x | | Dekal | Decal |
| 56 | 208889 | x | | Dörr yttre kpl. H | Outer door cpl. R |
| -- | 208304 | T | | Myggdörr inre | Mosquito door inner |
| 57 | 208064 | x | | Bakljusramp | Light holder |
| 58 | 208039 | x | | List tält bockad H-bak | List bent R rear |
| 59 | 208040 | x | | List tält bockad V-bak | List bent L rear |
| 60 | 208041 | x | | List tält bockad H-fram | List bent R front |
| 61 | 208042 | x | | List tält bockad V-fram | List bent L front |
| 62 | 208323 | x | | Styrstift list tält 50x3,5 mm | Pin for list 50x6,5 mm |
| 63 | 208099 | x | | Front plast H | Front plastic R |
| 64 | 208100 | x | | Front plast V | Front plastic L |
| -- | 801319 | x | | Skruv PKM 4,2x14 d:o | Screw PKM 4,2x14 d:o |
| 65 | 209483 | x | | Dekorplatta grå H | Decor plate grey H |
| 66 | 209484 | x | | Dekorplatta grå V | Decor plate grey V |
| 67 | 207759 | T | | Lucka m. innerram, utan spegel | Door with frame inner, without plate |
| -- | 207197 | T | | Innerram d:o | Frame inner d:o |
| 68 | 206801 | x | | Ändavslutning | End protection |
| 69 | 208424 | T | | Lucka m innerram, utan spegel | Door with frame inner, without plate |
| 70 | 209207 | x | | Dekalsats gasolkoffert (H+V) | Decal kit gas box (R+L) |
| 71 | 209208 | x | | Dekalsats bakljusramp (H+V) | Decal kit light holder (R+L) |
| | | | | * = Tonade fönster är tillval, se "Fönsterdetaljer" sidan 99-102 | * = Coloured windows for choice, see "Window equipment" side 99-102 |
| | | | | M= Metervara<br>T= Tillbehör | M= On the metre<br>T= Accessory |

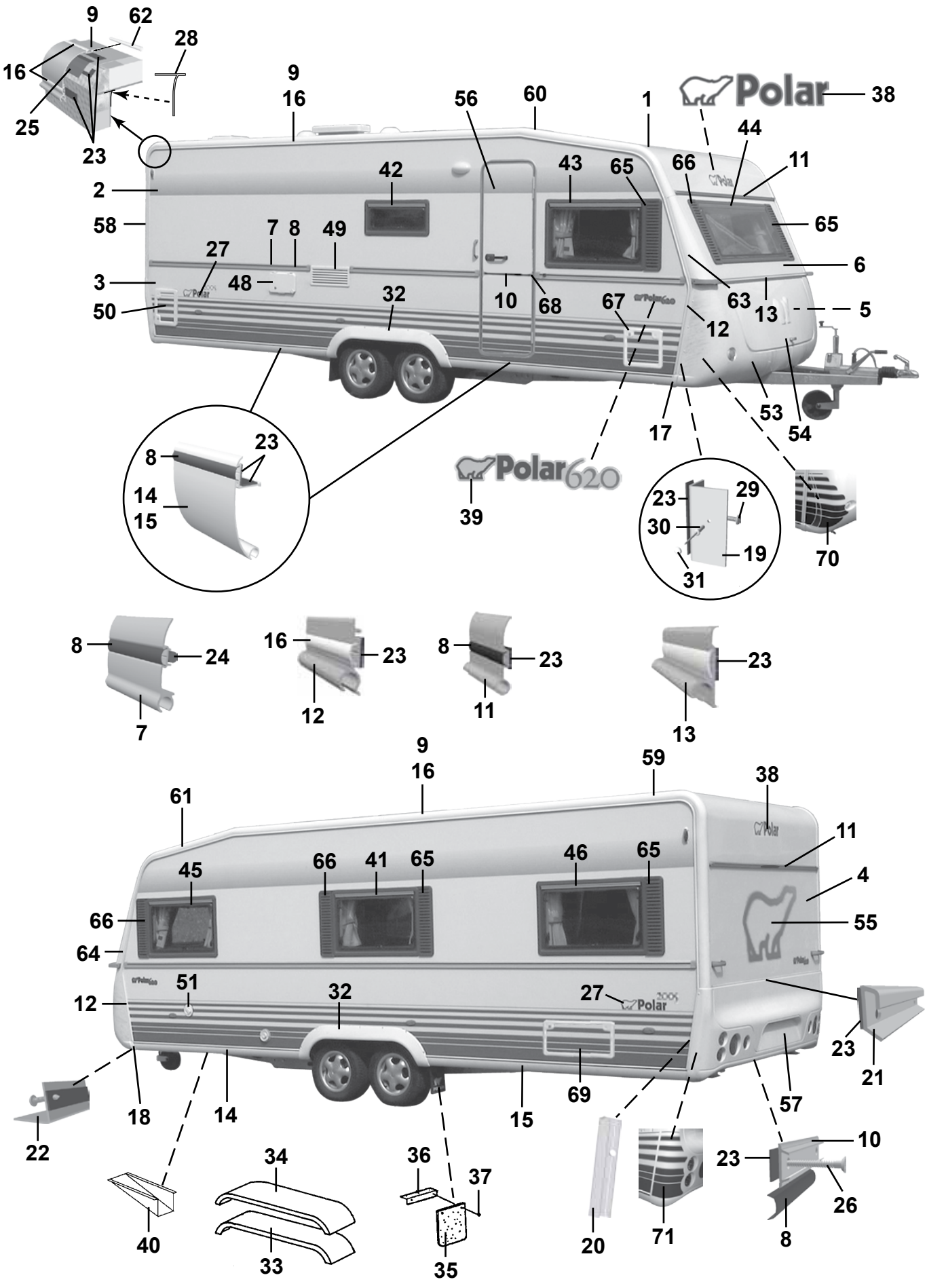
9
62
28
16
25
23
9
16
56
60
1
Polar
38
44
11
42
43
65
66
65
2
58
7
8
49
27
6
3
48
32
10
68
67
63
13
5
50
12
8
23
14
15
39
Polar620
17
53
54
23
29
30
19
31
70
8
24
7
16
23
12
8
23
11
23
13
9
16
59
38
61
45
66
41
65
46
65
11
4
66
64
55
12
51
32
27
23
21
22
18
14
15
69
57
40
34
33
36
37
35
20
71
10
23
26
8

| Pos Fig | Det. nr Part. No | Ingår/Fitted 620 CTX | | Benämning | Description |
|---|---|---|---|---|---|
| 1 | 207733 | x | | Plåt tak 8000x2475 | Roofing plate 8000x2475 |
| 2 | 207489 | x | | Plåt sida övre 6600x1285 | Side plate upper 6600x1285 |
| 3 | 208400 | x | | Plåt sida undre 6300x800 | Side plate lower 6300x800 |
| 4 | 208402 | x | | Plåt gavel 2475x1538 | Gable plate 2475x1538 |
| 5 | 209933 | x | | Plåt gavel undre 2500x818 | Gable plate lower 2500x818 |
| 6 | 208983 | x | | Gavel fram övre | Gable front upper |
| -- | 211056 | x | | Plåt gavel övre 2800x818 | Gable plate upper 2800x818 |
| 7 | 210127 | x | | List midja L=7312 | List L=7312 |
| 8 | 202656 | M | | List dekor plast, svart | List decor plastic, black |
| 9 | 208212 | x | | List tält rak L=3870 | List straight L=3870 |
| 10 | 205579 | x | | List dekor alu. L=2390 | List decor alu. L=2390 |
| 11 | 208535 | x | | List markis L=2234 | List L=2234 |
| 12 | 208037 | x | | List front H | List front R |
| -- | 208038 | x | | List front V | List front L |
| 13 | 208052 | x | | List koffertlock väggdel L=2177 | List trunk lid wall L=2177 |
| -- | 702283 | M | | List ifyllnad vit d:o | Strip white d:o |
| -- | 207610 | x | | List koffertlock koffertdel L=1920 | List trunk lid trunk part L=1920 |
| 14 | 208336 | x | | List avb. spoiler V-H fram L=2430 | List L-R front L=2430 |
| 15 | 208320 | x | | List avb. spoiler V-H bak L=2490 | List L-R rear L=2490 |
| 16 | 208349 | M | | List dekor plast, vit | List decor plastic, white |
| 17 | 208303 | x | | Ändavslutning H-fram kjollist | End protection R front |
| 18 | 208302 | x | | Ändavslutning V-fram kjollist | End protection L front |
| 19 | 208337 | x | | List hållare koffert L=665 | List holder L=665 |
| 20 | 209077 | x | | List bakljusramp L=605 | List light holder L=605 |
| 21 | 208210 | x | | List bakljusramp L=2382 | List light holder L=2382 |
| 22 | 208209 | x | | List gavel-golv fram L=2377 | List gable-floor front L=2377 |
| -- | 209525 | x | | Tätning "Terostat 2759" d:o | Seal "Terostat 2759" d:o |
| -- | 800626 | x | | Skruv d:o TKX 5,0x25 | Screw d:o TKX 5,0x25 |
| 23 | 208236 | M | | Butyl profil 15x2 (30 m/rulle) | Seal strip 15x2 (30 m/roll) |
| 24 | 208237 | M | | Butyl profil Ø=8 mm (7 m/rulle) | Seal strip Ø=8 mm (7 m/roll) |
| 25 | 208691 | M | | Bostik profil 40x2 (32 m/rulle) | Seal strip 40x2 (32 m/roll) |
| 26 | 800433 | x | | Skruv TFX 3.5x25 | Screw TFX 3.5x25 |
| 27 | 209804 | x | | Dekal | Decal |
| 28 | 204137 | M | | List täck | Cover strip |
| 29 | 800626 | x | | Skruv TKX 5,0x25 | Screw TKX 5,0x25 |
| 30 | 701980 | x | | Nit split | Rivet |
| 31 | 801095 | x | | Hatt | Cap |
| 32 | 208063 | x | | Hjulhusbreddare | Mudguard |
| 33 | 206777 | x | | Hjulhus | Wheel housing |
| 34 | 206830 | x | | Isolering hjulhus | Insulation wheel housing |
| 35 | 100950 | x | | Stänkskydd | Splash guard |
| 36 | 101223 | x | | Fäste stänkskydd | Bracket splash guard |
| 37 | 800118 | x | | Skruv | Screw |
| 38 | 209085 | x | | Dekal | Decal |
| 39 | 209023 | x | | Emblem 620 | Emblem 620 |
| 40 | 200877 | x | | Dammskydd | Dust cover |
| 41 | 208539 | x | | Fönster öppn.bart 900x550 kpl.* | Window 900x550 cpl.* |
| -- | 208092 | x | | Ruta lös u. karm 900x550 d:o | Pane without frame 900x550 d:o |
| 42 | 208540 | x | | Fönster öppn.bart 700x300 pentry kpl.* | Window 700x300 pentry cpl.* |
| -- | 208094 | x | | Ruta lös u. karm 700x300 d:o | Pane without frame 700x300 d:o |
| | | | | M= Metervara | M= On the metre |
| | | | | T= Tillbehör | T= Accessory |

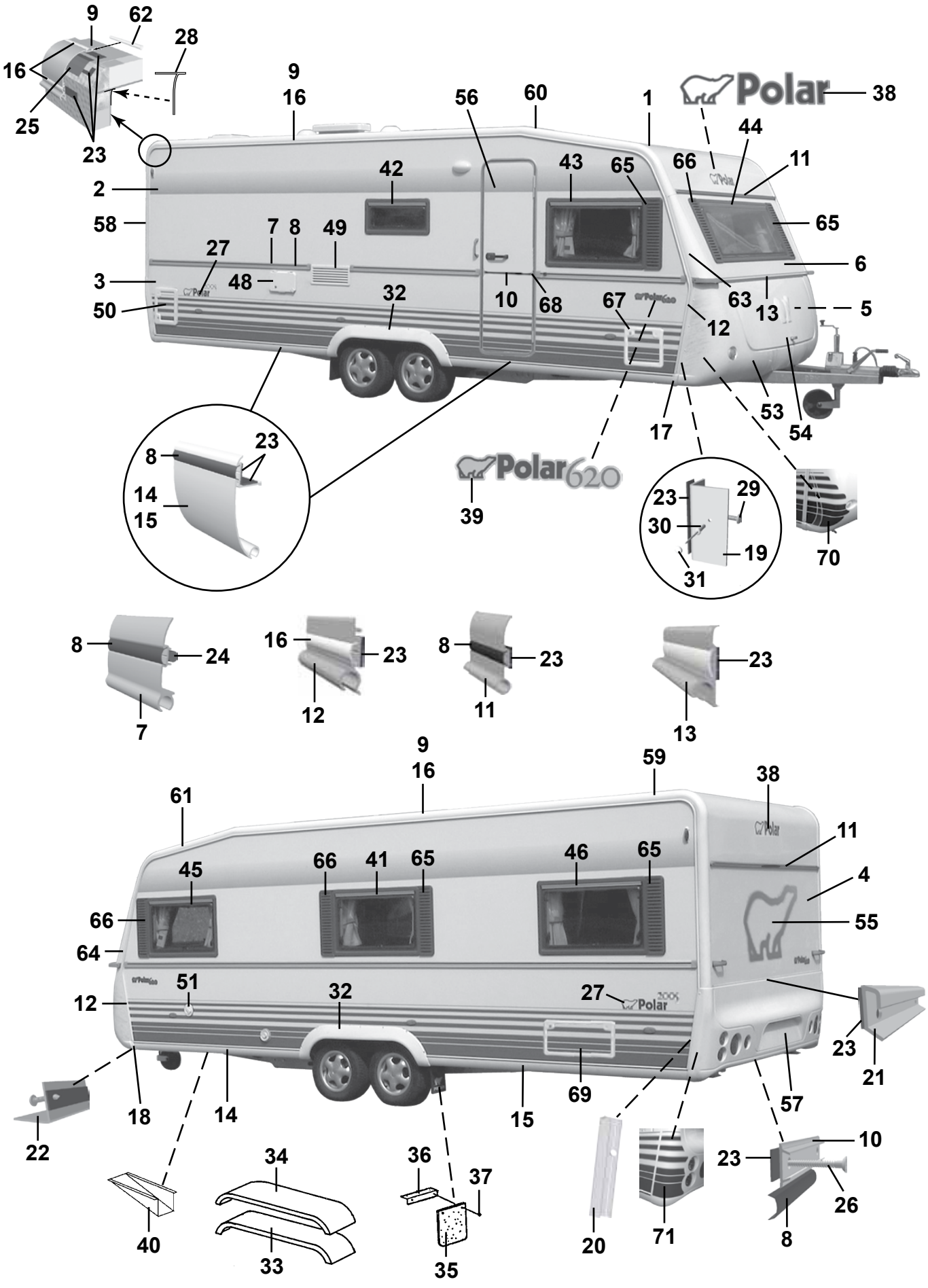
9
62
28
16
25
23
9
16
56
60
1
Polar
38
44
11
42
43
65
66
2
58
7
8
49
27
65
6
3
48
32
10
68
67
63
13
5
50
12
53
54
17
8
23
14
15
39
Polar620
23
29
30
19
31
70
8
24
7
16
23
12
8
23
11
23
13
9
16
59
38
61
45
66
41
65
46
65
11
4
66
55
64
51
12
32
27
23
21
22
18
14
15
69
57
40
34
33
36
37
35
20
71
10
23
26
8

| Pos Fig | Det. nr Part. No | Ingår/Fitted 620 CTX | | Benämning | Description |
|---|---|---|---|---|---|
| 43 | 208539 | x | | Fönster H.F. öppn.bart 900x550 kpl. * | Window R.F. 900x550 cpl. * |
| -- | 208092 | x | | Ruta lös u. karm 900x550 d:o | Pane without frame 900x550 d:o |
| -- | 208725 | x | | Fönster öppn.bart 700x550 kpl. 1 * | Window 700x550 cpl. 1 * |
| -- | 208093 | x | | Ruta lös u. karm 700x550 d:o | Pane without frame 700x550 d:o |
| 44 | 208537 | x | | Fönster fast 1600x550 kpl. * | Window fixed 1600x550 cpl. * |
| -- | 208090 | x | | Ruta lös u. karm 1600x550 d:o | Pane without frame 1600x550 d:o |
| 45 | 208539 | x | | Fönster V.F. öppn.bart 900x550 kpl. * | Window L.F. 900x550 cpl. * |
| -- | 208092 | x | | Ruta lös u. karm 900x550 d:o | Pane without frame 900x550 d:o |
| 46 | 208539 | x | | Fönster V.B. öppn.bart 900x550 kpl. * | Window L.R. 900x550 cpl. * |
| -- | 208092 | x | | Ruta lös u. karm 900x550 d:o | Pane without frame 900x550 d:o |
| 48 | 504323 | x | | El-intag 230 V u. låshus | El. connection 230 V without locking house |
| -- | 504324 | T | | El-intag 230 V u. låshus el-golvvärme | El. connection 230 V el. underfloor heating |
| -- | 504325 | x | | Låshus d:o | Locking house d:o |
| 49 | 209247 | x | | Galler ventilation kyl | Louvre ventilation |
| 50 | 207759 | x | | Lucka m. innerram, utan spegel | Door with frame inner, without plate |
| -- | 207197 | x | | Innerram d:o | Frame inner d:o |
| 51 | 311530 | x | | Vattenpåfyllning u. lock | Water filler without cap |
| -- | 314698 | x | | Lock d:o | Cap d:o |
| 53 | 504785 | x | | Gasolkoffert underdel | Gas box |
| 54 | 503980 | x | | Lock gasolkoffert u. lås | Trunk lid gas box without lock |
| 55 | 209059 | x | | Dekal | Decal |
| 56 | 208889 | x | | Dörr yttre kpl. H | Outer door cpl. R |
| -- | 208304 | T | | Myggdörr inre | Mosquito door inner |
| 57 | 208064 | x | | Bakljusramp | Light holder |
| 58 | 208039 | x | | List tält bockad H-bak | List bent R rear |
| 59 | 208040 | x | | List tält bockad V-bak | List bent L rear |
| 60 | 208041 | x | | List tält bockad H-fram | List bent R front |
| 61 | 208042 | x | | List tält bockad V-fram | List bent L front |
| 62 | 208323 | x | | Styrstift list tält 50x3,5 mm | Pin for list 50x6,5 mm |
| 63 | 208099 | x | | Front plast H | Front plastic R |
| 64 | 208100 | x | | Front plast V | Front plastic L |
| -- | 801319 | x | | Skruv PKM 4,2x14 d:o | Screw PKM 4,2x14 d:o |
| 65 | 209483 | x | | Dekorplatta grå H | Decor plate grey H |
| 66 | 209484 | x | | Dekorplatta grå V | Decor plate grey V |
| 67 | 207759 | T | | Lucka m. innerram, utan spegel | Door with frame inner, without plate |
| -- | 207197 | T | | Innerram d:o | Frame inner d:o |
| 68 | 206801 | x | | Ändavslutning | End protection |
| 69 | 208424 | T | | Lucka m innerram, utan spegel | Door with frame inner, without plate |
| 70 | 209207 | x | | Dekalsats gasolkoffert (H+V) | Decal kit gas box (R+L) |
| 71 | 209208 | x | | Dekalsats bakljusramp (H+V) | Decal kit light holder (R+L) |
| | | | | 1 = Endast i modell LR | 1 = Only in LR model |
| | | | | * = Tonade fönster är tillval, se "Fönsterdetaljer" sidan 99-102 | * = Coloured windows for choice, see "Window equipment" side 99-102 |
| | | | | M= Metervara<br>T= Tillbehör | M= On the metre<br>T= Accessory |

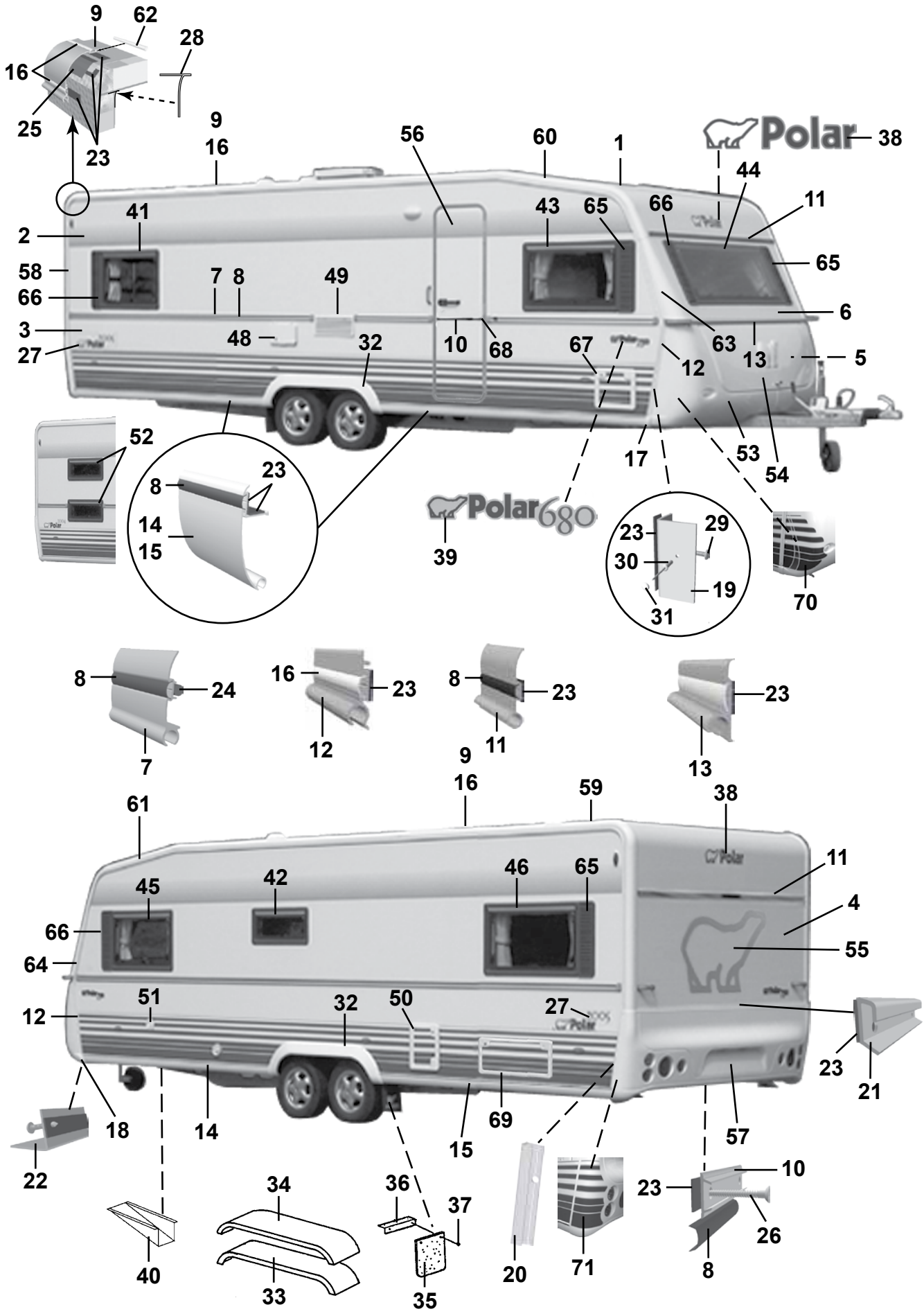
9
62
28
16
25
23
9
16
56
60
1
Polar
38
44
11
41
43
65
66
65
2
58
66
3
27
7
8
49
48
32
10
68
67
12
63
13
6
5
52
23
8
14
15
Polar680
39
17
53
54
23
29
30
19
31
70
8
24
7
16
23
12
8
23
11
23
13
9
16
59
38
61
45
42
46
65
11
4
66
64
55
12
51
32
50
27
23
21
18
14
15
69
57
22
40
34
33
36
37
35
20
71
23
10
26
8

| Pos Fig | Det. nr Part. No | Ingår/Fitted 680 BK | Ingår/Fitted 680 DS | Benämning | Description |
|---|---|---|---|---|---|
| 1 | 207733 | x | x | Plåt tak 8000x2475 | Roofing plate 8000x2475 |
| 2 | 207734 | x | x | Plåt sida övre 7800x1285 | Side plate upper 7800x1285 |
| 3 | 208401 | x | x | Plåt sida undre 7500x800 | Side plate lower 7500x800 |
| 4 | 208402 | x | x | Plåt gavel 2475x1538 | Gable plate 2475x1538 |
| 5 | 209933 | x | x | Plåt gavel undre 2500x818 | Gable plate lower 2500x818 |
| 6 | 208983 | x | x | Gavel fram övre | Gable front upper |
| -- | 211056 | x | x | Plåt gavel övre 2800x818 | Gable plate upper 2800x818 |
| 7 | 210127 | x | x | List midja L=7312 | List L=7312 |
| 8 | 202656 | M | M | List dekor plast, svart | List decor plastic, black |
| 9 | 208213 | x | x | List tält rak L=4990 | List straight L=4990 |
| 10 | 205579 | x | x | List dekor alu. L=2390 | List decor alu. L=2390 |
| 11 | 208535 | x | x | List markis L=2234 | List L=2234 |
| 12 | 208037 | x | x | List front H | List front R |
| -- | 208038 | x | x | List front V | List front L |
| 13 | 208052 | x | x | List koffertlock väggdel L=2177 | List trunk lid wall L=2177 |
| -- | 702283 | M | M | List ifyllnad vit d:o | Strip white d:o |
| -- | 207610 | x | x | List koffertlock koffertdel L=1920 | List trunk lid trunk part L=1920 |
| 14 | 208215 | x | x | List avb. spoiler V-H fram L=2815 | List L-R front L=2815 |
| 15 | 208214 | x | x | List avb. spoiler V-H bak L=2975 | List L-R rear L=2975 |
| 16 | 208349 | M | M | List dekor plast, vit | List decor plastic, white |
| 17 | 208303 | x | x | Ändavslutning H-fram kjollist | End protection R front |
| 18 | 208302 | x | x | Ändavslutning V-fram kjollist | End protection L front |
| 19 | 208337 | x | x | List hållare koffert L=665 | List holder L=665 |
| 20 | 209077 | x | x | List bakljusramp L=605 | List light holder L=605 |
| 21 | 208210 | x | x | List bakljusramp L=2382 | List light holder L=2382 |
| 22 | 208209 | x | x | List gavel-golv fram L=2377 | List gable-floor front L=2377 |
| -- | 209525 | x | x | Tätning "Terostat 2759" d:o | Seal "Terostat 2759" d:o |
| -- | 800626 | x | x | Skruv d:o TKX 5,0x25 | Screw d:o TKX 5,0x25 |
| 23 | 208236 | M | M | Butyl profil 15x2 (30 m/rulle) | Seal strip 15x2 (30 m/roll) |
| 24 | 208237 | M | M | Butyl profil Ø=8 mm (7 m/rulle) | Seal strip Ø=8 mm (7 m/roll) |
| 25 | 208691 | M | M | Bostik profil 40x2 (32 m/rulle) | Seal strip 40x2 (32 m/roll) |
| 26 | 800433 | x | x | Skruv TFX 3.5x25 | Screw TFX 3.5x25 |
| 27 | 209804 | x | x | Dekal | Decal |
| 28 | 204137 | M | M | List täck | Cover strip |
| 29 | 800626 | x | x | Skruv TKX 5,0x25 | Screw TKX 5,0x25 |
| 30 | 701980 | x | x | Nit split | Rivet |
| 31 | 801095 | x | x | Hatt | Cap |
| 32 | 208063 | x | x | Hjulhusbreddare | Mudguard |
| 33 | 206777 | x | x | Hjulhus | Wheel housing |
| 34 | 206830 | x | x | Isolering hjulhus | Insulation wheel housing |
| 35 | 100950 | x | x | Stänkskydd | Splash guard |
| 36 | 101223 | x | x | Fäste stänkskydd | Bracket splash guard |
| 37 | 800118 | x | x | Skruv | Screw |
| 38 | 209085 | x | x | Dekal | Decal |
| 39 | 209024 | x | x | Emblem 680 | Emblem 680 |
| 40 | 200877 | x | x | Dammskydd | Dust cover |
| 41 | 208539 | | x | Fönster H.B. öppn.bart 900x550 kpl. * | Window R.R. 900x550 cpl. * |
| -- | 208092 | | x | Ruta lös u. karm 900x550 d:o | Pane without frame 900x550 d:o |
| 42 | 208540 | x | x | Fönster öppn.bart 700x300 pentry kpl. * | Window 700x300 pentry cpl. * |
| -- | 208094 | x | x | Ruta lös u. karm 700x300 d:o | Pane without frame 700x300 d:o |
| | | | | M= Metervara<br>T= Tillbehör | M= On the metre<br>T= Accessory |

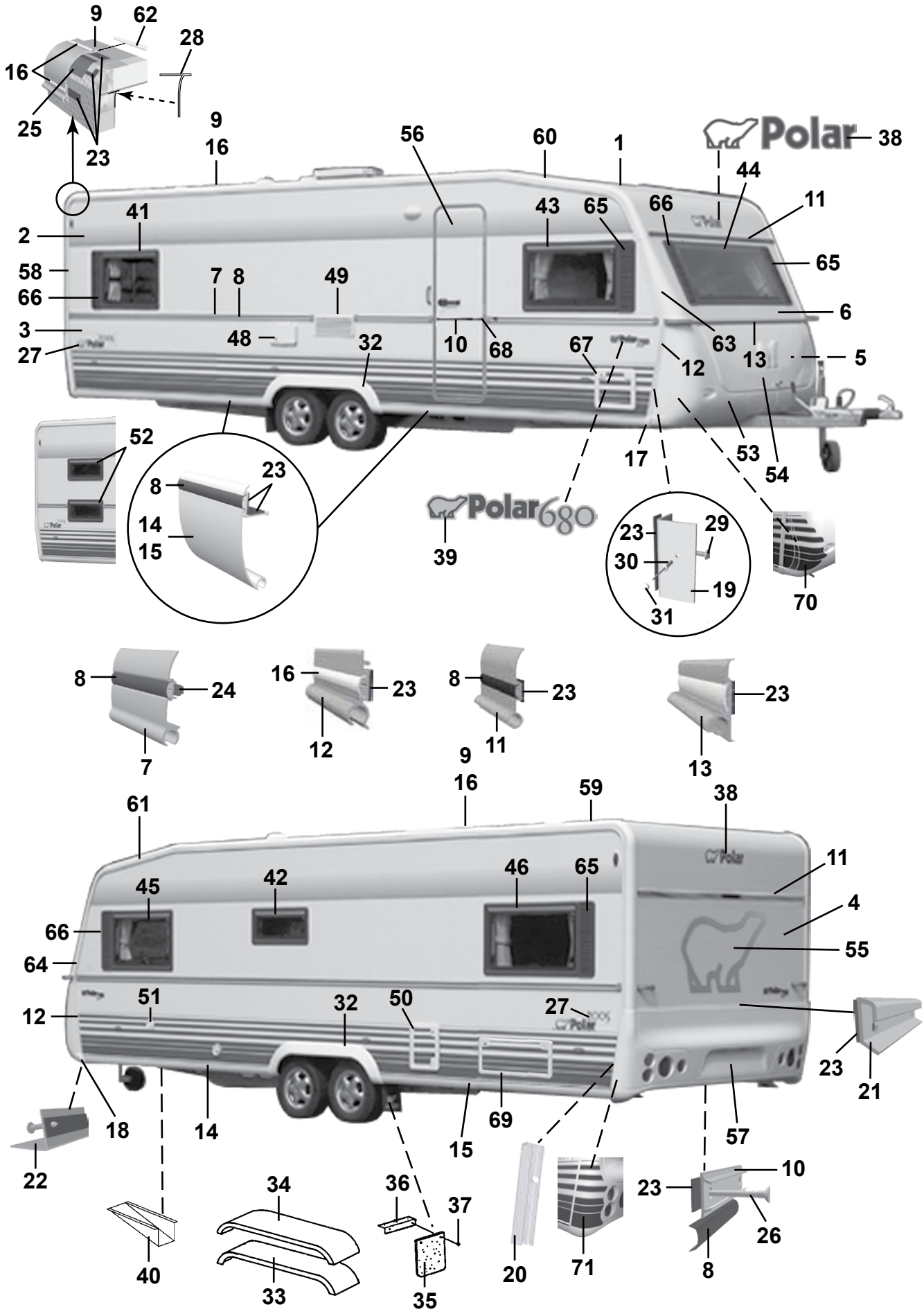
9
62
28
16
25
23
9
16
56
60
1
Polar
38
44
11
41
43
65
66
2
58
66
7
8
49
65
6
3
27
48
32
10
68
67
63
13
5
12
52
23
8
14
15
17
53
54
Polar680
39
23
29
30
19
31
70
8
24
7
16
23
12
8
23
11
23
13
9
16
59
38
61
11
45
42
46
65
4
66
64
55
51
32
50
27
12
23
21
18
14
69
15
57
22
10
23
34
36
37
26
40
33
35
20
71
8

| Pos Fig | Det. nr Part. No | Ingår/Fitted 680 BK | Ingår/Fitted 680 DS | Benämning | Description |
|---|---|---|---|---|---|
| 43 | 208539 | x | x | Fönster H.F. öppn.bart 900x550 kpl. * | Window R.F. 900x550 cpl. * |
| -- | 208092 | x | x | Ruta lös u. karm 900x550 d:o | Pane without frame 900x550 d:o |
| 44 | 208537 | x | x | Fönster fast 1600x550 kpl. * | Window fixed 1600x550 cpl. * |
| -- | 208090 | x | x | Ruta lös u. karm 1600x550 d:o | Pane without frame 1600x550 d:o |
| 45 | 208539 | x | x | Fönster V.F. öppn.bart 900x550 kpl. * | Window L.F. 900x550 cpl. * |
| -- | 208092 | x | x | Ruta lös u. karm 900x550 d:o | Pane without frame 900x550 d:o |
| 46 | 208539 | x | x | Fönster V.B. öppn.bart 900x550 kpl. * | Window L.R. 900x550 cpl. * |
| -- | 208092 | x | x | Ruta lös u. karm 900x550 d:o | Pane without frame 900x550 d:o |
| 48 | 504323 | x | x | El-intag 230 V u. låshus | El. connection 230 V without locking house |
| -- | 504324 | T | T | El-intag 230 V u. låshus el-golvvärme | El. connection 230 V el. underfloor heating |
| -- | 504325 | x | x | Låshus d:o | Locking house d:o |
| 49 | 209247 | x | x | Galler ventilation kyl | Louvre ventilation |
| 50 | 207759 | x | x | Lucka m. innerram, utan spegel | Door with frame inner, without plate |
| -- | 207197 | x | x | Innerram d:o | Frame inner d:o |
| 51 | 311530 | x | x | Vattenpåfyllning u. lock | Water filler without cap |
| -- | 314698 | x | x | Lock d:o | Cap d:o |
| 52 | 208540 | x | | Fönster öppn.bart 700x300 kpl. | Window 700x300 cpl. |
| -- | 208094 | x | | Ruta lös u. karm 700x300 d:o | Pane without frame 700x300 d:o |
| 53 | 504468 | x | x | Gasolkoffert underdel | Gas box |
| 54 | 503980 | x | x | Lock gasolkoffert u. lås | Trunk lid gas box without lock |
| 55 | 209059 | x | x | Dekal | Decal |
| 56 | 208889 | x | x | Dörr yttre kpl. H | Outer door cpl. R |
| -- | 208304 | T | T | Myggdörr inre | Mosquito door inner |
| 57 | 208064 | x | x | Bakljusramp | Light holder |
| 58 | 208039 | x | x | List tält bockad H-bak | List bent R rear |
| 59 | 208040 | x | x | List tält bockad V-bak | List bent L rear |
| 60 | 208041 | x | x | List tält bockad H-fram | List bent R front |
| 61 | 208042 | x | x | List tält bockad V-fram | List bent L front |
| 62 | 208323 | x | x | Styrstift list tält 50x3,5 mm | Pin for list 50x6,5 mm |
| 63 | 208099 | x | x | Front plast H | Front plastic R |
| 64 | 208100 | x | x | Front plast V | Front plastic L |
| -- | 801319 | x | x | Skruv PKM 4,2x14 d:o | Screw PKM 4,2x14 d:o |
| 65 | 209483 | x | x | Dekorplatta grå H | Decor plate grey H |
| 66 | 209484 | x | x | Dekorplatta grå V | Decor plate grey V |
| 67 | 207759 | T | T | Lucka m. innerram, utan spegel | Door with frame inner, without plate |
| -- | 207197 | T | T | Innerram d:o | Frame inner d:o |
| 68 | 206801 | x | x | Ändavslutning | End protection |
| 69 | 208424 | T | | Lucka m innerram, utan spegel | Door with frame inner, without plate |
| 70 | 209207 | x | x | Dekalsats gasolkoffert (H+V) | Decal kit gas box (R+L) |
| 71 | 209208 | x | x | Dekalsats bakljusramp (H+V) | Decal kit light holder (R+L) |
| | | | | * = Tonade fönster är tillval, se "Fönsterdetaljer" sidan 99-102 | * = Coloured windows for choice, see "Window equipment" side 99-102 |
| | | | | M= Metervara<br>T= Tillbehör | M= On the metre<br>T= Accessory |

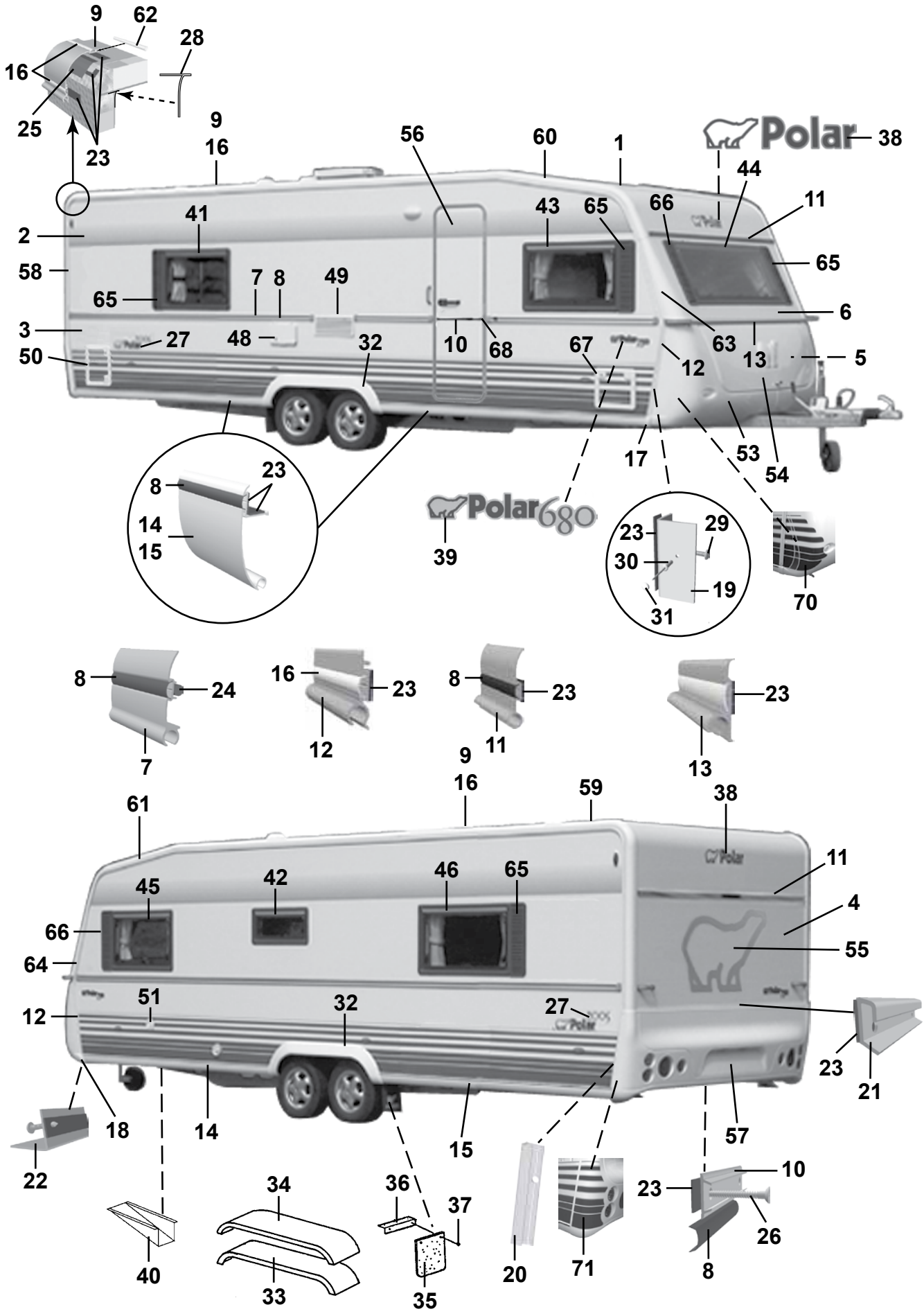
9
62
28
16
25
23
9
16
56
60
1
38
44
11
41
43
65
66
65
2
58
65
7
8
49
6
3
27
48
32
10
68
67
63
13
5
50
12
17
53
54
23
8
14
15
39
29
23
30
19
31
70
8
24
7
16
23
12
8
23
11
23
13
9
16
59
38
61
11
45
42
46
65
4
66
64
55
51
32
27
12
23
21
18
14
15
57
22
10
23
26
34
36
37
40
33
35
20
71
8

| Pos Fig | Det. nr Part. No | Ingår/Fitted 680 TR LB | Ingår/Fitted 680 TR DB | Benämning | Description |
|---|---|---|---|---|---|
| 1 | 207733 | x | x | Plåt tak 8000x2475 | Roofing plate 8000x2475 |
| 2 | 207734 | x | x | Plåt sida övre 7800x1285 | Side plate upper 7800x1285 |
| 3 | 208401 | x | x | Plåt sida undre 7500x800 | Side plate lower 7500x800 |
| 4 | 208402 | x | x | Plåt gavel 2475x1538 | Gable plate 2475x1538 |
| 5 | 209933 | x | x | Plåt gavel undre 2500x818 | Gable plate lower 2500x818 |
| 6 | 208983 | x | x | Gavel fram övre | Gable front upper |
| -- | 211056 | x | x | Plåt gavel övre 2800x818 | Gable plate upper 2800x818 |
| 7 | 210127 | x | x | List midja L=7312 | List L=7312 |
| 8 | 202656 | M | M | List dekor plast, svart | List decor plastic, black |
| 9 | 208213 | x | x | List tält rak L=4990 | List straight L=4990 |
| 10 | 205579 | x | x | List dekor alu. L=2390 | List decor alu. L=2390 |
| 11 | 208535 | x | x | List markis L=2234 | List L=2234 |
| 12 | 208037 | x | x | List front H | List front R |
| -- | 208038 | x | x | List front V | List front L |
| 13 | 208052 | x | x | List koffertlock väggdel L=2177 | List trunk lid wall L=2177 |
| -- | 702283 | M | M | List ifyllnad vit d:o | Strip white d:o |
| -- | 207610 | x | x | List koffertlock koffertdel L=1920 | List trunk lid trunk part L=1920 |
| 14 | 208215 | x | x | List avb. spoiler V-H fram L=2815 | List L-R front L=2815 |
| 15 | 208214 | x | x | List avb. spoiler V-H bak L=2975 | List L-R rear L=2975 |
| 16 | 208349 | M | M | List dekor plast, vit | List decor plastic, white |
| 17 | 208303 | x | x | Ändavslutning H-fram kjollist | End protection R front |
| 18 | 208302 | x | x | Ändavslutning V-fram kjollist | End protection L front |
| 19 | 208337 | x | x | List hållare koffert L=665 | List holder L=665 |
| 20 | 209077 | x | x | List bakljusramp L=605 | List light holder L=605 |
| 21 | 208210 | x | x | List bakljusramp L=2382 | List light holder L=2382 |
| 22 | 208209 | x | x | List gavel-golv fram L=2377 | List gable-floor front L=2377 |
| -- | 209525 | x | x | Tätning "Terostat 2759" d:o | Seal "Terostat 2759" d:o |
| -- | 800626 | x | x | Skruv d:o TKX 5,0x25 | Screw d:o TKX 5,0x25 |
| 23 | 208236 | M | M | Butyl profil 15x2 (30 m/rulle) | Seal strip 15x2 (30 m/roll) |
| 24 | 208237 | M | M | Butyl profil Ø=8 mm (7 m/rulle) | Seal strip Ø=8 mm (7 m/roll) |
| 25 | 208691 | M | M | Bostik profil 40x2 (32 m/rulle) | Seal strip 40x2 (32 m/roll) |
| 26 | 800433 | x | x | Skruv TFX 3.5x25 | Screw TFX 3.5x25 |
| 27 | 209804 | x | x | Dekal | Decal |
| 28 | 204137 | M | M | List täck | Cover strip |
| 29 | 800626 | x | x | Skruv TKX 5,0x25 | Screw TKX 5,0x25 |
| 30 | 701980 | x | x | Nit split | Rivet |
| 31 | 801095 | x | x | Hatt | Cap |
| 32 | 208063 | x | x | Hjulhusbreddare | Mudguard |
| 33 | 206777 | x | x | Hjulhus | Wheel housing |
| 34 | 206830 | x | x | Isolering hjulhus | Insulation wheel housing |
| 35 | 100950 | x | x | Stänkskydd | Splash guard |
| 36 | 101223 | x | x | Fäste stänkskydd | Bracket splash guard |
| 37 | 800118 | x | x | Skruv | Screw |
| 38 | 209085 | x | x | Dekal | Decal |
| 39 | 209024 | x | x | Emblem 680 | Emblem 680 |
| 40 | 200877 | x | x | Dammskydd | Dust cover |
| 41 | 208539 | x | | Fönster H.B. öppn.bart 900x550 kpl. * | Window R.R. 900x550 cpl. * |
| -- | 208092 | x | | Ruta lös u. karm 900x550 d:o | Pane without frame 900x550 d:o |
| -- | 208541 | | x | Fönster öppn.bart 350x500 kpl. * | Window 350x550 cpl. * |
| -- | 208095 | | x | Ruta lös u. karm 350x500 d:o | Pane without frame 350x500 |
| | | | | M= Metervara<br>T= Tillbehör | M= On the metre<br>T= Accessory |

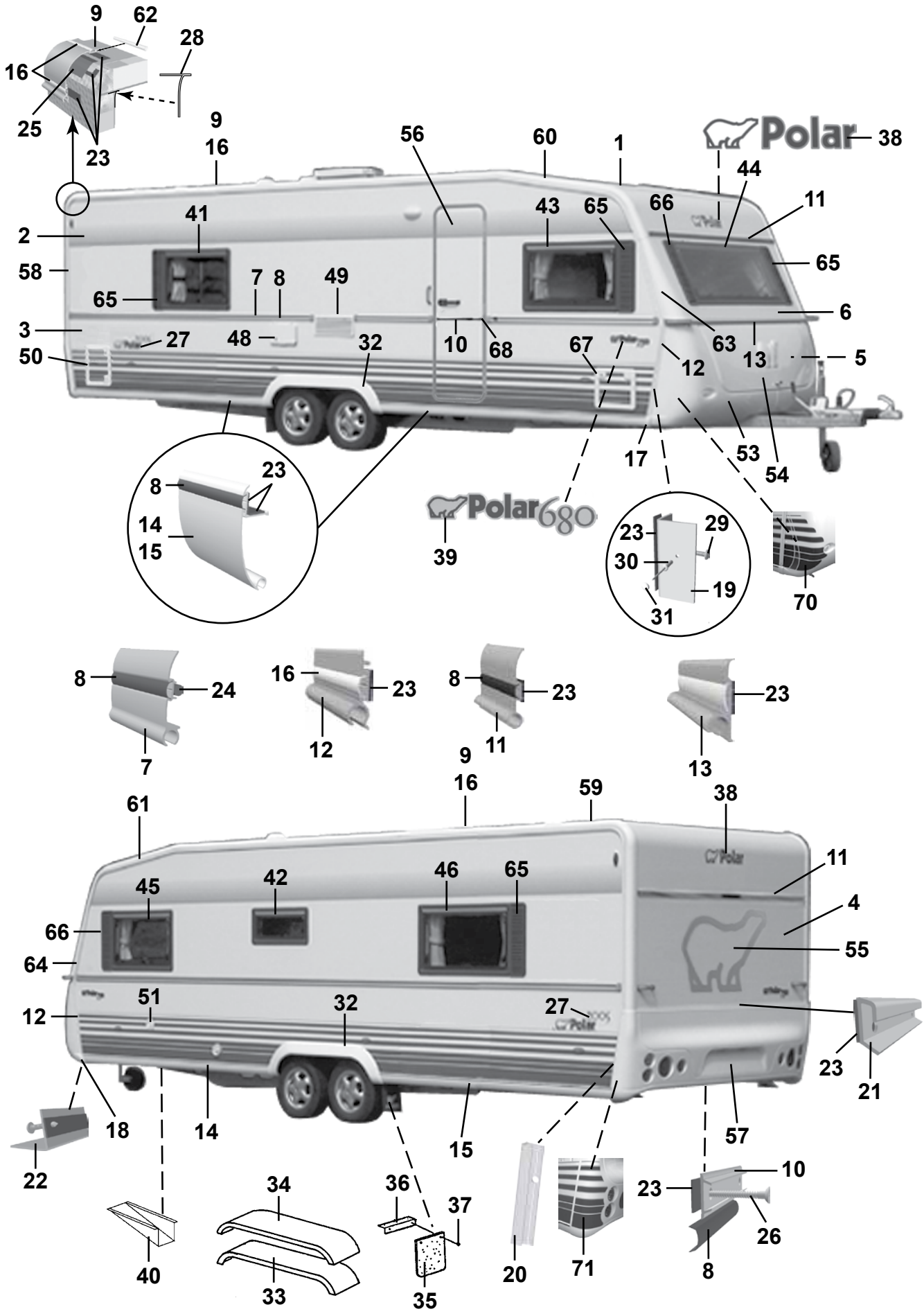
9
62
28
16
25
23
9
16
56
60
1
38
44
11
41
43
65
66
65
2
58
65
7
8
49
6
3
27
48
32
10
68
67
63
13
5
50
12
17
53
54
23
8
14
15
39
29
23
30
19
31
70
8
24
7
16
23
12
8
23
11
23
13
9
16
59
38
61
11
45
42
46
65
4
66
64
55
51
32
27
12
23
21
18
14
15
57
22
10
23
26
34
36
37
40
33
35
20
71
8

| Pos Fig | Det. nr Part. No | Ingår/Fitted 680 TR LB | Ingår/Fitted 680 TR DB | Benämning | Description |
|---|---|---|---|---|---|
| 42 | 208540 | x | x | Fönster öppn.bart 700x300 pentry kpl. * | Window 700x300 pentry cpl. * |
| -- | 208094 | x | x | Ruta lös u. karm 700x300 d:o | Pane without frame 700x300 d:o |
| 43 | 208539 | x | x | Fönster H.F. öppn.bart 900x550 kpl. * | Window R.F. 900x550 cpl. * |
| -- | 208092 | x | x | Ruta lös u. karm 900x550 d:o | Pane without frame 900x550 d:o |
| -- | 208725 | x | | Fönster öppn.bart 700x550 kpl. [1] * | Window 700x550 cpl. [1] * |
| -- | 208093 | x | | Ruta lös u. karm 700x550 d:o | Pane without frame 700x550 d:o |
| 44 | 208537 | x | x | Fönster fast 1600x550 kpl. * | Window fixed 1600x550 cpl. * |
| -- | 208090 | x | x | Ruta lös u. karm 1600x550 d:o | Pane without frame 1600x550 d:o |
| 45 | 208539 | x | x | Fönster V.F. öppn.bart 900x550 kpl. * | Window L.F. 900x550 cpl. * |
| -- | 208092 | x | x | Ruta lös u. karm 900x550 d:o | Pane without frame 900x550 d:o |
| 46 | 208539 | x | x | Fönster V.B. öppn.bart 900x550 kpl. * | Window L.R. 900x550 cpl. * |
| -- | 208092 | x | x | Ruta lös u. karm 900x550 d:o | Pane without frame 900x550 d:o |
| 48 | 504323 | x | x | El-intag 230 V u. låshus | El. connection 230 V without locking house |
| -- | 504324 | T | T | El-intag 230 V u. låshus el-golvvärme | El. connection 230 V el. underfloor heating |
| -- | 504325 | x | x | Låshus d:o | Locking house d:o |
| 49 | 209247 | x | x | Galler ventilation kyl | Louvre ventilation |
| 50 | 207759 | x | x | Lucka m. innerram, utan spegel | Door with frame inner, without plate |
| -- | 207197 | x | x | Innerram d:o | Frame inner d:o |
| 51 | 311530 | x | x | Vattenpåfyllning u. lock | Water filler without cap |
| -- | 314698 | x | x | Lock d:o | Cap d:o |
| 53 | 504468 | x | x | Gasolkoffert underdel | Gas box |
| 54 | 503980 | x | x | Lock gasolkoffert u. lås | Trunk lid gas box without lock |
| 55 | 209059 | x | x | Dekal | Decal |
| 56 | 208889 | x | x | Dörr yttre kpl. H | Outer door cpl. R |
| -- | 208304 | T | T | Myggdörr inre | Mosquito door inner |
| 57 | 208064 | x | x | Bakljusramp | Light holder |
| 58 | 208039 | x | x | List tält bockad H-bak | List bent R rear |
| 59 | 208040 | x | x | List tält bockad V-bak | List bent L rear |
| 60 | 208041 | x | x | List tält bockad H-fram | List bent R front |
| 61 | 208042 | x | x | List tält bockad V-fram | List bent L front |
| 62 | 208323 | x | x | Styrstift list tält 50x3,5 mm | Pin for list 50x6,5 mm |
| 63 | 208099 | x | x | Front plast H | Front plastic R |
| 64 | 208100 | x | x | Front plast V | Front plastic L |
| -- | 801319 | x | x | Skruv PKM 4,2x14 d:o | Screw PKM 4,2x14 d:o |
| 65 | 209483 | x | x | Dekorplatta grå H | Decor plate grey H |
| 66 | 209484 | x | x | Dekorplatta grå V | Decor plate grey V |
| 67 | 207759 | T | T | Lucka m. innerram, utan spegel | Door with frame inner, without plate |
| -- | 207197 | T | T | Innerram d:o | Frame inner d:o |
| 68 | 206801 | x | x | Ändavslutning | End protection |
| 70 | 209207 | x | x | Dekalsats gasolkoffert (H+V) | Decal kit gas box (R+L) |
| 71 | 209208 | x | x | Dekalsats bakljusramp (H+V) | Decal kit light holder (R+L) |
| | | | | [1] = Endast i modell LR | [1] = Only in LR model |
| | | | | * = Tonade fönster är tillval, se "Fönsterdetaljer" sidan 99-102 | * = Coloured windows for choice, see "Window equipment" side 99-102 |
| | | | | M= Metervara<br>T= Tillbehör | M= On the metre<br>T= Accessory |

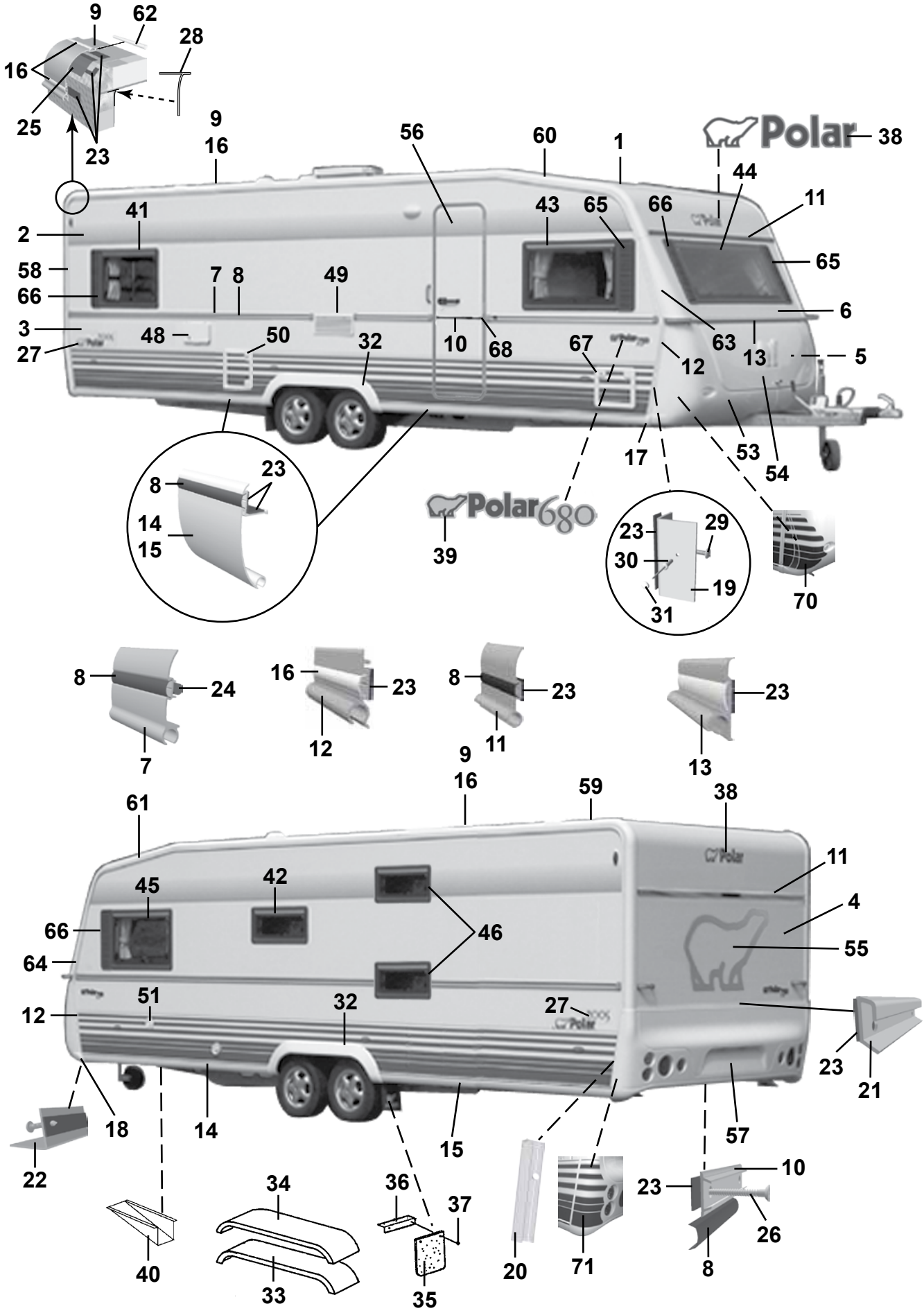
9
62
28
16
25
23
9
16
56
60
1
Polar
38
44
11
41
43
65
66
65
2
58
66
3
27
7
8
49
48
50
32
10
68
67
12
63
13
6
5
53
54
17
8
23
14
15
39
Polar680
23
29
30
19
31
70
8
24
7
16
23
12
8
23
11
23
13
9
16
59
38
61
45
42
46
66
64
11
4
55
12
51
32
27
23
21
18
14
15
57
22
34
36
37
10
23
26
40
33
35
20
71
8

| Pos Fig | Det. nr Part. No | Ingår/Fitted 680 BKS | | Benämning | Description |
|---|---|---|---|---|---|
| 1 | 207733 | x | | Plåt tak 8000x2475 | Roofing plate 8000x2475 |
| 2 | 207734 | x | | Plåt sida övre 7800x1285 | Side plate upper 7800x1285 |
| 3 | 208401 | x | | Plåt sida undre 7500x800 | Side plate lower 7500x800 |
| 4 | 208402 | x | | Plåt gavel 2475x1538 | Gable plate 2475x1538 |
| 5 | 209933 | x | | Plåt gavel undre 2500x818 | Gable plate lower 2500x818 |
| 6 | 208983 | x | | Gavel fram övre | Gable front upper |
| -- | 211056 | x | | Plåt gavel övre 2800x818 | Gable plate upper 2800x818 |
| 7 | 210127 | x | | List midja L=7312 | List L=7312 |
| 8 | 202656 | M | | List dekor plast, svart | List decor plastic, black |
| 9 | 208213 | x | | List tält rak L=4990 | List straight L=4990 |
| 10 | 205579 | x | | List dekor alu. L=2390 | List decor alu. L=2390 |
| 11 | 208535 | x | | List markis L=2234 | List L=2234 |
| 12 | 208037 | x | | List front H | List front R |
| -- | 208038 | x | | List front V | List front L |
| 13 | 208052 | x | | List koffertlock väggdel L=2177 | List trunk lid wall L=2177 |
| -- | 702283 | M | | List ifyllnad vit d:o | Strip white d:o |
| -- | 207610 | x | | List koffertlock koffertdel L=1920 | List trunk lid trunk part L=1920 |
| 14 | 208215 | x | | List avb. spoiler V-H fram L=2815 | List L-R front L=2815 |
| 15 | 208214 | x | | List avb. spoiler V-H bak L=2975 | List L-R rear L=2975 |
| 16 | 208349 | M | | List dekor plast, vit | List decor plastic, white |
| 17 | 208303 | x | | Ändavslutning H-fram kjollist | End protection R front |
| 18 | 208302 | x | | Ändavslutning V-fram kjollist | End protection L front |
| 19 | 208337 | x | | List hållare koffert L=665 | List holder L=665 |
| 20 | 209077 | x | | List bakljusramp L=605 | List light holder L=605 |
| 21 | 208210 | x | | List bakljusramp L=2382 | List light holder L=2382 |
| 22 | 208209 | x | | List gavel-golv fram L=2377 | List gable-floor front L=2377 |
| -- | 209525 | x | | Tätning "Terostat 2759" d:o | Seal "Terostat 2759" d:o |
| -- | 800626 | x | | Skruv d:o TKX 5,0x25 | Screw d:o TKX 5,0x25 |
| 23 | 208236 | M | | Butyl profil 15x2 (30 m/rulle) | Seal strip 15x2 (30 m/roll) |
| 24 | 208237 | M | | Butyl profil Ø=8 mm (7 m/rulle) | Seal strip Ø=8 mm (7 m/roll) |
| 25 | 208691 | M | | Bostik profil 40x2 (32 m/rulle) | Seal strip 40x2 (32 m/roll) |
| 26 | 800433 | x | | Skruv TFX 3.5x25 | Screw TFX 3.5x25 |
| 27 | 209804 | x | | Dekal | Decal |
| 28 | 204137 | M | | List täck | Cover strip |
| 29 | 800626 | x | | Skruv TKX 5,0x25 | Screw TKX 5,0x25 |
| 30 | 701980 | x | | Nit split | Rivet |
| 31 | 801095 | x | | Hatt | Cap |
| 32 | 208063 | x | | Hjulhusbreddare | Mudguard |
| 33 | 206777 | x | | Hjulhus | Wheel housing |
| 34 | 206830 | x | | Isolering hjulhus | Insulation wheel housing |
| 35 | 100950 | x | | Stänkskydd | Splash guard |
| 36 | 101223 | x | | Fäste stänkskydd | Bracket splash guard |
| 37 | 800118 | x | | Skruv | Screw |
| 38 | 209085 | x | | Dekal | Decal |
| 39 | 209024 | x | | Emblem 680 | Emblem 680 |
| 40 | 200877 | x | | Dammskydd | Dust cover |
| 41 | 208539 | x | | Fönster H.B. öppn.bart 900x550 kpl. * | Window R.R. 900x550 cpl. * |
| -- | 208092 | x | | Ruta lös u. karm 900x550 d:o | Pane without frame 900x550 d:o |
| 42 | 208540 | x | | Fönster öppn.bart 700x300 pentry kpl. * | Window 700x300 pentry cpl. * |
| -- | 208094 | x | | Ruta lös u. karm 700x300 d:o | Pane without frame 700x300 d:o |
| | | | | M= Metervara | M= On the metre |
| | | | | T= Tillbehör | T= Accessory |

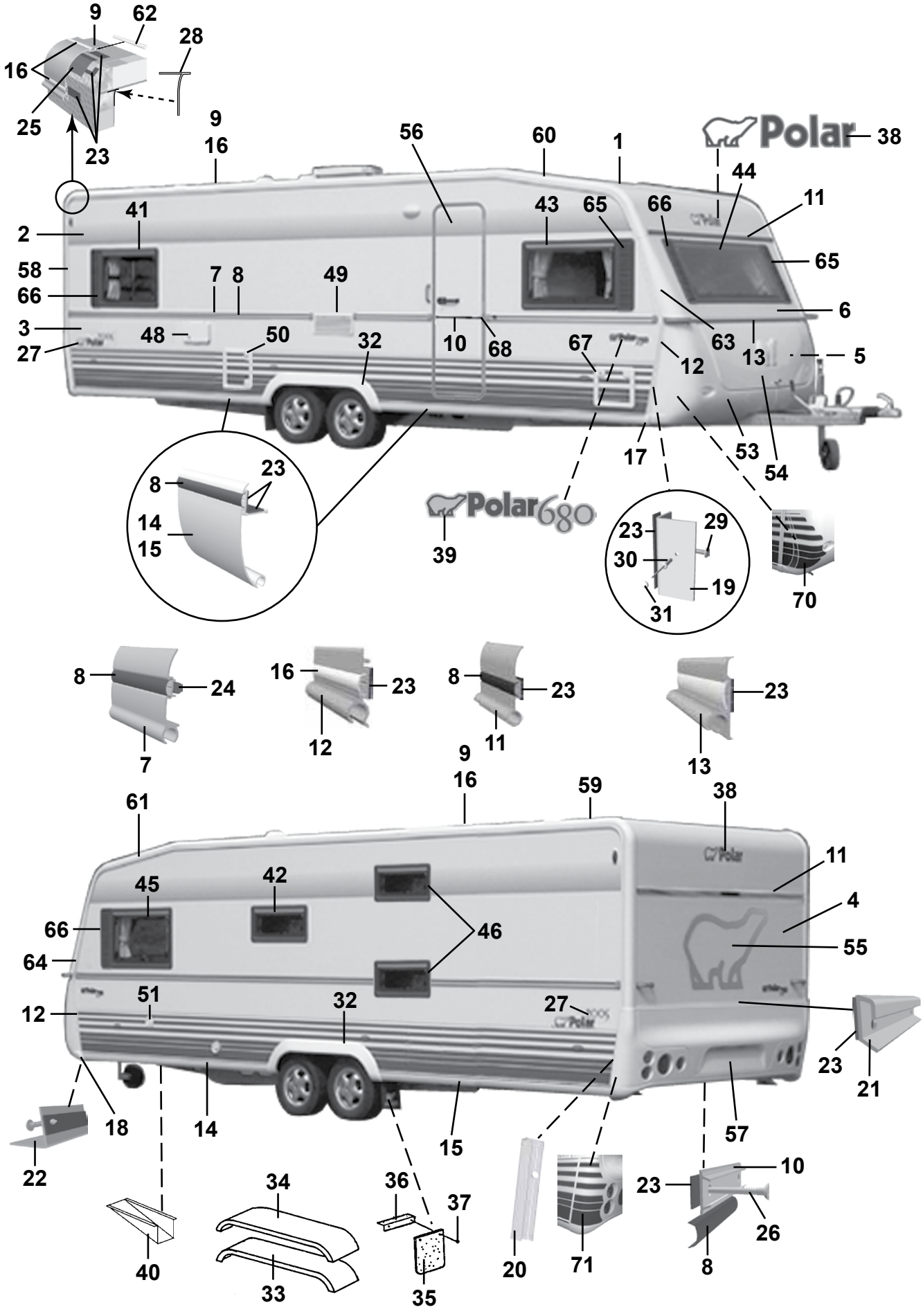
9
62
28
16
25
23
9
16
56
60
1
Polar
38
44
11
41
43
65
66
2
65
58
7
8
49
66
6
3
48
50
32
10
68
67
63
12
13
5
27
17
53
54
8
23
14
15
39
Polar680
23
29
30
19
31
70
8
24
7
16
23
12
8
23
11
23
13
9
16
59
38
61
11
45
42
46
4
66
55
64
51
32
27
12
23
21
18
14
15
57
22
10
23
26
34
36
37
40
33
35
20
71
8

| Pos Fig | Det. nr Part. No | Ingår/Fitted 680 BKS | | Benämning | Description |
|---|---|---|---|---|---|
| 43 | 208539 | x | | Fönster H.F. öppn.bart 900x550 kpl. * | Window R.F. 900x550 cpl. * |
| -- | 208092 | x | | Ruta lös u. karm 900x550 d:o | Pane without frame 900x550 d:o |
| 44 | 208537 | x | | Fönster fast 1600x550 kpl. * | Window fixed 1600x550 cpl. * |
| -- | 208090 | x | | Ruta lös u. karm 1600x550 d:o | Pane without frame 1600x550 d:o |
| 45 | 208539 | x | | Fönster V.F. öppn.bart 900x550 kpl. * | Window L.F. 900x550 cpl. * |
| -- | 208092 | x | | Ruta lös u. karm 900x550 d:o | Pane without frame 900x550 d:o |
| 46 | 208540 | x | | Fönster öppn.bart 700x300 kpl. * | Window 700x300 cpl. * |
| -- | 208094 | x | | Ruta lös u. karm 700x300 d:o | Pane without frame 700x300 d:o |
| -- | 208539 | T | | Fönster öppn.bart 900x550 kpl. * | Window 900x550 cpl. * |
| -- | 208092 | T | | Ruta lös u. karm 900x550 d:o | Pane without frame 900x550 d:o |
| 48 | 504323 | x | | El-intag 230 V u. låshus | El. connection 230 V without locking house |
| -- | 504324 | T | | El-intag 230 V u. låshus el-golvvärme | El. connection 230 V el. underfloor heating |
| -- | 504325 | x | | Låshus d:o | Locking house d:o |
| 49 | 209247 | x | | Galler ventilation kyl | Louvre ventilation |
| 50 | 207759 | x | | Lucka m. innerram, utan spegel | Door with frame inner, without plate |
| -- | 207197 | x | | Innerram d:o | Frame inner d:o |
| 51 | 311530 | x | | Vattenpåfyllning u. lock | Water filler without cap |
| -- | 314698 | x | | Lock d:o | Cap d:o |
| 53 | 504468 | x | | Gasolkoffert underdel | Gas box |
| 54 | 503980 | x | | Lock gasolkoffert u. lås | Trunk lid gas box without lock |
| 55 | 209059 | x | | Dekal | Decal |
| 56 | 208889 | x | | Dörr yttre kpl. H | Outer door cpl. R |
| -- | 208304 | T | | Myggdörr inre | Mosquito door inner |
| 57 | 208064 | x | | Bakljusramp | Light holder |
| 58 | 208039 | x | | List tält bockad H-bak | List bent R rear |
| 59 | 208040 | x | | List tält bockad V-bak | List bent L rear |
| 60 | 208041 | x | | List tält bockad H-fram | List bent R front |
| 61 | 208042 | x | | List tält bockad V-fram | List bent L front |
| 62 | 208323 | x | | Styrstift list tält 50x3,5 mm | Pin for list 50x6,5 mm |
| 63 | 208099 | x | | Front plast H | Front plastic R |
| 64 | 208100 | x | | Front plast V | Front plastic L |
| -- | 801319 | x | | Skruv PKM 4,2x14 d:o | Screw PKM 4,2x14 d:o |
| 65 | 209483 | x | | Dekorplatta grå H | Decor plate grey H |
| 66 | 209484 | x | | Dekorplatta grå V | Decor plate grey V |
| 67 | 207759 | T | | Lucka m. innerram, utan spegel | Door with frame inner, without plate |
| -- | 207197 | T | | Innerram d:o | Frame inner d:o |
| 68 | 206801 | x | | Ändavslutning | End protection |
| 70 | 209207 | x | | Dekalsats gasolkoffert (H+V) | Decal kit gas box (R+L) |
| 71 | 209208 | x | | Dekalsats bakljusramp (H+V) | Decal kit light holder (R+L) |
| | | | | * = Tonade fönster är tillval, se "Fönsterdetaljer" sidan 99-102 | * = Coloured windows for choice, see "Window equipment" side 99-102 |
| | | | | M= Metervara<br>T= Tillbehör | M= On the metre<br>T= Accessory |

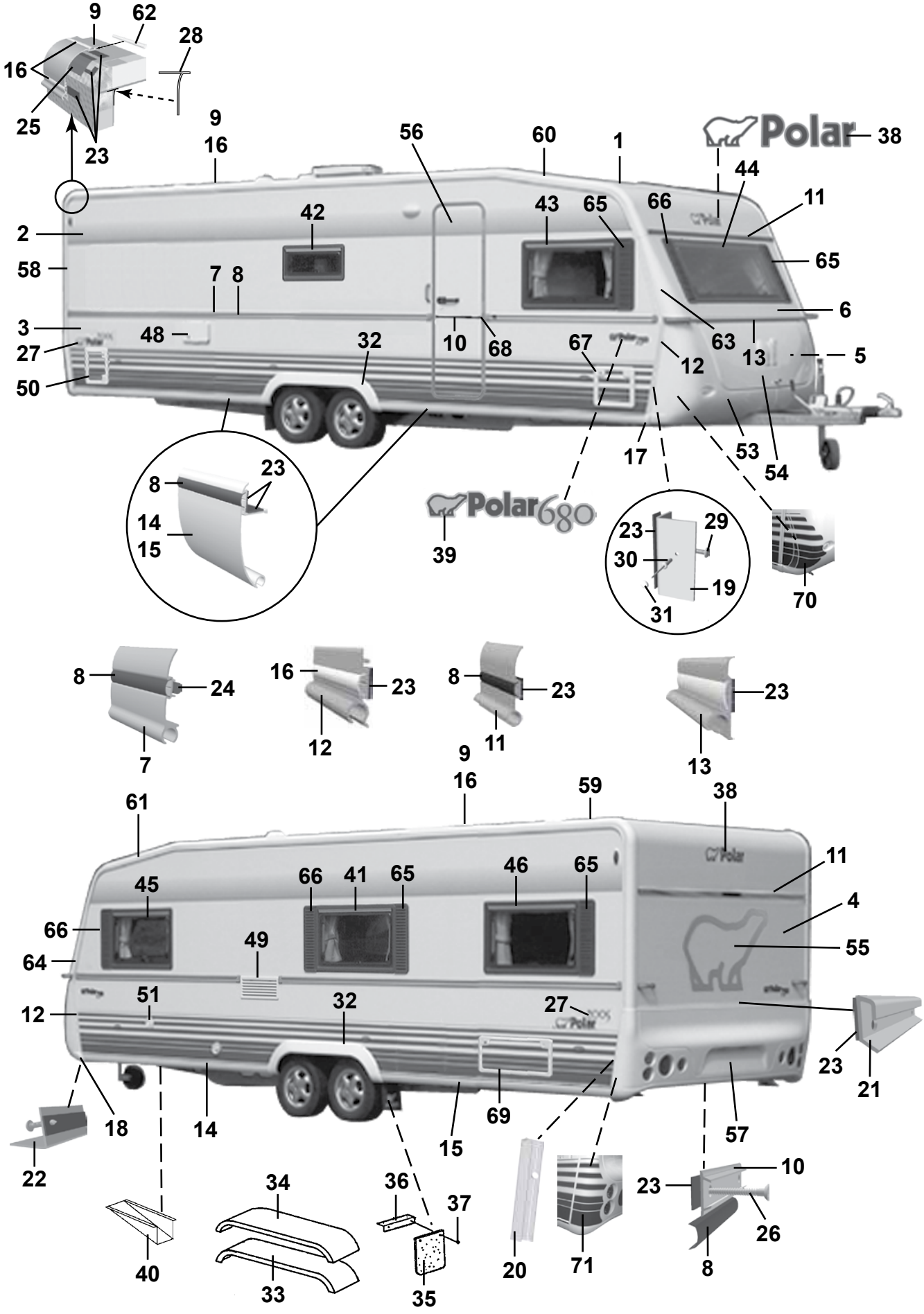
9
62
28
16
25
23
9
16
56
60
1
Polar
38
44
11
42
43
65
66
65
2
58
7
8
6
3
48
32
10
68
67
63
13
5
27
12
50
17
53
54
23
8
14
15
Polar680
39
23
29
30
19
31
70
8
24
7
16
23
12
8
23
11
23
13
9
16
59
38
61
11
45
66
41
65
46
65
4
66
49
55
64
51
32
27
12
23
21
18
14
69
15
57
22
34
36
37
10
23
26
40
33
35
20
71
8

| Pos Fig | Det. nr Part. No | Ingår/Fitted 620 CTX | | Benämning | Description |
|---|---|---|---|---|---|
| 1 | 207733 | x | | Plåt tak 8000x2475 | Roofing plate 8000x2475 |
| 2 | 207734 | x | | Plåt sida övre 7800x1285 | Side plate upper 7800x1285 |
| 3 | 208401 | x | | Plåt sida undre 7500x800 | Side plate lower 7500x800 |
| 4 | 208402 | x | | Plåt gavel 2475x1538 | Gable plate 2475x1538 |
| 5 | 209933 | x | | Plåt gavel undre 2500x818 | Gable plate lower 2500x818 |
| 6 | 208983 | x | | Gavel fram övre | Gable front upper |
| -- | 211056 | x | | Plåt gavel övre 2800x818 | Gable plate upper 2800x818 |
| 7 | 210127 | x | | List midja L=7312 | List L=7312 |
| 8 | 202656 | M | | List dekor plast, svart | List decor plastic, black |
| 9 | 208213 | x | | List tält rak L=4990 | List straight L=4990 |
| 10 | 205579 | x | | List dekor alu. L=2390 | List decor alu. L=2390 |
| 11 | 208535 | x | | List markis L=2234 | List L=2234 |
| 12 | 208037 | x | | List front H | List front R |
| -- | 208038 | x | | List front V | List front L |
| 13 | 208052 | x | | List koffertlock väggdel L=2177 | List trunk lid wall L=2177 |
| -- | 702283 | M | | List ifyllnad vit d:o | Strip white d:o |
| -- | 207610 | x | | List koffertlock koffertdel L=1920 | List trunk lid trunk part L=1920 |
| 14 | 208215 | x | | List avb. spoiler V-H fram L=2815 | List L-R front L=2815 |
| 15 | 208214 | x | | List avb. spoiler V-H bak L=2975 | List L-R rear L=2975 |
| 16 | 208349 | M | | List dekor plast, vit | List decor plastic, white |
| 17 | 208303 | x | | Ändavslutning H-fram kjollist | End protection R front |
| 18 | 208302 | x | | Ändavslutning V-fram kjollist | End protection L front |
| 19 | 208337 | x | | List hållare koffert L=665 | List holder L=665 |
| 20 | 209077 | x | | List bakljusramp L=605 | List light holder L=605 |
| 21 | 208210 | x | | List bakljusramp L=2382 | List light holder L=2382 |
| 22 | 208209 | x | | List gavel-golv fram L=2377 | List gable-floor front L=2377 |
| -- | 209525 | x | | Tätning "Terostat 2759" d:o | Seal "Terostat 2759" d:o |
| -- | 800626 | x | | Skruv d:o TKX 5,0x25 | Screw d:o TKX 5,0x25 |
| 23 | 208236 | M | | Butyl profil 15x2 (30 m/rulle) | Seal strip 15x2 (30 m/roll) |
| 24 | 208237 | M | | Butyl profil Ø=8 mm (7 m/rulle) | Seal strip Ø=8 mm (7 m/roll) |
| 25 | 208691 | M | | Bostik profil 40x2 (32 m/rulle) | Seal strip 40x2 (32 m/roll) |
| 26 | 800433 | x | | Skruv TFX 3.5x25 | Screw TFX 3.5x25 |
| 27 | 209804 | x | | Dekal | Decal |
| 28 | 204137 | M | | List täck | Cover strip |
| 29 | 800626 | x | | Skruv TKX 5,0x25 | Screw TKX 5,0x25 |
| 30 | 701980 | x | | Nit split | Rivet |
| 31 | 801095 | x | | Hatt | Cap |
| 32 | 208063 | x | | Hjulhusbreddare | Mudguard |
| 33 | 206777 | x | | Hjulhus | Wheel housing |
| 34 | 206830 | x | | Isolering hjulhus | Insulation wheel housing |
| 35 | 100950 | x | | Stänkskydd | Splash guard |
| 36 | 101223 | x | | Fäste stänkskydd | Bracket splash guard |
| 37 | 800118 | x | | Skruv | Screw |
| 38 | 209085 | x | | Dekal | Decal |
| 39 | 209024 | x | | Emblem 680 | Emblem 680 |
| 40 | 200877 | x | | Dammskydd | Dust cover |
| 41 | 208539 | x | | Fönster öppn.bart 900x550 kpl. * | Window 900x550 cpl. * |
| -- | 208092 | x | | Ruta lös u. karm 900x550 d:o | Pane without frame 900x550 d:o |
| 42 | 208540 | x | | Fönster öppn.bart 700x300 pentry kpl. * | Window 700x300 pentry cpl. * |
| -- | 208094 | x | | Ruta lös u. karm 700x300 d:o | Pane without frame 700x300 d:o |
| | | | | M= Metervara | M= On the metre |
| | | | | T= Tillbehör | T= Accessory |

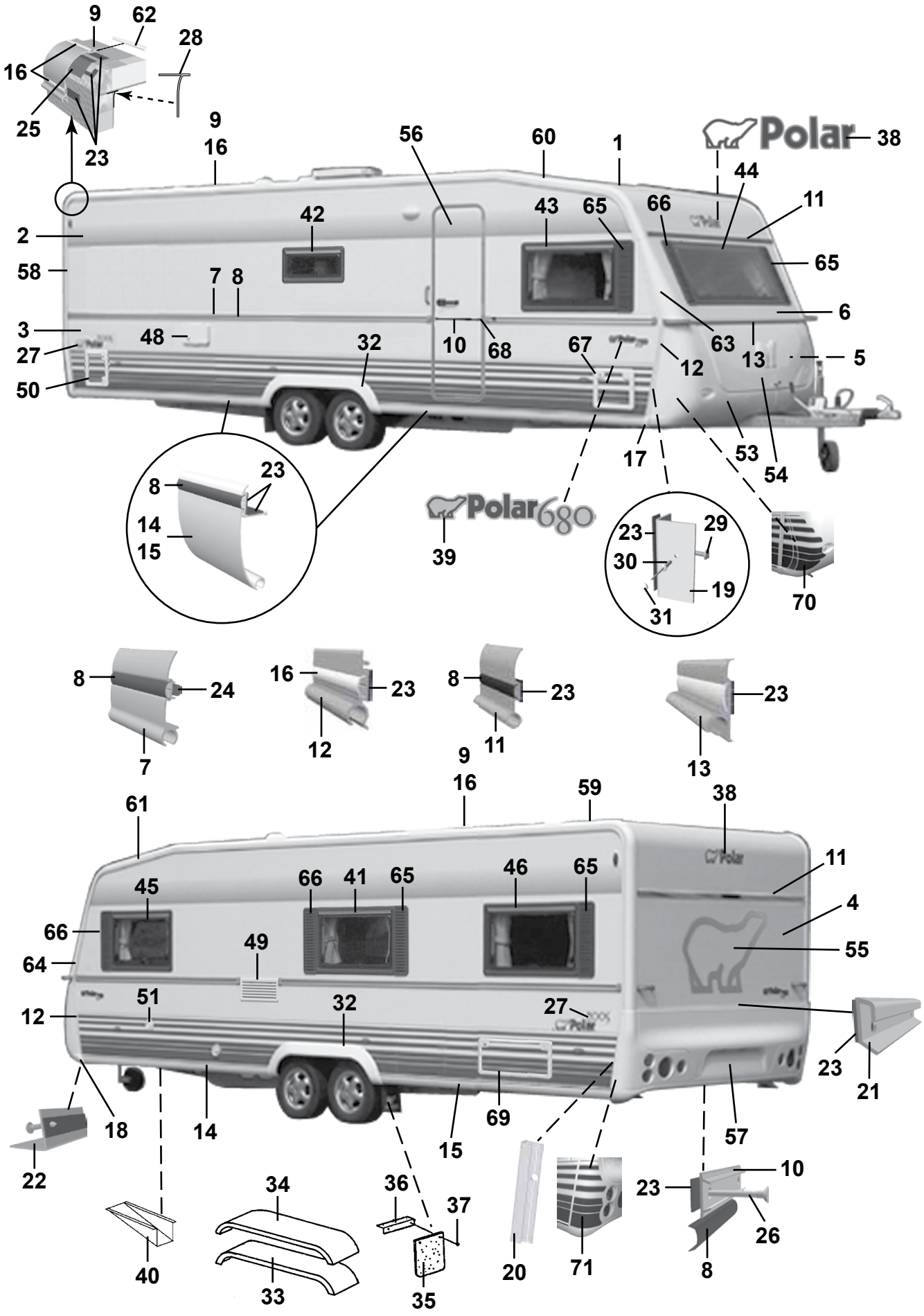
9
62
28
16
25
23
9
16
56
60
1
Polar
38
44
11
42
43
65
66
65
2
58
7
8
6
3
48
32
10
68
67
63
13
5
27
50
12
17
53
54
23
8
14
15
39
Polar680
23
29
30
19
31
70
8
24
7
16
23
12
8
23
11
23
13
9
16
59
38
61
11
45
66
41
65
46
65
4
66
49
55
64
51
32
27
12
23
21
18
14
69
15
57
22
34
36
37
10
23
26
40
33
35
20
71
8

| Pos Fig | Det. nr Part. No | Ingår/Fitted 620 CTX | | Benämning | Description |
|---|---|---|---|---|---|
| 43 | 208539 | x | | Fönster H.F. öppn.bart 900x550 kpl. * | Window R.F. 900x550 cpl. * |
| -- | 208092 | x | | Ruta lös u. karm 900x550 d:o | Pane without frame 900x550 d:o |
| -- | 208725 | x | | Fönster öppn.bart 700x550 kpl. [1] * | Window 700x550 cpl. [1] * |
| -- | 208093 | x | | Ruta lös u. karm 700x550 d:o | Pane without frame 700x550 d:o |
| 44 | 208537 | x | | Fönster fast 1600x550 kpl. * | Window fixed 1600x550 cpl. * |
| -- | 208090 | x | | Ruta lös u. karm 1600x550 d:o | Pane without frame 1600x550 d:o |
| 45 | 208539 | x | | Fönster V.F. öppn.bart 900x550 kpl. * | Window L.F. 900x550 cpl. * |
| -- | 208092 | x | | Ruta lös u. karm 900x550 d:o | Pane without frame 900x550 d:o |
| 46 | 208539 | x | | Fönster V.B. öppn.bart 900x550 kpl. * | Window L.R. 900x550 cpl. * |
| -- | 208092 | x | | Ruta lös u. karm 900x550 d:o | Pane without frame 900x550 d:o |
| 48 | 504323 | x | | El-intag 230 V u. låshus | El. connection 230 V without locking house |
| -- | 504324 | T | | El-intag 230 V u. låshus el-golvvärme | El. connection 230 V el. underfloor heating |
| -- | 504325 | x | | Låshus d:o | Locking house d:o |
| 49 | 209247 | x | | Galler ventilation kyl | Louvre ventilation |
| 50 | 207759 | x | | Lucka m. innerram, utan spegel | Door with frame inner, without plate |
| -- | 207197 | x | | Innerram d:o | Frame inner d:o |
| 51 | 311530 | x | | Vattenpåfyllning u. lock | Water filler without cap |
| -- | 314698 | x | | Lock d:o | Cap d:o |
| 53 | 504468 | x | | Gasolkoffert underdel | Gas box |
| 54 | 503980 | x | | Lock gasolkoffert u. lås | Trunk lid gas box without lock |
| 55 | 209059 | x | | Dekal | Decal |
| 56 | 208889 | x | | Dörr yttre kpl. H | Outer door cpl. R |
| -- | 208304 | T | | Myggdörr inre | Mosquito door inner |
| 57 | 208064 | x | | Bakljusramp | Light holder |
| 58 | 208039 | x | | List tält bockad H-bak | List bent R rear |
| 59 | 208040 | x | | List tält bockad V-bak | List bent L rear |
| 60 | 208041 | x | | List tält bockad H-fram | List bent R front |
| 61 | 208042 | x | | List tält bockad V-fram | List bent L front |
| 62 | 208323 | x | | Styrstift list tält 50x3,5 mm | Pin for list 50x6,5 mm |
| 63 | 208099 | x | | Front plast H | Front plastic R |
| 64 | 208100 | x | | Front plast V | Front plastic L |
| -- | 801319 | x | | Skruv PKM 4,2x14 d:o | Screw PKM 4,2x14 d:o |
| 65 | 209483 | x | | Dekorplatta grå H | Decor plate grey H |
| 66 | 209484 | x | | Dekorplatta grå V | Decor plate grey V |
| 67 | 207759 | T | | Lucka m. innerram, utan spegel | Door with frame inner, without plate |
| -- | 207197 | T | | Innerram d:o | Frame inner d:o |
| 68 | 206801 | x | | Ändavslutning | End protection |
| 69 | 208424 | T | | Lucka m innerram, utan spegel | Door with frame inner, without plate |
| 70 | 209207 | x | | Dekalsats gasolkoffert (H+V) | Decal kit gas box (R+L) |
| 71 | 209208 | x | | Dekalsats bakljusramp (H+V) | Decal kit light holder (R+L) |
| | | | | [1] = Endast i modell LR | [1] = Only in LR model |
| | | | | * = Tonade fönster är tillval, se "Fönsterdetaljer" sidan 99-102 | * = Coloured windows for choice, see "Window equipment" side 99-102 |
| | | | | M= Metervara<br>T= Tillbehör | M= On the metre<br>T= Accessory |

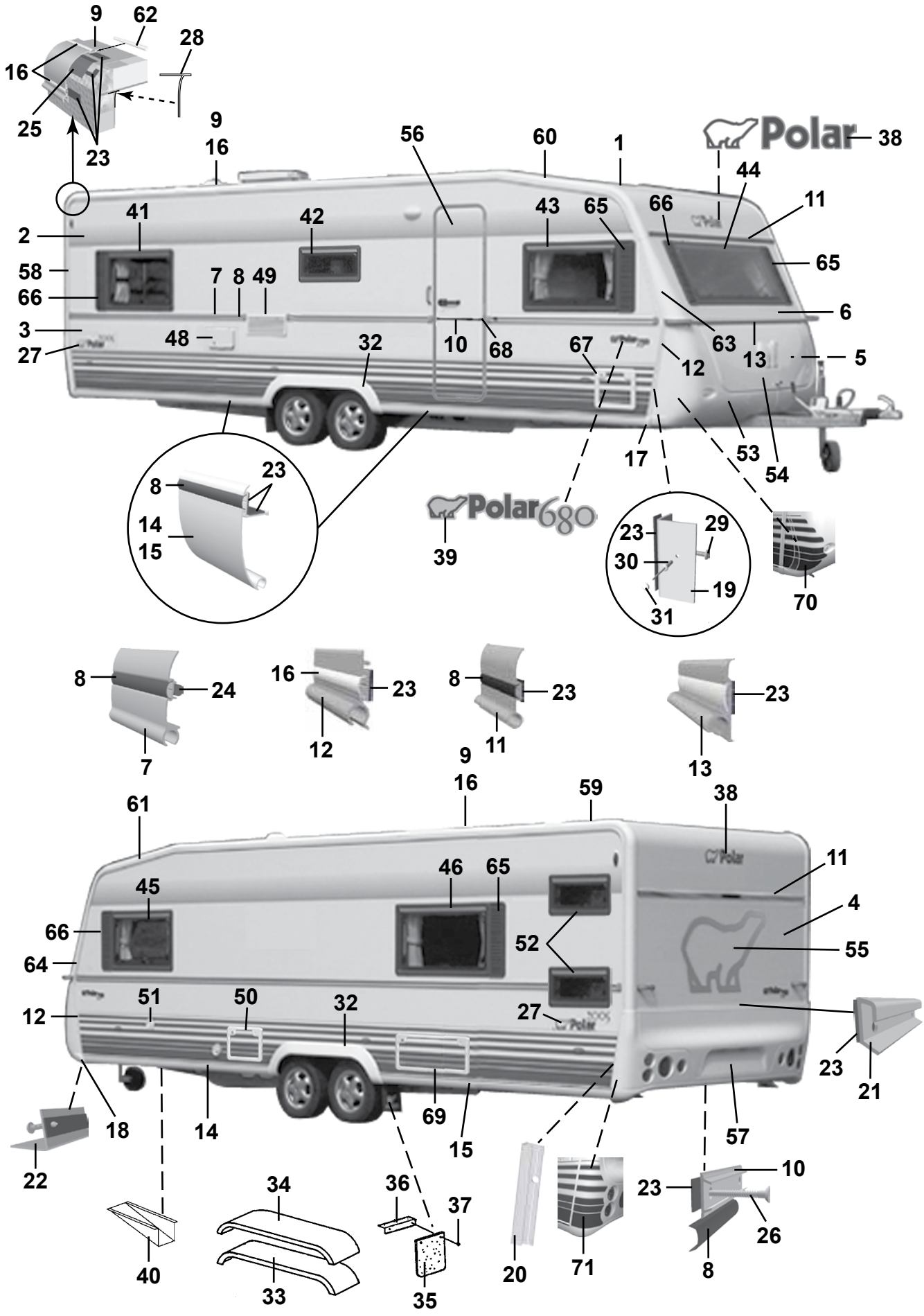
9
62
28
16
25
23
9
16
56
60
1
38
44
11
41
42
43
65
66
65
2
58
66
3
27
7
8
49
48
32
10
68
67
12
63
13
6
5
53
54
17
39
23
8
14
15
23
29
30
19
31
70
8
24
7
16
23
12
8
23
11
23
13
9
16
59
38
61
45
46
65
66
64
52
11
4
55
12
51
50
32
27
23
21
18
14
69
15
57
22
40
34
33
36
37
35
20
71
10
23
26
8

| Pos Fig | Det. nr Part. No | Ingår/Fitted 680 BR | | Benämning | Description |
|---|---|---|---|---|---|
| 1 | 207733 | x | | Plåt tak 8000x2475 | Roofing plate 8000x2475 |
| 2 | 207734 | x | | Plåt sida övre 7800x1285 | Side plate upper 7800x1285 |
| 3 | 208401 | x | | Plåt sida undre 7500x800 | Side plate lower 7500x800 |
| 4 | 208402 | x | | Plåt gavel 2475x1538 | Gable plate 2475x1538 |
| 5 | 209933 | x | | Plåt gavel undre 2500x818 | Gable plate lower 2500x818 |
| 6 | 208983 | x | | Gavel fram övre | Gable front upper |
| -- | 211056 | x | | Plåt gavel övre 2800x818 | Gable plate upper 2800x818 |
| 7 | 210127 | x | | List midja L=7312 | List L=7312 |
| 8 | 202656 | M | | List dekor plast, svart | List decor plastic, black |
| 9 | 208213 | x | | List tält rak L=4990 | List straight L=4990 |
| 10 | 205579 | x | | List dekor alu. L=2390 | List decor alu. L=2390 |
| 11 | 208535 | x | | List markis L=2234 | List L=2234 |
| 12 | 208037 | x | | List front H | List front R |
| -- | 208038 | x | | List front V | List front L |
| 13 | 208052 | x | | List koffertlock väggdel L=2177 | List trunk lid wall L=2177 |
| -- | 702283 | M | | List ifyllnad vit d:o | Strip white d:o |
| -- | 207610 | x | | List koffertlock koffertdel L=1920 | List trunk lid trunk part L=1920 |
| 14 | 208215 | x | | List avb. spoiler V-H fram L=2815 | List L-R front L=2815 |
| 15 | 208214 | x | | List avb. spoiler V-H bak L=2975 | List L-R rear L=2975 |
| 16 | 208349 | M | | List dekor plast, vit | List decor plastic, white |
| 17 | 208303 | x | | Ändavslutning H-fram kjollist | End protection R front |
| 18 | 208302 | x | | Ändavslutning V-fram kjollist | End protection L front |
| 19 | 208337 | x | | List hållare koffert L=665 | List holder L=665 |
| 20 | 209077 | x | | List bakljusramp L=605 | List light holder L=605 |
| 21 | 208210 | x | | List bakljusramp L=2382 | List light holder L=2382 |
| 22 | 208209 | x | | List gavel-golv fram L=2377 | List gable-floor front L=2377 |
| -- | 209525 | x | | Tätning "Terostat 2759" d:o | Seal "Terostat 2759" d:o |
| -- | 800626 | x | | Skruv d:o TKX 5,0x25 | Screw d:o TKX 5,0x25 |
| 23 | 208236 | M | | Butyl profil 15x2 (30 m/rulle) | Seal strip 15x2 (30 m/roll) |
| 24 | 208237 | M | | Butyl profil Ø=8 mm (7 m/rulle) | Seal strip Ø=8 mm (7 m/roll) |
| 25 | 208691 | M | | Bostik profil 40x2 (32 m/rulle) | Seal strip 40x2 (32 m/roll) |
| 26 | 800433 | x | | Skruv TFX 3.5x25 | Screw TFX 3.5x25 |
| 27 | 209804 | x | | Dekal | Decal |
| 28 | 204137 | M | | List täck | Cover strip |
| 29 | 800626 | x | | Skruv TKX 5,0x25 | Screw TKX 5,0x25 |
| 30 | 701980 | x | | Nit split | Rivet |
| 31 | 801095 | x | | Hatt | Cap |
| 32 | 208063 | x | | Hjulhusbreddare | Mudguard |
| 33 | 206777 | x | | Hjulhus | Wheel housing |
| 34 | 206830 | x | | Isolering hjulhus | Insulation wheel housing |
| 35 | 100950 | x | | Stänkskydd | Splash guard |
| 36 | 101223 | x | | Fäste stänkskydd | Bracket splash guard |
| 37 | 800118 | x | | Skruv | Screw |
| 38 | 209085 | x | | Dekal | Decal |
| 39 | 209024 | x | | Emblem 680 | Emblem 680 |
| 40 | 200877 | x | | Dammskydd | Dust cover |
| 41 | 208539 | x | | Fönster öppn.bart 900x550 kpl. * | Window 900x550 cpl. * |
| -- | 208092 | x | | Ruta lös u. karm 900x550 d:o | Pane without frame 900x550 d:o |
| 42 | 208540 | x | | Fönster öppn.bart 700x300 pentry kpl. * | Window 700x300 pentry cpl. * |
| -- | 208094 | x | | Ruta lös u. karm 700x300 d:o | Pane without frame 700x300 d:o |
| | | | | M= Metervara | M= On the metre |
| | | | | T= Tillbehör | T= Accessory |

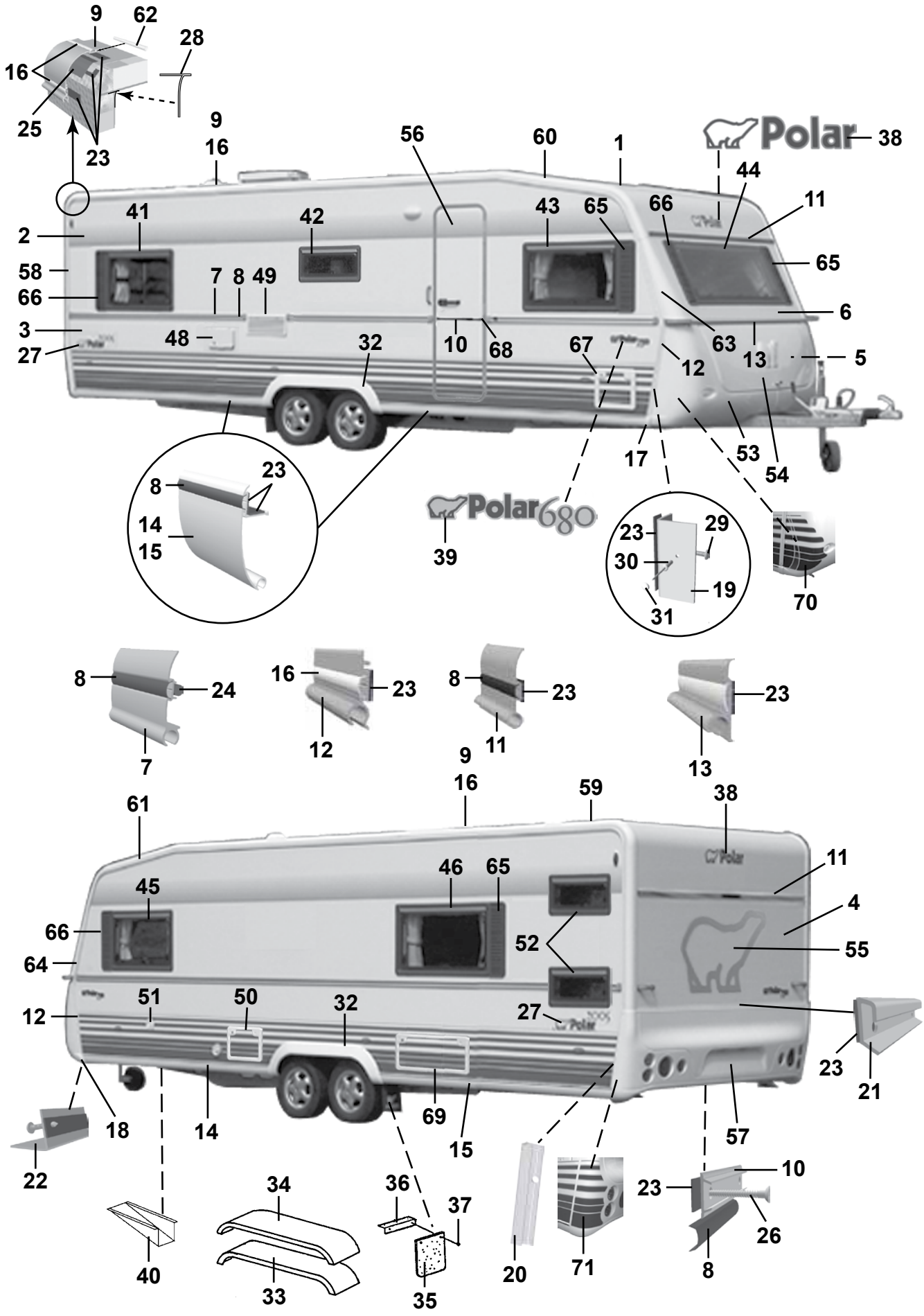
9
62
28
16
25
23
9
16
56
60
1
38
44
11
41
42
43
65
66
65
2
58
66
3
27
7
8
49
48
32
10
68
67
12
63
13
6
5
53
54
17
39
23
8
14
15
23
29
30
19
31
70
8
24
7
16
23
12
8
23
11
23
13
9
16
59
38
61
45
46
65
66
64
52
11
4
55
12
51
50
32
27
23
21
18
14
69
15
57
22
40
34
33
36
37
35
20
71
10
23
26
8

| Pos Fig | Det. nr Part. No | Ingår/Fitted 680 BR | | Benämning | Description |
|---|---|---|---|---|---|
| 43 | 208539 | x | | Fönster H.F. öppn.bart 900x550 kpl. * | Window R.F. 900x550 cpl. * |
| -- | 208092 | x | | Ruta lös u. karm 900x550 d:o | Pane without frame 900x550 d:o |
| 44 | 208537 | x | | Fönster fast 1600x550 kpl. * | Window fixed 1600x550 cpl. * |
| -- | 208090 | x | | Ruta lös u. karm 1600x550 d:o | Pane without frame 1600x550 d:o |
| 45 | 208539 | x | | Fönster V.F. öppn.bart 900x550 kpl. * | Window L.F. 900x550 cpl. * |
| -- | 208092 | x | | Ruta lös u. karm 900x550 d:o | Pane without frame 900x550 d:o |
| 46 | 208539 | x | | Fönster V.B. öppn.bart 900x550 kpl. * | Window L.R. 900x550 cpl. * |
| -- | 208092 | x | | Ruta lös u. karm 900x550 d:o | Pane without frame 900x550 d:o |
| 48 | 504323 | x | | El-intag 230 V u. låshus | El. connection 230 V without locking house |
| -- | 504324 | T | | El-intag 230 V u. låshus el-golvvärme | El. connection 230 V el. underfloor heating |
| -- | 504325 | x | | Låshus d:o | Locking house d:o |
| 49 | 209247 | x | | Galler ventilation kyl | Louvre ventilation |
| 50 | 207759 | x | | Lucka m. innerram, utan spegel | Door with frame inner, without plate |
| -- | 207197 | x | | Innerram d:o | Frame inner d:o |
| 51 | 311530 | x | | Vattenpåfyllning u. lock | Water filler without cap |
| -- | 314698 | x | | Lock d:o | Cap d:o |
| 53 | 504468 | x | | Gasolkoffert underdel | Gas box |
| 54 | 503980 | x | | Lock gasolkoffert u. lås | Trunk lid gas box without lock |
| 55 | 209059 | x | | Dekal | Decal |
| 56 | 208889 | x | | Dörr yttre kpl. H | Outer door cpl. R |
| -- | 208304 | T | | Myggdörr inre | Mosquito door inner |
| 57 | 208064 | x | | Bakljusramp | Light holder |
| 58 | 208039 | x | | List tält bockad H-bak | List bent R rear |
| 59 | 208040 | x | | List tält bockad V-bak | List bent L rear |
| 60 | 208041 | x | | List tält bockad H-fram | List bent R front |
| 61 | 208042 | x | | List tält bockad V-fram | List bent L front |
| 62 | 208323 | x | | Styrstift list tält 50x3,5 mm | Pin for list 50x6,5 mm |
| 63 | 208099 | x | | Front plast H | Front plastic R |
| 64 | 208100 | x | | Front plast V | Front plastic L |
| -- | 801319 | x | | Skruv PKM 4,2x14 d:o | Screw PKM 4,2x14 d:o |
| 65 | 209483 | x | | Dekorplatta grå H | Decor plate grey H |
| 66 | 209484 | x | | Dekorplatta grå V | Decor plate grey V |
| 67 | 207759 | T | | Lucka m. innerram, utan spegel | Door with frame inner, without plate |
| -- | 207197 | T | | Innerram d:o | Frame inner d:o |
| 68 | 206801 | x | | Ändavslutning | End protection |
| 69 | 208424 | T | | Lucka m innerram, utan spegel | Door with frame inner, without plate |
| 70 | 209207 | x | | Dekalsats gasolkoffert (H+V) | Decal kit gas box (R+L) |
| 71 | 209208 | x | | Dekalsats bakljusramp (H+V) | Decal kit light holder (R+L) |
| | | | | * = Tonade fönster är tillval, se "Fönsterdetaljer" sidan 99-102 | * = Coloured windows for choice, see "Window equipment" side 99-102 |
| | | | | M= Metervara<br>T= Tillbehör | M= On the metre<br>T= Accessory |

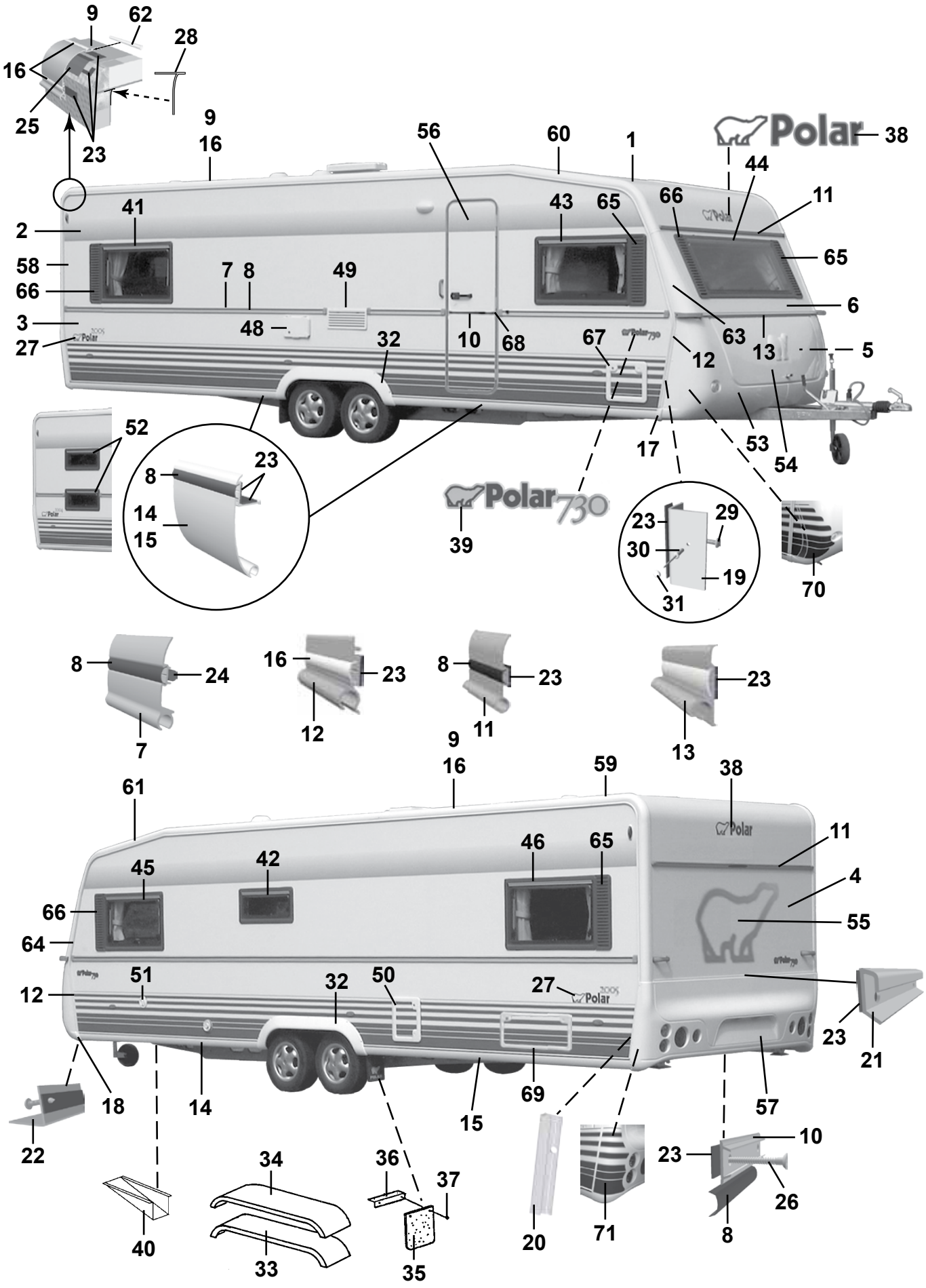
9
62
28
16
25
23
9
16
56
60
1
Polar
38
44
11
41
43
65
66
2
58
66
7
8
49
65
6
3
48
10
68
67
63
13
5
27
32
12
52
17
53
54
23
8
14
15
Polar 730
39
23
29
30
19
31
70
8
24
16
23
8
23
23
7
12
11
13
9
16
59
38
61
11
46
65
45
42
4
66
55
64
51
32
50
27
12
23
21
18
14
69
57
15
22
10
23
34
36
37
26
40
33
35
20
71
8

| Pos Fig | Det. nr Part. No | Ingår/Fitted 730 LB | Ingår/Fitted 730 DS | Benämning | Description |
|---|---|---|---|---|---|
| 1 | 207733 | x | x | Plåt tak 8000x2475 | Roofing plate 8000x2475 |
| 2 | 207734 | x | x | Plåt sida övre 7800x1285 | Side plate upper 7800x1285 |
| 3 | 208401 | x | x | Plåt sida undre 7500x800 | Side plate lower 7500x800 |
| 4 | 208402 | x | x | Plåt gavel 2475x1538 | Gable plate 2475x1538 |
| 5 | 209933 | x | x | Plåt gavel undre 2500x818 | Gable plate lower 2500x818 |
| 6 | 208983 | x | x | Gavel fram övre | Gable front upper |
| -- | 211056 | x | x | Plåt gavel övre 2800x818 | Gable plate upper 2800x818 |
| 7 | 210127 | x | x | List midja L=7312 | List L=7312 |
| 8 | 202656 | M | M | List dekor plast, svart | List decor plastic, black |
| 9 | 208213 | x | x | List tält rak L=4990 | List straight L=4990 |
| 10 | 205579 | x | x | List dekor alu. L=2390 | List decor alu. L=2390 |
| 11 | 208535 | x | x | List markis L=2234 | List L=2234 |
| 12 | 208037 | x | x | List front H | List front R |
| -- | 208038 | x | x | List front V | List front L |
| 13 | 208052 | x | x | List koffertlock väggdel L=2177 | List trunk lid wall L=2177 |
| -- | 702283 | M | M | List ifyllnad vit d:o | Strip white d:o |
| -- | 207610 | x | x | List koffertlock koffertdel L=1920 | List trunk lid trunk part L=1920 |
| 14 | 208215 | x | x | List avb. spoiler V-H fram L=2815 | List L-R front L=2815 |
| 15 | 208214 | x | x | List avb. spoiler V-H bak L=2975 | List L-R rear L=2975 |
| 16 | 208349 | M | M | List dekor plast, vit | List decor plastic, white |
| 17 | 208303 | x | x | Ändavslutning H-fram kjollist | End protection R front |
| 18 | 208302 | x | x | Ändavslutning V-fram kjollist | End protection L front |
| 19 | 208337 | x | x | List hållare koffert L=665 | List holder L=665 |
| 20 | 209077 | x | x | List bakljusramp L=605 | List light holder L=605 |
| 21 | 208210 | x | x | List bakljusramp L=2382 | List light holder L=2382 |
| 22 | 208209 | x | x | List gavel-golv fram L=2377 | List gable-floor front L=2377 |
| -- | 209525 | x | x | Tätning "Terostat 2759" d:o | Seal "Terostat 2759" d:o |
| -- | 800626 | x | x | Skruv d:o TKX 5,0x25 | Screw d:o TKX 5,0x25 |
| 23 | 208236 | M | M | Butyl profil 15x2 (30 m/rulle) | Seal strip 15x2 (30 m/roll) |
| 24 | 208237 | M | M | Butyl profil Ø=8 mm (7 m/rulle) | Seal strip Ø=8 mm (7 m/roll) |
| 25 | 208691 | M | M | Bostik profil 40x2 (32 m/rulle) | Seal strip 40x2 (32 m/roll) |
| 26 | 800433 | x | x | Skruv TFX 3.5x25 | Screw TFX 3.5x25 |
| 27 | 209804 | x | x | Dekal | Decal |
| 28 | 204137 | M | M | List täck | Cover strip |
| 29 | 800626 | x | x | Skruv TKX 5,0x25 | Screw TKX 5,0x25 |
| 30 | 701980 | x | x | Nit split | Rivet |
| 31 | 801095 | x | x | Hatt | Cap |
| 32 | 208063 | x | x | Hjulhusbreddare | Mudguard |
| 33 | 206777 | x | x | Hjulhus | Wheel housing |
| 34 | 206830 | x | x | Isolering hjulhus | Insulation wheel housing |
| 35 | 100950 | x | x | Stänkskydd | Splash guard |
| 36 | 101223 | x | x | Fäste stänkskydd | Bracket splash guard |
| 37 | 800118 | x | x | Skruv | Screw |
| 38 | 209085 | x | x | Dekal | Decal |
| 39 | 209025 | x | x | Emblem 730 | Emblem 730 |
| 40 | 200877 | x | x | Dammskydd | Dust cover |
| 41 | 208539 | x | x | Fönster H.B. öppn.bart 900x550 kpl. * | Window R.R. 900x550 cpl. * |
| -- | 208092 | x | x | Ruta lös u. karm 900x550 d:o | Pane without frame 900x550 d:o |
| 42 | 208540 | x | x | Fönster öppn.bart 700x300 pentry kpl. * | Window 700x300 pentry cpl. * |
| -- | 208094 | x | x | Ruta lös u. karm 700x300 d:o | Pane without frame 700x300 d:o |
| | | | | M= Metervara | M= On the metre |
| | | | | T= Tillbehör | T= Accessory |

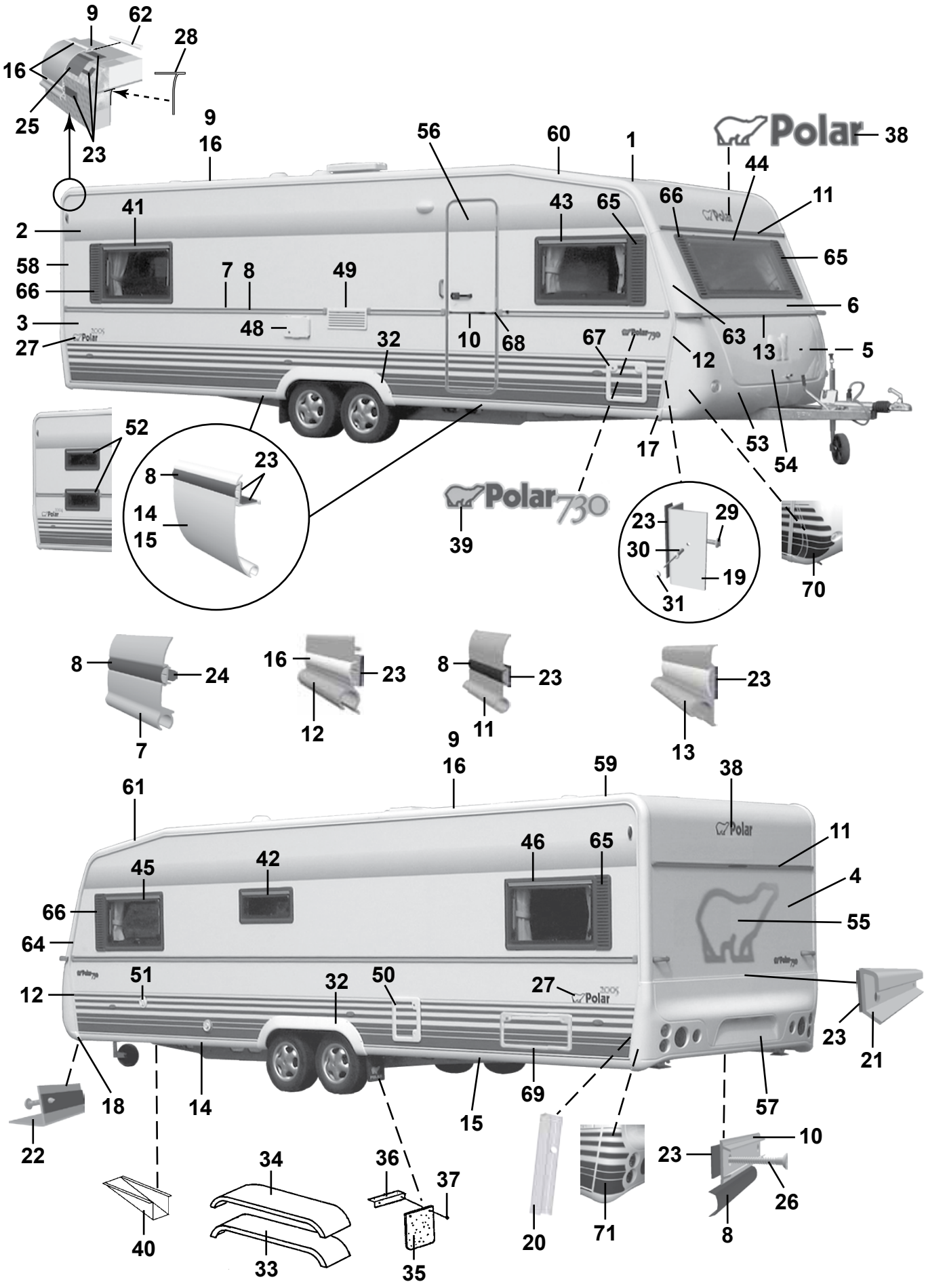
9
62
28
16
25
23
9
16
56
60
1
Polar
38
44
11
41
43
65
66
2
58
66
7
8
49
65
6
3
48
10
68
67
63
13
5
27
32
12
52
17
53
54
23
8
14
15
Polar 730
39
23
29
30
19
31
70
8
24
16
23
8
23
23
7
12
11
13
9
16
59
38
61
11
45
42
46
65
4
66
55
64
51
32
50
27
12
23
21
18
14
69
57
15
22
10
23
34
36
37
26
40
33
35
20
71
8

| Pos Fig | Det. nr Part. No | Ingår/Fitted 730 LB | Ingår/Fitted 730 DS | Benämning | Description |
|---|---|---|---|---|---|
| 43 | 208539 | x | x | Fönster H.F. öppn.bart 900x550 kpl. * | Window R.F. 900x550 cpl. * |
| -- | 208092 | x | x | Ruta lös u. karm 900x550 d:o | Pane without frame 900x550 d:o |
| 44 | 208537 | x | x | Fönster fast 1600x550 kpl. * | Window fixed 1600x550 cpl. * |
| -- | 208090 | x | x | Ruta lös u. karm 1600x550 d:o | Pane without frame 1600x550 d:o |
| 45 | 208539 | x | x | Fönster V.F. öppn.bart 900x550 kpl. * | Window L.F. 900x550 cpl. * |
| -- | 208092 | x | x | Ruta lös u. karm 900x550 d:o | Pane without frame 900x550 d:o |
| 46 | 208539 | x | x | Fönster V.B. öppn.bart 900x550 kpl. * | Window L.R. 900x550 cpl. * |
| -- | 208092 | x | x | Ruta lös u. karm 900x550 d:o | Pane without frame 900x550 d:o |
| 48 | 504324 | x | x | El-intag 230 V u. låshus el-golvvärme | El. connection 230 V el. underfloor heating |
| -- | 504325 | x | x | Låshus d:o | Locking house d:o |
| 49 | 209247 | x | x | Galler ventilation kyl | Louvre ventilation |
| 50 | 207759 | x | x | Lucka m. innerram, utan spegel | Door with frame inner, without plate |
| -- | 207197 | x | x | Innerram d:o | Frame inner d:o |
| 51 | 311530 | x | x | Vattenpåfyllning u. lock | Water filler without cap |
| -- | 314698 | x | x | Lock d:o | Cap d:o |
| 53 | 504468 | x | x | Gasolkoffert underdel | Gas box |
| 54 | 503980 | x | x | Lock gasolkoffert u. lås | Trunk lid gas box without lock |
| 55 | 209059 | x | x | Dekal | Decal |
| 56 | 208889 | x | x | Dörr yttre kpl. H | Outer door cpl. R |
| -- | 208304 | T | T | Myggdörr inre | Mosquito door inner |
| 57 | 208064 | x | x | Bakljusramp | Light holder |
| 58 | 208039 | x | x | List tält bockad H-bak | List bent R rear |
| 59 | 208040 | x | x | List tält bockad V-bak | List bent L rear |
| 60 | 208041 | x | x | List tält bockad H-fram | List bent R front |
| 61 | 208042 | x | x | List tält bockad V-fram | List bent L front |
| 62 | 208323 | x | x | Styrstift list tält 50x3,5 mm | Pin for list 50x6,5 mm |
| 63 | 208099 | x | x | Front plast H | Front plastic R |
| 64 | 208100 | x | x | Front plast V | Front plastic L |
| -- | 801319 | x | x | Skruv PKM 4,2x14 d:o | Screw PKM 4,2x14 d:o |
| 65 | 209483 | x | x | Dekorplatta grå H | Decor plate grey H |
| 66 | 209484 | x | x | Dekorplatta grå V | Decor plate grey V |
| 67 | 207759 | T | T | Lucka m. innerram, utan spegel | Door with frame inner, without plate |
| -- | 207197 | T | T | Innerram d:o | Frame inner d:o |
| 68 | 206801 | x | x | Ändavslutning | End protection |
| 69 | 208424 | T | | Lucka m innerram, utan spegel | Door with frame inner, without plate |
| 70 | 209207 | x | x | Dekalsats gasolkoffert (H+V) | Decal kit gas box (R+L) |
| 71 | 209208 | x | x | Dekalsats bakljusramp (H+V) | Decal kit light holder (R+L) |
| | | | | * = Tonade fönster är tillval, se "Fönsterdetaljer" sidan 99-102 | * = Coloured windows for choice, see "Window equipment" side 99-102 |
| | | | | M= Metervara<br>T= Tillbehör | M= On the metre<br>T= Accessory |

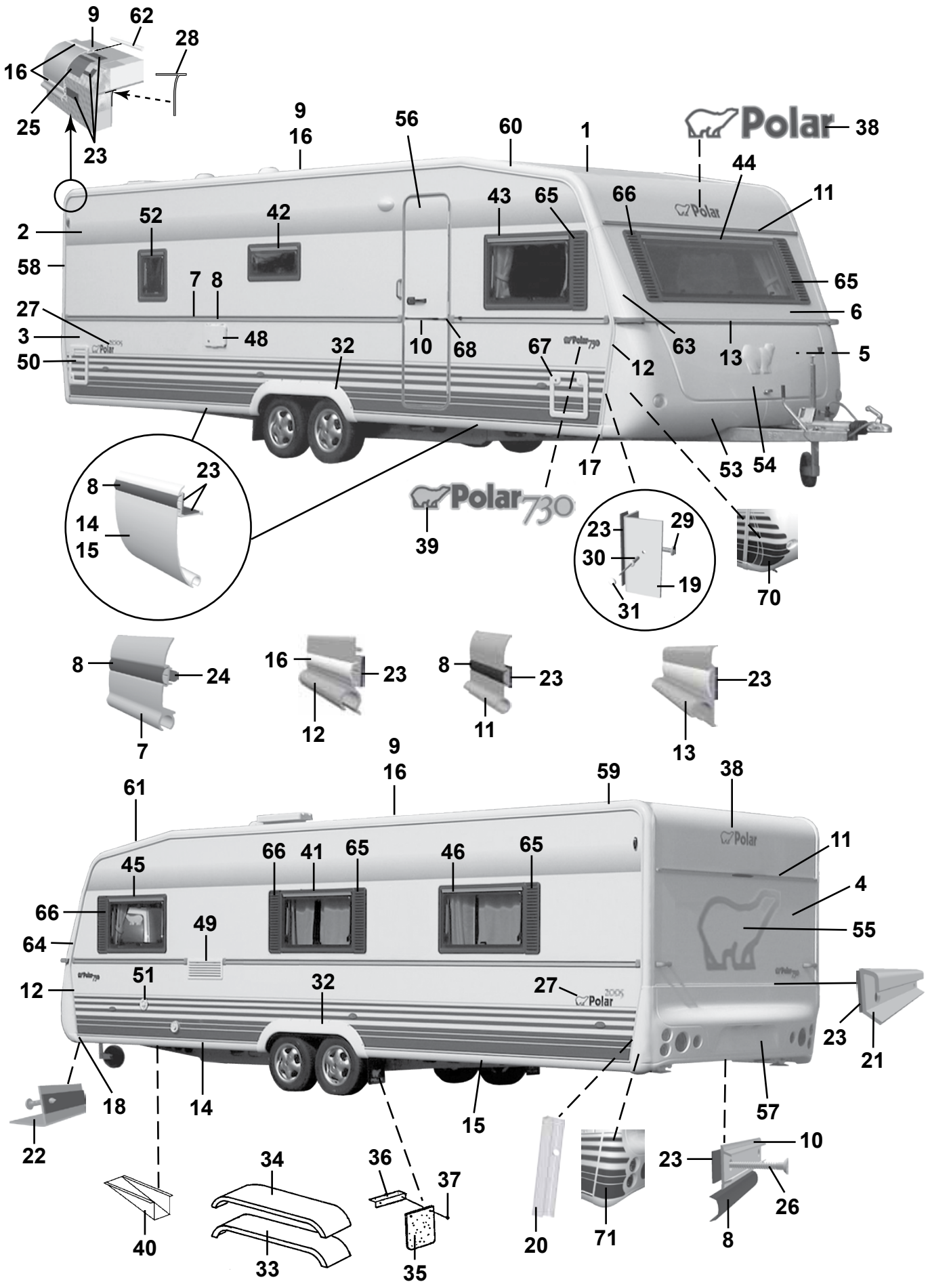
9
62
28
16
25
23
9
16
56
60
1
Polar
38
44
11
2
52
42
43
65
66
58
7
8
65
27
6
3
48
32
10
68
67
63
13
5
50
12
17
53
54
8
23
14
15
Polar 730
39
23
29
30
19
31
70
8
24
7
16
23
12
8
23
11
23
13
9
16
59
38
61
45
66
41
65
46
65
11
4
66
49
55
64
12
51
32
27
23
21
18
14
15
57
22
34
36
37
10
23
26
40
33
35
20
71
8

| Pos Fig | Det. nr Part. No | Ingår/Fitted 730 TRX | | Benämning | Description |
|---|---|---|---|---|---|
| 1 | 207733 | x | | Plåt tak 8000x2475 | Roofing plate 8000x2475 |
| 2 | 207734 | x | | Plåt sida övre 7800x1285 | Side plate upper 7800x1285 |
| 3 | 208401 | x | | Plåt sida undre 7500x800 | Side plate lower 7500x800 |
| 4 | 208402 | x | | Plåt gavel 2475x1538 | Gable plate 2475x1538 |
| 5 | 209933 | x | | Plåt gavel undre 2500x818 | Gable plate lower 2500x818 |
| 6 | 208983 | x | | Gavel fram övre | Gable front upper |
| -- | 211056 | x | | Plåt gavel övre 2800x818 | Gable plate upper 2800x818 |
| 7 | 210127 | x | | List midja L=7312 | List L=7312 |
| 8 | 202656 | M | | List dekor plast, svart | List decor plastic, black |
| 9 | 208213 | x | | List tält rak L=4990 | List straight L=4990 |
| 10 | 205579 | x | | List dekor alu. L=2390 | List decor alu. L=2390 |
| 11 | 208535 | x | | List markis L=2234 | List L=2234 |
| 12 | 208037 | x | | List front H | List front R |
| -- | 208038 | x | | List front V | List front L |
| 13 | 208052 | x | | List koffertlock väggdel L=2177 | List trunk lid wall L=2177 |
| -- | 702283 | M | | List ifyllnad vit d:o | Strip white d:o |
| -- | 207610 | x | | List koffertlock koffertdel L=1920 | List trunk lid trunk part L=1920 |
| 14 | 208215 | x | | List avb. spoiler V-H fram L=2815 | List L-R front L=2815 |
| 15 | 208214 | x | | List avb. spoiler V-H bak L=2975 | List L-R rear L=2975 |
| 16 | 208349 | M | | List dekor plast, vit | List decor plastic, white |
| 17 | 208303 | x | | Ändavslutning H-fram kjollist | End protection R front |
| 18 | 208302 | x | | Ändavslutning V-fram kjollist | End protection L front |
| 19 | 208337 | x | | List hållare koffert L=665 | List holder L=665 |
| 20 | 209077 | x | | List bakljusramp L=605 | List light holder L=605 |
| 21 | 208210 | x | | List bakljusramp L=2382 | List light holder L=2382 |
| 22 | 208209 | x | | List gavel-golv fram L=2377 | List gable-floor front L=2377 |
| -- | 209525 | x | | Tätning "Terostat 2759" d:o | Seal "Terostat 2759" d:o |
| -- | 800626 | x | | Skruv d:o TKX 5,0x25 | Screw d:o TKX 5,0x25 |
| 23 | 208236 | M | | Butyl profil 15x2 (30 m/rulle) | Seal strip 15x2 (30 m/roll) |
| 24 | 208237 | M | | Butyl profil Ø=8 mm (7 m/rulle) | Seal strip Ø=8 mm (7 m/roll) |
| 25 | 208691 | M | | Bostik profil 40x2 (32 m/rulle) | Seal strip 40x2 (32 m/roll) |
| 26 | 800433 | x | | Skruv TFX 3.5x25 | Screw TFX 3.5x25 |
| 27 | 209804 | x | | Dekal | Decal |
| 28 | 204137 | M | | List täck | Cover strip |
| 29 | 800626 | x | | Skruv TKX 5,0x25 | Screw TKX 5,0x25 |
| 30 | 701980 | x | | Nit split | Rivet |
| 31 | 801095 | x | | Hatt | Cap |
| 32 | 208063 | x | | Hjulhusbreddare | Mudguard |
| 33 | 206777 | x | | Hjulhus | Wheel housing |
| 34 | 206830 | x | | Isolering hjulhus | Insulation wheel housing |
| 35 | 100950 | x | | Stänkskydd | Splash guard |
| 36 | 101223 | x | | Fäste stänkskydd | Bracket splash guard |
| 37 | 800118 | x | | Skruv | Screw |
| 38 | 209085 | x | | Dekal | Decal |
| 39 | 209025 | x | | Emblem 730 | Emblem 730 |
| 40 | 200877 | x | | Dammskydd | Dust cover |
| 41 | 208539 | x | | Fönster öppn.bart 900x550 kpl. * | Window 900x550 cpl. * |
| -- | 208092 | x | | Ruta lös u. karm 900x550 d:o | Pane without frame 900x550 d:o |
| 42 | 208540 | x | | Fönster öppn.bart 700x300 pentry kpl. * | Window 700x300 pentry cpl. * |
| -- | 208094 | x | | Ruta lös u. karm 700x300 d:o | Pane without frame 700x300 d:o |
| | | | | M= Metervara | M= On the metre |
| | | | | T= Tillbehör | T= Accessory |

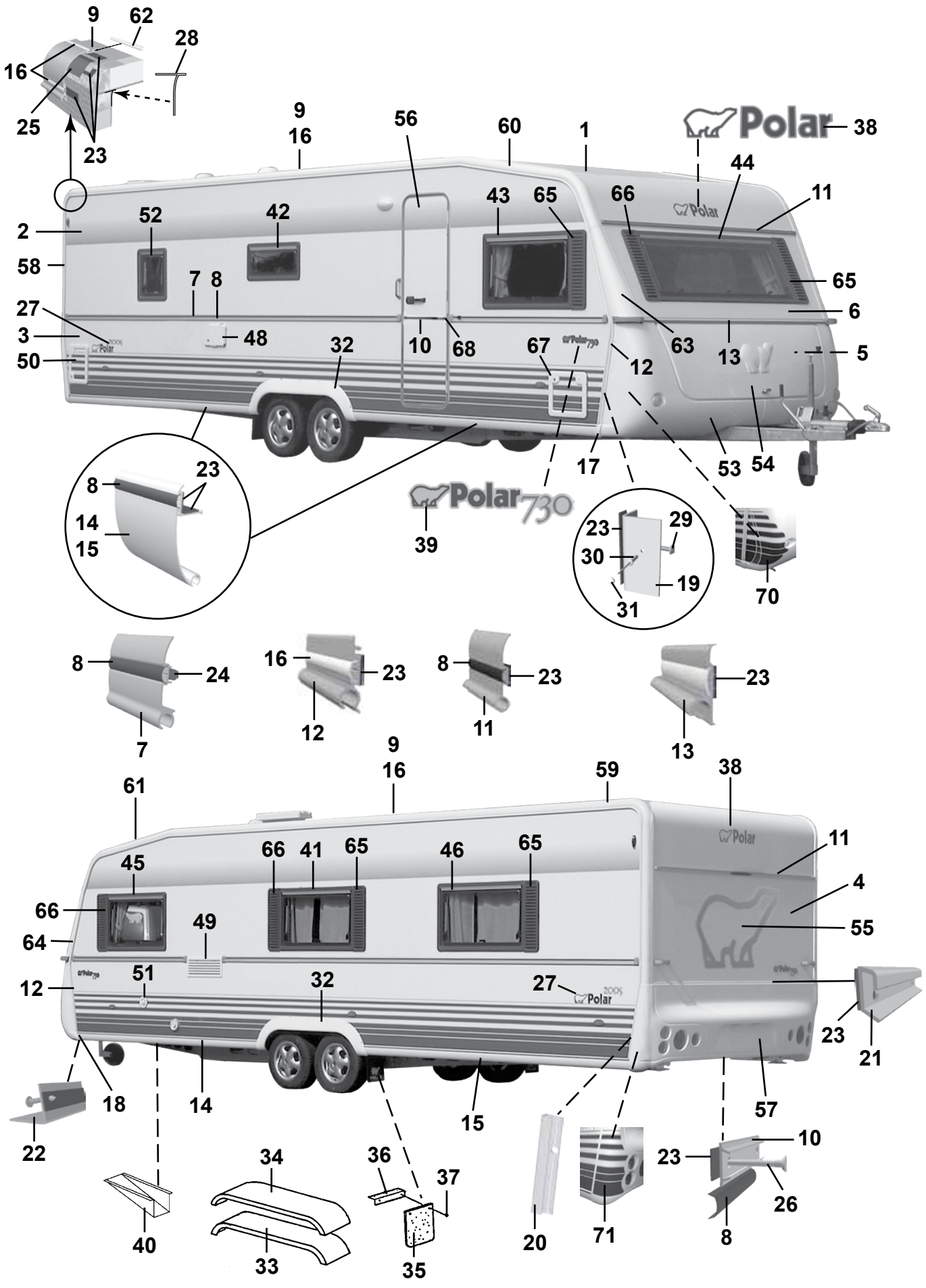
9
62
28
16
25
23
9
16
56
60
1
Polar
38
44
11
2
52
42
43
65
66
58
7
8
65
27
6
3
48
32
10
68
67
63
13
5
50
12
17
53
54
8
23
14
15
Polar 730
39
23
29
30
19
31
70
8
24
7
16
23
12
8
23
11
23
13
9
16
59
38
61
45
66
41
65
46
65
11
4
66
49
55
64
12
51
32
27
23
21
18
14
15
57
22
34
36
37
10
23
26
40
33
35
20
71
8

| Pos Fig | Det. nr Part. No | Ingår/Fitted 730 TRX | | Benämning | Description |
|---|---|---|---|---|---|
| 43 | 208539 | x | | Fönster H.F. öppn.bart 900x550 kpl. * | Window R.F. 900x550 cpl. * |
| -- | 208092 | x | | Ruta lös u. karm 900x550 d:o | Pane without frame 900x550 d:o |
| 44 | 208537 | x | | Fönster fast 1600x550 kpl. * | Window fixed 1600x550 cpl. * |
| -- | 208090 | x | | Ruta lös u. karm 1600x550 d:o | Pane without frame 1600x550 d:o |
| 45 | 208539 | x | | Fönster V.F. öppn.bart 900x550 kpl. * | Window L.F. 900x550 cpl. * |
| -- | 208092 | x | | Ruta lös u. karm 900x550 d:o | Pane without frame 900x550 d:o |
| 46 | 208539 | x | | Fönster V.B. öppn.bart 900x550 kpl. * | Window L.R. 900x550 cpl. * |
| -- | 208092 | x | | Ruta lös u. karm 900x550 d:o | Pane without frame 900x550 d:o |
| 48 | 504324 | x | | El-intag 230 V u. låshus el-golvvärme | El. connection 230 V el. underfloor heating |
| -- | 504325 | x | | Låshus d:o | Locking house d:o |
| 49 | 209247 | x | | Galler ventilation kyl | Louvre ventilation |
| 50 | 207759 | x | | Lucka m. innerram, utan spegel | Door with frame inner, without plate |
| -- | 207197 | x | | Innerram d:o | Frame inner d:o |
| 51 | 311530 | x | | Vattenpåfyllning u. lock | Water filler without cap |
| -- | 314698 | x | | Lock d:o | Cap d:o |
| 52 | 208541 | T | | Fönster öppn.bart 350x500 kpl. | Window 350x550 cpl. |
| -- | 208095 | T | | Ruta lös u. karm 350x500 d:o | Pane without frame 350x500 d:o |
| 53 | 504468 | x | | Gasolkoffert underdel | Gas box |
| 54 | 503980 | x | | Lock gasolkoffert u. lås | Trunk lid gas box without lock |
| 55 | 209059 | x | | Dekal | Decal |
| 56 | 208889 | x | | Dörr yttre kpl. H | Outer door cpl. R |
| -- | 208304 | T | | Myggdörr inre | Mosquito door inner |
| 57 | 208064 | x | | Bakljusramp | Light holder |
| 58 | 208039 | x | | List tält bockad H-bak | List bent R rear |
| 59 | 208040 | x | | List tält bockad V-bak | List bent L rear |
| 60 | 208041 | x | | List tält bockad H-fram | List bent R front |
| 61 | 208042 | x | | List tält bockad V-fram | List bent L front |
| 62 | 208323 | x | | Styrstift list tält 50x3,5 mm | Pin for list 50x6,5 mm |
| 63 | 208099 | x | | Front plast H | Front plastic R |
| 64 | 208100 | x | | Front plast V | Front plastic L |
| -- | 801319 | x | | Skruv PKM 4,2x14 d:o | Screw PKM 4,2x14 d:o |
| 65 | 209483 | x | | Dekorplatta grå H | Decor plate grey H |
| 66 | 209484 | x | | Dekorplatta grå V | Decor plate grey V |
| 67 | 207759 | T | | Lucka m. innerram, utan spegel | Door with frame inner, without plate |
| -- | 207197 | T | | Innerram d:o | Frame inner d:o |
| 68 | 206801 | x | | Ändavslutning | End protection |
| 70 | 209207 | x | | Dekalsats gasolkoffert (H+V) | Decal kit gas box (R+L) |
| 71 | 209208 | x | | Dekalsats bakljusramp (H+V) | Decal kit light holder (R+L) |
| | | | | * = Tonade fönster är tillval, se "Fönsterdetaljer" sidan 99-102 | * = Coloured windows for choice, see "Window equipment" side 99-102 |
| | | | | M= Metervara<br>T= Tillbehör | M= On the metre<br>T= Accessory |

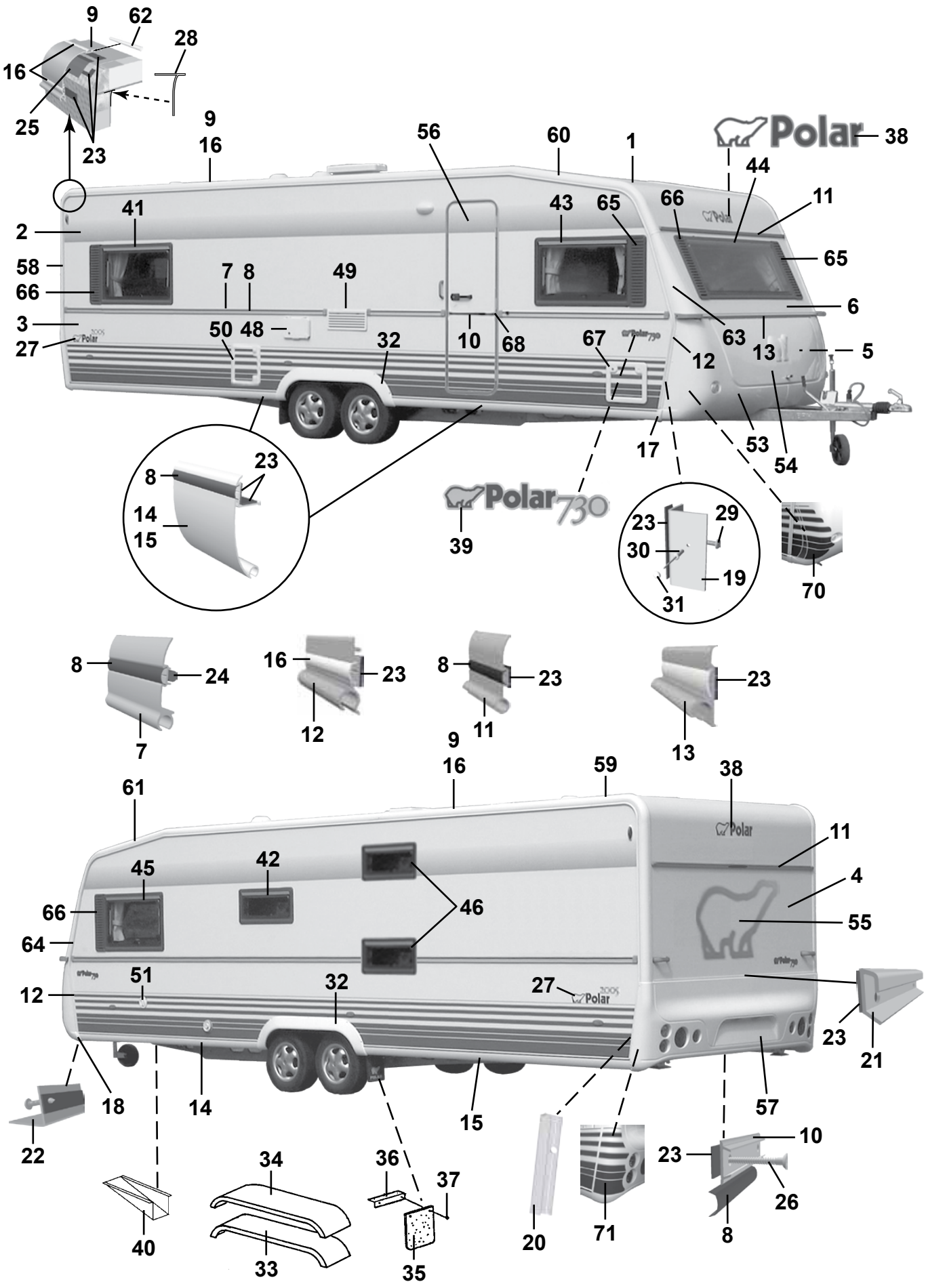
9
62
28
16
25
23
9
16
56
60
1
Polar
38
44
11
41
2
43
65
66
65
58
7
8
49
6
66
3
50
48
32
10
68
67
63
13
5
27
12
17
53
54
8
23
14
15
39
Polar730
23
29
30
19
31
70
8
24
7
16
23
12
8
23
11
23
13
9
16
59
38
61
Polar
11
45
42
46
4
66
55
64
51
32
27
12
23
21
18
14
15
57
22
34
36
37
10
23
26
40
33
35
20
71
8

| Pos Fig | Det. nr Part. No | Ingår/Fitted 730 BKS | | Benämning | Description |
|---|---|---|---|---|---|
| 1 | 207733 | x | | Plåt tak 8000x2475 | Roofing plate 8000x2475 |
| 2 | 207734 | x | | Plåt sida övre 7800x1285 | Side plate upper 7800x1285 |
| 3 | 208401 | x | | Plåt sida undre 7500x800 | Side plate lower 7500x800 |
| 4 | 208402 | x | | Plåt gavel 2475x1538 | Gable plate 2475x1538 |
| 5 | 209933 | x | | Plåt gavel undre 2500x818 | Gable plate lower 2500x818 |
| 6 | 208983 | x | | Gavel fram övre | Gable front upper |
| -- | 211056 | x | | Plåt gavel övre 2800x818 | Gable plate upper 2800x818 |
| 7 | 210127 | x | | List midja L=7312 | List L=7312 |
| 8 | 202656 | M | | List dekor plast, svart | List decor plastic, black |
| 9 | 208213 | x | | List tält rak L=4990 | List straight L=4990 |
| 10 | 205579 | x | | List dekor alu. L=2390 | List decor alu. L=2390 |
| 11 | 208535 | x | | List markis L=2234 | List L=2234 |
| 12 | 208037 | x | | List front H | List front R |
| -- | 208038 | x | | List front V | List front L |
| 13 | 208052 | x | | List koffertlock väggdel L=2177 | List trunk lid wall L=2177 |
| -- | 702283 | M | | List ifyllnad vit d:o | Strip white d:o |
| -- | 207610 | x | | List koffertlock koffertdel L=1920 | List trunk lid trunk part L=1920 |
| 14 | 208215 | x | | List avb. spoiler V-H fram L=2815 | List L-R front L=2815 |
| 15 | 208214 | x | | List avb. spoiler V-H bak L=2975 | List L-R rear L=2975 |
| 16 | 208349 | M | | List dekor plast, vit | List decor plastic, white |
| 17 | 208303 | x | | Ändavslutning H-fram kjollist | End protection R front |
| 18 | 208302 | x | | Ändavslutning V-fram kjollist | End protection L front |
| 19 | 208337 | x | | List hållare koffert L=665 | List holder L=665 |
| 20 | 209077 | x | | List bakljusramp L=605 | List light holder L=605 |
| 21 | 208210 | x | | List bakljusramp L=2382 | List light holder L=2382 |
| 22 | 208209 | x | | List gavel-golv fram L=2377 | List gable-floor front L=2377 |
| -- | 209525 | x | | Tätning "Terostat 2759" d:o | Seal "Terostat 2759" d:o |
| -- | 800626 | x | | Skruv d:o TKX 5,0x25 | Screw d:o TKX 5,0x25 |
| 23 | 208236 | M | | Butyl profil 15x2 (30 m/rulle) | Seal strip 15x2 (30 m/roll) |
| 24 | 208237 | M | | Butyl profil Ø=8 mm (7 m/rulle) | Seal strip Ø=8 mm (7 m/roll) |
| 25 | 208691 | M | | Bostik profil 40x2 (32 m/rulle) | Seal strip 40x2 (32 m/roll) |
| 26 | 800433 | x | | Skruv TFX 3.5x25 | Screw TFX 3.5x25 |
| 27 | 209804 | x | | Dekal | Decal |
| 28 | 204137 | M | | List täck | Cover strip |
| 29 | 800626 | x | | Skruv TKX 5,0x25 | Screw TKX 5,0x25 |
| 30 | 701980 | x | | Nit split | Rivet |
| 31 | 801095 | x | | Hatt | Cap |
| 32 | 208063 | x | | Hjulhusbreddare | Mudguard |
| 33 | 206777 | x | | Hjulhus | Wheel housing |
| 34 | 206830 | x | | Isolering hjulhus | Insulation wheel housing |
| 35 | 100950 | x | | Stänkskydd | Splash guard |
| 36 | 101223 | x | | Fäste stänkskydd | Bracket splash guard |
| 37 | 800118 | x | | Skruv | Screw |
| 38 | 209085 | x | | Dekal | Decal |
| 39 | 209025 | x | | Emblem 730 | Emblem 730 |
| 40 | 200877 | x | | Dammskydd | Dust cover |
| 41 | 208539 | x | | Fönster H.B. öppn.bart 900x550 kpl. * | Window R.R. 900x550 cpl. * |
| -- | 208092 | x | | Ruta lös u. karm 900x550 d:o | Pane without frame 900x550 d:o |
| 42 | 208540 | x | | Fönster öppn.bart 700x300 pentry kpl. * | Window 700x300 pentry cpl. * |
| -- | 208094 | x | | Ruta lös u. karm 700x300 d:o | Pane without frame 700x300 d:o |
| | | | | M= Metervara | M= On the metre |
| | | | | T= Tillbehör | T= Accessory |

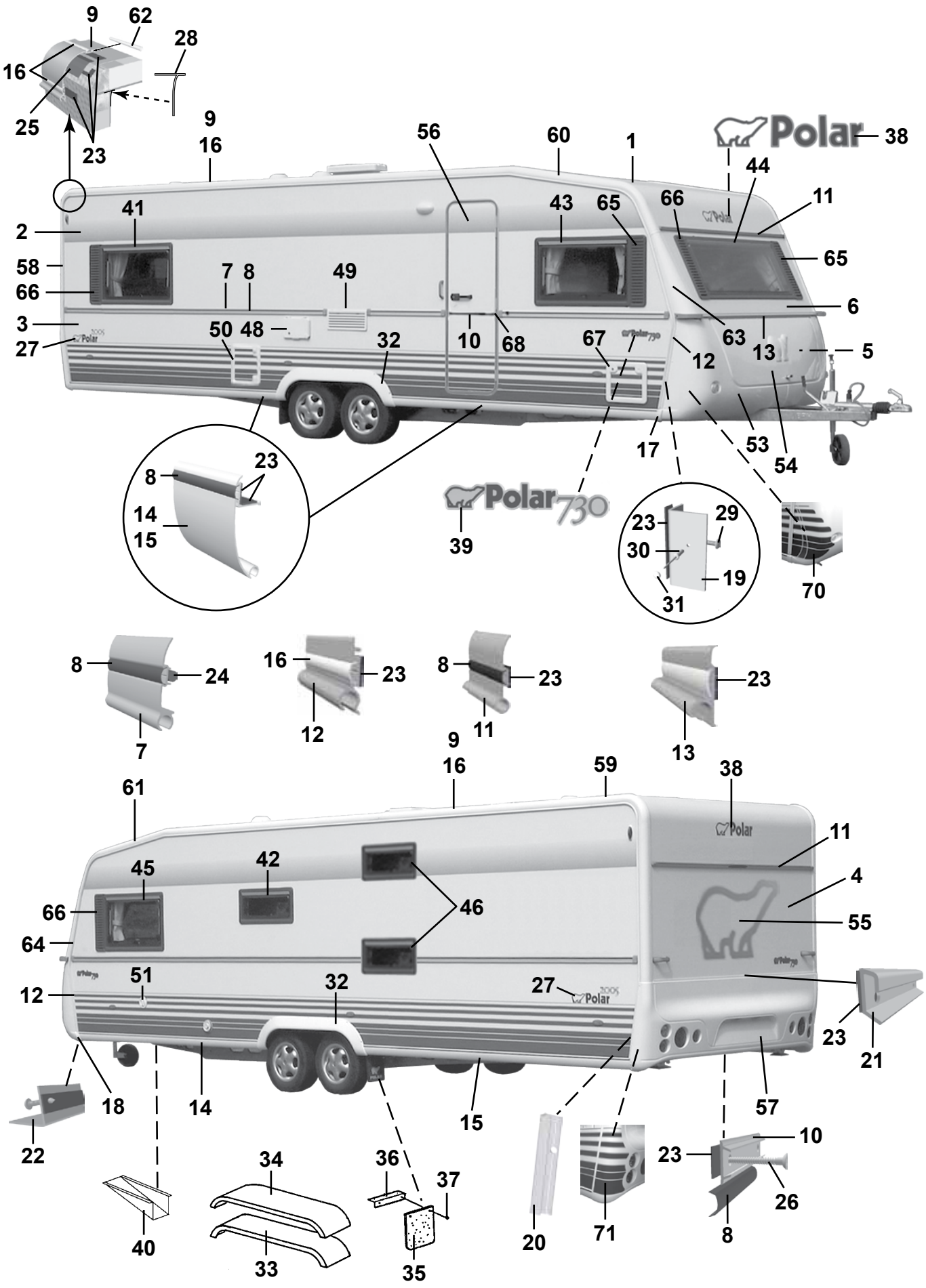
9
62
28
16
25
23
9
16
56
60
1
Polar
38
44
11
41
2
43
65
66
65
58
7
8
49
6
66
3
50
48
32
10
68
67
63
13
5
27
12
17
53
54
8
23
14
15
39
Polar730
23
29
30
19
31
70
8
24
7
16
23
12
8
23
11
23
13
9
16
59
38
61
Polar
11
45
42
46
4
66
55
64
51
32
27
12
23
21
18
14
15
57
22
34
36
37
10
23
26
40
33
35
20
71
8

| Pos Fig | Det. nr Part. No | Ingår/Fitted 730 BKS | | Benämning | Description |
|---|---|---|---|---|---|
| 43 | 208541 | x | | Fönster H.F. öppn.bart 350x500 kpl. * | Window R.F. 350x550 cpl. * |
| -- | 208095 | x | | Ruta lös u. karm 350x500 d:o | Pane without frame 350x500 d:o |
| 44 | 208537 | x | | Fönster fast 1600x550 kpl. * | Window fixed 1600x550 cpl. * |
| -- | 208090 | x | | Ruta lös u. karm 1600x550 d:o | Pane without frame 1600x550 d:o |
| 45 | 208539 | x | | Fönster V.F. öppn.bart 900x550 kpl. * | Window L.F. 900x550 cpl. * |
| -- | 208092 | x | | Ruta lös u. karm 900x550 d:o | Pane without frame 900x550 d:o |
| 46 | 208540 | x | | Fönster öppn.bart 700x300 kpl. * | Window 700x300 cpl. * |
| -- | 208094 | x | | Ruta lös u. karm 700x300 d:o | Pane without frame 700x300 d:o |
| -- | 208539 | x | | Fönster öppn.bart 900x550 kpl. * | Window 900x550 cpl. * |
| -- | 208092 | x | | Ruta lös u. karm 900x550 d:o | Pane without frame 900x550 d:o |
| 48 | 504324 | x | | El-intag 230 V u. låshus el-golvvärme | El. connection 230 V el. underfloor heating |
| -- | 504325 | x | | Låshus d:o | Locking house d:o |
| 49 | 209247 | x | | Galler ventilation kyl | Louvre ventilation |
| 50 | 207759 | x | | Lucka m. innerram, utan spegel | Door with frame inner, without plate |
| -- | 207197 | x | | Innerram d:o | Frame inner d:o |
| 51 | 311530 | x | | Vattenpåfyllning u. lock | Water filler without cap |
| -- | 314698 | x | | Lock d:o | Cap d:o |
| 53 | 504468 | x | | Gasolkoffert underdel | Gas box |
| 54 | 503980 | x | | Lock gasolkoffert u. lås | Trunk lid gas box without lock |
| 55 | 209059 | x | | Dekal | Decal |
| 56 | 208889 | x | | Dörr yttre kpl. H | Outer door cpl. R |
| -- | 208304 | T | | Myggdörr inre | Mosquito door inner |
| 57 | 208064 | x | | Bakljusramp | Light holder |
| 58 | 208039 | x | | List tält bockad H-bak | List bent R rear |
| 59 | 208040 | x | | List tält bockad V-bak | List bent L rear |
| 60 | 208041 | x | | List tält bockad H-fram | List bent R front |
| 61 | 208042 | x | | List tält bockad V-fram | List bent L front |
| 62 | 208323 | x | | Styrstift list tält 50x3,5 mm | Pin for list 50x6,5 mm |
| 63 | 208099 | x | | Front plast H | Front plastic R |
| 64 | 208100 | x | | Front plast V | Front plastic L |
| -- | 801319 | x | | Skruv PKM 4,2x14 d:o | Screw PKM 4,2x14 d:o |
| 65 | 209483 | x | | Dekorplatta grå H | Decor plate grey H |
| 66 | 209484 | x | | Dekorplatta grå V | Decor plate grey V |
| 67 | 207759 | T | | Lucka m. innerram, utan spegel | Door with frame inner, without plate |
| -- | 207197 | T | | Innerram d:o | Frame inner d:o |
| 68 | 206801 | x | | Ändavslutning | End protection |
| 70 | 209207 | x | | Dekalsats gasolkoffert (H+V) | Decal kit gas box (R+L) |
| 71 | 209208 | x | | Dekalsats bakljusramp (H+V) | Decal kit light holder (R+L) |
| | | | | * = Tonade fönster är tillval, se "Fönsterdetaljer" sidan 99-102 | * = Coloured windows for choice, see "Window equipment" side 99-102 |
| | | | | M= Metervara<br>T= Tillbehör | M= On the metre<br>T= Accessory |

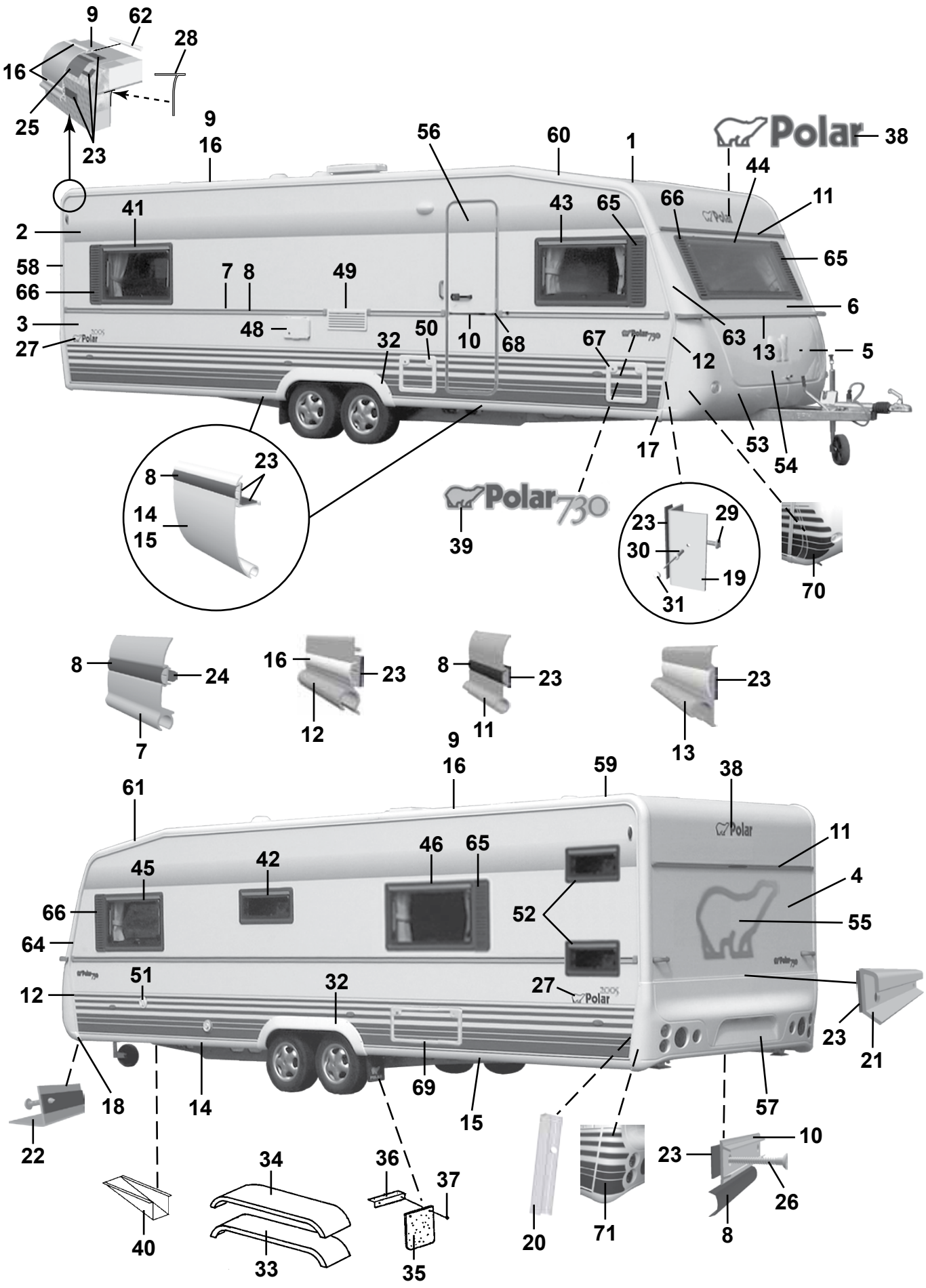
9
62
28
16
25
23
9
16
56
60
1
Polar
38
44
11
41
43
65
66
2
58
66
7
8
49
65
6
3
48
50
10
68
67
63
13
5
27
32
12
17
53
54
8
23
14
15
Polar 730
39
23
29
30
19
31
70
8
24
7
16
23
12
8
23
11
23
13
9
16
59
38
61
11
45
42
46
65
4
66
52
55
64
51
32
27
12
23
21
18
14
69
15
57
22
10
23
34
36
37
26
40
33
35
20
71
8

| Pos Fig | Det. nr Part. No | Ingår/Fitted 730 BR | | Benämning | Description |
|---|---|---|---|---|---|
| 1 | 207733 | x | | Plåt tak 8000x2475 | Roofing plate 8000x2475 |
| 2 | 207734 | x | | Plåt sida övre 7800x1285 | Side plate upper 7800x1285 |
| 3 | 208401 | x | | Plåt sida undre 7500x800 | Side plate lower 7500x800 |
| 4 | 208402 | x | | Plåt gavel 2475x1538 | Gable plate 2475x1538 |
| 5 | 209933 | x | | Plåt gavel undre 2500x818 | Gable plate lower 2500x818 |
| 6 | 208983 | x | | Gavel fram övre | Gable front upper |
| -- | 211056 | x | | Plåt gavel övre 2800x818 | Gable plate upper 2800x818 |
| 7 | 210127 | x | | List midja L=7312 | List L=7312 |
| 8 | 202656 | M | | List dekor plast, svart | List decor plastic, black |
| 9 | 208213 | x | | List tält rak L=4990 | List straight L=4990 |
| 10 | 205579 | x | | List dekor alu. L=2390 | List decor alu. L=2390 |
| 11 | 208535 | x | | List markis L=2234 | List L=2234 |
| 12 | 208037 | x | | List front H | List front R |
| -- | 208038 | x | | List front V | List front L |
| 13 | 208052 | x | | List koffertlock väggdel L=2177 | List trunk lid wall L=2177 |
| -- | 702283 | M | | List ifyllnad vit d:o | Strip white d:o |
| -- | 207610 | x | | List koffertlock koffertdel L=1920 | List trunk lid trunk part L=1920 |
| 14 | 208215 | x | | List avb. spoiler V-H fram L=2815 | List L-R front L=2815 |
| 15 | 208214 | x | | List avb. spoiler V-H bak L=2975 | List L-R rear L=2975 |
| 16 | 208349 | M | | List dekor plast, vit | List decor plastic, white |
| 17 | 208303 | x | | Ändavslutning H-fram kjollist | End protection R front |
| 18 | 208302 | x | | Ändavslutning V-fram kjollist | End protection L front |
| 19 | 208337 | x | | List hållare koffert L=665 | List holder L=665 |
| 20 | 209077 | x | | List bakljusramp L=605 | List light holder L=605 |
| 21 | 208210 | x | | List bakljusramp L=2382 | List light holder L=2382 |
| 22 | 208209 | x | | List gavel-golv fram L=2377 | List gable-floor front L=2377 |
| -- | 209525 | x | | Tätning "Terostat 2759" d:o | Seal "Terostat 2759" d:o |
| -- | 800626 | x | | Skruv d:o TKX 5,0x25 | Screw d:o TKX 5,0x25 |
| 23 | 208236 | M | | Butyl profil 15x2 (30 m/rulle) | Seal strip 15x2 (30 m/roll) |
| 24 | 208237 | M | | Butyl profil Ø=8 mm (7 m/rulle) | Seal strip Ø=8 mm (7 m/roll) |
| 25 | 208691 | M | | Bostik profil 40x2 (32 m/rulle) | Seal strip 40x2 (32 m/roll) |
| 26 | 800433 | x | | Skruv TFX 3.5x25 | Screw TFX 3.5x25 |
| 27 | 209804 | x | | Dekal | Decal |
| 28 | 204137 | M | | List täck | Cover strip |
| 29 | 800626 | x | | Skruv TKX 5,0x25 | Screw TKX 5,0x25 |
| 30 | 701980 | x | | Nit split | Rivet |
| 31 | 801095 | x | | Hatt | Cap |
| 32 | 208063 | x | | Hjulhusbreddare | Mudguard |
| 33 | 206777 | x | | Hjulhus | Wheel housing |
| 34 | 206830 | x | | Isolering hjulhus | Insulation wheel housing |
| 35 | 100950 | x | | Stänkskydd | Splash guard |
| 36 | 101223 | x | | Fäste stänkskydd | Bracket splash guard |
| 37 | 800118 | x | | Skruv | Screw |
| 38 | 209085 | x | | Dekal | Decal |
| 39 | 209025 | x | | Emblem 730 | Emblem 730 |
| 40 | 200877 | x | | Dammskydd | Dust cover |
| 41 | 208539 | x | | Fönster öppn.bart 900x550 kpl. * | Window 900x550 cpl. * |
| -- | 208092 | x | | Ruta lös u. karm 900x550 d:o | Pane without frame 900x550 d:o |
| 42 | 208540 | x | | Fönster öppn.bart 700x300 pentry kpl. * | Window 700x300 pentry cpl. * |
| -- | 208094 | x | | Ruta lös u. karm 700x300 d:o | Pane without frame 700x300 d:o |
| | | | | M= Metervara | M= On the metre |
| | | | | T= Tillbehör | T= Accessory |

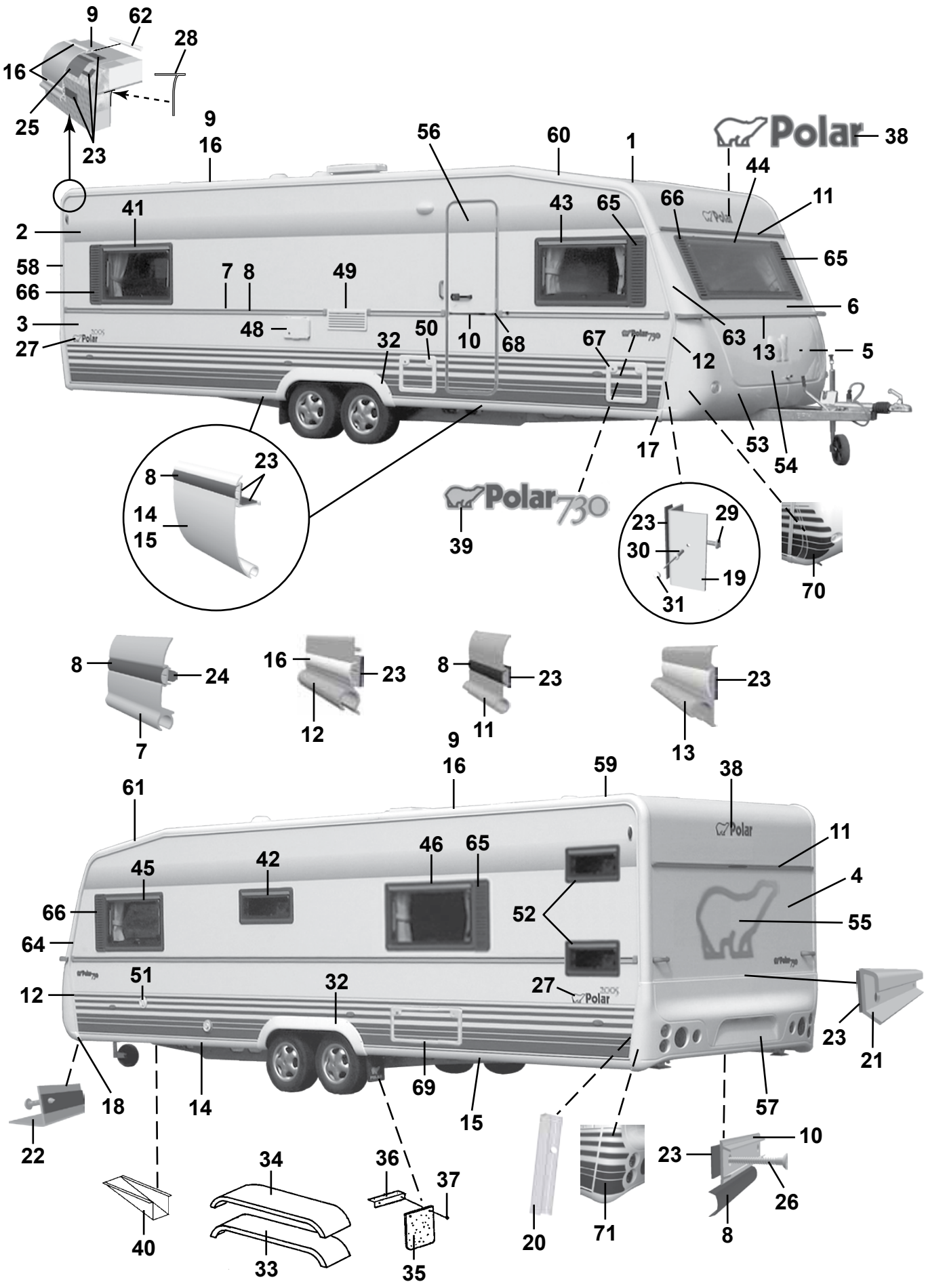
9
62
28
16
25
23
9
16
56
60
1
Polar
38
44
11
41
43
65
66
2
58
66
7
8
49
65
6
3
48
50
10
68
67
63
13
5
27
32
12
17
53
54
8
23
14
15
Polar 730
39
23
29
30
19
31
70
8
24
7
16
23
12
8
23
11
23
13
9
16
59
38
61
11
45
42
46
65
4
66
52
55
64
51
32
27
12
23
21
18
14
69
15
57
22
10
23
34
36
37
26
40
33
35
20
71
8

| Pos Fig | Det. nr Part. No | Ingår/Fitted 730 BR | | Benämning | Description |
|---|---|---|---|---|---|
| 43 | 208539 | x | | Fönster H.F. öppn.bart 900x550 kpl. * | Window R.F. 900x550 cpl. * |
| -- | 208092 | x | | Ruta lös u. karm 900x550 d:o | Pane without frame 900x550 d:o |
| 44 | 208537 | x | | Fönster fast 1600x550 kpl. * | Window fixed 1600x550 cpl. * |
| -- | 208090 | x | | Ruta lös u. karm 1600x550 d:o | Pane without frame 1600x550 d:o |
| 45 | 208539 | x | | Fönster V.F. öppn.bart 900x550 kpl. * | Window L.F. 900x550 cpl. * |
| -- | 208092 | x | | Ruta lös u. karm 900x550 d:o | Pane without frame 900x550 d:o |
| 46 | 208539 | x | | Fönster V.B. öppn.bart 900x550 kpl. * | Window L.R. 900x550 cpl. * |
| -- | 208092 | x | | Ruta lös u. karm 900x550 d:o | Pane without frame 900x550 d:o |
| 48 | 504324 | x | | El-intag 230 V u. låshus el-golvvärme | El. connection 230 V el. underfloor heating |
| -- | 504325 | x | | Låshus d:o | Locking house d:o |
| 49 | 209247 | x | | Galler ventilation kyl | Louvre ventilation |
| 50 | 207759 | x | | Lucka m. innerram, utan spegel | Door with frame inner, without plate |
| -- | 207197 | x | | Innerram d:o | Frame inner d:o |
| 51 | 311530 | x | | Vattenpåfyllning u. lock | Water filler without cap |
| -- | 314698 | x | | Lock d:o | Cap d:o |
| 52 | 208540 | x | | Fönster öppn.bart 700x300 kpl. * | Window 700x300 cpl. * |
| -- | 208094 | x | | Ruta lös u. karm 700x300 d:o | Pane without frame 700x300 d:o |
| 53 | 504468 | x | | Gasolkoffert underdel | Gas box |
| 54 | 503980 | x | | Lock gasolkoffert u. lås | Trunk lid gas box without lock |
| 55 | 209059 | x | | Dekal | Decal |
| 56 | 208889 | x | | Dörr yttre kpl. H | Outer door cpl. R |
| -- | 208304 | T | | Myggdörr inre | Mosquito door inner |
| 57 | 208064 | x | | Bakljusramp | Light holder |
| 58 | 208039 | x | | List tält bockad H-bak | List bent R rear |
| 59 | 208040 | x | | List tält bockad V-bak | List bent L rear |
| 60 | 208041 | x | | List tält bockad H-fram | List bent R front |
| 61 | 208042 | x | | List tält bockad V-fram | List bent L front |
| 62 | 208323 | x | | Styrstift list tält 50x3,5 mm | Pin for list 50x6,5 mm |
| 63 | 208099 | x | | Front plast H | Front plastic R |
| 64 | 208100 | x | | Front plast V | Front plastic L |
| -- | 801319 | x | | Skruv PKM 4,2x14 d:o | Screw PKM 4,2x14 d:o |
| 65 | 209483 | x | | Dekorplatta grå H | Decor plate grey H |
| 66 | 209484 | x | | Dekorplatta grå V | Decor plate grey V |
| 67 | 207759 | T | | Lucka m. innerram, utan spegel | Door with frame inner, without plate |
| -- | 207197 | T | | Innerram d:o | Frame inner d:o |
| 68 | 206801 | x | | Ändavslutning | End protection |
| 69 | 208424 | T | | Lucka m innerram, utan spegel | Door with frame inner, without plate |
| 70 | 209207 | x | | Dekalsats gasolkoffert (H+V) | Decal kit gas box (R+L) |
| 71 | 209208 | x | | Dekalsats bakljusramp (H+V) | Decal kit light holder (R+L) |
| | | | | * = Tonade fönster är tillval, se "Fönsterdetaljer" sidan 99-102 | * = Coloured windows for choice, see "Window equipment" side 99-102 |
| | | | | M= Metervara<br>T= Tillbehör | M= On the metre<br>T= Accessory |


1
2
1


1
3
3
2
2007
Polar

| Pos Fig | Det. nr Part. No | Ingår/Fitted 52 / 520 alla mod. | 56 / 560 alla mod. | 590 alla mod. | 620 alla mod. | 680 alla mod. | 730 alla mod. | Benämning | Description |
|---|---|---|---|---|---|---|---|---|---|
| 1 | 205941 | x | x | x | x | x | x | Färg vit NCS 0502-Y, 0,125 l | Colour white NCS 0502-Y, 0,125 l |
| 2 | 206894 | x | x | x | x | x | x | Färg blå NCS 4050 R80B, 0,125 l | Colour blue NCS 4050 R80B, 0,125 l |
| 3 | 207241 | x | x | x | x | x | x | Färg blå NCS 1050 R80B, 0,125 l | Colour blue NCS 1050 R80B, 0,125 l |
| -- | 905212 | - | - | - | - | - | - | Penselflaska för färg 20 ml | Brushbottle for colour 20 ml |

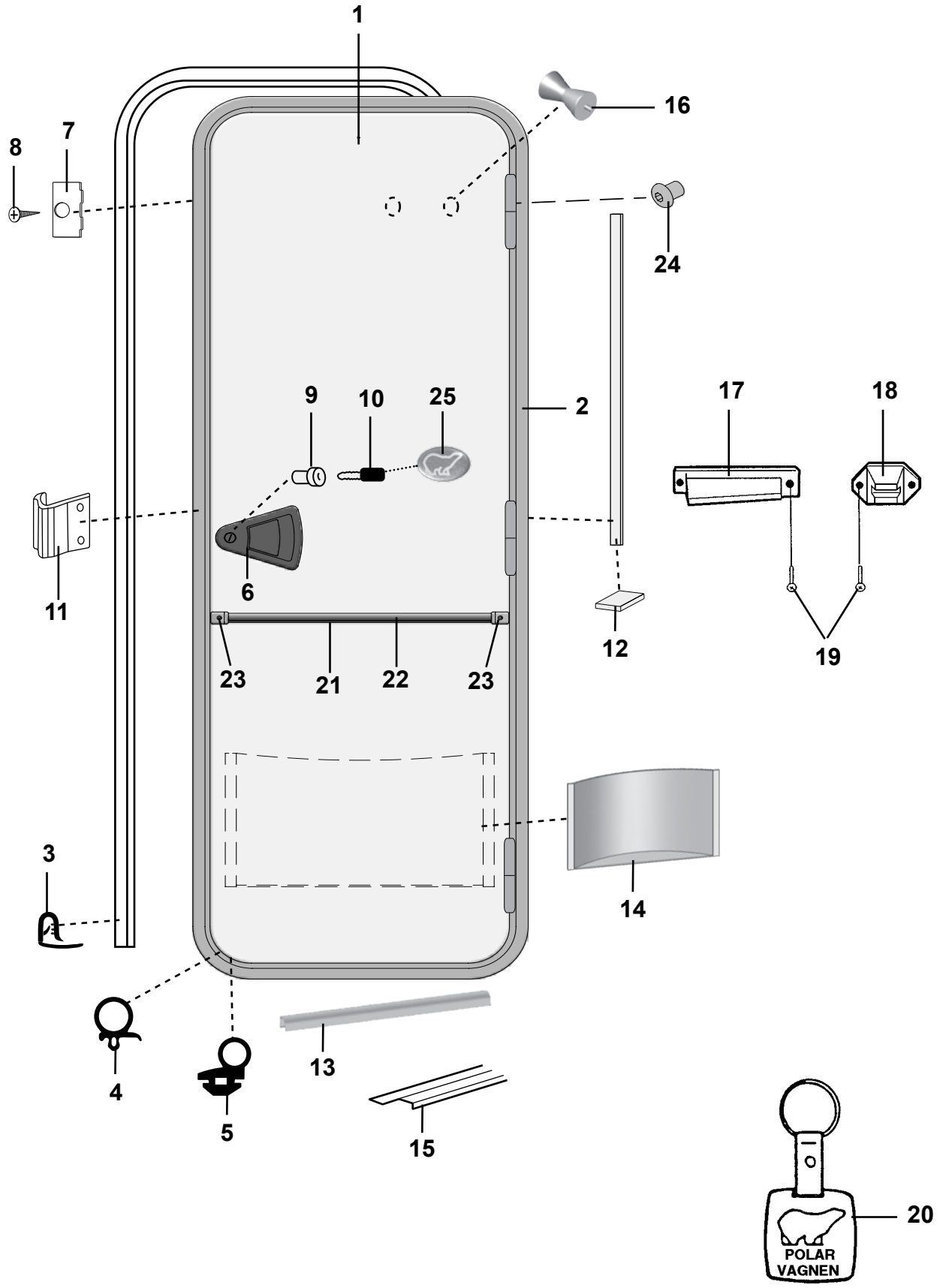
1
16
8
7
24
9
10
25
2
17
18
6
11
12
19
23
21
22
23
3
14
4
5
13
15
20
POLAR
VAGNEN

| Pos Fig | Det. nr Part. No | Ingår/Fitted 52 / 520 alla mod. | 56 / 560 alla mod. | 590 alla mod. | 620 alla mod. | 680 alla mod. | 730 alla mod. | Benämning | Description |
|---|---|---|---|---|---|---|---|---|---|
| 1 | 208889 | x | x | x | x | x | x | Dörr yttre kpl. H | Outer door cpl. R |
| -- | 209500 | x | x | x | x | x | x | Dörrblad d:o kpl. m. lås | Door plate d:o cpl. with lock |
| 2 | 209498 | x | x | x | x | x | x | Karm dörr H | Frame door R |
| 3 | 207673 | x | x | x | x | x | x | List dörrfoder L=5000 mm | Strip L=5000 mm |
| 4 | 207674 | M | M | M | M | M | M | List tätning dörrblad | Seal strip door |
| 5 | 209504 | M | M | M | M | M | M | List tätning | Seal strip |
| 6 | 209145 | x | x | x | x | x | x | Lås ytterdörr H-hängd | Lock outer door R |
| 7 | 207676 | x | x | x | x | x | x | Fästbleck | Bracket |
| 8 | 800152 | x | x | x | x | x | x | Skruv fästbleck | Screw bracket |
| 9 | --- | x | x | x | x | x | x | Låskolv; se "Lås" | Bolt; see "Locks" |
| 10 | --- | x | x | x | x | x | x | Nyckel; se "Nycklar" | Key; see "Keys" |
| 11 | 209501 | x | x | x | x | x | x | Låsbleck | Securing plate |
| 12 | 207678 | M | M | M | M | M | M | List tätning | Seal strip |
| 13 | 209505 | x | x | x | x | x | x | List insteg | List running board |
| 14 | 209502 | x | x | x | x | x | x | Dörrfack | Door box |
| 15 | 314687 | x | x | x | x | x | x | Tröskel L= 850 mm | Threshold L= 850 mm |
| 16 | 316116 | x | x | x | x | x | x | Hängare | Hanger |
| 17 | 209080 | x | x | x | x | x | x | Hållare dörr, dörrdel | Door holder |
| 18 | 201822 | x | x | x | x | x | x | Hållare dörr, väggdel | Door holder |
| 19 | 800631 | x | x | x | x | x | x | Skruv B6x25 rostfri | Screw B6x25 rustless |
| 20 | 200727 | x | x | x | x | x | x | Nyckelhållare | Key holder |
| 21 | 205579 | x | x | x | x | x | x | List dekor alu. L=2390 | List decor alu. L=2390 |
| 22 | 202656 | M | M | M | M | M | M | List dekor plast, svart | List decor plastic, black |
| 23 | 206801 | x | x | x | x | x | x | Ändavslutning dörr | End protection door |
| 24 | 209503 | x | x | x | x | x | x | Skruv gångjärn insex M6x7 | Socket head cap screw M6x7 |
| 25 | 209060 | x | x | x | x | x | x | Emblem | Emblem |

M= Metervara
T= Tillbehör

M= On the metre
T= Accessory

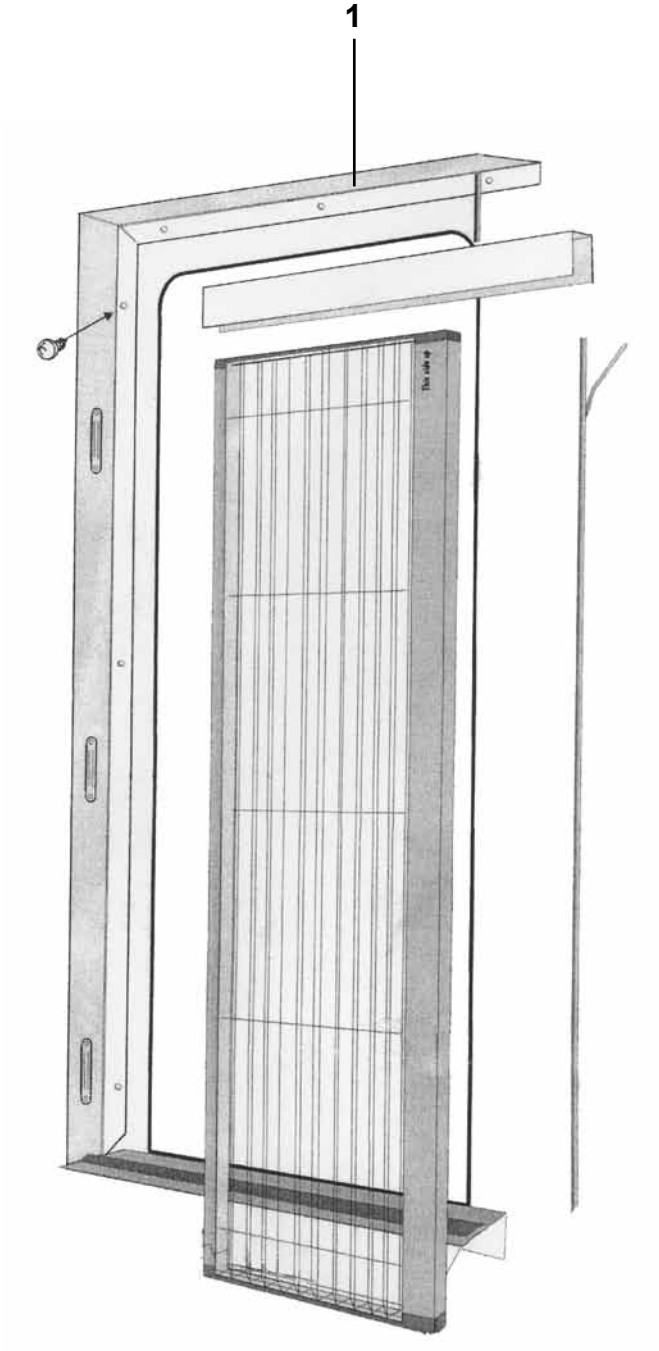
1

| Pos Fig | Det. nr Part. No | Ingår/Fitted 52 / 520 alla mod. | 56 / 560 alla mod. | 590 alla mod. | 620 alla mod. | 680 alla mod. | 730 alla mod. | Benämning | Description |
|---|---|---|---|---|---|---|---|---|---|
| 1 | 208304 | T | T | T | T | T | T | Myggdörr inre | Mosquito door inner |

T= Tillbehör

T= Accessory

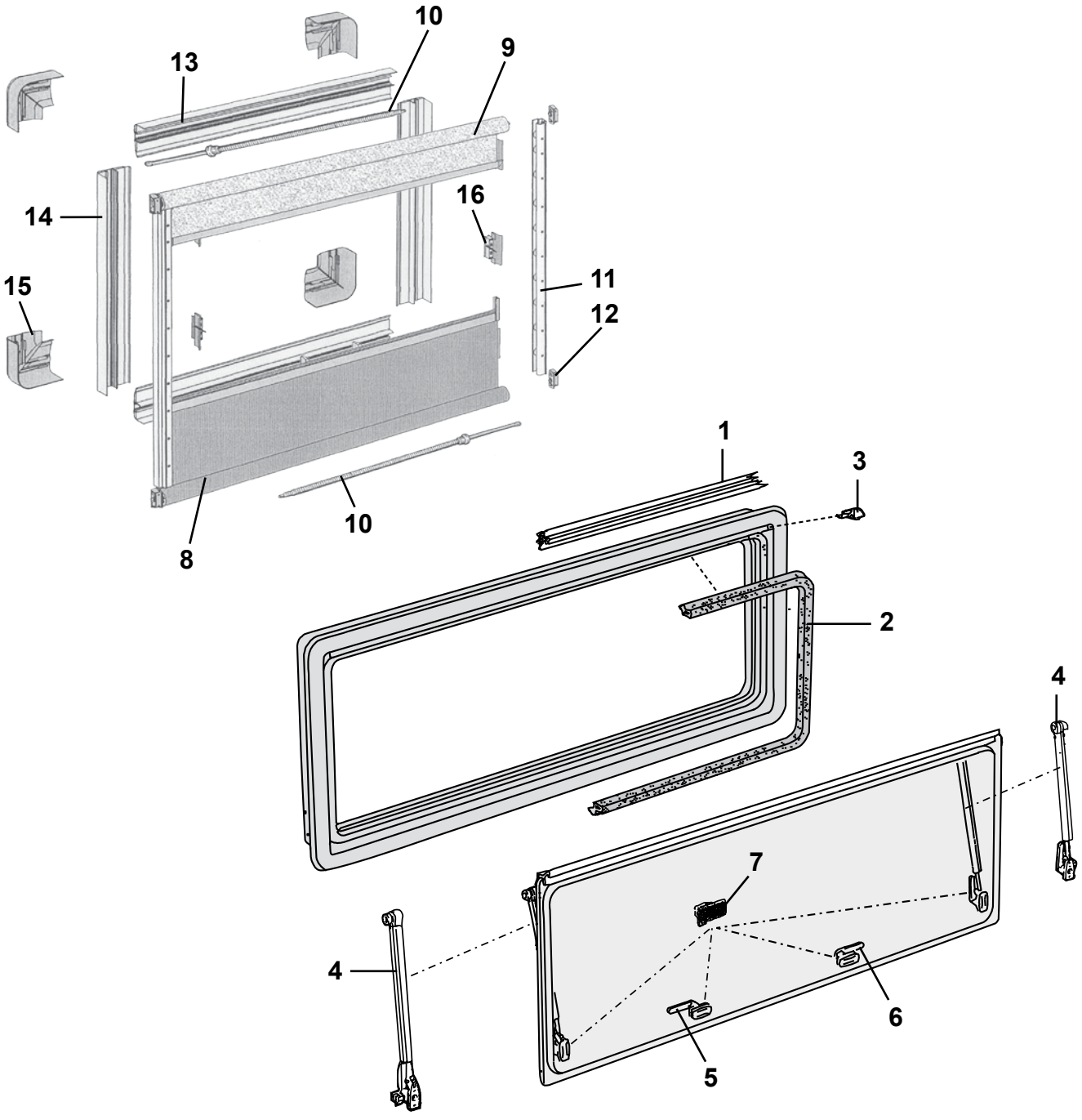
10
13
9
14
16
15
11
12
8
10
1
3
2
4
7
4
6
5

| Pos Fig | Det. nr Part. No | Ingår/Fitted 52 / 520 alla mod. | 56 / 560 alla mod. | 590 alla mod. | 620 alla mod. | 680 alla mod. | 730 alla mod. | Benämning | Description |
|---|---|---|---|---|---|---|---|---|---|
| | 208537 | x | x | x | x | x | x | Fönster fast 1600x550 kpl. | Window fixed 1600x550 cpl. |
| | 208090 | x | x | x | x | x | x | Ruta lös 1600x550 d:o | Pane 1600x550 d:o |
| | 209577 | T | T | T | T | T | T | Ruta lös tonat 1600x550 d:o | Pane coloured 1600x550 d:o |
| | 209148 | T | T | T | T | T | T | Fönster tonat fast 1600x550 kpl. | Window coloured fixed 1600x550 cpl. |
| | 209577 | T | T | T | T | T | T | Ruta lös tonat 1600x550 d:o | Pane coloured 1600x550 d:o |
| | 208539 | x | x | x | x | x | x | Fönster öppn.bart 900x550 kpl. | Window 900x550 cpl. |
| | 208092 | x | x | x | x | x | x | Ruta lös 900x550 d:o | Pane 900x550 d:o |
| | 209578 | T | T | T | T | T | T | Ruta lös tonat 900x550 d:o | Pane coloured 900x550 d:o |
| | 209149 | T | T | T | T | T | T | Fönster tonat öppn.bart 900x550 kpl. | Window coloured 900x550 cpl. |
| | 209578 | T | T | T | T | T | T | Ruta lös tonat 900x550 d:o | Pane coloured 900x550 d:o |
| | 208725 | | | x[3] | x[3] | x[3] | | Fönster öppn.bart 700x550 kpl. | Window 700x550 cpl. |
| | 208093 | | | x[3] | x[3] | x[3] | | Ruta lös 700x550 d:o | Pane 700x550 d:o |
| | 210159 | | | T[3] | T[3] | T[3] | | Ruta lös tonat 700x550 d:o | Pane coloured 700x550 d:o |
| | 208540 | x | x | x | x | x | x | Fönster öppn.bart 700x300 kpl. | Window 700x300 cpl. |
| | 208094 | x | x | x | x | x | x | Ruta lös 700x300 d:o | Pane 700x300 d:o |
| | 209579 | T | T | T | T | T | T | Ruta lös tonat 700x300 d:o | Pane coloured 700x300 d:o |
| | 209150 | T | T | T | T | T | T | Fönster tonat öppn.bart 700x300 kpl. | Window coloured 700x300 cpl. |
| | 209579 | T | T | T | T | T | T | Ruta lös tonat 700x300 d:o | Pane coloured 700x300 d:o |
| | 208910 | | | | x | | | Fönster fast 700x300 kpl. * | Window fixed 700x300 cpl. * |
| | 208094 | | | | x | | | Ruta lös u. karm 700x300 d:o | Pane withoutframe 700x300 d:o |
| | 209579 | | | | T | | | Ruta lös tonat 700x300 d:o | Pane coloured 700x300 d:o |
| | 208541 | | T | T | T | T | T | Fönster öppn.bart 350x500 kpl. * | Window 350x500 cpl. * |
| | 208095 | | T | T | T | T | T | Ruta lös 350x500 d:o | Pane 350x500 d:o |
| | 209580 | | T | T | T | T | T | Ruta lös tonat 350x500 d:o | Pane coloured 350x500 d:o |
| | 209151 | | T | T | T | T | T | Fönster tonat öppn.bart 350x500 kpl. | Window coloured 350x500 cpl. |
| | 209580 | | T | T | T | T | T | Ruta lös tonat 350x500 d:o | Pane coloured 350x500 d:o |
| 1 | 208066 | x | x | x | x | x | x | List tätning L=5000 mm | Sealing strip L=5000 mm |
| 2 | 208067 | x | x | x | x | x | x | List tätning L=5000 mm | Sealing strip L=5000 mm |
| 3 | 208068 | x | x | x | x | x | x | Ändstycke (säljes i par) | Ending part (exp. in pair) |
| 4 | 208069 | x | x | x | x | x | x | Hållare fönster L=380 (säljes i par) [1] | Bracket window L=380 (exp. in pair) [1] |
| -- | 208070 | x | x | x | x | x | x | Hållare fönster L=435 (säljes i par) [2] | Bracket window L=435 (exp. in pair) [2] |
| -- | 208096 | x | x | x | x | x | x | Hållare pentryfönster L=150 | Bracket window pentry L=150 |
| 5 | 208071 | x | x | x | x | x | x | Lås fönster H | Lock H |
| 6 | 208072 | x | x | x | x | x | x | Lås fönster V | Lock V |
| 7 | 208073 | x | x | x | x | x | x | Fästhake, fönster fast (5 st/sats) | Bracket, window fixed (5 st/kit) |
| 8 | 209032 | x | x | x | x | x | x | Rullgardin 1600x550 | Roller blind 1600x550 |
| -- | 209034 | x | x | x | x | x | x | Rullgardin 900x550 | Roller blind 900x550 |
| -- | 209553 | | | x[3] | x[3] | x[3] | | Rullgardin 700x550 | Roller blind 700x550 |
| -- | 209035 | x | x | x | x | x | x | Rullgardin 700x300 | Roller blind 700x300 |
| -- | 209036 | | T | T | T | T | T | Rullgardin 350x500 | Roller blind 350x500 |
| 9 | 209037 | x | x | x | x | x | x | Myggnät rullgardin 1600x550 | Mosquito net 1600x550 |
| -- | 209039 | x | x | x | x | x | x | Myggnät rullgardin 900x550 | Mosquito net 900x550 |
| -- | 209554 | | | x[3] | x[3] | x[3] | | Myggnät rullgardin 700x550 | Mosquito net 700x550 |
| -- | 209040 | x | x | x | x | x | x | Myggnät rullgardin 700x300 | Mosquito net 700x300 |
| -- | 209041 | | T | T | T | T | T | Myggnät rullgardin 350x500 | Mosquito net 350x500 |
| 10 | 210104 | | T | T | T | T | T | Fjäder för rullgardin B=350 | Spring for roller blind B=350 |
| -- | 209042 | x | x | x | x | x | x | Fjäder för rullgardin B=700-900 | Spring for roller blind B=700-900 |
| -- | 210105 | x | x | x | x | x | x | Fjäder för rullgardin B=1600 | Spring for roller blind B=1600 |
| 11 | 209043 | x | x | x | x | x | x | Glidskena | Slide bar |
| 12 | 209044 | x | x | x | x | x | x | Fäste | Bracket |
| | | | | | | | | T= Tillbehör | T= Accessory |

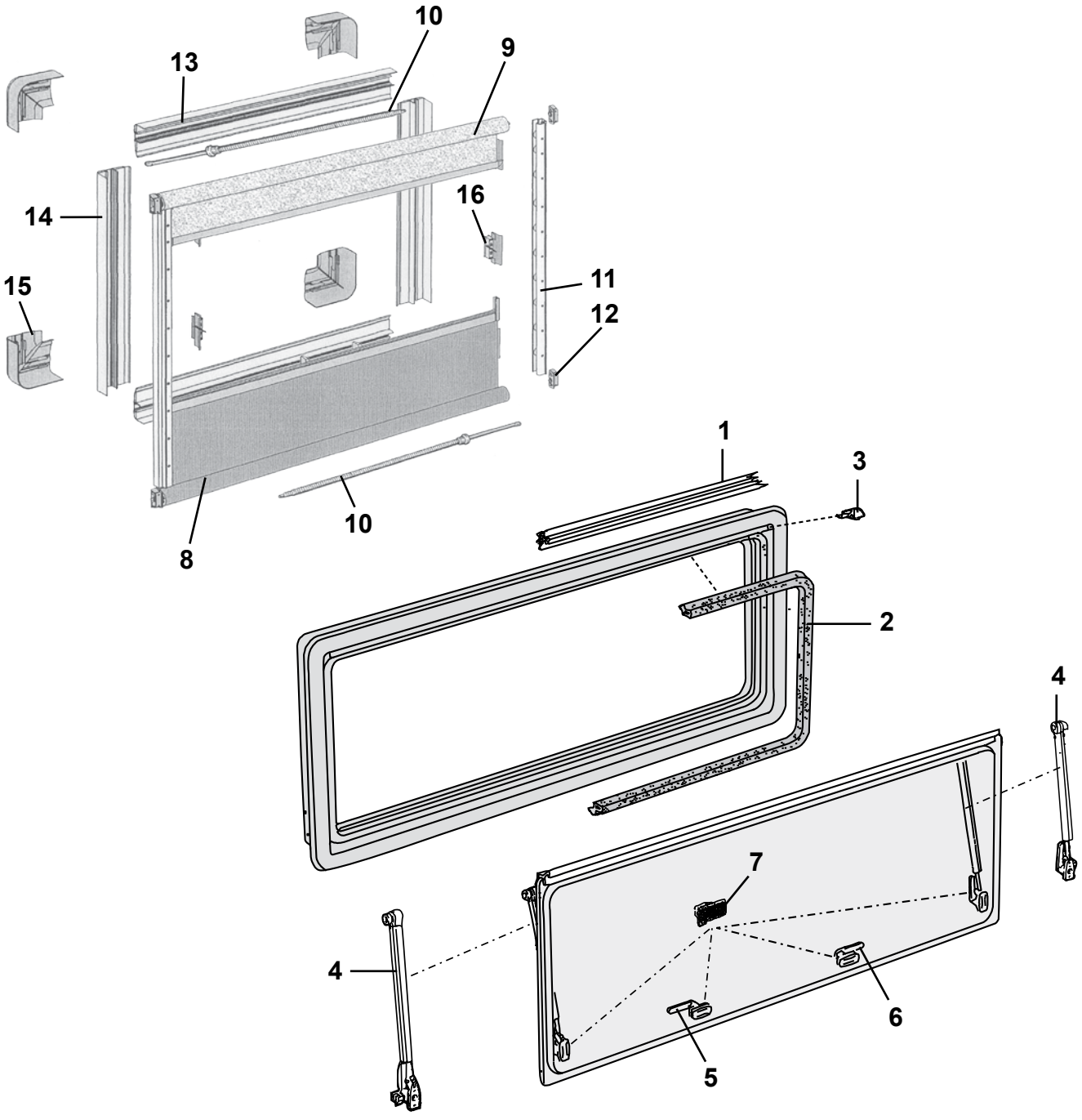
10
13
9
14
16
15
11
12
8
10
1
3
2
4
7
4
6
5

| Pos Fig | Det. nr Part. No | Ingår/Fitted 52 / 520 alla mod. | 56 / 560 alla mod. | 590 alla mod. | 620 alla mod. | 680 alla mod. | 730 alla mod. | Benämning | Description |
|---|---|---|---|---|---|---|---|---|---|
| 13 | 209045 | x | x | x | x | x | x | Täckprofil bredd L=2070 mm | Cover profile width L=2070 mm |
| 14 | 209046 | x | x | x | x | x | x | Täckprofil höjd L=2070 mm | Cover profile height L=2070 mm |
| 15 | 209047 | x | x | x | x | x | x | Hörn (sats 4 st) | Corner bracket (set 4 pcs) |
| 16 | 209048 | x | x | x | x | x | x | Fäste (sats 5 st) | Fixing bracket (set 5 pcs) |
| | | | | | | | | * = Endast i vissa vagnar | * = Only in some caravans |
| | | | | | | | | [1] = För fönster höjd = 500 mm<br>[2] = För fönster höjd = 550 mm | [1] = For window height = 500 mm<br>[2] = For window height = 550 mm |
| | | | | | | | | [3] = Endast i modell LR | [3] = Only in LR model |

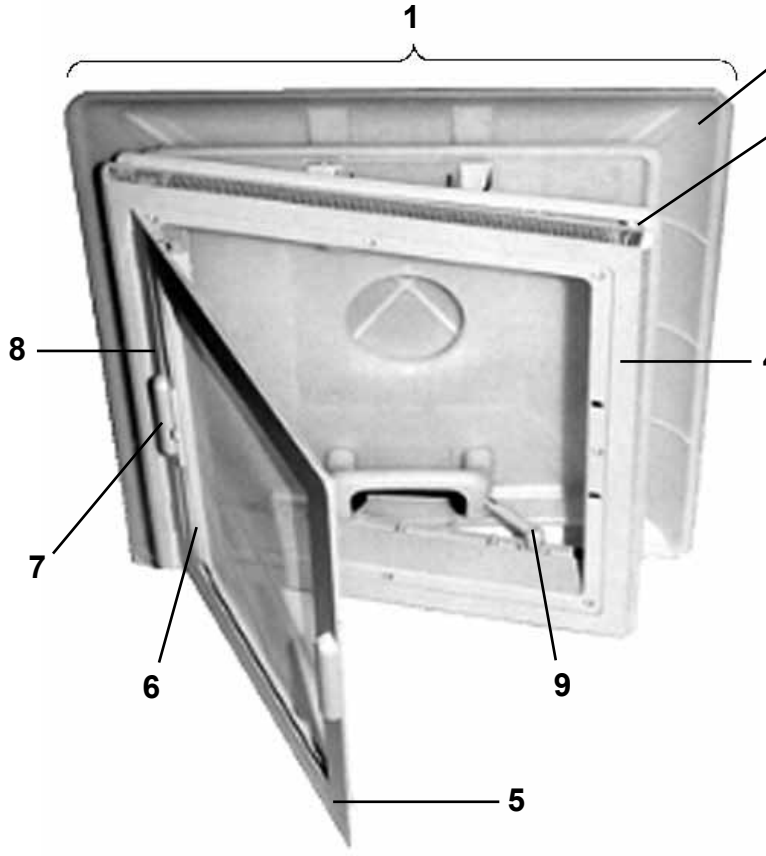
1
2
3
8
4
7
6
9
5

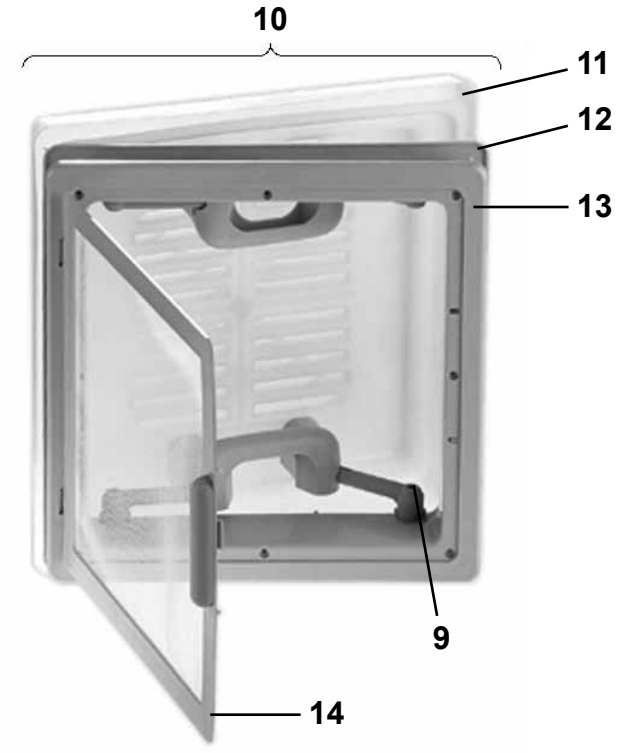
10
11
12
13
9
14

| Pos Fig | Det. nr Part. No | Ingår/Fitted 52 / 520 alla mod. | 56 / 560 alla mod. | 590 alla mod. | 620 alla mod. | 680 alla mod. | 730 alla mod. | Benämning | Description |
|---|---|---|---|---|---|---|---|---|---|
| 1 | 207212 | x | x | x | x | T | T | Taklucka 400x400 kpl. rumsdel | Roof hatch 400x400 cpl. |
| 2 | 207277 | x | x | x | x | T | T | Huv inkl. handtag | Hood incl. handles |
| 3 | 207279 | x | x | x | x | T | T | Ram yttre | Frame outer |
| 4 | 207278 | x | x | x | x | T | T | Ram inre | Frame inner |
| 5 | 207283 | x | x | x | x | T | T | Myggnät | Mosquito net |
| 6 | 207281 | x | x | x | x | T | T | Rullgardin | Blind |
| 7 | 207280 | x | x | x | x | T | T | Draghandtag rullgardin, 2 delar | Handle blind, 2 parts |
| 8 | 207282 | x | x | x | x | T | T | Täcklist rullgardin | List cover blind |
| 9 | 207276 | x | x | x | x | x | x | Skruv handtag | Screw handle |
| 10 | 207211 | x | x | x | x | x | x | Taklucka 280x280 kpl. tvättrum | Roof hatch 280x280 cpl. washing room |
| 11 | 207272 | x | x | x | x | x | x | Huv inkl. handtag | Hood incl. handles |
| 12 | 207273 | x | x | x | x | x | x | Ram yttre | Frame outer |
| 13 | 207274 | x | x | x | x | x | x | Ram inre | Frame inner |
| 14 | 207275 | x | x | x | x | x | x | Myggnät | Mosquito net |

T= Tillbehör

T= Accessory

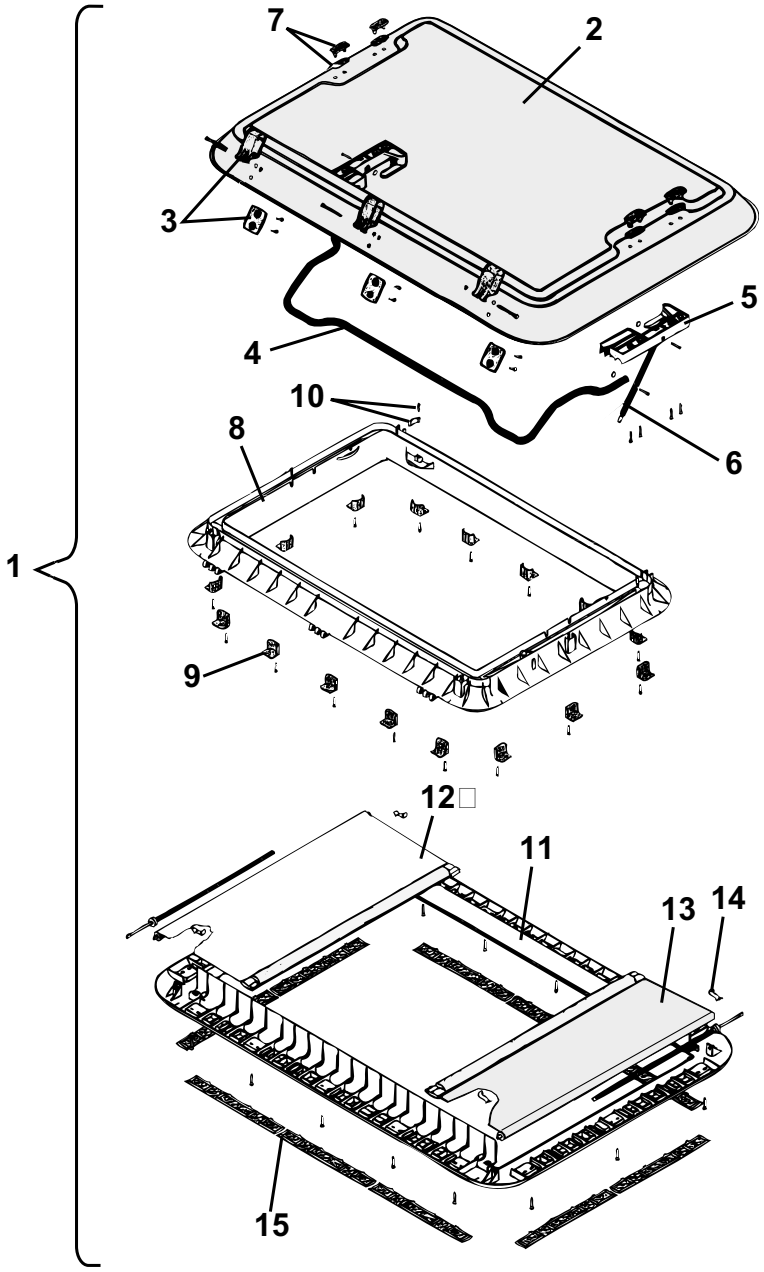
1
2
3
4
5
6
7
8
9
10
11
12
13
14
15

| Pos Fig | Det. nr Part. No | Ingår/Fitted 52 / 520 alla mod. | 56 / 560 alla mod. | 590 alla mod. | 620 alla mod. | 680 alla mod. | 730 alla mod. | Benämning | Description |
|---|---|---|---|---|---|---|---|---|---|
| 1 | 207265 | T | T | T | T | x | x | Taklucka 960x655 kpl. | Roof hatch 960x655 cpl. |
| 2 | 207463 | T | T | T | T | x | x | Huv taklucka | Hood roof hattch |
| 3 | 207464 | T | T | T | T | x | x | Gångjärn kpl. | Hinge cpl. |
| 4 | 207465 | T | T | T | T | x | x | Bygel kpl. | Clamp cpl. |
| 5 | 207466 | T | T | T | T | x | x | Hållare V-H kpl. u. dämpare | Holder L-R cpl. without damper |
| 6 | 207467 | T | T | T | T | x | x | Dämpare kpl. | Damper cpl. |
| 7 | 207468 | T | T | T | T | x | x | Täckhatt | Cover |
| 8 | 207469 | T | T | T | T | x | x | Ram yttre | Frame outer |
| 9 | 208219 | T | T | T | T | x | x | Monteringsbeslag m. skruv | Mounting bracket with screw |
| 10 | 207471 | T | T | T | T | x | x | Låshake | Lock fittings |
| 11 | 207472 | T | T | T | T | x | x | Ram inre m. fästskruvar | Frame inner with screws |
| -- | 208381 | T | T | T | T | T | T | Ram inre kpl. m. detaljer (de Luxe) * | Frame inner cpl. with details (de Luxe) * |
| 12 | 207473 | T | T | T | T | x | x | Myggnät rullgardin kpl. | Mosquito net roller blind cpl. |
| 13 | 207474 | T | T | T | T | x | x | Rullgardin kpl. | Roller blind cpl. |
| 14 | 207475 | T | T | T | T | x | x | Fjäderklämma | Spring clip |
| 15 | 207476 | T | T | T | T | x | x | Galler ventilation | Ventilator grill |
| | | | | | | | | *= Detaljer se Heki de Luxe | *= Components see Heki de Luxe |
| | | | | | | | | T= Tillbehör | T= Accessory |

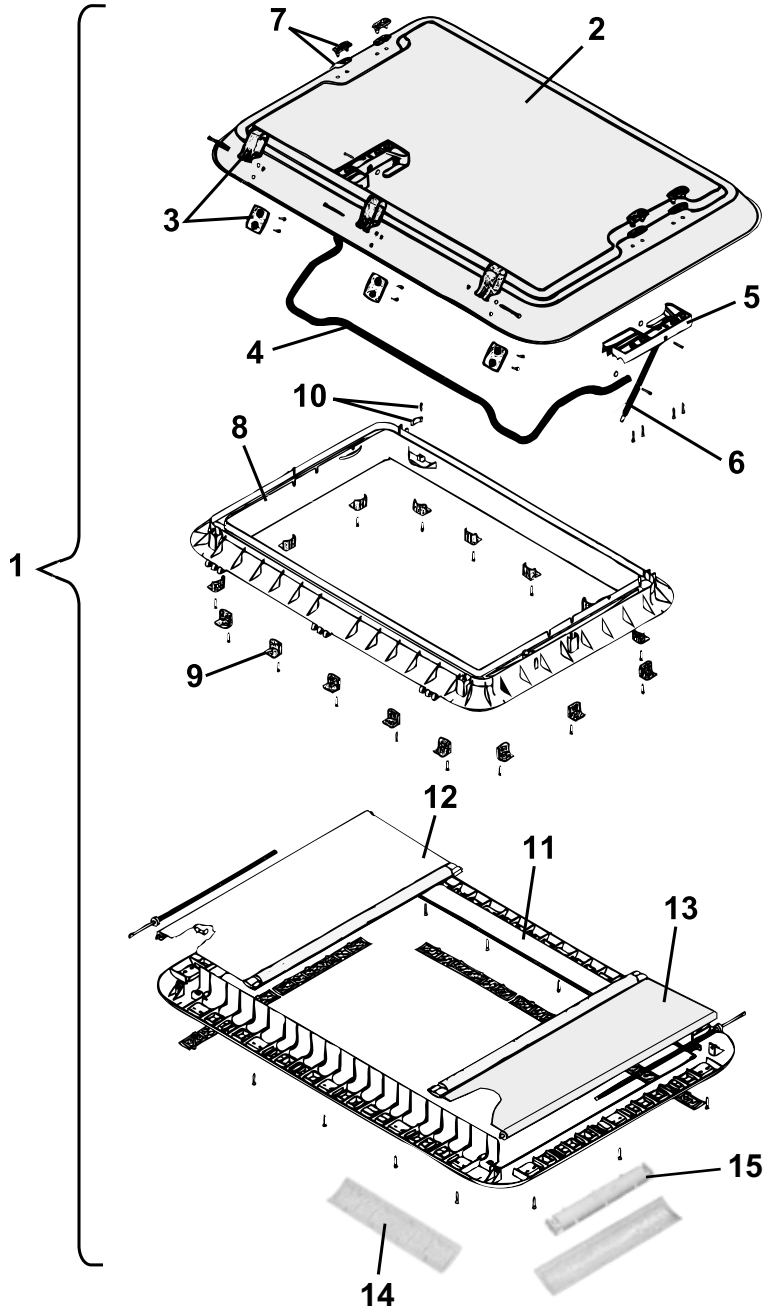
1
2
3
4
5
6
7
8
9
10
11
12
13
14
15

| Pos Fig | Det. nr Part. No | Ingår/Fitted 52 / 520 alla mod. | 56 / 560 alla mod. | 590 alla mod. | 620 alla mod. | 680 alla mod. | 730 alla mod. | Benämning | Description |
|---|---|---|---|---|---|---|---|---|---|
| 1 | 207780 | T | T | T | T | T | T | Taklucka 960x655 kpl. | Roof hatch 960x655 cpl. |
| 2 | 207463 | T | T | T | T | T | T | Huv taklucka | Hood roof hattch |
| 3 | 207464 | T | T | T | T | T | T | Gångjärn kpl. | Hinge cpl. |
| 4 | 207465 | T | T | T | T | T | T | Bygel kpl. | Clamp cpl. |
| 5 | 207466 | T | T | T | T | T | T | Hållare V-H kpl. u. dämpare | Holder L-R cpl. without damper |
| 6 | 207467 | T | T | T | T | T | T | Dämpare kpl. | Damper cpl. |
| 7 | 207468 | T | T | T | T | T | T | Täckhatt | Cover |
| 8 | 207469 | T | T | T | T | T | T | Ram yttre | Frame outer |
| 9 | 208219 | T | T | T | T | T | T | Monteringsbeslag m. skruv | Mounting bracket with screw |
| 10 | 207471 | T | T | T | T | T | T | Låshake | Lock fittings |
| 11 | 208381 | T | T | T | T | T | T | Ram inre kpl. m. detaljer | Frame inner cpl. with details |
| 12 | 208382 | T | T | T | T | T | T | Myggnät rullgardin kpl. | Mosquito net roller blind cpl. |
| 13 | 208383 | T | T | T | T | T | T | Rullgardin kpl. | Roller blind cpl. |
| 14 | 208384 | T | T | T | T | T | T | Galler ventilation | Ventilator grill |
| 15 | 208385 | T | T | T | T | T | T | Lamphållare | Lamp-holder |

T= Tillbehör

T= Accessory

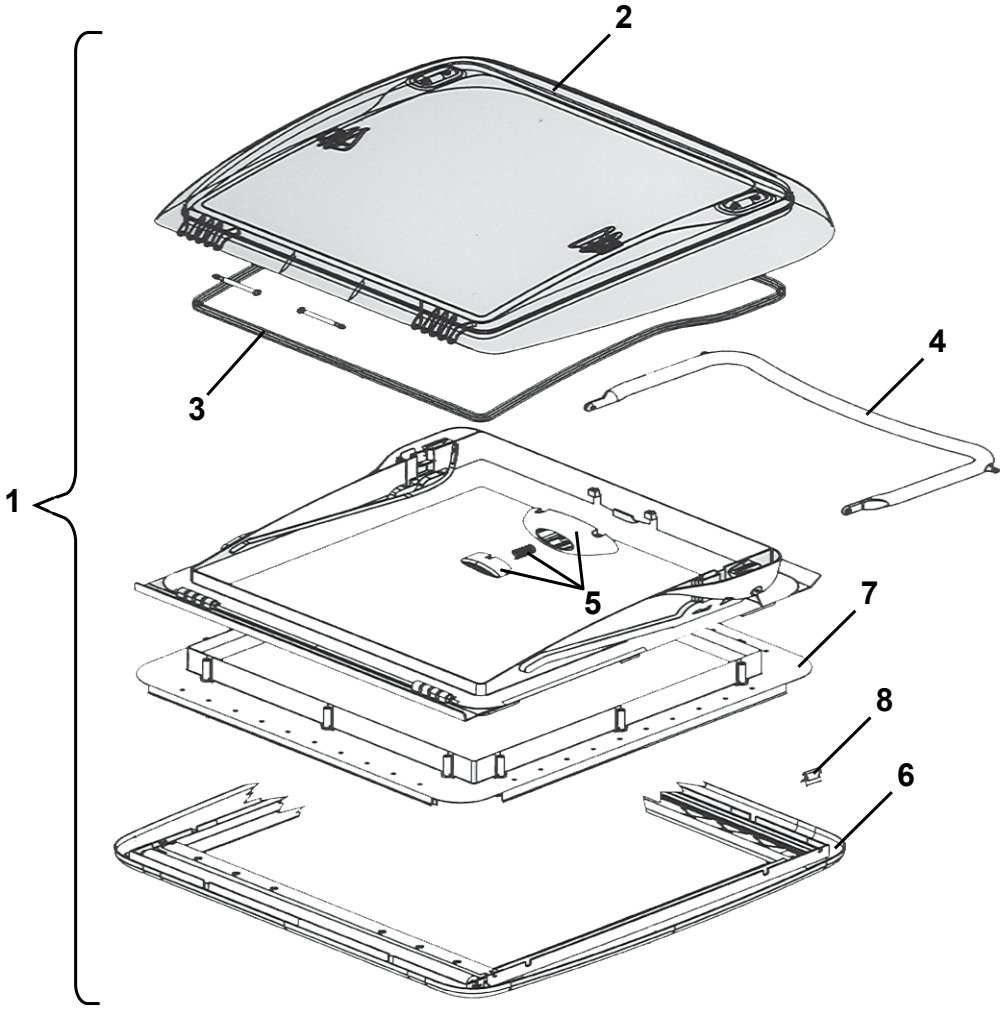
1
2
3
4
5
6
7
8

| Pos Fig | Det. nr Part. No | Ingår/Fitted 52 / 520 alla mod. | 56 / 560 alla mod. | 590 alla mod. | 620 alla mod. | 680 alla mod. | 730 alla mod. | Benämning | Description |
|---|---|---|---|---|---|---|---|---|---|
| 1 | 208690 | T | T | T | T | T | T | Taklucka 400x400 kpl. | Roof hatch 400x400 cpl. |
| 2 | 209555 | T | T | T | T | T | T | Huv taklucka | Hood roof hattch |
| 3 | 209556 | T | T | T | T | T | T | Packning | Seal |
| 4 | 209557 | T | T | T | T | T | T | Bygel kpl. | Clamp cpl. |
| 5 | 209558 | T | T | T | T | T | T | Tryckknapp | Push button |
| 6 | 209559 | T | T | T | T | T | T | Ram inre kpl. m. rullgardin | Frame inner cpl. with roller blind |
| 7 | 209560 | T | T | T | T | T | T | Monteringsram kpl. | Mounting frame cpl. |
| 8 | 209561 | T | T | T | T | T | T | Fjäderklämma ram inre | Spring clip frame inner |

T= Tillbehör

T= Accessory

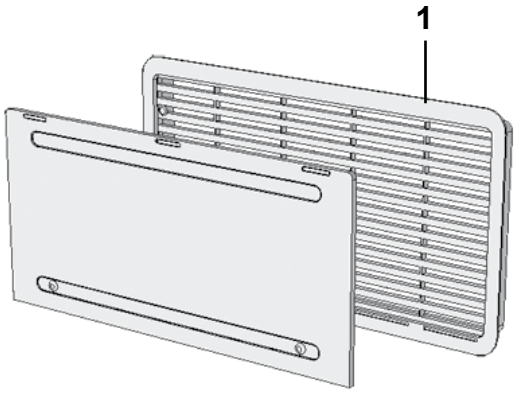
1

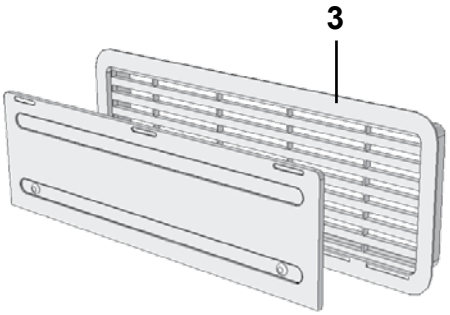
3

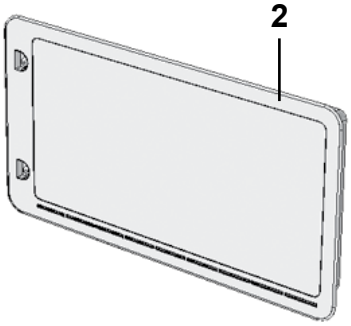
2

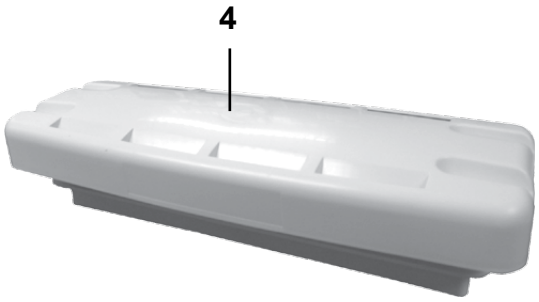
4

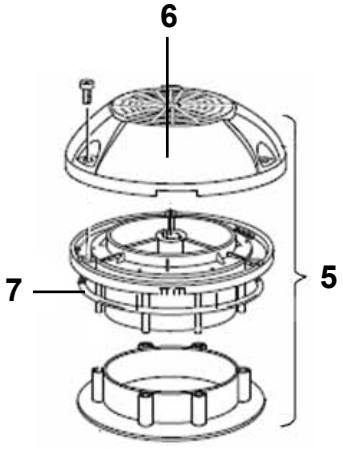
6
7
5

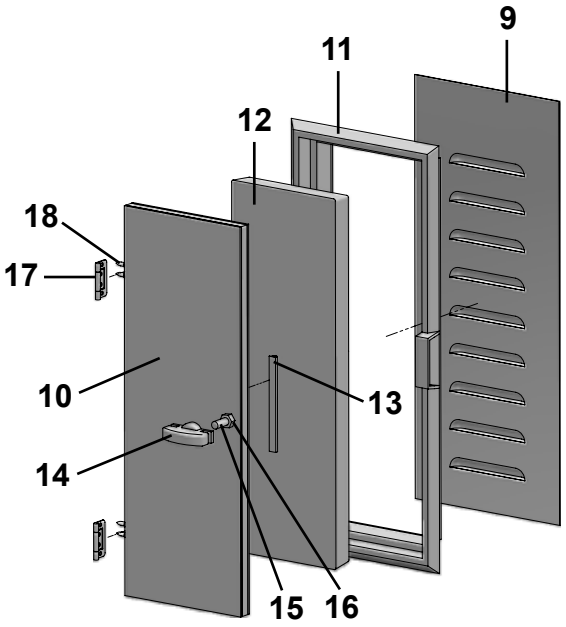
9
11
12
18
17
10
13
14
15
16

| Pos Fig | Det. nr Part. No | Ingår/Fitted 52 / 520 alla mod. | 56 / 560 alla mod. | 590 alla mod. | 620 alla mod. | 680 alla mod. | 730 alla mod. | Benämning | Description |
|---|---|---|---|---|---|---|---|---|---|
| 1 | 209247 | x[2] | x | x | x | x | x | Galler ventilation kyl kpl. m. sarg | Louvre ventilation cpl. with rim |
| -- | 801090 | x | x | x | x | x | x | Skruv d:o 4.2x25 | Screw d:o 4.2x25 |
| 2 | 209246 | x[1] | x[1] | x | x | x | x | Lucka vinter kylsk. vent. | Cover ventilation |
| 3 | 209287 | x[3] | | | | | | Galler ventilation kyl kpl. m. sarg | Louvre ventilation cpl. with rim |
| -- | 801090 | x | | | | | | Skruv d:o 4.2x25 | Screw d:o 4.2x25 |
| 4 | 208023 | x[1] | x[1] | x[1] | x | x | x | Ventil tak för kyl | Ventilator roof for refrigerator |
| 5 | 00970024 | x | x | x | x | x | x | Ventilator kpl. | Ventilator cpl. |
| 6 | 400492 | x | x | x | x | x | x | Ventilatorkåpa | Cap ventilator |
| 7 | 200156 | x | x | x | x | x | x | Tätning ventilator | Sealing ventilator |
| 9 | 209523 | T | T | T | T | T | T | Ventil gäl | Ventilator |
| 10 | 209075 | T | T | T | T | T | T | Ventilationslucka kpl. | Door ventilation cpl. |
| 11 | 90003536 | T | T | T | T | T | T | Karm ventilationslucka | Frame ventilation door |
| 12 | 00369110 | T | T | T | T | T | T | Isolering | Isolation |
| 13 | 00653000 | M | M | M | M | M | M | List tätning | Sealing strip |
| 14 | 90003537 | T | T | T | T | T | T | Beslag ventilationslucka | Hold ventilation door |
| 15 | 801328 | T | T | T | T | T | T | Skruv MFX M8x40 | Screw MFX M8x40 |
| 16 | 800769 | T | T | T | T | T | T | Mutter M8x6,5 | Nut M8x6,5 |
| 17 | 860402 | T | T | T | T | T | T | Gångjärn | Hinge |
| 18 | 860403 | T | T | T | T | T | T | Skruv d:o | Screw d:o |

[1]= Endast kyl/frys

[1]= Only refrigerator/freezer

[2]= Endast 520 CTH
[3]= Endast 520 LB

[2]= Only 520 CTH
[3]= Only 520 LB

T= Tillbehör

T= Accessory

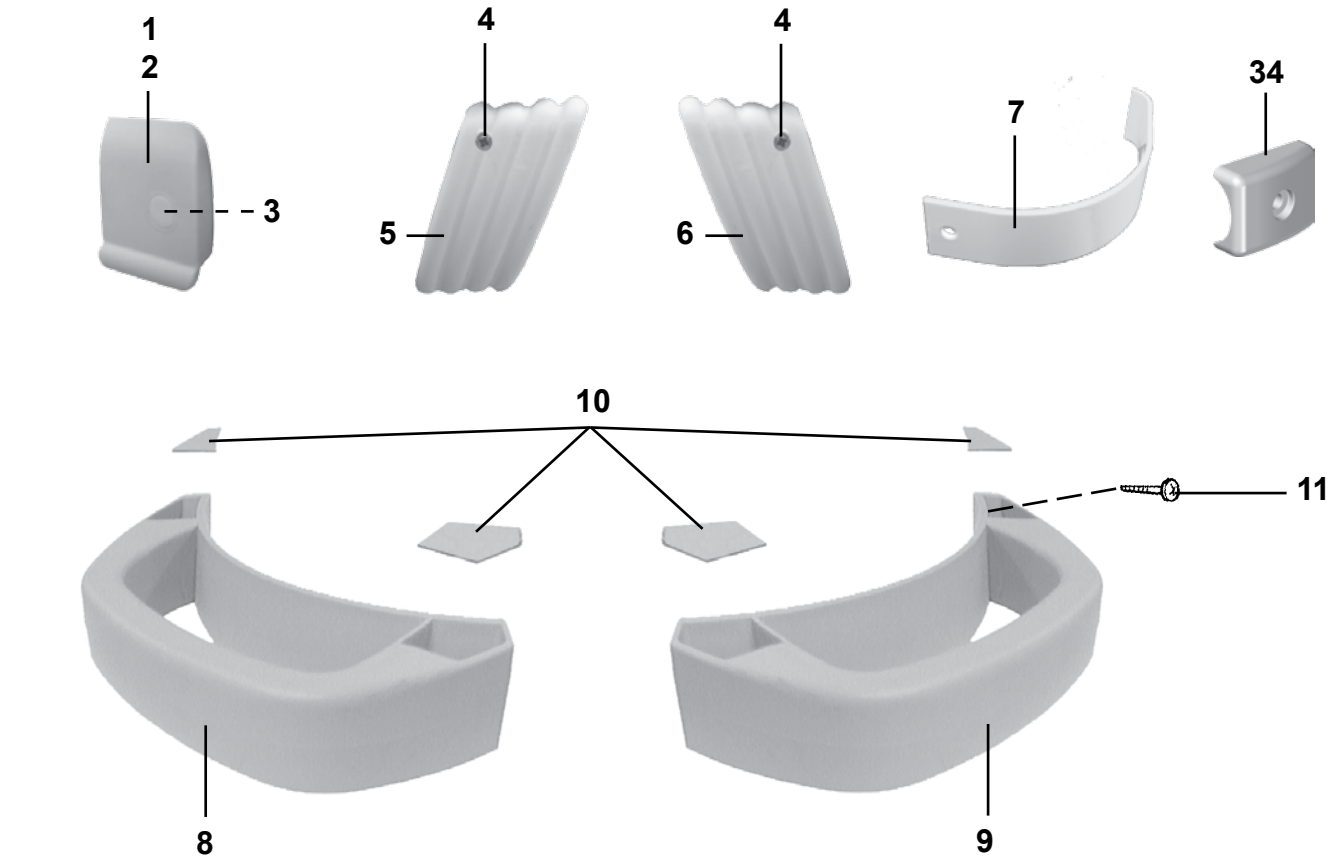
1
2
3
4
5
4
6
7
34
10
11
8
9

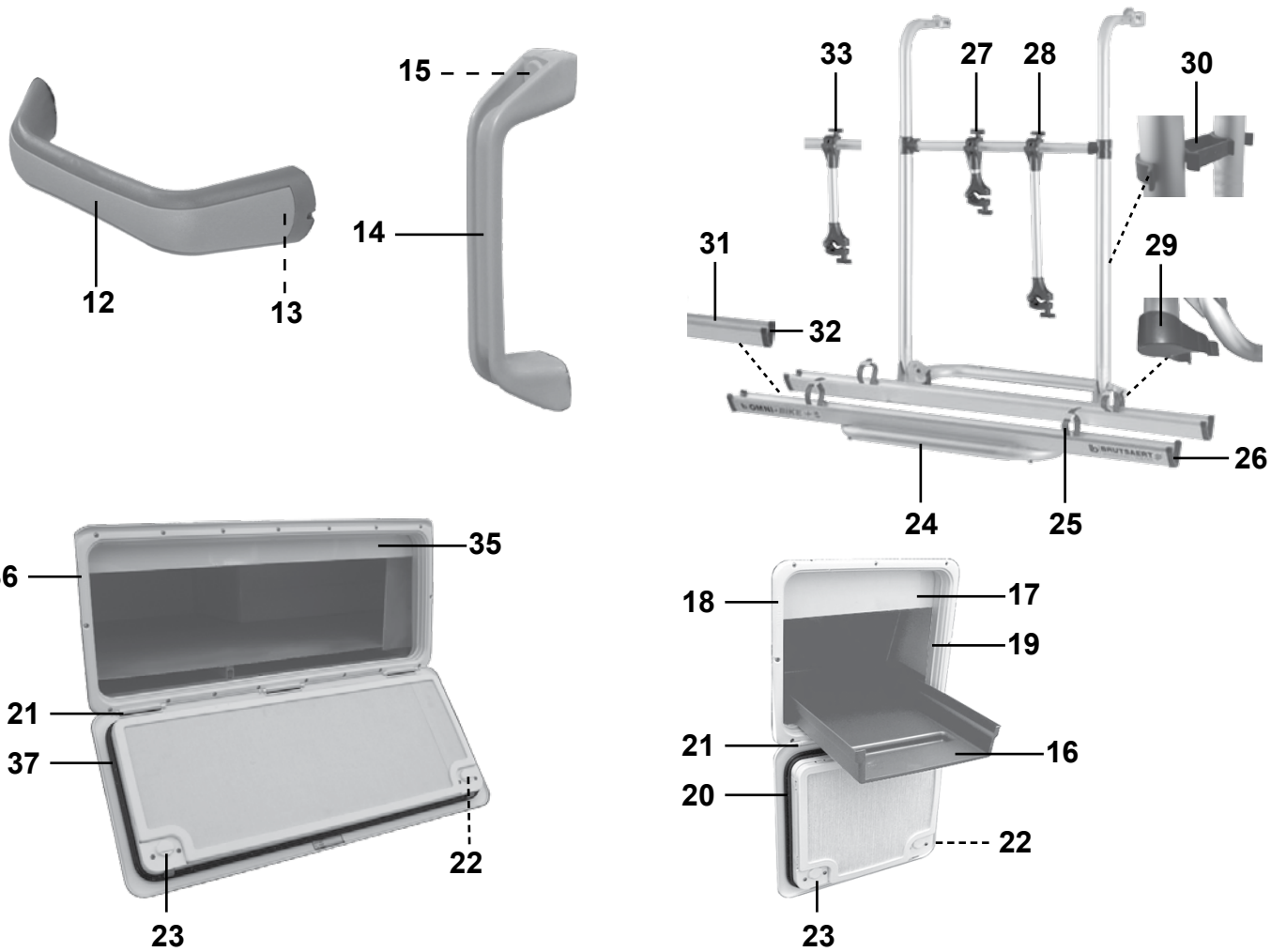
12
13
15
14
33
27
28
30
31
29
32
26
24
25
35
36
21
37
22
23
18
17
19
21
16
20
22
23

| Pos Fig | Det. nr Part. No | Ingår/Fitted 52 / 520 alla mod. | 56 / 560 alla mod. | 590 alla mod. | 620 alla mod. | 680 alla mod. | 730 alla mod. | Benämning | Description |
|---|---|---|---|---|---|---|---|---|---|
| 1 | 205630 | x | x | x | x | x | x | Ändavslutning H midjelist | End protection R tent list |
| 2 | 205631 | x | x | x | x | x | x | Ändavslutning V midjelist | End protection L tent list |
| 3 | 800640 | x | x | x | x | x | x | Skruv B8x13 rostfri | Screw B8x13 rustless |
| 4 | 800631 | x | x | x | x | x | x | Skruv B6x25 rostfri | Screw B6x25 rustless |
| 5 | 208303 | x | x | x | x | x | x | Ändavslutning H-fram kjollist | End protection R front |
| 6 | 208302 | x | x | x | x | x | x | Ändavslutning V-fram kjollist | End protection L front |
| 7 | 208351 | x | x | x | x | x | x | Ändavslutning H front fram | End protection R front |
| -- | 209945 | x | x | x | x | x | x | Ändavslutning V front fram | End protection L front |
| -- | 801319 | x | x | x | x | x | x | Skruv PKM 4,2x14 d:o | Screw PKM 4,2x14 d:o |
| 8 | 206766 | x | x | x | x | x | x | Draghandtag H-fram | Draw handle R front |
| 9 | 206767 | x | x | x | x | x | x | Draghandtag V-fram | Draw handle L front |
| 10 | 207632 | x | x | x | x | x | x | Täckpluggsats till 2 handtag | Cover set for 2 draw handle |
| 11 | 801105 | x | x | x | x | x | x | Skruv SPAX-S 5,0x50 | Screw SPAX-S 5,0x50 |
| 12 | 208578 | x | x | x | x | x | x | Draghandtag bak | Draw handle rear |
| 13 | 801129 | x | x | x | x | x | x | Skruv TFX 5.0X35 d:o | Screw TFX 5.0X35 d:o |
| 14 | 206881 | x | x | x | x | x | x | Draghandtag grå, vid ytterdörr | Draw handle grey, beside out door |
| 15 | 800626 | x | x | x | x | x | x | Skruv TKX 5,0x25 | Screw TKX 5,0x25 |
| 16 | 315132 | T | T | T | T | T | T | Balja lastlucka | Tub loading hatch |
| 17 | 208027 | T | T | T | T | T | T | Plåt skydd lastlucka | Plate protection |
| 18 | 207759 | T | T | T | T | T | T | Lucka m. innerram, utan spegel | Door with frame inner, without plate |
| 19 | 207197 | T | T | T | T | T | T | Innerram d:o | Frame inner d:o |
| 20 | 314548 | T | T | T | T | T | T | Packning lucka | Gasket |
| 21 | 314549 | T | T | T | T | T | T | Pinne gångjärn | Pin |
| 22 | 314550 | T | T | T | T | T | T | Tryckknapp | Push botton |
| 23 | 315442 | T | T | T | T | T | T | Låshus kpl. utan låskolv | Locking device cpl. without bolt |
| -- | --- | T | T | T | T | T | T | Låskolv; se "Lås" | Bolt; see "Locks" |
| -- | --- | T | T | T | T | T | T | Nyckel; se "Nycklar" | Key; see "Keys" |
| 24 | 207545 | T | T | T | T | T | T | Cykelhållare kpl., 2 cyklar | Bicycle stand cpl., 2 bicycles |
| -- | 209163 | T | T | T | T | T | T | Räls d:o | Rail d:o |
| 25 | 209165 | T | T | T | T | T | T | Gummistropp d:o | Strap d:o |
| 26 | 209164 | T | T | T | T | T | T | Ändavslutning | End part |
| 27 | 209166 | T | T | T | T | T | T | Hållare 135 mm | Bracket 135 mm |
| 28 | 209168 | T | T | T | T | T | T | Hållare 415 mm | Bracket 415 mm |
| 29 | 209169 | T | T | T | T | T | T | Klämma | Clip |
| 30 | 209170 | T | T | T | T | T | T | Hållare | Holder |
| 31 | 207805 | T | T | T | T | T | T | Räls kpl. med hållare 275 mm, 3 cyklar | Rail cpl. with bracket 275 mm, 3 bicycles |
| -- | 209171 | T | T | T | T | T | T | Räls d:o | Rail d:o |
| -- | 209173 | T | T | T | T | T | T | Spännrem d:o | Strap d:o |
| 32 | 209172 | T | T | T | T | T | T | Ändavslutning | End part |
| 33 | 209167 | T | T | T | T | T | T | Hållare 275 mm, 3 cyklar | Bracket 275 mm, 3 bicycles |
| 34 | 206801 | x | x | x | x | x | x | Ändavslutning | End protection |
| 35 | 208635 | T | T | T | T | T | T | Plåt skydd lastlucka | Plate protection |
| 36 | 208424 | T | T | T | T | T | T | Lucka m. innerram, utan spegel | Door with frame inner, without plate |
| 37 | 209562 | T | T | T | T | T | T | Packning lucka | Gasket |
| | | | | | | | | T= Tillbehör | T= Accessory |

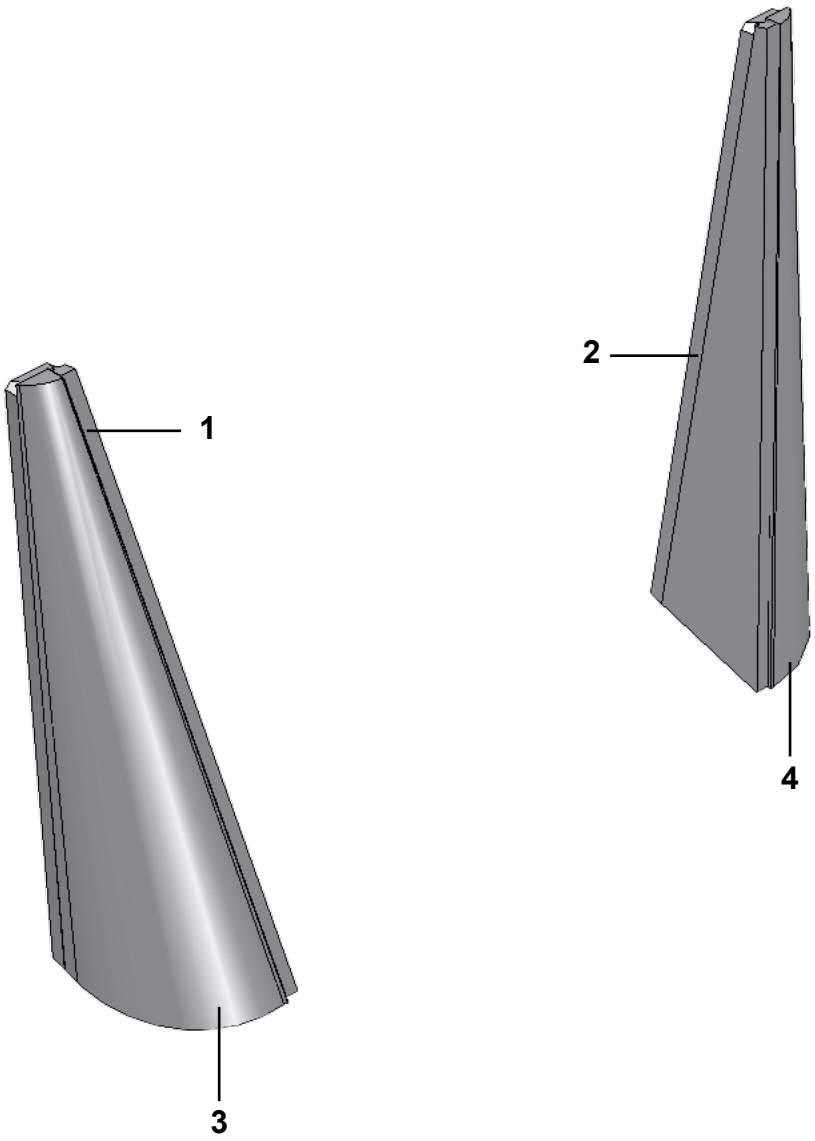
1
2
3
4

| Pos Fig | Det. nr Part. No | Ingår/Fitted 52 / 520 alla mod. | 56 / 560 alla mod. | 590 alla mod. | 620 alla mod. | 680 alla mod. | 730 alla mod. | Benämning | Description |
|---|---|---|---|---|---|---|---|---|---|
| 1 | 208049 | x | x | x | x | x | x | Front hörn H | Front corner R |
| 2 | 208050 | x | x | x | x | x | x | Front hörn V | Front corner L |
| 3 | 208206 | x | x | x | x | x | x | Isolering hörn H | Isolation corner R |
| 4 | 208205 | x | x | x | x | x | x | Isolering hörn V | Isolation corner L |

| Pos Fig | Det. nr Part. No | Ingår/Fitted 52 / 520 alla mod. | 56 / 560 alla mod. | 590 alla mod. | 620 alla mod. | 680 alla mod. | 730 alla mod. | Benämning | Description |
|---|---|---|---|---|---|---|---|---|---|
| | 801551 | x | x | x | x | x | x | Låskolv nr. 51 * | Bolt No. 51 * |
| | 801552 | x | x | x | x | x | x | Låskolv nr. 52 * | Bolt No. 52 * |
| | 801553 | x | x | x | x | x | x | Låskolv nr. 53 * | Bolt No. 53 * |
| | 801554 | x | x | x | x | x | x | Låskolv nr. 54 * | Bolt No. 54 * |
| | 801555 | x | x | x | x | x | x | Låskolv nr. 55 * | Bolt No. 55 * |
| | 801556 | x | x | x | x | x | x | Låskolv nr. 56 * | Bolt No. 56 * |
| | 801557 | x | x | x | x | x | x | Låskolv nr. 57 * | Bolt No. 57 * |
| | 801558 | x | x | x | x | x | x | Låskolv nr. 58 * | Bolt No. 58 * |
| | 801559 | x | x | x | x | x | x | Låskolv nr. 59 * | Bolt No. 59 * |
| | 801560 | x | x | x | x | x | x | Låskolv nr. 60 * | Bolt No. 60 * |
| | 801561 | x | x | x | x | x | x | Låskolv nr. 61 * | Bolt No. 61 * |
| | 801562 | x | x | x | x | x | x | Låskolv nr. 62 * | Bolt No. 62 * |
| | 801563 | x | x | x | x | x | x | Låskolv nr. 63 * | Bolt No. 63 * |
| | 801564 | x | x | x | x | x | x | Låskolv nr. 64 * | Bolt No. 64 * |
| | 801565 | x | x | x | x | x | x | Låskolv nr. 65 * | Bolt No. 65 * |
| | 801566 | x | x | x | x | x | x | Låskolv nr. 66 * | Bolt No. 66 * |
| | 801567 | x | x | x | x | x | x | Låskolv nr. 67 * | Bolt No. 67 * |
| | 801568 | x | x | x | x | x | x | Låskolv nr. 68 * | Bolt No. 68 * |
| | 801569 | x | x | x | x | x | x | Låskolv nr. 69 * | Bolt No. 69 * |
| | 801570 | x | x | x | x | x | x | Låskolv nr. 70 * | Bolt No. 70 * |
| | 801571 | x | x | x | x | x | x | Låskolv nr. 71 * | Bolt No. 71 * |
| | 801572 | x | x | x | x | x | x | Låskolv nr. 72 * | Bolt No. 72 * |
| | 801573 | x | x | x | x | x | x | Låskolv nr. 73 * | Bolt No. 73 * |
| | 801574 | x | x | x | x | x | x | Låskolv nr. 74 * | Bolt No. 74 * |
| | 801575 | x | x | x | x | x | x | Låskolv nr. 75 * | Bolt No. 75 * |
| | 801576 | x | x | x | x | x | x | Låskolv nr. 76 * | Bolt No. 76 * |
| | 801577 | x | x | x | x | x | x | Låskolv nr. 77 * | Bolt No. 77 * |
| | 801578 | x | x | x | x | x | x | Låskolv nr. 78 * | Bolt No. 78 * |
| | 801579 | x | x | x | x | x | x | Låskolv nr. 79 * | Bolt No. 79 * |
| | 801580 | x | x | x | x | x | x | Låskolv nr. 80 * | Bolt No. 80 * |
| | 801581 | x | x | x | x | x | x | Låskolv nr. 81 * | Bolt No. 81 * |
| | 801582 | x | x | x | x | x | x | Låskolv nr. 82 * | Bolt No. 82 * |
| | 801583 | x | x | x | x | x | x | Låskolv nr. 83 * | Bolt No. 83 * |
| | 801584 | x | x | x | x | x | x | Låskolv nr. 84 * | Bolt No. 84 * |
| | 801585 | x | x | x | x | x | x | Låskolv nr. 85 * | Bolt No. 85 * |
| | 801586 | x | x | x | x | x | x | Låskolv nr. 86 * | Bolt No. 86 * |
| | 801587 | x | x | x | x | x | x | Låskolv nr. 87 * | Bolt No. 87 * |
| | 801588 | x | x | x | x | x | x | Låskolv nr. 88 * | Bolt No. 88 * |
| | 801589 | x | x | x | x | x | x | Låskolv nr. 89 * | Bolt No. 89 * |
| | 801590 | x | x | x | x | x | x | Låskolv nr. 90 * | Bolt No. 90 * |
| | 801591 | x | x | x | x | x | x | Låskolv nr. 91 * | Bolt No. 91 * |
| | 801592 | x | x | x | x | x | x | Låskolv nr. 92 * | Bolt No. 92 * |
| | 801593 | x | x | x | x | x | x | Låskolv nr. 93 * | Bolt No. 93 * |
| | 801594 | x | x | x | x | x | x | Låskolv nr. 94 * | Bolt No. 94 * |
| | 801595 | x | x | x | x | x | x | Låskolv nr. 95 * | Bolt No. 95 * |
| | 801596 | x | x | x | x | x | x | Låskolv nr. 96 * | Bolt No. 96 * |
| | 801597 | x | x | x | x | x | x | Låskolv nr. 97 * | Bolt No. 97 * |
| | 801598 | x | x | x | x | x | x | Låskolv nr. 98 * | Bolt No. 98 * |
| | 801599 | x | x | x | x | x | x | Låskolv nr. 99 * | Bolt No. 99 * |
| | 801600 | x | x | x | x | x | x | Låskolv nr. 100 * | Bolt No. 100 * |
| | | | | | | | | *= Ange nummer vid order | *= State No. when ordering |

| Pos Fig | Det. nr Part. No | Ingår/Fitted 52 / 520 alla mod. | 56 / 560 alla mod. | 590 alla mod. | 620 alla mod. | 680 alla mod. | 730 alla mod. | Benämning | Description |
|---|---|---|---|---|---|---|---|---|---|
| | 801651 | x | x | x | x | x | x | Nyckel nr. 51 * | Key No. 51 * |
| | 801652 | x | x | x | x | x | x | Nyckel nr. 52 * | Key No. 52 * |
| | 801653 | x | x | x | x | x | x | Nyckel nr. 53 * | Key No. 53 * |
| | 801654 | x | x | x | x | x | x | Nyckel nr. 54 * | Key No. 54 * |
| | 801655 | x | x | x | x | x | x | Nyckel nr. 55 * | Key No. 55 * |
| | 801656 | x | x | x | x | x | x | Nyckel nr. 56 * | Key No. 56 * |
| | 801657 | x | x | x | x | x | x | Nyckel nr. 57 * | Key No. 57 * |
| | 801658 | x | x | x | x | x | x | Nyckel nr. 58 * | Key No. 58 * |
| | 801659 | x | x | x | x | x | x | Nyckel nr. 59 * | Key No. 59 * |
| | 801660 | x | x | x | x | x | x | Nyckel nr. 60 * | Key No. 60 * |
| | 801661 | x | x | x | x | x | x | Nyckel nr. 61 * | Key No. 61 * |
| | 801662 | x | x | x | x | x | x | Nyckel nr. 62 * | Key No. 62 * |
| | 801663 | x | x | x | x | x | x | Nyckel nr. 63 * | Key No. 63 * |
| | 801664 | x | x | x | x | x | x | Nyckel nr. 64 * | Key No. 64 * |
| | 801665 | x | x | x | x | x | x | Nyckel nr. 65 * | Key No. 65 * |
| | 801666 | x | x | x | x | x | x | Nyckel nr. 66 * | Key No. 66 * |
| | 801667 | x | x | x | x | x | x | Nyckel nr. 67 * | Key No. 67 * |
| | 801668 | x | x | x | x | x | x | Nyckel nr. 68 * | Key No. 68 * |
| | 801669 | x | x | x | x | x | x | Nyckel nr. 69 * | Key No. 69 * |
| | 801670 | x | x | x | x | x | x | Nyckel nr. 70 * | Key No. 70 * |
| | 801671 | x | x | x | x | x | x | Nyckel nr. 71 * | Key No. 71 * |
| | 801672 | x | x | x | x | x | x | Nyckel nr. 72 * | Key No. 72 * |
| | 801673 | x | x | x | x | x | x | Nyckel nr. 73 * | Key No. 73 * |
| | 801674 | x | x | x | x | x | x | Nyckel nr. 74 * | Key No. 74 * |
| | 801675 | x | x | x | x | x | x | Nyckel nr. 75 * | Key No. 75 * |
| | 801676 | x | x | x | x | x | x | Nyckel nr. 76 * | Key No. 76 * |
| | 801677 | x | x | x | x | x | x | Nyckel nr. 77 * | Key No. 77 * |
| | 801678 | x | x | x | x | x | x | Nyckel nr. 78 * | Key No. 78 * |
| | 801679 | x | x | x | x | x | x | Nyckel nr. 79 * | Key No. 79 * |
| | 801680 | x | x | x | x | x | x | Nyckel nr. 80 * | Key No. 80 * |
| | 801681 | x | x | x | x | x | x | Nyckel nr. 81 * | Key No. 81 * |
| | 801682 | x | x | x | x | x | x | Nyckel nr. 82 * | Key No. 82 * |
| | 801683 | x | x | x | x | x | x | Nyckel nr. 83 * | Key No. 83 * |
| | 801684 | x | x | x | x | x | x | Nyckel nr. 84 * | Key No. 84 * |
| | 801685 | x | x | x | x | x | x | Nyckel nr. 85 * | Key No. 85 * |
| | 801686 | x | x | x | x | x | x | Nyckel nr. 86 * | Key No. 86 * |
| | 801687 | x | x | x | x | x | x | Nyckel nr. 87 * | Key No. 87 * |
| | 801688 | x | x | x | x | x | x | Nyckel nr. 88 * | Key No. 88 * |
| | 801689 | x | x | x | x | x | x | Nyckel nr. 89 * | Key No. 89 * |
| | 801690 | x | x | x | x | x | x | Nyckel nr. 90 * | Key No. 90 * |
| | 801691 | x | x | x | x | x | x | Nyckel nr. 91 * | Key No. 91 * |
| | 801692 | x | x | x | x | x | x | Nyckel nr. 92 * | Key No. 92 * |
| | 801693 | x | x | x | x | x | x | Nyckel nr. 93 * | Key No. 93 * |
| | 801694 | x | x | x | x | x | x | Nyckel nr. 94 * | Key No. 94 * |
| | 801695 | x | x | x | x | x | x | Nyckel nr. 95 * | Key No. 95 * |
| | 801696 | x | x | x | x | x | x | Nyckel nr. 96 * | Key No. 96 * |
| | 801697 | x | x | x | x | x | x | Nyckel nr. 97 * | Key No. 97 * |
| | 801698 | x | x | x | x | x | x | Nyckel nr. 98 * | Key No. 98 * |
| | 801699 | x | x | x | x | x | x | Nyckel nr. 99 * | Key No. 99 * |
| | 801700 | x | x | x | x | x | x | Nyckel nr. 100 * | Key No. 100 * |
| | | | | | | | | *= Ange nummer vid order | *= State No. when ordering |

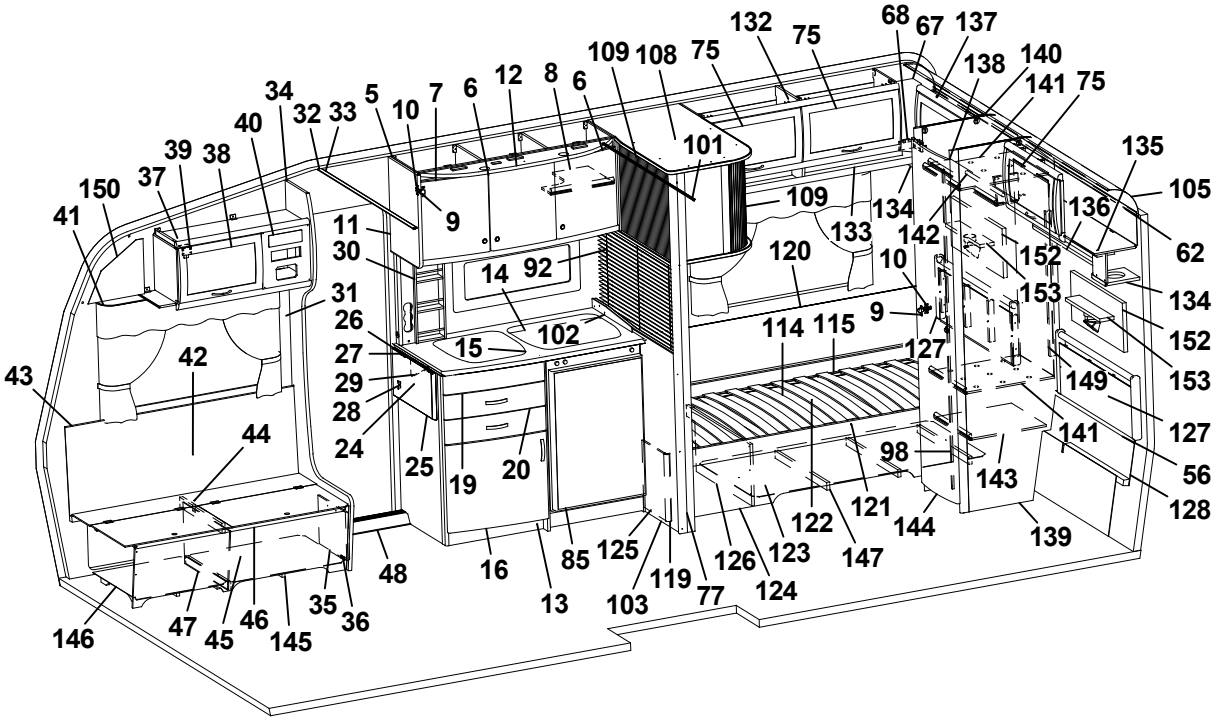
132
75
68
67
137
138
140
141
75
109
108
75
12
8
6
6
7
10
5
34
32
33
40
39
38
37
150
41
101
135
105
136
62
109
133
134
142
152
153
134
152
153
149
127
141
56
128
139
143
144
121
122
123
124
147
126
77
119
103
125
85
13
16
20
19
25
24
28
29
27
26
31
30
11
9
14
92
102
15
120
10
9
114
115
127
98
42
43
44
48
35
36
46
45
47
146
145

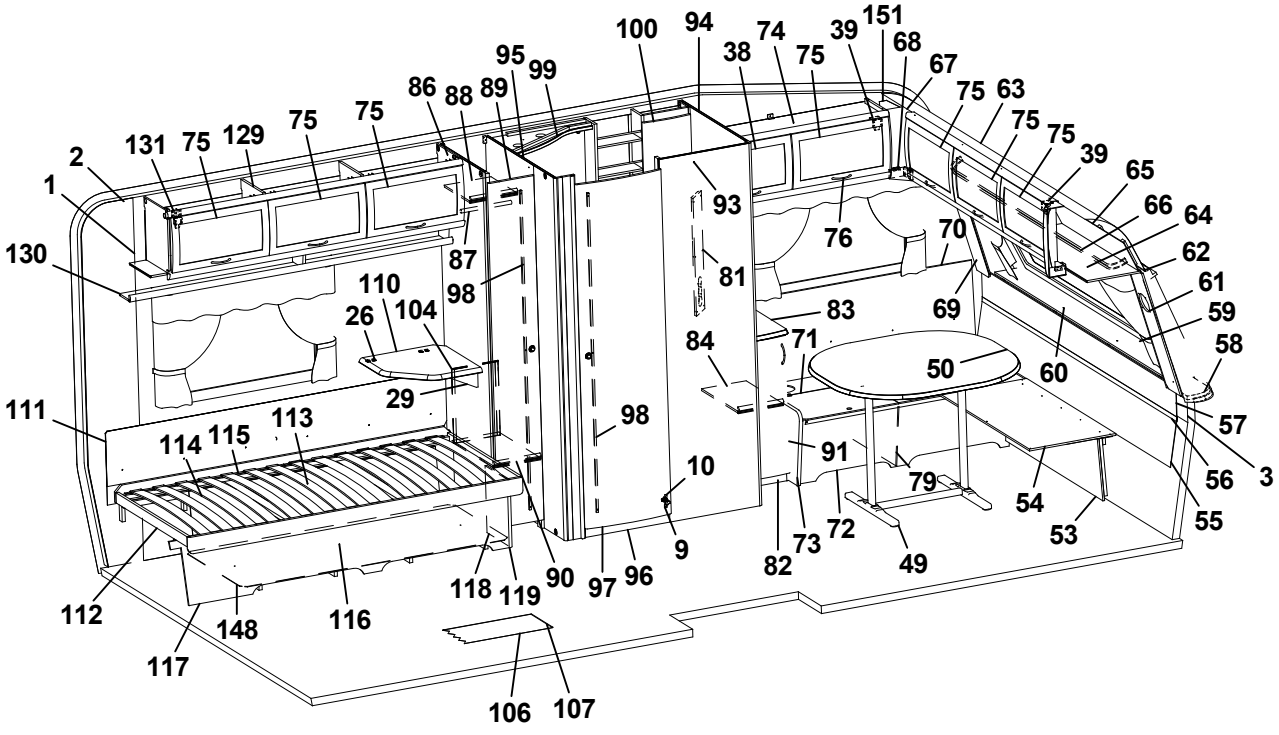
100
94
74
39
151
68
67
75
63
75
75
39
65
66
64
62
61
59
58
57
3
56
55
53
54
49
72
73
82
79
91
10
9
96
97
90
119
118
116
148
117
112
111
113
115
114
29
26
104
110
98
87
86
88
89
95
99
131
75
129
75
75
2
1
130
93
76
70
69
60
50
71
83
84
81
98

| Pos Fig | Det. nr Part. No | Ingår Fitted | OBS!! Ange alltid årsmodell vid beställning av inredning<br>Benämning | OBS!! Specify always year of model when ordering equipment<br>Description |
|---|---|---|---|---|
| 1 | 316707 | M | Tapet vägg/tak | Wall paper |
| 2 | 316021 | M | Tejp tapet 20 mm | Tape, wall paper 20 mm |
| 3 | 316022 | M | Tejp tapet 60 mm | Tape, wall paper 60 mm |
| 5 | 323014 | x | Skåp kök L1118 kpl. | Cupboard kitchen L1118 cpl. |
| - | 323403 | T | Skåp kök L1118 kpl. (köksfläkt CK155) | Cupboard kitchen L1118 cpl. (kitchen fan CK155) |
| 6 | 323021 | x | Lucka H 368x420 | Door R 368x420 |
| 7 | 323020 | x | Lucka V 368x420 | Door L 368x420 |
| 8 | 323092 | x | Hylla | Shelf |
| 9 | 311917 | x | Gångjärn | Hinge |
| 10 | 312588 | x | Platta gångjärn | Plate hinge |
| 11 | 323126 | x | Gavel rundad köksskåp | Gable |
| 12 | 323401 | x | Ljusramp köksskåp | Light holder |
| 13 | 327056 | x | Diskbänk kpl. u. skiva | Kitchen sink cpl. without board |
| 14 | 401328 | x | Plåt under spis | Plate cover under fireplace |
| 15 | 328436-D | x | Skiva diskbänk | Board |
| 16 | 323504 | x | Lucka V 550x470 | Door L 550x470 |
| 19 | 323505 | x | Låda diskbänk kpl. | Drawer cpl. |
| 20 | 323506 | x | Låda diskbänk kpl. | Drawer cpl. |
| 24 | 316687 | x | Mont-sats vikskiva kpl. u. skiva | Mounting kit foldable board cpl. without board |
| 25 | 328459-D | x | Vikskiva diskbänk | Foldable board |
| 26 | 860621 | x | Gångjärn | Hinge |
| 27 | 315145 | x | Distans vikskiva | Distance |
| 28 | 800639 | x | Snäppare mässing | Snap brass |
| 29 | 315749 | x | Stöd | Support board |
| 30 | 327062 | x | Kryddhylla/front el-uttag kpl. | Spice rack/front outlet cpl. |
| 31 | 504400 | x | List täck el-kabel B=44 L=2000 | Cover strip B=44 L=2000 |
| 32 | 316270 | x | List snäpp undre L2379 | List under L2379 |
| 33 | 316268 | x | List snäpp övre L2379 | List upper L2379 |
| 34 | 324721 | x | Stolpe först. L1922 kpl. m. lucka | Support bar cpl. with door |
| 35 | 320005 | x | Lucka | Door |
| 36 | 312589 | x | Gångjärn | Hinge |
| 37 | 328362 | x | Skåp övre elc. | Cupboard upper |
| 38 | 323002 | x | Lucka | Door |
| 39 | 860406 | x | Gångjärn | Hinge |
| 40 | 325495 | x | Täckfront radio | Cover radio |
| 41 | 316898 | x | Skena gardin L1020 | Curtain rod L1020 |
| 42 | 325765 | x | Värmespalt H fram | Air gap R.F. |
| 43 | 860423 | M | List kant ljusbrun | Strip, light brown |
| 44 | 323178 | x | Lock bäddlåda | Cover bed box |
| 45 | 323174 | x | Front bäddlåda H F (utan lastlucka) | Front bed box R.F. (without loading hatch) |
| -- | 324422 | T | Front bäddlåda H F (med lastlucka) | Front bed box R.F. (with loading hatch) |
| 46 | 860562 | x | List bädd | List bed |
| 47 | 312825 | x | Stöd bäddlåda HF | Support bed box |
| 48 | 314687 | x | Tröskel aluminium L=850 | Threshold aluminium L=850 |
| 49 | 316012 | x | Bordsstativ | Table stand |
| | | | M= Metervara<br>T= Tillbehör | M= On the metre<br>T= Accessory |

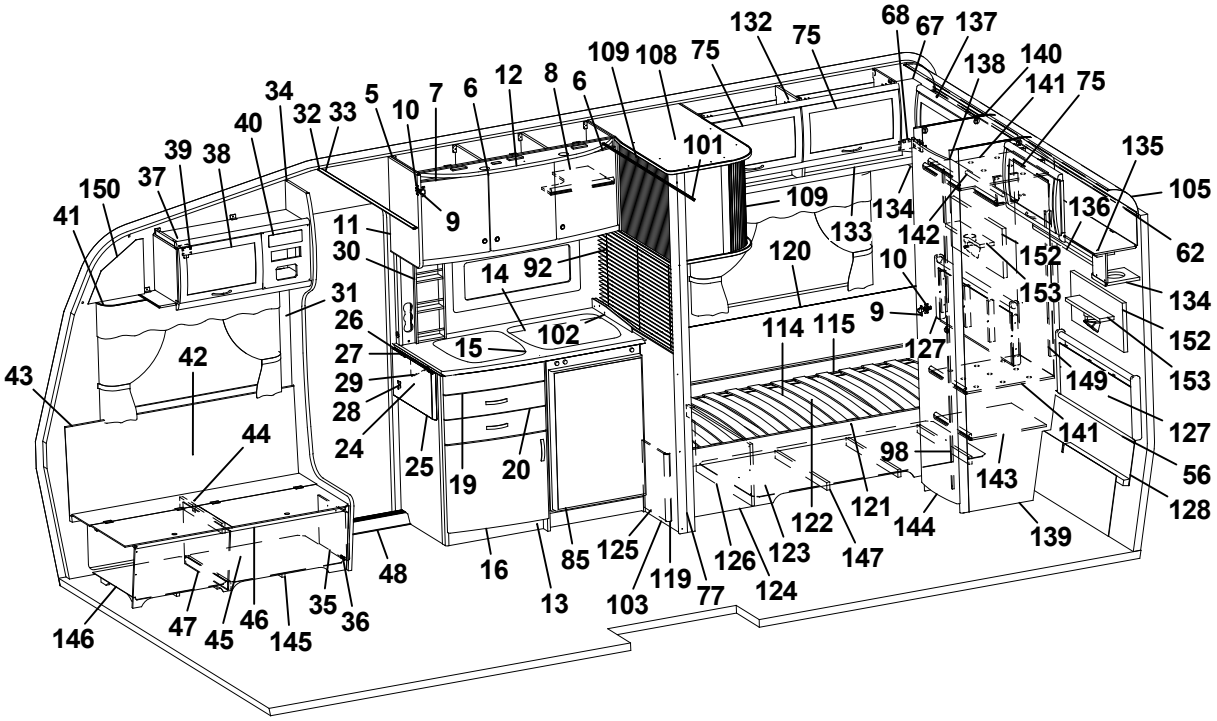
132
75
68
67
137
138
140
141
75
109
108
75
12
8
6
6
7
10
5
34
32
33
40
39
38
37
150
41
101
135
105
136
62
109
133
134
142
152
153
134
152
153
149
127
141
56
128
139
143
144
121
122
123
124
147
126
77
119
103
125
85
13
16
48
35
36
46
45
47
146
145
11
30
9
14
92
120
10
9
127
114
115
102
15
26
27
29
28
24
25
19
20
31
42
43
44
98

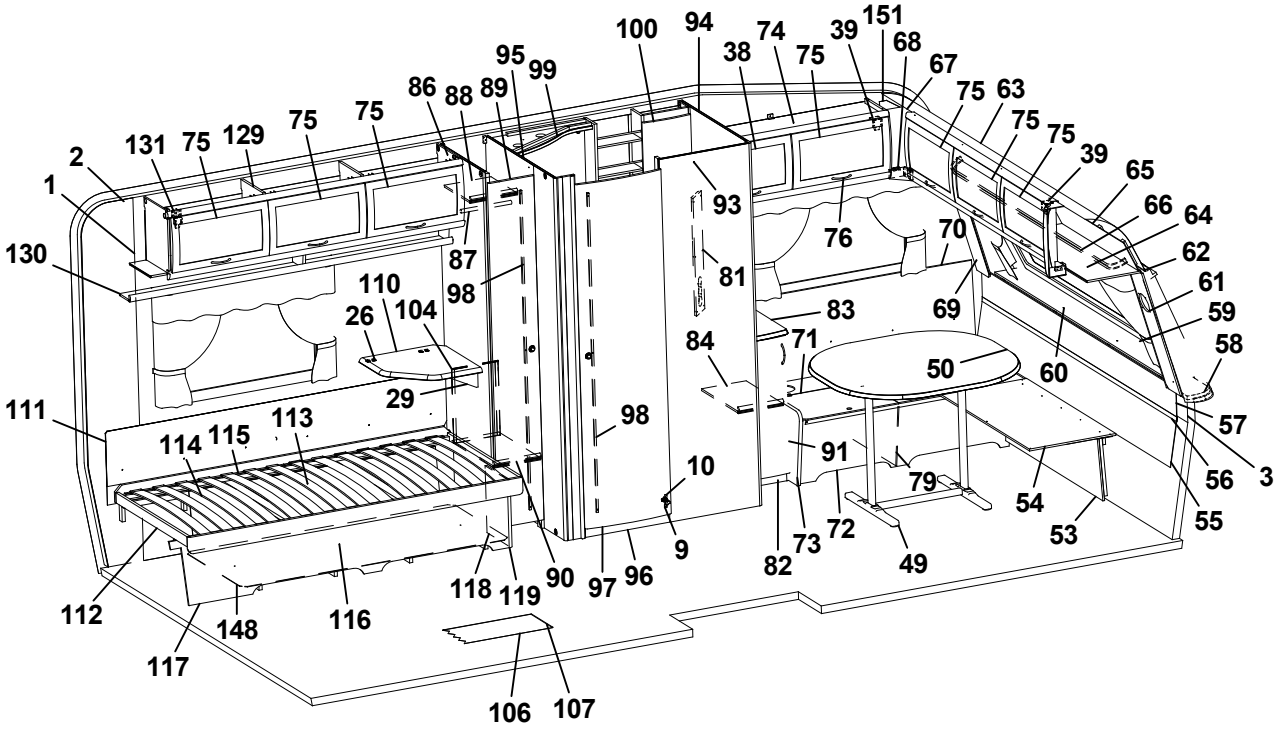
100
94
74
39
151
68
67
75
63
75
75
39
65
66
64
62
61
59
58
57
56
3
55
53
54
49
72
73
82
79
91
10
9
96
97
90
119
118
116
148
117
112
111
113
115
114
29
104
26
110
98
87
130
1
2
131
75
129
75
75
86
88
89
95
99
93
81
84
83
71
50
60
69
70
76
98

| Pos Fig | Det. nr Part. No | Ingår Fitted | OBS!! Ange alltid årsmodell vid beställning av inredning<br>Benämning | OBS!! Specify always year of model when ordering equipment<br>Description |
|---|---|---|---|---|
| 50 | 328399 | x | Bordsskiva 940x926 * | Table top 940x926 * |
| 53 | 323180 | x | Front bäddlåda gavel (2 st när lastl. mont.) | Front bed box gable (2 pcs in loading hatch) |
| 54 | 323205 | x | Skiva rundsittgrupp | Sheet seat |
| 55 | 323203 | x | Värmespalt nedre gavel fram | Air gap under |
| 56 | 314287 | x | List plast L=2270 | List plastic L=2270 |
| 57 | 323200 | x | Värmespalt övre gavel fram | Air gap upper |
| 58 | 323128 | x | Hylla front L2444 | Shelf front L2444 |
| 59 | 860593 | x | Raskant plast L=2600 | Cantlist shelf front L=2600 |
| 60 | 324022 | x | Luftspalt fronthylla | Air gap shelf front |
| 61 | 323270 | x | Front högtalare H | Front loudspeaker R |
| 62 | 313884 | x | List plast radie L=2379 | List L=2379 |
| 63 | 316005 | x | Skiva plast 295x2363x1 | Plastic sheet |
| 64 | 323044 | x | Skåp gavel fram L=2365 | Cupboard L=2365 |
| 65 | 323059 | x | Skiva skåp 2345x180 | Sheet 2345x180 |
| 66 | 316900 | x | Skena gardin L1920 | Curtain rod L1920 |
| 67 | 316115 | x | Hörn inredning | Corner |
| 68 | 324321 | x | Täckvinkel hörn inredning | Cover for corner |
| 69 | 326784 | x | Front högtalare V | Front loudspeaker L |
| 70 | 325769 | x | Värmespalt V fram | Air gap L.F. |
| 71 | 324735 | x | Lock bäddlåda V F | Cover bed box L.F. |
| 72 | 324732 | x | Front bäddlåda V F | Front bed box L.F. |
| 73 | 323449 | x | Gavel bäddlåda V F | Gable bed box L.F |
| 74 | 328363 | x | Skåp övre L=1032 | Cupboard upper L=1032 |
| 75 | 323000 | x | Lucka | Door |
| 76 | 316428 | x | Handtag | Handle |
| 77 | 326035 | x | Stolpe utskjut | Support bar |
| 79 | 312876 | x | Stöd bäddlåda | Support bed box |
| 81 | 321973 | x | Front el-uttag 130x633 | Front outlet 130x633 |
| 82 | 323741 | x | Hurts u. skiva | Pedestal without board |
| 83 | 328463 | x | Skiva hurts 295x550 * | Board pedestal * |
| 84 | 323745 | x | Hylla | Shelf |
| 85 | 329032 | x | Skiva kyl 510x743 ERLE 15285 ljus | Sheet refrigerator 510x743 ERLE 15285 light |
| -- | 329097 | x | Skiva kyl 510x743 ARPA 2203 mörk | Sheet refrigerator 510x743 ARPA 2203 dark |
| 86 | 324733 | x | Vägg backskåp V | Wall L |
| 87 | 316197 | x | Galgstång L=782 | Clothes hanger L=782 |
| 88 | 323728 | x | Hylla backskåp | Shelf |
| 89 | 324080 | x | Dörr 260x1850 | Door 260x1850 |
| 90 | 320601 | x | Hylla backskåp | Shelf |
| 91 | 323517 | x | Lucka V | Door L |
| 92 | 316221 | x | Persienn 923x560 | Venetian blind 923x560 |
| 93 | 325774 | x | Vägg tvättrum yttre | Wall washroom |
| 94 | 325773 | x | Vägg tvättrum H | Wall washroom R |
| 95 | 324734 | x | Vägg tvättrum V | Wall washroom L |
| 96 | 320646 | x | Tröskel tvättrum | Threshold |
| 97 | 321518 | x | Dörr 490x1850 | Door |
| | | | M= Metervara<br>T= Tillbehör | M= On the metre<br>T= Accessory |

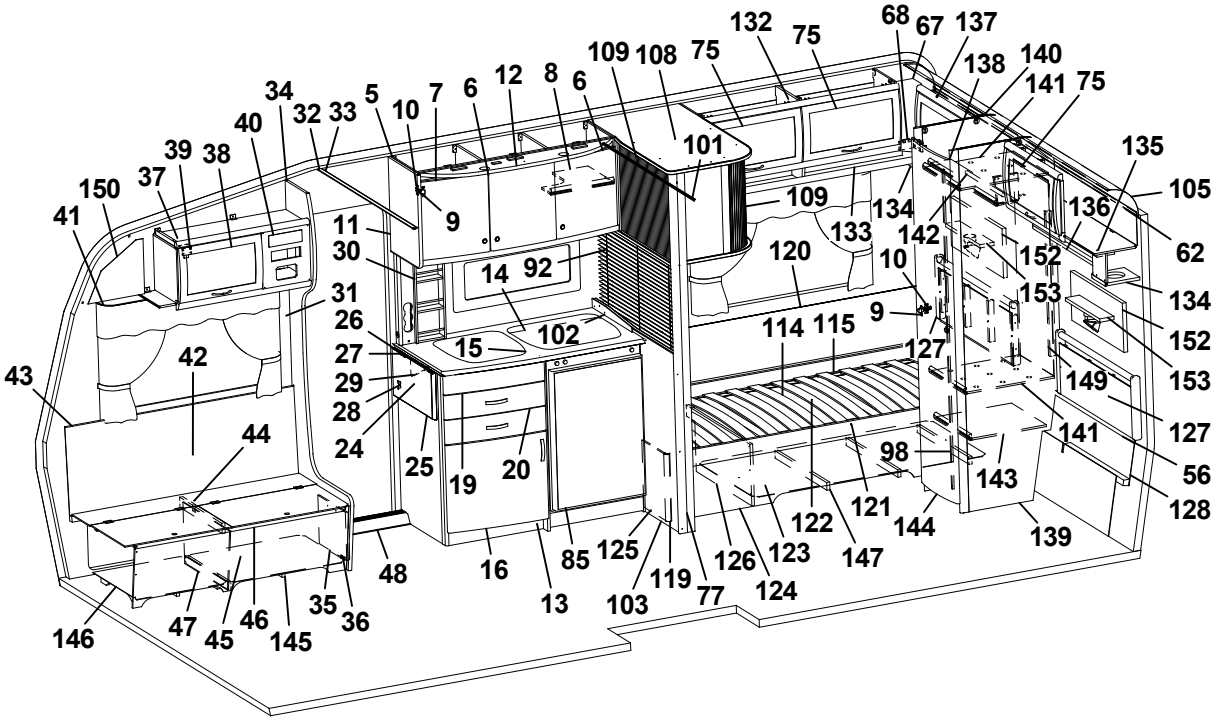
132
75
68
67
137
138
140
141
75
109
108
75
12
8
6
6
7
10
5
34
32
33
40
39
38
37
150
41
101
135
105
136
62
109
133
134
142
152
153
134
152
153
149
127
141
56
128
139
143
144
121
122
123
147
124
126
77
119
103
125
85
13
16
48
35
36
46
45
47
146
145
44
42
43
31
26
27
29
28
24
25
19
20
15
102
14
92
11
30
9
120
10
9
114
115
127
98

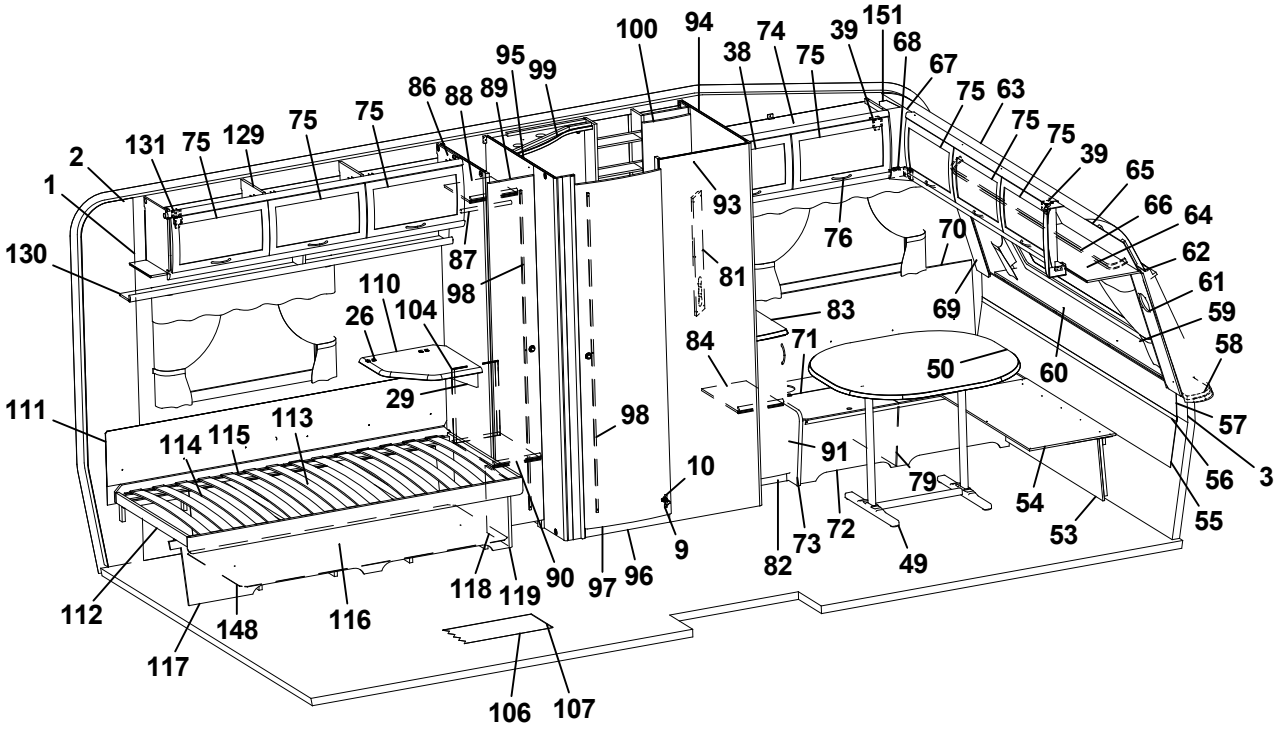
100
94
74
39
151
68
67
75
63
75
75
39
65
66
64
62
61
59
58
57
3
56
55
53
54
49
72
73
82
79
91
10
9
96
97
90
119
118
116
148
117
112
111
114
115
113
29
26
104
110
98
87
130
1
2
131
75
129
75
75
86
88
89
95
99
93
81
76
70
69
60
83
71
84
50
98

| Pos Fig | Det. nr Part. No | Ingår Fitted | OBS!! Ange alltid årsmodell vid beställning av inredning<br>Benämning | OBS!! Specify always year of model when ordering equipment<br>Description |
|---|---|---|---|---|
| 98 | 314523 | x | Rätningslist dörr L=1715 | List L=1715 |
| 99 | 325683 | x | Ljusramp tvättrum | Light holder |
| 100 | 325684 | x | Skåp tvättrum | Cupboard washroom |
| 101 | 314917 | x | Skena draperi L=1190 | Drapery rail L=1190 |
| 102 | 401476 | x | Flamskydd | Flame guard |
| 103 | 327061 | x | Vägg vid diskbänk | Wall |
| 104 | 325733 | x | Täckskiva exp.kärl | Cover expansion vessel |
| 105 | 316005 | x | Skiva plast 295x2363x1 | Plastic sheet |
| 106 | 316004 | M | Matta golv, Solidwood | Carpet floor, Solidwood |
| 107 | 314708 | T | Matta golv | Carpet floor |
| 108 | 326022 | x | Skåp utskjut köksskåp | Cupboard projecting |
| 109 | 324647 | x | Jalusi | Jalousie |
| 110 | 328360 | T | Skiva TV-hylla * | Board * |
| 111 | 312006 | x | Värmespalt V-H bak | Air gap L-R rear |
| 112 | 313898 | x | Sängram u. ribbotten | Bed bottom without laths |
| 113 | 325342 | x | Ribbotten kpl. | Laths bottom cpl. |
| 114 | 314211 | x | Ribba sängbotten L=820 B=63 | Lath bed bottom L=820 B=63 |
| 115 | 312046 | x | Band t. ribbotten | Band for laths bottom |
| 116 | 325486 | x | Sänglåda V kpl. | Bed box L cpl. |
| 117 | 323799 | x | Front säng V | Front bed L |
| 118 | 321577 | x | Gavel säng | Gable bed |
| 119 | 860590 | x | List hörn L=2500 | Corner strip L=2500 |
| 120 | 324578 | x | Värmespalt V-H bak | Air gap L-R rear |
| 121 | 324567 | x | Sängram u. ribbotten | Bed bottom without laths |
| 122 | 325481 | x | Ribbotten kpl. | Laths bottom cpl. |
| 123 | 325479 | x | Sänglåda H kpl. | Bed box R cpl. |
| 124 | 324740 | x | Front säng H | Front bed box R |
| 125 | 320422 | x | Gavel säng | Gable bed |
| 126 | 324742 | x | Gavel sänglåda | Gable bed box |
| 127 | 325722 | x | Värmespalt gavel bak | Air gap |
| 128 | 323369 | x | Värmespalt nedre gavel bak | Air gap lower |
| 129 | 323046 | x | Skåp övre L=1674 | Cupboard upper L=1674 |
| 130 | 323082 | x | Hyllpaket | Shelf |
| 131 | 315194 | x | Gångjärn | Hinge |
| 132 | 323894 | x | Skåp övre L1114 | Cupboard upper L1114 |
| 133 | 326252 | x | Hyllpaket L=1257 | Shelf |
| 134 | 328364 | x | Hörn | Corner |
| 135 | 324375 | x | Skåp gavel bak V L=963 | Cupboard gable L L=963 |
| 136 | 324380 | x | Hyllpaket | Shelf |
| 137 | 324739 | x | Skåp gavel bak H L=963 | Cupboard gable R L=963 |
| 138 | 324370 | x | Hyllpaket | Shelf |
| 139 | 323257 | x | Vägg garderob H | Wall wardrobe R |
| 140 | 324362 | x | Vägg garderob V | Wall wardrobe L |
| 141 | 324358 | x | Hylla | Shelf |
| 142 | 316197 | x | Galgstång L=782 | Clothes hanger L=782 |
| | | | M= Metervara<br>T= Tillbehör | M= On the metre<br>T= Accessory |

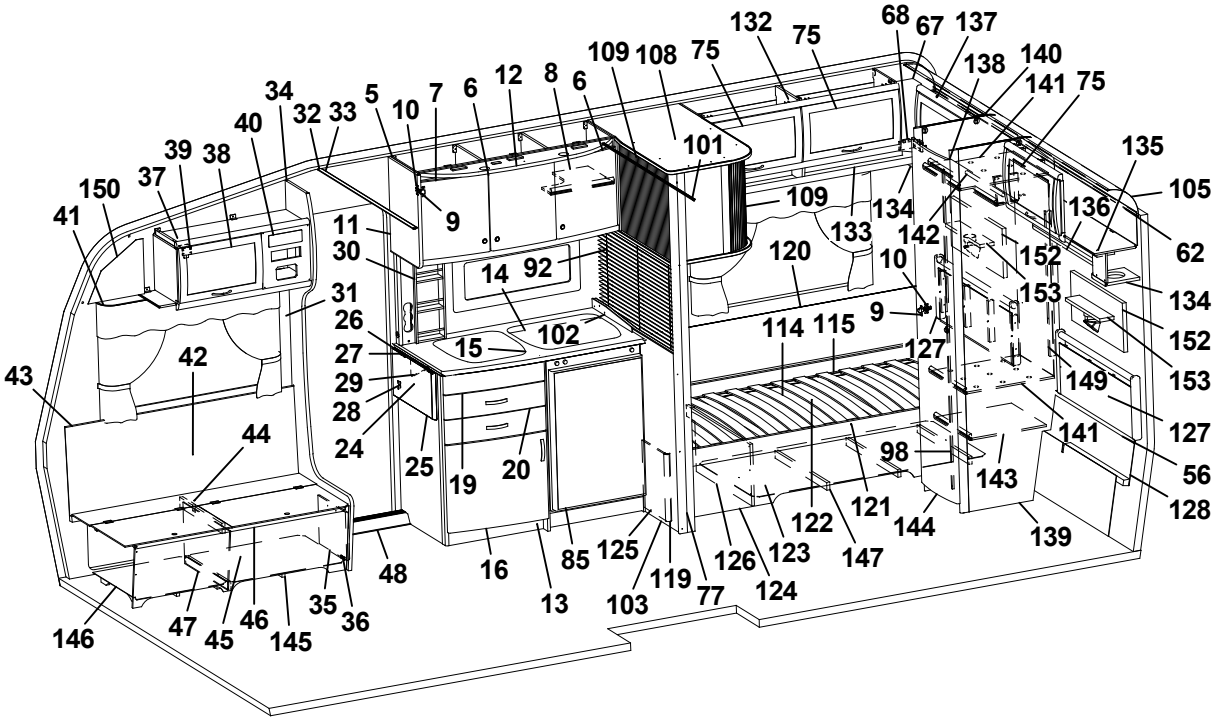
132
75
68
67
137
138
140
141
75
109
108
75
12
8
6
6
7
10
5
34
32
33
40
39
38
37
150
41
101
135
105
136
62
109
134
133
142
152
153
134
152
153
149
127
141
56
128
139
143
144
121
122
123
124
147
126
77
119
103
125
85
13
16
48
35
36
46
45
47
146
145
42
43
44
31
26
27
29
28
24
25
19
20
15
102
14
92
11
30
9
120
10
9
114
115
127
98

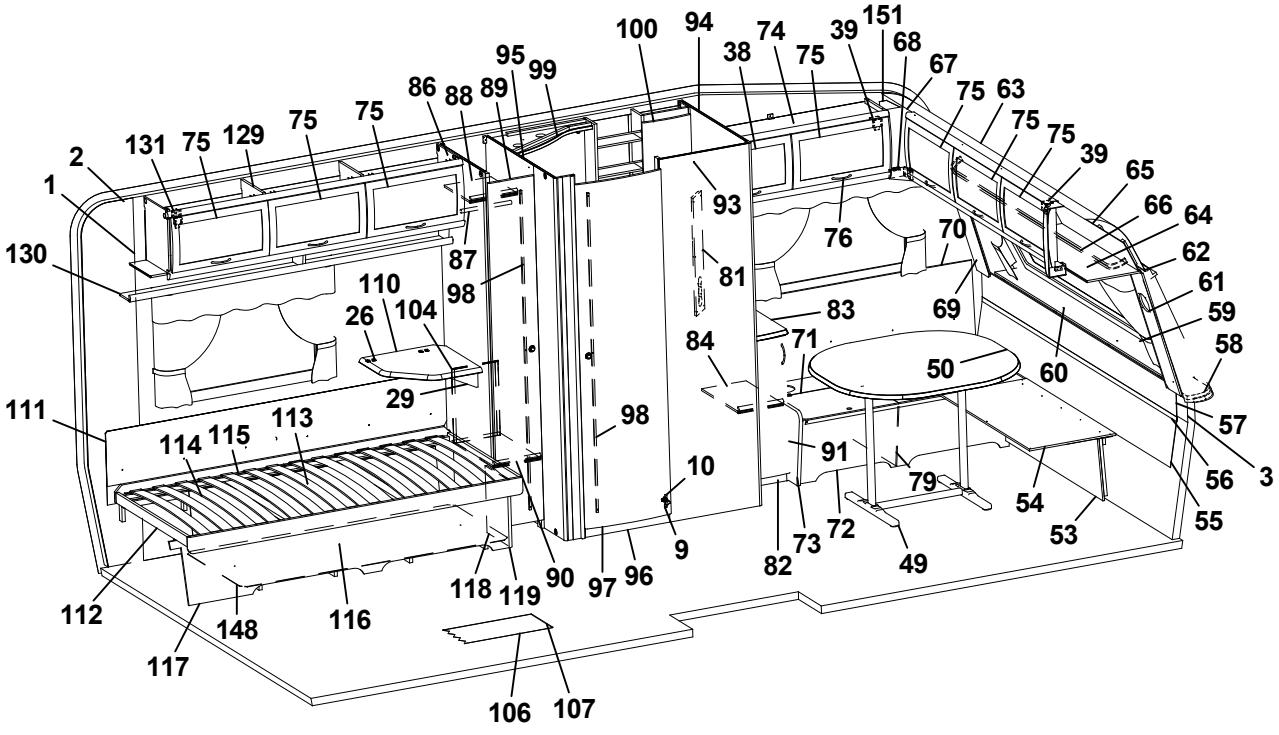
100
94
74
39
151
68
67
75
63
75
75
39
65
66
64
62
61
59
58
57
3
56
55
53
54
49
72
73
82
79
91
10
9
96
97
90
119
118
116
148
117
112
111
114
115
113
29
26
104
110
98
87
130
1
2
131
75
129
75
75
86
88
89
95
99
93
81
76
70
69
60
83
71
84
50
98

| Pos Fig | Det. nr Part. No | Ingår Fitted | OBS!! Ange alltid årsmodell vid beställning av inredning<br>Benämning | OBS!! Specify always year of model when ordering equipment<br>Description |
|---|---|---|---|---|
| 143 | 324360 | x | Hylla | Shelf |
| 144 | 321519 | x | Dörr 415x1850 | Door 415x1850 |
| 145 | 324136 | x | Luftspalt H-fram | Air gap R front |
| 146 | 324138 | x | Luftspalt fram | Air gap front |
| 147 | 324741 | x | Luftspalt H-bak | Air gap R-rear |
| 148 | 324126 | x | Luftspalt V-bak | Air gap L-rear |
| 149 | 325731 | x | Värmespalt garderob | Airgap |
| 150 | 327193 | x | Täckskiva gavel H | Cover R |
| 151 | 327194 | x | Täckskiva gavel V | Cover L |
| 152 | 328703 | x | Tygtavla | Fabric board |
| 153 | 328706 | x | Hylla | Shelf |
| | | | * = Ange laminat A, D eller F vid beställning.<br>A = Laminat ARPA 3124 gråprickig<br>D = Laminat ARPA 2203 mörk<br>F = Laminat ARPA 2558 ljus | * = Specify laminate A, D or F in order.<br>A = Laminate ARPA 3124 grey spotted<br>D = Laminate ARPA 2203 dark<br>F = Laminate ARPA 2558 light |
| | | | Dyntyger, gardiner m.m. (se tyger) | Cushion textilies, curtains etc. (see textiles |
| | | | M= Metervara<br>T= Tillbehör | M= On the metre<br>T= Accessory |

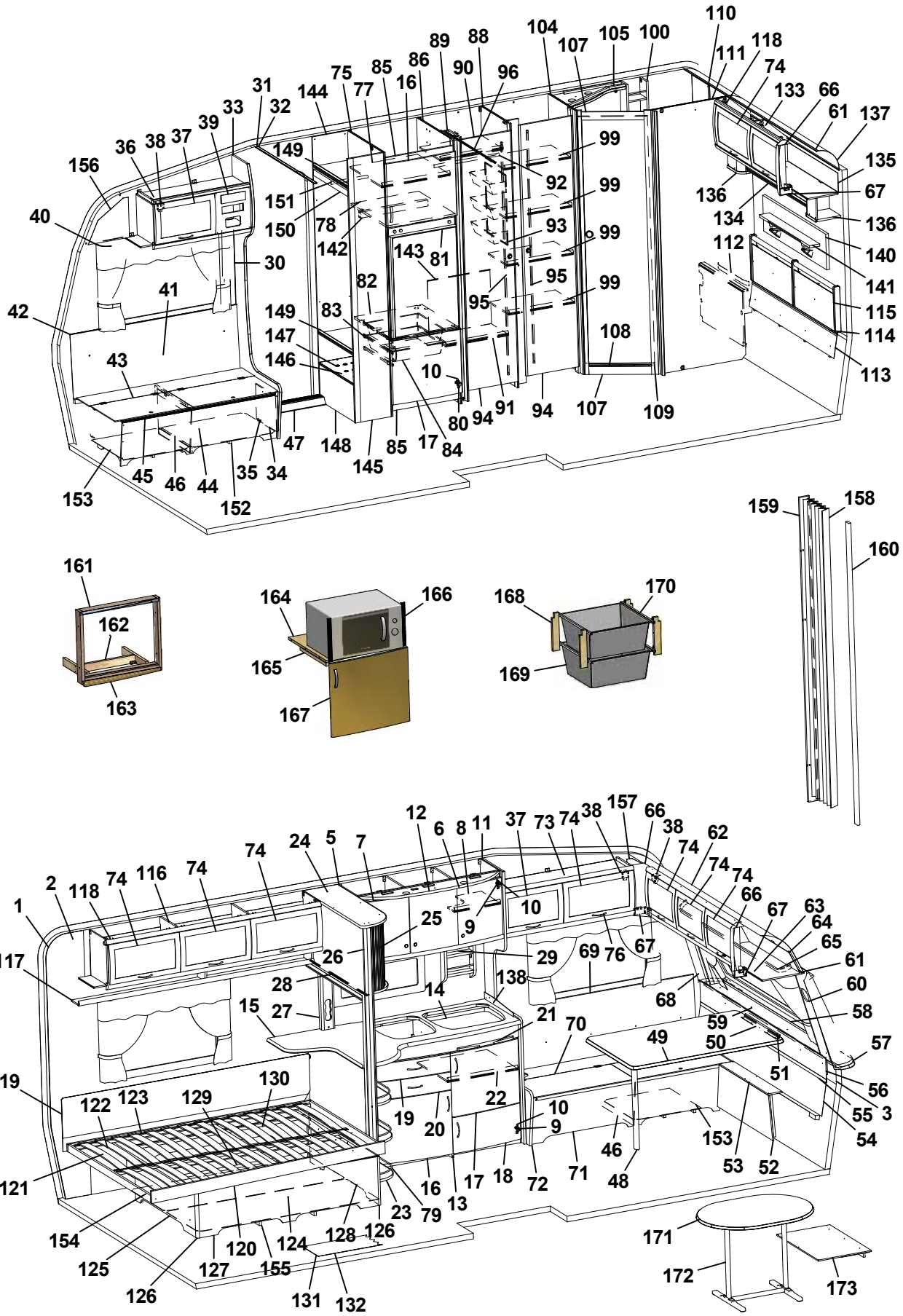
110
104
107
105
100
118
111
74
133
66
61
137
135
67
136
134
136
140
141
115
114
113
112
89
88
86
90
96
75
85
16
77
144
31
32
33
39
37
38
36
156
40
149
151
150
78
142
143
81
92
99
93
95
82
83
41
42
149
147
146
43
10
108
107
109
94
91
94
80
84
17
85
148
145
47
35
34
44
46
45
153
152
159
158
160
161
162
163
164
166
165
167
168
170
169
12
6
8
11
37
73
74
38
157
66
38
62
74
74
74
66
67
63
64
65
61
60
58
57
56
55
3
54
24
5
7
74
74
116
74
118
2
1
117
25
9
10
26
29
69
76
67
28
14
138
68
15
27
21
70
59
50
49
51
119
122
123
129
130
22
19
20
10
9
46
153
53
52
121
16
17
18
72
71
48
13
23
79
154
125
126
127
120
155
124
128
126
131
132
171
172
173

| Pos Fig | Det. nr Part. No | Ingår Fitted | OBS!! Ange alltid årsmodell vid beställning av inredning<br>Benämning | OBS!! Specify always year of model when ordering equipment<br>Description |
|---|---|---|---|---|
| 1 | 316707 | M | Tapet vägg/tak | Wall paper |
| 2 | 316021 | M | Tejp tapet 20 mm | Tape, wall paper 20 mm |
| 3 | 316022 | M | Tejp tapet 60 mm | Tape, wall paper 60 mm |
| 5 | 323014 | x | Skåp kök L1118 kpl. | Cupboard kitchen L1118 cpl. |
| - | 323403 | T | Skåp kök L1118 kpl. (köksfläkt CK155) | Cupboard kitchen L1118 cpl. (kitchen fan CK155) |
| 6 | 323021 | x | Lucka H 368x420 | Door R 368x420 |
| 7 | 323020 | x | Lucka V 368x420 | Door L 368x420 |
| 8 | 323092 | x | Hylla | Shelf |
| 9 | 311917 | x | Gångjärn | Hinge |
| 10 | 312588 | x | Platta gångjärn | Plate hinge |
| 11 | 323439 | x | Vägg vid diskbänk | Wall |
| 12 | 323401 | x | Ljusramp köksskåp | Light holder |
| 13 | 324802 | x | Diskbänk kpl. u. skiva | Kitchen sink cpl. without board |
| 14 | 401328 | x | Plåt under spis | Plate cover under fireplace |
| 15 | 328428-D | x | Skiva diskbänk | Board |
| 16 | 323504 | x | Lucka V 550x470 | Door L 550x470 |
| 17 | 323503 | x | Lucka H 550x470 | Door R 550x470 |
| 18 | 323510 | x | Lucka H 550x265 | Door R 550x265 |
| 19 | 323505 | x | Låda diskbänk kpl. | Drawer cpl. |
| 20 | 323506 | x | Låda diskbänk kpl. | Drawer cpl. |
| 21 | 323412 | x | Skärbräda | Cutting board |
| 22 | 320460 | x | Hylla övre | Shelf upper |
| 23 | 320482 | x | Utskjut diskbänk | Projection kitchen sink |
| 24 | 327180 | x | Skåp utskjut kökskåp | Cupboard projection |
| 25 | 328032 | x | Lucka acrylplast | Door acryl |
| -- | 314350 | x | Lås magnet d:o | Lock magnet d:o |
| -- | 314351 | x | Gångjärn d:o | Hinge d:o |
| 26 | 324888 | x | Stolpe utskjut | Support bar |
| 27 | 329189 | x | Front el-uttag | Front outlet |
| 28 | 314722 | x | Skena draperi L=900 | Curtain rod L=900 |
| -- | 316194 | T | Persienn 897x540 | Venetian blind 897x540 |
| 29 | 321999 | x | Kryddhylla | Spice rack |
| 30 | 504400 | x | List täck el-kabel B=44 L=2000 | Cover strip B=44 L=2000 |
| 31 | 316270 | x | List snäpp undre L2379 | List under L2379 |
| 32 | 316268 | x | List snäpp övre L2379 | List upper L2379 |
| 33 | 324721 | x | Stolpe först. L1922 kpl. m. lucka | Support bar cpl. with door |
| 34 | 320005 | x | Lucka | Door |
| 35 | 312589 | x | Gångjärn | Hinge |
| 36 | 328362 | x | Skåp övre elc. | Cupboard upper |
| 37 | 323002 | x | Lucka | Door |
| 38 | 860406 | x | Gångjärn | Hinge |
| 39 | 325495 | x | Täckfront radio | Cover radio |
| 40 | 316898 | x | Skena gardin L1020 | Curtain rod L1020 |
| 41 | 325765 | x | Värmespalt H fram | Air gap R.F. |
| 42 | 860423 | M | List kant ljusbrun | Strip, light brown |
| | | | M= Metervara<br>T= Tillbehör | M= On the metre<br>T= Accessory |

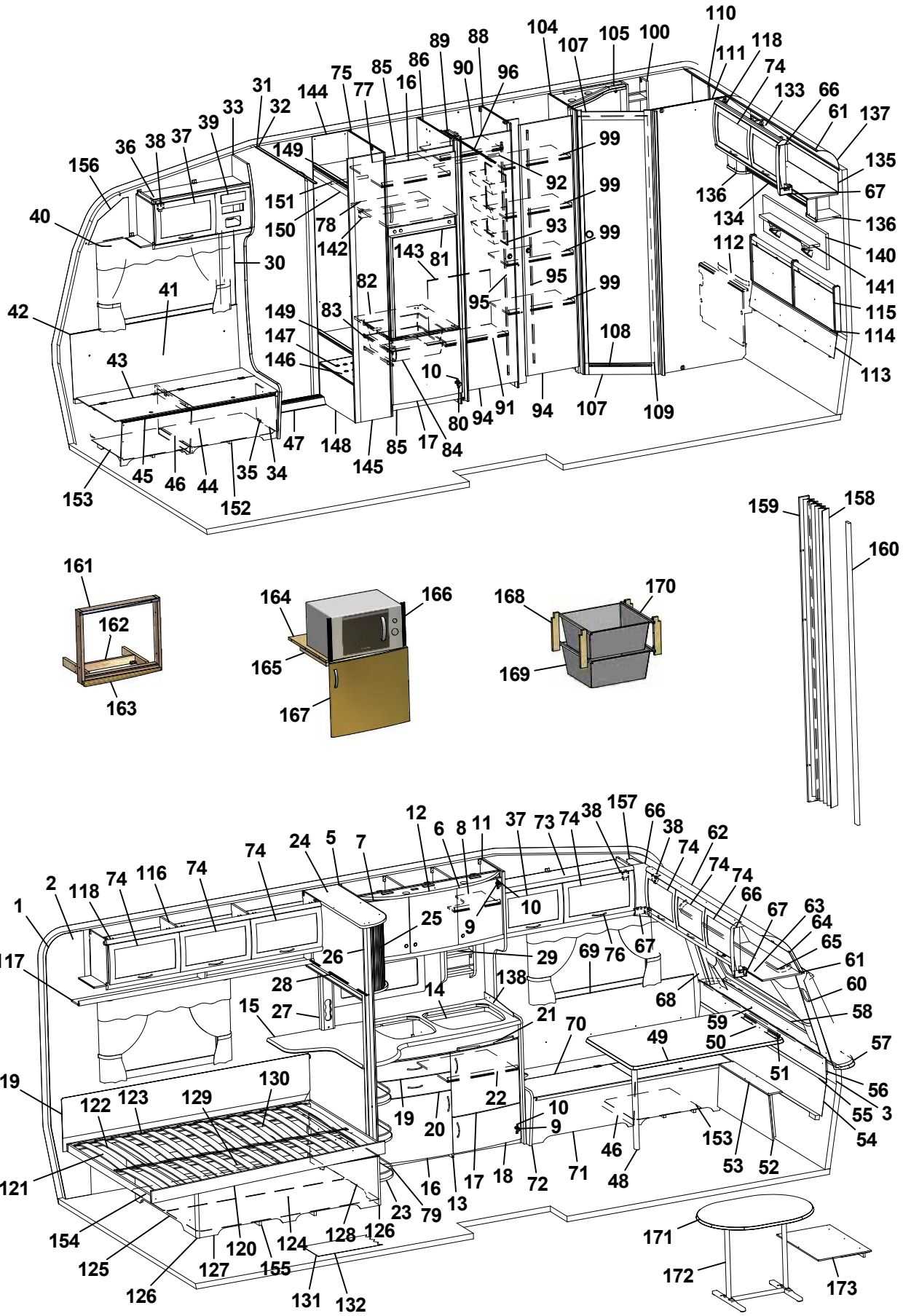
110
104
107
105
100
89
88
118
111
74
75
85
86
90
96
133
66
31
144
77
16
61
137
33
32
39
37
38
36
149
99
135
156
92
99
67
151
136
134
136
40
150
78
93
99
142
143
81
112
140
30
95
99
141
82
41
95
115
42
149
83
114
147
108
146
43
10
113
80
94
91
94
107
109
47
148
85
17
84
145
45
46
44
35
34
153
152
159
158
160
161
162
163
164
166
165
167
168
170
169
12
6
8
11
37
73
74
38
157
66
38
62
74
74
74
74
24
5
7
74
2
118
74
116
74
66
67
63
64
1
25
9
10
65
117
26
29
69
76
67
61
28
138
60
14
68
15
27
21
70
59
58
49
50
57
51
119
130
56
122
123
129
22
10
55
3
19
20
9
54
153
46
121
16
17
18
72
71
48
53
52
13
23
79
154
128
126
171
120
124
125
127
155
172
173
126
131
132

| Pos Fig | Det. nr Part. No | Ingår Fitted | OBS!! Ange alltid årsmodell vid beställning av inredning<br>Benämning | OBS!! Specify always year of model when ordering equipment<br>Description |
|---|---|---|---|---|
| 43 | 323178 | x | Lock bäddlåda H F | Cover bedbox R.F. |
| 44 | 323174 | x | Front bäddlåda H F (utan lastlucka) | Front bed box R.F. (without loading hatch) |
| -- | 324422 | T | Front bäddlåda H F (med lastlucka) | Front bed box R.F. (with loading hatch) |
| 45 | 860562 | x | List bädd | List bed |
| 46 | 312825 | x | Stöd bäddlåda HF | Support bed box |
| 47 | 314687 | x | Tröskel aluminium L=850 | Threshold aluminium L=850 |
| 48 | 315565 | x | Bordsben | Table leg |
| 49 | 328474 | x | Bordsskiva 776x1200 * | Table top 776x1200 * |
| 50 | 300420 | x | List upphäng bordsdel L550 | List board |
| 51 | 300108 | x | List bord väggdel L550 | List wall |
| 52 | 323182 | x | Front bäddlåda gavel (2 st när lastl. mont.) | Front bed box gable (2 pcs in loading hatch) |
| 53 | 323802 | x | Skiva gavel 776x110 | Sheet gable 776x110 |
| 54 | 323861 | x | Värmespalt nedre gavel fram | Air gap under |
| 55 | 314287 | x | List plast L=2270 | List plastic L=2270 |
| 56 | 323860 | x | Värmespalt övre gavel fram | Air gap upper |
| 57 | 323936 | x | Hylla front L2204 | Shelf front L2204 |
| 58 | 860593 | x | Raskant plast L=2600 | Cantlist shelf front L=2600 |
| 59 | 324023 | x | Luftspalt fronthylla | Air gap shelf front |
| 60 | 323270 | x | Front högtalare H | Front loudspeaker R |
| 61 | 313884 | x | List plast radie L=2379 | List L=2379 |
| 62 | 316005 | x | Skiva plast 295x2363x1 | Plastic sheet |
| 63 | 323362 | x | Skåp gavel fram L2115 | Cupboard front L2115 |
| 64 | 323672 | x | Skiva skåp 2095x180 | Sheet 2095x180 |
| 65 | 316901 | x | Skena gardin L1670 | Curtain rod L1670 |
| 66 | 316115 | x | Hörn inredning | Corner |
| 67 | 324321 | x | Täckvinkel hörn inredning | Cover for corner |
| 68 | 326784 | x | Front högtalare V | Front loudspeaker L |
| 69 | 325761 | x | Värmespalt V fram | Air gap L.F. |
| 70 | 325723 | x | Lock bäddlåda V F | Cover bed box L.F |
| 71 | 325724 | x | Front bäddlåda V F (utan lastlucka) | Front bed box L.F. (without loading hatch) |
| -- | 326159 | T | Front bäddlåda V F (med lastlucka) | Front bed box L.F. (with loading hatch) |
| 72 | 323449 | x | Gavel bäddlåda V F | Gable bed box L.F |
| 73 | 328363 | x | Skåp övre L=1032 | Cupboard upper L=1032 |
| 74 | 323000 | x | Lucka | Door |
| 75 | 326547 | x | Vägg kyl V | Wall refrigerator L |
| 76 | 316428 | x | Handtag | Handle |
| 77 | 371559 | x | Hylla | Shelf |
| 78 | 371557 | x | Hylla över kyl | Shelf over refrigerator |
| 79 | 326360 | x | Rasskyddssats | Shelter |
| 80 | 316799 | x | Gångjärn | Hinge |
| 81 | 329032 | x | Skiva kyl 510x743 ERLE 15285 ljus | Sheet refrigerator 510x743 ERLE 15285 light |
| -- | 329097 | x | Skiva kyl 510x743 ARPA 2203 mörk | Sheet refrigerator 510x743 ARPA 2203 dark |
| 82 | 371556 | x | Hylla under kyl | Shelf under refrigerator |
| 83 | 312712 | x | Glidlist trådback (säljes i par) | Sliding strip tray (pair) |
| 84 | 310325 | x | Trådback vit 427x427x85 | Tray 427x427x85 |
| | | | M= Metervara<br>T= Tillbehör | M= On the metre<br>T= Accessory |

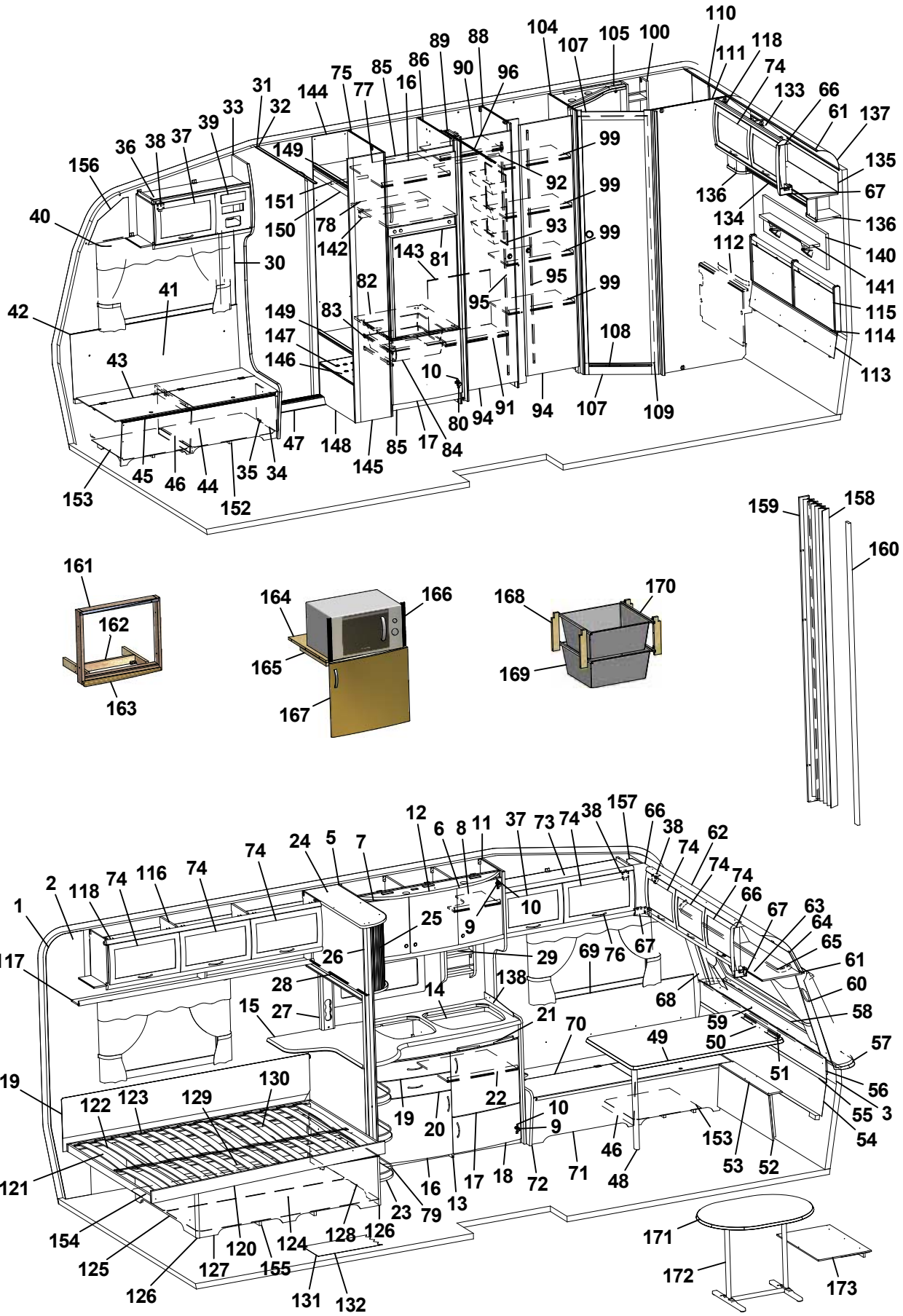
110
104
107
105
100
118
111
74
133
66
61
137
135
67
136
134
136
140
141
115
114
113
112
89
88
86
90
96
75
85
16
77
144
31
32
33
39
37
38
36
156
40
149
151
150
78
142
143
81
92
99
93
95
82
83
41
42
149
147
146
43
10
108
107
109
94
91
94
80
17
84
85
148
145
47
35
34
45
46
44
152
153
159
158
160
161
162
163
164
166
165
167
168
170
169
12
6
8
11
37
73
74
38
157
66
38
62
74
74
74
66
67
63
64
65
61
60
58
57
56
55
3
54
24
5
7
74
74
116
74
118
2
1
117
25
9
10
26
29
69
76
67
28
14
138
68
15
27
21
70
49
59
50
51
119
130
122
123
129
22
19
20
10
9
46
153
53
52
121
16
17
18
72
71
48
13
23
79
154
125
126
120
127
124
155
128
126
131
132
171
172
173

| Pos Fig | Det. nr Part. No | Ingår Fitted | OBS!! Ange alltid årsmodell vid beställning av inredning<br>Benämning | OBS!! Specify always year of model when ordering equipment<br>Description |
|---|---|---|---|---|
| 85 | 326133 | x | Front skåp under kyl | Front cupboard |
| 86 | 326540 | x | Vägg kyl H | Wall refrigerator R |
| 88 | 326840 | x | Vägg garderob H | Wall wardrobe R |
| 89 | 326841 | x | Nisch, vikdörr | Niche folding door |
| 90 | 326551 | x | Hylla garderob övre | Shelf wardrobe upper |
| 91 | 327157 | x | Hylla garderob | Shelf wardrobe |
| 92 | 316197 | x | Galgstång L=782 | Clothes hanger L=782 |
| 93 | 312162 | x | Korg garderob 330x140x520 | Basket |
| 94 | 320000 | x | Dörr 415x1850 | Door 415x1850 |
| 95 | 314523 | x | Rätningslist dörr L=1715 | List L=1715 |
| 96 | 314917 | x | Skena draperi L=1190 | Drapery rail L=1190 |
| 99 | 320792 | x | Hylla | Shelf |
| 100 | 325685 | x | Hylla | Shelf |
| 104 | 326839 | x | Vägg tvättrum främre | Wall washroom |
| 105 | 325683 | x | Ljusramp tvättrum | Light holder |
| 107 | 370364 | x | Tröskel tvättrum | Threshold washroom |
| 108 | 314591 | x | List tröskel al. L=480 | List threshold L=480 |
| 109 | 371391 | x | Dörr 490x1820 | Door 490x1820 |
| 110 | 323914 | x | Skåp tvättrum L688 | Cupboard |
| 111 | 326838 | x | Vägg tvättrum bakre | Wall washroom rear |
| 112 | 323976 | x | Front tvättrum | Front washroom |
| 113 | 327086 | x | Värmespalt | Air gap |
| 114 | 314287 | x | List plast L=2270 | List plastic L=2270 |
| 115 | 325742 | x | Värmespalt gavel bak | Air gap |
| 116 | 323046 | x | Skåp övre L=1674 | Cupboard upper L=1674 |
| 117 | 323082 | x | Hyllpaket | Shelf |
| 118 | 315194 | x | Gångjärn | Hinge |
| 119 | 325616 | x | Värmespalt | Air gap |
| 120 | 324035 | x | Sängram u. ribbotten | Bed bottom without laths |
| 121 | 325343 | x | Ribbotten kpl. | Laths bottom cpl. |
| 122 | 311985 | x | Ribba sängbotten L=718 B=63 | Lath bed bottom L=718 B=63 |
| 123 | 312046 | x | Band t. ribbotten | Band for laths bottom |
| 124 | 325748 | x | Sänglåda kpl. | Bed box cpl. |
| 125 | 325751 | x | Gavel säng V | Gable bed L |
| 126 | 860590 | x | List hörn L=2500 | Corner strip L=2500 |
| 127 | 323282 | x | Front säng | Front bed |
| 128 | 325750 | x | Gavel säng H | Gable bed R |
| 129 | 315203 | x | Regel 17,5x55x1415 | Wood lath pine 17,5x55x1415 |
| 130 | 325749 | x | Bakgavel sänglåda | Back bed box |
| 131 | 316004 | M | Matta golv, Solidwood | Carpet floor, Solidwood |
| 132 | 314708 | T | Matta golv | Carpet floor |
| 133 | 323461 | x | Skåp gavel bak V L1410 | Cupboard upper L1410 |
| 134 | 323466 | x | Hyllpaket | Shelf |
| 135 | 323469 | x | Skiva skåp 1400x140 | Sheet 1400x140 |
| 136 | 328364 | x | Hörn | Corner |
| | | | M= Metervara<br>T= Tillbehör | M= On the metre<br>T= Accessory |

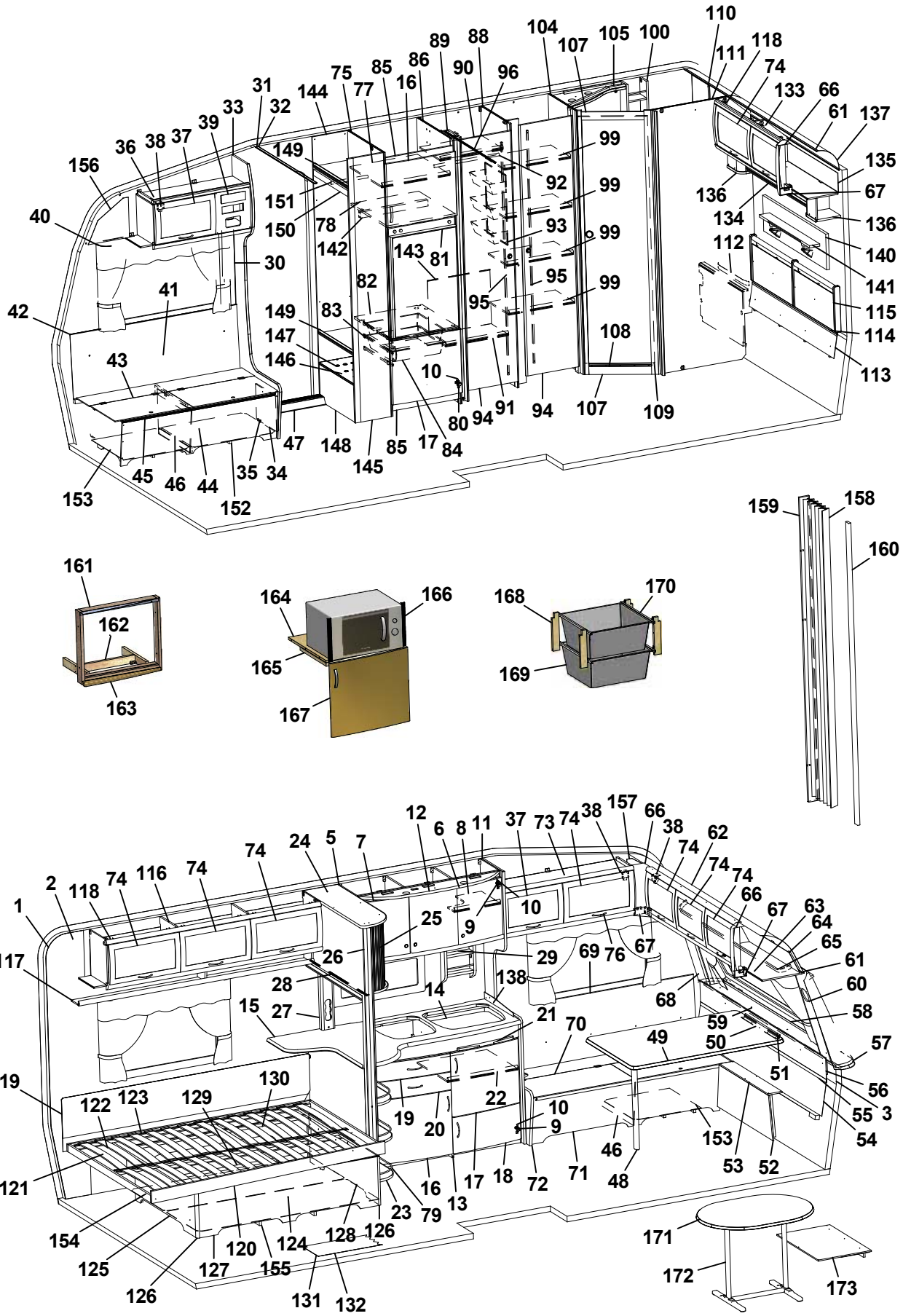
110
104
107
105
100
118
111
74
133
66
61
137
135
67
136
134
136
140
141
112
115
114
113
89
88
86
90
96
75
85
16
77
144
31
32
33
39
37
38
36
156
40
149
151
150
78
142
143
81
92
99
93
95
82
83
41
42
149
147
146
43
10
108
107
109
94
91
94
80
84
17
85
148
145
47
35
34
44
46
45
153
152
159
158
160
161
162
163
164
166
165
167
168
170
169
12
6
8
11
37
73
74
38
157
66
38
62
74
74
74
66
67
63
64
65
61
60
58
57
56
55
3
54
24
5
7
74
74
116
74
118
2
1
117
25
9
10
26
29
69
76
67
28
14
138
68
15
27
21
70
59
50
49
51
119
122
123
129
130
22
19
20
10
9
46
153
53
52
121
16
17
18
72
71
48
13
23
79
154
125
126
127
120
155
124
128
126
131
132
171
172
173

| Pos Fig | Det. nr Part. No | Ingår Fitted | OBS!! Ange alltid årsmodell vid beställning av inredning<br>Benämning | OBS!! Specify always year of model when ordering equipment<br>Description |
|---|---|---|---|---|
| 137 | 316005 | x | Skiva plast 295x2363x1 | Plastic sheet |
| 138 | 401476 | x | Flamskydd glas | Flame guard |
| 140 | 328702 | x | Tygtavla | Fabric board |
| 141 | 328705 | x | Hylla | Shelf |
| 142 | 321712 | x | List 30x44x526 | List 30x44x526 |
| 143 | 326552 | x | Täckskiva exp.kärl | Cover expansion vessel |
| 144 | 322280 | x | Vägg instegsgarderob V | Wall wardrobe L |
| 145 | 322279 | x | Vägg instegsgarderob H | Wall wardrobe R |
| 146 | 328443 | x | Hylla insteg * | Shelf * |
| 147 | 314897 | x | Bussning plast Ø=29 mm | Bushing plastic Ø=29 mm |
| 148 | 326545 | x | Front instegsgarderob | Front |
| 149 | 326543 | x | Hylla | Shelf |
| 150 | 326546 | x | Front övre | Front upper |
| 151 | 316197 | x | Galgstång L=782 | Clothes hanger L=782 |
| 152 | 324136 | x | Luftspalt H-fram | Air gap R front |
| 153 | 324138 | x | Luftspalt fram | Air gap front |
| 154 | 324938 | x | Luftspalt sänglåda | Air gap bed box |
| 155 | 325752 | x | Luftspalt sänglåda | Air gap bed box |
| 156 | 327193 | x | Täckskiva gavel H | Cover R |
| 157 | 327194 | x | Täckskiva gavel V | Cover L |
| 158 | 315216 | T | Vikdörr 1900x1500 | Folding door |
| 159 | 326557 | T | Bakdel nisch vikdörr | Back niche folding door |
| 160 | 325096 | T | Stolpe utskjut | Support bar |
| 161 | 324090 | T | Ram | Frame |
| 162 | 324097 | T | Stöd | Support |
| 163 | 324089 | T | List täck | Cover strip |
| 164 | 323069 | T | Hylla nedre | Shelf under |
| 165 | 312168 | T | List 17,5x22x360 | List 17,5x22x360 |
| 166 | 401607 | T | Galler | Grating |
| 167 | 323503 | T | Lucka H 550x470 | Door R 550x470 |
| 168 | 320514 | T | List, backskenor | List |
| 169 | 310326 | T | Trådback vit 427x427x185 | Tray 427x427x185 |
| -- | 316276 | T | Utdragsstopp trådback | Extension stop, tray |
| 170 | 312712 | T | Glidlist trådback (säljes i par) | Sliding strip try |
| 171 | 328440 | T | Bordsskiva 750x1000 * | Table top 750x1000 * |
| 172 | 316012 | T | Bordsstativ | Table stand |
| 173 | 323208 | T | Skiva rundsittgrupp | Sheet seat |
| | | | * = Ange laminat A, D eller F vid beställning.<br>A = Laminat ARPA 3124 gråprickig<br>D = Laminat ARPA 2203 mörk<br>F = Laminat ARPA 2558 ljus | * = Specify laminate A, D or F in order.<br>A = Laminate ARPA 3124 grey spotted<br>D = Laminate ARPA 2203 dark<br>F = Laminate ARPA 2558 light |
| | | | Dyntyger, gardiner m.m. (se tyger) | Cushion textilies, curtains etc. (see textiles |
| | | | M= Metervara<br>T= Tillbehör | M= On the metre<br>T= Accessory |

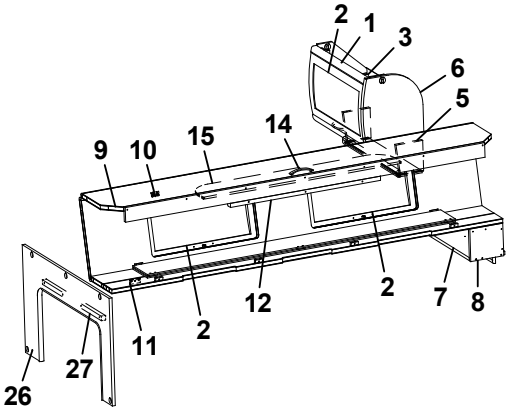
2
1
3
6
5
9
10
15
14
12
2
7
8
11
2
27
26

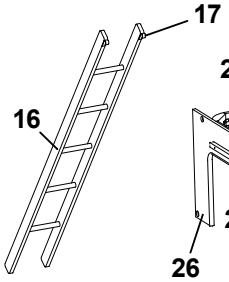
17
16

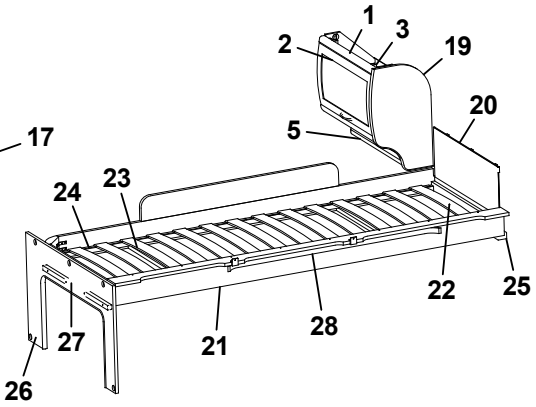
1
3
2
19
20
5
24
23
22
25
28
21
27
26

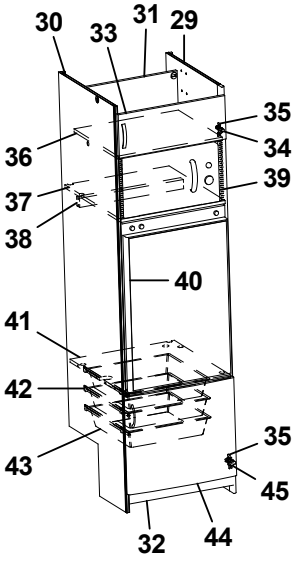
30
33
31
29
35
34
36
39
37
38
40
41
42
43
35
45
32
44

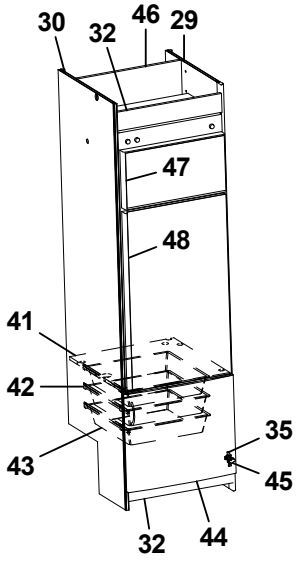
30
32
46
29
47
48
41
42
43
35
45
32
44

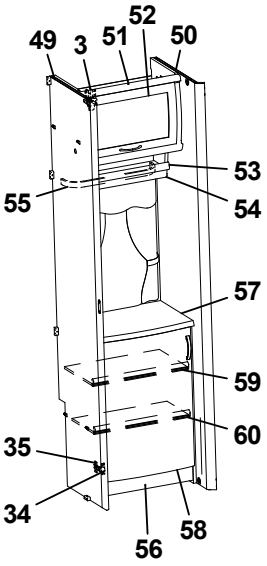
49
3
51
52
50
53
55
54
57
59
60
35
34
56
58

| Pos Fig | Det. nr Part. No | Ingår Fitted | OBS!! Ange alltid årsmodell vid beställning av inredning<br>Benämning | OBS!! Specify always year of model when ordering equipment<br>Description |
|---|---|---|---|---|
| 1 | 323884 | x | Skåp gavel bak L560 | Cupboard gable L560 |
| 2 | 323000 | x | Lucka | Door |
| 3 | 315194 | x | Gångjärn | Hinge |
| 5 | 323888 | x | Hyllpaket | Shelf |
| 6 | 327395 | x | Gavel rundad | Gable |
| 7 | 372339 | x | Hylla gavel bak | Shelf gable rear |
| 8 | 327394 | x | Gavel | Gable |
| 9 | 327366 | x | Överbäddskåp L1980 | Upper bed L1980 |
| 10 | 860402 | x | Gångjärn | Hinge |
| 11 | 860405 | x | Gångjärn | Hinge |
| 12 | 312233 | x | Regel låsning | Lock bar |
| 14 | 316428 | x | Handtag | Handle |
| 15 | 323846 | x | Rasskydd ö-bäddskåp | Protective plate |
| 16 | 312613 | T | Stege ö-bäddsskåp 201x1800 kpl. | Ladder upper bed 201x1800 cpl. |
| 17 | 860426 | T | Krok t. stege | Hook for ladder |
| 19 | 323657 | x | Gavel rundad | Gable |
| 20 | 321209 | x | Värmespalt gavel | Air gap gable |
| 21 | 323797 | x | Sängram vån.säng V u. ribbotten | Bed bottom L without laths |
| 22 | 325430 | x | Ribbotten kpl. | Laths bottom cpl. |
| 23 | 311985 | x | Ribba sängbotten L=718 B=63 | Lath bed bottom L=718 B=63 |
| 24 | 312046 | x | Band t. ribbotten | Band for laths bottom |
| 25 | 324117 | x | Bärregel | Bearing rail |
| 26 | 324943 | x | Skiva fast bädd kpl. | Sheet upper bed cpl. |
| 27 | 312313 | x | Bärregel 670x22x22 | Bearing rail 670x22x22 |
| 28 | 316199 | x | Skena gardin L1020 | Curtain rod L1020 |
| 29 | 326540 | x | Vägg kyl H | Wall refrigerator R |
| 30 | 326547 | x | Vägg kyl V | Wall refrigerator L |
| 31 | 326759 | x | Bakstycke kyl | Back |
| 32 | 326133 | x | Front skåp under kyl | Front cupboard |
| 33 | 320653 | x | Lucka V 540x208 | Door L 540x208 |
| 34 | 311917 | x | Gångjärn | Hinge |
| 35 | 312588 | x | Platta gångjärn | Plate hinge |
| 36 | 326758 | x | Hylla över micro | Shelf |
| 37 | 371557 | x | Hylla över kyl | Shelf over refrigerator |
| 38 | 321712 | x | List 30x44x526 | List 30x44x526 |
| 39 | 401679 | x | Galler micro | Grating |
| 40 | 329032 | x | Skiva kyl 510x743 ERLE 15285 ljus | Sheet refrigerator 510x743 ERLE 15285 light |
| -- | 329097 | x | Skiva kyl 510x743 ARPA 2203 mörk | Sheet refrigerator 510x743 ARPA 2203 dark |
| 41 | 371556 | x | Hylla under kyl | Shelf under refrigerator |
| 42 | 312712 | x | Glidlist trådback (säljes i par) | Sliding strip tray (pair) |
| 43 | 310325 | x | Trådback vit 427x427x85 | Tray 427x427x85 |
| 44 | 323503 | x | Lucka H 550x470 | Door R 550x470 |
| 45 | 316799 | x | Gångjärn | Hinge |
| 46 | 371558 | x | Bakstycke stopp kyl | Back cupboard |
| 47 | 324828 | x | Skiva frys 500x263 ERLE 15285 ljus | Sheet freezer 500x263 ERLE 15285 light |
| | | | T= Tillbehör | T= Accessory |

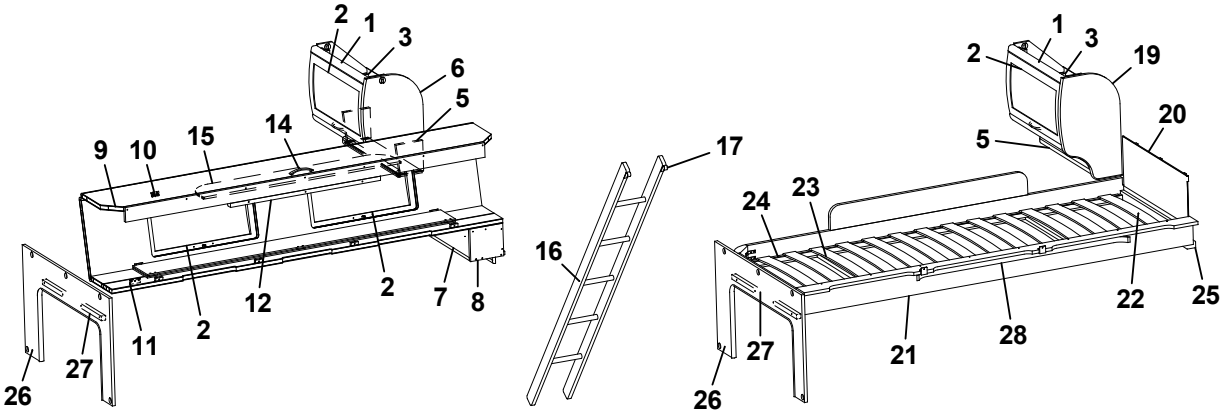
2
1
3
6
5
9
10
15
14
17
16
1
3
2
19
20
5
24
23
25
22
28
21
27
26
11
2
12
2
7
8
27
26

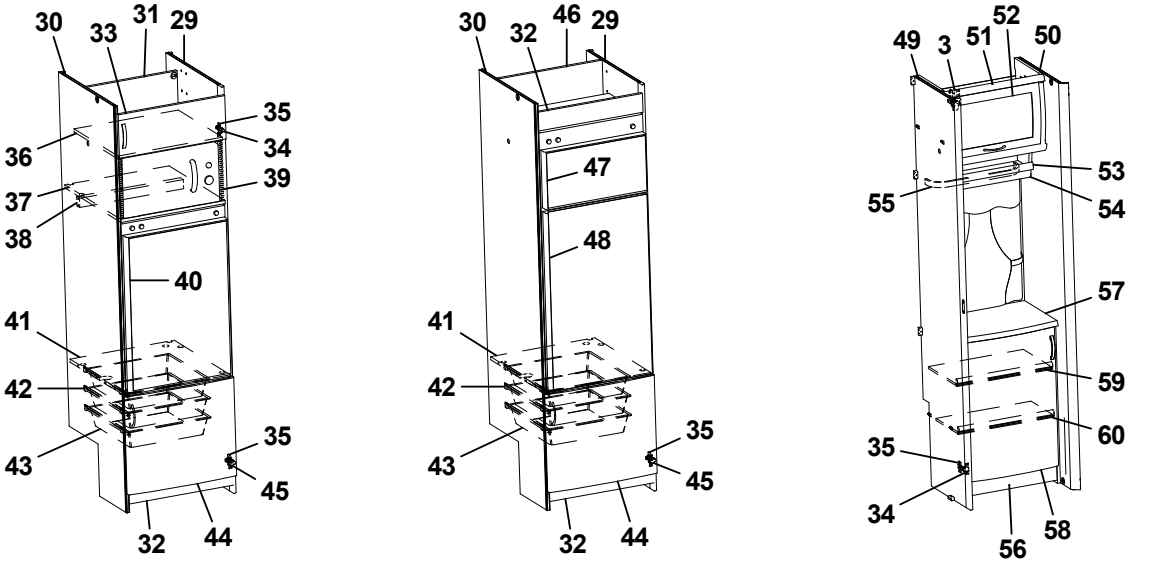
30
33
31
29
35
34
36
39
37
38
40
41
42
43
35
45
32
44
30
32
46
29
47
48
41
42
43
35
45
32
44
49
3
51
52
50
53
55
54
57
59
60
35
34
58
56

| Pos Fig | Det. nr Part. No | Ingår Fitted | **OBS!!** Ange alltid årsmodell vid beställning av inredning<br>Benämning | **OBS!!** Specify always year of model when ordering equipment<br>Description |
|---|---|---|---|---|
| -- | 329096 | x | Skiva frys 500x263 ARPA 2203 mörk | Sheet freezer 500x263 ARPA 2203 dark |
| 48 | 324829 | x | Skiva kyl 500x865 ERLE 15285 ljus | Sheet refrigerator 500x865 ERLE 15285 light |
| -- | 329095 | x | Skiva kyl 500x865 ARPA 2203 mörk | Sheet refrigerator 500x865 ARPA 2203 dark |
| 49 | 327128 | x | Vägg garderob H | Wall wardrobe R |
| 50 | 371441 | x | Vägg tvättrum främre | Wall washroom |
| 51 | 324536 | x | Skåp övre L=511 | Cupboard L=511 |
| 52 | 323002 | x | Lucka | Door |
| 53 | 324541 | x | Hyllpaket | Shelf |
| 54 | 327177 | x | Kornisch L=511 | Cornice L=511 |
| 55 | 316739 | x | Skena gardin L=460 | Curtain rod L=460 |
| 56 | 327122 | x | Skåp nedre kpl. u. skiva | Cupboard cpl. without board |
| 57 | 328471 | x | Skiva skåp * | Board * |
| 58 | 327170 | x | Lucka V 490x667 | Door L 490x667 |
| 59 | 327167 | x | Hylla | Shelf |
| 60 | 327168 | x | Hylla | Shelf |
| | | | * = Ange laminat A, D eller F vid beställning.<br>A = Laminat ARPA 3124 gråprickig<br>D = Laminat ARPA 2203 mörk<br>F = Laminat ARPA 2558 ljus | * = Specify laminate A, D or F in order.<br>A = Laminate ARPA 3124 grey spotted<br>D = Laminate ARPA 2203 dark<br>F = Laminate ARPA 2558 light |
| | | | T= Tillbehör | T= Accessory |

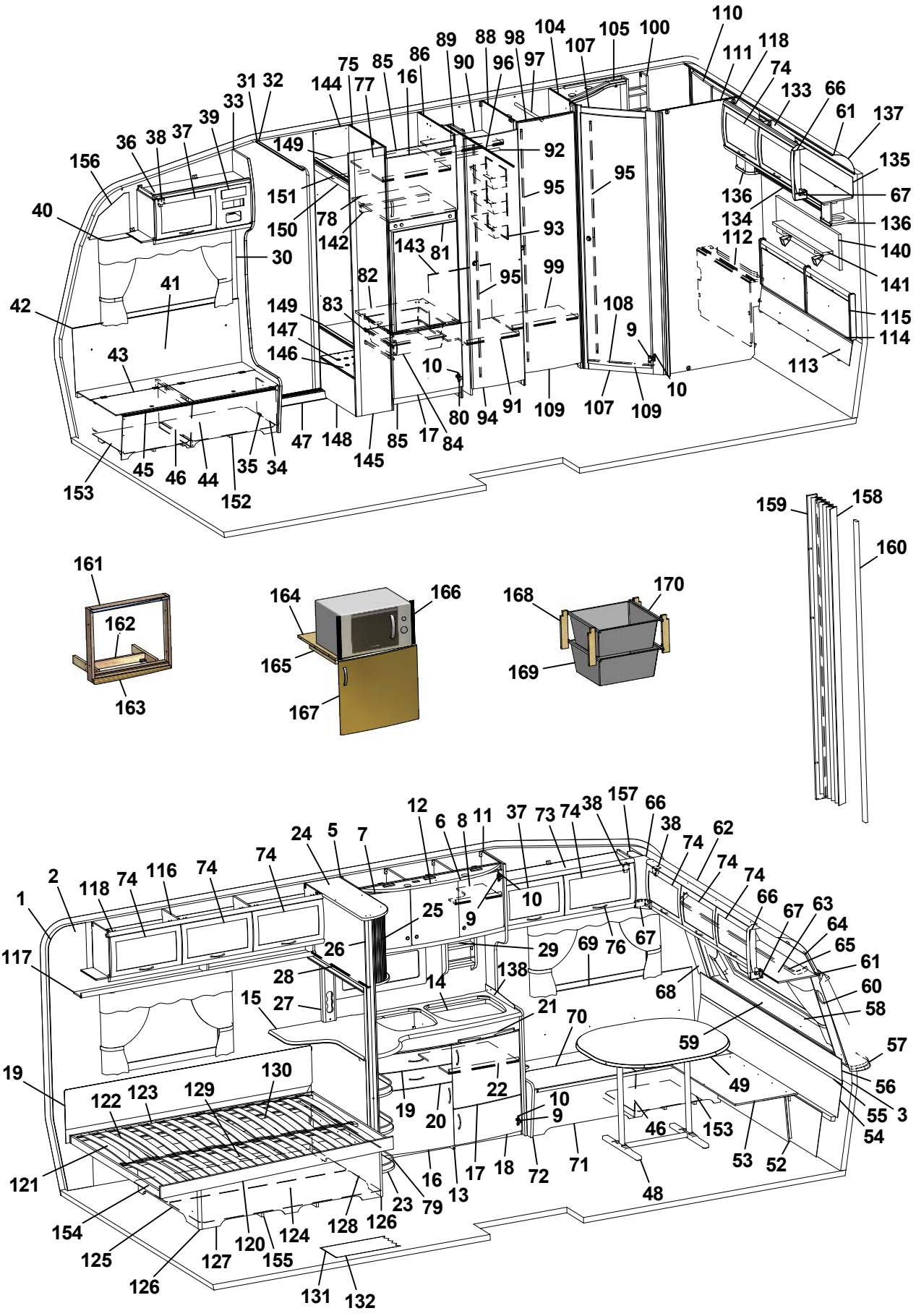
110
118
111
74
133
66
61
137
135
67
136
134
112
140
141
115
114
113
100
105
107
104
97
98
96
90
88
89
86
16
85
77
75
144
31
32
33
39
37
38
36
156
40
149
151
150
78
142
143
81
92
95
93
99
108
9
10
30
41
42
82
83
147
146
43
47
148
145
85
17
84
80
94
91
109
107
109
10
45
46
44
35
34
153
152
159
158
160
161
162
163
164
166
165
167
168
170
169
1
2
118
74
116
74
74
24
5
7
12
6
8
11
37
73
74
38
157
66
38
74
62
74
74
66
67
63
64
65
61
60
58
57
56
55
3
54
117
26
25
9
10
29
69
76
67
68
28
27
15
14
138
21
70
59
49
119
122
123
129
130
22
19
20
10
9
46
153
53
52
121
16
13
17
18
72
71
48
23
79
154
125
126
127
120
155
124
128
126
131
132

| Pos Fig | Det. nr Part. No | Ingår Fitted | OBS!! Ange alltid årsmodell vid beställning av inredning<br>Benämning | OBS!! Specify always year of model when ordering equipment<br>Description |
|---|---|---|---|---|
| 1 | 316707 | M | Tapet vägg/tak | Wall paper |
| 2 | 316021 | M | Tejp tapet 20 mm | Tape, wall paper 20 mm |
| 3 | 316022 | M | Tejp tapet 60 mm | Tape, wall paper 60 mm |
| 5 | 323014 | x | Skåp kök L1118 kpl. | Cupboard kitchen L1118 cpl. |
| - | 323403 | T | Skåp kök L1118 kpl. (köksfläkt CK155) | Cupboard kitchen L1118 cpl. (kitchen fan CK155) |
| 6 | 323021 | x | Lucka H 368x420 | Door R 368x420 |
| 7 | 323020 | x | Lucka V 368x420 | Door L 368x420 |
| 8 | 323092 | x | Hylla | Shelf |
| 9 | 311917 | x | Gångjärn | Hinge |
| 10 | 312588 | x | Platta gångjärn | Plate hinge |
| 11 | 323439 | x | Vägg vid diskbänk | Wall |
| 12 | 323401 | x | Ljusramp köksskåp | Light holder |
| 13 | 324802 | x | Diskbänk kpl. u. skiva | Kitchen sink cpl. without board |
| 14 | 401328 | x | Plåt under spis | Plate cover under fireplace |
| 15 | 328428-D | x | Skiva diskbänk | Board |
| 16 | 323504 | x | Lucka V 550x470 | Door L 550x470 |
| 17 | 323503 | x | Lucka H 550x470 | Door R 550x470 |
| 18 | 323510 | x | Lucka H 550x265 | Door R 550x265 |
| 19 | 323505 | x | Låda diskbänk kpl. | Drawer cpl. |
| 20 | 323506 | x | Låda diskbänk kpl. | Drawer cpl. |
| 21 | 323412 | x | Skärbräda | Cutting board |
| 22 | 320460 | x | Hylla övre | Shelf upper |
| 23 | 320482 | x | Utskjut diskbänk | Projection kitchen sink |
| 24 | 327180 | x | Skåp utskjut kökskåp | Cupboard projection |
| 25 | 328032 | x | Lucka acrylplast | Door acryl |
| -- | 314350 | x | Lås magnet d:o | Lock magnet d:o |
| -- | 314351 | x | Gångjärn d:o | Hinge d:o |
| 26 | 324888 | x | Stolpe utskjut | Support bar |
| 27 | 329189 | x | Front el-uttag | Front outlet |
| 28 | 314722 | x | Skena draperi L=900 | Curtain rod L=900 |
| -- | 316194 | T | Persienn 897x540 | Venetian blind 897x540 |
| 29 | 321999 | x | Kryddhylla | Spice rack |
| 30 | 504400 | x | List täck el-kabel B=44 L=2000 | Cover strip B=44 L=2000 |
| 31 | 316270 | x | List snäpp undre L2379 | List under L2379 |
| 32 | 316268 | x | List snäpp övre L2379 | List upper L2379 |
| 33 | 324721 | x | Stolpe först. L1922 kpl. m. lucka | Support bar cpl. with door |
| 34 | 320005 | x | Lucka | Door |
| 35 | 312589 | x | Gångjärn | Hinge |
| 36 | 328362 | x | Skåp övre elc. | Cupboard upper |
| 37 | 323002 | x | Lucka | Door |
| 38 | 860406 | x | Gångjärn | Hinge |
| 39 | 325495 | x | Täckfront radio | Cover radio |
| 40 | 316898 | x | Skena gardin L1020 | Curtain rod L1020 |
| 41 | 325765 | x | Värmespalt H fram | Air gap R.F. |
| 42 | 860423 | M | List kant ljusbrun | Strip, light brown |
| | | | M= Metervara<br>T= Tillbehör | M= On the metre<br>T= Accessory |

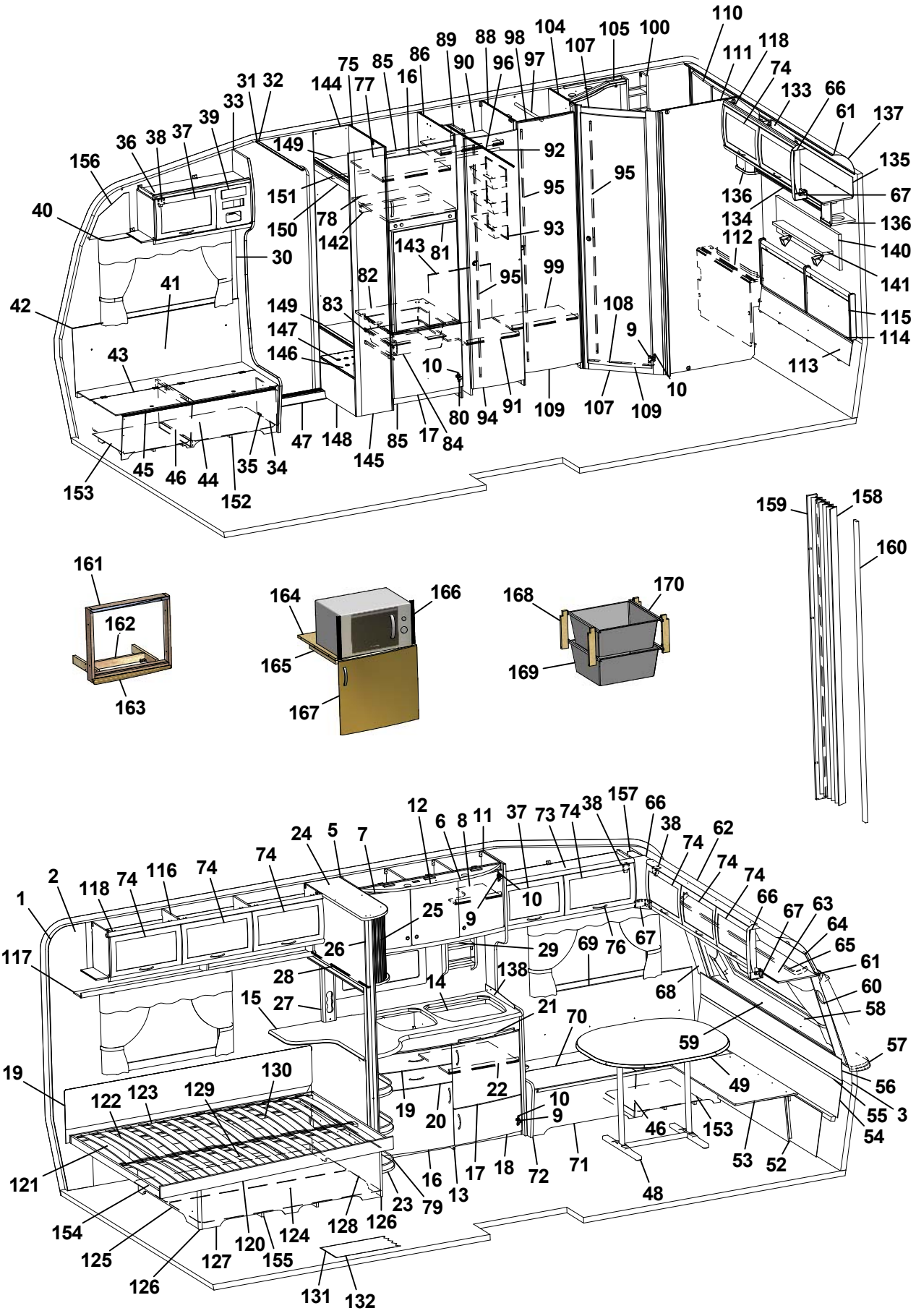
110
118
111
74
133
66
61
137
135
67
136
134
136
140
112
141
115
114
113
100
105
107
104
97
98
88
90
96
89
86
16
85
77
75
144
31
32
33
39
37
38
36
156
40
149
151
150
78
142
143
81
92
95
95
93
99
95
30
41
42
82
83
149
147
146
43
10
108
9
10
107
109
109
91
94
80
84
17
85
145
148
47
34
35
44
46
45
153
152
159
158
160
161
162
163
164
166
165
167
168
170
169
1
2
118
74
116
74
74
24
5
7
12
6
8
11
37
73
74
38
157
66
38
74
62
74
74
66
67
63
64
65
61
60
58
57
56
55
3
54
117
26
25
9
10
29
69
76
67
68
28
27
15
14
138
21
70
59
49
119
122
123
129
130
22
19
20
10
9
46
153
53
52
121
16
13
17
18
72
71
48
23
79
154
125
126
127
120
155
124
128
126
131
132

| Pos Fig | Det. nr Part. No | Ingår Fitted | OBS!! Ange alltid årsmodell vid beställning av inredning<br>Benämning | OBS!! Specify always year of model when ordering equipment<br>Description |
|---|---|---|---|---|
| 43 | 323178 | x | Lock bäddlåda H F | Cover bedbox R.F. |
| 44 | 323174 | x | Front bäddlåda H F (utan lastlucka) | Front bed box R.F. (without loading hatch) |
| -- | 324422 | T | Front bäddlåda H F (med lastlucka) | Front bed box R.F. (with loading hatch) |
| 45 | 860562 | x | List bädd | List bed |
| 46 | 312825 | x | Stöd bäddlåda HF | Support bed box |
| 47 | 314687 | x | Tröskel aluminium L=850 | Threshold aluminium L=850 |
| 48 | 316012 | x | Bordsstativ | Table stand |
| 49 | 372083 | x | Bordsskiva 940x1026 * | Table top 940x1026 * |
| 52 | 323180 | x | Front bäddlåda gavel (2 st när lastl. mont.) | Front bed box gable (2 pcs in loading hatch) |
| 53 | 323205 | x | Skiva rundsittgrupp | Sheet seat |
| 54 | 323203 | x | Värmespalt nedre gavel fram | Air gap under |
| 55 | 314287 | x | List plast L=2270 | List plastic L=2270 |
| 56 | 323200 | x | Värmespalt övre gavel fram | Air gap upper |
| 57 | 323128 | x | Hylla front L2444 | Shelf front L2444 |
| 58 | 860593 | x | Raskant plast L=2600 | Cantlist shelf front L=2600 |
| 59 | 324022 | x | Luftspalt fronthylla | Air gap shelf front |
| 60 | 323270 | x | Front högtalare H | Front loudspeaker R |
| 61 | 313884 | x | List plast radie L=2379 | List L=2379 |
| 62 | 316005 | x | Skiva plast 295x2363x1 | Plastic sheet |
| 63 | 323044 | x | Skåp gavel fram L=2365 | Cupboard L=2365 |
| 64 | 323059 | x | Skiva skåp 2345x180 | Sheet 2345x180 |
| 65 | 316900 | x | Skena gardin L1920 | Curtain rod L1920 |
| 66 | 316115 | x | Hörn inredning | Corner |
| 67 | 324321 | x | Täckvinkel hörn inredning | Cover for corner |
| 68 | 326784 | x | Front högtalare V | Front loudspeaker L |
| 69 | 325761 | x | Värmespalt V fram | Air gap L.F. |
| 70 | 325723 | x | Lock bäddlåda V F | Cover bed box L.F |
| 71 | 325724 | x | Front bäddlåda V F (utan lastlucka) | Front bed box L.F. (without loading hatch) |
| -- | 326159 | T | Front bäddlåda V F (med lastlucka) | Front bed box L.F. (with loading hatch) |
| 72 | 323449 | x | Gavel bäddlåda V F | Gable bed box L.F |
| 73 | 328363 | x | Skåp övre L=1032 | Cupboard upper L=1032 |
| 74 | 323000 | x | Lucka | Door |
| 75 | 326547 | x | Vägg kyl V | Wall refrigerator L |
| 76 | 316428 | x | Handtag | Handle |
| 77 | 371559 | x | Hylla | Shelf |
| 78 | 371557 | x | Hylla över kyl | Shelf over refrigerator |
| 79 | 326360 | x | Rasskyddssats | Shelter |
| 80 | 316799 | x | Gångjärn | Hinge |
| 81 | 329032 | x | Skiva kyl 510x743 ERLE 15285 ljus | Sheet refrigerator 510x743 ERLE 15285 light |
| -- | 329097 | x | Skiva kyl 510x743 ARPA 2203 mörk | Sheet refrigerator 510x743 ARPA 2203 dark |
| 82 | 371556 | x | Hylla under kyl | Shelf under refrigerator |
| 83 | 312712 | x | Glidlist trådback (säljes i par) | Sliding strip tray (pair) |
| 84 | 310325 | x | Trådback vit 427x427x85 | Tray 427x427x85 |
| 85 | 326133 | x | Front skåp under kyl | Front cupboard |
| 86 | 326540 | x | Vägg kyl H | Wall refrigerator R |
| | | | M= Metervara<br>T= Tillbehör | M= On the metre<br>T= Accessory |

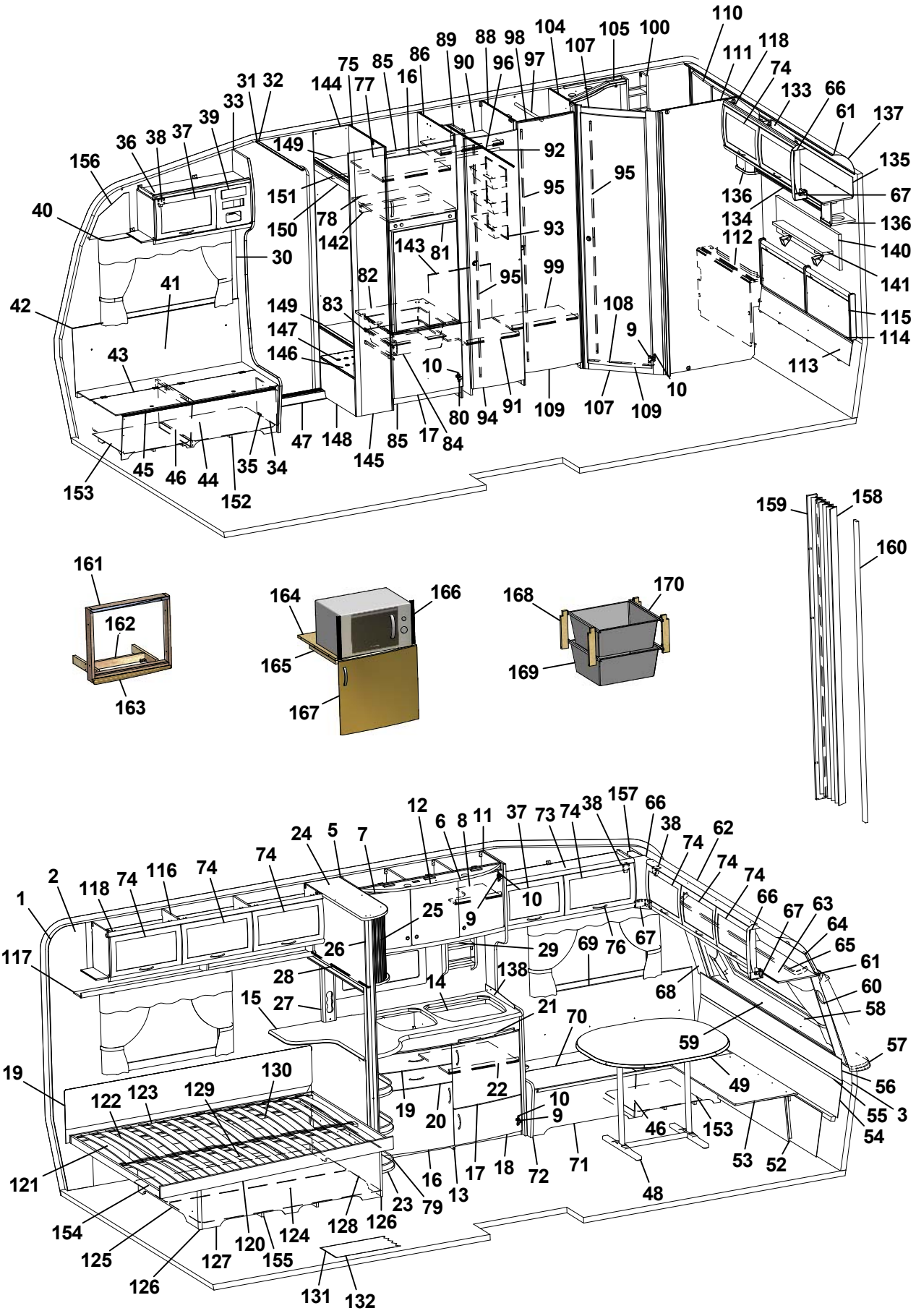
110
118
111
74
133
66
61
137
135
67
136
134
112
140
141
115
114
113
100
105
107
104
97
98
96
90
88
89
86
16
85
77
75
144
31
32
33
39
37
38
36
156
40
149
151
150
78
142
143
81
92
95
93
99
108
9
10
30
41
42
82
83
147
146
43
47
148
145
85
17
84
80
94
91
109
107
109
10
45
46
44
35
34
153
152
159
158
160
161
162
163
164
166
165
167
168
170
169
1
2
118
74
116
74
74
24
5
7
12
6
8
11
37
73
74
38
157
66
38
74
62
74
74
66
67
63
64
65
61
60
58
57
56
55
3
54
117
26
25
9
10
29
69
76
67
68
28
27
15
14
138
21
70
59
49
119
122
123
129
130
22
19
20
10
9
46
153
53
52
121
16
13
17
18
72
71
48
23
79
154
125
126
127
120
155
124
128
126
131
132

| Pos Fig | Det. nr Part. No | Ingår Fitted | OBS!! Ange alltid årsmodell vid beställning av inredning<br>Benämning | OBS!! Specify always year of model when ordering equipment<br>Description |
|---|---|---|---|---|
| 88 | 324729 | x | Vägg garderob | Wall wardrobe |
| 89 | 326549 | x | Nisch, vikdörr | Niche folding door |
| 90 | 326551 | x | Hylla garderob övre | Shelf wardrobe upper |
| 91 | 326550 | x | Hylla garderob nedre | Shelf wardrobe under |
| 92 | 316197 | x | Galgstång L=782 | Clothes hanger L=782 |
| 93 | 312162 | x | Korg garderob 330x140x520 | Basket |
| 94 | 321519 | x | Dörr 415x1850 | Door 415x1850 |
| 95 | 314523 | x | Rätningslist dörr L=1715 | List L=1715 |
| 96 | 314917 | x | Skena draperi L=1190 | Drapery rail L=1190 |
| 97 | 316197 | x | Galgstång L=782 | Clothes hanger L=782 |
| 98 | 320667 | x | Överbit garderob | Overlap wardrobe |
| 99 | 320792 | x | Hylla | Shelf |
| 100 | 325685 | x | Hylla | Shelf |
| 104 | 325620 | x | Vägg tvättrum främre | Wall washroom |
| 105 | 325683 | x | Ljusramp tvättrum | Light holder |
| 107 | 321060 | x | Tröskel 480x60 | Threshold 480x60 |
| 108 | 314591 | x | List tröskel al. L=480 | List threshold L=480 |
| 109 | 321518 | x | Dörr 490x1850 | Door 490x1850 |
| 110 | 323453 | x | Skåp tvättrum L766 | Cupboard L766 |
| 111 | 325618 | x | Vägg tvättrum bakre | Wall washroom rear |
| 112 | 323456 | x | Front tvättrum | Front washroom |
| 113 | 325738 | x | Värmespalt | Air gap |
| 114 | 314287 | x | List plast L=2270 | List plastic L=2270 |
| 115 | 325739 | x | Värmespalt gavel bak | Air gap |
| 116 | 323046 | x | Skåp övre L=1674 | Cupboard upper L=1674 |
| 117 | 323082 | x | Hyllpaket | Shelf |
| 118 | 315194 | x | Gångjärn | Hinge |
| 119 | 325616 | x | Värmespalt | Air gap |
| 120 | 324039 | x | Sängram u. ribbotten | Bed bottom without laths |
| 121 | 325339 | x | Ribbotten kpl. | Laths bottom cpl. |
| 122 | 311985 | x | Ribba sängbotten L=718 B=63 | Lath bed bottom L=718 B=63 |
| 123 | 312046 | x | Band t. ribbotten | Band for laths bottom |
| 124 | 325748 | x | Sänglåda kpl. | Bed box cpl. |
| 125 | 325751 | x | Gavel säng V | Gable bed L |
| 126 | 860590 | x | List hörn L=2500 | Corner strip L=2500 |
| 127 | 323282 | x | Front säng | Front bed |
| 128 | 325750 | x | Gavel säng H | Gable bed R |
| 129 | 315203 | x | Regel 17,5x55x1415 | Wood lath pine 17,5x55x1415 |
| 130 | 325749 | x | Bakgavel sänglåda | Back bed box |
| 131 | 316004 | M | Matta golv, Solidwood | Carpet floor, Solidwood |
| 132 | 314708 | T | Matta golv | Carpet floor |
| 133 | 323471 | x | Skåp gavel bak L1510 | Cupboard gable L1510 |
| 134 | 323476 | x | Hyllpaket | Shelf |
| 135 | 323480 | x | Skiva skåp 1500x140 | Sheet 1500x140 |
| 136 | 328364 | x | Hörn | Corner |
| | | | M= Metervara<br>T= Tillbehör | M= On the metre<br>T= Accessory |

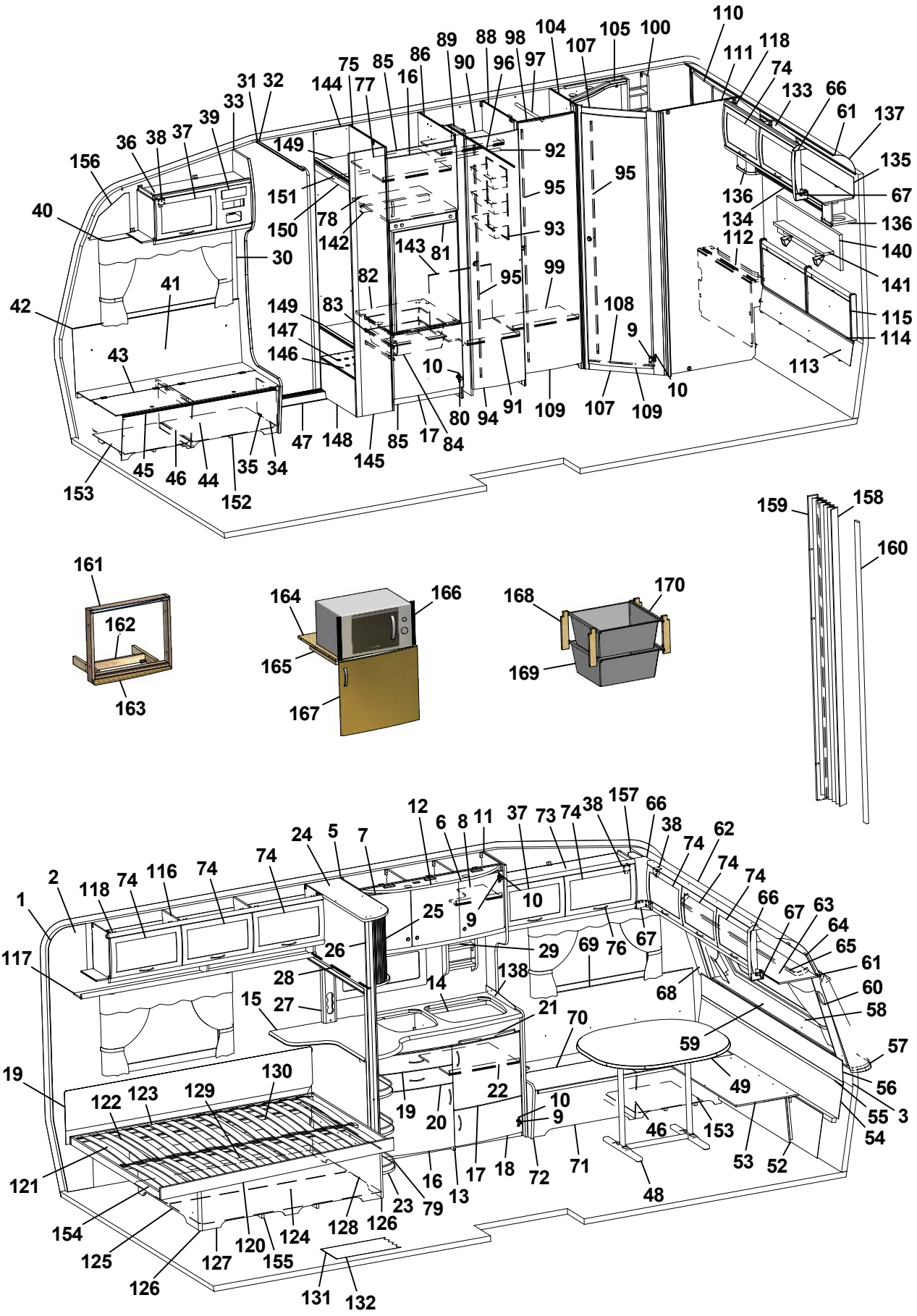
110
118
111
74
133
66
61
137
135
67
136
134
136
140
112
141
115
114
113
100
105
107
104
97
98
88
90
96
89
86
16
85
77
75
144
31
32
33
39
37
38
36
156
40
149
151
150
78
142
143
81
92
95
95
93
99
95
108
9
10
10
109
107
109
91
94
80
84
17
85
145
148
47
30
41
42
43
82
83
149
147
146
45
46
44
35
34
152
153
159
158
160
161
162
163
164
166
165
167
168
170
169
1
2
118
74
116
74
74
24
5
7
12
6
8
11
37
73
74
38
157
66
38
74
62
74
74
66
67
63
64
65
61
60
58
57
56
55
3
54
117
26
25
9
10
29
69
76
67
68
28
27
15
14
138
21
70
59
49
119
122
123
129
130
22
19
20
10
9
46
153
53
52
121
16
13
17
18
72
71
48
23
79
154
125
126
127
120
155
124
128
126
131
132

| Pos Fig | Det. nr Part. No | Ingår Fitted | OBS!! Ange alltid årsmodell vid beställning av inredning<br>Benämning | OBS!! Specify always year of model when ordering equipment<br>Description |
|---|---|---|---|---|
| 137 | 316005 | x | Skiva plast 295x2363x1 | Plastic sheet |
| 138 | 401476 | x | Flamskydd glas | Flame guard |
| 140 | 328702 | x | Tygtavla | Fabric board |
| 141 | 328705 | x | Hylla | Shelf |
| 142 | 321712 | x | List 30x44x526 | List 30x44x526 |
| 143 | 326552 | x | Täckskiva exp.kärl | Cover expansion vessel |
| 144 | 322280 | x | Vägg instegsgarderob V | Wall wardrobe L |
| 145 | 322279 | x | Vägg instegsgarderob H | Wall wardrobe R |
| 146 | 328443 | x | Hylla insteg * | Shelf * |
| 147 | 314897 | x | Bussning plast Ø=29 mm | Bushing plastic Ø=29 mm |
| 148 | 326545 | x | Front instegsgarderob | Front |
| 149 | 326543 | x | Hylla | Shelf |
| 150 | 326546 | x | Front övre | Front upper |
| 151 | 316197 | x | Galgstång L=782 | Clothes hanger L=782 |
| 152 | 324136 | x | Luftspalt H-fram | Air gap R front |
| 153 | 324138 | x | Luftspalt fram | Air gap front |
| 154 | 324938 | x | Luftspalt sänglåda | Air gap bed box |
| 155 | 325752 | x | Luftspalt sänglåda | Air gap bed box |
| 156 | 327193 | x | Täckskiva gavel H | Cover R |
| 157 | 327194 | x | Täckskiva gavel V | Cover L |
| 158 | 315216 | T | Vikdörr 1900x1500 | Folding door |
| 159 | 326557 | T | Bakdel nisch vikdörr | Back niche folding door |
| 160 | 325096 | T | Stolpe utskjut | Support bar |
| 161 | 324090 | T | Ram | Frame |
| 162 | 324097 | T | Stöd | Support |
| 163 | 324089 | T | List täck | Cover strip |
| 164 | 323069 | T | Hylla nedre | Shelf under |
| 165 | 312168 | T | List 17,5x22x360 | List 17,5x22x360 |
| 166 | 401607 | T | Galler | Grating |
| 167 | 323503 | T | Lucka H 550x470 | Door R 550x470 |
| 168 | 320514 | T | List, backskenor | List |
| 169 | 310326 | T | Trådback vit 427x427x185 | Tray 427x427x185 |
| -- | 316276 | T | Utdragsstopp trådback | Extension stop, tray |
| 170 | 312712 | T | Glidlist trådback (säljes i par) | Sliding strip try |
| | | | * = Ange laminat A, D eller F vid beställning.<br>A = Laminat ARPA 3124 gråprickig<br>D = Laminat ARPA 2203 mörk<br>F = Laminat ARPA 2558 ljus | * = Specify laminate A, D or F in order.<br>A = Laminate ARPA 3124 grey spotted<br>D = Laminate ARPA 2203 dark<br>F = Laminate ARPA 2558 light |
| | | | Dyntyger, gardiner m.m. (se tyger) | Cushion textilies, curtains etc. (see textiles |
| | | | M= Metervara<br>T= Tillbehör | M= On the metre<br>T= Accessory |

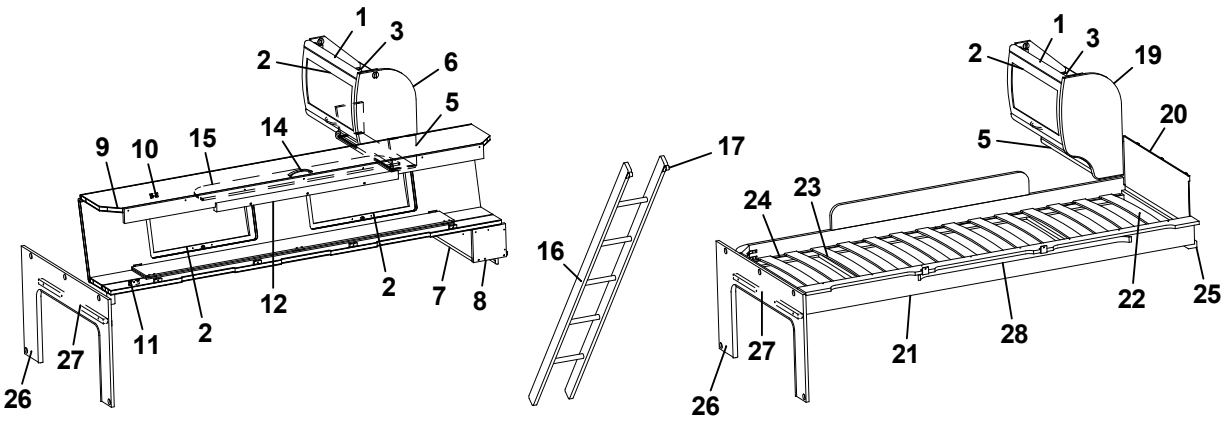
1
3
2
6
5
9
10
15
14
17
16
12
2
7
8
11
2
27
26
1
3
2
19
20
5
24
23
22
25
28
21
27
26

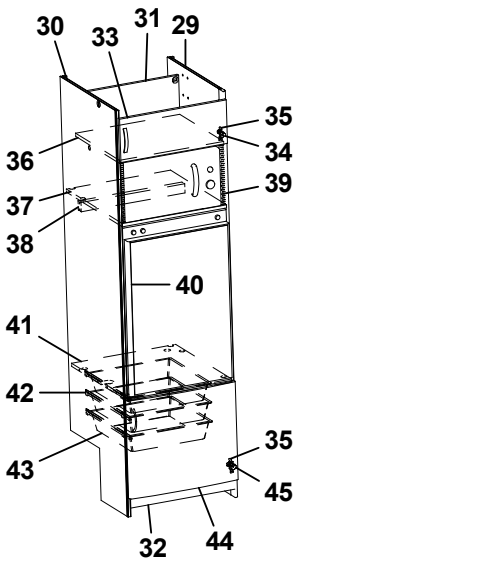
30
33
31
29
35
36
34
39
37
38
40
41
42
43
35
45
32
44

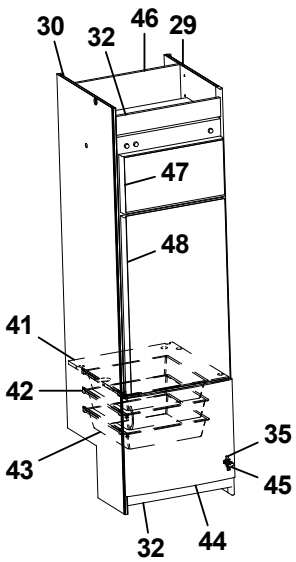
30
32
46
29
47
48
41
42
43
35
45
32
44

| Pos Fig | Det. nr Part. No | Ingår Fitted | OBS!! Ange alltid årsmodell vid beställning av inredning<br>Benämning | OBS!! Specify always year of model when ordering equipment<br>Description |
|---|---|---|---|---|
| 1 | 323884 | x | Skåp gavel bak L560 | Cupboard gable L560 |
| 2 | 323000 | x | Lucka | Door |
| 3 | 315194 | x | Gångjärn | Hinge |
| 5 | 323888 | x | Hyllpaket | Shelf |
| 6 | 327395 | x | Gavel rundad | Gable |
| 7 | 372223 | x | Hylla gavel bak | Shelf gable rear |
| 8 | 327394 | x | Gavel | Gable |
| 9 | 327366 | x | Överbäddskåp L1980 | Upper bed L1980 |
| 10 | 860402 | x | Gångjärn | Hinge |
| 11 | 860405 | x | Gångjärn | Hinge |
| 12 | 312233 | x | Regel låsning | Lock bar |
| 14 | 316428 | x | Handtag | Handle |
| 15 | 323846 | x | Rasskydd ö-bäddskåp | Protective plate |
| 16 | 312613 | T | Stege ö-bäddsskåp 201x1800 kpl. | Ladder upper bed 201x1800 cpl. |
| 17 | 860426 | T | Krok t. stege | Hook for ladder |
| 19 | 323657 | x | Gavel rundad | Gable |
| 20 | 321209 | x | Värmespalt gavel | Air gap gable |
| 21 | 323797 | x | Sängram vån.säng V u. ribbotten | Bed bottom L without laths |
| 22 | 325430 | x | Ribbotten kpl. | Laths bottom cpl. |
| 23 | 311985 | x | Ribba sängbotten L=718 B=63 | Lath bed bottom L=718 B=63 |
| 24 | 312046 | x | Band t. ribbotten | Band for laths bottom |
| 25 | 324117 | x | Bärregel | Bearing rail |
| 26 | 324943 | x | Skiva fast bädd kpl. | Sheet upper bed cpl. |
| 27 | 312313 | x | Bärregel 670x22x22 | Bearing rail 670x22x22 |
| 28 | 316199 | x | Skena gardin L1020 | Curtain rod L1020 |
| 29 | 326540 | x | Vägg kyl H | Wall refrigerator R |
| 30 | 326547 | x | Vägg kyl V | Wall refrigerator L |
| 31 | 326759 | x | Bakstycke kyl | Back |
| 32 | 326133 | x | Front skåp under kyl | Front cupboard |
| 33 | 320653 | x | Lucka V 540x208 | Door L 540x208 |
| 34 | 311917 | x | Gångjärn | Hinge |
| 35 | 312588 | x | Platta gångjärn | Plate hinge |
| 36 | 326758 | x | Hylla över micro | Shelf |
| 37 | 371557 | x | Hylla över kyl | Shelf over refrigerator |
| 38 | 321712 | x | List 30x44x526 | List 30x44x526 |
| 39 | 401679 | x | Galler micro | Grating |
| 40 | 329032 | x | Skiva kyl 510x743 ERLE 15285 ljus | Sheet refrigerator 510x743 ERLE 15285 light |
| -- | 329097 | x | Skiva kyl 510x743 ARPA 2203 mörk | Sheet refrigerator 510x743 ARPA 2203 dark |
| 41 | 371556 | x | Hylla under kyl | Shelf under refrigerator |
| 42 | 312712 | x | Glidlist trådback (säljes i par) | Sliding strip tray (pair) |
| 43 | 310325 | x | Trådback vit 427x427x85 | Tray 427x427x85 |
| 44 | 323503 | x | Lucka H 550x470 | Door R 550x470 |
| 45 | 316799 | x | Gångjärn | Hinge |
| 46 | 371558 | x | Bakstycke stopp kyl | Back cupboard |
| 47 | 324828 | x | Skiva frys 500x263 ERLE 15285 ljus | Sheet freezer 500x263 ERLE 15285 light |
| -- | 329096 | x | Skiva frys 500x263 ARPA 2203 mörk | Sheet freezer 500x263 ARPA 2203 dark |
| 48 | 324829 | x | Skiva kyl 500x865 ERLE 15285 ljus | Sheet refrigerator 500x865 ERLE 15285 light |
| -- | 329095 | x | Skiva kyl 500x865 ARPA 2203 mörk | Sheet refrigerator 500x865 ARPA 2203 dark |
| | | | T= Tillbehör | T= Accessory |

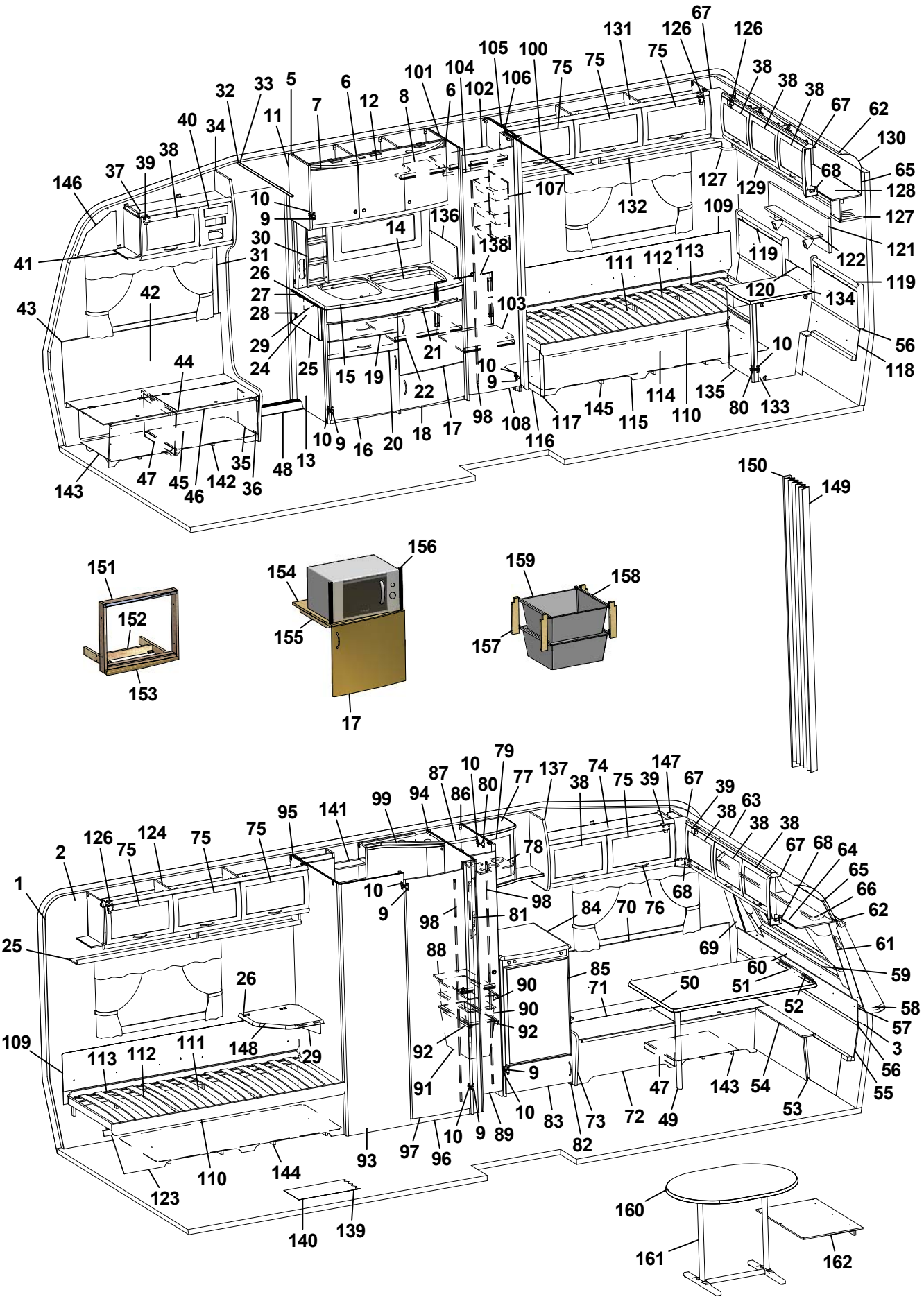
1
2
3
5
6
7
8
9
10
11
12
13
14
15
16
17
18
19
20
21
22
24
25
26
27
28
29
30
31
32
33
34
35
36
37
38
39
40
41
42
43
44
45
46
47
48
50
51
52
53
54
55
56
57
58
59
60
61
62
63
64
65
66
67
68
69
70
71
72
73
74
75
76
77
78
79
80
81
82
83
84
85
86
87
88
89
90
91
92
93
94
95
96
97
98
99
100
101
102
103
104
105
106
107
108
109
110
111
112
113
114
115
116
117
119
120
121
122
123
124
125
126
127
129
130
131
132
134
135
136
137
138
139
140
141
142
143
144
145
146
147
148
149
150
151
152
153
154
155
156
157
158
159
160
161
162

| Pos Fig | Det. nr Part. No | Ingår Fitted | OBS!! Ange alltid årsmodell vid beställning av inredning<br>Benämning | OBS!! Specify always year of model when ordering equipment<br>Description |
|---|---|---|---|---|
| 1 | 316707 | M | Tapet vägg/tak | Wall paper |
| 2 | 316021 | M | Tejp tapet 20 mm | Tape, wall paper 20 mm |
| 3 | 316022 | M | Tejp tapet 60 mm | Tape, wall paper 60 mm |
| 5 | 323014 | x | Skåp kök L1118 kpl. | Cupboard kitchen L1118 cpl. |
| - | 323403 | T | Skåp kök L1118 kpl. (köksfläkt CK155) | Cupboard kitchen L1118 cpl. (kitchen fan CK155) |
| 6 | 323021 | x | Lucka H 368x420 | Door R 368x420 |
| 7 | 323020 | x | Lucka V 368x420 | Door L 368x420 |
| 8 | 323092 | x | Hylla | Shelf |
| 9 | 311917 | x | Gångjärn | Hinge |
| 10 | 312588 | x | Platta gångjärn | Plate hinge |
| 11 | 323126 | x | Gavel rundad köksskåp | Gable |
| 12 | 323401 | x | Ljusramp köksskåp | Light holder |
| 13 | 323063 | x | Diskbänk kpl. u. skiva | Kitchen sink cpl. without board |
| 14 | 401328 | x | Plåt under spis | Plate cover under fireplace |
| 15 | 328435-D | x | Skiva diskbänk | Board |
| 16 | 323504 | x | Lucka V 550x470 | Door L 550x470 |
| 17 | 323503 | x | Lucka H 550x470 | Door R 550x470 |
| 18 | 323510 | x | Lucka H 550x265 | Door R 550x265 |
| 19 | 323505 | x | Låda diskbänk kpl. | Drawer cpl. |
| 20 | 323506 | x | Låda diskbänk kpl. | Drawer cpl. |
| 21 | 323412 | x | Skärbräda | Cutting board |
| 22 | 320460 | x | Hylla övre | Shelf upper |
| 24 | 316687 | x | Mont-sats vikskiva kpl. u. skiva | Mounting kit foldable board cpl. without board |
| 25 | 328459-D | x | Vikskiva diskbänk | Board |
| 26 | 860621 | x | Gångjärn | Hinge |
| 27 | 315145 | x | Distans vikskiva | Distance |
| 28 | 800639 | x | Snäppare mässing | Snap brass |
| 29 | 315749 | x | Stöd | Support board |
| 30 | 325957 | x | Kryddhylla kpl. m. front el-uttag | Spice rack cpl. with front outlet |
| 31 | 504400 | x | List täck el-kabel B=44 L=2000 | Cover strip B=44 L=2000 |
| 32 | 316270 | x | List snäpp undre L2379 | List under L2379 |
| 33 | 316268 | x | List snäpp övre L2379 | List upper L2379 |
| 34 | 324721 | x | Stolpe först. L1922 kpl. m. lucka | Support bar cpl. with door |
| 35 | 320005 | x | Lucka | Door |
| 36 | 312589 | x | Gångjärn | Hinge |
| 37 | 328362 | x | Skåp övre elc. | Cupboard upper |
| 38 | 323002 | x | Lucka | Door |
| 39 | 860406 | x | Gångjärn | Hinge |
| 40 | 325495 | x | Täckfront radio | Cover radio |
| 41 | 316898 | x | Skena gardin L1020 | Curtain rod L1020 |
| 42 | 325765 | x | Värmespalt H fram | Air gap R.F. |
| 43 | 860423 | M | List kant ljusbrun | Strip, light brown |
| 44 | 323178 | x | Lock bäddlåda H F | Cover bedbox R.F. |
| 45 | 323174 | x | Front bäddlåda H F (utan lastlucka) | Front bed box R.F. (without loading hatch) |
| -- | 324422 | T | Front bäddlåda H F (med lastlucka) | Front bed box R.F. (with loading hatch) |
| | | | M= Metervara<br>T= Tillbehör | M= On the metre<br>T= Accessory |

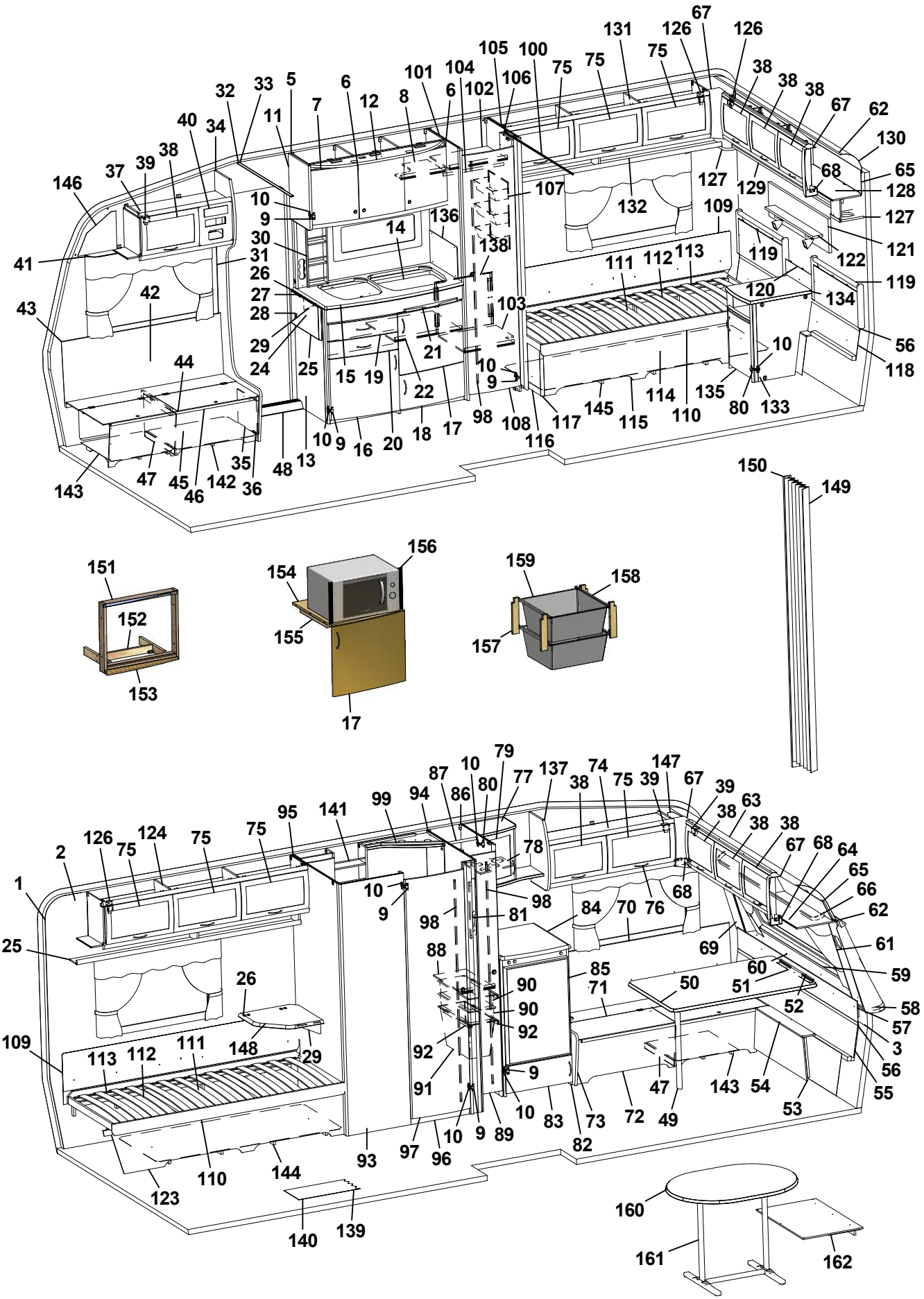
1
2
3
5
6
7
8
9
10
11
12
13
14
15
16
17
18
19
20
21
22
24
25
26
27
28
29
30
31
32
33
34
35
36
37
38
39
40
41
42
43
44
45
46
47
48
50
51
52
53
54
55
56
57
58
59
60
61
62
63
64
65
66
67
68
69
70
71
72
73
74
75
76
77
78
79
80
81
82
83
84
85
86
87
88
89
90
91
92
93
94
95
96
97
98
99
100
101
102
103
104
105
106
107
108
109
110
111
112
113
114
115
116
117
119
120
121
122
123
124
125
126
127
129
130
131
132
134
135
136
137
138
139
140
141
142
143
144
145
146
147
148
149
150
151
152
153
154
155
156
157
158
159
160
161
162

| Pos Fig | Det. nr Part. No | Ingår Fitted | OBS!! Ange alltid årsmodell vid beställning av inredning<br>Benämning | OBS!! Specify always year of model when ordering equipment<br>Description |
|---|---|---|---|---|
| 46 | 860562 | x | List bädd | List bed |
| 47 | 312825 | x | Stöd bäddlåda HF | Support bed box |
| 48 | 314687 | x | Tröskel aluminium L=850 | Threshold aluminium L=850 |
| 49 | 315565 | x | Bordsben | Table leg |
| 50 | 328474 | x | Bordsskiva 776x1200 * | Table top 776x1200 * |
| 51 | 300420 | x | List upphäng bordsdel L550 | List board |
| 52 | 300108 | x | List bord väggdel L550 | List wall |
| 53 | 323182 | x | Front bäddlåda gavel (2 st när lastl. mont.) | Front bed box gable (2 pcs in loading hatch) |
| 54 | 323802 | x | Skiva gavel 776x110 | Sheet gable 776x110 |
| 55 | 323861 | x | Värmespalt nedre gavel fram | Air gap under |
| 56 | 314287 | x | List plast L=2270 | List plastic L=2270 |
| 57 | 323860 | x | Värmespalt övre gavel fram | Air gap upper |
| 58 | 323936 | x | Hylla front L2204 | Shelf front L2204 |
| 59 | 860593 | x | Raskant plast L=2600 | Cantlist shelf front L=2600 |
| 60 | 324023 | x | Luftspalt fronthylla | Air gap shelf front |
| 61 | 323270 | x | Front högtalare H | Front loudspeaker R |
| 62 | 313884 | x | List plast radie L=2379 | List L=2379 |
| 63 | 316005 | x | Skiva plast 295x2363x1 | Plastic sheet |
| 64 | 323362 | x | Skåp gavel fram L2115 | Cupboard front L2115 |
| 65 | 323672 | x | Skiva skåp 2095x180 | Sheet 2095x180 |
| 66 | 316901 | x | Skena gardin L1670 | Curtain rod L1670 |
| 67 | 316115 | x | Hörn inredning | Corner |
| 68 | 324321 | x | Täckvinkel hörn inredning | Cover for corner |
| 69 | 326784 | x | Front högtalare V | Front loudspeaker L |
| 70 | 325761 | x | Värmespalt V fram | Air gap L.F. |
| 71 | 325723 | x | Lock bäddlåda V F | Cover bed box L.F |
| 72 | 325724 | x | Front bäddlåda V F (utan lastlucka) | Front bed box L.F. (without loading hatch) |
| -- | 326159 | T | Front bäddlåda V F (med lastlucka) | Front bed box L.F. (with loading hatch) |
| 73 | 323449 | x | Gavel bäddlåda V F | Gable bed box L.F |
| 74 | 328363 | x | Skåp övre L=1032 | Cupboard upper L=1032 |
| 75 | 323000 | x | Lucka | Door |
| 76 | 316428 | x | Handtag | Handle |
| 77 | 323276 | x | Skåp bar kpl. | Coctail cabinet cpl. |
| 78 | 323399 | x | Hållare flaskor | Bottle-holder |
| 79 | 324017 | x | Lucka V 295x388 vitrin | Door L 295x388 |
| 80 | 315202 | x | Gångjärn | Hinge |
| 81 | 320623 | x | Front el-uttag 130x429 | Front outlet |
| 82 | 326601 | x | Kylskåpsbänk u. skiva | Cupboard without board |
| 83 | 320653 | x | Lucka V 540x208 | Door L 540x208 |
| 84 | 328454 | x | Skiva kylskåpsbänk 575x630 * | Board * |
| 85 | 329032 | x | Skiva kyl 510x743 ERLE 15285 ljus | Sheet refrigerator 510x743 ERLE 15285 light |
| -- | 329097 | x | Skiva kyl 510x743 ARPA 2203 mörk | Sheet refrigerator 510x743 ARPA 2203 dark |
| 86 | 320519 | x | Vägg backskåp H | Wall cupboard R |
| 87 | 316197 | x | Galgstång L=782 | Clothes hanger L=782 |
| 88 | 320601 | x | Hylla backskåp | Shelf |
| | | | M= Metervara<br>T= Tillbehör | M= On the metre<br>T= Accessory |

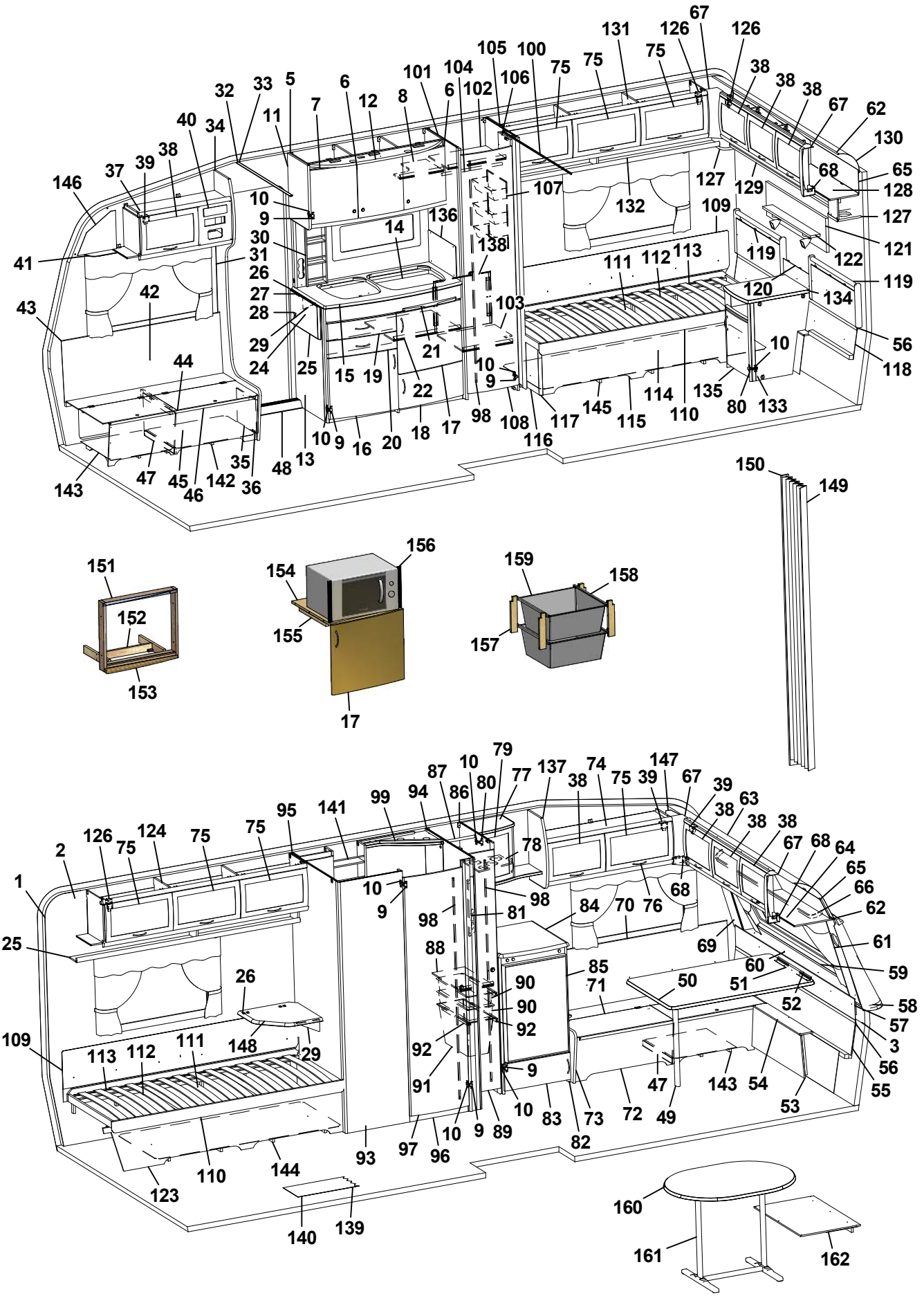
1 2 3 5 6 7 8 9 10 11 12 13 14 15 16 17 18 19 20 21 22 24 25 26 27 28 29 30 31 32 33 34 35 36 37 38 39 40 41 42 43 44 45 46 47 48 56 57 58 59 60 61 62 63 64 65 66 67 68 69 70 71 72 73 74 75 76 77 78 79 80 81 82 83 84 85 86 87 88 89 90 91 92 93 94 95 96 97 98 99 100 101 102 103 104 105 106 107 108 109 110 111 112 113 114 115 116 117 118 119 120 121 122 123 124 125 126 127 128 129 130 131 132 134 135 136 137 138 139 140 141 142 143 144 145 146 147 148 149 150 151 152 153 154 155 156 157 158 159 160 161 162

| Pos Fig | Det. nr Part. No | Ingår Fitted | OBS!! Ange alltid årsmodell vid beställning av inredning<br>Benämning | OBS!! Specify always year of model when ordering equipment<br>Description |
|---|---|---|---|---|
| 89 | 324080 | x | Dörr 260x1850 | Door 260x1850 |
| 90 | 309009 | x | Trådback vit 227x527x85 | Tray 227x527x85 |
| 91 | 312157 | x | Trådback vit 227x527x285 | Tray 227x527x285 |
| 92 | 316358 | x | Glidskena plast L=430 D14/27 | Runner plastic L=430 D14/27 |
| 93 | 327347 | x | Vägg tvättrum yttre | Wall washroom |
| 94 | 327278 | x | Vägg tvättrum H | Wall washroom R |
| 95 | 327531 | x | Vägg tvättrum V | Wall washroom L |
| 96 | 320646 | x | Tröskel tvättrum | Threshold |
| 97 | 321518 | x | Dörr 490x1850 | Door 490x1850 |
| 98 | 314523 | x | Rätningslist dörr L=1715 | List L=1715 |
| 99 | 325686 | x | Ljusramp tvättrum | Light holder |
| 100 | 314917 | x | Skena draperi L=1190 | Drapery rail L=1190 |
| 101 | 322314 | x | Vägg garderob V | Wall wardrobe L |
| 102 | 323116 | x | Hylla garderob övre | Shelf wardrobe upper |
| 103 | 323119 | x | Hylla garderob nedre | Shelf wardrobe lower |
| 104 | 316197 | x | Galgstång L=782 | Clothes hanger L=782 |
| 105 | 322316 | x | Vägg garderob H | Wall wardrobe H |
| 106 | 323114 | x | Nisch vikdörr | Niche folding door |
| 107 | 312162 | x | Korg garderob 330x140x520 | Basket |
| 108 | 321519 | x | Dörr 415x1850 | Door 415x1850 |
| 109 | 312006 | x | Värmespalt V-H bak | Air gap L-R rear |
| 110 | 312026 | x | Sängram u. ribbotten | Bed bottom without laths |
| 111 | 325480 | x | Ribbotten kpl. | Laths bottom cpl. |
| 112 | 311985 | x | Ribba sängbotten L=718 B=63 | Lath bed bottom |
| 113 | 312046 | x | Band t. ribbotten | Band for laths bottom |
| 114 | 325476 | x | Sänglåda | Bed box |
| 115 | 323366 | x | Front säng H | Front bed R |
| 116 | 320422 | x | Gavel säng | Gable bed |
| 117 | 860590 | x | List hörn L=2500 | Corner strip L=2500 |
| 118 | 327301 | x | Värmespalt nedre gavel bak | Air gap lower |
| 119 | 327296 | x | Värmespalt övre gavel bak | Air gap upper |
| 120 | 327299 | x | Värmespalt gavel mitt | Air gap |
| 121 | 328702 | x | Tygtavla | Fabric board |
| 122 | 328705 | x | Hylla | Shelf |
| 123 | 323367 | x | Front säng V | Front bed L |
| 124 | 323046 | x | Skåp övre L=1674 | Cupboard upper L=1674 |
| 125 | 323082 | x | Hyllpaket | Shelf |
| 126 | 315194 | x | Gångjärn | Hinge |
| 127 | 328364 | x | Hörn | Corner |
| 128 | 323351 | x | Skåp gavel bak L2115 | Cupboard gable L2115 |
| 129 | 323356 | x | Hyllpaket | Shelf |
| 130 | 316005 | x | Skiva plast 295x2363x1 | Plastic sheet |
| 131 | 323153 | x | Skåp övre L1674 | Cupboard upper L1674 |
| 132 | 323155 | x | Hyllpaket | Shelf |
| 133 | 327759 | x | Hurts kpl. u. skiva | Cupboard cpl. without board |
| | | | M= Metervara<br>T= Tillbehör | M= On the metre<br>T= Accessory |

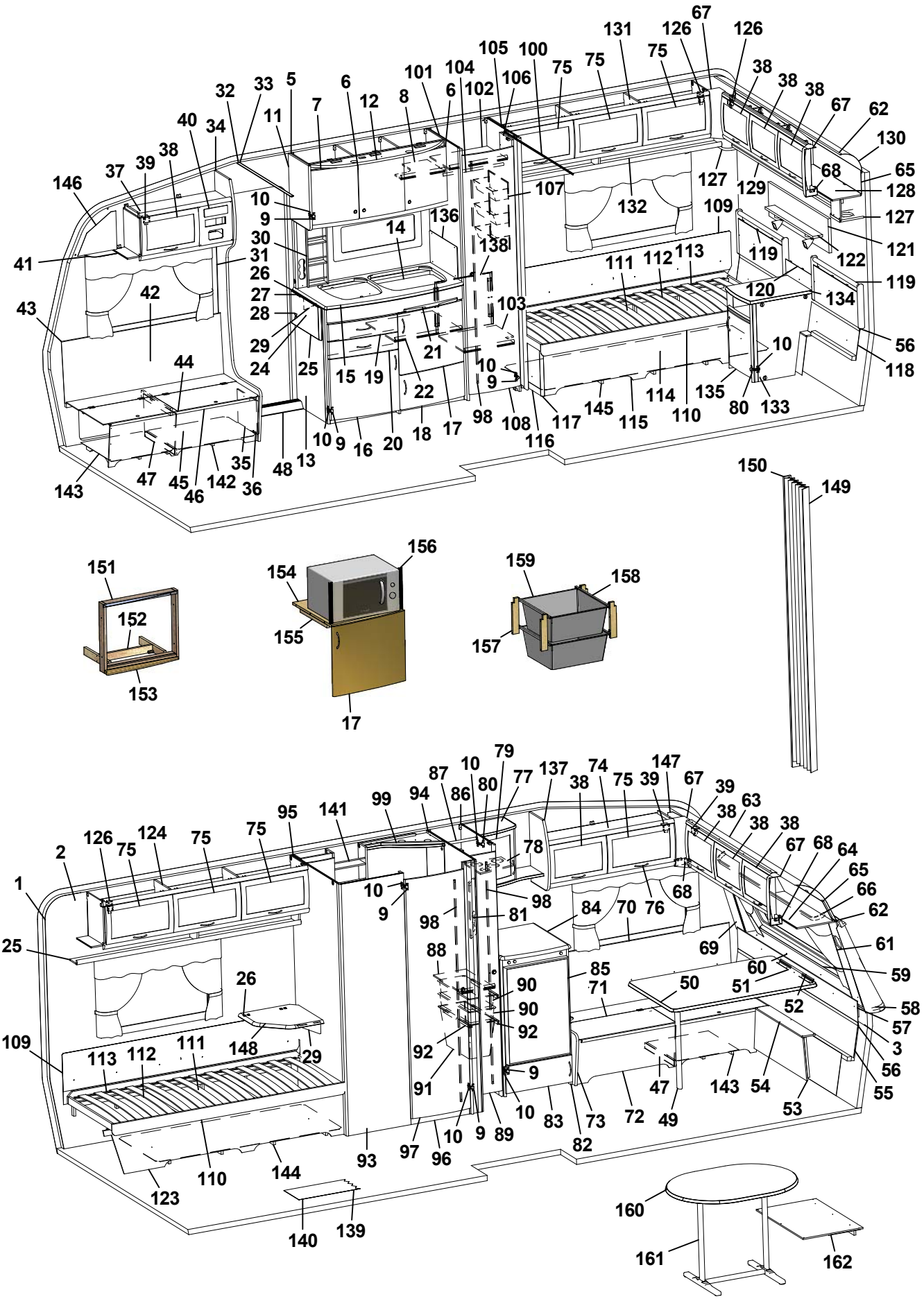
1 2 3 5 6 7 8 9 10 11 12 13 14 15 16 17 18 19 20 21 22 24 25 26 27 28 29 30 31 32 33 34 35 36 37 38 39 40 41 42 43 44 45 46 47 48 56 57 58 59 60 61 62 63 64 65 66 67 68 69 70 71 72 73 74 75 76 77 78 79 80 81 82 83 84 85 86 87 88 89 90 91 92 93 94 95 96 97 98 99 100 101 102 103 104 105 106 107 108 109 110 111 112 113 114 115 116 117 118 119 120 121 122 123 124 125 126 127 128 129 130 131 132 134 135 136 137 138 139 140 141 142 143 144 145 146 147 148 149 150 151 152 153 154 155 156 157 158 159 160 161 162

| Pos Fig | Det. nr Part. No | Ingår Fitted | OBS!! Ange alltid årsmodell vid beställning av inredning<br>Benämning | OBS!! Specify always year of model when ordering equipment<br>Description |
|---|---|---|---|---|
| 134 | 328456 | x | Skiva hurts 424x530 * | Board cupboard * |
| 135 | 324018 | x | Lucka H 368x420 | Door |
| 136 | 401475 | x | Flamskydd | Flame guard |
| 137 | 323277 | x | Gavel rundad | Gable |
| 138 | 325743 | x | Täckskiva exp.kärl | Cover expansion vessel |
| 139 | 316004 | M | Matta golv, Solidwood | Carpet floor, Solidwood |
| 140 | 314708 | T | Matta golv | Carpet floor |
| 141 | 325687 | x | Skåp tvättrum | Cupboard washroom |
| 142 | 324136 | x | Luftspalt H-fram | Air gap R front |
| 143 | 324138 | x | Luftspalt fram | Air gap front |
| 144 | 324126 | x | Luftspalt V-bak | Air gap L-rear |
| 145 | 324124 | x | Luftspalt H-bak | Air gap R-rear |
| 146 | 327193 | x | Täckskiva gavel H | Cover R |
| 147 | 327194 | x | Täckskiva gavel V | Cover L |
| 148 | 328360 | T | Skiva TV-hylla * | Board * |
| 149 | 315216 | T | Vikdörr 1900x1500 | Folding door |
| 150 | 330478 | T | Bakdel nisch vikdörr | Back niche folding door |
| 151 | 324090 | T | Ram | Frame |
| 152 | 324097 | T | Stöd | Support |
| 153 | 324089 | T | List täck | Cover strip |
| 154 | 323069 | T | Hylla nedre | Shelf under |
| 155 | 312168 | T | List 17,5x22x360 | List 17,5x22x360 |
| 156 | 401607 | T | Galler | Grating |
| 157 | 320514 | T | List, backskenor | List |
| 158 | 312712 | T | Glidlist trådback (säljes i par) | Sliding strip tray (pair) |
| 159 | 310326 | T | Trådback vit 427x427x185 | Tray 427x427x185 |
| -- | 316276 | T | Utdragsstopp trådback | Extension stop, tray |
| 160 | 328440 | T | Bordsskiva 750x1000 * | Table top 750x1000 * |
| 161 | 316012 | T | Bordsstativ | Table stand |
| 162 | 323208 | T | Skiva rundsittgrupp | Sheet seat |
| | | | * = Ange laminat A, D eller F vid beställning.<br>A = Laminat ARPA 3124 gråprickig<br>D = Laminat ARPA 2203 mörk<br>F = Laminat ARPA 2558 ljus | * = Specify laminate A, D or F in order.<br>A = Laminate ARPA 3124 grey spotted<br>D = Laminate ARPA 2203 dark<br>F = Laminate ARPA 2558 light |
| | | | Dyntyger, gardiner m.m. (se tyger) | Cushion textilies, curtains etc. (see textiles) |
| | | | M= Metervara<br>T= Tillbehör | M= On the metre<br>T= Accessory |

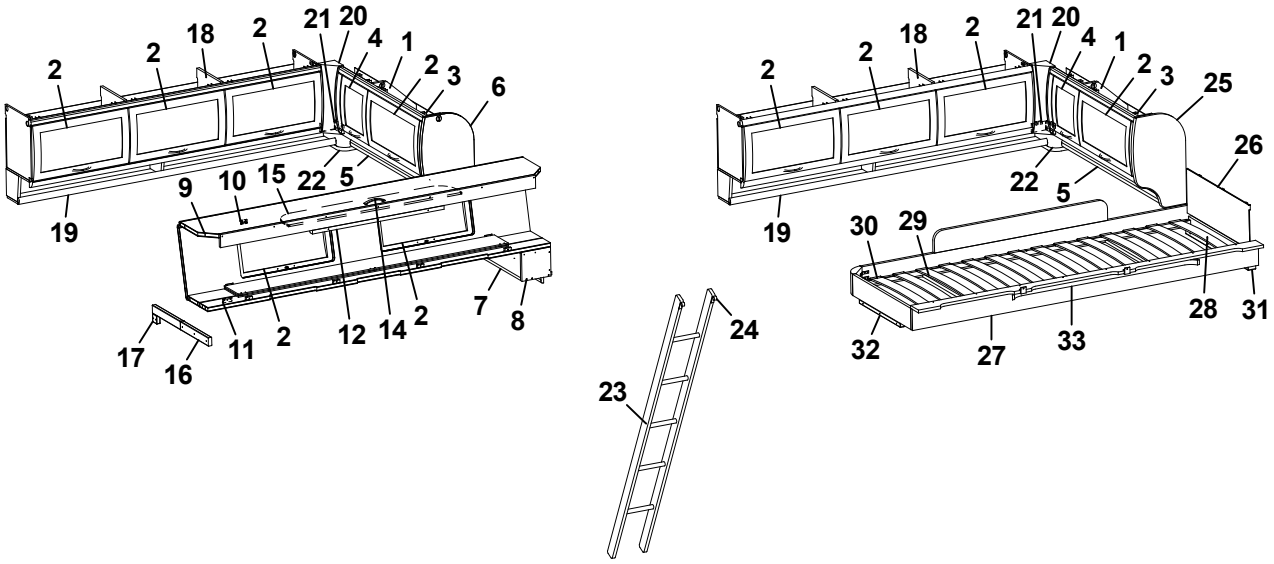
2
2
18
2
21
20
4
1
2
3
6
19
9
10
15
22
5
17
16
11
2
12
14
2
7
8
2
2
18
2
21
20
4
1
2
3
25
26
22
5
19
30
29
28
31
32
27
33
24
23

| Pos Fig | Det. nr Part. No | Ingår Fitted | OBS!! Ange alltid årsmodell vid beställning av inredning<br>Benämning | OBS!! Specify always year of model when ordering equipment<br>Description |
|---|---|---|---|---|
| 1 | 324188 | x | Skåp gavel bak L1262 | Cupboard gable L1262 |
| 2 | 323000 | x | Lucka | Door |
| 3 | 315194 | x | Gångjärn | Hinge |
| 4 | 323001 | x | Lucka | Door |
| 5 | 324193 | x | Hyllpaket | Shelf |
| 6 | 327395 | x | Gavel rundad | Gable |
| 7 | 372339 | x | Hylla gavel bak | Shelf gable rear |
| 8 | 327394 | x | Gavel | Gable |
| 9 | 327366 | x | Överbäddskåp L1980 | Upper bed L1980 |
| 10 | 860402 | x | Gångjärn | Hinge |
| 11 | 860405 | x | Gångjärn | Hinge |
| 12 | 312233 | x | Regel låsning | Lock bar |
| 14 | 316428 | x | Handtag | Handle |
| 15 | 323846 | x | Rasskydd ö-bäddskåp | Protective plate |
| 16 | 312713 | x | Bärregel (vikbar) | Bearing rail |
| 17 | 312726 | x | Kloss bärregel | Block bearing rail |
| 18 | 323153 | x | Skåp övre L=1674 | Cupboard upper L=1674 |
| 19 | 323155 | x | Hyllpaket | Shelf |
| 20 | 316115 | x | Hörn inredning | Corner |
| 21 | 324321 | x | Täckvinkel hörn inredning | Cover for corner |
| 22 | 328364 | x | Hörn | Corner |
| 23 | 312613 | T | Stege ö-bäddsskåp 201x1800 kpl. | Ladder upper bed 201x1800 cpl. |
| 24 | 860426 | T | Krok t. stege | Hook for ladder |
| 25 | 323657 | x | Gavel rundad | Gable |
| 26 | 321209 | x | Värmespalt gavel | Air gap gable |
| 27 | 323797 | x | Sängram vån.säng V u. ribbotten | Bed bottom L without laths |
| 28 | 325430 | x | Ribbotten kpl. | Laths bottom cpl. |
| 29 | 311985 | x | Ribba sängbotten L=718 B=63 | Lath bed bottom L=718 B=63 |
| 30 | 312046 | x | Band t. ribbotten | Band for laths bottom |
| 31 | 324117 | x | Bärregel | Bearing rail |
| 32 | 312436 | x | Bärregel | Bearing rail |
| 33 | 316199 | x | Skena gardin L1020 | Curtain rod L1020 |

T= Tillbehör

T= Accessory

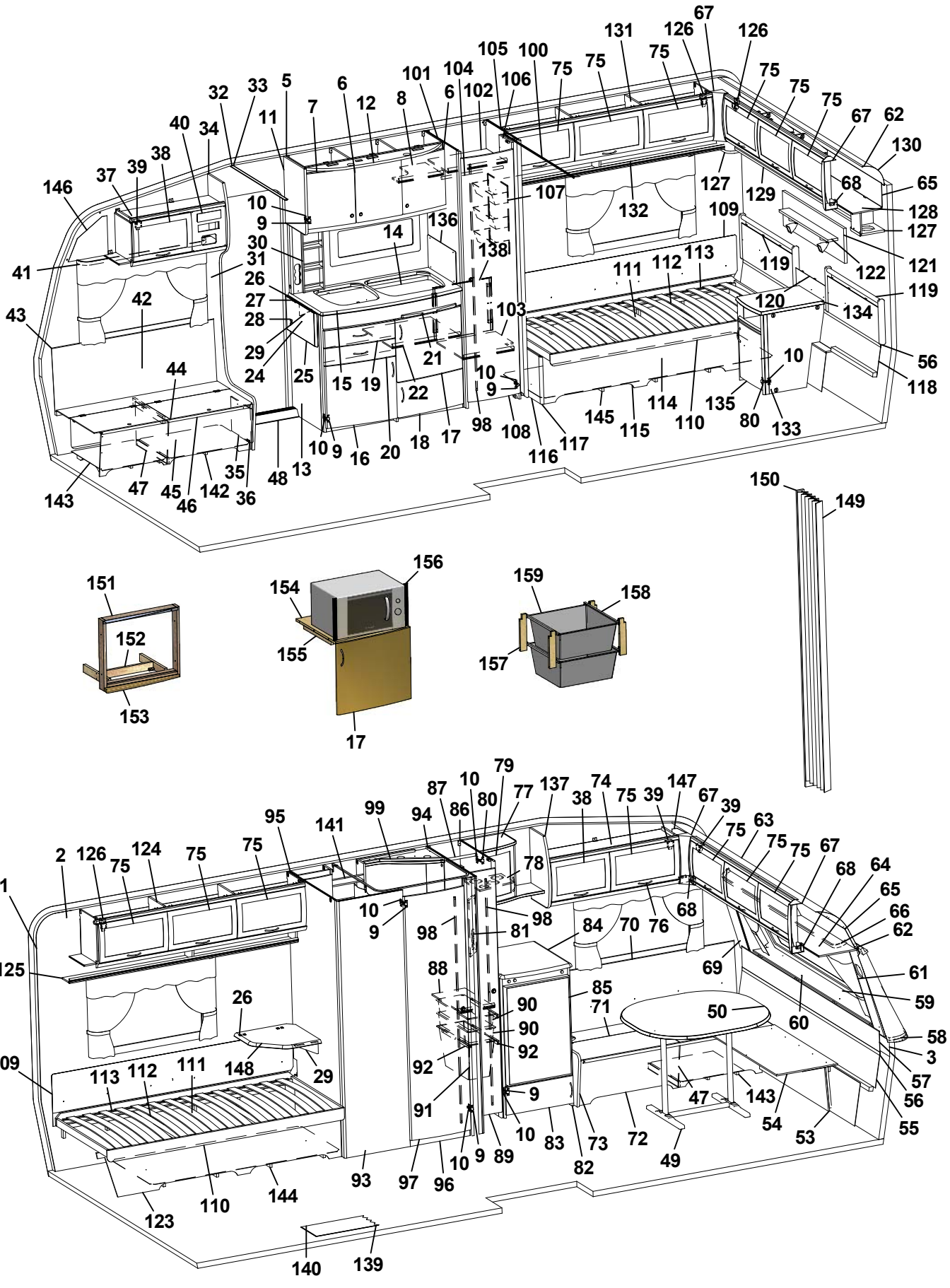
1
2
3
5
6
7
8
9
10
11
12
13
14
15
16
17
18
19
20
21
22
24
25
26
27
28
29
30
31
32
33
34
35
36
37
38
39
40
41
42
43
44
45
46
47
48
50
53
54
55
56
57
58
59
60
61
62
63
64
65
66
67
68
69
70
71
72
73
74
75
76
77
78
79
80
81
82
83
84
85
86
87
88
89
90
91
92
93
94
95
96
97
98
99
100
101
102
103
104
105
106
107
108
109
110
111
112
113
114
115
116
117
119
120
121
122
123
124
125
126
127
128
129
130
131
132
134
135
136
137
138
139
140
141
142
143
144
145
146
147
148
149
150
151
152
153
154
155
156
157
158
159

| Pos Fig | Det. nr Part. No | Ingår Fitted | OBS!! Ange alltid årsmodell vid beställning av inredning<br>Benämning | OBS!! Specify always year of model when ordering equipment<br>Description |
|---|---|---|---|---|
| 1 | 316707 | M | Tapet vägg/tak | Wall paper |
| 2 | 316021 | M | Tejp tapet 20 mm | Tape, wall paper 20 mm |
| 3 | 316022 | M | Tejp tapet 60 mm | Tape, wall paper 60 mm |
| 5 | 323014 | x | Skåp kök L1118 kpl. | Cupboard kitchen L1118 cpl. |
| - | 323403 | T | Skåp kök L1118 kpl. (köksfläkt CK155) | Cupboard kitchen L1118 cpl. (kitchen fan CK155) |
| 6 | 323021 | x | Lucka H 368x420 | Door R 368x420 |
| 7 | 323020 | x | Lucka V 368x420 | Door L 368x420 |
| 8 | 323092 | x | Hylla | Shelf |
| 9 | 311917 | x | Gångjärn | Hinge |
| 10 | 312588 | x | Platta gångjärn | Plate hinge |
| 11 | 323126 | x | Gavel rundad köksskåp | Gable |
| 12 | 323401 | x | Ljusramp köksskåp | Light holder |
| 13 | 323063 | x | Diskbänk kpl. u. skiva | Kitchen sink cpl. without board |
| 14 | 401328 | x | Plåt under spis | Plate cover under fireplace |
| 15 | 328435-D | x | Skiva diskbänk | Board |
| 16 | 323504 | x | Lucka V 550x470 | Door L 550x470 |
| 17 | 323503 | x | Lucka H 550x470 | Door R 550x470 |
| 18 | 323510 | x | Lucka H 550x265 | Door R 550x265 |
| 19 | 323505 | x | Låda diskbänk kpl. | Drawer cpl. |
| 20 | 323506 | x | Låda diskbänk kpl. | Drawer cpl. |
| 21 | 323412 | x | Skärbräda | Cutting board |
| 22 | 320460 | x | Hylla övre | Shelf upper |
| 24 | 316687 | x | Mont-sats vikskiva kpl. u. skiva | Mounting kit foldable board cpl. without board |
| 25 | 328459-D | x | Vikskiva diskbänk | Board |
| 26 | 860621 | x | Gångjärn | Hinge |
| 27 | 315145 | x | Distans vikskiva | Distance |
| 28 | 800639 | x | Snäppare mässing | Snap brass |
| 29 | 315749 | x | Stöd | Support board |
| 30 | 325957 | x | Kryddhylla kpl. m. front el-uttag | Spice rack cpl. with front outlet |
| 31 | 504400 | x | List täck el-kabel B=44 L=2000 | Cover strip B=44 L=2000 |
| 32 | 316270 | x | List snäpp undre L2379 | List under L2379 |
| 33 | 316268 | x | List snäpp övre L2379 | List upper L2379 |
| 34 | 324721 | x | Stolpe först. L1922 kpl. m. lucka | Support bar cpl. with door |
| 35 | 320005 | x | Lucka | Door |
| 36 | 312589 | x | Gångjärn | Hinge |
| 37 | 328362 | x | Skåp övre elc. | Cupboard upper |
| 38 | 323002 | x | Lucka | Door |
| 39 | 860406 | x | Gångjärn | Hinge |
| 40 | 325495 | x | Täckfront radio | Cover radio |
| 41 | 316898 | x | Skena gardin L1020 | Curtain rod L1020 |
| 42 | 325765 | x | Värmespalt H fram | Air gap R.F. |
| 43 | 860423 | M | List kant ljusbrun | Strip, light brown |
| 44 | 323178 | x | Lock bäddlåda H F | Cover bedbox R.F. |
| 45 | 323174 | x | Front bäddlåda H F (utan lastlucka) | Front bed box R.F. (without loading hatch) |
| -- | 324422 | T | Front bäddlåda H F (med lastlucka) | Front bed box R.F. (with loading hatch) |
| | | | M= Metervara<br>T= Tillbehör | M= On the metre<br>T= Accessory |

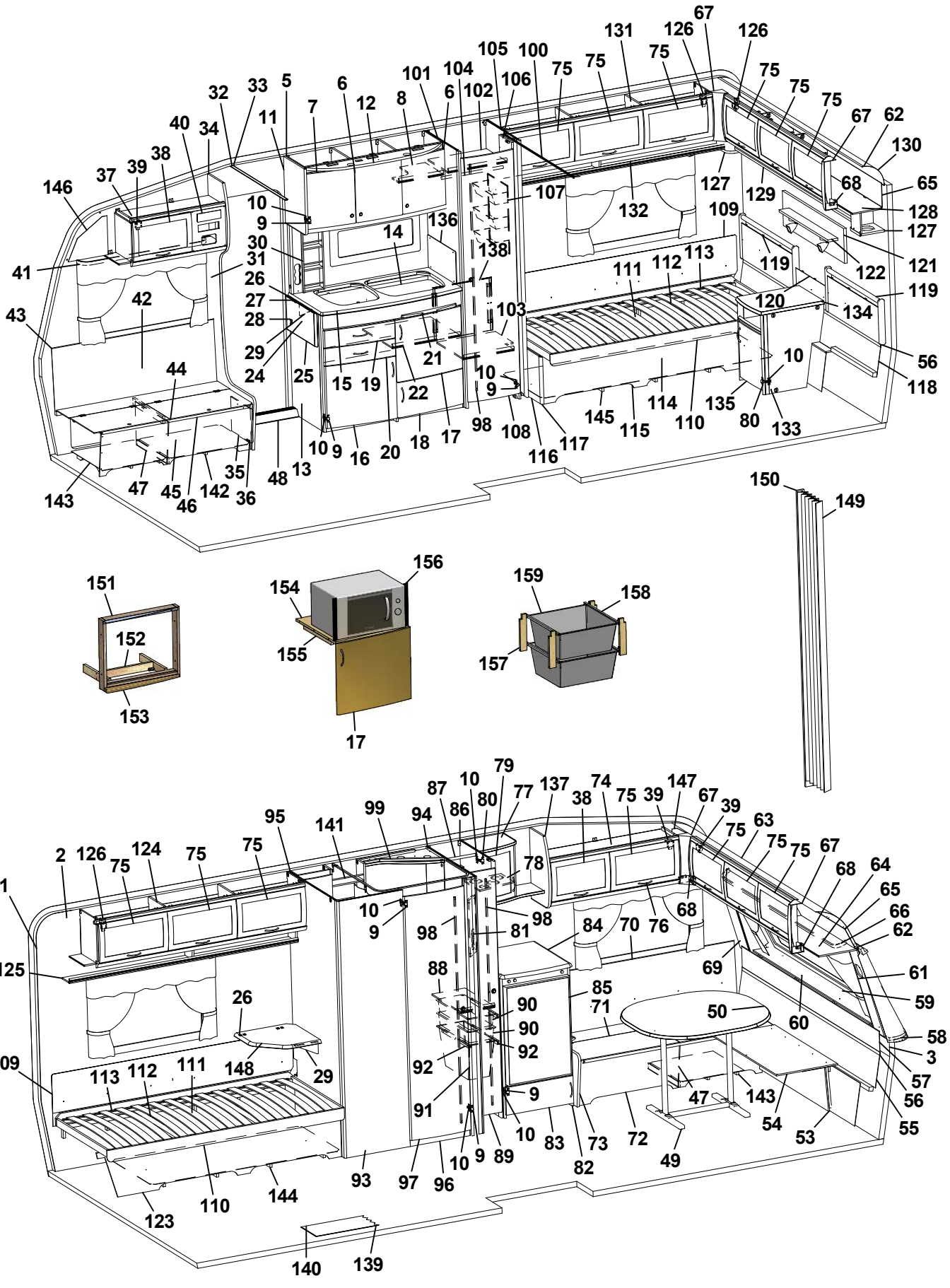
1 2 3 5 6 7 8 9 10 11 12 13 14 15 16 17 18 19 20 21 22 24 25 26 27 28 29 30 31 32 33 34 35 36 37 38 39 40 41 42 43 44 45 46 47 48 50 53 54 55 56 57 58 59 60 61 62 63 64 65 66 67 68 69 70 71 72 73 74 75 76 77 78 79 80 81 82 83 84 85 86 87 88 89 90 91 92 93 94 95 96 97 98 99 100 101 102 103 104 105 106 107 108 109 110 111 112 113 114 115 116 117 118 119 120 121 122 123 124 125 126 127 128 129 130 131 132 134 135 136 137 138 139 140 141 142 143 144 145 146 147 148 149 150 151 152 153 154 155 156 157 158 159 80 133

| Pos Fig | Det. nr Part. No | Ingår Fitted | OBS!! Ange alltid årsmodell vid beställning av inredning<br>Benämning | OBS!! Specify always year of model when ordering equipment<br>Description |
|---|---|---|---|---|
| 46 | 860562 | x | List bädd | List bed |
| 47 | 312825 | x | Stöd bäddlåda HF | Support bed box |
| 48 | 314687 | x | Tröskel aluminium L=850 | Threshold aluminium L=850 |
| 49 | 316012 | x | Bordsstativ | Table stand |
| 50 | 372083 | x | Bordsskiva 940x1026 * | Table top 940x1026 * |
| 53 | 323180 | x | Front bäddlåda gavel (2 st när lastl. mont.) | Front bed box gable (2 pcs in loading hatch) |
| 54 | 323205 | x | Skiva rundsittgrupp | Sheet seat |
| 55 | 323203 | x | Värmespalt nedre gavel fram | Air gap under |
| 56 | 314287 | x | List plast L=2270 | List plastic L=2270 |
| 57 | 323200 | x | Värmespalt övre gavel fram | Air gap upper |
| 58 | 323128 | x | Hylla front L2444 | Shelf front L2444 |
| 59 | 860593 | x | Raskant plast L=2600 | Cantlist shelf front L=2600 |
| 60 | 324022 | x | Luftspalt fronthylla | Air gap shelf front |
| 61 | 323270 | x | Front högtalare H | Front loudspeaker R |
| 62 | 313884 | x | List plast radie L=2379 | List L=2379 |
| 63 | 316005 | x | Skiva plast 295x2363x1 | Plastic sheet |
| 64 | 323044 | x | Skåp gavel fram L=2365 | Cupboard L=2365 |
| 65 | 323059 | x | Skiva skåp 2345x180 | Sheet 2345x180 |
| 66 | 316900 | x | Skena gardin L1920 | Curtain rod L1920 |
| 67 | 316115 | x | Hörn inredning | Corner |
| 68 | 324321 | x | Täckvinkel hörn inredning | Cover for corner |
| 69 | 326784 | x | Front högtalare V | Front loudspeaker L |
| 70 | 325761 | x | Värmespalt V fram | Air gap L.F. |
| 71 | 325723 | x | Lock bäddlåda V F | Cover bed box L.F |
| 72 | 325724 | x | Front bäddlåda V F (utan lastlucka) | Front bed box L.F. (without loading hatch) |
| -- | 326159 | T | Front bäddlåda V F (med lastlucka) | Front bed box L.F. (with loading hatch) |
| 73 | 323449 | x | Gavel bäddlåda V F | Gable bed box L.F |
| 74 | 328363 | x | Skåp övre L=1032 | Cupboard upper L=1032 |
| 75 | 323000 | x | Lucka | Door |
| 76 | 316428 | x | Handtag | Handle |
| 77 | 323276 | x | Skåp bar kpl. | Coctail cabinet cpl. |
| 78 | 323399 | x | Hållare flaskor | Bottle-holder |
| 79 | 324017 | x | Lucka V 295x388 vitrin | Door L 295x388 |
| 80 | 315202 | x | Gångjärn | Hinge |
| 81 | 320623 | x | Front el-uttag 130x429 | Front outlet |
| 82 | 326601 | x | Kylskåpsbänk u. skiva | Cupboard without board |
| 83 | 320653 | x | Lucka V 540x208 | Door L 540x208 |
| 84 | 328454 | x | Skiva kylskåpsbänk 575x630 * | Board * |
| 85 | 329032 | x | Skiva kyl 510x743 ERLE 15285 ljus | Sheet refrigerator 510x743 ERLE 15285 light |
| -- | 329097 | x | Skiva kyl 510x743 ARPA 2203 mörk | Sheet refrigerator 510x743 ARPA 2203 dark |
| 86 | 320519 | x | Vägg backskåp H | Wall cupboard R |
| 87 | 316197 | x | Galgstång L=782 | Clothes hanger L=782 |
| 88 | 320601 | x | Hylla backskåp | Shelf |
| 89 | 324080 | x | Dörr 260x1850 | Door 260x1850 |
| 90 | 309009 | x | Trådback vit 227x527x85 | Tray 227x527x85 |
| | | | M= Metervara<br>T= Tillbehör | M= On the metre<br>T= Accessory |

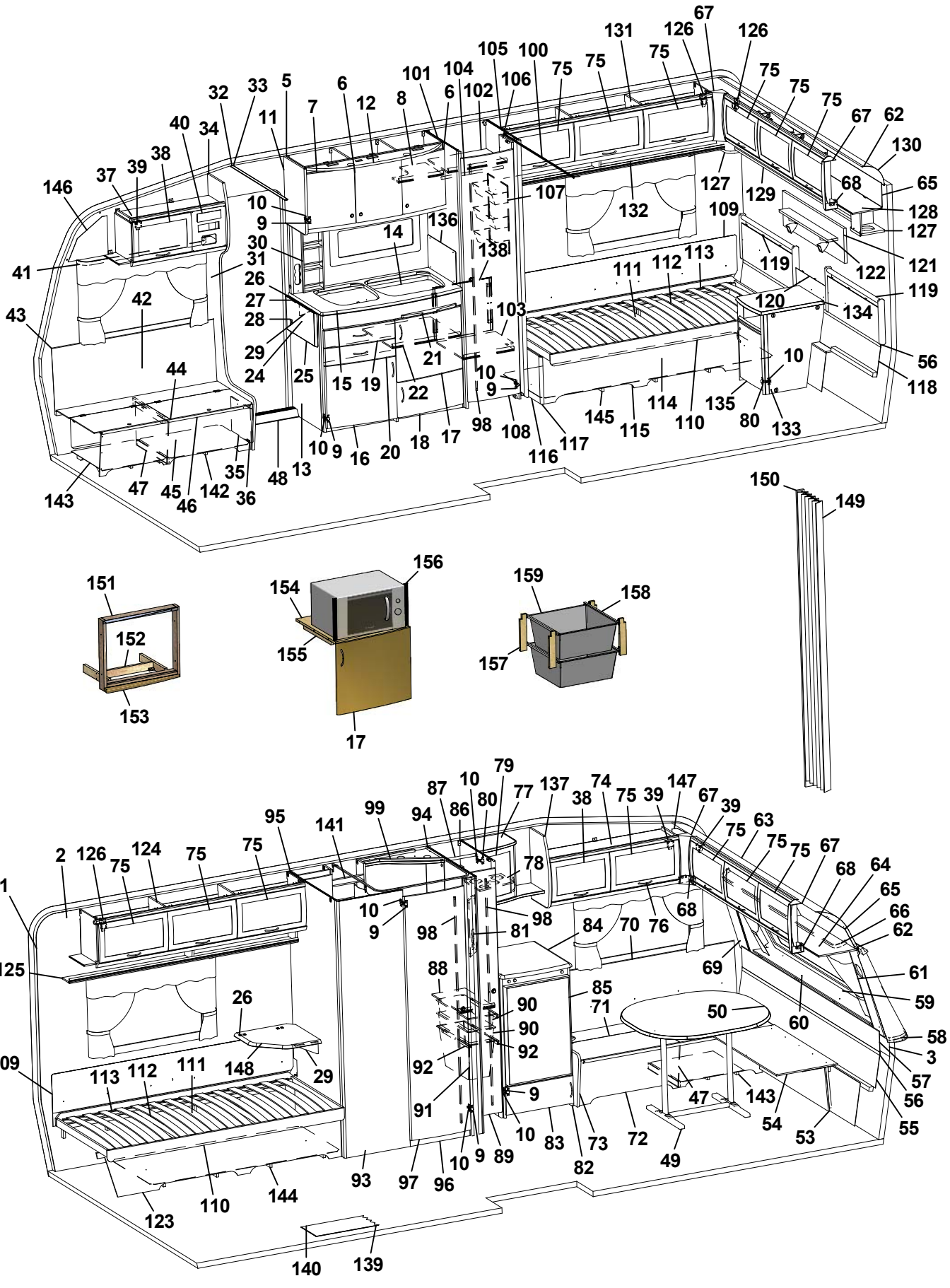
1
2
3
5
6
7
8
9
10
11
12
13
14
15
16
17
18
19
20
21
22
24
25
26
27
28
29
30
31
32
33
34
35
36
37
38
39
40
41
42
43
44
45
46
47
48
50
53
54
55
56
57
58
59
60
61
62
63
64
65
66
67
68
69
70
71
72
73
74
75
76
77
78
79
80
81
82
83
84
85
86
87
88
89
90
91
92
93
94
95
96
97
98
99
100
101
102
103
104
105
106
107
108
109
110
111
112
113
114
115
116
117
119
120
121
122
123
124
125
126
127
128
129
130
131
132
134
135
136
137
138
139
140
141
142
143
144
145
146
147
148
149
150
151
152
153
154
155
156
157
158
159

| Pos Fig | Det. nr Part. No | Ingår Fitted | OBS!! Ange alltid årsmodell vid beställning av inredning<br>Benämning | OBS!! Specify always year of model when ordering equipment<br>Description |
|---|---|---|---|---|
| 91 | 312157 | x | Trådback vit 227x527x285 | Tray 227x527x285 |
| 92 | 316358 | x | Glidskena plast L=430 D14/27 | Runner plastic L=430 D14/27 |
| 93 | 327347 | x | Vägg tvättrum yttre | Wall washroom |
| 94 | 327278 | x | Vägg tvättrum H | Wall washroom R |
| 95 | 327531 | x | Vägg tvättrum V | Wall washroom L |
| 96 | 320646 | x | Tröskel tvättrum | Threshold |
| 97 | 321518 | x | Dörr 490x1850 | Door 490x1850 |
| 98 | 314523 | x | Rätningslist dörr L=1715 | List L=1715 |
| 99 | 325686 | x | Ljusramp tvättrum | Light holder |
| 100 | 314917 | x | Skena draperi L=1190 | Drapery rail L=1190 |
| 101 | 322314 | x | Vägg garderob V | Wall wardrobe L |
| 102 | 323116 | x | Hylla garderob övre | Shelf wardrobe upper |
| 103 | 323119 | x | Hylla garderob nedre | Shelf wardrobe lower |
| 104 | 316197 | x | Galgstång L=782 | Clothes hanger L=782 |
| 105 | 322316 | x | Vägg garderob H | Wall wardrobe H |
| 106 | 323114 | x | Nisch vikdörr | Niche folding door |
| 107 | 312162 | x | Korg garderob 330x140x520 | Basket |
| 108 | 321519 | x | Dörr 415x1850 | Door 415x1850 |
| 109 | 312006 | x | Värmespalt V-H bak | Air gap L-R rear |
| 110 | 313898 | x | Sängram u. ribbotten | Bed bottom without laths |
| 111 | 325342 | x | Ribbotten kpl. | Laths bottom cpl. |
| 112 | 314211 | x | Ribba sängbotten L=820 B=63 | Lath bed bottom L=820 B=63 |
| 113 | 312046 | x | Band t. ribbotten | Band for laths bottom |
| 114 | 325476 | x | Sänglåda | Bed box |
| 115 | 323366 | x | Front säng H | Front bed R |
| 116 | 320422 | x | Gavel säng | Gable bed |
| 117 | 860590 | x | List hörn L=2500 | Corner strip L=2500 |
| 118 | 323369 | x | Värmespalt nedre gavel bak | Air gap lower |
| 119 | 325722 | x | Värmespalt övre gavel bak | Air gap upper |
| 120 | 325740 | x | Värmespalt gavel mitt | Air gap |
| 121 | 328702 | x | Tygtavla | Fabric board |
| 122 | 328705 | x | Hylla | Shelf |
| 123 | 323367 | x | Front säng V | Front bed L |
| 124 | 323046 | x | Skåp övre L=1674 | Cupboard upper L=1674 |
| 125 | 323082 | x | Hyllpaket | Shelf |
| 126 | 315194 | x | Gångjärn | Hinge |
| 127 | 328364 | x | Hörn | Corner |
| 128 | 323049 | x | Skåp gavel bak L2365 | Cupboard gable L2365 |
| 129 | 323138 | x | Hyllpaket | Shelf |
| 130 | 316005 | x | Skiva plast 295x2363x1 | Plastic sheet |
| 131 | 323153 | x | Skåp övre L1674 | Cupboard upper L1674 |
| 132 | 323155 | x | Hyllpaket | Shelf |
| 133 | 323024 | x | Hurts kpl. u. skiva | Cupboard cpl. without board |
| 134 | 328456 | x | Skiva hurts 424x530 * | Board cupboard * |
| 135 | 324018 | x | Lucka H 368x420 | Door |
| | | | M= Metervara<br>T= Tillbehör | M= On the metre<br>T= Accessory |

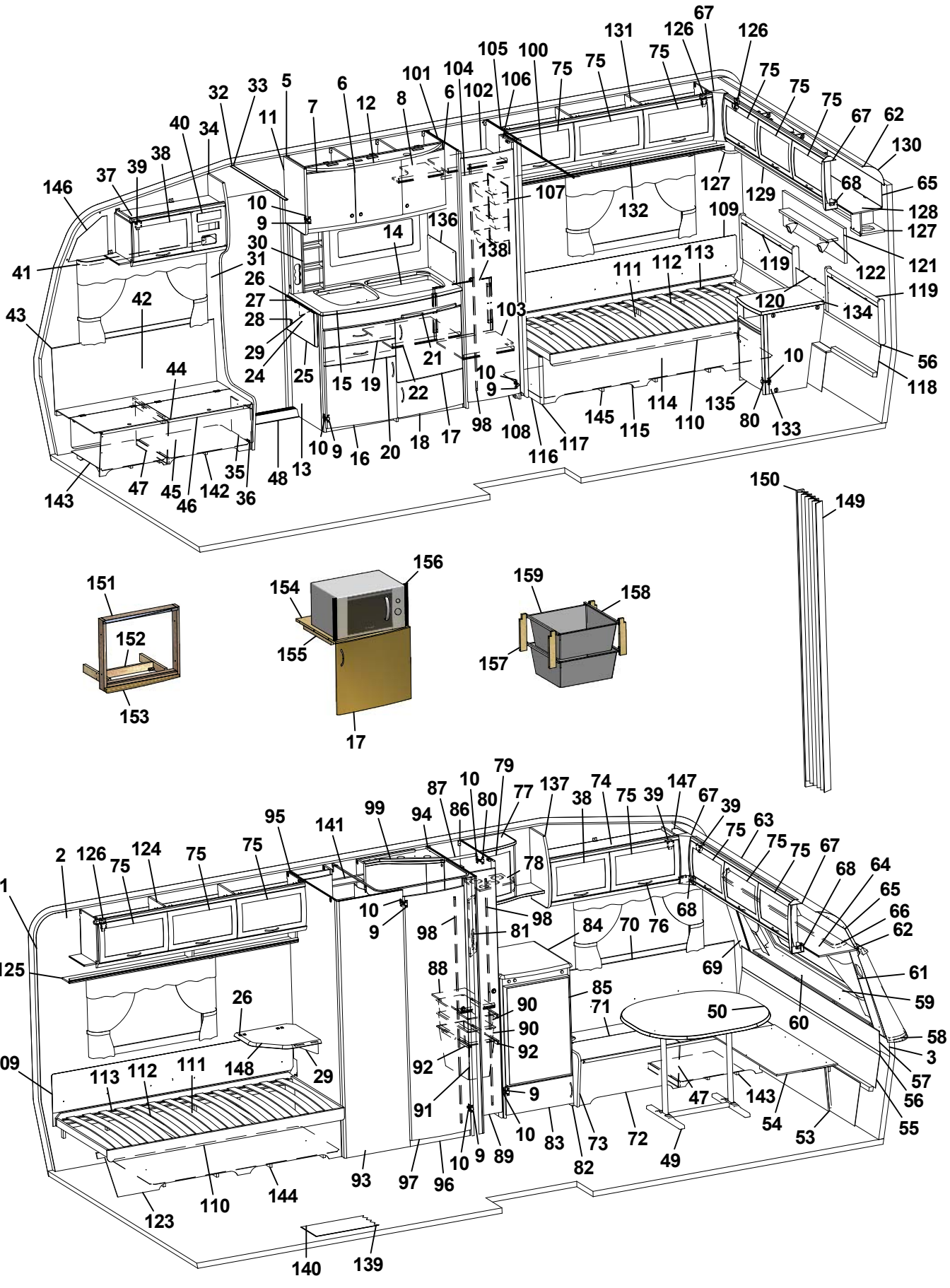
1
2
3
5
6
7
8
9
10
11
12
13
14
15
16
17
18
19
20
21
22
24
25
26
27
28
29
30
31
32
33
34
35
36
37
38
39
40
41
42
43
44
45
46
47
48
50
53
54
55
56
57
58
59
60
61
62
63
64
65
66
67
68
69
70
71
72
73
74
75
76
77
78
79
80
81
82
83
84
85
86
87
88
89
90
91
92
93
94
95
96
97
98
99
100
101
102
103
104
105
106
107
108
109
110
111
112
113
114
115
116
117
119
120
121
122
123
124
125
126
127
128
129
130
131
132
134
135
136
137
138
139
140
141
142
143
144
145
146
147
148
149
150
151
152
153
154
155
156
157
158
159

| Pos Fig | Det. nr Part. No | Ingår Fitted | OBS!! Ange alltid årsmodell vid beställning av inredning<br>Benämning | OBS!! Specify always year of model when ordering equipment<br>Description |
|---|---|---|---|---|
| 136 | 401475 | x | Flamskydd | Flame guard |
| 137 | 323277 | x | Gavel rundad | Gable |
| 138 | 325743 | x | Täckskiva exp.kärl | Cover expansion vessel |
| 139 | 316004 | M | Matta golv, Solidwood | Carpet floor, Solidwood |
| 140 | 314708 | T | Matta golv | Carpet floor |
| 141 | 325687 | x | Skåp tvättrum | Cupboard washroom |
| 142 | 324136 | x | Luftspalt H-fram | Air gap R front |
| 143 | 324138 | x | Luftspalt fram | Air gap front |
| 144 | 324126 | x | Luftspalt V-bak | Air gap L-rear |
| 145 | 324124 | x | Luftspalt H-bak | Air gap R-rear |
| 146 | 327193 | x | Täckskiva gavel H | Cover R |
| 147 | 327194 | x | Täckskiva gavel V | Cover L |
| 148 | 328360 | T | Skiva TV-hylla * | Board * |
| 149 | 315216 | T | Vikdörr 1900x1500 | Folding door |
| 150 | 330478 | T | Bakdel nisch vikdörr | Back niche folding door |
| 151 | 324090 | T | Ram | Frame |
| 152 | 324097 | T | Stöd | Support |
| 153 | 324089 | T | List täck | Cover strip |
| 154 | 323069 | T | Hylla nedre | Shelf under |
| 155 | 312168 | T | List 17,5x22x360 | List 17,5x22x360 |
| 156 | 401607 | T | Galler | Grating |
| 157 | 320514 | T | List, backskenor | List |
| 158 | 312712 | T | Glidlist trådback (säljes i par) | Sliding strip tray (pair) |
| 159 | 310326 | T | Trådback vit 427x427x185 | Tray 427x427x185 |
| -- | 316276 | T | Utdragsstopp trådback | Extension stop, tray |
| | | | * = Ange laminat A, D eller F vid beställning.<br>A = Laminat ARPA 3124 gråprickig<br>D = Laminat ARPA 2203 mörk<br>F = Laminat ARPA 2558 ljus | * = Specify laminate A, D or F in order.<br>A = Laminate ARPA 3124 grey spotted<br>D = Laminate ARPA 2203 dark<br>F = Laminate ARPA 2558 light |
| | | | Dyntyger, gardiner m.m. (se tyger) | Cushion textilies, curtains etc. (see textiles) |
| | | | M= Metervara<br>T= Tillbehör | M= On the metre<br>T= Accessory |

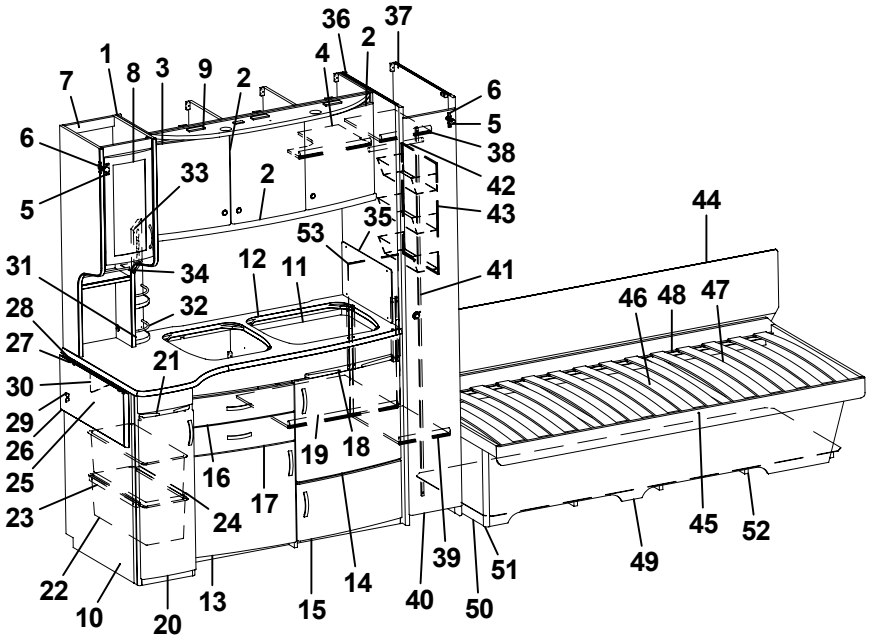
36
37
1
2
4
7
8
3
9
2
6
6
5
38
5
33
2
42
43
44
35
53
31
34
12
11
41
46
48
47
28
32
27
21
30
29
26
25
23
16
19
18
17
24
45
52
49
22
10
20
13
15
14
40
39
50
51

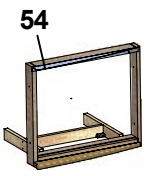
54

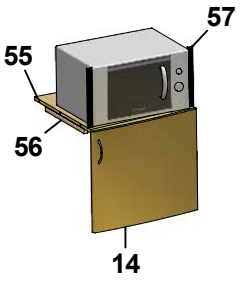
57
55
56
14

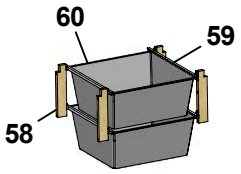
60
59
58

| Pos Fig | Det. nr Part. No | Ingår Fitted | OBS!! Ange alltid årsmodell vid beställning av inredning<br>Benämning | OBS!! Specify always year of model when ordering equipment<br>Description |
|---|---|---|---|---|
| 1 | 323014 | x | Skåp kök L1118 kpl | Cupboard kitchen L1118 cpl. |
| - | 323403 | T | Skåp kök L1118 kpl. (köksfläkt CK155) | Cupboard kitchen L1118 cpl. (kitchen fan CK155) |
| 2 | 323021 | x | Lucka H 368x420 | Door R 368x420 |
| 3 | 323020 | x | Lucka V 368x420 | Door L 368x420 |
| 4 | 323092 | x | Hylla | Shelf |
| 5 | 311917 | x | Gångjärn | Hinge |
| 6 | 312588 | x | Platta gångjärn | Plate hinge |
| 7 | 323267 | x | Skåp utskjut kökskåp kpl. | Cupboard projekting cpl. |
| 8 | 323426 | x | Lucka V 236x500 | Door L 236x500 |
| 9 | 323401 | x | Ljusramp köksskåp | Light holder |
| 10 | 323043 | x | Diskbänk kpl. u. skiva | Kitchen sink cpl. without board |
| 11 | 401328 | x | Plåt under spis | Plate cover under fireplace |
| 12 | 328357-D | x | Skiva diskbänk | Board |
| 13 | 323504 | x | Lucka V 550x470 | Door L 550x470 |
| 14 | 323503 | x | Lucka H 550x470 | Door R 550x470 |
| 15 | 323510 | x | Lucka H 550x265 | Door R 550x265 |
| 16 | 323505 | x | Låda diskbänk kpl. | Drawer cpl. |
| 17 | 323506 | x | Låda diskbänk kpl. | Drawer cpl. |
| 18 | 323412 | x | Skärbräda | Cutting board |
| 19 | 320460 | x | Hylla övre | Shelf upper |
| 20 | 323517 | x | Lucka V | Door L |
| 21 | 323413 | x | Skärbräda | Cutting board |
| 22 | 309010 | x | Trådback vit 227x527x185 | Tray 227x527x185 |
| 23 | 315488 | x | Glidlist trådback L430 D14 | Sliding strip tray L430 D14 |
| 24 | 315487 | x | Glidlist trådback L430 D8 | Sliding strip try L430 D8 |
| 25 | 316694 | T | Mont-sats vikskiva kpl. u. skiva | Mounting kit foldable board cpl. without board |
| 26 | 328398-D | T | Vikskiva diskbänk | Board |
| 27 | 315145 | T | Distans vikskiva | Distance |
| 28 | 860621 | T | Gångjärn | Hinge |
| 29 | 800639 | T | Snäppare mässing | Snap brass |
| 30 | 315749 | T | Stöd | Support board |
| 31 | 320312 | x | Kryddhylla | Spice shelf |
| 32 | 314352 | x | Rasskydd al. rör L=210 | Pipe al. L=210 |
| 33 | 320626 | x | Front el-uttag | Front outlet |
| 34 | 320627 | x | Skiva täck | Sheet cover |
| 35 | 401475 | x | Flamskydd | Flame guard |
| 36 | 322314 | x | Vägg garderob V | Wall wardrobe L |
| 37 | 320527 | x | Vägg garderob H | Wall wardrobe R |
| 38 | 324573 | x | Hylla övre | Shelf upper |
| 39 | 324576 | x | Hylla nedre | Shelf lower |
| 40 | 324080 | x | Dörr 260x1850 | Door 260x1850 |
| 41 | 314523 | x | Rätningslist dörr L=1715 | List L=1715 |
| 42 | 316197 | x | Galgstång L=782 | Clothes hanger L=782 |
| 43 | 312162 | x | Korg garderob 330x140x520 | Basket |
| 44 | 324578 | x | Värmespalt V-H bak | Air gap L-R rear |
| | | | T= Tillbehör | T= Accessory |

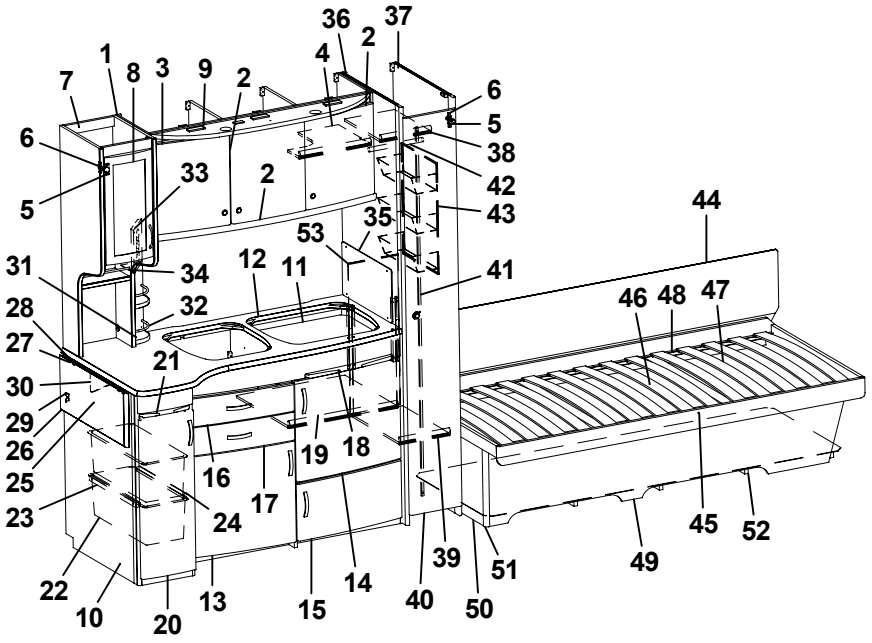
36
37
2
4
1
7
8
3
9
2
6
5
38
42
43
6
5
33
2
44
35
53
41
31
34
12
11
46
48
47
28
32
27
21
30
29
26
25
23
16
19
18
17
24
45
52
49
22
10
20
13
15
14
40
39
50
51

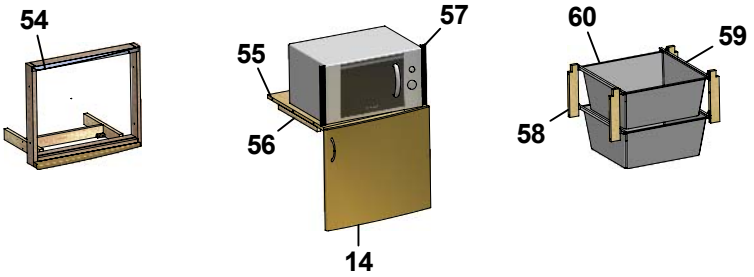
54
57
55
56
14
60
59
58

| Pos Fig | Det. nr Part. No | Ingår Fitted | OBS!! Ange alltid årsmodell vid beställning av inredning<br>Benämning | OBS!! Specify always year of model when ordering equipment<br>Description |
|---|---|---|---|---|
| 45 | 324567 | x | Sängram u. ribbotten | Bed bottom without laths |
| 46 | 325481 | x | Ribbotten kpl. | Laths bottom cpl. |
| 47 | 314211 | x | Ribba sängbotten L=820 B=63 | Lath bed bottom |
| 48 | 312046 | x | Band t. ribbotten | Band for laths bottom |
| 49 | 324571 | x | Front säng H | Front bed R |
| 50 | 320422 | x | Gavel säng | Gable bed |
| 51 | 860590 | x | List hörn L=2500 | Corner strip L=2500 |
| 52 | 320956 | x | Luftspalt | Air gap |
| 53 | 329159 | x | Täckskiva exp.kärl | Cover expansion vessel |
| 54 | 324090 | T | Ram | Frame |
| 55 | 324097 | T | Stöd | Support |
| 56 | 324089 | T | List täck | Cover strip |
| 57 | 323069 | T | Hylla nedre | Shelf under |
| 58 | 312168 | T | List 17,5x22x360 | List 17,5x22x360 |
| 59 | 401607 | T | Galler | Grating |
| 60 | 320514 | T | List, backskenor | List |
| 61 | 312712 | T | Glidlist trådback (säljes i par) | Sliding strip tray (pair) |
| 62 | 310326 | T | Trådback vit 427x427x185 | Tray 427x427x185 |
| -- | 316276 | T | Utdragsstopp trådback | Extension stop, tray |

T= Tillbehör

T= Accessory

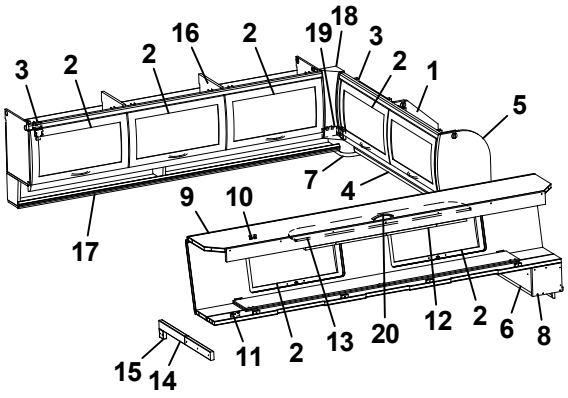
3 2 2 16 2 19 18 3 2 1 5 7 4 9 10 17 15 14 11 2 13 20 12 2 6 8

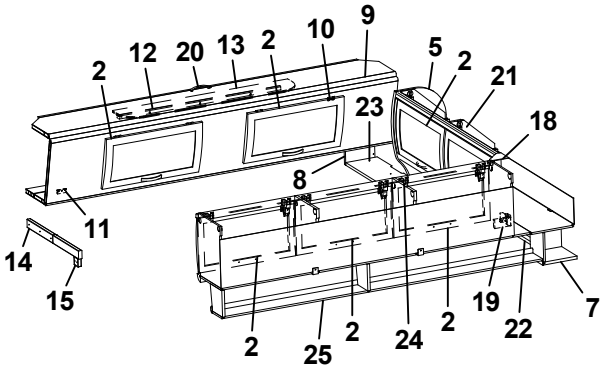
2 12 20 13 2 10 9 5 2 21 23 18 8 11 14 15 2 25 2 24 2 19 22 7

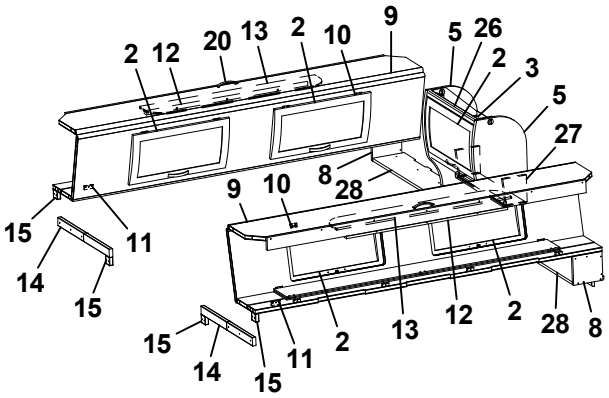
2 12 20 13 2 10 9 5 26 2 3 5 27 8 28 9 10 15 11 14 15 15 14 15 11 2 13 12 2 28 8

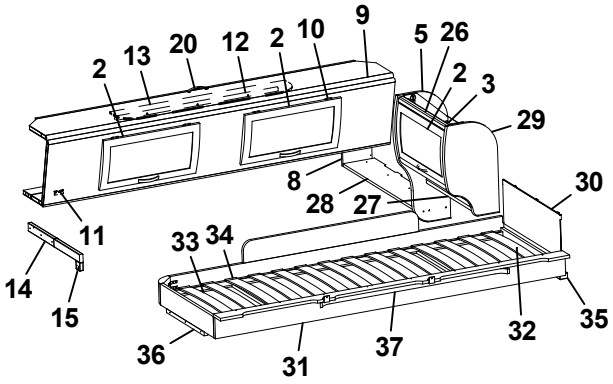
2 13 20 12 2 10 9 5 26 2 3 29 8 28 27 30 11 14 15 33 34 36 31 37 32 35

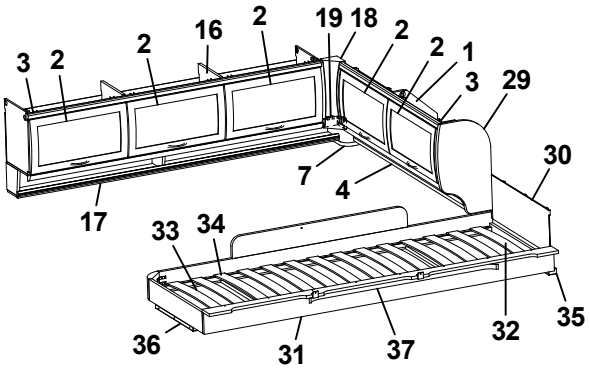
3 2 2 16 2 19 18 2 2 1 3 29 30 7 4 17 33 34 36 31 37 32 35

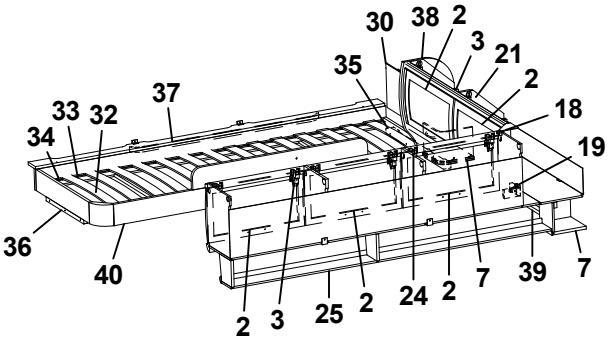
30 38 2 3 21 2 35 37 33 32 34 18 19 36 40 2 3 25 2 24 2 7 39 7

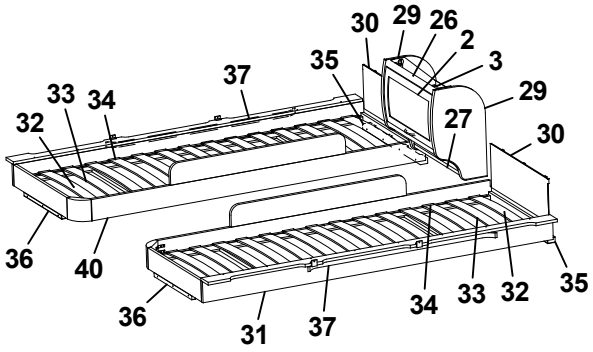
30 29 26 2 3 29 27 30 35 37 33 34 32 36 40 36 31 37 34 33 32 35

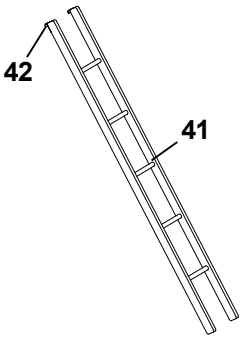
42 41

| Pos Fig | Det. nr Part. No | Ingår Fitted | OBS!! Ange alltid årsmodell vid beställning av inredning<br>Benämning | OBS!! Specify always year of model when ordering equipment<br>Description |
|---|---|---|---|---|
| 1 | 323649 | x | Skåp gavel bak H L1510 | Cupboard |
| 2 | 323000 | x | Lucka | Door |
| 3 | 315194 | x | Gångjärn | Hinge |
| 4 | 323653 | x | Hyllpaket | Shelf |
| 5 | 327395 | x | Gavel rundad | Gable |
| 6 | 372339 | x | Hylla gavel bak | Shelf gable rear |
| 7 | 328364 | x | Hörn | Corner |
| 8 | 327394 | x | Gavel | Gable |
| 9 | 327366 | x | Överbäddskåp L1980 | Upper bed L1980 |
| 10 | 860402 | x | Gångjärn | Hinge |
| 11 | 860405 | x | Gångjärn | Hinge |
| 12 | 312233 | x | Regel låsning | Lock bar |
| 13 | 323846 | x | Rasskydd ö-bäddskåp | Protective plate |
| 14 | 312713 | x | Bärregel (vikbar) | Bearing rail |
| 15 | 312726 | x | Kloss bärregel | Block bearing rail |
| 16 | 323153 | x | Skåp övre L=1674 | Cupboard upper L=1674 |
| 17 | 323155 | x | Hyllpaket | Shelf |
| 18 | 316115 | x | Hörn inredning | Corner |
| 19 | 324321 | x | Täckvinkel hörn inredning | Cover for corner |
| 20 | 316428 | x | Handtag | Handle |
| 21 | 323471 | x | Skåp gavel bak V L1510 | Cupboard gable |
| 22 | 324947 | x | Hyllpaket | Shelf |
| 23 | 372238 | x | Hylla gavel bak | Shelf gable rear |
| 24 | 323046 | x | Skåp övre L=1674 | Cupboard upper L=1674 |
| 25 | 323082 | x | Hyllpaket | Shelf |
| 26 | 323884 | x | Skåp gavel bak L560 | Cupboard gable L560 |
| 27 | 323888 | x | Hyllpaket | Shelf |
| 28 | 372248 | x | Hylla gavel bak | Shelf gable rear |
| 29 | 323657 | x | Gavel rundad | Gable |
| 30 | 321209 | x | Värmespalt gavel | Air gap gable |
| 31 | 323797 | x | Sängram vån.säng V u. ribbotten | Bed bottom L without laths |
| 32 | 325430 | x | Ribbotten kpl. | Laths bottom cpl. |
| 33 | 311985 | x | Ribba sängbotten L=718 B=63 | Lath bed bottom L=718 B=63 |
| 34 | 312046 | x | Band t. ribbotten | Band for laths bottom |
| 35 | 324117 | x | Bärregel | Bearing rail |
| 36 | 312436 | x | Bärregel L=440 | Bearing rail L=440 |
| 37 | 316199 | x | Skena gardin L1020 | Curtain rod L1020 |
| 38 | 324047 | x | Gavel rundad | Gable |
| 39 | 323476 | x | Hyllpaket | Shelf |
| 40 | 323798 | x | Sängram vån.säng H u. ribbotten | Bed bottom |
| 41 | 312613 | T | Stege ö-bäddsskåp 201x1800 kpl. | Ladder upper bed 201x1800 cpl. |
| 42 | 860426 | T | Krok t. stege | Hook for ladder |
| | | | T= Tillbehör | T= Accessory |

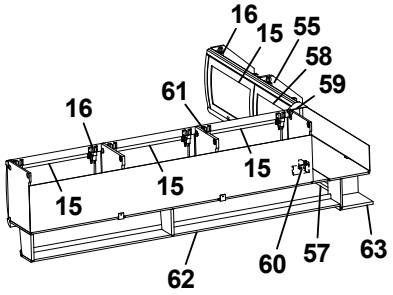
16
15
55
58
59
61
16
15
15
15
62
60
57
63

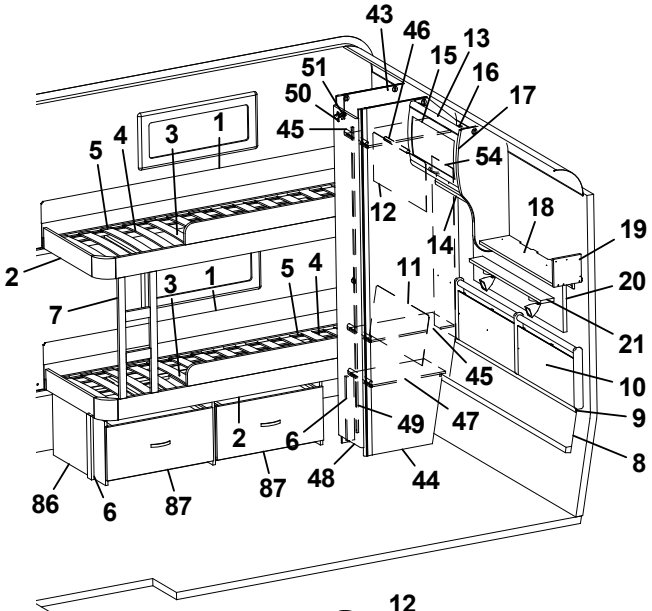
43
46
15
13
16
17
51
50
45
54
5
4
3
1
12
18
19
14
2
3
1
5
4
11
20
7
21
45
10
2
49
47
9
6
48
44
8
86
6
87
87

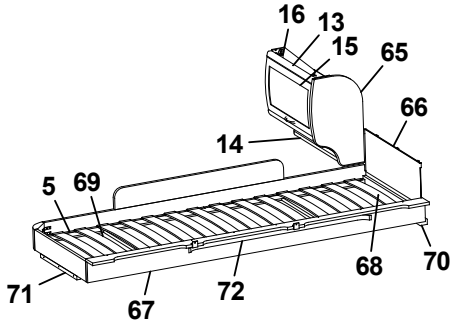
16
13
15
65
66
14
5
69
68
70
71
67
72

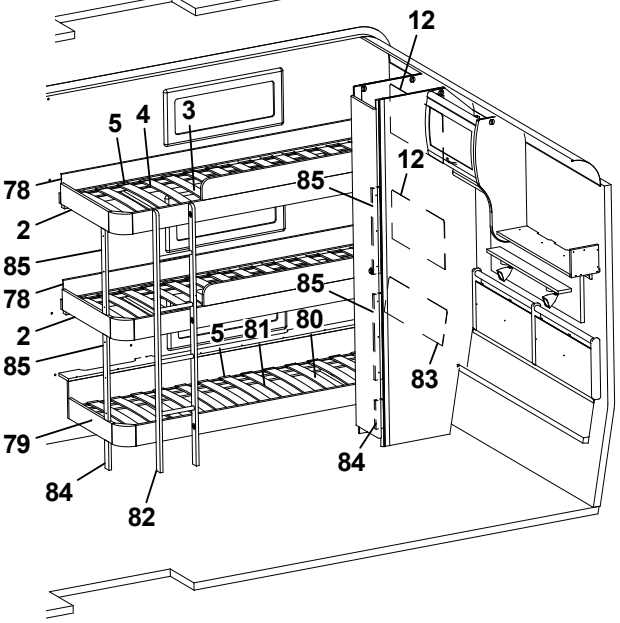
12
5
4
3
78
12
2
85
85
78
85
2
5
81
80
85
83
79
84
84
82

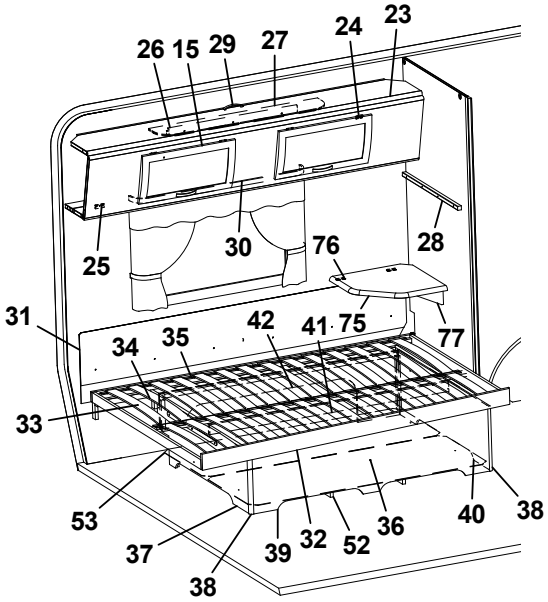
26
15
29
27
24
23
25
30
76
28
31
34
35
42
41
75
77
33
53
37
38
39
32
52
36
40
38

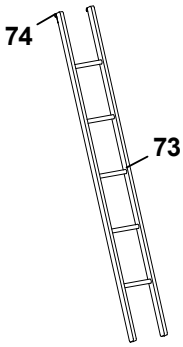
74
73

| Pos Fig | Det. nr Part. No | Ingår Fitted | OBS!! Ange alltid årsmodell vid beställning av inredning<br>Benämning | OBS!! Specify always year of model when ordering equipment<br>Description |
|---|---|---|---|---|
| 1 | 321919 | x | Värmespalt H-bak | Air gap R rear |
| 2 | 323781 | x | Sängram fast u. ribbotten | Bed bottom without laths |
| 3 | 325432 | x | Ribbotten kpl. | Laths bottom cpl. |
| 4 | 311985 | x | Ribba sängbotten L=718 B=63 | Lath bed bottom L=718 B=63 |
| 5 | 312046 | x | Band t. ribbotten | Band for laths bottom |
| 6 | 322338 | x | Stöd säng 15,5x45x360 | Support bed |
| 7 | 324114 | x | Stege | Ladder |
| 8 | 323785 | x | Värmespalt nedre gavel bak | Air gap under |
| 9 | 314287 | x | List plast L=2270 | List plastic L=2270 |
| 10 | 325742 | x | Värmespalt gavel bak | Air gap |
| 11 | 323783 | x | Värmespalt H-bak | Air gap R rear |
| 12 | 321688 | x | Värmespalt V-bak | Air gap L rear |
| 13 | 323884 | x | Skåp gavel bak L560 | Cupboard gable L560 |
| 14 | 323888 | x | Hyllpaket | Shelf |
| 15 | 323000 | x | Lucka | Door |
| 16 | 315194 | x | Gångjärn | Hinge |
| 17 | 327395 | x | Gavel rundad | Gable |
| 18 | 372339 | x | Hylla gavel bak | Shelf gable rear |
| 19 | 327394 | x | Gavel | Gable |
| 20 | 328702 | x | Tygtavla | Fabric board |
| 21 | 328705 | x | Hylla | Shelf |
| 23 | 327366 | x | Överbäddskåp L1980 | Upper bed L1980 |
| 24 | 860402 | x | Gångjärn | Hinge |
| 25 | 860405 | x | Gångjärn | Hinge |
| 26 | 312233 | x | Regel låsning | Lock bar |
| 27 | 323846 | x | Rasskydd ö-bäddskåp | Protective plate |
| 28 | 312313 | x | Bärregel 670x22x22 | Bearing rail 670x22x22 |
| 29 | 316428 | x | Handtag | Handle |
| 30 | 316898 | x | Skena gardin L1020 | Curtain rod L1020 |
| 31 | 312006 | x | Värmespalt V-H bak | Air gap L-R rear |
| 32 | 324035 | x | Sängram u. ribbotten | Bedbottom without laths |
| 33 | 325343 | x | Ribbotten kpl. | Laths bottom cpl. |
| 34 | 311985 | x | Ribba sängbotten L=718 B=63 | Lath bed bottom L=718 B=63 |
| 35 | 312046 | x | Band t. ribbotten | Band for laths bottom |
| 36 | 325748 | x | Sänglåda kpl. | Bed box cpl. |
| 37 | 325751 | x | Gavel säng V | Gable bed L |
| 38 | 860590 | x | List hörn L=2500 | Corner strip L=2500 |
| 39 | 323282 | x | Front säng | Front bed |
| 40 | 325750 | x | Gavel säng H | Gable bed R |
| 41 | 315203 | x | Regel 17,5x55x1415 | Wood lath pine 17,5x55x1415 |
| 42 | 325749 | x | Bakgavel sänglåda | Back bed box |
| 43 | 323924 | x | Vägg garderob V (garderob m. 3 hyllor) | Wall wardrobe L (wardrobe with 3 shelfs) |
| -- | 324452 | T | Vägg garderob V (garderob m. 6 hyllor) | Wall wardrobe L (wardrobe with 6 shelfs) |
| 44 | 323257 | x | Vägg garderob H (garderob m. 3 hyllor) | Wall wardrobe R (wardrobe with 3 shelfs) |
| -- | 324453 | T | Vägg garderob H (garderob m. 6 hyllor) | Wall wardrobe R (wardrobe with 6 shelfs) |
| 45 | 323926 | x | Hylla (3 st extra i garderob m. 6 hyllor) | Shelf (3 pcs extra in wardrobe with 6 shelfs) |
| 46 | 316197 | x | Galgstång L=782 | Clothes hanger L=782 |
| 47 | 322362 | x | Hylla | Shelf |
| 48 | 324079 | x | Dörr 260x1850 | Door 260x1850 |
| 49 | 314523 | x | Rätningslist dörr L=1715 | List L=1715 |
| | | | T= Tillbehör | T= Accessory |

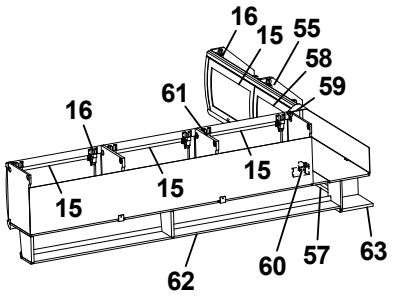
16
15
55
58
59
61
16
15
15
15
62
60
57
63

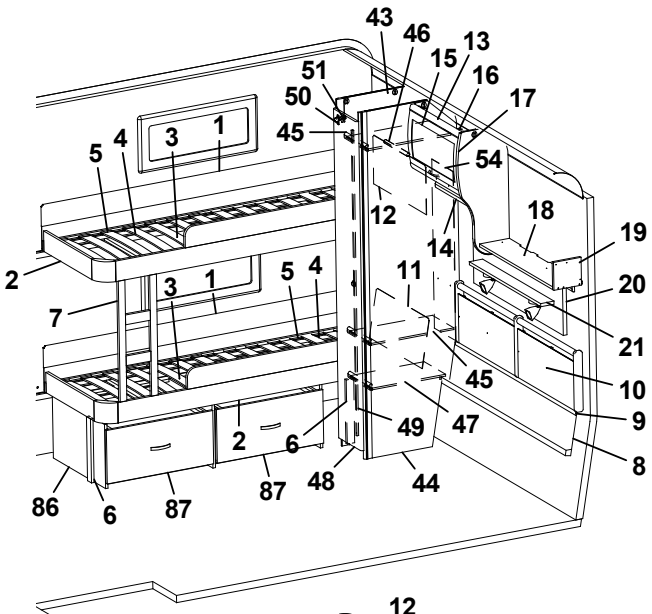
43
46
15
13
16
17
51
50
45
54
5
4
3
1
12
18
19
14
2
3
1
5
4
11
20
7
21
45
10
2
49
47
9
6
48
44
8
86
6
87
87

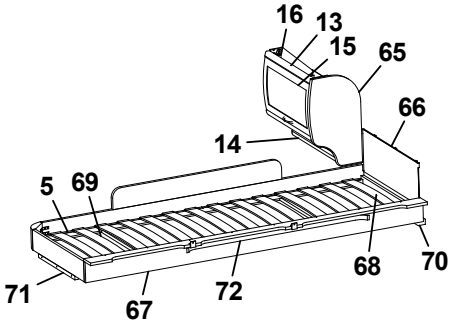
16
13
15
65
66
14
5
69
68
70
71
67
72

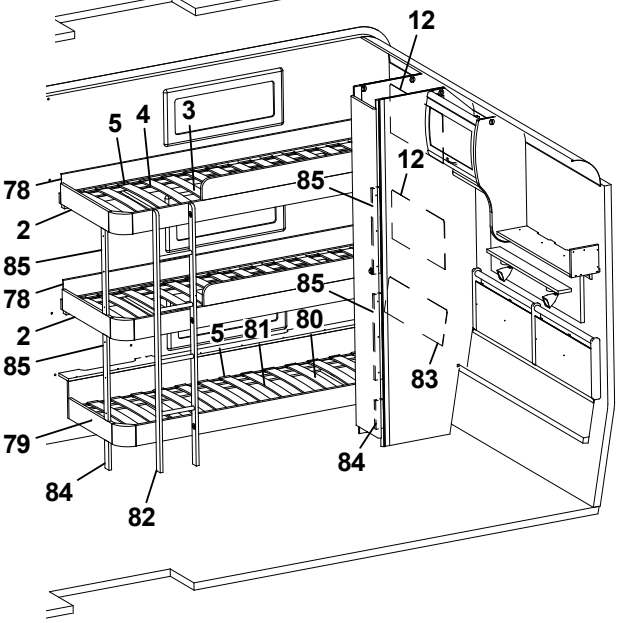
12
5
4
3
78
12
2
85
85
78
85
2
5
81
80
85
83
79
84
84
82

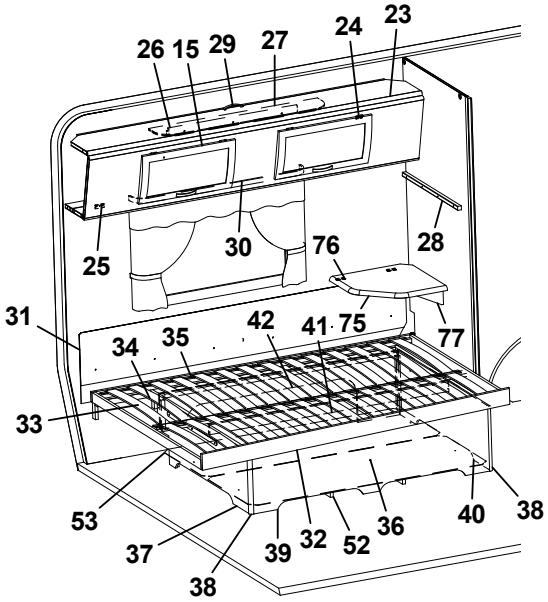
26
15
29
27
24
23
25
30
76
28
31
34
35
42
41
75
77
33
53
37
38
39
32
52
36
40
38

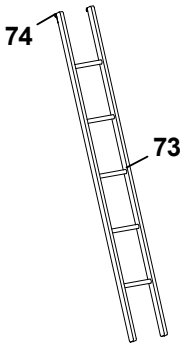
74
73

| Pos Fig | Det. nr Part. No | Ingår Fitted | OBS!! Ange alltid årsmodell vid beställning av inredning<br>Benämning | OBS!! Specify always year of model when ordering equipment<br>Description |
|---|---|---|---|---|
| 50 | 311917 | x | Gångjärn | Hinge |
| 51 | 312588 | x | Platta gångjärn | Plate hinge |
| 52 | 324938 | x | Luftspalt sänglåda | Air gap bed box |
| 53 | 325752 | x | Luftspalt | Air gap |
| 54 | 325729 | x | Värmespalt garderob bak | Air gap |
| 55 | 323461 | T | Skåp gavel bak V L1410 | Cupboard upper L1410 |
| 57 | 323466 | T | Hyllpaket | Shelf |
| 58 | 323002 | T | Lucka | Door |
| 59 | 316115 | T | Hörn inredning | Corner |
| 60 | 324321 | T | Täckvinkel hörn inredning | Cover for corner |
| 61 | 323046 | T | Skåp övre L=1674 | Cupboard upper L=1674 |
| 62 | 323082 | T | Hyllpaket | Shelf |
| 63 | 328364 | T | Hörn | Corner |
| 65 | 323657 | T | Gavel rundad | Gable |
| 66 | 321209 | T | Värmespalt gavel | Air gap gable |
| 67 | 323797 | T | Sängram vån.säng V u. ribbotten | Bed bottom L without laths |
| 68 | 325430 | T | Ribbotten kpl. | Laths bottom cpl. |
| 69 | 311985 | T | Ribba sängbotten L=718 B=63 | Lath bed bottom L=718 B=63 |
| 70 | 324117 | T | Bärregel | Bearing rail |
| 71 | 312436 | T | Bärregel L=440 | Bearing rail L=440 |
| 72 | 316199 | T | Skena gardin L1020 | Curtain rod L1020 |
| 73 | 312613 | T | Stege ö-bäddsskåp 201x1800 kpl. | Ladder upper bed 201x1800 cpl. |
| 74 | 860426 | T | Krok t. stege | Hook for ladder |
| 75 | 328360 | T | Skiva TV-hylla * | Board * |
| 76 | 860621 | T | Gångjärn | Hinge |
| 77 | 315749 | T | Stöd | Support board |
| 78 | 325515 | x | Värmespalt V/H-bak | Air gap R rear |
| 79 | 326792 | x | Sängram u. ribbotten | Bed bottom without laths |
| 80 | 326793 | x | Ribbotten kpl. | Laths bottom cpl. |
| 81 | 311985 | x | Ribba sängbotten L=718 B=63 | Lath bed bottom L=718 B=63 |
| 82 | 326790 | x | Stege | Ladder |
| 83 | 326789 | x | Värmespalt V-bak | Air gap L rear |
| 84 | 326791 | x | Stöd säng 15,5x45x160 | Support bed |
| 85 | 327557 | x | Stöd säng 15,5x45x481 | Support bed |
| 86 | 327222 | T | Lådor under säng kpl. sats | Drawers under bed cpl. kit |
| 87 | 324786 | T | Låda kpl. d:o | Drawer cpl. d:o |
| | | | * = Ange laminat A, D eller F vid beställning.<br>A = Laminat ARPA 3124 gråprickig<br>D = Laminat ARPA 2203 mörk<br>F = Laminat ARPA 2558 ljus | * = Specify laminate A, D or F in order.<br>A = Laminate ARPA 3124 grey spotted<br>D = Laminate ARPA 2203 dark<br>F = Laminate ARPA 2558 light |
| | | | T= Tillbehör | T= Accessory |

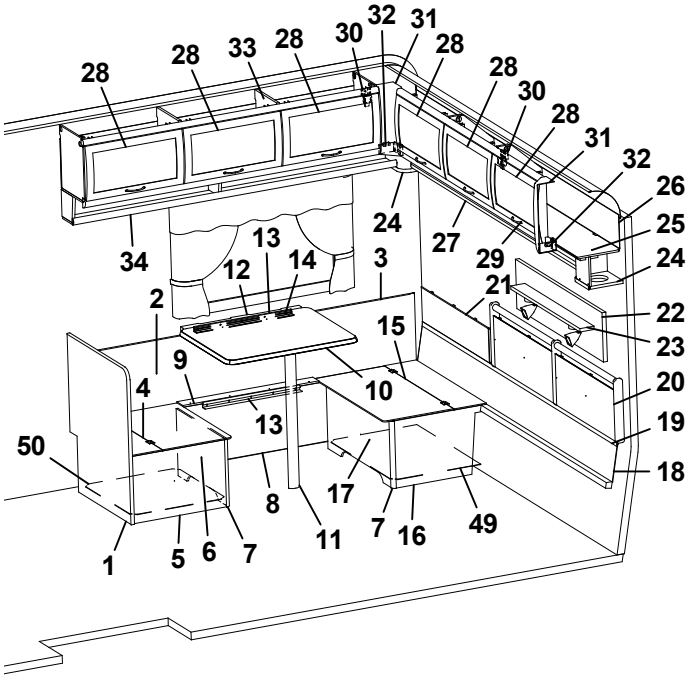
28
28
33
28
30
32
31
28
28
30
28
31
32
26
25
24
34
24
27
29
13
12
14
3
21
22
23
2
15
9
10
20
4
13
19
50
18
8
17
7
16
49
1
5
6
7
11

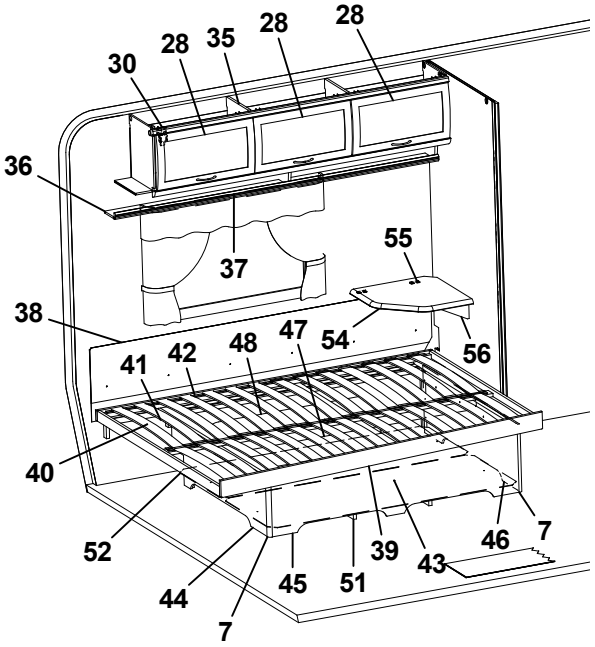
30
28
35
28
28
36
37
55
38
54
56
41
42
48
47
40
52
44
45
51
39
43
46
7
7

| Pos Fig | Det. nr Part. No | Ingår Fitted | OBS!! Ange alltid årsmodell vid beställning av inredning<br>Benämning | OBS!! Specify always year of model when ordering equipment<br>Description |
|---|---|---|---|---|
| 1 | 320636 | x | Vägg vid bäddlåda | Wall by bed box |
| 2 | 320341 | x | Värmespalt H-bak | Air gap R rear |
| 3 | 860423 | M | List kant U-gap ljusbrun | Strip, light brown |
| 4 | 312251 | x | Lock bäddlåda HB främre | Cover bed box R.R. front |
| 5 | 320400 | x | Gavel bäddlåda HB främre | Gable bed box R.R. front |
| 6 | 320397 | x | Front bäddlåda HB främre | Front bed box R.R. front |
| 7 | 860590 | x | List hörn L=2500 | Corner strip L=2500 |
| 8 | 323370 | x | Front bäddlåda H bak | Front bed box R.R. |
| 9 | 323373 | x | Lock front bäddlåda HB | Cover front bed box R.R. |
| 10 | 372085 | x | Bordsskiva 750x600 * | Table top 750x600 * |
| 11 | 315565 | x | Bordsben | Table leg |
| 12 | 312314 | x | Fästregel bord | Bracket |
| 13 | 300108 | x | List bord väggdel L550 | List wall |
| 14 | 300420 | x | List upphäng bordsdel L550 | List board |
| 15 | 312250 | x | Lock bäddlåda HB bakre | Cover bed box R.R. rear |
| 16 | 323372 | x | Gavel bäddlåda HB bakre | Gable bed box R.R. rear |
| 17 | 320395 | x | Front bäddlåda HB bakre | Front bed box R.R. rear |
| 18 | 323293 | x | Värmespalt nedre gavel bak | Air gap under |
| 19 | 314287 | x | List plast L=2270 | List plastic L=2270 |
| 20 | 325739 | x | Värmespalt gavel bak | Air gap |
| 21 | 323371 | x | Värmespalt övre gavel bak | Air gap upper |
| 22 | 328702 | x | Tygtavla | Fabric board |
| 23 | 328705 | x | Hylla | Shelf |
| 24 | 328364 | x | Hörn | Corner |
| 25 | 323049 | x | Skåp gavel bak L2365 | Cupboard gable L2365 |
| 26 | 323059 | x | Skiva skåp 2345x180 | Sheet 2345x180 |
| 27 | 323138 | x | Hyllpaket | Shelf |
| 28 | 323000 | x | Lucka | Door |
| 29 | 316428 | x | Handtag | Handle |
| 30 | 315194 | x | Gångjärn | Hinge |
| 31 | 316115 | x | Hörn inredning | Corner |
| 32 | 324321 | x | Täckvinkel hörn inredning | Cover for corner |
| 33 | 323153 | x | Skåp övre L1674 | Cupboard upper L1674 |
| 34 | 323155 | x | Hyllpaket | Shelf |
| 35 | 323046 | x | Skåp övre L=1674 | Cupboard upper L=1674 |
| 36 | 323082 | x | Hyllpaket | Shelf |
| 37 | 316898 | x | Skena gardin L1020 | Curtain rod L1020 |
| 38 | 312006 | x | Värmespalt V-H bak | Air gap L-R rear |
| 39 | 324039 | x | Sängram u. ribbotten | Bed bottom without laths |
| 40 | 325339 | x | Ribbotten kpl. | Laths bottom cpl. |
| 41 | 311985 | x | Ribba sängbotten L=718 B=63 | Lath bed bottom L=718 B=63 |
| 42 | 312046 | x | Band t. ribbotten | Band for laths bottom |
| 43 | 325748 | x | Sänglåda kpl. | Bed box cpl. |
| 44 | 325751 | x | Gavel säng V | Gable bed L |
| 45 | 323282 | x | Front säng | Front bed |
| | | | M= Metervara<br>T= Tillbehör | M= On the metre<br>T= Accessory |

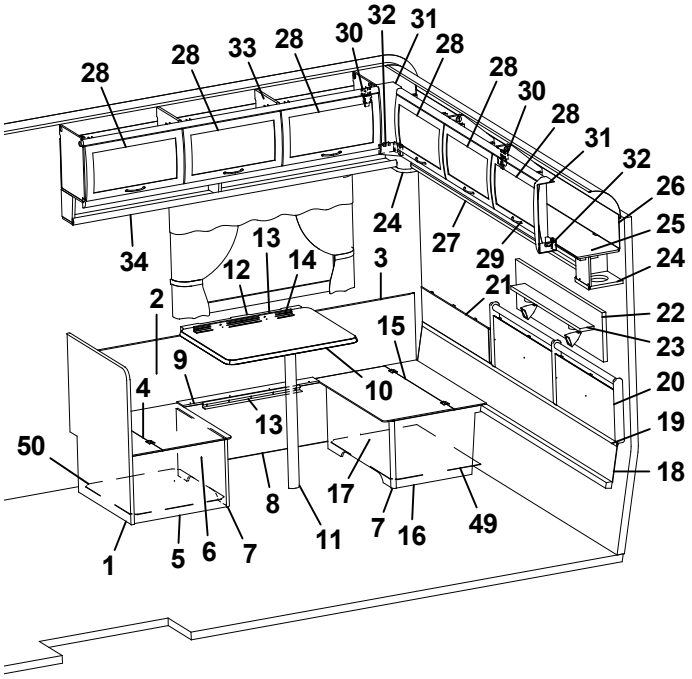
28
28
33
28
30
32
31
28
28
30
28
31
32
26
25
24
24
27
29
34
13
12
14
3
21
22
23
2
15
9
10
20
4
13
19
50
18
8
17
7
16
49
1
5
6
7
11

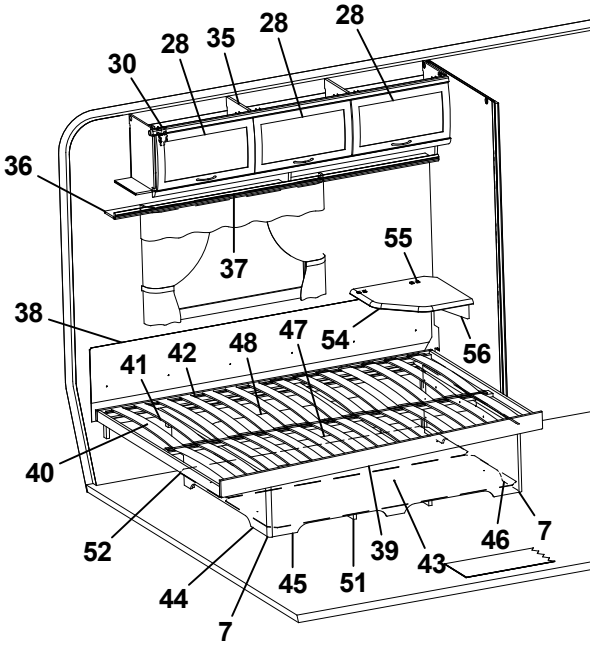
30
28
35
28
28
36
37
55
38
54
56
41
42
48
47
40
52
44
45
51
39
43
46
7
7

| Pos Fig | Det. nr Part. No | Ingår Fitted | OBS!! Ange alltid årsmodell vid beställning av inredning<br>Benämning | OBS!! Specify always year of model when ordering equipment<br>Description |
|---|---|---|---|---|
| 46 | 325750 | x | Gavel säng H | Gable bed R |
| 47 | 315203 | x | Regel 17,5x55x1415 | Wood lath pine 17,5x55x1415 |
| 48 | 325749 | x | Bakgavel sänglåda | Back bed box |
| 49 | 324142 | x | Luftspalt H-bak bakre | Air gap |
| 50 | 312429 | x | Luftspalt H-bak främre | Air gap |
| 51 | 324938 | x | Luftspalt sänglåda | Air gap bed box |
| 52 | 325752 | x | Luftspalt | Air gap |
| 54 | 328360 | T | Skiva TV-hylla * | Board * |
| 55 | 860621 | T | Gångjärn | Hinge |
| 56 | 315749 | T | Stöd | Support board |
| | | | * = Ange laminat A, D eller F vid beställning.<br>A = Laminat ARPA 3124 gråprickig<br>D = Laminat ARPA 2203 mörk<br>F = Laminat ARPA 2558 ljus | * = Specify laminate A, D or F in order.<br>A = Laminate ARPA 3124 grey spotted<br>D = Laminate ARPA 2203 dark<br>F = Laminate ARPA 2558 light |
| | | | M= Metervara<br>T= Tillbehör | M= On the metre<br>T= Accessory |

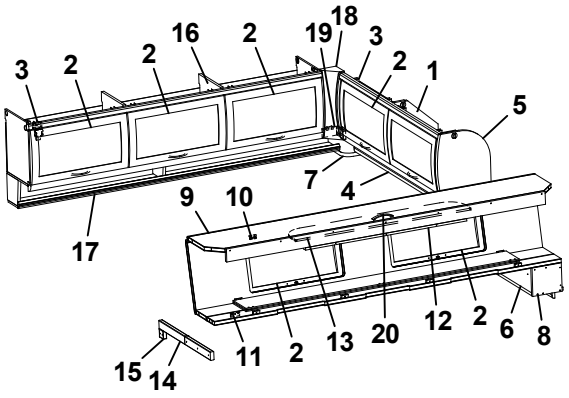
3 2 2 16 2 19 18 3 2 1 5 7 4 9 10 17 15 14 11 2 13 20 12 2 6 8

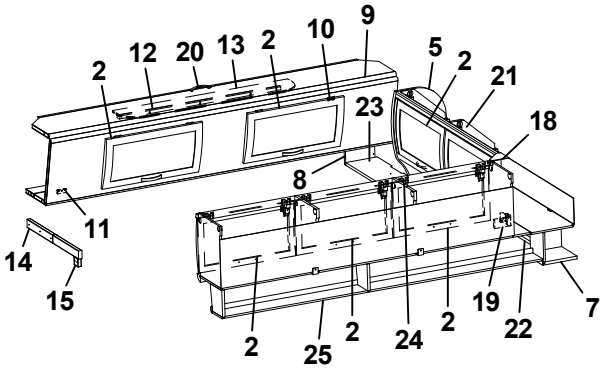
2 12 20 13 2 10 9 5 2 21 23 18 8 11 14 15 2 25 2 24 2 19 22 7

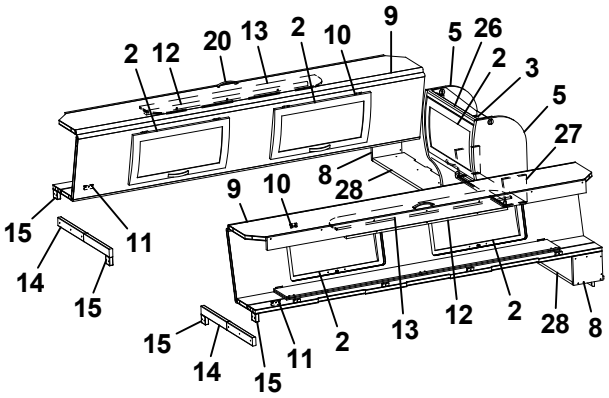
2 12 20 13 2 10 9 5 26 2 3 5 27 8 28 9 10 15 11 14 15 15 14 15 11 2 13 12 2 28 8

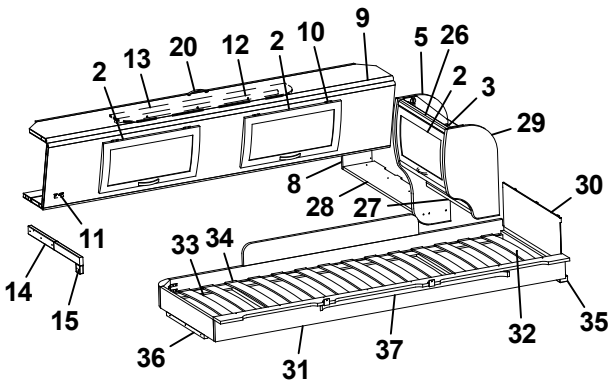
2 13 20 12 2 10 9 5 26 2 3 29 8 28 27 30 11 14 15 33 34 36 31 37 32 35

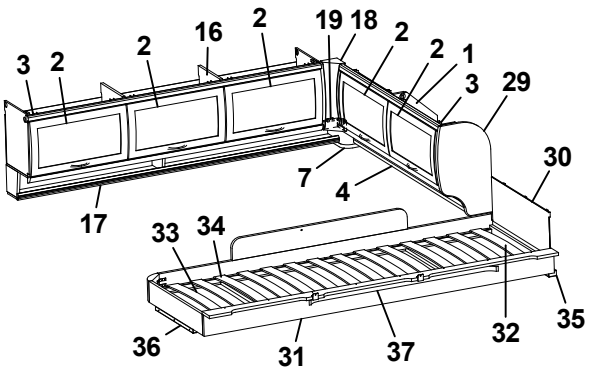
3 2 2 16 2 19 18 2 2 1 3 29 30 7 4 17 33 34 36 31 37 32 35

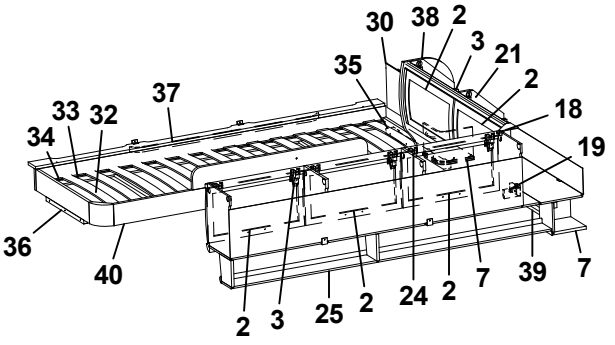
30 38 2 3 21 2 35 37 33 32 34 18 19 36 40 2 3 25 2 24 2 7 39 7

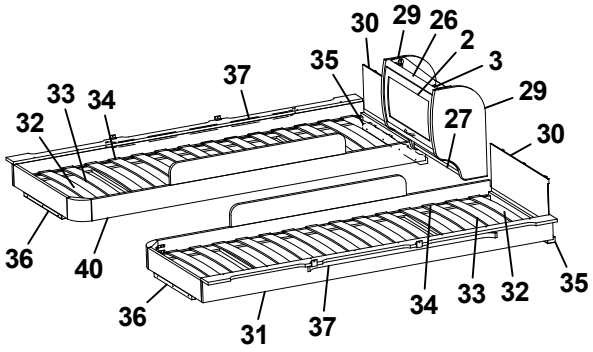
30 29 26 2 3 29 27 30 35 37 33 34 32 36 40 36 31 37 34 33 32 35

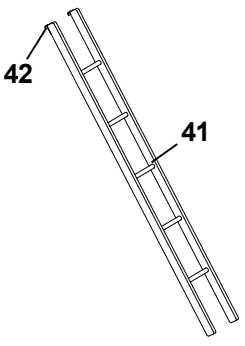
42 41

| Pos Fig | Det. nr Part. No | Ingår Fitted | OBS!! Ange alltid årsmodell vid beställning av inredning<br>Benämning | OBS!! Specify always year of model when ordering equipment<br>Description |
|---|---|---|---|---|
| 1 | 323649 | x | Skåp gavel bak H L1510 | Cupboard |
| 2 | 323000 | x | Lucka | Door |
| 3 | 315194 | x | Gångjärn | Hinge |
| 4 | 323653 | x | Hyllpaket | Shelf |
| 5 | 327395 | x | Gavel rundad | Gable |
| 6 | 372339 | x | Hylla gavel bak | Shelf gable rear |
| 7 | 328364 | x | Hörn | Corner |
| 8 | 327394 | x | Gavel | Gable |
| 9 | 327366 | x | Överbäddskåp L1980 | Upper bed L1980 |
| 10 | 860402 | x | Gångjärn | Hinge |
| 11 | 860405 | x | Gångjärn | Hinge |
| 12 | 312233 | x | Regel låsning | Lock bar |
| 13 | 323846 | x | Rasskydd ö-bäddskåp | Protective plate |
| 14 | 312713 | x | Bärregel (vikbar) | Bearing rail |
| 15 | 312726 | x | Kloss bärregel | Block bearing rail |
| 16 | 323153 | x | Skåp övre L=1674 | Cupboard upper L=1674 |
| 17 | 323155 | x | Hyllpaket | Shelf |
| 18 | 316115 | x | Hörn inredning | Corner |
| 19 | 324321 | x | Täckvinkel hörn inredning | Cover for corner |
| 20 | 316428 | x | Handtag | Handle |
| 21 | 323471 | x | Skåp gavel bak V L1510 | Cupboard gable |
| 22 | 324947 | x | Hyllpaket | Shelf |
| 23 | 372238 | x | Hylla gavel bak | Shelf gable rear |
| 24 | 323046 | x | Skåp övre L=1674 | Cupboard upper L=1674 |
| 25 | 323082 | x | Hyllpaket | Shelf |
| 26 | 323884 | x | Skåp gavel bak L560 | Cupboard gable L560 |
| 27 | 323888 | x | Hyllpaket | Shelf |
| 28 | 372248 | x | Hylla gavel bak | Shelf gable rear |
| 29 | 323657 | x | Gavel rundad | Gable |
| 30 | 321209 | x | Värmespalt gavel | Air gap gable |
| 31 | 323797 | x | Sängram vån.säng V u. ribbotten | Bed bottom L without laths |
| 32 | 325430 | x | Ribbotten kpl. | Laths bottom cpl. |
| 33 | 311985 | x | Ribba sängbotten L=718 B=63 | Lath bed bottom L=718 B=63 |
| 34 | 312046 | x | Band t. ribbotten | Band for laths bottom |
| 35 | 324117 | x | Bärregel | Bearing rail |
| 36 | 312436 | x | Bärregel L=440 | Bearing rail L=440 |
| 37 | 316199 | x | Skena gardin L1020 | Curtain rod L1020 |
| 38 | 324047 | x | Gavel rundad | Gable |
| 39 | 323476 | x | Hyllpaket | Shelf |
| 40 | 323798 | x | Sängram vån.säng H u. ribbotten | Bed bottom |
| 41 | 312613 | T | Stege ö-bäddsskåp 201x1800 kpl. | Ladder upper bed 201x1800 cpl. |
| 42 | 860426 | T | Krok t. stege | Hook for ladder |
| | | | T= Tillbehör | T= Accessory |

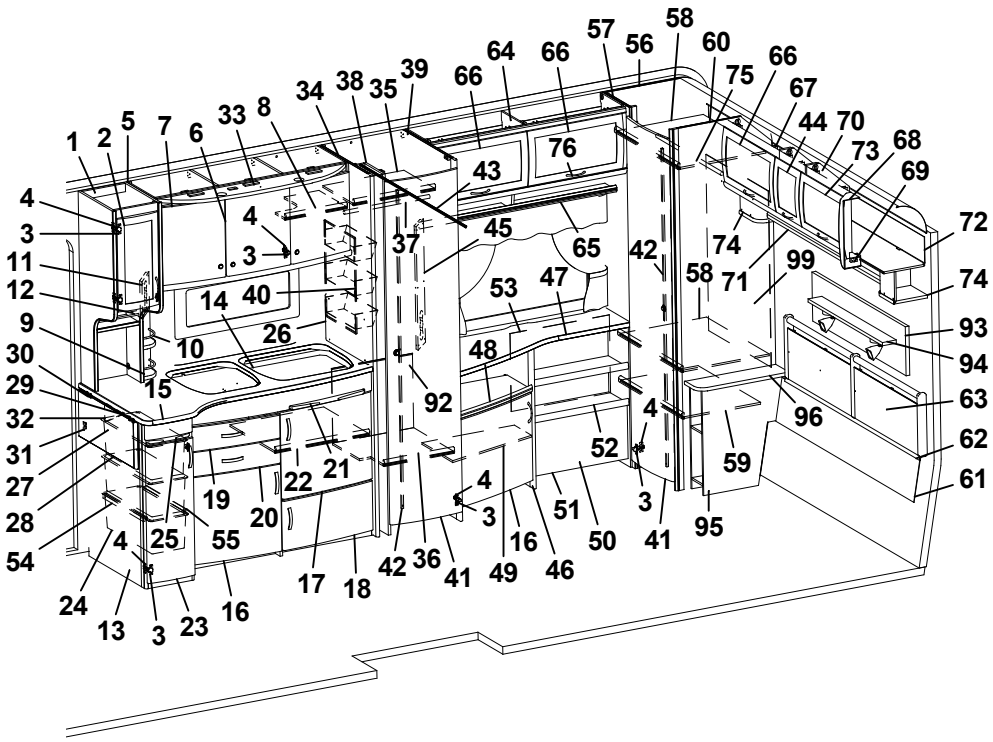
1 2 5 7 6 33 8 34 38 35 39 66 64 66 57 56 58 60 75 66 67 44 70 73 68 69 72 74 93 94 63 62 61
4 3 11 12 9 30 29 32 31 27 28 54 24 13 3 23 16 25 55 19 20 22 21 17 18 42 36 41 49 16 46 51 50 52 4 3 41 95 59 96 99 71 74 58 42 65 76 43 45 37 40 14 26 10 15 53 47 48 92

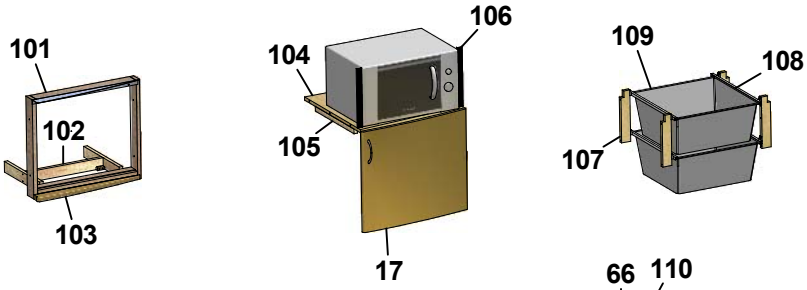
101
102
103
104
106
105
17
109
108
107

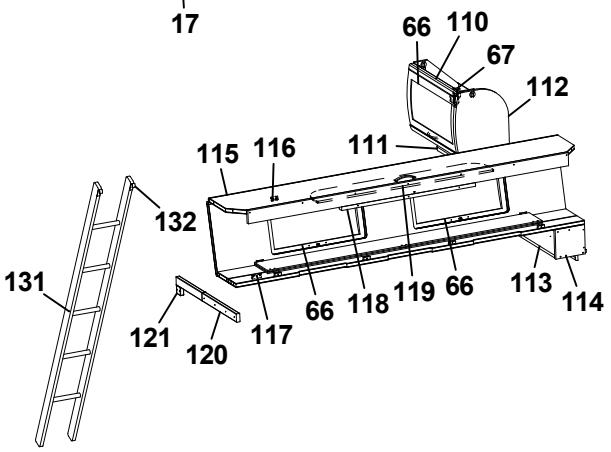
66 110 67 112 111 115 116 132 131 121 120 117 66 118 119 66 113 114

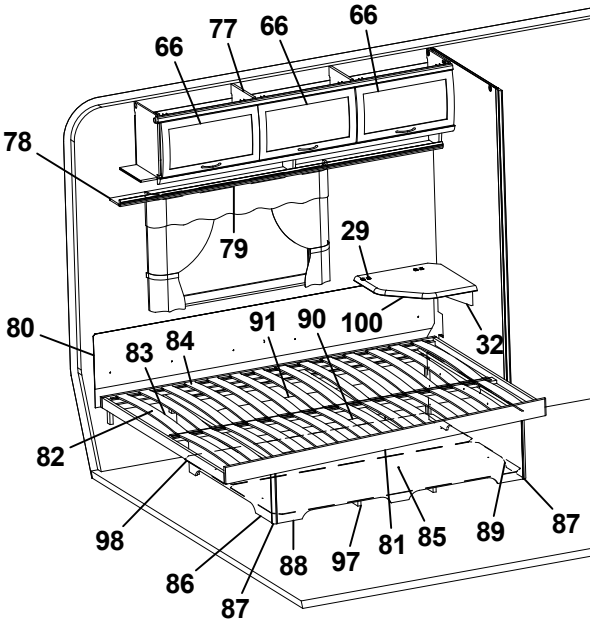
66 77 66 66 78 79 29 80 83 84 91 90 100 32 82 98 86 87 88 97 81 85 89 87

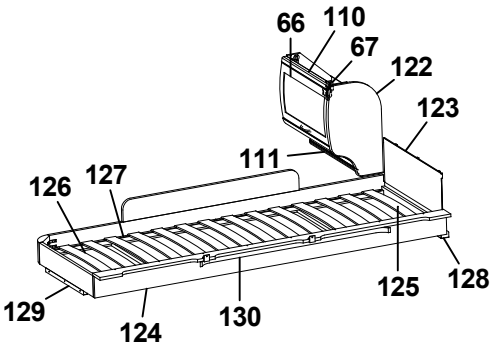
66 110 67 122 123 111 126 127 129 124 130 125 128

| Pos Fig | Det. nr Part. No | Ingår Fitted | OBS!! Ange alltid årsmodell vid beställning av inredning<br>Benämning | OBS!! Specify always year of model when ordering equipment<br>Description |
|---|---|---|---|---|
| 1 | 323267 | x | Skåp utskjut kökskåp kpl. | Cupboard projekting cpl. |
| 2 | 323426 | x | Lucka V 236x500 | Door L 236x500 |
| 3 | 311917 | x | Gångjärn | Hinge |
| 4 | 312588 | x | Platta gångjärn | Plate hinge |
| 5 | 323014 | x | Skåp kök L1118 kpl. | Cupboard kitchen L1118 cpl. |
| - | 323403 | T | Skåp kök L1118 kpl. (köksfläkt CK155) | Cupboard kitchen L1118 cpl. (kitchen fan CK155) |
| 6 | 323021 | x | Lucka H 368x420 | Door R 368x420 |
| 7 | 323020 | x | Lucka V 368x420 | Door L 368x420 |
| 8 | 323092 | x | Hylla | Shelf |
| 9 | 320312 | x | Kryddhylla | Spice shelf |
| 10 | 314352 | x | Rasskydd al. rör L=210 | Pipe al. L=210 |
| 11 | 320626 | x | Front | Front |
| 12 | 320627 | x | Skiva täck | Sheet cover |
| 13 | 323043 | x | Diskbänk kpl. m. skiva/luckor/lådor | Kitchen sink with board/doors/drawers |
| 14 | 401328 | x | Plåt under spis | Plate cover under fireplace |
| 15 | 328357-D | x | Skiva diskbänk | Board |
| 16 | 323504 | x | Lucka V 550x470 | Door L 550x470 |
| 17 | 323503 | x | Lucka H 550x470 | Door R 550x470 |
| 18 | 323510 | x | Lucka H 550x265 | Door R 550x265 |
| 19 | 323505 | x | Låda diskbänk kpl. | Drawer cpl. |
| 20 | 323506 | x | Låda diskbänk kpl. | Drawer cpl. |
| 21 | 323412 | x | Skärbräda | Cutting board |
| 22 | 320460 | x | Hylla övre | Shelf upper |
| 23 | 323517 | x | Lucka V | Door L |
| 24 | 309010 | x | Trådback vit 227x527x185 | Tray 227x527x185 |
| 25 | 323413 | x | Skärbräda | Cutting board |
| 26 | 401475 | x | Flamskydd | Flame guard |
| 27 | 316694 | T | Mont-sats vikskiva kpl. u. skiva | Mounting kit foldable board cpl. without board |
| 28 | 328398-D | T | Vikskiva diskbänk | Board |
| 29 | 860621 | T | Gångjärn | Hinge |
| 30 | 315145 | T | Distans vikskiva | Distance |
| 31 | 800639 | T | Snäppare mässing | Snap brass |
| 32 | 315749 | T | Stöd | Support board |
| 33 | 323401 | x | Ljusramp köksskåp | Light holder |
| 34 | 320532 | x | Vägg garderob V | Wall wardrobe L |
| 35 | 323116 | x | Hylla garderob övre | Shelf wardrobe upper |
| 36 | 323734 | x | Hylla nedre garderob | Shelf wardrobe under |
| 37 | 316197 | x | Galgstång L=782 | Clothes hanger L=782 |
| 38 | 323269 | x | Nisch, vikdörr | Niche folding door |
| 39 | 320527 | x | Vägg garderob H | Wall wardrobe R |
| 40 | 312162 | x | Korg garderob 330x140x520 | Basket |
| 41 | 321519 | x | Dörr 415x1850 | Door 415x1850 |
| 42 | 314523 | x | Rätningslist dörr L=1715 | List L=1715 |
| 43 | 314917 | x | Skena draperi L=1190 | Drapery rail L=1190 |
| 44 | 323001 | x | Lucka | Door |
| 45 | 320624 | x | Front el-uttag 130x665 | Front outlet 130x665 |
| 46 | 323317 | x | TV-bänk kpl. u. skiva | TV-bench cpl. without board |
| 47 | 328450 | x | Skiva TV-bänk 1140x515/270 * | Board * |
| 48 | 323320 | x | Hylla övre | Shelf upper |
| 49 | 323321 | x | Hylla undre | Shelf lower |
| | | | T= Tillbehör | T= Accessory |

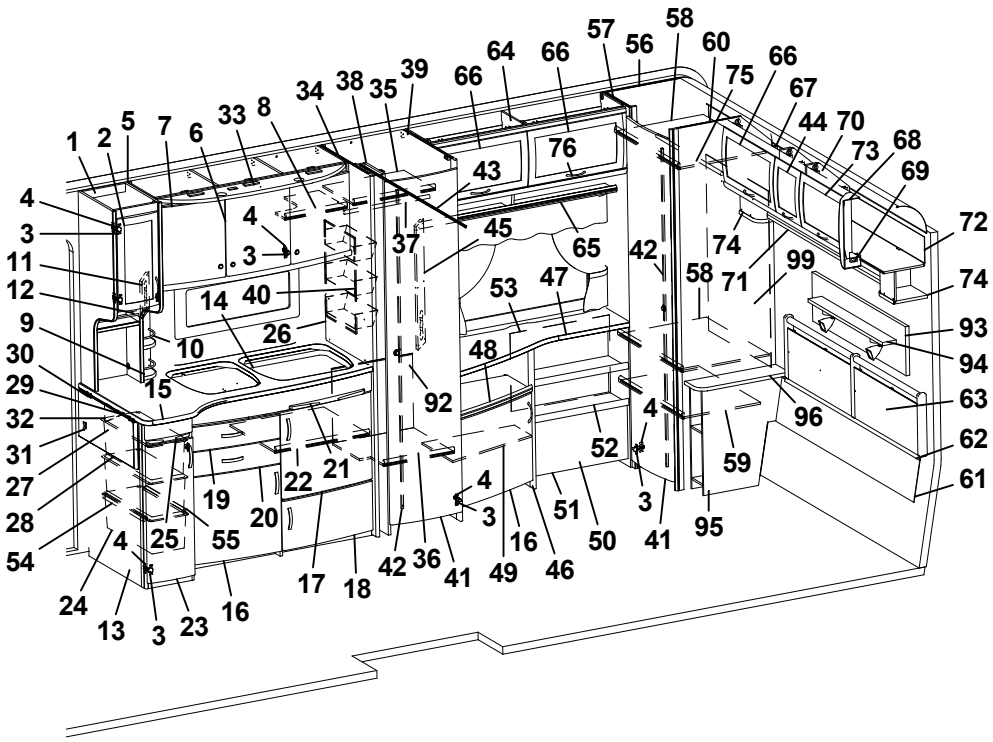
1 2 5 7 6 33 8 34 38 35 39 66 64 66 57 56 58 60 75 66 67 44 70 73 68 69 72 74 93 94 63 62 61
4 3 11 12 9 30 29 32 31 27 28 54 24 13 3 23 16 25 55 19 20 22 21 17 18 42 36 41 49 16 46 51 50 52 4 3 41 95 59 96 58 71 99 74 42 65 76 43 45 37 40 14 26 10 15 92 48 53 47
4 3

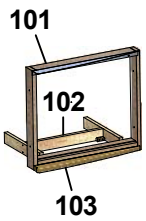
101
102
103

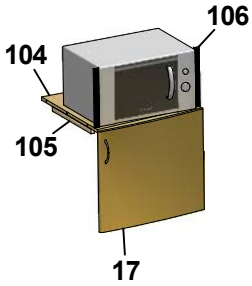
106
104
105
17

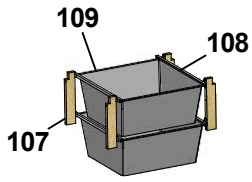
109
108
107

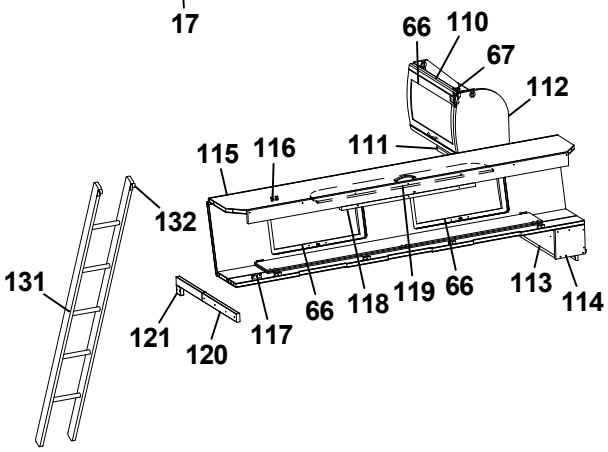
66 110 67 112 111 115 116 132 131 121 120 117 66 118 119 66 113 114

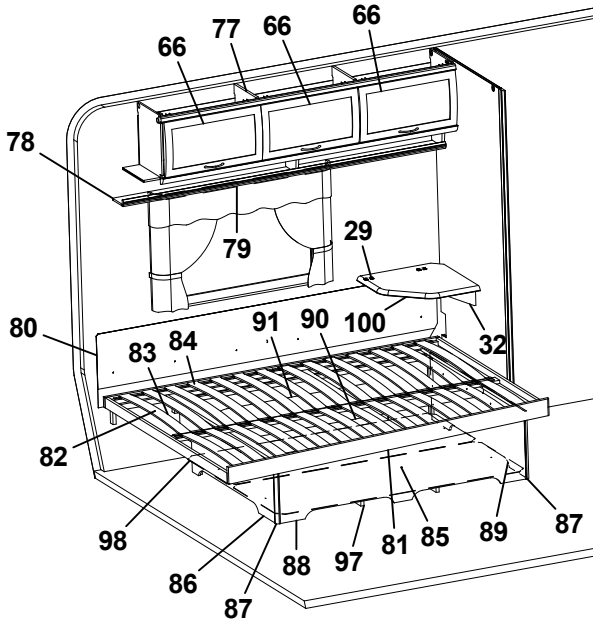
66 77 66 66 78 79 29 80 83 84 91 90 100 32 82 98 86 87 88 97 81 85 89 87

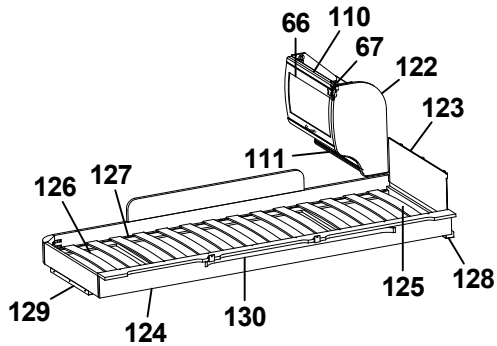
66 110 67 122 123 111 126 127 129 124 130 125 128

| Pos Fig | Det. nr Part. No | Ingår Fitted | OBS!! Ange alltid årsmodell vid beställning av inredning<br>Benämning | OBS!! Specify always year of model when ordering equipment<br>Description |
|---|---|---|---|---|
| 50 | 323284 | x | Hylla DB | Shelf |
| 51 | 323286 | x | Front | Front |
| 52 | 323288 | x | Hylla | Shelf |
| 53 | 321326 | x | Värmespalt H-bak | Air gap |
| 54 | 315488 | x | Glidlist trådback L430 D14 | Sliding strip tray L430 D14 |
| 55 | 315487 | x | Glidlist trådback L430 D8 | Sliding strip try L430 D8 |
| 56 | 323274 | x | Vägg garderob V | Wall wardrobe L |
| 57 | 323258 | x | Front garderob | Front |
| 58 | 323259 | x | Hylla garderob | Shelf wardrobe |
| 59 | 320732 | x | Hylla garderob | Shelf wardrobe |
| 60 | 323257 | x | Vägg garderob H | Wall wardrobe R |
| 61 | 323826 | x | Värmespalt nedre gavel bak | Air gap lower |
| 62 | 314287 | x | List plast L=2270 | List plastic L=2270 |
| 63 | 325739 | x | Värmespalt gavel bak | Air gap |
| 64 | 323305 | x | Skåp övre L1140 | Cupboard |
| 65 | 323312 | x | Hyllpaket | Shelf |
| 66 | 323000 | x | Lucka | Door |
| 67 | 315194 | x | Gångjärn | Hinge |
| 68 | 316115 | x | Hörn inredning | Corner |
| 69 | 324321 | x | Täckvinkel hörn inredning | Cover for corner |
| 70 | 323295 | x | Skåp gavel bak L1661 | Cupboard gable L1661 |
| 71 | 323300 | x | Hyllpaket | Shelf |
| 72 | 323303 | x | Skiva 1651x140 | Board |
| 73 | 323002 | x | Lucka | Door |
| 74 | 328364 | x | Hörn | Corner |
| 75 | 316197 | x | Galgstång L=782 | Clothes hanger L=782 |
| 76 | 316428 | x | Handtag | Handle |
| 77 | 323046 | x | Skåp övre L=1674 | Cupboard upper L=1674 |
| 78 | 323082 | x | Hyllpaket | Shelf |
| 79 | 316898 | x | Skena gardin L1020 | Curtain rod L1020 |
| 80 | 312006 | x | Värmespalt V-H bak | Air gap L-R rear |
| 81 | 324039 | x | Sängram u. ribbotten | Bed bottom without laths |
| 82 | 325339 | x | Ribbotten kpl. | Laths bottom cpl. |
| 83 | 311985 | x | Ribba sängbotten L=718 B=63 | Lath bed bottom L=718 B=63 |
| 84 | 312046 | x | Band t. ribbotten | Band for laths bottom |
| 85 | 325748 | x | Sänglåda kpl. | Bed box cpl. |
| 86 | 325751 | x | Gavel säng V | Gable bed L |
| 87 | 860590 | x | List hörn L=2500 | Corner strip L=2500 |
| 88 | 323282 | x | Front säng | Front bed |
| 89 | 325750 | x | Gavel säng H | Gable bed R |
| 90 | 315203 | x | Regel 17,5x55x1415 | Wood lath pine 17,5x55x1415 |
| 91 | 325749 | x | Bakgavel sänglåda | Back bed box |
| 92 | 325743 | x | Täckskiva exp.kärl | Cover expansion vessel |
| 93 | 328702 | x | Tygtavla | Fabric board |
| 94 | 328705 | x | Hylla | Shelf |
| 95 | 323260 | x | Sängbord kpl. | Bedside table cpl. |
| 96 | 323261 | x | Skiva sängbord | Board bedside table |
| 97 | 324938 | x | Luftspalt sänglåda | Air gap bed box |
| 98 | 325752 | x | Luftspalt | Air gap |
| 99 | 325728 | x | Värmespalt garderob | Air gap |
| | | | T= Tillbehör | T= Accessory |

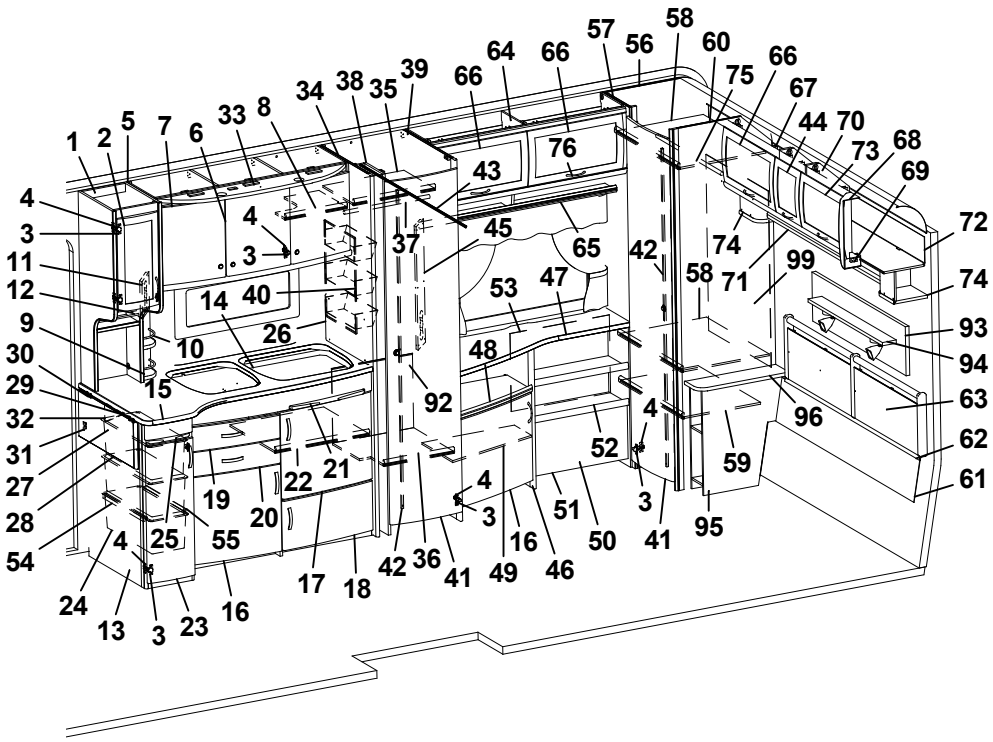
1 2 5 7 6 33 8 34 38 35 39 66 64 66 57 56 58 60 75 66 67 44 70 73 68 69 72 74 93 94 63 62 61
4 3 11 12 9 30 29 32 31 27 28 54 24 13 3 23 16 25 55 19 20 22 21 17 18 42 36 41 49 16 46 51 50 52 4 3 41 95 59 96 58 71 99 74 42 65 76 43 45 37 40 14 26 10 15 92 48 53 47
4 3

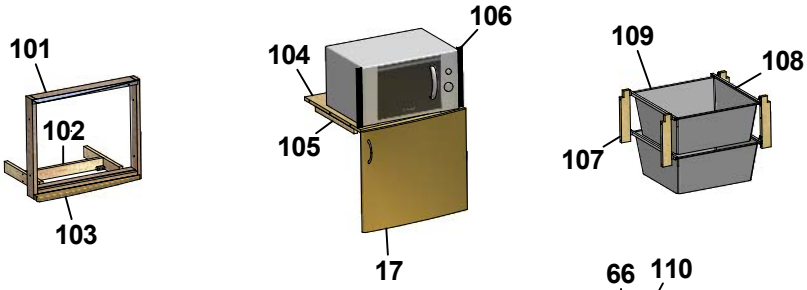
101
102
103
104
106
105
17
109
108
107

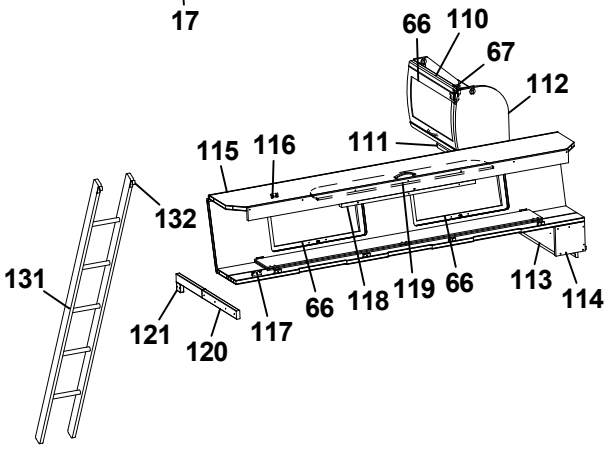
66 110 67 112 111 115 116 132 131 121 120 117 66 118 119 66 113 114

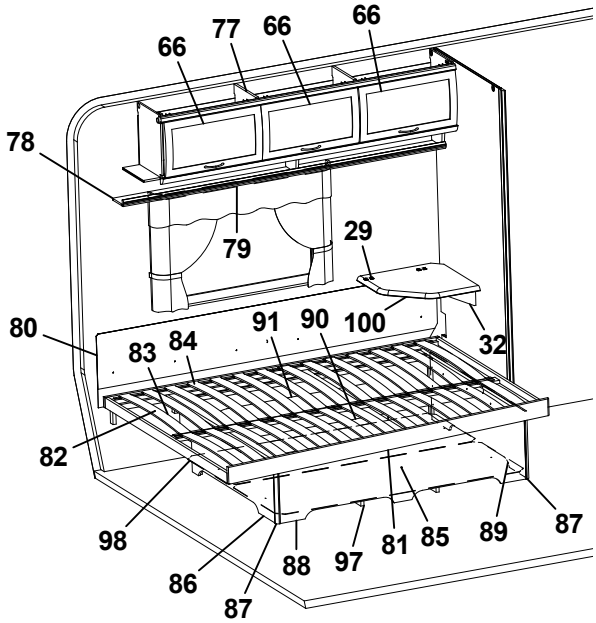
66 77 66 66 78 79 29 80 83 84 91 90 100 32 82 98 86 87 88 97 81 85 89 87

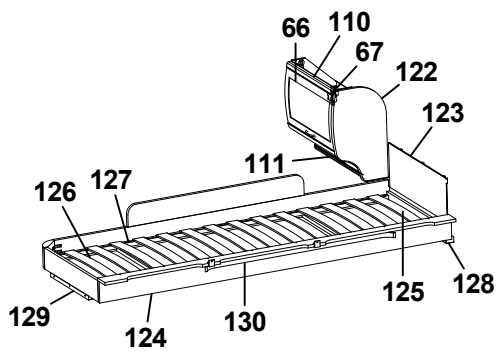
66 110 67 122 123 111 126 127 129 124 130 125 128

| Pos Fig | Det. nr Part. No | Ingår Fitted | OBS!! Ange alltid årsmodell vid beställning av inredning<br>Benämning | OBS!! Specify always year of model when ordering equipment<br>Description |
|---|---|---|---|---|
| 100 | 328360 | T | Skiva TV-hylla * | Board * |
| 101 | 324090 | T | Ram | Frame |
| 102 | 324097 | T | Stöd | Support |
| 103 | 324089 | T | List täck | Cover strip |
| 104 | 323069 | T | Hylla nedre | Shelf under |
| 105 | 312168 | T | List 17,5x22x360 | List 17,5x22x360 |
| 106 | 401607 | T | Galler | Grating |
| 107 | 320514 | T | List, backskenor | List |
| 108 | 312712 | T | Glidlist trådback (säljes i par) | Sliding strip tray (pair) |
| 109 | 310326 | T | Trådback vit 427x427x185 | Tray 427x427x185 |
| -- | 316276 | T | Utdragsstopp trådback | Extension stop, tray |
| 110 | 323884 | T | Skåp gavel bak L560 | Cupboard gable L560 |
| 111 | 323888 | T | Hyllpaket | Shelf |
| 112 | 327395 | T | Gavel rundad | Gable |
| 113 | 372514 | T | Hylla gavel bak | Shelf gable rear |
| 114 | 327394 | T | Gavel | Gable |
| 115 | 327366 | T | Överbäddskåp L1980 | Upper bed L1980 |
| 116 | 860402 | T | Gångjärn | Hinge |
| 117 | 860405 | T | Gångjärn | Hinge |
| 118 | 312233 | T | Regel låsning | Lock bar |
| 119 | 323846 | T | Rasskydd ö-bäddskåp | Protective plate |
| 120 | 312713 | T | Bärregel (vikbar) | Bearing rail |
| 121 | 312726 | T | Kloss bärregel | Block bearing rail |
| 122 | 323657 | T | Gavel rundad | Gable |
| 123 | 321209 | T | Värmespalt gavel | Air gap gable |
| 124 | 323797 | T | Sängram vån.säng V u. ribbotten | Bed bottom L without laths |
| 125 | 325430 | T | Ribbotten kpl. | Laths bottom cpl. |
| 126 | 311985 | T | Ribba sängbotten L=718 B=63 | Lath bed bottom L=718 B=63 |
| 127 | 312046 | T | Band t. ribbotten | Band for laths bottom |
| 128 | 324117 | T | Bärregel | Bearing rail |
| 129 | 312436 | T | Bärregel L=440 | Bearing rail L=440 |
| 130 | 316199 | T | Skena gardin L1020 | Curtain rod L1020 |
| 131 | 312613 | T | Stege ö-bäddsskåp 201x1800 kpl. | Ladder upper bed 201x1800 cpl. |
| 132 | 860426 | T | Krok t. stege | Hook for ladder |
| | | | * = Ange laminat A, D eller F vid beställning.<br>A = Laminat ARPA 3124 gråprickig<br>D = Laminat ARPA 2203 mörk<br>F = Laminat ARPA 2558 ljus | * = Specify laminate A, D or F in order.<br>A = Laminate ARPA 3124 grey spotted<br>D = Laminate ARPA 2203 dark<br>F = Laminate ARPA 2558 light |
| | | | T= Tillbehör | T= Accessory |

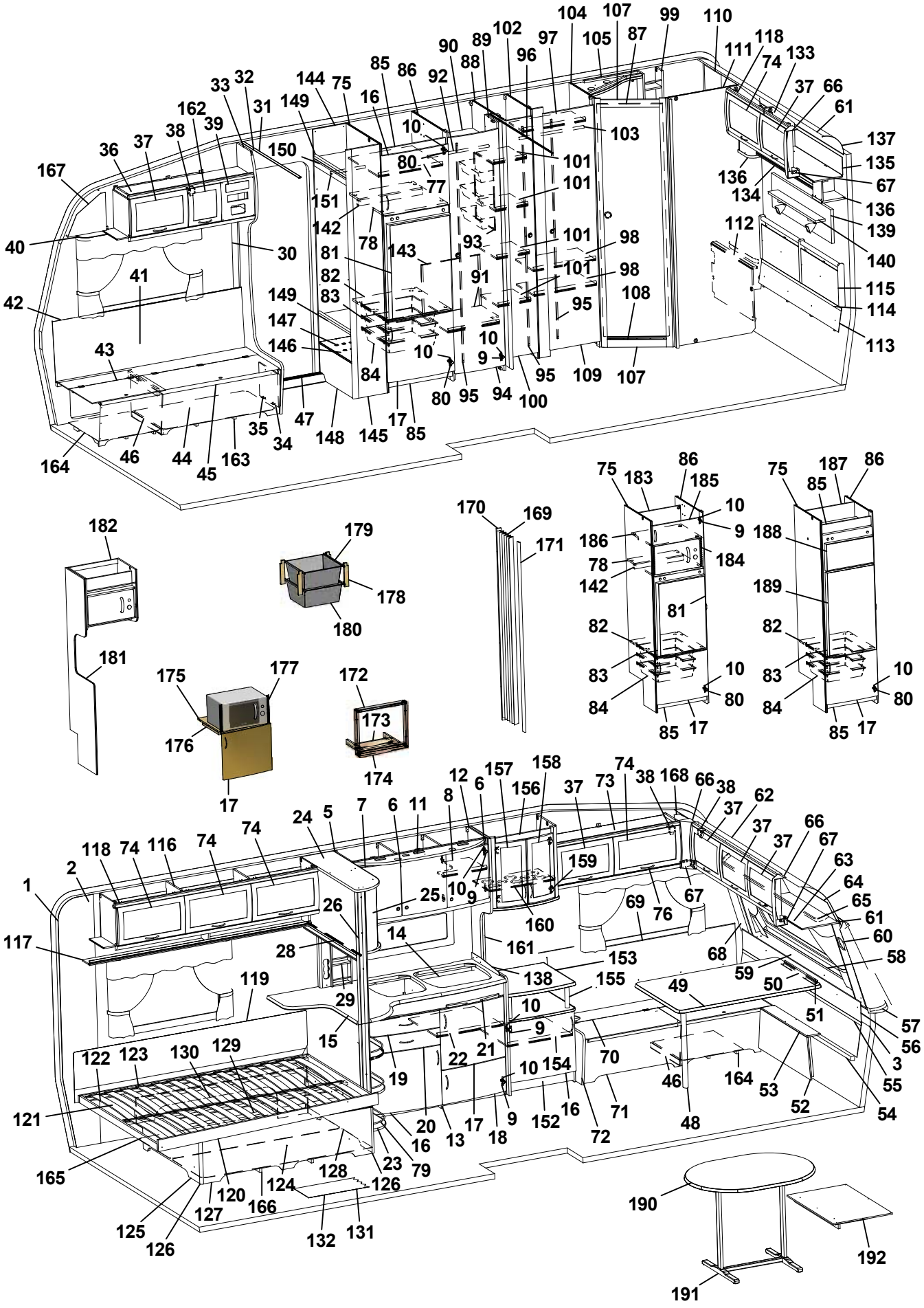

| Pos Fig | Det. nr Part. No | Ingår Fitted | OBS!! Ange alltid årsmodell vid beställning av inredning<br>Benämning | OBS!! Specify always year of model when ordering equipment<br>Description |
|---|---|---|---|---|
| 1 | 316707 | M | Tapet vägg/tak | Wall paper |
| 2 | 316021 | M | Tejp tapet 20 mm | Tape, wall paper 20 mm |
| 3 | 316022 | M | Tejp tapet 60 mm | Tape, wall paper 60 mm |
| 5 | 323014 | x | Skåp kök L1118 kpl. | Cupboard kitchen L1118 cpl. |
| - | 323403 | T | Skåp kök L1118 kpl. (köksfläkt CK155) | Cupboard kitchen L1118 cpl. (kitchen fan CK155) |
| 6 | 323021 | x | Lucka H 368x420 | Door R 368x420 |
| 7 | 323020 | x | Lucka V 368x420 | Door L 368x420 |
| 8 | 323092 | x | Hylla | Shelf |
| 9 | 311917 | x | Gångjärn | Hinge |
| 10 | 312588 | x | Platta gångjärn | Plate hinge |
| 11 | 323401 | x | Ljusramp köksskåp | Light holder |
| 12 | 323439 | x | Vägg vid diskbänk | Wall |
| 13 | 324802 | x | Diskbänk kpl. u. skiva | Kitchen sink cpl. without board |
| 14 | 401328 | x | Plåt under spis | Plate cover under fireplace |
| 15 | 328428-D | x | Skiva diskbänk | Board |
| 16 | 323504 | x | Lucka V 550x470 | Door L 550x470 |
| 17 | 323503 | x | Lucka H 550x470 | Door R 550x470 |
| 18 | 323510 | x | Lucka H 550x265 | Door R 550x265 |
| 19 | 323505 | x | Låda diskbänk kpl. | Drawer cpl. |
| 20 | 323506 | x | Låda diskbänk kpl. | Drawer cpl. |
| 21 | 323412 | x | Skärbräda | Cutting board |
| 22 | 320460 | x | Hylla övre | Shelf upper |
| 23 | 320482 | x | Utskjut diskbänk | Projection kitchen sink |
| -- | 324513 | T | Utskjut diskbänk med jalusi | Projection kitchen sink with jalousie |
| -- | 324647 | T | Jalusi d:o | Jalousie d:o |
| 24 | 327180 | x | Skåp utskjut kökskåp | Cupboard projection |
| 25 | 328032 | x | Lucka acrylplast | Door acryl |
| -- | 314350 | x | Lås magnet d:o | Lock magnet d:o |
| -- | 314351 | x | Gångjärn d:o | Hinge d:o |
| 26 | 324888 | x | Stolpe utskjut | Support bar |
| 28 | 314722 | x | Skena draperi L=900 | Curtain rod L=900 |
| -- | 316194 | T | Persienn 897x540 | Venetian blind 897x540 |
| 29 | 325952 | x | Kryddhylla kpl. m. front el-uttag | Spice rack cpl. with front outlet |
| 30 | 504400 | x | List täck el-kabel B=44 L=2000 | Cover strip B=44 L=2000 |
| 31 | 316270 | x | List snäpp undre L2379 | List under L2379 |
| 32 | 316268 | x | List snäpp övre L2379 | List upper L2379 |
| 33 | 324723 | x | Stolpe först. L1948 kpl. m. lucka | Support bar cpl. with door |
| 34 | 320005 | x | Lucka | Door |
| 35 | 312589 | x | Gångjärn | Hinge |
| 36 | 328528 | x | Skåp övre elc. | Cupboard upper |
| 37 | 323002 | x | Lucka | Door |
| 38 | 860406 | x | Gångjärn | Hinge |
| 39 | 325495 | x | Täckfront radio | Cover radio |
| 40 | 316898 | x | Skena gardin L1020 | Curtain rod L1020 |
| 41 | 325767 | x | Värmespalt H fram | Air gap R.F. |
| | | | M= Metervara<br>T= Tillbehör | M= On the metre<br>T= Accessory |

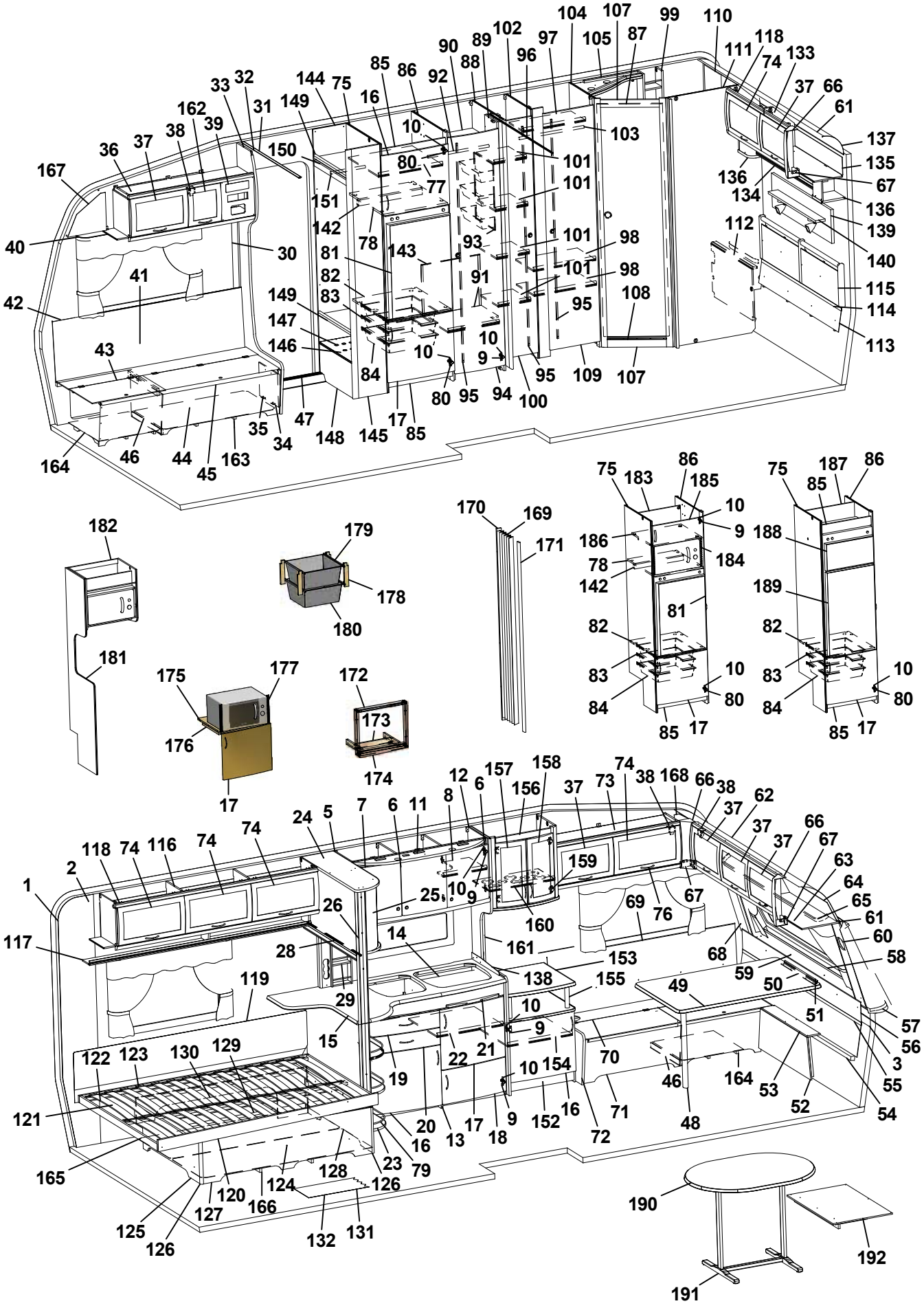
1 2 3 5 6 7 8 9 10 11 12 13 14 15 16 17 18 19 20 21 22 23 24 25 26 27 28 29 30 31 32 33 34 35 36 37 38 39 40 41 42 43 44 45 46 47 48 49 50 51 52 53 54 55 56 57 58 59 60 61 62 63 64 65 66 67 68 69 70 71 72 73 74 75 76 77 78 79 80 81 82 83 84 85 86 87 88 89 90 91 92 93 94 95 96 97 98 99 100 101 102 103 104 105 107 108 109 110 111 112 113 114 115 116 117 118 119 120 121 122 123 124 125 126 127 128 129 130 131 132 133 134 135 136 137 138 139 140 142 143 144 145 146 147 148 149 150 151 152 153 154 155 156 157 158 159 160 161 162 163 164 165 166 167 168 169 170 171 172 173 174 175 176 177 178 179 180 181 182 183 184 185 186 187 188 189 190 191 192

| Pos Fig | Det. nr Part. No | Ingår Fitted | OBS!! Ange alltid årsmodell vid beställning av inredning<br>Benämning | OBS!! Specify always year of model when ordering equipment<br>Description |
|---|---|---|---|---|
| 42 | 860423 | M | List kant U-gap ljusbrun | Strip, light brown |
| 43 | 323446 | x | Lock bäddlåda H F | Cover bed box R.F. |
| 44 | 323445 | x | Front bäddlåda H F (utan lastlucka) | Front bed box R.F. (without loading hatch) |
| -- | 324424 | T | Front bäddlåda H F (med lastlucka) | Front bed box R.F. (with loading hatch) |
| 45 | 860562 | x | List bädd | List bed |
| 46 | 312825 | x | Stöd bäddlåda HF | Support bed box |
| 47 | 314687 | x | Tröskel aluminium L=850 | Threshold aluminium L=850 |
| 48 | 315565 | x | Bordsben | Table leg |
| 49 | 328474 | x | Bordsskiva 776x1200 * | Table top 776x1200 * |
| 50 | 300420 | x | List upphäng bordsdel L550 | List board |
| 51 | 300108 | x | List bord väggdel L550 | List wall |
| 52 | 323182 | x | Front bäddlåda gavel (2 st när lastl. mont.) | Front bed box gable (2 pcs in loading hatch) |
| 53 | 323802 | x | Skiva gavel 776x110 | Sheet gable 776x110 |
| 54 | 323861 | x | Värmespalt nedre gavel fram | Air gap under |
| 55 | 314287 | x | List plast L=2270 | List plastic L=2270 |
| 56 | 323860 | x | Värmespalt övre gavel fram | Air gap upper |
| 57 | 323936 | x | Hylla front L2204 | Shelf front L2204 |
| 58 | 860593 | x | Raskant plast L=2600 | Cantlist shelf front L=2600 |
| 59 | 324023 | x | Luftspalt fronthylla | Air gap shelf front |
| 60 | 323270 | x | Front högtalare H | Front loudspeaker R |
| 61 | 313884 | x | List plast radie L=2379 | List L=2379 |
| 62 | 316005 | x | Skiva plast 295x2363x1 | Plastic sheet |
| 63 | 323362 | x | Skåp gavel fram L2115 | Cupboard front L2115 |
| 64 | 323672 | x | Skiva skåp 2095x180 | Sheet 2095x180 |
| 65 | 316901 | x | Skena gardin L1670 | Curtain rod L1670 |
| 66 | 316115 | x | Hörn inredning | Corner |
| 67 | 324321 | x | Täckvinkel hörn inredning | Cover for corner |
| 68 | 326784 | x | Front högtalare V | Front loudspeaker L |
| 69 | 325761 | x | Värmespalt V fram | Air gap L.F. |
| 70 | 325723 | x | Lock bäddlåda V F | Cover bed box L.F |
| 71 | 325724 | x | Front bäddlåda V F (utan lastlucka) | Front bed box L.F. (without loading hatch) |
| -- | 326159 | T | Front bäddlåda V F (med lastlucka) | Front bed box L.F. (with loading hatch) |
| 72 | 323449 | x | Gavel bäddlåda V F | Gable bed box L.F |
| 73 | 328363 | x | Skåp övre L=1032 | Cupboard upper L=1032 |
| 74 | 323000 | x | Lucka | Door |
| 75 | 326547 | x | Vägg kyl V | Wall refrigerator L |
| 76 | 316428 | x | Handtag | Handle |
| 77 | 371559 | x | Hylla | Shelf |
| 78 | 371557 | x | Hylla över kyl | Shelf over refrigerator |
| 79 | 326360 | x | Rasskyddssats | Shelter |
| 80 | 316799 | x | Gångjärn | Hinge |
| 81 | 329032 | x | Skiva kyl 510x743 ERLE 15285 ljus | Sheet refrigerator 510x743 ERLE 15285 light |
| -- | 329097 | x | Skiva kyl 510x743 ARPA 2203 mörk | Sheet refrigerator 510x743 ARPA 2203 dark |
| 82 | 371556 | x | Hylla under kyl | Shelf under refrigerator |
| 83 | 312712 | x | Glidlist trådback (säljes i par) | Sliding strip tray (pair) |
| | | | M= Metervara<br>T= Tillbehör | M= On the metre<br>T= Accessory |

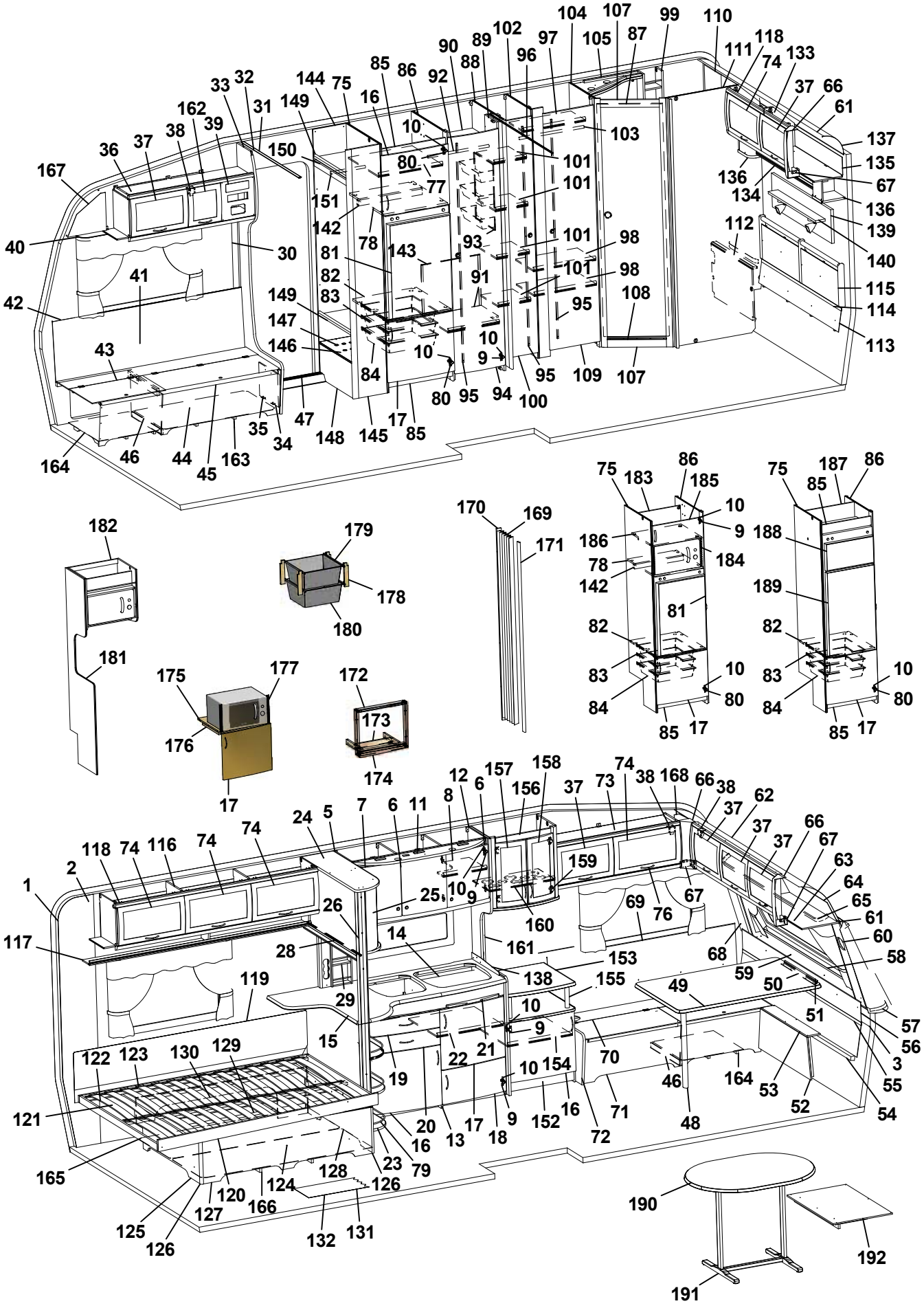

| Pos Fig | Det. nr Part. No | Ingår Fitted | OBS!! Ange alltid årsmodell vid beställning av inredning<br>Benämning | OBS!! Specify always year of model when ordering equipment<br>Description |
|---|---|---|---|---|
| 84 | 310325 | x | Trådback vit 427x427x85 | Tray 427x427x85 |
| 85 | 326133 | x | Front skåp under kyl | Front cupboard |
| 86 | 326590 | x | Vägg kyl H | Wall refrigerator R |
| 87 | 371391 | x | Dörr 490x1820 | Door 490x1820 |
| 88 | 320525 | x | Vägg garderob H | Wall wardrobe R |
| 89 | 323114 | x | Nisch vikdörr | Niche folding door |
| 90 | 326551 | x | Hylla garderob övre | Shelf wardrobe upper |
| 91 | 326598 | x | Hylla garderob nedre | Shelf wardrobe lower |
| 92 | 316197 | x | Galgstång L=782 | Clothes hanger L=782 |
| 93 | 312162 | x | Korg garderob 330x140x520 | Basket |
| 94 | 321519 | x | Dörr 415x1850 | Door 415x1850 |
| 95 | 314523 | x | Rätningslist dörr L=1715 | List L=1715 |
| 96 | 314917 | x | Skena draperi L=1190 | Drapery rail L=1190 |
| 97 | 326976 | x | Hylla | Shelf |
| 98 | 320792 | x | Hylla | Shelf |
| 99 | 325685 | x | Hylla | Shelf |
| 100 | 324080 | x | Dörr 260x1850 | Door 260x1850 |
| 101 | 323728 | x | Hylla backskåp | Shelf |
| 102 | 327286 | x | Vägg garderob | Wall wardrobe |
| 103 | 316197 | x | Galgstång L=782 | Clothes hanger L=782 |
| 104 | 327288 | x | Vägg tvättrum främre | Wall washroom |
| 105 | 325683 | x | Ljusramp tvättrum | Light holder |
| 107 | 370364 | x | Tröskel tvättrum | Threshold washroom |
| 108 | 314591 | x | List tröskel al. L=480 | List threshold L=480 |
| 109 | 320000 | x | Dörr 415x1850 | Door 415x1850 |
| 110 | 323914 | x | Skåp tvättrum L688 | Cupboard |
| 111 | 326838 | x | Vägg tvättrum bakre | Wall washroom rear |
| 112 | 323976 | x | Front tvättrum | Front washroom |
| 113 | 327086 | x | Värmespalt | Air gap |
| 114 | 314287 | x | List plast L=2270 | List plastic L=2270 |
| 115 | 325742 | x | Värmespalt gavel bak | Air gap |
| 116 | 323046 | x | Skåp övre L=1674 | Cupboard upper L=1674 |
| 117 | 323082 | x | Hyllpaket | Shelf |
| 118 | 315194 | x | Gångjärn | Hinge |
| 119 | 325616 | x | Värmespalt | Airgap |
| 120 | 324035 | x | Sängram u. ribbotten | Bedbottom without laths |
| 121 | 325343 | x | Ribbotten kpl. | Laths bottom cpl. |
| 122 | 311985 | x | Ribba sängbotten L=718 B=63 | Lath bed bottom L=718 B=63 |
| 123 | 312046 | x | Band t. ribbotten | Band for laths bottom |
| 124 | 325748 | x | Sänglåda kpl. | Bed box cpl. |
| 125 | 325751 | x | Gavel säng V | Gable bed L |
| 126 | 860590 | x | List hörn L=2500 | Corner strip L=2500 |
| 127 | 323282 | x | Front säng | Front bed |
| 128 | 325750 | x | Gavel säng H | Gable bed R |
| 129 | 315203 | x | Regel 17,5x55x1415 | Wood lath pine 17,5x55x1415 |
| | | | M= Metervara<br>T= Tillbehör | M= On the metre<br>T= Accessory |

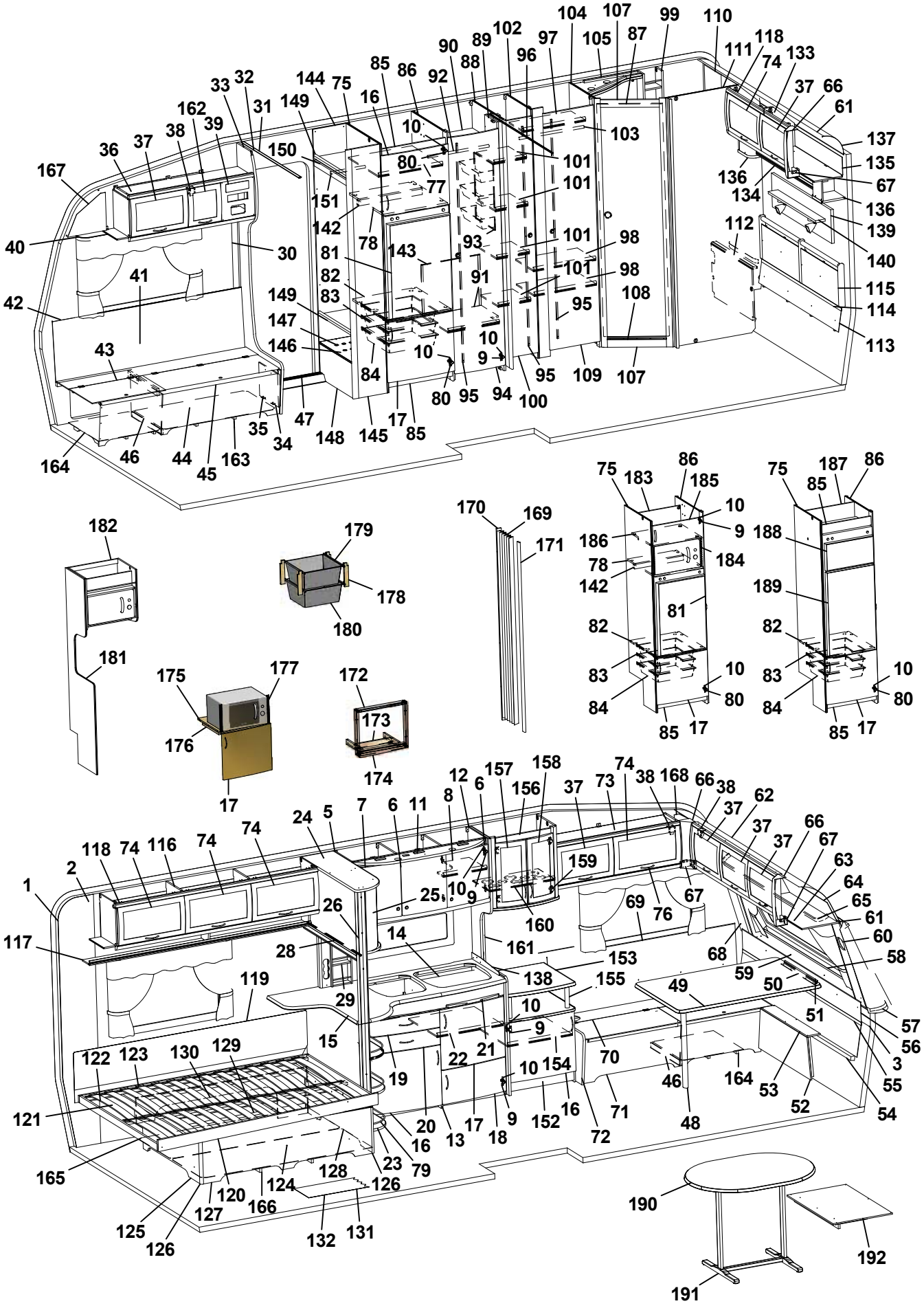
1 2 3 4 5 6 7 8 9 10 11 12 13 14 15 16 17 18 19 20 21 22 23 24 25 26 27 28 29 30 31 32 33 34 35 36 37 38 39 40 41 42 43 44 45 46 47 48 49 50 51 52 53 54 55 56 57 58 59 60 61 62 63 64 65 66 67 68 69 70 71 72 73 74 75 76 77 78 79 80 81 82 83 84 85 86 87 88 89 90 91 92 93 94 95 96 97 98 99 100 101 102 103 104 105 106 107 108 109 110 111 112 113 114 115 116 117 118 119 120 121 122 123 124 125 126 127 128 129 130 131 132 133 134 135 136 137 138 139 140 141 142 143 144 145 146 147 148 149 150 151 152 153 154 155 156 157 158 159 160 161 162 163 164 165 166 167 168 169 170 171 172 173 174 175 176 177 178 179 180 181 182 183 184 185 186 187 188 189 190 191 192

| Pos Fig | Det. nr Part. No | Ingår Fitted | OBS!! Ange alltid årsmodell vid beställning av inredning<br>Benämning | OBS!! Specify always year of model when ordering equipment<br>Description |
|---|---|---|---|---|
| 130 | 325749 | x | Bakgavel sänglåda | Back bed box |
| 131 | 316004 | M | Matta golv, Solidwood | Carpet floor, Solidwood |
| 132 | 314708 | T | Matta golv | Carpet floor |
| 133 | 323461 | x | Skåp gavel bak V L1410 | Cupboard upper L1410 |
| 134 | 323466 | x | Hyllpaket | Shelf |
| 135 | 323469 | x | Skiva skåp 1400x140 | Sheet 1400x140 |
| 136 | 328364 | x | Hörn | Corner |
| 137 | 316005 | x | Skiva plast 295x2363x1 | Plastic sheet |
| 138 | 401476 | x | Flamskydd glas | Flame guard |
| 139 | 328702 | x | Tygtavla | Fabric board |
| 140 | 328705 | x | Hylla | Shelf |
| 142 | 321712 | x | List 30x44x526 | List 30x44x526 |
| 143 | 326552 | x | Täckskiva exp.kärl | Cover expansion vessel |
| 144 | 322280 | x | Vägg instegsgarderob V | Wall wardrobe L |
| 145 | 322279 | x | Vägg instegsgarderob H | Wall wardrobe R |
| 146 | 328443 | x | Hylla insteg * | Shelf * |
| 147 | 314897 | x | Bussning plast Ø=29 mm | Bushing plastic |
| 148 | 326545 | x | Front instegsgarderob | Front |
| 149 | 326543 | x | Hylla | Shelf |
| 150 | 326546 | x | Front övre | Front upper |
| 151 | 316197 | x | Galgstång L=782 | Clothes hanger L=782 |
| 152 | 325725 | x | TV-bänk kpl. u. skiva | TV-bench cpl. without board |
| 153 | 328353 | x | Skiva TV-bänk * | Board * |
| 154 | 321363 | x | Hylla | Shelf |
| 155 | 323703 | x | Rundstav folierad L=192 | Round staff L=192 |
| 156 | 325674 | x | Skåp bar kpl. | Coctail cabinet cpl. |
| 157 | 323426 | x | Lucka V 236x500 | Door L 236x500 |
| 158 | 325364 | x | Lucka H 236x500 | Door R 236x500 |
| 159 | 316037 | x | Gångjärn | Hinge |
| 160 | 323707 | x | Hylla | Shelf |
| 161 | 325624 | x | Front el-uttag | Front outlet |
| 162 | 323001 | x | Lucka | Door |
| 163 | 324134 | x | Luftspalt H-fram | Air gap R front |
| 164 | 324138 | x | Luftspalt fram | Air gap front |
| 165 | 324938 | x | Luftspalt sänglåda | Air gap bed box |
| 166 | 325752 | x | Luftspalt sänglåda | Air gap bed box |
| 167 | 327193 | x | Täckskiva gavel H | Cover R |
| 168 | 327194 | x | Täckskiva gavel V | Cover L |
| 169 | 315216 | T | Vikdörr 1900x1500 | Folding door |
| 170 | 330478 | T | Bakdel nisch vikdörr | Back niche folding door |
| 171 | 325096 | T | Stolpe utskjut | Support bar |
| 172 | 324090 | T | Ram | Frame |
| 173 | 324097 | T | Stöd | Support |
| 174 | 324089 | T | List täck | Cover strip |
| 175 | 323069 | T | Hylla nedre | Shelf under |
| | | | M= Metervara<br>T= Tillbehör | M= On the metre<br>T= Accessory |

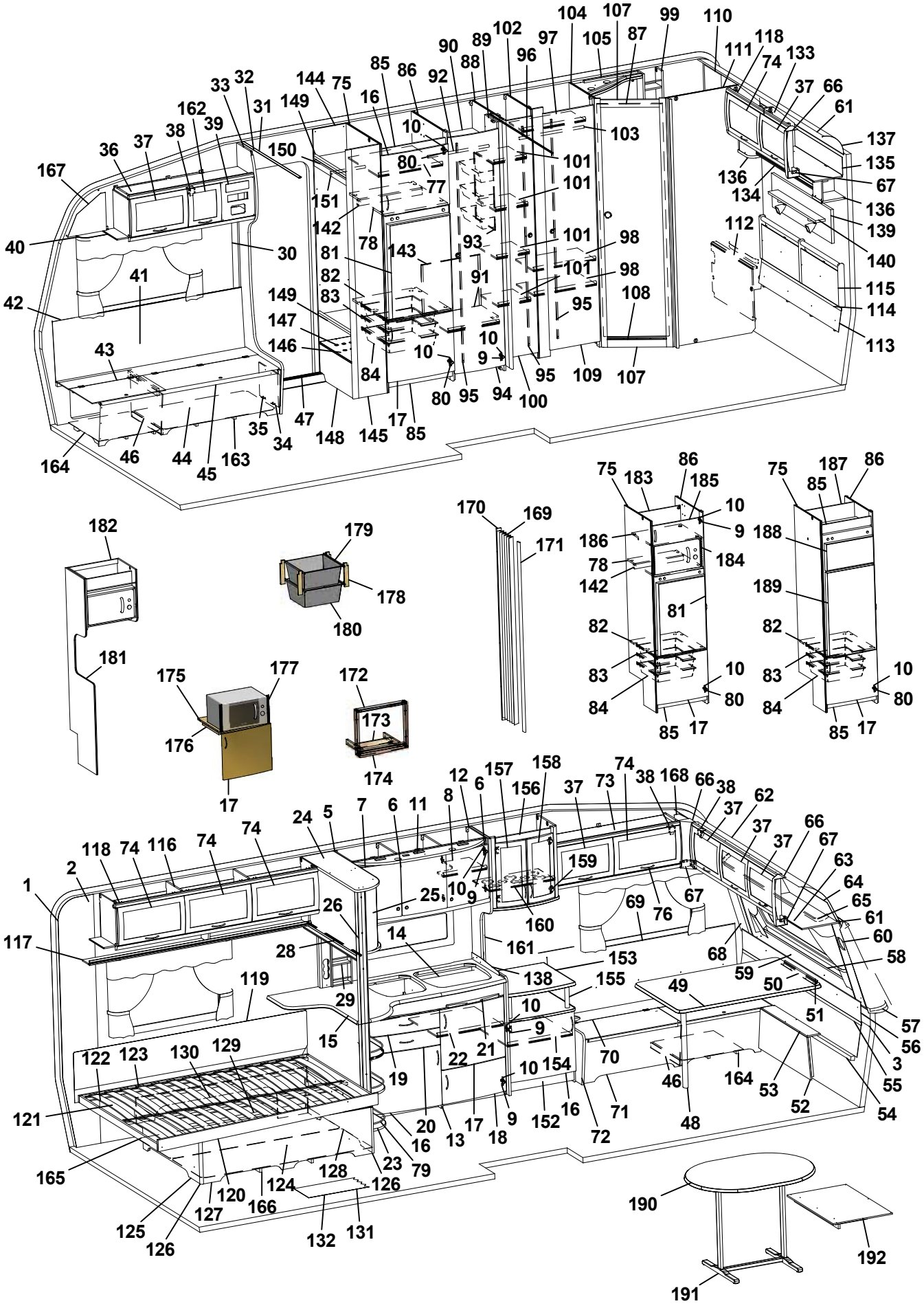
1 2 3 4 5 6 7 8 9 10 11 12 13 14 15 16 17 18 19 20 21 22 23 24 25 26 27 28 29 30 31 32 33 34 35 36 37 38 39 40 41 42 43 44 45 46 47 48 49 50 51 52 53 54 55 56 57 58 59 60 61 62 63 64 65 66 67 68 69 70 71 72 73 74 75 76 77 78 79 80 81 82 83 84 85 86 87 88 89 90 91 92 93 94 95 96 97 98 99 100 101 102 103 104 105 106 107 108 109 110 111 112 113 114 115 116 117 118 119 120 121 122 123 124 125 126 127 128 129 130 131 132 133 134 135 136 137 138 139 140 141 142 143 144 145 146 147 148 149 150 151 152 153 154 155 156 157 158 159 160 161 162 163 164 165 166 167 168 169 170 171 172 173 174 175 176 177 178 179 180 181 182 183 184 185 186 187 188 189 190 191 192

| Pos Fig | Det. nr Part. No | Ingår Fitted | OBS!! Ange alltid årsmodell vid beställning av inredning<br>Benämning | OBS!! Specify always year of model when ordering equipment<br>Description |
|---|---|---|---|---|
| 176 | 312168 | T | List 17,5x22x360 | List 17,5x22x360 |
| 177 | 401607 | T | Galler | Grating |
| 178 | 320514 | T | List, backskenor | List |
| 179 | 312712 | T | Glidlist trådback (säljes i par) | Sliding strip try |
| 180 | 310326 | T | Trådback vit 427x427x185 | Tray 427x427x185 |
| -- | 316276 | T | Utdragsstopp trådback | Extension stop, tray |
| 181 | 324338 | T | Vägg vid diskbänk | Wall |
| 182 | 324336 | T | Hylla mikrovågsugn | Shelf microwave oven |
| 183 | 326759 | T | Bakstycke kyl | Back |
| 184 | 401679 | T | Galler micro | Grating |
| 185 | 320653 | T | Lucka V 540x208 | Door L 540x208 |
| 186 | 326758 | T | Hylla över micro | Shelf |
| 187 | 371558 | T | Bakstycke stopp kyl | Back cupboard |
| 188 | 324828 | T | Skiva frys 500x263 ERLE 15285 ljus | Sheet freezer 500x263 ERLE 15285 light |
| -- | 329096 | T | Skiva frys 500x263 ARPA 2203 mörk | Sheet freezer 500x263 ARPA 2203 dark |
| 189 | 324829 | T | Skiva kyl 500x865 ERLE 15285 ljus | Sheet refrigerator 500x865 ERLE 15285 light |
| -- | 329095 | T | Skiva kyl 500x865 ARPA 2203 mörk | Sheet refrigerator 500x865 ARPA 2203 dark |
| 190 | 328440 | T | Bordsskiva 750x1000 * | Table top 750x1000 * |
| 191 | 316012 | T | Bordsstativ | Table stand |
| 192 | 323208 | T | Skiva rundsittgrupp | Sheet seat |
| | | | * = Ange laminat A, D eller F vid beställning.<br>A = Laminat ARPA 3124 gråprickig<br>D = Laminat ARPA 2203 mörk<br>F = Laminat ARPA 2558 ljus | * = Specify laminate A, D or F in order.<br>A = Laminate ARPA 3124 grey spotted<br>D = Laminate ARPA 2203 dark<br>F = Laminate ARPA 2558 light |
| | | | Dyntyger, gardiner m.m. (se tyger) | Cushion textilies, curtains etc. (see textiles) |
| | | | M= Metervara<br>T= Tillbehör | M= On the metre<br>T= Accessory |

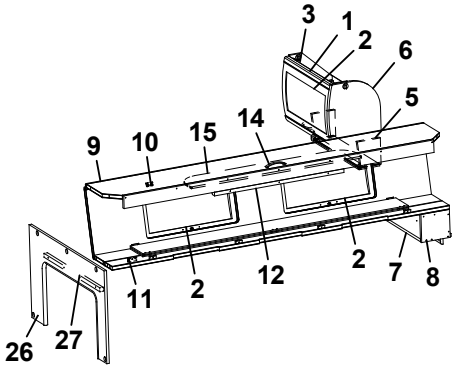
3
1
2
6
5
9
10
15
14
12
2
7
8
11
2
26
27

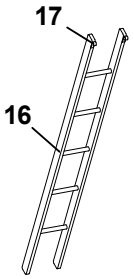
17
16

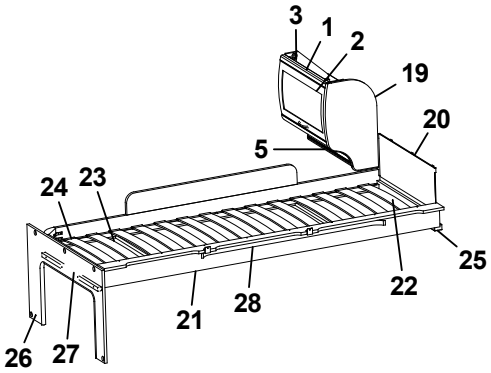
3
1
2
19
20
5
24
23
25
22
28
21
26
27

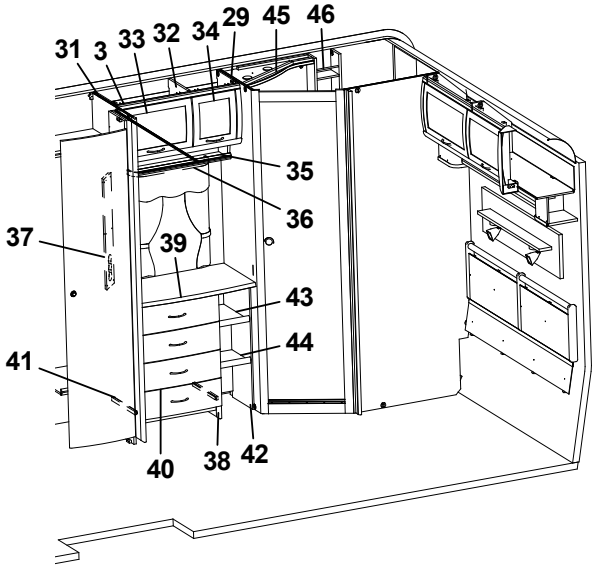
31
3
33
32
34
29
45
46
35
36
37
39
43
44
41
40
38
42

| Pos Fig | Det. nr Part. No | Ingår Fitted | **OBS!!** Ange alltid årsmodell vid beställning av inredning<br>Benämning | **OBS!!** Specify always year of model when ordering equipment<br>Description |
|---|---|---|---|---|
| 1 | 323884 | x | Skåp gavel bak L560 | Cupboard gable L560 |
| 2 | 323000 | x | Lucka | Door |
| 3 | 315194 | x | Gångjärn | Hinge |
| 5 | 323888 | x | Hyllpaket | Shelf |
| 6 | 327395 | x | Gavel rundad | Gable |
| 7 | 372339 | x | Hylla gavel bak | Shelf gable rear |
| 8 | 327394 | x | Gavel | Gable |
| 9 | 327366 | x | Överbäddskåp L1980 | Upper bed L1980 |
| 10 | 860402 | x | Gångjärn | Hinge |
| 11 | 860405 | x | Gångjärn | Hinge |
| 12 | 312233 | x | Regel låsning | Lock bar |
| 14 | 316428 | x | Handtag | Handle |
| 15 | 323846 | x | Rasskydd ö-bäddskåp | Protective plate |
| 16 | 312613 | T | Stege ö-bäddsskåp 201x1800 kpl. | Ladder upper bed 201x1800 cpl. |
| 17 | 860426 | T | Krok t. stege | Hook for ladder |
| 19 | 323657 | x | Gavel rundad | Gable |
| 20 | 321209 | x | Värmespalt gavel | Air gap gable |
| 21 | 323797 | x | Sängram vån.säng V u. ribbotten | Bed bottom L without laths |
| 22 | 325430 | x | Ribbotten kpl. | Laths bottom cpl. |
| 23 | 311985 | x | Ribba sängbotten L=718 B=63 | Lath bed bottom L=718 B=63 |
| 24 | 312046 | x | Band t. ribbotten | Band for laths bottom |
| 25 | 312436 | x | Bärregel | Bearing rail |
| 26 | 324943 | x | Skiva fast bädd kpl. | Sheet upper bed cpl. |
| 27 | 312313 | x | Bärregel 670x22x22 | Bearing rail 670x22x22 |
| 28 | 316199 | x | Skena gardin L1020 | Curtain rod L1020 |
| 29 | 371441 | x | Vägg tvättrum främre | Wall washroom |
| 31 | 324199 | x | Vägg garderob H | Wall wardrobe R |
| 32 | 323803 | x | Skåp övre L790 | Cupboard upper L 790 |
| 33 | 323002 | x | Lucka | Door |
| 34 | 323001 | x | Lucka | Door |
| 35 | 323810 | x | Hyllpaket | Shelf |
| 36 | 316907 | x | Skena gardin L 500 | Curtain rod L 500 |
| 37 | 320624 | x | Front el-uttag 130x665 | Front outlet 130x665 |
| 38 | 325654 | x | Byrå kpl. u. skiva | Chest of drawers without board |
| 39 | 329221 | x | Skiva byrå * | Board * |
| 40 | 325657 | x | Låda byrå | Drawer |
| 41 | 315215 | x | Glidskena låda (säljes i par) | Slide bar (exp. in pair) |
| 42 | 324082 | x | Hylla vid byrå kpl. | Shelf cpl. |
| 43 | 324084 | x | Hylla övre | Shelf |
| 44 | 323814 | x | Hylla undre | Shelf |
| 45 | 325683 | x | Ljusramp tvättrum | Light holder |
| 46 | 325685 | x | Hylla | Shelf |
| | | | * = Ange laminat A, D eller F vid beställning.<br>A = Laminat ARPA 3124 gråprickig<br>D = Laminat ARPA 2203 mörk<br>F = Laminat ARPA 2558 ljus | * = Specify laminate A, D or F in order.<br>A = Laminate ARPA 3124 grey spotted<br>D = Laminate ARPA 2203 dark<br>F = Laminate ARPA 2558 light |
| | | | T= Tillbehör | T= Accessory |

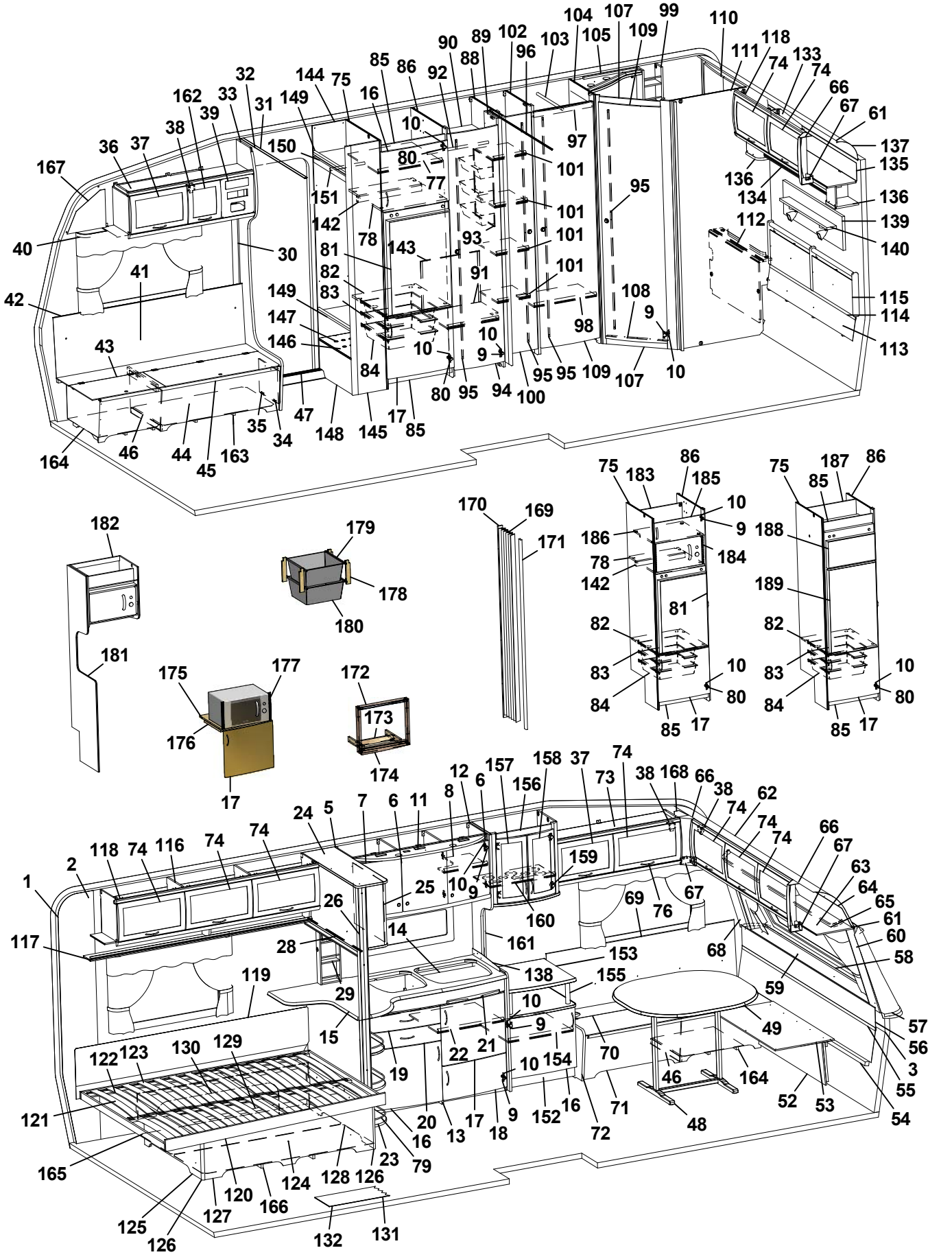
1 2 3 4 5 6 7 8 9 10 11 12 13 14 15 16 17 18 19 20 21 22 23 24 25 26 27 28 29 30 31 32 33 34 35 36 37 38 39 40 41 42 43 44 45 46 47 48 49 50 51 52 53 54 55 56 57 58 59 60 61 62 63 64 65 66 67 68 69 70 71 72 73 74 75 76 77 78 79 80 81 82 83 84 85 86 87 88 89 90 91 92 93 94 95 96 97 98 99 100 101 102 103 104 105 106 107 108 109 110 111 112 113 114 115 116 117 118 119 120 121 122 123 124 125 126 127 128 129 130 131 132 133 134 135 136 137 138 139 140 141 142 143 144 145 146 147 148 149 150 151 152 153 154 155 156 157 158 159 160 161 162 163 164 165 166 167 168 169 170 171 172 173 174 175 176 177 178 179 180 181 182 183 184 185 186 187 188 189

| Pos Fig | Det. nr Part. No | Ingår Fitted | OBS!! Ange alltid årsmodell vid beställning av inredning<br>Benämning | OBS!! Specify always year of model when ordering equipment<br>Description |
|---|---|---|---|---|
| 1 | 316707 | M | Tapet vägg/tak | Wall paper |
| 2 | 316021 | M | Tejp tapet 20 mm | Tape, wall paper 20 mm |
| 3 | 316022 | M | Tejp tapet 60 mm | Tape, wall paper 60 mm |
| 5 | 323014 | x | Skåp kök L1118 kpl. | Cupboard kitchen L1118 cpl. |
| - | 323403 | T | Skåp kök L1118 kpl. (köksfläkt CK155) | Cupboard kitchen L1118 cpl. (kitchen fan CK155) |
| 6 | 323021 | x | Lucka H 368x420 | Door R 368x420 |
| 7 | 323020 | x | Lucka V 368x420 | Door L 368x420 |
| 8 | 323092 | x | Hylla | Shelf |
| 9 | 311917 | x | Gångjärn | Hinge |
| 10 | 312588 | x | Platta gångjärn | Plate hinge |
| 11 | 323401 | x | Ljusramp köksskåp | Light holder |
| 12 | 323439 | x | Vägg vid diskbänk | Wall |
| 13 | 324802 | x | Diskbänk kpl. u. skiva | Kitchen sink cpl. without board |
| 14 | 401328 | x | Plåt under spis | Plate cover under fireplace |
| 15 | 328428-D | x | Skiva diskbänk | Board |
| 16 | 323504 | x | Lucka V 550x470 | Door L 550x470 |
| 17 | 323503 | x | Lucka H 550x470 | Door R 550x470 |
| 18 | 323510 | x | Lucka H 550x265 | Door R 550x265 |
| 19 | 323505 | x | Låda diskbänk kpl. | Drawer cpl. |
| 20 | 323506 | x | Låda diskbänk kpl. | Drawer cpl. |
| 21 | 323412 | x | Skärbräda | Cutting board |
| 22 | 320460 | x | Hylla övre | Shelf upper |
| 23 | 320482 | x | Utskjut diskbänk | Projection kitchen sink |
| -- | 324513 | T | Utskjut diskbänk med jalusi | Projection kitchen sink with jalousie |
| -- | 324647 | T | Jalusi d:o | Jalousie d:o |
| 24 | 327180 | x | Skåp utskjut kökskåp | Cupboard projection |
| 25 | 328032 | x | Lucka acrylplast | Door acryl |
| -- | 314350 | x | Lås magnet d:o | Lock magnet d:o |
| -- | 314351 | x | Gångjärn d:o | Hinge d:o |
| 26 | 324888 | x | Stolpe utskjut | Support bar |
| 28 | 314722 | x | Skena draperi L=900 | Curtain rod L=900 |
| -- | 316194 | T | Persienn 897x540 | Venetian blind 897x540 |
| 29 | 328561 | x | Kryddhylla kpl. m. front el-uttag | Spice rack cpl. with front outlet |
| 30 | 504400 | x | List täck el-kabel B=44 L=2000 | Cover strip B=44 L=2000 |
| 31 | 316270 | x | List snäpp undre L2379 | List under L2379 |
| 32 | 316268 | x | List snäpp övre L2379 | List upper L2379 |
| 33 | 324723 | x | Stolpe först. L1948 kpl. m. lucka | Support bar cpl. with door |
| 34 | 320005 | x | Lucka | Door |
| 35 | 312589 | x | Gångjärn | Hinge |
| 36 | 328528 | x | Skåp övre elc. | Cupboard upper |
| 37 | 323002 | x | Lucka | Door |
| 38 | 860406 | x | Gångjärn | Hinge |
| 39 | 325495 | x | Täckfront radio | Cover radio |
| 40 | 316898 | x | Skena gardin L1020 | Curtain rod L1020 |
| 41 | 325767 | x | Värmespalt H fram | Air gap R.F. |
| 42 | 860423 | M | List kant U-gap ljusbrun | Strip, light brown |
| 43 | 323446 | x | Lock bäddlåda H F | Cover bed box R.F. |
| 44 | 323445 | x | Front bäddlåda H F (utan lastlucka) | Front bed box R.F. (without loading hatch) |
| -- | 324424 | T | Front bäddlåda H F (med lastlucka) | Front bed box R.F. (with loading hatch) |
| 45 | 860562 | x | List bädd | List bed |
| | | | M= Metervara<br>T= Tillbehör | M= On the metre<br>T= Accessory |

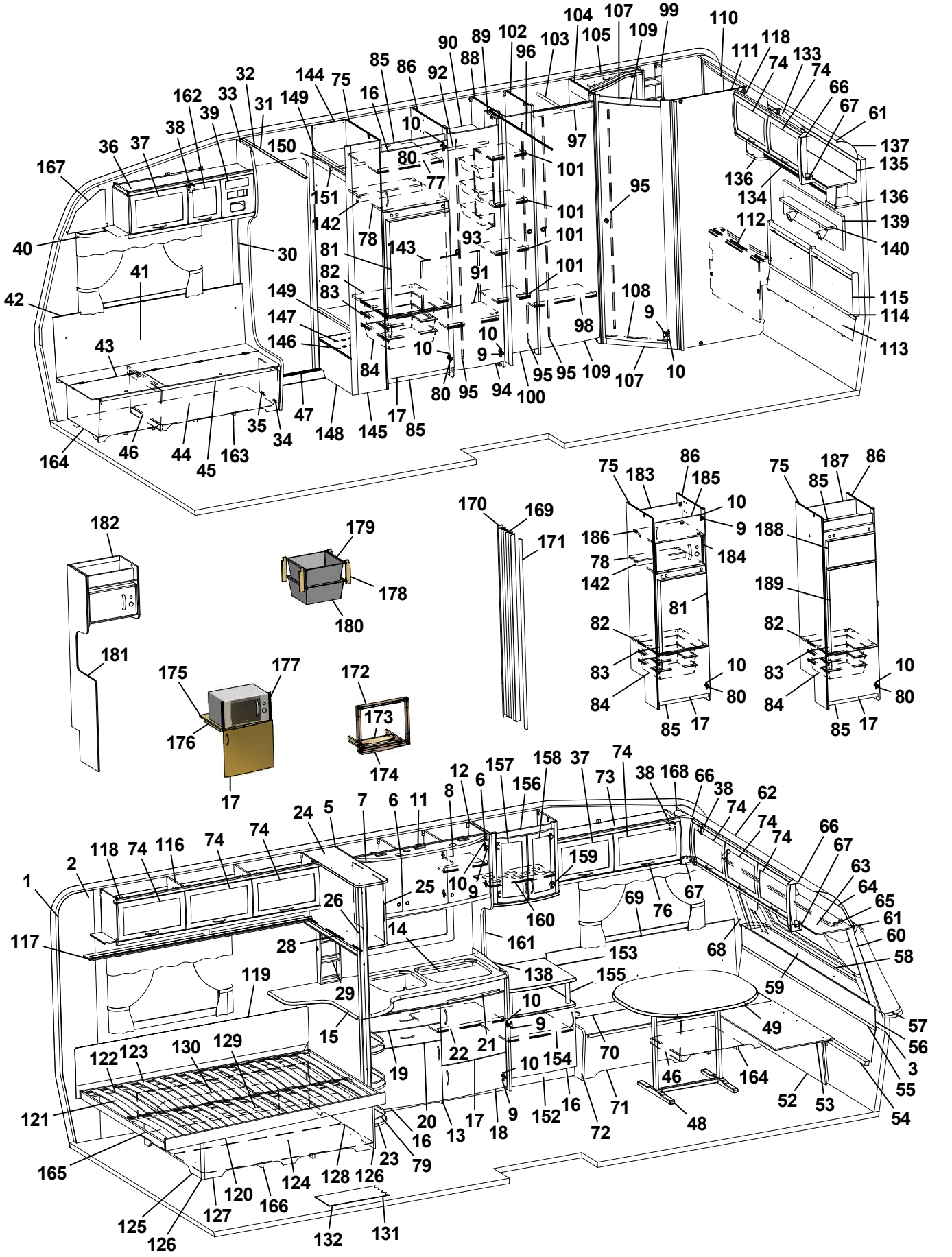
1 2 3 4 5 6 7 8 9 10 11 12 13 14 15 16 17 18 19 20 21 22 23 24 25 26 27 28 29 30 31 32 33 34 35 36 37 38 39 40 41 42 43 44 45 46 47 48 49 50 51 52 53 54 55 56 57 58 59 60 61 62 63 64 65 66 67 68 69 70 71 72 73 74 75 76 77 78 79 80 81 82 83 84 85 86 87 88 89 90 91 92 93 94 95 96 97 98 99 100 101 102 103 104 105 106 107 108 109 110 111 112 113 114 115 116 117 118 119 120 121 122 123 124 125 126 127 128 129 130 131 132 133 134 135 136 137 138 139 140 141 142 143 144 145 146 147 148 149 150 151 152 153 154 155 156 157 158 159 160 161 162 163 164 165 166 167 168 169 170 171 172 173 174 175 176 177 178 179 180 181 182 183 184 185 186 187 188 189

| Pos Fig | Det. nr Part. No | Ingår Fitted | OBS!! Ange alltid årsmodell vid beställning av inredning<br>Benämning | OBS!! Specify always year of model when ordering equipment<br>Description |
|---|---|---|---|---|
| 46 | 312825 | x | Stöd bäddlåda HF | Support bed box |
| 47 | 314687 | x | Tröskel aluminium L=850 | Threshold aluminium L=850 |
| 48 | 316012 | x | Bordsstativ | Table stand |
| 49 | 372083 | x | Bordsskiva 940x1026 * | Table top 940x1026 * |
| 52 | 323180 | x | Front bäddlåda gavel (2 st när lastl. mont.) | Front bed box gable (2 pcs in loading hatch) |
| 53 | 323205 | x | Skiva rundsittgrupp | Sheet seat |
| 54 | 323203 | x | Värmespalt nedre gavel fram | Air gap under |
| 55 | 314287 | x | List plast L=2270 | List plastic L=2270 |
| 56 | 323200 | x | Värmespalt övre gavel fram | Air gap upper |
| 57 | 323128 | x | Hylla front L2444 | Shelf front L2444 |
| 58 | 860593 | x | Raskant plast L=2600 | Cantlist shelf front L=2600 |
| 59 | 324022 | x | Luftspalt fronthylla | Air gap shelf front |
| 60 | 323270 | x | Front högtalare H | Front loudspeaker R |
| 61 | 313884 | x | List plast radie L=2379 | List L=2379 |
| 62 | 316005 | x | Skiva plast 295x2363x1 | Plastic sheet |
| 63 | 323044 | x | Skåp gavel fram L=2365 | Cupboard L=2365 |
| 64 | 323059 | x | Skiva skåp 2345x180 | Sheet 2345x180 |
| 65 | 316900 | x | Skena gardin L1920 | Curtain rod L1920 |
| 66 | 316115 | x | Hörn inredning | Corner |
| 67 | 324321 | x | Täckvinkel hörn inredning | Cover for corner |
| 68 | 326784 | x | Front högtalare V | Front loudspeaker L |
| 69 | 325761 | x | Värmespalt V fram | Air gap L.F. |
| 70 | 325723 | x | Lock bäddlåda V F | Cover bed box L.F |
| 71 | 325724 | x | Front bäddlåda V F (utan lastlucka) | Front bed box L.F. (without loading hatch) |
| -- | 326159 | T | Front bäddlåda V F (med lastlucka) | Front bed box L.F. (with loading hatch) |
| 72 | 323449 | x | Gavel bäddlåda V F | Gable bed box L.F |
| 73 | 328363 | x | Skåp övre L=1032 | Cupboard upper L=1032 |
| 74 | 323000 | x | Lucka | Door |
| 75 | 326547 | x | Vägg kyl V | Wall refrigerator L |
| 76 | 316428 | x | Handtag | Handle |
| 77 | 371559 | x | Hylla | Shelf |
| 78 | 371557 | x | Hylla över kyl | Shelf over refrigerator |
| 79 | 326360 | x | Rasskyddssats | Shelter |
| 80 | 316799 | x | Gångjärn | Hinge |
| 81 | 329032 | x | Skiva kyl 510x743 ERLE 15285 ljus | Sheet refrigerator 510x743 ERLE 15285 light |
| -- | 329097 | x | Skiva kyl 510x743 ARPA 2203 mörk | Sheet refrigerator 510x743 ARPA 2203 dark |
| 82 | 371556 | x | Hylla under kyl | Shelf under refrigerator |
| 83 | 312712 | x | Glidlist trådback (säljes i par) | Sliding strip tray (pair) |
| 84 | 310325 | x | Trådback vit 427x427x85 | Tray 427x427x85 |
| 85 | 326133 | x | Front skåp under kyl | Front cupboard |
| 86 | 326590 | x | Vägg kyl H | Wall refrigerator R |
| 88 | 320525 | x | Vägg garderob H | Wall wardrobe R |
| 89 | 323114 | x | Nisch vikdörr | Niche folding door |
| 90 | 326551 | x | Hylla garderob övre | Shelf wardrobe upper |
| 91 | 326598 | x | Hylla garderob nedre | Shelf wardrobe lower |
| 92 | 316197 | x | Galgstång L=782 | Clothes hanger L=782 |
| 93 | 312162 | x | Korg garderob 330x140x520 | Basket |
| 94 | 321519 | x | Dörr 415x1850 | Door 415x1850 |
| 95 | 314523 | x | Rätningslist dörr L=1715 | List L=1715 |
| 96 | 314917 | x | Skena draperi L=1190 | Drapery rail L=1190 |
| | | | M= Metervara<br>T= Tillbehör | M= On the metre<br>T= Accessory |

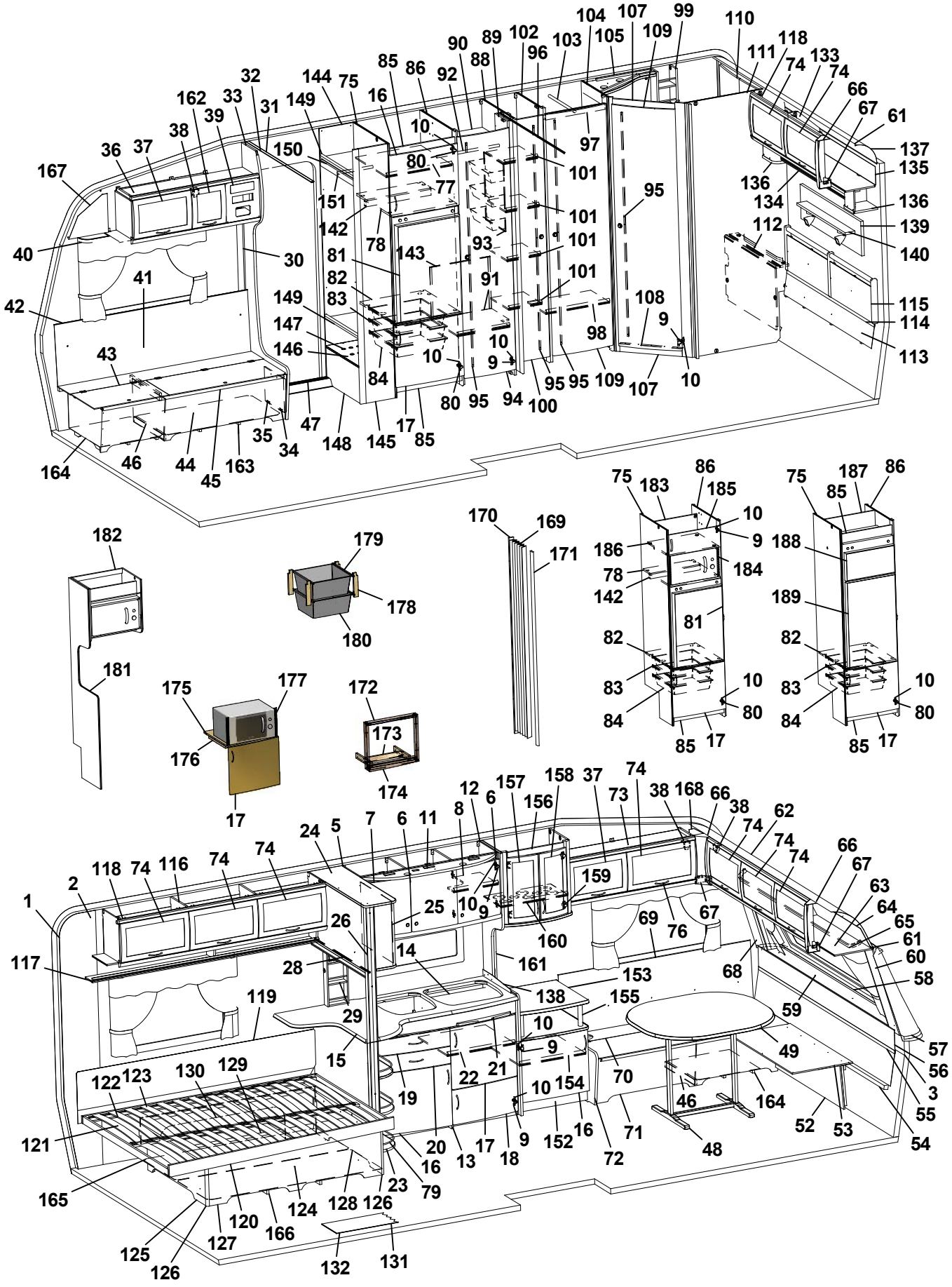
1 2 3 4 5 6 7 8 9 10 11 12 13 14 15 16 17 18 19 20 21 22 23 24 25 26 27 28 29 30 31 32 33 34 35 36 37 38 39 40 41 42 43 44 45 46 47 48 49 50 51 52 53 54 55 56 57 58 59 60 61 62 63 64 65 66 67 68 69 70 71 72 73 74 75 76 77 78 79 80 81 82 83 84 85 86 87 88 89 90 91 92 93 94 95 96 97 98 99 100 101 102 103 104 105 106 107 108 109 110 111 112 113 114 115 116 117 118 119 120 121 122 123 124 125 126 127 128 129 130 131 132 133 134 135 136 137 138 139 140 141 142 143 144 145 146 147 148 149 150 151 152 153 154 155 156 157 158 159 160 161 162 163 164 165 166 167 168 169 170 171 172 173 174 175 176 177 178 179 180 181 182 183 184 185 186 187 188 189

| Pos Fig | Det. nr Part. No | Ingår Fitted | OBS!! Ange alltid årsmodell vid beställning av inredning<br>Benämning | OBS!! Specify always year of model when ordering equipment<br>Description |
|---|---|---|---|---|
| 97 | 320667 | x | Överbit garderob | Overlap wardrobe |
| 98 | 320792 | x | Hylla | Shelf |
| 99 | 325685 | x | Hylla | Shelf |
| 100 | 324080 | x | Dörr 260x1850 | Door 260x1850 |
| 101 | 323728 | x | Hylla backskåp | Shelf |
| 102 | 323697 | x | Vägg garderob H | Wall wardrobe |
| 103 | 316197 | x | Galgstång L=782 | Clothes hanger L=782 |
| 104 | 325620 | x | Vägg tvättrum främre | Wall washroom |
| 105 | 325683 | x | Ljusramp tvättrum | Light holder |
| 107 | 321060 | x | Tröskel 480x60 | Threshold 480x60 |
| 108 | 314591 | x | List tröskel al. L=480 | List threshold L=480 |
| 109 | 321518 | x | Dörr 490x1850 | Door 490x1850 |
| 110 | 323453 | x | Skåp tvättrum L766 | Cupboard L766 |
| 111 | 325618 | x | Vägg tvättrum bakre | Wall washroom rear |
| 112 | 323456 | x | Front tvättrum | Front washroom |
| 113 | 325738 | x | Värmespalt | Air gap |
| 114 | 314287 | x | List plast L=2270 | List plastic L=2270 |
| 115 | 325739 | x | Värmespalt gavel bak | Air gap |
| 116 | 323046 | x | Skåp övre L=1674 | Cupboard upper L=1674 |
| 117 | 323082 | x | Hyllpaket | Shelf |
| 118 | 315194 | x | Gångjärn | Hinge |
| 119 | 325616 | x | Värmespalt | Airgap |
| 120 | 324039 | x | Sängram u. ribbotten | Bed bottom without laths |
| 121 | 325339 | x | Ribbotten kpl. | Laths bottom cpl. |
| 122 | 311985 | x | Ribba sängbotten L=718 B=63 | Lath bed bottom L=718 B=63 |
| 123 | 312046 | x | Band t. ribbotten | Band for laths bottom |
| 124 | 325748 | x | Sänglåda kpl. | Bed box cpl. |
| 125 | 325751 | x | Gavel säng V | Gable bed L |
| 126 | 860590 | x | List hörn L=2500 | Corner strip L=2500 |
| 127 | 323282 | x | Front säng | Front bed |
| 128 | 325750 | x | Gavel säng H | Gable bed R |
| 129 | 315203 | x | Regel 17,5x55x1415 | Wood lath pine 17,5x55x1415 |
| 130 | 325749 | x | Bakgavel sänglåda | Back bed box |
| 131 | 316004 | M | Matta golv, Solidwood | Carpet floor, Solidwood |
| 132 | 314708 | T | Matta golv | Carpet floor |
| 133 | 323471 | x | Skåp gavel bak L1510 | Cupboard gable L1510 |
| 134 | 323476 | x | Hyllpaket | Shelf |
| 135 | 323480 | x | Skiva skåp 1500x140 | Sheet 1500x140 |
| 136 | 328364 | x | Hörn | Corner |
| 137 | 316005 | x | Skiva plast 295x2363x1 | Plastic sheet |
| 138 | 401476 | x | Flamskydd glas | Flame guard |
| 139 | 328702 | x | Tygtavla | Fabric board |
| 140 | 328705 | x | Hylla | Shelf |
| 142 | 321712 | x | List 30x44x526 | List 30x44x526 |
| 143 | 326552 | x | Täckskiva exp.kärl | Cover expansion vessel |
| 144 | 322280 | x | Vägg instegsgarderob V | Wall wardrobe L |
| 145 | 322279 | x | Vägg instegsgarderob H | Wall wardrobe R |
| 146 | 328443 | x | Hylla insteg * | Shelf * |
| 147 | 314897 | x | Bussning plast Ø=29 mm | Bushing plastic |
| 148 | 326545 | x | Front instegsgarderob | Front |
| | | | M= Metervara<br>T= Tillbehör | M= On the metre<br>T= Accessory |

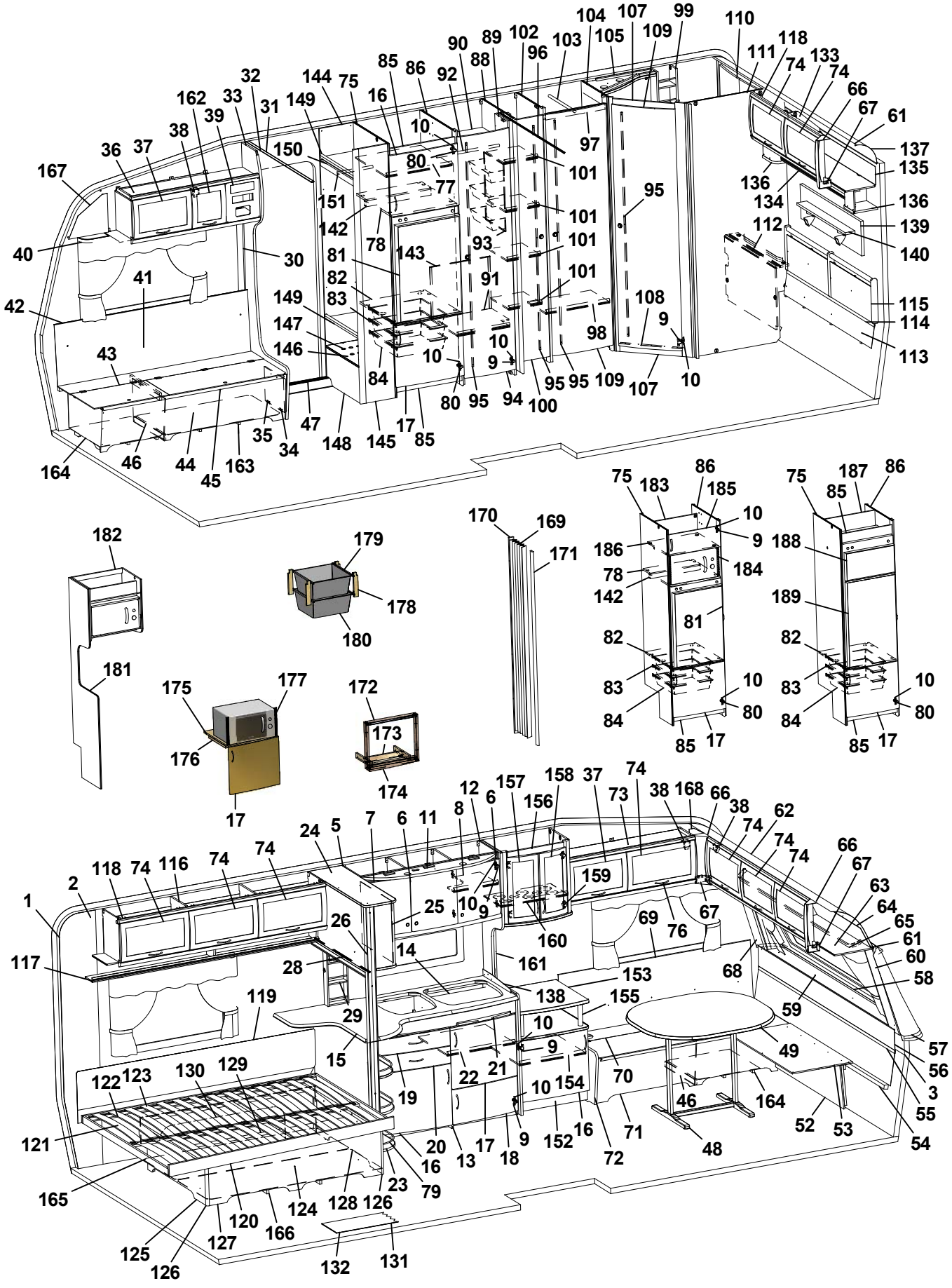
1 2 3 4 5 6 7 8 9 10 11 12 13 14 15 16 17 18 19 20 21 22 23 24 25 26 27 28 29 30 31 32 33 34 35 36 37 38 39 40 41 42 43 44 45 46 47 48 49 50 51 52 53 54 55 56 57 58 59 60 61 62 63 64 65 66 67 68 69 70 71 72 73 74 75 76 77 78 79 80 81 82 83 84 85 86 87 88 89 90 91 92 93 94 95 96 97 98 99 100 101 102 103 104 105 106 107 108 109 110 111 112 113 114 115 116 117 118 119 120 121 122 123 124 125 126 127 128 129 130 131 132 133 134 135 136 137 138 139 140 141 142 143 144 145 146 147 148 149 150 151 152 153 154 155 156 157 158 159 160 161 162 163 164 165 166 167 168 169 170 171 172 173 174 175 176 177 178 179 180 181 182 183 184 185 186 187 188 189

| Pos Fig | Det. nr Part. No | Ingår Fitted | OBS!! Ange alltid årsmodell vid beställning av inredning<br>Benämning | OBS!! Specify always year of model when ordering equipment<br>Description |
|---|---|---|---|---|
| 149 | 326543 | x | Hylla | Shelf |
| 150 | 326546 | x | Front övre | Front upper |
| 151 | 316197 | x | Galgstång L=782 | Clothes hanger L=782 |
| 152 | 325725 | x | TV-bänk kpl. u. skiva | TV-bench cpl. without board |
| 153 | 328353 | x | Skiva TV-bänk * | Board * |
| 154 | 321363 | x | Hylla | Shelf |
| 155 | 323703 | x | Rundstav folierad L=192 | Round staff L=192 |
| 156 | 325674 | x | Skåp bar kpl. | Coctail cabinet cpl. |
| 157 | 323426 | x | Lucka V 236x500 | Door L 236x500 |
| 158 | 325364 | x | Lucka H 236x500 | Door R 236x500 |
| 159 | 316037 | x | Gångjärn | Hinge |
| 160 | 323707 | x | Hylla | Shelf |
| 161 | 325624 | x | Front el-uttag | Front outlet |
| 162 | 323001 | x | Lucka | Door |
| 163 | 324134 | x | Luftspalt H-fram | Air gap R front |
| 164 | 324138 | x | Luftspalt fram | Air gap front |
| 165 | 324938 | x | Luftspalt sänglåda | Air gap bed box |
| 166 | 325752 | x | Luftspalt sänglåda | Air gap bed box |
| 167 | 327193 | x | Täckskiva gavel H | Cover R |
| 168 | 327194 | x | Täckskiva gavel V | Cover L |
| 169 | 315216 | T | Vikdörr 1900x1500 | Folding door |
| 170 | 330478 | T | Bakdel nisch vikdörr | Back niche folding door |
| 171 | 325096 | T | Stolpe utskjut | Support bar |
| 172 | 324090 | T | Ram | Frame |
| 173 | 324097 | T | Stöd | Support |
| 174 | 324089 | T | List täck | Cover strip |
| 175 | 323069 | T | Hylla nedre | Shelf under |
| 176 | 312168 | T | List 17,5x22x360 | List 17,5x22x360 |
| 177 | 401607 | T | Galler | Grating |
| 178 | 320514 | T | List, backskenor | List |
| 179 | 312712 | T | Glidlist trådback (säljes i par) | Sliding strip try |
| 180 | 310326 | T | Trådback vit 427x427x185 | Tray 427x427x185 |
| -- | 316276 | T | Utdragsstopp trådback | Extension stop, tray |
| 181 | 324338 | T | Vägg vid diskbänk | Wall |
| 182 | 324336 | T | Hylla mikrovågsugn | Shelf microwave oven |
| 183 | 326759 | T | Bakstycke kyl | Back |
| 184 | 401679 | T | Galler micro | Grating |
| 185 | 320653 | T | Lucka V 540x208 | Door L 540x208 |
| 186 | 326758 | T | Hylla över micro | Shelf |
| 187 | 371558 | T | Bakstycke stopp kyl | Back cupboard |
| 188 | 324828 | T | Skiva frys 500x263 ERLE 15285 ljus | Sheet freezer 500x263 ERLE 15285 light |
| -- | 329096 | T | Skiva frys 500x263 ARPA 2203 mörk | Sheet freezer 500x263 ARPA 2203 dark |
| 189 | 324829 | T | Skiva kyl 500x865 ERLE 15285 ljus | Sheet refrigerator 500x865 ERLE 15285 light |
| -- | 329095 | T | Skiva kyl 500x865 ARPA 2203 mörk | Sheet refrigerator 500x865 ARPA 2203 dark |
| | | | * = Ange laminat A, D eller F vid beställning.<br>A = Laminat ARPA 3124 gråprickig<br>D = Laminat ARPA 2203 mörk<br>F = Laminat ARPA 2558 ljus | * = Specify laminate A, D or F in order.<br>A = Laminate ARPA 3124 grey spotted<br>D = Laminate ARPA 2203 dark<br>F = Laminate ARPA 2558 light |
| | | | Dyntyger, gardiner m.m. (se tyger) | Cushion textilies, curtains etc. (see textiles) |
| | | | M= Metervara<br>T= Tillbehör | M= On the metre<br>T= Accessory |

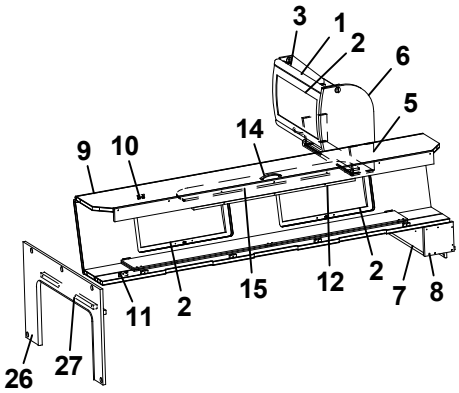
3
1
2
6
5
14
9
10
11
2
15
12
2
7
8
26
27

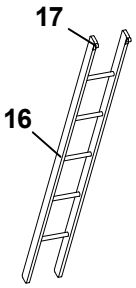
17
16

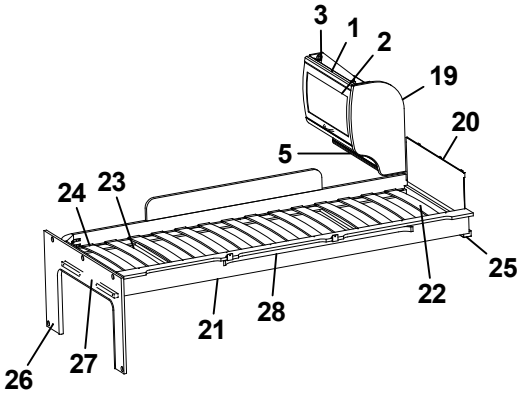
3
1
2
19
20
5
24
23
25
22
21
28
26
27

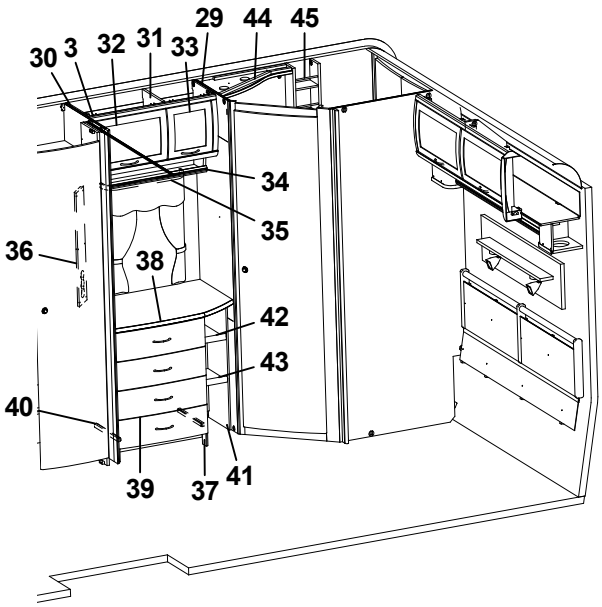
30
3
32
31
33
29
44
45
34
35
36
38
42
43
40
39
37
41

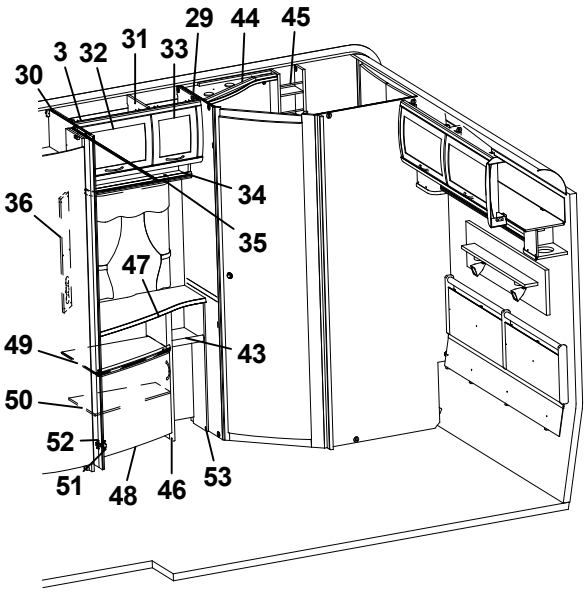
30
3
32
31
33
29
44
45
34
35
36
47
49
43
50
52
51
48
46
53

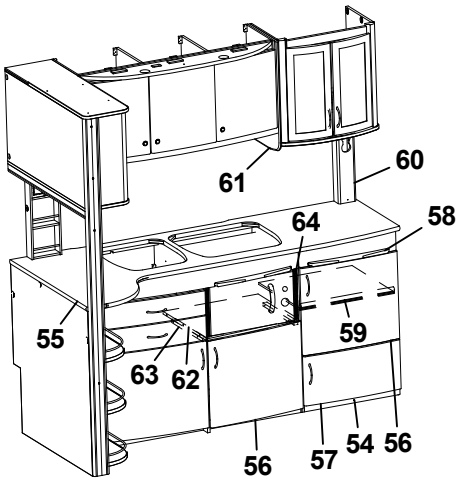
61
60
64
58
55
59
63
62
56
57
54
56

| Pos Fig | Det. nr Part. No | Ingår Fitted | OBS!! Ange alltid årsmodell vid beställning av inredning<br>Benämning | OBS!! Specify always year of model when ordering equipment<br>Description |
|---|---|---|---|---|
| 1 | 323884 | x | Skåp gavel bak L560 | Cupboard gable L560 |
| 2 | 323000 | x | Lucka | Door |
| 3 | 315194 | x | Gångjärn | Hinge |
| 5 | 323888 | x | Hyllpaket | Shelf |
| 6 | 327395 | x | Gavel rundad | Gable |
| 7 | 372223 | x | Hylla gavel bak | Shelf gable rear |
| 8 | 327394 | x | Gavel | Gable |
| 9 | 327366 | x | Överbäddskåp L1980 | Upper bed L1980 |
| 10 | 860402 | x | Gångjärn | Hinge |
| 11 | 860405 | x | Gångjärn | Hinge |
| 12 | 312233 | x | Regel låsning | Lock bar |
| 14 | 316428 | x | Handtag | Handle |
| 15 | 323846 | x | Rasskydd ö-bäddskåp | Protective plate |
| 16 | 312613 | T | Stege ö-bäddsskåp 201x1800 kpl. | Ladder upper bed 201x1800 cpl. |
| 17 | 860426 | T | Krok t. stege | Hook for ladder |
| 19 | 323657 | x | Gavel rundad | Gable |
| 20 | 321209 | x | Värmespalt gavel | Air gap gable |
| 21 | 323797 | x | Sängram vån.säng V u. ribbotten | Bed bottom L without laths |
| 22 | 325430 | x | Ribbotten kpl. | Laths bottom cpl. |
| 23 | 311985 | x | Ribba sängbotten L=718 B=63 | Lath bed bottom L=718 B=63 |
| 24 | 312046 | x | Band t. ribbotten | Band for laths bottom |
| 25 | 324117 | x | Bärregel | Bearing rail |
| 26 | 324943 | x | Skiva fast bädd kpl. | Sheet upper bed cpl. |
| 27 | 312313 | x | Bärregel 670x22x22 | Bearing rail 670x22x22 |
| 28 | 316199 | x | Skena gardin L1020 | Curtain rod L1020 |
| 29 | 325622 | x | Vägg tvättrum främre | Wall washroom front |
| 30 | 324199 | x | Vägg garderob H | Wall wardrobe R |
| 31 | 323803 | x | Skåp övre L790 | Cupboard upper L 790 |
| 32 | 323002 | x | Lucka | Door |
| 33 | 323001 | x | Lucka | Door |
| 34 | 323810 | x | Hyllpaket | Shelf |
| 35 | 316907 | x | Skena gardin L 500 | Curtain rod L 500 |
| 36 | 320624 | x | Front el-uttag 130x665 | Front outlet 130x665 |
| 37 | 323539 | x | Byrå kpl. u. skiva | Chest of drawers without board |
| 38 | 328348 | x | Skiva byrå * | Board * |
| 39 | 323541 | x | Låda byrå | Drawer |
| 40 | 315215 | x | Glidskena låda (säljes i par) | Slide bar (exp. in pair) |
| 41 | 324082 | x | Hylla vid byrå kpl. | Shelf cpl. |
| 42 | 324084 | x | Hylla övre | Shelf |
| 43 | 323814 | x | Hylla undre | Shelf |
| 44 | 325683 | x | Ljusramp tvättrum | Light holder |
| 45 | 325685 | x | Hylla | Shelf |
| 46 | 323317 | x | TV-bänk kpl. u. skiva | TV-bench cpl. without board |
| 47 | 328451 | x | Skiva TV-bänk * | Board * |
| 48 | 323504 | x | Lucka V 550x470 | Door L 550x470 |
| | | | T= Tillbehör | T= Accessory |

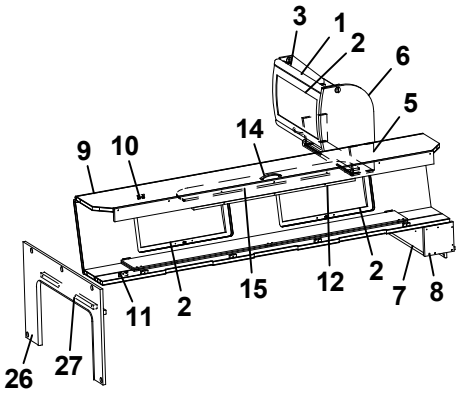
3
1
2
6
5
14
9
10
11
2
15
12
2
7
8
26
27

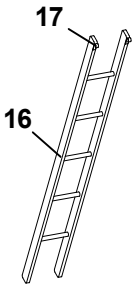
17
16

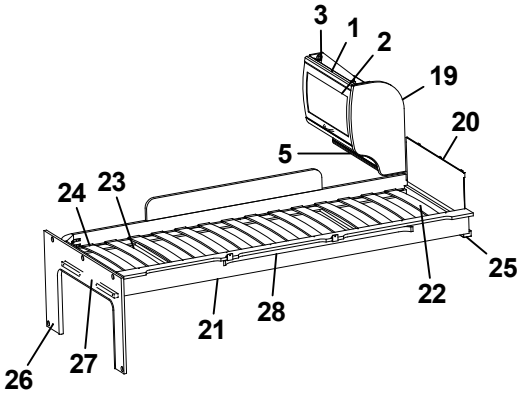
3
1
2
19
20
5
24
23
25
22
21
28
26
27

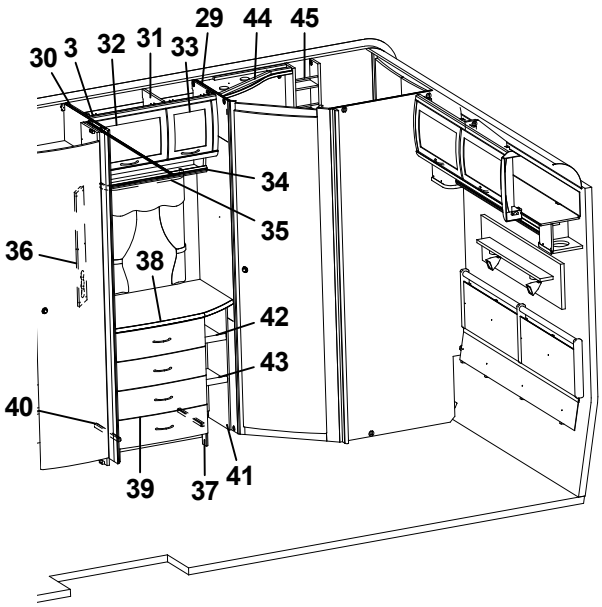
30
3
32
31
33
29
44
45
34
35
36
38
42
43
40
39
37
41

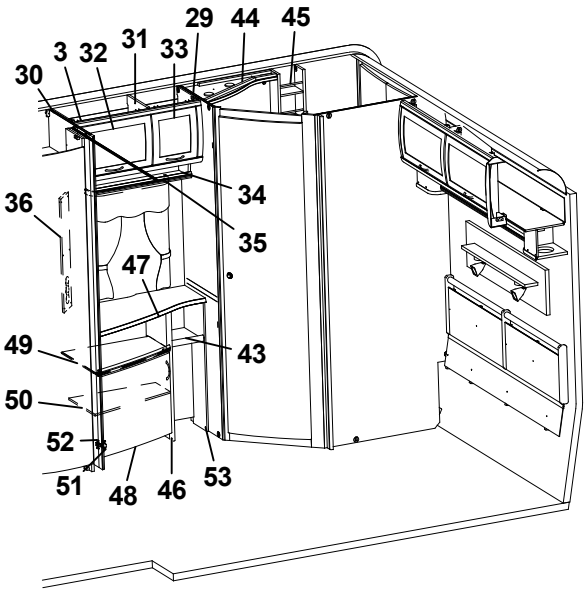
30
3
32
31
33
29
44
45
34
35
36
47
49
43
50
52
51
48
46
53

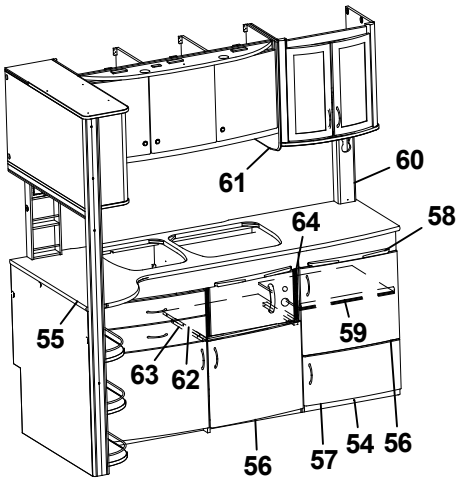
61
60
64
58
55
59
63
62
56
57
54
56

| Pos Fig | Det. nr Part. No | Ingår Fitted | **OBS!!** Ange alltid årsmodell vid beställning av inredning<br>Benämning | **OBS!!** Specify always year of model when ordering equipment<br>Description |
|---|---|---|---|---|
| 49 | 323320 | x | Hylla övre | Shelf upper |
| 50 | 323321 | x | Hylla undre | Shelf lower |
| 51 | 311917 | x | Gångjärn | Hinge |
| 52 | 312588 | x | Platta gångjärn | Plate hinge |
| 53 | 323805 | x | Hylla vid TV-bänk kpl. | Shelf cpl. |
| 54 | 324149 | x | Utskjut diskbänk | Projection kitchen sink |
| 55 | 328524-D | x | Skiva diskbänk | Board |
| 56 | 323503 | x | Lucka H 550x470 | Door R 550x470 |
| 57 | 323510 | x | Lucka H 550x265 | Door R 550x265 |
| 58 | 323411 | x | Skärbräda | Cutting board |
| 59 | 321363 | x | Hylla | Shelf |
| 60 | 329293 | x | Front el-uttag | Front outlet |
| 61 | 325166 | x | Gavel | Gable |
| 62 | 323069 | x | Hylla nedre | Shelf under |
| 63 | 312168 | x | List 17,5x22x360 | List 17,5x22x360 |
| 64 | 401607 | x | Galler | Grating |
| | | | * = Ange laminat A, D eller F vid beställning.<br>A = Laminat ARPA 3124 gråprickig<br>D = Laminat ARPA 2203 mörk<br>F = Laminat ARPA 2558 ljus | * = Specify laminate A, D or F in order.<br>A = Laminate ARPA 3124 grey spotted<br>D = Laminate ARPA 2203 dark<br>F = Laminate ARPA 2558 light |
| | | | T= Tillbehör | T= Accessory |

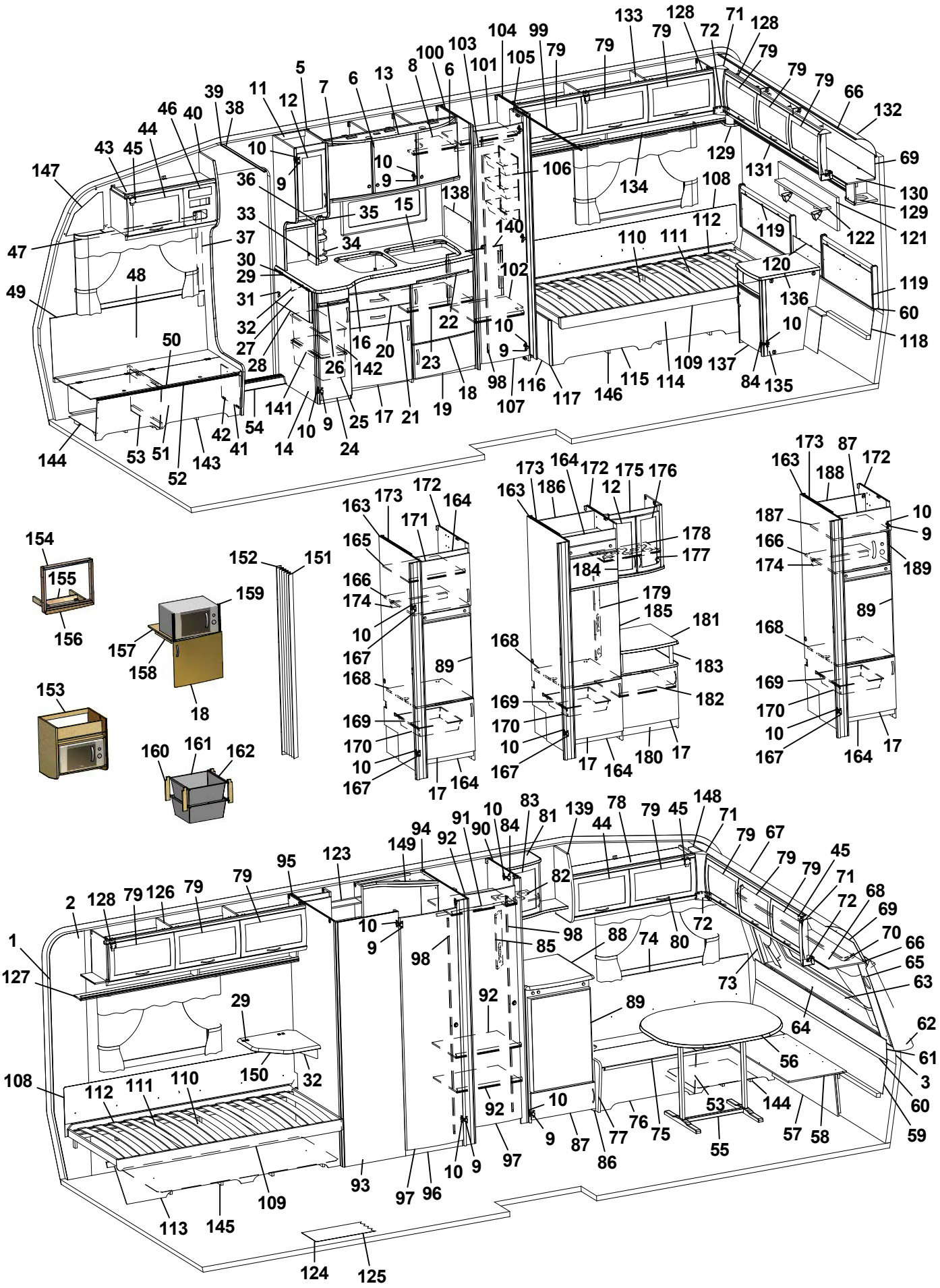
1
2
3
5
6
7
8
9
10
11
12
13
14
15
16
17
18
19
20
21
22
23
24
25
26
27
28
29
30
31
32
33
34
35
36
37
38
39
40
41
42
43
44
45
46
47
48
49
50
51
52
53
54
55
56
57
58
59
60
61
62
63
64
65
66
67
68
69
70
71
72
73
74
75
76
77
78
79
80
82
83
84
85
86
87
88
89
90
91
92
93
94
95
96
97
98
99
100
101
102
103
104
105
106
107
108
109
110
111
112
113
114
115
116
117
118
119
120
121
122
123
124
125
126
127
128
129
130
131
132
133
134
136
137
138
139
140
141
142
143
144
145
146
147
148
149
150
151
152
153
154
155
156
157
158
159
160
161
162
163
164
165
166
167
168
169
170
171
172
173
174
175
176
177
178
179
180
181
182
183
184
185
186
187
188
189

| Pos Fig | Det. nr Part. No | Ingår Fitted | OBS!! Ange alltid årsmodell vid beställning av inredning<br>Benämning | OBS!! Specify always year of model when ordering equipment<br>Description |
|---|---|---|---|---|
| 1 | 316707 | M | Tapet vägg/tak | Wall paper |
| 2 | 316021 | M | Tejp tapet 20 mm | Tape, wall paper 20 mm |
| 3 | 316022 | M | Tejp tapet 60 mm | Tape, wall paper 60 mm |
| 5 | 323014 | x | Skåp kök L1118 kpl. | Cupboard kitchen L1118 cpl. |
| - | 323403 | T | Skåp kök L1118 kpl. (köksfläkt CK155) | Cupboard kitchen L1118 cpl. (kitchen fan CK155) |
| 6 | 323021 | x | Lucka H 368x420 | Door R 368x420 |
| 7 | 323020 | x | Lucka V 368x420 | Door L 368x420 |
| 8 | 323092 | x | Hylla | Shelf |
| 9 | 311917 | x | Gångjärn | Hinge |
| 10 | 312588 | x | Platta gångjärn | Plate hinge |
| 11 | 323267 | x | Skåp utskjut kökskåp kpl. | Cupboard projekting cpl. |
| 12 | 323426 | x | Lucka V 236x500 | Door L 236x500 |
| 13 | 323401 | x | Ljusramp köksskåp | Light holder |
| 14 | 323043 | x | Diskbänk kpl. u. skiva | Kitchen sink cpl. without board |
| 15 | 401328 | x | Plåt under spis | Plate cover under fireplace |
| 16 | 328357-D | x | Skiva diskbänk | Board |
| 17 | 323504 | x | Lucka V 550x470 | Door L 550x470 |
| 18 | 323503 | x | Lucka H 550x470 | Door R 550x470 |
| 19 | 323510 | x | Lucka H 550x265 | Door R 550x265 |
| 20 | 323505 | x | Låda diskbänk kpl. | Drawer cpl. |
| 21 | 323506 | x | Låda diskbänk kpl. | Drawer cpl. |
| 22 | 323412 | x | Skärbräda | Cutting board |
| 23 | 320460 | x | Hylla övre | Shelf upper |
| 24 | 323517 | x | Lucka V | Door L |
| 25 | 309010 | x | Trådback vit 227x527x185 | Tray 227x527x185 |
| 26 | 323413 | x | Skärbräda | Cutting board |
| 27 | 316694 | T | Mont-sats vikskiva kpl. u. skiva | Mounting kit foldable board cpl. without board |
| 28 | 328398-D | T | Vikskiva diskbänk | Board |
| 29 | 860621 | T | Gångjärn | Hinge |
| 30 | 315145 | T | Distans vikskiva | Distance |
| 31 | 800639 | T | Snäppare mässing | Snap brass |
| 32 | 315749 | T | Stöd | Support board |
| 33 | 320312 | x | Kryddhylla | Spice shelf |
| 34 | 314352 | x | Rasskydd al. rör L=210 | Pipe al. L=210 |
| 35 | 320626 | x | Front | Front |
| 36 | 320627 | x | Skiva täck | Sheet cover |
| 37 | 504400 | x | List täck el-kabel B=44 L=2000 | Cover strip B=44 L=2000 |
| 38 | 316270 | x | List snäpp undre L2379 | List under L2379 |
| 39 | 316268 | x | List snäpp övre L2379 | List upper L2379 |
| 40 | 324721 | x | Stolpe först. L1922 kpl. m. lucka | Support bar cpl. with door |
| 41 | 320005 | x | Lucka | Door |
| 42 | 312589 | x | Gångjärn | Hinge |
| 43 | 328362 | x | Skåp övre elc. | Cupboard |
| 44 | 323002 | x | Lucka | Door |
| 45 | 860406 | x | Gångjärn | Hinge |
| 46 | 325495 | x | Täckfront radio | Cover radio |
| 47 | 316898 | x | Skena gardin L1020 | Curtain rod L1020 |
| 48 | 325765 | x | Värmespalt H fram | Air gap R.F. |
| 49 | 860423 | x | List kant ljusbrun | Strip, light brown |
| 50 | 323178 | x | Lock bäddlåda H F | Cover bedbox R.F. |
| | | | M= Metervara<br>T= Tillbehör | M= On the metre<br>T= Accessory |

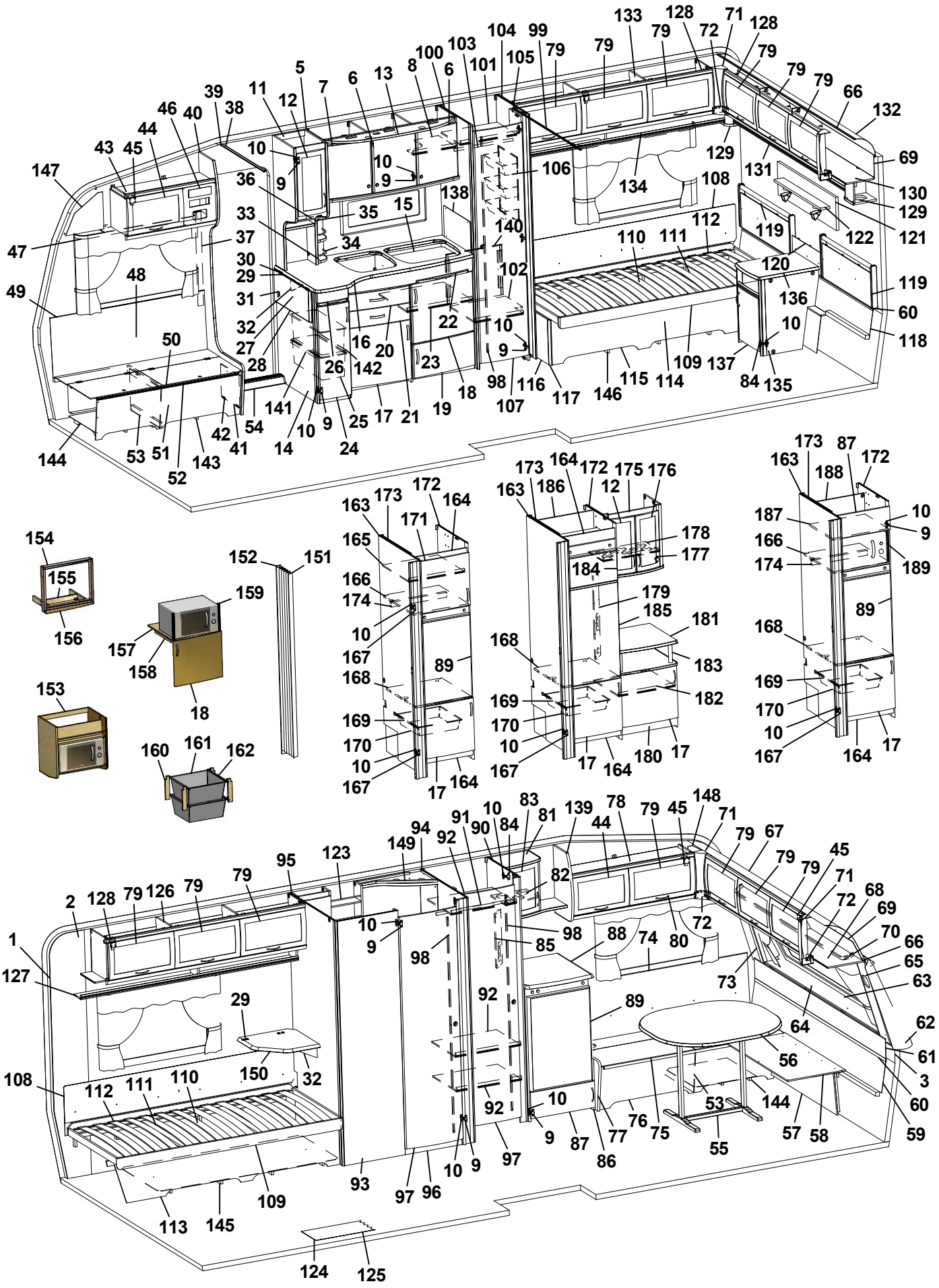
1 2 3 5 6 7 8 9 10 11 12 13 14 15 16 17 18 19 20 21 22 23 24 25 26 27 28 29 30 31 32 33 34 35 36 37 38 39 40 41 42 43 44 45 46 47 48 49 50 51 52 53 54 55 56 57 58 59 60 61 62 63 64 65 66 67 68 69 70 71 72 73 74 75 76 77 78 79 80 81 82 83 84 85 86 87 88 89 90 91 92 93 94 95 96 97 98 99 100 101 102 103 104 105 106 107 108 109 110 111 112 113 114 115 116 117 118 119 120 121 122 123 124 125 126 127 128 129 130 131 132 133 134 135 136 137 138 139 140 141 142 143 144 145 146 147 148 149 150 151 152 153 154 155 156 157 158 159 160 161 162 163 164 165 166 167 168 169 170 171 172 173 174 175 176 177 178 179 180 181 182 183 184 185 186 187 188 189

| Pos Fig | Det. nr Part. No | Ingår Fitted | OBS!! Ange alltid årsmodell vid beställning av inredning<br>Benämning | OBS!! Specify always year of model when ordering equipment<br>Description |
|---|---|---|---|---|
| 51 | 323174 | x | Front bäddlåda H F (utan lastlucka) | Front bed box R.F. (without loading hatch) |
| -- | 324422 | T | Front bäddlåda H F (med lastlucka) | Front bed box R.F. (with loading hatch) |
| 52 | 860562 | x | List bädd | List bed |
| 53 | 312825 | x | Stöd bäddlåda HF | Support bed box |
| 54 | 314687 | x | Tröskel aluminium L=850 | Threshold aluminium L=850 |
| 55 | 316012 | x | Bordsstativ | Table stand |
| 56 | 372083 | x | Bordsskiva 940x1026 * | Table top 940x1026 * |
| 57 | 323180 | x | Front bäddlåda gavel (2 st när lastl. mont.) | Front bed box gable (2 pcs in loading hatch) |
| 58 | 323205 | x | Skiva rundsittgrupp | Sheet seat |
| 59 | 323203 | x | Värmespalt nedre gavel fram | Air gap under |
| 60 | 314287 | x | List plast L=2270 | List plastic L=2270 |
| 61 | 323200 | x | Värmespalt övre gavel fram | Air gap upper |
| 62 | 323128 | x | Hylla front L2444 | Shelf front L2444 |
| 63 | 860593 | x | Raskant plast L=2600 | Cantlist shelf front L=2600 |
| 64 | 324022 | x | Luftspalt fronthylla | Air gap shelf front |
| 65 | 323270 | x | Front högtalare H | Front loudspeaker R |
| 66 | 313884 | x | List plast radie L=2379 | List L=2379 |
| 67 | 316005 | x | Skiva plast 295x2363x1 | Plastic sheet |
| 68 | 323044 | x | Skåp gavel fram L=2365 | Cupboard L=2365 |
| 69 | 323059 | x | Skiva skåp 2345x180 | Sheet 2345x180 |
| 70 | 316900 | x | Skena gardin L1920 | Curtain rod L1920 |
| 71 | 316115 | x | Hörn inredning | Corner |
| 72 | 324321 | x | Täckvinkel hörn inredning | Cover for corner |
| 73 | 326784 | x | Front högtalare V | Front loudspeaker L |
| 74 | 325761 | x | Värmespalt V fram | Air gap L.F. |
| 75 | 325723 | x | Lock bäddlåda V F | Cover bed box L.F |
| 76 | 325724 | x | Front bäddlåda V F (utan lastlucka) | Front bed box L.F. (without loading hatch) |
| -- | 326159 | T | Front bäddlåda V F (med lastlucka) | Front bed box L.F. (with loading hatch) |
| 77 | 323449 | x | Gavel bäddlåda V F | Gable bed box L.F |
| 78 | 328363 | x | Skåp övre L=1032 | Cupboard upper L=1032 |
| 79 | 323000 | x | Lucka | Door |
| 80 | 316428 | x | Handtag | Handle |
| 81 | 323276 | x | Skåp bar kpl. | Coctail cabinet cpl. |
| 82 | 323399 | x | Hållare flaskor | Bottle-holder |
| 83 | 324017 | x | Lucka V 295x388 vitrin | Door L 295x388 |
| 84 | 315202 | x | Gångjärn | Hinge |
| 85 | 320623 | x | Front el-uttag 130x429 | Front outlet |
| 86 | 326601 | x | Kylskåpsbänk u. skiva | Cupboard without board |
| 87 | 320653 | x | Lucka V 540x208 | Door L 540x208 |
| 88 | 328454 | x | Skiva kylskåpsbänk 575x630 * | Board * |
| 89 | 329032 | x | Skiva kyl 510x743 ERLE 15285 ljus | Sheet refrigerator 510x743 ERLE 15285 light |
| -- | 329097 | x | Skiva kyl 510x743 ARPA 2203 mörk | Sheet refrigerator 510x743 ARPA 2203 dark |
| 90 | 320553 | x | Vägg garderob H | Wall wardrobe R |
| 91 | 316197 | x | Galgstång L=782 | Clothes hanger L=782 |
| 92 | 320610 | x | Hylla garderob | Shelf wardrobe |
| 93 | 327347 | x | Vägg tvättrum yttre | Wall washroom |
| 94 | 326510 | x | Vägg tvättrum H | Wall washroom R |
| 95 | 327531 | x | Vägg tvättrum V | Wall washroom L |
| 96 | 320646 | x | Tröskel tvättrum | Threshold |
| 97 | 321518 | x | Dörr 490x1850 | Door 490x1850 |
| | | | M= Metervara<br>T= Tillbehör | M= On the metre<br>T= Accessory |

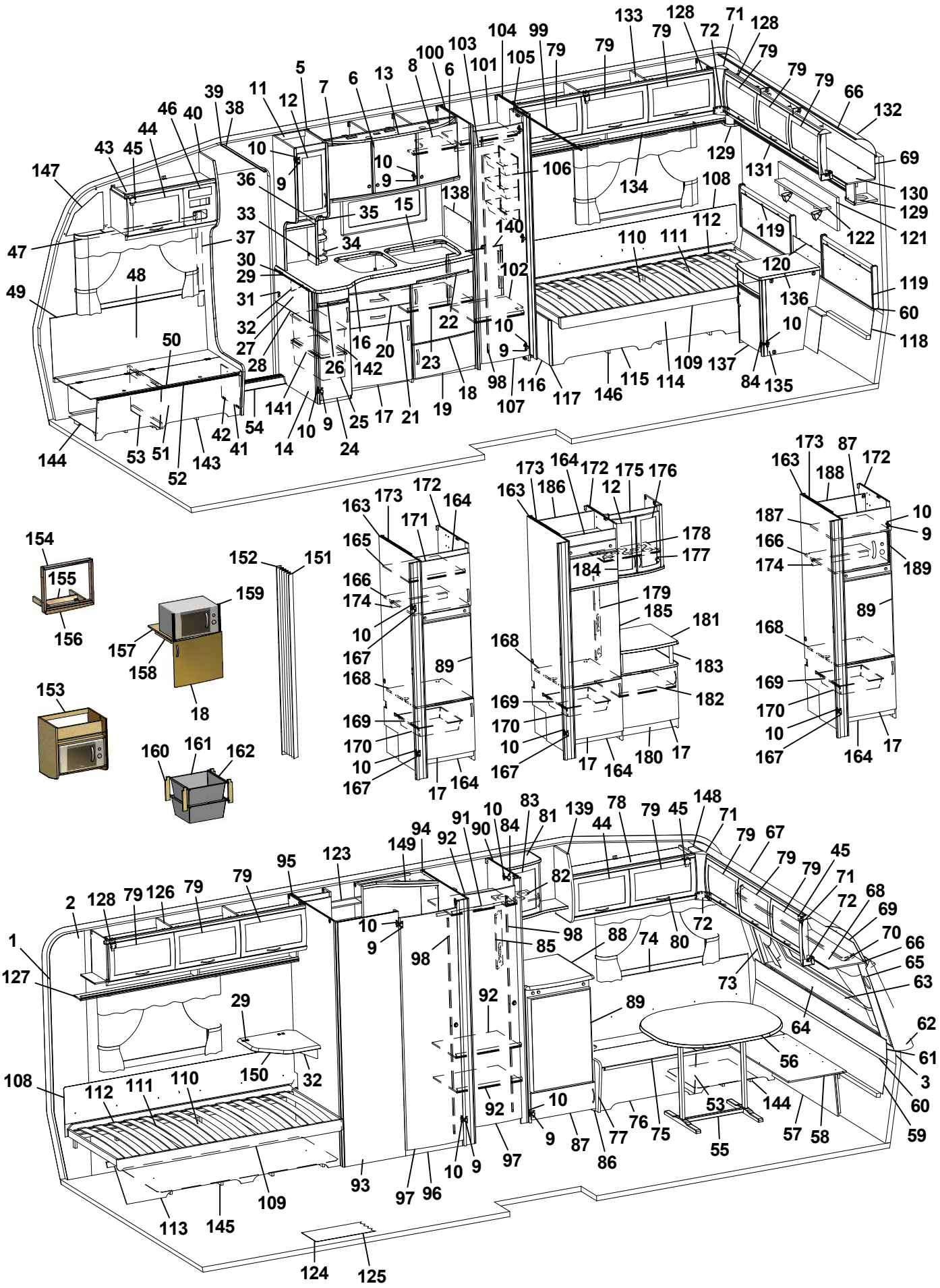
1
2
3
5
6
7
8
9
10
11
12
13
14
15
16
17
18
19
20
21
22
23
24
25
26
27
28
29
30
31
32
33
34
35
36
37
38
39
40
41
42
43
44
45
46
47
48
49
50
51
52
53
54
55
56
57
58
59
60
61
62
63
64
65
66
67
68
69
70
71
72
73
74
75
76
77
78
79
80
82
83
84
85
86
87
88
89
90
91
92
93
94
95
96
97
98
99
100
101
102
103
104
105
106
107
108
109
110
111
112
113
114
115
116
117
118
119
120
121
122
123
124
125
126
127
128
129
130
131
132
133
134
135
136
137
138
139
140
141
142
143
144
145
146
147
148
149
150
151
152
153
154
155
156
157
158
159
160
161
162
163
164
165
166
167
168
169
170
171
172
173
174
175
176
177
178
179
180
181
182
183
184
185
186
187
188
189

| Pos Fig | Det. nr Part. No | Ingår Fitted | OBS!! Ange alltid årsmodell vid beställning av inredning<br>Benämning | OBS!! Specify always year of model when ordering equipment<br>Description |
|---|---|---|---|---|
| 98 | 314523 | x | Rätningslist dörr L=1715 | List L=1715 |
| 99 | 314917 | x | Skena draperi L=1190 | Drapery rail L=1190 |
| 100 | 322314 | x | Vägg garderob V | Wall wardrobe L |
| 101 | 323116 | x | Hylla garderob övre | Shelf wardrobe upper |
| 102 | 323119 | x | Hylla garderob nedre | Shelf wardrobe lower |
| 103 | 316197 | x | Galgstång L=782 | Clothes hanger L=782 |
| 104 | 322316 | x | Vägg garderob H | Wall wardrobe H |
| 105 | 323114 | x | Nisch vikdörr | Niche folding door |
| 106 | 312162 | x | Korg garderob 330x140x520 | Basket |
| 107 | 321519 | x | Dörr 415x1850 | Door 415x1850 |
| 108 | 312006 | x | Värmespalt V-H bak | Air gap L-R rear |
| 109 | 313898 | x | Sängram u. ribbotten | Bed bottom without laths |
| 110 | 325342 | x | Ribbotten kpl. | Laths bottom cpl. |
| 111 | 314211 | x | Ribba sängbotten L=820 B=63 | Lath bed bottom |
| 112 | 312046 | x | Band t. ribbotten | Band for laths bottom |
| 113 | 323367 | x | Front säng V | Front bed L |
| 114 | 325476 | x | Sänglåda | Bed box |
| 115 | 323366 | x | Front säng H | Front bed R |
| 116 | 320422 | x | Gavel säng | Gable bed |
| 117 | 860590 | x | List hörn L=2500 | Corner strip L=2500 |
| 118 | 323369 | x | Värmespalt nedre gavel bak | Air gap lower |
| 119 | 325722 | x | Värmespalt gavel bak | Air gap |
| 120 | 325740 | x | Värmespalt gavel mitt | Air gap |
| 121 | 328702 | x | Tygtavla | Fabric board |
| 122 | 328705 | x | Hylla | Shelf |
| 123 | 325687 | x | Skåp tvättrum | Cupboard washroom |
| 124 | 316004 | M | Matta golv, Solidwood | Carpet floor, Solidwood |
| 125 | 314708 | T | Matta golv | Carpet floor |
| 126 | 323046 | x | Skåp övre L=1674 | Cupboard upper L=1674 |
| 127 | 323082 | x | Hyllpaket | Shelf |
| 128 | 315194 | x | Gångjärn | Hinge |
| 129 | 328364 | x | Hörn | Corner |
| 130 | 323049 | x | Skåp gavel bak L2365 | Cupboard gable L2365 |
| 131 | 323138 | x | Hyllpaket | Shelf |
| 132 | 316005 | x | Skiva plast 295x2363x1 | Plastic sheet |
| 133 | 323153 | x | Skåp övre L1674 | Cupboard upper L1674 |
| 134 | 323155 | x | Hyllpaket | Shelf |
| 135 | 323024 | x | Hurts kpl. u. skiva | Cupboard cpl. without board |
| 136 | 328456 | x | Skiva hurts 424x530 * | Board cupboard * |
| 137 | 324018 | x | Lucka H 368x420 | Door |
| 138 | 401475 | x | Flamskydd | Flame guard |
| 139 | 323277 | x | Gavel rundad | Gable |
| 140 | 325743 | x | Täckskiva exp.kärl | Cover expansion vessel |
| 141 | 315488 | x | Glidlist trådback L430 D14 | Sliding strip tray L430 D14 |
| 142 | 315487 | x | Glidlist trådback L430 D8 | Sliding strip try L430 D8 |
| 143 | 324136 | x | Luftspalt H-fram | Air gap R front |
| 144 | 324138 | x | Luftspalt fram | Air gap front |
| 145 | 324126 | x | Luftspalt V-bak | Air gap L-rear |
| 146 | 324124 | x | Luftspalt H-bak | Air gap R-rear |
| 147 | 327193 | x | Täckskiva gavel H | Cover R |
| | | | M= Metervara<br>T= Tillbehör | M= On the metre<br>T= Accessory |

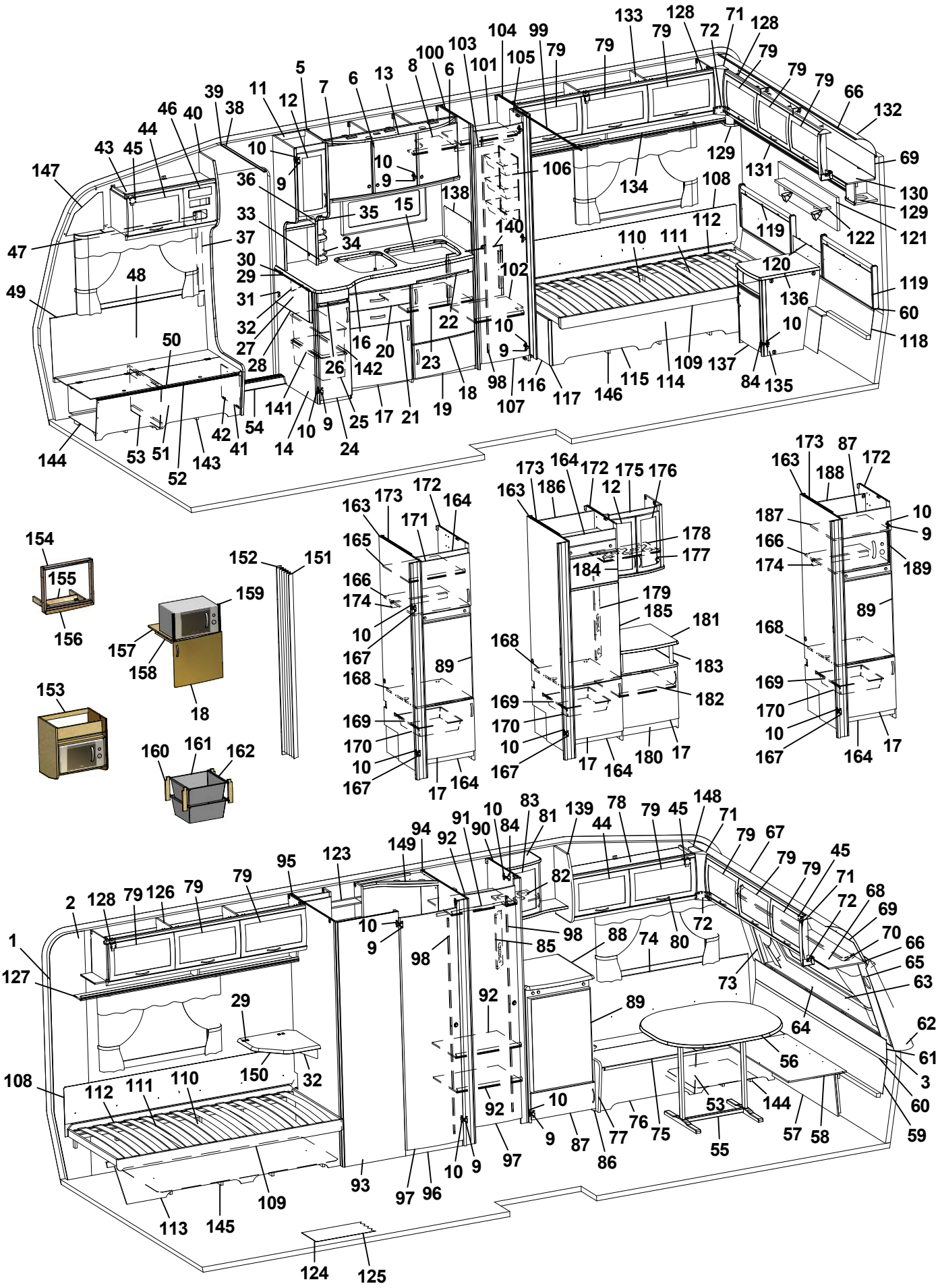
1
2
3
5
6
7
8
9
10
11
12
13
14
15
16
17
18
19
20
21
22
23
24
25
26
27
28
29
30
31
32
33
34
35
36
37
38
39
40
41
42
43
44
45
46
47
48
49
50
51
52
53
54
55
56
57
58
59
60
61
62
63
64
65
66
67
68
69
70
71
72
73
74
75
76
77
78
79
80
81
82
83
84
85
86
87
88
89
90
91
92
93
94
95
96
97
98
99
100
101
102
103
104
105
106
107
108
109
110
111
112
113
114
115
116
117
118
119
120
121
122
123
124
125
126
127
128
129
130
131
132
133
134
135
136
137
138
139
140
141
142
143
144
145
146
147
148
149
150
151
152
153
154
155
156
157
158
159
160
161
162
163
164
165
166
167
168
169
170
171
172
173
174
175
176
177
178
179
180
181
182
183
184
185
186
187
188
189

| Pos Fig | Det. nr Part. No | Ingår Fitted | OBS!! Ange alltid årsmodell vid beställning av inredning<br>Benämning | OBS!! Specify always year of model when ordering equipment<br>Description |
|---|---|---|---|---|
| 148 | 327194 | x | Täckskiva gavel V | Cover L |
| 149 | 325686 | x | Ljusramp tvättrum | Light holder |
| 150 | 328360 | T | Skiva TV-hylla * | Board * |
| 151 | 315216 | T | Vikdörr 1900x1500 | Folding door |
| 152 | 330478 | T | Bakdel nisch vikdörr | Back niche folding door |
| 153 | 324336 | T | Hylla mikrovågsugn | Shelf microwave oven |
| 154 | 324090 | T | Ram | Frame |
| 155 | 324097 | T | Stöd | Support |
| 156 | 324089 | T | List täck | Cover strip |
| 157 | 323069 | T | Hylla nedre | Shelf under |
| 158 | 312168 | T | List 17,5x22x360 | List 17,5x22x360 |
| 159 | 401607 | T | Galler | Grating |
| 160 | 320514 | T | List, backskenor | List |
| 161 | 310326 | T | Trådback vit 427x427x185 | Tray 427x427x185 |
| -- | 316276 | T | Utdragsstopp trådback | Extension stop, tray |
| 162 | 312712 | T | Glidlist trådback (säljes i par) | Sliding strip try |
| 163 | 326510 | x | Vägg tvättrum H | Wall washroom R |
| 164 | 326133 | x | Front skåp under kyl | Front cupboard |
| 165 | 371559 | x | Hylla | Shelf |
| 166 | 371557 | x | Hylla över kyl | Shelf over refrigerator |
| 167 | 316799 | x | Gångjärn | Hinge |
| 168 | 371556 | x | Hylla under kyl | Shelf under refrigerator |
| 169 | 312712 | x | Glidlist trådback (säljes i par) | Sliding strip tray (pair) |
| 170 | 310325 | x | Trådback vit 427x427x85 | Tray 427x427x85 |
| 171 | 323503 | x | Lucka H 550x470 | Door R 550x470 |
| 172 | 326873 | x | Vägg kyl H | Wall refrigerator R |
| 173 | 326906 | x | Vägg kyl V | Wall refrigerator L |
| 174 | 321712 | x | List 30x44x526 | List 30x44x526 |
| 175 | 325674 | x | Skåp bar kpl. | Coctail cabinet cpl. |
| 176 | 325364 | x | Lucka H 236x500 | Door R 236x500 |
| 177 | 316037 | x | Gångjärn | Hinge |
| 178 | 323707 | x | Hylla | Shelf |
| 179 | 325624 | x | Front el-uttag | Front outlet |
| 180 | 325725 | x | TV-bänk kpl. u. skiva | TV-bench cpl. without board |
| 181 | 328353 | x | Skiva TV-bänk * | Board * |
| 182 | 321363 | x | Hylla | Shelf |
| 183 | 323703 | x | Rundstav folierad L=192 | Round staff L=192 |
| 184 | 324828 | x | Skiva frys 500x263 ERLE 15285 ljus | Sheet freezer 500x263 ERLE 15285 light |
| -- | 329096 | x | Skiva frys 500x263 ARPA 2203 mörk | Sheet freezer 500x263 ARPA 2203 dark |
| 185 | 324829 | x | Skiva kyl 500x865 ERLE 15285 ljus | Sheet refrigerator 500x865 ERLE 15285 light |
| -- | 329095 | x | Skiva kyl 500x865 ARPA 2203 mörk | Sheet refrigerator 500x865 ARPA 2203 dark |
| 186 | 371558 | x | Bakstycke stopp kyl | Back cupboard |
| 187 | 326758 | x | Hylla över micro | Shelf |
| 188 | 326759 | x | Bakstycke kyl | Back |
| 189 | 401679 | x | Galler micro | Grating |
| | | | * = Ange laminat A, D eller F vid beställning.<br>A = Laminat ARPA 3124 gråprickig<br>D = Laminat ARPA 2203 mörk<br>F = Laminat ARPA 2558 ljus | * = Specify laminate A, D or F in order.<br>A = Laminate ARPA 3124 grey spotted<br>D = Laminate ARPA 2203 dark<br>F = Laminate ARPA 2558 light |
| | | | Dyntyger, gardiner m.m. (se tyger) | Cushion textilies, curtains etc. (see textiles) |
| | | | M= Metervara<br>T= Tillbehör | M= On the metre<br>T= Accessory |

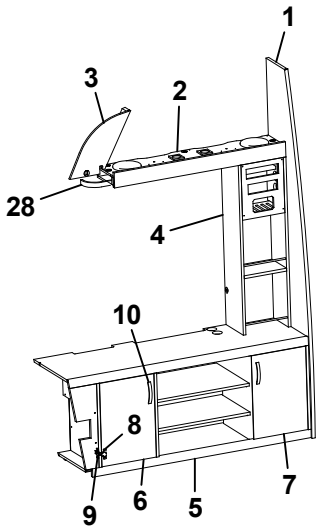
1
3
2
28
4
10
8
9
6
5
7

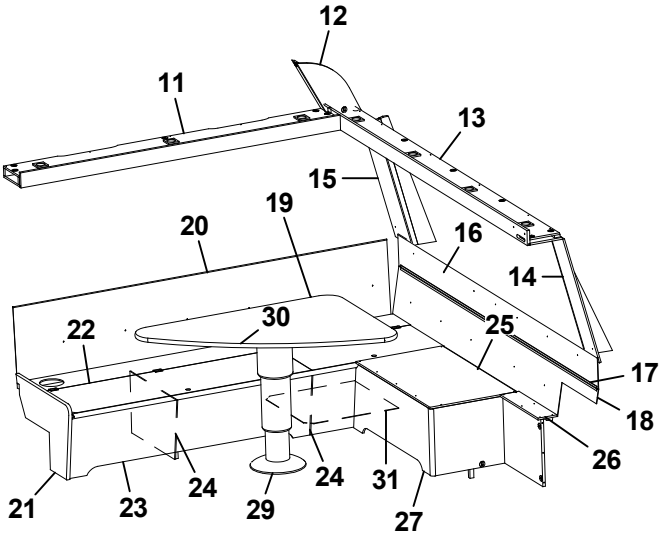
12
11
13
15
19
20
16
14
30
22
25
17
18
26
21
23
24
29
24
31
27

| Pos Fig | Det. nr Part. No | Ingår Fitted | **OBS!!** Ange alltid årsmodell vid beställning av inredning<br>Benämning | **OBS!!** Specify always year of model when ordering equipment<br>Description |
|---|---|---|---|---|
| 1 | 329020 | x | Stolpe först. | Support bar |
| 2 | 328378 | x | Hylla | Shelf |
| 3 | 329073 | x | Täckskiva H | Cover R |
| 4 | 328382 | x | Hylla | Shelf |
| 5 | 328373 | x | TV-bänk kpl. | TV-bench cpl. |
| 6 | 328631 | x | Lucka V 307x447 | Door L 307x447 |
| 7 | 328922 | x | Lucka H 307x447 | Door R 307x447 |
| 8 | 315202 | x | Gångjärn | Hinge |
| 9 | 312588 | x | Platta gångjärn | Plate hinge |
| 10 | 316428 | x | Handtag | Handle |
| 11 | 328379 | x | Hylla | Shelf |
| 12 | 329074 | x | Täckskiva V | Cover L |
| 13 | 328376 | x | Hylla | Shelf |
| 14 | 328758 | x | Front högtalare H | Front loudspeaker R |
| 15 | 328759 | x | Front högtalare V | Front loudspeaker L |
| 16 | 328390 | x | Värmespalt övre gavel fram | Air gap upper |
| 17 | 314287 | x | List plast L=2270 | List plastic L=2270 |
| 18 | 328391 | x | Värmespalt nedre gavel fram | Air gap under |
| 19 | 328593 | x | Värmespalt V fram | Air gap L.F. |
| 20 | 860423 | M | List kant U-gap ljusbrun | Strip, light brown |
| 21 | 323449 | x | Gavel bäddlåda V F. | Gable bed box L.F. |
| 22 | 328585 | x | Lock bäddlåda V F. | Cover bed box L.F. |
| 23 | 328590 | x | Front bäddlåda V F. | Front bed box L.F. |
| 24 | 312825 | x | Stöd bäddlåda | Support bed box |
| 25 | 328626 | x | Skiva 850x490 | Sheet 850x490 |
| 26 | 328666 | x | Skiva 440x107 | Sheet 440x107 |
| 27 | 328392 | x | Bäddlåda kpl. | Bed box cpl. |
| -- | 328660 | x | Gavel bäddlåda d:o | Gable bed box d:o |
| -- | 328661 | x | Front bäddlåda 898x360 d:o | Front bed box 898x360 d:o |
| -- | 328665 | x | Front bäddlåda 440x360 d:o | Front bed box 440x360 d:o |
| -- | 860590 | x | List hörn L=2500 | Corner strip L=2500 |
| 28 | 317308 | x | Skena gardin L820 | Curtain rod L820 |
| 29 | 317210 | x | Bordsstativ | Table stand |
| 30 | 328384 | x | Bordsskiva 1170x790 * | Table top 1170x790 * |
| 31 | 329214 | x | Luftspalt fram | Air gap front |
| | | | * = Ange laminat A, D eller F vid beställning.<br>A = Laminat ARPA 3124 gråprickig<br>D = Laminat ARPA 2203 mörk<br>F = Laminat ARPA 2558 ljus | * = Specify laminate A, D or F in order.<br>A = Laminate ARPA 3124 grey spotted<br>D = Laminate ARPA 2203 dark<br>F = Laminate ARPA 2558 light |
| | | | M= Metervara | M= On the metre |

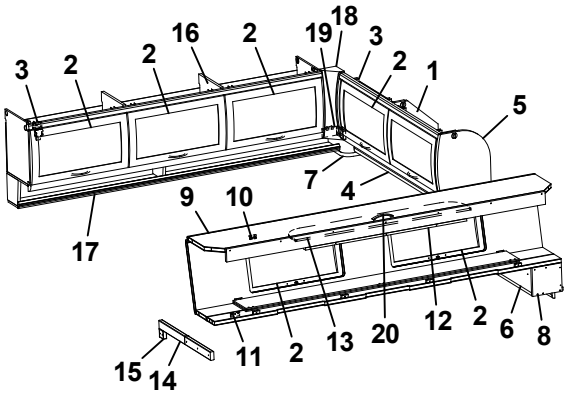
3 2 2 16 2 19 18 3 2 1 5
7 4
9 10
17
15 14 11 2 13 20 12 2 6 8

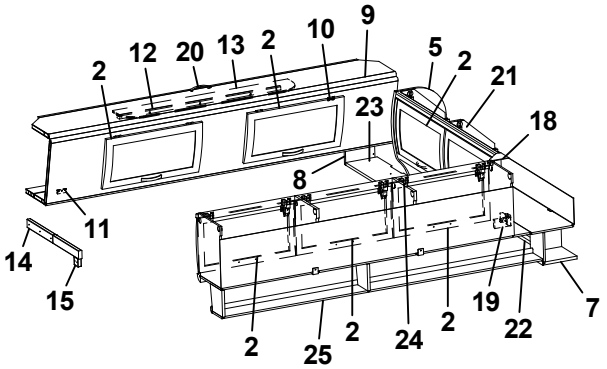
2 12 20 13 2 10 9 5 2 21 18
23 8
11
14 15
2 25 2 24 2 19 22 7

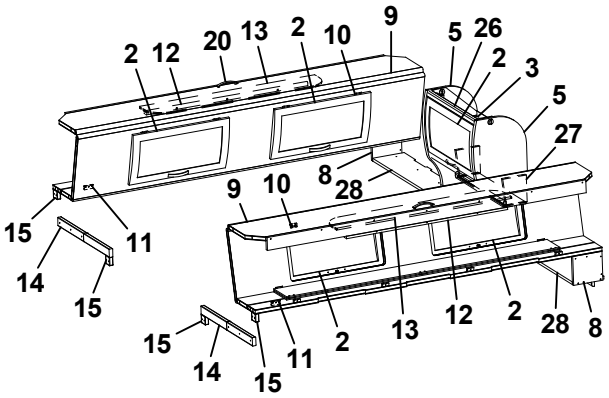
2 12 20 13 2 10 9 5 26 2 3 5 27
8 28
9 10
15 11
14 15
15 14 15 11 2 13 12 2 28 8

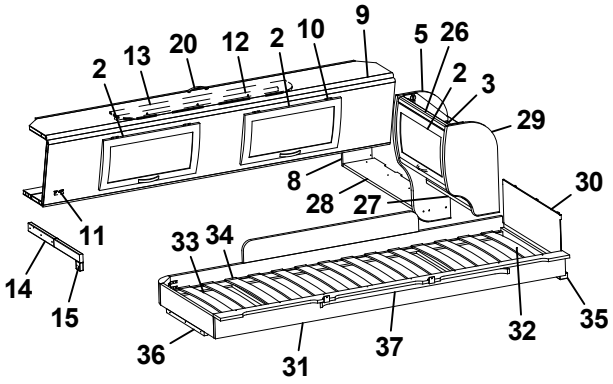
2 13 20 12 2 10 9 5 26 2 3 29
8 28 27 30
11
14 15
33 34
36 31 37 32 35

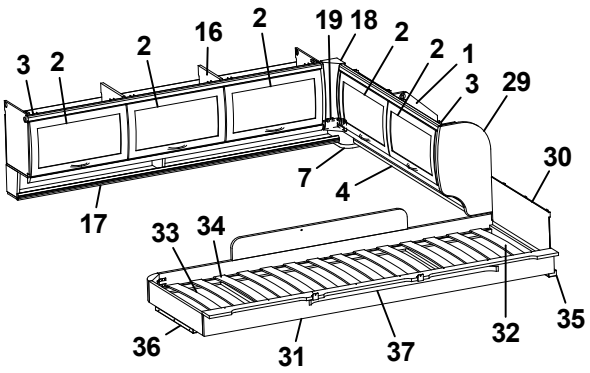
3 2 2 16 2 19 18 2 2 1 3 29 30
7 4
17
33 34
36 31 37 32 35

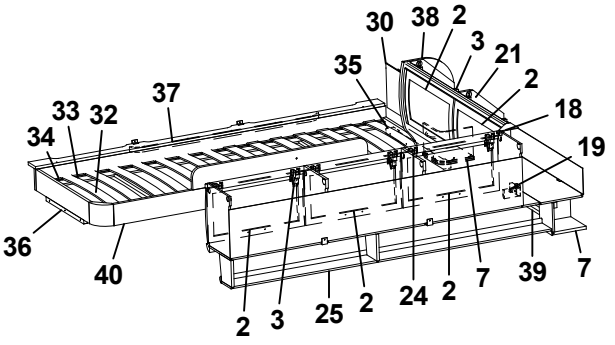
30 38 2 3 21 2 18 19
35 37
33 32
34
36 40
2 3 25 2 24 2 7 39 7

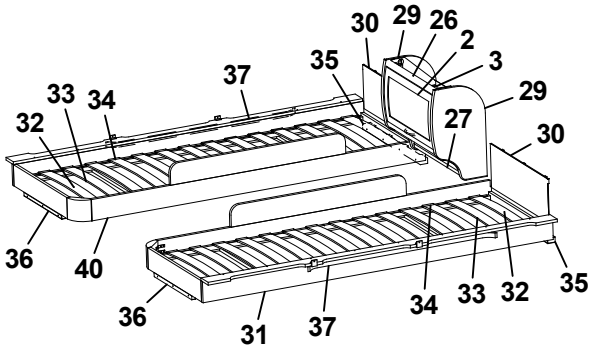
30 29 26 2 3 29 30
35 37
33 34
32
27
36 40
36 31 37 34 33 32 35

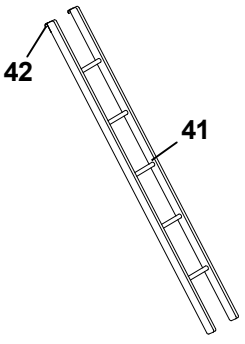
42
41

| Pos Fig | Det. nr Part. No | Ingår Fitted | OBS!! Ange alltid årsmodell vid beställning av inredning<br>Benämning | OBS!! Specify always year of model when ordering equipment<br>Description |
|---|---|---|---|---|
| 1 | 323649 | x | Skåp gavel bak H L1510 | Cupboard |
| 2 | 323000 | x | Lucka | Door |
| 3 | 315194 | x | Gångjärn | Hinge |
| 4 | 323653 | x | Hyllpaket | Shelf |
| 5 | 327395 | x | Gavel rundad | Gable |
| 6 | 372339 | x | Hylla gavel bak | Shelf gable rear |
| 7 | 328364 | x | Hörn | Corner |
| 8 | 327394 | x | Gavel | Gable |
| 9 | 327366 | x | Överbäddskåp L1980 | Upper bed L1980 |
| 10 | 860402 | x | Gångjärn | Hinge |
| 11 | 860405 | x | Gångjärn | Hinge |
| 12 | 312233 | x | Regel låsning | Lock bar |
| 13 | 323846 | x | Rasskydd ö-bäddskåp | Protective plate |
| 14 | 312713 | x | Bärregel (vikbar) | Bearing rail |
| 15 | 312726 | x | Kloss bärregel | Block bearing rail |
| 16 | 323153 | x | Skåp övre L=1674 | Cupboard upper L=1674 |
| 17 | 323155 | x | Hyllpaket | Shelf |
| 18 | 316115 | x | Hörn inredning | Corner |
| 19 | 324321 | x | Täckvinkel hörn inredning | Cover for corner |
| 20 | 316428 | x | Handtag | Handle |
| 21 | 323471 | x | Skåp gavel bak V L1510 | Cupboard gable |
| 22 | 324947 | x | Hyllpaket | Shelf |
| 23 | 372238 | x | Hylla gavel bak | Shelf gable rear |
| 24 | 323046 | x | Skåp övre L=1674 | Cupboard upper L=1674 |
| 25 | 323082 | x | Hyllpaket | Shelf |
| 26 | 323884 | x | Skåp gavel bak L560 | Cupboard gable L560 |
| 27 | 323888 | x | Hyllpaket | Shelf |
| 28 | 372248 | x | Hylla gavel bak | Shelf gable rear |
| 29 | 323657 | x | Gavel rundad | Gable |
| 30 | 321209 | x | Värmespalt gavel | Air gap gable |
| 31 | 323797 | x | Sängram vån.säng V u. ribbotten | Bed bottom L without laths |
| 32 | 325430 | x | Ribbotten kpl. | Laths bottom cpl. |
| 33 | 311985 | x | Ribba sängbotten L=718 B=63 | Lath bed bottom L=718 B=63 |
| 34 | 312046 | x | Band t. ribbotten | Band for laths bottom |
| 35 | 324117 | x | Bärregel | Bearing rail |
| 36 | 312436 | x | Bärregel L=440 | Bearing rail L=440 |
| 37 | 316199 | x | Skena gardin L1020 | Curtain rod L1020 |
| 38 | 324047 | x | Gavel rundad | Gable |
| 39 | 323476 | x | Hyllpaket | Shelf |
| 40 | 323798 | x | Sängram vån.säng H u. ribbotten | Bed bottom |
| 41 | 312613 | T | Stege ö-bäddsskåp 201x1800 kpl. | Ladder upper bed 201x1800 cpl. |
| 42 | 860426 | T | Krok t. stege | Hook for ladder |
| | | | T= Tillbehör | T= Accessory |

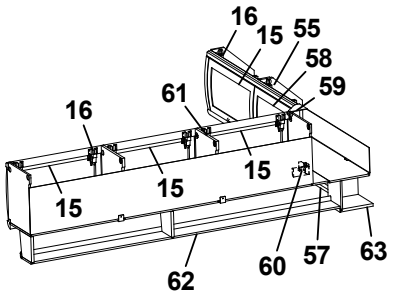
16
15
55
58
59
61
16
15
15
15
62
60
57
63

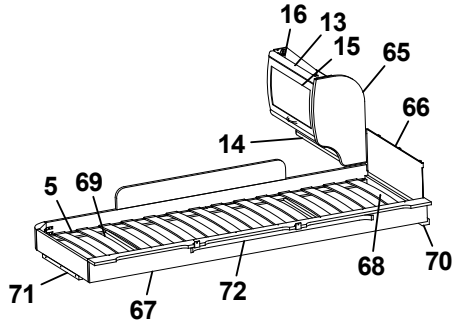
16
13
15
65
66
14
5
69
71
67
72
68
70

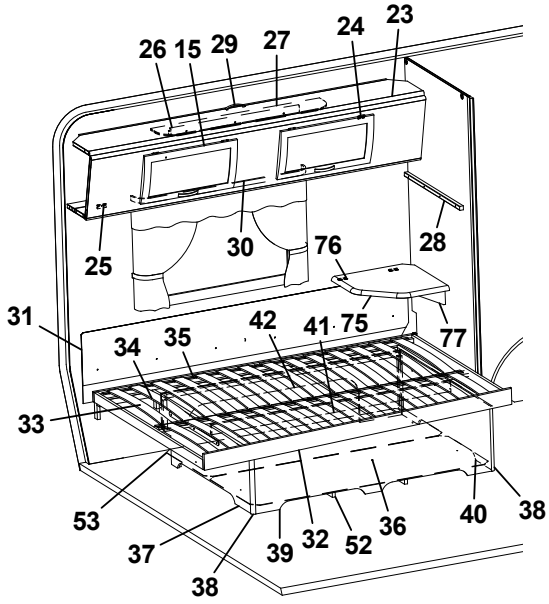
26
15
29
27
24
23
25
30
76
28
31
34
35
42
41
75
77
33
53
37
38
39
32
52
36
40
38

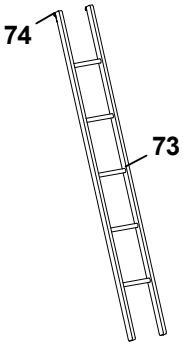
74
73

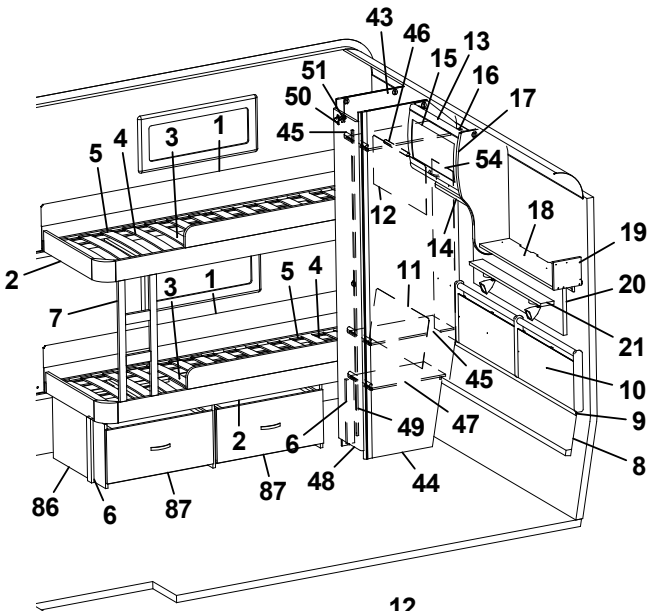
43
46
15
13
16
17
51
50
45
54
5
4
3
1
12
18
19
14
2
3
1
5
4
11
20
7
21
45
10
49
47
9
2
6
8
86
6
87
87
48
44

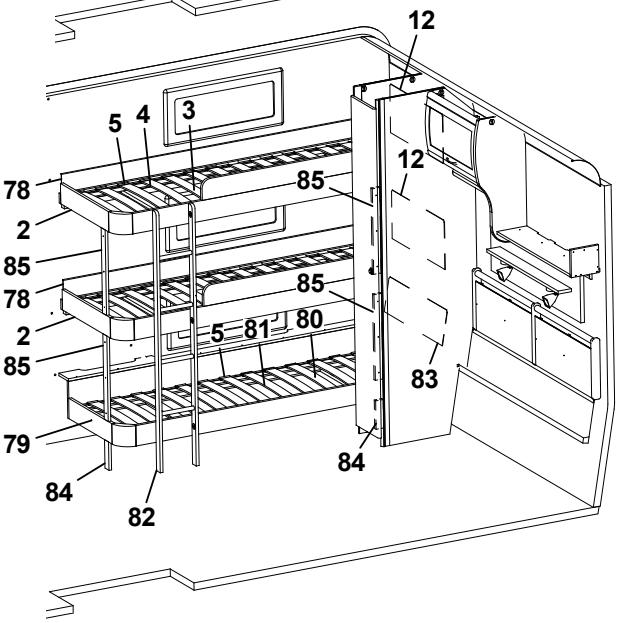
12
5
4
3
78
12
85
2
85
78
85
2
5
81
80
85
83
79
84
84
82

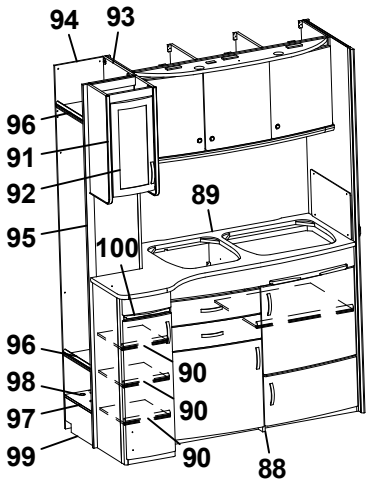
94
93
96
91
92
89
95
100
96
90
98
90
97
90
99
88

| Pos Fig | Det. nr Part. No | Ingår Fitted | **OBS!!** Ange alltid årsmodell vid beställning av inredning<br>Benämning | **OBS!!** Specify always year of model when ordering equipment<br>Description |
|---|---|---|---|---|
| 1 | 321919 | x | Värmespalt H-bak | Air gap R rear |
| 2 | 323781 | x | Sängram fast u. ribbotten | Bed bottom without laths |
| 3 | 325432 | x | Ribbotten kpl. | Laths bottom cpl. |
| 4 | 311985 | x | Ribba sängbotten L=718 B=63 | Lath bed bottom L=718 B=63 |
| 5 | 312046 | x | Band t. ribbotten | Band for laths bottom |
| 6 | 322338 | x | Stöd säng 15,5x45x360 | Support bed |
| 7 | 324114 | x | Stege | Ladder |
| 8 | 323785 | x | Värmespalt nedre gavel bak | Air gap under |
| 9 | 314287 | x | List plast L=2270 | List plastic L=2270 |
| 10 | 325742 | x | Värmespalt gavel bak | Air gap |
| 11 | 323783 | x | Värmespalt H-bak | Air gap R rear |
| 12 | 321688 | x | Värmespalt V-bak | Air gap L rear |
| 13 | 323884 | x | Skåp gavel bak L560 | Cupboard gable L560 |
| 14 | 323888 | x | Hyllpaket | Shelf |
| 15 | 323000 | x | Lucka | Door |
| 16 | 315194 | x | Gångjärn | Hinge |
| 17 | 327395 | x | Gavel rundad | Gable |
| 18 | 372339 | x | Hylla gavel bak | Shelf gable rear |
| 19 | 327394 | x | Gavel | Gable |
| 20 | 328702 | x | Tygtavla | Fabric board |
| 21 | 328705 | x | Hylla | Shelf |
| 23 | 327366 | x | Överbäddskåp L1980 | Upper bed L1980 |
| 24 | 860402 | x | Gångjärn | Hinge |
| 25 | 860405 | x | Gångjärn | Hinge |
| 26 | 312233 | x | Regel låsning | Lock bar |
| 27 | 323846 | x | Rasskydd ö-bäddskåp | Protective plate |
| 28 | 312313 | x | Bärregel 670x22x22 | Bearing rail 670x22x22 |
| 29 | 316428 | x | Handtag | Handle |
| 30 | 316898 | x | Skena gardin L1020 | Curtain rod L1020 |
| 31 | 312006 | x | Värmespalt V-H bak | Air gap L-R rear |
| 32 | 324035 | x | Sängram u. ribbotten | Bedbottom without laths |
| 33 | 325343 | x | Ribbotten kpl. | Laths bottom cpl. |
| 34 | 311985 | x | Ribba sängbotten L=718 B=63 | Lath bed bottom L=718 B=63 |
| 35 | 312046 | x | Band t. ribbotten | Band for laths bottom |
| 36 | 325748 | x | Sänglåda kpl. | Bed box cpl. |
| 37 | 325751 | x | Gavel säng V | Gable bed L |
| 38 | 860590 | x | List hörn L=2500 | Corner strip L=2500 |
| 39 | 323282 | x | Front säng | Front bed |
| 40 | 325750 | x | Gavel säng H | Gable bed R |
| 41 | 315203 | x | Regel 17,5x55x1415 | Wood lath pine 17,5x55x1415 |
| 42 | 325749 | x | Bakgavel sänglåda | Back bed box |
| 43 | 323924 | x | Vägg garderob V (garderob m. 3 hyllor) | Wall wardrobe L (wardrobe with 3 shelfs) |
| -- | 324452 | T | Vägg garderob V (garderob m. 6 hyllor) | Wall wardrobe L (wardrobe with 6 shelfs) |
| 44 | 323257 | x | Vägg garderob H (garderob m. 3 hyllor) | Wall wardrobe R (wardrobe with 3 shelfs) |
| -- | 324453 | T | Vägg garderob H (garderob m. 6 hyllor) | Wall wardrobe R (wardrobe with 6 shelfs) |
| | | | T= Tillbehör | T= Accessory |

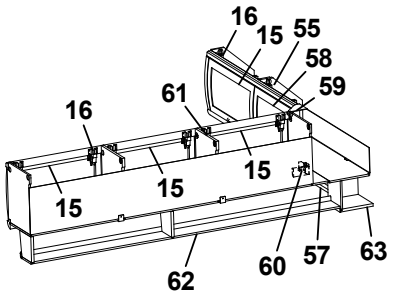
16
15
55
58
59
61
16
15
15
15
62
60
57
63

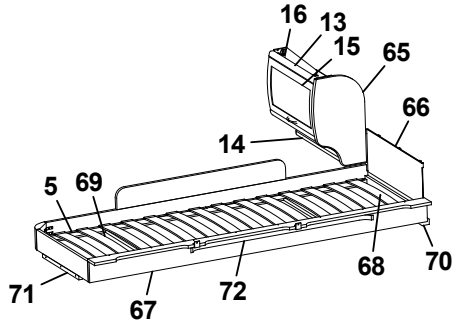
16
13
15
65
66
14
5
69
71
67
72
68
70

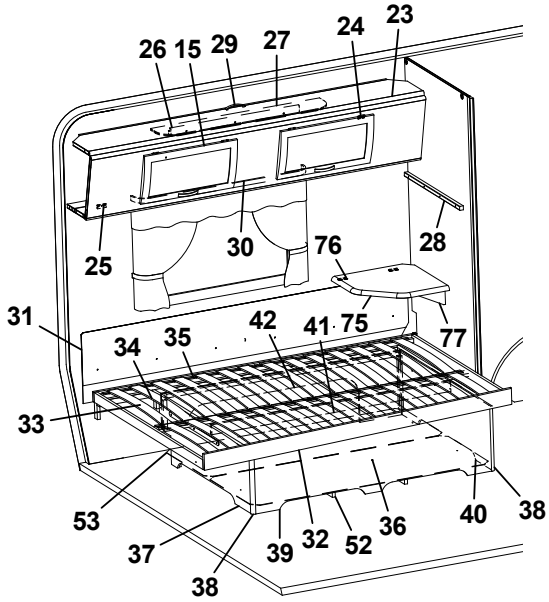
26
15
29
27
24
23
25
30
76
28
31
34
35
42
41
75
77
33
53
37
38
39
32
52
36
40
38

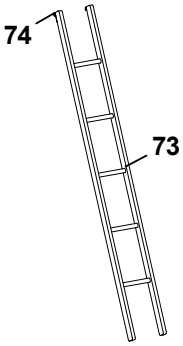
74
73

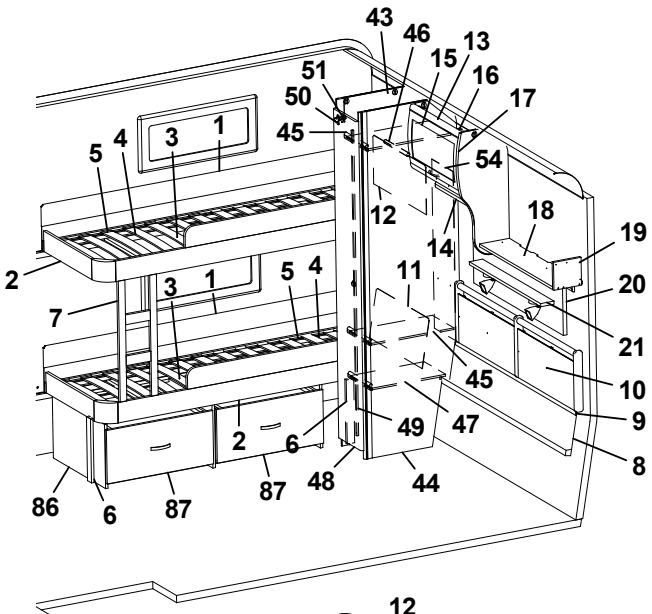
43
46
15
13
16
17
51
50
45
54
5
4
3
1
12
18
19
14
2
3
1
5
4
11
20
7
21
45
10
2
49
47
9
6
48
44
8
86
6
87
87

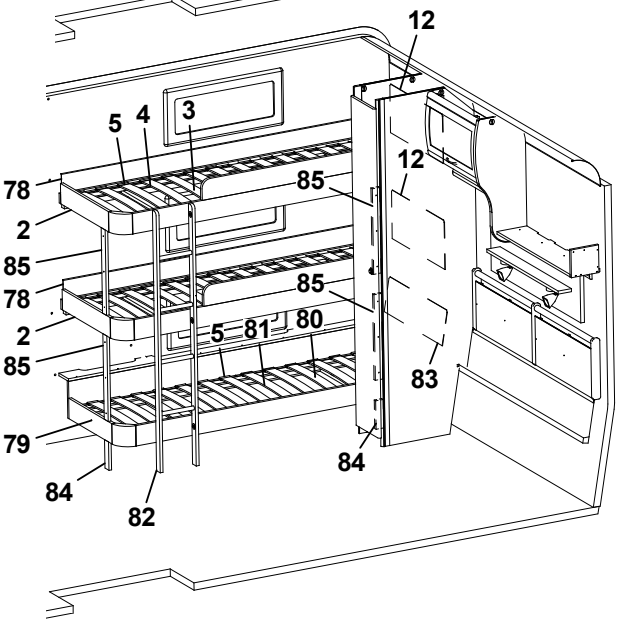
12
5
4
3
78
12
85
2
85
78
85
2
5
81
80
85
83
79
84
84
82

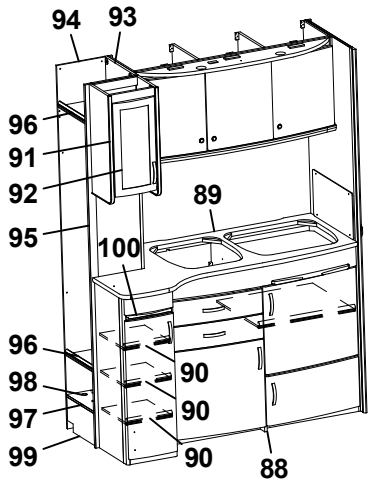
94
93
96
91
92
89
95
100
96
90
98
90
97
90
99
88

| Pos Fig | Det. nr Part. No | Ingår Fitted | OBS!! Ange alltid årsmodell vid beställning av inredning<br>Benämning | OBS!! Specify always year of model when ordering equipment<br>Description |
|---|---|---|---|---|
| 45 | 323926 | x | Hylla (3 st extra i garderob m. 6 hyllor) | Shelf (3 pcs extra in wardrobe with 6 shelfs) |
| 46 | 316197 | x | Galgstång L=782 | Clothes hanger L=782 |
| 47 | 322362 | x | Hylla | Shelf |
| 48 | 324079 | x | Dörr 260x1850 | Door 260x1850 |
| 49 | 314523 | x | Rätningslist dörr L=1715 | List L=1715 |
| 50 | 311917 | x | Gångjärn | Hinge |
| 51 | 312588 | x | Platta gångjärn | Plate hinge |
| 52 | 324938 | x | Luftspalt sänglåda | Air gap bed box |
| 53 | 325752 | x | Luftspalt | Air gap |
| 54 | 325729 | x | Värmespalt garderob bak | Air gap |
| 55 | 323461 | T | Skåp gavel bak V L1410 | Cupboard upper L1410 |
| 57 | 323466 | T | Hyllpaket | Shelf |
| 58 | 323002 | T | Lucka | Door |
| 59 | 316115 | T | Hörn inredning | Corner |
| 60 | 324321 | T | Täckvinkel hörn inredning | Cover for corner |
| 61 | 323046 | T | Skåp övre L=1674 | Cupboard upper L=1674 |
| 62 | 323082 | T | Hyllpaket | Shelf |
| 63 | 328364 | T | Hörn | Corner |
| 65 | 323657 | T | Gavel rundad | Gable |
| 66 | 321209 | T | Värmespalt gavel | Air gap gable |
| 67 | 323797 | T | Sängram vån.säng V u. ribbotten | Bed bottom L without laths |
| 68 | 325430 | T | Ribbotten kpl. | Laths bottom cpl. |
| 69 | 311985 | T | Ribba sängbotten L=718 B=63 | Lath bed bottom L=718 B=63 |
| 70 | 324117 | T | Bärregel | Bearing rail |
| 71 | 312436 | T | Bärregel L=440 | Bearing rail L=440 |
| 72 | 316199 | T | Skena gardin L1020 | Curtain rod L1020 |
| 73 | 312613 | T | Stege ö-bäddsskåp 201x1800 kpl. | Ladder upper bed 201x1800 cpl. |
| 74 | 860426 | T | Krok t. stege | Hook for ladder |
| 75 | 328360 | T | Skiva TV-hylla * | Board * |
| 76 | 860621 | T | Gångjärn | Hinge |
| 77 | 315749 | T | Stöd | Support board |
| 78 | 325515 | x | Värmespalt V/H-bak | Air gap R rear |
| 79 | 326792 | x | Sängram u. ribbotten | Bed bottom without laths |
| 80 | 326793 | x | Ribbotten kpl. | Laths bottom cpl. |
| 81 | 311985 | x | Ribba sängbotten L=718 B=63 | Lath bed bottom L=718 B=63 |
| 82 | 326790 | x | Stege | Ladder |
| 83 | 326789 | x | Värmespalt V-bak | Air gap L rear |
| 84 | 326791 | x | Stöd säng 15,5x45x160 | Support bed |
| 85 | 327557 | x | Stöd säng 15,5x45x481 | Support bed |
| 86 | 327222 | T | Lådor under säng kpl. sats | Drawers under bed cpl. kit |
| 87 | 324786 | T | Låda kpl. d:o | Drawer cpl. d:o |
| 88 | 326767 | T | Diskbänk kpl. u. skiva | Kitchen sink cpl. without board |
| 89 | 328897-D | T | Skiva diskbänk | Board |
| 90 | 326993 | T | Hylla | Shelf |
| 91 | 326970 | T | Skåp utskjut kökskåp kpl. | Cupboard projekting cpl. |
| | | | T= Tillbehör | T= Accessory |

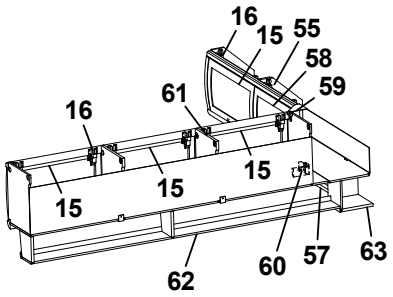
16
15
55
58
59
61
16
15
15
15
62
60
57
63

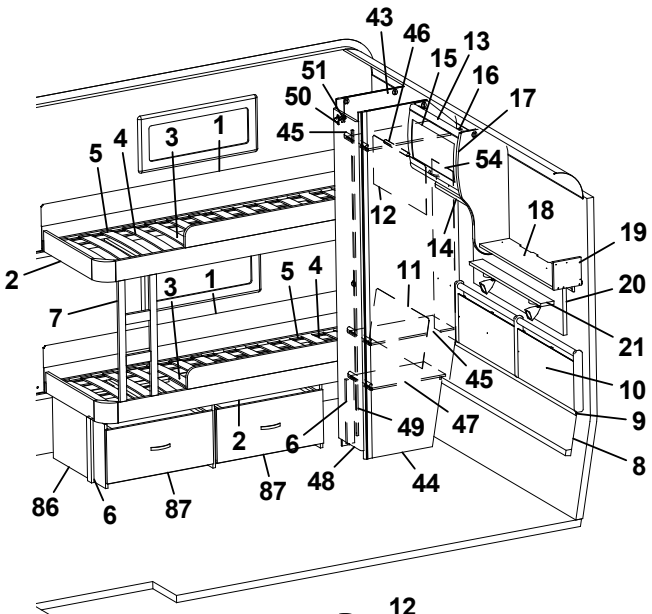
43
46
15
13
16
17
51
50
45
54
5
4
3
1
12
18
19
14
2
3
1
5
4
11
20
7
21
45
10
2
49
47
9
6
48
44
8
86
6
87
87

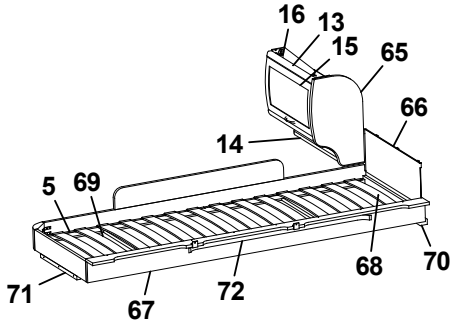
16
13
15
65
66
14
5
69
68
70
71
67
72

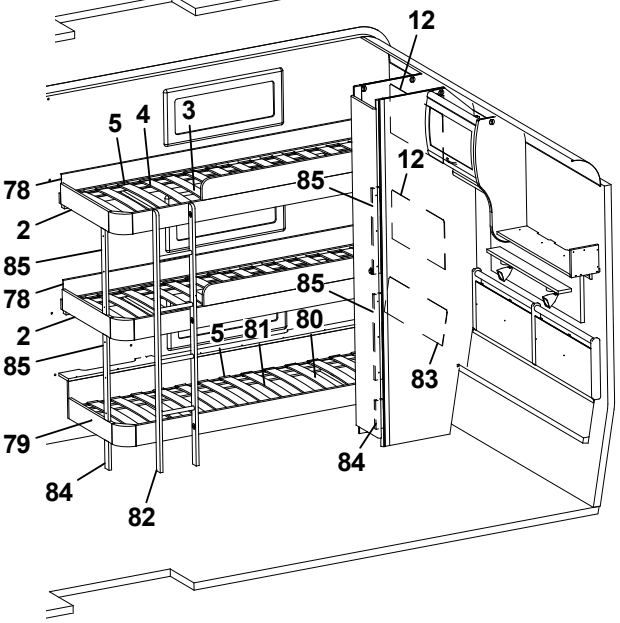
12
5
4
3
78
12
85
2
85
78
85
2
5
81
80
85
83
79
84
84
82

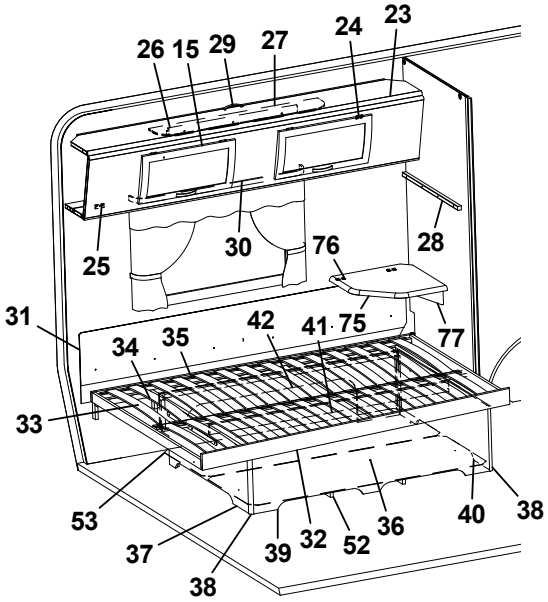
26
15
29
27
24
23
25
30
76
28
31
34
35
42
41
75
77
33
53
37
38
39
32
52
36
40
38

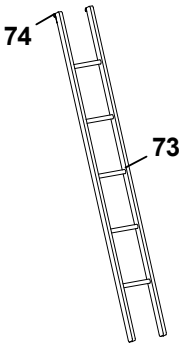
74
73

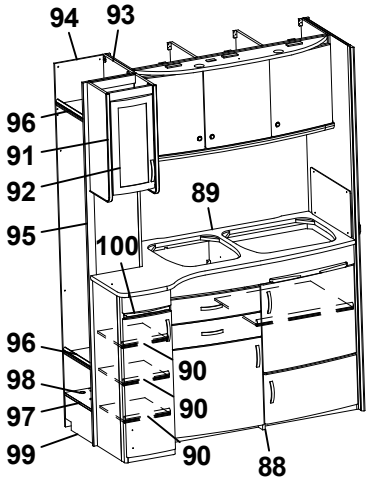
94
93
96
91
92
89
95
100
96
90
98
90
97
99
90
88

| Pos Fig | Det. nr Part. No | Ingår Fitted | OBS!! Ange alltid årsmodell vid beställning av inredning<br>Benämning | OBS!! Specify always year of model when ordering equipment<br>Description |
|---|---|---|---|---|
| 92 | 323426 | T | Lucka V 236x500 | Door L 236x500 |
| 93 | 326771 | T | Vägg instegsgarderob | Wall wardrobe |
| 94 | 326969 | T | Vägg instegsgarderob V | Wall wardrobe L |
| 95 | 326773 | T | Vägg instegsgarderob H | Wall wardrobe R |
| 96 | 326964 | T | Hylla | Shelf |
| 97 | 326965-F | T | Hylla instegsgarderob | Shelf |
| 98 | 314897 | T | Bussning plast Ø=29 mm | Bushing plastic |
| 99 | 326966 | T | Front | Front |
| 100 | 326770 | T | Skärbräda | Cutting board |
| | | | * = Ange laminat A, D eller F vid beställning.<br>A = Laminat ARPA 3124 gråprickig<br>D = Laminat ARPA 2203 mörk<br>F = Laminat ARPA 2558 ljus | * = Specify laminate A, D or F in order.<br>A = Laminate ARPA 3124 grey spotted<br>D = Laminate ARPA 2203 dark<br>F = Laminate ARPA 2558 light |
| | | | T= Tillbehör | T= Accessory |

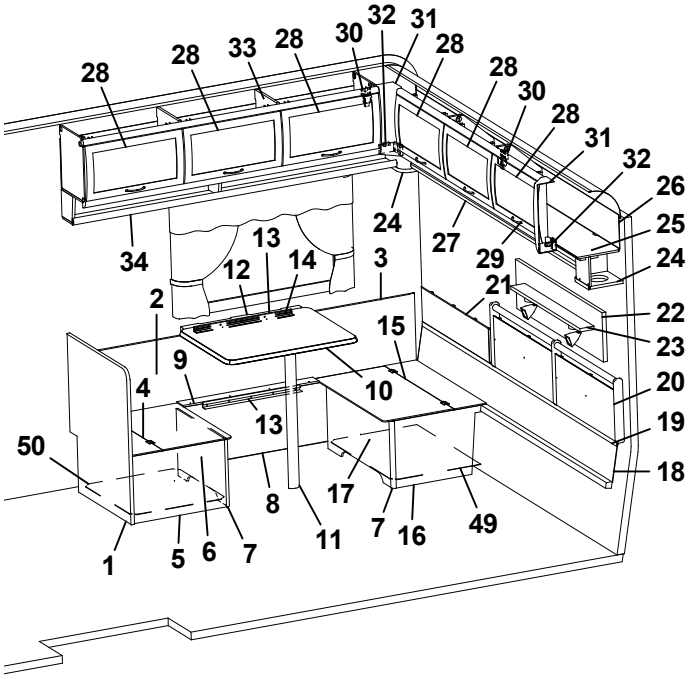
28
28
33
28
30
32
31
28
28
30
28
31
32
26
25
24
34
24
27
29
13
12
14
3
21
22
23
2
15
9
10
20
4
13
19
50
18
8
17
7
16
49
1
5
6
7
11

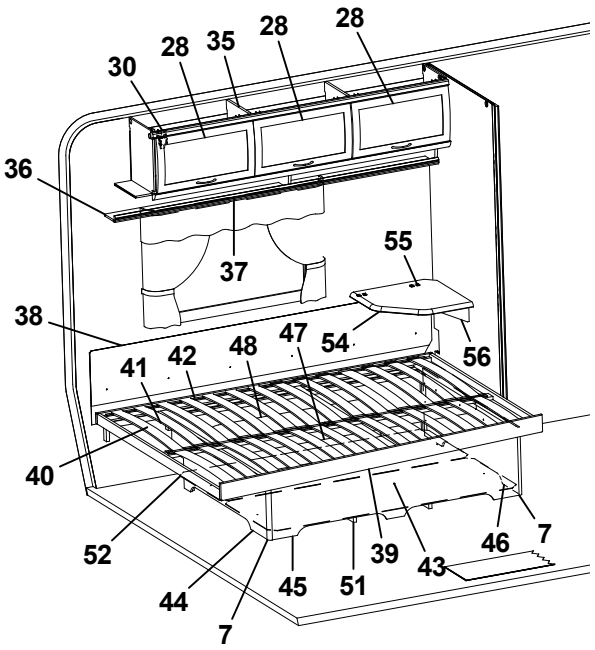
30
28
35
28
28
36
37
55
38
54
56
41
42
48
47
40
52
44
45
51
39
43
46
7
7

| Pos Fig | Det. nr Part. No | Ingår Fitted | OBS!! Ange alltid årsmodell vid beställning av inredning<br>Benämning | OBS!! Specify always year of model when ordering equipment<br>Description |
|---|---|---|---|---|
| 1 | 320636 | x | Vägg vid bäddlåda | Wall by bed box |
| 2 | 320341 | x | Värmespalt H-bak | Air gap R rear |
| 3 | 860423 | M | List kant U-gap ljusbrun | Strip, light brown |
| 4 | 312251 | x | Lock bäddlåda HB främre | Cover bed box R.R. front |
| 5 | 320400 | x | Gavel bäddlåda HB främre | Gable bed box R.R. front |
| 6 | 320397 | x | Front bäddlåda HB främre | Front bed box R.R. front |
| 7 | 860590 | x | List hörn L=2500 | Corner strip L=2500 |
| 8 | 323370 | x | Front bäddlåda H bak | Front bed box R.R. |
| 9 | 323373 | x | Lock front bäddlåda HB | Cover front bed box R.R. |
| 10 | 372085 | x | Bordsskiva 750x600 * | Table top 750x600 * |
| 11 | 315565 | x | Bordsben | Table leg |
| 12 | 312314 | x | Fästregel bord | Bracket |
| 13 | 300108 | x | List bord väggdel L550 | List wall |
| 14 | 300420 | x | List upphäng bordsdel L550 | List board |
| 15 | 312250 | x | Lock bäddlåda HB bakre | Cover bed box R.R. rear |
| 16 | 323372 | x | Gavel bäddlåda HB bakre | Gable bed box R.R. rear |
| 17 | 320395 | x | Front bäddlåda HB bakre | Front bed box R.R. rear |
| 18 | 323293 | x | Värmespalt nedre gavel bak | Air gap under |
| 19 | 314287 | x | List plast L=2270 | List plastic L=2270 |
| 20 | 325739 | x | Värmespalt gavel bak | Air gap |
| 21 | 323371 | x | Värmespalt övre gavel bak | Air gap upper |
| 22 | 328702 | x | Tygtavla | Fabric board |
| 23 | 328705 | x | Hylla | Shelf |
| 24 | 328364 | x | Hörn | Corner |
| 25 | 323049 | x | Skåp gavel bak L2365 | Cupboard gable L2365 |
| 26 | 323059 | x | Skiva skåp 2345x180 | Sheet 2345x180 |
| 27 | 323138 | x | Hyllpaket | Shelf |
| 28 | 323000 | x | Lucka | Door |
| 29 | 316428 | x | Handtag | Handle |
| 30 | 315194 | x | Gångjärn | Hinge |
| 31 | 316115 | x | Hörn inredning | Corner |
| 32 | 324321 | x | Täckvinkel hörn inredning | Cover for corner |
| 33 | 323153 | x | Skåp övre L1674 | Cupboard upper L1674 |
| 34 | 323155 | x | Hyllpaket | Shelf |
| 35 | 323046 | x | Skåp övre L=1674 | Cupboard upper L=1674 |
| 36 | 323082 | x | Hyllpaket | Shelf |
| 37 | 316898 | x | Skena gardin L1020 | Curtain rod L1020 |
| 38 | 312006 | x | Värmespalt V-H bak | Air gap L-R rear |
| 39 | 324039 | x | Sängram u. ribbotten | Bed bottom without laths |
| 40 | 325339 | x | Ribbotten kpl. | Laths bottom cpl. |
| 41 | 311985 | x | Ribba sängbotten L=718 B=63 | Lath bed bottom L=718 B=63 |
| 42 | 312046 | x | Band t. ribbotten | Band for laths bottom |
| 43 | 325748 | x | Sänglåda kpl. | Bed box cpl. |
| 44 | 325751 | x | Gavel säng V | Gable bed L |
| 45 | 323282 | x | Front säng | Front bed |
| | | | M= Metervara<br>T= Tillbehör | M= On the metre<br>T= Accessory |

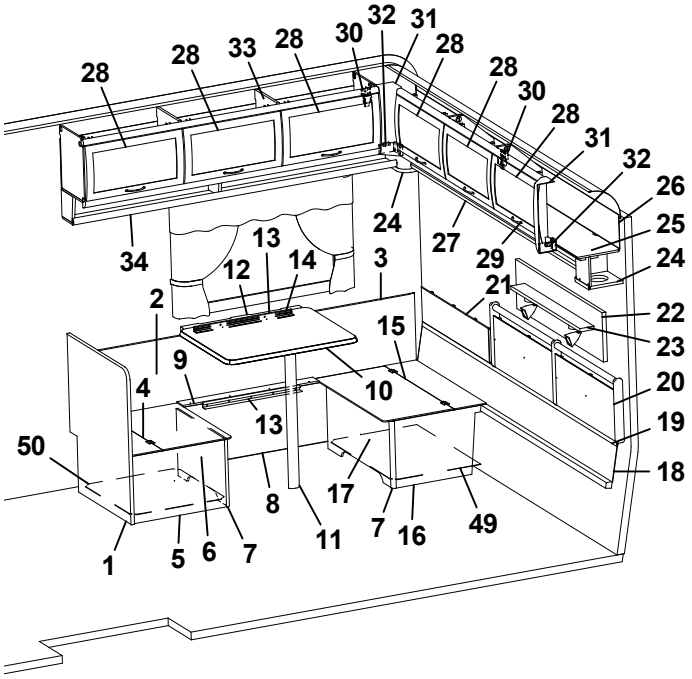
28
28
33
28
30
32
31
28
28
30
28
31
32
26
25
24
34
24
27
29
13
12
14
3
21
22
23
2
15
9
10
20
4
13
19
50
18
8
17
7
16
49
1
5
6
7
11

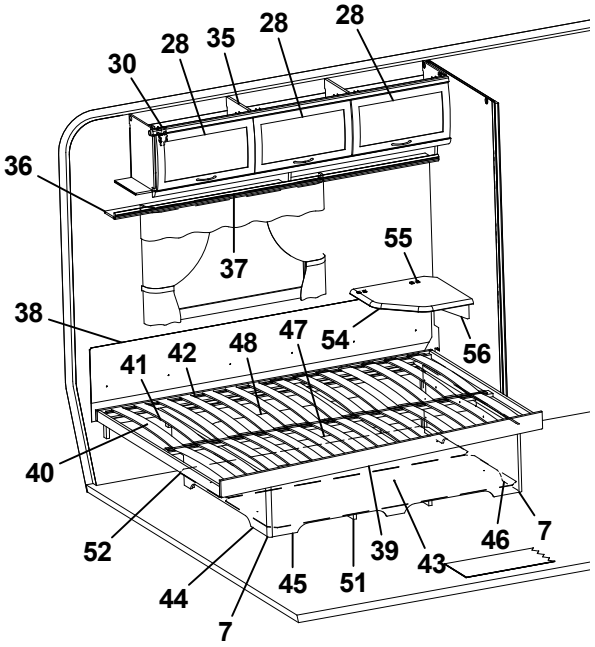
30
28
35
28
28
36
37
55
38
54
56
41
42
48
47
40
52
44
45
51
39
43
46
7
7

| Pos Fig | Det. nr Part. No | Ingår Fitted | OBS!! Ange alltid årsmodell vid beställning av inredning<br>Benämning | OBS!! Specify always year of model when ordering equipment<br>Description |
|---|---|---|---|---|
| 46 | 325750 | x | Gavel säng H | Gable bed R |
| 47 | 315203 | x | Regel 17,5x55x1415 | Wood lath pine 17,5x55x1415 |
| 48 | 325749 | x | Bakgavel sänglåda | Back bed box |
| 49 | 324142 | x | Luftspalt H-bak bakre | Air gap |
| 50 | 312429 | x | Luftspalt H-bak främre | Air gap |
| 51 | 324938 | x | Luftspalt sänglåda | Air gap bed box |
| 52 | 325752 | x | Luftspalt | Air gap |
| 54 | 328360 | T | Skiva TV-hylla * | Board * |
| 55 | 860621 | T | Gångjärn | Hinge |
| 56 | 315749 | T | Stöd | Support board |
| | | | * = Ange laminat A, D eller F vid beställning.<br>A = Laminat ARPA 3124 gråprickig<br>D = Laminat ARPA 2203 mörk<br>F = Laminat ARPA 2558 ljus | * = Specify laminate A, D or F in order.<br>A = Laminate ARPA 3124 grey spotted<br>D = Laminate ARPA 2203 dark<br>F = Laminate ARPA 2558 light |
| | | | M= Metervara<br>T= Tillbehör | M= On the metre<br>T= Accessory |

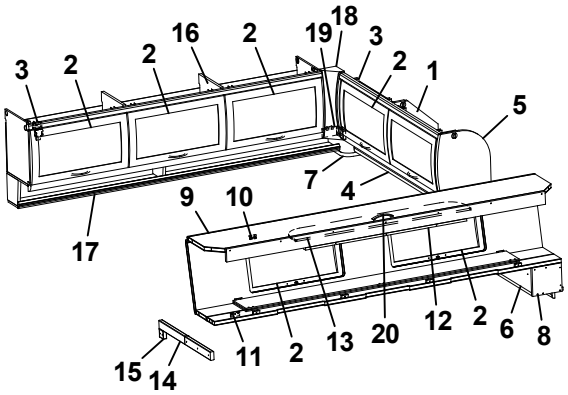
3 2 2 16 2 19 18 3 2 1 5
7 4
9 10
17
15 14 11 2 13 20 12 2 6 8

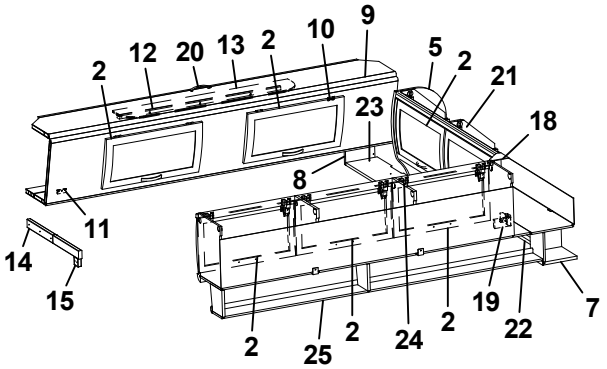
2 12 20 13 2 10 9 5 2 21
23 18
8
11
14 15
2 25 2 24 2 19 22 7

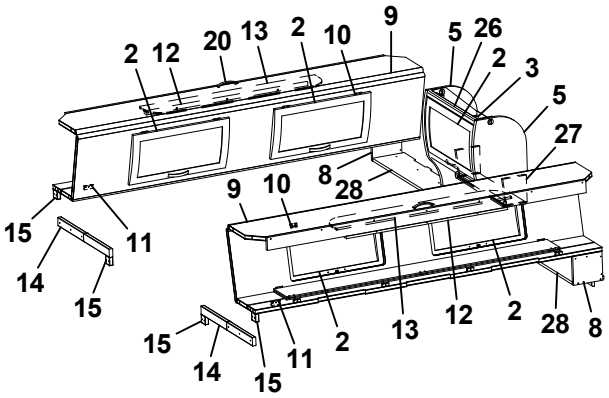
2 12 20 13 2 10 9 5 26 2 3 5 27
8 28
9 10
15 11
14 15
15 14 15 11 2 13 12 2 28 8

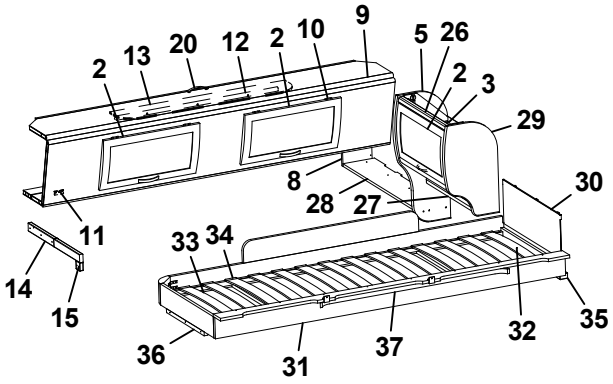
2 13 20 12 2 10 9 5 26 2 3 29
8 28 27 30
11
14 15
33 34
36 31 37 32 35

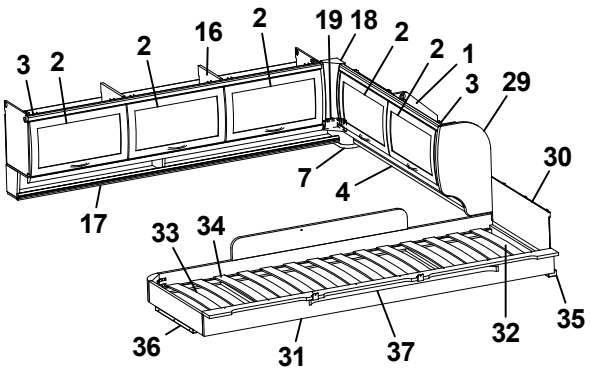
3 2 2 16 2 19 18 2 2 1 3 29 30
7 4
17
33 34
36 31 37 32 35

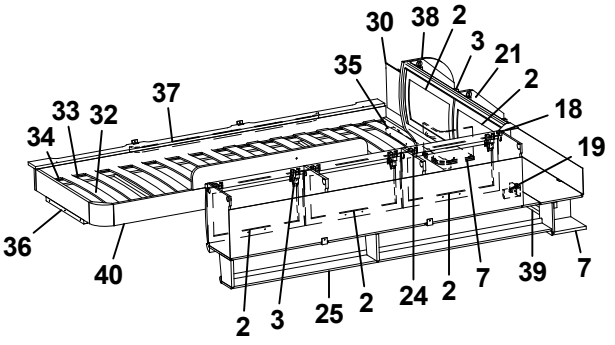
30 38 2 3 21 2 18 19
35 37
33 32
34
36 40
2 3 25 2 24 2 7 39 7

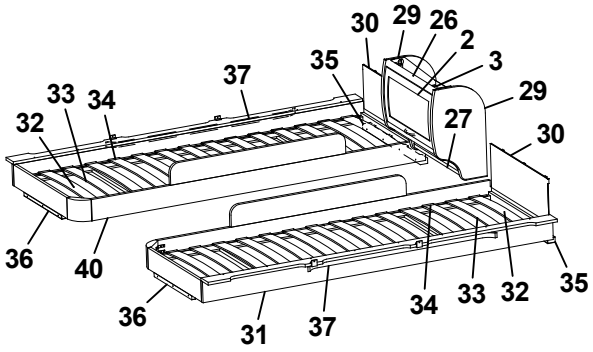
30 29 26 2 3 29 30
35 37
33 34
32
27
36 40
36 31 37 34 33 32 35

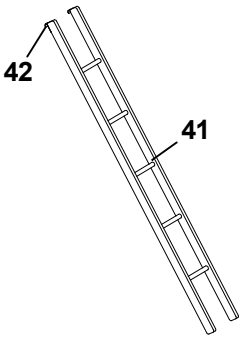
42
41

| Pos Fig | Det. nr Part. No | Ingår Fitted | OBS!! Ange alltid årsmodell vid beställning av inredning<br>Benämning | OBS!! Specify always year of model when ordering equipment<br>Description |
|---|---|---|---|---|
| 1 | 323649 | x | Skåp gavel bak H L1510 | Cupboard |
| 2 | 323000 | x | Lucka | Door |
| 3 | 315194 | x | Gångjärn | Hinge |
| 4 | 323653 | x | Hyllpaket | Shelf |
| 5 | 327395 | x | Gavel rundad | Gable |
| 6 | 372339 | x | Hylla gavel bak | Shelf gable rear |
| 7 | 328364 | x | Hörn | Corner |
| 8 | 327394 | x | Gavel | Gable |
| 9 | 327366 | x | Överbäddskåp L1980 | Upper bed L1980 |
| 10 | 860402 | x | Gångjärn | Hinge |
| 11 | 860405 | x | Gångjärn | Hinge |
| 12 | 312233 | x | Regel låsning | Lock bar |
| 13 | 323846 | x | Rasskydd ö-bäddskåp | Protective plate |
| 14 | 312713 | x | Bärregel (vikbar) | Bearing rail |
| 15 | 312726 | x | Kloss bärregel | Block bearing rail |
| 16 | 323153 | x | Skåp övre L=1674 | Cupboard upper L=1674 |
| 17 | 323155 | x | Hyllpaket | Shelf |
| 18 | 316115 | x | Hörn inredning | Corner |
| 19 | 324321 | x | Täckvinkel hörn inredning | Cover for corner |
| 20 | 316428 | x | Handtag | Handle |
| 21 | 323471 | x | Skåp gavel bak V L1510 | Cupboard gable |
| 22 | 324947 | x | Hyllpaket | Shelf |
| 23 | 372238 | x | Hylla gavel bak | Shelf gable rear |
| 24 | 323046 | x | Skåp övre L=1674 | Cupboard upper L=1674 |
| 25 | 323082 | x | Hyllpaket | Shelf |
| 26 | 323884 | x | Skåp gavel bak L560 | Cupboard gable L560 |
| 27 | 323888 | x | Hyllpaket | Shelf |
| 28 | 372248 | x | Hylla gavel bak | Shelf gable rear |
| 29 | 323657 | x | Gavel rundad | Gable |
| 30 | 321209 | x | Värmespalt gavel | Air gap gable |
| 31 | 323797 | x | Sängram vån.säng V u. ribbotten | Bed bottom L without laths |
| 32 | 325430 | x | Ribbotten kpl. | Laths bottom cpl. |
| 33 | 311985 | x | Ribba sängbotten L=718 B=63 | Lath bed bottom L=718 B=63 |
| 34 | 312046 | x | Band t. ribbotten | Band for laths bottom |
| 35 | 324117 | x | Bärregel | Bearing rail |
| 36 | 312436 | x | Bärregel L=440 | Bearing rail L=440 |
| 37 | 316199 | x | Skena gardin L1020 | Curtain rod L1020 |
| 38 | 324047 | x | Gavel rundad | Gable |
| 39 | 323476 | x | Hyllpaket | Shelf |
| 40 | 323798 | x | Sängram vån.säng H u. ribbotten | Bed bottom |
| 41 | 312613 | T | Stege ö-bäddsskåp 201x1800 kpl. | Ladder upper bed 201x1800 cpl. |
| 42 | 860426 | T | Krok t. stege | Hook for ladder |
| | | | T= Tillbehör | T= Accessory |

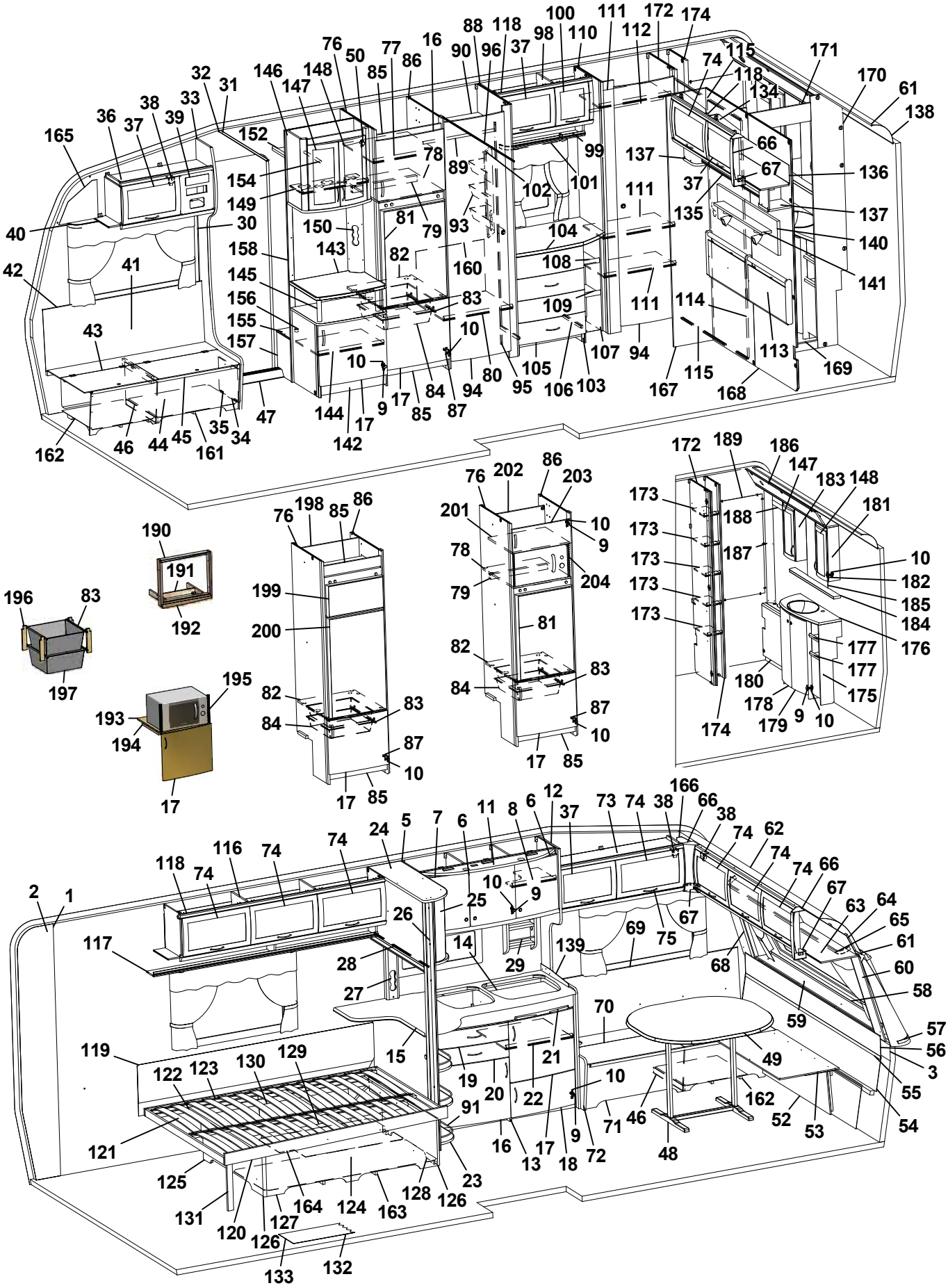
1 2 3 5 6 7 8 9 10 11 12 13 14 15 16 17 18 19 20 21 22 23 24 25 26 27 28 29 30 31 32 33 34 35 36 37 38 39 40 41 42 43 44 45 46 47 48 49 50 52 53 54 55 56 57 58 59 60 61 62 63 64 65 66 67 68 69 70 71 72 73 74 75 76 77 78 79 80 81 82 83 84 85 86 87 88 89 90 91 93 94 95 96 98 99 100 101 102 103 104 105 106 107 108 109 110 111 112 113 114 115 116 117 118 119 120 121 122 123 124 125 126 127 128 129 130 131 132 133 134 135 136 137 138 139 140 141 142 143 144 145 146 147 148 149 150 152 154 155 156 157 158 160 161 162 163 164 165 166 167 168 169 170 171 172 173 174 175 176 177 178 179 180 181 182 183 184 185 186 187 188 189 190 191 192 193 194 195 196 197 198 199 200 201 202 203 204

| Pos Fig | Det. nr Part. No | Ingår Fitted | OBS!! Ange alltid årsmodell vid beställning av inredning<br>Benämning | OBS!! Specify always year of model when ordering equipment<br>Description |
|---|---|---|---|---|
| 1 | 316707 | M | Tapet vägg/tak | Wall paper |
| 2 | 316021 | M | Tejp tapet 20 mm | Tape, wall paper 20 mm |
| 3 | 316022 | M | Tejp tapet 60 mm | Tape, wall paper 60 mm |
| 5 | 323014 | x | Skåp kök L1118 kpl. | Cupboard kitchen L1118 cpl. |
| - | 323403 | T | Skåp kök L1118 kpl. (köksfläkt CK155) | Cupboard kitchen L1118 cpl. (kitchen fan CK155) |
| 6 | 323021 | x | Lucka H 368x420 | Door R 368x420 |
| 7 | 323020 | x | Lucka V 368x420 | Door L 368x420 |
| 8 | 323092 | x | Hylla | Shelf |
| 9 | 311917 | x | Gångjärn | Hinge |
| 10 | 312588 | x | Platta gångjärn | Plate hinge |
| 11 | 323401 | x | Ljusramp köksskåp | Light holder |
| 12 | 323439 | x | Vägg vid diskbänk | Wall |
| 13 | 324802 | x | Diskbänk kpl. u. skiva | Kitchen sink cpl. without board |
| 14 | 401328 | x | Plåt under spis | Plate cover under fireplace |
| 15 | 328428-D | x | Skiva diskbänk | Board |
| 16 | 323504 | x | Lucka V 550x470 | Door L 550x470 |
| 17 | 323503 | x | Lucka H 550x470 | Door R 550x470 |
| 18 | 323510 | x | Lucka H 550x265 | Door R 550x265 |
| 19 | 323505 | x | Låda diskbänk kpl. | Drawer cpl. |
| 20 | 323506 | x | Låda diskbänk kpl. | Drawer cpl. |
| 21 | 323412 | x | Skärbräda | Cutting board |
| 22 | 320460 | x | Hylla övre | Shelf upper |
| 23 | 320482 | x | Utskjut diskbänk | Projection kitchen sink |
| 24 | 327180 | x | Skåp utskjut kökskåp | Cupboard projection |
| 25 | 328032 | x | Lucka acrylplast | Door acryl |
| -- | 314350 | x | Lås magnet d:o | Lock magnet d:o |
| -- | 314351 | x | Gångjärn d:o | Hinge d:o |
| 26 | 324888 | x | Stolpe utskjut | Support bar |
| 27 | 324665 | x | Front el-uttag | Front outlet |
| 28 | 314722 | x | Skena draperi L=900 | Curtain rod L=900 |
| -- | 316194 | T | Persienn 897x540 | Venetian blind 897x540 |
| 29 | 321999 | x | Kryddhylla | Spice rack |
| 30 | 504400 | x | List täck el-kabel B=44 L=2000 | Cover strip B=44 L=2000 |
| 31 | 316270 | x | List snäpp undre L2379 | List under L2379 |
| 32 | 316268 | x | List snäpp övre L2379 | List upper L2379 |
| 33 | 324721 | x | Stolpe först. L1922 kpl. m. lucka | Support bar cpl. with door |
| 34 | 320005 | x | Lucka | Door |
| 35 | 312589 | x | Gångjärn | Hinge |
| 36 | 328362 | x | Skåp övre elc. | Cupboard upper |
| 37 | 323002 | x | Lucka | Door |
| 38 | 860406 | x | Gångjärn | Hinge |
| 39 | 325495 | x | Täckfront radio | Cover radio |
| 40 | 316898 | x | Skena gardin L1020 | Curtain rod L1020 |
| 41 | 325765 | x | Värmespalt H fram | Air gap R.F. |
| 42 | 860423 | M | List kant ljusbrun | Strip, light brown |
| | | | M= Metervara<br>T= Tillbehör | M= On the metre<br>T= Accessory |

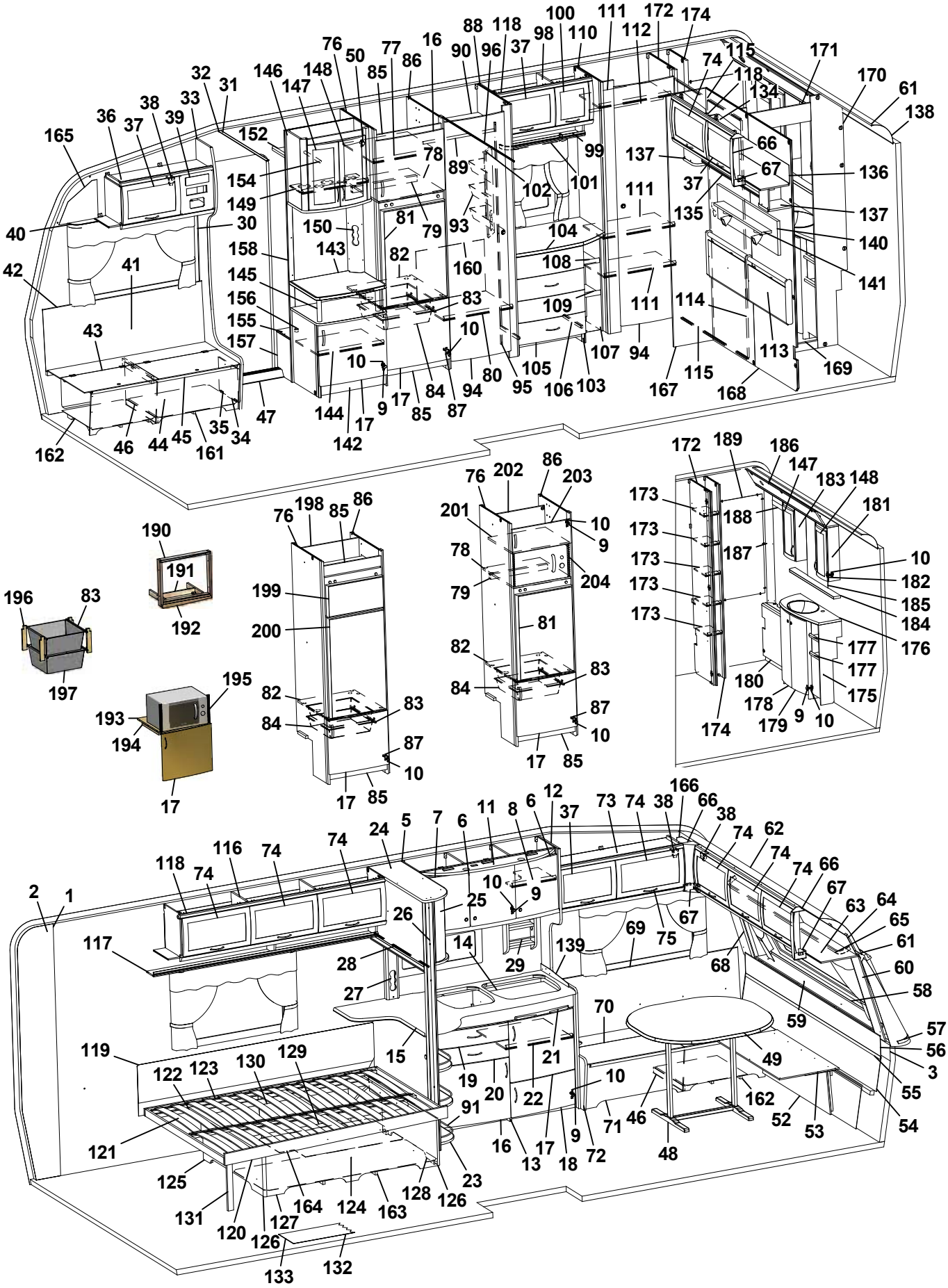
1 2 3 5 6 7 8 9 10 11 12 13 14 15 16 17 18 19 20 21 22 23 24 25 26 27 28 29 30 31 32 33 34 35 36 37 38 39 40 41 42 43 44 45 46 47 48 49 50 52 53 54 55 56 57 58 59 60 61 62 63 64 65 66 67 68 69 70 71 72 73 74 75 76 77 78 79 80 81 82 83 84 85 86 87 88 89 90 91 93 94 95 96 98 99 100 101 102 103 104 105 106 107 108 109 110 111 112 113 114 115 116 117 118 119 120 121 122 123 124 125 126 127 128 129 130 131 132 133 134 135 136 137 138 139 140 141 142 143 144 145 146 147 148 149 150 152 154 155 156 157 158 160 161 162 163 164 165 166 167 168 169 170 171 172 173 174 175 176 177 178 179 180 181 182 183 184 185 186 187 188 189 190 191 192 193 194 195 196 197 198 199 200 201 202 203 204

| Pos Fig | Det. nr Part. No | Ingår Fitted | OBS!! Ange alltid årsmodell vid beställning av inredning<br>Benämning | OBS!! Specify always year of model when ordering equipment<br>Description |
|---|---|---|---|---|
| 43 | 323178 | x | Lock bäddlåda H F | Cover bedbox R.F. |
| 44 | 323174 | x | Front bäddlåda H F (utan lastlucka) | Front bed box R.F. (without loading hatch) |
| -- | 324422 | T | Front bäddlåda H F (med lastlucka) | Front bed box R.F. (with loading hatch) |
| 45 | 860562 | x | List bädd | List bed |
| 46 | 312825 | x | Stöd bäddlåda HF | Support bed box |
| 47 | 314687 | x | Tröskel aluminium L=850 | Threshold aluminium L=850 |
| 48 | 316012 | x | Bordsstativ | Table stand |
| 49 | 372083 | x | Bordsskiva 940x1026 * | Table top 940x1026 * |
| 50 | 316037 | x | Gångjärn | Hinge |
| 52 | 323180 | x | Front bäddlåda gavel (2 st när lastl. mont.) | Front bed box gable (2 pcs in loading hatch) |
| 53 | 323205 | x | Skiva rundsittgrupp | Sheet seat |
| 54 | 323203 | x | Värmespalt nedre gavel fram | Air gap under |
| 55 | 314287 | x | List plast L=2270 | List plastic L=2270 |
| 56 | 323200 | x | Värmespalt övre gavel fram | Air gap upper |
| 57 | 323128 | x | Hylla front L2444 | Shelf front L2444 |
| 58 | 860593 | x | Raskant plast L=2600 | Cantlist shelf front L=2600 |
| 59 | 324022 | x | Luftspalt fronthylla | Air gap shelf front |
| 60 | 323270 | x | Front högtalare H | Front loudspeaker R |
| 61 | 313884 | x | List plast radie L=2379 | List L=2379 |
| 62 | 316005 | x | Skiva plast 295x2363x1 | Plastic sheet |
| 63 | 323044 | x | Skåp gavel fram L=2365 | Cupboard L=2365 |
| 64 | 323059 | x | Skiva skåp 2345x180 | Sheet 2345x180 |
| 65 | 316900 | x | Skena gardin L1920 | Curtain rod L1920 |
| 66 | 316115 | x | Hörn inredning | Corner |
| 67 | 324321 | x | Täckvinkel hörn inredning | Cover for corner |
| 68 | 326784 | x | Front högtalare V | Front loudspeaker L |
| 69 | 325761 | x | Värmespalt V fram | Air gap L.F. |
| 70 | 325723 | x | Lock bäddlåda V F | Cover bed box L.F |
| 71 | 325724 | x | Front bäddlåda V F (utan lastlucka) | Front bed box L.F. (without loading hatch) |
| -- | 326159 | T | Front bäddlåda V F (med lastlucka) | Front bed box L.F. (with loading hatch) |
| 72 | 323449 | x | Gavel bäddlåda V F | Gable bed box L.F |
| 73 | 328363 | x | Skåp övre L=1032 | Cupboard upper L=1032 |
| 74 | 323000 | x | Lucka | Door |
| 75 | 316428 | x | Handtag | Handle |
| 76 | 326859 | x | Vägg kyl V | Wall refrigerator L |
| 77 | 371559 | x | Hylla | Shelf |
| 78 | 371557 | x | Hylla över kyl | Rack over refrigerator |
| 79 | 321712 | x | List 30x44x526 | List 30x44x526 |
| 80 | 326868 | x | Hylla garderob | Shelf wardrobe |
| 81 | 329032 | x | Skiva kyl 510x743 ERLE 15285 ljus | Sheet refrigerator 510x743 ERLE 15285 light |
| -- | 329097 | x | Skiva kyl 510x743 ARPA 2203 mörk | Sheet refrigerator 510x743 ARPA 2203 dark |
| 82 | 371556 | x | Hylla under kyl | Rack under refrigerator |
| 83 | 312712 | x | Glidlist trådback (säljes i par) | Sliding strip tray (pair) |
| 84 | 310325 | x | Trådback vit 427x427x85 | Tray 427x427x85 |
| 85 | 326133 | x | Front skåp under kyl | Front cupboard |
| | | | M= Metervara<br>T= Tillbehör | M= On the metre<br>T= Accessory |

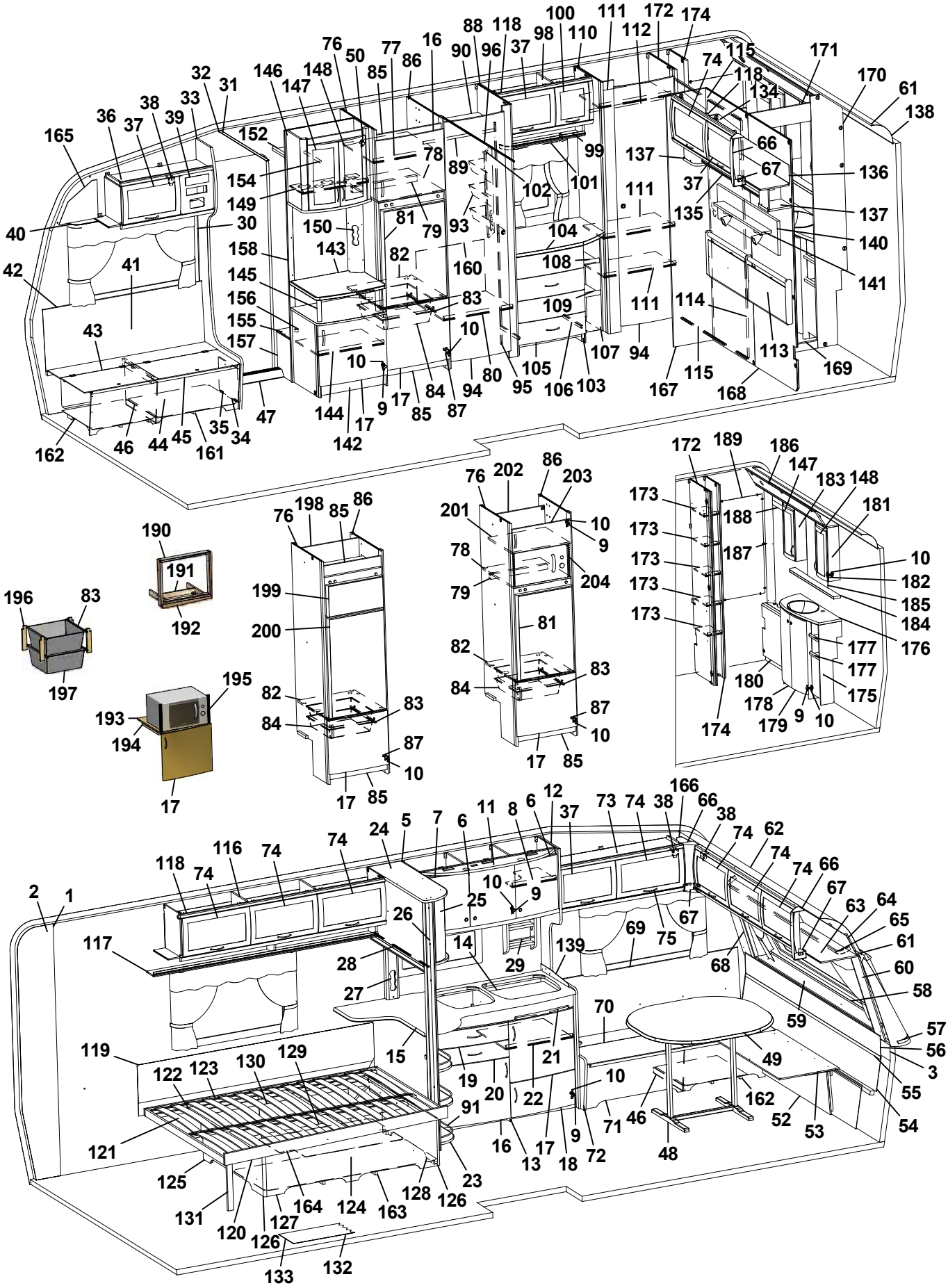
1 2 3 5 6 7 8 9 10 11 12 13 14 15 16 17 18 19 20 21 22 23 24 25 26 27 28 29 30 31 32 33 34 35 36 37 38 39 40 41 42 43 44 45 46 47 48 49 50 52 53 54 55 56 57 58 59 60 61 62 63 64 65 66 67 68 69 70 71 72 73 74 75 76 77 78 79 80 81 82 83 84 85 86 87 88 89 90 91 93 94 95 96 98 99 100 101 102 103 104 105 106 107 108 109 110 111 112 113 114 115 116 117 118 119 120 121 122 123 124 125 126 127 128 129 130 131 132 133 134 135 136 137 138 139 140 141 142 143 144 145 146 147 148 149 150 152 154 155 156 157 158 160 161 162 163 164 165 166 167 168 169 170 171 172 173 174 175 176 177 178 179 180 181 182 183 184 185 186 187 188 189 190 191 192 193 194 195 196 197 198 199 200 201 202 203 204

| Pos Fig | Det. nr Part. No | Ingår Fitted | OBS!! Ange alltid årsmodell vid beställning av inredning<br>Benämning | OBS!! Specify always year of model when ordering equipment<br>Description |
|---|---|---|---|---|
| 86 | 326858 | x | Vägg kyl H | Wall refrigerator R |
| 87 | 316799 | x | Gångjärn | Hinge |
| 88 | 324486 | x | Vägg garderob H | Wall wardrobe R |
| 89 | 316197 | x | Galgstång L=782 | Clothes hanger L=782 |
| 90 | 326867 | x | Hylla garderob | Shelf wardrobe |
| 91 | 326360 | x | Rasskyddssats | Shelter |
| 93 | 312162 | x | Korg garderob 330x140x520 | Basket |
| 94 | 321518 | x | Dörr 490x1850 | Door 490x1850 |
| 95 | 314523 | x | Rätningslist dörr L=1715 | List L=1715 |
| 96 | 314917 | x | Skena draperi L=1190 | Drapery rail L=1190 |
| 98 | 323803 | x | Skåp övre L790 | Cupboard upper L 790 |
| 99 | 323810 | x | Hyllpaket | Shelf |
| 100 | 323001 | x | Lucka | Door |
| 101 | 316907 | x | Skena gardin L 500 | Curtain rod L 500 |
| 102 | 320624 | x | Front el-uttag 130x665 | Front outlet 130x665 |
| 103 | 323539 | x | Byrå kpl. u. skiva | Chest of drawers without board |
| 104 | 328348 | x | Skiva byrå * | Board * |
| 105 | 323541 | x | Låda byrå | Drawer |
| 106 | 315215 | x | Glidskena låda (säljes i par) | Slide bar (exp. in pair) |
| 107 | 324082 | x | Hylla vid byrå kpl. | Shelf cpl. |
| 108 | 324084 | x | Hylla övre | Shelf |
| 109 | 323814 | x | Hylla undre | Shelf |
| 110 | 325269 | x | Vägg garderob V | Wall wardrobe L |
| 111 | 325329 | x | Hylla | Shelf |
| 112 | 316197 | x | Galgstång L=782 | Clothes hanger L=782 |
| 113 | 325742 | x | Värmespalt gavel bak | Air gap |
| 114 | 325489 | x | Skjutdörr tvättrum | Door |
| 115 | 316030 | x | Skena skjutdörr | Curtain rod |
| 116 | 323046 | x | Skåp övre L=1674 | Cupboard upper L=1674 |
| 117 | 323082 | x | Hyllpaket | Shelf |
| 118 | 315194 | x | Gångjärn | Hinge |
| 119 | 312006 | x | Värmespalt V-H bak | Air gap L-R rear |
| 120 | 324035 | x | Sängram u. ribbotten | Bedbottom without laths |
| 121 | 325343 | x | Ribbotten kpl. | Laths bottom cpl. |
| 122 | 311985 | x | Ribba sängbotten L=718 B=63 | Lath bed bottom L=718 B=63 |
| 123 | 312046 | x | Band t. ribbotten | Band for laths bottom |
| 124 | 325475 | x | Sänglåda kpl. | Bed box cpl. |
| 125 | 322346 | x | Gavel säng V | Gable bed L |
| 126 | 860590 | x | List hörn L=2500 | Corner strip L=2500 |
| 127 | 323282 | x | Front säng | Front bed |
| 128 | 325542 | x | Gavel säng H | Gable bed R |
| 129 | 315203 | x | Regel 17,5x55x1415 | Wood lath pine 17,5x55x1415 |
| 130 | 315204 | x | Regel 17,5x40x1415 | Wood lath pine 17,5x40x1415 |
| 131 | 322338 | x | Stöd säng 15,5x45x360 | Support bed |
| 132 | 316004 | M | Matta golv, Solidwood | Carpet floor, Solidwood |
| | | | M= Metervara<br>T= Tillbehör | M= On the metre<br>T= Accessory |

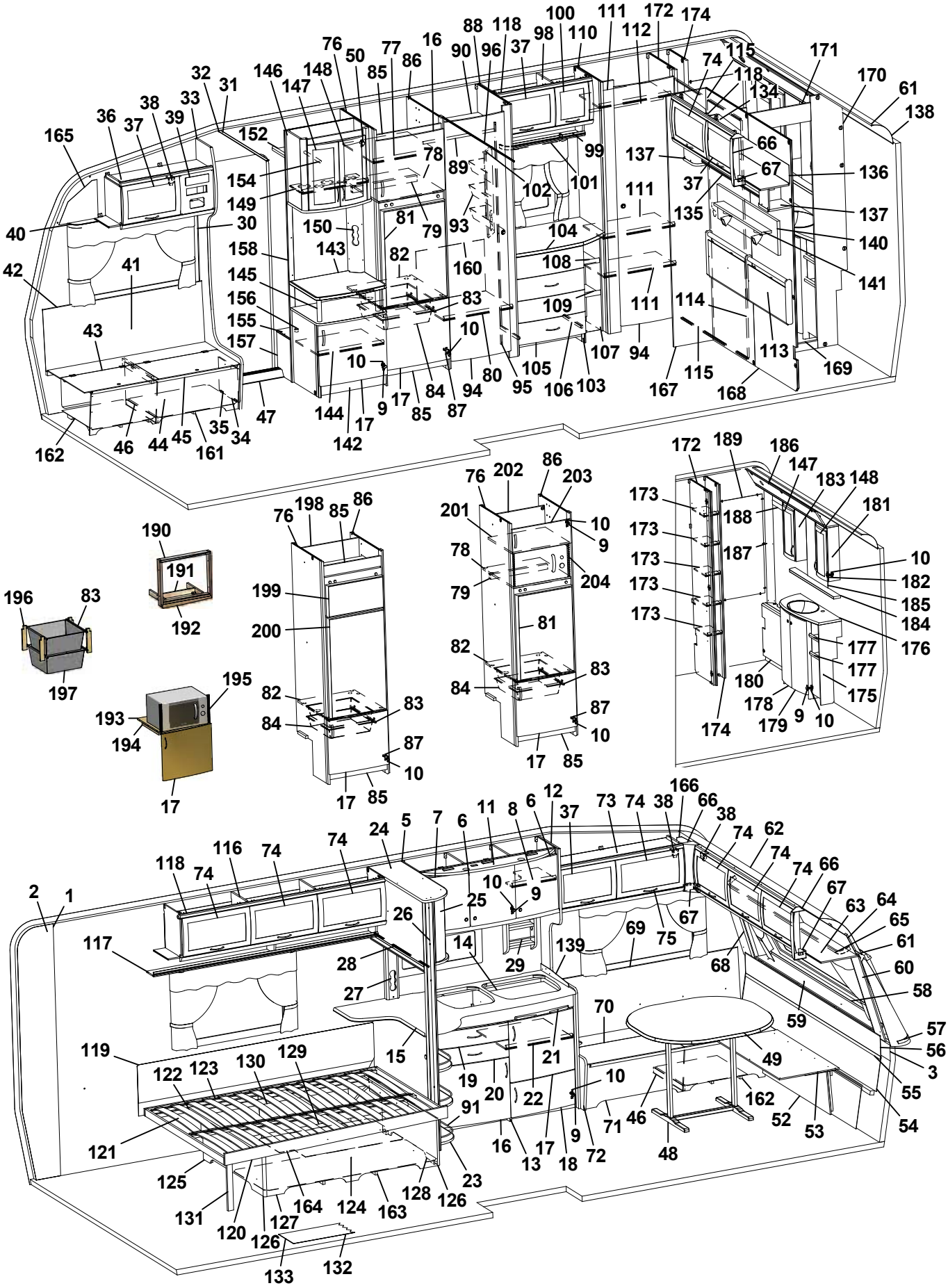
1 2 3 5 6 7 8 9 10 11 12 13 14 15 16 17 18 19 20 21 22 23 24 25 26 27 28 29 30 31 32 33 34 35 36 37 38 39 40 41 42 43 44 45 46 47 48 49 50 52 53 54 55 56 57 58 59 60 61 62 63 64 65 66 67 68 69 70 71 72 73 74 75 76 77 78 79 80 81 82 83 84 85 86 87 88 89 90 91 93 94 95 96 98 99 100 101 102 103 104 105 106 107 108 109 110 111 112 113 114 115 116 117 118 119 120 121 122 123 124 125 126 127 128 129 130 131 132 133 134 135 136 137 138 139 140 141 142 143 144 145 146 147 148 149 150 152 154 155 156 157 158 160 161 162 163 164 165 166 167 168 169 170 171 172 173 174 175 176 177 178 179 180 181 182 183 184 185 186 187 188 189 190 191 192 193 194 195 196 197 198 199 200 201 202 203 204

| Pos Fig | Det. nr Part. No | Ingår Fitted | OBS!! Ange alltid årsmodell vid beställning av inredning<br>Benämning | OBS!! Specify always year of model when ordering equipment<br>Description |
|---|---|---|---|---|
| 133 | 314708 | T | Matta golv | Carpet floor |
| 134 | 323461 | x | Skåp gavel bak V L1410 | Cupboard upper L1410 |
| 135 | 323466 | x | Hyllpaket | Shelf |
| 136 | 323469 | x | Skiva skåp 1400x140 | Sheet 1400x140 |
| 137 | 328364 | x | Hörn | Corner |
| 138 | 316005 | x | Skiva plast 295x2363x1 | Plastic sheet |
| 139 | 401476 | x | Flamskydd glas | Flame guard |
| 140 | 328702 | x | Tygtavla | Fabric board |
| 141 | 328705 | x | Hylla | Shelf |
| 142 | 326764 | x | TV-bänk kpl. u. skiva | TV-bench cpl. whitout board |
| 143 | 328461 | x | Skiva TV-bänk * | Board * |
| 144 | 324284 | x | Hylla | Shelf |
| 145 | 323703 | x | Rundstav folierad L=192 | Round staff L=192 |
| 146 | 325679 | x | Skåp bar kpl. | Coctail cabinet cpl. |
| 147 | 323426 | x | Lucka V 236x500 | Door L 236x500 |
| 148 | 325364 | x | Lucka H 236x500 | Door R 236x500 |
| 149 | 323723 | x | Hylla | Shelf |
| 150 | 325624 | x | Front el-uttag | Front outlet |
| 152 | 321411 | x | Hylla garderob övre | Shelf |
| 154 | 316197 | x | Galgstång L=782 | Clothes hanger L=782 |
| 155 | 328444 | x | Hylla instegsgarderob * | Shelf * |
| 156 | 314897 | x | Bussning plast Ø=29 mm | Bushing plastic |
| 157 | 322328 | x | Front hylla garderob | Front |
| 158 | 324265 | x | Vägg garderob | Wall wardrobe |
| 160 | 326900 | x | Täckskiva exp.kärl | Cover expansion vessel |
| 161 | 324136 | x | Luftspalt H-fram | Air gap R front |
| 162 | 324138 | x | Luftspalt fram | Air gap front |
| 163 | 324938 | x | Luftspalt sänglåda | Air gap bed box |
| 164 | 329117 | x | Luftspalt sänglåda | Air gap bed box |
| 165 | 327193 | x | Täckskiva gavel H | Cover R |
| 166 | 327194 | x | Täckskiva gavel V | Cover L |
| 167 | 325277 | x | Front vägg tvättrum | Front |
| 168 | 325276 | x | Vägg tvättrum | Wall |
| 169 | 325358 | x | Tröskel | Threshold |
| 170 | 325356 | x | Vägg tvättrum | Wall |
| 171 | 325357 | x | Överbit tvättrum | Overlap washroom |
| 172 | 325270 | x | Vägg garderob H | Wall wardrobe R |
| 173 | 325354 | x | Hylla | Shelf |
| 174 | 325274 | x | Vägg garderob H | Wall wardrobe R |
| 175 | 325355 | x | Skåp tvättställ u. skiva | Cupboard washroom without board |
| 176 | 328457-E | x | Skiva skåp tvättställ | Board cupboard wash basin |
| 177 | 325465 | x | Hylla | Shelf |
| 178 | 325471 | x | Lucka V | Door L |
| 179 | 325470 | x | Lucka H | Door R |
| 180 | 325359 | x | Front gavel bak | Front |
| | | | M= Metervara<br>T= Tillbehör | M= On the metre<br>T= Accessory |

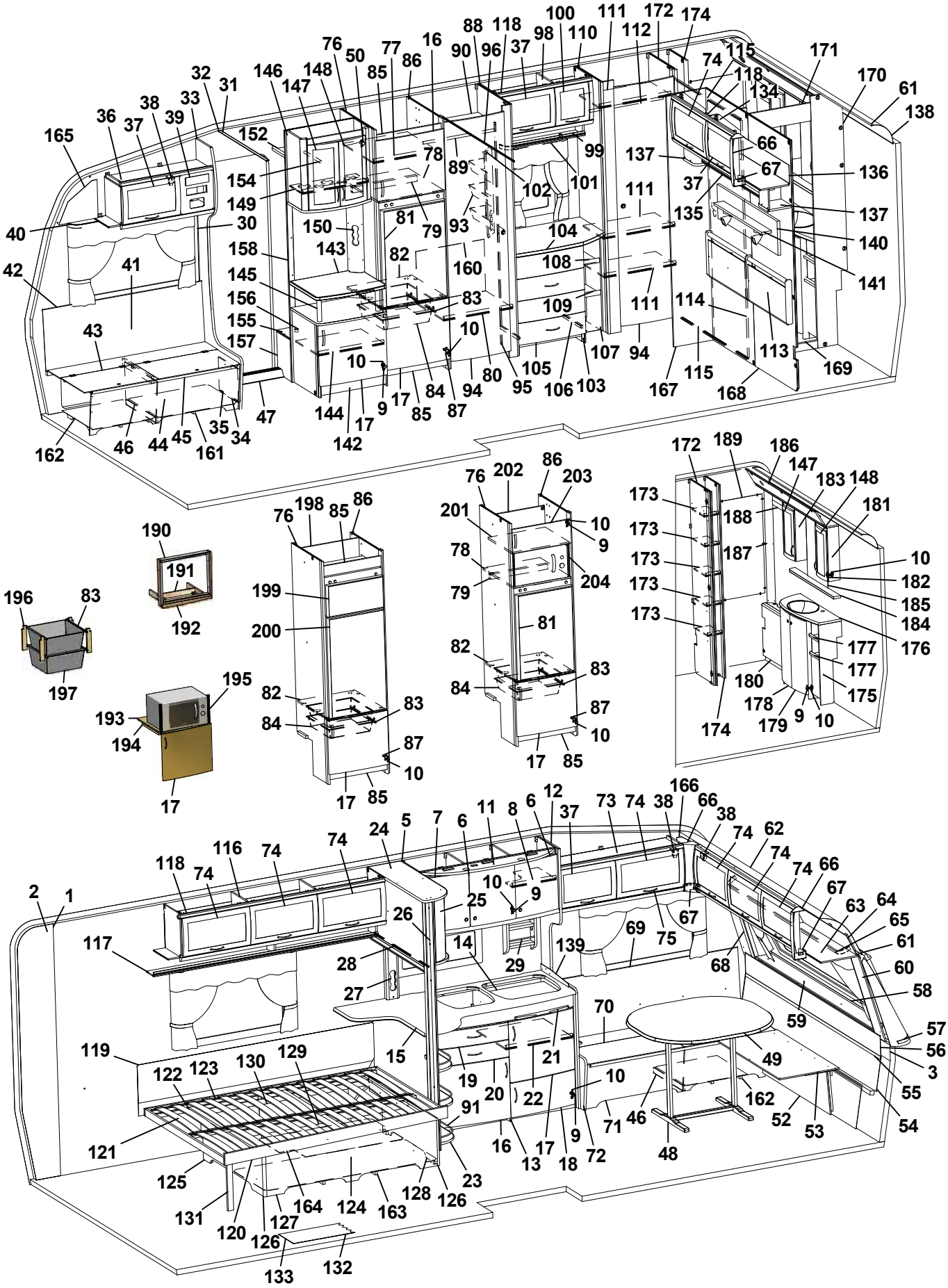
1 2 3 5 6 7 8 9 10 11 12 13 14 15 16 17 18 19 20 21 22 23 24 25 26 27 28 29 3 30 31 32 33 34 35 36 37 38 39 40 41 42 43 44 45 46 47 48 49 5 52 53 54 55 56 57 58 59 60 61 62 63 64 65 66 67 68 69 70 71 72 73 74 75 76 77 78 79 80 81 82 83 84 85 86 87 88 89 90 91 93 94 95 96 98 99 100 101 102 103 104 105 106 107 108 109 110 111 112 113 114 115 116 117 118 119 120 121 122 123 124 125 126 127 128 129 130 131 132 133 134 135 136 137 138 139 140 141 142 143 144 145 146 147 148 149 150 152 154 155 156 157 158 160 161 162 163 164 165 166 167 168 169 170 171 172 173 174 175 176 177 178 179 180 181 182 183 184 185 186 187 188 189 190 191 192 193 194 195 196 197 198 199 200 201 202 203 204

| Pos Fig | Det. nr Part. No | Ingår Fitted | OBS!! Ange alltid årsmodell vid beställning av inredning<br>Benämning | OBS!! Specify always year of model when ordering equipment<br>Description |
|---|---|---|---|---|
| 181 | 325361 | x | Skåp tvättrum H | Cupboard washroom R |
| 182 | 315202 | x | Gångjärn | Hinge |
| 183 | 325362 | x | Skåp tvättrum V | Cupboard washroom L |
| 184 | 328458-E | x | Hylla | Shelf |
| 185 | 315999 | x | Spegel 440x700x3 | Mirror 440x700x3 |
| 186 | 325360 | x | Ljusramp | Light holder |
| 187 | 325490 | x | Front hörn | Front |
| 188 | 325841 | x | List täck L=465 | Cover strip L=465 |
| 189 | 313266 | x | Spegel 475x995x3 | Mirror |
| 190 | 324090 | T | Ram | Frame |
| 191 | 324097 | T | Stöd | Support |
| 192 | 324089 | T | List täck | Cover strip |
| 193 | 323069 | T | Hylla nedre | Shelf under |
| 194 | 312168 | T | List 17,5x22x360 | List 17,5x22x360 |
| 195 | 401607 | T | Galler | Grating |
| 196 | 320514 | T | List, backskenor | List |
| 197 | 310326 | T | Trådback vit 427x427x185 | Tray 427x427x185 |
| -- | 316276 | T | Utdragsstopp trådback | Extension stop, tray |
| 198 | 371558 | T | Bakstycke stopp kyl | Back cupboard |
| 199 | 324828 | T | Skiva frys 500x263 ERLE 15285 ljus | Sheet freezer 500x263 ERLE 15285 light |
| -- | 329096 | T | Skiva frys 500x263 ARPA 2203 mörk | Sheet freezer 500x263 ARPA 2203 dark |
| 200 | 324829 | T | Skiva kyl 500x865 ERLE 15285 ljus | Sheet refrigerator 500x865 ERLE 15285 light |
| -- | 329095 | T | Skiva kyl 500x865 ARPA 2203 mörk | Sheet refrigerator 500x865 ARPA 2203 dark |
| 201 | 326758 | T | Hylla över micro | Shelf |
| 202 | 326759 | T | Bakstycke kyl | Back |
| 203 | 320653 | T | Lucka V 540x208 | Door L 540x208 |
| 204 | 401679 | T | Galler micro | Grating |
| | | | * = Ange laminat A, D eller F vid beställning.<br>A = Laminat ARPA 3124 gråprickig<br>D = Laminat ARPA 2203 mörk<br>F = Laminat ARPA 2558 ljus | * = Specify laminate A, D or F in order.<br>A = Laminate ARPA 3124 grey spotted<br>D = Laminate ARPA 2203 dark<br>F = Laminate ARPA 2558 light |
| | | | Dyntyger, gardiner m.m. (se tyger) | Cushion textilies, curtains etc. (see textiles) |
| | | | M= Metervara<br>T= Tillbehör | M= On the metre<br>T= Accessory |

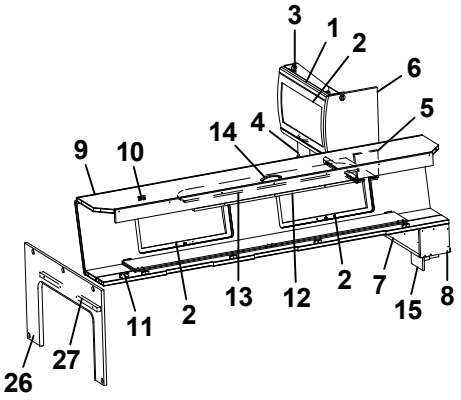
3
1
2
6
5
14
4
9
10
2
13
12
2
7
15
8
11
26
27

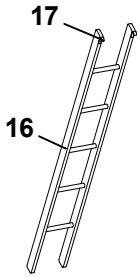
17
16

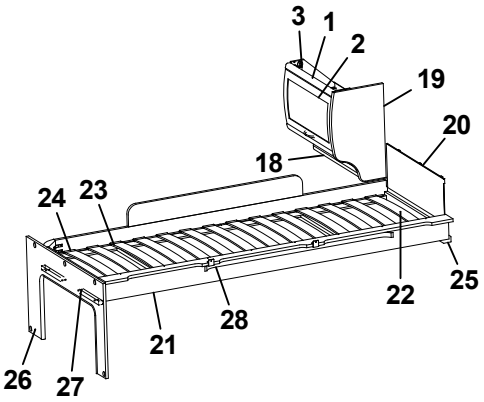
3
1
2
19
20
18
24
23
22
25
28
21
26
27

| Pos Fig | Det. nr Part. No | Ingår Fitted | **OBS!!** Ange alltid årsmodell vid beställning av inredning<br>Benämning | **OBS!!** Specify always year of model when ordering equipment<br>Description |
|---|---|---|---|---|
| 1 | 323884 | x | Skåp gavel bak L560 | Cupboard gable L560 |
| 2 | 323000 | x | Lucka | Door |
| 3 | 315194 | x | Gångjärn | Hinge |
| 4 | 328364 | x | Hörn | Corner |
| 5 | 324120 | x | Hyllpaket | Shelf |
| 6 | 327545 | x | Gavel rundad | Gable |
| 7 | 327548 | x | Hylla gavel bak | Shelf gable rear |
| 8 | 327394 | x | Gavel | Gable |
| 9 | 327366 | x | Överbäddskåp L1980 | Upper bed L1980 |
| 10 | 860402 | x | Gångjärn | Hinge |
| 11 | 860405 | x | Gångjärn | Hinge |
| 12 | 312233 | x | Regel låsning | Lock bar |
| 13 | 323846 | x | Rasskydd ö-bäddskåp | Protective plate |
| 14 | 316428 | x | Handtag | Handle |
| 15 | 328472 | x | Hörn | Corner |
| 16 | 312613 | T | Stege ö-bäddsskåp 201x1800 kpl. | Ladder upper bed 201x1800 cpl. |
| 17 | 860426 | T | Krok t. stege | Hook for ladder |
| 18 | 323888 | x | Hyllpaket | Shelf |
| 19 | 326241 | x | Gavel rundad | Gable |
| 20 | 321209 | x | Värmespalt gavel | Air gap gable |
| 21 | 323797 | x | Sängram vån.säng V u. ribbotten | Bed bottom L without laths |
| 22 | 325430 | x | Ribbotten kpl. | Laths bottom cpl. |
| 23 | 311985 | x | Ribba sängbotten L=718 B=63 | Lath bed bottom L=718 B=63 |
| 24 | 312046 | x | Band t. ribbotten | Band for laths bottom |
| 25 | 324117 | x | Bärregel | Bearing rail |
| 26 | 324943 | x | Skiva fast bädd kpl. | Sheet upper bed cpl. |
| 27 | 312313 | x | Bärregel 670x22x22 | Bearing rail 670x22x22 |
| 28 | 316199 | x | Skena gardin L1020 | Curtain rod L1020 |

T= Tillbehör

T= Accessory

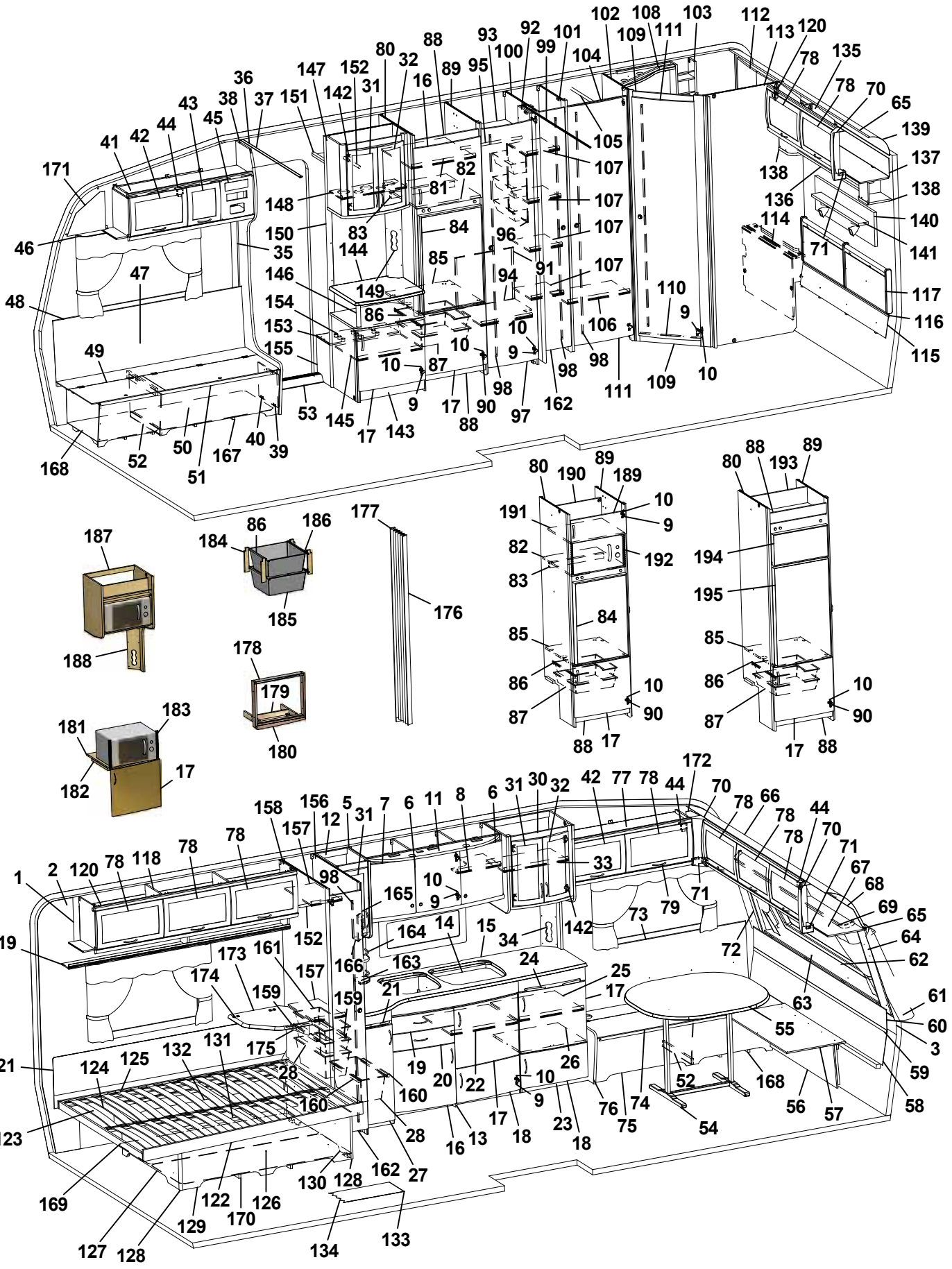

| Pos Fig | Det. nr Part. No | Ingår Fitted | OBS!! Ange alltid årsmodell vid beställning av inredning<br>Benämning | OBS!! Specify always year of model when ordering equipment<br>Description |
|---|---|---|---|---|
| 1 | 316707 | M | Tapet vägg/tak | Wall paper |
| 2 | 316021 | M | Tejp tapet 20 mm | Tape, wall paper 20 mm |
| 3 | 316022 | M | Tejp tapet 60 mm | Tape, wall paper 60 mm |
| 5 | 323014 | x | Skåp kök L1118 kpl. | Cupboard kitchen L1118 cpl. |
| - | 323403 | T | Skåp kök L1118 kpl. (köksfläkt CK155) | Cupboard kitchen L1118 cpl. (kitchen fan CK155) |
| 6 | 323021 | x | Lucka H 368x420 | Door R 368x420 |
| 7 | 323020 | x | Lucka V 368x420 | Door L 368x420 |
| 8 | 323092 | x | Hylla | Shelf |
| 9 | 311917 | x | Gångjärn | Hinge |
| 10 | 312588 | x | Platta gångjärn | Plate hinge |
| 11 | 323401 | x | Ljusramp köksskåp | Light holder |
| 12 | 323267 | x | Skåp utskjut kökskåp kpl. | Cupboard projekting cpl. |
| 13 | 323529 | x | Diskbänk kpl. u. skiva | Kitchen sink cpl. without board |
| 14 | 401328 | x | Plåt under spis | Plate cover under fireplace |
| 15 | 328426-D | x | Skiva diskbänk | Board |
| 16 | 323504 | x | Lucka V 550x470 | Door L 550x470 |
| 17 | 323503 | x | Lucka H 550x470 | Door R 550x470 |
| 18 | 323510 | x | Lucka H 550x265 | Door R 550x265 |
| 19 | 323505 | x | Låda diskbänk kpl. | Drawer cpl. |
| 20 | 323506 | x | Låda diskbänk kpl. | Drawer cpl. |
| 21 | 323413 | x | Skärbräda | Cutting board |
| 22 | 320460 | x | Hylla övre | Shelf upper |
| 23 | 324149 | x | Utskjut diskbänk | Projection kitchen sink |
| 24 | 323411 | x | Skärbräda | Cutting board |
| 25 | 321363 | x | Hylla | Shelf |
| 26 | 321394 | x | Hylla nedre | Shelf |
| 27 | 323517 | x | Lucka V | Door L |
| 28 | 309010 | x | Trådback vit 227x527x185 | Tray 227x527x185 |
| 30 | 325682 | x | Skåp utskjut köksskåp | Cupboard |
| 31 | 323426 | x | Lucka V 236x500 | Door L 236x500 |
| 32 | 325364 | x | Lucka H 236x500 | Door R 236x500 |
| 33 | 322376 | x | Hylla | Shelf |
| 34 | 324295 | x | Front el-uttag 130x470 | Front outlet 130x470 |
| 35 | 504400 | x | List täck el-kabel B=44 L=2000 | Cover strip B=44 L=2000 |
| 36 | 316270 | x | List snäpp undre L2379 | List under L2379 |
| 37 | 316268 | x | List snäpp övre L2379 | List upper L2379 |
| 38 | 324723 | x | Stolpe först. L1948 kpl. m. lucka | Support bar cpl. with door |
| 39 | 320005 | x | Lucka | Door |
| 40 | 312589 | x | Gångjärn | Hinge |
| 41 | 328528 | x | Skåp övre elc. | Cupboard upper |
| 42 | 323002 | x | Lucka | Door |
| 43 | 323001 | x | Lucka | Door |
| 44 | 860406 | x | Gångjärn | Hinge |
| 45 | 325495 | x | Täckfront radio | Cover radio |
| 46 | 316898 | x | Skena gardin L1020 | Curtain rod L1020 |
| | | | M= Metervara<br>T= Tillbehör | M= On the metre<br>T= Accessory |

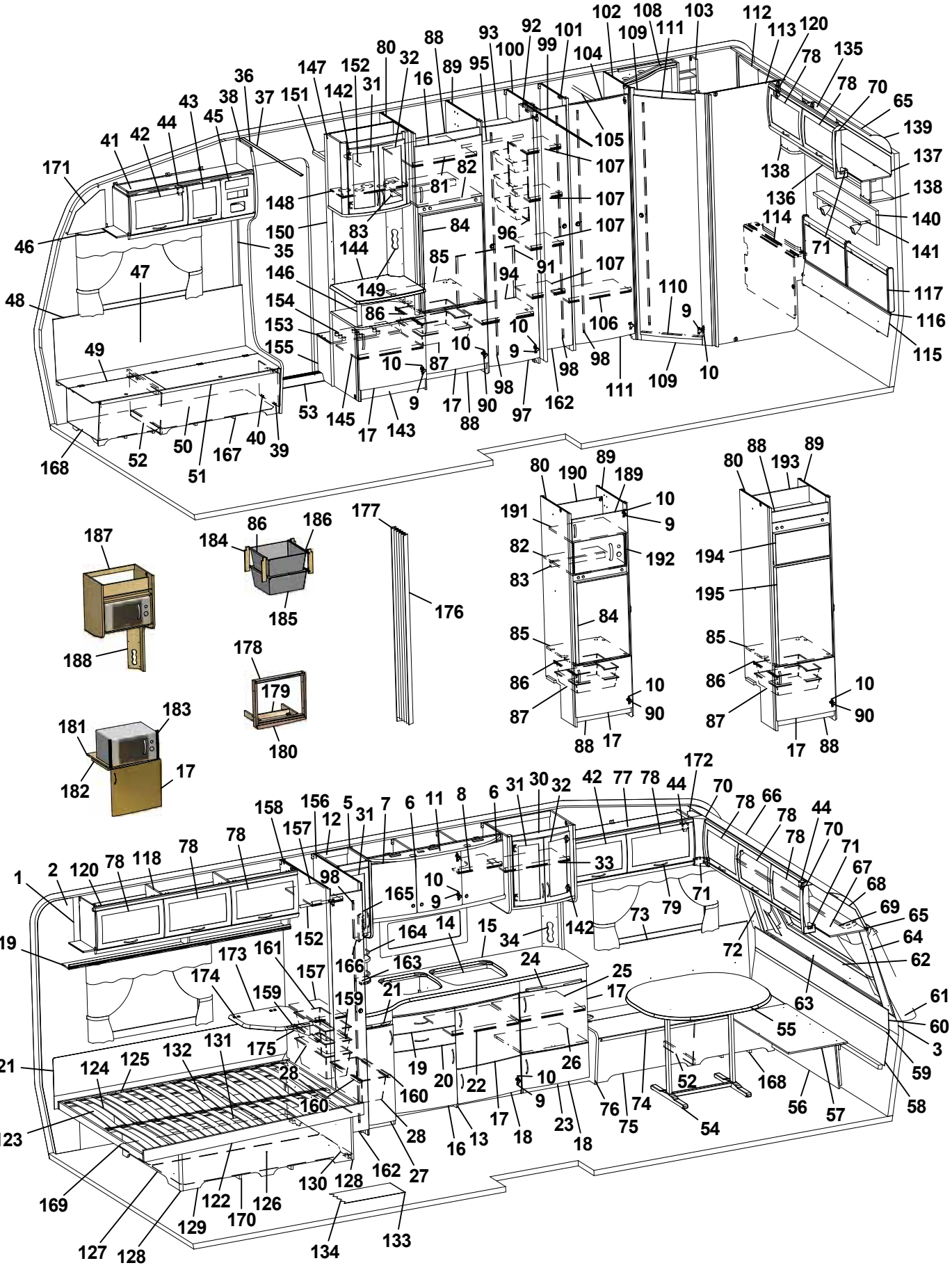
1 2 3 5 6 7 8 9 10 11 12 14 15 16 17 18 19 20 21 22 23 24 25 26 27 28 31 32 33 34 35 36 37 38 39 40 41 42 43 44 45 46 47 48 49 50 51 52 53 54 55 56 57 58 59 60 61 62 63 64 65 66 67 68 69 70 71 72 73 74 75 76 77 78 79 80 82 83 84 85 86 87 88 89 90 91 92 93 94 95 96 97 98 99 100 101 102 103 104 105 106 107 108 109 110 111 112 113 114 115 116 117 118 119 120 121 122 123 124 125 126 127 128 129 130 131 132 133 134 135 136 137 138 139 140 141 142 143 144 145 146 147 148 149 150 151 152 153 154 155 156 157 158 159 160 161 162 163 164 165 166 167 168 169 170 171 172 173 174 175 176 177 178 179 180 181 182 183 184 185 186 187 188 189 190 191 192 193 194 195

| Pos Fig | Det. nr Part. No | Ingår Fitted | OBS!! Ange alltid årsmodell vid beställning av inredning<br>Benämning | OBS!! Specify always year of model when ordering equipment<br>Description |
|---|---|---|---|---|
| 47 | 325767 | x | Värmespalt H fram | Air gap R.F. |
| 48 | 860423 | M | List kant U-gap ljusbrun | Strip, light brown |
| 49 | 323446 | x | Lock bäddlåda H F | Cover bed box R.F. |
| 50 | 323445 | x | Front bäddlåda H F (utan lastlucka) | Front bed box R.F. (without loading hatch) |
| -- | 324424 | T | Front bäddlåda H F (med lastlucka) | Front bed box R.F. (with loading hatch) |
| 51 | 860562 | x | List bädd | List bed |
| 52 | 312825 | x | Stöd bäddlåda HF | Support bed box |
| 53 | 314687 | x | Tröskel aluminium L=850 | Threshold aluminium L=850 |
| 54 | 316012 | x | Bordsstativ | Table stand |
| 55 | 372083 | x | Bordsskiva 940x1026 * | Table top 940x1026 * |
| 56 | 323180 | x | Front bäddlåda gavel (2 st när lastl. mont.) | Front bed box gable (2 pcs in loading hatch) |
| 57 | 323205 | x | Skiva rundsittgrupp | Sheet seat |
| 58 | 323203 | x | Värmespalt nedre gavel fram | Air gap under |
| 59 | 314287 | x | List plast L=2270 | List plastic L=2270 |
| 60 | 323200 | x | Värmespalt övre gavel fram | Air gap upper |
| 61 | 323128 | x | Hylla front L2444 | Shelf front L2444 |
| 62 | 860593 | x | Raskant plast L=2600 | Cantlist shelf front L=2600 |
| 63 | 324022 | x | Luftspalt fronthylla | Air gap shelf front |
| 64 | 323270 | x | Front högtalare H | Front loudspeaker R |
| 65 | 313884 | x | List plast radie L=2379 | List L=2379 |
| 66 | 316005 | x | Skiva plast 295x2363x1 | Plastic sheet |
| 67 | 323044 | x | Skåp gavel fram L=2365 | Cupboard L=2365 |
| 68 | 323059 | x | Skiva skåp 2345x180 | Sheet 2345x180 |
| 69 | 316900 | x | Skena gardin L1920 | Curtain rod L1920 |
| 70 | 316115 | x | Hörn inredning | Corner |
| 71 | 324321 | x | Täckvinkel hörn inredning | Cover for corner |
| 72 | 326784 | x | Front högtalare V | Front loudspeaker L |
| 73 | 325761 | x | Värmespalt V fram | Air gap L.F. |
| 74 | 325723 | x | Lock bäddlåda V F | Cover bed box L.F |
| 75 | 325724 | x | Front bäddlåda V F (utan lastlucka) | Front bed box L.F. (without loading hatch) |
| -- | 326159 | T | Front bäddlåda V F (med lastlucka) | Front bed box L.F. (with loading hatch) |
| 76 | 323449 | z | Gavel bäddlåda V F | Gable bed box L.F |
| 77 | 328363 | z | Skåp övre L=1032 | Cupboard upper L=1032 |
| 78 | 323000 | z | Lucka | Door |
| 79 | 316428 | x | Handtag | Handle |
| 80 | 326859 | x | Vägg kyl V | Wall refrigerator L |
| 81 | 371559 | x | Hylla | Shelf |
| 82 | 371557 | x | Hylla över kyl | Rack over refrigerator |
| 83 | 321712 | x | List 30x44x526 | List 30x44x526 |
| 84 | 329032 | x | Skiva kyl 510x743 ERLE 15285 ljus | Sheet refrigerator 510x743 ERLE 15285 light |
| -- | 329097 | x | Skiva kyl 510x743 ARPA 2203 mörk | Sheet refrigerator 510x743 ARPA 2203 dark |
| 85 | 371556 | x | Hylla under kyl | Rack under refrigerator |
| 86 | 312712 | x | Glidlist trådback (säljes i par) | Sliding strip tray (pair) |
| 87 | 310325 | x | Trådback vit 427x427x85 | Tray 427x427x85 |
| 88 | 326133 | x | Front skåp under kyl | Front cupboard |
| | | | M= Metervara<br>T= Tillbehör | M= On the metre<br>T= Accessory |

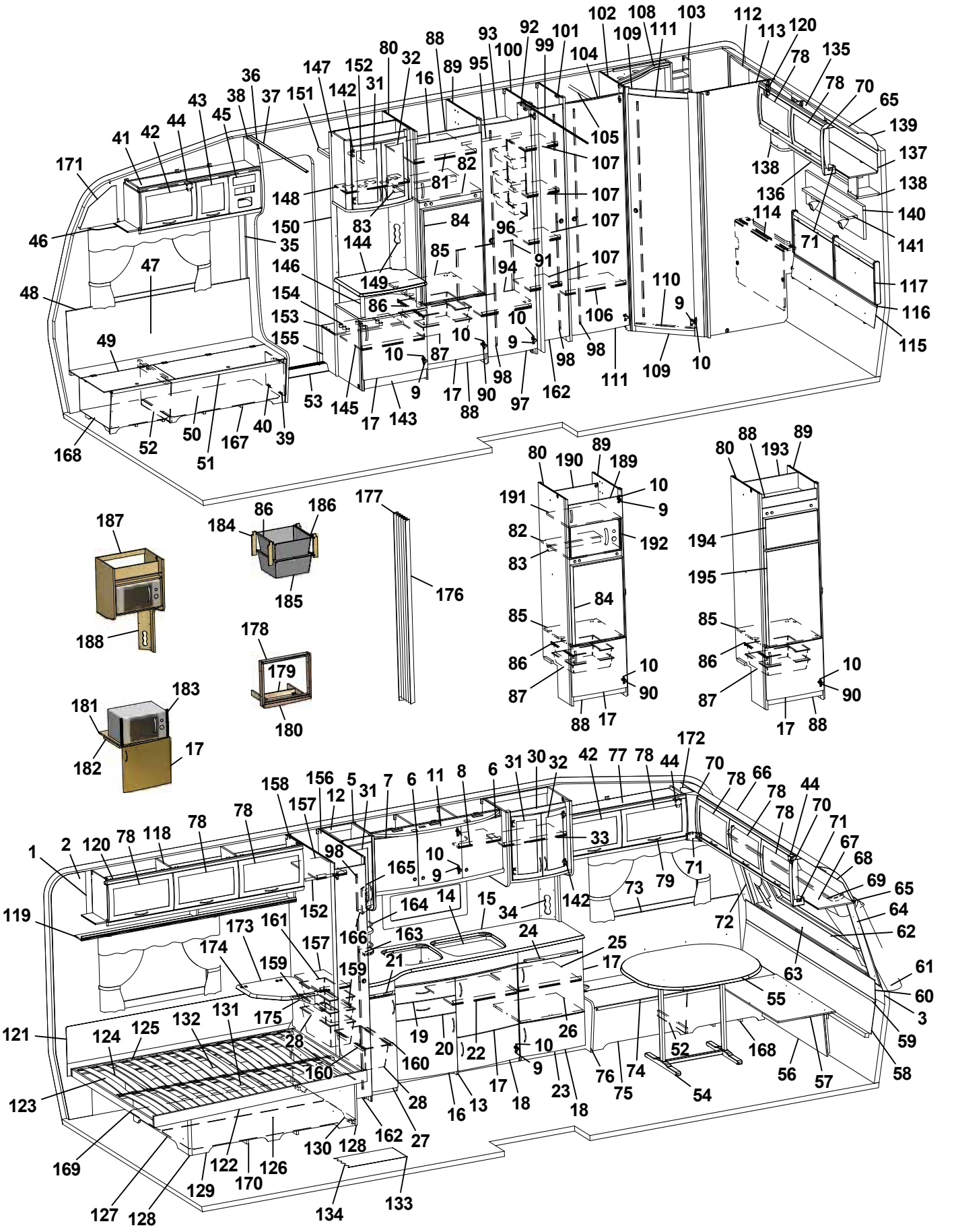

| Pos Fig | Det. nr Part. No | Ingår Fitted | OBS!! Ange alltid årsmodell vid beställning av inredning<br>Benämning | OBS!! Specify always year of model when ordering equipment<br>Description |
|---|---|---|---|---|
| 89 | 326590 | x | Vägg kyl H | Wall refrigerator R |
| 90 | 316799 | x | Gångjärn | Hinge |
| 91 | 326552 | x | Täckskiva exp.kärl | Cover expansion vessel |
| 92 | 323114 | x | Nisch vikdörr | Niche folding door |
| 93 | 326551 | x | Hylla garderob övre | Shelf wardrobe upper |
| 94 | 326598 | x | Hylla garderob nedre | Shelf wardrobe lower |
| 95 | 316197 | x | Galgstång L=782 | Clothes hanger L=782 |
| 96 | 312162 | x | Korg garderob 330x140x520 | Basket |
| 97 | 321519 | x | Dörr 415x1850 | Door 415x1850 |
| 98 | 314523 | x | Rätningslist dörr L=1715 | List L=1715 |
| 99 | 314917 | x | Skena draperi L=1190 | Drapery rail L=1190 |
| 100 | 320525 | x | Vägg garderob H | Wall wardrobe R |
| 101 | 323697 | x | Vägg garderob H | Wall wardrobe |
| 102 | 325620 | x | Vägg tvättrum främre | Wall washroom |
| 103 | 325685 | x | Hylla | Shelf |
| 104 | 320667 | x | Överbit garderob | Overlap wardrobe |
| 105 | 316197 | x | Galgstång L=782 | Clothes hanger L=782 |
| 106 | 320792 | x | Hylla | Shelf |
| 107 | 323728 | x | Hylla backskåp | Shelf |
| 108 | 325683 | x | Ljusramp tvättrum | Light holder |
| 109 | 321060 | x | Tröskel 480x60 | Threshold 480x60 |
| 110 | 314591 | x | List tröskel al. L=480 | List threshold L=480 |
| 111 | 321518 | x | Dörr 490x1850 | Door 490x1850 |
| 112 | 323453 | x | Skåp tvättrum L766 | Cupboard L766 |
| 113 | 325618 | x | Vägg tvättrum bakre | Wall washroom rear |
| 114 | 323456 | x | Front tvättrum | Front washroom |
| 115 | 325738 | x | Värmespalt | Air gap |
| 116 | 314287 | x | List plast L=2270 | List plastic L=2270 |
| 117 | 325739 | x | Värmespalt gavel bak | Air gap |
| 118 | 323046 | x | Skåp övre L=1674 | Cupboard upper L=1674 |
| 119 | 323082 | x | Hyllpaket | Shelf |
| 120 | 315194 | x | Gångjärn | Hinge |
| 121 | 325616 | x | Värmespalt | Air gap |
| 122 | 324039 | x | Sängram u. ribbotten | Bed bottom without laths |
| 123 | 325339 | x | Ribbotten kpl. | Laths bottom cpl. |
| 124 | 311985 | x | Ribba sängbotten L=718 B=63 | Lath bed bottom L=718 B=63 |
| 125 | 312046 | x | Band t. ribbotten | Band for laths bottom |
| 126 | 325748 | x | Sänglåda kpl. | Bed box cpl. |
| 127 | 325751 | x | Gavel säng V | Gable bed L |
| 128 | 860590 | x | List hörn L=2500 | Corner strip L=2500 |
| 129 | 323282 | x | Front säng | Front bed |
| 130 | 325750 | x | Gavel säng H | Gable bed R |
| 131 | 315203 | x | Regel 17,5x55x1415 | Wood lath pine 17,5x55x1415 |
| 132 | 325749 | x | Bakgavel sänglåda | Back bed box |
| 133 | 316004 | M | Matta golv, Solidwood | Carpet floor, Solidwood |
| | | | M= Metervara<br>T= Tillbehör | M= On the metre<br>T= Accessory |

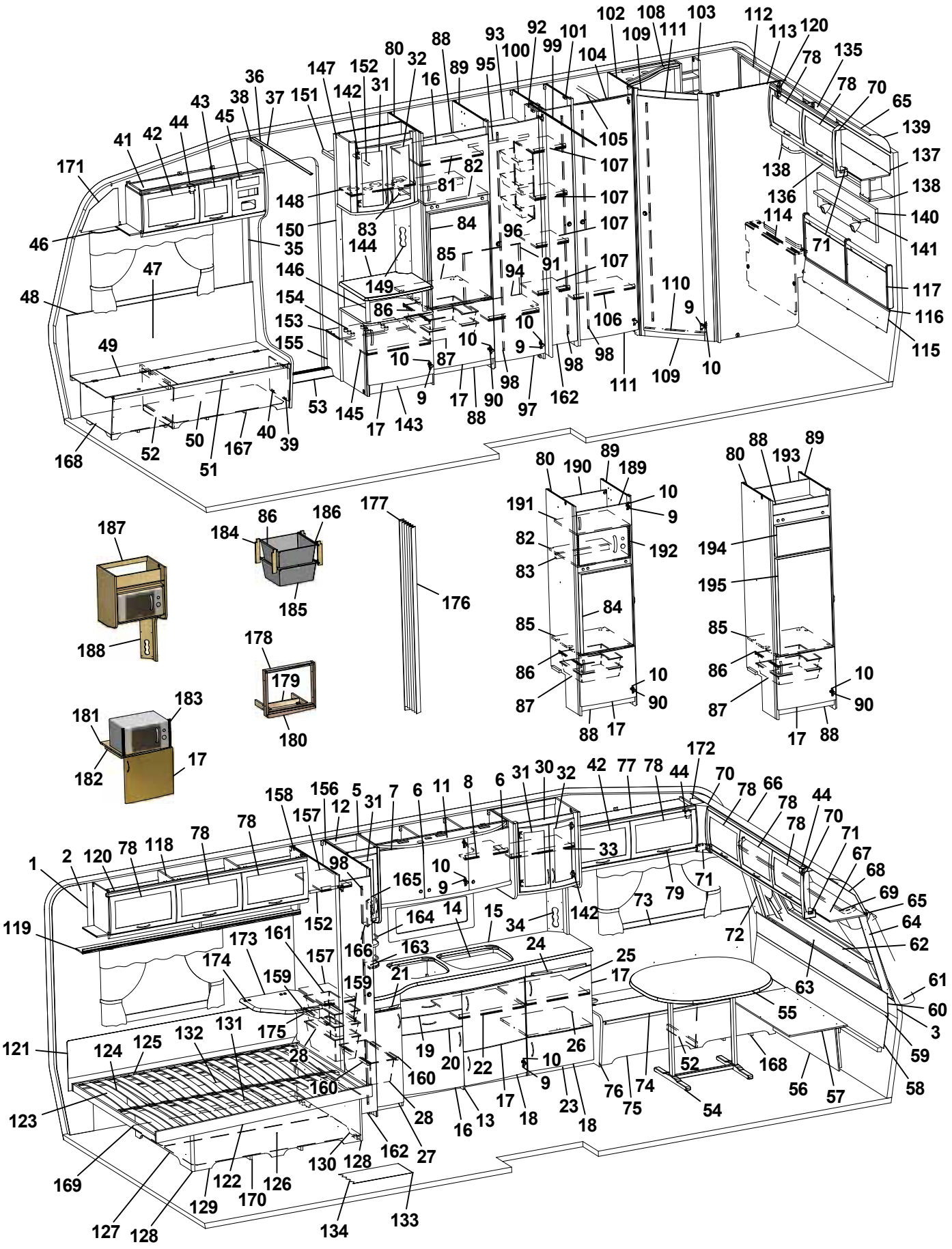

| Pos Fig | Det. nr Part. No | Ingår Fitted | OBS!! Ange alltid årsmodell vid beställning av inredning<br>Benämning | OBS!! Specify always year of model when ordering equipment<br>Description |
|---|---|---|---|---|
| 134 | 314708 | T | Matta golv | Carpet floor |
| 135 | 323471 | x | Skåp gavel bak L1510 | Cupboard gable L1510 |
| 136 | 323476 | x | Hyllpaket | Shelf |
| 137 | 323480 | x | Skiva skåp 1500x140 | Sheet 1500x140 |
| 138 | 328364 | x | Hörn | Corner |
| 139 | 316005 | x | Skiva plast 295x2363x1 | Plastic sheet |
| 140 | 328702 | x | Tygtavla | Fabric board |
| 141 | 328705 | x | Hylla | Shelf |
| 142 | 316037 | x | Gångjärn | Hinge |
| 143 | 326764 | x | TV-bänk kpl. u. skiva | TV-bench cpl. whitout board |
| 144 | 328461 | x | Skiva TV-bänk * | Board * |
| 145 | 324284 | x | Hylla | Shelf |
| 146 | 323703 | x | Rundstav folierad L=192 | Round staff L=192 |
| 147 | 325679 | x | Skåp bar kpl. | Coctail cabinet cpl. |
| 148 | 323723 | x | Hylla | Shelf |
| 149 | 325624 | x | Front el-uttag | Front outlet |
| 150 | 324265 | x | Vägg garderob | Wall wardrobe |
| 151 | 321411 | x | Hylla garderob övre | Shelf |
| 152 | 316197 | x | Galgstång L=782 | Clothes hanger L=782 |
| 153 | 328444 | x | Hylla insteg * | Shelf * |
| 154 | 314897 | x | Bussning plast Ø=29 mm | Bushing plastic |
| 155 | 322328 | x | Front hylla garderob | Front |
| 156 | 324270 | x | Vägg garderob H | Wall wardrobe R |
| 157 | 322360 | x | Hylla | Shelf |
| 158 | 324269 | x | Vägg garderob V | Wall wardrobe L |
| 159 | 316358 | x | Glidskena plast L=430 D14/27 | Runner plastic L=430 D14/27 |
| 160 | 315488 | x | Glidlist trådback L430 D14 | Sliding strip tray L430 D14 |
| 161 | 309009 | x | Trådback vit 227x527x85 | Tray 227x527x85 |
| 162 | 324080 | x | Dörr 260x1850 | Door 260x1850 |
| 163 | 320312 | x | Kryddhylla | Spice shelf |
| 164 | 314352 | x | Rasskydd al. rör L=210 | Pipe al. L=210 |
| 165 | 320626 | x | Front el-uttag | Front outlet |
| 166 | 320627 | x | Skiva täck | Sheet cover |
| 167 | 324134 | x | Luftspalt H-fram | Air gap R front |
| 168 | 324138 | x | Luftspalt fram | Air gap front |
| 169 | 324938 | x | Luftspalt sänglåda | Air gap bed box |
| 170 | 325752 | x | Luftspalt sänglåda | Air gap bed box |
| 171 | 327193 | x | Täckskiva gavel H | Cover R |
| 172 | 327194 | x | Täckskiva gavel V | Cover L |
| 173 | 328360 | T | Skiva TV-hylla * | Board * |
| 174 | 860621 | T | Gångjärn | Hinge |
| 175 | 315749 | T | Stöd | Support board |
| 176 | 315216 | T | Vikdörr 1900x1500 | Folding door |
| 177 | 330478 | T | Bakdel nisch vikdörr | Back niche folding door |
| 178 | 324090 | T | Ram | Frame |
| | | | M= Metervara<br>T= Tillbehör | M= On the metre<br>T= Accessory |

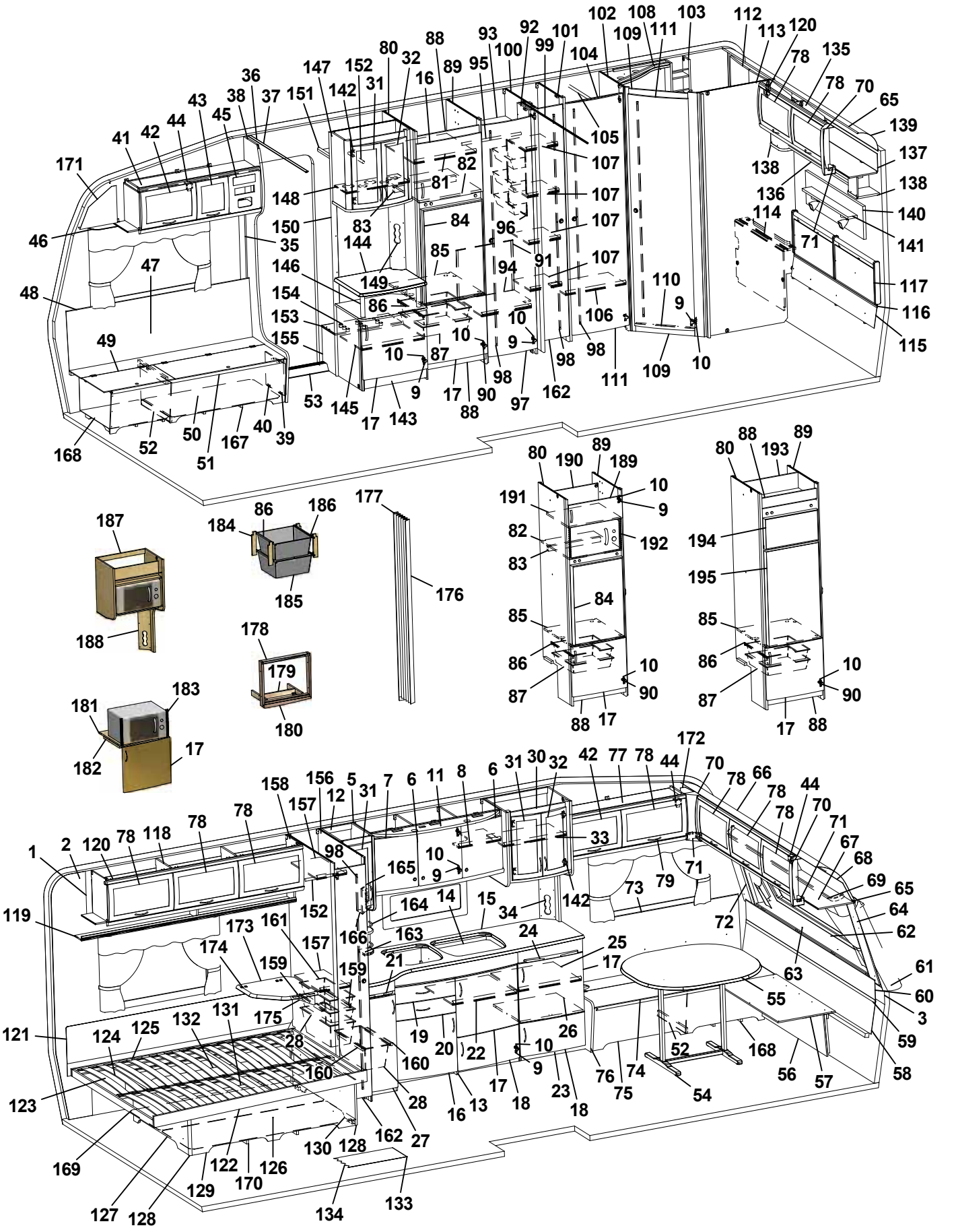

| Pos Fig | Det. nr Part. No | Ingår Fitted | OBS!! Ange alltid årsmodell vid beställning av inredning<br>Benämning | OBS!! Specify always year of model when ordering equipment<br>Description |
|---|---|---|---|---|
| 179 | 324097 | T | Stöd | Support |
| 180 | 324089 | T | List täck | Cover strip |
| 181 | 323069 | T | Hylla nedre | Shelf under |
| 182 | 312168 | T | List 17,5x22x360 | List 17,5x22x360 |
| 183 | 401607 | T | Galler | Grating |
| 184 | 320514 | T | List, backskenor (trådbackar i d-bänk) | List (trays in kitchen sink) |
| -- | 326277 | T | List, backskenor (trådbackar i utskjut d-bänk) | List (trays in projection kitchen sink) |
| 185 | 310326 | T | Trådback vit 427x427x185 | Tray 427x427x185 |
| 186 | 316276 | T | Utdragsstopp trådback | Extension stop, tray |
| 187 | 322169 | T | Hylla mikrovågsugn | Shelf microwave oven |
| 188 | 321501 | T | Front el-uttag 130x533 | Front outlet 130x533 |
| 189 | 326759 | T | Bakstycke kyl | Back |
| 190 | 320653 | T | Lucka V 540x208 | Door L 540x208 |
| 191 | 326758 | T | Hylla över micro | Shelf |
| 192 | 401679 | T | Galler micro | Grating |
| 193 | 371558 | T | Bakstycke stopp kyl | Back cupboard |
| 194 | 324828 | T | Skiva frys 500x263 ERLE 15285 ljus | Sheet freezer 500x263 ERLE 15285 light |
| -- | 329096 | T | Skiva frys 500x263 ARPA 2203 mörk | Sheet freezer 500x263 ARPA 2203 dark |
| 195 | 324829 | T | Skiva kyl 500x865 ERLE 15285 ljus | Sheet refrigerator 500x865 ERLE 15285 light |
| -- | 329095 | T | Skiva kyl 500x865 ARPA 2203 mörk | Sheet refrigerator 500x865 ARPA 2203 dark |
| | | | * = Ange laminat A, D eller F vid beställning.<br>A = Laminat ARPA 3124 gråprickig<br>D = Laminat ARPA 2203 mörk<br>F = Laminat ARPA 2558 ljus | * = Specify laminate A, D or F in order.<br>A = Laminate ARPA 3124 grey spotted<br>D = Laminate ARPA 2203 dark<br>F = Laminate ARPA 2558 light |
| | | | Dyntyger, gardiner m.m. (se tyger) | Cushion textilies, curtains etc. (see textiles) |
| | | | M= Metervara<br>T= Tillbehör | M= On the metre<br>T= Accessory |

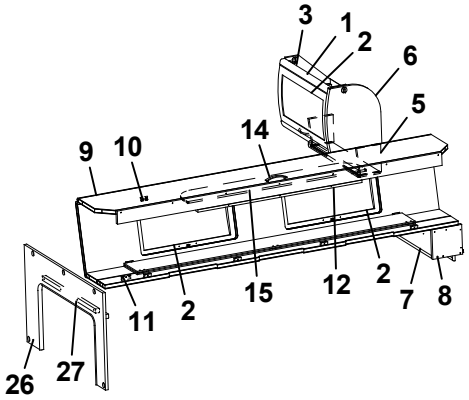
3
1
2
6
5
14
9
10
11
2
15
12
2
7
8
26
27

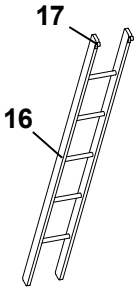
17
16

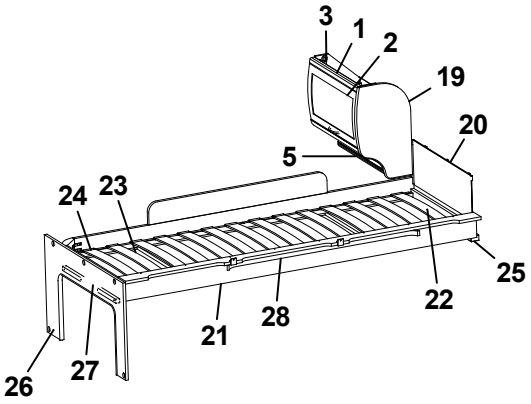
3
1
2
19
20
5
24
23
25
22
21
28
26
27

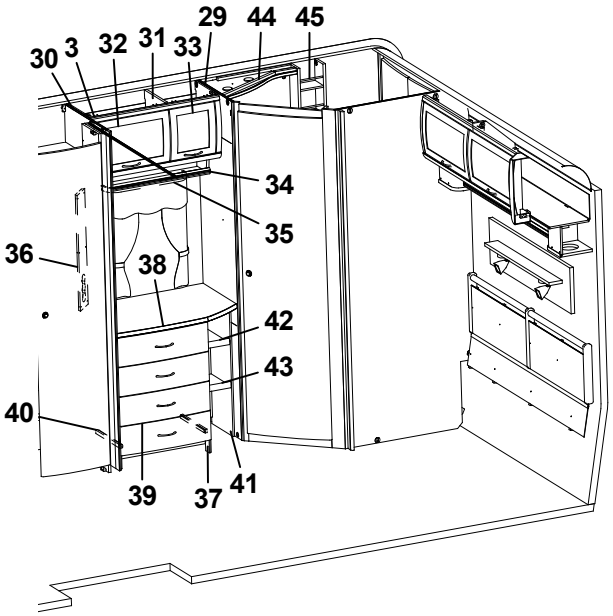
30
3
32
31
33
29
44
45
34
35
36
38
42
43
40
39
37
41

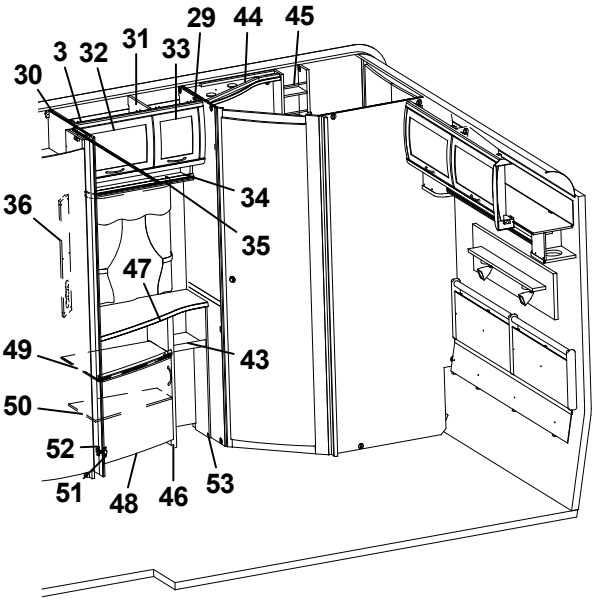
30
3
32
31
33
29
44
45
34
35
36
47
49
43
50
52
51
48
46
53

| Pos Fig | Det. nr Part. No | Ingår Fitted | OBS!! Ange alltid årsmodell vid beställning av inredning<br>Benämning | OBS!! Specify always year of model when ordering equipment<br>Description |
|---|---|---|---|---|
| 1 | 323884 | x | Skåp gavel bak L560 | Cupboard gable L560 |
| 2 | 323000 | x | Lucka | Door |
| 3 | 315194 | x | Gångjärn | Hinge |
| 5 | 323888 | x | Hyllpaket | Shelf |
| 6 | 327395 | x | Gavel rundad | Gable |
| 7 | 372223 | x | Hylla gavel bak | Shelf gable rear |
| 8 | 327394 | x | Gavel | Gable |
| 9 | 327366 | x | Överbäddskåp L1980 | Upper bed L1980 |
| 10 | 860402 | x | Gångjärn | Hinge |
| 11 | 860405 | x | Gångjärn | Hinge |
| 12 | 312233 | x | Regel låsning | Lock bar |
| 14 | 316428 | x | Handtag | Handle |
| 15 | 323846 | x | Rasskydd ö-bäddskåp | Protective plate |
| 16 | 312613 | T | Stege ö-bäddsskåp 201x1800 kpl. | Ladder upper bed 201x1800 cpl. |
| 17 | 860426 | T | Krok t. stege | Hook for ladder |
| 19 | 323657 | x | Gavel rundad | Gable |
| 20 | 321209 | x | Värmespalt gavel | Air gap gable |
| 21 | 323797 | x | Sängram vån.säng V u. ribbotten | Bed bottom L without laths |
| 22 | 325430 | x | Ribbotten kpl. | Laths bottom cpl. |
| 23 | 311985 | x | Ribba sängbotten L=718 B=63 | Lath bed bottom L=718 B=63 |
| 24 | 312046 | x | Band t. ribbotten | Band for laths bottom |
| 25 | 324117 | x | Bärregel | Bearing rail |
| 26 | 324943 | x | Skiva fast bädd kpl. | Sheet upper bed cpl. |
| 27 | 312313 | x | Bärregel 670x22x22 | Bearing rail 670x22x22 |
| 28 | 316199 | x | Skena gardin L1020 | Curtain rod L1020 |
| 29 | 325622 | x | Vägg tvättrum främre | Wall washroom front |
| 30 | 324199 | x | Vägg garderob H | Wall wardrobe R |
| 31 | 323803 | x | Skåp övre L790 | Cupboard upper L 790 |
| 32 | 323002 | x | Lucka | Door |
| 33 | 323001 | x | Lucka | Door |
| 34 | 323810 | x | Hyllpaket | Shelf |
| 35 | 316907 | x | Skena gardin L 500 | Curtain rod L 500 |
| 36 | 320624 | x | Front el-uttag 130x665 | Front outlet 130x665 |
| 37 | 323539 | x | Byrå kpl. u. skiva | Chest of drawers without board |
| 38 | 328348 | x | Skiva byrå * | Board * |
| 39 | 323541 | x | Låda byrå | Drawer |
| 40 | 315215 | x | Glidskena låda (säljes i par) | Slide bar (exp. in pair) |
| 41 | 324082 | x | Hylla vid byrå kpl. | Shelf cpl. |
| 42 | 324084 | x | Hylla övre | Shelf |
| 43 | 323814 | x | Hylla undre | Shelf |
| 44 | 325683 | x | Ljusramp tvättrum | Light holder |
| 45 | 325685 | x | Hylla | Shelf |
| 46 | 323317 | x | TV-bänk kpl. u. skiva | TV-bench cpl. without board |
| 47 | 328451 | x | Skiva TV-bänk * | Board * |
| 48 | 323504 | x | Lucka V 550x470 | Door L 550x470 |
| | | | T= Tillbehör | T= Accessory |

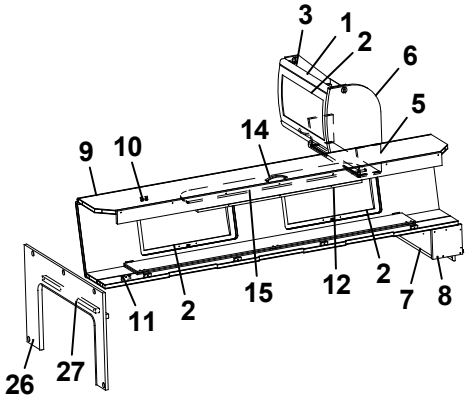
3
1
2
6
5
14
9
10
11
2
15
12
2
7
8
26
27

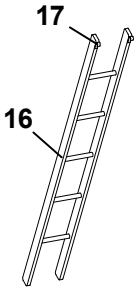
17
16

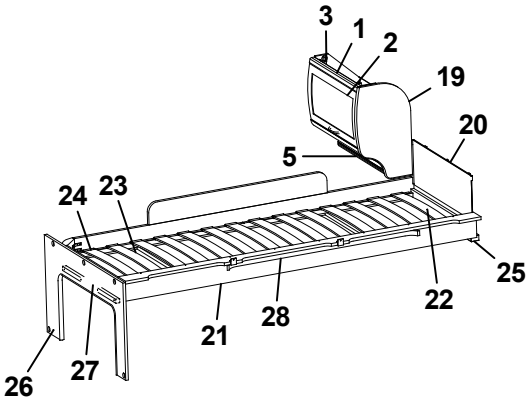
3
1
2
19
20
5
24
23
25
22
28
21
26
27

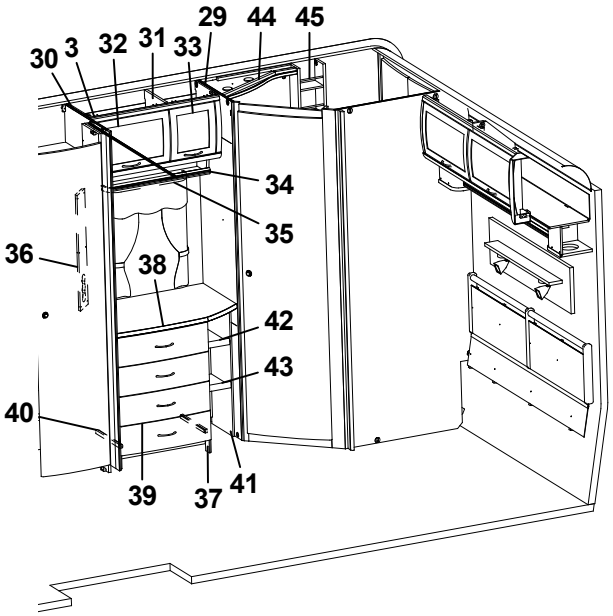
30
3
32
31
33
29
44
45
34
35
36
38
42
43
40
39
37
41

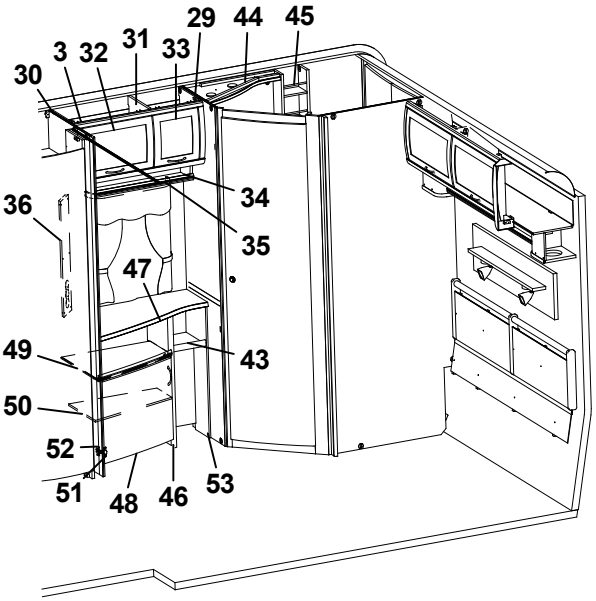
30
3
32
31
33
29
44
45
34
35
36
47
49
43
50
52
51
48
46
53

| Pos Fig | Det. nr Part. No | Ingår Fitted | **OBS!!** Ange alltid årsmodell vid beställning av inredning<br>Benämning | **OBS!!** Specify always year of model when ordering equipment<br>Description |
|---|---|---|---|---|
| 49 | 323320 | x | Hylla övre | Shelf upper |
| 50 | 323321 | x | Hylla undre | Shelf lower |
| 51 | 311917 | x | Gångjärn | Hinge |
| 52 | 312588 | x | Platta gångjärn | Plate hinge |
| 53 | 323805 | x | Hylla vid TV-bänk kpl. | Shelf cpl. |
| | | | * = Ange laminat A, D eller F vid beställning.<br>A = Laminat ARPA 3124 gråprickig<br>D = Laminat ARPA 2203 mörk<br>F = Laminat ARPA 2558 ljus | * = Specify laminate A, D or F in order.<br>A = Laminate ARPA 3124 grey spotted<br>D = Laminate ARPA 2203 dark<br>F = Laminate ARPA 2558 light |
| | | | T= Tillbehör | T= Accessory |

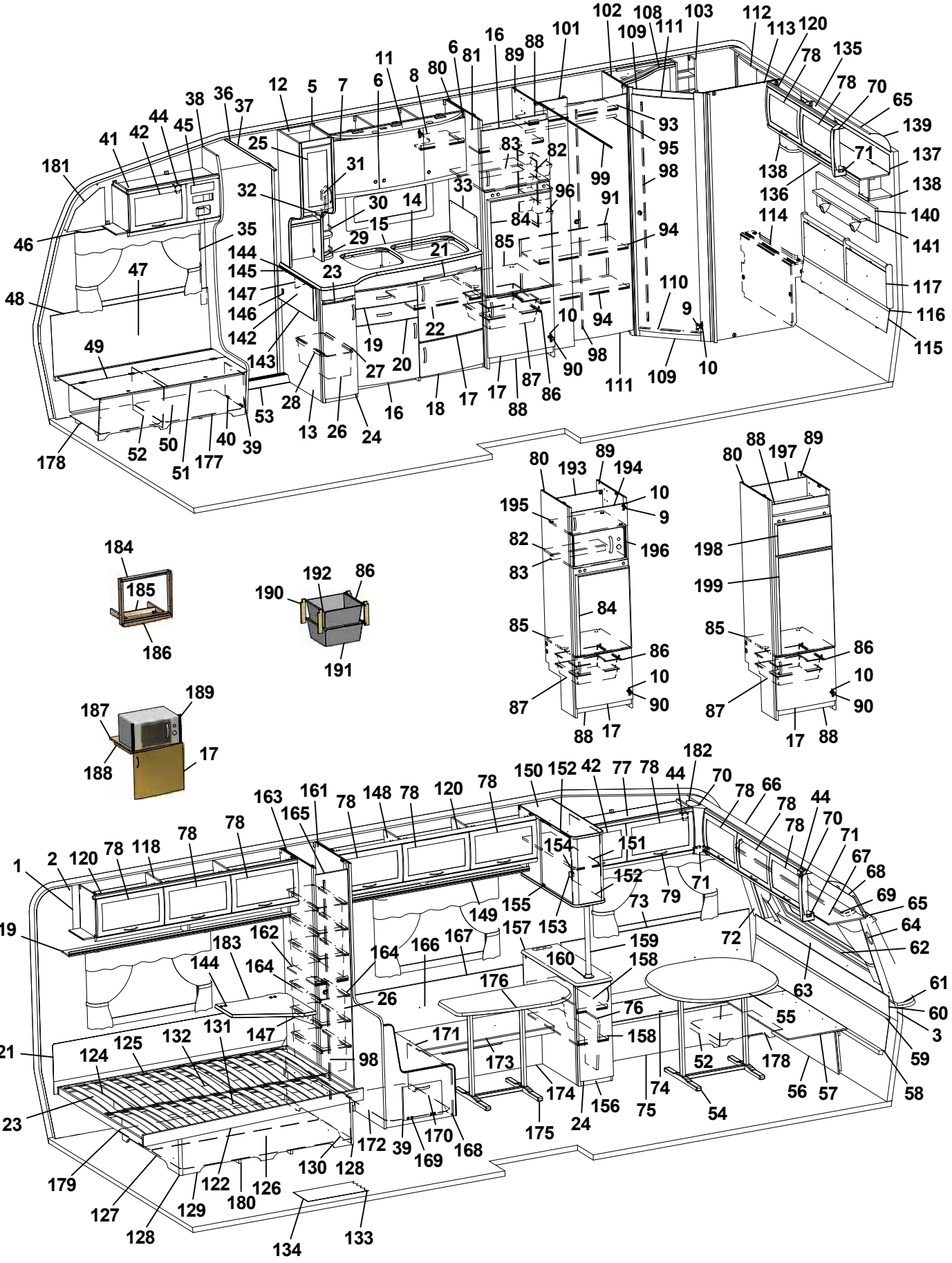
1 2 3 5 6 7 8 9 10 11 12 13 14 15 16 17 18 19 20 21 22 23 24 25 26 27 28 29 30 31 32 33 35 36 37 38 39 40 41 42 44 45 46 47 48 49 50 51 52 53 54 55 56 57 58 59 60 61 62 63 64 65 66 67 68 69 70 71 72 73 74 75 76 77 78 79 80 81 82 83 84 85 86 87 88 89 90 91 93 94 95 96 98 99 101 102 103 108 109 110 111 112 113 114 116 117 118 119 120 121 122 123 124 125 126 127 128 129 130 131 132 133 134 135 136 137 138 139 140 141 142 143 144 145 146 147 148 149 150 151 152 153 154 155 157 158 159 160 161 162 163 164 165 166 167 168 169 170 171 172 173 174 175 176 177 178 179 180 181 182 183 184 185 186 187 188 189 190 191 192 193 194 195 196 197 198 199

| Pos Fig | Det. nr Part. No | Ingår Fitted | OBS!! Ange alltid årsmodell vid beställning av inredning<br>Benämning | OBS!! Specify always year of model when ordering equipment<br>Description |
|---|---|---|---|---|
| 1 | 316707 | M | Tapet vägg/tak | Wall paper |
| 2 | 316021 | M | Tejp tapet 20 mm | Tape, wall paper 20 mm |
| 3 | 316022 | M | Tejp tapet 60 mm | Tape, wall paper 60 mm |
| 5 | 323014 | x | Skåp kök L1118 kpl. | Cupboard kitchen L1118 cpl. |
| - | 323403 | T | Skåp kök L1118 kpl. (köksfläkt CK155) | Cupboard kitchen L1118 cpl. (kitchen fan CK155) |
| 6 | 323021 | x | Lucka H 368x420 | Door R 368x420 |
| 7 | 323020 | x | Lucka V 368x420 | Door L 368x420 |
| 8 | 323092 | x | Hylla | Shelf |
| 9 | 311917 | x | Gångjärn | Hinge |
| 10 | 312588 | x | Platta gångjärn | Plate hinge |
| 11 | 323401 | x | Ljusramp köksskåp | Light holder |
| 12 | 323267 | x | Skåp utskjut kökskåp kpl. | Cupboard projekting cpl. |
| 13 | 323043 | x | Diskbänk kpl. u. skiva | Kitchen sink cpl. without board |
| 14 | 401328 | x | Plåt under spis | Plate cover under fireplace |
| 15 | 328357-D | x | Skiva diskbänk | Board |
| 16 | 323504 | x | Lucka V 550x470 | Door L 550x470 |
| 17 | 323503 | x | Lucka H 550x470 | Door R 550x470 |
| 18 | 323510 | x | Lucka H 550x265 | Door R 550x265 |
| 19 | 323505 | x | Låda diskbänk kpl. | Drawer cpl. |
| 20 | 323506 | x | Låda diskbänk kpl. | Drawer cpl. |
| 21 | 323412 | x | Skärbräda | Cutting board |
| 22 | 320460 | x | Hylla övre | Shelf upper |
| 23 | 323413 | x | Skärbräda | Cutting board |
| 24 | 323517 | x | Lucka V | Door L |
| 25 | 323426 | x | Lucka V 236x500 | Door L 236x500 |
| 26 | 309010 | x | Trådback vit 227x527x185 | Tray 227x527x185 |
| 27 | 315487 | x | Glidlist trådback L430 D8 | Sliding strip try L430 D8 |
| 28 | 315488 | x | Glidlist trådback L430 D14 | Sliding strip tray L430 D14 |
| 29 | 320312 | x | Kryddhylla | Spice shelf |
| 30 | 314352 | x | Rasskydd al. rör L=210 | Pipe al. L=210 |
| 31 | 320626 | x | Front el-uttag | Front outlet |
| 32 | 320627 | x | Skiva täck | Sheet cover |
| 33 | 401475 | x | Flamskydd | Flame guard |
| 35 | 504400 | x | List täck el-kabel B=44 L=2000 | Cover strip B=44 L=2000 |
| 36 | 316270 | x | List snäpp undre L2379 | List under L2379 |
| 37 | 316268 | x | List snäpp övre L2379 | List upper L2379 |
| 38 | 324721 | x | Stolpe först. L1922 kpl. m. lucka | Support bar cpl. with door |
| 39 | 320005 | x | Lucka | Door |
| 40 | 312589 | x | Gångjärn | Hinge |
| 41 | 328362 | x | Skåp övre elc. | Cupboard upper |
| 42 | 323002 | x | Lucka | Door |
| 44 | 860406 | x | Gångjärn | Hinge |
| 45 | 325495 | x | Täckfront radio | Cover radio |
| 46 | 316898 | x | Skena gardin L1020 | Curtain rod L1020 |
| 47 | 325765 | x | Värmespalt H fram | Air gap R.F. |
| 48 | 860423 | M | List kant U-gap ljusbrun | Strip, light brown |
| 49 | 323178 | x | Lock bäddlåda H F | Cover bed box R.F. |
| 50 | 323174 | x | Front bäddlåda H F (utan lastlucka) | Front bed box R.F. (without loading hatch) |
| -- | 324422 | T | Front bäddlåda H F (med lastlucka) | Front bed box R.F. (with loading hatch) |
| 51 | 860562 | x | List bädd | List bed |
| | | | M= Metervara<br>T= Tillbehör | M= On the metre<br>T= Accessory |

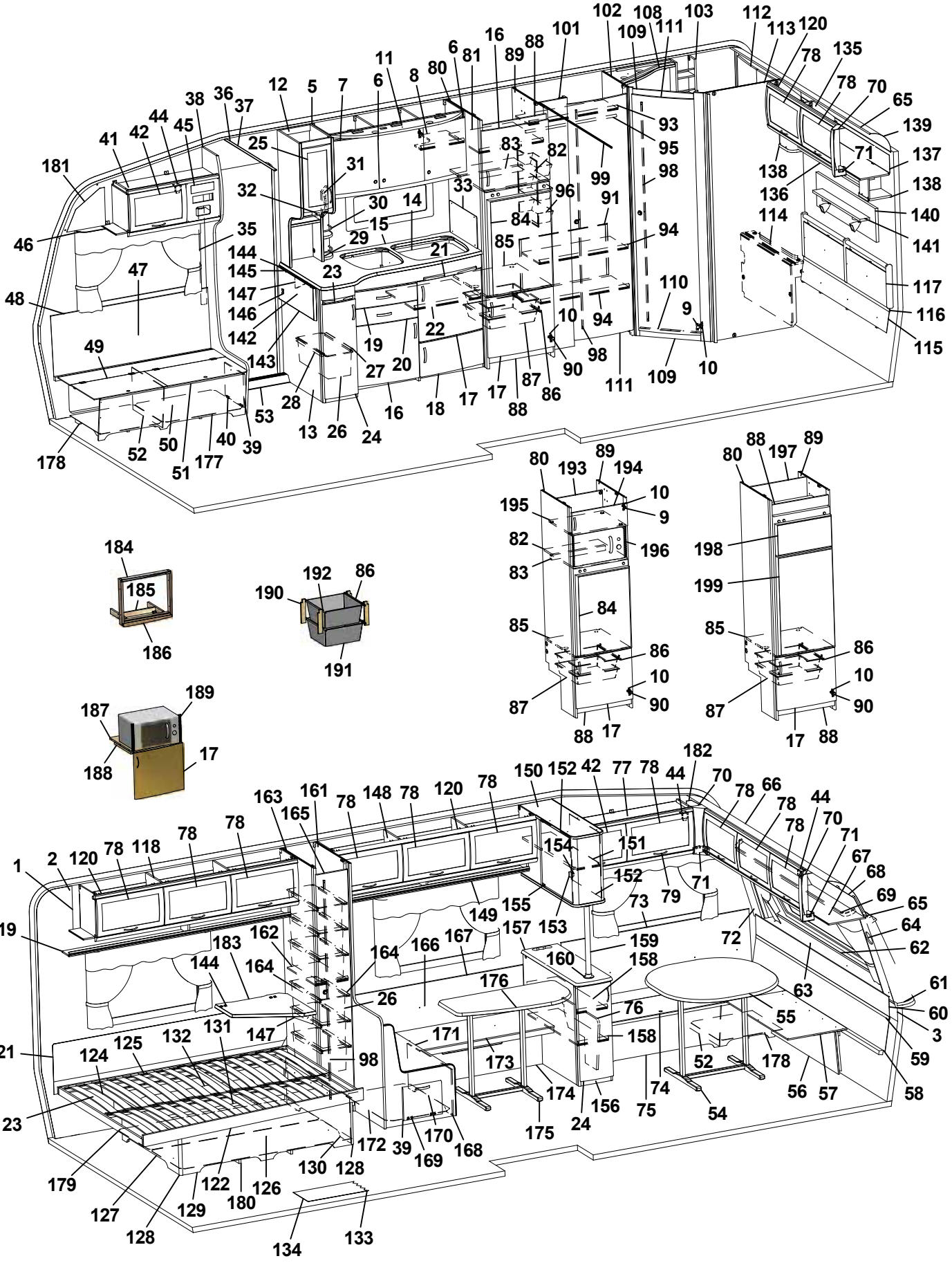

| Pos Fig | Det. nr Part. No | Ingår Fitted | OBS!! Ange alltid årsmodell vid beställning av inredning<br>Benämning | OBS!! Specify always year of model when ordering equipment<br>Description |
|---|---|---|---|---|
| 52 | 312825 | x | Stöd bäddlåda HF | Support bed box |
| 53 | 314687 | x | Tröskel aluminium L=850 | Threshold aluminium L=850 |
| 54 | 316012 | x | Bordsstativ | Table stand |
| 55 | 328399 | x | Bordsskiva 940x926 * | Table top 940x926 * |
| 56 | 323180 | x | Front bäddlåda gavel (2 st när lastl. mont.) | Front bed box gable (2 pcs in loading hatch) |
| 57 | 323205 | x | Skiva rundsittgrupp | Sheet seat |
| 58 | 323203 | x | Värmespalt nedre gavel fram | Air gap under |
| 59 | 314287 | x | List plast L=2270 | List plastic L=2270 |
| 60 | 323200 | x | Värmespalt övre gavel fram | Air gap upper |
| 61 | 323128 | x | Hylla front L2444 | Shelf front L2444 |
| 62 | 860593 | x | Raskant plast L=2600 | Cantlist shelf front L=2600 |
| 63 | 324022 | x | Luftspalt fronthylla | Air gap shelf front |
| 64 | 323270 | x | Front högtalare H | Front loudspeaker R |
| 65 | 313884 | x | List plast radie L=2379 | List L=2379 |
| 66 | 316005 | x | Skiva plast 295x2363x1 | Plastic sheet |
| 67 | 323044 | x | Skåp gavel fram L=2365 | Cupboard L=2365 |
| 68 | 323059 | x | Skiva skåp 2345x180 | Sheet 2345x180 |
| 69 | 316900 | x | Skena gardin L1920 | Curtain rod L1920 |
| 70 | 316115 | x | Hörn inredning | Corner |
| 71 | 324321 | x | Täckvinkel hörn inredning | Cover for corner |
| 72 | 326784 | x | Front högtalare V | Front loudspeaker L |
| 73 | 325761 | x | Värmespalt V fram | Air gap L.F. |
| 74 | 327027 | x | Lock bäddlåda V F | Cover bed box L.F |
| 75 | 327023 | x | Front bäddlåda V F (utan lastlucka) | Front bed box L.F. (without loading hatch) |
| -- | 327025 | T | Front bäddlåda V F (med lastlucka) | Front bed box L.F. (with loading hatch) |
| 76 | 323449 | z | Gavel bäddlåda V F | Gable bed box L.F |
| 77 | 328363 | z | Skåp övre L=1032 | Cupboard upper L=1032 |
| 78 | 323000 | z | Lucka | Door |
| 79 | 316428 | x | Handtag | Handle |
| 80 | 326608 | x | Vägg kyl V | Wall refrigerator L |
| 81 | 371559 | x | Hylla | Shelf |
| 82 | 371557 | x | Hylla över kyl | Rack over refrigerator |
| 83 | 321712 | x | List 30x44x526 | List 30x44x526 |
| 84 | 329032 | x | Skiva kyl 510x743 ERLE 15285 ljus | Sheet refrigerator 510x743 ERLE 15285 light |
| -- | 329097 | x | Skiva kyl 510x743 ARPA 2203 mörk | Sheet refrigerator 510x743 ARPA 2203 dark |
| 85 | 371556 | x | Hylla under kyl | Rack under refrigerator |
| 86 | 312712 | x | Glidlist trådback (säljes i par) | Sliding strip tray (pair) |
| 87 | 310325 | x | Trådback vit 427x427x85 | Tray 427x427x85 |
| 88 | 326133 | x | Front skåp under kyl | Front cupboard |
| 89 | 326609 | x | Vägg kyl H | Wall refrigerator R |
| 90 | 316799 | x | Gångjärn | Hinge |
| 91 | 326618 | x | Täckskiva exp.kärl | Cover expansion vessel |
| 93 | 326615 | x | Hylla | Shelf |
| 94 | 326616 | x | Hylla | Shelf |
| 95 | 316197 | x | Galgstång L=782 | Clothes hanger L=782 |
| 96 | 312162 | x | Korg garderob 330x140x520 | Basket |
| 98 | 314523 | x | Rätningslist dörr L=1715 | List L=1715 |
| 99 | 314724 | x | Skena draperi L=1780 | Drapery rail L=1780 |
| 101 | 326614 | x | Front | Front |
| 102 | 326939 | x | Vägg tvättrum främre | Wall washroom |
| | | | M= Metervara<br>T= Tillbehör | M= On the metre<br>T= Accessory |

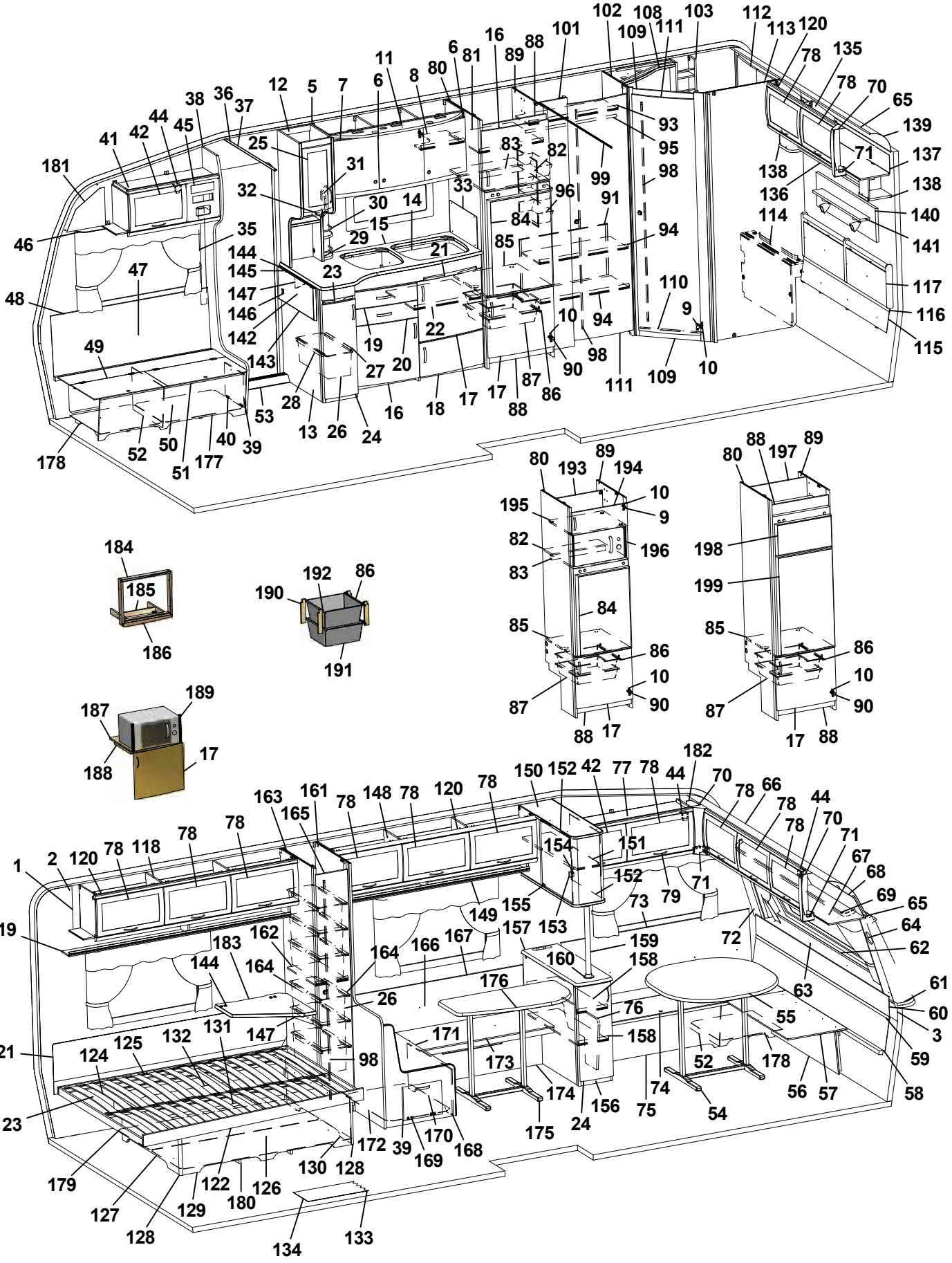

| Pos Fig | Det. nr Part. No | Ingår Fitted | OBS!! Ange alltid årsmodell vid beställning av inredning<br>Benämning | OBS!! Specify always year of model when ordering equipment<br>Description |
|---|---|---|---|---|
| 103 | 325685 | x | Hylla | Shelf |
| 108 | 325683 | x | Ljusramp tvättrum | Light holder |
| 109 | 321060 | x | Tröskel 480x60 | Threshold 480x60 |
| 110 | 314591 | x | List tröskel al. L=480 | List threshold L=480 |
| 111 | 321518 | x | Dörr 490x1850 | Door 490x1850 |
| 112 | 323453 | x | Skåp tvättrum L766 | Cupboard L766 |
| 113 | 325618 | x | Vägg tvättrum bakre | Wall washroom rear |
| 114 | 323456 | x | Front tvättrum | Front washroom |
| 115 | 325738 | x | Värmespalt | Air gap |
| 116 | 314287 | x | List plast L=2270 | List plastic L=2270 |
| 117 | 325739 | x | Värmespalt gavel bak | Air gap |
| 118 | 323046 | x | Skåp övre L=1674 | Cupboard upper L=1674 |
| 119 | 323082 | x | Hyllpaket | Shelf |
| 120 | 315194 | x | Gångjärn | Hinge |
| 121 | 325616 | x | Värmespalt | Air gap |
| 122 | 324039 | x | Sängram u. ribbotten | Bed bottom without laths |
| 123 | 325339 | x | Ribbotten kpl. | Laths bottom cpl. |
| 124 | 311985 | x | Ribba sängbotten L=718 B=63 | Lath bed bottom L=718 B=63 |
| 125 | 312046 | x | Band t. ribbotten | Band for laths bottom |
| 126 | 325748 | x | Sänglåda kpl. | Bed box cpl. |
| 127 | 325751 | x | Gavel säng V | Gable bed L |
| 128 | 860590 | x | List hörn L=2500 | Corner strip L=2500 |
| 129 | 323282 | x | Front säng | Front bed |
| 130 | 325750 | x | Gavel säng H | Gable bed R |
| 131 | 315203 | x | Regel 17,5x55x1415 | Wood lath pine 17,5x55x1415 |
| 132 | 325749 | x | Bakgavel sänglåda | Back bed box |
| 133 | 316004 | M | Matta golv, Solidwood | Carpet floor, Solidwood |
| 134 | 314708 | T | Matta golv | Carpet floor |
| 135 | 323471 | x | Skåp gavel bak L1510 | Cupboard gable L1510 |
| 136 | 323476 | x | Hyllpaket | Shelf |
| 137 | 323480 | x | Skiva skåp 1500x140 | Sheet 1500x140 |
| 138 | 328364 | x | Hörn | Corner |
| 139 | 316005 | x | Skiva plast 295x2363x1 | Plastic sheet |
| 140 | 328702 | x | Tygtavla | Fabric board |
| 141 | 328705 | x | Hylla | Shelf |
| 142 | 316694 | T | Mont-sats vikskiva kpl. u. skiva | Mounting kit foldable board cpl. without board |
| 143 | 328398-D | T | Vikskiva diskbänk | Board |
| 144 | 860621 | x | Gångjärn | Hinge |
| 145 | 315145 | T | Distans vikskiva | Distance |
| 146 | 800639 | T | Snäppare mässing | Snap brass |
| 147 | 315749 | x | Stöd | Support board |
| 148 | 323617 | x | Skåp övre L1680 | Cupboard upper L1680 |
| 149 | 323620 | x | Hyllpaket | Shelf |
| 150 | 326621 | x | Skåp vitrin övre | Vitrine |
| 151 | 327036 | x | Hylla | Shelf |
| 152 | 326640 | x | Lucka acrylplast | Door acryl |
| 153 | 316429 | x | Handtag vitrin | Handle |
| 154 | 314350 | x | Lås magnet | Lock magnet |
| 155 | 314351 | x | Gångjärn | Hinge |
| 156 | 327199 | x | Skåp kpl. u. skiva | Cupboard cpl. without board |
| | | | M= Metervara<br>T= Tillbehör | M= On the metre<br>T= Accessory |

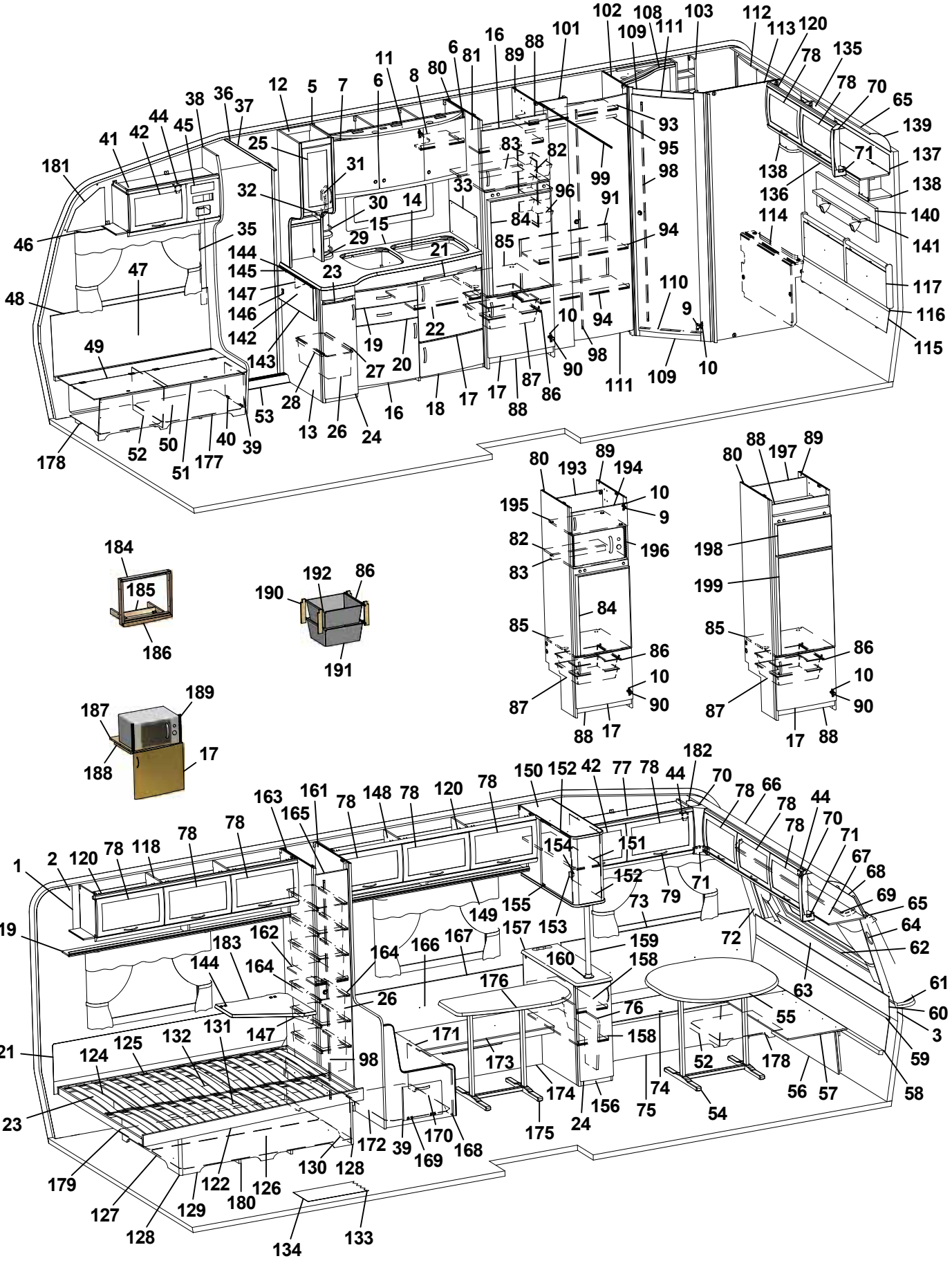

| Pos Fig | Det. nr Part. No | Ingår Fitted | OBS!! Ange alltid årsmodell vid beställning av inredning<br>Benämning | OBS!! Specify always year of model when ordering equipment<br>Description |
|---|---|---|---|---|
| 157 | 328358 | x | Skiva skåp * | Board * |
| 158 | 326633 | x | Hylla | Shelf |
| 159 | 316653 | x | Rör Ø=38 L=2500 kromat | Pipe Ø=38 L=2500 chromate |
| 160 | 316654 | x | Fäste rör Ø=38 | Bracket pipe Ø=38 |
| 161 | 326612 | x | Vägg backskåp H | Wall cupboard R |
| 162 | 320601 | x | Hylla backskåp | Shelf |
| 163 | 325879 | x | Vägg backskåp V | Wall cupboard L |
| 164 | 316358 | x | Glidskena plast L=430 D14/27 | Runner plastic L=430 D14/27 |
| 165 | 324080 | x | Dörr 260x1850 | Door 260x1850 |
| 166 | 326620 | x | Värmespalt | Air gap |
| 167 | 860423 | M | List kant U-gap ljusbrun | Strip, light brown |
| 168 | 326617 | x | Gavel bäddlåda | Gable bed box |
| 169 | 312589 | x | Gångjärn | Hinge |
| 170 | 327021 | x | Front bäddlåda V | Front bed box L |
| 171 | 323673 | x | Lock bäddlåda V | Cover bed box L |
| 172 | 327028 | x | Luftspalt 745x535 | Air gap |
| 173 | 327033 | x | Skiva sittgrupp | Board |
| 174 | 326610 | x | Front bäddlåda | Front bed box |
| 175 | 316011 | x | Bordsstativ | Table stand |
| 176 | 328356 | x | Bordsskiva 880x482 * | Table top 880x482 * |
| 177 | 324136 | x | Luftspalt H-fram | Air gap R front |
| 178 | 324138 | x | Luftspalt fram | Air gap front |
| 179 | 324938 | x | Luftspalt sänglåda | Air gap bed box |
| 180 | 325752 | x | Luftspalt sänglåda | Air gap bed box |
| 181 | 327193 | x | Täckskiva gavel H | Cover R |
| 182 | 327194 | x | Täckskiva gavel V | Cover L |
| 183 | 328360 | x | Skiva TV-hylla * | Board * |
| 184 | 324090 | T | Ram | Frame |
| 185 | 324097 | T | Stöd | Support |
| 186 | 324089 | T | List täck | Cover strip |
| 187 | 323069 | T | Hylla nedre | Shelf under |
| 188 | 312168 | T | List 17,5x22x360 | List 17,5x22x360 |
| 189 | 401607 | T | Galler | Grating |
| 190 | 320514 | T | List, backskenor | List |
| 191 | 310326 | T | Trådback vit 427x427x185 | Tray 427x427x185 |
| 192 | 316276 | T | Utdragsstopp trådback | Extension stop, tray |
| 193 | 326759 | T | Bakstycke kyl | Back |
| 194 | 320653 | T | Lucka V 540x208 | Door L 540x208 |
| 195 | 326758 | T | Hylla över micro | Shelf |
| 196 | 401679 | T | Galler micro | Grating |
| 197 | 371558 | T | Bakstycke stopp kyl | Back cupboard |
| 198 | 324828 | T | Skiva frys 500x263 ERLE 15285 ljus | Sheet freezer 500x263 ERLE 15285 light |
| -- | 329096 | T | Skiva frys 500x263 ARPA 2203 mörk | Sheet freezer 500x263 ARPA 2203 dark |
| 199 | 324829 | T | Skiva kyl 500x865 ERLE 15285 ljus | Sheet refrigerator 500x865 ERLE 15285 light |
| -- | 329095 | T | Skiva kyl 500x865 ARPA 2203 mörk | Sheet refrigerator 500x865 ARPA 2203 dark |
| | | | * = Ange laminat A, D eller F vid beställning.<br>A = Laminat ARPA 3124 gråprickig<br>D = Laminat ARPA 2203 mörk<br>F = Laminat ARPA 2558 ljus | * = Specify laminate A, D or F in order.<br>A = Laminate ARPA 3124 grey spotted<br>D = Laminate ARPA 2203 dark<br>F = Laminate ARPA 2558 light |
| | | | Dyntyger, gardiner m.m. (se tyger) | Cushion textilies, curtains etc. (see textiles) |
| | | | M= Metervara<br>T= Tillbehör | M= On the metre<br>T= Accessory |

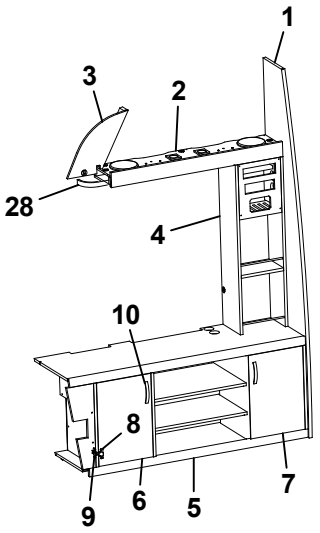
1
3
2
28
4
10
8
9
6
5
7

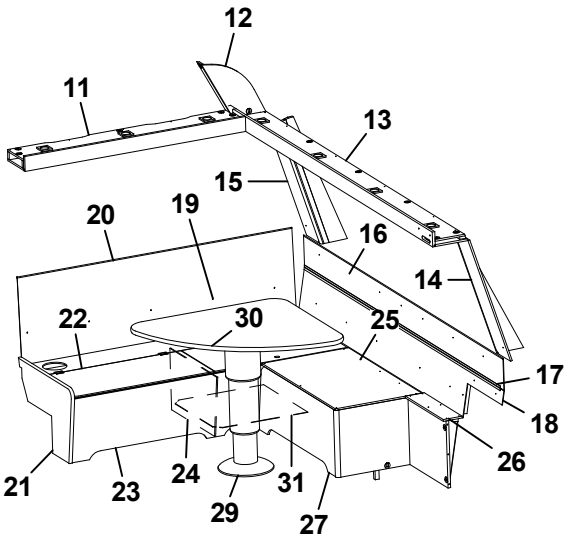
12
11
13
15
20
19
16
14
22
30
25
17
18
26
21
23
24
29
31
27

| Pos Fig | Det. nr Part. No | Ingår Fitted | OBS!! Ange alltid årsmodell vid beställning av inredning<br>Benämning | OBS!! Specify always year of model when ordering equipment<br>Description |
|---|---|---|---|---|
| 1 | 329020 | x | Stolpe först. | Support bar |
| 2 | 328378 | x | Hylla | Shelf |
| 3 | 329073 | x | Täckskiva H | Cover R |
| 4 | 328382 | x | Hylla | Shelf |
| 5 | 328373 | x | TV-bänk kpl. | TV-bench cpl. |
| 6 | 328631 | x | Lucka V 307x447 | Door L 307x447 |
| 7 | 328922 | x | Lucka H 307x447 | Door R 307x447 |
| 8 | 315202 | x | Gångjärn | Hinge |
| 9 | 312588 | x | Platta gångjärn | Plate hinge |
| 10 | 316428 | x | Handtag | Handle |
| 11 | 328381 | x | Hylla | Shelf |
| 12 | 329074 | x | Täckskiva V | Cover L |
| 13 | 328376 | x | Hylla | Shelf |
| 14 | 328758 | x | Front högtalare H | Front loudspeaker R |
| 15 | 328759 | x | Front högtalare V | Front loudspeaker L |
| 16 | 328390 | x | Värmespalt övre gavel fram | Air gap upper |
| 17 | 314287 | x | List plast L=2270 | List plastic L=2270 |
| 18 | 328391 | x | Värmespalt nedre gavel fram | Air gap under |
| 19 | 325761 | x | Värmespalt V fram | Air gap L.F. |
| 20 | 860423 | M | List kant U-gap ljusbrun | Strip, light brown |
| 21 | 323449 | x | Gavel bäddlåda V F. | Gable bed box L.F. |
| 22 | 327027 | x | Lock bäddlåda V F. | Cover bed box L.F. |
| 23 | 327023 | x | Front bäddlåda V F. | Front bed box L.F. |
| 24 | 312825 | x | Stöd bäddlåda | Support bed box |
| 25 | 328626 | x | Skiva 850x490 | Sheet 850x490 |
| 26 | 328666 | x | Skiva 440x107 | Sheet 440x107 |
| 27 | 328392 | x | Bäddlåda kpl. | Bed box cpl. |
| -- | 328660 | x | Gavel bäddlåda d:o | Gable bed box d:o |
| -- | 328661 | x | Front bäddlåda 898x360 d:o | Front bed box 898x360 d:o |
| -- | 328665 | x | Front bäddlåda 440x360 d:o | Front bed box 440x360 d:o |
| -- | 860590 | x | List hörn L=2500 | Corner strip L=2500 |
| 28 | 317308 | x | Skena gardin L820 | Curtain rod L820 |
| 29 | 317210 | x | Bordsstativ | Table stand |
| 30 | 328383 | x | Bordsskiva 890x790 * | Table top 890x790 * |
| 31 | 324138 | x | Luftspalt fram | Air gap front |
| | | | * = Ange laminat A, D eller F vid beställning.<br>A = Laminat ARPA 3124 gråprickig<br>D = Laminat ARPA 2203 mörk<br>F = Laminat ARPA 2558 ljus | * = Specify laminate A, D or F in order.<br>A = Laminate ARPA 3124 grey spotted<br>D = Laminate ARPA 2203 dark<br>F = Laminate ARPA 2558 light |
| | | | M= Metervara | M= On the metre |

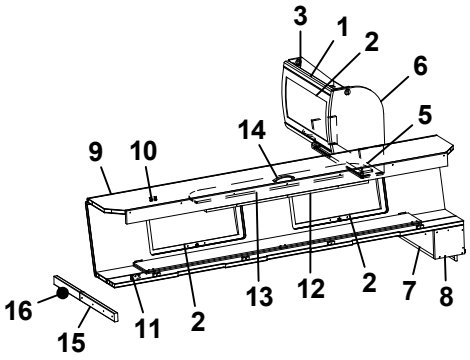
3
1
2
6
5
14
9
10
16
15
11
2
13
12
2
7
8

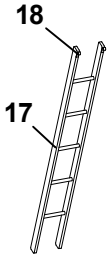
18
17

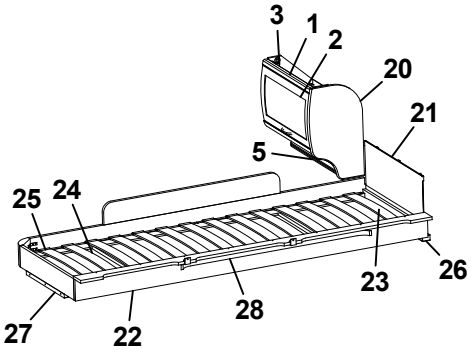
3
1
2
20
21
5
25
24
23
26
27
22
28

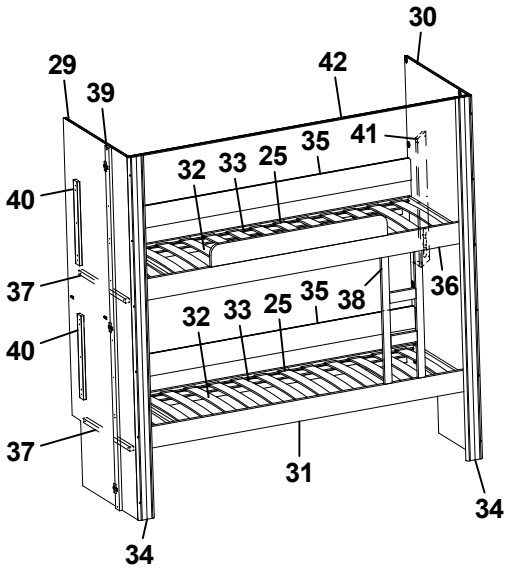
30
29
42
39
41
35
32
33
25
40
37
36
38
35
32
33
25
40
37
31
34
34

| Pos Fig | Det. nr Part. No | Ingår Fitted | OBS!! Ange alltid årsmodell vid beställning av inredning<br>Benämning | OBS!! Specify always year of model when ordering equipment<br>Description |
|---|---|---|---|---|
| 1 | 323884 | x | Skåp gavel bak L560 | Cupboard gable L560 |
| 2 | 323000 | x | Lucka | Door |
| 3 | 315194 | x | Gångjärn | Hinge |
| 5 | 323888 | x | Hyllpaket | Shelf |
| 6 | 327395 | x | Gavel rundad | Gable |
| 7 | 372223 | x | Hylla gavel bak | Shelf gable rear |
| 8 | 327394 | x | Gavel | Gable |
| 9 | 327366 | x | Överbäddskåp L1980 | Upper bed L1980 |
| 10 | 860402 | x | Gångjärn | Hinge |
| 11 | 860405 | x | Gångjärn | Hinge |
| 12 | 312233 | x | Regel låsning | Lock bar |
| 13 | 323846 | x | Rasskydd ö-bäddskåp | Protective plate |
| 14 | 316428 | x | Handtag | Handle |
| 15 | 312713 | x | Bärregel (vikbar) | Bearing rail |
| 16 | 312726 | x | Kloss bärregel | Block bearing rail |
| 17 | 312613 | T | Stege ö-bäddsskåp 201x1800 kpl. | Ladder upper bed 201x1800 cpl. |
| 18 | 860426 | T | Krok t. stege | Hook for ladder |
| 20 | 323657 | x | Gavel rundad | Gable |
| 21 | 321209 | x | Värmespalt gavel | Air gap gable |
| 22 | 323797 | x | Sängram vån.säng V u. ribbotten | Bed bottom L without laths |
| 23 | 325430 | x | Ribbotten kpl. | Laths bottom cpl. |
| 24 | 311985 | x | Ribba sängbotten L=718 B=63 | Lath bed bottom L=718 B=63 |
| 25 | 312046 | x | Band t. ribbotten | Band for laths bottom |
| 26 | 324117 | x | Bärregel | Bearing rail |
| 27 | 312436 | x | Bärregel L=440 | Bearing rail L=440 |
| 28 | 316199 | x | Skena gardin L1020 | Curtain rod L1020 |
| 29 | 324483 | x | Vägg V | Wall L |
| 30 | 324482 | x | Vägg H | Wall R |
| 31 | 324484 | x | Sängram nedre fällbar u. ribbotten | Bed bottom without laths |
| 32 | 325433 | x | Ribbotten kpl. | Laths bottom cpl. |
| 33 | 311985 | x | Ribba sängbotten L=718 B=63 | Lath bed bottom L=718 B=63 |
| 34 | 325895 | x | Stolpe | Support bar |
| 35 | 321919 | x | Värmespalt H-bak | Air gap R rear |
| 36 | 324481 | x | Sängram fast övre u. ribbotten | Bed bottom upper without laths |
| 37 | 167308 | x | Bärregel 22x22x540 | Bearing rail |
| 38 | 324114 | x | Stege | Ladder |
| 39 | 325894 | x | List folierad L=1948 | List L=1948 |
| 40 | 370716 | x | List folierad L=450 | List L=450 |
| 41 | 329321 | x | Front el-uttag | Front outlet |
| 42 | 315907 | T | Skena draperi L=1920 | Drapery rail L=1920 |
| | | | T= Tillbehör | T= Accessory |

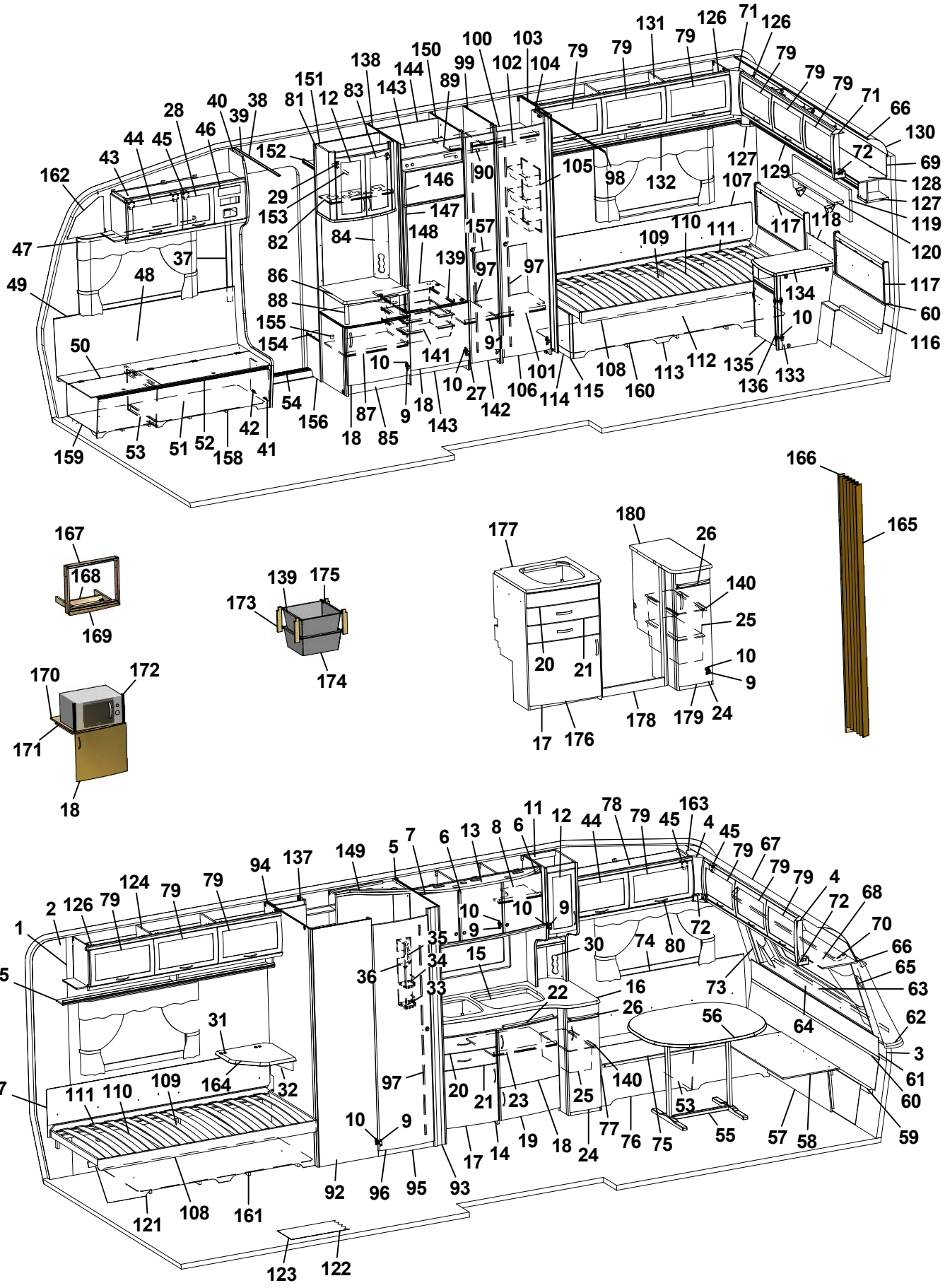
1 2 3 4 5 6 7 8 9 10 11 12 13 15 16 17 18 19 20 21 22 23 24 25 26 27 30 31 32 33 34 35 36 37 38 39 40 41 42 43 44 45 46 47 48 49 50 51 52 53 54 55 56 57 58 59 60 61 62 63 64 65 66 67 68 69 70 71 72 73 74 75 76 77 78 79 80 82 83 84 85 86 87 88 89 90 91 92 93 94 95 96 97 98 99 100 101 102 103 104 105 106 107 108 109 110 111 112 113 114 115 116 117 118 119 120 121 122 123 124 125 126 127 128 129 130 131 132 133 134 135 136 137 138 139 140 141 142 143 144 146 147 148 149 150 151 152 153 154 155 156 157 158 159 160 161 162 163 164 165 166 167 168 169 170 171 172 173 174 175 176 177 178 179 180

| Pos Fig | Det. nr Part. No | Ingår Fitted | OBS!! Ange alltid årsmodell vid beställning av inredning<br>Benämning | OBS!! Specify always year of model when ordering equipment<br>Description |
|---|---|---|---|---|
| 1 | 316707 | M | Tapet vägg/tak | Wall paper |
| 2 | 316021 | M | Tejp tapet 20 mm | Tape, wall paper 20 mm |
| 3 | 316022 | M | Tejp tapet 60 mm | Tape, wall paper 60 mm |
| 4 | 504668 | x | Belysning hörn 2x5 W plast | Illumination corner 2x5 W plastic |
| 5 | 323014 | x | Skåp kök L1118 kpl. | Cupboard kitchen L1118 cpl. |
| - | 323403 | T | Skåp kök L1118 kpl. (köksfläkt CK155) | Cupboard kitchen L1118 cpl. (kitchen fan CK155) |
| 6 | 323021 | x | Lucka H 368x420 | Door R 368x420 |
| 7 | 323020 | x | Lucka V 368x420 | Door L 368x420 |
| 8 | 323092 | x | Hylla | Shelf |
| 9 | 311917 | x | Gångjärn | Hinge |
| 10 | 312588 | x | Platta gångjärn | Plate hinge |
| 11 | 323267 | x | Skåp utskjut kökskåp kpl. | Cupboard projekting cpl. |
| 12 | 323426 | x | Lucka V 236x500 | Door L 236x500 |
| 13 | 323401 | x | Ljusramp köksskåp | Light holder |
| 14 | 324774 | x | Diskbänk kpl. u. skiva | Kitchen sink cpl. without board |
| 15 | 401328 | x | Plåt under spis | Plate cover under fireplace |
| 16 | 328432-D | x | Skiva diskbänk | Board |
| 17 | 323504 | x | Lucka V 550x470 | Door L 550x470 |
| 18 | 323503 | x | Lucka H 550x470 | Door R 550x470 |
| 19 | 323510 | x | Lucka H 550x265 | Door R 550x265 |
| 20 | 323505 | x | Låda diskbänk kpl. | Drawer cpl. |
| 21 | 323506 | x | Låda diskbänk kpl. | Drawer cpl. |
| 22 | 323412 | x | Skärbräda | Cutting board |
| 23 | 320460 | x | Hylla övre | Shelf upper |
| 24 | 324781 | x | Lucka H | Door R |
| 25 | 309010 | x | Trådback vit 227x527x185 | Tray 227x527x185 |
| 26 | 323413 | x | Skärbräda | Cutting board |
| 27 | 316799 | x | Gångjärn | Hinge |
| 28 | 323001 | x | Lucka | Door |
| 29 | 316037 | x | Gångjärn | Hinge |
| 30 | 326332 | x | Front el-uttag | Front outlet |
| 31 | 860621 | T | Gångjärn | Hinge |
| 32 | 315749 | T | Stöd | Support board |
| 33 | 320312 | x | Kryddhylla | Spice shelf |
| 34 | 314352 | x | Rasskydd al. rör L=210 | Pipe al. L=210 |
| 35 | 320626 | x | Front | Front |
| 36 | 320627 | x | Skiva täck | Sheet cover |
| 37 | 504400 | x | List täck el-kabel B=44 L=2000 | Cover strip B=44 L=2000 |
| 38 | 316270 | x | List snäpp undre L2379 | List under L2379 |
| 39 | 316268 | x | List snäpp övre L2379 | List upper L2379 |
| 40 | 324723 | x | Stolpe först. L1948 kpl. m. lucka | Support bar cpl. with door |
| 41 | 320005 | x | Lucka | Door |
| 42 | 312589 | x | Gångjärn | Hinge |
| 43 | 328528 | x | Skåp övre elc. | Cupboard upper |
| 44 | 323002 | x | Lucka | Door |
| 45 | 860406 | x | Gångjärn | Hinge |
| 46 | 325495 | x | Täckfront radio | Cover radio |
| 47 | 316898 | x | Skena gardin L1020 | Curtain rod L1020 |
| 48 | 325767 | x | Värmespalt H fram | Air gap R.F. |
| 49 | 860423 | M | List kant U-gap ljusbrun | Strip, light brown |
| | | | M= Metervara<br>T= Tillbehör | M= On the metre<br>T= Accessory |

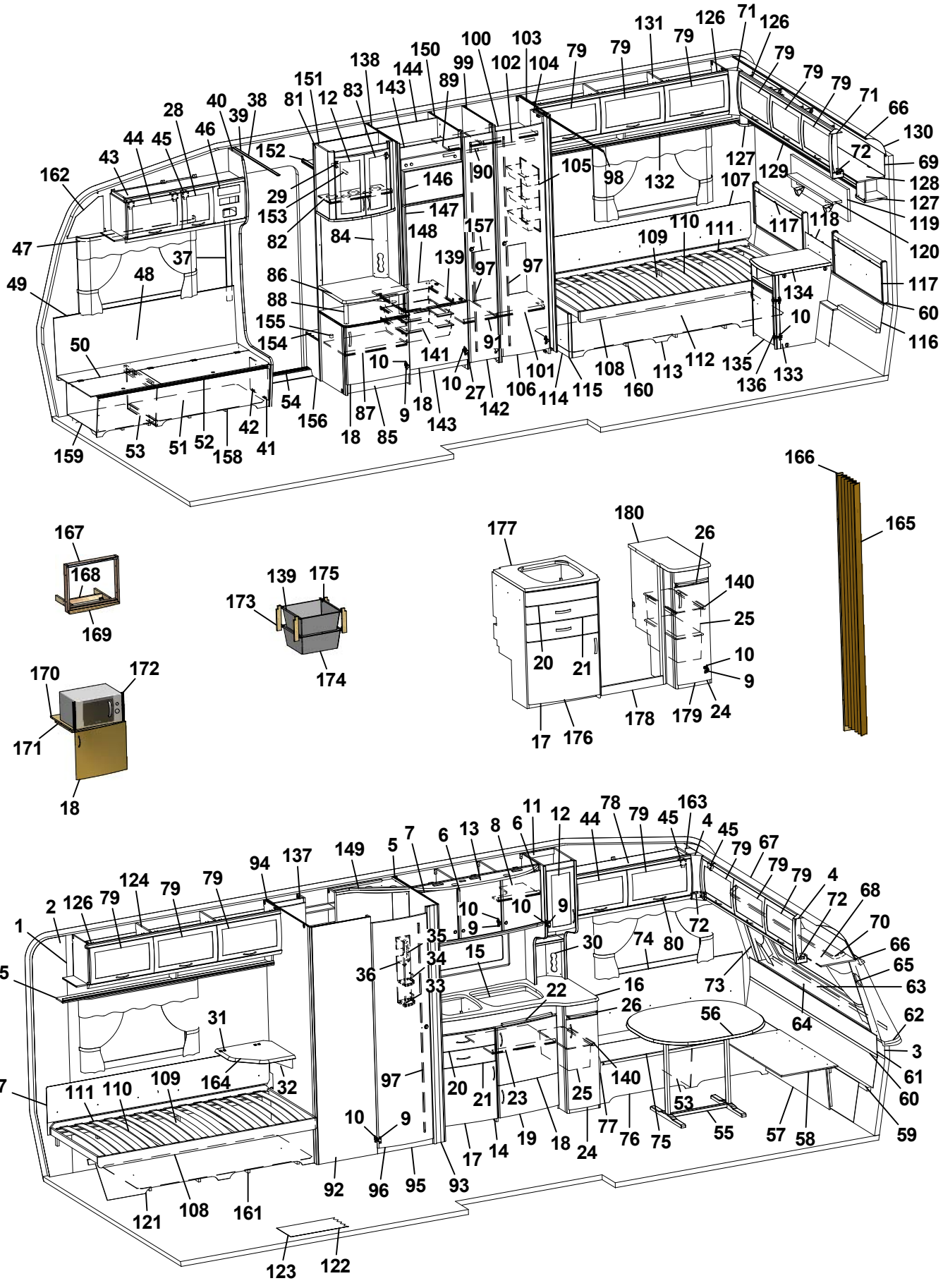
1 2 3 4 5 6 7 8 9 10 11 12 13 15 16 17 18 19 20 21 22 23 24 25 26 27 30 31 32 33 34 35 36 37 38 39 40 41 42 43 44 45 46 47 48 49 50 51 52 53 54 55 56 57 58 59 60 61 62 63 64 65 66 67 68 69 70 71 72 73 74 75 76 77 78 79 80 82 83 84 85 86 87 88 89 90 91 92 93 94 95 96 97 98 99 100 101 102 103 104 105 106 107 108 109 110 111 112 113 114 115 116 117 118 119 120 121 122 123 124 125 126 127 128 129 130 131 132 133 134 135 136 137 138 139 140 141 142 143 144 146 147 148 149 150 151 152 153 154 155 156 157 158 159 160 161 162 163 164 165 166 167 168 169 170 171 172 173 174 175 176 177 178 179 180

| Pos Fig | Det. nr Part. No | Ingår Fitted | OBS!! Ange alltid årsmodell vid beställning av inredning<br>Benämning | OBS!! Specify always year of model when ordering equipment<br>Description |
|---|---|---|---|---|
| 50 | 323446 | x | Lock bäddlåda H F | Cover bed box R.F. |
| 51 | 323445 | x | Front bäddlåda H F (utan lastlucka) | Front bed box R.F. (without loading hatch) |
| -- | 324424 | T | Front bäddlåda H F (med lastlucka) | Front bed box R.F. (with loading hatch) |
| 52 | 860562 | x | List bädd | List bed |
| 53 | 312825 | x | Stöd bäddlåda HF | Support bed box |
| 54 | 314687 | x | Tröskel aluminium L=850 | Threshold aluminium L=850 |
| 55 | 316012 | x | Bordsstativ | Table stand |
| 56 | 372083 | x | Bordsskiva 940x1026 * | Table top 940x1026 * |
| 57 | 323180 | x | Front bäddlåda gavel (2 st när lastl. mont.) | Front bed box gable (2 pcs in loading hatch) |
| 58 | 323205 | x | Skiva rundsittgrupp | Sheet seat |
| 59 | 323203 | x | Värmespalt nedre gavel fram | Air gap under |
| 60 | 314287 | x | List plast L=2270 | List plastic L=2270 |
| 61 | 323200 | x | Värmespalt övre gavel fram | Air gap upper |
| 62 | 323128 | x | Hylla front L2444 | Shelf front L2444 |
| 63 | 860593 | x | Raskant plast L=2600 | Cantlist shelf front L=2600 |
| 64 | 324022 | x | Luftspalt fronthylla | Air gap shelf front |
| 65 | 323270 | x | Front högtalare H | Front loudspeaker R |
| 66 | 313884 | x | List plast radie L=2379 | List L=2379 |
| 67 | 316005 | x | Skiva plast 295x2363x1 | Plastic sheet |
| 68 | 323044 | x | Skåp gavel fram L=2365 | Cupboard L=2365 |
| 69 | 323059 | x | Skiva skåp 2345x180 | Sheet 2345x180 |
| 70 | 316900 | x | Skena gardin L1920 | Curtain rod L1920 |
| 71 | 316115 | x | Hörn inredning | Corner |
| 72 | 324321 | x | Täckvinkel hörn inredning | Cover for corner |
| 73 | 326784 | x | Front högtalare V | Front loudspeaker L |
| 74 | 325761 | x | Värmespalt V fram | Air gap L.F. |
| 75 | 325723 | x | Lock bäddlåda V F | Cover bed box L.F |
| 76 | 325724 | x | Front bäddlåda V F (utan lastlucka) | Front bed box L.F. (without loading hatch) |
| -- | 326159 | T | Front bäddlåda V F (med lastlucka) | Front bed box L.F. (with loading hatch) |
| 77 | 323449 | x | Gavel bäddlåda V F | Gable bed box L.F |
| 78 | 328363 | x | Skåp övre L=1032 | Cupboard upper L=1032 |
| 79 | 323000 | x | Lucka | Door |
| 80 | 316428 | x | Handtag | Handle |
| 81 | 325679 | x | Skåp bar kpl. | Coctail cabinet cpl. |
| 82 | 323723 | x | Hylla | Shelf |
| 83 | 325364 | x | Lucka H 236x500 | Door R 236x500 |
| 84 | 325624 | x | Front el-uttag | Front outlet |
| 85 | 326764 | x | TV-bänk kpl. u. skiva | TV-bench cpl. whitout board |
| 86 | 328461 | x | Skiva TV-bänk * | Board * |
| 87 | 324284 | x | Hylla | Shelf |
| 88 | 323703 | x | Rundstav folierad L=192 | Round staff L=192 |
| 89 | 326912 | x | Hylla | Shelf |
| 90 | 316197 | x | Galgstång L=782 | Clothes hanger L=782 |
| 91 | 326914 | x | Hylla | Shelf |
| 92 | 327347 | x | Vägg tvättrum yttre | Wall washroom |
| 93 | 326510 | x | Vägg tvättrum H | Wall washroom R |
| 94 | 327531 | x | Vägg tvättrum V | Wall washroom L |
| 95 | 320646 | x | Tröskel tvättrum | Threshold |
| 96 | 321518 | x | Dörr 490x1850 | Door 490x1850 |
| 97 | 314523 | x | Rätningslist dörr L=1715 | List L=1715 |
| | | | M= Metervara<br>T= Tillbehör | M= On the metre<br>T= Accessory |

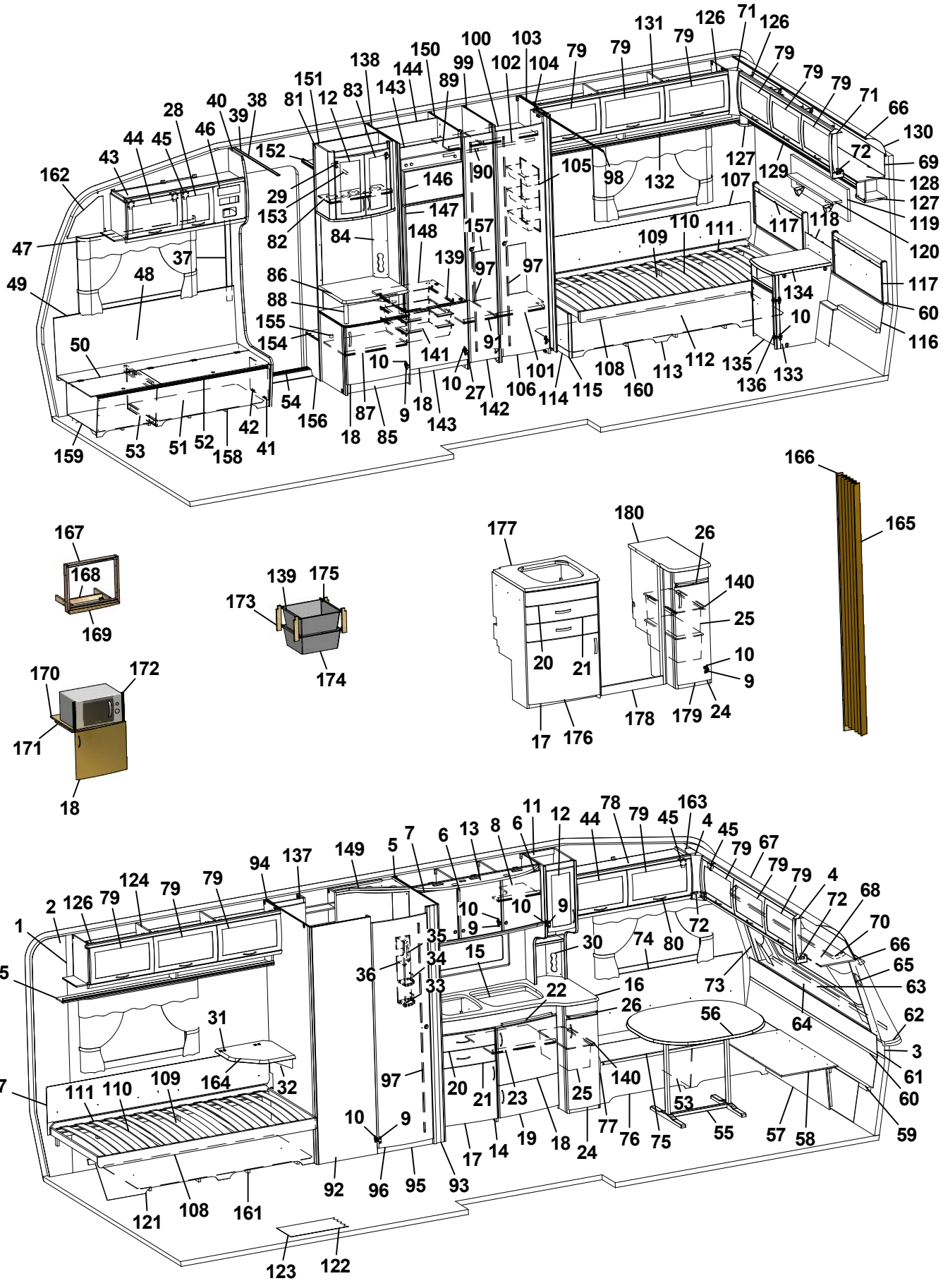
1 2 3 4 5 6 7 8 9 10 11 12 13 15 16 17 18 19 20 21 22 23 24 25 26 30 31 32 33 34 35 36 44 45 53 55 56 57 58 59 60 61 62 63 64 65 66 67 68 69 70 71 72 73 74 75 76 77 78 79 80 92 93 94 95 96 97 107 108 109 110 111 121 122 123 124 125 126 127 128 129 130 131 132 134 135 136 137 138 139 140 142 143 144 146 147 148 149 150 151 152 153 154 155 156 157 158 159 160 161 162 163 164 165 166 167 168 169 170 171 172 173 174 175 176 177 178 179 180

| Pos Fig | Det. nr Part. No | Ingår Fitted | OBS!! Ange alltid årsmodell vid beställning av inredning<br>Benämning | OBS!! Specify always year of model when ordering equipment<br>Description |
|---|---|---|---|---|
| 98 | 314917 | x | Skena draperi L=1190 | Drapery rail L=1190 |
| 99 | 324775 | x | Vägg garderob V | Wall wardrobe L |
| 100 | 323116 | x | Hylla garderob övre | Shelf wardrobe upper |
| 101 | 323119 | x | Hylla garderob nedre | Shelf wardrobe lower |
| 102 | 316197 | x | Galgstång L=782 | Clothes hanger L=782 |
| 103 | 322316 | x | Vägg garderob H | Wall wardrobe H |
| 104 | 323114 | x | Nisch vikdörr | Niche folding door |
| 105 | 312162 | x | Korg garderob 330x140x520 | Basket |
| 106 | 321519 | x | Dörr 415x1850 | Door 415x1850 |
| 107 | 312006 | x | Värmespalt V-H bak | Air gap L-R rear |
| 108 | 313898 | x | Sängram u. ribbotten | Bed bottom without laths |
| 109 | 325342 | x | Ribbotten kpl. | Laths bottom cpl. |
| 110 | 314211 | x | Ribba sängbotten L=820 B=63 | Lath bed bottom L=820 B=63 |
| 111 | 312046 | x | Band t. ribbotten | Band for laths bottom |
| 112 | 325476 | x | Sänglåda | Bed box |
| 113 | 323366 | x | Front säng H | Front bed R |
| 114 | 320422 | x | Gavel säng | Gable bed |
| 115 | 860590 | x | List hörn L=2500 | Corner strip L=2500 |
| 116 | 323369 | x | Värmespalt nedre gavel bak | Air gap lower |
| 117 | 325722 | x | Värmespalt gavel bak | Air gap |
| 118 | 325740 | x | Värmespalt gavel mitt | Air gap |
| 119 | 328702 | x | Tygtavla | Fabric board |
| 120 | 328705 | x | Hylla | Shelf |
| 121 | 323367 | x | Front säng V | Front bed L |
| 122 | 316004 | M | Matta golv, Solidwood | Carpet floor, Solidwood |
| 123 | 314708 | T | Matta golv | Carpet floor |
| 124 | 323046 | x | Skåp övre L=1674 | Cupboard upper L=1674 |
| 125 | 323082 | x | Hyllpaket | Shelf |
| 126 | 315194 | x | Gångjärn | Hinge |
| 127 | 328364 | x | Hörn | Corner |
| 128 | 323049 | x | Skåp gavel bak L2365 | Cupboard gable L2365 |
| 129 | 323138 | x | Hyllpaket | Shelf |
| 130 | 316005 | x | Skiva plast 295x2363x1 | Plastic sheet |
| 131 | 323153 | x | Skåp övre L1674 | Cupboard upper L1674 |
| 132 | 323155 | x | Hyllpaket | Shelf |
| 133 | 323024 | x | Hurts | Cupboard |
| 134 | 328456 | x | Skiva hurts 424x530 * | Board cupboard * |
| 135 | 324018 | x | Lucka H 368x420 | Door |
| 136 | 315202 | x | Gångjärn | Hinge |
| 137 | 325687 | x | Skåp tvättrum | Cupboard washroom |
| 138 | 326859 | x | Vägg kyl V | Wall refrigerator L |
| 139 | 312712 | x | Glidlist trådback (säljes i par) | Sliding strip tray (pair) |
| 140 | 315488 | x | Glidlist trådback L430 D14 | Sliding strip tray L430 D14 |
| 141 | 310325 | x | Trådback vit 427x427x85 | Tray 427x427x85 |
| 142 | 324080 | x | Dörr 260x1850 | Door 260x1850 |
| 143 | 326133 | x | Front skåp under kyl | Front cupboard |
| 144 | 371558 | x | Bakstycke stopp kyl | Back cupboard |
| 146 | 324828 | x | Skiva frys 500x263 ERLE 15285 ljus | Sheet freezer 500x263 ERLE 15285 light |
| -- | 329096 | x | Skiva frys 500x263 ARPA 2203 mörk | Sheet freezer 500x263 ARPA 2203 dark |
| 147 | 324829 | x | Skiva kyl 500x865 ERLE 15285 ljus | Sheet refrigerator 500x865 ERLE 15285 light |
| | | | M= Metervara<br>T= Tillbehör | M= On the metre<br>T= Accessory |

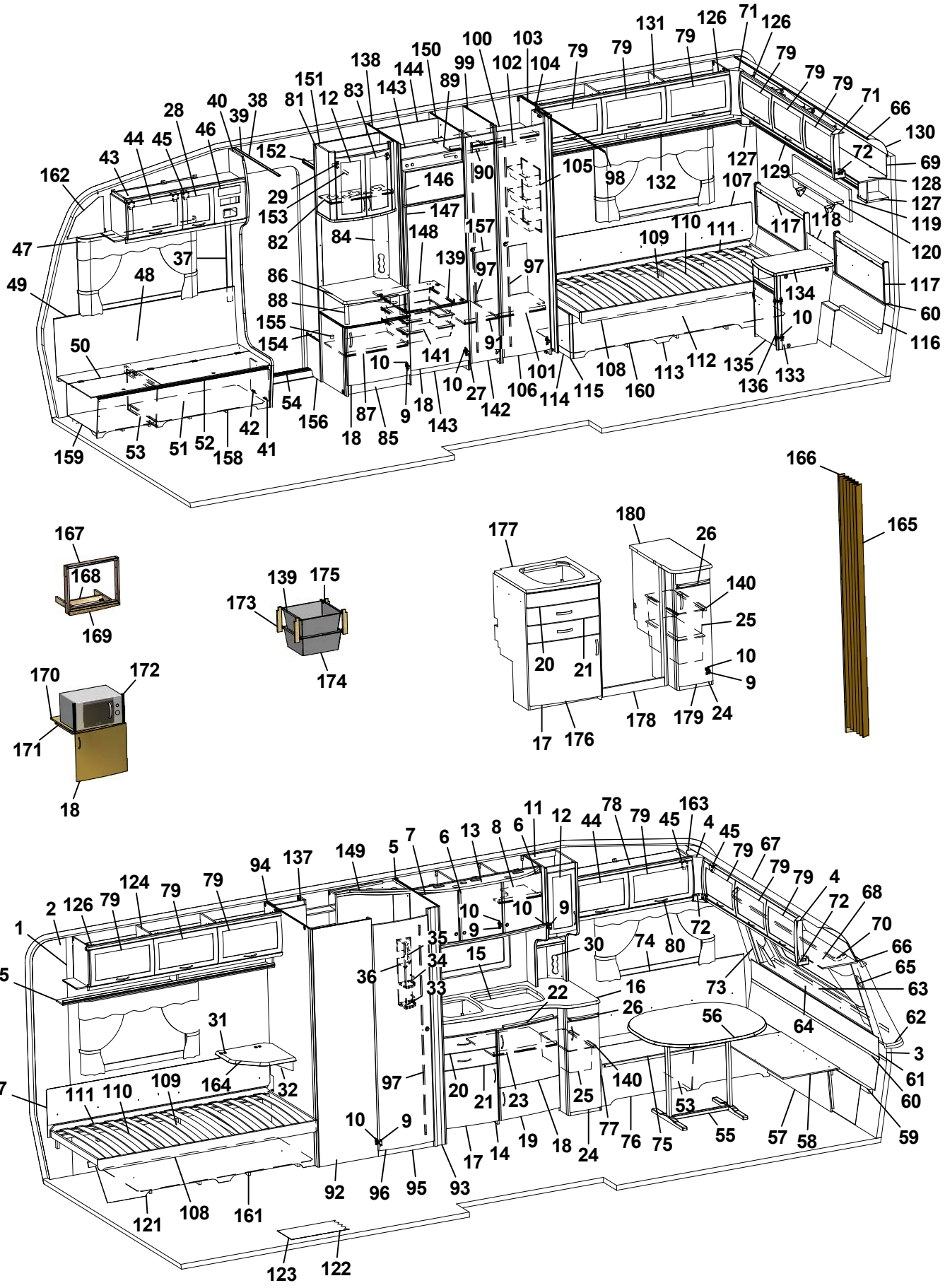
1 2 3 4 5 6 7 8 9 10 11 12 13 15 16 17 18 19 20 21 22 23 24 25 26 27 29 30 31 32 33 34 35 36 37 38 39 40 41 42 43 44 45 46 47 48 49 50 51 52 53 54 55 56 57 58 59 60 61 62 63 64 65 66 67 68 69 70 71 72 73 74 75 76 77 78 79 80 81 82 83 84 85 86 87 88 89 90 91 92 93 94 95 96 97 98 99 100 101 102 103 104 105 106 107 108 109 110 111 112 113 114 115 116 117 118 119 120 121 122 123 124 125 126 127 128 129 130 131 132 133 134 135 136 137 138 139 140 141 142 143 144 145 146 147 148 149 150 151 152 153 154 155 156 157 158 159 160 161 162 163 164 165 166 167 168 169 170 171 172 173 174 175 176 177 178 179 180

| Pos Fig | Det. nr Part. No | Ingår Fitted | OBS!! Ange alltid årsmodell vid beställning av inredning<br>Benämning | OBS!! Specify always year of model when ordering equipment<br>Description |
|---|---|---|---|---|
| -- | 329095 | x | Skiva kyl 500x865 ARPA 2203 mörk | Sheet refrigerator 500x865 ARPA 2203 dark |
| 148 | 371556 | x | Hylla under kyl | Rack under refrigerator |
| 149 | 325686 | x | Ljusramp tvättrum | Lightholder |
| 150 | 326590 | x | Vägg kyl H | Wall refrigerator R |
| 151 | 324265 | x | Vägg garderob | Wall wardrobe |
| 152 | 321411 | x | Hylla garderob övre | Shelf |
| 153 | 316197 | x | Galgstång L=782 | Clothes hanger L=782 |
| 154 | 328444 | x | Hylla instegsgarderob * | Shelf * |
| 155 | 314897 | x | Bussning plast Ø=29 mm | Bushing plastic |
| 156 | 322328 | x | Front hylla garderob | Front |
| 157 | 325743 | x | Täckskiva exp.kärl | Cover expansion vessel |
| 158 | 324134 | x | Luftspalt H-fram | Air gap R front |
| 159 | 324138 | x | Luftspalt fram | Air gap front |
| 160 | 324124 | x | Luftspalt H-bak | Air gap R-rear |
| 161 | 324126 | x | Luftspalt V-bak | Air gap L-rear |
| 162 | 327193 | x | Täckskiva gavel H | Cover R |
| 163 | 327194 | x | Täckskiva gavel V | Cover L |
| 164 | 328360 | T | Skiva TV-hylla * | Board * |
| 165 | 315216 | T | Vikdörr 1900x1500 | Folding door |
| 166 | 330478 | T | Bakdel nisch vikdörr | Back niche folding door |
| 167 | 324090 | T | Ram | Frame |
| 168 | 324097 | T | Stöd | Support |
| 169 | 324089 | T | List täck | Cover strip |
| 170 | 323069 | T | Hylla nedre | Shelf under |
| 171 | 312168 | T | List 17,5x22x360 | List 17,5x22x360 |
| 172 | 401607 | T | Galler | Grating |
| 173 | 320514 | T | List, backskenor | List |
| 174 | 310326 | T | Trådback vit 427x427x185 | Tray 427x427x185 |
| 175 | 316276 | T | Utdragsstopp trådback | Extension stop, tray |
| 176 | 327271 | T | Diskbänk kpl. u. skiva | Kitchen sink cpl. without board |
| 177 | 328681-D | T | Skiva diskbänk | Board |
| 178 | 327243 | T | Front | Front |
| 179 | 327374 | T | Utskjut diskbänk kpl. u. skiva | Projection kitchen sink cpl. without board |
| 180 | 328687-D | T | Skiva utskjut | Board |
| | | | * = Ange laminat A, D eller F vid beställning.<br>A = Laminat ARPA 3124 gråprickig<br>D = Laminat ARPA 2203 mörk<br>F = Laminat ARPA 2558 ljus | * = Specify laminate A, D or F in order.<br>A = Laminate ARPA 3124 grey spotted<br>D = Laminate ARPA 2203 dark<br>F = Laminate ARPA 2558 light |
| | | | Dyntyger, gardiner m.m. (se tyger) | Cushion textilies, curtains etc. (see textiles |
| | | | M= Metervara<br>T= Tillbehör | M= On the metre<br>T= Accessory |

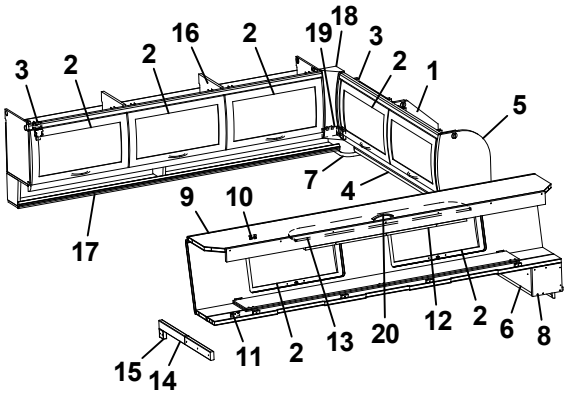
3 2 2 16 2 19 18 3 2 1 5 7 4 9 10 17 15 14 11 2 13 20 12 2 6 8

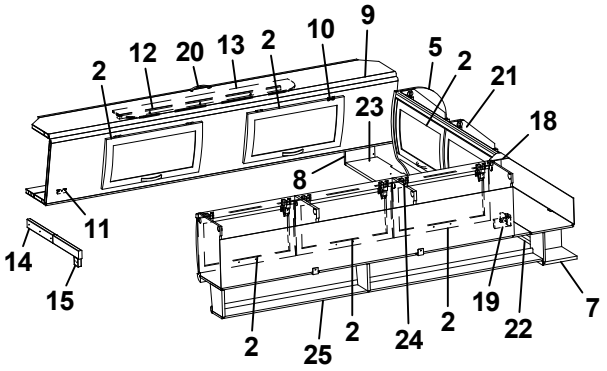
2 12 20 13 2 10 9 5 2 21 18 23 8 11 14 15 2 25 2 24 2 19 22 7

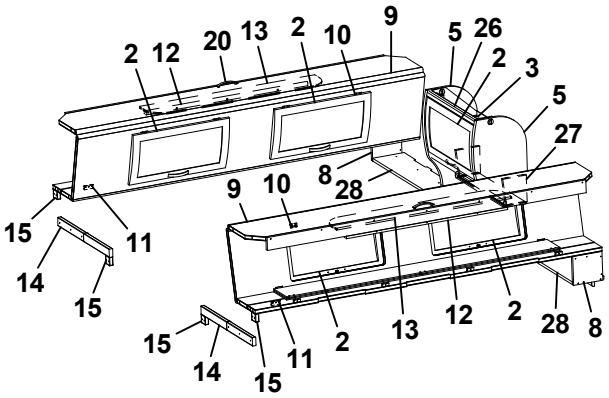
2 12 20 13 2 10 9 5 26 2 3 5 27 8 28 9 10 15 11 14 15 15 14 15 11 2 13 12 2 28 8

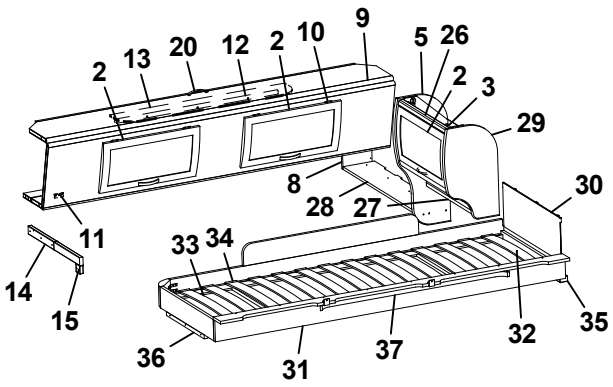
2 13 20 12 2 10 9 5 26 2 3 29 8 28 27 30 11 14 15 33 34 36 31 37 32 35

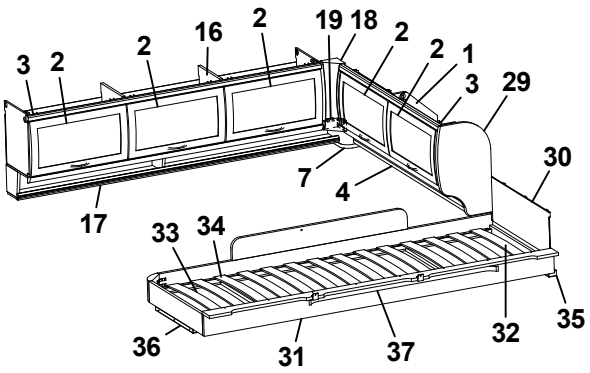
3 2 2 16 2 19 18 2 2 1 3 29 30 7 4 17 33 34 36 31 37 32 35

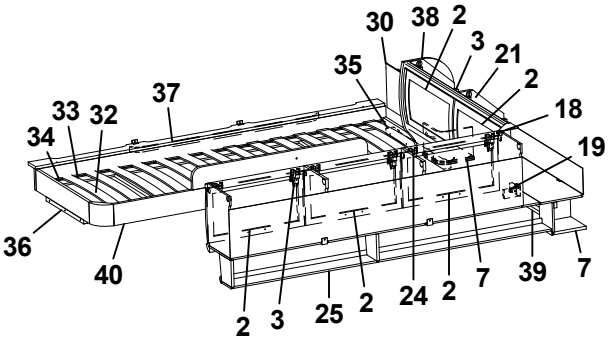
30 38 2 3 21 2 35 37 33 32 34 18 19 36 40 2 3 25 2 24 2 7 39 7

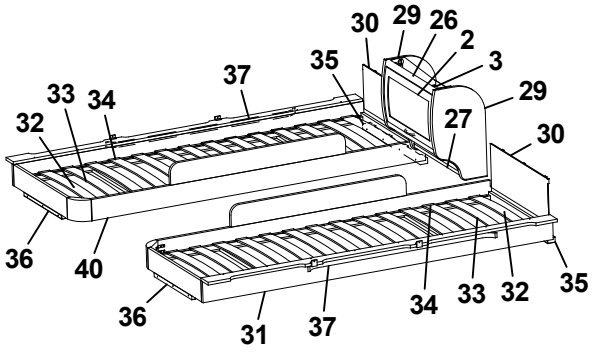
30 29 26 2 3 29 27 30 35 37 33 34 32 36 40 36 31 37 34 33 32 35

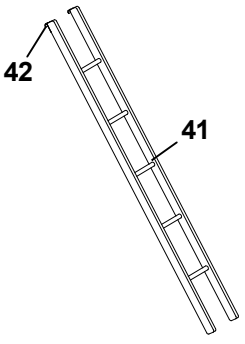
42 41

| Pos Fig | Det. nr Part. No | Ingår Fitted | OBS!! Ange alltid årsmodell vid beställning av inredning<br>Benämning | OBS!! Specify always year of model when ordering equipment<br>Description |
|---|---|---|---|---|
| 1 | 323649 | x | Skåp gavel bak H L1510 | Cupboard |
| 2 | 323000 | x | Lucka | Door |
| 3 | 315194 | x | Gångjärn | Hinge |
| 4 | 323653 | x | Hyllpaket | Shelf |
| 5 | 327395 | x | Gavel rundad | Gable |
| 6 | 372339 | x | Hylla gavel bak | Shelf gable rear |
| 7 | 328364 | x | Hörn | Corner |
| 8 | 327394 | x | Gavel | Gable |
| 9 | 327366 | x | Överbäddskåp L1980 | Upper bed L1980 |
| 10 | 860402 | x | Gångjärn | Hinge |
| 11 | 860405 | x | Gångjärn | Hinge |
| 12 | 312233 | x | Regel låsning | Lock bar |
| 13 | 323846 | x | Rasskydd ö-bäddskåp | Protective plate |
| 14 | 312713 | x | Bärregel (vikbar) | Bearing rail |
| 15 | 312726 | x | Kloss bärregel | Block bearing rail |
| 16 | 323153 | x | Skåp övre L=1674 | Cupboard upper L=1674 |
| 17 | 323155 | x | Hyllpaket | Shelf |
| 18 | 316115 | x | Hörn inredning | Corner |
| 19 | 324321 | x | Täckvinkel hörn inredning | Cover for corner |
| 20 | 316428 | x | Handtag | Handle |
| 21 | 323471 | x | Skåp gavel bak V L1510 | Cupboard gable |
| 22 | 324947 | x | Hyllpaket | Shelf |
| 23 | 372238 | x | Hylla gavel bak | Shelf gable rear |
| 24 | 323046 | x | Skåp övre L=1674 | Cupboard upper L=1674 |
| 25 | 323082 | x | Hyllpaket | Shelf |
| 26 | 323884 | x | Skåp gavel bak L560 | Cupboard gable L560 |
| 27 | 323888 | x | Hyllpaket | Shelf |
| 28 | 372248 | x | Hylla gavel bak | Shelf gable rear |
| 29 | 323657 | x | Gavel rundad | Gable |
| 30 | 321209 | x | Värmespalt gavel | Air gap gable |
| 31 | 323797 | x | Sängram vån.säng V u. ribbotten | Bed bottom L without laths |
| 32 | 325430 | x | Ribbotten kpl. | Laths bottom cpl. |
| 33 | 311985 | x | Ribba sängbotten L=718 B=63 | Lath bed bottom L=718 B=63 |
| 34 | 312046 | x | Band t. ribbotten | Band for laths bottom |
| 35 | 324117 | x | Bärregel | Bearing rail |
| 36 | 312436 | x | Bärregel L=440 | Bearing rail L=440 |
| 37 | 316199 | x | Skena gardin L1020 | Curtain rod L1020 |
| 38 | 324047 | x | Gavel rundad | Gable |
| 39 | 323476 | x | Hyllpaket | Shelf |
| 40 | 323798 | x | Sängram vån.säng H u. ribbotten | Bed bottom |
| 41 | 312613 | T | Stege ö-bäddsskåp 201x1800 kpl. | Ladder upper bed 201x1800 cpl. |
| 42 | 860426 | T | Krok t. stege | Hook for ladder |
| | | | T= Tillbehör | T= Accessory |

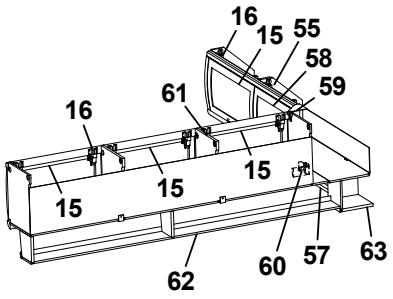
16
15
55
58
59
61
16
15
15
15
62
60
57
63

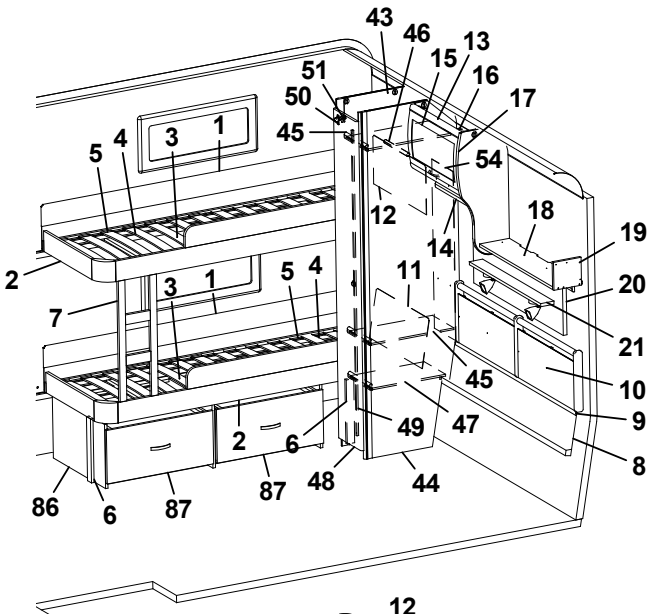
43
46
13
15
16
17
51
50
45
54
5
4
3
1
12
18
19
14
2
11
20
7
3
1
5
4
21
45
10
9
2
6
49
47
8
86
6
87
87
48
44

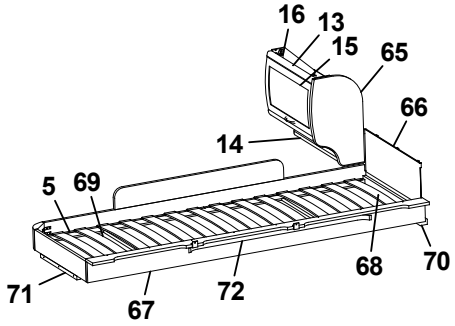
16
13
15
65
66
14
5
69
68
70
71
67
72

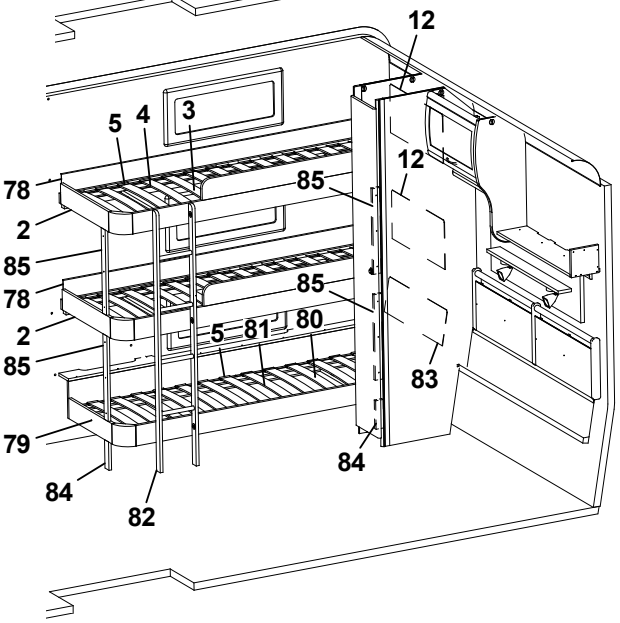
12
5
4
3
12
78
85
2
85
78
85
2
5
81
80
85
83
79
84
84
82

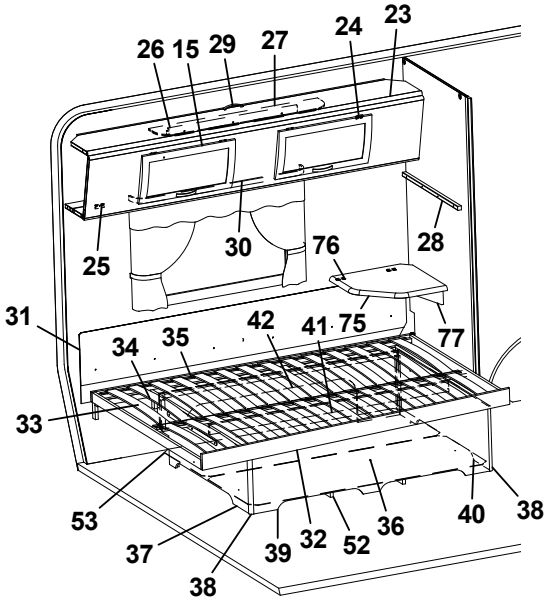
26
15
29
27
24
23
25
30
76
28
31
34
35
42
41
75
77
33
53
37
38
39
32
52
36
40
38

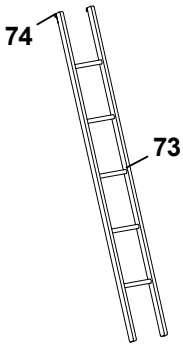
74
73

| Pos Fig | Det. nr Part. No | Ingår Fitted | OBS!! Ange alltid årsmodell vid beställning av inredning<br>Benämning | OBS!! Specify always year of model when ordering equipment<br>Description |
|---|---|---|---|---|
| 1 | 321919 | x | Värmespalt H-bak | Air gap R rear |
| 2 | 323781 | x | Sängram fast u. ribbotten | Bed bottom without laths |
| 3 | 325432 | x | Ribbotten kpl. | Laths bottom cpl. |
| 4 | 311985 | x | Ribba sängbotten L=718 B=63 | Lath bed bottom L=718 B=63 |
| 5 | 312046 | x | Band t. ribbotten | Band for laths bottom |
| 6 | 322338 | x | Stöd säng 15,5x45x360 | Support bed |
| 7 | 324114 | x | Stege | Ladder |
| 8 | 323785 | x | Värmespalt nedre gavel bak | Air gap under |
| 9 | 314287 | x | List plast L=2270 | List plastic L=2270 |
| 10 | 325742 | x | Värmespalt gavel bak | Air gap |
| 11 | 323783 | x | Värmespalt H-bak | Air gap R rear |
| 12 | 321688 | x | Värmespalt V-bak | Air gap L rear |
| 13 | 323884 | x | Skåp gavel bak L560 | Cupboard gable L560 |
| 14 | 323888 | x | Hyllpaket | Shelf |
| 15 | 323000 | x | Lucka | Door |
| 16 | 315194 | x | Gångjärn | Hinge |
| 17 | 327395 | x | Gavel rundad | Gable |
| 18 | 372339 | x | Hylla gavel bak | Shelf gable rear |
| 19 | 327394 | x | Gavel | Gable |
| 20 | 328702 | x | Tygtavla | Fabric board |
| 21 | 328705 | x | Hylla | Shelf |
| 23 | 327366 | x | Överbäddskåp L1980 | Upper bed L1980 |
| 24 | 860402 | x | Gångjärn | Hinge |
| 25 | 860405 | x | Gångjärn | Hinge |
| 26 | 312233 | x | Regel låsning | Lock bar |
| 27 | 323846 | x | Rasskydd ö-bäddskåp | Protective plate |
| 28 | 312313 | x | Bärregel 670x22x22 | Bearing rail 670x22x22 |
| 29 | 316428 | x | Handtag | Handle |
| 30 | 316898 | x | Skena gardin L1020 | Curtain rod L1020 |
| 31 | 312006 | x | Värmespalt V-H bak | Air gap L-R rear |
| 32 | 324035 | x | Sängram u. ribbotten | Bedbottom without laths |
| 33 | 325343 | x | Ribbotten kpl. | Laths bottom cpl. |
| 34 | 311985 | x | Ribba sängbotten L=718 B=63 | Lath bed bottom L=718 B=63 |
| 35 | 312046 | x | Band t. ribbotten | Band for laths bottom |
| 36 | 325748 | x | Sänglåda kpl. | Bed box cpl. |
| 37 | 325751 | x | Gavel säng V | Gable bed L |
| 38 | 860590 | x | List hörn L=2500 | Corner strip L=2500 |
| 39 | 323282 | x | Front säng | Front bed |
| 40 | 325750 | x | Gavel säng H | Gable bed R |
| 41 | 315203 | x | Regel 17,5x55x1415 | Wood lath pine 17,5x55x1415 |
| 42 | 325749 | x | Bakgavel sänglåda | Back bed box |
| 43 | 323924 | x | Vägg garderob V (garderob m. 3 hyllor) | Wall wardrobe L (wardrobe with 3 shelfs) |
| -- | 324452 | T | Vägg garderob V (garderob m. 6 hyllor) | Wall wardrobe L (wardrobe with 6 shelfs) |
| 44 | 323257 | x | Vägg garderob H (garderob m. 3 hyllor) | Wall wardrobe R (wardrobe with 3 shelfs) |
| -- | 324453 | T | Vägg garderob H (garderob m. 6 hyllor) | Wall wardrobe R (wardrobe with 6 shelfs) |
| 45 | 323926 | x | Hylla (3 st extra i garderob m. 6 hyllor) | Shelf (3 pcs extra in wardrobe with 6 shelfs) |
| 46 | 316197 | x | Galgstång L=782 | Clothes hanger L=782 |
| 47 | 322362 | x | Hylla | Shelf |
| 48 | 324079 | x | Dörr 260x1850 | Door 260x1850 |
| 49 | 314523 | x | Rätningslist dörr L=1715 | List L=1715 |
| | | | T= Tillbehör | T= Accessory |

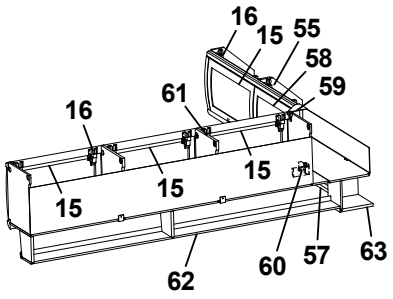
16
15
55
58
59
61
16
15
15
15
62
60
57
63

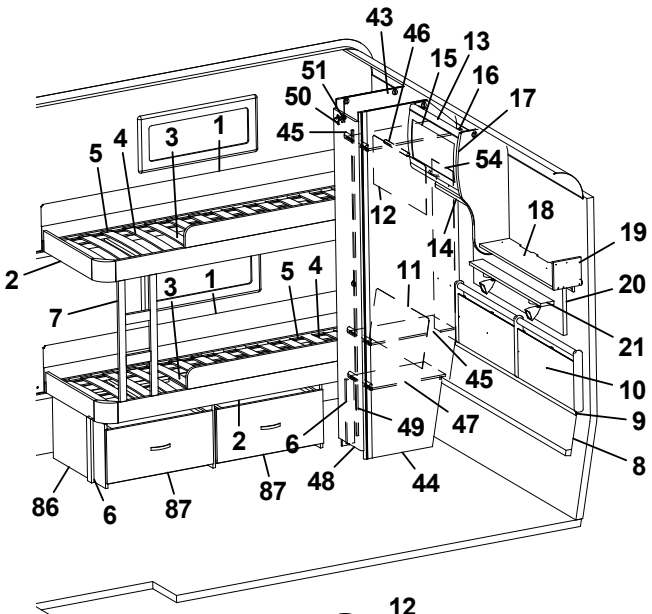
43
46
15
13
16
17
51
50
45
54
5
4
3
1
12
18
19
14
2
3
1
5
4
11
20
7
21
45
10
2
49
47
9
6
48
44
8
86
6
87
87

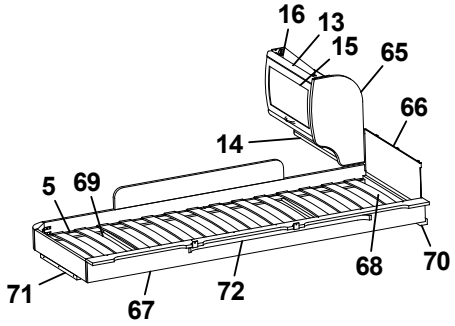
16
13
15
65
66
14
5
69
68
70
71
67
72

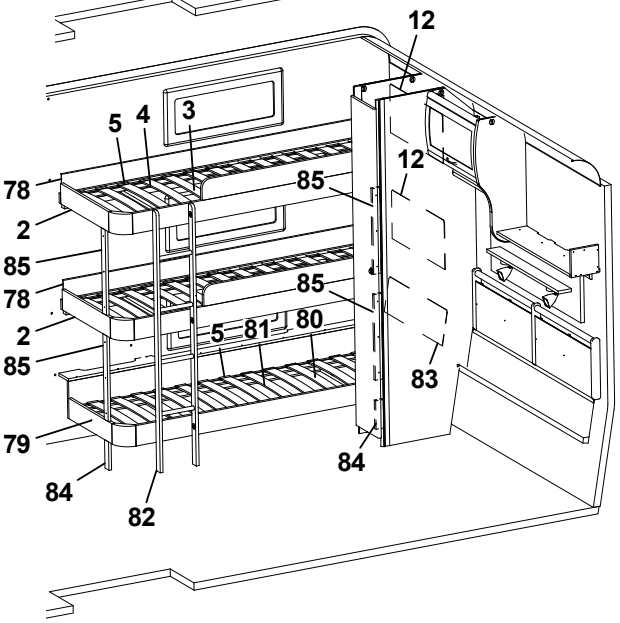
12
5
4
3
78
12
2
85
85
78
85
2
5
81
80
85
83
79
84
84
82

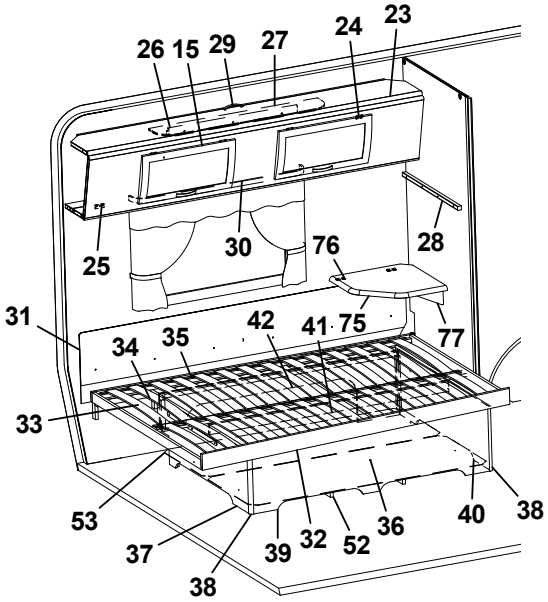
26
15
29
27
24
23
25
30
76
28
31
34
35
42
41
75
77
33
53
37
38
39
32
52
36
40
38

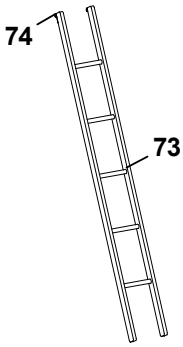
74
73

| Pos Fig | Det. nr Part. No | Ingår Fitted | OBS!! Ange alltid årsmodell vid beställning av inredning<br>Benämning | OBS!! Specify always year of model when ordering equipment<br>Description |
|---|---|---|---|---|
| 50 | 311917 | x | Gångjärn | Hinge |
| 51 | 312588 | x | Platta gångjärn | Plate hinge |
| 52 | 324938 | x | Luftspalt sänglåda | Air gap bed box |
| 53 | 325752 | x | Luftspalt | Air gap |
| 54 | 325729 | x | Värmespalt garderob bak | Air gap |
| 55 | 323461 | T | Skåp gavel bak V L1410 | Cupboard upper L1410 |
| 57 | 323466 | T | Hyllpaket | Shelf |
| 58 | 323002 | T | Lucka | Door |
| 59 | 316115 | T | Hörn inredning | Corner |
| 60 | 324321 | T | Täckvinkel hörn inredning | Cover for corner |
| 61 | 323046 | T | Skåp övre L=1674 | Cupboard upper L=1674 |
| 62 | 323082 | T | Hyllpaket | Shelf |
| 63 | 328364 | T | Hörn | Corner |
| 65 | 323657 | T | Gavel rundad | Gable |
| 66 | 321209 | T | Värmespalt gavel | Air gap gable |
| 67 | 323797 | T | Sängram vån.säng V u. ribbotten | Bed bottom L without laths |
| 68 | 325430 | T | Ribbotten kpl. | Laths bottom cpl. |
| 69 | 311985 | T | Ribba sängbotten L=718 B=63 | Lath bed bottom L=718 B=63 |
| 70 | 324117 | T | Bärregel | Bearing rail |
| 71 | 312436 | T | Bärregel L=440 | Bearing rail L=440 |
| 72 | 316199 | T | Skena gardin L1020 | Curtain rod L1020 |
| 73 | 312613 | T | Stege ö-bäddsskåp 201x1800 kpl. | Ladder upper bed 201x1800 cpl. |
| 74 | 860426 | T | Krok t. stege | Hook for ladder |
| 75 | 328360 | T | Skiva TV-hylla * | Board * |
| 76 | 860621 | T | Gångjärn | Hinge |
| 77 | 315749 | T | Stöd | Support board |
| 78 | 325515 | x | Värmespalt V/H-bak | Air gap R rear |
| 79 | 326792 | x | Sängram u. ribbotten | Bed bottom without laths |
| 80 | 326793 | x | Ribbotten kpl. | Laths bottom cpl. |
| 81 | 311985 | x | Ribba sängbotten L=718 B=63 | Lath bed bottom L=718 B=63 |
| 82 | 326790 | x | Stege | Ladder |
| 83 | 326789 | x | Värmespalt V-bak | Air gap L rear |
| 84 | 326791 | x | Stöd säng 15,5x45x160 | Support bed |
| 85 | 327557 | x | Stöd säng 15,5x45x481 | Support bed |
| 86 | 327222 | T | Lådor under säng kpl. sats | Drawers under bed cpl. kit |
| 87 | 324786 | T | Låda kpl. d:o | Drawer cpl. d:o |
| | | | * = Ange laminat A, D eller F vid beställning.<br>A = Laminat ARPA 3124 gråprickig<br>D = Laminat ARPA 2203 mörk<br>F = Laminat ARPA 2558 ljus | * = Specify laminate A, D or F in order.<br>A = Laminate ARPA 3124 grey spotted<br>D = Laminate ARPA 2203 dark<br>F = Laminate ARPA 2558 light |
| | | | T= Tillbehör | T= Accessory |

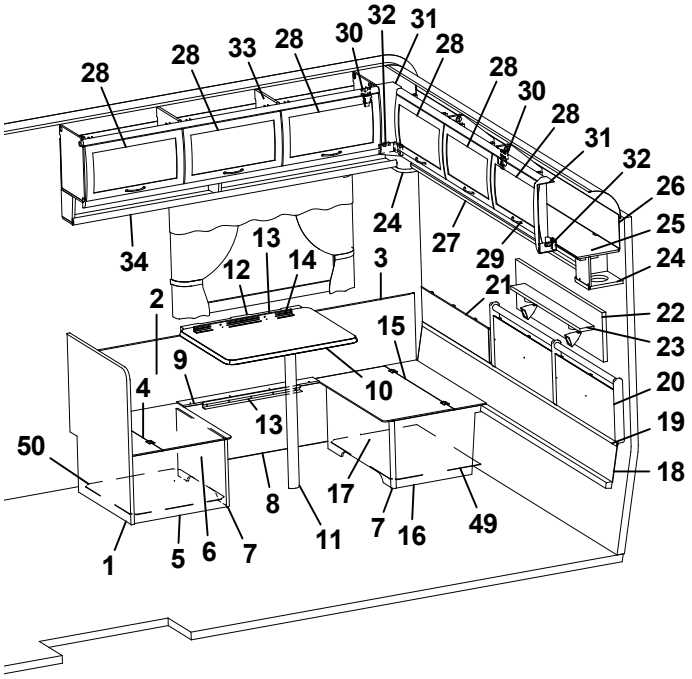
28
28
33
28
30
32
31
28
28
28
30
28
31
32
26
25
24
24
27
29
34
13
12
14
3
21
2
22
15
23
9
4
10
20
13
19
50
18
8
17
7
16
49
1
5
6
7
11

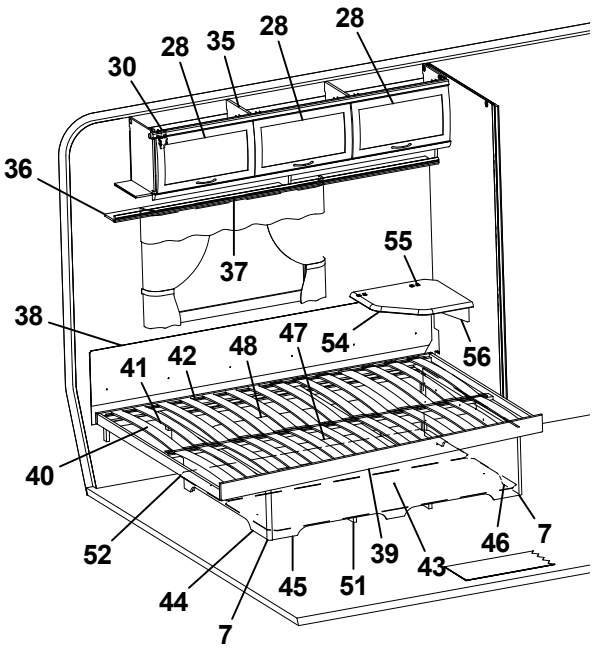
28
28
35
28
28
30
36
55
37
38
47
54
48
42
56
41
40
52
39
46
7
43
45
51
44
7

| Pos Fig | Det. nr Part. No | Ingår Fitted | OBS!! Ange alltid årsmodell vid beställning av inredning<br>Benämning | OBS!! Specify always year of model when ordering equipment<br>Description |
|---|---|---|---|---|
| 1 | 320636 | x | Vägg vid bäddlåda | Wall by bed box |
| 2 | 320341 | x | Värmespalt H-bak | Air gap R rear |
| 3 | 860423 | M | List kant U-gap ljusbrun | Strip, light brown |
| 4 | 312251 | x | Lock bäddlåda HB främre | Cover bed box R.R. front |
| 5 | 320400 | x | Gavel bäddlåda HB främre | Gable bed box R.R. front |
| 6 | 320397 | x | Front bäddlåda HB främre | Front bed box R.R. front |
| 7 | 860590 | x | List hörn L=2500 | Corner strip L=2500 |
| 8 | 323370 | x | Front bäddlåda H bak | Front bed box R.R. |
| 9 | 323373 | x | Lock front bäddlåda HB | Cover front bed box R.R. |
| 10 | 372085 | x | Bordsskiva 750x600 * | Table top 750x600 * |
| 11 | 315565 | x | Bordsben | Table leg |
| 12 | 312314 | x | Fästregel bord | Bracket |
| 13 | 300108 | x | List bord väggdel L550 | List wall |
| 14 | 300420 | x | List upphäng bordsdel L550 | List board |
| 15 | 312250 | x | Lock bäddlåda HB bakre | Cover bed box R.R. rear |
| 16 | 323372 | x | Gavel bäddlåda HB bakre | Gable bed box R.R. rear |
| 17 | 320395 | x | Front bäddlåda HB bakre | Front bed box R.R. rear |
| 18 | 323293 | x | Värmespalt nedre gavel bak | Air gap under |
| 19 | 314287 | x | List plast L=2270 | List plastic L=2270 |
| 20 | 325739 | x | Värmespalt gavel bak | Air gap |
| 21 | 323371 | x | Värmespalt övre gavel bak | Air gap upper |
| 22 | 328702 | x | Tygtavla | Fabric board |
| 23 | 328705 | x | Hylla | Shelf |
| 24 | 328364 | x | Hörn | Corner |
| 25 | 323049 | x | Skåp gavel bak L2365 | Cupboard gable L2365 |
| 26 | 323059 | x | Skiva skåp 2345x180 | Sheet 2345x180 |
| 27 | 323138 | x | Hyllpaket | Shelf |
| 28 | 323000 | x | Lucka | Door |
| 29 | 316428 | x | Handtag | Handle |
| 30 | 315194 | x | Gångjärn | Hinge |
| 31 | 316115 | x | Hörn inredning | Corner |
| 32 | 324321 | x | Täckvinkel hörn inredning | Cover for corner |
| 33 | 323153 | x | Skåp övre L1674 | Cupboard upper L1674 |
| 34 | 323155 | x | Hyllpaket | Shelf |
| 35 | 323046 | x | Skåp övre L=1674 | Cupboard upper L=1674 |
| 36 | 323082 | x | Hyllpaket | Shelf |
| 37 | 316898 | x | Skena gardin L1020 | Curtain rod L1020 |
| 38 | 312006 | x | Värmespalt V-H bak | Air gap L-R rear |
| 39 | 324039 | x | Sängram u. ribbotten | Bed bottom without laths |
| 40 | 325339 | x | Ribbotten kpl. | Laths bottom cpl. |
| 41 | 311985 | x | Ribba sängbotten L=718 B=63 | Lath bed bottom L=718 B=63 |
| 42 | 312046 | x | Band t. ribbotten | Band for laths bottom |
| 43 | 325748 | x | Sänglåda kpl. | Bed box cpl. |
| 44 | 325751 | x | Gavel säng V | Gable bed L |
| 45 | 323282 | x | Front säng | Front bed |
| | | | M= Metervara<br>T= Tillbehör | M= On the metre<br>T= Accessory |

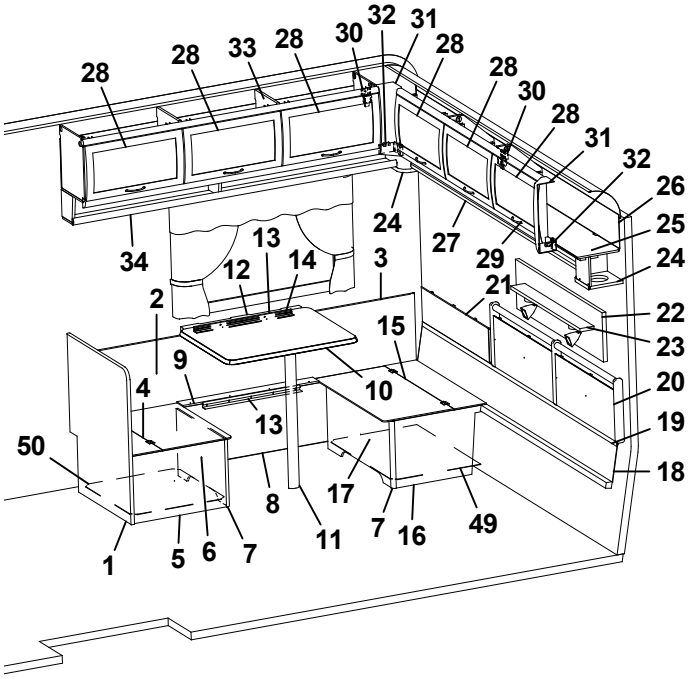
28
28
33
28
30
32
31
28
28
28
30
28
31
32
26
25
24
24
27
29
34
13
12
14
3
21
2
22
15
23
9
4
10
20
13
19
50
18
8
17
7
16
49
1
5
6
7
11

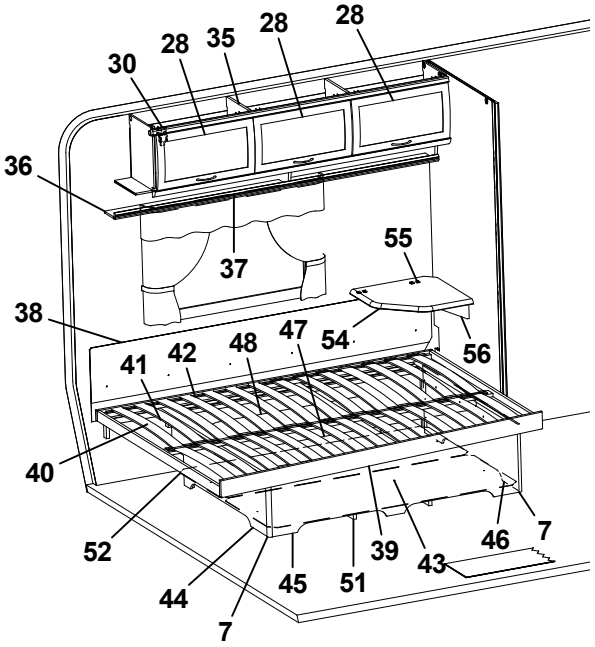
28
28
35
28
28
30
36
55
37
38
47
54
48
42
56
41
40
52
39
46
7
43
45
51
44
7

| Pos Fig | Det. nr Part. No | Ingår Fitted | OBS!! Ange alltid årsmodell vid beställning av inredning<br>Benämning | OBS!! Specify always year of model when ordering equipment<br>Description |
|---|---|---|---|---|
| 46 | 325750 | x | Gavel säng H | Gable bed R |
| 47 | 315203 | x | Regel 17,5x55x1415 | Wood lath pine 17,5x55x1415 |
| 48 | 325749 | x | Bakgavel sänglåda | Back bed box |
| 49 | 324142 | x | Luftspalt H-bak bakre | Air gap |
| 50 | 312429 | x | Luftspalt H-bak främre | Air gap |
| 51 | 324938 | x | Luftspalt sänglåda | Air gap bed box |
| 52 | 325752 | x | Luftspalt | Air gap |
| 54 | 328360 | T | Skiva TV-hylla * | Board * |
| 55 | 860621 | T | Gångjärn | Hinge |
| 56 | 315749 | T | Stöd | Support board |
| | | | * = Ange laminat A, D eller F vid beställning.<br>A = Laminat ARPA 3124 gråprickig<br>D = Laminat ARPA 2203 mörk<br>F = Laminat ARPA 2558 ljus | * = Specify laminate A, D or F in order.<br>A = Laminate ARPA 3124 grey spotted<br>D = Laminate ARPA 2203 dark<br>F = Laminate ARPA 2558 light |
| | | | M= Metervara<br>T= Tillbehör | M= On the metre<br>T= Accessory |

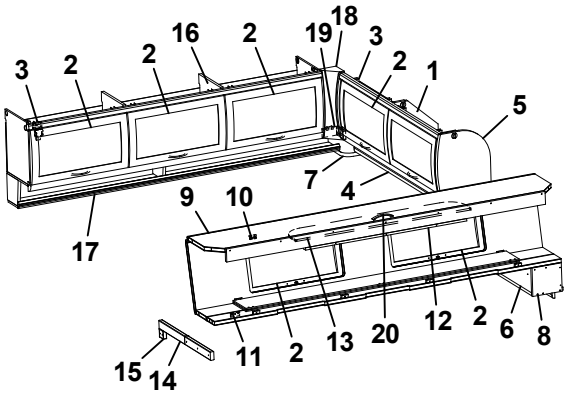
3 2 2 16 2 19 18 3 2 1 5 7 4 9 10 17 15 14 11 2 13 20 12 2 6 8

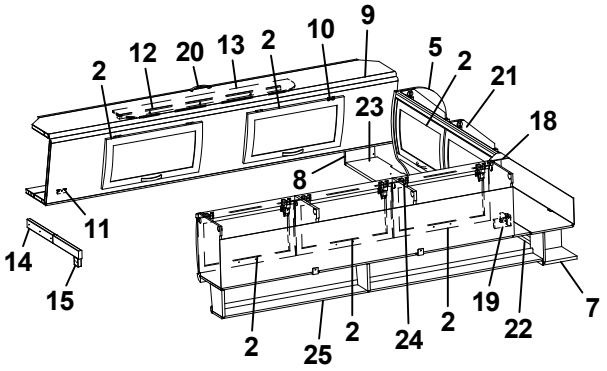
2 12 20 13 2 10 9 5 2 21 23 18 8 11 14 15 2 25 2 24 2 19 22 7

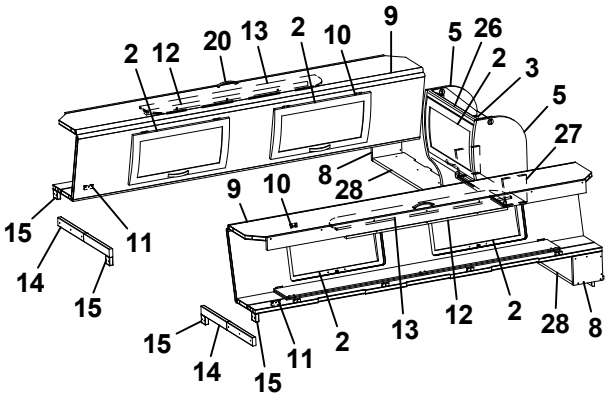
2 12 20 13 2 10 9 5 26 2 3 5 27 8 28 9 10 15 11 14 15 15 14 15 11 2 13 12 2 28 8

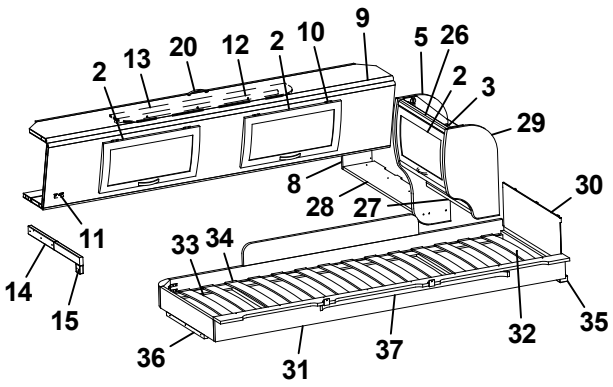
2 13 20 12 2 10 9 5 26 2 3 29 8 28 27 30 11 14 15 33 34 36 31 37 32 35

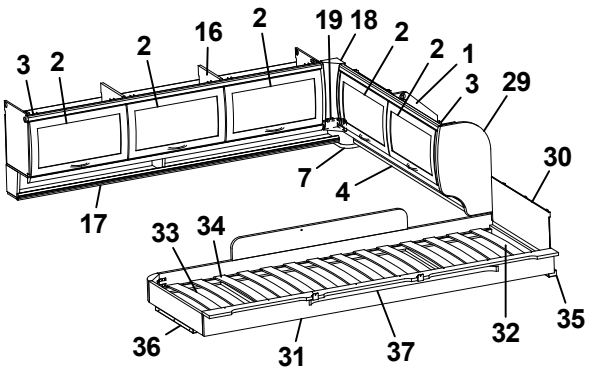
3 2 2 16 2 19 18 2 2 1 3 29 30 7 4 17 33 34 36 31 37 32 35

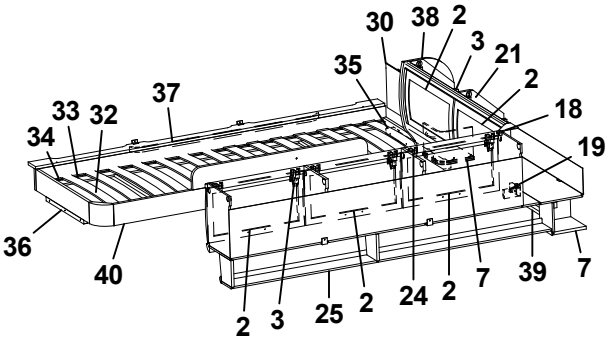
30 38 2 3 21 2 35 37 33 32 34 18 19 36 40 2 3 25 2 24 2 7 39 7

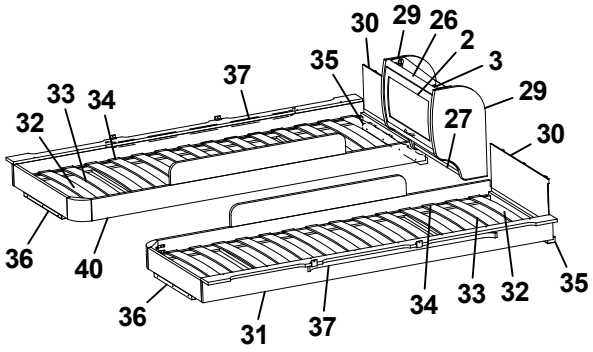
30 29 26 2 3 35 37 33 34 32 29 27 30 36 40 36 31 37 34 33 32 35

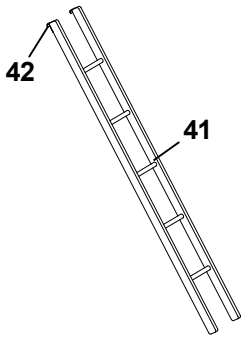
42 41

| Pos Fig | Det. nr Part. No | Ingår Fitted | OBS!! Ange alltid årsmodell vid beställning av inredning<br>Benämning | OBS!! Specify always year of model when ordering equipment<br>Description |
|---|---|---|---|---|
| 1 | 323649 | x | Skåp gavel bak H L1510 | Cupboard |
| 2 | 323000 | x | Lucka | Door |
| 3 | 315194 | x | Gångjärn | Hinge |
| 4 | 323653 | x | Hyllpaket | Shelf |
| 5 | 327395 | x | Gavel rundad | Gable |
| 6 | 372339 | x | Hylla gavel bak | Shelf gable rear |
| 7 | 328364 | x | Hörn | Corner |
| 8 | 327394 | x | Gavel | Gable |
| 9 | 327366 | x | Överbäddskåp L1980 | Upper bed L1980 |
| 10 | 860402 | x | Gångjärn | Hinge |
| 11 | 860405 | x | Gångjärn | Hinge |
| 12 | 312233 | x | Regel låsning | Lock bar |
| 13 | 323846 | x | Rasskydd ö-bäddskåp | Protective plate |
| 14 | 312713 | x | Bärregel (vikbar) | Bearing rail |
| 15 | 312726 | x | Kloss bärregel | Block bearing rail |
| 16 | 323153 | x | Skåp övre L=1674 | Cupboard upper L=1674 |
| 17 | 323155 | x | Hyllpaket | Shelf |
| 18 | 316115 | x | Hörn inredning | Corner |
| 19 | 324321 | x | Täckvinkel hörn inredning | Cover for corner |
| 20 | 316428 | x | Handtag | Handle |
| 21 | 323471 | x | Skåp gavel bak V L1510 | Cupboard gable |
| 22 | 324947 | x | Hyllpaket | Shelf |
| 23 | 372238 | x | Hylla gavel bak | Shelf gable rear |
| 24 | 323046 | x | Skåp övre L=1674 | Cupboard upper L=1674 |
| 25 | 323082 | x | Hyllpaket | Shelf |
| 26 | 323884 | x | Skåp gavel bak L560 | Cupboard gable L560 |
| 27 | 323888 | x | Hyllpaket | Shelf |
| 28 | 372248 | x | Hylla gavel bak | Shelf gable rear |
| 29 | 323657 | x | Gavel rundad | Gable |
| 30 | 321209 | x | Värmespalt gavel | Air gap gable |
| 31 | 323797 | x | Sängram vån.säng V u. ribbotten | Bed bottom L without laths |
| 32 | 325430 | x | Ribbotten kpl. | Laths bottom cpl. |
| 33 | 311985 | x | Ribba sängbotten L=718 B=63 | Lath bed bottom L=718 B=63 |
| 34 | 312046 | x | Band t. ribbotten | Band for laths bottom |
| 35 | 324117 | x | Bärregel | Bearing rail |
| 36 | 312436 | x | Bärregel L=440 | Bearing rail L=440 |
| 37 | 316199 | x | Skena gardin L1020 | Curtain rod L1020 |
| 38 | 324047 | x | Gavel rundad | Gable |
| 39 | 323476 | x | Hyllpaket | Shelf |
| 40 | 323798 | x | Sängram vån.säng H u. ribbotten | Bed bottom |
| 41 | 312613 | T | Stege ö-bäddsskåp 201x1800 kpl. | Ladder upper bed 201x1800 cpl. |
| 42 | 860426 | T | Krok t. stege | Hook for ladder |
| | | | T= Tillbehör | T= Accessory |

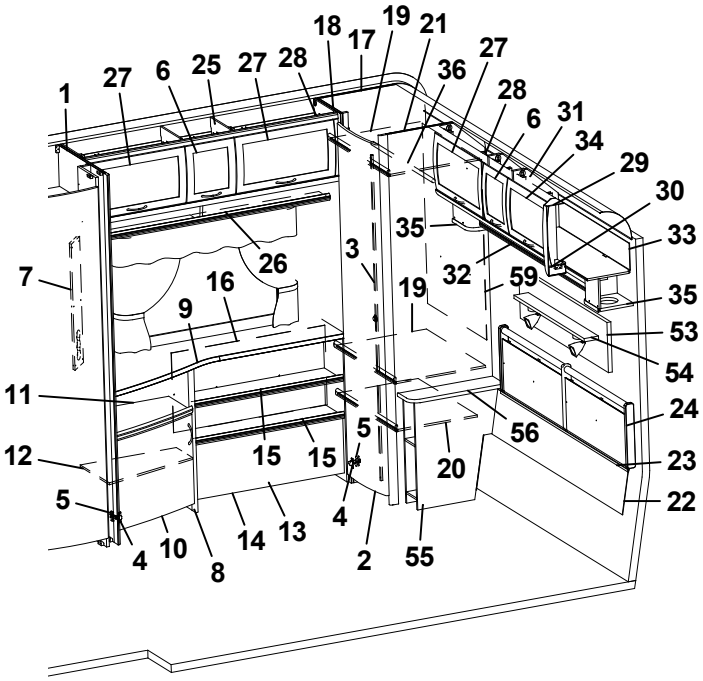
1
27
6
25
27
28
18
17
19
21
36
27
28
6
31
34
29
30
33
35
32
59
35
53
54
24
23
22
7
26
16
9
3
19
11
12
15
15
5
20
56
5
4
10
8
14
13
4
2
55

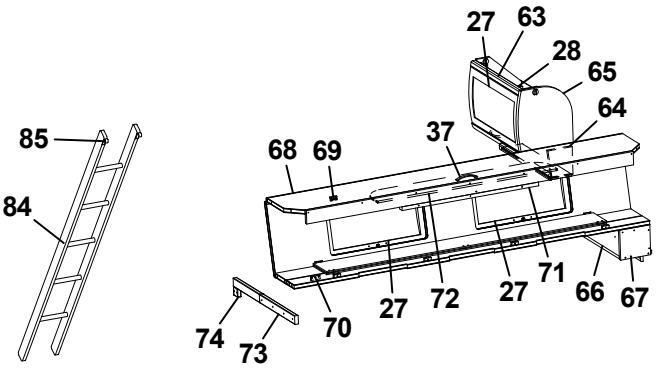
85
84
27
63
28
65
64
37
68
69
71
66
67
27
72
27
70
74
73

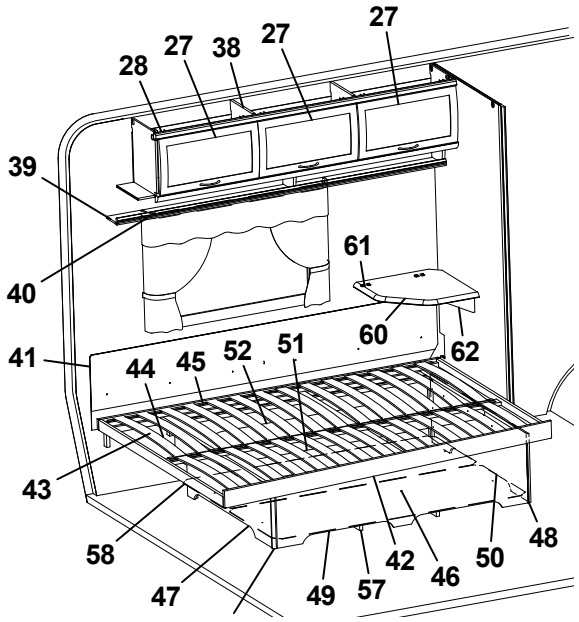
28
27
38
27
27
39
40
61
60
62
41
44
45
52
51
43
58
47
49
57
42
46
50
48

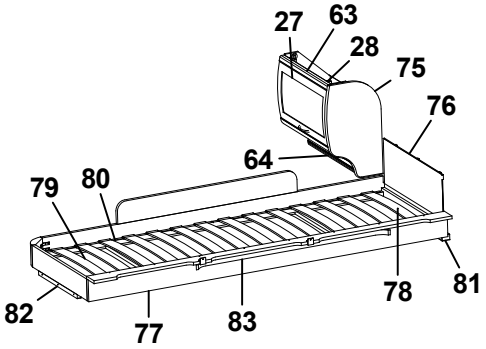
27
63
28
75
76
64
79
80
82
77
83
78
81

| Pos Fig | Det. nr Part. No | Ingår Fitted | OBS!! Ange alltid årsmodell vid beställning av inredning<br>Benämning | OBS!! Specify always year of model when ordering equipment<br>Description |
|---|---|---|---|---|
| 1 | 322316 | x | Vägg garderob H | Wall wardrobe H |
| 2 | 321519 | x | Dörr 415x1850 | Door 415x1850 |
| 3 | 314523 | x | Rätningslist dörr L=1715 | List L=1715 |
| 4 | 311917 | x | Gångjärn | Hinge |
| 5 | 312588 | x | Platta gångjärn | Plate hinge |
| 6 | 323001 | x | Lucka | Door |
| 7 | 320624 | x | Front el-uttag 130x665 | Front outlet 130x665 |
| 8 | 323317 | x | TV-bänk kpl. u. skiva | TV-bench cpl. without board |
| 9 | 328449 | x | Skiva TV-bänk * | Board * |
| 10 | 323504 | x | Lucka V 550x470 | Door L 550x470 |
| 11 | 323320 | x | Hylla övre | Shelf upper |
| 12 | 323321 | x | Hylla undre | Shelf lower |
| 13 | 323332 | x | Hylla DB | Shelf |
| 14 | 323333 | x | Front | Front |
| 15 | 323334 | x | Hylla | Shelf |
| 16 | 320745 | x | Värmespalt H-bak | Air gap R rear |
| 17 | 323274 | x | Vägg garderob V | Wall wardrobe L |
| 18 | 323258 | x | Front garderob | Front |
| 19 | 323259 | x | Hylla garderob | Shelf wardrobe |
| 20 | 320732 | x | Hylla | Shelf |
| 21 | 323257 | x | Vägg garderob H | Wall wardrobe R |
| 22 | 323826 | x | Värmespalt nedre gavel bak | Air gap lower |
| 23 | 314287 | x | List plast L=2270 | List plastic L=2270 |
| 24 | 325739 | x | Värmespalt gavel bak | Air gap |
| 25 | 323337 | x | Skåp övre L1420 | Cupboard upper L1420 |
| 26 | 323342 | x | Hyllpaket | Shelf |
| 27 | 323000 | x | Lucka | Door |
| 28 | 315194 | x | Gångjärn | Hinge |
| 29 | 316115 | x | Hörn inredning | Corner |
| 30 | 324321 | x | Täckvinkel hörn inredning | Cover for corner |
| 31 | 323295 | x | Skåp gavel bak L1661 | Cupboard gable L1661 |
| 32 | 323300 | x | Hyllpaket | Shelf |
| 33 | 323303 | x | Skiva 1651x140 | Board |
| 34 | 323002 | x | Lucka | Door |
| 35 | 328364 | x | Hörn | Corner |
| 36 | 316197 | x | Galgstång L=782 | Clothes hanger L=782 |
| 37 | 316428 | x | Handtag | Handle |
| 38 | 323046 | x | Skåp övre L=1674 | Cupboard upper L=1674 |
| 39 | 323082 | x | Hyllpaket | Shelf |
| 40 | 316898 | x | Skena gardin L1020 | Curtain rod L1020 |
| 41 | 312006 | x | Värmespalt V-H bak | Air gap L-R rear |
| 42 | 324039 | x | Sängram u. ribbotten | Bed bottom without laths |
| 43 | 325339 | x | Ribbotten kpl. | Laths bottom cpl. |
| 44 | 311985 | x | Ribba sängbotten L=718 B=63 | Lath bed bottom L=718 B=63 |
| 45 | 312046 | x | Band t. ribbotten | Band for laths bottom |
| 46 | 325748 | x | Sänglåda kpl. | Bed box cpl. |
| 47 | 325751 | x | Gavel säng V | Gable bed L |
| 48 | 860590 | x | List hörn L=2500 | Corner strip L=2500 |
| 49 | 323282 | x | Front säng | Front bed |
| 50 | 325750 | x | Gavel säng H | Gable bed R |
| | | | T= Tillbehör | T= Accessory |

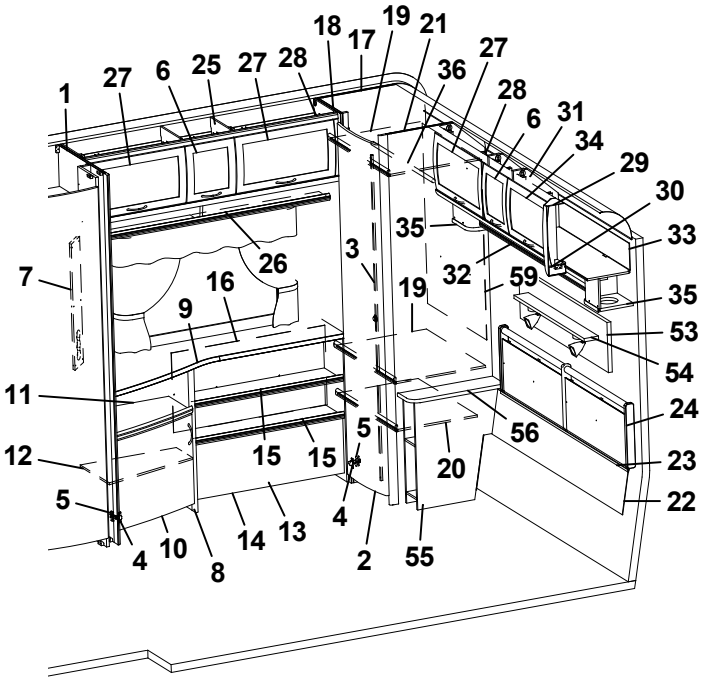
1
27
6
25
27
28
18
17
19
21
36
27
28
6
31
34
29
30
33
35
32
59
35
53
54
24
23
22
56
20
55
2
4
13
14
8
10
4
5
12
11
7
9
16
26
3
19
15
15
5

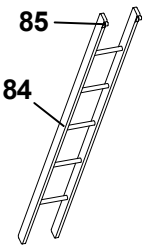
85
84

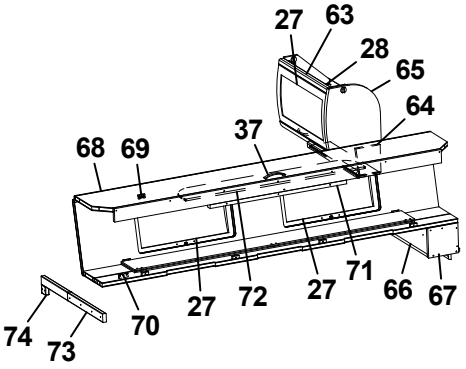
27
63
28
65
64
37
68
69
71
27
66
67
27
72
70
74
73

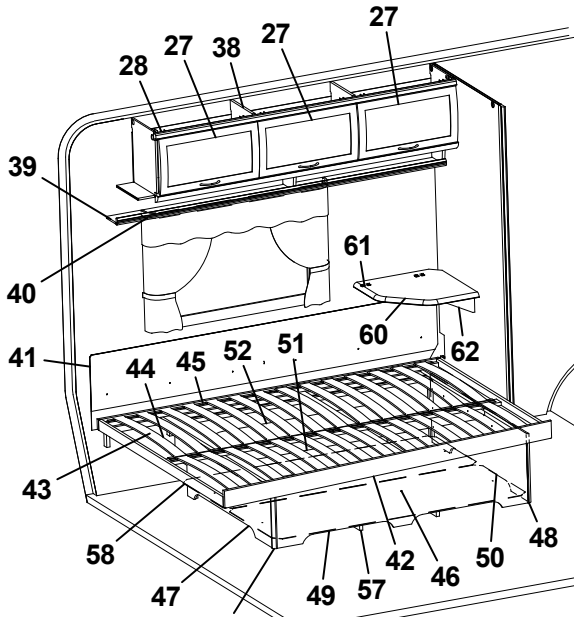
27
27
38
27
28
39
40
61
60
62
41
44
45
52
51
43
58
47
49
57
46
50
42
48

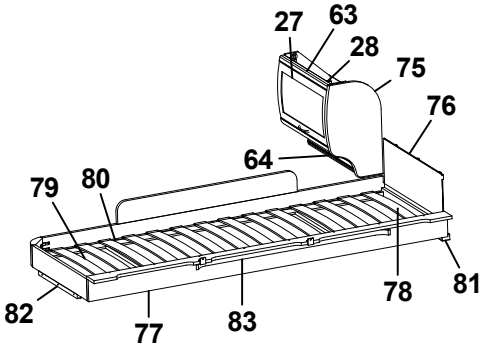
27
63
28
75
76
64
79
80
82
77
83
78
81

| Pos Fig | Det. nr Part. No | Ingår Fitted | OBS!! Ange alltid årsmodell vid beställning av inredning<br>Benämning | OBS!! Specify always year of model when ordering equipment<br>Description |
|---|---|---|---|---|
| 51 | 315203 | x | Regel 17,5x55x1415 | Wood lath pine 17,5x55x1415 |
| 52 | 325749 | x | Bakgavel sänglåda | Back bed box |
| 53 | 328702 | x | Tygtavla | Fabric board |
| 54 | 328705 | x | Hylla | Shelf |
| 55 | 323260 | x | Sängbord kpl. | Bedside table cpl. |
| 56 | 323261 | x | Skiva sängbord | Board bedside table |
| 57 | 324938 | x | Luftspalt sänglåda | Air gap bed box |
| 58 | 325752 | x | Luftspalt | Air gap |
| 59 | 325728 | x | Värmespalt garderob | Air gap |
| 60 | 328360 | T | Skiva TV-hylla * | Board * |
| 61 | 860621 | T | Gångjärn | Hinge |
| 62 | 315749 | T | Stöd | Support board |
| 63 | 323884 | T | Skåp gavel bak L560 | Cupboard gable L560 |
| 64 | 323888 | T | Hyllpaket | Shelf |
| 65 | 327395 | x | Gavel rundad | Gable |
| 66 | 372514 | T | Hylla gavel bak | Shelf gable rear |
| 67 | 327394 | x | Gavel | Gable |
| 68 | 327366 | T | Överbäddskåp L1980 | Upper bed L1980 |
| 69 | 860402 | T | Gångjärn | Hinge |
| 70 | 860405 | T | Gångjärn | Hinge |
| 71 | 312233 | T | Regel låsning | Lock bar |
| 72 | 323846 | T | Rasskydd ö-bäddskåp | Protective plate |
| 73 | 312713 | T | Bärregel (vikbar) | Bearing rail |
| 74 | 312726 | T | Kloss bärregel | Block bearing rail |
| 75 | 323657 | T | Gavel rundad | Gable |
| 76 | 321209 | T | Värmespalt gavel | Air gap gable |
| 77 | 323797 | T | Sängram vån.säng V u. ribbotten | Bed bottom L without laths |
| 78 | 325430 | T | Ribbotten kpl. | Laths bottom cpl. |
| 79 | 311985 | T | Ribba sängbotten L=718 B=63 | Lath bed bottom L=718 B=63 |
| 80 | 312046 | T | Band t. ribbotten | Band for laths bottom |
| 81 | 324117 | T | Bärregel | Bearing rail |
| 82 | 312436 | T | Bärregel L=440 | Bearing rail L=440 |
| 83 | 316199 | T | Skena gardin L1020 | Curtain rod L1020 |
| 84 | 312613 | T | Stege ö-bäddsskåp 201x1800 kpl. | Ladder upper bed 201x1800 cpl. |
| 85 | 860426 | T | Krok t. stege | Hook for ladder |
| | | | * = Ange laminat A, D eller F vid beställning.<br>A = Laminat ARPA 3124 gråprickig<br>D = Laminat ARPA 2203 mörk<br>F = Laminat ARPA 2558 ljus | * = Specify laminate A, D or F in order.<br>A = Laminate ARPA 3124 grey spotted<br>D = Laminate ARPA 2203 dark<br>F = Laminate ARPA 2558 light |
| | | | T= Tillbehör | T= Accessory |

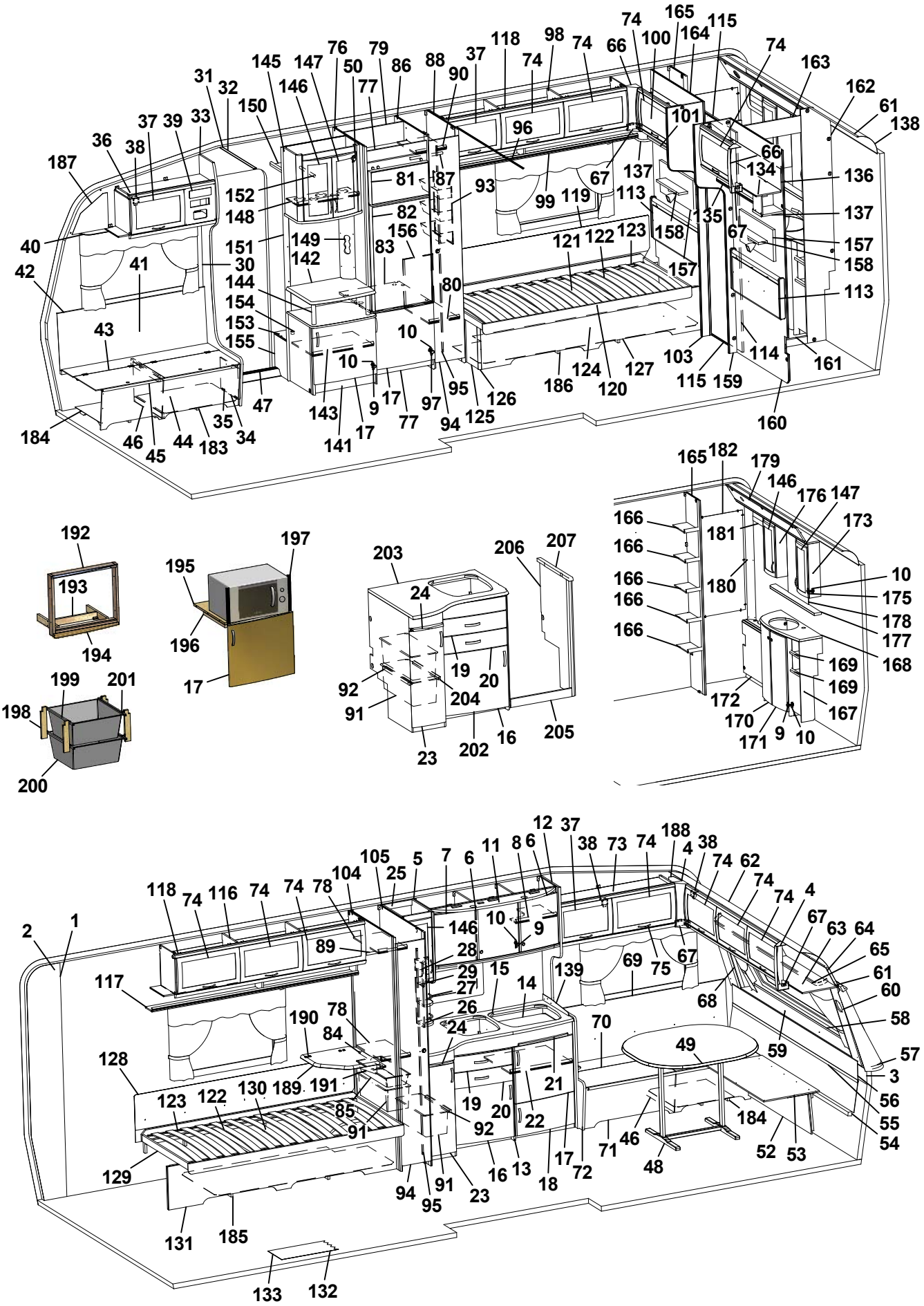
187
36
38
37
39
33
31
32
150
145
147
146
76
50
79
77
86
88
90
37
118
74
98
74
66
74
100
165
164
115
74
163
162
61
138
101
96
66
134
136
137
157
158
113
161
160
114
159
115
103
127
120
124
186
126
125
94
97
95
10
80
93
87
81
82
156
83
149
142
151
152
148
144
154
153
155
30
41
40
42
43
47
35
34
183
44
45
46
184
17
9
143
141
17
77
10
121
122
123
158
157
135
67
137
67
99
119
113
192
193
194
195
196
197
17
199
201
198
200
203
24
19
20
204
92
91
23
202
16
205
206
207
165
182
179
146
176
147
173
166
181
180
10
175
178
177
168
169
169
167
172
170
171
9
10
2
1
118
74
116
74
74
78
104
105
25
5
7
6
11
8
6
12
37
38
73
74
188
4
38
74
62
74
74
4
67
63
64
65
61
60
58
57
3
56
55
54
89
146
10
9
28
29
27
26
24
15
14
139
69
75
67
68
59
117
190
78
84
128
123
122
130
189
191
85
91
19
20
21
22
92
70
49
184
46
48
52
53
129
131
185
94
95
91
23
16
13
18
17
72
71
133
132

| Pos Fig | Det. nr Part. No | Ingår Fitted | OBS!! Ange alltid årsmodell vid beställning av inredning<br>Benämning | OBS!! Specify always year of model when ordering equipment<br>Description |
|---|---|---|---|---|
| 1 | 316707 | M | Tapet vägg/tak | Wall paper |
| 2 | 316021 | M | Tejp tapet 20 mm | Tape, wall paper 20 mm |
| 3 | 316022 | M | Tejp tapet 60 mm | Tape, wall paper 60 mm |
| 4 | 504668 | x | Belysning hörn 2x5 W plast | Illumination corner 2x5 W plastic |
| 5 | 323014 | x | Skåp kök L1118 kpl. | Cupboard kitchen L1118 cpl. |
| - | 323403 | T | Skåp kök L1118 kpl. (köksfläkt CK155) | Cupboard kitchen L1118 cpl. (kitchen fan CK155) |
| 6 | 323021 | x | Lucka H 368x420 | Door R 368x420 |
| 7 | 323020 | x | Lucka V 368x420 | Door L 368x420 |
| 8 | 323092 | x | Hylla | Shelf |
| 9 | 311917 | x | Gångjärn | Hinge |
| 10 | 312588 | x | Platta gångjärn | Plate hinge |
| 11 | 323401 | x | Ljusramp köksskåp | Light holder |
| 12 | 323439 | x | Vägg vid diskbänk | Wall |
| 13 | 326386 | x | Diskbänk kpl. u. skiva | Kitchen sink cpl. without board |
| 14 | 401328 | x | Plåt under spis | Plate cover under fireplace |
| 15 | 328433-D | x | Skiva diskbänk | Board |
| 16 | 323504 | x | Lucka V 550x470 | Door L 550x470 |
| 17 | 323503 | x | Lucka H 550x470 | Door R 550x470 |
| 18 | 323510 | x | Lucka H 550x265 | Door R 550x265 |
| 19 | 323505 | x | Låda diskbänk kpl. | Drawer cpl. |
| 20 | 323506 | x | Låda diskbänk kpl. | Drawer cpl. |
| 21 | 323412 | x | Skärbräda | Cutting board |
| 22 | 320460 | x | Hylla övre | Shelf upper |
| 23 | 323517 | x | Lucka V | Door L |
| 24 | 323413 | x | Skärbräda | Cutting board |
| 25 | 323267 | x | Skåp utskjut kökskåp kpl. | Cupboard projekting cpl. |
| 26 | 320312 | x | Kryddhylla | Spice shelf |
| 27 | 314352 | x | Rasskydd al. rör L=210 | Pipe al. L=210 |
| 28 | 320626 | x | Front el-uttag | Front outlet |
| 29 | 320627 | x | Skiva täck | Sheet cover |
| 30 | 504400 | x | List täck el-kabel B=44 L=2000 | Cover strip B=44 L=2000 |
| 31 | 316270 | x | List snäpp undre L2379 | List under L2379 |
| 32 | 316268 | x | List snäpp övre L2379 | List upper L2379 |
| 33 | 324721 | x | Stolpe först. L1922 kpl. m. lucka | Support bar cpl. with door |
| 34 | 320005 | x | Lucka | Door |
| 35 | 312589 | x | Gångjärn | Hinge |
| 36 | 328362 | x | Skåp övre elc. | Cupboard |
| 37 | 323002 | x | Lucka | Door |
| 38 | 860406 | x | Gångjärn | Hinge |
| 39 | 325495 | x | Täckfront radio | Cover radio |
| 40 | 316898 | x | Skena gardin L1020 | Curtain rod L1020 |
| 41 | 325765 | x | Värmespalt H fram | Air gap R.F. |
| 42 | 860423 | M | List kant ljusbrun | Strip, light brown |
| 43 | 323178 | x | Lock bäddlåda H F | Cover bedbox R.F. |
| 44 | 323174 | x | Front bäddlåda H F (utan lastlucka) | Front bed box R.F. (without loading hatch) |
| | | | M= Metervara<br>T= Tillbehör | M= On the metre<br>T= Accessory |

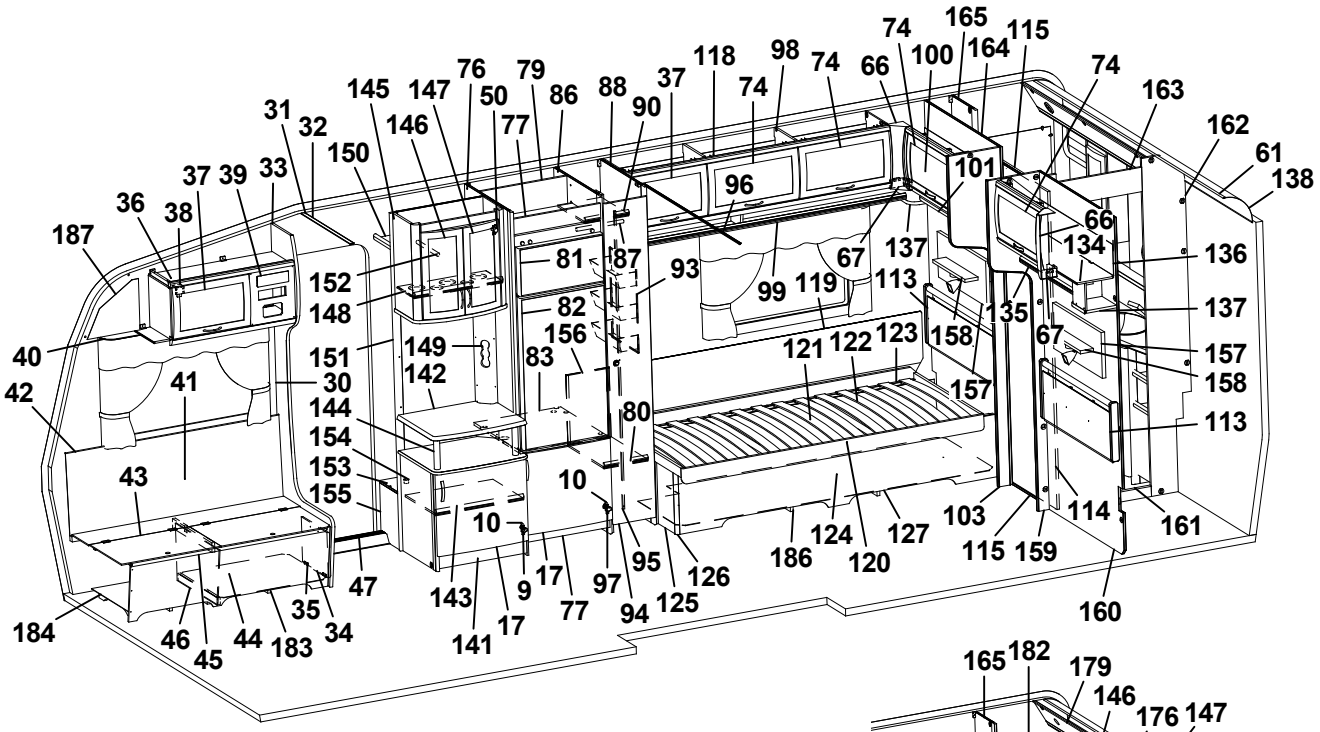
74 165 115 74 163 162 61 138 74 66 100 164 118 98 74 37 88 79 86 76 50 77 147 145 146 150 31 32 33 37 39 36 38 187 101 96 66 134 136 137 67 135 113 158 157 158 113 157 67 99 119 121 122 123 93 87 81 152 148 82 156 83 149 151 142 144 154 153 155 30 41 42 40 43 80 10 10 17 9 143 141 17 77 97 94 95 125 126 186 124 120 127 103 115 159 114 161 160 184 46 45 44 183 35 34 47

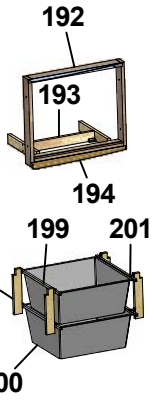
192 193 194 199 201 198 200

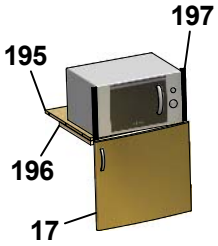
197 195 196 17

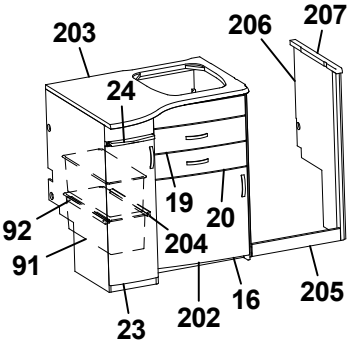
203 206 207 24 19 20 92 91 204 16 205 23 202

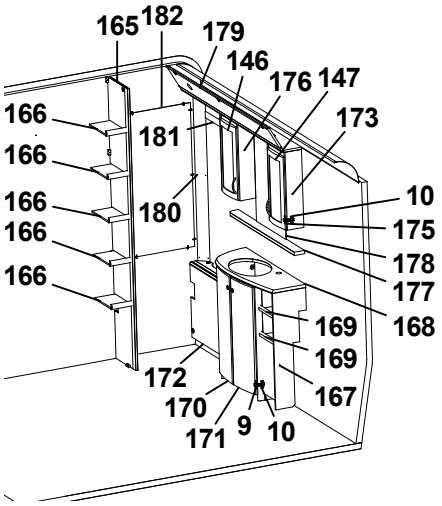
165 182 179 146 176 147 166 166 166 166 166 181 173 180 10 175 178 177 168 169 169 167 172 170 171 9 10

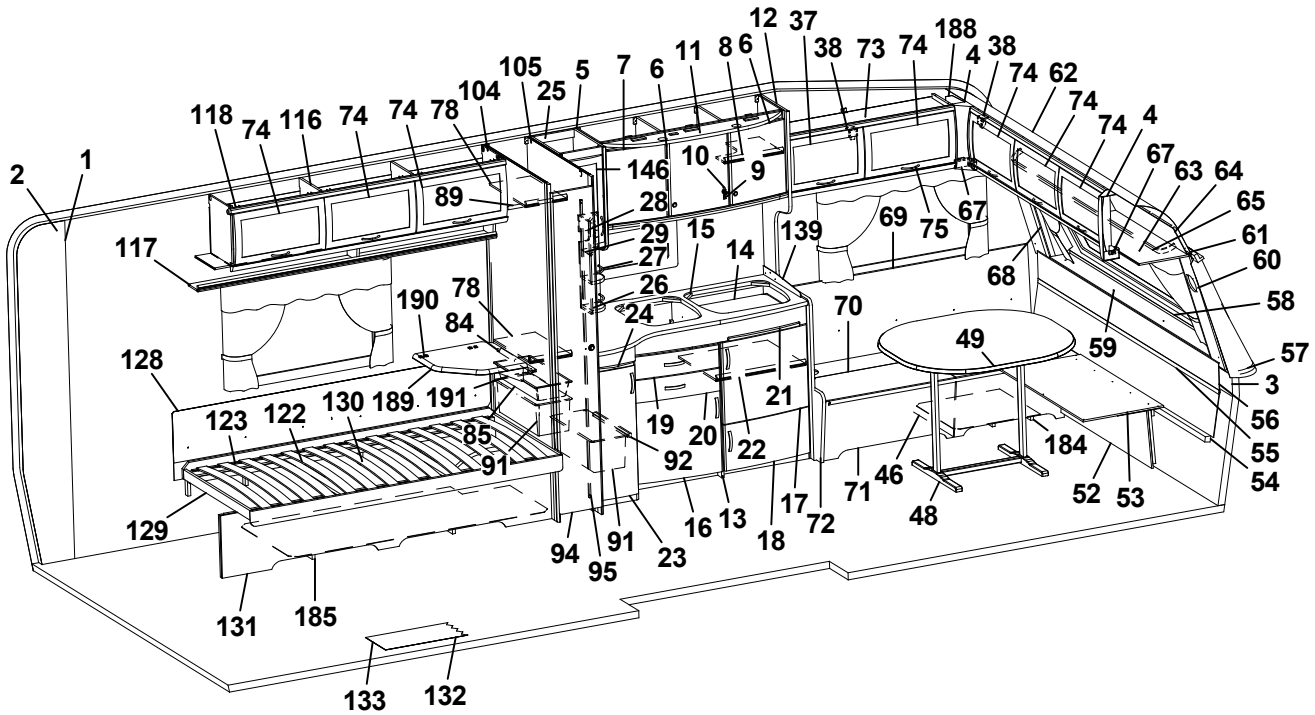
12 37 38 73 74 188 4 38 74 62 74 74 4 67 63 64 65 61 60 58 57 3 56 55 54 105 5 7 6 11 8 6 118 74 116 74 74 78 104 25 146 10 9 89 28 29 27 26 24 15 14 139 69 75 67 68 70 49 59 117 190 78 84 128 123 122 130 189 191 85 91 92 19 20 21 22 17 72 71 46 48 184 52 53 129 131 185 94 95 91 23 16 13 18 133 132

| Pos Fig | Det. nr Part. No | Ingår Fitted | OBS!! Ange alltid årsmodell vid beställning av inredning<br>Benämning | OBS!! Specify always year of model when ordering equipment<br>Description |
|---|---|---|---|---|
| -- | 324422 | T | Front bäddlåda H F (med lastlucka) | Front bed box R.F. (with loading hatch) |
| 45 | 860562 | x | List bädd | List bed |
| 46 | 312825 | x | Stöd bäddlåda HF | Support bed box |
| 47 | 314687 | x | Tröskel aluminium L=850 | Threshold aluminium L=850 |
| 48 | 316012 | x | Bordsstativ | Table stand |
| 49 | 372083 | x | Bordsskiva 940x1026 * | Table top 940x1026 * |
| 50 | 316037 | x | Gångjärn | Hinge |
| 52 | 323180 | x | Front bäddlåda gavel (2 st när lastl. mont.) | Front bed box gable (2 pcs in loading hatch) |
| 53 | 323205 | x | Skiva rundsittgrupp | Sheet seat |
| 54 | 323203 | x | Värmespalt nedre gavel fram | Air gap under |
| 55 | 314287 | x | List plast L=2270 | List plastic L=2270 |
| 56 | 323200 | x | Värmespalt övre gavel fram | Air gap upper |
| 57 | 323128 | x | Hylla front L2444 | Shelf front L2444 |
| 58 | 860593 | x | Raskant plast L=2600 | Cantlist shelf front L=2600 |
| 59 | 324022 | x | Luftspalt fronthylla | Air gap shelf front |
| 60 | 323270 | x | Front högtalare H | Front loudspeaker R |
| 61 | 313884 | x | List plast radie L=2379 | List L=2379 |
| 62 | 316005 | x | Skiva plast 295x2363x1 | Plastic sheet |
| 63 | 323044 | x | Skåp gavel fram L=2365 | Cupboard L=2365 |
| 64 | 323059 | x | Skiva skåp 2345x180 | Sheet 2345x180 |
| 65 | 316900 | x | Skena gardin L1920 | Curtain rod L1920 |
| 66 | 316115 | x | Hörn inredning | Corner |
| 67 | 324321 | x | Täckvinkel hörn inredning | Cover for corner |
| 68 | 326784 | x | Front högtalare V | Front loudspeaker L |
| 69 | 325761 | x | Värmespalt V fram | Air gap L.F. |
| 70 | 325723 | x | Lock bäddlåda V F | Cover bed box L.F |
| 71 | 325724 | x | Front bäddlåda V F (utan lastlucka) | Front bed box L.F. (without loading hatch) |
| -- | 326159 | T | Front bäddlåda V F (med lastlucka) | Front bed box L.F. (with loading hatch) |
| 72 | 323449 | x | Gavel bäddlåda V F | Gable bed box L.F |
| 73 | 328363 | x | Skåp övre L=1032 | Cupboard upper L=1032 |
| 74 | 323000 | x | Lucka | Door |
| 75 | 316428 | x | Handtag | Handle |
| 76 | 326918 | x | Vägg kyl V | Wall refrigerator L |
| 77 | 326133 | x | Front skåp under kyl | Front cupboard |
| 78 | 322360 | x | Hylla | Shelf |
| 79 | 371558 | x | Bakstycke stopp kyl | Back cupboard |
| 80 | 326919 | x | Hylla | Shelf |
| 81 | 324828 | x | Skiva frys 500x263 ERLE 15285 ljus | Sheet freezer 500x263 ERLE 15285 light |
| -- | 329096 | x | Skiva frys 500x263 ARPA 2203 mörk | Sheet freezer 500x263 ARPA 2203 dark |
| 82 | 324829 | x | Skiva kyl 500x865 ERLE 15285 ljus | Sheet refrigerator 500x865 ERLE 15285 light |
| -- | 329095 | x | Skiva kyl 500x865 ARPA 2203 mörk | Sheet refrigerator 500x865 ARPA 2203 dark |
| 83 | 371556 | x | Hylla under kyl | Rack under refrigerator |
| 84 | 316358 | x | Glidskena plast L=430 D14/27 | Runner plastic L=430 D14/27 |
| 85 | 309009 | x | Trådback vit 227x527x85 | Tray 227x527x85 |
| 86 | 326917 | x | Vägg kyl H | Wall refrigerator R |
| | | | M= Metervara<br>T= Tillbehör | M= On the metre<br>T= Accessory |

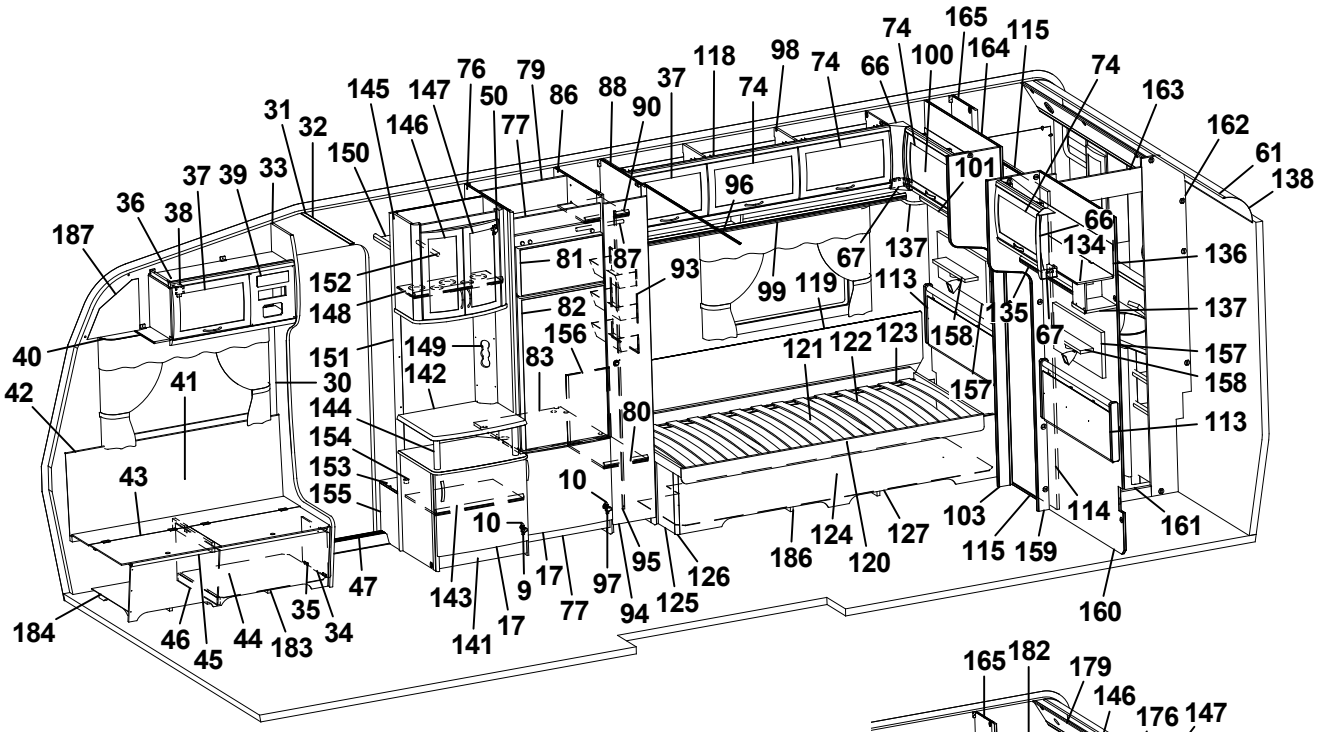
74 165 115 74 163 162 61 138 74 100 164 66 118 98 74 66 37 88 90 74 79 86 77 50 76 147 145 146 150 31 32 33 37 39 36 38 187 40 42 41 30 43 144 154 153 155 152 148 151 149 142 81 87 93 82 156 83 80 10 10 99 96 67 137 101 119 113 121 122 123 158 135 67 66 134 136 137 157 158 113 157 103 114 161 115 159 160 186 124 120 127 10 95 126 97 94 125 9 17 77 143 141 17 47 35 34 46 45 44 183 184

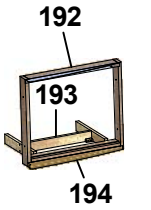
192 193 194

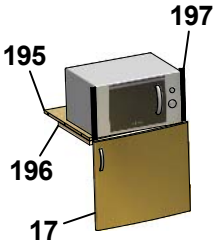
197 195 196 17

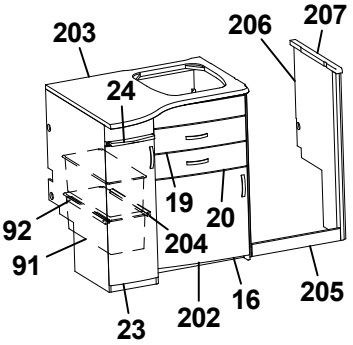
203 206 207 24 19 20 92 91 204 16 205 23 202

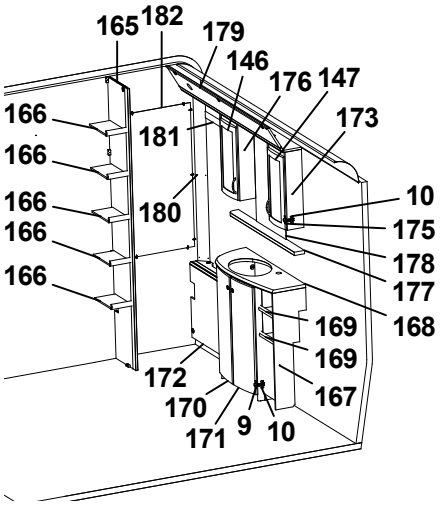
165 182 179 146 176 147 166 166 166 166 166 181 173 180 10 175 178 177 168 169 169 167 172 170 171 9 10

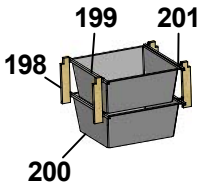
199 201 198 200

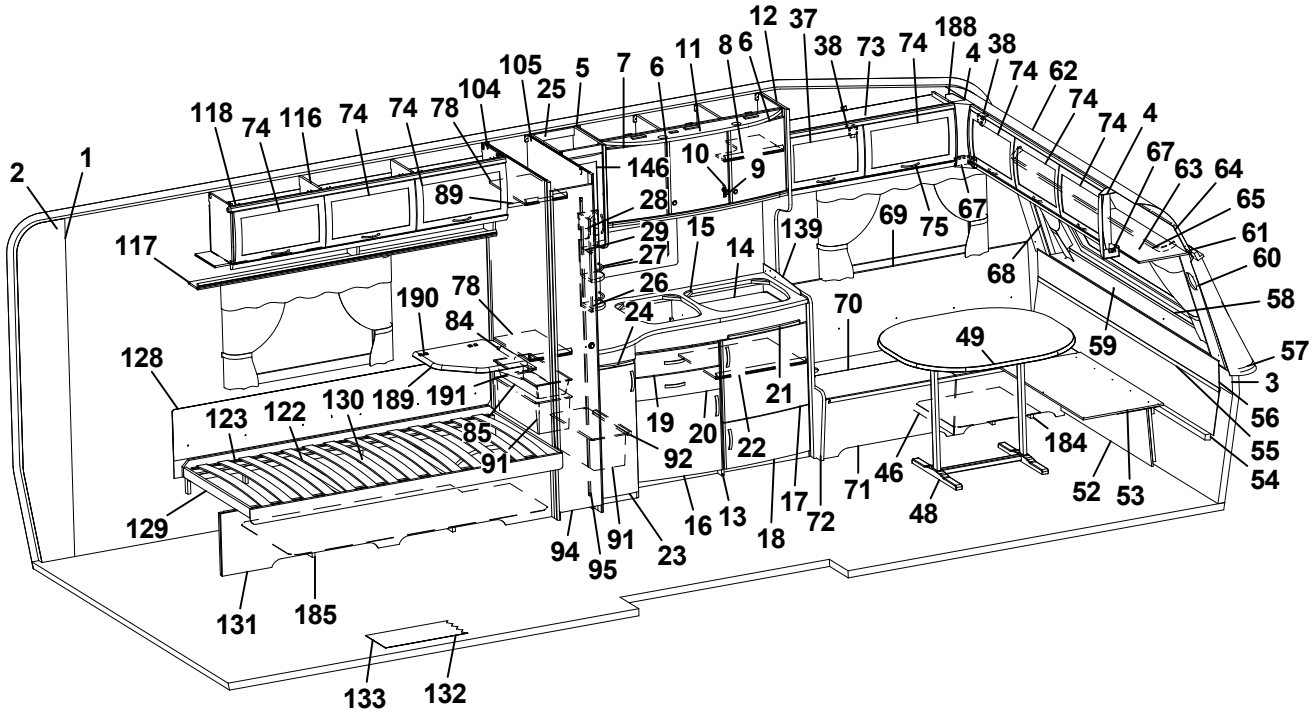
12 37 38 73 74 188 4 38 74 62 74 74 4 67 63 64 65 61 60 58 57 3 56 55 54 105 5 7 6 11 8 6 118 74 116 74 74 78 104 25 146 10 9 89 28 29 27 26 24 15 14 139 69 75 67 68 59 49 70 117 190 78 84 128 123 122 130 189 191 85 91 92 19 20 21 22 17 72 71 46 48 184 52 53 129 131 185 94 95 91 23 16 13 18 133 132

| Pos Fig | Det. nr Part. No | Ingår Fitted | OBS!! Ange alltid årsmodell vid beställning av inredning<br>Benämning | OBS!! Specify always year of model when ordering equipment<br>Description |
|---|---|---|---|---|
| 87 | 316197 | x | Galgstång L=782 | Clothes hanger L=782 |
| 88 | 326371 | x | Vägg garderob H | Wall wardrobe R |
| 89 | 316197 | x | Galgstång L=782 | Clothes hanger L=782 |
| 90 | 326921 | x | Hylla | Shelf |
| 91 | 309010 | x | Trådback vit 227x527x185 | Tray 227x527x185 |
| 92 | 315488 | x | Glidlist trådback L430 D14 | Sliding strip tray L430 D14 |
| 93 | 312162 | x | Korg garderob 330x140x520 | Basket |
| 94 | 324080 | x | Dörr 260x1850 | Door 260x1850 |
| 95 | 314523 | x | Rätningslist dörr L=1715 | List L=1715 |
| 96 | 314917 | x | Skena draperi L=1190 | Drapery rail L=1190 |
| 97 | 316799 | x | Gångjärn | Hinge |
| 98 | 324557 | x | Skåp övre L=1614 | Cupboard upper L=1614 |
| 99 | 325123 | x | Hyllpaket | Shelf |
| 100 | 326020 | x | Skåp gavel | Cupboard |
| 101 | 326021 | x | Hyllpaket | Shelf |
| 103 | 325995 | x | Vägg front | Wall front |
| 104 | 324269 | x | Vägg garderob V | Wall wardrobe L |
| 105 | 324270 | x | Vägg garderob H | Wall wardrobe R |
| 113 | 325722 | x | Värmespalt gavel bak | Air gap |
| 114 | 325489 | x | Skjutdörr tvättrum | Door |
| 115 | 316030 | x | Skena skjutdörr | Curtain rod |
| 116 | 323046 | x | Skåp övre L=1674 | Cupboard upper L=1674 |
| 117 | 326382 | x | Hyllpaket | Shelf |
| 118 | 315194 | x | Gångjärn | Hinge |
| 119 | 324578 | x | Värmespalt V-H bak | Air gap L-R rear |
| 120 | 324567 | x | Sängram u. ribbotten | Bed bottom without laths |
| 121 | 325481 | x | Ribbotten kpl. | Laths bottom cpl. |
| 122 | 314211 | x | Ribba sängbotten L=820 B=63 | Lath bed bottom |
| 123 | 312046 | x | Band t. ribbotten | Band for laths bottom |
| 124 | 326377 | x | Sänglåda kpl. | Bed box cpl. |
| 125 | 321577 | x | Gavel säng | Gable bed |
| 126 | 860590 | x | List hörn L=2500 | Corner strip L=2500 |
| 127 | 326378 | x | Front säng H | Front bed R |
| 128 | 312006 | x | Värmespalt V-H bak | Air gap L-R rear |
| 129 | 313898 | x | Sängram u. ribbotten | Bed bottom without laths |
| 130 | 325342 | x | Ribbotten kpl. | Laths bottom cpl. |
| 131 | 326379 | x | Front säng V | Front bed L |
| 132 | 316004 | M | Matta golv, Solidwood | Carpet floor, Solidwood |
| 133 | 314708 | T | Matta golv | Carpet floor |
| 134 | 326380 | x | Skåp gavel bak V | Cupboard |
| 135 | 326019 | x | Hyllpaket | Shelf |
| 136 | 326079 | x | Skiva 915x180 | Sheet 915x180 |
| 137 | 328364 | x | Hörn | Corner |
| 138 | 316005 | x | Skiva plast 295x2363x1 | Plastic sheet |
| 139 | 401476 | x | Flamskydd glas | Flame guard |
| | | | M= Metervara<br>T= Tillbehör | M= On the metre<br>T= Accessory |

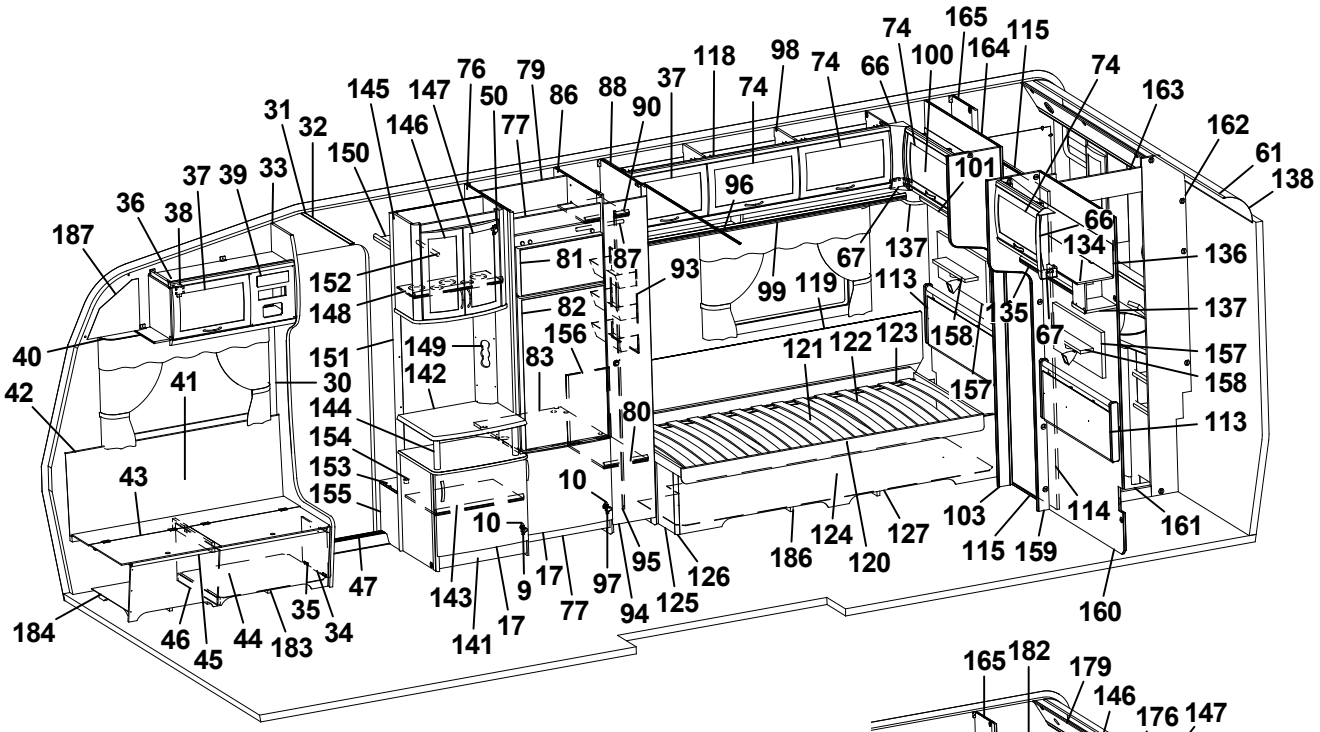
74 165 115 118 98 74 66 100 164 74 163 162 61 138
145 147 76 50 79 86 88 37 90 74 96 101 66 134 136
31 32 146 77 150 37 39 33 36 38 187 152 81 87 93 99 119 113 135 137
148 82 156 121 122 123 158 67 157 158
40 151 149 83 142 157 113
42 41 30 144 80 154 153 155 43 10 10 103 114 161
47 143 9 17 97 95 126 186 124 120 127 115 159 160
184 46 45 44 183 35 34 141 17 77 94 125

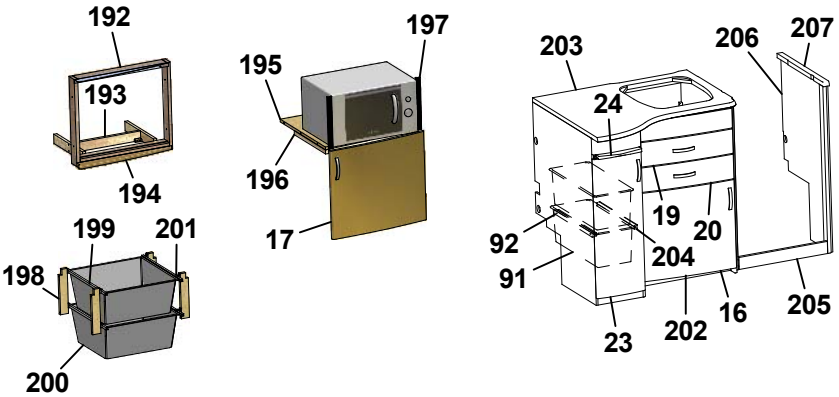
192 193 194 195 197 196 17 199 201 198 200 203 24 206 207 19 20 92 91 204 23 202 16 205

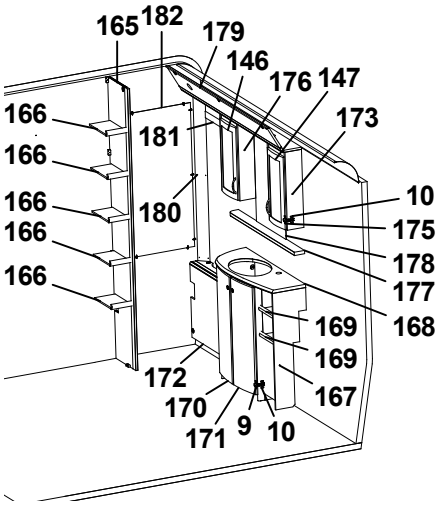
165 182 179 146 176 147 173 166 181 166 166 180 10 175 166 178 177 166 168 169 169 172 167 170 171 9 10

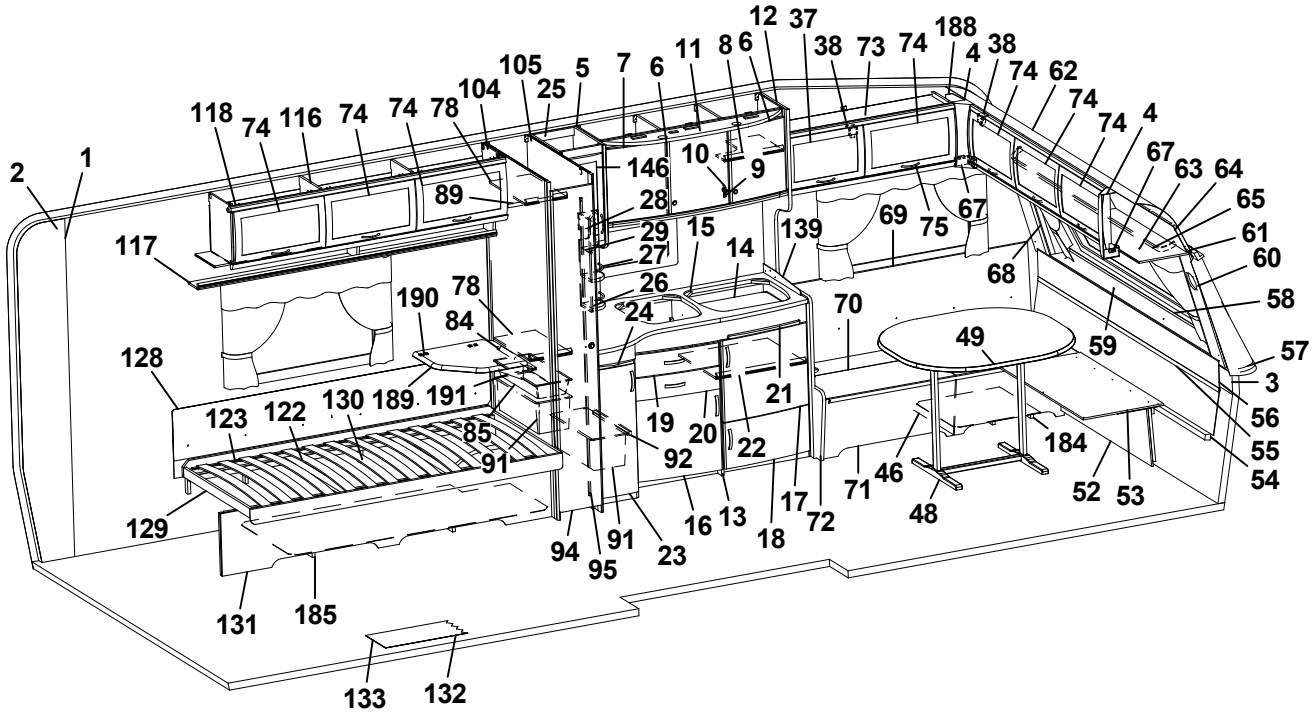
12 37 188 11 8 6 38 73 74 4 38 74 62 105 5 7 6 104 25 74 74 4 118 74 116 74 74 78 146 10 9 67 63 64 65 2 1 89 28 29 15 139 69 75 67 61 117 27 14 60 26 68 58 190 78 24 70 84 49 59 57 128 189 191 21 3 123 122 130 85 19 20 22 56 91 92 184 55 54 129 16 13 17 71 46 52 53 94 91 23 18 72 48 95 131 185 133 132

| Pos Fig | Det. nr Part. No | Ingår Fitted | OBS!! Ange alltid årsmodell vid beställning av inredning<br>Benämning | OBS!! Specify always year of model when ordering equipment<br>Description |
|---|---|---|---|---|
| 141 | 326764 | x | TV-bänk kpl. u. skiva | TV-bench cpl. without board |
| 142 | 328461 | x | Skiva TV-bänk * | Board * |
| 143 | 324284 | x | Hylla | Shelf |
| 144 | 323703 | x | Rundstav folierad L=192 | Round staff L=192 |
| 145 | 325679 | x | Skåp bar kpl. | Coctail cabinet cpl. |
| 146 | 323426 | x | Lucka V 236x500 | Door L 236x500 |
| 147 | 325364 | x | Lucka H 236x500 | Door R 236x500 |
| 148 | 323723 | x | Hylla | Shelf |
| 149 | 325624 | x | Front el-uttag | Front outlet |
| 150 | 321411 | x | Hylla garderob övre | Shelf |
| 151 | 324265 | x | Vägg garderob | Wall wardrobe |
| 152 | 316197 | x | Galgstång L=782 | Clothes hanger L=782 |
| 153 | 328444 | x | Hylla instegsgarderob * | Shelf * |
| 154 | 314897 | x | Bussning plast Ø=29 mm | Bushing plastic |
| 155 | 322328 | x | Front hylla garderob | Front |
| 156 | 325733 | x | Täckskiva exp.kärl | Cover expansion vessel |
| 157 | 328703 | x | Tygtavla | Fabric board |
| 158 | 328706 | x | Hylla | Shelf |
| 159 | 325998 | x | Vägg front | Wall front |
| 160 | 325997 | x | Vägg tvättrum | Wall washroom |
| 161 | 325358 | x | Tröskel | Threshold |
| 162 | 325356 | x | Vägg tvättrum | Wall |
| 163 | 325357 | x | Överbit tvättrum | Overlap washroom |
| 164 | 325996 | x | Vägg garderob | Wall wardrobe |
| 165 | 325274 | x | Vägg garderob H | Wall wardrobe R |
| 166 | 325354 | x | Hylla | Shelf |
| 167 | 325355 | x | Skåp tvättställ u. skiva | Cupboard washroom without board |
| 168 | 328457-E | x | Skiva skåp tvättställ | Board cupboard wash basin |
| 169 | 325465 | x | Hylla | Shelf |
| 170 | 325471 | x | Lucka V | Door L |
| 171 | 325470 | x | Lucka H | Door R |
| 172 | 325359 | x | Front gavel bak | Front |
| 173 | 325361 | x | Skåp tvättrum H | Cupboard washroom R |
| 175 | 315202 | x | Gångjärn | Hinge |
| 176 | 325362 | x | Skåp tvättrum V | Cupboard washroom L |
| 177 | 328458-E | x | Hylla | Shelf |
| 178 | 315999 | x | Spegel 440x700x3 | Mirror 440x700x3 |
| 179 | 325360 | x | Ljusramp | Light holder |
| 180 | 325490 | x | Front hörn | Front |
| 181 | 325841 | x | List täck L=465 | Cover strip L=465 |
| 182 | 313266 | x | Spegel 475x995x3 | Mirror |
| 183 | 324136 | x | Luftspalt H-fram | Air gap R front |
| 184 | 324138 | x | Luftspalt fram | Air gap front |
| 185 | 329302 | x | Luftspalt | Air gap |
| 186 | 326375 | x | Luftspalt | Air gap |
| | | | M= Metervara<br>T= Tillbehör | M= On the metre<br>T= Accessory |

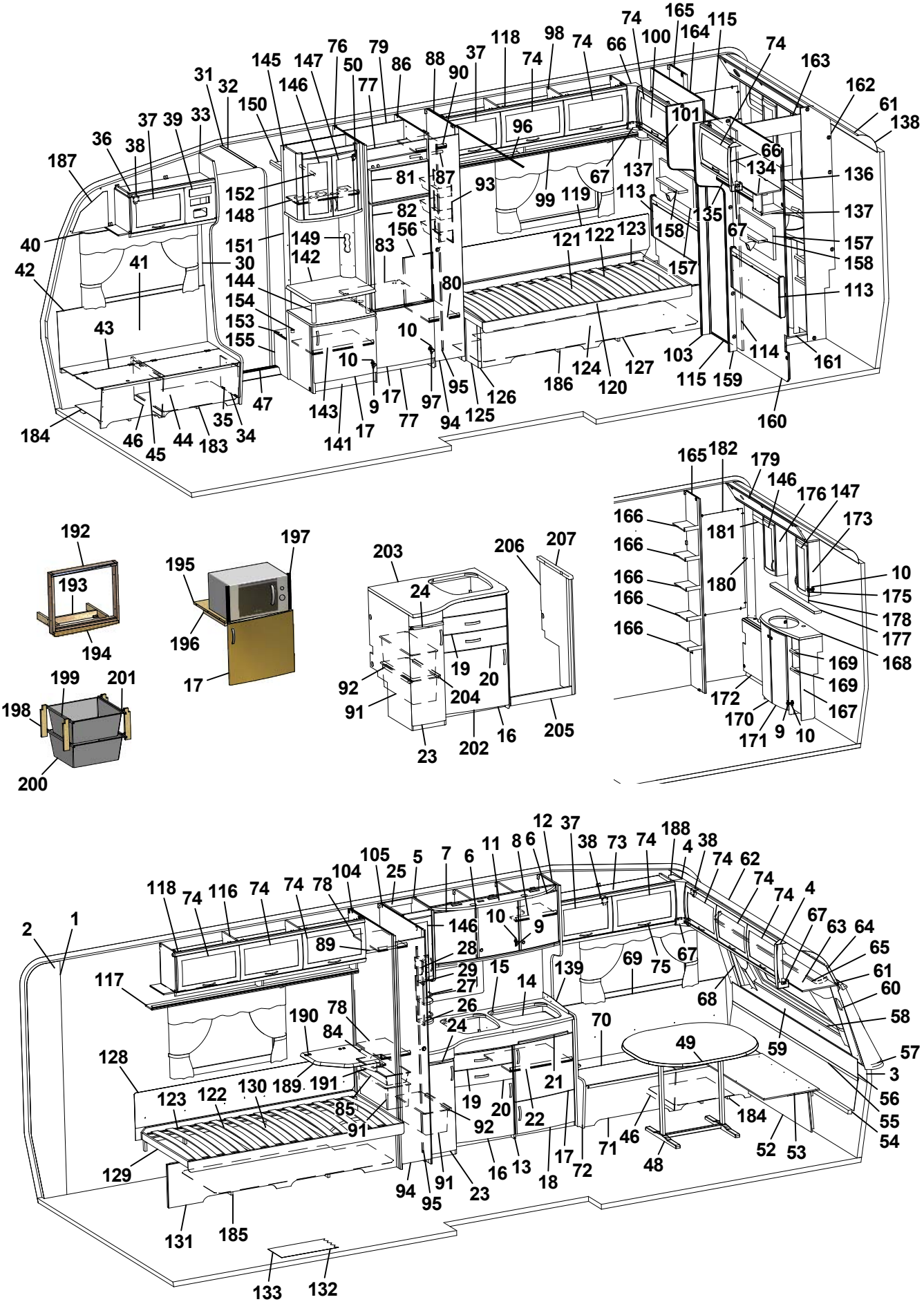
187
36
38
37
39
33
31
32
150
145
147
146
76
50
79
77
86
88
90
37
118
74
98
74
66
74
100
165
164
115
74
163
162
61
138
101
96
66
134
136
137
157
158
113
161
160
114
159
115
103
127
120
124
186
126
125
94
97
95
10
80
93
87
81
82
156
83
149
142
151
152
148
144
154
153
155
30
41
40
42
43
47
35
34
183
44
45
46
184
17
9
17
143
141
10
99
119
113
121
122
123
158
157
135
67
137
67


192
193
194
195
196
197
17
199
201
198
200


203
24
206
207
19
20
92
91
204
23
202
16
205


165
182
179
146
176
147
173
166
181
166
166
180
166
166
10
175
178
177
168
169
169
167
172
170
171
9
10


2
1
118
74
116
74
74
78
104
105
25
5
7
6
11
8
6
12
37
38
73
74
188
4
38
74
62
74
74
4
67
63
64
65
61
60
58
57
3
56
55
54
117
89
146
10
9
28
29
27
26
24
15
14
139
69
75
67
68
59
70
49
128
190
78
84
189
191
123
122
130
85
91
19
20
21
22
92
16
13
18
17
72
71
46
48
184
52
53
129
94
95
91
23
131
185
133
132

| Pos Fig | Det. nr Part. No | Ingår Fitted | OBS!! Ange alltid årsmodell vid beställning av inredning<br>Benämning | OBS!! Specify always year of model when ordering equipment<br>Description |
|---|---|---|---|---|
| 187 | 327193 | x | Täckskiva gavel H | Cover R |
| 188 | 327194 | x | Täckskiva gavel V | Cover L |
| 189 | 328360 | T | Skiva TV-hylla * | Board * |
| 190 | 860621 | T | Gångjärn | Hinge |
| 191 | 315749 | T | Stöd | Support board |
| 192 | 324090 | T | Ram | Frame |
| 193 | 324097 | T | Stöd | Support |
| 194 | 324089 | T | List täck | Cover strip |
| 195 | 323069 | T | Hylla nedre | Shelf under |
| 196 | 312168 | T | List 17,5x22x360 | List 17,5x22x360 |
| 197 | 401607 | T | Galler | Grating |
| 198 | 320514 | T | List, backskenor | List |
| 199 | 312712 | T | Glidlist trådback (säljes i par) | Sliding strip tray (pair) |
| 200 | 310326 | T | Trådback vit 427x427x185 | Tray 427x427x185 |
| 201 | 316276 | T | Utdragsstopp trådback | Extension stop, tray |
| 202 | 327410 | T | Diskbänk kpl. u. skiva | Kitchen sink cpl. without board |
| 203 | 328673-D | T | Skiva diskbänk | Board |
| 204 | 315487 | T | Glidlist trådback L430 D8 | Sliding strip try L430 D8 |
| 205 | 327243 | T | Front | Front |
| 206 | 327268 | T | Gavel H | Gable R |
| 207 | 327415 | T | Passbit | Fitting piece |
| | | | * = Ange laminat A, D eller F vid beställning.<br>A = Laminat ARPA 3124 gråprickig<br>D = Laminat ARPA 2203 mörk<br>F = Laminat ARPA 2558 ljus | * = Specify laminate A, D or F in order.<br>A = Laminate ARPA 3124 grey spotted<br>D = Laminate ARPA 2203 dark<br>F = Laminate ARPA 2558 light |
| | | | Dyntyger, gardiner m.m. (se tyger) | Cushion textilies, curtains etc. (see textiles |
| | | | M= Metervara<br>T= Tillbehör | M= On the metre<br>T= Accessory |

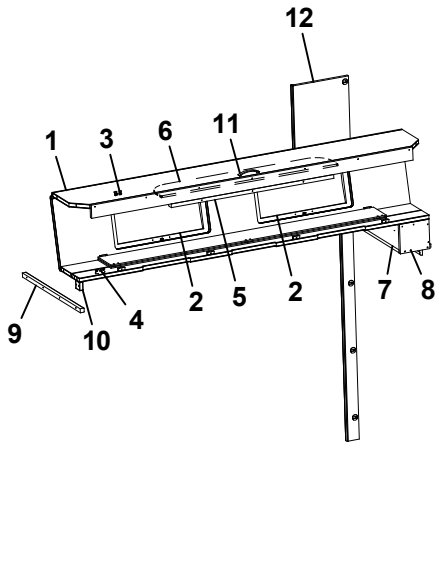
12
1
3
6
11
9
10
4
2
5
2
7
8

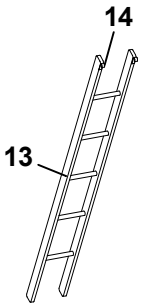
14
13

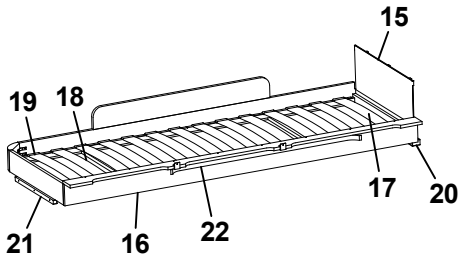
15
19
18
17
20
21
16
22

| Pos Fig | Det. nr Part. No | Ingår Fitted | OBS!! Ange alltid årsmodell vid beställning av inredning<br>Benämning | OBS!! Specify always year of model when ordering equipment<br>Description |
|---|---|---|---|---|
| 1 | 327366 | x | Överbäddskåp L1980 | Upper bed L1980 |
| 2 | 323000 | x | Lucka | Door |
| 3 | 860402 | x | Gångjärn | Hinge |
| 4 | 860405 | x | Gångjärn | Hinge |
| 5 | 312233 | x | Regel låsning | Lock bar |
| 6 | 323846 | x | Rasskydd ö-bäddskåp | Protective plate |
| 7 | 329058 | x | Hylla gavel bak | Shelf gable rear |
| 8 | 327394 | x | Gavel | Gable |
| 9 | 312313 | x | Bärregel 670x22x22 | Bearing rail 670x22x22 |
| 10 | 312726 | x | Kloss bärregel | Block bearing rail |
| 11 | 316428 | x | Handtag | Handle |
| 12 | 329059 | x | Vägg front | Wall front |
| 13 | 312613 | T | Stege ö-bäddsskåp 201x1800 kpl. | Ladder upper bed 201x1800 cpl. |
| 14 | 860426 | T | Krok t. stege | Hook for ladder |
| 15 | 321209 | x | Värmespalt gavel | Air gap gable |
| 16 | 323797 | x | Sängram vån.säng V u. ribbotten | Bed bottom L without laths |
| 17 | 325430 | x | Ribbotten kpl. | Laths bottom cpl. |
| 18 | 311985 | x | Ribba sängbotten L=718 B=63 | Lath bed bottom L=718 B=63 |
| 19 | 312046 | x | Band t. ribbotten | Band for laths bottom |
| 20 | 324117 | x | Bärregel | Bearing rail |
| 21 | 312436 | x | Bärregel L=440 | Bearing rail L=440 |
| 22 | 316199 | x | Skena gardin L1020 | Curtain rod L1020 |

T= Tillbehör

T= Accessory

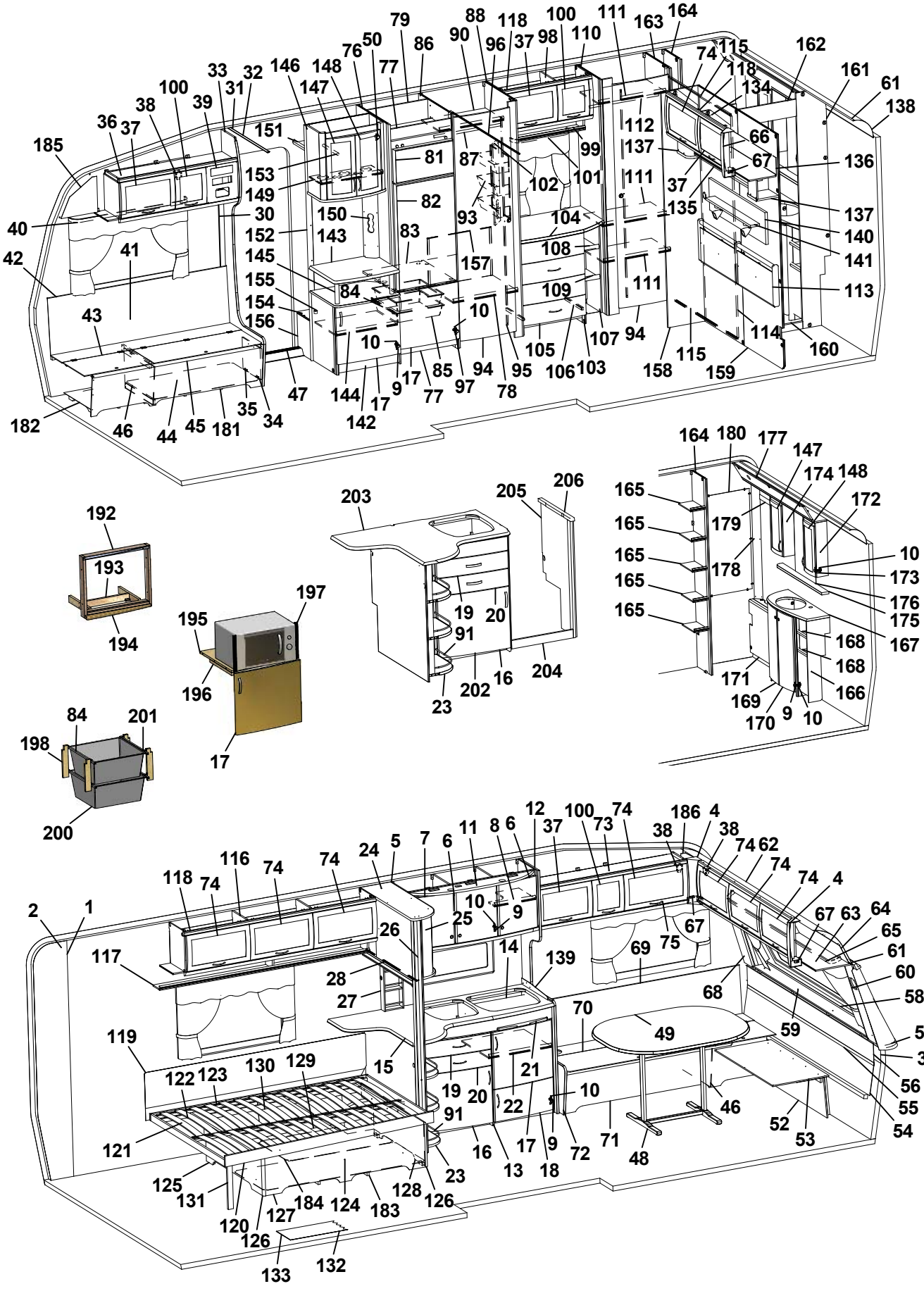
185 36 37 38 100 39 33 31 32 146 148 147 151 153 149 40 30 152 42 41 43 182 46 44 45 181 35 34 47 145 155 154 156 144 142 17 9 77 85 97 94 95 78 10 84 143 83 150 82 81 79 76 50 77 86 88 90 96 118 37 98 100 110 111 163 164 74 115 118 134 162 161 61 138 66 67 136 137 135 140 141 113 114 160 159 115 158 107 105 106 103 104 108 109 111 112 99 102 101 87 93 157 10 17 85 94 10 107 94 111 37 111 137 99 112 111 104 108 109 111 113 114 160 159 115 158 107 105 106 103 95 78 97 77 17 9 144 142 17 34 35 181 45 44 46 182 47 10 84 155 154 156 145 152 143 30 40 42 41 43 84 150 83 157 10 93 102 101 87 81 82 153 149 151 146 148 147 33 31 32 100 39 38 36 37 185 79 50 76

| Pos Fig | Det. nr Part. No | Ingår Fitted | OBS!! Ange alltid årsmodell vid beställning av inredning<br>Benämning | OBS!! Specify always year of model when ordering equipment<br>Description |
|---|---|---|---|---|
| 1 | 316707 | M | Tapet vägg/tak | Wall paper |
| 2 | 316021 | M | Tejp tapet 20 mm | Tape, wall paper 20 mm |
| 3 | 316022 | M | Tejp tapet 60 mm | Tape, wall paper 60 mm |
| 4 | 504668 | x | Belysning hörn 2x5 W plast | Illumination corner 2x5 W plastic |
| 5 | 323014 | x | Skåp kök L1118 kpl. | Cupboard kitchen L1118 cpl. |
| - | 323403 | T | Skåp kök L1118 kpl. (köksfläkt CK155) | Cupboard kitchen L1118 cpl. (kitchen fan CK155) |
| 6 | 323021 | x | Lucka H 368x420 | Door R 368x420 |
| 7 | 323020 | x | Lucka V 368x420 | Door L 368x420 |
| 8 | 323092 | x | Hylla | Shelf |
| 9 | 311917 | x | Gångjärn | Hinge |
| 10 | 312588 | x | Platta gångjärn | Plate hinge |
| 11 | 323401 | x | Ljusramp köksskåp | Light holder |
| 12 | 323439 | x | Vägg vid diskbänk | Wall |
| 13 | 324802 | x | Diskbänk kpl. u. skiva | Kitchen sink cpl. without board |
| 14 | 401328 | x | Plåt under spis | Plate cover under fireplace |
| 15 | 328428-D | x | Skiva diskbänk | Board |
| 16 | 323504 | x | Lucka V 550x470 | Door L 550x470 |
| 17 | 323503 | x | Lucka H 550x470 | Door R 550x470 |
| 18 | 323510 | x | Lucka H 550x265 | Door R 550x265 |
| 19 | 323505 | x | Låda diskbänk kpl. | Drawer cpl. |
| 20 | 323506 | x | Låda diskbänk kpl. | Drawer cpl. |
| 21 | 323412 | x | Skärbräda | Cutting board |
| 22 | 320460 | x | Hylla övre | Shelf upper |
| 23 | 320482 | x | Utskjut diskbänk | Projection kitchen sink |
| 24 | 327180 | x | Skåp utskjut kökskåp | Cupboard projection |
| 25 | 328032 | x | Lucka acrylplast | Door acryl |
| -- | 314350 | x | Lås magnet d:o | Lock magnet d:o |
| -- | 314351 | x | Gångjärn d:o | Hinge d:o |
| 26 | 324888 | x | Stolpe utskjut | Support bar |
| 27 | 328561 | x | Kryddhylla kpl. m. front el-uttag | Spice rack cpl. with front outlet |
| 28 | 314722 | x | Skena draperi L=900 | Curtain rod L=900 |
| -- | 316194 | T | Persienn 897x540 | Venetian blind 897x540 |
| 30 | 504400 | x | List täck el-kabel B=44 L=2000 | Cover strip B=44 L=2000 |
| 31 | 316270 | x | List snäpp undre L2379 | List under L2379 |
| 32 | 316268 | x | List snäpp övre L2379 | List upper L2379 |
| 33 | 324723 | x | Stolpe först. L1948 kpl. m. lucka | Support bar cpl. with door |
| 34 | 320005 | x | Lucka | Door |
| 35 | 312589 | x | Gångjärn | Hinge |
| 36 | 328528 | x | Skåp övre elc. | Cupboard upper |
| 37 | 323002 | x | Lucka | Door |
| 38 | 860406 | x | Gångjärn | Hinge |
| 39 | 325495 | x | Täckfront radio | Cover radio |
| 40 | 316898 | x | Skena gardin L1020 | Curtain rod L1020 |
| 41 | 325767 | x | Värmespalt H fram | Air gap R.F. |
| 42 | 860423 | M | List kant U-gap ljusbrun | Strip, light brown |
| | | | M= Metervara<br>T= Tillbehör | M= On the metre<br>T= Accessory |

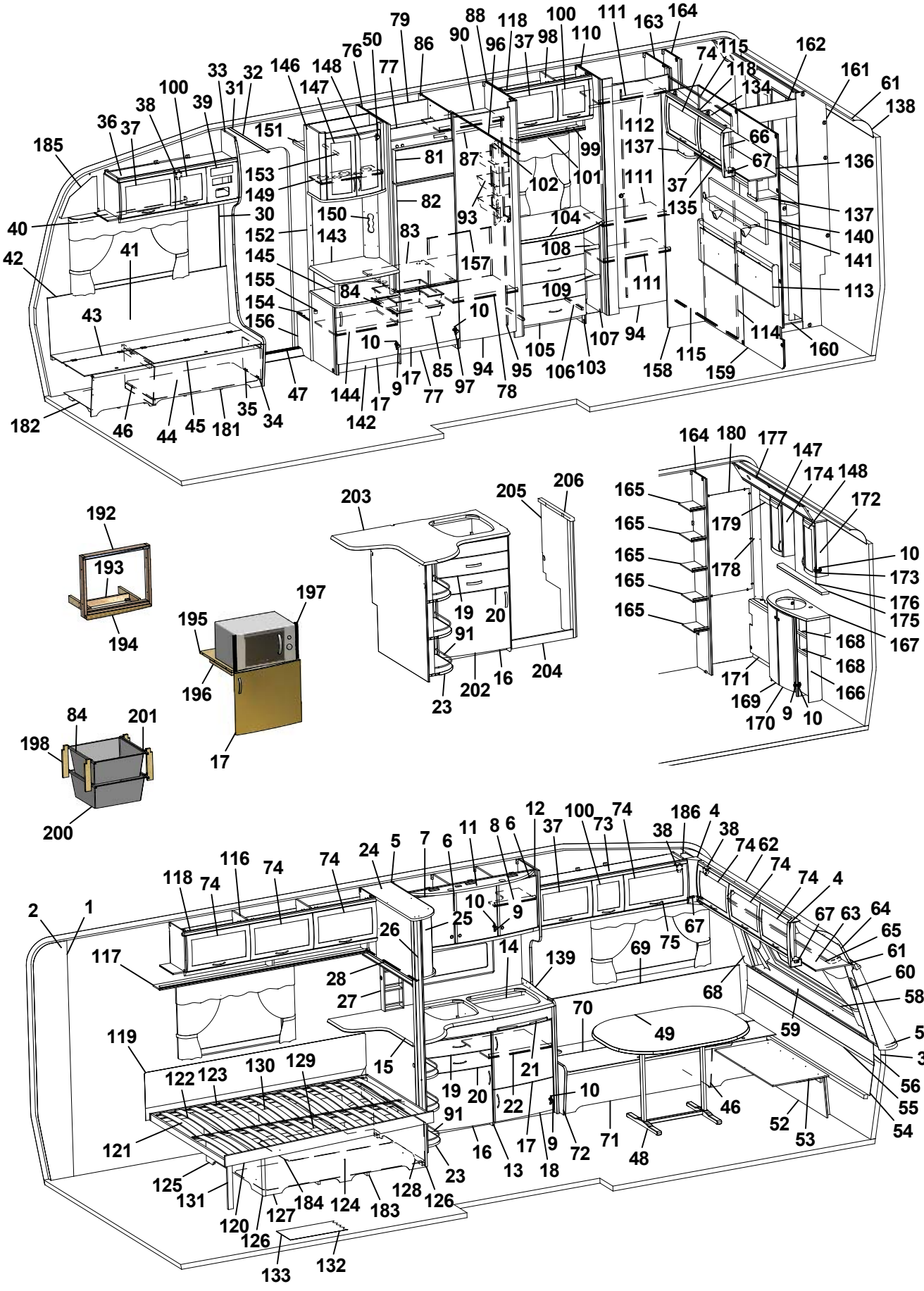
185 36 37 38 100 39 33 31 32 146 148 147 151 153 149 40 30 152 42 41 43 182 46 44 45 181 35 34 47 145 155 154 156 144 142 17 9 77 85 97 94 78 95 10 84 150 143 83 157 93 102 101 99 81 87 79 50 76 77 86 88 90 96 118 37 98 100 110 111 163 164 74 115 162 161 61 138 118 134 66 67 136 137 135 140 141 113 114 160 158 115 159 105 106 103 107 94 104 108 109 111 112 137 111 37 10 17 9 77 85 97 94 78 95 10 84 150 143 83 157 93 102 101 99 81 87 79 50 76 77 86 88 90 96 118 37 98 100 110 111 163 164 74 115 162 161 61 138 118 134 66 67 136 137 135 140 141 113 114 160 158 115 159 105 106 103 107 94 104 108 109 111 112 137 111 37 192 193 194 195 196 197 17 198 84 201 200 203 205 206 19 20 91 23 202 16 204 164 180 177 147 174 148 172 165 165 165 165 165 179 178 10 173 176 175 167 168 168 166 171 169 170 9 10 2 1 117 118 74 116 74 74 24 5 7 6 11 8 6 12 37 100 73 74 38 186 4 38 74 62 74 74 4 67 63 64 65 61 60 58 57 3 56 55 54 52 53 59 49 70 68 69 75 67 139 14 28 27 26 25 10 9 119 122 123 130 129 15 121 125 131 120 126 133 127 184 124 183 128 126 132 19 20 21 22 10 91 16 13 17 9 18 72 71 48 46 23 24 5 7 6 11 8 6 12 37 100 73 74 38 186 4 38 74 62 74 74 4 67 63 64 65 61 60 58 57 3 56 55 54 52 53 59 49 70 68 69 75 67 139 14 28 27 26 25 10 9 119 122 123 130 129 15 121 125 131 120 126 133 127 184 124 183 128 126 132 19 20 21 22 10 91 16 13 17 9 18 72 71 48 46 23

| Pos Fig | Det. nr Part. No | Ingår Fitted | OBS!! Ange alltid årsmodell vid beställning av inredning<br>Benämning | OBS!! Specify always year of model when ordering equipment<br>Description |
|---|---|---|---|---|
| 43 | 323446 | x | Lock bäddlåda H F | Cover bed box R.F. |
| 44 | 323445 | x | Front bäddlåda H F (utan lastlucka) | Front bed box R.F. (without loading hatch) |
| -- | 324424 | T | Front bäddlåda H F (med lastlucka) | Front bed box R.F. (with loading hatch) |
| 45 | 860562 | x | List bädd | List bed |
| 46 | 312825 | x | Stöd bäddlåda HF | Support bed box |
| 47 | 314687 | x | Tröskel aluminium L=850 | Threshold aluminium L=850 |
| 48 | 316012 | x | Bordsstativ | Table stand |
| 49 | 328437 | x | Bordsskiva 940x1200 * | Table top 940x1200 * |
| 50 | 316037 | x | Gångjärn | Hinge |
| 52 | 323180 | x | Front bäddlåda gavel (2 st när lastl. mont.) | Front bed box gable (2 pcs in loading hatch) |
| 53 | 323205 | x | Skiva rundsittgrupp | Sheet seat |
| 54 | 323203 | x | Värmespalt nedre gavel fram | Air gap under |
| 55 | 314287 | x | List plast L=2270 | List plastic L=2270 |
| 56 | 323200 | x | Värmespalt övre gavel fram | Air gap upper |
| 57 | 323128 | x | Hylla front L2444 | Shelf front L2444 |
| 58 | 860593 | x | Raskant plast L=2600 | Cantlist shelf front L=2600 |
| 59 | 324022 | x | Luftspalt fronthylla | Air gap shelf front |
| 60 | 323270 | x | Front högtalare H | Front loudspeaker R |
| 61 | 313884 | x | List plast radie L=2379 | List L=2379 |
| 62 | 316005 | x | Skiva plast 295x2363x1 | Plastic sheet |
| 63 | 323044 | x | Skåp gavel fram L=2365 | Cupboard L=2365 |
| 64 | 323059 | x | Skiva skåp 2345x180 | Sheet 2345x180 |
| 65 | 316900 | x | Skena gardin L1920 | Curtain rod L1920 |
| 66 | 316115 | x | Hörn inredning | Corner |
| 67 | 324321 | x | Täckvinkel hörn inredning | Cover for corner |
| 68 | 326784 | x | Front högtalare V | Front loudspeaker L |
| 69 | 325771 | x | Värmespalt V fram | Air gap L.F. |
| 70 | 326151 | x | Lock bäddlåda V F | Cover bed box L.F |
| 71 | 326152 | x | Front bäddlåda V F (utan lastlucka) | Front bed box L.F. (without loading hatch) |
| -- | 326154 | T | Front bäddlåda V F (med lastlucka) | Front bed box L.F. (with loading hatch) |
| 72 | 323449 | x | Gavel bäddlåda V F | Gable bed box L.F |
| 73 | 328529 | x | Skåp övre L1408 | Cupboard upper L1408 |
| 74 | 323000 | x | Lucka | Door |
| 75 | 316428 | x | Handtag | Handle |
| 76 | 326859 | x | Vägg kyl V | Wall refrigerator L |
| 77 | 326133 | x | Front skåp under kyl | Front cupboard |
| 78 | 326868 | x | Hylla garderob | Shelf wardrobe |
| 79 | 371558 | x | Bakstycke stopp kyl | Back cupboard |
| 81 | 324828 | x | Skiva frys 500x263 ERLE 15285 ljus | Sheet freezer 500x263 ERLE 15285 light |
| -- | 329096 | x | Skiva frys 500x263 ARPA 2203 mörk | Sheet freezer 500x263 ARPA 2203 dark |
| 82 | 324829 | x | Skiva kyl 500x865 ERLE 15285 ljus | Sheet refrigerator 500x865 ERLE 15285 light |
| -- | 329095 | x | Skiva kyl 500x865 ARPA 2203 mörk | Sheet refrigerator 500x865 ARPA 2203 dark |
| 83 | 371556 | x | Hylla under kyl | Rack under refrigerator |
| 84 | 312712 | x | Glidlist trådback (säljes i par) | Sliding strip tray (pair) |
| 85 | 310325 | x | Trådback vit 427x427x85 | Tray 427x427x85 |
| | | | M= Metervara<br>T= Tillbehör | M= On the metre<br>T= Accessory |

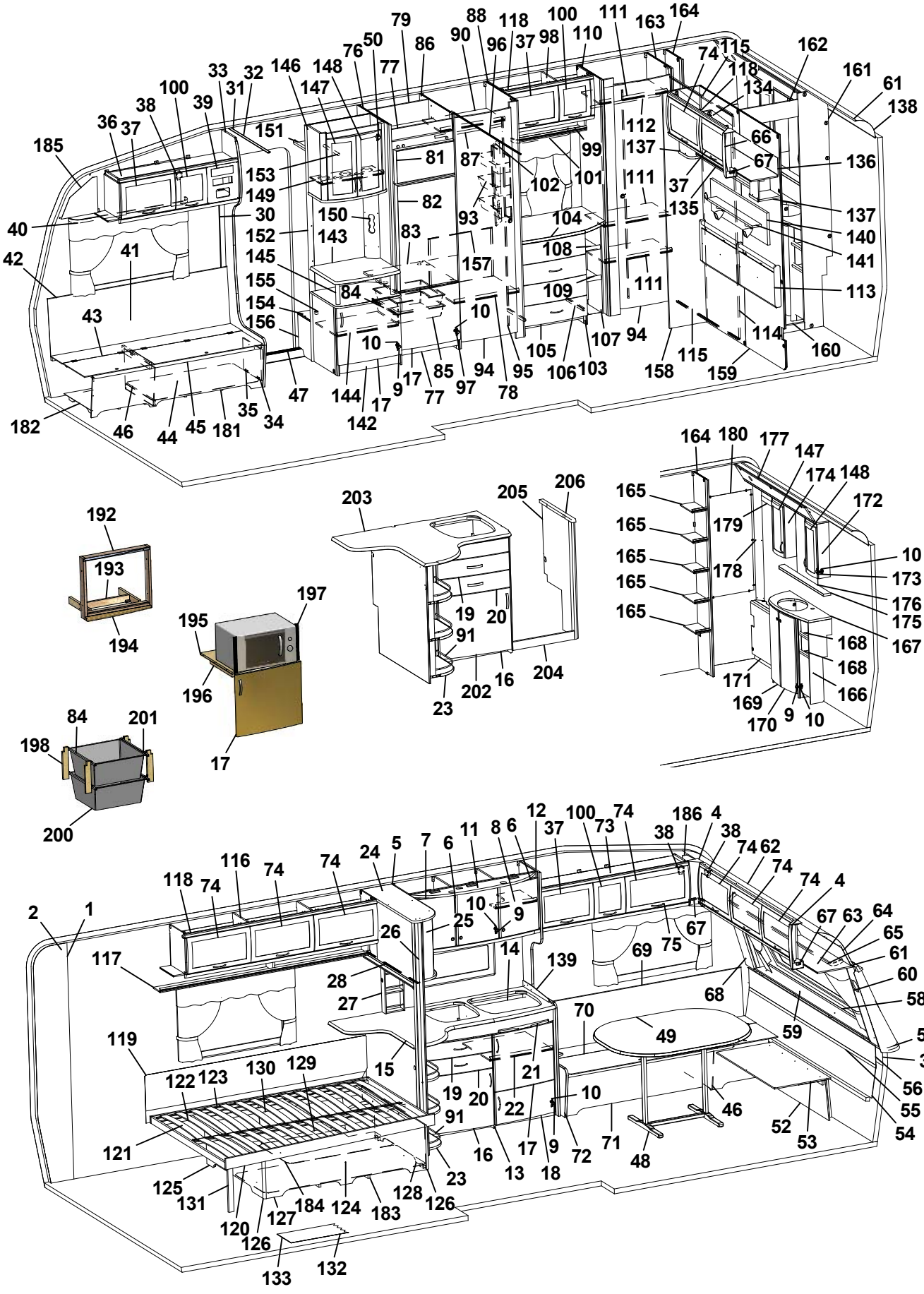
1 2 3 4 5 6 7 8 9 10 11 12 13 14 15 16 17 18 19 20 21 22 23 24 25 26 27 28 30 31 32 33 34 35 36 37 38 39 40 41 42 43 44 45 46 47 48 49 50 52 53 54 55 56 57 58 59 60 61 62 63 64 65 66 67 68 69 70 71 72 73 74 75 76 77 78 79 81 82 83 84 85 86 87 88 90 91 93 94 95 96 97 98 99 100 101 102 103 104 105 106 107 108 109 110 111 112 113 114 115 116 117 118 119 120 121 122 123 124 125 126 127 128 129 130 131 132 133 134 135 136 137 138 139 140 141 142 143 144 145 146 147 148 149 150 151 152 153 154 155 156 157 158 159 160 161 162 163 164 165 166 167 168 169 170 171 172 173 174 175 176 177 178 179 180 181 182 183 184 185 186 192 193 194 195 196 197 198 200 201 202 203 204 205 206

| Pos Fig | Det. nr Part. No | Ingår Fitted | OBS!! Ange alltid årsmodell vid beställning av inredning<br>Benämning | OBS!! Specify always year of model when ordering equipment<br>Description |
|---|---|---|---|---|
| 86 | 326858 | x | Vägg kyl H | Wall refrigerator R |
| 87 | 316197 | x | Galgstång L=782 | Clothes hanger L=782 |
| 88 | 324486 | x | Vägg garderob H | Wall wardrobe R |
| 90 | 326867 | x | Hylla garderob | Shelf wardrobe |
| 91 | 326360 | x | Rasskyddssats | Shelter |
| 93 | 312162 | x | Korg garderob 330x140x520 | Basket |
| 94 | 321518 | x | Dörr 490x1850 | Door 490x1850 |
| 95 | 314523 | x | Rätningslist dörr L=1715 | List L=1715 |
| 96 | 314917 | x | Skena draperi L=1190 | Drapery rail L=1190 |
| 97 | 316799 | x | Gångjärn | Hinge |
| 98 | 323803 | x | Skåp övre L790 | Cupboard upper L 790 |
| 99 | 323810 | x | Hyllpaket | Shelf |
| 100 | 323001 | x | Lucka | Door |
| 101 | 316907 | x | Skena gardin L 500 | Curtain rod L 500 |
| 102 | 320624 | x | Front el-uttag 130x665 | Front outlet 130x665 |
| 103 | 323539 | x | Byrå kpl. u. skiva | Chest of drawers without board |
| 104 | 328348 | x | Skiva byrå * | Board * |
| 105 | 323541 | x | Låda byrå | Drawer |
| 106 | 315215 | x | Glidskena låda (säljes i par) | Slide bar (exp. in pair) |
| 107 | 324082 | x | Hylla vid byrå kpl. | Shelf cpl. |
| 108 | 324084 | x | Hylla övre | Shelf |
| 109 | 323814 | x | Hylla undre | Shelf |
| 110 | 325269 | x | Vägg garderob V | Wall wardrobe L |
| 111 | 325329 | x | Hylla | Shelf |
| 112 | 316197 | x | Galgstång L=782 | Clothes hanger L=782 |
| 113 | 325742 | x | Värmespalt gavel bak | Air gap |
| 114 | 325489 | x | Skjutdörr tvättrum | Door |
| 115 | 316030 | x | Skena skjutdörr | Curtain rod |
| 116 | 323046 | x | Skåp övre L=1674 | Cupboard upper L=1674 |
| 117 | 323082 | x | Hyllpaket | Shelf |
| 118 | 315194 | x | Gångjärn | Hinge |
| 119 | 312006 | x | Värmespalt V-H bak | Air gap L-R rear |
| 120 | 324035 | x | Sängram u. ribbotten | Bedbottom without laths |
| 121 | 325343 | x | Ribbotten kpl. | Laths bottom cpl. |
| 122 | 311985 | x | Ribba sängbotten L=718 B=63 | Lath bed bottom L=718 B=63 |
| 123 | 312046 | x | Band t. ribbotten | Band for laths bottom |
| 124 | 325475 | x | Sänglåda kpl. | Bed box cpl. |
| 125 | 322346 | x | Gavel säng V | Gable bed L |
| 126 | 860590 | x | List hörn L=2500 | Corner strip L=2500 |
| 127 | 323282 | x | Front säng | Front bed |
| 128 | 325542 | x | Gavel säng H | Gable bed R |
| 129 | 315203 | x | Regel 17,5x55x1415 | Wood lath pine 17,5x55x1415 |
| 130 | 315204 | x | Regel 17,5x40x1415 | Wood lath pine 17,5x40x1415 |
| 131 | 322338 | x | Stöd säng 15,5x45x360 | Support bed |
| 132 | 316004 | M | Matta golv, Solidwood | Carpet floor, Solidwood |
| | | | M= Metervara<br>T= Tillbehör | M= On the metre<br>T= Accessory |

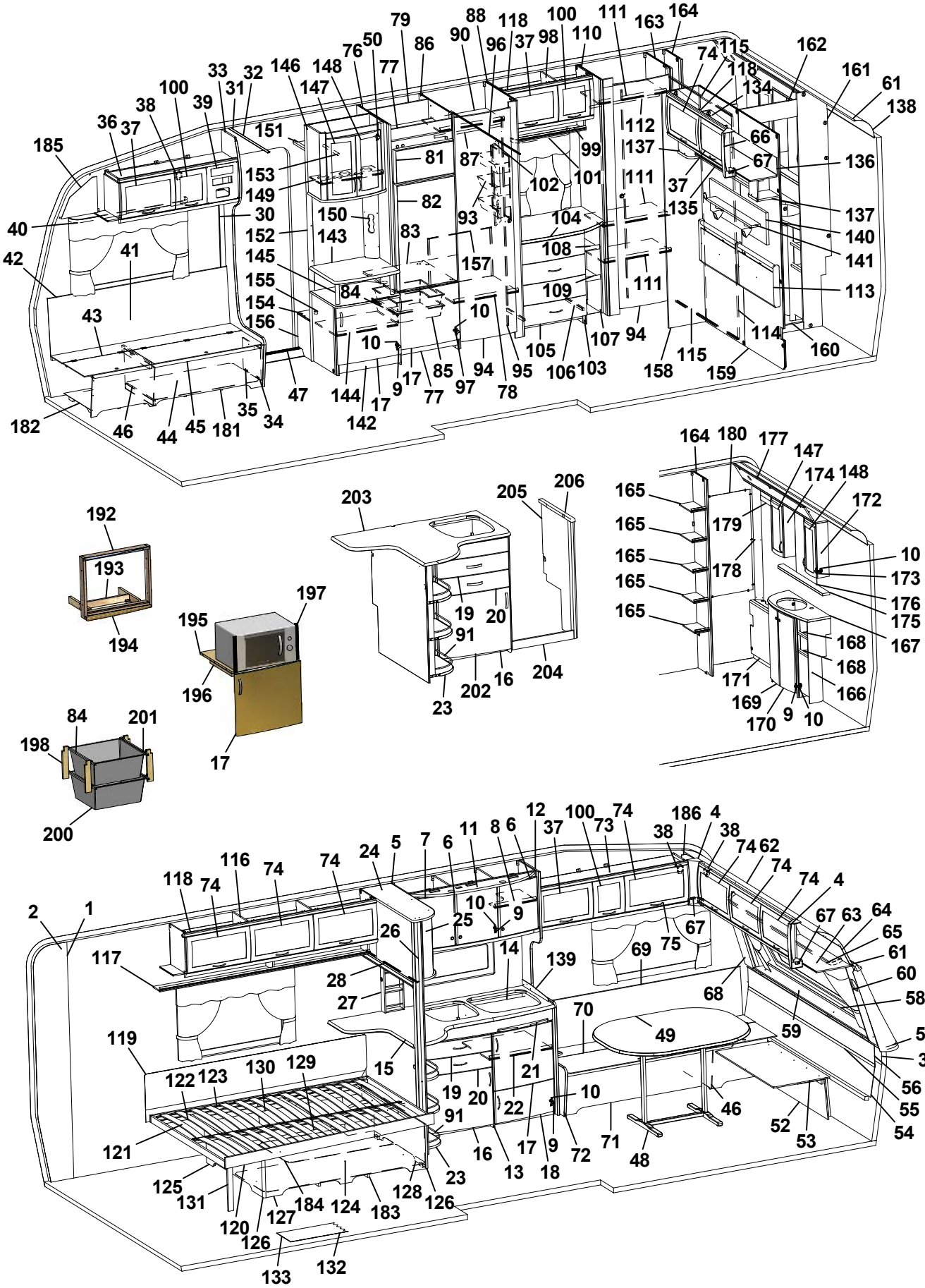
1 2 3 4 5 6 7 8 9 10 11 12 13 14 15 16 17 18 19 20 21 22 23 24 25 26 27 28 30 31 32 33 34 35 36 37 38 39 40 41 42 43 44 45 46 47 48 49 50 52 53 54 55 56 57 58 59 60 61 62 63 64 65 66 67 68 69 70 71 72 73 74 75 76 77 78 79 81 82 83 84 85 86 87 88 90 91 93 94 95 96 97 98 99 100 101 102 103 104 105 106 107 108 109 110 111 112 113 114 115 116 117 118 119 120 121 122 123 124 125 126 127 128 129 130 131 132 133 134 135 136 137 138 139 140 141 142 143 144 145 146 147 148 149 150 151 152 153 154 155 156 157 158 159 160 161 162 163 164 165 166 167 168 169 170 171 172 173 174 175 176 177 178 179 180 181 182 183 184 185 186 192 193 194 195 196 197 198 200 201 202 203 204 205 206

| Pos Fig | Det. nr Part. No | Ingår Fitted | OBS!! Ange alltid årsmodell vid beställning av inredning<br>Benämning | OBS!! Specify always year of model when ordering equipment<br>Description |
|---|---|---|---|---|
| 133 | 314708 | T | Matta golv | Carpet floor |
| 134 | 323461 | x | Skåp gavel bak V L1410 | Cupboard upper L1410 |
| 135 | 323466 | x | Hyllpaket | Shelf |
| 136 | 323469 | x | Skiva 1400x140 | Sheet 1400x140 |
| 137 | 328364 | x | Hörn | Corner |
| 138 | 316005 | x | Skiva plast 295x2363x1 | Plastic sheet |
| 139 | 401476 | x | Flamskydd glas | Flame guard |
| 140 | 328702 | x | Tygtavla | Fabric board |
| 141 | 328705 | x | Hylla | Shelf |
| 142 | 326764 | x | TV-bänk kpl. u. skiva | TV-bench cpl. whitout board |
| 143 | 328461 | x | Skiva TV-bänk * | Board * |
| 144 | 324284 | x | Hylla | Shelf |
| 145 | 323703 | x | Rundstav folierad L=192 | Round staff L=192 |
| 146 | 325679 | x | Skåp bar kpl. | Coctail cabinet cpl. |
| 147 | 323426 | x | Lucka V 236x500 | Door L 236x500 |
| 148 | 325364 | x | Lucka H 236x500 | Door R 236x500 |
| 149 | 323723 | x | Hylla | Shelf |
| 150 | 325624 | x | Front el-uttag | Front outlet |
| 151 | 321411 | x | Hylla garderob övre | Shelf |
| 152 | 324265 | x | Vägg garderob | Wall wardrobe |
| 153 | 316197 | x | Galgstång L=782 | Clothes hanger L=782 |
| 154 | 328444 | x | Hylla instegsgarderob * | Shelf * |
| 155 | 314897 | x | Bussning plast Ø=29 mm | Bushing plastic |
| 156 | 322328 | x | Front hylla garderob | Front |
| 157 | 326900 | x | Täckskiva exp. kärl | Cover expansion vessel |
| 158 | 325277 | x | Front vägg tvättrum | Front |
| 159 | 325276 | x | Vägg tvättrum | Wall |
| 160 | 325358 | x | Tröskel | Threshold |
| 161 | 325356 | x | Vägg tvättrum | Wall |
| 162 | 325357 | x | Överbit tvättrum | Overlap washroom |
| 163 | 325270 | x | Vägg garderob H | Wall wardrobe R |
| 164 | 325274 | x | Vägg garderob H | Wall wardrobe R |
| 165 | 325354 | x | Hylla | Shelf |
| 166 | 325355 | x | Skåp tvättställ u. skiva | Cupboard washroom without board |
| 167 | 328457-E | x | Skiva skåp tvättställ | Board cupboard wash basin |
| 168 | 325465 | x | Hylla | Shelf |
| 169 | 325471 | x | Lucka V | Door L |
| 170 | 325470 | x | Lucka H | Door R |
| 171 | 325359 | x | Front gavel bak | Front |
| 172 | 325361 | x | Skåp tvättrum H | Cupboard washroom R |
| 173 | 315202 | x | Gångjärn | Hinge |
| 174 | 325362 | x | Skåp tvättrum V | Cupboard washroom L |
| 175 | 328458-E | x | Hylla | Shelf |
| 176 | 315999 | x | Spegel 440x700x3 | Mirror 440x700x3 |
| 177 | 325360 | x | Ljusramp | Light holder |
| | | | M= Metervara<br>T= Tillbehör | M= On the metre<br>T= Accessory |

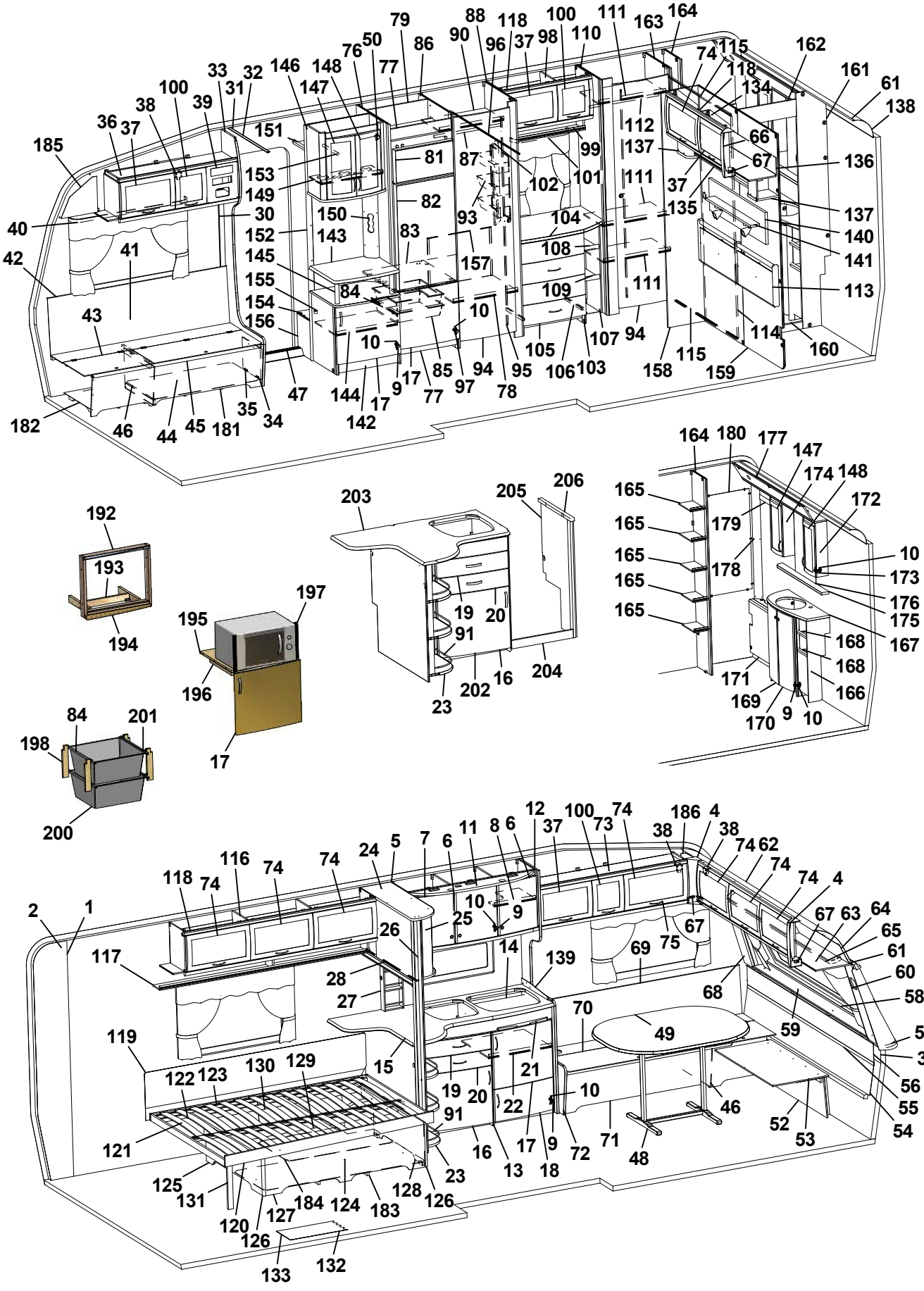
1 2 3 4 5 6 7 8 9 10 11 12 13 14 15 16 17 18 19 20 21 22 23 24 25 26 27 28 30 31 32 33 34 35 36 37 38 39 40 41 42 43 44 45 46 47 48 49 50 52 53 54 55 56 57 58 59 60 61 62 63 64 65 66 67 68 69 70 71 72 73 74 75 76 77 78 79 81 82 83 84 85 86 87 88 90 91 93 94 95 96 97 98 99 100 101 102 103 104 105 106 107 108 109 110 111 112 113 114 115 116 117 118 119 120 121 122 123 124 125 126 127 128 129 130 131 132 133 134 135 136 137 138 139 140 141 142 143 144 145 146 147 148 149 150 151 152 153 154 155 156 157 158 159 160 161 162 163 164 165 166 167 168 169 170 171 172 173 174 175 176 177 178 179 180 181 182 183 184 185 186 192 193 194 195 196 197 198 200 201 202 203 204 205 206

| Pos Fig | Det. nr Part. No | Ingår Fitted | OBS!! Ange alltid årsmodell vid beställning av inredning<br>Benämning | OBS!! Specify always year of model when ordering equipment<br>Description |
|---|---|---|---|---|
| 178 | 325490 | x | Front hörn | Front |
| 179 | 325841 | x | List täck L=465 | Cover strip L=465 |
| 180 | 313266 | x | Spegel 475x995x3 | Mirror |
| 181 | 324134 | x | Luftspalt H-fram | Air gap R front |
| 182 | 324138 | x | Luftspalt fram | Air gap front |
| 183 | 324938 | x | Luftspalt sänglåda | Air gap bed box |
| 184 | 326221 | x | Luftspalt sänglåda | Air gap bed box |
| 185 | 327193 | x | Täckskiva gavel H | Cover R |
| 186 | 327194 | x | Täckskiva gavel V | Cover L |
| 192 | 324090 | T | Ram | Frame |
| 193 | 324097 | T | Stöd | Support |
| 194 | 324089 | T | List täck | Cover strip |
| 195 | 323069 | T | Hylla nedre | Shelf under |
| 196 | 312168 | T | List 17,5x22x360 | List 17,5x22x360 |
| 197 | 401607 | T | Galler | Grating |
| 198 | 320514 | T | List, backskenor | List |
| 200 | 310326 | T | Trådback vit 427x427x185 | Tray 427x427x185 |
| 201 | 316276 | T | Utdragsstopp trådback | Extension stop, tray |
| 202 | 327271 | T | Diskbänk kpl. u. skiva | Kitchen sink cpl. without board |
| 203 | 328670-D | T | Skiva diskbänk | Board |
| 204 | 327243 | T | Front | Front |
| 205 | 327268 | T | Gavel H | Gable R |
| 206 | 327415 | T | Passbit | Fitting piece |
| | | | * = Ange laminat A, D eller F vid beställning.<br>A = Laminat ARPA 3124 gråprickig<br>D = Laminat ARPA 2203 mörk<br>F = Laminat ARPA 2558 ljus | * = Specify laminate A, D or F in order.<br>A = Laminate ARPA 3124 grey spotted<br>D = Laminate ARPA 2203 dark<br>F = Laminate ARPA 2558 light |
| | | | Dyntyger, gardiner m.m. (se tyger) | Cushion textilies, curtains etc. (see textiles |
| | | | M= Metervara<br>T= Tillbehör | M= On the metre<br>T= Accessory |

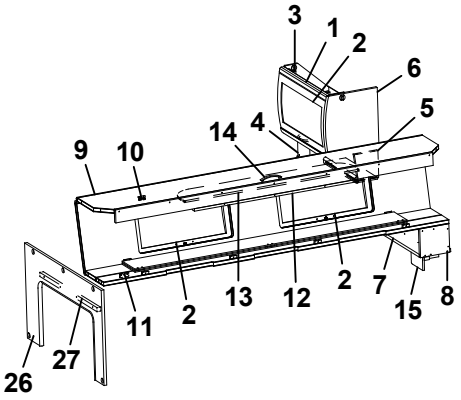
3
1
2
6
5
14
4
9
10
2
13
12
2
7
15
8
11
2
27
26

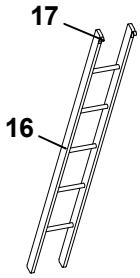
17
16

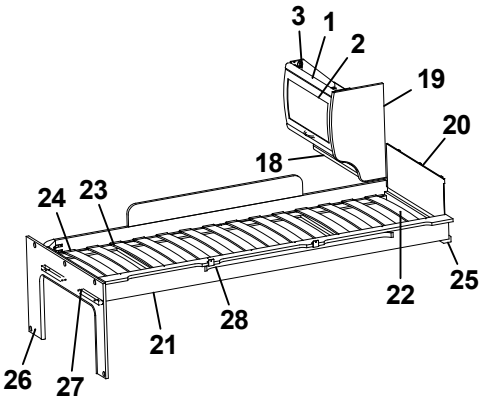
3
1
2
19
20
18
24
23
22
25
28
21
26
27

| Pos Fig | Det. nr Part. No | Ingår Fitted | OBS!! Ange alltid årsmodell vid beställning av inredning<br>Benämning | OBS!! Specify always year of model when ordering equipment<br>Description |
|---|---|---|---|---|
| 1 | 323884 | x | Skåp gavel bak L560 | Cupboard gable L560 |
| 2 | 323000 | x | Lucka | Door |
| 3 | 315194 | x | Gångjärn | Hinge |
| 4 | 328364 | x | Hörn | Corner |
| 5 | 324120 | x | Hyllpaket | Shelf |
| 6 | 327545 | x | Gavel rundad | Gable |
| 7 | 327548 | x | Hylla gavel bak | Shelf gable rear |
| 8 | 327394 | x | Gavel | Gable |
| 9 | 327366 | x | Överbäddskåp L1980 | Upper bed L1980 |
| 10 | 860402 | x | Gångjärn | Hinge |
| 11 | 860405 | x | Gångjärn | Hinge |
| 12 | 312233 | x | Regel låsning | Lock bar |
| 13 | 323846 | x | Rasskydd ö-bäddskåp | Protective plate |
| 14 | 316428 | x | Handtag | Handle |
| 15 | 328472 | x | Hörn | Corner |
| 16 | 312613 | T | Stege ö-bäddsskåp 201x1800 kpl. | Ladder upper bed 201x1800 cpl. |
| 17 | 860426 | T | Krok t. stege | Hook for ladder |
| 18 | 323888 | x | Hyllpaket | Shelf |
| 19 | 326241 | x | Gavel rundad | Gable |
| 20 | 321209 | x | Värmespalt gavel | Air gap gable |
| 21 | 323797 | x | Sängram vån.säng V u. ribbotten | Bed bottom L without laths |
| 22 | 325430 | x | Ribbotten kpl. | Laths bottom cpl. |
| 23 | 311985 | x | Ribba sängbotten L=718 B=63 | Lath bed bottom L=718 B=63 |
| 24 | 312046 | x | Band t. ribbotten | Band for laths bottom |
| 25 | 324117 | x | Bärregel | Bearing rail |
| 26 | 324943 | x | Skiva fast bädd kpl. | Sheet upper bed cpl. |
| 27 | 312313 | x | Bärregel 670x22x22 | Bearing rail 670x22x22 |
| 28 | 316199 | x | Skena gardin L1020 | Curtain rod L1020 |
| | | | T= Tillbehör | T= Accessory |

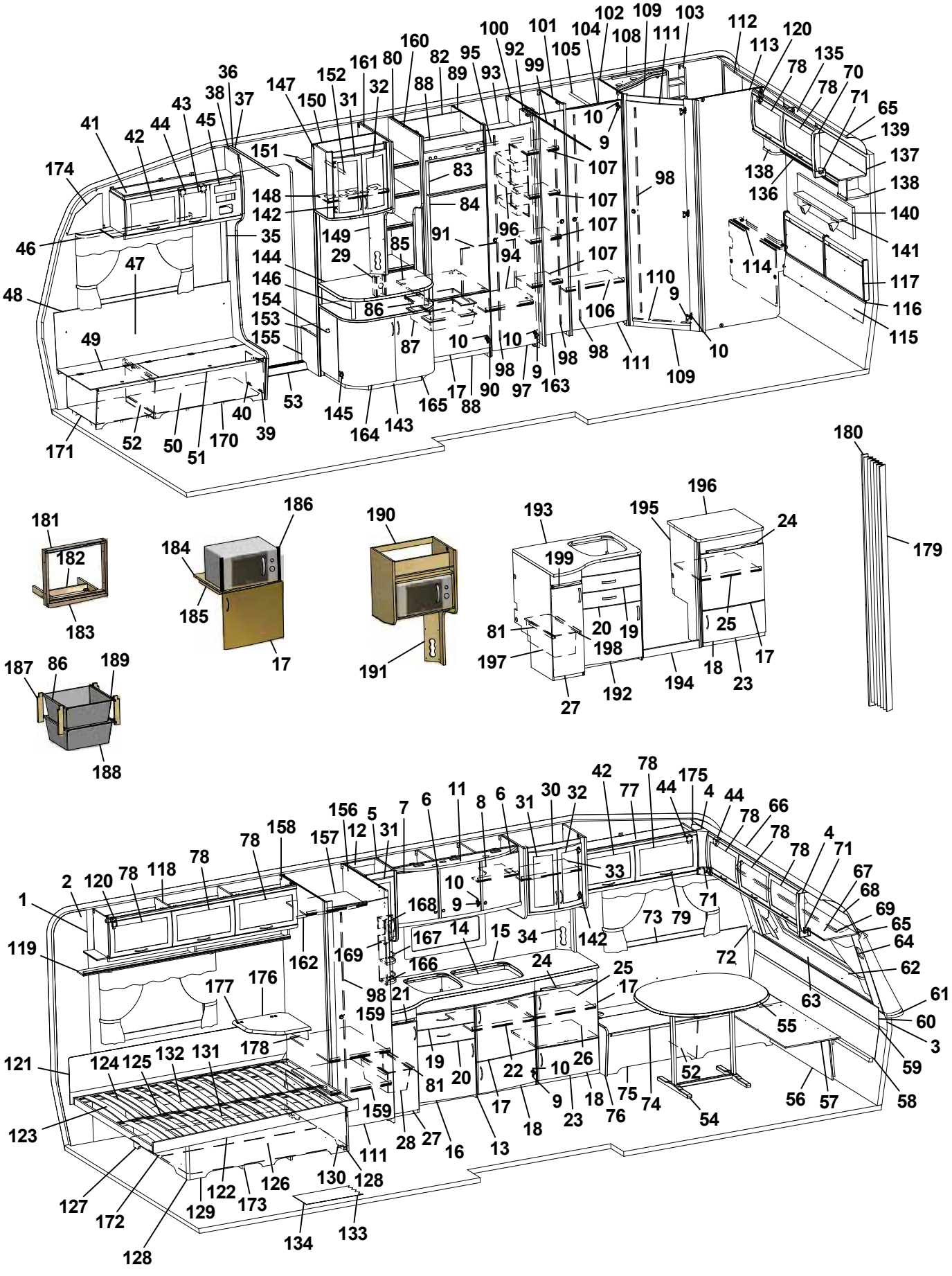
1 2 3 4 5 6 7 8 9 10 11 12 14 15 16 17 18 19 20 21 22 23 24 25 26 27 28 29 30 31 32 33 34 35 36 37 38 39 40 41 42 43 44 45 46 47 48 49 50 51 52 53 54 55 56 57 58 59 60 61 62 63 64 65 66 67 68 69 70 71 72 73 74 75 76 77 78 79 80 81 82 83 84 85 86 87 88 89 90 91 92 93 94 95 96 97 98 99 100 101 102 103 104 105 106 107 108 109 110 111 112 113 114 115 116 117 118 119 120 121 122 123 124 125 126 127 128 129 130 131 132 133 134 135 136 137 138 139 140 141 142 143 144 145 146 147 148 149 150 151 152 153 154 155 156 157 158 159 160 161 162 163 164 165 166 167 168 169 170 171 172 173 174 175 176 177 178 179 180 181 182 183 184 185 186 187 188 189 190 191 192 193 194 195 196 197 198 199

| Pos Fig | Det. nr Part. No | Ingår Fitted | OBS!! Ange alltid årsmodell vid beställning av inredning<br>Benämning | OBS!! Specify always year of model when ordering equipment<br>Description |
|---|---|---|---|---|
| 1 | 316707 | M | Tapet vägg/tak | Wall paper |
| 2 | 316021 | M | Tejp tapet 20 mm | Tape, wall paper 20 mm |
| 3 | 316022 | M | Tejp tapet 60 mm | Tape, wall paper 60 mm |
| 4 | 504668 | x | Belysning hörn 2x5 W plast | Illumination corner 2x5 W plastic |
| 5 | 323014 | x | Skåp kök L1118 kpl. | Cupboard kitchen L1118 cpl. |
| - | 323403 | T | Skåp kök L1118 kpl. (köksfläkt CK155) | Cupboard kitchen L1118 cpl. (kitchen fan CK155) |
| 6 | 323021 | x | Lucka H 368x420 | Door R 368x420 |
| 7 | 323020 | x | Lucka V 368x420 | Door L 368x420 |
| 8 | 323092 | x | Hylla | Shelf |
| 9 | 311917 | x | Gångjärn | Hinge |
| 10 | 312588 | x | Platta gångjärn | Plate hinge |
| 11 | 323401 | x | Ljusramp köksskåp | Light holder |
| 12 | 323267 | x | Skåp utskjut kökskåp kpl. | Cupboard projekting cpl. |
| 13 | 323529 | x | Diskbänk kpl. u. skiva | Kitchen sink cpl. without board |
| 14 | 401328 | x | Plåt under spis | Plate cover under fireplace |
| 15 | 328426-D | x | Skiva diskbänk | Board |
| 16 | 323504 | x | Lucka V 550x470 | Door L 550x470 |
| 17 | 323503 | x | Lucka H 550x470 | Door R 550x470 |
| 18 | 323510 | x | Lucka H 550x265 | Door R 550x265 |
| 19 | 323505 | x | Låda diskbänk kpl. | Drawer cpl. |
| 20 | 323506 | x | Låda diskbänk kpl. | Drawer cpl. |
| 21 | 323413 | x | Skärbräda | Cutting board |
| 22 | 320460 | x | Hylla övre | Shelf upper |
| 23 | 324149 | x | Utskjut diskbänk | Projection kitchen sink |
| 24 | 323411 | x | Skärbräda | Cutting board |
| 25 | 321363 | x | Hylla | Shelf |
| 26 | 321394 | x | Hylla nedre | Shelf |
| 27 | 323517 | x | Lucka V | Door L |
| 28 | 309010 | x | Trådback vit 227x527x185 | Tray 227x527x185 |
| 29 | 326256 | x | Front el-uttag | Front outlet |
| 30 | 325682 | x | Skåp utskjut köksskåp | Cupboard |
| 31 | 323426 | x | Lucka V 236x500 | Door L 236x500 |
| 32 | 325364 | x | Lucka H 236x500 | Door R 236x500 |
| 33 | 322376 | x | Hylla | Shelf |
| 34 | 324295 | x | Front el-uttag 130x470 | Front outlet 130x470 |
| 35 | 504400 | x | List täck el-kabel B=44 L=2000 | Cover strip B=44 L=2000 |
| 36 | 316270 | x | List snäpp undre L2379 | List under L2379 |
| 37 | 316268 | x | List snäpp övre L2379 | List upper L2379 |
| 38 | 324723 | x | Stolpe först. L1948 kpl. m. lucka | Support bar cpl. with door |
| 39 | 320005 | x | Lucka | Door |
| 40 | 312589 | x | Gångjärn | Hinge |
| 41 | 328528 | x | Skåp övre elc. | Cupboard upper |
| 42 | 323002 | x | Lucka | Door |
| 43 | 323001 | x | Lucka | Door |
| 44 | 860406 | x | Gångjärn | Hinge |
| | | | M= Metervara<br>T= Tillbehör | M= On the metre<br>T= Accessory |

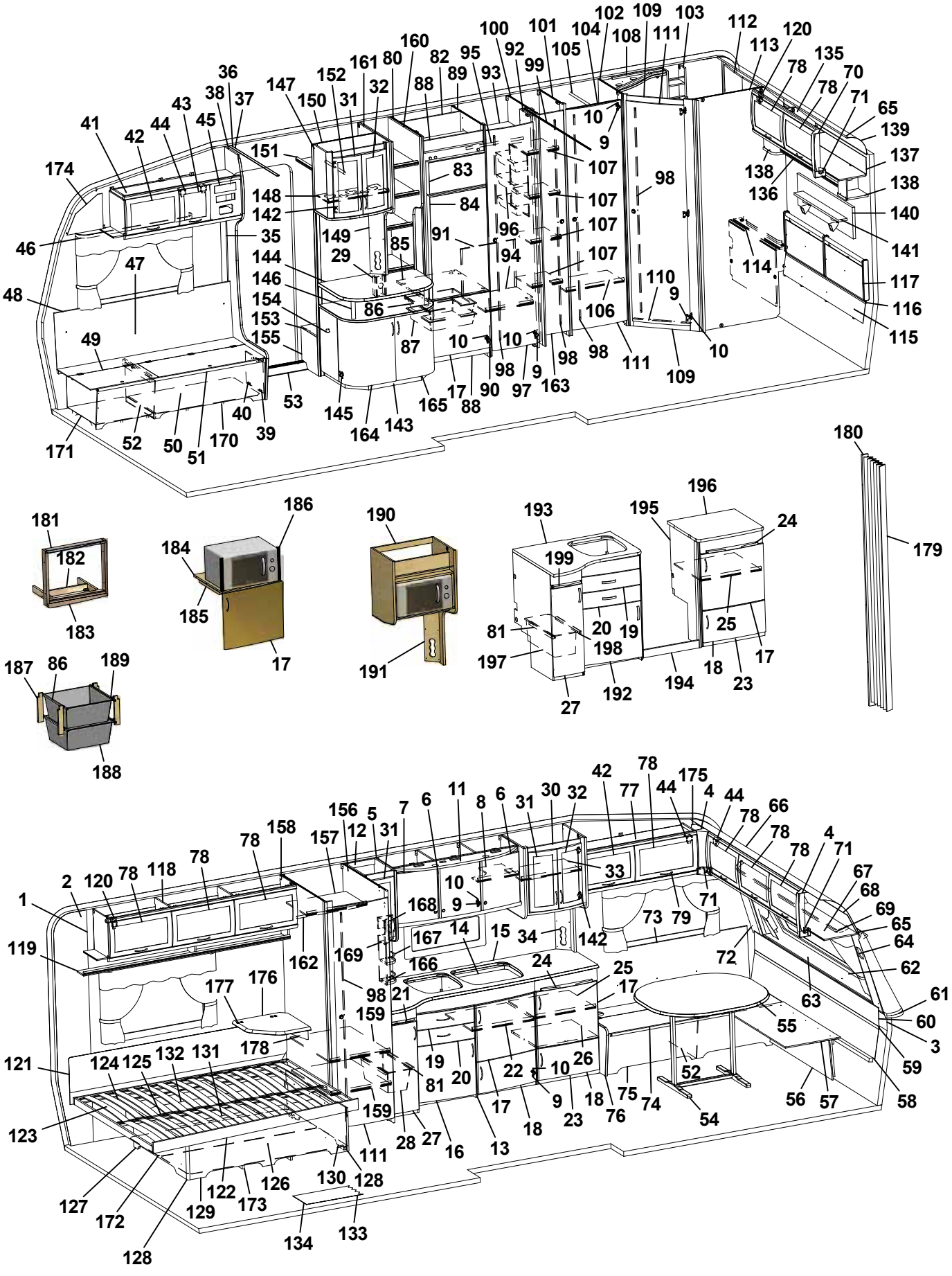
1 2 3 4 5 6 7 8 9 10 11 12 14 15 16 17 18 19 20 21 22 23 24 25 26 27 28 29 30 31 32 33 34 35 36 37 38 39 40 41 42 43 44 45 46 47 48 49 50 51 52 53 54 55 56 57 58 59 60 61 62 63 64 65 66 67 68 69 70 71 72 73 74 75 76 77 78 79 80 81 82 83 84 85 86 87 88 89 90 91 92 93 94 95 96 97 98 99 100 101 102 103 104 105 106 107 108 109 110 111 112 113 114 115 116 117 118 119 120 121 122 123 124 125 126 127 128 129 130 131 132 133 134 135 136 137 138 139 140 141 142 143 144 145 146 147 148 149 150 151 152 153 154 155 156 157 158 159 160 161 162 163 164 165 166 167 168 169 170 171 172 173 174 175 176 177 178 179 180 181 182 183 184 185 186 187 188 189 190 191 192 193 194 195 196 197 198 199

| Pos Fig | Det. nr Part. No | Ingår Fitted | OBS!! Ange alltid årsmodell vid beställning av inredning<br>Benämning | OBS!! Specify always year of model when ordering equipment<br>Description |
|---|---|---|---|---|
| 45 | 325495 | x | Täckfront radio | Cover radio |
| 46 | 316898 | x | Skena gardin L1020 | Curtain rod L1020 |
| 47 | 325767 | x | Värmespalt H fram | Air gap R.F. |
| 48 | 860423 | M | List kant U-gap ljusbrun | Strip, light brown |
| 49 | 323446 | x | Lock bäddlåda H F | Cover bed box R.F. |
| 50 | 323445 | x | Front bäddlåda H F (utan lastlucka) | Front bed box R.F. (without loading hatch) |
| -- | 324424 | T | Front bäddlåda H F (med lastlucka) | Front bed box R.F. (with loading hatch) |
| 51 | 860562 | x | List bädd | List bed |
| 52 | 312825 | x | Stöd bäddlåda HF | Support bed box |
| 53 | 314687 | x | Tröskel aluminium L=850 | Threshold aluminium L=850 |
| 54 | 316012 | x | Bordsstativ | Table stand |
| 55 | 372083 | x | Bordsskiva 940x1026 * | Table top 940x1026 * |
| 56 | 323180 | x | Front bäddlåda gavel (2 st när lastl. mont.) | Front bed box gable (2 pcs in loading hatch) |
| 57 | 323205 | x | Skiva rundsittgrupp | Sheet seat |
| 58 | 323203 | x | Värmespalt nedre gavel fram | Air gap under |
| 59 | 314287 | x | List plast L=2270 | List plastic L=2270 |
| 60 | 323200 | x | Värmespalt övre gavel fram | Air gap upper |
| 61 | 323128 | x | Hylla front L2444 | Shelf front L2444 |
| 62 | 860593 | x | Raskant plast L=2600 | Cantlist shelf front L=2600 |
| 63 | 324022 | x | Luftspalt fronthylla | Air gap shelf front |
| 64 | 323270 | x | Front högtalare H | Front loudspeaker R |
| 65 | 313884 | x | List plast radie L=2379 | List L=2379 |
| 66 | 316005 | x | Skiva plast 295x2363x1 | Plastic sheet |
| 67 | 323044 | x | Skåp gavel fram L=2365 | Cupboard L=2365 |
| 68 | 323059 | x | Skiva skåp 2345x180 | Sheet 2345x180 |
| 69 | 316900 | x | Skena gardin L1920 | Curtain rod L1920 |
| 70 | 316115 | x | Hörn inredning | Corner |
| 71 | 324321 | x | Täckvinkel hörn inredning | Cover for corner |
| 72 | 326784 | x | Front högtalare V | Front loudspeaker L |
| 73 | 325761 | x | Värmespalt V fram | Air gap L.F. |
| 74 | 325723 | x | Lock bäddlåda V F | Cover bed box L.F |
| 75 | 325724 | x | Front bäddlåda V F (utan lastlucka) | Front bed box L.F. (without loading hatch) |
| -- | 326159 | T | Front bäddlåda V F (med lastlucka) | Front bed box L.F. (with loading hatch) |
| 76 | 323449 | z | Gavel bäddlåda V F | Gable bed box L.F |
| 77 | 328363 | z | Skåp övre L=1032 | Cupboard upper L=1032 |
| 78 | 323000 | z | Lucka | Door |
| 79 | 316428 | x | Handtag | Handle |
| 80 | 326988 | x | Vägg kyl V | Wall refrigerator L |
| 81 | 315488 | x | Glidlist trådback L430 D14 | Sliding strip tray L430 D14 |
| 82 | 371558 | x | Bakstycke stopp kyl | Back cupboard |
| 83 | 324828 | x | Skiva frys 500x263 ERLE 15285 ljus | Sheet freezer 500x263 ERLE 15285 light |
| -- | 329096 | x | Skiva frys 500x263 ARPA 2203 mörk | Sheet freezer 500x263 ARPA 2203 dark |
| 84 | 324829 | x | Skiva kyl 500x865 ERLE 15285 ljus | Sheet refrigerator 500x865 ERLE 15285 light |
| -- | 329095 | x | Skiva kyl 500x865 ARPA 2203 mörk | Sheet refrigerator 500x865 ARPA 2203 dark |
| 85 | 371556 | x | Hylla under kyl | Rack under refrigerator |
| | | | M= Metervara<br>T= Tillbehör | M= On the metre<br>T= Accessory |

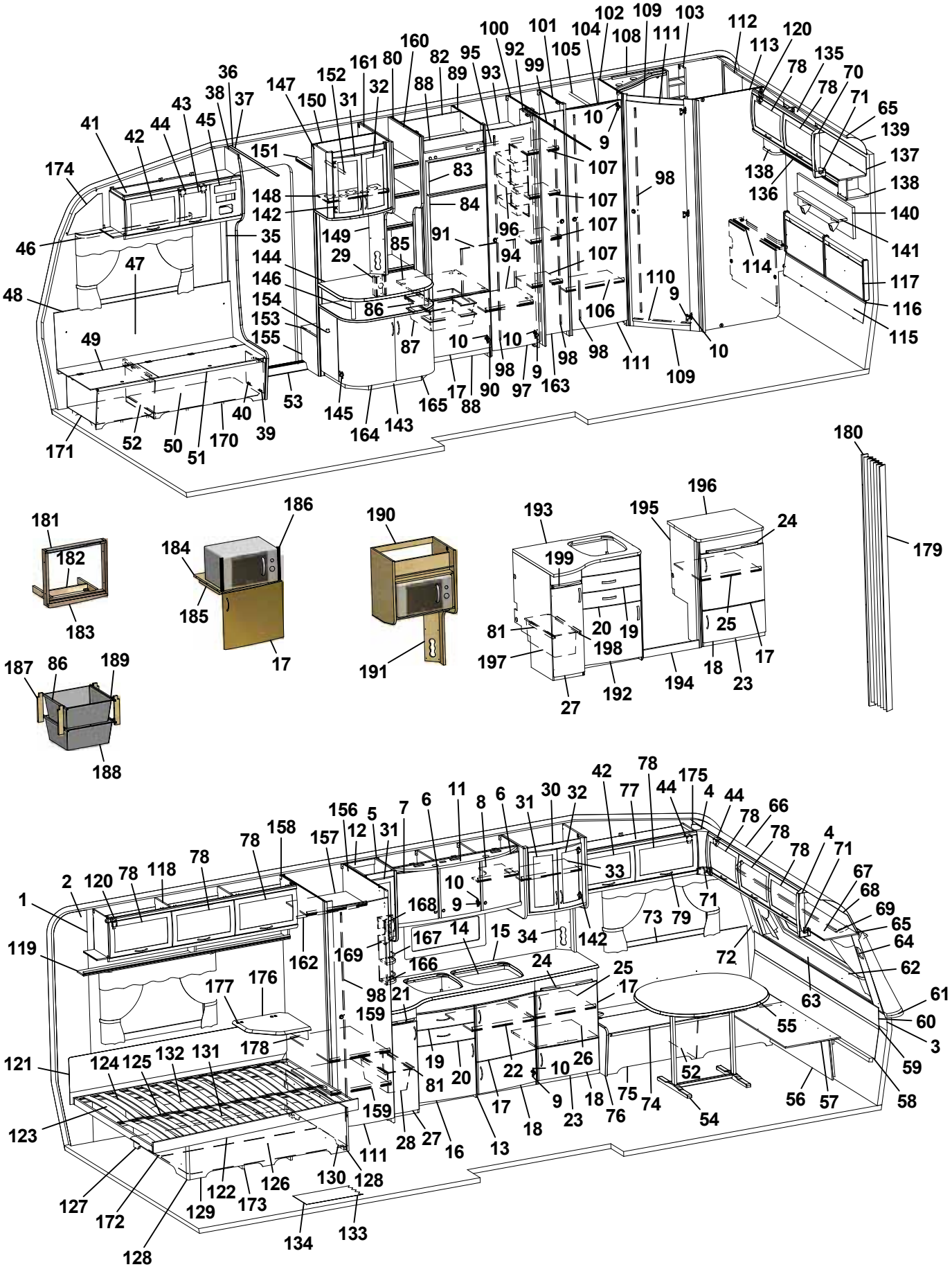
1 2 3 4 5 6 7 8 9 10 11 12 14 15 16 17 18 19 20 21 22 23 24 25 26 27 28 29 30 31 32 33 34 35 36 37 38 39 40 41 42 43 44 45 46 47 48 49 50 51 52 53 54 55 56 57 58 59 60 61 62 63 64 65 66 67 68 69 70 71 72 73 74 75 76 77 78 79 80 81 82 83 84 85 86 87 88 89 90 91 92 93 94 95 96 97 98 99 100 101 102 103 104 105 106 107 108 109 110 111 112 113 114 115 116 117 118 119 120 121 122 123 124 125 126 127 128 129 130 131 132 133 134 135 136 137 138 139 140 141 142 143 144 145 146 147 148 149 150 151 152 153 154 155 156 157 158 159 160 161 162 163 164 165 166 167 168 169 170 171 172 173 174 175 176 177 178 179 180 181 182 183 184 185 186 187 188 189 190 191 192 193 194 195 196 197 198 199

| Pos Fig | Det. nr Part. No | Ingår Fitted | OBS!! Ange alltid årsmodell vid beställning av inredning<br>Benämning | OBS!! Specify always year of model when ordering equipment<br>Description |
|---|---|---|---|---|
| 86 | 312712 | x | Glidlist trådback (säljes i par) | Sliding strip tray (pair) |
| 87 | 310325 | x | Trådback vit 427x427x85 | Tray 427x427x85 |
| 88 | 326133 | x | Front skåp under kyl | Front cupboard |
| 89 | 326590 | x | Vägg kyl H | Wall refrigerator R |
| 90 | 316799 | x | Gångjärn | Hinge |
| 91 | 326552 | x | Täckskiva exp.kärl | Cover expansion vessel |
| 92 | 323114 | x | Nisch vikdörr | Niche folding door |
| 93 | 326551 | x | Hylla garderob övre | Shelf wardrobe upper |
| 94 | 326598 | x | Hylla garderob nedre | Shelf wardrobe lower |
| 95 | 316197 | x | Galgstång L=782 | Clothes hanger L=782 |
| 96 | 312162 | x | Korg garderob 330x140x520 | Basket |
| 97 | 321519 | x | Dörr 415x1850 | Door 415x1850 |
| 98 | 314523 | x | Rätningslist dörr L=1715 | List L=1715 |
| 99 | 314917 | x | Skena draperi L=1190 | Drapery rail L=1190 |
| 100 | 320525 | x | Vägg garderob H | Wall wardrobe R |
| 101 | 323697 | x | Vägg garderob H | Wall wardrobe R |
| 102 | 325620 | x | Vägg tvättrum främre | Walll washroom |
| 103 | 325685 | x | Hylla | Shelf |
| 104 | 320667 | x | Överbit garderob | Overlap wardrobe |
| 105 | 316197 | x | Galgstång L=782 | Clothes hanger L=782 |
| 106 | 320792 | x | Hylla | Shelf |
| 107 | 323728 | x | Hylla backskåp | Shelf |
| 108 | 325683 | x | Ljusramp tvättrum | Light holder |
| 109 | 321060 | x | Tröskel 480x60 | Threshold 480x60 |
| 110 | 314591 | x | List tröskel al. L=480 | List threshold L=480 |
| 111 | 321518 | x | Dörr 490x1850 | Door 490x1850 |
| 112 | 323453 | x | Skåp tvättrum L766 | Cupboard L766 |
| 113 | 325618 | x | Vägg tvättrum bakre | Wall washroom rear |
| 114 | 323456 | x | Front tvättrum | Front washroom |
| 115 | 325738 | x | Värmespalt | Air gap |
| 116 | 314287 | x | List plast L=2270 | List plastic L=2270 |
| 117 | 325739 | x | Värmespalt gavel bak | Air gap |
| 118 | 323046 | x | Skåp övre L=1674 | Cupboard upper L=1674 |
| 119 | 323082 | x | Hyllpaket | Shelf |
| 120 | 315194 | x | Gångjärn | Hinge |
| 121 | 325616 | x | Värmespalt | Airgap |
| 122 | 324039 | x | Sängram u. ribbotten | Bed bottom without laths |
| 123 | 325339 | x | Ribbotten kpl. | Laths bottom cpl. |
| 124 | 311985 | x | Ribba sängbotten L=718 B=63 | Lath bed bottom L=718 B=63 |
| 125 | 312046 | x | Band t. ribbotten | Band for laths bottom |
| 126 | 325748 | x | Sänglåda kpl. | Bed box cpl. |
| 127 | 325751 | x | Gavel säng V | Gable bed L |
| 128 | 860590 | x | List hörn L=2500 | Corner strip L=2500 |
| 129 | 323282 | x | Front säng | Front bed |
| 130 | 325750 | x | Gavel säng H | Gable bed R |
| | | | M= Metervara<br>T= Tillbehör | M= On the metre<br>T= Accessory |

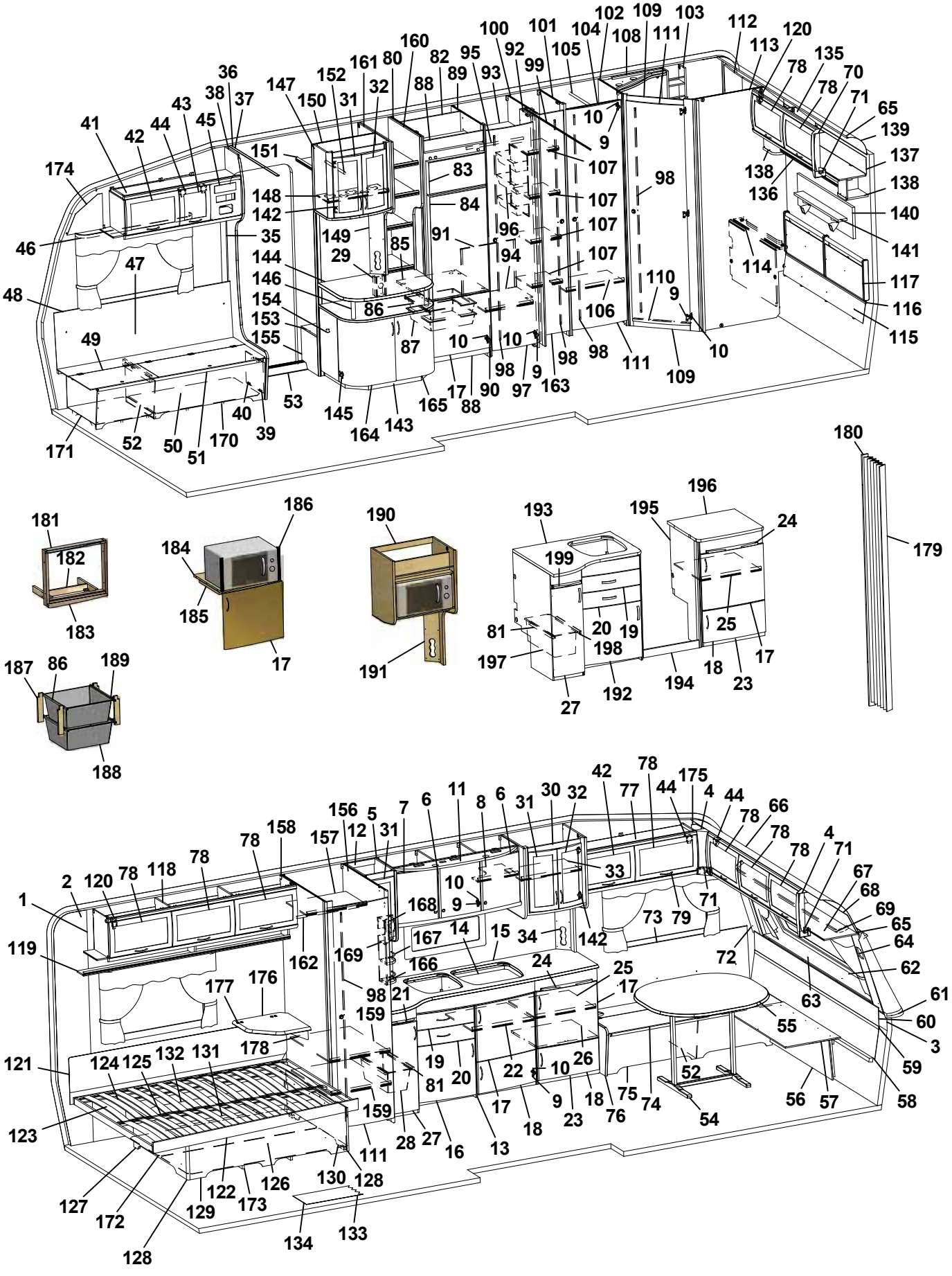
1 2 3 4 5 6 7 8 9 10 11 12 14 15 16 17 18 19 20 21 22 23 24 25 26 27 28 29 30 31 32 33 34 35 36 37 38 39 40 41 42 43 44 45 46 47 48 49 50 51 52 53 54 55 56 57 58 59 60 61 62 63 64 65 66 67 68 69 70 71 72 73 74 75 76 77 78 79 80 81 82 83 84 85 86 87 88 89 90 91 92 93 94 95 96 97 98 99 100 101 102 103 104 105 106 107 108 109 110 111 112 113 114 115 116 117 118 119 120 121 122 123 124 125 126 127 128 129 130 131 132 133 134 135 136 137 138 139 140 141 142 143 144 145 146 147 148 149 150 151 152 153 154 155 156 157 158 159 160 161 162 163 164 165 166 167 168 169 170 171 172 173 174 175 176 177 178 179 180 181 182 183 184 185 186 187 188 189 190 191 192 193 194 195 196 197 198 199

| Pos Fig | Det. nr Part. No | Ingår Fitted | OBS!! Ange alltid årsmodell vid beställning av inredning<br>Benämning | OBS!! Specify always year of model when ordering equipment<br>Description |
|---|---|---|---|---|
| 131 | 315203 | x | Regel 17,5x55x1415 | Wood lath pine 17,5x55x1415 |
| 132 | 325749 | x | Bakgavel sänglåda | Back bed box |
| 133 | 316004 | M | Matta golv, Solidwood | Carpet floor, Solidwood |
| 134 | 314708 | T | Matta golv | Carpet floor |
| 135 | 323471 | x | Skåp gavel bak L1510 | Cupboard gable L1510 |
| 136 | 323476 | x | Hyllpaket | Shelf |
| 137 | 323480 | x | Skiva skåp 1500x140 | Sheet 1500x140 |
| 138 | 328364 | x | Hörn | Corner |
| 139 | 316005 | x | Skiva plast 295x2363x1 | Plastic sheet |
| 140 | 328702 | x | Tygtavla | Fabric board |
| 141 | 328705 | x | Hylla | Shelf |
| 142 | 316037 | x | Gångjärn | Hinge |
| 143 | 323558 | x | TV-bänk kpl. u. skiva | TV-bench cpl. without board |
| 144 | 328453 | x | Skiva TV-bänk 830x580 * | Board * |
| 145 | 314663 | x | Gångjärn | Hinge |
| 146 | 323559 | x | Rundstav L=170 | Round staff L=170 |
| 147 | 325679 | x | Skåp bar kpl. | Coctail cabinet cpl. |
| 148 | 323723 | x | Hylla | Shelf |
| 149 | 323440 | z | Front el-uttag | Front outlet |
| 150 | 322325 | z | Vägg garderob H | Wall wardrobe R |
| 151 | 326923 | z | Hylla garderob övre | Shelf |
| 152 | 316197 | z | Galgstång L=782 | Clothes hanger L=782 |
| 153 | 328446 | x | Hylla insteg 553x295 * | Shelf * |
| 154 | 314897 | z | Bussning plast Ø=29 mm | Bushing plastic |
| 155 | 326924 | z | Front hylla garderob | Front |
| 156 | 322247 | z | Vägg garderob H | Wall wardrobe R |
| 157 | 322293 | z | Hylla garderob | Shelf |
| 158 | 322249 | z | Vägg garderob V | Wall wardrobe L |
| 159 | 322251 | z | Hylla garderob | Shelf |
| 160 | 326929 | z | Hylla | Shelf |
| 161 | 326925 | z | Rygg garderob | Wardrobe back |
| 162 | 316197 | x | Galgstång L=782 | Clothes hanger L=782 |
| 163 | 324080 | x | Dörr 260x1850 | Door 260x1850 |
| 164 | 321380 | x | Lucka V 403x536 | Door L 403x536 |
| 165 | 321379 | x | Lucka H 403x536 | Door R 403x536 |
| 166 | 320312 | x | Kryddhylla | Spice shelf |
| 167 | 314352 | x | Rasskydd al. rör L=210 | Pipe al. L=210 |
| 168 | 320626 | x | Front el-uttag | Front outlet |
| 169 | 320627 | x | Skiva täck | Sheet cover |
| 170 | 324134 | x | Luftspalt H-fram | Air gap R front |
| 171 | 324138 | x | Luftspalt fram | Air gap front |
| 172 | 324938 | x | Luftspalt sänglåda | Air gap bed box |
| 173 | 325752 | x | Luftspalt sänglåda | Air gap bed box |
| 174 | 327193 | x | Täckskiva gavel H | Cover R |
| 175 | 327194 | x | Täckskiva gavel V | Cover L |
| | | | M= Metervara<br>T= Tillbehör | M= On the metre<br>T= Accessory |

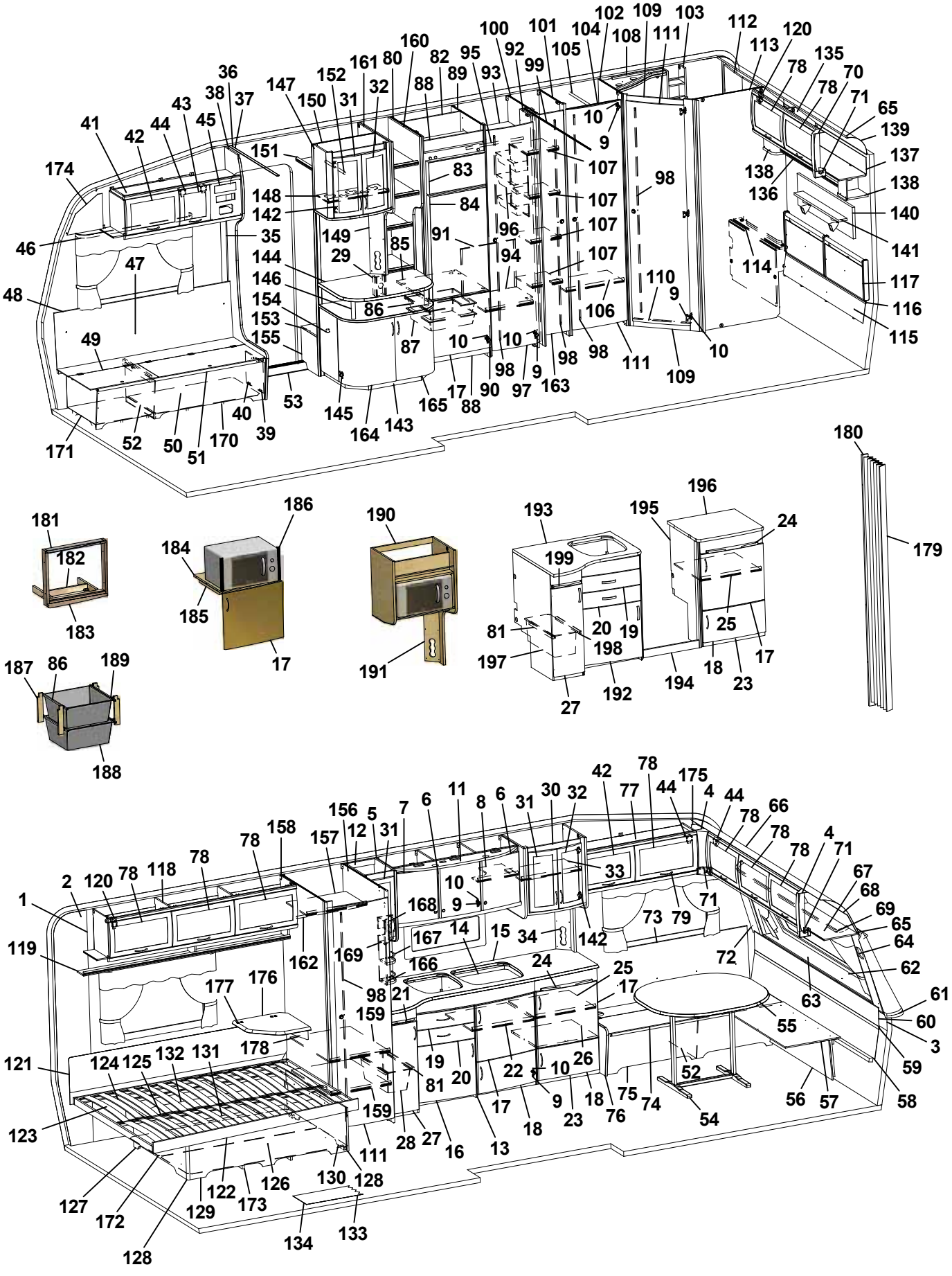
1 2 3 4 5 6 7 8 9 10 11 12 14 15 16 17 18 19 20 21 22 23 24 25 26 27 28 31 32 33 34 35 36 37 38 41 42 43 44 45 46 47 48 49 51 52 53 54 55 56 57 58 59 60 61 62 63 64 65 66 67 68 69 70 71 72 73 74 75 76 77 78 79 80 81 82 83 84 85 86 87 88 89 90 91 92 93 94 95 96 97 98 99 100 101 102 103 104 105 106 107 108 109 110 111 112 113 114 115 116 117 118 119 120 121 122 123 124 125 126 127 128 129 130 131 132 133 134 135 136 137 138 139 140 141 142 143 144 145 146 147 148 149 150 151 152 153 154 155 156 157 158 159 160 161 162 163 164 165 166 167 168 169 170 171 172 173 174 175 176 177 178 179 180 181 182 183 184 185 186 187 188 189 190 191 192 193 194 195 196 197 198 199

| Pos Fig | Det. nr Part. No | Ingår Fitted | OBS!! Ange alltid årsmodell vid beställning av inredning<br>Benämning | OBS!! Specify always year of model when ordering equipment<br>Description |
|---|---|---|---|---|
| 176 | 328360 | T | Skiva TV-hylla * | Board * |
| 177 | 860621 | T | Gångjärn | Hinge |
| 178 | 315749 | T | Stöd | Support board |
| 179 | 315216 | T | Vikdörr 1900x1500 | Folding door |
| 180 | 330478 | T | Bakdel nisch vikdörr | Back niche folding door |
| 181 | 324090 | T | Ram | Frame |
| 182 | 324097 | T | Stöd | Support |
| 183 | 324089 | T | List täck | Cover strip |
| 184 | 323069 | T | Hylla nedre | Shelf under |
| 185 | 312168 | T | List 17,5x22x360 | List 17,5x22x360 |
| 186 | 401607 | T | Galler | Grating |
| 187 | 320514 | T | List, backskenor (trådbackar i d-bänk) | List (trays in kitchen sink) |
| -- | 326277 | T | List, backskenor (trådbackar i utskjut d-bänk) | List (trays in projection kitchen sink) |
| 188 | 310326 | T | Trådback vit 427x427x185 | Tray 427x427x185 |
| 189 | 316276 | T | Utdragsstopp trådback | Extension stop, tray |
| 190 | 322169 | T | Hylla mikrovågsugn | Shelf microwave oven |
| 191 | 321501 | T | Front el-uttag 130x533 | Front outlet 130x533 |
| 192 | 327410 | T | Diskbänk kpl. u. skiva | Kitchen sink cpl. without board |
| 193 | 328673-D | T | Skiva diskbänk | Board |
| 194 | 327243 | T | Front | Front |
| 195 | 327268 | T | Gavel H | Gable R |
| 196 | 328672-D | T | Skiva utskjut | Board |
| 197 | 309010 | T | Trådback vit 227x527x185 | Tray 227x527x185 |
| 198 | 315487 | T | Glidlist trådback L430 D8 | Sliding strip try L430 D8 |
| 199 | 323413 | T | Skärbräda | Cutting board |
| | | | * = Ange laminat A, D eller F vid beställning.<br>A = Laminat ARPA 3124 gråprickig<br>D = Laminat ARPA 2203 mörk<br>F = Laminat ARPA 2558 ljus | * = Specify laminate A, D or F in order.<br>A = Laminate ARPA 3124 grey spotted<br>D = Laminate ARPA 2203 dark<br>F = Laminate ARPA 2558 light |
| | | | Dyntyger, gardiner m.m. (se tyger) | Cushion textilies, curtains etc. (see textiles |
| | | | M= Metervara<br>T= Tillbehör | M= On the metre<br>T= Accessory |

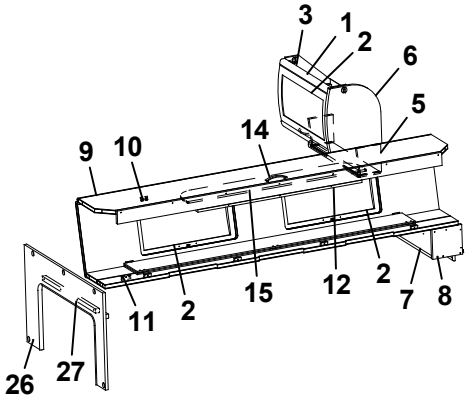
3
1
2
6
5
14
9
10
11
2
15
12
2
7
8
26
27

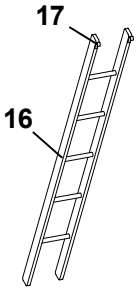
17
16

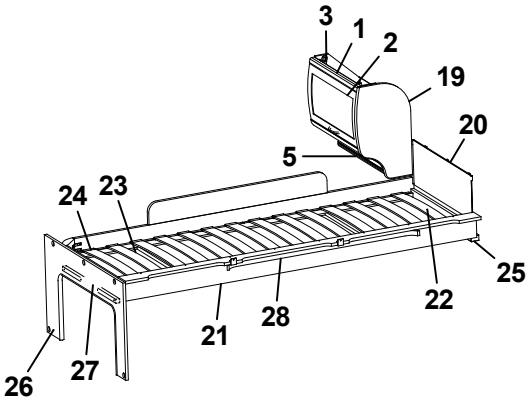
3
1
2
19
20
5
24
23
25
22
28
21
26
27

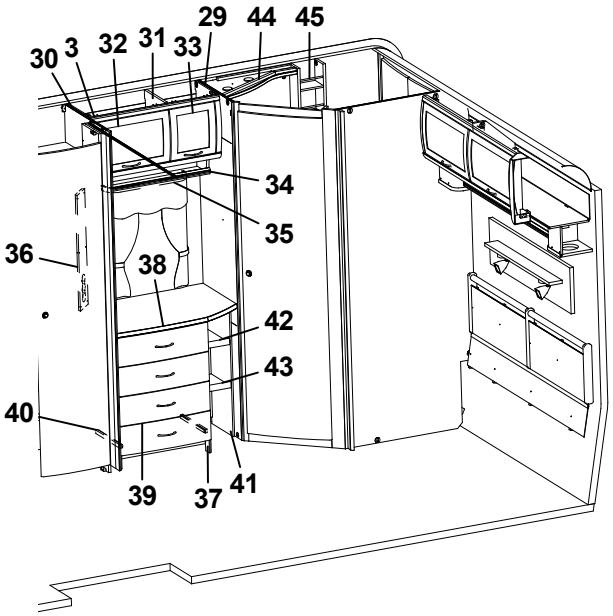
30
3
32
31
33
29
44
45
34
35
36
38
42
43
40
39
37
41

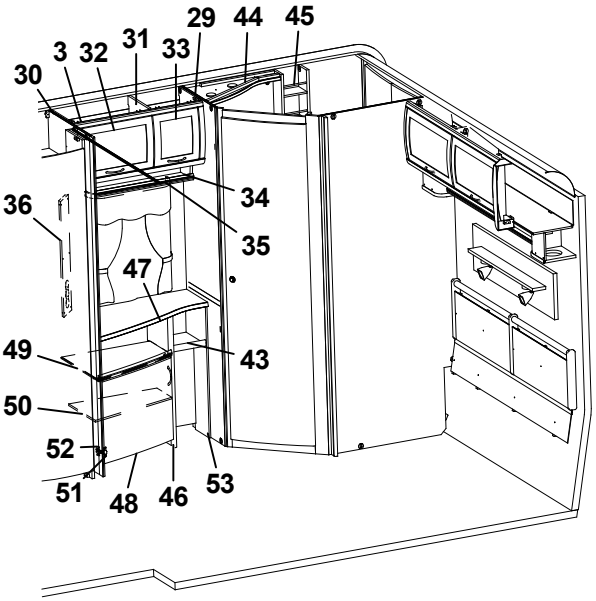
30
3
32
31
33
29
44
45
34
35
36
47
49
43
50
52
51
48
46
53

| Pos Fig | Det. nr Part. No | Ingår Fitted | OBS!! Ange alltid årsmodell vid beställning av inredning<br>Benämning | OBS!! Specify always year of model when ordering equipment<br>Description |
|---|---|---|---|---|
| 1 | 323884 | x | Skåp gavel bak L560 | Cupboard gable L560 |
| 2 | 323000 | x | Lucka | Door |
| 3 | 315194 | x | Gångjärn | Hinge |
| 5 | 323888 | x | Hyllpaket | Shelf |
| 6 | 327395 | x | Gavel rundad | Gable |
| 7 | 372223 | x | Hylla gavel bak | Shelf gable rear |
| 8 | 327394 | x | Gavel | Gable |
| 9 | 327366 | x | Överbäddskåp L1980 | Upper bed L1980 |
| 10 | 860402 | x | Gångjärn | Hinge |
| 11 | 860405 | x | Gångjärn | Hinge |
| 12 | 312233 | x | Regel låsning | Lock bar |
| 14 | 316428 | x | Handtag | Handle |
| 15 | 323846 | x | Rasskydd ö-bäddskåp | Protective plate |
| 16 | 312613 | T | Stege ö-bäddsskåp 201x1800 kpl. | Ladder upper bed 201x1800 cpl. |
| 17 | 860426 | T | Krok t. stege | Hook for ladder |
| 19 | 323657 | x | Gavel rundad | Gable |
| 20 | 321209 | x | Värmespalt gavel | Air gap gable |
| 21 | 323797 | x | Sängram vån.säng V u. ribbotten | Bed bottom L without laths |
| 22 | 325430 | x | Ribbotten kpl. | Laths bottom cpl. |
| 23 | 311985 | x | Ribba sängbotten L=718 B=63 | Lath bed bottom L=718 B=63 |
| 24 | 312046 | x | Band t. ribbotten | Band for laths bottom |
| 25 | 324117 | x | Bärregel | Bearing rail |
| 26 | 324943 | x | Skiva fast bädd kpl. | Sheet upper bed cpl. |
| 27 | 312313 | x | Bärregel 670x22x22 | Bearing rail 670x22x22 |
| 28 | 316199 | x | Skena gardin L1020 | Curtain rod L1020 |
| 29 | 325622 | x | Vägg tvättrum främre | Wall washroom front |
| 30 | 324199 | x | Vägg garderob H | Wall wardrobe R |
| 31 | 323803 | x | Skåp övre L790 | Cupboard upper L 790 |
| 32 | 323002 | x | Lucka | Door |
| 33 | 323001 | x | Lucka | Door |
| 34 | 323810 | x | Hyllpaket | Shelf |
| 35 | 316907 | x | Skena gardin L 500 | Curtain rod L 500 |
| 36 | 320624 | x | Front el-uttag 130x665 | Front outlet 130x665 |
| 37 | 323539 | x | Byrå kpl. u. skiva | Chest of drawers without board |
| 38 | 328348 | x | Skiva byrå * | Board * |
| 39 | 323541 | x | Låda byrå | Drawer |
| 40 | 315215 | x | Glidskena låda (säljes i par) | Slide bar (exp. in pair) |
| 41 | 324082 | x | Hylla vid byrå kpl. | Shelf cpl. |
| 42 | 324084 | x | Hylla övre | Shelf |
| 43 | 323814 | x | Hylla undre | Shelf |
| 44 | 325683 | x | Ljusramp tvättrum | Light holder |
| 45 | 325685 | x | Hylla | Shelf |
| 46 | 323317 | x | TV-bänk kpl. u. skiva | TV-bench cpl. without board |
| 47 | 328451 | x | Skiva TV-bänk * | Board * |
| 48 | 323504 | x | Lucka V 550x470 | Door L 550x470 |
| | | | T= Tillbehör | T= Accessory |

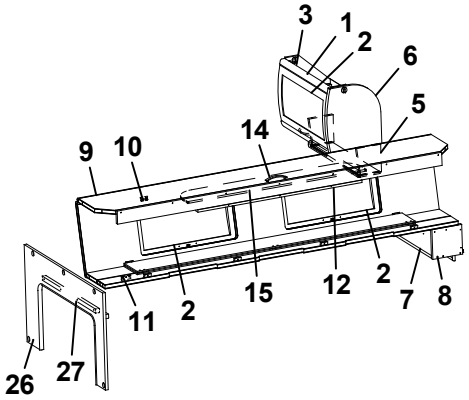
3
1
2
6
5
14
9
10
11
2
15
12
2
7
8
26
27

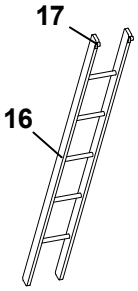
17
16

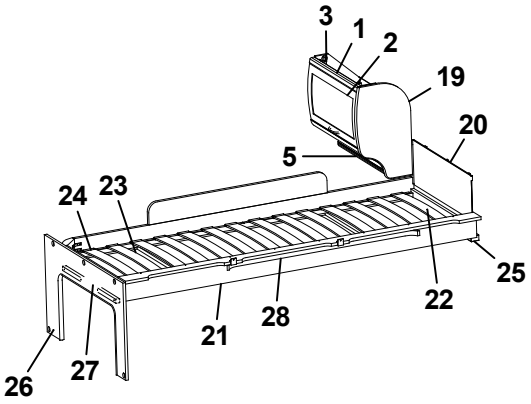
3
1
2
19
20
5
24
23
25
22
28
21
26
27

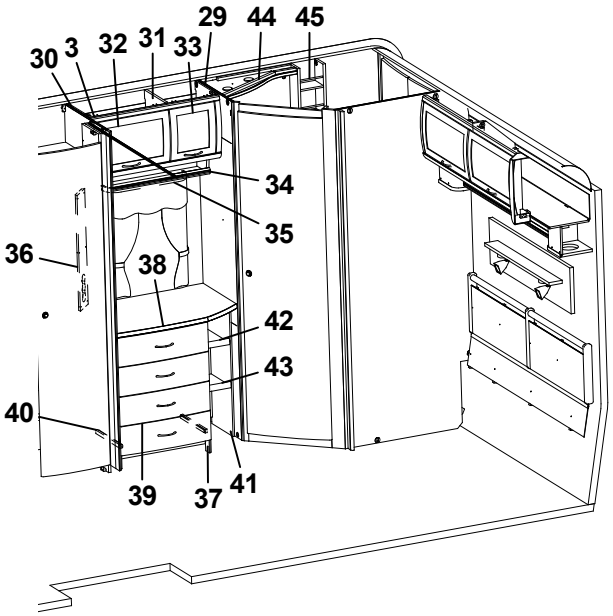
30
3
32
31
33
29
44
45
34
35
36
38
42
43
40
39
37
41

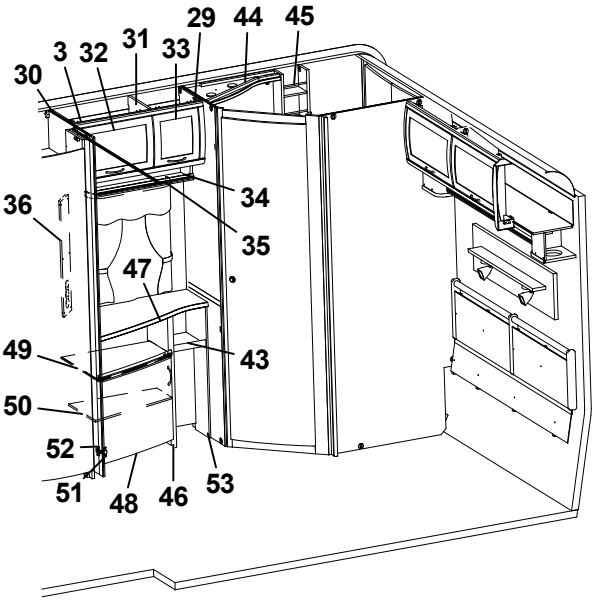
30
3
32
31
33
29
44
45
34
35
36
47
49
43
50
52
51
48
46
53

| Pos Fig | Det. nr Part. No | Ingår Fitted | **OBS!!** Ange alltid årsmodell vid beställning av inredning<br>Benämning | **OBS!!** Specify always year of model when ordering equipment<br>Description |
|---|---|---|---|---|
| 49 | 323320 | x | Hylla övre | Shelf upper |
| 50 | 323321 | x | Hylla undre | Shelf lower |
| 51 | 311917 | x | Gångjärn | Hinge |
| 52 | 312588 | x | Platta gångjärn | Plate hinge |
| 53 | 323805 | x | Hylla vid TV-bänk kpl. | Shelf cpl. |
| | | | * = Ange laminat A, D eller F vid beställning.<br>A = Laminat ARPA 3124 gråprickig<br>D = Laminat ARPA 2203 mörk<br>F = Laminat ARPA 2558 ljus | * = Specify laminate A, D or F in order.<br>A = Laminate ARPA 3124 grey spotted<br>D = Laminate ARPA 2203 dark<br>F = Laminate ARPA 2558 light |
| | | | T= Tillbehör | T= Accessory |

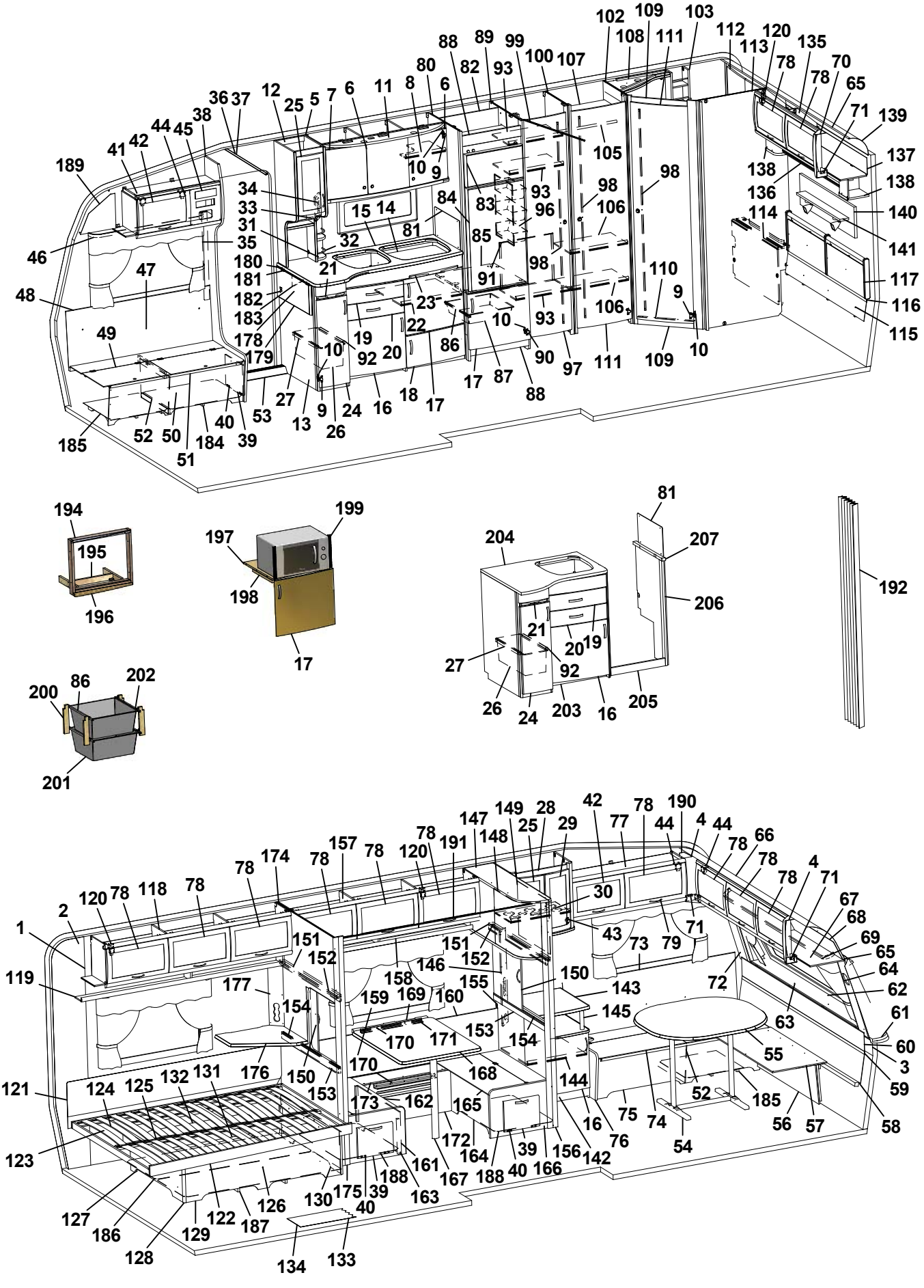
1 2 3 4 5 6 7 8 9 10 11 12 13 14 15 16 17 18 19 20 21 22 23 24 25 26 27 28 29 30 31 32 33 34 35 36 37 38 39 40 41 42 43 44 45 46 47 48 49 50 51 52 53 54 55 56 57 58 59 60 61 62 63 64 65 66 67 68 69 70 71 72 73 74 75 76 77 78 79 80 81 82 83 84 85 86 87 88 89 90 91 92 93 96 97 98 99 100 102 103 105 106 107 108 109 110 111 112 113 114 115 116 117 118 119 120 121 122 123 124 125 126 127 128 129 130 131 132 133 134 135 136 137 138 139 140 141 142 143 144 145 146 147 148 149 150 151 152 153 154 155 156 158 159 160 161 162 163 164 165 166 167 168 169 170 171 172 173 174 175 176 177 178 179 180 181 182 183 184 185 186 187 188 189 190 191 192 194 195 196 197 198 199 200 201 202 203 204 205 206 207

| Pos Fig | Det. nr Part. No | Ingår Fitted | OBS!! Ange alltid årsmodell vid beställning av inredning<br>Benämning | OBS!! Specify always year of model when ordering equipment<br>Description |
|---|---|---|---|---|
| 1 | 316707 | M | Tapet vägg/tak | Wall paper |
| 2 | 316021 | M | Tejp tapet 20 mm | Tape, wall paper 20 mm |
| 3 | 316022 | M | Tejp tapet 60 mm | Tape, wall paper 60 mm |
| 4 | 504668 | x | Belysning hörn 2x5 W plast | Illumination corner 2x5 W plastic |
| 5 | 323014 | x | Skåp kök L1118 kpl. | Cupboard kitchen L1118 cpl. |
| - | 323403 | T | Skåp kök L1118 kpl. (köksfläkt CK155) | Cupboard kitchen L1118 cpl. (kitchen fan CK155) |
| 6 | 323021 | x | Lucka H 368x420 | Door R 368x420 |
| 7 | 323020 | x | Lucka V 368x420 | Door L 368x420 |
| 8 | 323092 | x | Hylla | Shelf |
| 9 | 311917 | x | Gångjärn | Hinge |
| 10 | 312588 | x | Platta gångjärn | Plate hinge |
| 11 | 323401 | x | Ljusramp köksskåp | Light holder |
| 12 | 323267 | x | Skåp utskjut kökskåp kpl. | Cupboard projekting cpl. |
| 13 | 323043 | x | Diskbänk kpl. u. skiva | Kitchen sink cpl. without board |
| 14 | 401328 | x | Plåt under spis | Plate cover under fireplace |
| 15 | 328357-D | x | Skiva diskbänk | Board |
| 16 | 323504 | x | Lucka V 550x470 | Door L 550x470 |
| 17 | 323503 | x | Lucka H 550x470 | Door R 550x470 |
| 18 | 323510 | x | Lucka H 550x265 | Door R 550x265 |
| 19 | 323505 | x | Låda diskbänk kpl. | Drawer cpl. |
| 20 | 323506 | x | Låda diskbänk kpl. | Drawer cpl. |
| 21 | 323413 | x | Skärbräda | Cutting board |
| 22 | 320460 | x | Hylla övre | Shelf upper |
| 23 | 323412 | x | Skärbräda | Cutting board |
| 24 | 323517 | x | Lucka V | Door L |
| 25 | 323426 | x | Lucka V 236x500 | Door L 236x500 |
| 26 | 309010 | x | Trådback vit 227x527x185 | Tray 227x527x185 |
| 27 | 315488 | x | Glidlist trådback L430 D14 | Sliding strip tray L430 D14 |
| 28 | 325674 | x | Skåp bar kpl. | Coctail cabinet cpl. |
| 29 | 325364 | x | Lucka H 236x500 | Door R 236x500 |
| 30 | 323707 | x | Hylla | Shelf |
| 31 | 320312 | x | Kryddhylla | Spice shelf |
| 32 | 314352 | x | Rasskydd al. rör L=210 | Pipe al. L=210 |
| 33 | 320627 | x | Skiva täck | Sheet cover |
| 34 | 320626 | x | Front el-uttag | Front outlet |
| 35 | 504400 | x | List täck el-kabel B=44 L=2000 | Cover strip B=44 L=2000 |
| 36 | 316270 | x | List snäpp undre L2379 | List under L2379 |
| 37 | 316268 | x | List snäpp övre L2379 | List upper L2379 |
| 38 | 324721 | x | Stolpe först. L1922 kpl. m. lucka | Support bar cpl. with door |
| 39 | 320005 | x | Lucka | Door |
| 40 | 312589 | x | Gångjärn | Hinge |
| 41 | 328362 | x | Skåp övre elc. | Cupboard |
| 42 | 323002 | x | Lucka | Door |
| 43 | 316037 | x | Gångjärn | Hinge |
| 44 | 860406 | x | Gångjärn | Hinge |
| | | | M= Metervara<br>T= Tillbehör | M= On the metre<br>T= Accessory |

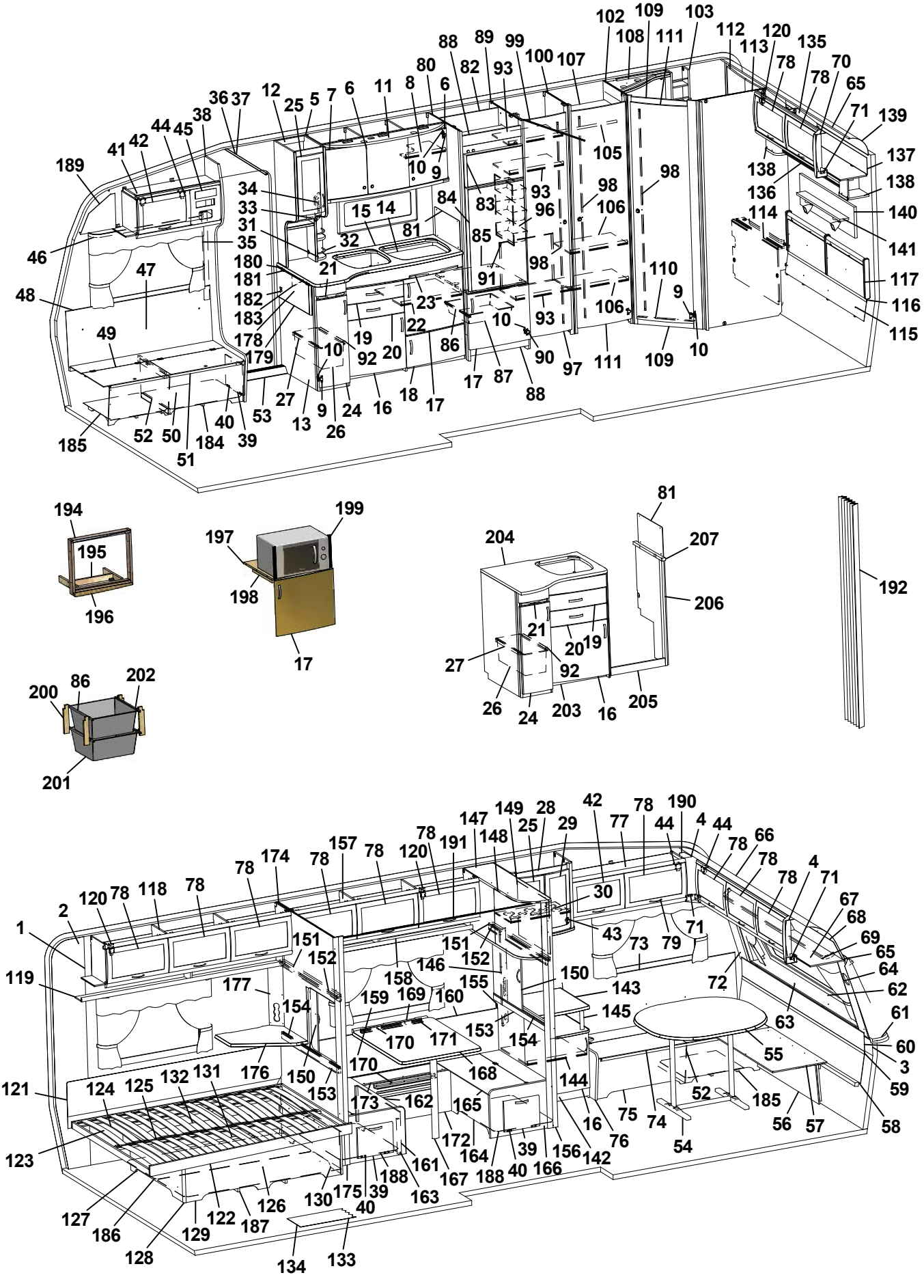
102 109 103 108 111 112 120 135 113 78 70 78 65 71 139 137 138 136 114 140 141 117 116 115 105 98 106 110 9 10 109 111 97 90 88 17 87 86 10 93 23 22 19 20 92 10 24 16 18 17 27 13 9 26 53 40 39 184 51 52 50 185 46 48 49 47 189 41 42 44 45 38 36 37 12 25 5 7 6 11 8 10 9 80 88 89 99 100 107 82 6 93 83 84 81 85 91 98 96 93 98 34 33 31 35 32 21 15 14 180 181 182 183 178 179 194 195 196 199 197 198 17 81 204 207 206 21 20 19 27 92 26 24 203 16 205 192 200 86 202 201 1 2 120 78 118 78 78 174 78 157 78 120 78 191 147 148 149 28 25 29 42 30 77 78 44 190 4 44 78 66 78 78 4 71 67 68 69 65 64 62 61 60 3 59 58 57 56 185 52 54 74 75 16 76 142 156 166 40 39 164 188 172 165 168 162 173 161 167 163 188 175 39 40 130 126 187 122 129 186 127 128 134 133 144 145 143 150 146 152 151 158 155 160 169 159 170 171 153 154 177 176 150 153 154 151 152 119 121 124 125 132 131 123 55 63 72 43 73 79 71

| Pos Fig | Det. nr Part. No | Ingår Fitted | OBS!! Ange alltid årsmodell vid beställning av inredning<br>Benämning | OBS!! Specify always year of model when ordering equipment<br>Description |
|---|---|---|---|---|
| 45 | 325495 | x | Täckfront radio | Cover radio |
| 46 | 316898 | x | Skena gardin L1020 | Curtain rod L1020 |
| 47 | 325765 | x | Värmespalt H fram | Air gap R.F. |
| 48 | 860423 | M | List kant ljusbrun | Strip, light brown |
| 49 | 323178 | x | Lock bäddlåda H F | Cover bedbox R.F. |
| 50 | 323174 | x | Front bäddlåda H F (utan lastlucka) | Front bed box R.F. (without loading hatch) |
| -- | 324422 | T | Front bäddlåda H F (med lastlucka) | Front bed box R.F. (with loading hatch) |
| 51 | 860562 | x | List bädd | List bed |
| 52 | 312825 | x | Stöd bäddlåda HF | Support bed box |
| 53 | 314687 | x | Tröskel aluminium L=850 | Threshold aluminium L=850 |
| 54 | 316012 | x | Bordsstativ | Table stand |
| 55 | 372083 | x | Bordsskiva 940x1026 * | Table top 940x1026 * |
| 56 | 323180 | x | Front bäddlåda gavel (2 st när lastl. mont.) | Front bed box gable (2 pcs in loading hatch) |
| 57 | 323205 | x | Skiva rundsittgrupp | Sheet seat |
| 58 | 323203 | x | Värmespalt nedre gavel fram | Air gap under |
| 59 | 314287 | x | List plast L=2270 | List plastic L=2270 |
| 60 | 323200 | x | Värmespalt övre gavel fram | Air gap upper |
| 61 | 323128 | x | Hylla front L2444 | Shelf front L2444 |
| 62 | 860593 | x | Raskant plast L=2600 | Cantlist shelf front L=2600 |
| 63 | 324022 | x | Luftspalt fronthylla | Air gap shelf front |
| 64 | 323270 | x | Front högtalare H | Front loudspeaker R |
| 65 | 313884 | x | List plast radie L=2379 | List L=2379 |
| 66 | 316005 | x | Skiva plast 295x2363x1 | Plastic sheet |
| 67 | 323044 | x | Skåp gavel fram L=2365 | Cupboard L=2365 |
| 68 | 323059 | x | Skiva skåp 2345x180 | Sheet 2345x180 |
| 69 | 316900 | x | Skena gardin L1920 | Curtain rod L1920 |
| 70 | 316115 | x | Hörn inredning | Corner |
| 71 | 324321 | x | Täckvinkel hörn inredning | Cover for corner |
| 72 | 326784 | x | Front högtalare V | Front loudspeaker L |
| 73 | 325761 | x | Värmespalt V fram | Air gap L.F. |
| 74 | 325723 | x | Lock bäddlåda V F | Cover bed box L.F |
| 75 | 325724 | x | Front bäddlåda V F (utan lastlucka) | Front bed box L.F. (without loading hatch) |
| -- | 326159 | T | Front bäddlåda V F (med lastlucka) | Front bed box L.F. (with loading hatch) |
| 76 | 323449 | x | Gavel bäddlåda V F | Gable bed box L.F |
| 77 | 328363 | x | Skåp övre L=1032 | Cupboard upper L=1032 |
| 78 | 323000 | x | Lucka | Door |
| 79 | 316428 | x | Handtag | Handle |
| 80 | 326608 | x | Vägg kyl V | Wall refrigerator L |
| 81 | 401475 | x | Flamskydd | Flame guard |
| 82 | 371558 | x | Bakstycke stopp kyl | Back cupboard |
| 83 | 324828 | x | Skiva frys 500x263 ERLE 15285 ljus | Sheet freezer 500x263 ERLE 15285 light |
| -- | 329096 | x | Skiva frys 500x263 ARPA 2203 mörk | Sheet freezer 500x263 ARPA 2203 dark |
| 84 | 324829 | x | Skiva kyl 500x865 ERLE 15285 ljus | Sheet refrigerator 500x865 ERLE 15285 light |
| -- | 329095 | x | Skiva kyl 500x865 ARPA 2203 mörk | Sheet refrigerator 500x865 ARPA 2203 dark |
| 85 | 371556 | x | Hylla under kyl | Rack under refrigerator |
| | | | M= Metervara<br>T= Tillbehör | M= On the metre<br>T= Accessory |

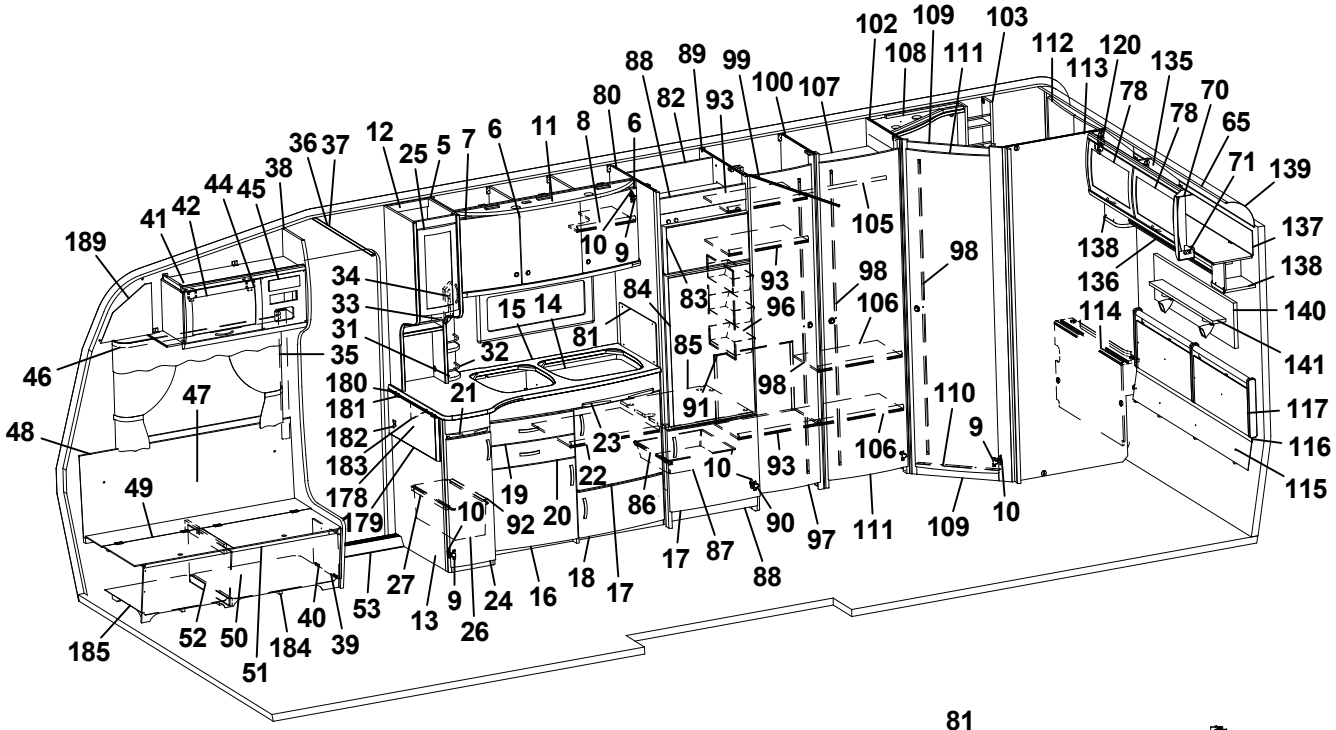

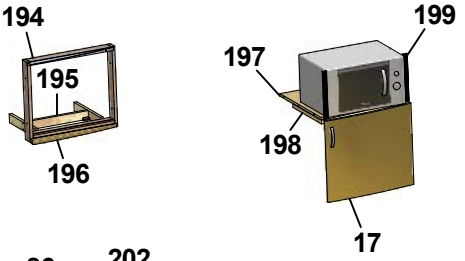

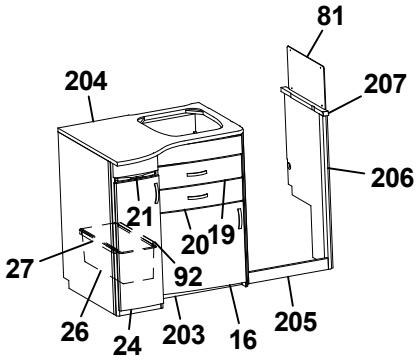

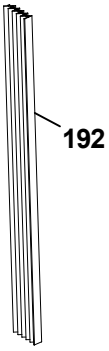

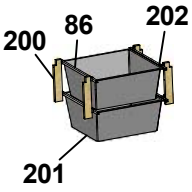

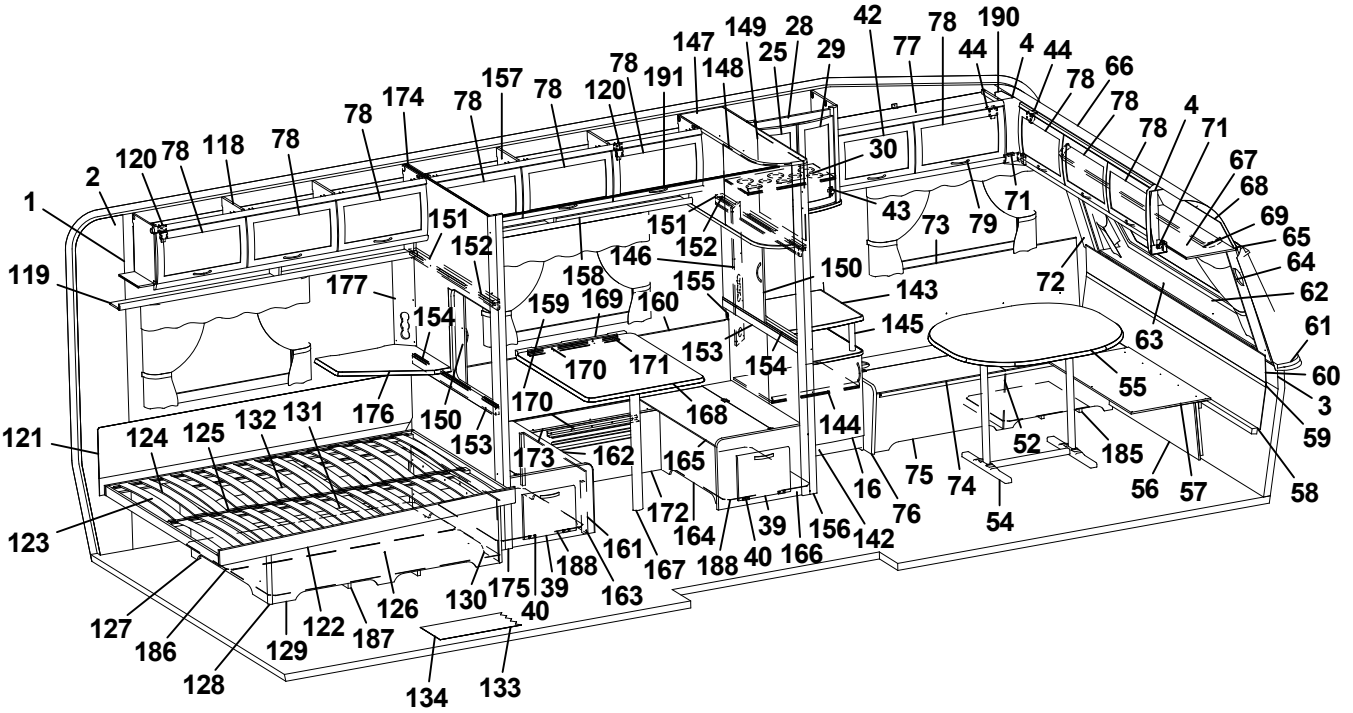

| Pos Fig | Det. nr Part. No | Ingår Fitted | OBS!! Ange alltid årsmodell vid beställning av inredning<br>Benämning | OBS!! Specify always year of model when ordering equipment<br>Description |
|---|---|---|---|---|
| 86 | 312712 | x | Glidlist trådback (säljes i par) | Sliding strip tray (pair) |
| 87 | 310325 | x | Trådback vit 427x427x85 | Tray 427x427x85 |
| 88 | 326133 | x | Front skåp under kyl | Front cupboard |
| 89 | 326982 | x | Vägg kyl H | Wall refrigerator R |
| 90 | 316799 | x | Gångjärn | Hinge |
| 91 | 327265 | x | Täckskiva exp.kärl | Cover expansion vessel |
| 92 | 315487 | x | Glidlist trådback L430 D8 | Sliding strip tray L430 D8 |
| 93 | 327253 | x | Hylla | Shelf |
| 96 | 312162 | x | Korg garderob 330x140x520 | Basket |
| 97 | 321519 | x | Dörr 415x1850 | Door 415x1850 |
| 98 | 314523 | x | Rätningslist dörr L=1715 | List L=1715 |
| 99 | 314917 | x | Skena draperi L=1190 | Drapery rail L=1190 |
| 100 | 326950 | x | Vägg garderob V | Wall wardrobe L |
| 102 | 326939 | x | Vägg tvättrum främre | Wall |
| 103 | 325685 | x | Hylla | Shelf |
| 105 | 316197 | x | Galgstång L=782 | Clothes hanger L=782 |
| 106 | 320792 | x | Hylla | Shelf |
| 107 | 326976 | x | Hylla | Shelf |
| 108 | 325683 | x | Ljusramp tvättrum | Light holder |
| 109 | 321060 | x | Tröskel 480x60 | Threshold 480x60 |
| 110 | 314591 | x | List tröskel al. L=480 | List threshold L=480 |
| 111 | 321518 | x | Dörr 490x1850 | Door 490x1850 |
| 112 | 323453 | x | Skåp tvättrum L766 | Cupboard L766 |
| 113 | 325618 | x | Vägg tvättrum bakre | Wall washroom rear |
| 114 | 323456 | x | Front tvättrum | Front washroom |
| 115 | 325738 | x | Värmespalt | Air gap |
| 116 | 314287 | x | List plast L=2270 | List plastic L=2270 |
| 117 | 325739 | x | Värmespalt gavel bak | Air gap |
| 118 | 323046 | x | Skåp övre L=1674 | Cupboard upper L=1674 |
| 119 | 323082 | x | Hyllpaket | Shelf |
| 120 | 315194 | x | Gångjärn | Hinge |
| 121 | 325616 | x | Värmespalt | Airgap |
| 122 | 324039 | x | Sängram u. ribbotten | Bed bottom without laths |
| 123 | 325339 | x | Ribbotten kpl. | Laths bottom cpl. |
| 124 | 311985 | x | Ribba sängbotten L=718 B=63 | Lath bed bottom L=718 B=63 |
| 125 | 312046 | x | Band t. ribbotten | Band for laths bottom |
| 126 | 325748 | x | Sänglåda kpl. | Bed box cpl. |
| 127 | 325751 | x | Gavel säng V | Gable bed L |
| 128 | 860590 | x | List hörn L=2500 | Corner strip L=2500 |
| 129 | 323282 | x | Front säng | Front bed |
| 130 | 325750 | x | Gavel säng H | Gable bed R |
| 131 | 315203 | x | Regel 17,5x55x1415 | Wood lath pine 17,5x55x1415 |
| 132 | 325749 | x | Bakgavel sänglåda | Back bed box |
| 133 | 316004 | M | Matta golv, Solidwood | Carpet floor, Solidwood |
| 134 | 314708 | T | Matta golv | Carpet floor |
| | | | M= Metervara<br>T= Tillbehör | M= On the metre<br>T= Accessory |

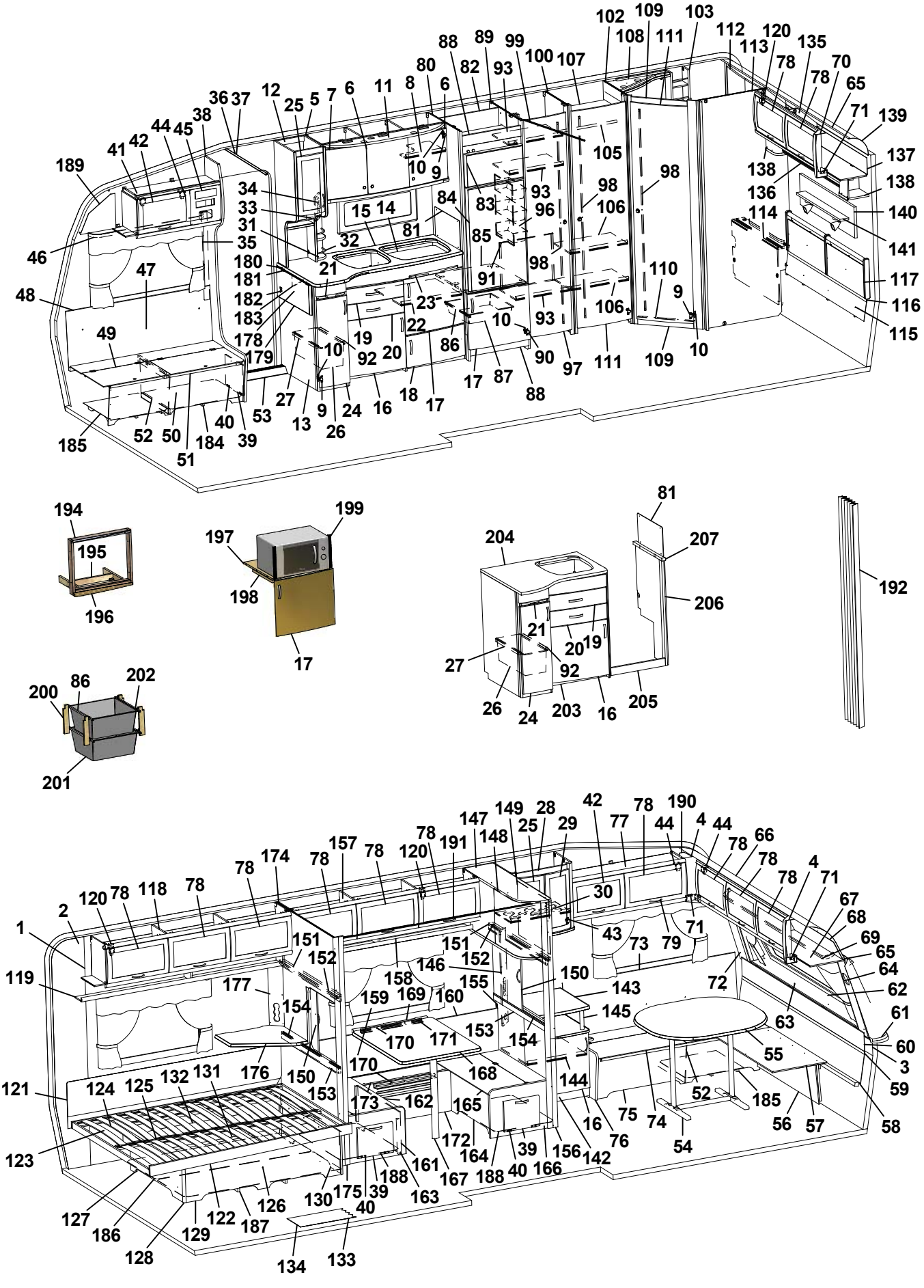
102 109 103 108 111 112 120 135 113 78 70 78 65 71 139 137 138 136 114 140 141 138 117 116 115 110 9 10 106 98 105 107 100 99 89 88 80 82 93 6 8 11 6 12 25 5 7 36 37 38 44 45 41 42 189 46 47 48 49 34 33 31 35 180 181 182 183 178 179 15 14 32 21 81 84 83 85 91 96 98 93 10 23 22 19 20 92 10 86 17 87 88 90 97 111 109 10 27 53 40 39 184 51 52 50 185 13 9 26 24 16 18 17
194 195 196
199 197 198 17
81 204 207 206 21 20 19 27 92 26 24 203 16 205
192
200 86 202 201
147 149 28 42 78 190 4 44 78 66 78 4 78 71 67 68 69 65 64 62 61 60 3 59 58 57 56 185 52 54 74 75 16 76 142 156 39 166 40 188 164 172 161 167 163 188 39 175 130 40 126 187 122 129 186 127 128 134 133 123 121 124 125 132 131 176 150 153 173 162 165 168 144 170 171 153 154 145 143 150 155 146 152 151 158 159 169 160 177 154 119 1 2 120 78 118 78 78 174 78 157 78 120 78 191 148 25 29 30 77 44 43 73 79 71 72 63 55

| Pos Fig | Det. nr Part. No | Ingår Fitted | OBS!! Ange alltid årsmodell vid beställning av inredning<br>Benämning | OBS!! Specify always year of model when ordering equipment<br>Description |
|---|---|---|---|---|
| 135 | 323471 | x | Skåp gavel bak L1510 | Cupboard gable L1510 |
| 136 | 323476 | x | Hyllpaket | Shelf |
| 137 | 323480 | x | Skiva skåp 1500x140 | Sheet 1500x140 |
| 138 | 328364 | x | Hörn | Corner |
| 139 | 316005 | x | Skiva plast 295x2363x1 | Plastic sheet |
| 140 | 328702 | x | Tygtavla | Fabric board |
| 141 | 328705 | x | Hylla | Shelf |
| 142 | 325725 | x | TV-bänk kpl. u. skiva | TV-bench cpl. without board |
| 143 | 328353 | x | Skiva TV-bänk * | Board * |
| 144 | 321363 | x | Hylla | Shelf |
| 145 | 323703 | x | Rundstav folierad L=192 | Round staff L=192 |
| 146 | 325624 | x | Front el-uttag | Front outlet |
| 147 | 323691 | x | Skåp övre L1080 | Cupboard L1080 |
| 148 | 320776 | x | Skiva rundad akryl | Pane rounded acryl |
| 149 | 320777 | x | Lucka akryl u. handtag/gångjärn | Door acryl without handle/hinge |
| 150 | 321957 | x | Skjutlucka 520x596 | Sliding lid 520x596 |
| 151 | 321873 | x | Kornisch vägg L=1048 | Cornice wall L=1048 |
| 152 | 314904 | x | Skena övre skjutl L1050 borrad | Slide bar upper L1050 |
| 153 | 321961 | x | Regel skjutlucka 20x45x1048 | Latch, sliding lid |
| 154 | 314906 | x | Skena nedre skjutl L1050 | Slide bar lower L1050 |
| 155 | 323689 | x | Vägg främre | Wall front |
| 156 | 325976 | x | Stolpe utskjut främre | Support bar |
| 157 | 323617 | x | Skåp övre L1680 | Cupboard upper L1680 |
| 158 | 323620 | x | Hyllpaket | Shelf |
| 159 | 320341 | x | Värmespalt H-bak | Air gap R rear |
| 160 | 860423 | M | List kant U-gap ljusbrun | Strip, light brown |
| 161 | 323681 | x | Front bäddlåda V | Front bed box L |
| 162 | 323673 | x | Lock bäddlåda V | Cover bed box L |
| 163 | 323677 | x | Gavel bäddlåda bakre | Gable bed box rear |
| 164 | 323679 | x | Front bäddlåda H | Front bed box R |
| 165 | 323674 | x | Lock bäddlåda H | Cover bed box R |
| 166 | 323675 | x | Gavel bäddlåda främre | Gable bed box front |
| 167 | 315565 | x | Bordsben | Table leg |
| 168 | 328438 | x | Bordsskiva 740x940 * | Table top 740x940 * |
| 169 | 312314 | x | Fästregel bord | Bracket |
| 170 | 300108 | x | List bord väggdel L550 | List wall |
| 171 | 300420 | x | List upphäng bordsdel L550 | List board |
| 172 | 320765 | x | Front bäddlåda | Front bed box |
| 173 | 320775 | x | Lock front bäddlåda 1930x209 | Cover front bed box |
| 174 | 321865 | x | Vägg bakre | Wall rear |
| 175 | 371189 | x | Stolpe utskjut | Support bar |
| 176 | 328360 | x | Skiva TV-hylla * | Board * |
| 177 | 321501 | x | Front el-uttag 130x533 | Front outlet 130x533 |
| 178 | 316694 | T | Mont-sats vikskiva kpl. u. skiva | Mounting kit foldable board cpl. without board |
| 179 | 328398-D | T | Vikskiva diskbänk | Board |
| | | | M= Metervara<br>T= Tillbehör | M= On the metre<br>T= Accessory |

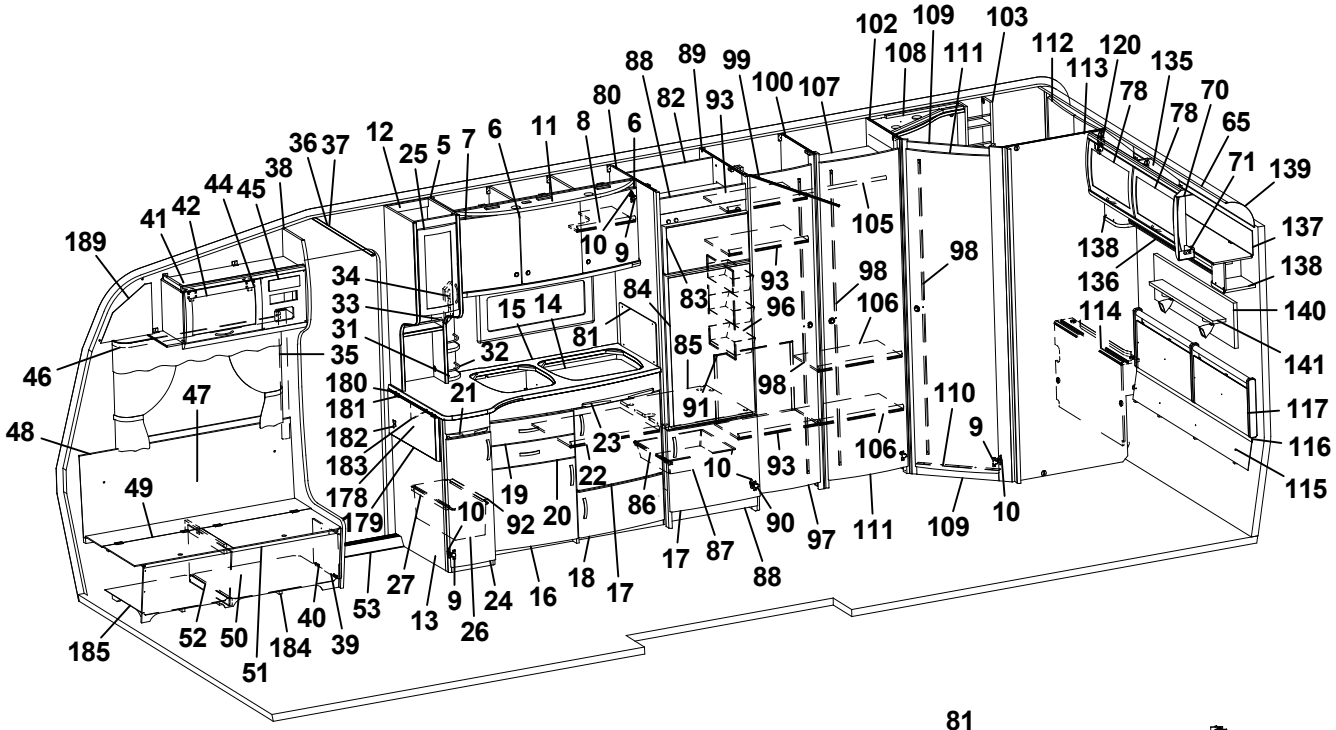
102 109 103 108 111 112 120 135 113 78 70 78 65 71 139 137 138 136 138 114 140 141 117 116 115 105 98 106 110 9 10 109 111 97 90 88 17 87 86 10 93 23 22 19 20 92 10 24 16 18 17 27 13 9 26 53 40 39 184 51 52 50 185 46 47 48 49 189 41 42 44 45 38 36 37 12 25 5 7 6 11 8 10 9 80 88 89 99 100 107 82 6 93 83 84 81 85 91 98 96 93 34 33 31 35 32 15 14 21 180 181 182 183 178 179

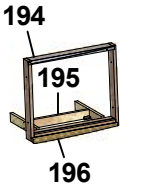
194 195 196

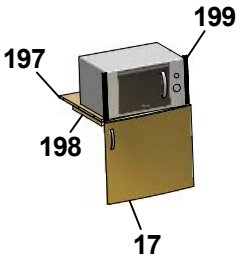
199 197 198 17

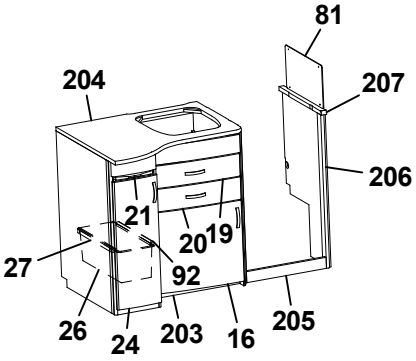
81 204 207 206 21 20 19 27 92 26 24 203 16 205

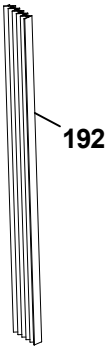
192

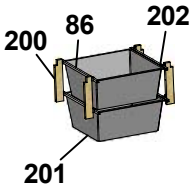
200 86 202 201

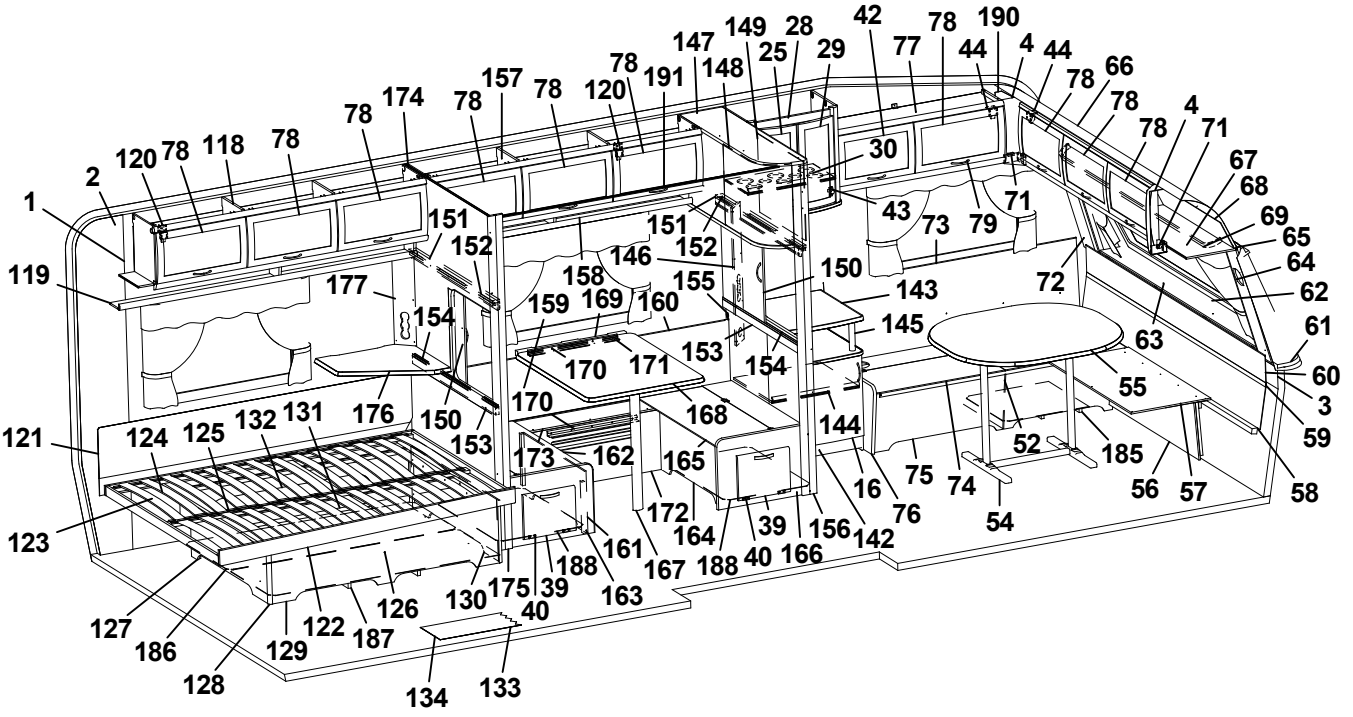
42 78 190 147 149 28 4 44 78 66 78 4 71 67 68 69 65 64 62 61 60 3 59 58 57 56 185 52 54 74 75 76 16 142 156 39 166 40 164 188 172 165 168 144 143 145 63 55 72 43 73 79 71 30 29 25 148 191 120 78 157 78 174 78 78 2 120 78 118 78 1 119 121 123 127 186 128 129 122 187 126 130 175 39 40 163 161 167 188 162 173 153 150 176 131 132 125 124 177 154 151 152 158 159 169 160 155 146 150 153 170 171 170 134 133

| Pos Fig | Det. nr Part. No | Ingår Fitted | OBS!! Ange alltid årsmodell vid beställning av inredning<br>Benämning | OBS!! Specify always year of model when ordering equipment<br>Description |
|---|---|---|---|---|
| 180 | 860621 | T | Gångjärn | Hinge |
| 181 | 315145 | T | Distans vikskiva | Distance |
| 182 | 800639 | T | Snäppare mässing | Snap brass |
| 183 | 315749 | T | Stöd | Support board |
| 184 | 324136 | x | Luftspalt H-fram | Air gap R front |
| 185 | 324138 | x | Luftspalt fram | Air gap front |
| 186 | 324938 | x | Luftspalt sänglåda | Air gap bed box |
| 187 | 325752 | x | Luftspalt sänglåda | Air gap bed box |
| 188 | 322110 | x | Luftspalt M-grupp 785x535 | Air gap M-group 785x535 |
| 189 | 327193 | x | Täckskiva gavel H | Cover R |
| 190 | 327194 | x | Täckskiva gavel V | Cover L |
| 191 | 315907 | T | Skena draperi L=1920 | Drapery rail L=1920 |
| 192 | 315216 | T | Vikdörr 1900x1500 | Folding door |
| 194 | 324090 | T | Ram | Frame |
| 195 | 324097 | T | Stöd | Support |
| 196 | 324089 | T | List täck | Cover strip |
| 197 | 323069 | T | Hylla nedre | Shelf under |
| 198 | 312168 | T | List 17,5x22x360 | List 17,5x22x360 |
| 199 | 401607 | T | Galler | Grating |
| 200 | 320514 | T | List, backskenor | List |
| 201 | 310326 | T | Trådback vit 427x427x185 | Tray 427x427x185 |
| 202 | 316276 | T | Utdragsstopp trådback | Extension stop, tray |
| 203 | 329092 | T | Diskbänk kpl. u. skiva | Kitchen sink cpl. without board |
| 204 | 329094-D | T | Skiva diskbänk | Board |
| 205 | 327243 | T | Front | Front |
| 206 | 327268 | T | Gavel H | Gable R |
| 207 | 327415 | T | Passbit | Fitting piece |
| | | | * = Ange laminat A, D eller F vid beställning.<br>A = Laminat ARPA 3124 gråprickig<br>D = Laminat ARPA 2203 mörk<br>F = Laminat ARPA 2558 ljus | * = Specify laminate A, D or F in order.<br>A = Laminate ARPA 3124 grey spotted<br>D = Laminate ARPA 2203 dark<br>F = Laminate ARPA 2558 light |
| | | | Dyntyger, gardiner m.m. (se tyger) | Cushion textilies, curtains etc. (see textiles |
| | | | M= Metervara<br>T= Tillbehör | M= On the metre<br>T= Accessory |

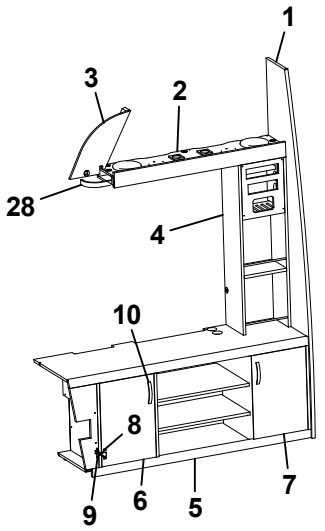
1
3
2
28
4
10
8
9
6
5
7

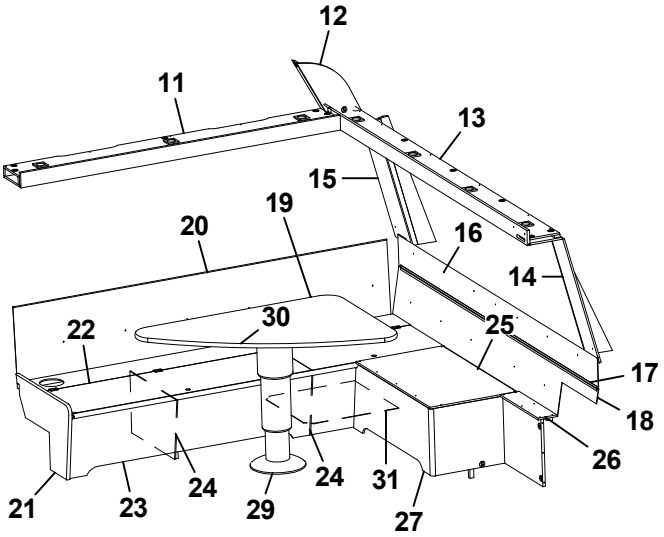
12
11
13
15
19
20
16
14
30
22
25
17
18
26
21
23
24
29
24
31
27

| Pos Fig | Det. nr Part. No | Ingår Fitted | OBS!! Ange alltid årsmodell vid beställning av inredning<br>Benämning | OBS!! Specify always year of model when ordering equipment<br>Description |
|---|---|---|---|---|
| 1 | 329020 | x | Stolpe först. | Support bar |
| 2 | 328378 | x | Hylla | Shelf |
| 3 | 329073 | x | Täckskiva H | Cover R |
| 4 | 328382 | x | Hylla | Shelf |
| 5 | 328373 | x | TV-bänk kpl. | TV-bench cpl. |
| 6 | 328631 | x | Lucka V 307x447 | Door L 307x447 |
| 7 | 328922 | x | Lucka H 307x447 | Door R 307x447 |
| 8 | 315202 | x | Gångjärn | Hinge |
| 9 | 312588 | x | Platta gångjärn | Plate hinge |
| 10 | 316428 | x | Handtag | Handle |
| 11 | 328379 | x | Hylla | Shelf |
| 12 | 329074 | x | Täckskiva V | Cover L |
| 13 | 328376 | x | Hylla | Shelf |
| 14 | 328758 | x | Front högtalare H | Front loudspeaker R |
| 15 | 328759 | x | Front högtalare V | Front loudspeaker L |
| 16 | 328390 | x | Värmespalt övre gavel fram | Air gap upper |
| 17 | 314287 | x | List plast L=2270 | List plastic L=2270 |
| 18 | 328391 | x | Värmespalt nedre gavel fram | Air gap under |
| 19 | 328593 | x | Värmespalt V fram | Air gap L.F. |
| 20 | 860423 | M | List kant U-gap ljusbrun | Strip, light brown |
| 21 | 323449 | x | Gavel bäddlåda V F. | Gable bed box L.F. |
| 22 | 328585 | x | Lock bäddlåda V F. | Cover bed box L.F. |
| 23 | 328590 | x | Front bäddlåda V F. | Front bed box L.F. |
| 24 | 312825 | x | Stöd bäddlåda | Support bed box |
| 25 | 328626 | x | Skiva 850x490 | Sheet 850x490 |
| 26 | 328666 | x | Skiva 440x107 | Sheet 440x107 |
| 27 | 328392 | x | Bäddlåda kpl. | Bed box cpl. |
| -- | 328660 | x | Gavel bäddlåda d:o | Gable bed box d:o |
| -- | 328661 | x | Front bäddlåda 898x360 d:o | Front bed box 898x360 d:o |
| -- | 328665 | x | Front bäddlåda 440x360 d:o | Front bed box 440x360 d:o |
| -- | 860590 | x | List hörn L=2500 | Corner strip L=2500 |
| 28 | 317308 | x | Skena gardin L820 | Curtain rod L820 |
| 29 | 317210 | x | Bordsstativ | Table stand |
| 30 | 328384 | x | Bordsskiva 1170x790 * | Table top 1170x790 * |
| 31 | 329214 | x | Luftspalt fram | Air gap front |
| | | | * = Ange laminat A, D eller F vid beställning.<br>A = Laminat ARPA 3124 gråprickig<br>D = Laminat ARPA 2203 mörk<br>F = Laminat ARPA 2558 ljus | * = Specify laminate A, D or F in order.<br>A = Laminate ARPA 3124 grey spotted<br>D = Laminate ARPA 2203 dark<br>F = Laminate ARPA 2558 light |
| | | | M= Metervara | M= On the metre |

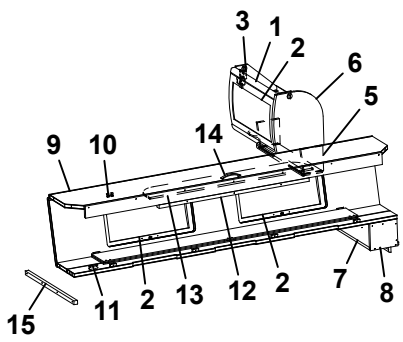


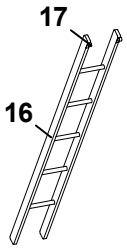


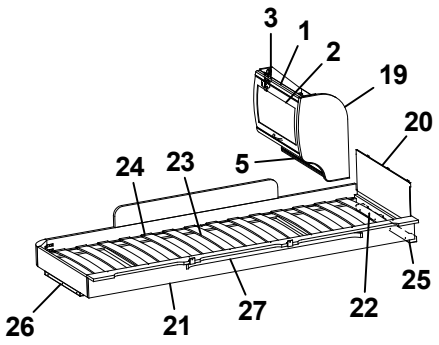


**Bred M-grupp**
**Broad M-group**

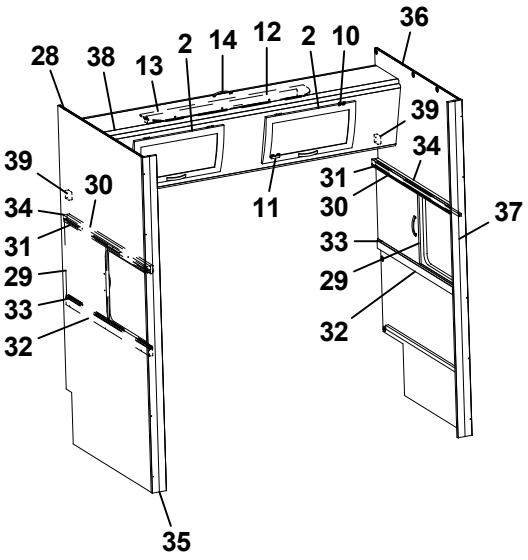


**Smal M-grupp**
**Narrow M-group**

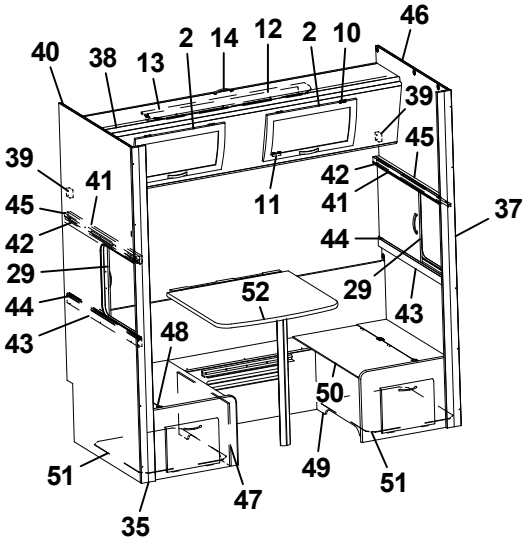

| Pos Fig | Det. nr Part. No | Ingår Fitted | **OBS!!** Ange alltid årsmodell vid beställning av inredning<br>Benämning | **OBS!!** Specify always year of model when ordering equipment<br>Description |
|---|---|---|---|---|
| 1 | 323884 | x | Skåp gavel bak L560 | Cupboard gable L560 |
| 2 | 323000 | x | Lucka | Door |
| 3 | 315194 | x | Gångjärn | Hinge |
| 5 | 323888 | x | Hyllpaket | Shelf |
| 6 | 327395 | x | Gavel rundad | Gable |
| 7 | 372223 | x | Hylla gavel bak | Shelf gable rear |
| 8 | 327394 | x | Gavel | Gable |
| 9 | 327366 | x | Överbäddskåp L1980 | Upper bed L1980 |
| 10 | 860402 | x | Gångjärn | Hinge |
| 11 | 860405 | x | Gångjärn | Hinge |
| 12 | 312233 | x | Regel låsning | Lock bar |
| 13 | 323846 | x | Rasskydd ö-bäddskåp | Protective plate |
| 14 | 316428 | x | Handtag | Handle |
| 15 | 312313 | x | Bärregel 670x22x22 | Bearing rail 670x22x22 |
| 16 | 312613 | T | Stege ö-bäddsskåp 201x1800 kpl. | Ladder upper bed 201x1800 cpl. |
| 17 | 860426 | T | Krok t. stege | Hook for ladder |
| 19 | 323657 | x | Gavel rundad | Gable |
| 20 | 321209 | x | Värmespalt gavel | Air gap gable |
| 21 | 323797 | x | Sängram vån.säng V u. ribbotten | Bed bottom L without laths |
| 22 | 325430 | x | Ribbotten kpl. | Laths bottom cpl. |
| 23 | 311985 | x | Ribba sängbotten L=718 B=63 | Lath bed bottom L=718 B=63 |
| 24 | 312046 | x | Band t. ribbotten | Band for laths bottom |
| 25 | 324117 | x | Bärregel | Bearing rail |
| 26 | 312436 | x | Bärregel L=440 | Bearing rail L=440 |
| 27 | 316199 | x | Skena gardin L1020 | Curtain rod L1020 |
| 28 | 328903 | x | Vägg bakre | Wall rear |
| 29 | 326039 | x | Skjutlucka 520x454 | Sliding lid 520x454 |
| 30 | 328912 | x | Kornisch vägg L=1050 | Cornice wall L=1050 |
| 31 | 314904 | x | Skena övre skjutl L1050 borrad | Slide bar upper L1050 |
| 32 | 321961 | x | Regel skjutlucka 20x45x1050 | Latch, sliding lid |
| 33 | 314906 | x | Skena nedre skjutl L1050 | Slide bar lower L1050 |
| 34 | 328911 | x | Bärregel 1049x22x22 | Bearing rail 1049x22x22 |
| 35 | 371189 | x | Stolpe utskjut | Support bar |
| 36 | 328907 | x | Vägg främre | Wall front |
| 37 | 371193 | x | Stolpe utskjut | Support bar |
| 38 | 328908 | x | Överbäddskåp L1915 | Upper bed L1915 |
| 39 | 312726 | x | Kloss bärregel | Block bearing rail |
| 40 | 328902 | x | Vägg bakre | Wall rear |
| 41 | 328910 | x | Kornisch vägg L=898 | Cornice wall L=898 |
| 42 | 314905 | x | Skena övre skjutl. L=895 borrad | Slide bar upper L=895 |
| 43 | 321960 | x | Regel skjutlucka 20x45x898 | Latch sliding lid 20x45x898 |
| 44 | 314907 | x | Skena nedre skjutl. L=895 | Slide bar lower L=895 |
| 45 | 327451 | x | Bärregel 898x22x22 | Bearing rail 898x22x22 |
| 46 | 328904 | x | Vägg främre | Wall front |
| 47 | 324608 | T | Front bäddlåda V | Front bed box L |
| 48 | 324610 | T | Lock bäddlåda V | Cover bed box L |
| 49 | 324607 | T | Front bäddlåda H | Front bed box R |
| 50 | 324609 | T | Lock bäddlåda H | Cover bed box R |
| 51 | 320940 | T | Luftspalt M-grupp 638x535 | Air gap M-group 638x535 |
| 52 | 372086 | T | Bordsskiva 750x700 * | Table top 750x700 * |
| | | | * = Ange laminat A, D eller F vid beställning.<br>A = Laminat ARPA 3124 gråprickig<br>D = Laminat ARPA 2203 mörk<br>F = Laminat ARPA 2558 ljus | * = Specify laminate A, D or F in order.<br>A = Laminate ARPA 3124 grey spotted<br>D = Laminate ARPA 2203 dark<br>F = Laminate ARPA 2558 light |
| | | | T= Tillbehör | T= Accessory |

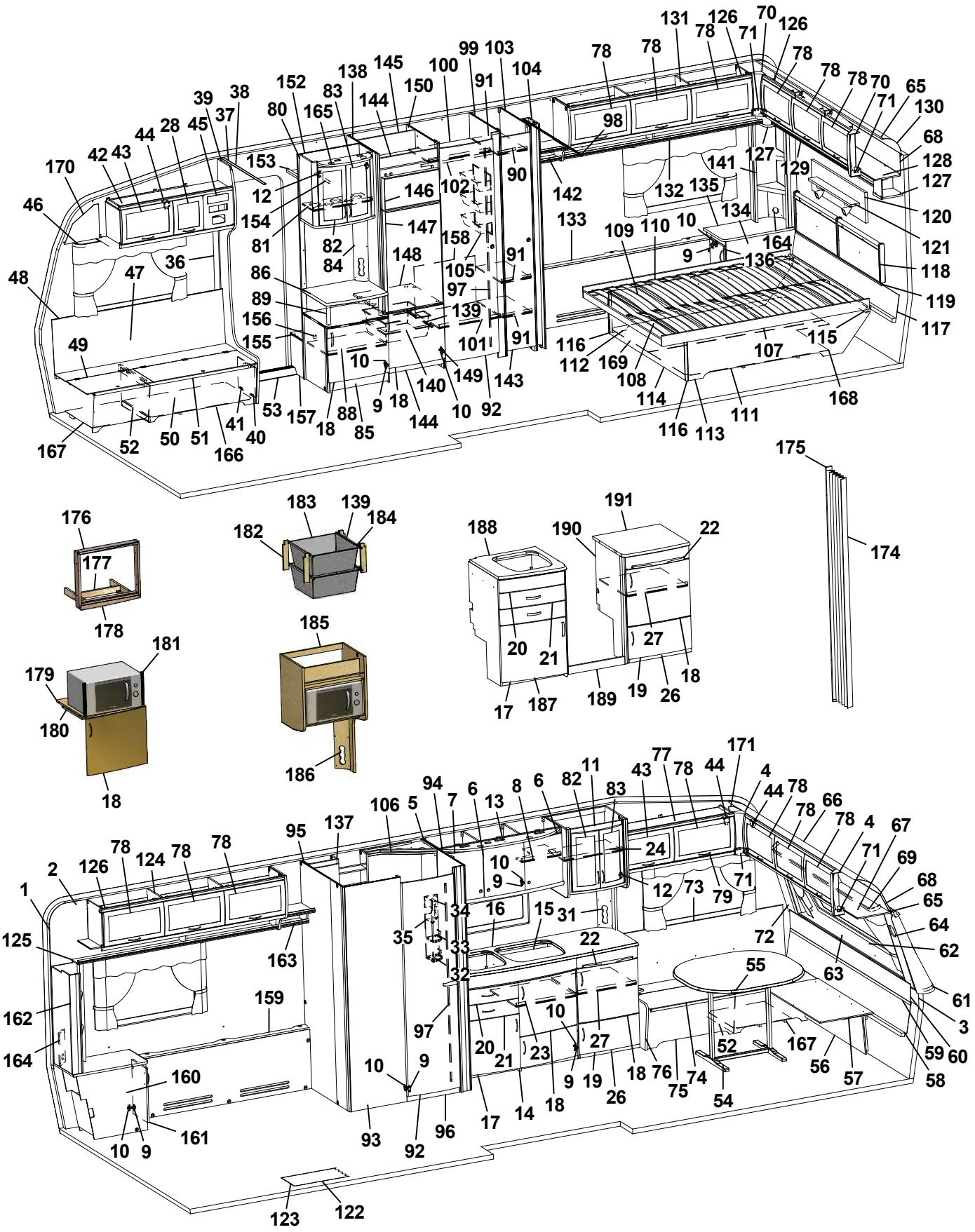
1 2 3 4 5 6 7 8 9 10 11 12 13 14 15 16 17 18 19 20 21 22 23 24 26 27 31 32 33 34 35 36 37 38 39 40 41 42 43 44 45 46 47 48 49 50 51 52 53 54 55 56 57 58 59 60 61 62 63 64 65 66 67 68 69 70 71 72 73 74 75 76 77 78 79 80 81 82 83 84 85 86 88 89 90 91 92 93 94 95 96 97 98 99 100 101 102 103 104 105 106 107 108 109 110 111 112 113 114 115 116 117 118 119 120 121 122 123 124 125 126 127 128 129 130 131 132 133 134 135 136 137 138 139 140 141 142 143 144 145 146 147 148 149 150 152 153 154 155 156 157 158 159 160 161 162 163 164 165 166 167 168 169 170 171 174 175 176 177 178 179 180 181 182 183 184 185 186 187 188 189 190 191

| Pos Fig | Det. nr Part. No | Ingår Fitted | OBS!! Ange alltid årsmodell vid beställning av inredning<br>Benämning | OBS!! Specify always year of model when ordering equipment<br>Description |
|---|---|---|---|---|
| 1 | 316707 | M | Tapet vägg/tak | Wall paper |
| 2 | 316021 | M | Tejp tapet 20 mm | Tape, wall paper 20 mm |
| 3 | 316022 | M | Tejp tapet 60 mm | Tape, wall paper 60 mm |
| 4 | 504668 | x | Belysning hörn 2x5 W plast | Illumination corner 2x5 W plastic |
| 5 | 323014 | x | Skåp kök L1118 kpl. | Cupboard kitchen L1118 cpl. |
| - | 323403 | T | Skåp kök L1118 kpl. (köksfläkt CK155) | Cupboard kitchen L1118 cpl. (kitchen fan CK155) |
| 6 | 323021 | x | Lucka H 368x420 | Door R 368x420 |
| 7 | 323020 | x | Lucka V 368x420 | Door L 368x420 |
| 8 | 323092 | x | Hylla | Shelf |
| 9 | 311917 | x | Gångjärn | Hinge |
| 10 | 312588 | x | Platta gångjärn | Plate hinge |
| 11 | 325682 | x | Skåp utskjut köksskåp | Cupboard |
| 12 | 316037 | x | Gångjärn | Hinge |
| 13 | 323401 | x | Ljusramp köksskåp | Light holder |
| 14 | 323522 | x | Diskbänk kpl. u. skiva | Kitchen sink cpl. without board |
| 15 | 401328 | x | Plåt under spis | Plate cover under fireplace |
| 16 | 328430-D | x | Skiva diskbänk | Board |
| 17 | 323504 | x | Lucka V 550x470 | Door L 550x470 |
| 18 | 323503 | x | Lucka H 550x470 | Door R 550x470 |
| 19 | 323510 | x | Lucka H 550x265 | Door R 550x265 |
| 20 | 323505 | x | Låda diskbänk kpl. | Drawer cpl. |
| 21 | 323506 | x | Låda diskbänk kpl. | Drawer cpl. |
| 22 | 323411 | x | Skärbräda | Cutting board |
| 23 | 320460 | x | Hylla övre | Shelf upper |
| 24 | 322376 | x | Hylla | Shelf |
| 26 | 324149 | x | Utskjut diskbänk | Projection kitchen sink |
| 27 | 321363 | x | Hylla | Shelf |
| 28 | 323001 | x | Lucka | Door |
| 31 | 324295 | x | Front el-uttag 130x470 | Front outlet 130x470 |
| 32 | 320312 | x | Kryddhylla | Spice shelf |
| 33 | 314352 | x | Rasskydd al. rör L=210 | Pipe al. L=210 |
| 34 | 320626 | x | Front el-uttag | Front outlet |
| 35 | 320627 | x | Skiva täck | Sheet cover |
| 36 | 504400 | x | List täck el-kabel B=44 L=2000 | Cover strip B=44 L=2000 |
| 37 | 316270 | x | List snäpp undre L2379 | List under L2379 |
| 38 | 316268 | x | List snäpp övre L2379 | List upper L2379 |
| 39 | 324723 | x | Stolpe först. L1948 kpl. m. lucka | Support bar cpl. with door |
| 40 | 320005 | x | Lucka | Door |
| 41 | 312589 | x | Gångjärn | Hinge |
| 42 | 328528 | x | Skåp övre elc. | Cupboard upper |
| 43 | 323002 | x | Lucka | Door |
| 44 | 860406 | x | Gångjärn | Hinge |
| 45 | 325495 | x | Täckfront radio | Cover radio |
| 46 | 316898 | x | Skena gardin L1020 | Curtain rod L1020 |
| 47 | 325767 | x | Värmespalt H fram | Air gap R.F. |
| 48 | 860423 | M | List kant U-gap ljusbrun | Strip, light brown |
| 49 | 323446 | x | Lock bäddlåda H F | Cover bed box R.F. |
| 50 | 323445 | x | Front bäddlåda H F (utan lastlucka) | Front bed box R.F. (without loading hatch) |
| -- | 324424 | T | Front bäddlåda H F (med lastlucka) | Front bed box R.F. (with loading hatch) |
| 51 | 860562 | x | List bädd | List bed |
| | | | M= Metervara<br>T= Tillbehör | M= On the metre<br>T= Accessory |

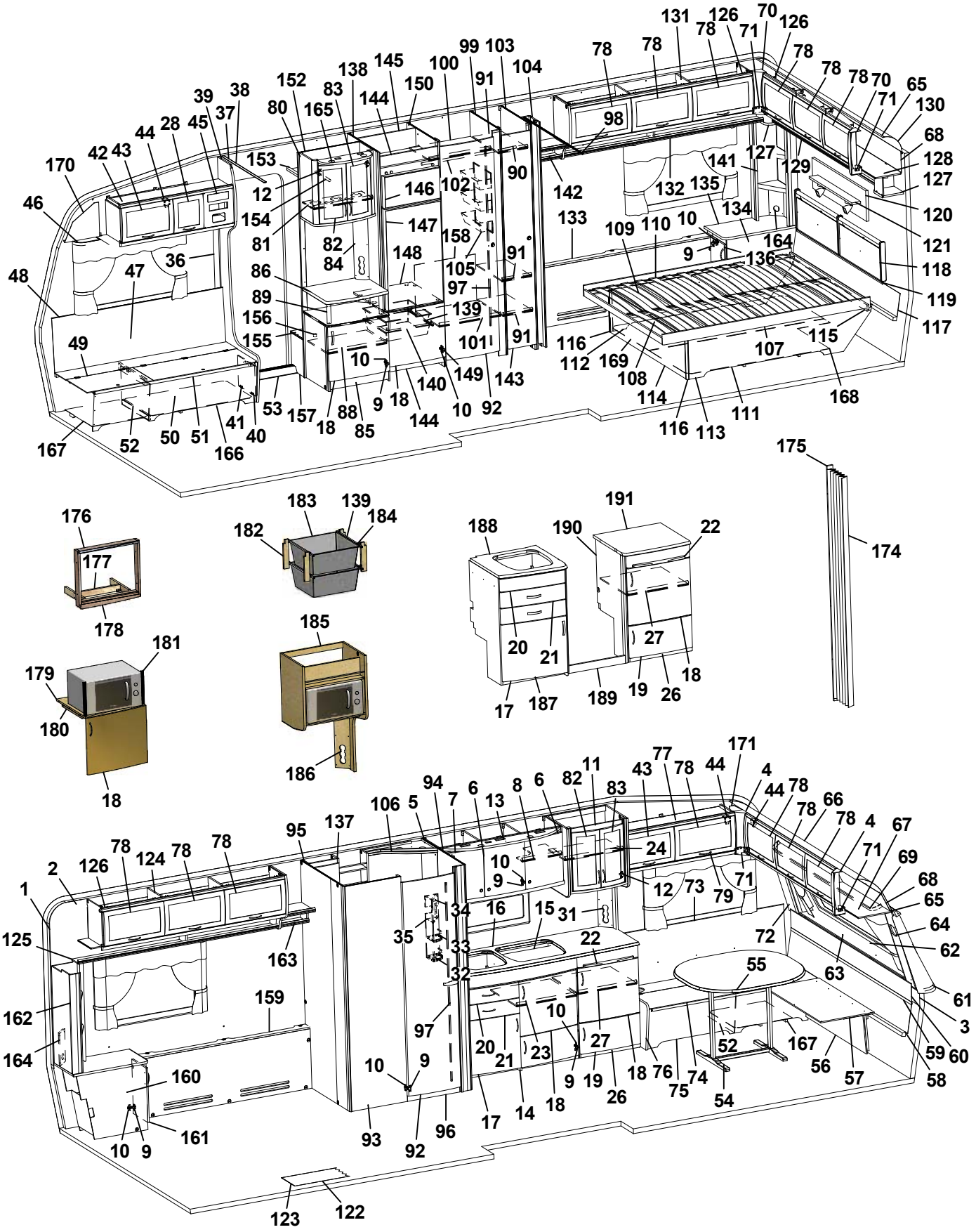
1 2 3 4 5 6 7 8 9 10 11 12 13 14 15 16 17 18 19 20 21 22 23 24 26 27 31 32 33 34 35 36 37 38 39 40 41 42 43 44 45 46 47 48 49 50 51 52 53 54 55 56 57 58 59 60 61 62 63 64 65 66 67 68 69 70 71 72 73 74 75 76 77 78 79 80 81 82 83 84 85 86 88 89 90 91 92 93 94 95 96 97 98 99 100 101 102 103 104 105 106 107 108 109 110 111 112 113 114 115 116 117 118 119 120 121 122 123 124 125 126 127 128 129 130 131 132 133 134 135 136 137 138 139 140 141 142 143 144 145 146 147 148 149 150 152 153 154 155 156 157 158 159 160 161 162 163 164 165 166 167 168 169 170 171 174 175 176 177 178 179 180 181 182 183 184 185 186 187 188 189 190 191

| Pos Fig | Det. nr Part. No | Ingår Fitted | OBS!! Ange alltid årsmodell vid beställning av inredning<br>Benämning | OBS!! Specify always year of model when ordering equipment<br>Description |
|---|---|---|---|---|
| 52 | 312825 | x | Stöd bäddlåda HF | Support bed box |
| 53 | 314687 | x | Tröskel aluminium L=850 | Threshold aluminium L=850 |
| 54 | 316012 | x | Bordsstativ | Table stand |
| 55 | 372083 | x | Bordsskiva 940x1026 * | Table top 940x1026 * |
| 56 | 323180 | x | Front bäddlåda gavel (2 st när lastl. mont.) | Front bed box gable (2 pcs in loading hatch) |
| 57 | 323205 | x | Skiva rundsittgrupp | Sheet seat |
| 58 | 323203 | x | Värmespalt nedre gavel fram | Air gap under |
| 59 | 314287 | x | List plast L=2270 | List plastic L=2270 |
| 60 | 323200 | x | Värmespalt övre gavel fram | Air gap upper |
| 61 | 323128 | x | Hylla front L2444 | Shelf front L2444 |
| 62 | 860593 | x | Raskant plast L=2600 | Cantlist shelf front L=2600 |
| 63 | 324022 | x | Luftspalt fronthylla | Air gap shelf front |
| 64 | 323270 | x | Front högtalare H | Front loudspeaker R |
| 65 | 313884 | x | List plast radie L=2379 | List L=2379 |
| 66 | 316005 | x | Skiva plast 295x2363x1 | Plastic sheet |
| 67 | 323044 | x | Skåp gavel fram L=2365 | Cupboard L=2365 |
| 68 | 323059 | x | Skiva skåp 2345x180 | Sheet 2345x180 |
| 69 | 316900 | x | Skena gardin L1920 | Curtain rod L1920 |
| 70 | 316115 | x | Hörn inredning | Corner |
| 71 | 324321 | x | Täckvinkel hörn inredning | Cover for corner |
| 72 | 326784 | x | Front högtalare V | Front loudspeaker L |
| 73 | 325761 | x | Värmespalt V fram | Air gap L.F. |
| 74 | 325723 | x | Lock bäddlåda V F | Cover bed box L.F |
| 75 | 325724 | x | Front bäddlåda V F (utan lastlucka) | Front bed box L.F. (without loading hatch) |
| -- | 326159 | T | Front bäddlåda V F (med lastlucka) | Front bed box L.F. (with loading hatch) |
| 76 | 323449 | x | Gavel bäddlåda V F | Gable bed box L.F |
| 77 | 328363 | x | Skåp övre L=1032 | Cupboard upper L=1032 |
| 78 | 323000 | x | Lucka | Door |
| 79 | 316428 | x | Handtag | Handle |
| 80 | 325679 | x | Skåp bar kpl. | Coctail cabinet cpl. |
| 81 | 323723 | x | Hylla | Shelf |
| 82 | 323426 | x | Lucka V 236x500 | Door L 236x500 |
| 83 | 325364 | x | Lucka H 236x500 | Door R 236x500 |
| 84 | 325624 | x | Front el-uttag | Front outlet |
| 85 | 326764 | x | TV-bänk kpl. u. skiva | TV-bench cpl. without board |
| 86 | 328461 | x | Skiva TV-bänk * | Board * |
| 88 | 324284 | x | Hylla | Shelf |
| 89 | 323703 | x | Rundstav folierad L=192 | Round staff L=192 |
| 90 | 316197 | x | Galgstång L=782 | Clothes hanger L=782 |
| 91 | 320601 | x | Hylla backskåp | Shelf |
| 92 | 321518 | x | Dörr 490x1850 | Door 490x1850 |
| 93 | 327347 | x | Vägg tvättrum yttre | Wall washroom |
| 94 | 326510 | x | Vägg tvättrum H | Wall washroom R |
| 95 | 327531 | x | Vägg tvättrum V | Wall washroom L |
| 96 | 320646 | x | Tröskel tvättrum | Threshold |
| 97 | 314523 | x | Rätningslist dörr L=1715 | List L=1715 |
| 98 | 314917 | x | Skena draperi L=1190 | Drapery rail L=1190 |
| 99 | 321419 | x | Vägg garderob V | Wall wardrobe L |
| 100 | 326937 | x | Hylla övre | Shelf |
| 101 | 326868 | x | Hylla garderob | Shelf wardrobe |
| | | | M= Metervara<br>T= Tillbehör | M= On the metre<br>T= Accessory |

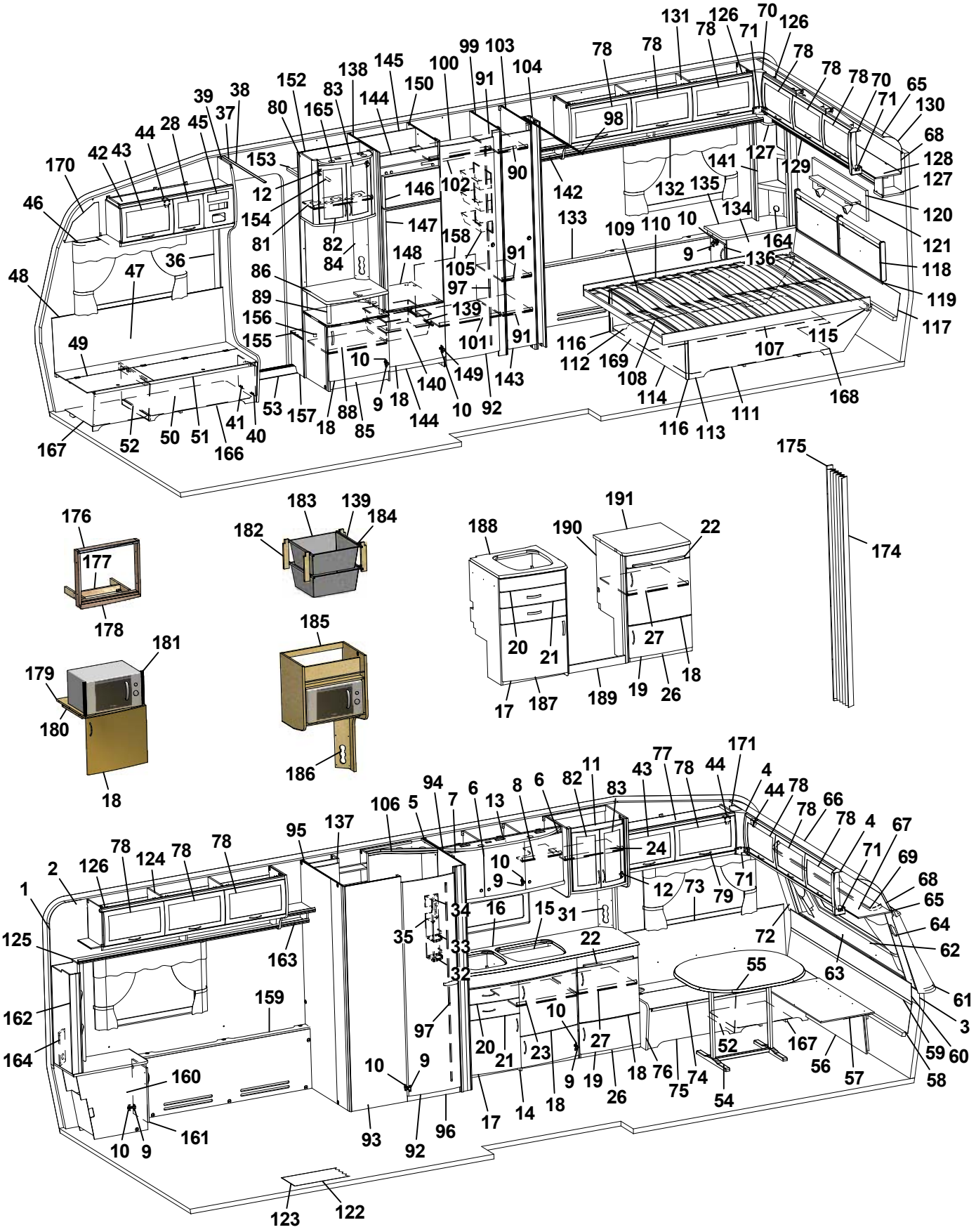
1 2 3 4 5 6 7 8 9 10 11 12 13 15 16 18 20 21 22 23 24 26 27 31 32 33 34 35 36 37 38 39 40 41 42 43 44 45 46 47 48 49 50 51 52 53 54 55 56 57 58 59 60 61 62 63 64 65 66 67 68 69 70 71 72 73 74 75 76 77 78 79 80 81 82 83 84 85 86 88 89 90 91 92 93 94 95 96 97 98 99 100 101 102 103 104 105 106 107 108 109 110 111 112 113 114 115 116 117 118 119 120 121 122 123 124 125 126 127 128 129 130 131 132 133 134 135 136 137 138 139 140 141 142 143 144 145 146 147 148 149 150 152 153 154 155 156 157 158 159 160 161 162 163 164 165 166 167 168 169 170 171 174 175 176 177 178 179 180 181 182 183 184 185 186 187 188 189 190 191

| Pos Fig | Det. nr Part. No | Ingår Fitted | OBS!! Ange alltid årsmodell vid beställning av inredning<br>Benämning | OBS!! Specify always year of model when ordering equipment<br>Description |
|---|---|---|---|---|
| 102 | 316197 | x | Galgstång L=782 | Clothes hanger L=782 |
| 103 | 324796 | x | Vägg garderob H | Wall wardrobe R |
| 104 | 321432 | x | Nisch vikdörr | Niche folding door |
| 105 | 312162 | x | Korg garderob 330x140x520 | Basket |
| 106 | 325686 | x | Ljusramp tvättrum | Light holder |
| 107 | 321466 | x | Sängram u. ribbotten | Bed bottom without laths |
| 108 | 325341 | x | Ribbotten kpl. | Laths bottom cpl. |
| 109 | 314211 | x | Ribba sängbotten L=820 B=63 | Lath bed bottom L=820 B=63 |
| 110 | 312046 | x | Band t. ribbotten | Band for laths bottom |
| 111 | 325477 | x | Sänglåda kpl. | Bed box cpl. |
| 112 | 321468 | x | Gavel säng V | Gable bed L |
| 113 | 321469 | x | Gavel säng H | Gable bed R |
| 114 | 321467 | x | Front säng | Front bed |
| 115 | 321597 | x | List 17,5x55x1440 | List 17,5x55x1440 |
| 116 | 860590 | x | List hörn L=2500 | Corner strip L=2500 |
| 117 | 323293 | x | Värmespalt nedre gavel bak | Air gap lower |
| 118 | 325840 | x | Värmespalt gavel bak | Air gap |
| 119 | 314287 | x | List plast L=2270 | List plastic L=2270 |
| 120 | 328702 | x | Tygtavla | Fabric board |
| 121 | 328705 | x | Hylla | Shelf |
| 122 | 316004 | M | Matta golv, Solidwood | Carpet floor, Solidwood |
| 123 | 314708 | T | Matta golv | Carpet floor |
| 124 | 323046 | x | Skåp övre L=1674 | Cupboard upper L=1674 |
| 125 | 323082 | x | Hyllpaket | Shelf |
| 126 | 315194 | x | Gångjärn | Hinge |
| 127 | 328364 | x | Hörn | Corner |
| 128 | 323049 | x | Skåp gavel bak L2365 | Cupboard gable L2365 |
| 129 | 323138 | x | Hyllpaket | Shelf |
| 130 | 316005 | x | Skiva plast 295x2363x1 | Plastic sheet |
| 131 | 323153 | x | Skåp övre L1674 | Cupboard upper L1674 |
| 132 | 323155 | x | Hyllpaket | Shelf |
| 133 | 324009 | x | Front täck H bak | Front cover R rear |
| 134 | 323960 | x | Hurts H | Cupboard R |
| 135 | 323983 | x | Skiva hurts 370x690 | Board |
| 136 | 323918 | x | Lucka 270x470 | Door 270x470 |
| 137 | 325687 | x | Skåp tvättrum | Cupboard washroom |
| 138 | 326859 | x | Vägg kyl V | Wall refrigerator L |
| 139 | 312712 | x | Glidlist trådback (säljes i par) | Sliding strip tray (pair) |
| 140 | 310325 | x | Trådback vit 427x427x85 | Tray 427x427x85 |
| 141 | 323958 | x | Hylla H | Shelf R |
| 142 | 323962 | x | Hylla H | Shelf R |
| 143 | 324080 | x | Dörr 260x1850 | Door 260x1850 |
| 144 | 326133 | x | Front skåp under kyl | Front cupboard |
| 145 | 371558 | x | Bakstycke stopp kyl | Back cupboard |
| 146 | 324828 | x | Skiva frys 500x263 ERLE 15285 ljus | Sheet freezer 500x263 ERLE 15285 light |
| -- | 329096 | x | Skiva frys 500x263 ARPA 2203 mörk | Sheet freezer 500x263 ARPA 2203 dark |
| 147 | 324829 | x | Skiva kyl 500x865 ERLE 15285 ljus | Sheet refrigerator 500x865 ERLE 15285 light |
| -- | 329095 | x | Skiva kyl 500x865 ARPA 2203 mörk | Sheet refrigerator 500x865 ARPA 2203 dark |
| 148 | 371556 | x | Hylla under kyl | Rack under refrigerator |
| 149 | 316799 | x | Gångjärn | Hinge |
| | | | M= Metervara<br>T= Tillbehör | M= On the metre<br>T= Accessory |

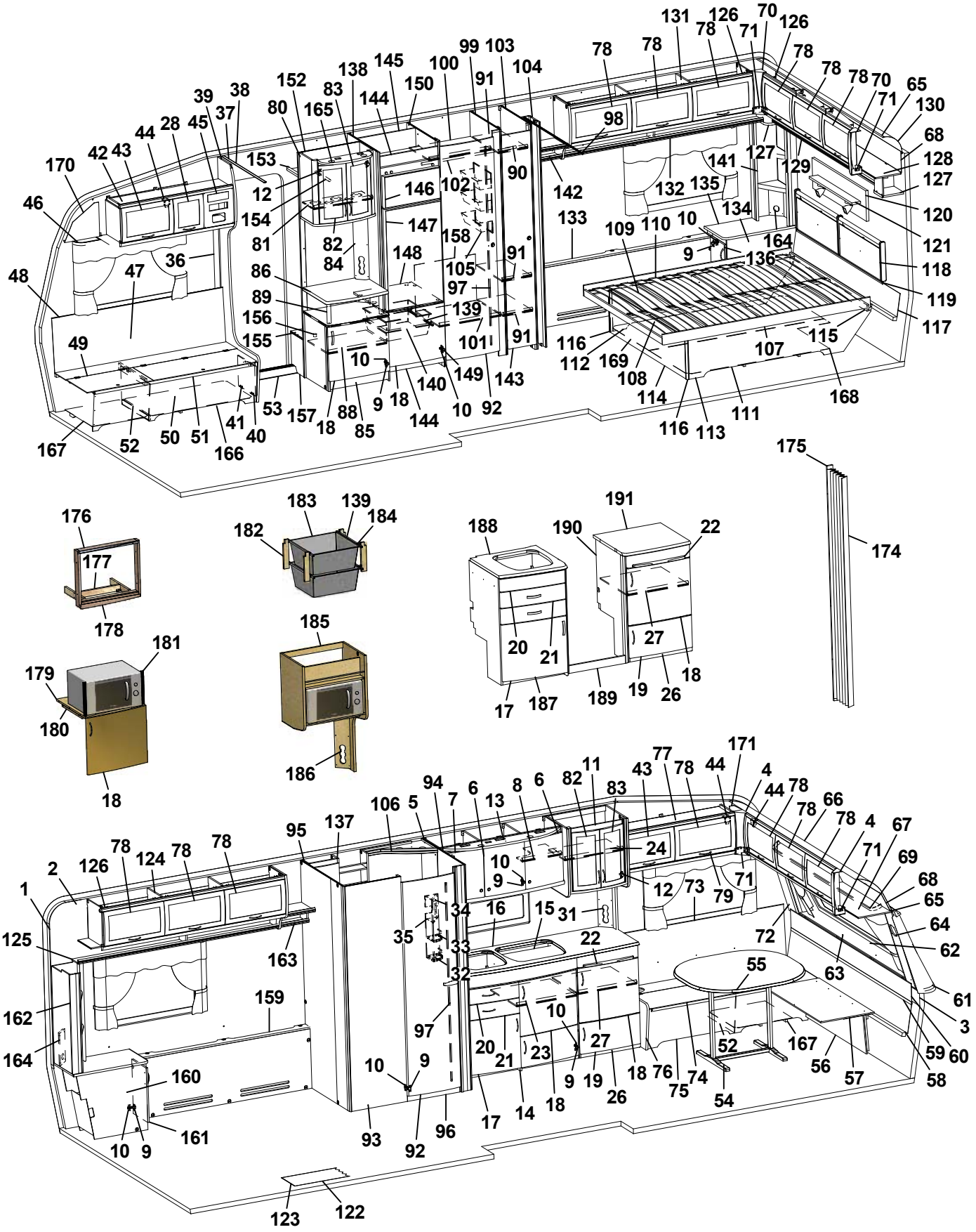
1 2 3 4 5 6 7 8 9 10 11 12 13 14 15 16 17 18 19 20 21 22 23 24 26 27 31 32 33 34 35 36 37 38 39 40 41 42 43 44 45 46 47 48 49 50 51 52 53 54 55 56 57 58 59 60 61 62 63 64 65 66 67 68 69 70 71 72 73 74 75 76 77 78 79 80 81 82 83 84 85 86 88 89 90 91 92 93 94 95 96 97 98 99 100 101 102 103 104 105 106 107 108 109 110 111 112 113 114 115 116 117 118 119 120 121 122 123 124 125 126 127 128 129 130 131 132 133 134 135 136 137 138 139 140 141 142 143 144 145 146 147 148 149 150 152 153 154 155 156 157 158 159 160 161 162 163 164 165 166 167 168 169 170 171 174 175 176 177 178 179 180 181 182 183 184 185 186 187 188 189 190 191

| Pos Fig | Det. nr Part. No | Ingår Fitted | OBS!! Ange alltid årsmodell vid beställning av inredning<br>Benämning | OBS!! Specify always year of model when ordering equipment<br>Description |
|---|---|---|---|---|
| 150 | 326936 | x | Vägg kyl H | Wall refrigerator R |
| 152 | 324265 | x | Vägg garderob | Wall wardrobe |
| 153 | 321411 | x | Hylla garderob övre | Shelf |
| 154 | 316197 | x | Galgstång L=782 | Clothes hanger L=782 |
| 155 | 328444 | x | Hylla instegsgarderob * | Shelf * |
| 156 | 314897 | x | Bussning plast Ø=29 mm | Bushing plastic |
| 157 | 322328 | x | Front hylla garderob | Front |
| 158 | 326900 | x | Täckskiva exp. kärl | Cover expansion vessel |
| 159 | 321381 | x | Front täck V bak | Front cover L rear |
| 160 | 323961 | x | Hurts V | Cupboard L |
| 161 | 323917 | x | Lucka 270x470 | Door 270x470 |
| 162 | 323959 | x | Hylla V | Shelf L |
| 163 | 323963 | x | Hylla V | Shelf L |
| 164 | 327050 | x | Front el-uttag | Front outlet |
| 165 | 324027 | x | Ljusramp barskåp | Light holder |
| 166 | 324134 | x | Luftspalt H-fram | Air gap R front |
| 167 | 324138 | x | Luftspalt fram | Air gap front |
| 168 | 325076 | x | Luftspalt sänglåda | Air gap bed box |
| 169 | 321575 | x | Luftspalt sänglåda | Air gap bed box |
| 170 | 327193 | x | Täckskiva gavel H | Cover R |
| 171 | 327194 | x | Täckskiva gavel V | Cover L |
| 174 | 315216 | T | Vikdörr 1900x1500 | Folding door |
| 175 | 330478 | T | Bakdel nisch vikdörr | Back niche folding door |
| 176 | 324090 | T | Ram | Frame |
| 177 | 324097 | T | Stöd | Support |
| 178 | 324089 | T | List täck | Cover strip |
| 179 | 323069 | T | Hylla nedre (mikro i d-bänk) | Shelf under (micro in kitchen sink) |
| -- | 321394 | T | Hylla nedre (mikro i utskjut d-bänk) | Shelf under (micro in projection kitchen sink) |
| 180 | 312168 | T | List 17,5x22x360 | List 17,5x22x360 |
| 181 | 401607 | T | Galler | Grating |
| 182 | 320514 | T | List, backskenor (trådbackar i d-bänk) | List (trays in kitchen sink) |
| -- | 326277 | T | List, backskenor (trådbackar i utskjut d-bänk) | List (trays in projection kitchen sink) |
| 183 | 310326 | T | Trådback vit 427x427x185 | Tray 427x427x185 |
| 184 | 316276 | T | Utdragsstopp trådback | Extension stop, tray |
| 185 | 322169 | T | Hylla mikrovågsugn | Shelf microwave oven |
| 186 | 321501 | T | Front el-uttag 130x533 | Front outlet 130x533 |
| 187 | 327271 | T | Diskbänk kpl. u. skiva | Kitchen sink cpl. without board |
| 188 | 328681-D | T | Skiva diskbänk | Board |
| 189 | 327243 | T | Front | Front |
| 190 | 327268 | T | Gavel H | Gable R |
| 191 | 328672-D | T | Skiva utskjut | Board |
| | | | * = Ange laminat A, D eller F vid beställning.<br>A = Laminat ARPA 3124 gråprickig<br>D = Laminat ARPA 2203 mörk<br>F = Laminat ARPA 2558 ljus | * = Specify laminate A, D or F in order.<br>A = Laminate ARPA 3124 grey spotted<br>D = Laminate ARPA 2203 dark<br>F = Laminate ARPA 2558 light |
| | | | Dyntyger, gardiner m.m. (se tyger) | Cushion textilies, curtains etc. (see textiles |
| | | | M= Metervara<br>T= Tillbehör | M= On the metre<br>T= Accessory |

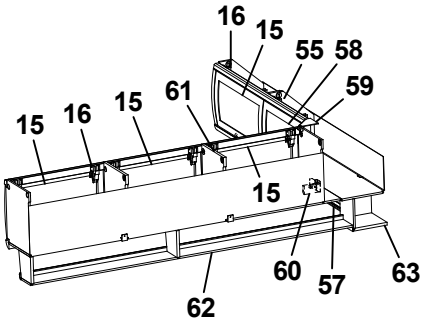
16
15
55
58
59
15
16
15
61
15
60
57
63
62

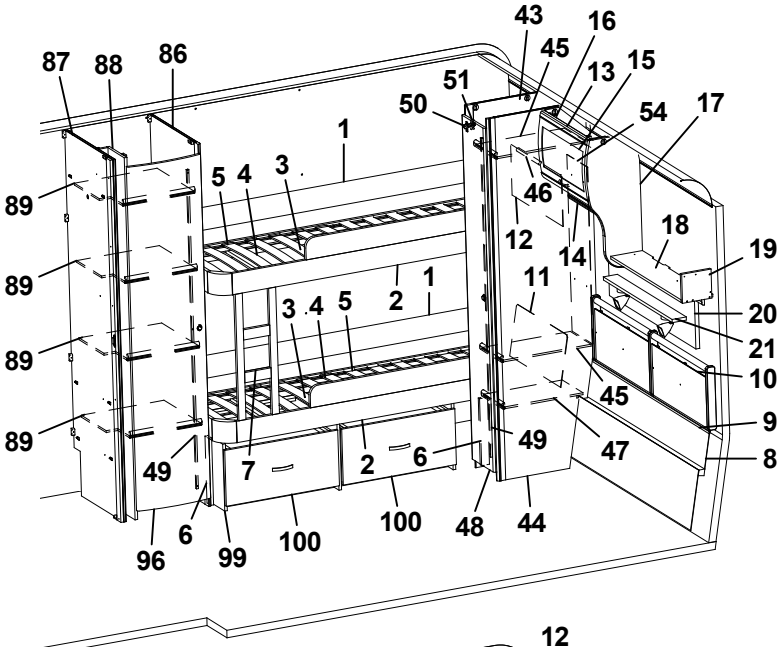
43
16
45
13
15
87
88
86
51
50
54
17
1
5
4
3
46
89
12
14
18
19
89
11
2
1
3
4
5
20
21
89
10
45
9
89
49
47
8
49
7
2
6
6
100
100
48
44
96
99

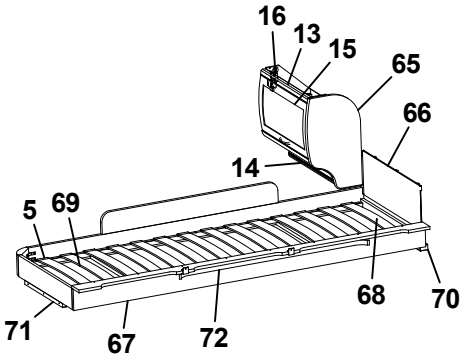
16
13
15
65
66
14
5
69
68
70
71
67
72

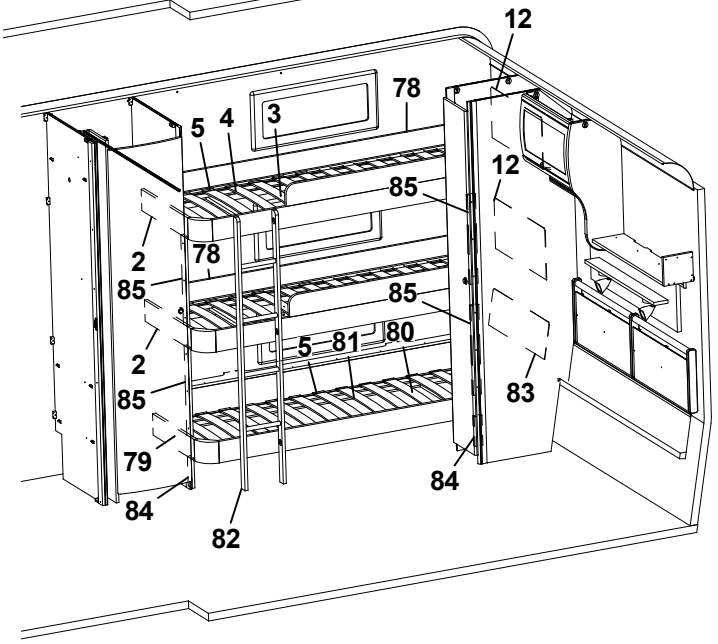
12
78
5
4
3
12
85
2
78
85
85
2
5
81
80
85
83
79
84
84
82

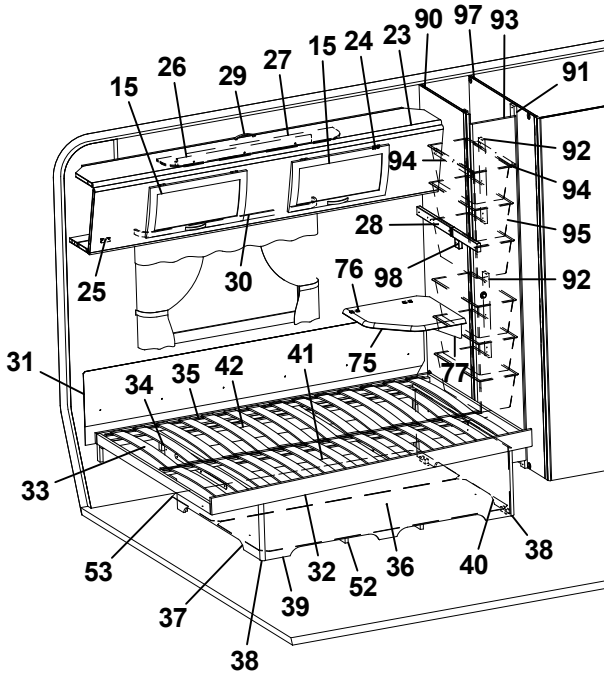
15
26
29
27
15
24
23
90
97
93
91
92
94
94
28
95
25
30
76
98
92
31
34
35
42
41
75
77
33
53
32
52
36
40
38
37
39
38

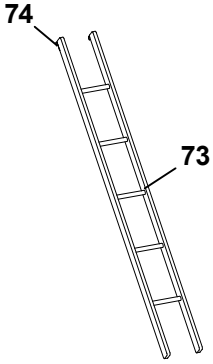
74
73

| Pos Fig | Det. nr Part. No | Ingår Fitted | OBS!! Ange alltid årsmodell vid beställning av inredning<br>Benämning | OBS!! Specify always year of model when ordering equipment<br>Description |
|---|---|---|---|---|
| 1 | 321919 | x | Värmespalt H-bak | Air gap R rear |
| 2 | 323781 | x | Sängram fast u. ribbotten | Bed bottom without laths |
| 3 | 325432 | x | Ribbotten kpl. | Laths bottom cpl. |
| 4 | 311985 | x | Ribba sängbotten L=718 B=63 | Lath bed bottom L=718 B=63 |
| 5 | 312046 | x | Band t. ribbotten | Band for laths bottom |
| 6 | 322338 | x | Stöd säng 15,5x45x360 | Support bed |
| 7 | 324114 | x | Stege | Ladder |
| 8 | 323785 | x | Värmespalt nedre gavel bak | Air gap under |
| 9 | 314287 | x | List plast L=2270 | List plastic L=2270 |
| 10 | 325742 | x | Värmespalt gavel bak | Air gap |
| 11 | 323783 | x | Värmespalt H-bak | Air gap R rear |
| 12 | 321688 | x | Värmespalt V-bak | Air gap L rear |
| 13 | 323884 | x | Skåp gavel bak L560 | Cupboard gable L560 |
| 14 | 323888 | x | Hyllpaket | Shelf |
| 15 | 323000 | x | Lucka | Door |
| 16 | 315194 | x | Gångjärn | Hinge |
| 17 | 327395 | x | Gavel rundad | Gable |
| 18 | 372339 | x | Hylla gavel bak | Shelf gable rear |
| 19 | 327394 | x | Gavel | Gable |
| 20 | 328702 | x | Tygtavla | Fabric board |
| 21 | 328705 | x | Hylla | Shelf |
| 23 | 327366 | x | Överbäddskåp L1980 | Upper bed L1980 |
| 24 | 860402 | x | Gångjärn | Hinge |
| 25 | 860405 | x | Gångjärn | Hinge |
| 26 | 312233 | x | Regel låsning | Lock bar |
| 27 | 323846 | x | Rasskydd ö-bäddskåp | Protective plate |
| 28 | 312713 | x | Bärregel (vikbar) | Bearing rail |
| 29 | 316428 | x | Handtag | Handle |
| 30 | 316898 | x | Skena gardin L1020 | Curtain rod L1020 |
| 31 | 312006 | x | Värmespalt V-H bak | Air gap L-R rear |
| 32 | 324035 | x | Sängram u. ribbotten | Bedbottom without laths |
| 33 | 325343 | x | Ribbotten kpl. | Laths bottom cpl. |
| 34 | 311985 | x | Ribba sängbotten L=718 B=63 | Lath bed bottom L=718 B=63 |
| 35 | 312046 | x | Band t. ribbotten | Band for laths bottom |
| 36 | 325748 | x | Sänglåda kpl. | Bed box cpl. |
| 37 | 325751 | x | Gavel säng V | Gable bed L |
| 38 | 860590 | x | List hörn L=2500 | Corner strip L=2500 |
| 39 | 323282 | x | Front säng | Front bed |
| 40 | 325750 | x | Gavel säng H | Gable bed R |
| 41 | 315203 | x | Regel 17,5x55x1415 | Wood lath pine 17,5x55x1415 |
| 42 | 325749 | x | Bakgavel sänglåda | Back bed box |
| 43 | 323924 | x | Vägg garderob V | Wall wardrobe L |
| 44 | 323257 | x | Vägg garderob H | Wall wardrobe R |
| 45 | 323926 | x | Hylla | Shelf |
| 46 | 316197 | x | Galgstång L=782 | Clothes hanger L=782 |
| 47 | 322362 | x | Hylla | Shelf |
| 48 | 324079 | x | Dörr 260x1850 | Door 260x1850 |
| 49 | 314523 | x | Rätningslist dörr L=1715 | List L=1715 |
| 50 | 311917 | x | Gångjärn | Hinge |
| 51 | 312588 | x | Platta gångjärn | Plate hinge |
| | | | T= Tillbehör | T= Accessory |

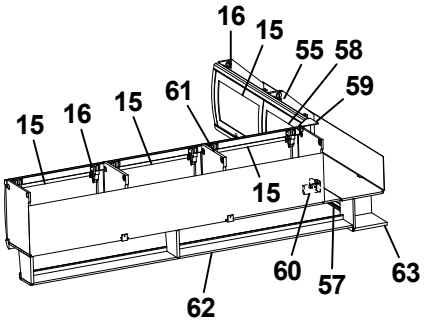
16
15
55
58
59
61
15
16
15
15
60
57
63
62

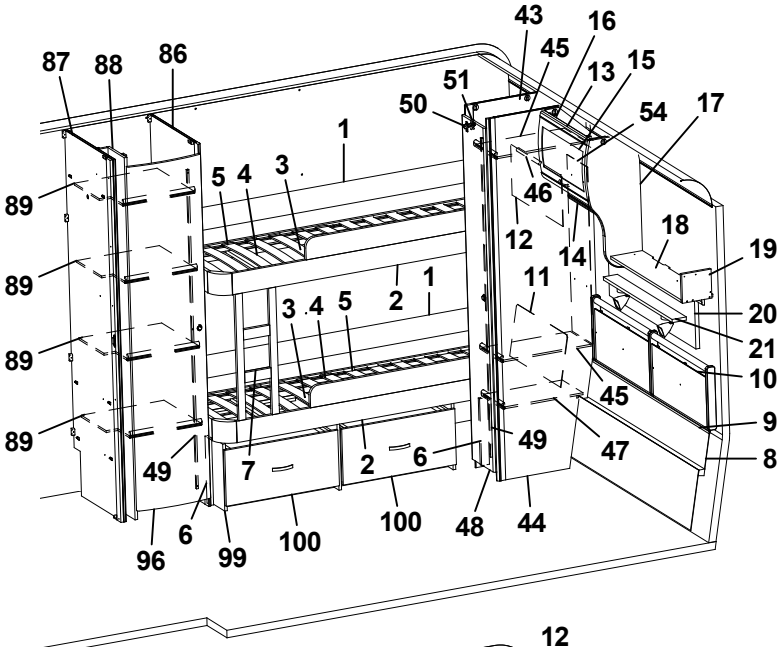
43
16
45
13
15
87
88
86
51
50
54
17
1
5
4
3
89
46
12
18
19
14
11
3
4
5
2
1
20
21
10
45
9
49
47
8
7
2
6
49
6
99
100
100
48
44
96

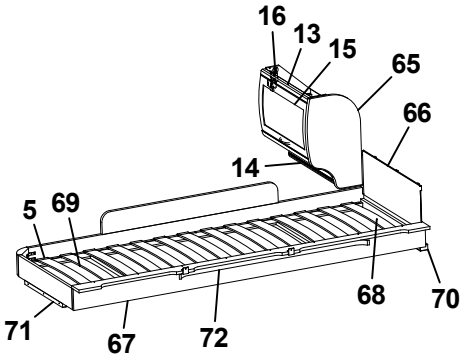
16
13
15
65
66
14
5
69
68
70
71
67
72

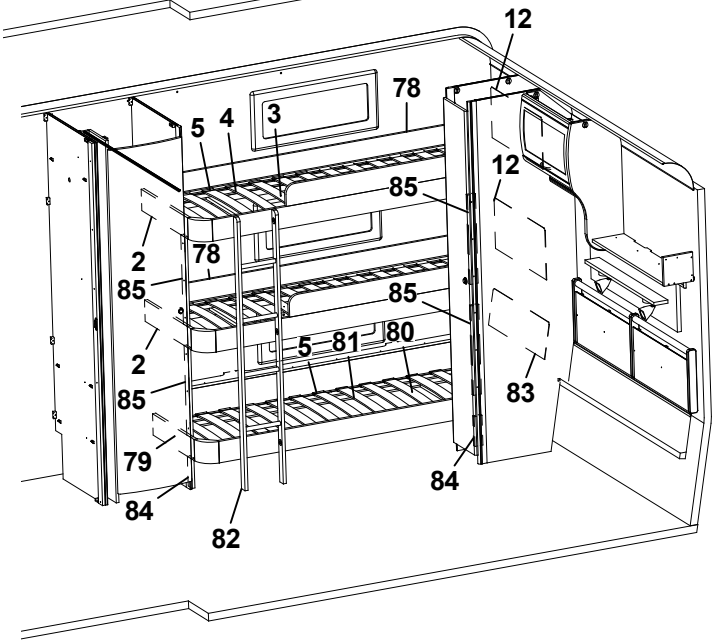
12
78
5
4
3
85
12
2
78
85
85
2
5
81
80
83
85
79
84
84
82

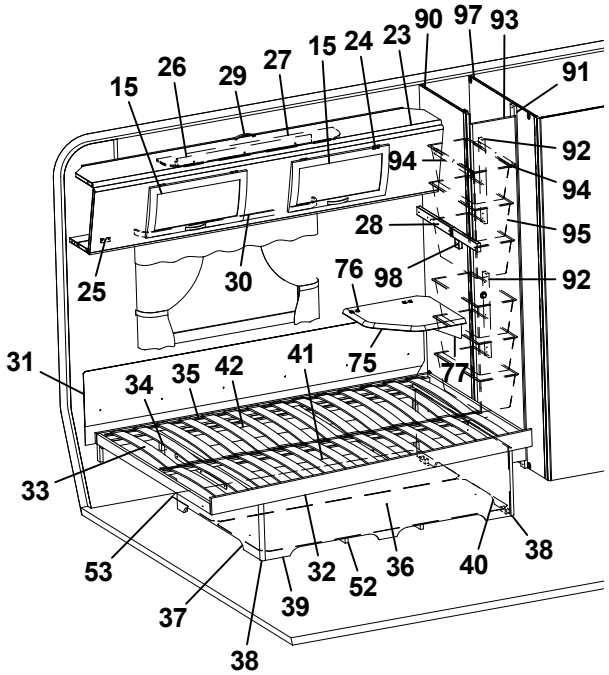
90
97
93
15
26
29
27
15
24
23
91
92
94
94
28
95
25
30
76
98
92
31
34
35
42
41
75
77
33
53
32
52
36
40
38
37
39
38

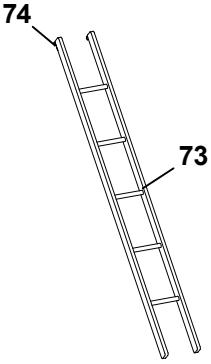
74
73

| Pos Fig | Det. nr Part. No | Ingår Fitted | **OBS!! Ange alltid årsmodell vid beställning av inredning**<br>Benämning | **OBS!! Specify always year of model when ordering equipment**<br>Description |
|---|---|---|---|---|
| 52 | 324938 | x | Luftspalt sänglåda | Air gap bed box |
| 53 | 325752 | x | Luftspalt | Air gap |
| 54 | 325729 | x | Värmespalt garderob bak | Air gap |
| 55 | 323461 | T | Skåp gavel bak V L1410 | Cupboard upper L1410 |
| 57 | 323466 | T | Hyllpaket | Shelf |
| 58 | 323002 | T | Lucka | Door |
| 59 | 316115 | T | Hörn inredning | Corner |
| 60 | 324321 | T | Täckvinkel hörn inredning | Cover for corner |
| 61 | 323046 | T | Skåp övre L=1674 | Cupboard upper L=1674 |
| 62 | 323082 | T | Hyllpaket | Shelf |
| 63 | 328364 | T | Hörn | Corner |
| 65 | 323657 | T | Gavel rundad | Gable |
| 66 | 321209 | T | Värmespalt gavel | Air gap gable |
| 67 | 323797 | T | Sängram vån.säng V u. ribbotten | Bed bottom L without laths |
| 68 | 325430 | T | Ribbotten kpl. | Laths bottom cpl. |
| 69 | 311985 | T | Ribba sängbotten L=718 B=63 | Lath bed bottom L=718 B=63 |
| 70 | 324117 | T | Bärregel | Bearing rail |
| 71 | 312436 | T | Bärregel L=440 | Bearing rail L=440 |
| 72 | 316199 | T | Skena gardin L1020 | Curtain rod L1020 |
| 73 | 312613 | T | Stege ö-bäddsskåp 201x1800 kpl. | Ladder upper bed 201x1800 cpl. |
| 74 | 860426 | T | Krok t. stege | Hook for ladder |
| 75 | 328360 | T | Skiva TV-hylla * | Board * |
| 76 | 860621 | T | Gångjärn | Hinge |
| 77 | 315749 | T | Stöd | Support board |
| 78 | 325515 | x | Värmespalt V/H-bak | Air gap R rear |
| 79 | 326792 | x | Sängram u. ribbotten | Bed bottom without laths |
| 80 | 326793 | x | Ribbotten kpl. | Laths bottom cpl. |
| 81 | 311985 | x | Ribba sängbotten L=718 B=63 | Lath bed bottom L=718 B=63 |
| 82 | 326790 | x | Stege | Ladder |
| 83 | 326789 | x | Värmespalt V-bak | Air gap L rear |
| 84 | 326791 | x | Stöd säng 15,5x45x160 | Support bed |
| 85 | 327557 | x | Stöd säng 15,5x45x481 | Support bed |
| 86 | 321690 | x | Vägg garderob H | Wall wardrobe R |
| 87 | 324800 | x | Vägg garderob V | Wall wardrobe L |
| 88 | 324524 | x | Nisch vikdörr | Niche folding door |
| 89 | 323734 | x | Hylla nedre garderob | Shelf wardrobe under |
| 90 | 321553 | x | Vägg backskåp V | Wall cupboard L |
| 91 | 321555 | x | List folierad L=1948 | List L=1948 |
| 92 | 370716 | x | List folierad L=450 | List L=450 |
| 93 | 324080 | x | Dörr 260x1850 | Door 260x1850 |
| 94 | 316358 | x | Glidskena plast L=430 D14/27 | Runner plastic L=430 D14/27 |
| 95 | 309010 | x | Trådback vit 227x527x185 | Tray 227x527x185 |
| 96 | 321519 | x | Dörr 415x1850 | Door 415x1850 |
| 97 | 327531 | x | Vägg tvättrum V | Wall washroom L |
| 98 | 312726 | x | Kloss bärregel | Block bearing rail |
| 99 | 327222 | T | Lådor under säng kpl. sats | Drawers under bed cpl. kit |
| 100 | 324786 | T | Låda kpl. d:o | Drawer cpl. d:o |
| | | | * = Ange laminat A, D eller F vid beställning.<br>A = Laminat ARPA 3124 gråprickig<br>D = Laminat ARPA 2203 mörk<br>F = Laminat ARPA 2558 ljus | * = Specify laminate A, D or F in order.<br>A = Laminate ARPA 3124 grey spotted<br>D = Laminate ARPA 2203 dark<br>F = Laminate ARPA 2558 light |
| | | | T= Tillbehör | T= Accessory |

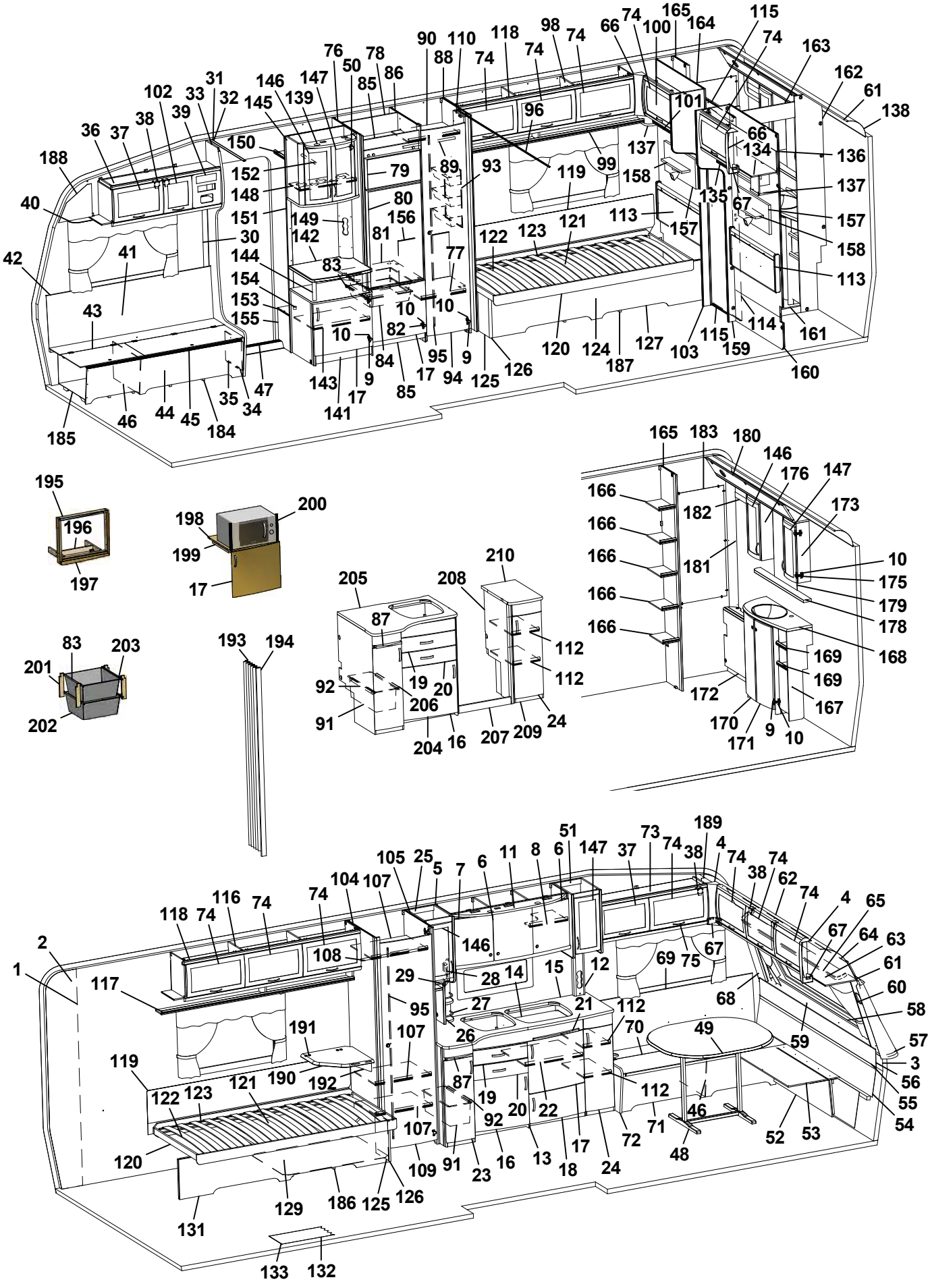
1 2 3 4 5 6 7 8 9 10 11 12 13 14 15 16 17 18 19 20 21 22 23 24 25 26 27 28 29 30 31 32 33 34 35 36 37 38 39 40 41 42 43 44 45 46 47 48 49 50 51 52 53 54 55 56 57 58 59 60 61 62 63 64 65 66 67 68 69 70 71 72 73 74 75 76 77 78 79 80 81 82 83 84 85 86 87 88 89 90 91 92 93 94 95 96 98 99 100 101 102 103 104 105 107 108 109 110 112 113 114 115 116 117 118 119 120 121 122 123 124 125 126 127 129 131 132 133 134 135 136 137 138 139 141 142 143 144 145 146 147 148 149 150 151 152 153 154 155 156 157 158 159 160 161 162 163 164 165 166 167 168 169 170 171 172 173 175 176 178 179 180 181 182 183 184 185 186 187 188 189 190 191 192 193 194 195 196 197 198 199 200 201 202 203 204 205 206 207 208 209 210

| Pos Fig | Det. nr Part. No | Ingår Fitted | OBS!! Ange alltid årsmodell vid beställning av inredning<br>Benämning | OBS!! Specify always year of model when ordering equipment<br>Description |
|---|---|---|---|---|
| 1 | 316707 | M | Tapet vägg/tak | Wall paper |
| 2 | 316021 | M | Tejp tapet 20 mm | Tape, wall paper 20 mm |
| 3 | 316022 | M | Tejp tapet 60 mm | Tape, wall paper 60 mm |
| 4 | 504668 | x | Belysning hörn 2x5 W plast | Illumination corner 2x5 W plastic |
| 5 | 323014 | x | Skåp kök L1118 kpl. | Cupboard kitchen L1118 cpl. |
| - | 323403 | T | Skåp kök L1118 kpl. (köksfläkt CK155) | Cupboard kitchen L1118 cpl. (kitchen fan CK155) |
| 6 | 323021 | x | Lucka H 368x420 | Door R 368x420 |
| 7 | 323020 | x | Lucka V 368x420 | Door L 368x420 |
| 8 | 323092 | x | Hylla | Shelf |
| 9 | 311917 | x | Gångjärn | Hinge |
| 10 | 312588 | x | Platta gångjärn | Plate hinge |
| 11 | 323401 | x | Ljusramp köksskåp | Light holder |
| 12 | 326902 | x | Front el-uttag | Front outlet |
| 13 | 326000 | x | Diskbänk kpl. u. skiva | Kitchen sink cpl. without board |
| 14 | 401328 | x | Plåt under spis | Plate cover under fireplace |
| 15 | 328429-D | x | Skiva diskbänk | Board |
| 16 | 323504 | x | Lucka V 550x470 | Door L 550x470 |
| 17 | 323503 | x | Lucka H 550x470 | Door R 550x470 |
| 18 | 323510 | x | Lucka H 550x265 | Door R 550x265 |
| 19 | 323505 | x | Låda diskbänk kpl. | Drawer cpl. |
| 20 | 323506 | x | Låda diskbänk kpl. | Drawer cpl. |
| 21 | 323412 | x | Skärbräda | Cutting board |
| 22 | 320460 | x | Hylla övre | Shelf upper |
| 23 | 323517 | x | Lucka V | Door L |
| 24 | 324781 | x | Lucka H | Door R |
| 25 | 323267 | x | Skåp utskjut kökskåp kpl. | Cupboard projekting cpl. |
| 26 | 320312 | x | Kryddhylla | Spice shelf |
| 27 | 314352 | x | Rasskydd al. rör L=210 | Pipe al. L=210 |
| 28 | 320626 | x | Front el-uttag | Front outlet |
| 29 | 320627 | x | Skiva täck | Sheet cover |
| 30 | 504400 | x | List täck el-kabel B=44 L=2000 | Cover strip B=44 L=2000 |
| 31 | 316270 | x | List snäpp undre L2379 | List under L2379 |
| 32 | 316268 | x | List snäpp övre L2379 | List upper L2379 |
| 33 | 324723 | x | Stolpe först. L1948 kpl. m. lucka | Support bar cpl. with door |
| 34 | 320005 | x | Lucka | Door |
| 35 | 312589 | x | Gångjärn | Hinge |
| 36 | 328528 | x | Skåp övre elc. | Cupboard upper |
| 37 | 323002 | x | Lucka | Door |
| 38 | 860406 | x | Gångjärn | Hinge |
| 39 | 325495 | x | Täckfront radio | Cover radio |
| 40 | 316898 | x | Skena gardin L1020 | Curtain rod L1020 |
| 41 | 325767 | x | Värmespalt H fram | Air gap R.F. |
| 42 | 860423 | M | List kant U-gap ljusbrun | Strip, light brown |
| 43 | 323446 | x | Lock bäddlåda H F | Cover bed box R.F. |
| 44 | 323445 | x | Front bäddlåda H F (utan lastlucka) | Front bed box R.F. (without loading hatch) |
| | | | M= Metervara<br>T= Tillbehör | M= On the metre<br>T= Accessory |

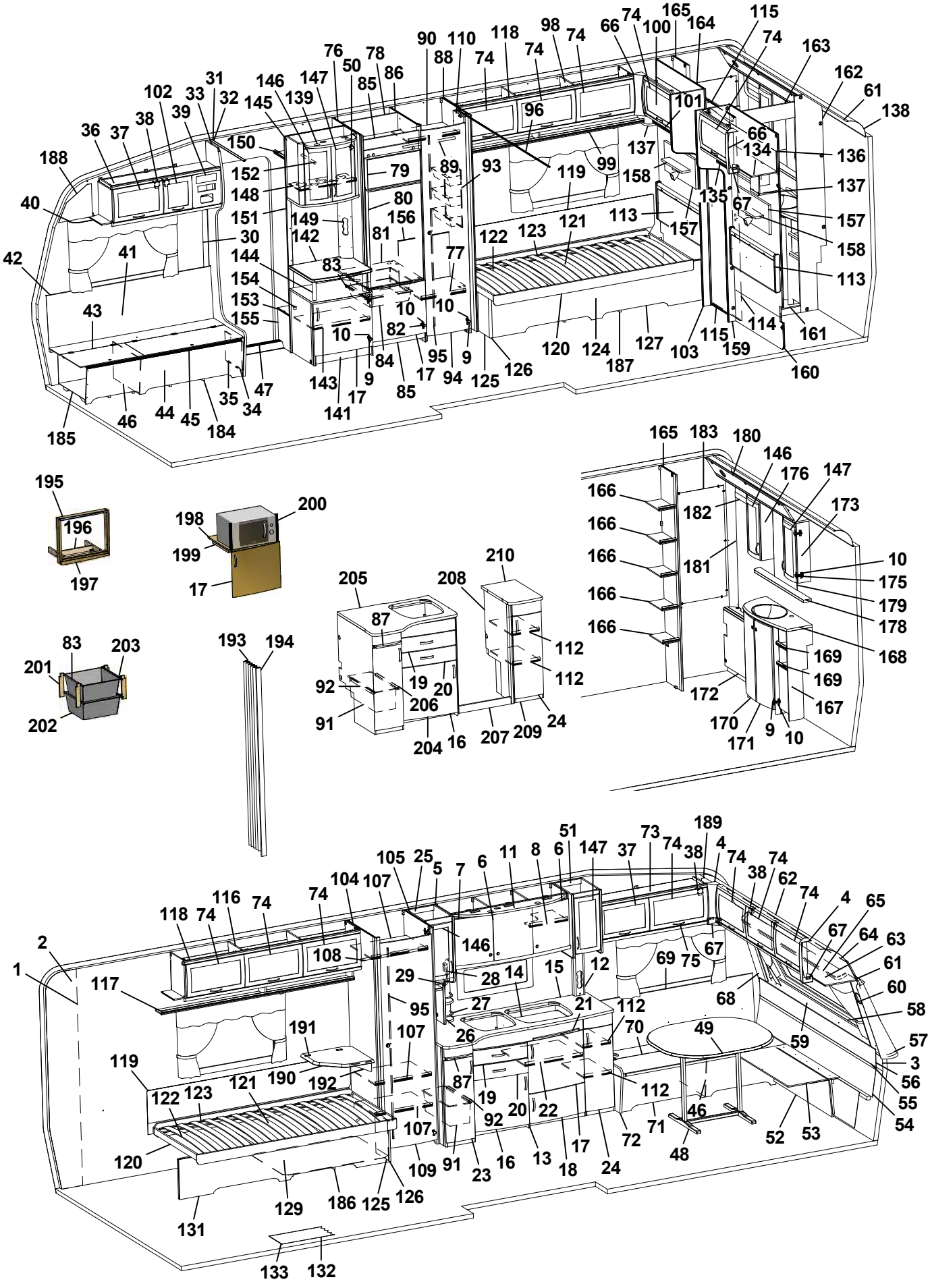
1 2 3 4 5 6 7 8 9 10 11 12 13 14 15 16 17 18 19 20 21 22 23 24 25 26 27 28 29 30 31 32 33 34 35 36 37 38 39 40 41 42 43 44 45 46 47 48 49 50 51 52 53 54 55 56 57 58 59 60 61 62 63 64 65 66 67 68 69 70 71 72 73 74 75 76 77 78 79 80 81 82 83 84 85 86 87 88 89 90 91 92 93 94 95 96 98 99 100 101 102 103 104 105 107 108 109 110 112 113 114 115 116 117 118 119 120 121 122 123 124 125 126 127 129 131 132 133 134 135 136 137 138 139 141 142 143 144 145 146 147 148 149 150 151 152 153 154 155 156 157 158 159 160 161 162 163 164 165 166 167 168 169 170 171 172 173 175 176 178 179 180 181 182 183 184 185 186 187 188 189 190 191 192 193 194 195 196 197 198 199 200 201 202 203 204 205 206 207 208 209 210

| Pos Fig | Det. nr Part. No | Ingår Fitted | OBS!! Ange alltid årsmodell vid beställning av inredning<br>Benämning | OBS!! Specify always year of model when ordering equipment<br>Description |
|---|---|---|---|---|
| -- | 324424 | T | Front bäddlåda H F (med lastlucka) | Front bed box R.F. (with loading hatch) |
| 45 | 860562 | x | List bädd | List bed |
| 46 | 312825 | x | Stöd bäddlåda HF | Support bed box |
| 47 | 314687 | x | Tröskel aluminium L=850 | Threshold aluminium L=850 |
| 48 | 316012 | x | Bordsstativ | Table stand |
| 49 | 372083 | x | Bordsskiva 940x1026 * | Table top 940x1026 * |
| 50 | 316037 | x | Gångjärn | Hinge |
| 51 | 326246 | x | Skåp utskjut köksskåp kpl. | Cupboard projekting cpl. |
| 52 | 323180 | x | Front bäddlåda gavel (2 st när lastl. mont.) | Front bed box gable (2 pcs in loading hatch) |
| 53 | 323205 | x | Skiva rundsittgrupp | Sheet seat |
| 54 | 323203 | x | Värmespalt nedre gavel fram | Air gap under |
| 55 | 314287 | x | List plast L=2270 | List plastic L=2270 |
| 56 | 323200 | x | Värmespalt övre gavel fram | Air gap upper |
| 57 | 323128 | x | Hylla front L2444 | Shelf front L2444 |
| 58 | 860593 | x | Raskant plast L=2600 | Cantlist shelf front L=2600 |
| 59 | 324022 | x | Luftspalt fronthylla | Air gap shelf front |
| 60 | 323270 | x | Front högtalare H | Front loudspeaker R |
| 61 | 313884 | x | List plast radie L=2379 | List L=2379 |
| 62 | 316005 | x | Skiva plast 295x2363x1 | Plastic sheet |
| 63 | 323044 | x | Skåp gavel fram L=2365 | Cupboard L=2365 |
| 64 | 323059 | x | Skiva skåp 2345x180 | Sheet 2345x180 |
| 65 | 316900 | x | Skena gardin L1920 | Curtain rod L1920 |
| 66 | 316115 | x | Hörn inredning | Corner |
| 67 | 324321 | x | Täckvinkel hörn inredning | Cover for corner |
| 68 | 326784 | x | Front högtalare V | Front loudspeaker L |
| 69 | 325761 | x | Värmespalt V fram | Air gap L.F. |
| 70 | 325723 | x | Lock bäddlåda V F | Cover bed box L.F |
| 71 | 325724 | x | Front bäddlåda V F (utan lastlucka) | Front bed box L.F. (without loading hatch) |
| -- | 326159 | T | Front bäddlåda V F (med lastlucka) | Front bed box L.F. (with loading hatch) |
| 72 | 323449 | x | Gavel bäddlåda V F | Gable bed box L.F |
| 73 | 328363 | x | Skåp övre L=1032 | Cupboard upper L=1032 |
| 74 | 323000 | x | Lucka | Door |
| 75 | 316428 | x | Handtag | Handle |
| 76 | 326859 | x | Vägg kyl V | Wall refrigerator L |
| 77 | 326598 | x | Hylla garderob nedre | Shelf wardrobe lower |
| 78 | 371558 | x | Bakstycke kyl | Back cupboard |
| 79 | 324828 | x | Skiva frys 500x263 ERLE 15285 ljus | Sheet freezer 500x263 ERLE 15285 light |
| -- | 329096 | x | Skiva frys 500x263 ARPA 2203 mörk | Sheet freezer 500x263 ARPA 2203 dark |
| 80 | 324829 | x | Skiva kyl 500x865 ERLE 15285 ljus | Sheet refrigerator 500x865 ERLE 15285 light |
| -- | 329095 | x | Skiva kyl 500x865 ARPA 2203 mörk | Sheet refrigerator 500x865 ARPA 2203 dark |
| 81 | 371556 | x | Hylla under kyl | Shelf under refrigerator |
| 82 | 316799 | x | Gångjärn | Hinge |
| 83 | 312712 | x | Glidlist trådback (säljes i par) | Sliding strip tray (pair) |
| 84 | 310325 | x | Trådback vit 427x427x85 | Tray 427x427x85 |
| 85 | 326133 | x | Front skåp under kyl | Front cupboard |
| | | | M= Metervara<br>T= Tillbehör | M= On the metre<br>T= Accessory |

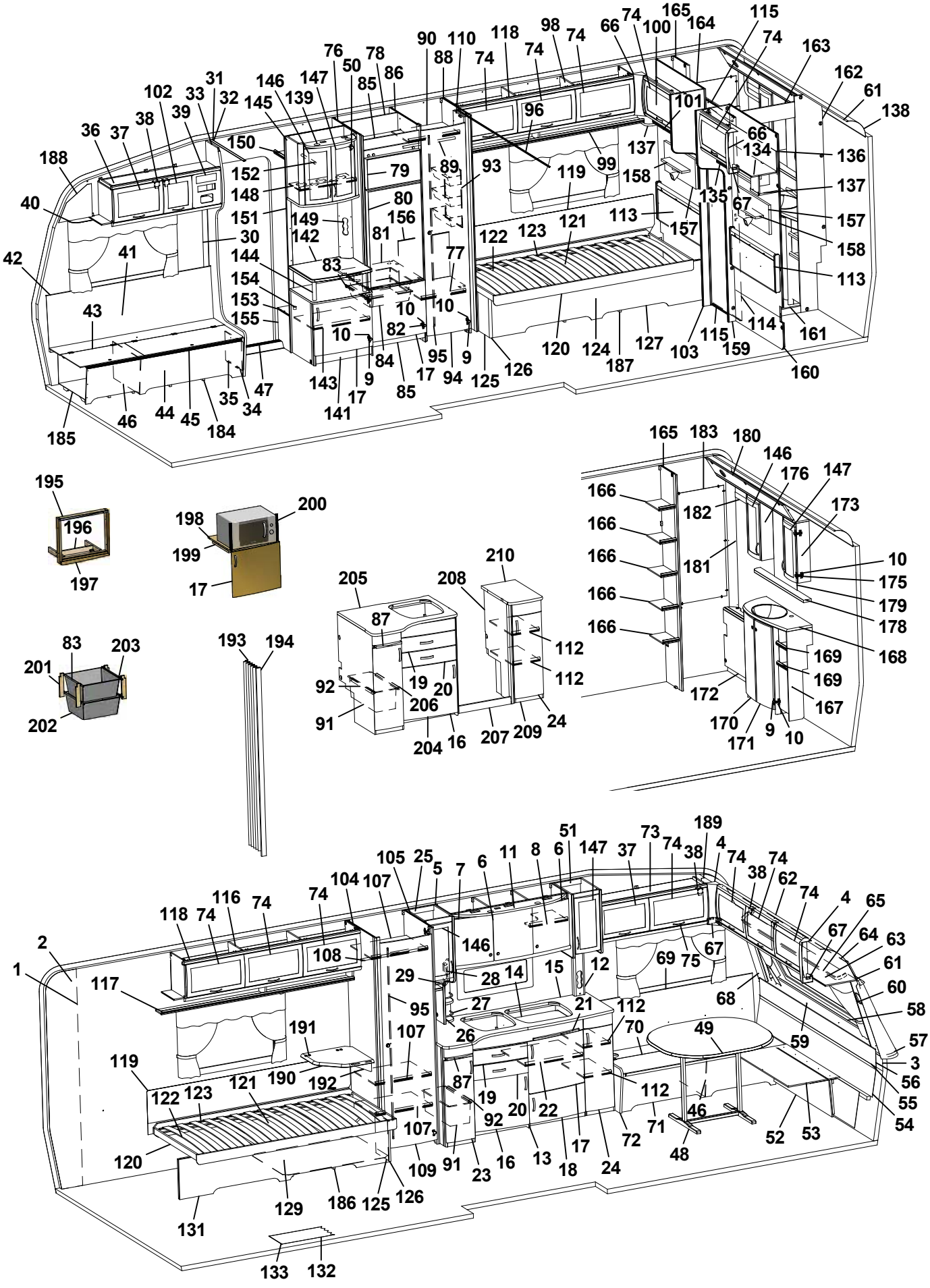
1 2 3 4 5 6 7 8 9 10 11 12 13 14 15 16 17 18 19 20 21 22 23 24 25 26 27 28 29 30 31 32 33 34 35 36 37 38 39 40 41 42 43 44 45 46 47 48 49 50 51 52 53 54 55 56 57 58 59 60 61 62 63 64 65 66 67 68 69 70 71 72 73 74 75 76 77 78 79 80 81 82 83 84 85 86 87 88 89 90 91 92 93 94 95 96 98 99 100 101 102 103 104 105 107 108 109 110 112 113 114 115 116 117 118 119 120 121 122 123 124 125 126 127 129 131 132 133 134 135 136 137 138 139 141 142 143 144 145 146 147 148 149 150 151 152 153 154 155 156 157 158 159 160 161 162 163 164 165 166 167 168 169 170 171 172 173 175 176 178 179 180 181 182 183 184 185 186 187 188 189 190 191 192 193 194 195 196 197 198 199 200 201 202 203 204 205 206 207 208 209 210

| Pos Fig | Det. nr Part. No | Ingår Fitted | OBS!! Ange alltid årsmodell vid beställning av inredning<br>Benämning | OBS!! Specify always year of model when ordering equipment<br>Description |
|---|---|---|---|---|
| 86 | 326590 | x | Vägg kyl H | Wall refrigerator R |
| 87 | 323413 | x | Skärbräda | Cutting board |
| 88 | 326239 | x | Vägg garderob H | Wall wardrobe R |
| 89 | 316197 | x | Galgstång L=782 | Clothes hanger L=782 |
| 90 | 326551 | x | Hylla garderob övre | Shelf wardrobe upper |
| 91 | 309010 | x | Trådback vit 227x527x185 | Tray 227x527x185 |
| 92 | 315488 | x | Glidlist trådback L430 D14 | Sliding strip tray L430 D14 |
| 93 | 312162 | x | Korg garderob 330x140x520 | Basket |
| 94 | 321519 | x | Dörr 415x1850 | Door 415x1850 |
| 95 | 314523 | x | Rätningslist dörr L=1715 | List L=1715 |
| 96 | 314724 | x | Skena draperi L=1780 | Drapery rail L=1780 |
| 98 | 323153 | x | Skåp övre L=1674 | Cupboard upper L=1674 |
| 99 | 323155 | x | Hyllpaket | Shelf |
| 100 | 326020 | x | Skåp gavel | Cupboard |
| 101 | 326021 | x | Hyllpaket | Shelf |
| 102 | 323001 | x | Lucka | Door |
| 103 | 325995 | x | Vägg front | Wall front |
| 104 | 325994 | x | Vägg garderob V | Wall wardrobe L |
| 105 | 325999 | x | Vägg garderob H | Wall wardrobe R |
| 107 | 321876 | x | Hylla garderob | Shelf wardrobe |
| 108 | 316197 | x | Galgstång L=782 | Clothes hanger L=782 |
| 109 | 321518 | x | Dörr 490x1850 | Door 490x1850 |
| 110 | 323114 | x | Nisch vikdörr | Niche folding door |
| 112 | 326103 | x | Hylla | Shelf upper |
| 113 | 325722 | x | Värmespalt gavel bak | Air gap |
| 114 | 325489 | x | Skjutdörr tvättrum | Door |
| 115 | 316030 | x | Skena skjutdörr | Curtain rod |
| 116 | 323046 | x | Skåp övre L=1674 | Cupboard upper L=1674 |
| 117 | 323082 | x | Hyllpaket | Shelf |
| 118 | 315194 | x | Gångjärn | Hinge |
| 119 | 312006 | x | Värmespalt V-H bak | Air gap L-R rear |
| 120 | 313898 | x | Sängram u. ribbotten | Bed bottom without laths |
| 121 | 325342 | x | Ribbotten kpl. | Laths bottom cpl. |
| 122 | 314211 | x | Ribba sängbotten L=820 B=63 | Lath bed bottom |
| 123 | 312046 | x | Band t. ribbotten | Band for laths bottom |
| 124 | 326016 | x | Sänglåda H | Bed box R |
| 125 | 321577 | x | Gavel | Gable |
| 126 | 860590 | x | List hörn L=2500 | Corner strip L=2500 |
| 127 | 326017 | x | Front säng | Front |
| 129 | 326014 | x | Sänglåda V | Bed box L |
| 131 | 326015 | x | Front säng | Front |
| 132 | 316004 | M | Matta golv, Solidwood | Carpet floor, Solidwood |
| 133 | 314708 | T | Matta golv | Carpet floor |
| 134 | 326018 | x | Skåp gavel bak | Cupboard |
| 135 | 326019 | x | Hyllpaket | Shelf |
| | | | M= Metervara<br>T= Tillbehör | M= On the metre<br>T= Accessory |

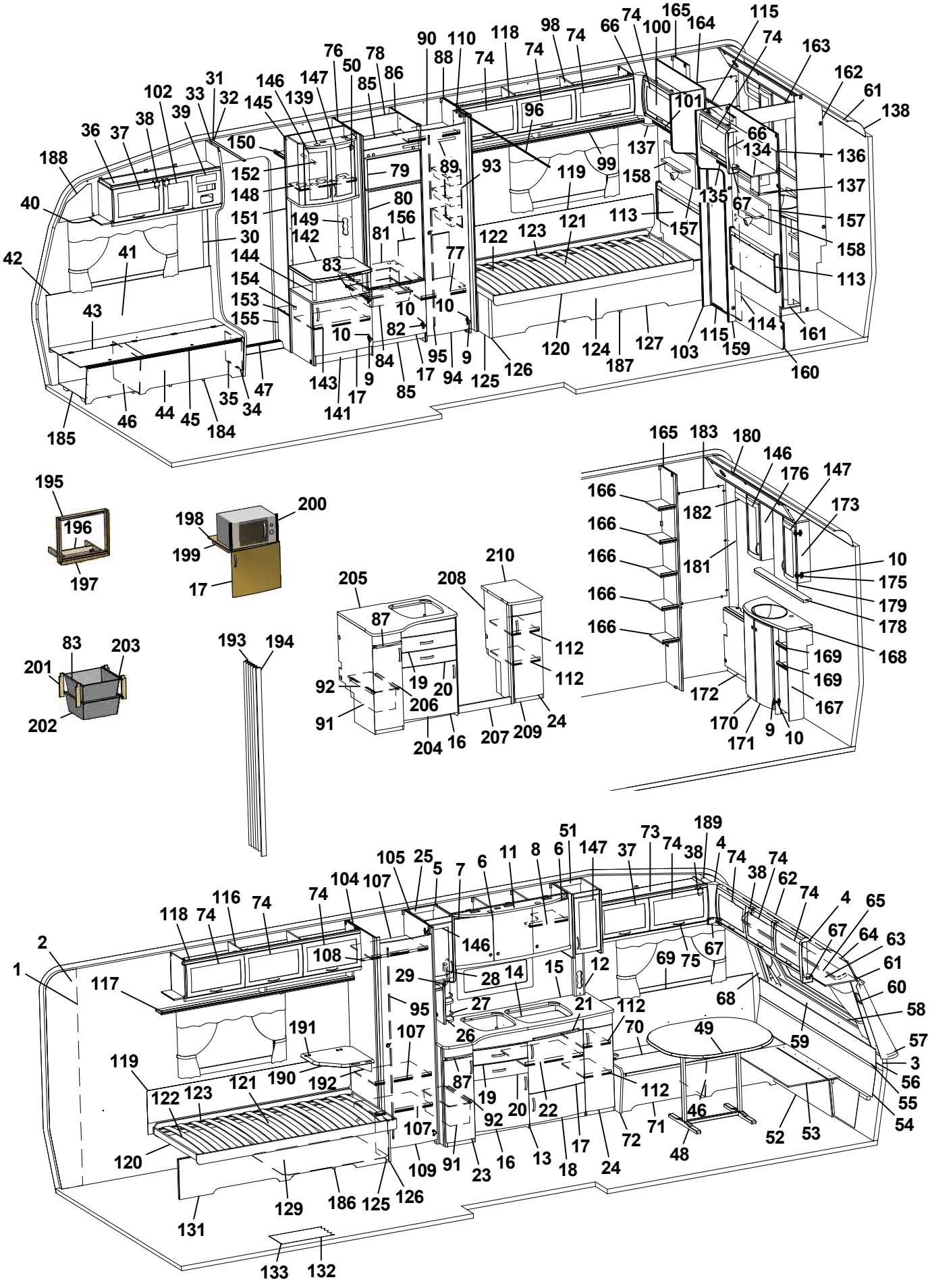
1 2 3 4 5 6 7 8 9 10 11 12 13 14 15 16 17 18 19 20 21 22 23 24 25 26 27 28 29 30 31 32 33 34 35 36 37 38 39 40 41 42 43 44 45 46 47 48 49 50 51 52 53 54 55 56 57 58 59 60 61 62 63 64 65 66 67 68 69 70 71 72 73 74 75 76 77 78 79 80 81 82 83 84 85 86 87 88 89 90 91 92 93 94 95 96 98 99 100 101 102 103 104 105 107 108 109 110 112 113 114 115 116 117 118 119 120 121 122 123 124 125 126 127 129 131 132 133 134 135 136 137 138 139 141 142 143 144 145 146 147 148 149 150 151 152 153 154 155 156 157 158 159 160 161 162 163 164 165 166 167 168 169 170 171 172 173 175 176 178 179 180 181 182 183 184 185 186 187 188 189 190 191 192 193 194 195 196 197 198 199 200 201 202 203 204 205 206 207 208 209 210

| Pos Fig | Det. nr Part. No | Ingår Fitted | OBS!! Ange alltid årsmodell vid beställning av inredning<br>Benämning | OBS!! Specify always year of model when ordering equipment<br>Description |
|---|---|---|---|---|
| 136 | 326079 | x | Skiva 915x180 | Sheet 915x180 |
| 137 | 328364 | x | Hörn | Corner |
| 138 | 316005 | x | Skiva plast 295x2363x1 | Plastic sheet |
| 139 | 324027 | x | Ljusramp barskåp | Light holder |
| 141 | 326764 | x | TV-bänk kpl. u. skiva | TV-bench cpl. whitout board |
| 142 | 328461 | x | Skiva TV-bänk * | Board * |
| 143 | 324284 | x | Hylla | Shelf |
| 144 | 323703 | x | Rundstav folierad L=192 | Round staff L=192 |
| 145 | 325679 | x | Skåp bar kpl. | Coctail cabinet cpl. |
| 146 | 323426 | x | Lucka V 236x500 | Door L 236x500 |
| 147 | 325364 | x | Lucka H 236x500 | Door R 236x500 |
| 148 | 323723 | x | Hylla | Shelf |
| 149 | 325624 | x | Front el-uttag | Front outlet |
| 150 | 321411 | x | Hylla garderob övre | Shelf |
| 151 | 324265 | x | Vägg garderob | Wall wardrobe |
| 152 | 316197 | x | Galgstång L=782 | Clothes hanger L=782 |
| 153 | 328444 | x | Hylla instegsgarderob * | Shelf * |
| 154 | 314897 | x | Bussning plast Ø=29 mm | Bushing plastic |
| 155 | 322328 | x | Front hylla garderob | Front |
| 156 | 326552 | x | Täckskiva exp. kärl | Cover expansion vessel |
| 157 | 328703 | x | Tygtavla | Fabric board |
| 158 | 328706 | x | Hylla | Shelf |
| 159 | 325998 | x | Vägg front | Wall front |
| 160 | 325997 | x | Vägg tvättrum | Wall washroom |
| 161 | 325358 | x | Tröskel | Threshold |
| 162 | 325356 | x | Vägg tvättrum | Wall washroom |
| 163 | 325357 | x | Överbit tvättrum | Overlap washroom |
| 164 | 325996 | x | Vägg garderob | Wall wardrobe |
| 165 | 325274 | x | Vägg garderob H | Wall wardrobe R |
| 166 | 325354 | x | Hylla | Shelf |
| 167 | 325355 | x | Skåp tvättställ u. skiva | Cupboard washroom without board |
| 168 | 328457-E | x | Skiva skåp tvättställ | Board cupboard wash basin |
| 169 | 325465 | x | Hylla | Shelf |
| 170 | 325471 | x | Lucka V | Door L |
| 171 | 325470 | x | Lucka H | Door R |
| 172 | 325359 | x | Front gavel bak | Front |
| 173 | 325361 | x | Skåp tvättrum H | Cupboard washroom R |
| 175 | 315202 | x | Gångjärn | Hinge |
| 176 | 325362 | x | Skåp tvättrum V | Cupboard washroom L |
| 178 | 328458-E | x | Hylla | Shelf |
| 179 | 315999 | x | Spegel 440x700x3 | Mirror 440x700x3 |
| 180 | 325360 | x | Ljusramp | Light holder |
| 181 | 325490 | x | Front hörn | Front |
| 182 | 325841 | x | List täck L=465 | Cover strip L=465 |
| 183 | 313266 | x | Spegel 475x995x3 | Mirror |
| | | | M= Metervara<br>T= Tillbehör | M= On the metre<br>T= Accessory |

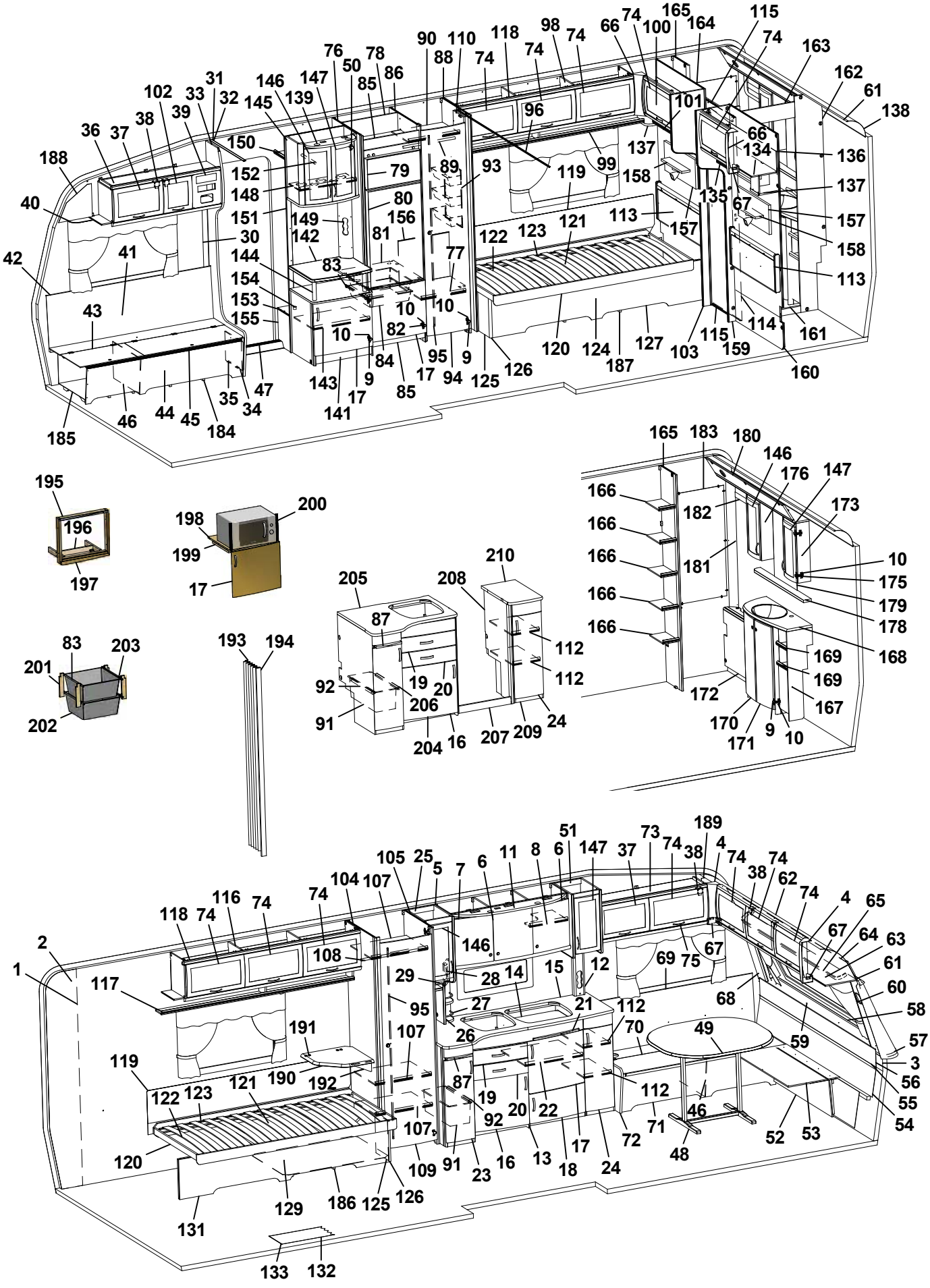
1 2 3 4 5 6 7 8 9 10 11 12 13 14 15 16 17 18 19 20 21 22 23 24 25 26 27 28 29 30 31 32 33 34 35 36 37 38 39 40 41 42 43 44 45 46 47 48 49 50 51 52 53 54 55 56 57 58 59 60 61 62 63 64 65 66 67 68 69 70 71 72 73 74 75 76 77 78 79 80 81 82 83 84 85 86 87 88 89 90 91 92 93 94 95 96 98 99 100 101 102 103 104 105 107 108 109 110 112 113 114 115 116 117 118 119 120 121 122 123 124 125 126 127 129 131 132 133 134 135 136 137 138 139 141 142 143 144 145 146 147 148 149 150 151 152 153 154 155 156 157 158 159 160 161 162 163 164 165 166 167 168 169 170 171 172 173 175 176 178 179 180 181 182 183 184 185 186 187 188 189 190 191 192 193 194 195 196 197 198 199 200 201 202 203 204 205 206 207 208 209 210

| Pos Fig | Det. nr Part. No | Ingår Fitted | OBS!! Ange alltid årsmodell vid beställning av inredning<br>Benämning | OBS!! Specify always year of model when ordering equipment<br>Description |
|---|---|---|---|---|
| 184 | 324134 | x | Luftspalt H-fram | Air gap R front |
| 185 | 324138 | x | Luftspalt fram | Air gap front |
| 186 | 329304 | x | Luftspalt V-bak | Air gap |
| 187 | 326142 | x | Luftspalt H-bak. | Air gap |
| 188 | 327193 | x | Täckskiva gavel H | Cover R |
| 189 | 327194 | x | Täckskiva gavel V | Cover L |
| 190 | 328360 | T | Skiva TV-hylla * | Board * |
| 191 | 860621 | T | Gångjärn | Hinge |
| 192 | 315749 | T | Stöd | Support board |
| 193 | 315216 | T | Vikdörr 1900x1500 | Folding door |
| 194 | 330478 | T | Bakdel nisch vikdörr | Back niche folding door |
| 195 | 324090 | T | Ram | Frame |
| 196 | 324097 | T | Stöd | Support |
| 197 | 324089 | T | List täck | Cover strip |
| 198 | 323069 | T | Hylla nedre | Shelf under |
| 199 | 312168 | T | List 17,5x22x360 | List 17,5x22x360 |
| 200 | 401607 | T | Galler | Grating |
| 201 | 320514 | T | List, backskenor | List |
| 202 | 310326 | T | Trådback vit 427x427x185 | Tray 427x427x185 |
| 203 | 316276 | T | Utdragsstopp trådback | Extension stop, tray |
| 204 | 327410 | T | Diskbänk kpl. u. skiva | Kitchen sink cpl. without board |
| 205 | 328677-D | T | Skiva diskbänk | Board |
| 206 | 315487 | T | Glidlist trådback L430 D8 | Sliding strip try L430 D8 |
| 207 | 327243 | T | Front | Front |
| 208 | 327268 | T | Gavel H | Gable R |
| 209 | 327713 | T | Utskjut diskbänk | Projection kitchen sink |
| 210 | 328678-D | T | Skiva utskjut | Board |
| | | | * = Ange laminat A, D eller F vid beställning.<br>A = Laminat ARPA 3124 gråprickig<br>D = Laminat ARPA 2203 mörk<br>F = Laminat ARPA 2558 ljus | * = Specify laminate A, D or F in order.<br>A = Laminate ARPA 3124 grey spotted<br>D = Laminate ARPA 2203 dark<br>F = Laminate ARPA 2558 light |
| | | | Dyntyger, gardiner m.m. (se tyger) | Cushion textilies, curtains etc. (see textiles |
| | | | M= Metervara<br>T= Tillbehör | M= On the metre<br>T= Accessory |

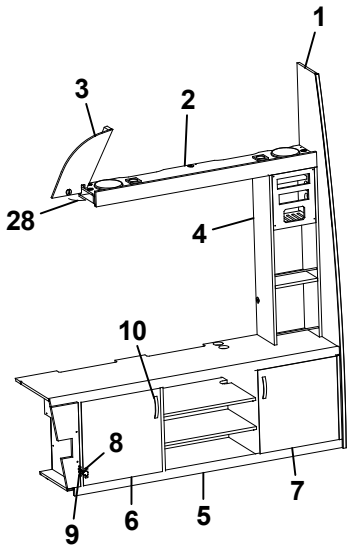
1
3
2
28
4
10
8
9
6
5
7

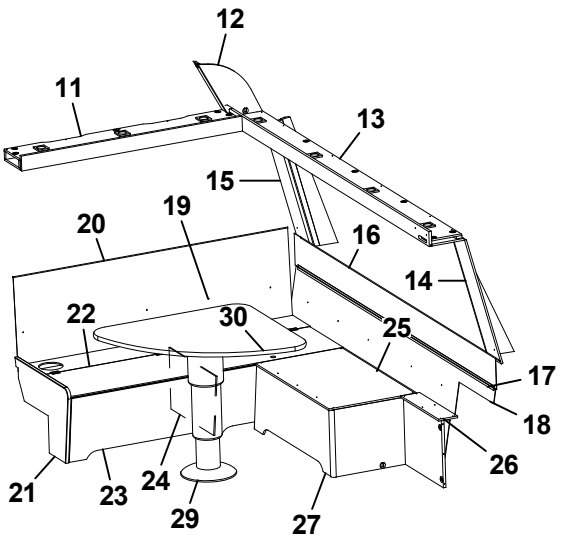
12
11
13
15
19
20
16
14
22
30
25
17
18
26
21
23
24
29
27

| Pos Fig | Det. nr Part. No | Ingår Fitted | OBS!! Ange alltid årsmodell vid beställning av inredning<br>Benämning | OBS!! Specify always year of model when ordering equipment<br>Description |
|---|---|---|---|---|
| 1 | 328374 | x | Stolpe först. | Support bar |
| 2 | 328377 | x | Hylla | Shelf |
| 3 | 329073 | x | Täckskiva H | Cover R |
| 4 | 328382 | x | Hylla | Shelf |
| 5 | 328372 | x | TV-bänk kpl. | TV-bench cpl. |
| 6 | 327148 | x | Lucka V 447x447 | Door L 447x447 |
| 7 | 328923 | x | Lucka H 447x447 | Door R 447x447 |
| 8 | 315202 | x | Gångjärn | Hinge |
| 9 | 312588 | x | Platta gångjärn | Plate hinge |
| 10 | 316428 | x | Handtag | Handle |
| 11 | 328381 | x | Hylla | Shelf |
| 12 | 329074 | x | Täckskiva V | Cover L |
| 13 | 328376 | x | Hylla | Shelf |
| 14 | 328758 | x | Front högtalare H | Front loudspeaker R |
| 15 | 328759 | x | Front högtalare V | Front loudspeaker L |
| 16 | 328390 | x | Värmespalt övre gavel fram | Air gap upper |
| 17 | 314287 | x | List plast L=2270 | List plastic L=2270 |
| 18 | 328391 | x | Värmespalt nedre gavel fram | Air gap under |
| 19 | 325761 | x | Värmespalt V fram | Air gap L.F. |
| 20 | 860423 | M | List kant U-gap ljusbrun | Strip, light brown |
| 21 | 323449 | x | Gavel bäddlåda V F. | Gable bed box L.F. |
| 22 | 325723 | x | Lock bäddlåda V F. | Cover bed box L.F. |
| 23 | 328385 | x | Front bäddlåda V F. | Front bed box L.F. |
| 24 | 312825 | x | Stöd bäddlåda | Support bed box |
| 25 | 328626 | x | Skiva 850x490 | Sheet 850x490 |
| 26 | 328666 | x | Skiva 440x107 | Sheet 440x107 |
| 27 | 328392 | x | Bäddlåda kpl. | Bed box cpl. |
| -- | 328660 | x | Gavel bäddlåda d:o | Gable bed box d:o |
| -- | 328661 | x | Front bäddlåda 898x360 d:o | Front bed box 898x360 d:o |
| -- | 328665 | x | Front bäddlåda 440x360 d:o | Front bed box 440x360 d:o |
| -- | 860590 | x | List hörn L=2500 | Corner strip L=2500 |
| 28 | 316898 | x | Skena gardin L1020 | Curtain rod L1020 |
| 29 | 317210 | x | Bordsstativ | Table stand |
| 30 | 328383 | x | Bordsskiva 890x790 * | Table top 890x790 * |
| 31 | 329214 | x | Luftspalt fram | Air gap front |
| | | | * = Ange laminat A, D eller F vid beställning.<br>A = Laminat ARPA 3124 gråprickig<br>D = Laminat ARPA 2203 mörk<br>F = Laminat ARPA 2558 ljus | * = Specify laminate A, D or F in order.<br>A = Laminate ARPA 3124 grey spotted<br>D = Laminate ARPA 2203 dark<br>F = Laminate ARPA 2558 light |
| | | | M= Metervara | M= On the metre |

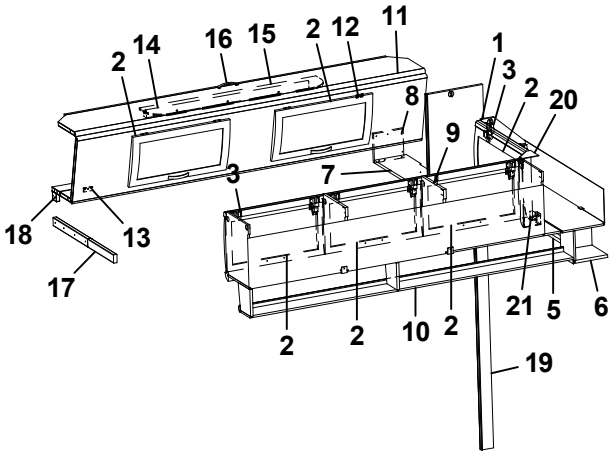
2
14
16
15
2
12
11
1
3
2
20
8
9
7
3
18
13
17
2
2
10
2
21
5
6
19

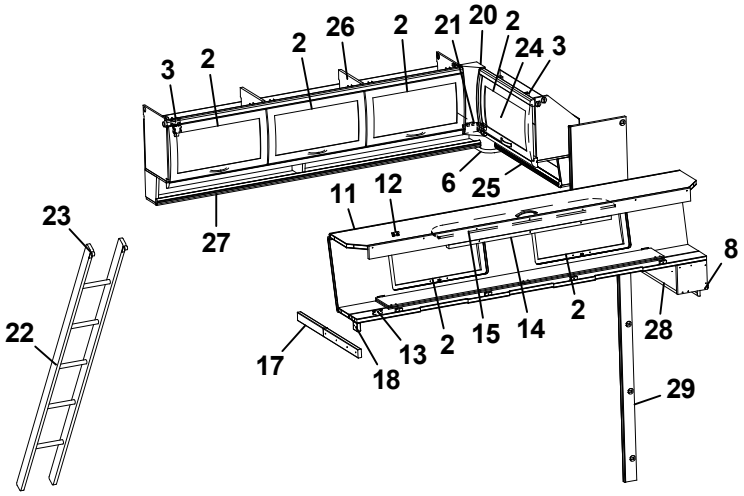
3
2
2
26
2
21
20
2
24
3
6
25
11
12
27
23
22
8
17
18
13
2
15
14
2
28
29

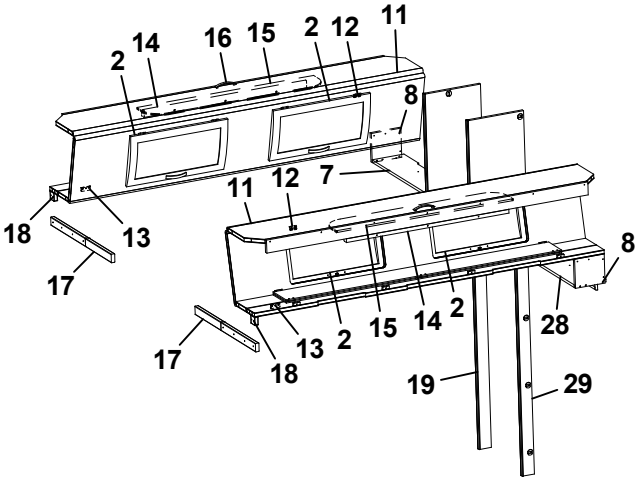
2
14
16
15
2
12
11
8
11
12
7
18
13
17
17
18
13
2
15
14
2
28
8
19
29

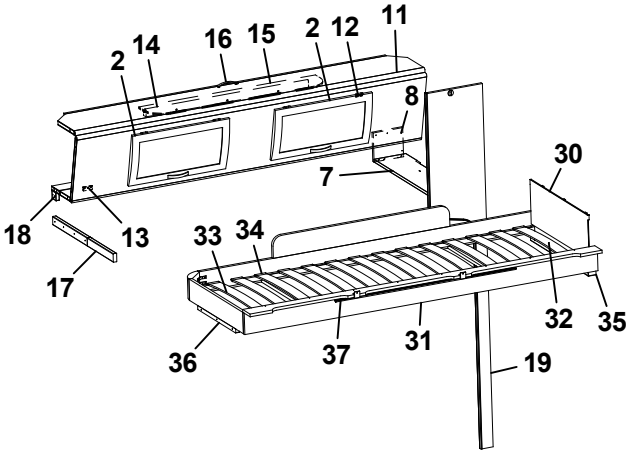
2
14
16
15
2
12
11
8
7
30
18
13
17
33
34
36
37
31
32
35
19

| Pos Fig | Det. nr Part. No | Ingår Fitted | OBS!! Ange alltid årsmodell vid beställning av inredning<br>Benämning | OBS!! Specify always year of model when ordering equipment<br>Description |
|---|---|---|---|---|
| 1 | 326018 | x | Skåp gavel bak | Cupboard |
| 2 | 323000 | x | Lucka | Door |
| 3 | 315194 | x | Gångjärn | Hinge |
| 5 | 326019 | x | Hyllpaket | Shelf |
| 6 | 328364 | x | Hörn | Corner |
| 7 | 329057 | x | Hylla gavel bak | Shelf gable rear |
| 8 | 327394 | x | Gavel | Gable |
| 9 | 323046 | x | Skåp övre L=1674 | Cupboard upper L=1674 |
| 10 | 323082 | x | Hyllpaket | Shelf |
| 11 | 327366 | x | Överbäddskåp L1980 | Upper bed L1980 |
| 12 | 860402 | x | Gångjärn | Hinge |
| 13 | 860405 | x | Gångjärn | Hinge |
| 14 | 312233 | x | Regel låsning | Lock bar |
| 15 | 323846 | x | Rasskydd ö-bäddskåp | Protective plate |
| 16 | 316428 | x | Handtag | Handle |
| 17 | 312713 | x | Bärregel (vikbar) | Bearing rail |
| 18 | 312726 | x | Kloss bärregel | Block bearing rail |
| 19 | 329060 | x | Vägg front | Wall front |
| 20 | 316115 | x | Hörn inredning | Corner |
| 21 | 324321 | x | Täckvinkel hörn inredning | Cover for corner |
| 22 | 312613 | T | Stege ö-bäddsskåp 201x1800 kpl. | Ladder upper bed 201x1800 cpl. |
| 23 | 860426 | T | Krok t. stege | Hook for ladder |
| 24 | 326020 | x | Skåp gavel | Cupboard |
| 25 | 326021 | x | Hyllpaket | Shelf |
| 26 | 323153 | x | Skåp övre L=1674 | Cupboard upper L=1674 |
| 27 | 323155 | x | Hyllpaket | Shelf |
| 28 | 329058 | x | Hylla gavel bak | Shelf gable rear |
| 29 | 329059 | x | Vägg front | Wall front |
| 30 | 321209 | x | Värmespalt gavel | Air gap gable |
| 31 | 323797 | x | Sängram vån.säng V u. ribbotten | Bed bottom L without laths |
| 32 | 325430 | x | Ribbotten kpl. | Laths bottom cpl. |
| 33 | 311985 | x | Ribba sängbotten L=718 B=63 | Lath bed bottom L=718 B=63 |
| 34 | 312046 | x | Band t. ribbotten | Band for laths bottom |
| 35 | 324117 | x | Bärregel | Bearing rail |
| 36 | 312436 | x | Bärregel L=440 | Bearing rail L=440 |
| 37 | 316199 | x | Skena gardin L1020 | Curtain rod L1020 |
| | | | T= Tillbehör | T= Accessory |

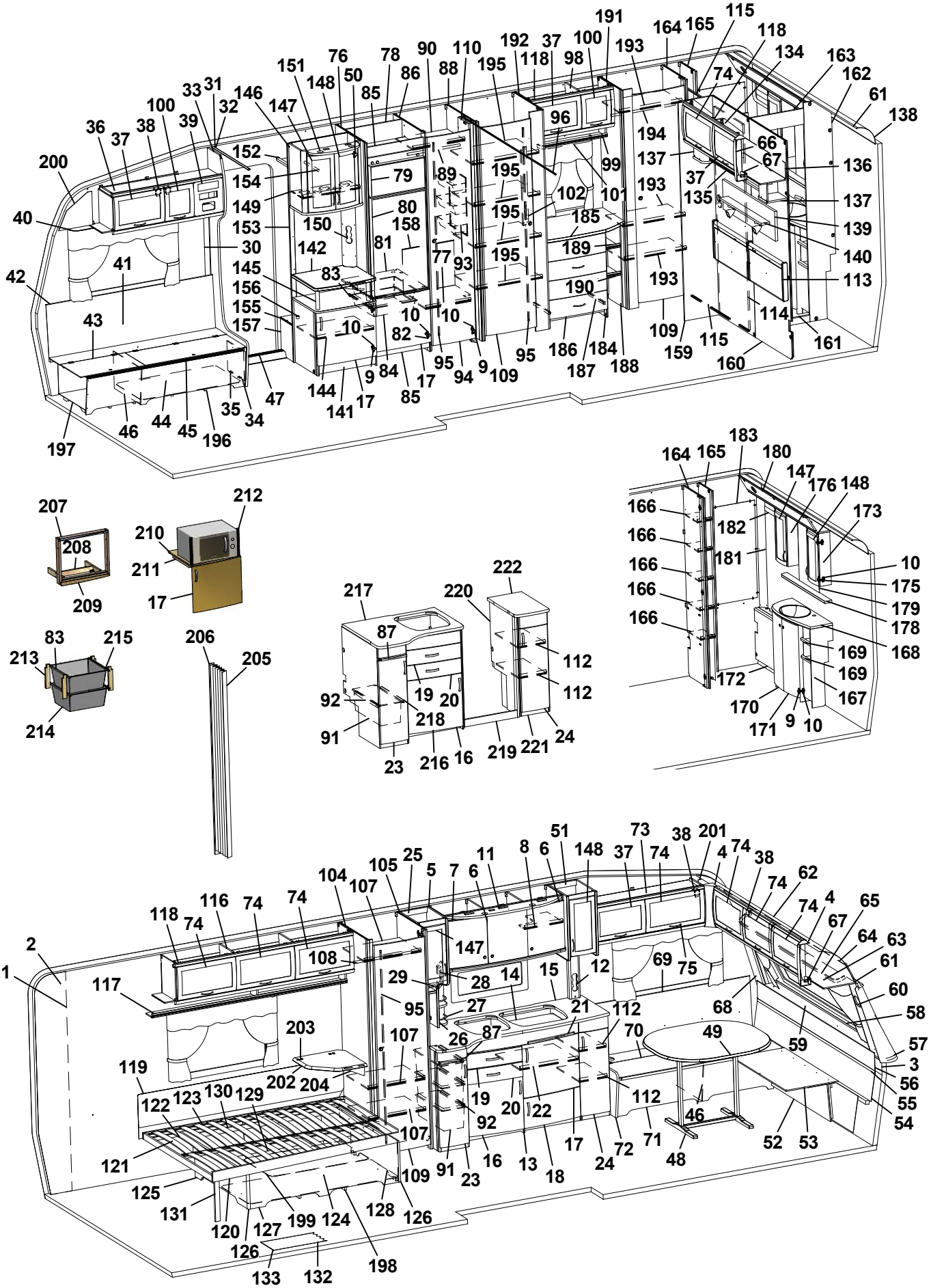
1 2 3 4 5 6 7 8 9 10 11 12 14 15 16 17 18 19 20 21 22 23 24 25 26 27 28 29 30 31 32 33 34 35 36 37 38 39 40 41 42 43 44 45 46 47 48 49 50 51 52 53 54 55 56 57 58 59 60 61 62 63 64 65 66 67 68 69 70 71 72 73 74 75 76 78 79 80 81 82 83 84 85 86 87 88 89 90 91 92 93 94 95 96 98 99 100 101 102 104 105 107 108 109 110 112 114 115 116 117 118 119 120 121 122 123 124 125 126 127 128 129 130 131 132 133 134 135 136 137 138 139 140 141 142 144 145 146 147 148 149 150 151 152 153 154 155 156 157 158 159 160 161 162 163 164 165 166 167 168 169 170 171 172 173 175 176 178 179 180 181 182 183 184 185 186 187 188 189 190 191 192 193 194 195 196 197 198 199 200 201 202 203 204 205 206 207 208 209 210 211 212 213 214 215 216 217 218 219 220 221 222

| Pos Fig | Det. nr Part. No | Ingår Fitted | OBS!! Ange alltid årsmodell vid beställning av inredning<br>Benämning | OBS!! Specify always year of model when ordering equipment<br>Description |
|---|---|---|---|---|
| 1 | 316707 | M | Tapet vägg/tak | Wall paper |
| 2 | 316021 | M | Tejp tapet 20 mm | Tape, wall paper 20 mm |
| 3 | 316022 | M | Tejp tapet 60 mm | Tape, wall paper 60 mm |
| 4 | 504668 | x | Belysning hörn 2x5 W plast | Illumination corner 2x5 W plastic |
| 5 | 323014 | x | Skåp kök L1118 kpl. | Cupboard kitchen L1118 cpl. |
| - | 323403 | T | Skåp kök L1118 kpl. (köksfläkt CK155) | Cupboard kitchen L1118 cpl. (kitchen fan CK155) |
| 6 | 323021 | x | Lucka H 368x420 | Door R 368x420 |
| 7 | 323020 | x | Lucka V 368x420 | Door L 368x420 |
| 8 | 323092 | x | Hylla | Shelf |
| 9 | 311917 | x | Gångjärn | Hinge |
| 10 | 312588 | x | Platta gångjärn | Plate hinge |
| 11 | 323401 | x | Ljusramp köksskåp | Light holder |
| 12 | 326902 | x | Front el-uttag | Front outlet |
| 13 | 326000 | x | Diskbänk kpl. u. skiva | Kitchen sink cpl. without board |
| 14 | 401328 | x | Plåt under spis | Plate cover under fireplace |
| 15 | 328429-D | x | Skiva diskbänk | Board |
| 16 | 323504 | x | Lucka V 550x470 | Door L 550x470 |
| 17 | 323503 | x | Lucka H 550x470 | Door R 550x470 |
| 18 | 323510 | x | Lucka H 550x265 | Door R 550x265 |
| 19 | 323505 | x | Låda diskbänk kpl. | Drawer cpl. |
| 20 | 323506 | x | Låda diskbänk kpl. | Drawer cpl. |
| 21 | 323412 | x | Skärbräda | Cutting board |
| 22 | 320460 | x | Hylla övre | Shelf upper |
| 23 | 323517 | x | Lucka V | Door L |
| 24 | 324781 | x | Lucka H | Door R |
| 25 | 323267 | x | Skåp utskjut kökskåp kpl. | Cupboard projekting cpl. |
| 26 | 320312 | x | Kryddhylla | Spice shelf |
| 27 | 314352 | x | Rasskydd al. rör L=210 | Pipe al. L=210 |
| 28 | 320626 | x | Front el-uttag | Front outlet |
| 29 | 320627 | x | Skiva täck | Sheet cover |
| 30 | 504400 | x | List täck el-kabel B=44 L=2000 | Cover strip B=44 L=2000 |
| 31 | 316270 | x | List snäpp undre L2379 | List under L2379 |
| 32 | 316268 | x | List snäpp övre L2379 | List upper L2379 |
| 33 | 324723 | x | Stolpe först. L1948 kpl. m. lucka | Support bar cpl. with door |
| 34 | 320005 | x | Lucka | Door |
| 35 | 312589 | x | Gångjärn | Hinge |
| 36 | 328528 | x | Skåp övre elc. | Cupboard upper |
| 37 | 323002 | x | Lucka | Door |
| 38 | 860406 | x | Gångjärn | Hinge |
| 39 | 325495 | x | Täckfront radio | Cover radio |
| 40 | 316898 | x | Skena gardin L1020 | Curtain rod L1020 |
| 41 | 325767 | x | Värmespalt H fram | Air gap R.F. |
| 42 | 860423 | M | List kant U-gap ljusbrun | Strip, light brown |
| 43 | 323446 | x | Lock bäddlåda H F | Cover bed box R.F. |
| 44 | 323445 | x | Front bäddlåda H F (utan lastlucka) | Front bed box R.F. (without loading hatch) |
| | | | M= Metervara<br>T= Tillbehör | M= On the metre<br>T= Accessory |

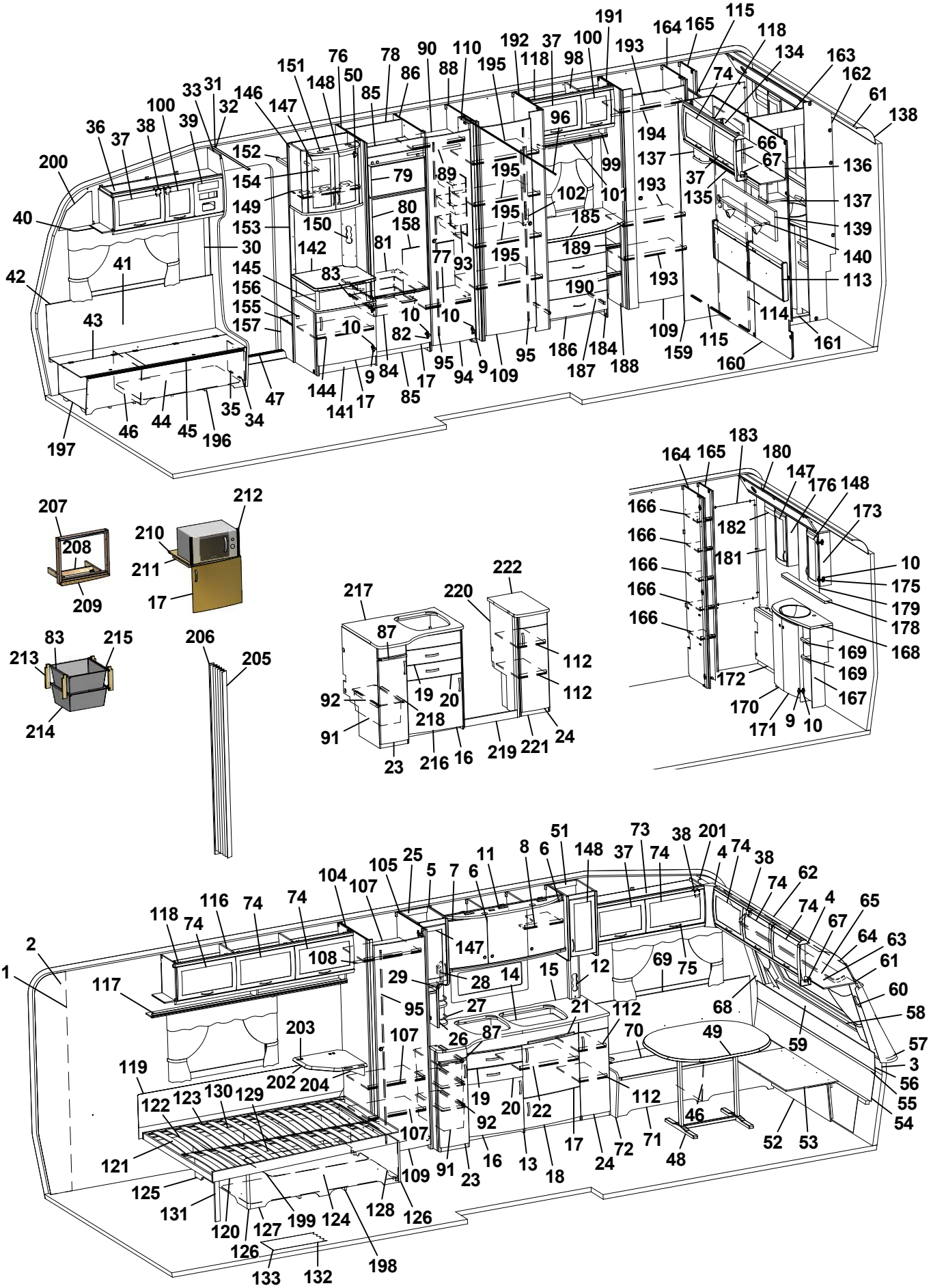
200 40 36 37 38 100 39 33 31 32 146 147 151 148 76 50 85 78 86 90 88 110 195 192 118 37 98 100 191 193 164 165 115 118 134 163 162 61 138 74 96 99 194 66 67 136 137 135 37 193 102 101 195 185 189 190 193 109 159 115 114 161 160 139 140 113 152 154 149 153 150 158 142 145 156 155 157 79 80 81 83 89 77 93 195 10 82 95 94 9 109 95 186 187 184 188 144 141 17 85 84 9 17 47 35 34 46 44 45 196 197 30 41 42 43 207 208 209 212 210 211 17 83 215 213 214 206 205 217 87 220 222 112 92 91 19 20 218 23 216 16 219 221 24 164 165 183 180 147 176 148 173 166 182 181 10 175 179 178 168 169 172 170 171 9 167


2 1 118 74 116 74 74 104 107 105 25 5 7 6 11 8 6 51 148 37 73 74 38 201 4 74 38 74 62 74 4 65 67 64 63 61 60 58 57 3 56 55 54 108 147 29 28 14 15 12 69 75 68 59 49 117 95 27 21 112 70 203 107 26 87 119 202 204 122 123 130 129 19 20 22 92 112 46 121 107 125 131 120 127 199 124 128 126 109 91 23 16 13 18 17 24 72 71 48 52 53 126 133 132 198

| Pos Fig | Det. nr Part. No | Ingår Fitted | OBS!! Ange alltid årsmodell vid beställning av inredning<br>Benämning | OBS!! Specify always year of model when ordering equipment<br>Description |
|---|---|---|---|---|
| -- | 324424 | T | Front bäddlåda H F (med lastlucka) | Front bed box R.F. (with loading hatch) |
| 45 | 860562 | x | List bädd | List bed |
| 46 | 312825 | x | Stöd bäddlåda HF | Support bed box |
| 47 | 314687 | x | Tröskel aluminium L=850 | Threshold aluminium L=850 |
| 48 | 316012 | x | Bordsstativ | Table stand |
| 49 | 372083 | x | Bordsskiva 940x1026 * | Table top 940x1026 * |
| 50 | 316037 | x | Gångjärn | Hinge |
| 51 | 326246 | x | Skåp utskjut köksskåp kpl. | Cupboard projekting cpl. |
| 52 | 323180 | x | Front bäddlåda gavel (2 st när lastl. mont.) | Front bed box gable (2 pcs in loading hatch) |
| 53 | 323205 | x | Skiva rundsittgrupp | Sheet seat |
| 54 | 323203 | x | Värmespalt nedre gavel fram | Air gap under |
| 55 | 314287 | x | List plast L=2270 | List plastic L=2270 |
| 56 | 323200 | x | Värmespalt övre gavel fram | Air gap upper |
| 57 | 323128 | x | Hylla front L2444 | Shelf front L2444 |
| 58 | 860593 | x | Raskant plast L=2600 | Cantlist shelf front L=2600 |
| 59 | 324022 | x | Luftspalt fronthylla | Air gap shelf front |
| 60 | 323270 | x | Front högtalare H | Front loudspeaker R |
| 61 | 313884 | x | List plast radie L=2379 | List L=2379 |
| 62 | 316005 | x | Skiva plast 295x2363x1 | Plastic sheet |
| 63 | 323044 | x | Skåp gavel fram L=2365 | Cupboard L=2365 |
| 64 | 323059 | x | Skiva skåp 2345x180 | Sheet 2345x180 |
| 65 | 316900 | x | Skena gardin L1920 | Curtain rod L1920 |
| 66 | 316115 | x | Hörn inredning | Corner |
| 67 | 324321 | x | Täckvinkel hörn inredning | Cover for corner |
| 68 | 326784 | x | Front högtalare V | Front loudspeaker L |
| 69 | 325761 | x | Värmespalt V fram | Air gap L.F. |
| 70 | 325723 | x | Lock bäddlåda V F | Cover bed box L.F |
| 71 | 325724 | x | Front bäddlåda V F (utan lastlucka) | Front bed box L.F. (without loading hatch) |
| -- | 326159 | T | Front bäddlåda V F (med lastlucka) | Front bed box L.F. (with loading hatch) |
| 72 | 323449 | x | Gavel bäddlåda V F | Gable bed box L.F |
| 73 | 328363 | x | Skåp övre L=1032 | Cupboard upper L=1032 |
| 74 | 323000 | x | Lucka | Door |
| 75 | 316428 | x | Handtag | Handle |
| 76 | 326859 | x | Vägg kyl V | Wall refrigerator L |
| 77 | 326598 | x | Hylla garderob nedre | Shelf wardrobe lower |
| 78 | 371558 | x | Bakstycke kyl | Back cupboard |
| 79 | 324828 | x | Skiva frys 500x263 ERLE 15285 ljus | Sheet freezer 500x263 ERLE 15285 light |
| -- | 329096 | x | Skiva frys 500x263 ARPA 2203 mörk | Sheet freezer 500x263 ARPA 2203 dark |
| 80 | 324829 | x | Skiva kyl 500x865 ERLE 15285 ljus | Sheet refrigerator 500x865 ERLE 15285 light |
| -- | 329095 | x | Skiva kyl 500x865 ARPA 2203 mörk | Sheet refrigerator 500x865 ARPA 2203 dark |
| 81 | 371556 | x | Hylla under kyl | Shelf under refrigerator |
| 82 | 316799 | x | Gångjärn | Hinge |
| 83 | 312712 | x | Glidlist trådback (säljes i par) | Sliding strip tray (pair) |
| 84 | 310325 | x | Trådback vit 427x427x85 | Tray 427x427x85 |
| 85 | 326133 | x | Front skåp under kyl | Front cupboard |
| | | | M= Metervara<br>T= Tillbehör | M= On the metre<br>T= Accessory |

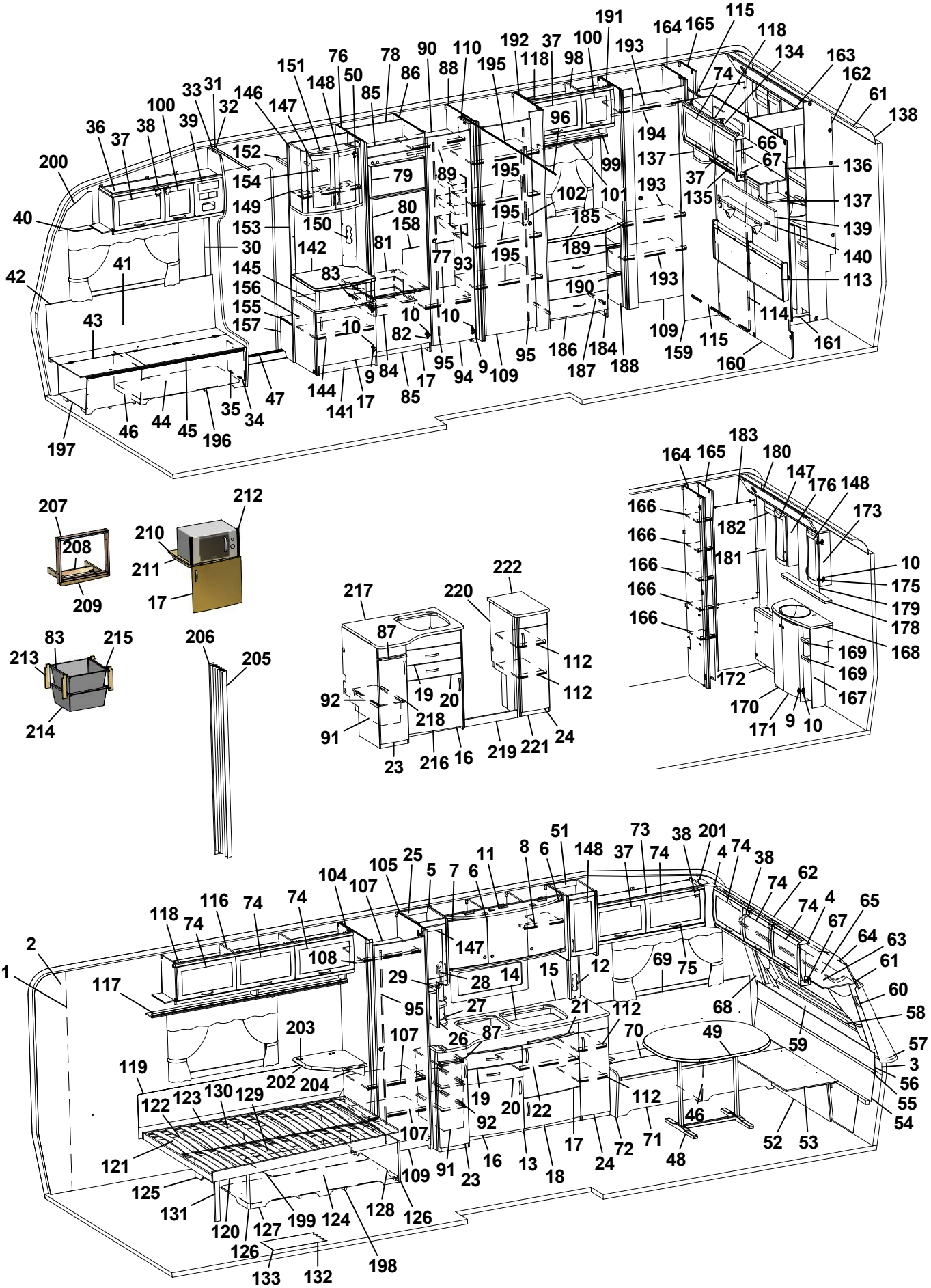
200 40 36 37 38 100 39 33 31 32 146 147 151 148 76 50 85 78 86 90 88 110 195 192 118 37 98 100 191 193 164 165 115 118 134 163 162 61 138 74 96 194 66 67 136 137 135 37 193 102 101 99 195 195 195 80 158 81 77 93 150 142 83 145 156 155 157 153 149 154 152 30 41 42 43 10 82 95 94 9 109 95 84 17 85 144 141 17 9 47 35 34 46 44 45 196 197 185 189 190 193 109 159 115 160 114 161 113 139 140 186 187 184 188 207 208 209 212 210 211 17 83 215 213 214 206 205 217 87 220 222 112 112 92 91 19 20 218 23 216 16 219 221 24 164 165 183 180 147 176 148 173 166 182 181 10 175 179 178 168 169 169 167 172 170 171 9 10 51 73 38 201 4 74 74 38 74 62 74 4 65 67 64 63 61 60 58 57 3 56 55 54 2 1 118 74 116 74 74 104 107 105 25 5 7 6 11 8 6 51 148 37 74 147 108 29 28 14 15 12 69 75 68 59 49 70 112 21 27 95 26 87 107 203 119 202 204 122 123 130 129 121 125 131 120 127 126 133 132 199 124 128 126 198 107 109 91 23 16 13 18 17 24 72 71 48 46 52 53 19 20 22 92 112

| Pos Fig | Det. nr Part. No | Ingår Fitted | OBS!! Ange alltid årsmodell vid beställning av inredning<br>Benämning | OBS!! Specify always year of model when ordering equipment<br>Description |
|---|---|---|---|---|
| 86 | 326590 | x | Vägg kyl H | Wall refrigerator R |
| 87 | 323413 | x | Skärbräda | Cutting board |
| 88 | 326303 | x | Vägg garderob H | Wall wardrobe R |
| 89 | 316197 | x | Galgstång L=782 | Clothes hanger L=782 |
| 90 | 326551 | x | Hylla garderob övre | Shelf wardrobe upper |
| 91 | 309010 | x | Trådback vit 227x527x185 | Tray 227x527x185 |
| 92 | 315488 | x | Glidlist trådback L430 D14 | Sliding strip tray L430 D14 |
| 93 | 312162 | x | Korg garderob 330x140x520 | Basket |
| 94 | 321519 | x | Dörr 415x1850 | Door 415x1850 |
| 95 | 314523 | x | Rätningslist dörr L=1715 | List L=1715 |
| 96 | 314724 | x | Skena draperi L=1780 | Drapery rail L=1780 |
| 98 | 323803 | x | Skåp övre L790 | Cupboard upper L 790 |
| 99 | 323810 | x | Hyllpaket | Shelf |
| 100 | 323001 | x | Lucka | Door |
| 101 | 316907 | x | Skena gardin L 500 | Curtain rod L 500 |
| 102 | 320624 | x | Front el-uttag 130x665 | Front outlet 130x665 |
| 104 | 325994 | x | Vägg garderob V | Wall wardrobe L |
| 105 | 325999 | x | Vägg garderob H | Wall wardrobe R |
| 107 | 321876 | x | Hylla garderob | Shelf wardrobe |
| 108 | 316197 | x | Galgstång L=782 | Clothes hanger L=782 |
| 109 | 321518 | x | Dörr 490x1850 | Door 490x1850 |
| 110 | 323114 | x | Nisch vikdörr | Niche folding door |
| 112 | 326103 | x | Hylla | Shelf |
| 113 | 325742 | x | Värmespalt gavel bak | Air gap |
| 114 | 325489 | x | Skjutdörr tvättrum | Door |
| 115 | 316030 | x | Skena skjutdörr | Curtain rod |
| 116 | 323046 | x | Skåp övre L=1674 | Cupboard upper L=1674 |
| 117 | 323082 | x | Hyllpaket | Shelf |
| 118 | 315194 | x | Gångjärn | Hinge |
| 119 | 312006 | x | Värmespalt V-H bak | Air gap L-R rear |
| 120 | 324035 | x | Sängram u. ribbotten | Bed bottom without laths |
| 121 | 325343 | x | Ribbotten kpl. | Laths bottom cpl. |
| 122 | 311985 | x | Ribba sängbotten L=718 B=63 | Lath bed bottom L=718 B=63 |
| 123 | 312046 | x | Band t. ribbotten | Band for laths bottom |
| 124 | 325475 | x | Sänglåda kpl. | Bed box cpl. |
| 125 | 322346 | x | Gavel säng V | Gable bed L |
| 126 | 860590 | x | List hörn L=2500 | Corner strip L=2500 |
| 127 | 323282 | x | Front säng | Front bed |
| 128 | 325542 | x | Gavel säng H | Gable bed R |
| 129 | 315203 | x | Regel 17,5x55x1415 | Wood lath pine 17,5x55x1415 |
| 130 | 315204 | x | Regel 17,5x40x1415 | Wood lath pine 17,5x40x1415 |
| 131 | 322338 | x | Stöd säng 15,5x45x360 | Support bed |
| 132 | 316004 | M | Matta golv, Solidwood | Carpet floor, Solidwood |
| 133 | 314708 | T | Matta golv | Carpet floor |
| 134 | 323461 | x | Skåp gavel bak V L1410 | Cupboard upper L1410 |
| | | | M= Metervara<br>T= Tillbehör | M= On the metre<br>T= Accessory |

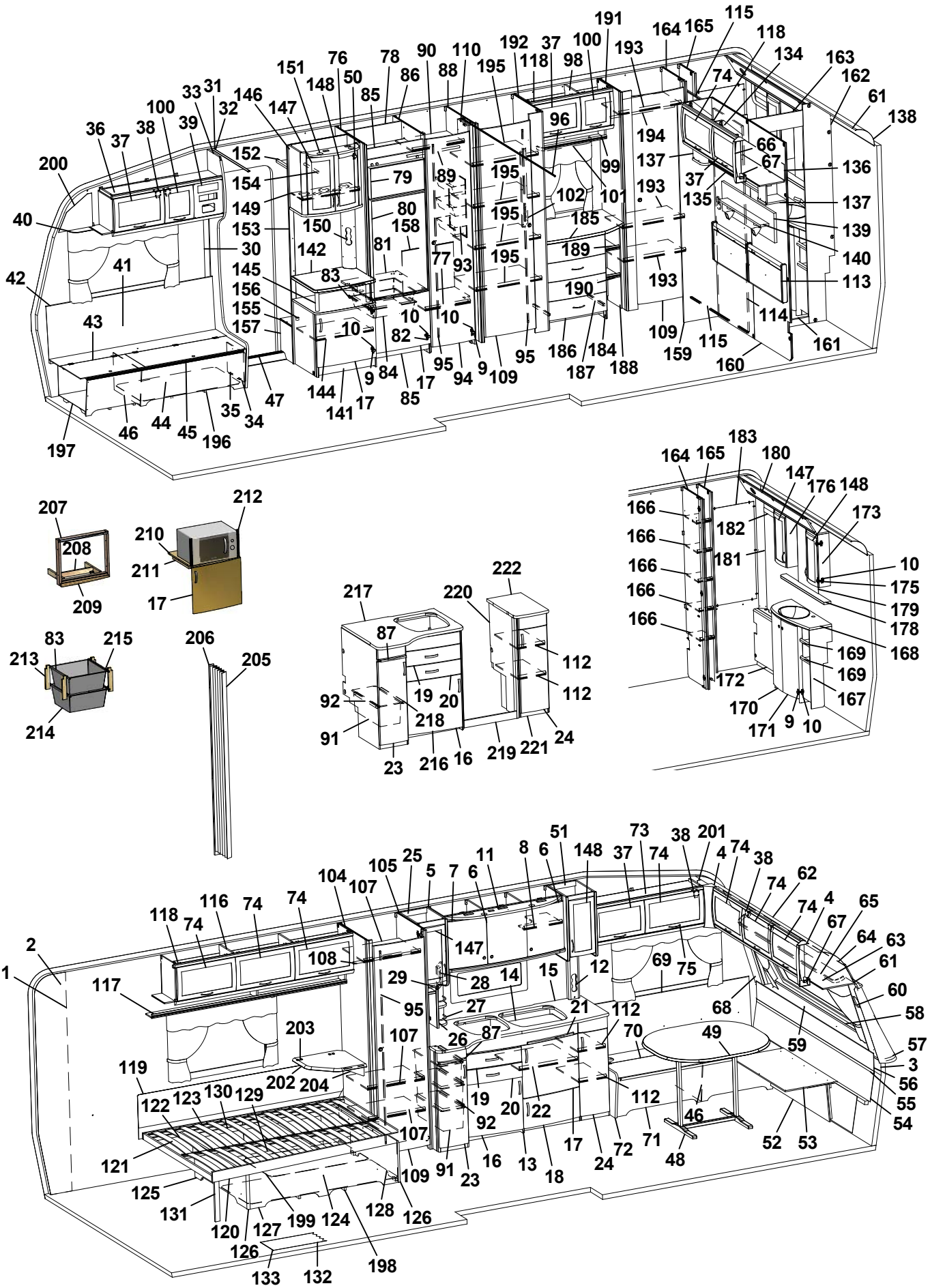
1 2 3 4 5 6 7 8 9 10 11 12 14 15 16 17 18 19 20 21 22 23 24 25 26 27 28 29 30 31 32 33 34 35 36 37 38 39 40 41 42 43 44 45 46 47 48 49 50 51 52 53 54 55 56 57 58 59 60 61 62 63 64 65 66 67 68 69 70 71 72 73 74 75 76 78 79 80 81 82 83 84 85 86 87 88 89 90 91 92 93 94 95 96 98 99 100 101 102 104 105 107 108 109 110 112 114 115 116 117 118 119 120 121 122 123 124 125 126 127 128 129 130 131 132 133 134 135 136 137 138 139 140 141 142 144 145 146 147 148 149 150 151 152 153 154 155 156 157 158 159 160 161 162 163 164 165 166 167 168 169 170 171 172 173 175 176 178 179 180 181 182 183 184 185 186 187 188 189 190 191 192 193 194 195 196 197 198 199 200 201 202 203 204 205 206 207 208 209 210 211 212 213 214 215 216 217 218 219 220 221 222

| Pos Fig | Det. nr Part. No | Ingår Fitted | OBS!! Ange alltid årsmodell vid beställning av inredning<br>Benämning | OBS!! Specify always year of model when ordering equipment<br>Description |
|---|---|---|---|---|
| 135 | 323466 | x | Hyllpaket | Shelf |
| 136 | 323469 | x | Skiva skåp 1400x140 | Sheet 1400x140 |
| 137 | 328364 | x | Hörn | Corner |
| 138 | 316005 | x | Skiva plast 295x2363x1 | Plastic sheet |
| 139 | 328702 | x | Tygtavla | Fabric board |
| 140 | 328705 | x | Hylla | Shelf |
| 141 | 326764 | x | TV-bänk kpl. u. skiva | TV-bench cpl. whitout board |
| 142 | 328461 | x | Skiva TV-bänk * | Board * |
| 144 | 324284 | x | Hylla | Shelf |
| 145 | 323703 | x | Rundstav folierad L=192 | Round staff L=192 |
| 146 | 325679 | x | Skåp bar kpl. | Coctail cabinet cpl. |
| 147 | 323426 | x | Lucka V 236x500 | Door L 236x500 |
| 148 | 325364 | x | Lucka H 236x500 | Door R 236x500 |
| 149 | 323723 | x | Hylla | Shelf |
| 150 | 325624 | x | Front el-uttag | Front outlet |
| 151 | 324027 | x | Ljusramp barskåp | Light holder |
| 152 | 321411 | x | Hylla garderob övre | Shelf |
| 153 | 324265 | x | Vägg garderob | Wall wardrobe |
| 154 | 316197 | x | Galgstång L=782 | Clothes hanger L=782 |
| 155 | 328444 | x | Hylla instegsgarderob * | Shelf * |
| 156 | 314897 | x | Bussning plast Ø=29 mm | Bushing plastic |
| 157 | 322328 | x | Front hylla garderob | Front |
| 158 | 326552 | x | Täckskiva exp. kärl | Cover expansion vessel |
| 159 | 325277 | x | Front vägg tvättrum | Front |
| 160 | 325276 | x | Vägg tvättrum | Wall |
| 161 | 325358 | x | Tröskel | Threshold |
| 162 | 325356 | x | Vägg tvättrum | Wall |
| 163 | 325357 | x | Överbit tvättrum | Overlap washroom |
| 164 | 325270 | x | Vägg garderob H | Wall wardrobe R |
| 165 | 325274 | x | Vägg garderob H | Wall wardrobe R |
| 166 | 325354 | x | Hylla | Shelf |
| 167 | 325355 | x | Skåp tvättställ u. skiva | Cupboard washroom without board |
| 168 | 328457-E | x | Skiva skåp tvättställ | Board cupboard wash basin |
| 169 | 325465 | x | Hylla | Shelf |
| 170 | 325471 | x | Lucka V | Door L |
| 171 | 325470 | x | Lucka H | Door R |
| 172 | 325359 | x | Front gavel bak | Front |
| 173 | 325361 | x | Skåp tvättrum H | Cupboard washroom R |
| 175 | 315202 | x | Gångjärn | Hinge |
| 176 | 325362 | x | Skåp tvättrum V | Cupboard washroom L |
| 178 | 328458-E | x | Hylla | Shelf |
| 179 | 315999 | x | Spegel 440x700x3 | Mirror 440x700x3 |
| 180 | 325360 | x | Ljusramp | Light holder |
| 181 | 325490 | x | Front hörn | Front |
| 182 | 325841 | x | List täck L=465 | Cover strip L=465 |
| | | | M= Metervara<br>T= Tillbehör | M= On the metre<br>T= Accessory |

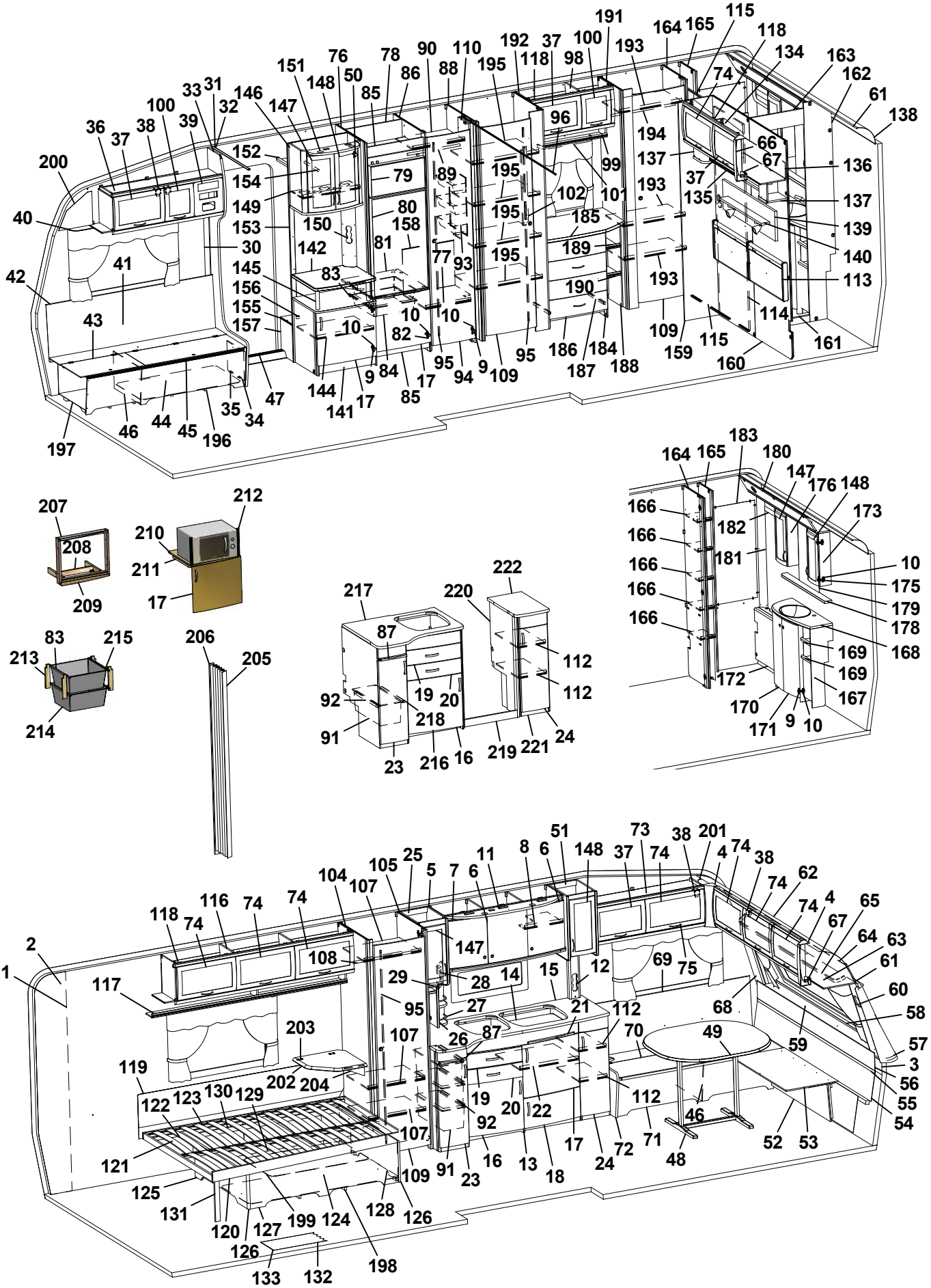
200 40 36 37 38 100 39 33 31 32 146 147 151 148 76 50 85 78 86 90 88 110 195 192 118 37 98 100 191 193 164 165 115 118 134 163 162 61 138 74 96 99 194 66 67 136 137 135 37 193 102 101 195 185 189 193 139 140 113 114 109 159 115 160 161 152 154 149 153 150 158 80 79 89 81 142 77 93 195 145 156 155 157 83 10 82 95 94 9 109 95 186 184 187 188 144 141 17 85 84 9 17 30 41 42 43 46 44 45 196 35 34 47 197
207 208 209 212 210 211 17
83 215 213 214
206 205
217 87 220 222 112 112 92 91 19 20 218 23 216 16 219 221 24
164 165 183 180 147 176 148 173 166 182 181 10 175 179 178 168 169 169 172 167 170 171 9 10
2 1 118 74 116 74 74 104 107 105 25 5 7 6 11 8 6 51 148 37 73 74 38 201 4 74 38 74 62 74 4 65 67 64 63 61 60 58 57 3 56 55 54 108 147 29 28 14 15 12 69 75 68 59 117 95 27 21 112 26 87 70 49 203 107 119 202 204 122 123 130 129 19 20 22 92 112 46 121 107 125 131 120 127 199 124 128 126 109 91 23 16 13 18 17 24 72 71 48 52 53 126 133 132 198

| Pos Fig | Det. nr Part. No | Ingår Fitted | OBS!! Ange alltid årsmodell vid beställning av inredning<br>Benämning | OBS!! Specify always year of model when ordering equipment<br>Description |
|---|---|---|---|---|
| 183 | 313266 | x | Spegel 475x995x3 | Mirror |
| 184 | 323539 | x | Byrå kpl. u. skiva | Chest of drawers without board |
| 185 | 328348 | x | Skiva byrå * | Board * |
| 186 | 323541 | x | Låda byrå | Drawer |
| 187 | 315215 | x | Glidskena låda (säljes i par) | Slide bar (exp. in pair) |
| 188 | 324082 | x | Hylla vid byrå kpl. | Shelf cpl. |
| 189 | 324084 | x | Hylla övre | Shelf |
| 190 | 323814 | x | Hylla undre | Shelf |
| 191 | 325269 | x | Vägg garderob V | Wall wardrobe L |
| 192 | 326301 | x | Vägg garderob H | Wall wardrobe R |
| 193 | 325329 | x | Hylla | Shelf |
| 194 | 316197 | x | Galgstång L=782 | Clothes hanger L=782 |
| 195 | 325720 | x | Hylla | Shelf |
| 196 | 324134 | x | Luftspalt H-fram | Air gap R front |
| 197 | 324138 | x | Luftspalt fram | Air gap front |
| 198 | 324938 | x | Luftspalt sänglåda | Air gap bed box |
| 199 | 326516 | x | Luftspalt sänglåda | Air gap bed box |
| 200 | 327193 | x | Täckskiva gavel H | Cover R |
| 201 | 327194 | x | Täckskiva gavel V | Cover L |
| 202 | 328360 | T | Skiva TV-hylla * | Board * |
| 203 | 860621 | T | Gångjärn | Hinge |
| 204 | 315749 | T | Stöd | Support board |
| 205 | 315216 | T | Vikdörr 1900x1500 | Folding door |
| 206 | 330478 | T | Bakdel nisch vikdörr | Back niche folding door |
| 207 | 324090 | T | Ram | Frame |
| 208 | 324097 | T | Stöd | Support |
| 209 | 324089 | T | List täck | Cover strip |
| 210 | 323069 | T | Hylla nedre | Shelf under |
| 211 | 312168 | T | List 17,5x22x360 | List 17,5x22x360 |
| 212 | 401607 | T | Galler | Grating |
| 213 | 320514 | T | List, backskenor | List |
| 214 | 310326 | T | Trådback vit 427x427x185 | Tray 427x427x185 |
| 215 | 316276 | T | Utdragsstopp trådback | Extension stop, tray |
| 216 | 327410 | T | Diskbänk kpl. u. skiva | Kitchen sink cpl. without board |
| 217 | 328677-D | T | Skiva diskbänk | Board |
| 218 | 315487 | T | Glidlist trådback L430 D8 | Sliding strip try L430 D8 |
| 219 | 327243 | T | Front | Front |
| 220 | 327268 | T | Gavel H | Gable R |
| 221 | 327713 | T | Utskjut diskbänk | Projection kitchen sink |
| 222 | 328678-D | T | Skiva utskjut | Board |
| | | | * = Ange laminat A, D eller F vid beställning.<br>A = Laminat ARPA 3124 gråprickig<br>D = Laminat ARPA 2203 mörk<br>F = Laminat ARPA 2558 ljus | * = Specify laminate A, D or F in order.<br>A = Laminate ARPA 3124 grey spotted<br>D = Laminate ARPA 2203 dark<br>F = Laminate ARPA 2558 light |
| | | | Dyntyger, gardiner m.m. (se tyger) | Cushion textilies, curtains etc. (see textiles |
| | | | M= Metervara<br>T= Tillbehör | M= On the metre<br>T= Accessory |

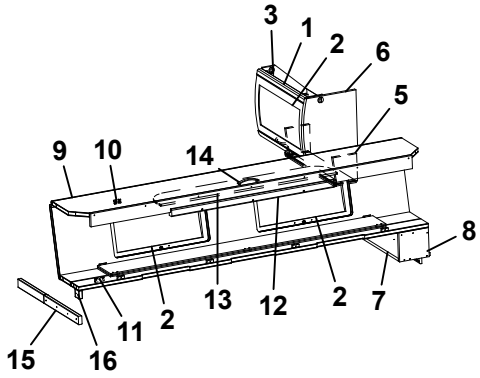
3
1
2
6
5
9
10
14
8
15
16
11
2
13
12
2
7

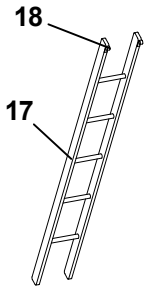
18
17

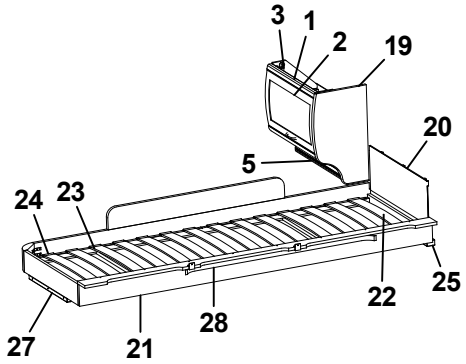
3
1
2
19
20
5
24
23
25
22
27
21
28

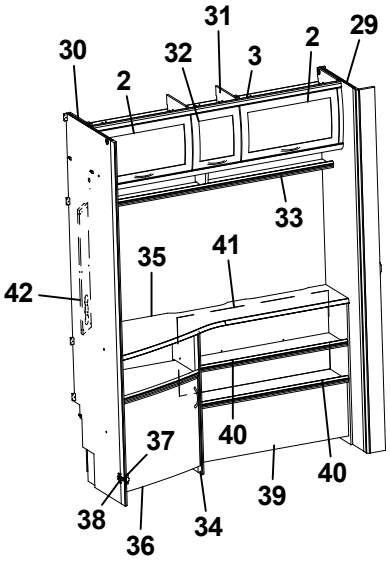
31
30
2
32
3
2
29
33
35
41
42
37
40
38
36
34
39
40

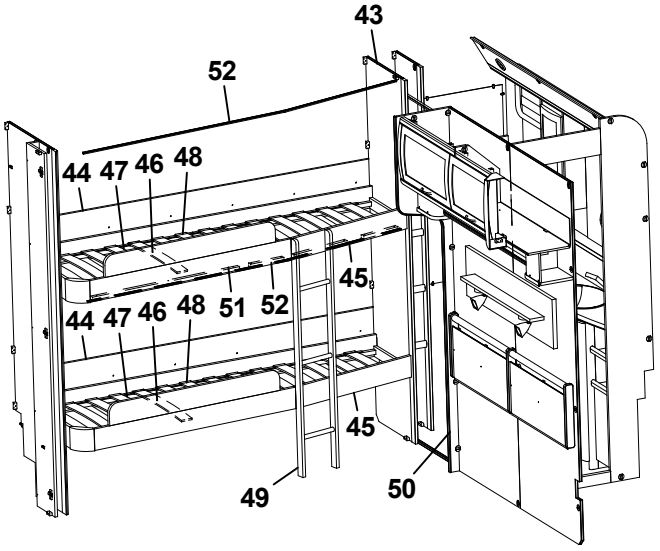
43
52
44
47
46
48
45
44
47
46
48
51
52
45
49
50

| Pos Fig | Det. nr Part. No | Ingår Fitted | OBS!! Ange alltid årsmodell vid beställning av inredning<br>Benämning | OBS!! Specify always year of model when ordering equipment<br>Description |
|---|---|---|---|---|
| 1 | 323884 | x | Skåp gavel bak L560 | Cupboard gable L560 |
| 2 | 323000 | x | Lucka | Door |
| 3 | 315194 | x | Gångjärn | Hinge |
| 5 | 323888 | x | Hyllpaket | Shelf |
| 6 | 327545 | x | Gavel rundad | Gable |
| 7 | 372339 | x | Hylla gavel bak | Shelf gable rear |
| 8 | 327394 | x | Gavel | Gable |
| 9 | 327366 | x | Överbäddskåp L1980 | Upper bed L1980 |
| 10 | 860402 | x | Gångjärn | Hinge |
| 11 | 860405 | x | Gångjärn | Hinge |
| 12 | 312233 | x | Regel låsning | Lock bar |
| 13 | 323846 | x | Rasskydd ö-bäddskåp | Protective plate |
| 14 | 316428 | x | Handtag | Handle |
| 15 | 312713 | x | Bärregel (vikbar) | Bearing rail |
| 16 | 312726 | x | Kloss bärregel | Block bearing rail |
| 17 | 312613 | T | Stege ö-bäddsskåp 201x1800 kpl. | Ladder upper bed 201x1800 cpl. |
| 18 | 860426 | T | Krok t. stege | Hook for ladder |
| 19 | 326241 | x | Gavel rundad | Gable |
| 20 | 321209 | x | Värmespalt gavel | Air gap gable |
| 21 | 323797 | x | Sängram vån.säng V u. ribbotten | Bed bottom L without laths |
| 22 | 325430 | x | Ribbotten kpl. | Laths bottom cpl. |
| 23 | 311985 | x | Ribba sängbotten L=718 B=63 | Lath bed bottom L=718 B=63 |
| 24 | 312046 | x | Band t. ribbotten | Band for laths bottom |
| 25 | 324117 | x | Bärregel | Bearing rail |
| 27 | 312436 | x | Bärregel L=440 | Bearing rail L=440 |
| 28 | 316199 | x | Skena gardin L1020 | Curtain rod L1020 |
| 29 | 325269 | x | Vägg garderob V | Wall wardrobe L |
| 30 | 326239 | x | Vägg garderob H | Wall wardrobe R |
| 31 | 323337 | x | Skåp övre L1420 | Cupboard upper L1420 |
| 32 | 323001 | x | Lucka | Door |
| 33 | 323342 | x | Hyllpaket | Shelf |
| 34 | 323317 | x | TV-bänk kpl. u. skiva | TV-bench cpl. without board |
| 35 | 328449 | x | Skiva TV-bänk * | Board * |
| 36 | 323504 | x | Lucka V 550x470 | Door L 550x470 |
| 37 | 311917 | x | Gångjärn | Hinge |
| 38 | 312588 | x | Platta gångjärn | Plate hinge |
| 39 | 323332 | x | Hylla DB | Shelf |
| 40 | 323334 | x | Hylla | Shelf |
| 41 | 320745 | x | Värmespalt H-bak | Air gap R rear |
| 42 | 320624 | x | Front el-uttag 130x665 | Front outlet 130x665 |
| 43 | 326730 | x | Vägg garderob H | Wall wardrobe R |
| 44 | 326729 | x | Värmespalt | Air gap |
| 45 | 326728 | x | Sängram u. ribbotten | Bed bottom without laths |
| 46 | 326733 | x | Ribbotten kpl. | Laths bottom cpl. |
| 47 | 311985 | x | Ribba sängbotten L=718 B=63 | Lath bed bottom L=718 B=63 |
| 48 | 312046 | x | Band t. ribbotten | Band for laths bottom |
| 49 | 329257 | x | Stege | Ladder |
| 50 | 326641 | x | Front vägg tvättrum | Front |
| 51 | 375018 | T | List draperiskena (4 delar) | List drapery rail (4 parts) |
| 52 | 315907 | T | Skena draperi L=1920 | Drapery rail L=1920 |
| | | | T= Tillbehör | T= Accessory |

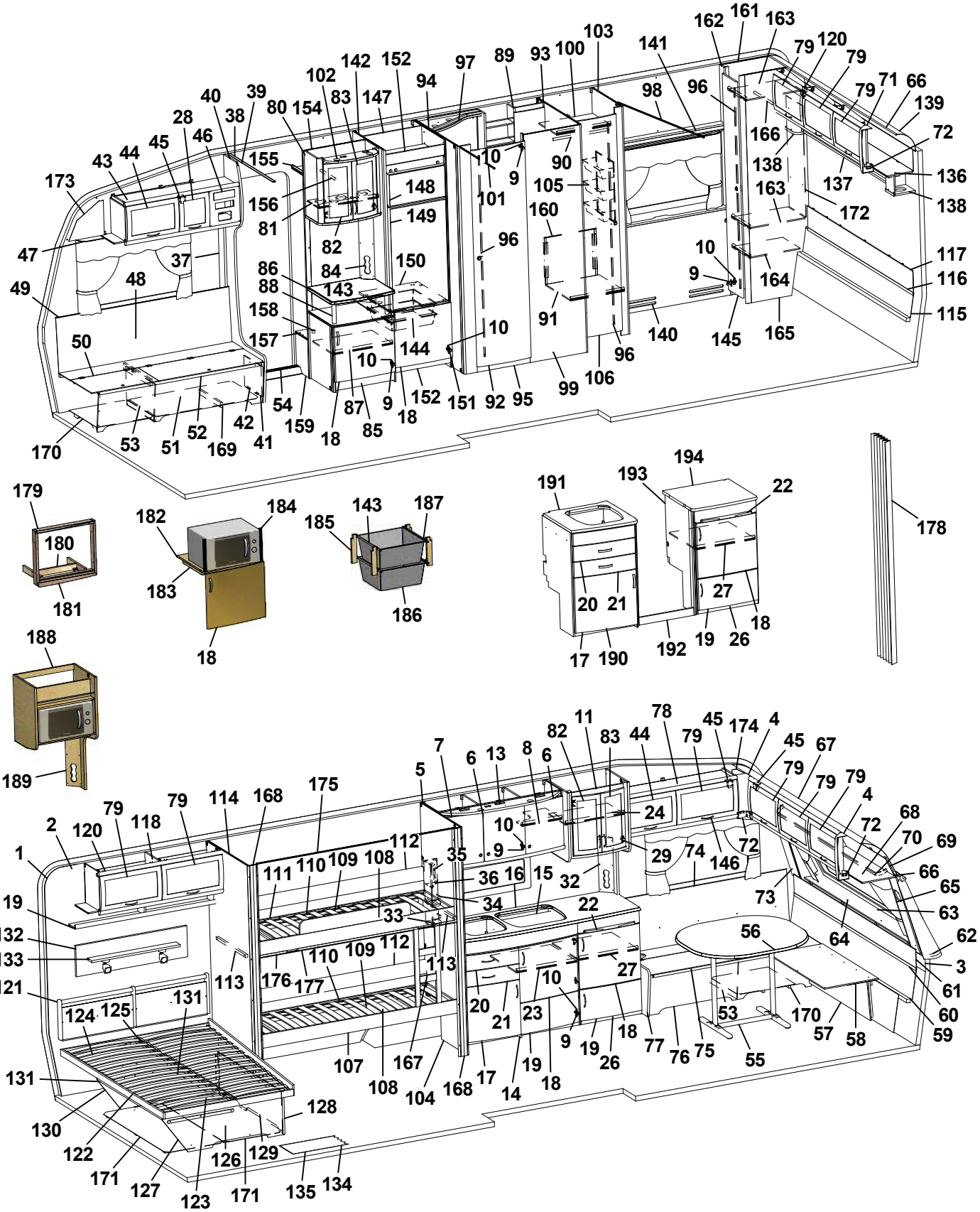
1 2 3 4 5 6 7 8 9 10 11 13 15 16 17 18 19 20 21 22 23 24 26 27 29 32 33 34 35 36 37 38 39 40 41 42 43 44 45 46 47 48 49 50 51 52 53 54 55 56 57 58 59 60 61 62 63 64 65 66 67 68 69 70 71 72 73 74 75 76 77 78 79 80 81 82 83 84 85 86 87 88 89 90 91 92 93 94 95 96 97 98 99 100 101 102 103 104 105 106 107 108 109 110 111 112 113 114 115 116 117 118 119 120 121 122 123 124 125 126 127 128 129 130 131 132 133 134 135 136 137 138 139 140 141 142 143 144 145 146 147 148 149 150 151 152 154 155 156 157 158 159 160 161 162 163 164 165 166 167 168 169 170 171 172 173 174 175 176 177 178 179 180 181 182 183 184 185 186 187 188 189 190 191 192 193 194

| Pos Fig | Det. nr Part. No | Ingår Fitted | OBS!! Ange alltid årsmodell vid beställning av inredning<br>Benämning | OBS!! Specify always year of model when ordering equipment<br>Description |
|---|---|---|---|---|
| 1 | 316707 | M | Tapet vägg/tak | Wall paper |
| 2 | 316021 | M | Tejp tapet 20 mm | Tape, wall paper 20 mm |
| 3 | 316022 | M | Tejp tapet 60 mm | Tape, wall paper 60 mm |
| 4 | 504668 | x | Belysning hörn 2x5 W plast | Illumination corner 2x5 W plastic |
| 5 | 323014 | x | Skåp kök L1118 kpl. | Cupboard kitchen L1118 cpl. |
| - | 323403 | T | Skåp kök L1118 kpl. (köksfläkt CK155) | Cupboard kitchen L1118 cpl. (kitchen fan CK155) |
| 6 | 323021 | x | Lucka H 368x420 | Door R 368x420 |
| 7 | 323020 | x | Lucka V 368x420 | Door L 368x420 |
| 8 | 323092 | x | Hylla | Shelf |
| 9 | 311917 | x | Gångjärn | Hinge |
| 10 | 312588 | x | Platta gångjärn | Plate hinge |
| 11 | 325682 | x | Skåp utskjut köksskåp | Cupboard |
| 13 | 323401 | x | Ljusramp köksskåp | Light holder |
| 14 | 323522 | x | Diskbänk kpl. u. skiva | Kitchen sink cpl. without board |
| 15 | 401328 | x | Plåt under spis | Plate cover under fireplace |
| 16 | 328430-D | x | Skiva diskbänk | Board |
| 17 | 323504 | x | Lucka V 550x470 | Door L 550x470 |
| 18 | 323503 | x | Lucka H 550x470 | Door R 550x470 |
| 19 | 323510 | x | Lucka H 550x265 | Door R 550x265 |
| 20 | 323505 | x | Låda diskbänk kpl. | Drawer cpl. |
| 21 | 323506 | x | Låda diskbänk kpl. | Drawer cpl. |
| 22 | 323411 | x | Skärbräda | Cutting board |
| 23 | 320460 | x | Hylla övre | Shelf upper |
| 24 | 322376 | x | Hylla | Shelf |
| 26 | 324149 | x | Utskjut diskbänk | Projection kitchen sink |
| 27 | 321363 | x | Hylla | Shelf |
| 28 | 323001 | x | Lucka | Door |
| 29 | 316037 | x | Gångjärn | Hinge |
| 32 | 324295 | x | Front el-uttag 130x470 | Front outlet 130x470 |
| 33 | 320312 | x | Kryddhylla | Spice shelf |
| 34 | 314352 | x | Rasskydd al. rör L=210 | Pipe al. L=210 |
| 35 | 320626 | x | Front el-uttag | Front outlet |
| 36 | 320627 | x | Skiva täck | Sheet cover |
| 37 | 504400 | x | List täck el-kabel B=44 L=2000 | Cover strip B=44 L=2000 |
| 38 | 316270 | x | List snäpp undre L2379 | List under L2379 |
| 39 | 316268 | x | List snäpp övre L2379 | List upper L2379 |
| 40 | 324723 | x | Stolpe först. L1948 kpl. m. lucka | Support bar cpl. with door |
| 41 | 320005 | x | Lucka | Door |
| 42 | 312589 | x | Gångjärn | Hinge |
| 43 | 328528 | x | Skåp övre elc. | Cupboard upper |
| 44 | 323002 | x | Lucka | Door |
| 45 | 860406 | x | Gångjärn | Hinge |
| 46 | 325495 | x | Täckfront radio | Cover radio |
| 47 | 316898 | x | Skena gardin L1020 | Curtain rod L1020 |
| 48 | 325767 | x | Värmespalt H fram | Air gap R.F. |
| 49 | 860423 | M | List kant U-gap ljusbrun | Strip, light brown |
| 50 | 323446 | x | Lock bäddlåda H F | Cover bed box R.F. |
| 51 | 323445 | x | Front bäddlåda H F (utan lastlucka) | Front bed box R.F. (without loading hatch) |
| -- | 324424 | T | Front bäddlåda H F (med lastlucka) | Front bed box R.F. (with loading hatch) |
| 52 | 860562 | x | List bädd | List bed |
| | | | M= Metervara<br>T= Tillbehör | M= On the metre<br>T= Accessory |

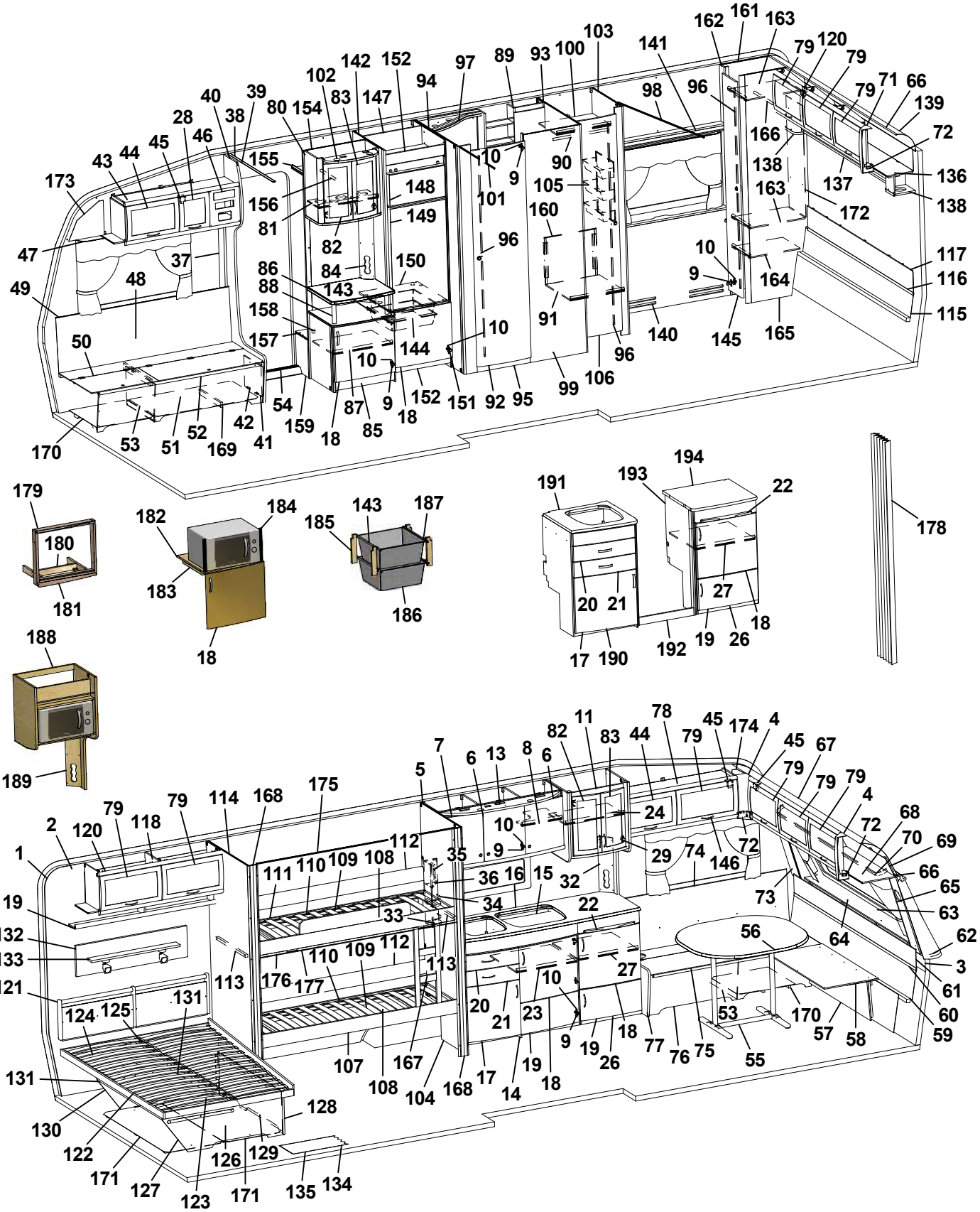
1 2 3 4 5 6 7 8 9 10 11 13 14 15 16 17 18 19 20 21 22 23 24 26 27 29 32 33 34 35 36 37 38 39 40 41 42 43 44 45 46 47 48 49 50 51 52 53 54 55 56 57 58 59 60 61 62 63 64 65 66 67 68 69 70 71 72 73 74 75 76 77 78 79 80 81 82 83 84 85 86 87 88 89 90 91 92 93 94 95 96 97 98 99 100 101 102 103 104 105 106 107 108 109 110 111 112 113 114 117 118 119 120 121 122 123 124 125 126 127 128 129 130 131 132 133 134 135 136 137 138 139 140 141 142 143 144 145 146 147 148 149 150 151 152 154 155 156 157 158 159 160 161 162 163 164 165 166 167 168 169 170 171 172 173 174 175 176 177 178 179 180 181 182 183 184 185 186 187 188 189 190 191 192 193 194

| Pos Fig | Det. nr Part. No | Ingår Fitted | OBS!! Ange alltid årsmodell vid beställning av inredning<br>Benämning | OBS!! Specify always year of model when ordering equipment<br>Description |
|---|---|---|---|---|
| 53 | 312825 | x | Stöd bäddlåda HF | Support bed box |
| 54 | 314687 | x | Tröskel aluminium L=850 | Threshold aluminium L=850 |
| 55 | 316012 | x | Bordsstativ | Table stand |
| 56 | 372083 | x | Bordsskiva 940x1026 * | Table top 940x1026 * |
| 57 | 323180 | x | Front bäddlåda gavel (2 st när lastl. mont.) | Front bed box gable (2 pcs in loading hatch) |
| 58 | 323205 | x | Skiva rundsittgrupp | Sheet seat |
| 59 | 323203 | x | Värmespalt nedre gavel fram | Air gap under |
| 60 | 314287 | x | List plast L=2270 | List plastic L=2270 |
| 61 | 323200 | x | Värmespalt övre gavel fram | Air gap upper |
| 62 | 323128 | x | Hylla front L2444 | Shelf front L2444 |
| 63 | 860593 | x | Raskant plast L=2600 | Cantlist shelf front L=2600 |
| 64 | 324022 | x | Luftspalt fronthylla | Air gap shelf front |
| 65 | 323270 | x | Front högtalare H | Front loudspeaker R |
| 66 | 313884 | x | List plast radie L=2379 | List L=2379 |
| 67 | 316005 | x | Skiva plast 295x2363x1 | Plastic sheet |
| 68 | 323044 | x | Skåp gavel fram L=2365 | Cupboard L=2365 |
| 69 | 323059 | x | Skiva skåp 2345x180 | Sheet 2345x180 |
| 70 | 316900 | x | Skena gardin L1920 | Curtain rod L1920 |
| 71 | 316115 | x | Hörn inredning | Corner |
| 72 | 324321 | x | Täckvinkel hörn inredning | Cover for corner |
| 73 | 326784 | x | Front högtalare V | Front loudspeaker L |
| 74 | 325761 | x | Värmespalt V fram | Air gap L.F. |
| 75 | 325723 | x | Lock bäddlåda V F | Cover bed box L.F |
| 76 | 325724 | x | Front bäddlåda V F (utan lastlucka) | Front bed box L.F. (without loading hatch) |
| -- | 326159 | T | Front bäddlåda V F (med lastlucka) | Front bed box L.F. (with loading hatch) |
| 77 | 323449 | x | Gavel bäddlåda V F | Gable bed box L.F |
| 78 | 328363 | x | Skåp övre L=1032 | Cupboard upper L=1032 |
| 79 | 323000 | x | Lucka | Door |
| 80 | 325679 | x | Skåp bar kpl. | Coctail cabinet cpl. |
| 81 | 323723 | x | Hylla | Shelf |
| 82 | 323426 | x | Lucka V 236x500 | Door L 236x500 |
| 83 | 325364 | x | Lucka H 236x500 | Door R 236x500 |
| 84 | 325624 | x | Front el-uttag | Front outlet |
| 85 | 326764 | x | TV-bänk kpl. u. skiva | TV-bench cpl. whitout board |
| 86 | 328461 | x | Skiva TV-bänk * | Board * |
| 87 | 324284 | x | Hylla | Shelf |
| 88 | 323703 | x | Rundstav folierad L=192 | Round staff L=192 |
| 89 | 325684 | x | Skåp tvättrum | Cupboard |
| 90 | 316197 | x | Galgstång L=782 | Clothes hanger L=782 |
| 91 | 324494 | x | Hylla nedre | Shelf |
| 92 | 321518 | x | Dörr 490x1850 | Door 490x1850 |
| 93 | 324485 | x | Vägg tvättrum H | Wall washroom R |
| 94 | 326990 | x | Vägg tvättrum V | Wall washroom L |
| 95 | 320646 | x | Tröskel tvättrum | Threshold |
| 96 | 314523 | x | Rätningslist dörr L=1715 | List L=1715 |
| 97 | 325683 | x | Ljusramp tvättrum | Light holder |
| 98 | 314917 | x | Skena draperi L=1190 | Drapery rail L=1190 |
| 99 | 324489 | x | Vägg tvättrum yttre | Wall washroom |
| 100 | 324493 | x | Hylla övre | Shelf |
| 101 | 314722 | x | Skena draperi L=900 | Curtain rod L=900 |
| | | | M= Metervara<br>T= Tillbehör | M= On the metre<br>T= Accessory |

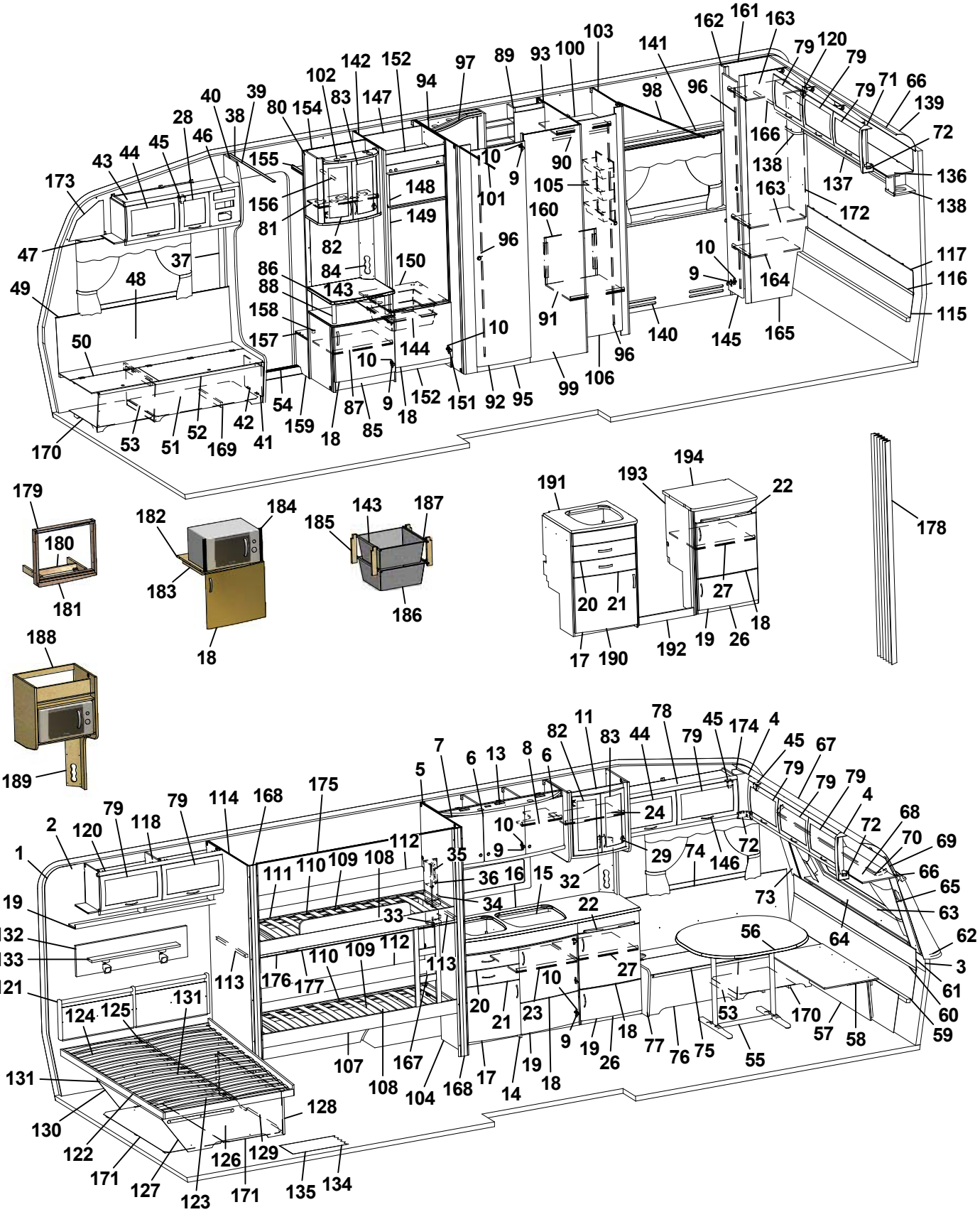
1 2 3 4 5 6 7 8 9 10 11 13 15 16 17 18 19 20 21 22 23 24 26 27 29 32 33 34 35 36 37 38 39 40 41 42 43 44 45 46 47 48 49 50 51 52 53 54 55 56 57 58 59 60 61 62 63 64 65 66 67 68 69 70 71 72 73 74 75 76 77 78 79 80 81 82 83 84 85 86 87 88 89 90 91 92 93 94 95 96 97 98 99 100 101 102 103 104 105 106 107 108 109 110 111 112 113 114 115 116 117 118 119 120 121 122 123 124 125 126 127 128 129 130 131 132 133 134 135 136 137 138 139 140 141 142 143 144 145 146 147 148 149 150 151 152 154 155 156 157 158 159 160 161 162 163 164 165 166 167 168 169 170 171 172 173 174 175 176 177 178 179 180 181 182 183 184 185 186 187 188 189 190 191 192 193 194

| Pos Fig | Det. nr Part. No | Ingår Fitted | OBS!! Ange alltid årsmodell vid beställning av inredning<br>Benämning | OBS!! Specify always year of model when ordering equipment<br>Description |
|---|---|---|---|---|
| 102 | 324027 | x | Ljusramp barskåp | Light holder |
| 103 | 324486 | x | Vägg garderob H | Wall wardrobe R |
| 104 | 324482 | x | Vägg H | Wall R |
| 105 | 312162 | x | Korg garderob 330x140x520 | Basket |
| 106 | 321519 | x | Dörr 415x1850 | Door 415x1850 |
| 107 | 324484 | x | Sängram nedre fällbar u. ribbotten | Bed bottom without laths |
| 108 | 325433 | x | Ribbotten kpl. | Laths bottom cpl. |
| 109 | 311985 | x | Ribba sängbotten L=718 B=63 | Lath bed bottom |
| 110 | 312046 | x | Band t. ribbotten | Band for laths bottom |
| 111 | 324481 | x | Sängram fast övre u. ribbotten | Bed bottom upper without laths |
| 112 | 321919 | x | Värmespalt H-bak | Air gap R rear |
| 113 | 167308 | x | Bärregel 22x22x540 | Bearing rail |
| 114 | 324483 | x | Vägg V | Wall L |
| 115 | 323293 | x | Värmespalt nedre gavel bak | Air gap under |
| 116 | 314287 | x | List plast L=2270 | List plastic L=2270 |
| 117 | 324492 | x | Värmespalt övre gavel bak | Air gap upper |
| 118 | 324043 | x | Skåp övre L1114 | Cupboard |
| 119 | 324046 | x | Hyllpaket | Shelf |
| 120 | 315194 | x | Gångjärn | Hinge |
| 121 | 325742 | x | Värmespalt gavel bak | Air gap |
| 122 | 314501 | x | Sängram u. ribbotten | Bed bottom without laths |
| 123 | 325340 | x | Ribbotten kpl. | Laths bottom cpl. |
| 124 | 311985 | x | Ribba sängbotten L=718 B=63 | Lath bed bottom L=718 B=63 |
| 125 | 312046 | x | Band t. ribbotten | Band for laths bottom |
| 126 | 325478 | x | Sänglåda kpl. | Bed box cpl. |
| 127 | 320981 | x | Gavel säng V | Gable bed L |
| 128 | 860590 | x | List hörn L=2500 | Corner strip L=2500 |
| 129 | 320374 | x | Front säng | Front bed |
| 130 | 320979 | x | Gavel säng H | Gable bed R |
| 131 | 312861 | x | List 17,5x55x1200 | Wood lath pine 17,5x55x1200 |
| 132 | 328702 | x | Tygtavla | Fabric board |
| 133 | 328705 | x | Hylla | Shelf |
| 134 | 316004 | M | Matta golv, Solidwood | Carpet floor, Solidwood |
| 135 | 314708 | T | Matta golv | Carpet floor |
| 136 | 324312 | x | Skåp gavel bak | Cupboard |
| 137 | 324317 | x | Hyllpaket | Shelf |
| 138 | 328364 | x | Hörn | Corner |
| 139 | 316005 | x | Skiva plast 295x2363x1 | Plastic sheet |
| 140 | 320994 | x | Front | Air gap |
| 141 | 320997 | x | Hylla | Shelf |
| 142 | 326859 | x | Vägg kyl V | Wall refrigerator L |
| 143 | 312712 | x | Glidlist trådback (säljes i par) | Sliding strip tray (pair) |
| 144 | 310325 | x | Trådback vit 427x427x85 | Tray 427x427x85 |
| 145 | 324080 | x | Dörr 260x1850 | Door 260x1850 |
| 146 | 316428 | x | Handtag | Handle |
| 147 | 371558 | x | Bakstycke stopp kyl | Back cupboard |
| 148 | 324828 | x | Skiva frys 500x263 ERLE 15285 ljus | Sheet freezer 500x263 ERLE 15285 light |
| -- | 329096 | x | Skiva frys 500x263 ARPA 2203 mörk | Sheet freezer 500x263 ARPA 2203 dark |
| 149 | 324829 | x | Skiva kyl 500x865 ERLE 15285 ljus | Sheet refrigerator 500x865 ERLE 15285 light |
| -- | 329095 | x | Skiva kyl 500x865 ARPA 2203 mörk | Sheet refrigerator 500x865 ARPA 2203 dark |
| | | | M= Metervara<br>T= Tillbehör | M= On the metre<br>T= Accessory |

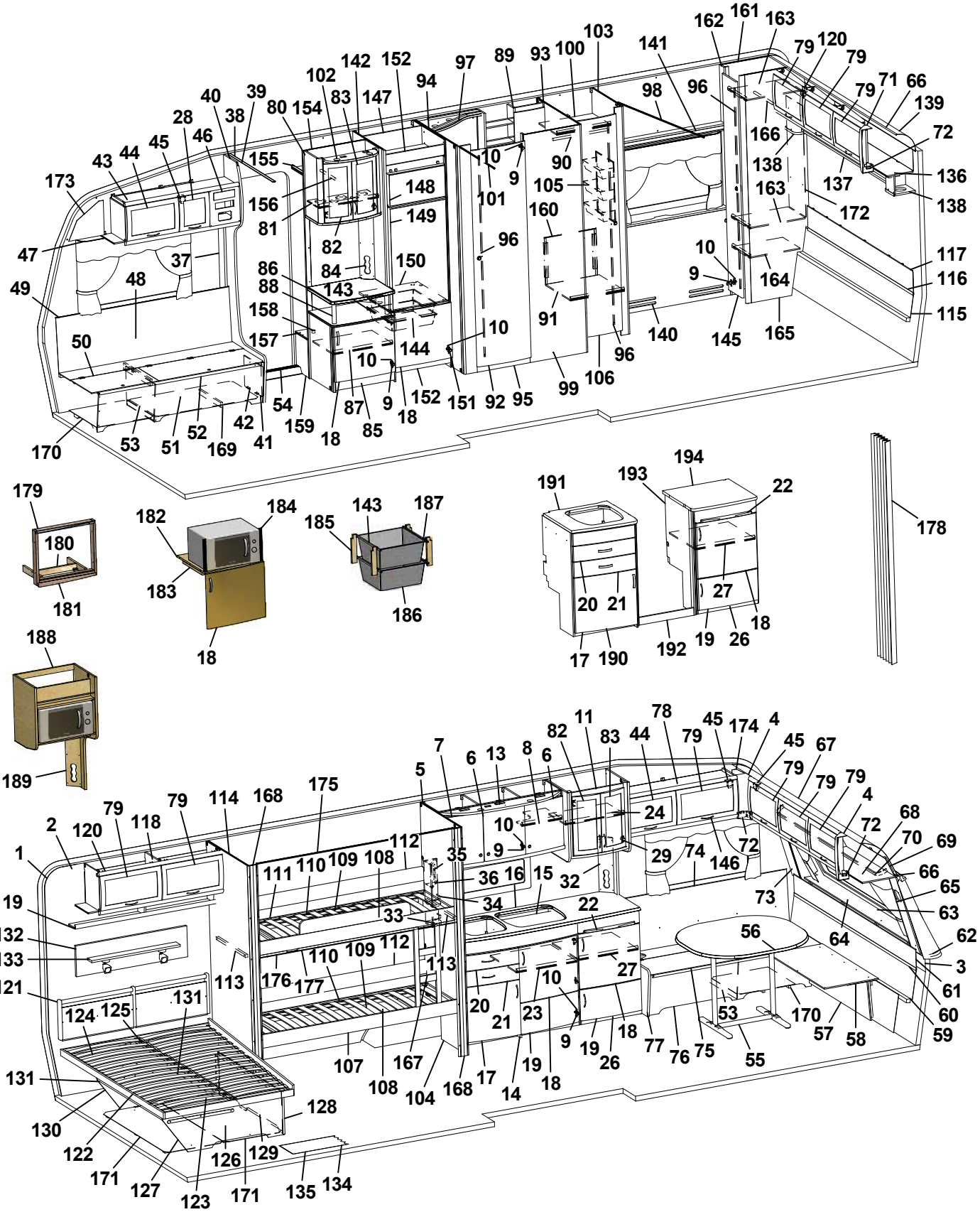
1 2 4 5 6 7 8 9 10 11 13 15 16 18 19 20 21 22 23 24 26 27 29 32 33 34 35 36 37 38 39 40 41 42 43 44 45 46 47 48 49 50 51 52 53 54 55 56 57 58 59 60 61 62 63 64 65 66 67 68 69 70 72 73 74 75 76 77 78 79 80 81 82 83 84 85 86 87 88 89 90 91 92 93 94 95 96 97 98 99 100 101 102 103 104 105 106 107 108 109 110 111 112 113 114 117 118 119 120 121 122 123 124 125 126 127 128 129 130 131 132 133 134 135 136 137 138 139 140 141 142 143 144 145 146 147 148 149 150 151 152 154 155 156 157 158 159 160 161 162 163 164 165 166 167 168 169 170 171 172 173 174 175 176 177 178 179 180 181 182 183 184 185 186 187 188 189 190 191 192 193 194

| Pos Fig | Det. nr Part. No | Ingår Fitted | OBS!! Ange alltid årsmodell vid beställning av inredning<br>Benämning | OBS!! Specify always year of model when ordering equipment<br>Description |
|---|---|---|---|---|
| 150 | 371556 | x | Hylla under kyl | Shelf under refrigerator |
| 151 | 316799 | x | Gångjärn | Hinge |
| 152 | 326133 | x | Front skåp under kyl | Front cupboard |
| 154 | 324265 | x | Vägg garderob | Wall wardrobe |
| 155 | 321411 | x | Hylla garderob övre | Shelf |
| 156 | 316197 | x | Galgstång L=782 | Clothes hanger L=782 |
| 157 | 328444 | x | Hylla instegsgarderob * | Shelf * |
| 158 | 314897 | x | Bussning plast Ø=29 mm | Bushing plastic |
| 159 | 322328 | x | Front hylla garderob | Front |
| 160 | 327265 | x | Täckskiva exp. kärl | Cover expansion vessel |
| 161 | 323274 | x | Vägg garderob V | Wall wardrobe L |
| 162 | 324496 | x | Front garderob | Front wall |
| 163 | 324498 | x | Hylla | Shelf |
| 164 | 320987 | x | Hylla | Shelf |
| 165 | 323257 | x | Vägg garderob H | Wall wardrobe R |
| 166 | 316197 | x | Galgstång L=782 | Clothes hanger L=782 |
| 167 | 324114 | x | Stege | Ladder |
| 168 | 325895 | x | Stolpe | Support bar |
| 169 | 324134 | x | Luftspalt H-fram | Air gap R front |
| 170 | 324138 | x | Luftspalt fram | Air gap front |
| 171 | 370738 | x | Luftspalt sänglåda | Air gap bed box |
| 172 | 325732 | x | Värmespalt garderob | Air gap |
| 173 | 327193 | x | Täckskiva gavel H | Cover R |
| 174 | 327194 | x | Täckskiva gavel V | Cover L |
| 175 | 314724 | T | Skena draperi L=1780 | Drapery rail L=1780 |
| 176 | 327136 | T | List draperiskena | List drapery rail |
| 177 | 315907 | T | Skena draperi L=1920 | Drapery rail L=1920 |
| 178 | 315216 | T | Vikdörr 1900x1500 | Folding door |
| 179 | 324090 | T | Ram | Frame |
| 180 | 324097 | T | Stöd | Support |
| 181 | 324089 | T | List täck | Cover strip |
| 182 | 323069 | T | Hylla nedre | Shelf under |
| 183 | 312168 | T | List 17,5x22x360 | List 17,5x22x360 |
| 184 | 401607 | T | Galler | Grating |
| 185 | 320514 | T | List, backskenor (trådbackar i d-bänk) | List (trays in kitchen sink) |
| -- | 326277 | T | List, backskenor (trådbackar i utskjut d-bänk) | List (trays in projection kitchen sink) |
| 186 | 310326 | T | Trådback vit 427x427x185 | Tray 427x427x185 |
| 187 | 316276 | T | Utdragsstopp trådback | Extension stop, tray |
| 188 | 322169 | T | Hylla mikrovågsugn | Shelf microwave oven |
| 189 | 321501 | T | Front el-uttag 130x533 | Front outlet 130x533 |
| 190 | 327271 | T | Diskbänk kpl. u. skiva | Kitchen sink cpl. without board |
| 191 | 328681-D | T | Skiva diskbänk | Board |
| 192 | 327243 | T | Front | Front |
| 193 | 327268 | T | Gavel H | Gable R |
| 194 | 328672-D | T | Skiva utskjut | Board |
| | | | * = Ange laminat A, D eller F vid beställning.<br>A = Laminat ARPA 3124 gråprickig<br>D = Laminat ARPA 2203 mörk<br>F = Laminat ARPA 2558 ljus | * = Specify laminate A, D or F in order.<br>A = Laminate ARPA 3124 grey spotted<br>D = Laminate ARPA 2203 dark<br>F = Laminate ARPA 2558 light |
| | | | Dyntyger, gardiner m.m. (se tyger) | Cushion textilies, curtains etc. (see textiles |
| | | | M= Metervara<br>T= Tillbehör | M= On the metre<br>T= Accessory |

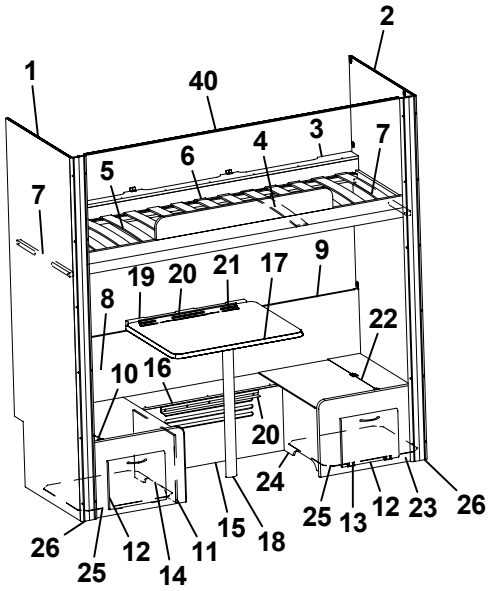
1
2
40
3
4
5
6
7
7
8
9
10
11
12
13
14
15
16
17
18
19
20
20
21
22
23
24
25
25
26
26
26

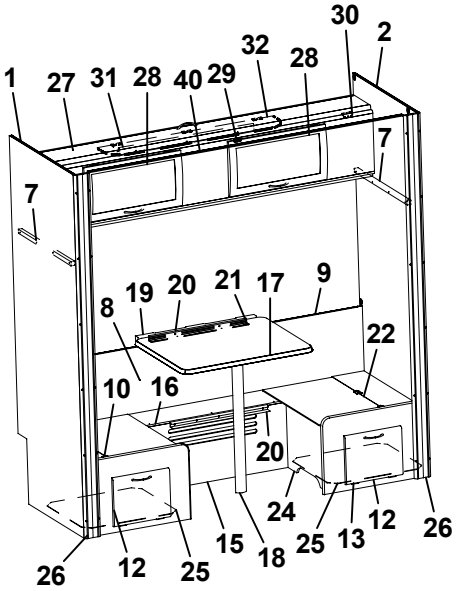
1
2
27
28
29
30
31
32
40
7
7
8
9
10
12
13
15
16
17
18
19
20
20
21
22
24
25
25
26
26

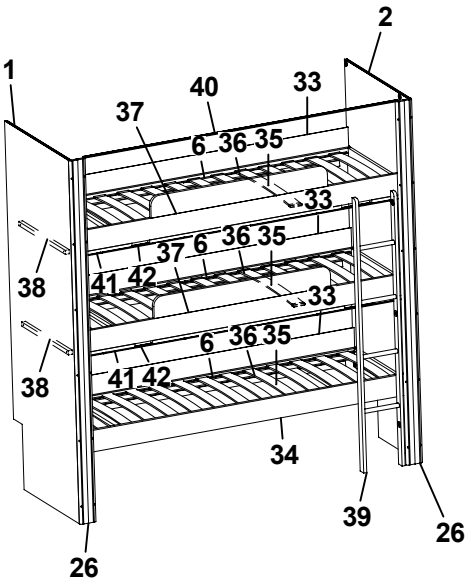
1
2
33
34
35
36
37
38
38
39
40
41
42
6
26
26

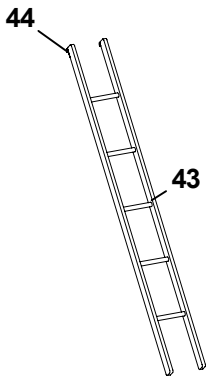
43
44

| Pos Fig | Det. nr Part. No | Ingår Fitted | **OBS!!** Ange alltid årsmodell vid beställning av inredning<br>Benämning | **OBS!!** Specify always year of model when ordering equipment<br>Description |
|---|---|---|---|---|
| 1 | 324483 | x | Vägg V | Wall L |
| 2 | 324482 | x | Vägg H | Wall R |
| 3 | 324927 | x | Sängram utan ribbotten | Bed bottom without laths |
| 4 | 325492 | x | Ribbotten kpl. | Laths bottom cpl. |
| 5 | 311985 | x | Ribba sängbotten L=718 B=63 | Lath bed bottom L=718 B=63 |
| 6 | 312046 | x | Band t. ribbotten | Band for laths bottom |
| 7 | 312313 | x | Bärregel 670x22x22 | Bearing rail 670x22x22 |
| 8 | 320341 | x | Värmespalt H-bak | Air gap R rear |
| 9 | 860423 | M | List kant U-gap ljusbrun | Strip, light brown |
| 10 | 324925 | x | Lock bäddlåda | Cover bed box |
| 11 | 323677 | x | Gavel bäddlåda bakre | Gable bed box rear |
| 12 | 320005 | x | Lucka | Door |
| 13 | 312589 | x | Gångjärn | Hinge |
| 14 | 324921 | x | Front bäddlåda | Front |
| 15 | 329501 | x | Front bäddlåda | Front bed box |
| 16 | 320775 | x | Lock front bäddlåda 1930x209 | Cover front bed box |
| 17 | 372085 | x | Bordsskiva 750x600 * | Table top 750x600 * |
| 18 | 315565 | x | Bordsben | Table leg |
| 19 | 312314 | x | Fästregel bord | Bracket |
| 20 | 300108 | x | List bord väggdel L550 | List wall |
| 21 | 300420 | x | List upphäng bordsdel L550 | List board |
| 22 | 324926 | x | Lock bäddlåda | Cover bed box |
| 23 | 323675 | x | Gavel bäddlåda främre | Gable bed box front |
| 24 | 324923 | x | Front bäddlåda | Front |
| 25 | 324928 | x | Luftspalt M-grupp 475x535 | Air gap M-group 475x535 |
| 26 | 325895 | x | Stolpe | Support bar |
| 27 | 324155 | x | Överbäddskåp L1920 | Upper bed L1920 |
| 28 | 323000 | x | Lucka | Door |
| 29 | 860402 | x | Gångjärn | Hinge |
| 30 | 860405 | x | Gångjärn | Hinge |
| 31 | 312233 | x | Regel låsning | Lock bar |
| 32 | 323846 | x | Rasskydd ö-bäddskåp | Protective plate |
| 33 | 325515 | x | Värmespalt V/H-bak | Air gap R rear |
| 34 | 324484 | x | Sängram nedre fällbar u. ribbotten | Bed bottom without laths |
| 35 | 325433 | x | Ribbotten kpl. | Laths bottom cpl. |
| 36 | 311985 | x | Ribba sängbotten L=718 B=63 | Lath bed bottom |
| 37 | 324481 | x | Sängram fast övre u. ribbotten | Bed bottom upper without laths |
| 38 | 167308 | x | Bärregel 22x22x540 | Bearing rail |
| 39 | 327072 | x | Stege | Ladder |
| 40 | 314724 | T | Skena draperi L=1780 | Drapery rail L=1780 |
| 41 | 327136 | T | List draperiskena | List drapery rail |
| 42 | 315907 | T | Skena draperi L=1920 | Drapery rail L=1920 |
| 43 | 312613 | T | Stege ö-bäddsskåp 201x1800 kpl. | Ladder upper bed 201x1800 cpl. |
| 44 | 860426 | T | Krok t. stege | Hook for ladder |
| | | | * = Ange laminat A, D eller F vid beställning.<br>A = Laminat ARPA 3124 gråprickig<br>D = Laminat ARPA 2203 mörk<br>F = Laminat ARPA 2558 ljus | * = Specify laminate A, D or F in order.<br>A = Laminate ARPA 3124 grey spotted<br>D = Laminate ARPA 2203 dark<br>F = Laminate ARPA 2558 light |
| | | | M= Metervara<br>T= Tillbehör | M= On the metre<br>T= Accessory |

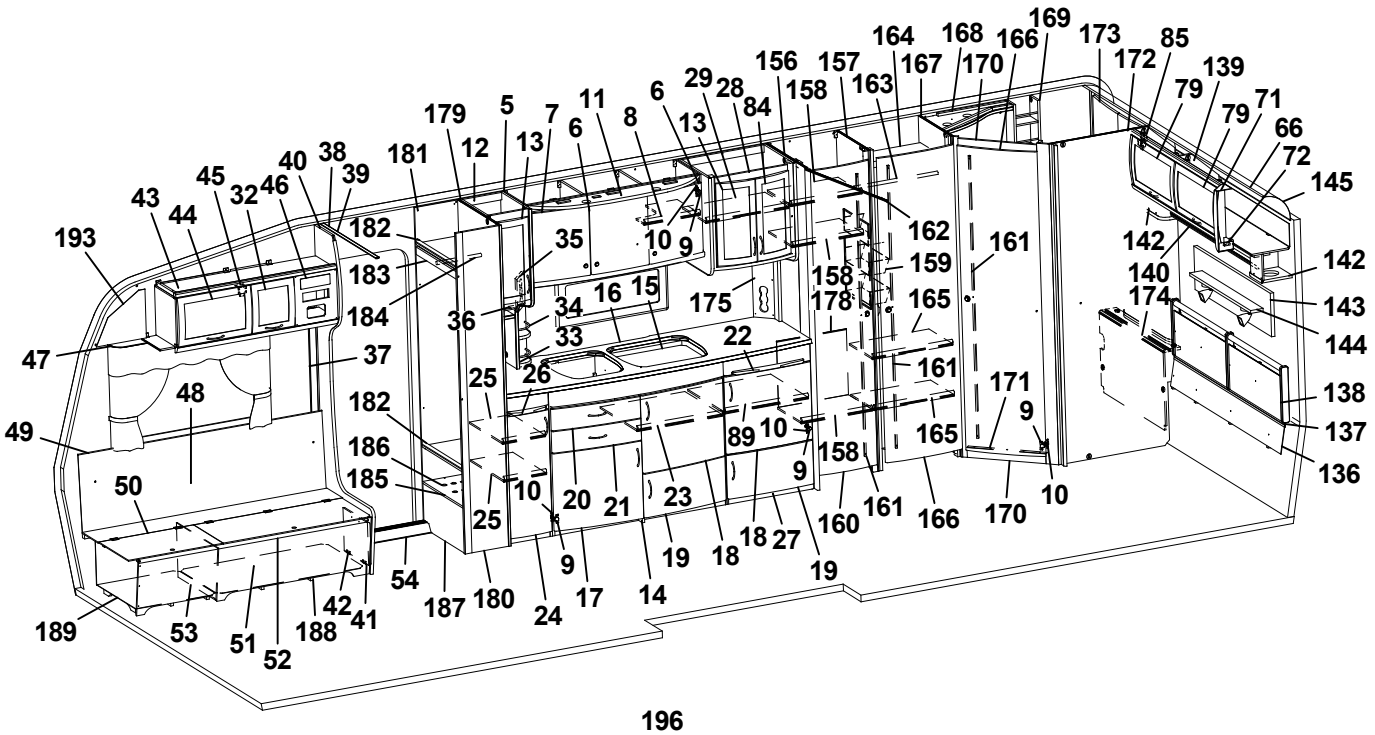
193 47 49 189 53 51 52 188 42 41 54 187 180 24 17 14 19 18 18 27 160 161 166 170 10 136 137 138 144 143 142 145 66 72 79 71 79 139 85 172 173 166 169 168 164 167 170 156 157 158 163 162 161 159 158 178 165 161 171 9 10 165 158 9 10 89 22 175 174 140 142 182 183 184 36 35 34 16 15 33 26 25 48 37 50 182 186 185 25 10 20 21 23 19 9 54 42 41 180 187

| Pos Fig | Det. nr Part. No | Ingår Fitted | OBS!! Ange alltid årsmodell vid beställning av inredning<br>Benämning | OBS!! Specify always year of model when ordering equipment<br>Description |
|---|---|---|---|---|
| 1 | 316707 | M | Tapet vägg/tak | Wall paper |
| 2 | 316021 | M | Tejp tapet 20 mm | Tape, wall paper 20 mm |
| 3 | 316022 | M | Tejp tapet 60 mm | Tape, wall paper 60 mm |
| 4 | 504668 | x | Belysning hörn 2x5 W plast | Illumination corner 2x5 W plastic |
| 5 | 323014 | x | Skåp kök L1118 kpl. | Cupboard kitchen L1118 cpl. |
| - | 323403 | T | Skåp kök L1118 kpl. (köksfläkt CK155) | Cupboard kitchen L1118 cpl. (kitchen fan CK155) |
| 6 | 323021 | x | Lucka H 368x420 | Door R 368x420 |
| 7 | 323020 | x | Lucka V 368x420 | Door L 368x420 |
| 8 | 323092 | x | Hylla | Shelf |
| 9 | 311917 | x | Gångjärn | Hinge |
| 10 | 312588 | x | Platta gångjärn | Plate hinge |
| 11 | 323401 | x | Ljusramp köksskåp | Light holder |
| 12 | 323267 | x | Skåp utskjut kökskåp kpl. | Cupboard projekting cpl. |
| 13 | 323426 | x | Lucka V 236x500 | Door L 236x500 |
| 14 | 323527 | x | Diskbänk kpl. u. skiva | Kitchen sink cpl. without board |
| 15 | 401328 | x | Plåt under spis | Plate cover under fireplace |
| 16 | 328427-D | x | Skiva diskbänk | Board |
| 17 | 323504 | x | Lucka V 550x470 | Door L 550x470 |
| 18 | 323503 | x | Lucka H 550x470 | Door R 550x470 |
| 19 | 323510 | x | Lucka H 550x265 | Door R 550x265 |
| 20 | 323505 | x | Låda diskbänk kpl. | Drawer cpl. |
| 21 | 323506 | x | Låda diskbänk kpl. | Drawer cpl. |
| 22 | 323411 | x | Skärbräda | Cutting board |
| 23 | 320460 | x | Hylla övre | Shelf upper |
| 24 | 323517 | x | Lucka V | Door L |
| 25 | 326148 | x | Hylla utskjut | Shelf |
| 26 | 323413 | x | Skärbräda | Cutting board |
| 27 | 324149 | x | Utskjut diskbänk | Projection kitchen sink |
| 28 | 325682 | x | Skåp utskjut köksskåp | Cupboard |
| 29 | 322376 | x | Hylla | Shelf |
| 30 | 312712 | x | Glidlist trådback (säljes i par) | Sliding strip tray (pair) |
| 31 | 310325 | x | Trådback vit 427x427x85 | Tray 427x427x85 |
| 32 | 323001 | x | Lucka | Door |
| 33 | 320312 | x | Kryddhylla | Spice shelf |
| 34 | 314352 | x | Rasskydd al. rör L=210 | Pipe al. L=210 |
| 35 | 320626 | x | Front el-uttag | Front outlet |
| 36 | 320627 | x | Skiva täck | Sheet cover |
| 37 | 504400 | x | List täck el-kabel B=44 L=2000 | Cover strip B=44 L=2000 |
| 38 | 316270 | x | List snäpp undre L2379 | List under L2379 |
| 39 | 316268 | x | List snäpp övre L2379 | List upper L2379 |
| 40 | 324723 | x | Stolpe först. L1948 kpl. m. lucka | Support bar cpl. with door |
| 41 | 320005 | x | Lucka | Door |
| 42 | 312589 | x | Gångjärn | Hinge |
| 43 | 328528 | x | Skåp övre elc. | Cupboard |
| 44 | 323002 | x | Lucka | Door |
| | | | M= Metervara<br>T= Tillbehör | M= On the metre<br>T= Accessory |

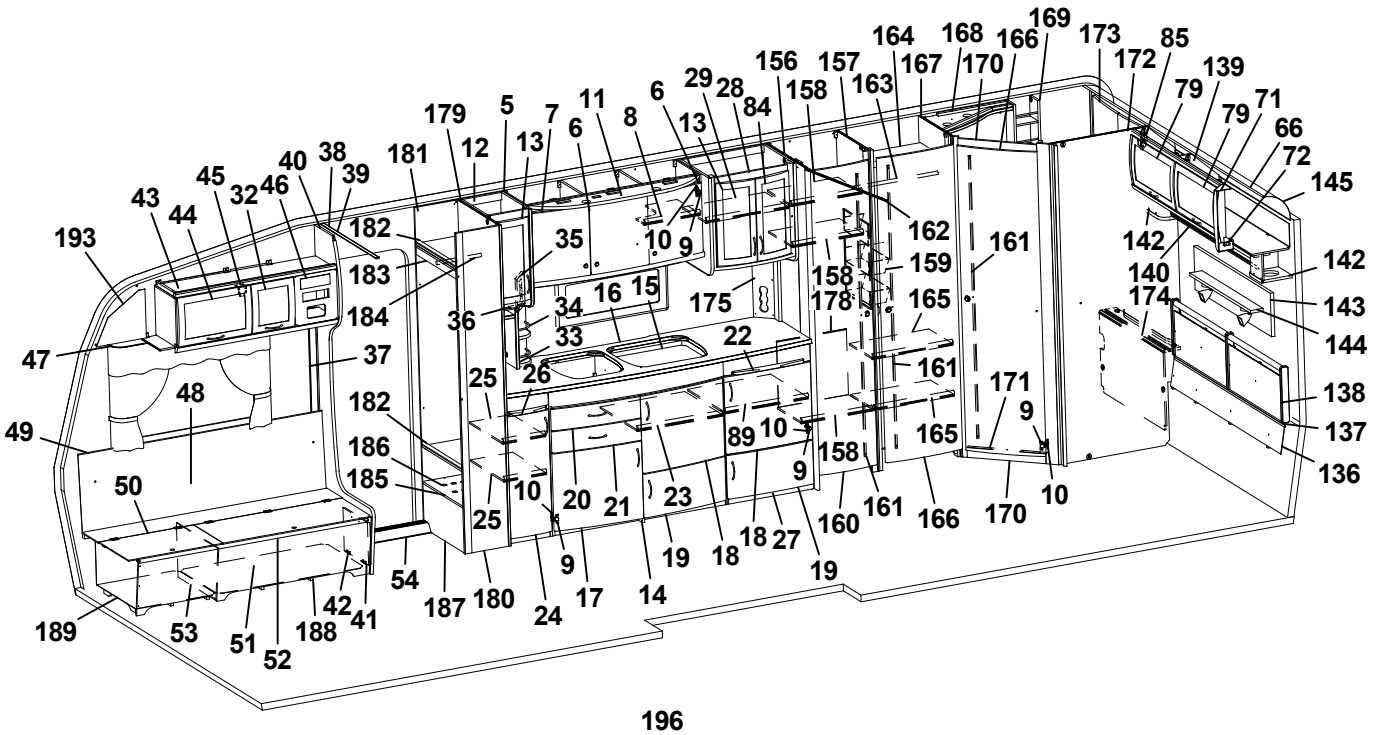
193 47 49 189 53 51 52 188 42 41 54 187 180 24 17 14 19 18 18 27 160 161 166 170 10 136 137 138 144 143 142 145 66 72 79 71 79 139 85 172 173 166 169 168 164 167 170 156 157 158 163 162 161 159 158 178 165 161 171 9 10 165 158 9 89 10 22 175 174 140 142 182 183 184 36 35 34 16 15 33 26 25 182 186 185 10 20 21 23 25 48 50 37 43 44 45 32 46 40 38 39 181 179 12 5 13 7 6 11 8 6 29 28 84 13 10 9


198 199 200

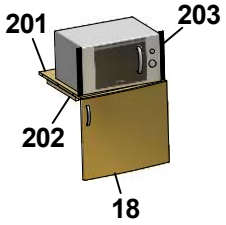
201 203 202 18

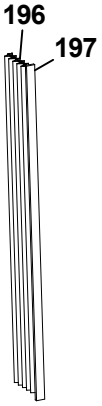
196 197

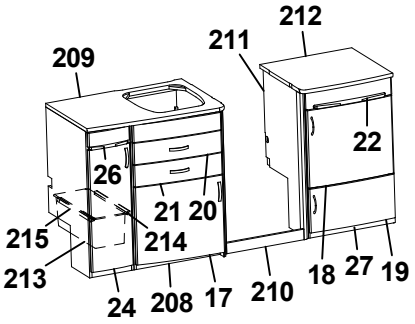
209 211 212 22 26 21 20 215 214 213 24 208 17 210 18 27 19


207 177

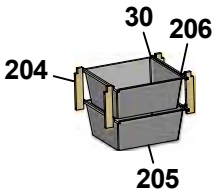
30 206 204 205

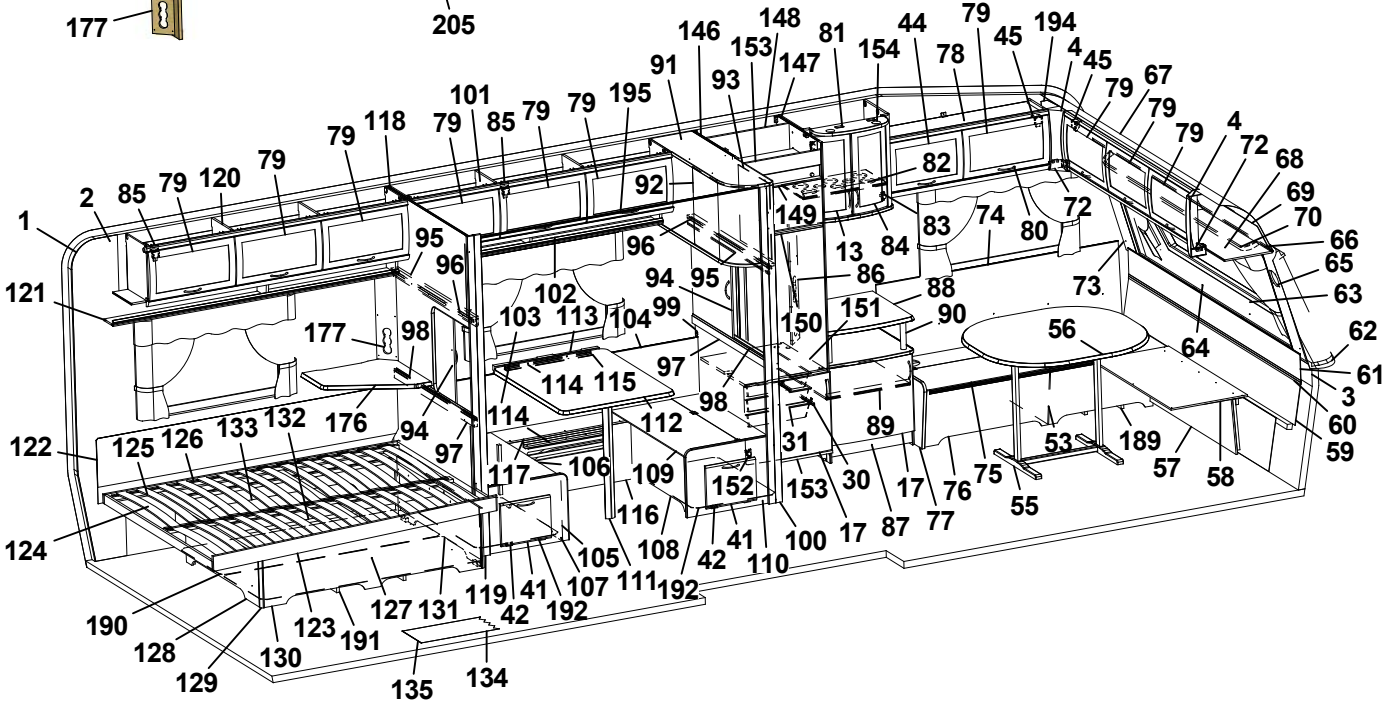
1 121 122 124 190 128 129 130 123 191 127 131 119 42 192 105 111 107 41 42 192 108 116 109 106 117 114 112 94 97 176 177 98 103 113 104 99 97 114 115 98 102 96 95 94 95 96 92 91 146 148 153 147 154 81 44 78 79 45 194 4 45 79 67 79 79 4 72 68 69 70 66 65 63 62 61 3 60 59 58 57 189 53 56 64 73 74 80 72 83 82 13 84 86 88 90 151 150 149 152 153 30 17 87 77 76 75 55 89 31 100 110 41 42 17 135 134 2 85 79 120 79 79 118 79 85 79 79 195 101

| Pos Fig | Det. nr Part. No | Ingår Fitted | OBS!! Ange alltid årsmodell vid beställning av inredning<br>Benämning | OBS!! Specify always year of model when ordering equipment<br>Description |
|---|---|---|---|---|
| 45 | 860406 | x | Gångjärn | Hinge |
| 46 | 325495 | x | Täckfront radio | Cover radio |
| 47 | 316898 | x | Skena gardin L1020 | Curtain rod L1020 |
| 48 | 325767 | x | Värmespalt H fram | Air gap R.F. |
| 49 | 860423 | M | List kant ljusbrun | Strip, light brown |
| 50 | 323446 | x | Lock bäddlåda H F | Cover bed box R.F. |
| 51 | 323445 | x | Front bäddlåda H F (utan lastlucka) | Front bed box R.F. (without loading hatch) |
| -- | 324424 | T | Front bäddlåda H F (med lastlucka) | Front bed box R.F. (with loading hatch) |
| 52 | 860562 | x | List bädd | List bed |
| 53 | 312825 | x | Stöd bäddlåda HF | Support bed box |
| 54 | 314687 | x | Tröskel aluminium L=850 | Threshold aluminium L=850 |
| 55 | 316012 | x | Bordsstativ | Table stand |
| 56 | 372083 | x | Bordsskiva 940x1026 * | Table top 940x1026 * |
| 57 | 323180 | x | Front bäddlåda gavel (2 st när lastl. mont.) | Front bed box gable (2 pcs in loading hatch) |
| 58 | 323205 | x | Skiva rundsittgrupp | Sheet seat |
| 59 | 323203 | x | Värmespalt nedre gavel fram | Air gap under |
| 60 | 314287 | x | List plast L=2270 | List plastic L=2270 |
| 61 | 323200 | x | Värmespalt övre gavel fram | Air gap upper |
| 62 | 323128 | x | Hylla front L2444 | Shelf front L2444 |
| 63 | 860593 | x | Raskant plast L=2600 | Cantlist shelf front L=2600 |
| 64 | 324022 | x | Luftspalt fronthylla | Air gap shelf front |
| 65 | 323270 | x | Front högtalare H | Front loudspeaker R |
| 66 | 313884 | x | List plast radie L=2379 | List L=2379 |
| 67 | 316005 | x | Skiva plast 295x2363x1 | Plastic sheet |
| 68 | 323044 | x | Skåp gavel fram L=2365 | Cupboard L=2365 |
| 69 | 323059 | x | Skiva skåp 2345x180 | Sheet 2345x180 |
| 70 | 316900 | x | Skena gardin L1920 | Curtain rod L1920 |
| 71 | 316115 | x | Hörn inredning | Corner |
| 72 | 324321 | x | Täckvinkel hörn inredning | Cover for corner |
| 73 | 326784 | x | Front högtalare V | Front loudspeaker L |
| 74 | 325761 | x | Värmespalt V fram | Air gap L.F. |
| 75 | 325723 | x | Lock bäddlåda V F | Cover bed box L.F |
| 76 | 325724 | x | Front bäddlåda V F (utan lastlucka) | Front bed box L.F. (without loading hatch) |
| -- | 326159 | T | Front bäddlåda V F (med lastlucka) | Front bed box L.F. (with loading hatch) |
| 77 | 323449 | x | Gavel bäddlåda V F | Gable bed box L.F |
| 78 | 328363 | x | Skåp övre L=1032 | Cupboard upper L=1032 |
| 79 | 323000 | x | Lucka | Door |
| 80 | 316428 | x | Handtag | Handle |
| 81 | 325674 | x | Skåp bar kpl. | Coctail cabinet cpl. |
| 82 | 323707 | x | Hylla | Shelf |
| 83 | 316037 | x | Gångjärn | Hinge |
| 84 | 325364 | x | Lucka H 236x500 | Door R 236x500 |
| 85 | 315194 | x | Gångjärn | Hinge |
| 86 | 325624 | x | Front el-uttag | Front outlet |
| 87 | 325725 | x | TV-bänk kpl. u. skiva | TV-bench cpl. without board |
| | | | M= Metervara<br>T= Tillbehör | M= On the metre<br>T= Accessory |

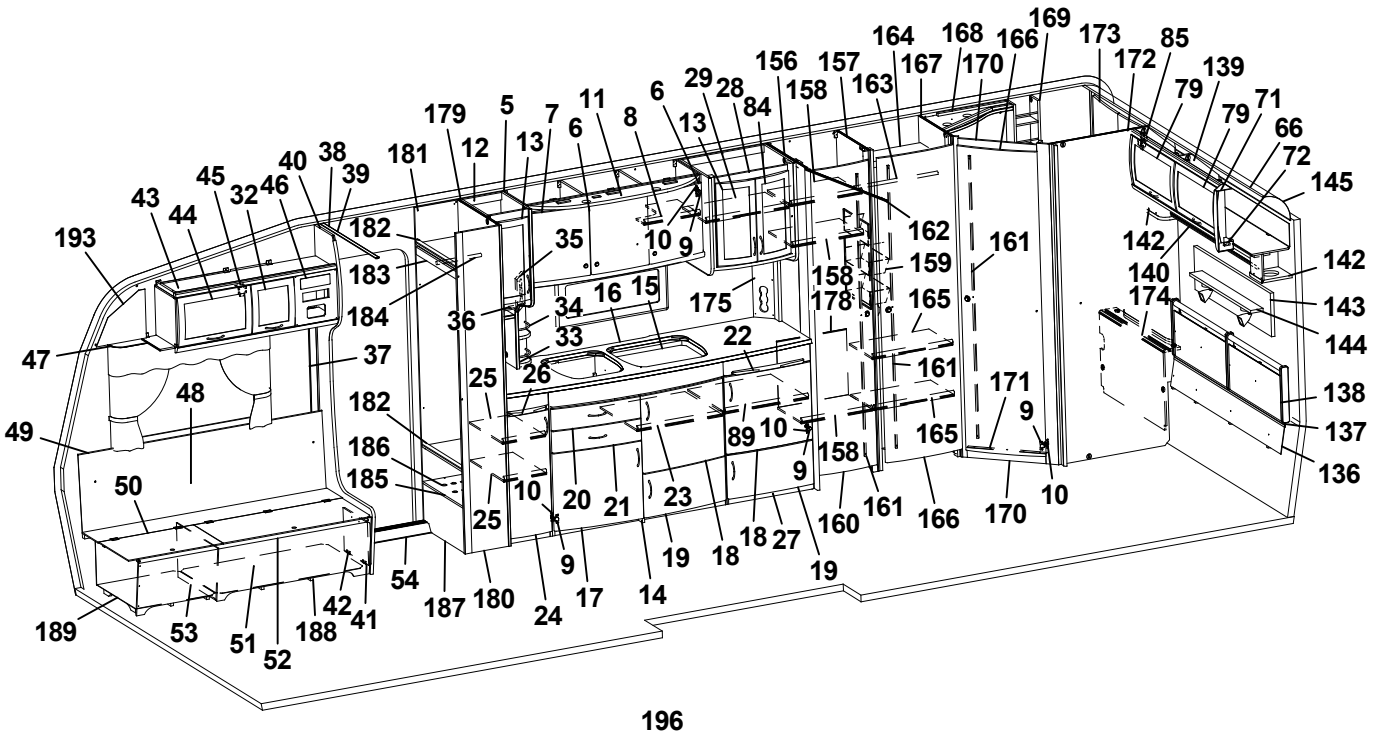

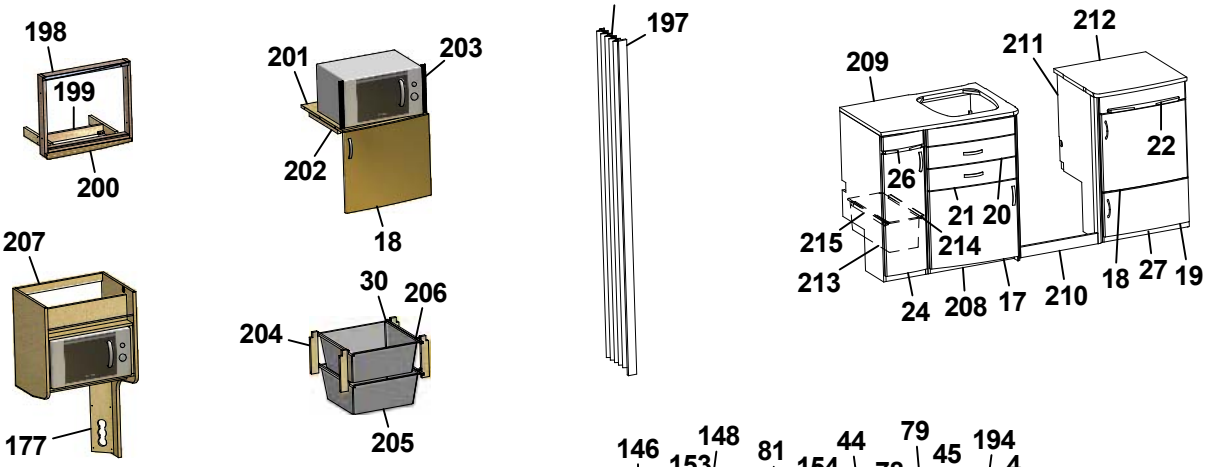

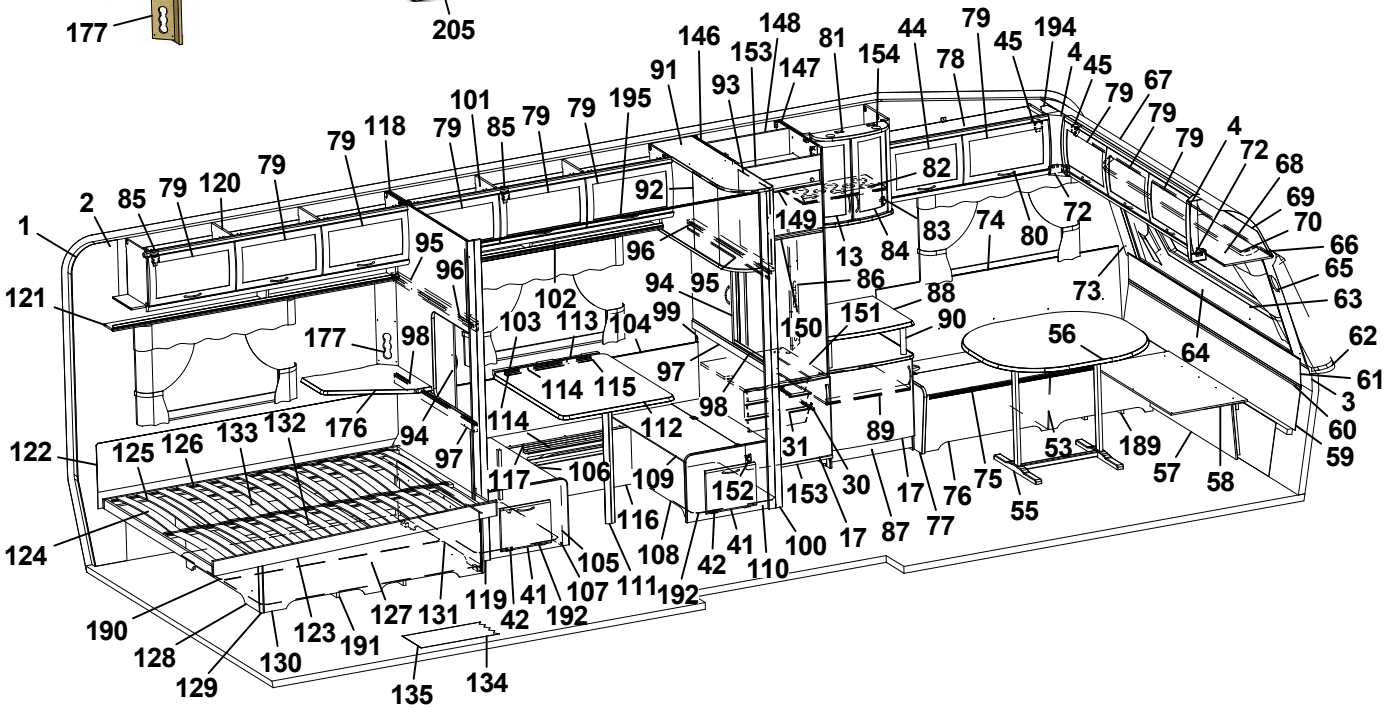

| Pos Fig | Det. nr Part. No | Ingår Fitted | OBS!! Ange alltid årsmodell vid beställning av inredning<br>Benämning | OBS!! Specify always year of model when ordering equipment<br>Description |
|---|---|---|---|---|
| 88 | 328353 | x | Skiva TV-bänk * | Board * |
| 89 | 321363 | x | Hylla | Shelf |
| 90 | 323703 | x | Rundstav folierad L=192 | Round staff L=192 |
| 91 | 326425 | x | Skåp övre L1080 | Cupboard L1080 |
| 92 | 320776 | x | Skiva rundad akryl | Pane rounded acryl |
| 93 | 326429 | x | Skiva akryl | Pane acryl |
| 94 | 321957 | x | Skjutlucka 520x596 | Sliding lid 520x596 |
| 95 | 321873 | x | Kornisch vägg L=1048 | Cornice wall L=1048 |
| 96 | 314904 | x | Skena övre skjutl L1050 borrad | Slide bar upper L1050 |
| 97 | 321961 | x | Regel skjutlucka 20x45x1048 | Latch, sliding lid |
| 98 | 314906 | x | Skena nedre skjutl L1050 | Slide bar lower L1050 |
| 99 | 321863 | x | Vägg främre | Wall front |
| 100 | 325976 | x | Stolpe utskjut främre | Support bar, front |
| 101 | 323617 | x | Skåp övre L1680 | Cupboard upper L1680 |
| 102 | 323620 | x | Hyllpaket | Shelf |
| 103 | 320341 | x | Värmespalt H-bak | Air gap R rear |
| 104 | 860423 | M | List kant U-gap ljusbrun | Strip, light brown |
| 105 | 323681 | x | Front bäddlåda V | Front bed box L |
| 106 | 323673 | x | Lock bäddlåda V | Cover bed box L |
| 107 | 323677 | x | Gavel bäddlåda bakre | Gable bed box rear |
| 108 | 323679 | x | Front bäddlåda H | Front bed box R |
| 109 | 323674 | x | Lock bäddlåda H | Cover bed box R |
| 110 | 323675 | x | Gavel bäddlåda främre | Gable bed box front |
| 111 | 315565 | x | Bordsben | Table leg |
| 112 | 328438 | x | Bordsskiva 740x940 * | Table top 740x940 * |
| 113 | 312314 | x | Fästregel bord | Bracket |
| 114 | 300108 | x | List bord väggdel L550 | List wall |
| 115 | 300420 | x | List upphäng bordsdel L550 | List board |
| 116 | 320765 | x | Front bäddlåda | Front bed box |
| 117 | 320775 | x | Lock front bäddlåda 1930x209 | Cover front bed box |
| 118 | 321865 | x | Vägg bakre | Wall rear |
| 119 | 371189 | x | Stolpe utskjut | Support bar |
| 120 | 323046 | x | Skåp övre L=1674 | Cupboard upper L=1674 |
| 121 | 323082 | x | Hyllpaket | Shelf |
| 122 | 325616 | x | Värmespalt | Airgap |
| 123 | 324039 | x | Sängram u. ribbotten | Bed bottom without laths |
| 124 | 325339 | x | Ribbotten kpl. | Laths bottom cpl. |
| 125 | 311985 | x | Ribba sängbotten L=718 B=63 | Lath bed bottom L=718 B=63 |
| 126 | 312046 | x | Band t. ribbotten | Band for laths bottom |
| 127 | 325748 | x | Sänglåda kpl. | Bed box cpl. |
| 128 | 325751 | x | Gavel säng V | Gable bed L |
| 129 | 860590 | x | List hörn L=2500 | Corner strip L=2500 |
| 130 | 323282 | x | Front säng | Front bed |
| 131 | 325750 | x | Gavel säng H | Gable bed R |
| 132 | 315203 | x | Regel 17,5x55x1415 | Wood lath pine 17,5x55x1415 |
| | | | M= Metervara<br>T= Tillbehör | M= On the metre<br>T= Accessory |

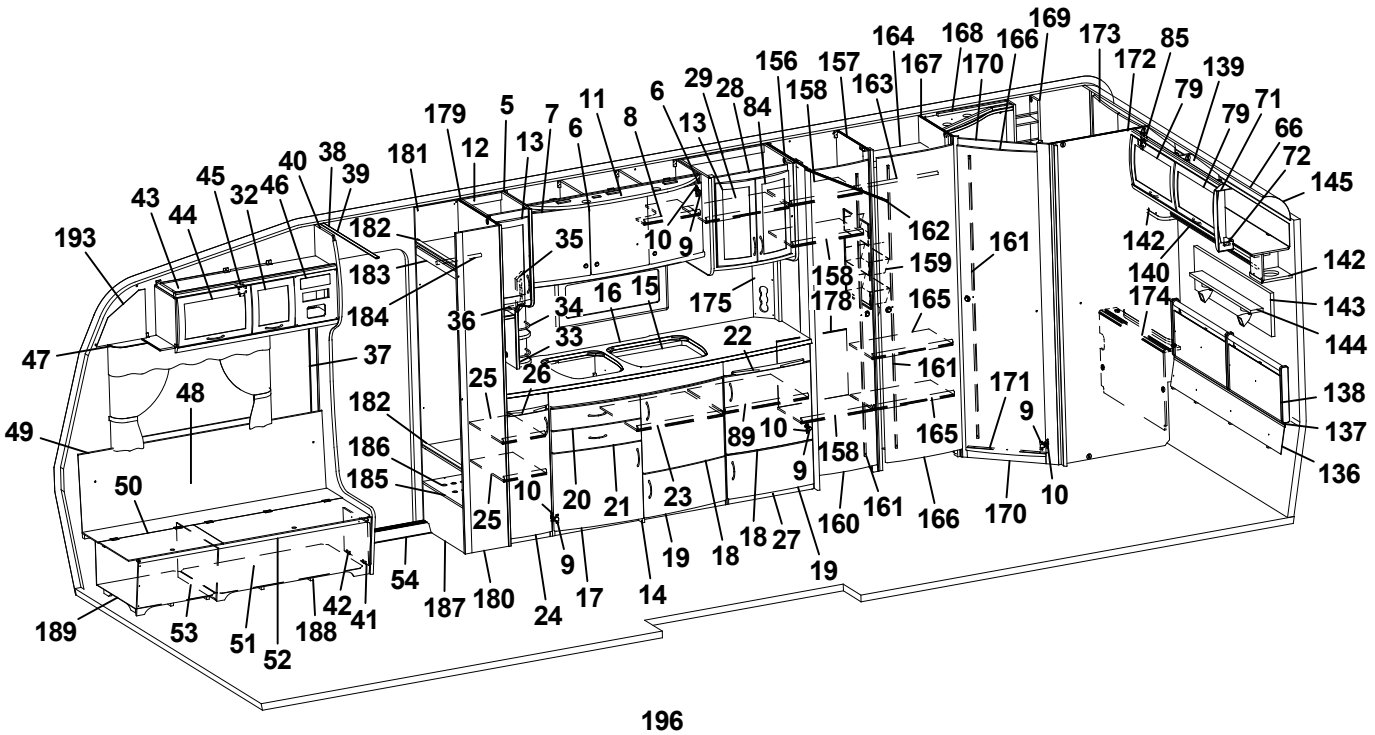
193 47 49 189 53 51 52 188 42 41 54 187 180 24 17 14 19 18 18 27 160 161 166 170 10 136 137 138 144 143 142 140 174 142 145 66 72 79 71 79 139 85 172 173 166 169 168 164 167 170 156 157 158 163 162 161 159 158 178 165 161 171 9 10 165 158 9 89 10 22 175 34 16 15 36 35 10 9 6 29 28 84 13 11 6 8 5 7 13 179 12 181 182 183 184 43 44 45 32 46 40 38 39 48 37 50 182 186 185 25 10 20 21 23 25 26 33


198 199 200

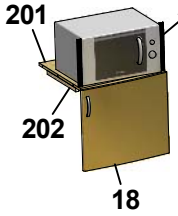
201 203 202 18

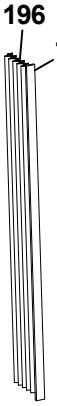
196 197

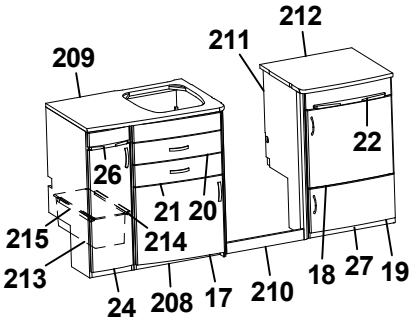
209 211 212 22 26 21 20 215 214 213 24 208 17 210 18 27 19


207 177

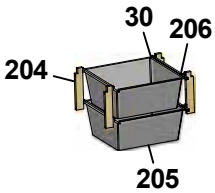
30 206 204 205

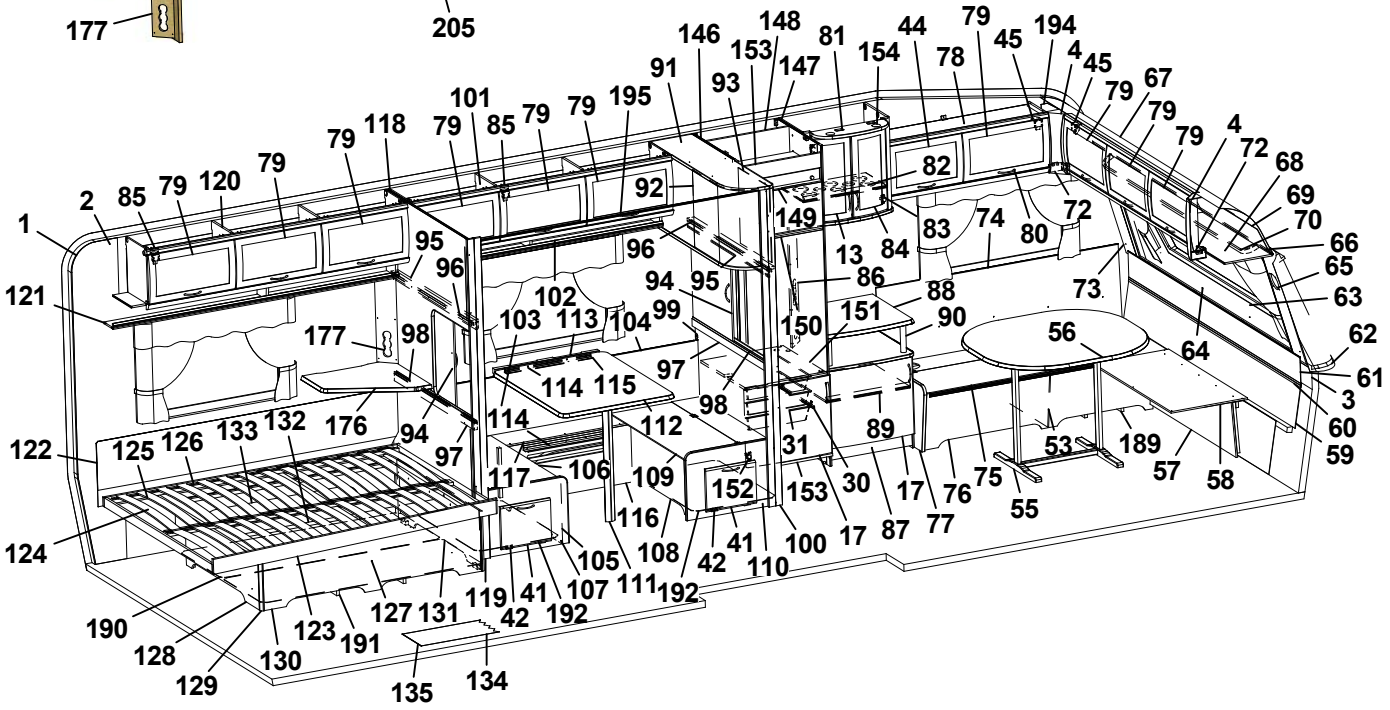
1 121 122 124 190 128 129 130 123 191 127 131 119 42 192 105 111 107 41 42 192 108 116 106 117 109 112 114 115 114 97 98 177 176 94 97 98 103 113 104 99 102 96 95 94 95 96 92 91 146 153 148 147 81 154 44 78 79 45 194 4 45 79 67 79 79 4 72 68 69 70 66 65 63 62 61 3 60 59 57 58 189 53 56 64 73 74 80 72 83 84 13 86 88 90 151 150 149 82 79 195 79 79 85 101 79 118 79 79 120 79 85 2 79 125 126 133 132 117 152 153 30 17 87 77 76 75 55 89 31 100 110 41 42 17 105 134 135

| Pos Fig | Det. nr Part. No | Ingår Fitted | OBS!! Ange alltid årsmodell vid beställning av inredning<br>Benämning | OBS!! Specify always year of model when ordering equipment<br>Description |
|---|---|---|---|---|
| 133 | 325749 | x | Bakgavel sänglåda | Back bed box |
| 134 | 316004 | M | Matta golv, Solidwood | Carpet floor, Solidwood |
| 135 | 314708 | T | Matta golv | Carpet floor |
| 136 | 325738 | x | Värmespalt | Air gap |
| 137 | 314287 | x | List plast L=2270 | List plastic L=2270 |
| 138 | 325739 | x | Värmespalt gavel bak | Air gap |
| 139 | 323471 | x | Skåp gavel bak L1510 | Cupboard gable L1510 |
| 140 | 323476 | x | Hyllpaket | Shelf |
| 142 | 328364 | x | Hörn | Corner |
| 143 | 328702 | x | Tygtavla | Fabric board |
| 144 | 328705 | x | Hylla | Shelf |
| 145 | 316005 | x | Skiva plast 295x2363x1 | Plastic sheet |
| 146 | 326952 | x | Vägg kyl V | Wall refrigerator L |
| 147 | 326951 | x | Vägg kyl H | Wall refrigerator R |
| 148 | 371558 | x | Bakstycke kyl | Back cupboard |
| 149 | 324828 | x | Skiva frys 500x263 ERLE 15285 ljus | Sheet freezer 500x263 ERLE 15285 light |
| -- | 329096 | x | Skiva frys 500x263 ARPA 2203 mörk | Sheet freezer 500x263 ARPA 2203 dark |
| 150 | 324829 | x | Skiva kyl 500x865 ERLE 15285 ljus | Sheet refrigerator 500x865 ERLE 15285 light |
| -- | 329095 | x | Skiva kyl 500x865 ARPA 2203 mörk | Sheet refrigerator 500x865 ARPA 2203 dark |
| 151 | 371556 | x | Hylla under kyl | Shelf under refrigerator |
| 152 | 316799 | x | Gångjärn | Hinge |
| 153 | 326133 | x | Front skåp under kyl | Front cupboard |
| 154 | 324027 | T | Ljusramp barskåp | Light holder |
| 156 | 323739 | x | Vägg garderob V | Wall wardrobe L |
| 157 | 326950 | x | Vägg garderob V | Wall wardrobe L |
| 158 | 323748 | x | Hylla | Shelf |
| 159 | 312162 | x | Korg garderob 330x140x520 | Basket |
| 160 | 321519 | x | Dörr 415x1850 | Door 415x1850 |
| 161 | 314523 | x | Rätningslist dörr L=1715 | List L=1715 |
| 162 | 314722 | x | Skena draperi L=900 | Drapery rail L=900 |
| 163 | 316197 | x | Galgstång L=782 | Clothes hanger L=782 |
| 164 | 326976 | x | Hylla | Shelf |
| 165 | 320792 | x | Hylla | Shelf |
| 166 | 321518 | x | Dörr 490x1850 | Door 490x1850 |
| 167 | 326939 | x | Vägg tvättrum främre | Wall washroom |
| 168 | 325683 | x | Ljusramp tvättrum | Light holder |
| 169 | 325685 | x | Hylla | Shelf |
| 170 | 321060 | x | Tröskel 480x60 | Threshold 480x60 |
| 171 | 314591 | x | List tröskel al. L=480 | List threshold L=480 |
| 172 | 325618 | x | Vägg tvättrum bakre | Wall washroom rear |
| 173 | 323453 | x | Skåp tvättrum L766 | Cupboard L766 |
| 174 | 323456 | x | Front tvättrum | Front washroom |
| 175 | 324295 | x | Front el-uttag 130x470 | Front outlet 130x470 |
| 176 | 328360 | x | Skiva TV-hylla * | Board * |
| 177 | 321501 | x | Front el-uttag 130x533 | Front outlet 130x533 |
| | | | M= Metervara<br>T= Tillbehör | M= On the metre<br>T= Accessory |

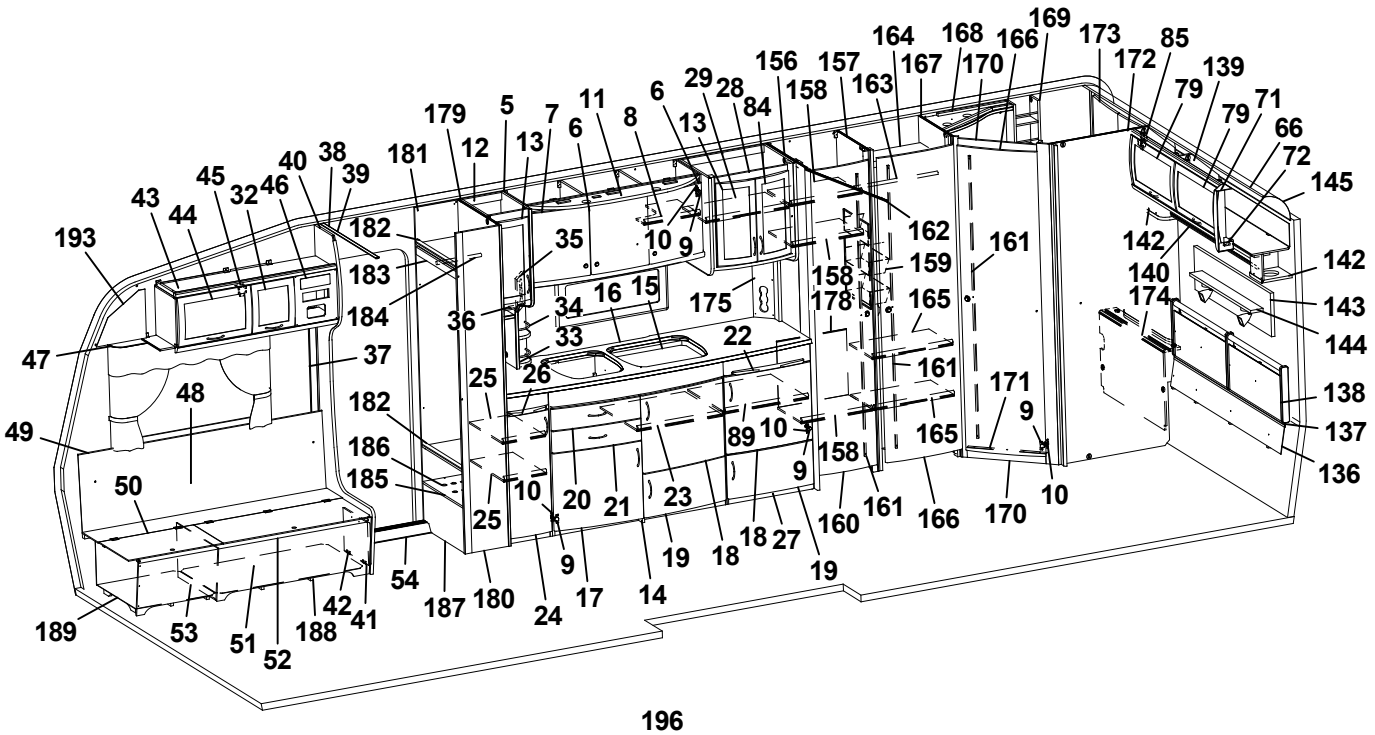
193 47 49 189 53 51 52 188 42 41 54 187 180 24 17 14 19 18 18 27 160 161 166 170 10 136 137 138 144 143 142 140 174 142 145 66 72 79 71 79 139 85 172 173 169 166 170 168 164 167 163 157 156 158 162 161 159 158 178 165 161 171 9 10 165 158 9 89 10 22 175 34 16 15 36 35 10 9 6 29 28 84 13 8 11 6 7 5 179 12 13 181 182 183 184 40 38 39 46 45 32 43 44 37 48 50 182 186 185 25 10 20 21 23 19 9 25 26 33


198 199 200

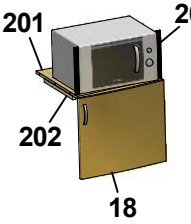
201 203 202 18

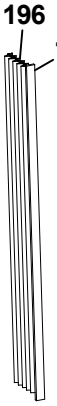
196 197

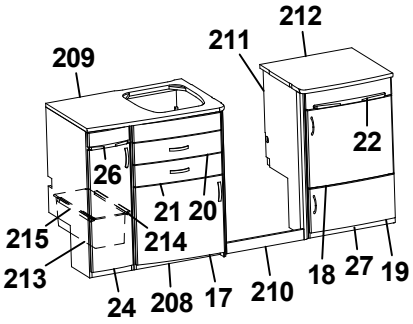
209 211 212 22 26 21 20 215 214 213 24 208 17 210 18 27 19


207 177

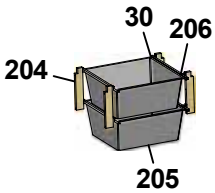
30 206 204 205

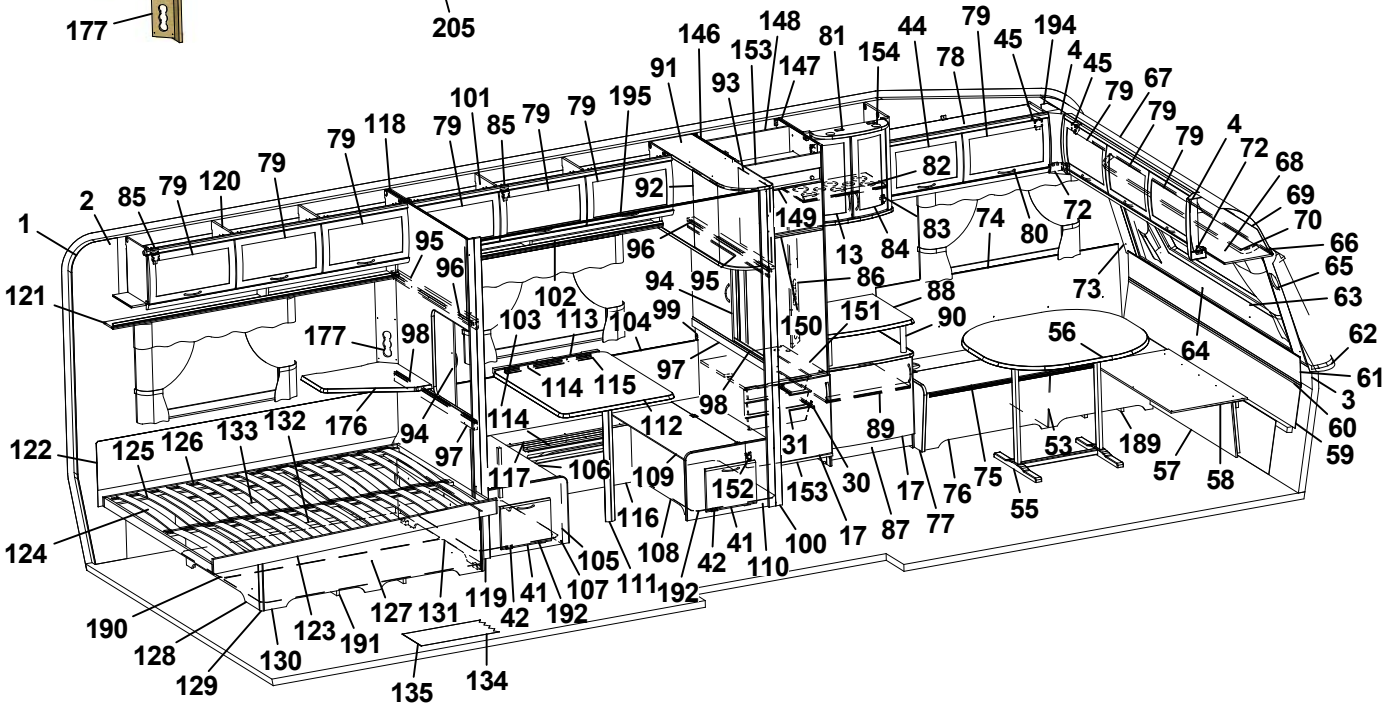
1 121 122 124 190 128 129 130 123 191 127 131 119 42 192 107 111 105 108 42 41 110 100 17 87 77 76 75 55 57 58 189 53 59 60 3 61 62 64 56 73 63 65 66 70 69 68 72 4 79 79 67 45 45 194 4 79 45 44 154 81 148 153 147 146 91 93 195 79 79 85 101 79 118 79 79 120 79 85 2 95 96 102 103 113 104 99 177 98 176 94 97 114 115 97 98 114 112 117 106 109 116 152 153 30 31 89 17 86 88 151 90 150 94 95 96 92 149 13 84 83 74 80 72 82 78

| Pos Fig | Det. nr Part. No | Ingår Fitted | OBS!! Ange alltid årsmodell vid beställning av inredning<br>Benämning | OBS!! Specify always year of model when ordering equipment<br>Description |
|---|---|---|---|---|
| 178 | 325734 | x | Täckskiva exp.kärl | Board |
| 179 | 325795 | x | Vägg instegsgarderob | Wall wardrobe |
| 180 | 326358 | x | Vägg instegsgarderob H | Wall wardrobe R |
| 181 | 322280 | x | Vägg instegsgarderob V | Wall wardrobe L |
| 182 | 325780 | x | Hylla | Shelf |
| 183 | 325781 | x | Front övre | Front upper |
| 184 | 316197 | x | Galgstång L=782 | Clothes hanger L=782 |
| 185 | 328445 | x | Hylla insteg * | Shelf * |
| 186 | 314897 | x | Bussning plast Ø=29 mm | Bushing plastic |
| 187 | 325783 | x | Front instegsgarderob | Front |
| 188 | 324134 | x | Luftspalt H-fram | Air gap R front |
| 189 | 324138 | x | Luftspalt fram | Air gap front |
| 190 | 324938 | x | Luftspalt sänglåda | Air gap bed box |
| 191 | 325752 | x | Luftspalt sänglåda | Air gap bed box |
| 192 | 322110 | x | Luftspalt M-grupp 785x535 | Air gap M-group 785x535 |
| 193 | 327193 | x | Täckskiva gavel H | Cover R |
| 194 | 327194 | x | Täckskiva gavel V | Cover L |
| 195 | 314724 | T | Skena draperi L=1780 | Drapery rail L=1780 |
| 196 | 315216 | T | Vikdörr 1900x1500 | Folding door |
| 197 | 330478 | T | Bakdel nisch vikdörr | Back niche folding door |
| 198 | 324090 | T | Ram | Frame |
| 199 | 324097 | T | Stöd | Support |
| 200 | 324089 | T | List täck | Cover strip |
| 201 | 323069 | T | Hylla nedre | Shelf under |
| 202 | 312168 | T | List 17,5x22x360 | List 17,5x22x360 |
| 203 | 401607 | T | Galler | Grating |
| 204 | 320514 | T | List, backskenor (trådbackar i d-bänk) | List (trays in kitchen sink) |
| -- | 326277 | T | List, backskenor (trådbackar i utskjut d-bänk) | List (trays in projection kitchen sink) |
| 205 | 310326 | T | Trådback vit 427x427x185 | Tray 427x427x185 |
| 206 | 316276 | T | Utdragsstopp trådback | Extension stop, tray |
| 207 | 322169 | T | Hylla mikrovågsugn | Shelf microwave oven |
| 208 | 327922 | T | Diskbänk kpl. u. skiva | Kitchen sink cpl. without board |
| 209 | 328671-D | T | Skiva diskbänk | Board |
| 210 | 327243 | T | Front | Front |
| 211 | 327268 | T | Gavel H | Gable R |
| 212 | 329101-D | T | Skiva utskjut | Board |
| 213 | 309010 | x | Trådback vit 227x527x185 | Tray 227x527x185 |
| 214 | 315487 | x | Glidlist trådback L430 D8 | Sliding strip tray L430 D8 |
| 215 | 315488 | x | Glidlist trådback L430 D14 | Sliding strip tray L430 D14 |
| | | | * = Ange laminat A, D eller F vid beställning.<br>A = Laminat ARPA 3124 gråprickig<br>D = Laminat ARPA 2203 mörk<br>F = Laminat ARPA 2558 ljus | * = Specify laminate A, D or F in order.<br>A = Laminate ARPA 3124 grey spotted<br>D = Laminate ARPA 2203 dark<br>F = Laminate ARPA 2558 light |
| | | | Dyntyger, gardiner m.m. (se tyger) | Cushion textilies, curtains etc. (see textiles |
| | | | M= Metervara<br>T= Tillbehör | M= On the metre<br>T= Accessory |

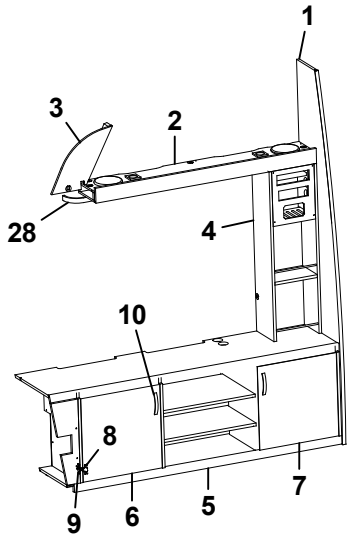
1
3
2
28
4
10
8
9
6
5
7

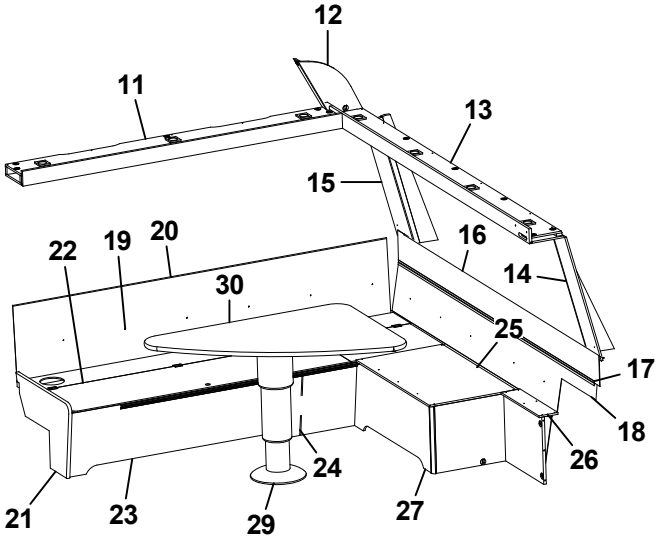
12
11
13
15
22
19
20
16
14
30
25
17
18
26
24
21
23
29
27

| Pos Fig | Det. nr Part. No | Ingår Fitted | OBS!! Ange alltid årsmodell vid beställning av inredning<br>Benämning | OBS!! Specify always year of model when ordering equipment<br>Description |
|---|---|---|---|---|
| 1 | 328374 | x | Stolpe först. | Support bar |
| 2 | 328377 | x | Hylla | Shelf |
| 3 | 329073 | x | Täckskiva H | Cover R |
| 4 | 328382 | x | Hylla | Shelf |
| 5 | 328372 | x | TV-bänk kpl. | TV-bench cpl. |
| 6 | 327148 | x | Lucka V 447x447 | Door L 447x447 |
| 7 | 328923 | x | Lucka H 447x447 | Door R 447x447 |
| 8 | 315202 | x | Gångjärn | Hinge |
| 9 | 312588 | x | Platta gångjärn | Plate hinge |
| 10 | 316428 | x | Handtag | Handle |
| 11 | 328379 | x | Hylla | Shelf |
| 12 | 329074 | x | Täckskiva V | Cover L |
| 13 | 328376 | x | Hylla | Shelf |
| 14 | 328758 | x | Front högtalare H | Front loudspeaker R |
| 15 | 328759 | x | Front högtalare V | Front loudspeaker L |
| 16 | 328390 | x | Värmespalt övre gavel fram | Air gap upper |
| 17 | 314287 | x | List plast L=2270 | List plastic L=2270 |
| 18 | 328391 | x | Värmespalt nedre gavel fram | Air gap under |
| 19 | 328593 | x | Värmespalt V fram | Air gap L.F. |
| 20 | 860423 | M | List kant U-gap ljusbrun | Strip, light brown |
| 21 | 323449 | x | Gavel bäddlåda V F. | Gable bed box L.F. |
| 22 | 328585 | x | Lock bäddlåda V F. | Cover bed box L.F. |
| 23 | 328654 | x | Front bäddlåda V F. | Front bed box L.F. |
| 24 | 312825 | x | Stöd bäddlåda | Support bed box |
| 25 | 328626 | x | Skiva 850x490 | Sheet 850x490 |
| 26 | 328666 | x | Skiva 440x107 | Sheet 440x107 |
| 27 | 328392 | x | Bäddlåda kpl. | Bed box cpl. |
| -- | 328660 | x | Gavel bäddlåda d:o | Gable bed box d:o |
| -- | 328661 | x | Front bäddlåda 898x360 d:o | Front bed box 898x360 d:o |
| -- | 328665 | x | Front bäddlåda 440x360 d:o | Front bed box 440x360 d:o |
| -- | 860590 | x | List hörn L=2500 | Corner strip L=2500 |
| 28 | 316898 | x | Skena gardin L1020 | Curtain rod L1020 |
| 29 | 317210 | x | Bordsstativ | Table stand |
| 30 | 328384 | x | Bordsskiva 1170x790 * | Table top 1170x790 * |
| | | | * = Ange laminat A, D eller F vid beställning.<br>A = Laminat ARPA 3124 gråprickig<br>D = Laminat ARPA 2203 mörk<br>F = Laminat ARPA 2558 ljus | * = Specify laminate A, D or F in order.<br>A = Laminate ARPA 3124 grey spotted<br>D = Laminate ARPA 2203 dark<br>F = Laminate ARPA 2558 light |
| | | | M= Metervara | M= On the metre |

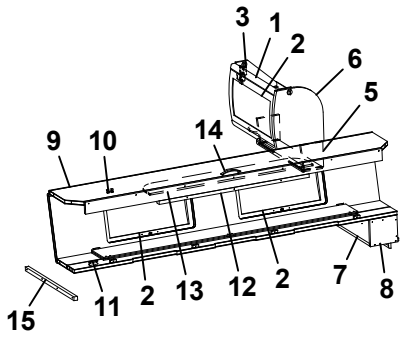


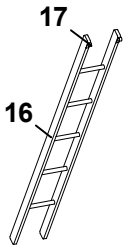


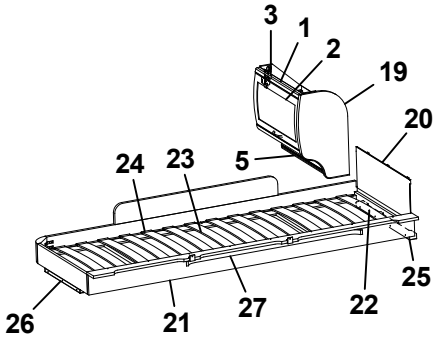


**Bred M-grupp**
**Broad M-group**

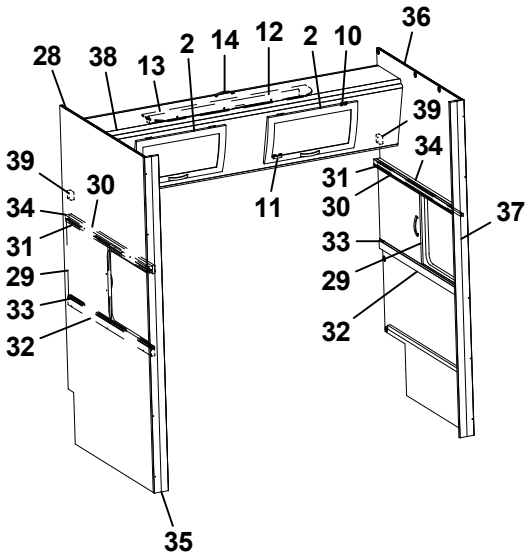


**Smal M-grupp**
**Narrow M-group**

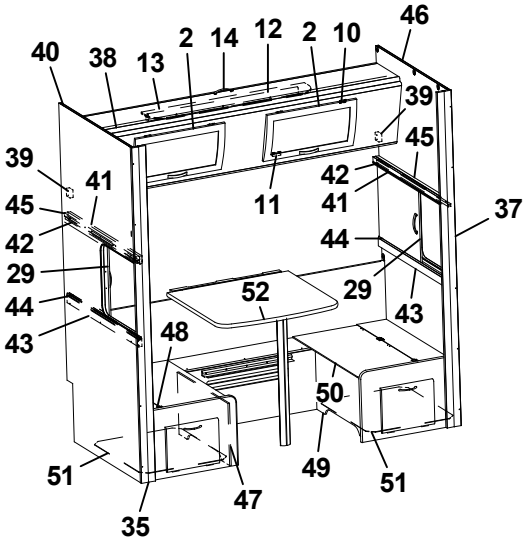

| Pos Fig | Det. nr Part. No | Ingår Fitted | **OBS!!** Ange alltid årsmodell vid beställning av inredning<br>Benämning | **OBS!!** Specify always year of model when ordering equipment<br>Description |
|---|---|---|---|---|
| 1 | 323884 | x | Skåp gavel bak L560 | Cupboard gable L560 |
| 2 | 323000 | x | Lucka | Door |
| 3 | 315194 | x | Gångjärn | Hinge |
| 5 | 323888 | x | Hyllpaket | Shelf |
| 6 | 327395 | x | Gavel rundad | Gable |
| 7 | 372223 | x | Hylla gavel bak | Shelf gable rear |
| 8 | 327394 | x | Gavel | Gable |
| 9 | 327366 | x | Överbäddskåp L1980 | Upper bed L1980 |
| 10 | 860402 | x | Gångjärn | Hinge |
| 11 | 860405 | x | Gångjärn | Hinge |
| 12 | 312233 | x | Regel låsning | Lock bar |
| 13 | 323846 | x | Rasskydd ö-bäddskåp | Protective plate |
| 14 | 316428 | x | Handtag | Handle |
| 15 | 312313 | x | Bärregel 670x22x22 | Bearing rail 670x22x22 |
| 16 | 312613 | T | Stege ö-bäddsskåp 201x1800 kpl. | Ladder upper bed 201x1800 cpl. |
| 17 | 860426 | T | Krok t. stege | Hook for ladder |
| 19 | 323657 | x | Gavel rundad | Gable |
| 20 | 321209 | x | Värmespalt gavel | Air gap gable |
| 21 | 323797 | x | Sängram vån.säng V u. ribbotten | Bed bottom L without laths |
| 22 | 325430 | x | Ribbotten kpl. | Laths bottom cpl. |
| 23 | 311985 | x | Ribba sängbotten L=718 B=63 | Lath bed bottom L=718 B=63 |
| 24 | 312046 | x | Band t. ribbotten | Band for laths bottom |
| 25 | 324117 | x | Bärregel | Bearing rail |
| 26 | 312436 | x | Bärregel L=440 | Bearing rail L=440 |
| 27 | 316199 | x | Skena gardin L1020 | Curtain rod L1020 |
| 28 | 328903 | x | Vägg bakre | Wall rear |
| 29 | 326039 | x | Skjutlucka 520x454 | Sliding lid 520x454 |
| 30 | 328912 | x | Kornisch vägg L=1050 | Cornice wall L=1050 |
| 31 | 314904 | x | Skena övre skjutl L1050 borrad | Slide bar upper L1050 |
| 32 | 321961 | x | Regel skjutlucka 20x45x1050 | Latch, sliding lid |
| 33 | 314906 | x | Skena nedre skjutl L1050 | Slide bar lower L1050 |
| 34 | 328911 | x | Bärregel 1049x22x22 | Bearing rail 1049x22x22 |
| 35 | 371189 | x | Stolpe utskjut | Support bar |
| 36 | 328905 | x | Vägg främre | Wall front |
| 37 | 371193 | x | Stolpe utskjut | Support bar |
| 38 | 328908 | x | Överbäddskåp L1915 | Upper bed L1915 |
| 39 | 312726 | x | Kloss bärregel | Block bearing rail |
| 40 | 328902 | x | Vägg bakre | Wall rear |
| 41 | 328910 | x | Kornisch vägg L=898 | Cornice wall L=898 |
| 42 | 314905 | x | Skena övre skjutl. L=895 borrad | Slide bar upper L=895 |
| 43 | 321960 | x | Regel skjutlucka 20x45x898 | Latch sliding lid 20x45x898 |
| 44 | 314907 | x | Skena nedre skjutl. L=895 | Slide bar lower L=895 |
| 45 | 327451 | x | Bärregel 898x22x22 | Bearing rail 898x22x22 |
| 46 | 328906 | x | Vägg främre | Wall front |
| 47 | 324608 | T | Front bäddlåda V | Front bed box L |
| 48 | 324610 | T | Lock bäddlåda V | Cover bed box L |
| 49 | 324607 | T | Front bäddlåda H | Front bed box R |
| 50 | 324609 | T | Lock bäddlåda H | Cover bed box R |
| 51 | 320940 | T | Luftspalt M-grupp 638x535 | Air gap M-group 638x535 |
| 52 | 372086 | T | Bordsskiva 750x700 * | Table top 750x700 * |
| | | | * = Ange laminat A, D eller F vid beställning.<br>A = Laminat ARPA 3124 gråprickig<br>D = Laminat ARPA 2203 mörk<br>F = Laminat ARPA 2558 ljus | * = Specify laminate A, D or F in order.<br>A = Laminate ARPA 3124 grey spotted<br>D = Laminate ARPA 2203 dark<br>F = Laminate ARPA 2558 light |
| | | | T= Tillbehör | T= Accessory |

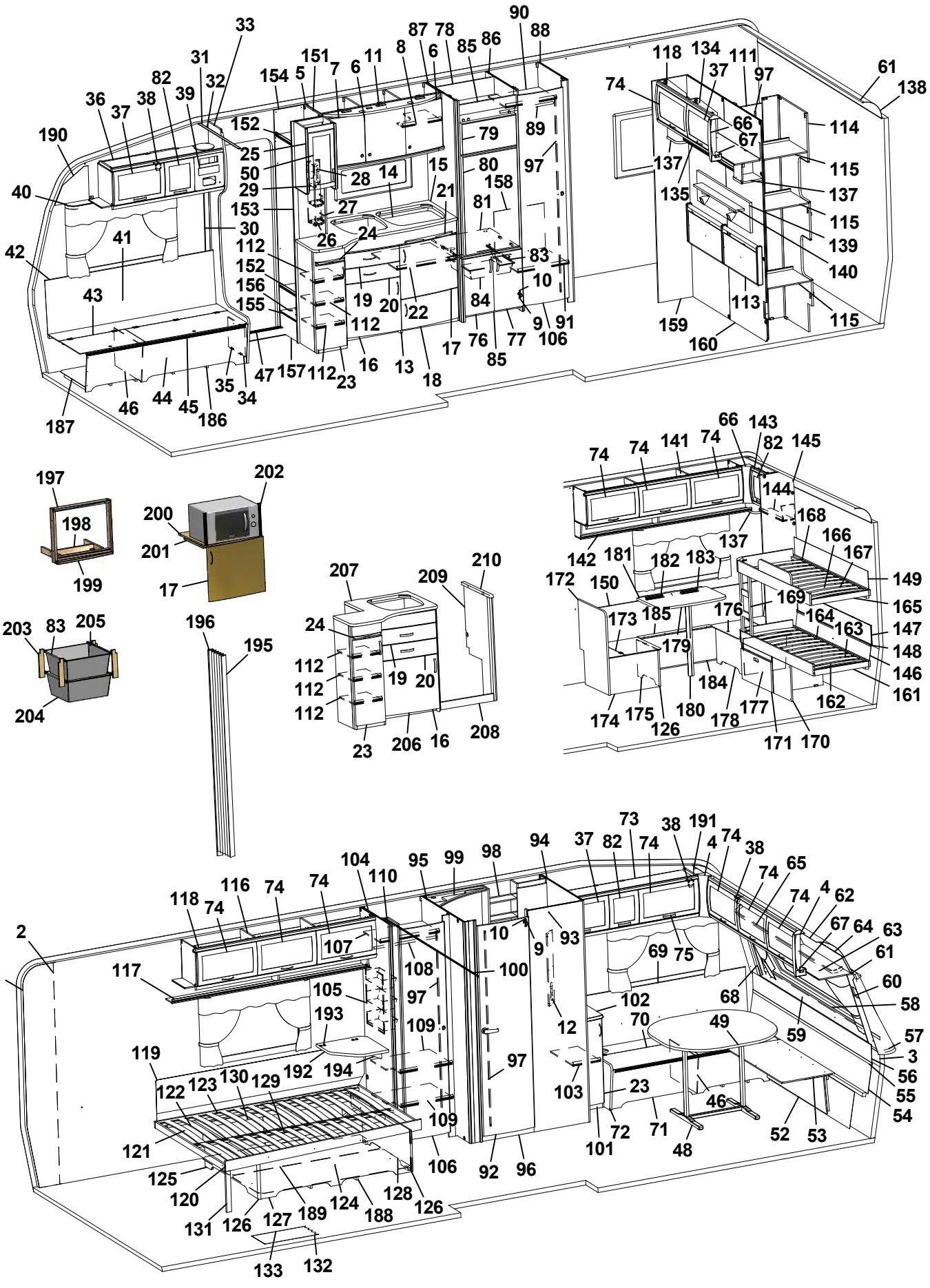
1 2 3 4 5 6 7 8 9 10 11 12 13 14 15 16 17 18 19 20 21 22 23 24 25 26 27 28 29 30 31 32 33 34 35 36 37 38 39 40 41 42 43 44 45 46 47 48 49 50 52 53 54 55 56 57 58 59 60 61 62 63 64 65 66 67 68 69 70 71 72 73 74 75 76 77 78 79 80 81 82 83 84 85 86 87 88 89 90 91 92 93 94 95 96 97 98 99 100 101 102 103 104 105 106 107 108 109 110 111 112 113 114 115 116 117 118 119 120 121 122 123 124 125 126 127 128 129 130 131 132 133 134 135 137 138 139 140 141 142 143 144 145 146 147 148 149 150 151 152 153 154 155 156 157 158 159 160 161 162 163 164 165 166 167 168 169 170 171 172 173 174 175 176 177 178 179 180 181 182 183 184 185 186 187 188 189 190 191 192 193 194 195 196 197 198 199 200 201 202 203 204 205 206 207 208 209 210

| Pos Fig | Det. nr Part. No | Ingår Fitted | OBS!! Ange alltid årsmodell vid beställning av inredning<br>Benämning | OBS!! Specify always year of model when ordering equipment<br>Description |
|---|---|---|---|---|
| 1 | 316707 | M | Tapet vägg/tak | Wall paper |
| 2 | 316021 | M | Tejp tapet 20 mm | Tape, wall paper 20 mm |
| 3 | 316022 | M | Tejp tapet 60 mm | Tape, wall paper 60 mm |
| 4 | 504668 | x | Belysning hörn 2x5 W plast | Illumination corner 2x5 W plastic |
| 5 | 323014 | x | Skåp kök L1118 kpl. | Cupboard kitchen L1118 cpl. |
| - | 323403 | T | Skåp kök L1118 kpl. (köksfläkt CK155) | Cupboard kitchen L1118 cpl. (kitchen fan CK155) |
| 6 | 323021 | x | Lucka H 368x420 | Door R 368x420 |
| 7 | 323020 | x | Lucka V 368x420 | Door L 368x420 |
| 8 | 323092 | x | Hylla | Shelf |
| 9 | 311917 | x | Gångjärn | Hinge |
| 10 | 312588 | x | Platta gångjärn | Plate hinge |
| 11 | 323401 | x | Ljusramp köksskåp | Light holder |
| 12 | 321973 | x | Front el-uttag 130x633 | Front outlet 130x633 |
| 13 | 326767 | x | Diskbänk kpl. u. skiva | Kitchen sink cpl. without board |
| 14 | 401328 | x | Plåt under spis | Plate cover under fireplace |
| 15 | 328897-D | x | Skiva diskbänk | Board |
| 16 | 323504 | x | Lucka V 550x470 | Door L 550x470 |
| 17 | 323503 | x | Lucka H 550x470 | Door R 550x470 |
| 18 | 323510 | x | Lucka H 550x265 | Door R 550x265 |
| 19 | 323505 | x | Låda diskbänk kpl. | Drawer cpl. |
| 20 | 323506 | x | Låda diskbänk kpl. | Drawer cpl. |
| 21 | 323412 | x | Skärbräda | Cutting board |
| 22 | 320460 | x | Hylla övre | Shelf upper |
| 23 | 323517 | x | Lucka V | Door L |
| 24 | 326770 | x | Skärbräda | Cutting board |
| 25 | 326970 | x | Skåp utskjut kökskåp kpl. | Cupboard projekting cpl. |
| 26 | 320312 | x | Kryddhylla | Spice shelf |
| 27 | 314352 | x | Rasskydd al. rör L=210 | Pipe al. L=210 |
| 28 | 320626 | x | Front el-uttag | Front outlet |
| 29 | 320627 | x | Skiva täck | Sheet cover |
| 30 | 504400 | x | List täck el-kabel B=44 L=2000 | Cover strip B=44 L=2000 |
| 31 | 316270 | x | List snäpp undre L2379 | List under L2379 |
| 32 | 316268 | x | List snäpp övre L2379 | List upper L2379 |
| 33 | 324723 | x | Stolpe först. L1948 kpl. m. lucka | Support bar cpl. with door |
| 34 | 320005 | x | Lucka | Door |
| 35 | 312589 | x | Gångjärn | Hinge |
| 36 | 328528 | x | Skåp övre elc. | Cupboard upper |
| 37 | 323002 | x | Lucka | Door |
| 38 | 860406 | x | Gångjärn | Hinge |
| 39 | 325495 | x | Täckfront radio | Cover radio |
| 40 | 316898 | x | Skena gardin L1020 | Curtain rod L1020 |
| 41 | 325767 | x | Värmespalt H fram | Air gap R.F. |
| 42 | 860423 | M | List kant U-gap ljusbrun | Strip, light brown |
| 43 | 323446 | x | Lock bäddlåda H F | Cover bed box R.F. |
| 44 | 323445 | x | Front bäddlåda H F (utan lastlucka) | Front bed box R.F. (without loading hatch) |
| | | | M= Metervara<br>T= Tillbehör | M= On the metre<br>T= Accessory |

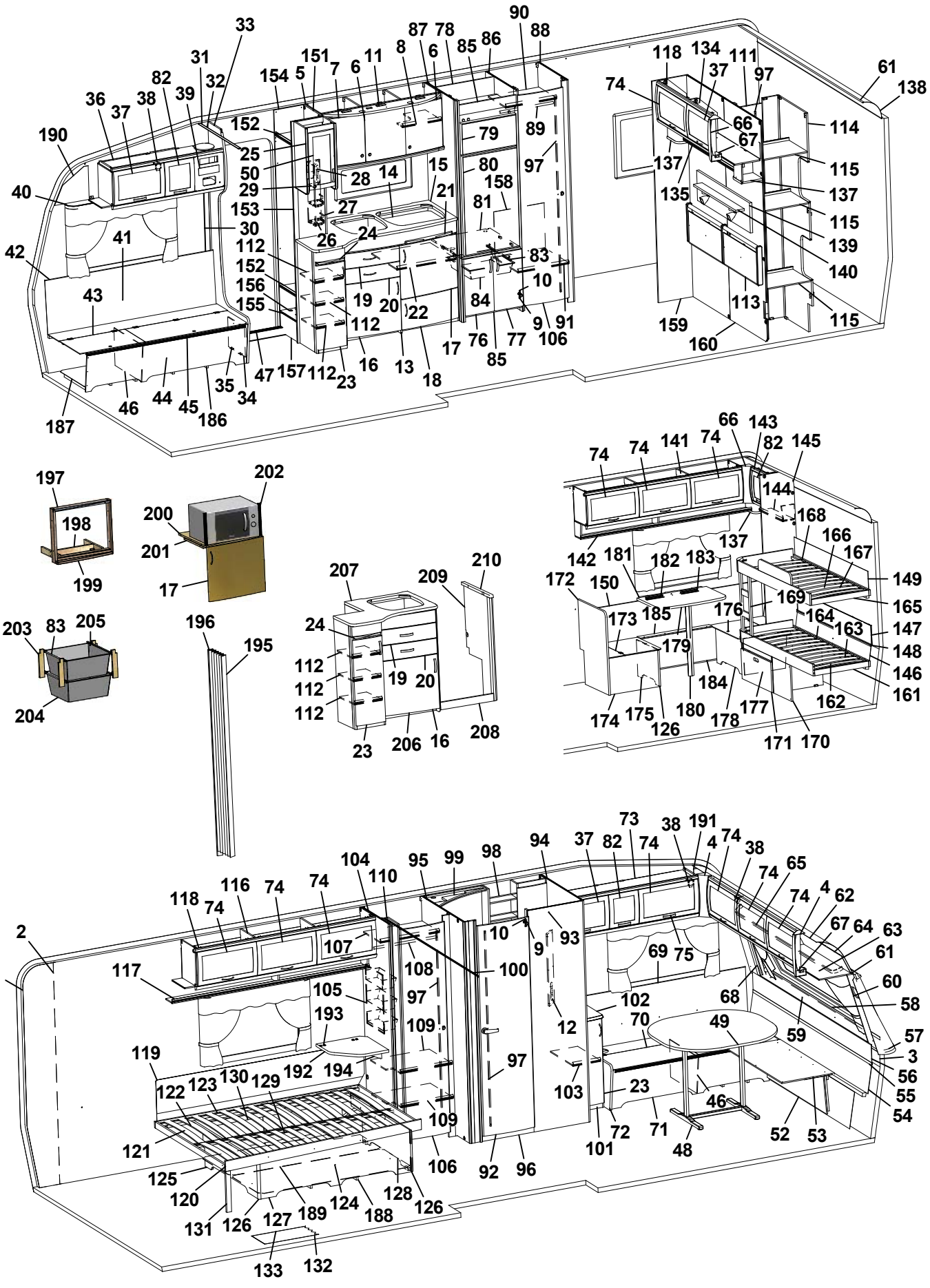
1 2 3 4 5 6 7 8 9 10 11 12 13 14 15 16 17 18 19 20 21 22 23 24 25 26 27 28 29 30 31 32 33 34 35 36 37 38 39 40 41 42 43 44 45 46 47 48 49 50 52 53 54 55 56 57 58 59 60 61 62 63 64 65 66 67 68 69 70 71 72 73 74 75 76 77 78 79 80 81 82 83 84 85 86 87 88 89 90 91 92 93 94 95 96 97 98 99 100 101 102 103 104 105 106 107 108 109 110 111 112 113 114 115 116 117 118 119 120 121 122 123 124 125 126 127 128 129 130 131 132 133 134 135 137 138 139 140 141 142 143 144 145 146 147 148 149 150 151 152 153 154 155 156 157 158 159 160 161 162 163 164 165 166 167 168 169 170 171 172 173 174 175 176 177 178 179 180 181 182 183 184 185 186 187 188 189 190 191 192 193 194 195 196 197 198 199 200 201 202 203 204 205 206 207 208 209 210

| Pos Fig | Det. nr Part. No | Ingår Fitted | OBS!! Ange alltid årsmodell vid beställning av inredning<br>Benämning | OBS!! Specify always year of model when ordering equipment<br>Description |
|---|---|---|---|---|
| -- | 324424 | T | Front bäddlåda H F (med lastlucka) | Front bed box R.F. (with loading hatch) |
| 45 | 860562 | x | List bädd | List bed |
| 46 | 312825 | x | Stöd bäddlåda HF | Support bed box |
| 47 | 314687 | x | Tröskel aluminium L=850 | Threshold aluminium L=850 |
| 48 | 316012 | x | Bordsstativ | Table stand |
| 49 | 372083 | x | Bordsskiva 940x1026 * | Table top 940x1026 * |
| 50 | 323426 | x | Lucka V 236x500 | Door L 236x500 |
| 52 | 323180 | x | Front bäddlåda gavel (2 st när lastl. mont.) | Front bed box gable (2 pcs in loading hatch) |
| 53 | 323205 | x | Skiva rundsittgrupp | Sheet seat |
| 54 | 323203 | x | Värmespalt nedre gavel fram | Air gap under |
| 55 | 314287 | x | List plast L=2270 | List plastic L=2270 |
| 56 | 323200 | x | Värmespalt övre gavel fram | Air gap upper |
| 57 | 323128 | x | Hylla front L2444 | Shelf front L2444 |
| 58 | 860593 | x | Raskant plast L=2600 | Cantlist shelf front L=2600 |
| 59 | 324022 | x | Luftspalt fronthylla | Air gap shelf front |
| 60 | 323270 | x | Front högtalare H | Front loudspeaker R |
| 61 | 313884 | x | List plast radie L=2379 | List L=2379 |
| 62 | 316005 | x | Skiva plast 295x2363x1 | Plastic sheet |
| 63 | 323044 | x | Skåp gavel fram L=2365 | Cupboard L=2365 |
| 64 | 323059 | x | Skiva skåp 2345x180 | Sheet 2345x180 |
| 65 | 316900 | x | Skena gardin L1920 | Curtain rod L1920 |
| 66 | 316115 | x | Hörn inredning | Corner |
| 67 | 324321 | x | Täckvinkel hörn inredning | Cover for corner |
| 68 | 326784 | x | Front högtalare V | Front loudspeaker L |
| 69 | 325761 | x | Värmespalt V fram | Air gap L.F. |
| 70 | 325723 | x | Lock bäddlåda V F | Cover bed box L.F |
| 71 | 325724 | x | Front bäddlåda V F (utan lastlucka) | Front bed box L.F. (without loading hatch) |
| -- | 326159 | T | Front bäddlåda V F (med lastlucka) | Front bed box L.F. (with loading hatch) |
| 72 | 323449 | x | Gavel bäddlåda V F | Gable bed box L.F |
| 73 | 328529 | x | Skåp övre L1408 | Cupboard upper L1408 |
| 74 | 323000 | x | Lucka | Door |
| 75 | 316428 | x | Handtag | Handle |
| 76 | 329463 | x | Lucka V | Door L |
| 77 | 329460 | x | Lucka H | Door R |
| 78 | 372211 | x | Bakstycke kyl | Back cupboard |
| 79 | 324828 | x | Skiva frys 500x263 ERLE 15285 ljus | Sheet freezer 500x263 ERLE 15285 light |
| -- | 329096 | x | Skiva frys 500x263 ARPA 2203 mörk | Sheet freezer 500x263 ARPA 2203 dark |
| 80 | 324829 | x | Skiva kyl 500x865 ERLE 15285 ljus | Sheet refrigerator 500x865 ERLE 15285 light |
| -- | 329095 | x | Skiva kyl 500x865 ARPA 2203 mörk | Sheet refrigerator 500x865 ARPA 2203 dark |
| 81 | 372208 | x | Hylla under kyl | Shelf under refrigerator |
| 82 | 323001 | x | Lucka | Door |
| 83 | 312712 | x | Glidlist trådback (säljes i par) | Sliding strip tray (pair) |
| 84 | 310325 | x | Trådback vit 427x427x85 | Tray 427x427x85 |
| 85 | 326133 | x | Front skåp under kyl | Front cupboard |
| 86 | 327054 | x | Vägg kyl H | Wall refrigerator R |
| | | | M= Metervara<br>T= Tillbehör | M= On the metre<br>T= Accessory |

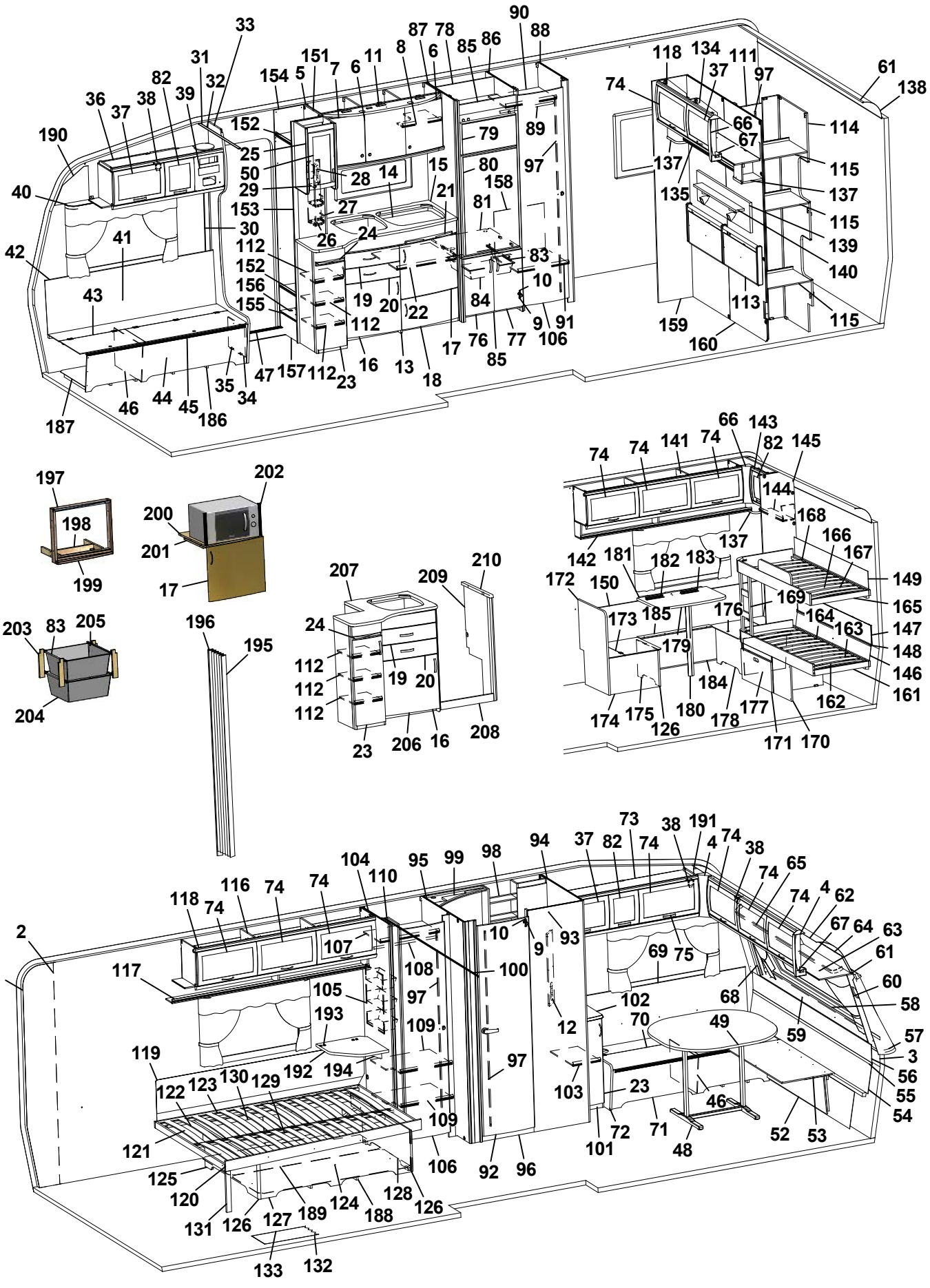
1 2 3 4 5 6 7 8 9 10 11 12 13 14 15 16 17 18 19 20 21 22 23 24 25 26 27 28 29 30 31 32 33 34 35 36 37 38 39 40 41 42 43 44 45 46 47 48 49 50 52 53 54 55 56 57 58 59 60 61 62 63 64 65 66 67 68 69 70 71 72 73 74 75 76 77 78 79 80 81 82 83 84 85 86 87 88 89 90 91 92 93 94 95 96 97 98 99 100 101 102 103 104 105 106 107 108 109 110 111 112 113 114 115 116 117 118 119 120 121 122 123 124 125 126 127 128 129 130 131 132 133 134 135 137 138 139 140 141 142 143 144 145 146 147 148 149 150 151 152 153 154 155 156 157 158 159 160 161 162 163 164 165 166 167 168 169 170 171 172 173 174 175 176 177 178 179 180 181 182 183 184 185 186 187 188 189 190 191 192 193 194 195 196 197 198 199 200 201 202 203 204 205 206 207 208 209 210

| Pos Fig | Det. nr Part. No | Ingår Fitted | OBS!! Ange alltid årsmodell vid beställning av inredning<br>Benämning | OBS!! Specify always year of model when ordering equipment<br>Description |
|---|---|---|---|---|
| 87 | 329453 | x | Vägg kyl V | Wall refrigerator L |
| 88 | 329090 | x | Vägg garderob H | Wall wardrobe R |
| 89 | 316197 | x | Galgstång L=782 | Clothes hanger L=782 |
| 90 | 323116 | x | Hylla garderob övre | Shelf wardrobe upper |
| 91 | 325608 | x | Hylla garderob nedre | Shelf wardrobe lower |
| 92 | 321518 | x | Dörr 490x1850 | Door 490x1850 |
| 93 | 325774 | x | Vägg tvättrum yttre | Wall washroom |
| 94 | 325773 | x | Vägg tvättrum H | Wall washroom R |
| 95 | 372206 | x | Vägg tvättrum V | Wall washroom L |
| 96 | 320646 | x | Tröskel tvättrum | Threshold |
| 97 | 314523 | x | Rätningslist dörr L=1715 | List L=1715 |
| 98 | 325684 | x | Skåp tvättrum | Cupboard |
| 99 | 325683 | x | Ljusramp tvättrum | Light holder |
| 100 | 314724 | x | Skena draperi L=1780 | Drapery rail L=1780 |
| 101 | 323741 | x | Hurts u. skiva | Pedestal without board |
| 102 | 328463 | x | Skiva hurts 295x550 * | Board pedestal * |
| 103 | 323745 | x | Hylla | Shelf |
| 104 | 320532 | x | Vägg garderob V | Wall wardrobe L |
| 105 | 312162 | x | Korg garderob 330x140x520 | Basket |
| 106 | 321519 | x | Dörr 415x1850 | Door 415x1850 |
| 107 | 320615 | x | Hylla garderob | Shelf wardrobe |
| 108 | 316197 | x | Galgstång L=782 | Clothes hanger L=782 |
| 109 | 328960 | x | Hylla garderob | Shelf wardrobe |
| 110 | 370297 | x | Nisch vikdörr | Niche folding door |
| 111 | 324080 | x | Dörr 260x1850 | Door 260x1850 |
| 112 | 326993 | x | Hylla | Shelf |
| 113 | 325742 | x | Värmespalt gavel bak | Air gap |
| 114 | 328504 | x | Vägg garderob | Wall wardrobe |
| 115 | 328497 | x | Hylla | Shelf |
| 116 | 323046 | x | Skåp övre L=1674 | Cupboard upper L=1674 |
| 117 | 323082 | x | Hyllpaket | Shelf |
| 118 | 315194 | x | Gångjärn | Hinge |
| 119 | 312006 | x | Värmespalt V-H bak | Air gap L-R rear |
| 120 | 324035 | x | Sängram u. ribbotten | Bed bottom without laths |
| 121 | 325343 | x | Ribbotten kpl. | Laths bottom cpl. |
| 122 | 311985 | x | Ribba sängbotten L=718 B=63 | Lath bed bottom L=718 B=63 |
| 123 | 312046 | x | Band t. ribbotten | Band for laths bottom |
| 124 | 325475 | x | Sänglåda kpl. | Bed box cpl. |
| 125 | 322346 | x | Gavel säng V | Gable bed L |
| 126 | 860590 | x | List hörn L=2500 | Corner strip L=2500 |
| 127 | 323282 | x | Front säng | Front bed |
| 128 | 325542 | x | Gavel säng H | Gable bed R |
| 129 | 315203 | x | Regel 17,5x55x1415 | Wood lath pine 17,5x55x1415 |
| 130 | 315204 | x | Regel 17,5x40x1415 | Wood lath pine 17,5x40x1415 |
| 131 | 322338 | x | Stöd säng 15,5x45x360 | Support bed |
| | | | M= Metervara<br>T= Tillbehör | M= On the metre<br>T= Accessory |

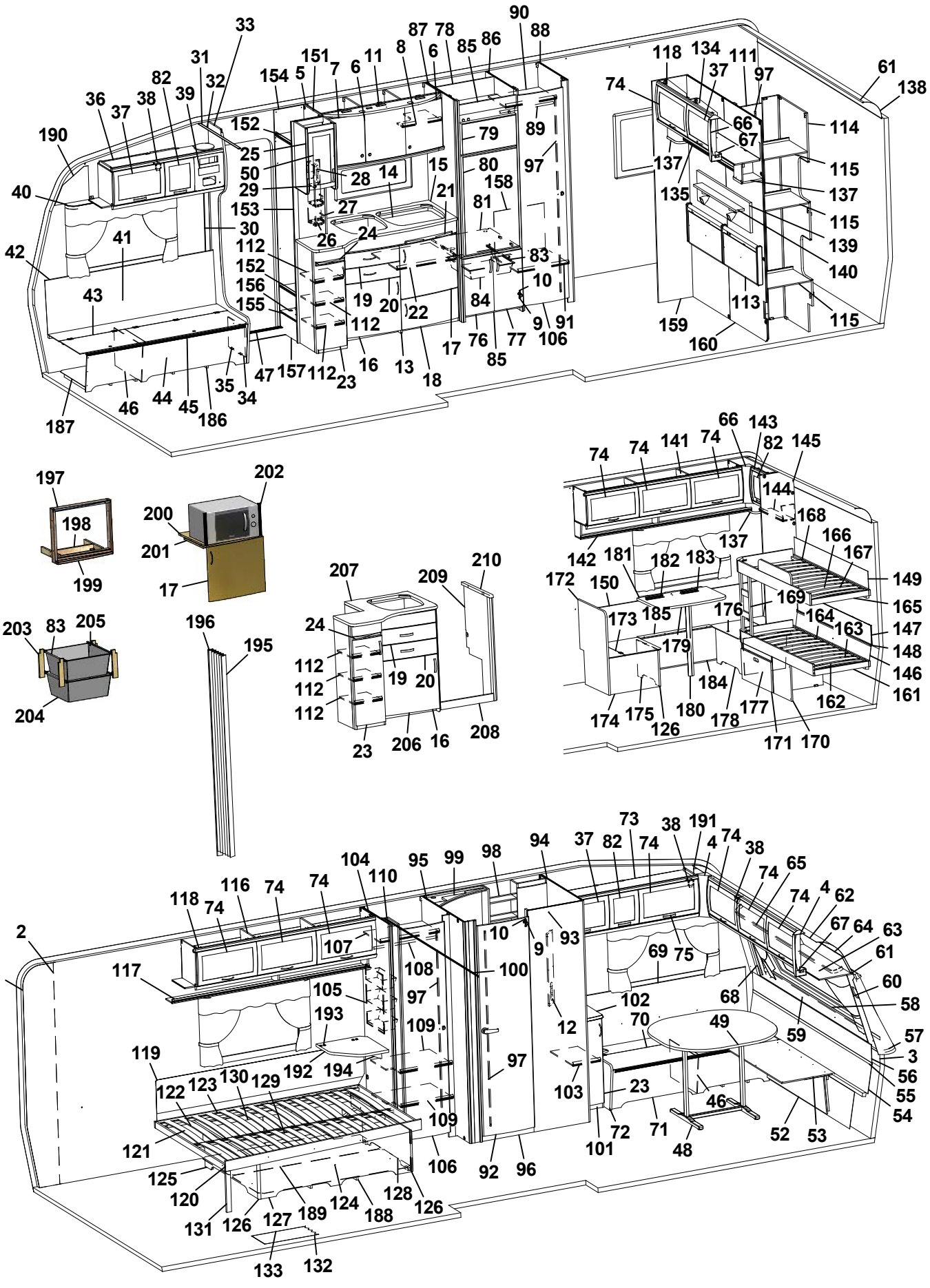
1 2 3 4 5 6 7 8 9 10 11 12 13 14 15 16 17 18 19 20 21 22 23 24 25 26 27 28 29 30 31 32 33 34 35 36 37 38 39 40 41 42 43 44 45 46 47 48 49 50 52 53 54 55 56 57 58 59 60 61 62 63 64 65 66 67 68 69 70 71 72 73 74 75 76 77 78 79 80 81 82 83 84 85 86 87 88 89 90 91 92 93 94 95 96 97 98 99 100 101 102 103 104 105 106 107 108 109 110 111 112 113 114 115 116 117 118 119 120 121 122 123 124 125 126 127 128 129 130 131 132 133 134 135 137 138 139 140 141 142 143 144 145 146 147 148 149 150 151 152 153 154 155 156 157 158 159 160 161 162 163 164 165 166 167 168 169 170 171 172 173 174 175 176 177 178 179 180 181 182 183 184 185 186 187 188 189 190 191 192 193 194 195 196 197 198 199 200 201 202 203 204 205 206 207 208 209 210

| Pos Fig | Det. nr Part. No | Ingår Fitted | OBS!! Ange alltid årsmodell vid beställning av inredning<br>Benämning | OBS!! Specify always year of model when ordering equipment<br>Description |
|---|---|---|---|---|
| 132 | 316004 | M | Matta golv, Solidwood | Carpet floor, Solidwood |
| 133 | 314708 | T | Matta golv | Carpet floor |
| 134 | 323461 | x | Skåp gavel bak V L1410 | Cupboard upper L1410 |
| 135 | 323466 | x | Hyllpaket | Shelf |
| 137 | 328364 | x | Hörn | Corner |
| 138 | 316005 | x | Skiva plast 295x2363x1 | Plastic sheet |
| 139 | 328702 | x | Tygtavla | Fabric board |
| 140 | 328705 | x | Hylla | Shelf |
| 141 | 323153 | x | Skåp övre L1674 | Cupboard upper L1674 |
| 142 | 323155 | x | Hyllpaket | Shelf |
| 143 | 328523 | x | Skåp gavel bak L680 | Cupboard gable L680 |
| 144 | 328547 | x | Hyllpaket | Shelf |
| 145 | 328584 | x | Vägg kpl. | Wall cpl. |
| 146 | 328479 | x | Värmespalt nedre gavel bak | Air gap lower |
| 147 | 328507 | x | Värmespalt gavel bak | Air gap |
| 148 | 314287 | x | List plast L=2270 | List plastic L=2270 |
| 149 | 328482 | x | Värmespalt gavel bak | Air gap |
| 150 | 320341 | x | Värmespalt H-bak | Air gap R rear |
| 151 | 326771 | x | Vägg instegsgarderob | Wall wardrobe |
| 152 | 326964 | x | Hylla | Shelf |
| 153 | 326773 | x | Vägg instegsgarderob H | Wall wardrobe R |
| 154 | 326969 | x | Vägg instegsgarderob V | Wall wardrobe L |
| 155 | 328898 | x | Hylla instegsgarderob * | Shelf * |
| 156 | 314897 | x | Bussning plast Ø=29 mm | Bushing plastic |
| 157 | 326966 | x | Front | Front |
| 158 | 325743 | x | Täckskiva exp. kärl | Cover expansion vessel |
| 159 | 325277 | x | Front | Front |
| 160 | 328581 | x | Vägg | Wall |
| 161 | 328486 | x | Sängram nedre u. ribbotten | Bed bottom without laths |
| 162 | 328493 | x | Ribbotten kpl. | Laths bottom cpl. |
| 163 | 311985 | x | Ribba sängbotten L=718 B=63 | Lath bed bottom L=718 B=63 |
| 164 | 312046 | x | Band t. ribbotten | Band for laths bottom |
| 165 | 328503 | x | Sängram övre u. ribbotten | Bed bottom upper without laths |
| 166 | 328478 | x | Ribbotten kpl. | Laths bottom cpl. |
| 167 | 311985 | x | Ribba sängbotten L=718 B=63 | Lath bed bottom L=718 B=63 |
| 168 | 312046 | x | Band t. ribbotten | Band for laths bottom |
| 169 | 321685 | x | Stege | Ladder |
| 170 | 328512 | x | Låda under säng kpl. sats | Drawer under bed cpl. kit |
| 171 | 328884 | x | Låda kpl. d:o | Drawer cpl. d:o |
| 172 | 328554 | x | Vägg vid bäddlåda | Wall by bed box |
| 173 | 328522 | x | Lock bäddlåda HB främre | Cover bed box R.R. front |
| 174 | 320400 | x | Gavel bäddlåda HB främre | Gable bed box R.R. front |
| 175 | 328509 | x | Front bäddlåda HB främre | Front bed box R.R. front |
| 176 | 328518 | x | Lock bäddlåda HB bakre | Cover bed box R.R. rear |
| 177 | 323372 | x | Gavel bäddlåda HB bakre | Gable bed box R.R. rear |
| | | | M= Metervara<br>T= Tillbehör | M= On the metre<br>T= Accessory |

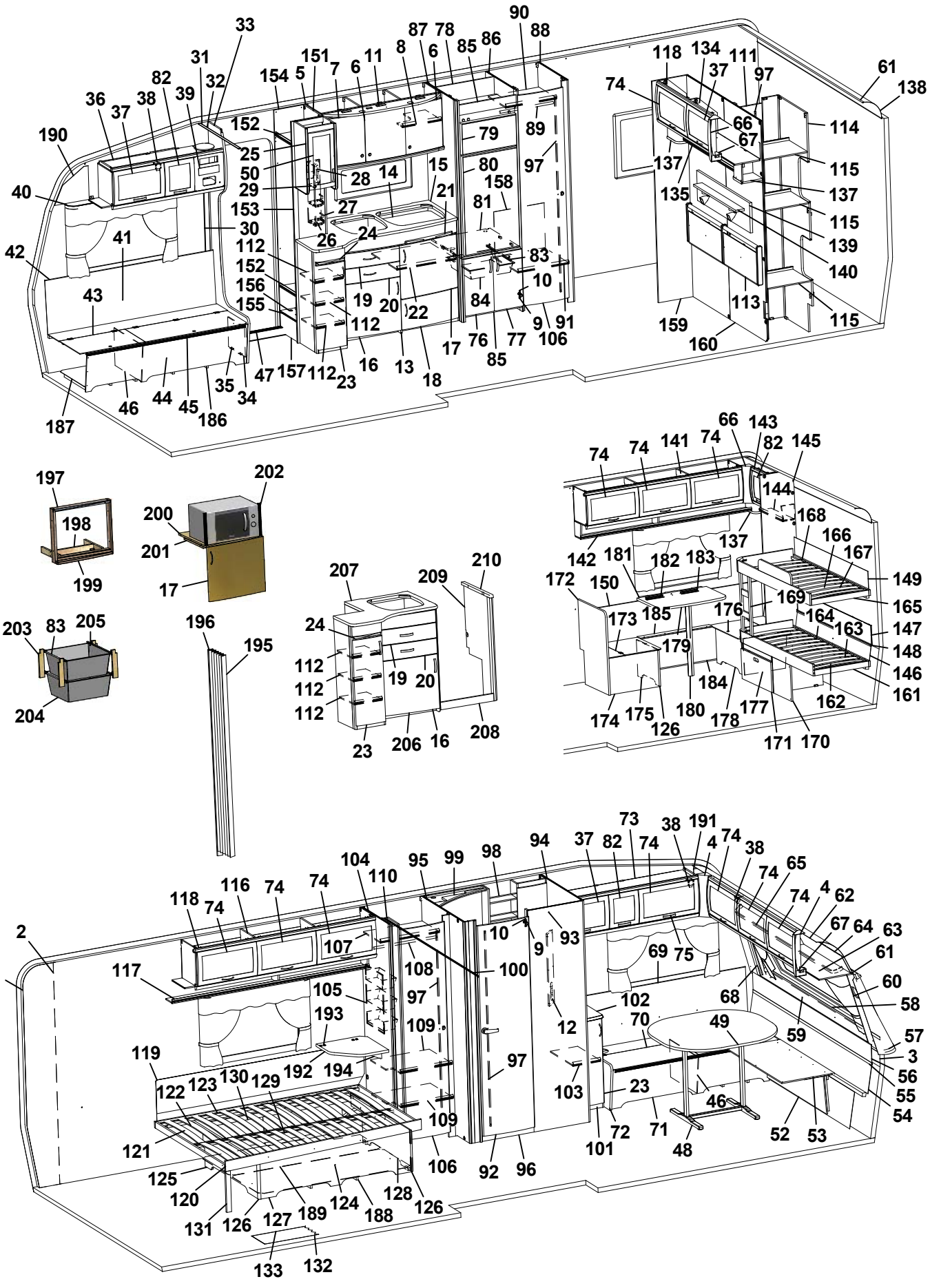
1 2 3 4 5 6 7 8 9 10 11 12 13 14 15 16 17 18 19 20 21 22 23 24 25 26 27 28 29 30 31 32 33 34 35 36 37 38 39 40 41 42 43 44 45 46 47 48 49 50 52 53 54 55 56 57 58 59 60 61 62 63 64 65 66 67 68 69 70 71 72 73 74 75 76 77 78 79 80 81 82 83 84 85 86 87 88 89 90 91 92 93 94 95 96 97 98 99 100 101 102 103 104 105 106 107 108 109 110 111 112 113 114 115 116 117 118 119 120 121 122 123 124 125 126 127 128 129 130 131 132 133 134 135 137 138 139 140 141 142 143 144 145 146 147 148 149 150 151 152 153 154 155 156 157 158 159 160 161 162 163 164 165 166 167 168 169 170 171 172 173 174 175 176 177 178 179 180 181 182 183 184 185 186 187 188 189 190 191 192 193 194 195 196 197 198 199 200 201 202 203 204 205 206 207 208 209 210

| Pos Fig | Det. nr Part. No | Ingår Fitted | OBS!! Ange alltid årsmodell vid beställning av inredning<br>Benämning | OBS!! Specify always year of model when ordering equipment<br>Description |
|---|---|---|---|---|
| 178 | 328508 | x | Front bäddlåda HB bakre | Front bed box R.R. rear |
| 179 | 328525 | x | Bordsskiva 750x500 * | Table top 750x500 * |
| 180 | 315565 | x | Bordsben | Table leg |
| 181 | 312314 | x | Fästregel bord | Bracket |
| 182 | 300108 | x | List bord väggdel L550 | List wall |
| 183 | 300420 | x | List upphäng bordsdel L550 | List board |
| 184 | 323370 | x | Front bäddlåda H bak | Front bed box R.R. |
| 185 | 323373 | x | Lock front bäddlåda HB | Cover front bed box R.R. |
| 186 | 324134 | x | Luftspalt H-fram | Air gap R front |
| 187 | 324138 | x | Luftspalt fram | Air gap front |
| 188 | 324938 | x | Luftspalt sänglåda | Air gap bed box |
| 189 | 329317 | x | Luftspalt sänglåda | Air gap bed box |
| 190 | 327193 | x | Täckskiva gavel H | Cover R |
| 191 | 327194 | x | Täckskiva gavel V | Cover L |
| 192 | 328360 | T | Skiva TV-hylla * | Board * |
| 193 | 860621 | T | Gångjärn | Hinge |
| 194 | 315749 | T | Stöd | Support board |
| 195 | 315216 | T | Vikdörr 1900x1500 | Folding door |
| 196 | 330478 | T | Bakdel nisch vikdörr | Back niche folding door |
| 197 | 324090 | T | Ram | Frame |
| 198 | 324097 | T | Stöd | Support |
| 199 | 324089 | T | List täck | Cover strip |
| 200 | 323069 | T | Hylla nedre | Shelf under |
| 201 | 312168 | T | List 17,5x22x360 | List 17,5x22x360 |
| 202 | 401607 | T | Galler | Grating |
| 203 | 320514 | T | List, backskenor | List |
| 204 | 310326 | T | Trådback vit 427x427x185 | Tray 427x427x185 |
| 205 | 316276 | T | Utdragsstopp trådback | Extension stop, tray |
| 206 | 327795 | T | Diskbänk kpl. u. skiva | Kitchen sink cpl. without board |
| 207 | 328692-D | T | Skiva diskbänk | Board |
| 208 | 327243 | T | Front | Front |
| 209 | 327268 | T | Gavel H | Gable R |
| 210 | 327415 | T | Passbit | Fitting piece |
| | | | * = Ange laminat A, D eller F vid beställning.<br>A = Laminat ARPA 3124 gråprickig<br>D = Laminat ARPA 2203 mörk<br>F = Laminat ARPA 2558 ljus | * = Specify laminate A, D or F in order.<br>A = Laminate ARPA 3124 grey spotted<br>D = Laminate ARPA 2203 dark<br>F = Laminate ARPA 2558 light |
| | | | Dyntyger, gardiner m.m. (se tyger) | Cushion textilies, curtains etc. (see textiles |
| | | | M= Metervara<br>T= Tillbehör | M= On the metre<br>T= Accessory |

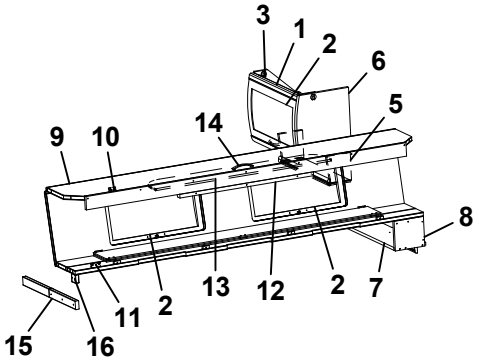
3
1
2
6
5
14
9
10
8
13
12
2
7
11
2
15
16

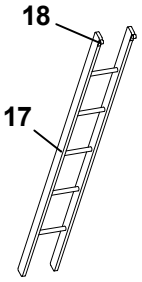
18
17

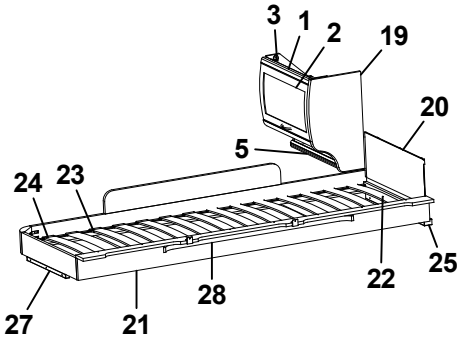
3
1
2
19
20
5
24
23
22
25
28
27
21

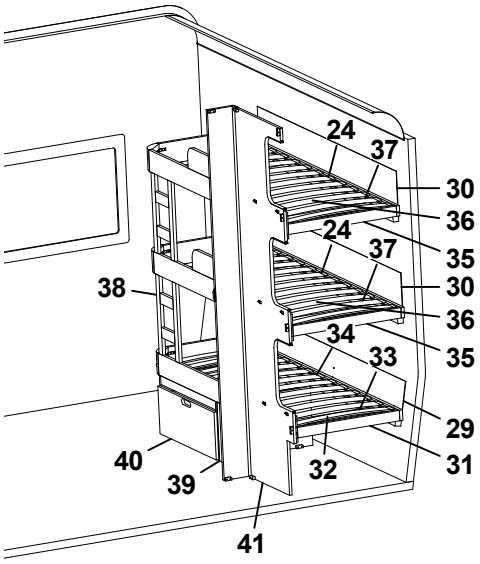
24
37
30
36
35
24
37
38
30
36
34
35
33
29
31
40
39
32
41

| Pos Fig | Det. nr Part. No | Ingår Fitted | OBS!! Ange alltid årsmodell vid beställning av inredning<br>Benämning | OBS!! Specify always year of model when ordering equipment<br>Description |
|---|---|---|---|---|
| 1 | 323884 | x | Skåp gavel bak L560 | Cupboard gable L560 |
| 2 | 323000 | x | Lucka | Door |
| 3 | 315194 | x | Gångjärn | Hinge |
| 5 | 323888 | x | Hyllpaket | Shelf |
| 6 | 327545 | x | Gavel rundad | Gable |
| 7 | 372339 | x | Hylla gavel bak | Shelf gable rear |
| 8 | 327394 | x | Gavel | Gable |
| 9 | 327366 | x | Överbäddskåp L1980 | Upper bed L1980 |
| 10 | 860402 | x | Gångjärn | Hinge |
| 11 | 860405 | x | Gångjärn | Hinge |
| 12 | 312233 | x | Regel låsning | Lock bar |
| 13 | 323846 | x | Rasskydd ö-bäddskåp | Protective plate |
| 14 | 316428 | x | Handtag | Handle |
| 15 | 312713 | x | Bärregel (vikbar) | Bearing rail |
| 16 | 312726 | x | Kloss bärregel | Block bearing rail |
| 17 | 312613 | T | Stege ö-bäddsskåp 201x1800 kpl. | Ladder upper bed 201x1800 cpl. |
| 18 | 860426 | T | Krok t. stege | Hook for ladder |
| 19 | 326241 | x | Gavel rundad | Gable |
| 20 | 321209 | x | Värmespalt gavel | Air gap gable |
| 21 | 323797 | x | Sängram vån.säng V u. ribbotten | Bed bottom L without laths |
| 22 | 325430 | x | Ribbotten kpl. | Laths bottom cpl. |
| 23 | 311985 | x | Ribba sängbotten L=718 B=63 | Lath bed bottom L=718 B=63 |
| 24 | 312046 | x | Band t. ribbotten | Band for laths bottom |
| 25 | 324117 | x | Bärregel | Bearing rail |
| 27 | 312436 | x | Bärregel L=440 | Bearing rail L=440 |
| 28 | 316199 | x | Skena gardin L1020 | Curtain rod L1020 |
| 29 | 328479 | x | Värmespalt nedre gavel bak | Air gap lower |
| 30 | 328482 | x | Värmespalt gavel bak | Air gap |
| 31 | 328486 | x | Sängram nedre u. ribbotten | Bed bottom without laths |
| 32 | 328493 | x | Ribbotten kpl. | Laths bottom cpl. |
| 33 | 311985 | x | Ribba sängbotten L=718 B=63 | Lath bed bottom L=718 B=63 |
| 34 | 312046 | x | Band t. ribbotten | Band for laths bottom |
| 35 | 328503 | x | Sängram övre u. ribbotten | Bed bottom upper without laths |
| 36 | 328478 | x | Ribbotten kpl. | Laths bottom cpl. |
| 37 | 311985 | x | Ribba sängbotten L=718 B=63 | Lath bed bottom L=718 B=63 |
| 38 | 329114 | x | Stege | Ladder |
| 39 | 329133 | x | Låda under säng kpl. sats | Drawer under bed cpl. kit |
| 40 | 329138 | x | Låda kpl. d:o | Drawer cpl. d:o |
| 41 | 328500 | x | Vägg garderob | Wall wardrobe |
| | | | T= Tillbehör | T= Accessory |

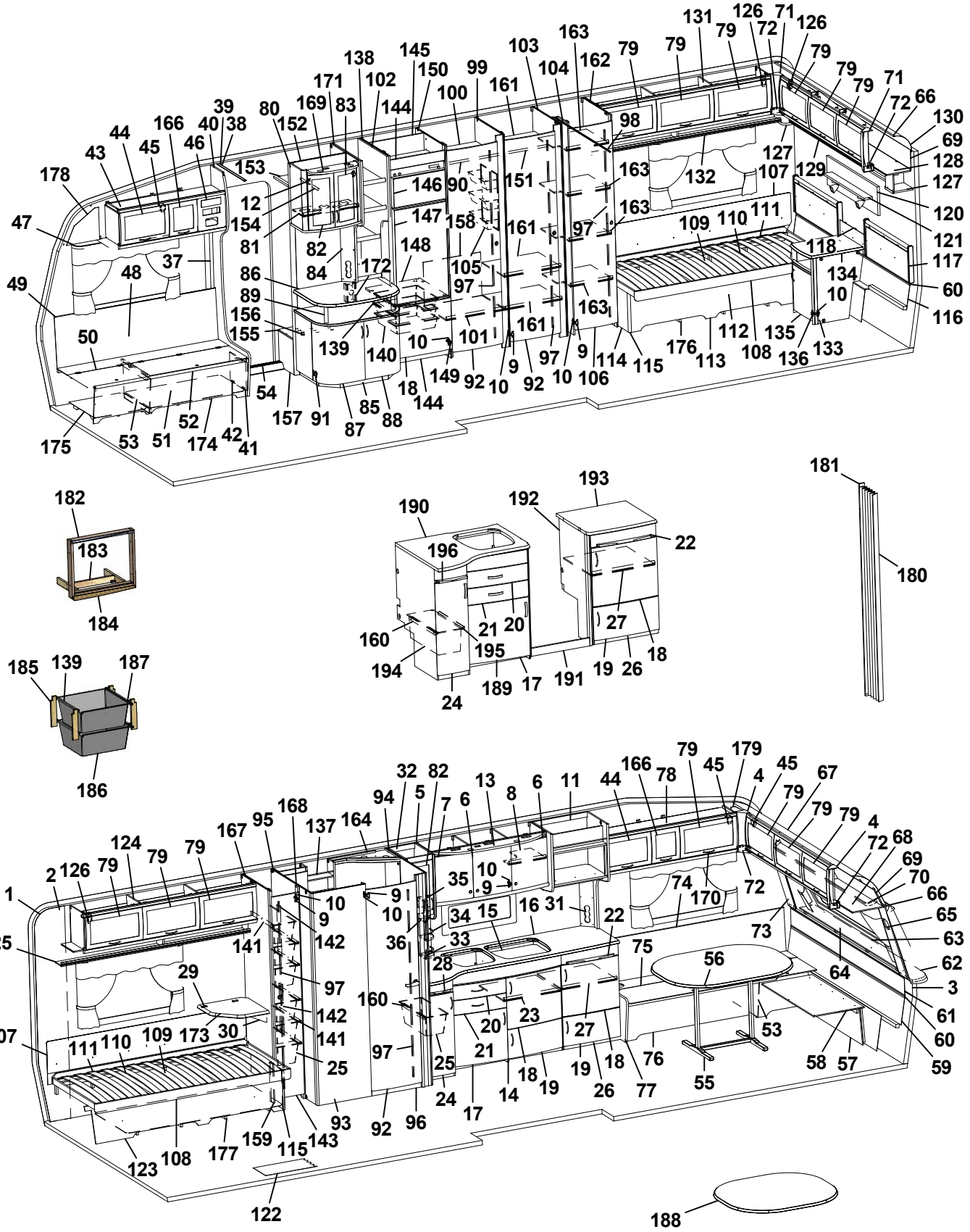
1 2 3 4 5 6 7 8 9 10 11 12 13 15 16 17 18 19 20 21 22 23 24 25 26 27 28 29 30 31 32 33 34 35 36 37 38 39 40 41 42 43 44 45 46 47 48 49 50 51 52 53 54 55 56 57 58 59 60 61 62 63 64 65 66 67 68 69 70 71 72 73 74 75 76 77 78 79 80 81 82 83 84 85 86 87 88 89 90 91 92 93 94 95 96 97 98 99 100 101 102 103 104 105 106 107 108 109 110 111 112 113 114 115 116 117 118 120 121 122 123 124 125 126 127 128 129 130 131 132 133 134 135 136 137 138 139 140 141 142 143 144 145 146 147 148 149 150 151 152 153 154 155 156 157 158 159 160 161 162 163 164 166 167 168 169 170 171 172 173 174 175 176 177 178 179 180 181 182 183 184 185 186 187 188 189 190 191 192 193 194 195 196

| Pos Fig | Det. nr Part. No | Ingår Fitted | OBS!! Ange alltid årsmodell vid beställning av inredning<br>Benämning | OBS!! Specify always year of model when ordering equipment<br>Description |
|---|---|---|---|---|
| 1 | 316707 | M | Tapet vägg/tak | Wall paper |
| 2 | 316021 | M | Tejp tapet 20 mm | Tape, wall paper 20 mm |
| 3 | 316022 | M | Tejp tapet 60 mm | Tape, wall paper 60 mm |
| 4 | 504668 | x | Belysning hörn 2x5 W plast | Illumination corner 2x5 W plastic |
| 5 | 323403 | x | Skåp kök L1120 kpl. | Cupboard kitchen L1120 cpl. |
| 6 | 323021 | x | Lucka H 368x420 | Door R 368x420 |
| 7 | 323020 | x | Lucka V 368x420 | Door L 368x420 |
| 8 | 323092 | x | Hylla | Shelf |
| 9 | 311917 | x | Gångjärn | Hinge |
| 10 | 312588 | x | Platta gångjärn | Plate hinge |
| 11 | 322169 | x | Hylla mikrovågsugn | Shelf microwave oven |
| 12 | 316037 | x | Gångjärn | Hinge |
| 13 | 323401 | x | Ljusramp köksskåp | Light holder |
| 14 | 323529 | x | Diskbänk kpl. u. skiva | Kitchen sink cpl. without board |
| 15 | 401328 | x | Plåt under spis | Plate cover under fireplace |
| 16 | 328426-D | x | Skiva diskbänk | Board |
| 17 | 323504 | x | Lucka V 550x470 | Door L 550x470 |
| 18 | 323503 | x | Lucka H 550x470 | Door R 550x470 |
| 19 | 323510 | x | Lucka H 550x265 | Door R 550x265 |
| 20 | 323505 | x | Låda diskbänk kpl. | Drawer cpl. |
| 21 | 323506 | x | Låda diskbänk kpl. | Drawer cpl. |
| 22 | 323411 | x | Skärbräda | Cutting board |
| 23 | 320460 | x | Hylla övre | Shelf upper |
| 24 | 323517 | x | Lucka V | Door L |
| 25 | 309010 | x | Trådback vit 227x527x185 | Tray 227x527x185 |
| 26 | 324149 | x | Utskjut diskbänk | Projection kitchen sink |
| 27 | 321363 | x | Hylla | Shelf |
| 28 | 323413 | x | Skärbräda | Cutting board |
| 29 | 860621 | T | Gångjärn | Hinge |
| 30 | 315749 | T | Stöd | Support board |
| 31 | 321501 | x | Front el-uttag 130x533 | Front outlet 130x533 |
| 32 | 323267 | x | Skåp utskjut kökskåp kpl. | Cupboard projekting cpl. |
| 33 | 320312 | x | Kryddhylla | Spice shelf |
| 34 | 314352 | x | Rasskydd al. rör L=210 | Pipe al. L=210 |
| 35 | 320626 | x | Front el-uttag | Front outlet |
| 36 | 320627 | x | Skiva täck | Sheet cover |
| 37 | 504400 | x | List täck el-kabel B=44 L=2000 | Cover strip B=44 L=2000 |
| 38 | 316270 | x | List snäpp undre L2379 | List under L2379 |
| 39 | 316268 | x | List snäpp övre L2379 | List upper L2379 |
| 40 | 324723 | x | Stolpe först. L1948 kpl. m. lucka | Support bar cpl. with door |
| 41 | 320005 | x | Lucka | Door |
| 42 | 312589 | x | Gångjärn | Hinge |
| 43 | 328528 | x | Skåp övre elc. | Cupboard upper |
| 44 | 323002 | x | Lucka | Door |
| 45 | 860406 | x | Gångjärn | Hinge |
| | | | M= Metervara<br>T= Tillbehör | M= On the metre<br>T= Accessory |

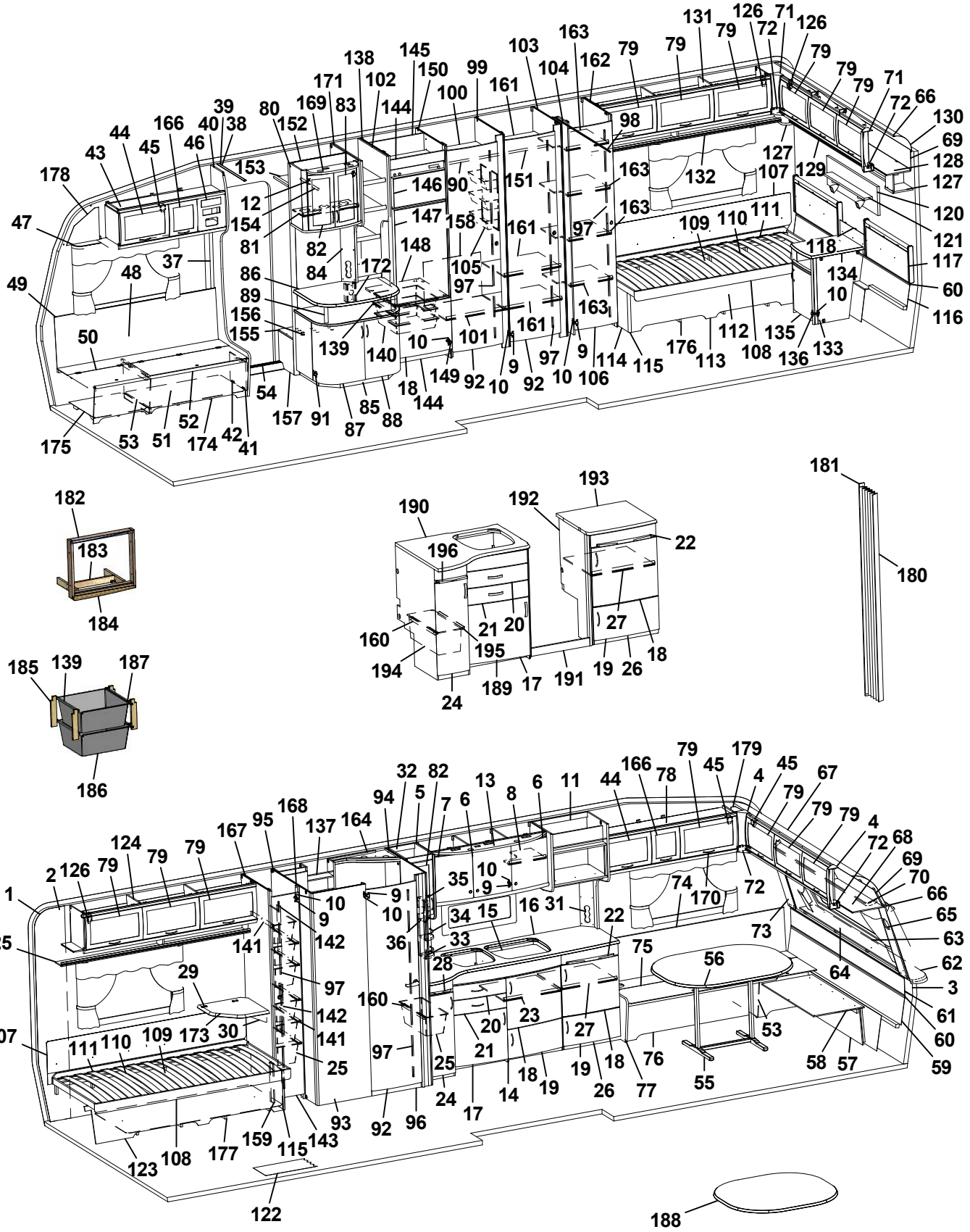
1 2 3 4 5 6 7 8 9 10 11 12 13 15 16 17 18 19 20 21 22 23 24 25 26 27 28 29 30 31 32 33 34 35 36 37 38 39 40 41 42 43 44 45 46 47 48 49 50 51 52 53 54 55 56 57 58 59 60 61 62 63 64 65 66 67 68 69 70 71 72 73 74 75 76 77 78 79 80 81 82 83 84 85 86 87 88 89 90 91 92 93 94 95 96 97 98 99 100 101 102 103 104 105 106 107 108 109 110 111 112 113 114 115 116 117 118 120 121 122 123 124 125 126 127 128 129 130 131 132 133 134 135 136 137 138 139 140 141 142 143 144 145 146 147 148 149 150 151 152 153 154 155 156 157 158 159 160 161 162 163 164 165 166 167 168 169 170 171 172 173 174 175 176 177 178 179 180 181 182 183 184 185 186 187 188 189 190 191 192 193 194 195 196

| Pos Fig | Det. nr Part. No | Ingår Fitted | OBS!! Ange alltid årsmodell vid beställning av inredning<br>Benämning | OBS!! Specify always year of model when ordering equipment<br>Description |
|---|---|---|---|---|
| 46 | 325495 | x | Täckfront radio | Cover radio |
| 47 | 316898 | x | Skena gardin L1020 | Curtain rod L1020 |
| 48 | 325767 | x | Värmespalt H fram | Air gap R.F. |
| 49 | 860423 | M | List kant U-gap ljusbrun | Strip, light brown |
| 50 | 323446 | x | Lock bäddlåda H F | Cover bed box R.F. |
| 51 | 323445 | x | Front bäddlåda H F (utan lastlucka) | Front bed box R.F. (without loading hatch) |
| -- | 324424 | T | Front bäddlåda H F (med lastlucka) | Front bed box R.F. (with loading hatch) |
| 52 | 860562 | x | List bädd | List bed |
| 53 | 312825 | x | Stöd bäddlåda HF | Support bed box |
| 54 | 314687 | x | Tröskel aluminium L=850 | Threshold aluminium L=850 |
| 55 | 316012 | x | Bordsstativ | Table stand |
| 56 | 328437 | x | Bordsskiva 940x1200 * | Table top 940x1200 * |
| 57 | 323180 | x | Front bäddlåda gavel (2 st när lastl. mont.) | Front bed box gable (2 pcs in loading hatch) |
| 58 | 323205 | x | Skiva rundsittgrupp | Sheet seat |
| 59 | 323203 | x | Värmespalt nedre gavel fram | Air gap under |
| 60 | 314287 | x | List plast L=2270 | List plastic L=2270 |
| 61 | 323200 | x | Värmespalt övre gavel fram | Air gap upper |
| 62 | 323128 | x | Hylla front L2444 | Shelf front L2444 |
| 63 | 860593 | x | Raskant plast L=2600 | Cantlist shelf front L=2600 |
| 64 | 324022 | x | Luftspalt fronthylla | Air gap shelf front |
| 65 | 323270 | x | Front högtalare H | Front loudspeaker R |
| 66 | 313884 | x | List plast radie L=2379 | List L=2379 |
| 67 | 316005 | x | Skiva plast 295x2363x1 | Plastic sheet |
| 68 | 323044 | x | Skåp gavel fram L=2365 | Cupboard L=2365 |
| 69 | 323059 | x | Skiva skåp 2345x180 | Sheet 2345x180 |
| 70 | 316900 | x | Skena gardin L1920 | Curtain rod L1920 |
| 71 | 316115 | x | Hörn inredning | Corner |
| 72 | 324321 | x | Täckvinkel hörn inredning | Cover for corner |
| 73 | 326784 | x | Front högtalare V | Front loudspeaker L |
| 74 | 325771 | x | Värmespalt V fram | Air gap L.F. |
| 75 | 323633 | x | Lock bäddlåda V F | Cover bed box L.F |
| 76 | 323634 | x | Front bäddlåda V F (utan lastlucka) | Front bed box L.F. (without loading hatch) |
| -- | 324428 | T | Front bäddlåda V F (med lastlucka) | Front bed box L.F. (with loading hatch) |
| 77 | 323449 | x | Gavel bäddlåda V F | Gable bed box L.F |
| 78 | 328529 | x | Skåp övre L1408 | Cupboard upper L1408 |
| 79 | 323000 | x | Lucka | Door |
| 80 | 325679 | x | Skåp bar kpl. | Coctail cabinet cpl. |
| 81 | 323723 | x | Hylla | Shelf |
| 82 | 323426 | x | Lucka V 236x500 | Door L 236x500 |
| 83 | 325364 | x | Lucka H 236x500 | Door R 236x500 |
| 84 | 323440 | x | Front el-uttag | Front outlet |
| 85 | 323558 | x | TV-bänk kpl. u. skiva | TV-bench cpl. without board |
| 86 | 328453 | x | Skiva TV-bänk 830x580 * | Board * |
| 87 | 321380 | x | Lucka V 403x536 | Door L 403x536 |
| 88 | 321379 | x | Lucka H 403x536 | Door R 403x536 |
| | | | M= Metervara<br>T= Tillbehör | M= On the metre<br>T= Accessory |

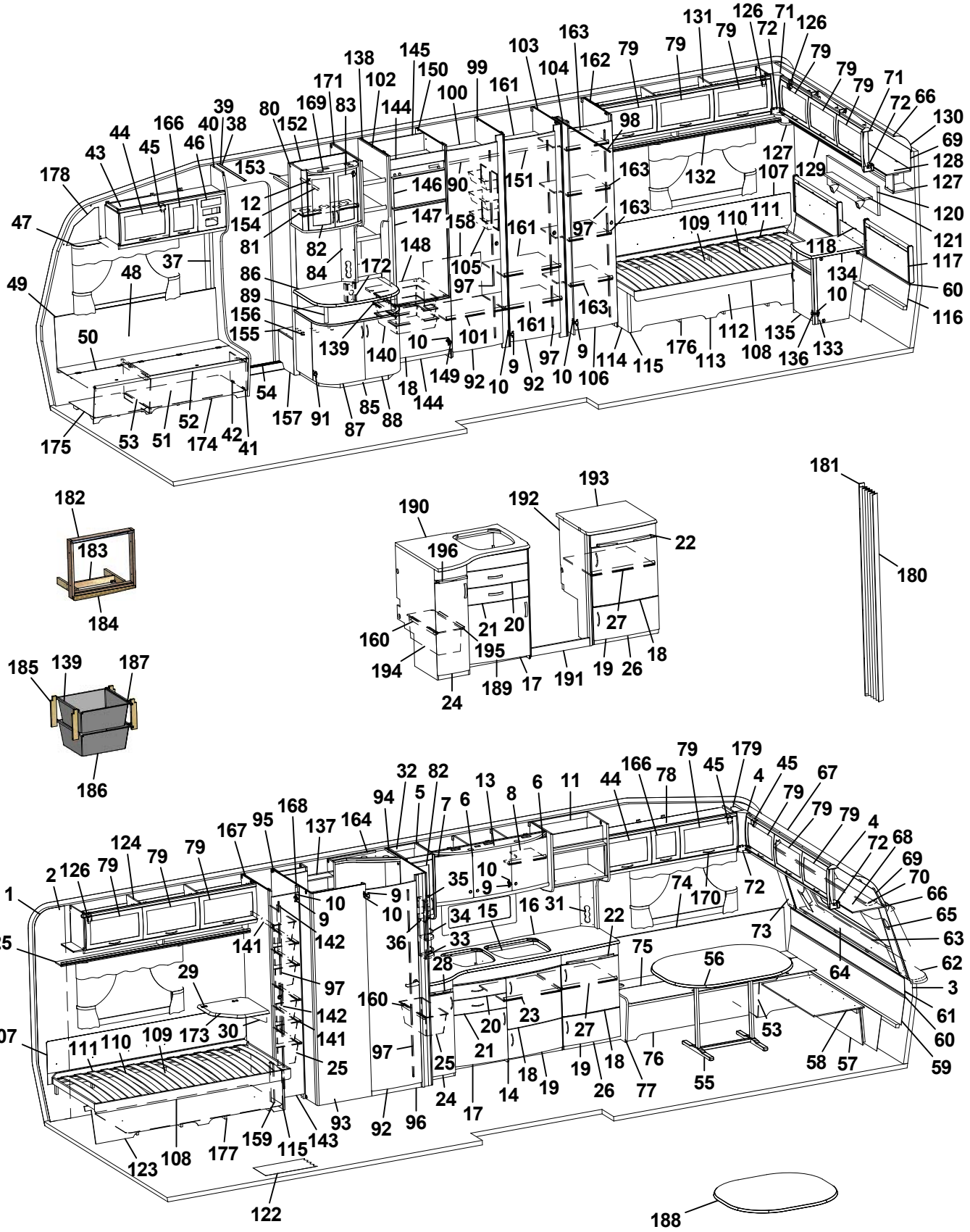
1 2 3 4 5 6 7 8 9 10 11 12 13 15 16 17 18 19 20 21 22 23 24 25 26 27 28 29 30 31 32 33 34 35 36 37 38 39 40 41 42 43 44 45 46 47 48 49 50 51 52 53 54 55 56 57 58 59 60 61 62 63 64 65 66 67 68 69 70 71 72 73 74 75 76 77 78 79 80 81 82 83 84 85 86 87 88 89 90 91 92 93 94 95 96 97 98 99 100 101 102 103 104 105 106 107 108 109 110 111 112 113 114 115 116 117 118 120 121 122 123 124 125 126 127 128 129 130 131 132 133 134 135 136 137 138 139 140 141 142 143 144 145 146 147 148 149 150 151 152 153 154 155 156 157 158 159 160 161 162 163 164 166 167 168 169 170 171 172 173 174 175 176 177 178 179 180 181 182 183 184 185 186 187 188 189 190 191 192 193 194 195 196

| Pos Fig | Det. nr Part. No | Ingår Fitted | OBS!! Ange alltid årsmodell vid beställning av inredning<br>Benämning | OBS!! Specify always year of model when ordering equipment<br>Description |
|---|---|---|---|---|
| 89 | 323559 | x | Rundstav L=170 | Round staff L=170 |
| 90 | 316197 | x | Galgstång L=782 | Clothes hanger L=782 |
| 91 | 314663 | x | Gångjärn | Hinge |
| 92 | 321518 | x | Dörr 490x1850 | Door 490x1850 |
| 93 | 327347 | x | Vägg tvättrum yttre | Wall washroom |
| 94 | 326510 | x | Vägg tvättrum H | Wall washroom R |
| 95 | 327531 | x | Vägg tvättrum V | Wall washroom L |
| 96 | 320646 | x | Tröskel tvättrum | Threshold |
| 97 | 314523 | x | Rätningslist dörr L=1715 | List L=1715 |
| 98 | 314917 | x | Skena draperi L=1190 | Drapery rail L=1190 |
| 99 | 321419 | x | Vägg garderob V | Wall wardrobe L |
| 100 | 327000 | x | Hylla övre | Shelf |
| 101 | 326868 | x | Hylla garderob | Shelf wardrobe |
| 102 | 326929 | x | Hylla vid TV-bänk kpl. | Shelf cpl. |
| 103 | 321692 | x | Vägg garderob V | Wal wardrobe L |
| 104 | 324524 | x | Nisch vikdörr | Niche folding door |
| 105 | 312162 | x | Korg garderob 330x140x520 | Basket |
| 106 | 321519 | x | Dörr 415x1850 | Door 415x1850 |
| 107 | 312006 | x | Värmespalt V-H bak | Air gap L-R rear |
| 108 | 313898 | x | Sängram u. ribbotten | Bed bottom without laths |
| 109 | 325342 | x | Ribbotten kpl. | Laths bottom cpl. |
| 110 | 314211 | x | Ribba sängbotten L=820 B=63 | Lath bed bottom L=820 B=63 |
| 111 | 312046 | x | Band t. ribbotten | Band for laths bottom |
| 112 | 325476 | x | Sänglåda | Bed box |
| 113 | 323366 | x | Front säng H | Front bed R |
| 114 | 320422 | x | Gavel säng | Gable bed |
| 115 | 860590 | x | List hörn L=2500 | Corner strip L=2500 |
| 116 | 323369 | x | Värmespalt nedre gavel bak | Air gap lower |
| 117 | 325722 | x | Värmespalt gavel bak | Air gap |
| 118 | 325740 | x | Värmespalt gavel mitt | Air gap |
| 120 | 328702 | x | Tygtavla | Fabric board |
| 121 | 328705 | x | Hylla | Shelf |
| 122 | 314708 | M | Matta golv | Carpet floor |
| 123 | 323799 | x | Front säng V | Front bed L |
| 124 | 323046 | x | Skåp övre L=1674 | Cupboard upper L=1674 |
| 125 | 323082 | x | Hyllpaket | Shelf |
| 126 | 315194 | x | Gångjärn | Hinge |
| 127 | 328364 | x | Hörn | Corner |
| 128 | 323049 | x | Skåp gavel bak L2365 | Cupboard gable L2365 |
| 129 | 323138 | x | Hyllpaket | Shelf |
| 130 | 316005 | x | Skiva plast 295x2363x1 | Plastic sheet |
| 131 | 323153 | x | Skåp övre L1674 | Cupboard upper L1674 |
| 132 | 323155 | x | Hyllpaket | Shelf |
| 133 | 323024 | x | Hurts | Cupboard |
| 134 | 323027 | x | Skiva hurts 424x530 * | Board cupboard * |
| | | | M= Metervara<br>T= Tillbehör | M= On the metre<br>T= Accessory |

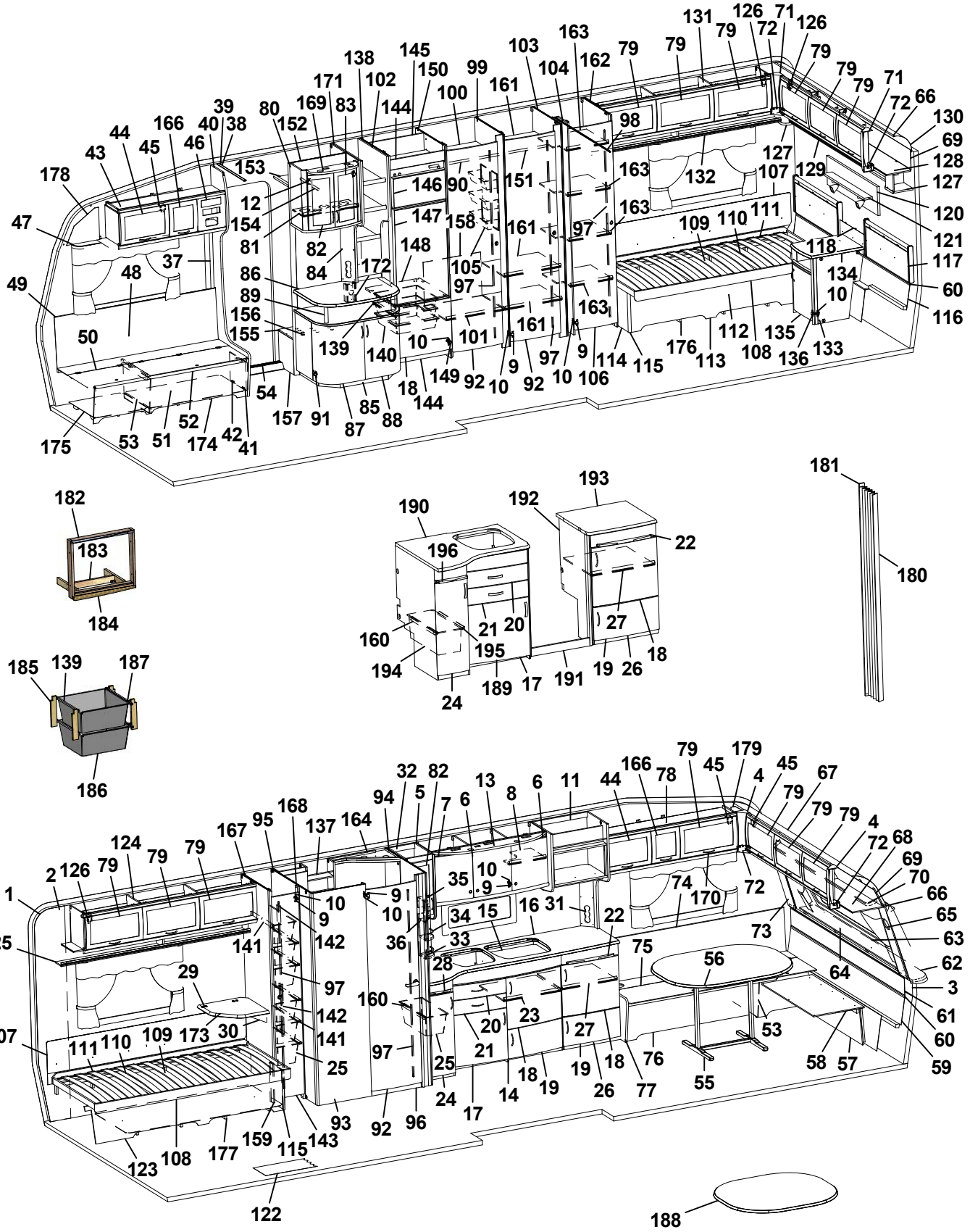
1 2 3 4 5 6 7 8 9 10 11 12 13 15 16 17 18 19 20 21 22 23 24 25 26 27 28 29 30 31 32 33 34 35 36 37 38 39 40 41 42 43 44 45 46 47 48 49 50 51 52 53 54 55 56 57 58 59 60 61 62 63 64 65 66 67 68 69 70 71 72 73 74 75 76 77 78 79 80 81 82 83 84 85 86 87 88 89 90 91 92 93 94 95 96 97 98 99 100 101 102 103 104 105 106 107 108 109 110 111 112 113 114 115 116 117 118 120 121 122 123 124 125 126 127 128 129 130 131 132 133 134 135 136 137 138 139 140 141 142 143 144 145 146 147 148 149 150 151 152 153 154 155 156 157 158 159 160 161 162 163 164 166 167 168 169 170 171 172 173 174 175 176 177 178 179 180 181 182 183 184 185 186 187 188 189 190 191 192 193 194 195 196

| Pos Fig | Det. nr Part. No | Ingår Fitted | OBS!! Ange alltid årsmodell vid beställning av inredning<br>Benämning | OBS!! Specify always year of model when ordering equipment<br>Description |
|---|---|---|---|---|
| 135 | 324018 | x | Lucka H 368x420 | Door |
| 136 | 315202 | x | Gångjärn | Hinge |
| 137 | 325687 | x | Skåp tvättrum | Cupboard washroom |
| 138 | 326988 | x | Vägg kyl V | Wall refrigerator L |
| 139 | 312712 | x | Glidlist trådback (säljes i par) | Sliding strip tray (pair) |
| 140 | 310325 | x | Trådback vit 427x427x85 | Tray 427x427x85 |
| 141 | 316358 | x | Glidskena plast L=430 D14/27 | Runner plastic L=430 D14/27 |
| 142 | 321556 | x | List folierad L=450 | List L=450 |
| 143 | 324080 | x | Dörr 260x1850 | Door 260x1850 |
| 144 | 326133 | x | Front skåp under kyl | Front cupboard |
| 145 | 371558 | x | Bakstycke stopp kyl | Back cupboard |
| 146 | 324828 | x | Skiva frys 500x263 ERLE 15285 ljus | Sheet freezer 500x263 ERLE 15285 light |
| -- | 329096 | x | Skiva frys 500x263 ARPA 2203 mörk | Sheet freezer 500x263 ARPA 2203 dark |
| 147 | 324829 | x | Skiva kyl 500x865 ERLE 15285 ljus | Sheet refrigerator 500x865 ERLE 15285 light |
| -- | 329095 | x | Skiva kyl 500x865 ARPA 2203 mörk | Sheet refrigerator 500x865 ARPA 2203 dark |
| 148 | 371556 | x | Hylla under kyl | Shelf under refrigerator |
| 149 | 316799 | x | Gångjärn | Hinge |
| 150 | 327054 | x | Vägg kyl H | Wall refrigerator R |
| 151 | 316197 | x | Galgstång L=782 | Clothes hanger L=782 |
| 152 | 322325 | x | Vägg garderob H | Wall wardrobe R |
| 153 | 326923 | x | Hylla garderob övre | Shelf |
| 154 | 316197 | x | Galgstång L=782 | Clothes hanger L=782 |
| 155 | 328446 | x | Hylla insteg * | Shelf * |
| 156 | 314897 | x | Bussning plast Ø=29 mm | Bushing plastic |
| 157 | 326924 | x | Front hylla garderob | Front |
| 158 | 326900 | x | Täckskiva exp. kärl | Cover expansion vessel |
| 159 | 321577 | x | Gavel säng | Gable bed |
| 160 | 315488 | x | Glidlist trådback L430 D14 | Sliding strip tray L430 D14 |
| 161 | 321366 | x | Hylla skåp o. kyl | Shelf |
| 162 | 321690 | x | Vägg garderob H | Wall wardrobe R |
| 163 | 323734 | x | Hylla nedre garderob | Shelf wardrobe under |
| 164 | 325686 | x | Ljusramp tvättrum | Lightholder |
| 166 | 323001 | x | Lucka | Door |
| 167 | 321553 | x | Vägg backskåp V | Wall cupboard L |
| 168 | 321555 | x | List folierad L=1948 | List L=1948 |
| 169 | 324027 | x | Ljusramp barskåp | Light holder |
| 170 | 316428 | x | Handtag | Handle |
| 171 | 326925 | x | Rygg garderob | Wardrobe back |
| 172 | 326256 | x | Front el-uttag | Front outlet |
| 173 | 328360 | x | Skiva TV-hylla * | Board * |
| 174 | 324134 | x | Luftspalt H-fram | Air gap R front |
| 175 | 324138 | x | Luftspalt fram | Air gap front |
| 176 | 324124 | x | Luftspalt H-bak | Air gap R-rear |
| 177 | 324126 | x | Luftspalt V-bak | Air gap L-rear |
| 178 | 327193 | x | Täckskiva gavel H | Cover R |
| | | | M= Metervara<br>T= Tillbehör | M= On the metre<br>T= Accessory |

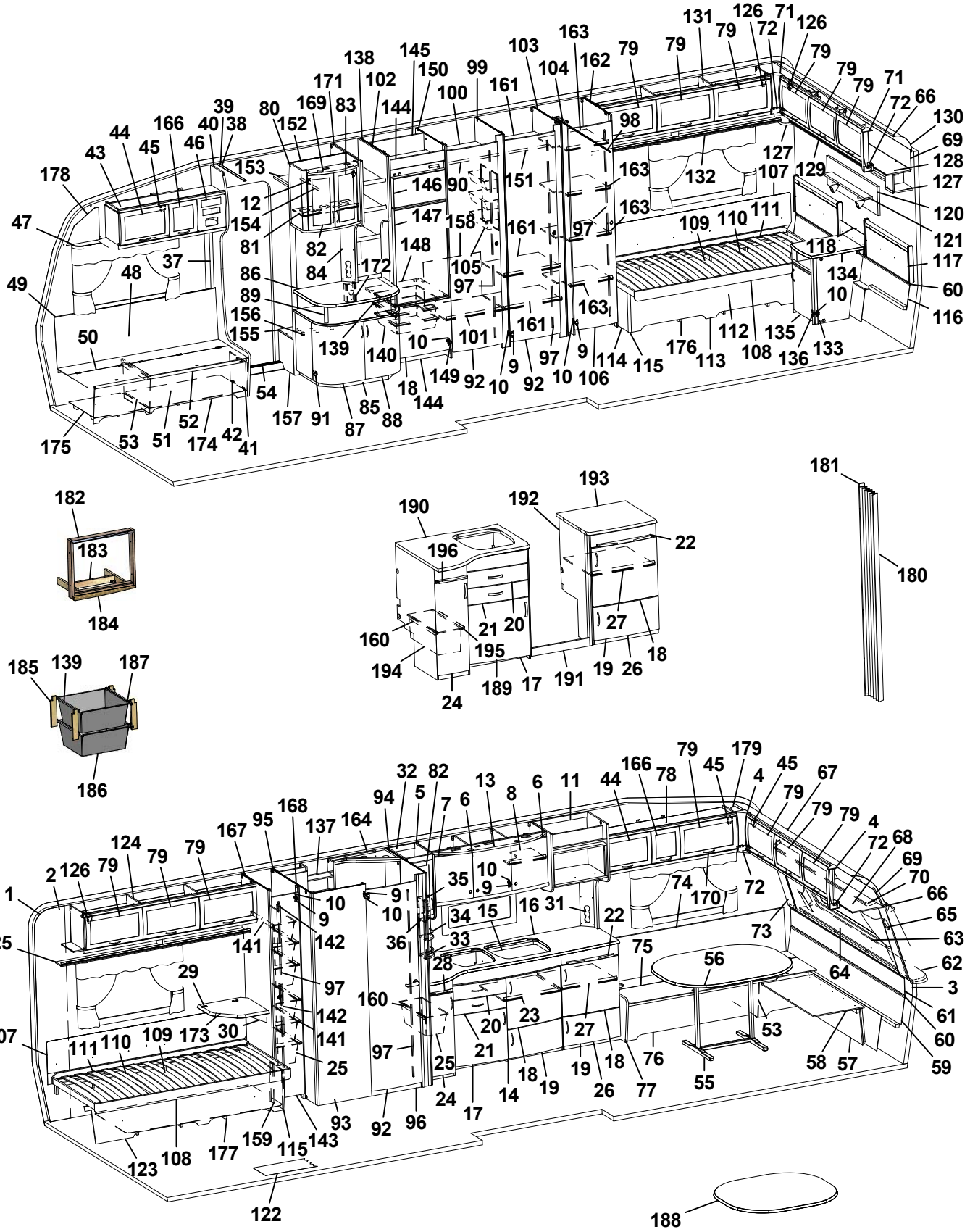
1 2 3 4 5 6 7 8 9 10 11 12 13 15 16 17 18 19 20 21 22 23 24 25 26 27 28 29 30 31 32 33 34 35 36 37 38 39 40 41 42 43 44 45 46 47 48 49 50 51 52 53 54 55 56 57 58 59 60 61 62 63 64 65 66 67 68 69 70 71 72 73 74 75 76 77 78 79 80 81 82 83 84 85 86 87 88 89 90 91 92 93 94 95 96 97 98 99 100 101 102 103 104 105 106 107 108 109 110 111 112 113 114 115 116 117 118 120 121 122 123 124 125 126 127 128 129 130 131 132 133 134 135 136 137 138 139 140 141 142 143 144 145 146 147 148 149 150 151 152 153 154 155 156 157 158 159 160 161 162 163 164 166 167 168 169 170 171 172 173 174 175 176 177 178 179 180 181 182 183 184 185 186 187 188 189 190 191 192 193 194 195 196

| Pos Fig | Det. nr Part. No | Ingår Fitted | OBS!! Ange alltid årsmodell vid beställning av inredning<br>Benämning | OBS!! Specify always year of model when ordering equipment<br>Description |
|---|---|---|---|---|
| 179 | 327194 | x | Täckskiva gavel V | Cover L |
| 180 | 315216 | T | Vikdörr 1900x1500 | Folding door |
| 181 | 330478 | T | Bakdel nisch vikdörr | Back niche folding door |
| 182 | 324090 | T | Ram | Frame |
| 183 | 324097 | T | Stöd | Support |
| 184 | 324089 | T | List täck | Cover strip |
| 185 | 320514 | T | List, backskenor (trådbackar i d-bänk) | List (trays in kitchen sink) |
| -- | 326277 | T | List, backskenor (trådbackar i utskjut d-bänk) | List (trays in projection kitchen sink) |
| 186 | 310326 | T | Trådback vit 427x427x185 | Tray 427x427x185 |
| 187 | 316276 | T | Utdragsstopp trådback | Extension stop, tray |
| 188 | 372083 | T | Bordsskiva 940x1026 * | Table top 940x1026 * |
| 189 | 327410 | T | Diskbänk kpl. u. skiva | Kitchen sink cpl. without board |
| 190 | 328673-D | T | Skiva diskbänk | Board |
| 191 | 327243 | T | Front | Front |
| 192 | 327268 | T | Gavel H | Gable R |
| 193 | 328672-D | T | Skiva utskjut | Board |
| 194 | 309010 | T | Trådback vit 227x527x185 | Tray 227x527x185 |
| 195 | 315487 | T | Glidlist trådback L430 D8 | Sliding strip try L430 D8 |
| 196 | 323413 | T | Skärbräda | Cutting board |
| | | | * = Ange laminat A, D eller F vid beställning.<br>A = Laminat ARPA 3124 gråprickig<br>D = Laminat ARPA 2203 mörk<br>F = Laminat ARPA 2558 ljus | * = Specify laminate A, D or F in order.<br>A = Laminate ARPA 3124 grey spotted<br>D = Laminate ARPA 2203 dark<br>F = Laminate ARPA 2558 light |
| | | | Dyntyger, gardiner m.m. (se tyger) | Cushion textilies, curtains etc. (see textiles |
| | | | M= Metervara<br>T= Tillbehör | M= On the metre<br>T= Accessory |

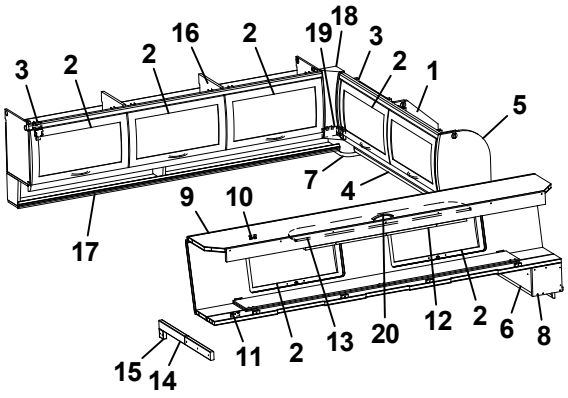
3 2 2 16 2 19 18 3 2 1 5 7 4 9 10 17 15 14 11 2 13 20 12 2 6 8

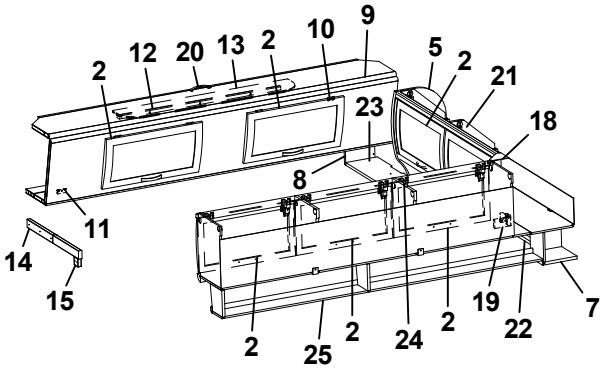
2 12 20 13 2 10 9 5 2 21 18 23 8 11 14 15 2 25 2 24 2 19 22 7

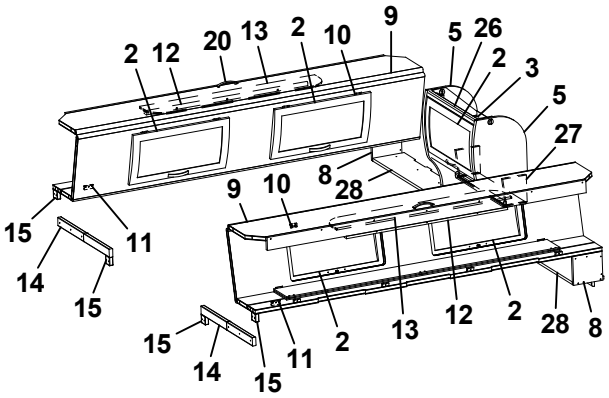
2 12 20 13 2 10 9 5 26 2 3 5 27 8 28 9 10 15 11 14 15 15 14 15 11 2 13 12 2 28 8

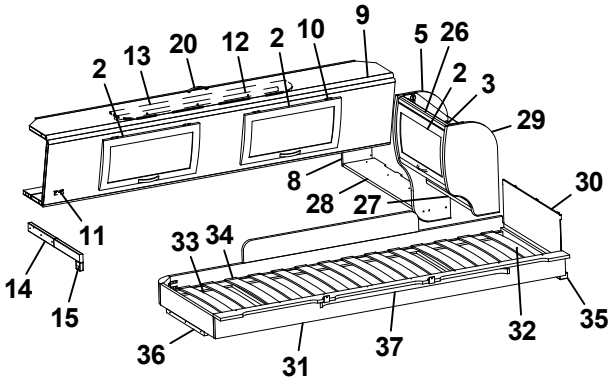
2 13 20 12 2 10 9 5 26 2 3 29 8 28 27 30 11 14 15 33 34 36 31 37 32 35

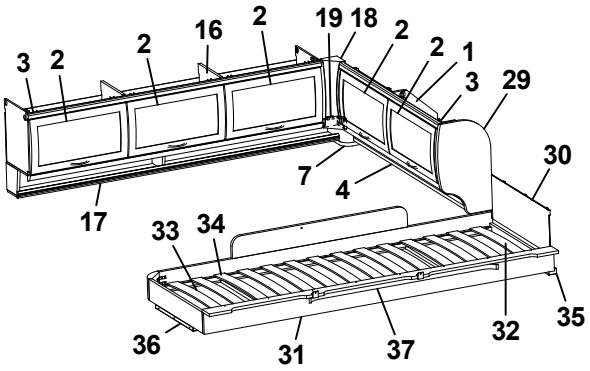
3 2 2 16 2 19 18 2 2 1 3 29 30 7 4 17 33 34 36 31 37 32 35

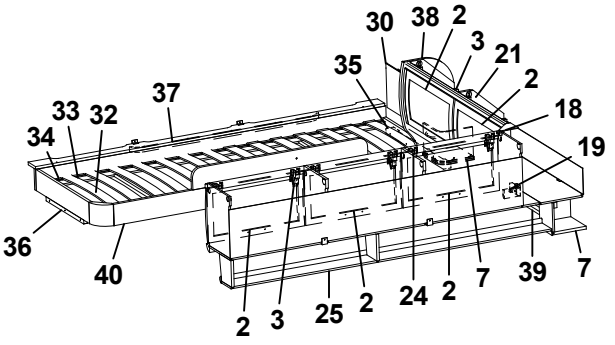
30 38 2 3 21 2 35 37 33 32 34 18 19 36 40 2 3 25 2 24 2 7 39 7

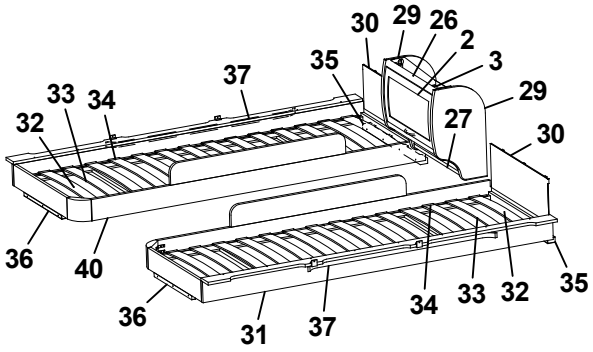
30 29 26 2 3 29 27 30 35 37 33 34 32 36 40 36 31 37 34 33 32 35

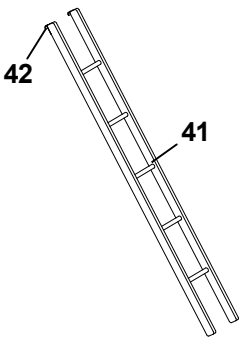
42 41

| Pos Fig | Det. nr Part. No | Ingår Fitted | OBS!! Ange alltid årsmodell vid beställning av inredning<br>Benämning | OBS!! Specify always year of model when ordering equipment<br>Description |
|---|---|---|---|---|
| 1 | 323649 | x | Skåp gavel bak H L1510 | Cupboard |
| 2 | 323000 | x | Lucka | Door |
| 3 | 315194 | x | Gångjärn | Hinge |
| 4 | 323653 | x | Hyllpaket | Shelf |
| 5 | 327395 | x | Gavel rundad | Gable |
| 6 | 372339 | x | Hylla gavel bak | Shelf gable rear |
| 7 | 328364 | x | Hörn | Corner |
| 8 | 327394 | x | Gavel | Gable |
| 9 | 327366 | x | Överbäddskåp L1980 | Upper bed L1980 |
| 10 | 860402 | x | Gångjärn | Hinge |
| 11 | 860405 | x | Gångjärn | Hinge |
| 12 | 312233 | x | Regel låsning | Lock bar |
| 13 | 323846 | x | Rasskydd ö-bäddskåp | Protective plate |
| 14 | 312713 | x | Bärregel (vikbar) | Bearing rail |
| 15 | 312726 | x | Kloss bärregel | Block bearing rail |
| 16 | 323153 | x | Skåp övre L=1674 | Cupboard upper L=1674 |
| 17 | 323155 | x | Hyllpaket | Shelf |
| 18 | 316115 | x | Hörn inredning | Corner |
| 19 | 324321 | x | Täckvinkel hörn inredning | Cover for corner |
| 20 | 316428 | x | Handtag | Handle |
| 21 | 323471 | x | Skåp gavel bak V L1510 | Cupboard gable |
| 22 | 324947 | x | Hyllpaket | Shelf |
| 23 | 372238 | x | Hylla gavel bak | Shelf gable rear |
| 24 | 323046 | x | Skåp övre L=1674 | Cupboard upper L=1674 |
| 25 | 323082 | x | Hyllpaket | Shelf |
| 26 | 323884 | x | Skåp gavel bak L560 | Cupboard gable L560 |
| 27 | 323888 | x | Hyllpaket | Shelf |
| 28 | 372248 | x | Hylla gavel bak | Shelf gable rear |
| 29 | 323657 | x | Gavel rundad | Gable |
| 30 | 321209 | x | Värmespalt gavel | Air gap gable |
| 31 | 323797 | x | Sängram vån.säng V u. ribbotten | Bed bottom L without laths |
| 32 | 325430 | x | Ribbotten kpl. | Laths bottom cpl. |
| 33 | 311985 | x | Ribba sängbotten L=718 B=63 | Lath bed bottom L=718 B=63 |
| 34 | 312046 | x | Band t. ribbotten | Band for laths bottom |
| 35 | 324117 | x | Bärregel | Bearing rail |
| 36 | 312436 | x | Bärregel L=440 | Bearing rail L=440 |
| 37 | 316199 | x | Skena gardin L1020 | Curtain rod L1020 |
| 38 | 324047 | x | Gavel rundad | Gable |
| 39 | 323476 | x | Hyllpaket | Shelf |
| 40 | 323798 | x | Sängram vån.säng H u. ribbotten | Bed bottom |
| 41 | 312613 | T | Stege ö-bäddsskåp 201x1800 kpl. | Ladder upper bed 201x1800 cpl. |
| 42 | 860426 | T | Krok t. stege | Hook for ladder |
| | | | T= Tillbehör | T= Accessory |

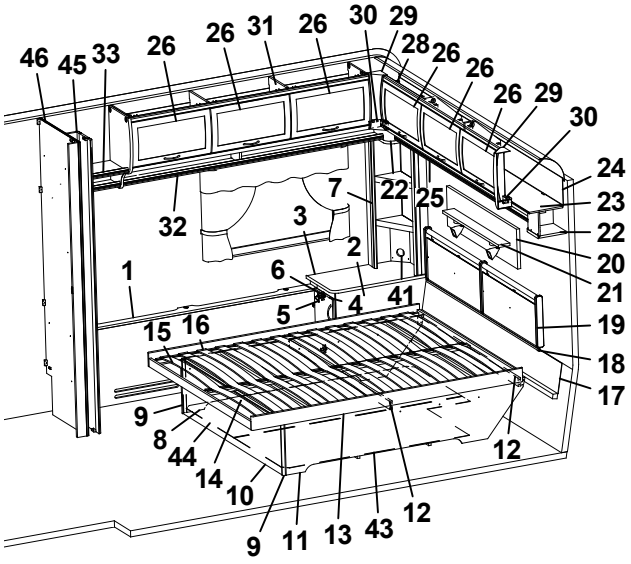
46
45
33
26
26
31
26
30
29
28
26
26
26
29
30
24
23
22
20
21
19
18
17
12
32
7
22
25
3
2
1
6
5
4
41
15
16
9
8
44
14
10
9
11
13
43
12

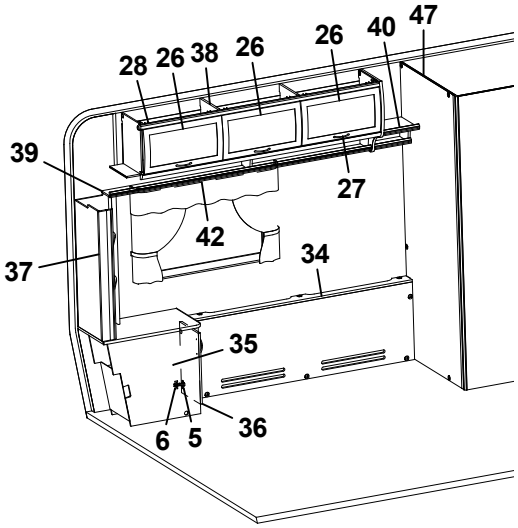
28
26
38
26
26
40
47
39
27
42
37
34
35
6
5
36

| Pos Fig | Det. nr Part. No | Ingår Fitted | OBS!! Ange alltid årsmodell vid beställning av inredning<br>Benämning | OBS!! Specify always year of model when ordering equipment<br>Description |
|---|---|---|---|---|
| 1 | 324009 | x | Front täck H bak | Front cover R rear |
| 2 | 323960 | x | Hurts H | Cupboard R |
| 3 | 323983 | x | Skiva hurts 370x690 | Board |
| 4 | 323918 | x | Lucka 270x470 | Door 270x470 |
| 5 | 311917 | x | Gångjärn | Hinge |
| 6 | 312588 | x | Platta gångjärn | Plate hinge |
| 7 | 323958 | x | Hylla H | Shelf R |
| 8 | 321468 | x | Gavel säng V | Gable bed L |
| 9 | 860590 | x | List hörn L=2500 | Corner strip L=2500 |
| 10 | 321467 | x | Front säng | Front bed |
| 11 | 321469 | x | Gavel säng H | Gable bed R |
| 12 | 321597 | x | List 17,5x55x1440 | List 17,5x55x1440 |
| 13 | 321466 | x | Sängram u. ribbotten | Bed bottom without laths |
| 14 | 325341 | x | Ribbotten kpl. | Laths bottom cpl. |
| 15 | 314211 | x | Ribba sängbotten L=820 B=63 | Lath bed bottom L=820 B=63 |
| 16 | 312046 | x | Band t. ribbotten | Band for laths bottom |
| 17 | 323293 | x | Värmespalt nedre gavel bak | Air gap under |
| 18 | 314287 | x | List plast L=2270 | List plastic L=2270 |
| 19 | 325840 | x | Värmespalt gavel bak | Air gap |
| 20 | 328702 | x | Tygtavla | Fabric board |
| 21 | 328705 | x | Hylla | Shelf |
| 22 | 328364 | x | Hörn | Corner |
| 23 | 323049 | x | Skåp gavel bak L2365 | Cupboard gable L2365 |
| 24 | 323059 | x | Skiva skåp 2345x180 | Sheet 2345x180 |
| 25 | 323138 | x | Hyllpaket | Shelf |
| 26 | 323000 | x | Lucka | Door |
| 27 | 316428 | x | Handtag | Handle |
| 28 | 315194 | x | Gångjärn | Hinge |
| 29 | 316115 | x | Hörn inredning | Corner |
| 30 | 324321 | x | Täckvinkel hörn inredning | Cover for corner |
| 31 | 323153 | x | Skåp övre L1674 | Cupboard upper L1674 |
| 32 | 323155 | x | Hyllpaket | Shelf |
| 33 | 323962 | x | Hylla H | Shelf R |
| 34 | 321381 | x | Front täck V bak | Front cover L rear |
| 35 | 323961 | x | Hurts V | Cupboard L |
| 36 | 323917 | x | Lucka 270x470 | Door 270x470 |
| 37 | 323959 | x | Hylla V | Shelf L |
| 38 | 323046 | x | Skåp övre L=1674 | Cupboard upper L=1674 |
| 39 | 323082 | x | Hyllpaket | Shelf |
| 40 | 323963 | x | Hylla V | Shelf L |
| 41 | 327050 | x | Front el-uttag | Front outlet |
| 42 | 316898 | x | Skena gardin L1020 | Curtain rod L1020 |
| 43 | 325076 | x | Luftspalt sänglåda | Air gap bed box |
| 44 | 321575 | x | Luftspalt sänglåda | Air gap bed box |
| 45 | 321432 | x | Nisch vikdörr | Niche folding door |
| 46 | 321421 | x | Vägg garderob H | Wall wardrobe R |
| 47 | 327531 | x | Vägg tvättrum V | Wall washroom L |
| | | | T= Tillbehör | T= Accessory |

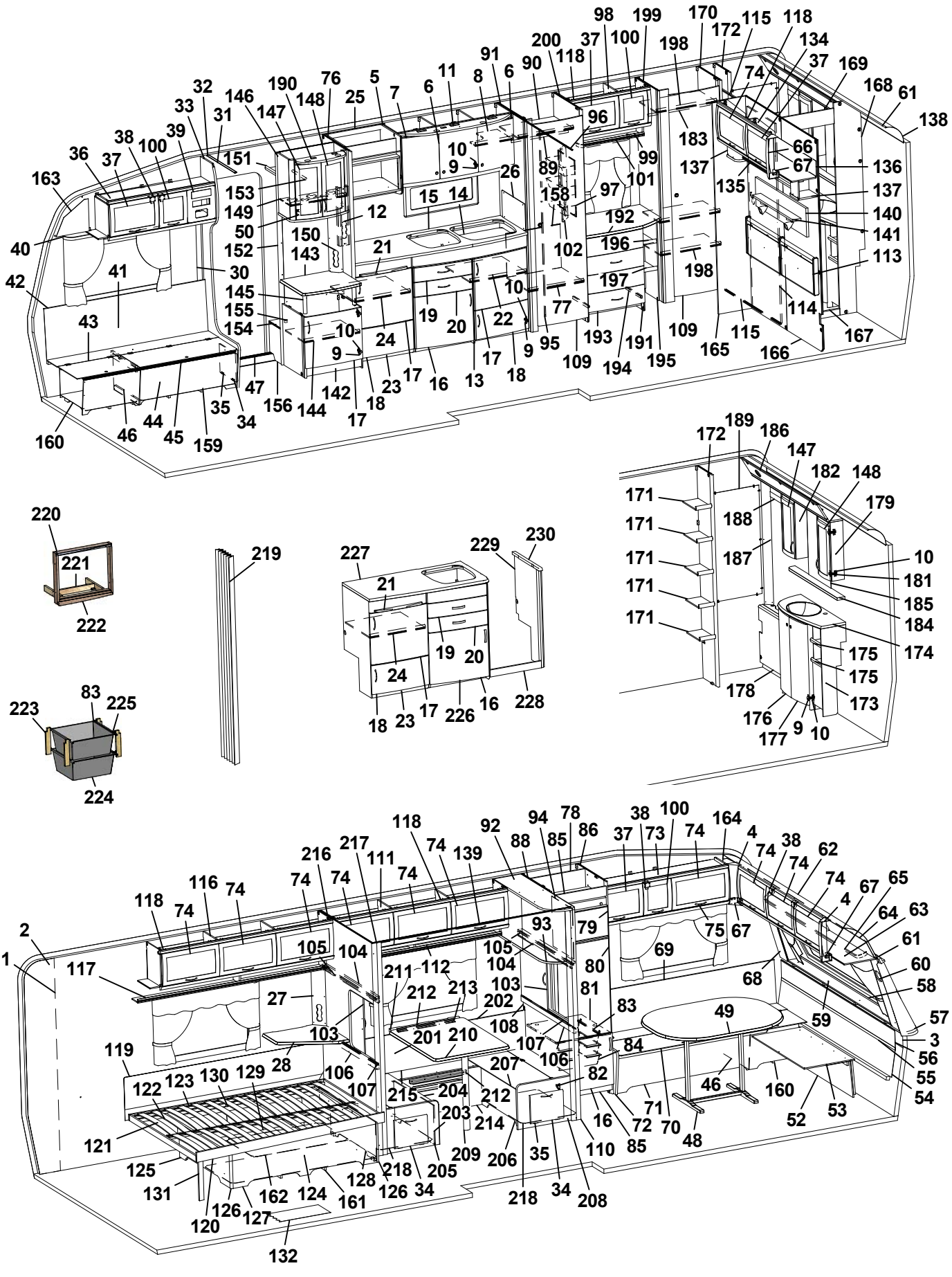

| Pos Fig | Det. nr Part. No | Ingår Fitted | OBS!! Ange alltid årsmodell vid beställning av inredning<br>Benämning | OBS!! Specify always year of model when ordering equipment<br>Description |
|---|---|---|---|---|
| 1 | 316707 | M | Tapet vägg/tak | Wall paper |
| 2 | 316021 | M | Tejp tapet 20 mm | Tape, wall paper 20 mm |
| 3 | 316022 | M | Tejp tapet 60 mm | Tape, wall paper 60 mm |
| 4 | 504668 | x | Belysning hörn 2x5 W plast | Illumination corner 2x5 W plastic |
| 5 | 323403 | x | Skåp kök L1120 kpl. | Cupboard kitchen L1120 cpl. |
| 6 | 323021 | x | Lucka H 368x420 | Door R 368x420 |
| 7 | 323020 | x | Lucka V 368x420 | Door L 368x420 |
| 8 | 323092 | x | Hylla | Shelf |
| 9 | 311917 | x | Gångjärn | Hinge |
| 10 | 312588 | x | Platta gångjärn | Plate hinge |
| 11 | 323401 | x | Ljusramp köksskåp | Light holder |
| 12 | 320617 | x | Front el-uttag | Front outlet |
| 13 | 326416 | x | Diskbänk kpl. u. skiva | Kitchen sink cpl. without board |
| 14 | 401328 | x | Plåt under spis | Plate cover under fireplace |
| 15 | 328431-D | x | Skiva diskbänk | Board |
| 16 | 323504 | x | Lucka V 550x470 | Door L 550x470 |
| 17 | 323503 | x | Lucka H 550x470 | Door R 550x470 |
| 18 | 323510 | x | Lucka H 550x265 | Door R 550x265 |
| 19 | 323505 | x | Låda diskbänk kpl. | Drawer cpl. |
| 20 | 323506 | x | Låda diskbänk kpl. | Drawer cpl. |
| 21 | 323411 | x | Skärbräda | Cutting board |
| 22 | 320460 | x | Hylla övre | Shelf upper |
| 23 | 324149 | x | Utskjut diskbänk | Projection kitchen sink |
| 24 | 321363 | x | Hylla | Shelf |
| 25 | 324336 | x | Hylla mikrovågsugn | Shelf microwave oven |
| 26 | 401475 | x | Flamskydd | Flame guard |
| 27 | 321501 | x | Front el-uttag 130x533 | Front outlet 130x533 |
| 28 | 328360 | x | Skiva TV-hylla * | Board * |
| 30 | 504400 | x | List täck el-kabel B=44 L=2000 | Cover strip B=44 L=2000 |
| 31 | 316270 | x | List snäpp undre L2379 | List under L2379 |
| 32 | 316268 | x | List snäpp övre L2379 | List upper L2379 |
| 33 | 324723 | x | Stolpe först. L1948 kpl. m. lucka | Support bar cpl. with door |
| 34 | 320005 | x | Lucka | Door |
| 35 | 312589 | x | Gångjärn | Hinge |
| 36 | 328528 | x | Skåp övre elc. | Cupboard upper |
| 37 | 323002 | x | Lucka | Door |
| 38 | 860406 | x | Gångjärn | Hinge |
| 39 | 325495 | x | Täckfront radio | Cover radio |
| 40 | 316898 | x | Skena gardin L1020 | Curtain rod L1020 |
| 41 | 325767 | x | Värmespalt H fram | Air gap R.F. |
| 42 | 860423 | M | List kant U-gap ljusbrun | Strip, light brown |
| 43 | 323446 | x | Lock bäddlåda H F | Cover bed box R.F. |
| 44 | 323445 | x | Front bäddlåda H F (utan lastlucka) | Front bed box R.F. (without loading hatch) |
| -- | 324424 | T | Front bäddlåda H F (med lastlucka) | Front bed box R.F. (with loading hatch) |
| 45 | 860562 | x | List bädd | List bed |
| 46 | 312825 | x | Stöd bäddlåda HF | Support bed box |
| 47 | 314687 | x | Tröskel aluminium L=850 | Threshold aluminium L=850 |
| 48 | 316012 | x | Bordsstativ | Table stand |
| 49 | 328437 | x | Bordsskiva 940x1200 * | Table top 940x1200 * |
| 50 | 316037 | x | Gångjärn | Hinge |
| | | | M= Metervara<br>T= Tillbehör | M= On the metre<br>T= Accessory |

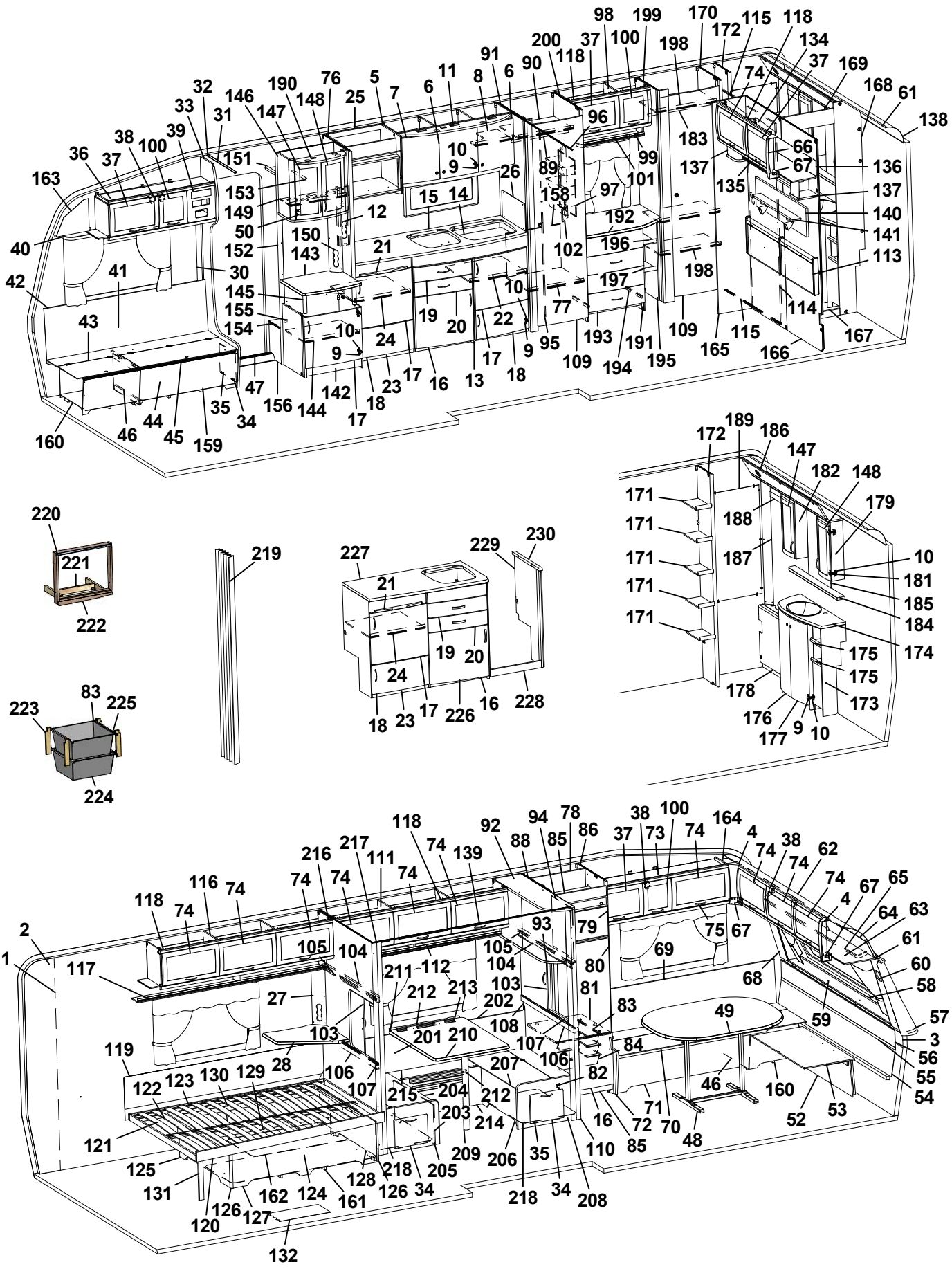

| Pos Fig | Det. nr Part. No | Ingår Fitted | OBS!! Ange alltid årsmodell vid beställning av inredning<br>Benämning | OBS!! Specify always year of model when ordering equipment<br>Description |
|---|---|---|---|---|
| 52 | 323180 | x | Front bäddlåda gavel (2 st när lastl. mont.) | Front bed box gable (2 pcs in loading hatch) |
| 53 | 323205 | x | Skiva rundsittgrupp | Sheet seat |
| 54 | 323203 | x | Värmespalt nedre gavel fram | Air gap under |
| 55 | 314287 | x | List plast L=2270 | List plastic L=2270 |
| 56 | 323200 | x | Värmespalt övre gavel fram | Air gap upper |
| 57 | 323128 | x | Hylla front L2444 | Shelf front L2444 |
| 58 | 860593 | x | Raskant plast L=2600 | Cantlist shelf front L=2600 |
| 59 | 324022 | x | Luftspalt fronthylla | Air gap shelf front |
| 60 | 323270 | x | Front högtalare H | Front loudspeaker R |
| 61 | 313884 | x | List plast radie L=2379 | List L=2379 |
| 62 | 316005 | x | Skiva plast 295x2363x1 | Plastic sheet |
| 63 | 323044 | x | Skåp gavel fram L=2365 | Cupboard L=2365 |
| 64 | 323059 | x | Skiva skåp 2345x180 | Sheet 2345x180 |
| 65 | 316900 | x | Skena gardin L1920 | Curtain rod L1920 |
| 66 | 316115 | x | Hörn inredning | Corner |
| 67 | 324321 | x | Täckvinkel hörn inredning | Cover for corner |
| 68 | 326784 | x | Front högtalare V | Front loudspeaker L |
| 69 | 325771 | x | Värmespalt V fram | Air gap L.F. |
| 70 | 323633 | x | Lock bäddlåda V F | Cover bed box L.F |
| 71 | 323634 | x | Front bäddlåda V F (utan lastlucka) | Front bed box L.F. (without loading hatch) |
| -- | 324428 | T | Front bäddlåda V F (med lastlucka) | Front bed box L.F. (with loading hatch) |
| 72 | 323449 | x | Gavel bäddlåda V F | Gable bed box L.F |
| 73 | 328529 | x | Skåp övre L1408 | Cupboard upper L1408 |
| 74 | 323000 | x | Lucka | Door |
| 75 | 316428 | x | Handtag | Handle |
| 76 | 326398 | x | Vägg vid diskbänk | Wall |
| 77 | 326420 | x | Hylla garderob | Shelf |
| 78 | 371558 | x | Bakstycke kyl | Back cupboard |
| 79 | 324828 | x | Skiva frys 500x263 ERLE 15285 ljus | Sheet freezer 500x263 ERLE 15285 light |
| -- | 329096 | x | Skiva frys 500x263 ARPA 2203 mörk | Sheet freezer 500x263 ARPA 2203 dark |
| 80 | 324829 | x | Skiva kyl 500x865 ERLE 15285 ljus | Sheet refrigerator 500x865 ERLE 15285 light |
| -- | 329095 | x | Skiva kyl 500x865 ARPA 2203 mörk | Sheet refrigerator 500x865 ARPA 2203 dark |
| 81 | 371556 | x | Hylla under kyl | Shelf under refrigerator |
| 82 | 316799 | x | Gångjärn | Hinge |
| 83 | 312712 | x | Glidlist trådback (säljes i par) | Sliding strip tray (pair) |
| 84 | 310325 | x | Trådback vit 427x427x85 | Tray 427x427x85 |
| 85 | 326133 | x | Front skåp under kyl | Front cupboard |
| 86 | 326951 | x | Vägg kyl H | Wall refrigerator R |
| 88 | 326952 | x | Vägg kyl V | Wall refrigerator L |
| 89 | 316197 | x | Galgstång L=782 | Clothes hanger L=782 |
| 90 | 322293 | x | Hylla garderob | Shelf |
| 91 | 326419 | x | Vägg vid diskbänk | Wall |
| 92 | 326425 | x | Skåp övre | Cupboard |
| 93 | 320776 | x | Skiva rundad akryl | Pane rounded acryl |
| 94 | 326429 | x | Skiva akryl | Pane acryl |
| 95 | 314523 | x | Rätningslist dörr L=1715 | List L=1715 |
| 96 | 314917 | x | Skena draperi L=1190 | Drapery rail L=1190 |
| 97 | 312162 | x | Korg garderob 330x140x520 | Basket |
| 98 | 323803 | x | Skåp övre L790 | Cupboard upper L 790 |
| 99 | 323810 | x | Hyllpaket | Shelf |
| | | | M= Metervara<br>T= Tillbehör | M= On the metre<br>T= Accessory |

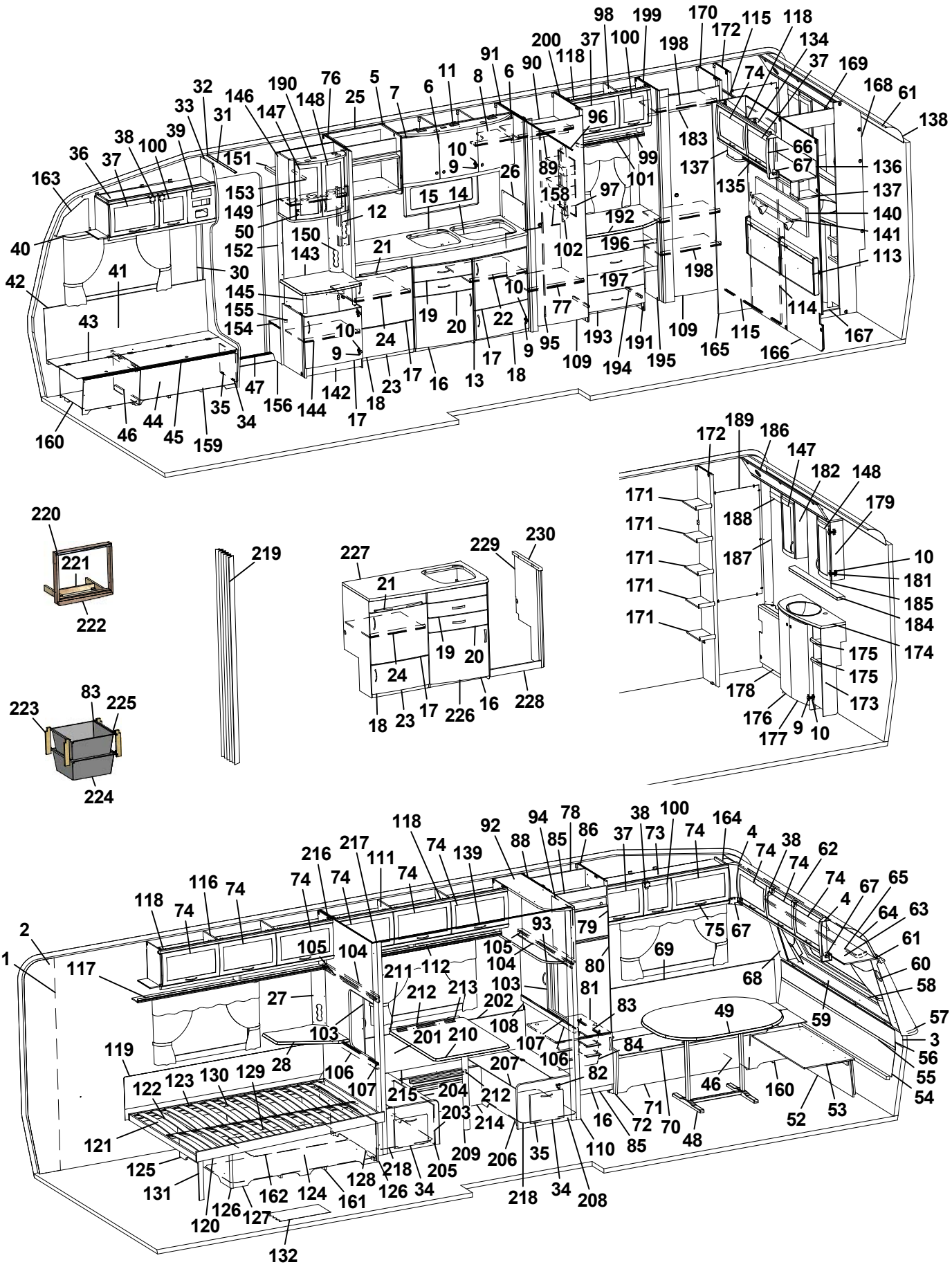

| Pos Fig | Det. nr Part. No | Ingår Fitted | OBS!! Ange alltid årsmodell vid beställning av inredning<br>Benämning | OBS!! Specify always year of model when ordering equipment<br>Description |
|---|---|---|---|---|
| 100 | 323001 | x | Lucka | Door |
| 101 | 316907 | x | Skena gardin L 500 | Curtain rod L 500 |
| 102 | 320624 | x | Front el-uttag 130x665 | Front outlet 130x665 |
| 103 | 321957 | x | Skjutlucka 520x596 | Sliding lid 520x596 |
| 104 | 321873 | x | Kornisch vägg L=1048 | Cornice wall L=1048 |
| 105 | 314904 | x | Skena övre skjutl L1050 borrad | Slide bar upper L1050 |
| 106 | 321961 | x | Regel skjutlucka 20x45x1048 | Latch, sliding lid |
| 107 | 314906 | x | Skena nedre skjutl L1050 | Slide bar lower L1050 |
| 108 | 321863 | x | Vägg främre | Wall front |
| 109 | 321518 | x | Dörr 490x1850 | Door 490x1850 |
| 110 | 325976 | x | Stolpe utskjut främre | Support bar |
| 111 | 323617 | x | Skåp övre L1680 | Cupboard upper L1680 |
| 112 | 323620 | x | Hyllpaket | Shelf |
| 113 | 325742 | x | Värmespalt gavel bak | Air gap |
| 114 | 325489 | x | Skjutdörr tvättrum | Door |
| 115 | 316030 | x | Skena skjutdörr | Curtain rod |
| 116 | 323046 | x | Skåp övre L=1674 | Cupboard upper L=1674 |
| 117 | 323082 | x | Hyllpaket | Shelf |
| 118 | 315194 | x | Gångjärn | Hinge |
| 119 | 312006 | x | Värmespalt V-H bak | Air gap L-R rear |
| 120 | 324035 | x | Sängram u. ribbotten | Bed bottom without laths |
| 121 | 325343 | x | Ribbotten kpl. | Laths bottom cpl. |
| 122 | 311985 | x | Ribba sängbotten L=718 B=63 | Lath bed bottom L=718 B=63 |
| 123 | 312046 | x | Band t. ribbotten | Band for laths bottom |
| 124 | 325475 | x | Sänglåda kpl. | Bed box cpl. |
| 125 | 322346 | x | Gavel säng V | Gable bed L |
| 126 | 860590 | x | List hörn L=2500 | Corner strip L=2500 |
| 127 | 323282 | x | Front säng | Front bed |
| 128 | 325542 | x | Gavel säng H | Gable bed R |
| 129 | 315203 | x | Regel 17,5x55x1415 | Wood lath pine 17,5x55x1415 |
| 130 | 315204 | x | Regel 17,5x40x1415 | Wood lath pine 17,5x40x1415 |
| 131 | 322338 | x | Stöd säng 15,5x45x360 | Support bed |
| 132 | 314708 | M | Matta golv | Carpet floor |
| 134 | 323461 | x | Skåp gavel bak V L1410 | Cupboard upper L1410 |
| 135 | 323466 | x | Hyllpaket | Shelf |
| 136 | 323469 | x | Skiva skåp 1400x140 | Sheet 1400x140 |
| 137 | 328364 | x | Hörn | Corner |
| 138 | 316005 | x | Skiva plast 295x2363x1 | Plastic sheet |
| 139 | 315907 | x | Skena draperi L=1920 | Drapery rail L=1920 |
| 140 | 328702 | x | Tygtavla | Fabric board |
| 141 | 328705 | x | Hylla | Shelf |
| 142 | 326417 | x | TV-bänk kpl. u. skiva | TV-bench cpl. whitout board |
| 143 | 328460 | x | Skiva TV-bänk 580x475 * | Board * |
| 144 | 324284 | x | Hylla | Shelf |
| 145 | 323703 | x | Rundstav folierad L=192 | Round staff L=192 |
| 146 | 325679 | x | Skåp bar kpl. | Coctail cabinet cpl. |
| 147 | 323426 | x | Lucka V 236x500 | Door L 236x500 |
| 148 | 325364 | x | Lucka H 236x500 | Door R 236x500 |
| 149 | 323723 | x | Hylla | Shelf |
| 150 | 325624 | x | Front el-uttag | Front outlet |
| | | | M= Metervara<br>T= Tillbehör | M= On the metre<br>T= Accessory |

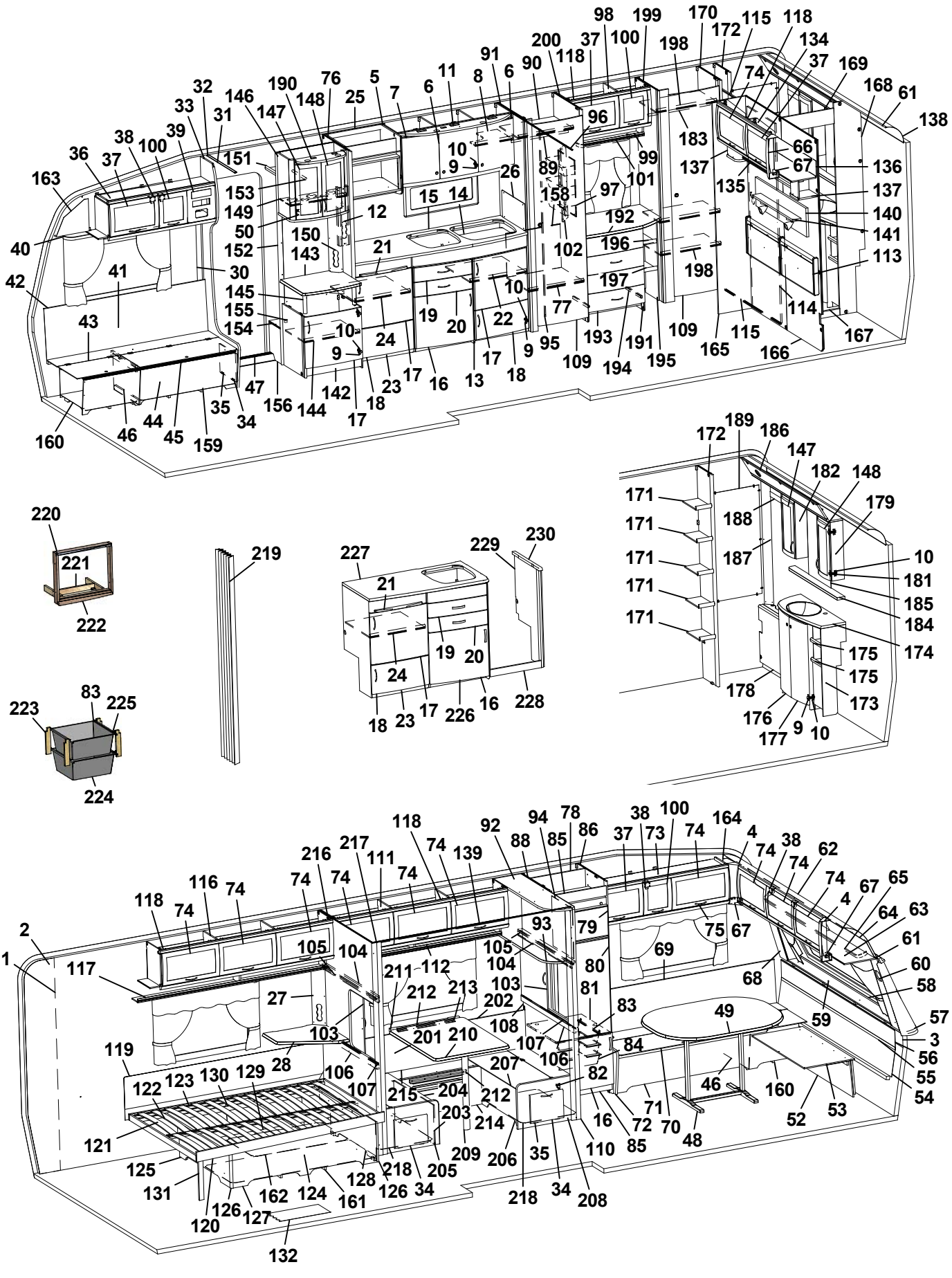

| Pos Fig | Det. nr Part. No | Ingår Fitted | OBS!! Ange alltid årsmodell vid beställning av inredning<br>Benämning | OBS!! Specify always year of model when ordering equipment<br>Description |
|---|---|---|---|---|
| 151 | 321411 | x | Hylla garderob övre | Shelf |
| 152 | 324265 | x | Vägg garderob | Wall wardrobe |
| 153 | 316197 | x | Galgstång L=782 | Clothes hanger L=782 |
| 154 | 328444 | x | Hylla insteg * | Shelf * |
| 155 | 314897 | x | Bussning plast Ø=29 mm | Bushing plastic |
| 156 | 322328 | x | Front hylla garderob | Front |
| 158 | 326421 | x | Täckskiva exp. kärl | Cover expansion vessel |
| 159 | 324134 | x | Luftspalt H-fram | Air gap R front |
| 160 | 324138 | x | Luftspalt fram | Air gap front |
| 161 | 324938 | x | Luftspalt sänglåda | Air gap bed box |
| 162 | 326516 | x | Luftspalt sänglåda | Air gap bed box |
| 163 | 327193 | x | Täckskiva gavel H | Cover R |
| 164 | 327194 | x | Täckskiva gavel V | Cover L |
| 165 | 325277 | x | Front vägg tvättrum | Front |
| 166 | 325276 | x | Vägg tvättrum | Wall |
| 167 | 325358 | x | Tröskel | Threshold |
| 168 | 325356 | x | Vägg tvättrum | Wall washroom |
| 169 | 325357 | x | Överbit tvättrum | Overlap washroom |
| 170 | 325270 | x | Vägg garderob H | Wall wardrobe R |
| 171 | 325354 | x | Hylla | Shelf |
| 172 | 325274 | x | Vägg garderob H | Wall wardrobe R |
| 173 | 325355 | x | Skåp tvättställ u. skiva | Cupboard washroom without board |
| 174 | 328457-E | x | Skiva skåp tvättställ | Board cupboard wash basin |
| 175 | 325465 | x | Hylla | Shelf |
| 176 | 325471 | x | Lucka V | Door L |
| 177 | 325470 | x | Lucka H | Door R |
| 178 | 325359 | x | Front gavel bak | Front |
| 179 | 325361 | x | Skåp tvättrum H | Cupboard washroom R |
| 181 | 315202 | x | Gångjärn | Hinge |
| 182 | 325362 | x | Skåp tvättrum V | Cupboard washroom L |
| 183 | 316197 | x | Galgstång L=782 | Clothes hanger L=782 |
| 184 | 328458-E | x | Hylla | Shelf |
| 185 | 315999 | x | Spegel 440x700x3 | Mirror 440x700x3 |
| 186 | 325360 | x | Ljusramp | Light holder |
| 187 | 325490 | x | Front hörn | Front |
| 188 | 325841 | x | List täck L=465 | Cover strip L=465 |
| 189 | 313266 | x | Spegel 475x995x3 | Mirror |
| 190 | 324027 | x | Ljusramp barskåp | Light holder |
| 191 | 323539 | x | Byrå kpl. u. skiva | Chest of drawers without board |
| 192 | 328348 | x | Skiva byrå * | Board * |
| 193 | 323541 | x | Låda byrå | Drawer |
| 194 | 315215 | x | Glidskena låda (säljes i par) | Slide bar (exp. in pair) |
| 195 | 324082 | x | Hylla vid byrå kpl. | Shelf cpl. |
| 196 | 324084 | x | Hylla övre | Shelf |
| 197 | 323814 | x | Hylla undre | Shelf |
| 198 | 325329 | x | Hylla | Shelf |
| 199 | 325269 | x | Vägg garderob V | Wall wardrobe L |
| 200 | 326371 | x | Vägg garderob H | Wall wardrobe R |
| 201 | 320341 | x | Värmespalt H-bak | Air gap R rear |
| 202 | 860423 | M | List kant U-gap ljusbrun | Strip, light brown |
| | | | M= Metervara<br>T= Tillbehör | M= On the metre<br>T= Accessory |

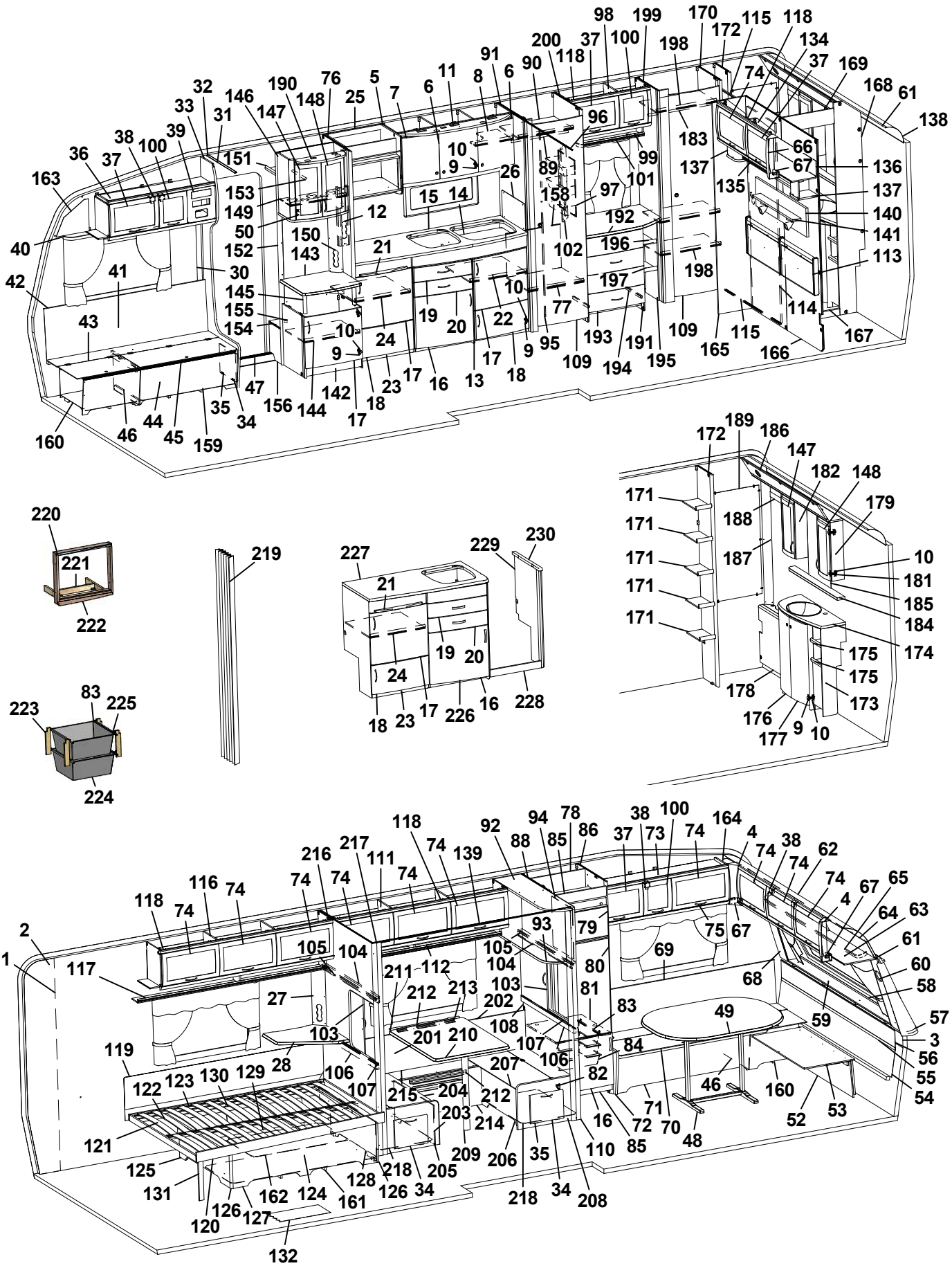
1 2 3 4 5 6 7 8 9 10 11 12 13 14 15 16 17 18 19 20 21 22 23 24 25 26 27 28 30 31 32 33 34 35 36 37 38 39 40 41 42 43 44 45 46 47 48 49 50 52 53 54 55 56 57 58 59 60 61 62 63 64 65 66 67 68 69 70 71 72 73 74 75 76 77 78 79 80 81 82 83 84 85 86 88 89 90 91 92 93 94 95 96 97 98 99 100 101 102 103 104 105 106 107 108 109 110 111 112 113 114 115 116 117 118 119 120 121 122 123 124 125 126 127 128 129 130 131 132 134 135 136 137 138 139 140 141 142 143 144 145 146 147 148 149 150 151 152 153 154 155 156 158 159 160 161 162 163 164 165 166 167 168 169 170 171 172 173 174 175 176 177 178 179 181 182 183 184 185 186 187 188 189 190 191 192 193 194 195 196 197 198 199 200 201 202 203 204 205 206 207 208 209 210 211 212 213 214 215 216 217 218 219 220 221 222 223 224 225 226 227 228 229 230

| Pos Fig | Det. nr Part. No | Ingår Fitted | OBS!! Ange alltid årsmodell vid beställning av inredning<br>Benämning | OBS!! Specify always year of model when ordering equipment<br>Description |
|---|---|---|---|---|
| 203 | 323681 | x | Front bäddlåda V | Front bed box L |
| 204 | 323673 | x | Lock bäddlåda V | Cover bed box L |
| 205 | 323677 | x | Gavel bäddlåda bakre | Gable bed box rear |
| 206 | 323679 | x | Front bäddlåda H | Front bed box R |
| 207 | 323674 | x | Lock bäddlåda H | Cover bed box R |
| 208 | 323675 | x | Gavel bäddlåda främre | Gable bed box front |
| 209 | 315565 | x | Bordsben | Table leg |
| 210 | 328438 | x | Bordsskiva 740x940 * | Table top 740x940 * |
| -- | 372086 | T | Bordsskiva 750x700 * | Table top 750x700 * |
| 211 | 312314 | x | Fästregel bord | Bracket |
| 212 | 300108 | x | List bord väggdel L550 | List wall |
| 213 | 300420 | x | List upphäng bordsdel L550 | List board |
| 214 | 320765 | x | Front bäddlåda | Front bed box |
| 215 | 320775 | x | Lock front bäddlåda 1930x209 | Cover front bed box |
| 216 | 321865 | x | Vägg bakre | Wall rear |
| 217 | 371189 | x | Stolpe utskjut | Support bar |
| 218 | 322110 | x | Luftspalt M-grupp 785x535 | Air gap M-group 785x535 |
| 219 | 315216 | T | Vikdörr 1900x1500 | Folding door |
| 220 | 324090 | T | Ram | Frame |
| 221 | 324097 | T | Stöd | Support |
| 222 | 324089 | T | List täck | Cover strip |
| 223 | 320514 | T | List, backskenor | List |
| 224 | 310326 | T | Trådback vit 427x427x185 | Tray 427x427x185 |
| 225 | 316276 | T | Utdragsstopp trådback | Extension stop, tray |
| 226 | 327271 | T | Diskbänk kpl. u. skiva | Kitchen sink cpl. without board |
| 227 | 328638-D | T | Skiva diskbänk | Board |
| 228 | 327243 | T | Front | Front |
| 229 | 327268 | T | Gavel H | Gable R |
| 230 | 327415 | T | Passbit | Fitting piece |
| | | | * = Ange laminat A, D eller F vid beställning.<br>A = Laminat ARPA 3124 gråprickig<br>D = Laminat ARPA 2203 mörk<br>F = Laminat ARPA 2558 ljus | * = Specify laminate A, D or F in order.<br>A = Laminate ARPA 3124 grey spotted<br>D = Laminate ARPA 2203 dark<br>F = Laminate ARPA 2558 light |
| | | | Dyntyger, gardiner m.m. (se tyger) | Cushion textilies, curtains etc. (see textiles |
| | | | M= Metervara<br>T= Tillbehör | M= On the metre<br>T= Accessory |

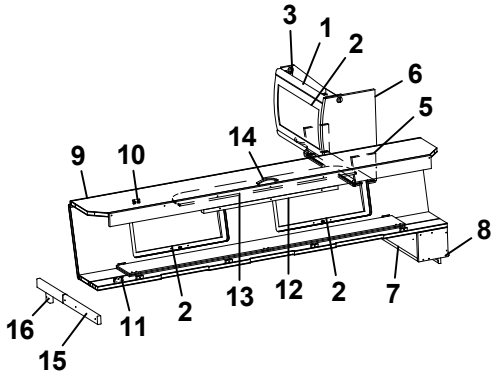


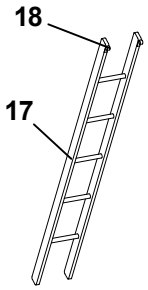


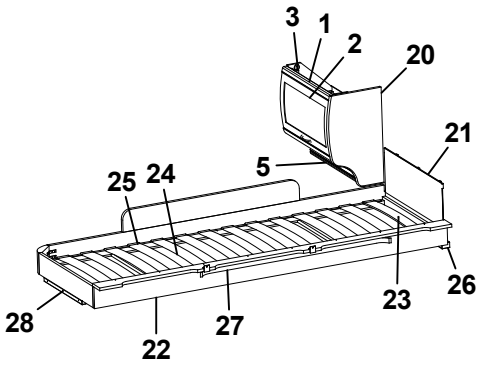


**Bred M-grupp**
**Broad M-group**

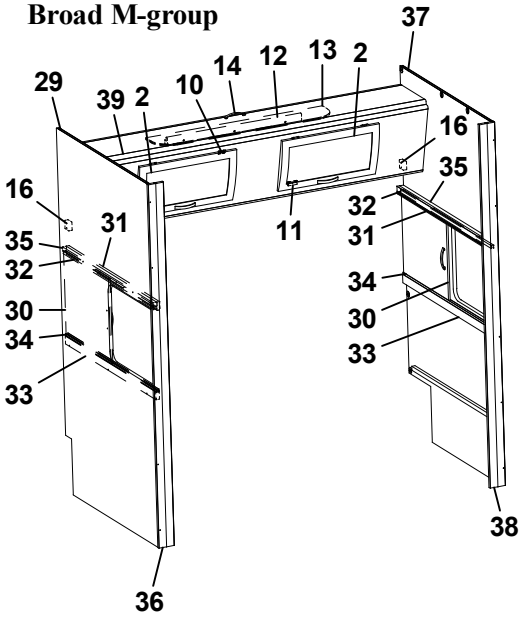


**Smal M-grupp**
**Narrow M-group**

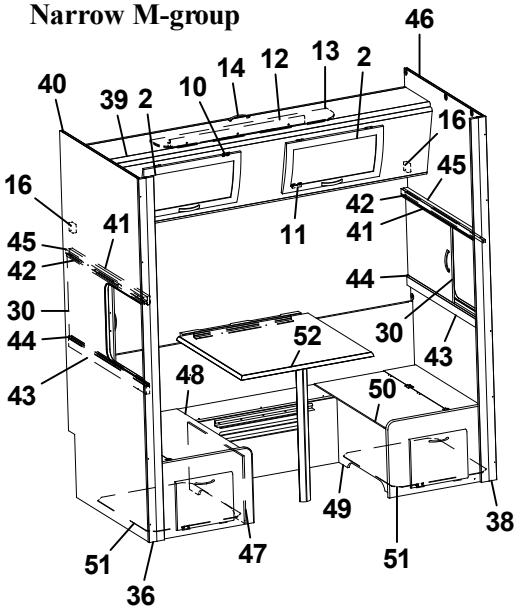

| Pos Fig | Det. nr Part. No | Ingår Fitted | **OBS!!** Ange alltid årsmodell vid beställning av inredning<br>Benämning | **OBS!!** Specify always year of model when ordering equipment<br>Description |
|---|---|---|---|---|
| 1 | 323884 | x | Skåp gavel bak L560 | Cupboard gable L560 |
| 2 | 323000 | x | Lucka | Door |
| 3 | 315194 | x | Gångjärn | Hinge |
| 5 | 323888 | x | Hyllpaket | Shelf |
| 6 | 327545 | x | Gavel rundad | Gable |
| 7 | 372339 | x | Hylla gavel bak | Shelf gable rear |
| 8 | 327394 | x | Gavel | Gable |
| 9 | 327366 | x | Överbäddskåp L1980 | Upper bed L1980 |
| 10 | 860402 | x | Gångjärn | Hinge |
| 11 | 860405 | x | Gångjärn | Hinge |
| 12 | 312233 | x | Regel låsning | Lock bar |
| 13 | 323846 | x | Rasskydd ö-bäddskåp | Protective plate |
| 14 | 316428 | x | Handtag | Handle |
| 15 | 312713 | x | Bärregel (vikbar) | Bearing rail |
| 16 | 312726 | x | Kloss bärregel | Block bearing rail |
| 17 | 312613 | T | Stege ö-bäddsskåp 201x1800 kpl. | Ladder upper bed 201x1800 cpl. |
| 18 | 860426 | T | Krok t. stege | Hook for ladder |
| 20 | 326241 | x | Gavel rundad | Gable |
| 21 | 321209 | x | Värmespalt gavel | Air gap gable |
| 22 | 323797 | x | Sängram vån.säng V u. ribbotten | Bed bottom L without laths |
| 23 | 325430 | x | Ribbotten kpl. | Laths bottom cpl. |
| 24 | 311985 | x | Ribba sängbotten L=718 B=63 | Lath bed bottom L=718 B=63 |
| 25 | 312046 | x | Band t. ribbotten | Band for laths bottom |
| 26 | 324117 | x | Bärregel | Bearing rail |
| 27 | 316199 | x | Skena gardin L1020 | Curtain rod L1020 |
| 28 | 312436 | x | Bärregel L=440 | Bearing rail L=440 |
| 29 | 328903 | x | Vägg bakre | Wall rear |
| 30 | 326039 | x | Skjutlucka 520x454 | Sliding lid 520x454 |
| 31 | 328912 | x | Kornisch vägg L=1050 | Cornice wall L=1050 |
| 32 | 314904 | x | Skena övre skjutl L1050 borrad | Slide bar upper L1050 |
| 33 | 321961 | x | Regel skjutlucka 20x45x1050 | Latch, sliding lid |
| 34 | 314906 | x | Skena nedre skjutl L1050 | Slide bar lower L1050 |
| 35 | 328911 | x | Bärregel 1049x22x22 | Bearing rail 1049x22x22 |
| 36 | 371189 | x | Stolpe utskjut | Support bar |
| 37 | 328905 | x | Vägg främre | Wall front |
| 38 | 371193 | x | Stolpe utskjut | Support bar |
| 39 | 328908 | x | Överbäddskåp L1915 | Upper bed L1915 |
| 40 | 328902 | x | Vägg bakre | Wall rear |
| 41 | 328910 | x | Kornisch vägg L=898 | Cornice wall L=898 |
| 42 | 314905 | x | Skena övre skjutl. L=895 borrad | Slide bar upper L=895 |
| 43 | 321960 | x | Regel skjutlucka 20x45x898 | Latch sliding lid 20x45x898 |
| 44 | 314907 | x | Skena nedre skjutl. L=895 | Slide bar lower L=895 |
| 45 | 327451 | x | Bärregel 898x22x22 | Bearing rail 898x22x22 |
| 46 | 328906 | x | Vägg främre | Wall front |
| 47 | 324608 | T | Front bäddlåda V | Front bed box L |
| 48 | 324610 | T | Lock bäddlåda V | Cover bed box L |
| 49 | 324607 | T | Front bäddlåda H | Front bed box R |
| 50 | 324609 | T | Lock bäddlåda H | Cover bed box R |
| 51 | 320940 | T | Luftspalt M-grupp 638x535 | Air gap M-group 638x535 |
| 52 | 372086 | T | Bordsskiva 750x700 * | Table top 750x700 * |
| | | | * = Ange laminat A, D eller F vid beställning.<br>A = Laminat ARPA 3124 gråprickig<br>D = Laminat ARPA 2203 mörk<br>F = Laminat ARPA 2558 ljus | * = Specify laminate A, D or F in order.<br>A = Laminate ARPA 3124 grey spotted<br>D = Laminate ARPA 2203 dark<br>F = Laminate ARPA 2558 light |
| | | | T= Tillbehör | T= Accessory |

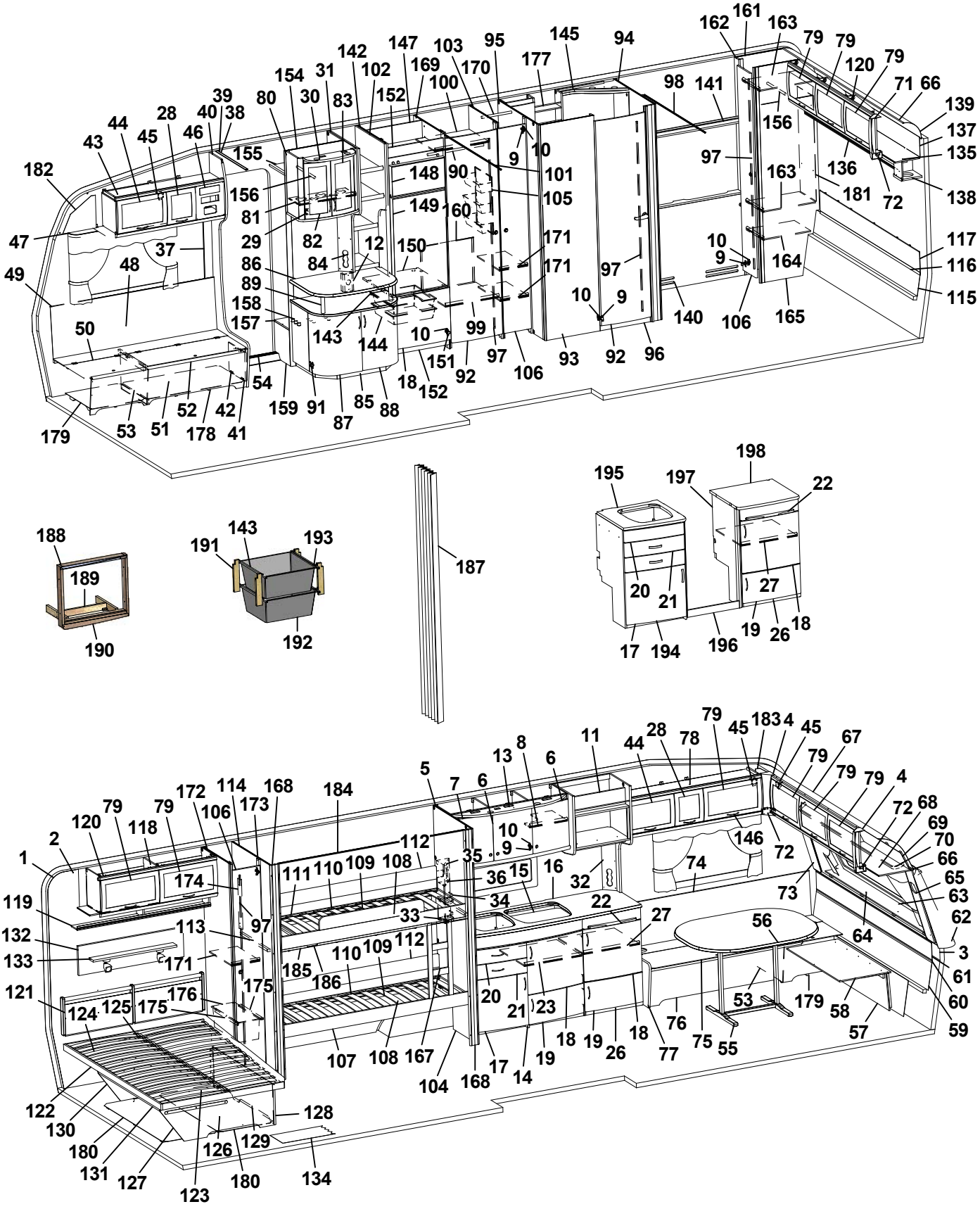
182 47 49 179 43 44 45 28 46 40 39 38 155 156 81 29 37 48 50 53 51 52 178 42 41 54 159 91 87 85 88 18 152 92 151 10 143 144 158 157 86 89 84 82 12 150 148 149 90 160 80 30 83 154 31 142 102 152 147 169 103 100 95 170 177 145 94 9 10 101 105 171 171 97 10 9 140 106 165 93 92 96 99 97 106 98 141 162 161 163 79 79 79 120 79 71 66 139 137 135 138 117 116 115 136 181 72 163 164 10 9


188 189 190


191 143 193 192


187


195 197 198 22 20 21 27 17 194 196 19 26 18


1 2 120 79 118 79 172 114 168 106 173 184 174 97 119 132 133 171 113 121 124 125 175 176 122 130 180 131 127 123 180 126 129 128 134 107 108 167 104 168 17 14 19 185 186 111 110 109 108 112 5 7 6 13 8 6 11 44 28 78 79 45 183 4 45 67 79 79 79 4 72 68 69 70 66 65 63 62 3 61 60 59 57 58 179 53 55 75 76 77 18 19 26 18 20 21 23 22 27 33 34 36 15 16 32 35 10 9 112 146 72 74 73 56 64

| Pos Fig | Det. nr Part. No | Ingår Fitted | OBS!! Ange alltid årsmodell vid beställning av inredning<br>Benämning | OBS!! Specify always year of model when ordering equipment<br>Description |
|---|---|---|---|---|
| 1 | 316707 | M | Tapet vägg/tak | Wall paper |
| 2 | 316021 | M | Tejp tapet 20 mm | Tape, wall paper 20 mm |
| 3 | 316022 | M | Tejp tapet 60 mm | Tape, wall paper 60 mm |
| 4 | 504668 | x | Belysning hörn 2x5 W plast | Illumination corner 2x5 W plastic |
| 5 | 323403 | x | Skåp kök L1120 kpl. | Cupboard kitchen L1120 cpl. |
| 6 | 323021 | x | Lucka H 368x420 | Door R 368x420 |
| 7 | 323020 | x | Lucka V 368x420 | Door L 368x420 |
| 8 | 323092 | x | Hylla | Shelf |
| 9 | 311917 | x | Gångjärn | Hinge |
| 10 | 312588 | x | Platta gångjärn | Plate hinge |
| 11 | 322169 | x | Hylla mikrovågsugn | Shelf microwave oven |
| 12 | 326256 | x | Front el-uttag | Front outlet |
| 13 | 323401 | x | Ljusramp köksskåp | Light holder |
| 14 | 323522 | x | Diskbänk kpl. u. skiva | Kitchen sink cpl. without board |
| 15 | 401328 | x | Plåt under spis | Plate cover under fireplace |
| 16 | 328430-D | x | Skiva diskbänk | Board |
| 17 | 323504 | x | Lucka V 550x470 | Door L 550x470 |
| 18 | 323503 | x | Lucka H 550x470 | Door R 550x470 |
| 19 | 323510 | x | Lucka H 550x265 | Door R 550x265 |
| 20 | 323505 | x | Låda diskbänk kpl. | Drawer cpl. |
| 21 | 323506 | x | Låda diskbänk kpl. | Drawer cpl. |
| 22 | 323411 | x | Skärbräda | Cutting board |
| 23 | 320460 | x | Hylla övre | Shelf upper |
| 26 | 324149 | x | Utskjut diskbänk | Projection kitchen sink |
| 27 | 321363 | x | Hylla | Shelf |
| 28 | 323001 | x | Lucka | Door |
| 29 | 316037 | x | Gångjärn | Hinge |
| 30 | 324027 | x | Ljusramp barskåp | Light holder |
| 31 | 326925 | x | Rygg garderob | Wardrobe back |
| 32 | 321501 | x | Front el-uttag 130x533 | Front outlet 130x533 |
| 33 | 320312 | x | Kryddhylla | Spice shelf |
| 34 | 314352 | x | Rasskydd al. rör L=210 | Pipe al. L=210 |
| 35 | 320626 | x | Front el-uttag | Front outlet |
| 36 | 320627 | x | Skiva täck | Sheet cover |
| 37 | 504400 | x | List täck el-kabel B=44 L=2000 | Cover strip B=44 L=2000 |
| 38 | 316270 | x | List snäpp undre L2379 | List under L2379 |
| 39 | 316268 | x | List snäpp övre L2379 | List upper L2379 |
| 40 | 324723 | x | Stolpe först. L1948 kpl. m. lucka | Support bar cpl. with door |
| 41 | 320005 | x | Lucka | Door |
| 42 | 312589 | x | Gångjärn | Hinge |
| 43 | 328528 | x | Skåp övre elc. | Cupboard upper |
| 44 | 323002 | x | Lucka | Door |
| 45 | 860406 | x | Gångjärn | Hinge |
| 46 | 325495 | x | Täckfront radio | Cover radio |
| 47 | 316898 | x | Skena gardin L1020 | Curtain rod L1020 |
| | | | M= Metervara<br>T= Tillbehör | M= On the metre<br>T= Accessory |

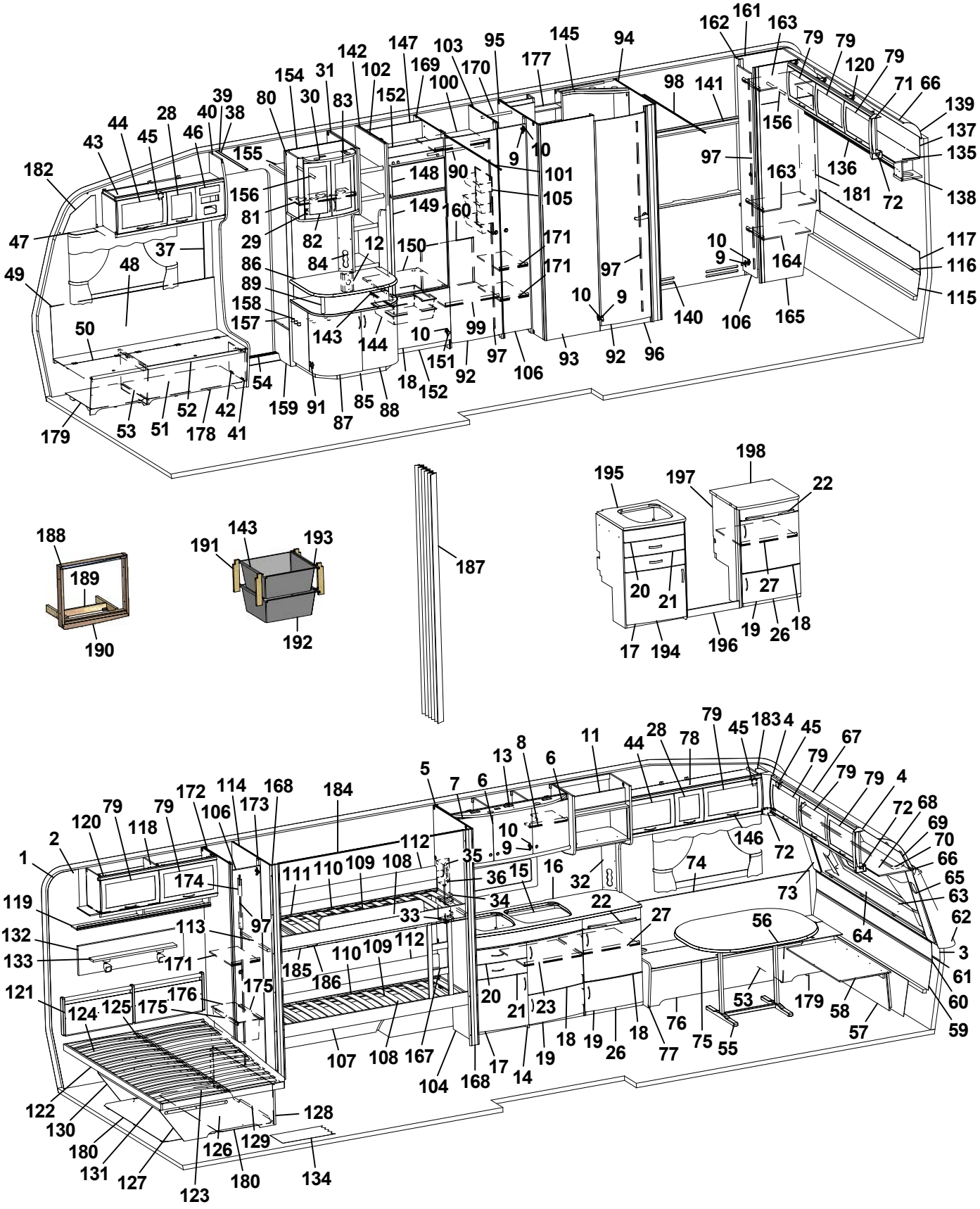
182 43 44 45 28 40 39 38 46 155 80 30 154 31 142 102 152 147 169 103 100 95 170 177 145 94 162 161 163 79 79 120 79 71 66 139 137 135 138 98 141 156 97 163 136 181 72 47 37 48 49 50 179 53 51 52 178 42 41 54 159 91 87 85 88 18 152 92 151 10 99 97 106 93 92 96 140 106 165 164 117 116 115 10 9 29 81 156 158 157 86 89 84 82 12 143 144 148 149 150 160 171 171 105 101 9 10 90 83 30 152 147 169 103 100 95 170 177 145 94 98 141 156 162 161 163 79 79 120 79 71 66 139 137 135 138 97 163 136 181 72 47 37 48 49 50 179 53 51 52 178 42 41 54 159 91 87 85 88 18 152 92 151 10 99 97 106 93 92 96 140 106 165 164 117 116 115 10 9 29 81 156 158 157 86 89 84 82 12 143 144 148 149 150 160 171 171 105 101 9 10 90 83 30 152


188 189 190 191 143 193 192 187 195 197 198 22 20 21 27 17 194 196 19 26 18


1 2 120 79 118 79 172 114 168 184 106 173 5 7 6 13 8 6 11 44 28 78 79 45 183 4 45 67 79 79 79 4 72 68 69 70 66 65 63 62 3 61 60 59 119 132 133 121 124 125 175 176 174 97 113 171 175 111 110 109 108 112 185 186 107 108 167 104 168 17 14 19 20 21 23 18 19 26 18 77 76 75 55 53 179 58 57 64 56 73 74 146 72 35 36 15 16 32 34 33 22 27 10 9 112 122 130 180 131 127 123 180 126 129 128 134

| Pos Fig | Det. nr Part. No | Ingår Fitted | OBS!! Ange alltid årsmodell vid beställning av inredning<br>Benämning | OBS!! Specify always year of model when ordering equipment<br>Description |
|---|---|---|---|---|
| 48 | 325767 | x | Värmespalt H fram | Air gap R.F. |
| 49 | 860423 | M | List kant U-gap ljusbrun | Strip, light brown |
| 50 | 323446 | x | Lock bäddlåda H F | Cover bed box R.F. |
| 51 | 323445 | x | Front bäddlåda H F (utan lastlucka) | Front bed box R.F. (without loading hatch) |
| -- | 324424 | T | Front bäddlåda H F (med lastlucka) | Front bed box R.F. (with loading hatch) |
| 52 | 860562 | x | List bädd | List bed |
| 53 | 312825 | x | Stöd bäddlåda HF | Support bed box |
| 54 | 314687 | x | Tröskel aluminium L=850 | Threshold aluminium L=850 |
| 55 | 316012 | x | Bordsstativ | Table stand |
| 56 | 372083 | x | Bordsskiva 940x1026 * | Table top 940x1026 * |
| 57 | 323180 | x | Front bäddlåda gavel (2 st när lastl. mont.) | Front bed box gable (2 pcs in loading hatch) |
| 58 | 323205 | x | Skiva rundsittgrupp | Sheet seat |
| 59 | 323203 | x | Värmespalt nedre gavel fram | Air gap under |
| 60 | 314287 | x | List plast L=2270 | List plastic L=2270 |
| 61 | 323200 | x | Värmespalt övre gavel fram | Air gap upper |
| 62 | 323128 | x | Hylla front L2444 | Shelf front L2444 |
| 63 | 860593 | x | Raskant plast L=2600 | Cantlist shelf front L=2600 |
| 64 | 324022 | x | Luftspalt fronthylla | Air gap shelf front |
| 65 | 323270 | x | Front högtalare H | Front loudspeaker R |
| 66 | 313884 | x | List plast radie L=2379 | List L=2379 |
| 67 | 316005 | x | Skiva plast 295x2363x1 | Plastic sheet |
| 68 | 323044 | x | Skåp gavel fram L=2365 | Cupboard L=2365 |
| 69 | 323059 | x | Skiva skåp 2345x180 | Sheet 2345x180 |
| 70 | 316900 | x | Skena gardin L1920 | Curtain rod L1920 |
| 71 | 316115 | x | Hörn inredning | Corner |
| 72 | 324321 | x | Täckvinkel hörn inredning | Cover for corner |
| 73 | 326784 | x | Front högtalare V | Front loudspeaker L |
| 74 | 325771 | x | Värmespalt V fram | Air gap L.F. |
| 75 | 323633 | x | Lock bäddlåda V F | Cover bed box L.F |
| 76 | 323634 | x | Front bäddlåda V F (utan lastlucka) | Front bed box L.F. (without loading hatch) |
| -- | 324428 | T | Front bäddlåda V F (med lastlucka) | Front bed box L.F. (with loading hatch) |
| 77 | 323449 | x | Gavel bäddlåda V F | Gable bed box L.F |
| 78 | 328529 | x | Skåp övre L1408 | Cupboard upper L1408 |
| 79 | 323000 | x | Lucka | Door |
| 80 | 325679 | x | Skåp bar kpl. | Coctail cabinet cpl. |
| 81 | 323723 | x | Hylla | Shelf |
| 82 | 323426 | x | Lucka V 236x500 | Door L 236x500 |
| 83 | 325364 | x | Lucka H 236x500 | Door R 236x500 |
| 84 | 323440 | x | Front el-uttag | Front outlet |
| 85 | 323558 | x | TV-bänk kpl. u. skiva | TV-bench cpl. without board |
| 86 | 328453 | x | Skiva TV-bänk 830x580 * | Board * |
| 87 | 321380 | x | Lucka V 403x536 | Door L 403x536 |
| 88 | 321379 | x | Lucka H 403x536 | Door R 403x536 |
| 89 | 323559 | x | Rundstav L=170 | Round staff L=170 |
| 90 | 316197 | x | Galgstång L=782 | Clothes hanger L=782 |
| | | | M= Metervara<br>T= Tillbehör | M= On the metre<br>T= Accessory |

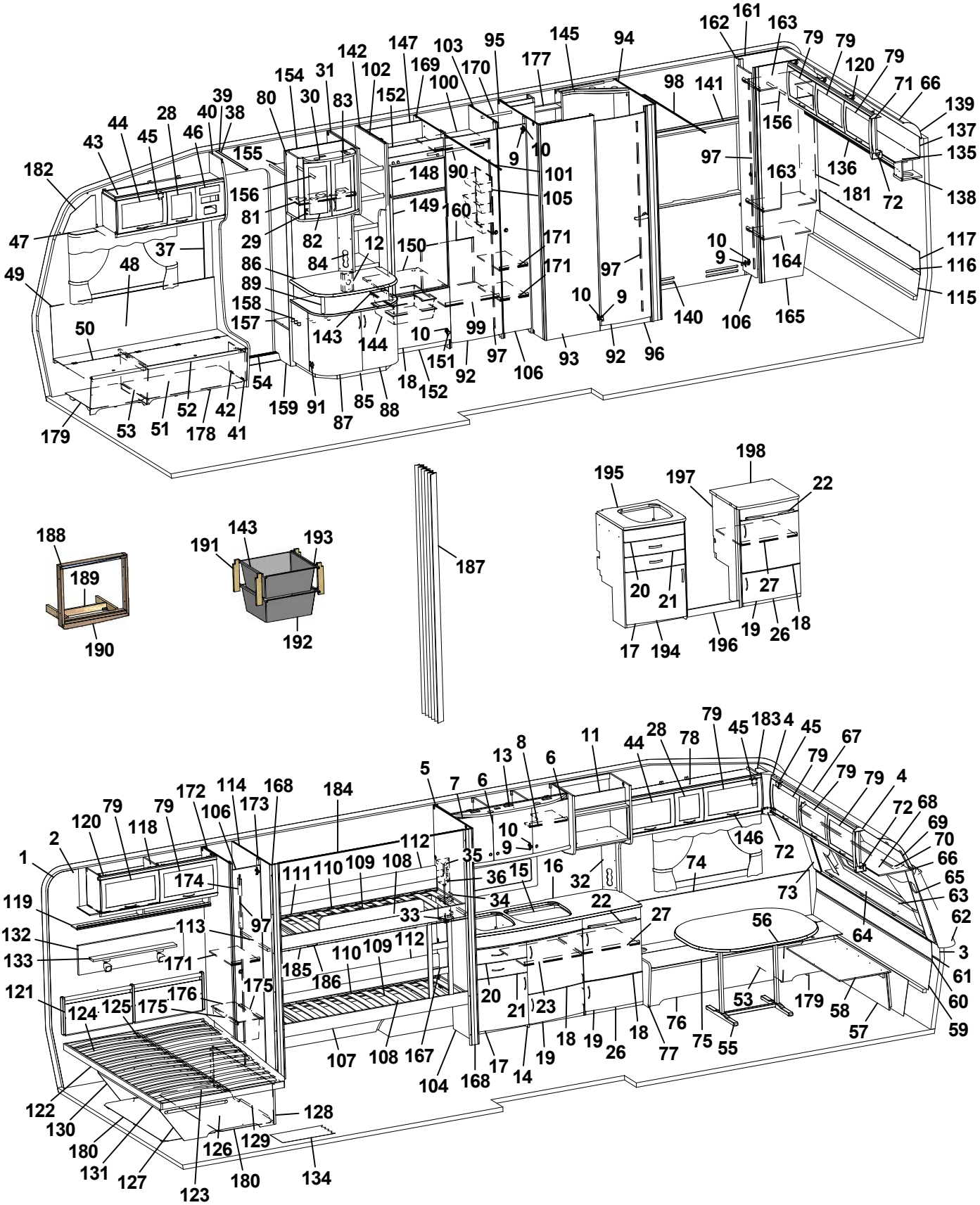
1 2 3 4 5 6 7 8 9 10 11 12 13 15 16 17 18 19 20 21 22 23 26 27 28 29 30 31 32 33 34 35 36 37 38 39 40 41 42 43 44 45 46 47 48 49 50 51 52 53 54 55 56 57 58 59 60 61 62 63 64 65 66 67 68 69 70 71 72 73 74 75 76 77 78 79 80 81 82 83 84 85 86 87 88 89 90 91 92 93 94 95 96 97 98 99 100 101 102 103 104 105 106 107 108 109 110 111 112 113 114 116 117 118 119 120 121 122 123 124 125 126 127 128 129 130 131 132 133 134 135 136 137 138 139 140 141 142 143 144 145 146 147 148 149 150 151 152 154 155 156 157 158 159 160 161 162 163 164 165 167 168 169 170 171 172 173 174 175 176 177 178 179 180 181 182 183 184 185 186 187 188 189 190 191 192 193 194 195 196 197 198

| Pos Fig | Det. nr Part. No | Ingår Fitted | OBS!! Ange alltid årsmodell vid beställning av inredning<br>Benämning | OBS!! Specify always year of model when ordering equipment<br>Description |
|---|---|---|---|---|
| 91 | 314663 | x | Gångjärn | Hinge |
| 92 | 321518 | x | Dörr 490x1850 | Door 490x1850 |
| 93 | 327347 | x | Vägg tvättrum yttre | Wall washroom |
| 94 | 329216 | x | Vägg tvättrum H | Wall washroom R |
| 95 | 329890 | x | Vägg tvättrum V | Wall washroom L |
| 96 | 320646 | x | Tröskel tvättrum | Threshold |
| 97 | 314523 | x | Rätningslist dörr L=1715 | List L=1715 |
| 98 | 314917 | x | Skena draperi L=1190 | Drapery rail L=1190 |
| 99 | 327005 | x | Hylla garderob | Shelf |
| 100 | 327002 | x | Hylla övre | Shelf |
| 101 | 314917 | x | Skena draperi L=1190 | Drapery rail L=1190 |
| 102 | 326929 | x | Hylla vid TV-bänk kpl. | Shelf cpl. |
| 103 | 325859 | x | Vägg garderob | Wall wardrobe |
| 104 | 324482 | x | Vägg H | Wall R |
| 105 | 312162 | x | Korg garderob 330x140x520 | Basket |
| 106 | 324080 | x | Dörr 260x1850 | Door 260x1850 |
| 107 | 324484 | x | Sängram nedre fällbar u. ribbotten | Bed bottom without laths |
| 108 | 325433 | x | Ribbotten kpl. | Laths bottom cpl. |
| 109 | 311985 | x | Ribba sängbotten L=718 B=63 | Lath bed bottom |
| 110 | 312046 | x | Band t. ribbotten | Band for laths bottom |
| 111 | 324481 | x | Sängram fast övre u. ribbotten | Bed bottom upper without laths |
| 112 | 321919 | x | Värmespalt H-bak | Air gap R rear |
| 113 | 167308 | x | Bärregel 22x22x540 | Bearing rail |
| 114 | 324483 | x | Vägg V | Wall L |
| 115 | 323293 | x | Värmespalt nedre gavel bak | Air gap under |
| 116 | 314287 | x | List plast L=2270 | List plastic L=2270 |
| 117 | 324492 | x | Värmespalt övre gavel bak | Air gap upper |
| 118 | 324043 | x | Skåp övre L1114 | Cupboard |
| 119 | 324046 | x | Hyllpaket | Shelf |
| 120 | 315194 | x | Gångjärn | Hinge |
| 121 | 325742 | x | Värmespalt gavel bak | Air gap |
| 122 | 314501 | x | Sängram u. ribbotten | Bed bottom without laths |
| 123 | 325340 | x | Ribbotten kpl. | Laths bottom cpl. |
| 124 | 311985 | x | Ribba sängbotten L=718 B=63 | Lath bed bottom L=718 B=63 |
| 125 | 312046 | x | Band t. ribbotten | Band for laths bottom |
| 126 | 325478 | x | Sänglåda kpl. | Bed box cpl. |
| 127 | 320981 | x | Gavel säng V | Gable bed L |
| 128 | 860590 | x | List hörn L=2500 | Corner strip L=2500 |
| 129 | 320374 | x | Front säng | Front bed |
| 130 | 320979 | x | Gavel säng H | Gable bed R |
| 131 | 312861 | x | List 17,5x55x1200 | Wood lath pine 17,5x55x1200 |
| 132 | 328702 | x | Tygtavla | Fabric board |
| 133 | 328705 | x | Hylla | Shelf |
| 134 | 314708 | M | Matta golv | Carpet floor |
| 135 | 324312 | x | Skåp gavel bak | Cupboard |
| | | | M= Metervara<br>T= Tillbehör | M= On the metre<br>T= Accessory |

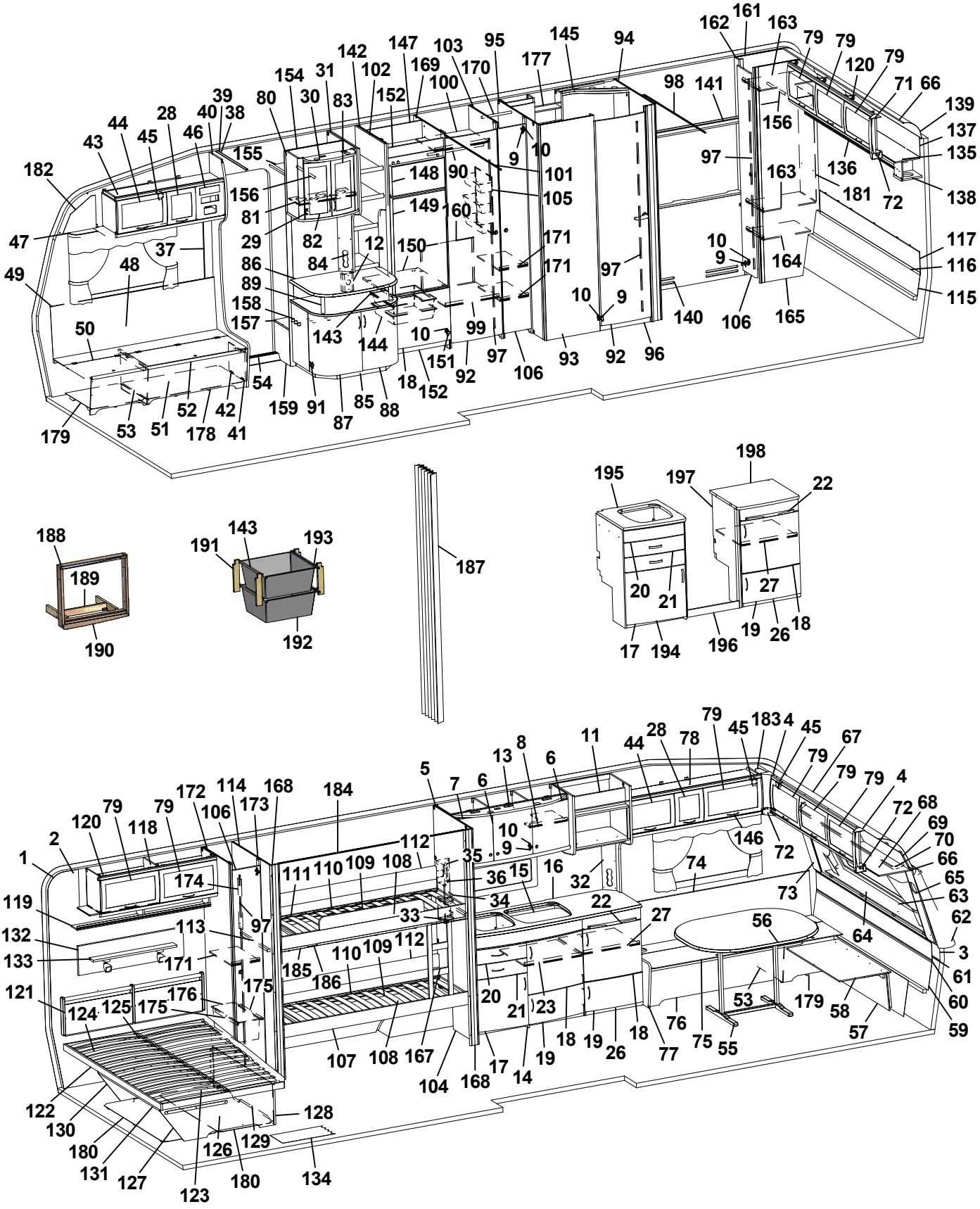
1 2 3 4 5 6 7 8 9 10 11 12 13 14 15 16 17 18 19 20 21 22 23 26 27 28 29 30 31 32 33 34 35 36 37 38 39 40 41 42 43 44 45 46 47 48 49 50 51 52 53 54 55 56 57 58 59 60 61 62 63 64 65 66 67 68 69 70 71 72 73 74 75 76 77 78 79 80 81 82 83 84 85 86 87 88 89 90 91 92 93 94 95 96 97 98 99 100 101 102 103 104 105 106 107 108 109 110 111 112 113 114 115 116 117 118 119 120 121 122 123 124 125 126 127 128 129 130 131 132 133 134 135 136 137 138 139 140 141 142 143 144 145 146 147 148 149 150 151 152 153 154 155 156 157 158 159 160 161 162 163 164 165 167 168 169 170 171 172 173 174 175 176 177 178 179 180 181 182 183 184 185 186 187 188 189 190 191 192 193 194 195 196 197 198

| Pos Fig | Det. nr Part. No | Ingår Fitted | OBS!! Ange alltid årsmodell vid beställning av inredning<br>Benämning | OBS!! Specify always year of model when ordering equipment<br>Description |
|---|---|---|---|---|
| 136 | 329217 | x | Hyllpaket | Shelf |
| 137 | 324318 | x | Skiva | Board |
| 138 | 328364 | x | Hörn | Corner |
| 139 | 316005 | x | Skiva plast 295x2363x1 | Plastic sheet |
| 140 | 320994 | x | Front | Air gap |
| 141 | 320997 | x | Hylla | Shelf |
| 142 | 326988 | x | Vägg kyl V | Wall refrigerator L |
| 143 | 312712 | x | Glidlist trådback (säljes i par) | Sliding strip tray (pair) |
| 144 | 310325 | x | Trådback vit 427x427x85 | Tray 427x427x85 |
| 145 | 325686 | x | Ljusramp tvättrum | Light holder |
| 146 | 316428 | x | Handtag | Handle |
| 147 | 371558 | x | Bakstycke stopp kyl | Back cupboard |
| 148 | 324828 | x | Skiva frys 500x263 ERLE 15285 ljus | Sheet freezer 500x263 ERLE 15285 light |
| -- | 329096 | x | Skiva frys 500x263 ARPA 2203 mörk | Sheet freezer 500x263 ARPA 2203 dark |
| 149 | 324829 | x | Skiva kyl 500x865 ERLE 15285 ljus | Sheet refrigerator 500x865 ERLE 15285 light |
| -- | 329095 | x | Skiva kyl 500x865 ARPA 2203 mörk | Sheet refrigerator 500x865 ARPA 2203 dark |
| 150 | 371556 | x | Hylla under kyl | Shelf under refrigerator |
| 151 | 316799 | x | Gångjärn | Hinge |
| 152 | 326133 | x | Front skåp under kyl | Front cupboard |
| 154 | 322325 | x | Vägg garderob H | Wall wardrobe R |
| 155 | 326923 | x | Hylla övre | Shelf |
| 156 | 316197 | x | Galgstång L=782 | Clothes hanger L=782 |
| 157 | 328446 | x | Hylla insteg 553x295 * | Shelf * |
| 158 | 314897 | x | Bussning plast Ø=29 mm | Bushing plastic |
| 159 | 326924 | x | Front hylla garderob | Front |
| 160 | 327007 | x | Täckskiva exp. kärl | Cover expansion vessel |
| 161 | 323274 | x | Vägg garderob V | Wall wardrobe L |
| 162 | 324496 | x | Front garderob | Front wall |
| 163 | 324498 | x | Hylla | Shelf |
| 164 | 320987 | x | Hylla | Shelf |
| 165 | 323257 | x | Vägg garderob H | Wall wardrobe R |
| 167 | 324114 | x | Stege | Ladder |
| 168 | 325895 | x | Stolpe | Support bar |
| 169 | 326917 | x | Vägg kyl H | Wall refrigerator R |
| 170 | 316197 | x | Galgstång L=782 | Clothes hanger L=782 |
| 171 | 320601 | x | Hylla backskåp | Shelf |
| 172 | 325879 | x | Vägg backskåp V | Wall cupboard L |
| 173 | 325894 | x | List folierad L=1948 | List L=1948 |
| 174 | 370716 | x | List folierad L=450 | List L=450 |
| 175 | 316358 | x | Glidskena plast L=430 D14/27 | Runner plastic L=430 D14/27 |
| 176 | 309010 | x | Trådback vit 227x527x185 | Tray 227x527x185 |
| 177 | 325687 | x | Skåp tvättrum | Cupboard washroom |
| 178 | 324134 | x | Luftspalt H-fram | Air gap R front |
| 179 | 324138 | x | Luftspalt fram | Air gap front |
| 180 | 370738 | x | Luftspalt sänglåda | Air gap bed box |
| | | | M= Metervara<br>T= Tillbehör | M= On the metre<br>T= Accessory |

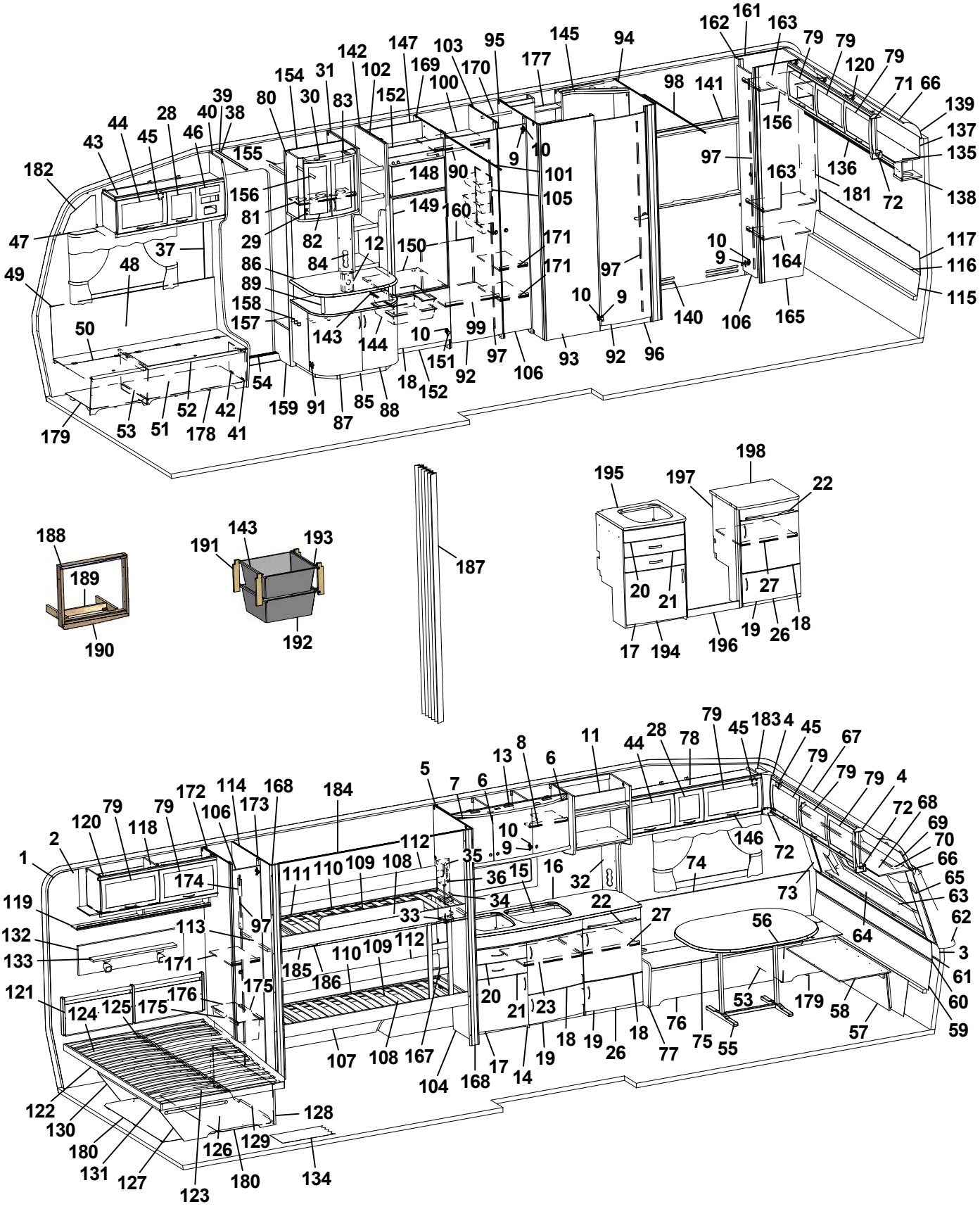
182 43 44 45 28 40 39 38 46 155 80 30 154 31 142 102 152 147 169 103 100 95 170 177 145 94 162 161 163 79 79 120 79 71 66 139 137 135 138 98 141 156 97 163 136 181 72 9 10 101 105 148 90 149 160 156 81 29 82 84 12 150 171 171 86 89 158 157 143 144 10 99 151 92 97 106 93 92 96 140 106 165 10 9 164 117 116 115 47 37 48 49 50 54 159 91 87 85 88 18 152 179 53 51 52 178 42 41
188 189 190
191 143 193 192
187
195 197 198 22 20 21 27 17 194 196 19 26 18
1 2 120 79 118 79 172 114 168 184 106 173 5 7 6 13 8 6 11 44 28 78 79 45 183 4 45 67 79 79 79 4 72 68 69 70 66 65 63 62 3 61 60 59 119 132 133 121 124 125 175 176 174 111 110 109 108 112 35 36 15 16 32 74 73 64 56 53 179 58 57 146 72 10 9 97 113 171 175 185 186 110 109 112 33 34 22 27 20 21 23 18 19 26 18 77 76 75 55 107 108 167 104 168 17 14 19 122 130 180 131 127 123 126 129 128 180 134

| Pos Fig | Det. nr Part. No | Ingår Fitted | OBS!! Ange alltid årsmodell vid beställning av inredning<br>Benämning | OBS!! Specify always year of model when ordering equipment<br>Description |
|---|---|---|---|---|
| 181 | 325732 | x | Värmespalt garderob | Air gap |
| 182 | 327193 | x | Täckskiva gavel H | Cover R |
| 183 | 327194 | x | Täckskiva gavel V | Cover L |
| 184 | 314724 | T | Skena draperi L=1780 | Drapery rail L=1780 |
| 185 | 327136 | T | List draperiskena | List drapery rail |
| 186 | 315907 | T | Skena draperi L=1920 | Drapery rail L=1920 |
| 187 | 315216 | T | Vikdörr 1900x1500 | Folding door |
| 188 | 324090 | T | Ram | Frame |
| 189 | 324097 | T | Stöd | Support |
| 190 | 324089 | T | List täck | Cover strip |
| 191 | 320514 | T | List, backskenor | List |
| -- | 326277 | T | List, backskenor (trådbackar i utskjut d-bänk) | List (trays in projection kitchen sink) |
| 192 | 310326 | T | Trådback vit 427x427x185 | Tray 427x427x185 |
| 193 | 316276 | T | Utdragsstopp trådback | Extension stop, tray |
| 194 | 327271 | T | Diskbänk kpl. u. skiva | Kitchen sink cpl. without board |
| 195 | 328681-D | T | Skiva diskbänk | Board |
| 196 | 327243 | T | Front | Front |
| 197 | 327268 | T | Gavel H | Gable R |
| 198 | 328672-D | T | Skiva utskjut | Board |
| | | | * = Ange laminat A, D eller F vid beställning.<br>A = Laminat ARPA 3124 gråprickig<br>D = Laminat ARPA 2203 mörk<br>F = Laminat ARPA 2558 ljus | * = Specify laminate A, D or F in order.<br>A = Laminate ARPA 3124 grey spotted<br>D = Laminate ARPA 2203 dark<br>F = Laminate ARPA 2558 light |
| | | | Dyntyger, gardiner m.m. (se tyger) | Cushion textilies, curtains etc. (see textiles |
| | | | M= Metervara<br>T= Tillbehör | M= On the metre<br>T= Accessory |

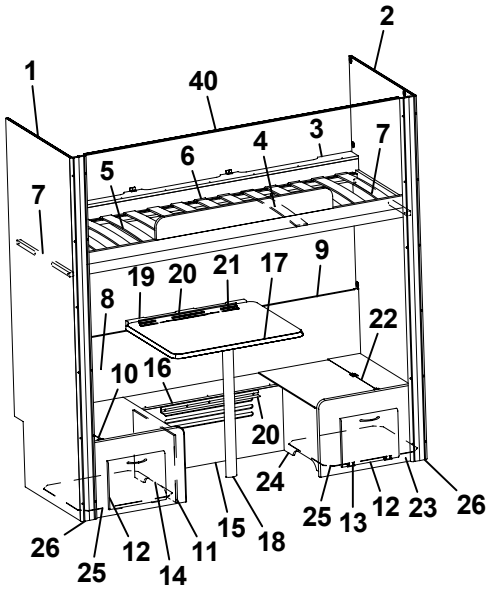
1
40
2
7
5
6
4
3
7
19
20
21
17
9
8
22
10
16
20
24
26
25
12
14
11
15
18
25
13
12
23
26

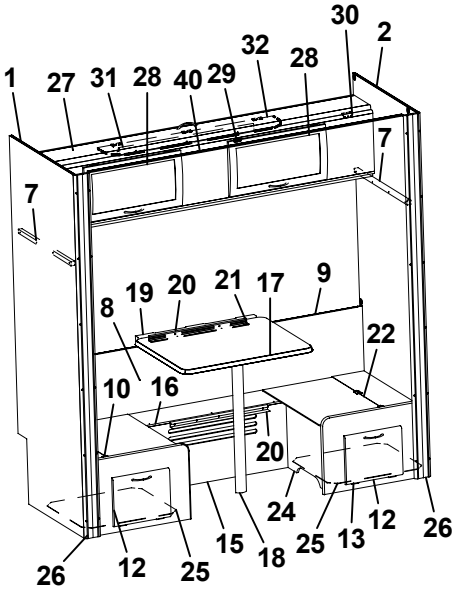
1
27
31
28
40
29
32
28
30
2
7
7
19
20
21
17
9
8
22
10
16
20
26
12
25
15
18
24
25
13
12
26

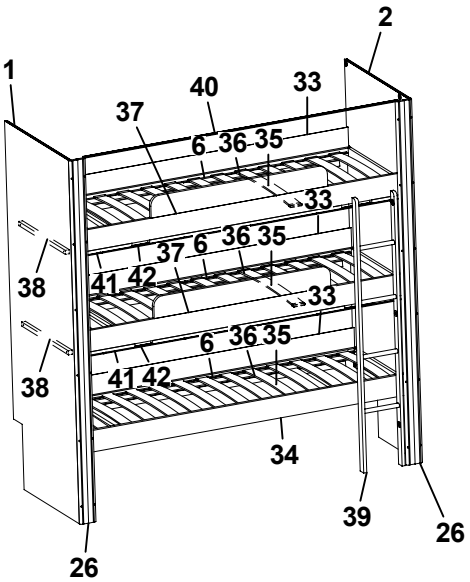
1
40
33
2
37
6
36
35
33
38
37
6
36
35
41
42
33
38
6
36
35
41
42
34
39
26
26

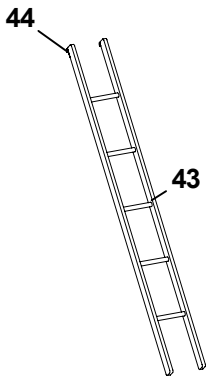
44
43

| Pos Fig | Det. nr Part. No | Ingår Fitted | **OBS!!** Ange alltid årsmodell vid beställning av inredning<br>Benämning | **OBS!!** Specify always year of model when ordering equipment<br>Description |
|---|---|---|---|---|
| 1 | 324483 | x | Vägg V | Wall L |
| 2 | 324482 | x | Vägg H | Wall R |
| 3 | 324927 | x | Sängram utan ribbotten | Bed bottom without laths |
| 4 | 325492 | x | Ribbotten kpl. | Laths bottom cpl. |
| 5 | 311985 | x | Ribba sängbotten L=718 B=63 | Lath bed bottom L=718 B=63 |
| 6 | 312046 | x | Band t. ribbotten | Band for laths bottom |
| 7 | 312313 | x | Bärregel 670x22x22 | Bearing rail 670x22x22 |
| 8 | 320341 | x | Värmespalt H-bak | Air gap R rear |
| 9 | 860423 | M | List kant U-gap ljusbrun | Strip, light brown |
| 10 | 324925 | x | Lock bäddlåda | Cover bed box |
| 11 | 323677 | x | Gavel bäddlåda bakre | Gable bed box rear |
| 12 | 320005 | x | Lucka | Door |
| 13 | 312589 | x | Gångjärn | Hinge |
| 14 | 324921 | x | Front bäddlåda | Front |
| 15 | 329501 | x | Front bäddlåda | Front bed box |
| 16 | 320775 | x | Lock front bäddlåda 1930x209 | Cover front bed box |
| 17 | 372085 | x | Bordsskiva 750x600 * | Table top 750x600 * |
| 18 | 315565 | x | Bordsben | Table leg |
| 19 | 312314 | x | Fästregel bord | Bracket |
| 20 | 300108 | x | List bord väggdel L550 | List wall |
| 21 | 300420 | x | List upphäng bordsdel L550 | List board |
| 22 | 324926 | x | Lock bäddlåda | Cover bed box |
| 23 | 323675 | x | Gavel bäddlåda främre | Gable bed box front |
| 24 | 324923 | x | Front bäddlåda | Front |
| 25 | 324928 | x | Luftspalt M-grupp 475x535 | Air gap M-group 475x535 |
| 26 | 325895 | x | Stolpe | Support bar |
| 27 | 324155 | x | Överbäddskåp L1920 | Upper bed L1920 |
| 28 | 323000 | x | Lucka | Door |
| 29 | 860402 | x | Gångjärn | Hinge |
| 30 | 860405 | x | Gångjärn | Hinge |
| 31 | 312233 | x | Regel låsning | Lock bar |
| 32 | 323846 | x | Rasskydd ö-bäddskåp | Protective plate |
| 33 | 325515 | x | Värmespalt V/H-bak | Air gap R rear |
| 34 | 324484 | x | Sängram nedre fällbar u. ribbotten | Bed bottom without laths |
| 35 | 325433 | x | Ribbotten kpl. | Laths bottom cpl. |
| 36 | 311985 | x | Ribba sängbotten L=718 B=63 | Lath bed bottom |
| 37 | 324481 | x | Sängram fast övre u. ribbotten | Bed bottom upper without laths |
| 38 | 167308 | x | Bärregel 22x22x540 | Bearing rail |
| 39 | 327072 | x | Stege | Ladder |
| 40 | 314724 | T | Skena draperi L=1780 | Drapery rail L=1780 |
| 41 | 327136 | T | List draperiskena | List drapery rail |
| 42 | 315907 | T | Skena draperi L=1920 | Drapery rail L=1920 |
| 43 | 312613 | T | Stege ö-bäddsskåp 201x1800 kpl. | Ladder upper bed 201x1800 cpl. |
| 44 | 860426 | T | Krok t. stege | Hook for ladder |
| | | | * = Ange laminat A, D eller F vid beställning.<br>A = Laminat ARPA 3124 gråprickig<br>D = Laminat ARPA 2203 mörk<br>F = Laminat ARPA 2558 ljus | * = Specify laminate A, D or F in order.<br>A = Laminate ARPA 3124 grey spotted<br>D = Laminate ARPA 2203 dark<br>F = Laminate ARPA 2558 light |
| | | | M= Metervara<br>T= Tillbehör | M= On the metre<br>T= Accessory |

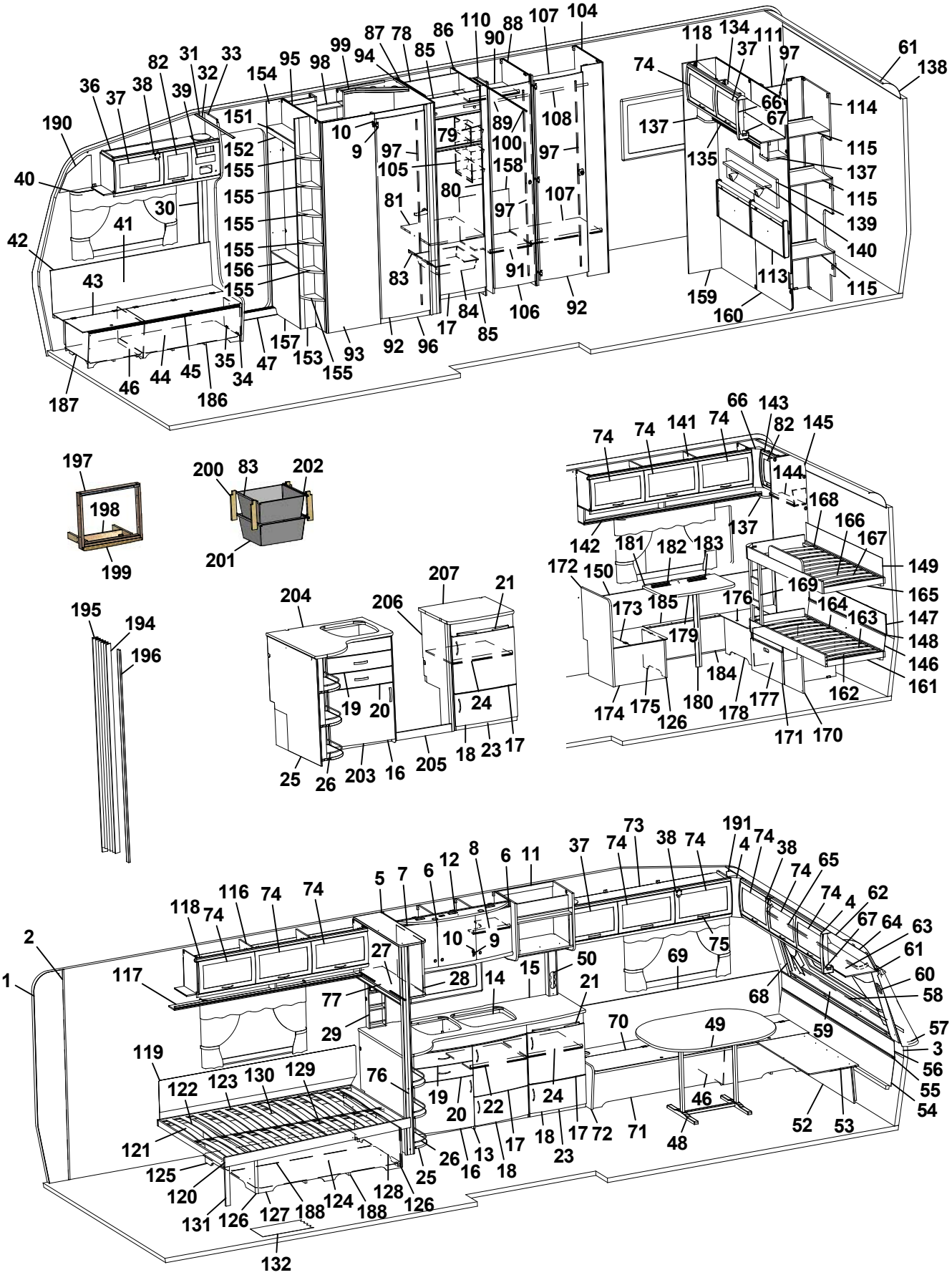
1 2 3 4 5 6 7 8 9 10 11 12 13 14 15 16 17 18 19 20 21 22 23 24 25 26 27 28 29 30 31 32 33 34 35 36 37 38 39 40 41 42 43 44 45 46 47 48 49 50 52 53 54 55 56 57 58 59 60 61 62 63 64 65 66 67 68 69 70 71 72 73 74 75 76 77 78 79 80 81 83 84 85 86 87 88 89 90 91 92 93 94 95 96 97 98 99 100 104 105 106 107 108 110 111 113 114 115 116 117 118 119 120 121 122 123 124 125 126 127 128 129 130 131 132 134 135 137 138 139 140 141 142 143 144 145 146 147 148 149 150 151 152 153 154 155 156 157 158 159 160 161 162 163 164 165 166 167 168 169 170 171 172 173 174 175 176 177 178 179 180 181 182 183 184 185 186 187 188 190 191 194 195 196 197 198 199 200 201 202 203 204 205 206 207

| Pos Fig | Det. nr Part. No | Ingår Fitted | OBS!! Ange alltid årsmodell vid beställning av inredning<br>Benämning | OBS!! Specify always year of model when ordering equipment<br>Description |
|---|---|---|---|---|
| 1 | 316707 | M | Tapet vägg/tak | Wall paper |
| 2 | 316021 | M | Tejp tapet 20 mm | Tape, wall paper 20 mm |
| 3 | 316022 | M | Tejp tapet 60 mm | Tape, wall paper 60 mm |
| 4 | 504668 | x | Belysning hörn 2x5 W plast | Illumination corner 2x5 W plastic |
| 5 | 323403 | x | Skåp kök L1120 kpl. | Cupboard kitchen L1120 cpl. |
| 6 | 323021 | x | Lucka H 368x420 | Door R 368x420 |
| 7 | 323020 | x | Lucka V 368x420 | Door L 368x420 |
| 8 | 323092 | x | Hylla | Shelf |
| 9 | 311917 | x | Gångjärn | Hinge |
| 10 | 312588 | x | Platta gångjärn | Plate hinge |
| 11 | 328618 | x | Hylla mikrovågsugn | Shelf microwave oven |
| 12 | 323401 | x | Ljusramp köksskåp | Light holder |
| 13 | 328656 | x | Diskbänk kpl. u. skiva | Kitchen sink cpl. without board |
| 14 | 401328 | x | Plåt under spis | Plate cover under fireplace |
| 15 | 328524-D | x | Skiva diskbänk | Board |
| 16 | 323504 | x | Lucka V 550x470 | Door L 550x470 |
| 17 | 323503 | x | Lucka H 550x470 | Door R 550x470 |
| 18 | 323510 | x | Lucka H 550x265 | Door R 550x265 |
| 19 | 323505 | x | Låda diskbänk kpl. | Drawer cpl. |
| 20 | 323506 | x | Låda diskbänk kpl. | Drawer cpl. |
| 21 | 323411 | x | Skärbräda | Cutting board |
| 22 | 320460 | x | Hylla övre | Shelf upper |
| 23 | 324149 | x | Utskjut diskbänk | Projection kitchen sink |
| 24 | 321363 | x | Hylla | Shelf |
| 25 | 320482 | x | Utskjut diskbänk | Projection kitchen sink |
| 26 | 326360 | x | Rasskyddssats | Shelter |
| 27 | 327180 | x | Skåp utskjut kökskåp | Cupboard projection |
| 28 | 328032 | x | Lucka acrylplast | Door acryl |
| -- | 314350 | x | Lås magnet d:o | Lock magnet d:o |
| -- | 314351 | x | Gångjärn d:o | Hinge d:o |
| 29 | 328561 | x | Kryddhylla kpl. m. front el-uttag | Spice rack cpl. with front outlet |
| 30 | 504400 | x | List täck el-kabel B=44 L=2000 | Cover strip B=44 L=2000 |
| 31 | 316270 | x | List snäpp undre L2379 | List under L2379 |
| 32 | 316268 | x | List snäpp övre L2379 | List upper L2379 |
| 33 | 324723 | x | Stolpe först. L1948 kpl. m. lucka | Support bar cpl. with door |
| 34 | 320005 | x | Lucka | Door |
| 35 | 312589 | x | Gångjärn | Hinge |
| 36 | 328528 | x | Skåp övre elc. | Cupboard upper |
| 37 | 323002 | x | Lucka | Door |
| 38 | 860406 | x | Gångjärn | Hinge |
| 39 | 325495 | x | Täckfront radio | Cover radio |
| 40 | 316898 | x | Skena gardin L1020 | Curtain rod L1020 |
| 41 | 323457 | x | Värmespalt H fram | Air gap R.F. |
| 42 | 860423 | M | List kant U-gap ljusbrun | Strip, light brown |
| 43 | 323446 | x | Lock bäddlåda H F | Cover bed box R.F. |
| | | | M= Metervara<br>T= Tillbehör | M= On the metre<br>T= Accessory |

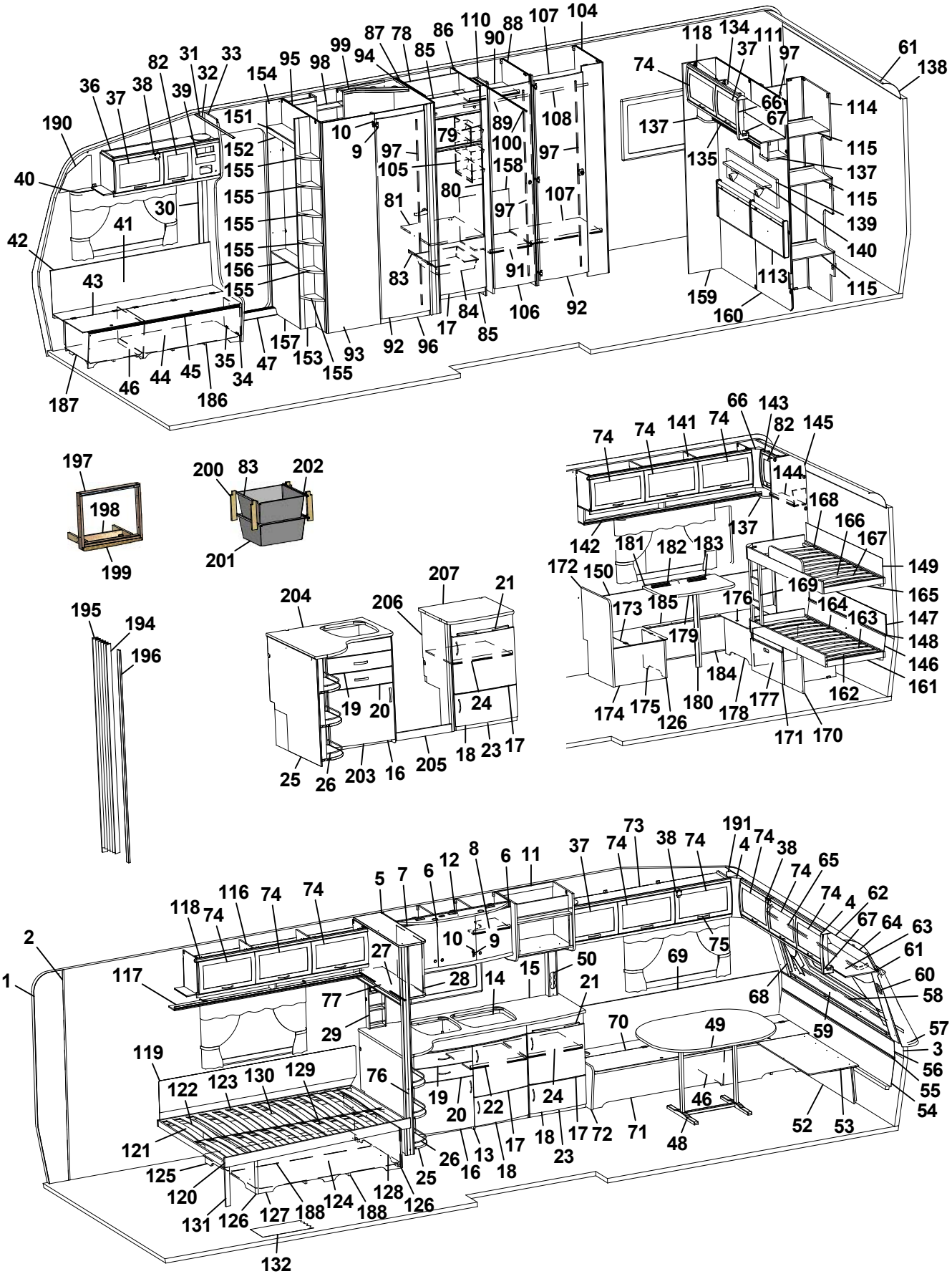
1 2 3 4 5 6 7 8 9 10 11 12 13 14 15 16 17 18 19 20 21 22 23 24 25 26 27 28 29 30 31 32 33 34 35 36 37 38 39 40 41 42 43 44 45 46 47 48 49 50 52 53 54 55 56 57 58 59 60 61 62 63 64 65 66 67 68 69 70 71 72 73 74 75 76 77 78 79 80 81 83 84 85 86 87 88 89 90 91 92 93 94 95 96 97 98 99 100 104 105 106 107 108 110 111 113 114 115 116 117 118 119 120 121 122 123 124 125 126 127 128 129 130 131 132 134 135 137 138 139 140 141 142 143 144 145 146 147 148 149 150 151 152 153 154 155 156 157 158 159 160 161 162 163 164 165 166 167 168 169 170 171 172 173 174 175 176 177 178 179 180 181 182 183 184 185 186 187 188 190 191 194 195 196 197 198 199 200 201 202 203 204 205 206 207

| Pos Fig | Det. nr Part. No | Ingår Fitted | OBS!! Ange alltid årsmodell vid beställning av inredning<br>Benämning | OBS!! Specify always year of model when ordering equipment<br>Description |
|---|---|---|---|---|
| 44 | 323445 | x | Front bäddlåda H F (utan lastlucka) | Front bed box R.F. (without loading hatch) |
| -- | 324424 | T | Front bäddlåda H F (med lastlucka) | Front bed box R.F. (with loading hatch) |
| 45 | 860562 | x | List bädd | List bed |
| 46 | 312825 | x | Stöd bäddlåda HF | Support bed box |
| 47 | 314687 | x | Tröskel aluminium L=850 | Threshold aluminium L=850 |
| 48 | 316012 | x | Bordsstativ | Table stand |
| 49 | 328437 | x | Bordsskiva 940x1200 * | Table top 940x1200 * |
| 50 | 329192 | x | Front el-uttag | Front outlet |
| 52 | 323180 | x | Front bäddlåda gavel (2 st när lastl. mont.) | Front bed box gable (2 pcs in loading hatch) |
| 53 | 323205 | x | Skiva rundsittgrupp | Sheet seat |
| 54 | 323203 | x | Värmespalt nedre gavel fram | Air gap under |
| 55 | 314287 | x | List plast L=2270 | List plastic L=2270 |
| 56 | 323200 | x | Värmespalt övre gavel fram | Air gap upper |
| 57 | 323128 | x | Hylla front L2444 | Shelf front L2444 |
| 58 | 860593 | x | Raskant plast L=2600 | Cantlist shelf front L=2600 |
| 59 | 324022 | x | Luftspalt fronthylla | Air gap shelf front |
| 60 | 323270 | x | Front högtalare H | Front loudspeaker R |
| 61 | 313884 | x | List plast radie L=2379 | List L=2379 |
| 62 | 316005 | x | Skiva plast 295x2363x1 | Plastic sheet |
| 63 | 323044 | x | Skåp gavel fram L=2365 | Cupboard L=2365 |
| 64 | 323059 | x | Skiva skåp 2345x180 | Sheet 2345x180 |
| 65 | 316900 | x | Skena gardin L1920 | Curtain rod L1920 |
| 66 | 316115 | x | Hörn inredning | Corner |
| 67 | 324321 | x | Täckvinkel hörn inredning | Cover for corner |
| 68 | 326784 | x | Front högtalare V | Front loudspeaker L |
| 69 | 328593 | x | Värmespalt V fram | Air gap L.F. |
| 70 | 328585 | x | Lock bäddlåda V F | Cover bed box L.F |
| 71 | 328590 | x | Front bäddlåda V F (utan lastlucka) | Front bed box L.F. (without loading hatch) |
| -- | 328654 | T | Front bäddlåda V F (med lastlucka) | Front bed box L.F. (with loading hatch) |
| 72 | 323449 | x | Gavel bäddlåda V F | Gable bed box L.F |
| 73 | 328596 | x | Skåp övre | Cupboard upper |
| 74 | 323000 | x | Lucka | Door |
| 75 | 316428 | x | Handtag | Handle |
| 76 | 324888 | x | Stolpe utskjut | Support bar |
| 77 | 314722 | x | Skena draperi L=900 | Curtain rod L=900 |
| -- | 316194 | T | Persienn 897x540 | Venetian blind 897x540 |
| 78 | 371558 | x | Bakstycke kyl | Back cupboard |
| 79 | 324828 | x | Skiva frys 500x263 ERLE 15285 ljus | Sheet freezer 500x263 ERLE 15285 light |
| -- | 329096 | x | Skiva frys 500x263 ARPA 2203 mörk | Sheet freezer 500x263 ARPA 2203 dark |
| 80 | 324829 | x | Skiva kyl 500x865 ERLE 15285 ljus | Sheet refrigerator 500x865 ERLE 15285 light |
| -- | 329095 | x | Skiva kyl 500x865 ARPA 2203 mörk | Sheet refrigerator 500x865 ARPA 2203 dark |
| 81 | 371556 | x | Hylla under kyl | Shelf under refrigerator |
| 82 | 323001 | x | Lucka | Door |
| 83 | 312712 | x | Glidlist trådback (säljes i par) | Sliding strip tray (pair) |
| 84 | 310325 | x | Trådback vit 427x427x85 | Tray 427x427x85 |
| | | | M= Metervara<br>T= Tillbehör | M= On the metre<br>T= Accessory |

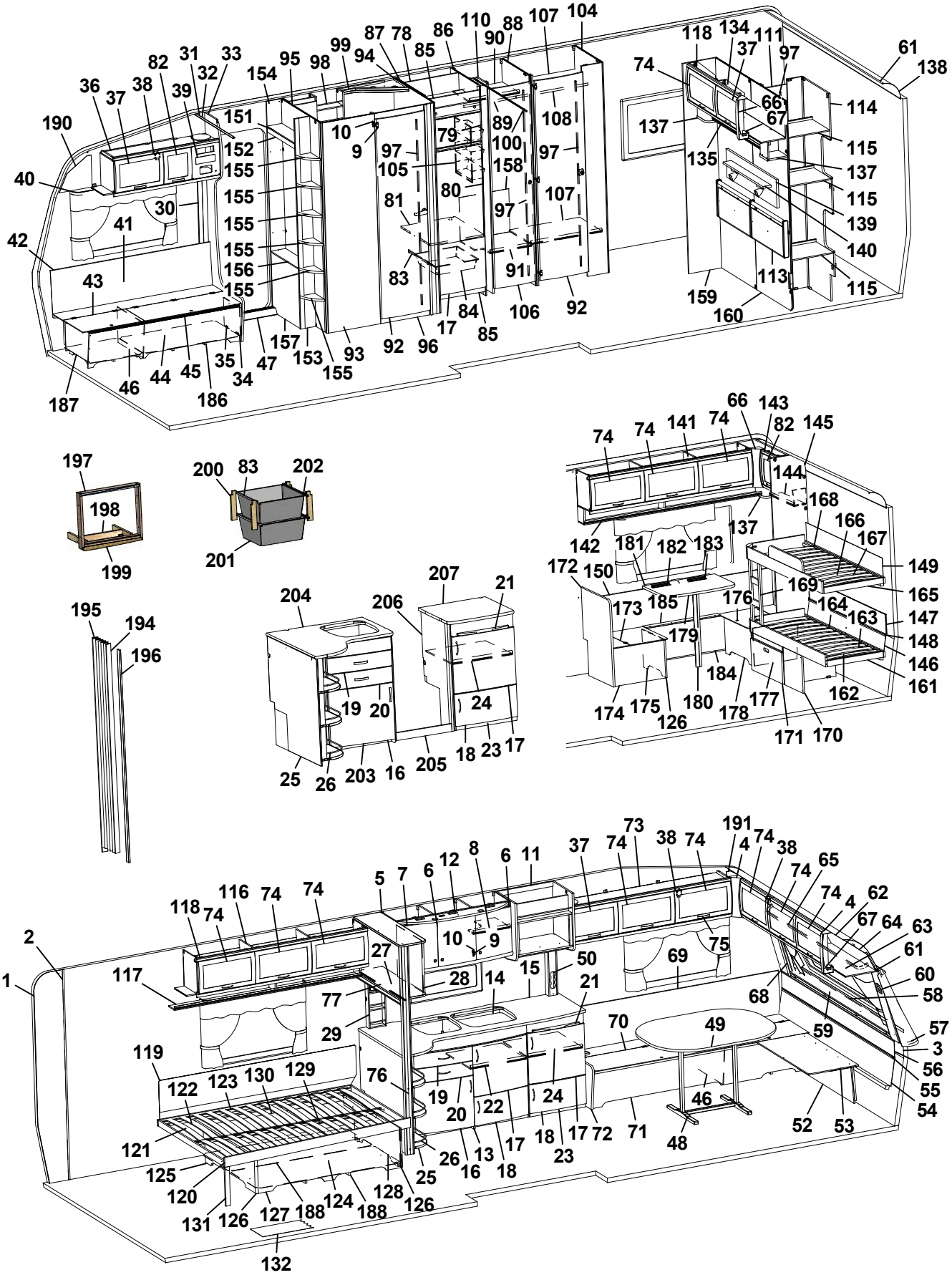
190 36 37 38 82 31 32 33 39 151 152 155 155 155 155 155 156 155 40 30 41 42 43 46 44 45 186 35 34 47 157 153 155 93 92 96 17 84 85 106 92 83 91 81 80 97 107 105 158 97 10 9 97 79 89 100 108 87 78 86 110 88 107 104 99 94 95 98 154 187
74 118 134 37 111 97 61 138 66 67 114 137 135 115 137 115 139 140 113 115 159 160
74 74 141 74 66 143 82 145 144 168 166 167 137 142 181 182 183 149 172 150 169 165 173 185 176 164 163 147 179 148 184 146 161 174 175 126 180 178 177 162 171 170
197 198 199
200 83 202 201
195 194 196
204 206 207 21 19 20 24 25 26 203 16 205 18 23 17
2 1 118 74 116 74 74 5 7 6 12 8 6 11 37 74 73 38 74 191 4 74 38 74 65 74 4 62 67 64 63 61 60 58 57 3 56 55 54 52 53 48 46 49 59 68 75 69 50 15 21 14 28 27 10 9 117 77 29 119 122 123 130 129 76 121 125 120 131 126 127 188 124 188 128 126 25 26 13 16 18 17 18 23 17 72 71 19 20 22 24 70

| Pos Fig | Det. nr Part. No | Ingår Fitted | OBS!! Ange alltid årsmodell vid beställning av inredning<br>Benämning | OBS!! Specify always year of model when ordering equipment<br>Description |
|---|---|---|---|---|
| 85 | 326133 | x | Front skåp under kyl | Front cupboard |
| 86 | 328579 | x | Vägg kyl H | Wall refrigerator R |
| 87 | 328576 | x | Vägg kyl V | Wall refrigerator L |
| 88 | 328575 | x | Vägg garderob | Wall wardrobe |
| 89 | 316197 | x | Galgstång L=782 | Clothes hanger L=782 |
| 90 | 326551 | x | Hylla garderob övre | Shelf wardrobe upper |
| 91 | 326550 | x | Hylla garderob nedre | Shelf wardrobe lower |
| 92 | 321518 | x | Dörr 490x1850 | Door 490x1850 |
| 93 | 327347 | x | Vägg tvättrum yttre | Wall washroom |
| 94 | 328577 | x | Vägg tvättrum H | Wall washroom R |
| 95 | 328580 | x | Vägg tvättrum V | Wall washroom L |
| 96 | 320646 | x | Tröskel tvättrum | Threshold |
| 97 | 314523 | x | Rätningslist dörr L=1715 | List L=1715 |
| 98 | 325687 | x | Skåp tvättrum | Cupboard |
| 99 | 325686 | x | Ljusramp tvättrum | Light holder |
| 100 | 314917 | x | Skena draperi L=1190 | Drapery rail L=1190 |
| 104 | 328558 | x | Vägg garderob | Wall wardrobe |
| 105 | 312162 | x | Korg garderob 330x140x520 | Basket |
| 106 | 321519 | x | Dörr 415x1850 | Door 415x1850 |
| 107 | 328568 | x | Hylla garderob | Shelf wardrobe |
| 108 | 316197 | x | Galgstång L=782 | Clothes hanger L=782 |
| 110 | 328574 | x | Nisch vikdörr | Niche folding door |
| 111 | 324080 | x | Dörr 260x1850 | Door 260x1850 |
| 112 | 326993 | x | Hylla | Shelf |
| 113 | 325742 | x | Värmespalt gavel bak | Air gap |
| 114 | 328504 | x | Vägg garderob | Wall wardrobe |
| 115 | 328497 | x | Hylla | Shelf |
| 116 | 323046 | x | Skåp övre L=1674 | Cupboard upper L=1674 |
| 117 | 323082 | x | Hyllpaket | Shelf |
| 118 | 315194 | x | Gångjärn | Hinge |
| 119 | 312006 | x | Värmespalt V-H bak | Air gap L-R rear |
| 120 | 324035 | x | Sängram u. ribbotten | Bed bottom without laths |
| 121 | 325343 | x | Ribbotten kpl. | Laths bottom cpl. |
| 122 | 311985 | x | Ribba sängbotten L=718 B=63 | Lath bed bottom L=718 B=63 |
| 123 | 312046 | x | Band t. ribbotten | Band for laths bottom |
| 124 | 325475 | x | Sänglåda kpl. | Bed box cpl. |
| 125 | 322346 | x | Gavel säng V | Gable bed L |
| 126 | 860590 | x | List hörn L=2500 | Corner strip L=2500 |
| 127 | 323282 | x | Front säng | Front bed |
| 128 | 325542 | x | Gavel säng H | Gable bed R |
| 129 | 315203 | x | Regel 17,5x55x1415 | Wood lath pine 17,5x55x1415 |
| 130 | 315204 | x | Regel 17,5x40x1415 | Wood lath pine 17,5x40x1415 |
| 131 | 322338 | x | Stöd säng 15,5x45x360 | Support bed |
| 132 | 314708 | M | Matta golv | Carpet floor |
| 134 | 323461 | x | Skåp gavel bak V L1410 | Cupboard upper L1410 |
| | | | M= Metervara<br>T= Tillbehör | M= On the metre<br>T= Accessory |

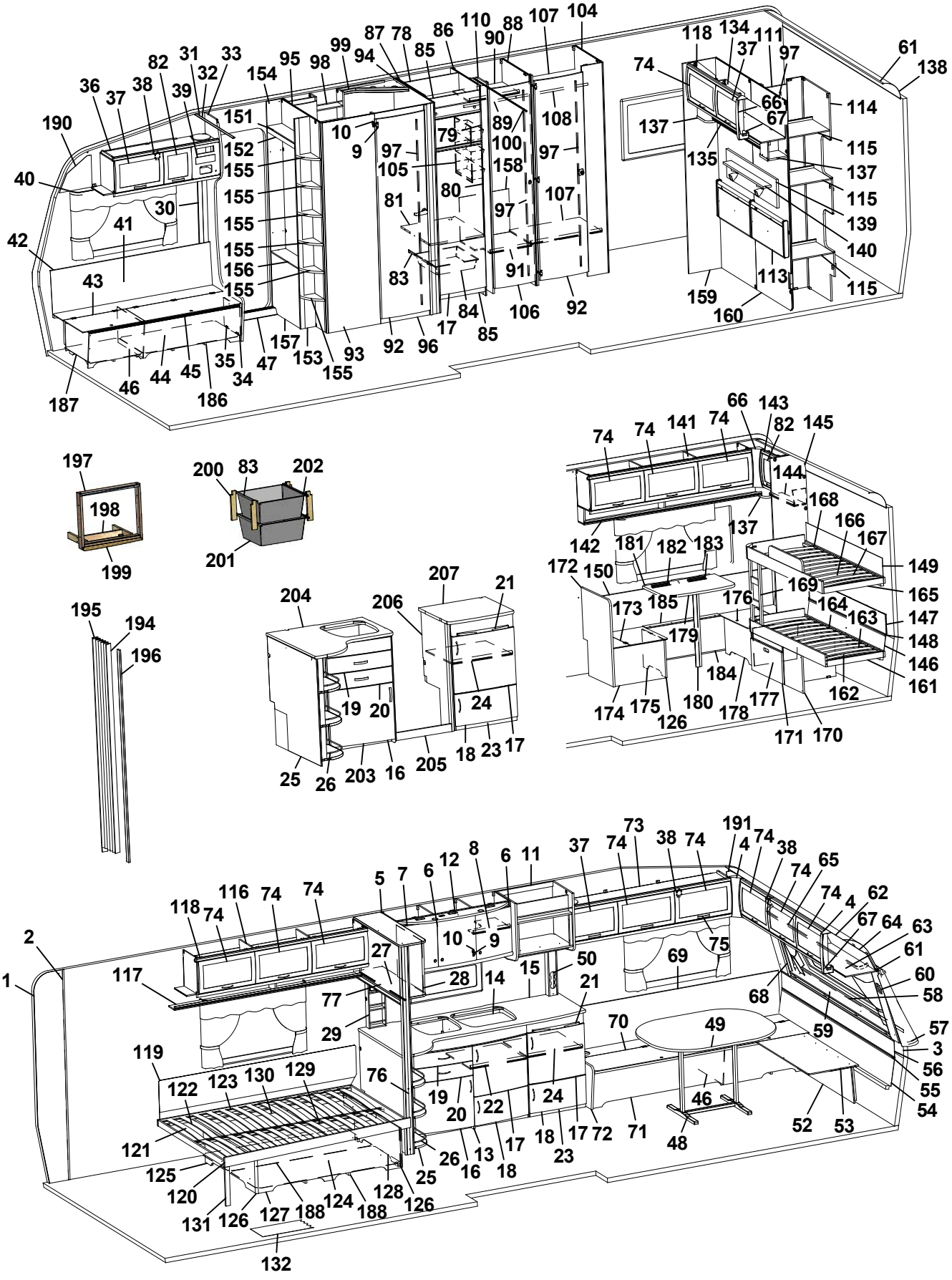
1 2 3 4 5 6 7 8 9 10 11 12 13 14 15 16 17 18 19 20 21 22 23 24 25 26 27 28 29 30 31 32 33 34 35 36 37 38 39 40 41 42 43 44 45 46 47 48 49 50 52 53 54 55 56 57 58 59 60 61 62 63 64 65 66 67 68 69 70 71 72 73 74 75 76 77 78 79 80 81 82 83 84 85 86 87 88 89 90 91 92 93 94 95 96 97 98 99 100 104 105 106 107 108 110 111 113 114 115 116 117 118 119 120 121 122 123 124 125 126 127 128 129 130 131 132 134 135 137 138 139 140 141 142 143 144 145 146 147 148 149 150 151 152 153 154 155 156 157 158 159 160 161 162 163 164 165 166 167 168 169 170 171 172 173 174 175 176 177 178 179 180 181 182 183 184 185 186 187 188 190 191 194 195 196 197 198 199 200 201 202 203 204 205 206 207

| Pos Fig | Det. nr Part. No | Ingår Fitted | OBS!! Ange alltid årsmodell vid beställning av inredning<br>Benämning | OBS!! Specify always year of model when ordering equipment<br>Description |
|---|---|---|---|---|
| 135 | 323466 | x | Hyllpaket | Shelf |
| 137 | 328364 | x | Hörn | Corner |
| 138 | 316005 | x | Skiva plast 295x2363x1 | Plastic sheet |
| 139 | 328702 | x | Tygtavla | Fabric board |
| 140 | 328705 | x | Hylla | Shelf |
| 141 | 323153 | x | Skåp övre L1674 | Cupboard upper L1674 |
| 142 | 323155 | x | Hyllpaket | Shelf |
| 143 | 328523 | x | Skåp gavel bak L680 | Cupboard gable L680 |
| 144 | 328547 | x | Hyllpaket | Shelf |
| 145 | 328584 | x | Vägg kpl. | Wall cpl. |
| 146 | 328479 | x | Värmespalt nedre gavel bak | Air gap lower |
| 147 | 328507 | x | Värmespalt gavel bak | Air gap |
| 148 | 314287 | x | List plast L=2270 | List plastic L=2270 |
| 149 | 328482 | x | Värmespalt gavel bak | Air gap |
| 150 | 320341 | x | Värmespalt H-bak | Air gap R rear |
| 151 | 328611 | x | Hylla | Shelf |
| 152 | 326546 | x | Front | Front |
| 153 | 328604 | x | Vägg instegsgarderob H | Wall wardrobe R |
| 154 | 328606 | x | Vägg instegsgarderob V | Wall wardrobe L |
| 155 | 328610 | x | Hylla | Shelf |
| 156 | 328607 | x | Hylla | Shelf |
| 157 | 328609 | x | Front | Front |
| 158 | 326552 | x | Täckskiva exp. kärl | Cover expansion vessel |
| 159 | 325277 | x | Front | Front |
| 160 | 328581 | x | Vägg | Wall |
| 161 | 328486 | x | Sängram nedre u. ribbotten | Bed bottom without laths |
| 162 | 328493 | x | Ribbotten kpl. | Laths bottom cpl. |
| 163 | 311985 | x | Ribba sängbotten L=718 B=63 | Lath bed bottom L=718 B=63 |
| 164 | 312046 | x | Band t. ribbotten | Band for laths bottom |
| 165 | 328503 | x | Sängram övre u. ribbotten | Bed bottom upper without laths |
| 166 | 328478 | x | Ribbotten kpl. | Laths bottom cpl. |
| 167 | 311985 | x | Ribba sängbotten L=718 B=63 | Lath bed bottom L=718 B=63 |
| 168 | 312046 | x | Band t. ribbotten | Band for laths bottom |
| 169 | 321685 | x | Stege | Ladder |
| 170 | 328512 | x | Låda under säng kpl. sats | Drawer under bed cpl. kit |
| 171 | 328884 | x | Låda kpl. d:o | Drawer cpl. d:o |
| 172 | 328554 | x | Vägg vid bäddlåda | Wall by bed box |
| 173 | 328522 | x | Lock bäddlåda HB främre | Cover bed box R.R. front |
| 174 | 320400 | x | Gavel bäddlåda HB främre | Gable bed box R.R. front |
| 175 | 328509 | x | Front bäddlåda HB främre | Front bed box R.R. front |
| 176 | 328518 | x | Lock bäddlåda HB bakre | Cover bed box R.R. rear |
| 177 | 323372 | x | Gavel bäddlåda HB bakre | Gable bed box R.R. rear |
| 178 | 328508 | x | Front bäddlåda HB bakre | Front bed box R.R. rear |
| 179 | 328525 | x | Bordsskiva 750x500 * | Table top 750x500 * |
| 180 | 315565 | x | Bordsben | Table leg |
| | | | M= Metervara<br>T= Tillbehör | M= On the metre<br>T= Accessory |

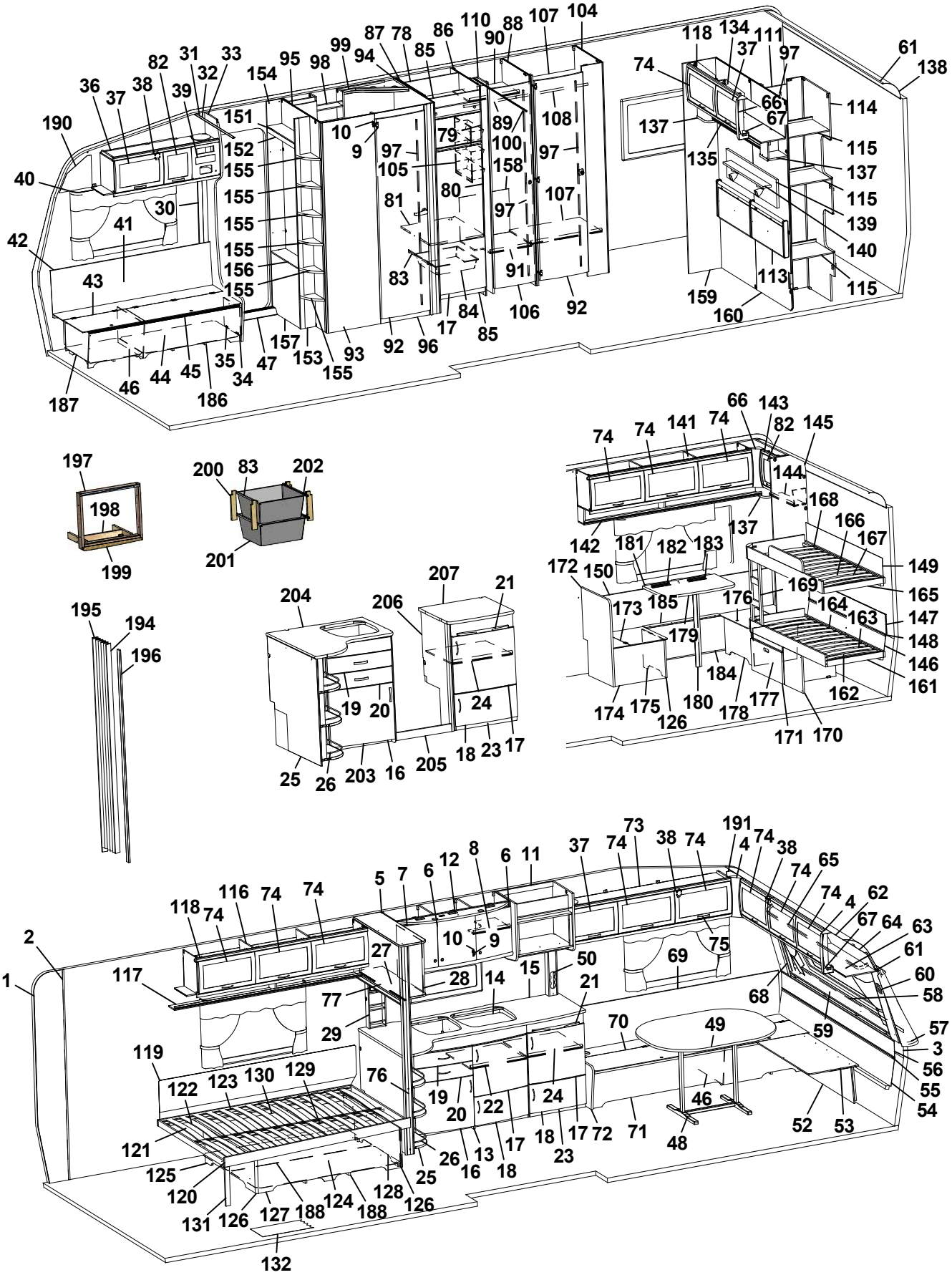
190 36 37 38 82 31 32 33 39 151 152 155 155 155 155 155 156 155 40 30 41 42 43 46 44 45 186 35 34 47 157 153 155 93 92 96 17 84 85 106 92 91 83 81 80 105 97 158 107 97 89 100 108 10 9 79 97 94 87 78 85 86 110 90 88 107 104 95 98 99 154 187 74 118 134 37 111 97 61 138 66 67 114 137 135 115 137 115 139 140 113 115 159 160 197 198 199 200 83 202 201 195 194 196 204 206 207 21 19 20 24 25 26 203 16 205 18 23 17 74 74 141 74 66 143 82 145 144 168 166 167 149 165 147 148 146 161 137 142 181 182 183 172 150 173 185 179 176 169 164 163 174 175 126 180 178 177 162 171 170 2 1 117 118 74 116 74 74 5 7 6 12 8 6 11 37 74 73 38 74 191 4 74 38 74 65 74 4 62 67 64 63 61 60 58 57 3 56 55 54 52 53 48 46 49 59 68 69 75 70 71 72 17 18 23 24 22 20 19 76 10 9 27 28 14 15 50 21 77 29 119 122 123 130 129 121 125 120 131 126 127 188 124 188 128 126 25 26 13 16 18 17 132

| Pos Fig | Det. nr Part. No | Ingår Fitted | OBS!! Ange alltid årsmodell vid beställning av inredning<br>Benämning | OBS!! Specify always year of model when ordering equipment<br>Description |
|---|---|---|---|---|
| 181 | 312314 | x | Fästregel bord | Bracket |
| 182 | 300108 | x | List bord väggdel L550 | List wall |
| 183 | 300420 | x | List upphäng bordsdel L550 | List board |
| 184 | 323370 | x | Front bäddlåda H bak | Front bed box R.R. |
| 185 | 323373 | x | Lock front bäddlåda HB | Cover front bed box R.R. |
| 186 | 324134 | x | Luftspalt H-fram | Air gap R front |
| 187 | 324138 | x | Luftspalt fram | Air gap front |
| 188 | 324938 | x | Luftspalt sänglåda | Air gap bed box |
| 190 | 327193 | x | Täckskiva gavel H | Cover R |
| 191 | 327194 | x | Täckskiva gavel V | Cover L |
| 194 | 315216 | T | Vikdörr 1900x1500 | Folding door |
| 195 | 326557 | T | Bakdel nisch vikdörr | Back niche folding door |
| 196 | 325096 | T | Stolpe utskjut | Support bar |
| 197 | 324090 | T | Ram | Frame |
| 198 | 324097 | T | Stöd | Support |
| 199 | 324089 | T | List täck | Cover strip |
| 200 | 320514 | T | List, backskenor | List |
| 201 | 310326 | T | Trådback vit 427x427x185 | Tray 427x427x185 |
| 202 | 316276 | T | Utdragsstopp trådback | Extension stop, tray |
| 203 | 327271 | T | Diskbänk kpl. u. skiva | Kitchen sink cpl. without board |
| 204 | 329022-D | T | Skiva diskbänk | Board |
| 205 | 327243 | T | Front | Front |
| 206 | 327268 | T | Gavel H | Gable R |
| 207 | 328672-D | T | Skiva diskbänk | Board |
| | | | * = Ange laminat A, D eller F vid beställning.<br>A = Laminat ARPA 3124 gråprickig<br>D = Laminat ARPA 2203 mörk<br>F = Laminat ARPA 2558 ljus | * = Specify laminate A, D or F in order.<br>A = Laminate ARPA 3124 grey spotted<br>D = Laminate ARPA 2203 dark<br>F = Laminate ARPA 2558 light |
| | | | Dyntyger, gardiner m.m. (se tyger) | Cushion textilies, curtains etc. (see textiles |
| | | | M= Metervara<br>T= Tillbehör | M= On the metre<br>T= Accessory |

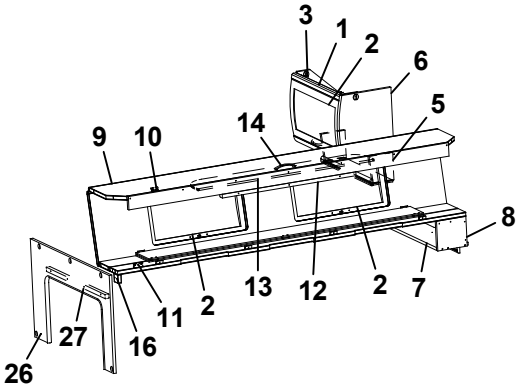
3
1
2
6
5
9
10
14
8
13
12
2
7
2
11
16
27
26

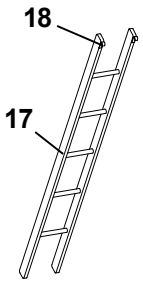
18
17

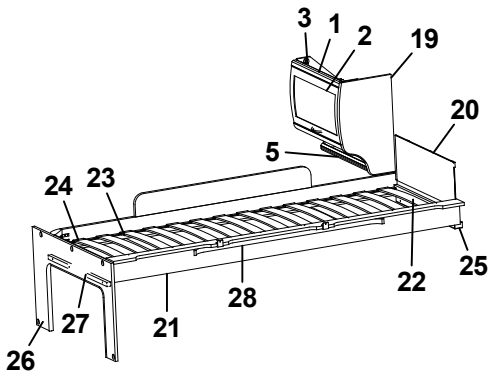
3
1
2
19
20
5
24
23
22
25
28
27
21
26

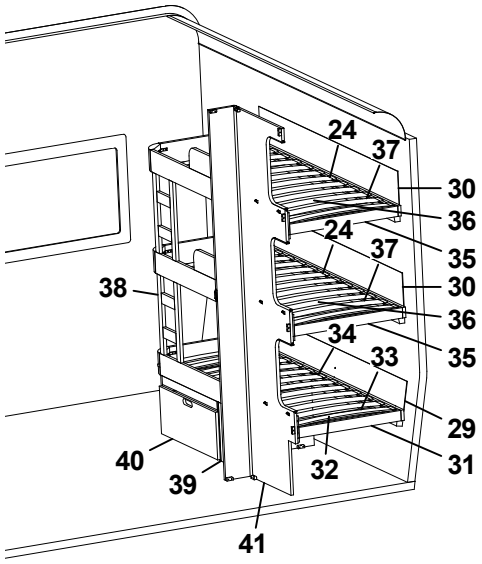
24
37
30
36
35
38
34
33
29
31
40
39
32
41

| Pos Fig | Det. nr Part. No | Ingår Fitted | OBS!! Ange alltid årsmodell vid beställning av inredning<br>Benämning | OBS!! Specify always year of model when ordering equipment<br>Description |
|---|---|---|---|---|
| 1 | 323884 | x | Skåp gavel bak L560 | Cupboard gable L560 |
| 2 | 323000 | x | Lucka | Door |
| 3 | 315194 | x | Gångjärn | Hinge |
| 5 | 323888 | x | Hyllpaket | Shelf |
| 6 | 327545 | x | Gavel rundad | Gable |
| 7 | 372339 | x | Hylla gavel bak | Shelf gable rear |
| 8 | 327394 | x | Gavel | Gable |
| 9 | 327366 | x | Överbäddskåp L1980 | Upper bed L1980 |
| 10 | 860402 | x | Gångjärn | Hinge |
| 11 | 860405 | x | Gångjärn | Hinge |
| 12 | 312233 | x | Regel låsning | Lock bar |
| 13 | 323846 | x | Rasskydd ö-bäddskåp | Protective plate |
| 14 | 316428 | x | Handtag | Handle |
| 16 | 312726 | x | Kloss bärregel | Block bearing rail |
| 17 | 312613 | T | Stege ö-bäddsskåp 201x1800 kpl. | Ladder upper bed 201x1800 cpl. |
| 18 | 860426 | T | Krok t. stege | Hook for ladder |
| 19 | 326241 | x | Gavel rundad | Gable |
| 20 | 321209 | x | Värmespalt gavel | Air gap gable |
| 21 | 323797 | x | Sängram vån.säng V u. ribbotten | Bed bottom L without laths |
| 22 | 325430 | x | Ribbotten kpl. | Laths bottom cpl. |
| 23 | 311985 | x | Ribba sängbotten L=718 B=63 | Lath bed bottom L=718 B=63 |
| 24 | 312046 | x | Band t. ribbotten | Band for laths bottom |
| 25 | 324117 | x | Bärregel | Bearing rail |
| 26 | 324943 | x | Skiva fast bädd kpl. | Sheet upper bed cpl. |
| 27 | 312313 | x | Bärregel 670x22x22 | Bearing rail 670x22x22 |
| 28 | 316199 | x | Skena gardin L1020 | Curtain rod L1020 |
| 29 | 328479 | x | Värmespalt nedre gavel bak | Air gap lower |
| 30 | 328482 | x | Värmespalt gavel bak | Air gap |
| 31 | 328486 | x | Sängram nedre u. ribbotten | Bed bottom without laths |
| 32 | 328493 | x | Ribbotten kpl. | Laths bottom cpl. |
| 33 | 311985 | x | Ribba sängbotten L=718 B=63 | Lath bed bottom L=718 B=63 |
| 34 | 312046 | x | Band t. ribbotten | Band for laths bottom |
| 35 | 328503 | x | Sängram övre u. ribbotten | Bed bottom upper without laths |
| 36 | 328478 | x | Ribbotten kpl. | Laths bottom cpl. |
| 37 | 311985 | x | Ribba sängbotten L=718 B=63 | Lath bed bottom L=718 B=63 |
| 38 | 329114 | x | Stege | Ladder |
| 39 | 329133 | x | Låda under säng kpl. sats | Drawer under bed cpl. kit |
| 40 | 329138 | x | Låda kpl. d:o | Drawer cpl. d:o |
| 41 | 328500 | x | Vägg garderob | Wall wardrobe |
| | | | T= Tillbehör | T= Accessory |

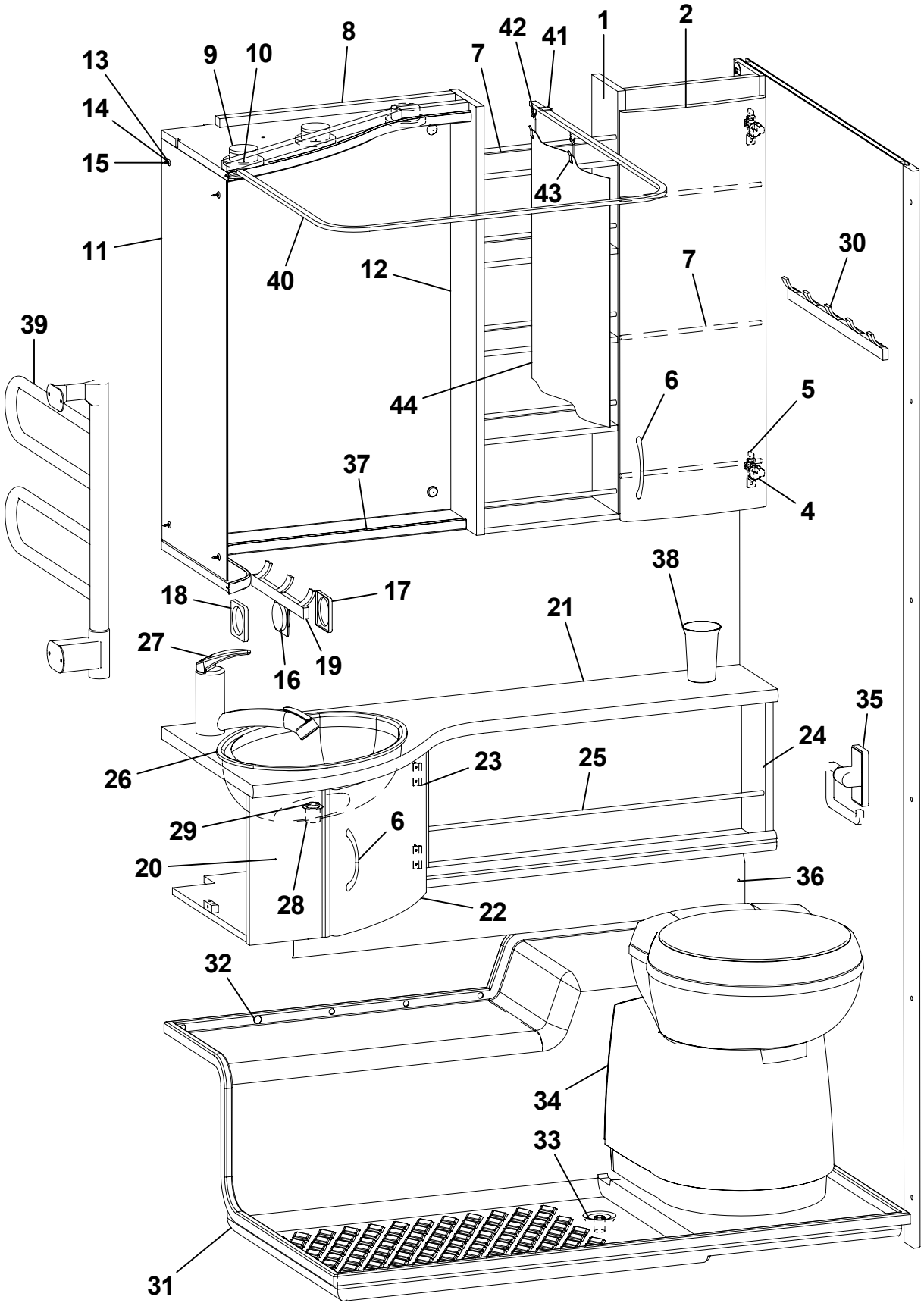
1
2
8
42
41
13
9
10
7
14
15
43
11
40
12
7
30
39
44
6
5
37
4
38
18
17
21
27
16
19
35
24
26
23
25
29
6
20
36
28
22
32
34
33
31

| Pos Fig | Det. nr Part. No | Ingår/Fitted 520 LB | 680 BKS | 680 BR | OBS!! Ange alltid årsmodell vid beställning av inredning<br>Benämning | OBS!! Specify always year of model when ordering equipment<br>Description |
|---|---|---|---|---|---|---|
| 1 | 325684 | x | x | x | Skåp tvättrum | Cupboard |
| 2 | 323517 | x | x | x | Lucka H | Door L |
| 4 | 311917 | x | x | x | Gångjärn | Hinge |
| 5 | 312588 | x | x | x | Platta gångjärn | Plate hinge |
| 6 | 316428 | x | x | x | Handtag | Handle |
| 7 | 314580 | x | x | x | Rasskydd al. Ø=8 L=265 | Pipe al. Ø=8 L=265 |
| 8 | 325683 | x | x | x | Ljusramp tvättrum | Light holder |
| 9 | 504123 | x | x | x | Belysning ljusramp | Illumination light holder |
| 10 | 503700 | x | x | x | Glödlampa 5 W d:o | Bulb 5 W d:o |
| 11 | 316039 | x | x | x | Spegel | Mirror |
| 12 | 316038 | x | x | x | Spegel | Mirror |
| 13 | 800343 | x | x | x | Kabelgenomföring | Rubber Bushing |
| 14 | 801506 | x | x | x | Rosetthatt, förnicklad | Cap, nickel-plated |
| 15 | 801109 | x | x | x | Rosettskruv | Screw |
| 16 | 504985 | x | x | x | Strömbrytare 1-polig | Switch 1-pol |
| 17 | 504982 | x | x | x | Ram strömbrytare | Frame switch |
| 18 | 504983 | x | x | x | Distans strömbrytare | Distance switch |
| 19 | 316002 | x | x | x | Hängare 3-krok silver L=240 | Hanger 3-hook silver L=240 |
| 20 | 324617 | x | x | x | Skåp tvättställ kpl. u. skiva | Cupboard cpl. without board |
| 21 | 328441-E | x | x | x | Skiva skåp tvättställ | Board |
| 22 | 324434 | x | x | x | Lucka | Door |
| 23 | 312589 | x | x | x | Gångjärn | Hinge |
| 24 | 370164 | x | x | x | Hyllpaket kpl. | Shelf cpl. |
| 25 | 370169 | x | x | x | Rasskydd al. Ø=8 L=660 | Pipe al. Ø=8 L=660 |
| 26 | 313657 | x | x | x | Tvättställ | Wash basin |
| 27 | 317365 | x | x | x | Blandare m. utkastarrör | Mixer with pipe |
| -- | 318190 | x | x | x | Vred blandare | Handle mixer |
| 28 | 310084 | x | x | x | Avloppsförskruvning 90° kpl. 25 mm | Sewage connection 90° cpl. 25 mm |
| 29 | 313017 | x | x | x | Propp u. kedja | Plug without chain |
| 30 | 316003 | x | x | x | Hängare 5-krok silver L=440 | Hanger 5-hook silver L=440 |
| 31 | 317172 | x | x | x | Duschkar | Shower floor |
| 32 | 314508 | x | x | x | Plugg täck | Plug |
| 33 | 302302 | x | x | x | Avloppsförskruvning rak 19 mm | Sewage connection straight 19 mm |
| 34 | 316912 | x | x | x | Kassettoa kpl. | Cassette toilet cpl. |
| 35 | 312813 | x | x | x | Hållare toapapper vit | Toilet paper-holder white |
| 36 | 601585 | x | x | x | Skydd konvektor L=850 | Protection L=850 |
| 37 | 371234 | x | x | x | Hylla hörn | Shelf |
| 38 | 307936 | x | x | x | Mugg | Cup |
| 39 | 505005 | T | T | T | Handdukstork | Towel drier |
| 40 | 316316 | T | T | T | Skena duschdraperi | Curtain rod |
| 41 | 315975 | T | T | T | Takfäste draperiskena | Holder roof strip |
| 42 | 315976 | T | T | T | Ändstopp m. krok | End stop with hook |
| 43 | 315977 | T | T | T | Glid m. krok | Slipper with hook |
| 44 | 317383 | T | T | T | Duschdraperi | Shower curtain |
| -- | 317384 | T | T | T | Omtag d:o | Strap d:o |
| | | | | | T= Tillbehör | T= Accessory |

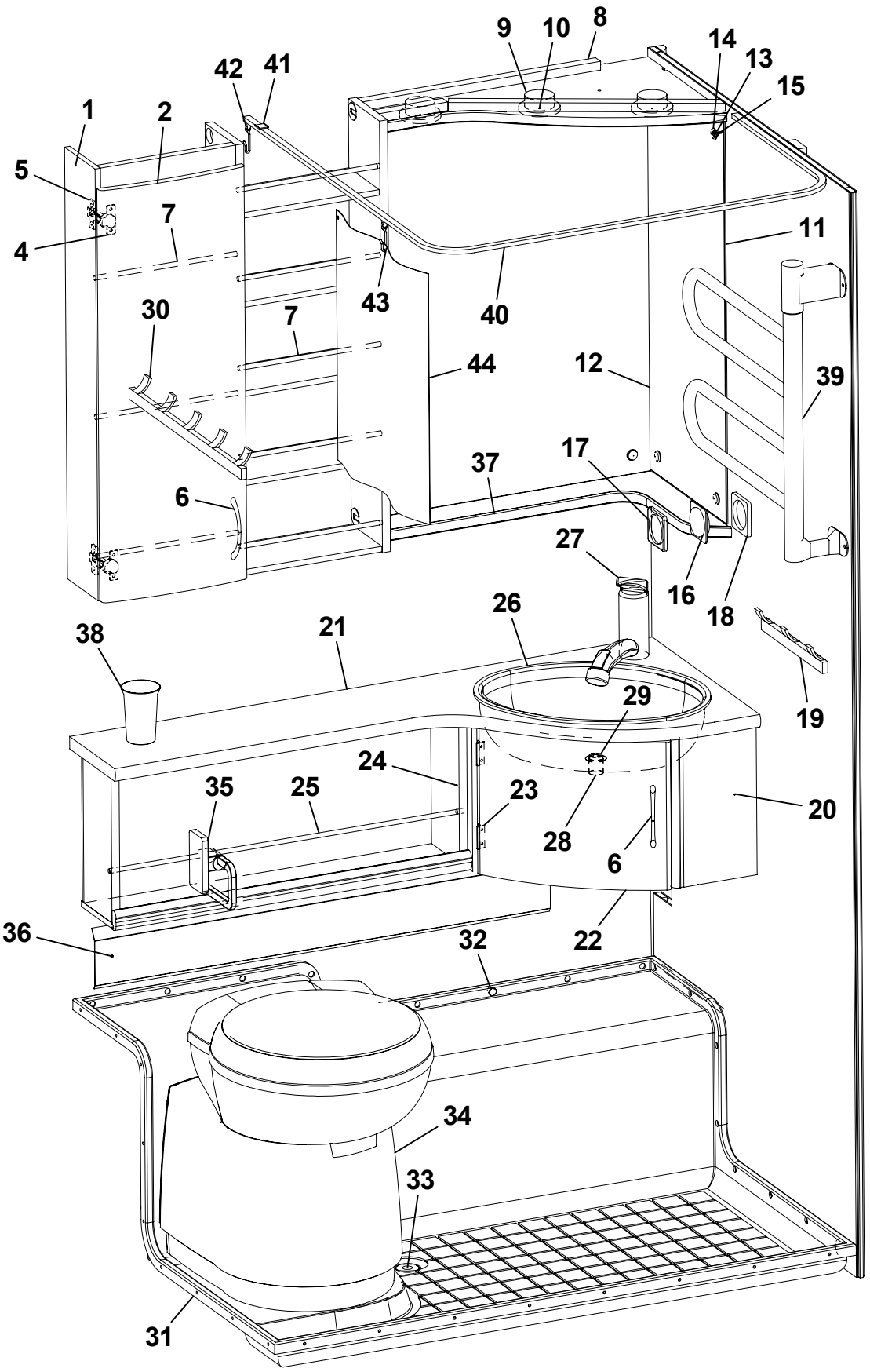
1
2
4
5
6
7
8
9
10
11
12
13
14
15
16
17
18
19
20
21
22
23
24
25
26
27
28
29
30
31
32
33
34
35
36
37
38
39
40
41
42
43
44

| Pos Fig | Det. nr Part. No | Ingår/Fitted | | | | | | | OBS!! Ange alltid årsmodell vid beställning av inredning | OBS!! Specify always year of model when ordering equipment |
|---|---|---|---|---|---|---|---|---|---|---|
| | | 56 GS 2,3 | 560 GS 2,5 | 590 E | 620 GSE | 680 GSE | 730 GSE | 730 BKS / 730 BR | Benämning | Description |
| 1 | 325687 | x | x | x | x | x | x | x | Skåp tvättrum | Cupboard |
| 2 | 324781 | x | x | x | x | x | x | x | Lucka H | Door R |
| 4 | 311917 | x | x | x | x | x | x | x | Gångjärn | Hinge |
| 5 | 312588 | x | x | x | x | x | x | x | Platta gångjärn | Plate hinge |
| 6 | 316428 | x | x | x | x | x | x | x | Handtag | Handle |
| 7 | 314580 | x | x | x | x | x | x | x | Rasskydd al. Ø=8 L=265 | Pipe al. Ø=8 L=265 |
| 8 | 325686 | x | x | x | x | x | x | x | Ljusramp tvättrum | Lightholder |
| 9 | 504123 | x | x | x | x | x | x | x | Belysning ljusramp | Illumination light holder |
| 10 | 503700 | x | x | x | x | x | x | x | Glödlampa 5 W d:o | Bulb 5 W d:o |
| 11 | 316039 | x | x | x | x | x | x | x | Spegel | Mirror |
| 12 | 316038 | x | x | x | x | x | x | x | Spegel | Mirror |
| 13 | 800343 | x | x | x | x | x | x | x | Kabelgenomföring | Rubber Bushing |
| 14 | 801506 | x | x | x | x | x | x | x | Rosetthatt, förnicklad | Cap, nickel-plated |
| 15 | 801109 | x | x | x | x | x | x | x | Rosettskruv | Screw |
| 16 | 504985 | x | x | x | x | x | x | x | Strömbrytare 1-polig | Switch 1-pol |
| 17 | 504982 | x | x | x | x | x | x | x | Ram strömbrytare | Frame switch |
| 18 | 504983 | x | x | x | x | x | x | x | Distans strömbrytare | Distance switch |
| 19 | 316002 | x | x | x | x | x | x | x | Hängare 3-krok silver L=240 | Hanger 3-hook silver L=240 |
| 20 | 324948 | x | x | x | x | x | x | x | Skåp tvättställ kpl. u. skiva | Cupboard cpl. without board |
| 21 | 328442-E | x | x | x | x | x | x | x | Skiva skåp tvättställ | Board |
| 22 | 324434 | x | x | x | x | x | x | x | Lucka | Door |
| 23 | 312589 | x | x | x | x | x | x | x | Gångjärn | Hinge |
| 24 | 370164 | x | x | x | x | x | x | x | Hyllpaket kpl. | Shelf cpl. |
| 25 | 370169 | x | x | x | x | x | x | x | Rasskydd al. Ø=8 L=660 | Pipe al. Ø=8 L=660 |
| 26 | 313657 | x | x | x | x | x | x | x | Tvättställ | Wash basin |
| 27 | 317365 | x | x | x | x | x | x | x | Blandare m. utkastarrör | Mixer with pipe |
| -- | 318190 | x | x | x | x | x | x | x | Vred blandare | Handle mixer |
| 28 | 310084 | x | x | x | x | x | x | x | Avloppsförskruvning 90° kpl. 25 mm | Sewage connection 90° cpl. 25 mm |
| 29 | 313017 | x | x | x | x | x | x | x | Propp u. kedja | Plug without chain |
| 30 | 316003 | x | x | x | x | x | x | x | Hängare 5-krok silver L=440 | Hanger 5-hook silver L=440 |
| 31 | 317171 | x | x | x | x | x | x | x | Duschkar | Shower floor |
| 32 | 314508 | x | x | x | x | x | x | x | Plugg täck | Plug |
| 33 | 302302 | x | x | x | x | x | x | x | Avloppsförskruvning rak 19 mm | Sewage connection straight 19 mm |
| 34 | 316912 | x | x | x | x | x | x | x | Kassettoa kpl. | Cassette toilet cpl. |
| 35 | 312813 | x | x | x | x | x | x | x | Hållare toapapper vit | Toilet paper-holder white |
| 36 | 601585 | x | x | x | x | x | x | x | Skydd konvektor L=850 | Protection L=850 |
| 37 | 325688 | x | x | x | x | x | x | x | Hylla hörn | Shelf |
| 38 | 307936 | x | x | x | x | x | x | x | Mugg | Cup |
| 39 | 505005 | T | T | T | T | T | T | T | Handdukstork | Towel drier |
| 40 | 314723 | T | T | T | T | T | T | T | Skena duschdraperi | Curtain rod |
| 41 | 315975 | T | T | T | T | T | T | T | Takfäste draperiskena | Holder roof strip |
| 42 | 315976 | T | T | T | T | T | T | T | Ändstopp m. krok | End stop with hook |
| 43 | 315977 | T | T | T | T | T | T | T | Glid m. krok | Slipper with hook |
| 44 | 317383 | T | T | T | T | T | T | T | Duschdraperi | Shower curtain |
| -- | 317384 | T | T | T | T | T | T | T | Omtag d:o | Strap d:o |
| | | | | | | | | | T= Tillbehör | T= Accessory |

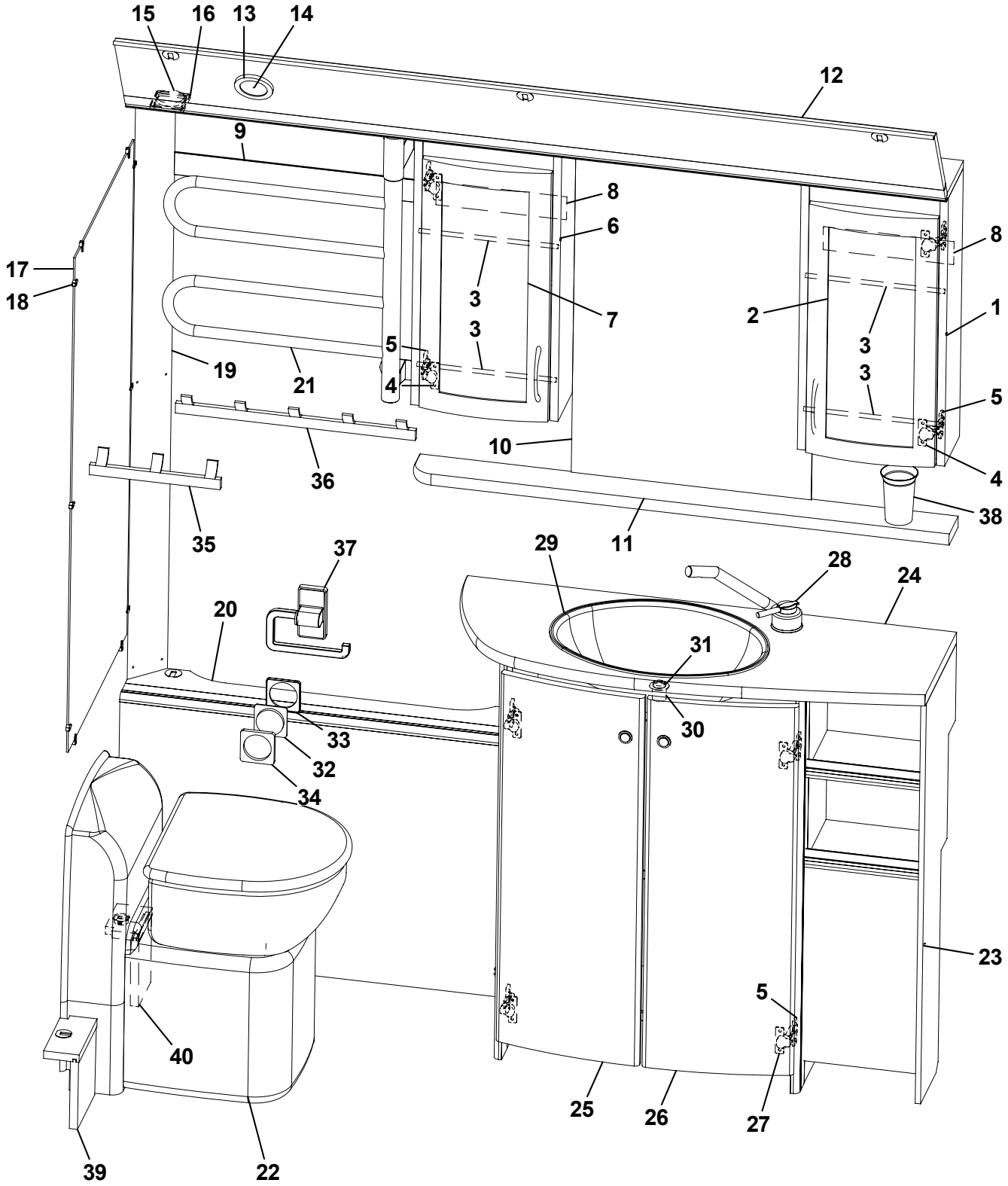
15
16
13
14
12
9
8
6
8
17
18
3
7
2
1
3
3
5
19
21
4
3
5
10
4
36
38
35
11
37
29
28
24
20
31
30
33
32
34
23
5
40
25
26
27
39
22

| Pos Fig | Det. nr Part. No | Ingår/Fitted 590 TR | 620 TR | 680 TR | 730 TRX | | OBS!! Ange alltid årsmodell vid beställning av inredning<br>Benämning | OBS!! Specify always year of model when ordering equipment<br>Description |
|---|---|---|---|---|---|---|---|---|
| 1 | 325361 | x | x | x | x | | Skåp tvättrum H | Cupboard washroom R |
| 2 | 325364 | x | x | x | x | | Lucka H | Door R |
| 3 | 315997 | x | x | x | x | | Rasskydd al. Ø=8 L=255 | Pipe al. Ø=8 L=255 |
| 4 | 315202 | x | x | x | x | | Gångjärn | Hinge |
| 5 | 312588 | x | x | x | x | | Platta gångjärn | Plate hinge |
| 6 | 325362 | x | x | x | x | | Skåp tvättrum V | Cupboard washroom L |
| 7 | 323426 | x | x | x | x | | Lucka V | Door L |
| 8 | 325842 | x | x | x | x | | List täck L=239 | Cover strip L=239 |
| 9 | 325841 | x | x | x | x | | List täck L=465 | Cover strip L=465 |
| 10 | 315999 | x | x | x | x | | Spegel 440x700x3 | Mirror 440x700x3 |
| 11 | 328458-E | x | x | x | x | | Hylla | Shelf |
| 12 | 325360 | x | x | x | x | | Ljusramp | Light holder |
| 13 | 504123 | x | x | x | x | | Belysning ljusramp | Illumination light holder |
| 14 | 503700 | x | x | x | x | | Glödlampa 5 W d:o | Bulb 5 W d:o |
| 15 | 504994 | x | x | x | x | | El-uttag 230 V m. lock | El connection 230 V with cover |
| 16 | 504993 | x | x | x | x | | Ram el-uttag | Frame el connection |
| 17 | 313266 | x | x | x | x | | Spegel 475x995x3 | Mirror |
| 18 | 312809 | x | x | x | x | | Hållare spegel | Holder mirror |
| 19 | 325490 | x | x | x | x | | Front hörn | Front |
| 20 | 325359 | x | x | x | x | | Front gavel bak | Front |
| 21 | 505005 | T | T | T | T | | Handdukstork | Towel drier |
| 22 | 313603 | x | x | x | x | | Kassettoa kpl. vit | Cassette toilet cpl. white |
| 23 | 325355 | x | x | x | x | | Skåp tvättställ u. skiva | Cupboard washroom without board |
| 24 | 328457-E | x | x | x | x | | Skiva skåp tvättställ | Board cupboard wash basin |
| 25 | 325471 | x | x | x | x | | Lucka V | Door L |
| 26 | 325470 | x | x | x | x | | Lucka H | Door R |
| 27 | 311917 | x | x | x | x | | Gångjärn | Hinge |
| 28 | 317366 | x | x | x | x | | Blandare m. utkastarrör | Mixer with pipe |
| -- | 318191 | x | x | x | x | | Vred blandare | Handle mixer |
| 29 | 313657 | x | x | x | x | | Tvättställ | Wash basin |
| 30 | 310084 | x | x | x | x | | Avloppsförskruvning 90° kpl. 25 mm | Sewage connection 90° cpl. 25 mm |
| 31 | 313017 | x | x | x | x | | Propp u. kedja | Plug without chain |
| 32 | 504989 | x | x | x | x | | Strömbrytare 2-polig | Switch 2-pol |
| 33 | 504982 | x | x | x | x | | Ram strömbrytare | Frame switch |
| 34 | 504983 | x | x | x | x | | Distans strömbrytare | Distance switch |
| 35 | 316002 | x | x | x | x | | Hängare 3-krok silver L=240 | Hanger 3-hook silver L=240 |
| 36 | 316003 | x | x | x | x | | Hängare 5-krok silver L=440 | Hanger 5-hook silver L=440 |
| 37 | 312813 | x | x | x | x | | Hållare toapapper vit | Toilet paper-holder white |
| 38 | 307936 | x | x | x | x | | Mugg | Cup |
| 39 | 325589 | x | x | x | x | | Front täck V | Front cover L |
| 40 | 325592 | x | x | x | x | | Front täck H | Front cover R |
| | | | | | | | T= Tillbehör | T= Accessory |

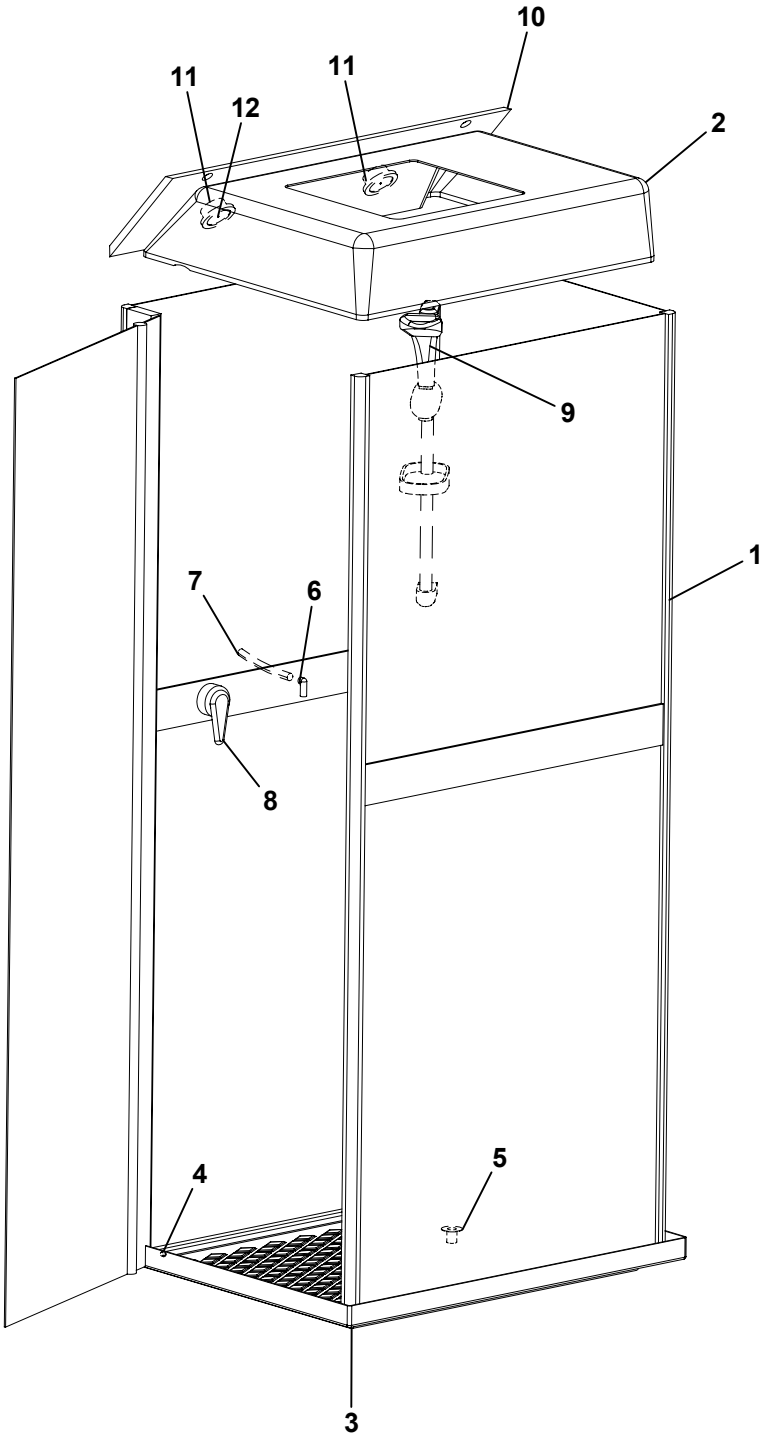
10
11
11
12
2
9
1
7
6
8
4
5
3

| Pos Fig | Det. nr Part. No | Ingår/Fitted 590 TR | 620 TR | 680 TR | 730 TRX | | OBS!! Ange alltid årsmodell vid beställning av inredning<br>Benämning | OBS!! Specify always year of model when ordering equipment<br>Description |
|---|---|---|---|---|---|---|---|---|
| 1 | 315972 | x | x | x | x | | Duschkabin | Shower cabin |
| 2 | 316449 | x | x | x | x | | Duschkupol | Shower dome |
| 3 | 317584 | x | x | x | x | | Duschkar | Shower floor |
| 4 | 316783 | x | x | x | x | | Täckhatt duschkabin | Cover cap |
| 5 | 302302 | x | x | x | x | | Avloppsförskruvning rak 19 mm | Sewage connection straight 19 mm |
| 6 | 316019 | x | x | x | x | | Koppling vinkel 1/2"-1/2" | Connection elbow 1/2"-1/2" |
| 7 | 316026 | x | x | x | x | | Slang 3/8"-1/2" | Hose 3/8"-1/2" |
| 8 | 317367 | x | x | x | x | | Blandare | Mixer |
| 9 | 316859 | x | x | x | x | | Duschset m handtag och slang | Shower set with handle and hose |
| 10 | 325572 | x | x | x | x | | Ljusramp | Light holder |
| 11 | 504123 | x | x | x | x | | Belysning ljusramp | Illumination light holder |
| 12 | 503700 | x | x | x | x | | Glödlampa 5 W d:o | Bulb 5 W d:o |

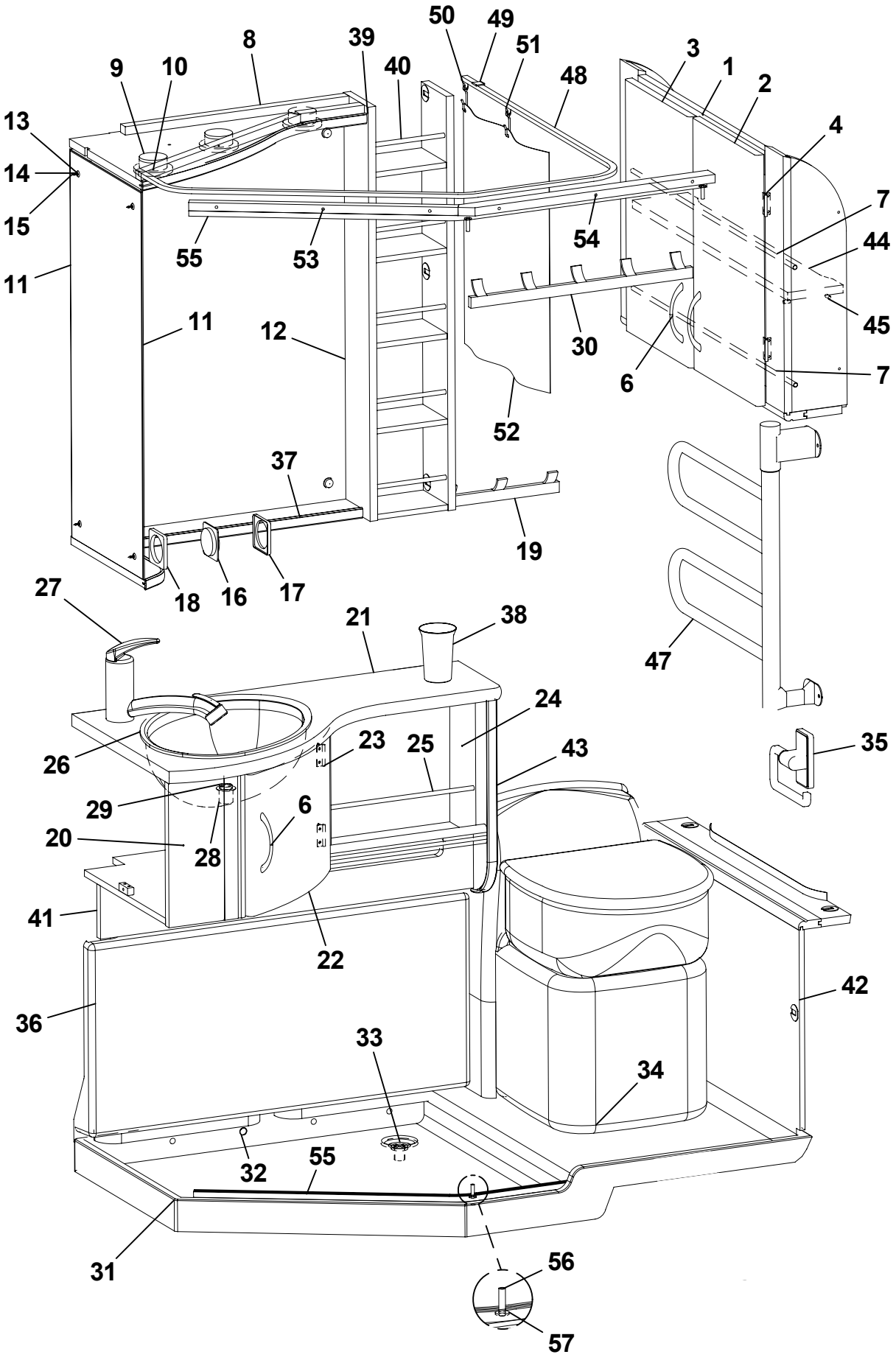
50
49
51
8
39
40
48
3
1
2
9
10
13
14
15
11
55
53
54
4
7
44
45
30
6
7
52
11
12
37
19
18
16
17
27
21
38
47
24
26
23
25
43
35
29
6
20
28
41
22
42
36
33
34
32
55
31
56
57

| Pos Fig | Det. nr Part. No | Ingår/Fitted 52 CTH | 56 CTH | | OBS!! Ange alltid årsmodell vid beställning av inredning<br>Benämning | OBS!! Specify always year of model when ordering equipment<br>Description |
|---|---|---|---|---|---|---|
| 1 | 323914 | x | x | | Skåp tvättrum | Cupboard |
| 2 | 323130 | x | x | | Lucka H | Door R |
| 3 | 323131 | x | x | | Lucka V | Door L |
| 4 | 312589 | x | x | | Gångjärn | Hinge |
| 6 | 316428 | x | x | | Handtag | Handle |
| 7 | 314305 | x | x | | Rasskydd al. Ø=8 L=5000 | Pipe al. Ø=8 L=5000 |
| 8 | 325683 | x | x | | Ljusramp tvättrum | Light holder |
| 9 | 504123 | x | x | | Belysning ljusramp | Illumination light holder |
| 10 | 503700 | x | x | | Glödlampa 5 W d:o | Bulb 5 W d:o |
| 11 | 316039 | x | x | | Spegel | Mirror |
| 12 | 316038 | x | x | | Spegel | Mirror |
| 13 | 800343 | x | x | | Kabelgenomföring | Rubber Bushing |
| 14 | 801506 | x | x | | Rosetthatt, förnicklad | Cap, nickel-plated |
| 15 | 801109 | x | x | | Rosettskruv | Screw |
| 16 | 504985 | x | x | | Strömbrytare 1-polig | Switch 1-pol |
| 17 | 504982 | x | x | | Ram strömbrytare | Frame switch |
| 18 | 504983 | x | x | | Distans strömbrytare | Distance switch |
| 19 | 316002 | x | x | | Hängare 3-krok silver L=240 | Hanger 3-hook silver L=240 |
| 20 | 325136 | x | x | | Skåp tvättställ kpl. u. skiva | Cupboard cpl. without board |
| 21 | 328359-E | x | x | | Skiva skåp tvättställ | Board |
| 22 | 324434 | x | x | | Lucka | Door |
| 23 | 312589 | x | x | | Gångjärn | Hinge |
| 24 | 325138 | x | x | | Hylla | Shelf |
| 25 | 316020 | x | x | | Rasskydd al. Ø=8 L=315 | Pipe al. Ø=8 L=315 |
| 26 | 313657 | x | x | | Tvättställ | Wash basin |
| 27 | 317365 | x | x | | Blandare m. utkastarrör | Mixer with pipe |
| -- | 318190 | x | x | | Vred blandare | Handle mixer |
| 28 | 310084 | x | x | | Avloppsförskruvning 90° kpl. 25 mm | Sewage connection 90° cpl. 25 mm |
| 29 | 313017 | x | x | | Propp u. kedja | Plug without chain |
| 30 | 316003 | x | x | | Hängare 5-krok silver L=440 | Hanger 5-hook silver L=440 |
| 31 | 314345 | x | x | | Duschkar | Shower floor |
| 32 | 314508 | x | x | | Plugg täck | Plug |
| 33 | 302302 | x | x | | Avloppsförskruvning rak 19 mm | Sewage connection straight 19 mm |
| 34 | 313603 | x | x | | Kassettoa kpl. vit | Cassette toilet cpl. white |
| 35 | 312813 | x | x | | Hållare toapapper vit | Toilet paper-holder white |
| 36 | 313567 | x | x | | Skydd konvektor | Protection |
| 37 | 371234 | x | x | | Hylla hörn | Shelf |
| 38 | 307936 | x | x | | Mugg | Cup |
| 39 | 325685 | x | x | | Hylla | Shelf |
| 40 | 316034 | x | x | | Rasskydd al. Ø=8 L=158 | Pipe al. Ø=8 L=158 |
| 41 | 325139 | x | x | | Front | Front |
| 42 | 323976 | x | x | | Front tvättrum | Front washroom |
| 43 | 325140 | x | x | | Gavel | Gable |
| 44 | 323919 | x | x | | Hylla | Shelf |
| 45 | 400644 | x | x | | Hylsa hyllbärare | Cage |
| | | | | | T= Tillbehör | T= Accessory |

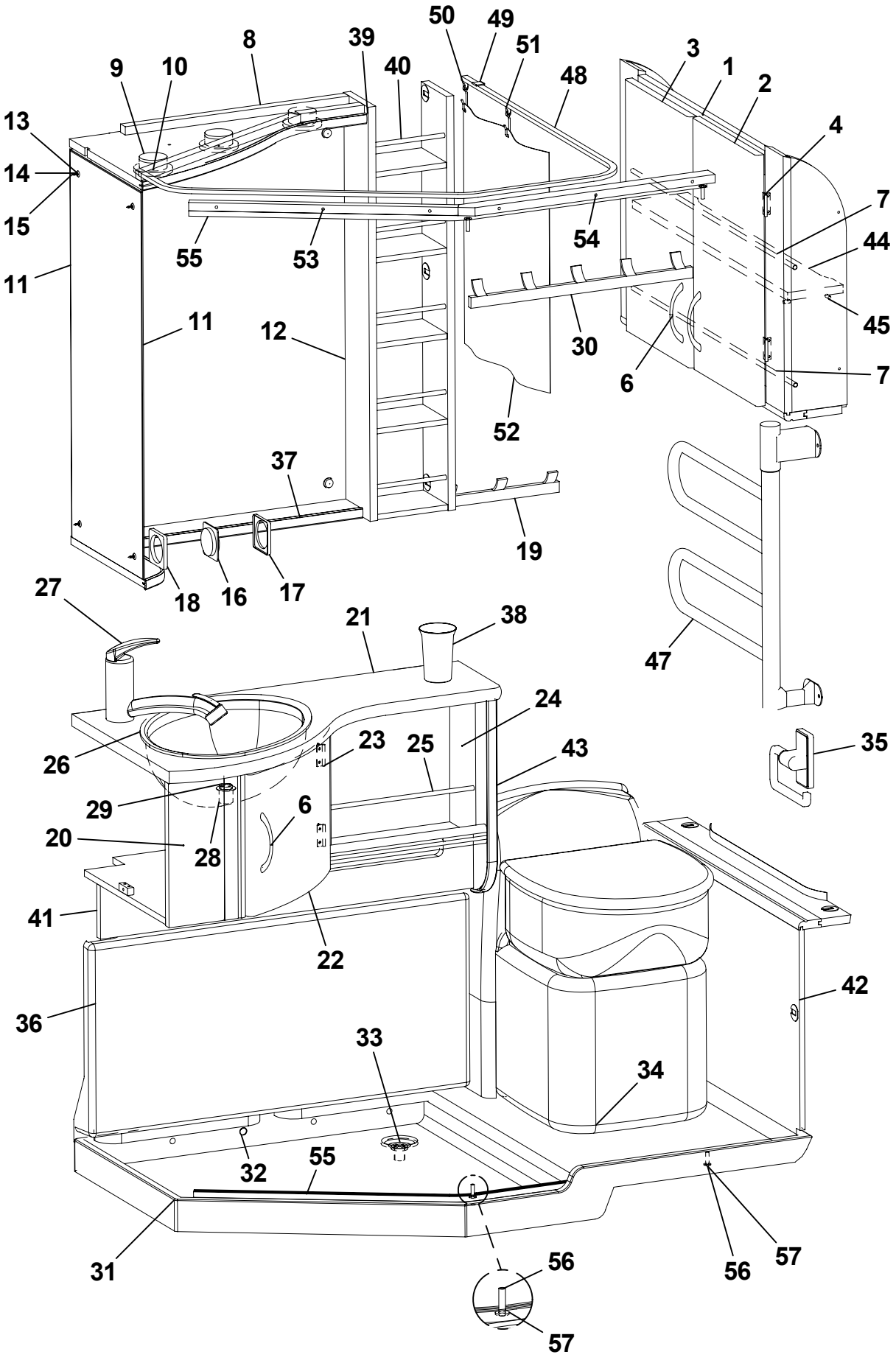
50
49
51
8
39
40
48
3
1
2
9
10
13
14
15
11
55
53
54
4
7
44
45
30
6
7
52
11
12
37
19
18
16
17
47
27
21
38
24
26
23
25
43
35
29
6
20
28
41
22
42
36
33
34
32
55
31
56
57
56
57

| Pos Fig | Det. nr Part. No | Ingår/Fitted 52 CTH | 56 CTH | | OBS!! Ange alltid årsmodell vid beställning av inredning<br>Benämning | OBS!! Specify always year of model when ordering equipment<br>Description |
|---|---|---|---|---|---|---|
| 47 | 505005 | T | T | | Handdukstork | Towel drier |
| 48 | 314719 | T | T | | Skena duschdraperi | Curtain rod |
| 49 | 315975 | T | T | | Takfäste draperiskena | Holder roof strip |
| 50 | 315976 | T | T | | Ändstopp m. krok | End stop with hook |
| 51 | 315977 | T | T | | Glid m. krok | Slipper with hook |
| 52 | 317383 | T | T | | Duschdraperi | Shower curtain |
| -- | 317384 | T | T | | Omtag d:o | Strap d:o |
| 53 | 371198 | x | x | | List skjutdörr | List sliding door |
| 54 | 371197 | x | x | | List skjutdörr | List sliding door |
| 55 | 315938 | x | x | | Skena toadörr | Rail sliding door |
| 56 | 315939 | x | x | | Rör plast | Plastic pipe |
| 57 | 315940 | x | x | | Bricka plast 6,4x12,5x1,6 | Washer plastic 6,4x12,5x1,6 |

T= Tillbehör

T= Accessory

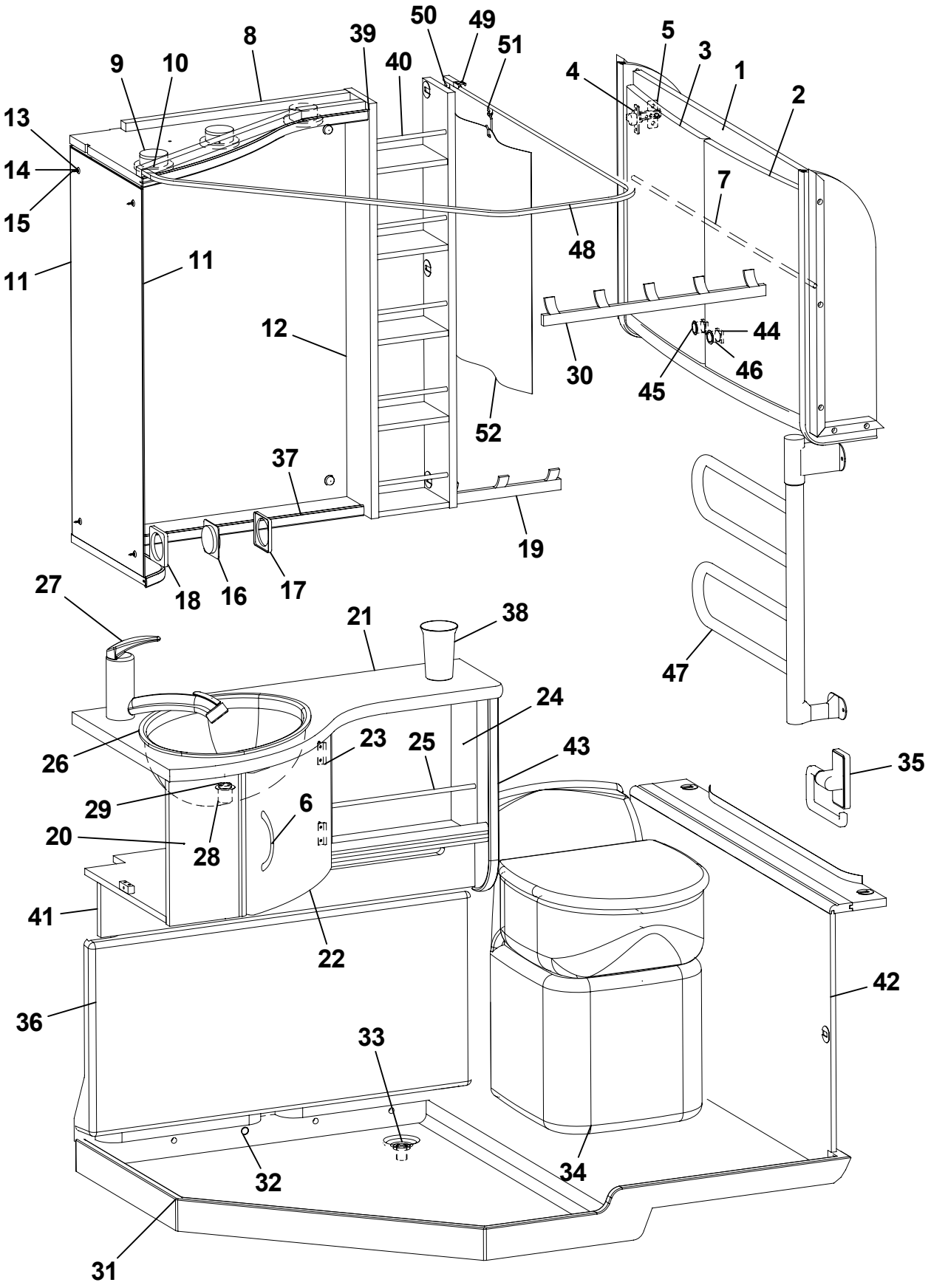
50
49
51
8
39
40
9
10
5
3
1
4
2
13
14
15
7
48
11
11
12
44
46
30
45
52
37
19
18
16
17
27
21
38
47
24
26
23
25
43
35
29
6
20
28
41
22
42
36
33
32
34
31

| Pos Fig | Det. nr Part. No | Ingår/Fitted 520 CTH | 560 CTH | 590 CTH / CTX | 620 CTH / CTX | 680 CTX | OBS!! Ange alltid årsmodell vid beställning av inredning<br>Benämning | OBS!! Specify always year of model when ordering equipment<br>Description |
|---|---|---|---|---|---|---|---|---|
| 1 | 323453 | x | x | x | x | x | Skåp tvättrum | Cupboard |
| 2 | 323021 | x | x | x | x | x | Lucka H 368x420 | Door R 368x420 |
| 3 | 323020 | x | x | x | x | x | Lucka V 368x420 | Door L 368x420 |
| 4 | 311917 | x | x | x | x | x | Gångjärn | Hinge |
| 5 | 312588 | x | x | x | x | x | Platta gångjärn | Plate hinge |
| 6 | 316428 | x | x | x | x | x | Handtag | Handle |
| 7 | 314305 | x | x | x | x | x | Rasskydd al. Ø=8 L=5000 | Pipe al. Ø=8 L=5000 |
| 8 | 325683 | x | x | x | x | x | Ljusramp tvättrum | Light holder |
| 9 | 504123 | x | x | x | x | x | Belysning ljusramp | Illumination light holder |
| 10 | 503700 | x | x | x | x | x | Glödlampa 5 W d:o | Bulb 5 W d:o |
| 11 | 316039 | x | x | x | x | x | Spegel | Mirror |
| 12 | 316038 | x | x | x | x | x | Spegel | Mirror |
| 13 | 800343 | x | x | x | x | x | Kabelgenomföring | Rubber Bushing |
| 14 | 801506 | x | x | x | x | x | Rosetthatt, förnicklad | Cap, nickel-plated |
| 15 | 801109 | x | x | x | x | x | Rosettskruv | Screw |
| 16 | 504985 | x | x | x | x | x | Strömbrytare 1-polig | Switch 1-pol |
| 17 | 504982 | x | x | x | x | x | Ram strömbrytare | Frame switch |
| 18 | 504983 | x | x | x | x | x | Distans strömbrytare | Distance switch |
| 19 | 316002 | x | x | x | x | x | Hängare 3-krok silver L=240 | Hanger 3-hook silver L=240 |
| 20 | 325136 | x | x | x | x | x | Skåp tvättställ kpl. u. skiva | Cupboard cpl. without board |
| 21 | 328359-E | x | x | x | x | x | Skiva skåp tvättställ | Board |
| 22 | 324434 | x | x | x | x | x | Lucka | Door |
| 23 | 312589 | x | x | x | x | x | Gångjärn | Hinge |
| 24 | 325138 | x | x | x | x | x | Hylla | Shelf |
| 25 | 316020 | x | x | x | x | x | Rasskydd al. Ø=8 L=315 | Pipe al. Ø=8 L=315 |
| 26 | 313657 | x | x | x | x | x | Tvättställ | Wash basin |
| 27 | 317365 | x | x | x | x | x | Blandare m. utkastarrör | Mixer with pipe |
| -- | 318190 | x | x | x | x | x | Vred blandare | Handle mixer |
| 28 | 310084 | x | x | x | x | x | Avloppsförskruvning 90° kpl. 25 mm | Sewage connection 90° cpl. 25 mm |
| 29 | 313017 | x | x | x | x | x | Propp u. kedja | Plug without chain |
| 30 | 316003 | x | x | x | x | x | Hängare 5-krok silver L=440 | Hanger 5-hook silver L=440 |
| 31 | 314574 | x | x | x | x | x | Duschkar | Shower floor |
| 32 | 314508 | x | x | x | x | x | Plugg täck | Plug |
| 33 | 302302 | x | x | x | x | x | Avloppsförskruvning rak 19 mm | Sewage connection straight 19 mm |
| 34 | 313603 | x | x | x | x | x | Kassettoa kpl. vit | Cassette toilet cpl. white |
| 35 | 312813 | x | x | x | x | x | Hållare toapapper vit | Toilet paper-holder white |
| 36 | 313567 | x | x | x | x | x | Skydd konvektor | Protection |
| 37 | 371234 | x | x | x | x | x | Hylla hörn | Shelf |
| 38 | 307936 | x | x | x | x | x | Mugg | Cup |
| 39 | 325685 | x | x | x | x | x | Hylla | Shelf |
| 40 | 316034 | x | x | x | x | x | Rasskydd al. Ø=8 L=158 | Pipe al. Ø=8 L=158 |
| 41 | 325139 | x | x | x | x | x | Front | Front |
| 42 | 323456 | x | x | x | x | x | Front tvättrum | Front washroom |
| 43 | 325140 | x | x | x | x | x | Gavel | Gable |
| 44 | 801315 | x | x | x | x | x | Lås inredning kök | Lock |
| 45 | 315197 | x | x | x | x | x | Tryckknapp | Push button |
| 46 | 315198 | x | x | x | x | x | Rosett tryckknapp | Rosett push button |
| 47 | 505005 | T | T | T | T | T | Handdukstork | Towel drier |
| 48 | 315133 | T | T | T | T | T | Skena duschdraperi | Curtain rod |
| 49 | 315975 | T | T | T | T | T | Takfäste draperiskena | Holder roof strip |
| 50 | 315976 | T | T | T | T | T | Ändstopp m. krok | End stop with hook |
| 51 | 315977 | T | T | T | T | T | Glid m. krok | Slipper with hook |
| 52 | 317383 | T | T | T | T | T | Duschdraperi | Shower curtain |
| -- | 317384 | T | T | T | T | T | Omtag d:o | Strap d:o |
| | | | | | | | T= Tillbehör | T= Accessory |

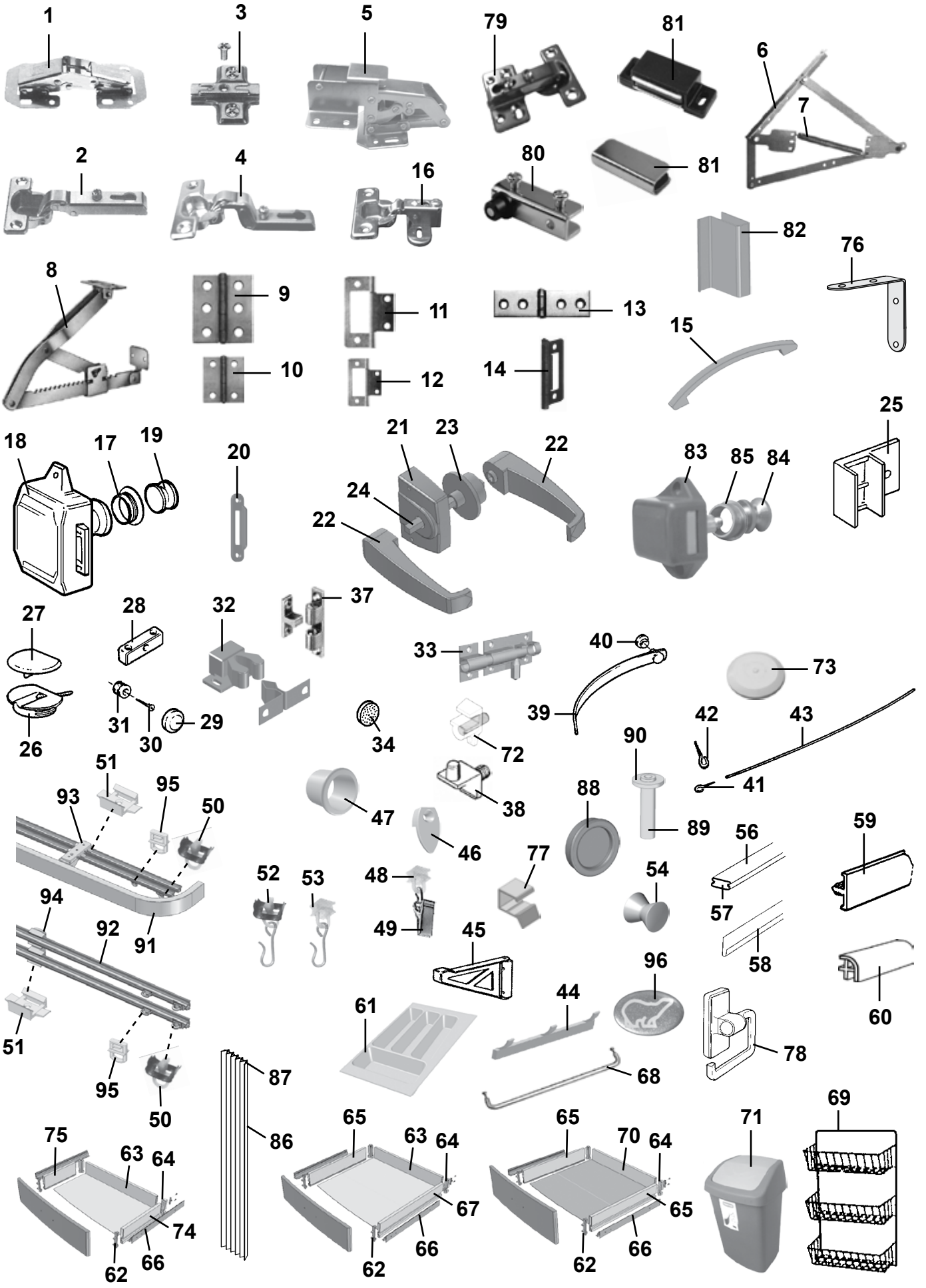
1
3
5
79
81
6
7
2
4
16
80
81
82
76
8
9
11
13
15
10
12
14
25
18
17
19
20
21
23
22
83
85
84
24
22
27
28
32
37
33
40
73
26
31
30
29
34
72
39
42
43
90
41
51
95
93
50
47
38
88
89
56
59
46
77
52
53
48
54
57
94
92
91
49
45
58
96
60
51
61
44
78
95
50
87
68
69
75
63
64
86
65
63
64
65
70
64
71
74
67
65
62
66
62
66
62
66

| Pos Fig | Det. nr Part. No | Ingår/Fitted 52 CTH | 56 CTH | 56 LB | OBS!! Ange alltid årsmodell vid beställning av inredning<br>Benämning | OBS!! Specify always year of model when ordering equipment<br>Description |
|---|---|---|---|---|---|---|
| 1 | 860406 | x | x | x | Gångjärn | Hinge |
| 2 | 311917 | x | x | x | Gångjärn | Hinge |
| -- | 316799 | x | x | | Gångjärn (lucka över/under kyl) | Hinge (door upper/lower refrigerator) |
| 3 | 312588 | x | x | x | Platta gångjärn köksskåp/diskbänk | Plate hinge |
| 4 | 315202 | x | x | x | Gångjärn | Hinge |
| 5 | 315194 | x | x | x | Gångjärn | Hinge |
| 6 | 314589 | x | x | | Gångjärn dubbelsäng (säljes i par) | Hinge double bed (exp. in pair) |
| 7 | 314590 | x | x | | Fjäder d:o | Spring d:o |
| 8 | 312596 | | | x | Stöd säng | Support bed |
| 9 | 860405 | x | x | x | Gångjärn | Hinge |
| 10 | 300354 | x | x | x | Gångjärn | Hinge |
| 11 | 860621 | T | T | T | Gångjärn | Hinge |
| 12 | 860402 | x | x | x | Gångjärn | Hinge |
| 13 | 860452 | | | x | Gångjärn | Hinge |
| 14 | 312589 | x | x | x | Gångjärn | Hinge |
| 15 | 316428 | x | x | x | Handtag | Handle |
| 16 | 316037 | | x | | Gångjärn | Hinge |
| 17 | 315196 | x | x | x | Rosett till tryckknapp | Rosett for push button |
| 18 | 860502 | x | x | x | Lås inredning gard. exkl. tryckknapp | Lock without push button |
| 19 | 315195 | x | x | x | Tryckknapp garderob | Push button wardrobe |
| 20 | 314952 | x | x | x | Låsbleck gard/toa | Securing plate, wardrobe/toil. |
| 21 | 316877 | | | x | Lås inredning toa | Lock toilet |
| 22 | 316876 | | | x | Handtag | Handle |
| 23 | 316878 | | | x | Rosett toadörr | Rosett toilet door |
| 24 | 317356 | | | x | Fyrkantstång toadörr L=95 | Square shaft toiletdoor L=95 |
| 25 | 311893 | x | x | x | Monteringsbeslag 90° | Mounting 90° |
| -- | 311894 | x | x | x | Monteringsbeslag 90° 15mm | Mounting 90° 15mm |
| -- | 311892 | x | x | x | Monteringsbeslag 25° | Mounting 25° |
| 26 | 860197 | x | x | x | Monteringskloss | Mounting |
| 27 | 860198 | x | x | x | Lock d:o, beige | Cap d:o, beige |
| 28 | 303335 | x | x | x | Monteringskloss | Mounting |
| 29 | 801506 | x | x | x | Rosetthatt, förnicklad | Cap, nickel-plated |
| 30 | 801109 | x | x | x | Rosettskruv | Screw |
| 31 | 800343 | x | x | x | Kabelgenomföring | Rubber bushing |
| 32 | 801346 | x | x | x | Snäppare, 2-delad | Snap locking, 2-devided |
| 33 | 701986 | | | | Skjutregel | Pullock |
| 34 | 801100 | x | x | x | Silikonlins 10x3 för luckor | Silicone lens 10x3 for doors |
| 37 | 800639 | | | T | Snäppare mässing | Snap locking |
| 38 | 312133 | x | x | x | Hyllbärare plast | Shelf holder plastic |
| 39 | 303140 | x | x | x | Omtag läder | Leather strap |
| 40 | 800226 | x | x | x | Tryckknapp | Button |
| 41 | 800271 | x | x | x | Krok gardinspiral | Hook |
| 42 | 801106 | x | x | x | Krok mässing | Hook brass |
| 43 | 300884 | M | M | M | Gardinspiral | Curtain hanger |
| 44 | 316002 | x | x | x | Hängare 3-krok silver | Hanger 3-hook silver |
| -- | 316003 | x | x | x | Hängare 5-krok silver | Hanger 5-hook silver |
| 45 | 315749 | | | T | Stöd hylla | Shelf support |
| 46 | 312809 | | | | Hållare spegel | Holder mirror |
| 47 | 314897 | x | x | | Bussning plast vit Ø = 29 mm | Bushing plastic white Ø = 29 mm |
| 48 | 315554 | x | x | x | Glid gardin-/draperiskena | Slipper, roof strip |
| 49 | 315555 | x | x | x | Klämma till glid gardinskena | Holder for slipper, roof strip |
| 50 | 315193 | x | x | x | Ändstopp gardin-/draperiskena | End stop, roof strip |
| 51 | 315975 | x | x | x | Takfäste draperi-/duschdraperiskena | Holder roof strip |
| 52 | 315976 | x | x | x | Ändstopp m. krok duschdraperiskena | End stop with hook, roof strip |
| 53 | 315977 | x | x | x | Glid m. krok duschdraperiskena | Slipper with hook shower curtain |
| | | | | | M= Metervara<br>T= Tillbehör | M= On the metre<br>T= Accessory |

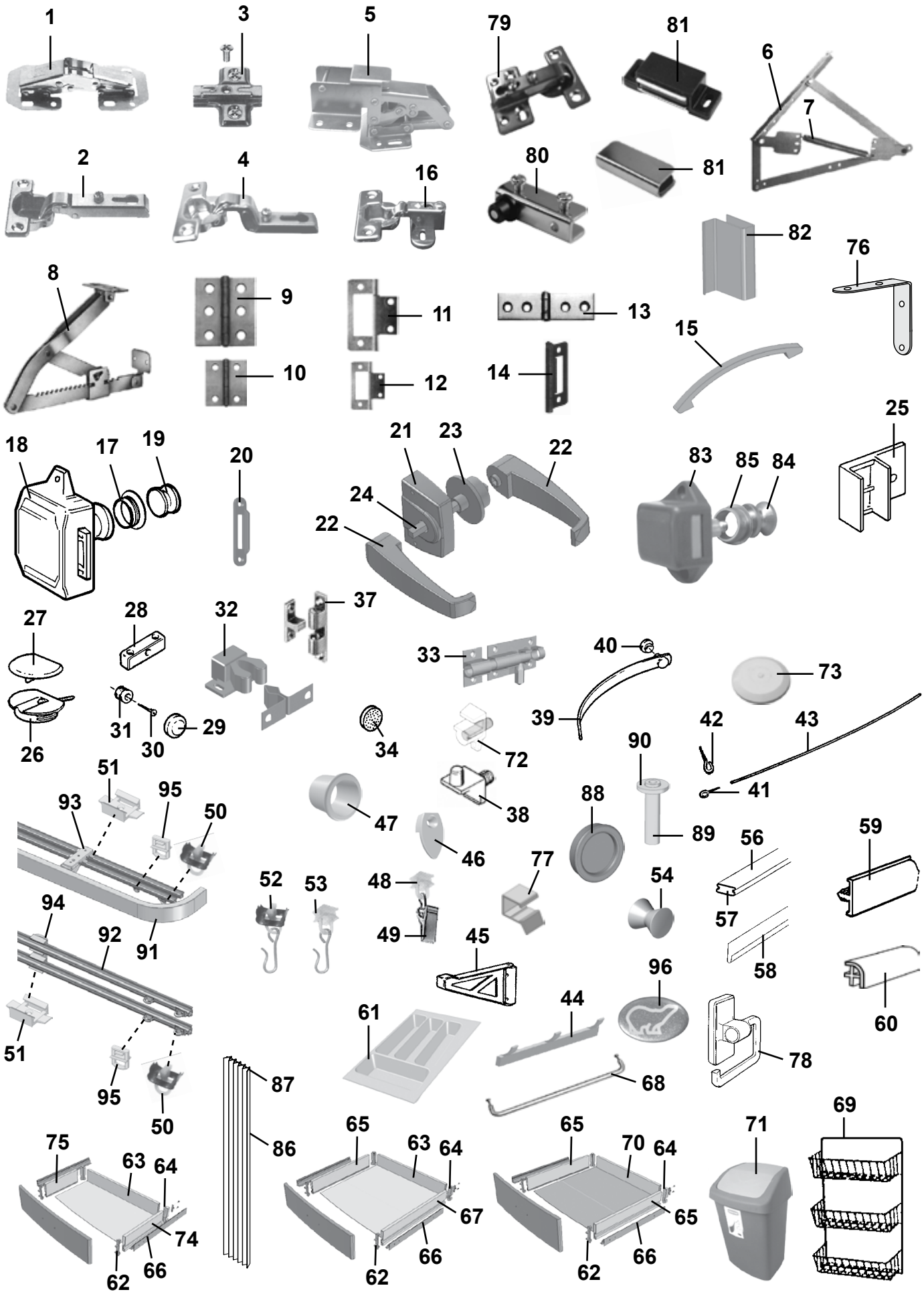
1
3
5
79
81
6
7
2
4
16
80
81
82
76
8
9
11
13
15
10
12
14
25
18
17
19
20
21
23
22
83
85
84
24
22
27
28
32
37
33
40
73
26
31
30
29
34
72
39
42
43
90
41
51
95
93
50
47
38
88
89
56
59
46
77
52
53
48
54
57
94
92
91
49
45
58
96
60
51
61
44
78
95
50
87
68
69
75
63
64
86
65
63
64
65
70
64
71
74
67
65
62
66
62
66
62
66

| Pos Fig | Det. nr Part. No | Ingår/Fitted 52 CTH | 56 CTH | 56 LB | OBS!! Ange alltid årsmodell vid beställning av inredning<br>Benämning | OBS!! Specify always year of model when ordering equipment<br>Description |
|---|---|---|---|---|---|---|
| 54 | 316116 | x | x | x | Hängare | Clothes hanger |
| 56 | 316268 | x | x | x | List snäpp lock L=2379 | List L=2379 |
| 57 | 316270 | x | x | x | List snäpp botten L=2379 | List L=2379 |
| 58 | 313884 | x | x | x | List radie L=2379 | List L=2379 |
| 59 | 320700 | x | x | x | Kantlist, plast L=2750 | Edge list, plastic L=2750 |
| -- | 860541 | M | M | M | Kantlist 22 mm | Edge list 22 mm |
| -- | 860513 | M | M | M | Kantlist 16 mm | Edge list 16 mm |
| 60 | 860590 | x | x | x | List hörn plast L=2500 | Corner strip L=2500 |
| 61 | 314587 | x | x | x | Bestickslåda 225x270x484 | Case for cutlery 225x270x484 |
| 62 | 860132 | x | x | x | Fronttapp låda | Peg front, drawer |
| 63 | 315210 | x | x | x | Bakstycke låda L=485 | Back, drawer L=485 |
| 64 | 860133 | x | x | x | Hörn låda | Corner, drawer |
| 65 | 860130 | x | x | x | Sida låda 80x429 | Side, drawer 80x429 |
| 66 | 315215 | x | x | x | Glidskena låda (säljes i par) | Slide bar, drawer (exp. in pair) |
| 67 | 315212 | x | x | x | Sida låda 80x473 | Side, drawer 80x473 |
| 68 | 314088 | x | x | x | Hängare handduk | Hanger towel |
| 69 | 312162 | x | x | x | Korg, garderob | Basket, wardrobe |
| 70 | 315211 | x | x | | Bakstycke låda L=478 | Back, drawer L=478 |
| 71 | 314926 | x | x | x | Avfallshink | Refuse bucket |
| 77 | 315214 | | | | Hyllbärare | Rack holder |
| 73 | 314353 | x | x | x | Täckplugg plast vit Ø = 29 mm | Plug cover plastic white Ø = 29 mm |
| 74 | 315213 | x | x | x | Sida låda 80x266 | Side, drawer 80x266 |
| 75 | 312104 | x | x | x | Bakstycke låda | Back, drawer |
| 76 | 302980 | x | x | x | Vinkeljärn | Angle iron |
| 77 | 316276 | T | T | T | Utdragsstopp trådback | Extension stop, tray |
| 78 | 312813 | x | x | x | Hållare toapapper vit | Toilet paper-holder white |
| 79 | 314663 | | | | Gångjärn inkl platta | Hinge incl. plate |
| 80 | 314351 | T | T | | Gångjärn (säljes i par) | Hinge (exp. in pair) |
| 81 | 314350 | x | x | x | Lås magnet barskåp | Lock magnet |
| -- | 314494 | x | x | x | Motstycke d:o | Companion part d:o |
| 82 | 316429 | | | | Handtag vitrin | Handle |
| 83 | 801315 | x | x | x | Lås inredn. köksskåp exkl. tryckknapp | Lock without push button |
| 84 | 315197 | x | x | x | Tryckknapp d:o | Push button d:o |
| 85 | 315198 | x | x | x | Rosett tryckknapp | Rosett push button |
| 86 | 315216 | T | T | T | Vikdörr kpl. | Folding door |
| 87 | 316705 | T | T | T | Glid vikdörr | Slipper folding door |
| 88 | 316018 | x | x | | Handtag skjutdörr | Handle sliding door |
| 89 | 315939 | x | x | | Rör plast | Plastic pipe |
| 90 | 315940 | x | x | | Bricka plast 6,4x12,5x1,6 | Washer plastic 6,4x12,5x1,6 |
| 91 | 316898 | x | x | x | Skena gardin L=1020 | Curtain rod L=1020 |
| -- | 316906 | | | | Skena gardin L=1080 | Curtain rod L=1080 |
| -- | 316901 | x | x | x | Skena gardin L=1670 | Curtain rod L=1670 |
| -- | 316907 | | T | | Skena gardin L=500 | Curtain rod L=500 |
| -- | 317308 | | | | Skena gardin L=820 | Curtain rod L=820 |
| -- | 316739 | T | | | Skena gardin L=460 | Curtain rod L=460 |
| 92 | 316199 | T | T | T | Skena gardin L=1020 | Curtain rod L=1020 |
| 93 | 317748 | x | x | x | Fäste gardinskena (2 skenor) | Bracket curtain rod (2 rods) |
| 94 | 317636 | T | T | T | Fäste gardinskena (1 skena) | Bracket curtain rod (1 rod) |
| 95 | 317637 | x | x | x | Click för gardin | Click for curtain |
| 96 | 209060 | x | x | x | Emblem | Emblem |
| | | | | | M= Metervara<br>T= Tillbehör | M= On the metre<br>T= Accessory |

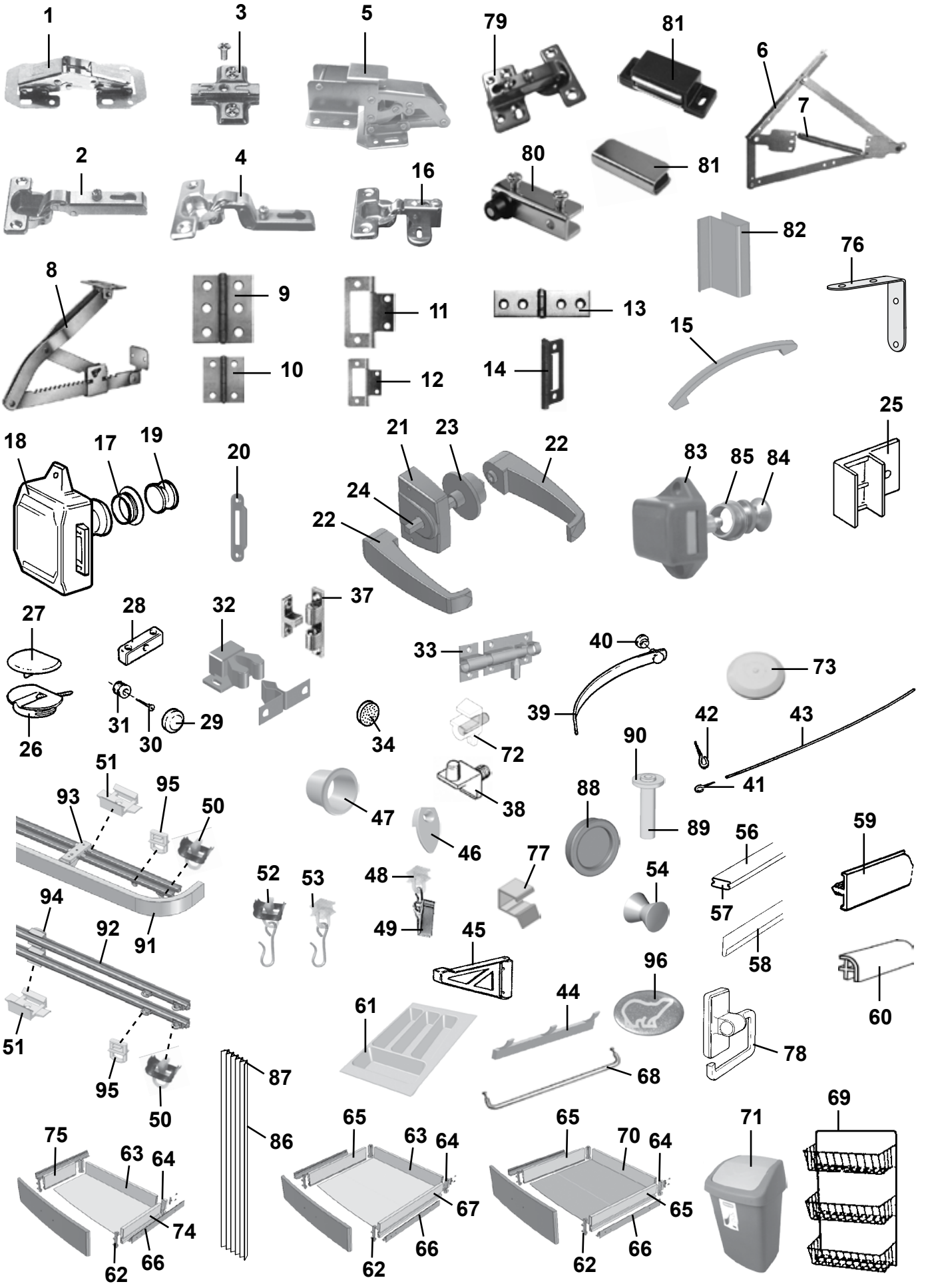
1
3
5
79
81
6
7
2
4
16
80
81
82
76
8
9
11
13
15
10
12
14
25
18
17
19
20
21
23
22
83
85
84
24
22
27
28
32
37
33
40
73
26
31
30
29
34
72
39
42
43
90
41
51
95
93
50
47
38
88
89
56
59
46
77
52
53
48
54
57
94
92
91
49
45
58
96
60
51
61
44
78
95
50
87
68
69
75
63
64
86
65
63
64
65
70
64
71
74
67
65
62
66
62
66
62
66

| Pos Fig | Det. nr Part. No | Ingår/Fitted 520 LB | 520-560 CTH | 560-590 | 590 CTH | 590 CTX | 590 TR | OBS!! Ange alltid årsmodell vid beställning av inredning<br>Benämning | OBS!! Specify always year of model when ordering equipment<br>Description |
|---|---|---|---|---|---|---|---|---|---|
| 1 | 860406 | x | x | x | x | x | x | Gångjärn | Hinge |
| 2 | 311917 | x | x | x | x | x | x | Gångjärn | Hinge |
| -- | 316799 | | x | x | x | x | x | Gångjärn (lucka över/under kyl) | Hinge (door upper/lower refrigerator) |
| 3 | 312588 | x | x | x | x | x | x | Platta gångjärn köksskåp/diskbänk | Plate hinge |
| 4 | 315202 | x | x | x | x | x | x | Gångjärn | Hinge |
| 5 | 315194 | x | x | x | x | x | x | Gångjärn | Hinge |
| 6 | 314589 | | x | x | x | x | x | Gångjärn dubbelsäng (säljes i par) | Hinge double bed (exp. in pair) |
| 7 | 314590 | | x | x | x | x | x | Fjäder d:o | Spring d:o |
| 8 | 312596 | x | | x | | | | Stöd säng | Support bed |
| 9 | 860405 | | x | x | x | x | x | Gångjärn | Hinge |
| 10 | 300354 | x | x | x | x | x | x | Gångjärn | Hinge |
| 11 | 860621 | T | T | T | T | T | | Gångjärn | Hinge |
| 12 | 860402 | | x | x | x | x | x | Gångjärn | Hinge |
| 13 | 860452 | x | | x | | | | Gångjärn | Hinge |
| 14 | 312589 | x | x | x | x | x | x | Gångjärn | Hinge |
| 15 | 316428 | x | x | x | x | x | x | Handtag | Handle |
| 16 | 316037 | | x | | x | | x | Gångjärn | Hinge |
| 17 | 315196 | x | x | x | x | x | x | Rosett till tryckknapp | Rosett for push button |
| 18 | 860502 | x | x | x | x | x | x | Lås inredning gard. exkl. tryckknapp | Lock without push button |
| 19 | 315195 | x | x | x | x | x | x | Tryckknapp garderob | Push button wardrobe |
| 20 | 314952 | x | x | x | x | x | x | Låsbleck gard/toa | Securing plate, wardrobe/toil. |
| 21 | 316877 | x | x | x | x | x | x | Lås inredning toa | Lock toilet |
| 22 | 316876 | x | x | x | x | x | x | Handtag | Handle |
| 23 | 316878 | x | x | x | x | x | x | Rosett toadörr | Rosett toilet door |
| 24 | 317356 | x | x | x | x | x | x | Fyrkantstång toadörr L=95 | Square shaft toiletdoor L=95 |
| 23 | 311893 | x | x | x | x | x | x | Monteringsbeslag 90° | Mounting 90° |
| 24 | 311894 | x | x | x | x | x | x | Monteringsbeslag 90° 15mm | Mounting 90° 15mm |
| 25 | 311892 | x | x | x | x | x | x | Monteringsbeslag 25° | Mounting 25° |
| 26 | 860197 | x | x | x | x | x | x | Monteringskloss | Mounting |
| 27 | 860198 | x | x | x | x | x | x | Lock d:o, beige | Cap d:o, beige |
| 28 | 303335 | x | x | x | x | x | x | Monteringskloss | Mounting |
| 29 | 801506 | x | x | x | x | x | x | Rosetthatt, förnicklad | Cap, nickel-plated |
| 30 | 801109 | x | x | x | x | x | x | Rosettskruv | Screw |
| 31 | 800343 | x | x | x | x | x | x | Kabelgenomföring | Rubber bushing |
| 32 | 801346 | x | x | x | x | x | x | Snäppare, 2-delad | Snap locking, 2-devided |
| 33 | 701986 | | | | | | | Skjutregel | Pullock |
| 34 | 801100 | x | x | x | x | x | x | Silikonlins 10x3 för luckor | Silicone lens 10x3 for doors |
| 37 | 800639 | T | | x | | | | Snäppare mässing | Snap locking |
| 38 | 312133 | x | x | x | x | x | x | Hyllbärare plast | Shelf holder plastic |
| 39 | 303140 | x | x | x | x | x | x | Omtag läder | Leather strap |
| 40 | 800226 | x | x | x | x | x | x | Tryckknapp | Button |
| 41 | 800271 | x | x | x | x | x | x | Krok gardinspiral | Hook |
| 42 | 801106 | x | x | x | x | x | x | Krok mässing | Hook brass |
| 43 | 300884 | M | M | M | M | M | M | Gardinspiral | Curtain hanger |
| 44 | 316002 | x | x | x | x | x | x | Hängare 3-krok silver | Hanger 3-hook silver |
| -- | 316003 | x | x | x | x | x | x | Hängare 5-krok silver | Hanger 5-hook silver |
| 45 | 315749 | T | | T | T | | | Stöd hylla | Shelf support |
| 46 | 312809 | | | | | | x | Hållare spegel | Holder mirror |
| 47 | 314897 | | x | | x | | x | Bussning plast vit Ø = 29 mm | Bushing plastic white Ø = 29 mm |
| 48 | 315554 | x | x | x | x | x | x | Glid gardin-/draperiskena | Slipper, roof strip |
| 49 | 315555 | x | x | x | x | x | x | Klämma till glid gardinskena | Holder for slipper, roof strip |
| 50 | 315193 | x | x | x | x | x | x | Ändstopp gardin-/draperiskena | End stop, roof strip |
| 51 | 315975 | x | x | x | x | x | x | Takfäste draperi-/duschdraperiskena | Holder roof strip |
| 52 | 315976 | x | x | x | x | x | x | Ändstopp m. krok duschdraperiskena | End stop with hook, roof strip |
| 53 | 315977 | x | x | x | x | x | x | Glid m. krok duschdraperiskena | Slipper with hook shower curtain |
| | | | | | | | | M= Metervara | M= On the metre |
| | | | | | | | | T= Tillbehör | T= Accessory |

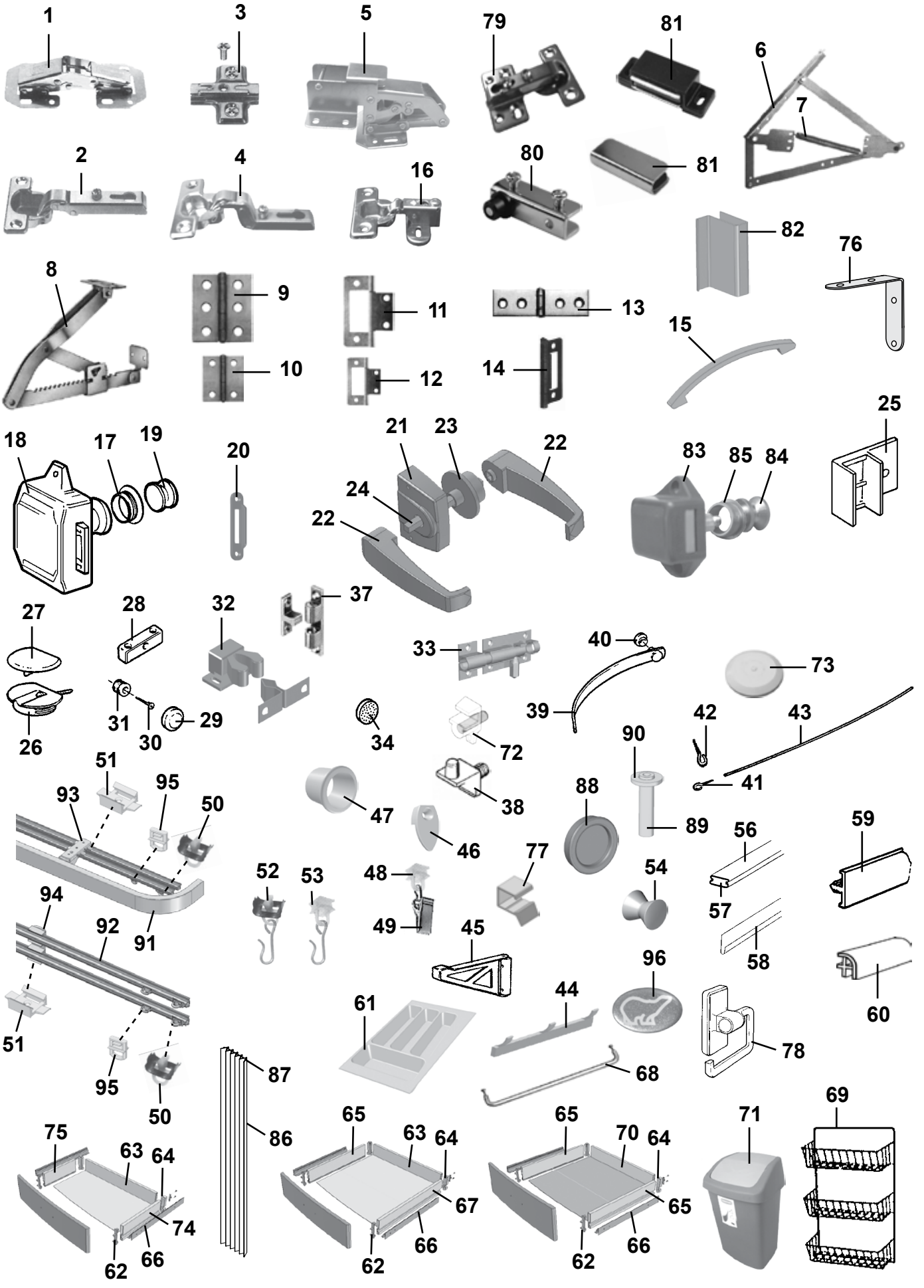
1
3
5
79
81
6
7
2
4
16
80
81
82
76
8
9
11
13
15
10
12
14
25
18
17
19
20
21
23
22
83
85
84
24
22
27
28
32
37
33
40
73
26
31
30
29
34
72
39
42
43
90
41
51
95
93
50
47
38
88
89
56
59
46
77
52
53
48
54
57
94
92
91
49
45
58
96
60
51
61
44
78
95
50
87
68
69
75
63
64
86
65
63
64
65
70
64
71
74
67
65
62
66
62
66
62
66

| Pos Fig | Det. nr Part. No | Ingår/Fitted 520 LB | 520-560 CTH | 560-590 | 590 CTH | 590 CTX | 590 TR | OBS!! Ange alltid årsmodell vid beställning av inredning<br>Benämning | OBS!! Specify always year of model when ordering equipment<br>Description |
|---|---|---|---|---|---|---|---|---|---|
| 54 | 316116 | x | x | x | x | x | x | Hängare | Clothes hanger |
| 56 | 316268 | x | x | x | x | x | x | List snäpp lock L=2379 | List L=2379 |
| 57 | 316270 | x | x | x | x | x | x | List snäpp botten L=2379 | List L=2379 |
| 58 | 313884 | x | x | x | x | x | x | List radie L=2379 | List L=2379 |
| 59 | 320700 | x | x | x | x | x | x | Kantlist, plast L=2750 | Edge list, plastic L=2750 |
| -- | 860541 | M | M | M | M | M | M | Kantlist 22 mm | Edge list 22 mm |
| -- | 860513 | M | M | M | M | M | M | Kantlist 16 mm | Edge list 16 mm |
| 60 | 860590 | x | x | x | x | x | x | List hörn plast L=2500 | Corner strip L=2500 |
| 61 | 314587 | x | x | x | x | x | x | Bestickslåda 225x270x484 | Case for cutlery 225x270x484 |
| 62 | 860132 | x | x | x | x | x | x | Fronttapp låda | Peg front, drawer |
| 63 | 315210 | x | x | x | x | x | x | Bakstycke låda L=485 | Back, drawer L=485 |
| 64 | 860133 | x | x | x | x | x | x | Hörn låda | Corner, drawer |
| 65 | 860130 | x | x | x | x | x | x | Sida låda 80x429 | Side, drawer 80x429 |
| 66 | 315215 | x | x | x | x | x | x | Glidskena låda (säljes i par) | Slide bar, drawer (exp. in pair) |
| 67 | 315212 | x | x | x | x | x | x | Sida låda 80x473 | Side, drawer 80x473 |
| 68 | 314088 | x | x | x | x | x | x | Hängare handduk | Hanger towel |
| 69 | 312162 | | x | x | x | x | x | Korg, garderob | Basket, wardrobe |
| 70 | 315211 | | x | | x | | x | Bakstycke låda L=478 | Back, drawer L=478 |
| 71 | 314926 | x | x | x | x | x | x | Avfallshink | Refuse bucket |
| 72 | 315214 | | | | | | | Hyllbärare | Rack holder |
| 73 | 314353 | x | x | x | x | x | x | Täckplugg plast vit Ø = 29 mm | Plug cover plastic white Ø = 29 mm |
| 74 | 315213 | x | x | x | x | x | x | Sida låda 80x266 | Side, drawer 80x266 |
| 75 | 312104 | x | x | x | x | x | x | Bakstycke låda | Back, drawer |
| 76 | 302980 | x | x | x | x | x | x | Vinkeljärn | Angle iron |
| 77 | 316276 | | T | T | T | T | T | Utdragsstopp trådback | Extension stop, tray |
| 78 | 312813 | x | x | x | x | x | x | Hållare toapapper vit | Toilet paper-holder white |
| 79 | 314663 | | | | | | | Gångjärn inkl platta | Hinge incl. plate |
| 80 | 314351 | | x | x | | x | | Gångjärn (säljes i par) | Hinge (exp. in pair) |
| 81 | 314350 | x | x | x | | x | x | Lås magnet barskåp | Lock magnet |
| -- | 314494 | x | x | x | | x | x | Motstycke d:o | Companion part d:o |
| 82 | 316429 | | | | | x | | Handtag vitrin | Handle |
| 83 | 801315 | x | x | x | x | x | x | Lås inredn. köksskåp exkl. tryckknapp | Lock without push button |
| 84 | 315197 | x | x | x | x | x | x | Tryckknapp d:o | Push button d:o |
| 85 | 315198 | x | x | x | x | x | x | Rosett tryckknapp | Rosett push button |
| 86 | 315216 | | T | T | T | | | Vikdörr kpl. | Folding door |
| 87 | 316705 | | T | T | T | | | Glid vikdörr | Slipper folding door |
| 88 | 316018 | | | | | | x | Handtag skjutdörr | Handle sliding door |
| 89 | 315939 | | | | | | x | Rör plast | Plastic pipe |
| 90 | 315940 | | | | | | x | Bricka plast 6,4x12,5x1,6 | Washer plastic 6,4x12,5x1,6 |
| 91 | 316898 | x | x | x | x | x | x | Skena gardin L=1020 | Curtain rod L=1020 |
| -- | 316906 | | | | | | | Skena gardin L=1080 | Curtain rod L=1080 |
| -- | 316900 | x | x | x | x | x | x | Skena gardin L=1920 | Curtain rod L=1920 |
| -- | 316907 | | T | | T | | T | Skena gardin L=500 | Curtain rod L=500 |
| -- | 317308 | | | T | | T | | Skena gardin L=820 | Curtain rod L=820 |
| -- | 316739 | | T | | | | | Skena gardin L=460 | Curtain rod L=460 |
| 92 | 316199 | | T | T | T | T | T | Skena gardin L=1020 | Curtain rod L=1020 |
| 93 | 317748 | x | x | x | x | x | x | Fäste gardinskena (2 skenor) | Bracket curtain rod (2 rods) |
| 94 | 317636 | | T | T | T | T | T | Fäste gardinskena (1 skena) | Bracket curtain rod (1 rod) |
| 95 | 317637 | x | x | x | x | x | x | Click för gardin | Click for curtain |
| 96 | 209060 | x | x | x | x | x | x | Emblem | Emblem |
| | | | | | | | | M= Metervara<br>T= Tillbehör | M= On the metre<br>T= Accessory |

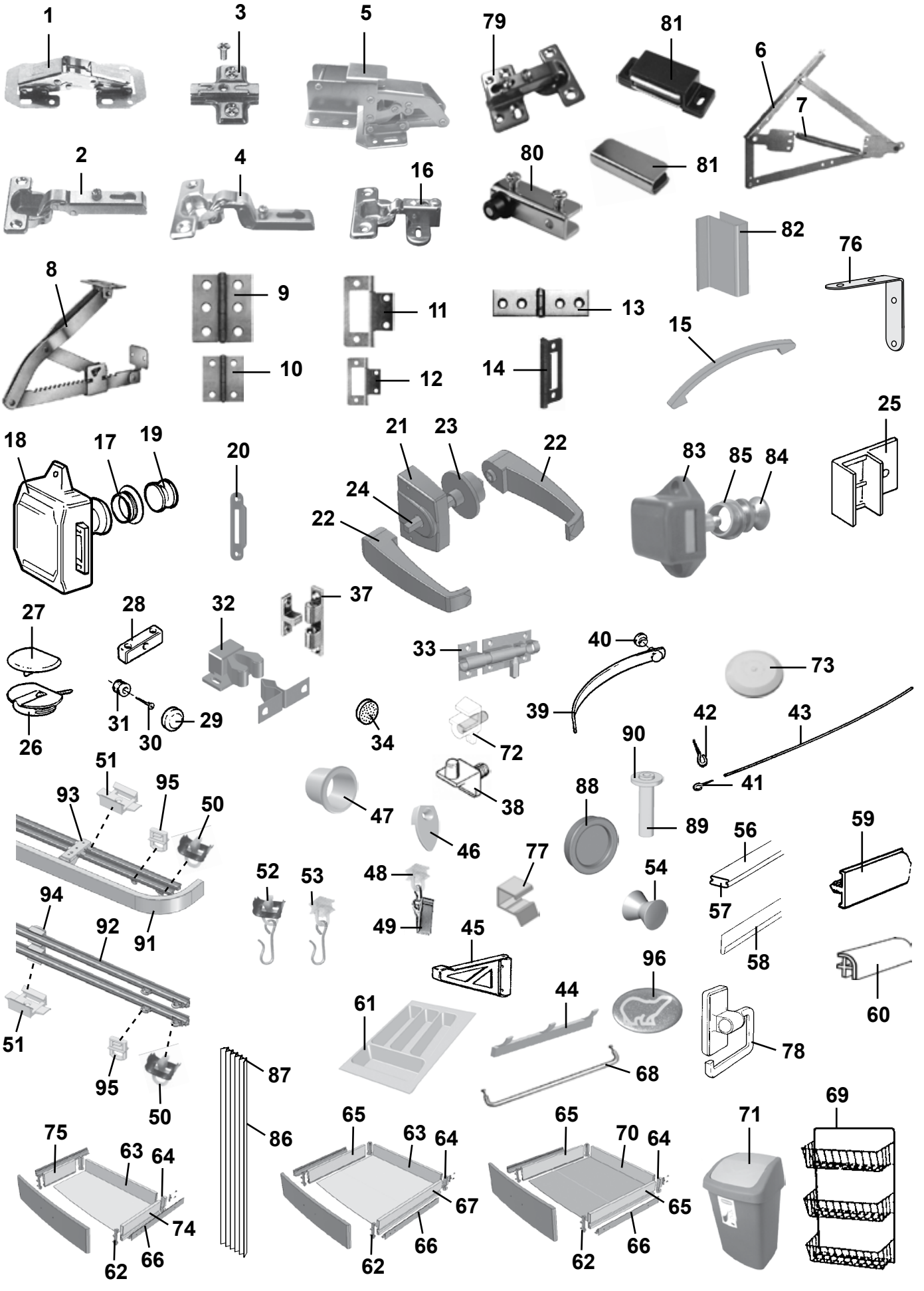
1
3
5
79
81
6
7
2
4
16
80
81
82
76
8
9
11
13
15
10
12
14
25
18
17
19
20
21
23
22
83
85
84
24
22
27
28
32
37
33
40
73
26
31
30
29
34
72
39
42
43
90
41
51
95
93
50
47
38
88
89
56
59
46
77
52
53
48
54
57
94
92
91
49
45
58
96
60
44
61
78
51
95
50
87
68
69
75
63
64
86
65
63
64
65
70
64
71
74
67
65
62
66
62
66
62
66

| Pos Fig | Det. nr Part. No | Ingår/Fitted | | | | | | | OBS!! Ange alltid årsmodell vid beställning av inredning | OBS!! Specify always year of model when ordering equipment |
|---|---|---|---|---|---|---|---|---|---|---|
| | | 620-730 | 620 CTH | 620-680 CTX | 620-680 TR | 680-730 BKS | 680-730 BR | 730 TRX | Benämning | Description |
| 1 | 860406 | x | x | x | x | x | x | x | Gångjärn | Hinge |
| 2 | 311917 | x | x | x | x | x | x | x | Gångjärn | Hinge |
| -- | 316799 | x | x | x | x | x | x | x | Gångjärn (lucka över/under kyl) | Hinge (door upper/lower refrigerator) |
| 3 | 312588 | x | x | x | x | x | x | x | Platta gångjärn köksskåp/diskbänk | Plate hinge |
| 4 | 315202 | x | x | x | x | x | x | x | Gångjärn | Hinge |
| 5 | 315194 | x | x | x | x | x | x | x | Gångjärn | Hinge |
| 6 | 314589 | x | x | x | x | x | x | x | Gångjärn dubbelsäng (säljes i par) | Hinge double bed (exp. in pair) |
| 7 | 314590 | x | x | x | x | x | x | x | Fjäder d:o | Spring d:o |
| 8 | 312596 | x | | | | | | | Stöd säng | Support bed |
| 9 | 860405 | x | x | x | x | x | x | x | Gångjärn | Hinge |
| 10 | 300354 | x | x | x | x | x | x | x | Gångjärn | Hinge |
| 11 | 860621 | T | | | | | | | Gångjärn | Hinge |
| 12 | 860402 | x | x | x | x | x | x | x | Gångjärn | Hinge |
| 13 | 860452 | x | | | x | | | x | Gångjärn | Hinge |
| 14 | 312589 | x | x | x | x | x | x | x | Gångjärn | Hinge |
| 15 | 316428 | x | x | x | x | x | x | x | Handtag | Handle |
| 16 | 316037 | x | x | x | x | x | | x | Gångjärn | Hinge |
| 17 | 315196 | x | x | x | x | x | x | x | Rosett till tryckknapp | Rosett for push button |
| 18 | 860502 | x | x | x | x | x | x | x | Lås inredning gard. exkl. tryckknapp | Lock without push button |
| 19 | 315195 | x | x | x | x | x | x | x | Tryckknapp garderob | Push button wardrobe |
| 20 | 314952 | x | x | x | x | x | x | x | Låsbleck gard/toa | Securing plate, wardrobe/toil. |
| 21 | 316877 | x | x | x | x | x | x | x | Lås inredning toa | Lock toilet |
| 22 | 316876 | x | x | x | x | x | x | x | Handtag | Handle |
| 23 | 316878 | x | x | x | x | x | x | x | Rosett toadörr | Rosett toilet door |
| 24 | 317356 | x | x | x | x | x | x | x | Fyrkantstång toadörr L=95 | Square shaft toiletdoor L=95 |
| 25 | 311893 | x | x | x | x | x | x | x | Monteringsbeslag 90° | Mounting 90° |
| -- | 311894 | x | x | x | x | x | x | x | Monteringsbeslag 90° 15mm | Mounting 90° 15mm |
| -- | 311892 | x | x | x | x | x | x | x | Monteringsbeslag 25° | Mounting 25° |
| 26 | 860197 | x | x | x | x | x | x | x | Monteringskloss | Mounting |
| 27 | 860198 | x | x | x | x | x | x | x | Lock d:o, beige | Cap d:o, beige |
| 28 | 303335 | x | x | x | x | x | x | x | Monteringskloss | Mounting |
| 29 | 801506 | x | x | x | x | x | x | x | Rosetthatt, förnicklad | Cap, nickel-plated |
| 30 | 801109 | x | x | x | x | x | x | x | Rosettskruv | Screw |
| 31 | 800343 | x | x | x | x | x | x | x | Kabelgenomföring | Rubber bushing |
| 32 | 801346 | x | x | x | x | x | x | x | Snäppare, 2-delad | Snap locking, 2-devided |
| 33 | 701986 | | | | | x | | | Skjutregel | Pullock |
| 34 | 801100 | x | x | x | x | x | x | x | Silikonlins 10x3 för luckor | Silicone lens 10x3 for doors |
| 37 | 800639 | | | | | | | | Snäppare mässing | Snap locking |
| 38 | 312133 | x | x | x | x | x | x | x | Hyllbärare plast | Shelf holder plastic |
| 39 | 303140 | x | x | x | x | x | x | x | Omtag läder | Leather strap |
| 40 | 800226 | x | x | x | x | x | x | x | Tryckknapp | Button |
| 41 | 800271 | x | x | x | x | x | x | x | Krok gardinspiral | Hook |
| 42 | 801106 | x | x | x | x | x | x | x | Krok mässing | Hook brass |
| 43 | 300884 | M | M | M | M | M | M | M | Gardinspiral | Curtain hanger |
| 44 | 316002 | x | x | x | x | x | x | x | Hängare 3-krok silver | Hanger 3-hook silver |
| -- | 316003 | x | x | x | x | x | x | x | Hängare 5-krok silver | Hanger 5-hook silver |
| 45 | 315749 | T | T | T | T | T | T | | Stöd hylla | Shelf support |
| 46 | 312809 | | | | x | | | x | Hållare spegel | Holder mirror |
| 47 | 314897 | x | x | x | x | x | | x | Bussning plast vit Ø = 29 mm | Bushing plastic white Ø = 29 mm |
| 48 | 315554 | x | x | x | x | x | x | x | Glid gardin-/draperiskena | Slipper, roof strip |
| 49 | 315555 | x | x | x | x | x | x | x | Klämma till glid gardinskena | Holder for slipper, roof strip |
| 50 | 315193 | x | x | x | x | x | x | x | Ändstopp gardin-/draperiskena | End stop, roof strip |
| 51 | 315975 | x | x | x | x | x | x | x | Takfäste draperi-/duschdraperiskena | Holder roof strip |
| 52 | 315976 | x | x | x | x | x | x | x | Ändstopp m. krok duschdraperiskena | End stop with hook, roof strip |
| 53 | 315977 | x | x | x | x | x | x | x | Glid m. krok duschdraperiskena | Slipper with hook shower curtain |
| | | | | | | | | | M= Metervara | M= On the metre |
| | | | | | | | | | T= Tillbehör | T= Accessory |

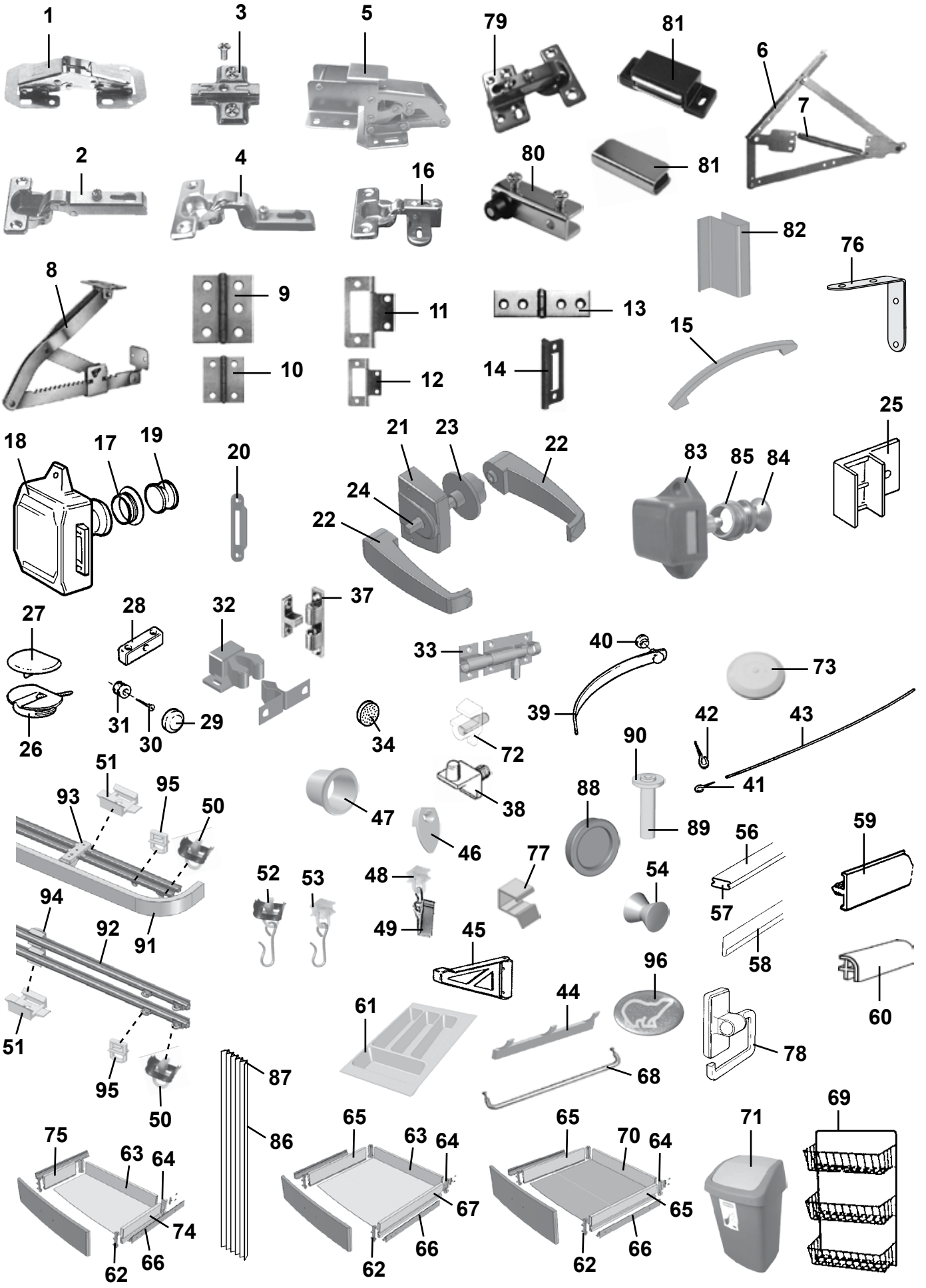
1
3
5
79
81
6
7
2
4
16
80
81
82
76
8
9
11
13
15
10
12
14
25
18
17
19
20
21
23
22
83
85
84
24
22
27
28
32
37
33
40
73
26
31
30
29
34
72
39
42
43
90
41
51
95
93
50
47
38
88
89
56
59
46
77
52
53
48
54
57
94
92
91
49
45
58
96
60
44
61
78
51
95
50
87
68
69
75
63
64
86
65
63
64
65
70
64
71
74
67
65
62
66
62
66
62
66

| Pos Fig | Det. nr Part. No | Ingår/Fitted 620-730 | 620 CTH | 620-680 CTX | 620-680 TR | 680-730 BKS | 680-730 BR | 730 TRX | OBS!! Ange alltid årsmodell vid beställning av inredning<br>Benämning | OBS!! Specify always year of model when ordering equipment<br>Description |
|---|---|---|---|---|---|---|---|---|---|---|
| 54 | 316116 | x | x | x | x | x | x | x | Hängare | Clothes hanger |
| 56 | 316268 | x | x | x | x | x | x | x | List snäpp lock L=2379 | List L=2379 |
| 57 | 316270 | x | x | x | x | x | x | x | List snäpp botten L=2379 | List L=2379 |
| 58 | 313884 | x | x | x | x | x | x | x | List radie L=2379 | List L=2379 |
| 59 | 320700 | x | x | x | x | x | x | x | Kantlist, plast L=2750 | Edge list, plastic L=2750 |
| -- | 860541 | M | M | M | M | M | M | M | Kantlist 22 mm | Edge list 22 mm |
| -- | 860513 | M | M | M | M | M | M | M | Kantlist 16 mm | Edge list 16 mm |
| 60 | 860590 | x | x | x | x | x | x | x | List hörn plast L=2500 | Corner strip L=2500 |
| 61 | 314587 | x | x | x | x | x | x | x | Bestickslåda 225x270x484 | Case for cutlery 225x270x484 |
| 62 | 860132 | x | x | x | x | x | x | x | Fronttapp låda | Peg front, drawer |
| 63 | 315210 | x | x | x | x | x | x | x | Bakstycke låda L=485 | Back, drawer L=485 |
| 64 | 860133 | x | x | x | x | x | x | x | Hörn låda | Corner, drawer |
| 65 | 860130 | x | x | x | x | x | x | x | Sida låda 80x429 | Side, drawer 80x429 |
| 66 | 315215 | x | x | x | x | x | x | x | Glidskena låda (säljes i par) | Slide bar, drawer (exp. in pair) |
| 67 | 315212 | x | x | x | x | x | x | x | Sida låda 80x473 | Side, drawer 80x473 |
| 68 | 314088 | x | x | x | x | x | x | x | Hängare handduk | Hanger towel |
| 69 | 312162 | x | x | x | x | | x | | Korg, garderob | Basket, wardrobe |
| 70 | 315211 | | x | | x | | | | Bakstycke låda L=478 | Back, drawer L=478 |
| 71 | 314926 | x | x | x | x | x | x | x | Avfallshink | Refuse bucket |
| 72 | 315214 | | | x | | | | x | Hyllbärare | Rack holder |
| 73 | 314353 | x | x | x | x | x | x | x | Täckplugg plast vit Ø = 29 mm | Plug cover plastic white Ø = 29 mm |
| 74 | 315213 | x | x | x | x | x | x | x | Sida låda 80x266 | Side, drawer 80x266 |
| 75 | 312104 | x | x | x | x | x | x | x | Bakstycke låda | Back, drawer |
| 76 | 302980 | x | x | x | x | x | x | x | Vinkeljärn | Angle iron |
| 77 | 316276 | T | T | T | T | T | T | T | Utdragsstopp trådback | Extension stop, tray |
| 78 | 312813 | x | x | x | x | x | x | x | Hållare toapapper vit | Toilet paper-holder white |
| 79 | 314663 | x | x | | | x | | | Gångjärn inkl platta | Hinge incl. plate |
| 80 | 314351 | x | | x | x | x | x | x | Gångjärn (säljes i par) | Hinge (exp. in pair) |
| 81 | 314350 | x | x | x | x | x | x | x | Lås magnet barskåp | Lock magnet |
| -- | 314494 | x | x | x | x | x | x | x | Motstycke d:o | Companion part d:o |
| 82 | 316429 | | | | | | | | Handtag vitrin | Handle |
| 83 | 801315 | x | x | x | x | x | x | x | Lås inredn. köksskåp exkl. tryckknapp | Lock without push button |
| 84 | 315197 | x | x | x | x | x | x | x | Tryckknapp d:o | Push button d:o |
| 85 | 315198 | x | x | x | x | x | x | x | Rosett tryckknapp | Rosett push button |
| 86 | 315216 | T | T | T | T | T | T | T | Vikdörr kpl. | Folding door |
| 87 | 316705 | T | T | T | T | T | T | T | Glid vikdörr | Slipper folding door |
| 88 | 316018 | | | | x | | | x | Handtag skjutdörr | Handle sliding door |
| 89 | 315939 | | | | x | | | x | Rör plast | Plastic pipe |
| 90 | 315940 | | | | x | | | x | Bricka plast 6,4x12,5x1,6 | Washer plastic 6,4x12,5x1,6 |
| 91 | 316898 | x | x | x | x | x | x | x | Skena gardin L=1020 | Curtain rod L=1020 |
| -- | 316906 | | | | | x | | | Skena gardin L=1080 | Curtain rod L=1080 |
| -- | 316900 | x | x | x | x | x | x | x | Skena gardin L=1920 | Curtain rod L=1920 |
| -- | 316907 | | T | | T | | | T | Skena gardin L=500 | Curtain rod L=500 |
| -- | 317308 | | | T | | | | | Skena gardin L=820 | Curtain rod L=820 |
| -- | 316739 | | | | | | | | Skena gardin L=460 | Curtain rod L=460 |
| 92 | 316199 | T | T | T | T | T | T | T | Skena gardin L=1020 | Curtain rod L=1020 |
| 93 | 317748 | x | x | x | x | x | x | x | Fäste gardinskena (2 skenor) | Bracket curtain rod (2 rods) |
| 94 | 317636 | T | T | T | T | T | T | T | Fäste gardinskena (1 skena) | Bracket curtain rod (1 rod) |
| 95 | 317637 | x | x | x | x | x | x | x | Click för gardin | Click for curtain |
| 96 | 209060 | x | x | x | x | x | x | x | Emblem | Emblem |
| | | | | | | | | | M= Metervara<br>T= Tillbehör | M= On the metre<br>T= Accessory |

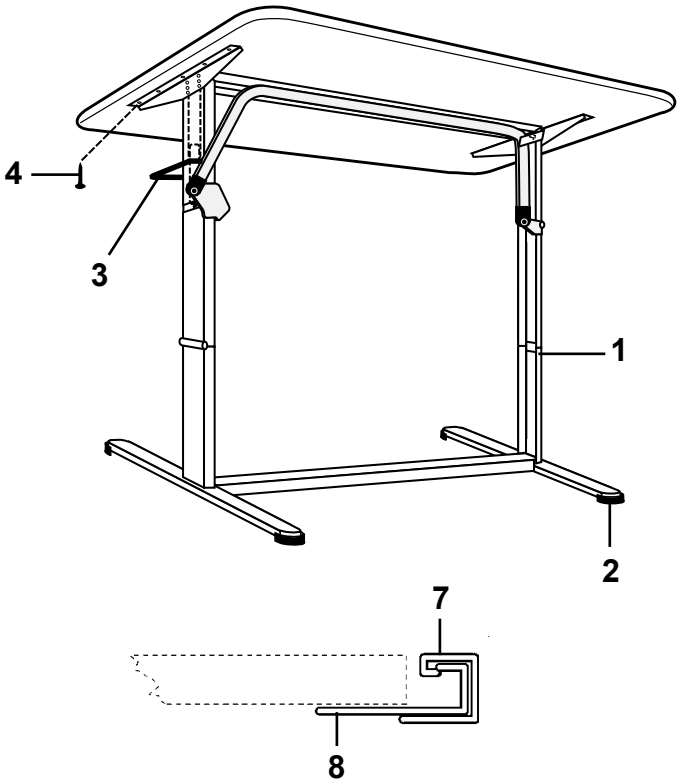
4
3
1
2

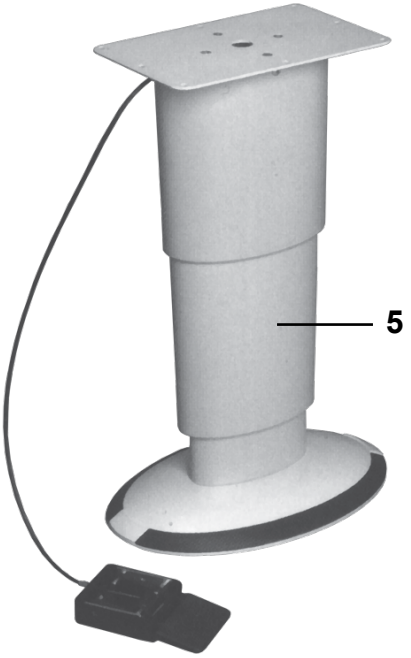
5

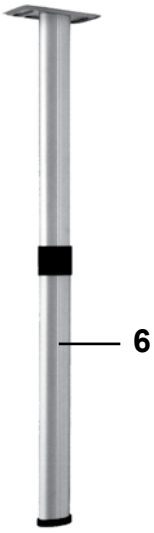
6


7
8


9


10

| Pos Fig | Det. nr Part. No | Ingår/Fitted 52 CTH | 56 CTH | 56 LB | OBS!! Ange alltid årsmodell vid beställning av inredning<br>Benämning | OBS!! Specify always year of model when ordering equipment<br>Description |
|---|---|---|---|---|---|---|
| 1 | 316012 | T | T | T | Bordsstativ kpl. | Table stand cpl. |
| 2 | 317339 | T | T | T | Fot | Foot |
| 3 | 317338 | T | T | T | Handtag | Handle |
| 4 | 800367 | T | T | T | Skruv 5x16 | Screw 5x16 |
| 5 | 317210 | | | | Bordsstativ kpl. [1] | Table stand cpl. [1] |
| 6 | 315565 | x | x | x | Bordsben fällbart H=730 / 340 | Table leg H=730 / 340 |
| 7 | 300108 | x | x | x | List upphängning väggdel | List |
| 8 | 300420 | x | x | x | List upphängning bordsdel | List |
| 9 | 328474 | x | x | x | Bordsskiva 776x1200 sittgr. fram * | Table top 776x1200 couch gr. front * |
| 10 | 328440 | T | T | T | Bordsskiva 750x1000 rundsittgr. fram * | Table top 750x1000 couch gr. front * |
| | | | | | [1] = Endast i modell LR | [1] = Only in LR model |
| | | | | | * = Ange laminat A, D eller F vid beställning.<br>A= Laminat ARPA 3124 gråprickig<br>D= Laminat ARPA 2203 mörk<br>F = Laminat ARPA 2558 ljus | * = Specify laminate A, D or F in order.<br>A= Laminate ARPA 3124 grey spotted<br>D= Laminate ARPA 2203 dark<br>F = Laminate ARPA 2558 light |
| | | | | | T= Tillbehör | T= Accessory |

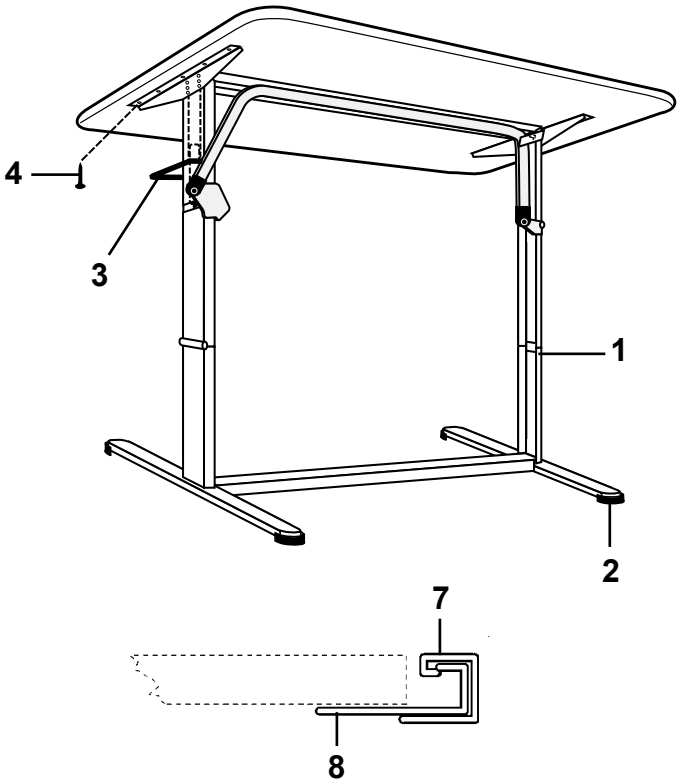
4
3
1
2

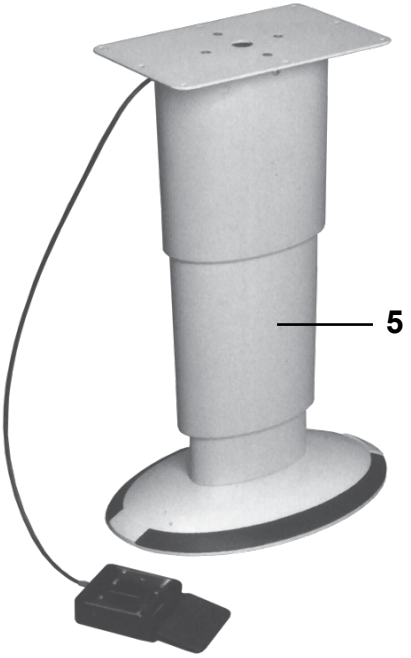
5

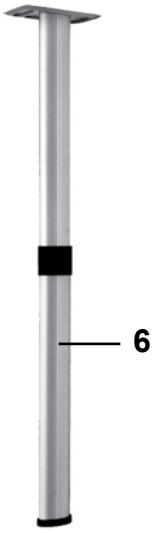
6


7
8


9


13


10


14


11


15

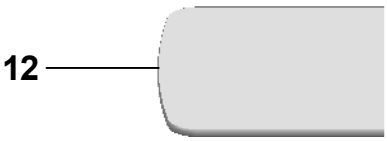
12

| Pos Fig | Det. nr Part. No | Ingår/Fitted | | | | | | | OBS!! Ange alltid årsmodell vid beställning av inredning<br>Benämning | OBS!! Specify always year of model when ordering equipment<br>Description |
|---|---|---|---|---|---|---|---|---|---|---|
| | | 520 LB | 520-560 CTH | 560 | 590 | 590 CTH | 590 CTX | 590 TR | | |
| 1 | 316011 | | | | | | x | | Bordsstativ kpl. mittsittgr | Table stand cpl. middle couch gr. |
| -- | 316012 | x | x | x | x | x | x | x | Bordsstativ kpl. | Table stand cpl. |
| 2 | 317339 | x | x | x | x | x | x | x | Fot | Foot |
| 3 | 317338 | x | x | x | x | x | x | x | Handtag | Handle |
| 4 | 800367 | x | x | x | x | x | x | x | Skruv 5x16 | Screw 5x16 |
| 5 | 317210 | | | | x [2] | | x | | Bordsstativ kpl. [1] | Table stand cpl. [1] |
| 6 | 315565 | | | x | x | | | | Bordsben fällbart H=730 / 340 | Table leg H=730 / 340 |
| 7 | 300108 | | | x | x | | | | List upphängning väggdel | List |
| 8 | 300420 | | | x | x | | | | List upphängning bordsdel | List |
| 9 | 372083 | | x | x | x | x | | x | Bordsskiva 940x1026 rundsittgr. fram * | Table top 940x1026 couch gr. front * |
| 10 | 328399 | x | | | | | x | | Bordsskiva 940x926 rundsittgr. fram * | Table top 940x926 couch gr. front * |
| 11 | 328438 | | | | | | | | Bordsskiva 740x940 mittsittgr * | Table top 740x940 middle couch gr. * |
| 12 | 372085 | | | x | x | | | | Bordsskiva 750x600 sittgr bak DBD * | Table top 750x600 couch gr. rear * |
| 13 | 328356 | | | | | | x | | Bordsskiva 880x482 mittsittgr * | Table top 880x482 middle couch gr. * |
| 14 | 328384 | | | | x [2] | | | | Bordsskiva 1170x790 sittgr. fram [1] * | Table top 1170x790 couch gr. front [1] * |
| 15 | 328383 | | | | | | x | | Bordsskiva 890x790 sittgr. fram [1] * | Table top 890x790 couch gr. front [1] * |
| | | | | | | | | | [1] = Endast i modell LR | [1] = Only in LR model |
| | | | | | | | | | [2] = Endast i 590 LB | [2] = Only in 590 LB |
| | | | | | | | | | * = Ange laminat A, D eller F vid beställning. | * = Specify laminate A, D or F in order. |
| | | | | | | | | | A= Laminat ARPA 3124 gråprickig | A= Laminate ARPA 3124 grey spotted |
| | | | | | | | | | D= Laminat ARPA 2203 mörk | D= Laminate ARPA 2203 dark |
| | | | | | | | | | F = Laminat ARPA 2558 ljus | F = Laminate ARPA 2558 light |
| | | | | | | | | | T= Tillbehör | T= Accessory |

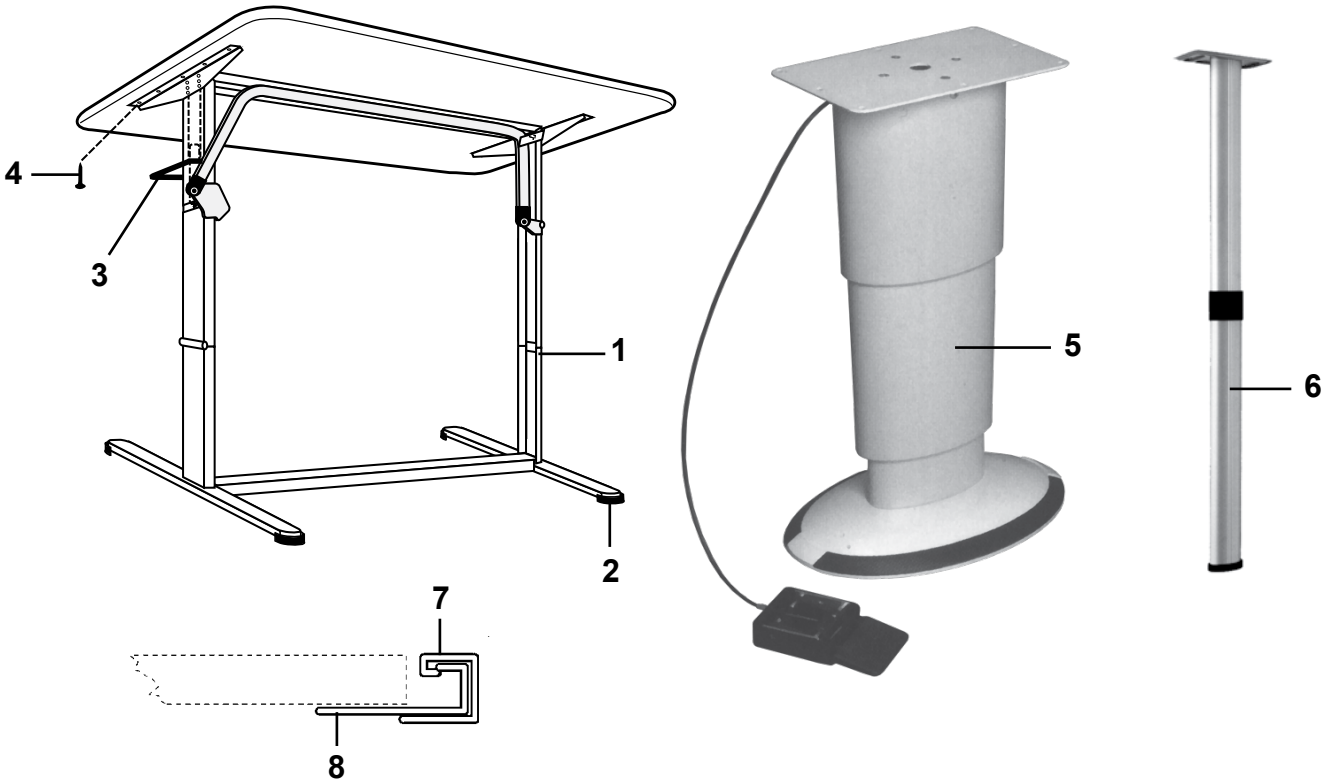
4
3
1
2
7
8
5
6

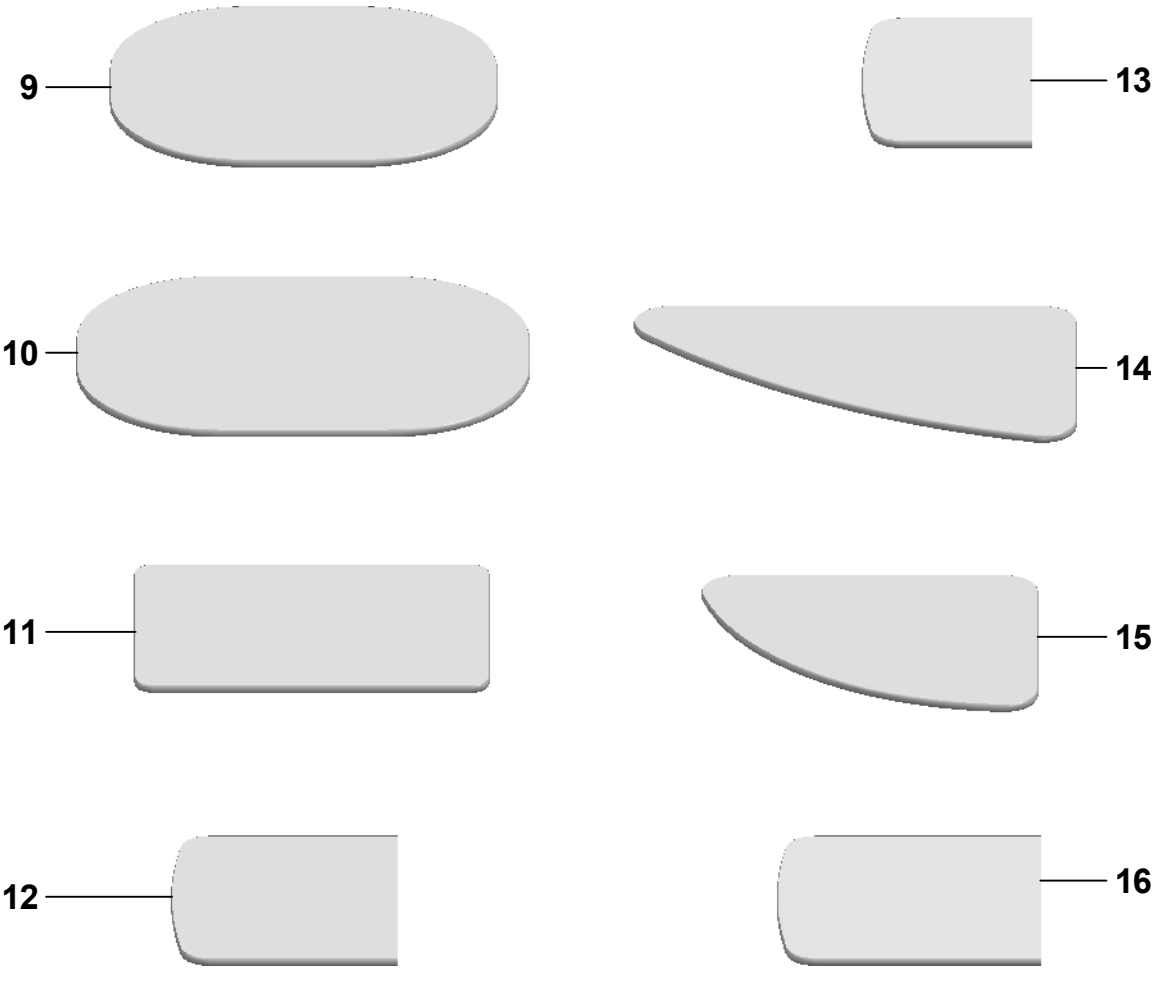
9
13
10
14
11
15
12
16

| Pos Fig | Det. nr Part. No | Ingår/Fitted 620 GSE | 620 CTH | 620 CTX | 620 TR LB | 620 TR DB | OBS!! Ange alltid årsmodell vid beställning av inredning<br>Benämning | OBS!! Specify always year of model when ordering equipment<br>Description |
|---|---|---|---|---|---|---|---|---|
| 1 | 316012 | x | x | x | x | x | Bordsstativ kpl. | Table stand cpl. |
| 2 | 317339 | x | x | x | x | x | Fot | Foot |
| 3 | 317338 | x | x | x | x | x | Handtag | Handle |
| 4 | 800367 | x | x | x | x | x | Skruv 5x16 | Screw 5x16 |
| 5 | 317210 | | | x | | | Bordsstativ kpl. [1] | Table stand cpl. [1] |
| 6 | 315565 | x | | x | | | Bordsben fällbart H=730 / 340 | Table leg H=730 / 340 |
| 7 | 300108 | x | | x | | | List upphängning väggdel | List |
| 8 | 300420 | x | | x | | | List upphängning bordsdel | List |
| 9 | 372083 | x | x | x | x | | Bordsskiva 940x1026 rundsittgr. fram * | Table top 940x1026 couch gr. front * |
| 10 | 328437 | | | | | x | Bordsskiva 940x1200 rundsittgr. fram * | Table top 940x1200 couch gr. front * |
| 11 | 328438 | | | x | | | Bordsskiva 740x940 mittsittgr * | Table top 740x940 middle couch gr. * |
| 12 | 372085 | x | | | | | Bordsskiva 750x600 sittgr bak DBD * | Table top 750x600 couch gr. rear DBD * |
| 13 | 328525 | | | | | | Bordsskiva 750x500 sittgr bak * | Table top 750x500 couch gr. rearr * |
| 14 | 328384 | | | x | | | Bordsskiva 1170x790 sittgr. fram [1] * | Table top 1170x790 couch gr. front [1] * |
| 15 | 328383 | | | | | | Bordsskiva 890x790 sittgr. fram [1] * | Table top 890x790 couch gr. front [1] * |
| 16 | 372086 | | | T | | | Bordsskiva 750x700 mittsittgr * | Table top 750x700 middle couch gr. * |
| | | | | | | | [1] = Endast i modell LR | [1] = Only in LR model |
| | | | | | | | * = Ange laminat A, D eller F vid beställning. | * = Specify laminate A, D or F in order. |
| | | | | | | | A= Laminat ARPA 3124 gråprickig | A= Laminate ARPA 3124 grey spotted |
| | | | | | | | D= Laminat ARPA 2203 mörk | D= Laminate ARPA 2203 dark |
| | | | | | | | F = Laminat ARPA 2558 ljus | F = Laminate ARPA 2558 light |
| | | | | | | | T= Tillbehör | T= Accessory |

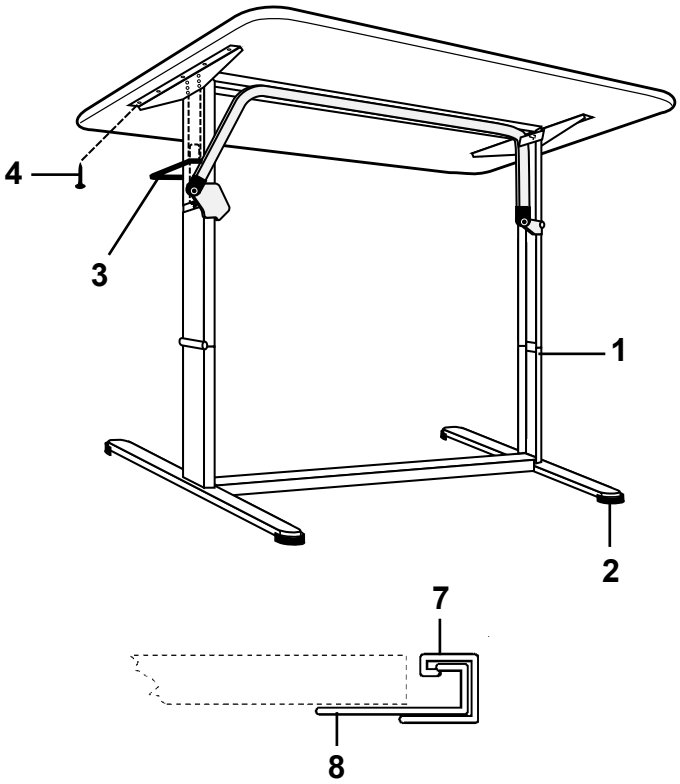
4
3
1
2

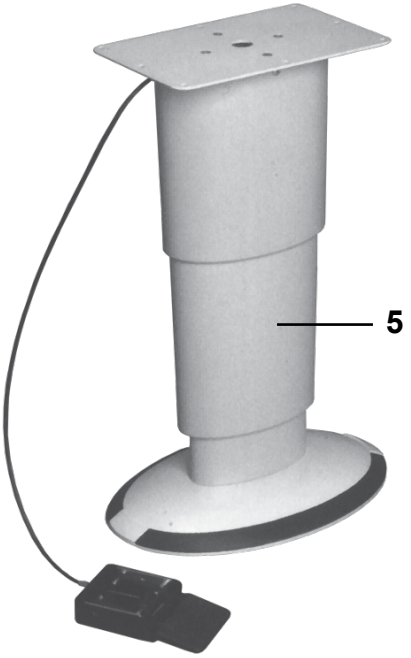
5

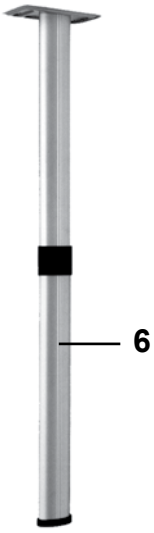
6


7
8


9


13


10


14


11


15


12


16

| Pos Fig | Det. nr Part. No | Ingår/Fitted | | | | | | OBS!! Ange alltid årsmodell vid beställning av inredning<br>Benämning | OBS!! Specify always year of model when ordering equipment<br>Description |
|---|---|---|---|---|---|---|---|---|---|
| | | 680 GSE | 680 CTX | 680 TR LB | 680 TR DB | 680 BKS | 680 BR | | |
| 1 | 316012 | x | x | x | x | x | x | Bordsstativ kpl. | Table stand cpl. |
| 2 | 317339 | x | x | x | x | x | x | Fot | Foot |
| 3 | 317338 | x | x | x | x | x | x | Handtag | Handle |
| 4 | 800367 | x | x | x | x | x | x | Skruv 5x16 | Screw 5x16 |
| 5 | 317210 | | x | x | | | | Bordsstativ kpl. [1] | Table stand cpl. [1] |
| 6 | 315565 | | x | | | T | x | Bordsben fällbart H=730 / 340 | Table leg H=730 / 340 |
| 7 | 300108 | | x | | | T | x | List upphängning väggdel | List |
| 8 | 300420 | | x | | | T | x | List upphängning bordsdel | List |
| 9 | 372083 | x | x | x | x | x | x | Bordsskiva 940x1026 rundsittgr. fram * | Table top 940x1026 couch gr. front * |
| 10 | 328437 | | | | | | | Bordsskiva 940x1200 rundsittgr. fram * | Table top 940x1200 couch gr. front * |
| 11 | 328438 | | x | | | | | Bordsskiva 740x940 mittsittgr * | Table top 740x940 middle couch gr. * |
| 12 | 372085 | | | | | T | | Bordsskiva 750x600 mittsittgr * | Table top 750x600 middle couch gr. * |
| 13 | 328525 | | | | | | x | Bordsskiva 750x500 sittgr bak * | Table top 750x500 couch gr. rear * |
| 14 | 328384 | | x | | | | | Bordsskiva 1170x790 sittgr. fram [1] * | Table top 1170x790 couch gr. front [1] * |
| 15 | 328383 | | | x | | | | Bordsskiva 890x790 sittgr. fram [1] * | Table top 890x790 couch gr. front [1] * |
| 16 | 372086 | | T | | | | | Bordsskiva 750x700 mittsittgr * | Table top 750x700 middle couch gr. * |
| | | | | | | | | [1] = Endast i modell LR | [1] = Only in LR model |
| | | | | | | | | * = Ange laminat A, D eller F vid beställning.<br>A= Laminat ARPA 3124 gråprickig<br>D= Laminat ARPA 2203 mörk<br>F = Laminat ARPA 2558 ljus | * = Specify laminate A, D or F in order.<br>A= Laminate ARPA 3124 grey spotted<br>D= Laminate ARPA 2203 dark<br>F = Laminate ARPA 2558 light |
| | | | | | | | | T= Tillbehör | T= Accessory |

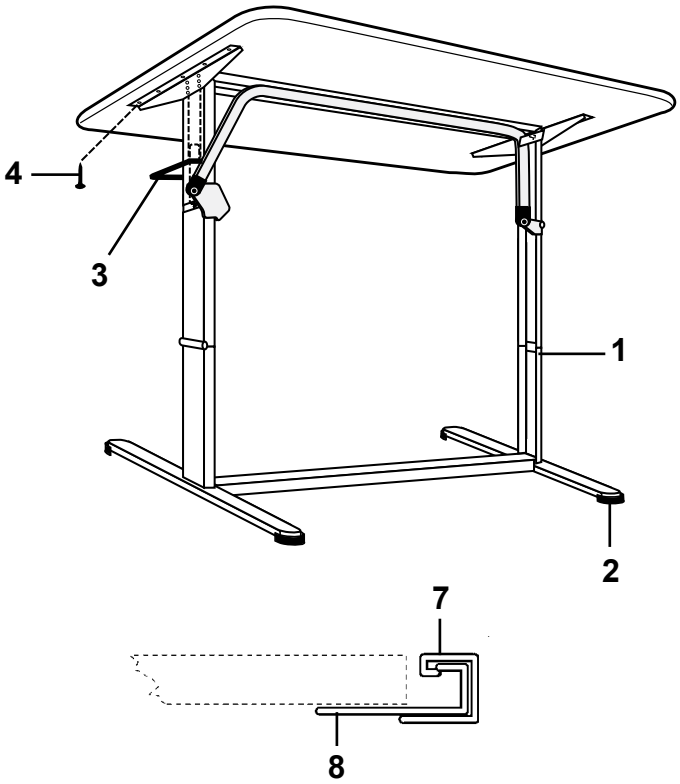
4
3
1
2
7
8

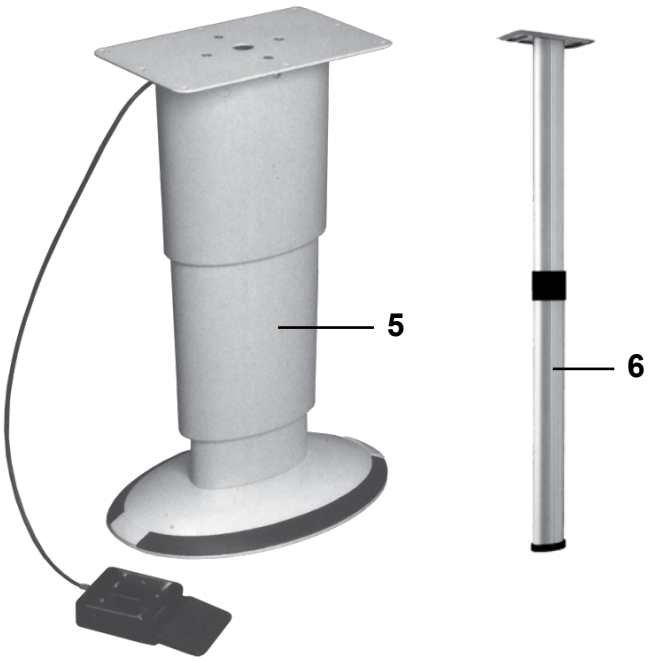
5
6


9


13


10


14


11


15

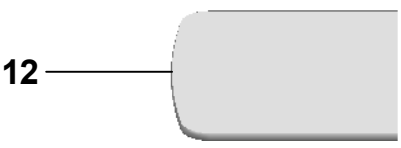
12


16

| Pos Fig | Det. nr Part. No | Ingår/Fitted 730 | 730 TRX | 730 BKS | 730 BR | | OBS!! Ange alltid årsmodell vid beställning av inredning<br>Benämning | OBS!! Specify always year of model when ordering equipment<br>Description |
|---|---|---|---|---|---|---|---|---|
| 1 | 316012 | x | x | x | x | | Bordsstativ kpl. | Table stand cpl. |
| 2 | 317339 | x | x | x | x | | Fot | Foot |
| 3 | 317338 | x | x | x | x | | Handtag | Handle |
| 4 | 800367 | x | x | x | x | | Skruv 5x16 | Screw 5x16 |
| 5 | 317210 | | | | | | Bordsstativ kpl. [1] | Table stand cpl. [1] |
| 6 | 315565 | | x | T | x | | Bordsben fällbart H=730 / 340 | Table leg H=730 / 340 |
| 7 | 300108 | | x | T | x | | List upphängning väggdel | List |
| 8 | 300420 | | x | T | x | | List upphängning bordsdel | List |
| 9 | 372083 | T | | x | | | Bordsskiva 940x1026 rundsittgr. fram * | Table top 940x1026 couch gr. front * |
| 10 | 328437 | x | x | | x | | Bordsskiva 940x1200 rundsittgr. fram * | Table top 940x1200 couch gr. front * |
| 11 | 328438 | | x | | | | Bordsskiva 740x940 mittsittgr * | Table top 740x940 middle couch gr. * |
| 12 | 372085 | | | T | | | Bordsskiva 750x600 mittsittgr * | Table top 750x600 middle couch gr. * |
| 13 | 328525 | | | | x | | Bordsskiva 750x500 sittgr bak * | Table top 750x500 couch gr. rearr * |
| 14 | 328384 | | | | | | Bordsskiva 1170x790 sittgr. fram [1] * | Table top 1170x790 couch gr. front [1] * |
| 15 | 328383 | | | | | | Bordsskiva 890x790 sittgr. fram [1] * | Table top 890x790 couch gr. front [1] * |
| 16 | 372086 | | T | | | | Bordsskiva 750x700 mittsittgr * | Table top 750x700 middle couch gr. * |
| | | | | | | | [1] = Endast i modell LR | [1] = Only in LR model |
| | | | | | | | * = Ange laminat A, D eller F vid beställning. | * = Specify laminate A, D or F in order. |
| | | | | | | | A= Laminat ARPA 3124 gråprickig | A= Laminate ARPA 3124 grey spotted |
| | | | | | | | D= Laminat ARPA 2203 mörk | D= Laminate ARPA 2203 dark |
| | | | | | | | F = Laminat ARPA 2558 ljus | F = Laminate ARPA 2558 light |
| | | | | | | | T= Tillbehör | T= Accessory |

**Rundsittgrupp fram**
**tyg A; B**

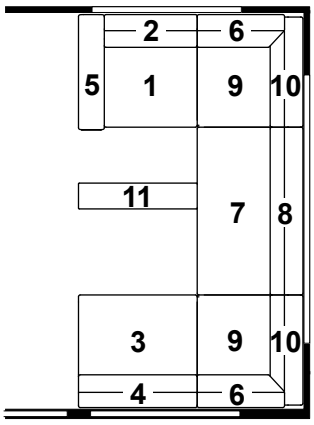


**Rundsittgrupp fram**
**tyg B07 - S3**

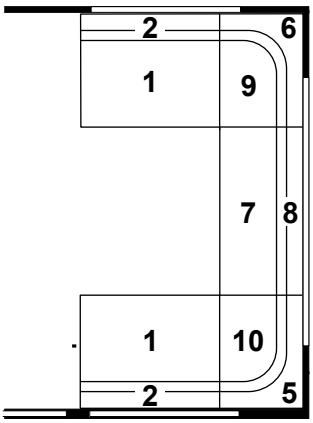


**316871 Dyna bäddutfyllnad, fram**
**Cushion filling up, front**

**520 LB 2,5**

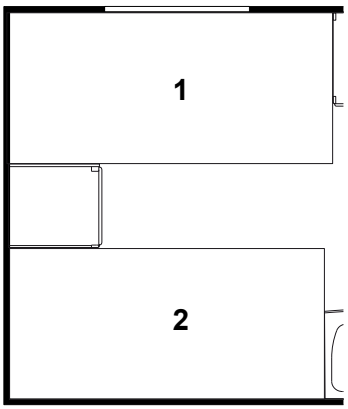


| | | | |
|---|---|---|---|
| 1. | 314539 | Dyna resår | Spring interior mattress |
| | 317372 | Dyna resår (ställbar säng) | Spring interior mattress (adjustable bed) |
| | 314540 | Bäddmadrass 30 mm | Bed mattress 30 mm |
| | 316733 | Bäddmadrass 60 mm | Bed mattress 60 mm |
| | 314922 | Bäddmadrass 80 mm | Bed mattress 80 mm |
| | 317199 | Överkast (sats H+V, ange sida samt färg) | Bedspread (set R+L, spec. side and colour) |
| 2. | 315657 | Dyna resår | Spring interior mattress |
| | 317374 | Dyna resår (ställbar säng) | Spring interior mattress (adjustable bed) |
| | 315658 | Bäddmadrass 30 mm | Bed mattress 30 mm |
| | 316736 | Bäddmadrass 60 mm | Bed mattress 60 mm |
| | 316688 | Bäddmadrass 80 mm | Bed mattress 80 mm |
| | 317199 | Överkast (sats H+V, ange sida samt färg) | Bedspread (set R+L, spec. side and colour) |

**Beställning av överdrag spalter:**
**Ange artikelnr. på spalt (se "Interiör") samt färg (ex. Tyg A till spalt 312006)**

**Order of covering air gaps:**
**Specify part nr. of the air gap (see "Interior") and colour (ex. Fabric A for the air gap 312006)**

**Beställning kuddar (se "Kuddar")**

**Order of pillows (see "Pillows")**

### Sittgrupp fram tyg A; B

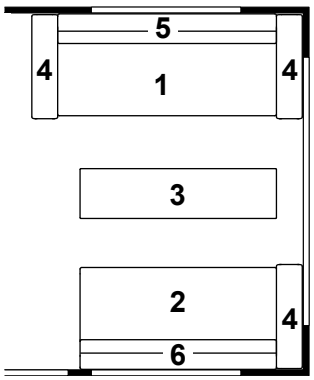


### Sittgrupp fram tyg B07 - S3

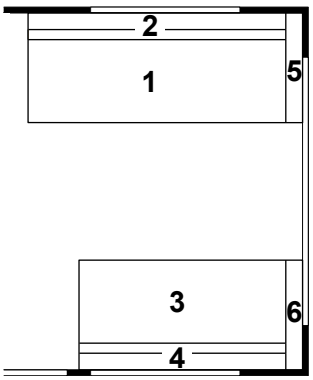


### Rundsittgrupp fram tyg A; B

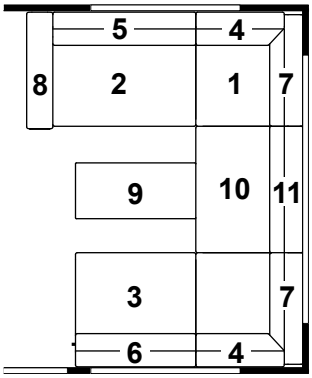


### Rundsittgrupp fram tyg B07 - S3

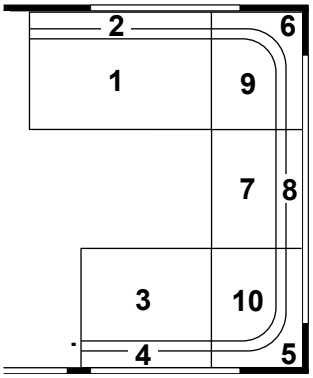


### 52 CTH DB 2,3

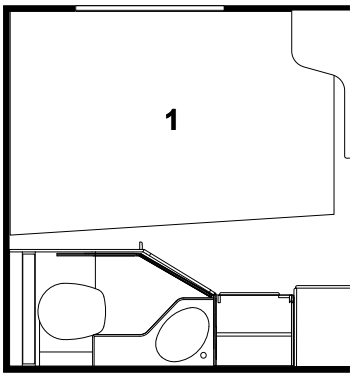


| | | | |
|---|---|---|---|
| 1. | 313207 | Dyna | Mattress |
| | 314636 | Dyna resår | Spring interior mattress |
| | 313208 | Bäddmadrass 30 mm | Bed mattress 30 mm |
| | 316734 | Bäddmadrass 60 mm | Bed mattress 60 mm |
| | 314923 | Bäddmadrass 80 mm | Bed mattress 80 mm |
| | 317190 | Överkast (ange färg) | Bedspread (specify colour) |
| | 317351 | Dyna överbäddskåp V-bak (tillbehör) | Mattress upper bed L-rear (accessory) |
| | 315444 | Dyna fast överbädd | Mattress bunk bed |
| | 316851 | Överkast fast överbädd (ange färg) | Bedspread bunk bed (spec. colour) |
| | 314631 | Överdrag spalt fast ö-bädd, (ange färg) | Covering air gap bunk bed (spec. colour) |

Beställning av överdrag spalter:
Ange artikelnr. på spalt (se "Interiör")
samt färg (ex. Tyg A till spalt 312006)

Order of covering air gaps:
Specify part nr. of the air gap (see "Interior") and colour (ex. Fabric A for the air gap 312006)

Beställning kuddar (se "Kuddar")

Order of pillows (see "Pillows")

**Rundsittgrupp fram**
**tyg A; B**

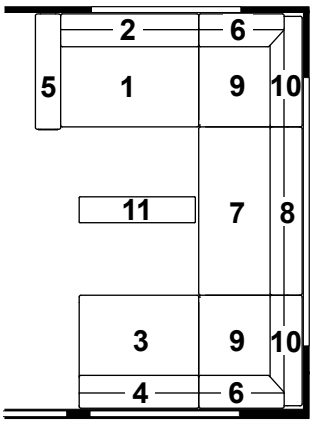


**Rundsittgrupp fram**
**tyg B07 - S3**

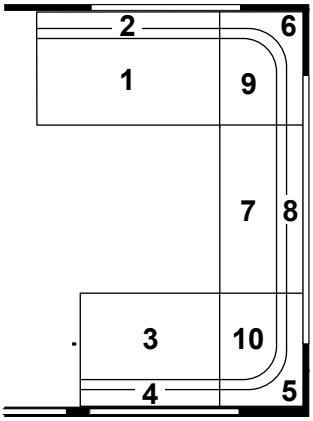


**315350 Dyna bäddutfyllnad, fram**
**Cushion filling up, front**

**520 CTH DB 2,5**

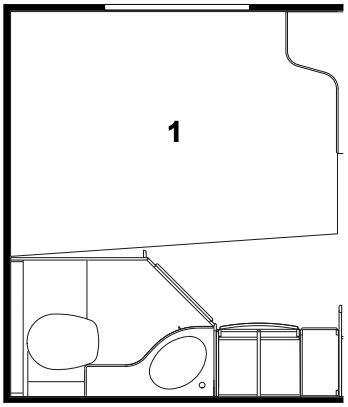


| | | | |
|---|---|---|---|
| 1. | 314543 | Dyna resår | Spring interior mattress |
| | 314636 | Dyna resår (smal säng) | Spring interior mattress (narrow bed) |
| | 314544 | Bäddmadrass 30 mm | Bed mattress 30 mm |
| | 313208 | Bäddmadrass 30 mm (smal säng) | Bed mattress 30 mm (narrow bed) |
| | 316735 | Bäddmadrass 60 mm | Bed mattress 60 mm |
| | 316734 | Bäddmadrass 60 mm (smal säng) | Bed mattress 60 mm (narrow bed) |
| | 314924 | Bäddmadrass 80 mm | Bed mattress 80 mm |
| | 314923 | Bäddmadrass 80 mm (smal säng) | Bed mattress 80 mm (narrow bed) |
| | 317191 | Överkast (ange färg) | Bedspread (specify colour) |
| | 317190 | Överkast (smal säng, ange färg) | Bedspread (narrow bed, specify colour) |
| | 317351 | Dyna överbäddskåp V-bak (tillbehör) | Mattress upper bed L-rear (accessory) |
| | 315444 | Dyna fast överbädd | Mattress bunk bed |
| | 316851 | Överkast fast överbädd (ange färg) | Bedspread bunk bed (spec. colour) |
| | 314631 | Överdrag spalt fast ö-bädd, (ange färg) | Covering air gap bunk bed (spec. colour) |

**Beställning av överdrag spalter:**
**Ange artikelnr. på spalt (se "Interiör") samt färg (ex. Tyg A till spalt 312006)**

**Order of covering air gaps:**
**Specify part nr. of the air gap (see "Interior") and colour (ex. Fabric A for the air gap 312006)**

**Beställning kuddar (se "Kuddar")**

**Order of pillows (see "Pillows")**

**Sittgrupp fram**
**tyg A; B**

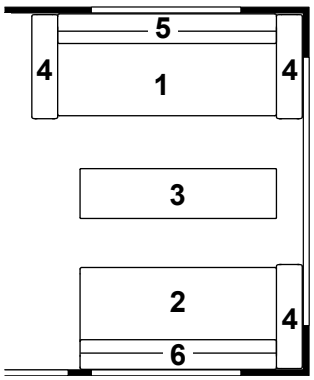


**Sittgrupp fram**
**tyg B07 - S3**

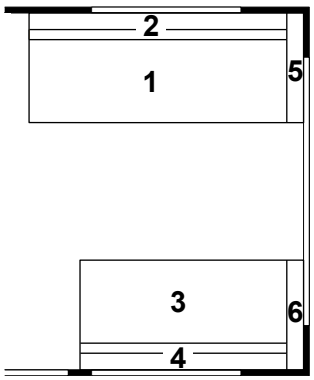


**Rundsittgrupp fram**
**tyg A; B**

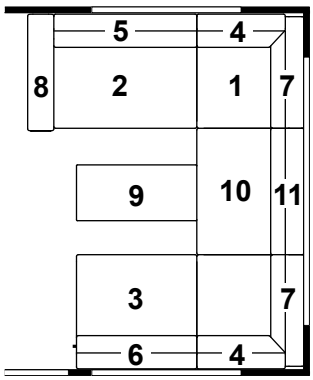


**Rundsittgrupp fram**
**tyg B07 - S3**

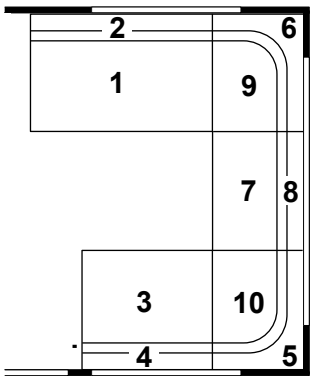


**56 LB 2,3**

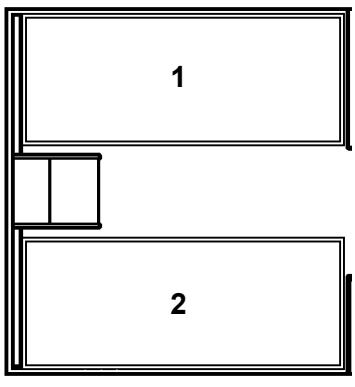


| | | | |
|---|---|---|---|
| 1. | 313203 | Dyna | Mattress |
| | 313204 | Bäddmadrass 30 mm | Bed mattress 30 mm |
| | 316834 | Bäddmadrass 60 mm | Bed mattress 60 mm |
| | 316833 | Bäddmadrass 80 mm | Bed mattress 80 mm |
| | 317201 | Överkast (sats H+V, ange sida samt färg) | Bedspread (set R+L, spec. side and colour) |
| 2. | 313203 | Dyna | Mattress |
| | 313204 | Bäddmadrass | Bed mattress |
| | 316834 | Bäddmadrass 60 mm | Bed mattress 60 mm |
| | 316833 | Bäddmadrass 80 mm | Bed mattress 80 mm |
| | 317201 | Överkast (sats H+V, ange sida samt färg) | Bedspread (set R+L, spec. side and colour) |
| | 309568 | Dyna överbäddskåp gav. bak (tillbeh.) | Mattress upper bed gable (accessory) |
| | 317351 | Dyna överbäddskåp V-H-bak (tillbehör) | Mattress upper bed L-R-rear (accessory) |
| | 315444 | Dyna fast överbädd | Mattress bunk bed |
| | 316851 | Överkast fast överbädd (ange färg) | Bedspread bunk bed (spec. colour) |
| | 314631 | Överdrag spalt fast ö-bädd, (ange färg) | Covering air gap bunk bed (spec. colour) |

Beställning av överdrag spalter:
Ange artikelnr. på spalt (se "Interiör")
samt färg (ex. Tyg A till spalt 312006)

Order of covering air gaps:
Specify part nr. of the air gap (see "Interior") and colour (ex. Fabric A for the air gap 312006)

Beställning kuddar (se "Kuddar")

Order of pillows (see "Pillows")

### Rundsittgrupp fram tyg A; B

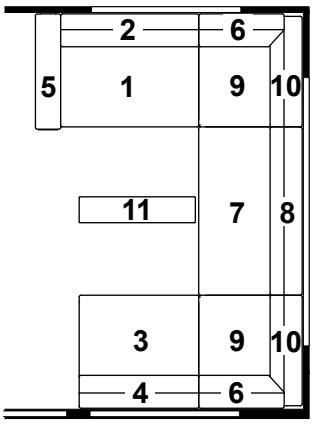


### Rundsittgrupp fram tyg B07 - S3

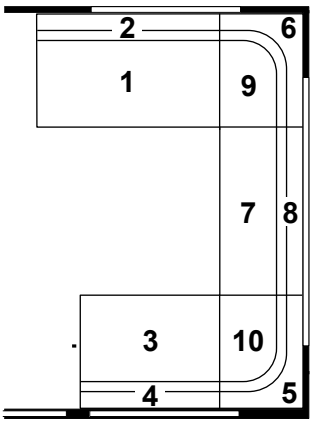


315350 Dyna bäddutfyllnad, fram
Cushion filling up, front

### 560 LB 2,5

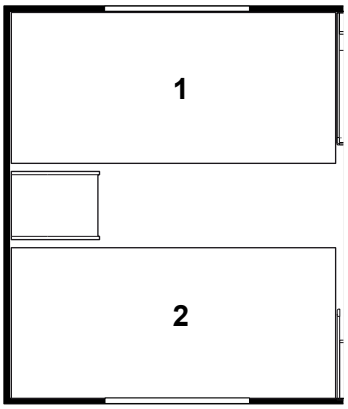


| | | | |
|---|---|---|---|
| 1. | 314539 | Dyna resår | Spring interior mattress |
| | 317372 | Dyna resår (ställbar säng) | Spring interior mattress (adjustable bed) |
| | 314540 | Bäddmadrass 30 mm | Bed mattress 30 mm |
| | 316733 | Bäddmadrass 60 mm | Bed mattress 60 mm |
| | 314922 | Bäddmadrass 80 mm | Bed mattress 80 mm |
| | 317192 | Överkast (sats H+V, ange sida samt färg) | Bedspread (set R+L, spec. side and colour) |
| 2. | 314539 | Dyna resår | Spring interior mattress |
| | 317372 | Dyna resår (ställbar säng) | Spring interior mattress (adjustable bed) |
| | 314540 | Bäddmadrass 30 mm | Bed mattress 30 mm |
| | 316733 | Bäddmadrass 60 mm | Bed mattress 60 mm |
| | 314922 | Bäddmadrass 80 mm | Bed mattress 80 mm |
| | 317192 | Överkast (sats H+V, ange sida samt färg) | Bedspread (set R+L, spec. side and colour) |
| | 317351 | Dyna överbäddskåp V-H-bak (tillbehör) | Mattress upper bed L-R-rear (accessory) |
| | 315444 | Dyna fast överbädd | Mattress bunk bed |
| | 316851 | Överkast fast överbädd (ange färg) | Bedspread bunk bed (spec. colour) |
| | 314631 | Överdrag spalt fast ö-bädd, (ange färg) | Covering air gap bunk bed (spec. colour) |

Beställning av överdrag spalter:
Ange artikelnr. på spalt (se "Interiör")
samt färg (ex. Tyg A till spalt 312006)

Order of covering air gaps:
Specify part nr. of the air gap (see "Interior") and colour (ex. Fabric A for the air gap 312006)

Beställning kuddar (se "Kuddar")

Order of pillows (see "Pillows")

### 560 LB 2,5 m. lång diskbänk

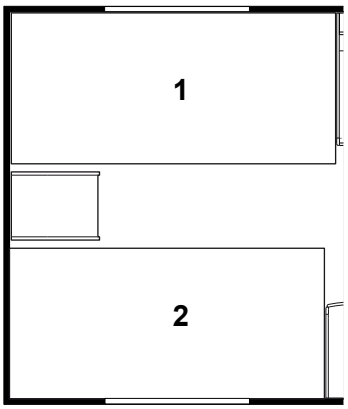


| | | | |
|---|---|---|---|
| 1. | 314539 | Dyna resår | Spring interior mattress |
| | 317372 | Dyna resår (ställbar säng) | Spring interior mattress (adjustable bed) |
| | 314540 | Bäddmadrass 30 mm | Bed mattress 30 mm |
| | 316733 | Bäddmadrass 60 mm | Bed mattress 60 mm |
| | 314922 | Bäddmadrass 80 mm | Bed mattress 80 mm |
| | 317209 | Överkast (sats H+V, ange sida samt färg) | Bedspread (set R+L, spec. side and colour) |
| 2. | 315657 | Dyna resår | Spring interior mattress |
| | 317374 | Dyna resår (ställbar säng) | Spring interior mattress (adjustable bed) |
| | 315658 | Bäddmadrass 30 mm | Bed mattress 30 mm |
| | 316736 | Bäddmadrass 60 mm | Bed mattress 60 mm |
| | 316688 | Bäddmadrass 80 mm | Bed mattress 80 mm |
| | 317209 | Överkast (sats H+V, ange sida samt färg) | Bedspread (set R+L, spec. side and colour) |
| | 317351 | Dyna överbäddskåp V-H-bak (tillbehör) | Mattress upper bed L-R-rear (accessory) |
| | 315444 | Dyna fast överbädd | Mattress bunk bed |
| | 316851 | Överkast fast överbädd (ange färg) | Bedspread bunk bed (spec. colour) |
| | 314631 | Överdrag spalt fast ö-bädd, (ange färg) | Covering air gap bunk bed (spec. colour) |

Beställning av överdrag spalter:
Ange artikelnr. på spalt (se "Interiör")
samt färg (ex. Tyg A till spalt 312006)

Order of covering air gaps:
Specify part nr. of the air gap (see "Interior") and colour (ex. Fabric A for the air gap 312006)

Beställning kuddar (se "Kuddar")

Order of pillows (see "Pillows")

## 560 BK 2,5 / BK 3 2,5

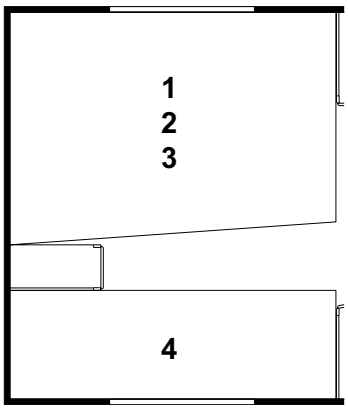


| | | | |
|---|---|---|---|
| 1. | 314636 | Dyna resår | Spring interior mattress |
| 2. | 313208 | Bäddmadrass 30 mm | Bed mattress 30 mm |
| | 316734 | Bäddmadrass 60 mm | Bed mattress 60 mm |
| | 314923 | Bäddmadrass 80 mm | Bed mattress 80 mm |
| 3. | 317190 | Överkast (ange färg) | Bedspread (specify colour) |
| 4. | 315229 | Dyna säng övre/nedre (ange färg) | Mattress bed upper/under (specify colour) |
| | 316692 | Dyna säng nedre BK 3 (ange färg) | Mattress bed under BK 3 (specify colour) |
| | 317351 | Dyna överbäddskåp V-bak (tillbehör) | Mattress upper bed L-rear (accessory) |
| | 315444 | Dyna fast överbädd | Mattress bunk bed |
| | 316851 | Överkast fast överbädd (ange färg) | Bedspread bunk bed (spec. colour) |
| | 314631 | Överdrag spalt fast ö-bädd, (ange färg) | Covering air gap bunk bed (spec. colour) |

Beställning av överdrag spalter:
Ange artikelnr. på spalt (se "Interiör")
samt färg (ex. Tyg A till spalt 312006)

Order of covering air gaps:
Specify part nr. of the air gap (see "Interior") and colour (ex. Fabric A for the air gap 312006)

Beställning kuddar (se "Kuddar")

Order of pillows (see "Pillows")

## 560 DB 2,5

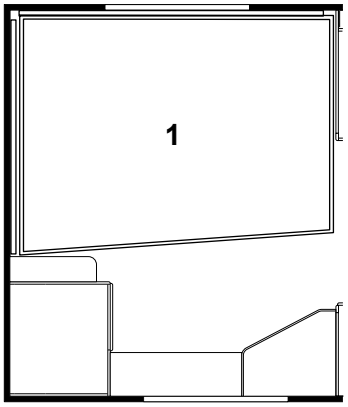


| | | | |
|---|---|---|---|
| 1. | 314543 | Dyna resår | Spring interior mattress |
| | 314636 | Dyna resår (smal säng) | Spring interior mattress (narrow bed) |
| | 314544 | Bäddmadrass 30 mm | Bed mattress 30 mm |
| | 313208 | Bäddmadrass 30 mm (smal säng) | Bed mattress 30 mm (narrow bed) |
| | 316735 | Bäddmadrass 60 mm | Bed mattress 60 mm |
| | 316734 | Bäddmadrass 60 mm (smal säng) | Bed mattress 60 mm (narrow bed) |
| | 314924 | Bäddmadrass 80 mm | Bed mattress 80 mm |
| | 314923 | Bäddmadrass 80 mm (smal säng) | Bed mattress 80 mm (narrow bed) |
| | 317191 | Överkast (ange färg) | Bedspread (specify colour) |
| | 317190 | Överkast (smal säng, ange färg) | Bedspread (narrow bed, specify colour) |
| | 317351 | Dyna överbäddskåp V-bak (tillbehör) | Mattress upper bed L-rear (accessory) |
| | 315444 | Dyna fast överbädd | Mattress bunk bed |
| | 316851 | Överkast fast överbädd (ange färg) | Bedspread bunk bed (spec. colour) |
| | 314631 | Överdrag spalt fast ö-bädd, (ange färg) | Covering air gap bunk bed (spec. colour) |

Beställning av överdrag spalter:
Ange artikelnr. på spalt (se "Interiör")
samt färg (ex. Tyg A till spalt 312006)

Order of covering air gaps:
Specify part nr. of the air gap (see "Interior") and colour (ex. Fabric A for the air gap 312006)

Beställning kuddar (se "Kuddar")

Order of pillows (see "Pillows")

## 560 DBD 2,5

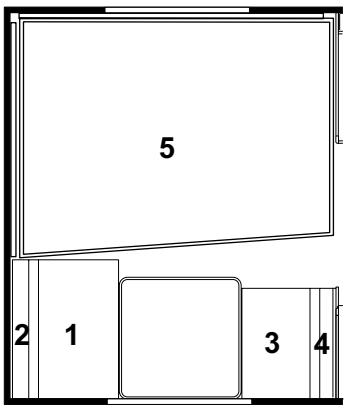


| | | | |
|---|---|---|---|
| 5. | 314543 | Dyna resår | Spring interior mattress |
| | 314636 | Dyna resår (smal säng) | Spring interior mattress (narrow bed) |
| | 314544 | Bäddmadrass 30 mm | Bed mattress 30 mm |
| | 313208 | Bäddmadrass 30 mm (smal säng) | Bed mattress 30 mm (narrow bed) |
| | 316735 | Bäddmadrass 60 mm | Bed mattress 60 mm |
| | 316734 | Bäddmadrass 60 mm (smal säng) | Bed mattress 60 mm (narrow bed) |
| | 314924 | Bäddmadrass 80 mm | Bed mattress 80 mm |
| | 314923 | Bäddmadrass 80 mm (smal säng) | Bed mattress 80 mm (narrow bed) |
| | 317191 | Överkast (ange färg) | Bedspread (specify colour) |
| | 317190 | Överkast (smal säng, ange färg) | Bedspread (narrow bed, specify colour) |
| | 317351 | Dyna överbäddskåp V-H-bak (tillbehör) | Mattress upper bed L-R-rear (accessory) |
| | 315444 | Dyna fast överbädd | Mattress bunk bed |
| | 316851 | Överkast fast överbädd (ange färg) | Bedspread bunk bed (spec. colour) |
| | 314631 | Överdrag spalt fast ö-bädd, (ange färg) | Covering air gap bunk bed (spec. colour) |

Beställning av överdrag spalter:
Ange artikelnr. på spalt (se "Interiör")
samt färg (ex. Tyg A till spalt 312006)

Order of covering air gaps:
Specify part nr. of the air gap (see "Interior") and colour (ex. Fabric A for the air gap 312006)

Beställning kuddar (se "Kuddar")

Order of pillows (see "Pillows")

**Sittgrupp fram**
**tyg A; B**

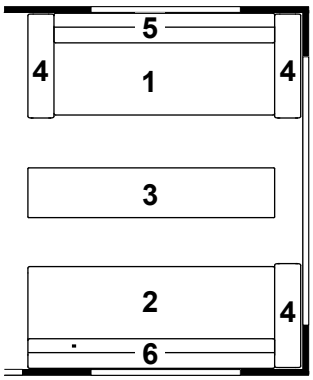


**Sittgrupp fram**
**tyg B07 - S3**

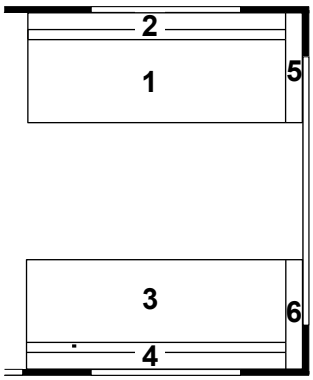


**Rundsittgrupp fram**
**tyg A; B**

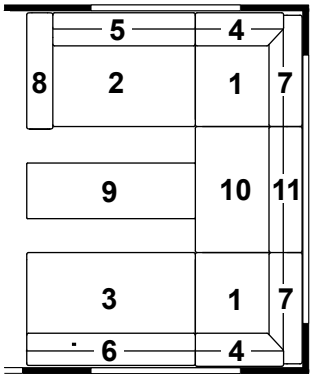


**Rundsittgrupp fram**
**tyg B07 - S3**

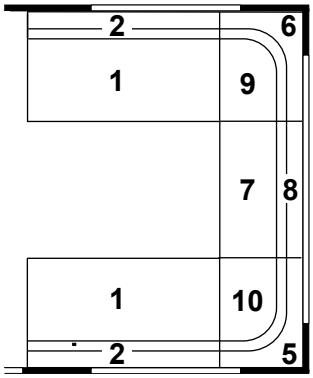


**56 CTH DB 2,3**

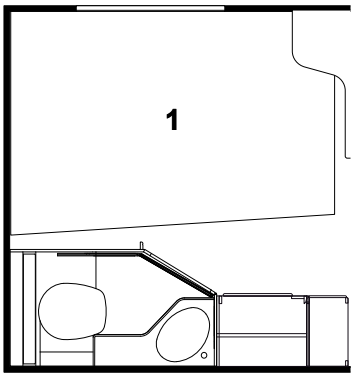


| | | | |
|---|---|---|---|
| 1. | 313207 | Dyna | Mattress |
| | 314636 | Dyna resår | Spring interior mattress |
| | 313208 | Bäddmadrass 30 mm | Bed mattress 30 mm |
| | 316734 | Bäddmadrass 60 mm | Bed mattress 60 mm |
| | 314923 | Bäddmadrass 80 mm | Bed mattress 80 mm |
| | 317190 | Överkast (ange färg) | Bedspread (specify colour) |
| | 317351 | Dyna överbäddskåp V-bak (tillbehör) | Mattress upper bed L-rear (accessory) |
| | 315444 | Dyna fast överbädd | Mattress bunk bed |
| | 316851 | Överkast fast överbädd (ange färg) | Bedspread bunk bed (spec. colour) |
| | 314631 | Överdrag spalt fast ö-bädd, (ange färg) | Covering air gap bunk bed (spec. colour) |

**Beställning av överdrag spalter:**
**Ange artikelnr. på spalt (se "Interiör")**
**samt färg (ex. Tyg A till spalt 312006)**

**Order of covering air gaps:**
**Specify part nr. of the air gap (see "Interior") and colour (ex. Fabric A for the air gap 312006)**

**Beställning kuddar (se "Kuddar")**

**Order of pillows (see "Pillows")**

### Rundsittgrupp fram tyg A; B

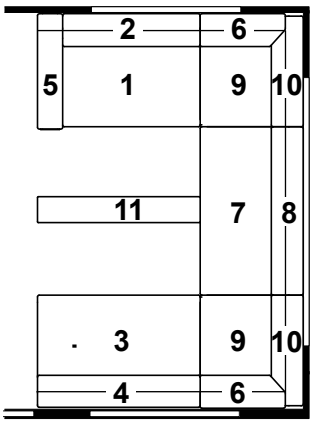


### Rundsittgrupp fram tyg B07 - S3

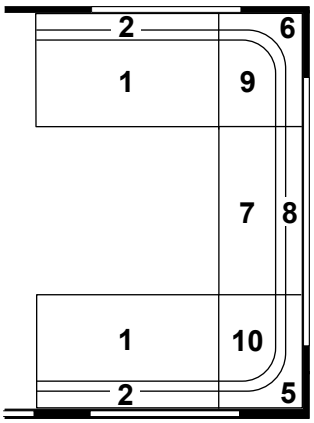


315350 Dyna bäddutfyllnad, fram
Cushion filling up, front

### 560-590 CTH DB 2,5

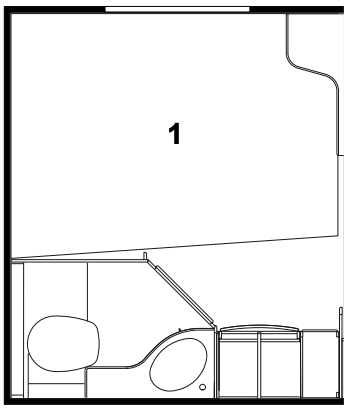


| | | | |
|---|---|---|---|
| 1. | 314543 | Dyna resår | Spring interior mattress |
| | 314636 | Dyna resår (smal säng) | Spring interior mattress (narrow bed) |
| | 314544 | Bäddmadrass 30 mm | Bed mattress 30 mm |
| | 313208 | Bäddmadrass 30 mm (smal säng) | Bed mattress 30 mm (narrow bed) |
| | 316735 | Bäddmadrass 60 mm | Bed mattress 60 mm |
| | 316734 | Bäddmadrass 60 mm (smal säng) | Bed mattress 60 mm (narrow bed) |
| | 314924 | Bäddmadrass 80 mm | Bed mattress 80 mm |
| | 314923 | Bäddmadrass 80 mm (smal säng) | Bed mattress 80 mm (narrow bed) |
| | 317191 | Överkast (ange färg) | Bedspread (specify colour) |
| | 317190 | Överkast (smal säng, ange färg) | Bedspread (narrow bed, specify colour) |
| | 317351 | Dyna överbäddskåp V-bak (tillbehör) | Mattress upper bed L-rear (accessory) |
| | 315444 | Dyna fast överbädd | Mattress bunk bed |
| | 316851 | Överkast fast överbädd (ange färg) | Bedspread bunk bed (spec. colour) |
| | 314631 | Överdrag spalt fast ö-bädd, (ange färg) | Covering air gap bunk bed (spec. colour) |

Beställning av överdrag spalter:
Ange artikelnr. på spalt (se "Interiör") samt färg (ex. Tyg A till spalt 312006)

Order of covering air gaps:
Specify part nr. of the air gap (see "Interior") and colour (ex. Fabric A for the air gap 312006)

Beställning kuddar (se "Kuddar")

Order of pillows (see "Pillows")

## Rundsittgrupp fram tyg A; B

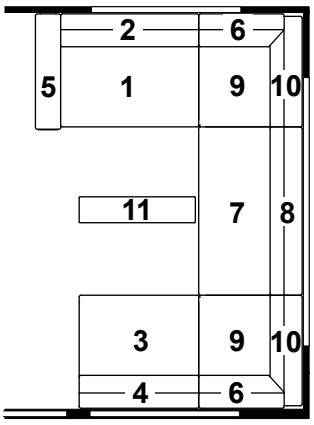


## Rundsittgrupp fram tyg B07 - S3

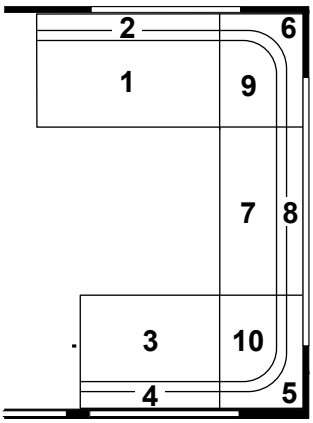


315350 Dyna bäddutfyllnad, fram
Cushion filling up, front

## Sittgrupp LR (endast 590 LB) tyg A; B

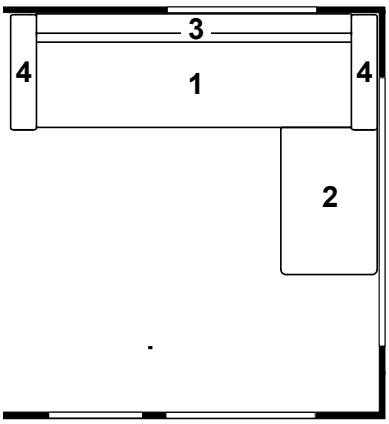


## Sittgrupp LR (endast 590 LB) tyg B07 - S3

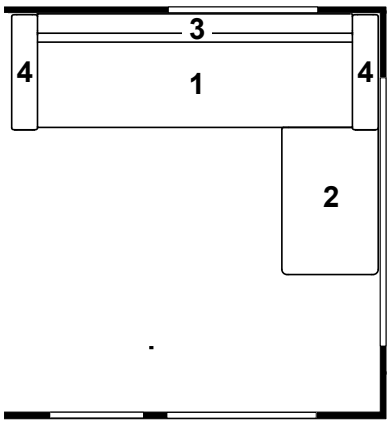


## 590 LB 2,5

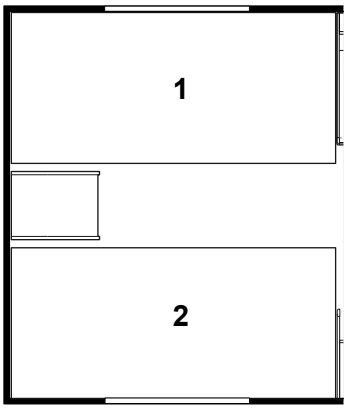


| | | | |
|---|---|---|---|
| 1. | 314539 | Dyna resår | Spring interior mattress |
| | 317372 | Dyna resår (ställbar säng) | Spring interior mattress (adjustable bed) |
| | 314540 | Bäddmadrass 30 mm | Bed mattress 30 mm |
| | 316733 | Bäddmadrass 60 mm | Bed mattress 60 mm |
| | 314922 | Bäddmadrass 80 mm | Bed mattress 80 mm |
| | 317192 | Överkast (sats H+V, ange sida samt färg) | Bedspread (set R+L, spec. side and colour) |
| 2. | 314539 | Dyna resår | Spring interior mattress |
| | 317372 | Dyna resår (ställbar säng) | Spring interior mattress (adjustable bed) |
| | 314540 | Bäddmadrass 30 mm | Bed mattress 30 mm |
| | 316733 | Bäddmadrass 60 mm | Bed mattress 60 mm |
| | 314922 | Bäddmadrass 80 mm | Bed mattress 80 mm |
| | 317192 | Överkast (sats H+V, ange sida samt färg) | Bedspread (set R+L, spec. side and colour) |
| | 317351 | Dyna överbäddskåp V-H-bak (tillbehör) | Mattress upper bed L-R-rear (accessory) |
| | 315444 | Dyna fast överbädd | Mattress bunk bed |
| | 316851 | Överkast fast överbädd (ange färg) | Bedspread bunk bed (spec. colour) |
| | 314631 | Överdrag spalt fast ö-bädd, (ange färg) | Covering air gap bunk bed (spec. colour) |

Beställning av överdrag spalter:
Ange artikelnr. på spalt (se "Interiör")
samt färg (ex. Tyg A till spalt 312006)

Order of covering air gaps:
Specify part nr. of the air gap (see "Interior") and colour (ex. Fabric A for the air gap 312006)

Beställning kuddar (se "Kuddar")

Order of pillows (see "Pillows")

## 590 BK 2,5 / BK 3 2,5

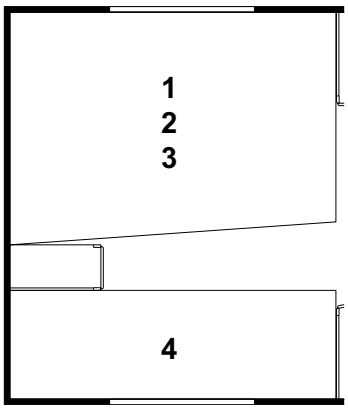


| | | | |
|---|---|---|---|
| 1. | 314636 | Dyna resår | Spring interior mattress |
| 2. | 313208 | Bäddmadrass 30 mm | Bed mattress 30 mm |
| | 316734 | Bäddmadrass 60 mm | Bed mattress 60 mm |
| | 314923 | Bäddmadrass 80 mm | Bed mattress 80 mm |
| 3. | 317190 | Överkast (ange färg) | Bedspread (specify colour) |
| 4. | 315229 | Dyna säng övre/nedre (ange färg) | Mattress bed upper/under (specify colour) |
| | 316692 | Dyna säng nedre BK 3 (ange färg) | Mattress bed under BK 3 (specify colour) |
| | 317351 | Dyna överbäddskåp V-bak (tillbehör) | Mattress upper bed L-rear (accessory) |
| | 315444 | Dyna fast överbädd | Mattress bunk bed |
| | 316851 | Överkast fast överbädd (ange färg) | Bedspread bunk bed (spec. colour) |
| | 314631 | Överdrag spalt fast ö-bädd, (ange färg) | Covering air gap bunk bed (spec. colour) |

Beställning av överdrag spalter:
Ange artikelnr. på spalt (se "Interiör")
samt färg (ex. Tyg A till spalt 312006)

Order of covering air gaps:
Specify part nr. of the air gap (see "Interior") and colour (ex. Fabric A for the air gap 312006)

Beställning kuddar (se "Kuddar")

Order of pillows (see "Pillows")

## 590 DBD 2,5

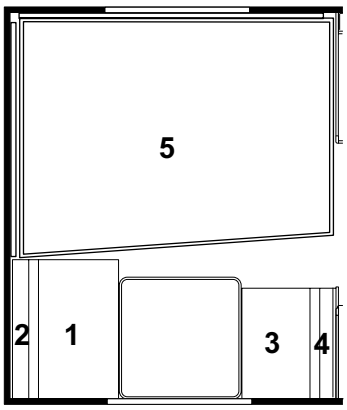


| | | | |
|---|---|---|---|
| 5. | 314543 | Dyna resår | Spring interior mattress |
| | 314636 | Dyna resår (smal säng) | Spring interior mattress (narrow bed) |
| | 314544 | Bäddmadrass 30 mm | Bed mattress 30 mm |
| | 313208 | Bäddmadrass 30 mm (smal säng) | Bed mattress 30 mm (narrow bed) |
| | 316735 | Bäddmadrass 60 mm | Bed mattress 60 mm |
| | 316734 | Bäddmadrass 60 mm (smal säng) | Bed mattress 60 mm (narrow bed) |
| | 314924 | Bäddmadrass 80 mm | Bed mattress 80 mm |
| | 314923 | Bäddmadrass 80 mm (smal säng) | Bed mattress 80 mm (narrow bed) |
| | 317191 | Överkast (ange färg) | Bedspread (specify colour) |
| | 317190 | Överkast (smal säng, ange färg) | Bedspread (narrow bed, specify colour) |
| | 317351 | Dyna överbäddskåp V-H-bak (tillbehör) | Mattress upper bed L-R-rear (accessory) |
| | 315444 | Dyna fast överbädd | Mattress bunk bed |
| | 316851 | Överkast fast överbädd (ange färg) | Bedspread bunk bed (spec. colour) |
| | 314631 | Överdrag spalt fast ö-bädd, (ange färg) | Covering air gap bunk bed (spec. colour) |

Beställning av överdrag spalter:
Ange artikelnr. på spalt (se "Interiör")
samt färg (ex. Tyg A till spalt 312006)

Order of covering air gaps:
Specify part nr. of the air gap (see "Interior") and colour (ex. Fabric A for the air gap 312006)

Beställning kuddar (se "Kuddar")

Order of pillows (see "Pillows")

**Rundsittgrupp fram tyg A; B**

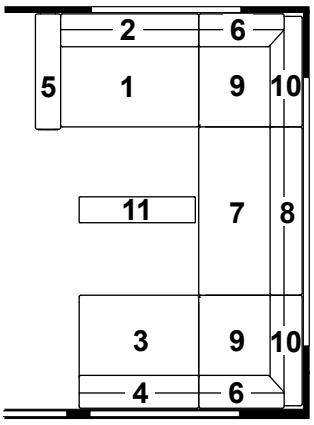


**Rundsittgrupp fram tyg B07 - S3**

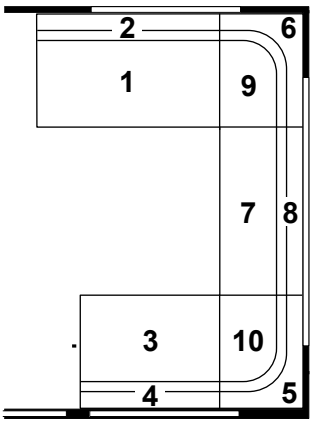


**315350 Dyna bäddutfyllnad, fram**
**Cushion filling up, front**

**590 TR DB 2,5**

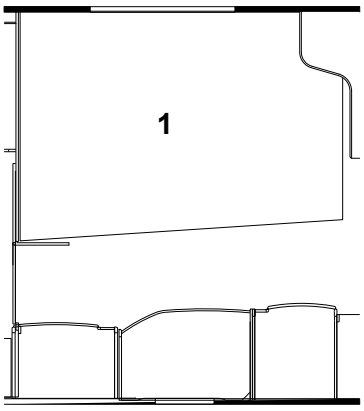


| | | | |
|---|---|---|---|
| 1. | 314636 | Dyna resår | Spring interior mattress |
| | 313208 | Bäddmadrass 30 mm | Bed mattress 30 mm |
| | 316734 | Bäddmadrass 60 mm | Bed mattress 60 mm |
| | 314923 | Bäddmadrass 80 mm | Bed mattress 80 mm |
| | 317190 | Överkast (ange färg) | Bedspread (specify colour) |
| | 317351 | Dyna överbäddskåp V-bak (tillbehör) | Mattress upper bed L-rear (accessory) |
| | 315444 | Dyna fast överbädd | Mattress bunk bed |
| | 316851 | Överkast fast överbädd (ange färg) | Bedspread bunk bed (spec. colour) |
| | 314631 | Överdrag spalt fast ö-bädd, (ange färg) | Covering air gap bunk bed (spec. colour) |

**Beställning av överdrag spalter:**
**Ange artikelnr. på spalt (se "Interiör") samt färg (ex. Tyg A till spalt 312006)**

**Order of covering air gaps:**
**Specify part nr. of the air gap (see "Interior") and colour (ex. Fabric A for the air gap 312006)**

**Beställning kuddar (se "Kuddar")**

**Order of pillows (see "Pillows")**

### Rundsittgrupp fram tyg A; B

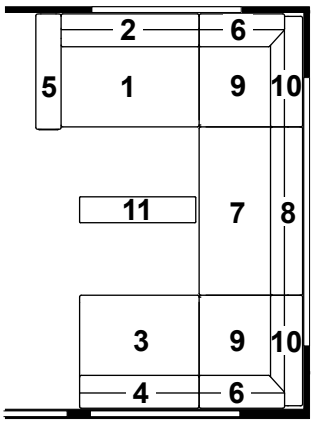


### Rundsittgrupp fram tyg B07 - S3

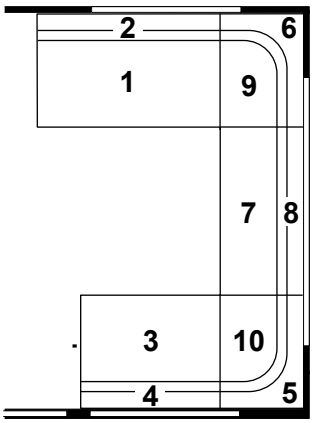


315350 Dyna bäddutfyllnad, fram
Cushion filling up, front

### 590 CTX M-grupp tyg A; B

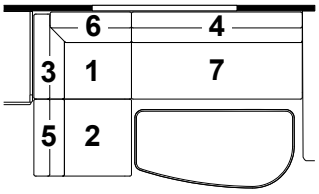


### 590 CTX M-grupp tyg B07 - S3

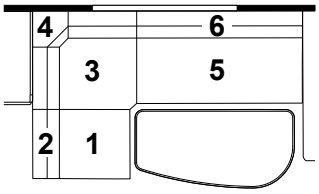


317351 Dyna överbäddskåp M-grupp (tillbehör) Mattress upper bed M-group (accessory)

### 590 CTX DB 2,5

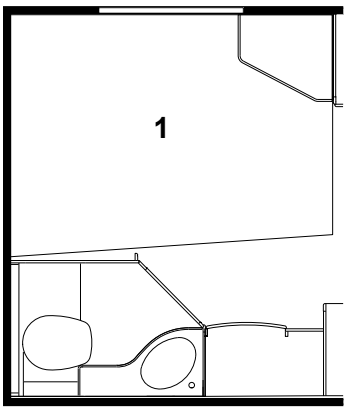


| | | | |
|---|---|---|---|
| 1. | 314543 | Dyna resår | Spring interior mattress |
| | 314636 | Dyna resår (smal säng) | Spring interior mattress (narrow bed) |
| | 314544 | Bäddmadrass 30 mm | Bed mattress 30 mm |
| | 313208 | Bäddmadrass 30 mm (smal säng) | Bed mattress 30 mm (narrow bed) |
| | 316735 | Bäddmadrass 60 mm | Bed mattress 60 mm |
| | 316734 | Bäddmadrass 60 mm (smal säng) | Bed mattress 60 mm (narrow bed) |
| | 314924 | Bäddmadrass 80 mm | Bed mattress 80 mm |
| | 314923 | Bäddmadrass 80 mm (smal säng) | Bed mattress 80 mm (narrow bed) |
| | 317195 | Överkast (ange färg) | Bedspread (specify colour) |
| | 317190 | Överkast (smal säng, ange färg) | Bedspread (narrow bed, specify colour) |
| | 317351 | Dyna överbäddskåp V-bak (tillbehör) | Mattress upper bed L-rear (accessory) |
| | 315444 | Dyna fast överbädd | Mattress bunk bed |
| | 316851 | Överkast fast överbädd (ange färg) | Bedspread bunk bed (spec. colour) |
| | 314631 | Överdrag spalt fast ö-bädd, (ange färg) | Covering air gap bunk bed (spec. colour) |

Beställning av överdrag spalter:
Ange artikelnr. på spalt (se "Interiör") samt färg (ex. Tyg A till spalt 312006)

Order of covering air gaps:
Specify part nr. of the air gap (see "Interior") and colour (ex. Fabric A for the air gap 312006)

Beställning kuddar (se "Kuddar")

Order of pillows (see "Pillows")

## Sittgrupp LR
## tyg A; B

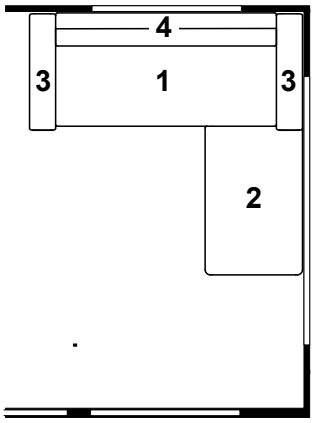


## Sittgrupp LR
## tyg B07 - S3

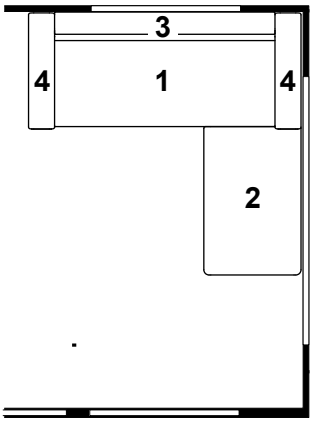


315350 Dyna bäddutfyllnad, fram
Cushion filling up, front

## 590 CTX M-grupp
## tyg A; B

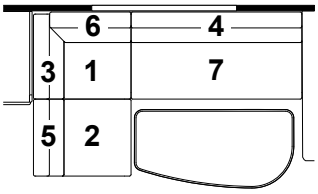


## 590 CTX M-grupp
## tyg B07 - S3

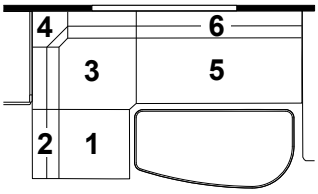


317351 Dyna överbäddskåp M-grupp (tillbehör) Mattress upper bed M-group (accessory)

## 590 CTX DB 2,5

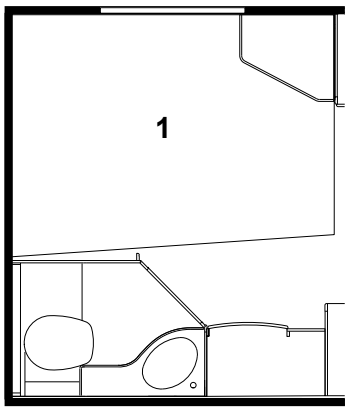


| | | | |
|---|---|---|---|
| 1. | 314543 | Dyna resår | Spring interior mattress |
| | 314636 | Dyna resår (smal säng) | Spring interior mattress (narrow bed) |
| | 314544 | Bäddmadrass 30 mm | Bed mattress 30 mm |
| | 313208 | Bäddmadrass 30 mm (smal säng) | Bed mattress 30 mm (narrow bed) |
| | 316735 | Bäddmadrass 60 mm | Bed mattress 60 mm |
| | 316734 | Bäddmadrass 60 mm (smal säng) | Bed mattress 60 mm (narrow bed) |
| | 314924 | Bäddmadrass 80 mm | Bed mattress 80 mm |
| | 314923 | Bäddmadrass 80 mm (smal säng) | Bed mattress 80 mm (narrow bed) |
| | 317195 | Överkast (ange färg) | Bedspread (specify colour) |
| | 317190 | Överkast (smal säng, ange färg) | Bedspread (narrow bed, specify colour) |
| | 317351 | Dyna överbäddskåp V-bak (tillbehör) | Mattress upper bed L-rear (accessory) |
| | 315444 | Dyna fast överbädd | Mattress bunk bed |
| | 316851 | Överkast fast överbädd (ange färg) | Bedspread bunk bed (spec. colour) |
| | 314631 | Överdrag spalt fast ö-bädd, (ange färg) | Covering air gap bunk bed (spec. colour) |

Beställning av överdrag spalter:
Ange artikelnr. på spalt (se "Interiör")
samt färg (ex. Tyg A till spalt 312006)

Order of covering air gaps:
Specify part nr. of the air gap (see "Interior") and colour (ex. Fabric A for the air gap 312006)

Beställning kuddar (se "Kuddar")

Order of pillows (see "Pillows")

**Rundsittgrupp fram**
**tyg A; B**

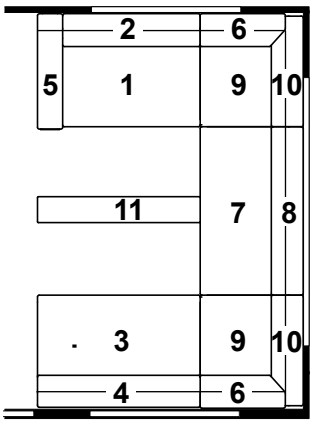


**Rundsittgrupp fram**
**tyg B07 - S3**

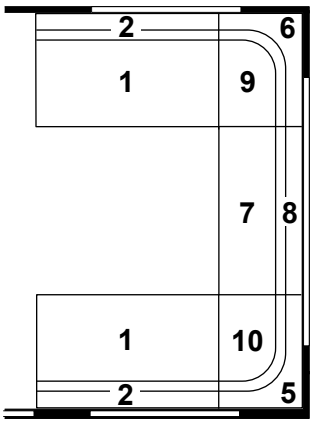


**315350 Dyna bäddutfyllnad, fram**
**Cushion filling up, front**

**620 LB 2,5**

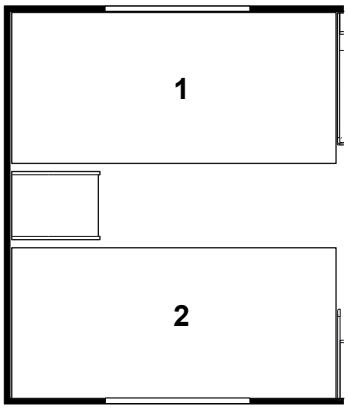


| | | | |
|---|---|---|---|
| 1. | 314539 | Dyna resår | Spring interior mattress |
| | 317372 | Dyna resår (ställbar säng) | Spring interior mattress (adjustable bed) |
| | 314540 | Bäddmadrass 30 mm | Bed mattress 30 mm |
| | 316733 | Bäddmadrass 60 mm | Bed mattress 60 mm |
| | 314922 | Bäddmadrass 80 mm | Bed mattress 80 mm |
| | 317192 | Överkast (sats H+V, ange sida samt färg) | Bedspread (set R+L, spec. side and colour) |
| 2. | 314539 | Dyna resår | Spring interior mattress |
| | 317372 | Dyna resår (ställbar säng) | Spring interior mattress (adjustable bed) |
| | 314540 | Bäddmadrass 30 mm | Bed mattress 30 mm |
| | 316733 | Bäddmadrass 60 mm | Bed mattress 60 mm |
| | 314922 | Bäddmadrass 80 mm | Bed mattress 80 mm |
| | 317192 | Överkast (sats H+V, ange sida samt färg) | Bedspread (set R+L, spec. side and colour) |
| | 317351 | Dyna överbäddskåp V-H-bak (tillbehör) | Mattress upper bed L-R-rear (accessory) |
| | 315444 | Dyna fast överbädd | Mattress bunk bed |
| | 316851 | Överkast fast överbädd (ange färg) | Bedspread bunk bed (spec. colour) |
| | 314631 | Överdrag spalt fast ö-bädd, (ange färg) | Covering air gap bunk bed (spec. colour) |

**Beställning av överdrag spalter:**
**Ange artikelnr. på spalt (se "Interiör") samt färg (ex. Tyg A till spalt 312006)**

**Order of covering air gaps:**
**Specify part nr. of the air gap (see "Interior") and colour (ex. Fabric A for the air gap 312006)**

**Beställning kuddar (se "Kuddar")**

**Order of pillows (see "Pillows")**

## 620 BK 2,5 / BK 3 2,5

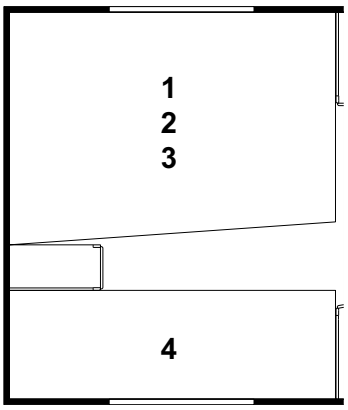


| | | | |
|---|---|---|---|
| 1. | 314636 | Dyna resår | Spring interior mattress |
| 2. | 313208 | Bäddmadrass 30 mm | Bed mattress 30 mm |
| | 316734 | Bäddmadrass 60 mm | Bed mattress 60 mm |
| | 314923 | Bäddmadrass 80 mm | Bed mattress 80 mm |
| 3. | 317190 | Överkast (ange färg) | Bedspread (specify colour) |
| 4. | 315229 | Dyna säng övre/nedre (ange färg) | Mattress bed upper/under (specify colour) |
| | 316692 | Dyna säng nedre BK 3 (ange färg) | Mattress bed under BK 3 (specify colour) |
| | 317351 | Dyna överbäddskåp V-bak (tillbehör) | Mattress upper bed L-rear (accessory) |
| | 315444 | Dyna fast överbädd | Mattress bunk bed |
| | 316851 | Överkast fast överbädd (ange färg) | Bedspread bunk bed (spec. colour) |
| | 314631 | Överdrag spalt fast ö-bädd, (ange färg) | Covering air gap bunk bed (spec. colour) |

Beställning av överdrag spalter:
Ange artikelnr. på spalt (se "Interiör")
samt färg (ex. Tyg A till spalt 312006)

Order of covering air gaps:
Specify part nr. of the air gap (see "Interior") and colour (ex. Fabric A for the air gap 312006)

Beställning kuddar (se "Kuddar")

Order of pillows (see "Pillows")

## 620 DB 2,5

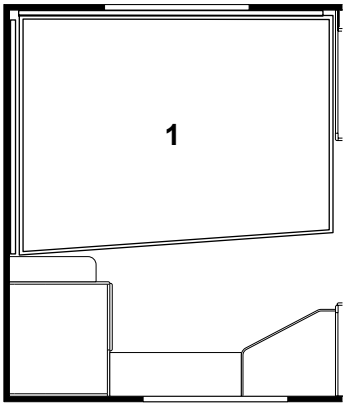


| | | | |
|---|---|---|---|
| 1. | 314543 | Dyna resår | Spring interior mattress |
| | 314636 | Dyna resår (smal säng) | Spring interior mattress (narrow bed) |
| | 314544 | Bäddmadrass 30 mm | Bed mattress 30 mm |
| | 313208 | Bäddmadrass 30 mm (smal säng) | Bed mattress 30 mm (narrow bed) |
| | 316735 | Bäddmadrass 60 mm | Bed mattress 60 mm |
| | 316734 | Bäddmadrass 60 mm (smal säng) | Bed mattress 60 mm (narrow bed) |
| | 314924 | Bäddmadrass 80 mm | Bed mattress 80 mm |
| | 314923 | Bäddmadrass 80 mm (smal säng) | Bed mattress 80 mm (narrow bed) |
| | 317191 | Överkast (ange färg) | Bedspread (specify colour) |
| | 317190 | Överkast (smal säng, ange färg) | Bedspread (narrow bed, specify colour) |
| | 317351 | Dyna överbäddskåp V-bak (tillbehör) | Mattress upper bed L-rear (accessory) |
| | 315444 | Dyna fast överbädd | Mattress bunk bed |
| | 316851 | Överkast fast överbädd (ange färg) | Bedspread bunk bed (spec. colour) |
| | 314631 | Överdrag spalt fast ö-bädd, (ange färg) | Covering air gap bunk bed (spec. colour) |

Beställning av överdrag spalter:
Ange artikelnr. på spalt (se "Interiör")
samt färg (ex. Tyg A till spalt 312006)

Order of covering air gaps:
Specify part nr. of the air gap (see "Interior") and colour (ex. Fabric A for the air gap 312006)

Beställning kuddar (se "Kuddar")

Order of pillows (see "Pillows")

## 620 DBD 2,5

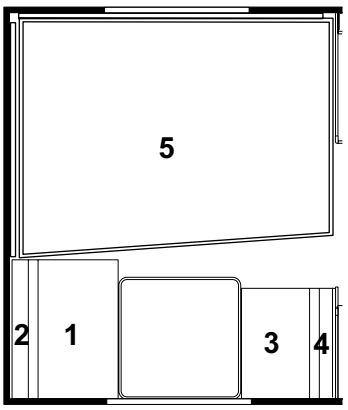


| | | | |
|---|---|---|---|
| 5. | 314543 | Dyna resår | Spring interior mattress |
| | 314636 | Dyna resår (smal säng) | Spring interior mattress (narrow bed) |
| | 314544 | Bäddmadrass 30 mm | Bed mattress 30 mm |
| | 313208 | Bäddmadrass 30 mm (smal säng) | Bed mattress 30 mm (narrow bed) |
| | 316735 | Bäddmadrass 60 mm | Bed mattress 60 mm |
| | 316734 | Bäddmadrass 60 mm (smal säng) | Bed mattress 60 mm (narrow bed) |
| | 314924 | Bäddmadrass 80 mm | Bed mattress 80 mm |
| | 314923 | Bäddmadrass 80 mm (smal säng) | Bed mattress 80 mm (narrow bed) |
| | 317191 | Överkast (ange färg) | Bedspread (specify colour) |
| | 317190 | Överkast (smal säng, ange färg) | Bedspread (narrow bed, specify colour) |
| | 317351 | Dyna överbäddskåp V-H-bak (tillbehör) | Mattress upper bed L-R-rear (accessory) |
| | 315444 | Dyna fast överbädd | Mattress bunk bed |
| | 316851 | Överkast fast överbädd (ange färg) | Bedspread bunk bed (spec. colour) |
| | 314631 | Överdrag spalt fast ö-bädd, (ange färg) | Covering air gap bunk bed (spec. colour) |

Beställning av överdrag spalter:
Ange artikelnr. på spalt (se "Interiör")
samt färg (ex. Tyg A till spalt 312006)

Order of covering air gaps:
Specify part nr. of the air gap (see "Interior") and colour (ex. Fabric A for the air gap 312006)

Beställning kuddar (se "Kuddar")

Order of pillows (see "Pillows")

**Rundsittgrupp fram tyg A; B**

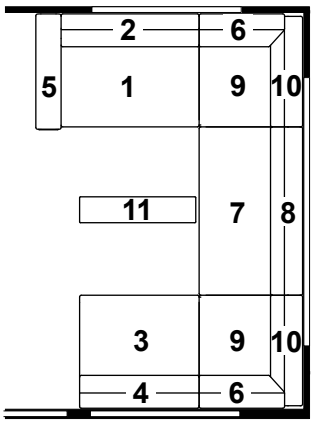


**Rundsittgrupp fram tyg B07 - S3**

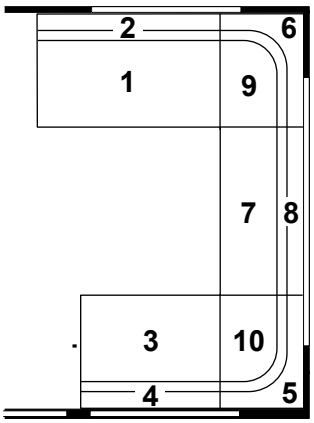


**315350 Dyna bäddutfyllnad, fram**
**Cushion filling up, front**

**620 TR LB 2,5**

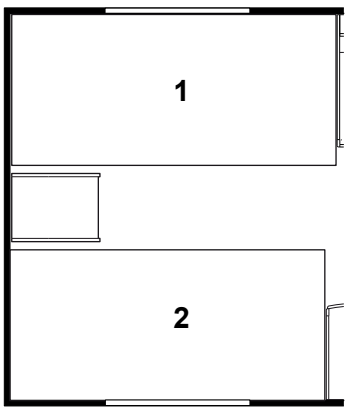


| | | | |
|---|---|---|---|
| 1. | 314539 | Dyna resår | Spring interior mattress |
| | 317372 | Dyna resår (ställbar säng) | Spring interior mattress (adjustable bed) |
| | 314540 | Bäddmadrass 30 mm | Bed mattress 30 mm |
| | 316733 | Bäddmadrass 60 mm | Bed mattress 60 mm |
| | 314922 | Bäddmadrass 80 mm | Bed mattress 80 mm |
| | 317198 | Överkast (sats H+V, ange sida samt färg) | Bedspread (set R+L, spec. side and colour) |
| 2. | 315657 | Dyna resår | Spring interior mattress |
| | 317374 | Dyna resår (ställbar säng) | Spring interior mattress (adjustable bed) |
| | 315658 | Bäddmadrass 30 mm | Bed mattress 30 mm |
| | 316736 | Bäddmadrass 60 mm | Bed mattress 60 mm |
| | 316688 | Bäddmadrass 80 mm | Bed mattress 80 mm |
| | 317198 | Överkast (sats H+V, ange sida samt färg) | Bedspread (set R+L, spec. side and colour) |
| | 317351 | Dyna överbäddskåp V-bak (tillbehör) | Mattress upper bed L-rear (accessory) |

**Beställning av överdrag spalter:**
**Ange artikelnr. på spalt (se "Interiör") samt färg (ex. Tyg A till spalt 312006)**

**Order of covering air gaps:**
**Specify part nr. of the air gap (see "Interior") and colour (ex. Fabric A for the air gap 312006)**

**Beställning kuddar (se "Kuddar")**

**Order of pillows (see "Pillows")**

**Rundsittgrupp fram**
**tyg A; B**

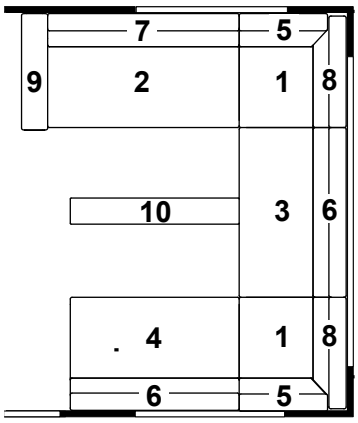


**Rundsittgrupp fram**
**tyg B07 - S3**

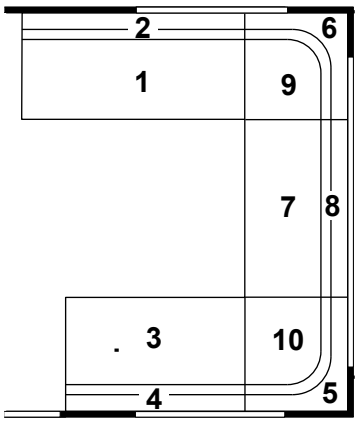


**315350 Dyna bäddutfyllnad, fram**
**Cushion filling up, front**

**620 TR DB 2,5**

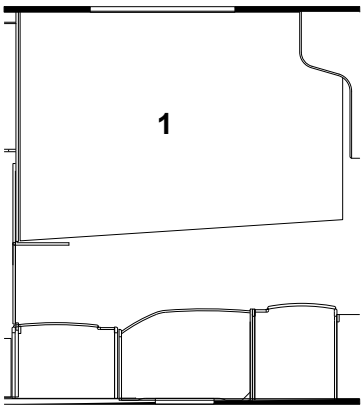


| | | | |
|---|---|---|---|
| 1. | 314636 | Dyna resår | Spring interior mattress |
| | 313208 | Bäddmadrass 30 mm | Bed mattress 30 mm |
| | 316734 | Bäddmadrass 60 mm | Bed mattress 60 mm |
| | 314923 | Bäddmadrass 80 mm | Bed mattress 80 mm |
| | 317190 | Överkast (ange färg) | Bedspread (specify colour) |
| | 317351 | Dyna överbäddskåp V-bak (tillbehör) | Mattress upper bed L-rear (accessory) |
| | 315444 | Dyna fast överbädd | Mattress bunk bed |
| | 316851 | Överkast fast överbädd (ange färg) | Bedspread bunk bed (spec. colour) |
| | 314631 | Överdrag spalt fast ö-bädd, (ange färg) | Covering air gap bunk bed (spec. colour) |

**Beställning av överdrag spalter:**
**Ange artikelnr. på spalt (se "Interiör")**
**samt färg (ex. Tyg A till spalt 312006)**

**Order of covering air gaps:**
**Specify part nr. of the air gap (see "Interior") and colour (ex. Fabric A for the air gap 312006)**

**Beställning kuddar (se "Kuddar")**

**Order of pillows (see "Pillows")**

**Rundsittgrupp fram**
**tyg A; B**

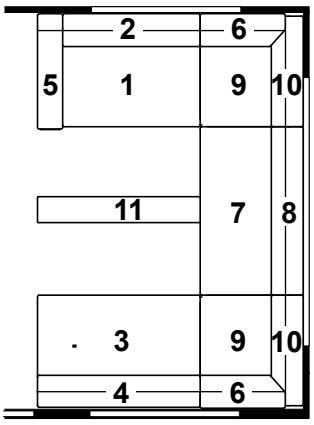


**Rundsittgrupp fram**
**tyg B07 - S3**

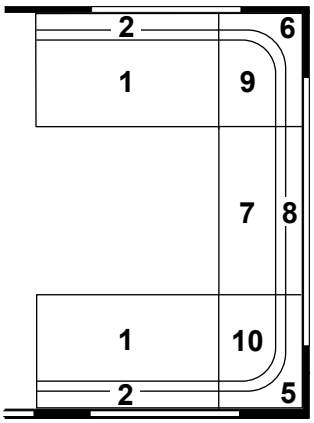


**315350 Dyna bäddutfyllnad, fram**
**Cushion filling up, front**

**620 CTH DB 2,5**

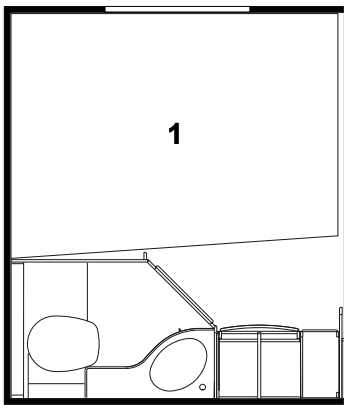


| | | | |
|---|---|---|---|
| 1. | 314543 | Dyna resår | Spring interior mattress |
| | 314636 | Dyna resår (smal säng) | Spring interior mattress (narrow bed) |
| | 314544 | Bäddmadrass 30 mm | Bed mattress 30 mm |
| | 313208 | Bäddmadrass 30 mm (smal säng) | Bed mattress 30 mm (narrow bed) |
| | 316735 | Bäddmadrass 60 mm | Bed mattress 60 mm |
| | 316734 | Bäddmadrass 60 mm (smal säng) | Bed mattress 60 mm (narrow bed) |
| | 314924 | Bäddmadrass 80 mm | Bed mattress 80 mm |
| | 314923 | Bäddmadrass 80 mm (smal säng) | Bed mattress 80 mm (narrow bed) |
| | 317191 | Överkast (ange färg) | Bedspread (specify colour) |
| | 317190 | Överkast (smal säng, ange färg) | Bedspread (narrow bed, specify colour) |
| | 317351 | Dyna överbäddskåp V-bak (tillbehör) | Mattress upper bed L-rear (accessory) |
| | 315444 | Dyna fast överbädd | Mattress bunk bed |
| | 316851 | Överkast fast överbädd (ange färg) | Bedspread bunk bed (spec. colour) |
| | 314631 | Överdrag spalt fast ö-bädd, (ange färg) | Covering air gap bunk bed (spec. colour) |

**Beställning av överdrag spalter:**
**Ange artikelnr. på spalt (se "Interiör") samt färg (ex. Tyg A till spalt 312006)**

**Order of covering air gaps:**
**Specify part nr. of the air gap (see "Interior") and colour (ex. Fabric A for the air gap 312006)**

**Beställning kuddar (se "Kuddar")**

**Order of pillows (see "Pillows")**

### Rundsittgrupp fram
### tyg A; B

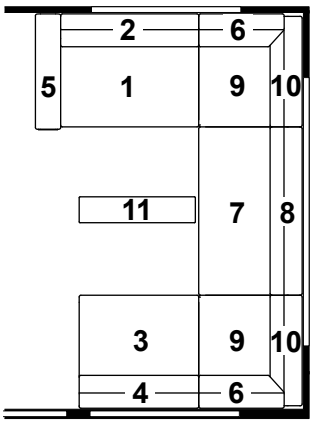


### Rundsittgrupp fram
### tyg B07 - S3

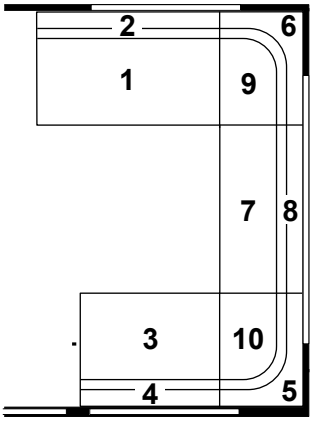


315350 Dyna bäddutfyllnad, fram
Cushion filling up, front

### 620 CTX M-grupp
### tyg A; B

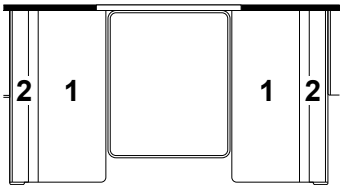


### 620 CTX M-grupp
### tyg B07 - S3

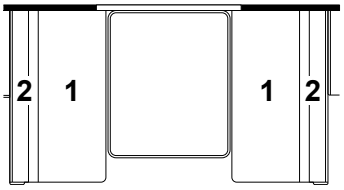


### 620 CTX M-grupp (smal)
### tyg A; B

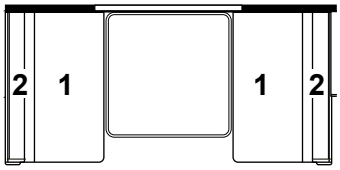


### 620 CTX M-grupp (smal)
### tyg B07 - S3

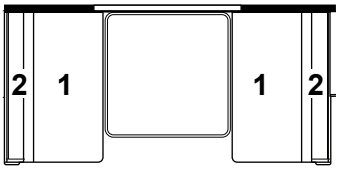


317351 Dyna överbäddskåp M-grupp (tillbehör) Mattress upper bed M-group (accessory)

### 620 CTX DB 2,5

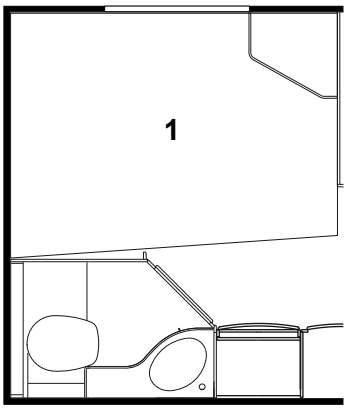


| | | | |
|---|---|---|---|
| 1. | 314543 | Dyna resår | Spring interior mattress |
| | 314636 | Dyna resår (smal säng) | Spring interior mattress (narrow bed) |
| | 314544 | Bäddmadrass 30 mm | Bed mattress 30 mm |
| | 313208 | Bäddmadrass 30 mm (smal säng) | Bed mattress 30 mm (narrow bed) |
| | 316735 | Bäddmadrass 60 mm | Bed mattress 60 mm |
| | 316734 | Bäddmadrass 60 mm (smal säng) | Bed mattress 60 mm (narrow bed) |
| | 314924 | Bäddmadrass 80 mm | Bed mattress 80 mm |
| | 314923 | Bäddmadrass 80 mm (smal säng) | Bed mattress 80 mm (narrow bed) |
| | 317191 | Överkast (ange färg) | Bedspread (specify colour) |
| | 317190 | Överkast (smal säng, ange färg) | Bedspread (narrow bed, specify colour) |
| | 317351 | Dyna överbäddskåp V-bak (tillbehör) | Mattress upper bed L-rear (accessory) |
| | 315444 | Dyna fast överbädd | Mattress bunk bed |
| | 316851 | Överkast fast överbädd (ange färg) | Bedspread bunk bed (spec. colour) |
| | 314631 | Överdrag spalt fast ö-bädd, (ange färg) | Covering air gap bunk bed (spec. colour) |

Beställning av överdrag spalter:
Ange artikelnr. på spalt (se "Interiör") samt färg (ex. Tyg A till spalt 312006)

Order of covering air gaps:
Specify part nr. of the air gap (see "Interior") and colour (ex. Fabric A for the air gap 312006)

Beställning kuddar (se "Kuddar")

Order of pillows (see "Pillows")

**Sittgrupp LR**
**tyg A; B**

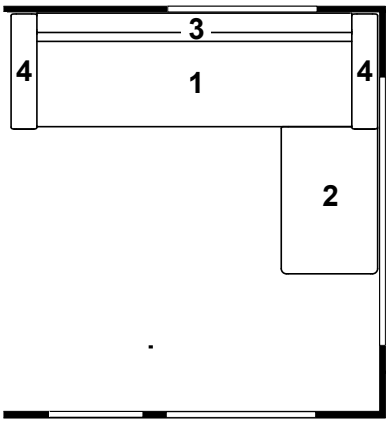


**Sittgrupp LR**
**tyg B07 - S3**

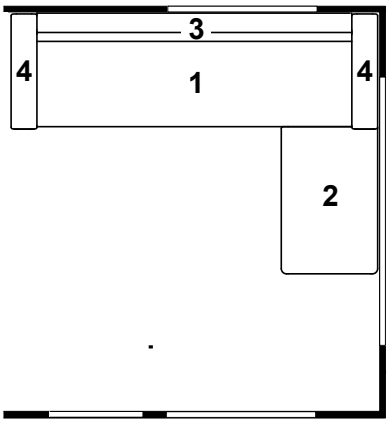


**620 CTX M-grupp**
**tyg A; B**

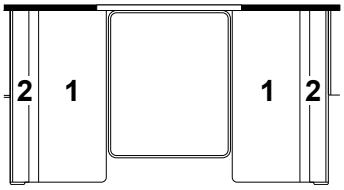


**620 CTX M-grupp**
**tyg B07 - S3**

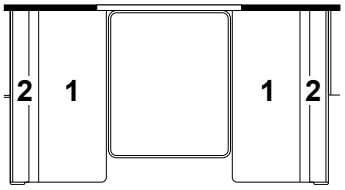


**620 CTX M-grupp (smal)**
**tyg A; B**

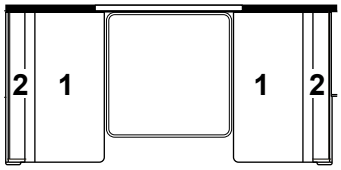


**620 CTX M-grupp (smal)**
**tyg B07 - S3**

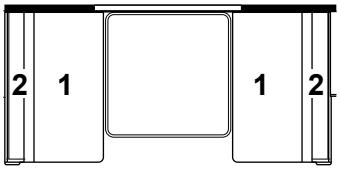


| | | |
|---|---|---|
| 317351 | Dyna överbäddskåp M-grupp (tillbehör) | Mattress upper bed M-group (accessory) |

**620 CTX DB 2,5**

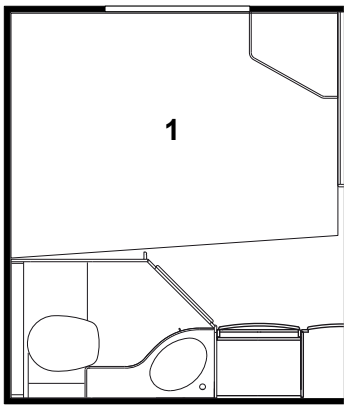


| | | | |
|---|---|---|---|
| 1. | 314543 | Dyna resår | Spring interior mattress |
| | 314636 | Dyna resår (smal säng) | Spring interior mattress (narrow bed) |
| | 314544 | Bäddmadrass 30 mm | Bed mattress 30 mm |
| | 313208 | Bäddmadrass 30 mm (smal säng) | Bed mattress 30 mm (narrow bed) |
| | 316735 | Bäddmadrass 60 mm | Bed mattress 60 mm |
| | 316734 | Bäddmadrass 60 mm (smal säng) | Bed mattress 60 mm (narrow bed) |
| | 314924 | Bäddmadrass 80 mm | Bed mattress 80 mm |
| | 314923 | Bäddmadrass 80 mm (smal säng) | Bed mattress 80 mm (narrow bed) |
| | 317191 | Överkast (ange färg) | Bedspread (specify colour) |
| | 317190 | Överkast (smal säng, ange färg) | Bedspread (narrow bed, specify colour) |
| | 317351 | Dyna överbäddskåp V-bak (tillbehör) | Mattress upper bed L-rear (accessory) |
| | 315444 | Dyna fast överbädd | Mattress bunk bed |
| | 316851 | Överkast fast överbädd (ange färg) | Bedspread bunk bed (spec. colour) |
| | 314631 | Överdrag spalt fast ö-bädd, (ange färg) | Covering air gap bunk bed (spec. colour) |

Beställning av överdrag spalter:
Ange artikelnr. på spalt (se "Interiör") samt färg (ex. Tyg A till spalt 312006)

Order of covering air gaps:
Specify part nr. of the air gap (see "Interior") and colour (ex. Fabric A for the air gap 312006)

Beställning kuddar (se "Kuddar")

Order of pillows (see "Pillows")

### Rundsittgrupp fram tyg A; B

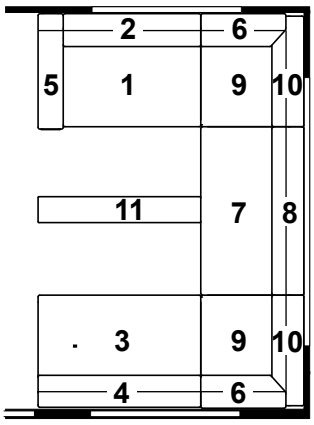


### Rundsittgrupp fram tyg B07 - S3

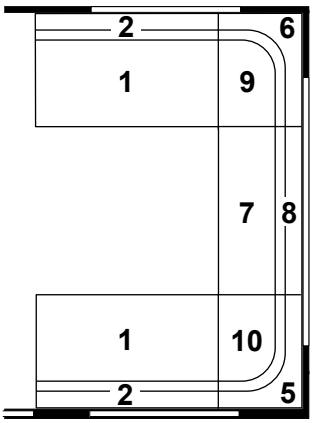


315350 Dyna bäddutfyllnad, fram
Cushion filling up, front

### 680 BK 2,5 / BK 3 2,5

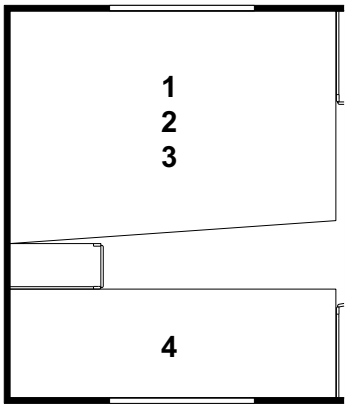


| | | | |
|---|---|---|---|
| 1. | 314636 | Dyna resår | Spring interior mattress |
| 2. | 313208 | Bäddmadrass 30 mm | Bed mattress 30 mm |
| | 316734 | Bäddmadrass 60 mm | Bed mattress 60 mm |
| | 314923 | Bäddmadrass 80 mm | Bed mattress 80 mm |
| 3. | 317197 | Överkast (ange färg) | Bedspread (specify colour) |
| 4. | 315229 | Dyna säng övre/nedre (ange färg) | Mattress bed upper/under (specify colour) |
| | 316692 | Dyna säng nedre BK 3 (ange färg) | Mattress bed under BK 3 (specify colour) |
| | 317351 | Dyna överbäddskåp V-bak (tillbehör) | Mattress upper bed L-rear (accessory) |
| | 315444 | Dyna fast överbädd | Mattress bunk bed |
| | 316851 | Överkast fast överbädd (ange färg) | Bedspread bunk bed (spec. colour) |
| | 314631 | Överdrag spalt fast ö-bädd, (ange färg) | Covering air gap bunk bed (spec. colour) |

Beställning av överdrag spalter:
Ange artikelnr. på spalt (se "Interiör")
samt färg (ex. Tyg A till spalt 312006)

Order of covering air gaps:
Specify part nr. of the air gap (see "Interior") and colour (ex. Fabric A for the air gap 312006)

Beställning kuddar (se "Kuddar")

Order of pillows (see "Pillows")

### 680 DS 2,5

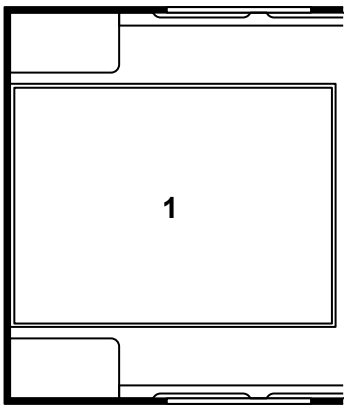


| | | | |
|---|---|---|---|
| 1. | 314653 | Dyna resår | Spring interior mattress |
| | 314654 | Bäddmadrass 30 mm | Bed mattress 30 mm |
| | 316737 | Bäddmadrass 60 mm | Bed mattress 60 mm |
| | 316703 | Bäddmadrass 80 mm | Bed mattress 80 mm |
| | 317196 | Överkast (ange färg) | Bedspread (specify colour) |

Beställning av överdrag spalter:
Ange artikelnr. på spalt (se "Interiör")
samt färg (ex. Tyg A till spalt 312006)

Order of covering air gaps:
Specify part nr. of the air gap (see "Interior") and colour (ex. Fabric A for the air gap 312006)

Beställning kuddar (se "Kuddar")

Order of pillows (see "Pillows")

### Rundsittgrupp fram
### tyg A; B

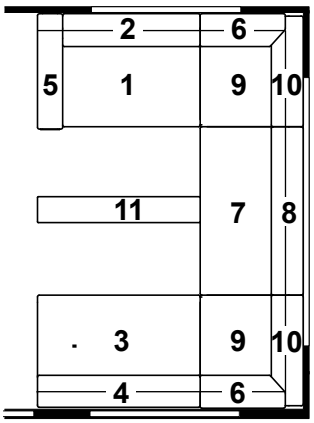


### Rundsittgrupp fram
### tyg B07 - S3

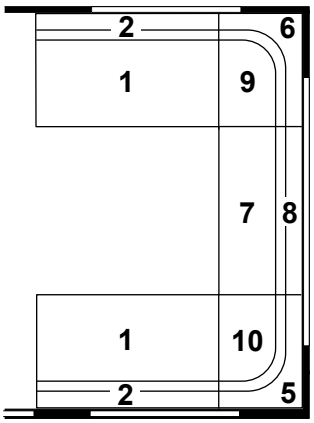


315350 Dyna bäddutfyllnad, fram
Cushion filling up, front

### Sittgrupp LR
### tyg A; B

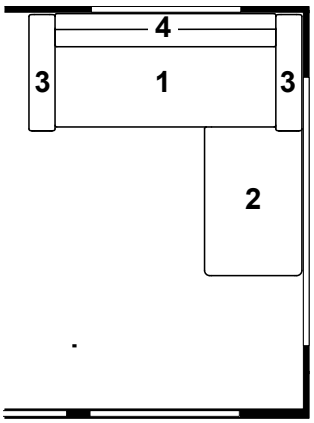


### Sittgrupp LR
### tyg B07 - S3

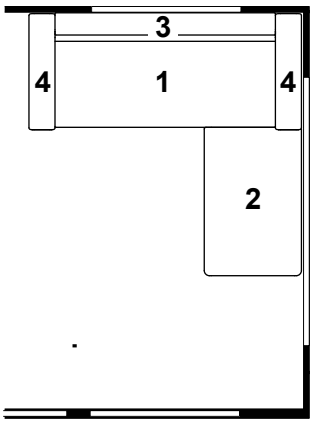


### 680 TR LB 2,5

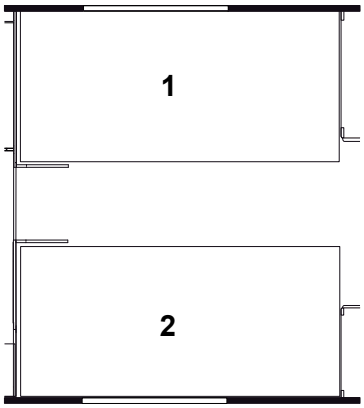


| | | | |
|---|---|---|---|
| 1. | 314539 | Dyna resår | Spring interior mattress |
| | 317372 | Dyna resår (ställbar säng) | Spring interior mattress (adjustable bed) |
| | 314540 | Bäddmadrass 30 mm | Bed mattress 30 mm |
| | 316733 | Bäddmadrass 60 mm | Bed mattress 60 mm |
| | 314922 | Bäddmadrass 80 mm | Bed mattress 80 mm |
| | 317194 | Överkast (sats H+V, ange sida samt färg) | Bedspread (set R+L, spec. side and colour) |
| 2. | 314539 | Dyna resår | Spring interior mattress |
| | 317372 | Dyna resår (ställbar säng) | Spring interior mattress (adjustable bed) |
| | 314540 | Bäddmadrass 30 mm | Bed mattress 30 mm |
| | 316733 | Bäddmadrass 60 mm | Bed mattress 60 mm |
| | 314922 | Bäddmadrass 80 mm | Bed mattress 80 mm |
| | 317194 | Överkast (sats H+V, ange sida samt färg) | Bedspread (set R+L, spec. side and colour) |
| | 317351 | Dyna överbäddskåp V-H-bak (tillbehör) | Mattress upper bed L-R-rear (accessory) |

Beställning av överdrag spalter:
Ange artikelnr. på spalt (se "Interiör")
samt färg (ex. Tyg A till spalt 312006)

Order of covering air gaps:
Specify part nr. of the air gap (see "Interior") and colour (ex. Fabric A for the air gap 312006)

Beställning kuddar (se "Kuddar")

Order of pillows (see "Pillows")

**Rundsittgrupp fram**
**tyg A; B**

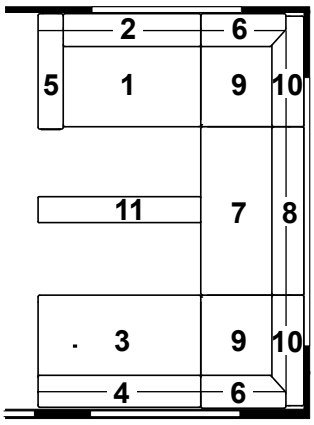


**Rundsittgrupp fram**
**tyg B07 - S3**

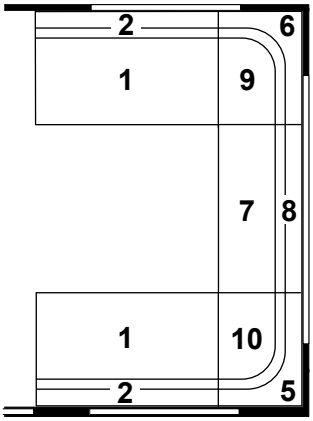


**315350 Dyna bäddutfyllnad, fram**
**Cushion filling up, front**

**680 TR DB 2,5**

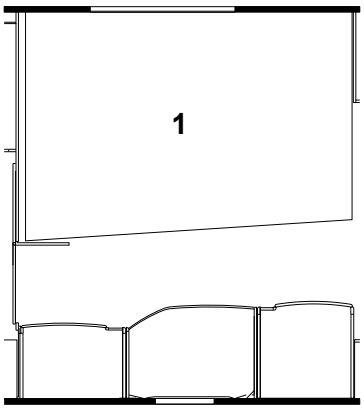


| | | | |
|---|---|---|---|
| 1. | 314636 | Dyna resår | Spring interior mattress |
| | 313208 | Bäddmadrass 30 mm | Bed mattress 30 mm |
| | 316734 | Bäddmadrass 60 mm | Bed mattress 60 mm |
| | 314923 | Bäddmadrass 80 mm | Bed mattress 80 mm |
| | 317197 | Överkast (ange färg) | Bedspread (specify colour) |
| | 317351 | Dyna överbäddskåp V-bak (tillbehör) | Mattress upper bed L-rear (accessory) |
| | 315444 | Dyna fast överbädd | Mattress bunk bed |
| | 316851 | Överkast fast överbädd (ange färg) | Bedspread bunk bed (spec. colour) |
| | 314631 | Överdrag spalt fast ö-bädd, (ange färg) | Covering air gap bunk bed (spec. colour) |

**Beställning av överdrag spalter:**
**Ange artikelnr. på spalt (se "Interiör")**
**samt färg (ex. Tyg A till spalt 312006)**

**Order of covering air gaps:**
**Specify part nr. of the air gap (see "Interior") and colour (ex. Fabric A for the air gap 312006)**

**Beställning kuddar (se "Kuddar")**

**Order of pillows (see "Pillows")**

### Rundsittgrupp fram tyg A; B

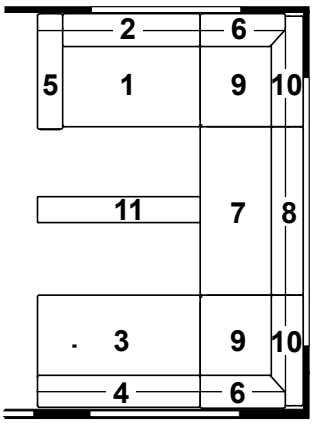


### Rundsittgrupp fram tyg B07 - S3

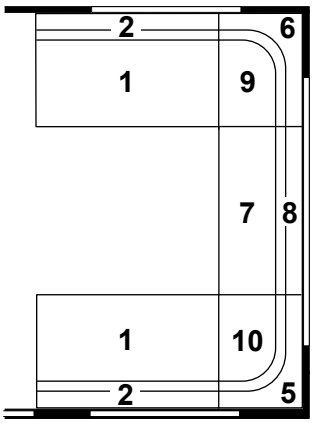


315350 Dyna bäddutfyllnad, fram
Cushion filling up, front

### Våningssängar mittgrupp

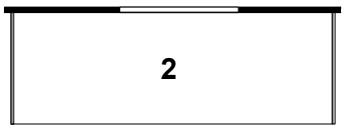


2. 315557 Dyna överbädd (ange färg)
316851 Överkast fast överbädd (ange färg)

Beställning av överdrag spalter:
Ange artikelnr. på spalt (se "Interiör")
samt färg (ex. Tyg A till spalt 312006)

Mattress bed (spec. colour)
Bedspread bunk bed (spec. colour)

Order of covering air gaps:
Specify part nr. of the air gap (see "Interior") and colour (ex. Fabric A for the air gap 312006)

### Mittsittgrupp tyg A; B

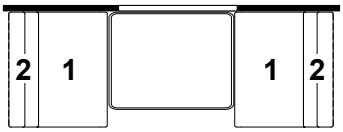


317351 Dyna överbäddskåp M-grupp (tillbehör)
315748 Dyna fast överbädd (ange färg)
316851 Överkast fast överbädd (ange färg)

Beställning av överdrag spalter:
Ange artikelnr. på spalt (se "Interiör")
samt färg (ex. Tyg A till spalt 312006)

Mattress upper bed M-group (accessory)
Mattress bunk bed (specify colour)
Bedspread bunk bed (spec. colour)

Order of covering air gaps:
Specify part nr. of the air gap (see "Interior") and colour (ex. Fabric A for the air gap 312006)

### Mittsittgrupp tyg B07 - S3

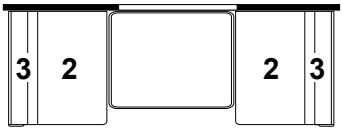


### Dubbelbädd bak

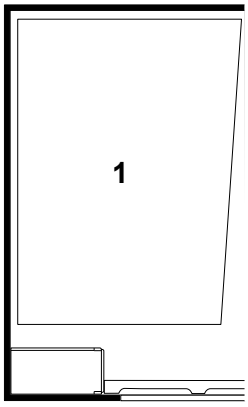


1. 314600 Dyna resår
313208 Bäddmadrass 30 mm
316734 Bäddmadrass 60 mm
314923 Bäddmadrass 80 mm
317193 Överkast (ange färg)

Beställning av överdrag spalter:
Ange artikelnr. på spalt (se "Interiör")
samt färg (ex. Tyg A till spalt 312006)

Beställning kuddar (se "Kuddar")

Spring interior mattress
Bed mattress 30 mm
Bed mattress 60 mm
Bed mattress 80 mm
Bedspread (specify colour)

Order of covering air gaps:
Specify part nr. of the air gap (see "Interior") and colour (ex. Fabric A for the air gap 312006)

Order of pillows (see "Pillows")

### Rundsittgrupp fram
### tyg A; B

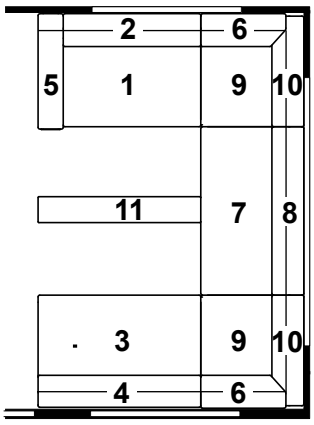


### Rundsittgrupp fram
### tyg B07 - S3

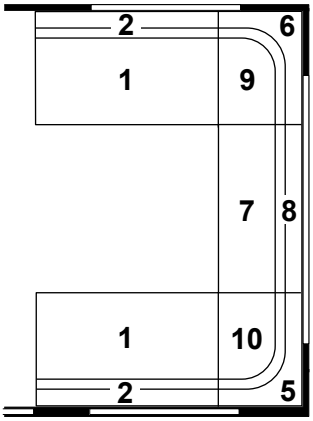


315350 Dyna bäddutfyllnad, fram
Cushion filling up, front

### 680 CTX M-grupp
### tyg A; B

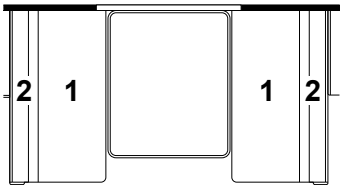


### 680 CTX M-grupp
### tyg B07 - S3

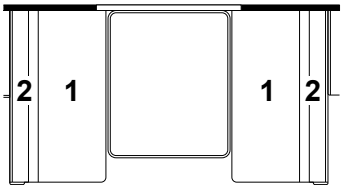


### 680 CTX M-grupp (smal)
### tyg A; B

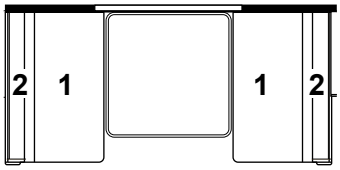


### 680 CTX M-grupp (smal)
### tyg B07 - S3

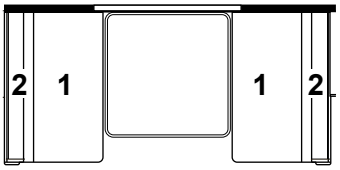


317351 Dyna överbäddskåp M-grupp (tillbehör) Mattress upper bed M-group (accessory)

### 680 CTX DB 2,5

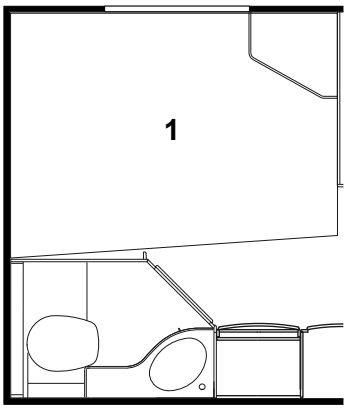


| | | | |
|---|---|---|---|
| 1. | 314543 | Dyna resår | Spring interior mattress |
| | 314636 | Dyna resår (smal säng) | Spring interior mattress (narrow bed) |
| | 314544 | Bäddmadrass 30 mm | Bed mattress 30 mm |
| | 313208 | Bäddmadrass 30 mm (smal säng) | Bed mattress 30 mm (narrow bed) |
| | 316735 | Bäddmadrass 60 mm | Bed mattress 60 mm |
| | 316734 | Bäddmadrass 60 mm (smal säng) | Bed mattress 60 mm (narrow bed) |
| | 314924 | Bäddmadrass 80 mm | Bed mattress 80 mm |
| | 314923 | Bäddmadrass 80 mm (smal säng) | Bed mattress 80 mm (narrow bed) |
| | 317195 | Överkast (ange färg) | Bedspread (specify colour) |
| | 317197 | Överkast (smal säng, ange färg) | Bedspread (narrow bed, specify colour) |
| | 317351 | Dyna överbäddskåp V-bak (tillbehör) | Mattress upper bed L-rear (accessory) |
| | 315444 | Dyna fast överbädd | Mattress bunk bed |
| | 316851 | Överkast fast överbädd (ange färg) | Bedspread bunk bed (spec. colour) |
| | 314631 | Överdrag spalt fast ö-bädd, (ange färg) | Covering air gap bunk bed (spec. colour) |

Beställning av överdrag spalter:
Ange artikelnr. på spalt (se "Interiör") samt färg (ex. Tyg A till spalt 312006)

Order of covering air gaps:
Specify part nr. of the air gap (see "Interior") and colour (ex. Fabric A for the air gap 312006)

Beställning kuddar (se "Kuddar")

Order of pillows (see "Pillows")

**Sittgrupp LR**
**tyg A; B**

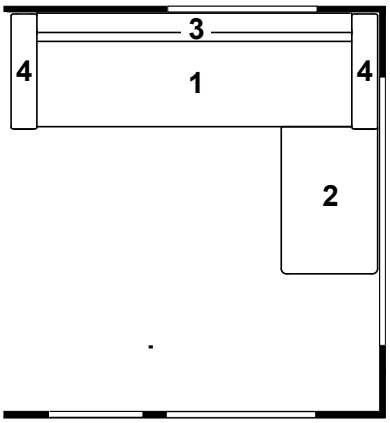


**Sittgrupp LR**
**tyg B07 - S3**

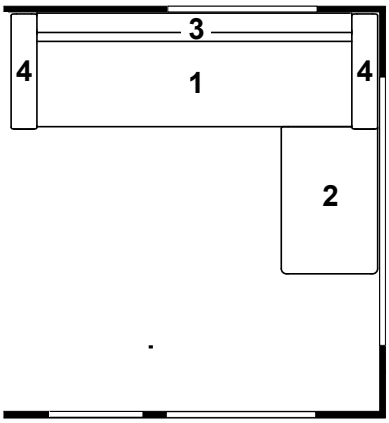


**680 CTX M-grupp**
**tyg A; B**

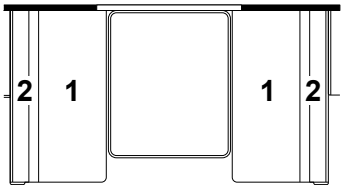


**680 CTX M-grupp**
**tyg B07 - S3**

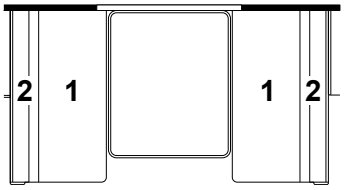


**680 CTX M-grupp (smal)**
**tyg A; B**

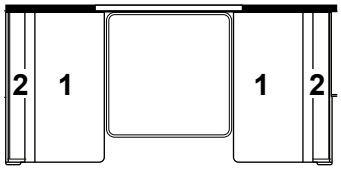


**680 CTX M-grupp (smal)**
**tyg B07 - S3**

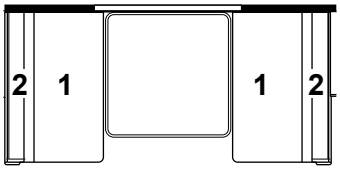


**317351 Dyna överbäddskåp M-grupp (tillbehör) Mattress upper bed M-group (accessory)**

**620 CTX DB 2,5**

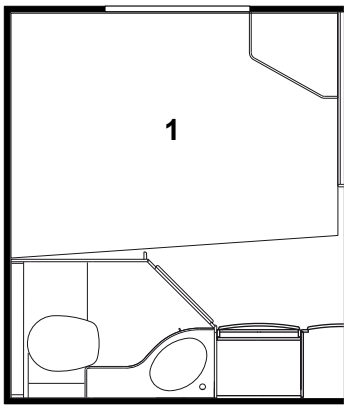


| | | | |
|---|---|---|---|
| 1. | 314543 | Dyna resår | Spring interior mattress |
| | 314636 | Dyna resår (smal säng) | Spring interior mattress (narrow bed) |
| | 314544 | Bäddmadrass 30 mm | Bed mattress 30 mm |
| | 313208 | Bäddmadrass 30 mm (smal säng) | Bed mattress 30 mm (narrow bed) |
| | 316735 | Bäddmadrass 60 mm | Bed mattress 60 mm |
| | 316734 | Bäddmadrass 60 mm (smal säng) | Bed mattress 60 mm (narrow bed) |
| | 314924 | Bäddmadrass 80 mm | Bed mattress 80 mm |
| | 314923 | Bäddmadrass 80 mm (smal säng) | Bed mattress 80 mm (narrow bed) |
| | 317195 | Överkast (ange färg) | Bedspread (specify colour) |
| | 317197 | Överkast (smal säng, ange färg) | Bedspread (narrow bed, specify colour) |
| | 317351 | Dyna överbäddskåp V-bak (tillbehör) | Mattress upper bed L-rear (accessory) |
| | 315444 | Dyna fast överbädd | Mattress bunk bed |
| | 316851 | Överkast fast överbädd (ange färg) | Bedspread bunk bed (spec. colour) |
| | 314631 | Överdrag spalt fast ö-bädd, (ange färg) | Covering air gap bunk bed (spec. colour) |

**Beställning av överdrag spalter:**
**Ange artikelnr. på spalt (se "Interiör") samt färg (ex. Tyg A till spalt 312006)**

**Order of covering air gaps:**
**Specify part nr. of the air gap (see "Interior") and colour (ex. Fabric A for the air gap 312006)**

**Beställning kuddar (se "Kuddar")**

**Order of pillows (see "Pillows")**

**Rundsittgrupp fram**
**tyg A; B**

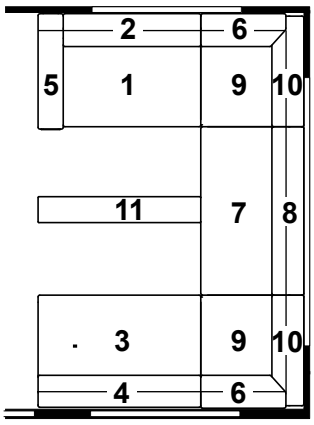


**Rundsittgrupp fram**
**tyg B07 - S3**

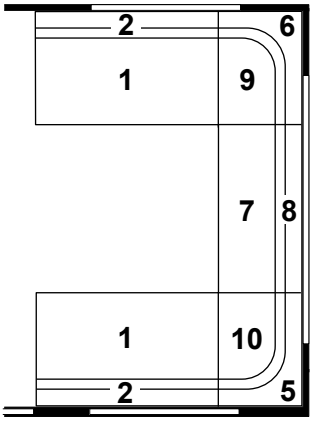


315350 Dyna bäddutfyllnad, fram
Cushion filling up, front

**680 BR 2,5**

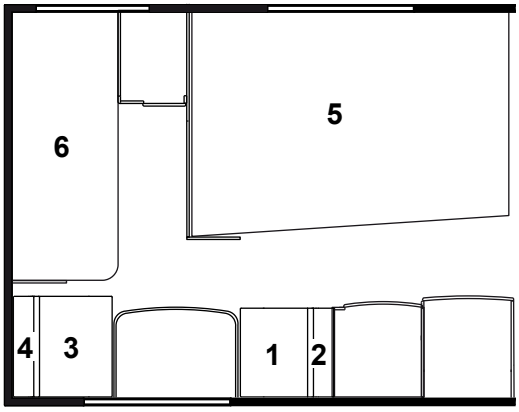


| | | | |
|---|---|---|---|
| 5. | 314636 | Dyna resår | Spring interior mattress |
| | 313208 | Bäddmadrass 30 mm | Bed mattress 30 mm |
| | 316734 | Bäddmadrass 60 mm | Bed mattress 60 mm |
| | 314923 | Bäddmadrass 80 mm | Bed mattress 80 mm |
| | 317197 | Överkast (ange färg) | Bedspread (specify colour) |
| 6. | 317289 | Dyna säng övre (ange färg) | Mattress bed upper/under (specify colour) |
| | 317290 | Dyna säng nedre (ange färg) | Mattress bed under BK 3 (specify colour) |
| | 317351 | Dyna överbäddskåp V-bak (tillbehör) | Mattress upper bed L-rear (accessory) |
| | 315444 | Dyna fast överbädd | Mattress bunk bed |
| | 316851 | Överkast fast överbädd (ange färg) | Bedspread bunk bed (spec. colour) |
| | 314631 | Överdrag spalt fast ö-bädd, (ange färg) | Covering air gap bunk bed (spec. colour) |

Beställning av överdrag spalter:
Ange artikelnr. på spalt (se "Interiör")
samt färg (ex. Tyg A till spalt 312006)

Order of covering air gaps:
Specify part nr. of the air gap (see "Interior") and colour (ex. Fabric A for the air gap 312006)

Beställning kuddar (se "Kuddar")

Order of pillows (see "Pillows")

### Rundsittgrupp fram tyg A; B

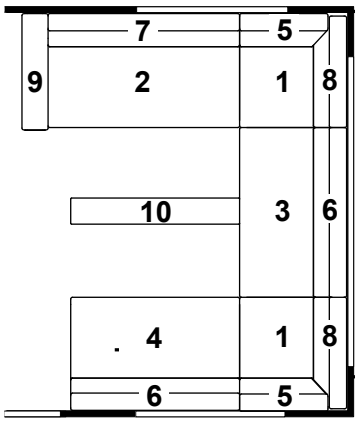


### Rundsittgrupp fram tyg B07 - S3

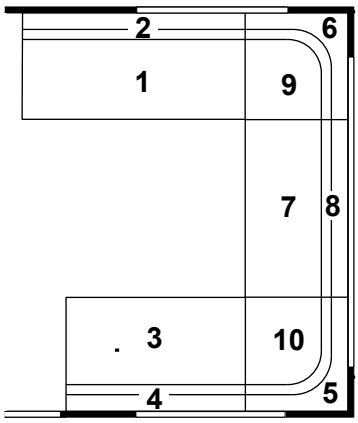


315350 Dyna bäddutfyllnad, fram
Cushion filling up, front

### 730 LB 2,5

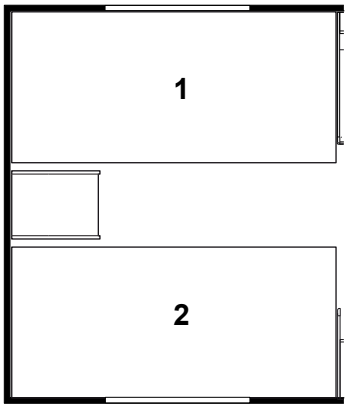


| | | | |
|---|---|---|---|
| 1. | 314539 | Dyna resår | Spring interior mattress |
| | 317372 | Dyna resår (ställbar säng) | Spring interior mattress (adjustable bed) |
| | 314540 | Bäddmadrass 30 mm | Bed mattress 30 mm |
| | 316733 | Bäddmadrass 60 mm | Bed mattress 60 mm |
| | 314922 | Bäddmadrass 80 mm | Bed mattress 80 mm |
| | 317194 | Överkast (sats H+V, ange sida samt färg) | Bedspread (set R+L, spec. side and colour) |
| 2. | 314539 | Dyna resår | Spring interior mattress |
| | 317372 | Dyna resår (ställbar säng) | Spring interior mattress (adjustable bed) |
| | 314540 | Bäddmadrass 30 mm | Bed mattress 30 mm |
| | 316733 | Bäddmadrass 60 mm | Bed mattress 60 mm |
| | 314922 | Bäddmadrass 80 mm | Bed mattress 80 mm |
| | 317194 | Överkast (sats H+V, ange sida samt färg) | Bedspread (set R+L, spec. side and colour) |
| | 317351 | Dyna överbäddskåp V-H-bak (tillbehör) | Mattress upper bed L-R-rear (accessory) |
| | 315444 | Dyna fast överbädd | Mattress bunk bed |
| | 316851 | Överkast fast överbädd (ange färg) | Bedspread bunk bed (spec. colour) |
| | 314631 | Överdrag spalt fast ö-bädd, (ange färg) | Covering air gap bunk bed (spec. colour) |

Beställning av överdrag spalter:
Ange artikelnr. på spalt (se "Interiör")
samt färg (ex. Tyg A till spalt 312006)

Order of covering air gaps:
Specify part nr. of the air gap (see "Interior") and colour (ex. Fabric A for the air gap 312006)

Beställning kuddar (se "Kuddar")

Order of pillows (see "Pillows")

### 730 DS 2,5

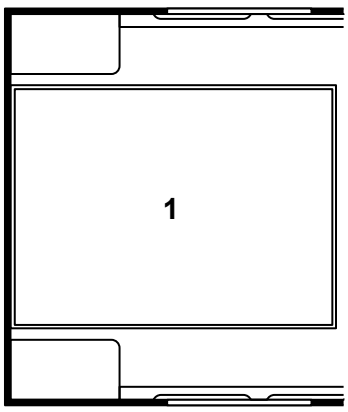


| | | | |
|---|---|---|---|
| 1. | 314653 | Dyna resår | Spring interior mattress |
| | 314654 | Bäddmadrass 30 mm | Bed mattress 30 mm |
| | 316737 | Bäddmadrass 60 mm | Bed mattress 60 mm |
| | 316703 | Bäddmadrass 80 mm | Bed mattress 80 mm |
| | 317196 | Överkast (ange färg) | Bedspread (specify colour) |

Beställning av överdrag spalter:
Ange artikelnr. på spalt (se "Interiör")
samt färg (ex. Tyg A till spalt 312006)

Order of covering air gaps:
Specify part nr. of the air gap (see "Interior") and colour (ex. Fabric A for the air gap 312006)

Beställning kuddar (se "Kuddar")

Order of pillows (see "Pillows")

### Rundsittgrupp fram
### tyg A; B

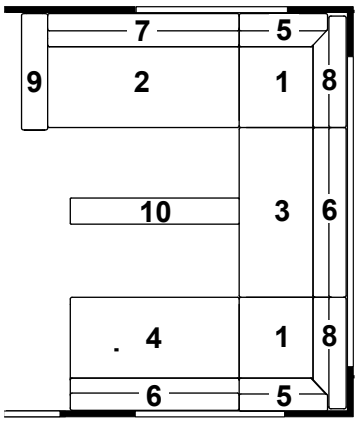


### Rundsittgrupp fram
### tyg B07 - S3

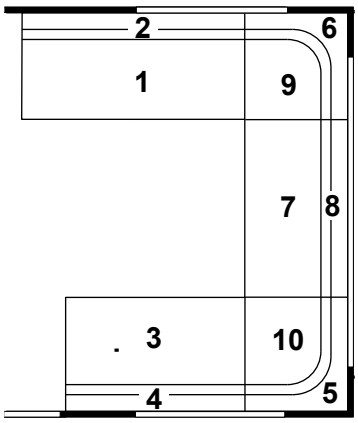


315350 Dyna bäddutfyllnad, fram
Cushion filling up, front

### 730 TRX M-grupp
### tyg A; B

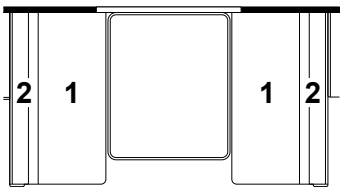


### 730 TRX M-grupp
### tyg B07 - S3

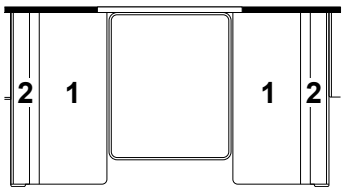


### 730 TRX M-grupp (smal)
### tyg A; B

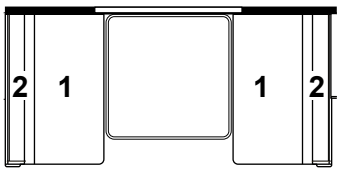


### 730 TRX M-grupp (smal)
### tyg B07 - S3

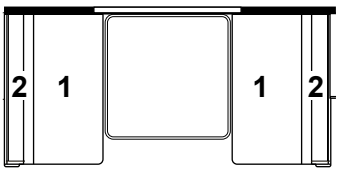


317351 Dyna överbäddskåp M-grupp (tillbehör) Mattress upper bed M-group (accessory)

### 730 TRX DB 2,5

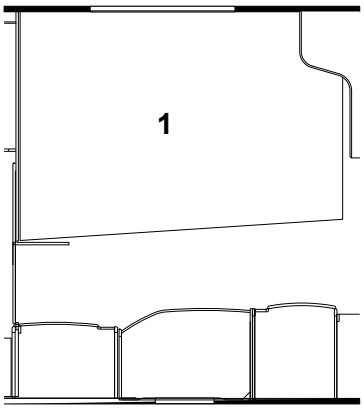


| | | | |
|---|---|---|---|
| 1. | 314636 | Dyna resår | Spring interior mattress |
| | 313208 | Bäddmadrass 30 mm | Bed mattress 30 mm |
| | 316734 | Bäddmadrass 60 mm | Bed mattress 60 mm |
| | 314923 | Bäddmadrass 80 mm | Bed mattress 80 mm |
| | 317197 | Överkast (smal säng, ange färg) | Bedspread (narrow bed, specify colour) |
| | 317351 | Dyna överbäddskåp V-bak (tillbehör) | Mattress upper bed L-rear (accessory) |
| | 315444 | Dyna fast överbädd | Mattress bunk bed |
| | 316851 | Överkast fast överbädd (ange färg) | Bedspread bunk bed (spec. colour) |
| | 314631 | Överdrag spalt fast ö-bädd, (ange färg) | Covering air gap bunk bed (spec. colour) |

Beställning av överdrag spalter:
Ange artikelnr. på spalt (se "Interiör")
samt färg (ex. Tyg A till spalt 312006)

Order of covering air gaps:
Specify part nr. of the air gap (see "Interior") and colour (ex. Fabric A for the air gap 312006)

Beställning kuddar (se "Kuddar")

Order of pillows (see "Pillows")

### Rundsittgrupp fram tyg A; B

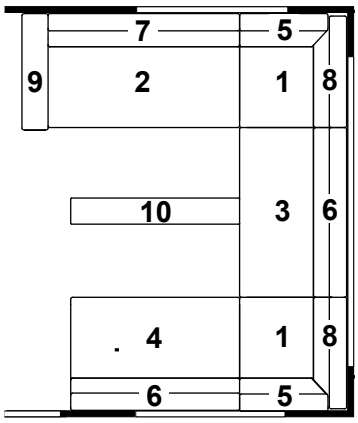


### Rundsittgrupp fram tyg B07 - S3

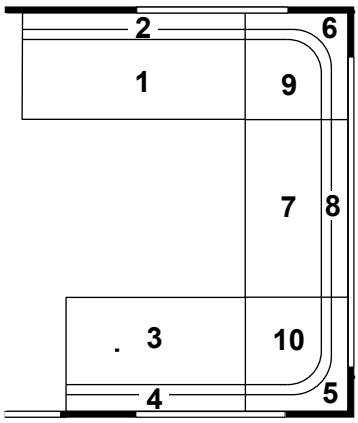


315350 Dyna bäddutfyllnad, fram
Cushion filling up, front

### Våningssängar mittgrupp

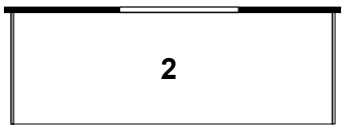


2. 315557 Dyna överbädd (ange färg) — Mattress bed (spec. colour)
316851 Överkast fast överbädd (ange färg) — Bedspread bunk bed (spec. colour)

Beställning av överdrag spalter:
Ange artikelnr. på spalt (se "Interiör")
samt färg (ex. Tyg A till spalt 312006)

Order of covering air gaps:
Specify part nr. of the air gap (see "Interior") and colour (ex. Fabric A for the air gap 312006)

### Mittsittgrupp tyg A; B

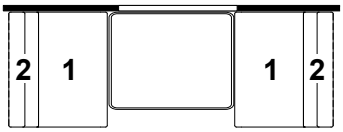


317351 Dyna överbäddskåp M-grupp (tillbehör) — Mattress upper bed M-group (accessory)
315748 Dyna fast överbädd (ange färg) — Mattress bunk bed (specify colour)
316851 Överkast fast överbädd (ange färg) — Bedspread bunk bed (spec. colour)

Beställning av överdrag spalter:
Ange artikelnr. på spalt (se "Interiör")
samt färg (ex. Tyg A till spalt 312006)

Order of covering air gaps:
Specify part nr. of the air gap (see "Interior") and colour (ex. Fabric A for the air gap 312006)

### Mittsittgrupp tyg B07 - S3

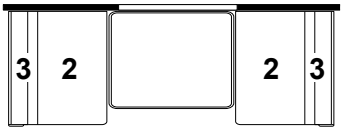


### Dubbelbädd bak

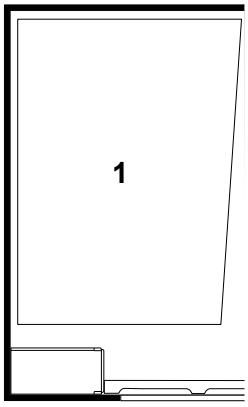


1. 314600 Dyna resår — Spring interior mattress
313208 Bäddmadrass 30 mm — Bed mattress 30 mm
316734 Bäddmadrass 60 mm — Bed mattress 60 mm
314923 Bäddmadrass 80 mm — Bed mattress 80 mm
317193 Överkast (ange färg) — Bedspread (specify colour)

Beställning av överdrag spalter:
Ange artikelnr. på spalt (se "Interiör")
samt färg (ex. Tyg A till spalt 312006)

Order of covering air gaps:
Specify part nr. of the air gap (see "Interior") and colour (ex. Fabric A for the air gap 312006)

Beställning kuddar (se "Kuddar")

Order of pillows (see "Pillows")

**Rundsittgrupp fram**
**tyg A; B**

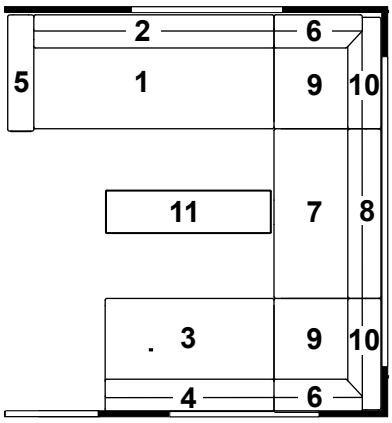


**Rundsittgrupp fram**
**tyg B07 - S3**

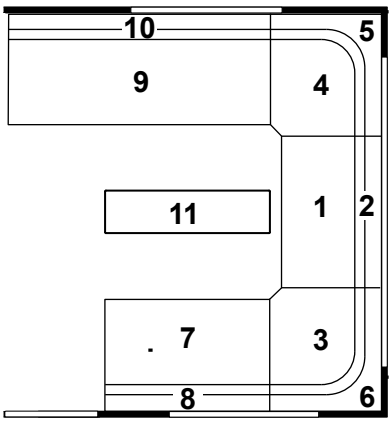


**730 BR 2,5**

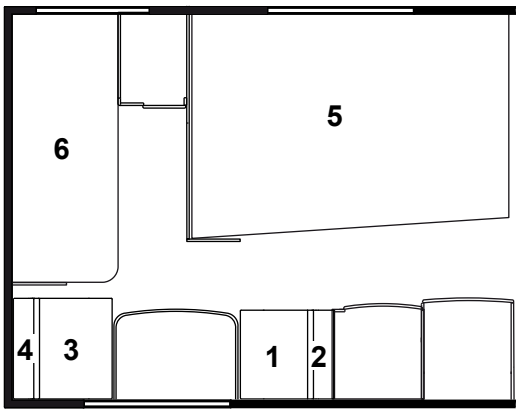


| | | | |
|---|---|---|---|
| 5. | 314636 | Dyna resår | Spring interior mattress |
| | 313208 | Bäddmadrass 30 mm | Bed mattress 30 mm |
| | 316734 | Bäddmadrass 60 mm | Bed mattress 60 mm |
| | 314923 | Bäddmadrass 80 mm | Bed mattress 80 mm |
| | 317197 | Överkast (ange färg) | Bedspread (specify colour) |
| 6. | 317289 | Dyna säng övre (ange färg) | Mattress bed upper/under (specify colour) |
| | 317290 | Dyna säng nedre (ange färg) | Mattress bed under BK 3 (specify colour) |
| | 317351 | Dyna överbäddskåp V-bak (tillbehör) | Mattress upper bed L-rear (accessory) |
| | 315444 | Dyna fast överbädd | Mattress bunk bed |
| | 316851 | Överkast fast överbädd (ange färg) | Bedspread bunk bed (spec. colour) |
| | 314631 | Överdrag spalt fast ö-bädd, (ange färg) | Covering air gap bunk bed (spec. colour) |

Beställning av överdrag spalter:
Ange artikelnr. på spalt (se "Interiör")
samt färg (ex. Tyg A till spalt 312006)

Order of covering air gaps:
Specify part nr. of the air gap (see "Interior") and colour (ex. Fabric A for the air gap 312006)

Beställning kuddar (se "Kuddar")

Order of pillows (see "Pillows")

| Pos Fig | Det. nr Part. No | Ingår/Fitted 520-560 2,3 | Ingår/Fitted 520-730 2,5 | | OBS!! Ange alltid årsmodell vid beställning av inredning<br>Benämning | OBS!! Specify always year of model when ordering equipment<br>Description |
|---|---|---|---|---|---|---|
| | | | | | **Kuddar 500x600** | **Pillows 500x600** |
| | 316955 | x | x | | Kudde tyg A | Pillow fabric A |
| | 316956 | x | x | | Kudde tyg B | Pillow fabric B |
| | 316067 | x | x | | Kudde tyg B07 | Pillow fabric B07 |
| | 316957 | x | x | | Kudde tyg D | Pillow fabric D |
| | 316650 | x | x | | Kudde tyg E | Pillow fabric E |
| | 316650 | x | x | | Kudde tyg F | Pillow fabric F |
| | 317597 | x | x | | Kudde tyg G | Pillow fabric G |
| | 317597 | x | x | | Kudde tyg H | Pillow fabric H |
| | 316652 | x | x | | Kudde tyg N | Pillow fabric N |
| | 316960 | x | x | | Kudde tyg P | Pillow fabric P |
| | 316958 | x | x | | Kudde tyg S1 | Pillow fabric S1 |
| | 316959 | x | x | | Kudde tyg S3 | Pillow fabric S3 |
| | | | | | **Kuddar 400x400** | **Pillows 400x400** |
| | 316949 | x | x | | Kudde tyg A | Pillow fabric A |
| | 316950 | x | x | | Kudde tyg B | Pillow fabric B |
| | 316564 | x | x | | Kudde tyg B07 | Pillow fabric B07 |
| | 316951 | x | x | | Kudde tyg D | Pillow fabric D |
| | 316567 | x | x | | Kudde tyg E | Pillow fabric E |
| | 316567 | x | x | | Kudde tyg F | Pillow fabric F |
| | 317599 | x | x | | Kudde tyg G | Pillow fabric G |
| | 317599 | x | x | | Kudde tyg H | Pillow fabric H |
| | 316570 | x | x | | Kudde tyg N | Pillow fabric N |
| | 316954 | x | x | | Kudde tyg P | Pillow fabric P |
| | 316952 | x | x | | Kudde tyg S1 | Pillow fabric S1 |
| | 316953 | x | x | | Kudde tyg S3 | Pillow fabric S3 |

# Underlag för beställning av dynor och tyger

**(OBS! Vi kan inte garantera att färgnyansen på detta uppslag stämmer med verkligheten)**

# Polar 2008

## TYGER

| DYNOR OCH ÖVERKAST | | | | GARDINER | | | |
|---|---|---|---|---|---|---|---|
| Fram | | Bak | | Fram | | Bak | |
| TYG A | | DUVED | | TYG A | | PILLAN | |
|  | |  | |  | |  | |
| TYG B | | TRYSIL | | TYG B | | STRYN | |
|  | |  | |  | |  | |
| TYG B 07 | ÖSTERLEN | | | TYG B 07 | ÖSTERLEN | | |
|  | |  | |  | |  | |
| TYG D | | KEBNE | | TYG D | | TARFALA | |
|  | |  | |  | |  | |
| TYG E | | TORNE | | TYG E | | SAANA | |
|  | |  | |  | |  | |
| TYG F | TORNE U. BLOMMOR | | | TYG F | | SAANA | |
|  | |  | |  | |  | |

# Utförande

**På beställning skall anges följande:**

- Dyna kompl? Eller överdrag?
- Nummer på dynan, enl. skisser under "Dynor".
- Typ av vagn, enl. skisser
- under "Dynor". Färg enl. ovan.

Exempel på beställning:
Dyna kompl nr 1, 560 GS LB/2008, färg: Tyg A, Duved.

# Underlag för beställning av dynor och tyger

**(OBS! Vi kan inte garantera att färgnyansen på detta uppslag stämmer med verkligheten)**

# Polar 2008

## TYGER

| DYNOR OCH ÖVERKAST | | GARDINER | |
|---|---|---|---|
| **Fram** | **Bak** | **Fram** | **Bak** |
| **TYG G** | **IDRE** | **TYG G** | **LIV** |
|  |  |  |  |
| **TYG H** | **SAREK** | **TYG G** | **LIV** |
|  |  |  |  |
| **TYG N** | **NORSK GRÖN** | **TYG N** | **NORSK GRÖN** |
| BILD SAKNAS | BILD SAKNAS | BILD SAKNAS | BILD SAKNAS |
| **TYG P** | **ÅRE** | **TYG P** | **ANJA** |
|  |  |  |  |
| **TYG S1** | **BORGA** | **TYG S1** | **VINDELN** |
|  |  |  |  |
| **TYG S3** | **DUNDRET** | **TYG S3** | **PORJUS** |
|  |  |  |  |

# Utförande

**På beställning skall anges följande:**

- Dyna kompl? Eller överdrag?
- Nummer på dynan, enl. skisser under "Dynor".
- Typ av vagn, enl. skisser
- under "Dynor". Färg enl. ovan.

Exempel på beställning:
Dyna kompl nr 1, 560 GS LB/2008, färg: Tyg A, Duved.

| | Kylskåp RMS 8501<br>Refrigerator RMS 8501 | 2008 | Grupp<br>Group<br>4 | Sida<br>Page<br>1 |
|---|---|---|---|---|

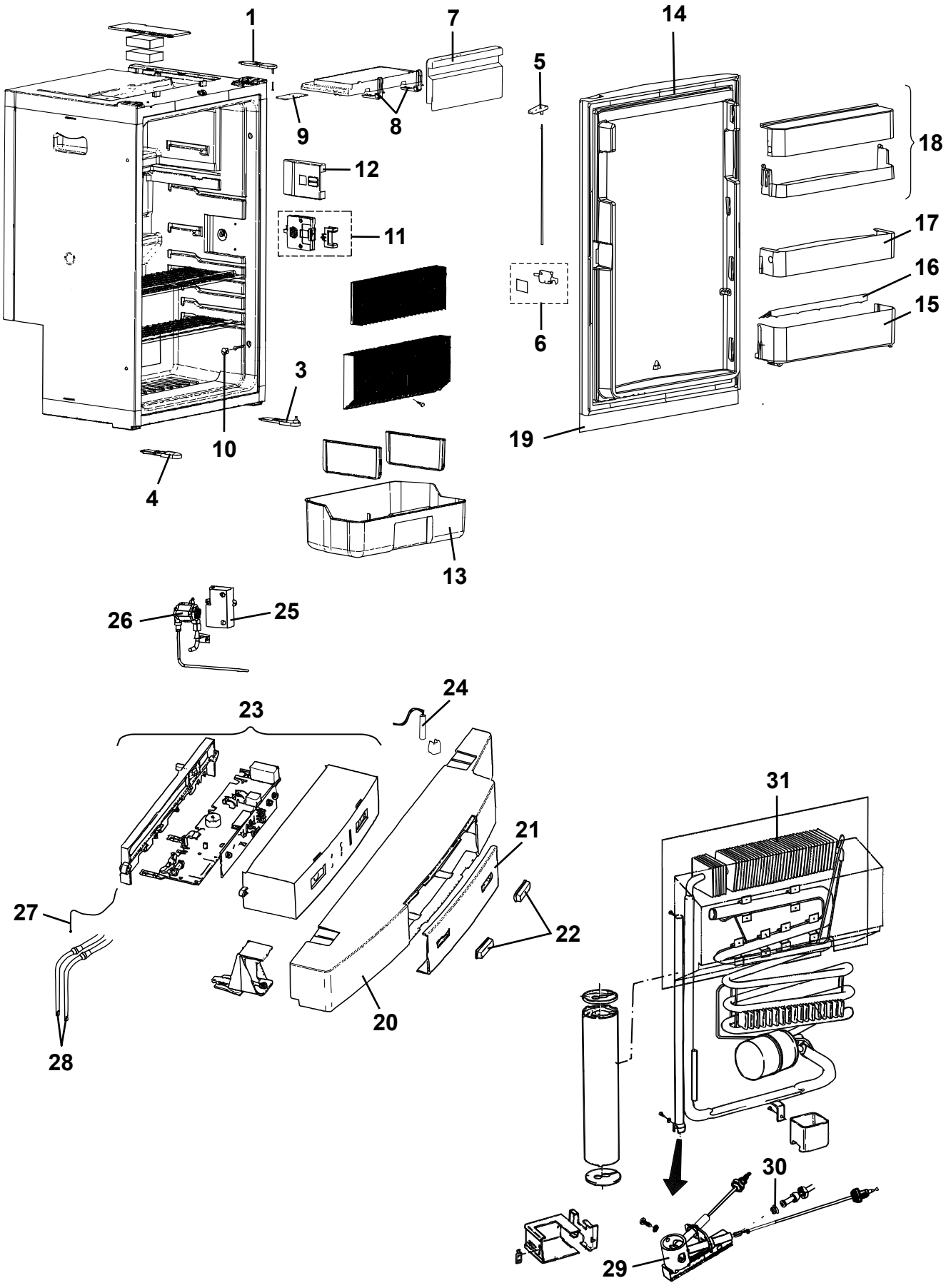

| Pos Fig | Det. nr Part. No | Ingår/Fitted 520 LB | | | | | Benämning | Description |
|---|---|---|---|---|---|---|---|---|
| | 401686 | x | | | | | Kylskåp kpl. | Refrigerator cpl. |
| 1 | 401783 | x | | | | | Gångled övre | Hinge, upper |
| 3 | 401784 | x | | | | | Gångled undre | Hinge, under |
| 4 | 401785 | x | | | | | Hållare dörr undre | Holder door, under |
| 5 | 401786 | x | | | | | Knapp dörrlås | Button door lock |
| 6 | 401787 | x | | | | | Dörrlås | Door lock |
| 7 | 401788 | x | | | | | Lucka frysfack | Door freezing-compartment |
| 8 | 401789 | x | | | | | Gångled | Hinge |
| 9 | 401790 | x | | | | | Hållare frysfack | Holder freezing-compartment |
| 10 | 401791 | x | | | | | Lock | Cap |
| 11 | 401792 | x | | | | | Dörrlås kpl. m. belysning | Door lock cpl. with lighting |
| 12 | 401793 | x | | | | | Kåpa täck d:o | Cover cap |
| 13 | 401794 | x | | | | | Grönsaksfack | Crisper |
| 14 | 401795 | x | | | | | Dörr kpl. | Door cpl. |
| 15 | 401796 | x | | | | | Hylla undre | Shelf , under |
| 16 | 401797 | x | | | | | Flaskhållare | Holder |
| 17 | 401798 | x | | | | | Hylla mitten | Shelf, middle |
| 18 | 401799 | x | | | | | Hylla övre m. lock | Shelf upper, with cover |
| 19 | 329032 | x | | | | | Skiva kyl | Front refrigerator |
| -- | 329097 | T | | | | | Skiva kyl svart (ARPA 2203) | Front refrigerator black (ARPA 2203) |
| 20 | 401800 | x | | | | | Kontrollpanel | Panel |
| 21 | 401801 | x | | | | | Panel manöver transparent | Panel |
| 22 | 401803 | x | | | | | Tryckknappar (sats) | Push buttons (kit) |
| 23 | 401804 | x | | | | | Kretskort | Printed circuit board |
| 24 | 401805 | x | | | | | Sensor belysning kpl. | Sensor cpl. |
| 25 | 401600 | x | | | | | Tändare | Lighter |
| 26 | 401595 | x | | | | | Ventil gas | Valve gas |
| 27 | 401601 | x | | | | | Temperatursensor | Temperature sensor |
| 28 | 401806 | x | | | | | Elpatron 230 V | Electric heater 230 V |
| 28 | 401653 | x | | | | | Elpatron 12V | Electric heater 12V |
| 29 | 401602 | x | | | | | Brännare | Burner |
| 30 | 400588 | x | | | | | Munstycke | Nozzle |
| 31 | 401807 | x | | | | | Kylapparat | Refrigerator unit |

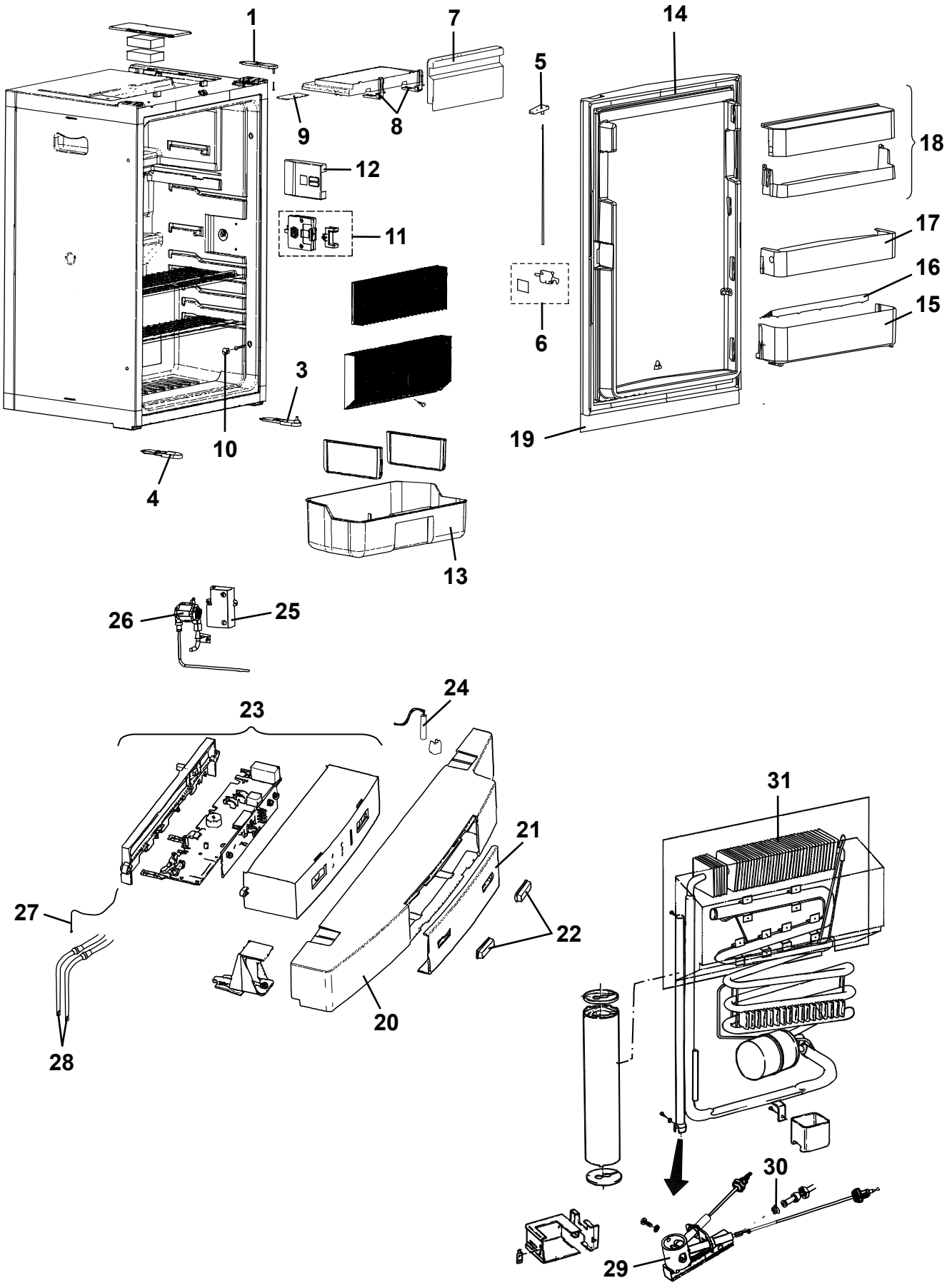
1
7
14
5
9
8
18
12
17
11
16
15
6
3
10
19
4
13
26
25
24
23
21
27
22
20
28
31
30
29

| Pos Fig | Det. nr Part. No | Ingår/Fitted 52 / 520 CTH | 56 / 560 alla mod. | 590 alla mod. | | | Benämning | Description |
|---|---|---|---|---|---|---|---|---|
| | 401687 | x | x | x | | | Kylskåp kpl. | Refrigerator cpl. |
| 1 | 401783 | x | x | x | | | Gångled övre | Hinge, upper |
| 3 | 401784 | x | x | x | | | Gångled undre | Hinge, under |
| 4 | 401785 | x | x | x | | | Hållare dörr undre | Holder door, under |
| 5 | 401786 | x | x | x | | | Knapp dörrlås | Button door lock |
| 6 | 401787 | x | x | x | | | Dörrlås | Door lock |
| 7 | 401788 | x | x | x | | | Lucka frysfack | Door freezing-compartment |
| 8 | 401789 | x | x | x | | | Gångled | Hinge |
| 9 | 401790 | x | x | x | | | Hållare frysfack | Holder freezing-compartment |
| 10 | 401791 | x | x | x | | | Lock | Cap |
| 11 | 401792 | x | x | x | | | Dörrlås kpl. m. belysning | Door lock cpl. with lighting |
| 12 | 401793 | x | x | x | | | Kåpa täck d:o | Cover cap |
| 13 | 401809 | x | x | x | | | Grönsaksfack | Crisper |
| 14 | 401795 | x | x | x | | | Dörr kpl. | Door cpl. |
| 15 | 401796 | x | x | x | | | Hylla undre | Shelf , under |
| 16 | 401797 | x | x | x | | | Flaskhållare | Holder |
| 17 | 401798 | x | x | x | | | Hylla mitten | Shelf, middle |
| 18 | 401799 | x | x | x | | | Hylla övre m. lock | Shelf upper, with cover |
| 19 | 329032 | x | x | x | | | Skiva kyl | Front refrigerator |
| -- | 329097 | T | T | T | | | Skiva kyl svart (ARPA 2203) | Front refrigerator black (ARPA 2203) |
| 20 | 401800 | x | x | x | | | Kontrollpanel | Panel |
| 21 | 401801 | x | x | x | | | Panel manöver transparent | Panel |
| 22 | 401803 | x | x | x | | | Tryckknappar (sats) | Push buttons (kit) |
| 23 | 401804 | x | x | x | | | Kretskort | Printed circuit board |
| 24 | 401805 | x | x | x | | | Sensor belysning kpl. | Sensor cpl. |
| 25 | 401600 | x | x | x | | | Tändare | Lighter |
| 26 | 401595 | x | x | x | | | Ventil gas | Valve gas |
| 27 | 401601 | x | x | x | | | Temperatursensor | Temperature sensor |
| 28 | 401810 | x | x | x | | | Elpatron 230 V | Electric heater 230 V |
| 28 | 401598 | x | x | x | | | Elpatron 12V | Electric heater 12V |
| 29 | 401602 | x | x | x | | | Brännare | Burner |
| 30 | 400588 | x | x | x | | | Munstycke | Nozzle |
| 31 | 401811 | x | x | x | | | Kylapparat | Refrigerator unit |

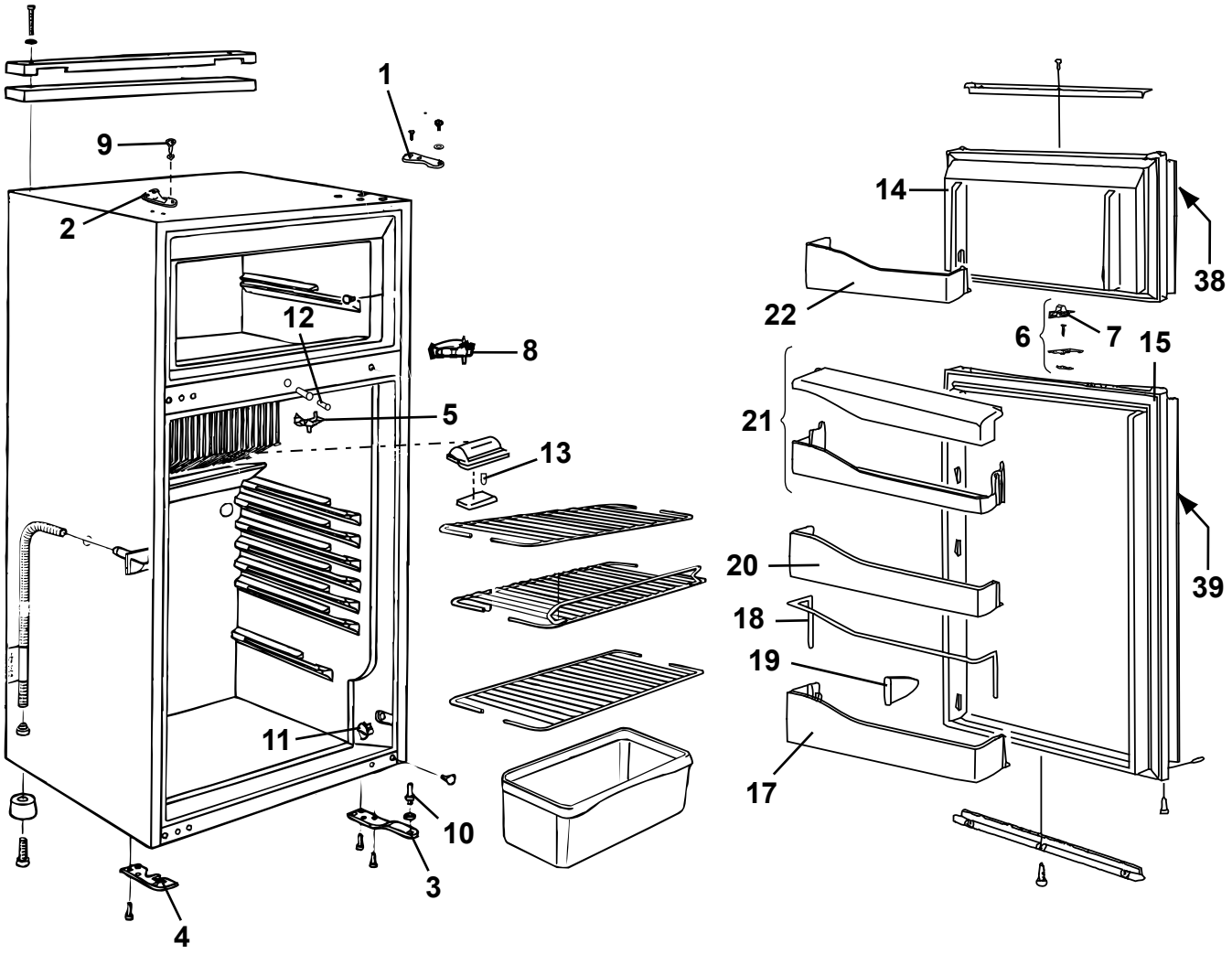
1
9
2
12
8
5
13
11
10
3
4
14
38
22
6
7
15
21
39
20
18
19
17

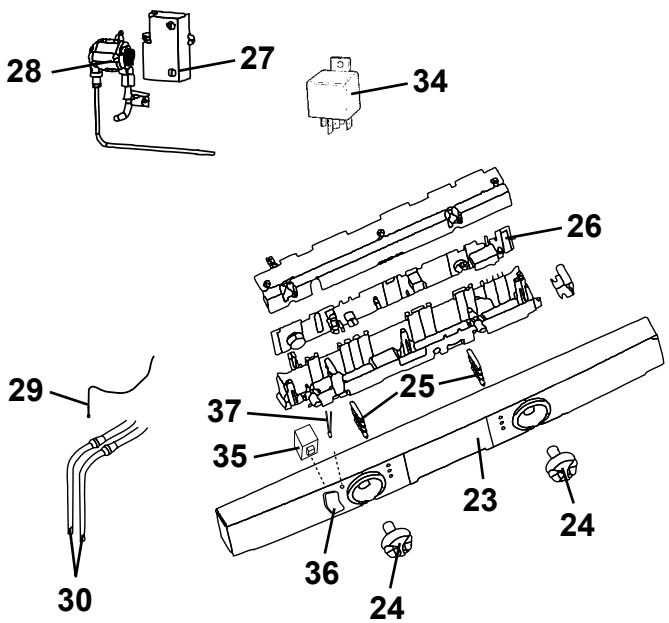
28
27
34
26
29
37
25
35
23
24
36
24
30

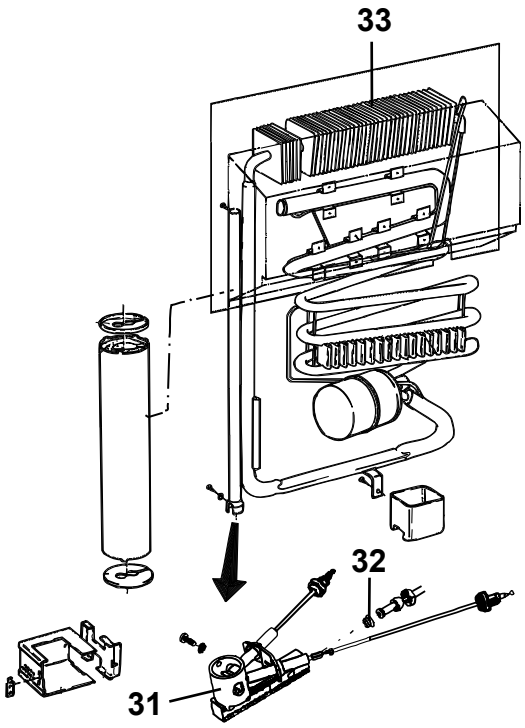
33
32
31

| Pos Fig | Det. nr Part. No | Ingår/Fitted 52 / 520 CTH | 56 / 560 CTH | 590 alla mod. | 620 alla mod. | 680 alla mod. | 730 alla mod. | Benämning | Description |
|---|---|---|---|---|---|---|---|---|---|
| | 401646 | T | T | T | x | x | x | Kylskåp kpl. | Refrigerator cpl. |
| 1 | 401655 | T | T | T | x | x | x | Gångled övre H | Hinge, upper R |
| 2 | 401525 | T | T | T | x | x | x | Gångled övre V | Hinge, upper L |
| 3 | 401526 | T | T | T | x | x | x | Gångled undre H | Hinge, under R |
| 4 | 401527 | T | T | T | x | x | x | Gångled undre V | Hinge, under L |
| 5 | 401656 | T | T | T | x | x | x | Låsbult dörrlås kpl. | Lock bolt door lock cpl. |
| 6 | 401626 | T | T | T | x | x | x | Transportsäkring kpl. | Safety lock cpl. |
| 7 | 401627 | T | T | T | x | x | x | Skjutregel d:o | Sliding bolt |
| 8 | 401658 | T | T | T | x | x | x | Gångled mitten | Hinge, middle |
| 9 | 401281 | T | T | T | x | x | x | Skruv, övre | Screw, upper |
| 10 | 401282 | T | T | T | x | x | x | Skruv, undre | Screw, under |
| 11 | 401545 | T | T | T | x | x | x | Lock | Cap |
| 12 | 401659 | T | T | T | x | x | x | Sensor belysning kpl. | Sensor |
| 13 | 401286 | T | T | T | x | x | x | Glödlampa | Bulb |
| 14 | 401660 | T | T | T | x | x | x | Dörr frys kpl. | Door freezer cpl. |
| 15 | 401661 | T | T | T | x | x | x | Dörr kyl kpl. | Door refrigerator cpl. |
| 17 | 401534 | T | T | T | x | x | x | Hylla | Shelf |
| 18 | 401605 | T | T | T | x | x | x | Hållare | Holder |
| 19 | 401606 | T | T | T | x | x | x | Hållare | Holder |
| 20 | 401535 | T | T | T | x | x | x | Hylla | Shelf |
| 21 | 401592 | T | T | T | x | x | x | Hylla | Shelf |
| 22 | 401662 | T | T | T | x | x | x | Hylla | Shelf |
| 23 | 401663 | T | T | T | x | x | x | Panel | Panel |
| 24 | 401664 | T | T | T | x | x | x | Ratt | Knob |
| 25 | 401665 | T | T | T | x | x | x | Lysdiod energival | Light emitting diode |
| 26 | 401596 | T | T | T | x | x | x | Elekronik | Electronic circuitry |
| 27 | 401600 | T | T | T | x | x | x | Tändare | Lighter |
| 28 | 401595 | T | T | T | x | x | x | Ventil gas | Valve gas |
| 29 | 401669 | T | T | T | x | x | x | Temperatursensor | Temperature sensor |
| 30 | 401670 | T | T | T | x | x | x | Elpatron 230 V | Electric heater 230 V |
| 30 | 401671 | T | T | T | x | x | x | Elpatron 12V | Electric heater 12V |
| 31 | 401602 | T | T | T | x | x | x | Brännare | Burner |
| 32 | 401672 | T | T | T | x | x | x | Munstycke | Nozzle |
| 33 | 401673 | T | T | T | x | x | x | Kylapparat | Refrigerator unit |
| 34 | 502647 | T | T | T | x | x | x | Relä | Relay |
| 35 | 401667 | T | T | T | x | x | x | Strömställare | Switch |
| 36 | 401668 | T | T | T | x | x | x | Kåpa strömställare | Cap for switch |
| 37 | 401666 | T | T | T | x | x | x | Lysdiod ramvärme | Light emitting diode |
| 38 | 324828 | T | T | T | x | x | x | Skiva frys | Front freezer |
| -- | 329096 | T | T | T | T | T | T | Skiva frys svart (ARPA 2203) | Front freezer black (ARPA 2203) |
| 39 | 324829 | T | T | T | x | x | x | Skiva kyl | Front refrigerator |
| -- | 329095 | T | T | T | T | T | T | Skiva kyl svart (ARPA 2203) | Front refrigerator black (ARPA 2203) |
| | | | | | | | | T= Tillbehör | T= Accessory |

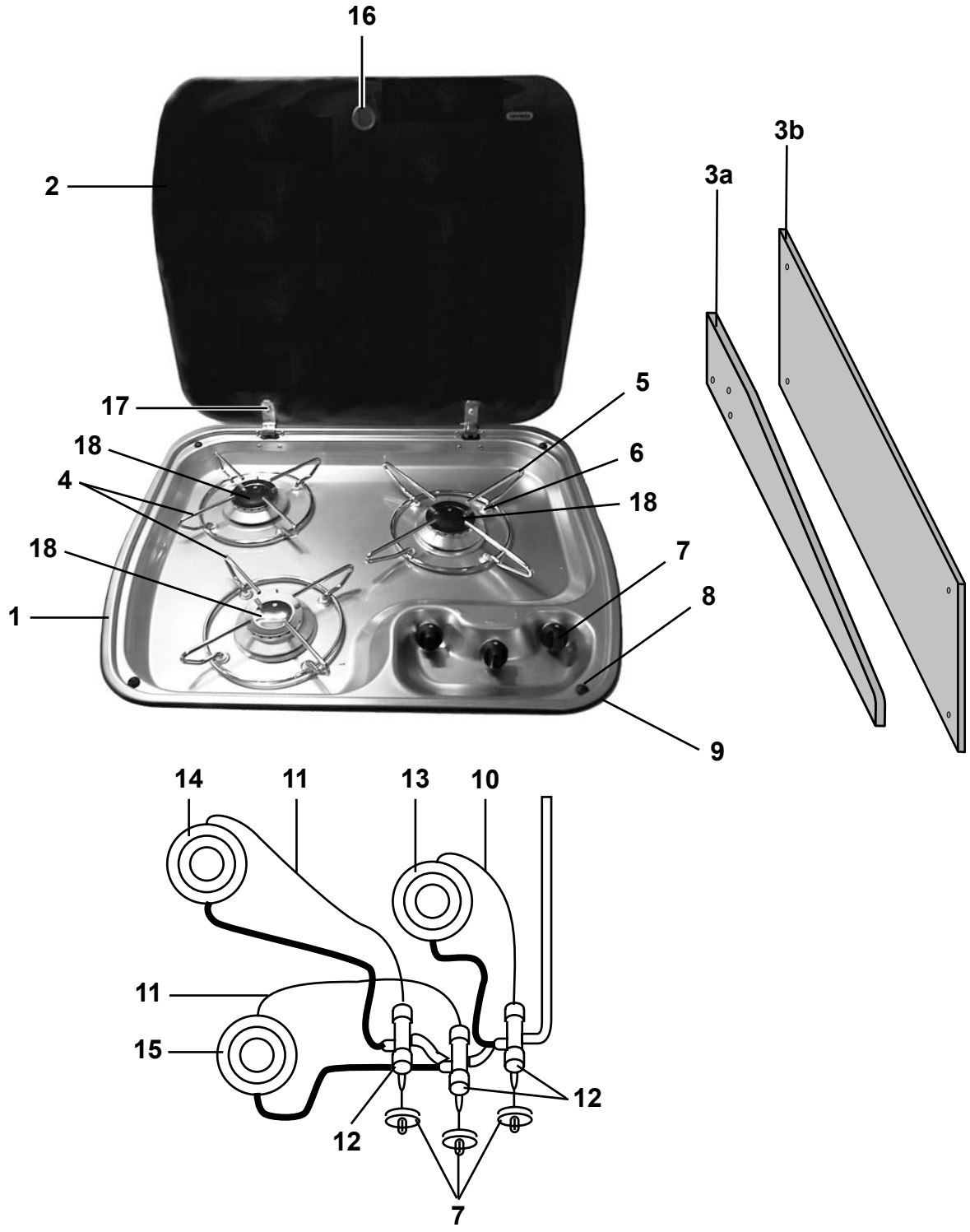
16
2
17
18
4
18
1
5
6
18
7
8
9
3a
3b
14
11
13
10
11
15
12
12
7

| Pos Fig | Det. nr Part. No | Ingår/Fitted 520 LB | 52 / 520 CTH | 56 / 560 CTH | 56 / 560 GS | 590 E / 590 CTX | 590 CTH | 590 TR | Benämning | Description |
|---|---|---|---|---|---|---|---|---|---|---|
| 1 | 401474 | x | x | x | x | x | x | x | Spis 3-lågig kpl. | Cooker 3-burner cpl. |
| 2 | 401435 | x | x | x | x | x | x | x | Glaslock | Cover, glass |
| 3a | 401476 | x | x | x | | | | x | Flamskydd | Flame guard |
| 3b | 401475 | | | | x | x | | | Flamskydd | Flame guard |
| -- | 401478 | x | x | x | x | x | | x | Hylsa distans d:o | Distance sleeve d:o |
| -- | 800476 | x | x | x | x | x | | x | Skruv d:o | Screw d:o |
| 4 | 401436 | x | x | x | x | x | x | x | Rostgaller Ø=200 mm | Grate Ø=200 mm |
| 5 | 401437 | x | x | x | x | x | x | x | Rostgaller Ø=250 mm | Grate Ø=250 mm |
| 6 | 401523 | x | x | x | x | x | x | x | Fäste rostgaller | Fastener grate |
| 7 | 401438 | x | x | x | x | x | x | x | Ratt | Knob |
| 8 | 401693 | x | x | x | x | x | x | x | Fästsats | Fastening set |
| 9 | 401440 | M | M | M | M | M | M | M | List tätning | Seal strip |
| 10 | 401441 | x | x | x | x | x | x | x | Termoelement L=250 mm | Thermocouple L=250 mm |
| 11 | 401442 | x | x | x | x | x | x | x | Termoelement L=350 mm | Thermocouple L=350 mm |
| 12 | 401443 | x | x | x | x | x | x | x | Tändsäkring | Safety valve |
| 13 | 401444 | x | x | x | x | x | x | x | Brännare m. gasrör L=190 mm | Burner with gas pipe L=190 mm |
| 14 | 401445 | x | x | x | x | x | x | x | Brännare m. gasrör L=353 mm | Burner with gas pipe L=353 mm |
| 15 | 401446 | x | x | x | x | x | x | x | Brännare m. gasrör L=310 mm | Burner with gas pipe L=310 mm |
| -- | 401704 | x | x | x | x | x | x | x | Munstycke | Nozzle |
| 16 | 401481 | x | x | x | x | x | x | x | Gummiring | Rubber ring |
| 17 | 401505 | x | x | x | x | x | x | x | Skruv 10 mm sats inkl. gummiring | Screw 10 mm kit incl. rubber ring |
| 18 | 401691 | x | x | x | x | x | x | x | Brännarlock, överdel | Burner lid, upper part |
| -- | 401692 | x | x | x | x | x | x | x | Brännarlock, underdel | Burner lid, lower part |

M= Metervara
T= Tillbehör

M= On the metre
T= Accessory

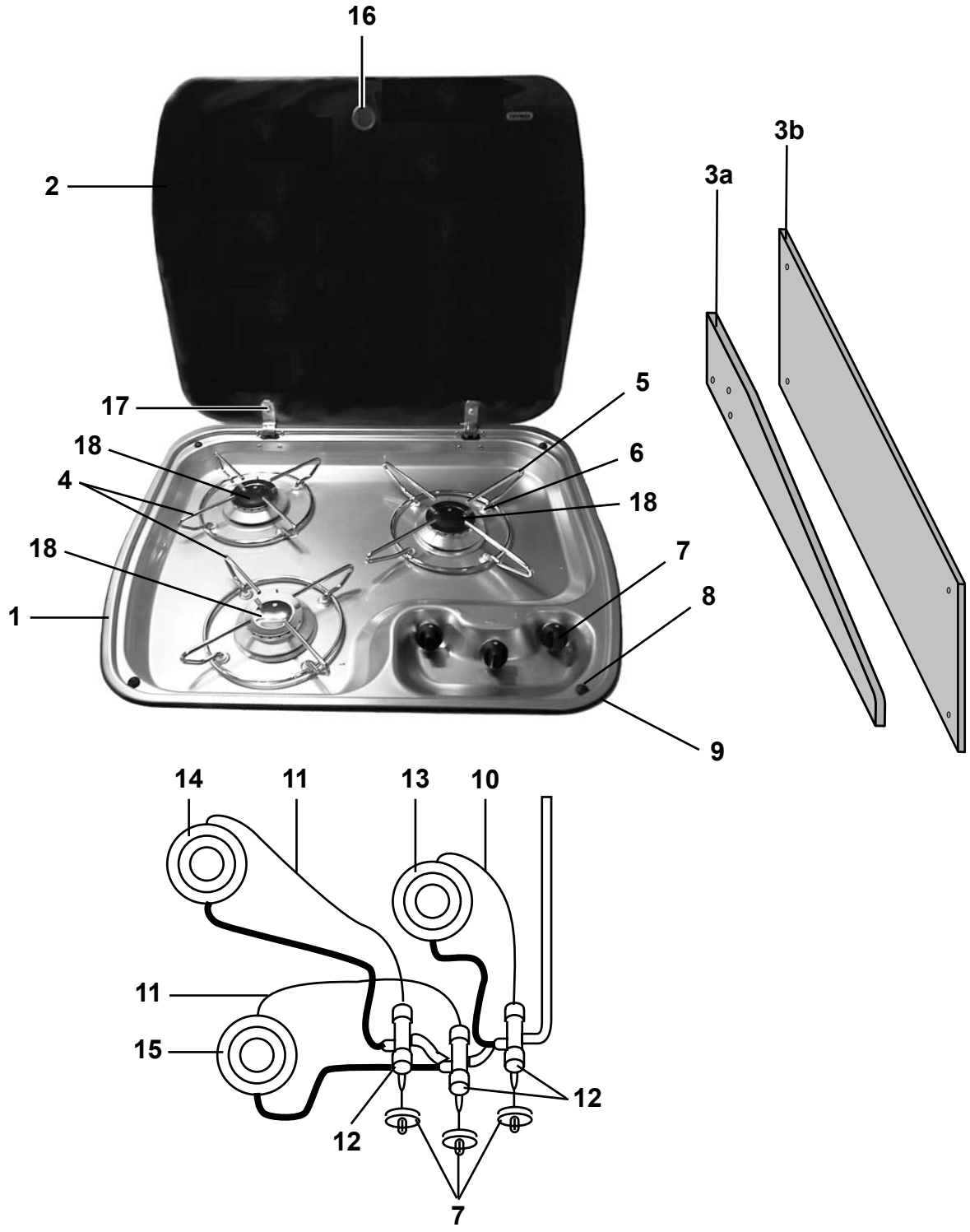
16
2
17
18
4
18
1
5
6
18
7
8
9
3a
3b
14
11
13
10
11
15
12
12
7

| Pos Fig | Det. nr Part. No | Ingår/Fitted 620 | 620 CTH | 620 CTX | 620 TR | | | Benämning | Description |
|---|---|---|---|---|---|---|---|---|---|
| 1 | 401474 | x | x | x | x | | | Spis 3-lågig kpl. | Cooker 3-burner cpl. |
| 2 | 401435 | x | x | x | x | | | Glaslock | Cover, glass |
| 3a | 401476 | | | | x | | | Flamskydd | Flame guard |
| 3b | 401475 | | | x | | | | Flamskydd | Flame guard |
| -- | 401478 | | | x | x | | | Hylsa distans d:o | Distance sleeve d:o |
| -- | 800476 | | | x | x | | | Skruv d:o | Screw d:o |
| 4 | 401436 | x | x | x | x | | | Rostgaller Ø=200 mm | Grate Ø=200 mm |
| 5 | 401437 | x | x | x | x | | | Rostgaller Ø=250 mm | Grate Ø=250 mm |
| 6 | 401523 | x | x | x | x | | | Fäste rostgaller | Fastener grate |
| 7 | 401438 | x | x | x | x | | | Ratt | Knob |
| 8 | 401693 | x | x | x | x | | | Fästsats | Fastening set |
| 9 | 401440 | M | M | M | M | | | List tätning | Seal strip |
| 10 | 401441 | x | x | x | x | | | Termoelement L=250 mm | Thermocouple L=250 mm |
| 11 | 401442 | x | x | x | x | | | Termoelement L=350 mm | Thermocouple L=350 mm |
| 12 | 401443 | x | x | x | x | | | Tändsäkring | Safety valve |
| 13 | 401444 | x | x | x | x | | | Brännare m. gasrör L=190 mm | Burner with gas pipe L=190 mm |
| 14 | 401445 | x | x | x | x | | | Brännare m. gasrör L=353 mm | Burner with gas pipe L=353 mm |
| 15 | 401446 | x | x | x | x | | | Brännare m. gasrör L=310 mm | Burner with gas pipe L=310 mm |
| -- | 401704 | x | x | x | x | | | Munstycke | Nozzle |
| 16 | 401481 | x | x | x | x | | | Gummiring | Rubber ring |
| 17 | 401505 | x | x | x | x | | | Skruv 10 mm sats inkl. gummiring | Screw 10 mm kit incl. rubber ring |
| 18 | 401691 | x | x | x | x | | | Brännarlock, överdel | Burner lid, upper part |
| -- | 401692 | x | x | x | x | | | Brännarlock, underdel | Burner lid, lower part |

M= Metervara
T= Tillbehör

M= On the metre
T= Accessory

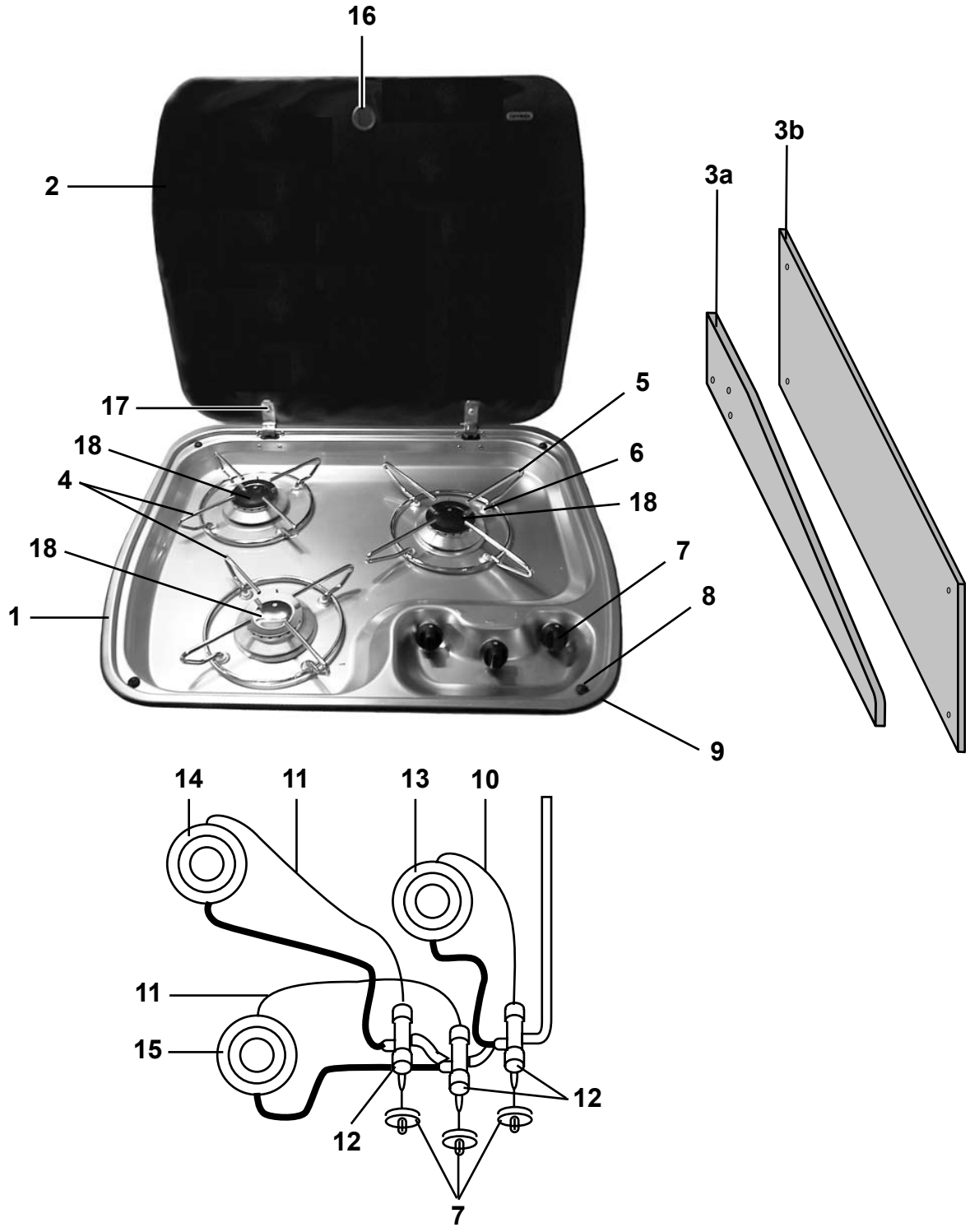
16
2
17
18
4
18
1
5
6
18
7
8
9
3a
3b
14
11
13
10
11
15
12
12
7

| Pos Fig | Det. nr Part. No | Ingår/Fitted | | | | | | Benämning | Description |
|---|---|---|---|---|---|---|---|---|---|
| | | 680 / 680 CTX / BKS | 680 TR / BR | 730 / 730 BKS / BR | 730 TRX | | | | |
| 1 | 401474 | x | x | x | x | | | Spis 3-lågig kpl. | Cooker 3-burner cpl. |
| 2 | 401435 | x | x | x | x | | | Glaslock | Cover, glass |
| 3a | 401476 | | | | | | | Flamskydd | Flame guard |
| 3b | 401475 | | | | x | | | Flamskydd | Flame guard |
| -- | 401478 | | | | x | | | Hylsa distans d:o | Distance sleeve d:o |
| -- | 800476 | | | | x | | | Skruv d:o | Screw d:o |
| 4 | 401436 | x | x | x | x | | | Rostgaller Ø=200 mm | Grate Ø=200 mm |
| 5 | 401437 | x | x | x | x | | | Rostgaller Ø=250 mm | Grate Ø=250 mm |
| 6 | 401523 | x | x | x | x | | | Fäste rostgaller | Fastener grate |
| 7 | 401438 | x | x | x | x | | | Ratt | Knob |
| 8 | 401693 | x | x | x | x | | | Fästsats | Fastening set |
| 9 | 401440 | M | M | M | M | | | List tätning | Seal strip |
| 10 | 401441 | x | x | x | x | | | Termoelement L=250 mm | Thermocouple L=250 mm |
| 11 | 401442 | x | x | x | x | | | Termoelement L=350 mm | Thermocouple L=350 mm |
| 12 | 401443 | x | x | x | x | | | Tändsäkring | Safety valve |
| 13 | 401444 | x | x | x | x | | | Brännare m. gasrör L=190 mm | Burner with gas pipe L=190 mm |
| 14 | 401445 | x | x | x | x | | | Brännare m. gasrör L=353 mm | Burner with gas pipe L=353 mm |
| 15 | 401446 | x | x | x | x | | | Brännare m. gasrör L=310 mm | Burner with gas pipe L=310 mm |
| -- | 401704 | x | x | x | x | | | Munstycke | Nozzle |
| 16 | 401481 | x | x | x | x | | | Gummiring | Rubber ring |
| 17 | 401505 | x | x | x | x | | | Skruv 10 mm sats inkl. gummiring | Screw 10 mm kit incl. rubber ring |
| 18 | 401691 | x | x | x | x | | | Brännarlock, överdel | Burner lid, upper part |
| -- | 401692 | x | x | x | x | | | Brännarlock, underdel | Burner lid, lower part |

M= Metervara
T= Tillbehör

M= On the metre
T= Accessory

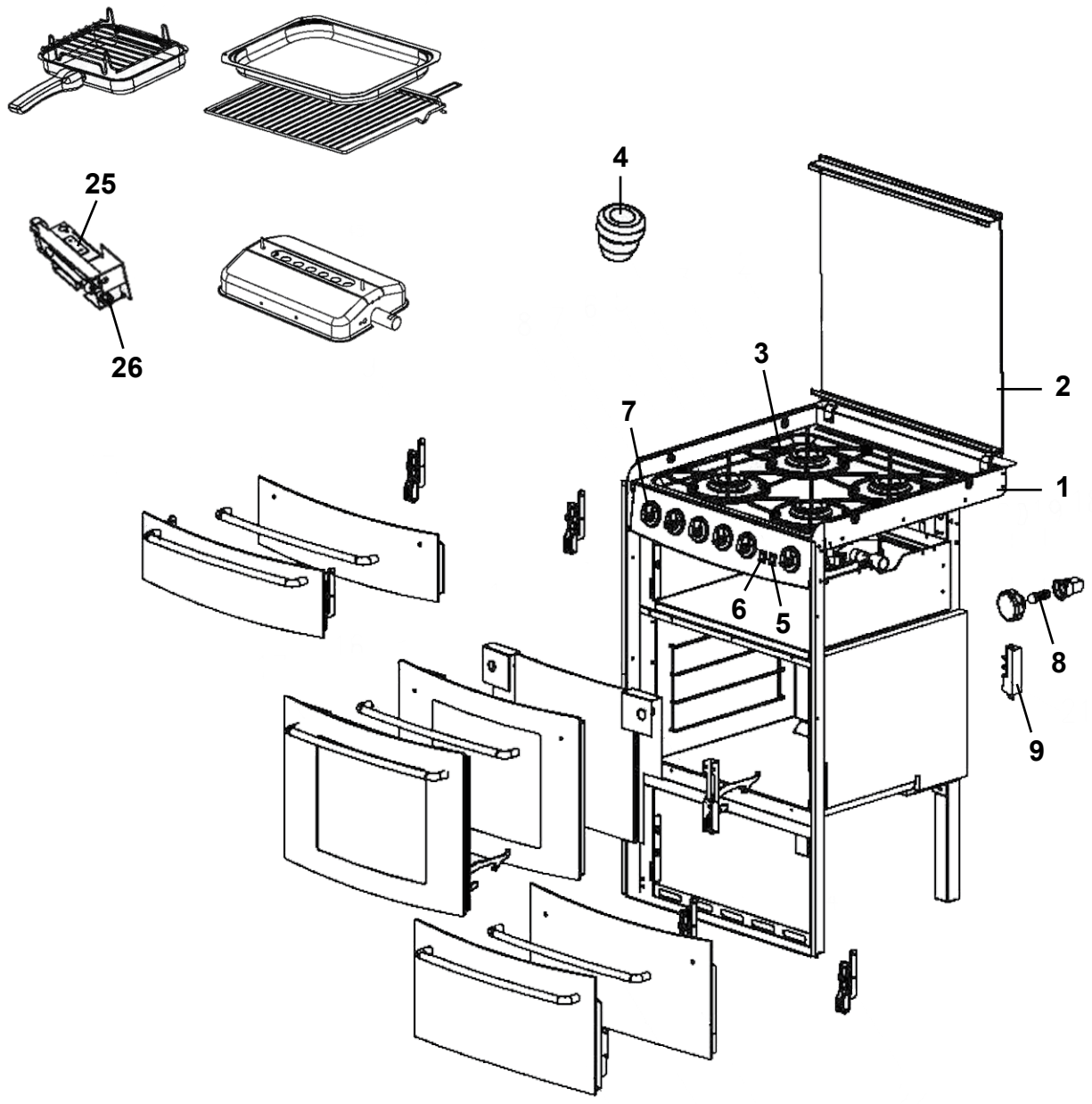
25
26
4
3
2
7
1
6
5
8
9

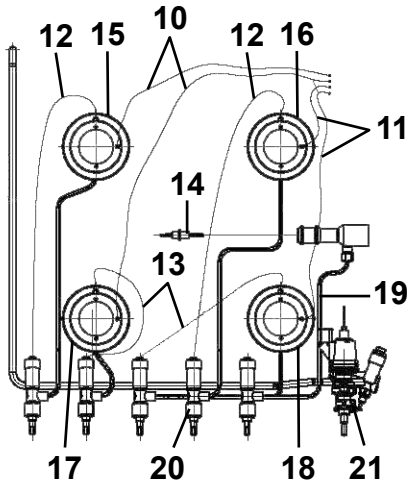
12
15
10
12
16
11
14
13
19
17
20
18
21

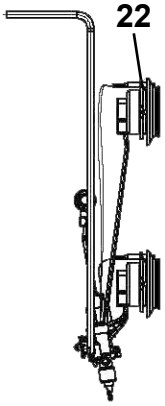
22

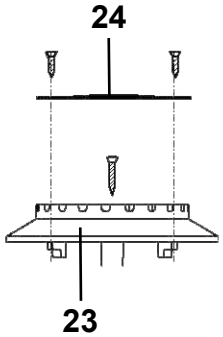
24
23

| Pos Fig | Det. nr Part. No | Ingår/Fitted 620 alla mod. | 680 alla mod. | 730 alla mod. | | | Benämning | Description |
|---|---|---|---|---|---|---|---|---|
| 1 | 401650 | T | T | T | | | Spis kpl. | Cooker cpl. |
| 2 | 401683 | T | T | T | | | Glaslock | Cover, glass |
| 3 | 401719 | T | T | T | | | Rostgaller svart | Grate black |
| 4 | 401523 | T | T | T | | | Fäste rostgaller | Fastener grate |
| 5 | 401720 | T | T | T | | | Tryckknapp gnisttändning | Push button spark ignition |
| 6 | 401721 | T | T | T | | | Strömbrytare belysning | Switch illumination |
| 7 | 401722 | T | T | T | | | Vred (sats) | Knob (kit) |
| 8 | 401723 | T | T | T | | | Glödlampa 12 V 10 W | Bulb 12 V 10 W |
| 9 | 401724 | T | T | T | | | Gnisttändare | Spark ignition |
| 10 | 401725 | T | T | T | | | Tändelektrod L=750 mm | Ignition electrode L=750 mm |
| 11 | 401726 | T | T | T | | | Tändelektrod L=550 mm | Ignition electrode L=550 mm |
| 12 | 401727 | T | T | T | | | Termoelement L=500 mm | Thermocouple L=500 mm |
| 13 | 401442 | T | T | T | | | Termoelement L=350 mm | Thermocouple L=350 mm |
| 14 | 401729 | T | T | T | | | Termoelement L=650 mm | Thermocouple L=650 mm |
| 15 | 401730 | T | T | T | | | Brännare m. gasrör L=340 mm | Burner with gas pipe L=340 mm |
| 16 | 401731 | T | T | T | | | Brännare m. gasrör L=380 mm | Burner with gas pipe L=380 mm |
| 17 | 401732 | T | T | T | | | Brännare m. gasrör L=150 mm | Burner with gas pipe L=150 mm |
| 18 | 401733 | T | T | T | | | Brännare m. gasrör L=242 mm | Burner with gas pipe L=242 mm |
| 19 | 401734 | T | T | T | | | Gasrör grill | Gaspipe grill |
| 20 | 401735 | T | T | T | | | Tändsäkring spis/grill | Safety valve cooker/grill |
| 21 | 401736 | T | T | T | | | Tändsäkring bakugn | Safety valve baking oven |
| 22 | 401361 | T | T | T | | | Bricka tagg termoelement Ø=5 mm | Washer thermocouple Ø=5 mm |
| 23 | 401737 | T | T | T | | | Brännare, överdel (sats inkl. skruvar) | Burner, upper part (kit incl. screws) |
| 24 | 401738 | T | T | T | | | Brännarlock (sats inkl. skruvar) | Burner lid (kit incl. screws) |
| 25 | 401739 | T | T | T | | | Brännare m. hållare | Burner with holder |
| 26 | 401740 | T | T | T | | | Munstycke 30 mbar | Nozzle 30 mbar |

M= Metervara
T= Tillbehör

M= On the metre
T= Accessory

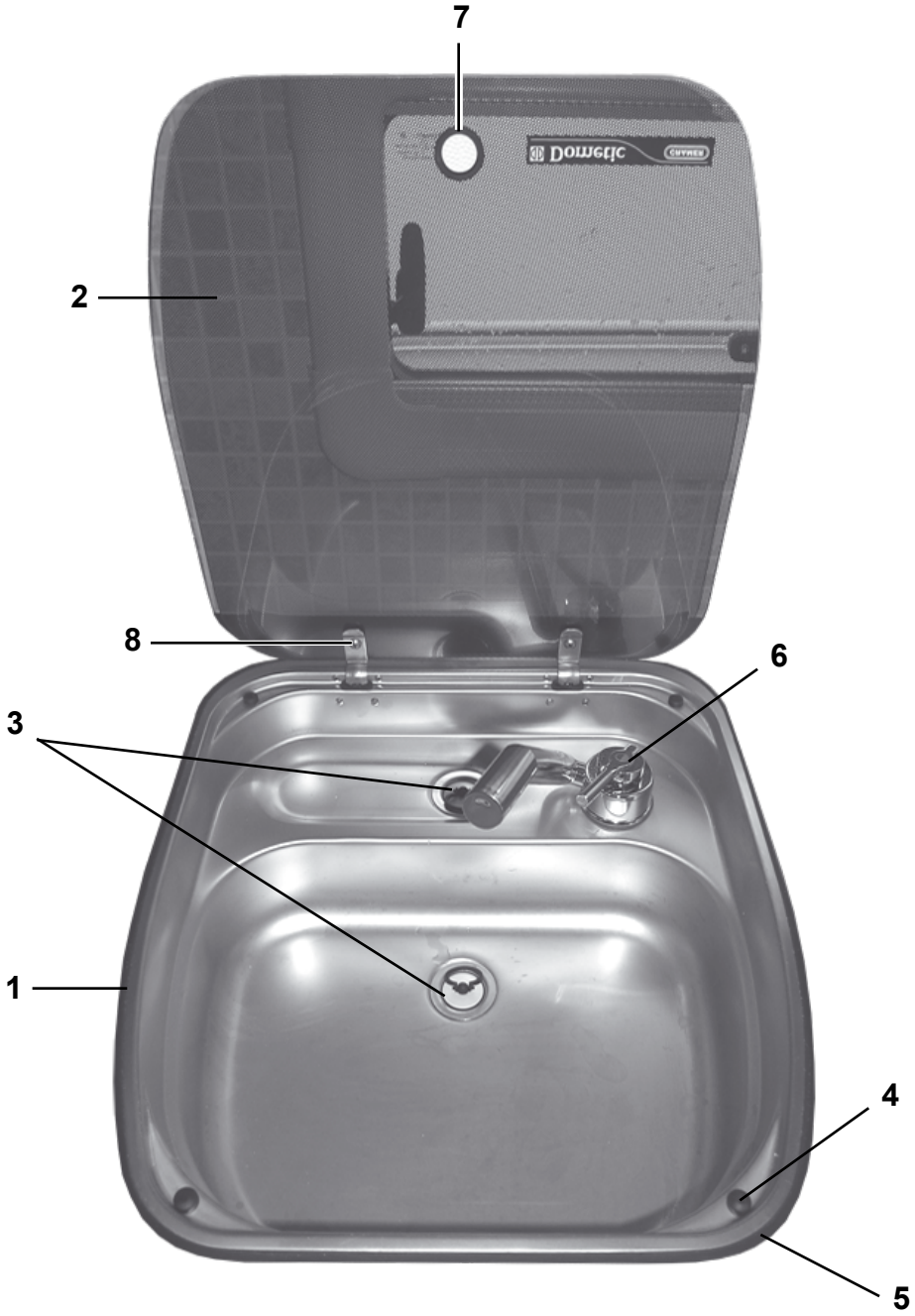
7
2
8
6
3
1
4
5

| Pos Fig | Det. nr Part. No | Ingår/Fitted 52 / 520 alla mod. | 56 / 560 alla mod. | 590 alla mod. | 620 alla mod. | 680 alla mod. | 730 alla mod. | Benämning | Description |
|---|---|---|---|---|---|---|---|---|---|
| 1 | 401375 | x | x | x | x | x | x | Diskho kpl. m. glaslock | Sink cpl. with cover glass |
| 2 | 401447 | x | x | x | x | x | x | Glaslock | Cover, glass |
| 3 | 310084 | x | x | x | x | x | x | Avloppsförskruvning 90° | Sewage connection 90° |
| -- | 313017 | x | x | x | x | x | x | Propp utan kedja d:o | Sink stopper without chain d:o |
| 4 | 401693 | x | x | x | x | x | x | Fästsats | Fastening set |
| 5 | 401440 | M | M | M | M | M | M | List tätning | Seal strip |
| 6 | 317366 | x | x | x | x | x | x | Blandare m. utkastarrör | Mixer with pipe |
| -- | 318191 | x | x | x | x | x | x | Vred blandare | Handle mixer |
| 7 | 401481 | x | x | x | x | x | x | Gummiring | Rubber ring |
| 8 | 401505 | x | x | x | x | x | x | Skruv 10 mm sats inkl. gummiring | Screw 10 mm kit incl. rubber ring |

M= Metervara

M= On the metre

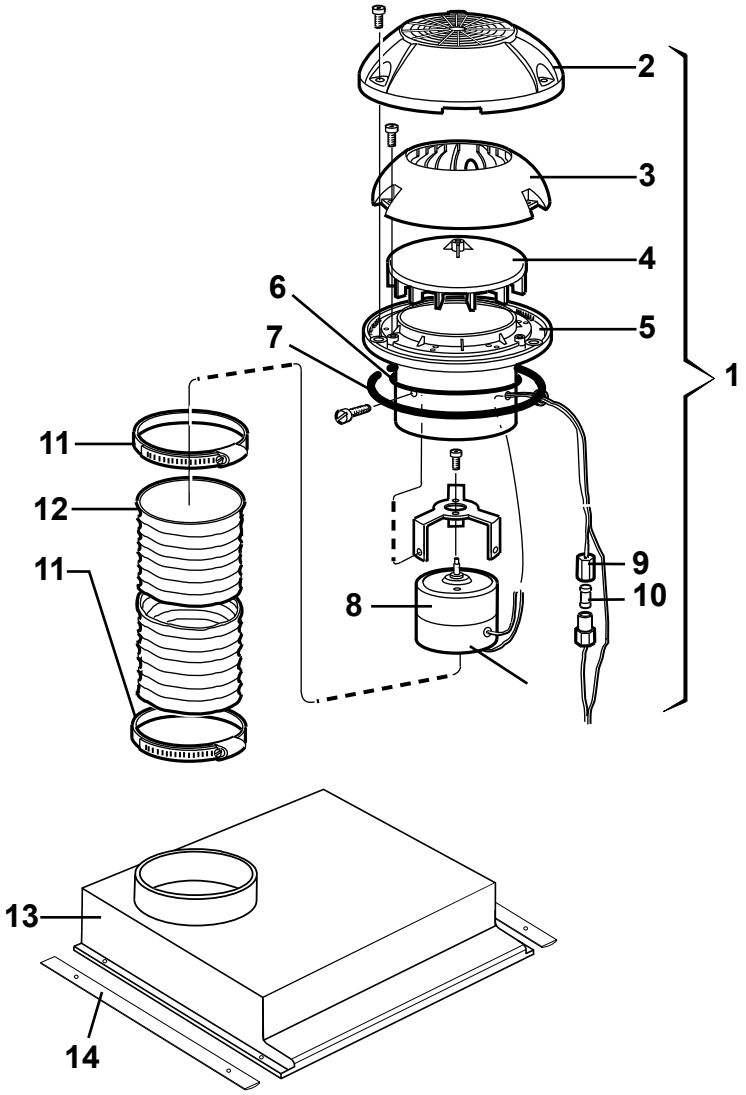
2
3
4
6
5
7
1
11
12
11
9
10
8
13
14

| Pos Fig | Det. nr Part. No | Ingår/Fitted 52 / 520 alla mod. | 56 / 560 alla mod. | 590 alla mod. | 620 alla mod. | 680 alla mod. | 730 alla mod. | Benämning | Description |
|---|---|---|---|---|---|---|---|---|---|
| | 401495 | x | x | x | x | x | | Motor fläkt kpl. m. slang och klammer | Motor fan cpl. with hose and clip |
| 1 | 401507 | x | x | x | x | x | | Motor köksfläkt kpl. | Motor kitchen fan cpl. |
| 2 | 400492 | x | x | x | x | x | | Ventilatorkåpa | Ventilator cap |
| 3 | 400315 | x | x | x | x | x | | Innerkåpa | Inner cap |
| 4 | 400316 | x | x | x | x | x | | Fläkthjul | Impeller |
| 5 | 400317 | x | x | x | x | x | | Underdel fläkthjul | Bottom impeller |
| 6 | 801009 | x | x | x | x | x | | Tätning O-ring | Sealing, O-ring |
| 7 | 200156 | x | x | x | x | x | | Tätning ventilator | Sealing ventilator |
| 8 | 401167 | x | x | x | x | x | | Motor m. fläkthjul och motorfäste | Motor with impeller and motor bracket |
| 9 | 401508 | x | x | x | x | x | | Såkringshållare | Fuse holder |
| 10 | 401509 | x | x | x | x | x | | Säkring 4 A | Fuse 4 A |
| 11 | 400322 | x | x | x | x | x | | Klammer | Clip |
| 12 | 400323 | x | x | x | x | x | | Slang fläkt | Hose fan |
| 13 | 316027 | x | x | x | x | x | | Fläktkåpa | Fan housing |
| 14 | 316219 | x | x | x | x | x | | List kåpa | List housing |

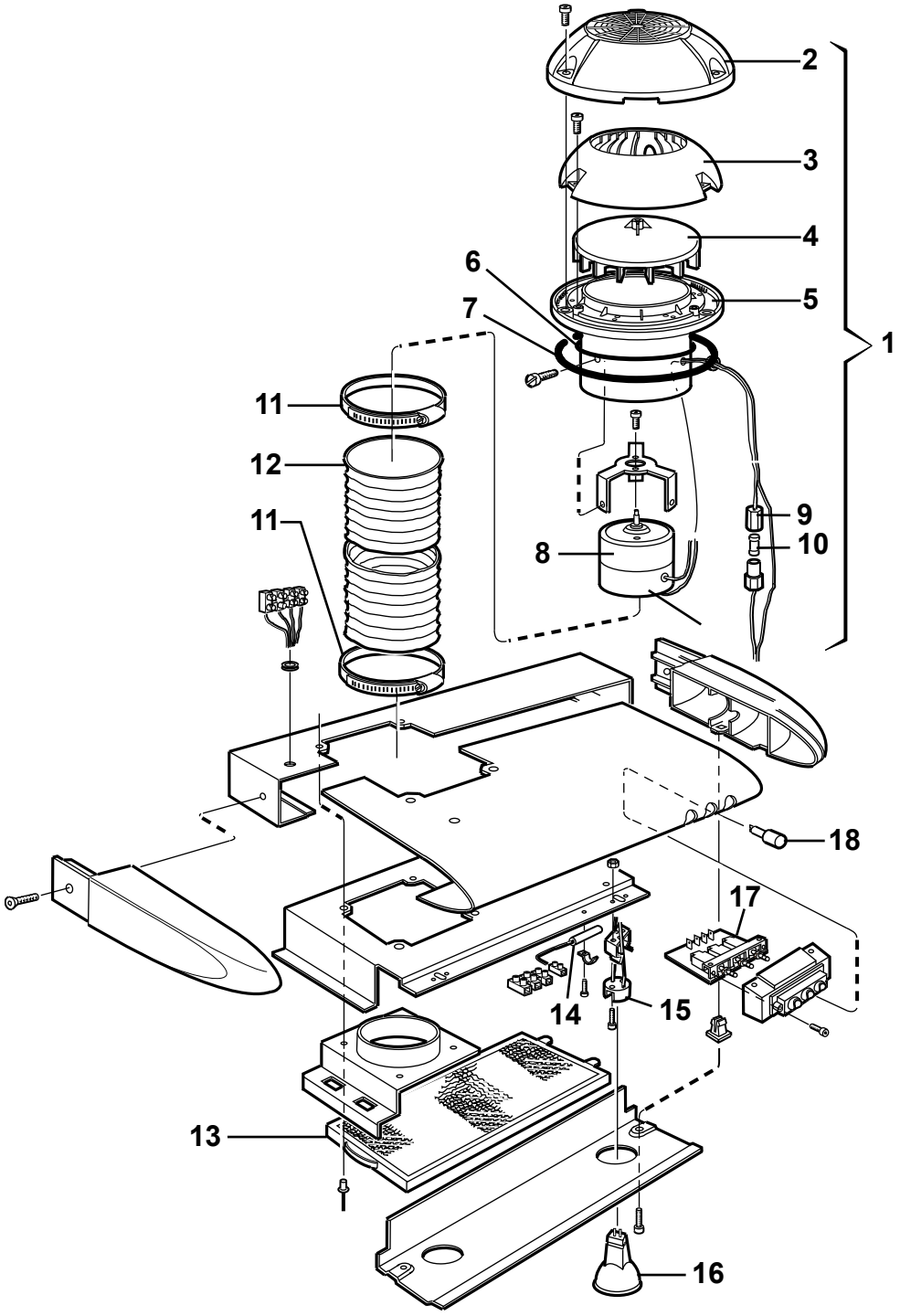
2
3
4
6
5
7
1
11
12
11
9
10
8
18
17
14
15
13
16

| Pos Fig | Det. nr Part. No | Ingår/Fitted 52 / 520 alla mod. | 56 / 560 alla mod. | 590 alla mod. | 620 alla mod. | 680 alla mod. | 730 alla mod. | Benämning | Description |
|---|---|---|---|---|---|---|---|---|---|
| | 401451 | T | T | T | T | T | x | Köksfläkt kpl. | Kitchen fan cpl. |
| 1 | 401507 | T | T | T | T | T | x | Motor köksfläkt kpl. | Motor kitchen fan cpl. |
| 2 | 400492 | T | T | T | T | T | x | Ventilatorkåpa | Ventilator cap |
| 3 | 400315 | T | T | T | T | T | x | Innerkåpa | Inner cap |
| 4 | 400316 | T | T | T | T | T | x | Fläkthjul | Impeller |
| 5 | 400317 | T | T | T | T | T | x | Underdel fläkthjul | Bottom impeller |
| 6 | 801009 | T | T | T | T | T | x | Tätning O-ring | Sealing, O-ring |
| 7 | 200156 | T | T | T | T | T | x | Tätning ventilator | Sealing ventilator |
| 8 | 401167 | T | T | T | T | T | x | Motor m. fläkthjul och motorfäste | Motor with impeller and motor bracket |
| 9 | 401508 | T | T | T | T | T | x | Såkringshållare | Fuse holder |
| 10 | 401509 | T | T | T | T | T | x | Säkring 4 A | Fuse 4 A |
| 11 | 400322 | T | T | T | T | T | x | Klammer | Clip |
| 12 | 400323 | T | T | T | T | T | x | Slang fläkt | Hose fan |
| 13 | 401510 | T | T | T | T | T | x | Filter | Filter |
| 14 | 401511 | T | T | T | T | T | x | Motstånd | Resistance |
| 15 | 401512 | T | T | T | T | T | x | Hållare glödlampa | Holder bulb |
| 16 | 504141 | T | T | T | T | T | x | Glödlampa 10 W | Bulb 10 W |
| 17 | 401513 | T | T | T | T | T | x | Strömställare | Closing switch |
| 18 | 401514 | T | T | T | T | T | x | Tryckknapp | Press button |

T= Tillbehör

T= Accessory

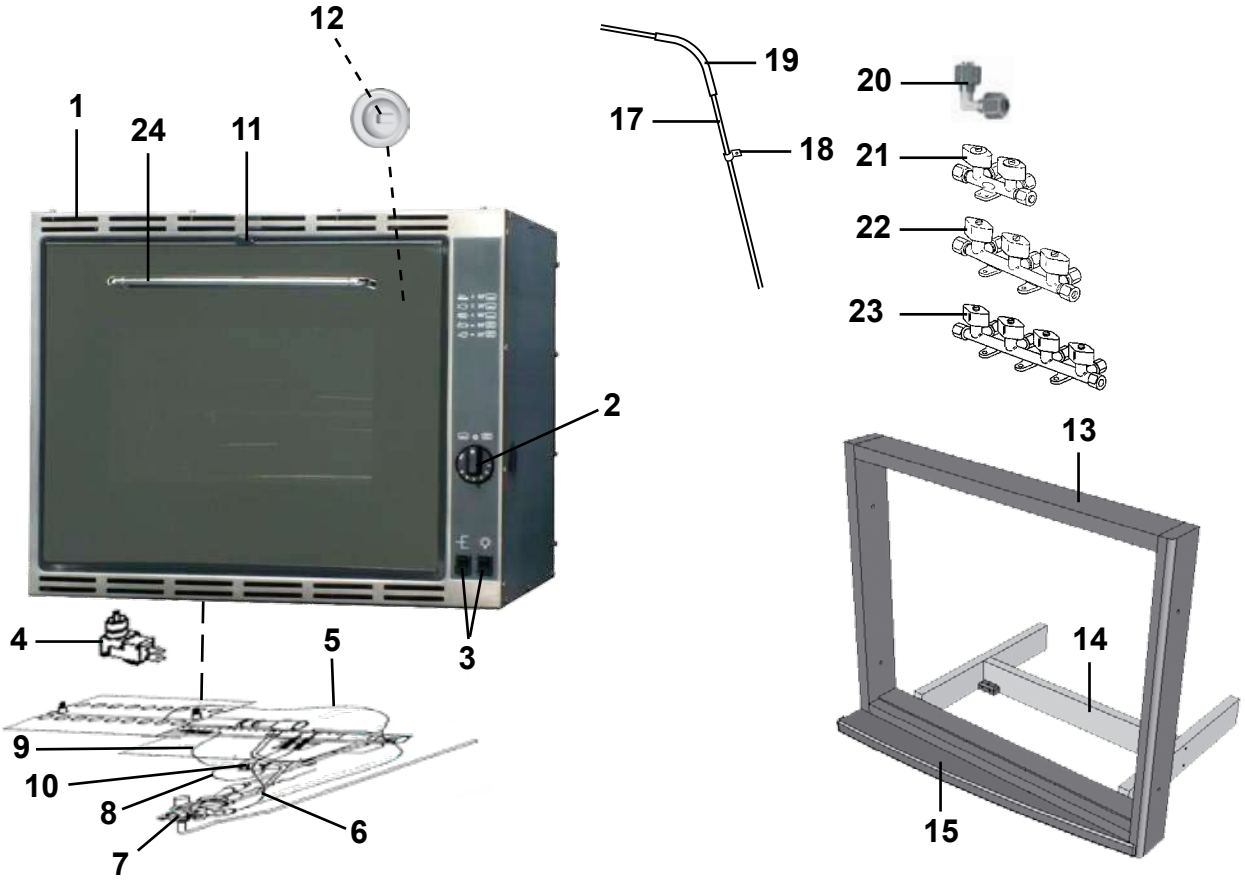
12
1
24
11
19
17
18
20
21
22
23
2
13
4
5
3
14
9
10
8
6
7
15

| Pos Fig | Det. nr Part. No | Ingår/Fitted 52 / 520 CTH | 56 / 560 CTH | 56 / 560 GS | 590 E | 590 CTH / CTX | 590 TR | Benämning | Description |
|---|---|---|---|---|---|---|---|---|---|
| 1 | 401517 | T | T | T | T | T | T | Ugn m. grill | Oven with grill |
| 2 | 401632 | T | T | T | T | T | T | Ratt | Knob |
| 3 | 401633 | T | T | T | T | T | T | Strömbrytare 1-polig | Switch 1-pol |
| 4 | 401634 | T | T | T | T | T | T | Mikrobrytare | Micro switch |
| 5 | 401635 | T | T | T | T | T | T | Termoelement brännare grill | Thermocouple grill burner |
| 6 | 401636 | T | T | T | T | T | T | Termoelement brännare ugn | Thermocouple oven burner |
| 7 | 401637 | T | T | T | T | T | T | Termostat gas | Thermostat gas |
| 8 | 401638 | T | T | T | T | T | T | Gnistelektrod brännare ugn L=370 mm | Spark electrode oven burner L=370 mm |
| 9 | 401639 | T | T | T | T | T | T | Gnistelektrod brännare grill L=370 mm | Spark electrode grill burner L=370 mm |
| 10 | 401647 | T | T | T | T | T | T | Tändare gnist | Spark ignition |
| 11 | 401705 | T | T | T | T | T | T | Luckspärr | Door lock |
| 12 | 504416 | T | T | T | T | T | T | Glödlampa 14 V 10 W | Bulb 14 V 10 W |
| 13 | 324090 | T | T | T | T | T | T | Ram | Frame |
| 14 | 324097 | T | T | T | T | T | T | Stöd | Support |
| 15 | 324089 | T | T | T | T | T | T | List täck | Cover strip |
| 17 | 500279 | M | M | M | M | M | M | Rör koppar Ø = 8 mm | Pipe Ø = 8 mm |
| -- | 504794 | T | T | T | T | T | T | Instickshylsa Ø = 6,4 mm d:o | Cage Ø = 6,4 mm d:o |
| 18 | 800448 | T | T | T | T | T | T | Klammer gummi | Clip |
| 19 | 300654 | M | M | M | M | M | M | Slang | Hose |
| 20 | 504981 | T | T | T | T | T | T | Koppling vinkel | Connection |
| 21 | 503068 | | | T[2] | T[2] | | | Ventil block 2-vägs | Valve 2-way |
| 22 | 504960 | x[1] | x[1] | x | x | x[1] | x[1] | Ventil block 3-vägs (ingår som std) | Valve 3-way (fitted standard) |
| 23 | 504961 | T | T | | | T | T | Ventil block 4-vägs | Valve 4-way |
| 24 | 401821 | T | T | T | T | T | T | Handtag lucka | Handle door |

[1]= Ersätts när ugn monteras
[2]= Extra ventil när ugn monteras

[1]= Replaced when oven mounted
[2]= Additional valve when oven mounted

M= Metervara
T= Tillbehör

M= On the metre
T= Accessory

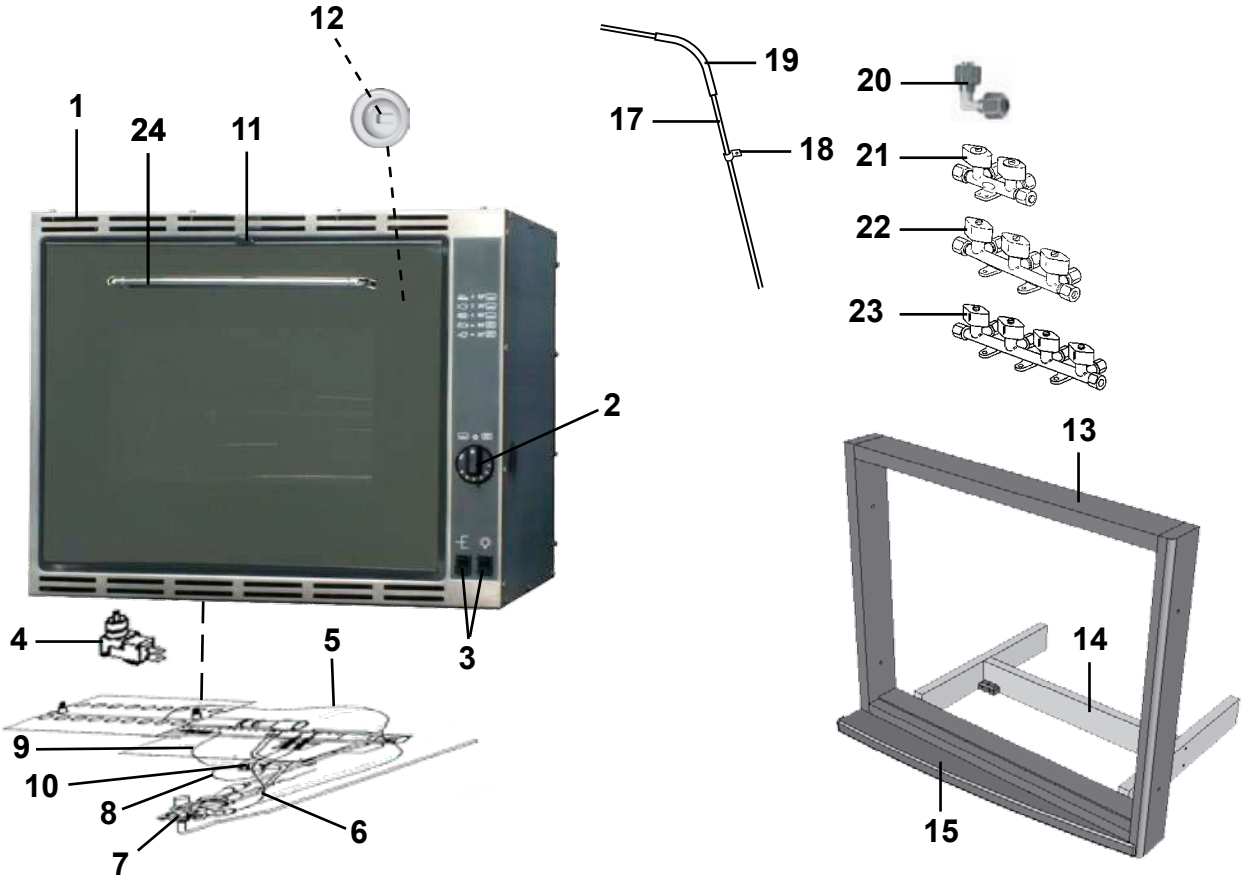
12
1
24
11
19
17
18
20
21
22
23
2
13
4
5
3
14
9
10
8
6
7
15

| Pos Fig | Det. nr Part. No | Ingår/Fitted 620 alla mod. | 680 CTX | 680 övr. mod. | 730 alla mod. | | | Benämning | Description |
|---|---|---|---|---|---|---|---|---|---|
| 1 | 401517 | T | T | T | T | | | Ugn m. grill | Oven with grill |
| 2 | 401632 | T | T | T | T | | | Ratt | Knob |
| 3 | 401633 | T | T | T | T | | | Strömbrytare 1-polig | Switch 1-pol |
| 4 | 401634 | T | T | T | T | | | Mikrobrytare | Micro switch |
| 5 | 401635 | T | T | T | T | | | Termoelement brännare grill | Thermocouple grill burner |
| 6 | 401636 | T | T | T | T | | | Termoelement brännare ugn | Thermocouple oven burner |
| 7 | 401637 | T | T | T | T | | | Termostat gas | Thermostat gas |
| 8 | 401638 | T | T | T | T | | | Gnistelektrod brännare ugn L=370 mm | Spark electrode oven burner L=370 mm |
| 9 | 401639 | T | T | T | T | | | Gnistelektrod brännare grill L=370 mm | Spark electrode grill burner L=370 mm |
| 10 | 401647 | T | T | T | T | | | Tändare gnist | Spark ignition |
| 11 | 401705 | T | T | T | T | | | Luckspärr | Door lock |
| 12 | 504416 | T | T | T | T | | | Glödlampa 14 V 10 W | Bulb 14 V 10 W |
| 13 | 324090 | T | T | T | T | | | Ram | Frame |
| 14 | 324097 | T | T | T | T | | | Stöd | Support |
| 15 | 324089 | T | T | T | T | | | List täck | Cover strip |
| 17 | 500279 | M | M | M | M | | | Rör koppar Ø = 8 mm | Pipe Ø = 8 mm |
| -- | 504794 | T | T | T | T | | | Instickshylsa Ø = 6,4 mm d:o | Cage Ø = 6,4 mm d:o |
| 18 | 800448 | T | T | T | T | | | Klammer gummi | Clip |
| 19 | 300654 | M | M | M | M | | | Slang 13/10 | Hose 13/10 |
| 20 | 504981 | T | T | T | T | | | Koppling vinkel | Connection |
| 21 | 503068 | | T[2] | | | | | Ventil block 2-vägs | Valve 2-way |
| 22 | 504960 | x[1] | x | x[1] | x[1] | | | Ventil block 3-vägs (ingår som std) | Valve 3-way (fitted standard) |
| 23 | 504961 | T | | T | T | | | Ventil block 4-vägs | Valve 4-way |
| 24 | 401821 | T | T | T | T | | | Handtag lucka | Handle door |

[1]= Ersätts när ugn monteras
[2]= Extra ventil när ugn monteras

[1]= Replaced when oven mounted
[2]= Additional valve when oven mounted

M= Metervara
T= Tillbehör

M= On the metre
T= Accessory

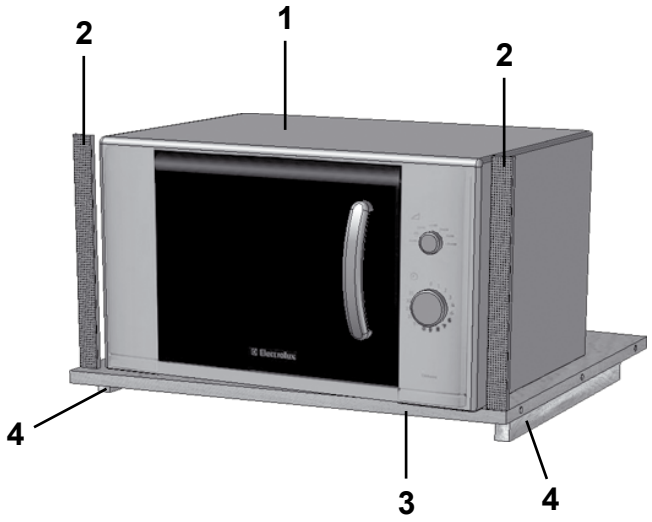
1
2
2
4
3
4

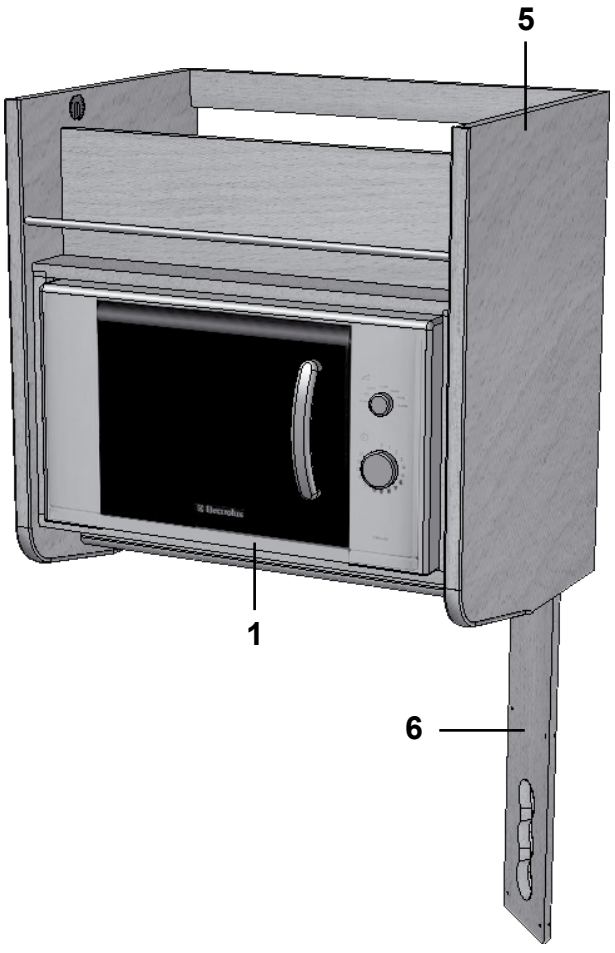
5
1
6

| Pos Fig | Det. nr Part. No | Ingår/Fitted | | | | | | Benämning | Description |
|---|---|---|---|---|---|---|---|---|---|
| | | 52 / 520 CTH | 55 / 560 alla mod. | 56 / 560 CTH | 590 E alla mod. | 590 CTX 590 TR | 590 CTH | | |
| 1 | 504236 | T | T | T | T | T | T | Ugn mikro | Microwave oven |
| 2 | 401607 | T | T | T | T | T | T | Galler 277x24 (i diskbänk) | Grating 277x24 (in kitchen sink) |
| 3 | 323069 | T | T | T | T | T | T | Hylla (i diskbänk) | Rack (in kitchen sink) |
| -- | 321394 | | | | | | | Hylla (i utskjut diskbänk) | Rack (in projection kitchen sink) |
| 4 | 312168 | T | T | T | T | T | T | List 17,5x22x360 | List 17,5x22x360 |
| 5 | 324336 | | | T | T | | | Hylla mikro (bredvid köksskåp) | Shelf micro (beside kitchen cupboard) |
| -- | 322169 | | | | | | T | Hylla mikro (bredvid köksskåp) | Shelf micro (beside kitchen cupboard) |
| 6 | 371353 | | | | T | | | Front el-uttag 130x869 | Front outlet 130x869 |
| -- | 321501 | | | | | | T | Front el-uttag 130x533 | Front outlet 130x533 |

T= Tillbehör

T= Accessory

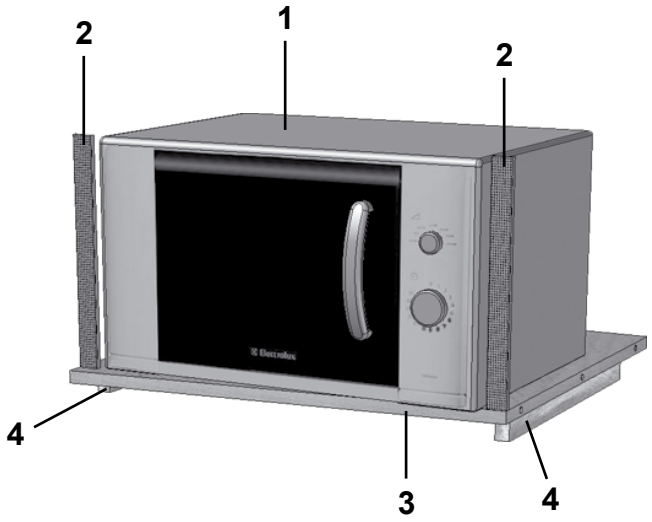
1
2
2
4
3
4

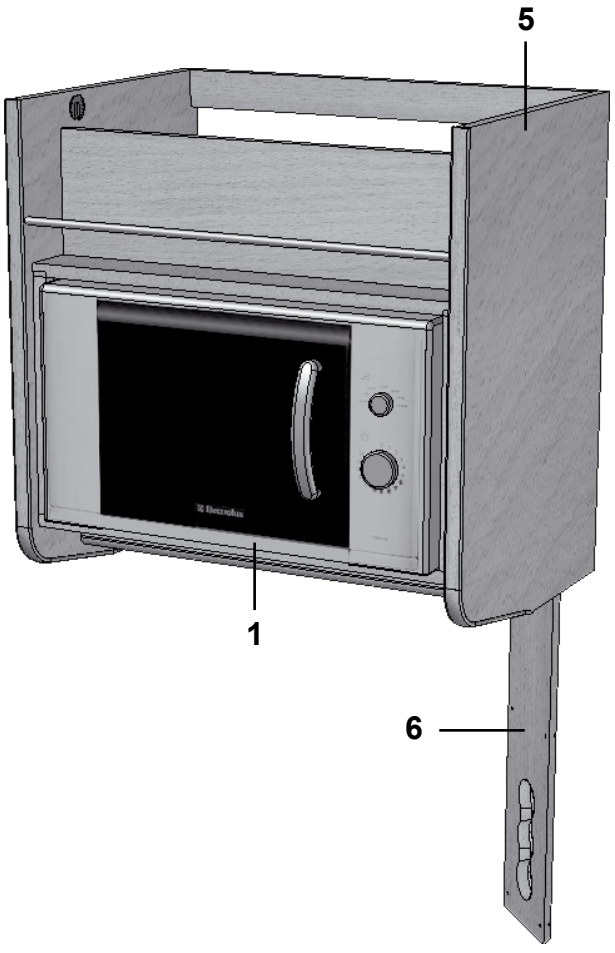
5
1
6

| Pos Fig | Det. nr Part. No | Ingår/Fitted: 620 / 620 TR / CTX | 620 CTH | 680 / 680 BKS / CTX | 680 TR / BR | 730 GSE 730 BKS | 730 TRX | 730 BR | Benämning | Description |
|---|---|---|---|---|---|---|---|---|---|---|
| 1 | 504236 | T | T | T | T | x | x | x | Ugn mikro | Microwave oven |
| 2 | 401607 | T | T | T | T | | | | Galler 277x24 (i diskbänk) | Grating 277x24 (in kitchen sink) |
| 3 | 323069 | T | T | T | T | | | | Hylla (i diskbänk) | Rack (in kitchen sink) |
| -- | 321394 | | | T[1] | | | | | Hylla (i utskjut diskbänk) | Rack (in projection kitchen sink) |
| 4 | 312168 | T | T | T | T | | | | List 17,5x22x360 | List 17,5x22x360 |
| 5 | 324336 | T[2] | | | | | x | | Hylla mikro (bredvid köksskåp) | Shelf micro (beside kitchen cupboard) |
| -- | 322169 | | T | T | | x | | | Hylla mikro (bredvid köksskåp) | Shelf micro (beside kitchen cupboard) |
| -- | 328618 | | | | | | | x | Hylla mikro (bredvid köksskåp) | Shelf micro (beside kitchen cupboard) |
| 6 | 371353 | T[2] | | | | | | | Front el-uttag 130x869 | Front outlet 130x869 |
| -- | 321501 | | T | T | | x | | | Front el-uttag 130x533 | Front outlet 130x533 |
| -- | 320617 | | | | | | x | | Front el-uttag 101x533 | Front outlet 101x533 |
| -- | 329192 | | | | | | | x | Front el-uttag 90x533 | Front outlet 90x533 |

[1] = Endast i 680 GSE
[2] = Endast i 620 CTX (framför M-grupp)

[1] = Only in 680 GSE
[2] = Only in 620 CTX (in front of M-group)

T= Tillbehör

T= Accessory

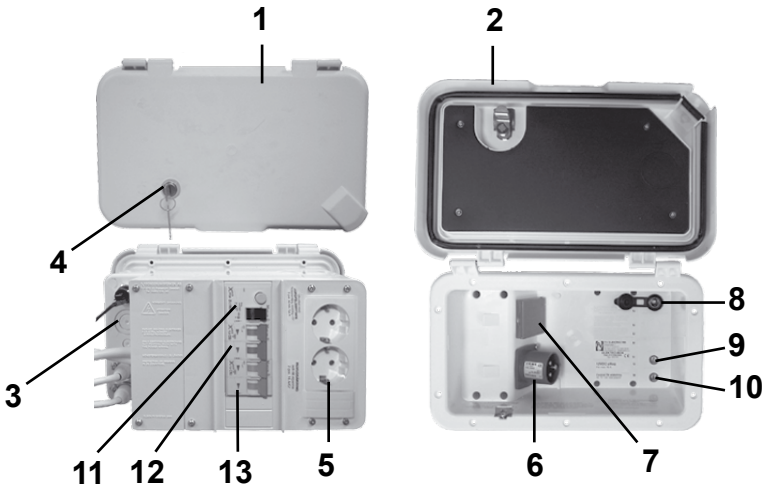
1
2
4
3
11
12
13
5
8
9
10
6
7

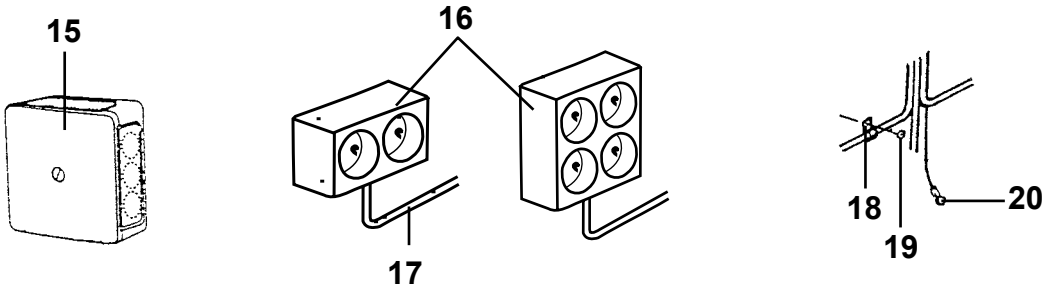
15
16
17
18
19
20

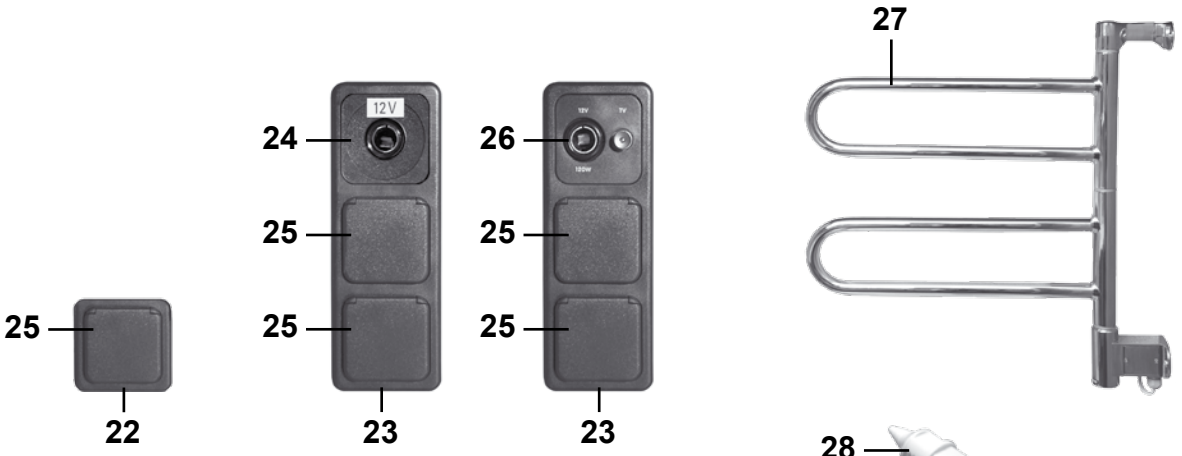
27
24
25
25
12V
26
25
25
25
22
23
23
28

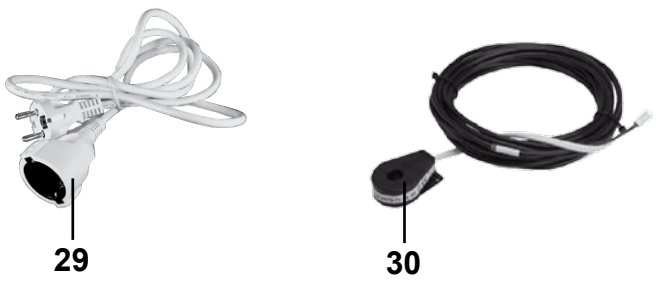
29
30

| Pos Fig | Det. nr Part. No | Ingår/Fitted 52 / 56 CTH | Ingår/Fitted 56 GS alla mod. | Benämning | Description |
|---|---|---|---|---|---|
| 1 | 504323 | x | x | El-intag 230 V | El connection 230 V |
| -- | 504324 | T | T | El-intag 230 V (el-golvvärme) | El conn. 230 V (el. underfloor heating) |
| 2 | 503123 | x | x | Lock el-central u. låshus | Cover without locking device |
| 3 | 504786 | x | x | Låda el-central | Box el connection |
| 4 | 504325 | x | x | Låshus u. låskolv | locking device without bolt |
| -- | --- | x | x | Låskolv; se "Lås" grp. 2 | Bolt; see "Locks" grp. 2 |
| -- | --- | x | x | Nyckel; se "Nycklar" grp. 2 | Key; see "Keys" grp. 2 |
| 5 | 503126 | x | x | El-uttag 230 V | El connection 230 V |
| -- | 504974 | T | T | El-uttag 230 V (el-golvvärme) | El connection 230 V (el. underfloor heating) |
| -- | 504975 | T | T | Relä el-golvvärme | Relay el. underfloor heating |
| 6 | 503125 | x | x | Kontakt V-del | Contakt |
| 7 | 503124 | x | x | El-uttag 230 V | El connection 230 V |
| 8 | 504408 | x | x | TV-uttag 12 V | TV-connection 12 V |
| 9 | 504406 | x | x | Kontakt TV hane | Contact pin |
| 10 | 505016 | x | x | Kontakt TV hona | Contact plug |
| 11 | 503847 | x | x | Jordfelsbrytare | Earth leakage protection |
| 12 | 504734 | x | x | Säkring automat 10 A | Automatic fuse 10 A |
| 13 | 504733 | x | x | Säkring automat 16 A | Automatic fuse 16 A |
| 15 | 500459 | x | x | Dosa, koppling | Connection box |
| 16 | 503110 | x | x | El-uttag 230 V dubbel | El connection 230 V double |
| -- | 504289 | | | El-uttag 230 V 4-vägs | El connection 230 V 4-way |
| 17 | 503734 | M | M | Elkabel FKK 3x1,5 | El cable FKK 3x1,5 |
| -- | 503964 | M | M | Elkabel FKK 3x2,5 | El cable FKK 3x2,5 |
| 18 | 800223 | x | x | Klammer SC 10-14 | Clip SC 10-14 |
| -- | 800324 | x | x | Klammer SC 14-20 | Clip SC 14-20 |
| -- | 801204 | x | x | Klammer SC 20-26 | Clip SC 20-26 |
| 19 | 800163 | x | x | Skruv B8x16 | Screw B8x16 |
| 20 | 800862 | x | x | Kabelsko | Cable shoe |
| 22 | 504993 | x | x | Ram uttag | Frame connection |
| 23 | 504995 | x | x | Ram uttag | Frame connection |
| 24 | 504986 | | x | El-uttag 12 V | El connection 12 V |
| 25 | 504994 | x | x | El-uttag 230 V m. lock | El connection 230 V with cover |
| -- | 504987 | | | Blindplatta | Blind plate |
| 26 | 504992 | x | x | El-uttag 12 V / TV-antenn | El connection 12 V / TV-aerial |
| 27 | 505005 | T | T | Handukstork | Towel drier |
| 28 | 504274 | T | T | Stickpropp d:o | Plug d:o |
| 29 | 504774 | T | T | El-kabel skarv L=3 m | Extension cable L=3 m |
| 30 | 505154 | T | T | Belastningsvakt Alde-panna | Overload protection Alde heating boiler |
| | | | | M= Metervara | M= On the metre |
| | | | | T= Tillbehör | T= Accessory |

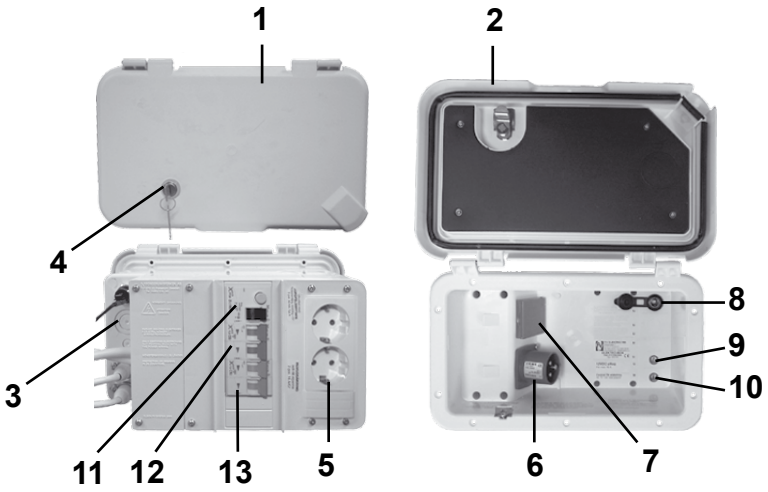
1
2
4
3
11
12
13
5
8
9
10
6
7

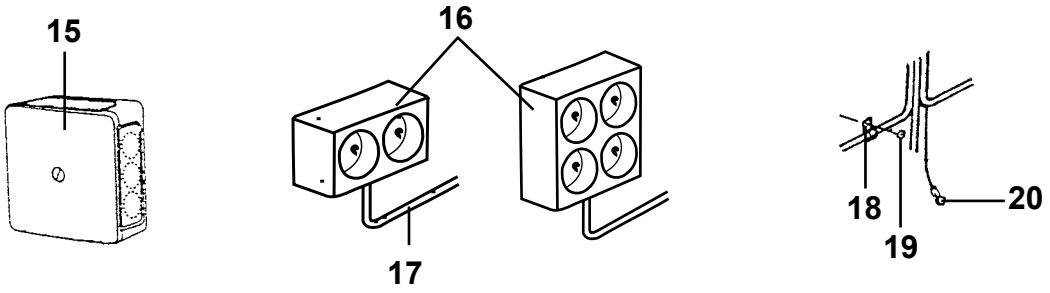
15
16
17
18
19
20

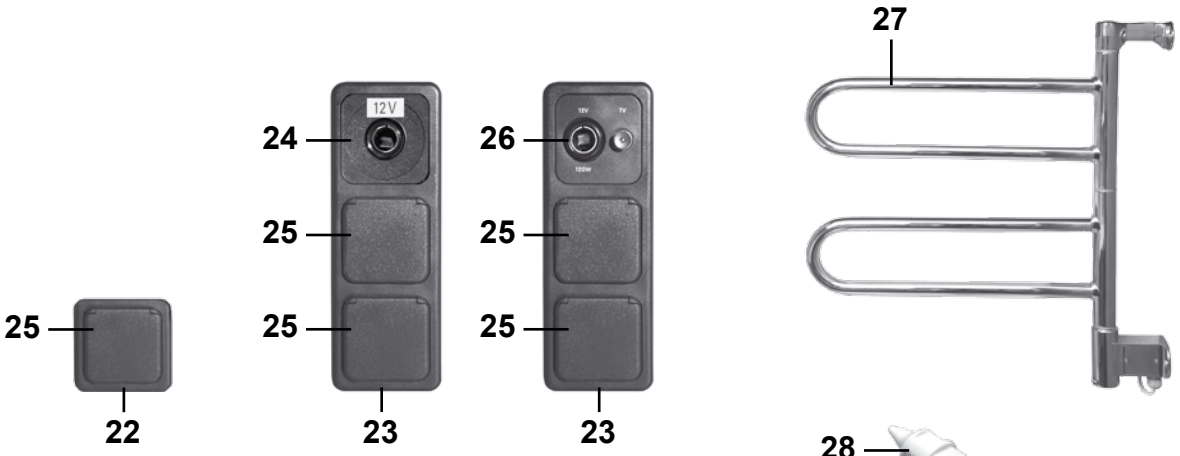
27
24
25
25
12V
26
25
25
25
22
23
23
28

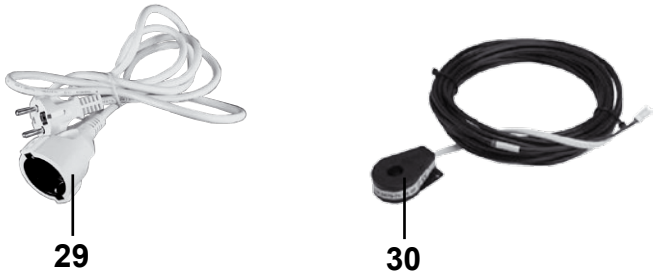
29
30

| Pos Fig | Det. nr Part. No | Ingår/Fitted 520 LB | 520-560 CTH | 560 GS | 590 E | 590 CTH / CTX | 590 TR | Benämning | Description |
|---|---|---|---|---|---|---|---|---|---|
| 1 | 504323 | x | x | x | x | x | x | El-intag 230 V | El connection 230 V |
| -- | 504324 | T | T | T | T | T | T | El-intag 230 V (el-golvvärme) | El conn. 230 V (el. underfloor heating) |
| 2 | 503123 | x | x | x | x | x | x | Lock el-central u. låshus | Cover without locking device |
| 3 | 504786 | x | x | x | x | x | x | Låda el-central | Box el connection |
| 4 | 504325 | x | x | x | x | x | x | Låshus u. låskolv | locking device without bolt |
| -- | --- | x | x | x | x | x | x | Låskolv; se "Lås" grp. 2 | Bolt; see "Locks" grp. 2 |
| -- | --- | x | x | x | x | x | x | Nyckel; se "Nycklar" grp. 2 | Key; see "Keys" grp. 2 |
| 5 | 503126 | x | x | x | x | x | x | El-uttag 230 V | El connection 230 V |
| -- | 504974 | T | T | T | T | T | T | El-uttag 230 V (el-golvvärme) | El connection 230 V (el. underfloor heating) |
| -- | 504975 | T | T | T | T | T | T | Relä el-golvvärme | Relay el. underfloor heating |
| 6 | 503125 | x | x | x | x | x | x | Kontakt V-del | Contakt |
| 7 | 503124 | x | x | x | x | x | x | El-uttag 230 V | El connection 230 V |
| 8 | 504408 | x | x | x | x | x | x | TV-uttag 12 V | TV-connection 12 V |
| 9 | 504406 | x | x | x | x | x | x | Kontakt TV hane | Contact pin |
| 10 | 505016 | x | x | x | x | x | x | Kontakt TV hona | Contact plug |
| 11 | 503847 | x | x | x | x | x | x | Jordfelsbrytare | Earth leakage protection |
| 12 | 504734 | x | x | x | x | x | x | Säkring automat 10 A | Automatic fuse 10 A |
| 13 | 504733 | x | x | x | x | x | x | Säkring automat 16 A | Automatic fuse 16 A |
| 15 | 500459 | x | x | x | x | x | x | Dosa, koppling | Connection box |
| 16 | 503110 | x | x | x | x | x | x | El-uttag 230 V dubbel | El connection 230 V double |
| -- | 504289 | | | | T | T | | El-uttag 230 V 4-vägs | El connection 230 V 4-way |
| 17 | 503734 | M | M | M | M | M | M | Elkabel FKK 3x1,5 | El cable FKK 3x1,5 |
| -- | 503964 | M | M | M | M | M | M | Elkabel FKK 3x2,5 | El cable FKK 3x2,5 |
| 18 | 800223 | x | x | x | x | x | x | Klammer SC 10-14 | Clip SC 10-14 |
| -- | 800324 | x | x | x | x | x | x | Klammer SC 14-20 | Clip SC 14-20 |
| -- | 801204 | x | x | x | x | x | x | Klammer SC 20-26 | Clip SC 20-26 |
| 19 | 800163 | x | x | x | x | x | x | Skruv B8x16 | Screw B8x16 |
| 20 | 800862 | x | x | x | x | x | x | Kabelsko | Cable shoe |
| 22 | 504993 | x | x | x | x | x | x | Ram uttag | Frame connection |
| 23 | 504995 | x | x | x | x | x | x | Ram uttag | Frame connection |
| 24 | 504986 | x | | | x | x | | El-uttag 12 V | El connection 12 V |
| 25 | 504994 | x | x | x | x | x | x | El-uttag 230 V m. lock | El connection 230 V with cover |
| -- | 504987 | x | | | | x | | Blindplatta | Blind plate |
| 26 | 504992 | x | x | x | x | x | x | El-uttag 12 V / TV-antenn | El connection 12 V / TV-aerial |
| 27 | 505005 | T | T | T | T | T | T | Handukstork | Towel drier |
| 28 | 504274 | T | T | T | T | T | T | Stickpropp d:o | Plug d:o |
| 29 | 504774 | T | T | T | T | T | T | El-kabel skarv L=3 m | Extension cable L=3 m |
| 30 | 505154 | T | T | T | T | T | T | Belastningsvakt Alde-panna | Overload protection Alde heating boiler |
| | | | | | | | | M= Metervara<br>T= Tillbehör | M= On the metre<br>T= Accessory |

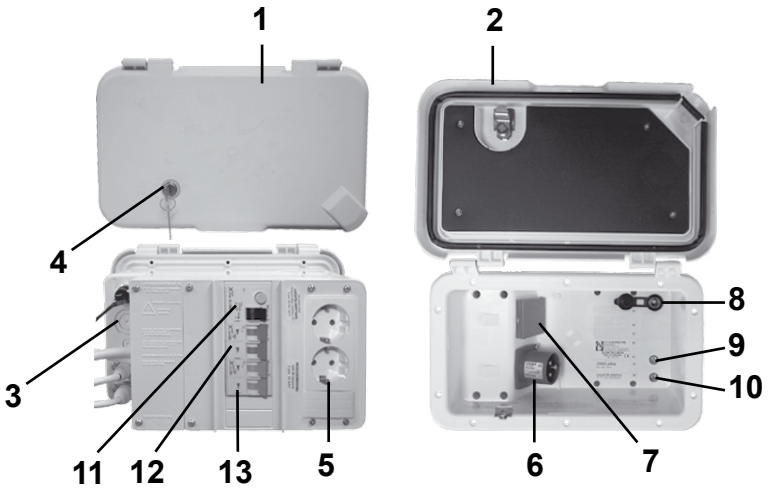
1
2
4
3
11
12
13
5
8
9
10
6
7

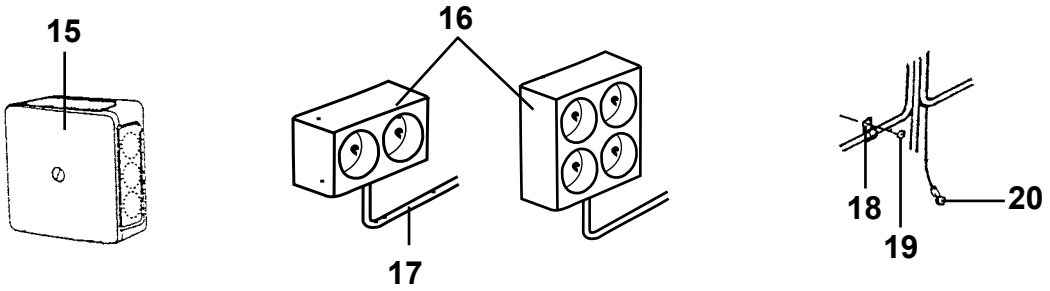
15
16
17
18
19
20

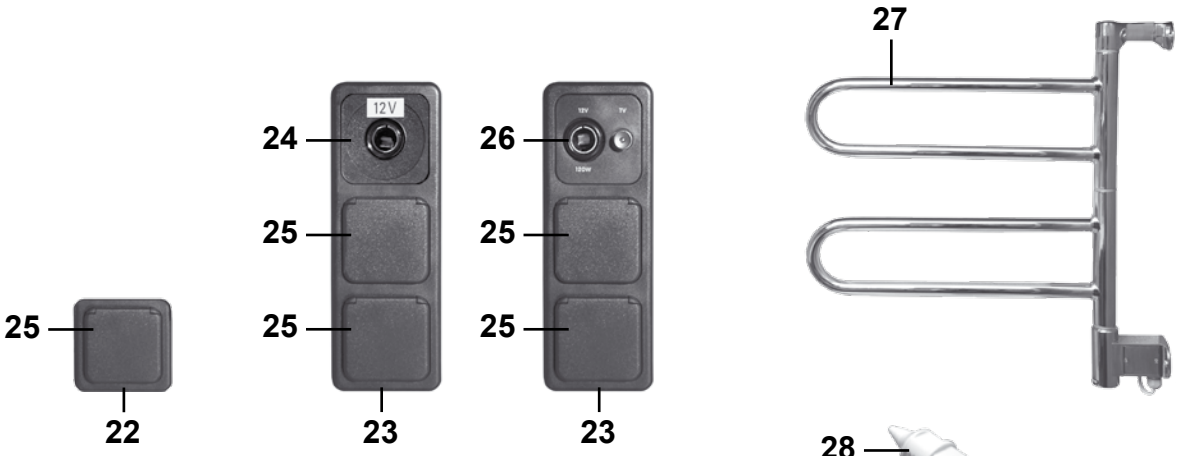
27
24
25
25
12V
26
25
25
25
22
23
23
28

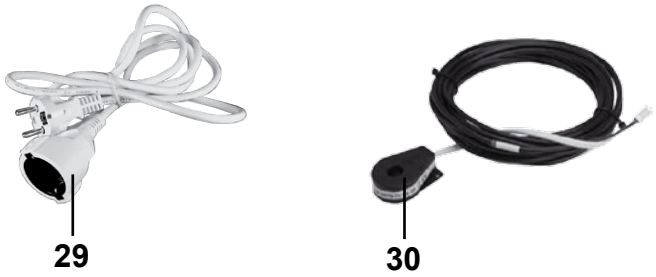
29
30

| Pos Fig | Det. nr Part. No | Ingår/Fitted 620 / 620 TR | 620 CTH / CTX | 680 / 680 TR | 680 BKS / CTX / BR | 730 / 730 TRX | 730 BKS 730 BR | Benämning | Description |
|---|---|---|---|---|---|---|---|---|---|
| 1 | 504323 | x | x | x | x | | | El-intag 230 V | El connection 230 V |
| -- | 504324 | T | T | T | T | x | x | El-intag 230 V (el-golvvärme) | El conn. 230 V (el. underfloor heating) |
| 2 | 503123 | x | x | x | x | x | x | Lock el-central u. låshus | Cover without locking device |
| 3 | 504786 | x | x | x | x | x | x | Låda el-central | Box el connection |
| 4 | 504325 | x | x | x | x | x | x | Låshus u. låskolv | locking device without bolt |
| -- | --- | x | x | x | x | x | x | Låskolv; se "Lås" grp. 2 | Bolt; see "Locks" grp. 2 |
| -- | --- | x | x | x | x | x | x | Nyckel; se "Nycklar" grp. 2 | Key; see "Keys" grp. 2 |
| 5 | 503126 | x | x | x | x | x | x | El-uttag 230 V | El connection 230 V |
| -- | 504974 | T | T | T | T | x | x | El-uttag 230 V (el-golvvärme) | El connection 230 V (el. underfloor heating) |
| -- | 504975 | T | T | T | T | x | x | Relä el-golvvärme | Relay el. underfloor heating |
| 6 | 503125 | x | x | x | x | x | x | Kontakt V-del | Contakt |
| 7 | 503124 | x | x | x | x | x | x | El-uttag 230 V | El connection 230 V |
| 8 | 504408 | x | x | x | x | x | x | TV-uttag 12 V | TV-connection 12 V |
| 9 | 504406 | x | x | x | x | x | x | Kontakt TV hane | Contact pin |
| 10 | 505016 | x | x | x | x | x | x | Kontakt TV hona | Contact plug |
| 11 | 503847 | x | x | x | x | x | x | Jordfelsbrytare | Earth leakage protection |
| 12 | 504734 | x | x | x | x | x | x | Säkring automat 10 A | Automatic fuse 10 A |
| 13 | 504733 | x | x | x | x | x | x | Säkring automat 16 A | Automatic fuse 16 A |
| 15 | 500459 | x | x | x | x | x | x | Dosa, koppling | Connection box |
| 16 | 503110 | x | x | x | x | x | x | El-uttag 230 V dubbel | El connection 230 V double |
| -- | 504289 | T | T | T | T | T | | El-uttag 230 V 4-vägs | El connection 230 V 4-way |
| 17 | 503734 | M | M | M | M | M | M | Elkabel FKK 3x1,5 | El cable FKK 3x1,5 |
| -- | 503964 | M | M | M | M | M | M | Elkabel FKK 3x2,5 | El cable FKK 3x2,5 |
| 18 | 800223 | x | x | x | x | x | x | Klammer SC 10-14 | Clip SC 10-14 |
| -- | 800324 | x | x | x | x | x | x | Klammer SC 14-20 | Clip SC 14-20 |
| -- | 801204 | x | x | x | x | x | x | Klammer SC 20-26 | Clip SC 20-26 |
| 19 | 800163 | x | x | x | x | x | x | Skruv B8x16 | Screw B8x16 |
| 20 | 800862 | x | x | x | x | x | x | Kabelsko | Cable shoe |
| 22 | 504993 | x | x | x | x | x | x | Ram uttag | Frame connection |
| 23 | 504995 | x | x | x | x | x | x | Ram uttag | Frame connection |
| 24 | 504986 | x | x | x | x | x | x | El-uttag 12 V | El connection 12 V |
| 25 | 504994 | x | x | x | x | x | x | El-uttag 230 V m. lock | El connection 230 V with cover |
| -- | 504987 | x | x | x | x | x | x | Blindplatta | Blind plate |
| 26 | 504992 | x | x | x | x | x | x | El-uttag 12 V / TV-antenn | El connection 12 V / TV-aerial |
| 27 | 505005 | T | T | T | T | T | T | Handukstork | Towel drier |
| 28 | 504274 | T | T | T | T | T | T | Stickpropp d:o | Plug d:o |
| 29 | 504774 | T | T | T | T | T | T | El-kabel skarv L=3 m | Extension cable L=3 m |
| 30 | 505154 | T | T | T | T | T | T | Belastningsvakt Alde-panna | Overload protection Alde heating boiler |
| | | | | | | | | M= Metervara<br>T= Tillbehör | M= On the metre<br>T= Accessory |

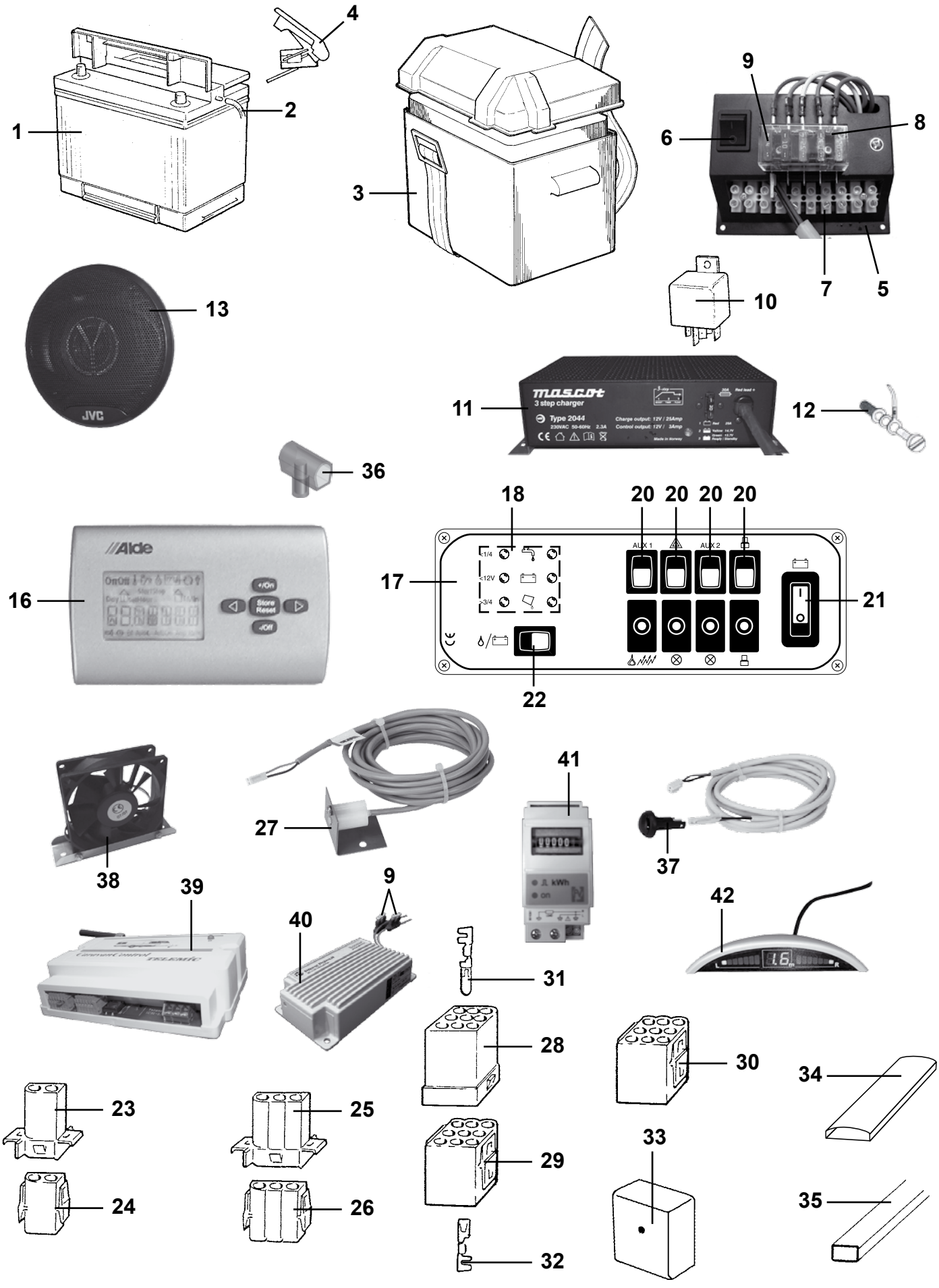
1
2
4
3
6
9
8
7
5
10
13
JVC
11
mascot
3 step charger
Type 2044
12
36
16
Alde
17
18
20
20
20
20
AUX 1
AUX 2
21
22
27
38
41
37
39
9
40
42
31
28
30
34
23
25
29
33
24
26
32
35

| Pos Fig | Det. nr Part. No | Ingår/Fitted 52 / 520 alla mod. | 56 / 560 alla mod. | 590 alla mod. | 620 alla mod. | 680 alla mod. | 730 alla mod. | Benämning | Description |
|---|---|---|---|---|---|---|---|---|---|
| 1 | 503168 | x | x | x | x | x | x | Batteri 12 V 75 Ah | Battery 12 V 75 Ah |
| 2 | 600013 | M | M | M | M | M | M | Slang plast | Plastic hose |
| 3 | 500031 | x | x | x | x | x | x | Batteribox | Battery box |
| 4 | 800738 | x | x | x | x | x | x | Kabelsko + | Cable shoe + |
| -- | 800739 | x | x | x | x | x | x | Kabelsko - | Cable shoe - |
| 5 | 504504 | x | x | x | x | x | x | Konsol | Bracket |
| 6 | 504503 | x | x | x | x | x | x | Strömbrytare | Switch |
| 7 | 800272 | x | x | x | x | x | x | Kopplingslist 6-10 mm | List 6-10 mm |
| 8 | 504924 | x | x | x | x | x | x | Säkringsdosa | Fuse box |
| 9 | 504501 | x | x | x | x | x | x | Säkring 20 A | Fuse 20 A |
| -- | 504502 | x | x | x | x | x | x | Säkring 10 A | Fuse 10 A |
| -- | 505041 | x | x | x | x | x | x | Säkring 25 A | Fuse 25A |
| -- | 505042 | x | x | x | x | x | x | Säkring 4 A | Fuse 4 A |
| 10 | 502647 | x | x | x | x | x | x | Relä | Relay |
| 11 | 504999 | x | x | x | x | x | x | Batteriladdare 25 A | Battery charger 25 A |
| -- | 504288 | x | x | x | x | x | x | Fäste d:o | Bracket d:o |
| 12 | 504795 | x | x | x | x | x | x | Givare vattennivå | Sensor water level |
| 13 | 505003 | x | x | x | x | x | x | Högtalare 4" | Loud speaker 4" |
| -- | 505004 | x | x | x | x | x | x | Högtalare 5,25" | Loud speaker 5,25" |
| 16 | 602022 | x | x | x | x | x | x | Manöverpanel kpl. | Control panel cpl. |
| -- | 602023 | x | x | x | x | x | x | Elkabel panna L=8,5 m | Electric cable boiler L=8,5 m |
| 17 | 504573 | x | x | x | x | x | x | El-central 12 V kpl. | Distribution box 12 V cpl. |
| -- | 505160 | x | x | x | x | x | x | Frontplåt d:o | Front plate d:o |
| 18 | 504715 | x | x | x | x | x | x | Kretskort | Printed circuit card |
| 20 | 504717 | x | x | x | x | x | x | Strömbrytare | Switch |
| 21 | 504718 | x | x | x | x | x | x | Strömbrytare | Switch |
| 22 | 504719 | x | x | x | x | x | x | Strömbrytare | Switch |
| 23 | 502312 | x | x | x | x | x | x | Kontakthus 2-pol | Housing 2-pol |
| 24 | 502311 | x | x | x | x | x | x | Kontakthus 2-pol | Housing 2-pol |
| 25 | 502958 | x | x | x | x | x | x | Kontakthus 3-pol | Housing 3-pol |
| 26 | 502957 | x | x | x | x | x | x | Kontakthus 3-pol | Housing 3-pol |
| 27 | 504595 | x | x | x | x | x | x | Givare temp ute | Outer temperature sensor |
| 28 | 502299 | x | x | x | x | x | x | Kontakthus 9-pol | Housing 9-pol |
| 29 | 502310 | x | x | x | x | x | x | Kontakthus 9-pol | Housing 9-pol |
| 30 | 503256 | x | x | x | x | x | x | Kontakthus 9-pol | Housing 9-pol |
| 31 | 800596 | x | x | x | x | x | x | Kabelsko stift 2-4 mm | Cable shoe pin 2-4 mm |
| -- | 800598 | x | x | x | x | x | x | Kabelsko stift 0,5-2 mm | Cable shoe pin 0,5-2 mm |
| 32 | 800595 | x | x | x | x | x | x | Kabelsko hylsa 2-4 mm | Cable shoe sleeve 2-4 mm |
| -- | 800597 | x | x | x | x | x | x | Kabelsko hylsa 0,5-2 mm | Cable shoe sleeve 0,5-2 mm |
| 33 | 503749 | x | x | x | x | x | x | Dosa, koppling | Connection box |
| 34 | 504400 | x | x | x | x | x | x | List täck el-kabel B=44 L=2000 | Cover strip B=44 L=2000 |
| 35 | 503748 | x | x | x | x | x | x | List täck el-kabel B=35 L=2500 | Cover strip B=35 L=2500 |
| -- | 503495 | x | x | x | x | x | x | Kabelkanal B=13 vit L=2000 | Cable pit B=13 white L=2000 |
| -- | 504996 | x | x | x | x | x | x | Kabelkanal B=13 brun L=2000 | Cable pit B=13 brown L=2000 |
| 36 | 504797 | x | x | x | x | x | x | Toppklämma 3x2,5 $mm^2$ | Top clamp 3x2,5 $mm^2$ |
| -- | 504798 | x | x | x | x | x | x | Toppklämma 2x6 $mm^2$ | Top clamp 2x6 $mm^2$ |
| 37 | 505093 | x | x | x | x | x | x | Givare fjärr kpl. m. kabel L=1,1 m | Distance control sensor cpl. with cable |
| -- | 505104 | x | x | x | x | x | x | Fäste d:o | Bracket d:o |
| 38 | 504737 | T | T | T | T | T | T | Fläkt (i tvättrum) * | Fan (for washroom) * |
| 39 | 505156 | T | T | T | T | T | T | Caravan Control | Caravan Control |
| 40 | 504428 | T | T | T | T | T | T | Batteribooster | Battery booster |
| 41 | 504443 | T | T | T | T | T | T | Energimätare 22 A | Energy meter 22 A |
| 42 | 504926 | T | T | T | T | T | T | Backvarnare | Reversing sensor |
| | | | | | | | | * = Inte i CTH, CTX, TR och TRX | * = Not in CTH, CTX, TR and TRX |
| | | | | | | | | M= Metervara<br>T= Tillbehör | M= On the metre<br>T= Accessory |

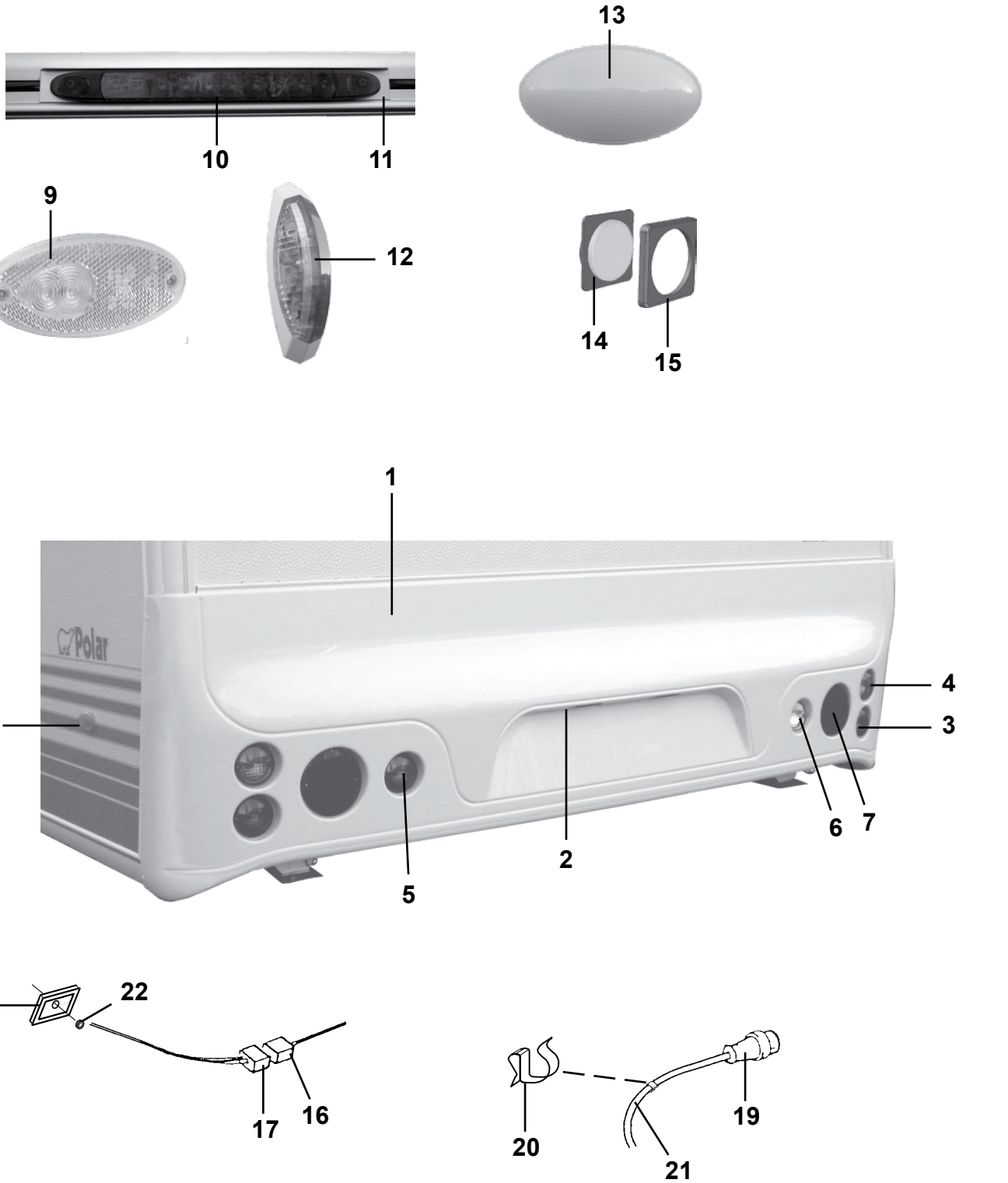
13
10
11
9
12
14
15
1
Polar
8
4
3
6
7
2
5
18
22
17
16
20
19
21

| Pos Fig | Det. nr Part. No | Ingår/Fitted 52 alla mod. | Ingår/Fitted 56 alla mod. | Benämning | Description |
|---|---|---|---|---|---|
| 1 | 208217 | x | x | Bakljusramp | Light holder |
| 2 | 503729 | x | x | Belysning skylt | Plate light |
| -- | 500158 | x | x | Glödlampa d:o 5 W L=38 | Bulb d:o 5 W L=38 |
| 3 | 504313 | x | x | Belysning broms-/baklykta | Stop tail lamp/Tail lamp |
| -- | 503154 | x | x | Glödlampa d:o 21/5 W | Bulb d:o 21/5 W |
| -- | 504390 | x | x | El-kabel broms-/baklykta | Electric cable stop tail lamp/tail lamp |
| 4 | 504314 | x | x | Belysning blinkers | Flasher tail lamp |
| -- | 500147 | x | x | Glödlampa d:o 21 W | Bulb d:o 21 W |
| -- | 504389 | x | x | El-kabel V blinkers | Electric cable L flasher tail lamp |
| -- | 504391 | x | x | El-kabel H blinkers | Electric cable R flasher tail lamp |
| 5 | 504315 | x | x | Belysning dimbaklykta | Fog light |
| -- | 500147 | x | x | Glödlampa d:o 21 W | Bulb d:o 21 W |
| -- | 504392 | x | x | El-kabel dimbaklykta | Electric cable fog light |
| 6 | 504316 | x | x | Belysning backlykta | Reversing light |
| -- | 500147 | x | x | Glödlampa d:o 21 W | Bulb d:o 21 W |
| -- | 504392 | x | x | El-kabel backlykta | Electric cable reversing light |
| 7 | 208115 | x | x | Reflextriangel | Reflector |
| 8 | 504998 | x | x | Belysning sidomarkering | Side light |
| 9 | 504446 | x | x | Belysning positionsljus | Position lamp |
| 10 | 504682 | x | x | Belysning högt bromsljus | Stop tail lamp |
| 11 | 208587 | x | x | List vinkel d:o L=300 | Strip d:o L=300 |
| 12 | 504330 | x | x | Belysning breddmarkering V | Side light left |
| -- | 504331 | x | x | Belysning breddmarkering H | Side light right |
| -- | 500158 | x | x | Glödlampa d:o 5 W L=38 | Bulb d:o 5 W L=38 |
| 13 | 504329 | x | x | Belysning tält | Tent lamp |
| -- | 504413 | x | x | Glödlampa d:o 10 W | Bulb d:o 10 W |
| 14 | 504985 | x | x | Strömbrytare 1-polig | Switch 1-pol |
| 15 | 504982 | x | x | Ram strömbrytare | Frame switch |
| 16 | 502299 | x | x | Kontakthus 9-polig | Housing 9-pol |
| 17 | 502310 | x | x | Kontakthus 9-polig | Housing 9-pol |
| 18 | 204523 | x | x | Gavelgenomföring | Inlet gable |
| 19 | 503804 | x | x | Kontakt 13-polig vagnsdel | Contact 13-pol vagon |
| -- | 504499 | x | x | Adapter bil/vagn 7/13-polig | Adapter car/caravan 7/13-pol |
| 20 | 801148 | x | x | Klammer | Clip |
| 21 | 503754 | M | M | El-kabel 6x1,5 + 5x2,5 | Electric cable 6x1,5 + 5x2,5 |
| 22 | 800822 | x | x | Kabelgenomföring | Conduit entry |
| | | | | M= Metervara | M= On the metre |
| | | | | T= Tillbehör | T= Accessory |

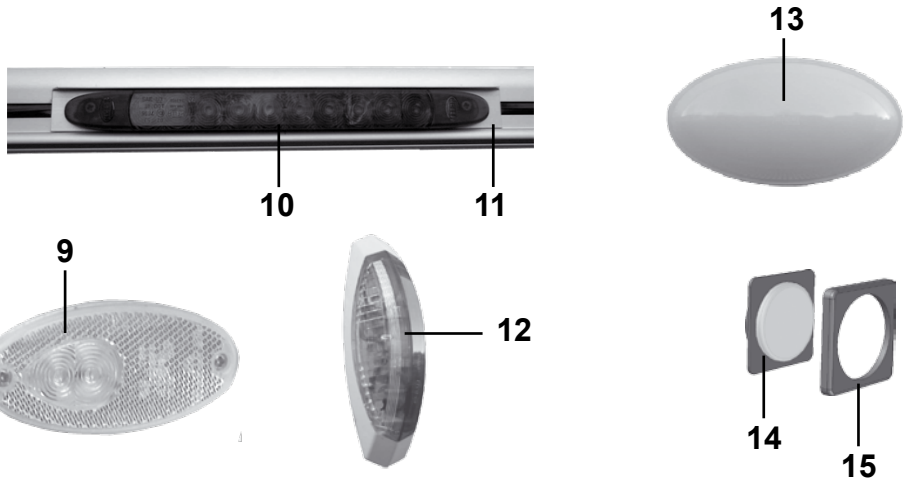
13
10
11
9
12
14
15

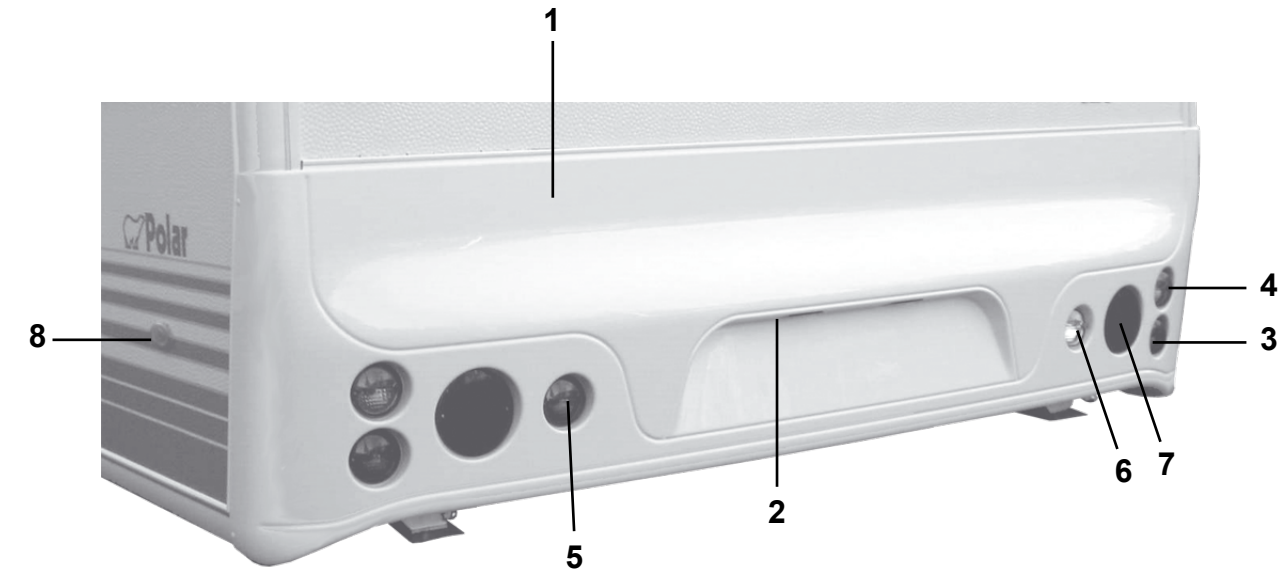
1
Polar
8
4
3
6
7
2
5

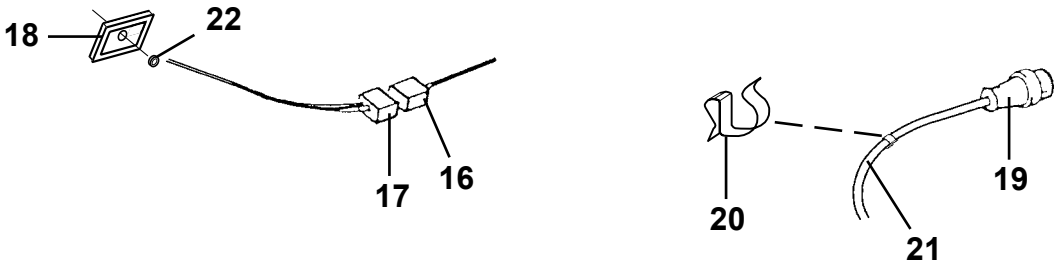
18
22
17
16
20
19
21

| Pos Fig | Det. nr Part. No | Ingår/Fitted 520 alla mod. | 560 alla mod. | 590 alla mod. | 620 alla mod. | 680 alla mod. | 730 alla mod. | Benämning | Description |
|---|---|---|---|---|---|---|---|---|---|
| 1 | 208064 | x | x | x | x | x | x | Bakljusramp | Light holder |
| 2 | 503729 | x | x | x | x | x | x | Belysning skylt | Plate light |
| -- | 500158 | x | x | x | x | x | x | Glödlampa d:o 5 W L=38 | Bulb d:o 5 W L=38 |
| 3 | 504313 | x | x | x | x | x | x | Belysning broms-/baklykta | Stop tail lamp/Tail lamp |
| -- | 503154 | x | x | x | x | x | x | Glödlampa d:o 21/5 W | Bulb d:o 21/5 W |
| -- | 504390 | x | x | x | x | x | x | El-kabel broms-/baklykta | Electric cable stop tail lamp/tail lamp |
| 4 | 504314 | x | x | x | x | x | x | Belysning blinkers | Flasher tail lamp |
| -- | 500147 | x | x | x | x | x | x | Glödlampa d:o 21 W | Bulb d:o 21 W |
| -- | 504389 | x | x | x | x | x | x | El-kabel V blinkers | Electric cable L flasher tail lamp |
| -- | 504391 | x | x | x | x | x | x | El-kabel H blinkers | Electric cable R flasher tail lamp |
| 5 | 504315 | x | x | x | x | x | x | Belysning dimbaklykta | Fog light |
| -- | 500147 | x | x | x | x | x | x | Glödlampa d:o 21 W | Bulb d:o 21 W |
| -- | 504392 | x | x | x | x | x | x | El-kabel dimbaklykta | Electric cable fog light |
| 6 | 504316 | x | x | x | x | x | x | Belysning backlykta | Reversing light |
| -- | 500147 | x | x | x | x | x | x | Glödlampa d:o 21 W | Bulb d:o 21 W |
| -- | 504392 | x | x | x | x | x | x | El-kabel backlykta | Electric cable reversing light |
| 7 | 208115 | x | x | x | x | x | x | Reflextriangel | Reflector |
| 8 | 504998 | x | x | x | x | x | x | Belysning sidomarkering | Side light |
| 9 | 504446 | x | x | x | x | x | x | Belysning positionsljus | Position lamp |
| 10 | 504682 | x | x | x | x | x | x | Belysning högt bromsljus | Stop tail lamp |
| 11 | 208587 | x | x | x | x | x | x | List vinkel d:o L=300 | Strip d:o L=300 |
| 12 | 504330 | x | x | x | x | x | x | Belysning breddmarkering V | Side light left |
| -- | 504331 | x | x | x | x | x | x | Belysning breddmarkering H | Side light right |
| -- | 500158 | x | x | x | x | x | x | Glödlampa d:o 5 W L=38 | Bulb d:o 5 W L=38 |
| 13 | 504329 | x | x | x | x | x | x | Belysning tält | Tent lamp |
| -- | 504413 | x | x | x | x | x | x | Glödlampa d:o 10 W | Bulb d:o 10 W |
| 14 | 504985 | x | x | x | x | x | x | Strömbrytare 1-polig | Switch 1-pol |
| 15 | 504982 | x | x | x | x | x | x | Ram strömbrytare | Frame switch |
| 16 | 502299 | x | x | x | x | x | x | Kontakthus 9-polig | Housing 9-pol |
| 17 | 502310 | x | x | x | x | x | x | Kontakthus 9-polig | Housing 9-pol |
| 18 | 204523 | x | x | x | x | x | x | Gavelgenomföring | Inlet gable |
| 19 | 503804 | x | x | x | x | x | x | Kontakt 13-polig vagnsdel | Contact 13-pol vagon |
| -- | 504499 | x | x | x | x | x | x | Adapter bil/vagn 7/13-polig | Adapter car/caravan 7/13-pol |
| 20 | 801148 | x | x | x | x | x | x | Klammer | Clip |
| 21 | 503754 | M | M | M | M | M | M | El-kabel 6x1,5 + 5x2,5 | Electric cable 6x1,5 + 5x2,5 |
| 22 | 800822 | x | x | x | x | x | x | Kabelgenomföring | Conduit entry |
| | | | | | | | | M= Metervara<br>T= Tillbehör | M= On the metre<br>T= Accessory |


1
2
3
4
5
6
7
8
9
10
11
12
13
14
15
16

| Pos Fig | Det. nr Part. No | Ingår/Fitted 52 / 56 CTH | Ingår/Fitted 56 GS alla mod. | Benämning | Description |
|---|---|---|---|---|---|
| 1 | 504829 | x | x | Belysning väggarmatur | Illumination |
| -- | 503701 | x | x | Glödlampa G4 10 W d:o | Bulb G4 10 W d:o |
| 2 | 504695 | x | x | Belysning kök L=1050 | Illumination L=1050 |
| -- | 504696 | T | T | Belysning kök L=700 | Illumination L=700 |
| -- | 504777 | x | x | Strömbrytare u. knapp d:o | Switch without button |
| -- | 504778 | x | x | Knapp strömbrytare | Button for switch |
| -- | 504942 | x | x | Glas belysning L=687 (till 504695) | Glass illumination L=687 (for 504695) |
| -- | 504943 | T | T | Glas belysning L=477 (till 504696) | Glass illumination L=477 (for 504696) |
| -- | 503701 | x | x | Glödlampa G4 10 W d:o | Bulb G4 10 W d:o |
| 3 | 504551 | | | Belysning lysrör silver | Illumination silver |
| -- | 503701 | | | Glödlampa G4 10 W d:o | Bulb G4 10 W d:o |
| 4 | 505053 | x | x | Belysning silver | Illumination silver |
| -- | 503701 | x | x | Glödlampa G4 10 W d:o | Bulb G4 10 W d:o |
| 5 | 504830 | x | x | Belysning | Illumination |
| -- | 503701 | x | x | Glödlampa G4 10 W d:o | Bulb G4 10 W d:o |
| 6 | 504123 | x | x | Belysning ljusramp | Illumination light holder |
| -- | 503700 | x | x | Glödlampa 5 W d:o | Bulb 5 W d:o |
| 7 | 504889 | x | x | Brytare garderobsbelysning | Switch illumination wardrobe |
| 8 | 504617 | x | x | Belysning ljusslang L=840 | Illumination L=840 |
| -- | 504618 | x | x | Skena plast d:o L=1000 | Rail plastic d:o |
| 9 | 504076 | | T | Belysning ljuslist kpl. L=250 | Illumination cpl. L=250 |
| -- | 503944 | | T | Glödlampa 2 W d:o | Bulb 2 W d:o |
| 10 | 504077 | T | | Belysning ljuslist kpl. L=450 | Illumination cpl. L=450 |
| -- | 503944 | T | | Glödlampa 2 W d:o | Bulb 2 W d:o |
| 11 | 504983 | x | x | Distans strömbrytare | Distance switch |
| 12 | 504989 | T | T | Strömbrytare 2-polig | Switch 2-pol |
| -- | 504985 | x | x | Strömbrytare 1-polig | Switch 1-pol |
| 13 | 504982 | x | x | Ram strömbrytare | Frame switch |
| 14 | 504991 | x | x | Dimmer | Dimmer |
| 15 | 504668 | T | T | Belysning hörn kpl. 2x5 W plast | Illumination corner cpl. 2x5 W plastic |
| -- | 504779 | T | T | Glas d:o | Glass d:o |
| 16 | 505630 | | | Belysning ljusramp | Illumination light holder |
| | | | | T= Tillbehör | T= Accessory |


1
2
3
4
5
6
7
8
9
10
11
12
13
14
15
16

| Pos Fig | Det. nr Part. No | Ingår/Fitted 520 LB | 520-560 CTH | 560 GS | 590 E | 590 CTH / CTX | 590 TR | Benämning | Description |
|---|---|---|---|---|---|---|---|---|---|
| 1 | 504829 | x | x | x | x | x | x | Belysning väggarmatur | Illumination |
| -- | 503701 | x | x | x | x | x | x | Glödlampa G4 10 W d:o | Bulb G4 10 W d:o |
| 2 | 504695 | | x | x | x | x | x | Belysning kök L=1050 | Illumination L=1050 |
| -- | 504696 | | T | T | T | T | T | Belysning kök L=700 | Illumination L=700 |
| -- | 504777 | | x | x | x | x | x | Strömbrytare u. knapp d:o | Switch without button |
| -- | 504778 | | x | x | x | x | x | Knapp strömbrytare | Button for switch |
| -- | 504942 | | x | x | x | x | x | Glas belysning L=687 (till 504695) | Glass illumination L=687 (for 504695) |
| -- | 504943 | | T | T | T | T | T | Glas belysning L=477 (till 504696) | Glass illumination L=477 (for 504696) |
| -- | 503701 | | x | x | x | x | x | Glödlampa G4 10 W d:o | Bulb G4 10 W d:o |
| 3 | 504551 | x | | | | | | Belysning lysrör silver | Illumination silver |
| -- | 503701 | x | | | | | | Glödlampa G4 10 W d:o | Bulb G4 10 W d:o |
| 4 | 505053 | x | x | x | x | x | x | Belysning silver | Illumination silver |
| -- | 503701 | x | x | x | x | x | x | Glödlampa G4 10 W d:o | Bulb G4 10 W d:o |
| 5 | 504830 | x | x | x | x | x | x | Belysning | Illumination |
| -- | 503701 | x | x | x | x | x | x | Glödlampa G4 10 W d:o | Bulb G4 10 W d:o |
| 6 | 504123 | x | x | x | x | x | x | Belysning ljusramp | Illumination light holder |
| -- | 503700 | x | x | x | x | x | x | Glödlampa 5 W d:o | Bulb 5 W d:o |
| 7 | 504889 | x | x | x | x | x | x | Brytare garderobsbelysning | Switch illumination wardrobe |
| 8 | 504617 | x | x | x | x | x | x | Belysning ljusslang L=840 | Illumination L=840 |
| -- | 504618 | x | x | x | x | x | x | Skena plast d:o L=1000 | Rail plastic d:o |
| 9 | 504076 | | | T | T | T | | Belysning ljuslist kpl. L=250 | Illumination cpl. L=250 |
| -- | 503944 | | | T | T | T | | Glödlampa 2 W d:o | Bulb 2 W d:o |
| 10 | 504077 | | T | | T | T | T | Belysning ljuslist kpl. L=450 | Illumination cpl. L=450 |
| -- | 503944 | | T | | T | T | T | Glödlampa 2 W d:o | Bulb 2 W d:o |
| 11 | 504983 | x | x | x | x | x | x | Distans strömbrytare | Distance switch |
| 12 | 504989 | T | T | T | T | T | x | Strömbrytare 2-polig | Switch 2-pol |
| -- | 504985 | x | x | x | x | x | x | Strömbrytare 1-polig | Switch 1-pol |
| 13 | 504982 | x | x | x | x | x | x | Ram strömbrytare | Frame switch |
| 14 | 504991 | x | x | x | x | x | x | Dimmer | Dimmer |
| 15 | 504668 | T | T | T | T | T | T | Belysning hörn kpl. 2x5 W plast | Illumination corner cpl. 2x5 W plastic |
| -- | 504779 | T | T | T | T | T | T | Glas d:o | Glass d:o |
| 16 | 505630 | | | | x | x | | Belysning ljusramp [1] | Illumination light holder [1] |
| | | | | | | | | [1] = Endast i modell LR | [1] = Only in LR model |
| | | | | | | | | T= Tillbehör | T= Accessory |


1
2
3
4
5
6
7
8
9
10
11
12
13
14
15
16

| Pos Fig | Det. nr Part. No | Ingår/Fitted | | | | | | Benämning | Description |
|---|---|---|---|---|---|---|---|---|---|
| | | 620 GSE 620 CTH | 620 TR 620 CTX | 680 / 680 BKS / TR | 680 CTX | 680 BR | 730 alla mod. | | |
| 1 | 504829 | x | x | x | x | x | x | Belysning väggarmatur | Illumination |
| -- | 503701 | x | x | x | x | x | x | Glödlampa G4 10 W d:o | Bulb G4 10 W d:o |
| 2 | 504695 | x | x | x | x | | | Belysning kök L=1050 | Illumination L=1050 |
| -- | 504696 | T | T | T | T | x | x | Belysning kök L=700 | Illumination L=700 |
| -- | 504777 | x | x | x | x | x | x | Strömbrytare u. knapp d:o | Switch without button |
| -- | 504778 | x | x | x | x | x | x | Knapp strömbrytare | Button for switch |
| -- | 504942 | x | x | x | x | | | Glas belysning L=687 (till 504695) | Glass illumination L=687 (for 504695) |
| -- | 504943 | T | T | T | T | x | x | Glas belysning L=477 (till 504696) | Glass illumination L=477 (for 504696) |
| -- | 503701 | x | x | x | x | x | x | Glödlampa G4 10 W d:o | Bulb G4 10 W d:o |
| 3 | 504551 | | | | | | | Belysning lysrör silver | Illumination silver |
| -- | 503701 | | | | | | | Glödlampa G4 10 W d:o | Bulb G4 10 W d:o |
| 4 | 505053 | x | x | x | x | x | x | Belysning silver | Illumination silver |
| -- | 503701 | x | x | x | x | x | x | Glödlampa G4 10 W d:o | Bulb G4 10 W d:o |
| 5 | 504830 | x | x | x | x | x | x | Belysning | Illumination |
| -- | 503701 | x | x | x | x | x | x | Glödlampa G4 10 W d:o | Bulb G4 10 W d:o |
| 6 | 504123 | x | x | x | x | x | x | Belysning ljusramp | Illumination light holder |
| -- | 503700 | x | x | x | x | x | x | Glödlampa 5 W d:o | Bulb 5 W d:o |
| 7 | 504889 | x | x | x | x | x | x | Brytare garderobsbelysning | Switch illumination wardrobe |
| 8 | 504617 | x | x | x | x | x | x | Belysning ljusslang L=840 | Illumination L=840 |
| -- | 504618 | x | x | x | x | x | x | Skena plast d:o L=1000 | Rail plastic d:o |
| 9 | 504076 | T | | T | | T | T | Belysning ljuslist kpl. L=250 | Illumination cpl. L=250 |
| -- | 503944 | T | | T | | T | T | Glödlampa 2 W d:o | Bulb 2 W d:o |
| 10 | 504077 | T | T | T | T | T | T | Belysning ljuslist kpl. L=450 | Illumination cpl. L=450 |
| -- | 503944 | T | T | T | T | T | T | Glödlampa 2 W d:o | Bulb 2 W d:o |
| 11 | 504983 | x | x | x | x | x | x | Distans strömbrytare | Distance switch |
| 12 | 504989 | T | x | x | x | x | x | Strömbrytare 2-polig | Switch 2-pol |
| -- | 504985 | x | x | x | x | x | x | Strömbrytare 1-polig | Switch 1-pol |
| 13 | 504982 | x | x | x | x | x | x | Ram strömbrytare | Frame switch |
| 14 | 504991 | x | x | x | x | x | x | Dimmer | Dimmer |
| 15 | 504668 | x | x | x | x | x | x | Belysning hörn kpl. 2x5 W plast | Illumination corner cpl. 2x5 W plastic |
| -- | 504779 | x | x | x | x | x | x | Glas d:o | Glass d:o |
| 16 | 505630 | | x | x | x | | | Belysning ljusramp [1] | Illumination light holder [1] |
| | | | | | | | | [1] = Endast i modell LR | [1] = Only in LR model |
| | | | | | | | | T= Tillbehör | T= Accessory |

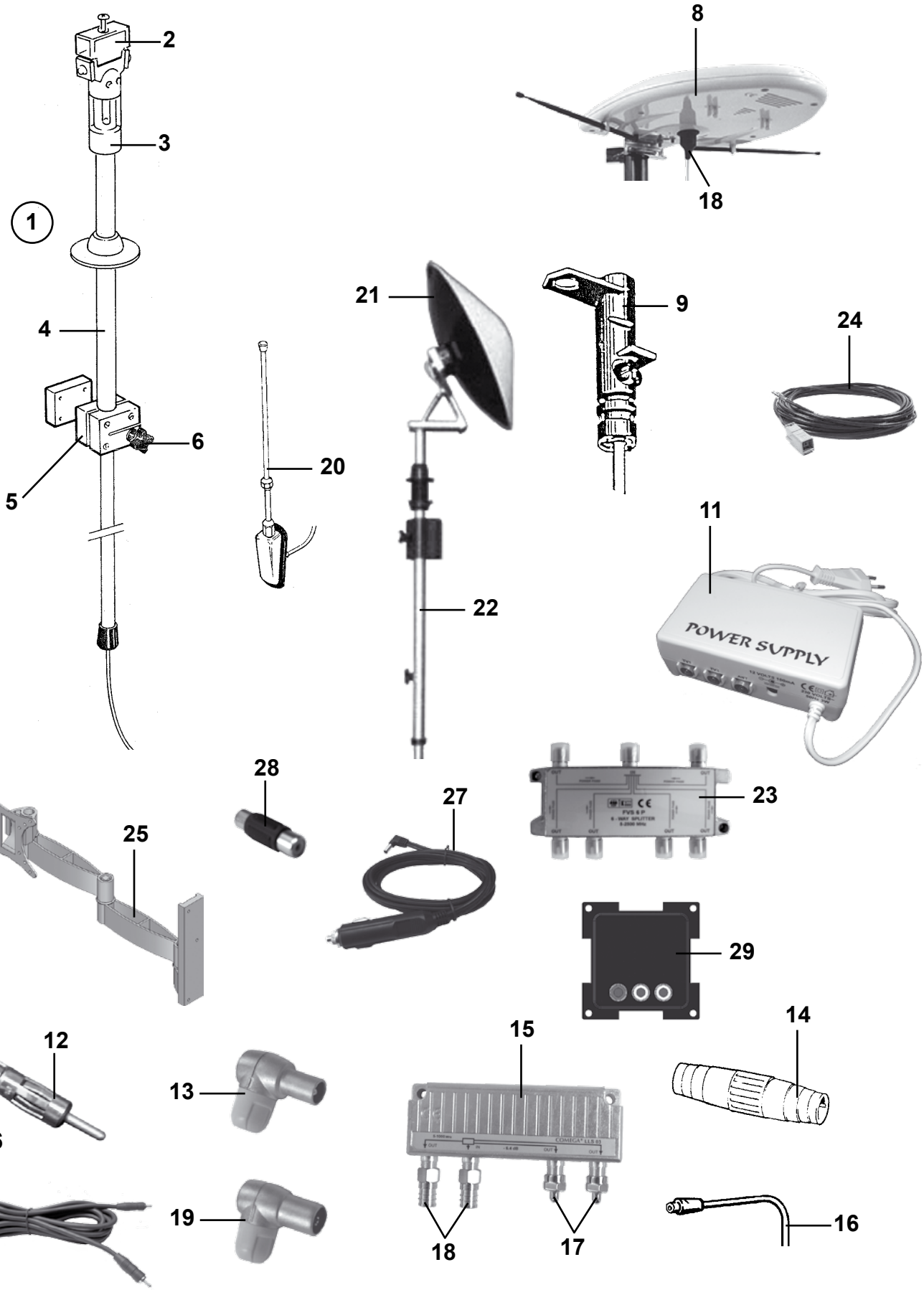
1
2
3
4
5
6
8
18
9
21
22
20
24
11
POWER SUPPLY
23
28
27
25
29
12
13
15
14
26
19
18
17
16

| Pos Fig | Det. nr Part. No | Ingår/Fitted 52 / 520 alla mod. | 56 / 560 alla mod. | 590 alla mod. | 620 alla mod. | 680 alla mod. | 730 alla mod. | Benämning | Description |
|---|---|---|---|---|---|---|---|---|---|
| 1 | 503357 | T | T | T | T | T | T | Fäste stand. TV-antenn kpl. m. kabel | Bracket stand.TV-aerial cpl. with cable |
| -- | 503817 | x | x | x | x | x | x | Fäste elektr. TV-antenn kpl. m. kabel | Bracket electr. TV-aerial cpl. with cable |
| 2 | 503012 | T | T | T | T | T | T | Hylsa antenn överdel | Sleeve |
| 3 | 503007 | x | x | x | x | x | x | Hylsa tätning | Sealing |
| 4 | 503042 | x | x | x | x | x | x | Väggfäste kpl. | Bracket cpl. |
| 5 | 503117 | x | x | x | x | x | x | Spännkloss | Holder |
| 6 | 503008 | x | x | x | x | x | x | Låsratt antennfäste | Handle |
| 8 | 505149 | x | x | x | x | x | x | Antenn TV elektronisk m. förstärkare | Aerial TV electronic with amplifier |
| 9 | 503490 | x | x | x | x | x | x | Masttopp för antenn elektronisk | Top aerial electronic |
| 11 | 505326 | x | x | x | x | x | x | Förstärkare TV-antenn elektronisk | Amplifier TV-aerial electronic |
| 12 | 504255 | x | x | x | x | x | x | Kontakt antenn radio | Contact aerial |
| 13 | 504171 | x | x | x | x | x | x | Kontakt TV hane | Contact pin |
| 14 | 503478 | T | T | T | T | T | T | Kontakt skarv koaxialkabel | Contact joint coaxialcable |
| 15 | 504168 | x | x | x | x | x | x | Dosa förgrening | Junction box |
| 16 | 505001 | M | M | M | M | M | M | Koaxialkabel | Coaxial cable |
| 17 | 504169 | x | x | x | x | x | x | Motstånd | Resistance |
| 18 | 504170 | x | x | x | x | x | x | Kontakt | Contact |
| 19 | 504286 | x | x | x | x | x | x | Kontakt TV hona | Contact plug |
| 20 | 205391 | T | T | T | T | T | T | Antenn radio | Aerial radio |
| -- | 503431 | T | T | T | T | T | T | Skarvkabel radioantenn | Cable jiont aerial |
| 21 | 504232 | T | T | T | T | T | T | Antenn parabol | Paraboloidal aerial |
| 22 | 504231 | T | T | T | T | T | T | Fäste antenn | Bracket |
| 23 | 504418 | T | T | T | T | T | T | Dosa förgrening | Junction box |
| 24 | 900675 | x | x | x | x | x | x | Adapterkabel radio | Adapter radio |
| 25 | 504704 | T | T | T | T | T | T | Fäste vägg TV, enkelarm | Bracket wall TV, single arm |
| -- | 504705 | T | T | T | T | T | T | Fäste vägg TV, dubbelarm | Bracket wall TV, double arm |
| 26 | 504685 | x | x | x | x | x | x | RCA kabel TV/DVD 10 m | RCA cable TV/DVD 10 m |
| -- | 504828 | x | x | x | x | x | x | RCA kabel TV/DVD 5 m | RCA cable TV/DVD 5 m |
| -- | 504933 | T | T | T | T | T | T | RCA kabel TV/DVD 1,5 m | RCA cable TV/DVD 1,5 m |
| -- | 505015 | x | x | x | x | x | x | RCA kabel ljud 10 m | RCA cable sound 10 m |
| -- | 505066 | x | x | x | x | x | x | RCA kabel ljud 5 m | RCA cable sound 5 m |
| -- | 505120 | T | T | T | T | T | T | RCA kabel ljud 1,5 m | RCA cable sound 1,5 m |
| -- | 505158 | T | T | T | T | T | T | RCA kabel ljud/bild 1,5 m | RCA cable sound/picture 1,5 m |
| 27 | 505098 | T | T | T | T | T | T | TV-kabel 12 V | TV cable 12 V |
| 28 | 504935 | T | T | T | T | T | T | RCA-skarv hona | RCA-receptacle |
| 29 | 505014 | x | x | x | x | x | x | RCA-kontakt | RCA contact |

M= Metervara
T= Tillbehör

M= On the metre
T= Accessory

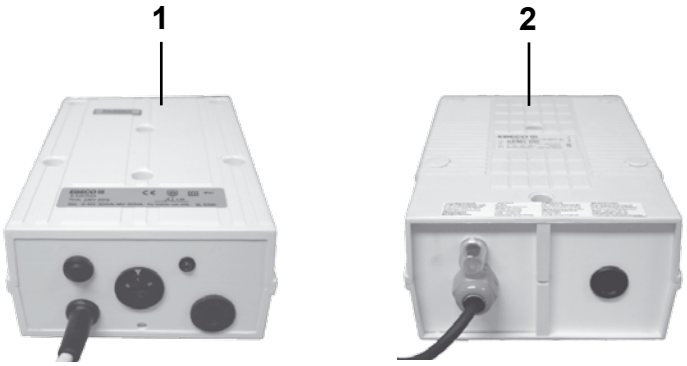
1
2

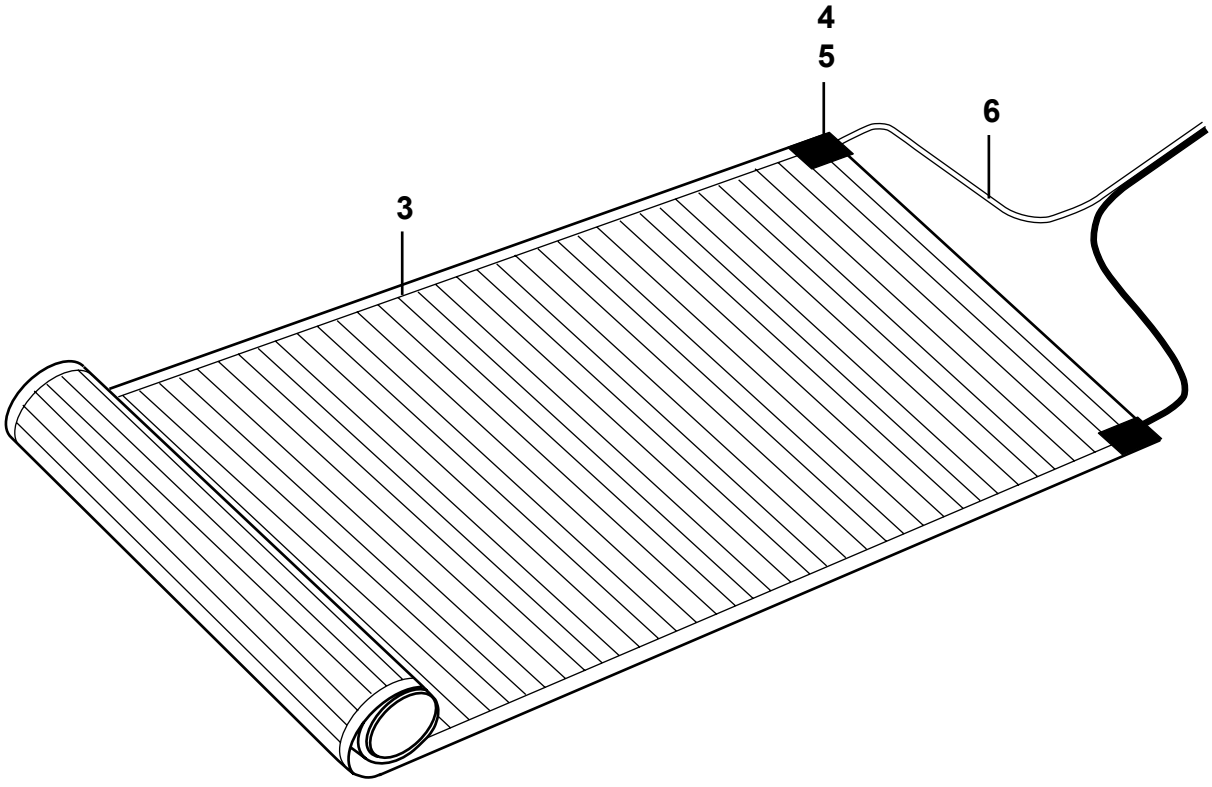
4
5
6
3

| Pos Fig | Det. nr Part. No | Ingår/Fitted 52 / 520 alla mod. | 56 / 560 alla mod. | 590 alla mod. | 620 alla mod. | 680 alla mod. | 730 alla mod. | Benämning | Description |
|---|---|---|---|---|---|---|---|---|---|
| 1 | 503288 | T | T | T | T | | | Transformator 350 VA | Transformer 350 VA |
| 2 | 504305 | | | T[1] | T[2] | T | x | Transformator 500 VA | Transformer 500 VA |
| 3 | 601619 | T[3] | T[3] | T | T | T | M | Golvvärmefolie B=690 mm | Foil underfloor heating B=690 mm |
| -- | 601618 | T | T | T | T | T | M | Golvvärmefolie B=530 mm | Foil underfloor heating B=530 mm |
| -- | 601620 | T | T | T | T | T | M | Golvvärmefolie B=430 mm | Foil underfloor heating B=430 mm |
| 4 | 601621 | T | T | T | T | T | x | Anslutningsklämma | Cable clip |
| 5 | 601622 | T | T | T | T | T | x | Tejp | Tape |
| 6 | 503239 | T | T | T | T | T | M | El-kabel 2x1,5 $mm^2$ brun/svart | Electric cable 2x1,5 $mm^2$ brown/black |

[1] = Ingår i 590 CTH och 590 TR
[2] = Ingår i 620 TR
[3] = Ingår inte i 520-560 CTH 2,3 och 560 LB 2,3

[1] = In 590 CTH and 590 TR
[2] = In 620 TR
[3] = Not in 520-560 CTH 2,3 and 560 LB 2,3

M= Metervara
T= Tillbehör

M= On the metre
T= Accessory

| | | | | |
|---|---|---|---|---|
| | Gasolkoffert 52-56 2,3, detaljer<br>Gas box 52-56 2,3, components | **2008** | Grupp<br>Group<br>6 | Sida<br>Page<br>1 |

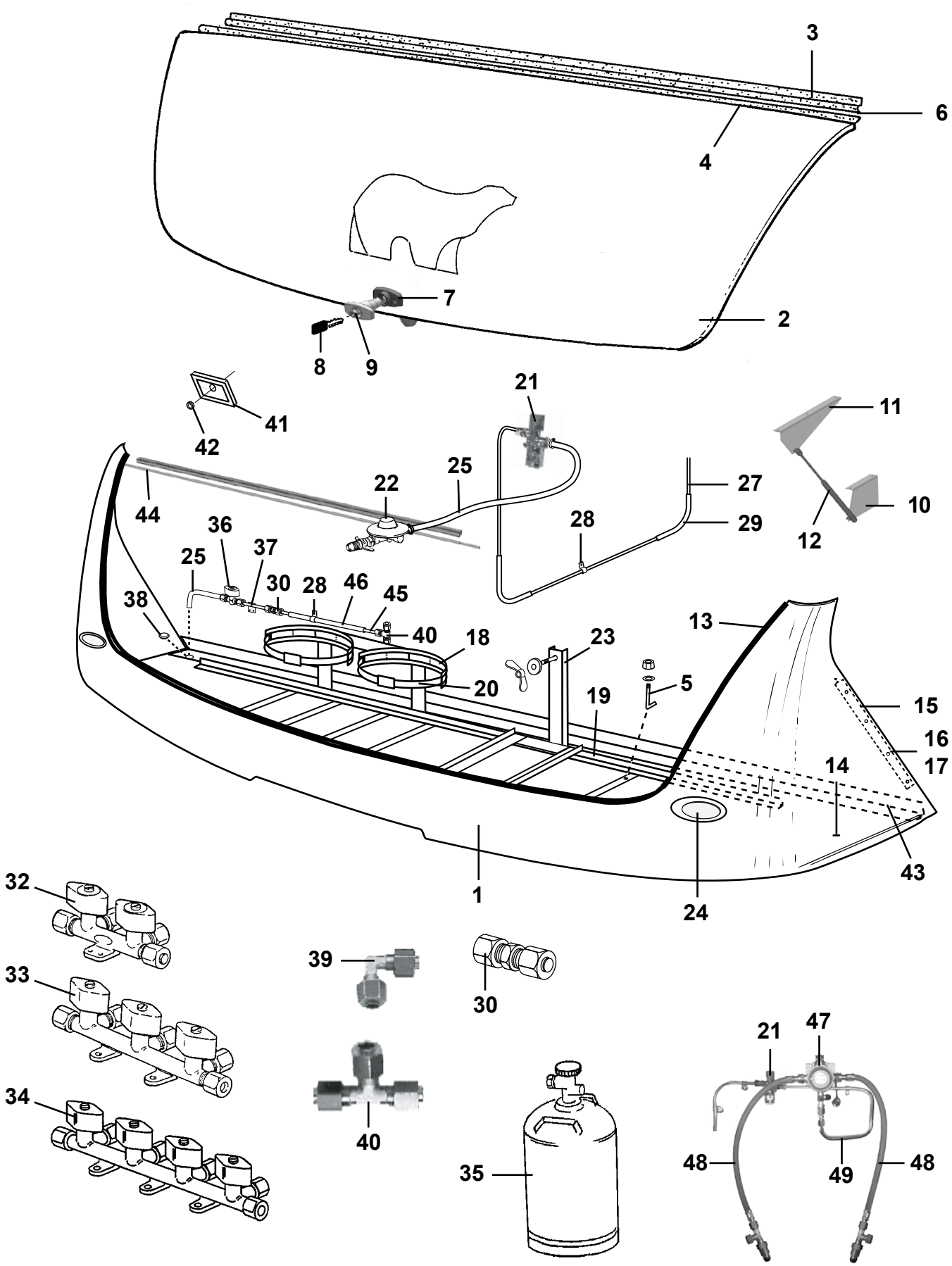

| Pos Fig | Det. nr Part. No | Ingår/Fitted 52 CTH 2,3 | 56 GS 2,3 | 56 CTH 2,3 | | | Benämning | Description |
|---|---|---|---|---|---|---|---|---|
| 1 | 504928 | x | x | x | | | Gasolkoffert underdel | Gas box |
| 2 | 504929 | x | x | x | | | Lock gasolkoffert u. lås | Trunk lid gas box without lock |
| 3 | 208052 | x | x | x | | | List koffertlock väggdel L=2177 | List trunk lid wall L=2177 |
| -- | 702283 | M | M | M | | | List ifyllnad vit d:o | Strip white d:o |
| 4 | 207610 | x | x | x | | | List koffertlock koffertdel L=1920 | List trunk lid trunk part L=1920 |
| 5 | 801031 | x | x | x | | | Skruv krok M6 | Screw hook M6 |
| -- | 800505 | x | x | x | | | Mutter lås M6 d:o | Nut lock M6 d:o |
| -- | 800216 | x | x | x | | | Bricka 7x16 d:o | Washer 7x16 d:o |
| 6 | 208371 | x | x | x | | | Distansstång koffertlock | Distance trunk lid |
| 7 | 210198 | x | x | x | | | Lås gasolkoffert | Lock gas box |
| 8 | --- | x | x | x | | | Nyckel; se "Nycklar" grp. 2 | Key; see "Keys" grp. 2 |
| 9 | --- | x | x | x | | | Låskolv; se "Lås" grp. 2 | Bolt; see "Locks" grp. 2 |
| 10 | 209244 | x | x | x | | | Hållare stötdämpare koffert, vagnsdel | Holder shock absorber trunk, caravan |
| 11 | 209245 | x | x | x | | | Hållare stötdämpare koffert, lock | Holder shock absorber trunk, lid |
| 12 | 209286 | x | x | x | | | Gasdämpare d:o | Shock absorber d:o |
| 13 | 209248 | M | M | M | | | List clip 25m/rulle | List clip 25m/roll |
| 14 | 504930 | x | x | x | | | Gasolplatta | Bottom |
| 15 | 208337 | x | x | x | | | List hållare koffert | List holder gas box |
| 16 | 701980 | x | x | x | | | Nit split | Rivet |
| 17 | 801095 | x | x | x | | | Hatt täck | Cap cover |
| 18 | 504181 | x | x | x | | | Flaskhållare plast | Bottle-holder plastic |
| 19 | 504158 | x | x | x | | | Gasolställ | Bracket |
| 20 | 504182 | x | x | x | | | Rem med spänne | Strap |
| 21 | 504970 | x | x | x | | | Läckindikator (8/10 mm) | Indicator leakage (8/10 mm) |
| -- | 503781 | x | x | x | | | Glas d:o | Glass d:o |
| -- | 504789 | x | x | x | | | Mutter m. kona d:o 8 mm rör | Nut with taper d:o 8 mm pipe |
| -- | 505974 | x | x | x | | | Mutter m. kona d:o 10 mm rör | Nut with taper d:o 10 mm pipe |
| 22 | 504971 | x | x | x | | | Ventil reducering (1/4"-8 mm) | Reducing valve (1/4"-8 mm) |
| -- | 703971 | x | x | x | | | Packning konisk d:o | Gasket conical d:o |
| -- | 505121 | x | x | x | | | O-ring 9x3 mm d:o | O-ring 9x3 mm d:o |
| 23 | 102191 | T | T | T | | | Hållare reservhjul | Spare wheel carrier |
| -- | 800758 | T | T | T | | | Mutter ving M10 d:o | Wing nut M10 d:o |
| -- | 801305 | T | T | T | | | Bricka plast d:o | Washer plastic d:o |
| 24 | 504446 | x | x | x | | | Belysning positionsljus | Position lamp |
| 25 | 504973 | x | x | x | | | Slang gas (rör 8 mm) L=400 mm | Hose gas (pipe 8 mm) L=400 mm |
| 27 | 504956 | M | M | M | | | Rör koppar Ø = 10 mm | Pipe Ø = 10 mm |
| -- | 504958 | x | x | x | | | Instickshylsa Ø = 8 mm d:o | Cage Ø = 8 mm d:o |
| 28 | 800448 | x | x | x | | | Klammer gummi | Clamp |
| 29 | 504957 | M | M | M | | | Slang 16/12 | Hose 16/12 |
| 30 | 500847 | x | x | x | | | Koppling skarv rak | Connection |
| 32 | 503068 | | T[2] | | | | Ventil block 2-vägs | Valve 2-way |
| 33 | 504960 | x[1] | x | x[1] | | | Ventil block 3-vägs (10 mm:s ingång) | Valve 3-way (10 mm:s input) |
| 34 | 504961 | T | | T | | | Ventil block 4-vägs (10 mm:s ingång) | Valve 4-way (10 mm:s input) |
| 35 | 500204 | x | x | x | | | Gasolflaska P11 | Bottle of LPG P11 |
| 36 | 504131 | T | T | T | | | Gaskran utv. uttag | Gas tap |
| 37 | 504132 | T | T | T | | | Gasrör d:o | Gas pipe d:o |
| 38 | 314353 | x | x | x | | | Täckplugg plast vit Ø =29 mm | Plug cover plastic white Ø =29 mm |
| 39 | 504981 | T | T | T | | | Koppling vinkel | Elbow connection |
| 40 | 504967 | T | T | T | | | Koppling T (10 mm) | T-connection (10 mm) |
| 41 | 204523 | x | x | x | | | Gavelgenomföring | Inlet gable |
| | | | | | | | M= Metervara<br>T= Tillbehör | M= On the metre<br>T= Accessory |

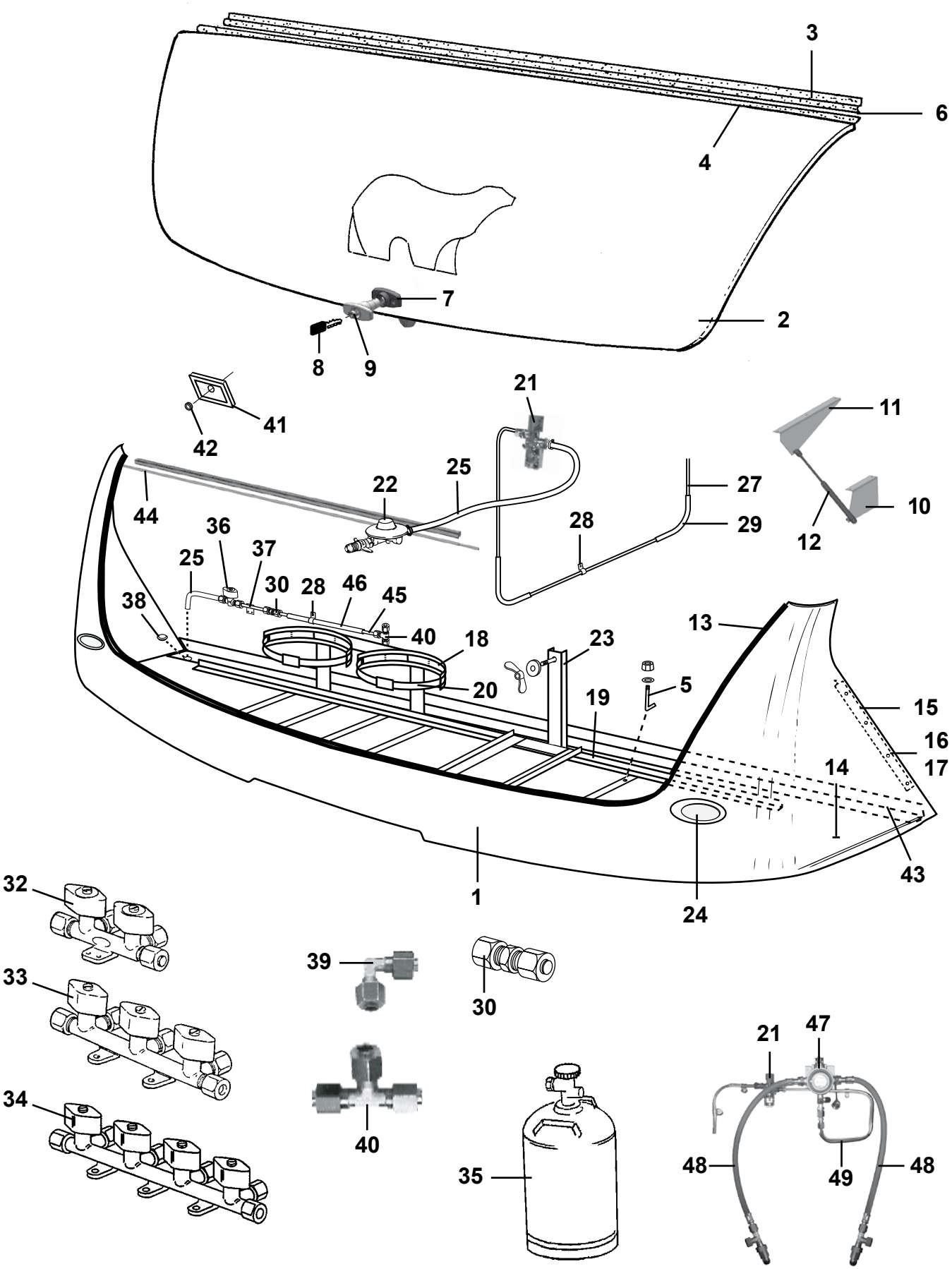
3
6
4
7
2
8
9
41
42
21
11
44
22
25
27
10
28
29
12
36
37
25
30
28
46
45
38
40
18
23
13
20
5
19
15
16
14
17
1
24
43
32
33
34
39
30
40
35
21
47
48
49
48

| Pos Fig | Det. nr Part. No | Ingår/Fitted 52 CTH 2,3 | 56 GS 2,3 | 56 CTH 2,3 | | | Benämning | Description |
|---|---|---|---|---|---|---|---|---|
| 42 | 800822 | x | x | x | | | Kabelgenomföring | Conduit entry |
| 43 | 208209 | x | x | x | | | List gavel-golv fram L=2377 | List gable-floor front L=2377 |
| 44 | 504617 | x | x | x | | | Belysning ljusslang L=840 | Illumination L=840 |
| -- | 504618 | x | x | x | | | Skena plast d:o L=1000 | Rail plastic d:o |
| 45 | 500279 | M | M | M | | | Rör koppar Ø = 8 mm | Pipe Ø = 8 mm [3] |
| -- | 504794 | x | x | x | | | Instickshylsa Ø = 6,4 mm d:o | Cage Ø = 6,4 mm d:o |
| 46 | 300654 | M | M | M | | | Slang 13/10 | Hose 13/10 |
| 47 | 505446 | T | T | T | | | Gasolomkopplare | Gas switch |
| 48 | 505451 | T | T | T | | | Slang d:o | Hose d:o |
| 49 | 505445 | T | T | T | | | Gasolrör | Gas pipe |
| -- | 500279 | M | M | M | | | Rör koppar Ø = 8 mm | Pipe Ø = 8 mm |
| -- | 300654 | M | M | M | | | Slang 13/10 | Hose 13/10 |
| -- | 504794 | T | T | T | | | Instickshylsa Ø = 6,4 mm d:o | Cage Ø = 6,4 mm d:o |

[1] = Ersätts när ugn monteras
[2] = Extra ventil när ugn monteras

[1] = Replaced when oven mounted
[2] = Additional valve when oven mounted

M= Metervara
T= Tillbehör

M= On the metre
T= Accessory

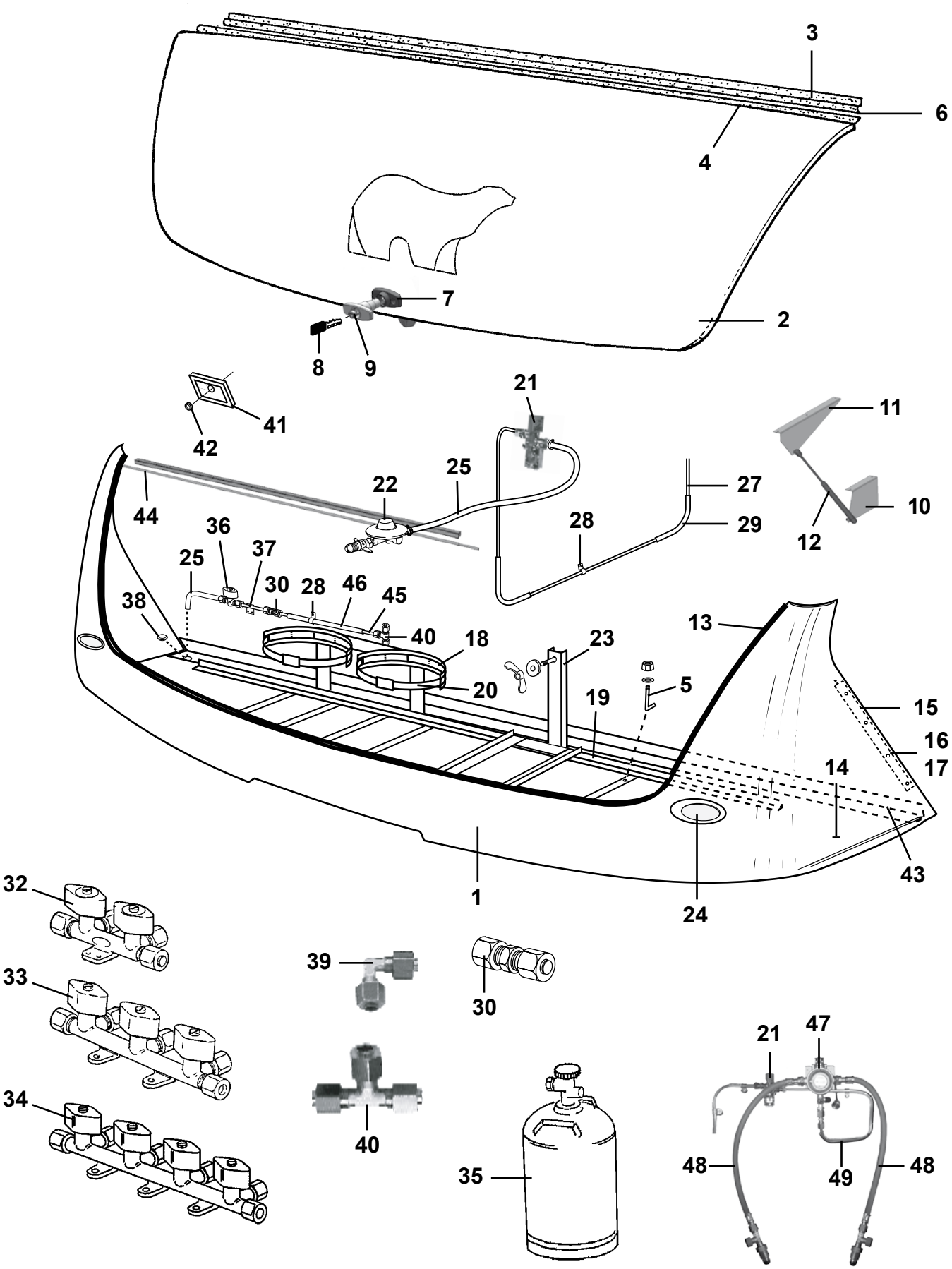
3
6
4
7
2
8
9
41
42
21
11
44
22
25
27
10
28
29
12
36
37
25
30
28
46
45
38
40
18
23
13
20
5
19
15
16
14
17
1
24
43
32
33
34
39
30
40
35
21
47
48
49
48

| Pos Fig | Det. nr Part. No | Ingår/Fitted 520 LB | 520-560 CTH | 560 | 590 | 590 CTH / CTX | 590 TR | Benämning | Description |
|---|---|---|---|---|---|---|---|---|---|
| 1 | 504468 | x | x | x | x | x | x | Gasolkoffert underdel | Gas box |
| 2 | 503980 | x | x | x | x | x | x | Lock gasolkoffert u. lås | Trunk lid gas box without lock |
| 3 | 208052 | x | x | x | x | x | x | List koffertlock väggdel L=2177 | List trunk lid wall L=2177 |
| -- | 702283 | M | M | M | M | M | M | List ifyllnad vit d:o | Strip white d:o |
| 4 | 207610 | x | x | x | x | x | x | List koffertlock koffertdel L=1920 | List trunk lid trunk part L=1920 |
| 5 | 801031 | x | x | x | x | x | x | Skruv krok M6 | Screw hook M6 |
| -- | 800505 | x | x | x | x | x | x | Mutter lås M6 d:o | Nut lock M6 d:o |
| -- | 800216 | x | x | x | x | x | x | Bricka 7x16 d:o | Washer 7x16 d:o |
| 6 | 208371 | x | x | x | x | x | x | Distansstång koffertlock | Distance trunk lid |
| 7 | 210198 | x | x | x | x | x | x | Lås gasolkoffert | Lock gas box |
| 8 | --- | x | x | x | x | x | x | Nyckel; se "Nycklar" grp. 2 | Key; see "Keys" grp. 2 |
| 9 | --- | x | x | x | x | x | x | Låskolv; se "Lås" grp. 2 | Bolt; see "Locks" grp. 2 |
| 10 | 209244 | x | x | x | x | x | x | Hållare stötdämpare koffert, vagnsdel | Holder shock absorber trunk, caravan |
| 11 | 209245 | x | x | x | x | x | x | Hållare stötdämpare koffert, lock | Holder shock absorber trunk, lid |
| 12 | 209286 | x | x | x | x | x | x | Gasdämpare d:o | Shock absorber d:o |
| 13 | 209248 | M | M | M | M | M | M | List clip 25m/rulle | List clip 25m/roll |
| 14 | 504306 | x | x | x | x | x | x | Gasolplatta | Bottom |
| 15 | 208337 | x | x | x | x | x | x | List hållare koffert | List holder gas box |
| 16 | 701980 | x | x | x | x | x | x | Nit split | Rivet |
| 17 | 801095 | x | x | x | x | x | x | Hatt täck | Cap cover |
| 18 | 504181 | x | x | x | x | x | x | Flaskhållare plast | Bottle-holder plastic |
| 19 | 504158 | x | x | x | x | x | x | Gasolställ | Bracket |
| 20 | 504182 | x | x | x | x | x | x | Rem med spänne | Strap |
| 21 | 504970 | x | x | x | x | x | x | Läckindikator (8/10 mm) | Indicator leakage (8/10 mm) |
| -- | 503781 | x | x | x | x | x | x | Glas d:o | Glass d:o |
| -- | 504789 | x | x | x | x | x | x | Mutter m. kona d:o 8 mm rör | Nut with taper d:o 8 mm pipe |
| -- | 505974 | x | x | x | x | x | x | Mutter m. kona d:o 10 mm rör | Nut with taper d:o 10 mm pipe |
| 22 | 504971 | x | x | x | x | x | x | Ventil reducering (1/4"-8 mm) | Reducing valve (1/4"-8 mm) |
| -- | 703971 | x | x | x | x | x | x | Packning konisk d:o | Gasket conical d:o |
| -- | 505121 | x | x | x | x | x | x | O-ring 9x3 mm d:o | O-ring 9x3 mm d:o |
| 23 | 102191 | T | T | T | T | T | T | Hållare reservhjul | Spare wheel carrier |
| -- | 800758 | T | T | T | T | T | T | Mutter ving M10 d:o | Wing nut M10 d:o |
| -- | 801305 | T | T | T | T | T | T | Bricka plast d:o | Washer plastic d:o |
| 24 | 504446 | x | x | x | x | x | x | Belysning positionsljus | Position lamp |
| 25 | 504973 | x | x | x | x | x | x | Slang gas (rör 8 mm) L=400 mm | Hose gas (pipe 8 mm) L=400 mm |
| 27 | 504956 | M | M | M | M | M | M | Rör koppar Ø = 10 mm | Pipe Ø = 10 mm |
| -- | 504958 | x | x | x | x | x | x | Instickshylsa Ø = 8 mm d:o | Cage Ø = 8 mm d:o |
| 28 | 800448 | x | x | x | x | x | x | Klammer gummi | Clamp |
| 29 | 504957 | M | M | M | M | M | M | Slang 16/12 | Hose 16/12 |
| 30 | 500847 | x | x | x | x | x | x | Koppling skarv rak | Connection |
| 32 | 503068 | | | T[2] | T[2] | | | Ventil block 2-vägs | Valve 2-way |
| 33 | 504960 | x | x[1] | x | x | x[1] | x[1] | Ventil block 3-vägs (10 mm:s ingång) | Valve 3-way (10 mm:s input) |
| 34 | 504961 | | T | | | T | T | Ventil block 4-vägs (10 mm:s ingång) | Valve 4-way (10 mm:s input) |
| 35 | 500204 | x | x | x | x | x | x | Gasolflaska P11 | Bottle of LPG P11 |
| 36 | 504131 | T | T | T | T | T | T | Gaskran utv. uttag | Gas tap |
| 37 | 504132 | T | T | T | T | T | T | Gasrör d:o | Gas pipe d:o |
| 38 | 314353 | x | x | x | x | x | x | Täckplugg plast vit Ø =29 mm | Plug cover plastic white Ø =29 mm |
| 39 | 504981 | T | T | T | T | T | T | Koppling vinkel | Elbow connection |
| 40 | 504967 | T | T | T | T | T | T | Koppling T (10 mm) | T-connection (10 mm) |
| 41 | 204523 | x | x | x | x | x | x | Gavelgenomföring | Inlet gable |
| | | | | | | | | M= Metervara<br>T= Tillbehör | M= On the metre<br>T= Accessory |

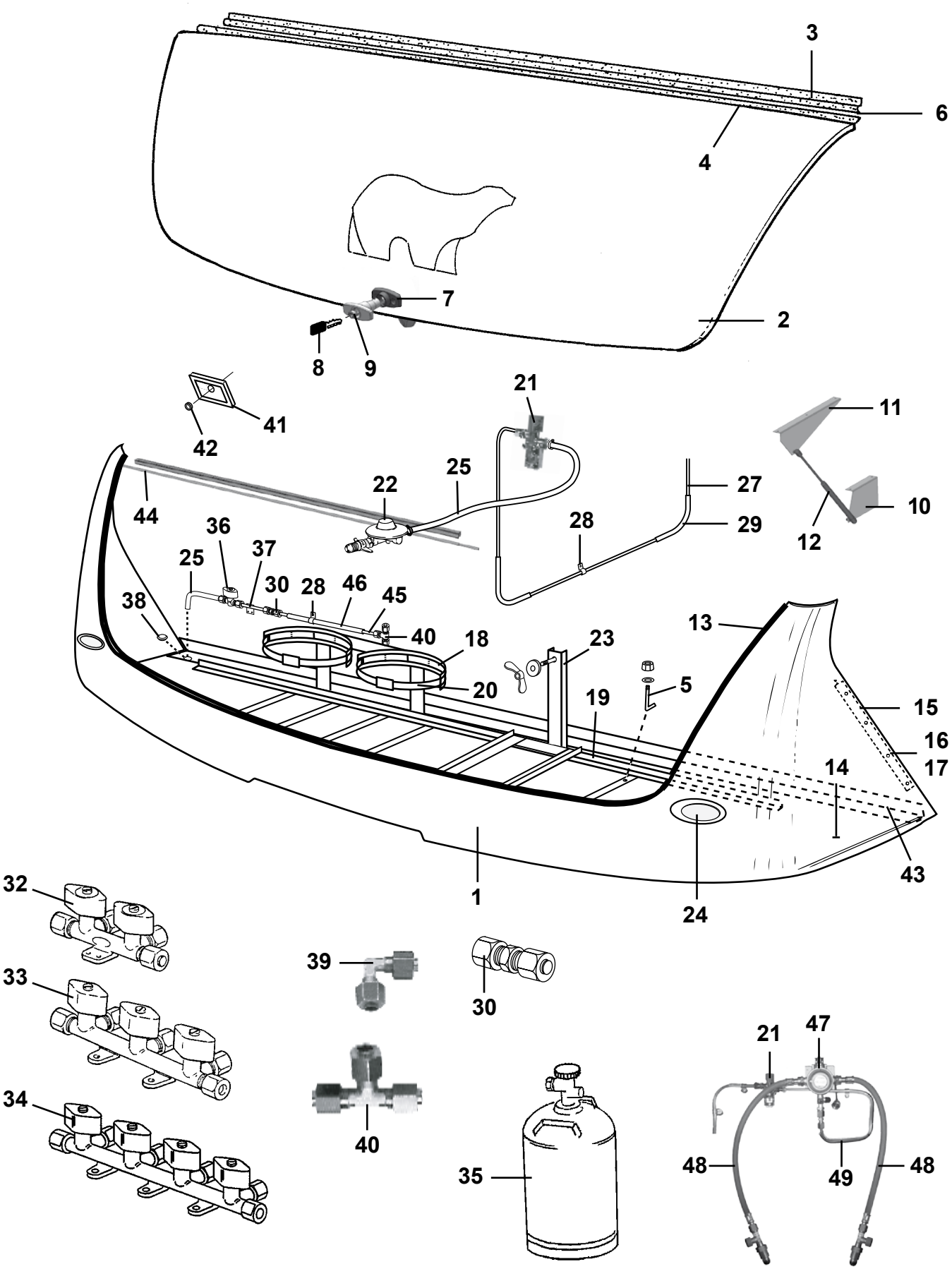
3
6
4
7
2
8
9
41
42
21
11
44
22
25
27
10
28
29
12
36
37
25
30
28
46
45
38
40
18
23
13
20
5
19
15
16
14
17
1
24
43
32
33
34
39
30
40
35
21
47
48
49
48

| Pos Fig | Det. nr Part. No | Ingår/Fitted | | | | | | Benämning | Description |
|---|---|---|---|---|---|---|---|---|---|
| | | 520 LB | 520-560 CTH | 560 | 590 | 590 CTH / CTX | 590 TR | | |
| 42 | 800822 | x | x | x | x | x | x | Kabelgenomföring | Conduit entry |
| 43 | 208209 | x | x | x | x | x | x | List gavel-golv fram L=2377 | List gable-floor front L=2377 |
| 44 | 504617 | x | x | x | x | x | x | Belysning ljusslang L=840 | Illumination L=840 |
| -- | 504618 | x | x | x | x | x | x | Skena plast d:o L=1000 | Rail plastic d:o |
| 45 | 500279 | M | M | M | M | M | M | Rör koppar Ø = 8 mm | Pipe Ø = 8 mm |
| -- | 504794 | x | x | x | x | x | x | Instickshylsa Ø = 6,4 mm d:o | Cage Ø = 6,4 mm d:o |
| 46 | 300654 | M | M | M | M | M | M | Slang 13/10 | Hose 13/10 |
| 47 | 505446 | T | T | T | T | T | T | Gasolomkopplare | Gas switch |
| 48 | 505451 | T | T | T | T | T | T | Slang d:o | Hose d:o |
| 49 | 505445 | T | T | T | T | T | T | Gasolrör | Gas pipe |
| -- | 500279 | M | M | M | M | M | M | Rör koppar Ø = 8 mm | Pipe Ø = 8 mm |
| -- | 300654 | M | M | M | M | M | M | Slang 13/10 | Hose 13/10 |
| -- | 504794 | T | T | T | T | T | T | Instickshylsa Ø = 6,4 mm d:o | Cage Ø = 6,4 mm d:o |

[1]= Ersätts när ugn monteras
[2]= Extra ventil när ugn monteras

[1] = Replaced when oven mounted
[2] = Additional valve when oven mounted

M= Metervara
T= Tillbehör

M= On the metre
T= Accessory

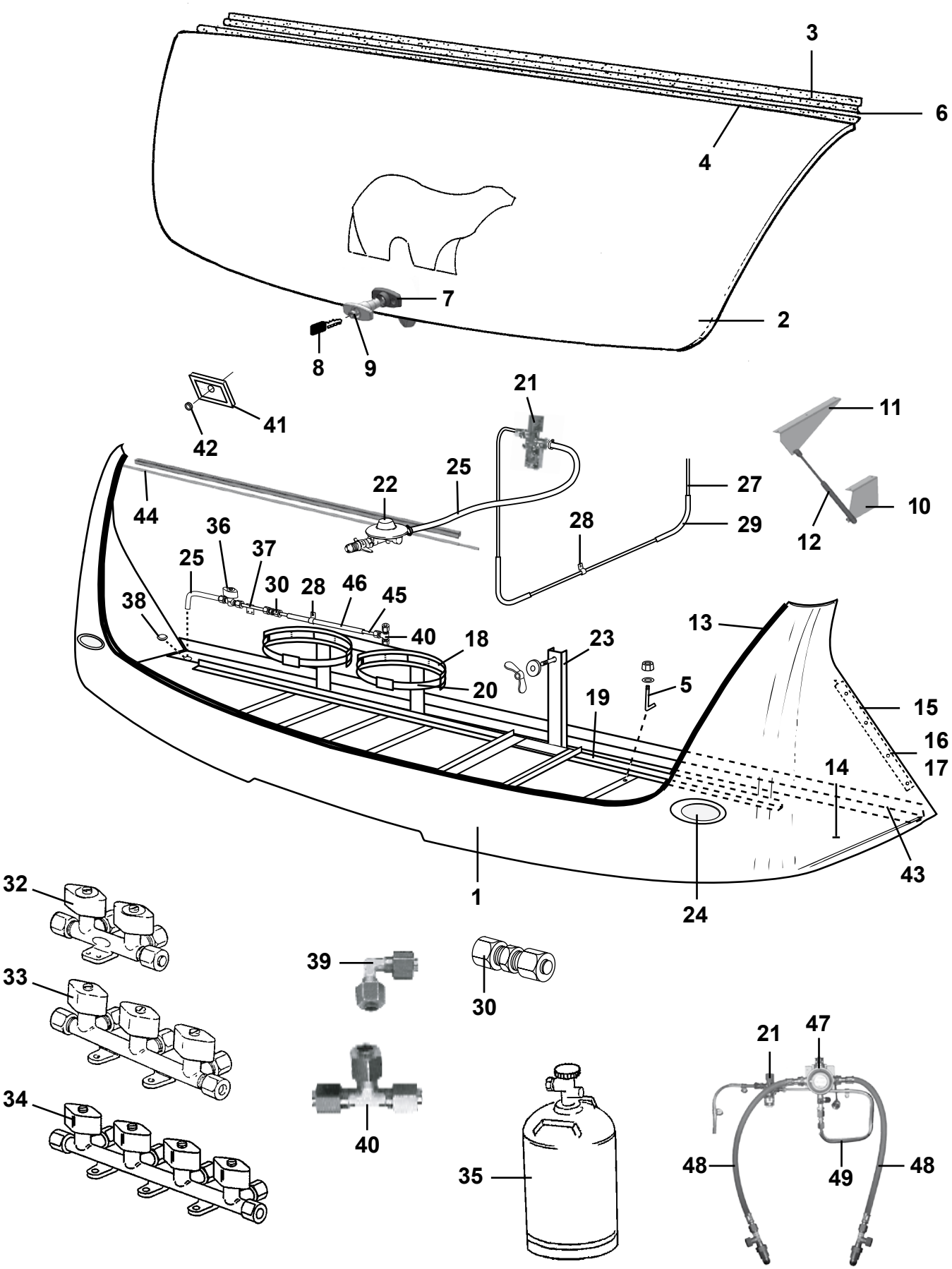
3
6
4
7
2
8
9
41
42
21
11
44
22
25
27
10
28
29
12
36
37
25
30
28
46
45
38
40
18
23
13
20
5
19
15
16
14
17
1
24
43
32
33
34
39
30
40
35
21
47
48
49
48

| Pos Fig | Det. nr Part. No | Ingår/Fitted 620 alla mod. | 680 CTX | 680 övr. mod. | 730 alla mod. | | Benämning | Description |
|---|---|---|---|---|---|---|---|---|
| 1 | 504468 | | x | x | x | | Gasolkoffert underdel | Gas box |
| -- | 504785 | x | | | | | Gasolkoffert underdel | Gas box |
| 2 | 503980 | x | x | x | x | | Lock gasolkoffert u. lås | Trunk lid gas box without lock |
| 3 | 208052 | x | x | x | x | | List koffertlock väggdel L=2177 | List trunk lid wall L=2177 |
| -- | 702283 | M | M | M | M | | List ifyllnad vit d:o | Strip white d:o |
| 4 | 207610 | x | x | x | x | | List koffertlock koffertdel L=1920 | List trunk lid trunk part L=1920 |
| 5 | 801031 | x | x | x | x | | Skruv krok M6 | Screw hook M6 |
| -- | 800505 | x | x | x | x | | Mutter lås M6 d:o | Nut lock M6 d:o |
| -- | 800216 | x | x | x | x | | Bricka 7x16 d:o | Washer 7x16 d:o |
| 6 | 208371 | x | x | x | x | | Distansstång koffertlock | Distance trunk lid |
| 7 | 210198 | x | x | x | x | | Lås gasolkoffert | Lock gas box |
| 8 | --- | x | x | x | x | | Nyckel; se "Nycklar" grp. 2 | Key; see "Keys" grp. 2 |
| 9 | --- | x | x | x | x | | Låskolv; se "Lås" grp. 2 | Bolt; see "Locks" grp. 2 |
| 10 | 209244 | x | x | x | x | | Hållare stötdämpare koffert, vagnsdel | Holder shock absorber trunk, caravan |
| 11 | 209245 | x | x | x | x | | Hållare stötdämpare koffert, lock | Holder shock absorber trunk, lid |
| 12 | 209286 | x | x | x | x | | Gasdämpare d:o | Shock absorber d:o |
| 13 | 209248 | M | M | M | M | | List clip 25m/rulle | List clip 25m/roll |
| 14 | 504306 | x | x | x | x | | Gasolplatta | Bottom |
| 15 | 208337 | x | x | x | x | | List hållare koffert | List holder gas box |
| 16 | 701980 | x | x | x | x | | Nit split | Rivet |
| 17 | 801095 | x | x | x | x | | Hatt täck | Cap cover |
| 18 | 504181 | x | x | x | x | | Flaskhållare plast | Bottle-holder plastic |
| 19 | 504158 | x | x | x | x | | Gasolställ | Bracket |
| 20 | 504182 | x | x | x | x | | Rem med spänne | Strap |
| 21 | 504970 | x | x | x | x | | Läckindikator (8/10 mm) | Indicator leakage (8/10 mm) |
| -- | 503781 | x | x | x | x | | Glas d:o | Glass d:o |
| -- | 504789 | x | x | x | x | | Mutter m. kona d:o 8 mm rör | Nut with taper d:o 8 mm pipe |
| -- | 505974 | x | x | x | x | | Mutter m. kona d:o 10 mm rör | Nut with taper d:o 10 mm pipe |
| 22 | 504971 | x | x | x | x | | Ventil reducering (1/4"-8 mm) | Reducing valve (1/4"-8 mm) |
| -- | 703971 | x | x | x | x | | Packning konisk d:o | Gasket conical d:o |
| -- | 505121 | x | x | x | x | | O-ring 9x3 mm d:o | O-ring 9x3 mm d:o |
| 23 | 102191 | T | T | T | T | | Hållare reservhjul | Spare wheel carrier |
| -- | 800758 | T | T | T | T | | Mutter ving M10 d:o | Wing nut M10 d:o |
| -- | 801305 | T | T | T | T | | Bricka plast d:o | Washer plastic d:o |
| 24 | 504446 | x | x | x | x | | Belysning positionsljus | Position lamp |
| 25 | 504973 | x | x | x | x | | Slang gas (rör 8 mm) L=400 mm | Hose gas (pipe 8 mm) L=400 mm |
| 27 | 504956 | M | M | M | M | | Rör koppar Ø = 10 mm | Pipe Ø = 10 mm |
| -- | 504958 | x | x | x | x | | Instickshylsa Ø = 8 mm d:o | Cage Ø = 8 mm d:o |
| 28 | 800448 | x | x | x | x | | Klammer gummi | Clamp |
| 29 | 504957 | M | M | M | M | | Slang 16/12 | Hose 16/12 |
| 30 | 500847 | x | x | x | x | | Koppling skarv rak | Connection |
| 32 | 503068 | | T[2] | | | | Ventil block 2-vägs | Valve 2-way |
| 33 | 504960 | x[1] | x | x[1] | x[1] | | Ventil block 3-vägs (10 mm:s ingång) | Valve 3-way (10 mm:s input) |
| 34 | 504961 | T | | T | T | | Ventil block 4-vägs (10 mm:s ingång) | Valve 4-way (10 mm:s input) |
| 35 | 500204 | x | x | x | x | | Gasolflaska P11 | Bottle of LPG P11 |
| 36 | 504131 | T | T | T | T | | Gaskran utv. uttag | Gas tap |
| 37 | 504132 | T | T | T | T | | Gasrör d:o | Gas pipe d:o |
| 38 | 314353 | x | x | x | x | | Täckplugg plast vit Ø =29 mm | Plug cover plastic white Ø =29 mm |
| 39 | 504981 | x | x | x | x | | Koppling vinkel | Elbow connection |
| 40 | 504967 | T | T | T | T | | Koppling T (10 mm) | T-connection (10 mm) |
| | | | | | | | M= Metervara | M= On the metre |
| | | | | | | | T= Tillbehör | T= Accessory |

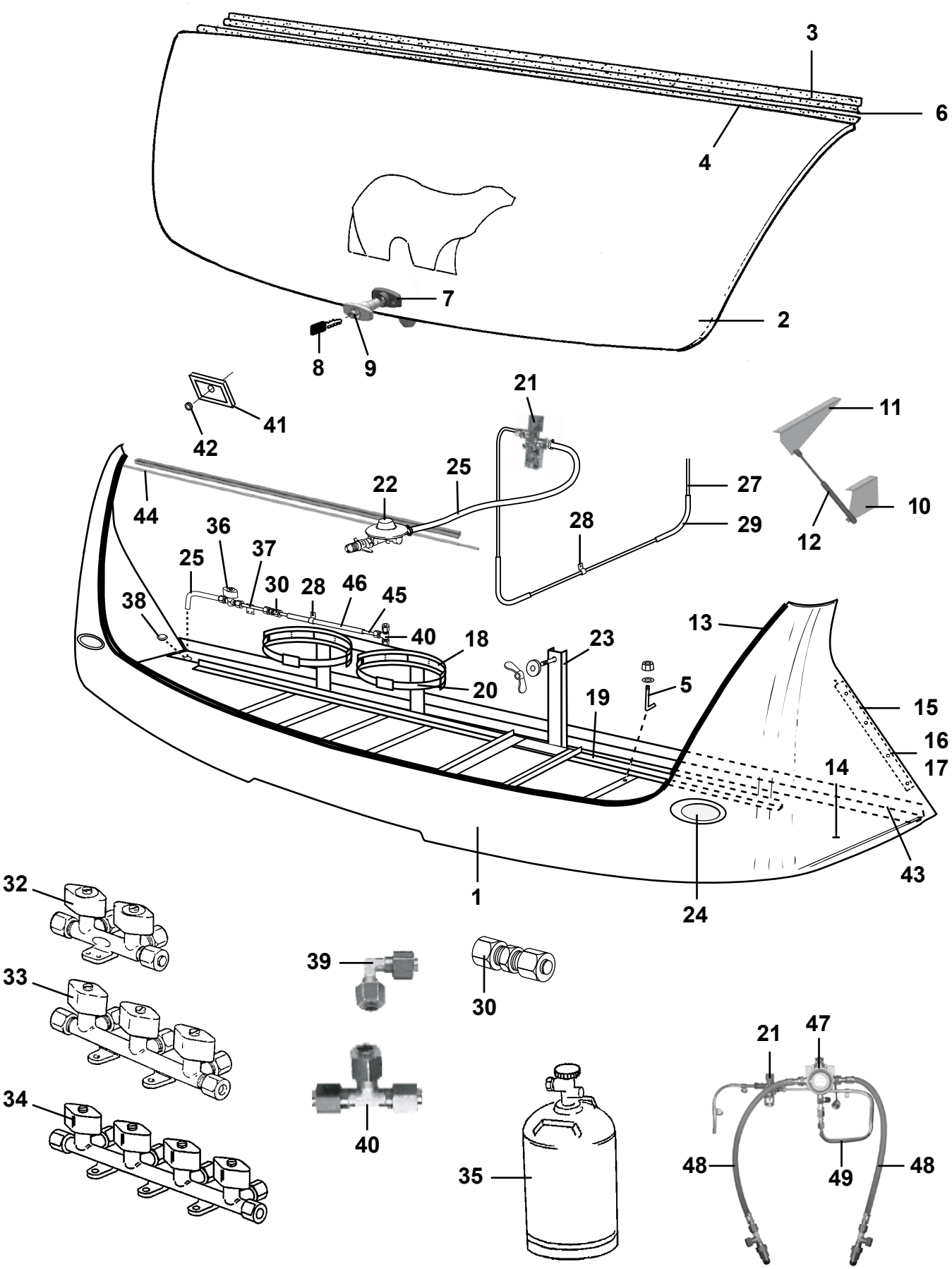
3
6
4
7
2
8
9
21
41
42
11
44
22
25
27
10
28
29
12
36
37
25
30
28
46
45
38
40
18
23
13
20
5
19
15
16
17
14
43
1
24
32
33
34
39
30
40
35
21
47
48
49
48

| Pos Fig | Det. nr Part. No | Ingår/Fitted 620 alla mod. | 680 CTX | 680 övr. mod. | 730 alla mod. | | Benämning | Description |
|---|---|---|---|---|---|---|---|---|
| 41 | 204523 | x | x | x | x | | Gavelgenomföring | Inlet gable |
| 42 | 800822 | x | x | x | x | | Kabelgenomföring | Conduit entry |
| 43 | 208209 | x | x | x | x | | List gavel-golv fram L=2377 | List gable-floor front L=2377 |
| 44 | 504617 | x | x | x | x | | Belysning ljusslang L=840 | Illumination L=840 |
| -- | 504618 | x | x | x | x | | Skena plast d:o L=1000 | Rail plastic d:o |
| 45 | 500279 | M | M | M | M | | Rör koppar Ø = 8 mm | Pipe Ø = 8 mm |
| -- | 504794 | x | x | x | x | | Instickshylsa Ø = 6,4 mm d:o | Cage Ø = 6,4 mm d:o |
| 46 | 300654 | M | M | M | M | | Slang 13/10 | Hose 13/10 |
| 47 | 505446 | T | T | T | T | | Gasolomkopplare | Gas switch |
| 48 | 505451 | T | T | T | T | | Slang d:o | Hose d:o |
| 49 | 505445 | T | T | T | T | | Gasolrör | Gas pipe |
| -- | 500279 | M | M | M | M | | Rör koppar Ø = 8 mm | Pipe Ø = 8 mm |
| -- | 300654 | M | M | M | M | | Slang 13/10 | Hose 13/10 |
| -- | 504794 | T | T | T | T | | Instickshylsa Ø = 6,4 mm d:o | Cage Ø = 6,4 mm d:o |
| | | | | | | | [1] = Ersätts när ugn monteras<br>[2] = Extra ventil när ugn monteras | [1] = Replaced when oven mounted<br>[2] = Additional valve when oven mounted |
| | | | | | | | M= Metervara<br>T= Tillbehör | M= On the metre<br>T= Accessory |

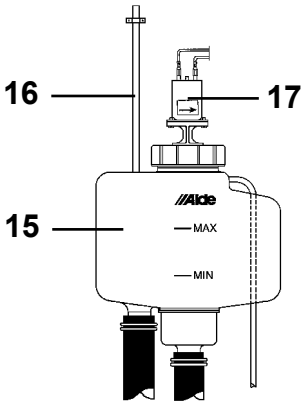
16
17
15
MAX
MIN

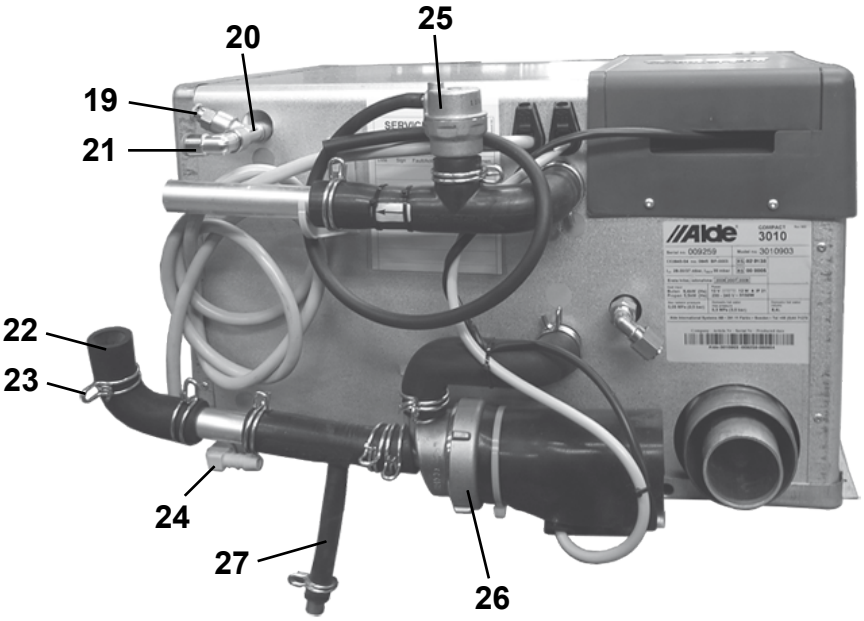
20
25
19
21
22
23
24
27
26


18

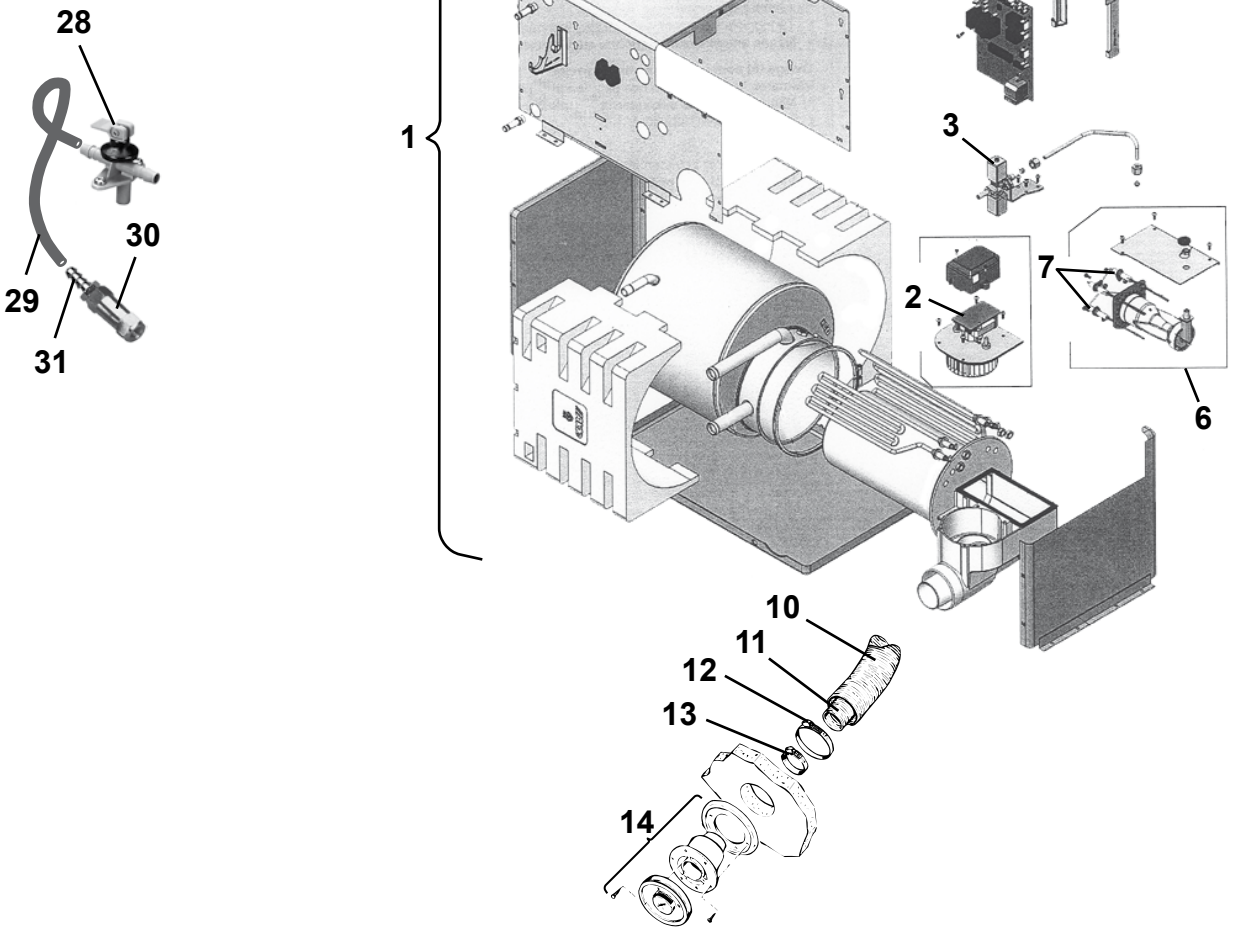
1
9
8
3
2
7
6
10
11
12
13
14


28
30
29
31

| Pos Fig | Det. nr Part. No | Ingår/Fitted 520 alla mod. | 560 alla mod. | 590 alla mod. | 620 alla mod. | 680 alla mod. | 730 alla mod. | Benämning | Description |
|---|---|---|---|---|---|---|---|---|---|
| 1 | 602021 | x | x | x | x | x | x | Panna kpl. | Boiler cpl. |
| 2 | 602138 | x | x | x | x | x | x | Fläkt | Fan |
| 3 | 602139 | x | x | x | x | x | x | Magnetventil kpl. | Magnetic valve cpl. |
| 6 | 602142 | x | x | x | x | x | x | Brännare kpl. | Burner cpl. |
| 7 | 602143 | x | x | x | x | x | x | Tändsats kpl. | Firing pin cpl. |
| -- | 602144 | x | x | x | x | x | x | Tändstift | Sparking plug |
| -- | 602145 | x | x | x | x | x | x | Sensor | Sensor |
| 8 | 602146 | x | x | x | x | x | x | Kretskort 3 kW | Printed circuit card 3 kW |
| 9 | 602147 | x | x | x | x | x | x | Givare termostat | Sensor thermostat |
| 10 | 601489 | x | x | x | x | x | x | Slang L=970 Ø=75 | Hose L=970 Ø=75 |
| 11 | 601490 | x | x | x | x | x | x | Slang L=970 Ø=50 | Hose L=970 Ø=50 |
| 12 | 601494 | x | x | x | x | x | x | Klammer slang | Hose clamp |
| 13 | 601493 | x | x | x | x | x | x | Klammer slang | Hose clamp |
| 14 | 601486 | x | x | x | x | x | x | Skorsten kpl. väggmontage | Chimney cpl. |
| -- | 602093 | x | x | x | x | x | x | Hatt d:o | Hood d:o |
| 15 | 601485 | x | x | x | x | x | x | Expansionskärl | Expansion tank |
| 16 | 600013 | M | M | M | M | M | M | Slang ø = 6 mm | Hose ø = 6 mm |
| 17 | 601488 | x | x | x | x | x | x | Cirkulationspump kpl. | Circulating pump cpl. |
| -- | 601532 | x | x | x | x | x | x | Motor inkl. gummikoppling | Motor incl. junction |
| 18 | 602023 | x | x | x | x | x | x | Elkabel panna L=8,5 m | Electric cable boiler L=8,5 m |
| 19 | 601525 | x | x | x | x | x | x | Nippel avluftning | Nipple purging |
| 20 | 601526 | x | x | x | x | x | x | Koppling T | Connection |
| 21 | 602280 | x | x | x | x | x | x | Koppling vinkel | Elbow connection |
| 22 | 903006 | x | x | x | x | x | x | Slang vinkel (gummi) | Hose elbow (rubber) |
| 23 | 801730 | x | x | x | x | x | x | Klammer | Clamp |
| 24 | 601528 | x | x | x | x | x | x | Rör plast vinkel | Elbow pipe plastic |
| 25 | 602148 | x | x | x | x | x | x | Luftningsdosa kpl. | Valve purging cpl. |
| 26 | 602149 | x | x | x | x | x | x | Cirkulationspump 230 V kpl. | Circulating pump 230 V cpl. |
| -- | 601090 | x | x | x | x | x | x | Motor d:o | Motor d:o |
| 27 | 601800 | x | x | x | x | x | x | Slang avtappning | Rubber drain tube |
| 28 | 601531 | x | x | x | x | x | x | Ventil avtappning | Drain cock |
| 29 | 301400 | M | M | M | M | M | M | Slang | Hose |
| -- | 800166 | x | x | x | x | x | x | Klammer d:o | Hose clamp |
| 30 | 313199 | x | x | x | x | x | x | Ventil back | Non-return valve |
| 31 | 310204 | x | x | x | x | x | x | Nippel slang | Hose nipple |

M= Metervara
T= Tillbehör

M= On the metre
T= Accessory

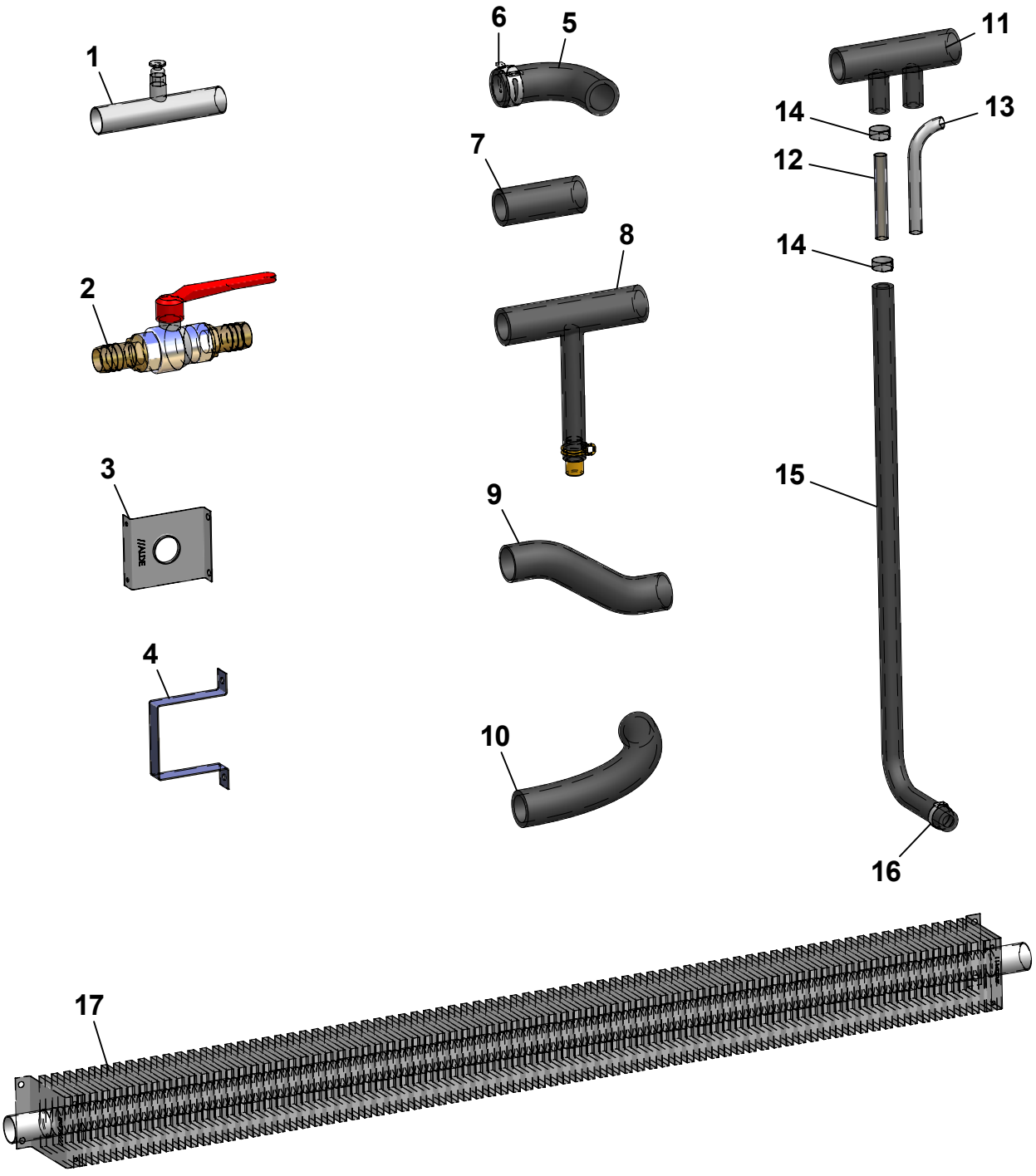
1
2
3
4
5
6
7
8
9
10
11
12
13
14
14
15
16
17

| Pos Fig | Det. nr Part. No | Ingår/Fitted 52 CTH 2,3 | 56 GS 2,3 | 56 CTH 2,3 | | | Benämning | Description |
|---|---|---|---|---|---|---|---|---|
| 1 | 601697 | x | x | x | | | Rör avluftning | Pipe purging |
| 2 | 903003 | x | x | x | | | Ventil kul | Ball valve |
| 3 | 601227 | x | x | x | | | Fäste konvektor | Bracket |
| 4 | 600801 | x | x | x | | | Fäste konvektor | Bracket |
| 5 | 903006 | x | x | x | | | Slang vinkel gummi | Hose elbow rubber |
| 6 | 801730 | x | x | x | | | Klammer | Clamp |
| 7 | 600183 | x | x | x | | | Slang gummi L=70 mm | Hose rubber L=70 mm |
| 8 | 601800 | x | x | x | | | Slang avtappning | Hose drainage |
| 9 | 601001 | | | | | | Slang form 7/8 | Hose |
| 10 | 600562 | T | T | T | | | Slang gummi Ø = 22 mm (M-vara) | Hose rubber Ø = 22 mm (on the metre) |
| 11 | 601360 | x | x | x | | | Slang gummi | Hose rubber |
| 12 | 601950 | x | x | x | | | Rör 10x1 L=70 | Pipe 10x1 L=70 |
| 13 | 601362 | x | x | x | | | Rör golvvärme | Pipe floorheater |
| 14 | 801326 | x | x | x | | | Klammer "Oetiker" 15,7 | Clamp "Oetiker" 15,7 |
| 15 | 601361 | x | x | x | | | Slang gummi Ø = 10 mm | Hose rubber Ø = 10 mm |
| 16 | 801329 | x | x | x | | | Klammer "Oetiker" 18,5 | Clamp "Oetiker" 18,5 |
| 17 | 601501 | | | | | | Konvektor L=2250 mm | Convector L=2250 mm |
| -- | 601037 | x | x | x | | | Konvektor L=2000 mm | Convector L=2000 mm |
| -- | 601226 | x | | x | | | Konvektor L=2000 mm tät | Convector L=2000 mm tight |
| -- | 601807 | x | | x | | | Konvektor L=1700 mm deltät | Convector L=1700 mm |
| -- | 601417 | | x | | | | Konvektor L=1550 mm deltät | Convector L=1550 mm |
| -- | 601953 | | | | | | Konvektor L=1300 mm deltät | Convector L=1300 mm |
| -- | 601804 | | | x | | | Konvektor L=1180 mm deltät | Convector L=1180 mm |
| -- | 602126 | | | | | | Konvektor L=1160 mm deltät | Convector L=1160 mm |
| -- | 601884 | x | x | | | | Konvektor L=900 mm deltät | Convector L=900 mm |

T= Tillbehör

T= Accessory

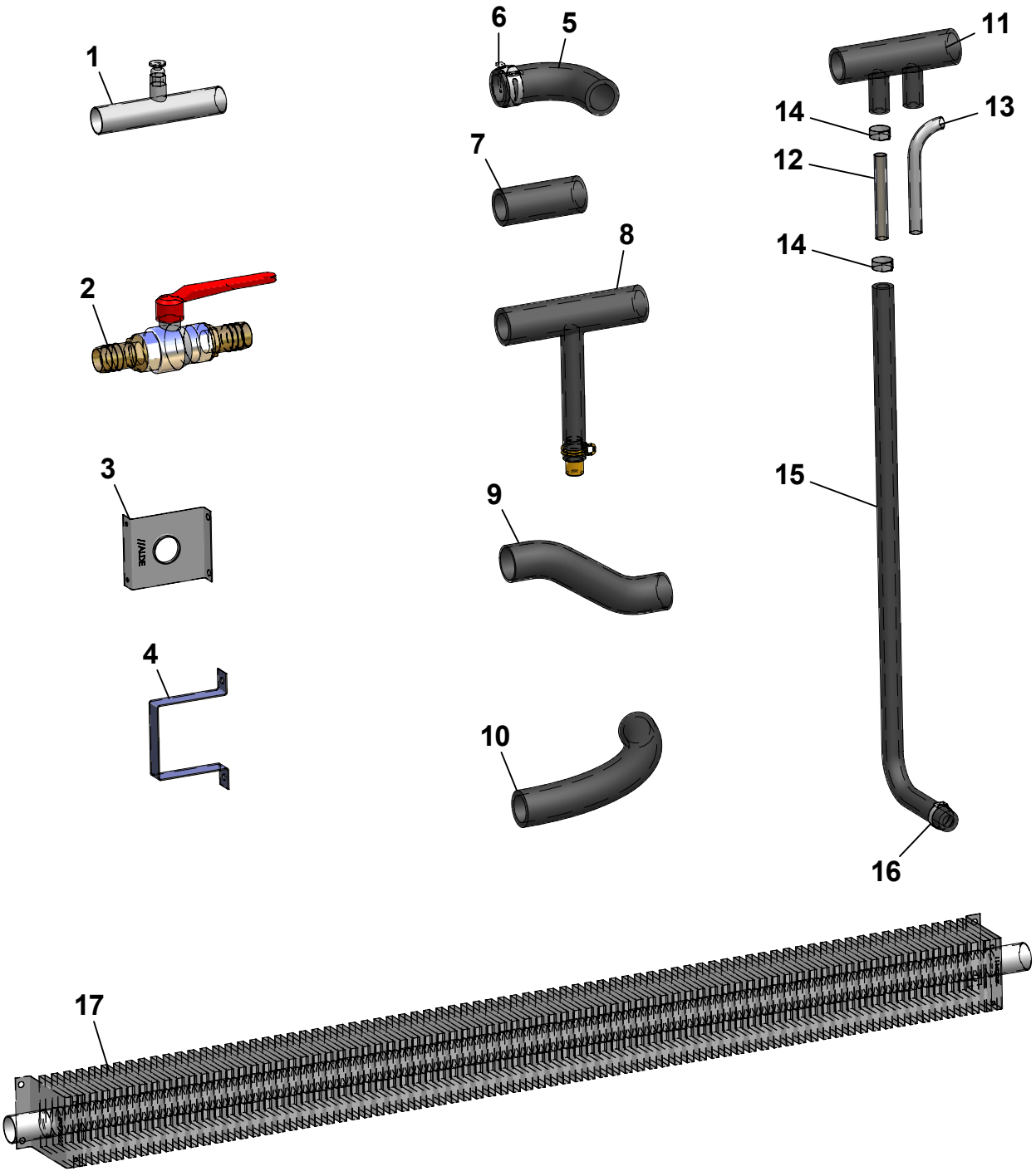
1
2
3
4
5
6
7
8
9
10
11
12
13
14
14
15
16
17

| Pos Fig | Det. nr Part. No | Ingår/Fitted 520 LB | 520 CTH | 560 | 560-590 CTH | 590 | 590 CTX | 590 TR | Benämning | Description |
|---|---|---|---|---|---|---|---|---|---|---|
| 1 | 601697 | x | x | x | x | x | x | x | Rör avluftning | Pipe purging |
| 2 | 903003 | x | x | x | x | x | x | x | Ventil kul | Ball valve |
| 3 | 601227 | x | x | x | x | x | x | x | Fäste konvektor | Bracket |
| 4 | 600801 | x | x | x | x | x | x | x | Fäste konvektor | Bracket |
| 5 | 903006 | x | x | x | x | x | x | x | Slang vinkel gummi | Hose elbow rubber |
| 6 | 801730 | x | x | x | x | x | x | x | Klammer | Clamp |
| 7 | 600183 | x | x | x | x | x | x | x | Slang gummi L=70 mm | Hose rubber L=70 mm |
| 8 | 601800 | x | x | x | x | x | x | x | Slang avtappning | Hose drainage |
| 9 | 601001 | | | | | | | x | Slang form 7/8 | Hose |
| 10 | 600562 | T | T | T | T | T | T | T | Slang gummi Ø = 22 mm (M-vara) | Hose rubber Ø = 22 mm (on the metre) |
| 11 | 601360 | x | x | x | x | x | x | x | Slang gummi | Hose rubber |
| 12 | 601950 | x | x | x | x | x | x | x | Rör 10x1 L=70 | Pipe 10x1 L=70 |
| 13 | 601362 | x | x | x | x | x | x | x | Rör golvvärme | Pipe floorheater |
| 14 | 801326 | x | x | x | x | x | x | x | Klammer "Oetiker" 15,7 | Clamp "Oetiker" 15,7 |
| 15 | 601361 | x | x | x | x | x | x | x | Slang gummi Ø = 10 mm | Hose rubber Ø = 10 mm |
| 16 | 801329 | x | x | x | x | x | x | x | Klammer "Oetiker" 18,5 | Clamp "Oetiker" 18,5 |
| 17 | 601501 | x | x | x | x | x | x | x | Konvektor L=2250 mm | Convector L=2250 mm |
| -- | 601037 | x | x | x | x | x | x | x | Konvektor L=2000 mm | Convector L=2000 mm |
| -- | 601226 | | x | | x | | | | Konvektor L=2000 mm tät | Convector L=2000 mm tight |
| -- | 601807 | | x | | x | | x | | Konvektor L=1700 mm deltät | Convector L=1700 mm |
| -- | 601417 | | | x | | x | | | Konvektor L=1550 mm deltät | Convector L=1550 mm |
| -- | 601953 | | | | | | | | Konvektor L=1300 mm deltät | Convector L=1300 mm |
| -- | 601804 | x | | | x | | | | Konvektor L=1180 mm deltät | Convector L=1180 mm |
| -- | 602126 | | | | | | | x | Konvektor L=1160 mm deltät | Convector L=1160 mm |
| -- | 601884 | x | x | x | | x | x | x | Konvektor L=900 mm deltät | Convector L=900 mm |

T= Tillbehör T= Accessory

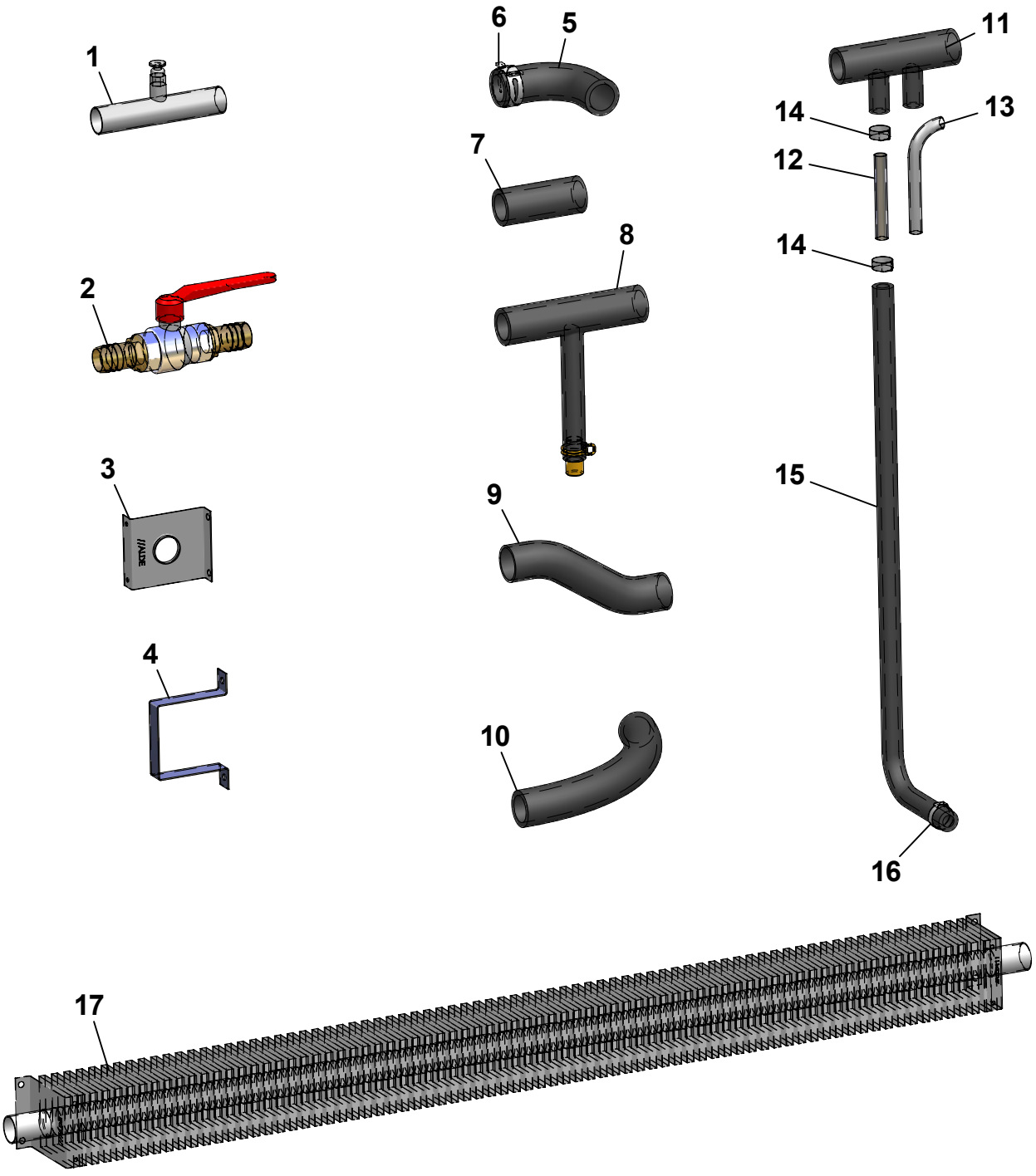
1
2
3
4
5
6
7
8
9
10
11
12
13
14
14
15
16
17

| Pos Fig | Det. nr Part. No | Ingår/Fitted 620 | 620 CTH | 620 CTX | 620 TR | | | Benämning | Description |
|---|---|---|---|---|---|---|---|---|---|
| 1 | 601697 | x | x | x | x | | | Rör avluftning | Pipe purging |
| 2 | 903003 | x | x | x | x | | | Ventil kul | Ball valve |
| 3 | 601227 | x | x | x | x | | | Fäste konvektor | Bracket |
| 4 | 600801 | x | x | x | x | | | Fäste konvektor | Bracket |
| 5 | 903006 | x | x | x | x | | | Slang vinkel gummi | Hose elbow rubber |
| 6 | 801730 | x | x | x | x | | | Klammer | Clamp |
| 7 | 600183 | x | x | x | x | | | Slang gummi L=70 mm | Hose rubber L=70 mm |
| 8 | 601800 | x | x | x | x | | | Slang avtappning | Hose drainage |
| 9 | 601001 | | | | | | | Slang form 7/8 | Hose |
| 10 | 600562 | T | T | T | T | | | Slang gummi Ø = 22 mm (M-vara) | Hose rubber Ø = 22 mm (on the metre) |
| 11 | 601360 | x | x | x | x | | | Slang gummi | Hose rubber |
| 12 | 601950 | x | x | x | x | | | Rör 10x1 L=70 | Pipe 10x1 L=70 |
| 13 | 601362 | x | x | x | x | | | Rör golvvärme | Pipe floorheater |
| 14 | 801326 | x | x | x | x | | | Klammer "Oetiker" 15,7 | Clamp "Oetiker" 15,7 |
| 15 | 601361 | x | x | x | x | | | Slang gummi Ø = 10 mm | Hose rubber Ø = 10 mm |
| 16 | 801329 | x | x | x | x | | | Klammer "Oetiker" 18,5 | Clamp "Oetiker" 18,5 |
| 17 | 601501 | x | x | x | x | | | Konvektor L=2250 mm | Convector L=2250 mm |
| -- | 601037 | x | x | x | x | | | Konvektor L=2000 mm | Convector L=2000 mm |
| -- | 601226 | x | x | x | | | | Konvektor L=2000 mm tät | Convector L=2000 mm tight |
| -- | 601807 | | x | x | | | | Konvektor L=1700 mm deltät | Convector L=1700 mm |
| -- | 601417 | x | | | | | | Konvektor L=1550 mm deltät | Convector L=1550 mm |
| -- | 601953 | | | | | | | Konvektor L=1300 mm deltät | Convector L=1300 mm |
| -- | 601804 | x | x | | x | | | Konvektor L=1180 mm deltät | Convector L=1180 mm |
| -- | 602126 | | | | x | | | Konvektor L=1160 mm deltät | Convector L=1160 mm |
| -- | 601884 | | | x | x | | | Konvektor L=900 mm deltät | Convector L=900 mm |

T= Tillbehör

T= Accessory

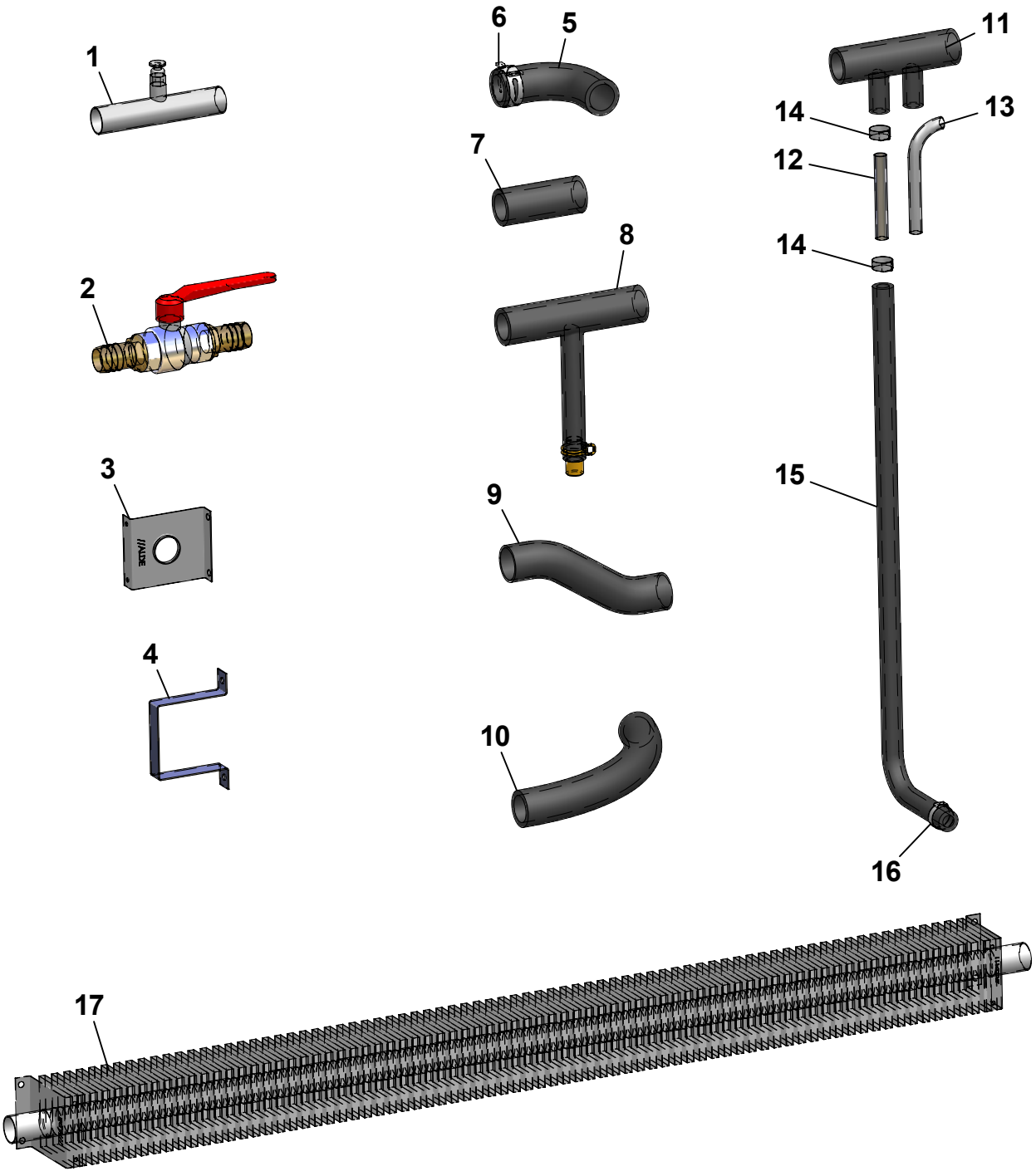
1
2
3
4
5
6
7
8
9
10
11
12
13
14
14
15
16
17

| Pos Fig | Det. nr Part. No | Ingår/Fitted 680 | 680 BKS | 680 CTX | 680 TR | 680 BR | | Benämning | Description |
|---|---|---|---|---|---|---|---|---|---|
| 1 | 601697 | x | x | x | x | x | | Rör avluftning | Pipe purging |
| 2 | 903003 | x | x | x | x | x | | Ventil kul | Ball valve |
| 3 | 601227 | x | x | x | x | x | | Fäste konvektor | Bracket |
| 4 | 600801 | x | x | x | x | x | | Fäste konvektor | Bracket |
| 5 | 903006 | x | x | x | x | x | | Slang vinkel gummi | Hose elbow rubber |
| 6 | 801730 | x | x | x | x | x | | Klammer | Clamp |
| 7 | 600183 | x | x | x | x | x | | Slang gummi L=70 mm | Hose rubber L=70 mm |
| 8 | 601800 | x | x | x | x | x | | Slang avtappning | Hose drainage |
| 9 | 601001 | | | | x | | | Slang form 7/8 | Hose |
| 10 | 600562 | T | T | T | T | T | | Slang gummi Ø = 22 mm (M-vara) | Hose rubber Ø = 22 mm (on the metre) |
| 11 | 601360 | x | x | x | x | x | | Slang gummi | Hose rubber |
| 12 | 601950 | x | x | x | x | x | | Rör 10x1 L=70 | Pipe 10x1 L=70 |
| 13 | 601362 | x | x | x | x | x | | Rör golvvärme | Pipe floorheater |
| 14 | 801326 | x | x | x | x | x | | Klammer "Oetiker" 15,7 | Clamp "Oetiker" 15,7 |
| 15 | 601361 | x | x | x | x | x | | Slang gummi Ø = 10 mm | Hose rubber Ø = 10 mm |
| 16 | 801329 | x | x | x | x | x | | Klammer "Oetiker" 18,5 | Clamp "Oetiker" 18,5 |
| 17 | 601501 | x | x | x | x | x | | Konvektor L=2250 mm | Convector L=2250 mm |
| -- | 601037 | x | x | x | x | x | | Konvektor L=2000 mm | Convector L=2000 mm |
| -- | 601226 | x | x | x | x | x | | Konvektor L=2000 mm tät | Convector L=2000 mm tight |
| -- | 601807 | | | x | x | x | | Konvektor L=1700 mm deltät | Convector L=1700 mm |
| -- | 601417 | x | x | | | x | | Konvektor L=1550 mm deltät | Convector L=1550 mm |
| -- | 601953 | | | | | | | Konvektor L=1300 mm deltät | Convector L=1300 mm |
| -- | 601804 | x | x | x | x | x | | Konvektor L=1180 mm deltät | Convector L=1180 mm |
| -- | 602126 | | | | | | | Konvektor L=1160 mm deltät | Convector L=1160 mm |
| -- | 601884 | | | | | | | Konvektor L=900 mm deltät | Convector L=900 mm |

T= Tillbehör

T= Accessory

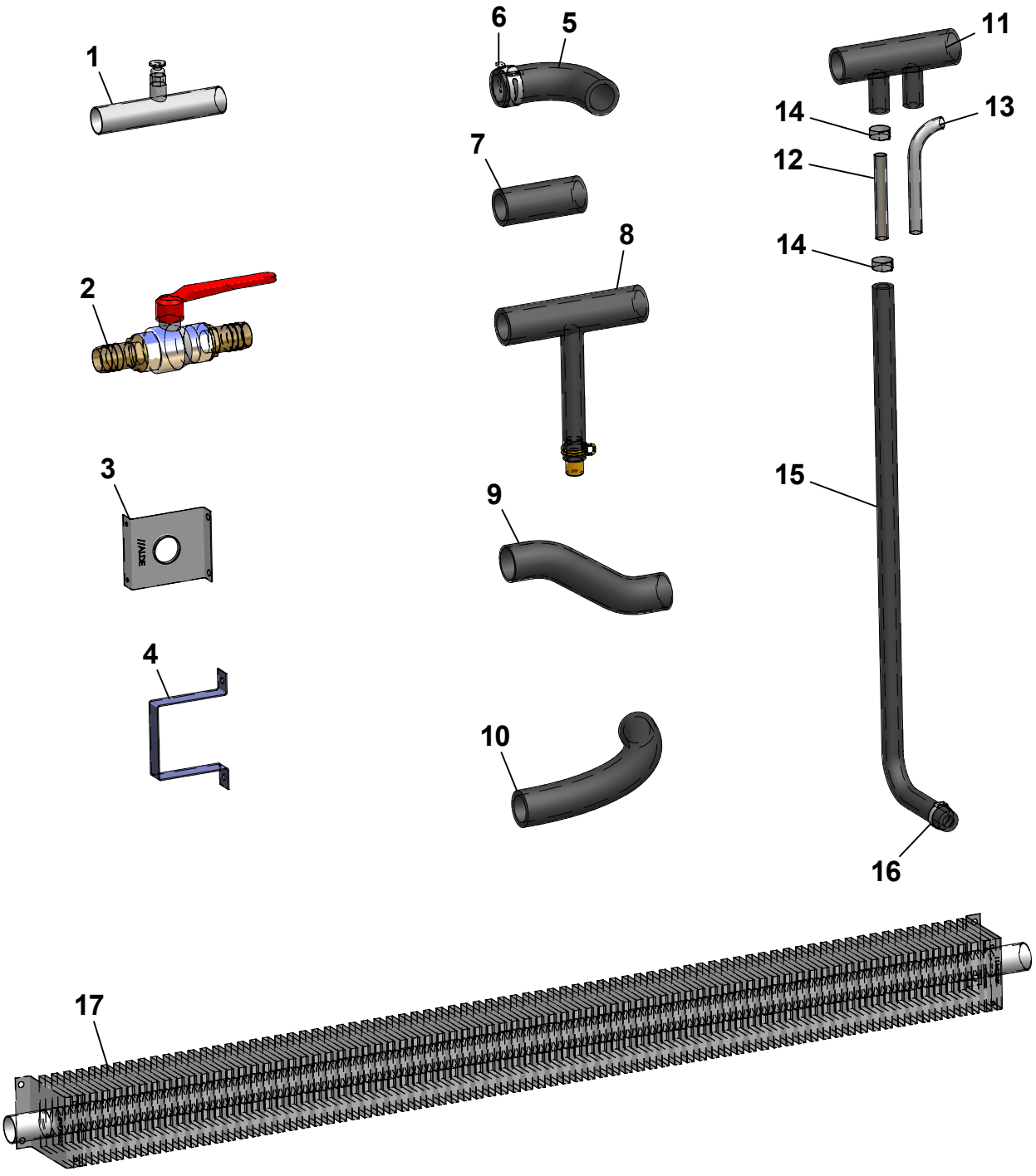
1
2
3
4
5
6
7
8
9
10
11
12
13
14
14
15
16
17

| Pos Fig | Det. nr Part. No | Ingår/Fitted 730 | 730 BKS | 730 TRX | 730 BR | | | Benämning | Description |
|---|---|---|---|---|---|---|---|---|---|
| 1 | 601697 | x | x | x | x | | | Rör avluftning | Pipe purging |
| 2 | 903003 | | | | | | | Ventil kul | Ball valve |
| 3 | 601227 | | | | x | | | Fäste konvektor | Bracket |
| 4 | 600801 | x | x | x | x | | | Fäste konvektor | Bracket |
| 5 | 903006 | x | x | x | x | | | Slang vinkel gummi | Hose elbow rubber |
| 6 | 801730 | x | x | x | x | | | Klammer | Clamp |
| 7 | 600183 | x | x | x | x | | | Slang gummi L=70 mm | Hose rubber L=70 mm |
| 8 | 601800 | x | x | x | x | | | Slang avtappning | Hose drainage |
| 9 | 601001 | | x | | | | | Slang form 7/8 | Hose |
| 10 | 600562 | | | | | | | Slang gummi Ø = 22 mm (M-vara) | Hose rubber Ø = 22 mm (on the metre) |
| 11 | 601360 | | | | | | | Slang gummi | Hose rubber |
| 12 | 601950 | | | | | | | Rör 10x1 L=70 | Pipe 10x1 L=70 |
| 13 | 601362 | | | | | | | Rör golvvärme | Pipe floorheater |
| 14 | 801326 | | | | | | | Klammer "Oetiker" 15,7 | Clamp "Oetiker" 15,7 |
| 15 | 601361 | | | | | | | Slang gummi Ø = 10 mm | Hose rubber Ø = 10 mm |
| 16 | 801329 | | | | | | | Klammer "Oetiker" 18,5 | Clamp "Oetiker" 18,5 |
| 17 | 601501 | x | x | x | x | | | Konvektor L=2250 mm | Convector L=2250 mm |
| -- | 601037 | x | x | x | x | | | Konvektor L=2000 mm | Convector L=2000 mm |
| -- | 601226 | x | | x | x | | | Konvektor L=2000 mm tät | Convector L=2000 mm tight |
| -- | 601807 | | | | x | | | Konvektor L=1700 mm deltät | Convector L=1700 mm |
| -- | 601417 | x | | x | x | | | Konvektor L=1550 mm deltät | Convector L=1550 mm |
| -- | 601953 | | x | | | | | Konvektor L=1300 mm deltät | Convector L=1300 mm |
| -- | 601804 | x | x | x | x | | | Konvektor L=1180 mm deltät | Convector L=1180 mm |
| -- | 602126 | | | | | | | Konvektor L=1160 mm deltät | Convector L=1160 mm |
| -- | 601884 | | | | | | | Konvektor L=900 mm deltät | Convector L=900 mm |

T= Tillbehör

T= Accessory

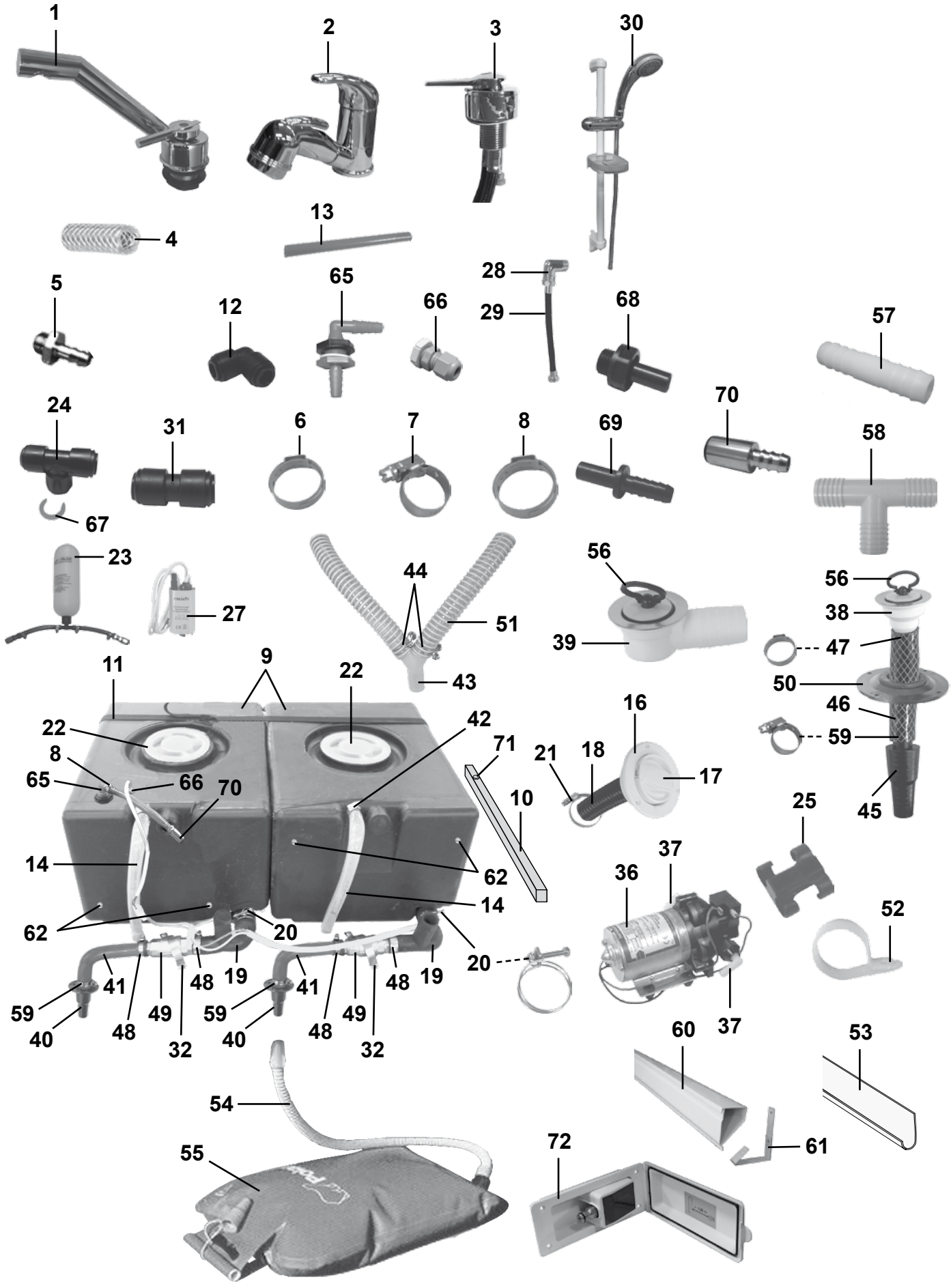
1
2
3
30
4
13
5
12
65
66
28
29
68
57
24
31
6
7
8
69
70
58
67
23
27
44
51
56
39
56
38
47
50
46
59
45
11
9
22
22
8
65
66
70
42
71
10
16
21
18
17
25
14
62
14
62
20
20
36
37
52
41
48
19
41
48
19
59
40
48
49
32
59
40
48
49
32
37
60
53
54
55
72
61

| Pos Fig | Det. nr Part. No | Ingår/Fitted 520 LB | 520 CTH | 560 | 560 CTH | | Benämning | Description |
|---|---|---|---|---|---|---|---|---|
| 1 | 317366 | x | x | x | x | | Blandare m. utkastarrör | Mixer with pipe |
| -- | 318191 | x | x | x | x | | Vred blandare | Handle mixer |
| 2 | 317365 | x | x | x | x | | Blandare m. utkastarrör | Mixer with pipe |
| -- | 318190 | x | x | x | x | | Vred blandare | Handle mixer |
| 3 | 317367 | | | | | | Blandare | Mixer |
| 4 | 301400 | M | M | M | M | | Slang 15,5/10 mm | Hose 15,5/10 mm |
| 5 | 310204 | x | x | x | x | | Nippel slang | Hose nipple |
| 6 | 801326 | x | x | x | x | | Klammer "Oetiker" 15,7 mm | Clamp "Oetiker" 15,7 mm |
| 7 | 800166 | x | x | x | x | | Klammer slang 10-16 mm | Hose clamp 10-16 mm |
| 8 | 800868 | x | x | x | x | | Klammer slang 17 mm | Hose clamp 17 mm |
| 9 | 314666 | x | x | x | x | | Vatten-/Avloppstank | Water-/Savage tank |
| 10 | 321998 | x | x | x | x | | Regel tank | Batten tank |
| 11 | 201657 | x | x | x | x | | Rem med spänne L=1400 mm | Strap L=1400 mm |
| -- | 504183 | | | | | | Rem med spänne L=2300 mm | Strap L=2300 mm |
| 12 | 314695 | x | x | x | x | | Koppling | Connection |
| 13 | 318648 | M | M | M | M | | Slang blå 8x10 | Hose blue 8x10 |
| -- | 318649 | M | M | M | M | | Slang röd 8x10 | Hose red 8x10 |
| 14 | 314688 | M | M | M | M | | Slang 16x22 mm ² | Hose 16x22 mm ² |
| -- | 601361 | x | x | x | x | | Slang gummi Ø = 10 mm ³ | Hose rubber Ø = 10 mm ³ |
| 16 | 311530 | x | x | x | x | | Vattenpåfyllning | Water filler |
| 17 | 314698 | x | x | x | x | | Lock | Cap |
| -- | --- | x | x | x | x | | Låskolv; se "Lås" grp. 2 | Bolt; see "Locks" grp. 2 |
| -- | --- | x | x | x | x | | Nyckel; se "Nycklar" grp. 2 | Key; see "Keys" grp. 2 |
| 18 | 309630 | M | M | M | M | | Slang plast | Hose plastic |
| 19 | 314701 | x | x | x | x | | Slang gummi | Hose |
| 20 | 801227 | x | x | x | x | | Klammer slang 38-42 mm | Hose clamp 38-42 mm |
| 21 | 800522 | x | x | x | x | | Klammer slang 32-50 mm | Hose clamp 32-50 mm |
| 22 | 315199 | x | x | x | x | | Lock vattentank | Cap water tank |
| 23 | 314951 | | | | | | Tryckutjämningskärl | Overflow flask |
| 24 | 314694 | x | x | x | x | | Koppling T | T-connection |
| 25 | 800780 | x | x | x | x | | Klammer | Clamp |
| 27 | 311944 | x | x | x | x | | Vattenpump | Water pump |
| 28 | 316019 | | | | | | Koppling vinkel 1/2"-1/2" | Connection elbow 1/2"-1/2" |
| 29 | 316026 | | | | | | Slang 3/8"-1/2" | Hose 3/8"-1/2" |
| 30 | 316859 | | | | | | Duschset m. handtag och slang | Shower set with handle and hose |
| 31 | 315187 | x | x | x | x | | Koppling rak | Connection straight |
| 32 | 800699 | x | x | x | x | | Klammer | Clamp |
| 36 | 311696 | | | | | | Vattenpump | Water pump |
| 37 | 311697 | | | | | | Koppling | Connection |
| 38 | 302302 | x | x | x | x | | Avloppsförskruvning rak 19 mm | Sewage connection straight 19 mm |
| 39 | 310084 | x | x | x | x | | Avloppsförskruvning 90° kpl. 25 mm | Sewage connection 90° cpl. 25 mm |
| 40 | 302954 | x | x | x | x | | Kona med fläns | Cone |
| 41 | 600982 | x | x | x | x | | Slang gummi | Hose |
| 42 | 800625 | x | x | x | x | | Klammer slang 12-22 mm | Hose clamp 12-22 mm |
| 43 | 307984 | x | x | x | x | | Rör Y plast 25 mm | Y-pipe 25mm |
| 44 | 801127 | x | x | x | x | | Klammer slang 28-31 mm | Hose clamp 28-31 mm |
| 45 | 300768 | x | x | x | x | | Kona utan fläns duschkar | Cone |
| 46 | 301418 | M | M | M | M | | Slang | Hose |
| 47 | 800869 | x | x | x | x | | Klammer slang 25,6 mm | Hose clamp 25,6 mm |
| 48 | 800157 | x | x | x | x | | Klammer slang 22-32 mm | Hose clamp 22-32 mm |
| | | | | | | | M= Metervara<br>T= Tillbehör | M= On the metre<br>T= Accessory |

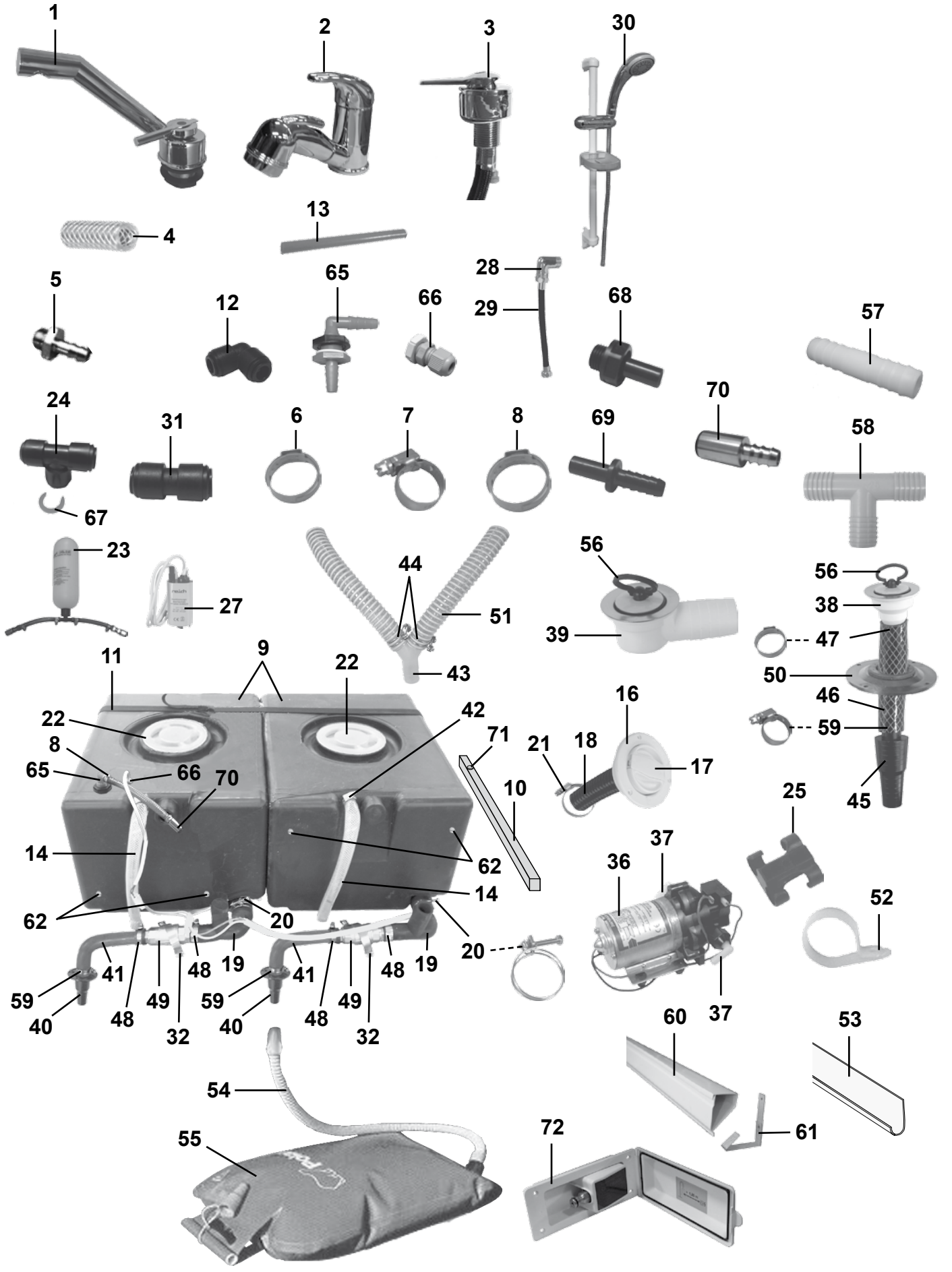
1
2
3
30
4
13
5
12
65
66
28
29
68
57
24
31
6
7
8
69
70
58
67
23
27
44
51
56
39
56
38
47
50
46
59
45
11
9
22
22
8
65
66
70
42
71
10
16
21
18
17
25
14
62
14
62
20
20
36
37
52
41
48
19
41
48
19
59
40
48
49
32
59
40
48
49
32
37
60
53
54
55
72
61

| Pos Fig | Det. nr Part. No | Ingår/Fitted 520 LB | 520 CTH | 560 | 560 CTH | | Benämning | Description |
|---|---|---|---|---|---|---|---|---|
| 49 | 307986 | x | x | x | x | | Ventil kul | Valve |
| 50 | 204294 | x | x | x | x | | Täckbricka plast | Washer plastic |
| -- | 800617 | x | x | x | x | | Kabelgenomföring d:o | Rubber protection d:o |
| 51 | 307977 | M | M | M | M | | Slang plast ø = 25 mm | Hose plastic ø = 25 mm |
| 52 | 800924 | x | x | x | x | | Klammer avloppsslang | Clamp sewage hose |
| 53 | 307980 | x | x | x | x | | Hållare avloppsslang L=3000 | Holder sewage hose L=3000 |
| 54 | 301308 | x | x | x | x | | Slang gummi | Hose |
| 55 | 317256 | x | x | x | x | | Spillvattenlunga med slang | Waste water reservoir with hose |
| 56 | 313017 | x | x | x | x | | Propp u. kedja | Plug without chain |
| 57 | 310487 | T | T | T | T | | Skarvnippel | Connection |
| 58 | 312433 | T | T | T | T | | Rör T plast | T-pipe |
| 59 | 800268 | x | x | x | x | | Klammer slang 15-24 mm | Hose clamp 15-24 mm |
| 60 | 601848 | | x | x | x | | Kabelränna L=2100 mm | Cable groover L=2100 mm |
| 61 | 601849 | | x | x | x | | Hållare kabelränna | Holder cable groover |
| 62 | 504795 | x | x | x | x | | Givare vattennivå | Sensor water level |
| 65 | 316803 | x | x | x | x | | Tankgenomföring | Inlet water tank |
| 66 | 801549 | x | x | x | x | | Kabelgenomföring | Rubber protection |
| -- | 801550 | x | x | x | x | | Mutter d:o | Nut d:o |
| 67 | 317357 | x | x | x | x | | Låsclips röd 3/8-10 mm | Locking clip red 3/8-10 mm |
| 68 | 316804 | x | x | x | x | | Koppling | Connection |
| 69 | 317358 | x | x | x | x | | Slanganslutning 8-10 mm | Hose coupling nipple 8-10 mm |
| 70 | 317359 | x | x | x | x | | Slanganslutning 10-10 mm | Hose coupling nipple 10-10 mm |
| 71 | 316895 | x | x | x | x | | Möbeltass tankregel | Distance batten tank |
| 72 | 314925 | T | T | T | T | | Vattenintag m. regulator | Water inlet with regulator |
| | | | | | | | [2] = I vagnar tillverkade t.o.m. Nov. 2007<br>[3] = I vagnar tillverkade fr.o.m. Dec. 2007 | [2] = In caravans produced into Nov. 2007<br>[3] = In caravans produced from Dec. 2007 |
| | | | | | | | M= Metervara<br>T= Tillbehör | M= On the metre<br>T= Accessory |

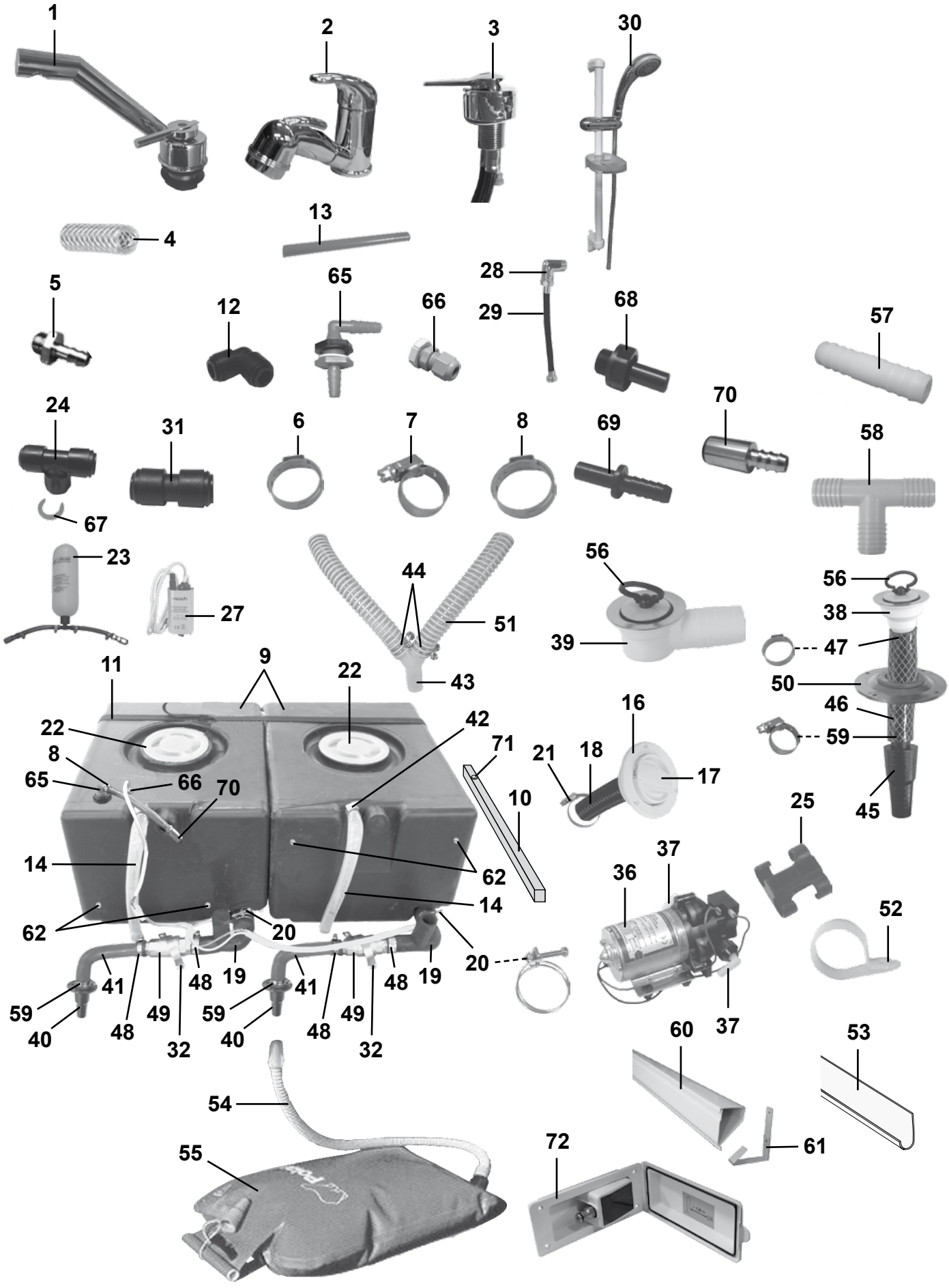
1
2
3
30
4
13
5
12
65
66
28
29
68
57
24
31
6
7
8
69
70
58
67
23
27
44
51
56
39
56
38
47
50
46
59
45
11
9
22
22
8
65
66
70
42
71
10
16
21
18
17
25
14
62
14
62
20
20
36
37
37
52
41
48
19
41
48
19
59
40
48
49
32
59
40
48
49
32
60
53
54
55
72
61

| Pos Fig | Det. nr Part. No | Ingår/Fitted 590 | 590 CTH | 590 CTX | 590 TR | | Benämning | Description |
|---|---|---|---|---|---|---|---|---|
| 1 | 317366 | x | x | x | x | | Blandare m. utkastarrör | Mixer with pipe |
| -- | 318191 | x | x | x | x | | Vred blandare | Handle mixer |
| 2 | 317365 | x | x | x | | | Blandare m. utkastarrör | Mixer with pipe |
| -- | 318190 | x | x | x | | | Vred blandare | Handle mixer |
| 3 | 317367 | | | | x | | Blandare | Mixer |
| 4 | 301400 | M | M | M | M | | Slang 15,5/10 mm | Hose 15,5/10 mm |
| 5 | 310204 | x | x | x | x | | Nippel slang | Hose nipple |
| 6 | 801326 | x | x | x | x | | Klammer "Oetiker" 15,7 mm | Clamp "Oetiker" 15,7 mm |
| 7 | 800166 | x | x | x | x | | Klammer slang 10-16 mm | Hose clamp 10-16 mm |
| 8 | 800868 | x | x | x | x | | Klammer slang 17 mm | Hose clamp 17 mm |
| 9 | 314666 | x | x | x | x | | Vatten-/Avloppstank | Water-/Savage tank |
| 10 | 321998 | x | x | x | x | | Regel tank | Batten tank |
| 11 | 201657 | x | x | x | x | | Rem med spänne L=1400 mm | Strap L=1400 mm |
| -- | 504183 | | | | | | Rem med spänne L=2300 mm | Strap L=2300 mm |
| 12 | 314695 | x | x | x | x | | Koppling | Connection |
| 13 | 318648 | M | M | M | M | | Slang blå 8x10 | Hose blue 8x10 |
| -- | 318649 | M | M | M | M | | Slang röd 8x10 | Hose red 8x10 |
| 14 | 314688 | M | M | M | M | | Slang 16x22 mm ² | Hose 16x22 mm ² |
| -- | 601361 | x | x | x | x | | Slang gummi Ø = 10 mm ³ | Hose rubber Ø = 10 mm ³ |
| 16 | 311530 | x | x | x | x | | Vattenpåfyllning | Water filler |
| 17 | 314698 | x | x | x | x | | Lock | Cap |
| -- | --- | x | x | x | x | | Låskolv; se "Lås" grp. 2 | Bolt; see "Locks" grp. 2 |
| -- | --- | x | x | x | x | | Nyckel; se "Nycklar" grp. 2 | Key; see "Keys" grp. 2 |
| 18 | 309630 | M | M | M | M | | Slang plast | Hose plastic |
| 19 | 314701 | x | x | x | x | | Slang gummi | Hose |
| 20 | 801227 | x | x | x | x | | Klammer slang 38-42 mm | Hose clamp 38-42 mm |
| 21 | 800522 | x | x | x | x | | Klammer slang 32-50 mm | Hose clamp 32-50 mm |
| 22 | 315199 | x | x | x | x | | Lock vattentank | Cap water tank |
| 23 | 314951 | | | | | | Tryckutjämningskärl | Overflow flask |
| 24 | 314694 | x | x | x | x | | Koppling T | T-connection |
| 25 | 800780 | x | x | x | x | | Klammer | Clamp |
| 27 | 311944 | x | x | x | x | | Vattenpump | Water pump |
| 28 | 316019 | | | | x | | Koppling vinkel 1/2"-1/2" | Connection elbow 1/2"-1/2" |
| 29 | 316026 | | | | x | | Slang 3/8"-1/2" | Hose 3/8"-1/2" |
| 30 | 316859 | | | | x | | Duschset m. handtag och slang | Shower set with handle and hose |
| 31 | 315187 | x | x | x | x | | Koppling rak | Connection straight |
| 32 | 800699 | x | x | x | x | | Klammer | Clamp |
| 36 | 311696 | | | | | | Vattenpump | Water pump |
| 37 | 311697 | | | | | | Koppling | Connection |
| 38 | 302302 | x | x | x | x | | Avloppsförskruvning rak 19 mm | Sewage connection straight 19 mm |
| 39 | 310084 | x | x | x | x | | Avloppsförskruvning 90° kpl. 25 mm | Sewage connection 90° cpl. 25 mm |
| 40 | 302954 | x | x | x | x | | Kona med fläns | Cone |
| 41 | 600982 | x | x | x | x | | Slang gummi | Hose |
| 42 | 800625 | x | x | x | x | | Klammer slang 12-22 mm | Hose clamp 12-22 mm |
| 43 | 307984 | x | x | x | x | | Rör Y plast 25 mm | Y-pipe 25mm |
| 44 | 801127 | x | x | x | x | | Klammer slang 28-31 mm | Hose clamp 28-31 mm |
| 45 | 300768 | x | x | x | x | | Kona utan fläns duschkar | Cone |
| 46 | 301418 | M | M | M | M | | Slang | Hose |
| 47 | 800869 | x | x | x | x | | Klammer slang 25,6 mm | Hose clamp 25,6 mm |
| 48 | 800157 | x | x | x | x | | Klammer slang 22-32 mm | Hose clamp 22-32 mm |
| | | | | | | | M= Metervara<br>T= Tillbehör | M= On the metre<br>T= Accessory |

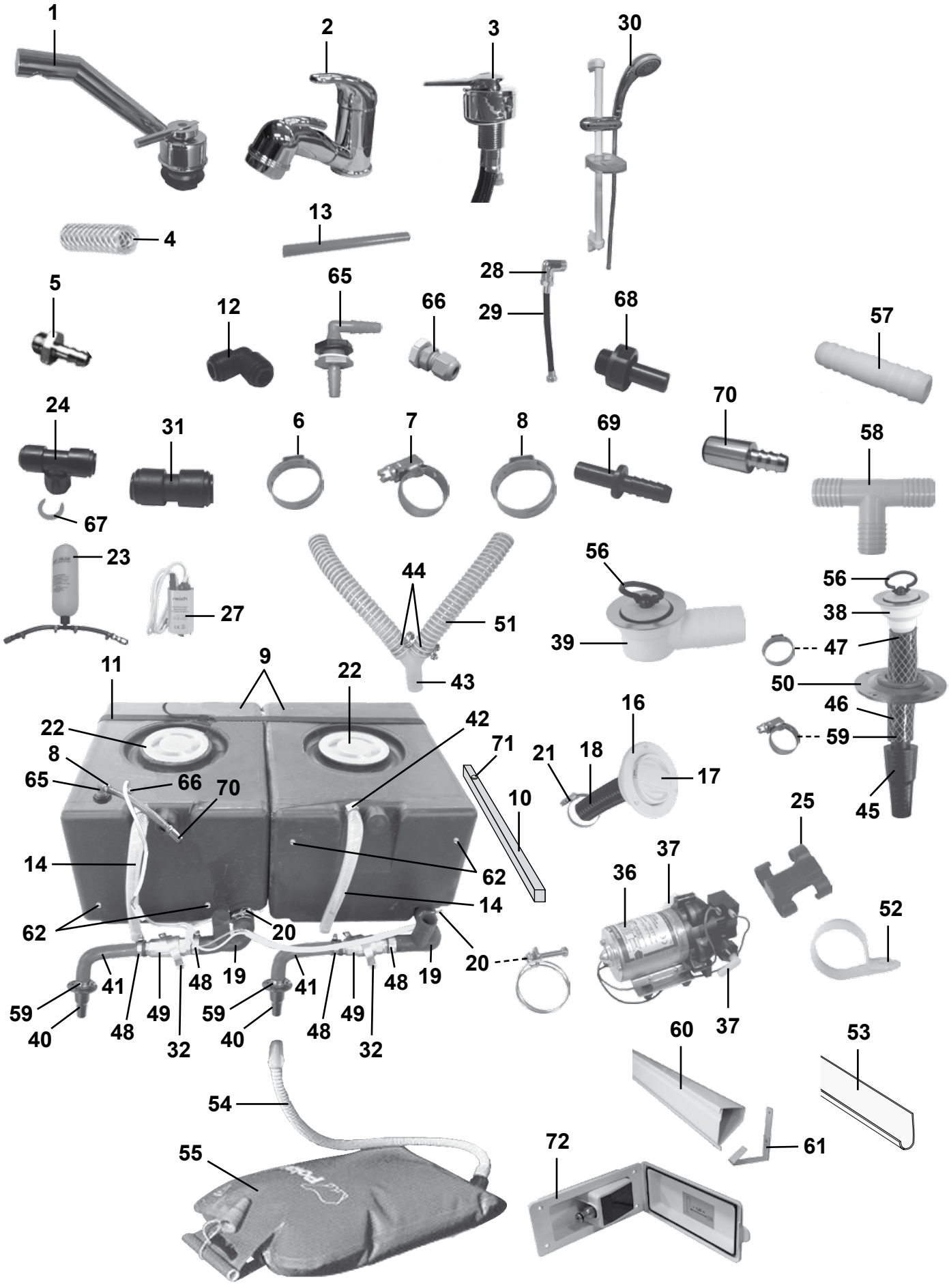
1
2
3
30
4
13
5
12
65
66
28
29
68
57
24
31
6
7
8
69
70
58
67
23
27
44
51
56
39
56
38
47
50
46
59
45
11
9
22
22
8
65
66
70
42
71
10
16
21
18
17
25
14
62
14
62
20
20
36
37
52
41
48
19
41
48
19
59
40
48
49
32
59
40
48
49
32
37
60
53
54
55
72
61

| Pos Fig | Det. nr Part. No | Ingår/Fitted 590 | 590 CTH | 590 CTX | 590 TR | | Benämning | Description |
|---|---|---|---|---|---|---|---|---|
| 49 | 307986 | x | x | x | x | | Ventil kul | Valve |
| 50 | 204294 | x | x | x | x | | Täckbricka plast | Washer plastic |
| -- | 800617 | x | x | x | x | | Kabelgenomföring d:o | Rubber protection d:o |
| 51 | 307977 | M | M | M | M | | Slang plast ø = 25 mm | Hose plastic ø = 25 mm |
| 52 | 800924 | x | x | x | x | | Klammer avloppsslang | Clamp sewage hose |
| 53 | 307980 | x | x | x | x | | Hållare avloppsslang L=3000 | Holder sewage hose L=3000 |
| 54 | 301308 | x | x | x | x | | Slang gummi | Hose |
| 55 | 317256 | x | x | x | x | | Spillvattenlunga med slang | Waste water reservoir with hose |
| 56 | 313017 | x | x | x | x | | Propp u. kedja | Plug without chain |
| 57 | 310487 | T | T | T | T | | Skarvnippel | Connection |
| 58 | 312433 | T | T | T | T | | Rör T plast | T-pipe |
| 59 | 800268 | x | x | x | x | | Klammer slang 15-24 mm | Hose clamp 15-24 mm |
| 60 | 601848 | x | x | x | | | Kabelränna L=2100 mm | Cable groover L=2100 mm |
| 61 | 601849 | x | x | x | | | Hållare kabelränna | Holder cable groover |
| 62 | 504795 | x | x | x | x | | Givare vattennivå | Sensor water level |
| 65 | 316803 | x | x | x | x | | Tankgenomföring | Inlet water tank |
| 66 | 801549 | x | x | x | x | | Kabelgenomföring | Rubber protection |
| -- | 801550 | x | x | x | x | | Mutter d:o | Nut d:o |
| 67 | 317357 | x | x | x | x | | Låsclips röd 3/8-10 mm | Locking clip red 3/8-10 mm |
| 68 | 316804 | x | x | x | x | | Koppling | Connection |
| 69 | 317358 | x | x | x | x | | Slanganslutning 8-10 mm | Hose coupling nipple 8-10 mm |
| 70 | 317359 | x | x | x | x | | Slanganslutning 10-10 mm | Hose coupling nipple 10-10 mm |
| 71 | 316895 | x | x | x | x | | Möbeltass tankregel | Distance batten tank |
| 72 | 314925 | T | T | T | T | | Vattenintag m. regulator | Water inlet with regulator |

[2] = I vagnar tillverkade t.o.m. Nov. 2007
[3] = I vagnar tillverkade fr.o.m. Dec. 2007

[2] = In caravans produced into Nov. 2007
[3] = In caravans produced from Dec. 2007

M= Metervara
T= Tillbehör

M= On the metre
T= Accessory

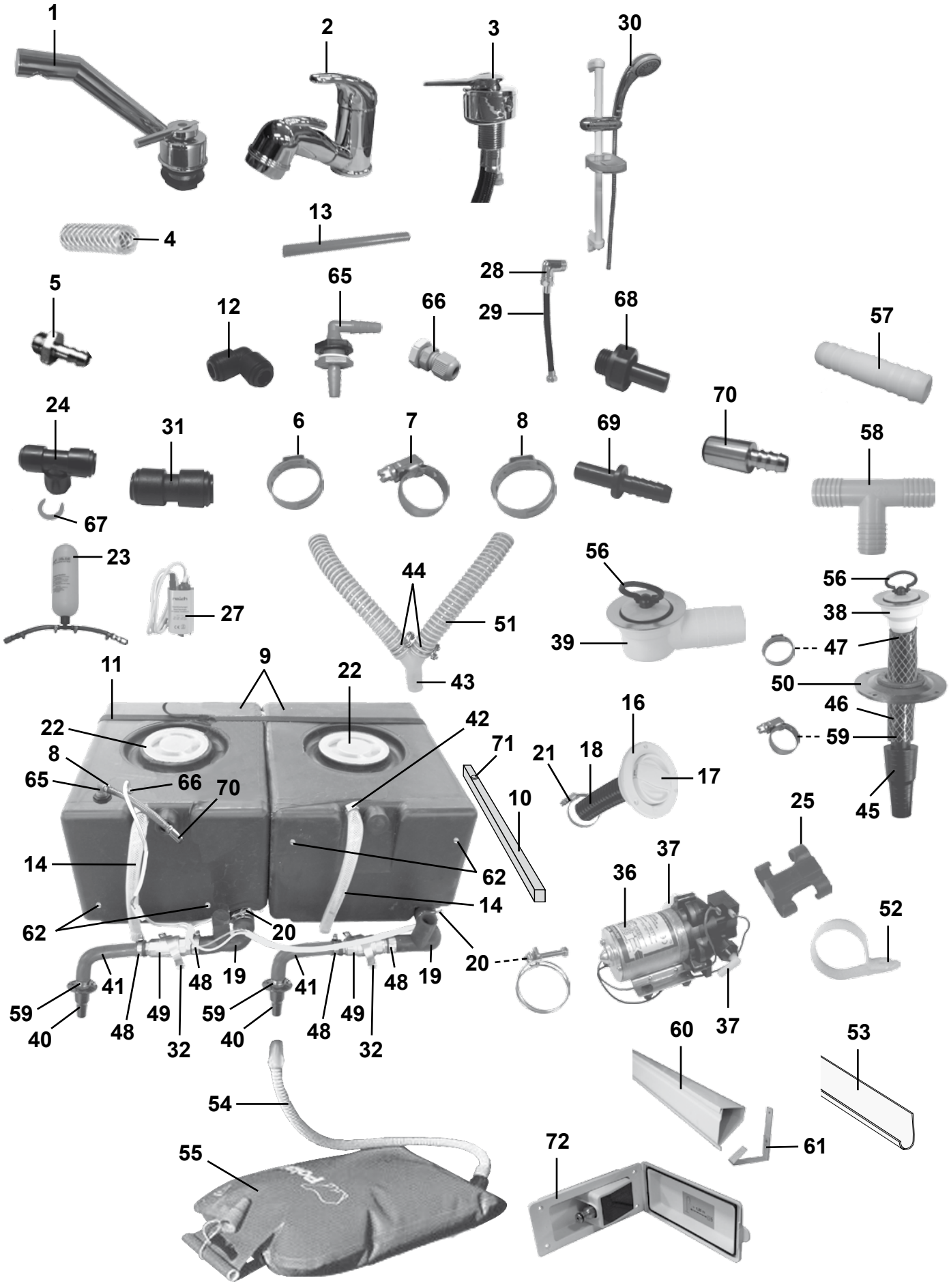
1
2
3
30
4
13
5
12
65
66
28
29
68
57
24
31
6
7
8
69
70
58
67
23
27
44
51
56
39
56
38
47
50
46
59
45
11
9
22
22
8
65
66
70
42
71
10
16
21
18
17
25
14
62
14
62
20
20
36
37
52
41
48
19
41
48
19
59
40
48
49
32
59
40
48
49
32
37
60
53
54
55
72
61

| Pos Fig | Det. nr Part. No | Ingår/Fitted 620 | 620 CTH | 620 CTX | 620 TR | | | Benämning | Description |
|---|---|---|---|---|---|---|---|---|---|
| 1 | 317366 | x | x | x | x | | | Blandare m. utkastarrör | Mixer with pipe |
| -- | 318191 | x | x | x | x | | | Vred blandare | Handle mixer |
| 2 | 317365 | x | x | x | | | | Blandare m. utkastarrör | Mixer with pipe |
| -- | 318190 | x | x | x | | | | Vred blandare | Handle mixer |
| 3 | 317367 | | | | x | | | Blandare | Mixer |
| 4 | 301400 | M | M | M | M | | | Slang 15,5/10 mm | Hose 15,5/10 mm |
| 5 | 310204 | x | x | x | x | | | Nippel slang | Hose nipple |
| 6 | 801326 | x | x | x | x | | | Klammer "Oetiker" 15,7 mm | Clamp "Oetiker" 15,7 mm |
| 7 | 800166 | x | x | x | x | | | Klammer slang 10-16 mm | Hose clamp 10-16 mm |
| 8 | 800868 | x | x | x | x | | | Klammer slang 17 mm | Hose clamp 17 mm |
| 9 | 314666 | x | x | x | x | | | Vatten-/Avloppstank | Water-/Savage tank |
| 10 | 321998 | x | x | x | x | | | Regel tank | Batten tank |
| 11 | 201657 | x | x | x | x | | | Rem med spänne L=1400 mm | Strap L=1400 mm |
| -- | 504183 | | | | | | | Rem med spänne L=2300 mm | Strap L=2300 mm |
| 12 | 314695 | x | x | x | x | | | Koppling | Connection |
| 13 | 318648 | M | M | M | M | | | Slang blå 8x10 | Hose blue 8x10 |
| -- | 318649 | M | M | M | M | | | Slang röd 8x10 | Hose red 8x10 |
| 14 | 314688 | M | M | M | M | | | Slang 16x22 mm [2] | Hose 16x22 mm [2] |
| -- | 601361 | x | x | x | x | | | Slang gummi Ø = 10 mm [3] | Hose rubber Ø = 10 mm [3] |
| 16 | 311530 | x | x | x | x | | | Vattenpåfyllning | Water filler |
| 17 | 314698 | x | x | x | x | | | Lock | Cap |
| -- | --- | x | x | x | x | | | Låskolv; se "Lås" grp. 2 | Bolt; see "Locks" grp. 2 |
| -- | --- | x | x | x | x | | | Nyckel; se "Nycklar" grp. 2 | Key; see "Keys" grp. 2 |
| 18 | 309630 | M | M | M | M | | | Slang plast | Hose plastic |
| 19 | 314701 | x | x | x | x | | | Slang gummi | Hose |
| 20 | 801227 | x | x | x | x | | | Klammer slang 38-42 mm | Hose clamp 38-42 mm |
| 21 | 800522 | x | x | x | x | | | Klammer slang 32-50 mm | Hose clamp 32-50 mm |
| 22 | 315199 | x | x | x | x | | | Lock vattentank | Cap water tank |
| 23 | 314951 | | | | | | | Tryckutjämningskärl | Overflow flask |
| 24 | 314694 | x | x | x | x | | | Koppling T | T-connection |
| 25 | 800780 | x | x | x | x | | | Klammer | Clamp |
| 27 | 311944 | x | x | x | x | | | Vattenpump | Water pump |
| 28 | 316019 | | | | x | | | Koppling vinkel 1/2"-1/2" | Connection elbow 1/2"-1/2" |
| 29 | 316026 | | | | x | | | Slang 3/8"-1/2" | Hose 3/8"-1/2" |
| 30 | 316859 | | | | x | | | Duschset m. handtag och slang | Shower set with handle and hose |
| 31 | 315187 | x | x | x | x | | | Koppling rak | Connection straight |
| 32 | 800699 | x | x | x | x | | | Klammer | Clamp |
| 36 | 311696 | | | | | | | Vattenpump | Water pump |
| 37 | 311697 | | | | | | | Koppling | Connection |
| 38 | 302302 | x | x | x | x | | | Avloppsförskruvning rak 19 mm | Sewage connection straight 19 mm |
| 39 | 310084 | x | x | x | x | | | Avloppsförskruvning 90° kpl. 25 mm | Sewage connection 90° cpl. 25 mm |
| 40 | 302954 | x | x | x | x | | | Kona med fläns | Cone |
| 41 | 600982 | x | x | x | x | | | Slang gummi | Hose |
| 42 | 800625 | x | x | x | x | | | Klammer slang 12-22 mm | Hose clamp 12-22 mm |
| 43 | 307984 | x | x | x | x | | | Rör Y plast 25 mm | Y-pipe 25mm |
| 44 | 801127 | x | x | x | x | | | Klammer slang 28-31 mm | Hose clamp 28-31 mm |
| 45 | 300768 | x | x | x | x | | | Kona utan fläns duschkar | Cone |
| 46 | 301418 | M | M | M | M | | | Slang | Hose |
| 47 | 800869 | x | x | x | x | | | Klammer slang 25,6 mm | Hose clamp 25,6 mm |
| 48 | 800157 | x | x | x | x | | | Klammer slang 22-32 mm | Hose clamp 22-32 mm |
| | | | | | | | | M= Metervara<br>T= Tillbehör | M= On the metre<br>T= Accessory |

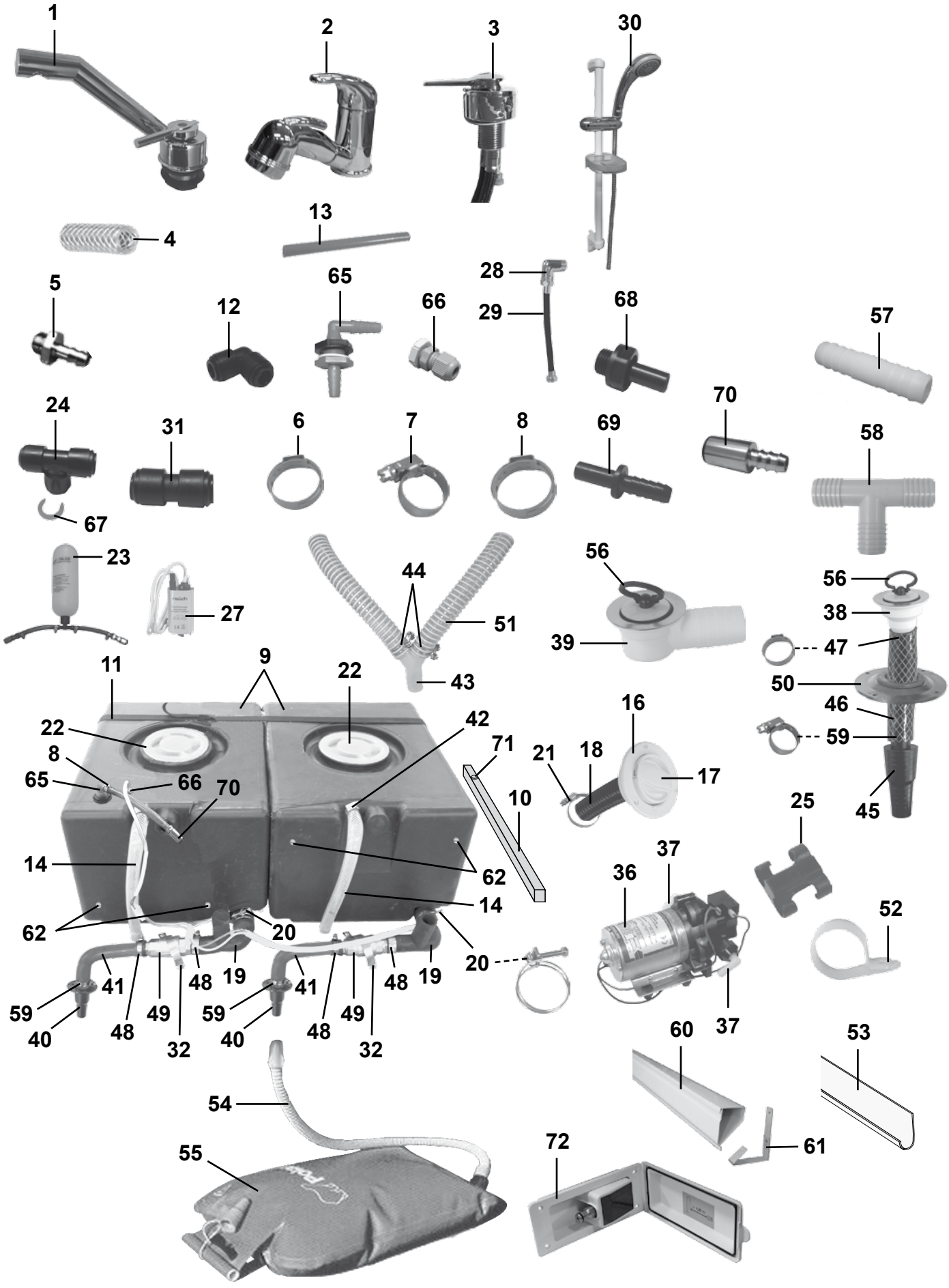
1
2
3
30
4
13
5
12
65
66
28
29
68
57
24
31
6
7
8
69
70
58
67
23
27
44
51
56
39
56
38
47
50
46
59
45
11
9
22
22
8
65
66
70
42
71
10
16
21
18
17
25
14
62
14
62
20
20
36
37
52
41
48
19
41
48
19
59
40
48
49
32
59
40
48
49
32
37
60
53
54
55
72
61

| Pos Fig | Det. nr Part. No | Ingår/Fitted 620 | 620 CTH | 620 CTX | 620 TR | | | Benämning | Description |
|---|---|---|---|---|---|---|---|---|---|
| 49 | 307986 | x | x | x | x | | | Ventil kul | Valve |
| 50 | 204294 | x | x | x | x | | | Täckbricka plast | Washer plastic |
| -- | 800617 | x | x | x | x | | | Kabelgenomföring d:o | Rubber protection d:o |
| 51 | 307977 | M | M | M | M | | | Slang plast ø = 25 mm | Hose plastic ø = 25 mm |
| 52 | 800924 | x | x | x | x | | | Klammer avloppsslang | Clamp sewage hose |
| 53 | 307980 | x | x | x | x | | | Hållare avloppsslang L=3000 | Holder sewage hose L=3000 |
| 54 | 301308 | x | x | x | x | | | Slang gummi | Hose |
| 55 | 317256 | x | x | x | x | | | Spillvattenlunga med slang | Waste water reservoir with hose |
| 56 | 313017 | x | x | x | x | | | Propp u. kedja | Plug without chain |
| 57 | 310487 | x | T | x | T | | | Skarvnippel | Connection |
| 58 | 312433 | x | T | x | T | | | Rör T plast | T-pipe |
| 59 | 800268 | x | x | x | x | | | Klammer slang 15-24 mm | Hose clamp 15-24 mm |
| 60 | 601848 | | x | x | | | | Kabelränna L=2100 mm | Cable groover L=2100 mm |
| 61 | 601849 | | x | x | | | | Hållare kabelränna | Holder cable groover |
| 62 | 504795 | x | x | x | x | | | Givare vattennivå | Sensor water level |
| 65 | 316803 | x | x | x | x | | | Tankgenomföring | Inlet water tank |
| 66 | 801549 | x | x | x | x | | | Kabelgenomföring | Rubber protection |
| -- | 801550 | x | x | x | x | | | Mutter d:o | Nut d:o |
| 67 | 317357 | x | x | x | x | | | Låsclips röd 3/8-10 mm | Locking clip red 3/8-10 mm |
| 68 | 316804 | x | x | x | x | | | Koppling | Connection |
| 69 | 317358 | x | x | x | x | | | Slanganslutning 8-10 mm | Hose coupling nipple 8-10 mm |
| 70 | 317359 | x | x | x | x | | | Slanganslutning 10-10 mm | Hose coupling nipple 10-10 mm |
| 71 | 316895 | x | x | x | x | | | Möbeltass tankregel | Distance batten tank |
| 72 | 314925 | T | T | T | T | | | Vattenintag m. regulator | Water inlet with regulator |
| | | | | | | | | [2] = I vagnar tillverkade t.o.m. Nov. 2007<br>[3] = I vagnar tillverkade fr.o.m. Dec. 2007 | [2] = In caravans produced into Nov. 2007<br>[3] = In caravans produced from Dec. 2007 |
| | | | | | | | | M= Metervara<br>T= Tillbehör | M= On the metre<br>T= Accessory |

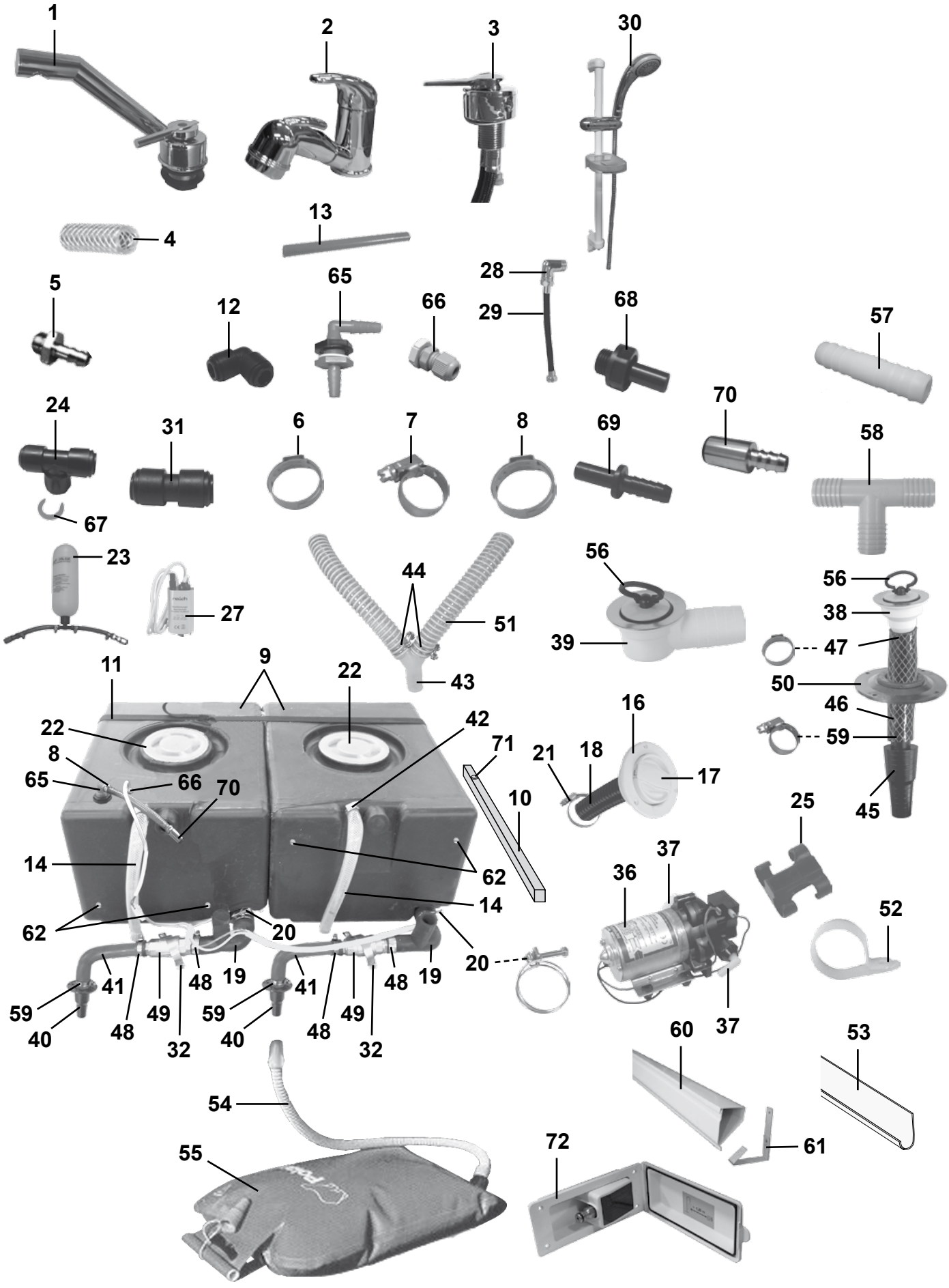
1
2
3
30
4
13
5
12
65
66
28
29
68
57
24
31
6
7
8
69
70
58
67
23
27
44
51
56
39
56
38
47
50
46
59
45
11
9
22
22
8
65
66
70
42
71
10
16
21
18
17
25
14
62
14
62
20
20
36
37
52
41
48
19
41
48
19
59
40
48
49
32
59
40
48
49
32
37
60
53
54
55
72
61

| Pos Fig | Det. nr Part. No | Ingår/Fitted 680 | 680 BKS | 680 CTX | 680 TR | 680 BR | | Benämning | Description |
|---|---|---|---|---|---|---|---|---|---|
| 1 | 317366 | x | x | x | x | x | | Blandare m. utkastarrör | Mixer with pipe |
| -- | 318191 | x | x | x | x | x | | Vred blandare | Handle mixer |
| 2 | 317365 | x | x | x | | x | | Blandare m. utkastarrör | Mixer with pipe |
| -- | 318190 | x | x | x | | x | | Vred blandare | Handle mixer |
| 3 | 317367 | | | | x | | | Blandare | Mixer |
| 4 | 301400 | M | M | M | M | M | | Slang 15,5/10 mm | Hose 15,5/10 mm |
| 5 | 310204 | x | x | x | x | x | | Nippel slang | Hose nipple |
| 6 | 801326 | x | x | x | x | x | | Klammer "Oetiker" 15,7 mm | Clamp "Oetiker" 15,7 mm |
| 7 | 800166 | x | x | x | x | x | | Klammer slang 10-16 mm | Hose clamp 10-16 mm |
| 8 | 800868 | x | x | x | x | x | | Klammer slang 17 mm | Hose clamp 17 mm |
| 9 | 314666 | x | x | x | x | x | | Vatten-/Avloppstank | Water-/Savage tank |
| 10 | 321998 | x | x | x | x | x | | Regel tank | Batten tank |
| 11 | 201657 | x | x | x | x | x | | Rem med spänne L=1400 mm | Strap L=1400 mm |
| -- | 504183 | | | | | | | Rem med spänne L=2300 mm | Strap L=2300 mm |
| 12 | 314695 | x | x | x | x | x | | Koppling | Connection |
| 13 | 318648 | M | M | M | M | M | | Slang blå 8x10 | Hose blue 8x10 |
| -- | 318649 | M | M | M | M | M | | Slang röd 8x10 | Hose red 8x10 |
| 14 | 314688 | M | M | M | M | M | | Slang 16x22 mm [2] | Hose 16x22 mm [2] |
| -- | 601361 | x | x | x | x | x | | Slang gummi Ø = 10 mm [3] | Hose rubber Ø = 10 mm [3] |
| 16 | 311530 | x | x | x | x | x | | Vattenpåfyllning | Water filler |
| 17 | 314698 | x | x | x | x | x | | Lock | Cap |
| -- | --- | x | x | x | x | x | | Låskolv; se "Lås" grp. 2 | Bolt; see "Locks" grp. 2 |
| -- | --- | x | x | x | x | x | | Nyckel; se "Nycklar" grp. 2 | Key; see "Keys" grp. 2 |
| 18 | 309630 | M | M | M | M | M | | Slang plast | Hose plastic |
| 19 | 314701 | x | x | x | x | x | | Slang gummi | Hose |
| 20 | 801227 | x | x | x | x | x | | Klammer slang 38-42 mm | Hose clamp 38-42 mm |
| 21 | 800522 | x | x | x | x | x | | Klammer slang 32-50 mm | Hose clamp 32-50 mm |
| 22 | 315199 | x | x | x | x | x | | Lock vattentank | Cap water tank |
| 23 | 314951 | x | x | x | x | x | | Tryckutjämningskärl | Overflow flask |
| 24 | 314694 | x | x | x | x | x | | Koppling T | T-connection |
| 25 | 800780 | x | x | x | x | x | | Klammer | Clamp |
| 27 | 311944 | | | | | | | Vattenpump | Water pump |
| 28 | 316019 | | | | x | | | Koppling vinkel 1/2"-1/2" | Connection elbow 1/2"-1/2" |
| 29 | 316026 | | | | x | | | Slang 3/8"-1/2" | Hose 3/8"-1/2" |
| 30 | 316859 | | | | x | | | Duschset m. handtag och slang | Shower set with handle and hose |
| 31 | 315187 | T | T | T | T | T | | Koppling rak | Connection straight |
| 32 | 800699 | x | x | x | x | x | | Klammer | Clamp |
| 36 | 311696 | x | x | x | x | x | | Vattenpump | Water pump |
| 37 | 311697 | x | x | x | x | x | | Koppling | Connection |
| 38 | 302302 | x | x | x | x | x | | Avloppsförskruvning rak 19 mm | Sewage connection straight 19 mm |
| 39 | 310084 | x | x | x | x | x | | Avloppsförskruvning 90° kpl. 25 mm | Sewage connection 90° cpl. 25 mm |
| 40 | 302954 | x | x | x | x | x | | Kona med fläns | Cone |
| 41 | 600982 | x | x | x | x | x | | Slang gummi | Hose |
| 42 | 800625 | x | x | x | x | x | | Klammer slang 12-22 mm | Hose clamp 12-22 mm |
| 43 | 307984 | x | x | x | x | x | | Rör Y plast 25 mm | Y-pipe 25mm |
| 44 | 801127 | x | x | x | x | x | | Klammer slang 28-31 mm | Hose clamp 28-31 mm |
| 45 | 300768 | x | x | x | x | x | | Kona utan fläns duschkar | Cone |
| 46 | 301418 | M | M | M | M | M | | Slang | Hose |
| 47 | 800869 | x | x | x | x | x | | Klammer slang 25,6 mm | Hose clamp 25,6 mm |
| 48 | 800157 | x | x | x | x | x | | Klammer slang 22-32 mm | Hose clamp 22-32 mm |
| | | | | | | | | M= Metervara | M= On the metre |
| | | | | | | | | T= Tillbehör | T= Accessory |

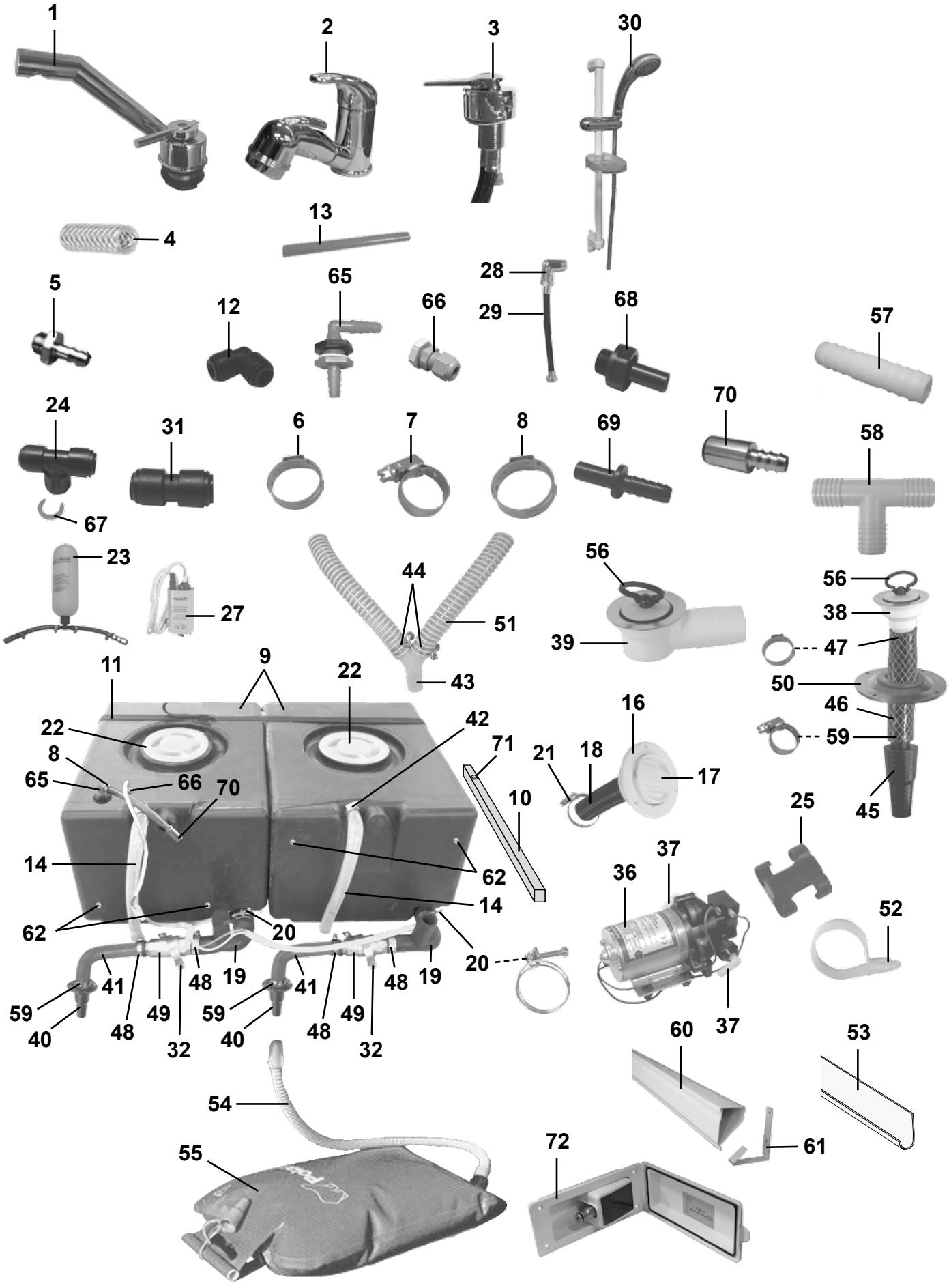
1
2
3
30
4
13
5
12
65
66
28
29
68
57
24
31
6
7
8
69
70
58
67
23
27
44
51
56
39
56
38
47
50
46
59
45
11
9
22
22
8
65
66
70
42
71
10
16
21
18
17
25
14
62
14
62
20
20
36
37
37
52
41
48
19
41
48
19
59
40
48
49
32
59
40
48
49
32
60
53
54
55
72
61

| Pos Fig | Det. nr Part. No | Ingår/Fitted 680 | 680 BKS | 680 CTX | 680 TR | 680 BR | | Benämning | Description |
|---|---|---|---|---|---|---|---|---|---|
| 49 | 307986 | x | x | x | x | x | | Ventil kul | Valve |
| 50 | 204294 | x | x | x | x | x | | Täckbricka plast | Washer plastic |
| -- | 800617 | x | x | x | x | x | | Kabelgenomföring d:o | Rubber protection d:o |
| 51 | 307977 | M | M | M | M | M | | Slang plast ø = 25 mm | Hose plastic ø = 25 mm |
| 52 | 800924 | x | x | x | x | x | | Klammer avloppsslang | Clamp sewage hose |
| 53 | 307980 | x | x | x | x | x | | Hållare avloppsslang L=3000 | Holder sewage hose L=3000 |
| 54 | 301308 | x | x | x | x | x | | Slang gummi | Hose |
| 55 | 317256 | x | x | x | x | x | | Spillvattenlunga med slang | Waste water reservoir with hose |
| 56 | 313017 | x | x | x | x | x | | Propp u. kedja | Plug without chain |
| 57 | 310487 | x | T | x | x | x | | Skarvnippel | Connection |
| 58 | 312433 | x | T | x | x | x | | Rör T plast | T-pipe |
| 59 | 800268 | x | x | x | x | x | | Klammer slang 15-24 mm | Hose clamp 15-24 mm |
| 60 | 601848 | | | x | | x | | Kabelränna L=2100 mm | Cable groover L=2100 mm |
| 61 | 601849 | | | x | | x | | Hållare kabelränna | Holder cable groover |
| 62 | 504795 | x | x | x | x | x | | Givare vattennivå | Sensor water level |
| 65 | 316803 | x | x | x | x | | | Tankgenomföring | Inlet water tank |
| 66 | 801549 | x | x | x | x | | | Kabelgenomföring | Rubber protection |
| -- | 801550 | x | x | x | x | | | Mutter d:o | Nut d:o |
| 67 | 317357 | x | x | x | x | | | Låsclips röd 3/8-10 mm | Locking clip red 3/8-10 mm |
| 68 | 316804 | x | x | x | x | | | Koppling | Connection |
| 69 | 317358 | x | x | x | x | | | Slanganslutning 8-10 mm | Hose coupling nipple 8-10 mm |
| 70 | 317359 | x | x | x | x | | | Slanganslutning 10-10 mm | Hose coupling nipple 10-10 mm |
| 71 | 316895 | x | x | x | x | | | Möbeltass tankregel | Distance batten tank |
| 72 | 314925 | T | T | T | T | | | Vattenintag m. regulator | Water inlet with regulator |

[2] = I vagnar tillverkade t.o.m. Nov. 2007
[3] = I vagnar tillverkade fr.o.m. Dec. 2007

[2] = In caravans produced into Nov. 2007
[3] = In caravans produced from Dec. 2007

[1] = Endast i 680 DS

[1] = Only in 680 DS

M= Metervara
T= Tillbehör

M= On the metre
T= Accessory

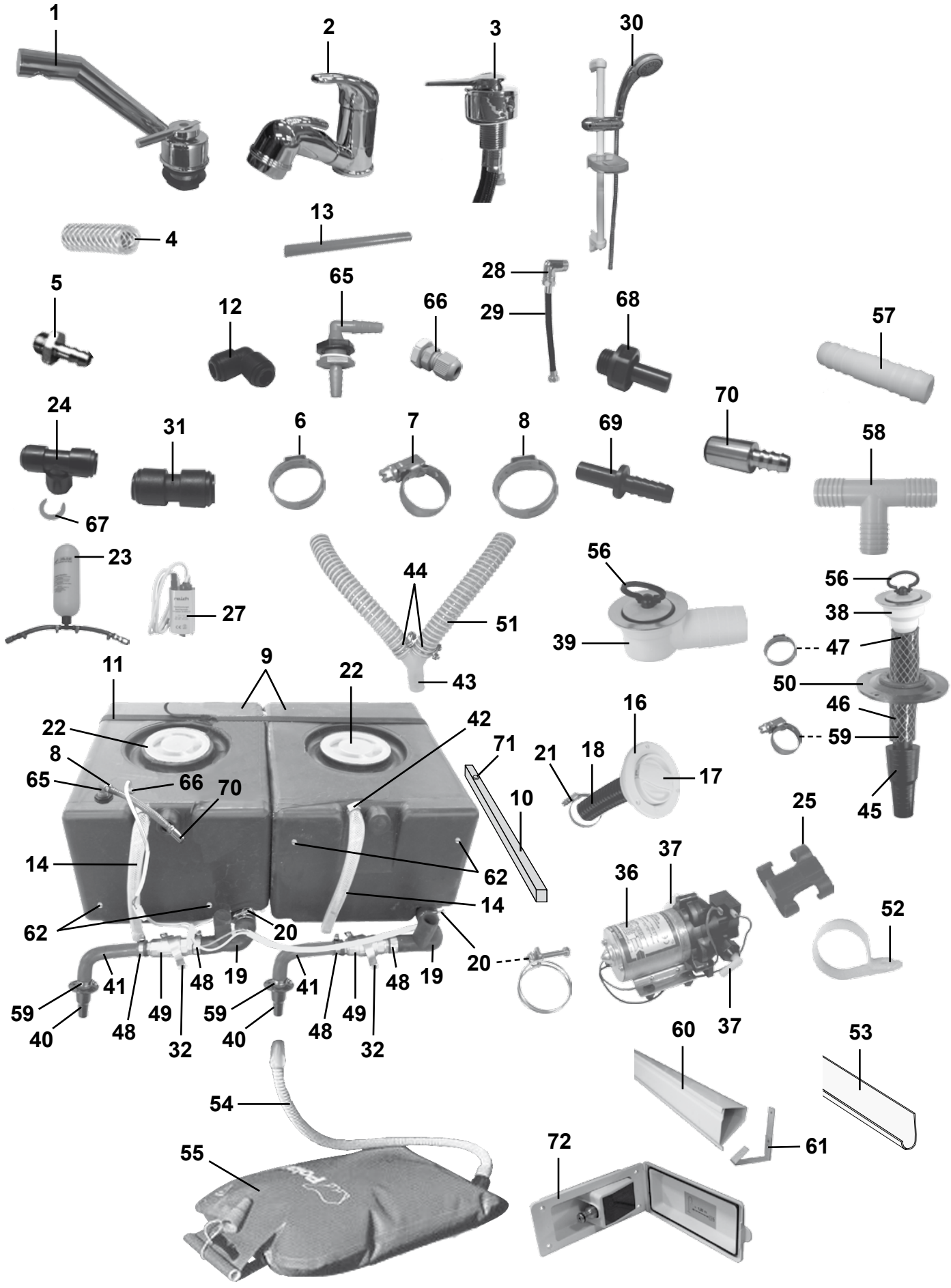
1
2
3
30
4
13
5
12
65
66
28
29
68
57
24
31
6
7
8
69
70
58
67
23
27
44
51
56
39
56
38
47
50
46
59
45
11
9
22
22
8
65
66
70
42
71
10
16
21
18
17
25
14
62
14
62
20
20
36
37
52
41
48
19
41
48
19
59
40
48
49
32
59
40
48
49
32
37
60
53
54
55
72
61

| Pos Fig | Det. nr Part. No | Ingår/Fitted 730 | 730 BKS | 730 TRX | 730 BR | | | Benämning | Description |
|---|---|---|---|---|---|---|---|---|---|
| 1 | 317366 | x | x | x | x | | | Blandare m. utkastarrör | Mixer with pipe |
| -- | 318191 | x | x | x | x | | | Vred blandare | Handle mixer |
| 2 | 317365 | x | x | | x | | | Blandare m. utkastarrör | Mixer with pipe |
| -- | 318190 | x | x | | x | | | Vred blandare | Handle mixer |
| 3 | 317367 | | | x | | | | Blandare | Mixer |
| 4 | 301400 | M | M | M | M | | | Slang 15,5/10 mm | Hose 15,5/10 mm |
| 5 | 310204 | x | x | x | x | | | Nippel slang | Hose nipple |
| 6 | 801326 | x | x | x | x | | | Klammer "Oetiker" 15,7 mm | Clamp "Oetiker" 15,7 mm |
| 7 | 800166 | x | x | x | x | | | Klammer slang 10-16 mm | Hose clamp 10-16 mm |
| 8 | 800868 | x | x | x | x | | | Klammer slang 17 mm | Hose clamp 17 mm |
| 9 | 314666 | x | x | x | x | | | Vatten-/Avloppstank | Water-/Savage tank |
| 10 | 321998 | x | x | x | x | | | Regel tank | Batten tank |
| 11 | 201657 | x | x | x | x | | | Rem med spänne L=1400 mm | Strap L=1400 mm |
| -- | 504183 | x | | | | | | Rem med spänne L=2300 mm | Strap L=2300 mm |
| 12 | 314695 | x | x | x | x | | | Koppling | Connection |
| 13 | 318648 | M | M | M | M | | | Slang blå 8x10 | Hose blue 8x10 |
| -- | 318649 | M | M | M | M | | | Slang röd 8x10 | Hose red 8x10 |
| 14 | 314688 | M | M | M | M | | | Slang 16x22 mm [2] | Hose 16x22 mm [2] |
| -- | 601361 | x | x | x | x | | | Slang gummi Ø = 10 mm [3] | Hose rubber Ø = 10 mm [3] |
| 16 | 311530 | x | x | x | x | | | Vattenpåfyllning | Water filler |
| 17 | 314698 | x | x | x | x | | | Lock | Cap |
| -- | --- | x | x | x | x | | | Låskolv; se "Lås" grp. 2 | Bolt; see "Locks" grp. 2 |
| -- | --- | x | x | x | x | | | Nyckel; se "Nycklar" grp. 2 | Key; see "Keys" grp. 2 |
| 18 | 309630 | M | M | M | M | | | Slang plast | Hose plastic |
| 19 | 314701 | x | x | x | x | | | Slang gummi | Hose |
| 20 | 801227 | x | x | x | x | | | Klammer slang 38-42 mm | Hose clamp 38-42 mm |
| 21 | 800522 | x | x | x | x | | | Klammer slang 32-50 mm | Hose clamp 32-50 mm |
| 22 | 315199 | x | x | x | x | | | Lock vattentank | Cap water tank |
| 23 | 314951 | x | x | x | x | | | Tryckutjämningskärl | Overflow flask |
| 24 | 314694 | x | x | x | x | | | Koppling T | T-connection |
| 25 | 800780 | x | x | x | x | | | Klammer | Clamp |
| 27 | 311944 | | | | | | | Vattenpump | Water pump |
| 28 | 316019 | | | x | | | | Koppling vinkel 1/2"-1/2" | Connection elbow 1/2"-1/2" |
| 29 | 316026 | | | x | | | | Slang 3/8"-1/2" | Hose 3/8"-1/2" |
| 30 | 316859 | | | x | | | | Duschset m. handtag och slang | Shower set with handle and hose |
| 31 | 315187 | T | T | T | T | | | Koppling rak | Connection straight |
| 32 | 800699 | x | x | x | x | | | Klammer | Clamp |
| 36 | 311696 | x | x | x | x | | | Vattenpump | Water pump |
| 37 | 311697 | x | x | x | x | | | Koppling | Connection |
| 38 | 302302 | x | x | x | x | | | Avloppsförskruvning rak 19 mm | Sewage connection straight 19 mm |
| 39 | 310084 | x | x | x | x | | | Avloppsförskruvning 90° kpl. 25 mm | Sewage connection 90° cpl. 25 mm |
| 40 | 302954 | x | x | x | x | | | Kona med fläns | Cone |
| 41 | 600982 | x | x | x | x | | | Slang gummi | Hose |
| 42 | 800625 | x | x | x | x | | | Klammer slang 12-22 mm | Hose clamp 12-22 mm |
| 43 | 307984 | x | x | x | x | | | Rör Y plast 25 mm | Y-pipe 25mm |
| 44 | 801127 | x | x | x | x | | | Klammer slang 28-31 mm | Hose clamp 28-31 mm |
| 45 | 300768 | x | x | x | x | | | Kona utan fläns duschkar | Cone |
| 46 | 301418 | M | M | M | M | | | Slang | Hose |
| 47 | 800869 | x | x | x | x | | | Klammer slang 25,6 mm | Hose clamp 25,6 mm |
| 48 | 800157 | x | x | x | x | | | Klammer slang 22-32 mm | Hose clamp 22-32 mm |
| | | | | | | | | M= Metervara | M= On the metre |
| | | | | | | | | T= Tillbehör | T= Accessory |

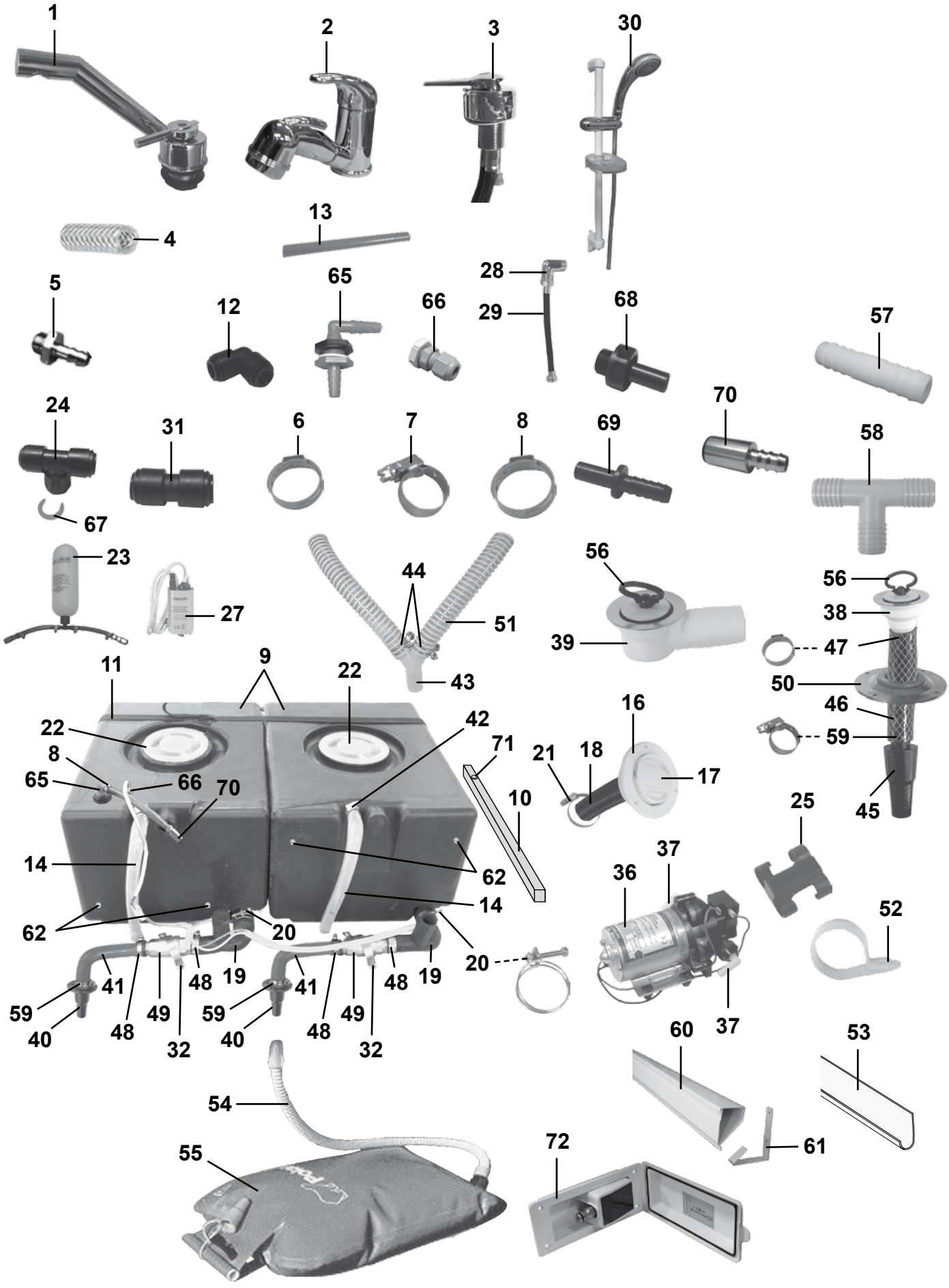
1
2
3
30
4
13
5
12
65
66
28
29
68
57
24
31
6
7
8
69
70
58
67
23
27
44
51
56
39
56
38
47
50
46
59
45
11
9
22
22
8
65
66
70
42
71
10
16
21
18
17
25
14
62
14
62
20
20
36
37
52
41
48
19
41
48
19
59
40
48
49
32
59
40
48
49
32
37
60
53
54
55
72
61

| Pos Fig | Det. nr Part. No | Ingår/Fitted 730 | 730 BKS | 730 TRX | 730 BR | | | Benämning | Description |
|---|---|---|---|---|---|---|---|---|---|
| 49 | 307986 | x | x | x | x | | | Ventil kul | Valve |
| 50 | 204294 | x | x | x | x | | | Täckbricka plast | Washer plastic |
| -- | 800617 | x | x | x | x | | | Kabelgenomföring d:o | Rubber protection d:o |
| 51 | 307977 | M | M | M | M | | | Slang plast ø = 25 mm | Hose plastic ø = 25 mm |
| 52 | 800924 | x | x | x | x | | | Klammer avloppsslang | Clamp sewage hose |
| 53 | 307980 | x | x | x | x | | | Hållare avloppsslang L=3000 | Holder sewage hose L=3000 |
| 54 | 301308 | x | x | x | x | | | Slang gummi | Hose |
| 55 | 317256 | x | x | x | x | | | Spillvattenlunga med slang | Waste water reservoir with hose |
| 56 | 313017 | x | x | x | x | | | Propp u. kedja | Plug without chain |
| 57 | 310487 | x | T | x | x | | | Skarvnippel | Connection |
| 58 | 312433 | x | T | x | x | | | Rör T plast | T-pipe |
| 59 | 800268 | x | x | x | x | | | Klammer slang 15-24 mm | Hose clamp 15-24 mm |
| 60 | 601848 | | | | x | | | Kabelränna L=2100 mm | Cable groover L=2100 mm |
| 61 | 601849 | | | | x | | | Hållare kabelränna | Holder cable groover |
| 62 | 504795 | x | x | x | x | | | Givare vattennivå | Sensor water level |
| 65 | 316803 | x | x | x | x | | | Tankgenomföring | Inlet water tank |
| 66 | 801549 | x | x | x | x | | | Kabelgenomföring | Rubber protection |
| -- | 801550 | x | x | x | x | | | Mutter d:o | Nut d:o |
| 67 | 317357 | x | x | x | x | | | Låsclips röd 3/8-10 mm | Locking clip red 3/8-10 mm |
| 68 | 316804 | x | x | x | x | | | Koppling | Connection |
| 69 | 317358 | x | x | x | x | | | Slanganslutning 8-10 mm | Hose coupling nipple 8-10 mm |
| 70 | 317359 | x | x | x | x | | | Slanganslutning 10-10 mm | Hose coupling nipple 10-10 mm |
| 71 | 316895 | x | x | x | x | | | Möbeltass tankregel | Distance batten tank |
| 72 | 314925 | T | T | T | T | | | Vattenintag m. regulator | Water inlet with regulator |
| | | | | | | | | [2] = I vagnar tillverkade t.o.m. Nov. 2007<br>[3] = I vagnar tillverkade fr.o.m. Dec. 2007 | [2] = In caravans produced into Nov. 2007<br>[3] = In caravans produced from Dec. 2007 |
| | | | | | | | | M= Metervara<br>T= Tillbehör | M= On the metre<br>T= Accessory |

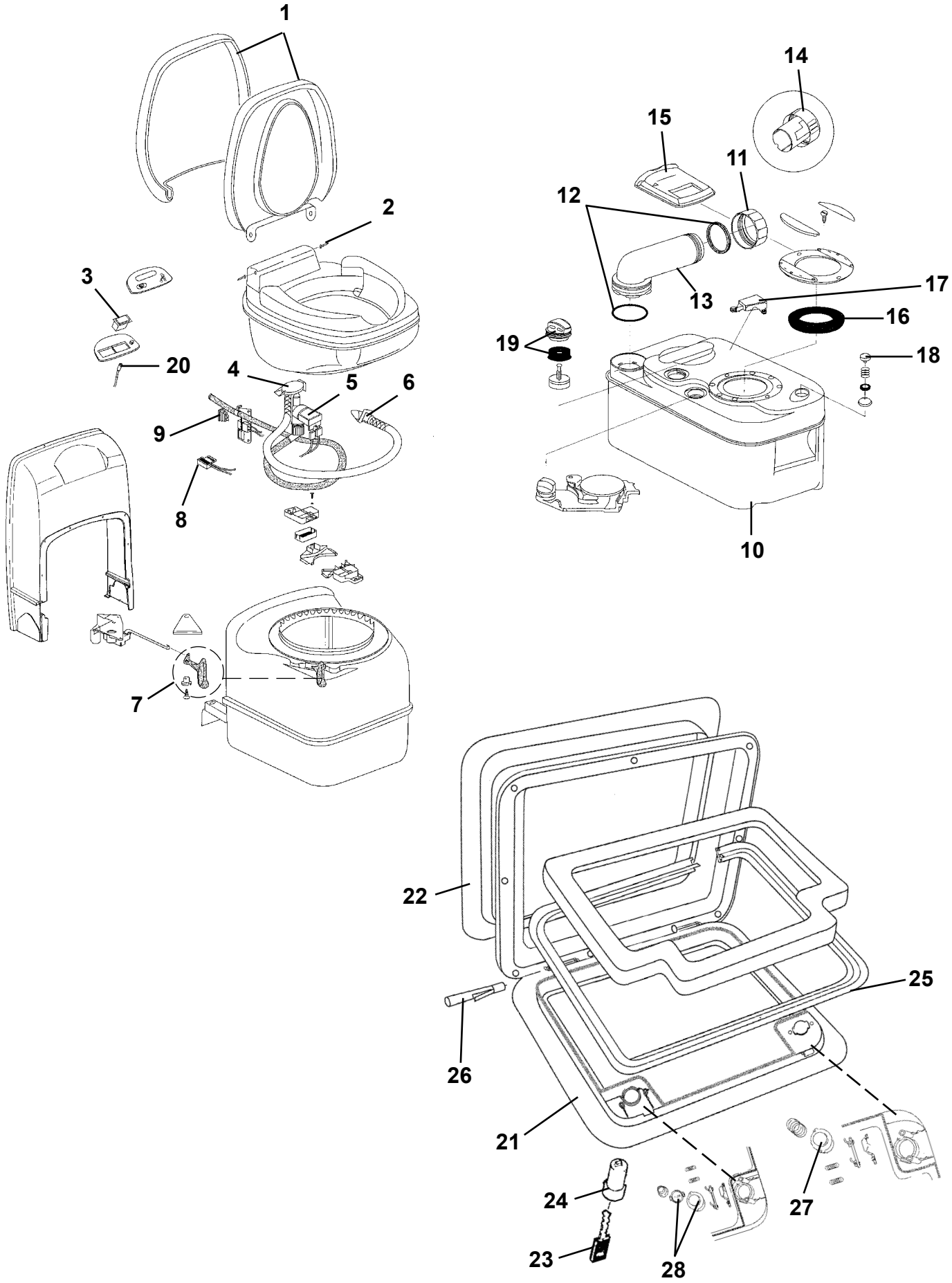
1
2
3
20
4
5
6
9
8
7
14
15
11
12
13
17
16
19
18
10
22
25
26
21
24
23
28
27

| Pos Fig | Det. nr Part. No | Ingår/Fitted 520 CTH | 560 CTH | 590 CTH / CTX / TR | 620 CTH / CTX / TR | 680 CTX / TR | 730 TRX | Benämning | Description |
|---|---|---|---|---|---|---|---|---|---|
| | 313603 | x | x | x | x | x | x | Kassettoa kpl. vit | Cassette toilet cpl. white |
| 1 | 312999 | x | x | x | x | x | x | Lock med sittring | Seat and cover assembly |
| 2 | 313000 | x | x | x | x | x | x | Gångjärnssprint | Hinge pin |
| 3 | 313001 | x | x | x | x | x | x | Strömbrytare spolning | Flush switch |
| 4 | 313002 | x | x | x | x | x | x | Vakuumbrytare | Vacuum breaker assembly |
| 5 | 313003 | x | x | x | x | x | x | Ventil elektrisk | Electric valve assembly |
| 6 | 313004 | x | x | x | x | x | x | Spolningsmunstycke m. slang | Flush tube |
| 7 | 313005 | x | x | x | x | x | x | Handtag bladventil | Valve-blade handle |
| 8 | 313006 | x | x | x | x | x | x | Brytare | Reed switch |
| 9 | 313007 | x | x | x | x | x | x | Säkring 3 A | Fuse 3 A |
| 10 | 313008 | x | x | x | x | x | x | Avfallstank kpl. | Sewage reservoir cpl. |
| 11 | 308305 | x | x | x | x | x | x | Lock kpl. tömningsrör | Dump cap |
| 12 | 308304 | x | x | x | x | x | x | Packningssats till tömningsrör | Gasket unit |
| 13 | 706069 | x | x | x | x | x | x | Tömningsrör | Pipe |
| 14 | 900774 | x | x | x | x | x | x | Doseringskopp | Measuring cup |
| 15 | 311708 | x | x | x | x | x | x | Glidlock | Sliding cover |
| 16 | 313009 | x | x | x | x | x | x | Packning spjäll | Seal |
| 17 | 313010 | x | x | x | x | x | x | Flottörarm | Float arm |
| 18 | 313011 | x | x | x | x | x | x | Avluftningsknapp kpl. | Vent button cpl. |
| 19 | 312582 | x | x | x | x | x | x | Tryckutjämningsventil kpl. | Pressure valve cpl. |
| 20 | 313030 | x | x | x | x | x | x | Lysdiod nivåmätning | Level indicator |
| 21 | 207759 | x | x | x | x | x | x | Lucka m. innerram, utan spegel | Door with frame inner, without plate |
| 22 | 207197 | x | x | x | x | x | x | Innerram d:o | Frame inner d:o |
| 23 | --- | x | x | x | x | x | x | Nyckel; se "Nycklar" grp. 2 | Key; see "Keys" grp. 2 |
| 24 | --- | x | x | x | x | x | x | Låskolv; se "Lås" grp. 2 | Bolt; see "Locks" grp. 2 |
| 25 | 314548 | x | x | x | x | x | x | Packning lucka | Gasket |
| 26 | 314549 | x | x | x | x | x | x | Pinne gångjärn | Pin |
| 27 | 314550 | x | x | x | x | x | x | Tryckknapp | Push botton |
| 28 | 315442 | x | x | x | x | x | x | Låshus kpl. utan låskolv | Locking device cpl. without bolt |

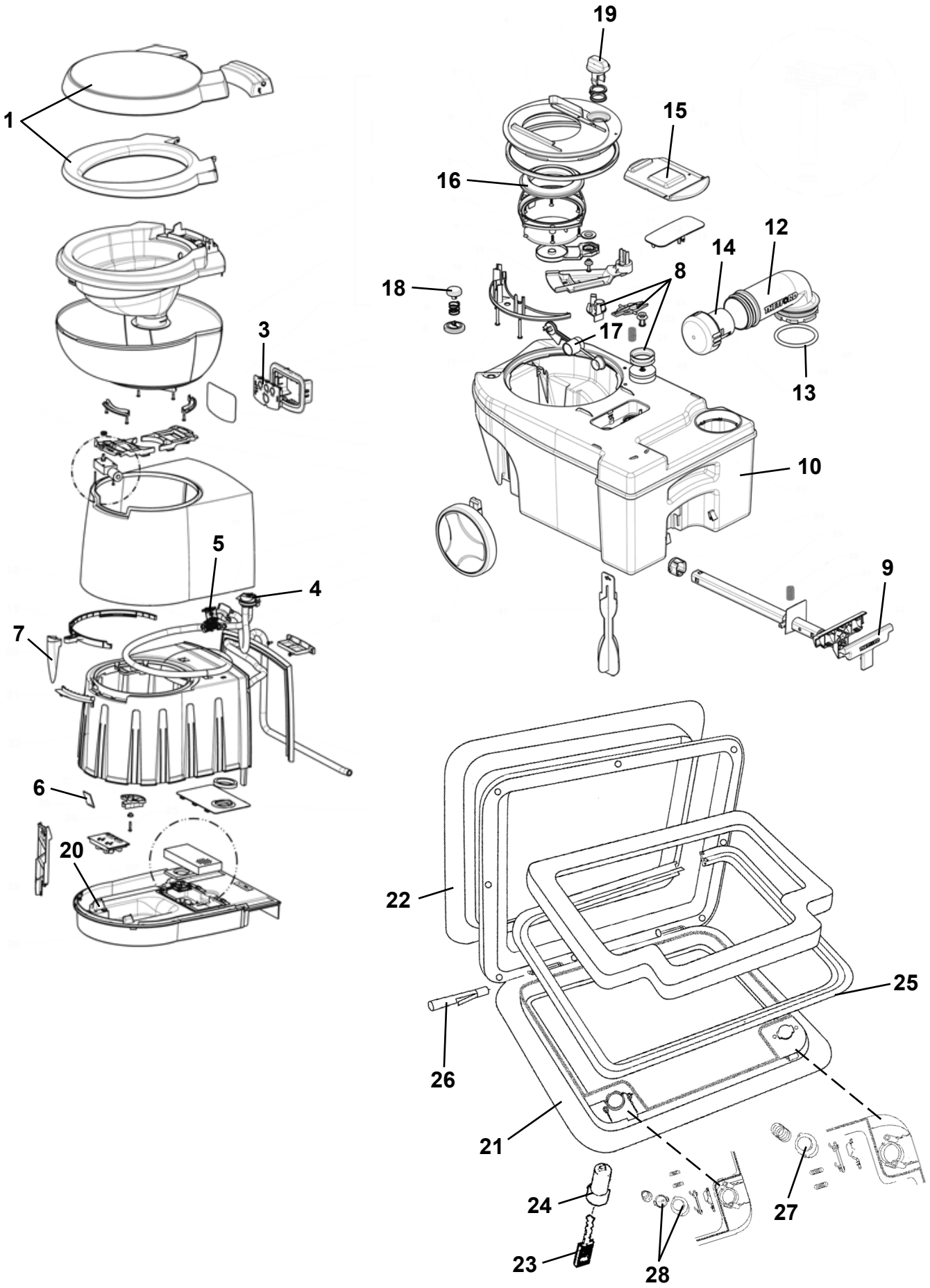
1
3
4
5
6
7
20
8
9
10
12
13
14
15
16
17
18
19
21
22
23
24
25
26
27
28

| Pos Fig | Det. nr Part. No | Ingår/Fitted 520 LB | 560 | 590 | 620 | 730 | | Benämning | Description |
|---|---|---|---|---|---|---|---|---|---|
| | 316912 | x | x | x | x | x | | Kassettoa kpl. | Cassette toilet cpl. |
| 1 | 318106 | x | x | x | x | x | | Lock med sittring | Seat and cover assembly |
| 3 | 318107 | x | x | x | x | x | | Strömbrytare spolning | Flush switch |
| 4 | 313002 | x | x | x | x | x | | Vakuumbrytare | Vacuum breaker assembly |
| 5 | 313003 | x | x | x | x | x | | Ventil elektrisk | Electric valve assembly |
| 6 | 318650 | x | x | x | x | x | | Kretskort | Printed circuit card |
| 7 | 318108 | x | x | x | x | x | | Handtag bladventil | Valve-blade handle |
| 8 | 318109 | x | x | x | x | x | | Ventil kpl. | Vent cpl. |
| 9 | 318110 | x | x | x | x | x | | Handtag med teleskoparm | Handle with telescope arm |
| 10 | 318111 | x | x | x | x | x | | Avfallstank | Sewage reservoir |
| 11 | 318112 | x | x | x | x | x | | Hjul | Wheel |
| 12 | 318113 | x | x | x | x | x | | Tömningsrör med packning | Pipe with gasket |
| 13 | 318114 | x | x | x | x | x | | Packning till tömningsrör | Gasket |
| 14 | 900774 | x | x | x | x | x | | Doseringskopp | Measuring cup |
| 15 | 318115 | x | x | x | x | x | | Glidlock | Sliding cover |
| 16 | 313009 | x | x | x | x | x | | Packning spjäll | Seal |
| 17 | 318116 | x | x | x | x | x | | Flottör | Float |
| 18 | 313011 | x | x | x | x | x | | Avluftningsknapp kpl. | Vent button cpl. |
| 19 | 318117 | x | x | x | x | x | | Ventilbladsöppnare kpl. | Blade opener cpl. |
| 20 | 318272 | x | x | x | x | x | | Relä | Relay |
| 21 | 207759 | x | x | x | x | x | | Lucka m. innerram, utan spegel | Door with frame inner, without plate |
| 22 | 207197 | x | x | x | x | x | | Innerram d:o | Frame inner d:o |
| 23 | --- | x | x | x | x | x | | Nyckel; se "lås" grp. 2 | Key; see "locks" grp. 2 |
| 24 | --- | x | x | x | x | x | | Låskolv; se "lås" grp. 2 | Bolt; see "locks" grp. 2 |
| 25 | 314548 | x | x | x | x | x | | Packning lucka | Gasket |
| 26 | 314549 | x | x | x | x | x | | Pinne gångjärn | Pin |
| 27 | 314550 | x | x | x | x | x | | Tryckknapp | Push botton |
| 28 | 315442 | x | x | x | x | x | | Låshus kpl. utan låskolv | Locking device cpl. without bolt |


1

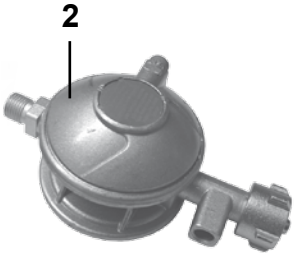
2


4


5

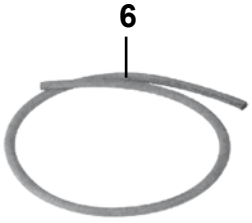
6

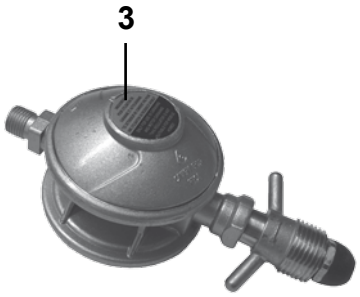
3

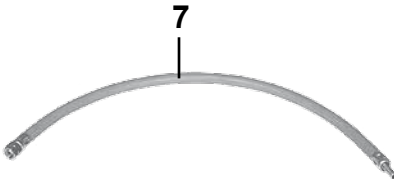
7


8

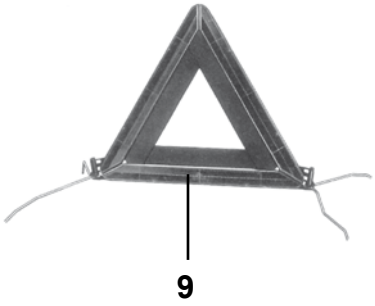
9

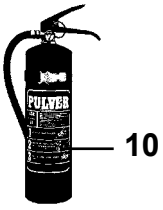
10


11

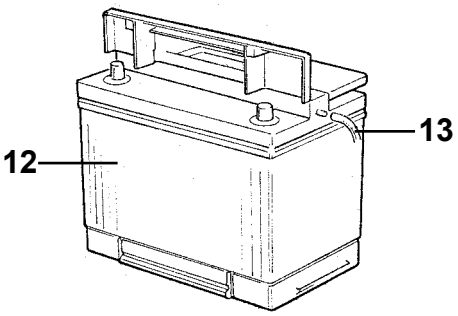
12
13

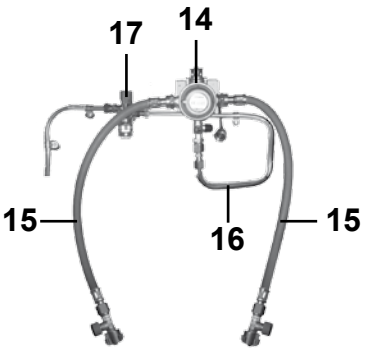
17
14
15
16
15

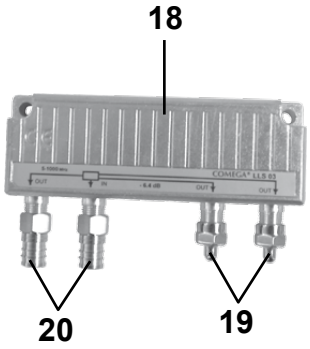
18
20
19

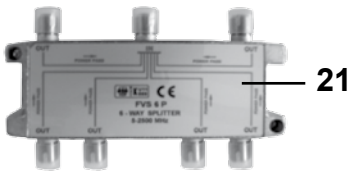
21

| Pos Fig | Det. nr Part. No | Ingår/Fitted Danmark Denmark | Finland Finland | Holland Holland | Island Iceland | Norge Norway | Schweiz Switzerl. | Tyskland Germany | Benämning | Description |
|---|---|---|---|---|---|---|---|---|---|---|
| 1 | 504053 | x | | | | x | | | Ventil reducering "Click-on" | Reducing valve "Click-on" |
| 2 | 504972 | | x | x | | | x | x | Ventil reducering (1/4"-8 mm) | Reducing valve (1/4"-8 mm) |
| 3 | 504971 | | | | x | | | | Ventil reducering (1/4"-8 mm) | Reducing valve (1/4"-8 mm) |
| -- | 703971 | | | | x | | | | Packning konisk d:o | Gasket conical d:o |
| -- | 505121 | | | | x | | | | O-ring 9x3 mm d:o | O-ring 9x3 mm d:o |
| 4 | 504978 | x | | | | x | | | Läckindikator (10/10 mm) | Indicator leakage (10/10 mm) |
| -- | 503781 | x | | | | x | | | Glas d:o | Glass d:o |
| -- | 505974 | x | | | | x | | | Mutter m. kona d:o 10 mm rör | Nut with taper d:o 10 mm pipe |
| 5 | 504970 | | x | x | x | | x | x | Läckindikator (8/10 mm) | Indicator leakage (8/10 mm) |
| -- | 503781 | | x | x | x | | x | x | Glas d:o | Glass d:o |
| -- | 504789 | | x | x | x | | x | x | Mutter m. kona d:o 8 mm rör | Nut with taper d:o 8 mm pipe |
| -- | 505974 | | x | x | x | | x | x | Mutter m. kona d:o 10 mm rör | Nut with taper d:o 10 mm pipe |
| 6 | 503149 | M | | | | M | | | Slang gas Ø = 10 mm | Gas hose Ø = 10 mm |
| 7 | 504973 | | x | x | x | | x | x | Slang gas (rör 8 mm) L=400 mm | Hose gas (pipe 8 mm) L=400 mm |
| 8 | 503804 | x | x | x | x | x | x | x | Kontakt 13-polig vagnsdel | Contact 13-pol vagon |
| -- | 504499 | T | x | T | x | T | T | T | Adapter bil/vagn 7/13-polig | Adapter car/caravan 7/13-pol |
| 9 | 207569 | | x | | | | | | Varningstriangel | Triangular warning sign |
| 10 | 318239 | | x | | | | | | Brandsläckare | Fire extinguisher |
| -- | 318240 | | | | | x | | | Brandsläckare 6 kg | Fire extinguisher 6 kg |
| -- | 317608 | | | | | x | | | Stativ brandsläckare 6 kg | Stand fire extinguisher 6 kg |
| 11 | 505117 | | | x | | | | | Adapter f-hona/koax hane | Adapter |
| 12 | 503168 | x | x | x | x | | x | x | Batteri 12 V 75 Ah | Battery 12 V 75 Ah |
| 13 | 600013 | M | M | M | M | | M | M | Slang plast | Plastic hose |
| 14 | 505446 | | T | T | | | T | T | Gasolomkopplare | Gas switch |
| 15 | 505453 | | T | T | | | T | T | Slang d:o | Hose d:o |
| 16 | 505445 | | T | T | | | T | T | Gasolrör | Gas pipe |
| -- | 500279 | | M | M | | | M | M | Rör koppar Ø = 8 mm | Pipe Ø = 8 mm |
| -- | 300654 | | M | M | | | M | M | Slang 13/10 | Hose 13/10 |
| -- | 504794 | | T | T | | | T | T | Instickshylsa Ø = 6,4 mm d:o | Cage Ø = 6,4 mm d:o |
| 17 | 504970 | | T | T | | | T | T | Läckindikator (8/10 mm) | Indicator leakage (8/10 mm) |
| -- | 503781 | | T | T | | | T | T | Glas d:o | Glass d:o |
| -- | 504789 | | T | T | | | T | T | Mutter m. kona d:o 8 mm rör | Nut with taper d:o 8 mm pipe |
| -- | 505974 | | T | T | | | T | T | Mutter m. kona d:o 10 mm rör | Nut with taper d:o 10 mm pipe |
| 18 | 504168 | x | x | | x | x | x | x | Dosa förgrening | Junction box |
| 19 | 504169 | x | x | x | x | x | x | x | Motstånd | Resistance |
| 20 | 504170 | x | x | x | x | x | x | x | Kontakt | Contact |
| 21 | 504418 | | | x | | | | | Dosa förgrening | Junction box |

M= Metervara
T= Tillbehör

M= On the metre
T= Accessory