Art.nr. 801744

RESERVDELAR

SPARE PARTS

Polar



2007

	Sid.nr.	
CHASSI, CHASSIE	1-4	1
PÅSKJUTSBROMS, BRAKE GEAR	5-6	
AXEL, AXLE	7-10	
BROMS, BRAKES	11-14	
DIVERSE, DIVERS	15-16	
EXTERIÖR, EXTERIOR	1-88	2
BÄTTR.FÄRG, COLOUR F. RETOUCH	89-90	
YTTERDÖRR, EXTERIOR DOOR	91-94	
MYGGDÖRR, MOSQUITO DOOR	95-96	
FÖNSTER, WINDOW	97-98	
TAKLUCKA, ROOF HATCH	99-106	
VENTILATION, VENTILATION	107-108	
EXTERIÖR ÖVRIGT, EXTERIOR OTHERS	109-110	
LÅS / NYCKLAR, LOCKS / KEYS	111-112	
INTERIÖR 520, INTERIOR 520	1-28	3
INTERIÖR 560, INTERIOR 560	29-88	
INTERIÖR 590, INTERIOR 590	89-144	
INTERIÖR 620, INTERIOR 620	145-212	
INTERIÖR 680, INTERIOR 680	213-282	
INTERIÖR 730, INTERIOR 730	283-344	
TVÄTTRUM, WASHROOM	345-364	
DETALJER, COMPONENTS	365-376	
BORD/BORDSSTATIV, TABLE/TABLE STAND	377-384	
DYNOR, CUSHIONS	385-411	
KUDDAR, PILLOWS	412	
TYGER, TEXTILES	413-414	
KYLSKÅP, REFRIGERATOR	1-6	4
GASOLSPIS, COOKING RANGE	7-14	
DISKHO, SINK	15-16	
KÖKSFLÄKT, KITCHEN FAN	17-20	
UGN, OVEN	21-24	
MIKROVÅGSUNG, MICROVAVE OVEN	25-28	
ELEKTRISK UTRUSTNING 230 V, ELECTRIC EQUIPMENT 230 V	1-4	5
ELEKTRISK UTRUSTNING 12 V, ELECTRIC EQUIPMENT 12 V	5-6	
UTVÄNDIG BELYSNING, OUTSIDE ILLUMINATION	7-10	
INVÄNDIG BELYSNING, INSIDE ILLUMINATION	11-14	
RADIO, TV	15-16	
GOLVVÄRME EL, FLOOR HEATER EL	17-18	
GASOLKOFFERT, GAS BOX	1-12	6
VÄRMEPANNA, BOILER	13-14	
VÄRMESYST. , HEATING SYSTEM	15-24	
VATTENSYSTEM, WATER SYSTEM	25-44	
AVLOPPSSYSTEM, SEWAGE SYSTEM	25-44	
KASSETTOA, CASSETTE TOILET	45-48	
EXPORTUTRUSTNING	49-50	

	Chassi, enkelaxel Chassie, single axle	2007	Grupp Group 1	Sida Page 1

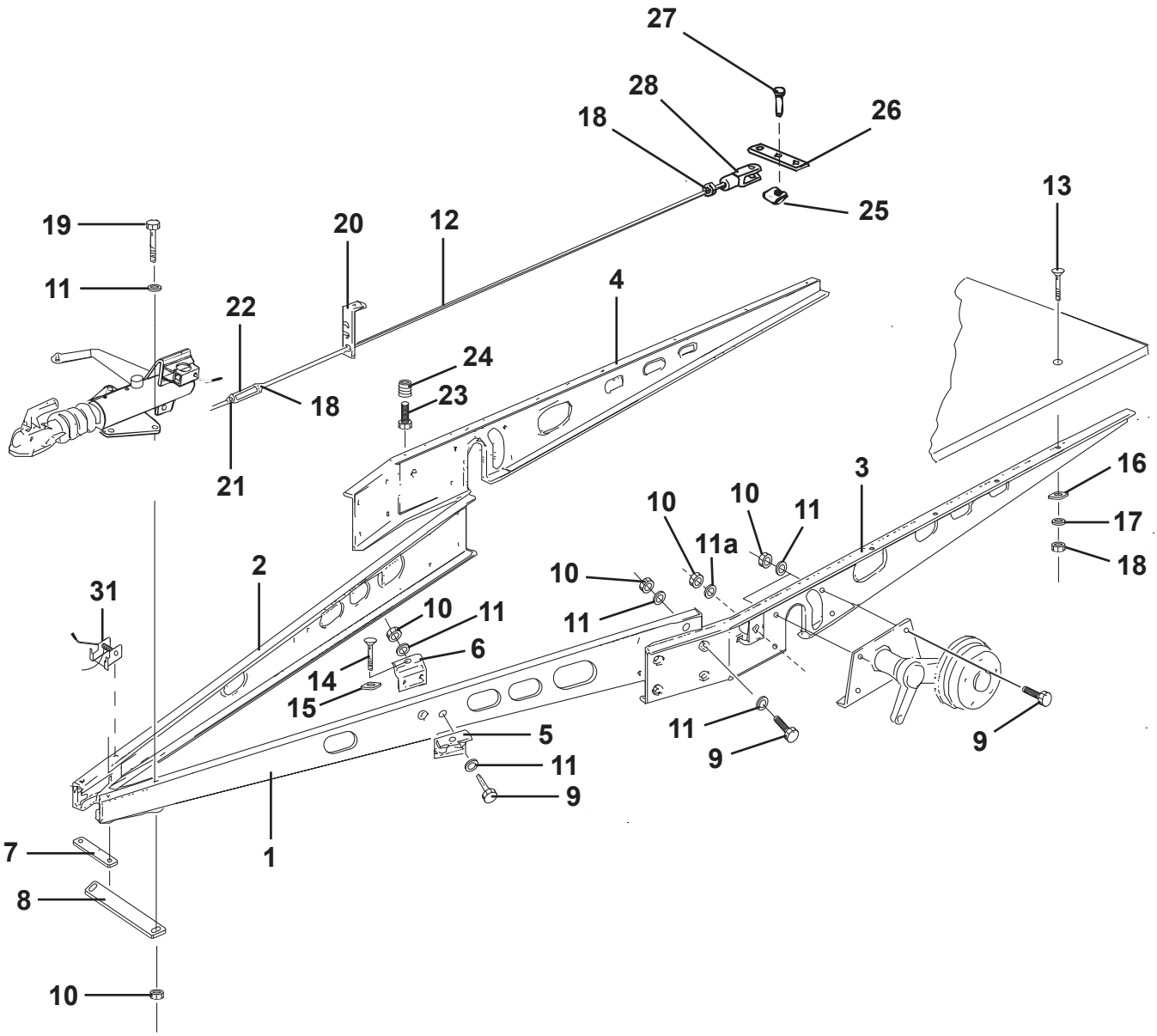

Pos Fig	Det. nr Part. No	Ingår/Fitted 520 2,3 alla mod.	520 2,5 alla mod.	560 2,3 alla mod.	560 2,5 alla mod.	590 2,5 alla mod.	Benämning	Description
1	102172	x		x			Draggrimma V L=3103	Tension bar L L=3103
--	102173		x		x	x	Draggrimma V L=3136	Tension bar L L=3136
2	102181	x		x			Draggrimma V L=3103	Tension bar L L=3103
--	102182		x		x	x	Draggrimma H L=3136	Tension bar R L=3136
3	102297	x	x				Balk ram sida V L=2815	Frame side L L=2815
--	102168			x	x		Balk ram sida V L=3334	Frame side L L=3334
--	102169					x	Balk ram sida V L=3470	Frame side L L=3470
4	102298	x	x				Balk ram sida H L=2815	Frame side R L=2815
--	102177			x	x		Balk ram sida H L=3334	Frame side R L=3334
--	102178					x	Balk ram sida H L=3470	Frame side R L=3470
5	102027	x	x	x	x	x	Fästvinkel yttre	Elbow bracket outer
6	102026	x	x	x	x	x	Fästvinkel inre	Elbow bracket inner
7	102003	x	x	x	x	x	Bindjärn	Iron
8	102231	x	x	x	x	x	Bindjärn bakre	Iron rear
9	800765	x	x	x	x	x	Skruv M12x30	Screw M12x30
10	800119	x	x	x	x	x	Mutter lås M12	Nut lock M12
11	101410	x	x	x	x	x	Bricka 13x24	Washer 13x24
11a	102326	x	x	x	x	x	Bricka	Washer
12	102267	x	x				Bromsstång kpl. M10 L=3140/2600	Brake rod cpl. M10 L=3140/2600
--	102005			x	x		Bromsstång kpl. M10 L=3435/2895	Brake rod cpl. M10 L=3435/2895
--	102238					x	Bromsstång kpl. M10 L=3550/3010	Brake rod cpl. M10 L=3550/3010
13	800746	x	x	x	x	x	Skruv MVBFF M10x80	Screw MVBFF M10x80
14	800665	x	x	x	x	x	Skruv MVBF M10x75 fästvinkel	Screw MVBF M10x75 elbow bracket
15	101717	x	x	x	x	x	Bricka d:o	Washer d:o
16	800192	x	x	x	x	x	Bricka 11x30	Washer 11x30
17	800183	x	x	x	x	x	Bricka tagg 10,5x18	Toothed plate connector 10,5x18
18	800200	x	x	x	x	x	Mutter M10	Nut M10
19	800849	x	x	x	x	x	Skruv M12x110	Screw M12x110
--	800684	x	x	x	x	x	Skruv M12x120	Screw M12x120
20	101631	x	x	x	x	x	Hållare bromsstång	Holder brake rod
21	800280	x	x	x	x	x	Mutter M10 V-gängad	Nut M10 L-thread
22	100498	x	x	x	x	x	Vanthylsa M10	Stretching sleeve M10
23	800847	x	x	x	x	x	Skruv M10x35	Screw M10x35
24	801213	x	x	x	x	x	Mutter insats M10	Nut M10
25	102098	x	x	x	x	x	SL-säkring	Lock
26	100386	x	x	x	x	x	Bromsok	Brake yoke
27	102097	x	x	x	x	x	Bult	Bolt
28	100771	x	x	x	x	x	Gaffel M10	Fork M10
31	102293	T	T	T	T	T	Puller	Puller
							T= Tillbehör	T= Accessory

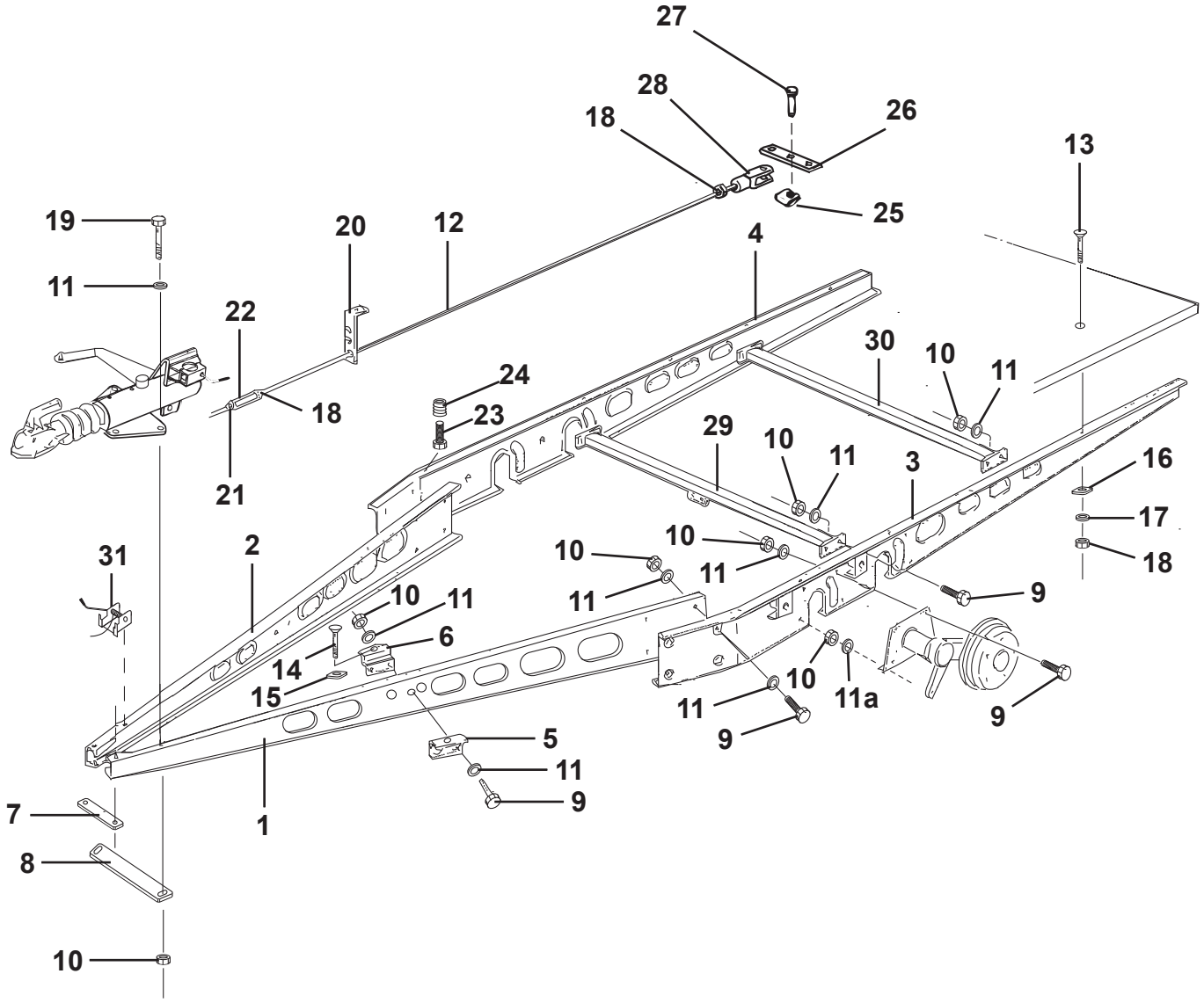
27
28
26
18
13
25
19
20
12
4
11
22
30
10
11
24
18
23
29
10
11
3
16
21
17
10
18
31
2
10
11
11
9
10
11
6
14
15
10
11a
11
9
9
5
11
9
7
1
8
10

Pos Fig	Det. nr Part. No	Ingår/Fitted 620 2,5 alla mod.	680 2,5 alla mod.	730 2,5 alla mod.	Benämning	Description
1	102242	x			Draggrimma V L=3334	Tension bar L L=3334
--	102174		x	x	Draggrimma V L=3136	Tension bar L L=3136
2	102243	x			Draggrimma H L=3334	Tension bar R L=3334
--	102183		x	x	Draggrimma H L=3136	Tension bar R L=3136
3	102290	x			Balk ram sida V L=3947	Frame side L L=3947
--	102223		x		Balk ram sida V L=4384	Frame side L L=4384
--	102171			x	Balk ram sida V L=4934	Frame side L L=4934
4	102291	x			Balk ram sida H L=3947	Frame side R L=3947
--	102224		x		Balk ram sida H L=4384	Frame side R L=4384
--	102180			x	Balk ram sida H L=4934	Frame side R L=4934
5	102027	x	x	x	Fästvinkel yttre	Elbow bracket outer
6	102026	x	x	x	Fästvinkel inre	Elbow bracket inner
7	102003	x	x	x	Bindjärn	Iron
8	102231	x	x	x	Bindjärn bakre	Iron rear
9	800765	x	x	x	Skruv M12x30	Screw M12x30
10	800119	x	x	x	Mutter lås M12	Nut lock M12
11	101410	x	x	x	Bricka 13x24	Washer 13x24
11a	102326	x	x	x	Bricka	Washer
12	102292	x			Bromsstång kpl. M10 L=3300/2760	Brake rod cpl. M10 L=3300/2760
--	102225		x		Bromsstång kpl. M10 L=3240/2700	Brake rod cpl. M10 L=3240/2700
--	102118			x	Bromsstång kpl. M10 L=3490/2950	Brake rod cpl. M10 L=3490/2950
13	800746	x	x	x	Skruv MVBFF M10x80	Screw MVBFF M10x80
14	800665	x	x	x	Skruv MVBF M10x75 fästvinkel	Screw MVBF M10x75 elbow bracket
15	101717	x	x	x	Bricka d:o	Washer d:o
16	800192	x	x	x	Bricka 11x30	Washer 11x30
17	800183	x	x	x	Bricka tagg 10,5x18	Toothed plate connector 10,5x18
18	800200	x	x	x	Mutter M10	Nut M10
19	800687	x	x	x	Skruv M12x130	Screw M12x130
--	800684	x	x	x	Skruv M12x120	Screw M12x120
20	101631	x	x	x	Hållare bromsstång	Holder brake rod
21	800280	x	x	x	Mutter M10 V-gängad	Nut M10 L-thread
22	100498	x	x	x	Vanthylsa M10	Stretching sleeve M10
23	800847	x	x	x	Skruv M10x35	Screw M10x35
24	801213	x	x	x	Mutter insats M10	Nut M10
25	102098	x	x	x	SL-säkring	Lock
26	100386	x	x	x	Bromsok	Brake yoke
27	102097	x	x	x	Bult	Bolt
28	100771	x	x	x	Gaffel M10	Fork M10
29	102032	x	x	x	Balk med bromswirehållare L=1778	Holder brake wire L=1778
30	102047	x	x	x	Balk förstärkning L=1780	Balk L=1780
31	102293	T	x	x	Puller	Puller
					T= Tillbehör	T= Accessory

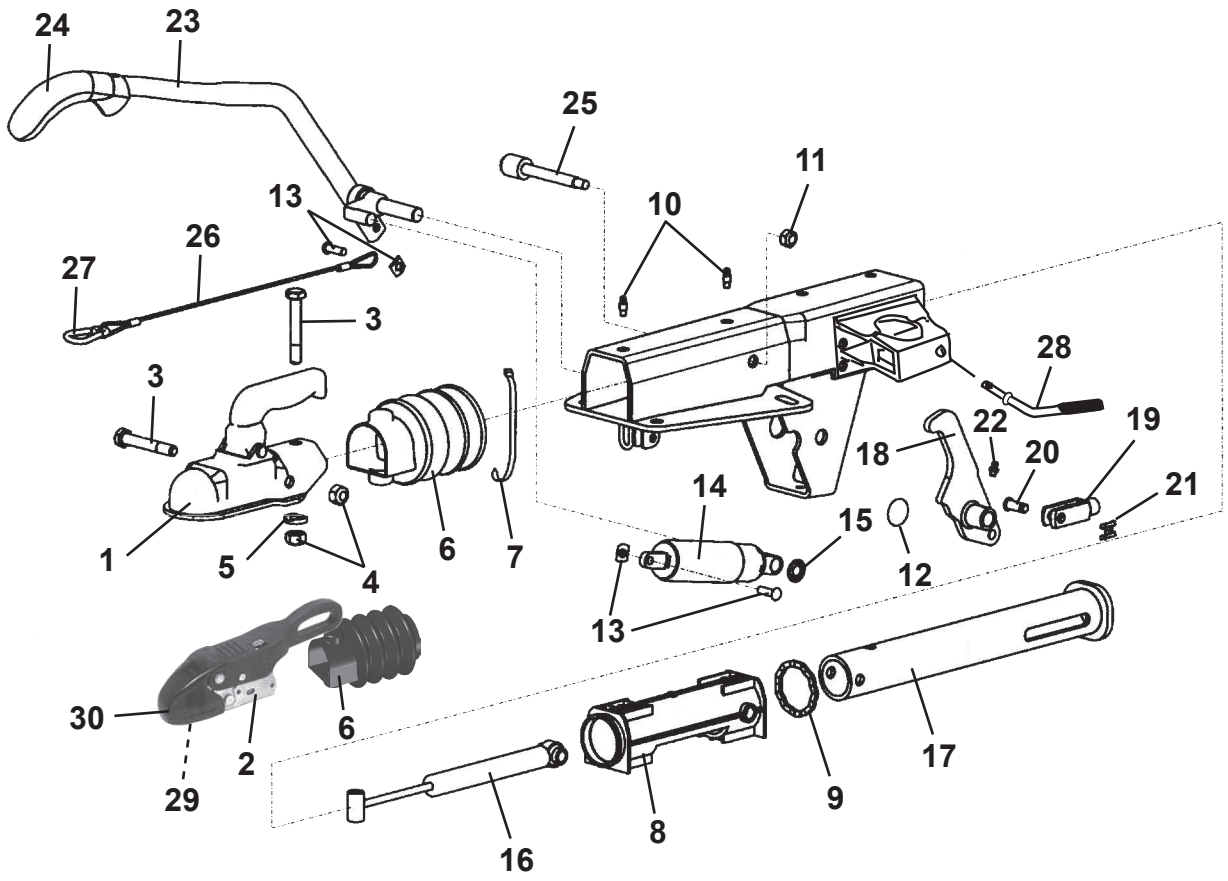
24
23
25
11
13
10
26
27
3
28
3
22
19
18
20
14
21
1
5
4
6
7
15
12
13
30
6
2
29
17
9
8
16

Pos Fig	Det. nr Part. No	Ingår/Fitted 520 alla mod.	560 alla mod.	590 alla mod.	620 alla mod.	680 alla mod.	730 alla mod.	Benämning	Description
	102227	x	x	x				Påskjutsmekanism	Brake gear
	102256				x	x	x	Påskjutsmekanism	Brake gear
1	102304	x	x	x				Kulkoppling	Coupling
--	102210	T	T	T				Lås d:o	Lock d:o
2	900870	T	T	T	x	x	x	Säkerhetskoppling	Safety connector
--	102257	T	T	T	T	T	T	Lås d:o	Lock d:o
3	800203	x	x	x	x	x	x	Skruv M12x75	Screw M12x75
4	800119	x	x	x	x	x	x	Mutter lås M12	Nut lock M12
5	102305	x	x	x	x	x	x	Bricka fasad	Washer
6	102306	x	x	x				Bälg gummi	Rubber
--	102342	T	T	T	x	x	x	Bälg gummi	Rubber
--	102343	T	T	T	x	x	x	Bälg gummi (nytt utförande)	Rubber (new execution)
7	800695	x	x	x	x	x	x	Klammer band	Plastic strip
8	102307	x	x	x	x	x	x	Bussning	Bushing
9	102308	x	x	x	x	x	x	Gummiring	Rubber ring
10	102309	x	x	x	x	x	x	Smörjnippel	Lubricator
11	800384	x	x	x	x	x	x	Mutter lås M10	Nut vlock M10
12	102310	x	x	x	x	x	x	Täckbricka	Cover
13	102311	x	x	x	x	x	x	Bult med SL-säkring	Bolt with lock
14	102313	x	x	x	x	x	x	Gasfjäder	Gas spring
15	102314	x	x	x	x	x	x	Låsbricka	Lock washer
16	102316	x	x	x	x	x	x	Stötdämpare påskjut	Shock asorber
17	102318	x	x	x	x	x	x	Tryckstång	Push rod
18	102319	x	x	x	x	x	x	Hävarm kpl. m. gaffel	Working beam cpl. with fork
19	100771	x	x	x	x	x	x	Gaffel M10	Fork M10
20	102097	x	x	x	x	x	x	Bult	Bolt
21	102098	x	x	x	x	x	x	SL-säkring	Lock
22	102320	x	x	x	x	x	x	Smörjnippel	Lubricator
23	102321	x	x	x	x	x	x	Handbromsspak	Hand brake lever
24	102388	x	x	x	x	x	x	Handtag handbromsspak	Handle hand brake lever
25	102322	x	x	x	x	x	x	Lagerbult	Bolt
26	102323	x	x	x	x	x	x	Katastrofwire	Wire
27	100525	x	x	x	x	x	x	Karbinhake	Carbine spring
28	102324	x	x	x	x	x	x	Vinkelskruv	Elbow screw
29	102339	T	T	T	x	x	x	Friktionsbelägg främre	Friction lining front
--	102340	T	T	T	x	x	x	Friktionsbelägg främre (nytt utförande)	Friction lining front (new execution)
30	102341	T	T	T	x	x	x	Frontskydd	Cover front

T= Tillbehör — T= Accessory

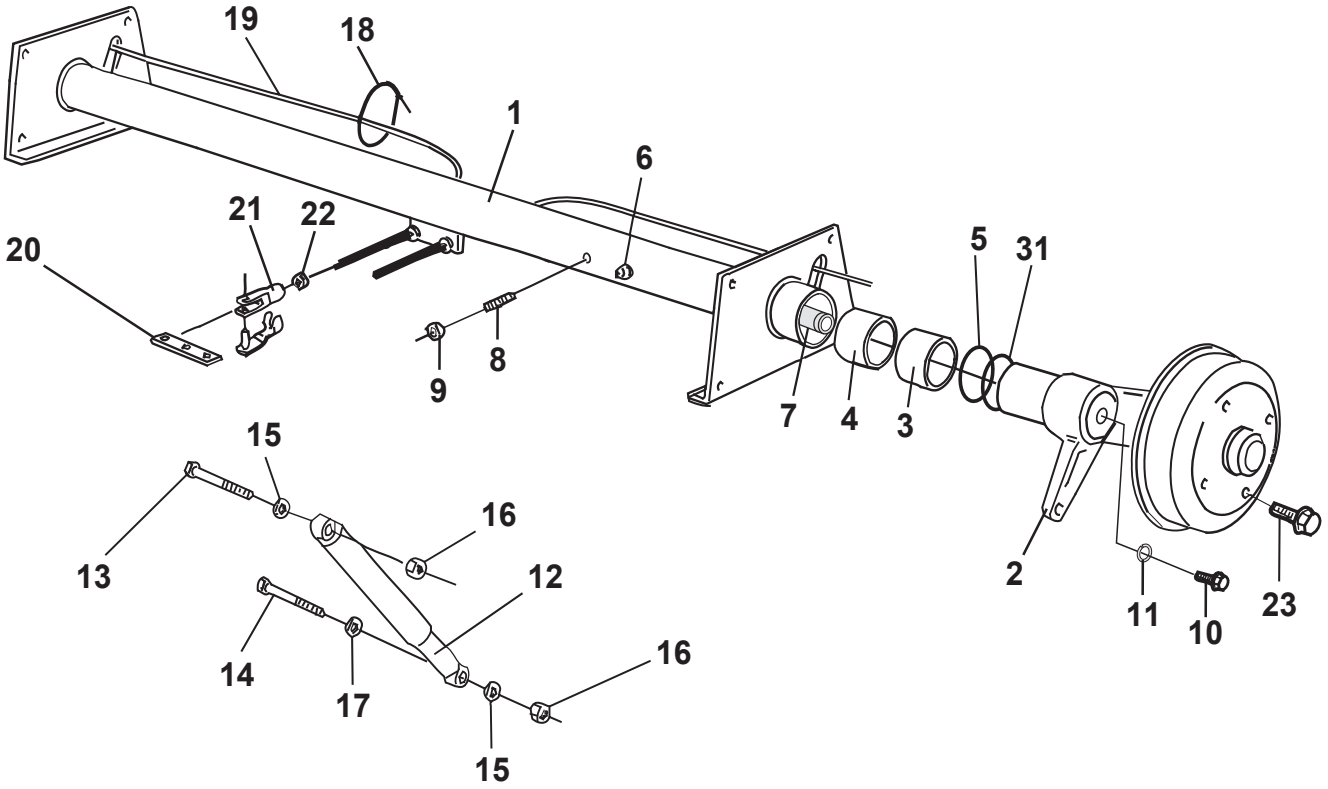
19
18
1
6
21
22
20
5
31
8
9
7
4
3
15
16
13
12
2
11
10
23
14
17
16
15

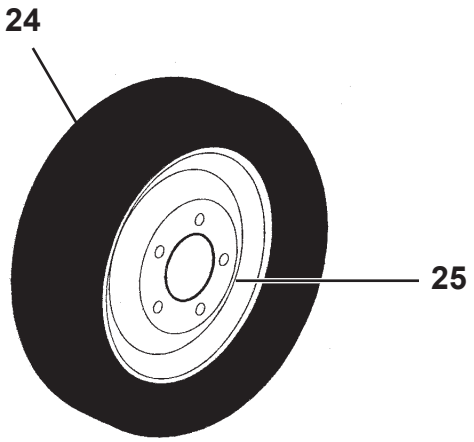
24
25

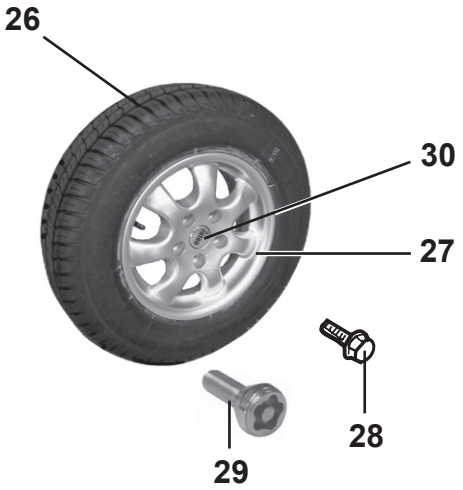
26
30
27
28
29

Pos Fig	Det. nr Part. No	Ingår/Fitted 520 2,3 alla mod.	520 2,5 alla mod.	560 2,3 alla mod.	560 2,5 alla mod.	590 2,5 alla mod.	Benämning	Description
1	101999	x					Axel kpl. 1500 kg	Axle cpl. 1500 kg
--	102129	x					Axelrör d:o (82mm)	Axle pipe d:o (82mm)
--	102039		x				Axel kpl. 1500 kg	Axle cpl. 1500 kg
--	102134		x				Axelrör d:o (82mm)	Axle pipe d:o (82mm)
--	102327			x			Axel kpl. 1600 kg	Axle cpl. 1600 kg
--	102347			x			Axelrör d:o (82mm)	Axle pipe d:o (82mm)
--	102205				x	x	Axel kpl. 1600 kg	Axle cpl. 1600 kg
--	102268				x	x	Axelrör d:o (82mm)	Axle pipe d:o (82mm)
2	102131	x	x				Pendelarm H med kpl. bromssköld	Swing arm R with cpl. brake shield
--	102269			x	x	x	Pendelarm H med kpl. bromssköld	Swing arm R with cpl. brake shield
2	102130	x	x				Pendelarm V med kpl. bromssköld	Swing arm L with cpl. brake shield
--	102270			x	x	x	Pendelarm V med kpl. bromssköld	Swing arm L with cpl. brake shield
3	102138	x	x	x	x	x	Bussning yttre	Bushing outer
4	102137	x	x	x	x	x	Bussning inre	Bushing inner
5	102139	x	x				O-ring	O-ring
--	102271			x	x	x	O-ring	O-ring
6	100578	x	x	x	x	x	Smörjnippel	Lubricator
7	102132	x	x	x	x	x	Fjäderstav V	Torsional spring L
--	102133	x	x	x	x	x	Fjäderstav H	Torsional spring R
8	101850	x	x	x	x	x	Stoppskruv M16x45	Lock screw M16x45
9	101851	x	x	x	x	x	Mutter M16x1,5	Nut M16x1,5
10	102140	x	x	x	x	x	Skruv M12x25	Screw M12x25
11	102141	x	x	x	x	x	Bricka lås	Loch washer
12	101446	x	x	x	x	x	Stötdämpare	Shock absorber
13	800849	x	x	x	x	x	Skruv M12x110	Screw M12x110
14	800848	x	x	x	x	x	Skruv M12x70	Screw M12x70
15	101411	x	x	x	x	x	Bricka	Washer
16	800119	x	x	x	x	x	Mutter lås M12x14	Lock nut M12x14
17	102029	x	x	x	x	x	Distansring 7 mm	Spacer ring 7 mm
18	102285	x	x	x	x	x	Rem L=430	Belt L=430
19	101887	x		x			Bromswire	Brake wire
--	102050		x		x	x	Bromswire	Brake wire
20	100386	x	x	x	x	x	Bromsok	Brake yoke
21	100387	x	x	x	x	x	Gaffel M8 m. bultlåsning	Fork M8 with screw retention
22	800181	x	x	x	x	x	Mutter M8	Nut M8
23	101237	T	T	T	T	T	Hjulskruv Mercedes	Wheel screw Mercedes
24	101824	T	T	T	T	T	Hjul kpl. 185x14" C	Wheel cpl. 185x14" C
--	101779	T	T	T	T	T	Däck 185x14" C	Tyre 185x14" C
--	102196	T	T	T	T	T	Hjul kpl. 185x14" C dubbdäck	Wheel cpl. 185x14" C studded tire
25	101854	T	T	T	T	T	Fälg Mercedes 5 hål 14" vit	Rim Mercedes 5 bolt 14" white
26	102121	x	x	x	x	x	Hjul kpl. 185x14" C m. alumin.fälg	Wheel cpl. 185x14" C with rim alumin.
--	101779	x	x	x	x	x	Däck 185x14" C	Tyre 185x14" C
--	102194	T	T	T	T	T	Hjul kpl. 185x14" C friktionsdäck	Wheel cpl. 185x14" C friction tire
27	102153	x	x	x	x	x	Fälg aluminium 5 hål 14"	Rim aluminium 5 bolt 14"
28	102035	x	x	x	x	x	Hjulskruv d:o	Wheel screw d:o
29	102162	T	T	T	T	T	Hjulskruv låsbar (sats m. 4 skruvar)	Wheel screw lockable (set w. 4 screws)
30	102208	x	x	x	x	x	Kåpa fälg "Polar"	Cap "Polar"
31	102272			x	x	x	O-ring	O-ring
							T= Tillbehör	T= Accessory

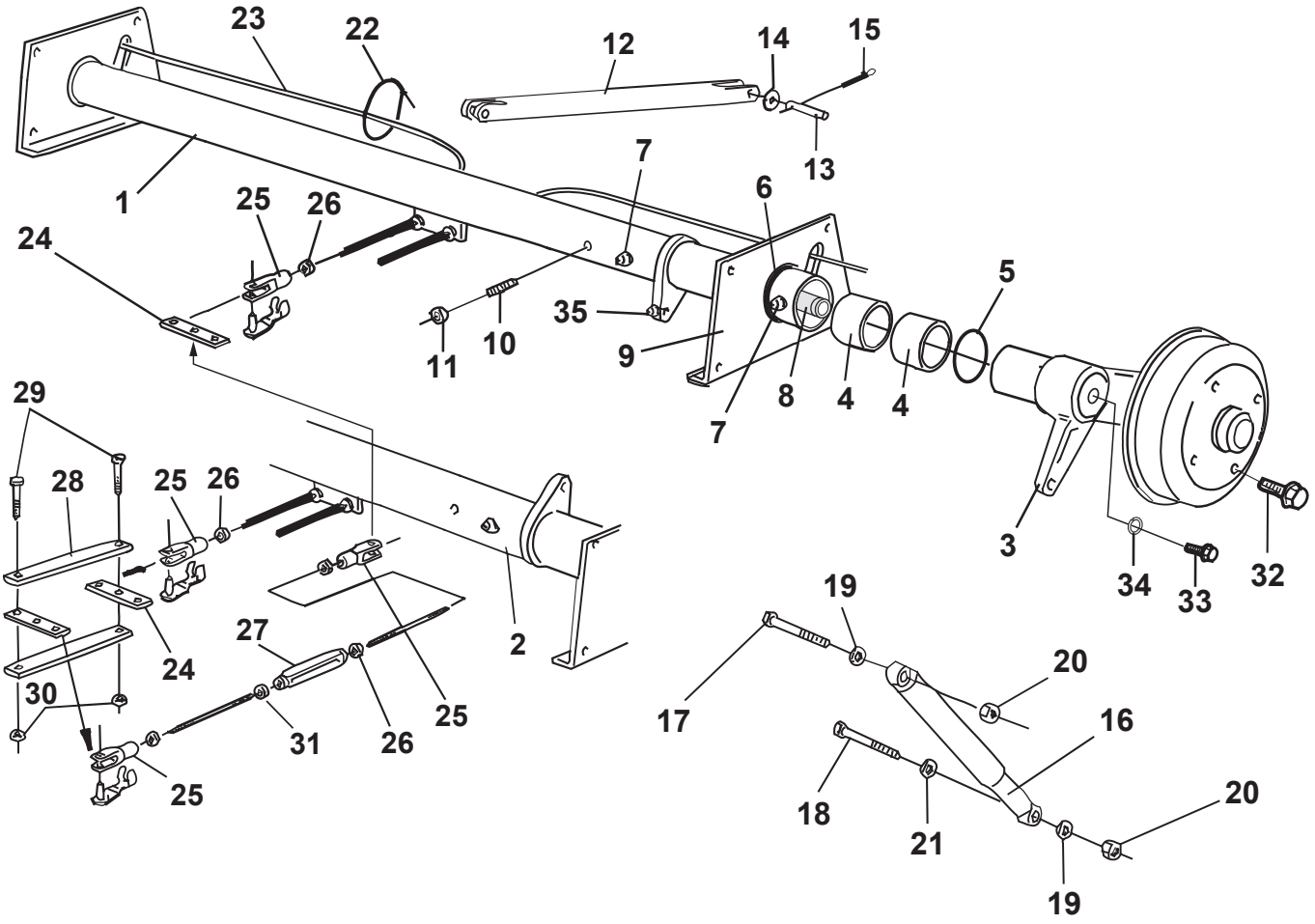
23
22
12
14
15
13
1
7
6
25
26
24
5
35
10
11
9
8
4
4
7
29
28
25
26
3
34
33
32
19
2
27
24
20
30
17
16
25
31
26
25
18
21
20
19

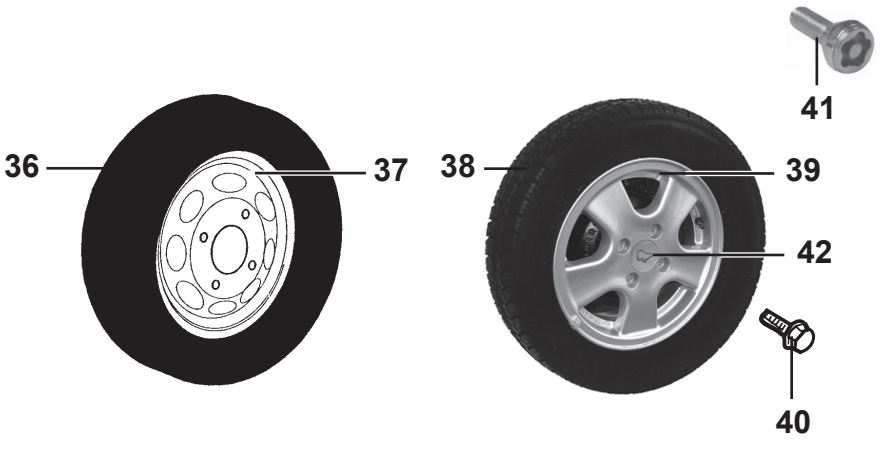
41
36
37
38
39
42
40

Pos Fig	Det. nr Part. No	Ingår/Fitted 620 2,5 alla mod.	680 2,5 alla mod.	730 2,5 alla mod.	Benämning	Description
1	102030	x	x	x	Axel bak kpl. 1050 kg	Axle rear cpl. 1050 kg
--	102143	x	x	x	Axelrör bak (70mm)	Axle pipe rear (70mm)
2	102031	x	x	x	Axel fram kpl. 1050 kg	Axle front cpl. 1050 kg
--	102142	x	x	x	Axelrör fram (70mm)	Axle pipe front (70mm)
3	102145	x	x	x	Pendelarm H-bak m. kpl. bromssköld	Swing arm R.R with cpl. brake shield
--	102203	x	x	x	Pendelarm H-fr. m. kpl. bromssköld	Swing arm R.F with cpl. brake shield
3	102144	x	x	x	Pendelarm V-bak m. kpl. bromssköld	Swing arm L.R with cpl. brake shield
--	102202	x	x	x	Pendelarm V-fr. m. kpl. bromssköld	Swing arm L.F with cpl. brake shield
4	102071	x	x	x	Bussning yttre/inre	Bushing outer/inner
5	101962	x	x	x	O-ring axelrör	O-ring axle pipe
6	102072	x	x	x	O-ring lagerbock	O-ring bracket
7	100578	x	x	x	Smörjnippel	Lubricator
8	102146	x	x	x	Fjäderstav V	Torsional spring L
--	102147	x	x	x	Fjäderstav H	Torsional spring R
9	102070	x	x	x	Lagerbock V kpl.	Bracket L cpl.
9	102069	x	x	x	Lagerbock H kpl.	Bracket R cpl.
10	101850	x	x	x	Stoppskruv M16x45	Lock screw M16x45
11	101851	x	x	x	Mutter M16x1,5	Nut M16x1,5
12	101632	x	x	x	Utjämningsstag	Balancing lever
13	100488	x	x	x	Bult	Bolt
14	100814	x	x	x	Bricka	Washer
15	100815	x	x	x	Saxpinne 4x28	Cotter pin 4x28
16	100476	x	x	x	Stötdämpare	Shock absorber
17	800849	x	x	x	Skruv M12x110	Screw M12x110
18	800848	x	x	x	Skruv M12x70	Screw M12x70
19	101411	x	x	x	Bricka	Washer
20	800119	x	x	x	Mutter lås M12x14	Lock nut M12x14
21	102029	x	x	x	Distansring 7 mm	Spacer ring 7 mm
22	102285	x	x	x	Rem L=430	Belt L=430
23	102333	x	x	x	Bromswire	Brake wire
24	100386	x	x	x	Bromsok	Brake yoke
25	100387	x	x	x	Gaffel M8 m. bultlåsning	Fork M8 with screw retention
26	800181	x	x	x	Mutter M8	Nut M8
27	100361	x	x	x	Vanthylsa M8	Stretching sleeve
28	101667	x	x	x	Dragjärn	Iron
29	800275	x	x	x	Skruv M8x20	Screw M8x20
30	800877	x	x	x	Mutter lås M8	Nut lock M8
31	800273	x	x	x	Mutter M8 V-gängad	Nut M8 L-tread
32	101024	T	T	T	Hjulskruv Opel	Wheel screw Opel
33	102140	x	x	x	Skruv M12x25	Screw M12x25
34	102141	x	x	x	Bricka lås	Loch washer
35	102148	x	x	x	Smörjnippel vinkel	Lubricator angle
36	102334	T	T	T	Hjul kpl. 165x13” C	Wheel cpl. 165x13” C
--	102335	T	T	T	Hjul kpl. 165x13” C dubbdäck	Wheel cpl. 165x13” C studded tire
37	101875	T	T	T	Fälg Opel 4 hål 13" vit	Rim Opel 4 bolt 13" white
38	102301	x	x	x	Hjul kpl. 165x13” C m. aluminiumfälg	Wheel cpl. 165x13” C with rim alumin.
--	102336	T	T	T	Hjul kpl. 165x13” C friktionsdäck	Wheel cpl. 165x13” C friction tire
39	102328	x	x	x	Fälg aluminium 4 hål 13"	Rim aluminium 4 bolt 13"
40	102035	x	x	x	Hjulskruv d:o	Wheel screw d:o
41	102163	T	T	T	Hjulskruv låsbar (sats m. 4 skruvar)	Wheel screw lockable (set w. 4 screws)
42	102303	x	x	x	Kåpa fälg "Polar"	Cap "Polar"
					T= Tillbehör	T= Accessory

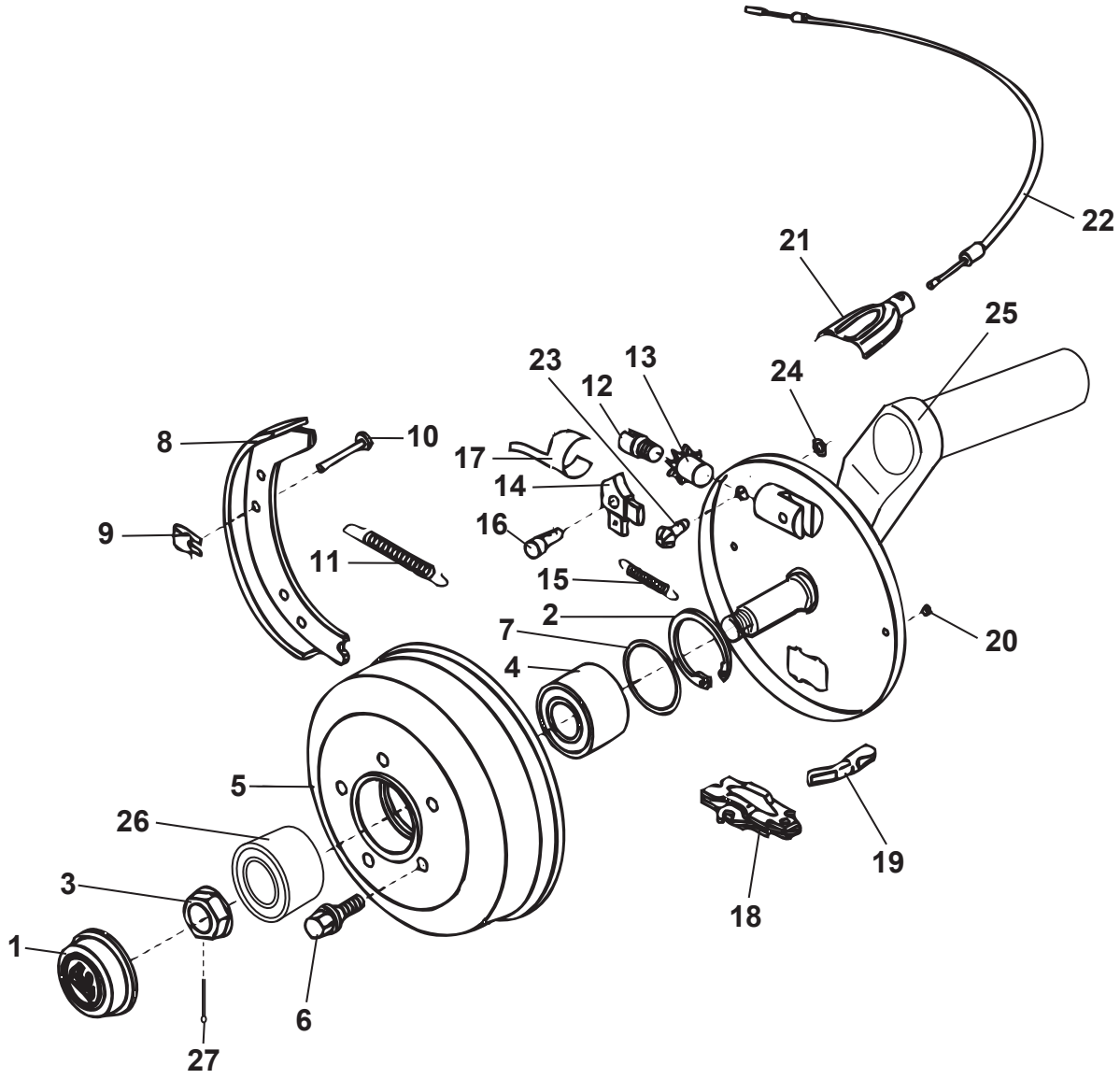
22
21
25
23
13
12
24
8
10
17
14
9
16
11
15
2
7
20
4
5
26
19
3
18
1
6
27

Pos Fig	Det. nr Part. No	Ingår/Fitted 520 2,3 alla mod.	520 2,5 alla mod.	560 2,3 alla mod.	560 2,5 alla mod.	590 2,5 alla mod.	Benämning	Description
1	102338	x	x				Navkåpa	Cap
--	102273			x	x	x	Navkåpa	Cap
2	102076	x	x				Ring säkring	Ring lock
3	102074	x	x				Mutter säkring	Nut lock
--	102274			x	x	x	Mutter säkring	Nut lock
4	102077	x	x				Lager kompakt	Wheel bearing
--	102275			x	x	x	Lager inre	Wheel bearing inner
5	102079	x	x				Bromstrumma 5 hål (Merc.)	Brake drum 5 hole (Merc.)
--	102277			x	x	x	Bromstrumma 5 hål (Merc.)	Brake drum 5 hole (Merc.)
6	101237	T	T	T	T	T	Hjulskruv (Merc.)	Wheel screw (Merc.)
--	102035	x	x	x	x	x	Hjulskruv aluminiumfälg	Wheel screw rim aluminium
--	102162	T	T	T	T	T	Hjulskruv låsbar (sats m. 4 skruvar)	Wheel screw lockable (set w. 4 screws)
7	102081	x	x				Ring distans	Ring distance
--	102278			x	x	x	Navtätning	Hub sealing
8	102082	x	x				Bromsback	Brake block
--	102279			x	x	x	Bromsback	Brake block
9	101301	x	x	x	x	x	Låsbleck	Lock
10	100135	x	x	x	x	x	Låspinne	Lock pin
11	102083	x	x				Fjäder retur	Spring
--	102280			x	x	x	Fjäder retur	Spring
12	101310	x	x				Justerskruv	Adjusting screw
--	102281			x	x	x	Justerskruv	Adjusting screw
13	101306	x	x	x	x	x	Justermutter	Adjusting nut
14	102084	x	x	x	x	x	Nock (V)	Cam (L)
--	102085	x	x	x	x	x	Nock (H)	Cam (R)
15	102086	x	x				Fjäder drag för nock	Spring
--	102282			x	x	x	Fjäder drag för nock	Spring
16	102087	x	x	x	x	x	Nockbult	Bolt
17	102088	x	x	x	x	x	Bladfjäder	Plate spring
18	102089	x	x				Expandermekanism	Expander mechanism
--	102283			x	x	x	Expandermekanism	Expander mechanism
19	101914	x	x	x	x	x	Dragstycke	Draw yoke
20	102090	x	x	x	x	x	Plugg för bromssköld	Plug for brake shield
21	101916	x	x	x	x	x	Hållarhalva bromswire	Cover for wirebracket
22	101887	x		x			Bromswire	Brake wire
--	102050		x		x	x	Bromswire	Brake wire
23	102092	x	x				Justerskruv	Adjusting screw
24	102091	x	x				Ring säkring	Ring lock
25	102131	x	x				Pendelarm H med kpl. bromssköld	Swing arm R with cpl. brake shield
--	102269			x	x	x	Pendelarm H med kpl. bromssköld	Swing arm R with cpl. brake shield
25	102130	x	x				Pendelarm V med kpl. bromssköld	Swing arm L with cpl. brake shield
--	102270			x	x	x	Pendelarm V med kpl. bromssköld	Swing arm L with cpl. brake shield
26	102276			x	x	x	Lager yttre	Wheel bearing outer
27	102284			x	x	x	Saxpinne 5x36	Cotter pin 5x36
							T= Tillbehör	T= Accessory

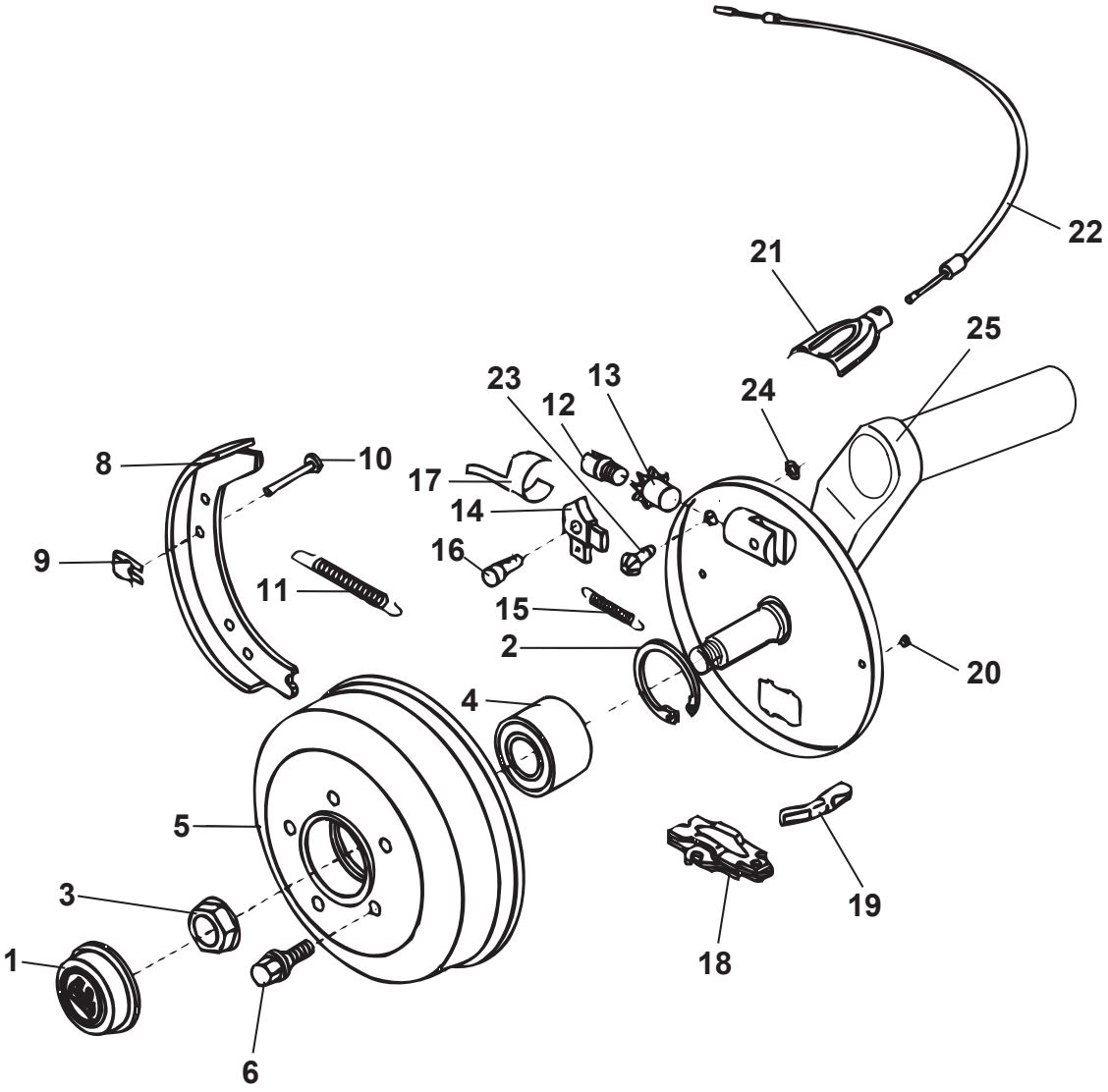
22
21
25
23
13
12
24
8
10
17
14
9
16
11
15
2
20
4
5
3
1
6
18
19

Pos Fig	Det. nr Part. No	Ingår/Fitted 620 2,5 alla mod.	680 2,5 alla mod.	730 2,5 alla mod.	Benämning	Description
1	102075	x	x	x	Navkåpa	Cap
2	101901	x	x	x	Ring säkring	Ring lock
3	102073	x	x	x	Mutter säkring	Nut lock
4	101902	x	x	x	Lager kompakt	Wheel bearing
5	102080	x	x	x	Bromstrumma 4 hål (Opel)	Brake drum 4 hole (Opel)
6	101024	T	T	T	Hjulskruv (Opel)	Wheel screw (Opel)
--	102035	x	x	x	Hjulskruv aluminiumfälg	Wheel screw rim aluminium
--	102163	T	T	T	Hjulskruv låsbar (sats m. 4 skruvar)	Wheel screw lockable (set w. 4 screws)
8	102082	x	x	x	Bromsback	Brake block
9	101301	x	x	x	Låsbleck	Lock
10	100135	x	x	x	Låspinne	Lock pin
11	102083	x	x	x	Fjäder retur	Spring
12	101310	x	x	x	Justerskruv	Adjusting screw
13	101306	x	x	x	Justermutter	Adjusting nut
14	102084	x	x	x	Nock (V)	Cam (L)
--	102085	x	x	x	Nock (H)	Cam (R)
15	102086	x	x	x	Fjäder drag för nock	Spring
16	102087	x	x	x	Nockbult	Bolt
17	102088	x	x	x	Bladfjäder	Plate spring
18	102089	x	x	x	Expandermekanism	Expander mechanism
19	101914	x	x	x	Dragstycke	Draw yoke
20	102090	x	x	x	Plugg för bromssköld	Plug for brake shield
21	101916	x	x	x	Hållarhalva bromswire	Cover for wirebracket
22	102333	x	x	x	Bromswire	Brake wire
23	102092	x	x	x	Justerskruv	Adjusting screw
24	102091	x	x	x	Ring säkring	Ring lock
25	102145	x	x	x	Pendelarm H-bak m. kpl. bromssköld	Swing arm R.R with cpl. brake shield
--	102203	x	x	x	Pendelarm H-fr. m. kpl. bromssköld	Swing arm R.F with cpl. brake shield
25	102144	x	x	x	Pendelarm V-bak m. kpl. bromssköld	Swing arm L.R with cpl. brake shield
--	102202	x	x	x	Pendelarm V-fr. m. kpl. bromssköld	Swing arm L.F with cpl. brake shield

T= Tillbehör

T= Accessory

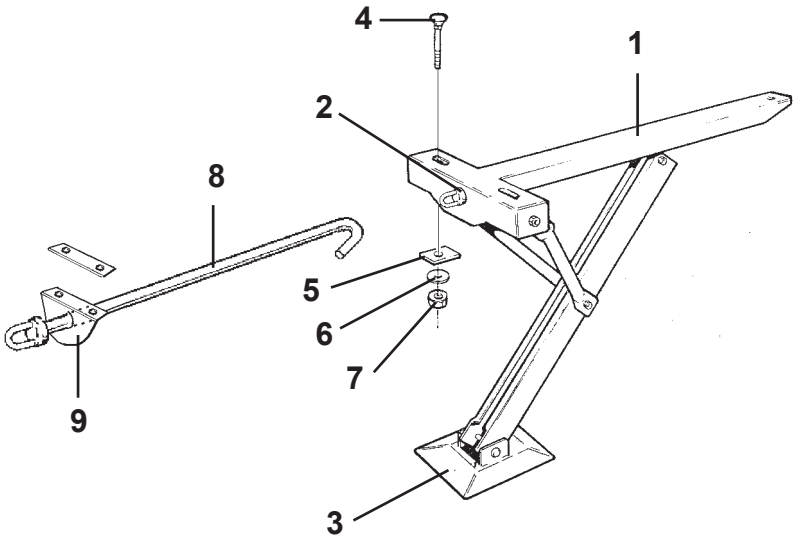
4
1
2
8
5
6
7
9
3

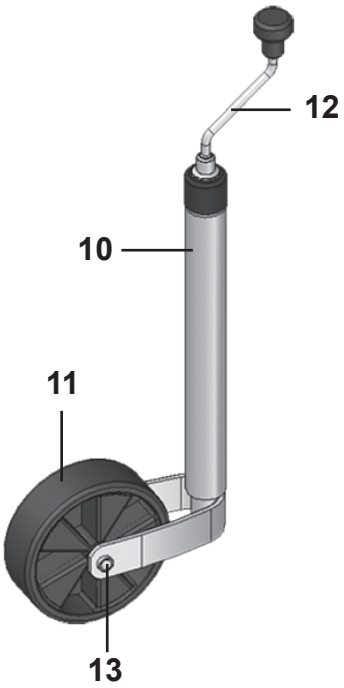
12
10
11
13

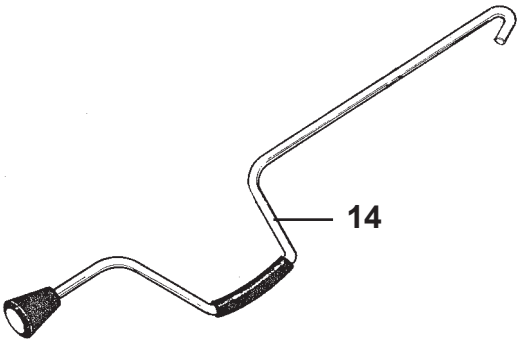
14

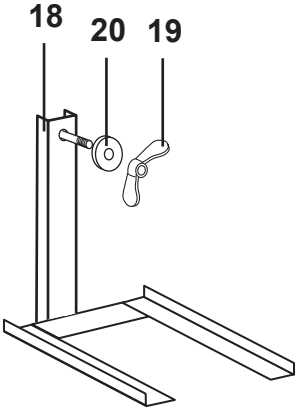
18
20
19

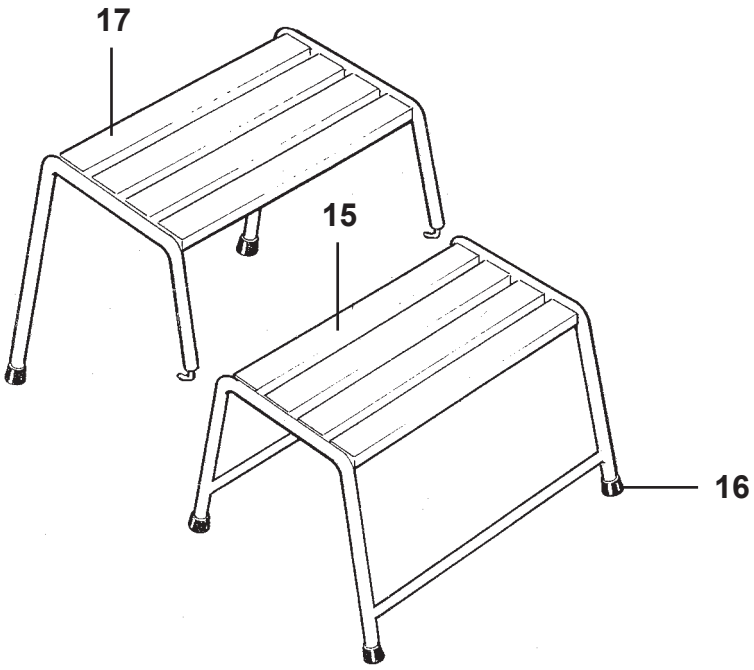
17
15
16

Pos Fig	Det. nr Part. No	Ingår/Fitted 520 alla mod.	560 alla mod.	590 alla mod.	620 alla mod.	680 alla mod.	730 alla mod.	Benämning	Description
1	101773	x	x	x	x	x	x	Stödben kpl. bak	Brace cpl. rear
--	101517	x	x	x	x	x	x	Stödben kpl. fram	Brace cpl. front
2	101707	x	x	x	x	x	x	Bricka nylon	Washer nylon
3	101612	x	x	x	x	x	x	Markplatta med nit	Plate incl. rivet
4	800746	x	x	x	x	x	x	Skruv MVBFF M10x80	Screw MVBFF M10x80
5	800192	x	x	x	x	x	x	Bricka	Washer
6	800183	x	x	x	x	x	x	Bricka tagg 10,5x18	Toothed plate connector 10,5x18
7	800200	x	x	x	x	x	x	Mutter M10	Nut M10
8	208347	x	x	x	x	x	x	Förlängare stödben fram L=205 mm	Extender brace front L=205 mm
9	208636	x	x	x	x	x	x	Hållare förlängare stödben inkl. bricka	Bracket extender incl. washer
--	208883	x	x	x	x	x	x	Bricka d:o	Washer d:o
--	800347	x	x	x	x	x	x	Skruv d:o M6x20	Screw d:o M6x20
--	800505	x	x	x	x	x	x	Mutter lås d:o M6	Nut lock d:o M6
10	102295	x	x	x	x	x	x	Stödhjul kpl.	Trailing wheel cpl.
11	102337	x	x	x	x	x	x	Hjul d:o	Wheel d:o
12	102348	x	x	x	x	x	x	Vev	Crank
13	102349	x	x	x	x	x	x	Axelrör	Pivot bolt
14	101516	x	x	x	x	x	x	Stödbensvev	Brace crank
15	102119	x	x	x	x	x	x	Fotpall	Foot plate
16	102158	x	x	x	x	x	x	Plugg fot plast	Plug foot plastic
17	102120	T	T	T	T	T	T	Fotpall överdel	Foot plate top
18	102191	T	T	T	T	T	T	Hållare reservhjul	Spare wheel carrier
19	800758	T	T	T	T	T	T	Mutter ving M10 d:o	Wing nut M10 d:o
20	801305	T	T	T	T	T	T	Bricka plast d:o	Washer plastic d:o

T= Tillbehör

T= Accessory

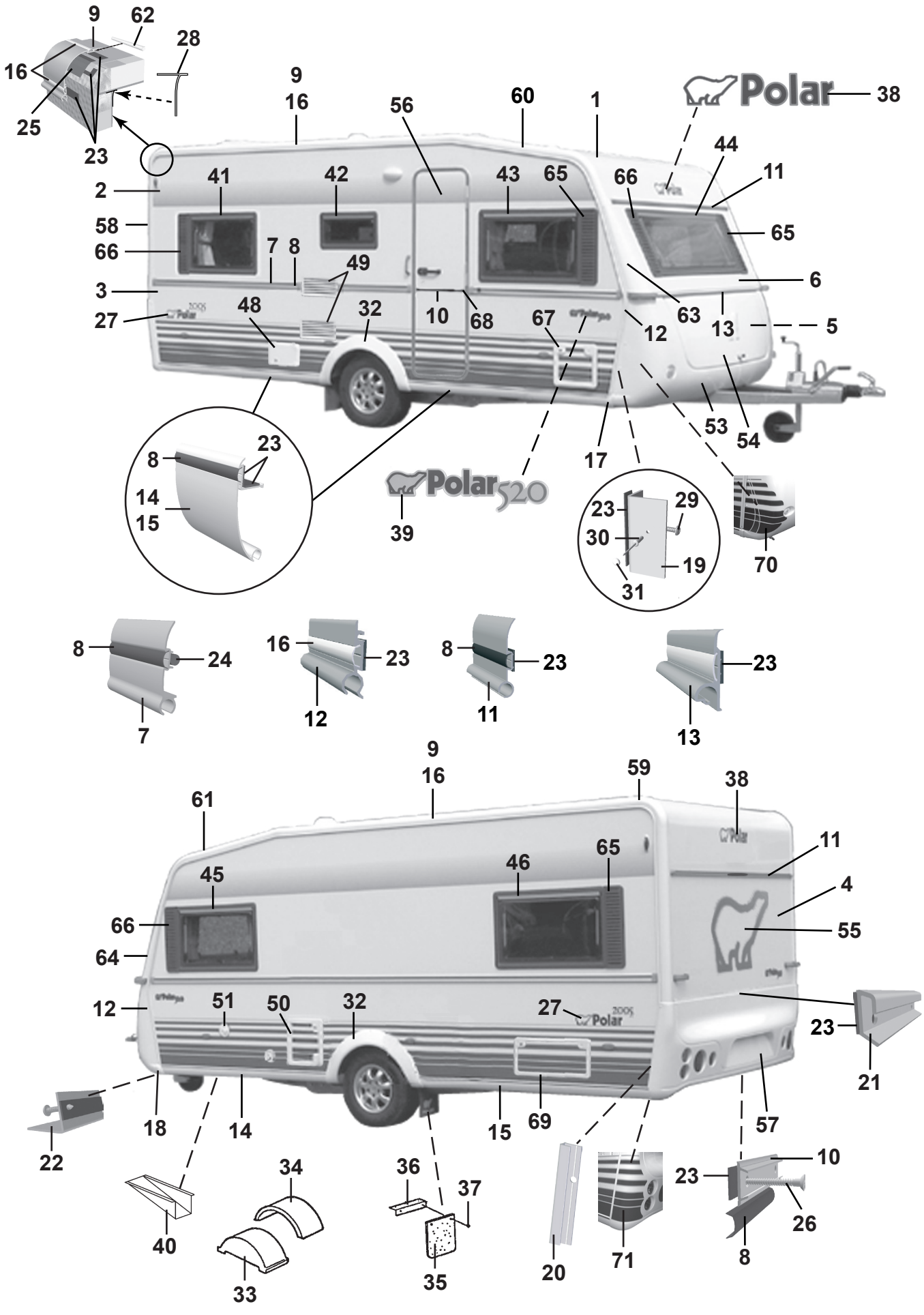
9
62
28
16
25
23
9
16
56
60
1
Polar
38
44
11
41
42
43
65
66
2
58
66
7
8
49
65
6
3
27
48
32
10
68
67
12
63
13
5
53
54
17
8
23
14
15
39
Polar520
23
29
30
19
31
70
8
24
7
16
23
12
8
23
11
23
13
9
16
59
38
61
45
46
65
11
4
66
64
55
12
51
50
32
27
2005
Polar
23
21
18
14
15
69
57
22
40
34
33
36
37
35
20
71
23
10
26
8

Pos Fig	Det. nr Part. No	Ingår/Fitted 520 LB 2,5		Benämning	Description
1	207421	x		Plåt tak 7210x2475	Roofing plate 7210x2475
2	207489	x		Plåt sida övre 6300x1285	Side plate upper 6300x1285
3	208400	x		Plåt sida undre 6300x800	Side plate lower 6300x800
4	208402	x		Plåt gavel 2475x1538	Gable plate 2475x1538
5	209933	x		Plåt gavel undre 2500x818	Gable plate lower 2500x818
6	208983	x		Gavel fram övre	Gable front upper
--	211056	x		Plåt gavel övre 2800x818	Gable plate upper 2800x818
7	208333	x		List midja L=5804	List L=5804
8	202656	M		List dekor plast, svart	List decor plastic, black
9	208213	x		List tält rak L=4990	List straight L=4990
10	205579	x		List dekor alu. L=2390	List decor alu. L=2390
11	208535	x		List markis L=2234	List L=2234
12	208037	x		List front H	List front R
--	208038	x		List front V	List front L
13	208052	x		List koffertlock väggdel L=2177	List trunk lid wall L=2177
--	702283	M		List ifyllnad vit d:o	Strip white d:o
--	207610	x		List koffertlock koffertdel L=1920	List trunk lid trunk part L=1920
14	208336	x		List avb. spoiler V-H fram L=2430	List L-R front L=2430
15	208320	x		List avb. spoiler V-H bak L=2490	List L-R rear L=2490
16	208349	M		List dekor plast, vit	List decor plastic, white
17	208303	x		Ändavslutning H-fram kjollist	End protection R front
18	208302	x		Ändavslutning V-fram kjollist	End protection L front
19	208337	x		List hållare koffert L=665	List holder L=665
20	209077	x		List bakljusramp L=605	List light holder L=605
21	208210	x		List bakljusramp L=2382	List light holder L=2382
22	208209	x		List gavel-golv fram L=2377	List gable-floor front L=2377
--	209525	x		Tätning "Terostat 2759" d:o	Seal "Terostat 2759" d:o
--	800626	x		Skruv d:o B10x25 rostfri	Screw d:o B10x25 rustless
23	208236	M		Bostik profil 15x1,5 (18 m/rulle)	Seal strip Bostik 15x1,5 (18 m/roll)
24	208237	M		Bostik profil Ø=7 mm (14 m/rulle)	Seal strip Bostik Ø=7mm (14 m/roll)
25	208235	M		Bostik profil 60x1,5 (30 m/rulle)	Seal strip Bostik 60x1,5 (30 m/roll)
26	800433	x		Skruv FXT 3,5x25 rostfri 1000 st	Screw FXT 3,5x25 rustless 1000 pcs
27	209209	x		Dekal	Decal
28	204137	M		List täck	Cover strip
29	800626	x		Skruv B10x25 rostfri	Screw B10x25 rustless
30	701980	x		Nit split	Rivet
31	801095	x		Hatt	Cap
32	208062	x		Hjulhusbreddare	Mudguard
33	206747	x		Hjulhus	Wheel housing
34	205342	x		Isolering hjulhus	Insulation wheel housing
35	100950	x		Stänkskydd	Splash guard
36	101223	x		Fäste stänkskydd	Bracket splash guard
37	800118	x		Skruv	Screw
38	209085	x		Dekal	Decal
39	209020	x		Emblem 520	Emblem 520
40	200877	x		Dammskydd	Dust cover
41	208539	x		Fönster H.B. öppn.bart 900x550 kpl. *	Window R.R. 900x550 cpl. *
--	208092	x		Ruta lös u. karm 900x550 d:o	Pane without frame 900x550 d:o
42	208540	x		Fönster öppn.bart 700x300 pentry kpl. *	Window 700x300 pentry cpl. *
--	208094	x		Ruta lös u. karm 700x300 d:o	Pane without frame 700x300 d:o
				M= Metervara	M= On the metre
				T= Tillbehör	T= Accessory

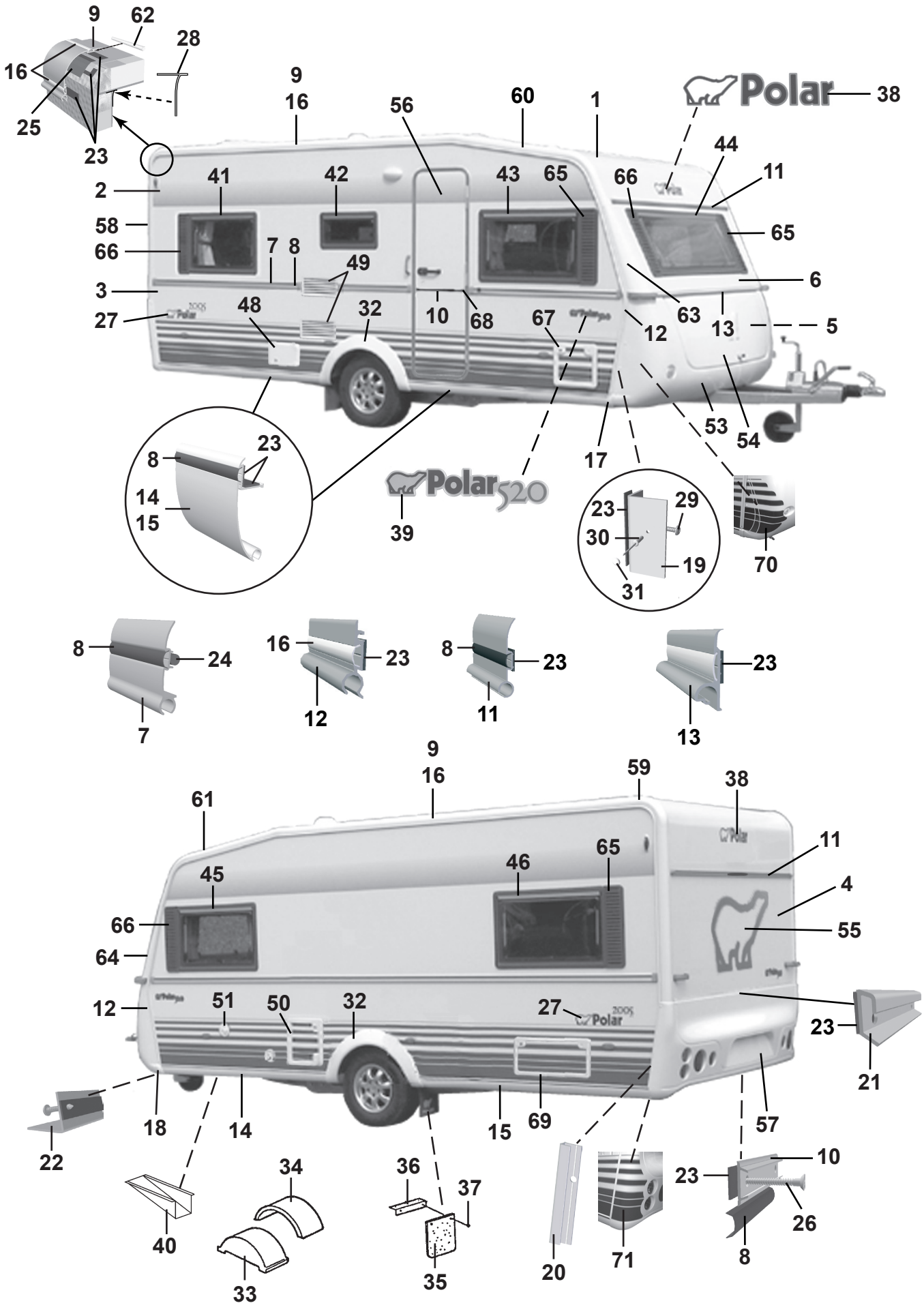
9
62
28
16
25
23
9
16
56
60
1
Polar
38
44
11
2
41
42
43
65
66
58
66
7
8
49
65
3
6
27
48
32
10
68
67
12
63
13
5
53
54
8
23
14
15
17
Polar520
39
23
29
30
19
31
70
8
24
7
16
23
12
8
23
11
23
13
9
16
59
38
61
11
45
46
65
4
66
55
64
12
51
50
32
27
23
21
18
14
15
69
57
22
34
36
37
10
23
26
40
33
35
20
71
8

Pos Fig	Det. nr Part. No	Ingår/Fitted 520 LB 2,5		Benämning	Description
43	208539	x		Fönster H.F. öppn.bart 900x550 kpl. *	Window R.F. 900x550 cpl. *
--	208092	x		Ruta lös u. karm 900x550 d:o	Pane without frame 900x550 d:o
44	208537	x		Fönster fast 1600x550 kpl. *	Window fixed 1600x550 cpl. *
--	208090	x		Ruta lös u. karm 1600x550 d:o	Pane without frame 1600x550 d:o
45	208684	x		Fönster V.F. fast 900x550 kpl. *	Window L.F. fixed 900x550 cpl. *
--	208092	x		Ruta lös u. karm 900x550 d:o	Pane without frame 900x550 d:o
46	208539	x		Fönster V.B. öppn.bart 900x550 kpl. *	Window L.R. 900x550 cpl. *
--	208092	x		Ruta lös u. karm 900x550 d:o	Pane without frame 900x550 d:o
48	504323	x		El-intag 230 V u. låshus	El. connection 230 V without locking house
--	504324	T		El-intag 230 V u. låshus el-golvvärme	El. connection 230 V el. underfloor heating
--	504325	x		Låshus d:o	Locking house d:o
49	209287	x		Galler ventilation kyl	Louvre ventilation
50	207759	x		Lucka m. innerram, utan spegel	Door with frame inner, without plate
--	207197	x		Innerram d:o	Frame inner d:o
51	311530	x		Vattenpåfyllning u. lock	Water filler without cap
--	314698	x		Lock d:o	Cap d:o
53	504468	x		Gasolkoffert underdel	Gas box
54	503980	x		Lock gasolkoffert u. lås	Trunk lid gas box without lock
55	209059	x		Dekal	Decal
56	208889	x		Dörr yttre kpl. H	Outer door cpl. R
--	208117	T		Dörr yttre delad kpl. H	Outer door divided cpl. R
--	208304	T		Myggdörr inre	Mosquito door inner
57	208064	x		Bakljusramp	Light holder
58	208039	x		List tält bockad H-bak	List bent R rear
59	208040	x		List tält bockad V-bak	List bent L rear
60	208041	x		List tält bockad H-fram	List bent R front
61	208042	x		List tält bockad V-fram	List bent L front
62	208323	x		Styrstift list tält 50x3,5 mm	Pin for list 50x6,5 mm
63	208099	x		Front plast H	Front plastic R
64	208100	x		Front plast V	Front plastic L
--	801319	x		Skruv PKM 4,2x14 d:o	Screw PKM 4,2x14 d:o
65	209483	x		Dekorplatta grå H	Decor plate grey H
66	209484	x		Dekorplatta grå V	Decor plate grey V
67	207759	T		Lucka m. innerram, utan spegel	Door with frame inner, without plate
--	207197	T		Innerram d:o	Frame inner d:o
68	206801	x		Ändavslutning	End protection
69	208424	T		Lucka m innerram, utan spegel	Door with frame inner, without plate
70	209207	x		Dekalsats gasolkoffert (H+V)	Decal kit gas box (R+L)
71	209208	x		Dekalsats bakljusramp (H+V)	Decal kit light holder (R+L)
				* = Tonade fönster är tillval, se "Fönsterdetaljer" sidan 97-98	* = Coloured windows for choice, see "Window equipment" side 97-98
				M= Metervara T= Tillbehör	M= On the metre T= Accessory

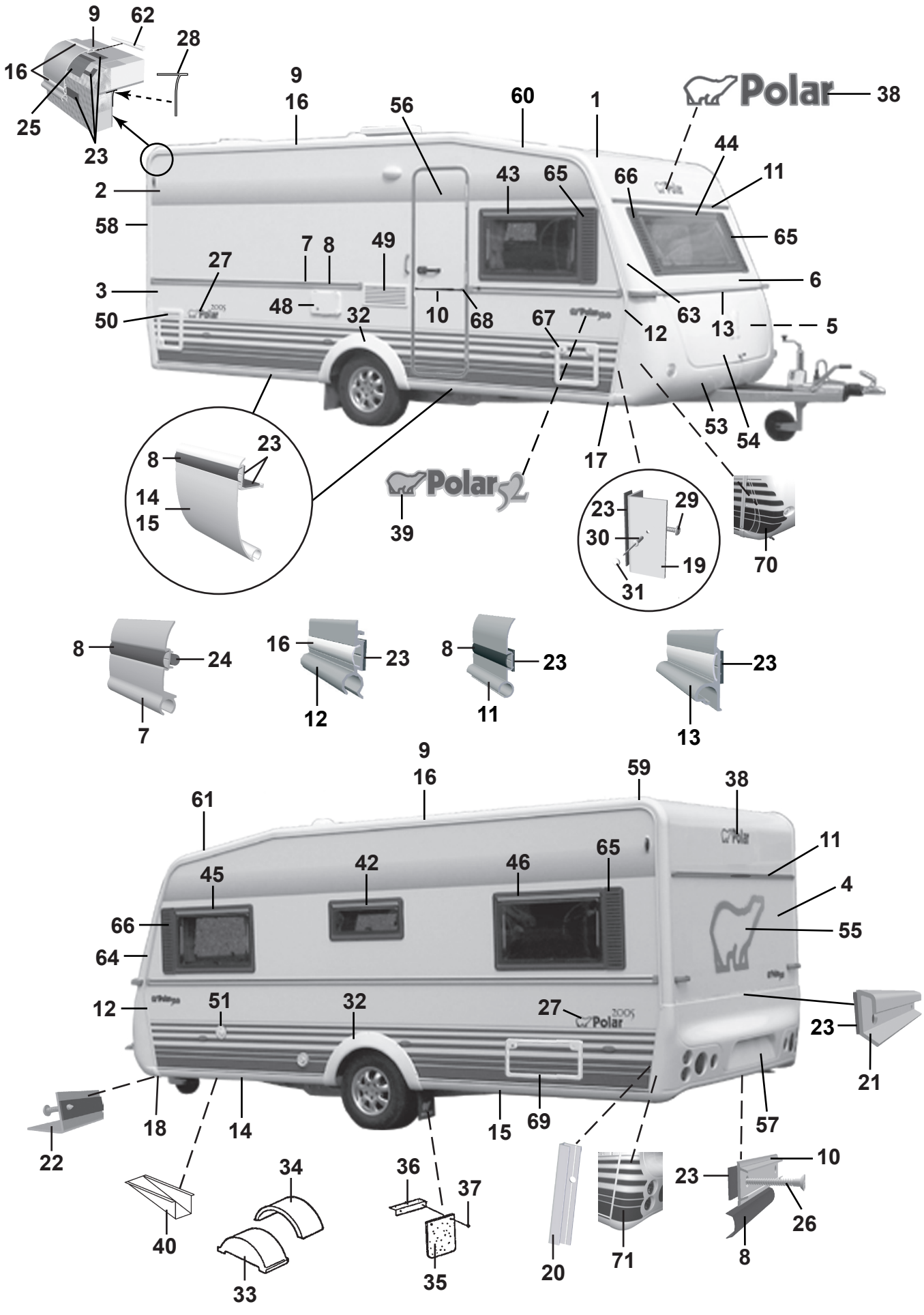
9
62
28
16
25
23
9
16
56
60
1
Polar
38
44
11
2
43
65
66
58
65
7
8
49
27
6
3
48
32
10
68
67
63
13
5
50
12
53
54
17
8
23
14
15
Polar 52
39
23
29
30
19
31
70
8
24
7
16
23
12
8
23
11
23
13
9
16
59
38
61
11
45
42
46
65
4
66
55
64
12
51
32
27
23
21
18
14
15
69
57
22
34
36
37
10
23
26
40
33
35
20
71
8

Pos Fig	Det. nr Part. No	Ingår/Fitted 520 CTH 2,3		Benämning	Description
1	206589	x		Plåt tak 7210x2225	Roofing plate 7210x2225
2	207489	x		Plåt sida övre 6300x1285	Side plate upper 6300x1285
3	208400	x		Plåt sida undre 6300x800	Side plate lower 6300x800
4	205525	x		Plåt gavel 2240X1580	Gable plate 2240X1580
5	205525	x		Plåt gavel 2240X1580	Gable plate 2240X1580
6	209225	x		Gavel fram övre	Gable front upper
--	211056	x		Plåt gavel övre 2800x818	Gable plate upper 2800x818
7	208333	x		List midja L=5804	List L=5804
8	202656	M		List dekor plast, svart	List decor plastic, black
9	208213	x		List tält rak L=4990	List straight L=4990
10	205579	x		List dekor alu. L=2390	List decor alu. L=2390
11	208535	x		List markis L=2234	List L=2234
12	208037	x		List front H	List front R
--	208038	x		List front V	List front L
13	208052	x		List koffertlock väggdel L=2177	List trunk lid wall L=2177
--	702283	M		List ifyllnad vit d:o	Strip white d:o
--	207610	x		List koffertlock koffertdel L=1920	List trunk lid trunk part L=1920
14	208336	x		List avb. spoiler V-H fram L=2430	List L-R front L=2430
15	208320	x		List avb. spoiler V-H bak L=2490	List L-R rear L=2490
16	208349	M		List dekor plast, vit	List decor plastic, white
17	208303	x		Ändavslutning H-fram kjollist	End protection R front
18	208302	x		Ändavslutning V-fram kjollist	End protection L front
19	208337	x		List hållare koffert L=665	List holder L=665
20	209077	x		List bakljusramp L=605	List light holder L=605
21	208210	x		List bakljusramp L=2382	List light holder L=2382
22	208209	x		List gavel-golv fram L=2377	List gable-floor front L=2377
--	209525	x		Tätning "Terostat 2759" d:o	Seal "Terostat 2759" d:o
--	800626	x		Skruv d:o B10x25 rostfri	Screw d:o B10x25 rustless
23	208236	M		Bostik profil 15x1,5 (18 m/rulle)	Seal strip Bostik 15x1,5 (18 m/roll)
24	208237	M		Bostik profil Ø=7 mm (14 m/rulle)	Seal strip Bostik Ø=7mm (14 m/roll)
25	208235	M		Bostik profil 60x1,5 (30 m/rulle)	Seal strip Bostik 60x1,5 (30 m/roll)
26	800433	x		Skruv FXT 3,5x25 rostfri 1000 st	Screw FXT 3,5x25 rustless 1000 pcs
27	209209	x		Dekal	Decal
28	204137	M		List täck	Cover strip
29	800626	x		Skruv B10x25 rostfri	Screw B10x25 rustless
30	701980	x		Nit split	Rivet
31	801095	x		Hatt	Cap
32	208062	x		Hjulhusbreddare	Mudguard
33	206747	x		Hjulhus	Wheel housing
34	205342	x		Isolering hjulhus	Insulation wheel housing
35	100950	x		Stänkskydd	Splash guard
36	101223	x		Fäste stänkskydd	Bracket splash guard
37	800118	x		Skruv	Screw
38	209085	x		Dekal	Decal
39	209548	x		Emblem 520 2,3	Emblem 520 2,3
40	200877	x		Dammskydd	Dust cover
42	208540	x		Fönster öppn.bart 700x300 pentry kpl.*	Window 700x300 pentry cpl.*
--	208094	x		Ruta lös u. karm 700x300 d:o	Pane without frame 700x300 d:o
43	208539	x		Fönster H.F. öppn.bart 900x550 kpl.*	Window R.F. 900x550 cpl.
--	208092	x		Ruta lös u. karm 900x550 d:o	Pane without frame 900x550 d:o*
				M= Metervara	M= On the metre
				T= Tillbehör	T= Accessory

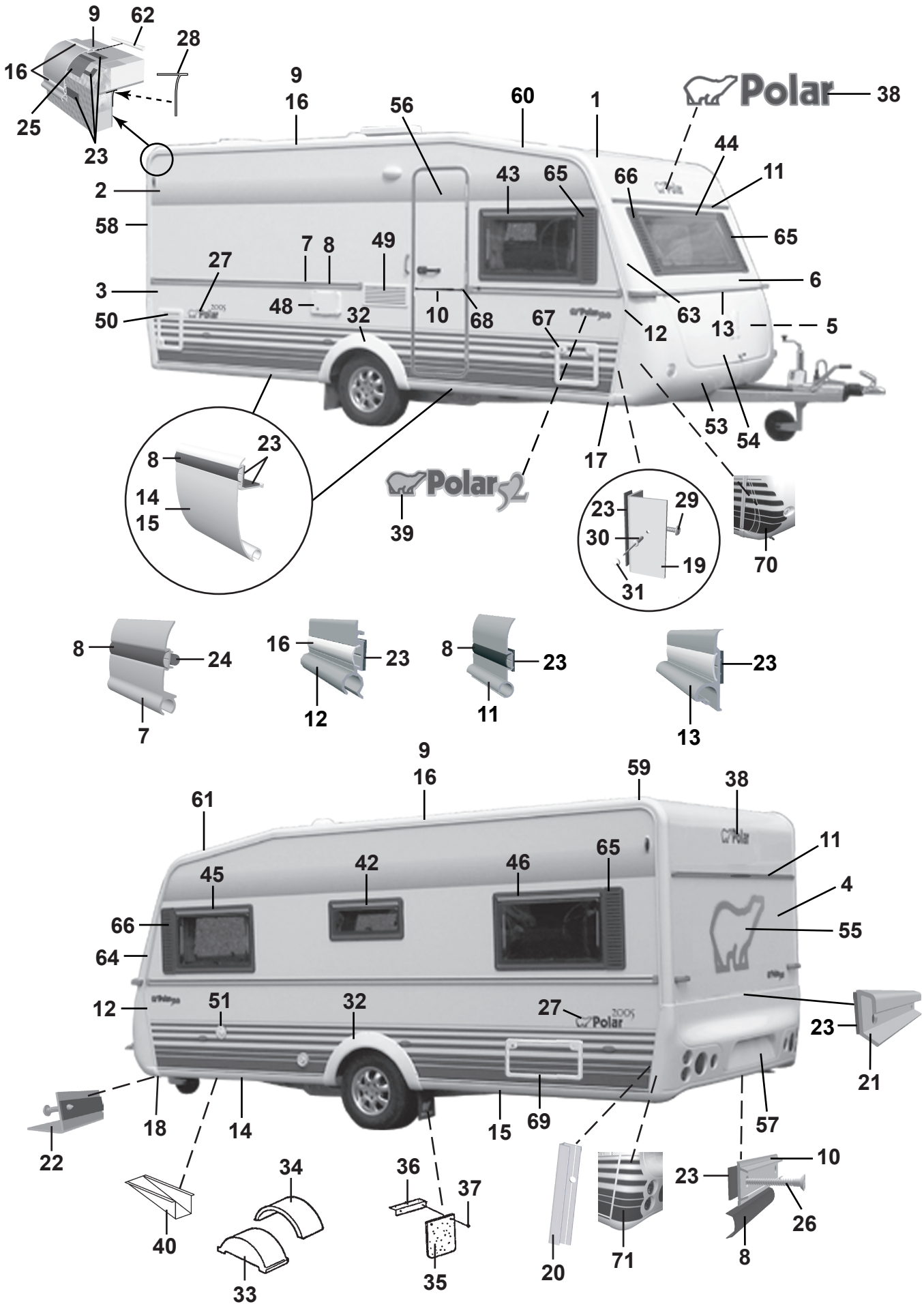
9
62
28
16
25
23
2
58
3
50
27
7
8
49
48
32
10
68
9
16
56
60
1
43
65
66
44
11
65
6
63
13
5
12
67
53
54
17
38
Polar
39
Polar 52
8
23
14
15
23
29
30
19
31
70
8
24
7
16
23
12
8
23
11
23
13
9
16
59
38
61
45
42
46
65
11
4
55
66
64
12
51
32
27
23
21
18
14
22
15
69
57
40
34
33
36
37
35
20
71
10
23
26
8

Pos Fig	Det. nr Part. No	Ingår/Fitted 520 CTH 2,3		Benämning	Description
44	208537	x		Fönster fast 1600x550 kpl. *	Window fixed 1600x550 cpl. *
--	208090	x		Ruta lös u. karm 1600x550	Pane without frame 1600x550 d:o
45	208539	x		Fönster V.F. öppn.bart 900x550 kpl. *	Window L.F. 900x550 cpl. *
--	208092	x		Ruta lös u. karm 900x550 d:o	Pane without frame 900x550 d:o
46	208539	x		Fönster V.B. öppn.bart 900x550 kpl. *	Window L.R. 900x550 cpl. *
--	208092	x		Ruta lös u. karm 900x550 d:o	Pane without frame 900x550 d:o
48	504323	x		El-intag 230 V u. låshus	El. connection 230 V without locking house
--	504324	T		El-intag 230 V u. låshus el-golvvärme	El. connection 230 V el. underfloor heating
--	504325	x		Låshus d:o	Locking house d:o
49	209247	x		Galler ventilation kyl	Louvre ventilation
50	207759	x		Lucka m. innerram, utan spegel	Door with frame inner, without plate
--	207197	x		Innerram d:o	Frame inner d:o
51	311530	x		Vattenpåfyllning u. lock	Water filler without cap
--	314698	x		Lock d:o	Cap d:o
53	504928	x		Gasolkoffert underdel	Gas box
54	504929	x		Lock gasolkoffert u. lås	Trunk lid gas box without lock
55	209059	x		Dekal	Decal
56	208889	x		Dörr yttre kpl. H	Outer door cpl. R
--	208117	T		Dörr yttre delad kpl. H	Outer door divided cpl. R
--	208304	T		Myggdörr inre	Mosquito door inner
57	208217	x		Bakljusramp	Light holder
58	208039	x		List tält bockad H-bak	List bent R rear
59	208040	x		List tält bockad V-bak	List bent L rear
60	208041	x		List tält bockad H-fram	List bent R front
61	208042	x		List tält bockad V-fram	List bent L front
62	208323	x		Styrstift list tält 50x3,5 mm	Pin for list 50x6,5 mm
63	208099	x		Front plast H	Front plastic R
64	208100	x		Front plast V	Front plastic L
--	801319	x		Skruv PKM 4,2x14 d:o	Screw PKM 4,2x14 d:o
65	209483	x		Dekorplatta grå H	Decor plate grey H
66	209484	x		Dekorplatta grå V	Decor plate grey V
67	207759	T		Lucka m. innerram, utan spegel	Door with frame inner, without plate
--	207197	T		Innerram d:o	Frame inner d:o
68	206801	x		Ändavslutning	End protection
69	208424	T		Lucka m innerram, utan spegel	Door with frame inner, without plate
70	209207	x		Dekalsats gasolkoffert (H+V)	Decal kit gas box (R+L)
71	209208	x		Dekalsats bakljusramp (H+V)	Decal kit light holder (R+L)

* = Tonade fönster är tillval, se "Fönsterdetaljer" sidan 97-98

* = Coloured windows for choice, see "Window equipment" side 97-98

M= Metervara
T= Tillbehör

M= On the metre
T= Accessory

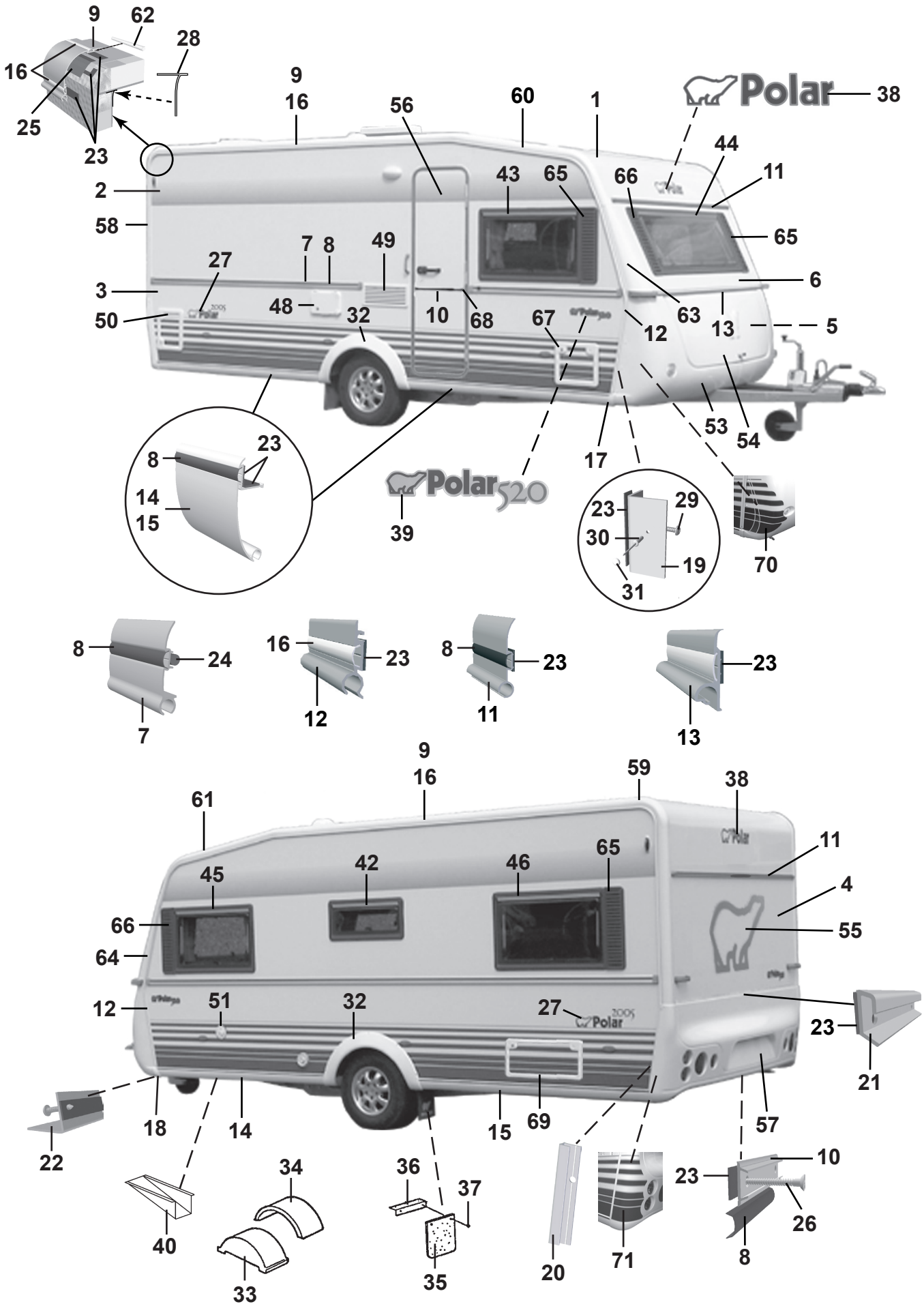
9
62
28
16
25
23
9
16
56
60
1
Polar
38
44
11
2
43
65
66
58
65
7
8
49
27
6
3
48
32
10
68
67
63
13
5
50
12
53
54
17
8
23
14
15
Polar520
39
23
29
30
19
31
70
8
24
7
16
23
12
8
23
11
23
13
9
16
59
38
61
11
45
42
46
65
4
66
55
64
12
51
32
27
23
21
18
14
15
69
57
22
34
36
37
10
23
26
40
33
35
20
71
8

Pos Fig	Det. nr Part. No	Ingår/Fitted 520 CTH 2,5		Benämning	Description
1	207421	x		Plåt tak 7210x2475	Roofing plate 7210x2475
2	207489	x		Plåt sida övre 6300x1285	Side plate upper 6300x1285
3	208400	x		Plåt sida undre 6300x800	Side plate lower 6300x800
4	208402	x		Plåt gavel 2475x1538	Gable plate 2475x1538
5	209933	x		Plåt gavel undre 2500x818	Gable plate lower 2500x818
6	208983	x		Gavel fram övre	Gable front upper
--	211056	x		Plåt gavel övre 2800x818	Gable plate upper 2800x818
7	208333	x		List midja L=5804	List L=5804
8	202656	M		List dekor plast, svart	List decor plastic, black
9	208213	x		List tält rak L=4990	List straight L=4990
10	205579	x		List dekor alu. L=2390	List decor alu. L=2390
11	208535	x		List markis L=2234	List L=2234
12	208037	x		List front H	List front R
--	208038	x		List front V	List front L
13	208052	x		List koffertlock väggdel L=2177	List trunk lid wall L=2177
--	702283	M		List ifyllnad vit d:o	Strip white d:o
--	207610	x		List koffertlock koffertdel L=1920	List trunk lid trunk part L=1920
14	208336	x		List avb. spoiler V-H fram L=2430	List L-R front L=2430
15	208320	x		List avb. spoiler V-H bak L=2490	List L-R rear L=2490
16	208349	M		List dekor plast, vit	List decor plastic, white
17	208303	x		Ändavslutning H-fram kjollist	End protection R front
18	208302	x		Ändavslutning V-fram kjollist	End protection L front
19	208337	x		List hållare koffert L=665	List holder L=665
20	209077	x		List bakljusramp L=605	List light holder L=605
21	208210	x		List bakljusramp L=2382	List light holder L=2382
22	208209	x		List gavel-golv fram L=2377	List gable-floor front L=2377
--	209525	x		Tätning "Terostat 2759" d:o	Seal "Terostat 2759" d:o
--	800626	x		Skruv d:o B10x25 rostfri	Screw d:o B10x25 rustless
23	208236	M		Bostik profil 15x1,5 (18 m/rulle)	Seal strip Bostik 15x1,5 (18 m/roll)
24	208237	M		Bostik profil Ø=7 mm (14 m/rulle)	Seal strip Bostik Ø=7mm (14 m/roll)
25	208235	M		Bostik profil 60x1,5 (30 m/rulle)	Seal strip Bostik 60x1,5 (30 m/roll)
26	800433	x		Skruv FXT 3,5x25 rostfri 1000 st	Screw FXT 3,5x25 rustless 1000 pcs
27	209209	x		Dekal	Decal
28	204137	M		List täck	Cover strip
29	800626	x		Skruv B10x25 rostfri	Screw B10x25 rustless
30	701980	x		Nit split	Rivet
31	801095	x		Hatt	Cap
32	208062	x		Hjulhusbreddare	Mudguard
33	206747	x		Hjulhus	Wheel housing
34	205342	x		Isolering hjulhus	Insulation wheel housing
35	100950	x		Stänkskydd	Splash guard
36	101223	x		Fäste stänkskydd	Bracket splash guard
37	800118	x		Skruv	Screw
38	209085	x		Dekal	Decal
39	209020	x		Emblem 520	Emblem 520
40	200877	x		Dammskydd	Dust cover
42	208540	x		Fönster öppn.bart 700x300 pentry kpl.*	Window 700x300 pentry cpl.*
--	208094	x		Ruta lös u. karm 700x300 d:o	Pane without frame 700x300 d:o
43	208539	x		Fönster H.F. öppn.bart 900x550 kpl.*	Window R.F. 900x550 cpl.*
--	208092	x		Ruta lös u. karm 900x550 d:o	Pane without frame 900x550 d:o
				M= Metervara	M= On the metre
				T= Tillbehör	T= Accessory

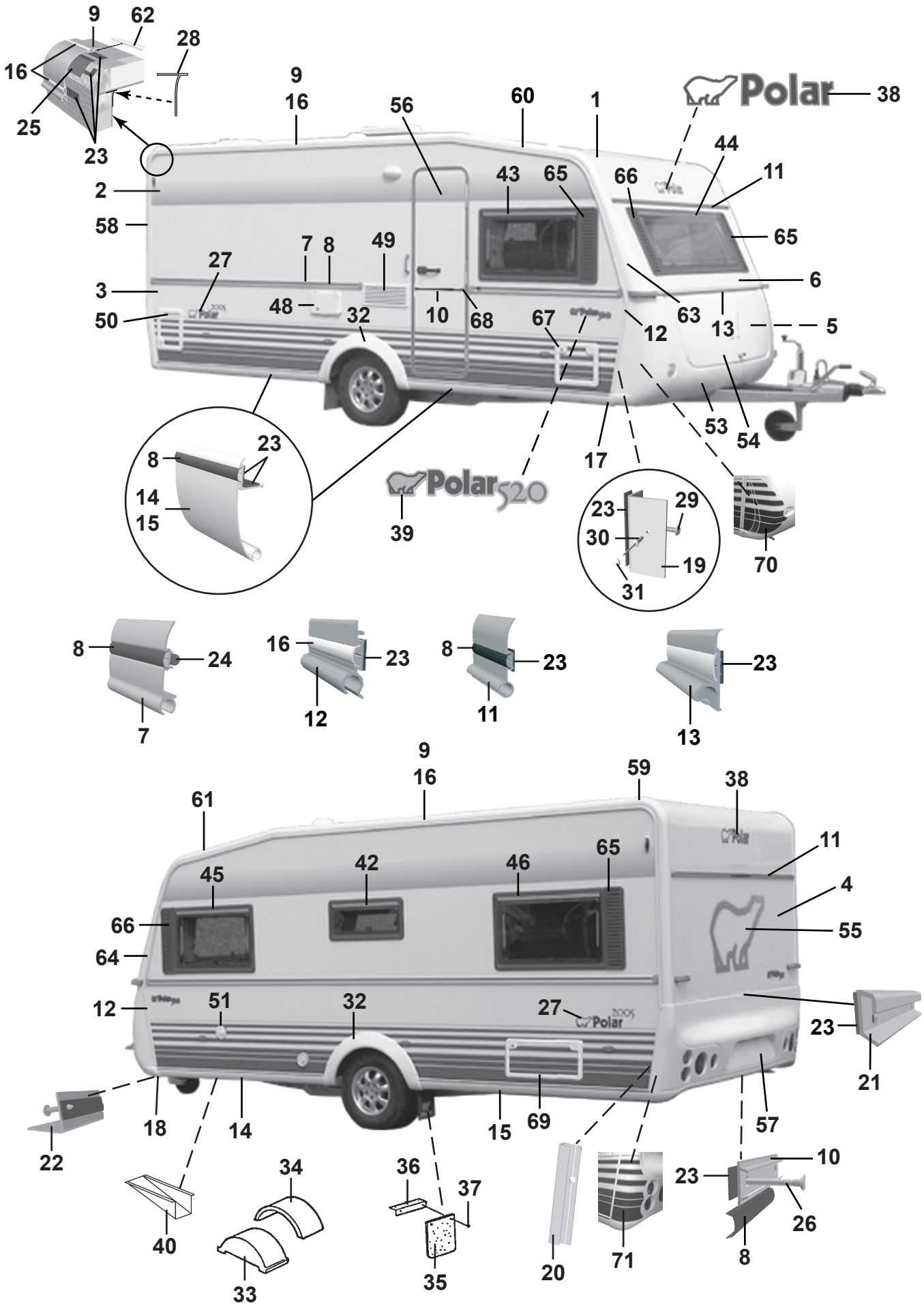
9
62
28
16
25
23
9
16
56
60
1
Polar
38
44
11
2
43
65
66
58
65
7
8
49
27
6
3
48
32
10
68
67
63
13
5
50
12
53
54
17
8
23
14
15
Polar520
39
23
29
30
19
31
70
8
24
7
16
23
12
8
23
11
23
13
9
16
59
38
61
11
45
42
46
65
4
66
55
64
12
51
32
27
23
21
18
14
15
69
57
22
34
36
37
10
23
26
40
33
35
20
71
8

Pos Fig	Det. nr Part. No	Ingår/Fitted 520 CTH 2,5		Benämning	Description
44	208537	x		Fönster fast 1600x550 kpl. *	Window fixed 1600x550 cpl. *
--	208090	x		Ruta lös u. karm 1600x550	Pane without frame 1600x550 d:o
45	208539	x		Fönster V.F. öppn.bart 900x550 kpl. *	Window L.F. 900x550 cpl. *
--	208092	x		Ruta lös u. karm 900x550 d:o	Pane without frame 900x550 d:o
46	208539	x		Fönster V.B. öppn.bart 900x550 kpl. *	Window L.R. 900x550 cpl. *
--	208092	x		Ruta lös u. karm 900x550 d:o	Pane without frame 900x550 d:o
48	504323	x		El-intag 230 V u. låshus	El. connection 230 V without locking house
--	504324	T		El-intag 230 V u. låshus el-golvvärme	El. connection 230 V el. underfloor heating
--	504325	x		Låshus d:o	Locking house d:o
49	209247	x		Galler ventilation kyl	Louvre ventilation
50	207759	x		Lucka m. innerram, utan spegel	Door with frame inner, without plate
--	207197	x		Innerram d:o	Frame inner d:o
51	311530	x		Vattenpåfyllning u. lock	Water filler without cap
--	314698	x		Lock d:o	Cap d:o
53	504468	x		Gasolkoffert underdel	Gas box
54	503980	x		Lock gasolkoffert u. lås	Trunk lid gas box without lock
55	209059	x		Dekal	Decal
56	208889	x		Dörr yttre kpl. H	Outer door cpl. R
--	208117	T		Dörr yttre delad kpl. H	Outer door divided cpl. R
--	208304	T		Myggdörr inre	Mosquito door inner
57	208064	x		Bakljusramp	Light holder
58	208039	x		List tält bockad H-bak	List bent R rear
59	208040	x		List tält bockad V-bak	List bent L rear
60	208041	x		List tält bockad H-fram	List bent R front
61	208042	x		List tält bockad V-fram	List bent L front
62	208323	x		Styrstift list tält 50x3,5 mm	Pin for list 50x6,5 mm
63	208099	x		Front plast H	Front plastic R
64	208100	x		Front plast V	Front plastic L
--	801319	x		Skruv PKM 4,2x14 d:o	Screw PKM 4,2x14 d:o
65	209483	x		Dekorplatta grå H	Decor plate grey H
66	209484	x		Dekorplatta grå V	Decor plate grey V
67	207759	T		Lucka m. innerram, utan spegel	Door with frame inner, without plate
--	207197	T		Innerram d:o	Frame inner d:o
68	206801	x		Ändavslutning	End protection
69	208424	T		Lucka m innerram, utan spegel	Door with frame inner, without plate
70	209207	x		Dekalsats gasolkoffert (H+V)	Decal kit gas box (R+L)
71	209208	x		Dekalsats bakljusramp (H+V)	Decal kit light holder (R+L)
				* = Tonade fönster är tillval, se "Fönsterdetaljer" sidan 97-98	* = Coloured windows for choice, see "Window equipment" side 97-98
				M= Metervara T= Tillbehör	M= On the metre T= Accessory

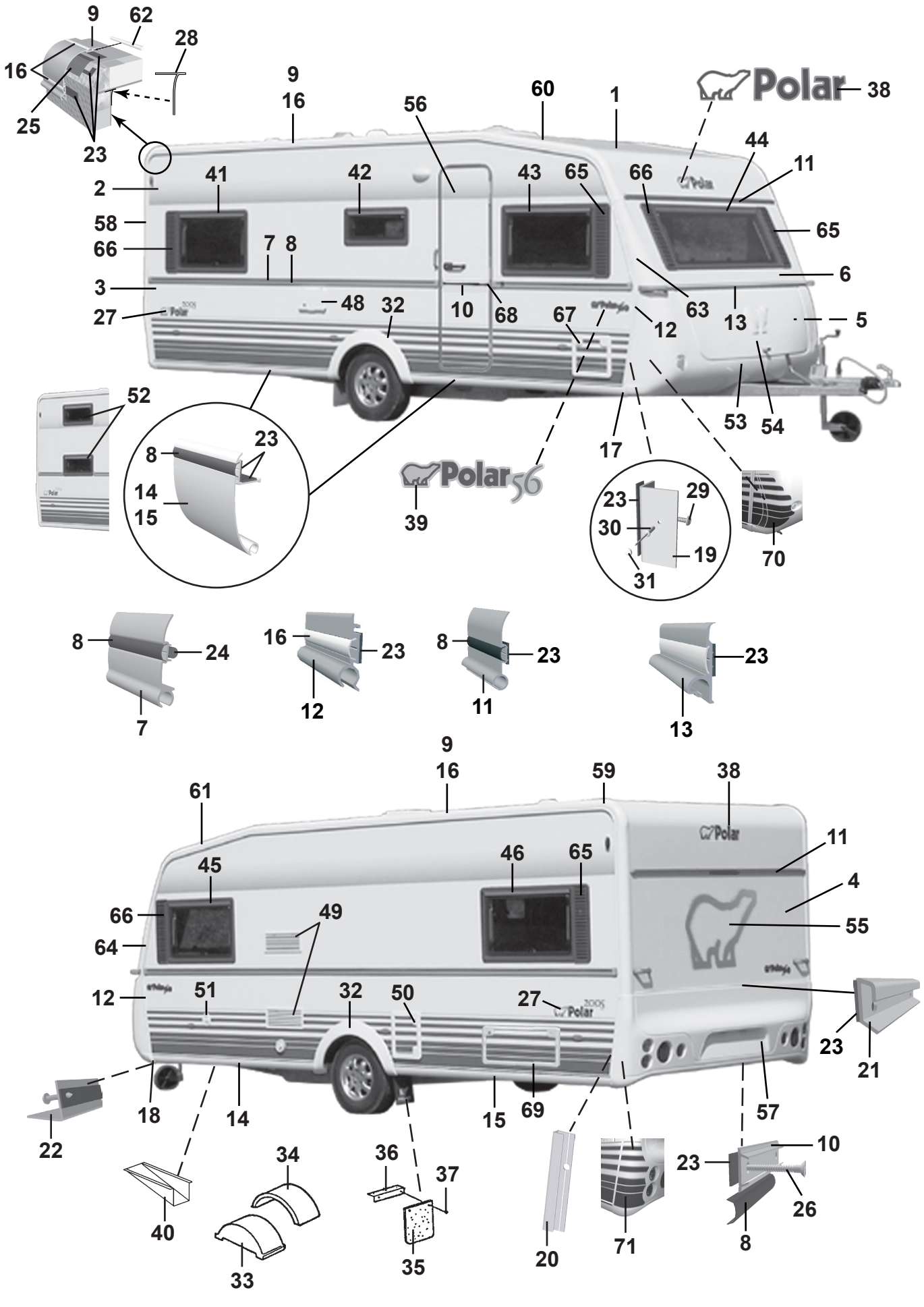
9
62
28
16
25
23
9
16
56
60
1
Polar
38
44
11
41
42
43
65
66
65
2
58
66
7
8
6
3
48
32
10
68
67
12
63
13
5
27
53
54
52
23
8
14
15
39
Polar56
17
23
29
30
19
31
70
8
24
7
16
23
12
8
23
11
23
13
9
16
59
38
61
45
46
65
11
4
66
49
64
55
12
51
32
50
27
23
21
18
14
15
69
57
22
40
34
36
37
33
35
20
71
10
23
26
8

Pos Fig	Det. nr Part. No	Ingår/Fitted 560 LB		Benämning	Description
1	206589	x		Plåt tak 7210x2225	Roofing plate 7210x2225
2	207489	x		Plåt sida övre 6300x1285	Side plate upper 6300x1285
3	208400	x		Plåt sida undre 6300x800	Side plate lower 6300x800
4	205525	x		Plåt gavel 2240X1580	Gable plate 2240X1580
5	205525	x		Plåt gavel 2240X1580	Gable plate 2240X1580
6	209225	x		Gavel fram övre	Gable front upper
--	211056	x		Plåt gavel övre 2800x818	Gable plate upper 2800x818
7	208333	x		List midja L=5804	List L=5804
8	202656	M		List dekor plast, svart	List decor plastic, black
9	208213	x		List tält rak L=4990	List straight L=4990
10	205579	x		List dekor alu. L=2390	List decor alu. L=2390
11	208535	x		List markis L=2234	List L=2234
12	208037	x		List front H	List front R
--	208038	x		List front V	List front L
13	208052	x		List koffertlock väggdel L=2177	List trunk lid wall L=2177
--	702283	M		List ifyllnad vit d:o	Strip white d:o
--	207610	x		List koffertlock koffertdel L=1920	List trunk lid trunk part L=1920
14	208336	x		List avb. spoiler V-H fram L=2430	List L-R front L=2430
15	208320	x		List avb. spoiler V-H bak L=2490	List L-R rear L=2490
16	208349	M		List dekor plast, vit	List decor plastic, white
17	208303	x		Ändavslutning H-fram kjollist	End protection R front
18	208302	x		Ändavslutning V-fram kjollist	End protection L front
19	208337	x		List hållare koffert L=665	List holder L=665
20	209077	x		List bakljusramp L=605	List light holder L=605
21	208210	x		List bakljusramp L=2382	List light holder L=2382
22	208209	x		List gavel-golv fram L=2377	List gable-floor front L=2377
--	209525	x		Tätning "Terostat 2759" d:o	Seal "Terostat 2759" d:o
--	800626	x		Skruv d:o B10x25 rostfri	Screw d:o B10x25 rustless
23	208236	M		Bostik profil 15x1,5 (18 m/rulle)	Seal strip Bostik 15x1,5 (18 m/roll)
24	208237	M		Bostik profil Ø=7 mm (14 m/rulle)	Seal strip Bostik Ø=7mm (14 m/roll)
25	208235	M		Bostik profil 60x1,5 (30 m/rulle)	Seal strip Bostik 60x1,5 (30 m/roll)
26	800433	x		Skruv FXT 3,5x25 rostfri 1000 st	Screw FXT 3,5x25 rustless 1000 pcs
27	209209	x		Dekal	Decal
28	204137	M		List täck	Cover strip
29	800626	x		Skruv B10x25 rostfri	Screw B10x25 rustless
30	701980	x		Nit split	Rivet
31	801095	x		Hatt	Cap
32	208062	x		Hjulhusbreddare	Mudguard
33	206747	x		Hjulhus	Wheel housing
34	205342	x		Isolering hjulhus	Insulation wheel housing
35	100950	x		Stänkskydd	Splash guard
36	101223	x		Fäste stänkskydd	Bracket splash guard
37	800118	x		Skruv	Screw
38	209085	x		Dekal	Decal
39	209549	x		Emblem 560 2,3	Emblem 560 2,3
40	200877	x		Dammskydd	Dust cover
41	208539	x		Fönster H.B. öppn.bart 900x550 kpl. *	Window R.R. 900x550 cpl. *
--	208092	x		Ruta lös u. karm 900x550 d:o	Pane without frame 900x550 d:o
42	208540	x		Fönster öppn.bart 700x300 pentry kpl. *	Window 700x300 pentry cpl. *
--	208094	x		Ruta lös u. karm 700x300 d:o	Pane without frame 700x300 d:o
				M= Metervara	M= On the metre
				T= Tillbehör	T= Accessory

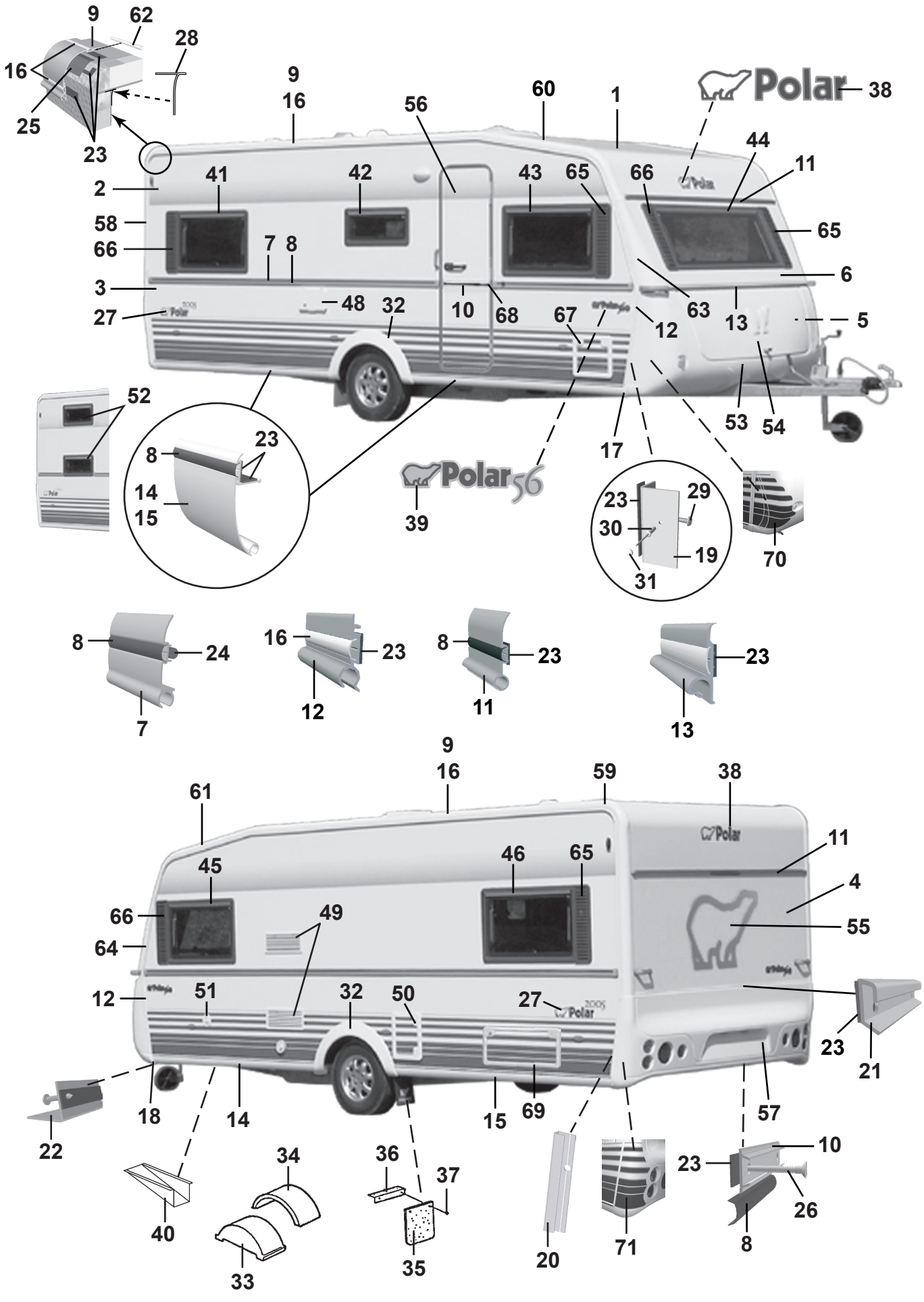
9
62
28
16
25
23
9
16
56
60
1
Polar
38
44
11
41
42
43
65
66
65
2
58
66
7
8
6
3
48
32
10
68
67
12
63
13
5
27
53
54
52
23
8
14
15
Polar56
39
17
23
29
30
19
31
70
8
24
7
16
23
12
8
23
11
23
13
9
16
59
38
61
45
46
65
11
4
66
49
64
55
12
51
32
50
27
23
21
18
14
15
69
57
22
40
34
36
37
10
23
26
8
33
35
20
71

Pos Fig	Det. nr Part. No	Ingår/Fitted 560	LB	Benämning	Description
43	208539	x		Fönster H.F. öppn.bart 900x550 kpl. *	Window R.F. 900x550 cpl. *
--	208092	x		Ruta lös u. karm 900x550 d:o	Pane without frame 900x550 d:o
44	208537	x		Fönster fast 1600x550 kpl. *	Window fixed 1600x550 cpl. *
--	208090	x		Ruta lös u. karm 1600x550	Pane without frame 1600x550 d:o
45	208539	x		Fönster V.F. öppn.bart 900x550 kpl. *	Window L.F. 900x550 cpl. *
--	208092	x		Ruta lös u. karm 900x550 d:o	Pane without frame 900x550 d:o
46	208539	x		Fönster V.B. öppn.bart 900x550 kpl. *	Window L.R. 900x550 cpl. *
--	208092	x		Ruta lös u. karm 900x550 d:o	Pane without frame 900x550 d:o
48	504323	x		El-intag 230 V u. låshus	El. connection 230 V without locking house
--	504324	T		El-intag 230 V u. låshus el-golvvärme	El. connection 230 V el. underfloor heating
--	504325	x		Låshus d:o	Locking house d:o
49	209247	x		Galler ventilation kyl	Louvre ventilation
50	207759	x		Lucka m. innerram, utan spegel	Door with frame inner, without plate
--	207197	x		Innerram d:o	Frame inner d:o
51	311530	x		Vattenpåfyllning u. lock	Water filler without cap
--	314698	x		Lock d:o	Cap d:o
52	208540			Fönster öppn.bart 700x300 kpl.	Window 700x300 cpl.
--	208094			Ruta lös u. karm 700x300 d:o	Pane without frame 700x300 d:o
53	504928	x		Gasolkoffert underdel	Gas box
54	504929	x		Lock gasolkoffert u. lås	Trunk lid gas box without lock
55	209059	x		Dekal	Decal
56	208889	x		Dörr yttre kpl. H	Outer door cpl. R
--	208117	T		Dörr yttre delad kpl. H	Outer door divided cpl. R
--	208304	T		Myggdörr inre	Mosquito door inner
57	208217	x		Bakljusramp	Light holder
58	208039	x		List tält bockad H-bak	List bent R rear
59	208040	x		List tält bockad V-bak	List bent L rear
60	208041	x		List tält bockad H-fram	List bent R front
61	208042	x		List tält bockad V-fram	List bent L front
62	208323	x		Styrstift list tält 50x3,5 mm	Pin for list 50x6,5 mm
63	208099	x		Front plast H	Front plastic R
64	208100	x		Front plast V	Front plastic L
--	801319	x		Skruv PKM 4,2x14 d:o	Screw PKM 4,2x14 d:o
65	209483	x		Dekorplatta grå H	Decor plate grey H
66	209484	x		Dekorplatta grå V	Decor plate grey V
67	207759	T		Lucka m. innerram, utan spegel	Door with frame inner, without plate
--	207197	T		Innerram d:o	Frame inner d:o
68	206801	x		Ändavslutning	End protection
69	208424	T		Lucka m innerram, utan spegel	Door with frame inner, without plate
70	209207	x		Dekalsats gasolkoffert (H+V)	Decal kit gas box (R+L)
71	209208	x		Dekalsats bakljusramp (H+V)	Decal kit light holder (R+L)
				* = Tonade fönster är tillval, se "Fönsterdetaljer" sidan 97-98	* = Coloured windows for choice, see "Window equipment" side 97-98
				M= Metervara T= Tillbehör	M= On the metre T= Accessory

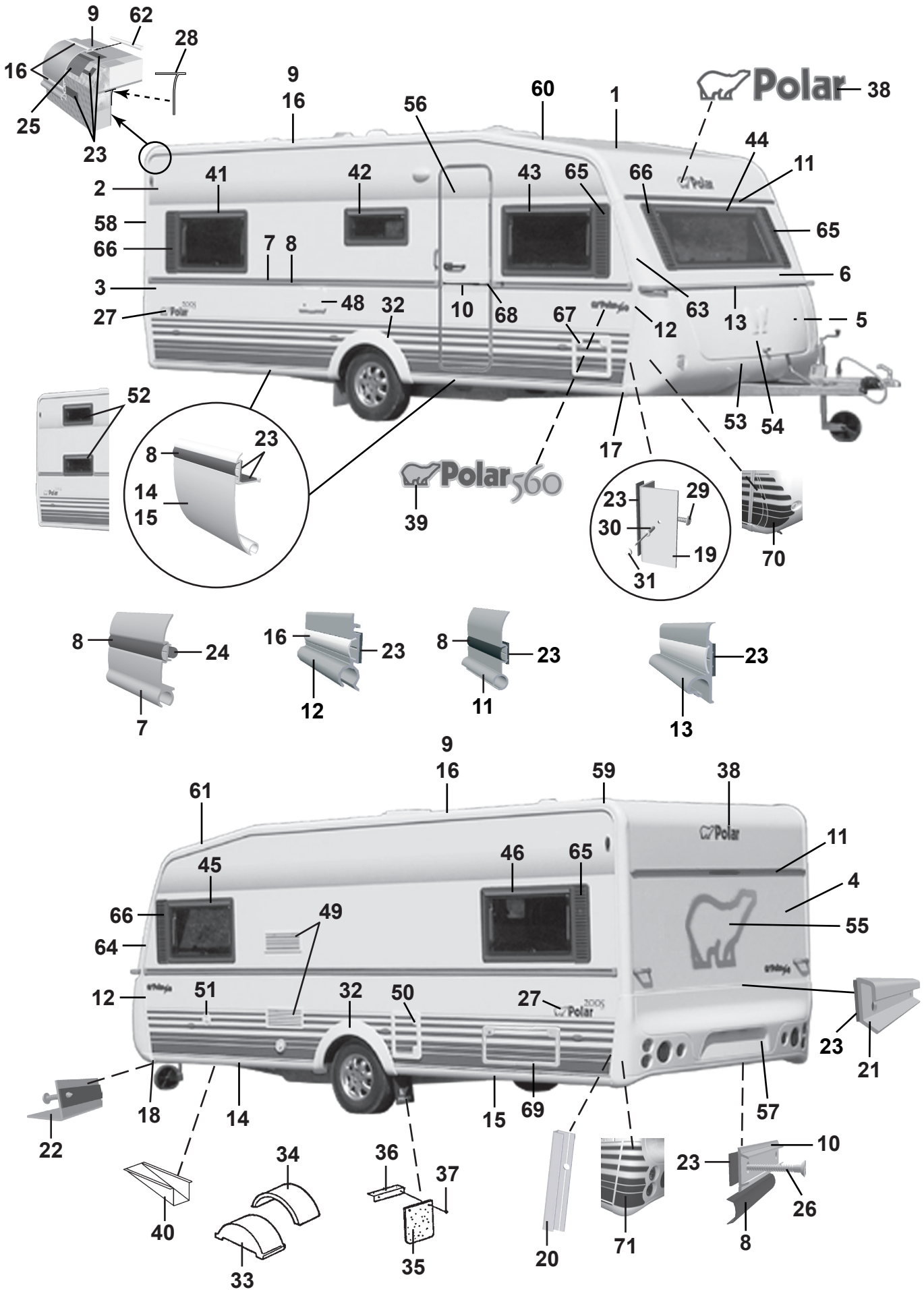
9
62
28
16
25
23
9
16
56
60
1
Polar
38
44
11
41
42
43
65
66
65
2
58
66
7
8
6
3
48
32
10
68
67
12
63
13
5
27
53
54
52
23
8
14
15
39
Polar560
17
23
29
30
19
31
70
8
24
7
16
23
12
8
23
11
23
13
9
16
59
38
61
45
46
65
11
4
66
49
64
55
12
51
32
50
27
23
21
18
14
15
69
57
22
40
34
36
37
33
35
20
71
10
23
26
8

Pos Fig	Det. nr Part. No	Ingår/Fitted 560 LB	560 BK	560 DB	560 DBD		Benämning	Description
1	207421	x	x	x	x		Plåt tak 7210x2475	Roofing plate 7210x2475
2	207489	x	x	x	x		Plåt sida övre 6300x1285	Side plate upper 6300x1285
3	208400	x	x	x	x		Plåt sida undre 6300x800	Side plate lower 6300x800
4	208402	x	x	x	x		Plåt gavel 2475x1538	Gable plate 2475x1538
5	209933	x	x	x	x		Plåt gavel undre 2500x818	Gable plate lower 2500x818
6	208983	x	x	x	x		Gavel fram övre	Gable front upper
--	211056	x	x	x	x		Plåt gavel övre 2800x818	Gable plate upper 2800x818
7	208333	x	x	x	x		List midja L=5804	List L=5804
8	202656	M	M	M	M		List dekor plast, svart	List decor plastic, black
9	208213	x	x	x	x		List tält rak L=4990	List straight L=4990
10	205579	x	x	x	x		List dekor alu. L=2390	List decor alu. L=2390
11	208535	x	x	x	x		List markis L=2234	List L=2234
12	208037	x	x	x	x		List front H	List front R
--	208038	x	x	x	x		List front V	List front L
13	208052	x	x	x	x		List koffertlock väggdel L=2177	List trunk lid wall L=2177
--	702283	M	M	M	M		List ifyllnad vit d:o	Strip white d:o
--	207610	x	x	x	x		List koffertlock koffertdel L=1920	List trunk lid trunk part L=1920
14	208336	x	x	x	x		List avb. spoiler V-H fram L=2430	List L-R front L=2430
15	208320	x	x	x	x		List avb. spoiler V-H bak L=2490	List L-R rear L=2490
16	208349	M	M	M	M		List dekor plast, vit	List decor plastic, white
17	208303	x	x	x	x		Ändavslutning H-fram kjollist	End protection R front
18	208302	x	x	x	x		Ändavslutning V-fram kjollist	End protection L front
19	208337	x	x	x	x		List hållare koffert L=665	List holder L=665
20	209077	x	x	x	x		List bakljusramp L=605	List light holder L=605
21	208210	x	x	x	x		List bakljusramp L=2382	List light holder L=2382
22	208209	x	x	x	x		List gavel-golv fram L=2377	List gable-floor front L=2377
--	209525	x	x	x	x		Tätning "Terostat 2759" d:o	Seal "Terostat 2759" d:o
--	800626	x	x	x	x		Skruv d:o B10x25 rostfri	Screw d:o B10x25 rustless
23	208236	M	M	M	M		Bostik profil 15x1,5 (18 m/rulle)	Seal strip Bostik 15x1,5 (18 m/roll)
24	208237	M	M	M	M		Bostik profil Ø=7 mm (14 m/rulle)	Seal strip Bostik Ø=7mm (14 m/roll)
25	208235	M	M	M	M		Bostik profil 60x1,5 (30 m/rulle)	Seal strip Bostik 60x1,5 (30 m/roll)
26	800433	x	x	x	x		Skruv FXT 3,5x25 rostfri 1000 st	Screw FXT 3,5x25 rustless 1000 pcs
27	209209	x	x	x	x		Dekal	Decal
28	204137	M	M	M	M		List täck	Cover strip
29	800626	x	x	x	x		Skruv B10x25 rostfri	Screw B10x25 rustless
30	701980	x	x	x	x		Nit split	Rivet
31	801095	x	x	x	x		Hatt	Cap
32	208062	x	x	x	x		Hjulhusbreddare	Mudguard
33	206747	x	x	x	x		Hjulhus	Wheel housing
34	205342	x	x	x	x		Isolering hjulhus	Insulation wheel housing
35	100950	x	x	x	x		Stänkskydd	Splash guard
36	101223	x	x	x	x		Fäste stänkskydd	Bracket splash guard
37	800118	x	x	x	x		Skruv	Screw
38	209085	x	x	x	x		Dekal	Decal
39	209021	x	x	x	x		Emblem 560	Emblem 560
40	200877	x	x	x	x		Dammskydd	Dust cover
41	208539	x		x	x		Fönster H.B. öppn.bart 900x550 kpl. *	Window R.R. 900x550 cpl. *
--	208092	x		x	x		Ruta lös u. karm 900x550 d:o	Pane without frame 900x550 d:o
42	208540	x	x	x	x		Fönster öppn.bart 700x300 pentry kpl. *	Window 700x300 pentry cpl. *
--	208094	x	x	x	x		Ruta lös u. karm 700x300 d:o	Pane without frame 700x300 d:o
							M= Metervara T= Tillbehör	M= On the metre T= Accessory

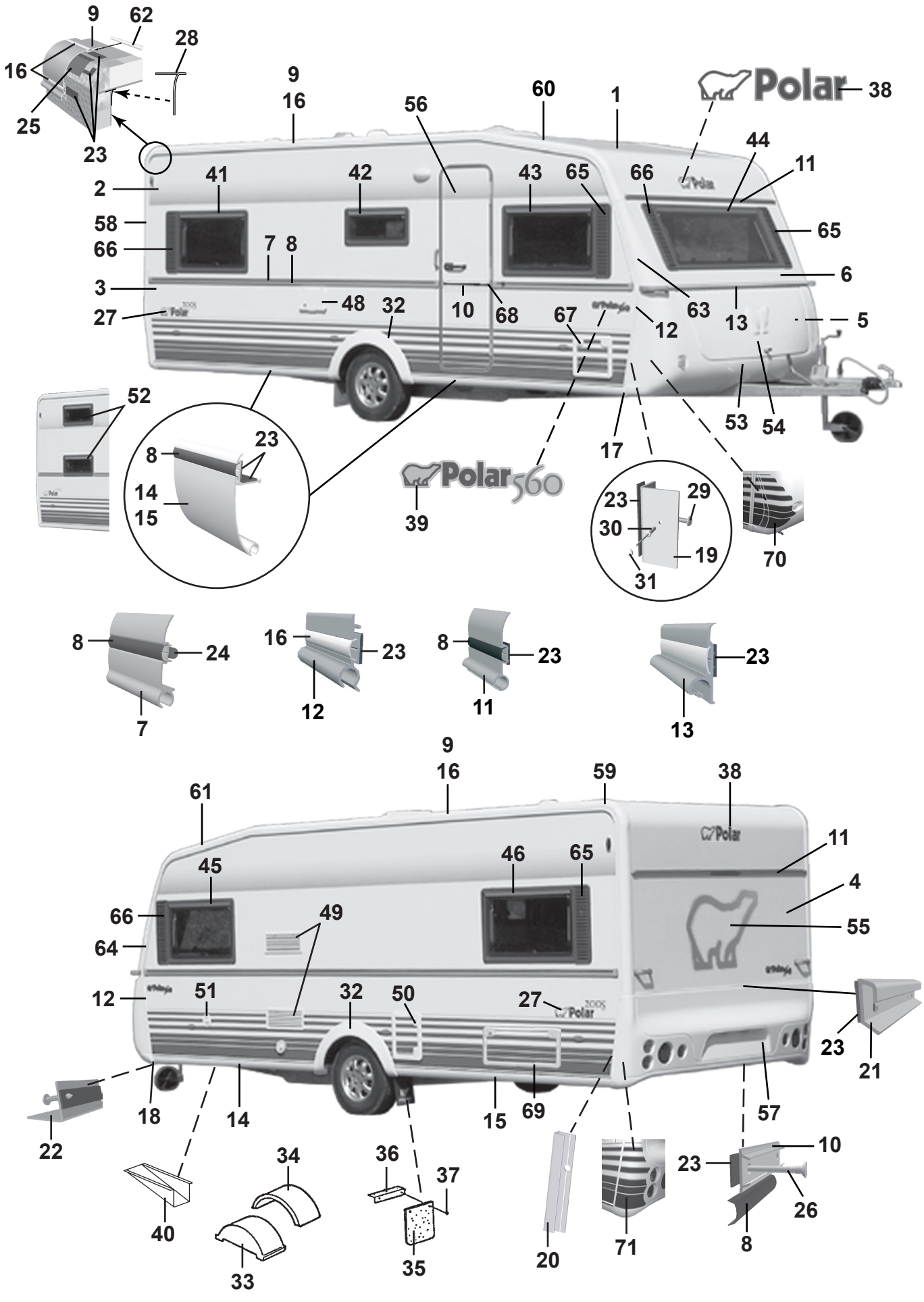
9
62
28
16
25
23
9
16
56
60
1
Polar
38
44
11
41
42
43
65
66
65
2
58
66
7
8
6
3
48
32
10
68
67
12
63
13
5
27
52
53
54
17
23
8
14
15
39
Polar560
23
29
30
19
31
70
8
24
7
16
23
12
8
23
11
23
13
9
16
59
38
61
45
46
65
11
4
66
49
64
55
12
51
32
50
27
23
21
18
14
15
69
57
22
40
34
36
37
10
23
26
8
33
35
20
71

Pos Fig	Det. nr Part. No	Ingår/Fitted 560 LB	560 BK	560 DB	560 DBD		Benämning	Description
43	208539	x	x	x	x		Fönster H.F. öppn.bart 900x550 kpl. *	Window R.F. 900x550 cpl. *
--	208092	x	x	x	x		Ruta lös u. karm 900x550 d:o	Pane without frame 900x550 d:o
44	208537	x	x	x	x		Fönster fast 1600x550 kpl. *	Window fixed 1600x550 cpl. *
--	208090	x	x	x	x		Ruta lös u. karm 1600x550	Pane without frame 1600x550 d:o
45	208539	x	x	x	x		Fönster V.F. öppn.bart 900x550 kpl. *	Window L.F. 900x550 cpl. *
--	208092	x	x	x	x		Ruta lös u. karm 900x550 d:o	Pane without frame 900x550 d:o
46	208539	x	x	x	x		Fönster V.B. öppn.bart 900x550 kpl. *	Window L.R. 900x550 cpl. *
--	208092	x	x	x	x		Ruta lös u. karm 900x550 d:o	Pane without frame 900x550 d:o
48	504323	x	x	x	x		El-intag 230 V u. låshus	El. connection 230 V without locking house
--	504324	T	T	T	T		El-intag 230 V u. låshus el-golvvärme	El. connection 230 V el. underfloor heating
--	504325	x	x	x	x		Låshus d:o	Locking house d:o
49	209247	x	x	x	x		Galler ventilation kyl	Louvre ventilation
50	207759	x	x	x	x		Lucka m. innerram, utan spegel	Door with frame inner, without plate
--	207197	x	x	x	x		Innerram d:o	Frame inner d:o
51	311530	x	x	x	x		Vattenpåfyllning u. lock	Water filler without cap
--	314698	x	x	x	x		Lock d:o	Cap d:o
52	208540		x				Fönster öppn.bart 700x300 kpl. *	Window 700x300 cpl. *
--	208094		x				Ruta lös u. karm 700x300 d:o	Pane without frame 700x300 d:o
53	504468	x	x	x	x		Gasolkoffert underdel	Gas box
54	503980	x	x	x	x		Lock gasolkoffert u. lås	Trunk lid gas box without lock
55	209059	x	x	x	x		Dekal	Decal
56	208889	x	x	x	x		Dörr yttre kpl. H	Outer door cpl. R
--	208117	T	T	T	T		Dörr yttre delad kpl. H	Outer door divided cpl. R
--	208304	T	T	T	T		Myggdörr inre	Mosquito door inner
57	208064	x	x	x	x		Bakljusramp	Light holder
58	208039	x	x	x	x		List tält bockad H-bak	List bent R rear
59	208040	x	x	x	x		List tält bockad V-bak	List bent L rear
60	208041	x	x	x	x		List tält bockad H-fram	List bent R front
61	208042	x	x	x	x		List tält bockad V-fram	List bent L front
62	208323	x	x	x	x		Styrstift list tält 50x3,5 mm	Pin for list 50x6,5 mm
63	208099	x	x	x	x		Front plast H	Front plastic R
64	208100	x	x	x	x		Front plast V	Front plastic L
--	801319	x	x	x	x		Skruv PKM 4,2x14 d:o	Screw PKM 4,2x14 d:o
65	209483	x	x	x	x		Dekorplatta grå H	Decor plate grey H
66	209484	x	x	x	x		Dekorplatta grå V	Decor plate grey V
67	207759	T	T	T	T		Lucka m. innerram, utan spegel	Door with frame inner, without plate
--	207197	T	T	T	T		Innerram d:o	Frame inner d:o
68	206801	x	x	x	x		Ändavslutning	End protection
69	208424	T	T	T	T		Lucka m innerram, utan spegel	Door with frame inner, without plate
70	209207	x	x	x	x		Dekalsats gasolkoffert (H+V)	Decal kit gas box (R+L)
71	209208	x	x	x	x		Dekalsats bakljusramp (H+V)	Decal kit light holder (R+L)
							* = Tonade fönster är tillval, se "Fönsterdetaljer" sidan 97-98	* = Coloured windows for choice, see "Window equipment" side 97-98
							M= Metervara T= Tillbehör	M= On the metre T= Accessory

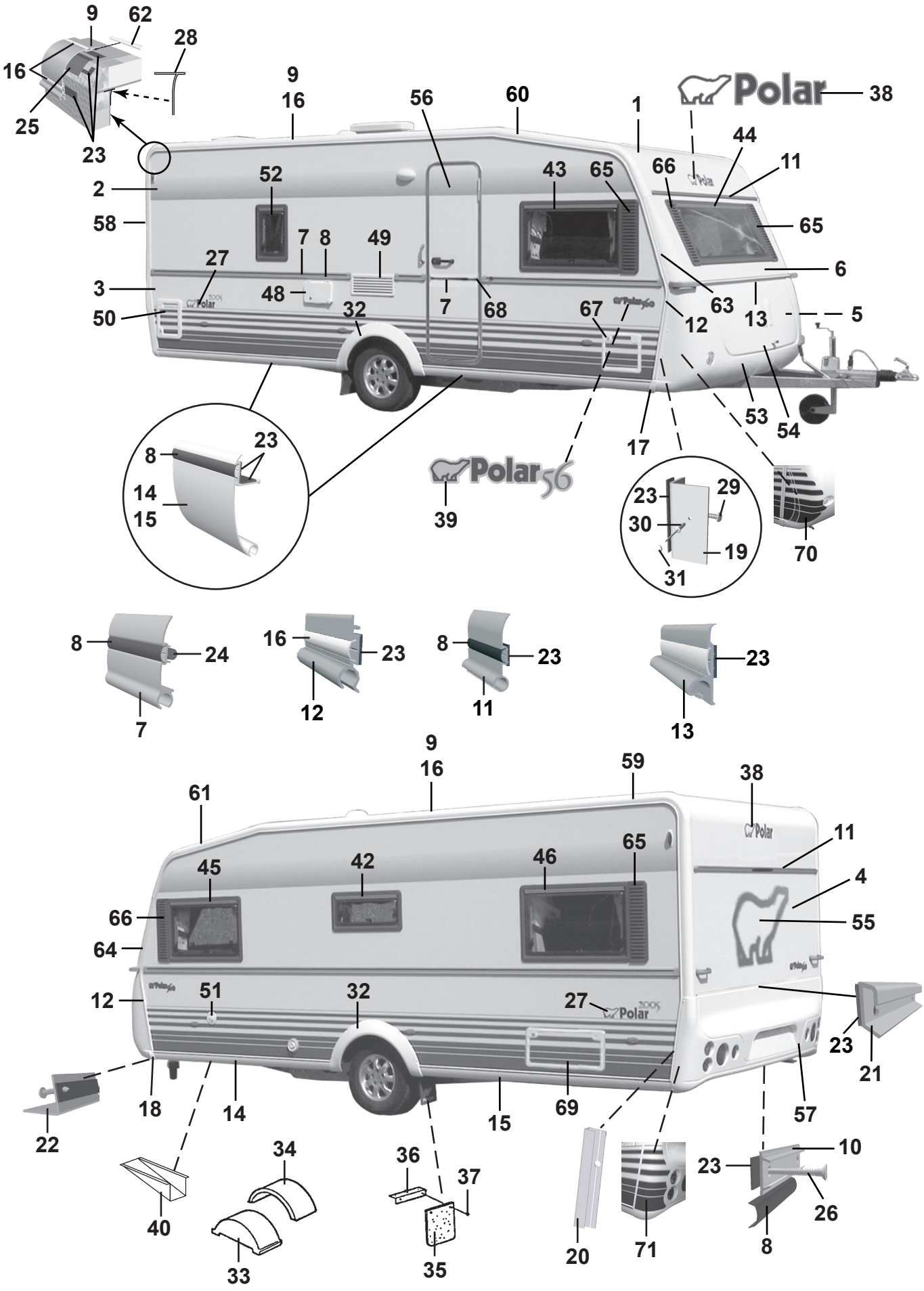
9
62
28
16
25
23
9
16
56
60
1
Polar
38
44
11
2
52
43
65
66
58
7
8
49
65
27
6
3
48
7
68
63
13
5
50
32
67
12
53
54
17
8
23
14
15
Polar 56
39
23
29
30
19
31
70
8
24
7
16
23
12
8
23
11
23
13
9
16
59
38
61
11
45
42
46
65
4
66
55
64
12
51
32
27
23
21
18
14
15
69
57
22
34
36
37
10
23
26
40
33
35
20
71
8

Pos Fig	Det. nr Part. No	Ingår/Fitted 560 CTH		Benämning	Description
1	206589	x		Plåt tak 7210x2225	Roofing plate 7210x2225
2	207489	x		Plåt sida övre 6300x1285	Side plate upper 6300x1285
3	208400	x		Plåt sida undre 6300x800	Side plate lower 6300x800
4	205525	x		Plåt gavel 2240X1580	Gable plate 2240X1580
5	205525	x		Plåt gavel 2240X1580	Gable plate 2240X1580
6	209225	x		Gavel fram övre	Gable front upper
--	211056	x		Plåt gavel övre 2800x818	Gable plate upper 2800x818
7	208333	x		List midja L=5804	List L=5804
8	202656	M		List dekor plast, svart	List decor plastic, black
9	208213	x		List tält rak L=4990	List straight L=4990
10	205579	x		List dekor alu. L=2390	List decor alu. L=2390
11	208535	x		List markis L=2234	List L=2234
12	208037	x		List front H	List front R
--	208038	x		List front V	List front L
13	208052	x		List koffertlock väggdel L=2177	List trunk lid wall L=2177
--	702283	M		List ifyllnad vit d:o	Strip white d:o
--	207610	x		List koffertlock koffertdel L=1920	List trunk lid trunk part L=1920
14	208336	x		List avb. spoiler V-H fram L=2430	List L-R front L=2430
15	208320	x		List avb. spoiler V-H bak L=2490	List L-R rear L=2490
16	208349	M		List dekor plast, vit	List decor plastic, white
17	208303	x		Ändavslutning H-fram kjollist	End protection R front
18	208302	x		Ändavslutning V-fram kjollist	End protection L front
19	208337	x		List hållare koffert L=665	List holder L=665
20	209077	x		List bakljusramp L=605	List light holder L=605
21	208210	x		List bakljusramp L=2382	List light holder L=2382
22	208209	x		List gavel-golv fram L=2377	List gable-floor front L=2377
--	209525	x		Tätning "Terostat 2759" d:o	Seal "Terostat 2759" d:o
--	800626	x		Skruv d:o B10x25 rostfri	Screw d:o B10x25 rustless
23	208236	M		Bostik profil 15x1,5 (18 m/rulle)	Seal strip Bostik 15x1,5 (18 m/roll)
24	208237	M		Bostik profil Ø=7 mm (14 m/rulle)	Seal strip Bostik Ø=7mm (14 m/roll)
25	208235	M		Bostik profil 60x1,5 (30 m/rulle)	Seal strip Bostik 60x1,5 (30 m/roll)
26	800433	x		Skruv FXT 3,5x25 rostfri 1000 st	Screw FXT 3,5x25 rustless 1000 pcs
27	209209	x		Dekal	Decal
28	204137	M		List täck	Cover strip
29	800626	x		Skruv B10x25 rostfri	Screw B10x25 rustless
30	701980	x		Nit split	Rivet
31	801095	x		Hatt	Cap
32	208062	x		Hjulhusbreddare	Mudguard
33	206747	x		Hjulhus	Wheel housing
34	205342	x		Isolering hjulhus	Insulation wheel housing
35	100950	x		Stänkskydd	Splash guard
36	101223	x		Fäste stänkskydd	Bracket splash guard
37	800118	x		Skruv	Screw
38	209085	x		Dekal	Decal
39	209549	x		Emblem 560 2,3	Emblem 560 2,3
40	200877	x		Dammskydd	Dust cover
42	208540	x		Fönster öppn.bart 700x300 pentry kpl.*	Window 700x300 pentry cpl.*
--	208094	x		Ruta lös u. karm 700x300 d:o	Pane without frame 700x300 d:o
43	208539	x		Fönster H.F. öppn.bart 900x550 kpl.*	Window R.F. 900x550 cpl.*
--	208092	x		Ruta lös u. karm 900x550 d:o	Pane without frame 900x550 d:o
				M= Metervara	M= On the metre
				T= Tillbehör	T= Accessory

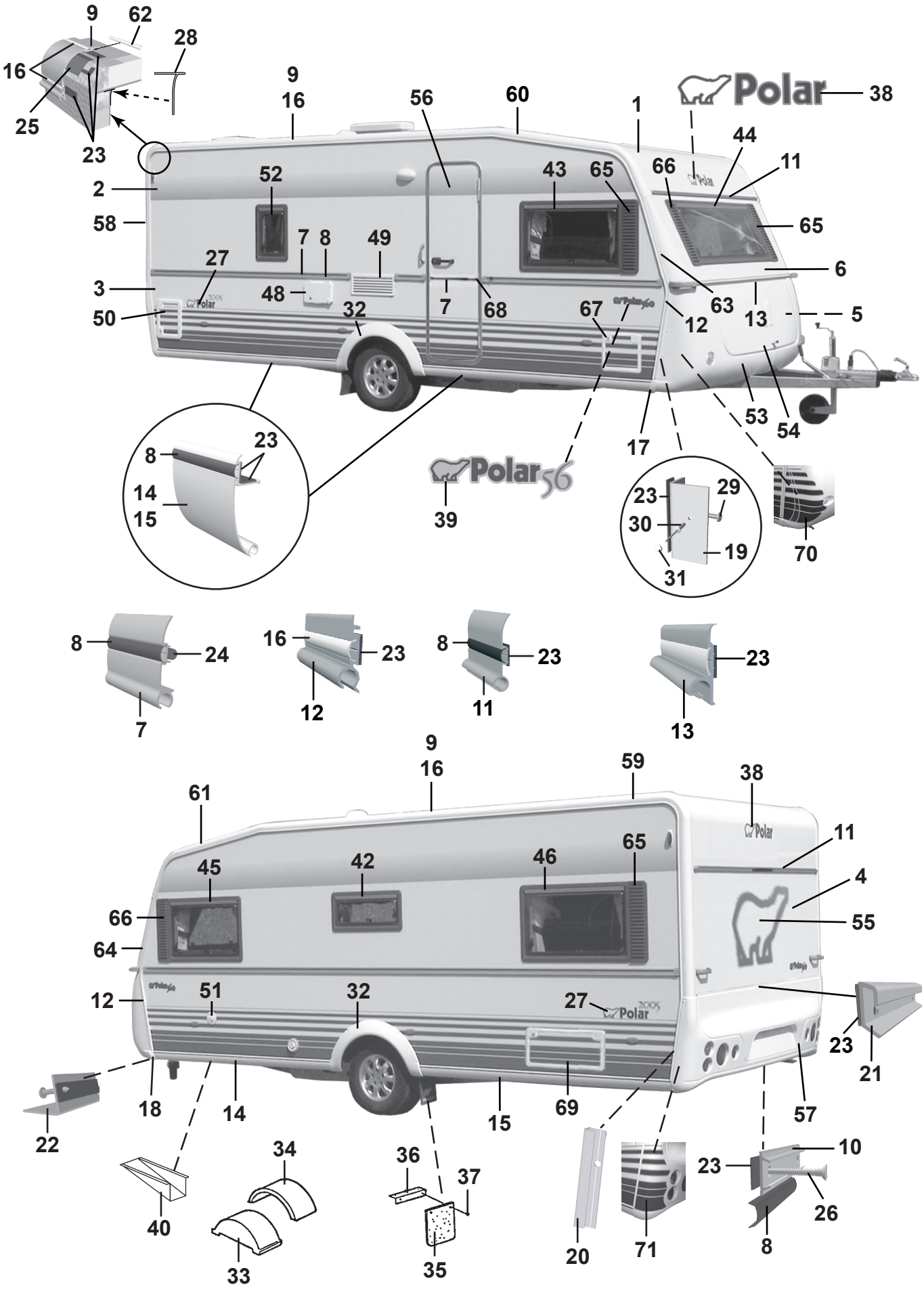
9
62
28
16
25
23
9
16
56
60
1
Polar
38
44
11
52
43
65
66
65
2
58
7
8
49
27
6
3
48
7
68
67
63
13
5
50
32
12
53
54
17
8
23
14
15
Polar56
39
23
29
30
19
31
70
8
24
7
16
23
12
8
23
11
23
13
9
16
59
38
61
45
42
46
65
11
4
66
64
55
12
51
32
27
23
21
18
14
15
69
57
22
34
36
37
10
23
26
40
33
35
20
71
8

Pos Fig	Det. nr Part. No	Ingår/Fitted 560 CTH		Benämning	Description
44	208537	x		Fönster fast 1600x550 kpl. *	Window fixed 1600x550 cpl. *
--	208090	x		Ruta lös u. karm 1600x550	Pane without frame 1600x550 d:o
45	208539	x		Fönster V.F. öppn.bart 900x550 kpl. *	Window L.F. 900x550 cpl. *
--	208092	x		Ruta lös u. karm 900x550 d:o	Pane without frame 900x550 d:o
46	208539	x		Fönster V.B. öppn.bart 900x550 kpl. *	Window L.R. 900x550 cpl. *
--	208092	x		Ruta lös u. karm 900x550 d:o	Pane without frame 900x550 d:o
48	504323	x		El-intag 230 V u. låshus	El. connection 230 V without locking house
--	504324	T		El-intag 230 V u. låshus el-golvvärme	El. connection 230 V el. underfloor heating
--	504325	x		Låshus d:o	Locking house d:o
49	209247	x		Galler ventilation kyl	Louvre ventilation
50	207759	x		Lucka m. innerram, utan spegel	Door with frame inner, without plate
--	207197	x		Innerram d:o	Frame inner d:o
51	311530	x		Vattenpåfyllning u. lock	Water filler without cap
--	314698	x		Lock d:o	Cap d:o
52	208541	T		Fönster öppn.bart 350x500 kpl.	Window 350x550 cpl.
--	208095	T		Ruta lös u. karm 350x500 d:o	Pane without frame 350x500 d:o
53	504928	x		Gasolkoffert underdel	Gas box
54	504929	x		Lock gasolkoffert u. lås	Trunk lid gas box without lock
55	209059	x		Dekal	Decal
56	208889	x		Dörr yttre kpl. H	Outer door cpl. R
--	208117	T		Dörr yttre delad kpl. H	Outer door divided cpl. R
--	208304	T		Myggdörr inre	Mosquito door inner
57	208217	x		Bakljusramp	Light holder
58	208039	x		List tält bockad H-bak	List bent R rear
59	208040	x		List tält bockad V-bak	List bent L rear
60	208041	x		List tält bockad H-fram	List bent R front
61	208042	x		List tält bockad V-fram	List bent L front
62	208323	x		Styrstift list tält 50x3,5 mm	Pin for list 50x6,5 mm
63	208099	x		Front plast H	Front plastic R
64	208100	x		Front plast V	Front plastic L
--	801319	x		Skruv PKM 4,2x14 d:o	Screw PKM 4,2x14 d:o
65	209483	x		Dekorplatta grå H	Decor plate grey H
66	209484	x		Dekorplatta grå V	Decor plate grey V
67	207759	T		Lucka m. innerram, utan spegel	Door with frame inner, without plate
--	207197	T		Innerram d:o	Frame inner d:o
68	206801	x		Ändavslutning	End protection
69	208424	T		Lucka m innerram, utan spegel	Door with frame inner, without plate
70	209207	x		Dekalsats gasolkoffert (H+V)	Decal kit gas box (R+L)
71	209208	x		Dekalsats bakljusramp (H+V)	Decal kit light holder (R+L)
				* = Tonade fönster är tillval, se "Fönsterdetaljer" sidan 97-98	* = Coloured windows for choice, see "Window equipment" side 97-98
				M= Metervara T= Tillbehör	M= On the metre T= Accessory

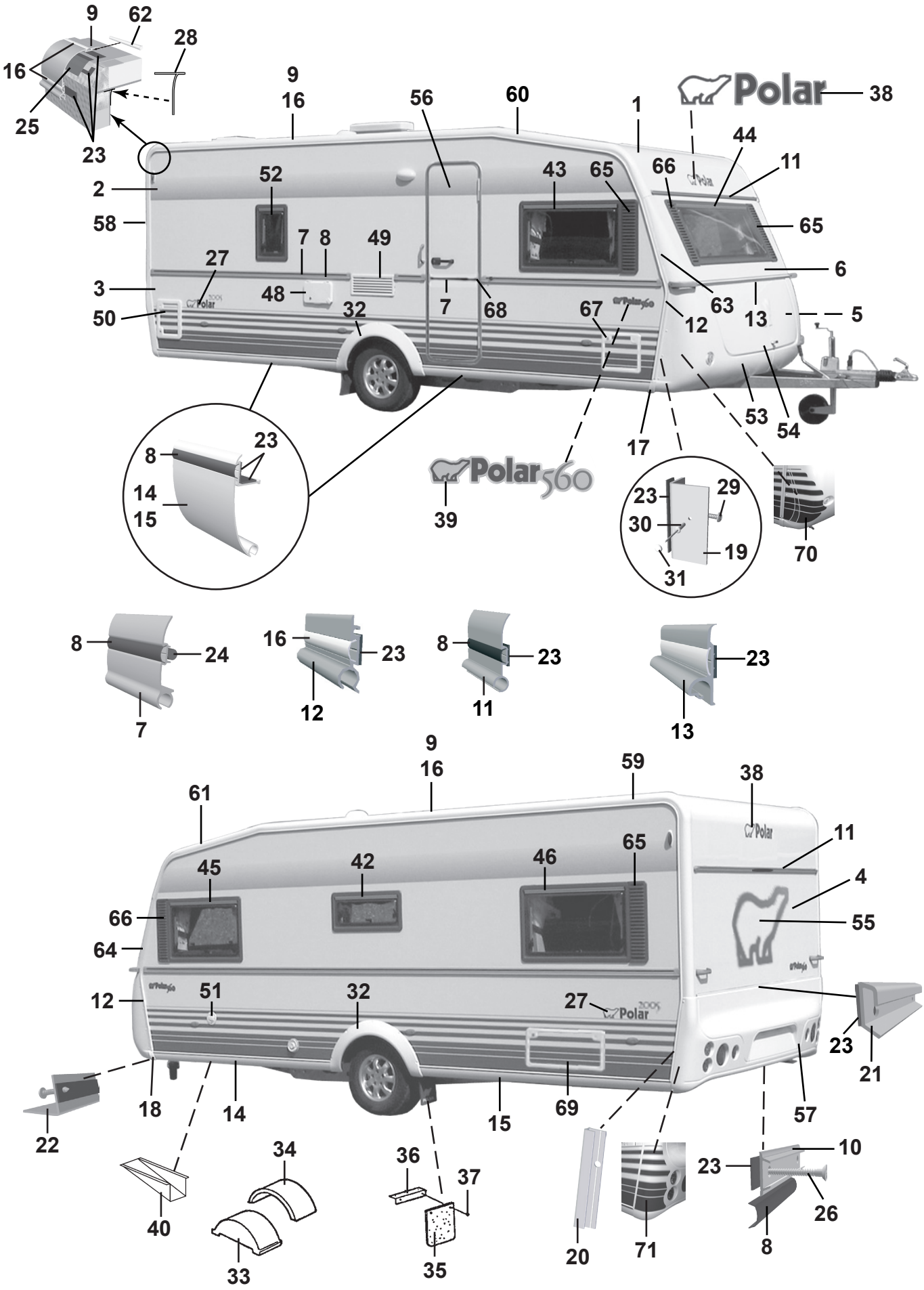
9
62
28
16
25
23
9
16
56
60
1
Polar
38
44
11
52
43
65
66
65
2
58
7
8
49
27
6
3
48
7
68
63
13
5
50
32
67
12
53
54
17
23
8
14
15
39
Polar560
23
29
30
19
31
70
8
24
7
16
23
12
8
23
11
23
13
9
16
59
38
61
45
42
46
65
11
4
66
64
55
12
51
32
27
23
21
18
14
15
69
57
22
34
36
37
10
23
26
40
33
35
20
71
8

Pos Fig	Det. nr Part. No	Ingår/Fitted 560 CTH		Benämning	Description
1	207421	x		Plåt tak 7210x2475	Roofing plate 7210x2475
2	207489	x		Plåt sida övre 6300x1285	Side plate upper 6300x1285
3	208400	x		Plåt sida undre 6300x800	Side plate lower 6300x800
4	208402	x		Plåt gavel 2475x1538	Gable plate 2475x1538
5	209933	x		Plåt gavel undre 2500x818	Gable plate lower 2500x818
6	208983	x		Gavel fram övre	Gable front upper
--	211056	x		Plåt gavel övre 2800x818	Gable plate upper 2800x818
7	208333	x		List midja L=5804	List L=5804
8	202656	M		List dekor plast, svart	List decor plastic, black
9	208213	x		List tält rak L=4990	List straight L=4990
10	205579	x		List dekor alu. L=2390	List decor alu. L=2390
11	208535	x		List markis L=2234	List L=2234
12	208037	x		List front H	List front R
--	208038	x		List front V	List front L
13	208052	x		List koffertlock väggdel L=2177	List trunk lid wall L=2177
--	702283	M		List ifyllnad vit d:o	Strip white d:o
--	207610	x		List koffertlock koffertdel L=1920	List trunk lid trunk part L=1920
14	208336	x		List avb. spoiler V-H fram L=2430	List L-R front L=2430
15	208320	x		List avb. spoiler V-H bak L=2490	List L-R rear L=2490
16	208349	M		List dekor plast, vit	List decor plastic, white
17	208303	x		Ändavslutning H-fram kjollist	End protection R front
18	208302	x		Ändavslutning V-fram kjollist	End protection L front
19	208337	x		List hållare koffert L=665	List holder L=665
20	209077	x		List bakljusramp L=605	List light holder L=605
21	208210	x		List bakljusramp L=2382	List light holder L=2382
22	208209	x		List gavel-golv fram L=2377	List gable-floor front L=2377
--	209525	x		Tätning "Terostat 2759" d:o	Seal "Terostat 2759" d:o
--	800626	x		Skruv d:o B10x25 rostfri	Screw d:o B10x25 rustless
23	208236	M		Bostik profil 15x1,5 (18 m/rulle)	Seal strip Bostik 15x1,5 (18 m/roll)
24	208237	M		Bostik profil Ø=7 mm (14 m/rulle)	Seal strip Bostik Ø=7mm (14 m/roll)
25	208235	M		Bostik profil 60x1,5 (30 m/rulle)	Seal strip Bostik 60x1,5 (30 m/roll)
26	800433	x		Skruv FXT 3,5x25 rostfri 1000 st	Screw FXT 3,5x25 rustless 1000 pcs
27	209209	x		Dekal	Decal
28	204137	M		List täck	Cover strip
29	800626	x		Skruv B10x25 rostfri	Screw B10x25 rustless
30	701980	x		Nit split	Rivet
31	801095	x		Hatt	Cap
32	208062	x		Hjulhusbreddare	Mudguard
33	206747	x		Hjulhus	Wheel housing
34	205342	x		Isolering hjulhus	Insulation wheel housing
35	100950	x		Stänkskydd	Splash guard
36	101223	x		Fäste stänkskydd	Bracket splash guard
37	800118	x		Skruv	Screw
38	209085	x		Dekal	Decal
39	209021	x		Emblem 560	Emblem 560
40	200877	x		Dammskydd	Dust cover
42	208540	x		Fönster öppn.bart 700x300 pentry kpl.*	Window 700x300 pentry cpl.*
--	208094	x		Ruta lös u. karm 700x300 d:o	Pane without frame 700x300 d:o
43	208539	x		Fönster H.F. öppn.bart 900x550 kpl.*	Window R.F. 900x550 cpl.*
--	208092	x		Ruta lös u. karm 900x550 d:o	Pane without frame 900x550 d:o
				M= Metervara	M= On the metre
				T= Tillbehör	T= Accessory

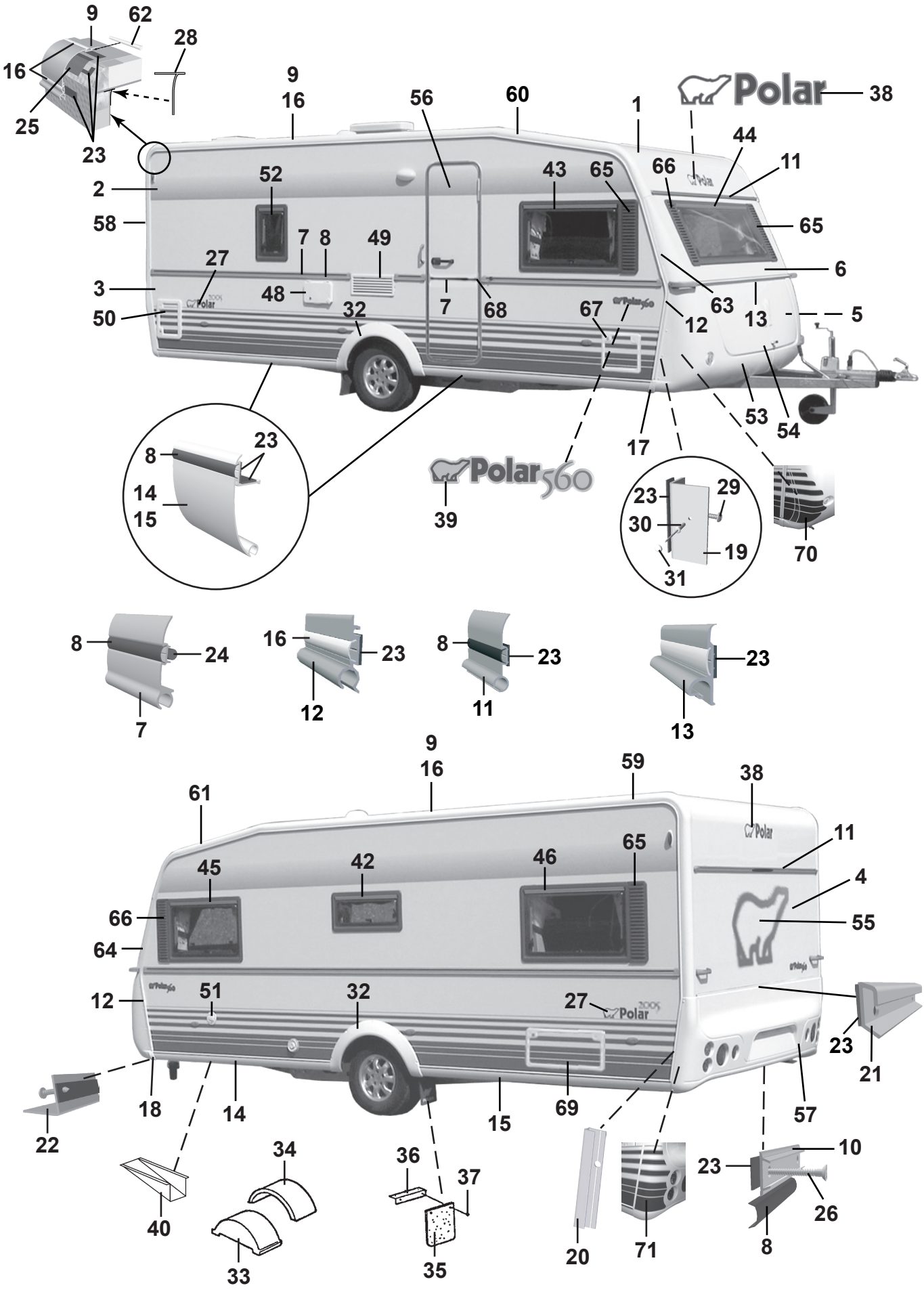
9
62
28
16
25
23
9
16
56
60
1
Polar
38
44
11
52
2
43
65
66
65
58
7
8
49
27
6
3
48
7
68
63
13
5
50
32
67
12
53
54
17
8
23
14
15
Polar560
39
23
29
30
19
31
70
8
24
7
16
23
12
8
23
11
23
13
9
16
59
38
61
45
42
46
65
11
4
66
55
64
12
51
32
27
23
21
18
14
15
69
57
22
34
36
37
10
23
26
40
33
35
20
71
8

Pos Fig	Det. nr Part. No	Ingår/Fitted 560 CTH		Benämning	Description
44	208537	x		Fönster fast 1600x550 kpl. *	Window fixed 1600x550 cpl. *
--	208090	x		Ruta lös u. karm 1600x550	Pane without frame 1600x550 d:o
45	208539	x		Fönster V.F. öppn.bart 900x550 kpl. *	Window L.F. 900x550 cpl. *
--	208092	x		Ruta lös u. karm 900x550 d:o	Pane without frame 900x550 d:o
46	208539	x		Fönster V.B. öppn.bart 900x550 kpl. *	Window L.R. 900x550 cpl. *
--	208092	x		Ruta lös u. karm 900x550 d:o	Pane without frame 900x550 d:o
48	504323	x		El-intag 230 V u. låshus	El. connection 230 V without locking house
--	504324	T		El-intag 230 V u. låshus el-golvvärme	El. connection 230 V el. underfloor heating
--	504325	x		Låshus d:o	Locking house d:o
49	209247	x		Galler ventilation kyl	Louvre ventilation
50	207759	x		Lucka m. innerram, utan spegel	Door with frame inner, without plate
--	207197	x		Innerram d:o	Frame inner d:o
51	311530	x		Vattenpåfyllning u. lock	Water filler without cap
--	314698	x		Lock d:o	Cap d:o
52	208541	T		Fönster öppn.bart 350x500 kpl.	Window 350x550 cpl.
--	208095	T		Ruta lös u. karm 350x500 d:o	Pane without frame 350x500 d:o
53	504468	x		Gasolkoffert underdel	Gas box
54	503980	x		Lock gasolkoffert u. lås	Trunk lid gas box without lock
55	209059	x		Dekal	Decal
56	208889	x		Dörr yttre kpl. H	Outer door cpl. R
--	208117	T		Dörr yttre delad kpl. H	Outer door divided cpl. R
--	208304	T		Myggdörr inre	Mosquito door inner
57	208064	x		Bakljusramp	Light holder
58	208039	x		List tält bockad H-bak	List bent R rear
59	208040	x		List tält bockad V-bak	List bent L rear
60	208041	x		List tält bockad H-fram	List bent R front
61	208042	x		List tält bockad V-fram	List bent L front
62	208323	x		Styrstift list tält 50x3,5 mm	Pin for list 50x6,5 mm
63	208099	x		Front plast H	Front plastic R
64	208100	x		Front plast V	Front plastic L
--	801319	x		Skruv PKM 4,2x14 d:o	Screw PKM 4,2x14 d:o
65	209483	x		Dekorplatta grå H	Decor plate grey H
66	209484	x		Dekorplatta grå V	Decor plate grey V
67	207759	T		Lucka m. innerram, utan spegel	Door with frame inner, without plate
--	207197	T		Innerram d:o	Frame inner d:o
68	206801	x		Ändavslutning	End protection
69	208424	T		Lucka m innerram, utan spegel	Door with frame inner, without plate
70	209207	x		Dekalsats gasolkoffert (H+V)	Decal kit gas box (R+L)
71	209208	x		Dekalsats bakljusramp (H+V)	Decal kit light holder (R+L)
				* = Tonade fönster är tillval, se "Fönsterdetaljer" sidan 97-98	* = Coloured windows for choice, see "Window equipment" side 97-98
				M= Metervara T= Tillbehör	M= On the metre T= Accessory

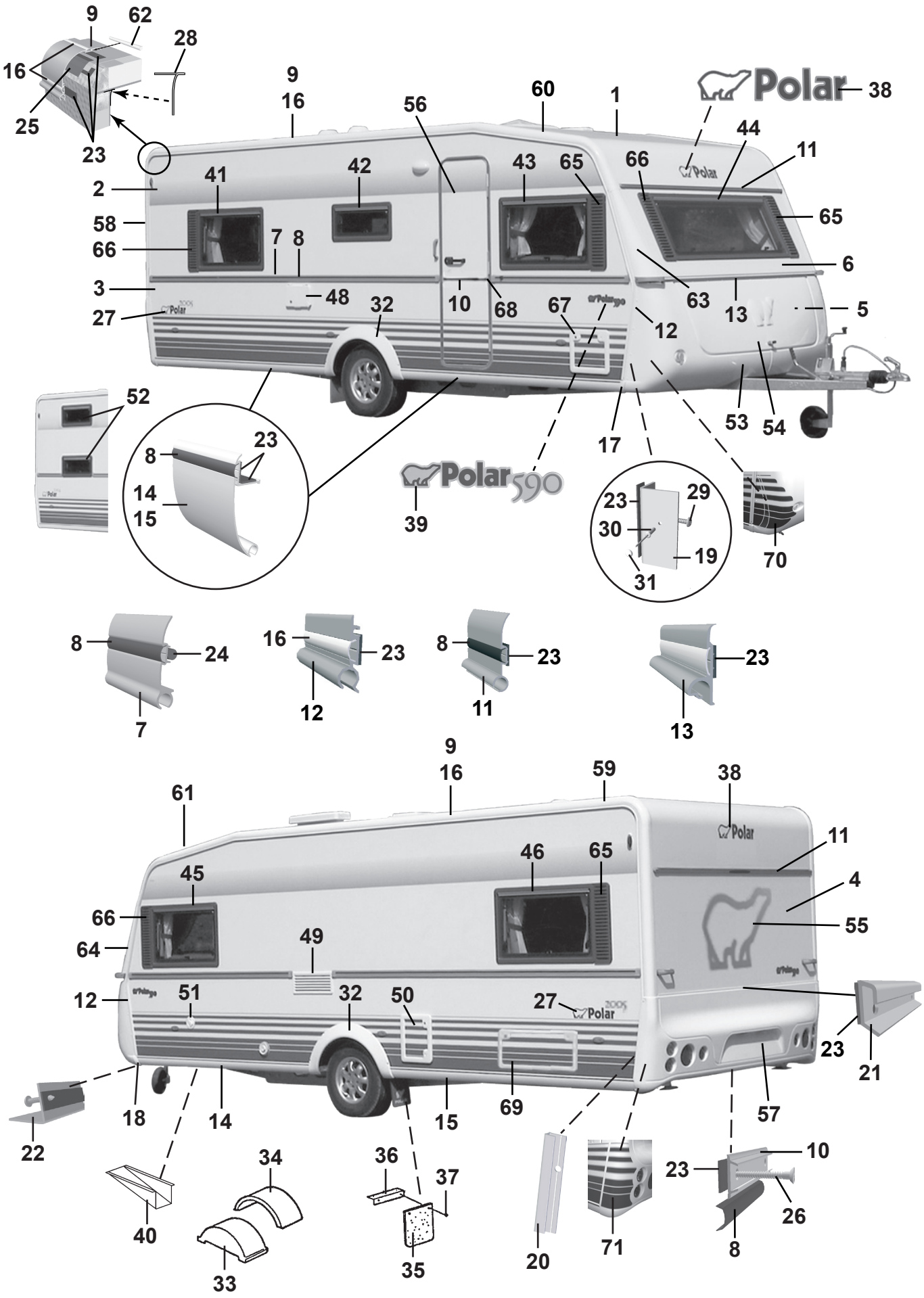
9
62
28
16
25
23
9
16
56
60
1
Polar
38
44
11
41
42
43
65
66
65
2
58
66
7
8
6
3
48
32
10
68
67
63
13
5
27
12
52
53
54
17
8
23
14
15
Polar590
39
23
29
30
19
31
70
8
24
7
16
23
12
8
23
11
23
13
9
16
59
38
61
46
65
11
45
4
66
55
64
49
12
51
32
50
27
23
21
18
14
15
69
57
22
40
34
36
37
10
23
26
33
35
20
71
8

Pos Fig	Det. nr Part. No	Ingår/Fitted 590 LB	590 BK	590 DB	590 DBD		Benämning	Description
1	207421	x	x	x	x		Plåt tak 7210x2475	Roofing plate 7210x2475
2	207489	x	x	x	x		Plåt sida övre 6300x1285	Side plate upper 6300x1285
3	208400	x	x	x	x		Plåt sida undre 6300x800	Side plate lower 6300x800
4	208402	x	x	x	x		Plåt gavel 2475x1538	Gable plate 2475x1538
5	209933	x	x	x	x		Plåt gavel undre 2500x818	Gable plate lower 2500x818
6	208983	x	x	x	x		Gavel fram övre	Gable front upper
--	211056	x	x	x	x		Plåt gavel övre 2800x818	Gable plate upper 2800x818
7	208333	x	x	x	x		List midja L=5804	List L=5804
8	202656	M	M	M	M		List dekor plast, svart	List decor plastic, black
9	208213	x	x	x	x		List tält rak L=4990	List straight L=4990
10	205579	x	x	x	x		List dekor alu. L=2390	List decor alu. L=2390
11	208535	x	x	x	x		List markis L=2234	List L=2234
12	208037	x	x	x	x		List front H	List front R
--	208038	x	x	x	x		List front V	List front L
13	208052	x	x	x	x		List koffertlock väggdel L=2177	List trunk lid wall L=2177
--	702283	M	M	M	M		List ifyllnad vit d:o	Strip white d:o
--	207610	x	x	x	x		List koffertlock koffertdel L=1920	List trunk lid trunk part L=1920
14	208336	x	x	x	x		List avb. spoiler V-H fram L=2430	List L-R front L=2430
15	208320	x	x	x	x		List avb. spoiler V-H bak L=2490	List L-R rear L=2490
16	208349	M	M	M	M		List dekor plast, vit	List decor plastic, white
17	208303	x	x	x	x		Ändavslutning H-fram kjollist	End protection R front
18	208302	x	x	x	x		Ändavslutning V-fram kjollist	End protection L front
19	208337	x	x	x	x		List hållare koffert L=665	List holder L=665
20	209077	x	x	x	x		List bakljusramp L=605	List light holder L=605
21	208210	x	x	x	x		List bakljusramp L=2382	List light holder L=2382
22	208209	x	x	x	x		List gavel-golv fram L=2377	List gable-floor front L=2377
--	209525	x	x	x	x		Tätning "Terostat 2759" d:o	Seal "Terostat 2759" d:o
--	800626	x	x	x	x		Skruv d:o B10x25 rostfri	Screw d:o B10x25 rustless
23	208236	M	M	M	M		Bostik profil 15x1,5 (18 m/rulle)	Seal strip Bostik 15x1,5 (18 m/roll)
24	208237	M	M	M	M		Bostik profil Ø=7 mm (14 m/rulle)	Seal strip Bostik Ø=7mm (14 m/roll)
25	208235	M	M	M	M		Bostik profil 60x1,5 (30 m/rulle)	Seal strip Bostik 60x1,5 (30 m/roll)
26	800433	x	x	x	x		Skruv FXT 3,5x25 rostfri 1000 st	Screw FXT 3,5x25 rustless 1000 pcs
27	209209	x	x	x	x		Dekal	Decal
28	204137	M	M	M	M		List täck	Cover strip
29	800626	x	x	x	x		Skruv B10x25 rostfri	Screw B10x25 rustless
30	701980	x	x	x	x		Nit split	Rivet
31	801095	x	x	x	x		Hatt	Cap
32	208062	x	x	x	x		Hjulhusbreddare	Mudguard
33	206747	x	x	x	x		Hjulhus	Wheel housing
34	205342	x	x	x	x		Isolering hjulhus	Insulation wheel housing
35	100950	x	x	x	x		Stänkskydd	Splash guard
36	101223	x	x	x	x		Fäste stänkskydd	Bracket splash guard
37	800118	x	x	x	x		Skruv	Screw
38	209085	x	x	x	x		Dekal	Decal
39	209022	x	x	x	x		Emblem 590	Emblem 590
40	200877	x	x	x	x		Dammskydd	Dust cover
41	208539	x		x	x		Fönster H.B. öppn.bart 900x550 kpl.*	Window R.R. 900x550 cpl.*
--	208092	x		x	x		Ruta lös u. karm 900x550 d:o	Pane without frame 900x550 d:o
42	208540	x	x	x	x		Fönster öppn.bart 700x300 pentry kpl.*	Window 700x300 pentry cpl.*
--	208094	x	x	x	x		Ruta lös u. karm 700x300 d:o	Pane without frame 700x300 d:o
							M= Metervara T= Tillbehör	M= On the metre T= Accessory

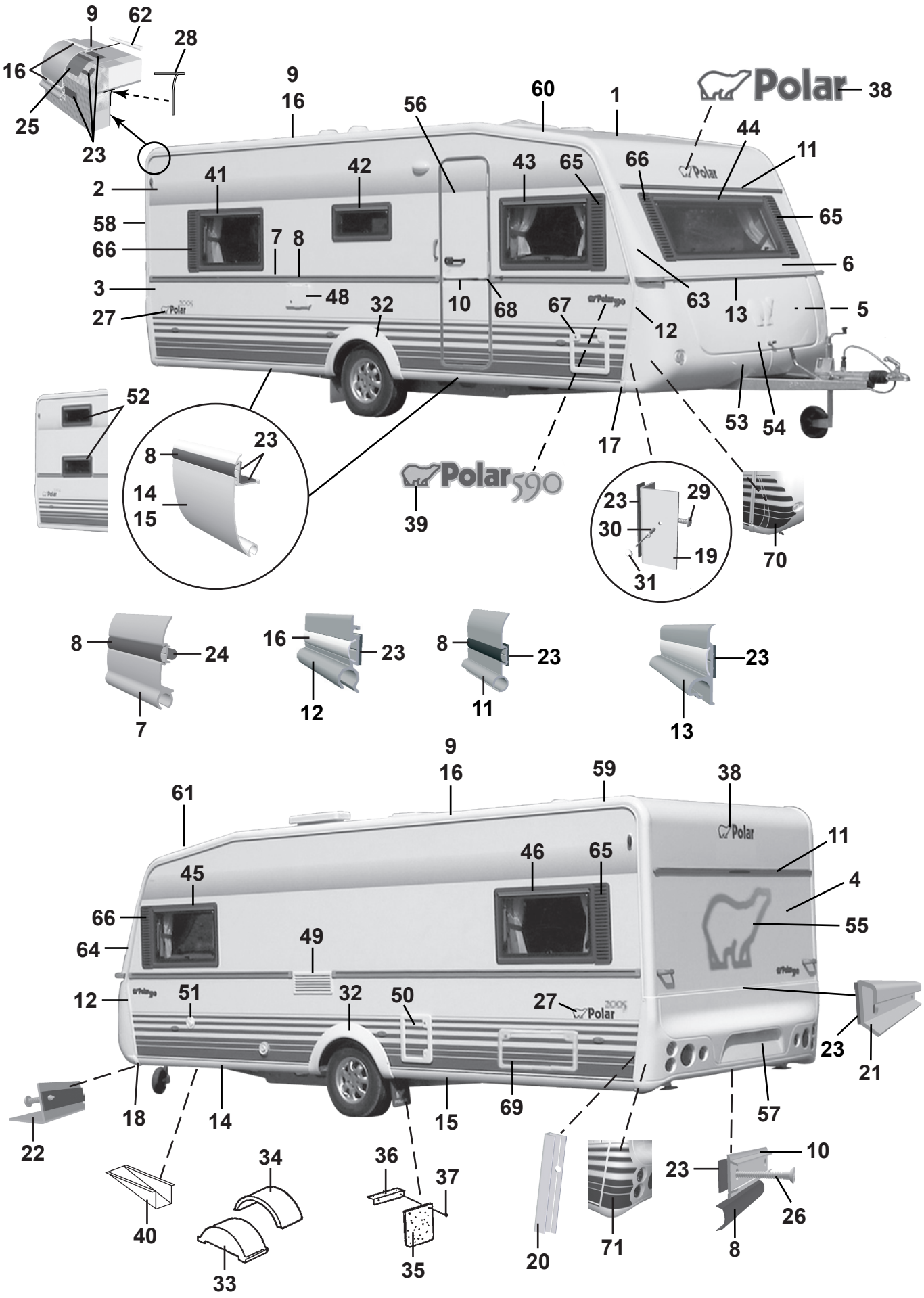
9
62
28
16
25
23
9
16
56
60
1
Polar
38
44
11
41
42
43
65
66
65
2
58
66
7
8
6
3
48
32
10
68
67
63
13
5
27
12
52
8
23
14
15
Polar590
39
17
23
29
30
19
31
53
54
70
8
24
7
16
23
12
8
23
11
23
13
9
16
59
38
61
Polar
11
45
46
65
4
66
55
64
49
12
51
32
50
27
Polar
23
21
18
14
15
69
57
22
40
34
36
37
10
23
26
8
33
35
20
71

Pos Fig	Det. nr Part. No	Ingår/Fitted 590 LB	590 BK	590 DB	590 DBD		Benämning	Description
43	208539	x	x	x	x		Fönster H.F. öppn.bart 900x550 kpl. *	Window R.F. 900x550 cpl. *
--	208092	x	x	x	x		Ruta lös u. karm 900x550 d:o	Pane without frame 900x550 d:o
44	208537	x	x	x	x		Fönster fast 1600x550 kpl. *	Window fixed 1600x550 cpl. *
--	208090	x	x	x	x		Ruta lös u. karm 1600x550	Pane without frame 1600x550 d:o
45	208539	x	x	x	x		Fönster V.F. öppn.bart 900x550 kpl. *	Window L.F. 900x550 cpl. *
--	208092	x	x	x	x		Ruta lös u. karm 900x550 d:o	Pane without frame 900x550 d:o
46	208539	x	x	x	x		Fönster V.B. öppn.bart 900x550 kpl. *	Window L.R. 900x550 cpl. *
--	208092	x	x	x	x		Ruta lös u. karm 900x550 d:o	Pane without frame 900x550 d:o
48	504323	x	x	x	x		El-intag 230 V u. låshus	El. connection 230 V without locking house
--	504324	T	T	T	T		El-intag 230 V u. låshus el-golvvärme	El. connection 230 V el. underfloor heating
--	504325	x	x	x	x		Låshus d:o	Locking house d:o
49	209247	x	x	x	x		Galler ventilation kyl	Louvre ventilation
50	207759	x	x	x	x		Lucka m. innerram, utan spegel	Door with frame inner, without plate
--	207197	x	x	x	x		Innerram d:o	Frame inner d:o
51	311530	x	x	x	x		Vattenpåfyllning u. lock	Water filler without cap
--	314698	x	x	x	x		Lock d:o	Cap d:o
52	208540		x				Fönster öppn.bart 700x300 kpl.	Window 700x300 cpl.
--	208094		x				Ruta lös u. karm 700x300 d:o	Pane without frame 700x300 d:o
53	504468	x	x	x	x		Gasolkoffert underdel	Gas box
54	503980	x	x	x	x		Lock gasolkoffert u. lås	Trunk lid gas box without lock
55	209059	x	x	x	x		Dekal	Decal
56	208889	x	x	x	x		Dörr yttre kpl. H	Outer door cpl. R
--	208117	T	T	T	T		Dörr yttre delad kpl. H	Outer door divided cpl. R
--	208304	T	T	T	T		Myggdörr inre	Mosquito door inner
57	208064	x	x	x	x		Bakljusramp	Light holder
58	208039	x	x	x	x		List tält bockad H-bak	List bent R rear
59	208040	x	x	x	x		List tält bockad V-bak	List bent L rear
60	208041	x	x	x	x		List tält bockad H-fram	List bent R front
61	208042	x	x	x	x		List tält bockad V-fram	List bent L front
62	208323	x	x	x	x		Styrstift list tält 50x3,5 mm	Pin for list 50x6,5 mm
63	208099	x	x	x	x		Front plast H	Front plastic R
64	208100	x	x	x	x		Front plast V	Front plastic L
--	801319	x	x	x	x		Skruv PKM 4,2x14 d:o	Screw PKM 4,2x14 d:o
65	209483	x	x	x	x		Dekorplatta grå H	Decor plate grey H
66	209484	x	x	x	x		Dekorplatta grå V	Decor plate grey V
67	207759	T	T	T	T		Lucka m. innerram, utan spegel	Door with frame inner, without plate
--	207197	T	T	T	T		Innerram d:o	Frame inner d:o
68	206801	x	x	x	x		Ändavslutning	End protection
69	208424	T	T	T	T		Lucka m innerram, utan spegel	Door with frame inner, without plate
70	209207	x	x	x	x		Dekalsats gasolkoffert (H+V)	Decal kit gas box (R+L)
71	209208	x	x	x	x		Dekalsats bakljusramp (H+V)	Decal kit light holder (R+L)

* = Tonade fönster är tillval, se "Fönsterdetaljer" sidan 97-98

* = Coloured windows for choice, see "Window equipment" side 97-98

M= Metervara
T= Tillbehör

M= On the metre
T= Accessory

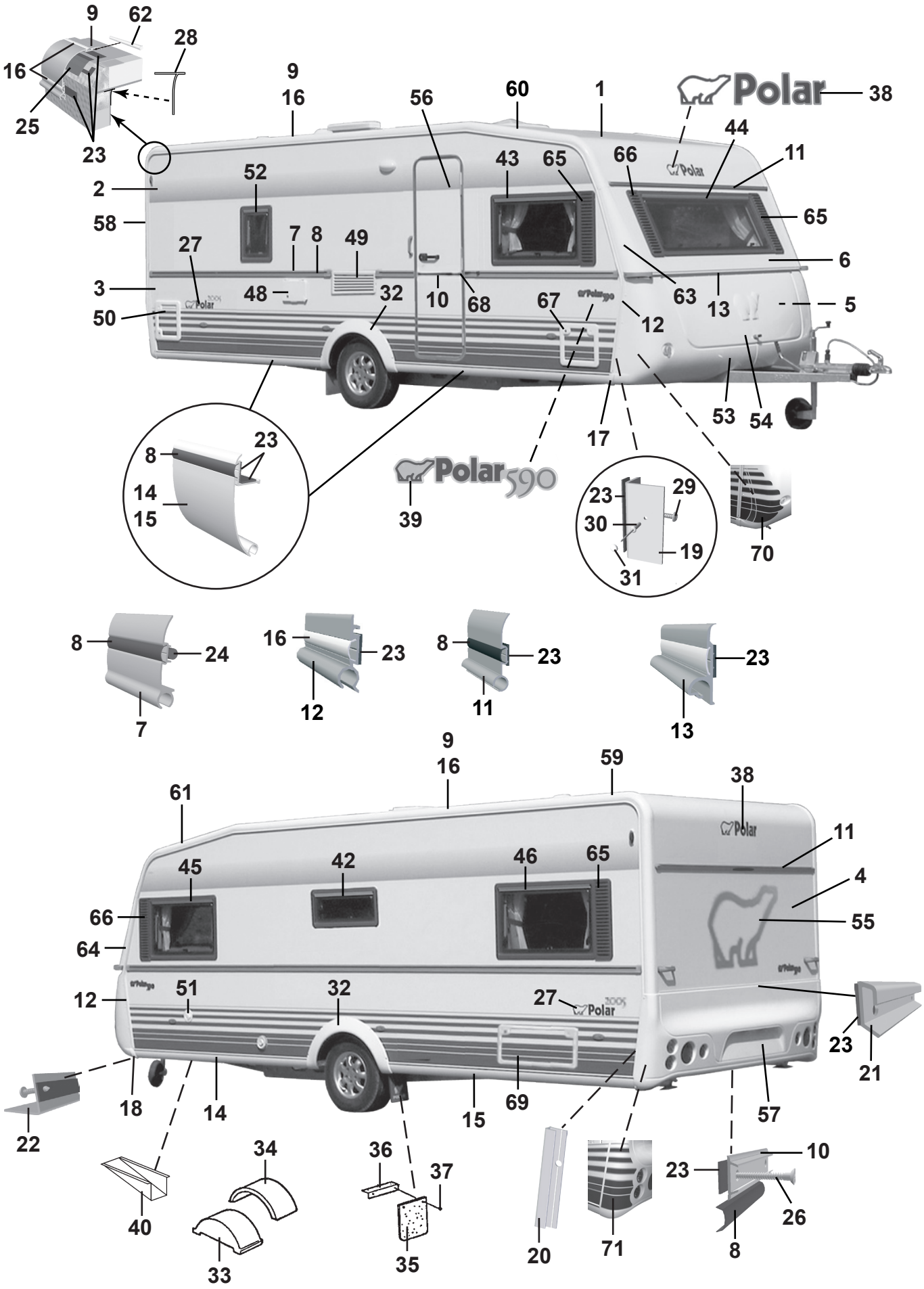
9
62
28
16
25
23
9
16
56
60
1
Polar
38
44
11
2
52
43
65
66
58
65
27
7
8
49
6
3
48
32
10
68
67
63
13
5
50
12
53
54
17
8
23
14
15
Polar 590
39
23
29
30
19
31
70
8
24
7
16
23
12
8
23
11
23
13
9
16
59
38
61
11
45
42
46
65
4
66
55
64
12
51
32
27
23
21
18
14
15
69
57
22
34
36
37
10
23
26
40
33
35
20
71
8

Pos Fig	Det. nr Part. No	Ingår/Fitted 590 CTH	Ingår/Fitted 590 TR DB	Benämning	Description
1	207421	x	x	Plåt tak 7210x2475	Roofing plate 7210x2475
2	207489	x	x	Plåt sida övre 6300x1285	Side plate upper 6300x1285
3	208400	x	x	Plåt sida undre 6300x800	Side plate lower 6300x800
4	208402	x	x	Plåt gavel 2475x1538	Gable plate 2475x1538
5	209933	x	x	Plåt gavel undre 2500x818	Gable plate lower 2500x818
6	208983	x	x	Gavel fram övre	Gable front upper
--	211056	x	x	Plåt gavel övre 2800x818	Gable plate upper 2800x818
7	208333	x	x	List midja L=5804	List L=5804
8	202656	M	M	List dekor plast, svart	List decor plastic, black
9	208213	x	x	List tält rak L=4990	List straight L=4990
10	205579	x	x	List dekor alu. L=2390	List decor alu. L=2390
11	208535	x	x	List markis L=2234	List L=2234
12	208037	x	x	List front H	List front R
--	208038	x	x	List front V	List front L
13	208052	x	x	List koffertlock väggdel L=2177	List trunk lid wall L=2177
--	702283	M	M	List ifyllnad vit d:o	Strip white d:o
--	207610	x	x	List koffertlock koffertdel L=1920	List trunk lid trunk part L=1920
14	208336	x	x	List avb. spoiler V-H fram L=2430	List L-R front L=2430
15	208320	x	x	List avb. spoiler V-H bak L=2490	List L-R rear L=2490
16	208349	M	M	List dekor plast, vit	List decor plastic, white
17	208303	x	x	Ändavslutning H-fram kjollist	End protection R front
18	208302	x	x	Ändavslutning V-fram kjollist	End protection L front
19	208337	x	x	List hållare koffert L=665	List holder L=665
20	209077	x	x	List bakljusramp L=605	List light holder L=605
21	208210	x	x	List bakljusramp L=2382	List light holder L=2382
22	208209	x	x	List gavel-golv fram L=2377	List gable-floor front L=2377
--	209525	x	x	Tätning "Terostat 2759" d:o	Seal "Terostat 2759" d:o
--	800626	x	x	Skruv d:o B10x25 rostfri	Screw d:o B10x25 rustless
23	208236	M	M	Bostik profil 15x1,5 (18 m/rulle)	Seal strip Bostik 15x1,5 (18 m/roll)
24	208237	M	M	Bostik profil Ø=7 mm (14 m/rulle)	Seal strip Bostik Ø=7mm (14 m/roll)
25	208235	M	M	Bostik profil 60x1,5 (30 m/rulle)	Seal strip Bostik 60x1,5 (30 m/roll)
26	800433	x	x	Skruv FXT 3,5x25 rostfri 1000 st	Screw FXT 3,5x25 rustless 1000 pcs
27	209209	x	x	Dekal	Decal
28	204137	M	M	List täck	Cover strip
29	800626	x	x	Skruv B10x25 rostfri	Screw B10x25 rustless
30	701980	x	x	Nit split	Rivet
31	801095	x	x	Hatt	Cap
32	208062	x	x	Hjulhusbreddare	Mudguard
33	206747	x	x	Hjulhus	Wheel housing
34	205342	x	x	Isolering hjulhus	Insulation wheel housing
35	100950	x	x	Stänkskydd	Splash guard
36	101223	x	x	Fäste stänkskydd	Bracket splash guard
37	800118	x	x	Skruv	Screw
38	209085	x	x	Dekal	Decal
39	209022	x	x	Emblem 590	Emblem 590
40	200877	x	x	Dammskydd	Dust cover
42	208540	x	x	Fönster öppn.bart 700x300 pentry kpl.*	Window 700x300 pentry cpl.*
--	208094	x	x	Ruta lös u. karm 700x300 d:o	Pane without frame 700x300 d:o
43	208539	x	x	Fönster H.F. öppn.bart 900x550 kpl.*	Window R.F. 900x550 cpl.*
--	208092	x	x	Ruta lös u. karm 900x550 d:o	Pane without frame 900x550 d:o
				M= Metervara T= Tillbehör	M= On the metre T= Accessory

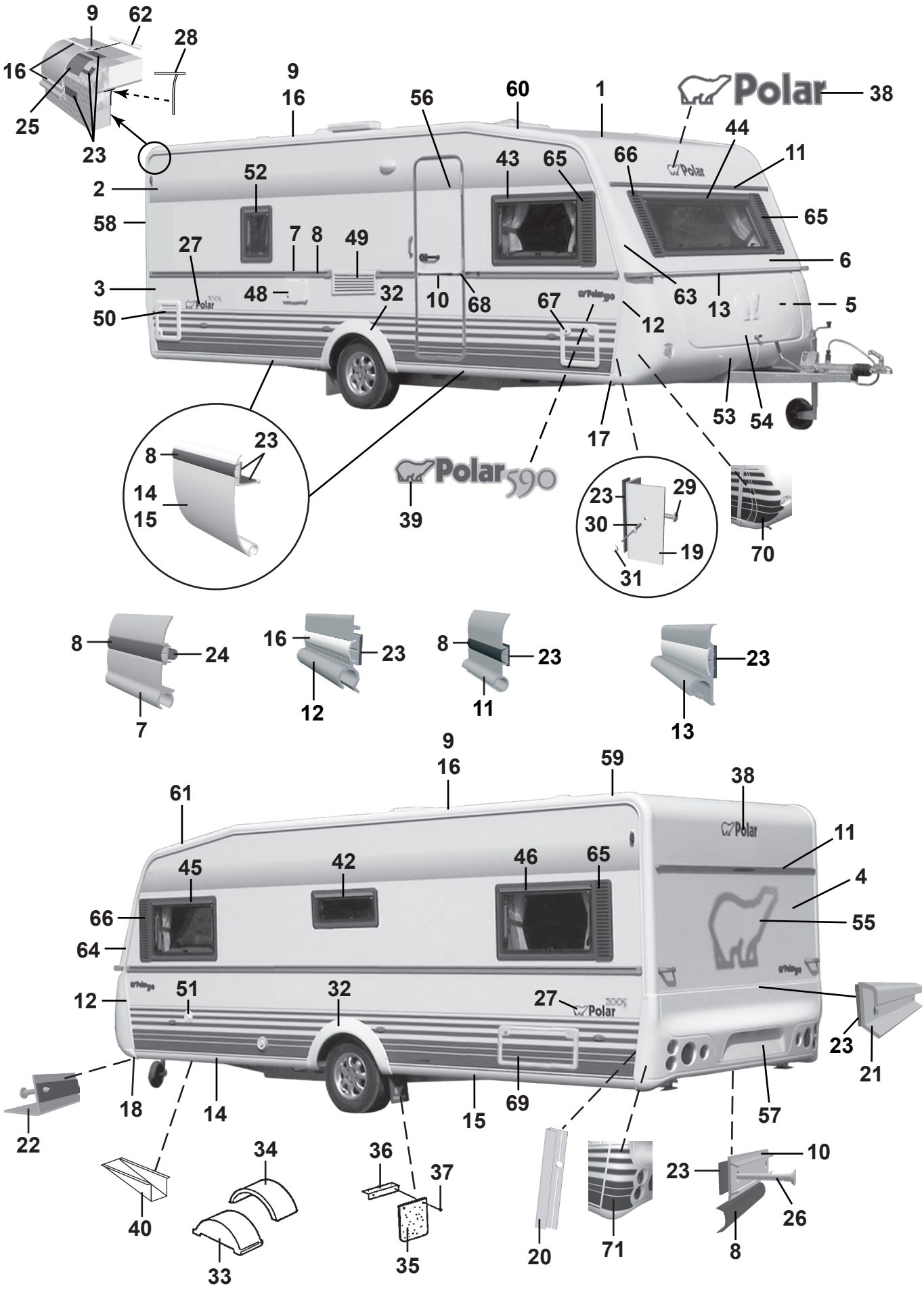
9
62
28
16
25
23
9
16
56
60
1
Polar
38
44
11
2
52
43
65
66
58
65
27
7
8
49
6
3
48
32
10
68
67
63
13
5
50
12
53
54
17
8
23
14
15
Polar 590
39
23
29
30
19
31
70
8
24
7
16
23
12
8
23
11
23
13
9
16
59
38
61
11
45
42
46
65
4
66
55
64
12
51
32
27
23
21
18
14
15
69
57
22
34
36
37
10
23
26
40
33
35
20
71
8

Pos Fig	Det. nr Part. No	Ingår/Fitted 590 CTH	Ingår/Fitted 590 TR DB	Benämning	Description
44	208537	x	x	Fönster fast 1600x550 kpl. *	Window fixed 1600x550 cpl. *
--	208090	x	x	Ruta lös u. karm 1600x550	Pane without frame 1600x550 d:o
45	208539	x	x	Fönster V.F. öppn.bart 900x550 kpl. *	Window L.F. 900x550 cpl. *
--	208092	x	x	Ruta lös u. karm 900x550 d:o	Pane without frame 900x550 d:o
46	208539	x	x	Fönster V.B. öppn.bart 900x550 kpl. *	Window L.R. 900x550 cpl. *
--	208092	x	x	Ruta lös u. karm 900x550 d:o	Pane without frame 900x550 d:o
48	504323	x	x	El-intag 230 V u. låshus	El. connection 230 V without locking house
--	504324	T	T	El-intag 230 V u. låshus el-golvvärme	El. connection 230 V el. underfloor heating
--	504325	x	x	Låshus d:o	Locking house d:o
49	209247	x	x	Galler ventilation kyl	Louvre ventilation
50	207759	x	x	Lucka m. innerram, utan spegel	Door with frame inner, without plate
--	207197	x	x	Innerram d:o	Frame inner d:o
51	311530	x	x	Vattenpåfyllning u. lock	Water filler without cap
--	314698	x	x	Lock d:o	Cap d:o
52	208541	T	T	Fönster öppn.bart 350x500 kpl.	Window 350x550 cpl.
--	208095	T	T	Ruta lös u. karm 350x500 d:o	Pane without frame 350x500 d:o
53	504468	x	x	Gasolkoffert underdel	Gas box
54	503980	x	x	Lock gasolkoffert u. lås	Trunk lid gas box without lock
55	209059	x	x	Dekal	Decal
56	208889	x	x	Dörr yttre kpl. H	Outer door cpl. R
--	208117	T	T	Dörr yttre delad kpl. H	Outer door divided cpl. R
--	208304	T	T	Myggdörr inre	Mosquito door inner
57	208064	x	x	Bakljusramp	Light holder
58	208039	x	x	List tält bockad H-bak	List bent R rear
59	208040	x	x	List tält bockad V-bak	List bent L rear
60	208041	x	x	List tält bockad H-fram	List bent R front
61	208042	x	x	List tält bockad V-fram	List bent L front
62	208323	x	x	Styrstift list tält 50x3,5 mm	Pin for list 50x6,5 mm
63	208099	x	x	Front plast H	Front plastic R
64	208100	x	x	Front plast V	Front plastic L
--	801319	x	x	Skruv PKM 4,2x14 d:o	Screw PKM 4,2x14 d:o
65	209483	x	x	Dekorplatta grå H	Decor plate grey H
66	209484	x	x	Dekorplatta grå V	Decor plate grey V
67	207759	T	T	Lucka m. innerram, utan spegel	Door with frame inner, without plate
--	207197	T	T	Innerram d:o	Frame inner d:o
68	206801	x	x	Ändavslutning	End protection
69	208424	T		Lucka m innerram, utan spegel	Door with frame inner, without plate
70	209207	x	x	Dekalsats gasolkoffert (H+V)	Decal kit gas box (R+L)
71	209208	x	x	Dekalsats bakljusramp (H+V)	Decal kit light holder (R+L)
				* = Tonade fönster är tillval, se "Fönsterdetaljer" sidan 97-98	* = Coloured windows for choice, see "Window equipment" side 97-98
				M= Metervara T= Tillbehör	M= On the metre T= Accessory

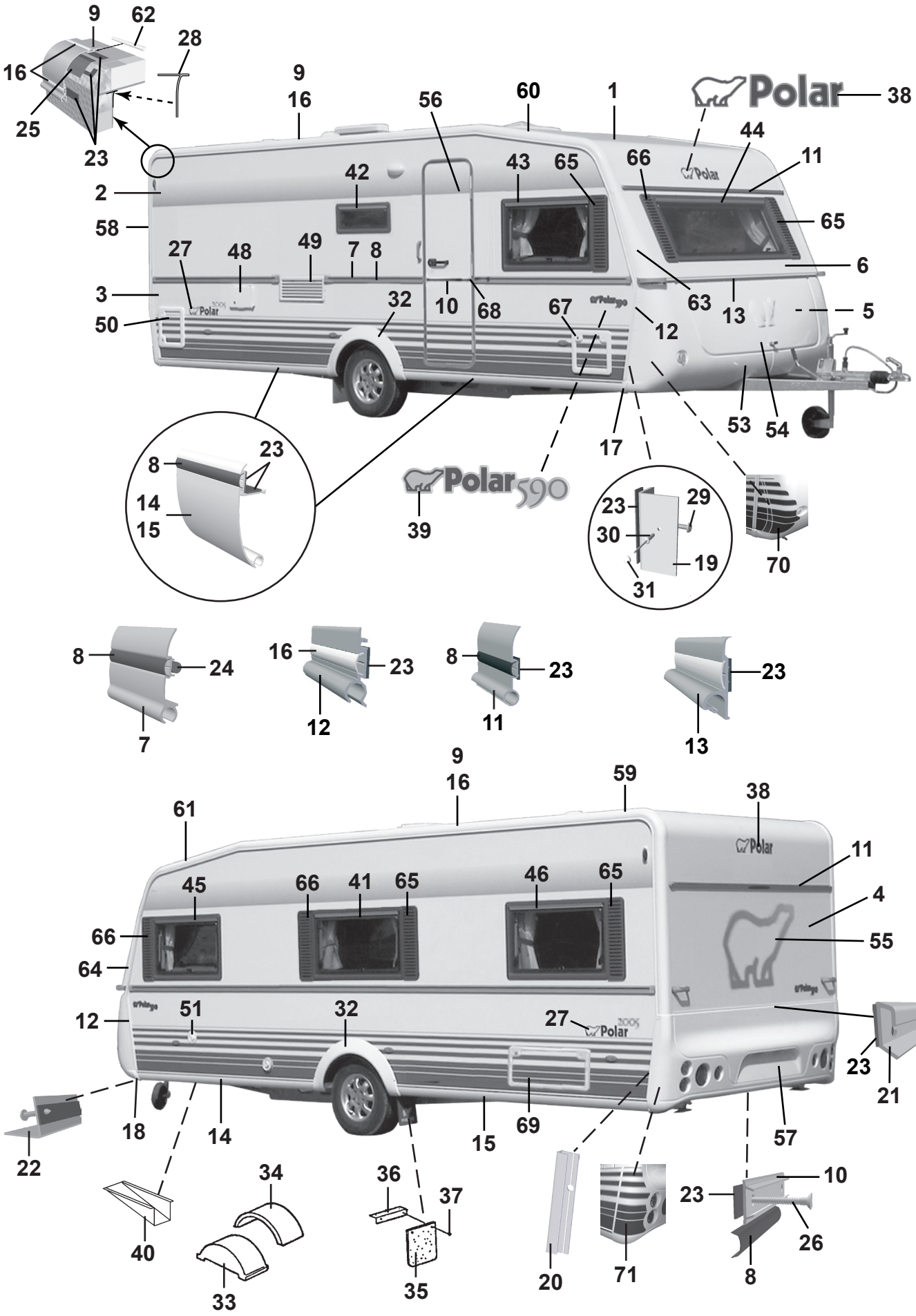
9
62
28
16
25
23
9
16
56
60
1
38
2
42
43
65
66
44
11
58
65
27
48
49
7
8
6
3
32
10
68
67
12
63
13
5
50
53
54
17
8
23
14
15
39
23
29
30
19
31
70
8
24
7
16
23
12
8
23
11
23
13
9
16
59
38
61
45
66
41
65
46
65
11
4
66
55
64
12
51
32
27
23
21
18
14
15
69
57
22
34
36
37
10
23
26
40
33
35
20
71
8

Pos Fig	Det. nr Part. No	Ingår/Fitted 590 CTX		Benämning	Description
1	207421	x		Plåt tak 7210x2475	Roofing plate 7210x2475
2	207489	x		Plåt sida övre 6300x1285	Side plate upper 6300x1285
3	208400	x		Plåt sida undre 6300x800	Side plate lower 6300x800
4	208402	x		Plåt gavel 2475x1538	Gable plate 2475x1538
5	209933	x		Plåt gavel undre 2500x818	Gable plate lower 2500x818
6	208983	x		Gavel fram övre	Gable front upper
--	211056	x		Plåt gavel övre 2800x818	Gable plate upper 2800x818
7	208333	x		List midja L=5804	List L=5804
8	202656	M		List dekor plast, svart	List decor plastic, black
9	208213	x		List tält rak L=4990	List straight L=4990
10	205579	x		List dekor alu. L=2390	List decor alu. L=2390
11	208535	x		List markis L=2234	List L=2234
12	208037	x		List front H	List front R
--	208038	x		List front V	List front L
13	208052	x		List koffertlock väggdel L=2177	List trunk lid wall L=2177
--	702283	M		List ifyllnad vit d:o	Strip white d:o
--	207610	x		List koffertlock koffertdel L=1920	List trunk lid trunk part L=1920
14	208336	x		List avb. spoiler V-H fram L=2430	List L-R front L=2430
15	208320	x		List avb. spoiler V-H bak L=2490	List L-R rear L=2490
16	208349	M		List dekor plast, vit	List decor plastic, white
17	208303	x		Ändavslutning H-fram kjollist	End protection R front
18	208302	x		Ändavslutning V-fram kjollist	End protection L front
19	208337	x		List hållare koffert L=665	List holder L=665
20	209077	x		List bakljusramp L=605	List light holder L=605
21	208210	x		List bakljusramp L=2382	List light holder L=2382
22	208209	x		List gavel-golv fram L=2377	List gable-floor front L=2377
--	209525	x		Tätning "Terostat 2759" d:o	Seal "Terostat 2759" d:o
--	800626	x		Skruv d:o B10x25 rostfri	Screw d:o B10x25 rustless
23	208236	M		Bostik profil 15x1,5 (18 m/rulle)	Seal strip Bostik 15x1,5 (18 m/roll)
24	208237	M		Bostik profil Ø=7 mm (14 m/rulle)	Seal strip Bostik Ø=7mm (14 m/roll)
25	208235	M		Bostik profil 60x1,5 (30 m/rulle)	Seal strip Bostik 60x1,5 (30 m/roll)
26	800433	x		Skruv FXT 3,5x25 rostfri 1000 st	Screw FXT 3,5x25 rustless 1000 pcs
27	209209	x		Dekal	Decal
28	204137	M		List täck	Cover strip
29	800626	x		Skruv B10x25 rostfri	Screw B10x25 rustless
30	701980	x		Nit split	Rivet
31	801095	x		Hatt	Cap
32	208062	x		Hjulhusbreddare	Mudguard
33	206747	x		Hjulhus	Wheel housing
34	205342	x		Isolering hjulhus	Insulation wheel housing
35	100950	x		Stänkskydd	Splash guard
36	101223	x		Fäste stänkskydd	Bracket splash guard
37	800118	x		Skruv	Screw
38	209085	x		Dekal	Decal
39	209022	x		Emblem 590	Emblem 590
40	200877	x		Dammskydd	Dust cover
41	208539	x		Fönster öppn.bart 900x550 kpl. *	Window 900x550 cpl. *
--	208092	x		Ruta lös u. karm 900x550 d:o	Pane without frame 900x550 d:o
--	208540	T		Fönster öppn.bart 700x300 kpl. *	Window 700x300 cpl. *
--	208094	T		Ruta lös u. karm 700x300 d:o	Pane without frame 700x300 d:o
				M= Metervara	M= On the metre
				T= Tillbehör	T= Accessory

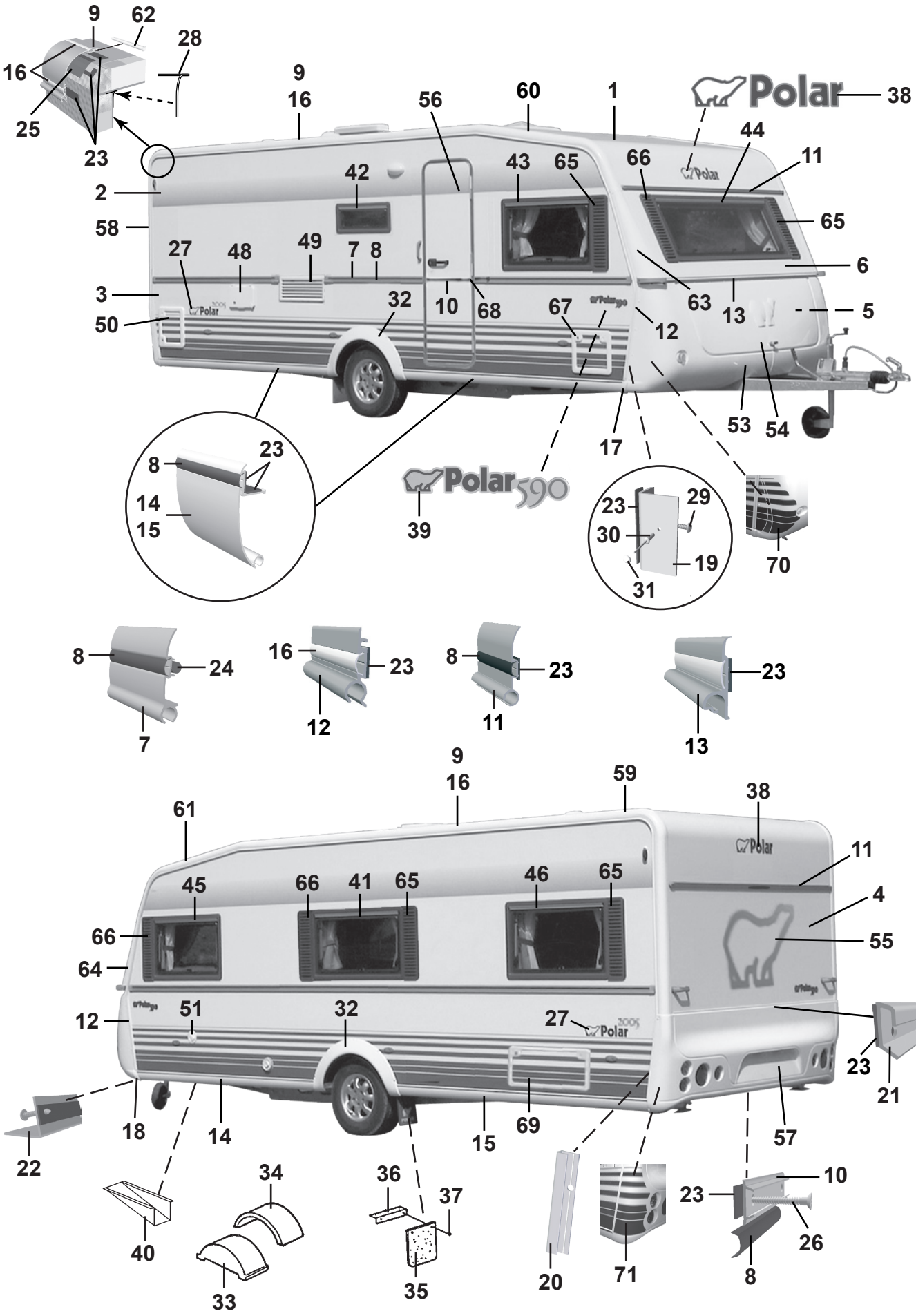
9
62
28
16
25
23
9
16
56
60
1
38
2
42
43
65
66
44
11
58
65
27
48
49
7
8
6
3
32
10
68
67
12
63
13
5
50
53
54
17
39
8
23
14
15
23
29
30
19
31
70
8
24
7
16
23
12
8
23
11
23
13
9
16
59
38
61
11
45
66
41
65
46
65
4
66
55
64
12
51
32
27
23
21
18
14
15
69
57
22
40
34
36
37
10
23
26
33
35
20
71
8

Pos Fig	Det. nr Part. No	Ingår/Fitted 590 CTX		Benämning	Description
42	208540	x		Fönster öppn.bart 700x300 pentry kpl.*	Window 700x300 pentry cpl.*
--	208094	x		Ruta lös u. karm 700x300 d:o	Pane without frame 700x300 d:o
43	208539	x		Fönster H.F. öppn.bart 900x550 kpl.*	Window R.F. 900x550 cpl.*
--	208092	x		Ruta lös u. karm 900x550 d:o	Pane without frame 900x550 d:o
44	208537	x		Fönster fast 1600x550 kpl.*	Window fixed 1600x550 cpl.*
--	208090	x		Ruta lös u. karm 1600x550	Pane without frame 1600x550 d:o
45	208539	x		Fönster V.F. öppn.bart 900x550 kpl.*	Window L.F. 900x550 cpl.*
--	208092	x		Ruta lös u. karm 900x550 d:o	Pane without frame 900x550 d:o
46	208539	x		Fönster V.B. öppn.bart 900x550 kpl.*	Window L.R. 900x550 cpl.*
--	208092	x		Ruta lös u. karm 900x550 d:o	Pane without frame 900x550 d:o
48	504323	x		El-intag 230 V u. låshus	El. connection 230 V without locking house
--	504324	T		El-intag 230 V u. låshus el-golvvärme	El. connection 230 V el. underfloor heating
--	504325	x		Låshus d:o	Locking house d:o
49	209247	x		Galler ventilation kyl	Louvre ventilation
50	207759	x		Lucka m. innerram, utan spegel	Door with frame inner, without plate
--	207197	x		Innerram d:o	Frame inner d:o
51	311530	x		Vattenpåfyllning u. lock	Water filler without cap
--	314698	x		Lock d:o	Cap d:o
53	504468	x		Gasolkoffert underdel	Gas box
54	503980	x		Lock gasolkoffert u. lås	Trunk lid gas box without lock
55	209059	x		Dekal	Decal
56	208889	x		Dörr yttre kpl. H	Outer door cpl. R
--	208117	T		Dörr yttre delad kpl. H	Outer door divided cpl. R
--	208304	T		Myggdörr inre	Mosquito door inner
57	208064	x		Bakljusramp	Light holder
58	208039	x		List tält bockad H-bak	List bent R rear
59	208040	x		List tält bockad V-bak	List bent L rear
60	208041	x		List tält bockad H-fram	List bent R front
61	208042	x		List tält bockad V-fram	List bent L front
62	208323	x		Styrstift list tält 50x3,5 mm	Pin for list 50x6,5 mm
63	208099	x		Front plast H	Front plastic R
64	208100	x		Front plast V	Front plastic L
--	801319	x		Skruv PKM 4,2x14 d:o	Screw PKM 4,2x14 d:o
65	209483	x		Dekorplatta grå H	Decor plate grey H
66	209484	x		Dekorplatta grå V	Decor plate grey V
67	207759	T		Lucka m. innerram, utan spegel	Door with frame inner, without plate
--	207197	T		Innerram d:o	Frame inner d:o
68	206801	x		Ändavslutning	End protection
69	208424	T		Lucka m innerram, utan spegel	Door with frame inner, without plate
70	209207	x		Dekalsats gasolkoffert (H+V)	Decal kit gas box (R+L)
71	209208	x		Dekalsats bakljusramp (H+V)	Decal kit light holder (R+L)

* = Tonade fönster är tillval, se "Fönsterdetaljer" sidan 97-98

* = Coloured windows for choice, see "Window equipment" side 97-98

M= Metervara
T= Tillbehör

M= On the metre
T= Accessory

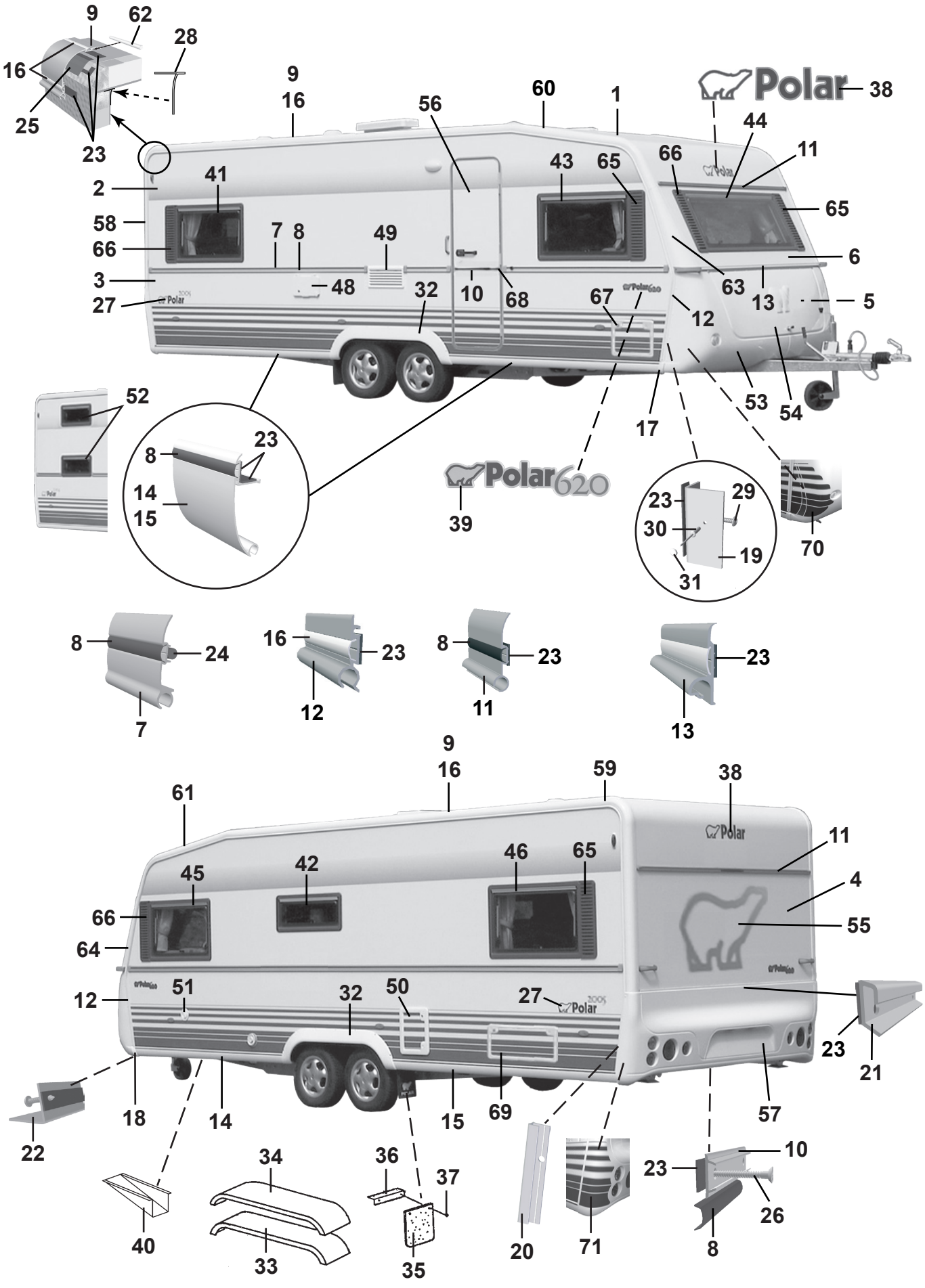
9
62
28
16
25
23
9
16
56
60
1
Polar
38
44
11
41
2
43
65
66
65
58
7
8
49
66
6
3
48
32
10
68
67
63
13
5
27
12
52
53
54
17
23
8
14
15
Polar620
39
23
29
30
19
31
70
8
24
7
16
23
12
8
23
11
23
13
9
16
59
38
61
Polar
11
45
42
46
65
4
66
55
64
12
51
32
50
27
23
21
18
14
15
69
57
22
40
34
33
36
37
35
20
71
23
10
26
8

Pos Fig	Det. nr Part. No	Ingår/Fitted 620 LB	620 BK	620 DB	620 DBD		Benämning	Description
1	207421	x	x	x	x		Plåt tak 7210x2475	Roofing plate 7210x2475
2	207489	x	x	x	x		Plåt sida övre 6300x1285	Side plate upper 6300x1285
3	208400	x	x	x	x		Plåt sida undre 6300x800	Side plate lower 6300x800
4	208402	x	x	x	x		Plåt gavel 2475x1538	Gable plate 2475x1538
5	209933	x	x	x	x		Plåt gavel undre 2500x818	Gable plate lower 2500x818
6	208983	x	x	x	x		Gavel fram övre	Gable front upper
--	211056	x	x	x	x		Plåt gavel övre 2800x818	Gable plate upper 2800x818
7	208334	x	x	x	x		List midja L=7205	List L=7205
8	202656	M	M	M	M		List dekor plast, svart	List decor plastic, black
9	208213	x	x	x	x		List tält rak L=4990	List straight L=4990
10	205579	x	x	x	x		List dekor alu. L=2390	List decor alu. L=2390
11	208535	x	x	x	x		List markis L=2234	List L=2234
12	208037	x	x	x	x		List front H	List front R
--	208038	x	x	x	x		List front V	List front L
13	208052	x	x	x	x		List koffertlock väggdel L=2177	List trunk lid wall L=2177
--	702283	M	M	M	M		List ifyllnad vit d:o	Strip white d:o
--	207610	x	x	x	x		List koffertlock koffertdel L=1920	List trunk lid trunk part L=1920
14	208336	x	x	x	x		List avb. spoiler V-H fram L=2430	List L-R front L=2430
15	208320	x	x	x	x		List avb. spoiler V-H bak L=2490	List L-R rear L=2490
16	208349	M	M	M	M		List dekor plast, vit	List decor plastic, white
17	208303	x	x	x	x		Ändavslutning H-fram kjollist	End protection R front
18	208302	x	x	x	x		Ändavslutning V-fram kjollist	End protection L front
19	208337	x	x	x	x		List hållare koffert L=665	List holder L=665
20	209077	x	x	x	x		List bakljusramp L=605	List light holder L=605
21	208210	x	x	x	x		List bakljusramp L=2382	List light holder L=2382
22	208209	x	x	x	x		List gavel-golv fram L=2377	List gable-floor front L=2377
--	209525	x	x	x	x		Tätning "Terostat 2759" d:o	Seal "Terostat 2759" d:o
--	800626	x	x	x	x		Skruv d:o B10x25 rostfri	Screw d:o B10x25 rustless
23	208236	M	M	M	M		Bostik profil 15x1,5 (18 m/rulle)	Seal strip Bostik 15x1,5 (18 m/roll)
24	208237	M	M	M	M		Bostik profil Ø=7 mm (14 m/rulle)	Seal strip Bostik Ø=7mm (14 m/roll)
25	208235	M	M	M	M		Bostik profil 60x1,5 (30 m/rulle)	Seal strip Bostik 60x1,5 (30 m/roll)
26	800433	x	x	x	x		Skruv FXT 3,5x25 rostfri 1000 st	Screw FXT 3,5x25 rustless 1000 pcs
27	209209	x	x	x	x		Dekal	Decal
28	204137	M	M	M	M		List täck	Cover strip
29	800626	x	x	x	x		Skruv B10x25 rostfri	Screw B10x25 rustless
30	701980	x	x	x	x		Nit split	Rivet
31	801095	x	x	x	x		Hatt	Cap
32	208063	x	x	x	x		Hjulhusbreddare	Mudguard
33	206777	x	x	x	x		Hjulhus	Wheel housing
34	206830	x	x	x	x		Isolering hjulhus	Insulation wheel housing
35	100950	x	x	x	x		Stänkskydd	Splash guard
36	101223	x	x	x	x		Fäste stänkskydd	Bracket splash guard
37	800118	x	x	x	x		Skruv	Screw
38	209085	x	x	x	x		Dekal	Decal
39	209023	x	x	x	x		Emblem 620	Emblem 620
40	200877	x	x	x	x		Dammskydd	Dust cover
41	208539	x		x	x		Fönster H.B. öppn.bart 900x550 kpl.*	Window R.R. 900x550 cpl.*
--	208092	x		x	x		Ruta lös u. karm 900x550 d:o	Pane without frame 900x550 d:o
42	208540	x	x	x	x		Fönster öppn.bart 700x300 pentry kpl.*	Window 700x300 pentry cpl.*
--	208094	x	x	x	x		Ruta lös u. karm 700x300 d:o	Pane without frame 700x300 d:o
							M= Metervara T= Tillbehör	M= On the metre T= Accessory

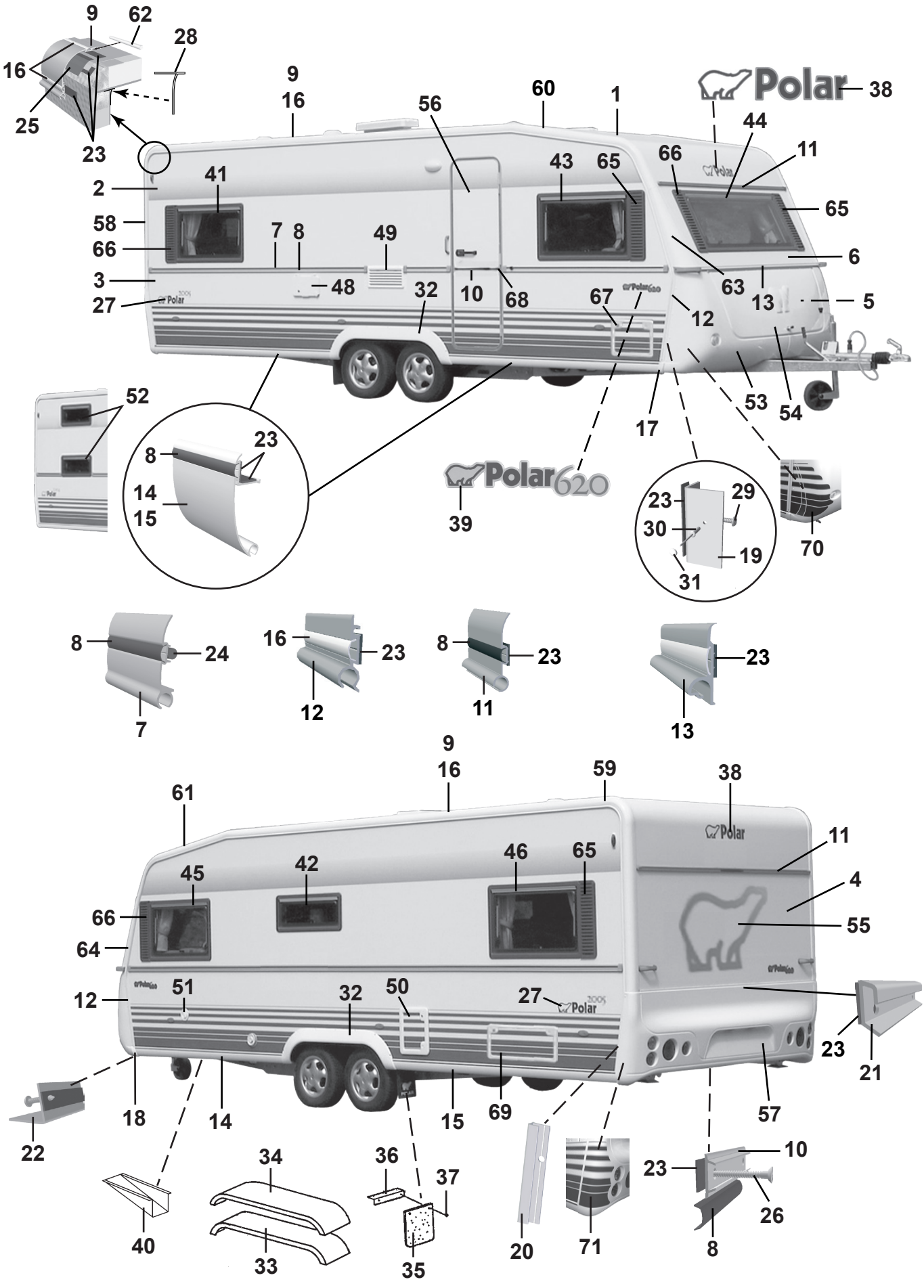
9
62
28
16
25
23
9
16
56
60
1
Polar
38
44
11
41
2
43
65
66
65
58
7
8
49
66
6
3
48
32
10
68
67
63
13
5
27
12
52
53
54
17
23
8
14
15
Polar620
39
23
29
30
19
31
70
8
24
7
16
23
12
8
23
11
23
13
9
16
59
38
61
Polar
11
45
42
46
65
4
66
55
64
12
51
32
50
27
23
21
18
14
15
69
57
22
40
34
33
36
37
35
20
71
23
10
26
8

Pos Fig	Det. nr Part. No	Ingår/Fitted 620 LB	620 BK	620 DB	620 DBD		Benämning	Description
43	208539	x	x	x	x		Fönster H.F. öppn.bart 900x550 kpl. *	Window R.F. 900x550 cpl. *
--	208092	x	x	x	x		Ruta lös u. karm 900x550 d:o	Pane without frame 900x550 d:o
44	208537	x	x	x	x		Fönster fast 1600x550 kpl. *	Window fixed 1600x550 cpl. *
--	208090	x	x	x	x		Ruta lös u. karm 1600x550	Pane without frame 1600x550 d:o
45	208539	x	x	x	x		Fönster V.F. öppn.bart 900x550 kpl. *	Window L.F. 900x550 cpl. *
--	208092	x	x	x	x		Ruta lös u. karm 900x550 d:o	Pane without frame 900x550 d:o
46	208539	x	x	x	x		Fönster V.B. öppn.bart 900x550 kpl. *	Window L.R. 900x550 cpl. *
--	208092	x	x	x	x		Ruta lös u. karm 900x550 d:o	Pane without frame 900x550 d:o
48	504323	x	x	x	x		El-intag 230 V u. låshus	El. connection 230 V without locking house
--	504324	T	T	T	T		El-intag 230 V u. låshus el-golvvärme	El. connection 230 V el. underfloor heating
--	504325	x	x	x	x		Låshus d:o	Locking house d:o
49	209247	x	x	x	x		Galler ventilation kyl	Louvre ventilation
50	207759	x	x	x	x		Lucka m. innerram, utan spegel	Door with frame inner, without plate
--	207197	x	x	x	x		Innerram d:o	Frame inner d:o
51	311530	x	x	x	x		Vattenpåfyllning u. lock	Water filler without cap
--	314698	x	x	x	x		Lock d:o	Cap d:o
52	208540		x				Fönster öppn.bart 700x300 kpl.	Window 700x300 cpl.
--	208094		x				Ruta lös u. karm 700x300 d:o	Pane without frame 700x300 d:o
53	504785	x	x	x	x		Gasolkoffert underdel	Gas box
54	503980	x	x	x	x		Lock gasolkoffert u. lås	Trunk lid gas box without lock
55	209059	x	x	x	x		Dekal	Decal
56	208889	x	x	x	x		Dörr yttre kpl. H	Outer door cpl. R
--	208117	T	T	T	T		Dörr yttre delad kpl. H	Outer door divided cpl. R
--	208304	T	T	T	T		Myggdörr inre	Mosquito door inner
57	208064	x	x	x	x		Bakljusramp	Light holder
58	208039	x	x	x	x		List tält bockad H-bak	List bent R rear
59	208040	x	x	x	x		List tält bockad V-bak	List bent L rear
60	208041	x	x	x	x		List tält bockad H-fram	List bent R front
61	208042	x	x	x	x		List tält bockad V-fram	List bent L front
62	208323	x	x	x	x		Styrstift list tält 50x3,5 mm	Pin for list 50x6,5 mm
63	208099	x	x	x	x		Front plast H	Front plastic R
64	208100	x	x	x	x		Front plast V	Front plastic L
--	801319	x	x	x	x		Skruv PKM 4,2x14 d:o	Screw PKM 4,2x14 d:o
65	209483	x	x	x	x		Dekorplatta grå H	Decor plate grey H
66	209484	x	x	x	x		Dekorplatta grå V	Decor plate grey V
67	207759	T	T	T	T		Lucka m. innerram, utan spegel	Door with frame inner, without plate
--	207197	T	T	T	T		Innerram d:o	Frame inner d:o
68	206801	x	x	x	x		Ändavslutning	End protection
69	208424	T	T	T	T		Lucka m innerram, utan spegel	Door with frame inner, without plate
70	209207	x	x	x	x		Dekalsats gasolkoffert (H+V)	Decal kit gas box (R+L)
71	209208	x	x	x	x		Dekalsats bakljusramp (H+V)	Decal kit light holder (R+L)
							* = Tonade fönster är tillval, se "Fönsterdetaljer" sidan 97-98	* = Coloured windows for choice, see "Window equipment" side 97-98
							M= Metervara T= Tillbehör	M= On the metre T= Accessory

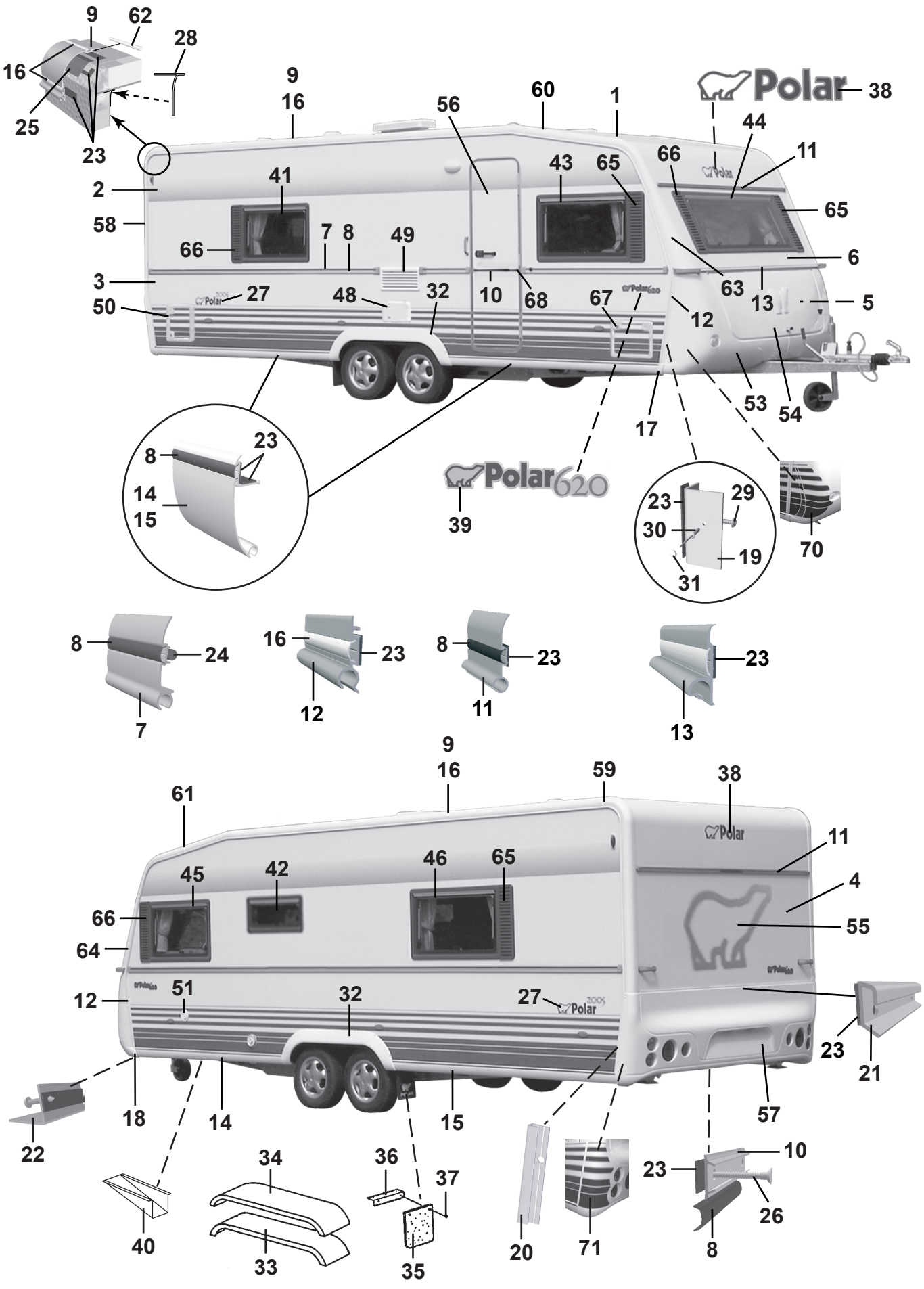
9
62
28
16
25
23
9
16
56
60
1
Polar
38
44
11
2
41
43
65
66
65
58
7
8
49
66
6
3
27
48
32
10
68
67
63
13
5
50
12
53
54
17
8
23
14
15
Polar620
39
23
29
30
19
31
70
8
24
7
16
23
12
8
23
11
23
13
9
16
59
38
61
11
45
42
46
65
4
66
55
64
12
51
32
27
23
21
18
14
15
57
22
34
36
37
10
23
26
40
33
35
20
71
8

Pos Fig	Det. nr Part. No	Ingår/Fitted 620 TR LB	Ingår/Fitted 620 TR DB	Benämning	Description
1	207421	x	x	Plåt tak 7210x2475	Roofing plate 7210x2475
2	207489	x	x	Plåt sida övre 6300x1285	Side plate upper 6300x1285
3	208400	x	x	Plåt sida undre 6300x800	Side plate lower 6300x800
4	208402	x	x	Plåt gavel 2475x1538	Gable plate 2475x1538
5	209933	x	x	Plåt gavel undre 2500x818	Gable plate lower 2500x818
6	208983	x	x	Gavel fram övre	Gable front upper
--	211056	x	x	Plåt gavel övre 2800x818	Gable plate upper 2800x818
7	208334	x	x	List midja L=7205	List L=7205
8	202656	M	M	List dekor plast, svart	List decor plastic, black
9	208213	x	x	List tält rak L=4990	List straight L=4990
10	205579	x	x	List dekor alu. L=2390	List decor alu. L=2390
11	208535	x	x	List markis L=2234	List L=2234
12	208037	x	x	List front H	List front R
--	208038	x	x	List front V	List front L
13	208052	x	x	List koffertlock väggdel L=2177	List trunk lid wall L=2177
--	702283	M	M	List ifyllnad vit d:o	Strip white d:o
--	207610	x	x	List koffertlock koffertdel L=1920	List trunk lid trunk part L=1920
14	208336	x	x	List avb. spoiler V-H fram L=2430	List L-R front L=2430
15	208320	x	x	List avb. spoiler V-H bak L=2490	List L-R rear L=2490
16	208349	M	M	List dekor plast, vit	List decor plastic, white
17	208303	x	x	Ändavslutning H-fram kjollist	End protection R front
18	208302	x	x	Ändavslutning V-fram kjollist	End protection L front
19	208337	x	x	List hållare koffert L=665	List holder L=665
20	209077	x	x	List bakljusramp L=605	List light holder L=605
21	208210	x	x	List bakljusramp L=2382	List light holder L=2382
22	208209	x	x	List gavel-golv fram L=2377	List gable-floor front L=2377
--	209525	x	x	Tätning "Terostat 2759" d:o	Seal "Terostat 2759" d:o
--	800626	x	x	Skruv d:o B10x25 rostfri	Screw d:o B10x25 rustless
23	208236	M	M	Bostik profil 15x1,5 (18 m/rulle)	Seal strip Bostik 15x1,5 (18 m/roll)
24	208237	M	M	Bostik profil Ø=7 mm (14 m/rulle)	Seal strip Bostik Ø=7mm (14 m/roll)
25	208235	M	M	Bostik profil 60x1,5 (30 m/rulle)	Seal strip Bostik 60x1,5 (30 m/roll)
26	800433	x	x	Skruv FXT 3,5x25 rostfri 1000 st	Screw FXT 3,5x25 rustless 1000 pcs
27	209209	x	x	Dekal	Decal
28	204137	M	M	List täck	Cover strip
29	800626	x	x	Skruv B10x25 rostfri	Screw B10x25 rustless
30	701980	x	x	Nit split	Rivet
31	801095	x	x	Hatt	Cap
32	208063	x	x	Hjulhusbreddare	Mudguard
33	206777	x	x	Hjulhus	Wheel housing
34	206830	x	x	Isolering hjulhus	Insulation wheel housing
35	100950	x	x	Stänkskydd	Splash guard
36	101223	x	x	Fäste stänkskydd	Bracket splash guard
37	800118	x	x	Skruv	Screw
38	209085	x	x	Dekal	Decal
39	209023	x	x	Emblem 620	Emblem 620
40	200877	x	x	Dammskydd	Dust cover
41	208539	x		Fönster H.B. öppn.bart 900x550 kpl. *	Window R.R. 900x550 cpl. *
--	208092	x		Ruta lös u. karm 900x550 d:o	Pane without frame 900x550 d:o
--	208541		x	Fönster öppn.bart 350x500 kpl. *	Window 350x550 cpl. *
--	208095		x	Ruta lös u. karm 350x500 d:o	Pane without frame 350x500 d:o
				M= Metervara T= Tillbehör	M= On the metre T= Accessory

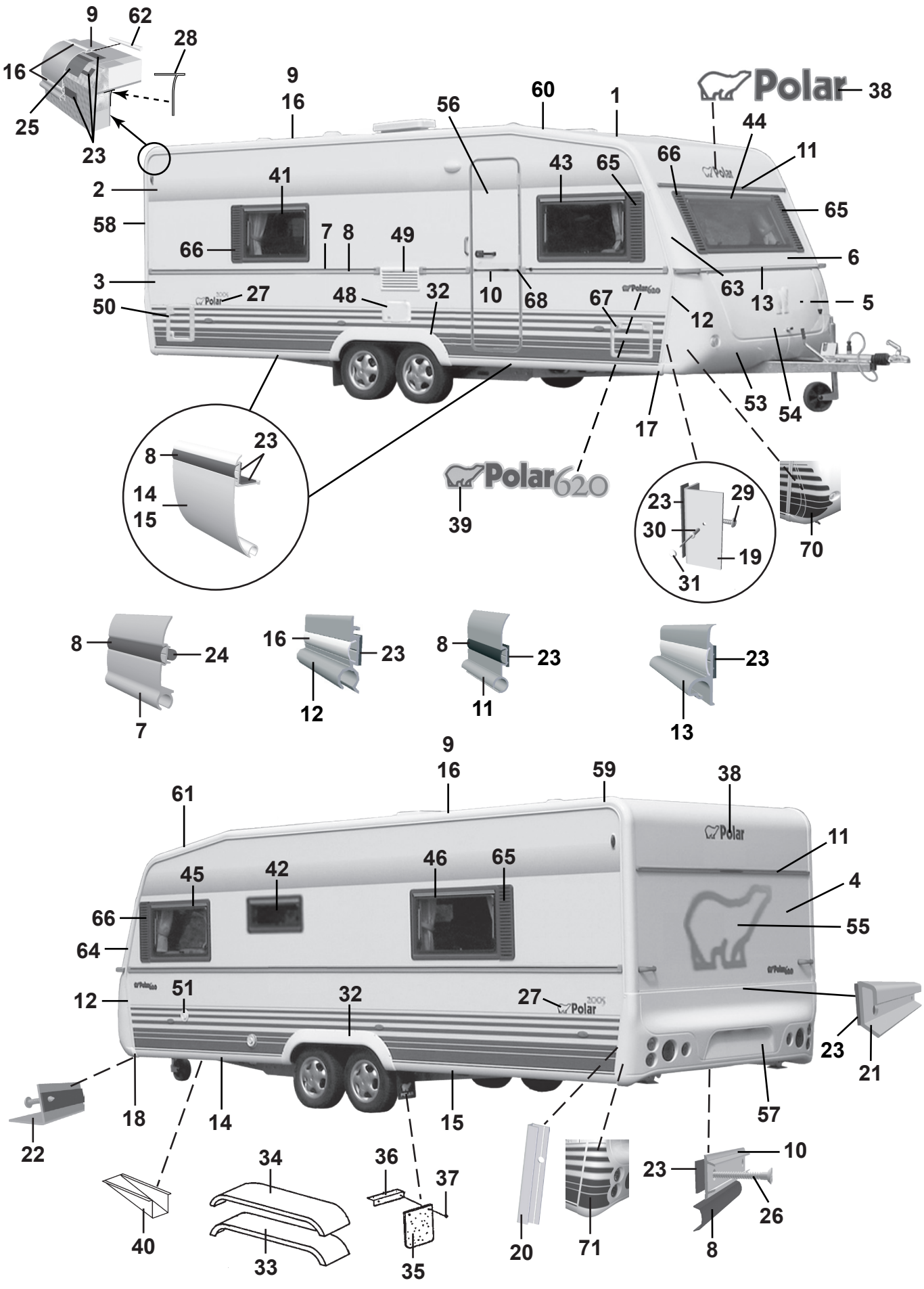
9
62
28
16
25
23
9
16
56
60
1
Polar
38
44
11
2
41
43
65
66
65
58
7
8
49
66
6
3
27
48
32
10
68
67
63
13
5
50
12
53
54
17
8
23
14
15
Polar620
39
23
29
30
19
31
70
8
24
7
16
23
12
8
23
11
23
13
9
16
59
38
61
11
45
42
46
65
4
66
55
64
12
51
32
27
23
21
18
14
15
57
22
34
36
37
10
23
26
40
33
35
20
71
8

Pos Fig	Det. nr Part. No	Ingår/Fitted 620 TR LB	Ingår/Fitted 620 TR DB	Benämning	Description
42	208540		x	Fönster öppn.bart 700x300 pentry kpl.*	Window 700x300 pentry cpl.*
--	208910	x		Fönster fast 700x300 pentry kpl.*	Window fixed 700x300 pentry cpl.*
--	208094	x	x	Ruta lös u. karm 700x300 d:o	Pane without frame 700x300 d:o
43	208539	x	x	Fönster H.F. öppn.bart 900x550 kpl.*	Window R.F. 900x550 cpl.*
--	208092	x	x	Ruta lös u. karm 900x550 d:o	Pane without frame 900x550 d:o
44	208537	x	x	Fönster fast 1600x550 kpl.*	Window fixed 1600x550 cpl.*
--	208090	x	x	Ruta lös u. karm 1600x550	Pane without frame 1600x550 d:o
45	208539	x	x	Fönster V.F. öppn.bart 900x550 kpl.*	Window L.F. 900x550 cpl.*
--	208092	x	x	Ruta lös u. karm 900x550 d:o	Pane without frame 900x550 d:o
46	208539	x	x	Fönster V.B. öppn.bart 900x550 kpl.*	Window L.R. 900x550 cpl.*
--	208092	x	x	Ruta lös u. karm 900x550 d:o	Pane without frame 900x550 d:o
48	504323	x	x	El-intag 230 V u. låshus	El. connection 230 V without locking house
--	504324	T	T	El-intag 230 V u. låshus el-golvvärme	El. connection 230 V el. underfloor heating
--	504325	x	x	Låshus d:o	Locking house d:o
49	209247	x	x	Galler ventilation kyl	Louvre ventilation
50	207759	x	x	Lucka m. innerram, utan spegel	Door with frame inner, without plate
--	207197	x	x	Innerram d:o	Frame inner d:o
51	311530	x	x	Vattenpåfyllning u. lock	Water filler without cap
--	314698	x	x	Lock d:o	Cap d:o
53	504785	x	x	Gasolkoffert underdel	Gas box
54	503980	x	x	Lock gasolkoffert u. lås	Trunk lid gas box without lock
55	209059	x	x	Dekal	Decal
56	208889	x	x	Dörr yttre kpl. H	Outer door cpl. R
--	208117	T	T	Dörr yttre delad kpl. H	Outer door divided cpl. R
--	208304	T	T	Myggdörr inre	Mosquito door inner
57	208064	x	x	Bakljusramp	Light holder
58	208039	x	x	List tält bockad H-bak	List bent R rear
59	208040	x	x	List tält bockad V-bak	List bent L rear
60	208041	x	x	List tält bockad H-fram	List bent R front
61	208042	x	x	List tält bockad V-fram	List bent L front
62	208323	x	x	Styrstift list tält 50x3,5 mm	Pin for list 50x6,5 mm
63	208099	x	x	Front plast H	Front plastic R
64	208100	x	x	Front plast V	Front plastic L
--	801319	x	x	Skruv PKM 4,2x14 d:o	Screw PKM 4,2x14 d:o
65	209483	x	x	Dekorplatta grå H	Decor plate grey H
66	209484	x	x	Dekorplatta grå V	Decor plate grey V
67	207759	T	T	Lucka m. innerram, utan spegel	Door with frame inner, without plate
--	207197	T	T	Innerram d:o	Frame inner d:o
68	206801	x	x	Ändavslutning	End protection
70	209207	x	x	Dekalsats gasolkoffert (H+V)	Decal kit gas box (R+L)
71	209208	x	x	Dekalsats bakljusramp (H+V)	Decal kit light holder (R+L)

* = Tonade fönster är tillval, se "Fönsterdetaljer" sidan 97-98

* = Coloured windows for choice, see "Window equipment" side 97-98

M= Metervara
T= Tillbehör

M= On the metre
T= Accessory

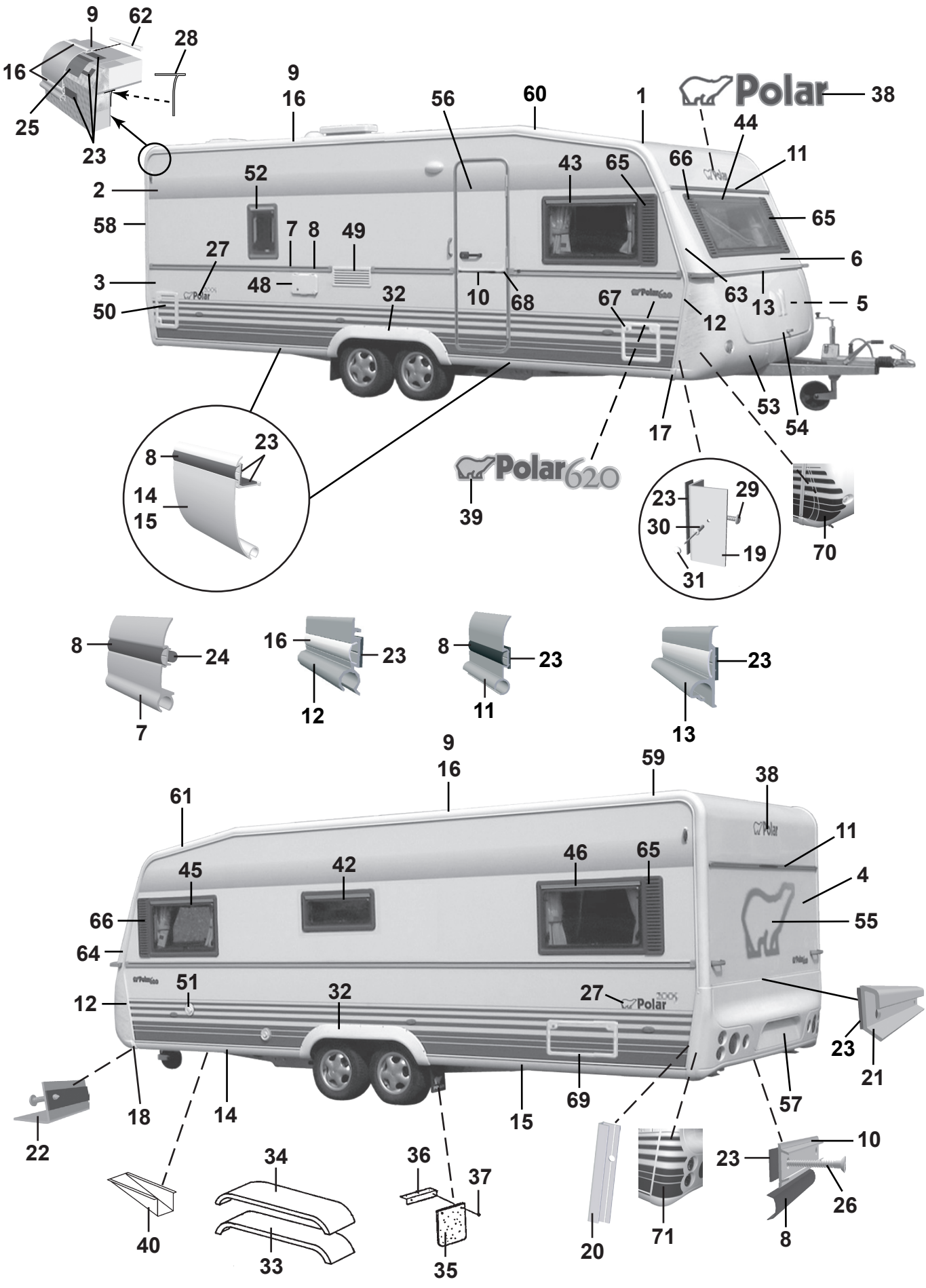
9
62
28
16
25
23
9
16
56
60
1
Polar
38
44
11
52
43
65
66
65
2
58
7
8
49
27
6
3
48
32
10
68
67
63
13
5
50
12
53
54
17
8
23
14
15
39
Polar620
23
29
30
19
31
70
8
24
7
16
23
12
8
23
11
23
13
9
16
59
38
61
11
45
42
46
65
4
66
55
64
51
32
27
12
23
21
22
18
14
15
69
57
34
36
37
10
23
26
40
33
35
20
71
8

Pos Fig	Det. nr Part. No	Ingår/Fitted 620 CTH		Benämning	Description
1	207421	x		Plåt tak 7210x2475	Roofing plate 7210x2475
2	207489	x		Plåt sida övre 6300x1285	Side plate upper 6300x1285
3	208400	x		Plåt sida undre 6300x800	Side plate lower 6300x800
4	208402	x		Plåt gavel 2475x1538	Gable plate 2475x1538
5	209933	x		Plåt gavel undre 2500x818	Gable plate lower 2500x818
6	208983	x		Gavel fram övre	Gable front upper
--	211056	x		Plåt gavel övre 2800x818	Gable plate upper 2800x818
7	208334	x		List midja L=7205	List L=7205
8	202656	M		List dekor plast, svart	List decor plastic, black
9	208213	x		List tält rak L=4990	List straight L=4990
10	205579	x		List dekor alu. L=2390	List decor alu. L=2390
11	208535	x		List markis L=2234	List L=2234
12	208037	x		List front H	List front R
--	208038	x		List front V	List front L
13	208052	x		List koffertlock väggdel L=2177	List trunk lid wall L=2177
--	702283	M		List ifyllnad vit d:o	Strip white d:o
--	207610	x		List koffertlock koffertdel L=1920	List trunk lid trunk part L=1920
14	208336	x		List avb. spoiler V-H fram L=2430	List L-R front L=2430
15	208320	x		List avb. spoiler V-H bak L=2490	List L-R rear L=2490
16	208349	M		List dekor plast, vit	List decor plastic, white
17	208303	x		Ändavslutning H-fram kjollist	End protection R front
18	208302	x		Ändavslutning V-fram kjollist	End protection L front
19	208337	x		List hållare koffert L=665	List holder L=665
20	209077	x		List bakljusramp L=605	List light holder L=605
21	208210	x		List bakljusramp L=2382	List light holder L=2382
22	208209	x		List gavel-golv fram L=2377	List gable-floor front L=2377
--	209525	x		Tätning "Terostat 2759" d:o	Seal "Terostat 2759" d:o
--	800626	x		Skruv d:o B10x25 rostfri	Screw d:o B10x25 rustless
23	208236	M		Bostik profil 15x1,5 (18 m/rulle)	Seal strip Bostik 15x1,5 (18 m/roll)
24	208237	M		Bostik profil Ø=7 mm (14 m/rulle)	Seal strip Bostik Ø=7mm (14 m/roll)
25	208235	M		Bostik profil 60x1,5 (30 m/rulle)	Seal strip Bostik 60x1,5 (30 m/roll)
26	800433	x		Skruv FXT 3,5x25 rostfri 1000 st	Screw FXT 3,5x25 rustless 1000 pcs
27	209209	x		Dekal	Decal
28	204137	M		List täck	Cover strip
29	800626	x		Skruv B10x25 rostfri	Screw B10x25 rustless
30	701980	x		Nit split	Rivet
31	801095	x		Hatt	Cap
32	208063	x		Hjulhusbreddare	Mudguard
33	206777	x		Hjulhus	Wheel housing
34	206830	x		Isolering hjulhus	Insulation wheel housing
35	100950	x		Stänkskydd	Splash guard
36	101223	x		Fäste stänkskydd	Bracket splash guard
37	800118	x		Skruv	Screw
38	209085	x		Dekal	Decal
39	209023	x		Emblem 620	Emblem 620
40	200877	x		Dammskydd	Dust cover
42	208540	x		Fönster öppn.bart 700x300 pentry kpl.*	Window 700x300 pentry cpl.*
--	208094	x		Ruta lös u. karm 700x300 d:o	Pane without frame 700x300 d:o
43	208539	x		Fönster H.F. öppn.bart 900x550 kpl.*	Window R.F. 900x550 cpl.*
--	208092	x		Ruta lös u. karm 900x550 d:o	Pane without frame 900x550 d:o
				M= Metervara	M= On the metre
				T= Tillbehör	T= Accessory

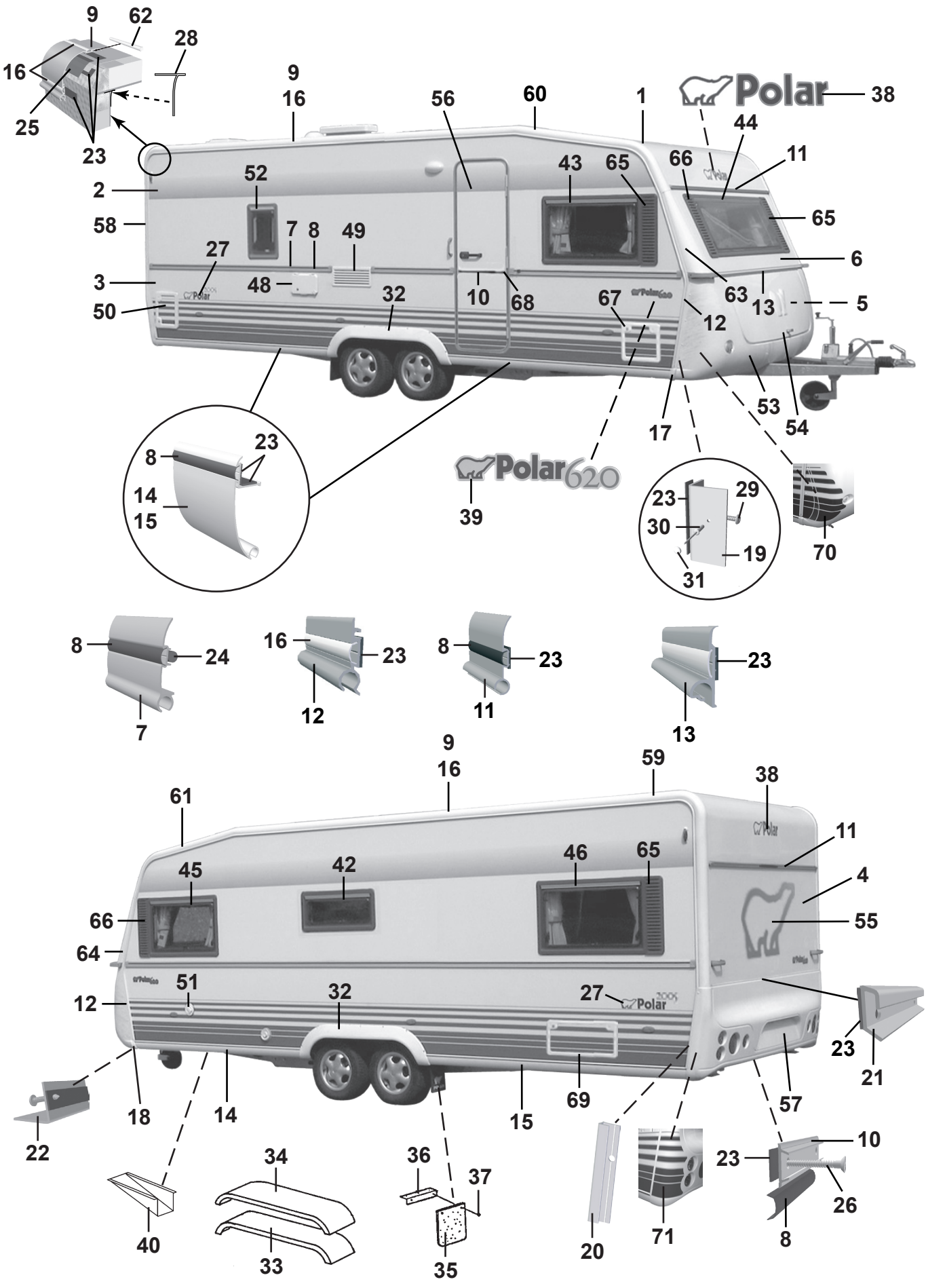
9
62
28
16
25
23
9
16
56
60
1
Polar
38
44
11
52
43
65
66
65
2
58
7
8
49
27
6
3
48
32
10
68
67
63
13
5
50
12
53
54
17
8
23
14
15
39
Polar620
23
29
30
19
31
70
8
24
7
16
23
12
8
23
11
23
13
9
16
59
38
61
45
42
46
65
11
4
66
64
55
51
12
32
27
23
21
18
14
15
69
57
22
34
36
37
10
23
26
40
33
35
20
71
8

Pos Fig	Det. nr Part. No	Ingår/Fitted 620 CTH		Benämning	Description
44	208537	x		Fönster fast 1600x550 kpl. *	Window fixed 1600x550 cpl. *
--	208090	x		Ruta lös u. karm 1600x550	Pane without frame 1600x550 d:o
45	208539	x		Fönster V.F. öppn.bart 900x550 kpl. *	Window L.F. 900x550 cpl. *
--	208092	x		Ruta lös u. karm 900x550 d:o	Pane without frame 900x550 d:o
46	208539	x		Fönster V.B. öppn.bart 900x550 kpl. *	Window L.R. 900x550 cpl. *
--	208092	x		Ruta lös u. karm 900x550 d:o	Pane without frame 900x550 d:o
48	504323	x		El-intag 230 V u. låshus	El. connection 230 V without locking house
--	504324	T		El-intag 230 V u. låshus el-golvvärme	El. connection 230 V el. underfloor heating
--	504325	x		Låshus d:o	Locking house d:o
49	209247	x		Galler ventilation kyl	Louvre ventilation
50	207759	x		Lucka m. innerram, utan spegel	Door with frame inner, without plate
--	207197	x		Innerram d:o	Frame inner d:o
51	311530	x		Vattenpåfyllning u. lock	Water filler without cap
--	314698	x		Lock d:o	Cap d:o
52	208541	T		Fönster öppn.bart 350x500 kpl.	Window 350x550 cpl.
--	208095	T		Ruta lös u. karm 350x500 d:o	Pane without frame 350x500 d:o
53	504785	x		Gasolkoffert underdel	Gas box
54	503980	x		Lock gasolkoffert u. lås	Trunk lid gas box without lock
55	209059	x		Dekal	Decal
56	208889	x		Dörr yttre kpl. H	Outer door cpl. R
--	208117	T		Dörr yttre delad kpl. H	Outer door divided cpl. R
--	208304	T		Myggdörr inre	Mosquito door inner
57	208064	x		Bakljusramp	Light holder
58	208039	x		List tält bockad H-bak	List bent R rear
59	208040	x		List tält bockad V-bak	List bent L rear
60	208041	x		List tält bockad H-fram	List bent R front
61	208042	x		List tält bockad V-fram	List bent L front
62	208323	x		Styrstift list tält 50x3,5 mm	Pin for list 50x6,5 mm
63	208099	x		Front plast H	Front plastic R
64	208100	x		Front plast V	Front plastic L
--	801319	x		Skruv PKM 4,2x14 d:o	Screw PKM 4,2x14 d:o
65	209483	x		Dekorplatta grå H	Decor plate grey H
66	209484	x		Dekorplatta grå V	Decor plate grey V
67	207759	T		Lucka m. innerram, utan spegel	Door with frame inner, without plate
--	207197	T		Innerram d:o	Frame inner d:o
68	206801	x		Ändavslutning	End protection
69	208424	T		Lucka m innerram, utan spegel	Door with frame inner, without plate
70	209207	x		Dekalsats gasolkoffert (H+V)	Decal kit gas box (R+L)
71	209208	x		Dekalsats bakljusramp (H+V)	Decal kit light holder (R+L)
				* = Tonade fönster är tillval, se "Fönsterdetaljer" sidan 97-98	* = Coloured windows for choice, see "Window equipment" side 97-98
				M= Metervara T= Tillbehör	M= On the metre T= Accessory

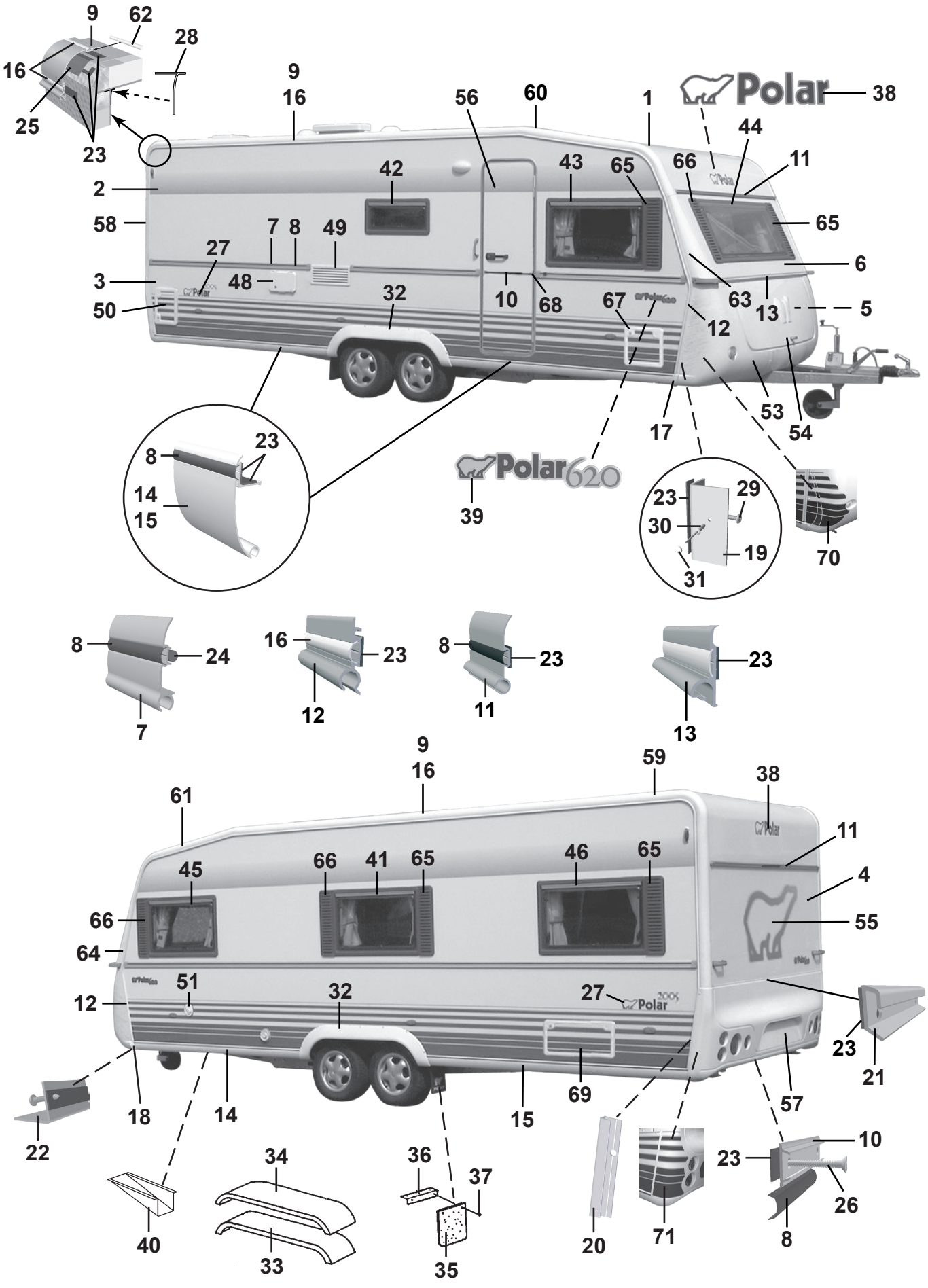
9
62
28
16
25
23
9
16
56
60
1
Polar
38
44
11
42
43
65
66
65
2
58
7
8
49
27
6
3
48
32
10
68
67
63
13
5
50
12
53
54
17
8
23
14
15
39
Polar620
23
29
30
19
31
70
8
24
7
16
23
12
8
23
11
23
13
9
16
59
38
61
45
66
41
65
46
65
11
4
66
55
64
51
12
32
27
23
21
18
14
15
69
57
22
34
36
37
10
23
26
40
33
35
20
71
8

Pos Fig	Det. nr Part. No	Ingår/Fitted 620 CTX		Benämning	Description
1	207421	x		Plåt tak 7210x2475	Roofing plate 7210x2475
2	207489	x		Plåt sida övre 6300x1285	Side plate upper 6300x1285
3	208400	x		Plåt sida undre 6300x800	Side plate lower 6300x800
4	208402	x		Plåt gavel 2475x1538	Gable plate 2475x1538
5	209933	x		Plåt gavel undre 2500x818	Gable plate lower 2500x818
6	208983	x		Gavel fram övre	Gable front upper
--	211056	x		Plåt gavel övre 2800x818	Gable plate upper 2800x818
7	208334	x		List midja L=7205	List L=7205
8	202656	M		List dekor plast, svart	List decor plastic, black
9	208213	x		List tält rak L=4990	List straight L=4990
10	205579	x		List dekor alu. L=2390	List decor alu. L=2390
11	208535	x		List markis L=2234	List L=2234
12	208037	x		List front H	List front R
--	208038	x		List front V	List front L
13	208052	x		List koffertlock väggdel L=2177	List trunk lid wall L=2177
--	702283	M		List ifyllnad vit d:o	Strip white d:o
--	207610	x		List koffertlock koffertdel L=1920	List trunk lid trunk part L=1920
14	208336	x		List avb. spoiler V-H fram L=2430	List L-R front L=2430
15	208320	x		List avb. spoiler V-H bak L=2490	List L-R rear L=2490
16	208349	M		List dekor plast, vit	List decor plastic, white
17	208303	x		Ändavslutning H-fram kjollist	End protection R front
18	208302	x		Ändavslutning V-fram kjollist	End protection L front
19	208337	x		List hållare koffert L=665	List holder L=665
20	209077	x		List bakljusramp L=605	List light holder L=605
21	208210	x		List bakljusramp L=2382	List light holder L=2382
22	208209	x		List gavel-golv fram L=2377	List gable-floor front L=2377
--	209525	x		Tätning "Terostat 2759" d:o	Seal "Terostat 2759" d:o
--	800626	x		Skruv d:o B10x25 rostfri	Screw d:o B10x25 rustless
23	208236	M		Bostik profil 15x1,5 (18 m/rulle)	Seal strip Bostik 15x1,5 (18 m/roll)
24	208237	M		Bostik profil Ø=7 mm (14 m/rulle)	Seal strip Bostik Ø=7mm (14 m/roll)
25	208235	M		Bostik profil 60x1,5 (30 m/rulle)	Seal strip Bostik 60x1,5 (30 m/roll)
26	800433	x		Skruv FXT 3,5x25 rostfri 1000 st	Screw FXT 3,5x25 rustless 1000 pcs
27	209209	x		Dekal	Decal
28	204137	M		List täck	Cover strip
29	800626	x		Skruv B10x25 rostfri	Screw B10x25 rustless
30	701980	x		Nit split	Rivet
31	801095	x		Hatt	Cap
32	208063	x		Hjulhusbreddare	Mudguard
33	206777	x		Hjulhus	Wheel housing
34	206830	x		Isolering hjulhus	Insulation wheel housing
35	100950	x		Stänkskydd	Splash guard
36	101223	x		Fäste stänkskydd	Bracket splash guard
37	800118	x		Skruv	Screw
38	209085	x		Dekal	Decal
39	209023	x		Emblem 620	Emblem 620
40	200877	x		Dammskydd	Dust cover
41	208539	x		Fönster öppn.bart 900x550 kpl.*	Window 900x550 cpl.*
--	208092	x		Ruta lös u. karm 900x550 d:o	Pane without frame 900x550 d:o
42	208540	x		Fönster öppn.bart 700x300 pentry kpl.*	Window 700x300 pentry cpl.*
--	208094	x		Ruta lös u. karm 700x300 d:o	Pane without frame 700x300 d:o
				M= Metervara	M= On the metre
				T= Tillbehör	T= Accessory

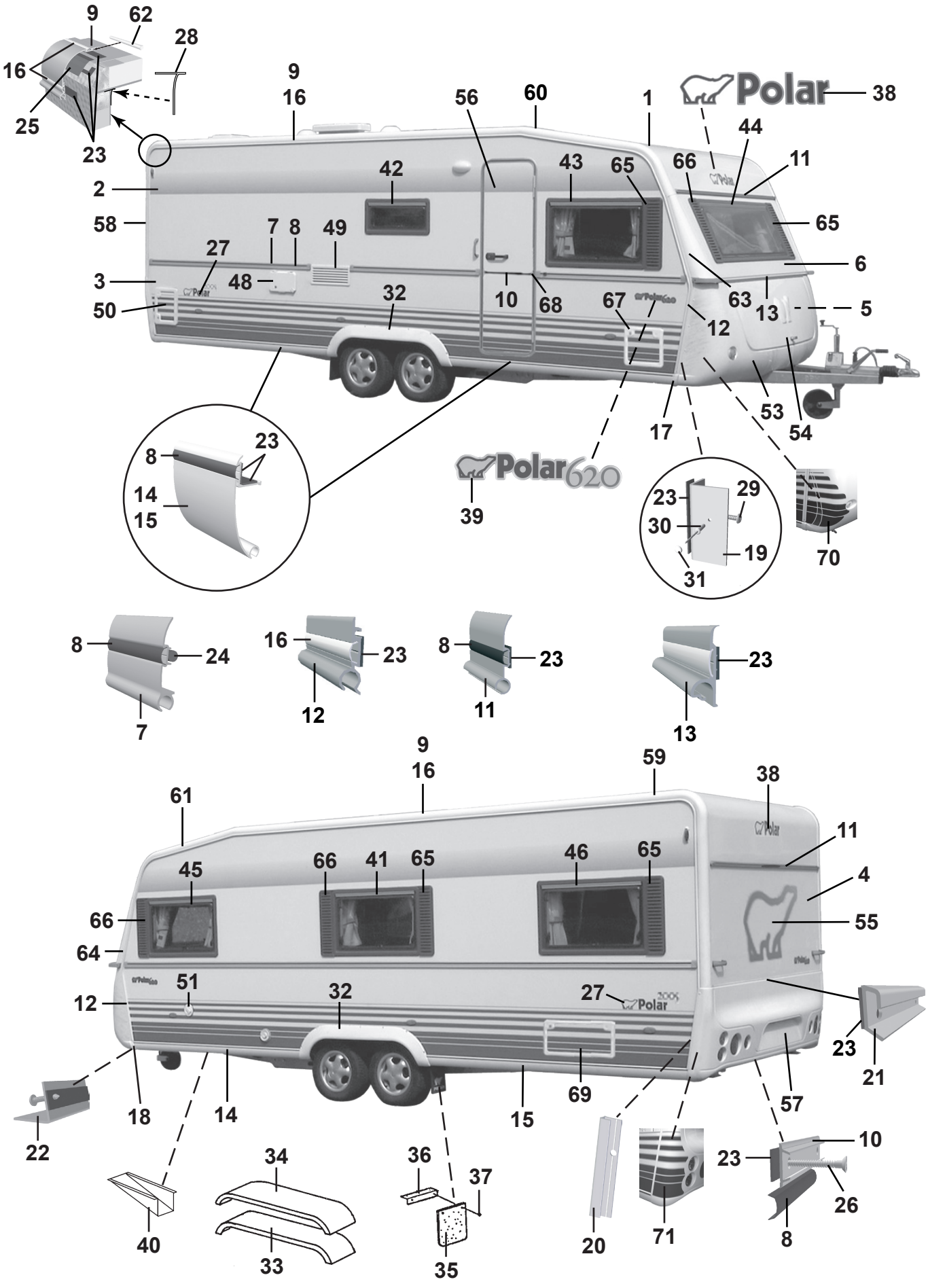
9
62
28
16
25
23
9
16
56
60
1
Polar
38
44
11
2
42
43
65
66
58
7
8
49
65
27
6
3
48
10
68
67
63
13
5
50
32
12
53
54
17
8
23
14
15
Polar620
39
23
29
30
19
31
70
8
24
7
16
23
12
8
23
11
23
13
9
16
59
38
61
11
45
66
41
65
46
65
4
66
55
64
51
32
27
12
23
21
18
14
15
69
57
22
34
36
37
10
23
26
40
33
35
20
71
8

Pos Fig	Det. nr Part. No	Ingår/Fitted 620 CTX		Benämning	Description
43	208539	x		Fönster H.F. öppn.bart 900x550 kpl. *	Window R.F. 900x550 cpl. *
--	208092	x		Ruta lös u. karm 900x550 d:o	Pane without frame 900x550 d:o
44	208537	x		Fönster fast 1600x550 kpl. *	Window fixed 1600x550 cpl. *
--	208090	x		Ruta lös u. karm 1600x550	Pane without frame 1600x550 d:o
45	208539	x		Fönster V.F. öppn.bart 900x550 kpl. *	Window L.F. 900x550 cpl. *
--	208092	x		Ruta lös u. karm 900x550 d:o	Pane without frame 900x550 d:o
46	208539	x		Fönster V.B. öppn.bart 900x550 kpl. *	Window L.R. 900x550 cpl. *
--	208092	x		Ruta lös u. karm 900x550 d:o	Pane without frame 900x550 d:o
48	504323	x		El-intag 230 V u. låshus	El. connection 230 V without locking house
--	504324	T		El-intag 230 V u. låshus el-golvvärme	El. connection 230 V el. underfloor heating
--	504325	x		Låshus d:o	Locking house d:o
49	209247	x		Galler ventilation kyl	Louvre ventilation
50	207759	x		Lucka m. innerram, utan spegel	Door with frame inner, without plate
--	207197	x		Innerram d:o	Frame inner d:o
51	311530	x		Vattenpåfyllning u. lock	Water filler without cap
--	314698	x		Lock d:o	Cap d:o
53	504785	x		Gasolkoffert underdel	Gas box
54	503980	x		Lock gasolkoffert u. lås	Trunk lid gas box without lock
55	209059	x		Dekal	Decal
56	208889	x		Dörr yttre kpl. H	Outer door cpl. R
--	208117	T		Dörr yttre delad kpl. H	Outer door divided cpl. R
--	208304	T		Myggdörr inre	Mosquito door inner
57	208064	x		Bakljusramp	Light holder
58	208039	x		List tält bockad H-bak	List bent R rear
59	208040	x		List tält bockad V-bak	List bent L rear
60	208041	x		List tält bockad H-fram	List bent R front
61	208042	x		List tält bockad V-fram	List bent L front
62	208323	x		Styrstift list tält 50x3,5 mm	Pin for list 50x6,5 mm
63	208099	x		Front plast H	Front plastic R
64	208100	x		Front plast V	Front plastic L
--	801319	x		Skruv PKM 4,2x14 d:o	Screw PKM 4,2x14 d:o
65	209483	x		Dekorplatta grå H	Decor plate grey H
66	209484	x		Dekorplatta grå V	Decor plate grey V
67	207759	T		Lucka m. innerram, utan spegel	Door with frame inner, without plate
--	207197	T		Innerram d:o	Frame inner d:o
68	206801	x		Ändavslutning	End protection
69	208424	T		Lucka m innerram, utan spegel	Door with frame inner, without plate
70	209207	x		Dekalsats gasolkoffert (H+V)	Decal kit gas box (R+L)
71	209208	x		Dekalsats bakljusramp (H+V)	Decal kit light holder (R+L)
				* = Tonade fönster är tillval, se "Fönsterdetaljer" sidan 97-98	* = Coloured windows for choice, see "Window equipment" side 97-98
				M= Metervara T= Tillbehör	M= On the metre T= Accessory

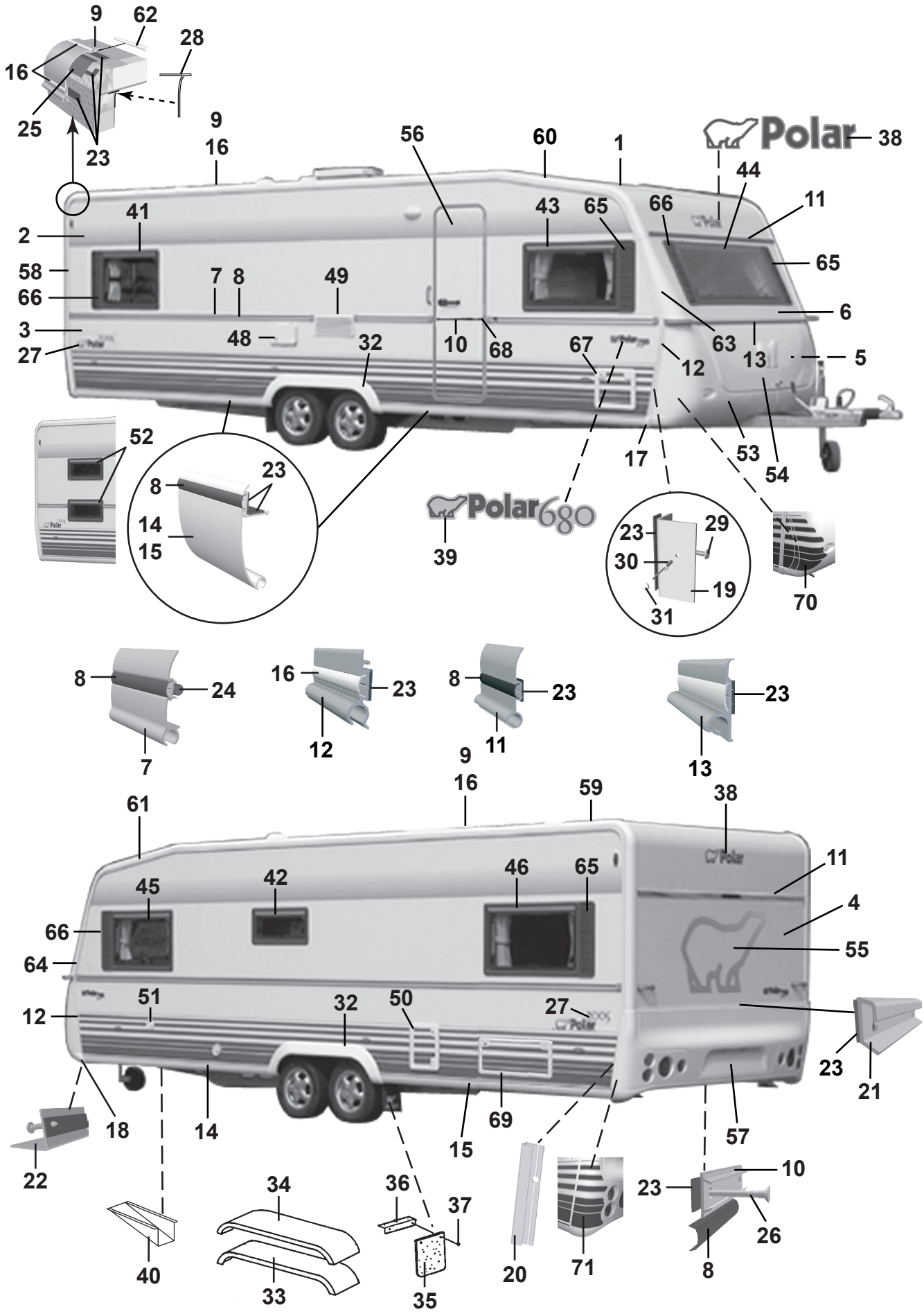
9
62
28
16
25
23
9
16
56
60
1
Polar
38
44
11
41
43
65
66
2
58
66
7
8
49
65
6
3
48
32
10
68
67
63
13
5
27
12
52
23
8
14
15
17
53
54
Polar680
39
23
29
30
19
31
70
8
24
7
16
23
12
8
23
11
23
13
9
16
59
38
61
11
45
42
46
65
4
66
55
64
51
32
50
27
12
23
21
18
14
69
15
57
22
10
34
36
37
23
26
40
33
35
20
71
8

Pos Fig	Det. nr Part. No	Ingår/Fitted 680 LB	680 BK	680 DB	680 DS	680 DBD	Benämning	Description
1	207733	x	x	x	x	x	Plåt tak 8000x2475	Roofing plate 8000x2475
2	207734	x	x	x	x	x	Plåt sida övre 7500x1285	Side plate upper 7500x1285
3	208401	x	x	x	x	x	Plåt sida undre 7500x800	Side plate lower 7500x800
4	208402	x	x	x	x	x	Plåt gavel 2475x1538	Gable plate 2475x1538
5	209933	x	x	x	x	x	Plåt gavel undre 2500x818	Gable plate lower 2500x818
6	208983	x	x	x	x	x	Gavel fram övre	Gable front upper
--	211056	x	x	x	x	x	Plåt gavel övre 2800x818	Gable plate upper 2800x818
7	208334	x	x	x	x	x	List midja L=7205	List L=7205
8	202656	M	M	M	M	M	List dekor plast, svart	List decor plastic, black
9	208213	x	x	x	x	x	List tält rak L=4990	List straight L=4990
10	205579	x	x	x	x	x	List dekor alu. L=2390	List decor alu. L=2390
11	208535	x	x	x	x	x	List markis L=2234	List L=2234
12	208037	x	x	x	x	x	List front H	List front R
--	208038	x	x	x	x	x	List front V	List front L
13	208052	x	x	x	x	x	List koffertlock väggdel L=2177	List trunk lid wall L=2177
--	702283	M	M	M	M	M	List ifyllnad vit d:o	Strip white d:o
--	207610	x	x	x	x	x	List koffertlock koffertdel L=1920	List trunk lid trunk part L=1920
14	208215	x	x	x	x	x	List avb. spoiler V-H fram L=2815	List L-R front L=2815
15	208214	x	x	x	x	x	List avb. spoiler V-H bak L=2975	List L-R rear L=2975
16	208349	M	M	M	M	M	List dekor plast, vit	List decor plastic, white
17	208303	x	x	x	x	x	Ändavslutning H-fram kjollist	End protection R front
18	208302	x	x	x	x	x	Ändavslutning V-fram kjollist	End protection L front
19	208337	x	x	x	x	x	List hållare koffert L=665	List holder L=665
20	209077	x	x	x	x	x	List bakljusramp L=605	List light holder L=605
21	208210	x	x	x	x	x	List bakljusramp L=2382	List light holder L=2382
22	208209	x	x	x	x	x	List gavel-golv fram L=2377	List gable-floor front L=2377
--	209525	x	x	x	x	x	Tätning "Terostat 2759" d:o	Seal "Terostat 2759" d:o
--	800626	x	x	x	x	x	Skruv d:o B10x25 rostfri	Screw d:o B10x25 rustless
23	208236	M	M	M	M	M	Bostik profil 15x1,5 (18 m/rulle)	Seal strip Bostik 15x1,5 (18 m/roll)
24	208237	M	M	M	M	M	Bostik profil Ø=7 mm (14 m/rulle)	Seal strip Bostik Ø=7mm (14 m/roll)
25	208235	M	M	M	M	M	Bostik profil 60x1,5 (30 m/rulle)	Seal strip Bostik 60x1,5 (30 m/roll)
26	800433	x	x	x	x	x	Skruv FXT 3,5x25 rostfri 1000 st	Screw FXT 3,5x25 rustless 1000 pcs
27	209209	x	x	x	x	x	Dekal	Decal
28	204137	M	M	M	M	M	List täck	Cover strip
29	800626	x	x	x	x	x	Skruv B10x25 rostfri	Screw B10x25 rustless
30	701980	x	x	x	x	x	Nit split	Rivet
31	801095	x	x	x	x	x	Hatt	Cap
32	208063	x	x	x	x	x	Hjulhusbreddare	Mudguard
33	206777	x	x	x	x	x	Hjulhus	Wheel housing
34	206830	x	x	x	x	x	Isolering hjulhus	Insulation wheel housing
35	100950	x	x	x	x	x	Stänkskydd	Splash guard
36	101223	x	x	x	x	x	Fäste stänkskydd	Bracket splash guard
37	800118	x	x	x	x	x	Skruv	Screw
38	209085	x	x	x	x	x	Dekal	Decal
39	209024	x	x	x	x	x	Emblem 680	Emblem 680
40	200877	x	x	x	x	x	Dammskydd	Dust cover
41	208539	x		x	x	x	Fönster H.B. öppn.bart 900x550 kpl. *	Window R.R. 900x550 cpl. *
--	208092	x		x	x	x	Ruta lös u. karm 900x550 d:o	Pane without frame 900x550 d:o
42	208540	x	x	x	x	x	Fönster öppn.bart 700x300 pentry kpl. *	Window 700x300 pentry cpl. *
--	208094	x	x	x	x	x	Ruta lös u. karm 700x300 d:o	Pane without frame 700x300 d:o
							M= Metervara T= Tillbehör	M= On the metre T= Accessory

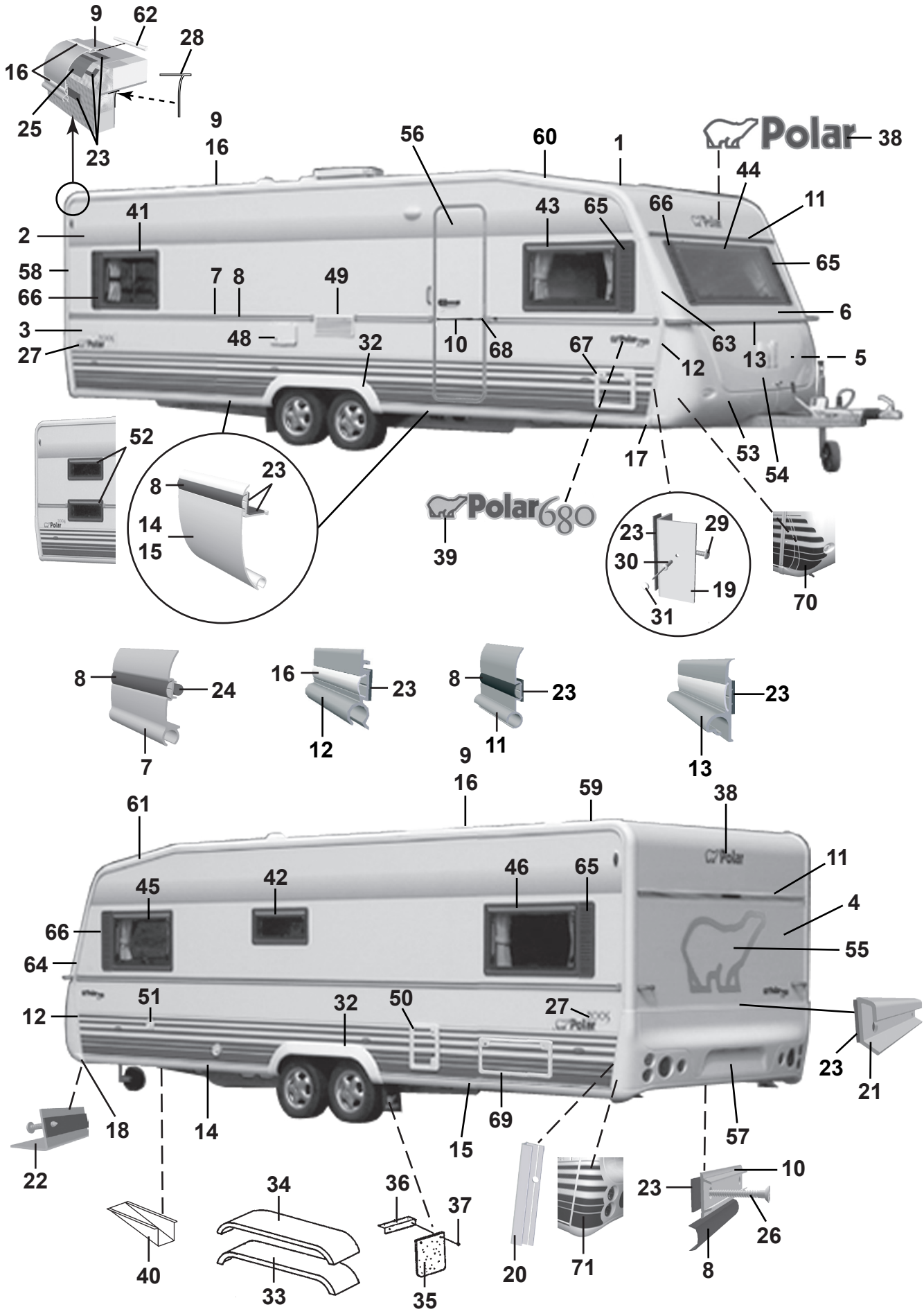
9
62
28
16
25
23
9
16
56
60
1
Polar
38
44
11
41
43
65
66
65
2
58
66
3
27
7
8
49
48
32
10
68
67
12
63
13
6
5
52
23
8
14
15
Polar680
39
17
53
54
23
29
30
19
31
70
8
24
7
16
23
12
8
23
11
23
13
9
16
59
38
61
45
42
46
65
11
4
66
64
55
12
51
32
50
27
23
21
18
14
15
69
57
22
40
34
33
36
37
35
20
71
23
10
26
8

Pos Fig	Det. nr Part. No	Ingår/Fitted 680 LB	680 BK	680 DB	680 DS	680 DBD	Benämning	Description
43	208539	x	x	x	x	x	Fönster H.F. öppn.bart 900x550 kpl. *	Window R.F. 900x550 cpl. *
--	208092	x	x	x	x	x	Ruta lös u. karm 900x550 d:o	Pane without frame 900x550 d:o
44	208537	x	x	x	x	x	Fönster fast 1600x550 kpl. *	Window fixed 1600x550 cpl. *
--	208090	x	x	x	x	x	Ruta lös u. karm 1600x550	Pane without frame 1600x550 d:o
45	208539	x	x	x	x	x	Fönster V.F. öppn.bart 900x550 kpl. *	Window L.F. 900x550 cpl. *
--	208092	x	x	x	x	x	Ruta lös u. karm 900x550 d:o	Pane without frame 900x550 d:o
46	208539	x	x	x	x	x	Fönster V.B. öppn.bart 900x550 kpl. *	Window L.R. 900x550 cpl. *
--	208092	x	x	x	x	x	Ruta lös u. karm 900x550 d:o	Pane without frame 900x550 d:o
48	504323	x	x	x	x	x	El-intag 230 V u. låshus	El. connection 230 V without locking house
--	504324	T	T	T	T	T	El-intag 230 V u. låshus el-golvvärme	El. connection 230 V el. underfloor heating
--	504325	x	x	x	x	x	Låshus d:o	Locking house d:o
49	209247	x	x	x	x	x	Galler ventilation kyl	Louvre ventilation
50	207759	x	x	x	x	x	Lucka m. innerram, utan spegel	Door with frame inner, without plate
--	207197	x	x	x	x	x	Innerram d:o	Frame inner d:o
51	311530	x	x	x	x	x	Vattenpåfyllning u. lock	Water filler without cap
--	314698	x	x	x	x	x	Lock d:o	Cap d:o
52	208540		x				Fönster öppn.bart 700x300 kpl.	Window 700x300 cpl.
--	208094		x				Ruta lös u. karm 700x300 d:o	Pane without frame 700x300 d:o
53	504468	x	x	x	x	x	Gasolkoffert underdel	Gas box
54	503980	x	x	x	x	x	Lock gasolkoffert u. lås	Trunk lid gas box without lock
55	209059	x	x	x	x	x	Dekal	Decal
56	208889	x	x	x	x	x	Dörr yttre kpl. H	Outer door cpl. R
--	208117	T	T	T	T	T	Dörr yttre delad kpl. H	Outer door divided cpl. R
--	208304	T	T	T	T	T	Myggdörr inre	Mosquito door inner
57	208064	x	x	x	x	x	Bakljusramp	Light holder
58	208039	x	x	x	x	x	List tält bockad H-bak	List bent R rear
59	208040	x	x	x	x	x	List tält bockad V-bak	List bent L rear
60	208041	x	x	x	x	x	List tält bockad H-fram	List bent R front
61	208042	x	x	x	x	x	List tält bockad V-fram	List bent L front
62	208323	x	x	x	x	x	Styrstift list tält 50x3,5 mm	Pin for list 50x6,5 mm
63	208099	x	x	x	x	x	Front plast H	Front plastic R
64	208100	x	x	x	x	x	Front plast V	Front plastic L
--	801319	x	x	x	x	x	Skruv PKM 4,2x14 d:o	Screw PKM 4,2x14 d:o
65	209483	x	x	x	x	x	Dekorplatta grå H	Decor plate grey H
66	209484	x	x	x	x	x	Dekorplatta grå V	Decor plate grey V
67	207759	T	T	T	T	T	Lucka m. innerram, utan spegel	Door with frame inner, without plate
--	207197	T	T	T	T	T	Innerram d:o	Frame inner d:o
68	206801	x	x	x	x	x	Ändavslutning	End protection
69	208424	T	T	T		T	Lucka m innerram, utan spegel	Door with frame inner, without plate
70	209207	x	x	x	x	x	Dekalsats gasolkoffert (H+V)	Decal kit gas box (R+L)
71	209208	x	x	x	x	x	Dekalsats bakljusramp (H+V)	Decal kit light holder (R+L)
							* = Tonade fönster är tillval, se "Fönsterdetaljer" sidan 97-98	* = Coloured windows for choice, see "Window equipment" side 97-98
							M= Metervara T= Tillbehör	M= On the metre T= Accessory

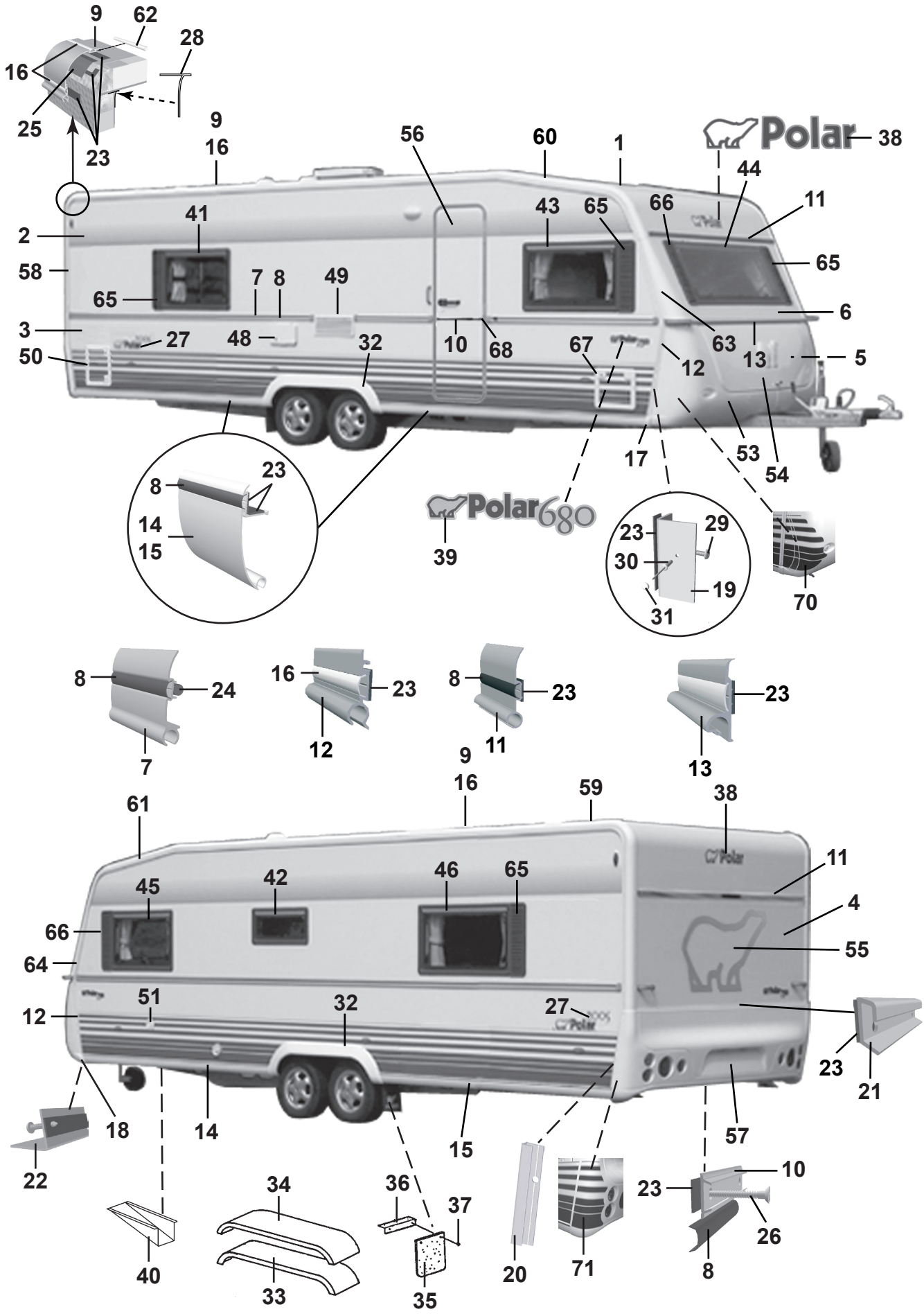
9
62
28
16
25
23
9
16
56
60
1
Polar
38
44
11
41
43
65
66
65
2
58
65
7
8
49
6
3
27
48
32
10
68
67
63
13
5
50
12
53
54
17
23
8
14
15
Polar680
39
23
29
30
19
31
70
8
24
7
16
23
12
8
23
11
23
13
9
16
59
38
61
11
45
42
46
65
4
66
55
64
51
32
27
12
23
21
18
14
15
57
22
10
23
26
34
36
37
40
33
35
20
71
8

Pos Fig	Det. nr Part. No	Ingår/Fitted 680 TR LB	Ingår/Fitted 680 TR DB	Benämning	Description
1	207733	x	x	Plåt tak 8000x2475	Roofing plate 8000x2475
2	207734	x	x	Plåt sida övre 7500x1285	Side plate upper 7500x1285
3	208401	x	x	Plåt sida undre 7500x800	Side plate lower 7500x800
4	208402	x	x	Plåt gavel 2475x1538	Gable plate 2475x1538
5	209933	x	x	Plåt gavel undre 2500x818	Gable plate lower 2500x818
6	208983	x	x	Gavel fram övre	Gable front upper
--	211056	x	x	Plåt gavel övre 2800x818	Gable plate upper 2800x818
7	208334	x	x	List midja L=7205	List L=7205
8	202656	M	M	List dekor plast, svart	List decor plastic, black
9	208213	x	x	List tält rak L=4990	List straight L=4990
10	205579	x	x	List dekor alu. L=2390	List decor alu. L=2390
11	208535	x	x	List markis L=2234	List L=2234
12	208037	x	x	List front H	List front R
--	208038	x	x	List front V	List front L
13	208052	x	x	List koffertlock väggdel L=2177	List trunk lid wall L=2177
--	702283	M	M	List ifyllnad vit d:o	Strip white d:o
--	207610	x	x	List koffertlock koffertdel L=1920	List trunk lid trunk part L=1920
14	208215	x	x	List avb. spoiler V-H fram L=2815	List L-R front L=2815
15	208214	x	x	List avb. spoiler V-H bak L=2975	List L-R rear L=2975
16	208349	M	M	List dekor plast, vit	List decor plastic, white
17	208303	x	x	Ändavslutning H-fram kjollist	End protection R front
18	208302	x	x	Ändavslutning V-fram kjollist	End protection L front
19	208337	x	x	List hållare koffert L=665	List holder L=665
20	209077	x	x	List bakljusramp L=605	List light holder L=605
21	208210	x	x	List bakljusramp L=2382	List light holder L=2382
22	208209	x	x	List gavel-golv fram L=2377	List gable-floor front L=2377
--	209525	x	x	Tätning "Terostat 2759" d:o	Seal "Terostat 2759" d:o
--	800626	x	x	Skruv d:o B10x25 rostfri	Screw d:o B10x25 rustless
23	208236	M	M	Bostik profil 15x1,5 (18 m/rulle)	Seal strip Bostik 15x1,5 (18 m/roll)
24	208237	M	M	Bostik profil Ø=7 mm (14 m/rulle)	Seal strip Bostik Ø=7mm (14 m/roll)
25	208235	M	M	Bostik profil 60x1,5 (30 m/rulle)	Seal strip Bostik 60x1,5 (30 m/roll)
26	800433	x	x	Skruv FXT 3,5x25 rostfri 1000 st	Screw FXT 3,5x25 rustless 1000 pcs
27	209209	x	x	Dekal	Decal
28	204137	M	M	List täck	Cover strip
29	800626	x	x	Skruv B10x25 rostfri	Screw B10x25 rustless
30	701980	x	x	Nit split	Rivet
31	801095	x	x	Hatt	Cap
32	208063	x	x	Hjulhusbreddare	Mudguard
33	206777	x	x	Hjulhus	Wheel housing
34	206830	x	x	Isolering hjulhus	Insulation wheel housing
35	100950	x	x	Stänkskydd	Splash guard
36	101223	x	x	Fäste stänkskydd	Bracket splash guard
37	800118	x	x	Skruv	Screw
38	209085	x	x	Dekal	Decal
39	209024	x	x	Emblem 680	Emblem 680
40	200877	x	x	Dammskydd	Dust cover
41	208539	x		Fönster H.B. öppn.bart 900x550 kpl. *	Window R.R. 900x550 cpl. *
--	208092	x		Ruta lös u. karm 900x550 d:o	Pane without frame 900x550 d:o
--	208541		x	Fönster öppn.bart 350x500 kpl. *	Window 350x550 cpl. *
--	208095		x	Ruta lös u. karm 350x500 d:o	Pane without frame 350x500
				M= Metervara	M= On the metre
				T= Tillbehör	T= Accessory

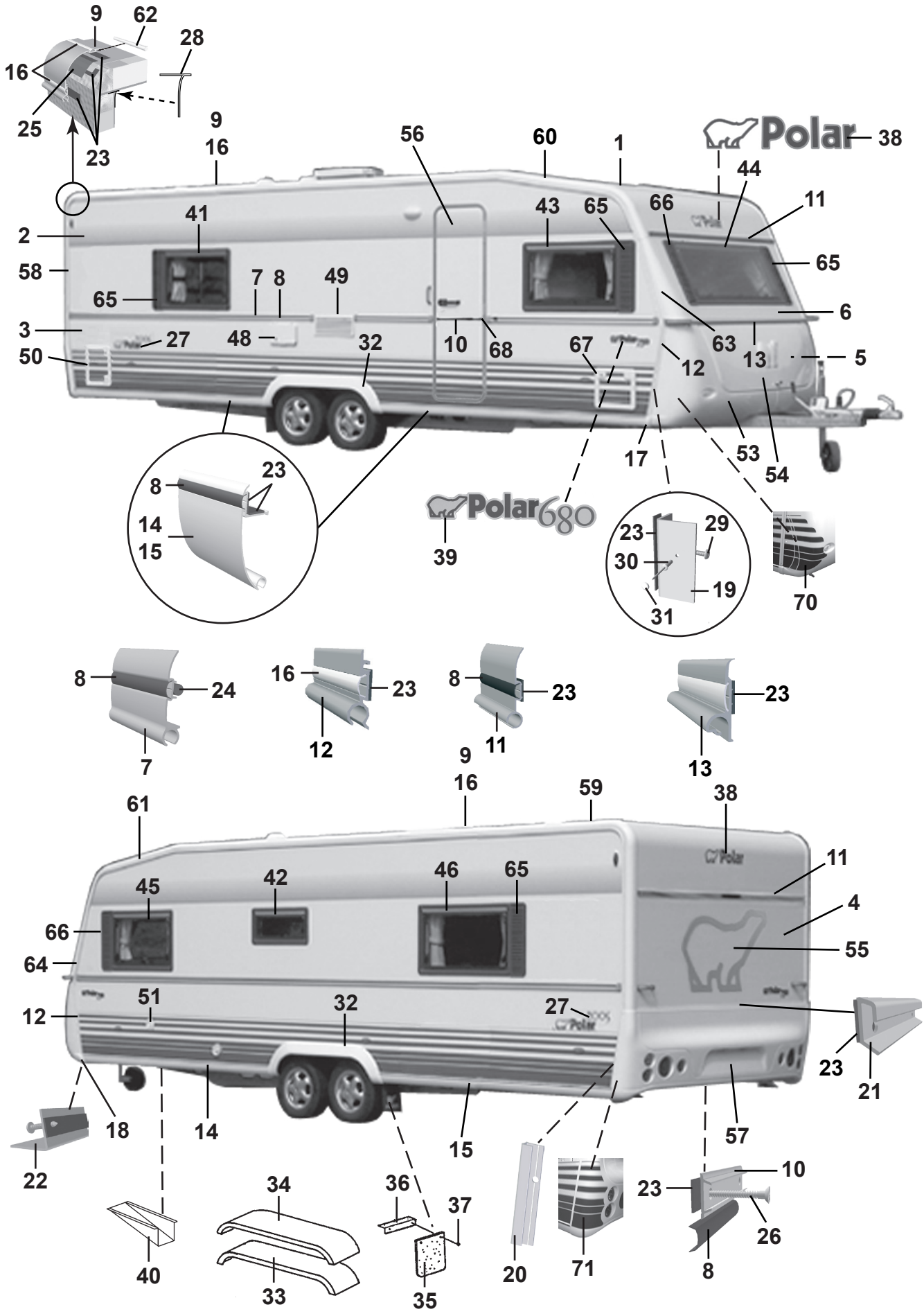
9
62
28
16
25
23
9
16
56
60
1
Polar
38
44
11
41
43
65
66
65
2
58
65
7
8
49
6
3
27
48
32
10
68
67
63
13
5
50
12
53
54
17
23
8
14
15
Polar680
39
23
29
30
19
31
70
8
24
7
16
23
12
8
23
11
23
13
9
16
59
38
61
11
45
42
46
65
4
66
55
64
51
32
27
12
23
21
18
14
15
57
22
10
23
26
34
36
37
40
33
35
20
71
8

Pos Fig	Det. nr Part. No	Ingår/Fitted 680 TR LB	Ingår/Fitted 680 TR DB	Benämning	Description
42	208540	x	x	Fönster öppn.bart 700x300 pentry kpl.*	Window 700x300 pentry cpl.*
--	208094	x	x	Ruta lös u. karm 700x300 d:o	Pane without frame 700x300 d:o
43	208539	x	x	Fönster H.F. öppn.bart 900x550 kpl.*	Window R.F. 900x550 cpl.*
--	208092	x	x	Ruta lös u. karm 900x550 d:o	Pane without frame 900x550 d:o
44	208537	x	x	Fönster fast 1600x550 kpl.*	Window fixed 1600x550 cpl.*
--	208090	x	x	Ruta lös u. karm 1600x550	Pane without frame 1600x550 d:o
45	208539	x	x	Fönster V.F. öppn.bart 900x550 kpl.*	Window L.F. 900x550 cpl.*
--	208092	x	x	Ruta lös u. karm 900x550 d:o	Pane without frame 900x550 d:o
46	208539	x	x	Fönster V.B. öppn.bart 900x550 kpl.*	Window L.R. 900x550 cpl.*
--	208092	x	x	Ruta lös u. karm 900x550 d:o	Pane without frame 900x550 d:o
48	504323	x	x	El-intag 230 V u. låshus	El. connection 230 V without locking house
--	504324	T	T	El-intag 230 V u. låshus el-golvvärme	El. connection 230 V el. underfloor heating
--	504325	x	x	Låshus d:o	Locking house d:o
49	209247	x	x	Galler ventilation kyl	Louvre ventilation
50	207759	x	x	Lucka m. innerram, utan spegel	Door with frame inner, without plate
--	207197	x	x	Innerram d:o	Frame inner d:o
51	311530	x	x	Vattenpåfyllning u. lock	Water filler without cap
--	314698	x	x	Lock d:o	Cap d:o
53	504468	x	x	Gasolkoffert underdel	Gas box
54	503980	x	x	Lock gasolkoffert u. lås	Trunk lid gas box without lock
55	209059	x	x	Dekal	Decal
56	208889	x	x	Dörr yttre kpl. H	Outer door cpl. R
--	208117	T	T	Dörr yttre delad kpl. H	Outer door divided cpl. R
--	208304	T	T	Myggdörr inre	Mosquito door inner
57	208064	x	x	Bakljusramp	Light holder
58	208039	x	x	List tält bockad H-bak	List bent R rear
59	208040	x	x	List tält bockad V-bak	List bent L rear
60	208041	x	x	List tält bockad H-fram	List bent R front
61	208042	x	x	List tält bockad V-fram	List bent L front
62	208323	x	x	Styrstift list tält 50x3,5 mm	Pin for list 50x6,5 mm
63	208099	x	x	Front plast H	Front plastic R
64	208100	x	x	Front plast V	Front plastic L
--	801319	x	x	Skruv PKM 4,2x14 d:o	Screw PKM 4,2x14 d:o
65	209483	x	x	Dekorplatta grå H	Decor plate grey H
66	209484	x	x	Dekorplatta grå V	Decor plate grey V
67	207759	T	T	Lucka m. innerram, utan spegel	Door with frame inner, without plate
--	207197	T	T	Innerram d:o	Frame inner d:o
68	206801	x	x	Ändavslutning	End protection
70	209207	x	x	Dekalsats gasolkoffert (H+V)	Decal kit gas box (R+L)
71	209208	x	x	Dekalsats bakljusramp (H+V)	Decal kit light holder (R+L)
				* = Tonade fönster är tillval, se "Fönsterdetaljer" sidan 97-98	* = Coloured windows for choice, see "Window equipment" side 97-98
				M= Metervara T= Tillbehör	M= On the metre T= Accessory

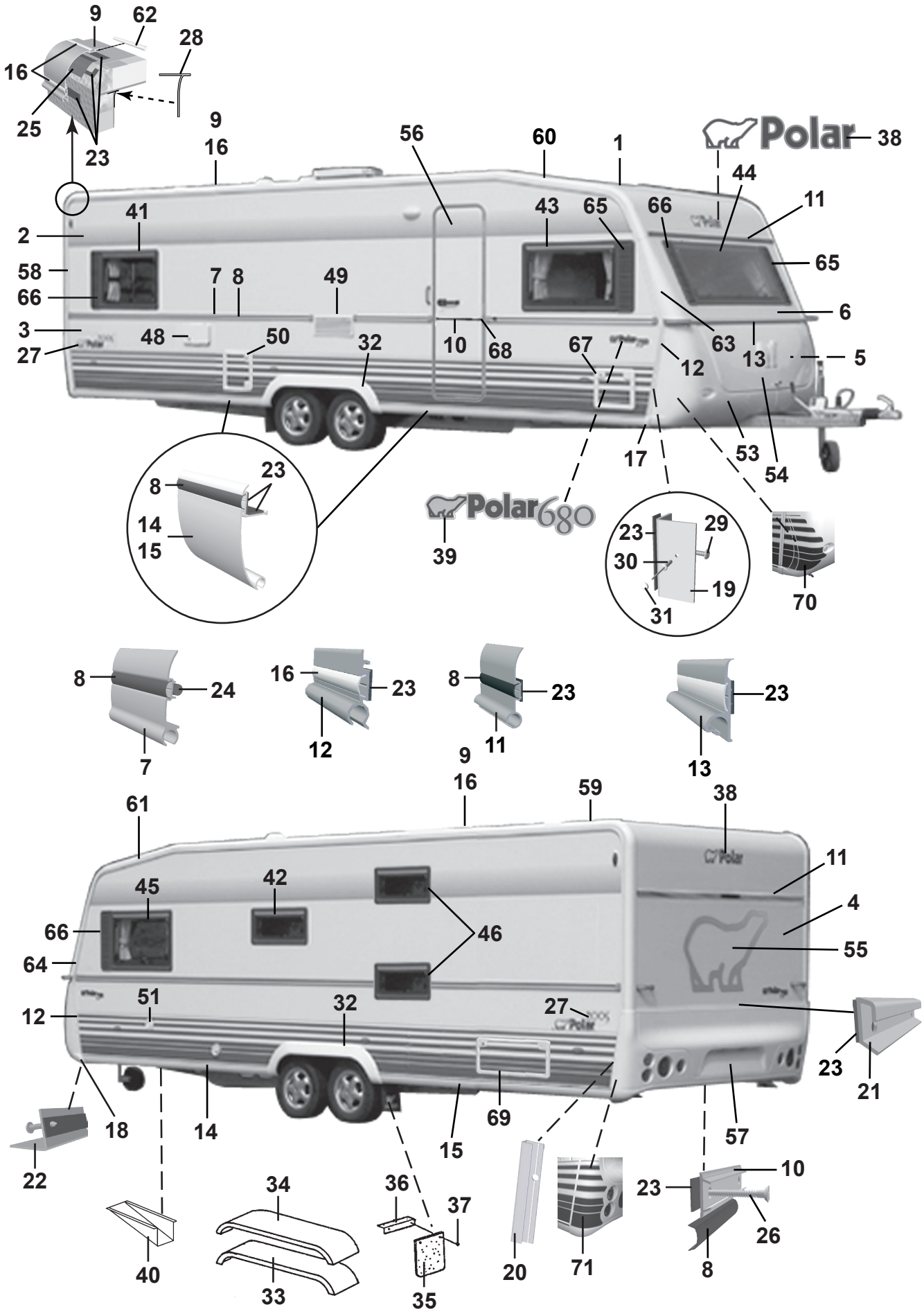
9
62
28
16
25
23
9
16
56
60
1
Polar
38
44
11
41
43
65
66
65
2
58
66
3
27
7
8
49
48
50
32
10
68
67
12
63
13
6
5
53
54
17
8
23
14
15
Polar680
39
23
29
30
19
31
70
8
24
7
16
23
12
8
23
11
23
13
9
16
59
38
61
45
42
46
66
64
11
4
55
12
51
32
27
23
21
18
14
15
69
57
22
34
36
37
10
23
26
40
33
35
20
71
8

Pos Fig	Det. nr Part. No	Ingår/Fitted 680 BKS		Benämning	Description
1	207733	x		Plåt tak 8000x2475	Roofing plate 8000x2475
2	207734	x		Plåt sida övre 7500x1285	Side plate upper 7500x1285
3	208401	x		Plåt sida undre 7500x800	Side plate lower 7500x800
4	208402	x		Plåt gavel 2475x1538	Gable plate 2475x1538
5	209933	x		Plåt gavel undre 2500x818	Gable plate lower 2500x818
6	208983	x		Gavel fram övre	Gable front upper
--	211056	x		Plåt gavel övre 2800x818	Gable plate upper 2800x818
7	208334	x		List midja L=7205	List L=7205
8	202656	M		List dekor plast, svart	List decor plastic, black
9	208213	x		List tält rak L=4990	List straight L=4990
10	205579	x		List dekor alu. L=2390	List decor alu. L=2390
11	208535	x		List markis L=2234	List L=2234
12	208037	x		List front H	List front R
--	208038	x		List front V	List front L
13	208052	x		List koffertlock väggdel L=2177	List trunk lid wall L=2177
--	702283	M		List ifyllnad vit d:o	Strip white d:o
--	207610	x		List koffertlock koffertdel L=1920	List trunk lid trunk part L=1920
14	208215	x		List avb. spoiler V-H fram L=2815	List L-R front L=2815
15	208214	x		List avb. spoiler V-H bak L=2975	List L-R rear L=2975
16	208349	M		List dekor plast, vit	List decor plastic, white
17	208303	x		Ändavslutning H-fram kjollist	End protection R front
18	208302	x		Ändavslutning V-fram kjollist	End protection L front
19	208337	x		List hållare koffert L=665	List holder L=665
20	209077	x		List bakljusramp L=605	List light holder L=605
21	208210	x		List bakljusramp L=2382	List light holder L=2382
22	208209	x		List gavel-golv fram L=2377	List gable-floor front L=2377
--	209525	x		Tätning "Terostat 2759" d:o	Seal "Terostat 2759" d:o
--	800626	x		Skruv d:o B10x25 rostfri	Screw d:o B10x25 rustless
23	208236	M		Bostik profil 15x1,5 (18 m/rulle)	Seal strip Bostik 15x1,5 (18 m/roll)
24	208237	M		Bostik profil Ø=7 mm (14 m/rulle)	Seal strip Bostik Ø=7mm (14 m/roll)
25	208235	M		Bostik profil 60x1,5 (30 m/rulle)	Seal strip Bostik 60x1,5 (30 m/roll)
26	800433	x		Skruv FXT 3,5x25 rostfri 1000 st	Screw FXT 3,5x25 rustless 1000 pcs
27	209209	x		Dekal	Decal
28	204137	M		List täck	Cover strip
29	800626	x		Skruv B10x25 rostfri	Screw B10x25 rustless
30	701980	x		Nit split	Rivet
31	801095	x		Hatt	Cap
32	208063	x		Hjulhusbreddare	Mudguard
33	206777	x		Hjulhus	Wheel housing
34	206830	x		Isolering hjulhus	Insulation wheel housing
35	100950	x		Stänkskydd	Splash guard
36	101223	x		Fäste stänkskydd	Bracket splash guard
37	800118	x		Skruv	Screw
38	209085	x		Dekal	Decal
39	209024	x		Emblem 680	Emblem 680
40	200877	x		Dammskydd	Dust cover
41	208539	x		Fönster H.B. öppn.bart 900x550 kpl. *	Window R.R. 900x550 cpl. *
--	208092	x		Ruta lös u. karm 900x550 d:o	Pane without frame 900x550 d:o
42	208540	x		Fönster öppn.bart 700x300 pentry kpl. *	Window 700x300 pentry cpl. *
--	208094	x		Ruta lös u. karm 700x300 d:o	Pane without frame 700x300 d:o
				M= Metervara	M= On the metre
				T= Tillbehör	T= Accessory

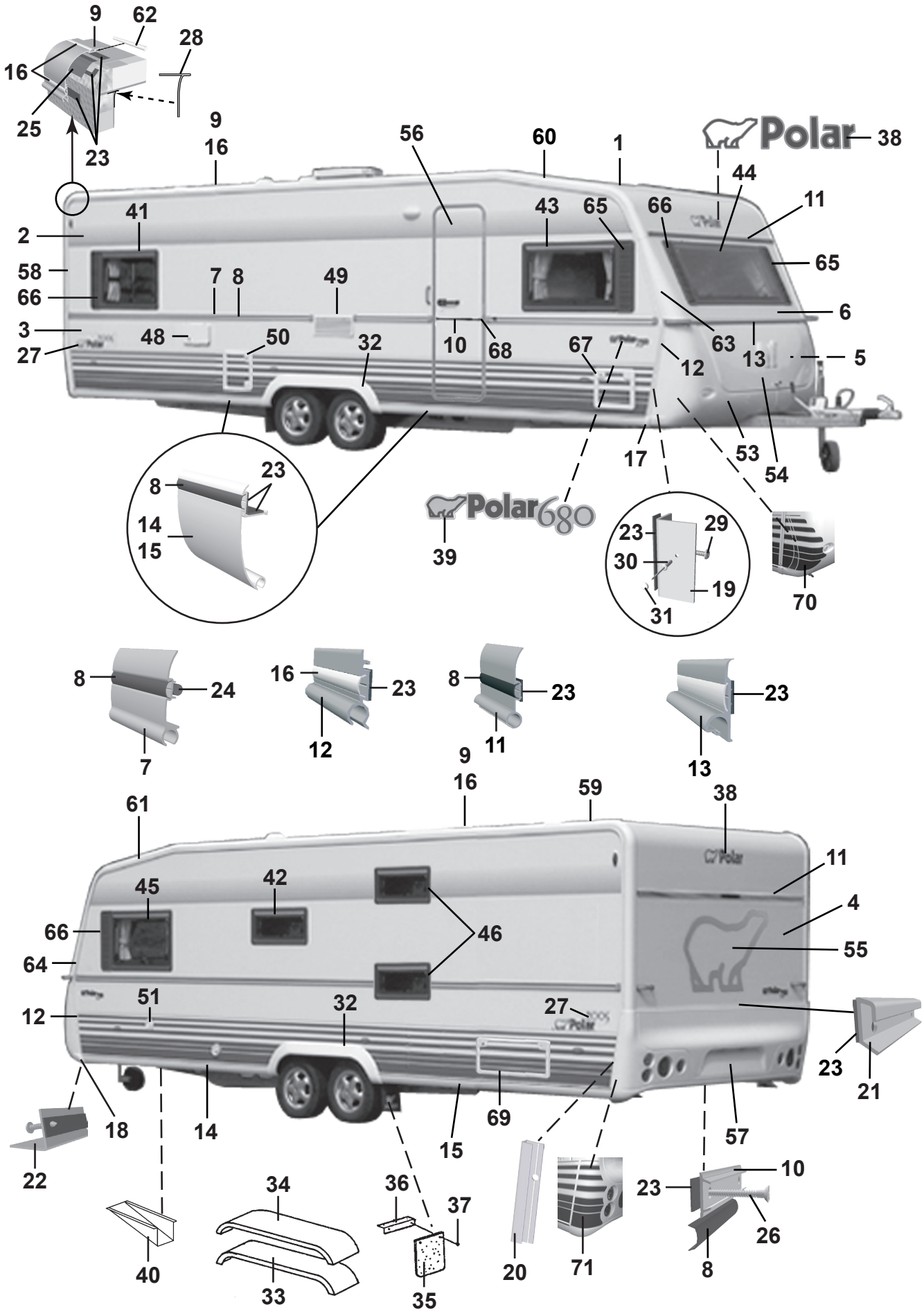
9
62
28
16
25
23
9
16
56
60
1
Polar
38
44
11
41
43
65
66
65
2
58
66
3
27
7
8
49
48
50
32
10
68
67
12
63
13
6
5
53
54
17
8
23
14
15
Polar680
39
23
29
30
19
31
70
8
24
7
16
23
12
8
23
11
23
13
9
16
59
38
61
45
42
46
66
64
11
4
55
12
51
32
27
23
21
18
14
69
15
57
22
34
36
37
10
23
26
40
33
35
20
71
8

Pos Fig	Det. nr Part. No	Ingår/Fitted 680 BKS		Benämning	Description
43	208539	x		Fönster H.F. öppn.bart 900x550 kpl. *	Window R.F. 900x550 cpl. *
--	208092	x		Ruta lös u. karm 900x550 d:o	Pane without frame 900x550 d:o
44	208537	x		Fönster fast 1600x550 kpl. *	Window fixed 1600x550 cpl. *
--	208090	x		Ruta lös u. karm 1600x550	Pane without frame 1600x550 d:o
45	208539	x		Fönster V.F. öppn.bart 900x550 kpl. *	Window L.F. 900x550 cpl. *
--	208092	x		Ruta lös u. karm 900x550 d:o	Pane without frame 900x550 d:o
46	208540	x		Fönster öppn.bart 700x300 kpl. *	Window 700x300 cpl. *
--	208094	x		Ruta lös u. karm 700x300 d:o	Pane without frame 700x300 d:o
--	208539	T		Fönster öppn.bart 900x550 kpl. *	Window 900x550 cpl. *
--	208092	T		Ruta lös u. karm 900x550 d:o	Pane without frame 900x550 d:o
48	504323	x		El-intag 230 V u. låshus	El. connection 230 V without locking house
--	504324	T		El-intag 230 V u. låshus el-golvvärme	El. connection 230 V el. underfloor heating
--	504325	x		Låshus d:o	Locking house d:o
49	209247	x		Galler ventilation kyl	Louvre ventilation
50	207759	x		Lucka m. innerram, utan spegel	Door with frame inner, without plate
--	207197	x		Innerram d:o	Frame inner d:o
51	311530	x		Vattenpåfyllning u. lock	Water filler without cap
--	314698	x		Lock d:o	Cap d:o
53	504468	x		Gasolkoffert underdel	Gas box
54	503980	x		Lock gasolkoffert u. lås	Trunk lid gas box without lock
55	209059	x		Dekal	Decal
56	208889	x		Dörr yttre kpl. H	Outer door cpl. R
--	208117	T		Dörr yttre delad kpl. H	Outer door divided cpl. R
--	208304	T		Myggdörr inre	Mosquito door inner
57	208064	x		Bakljusramp	Light holder
58	208039	x		List tält bockad H-bak	List bent R rear
59	208040	x		List tält bockad V-bak	List bent L rear
60	208041	x		List tält bockad H-fram	List bent R front
61	208042	x		List tält bockad V-fram	List bent L front
62	208323	x		Styrstift list tält 50x3,5 mm	Pin for list 50x6,5 mm
63	208099	x		Front plast H	Front plastic R
64	208100	x		Front plast V	Front plastic L
--	801319	x		Skruv PKM 4,2x14 d:o	Screw PKM 4,2x14 d:o
65	209483	x		Dekorplatta grå H	Decor plate grey H
66	209484	x		Dekorplatta grå V	Decor plate grey V
67	207759	T		Lucka m. innerram, utan spegel	Door with frame inner, without plate
--	207197	T		Innerram d:o	Frame inner d:o
68	206801	x		Ändavslutning	End protection
69	208424	T		Lucka m innerram, utan spegel	Door with frame inner, without plate
70	209207	x		Dekalsats gasolkoffert (H+V)	Decal kit gas box (R+L)
71	209208	x		Dekalsats bakljusramp (H+V)	Decal kit light holder (R+L)
				* = Tonade fönster är tillval, se "Fönsterdetaljer" sidan 97-98	* = Coloured windows for choice, see "Window equipment" side 97-98
				M= Metervara T= Tillbehör	M= On the metre T= Accessory

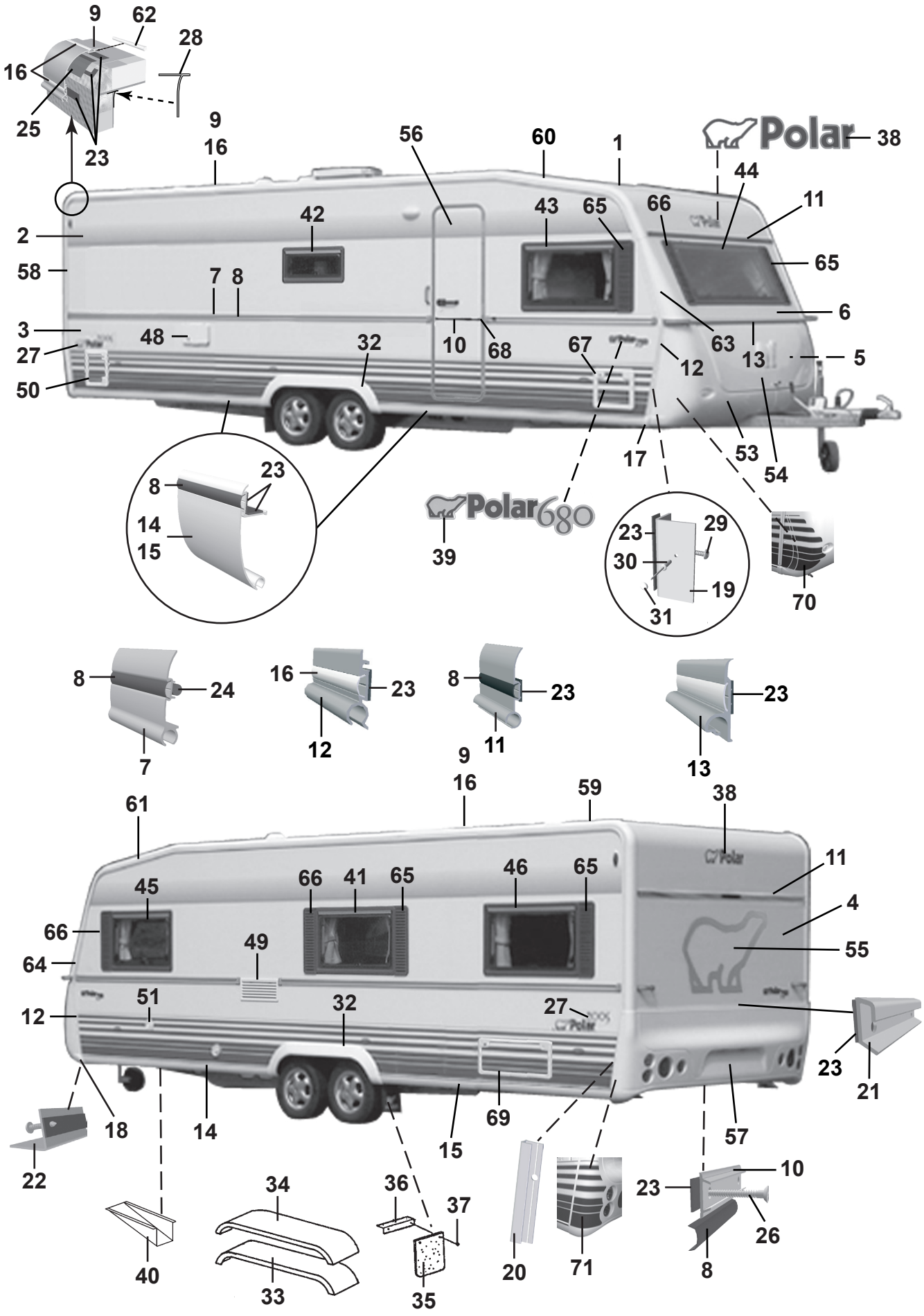
9
62
28
16
25
23
9
16
56
60
1
Polar
38
44
11
42
43
65
66
65
2
58
7
8
6
3
48
32
10
68
67
63
13
5
27
12
50
17
53
54
23
8
14
15
Polar680
39
23
29
30
19
31
70
8
24
7
16
23
12
8
23
11
23
13
9
16
59
38
61
11
45
66
41
65
46
65
4
66
49
55
64
51
32
27
12
23
21
18
14
69
15
57
22
34
36
37
10
23
26
40
33
35
20
71
8

Pos Fig	Det. nr Part. No	Ingår/Fitted 620 CTX		Benämning	Description
1	207733	x		Plåt tak 8000x2475	Roofing plate 8000x2475
2	207734	x		Plåt sida övre 7500x1285	Side plate upper 7500x1285
3	208401	x		Plåt sida undre 7500x800	Side plate lower 7500x800
4	208402	x		Plåt gavel 2475x1538	Gable plate 2475x1538
5	209933	x		Plåt gavel undre 2500x818	Gable plate lower 2500x818
6	208983	x		Gavel fram övre	Gable front upper
--	211056	x		Plåt gavel övre 2800x818	Gable plate upper 2800x818
7	208334	x		List midja L=7205	List L=7205
8	202656	M		List dekor plast, svart	List decor plastic, black
9	208213	x		List tält rak L=4990	List straight L=4990
10	205579	x		List dekor alu. L=2390	List decor alu. L=2390
11	208535	x		List markis L=2234	List L=2234
12	208037	x		List front H	List front R
--	208038	x		List front V	List front L
13	208052	x		List koffertlock väggdel L=2177	List trunk lid wall L=2177
--	702283	M		List ifyllnad vit d:o	Strip white d:o
--	207610	x		List koffertlock koffertdel L=1920	List trunk lid trunk part L=1920
14	208215	x		List avb. spoiler V-H fram L=2815	List L-R front L=2815
15	208214	x		List avb. spoiler V-H bak L=2975	List L-R rear L=2975
16	208349	M		List dekor plast, vit	List decor plastic, white
17	208303	x		Ändavslutning H-fram kjollist	End protection R front
18	208302	x		Ändavslutning V-fram kjollist	End protection L front
19	208337	x		List hållare koffert L=665	List holder L=665
20	209077	x		List bakljusramp L=605	List light holder L=605
21	208210	x		List bakljusramp L=2382	List light holder L=2382
22	208209	x		List gavel-golv fram L=2377	List gable-floor front L=2377
--	209525	x		Tätning "Terostat 2759" d:o	Seal "Terostat 2759" d:o
--	800626	x		Skruv d:o B10x25 rostfri	Screw d:o B10x25 rustless
23	208236	M		Bostik profil 15x1,5 (18 m/rulle)	Seal strip Bostik 15x1,5 (18 m/roll)
24	208237	M		Bostik profil Ø=7 mm (14 m/rulle)	Seal strip Bostik Ø=7mm (14 m/roll)
25	208235	M		Bostik profil 60x1,5 (30 m/rulle)	Seal strip Bostik 60x1,5 (30 m/roll)
26	800433	x		Skruv FXT 3,5x25 rostfri 1000 st	Screw FXT 3,5x25 rustless 1000 pcs
27	209209	x		Dekal	Decal
28	204137	M		List täck	Cover strip
29	800626	x		Skruv B10x25 rostfri	Screw B10x25 rustless
30	701980	x		Nit split	Rivet
31	801095	x		Hatt	Cap
32	208063	x		Hjulhusbreddare	Mudguard
33	206777	x		Hjulhus	Wheel housing
34	206830	x		Isolering hjulhus	Insulation wheel housing
35	100950	x		Stänkskydd	Splash guard
36	101223	x		Fäste stänkskydd	Bracket splash guard
37	800118	x		Skruv	Screw
38	209085	x		Dekal	Decal
39	209024	x		Emblem 680	Emblem 680
40	200877	x		Dammskydd	Dust cover
41	208539	x		Fönster öppn.bart 900x550 kpl. *	Window 900x550 cpl. *
--	208092	x		Ruta lös u. karm 900x550 d:o	Pane without frame 900x550 d:o
42	208540	x		Fönster öppn.bart 700x300 pentry kpl. *	Window 700x300 pentry cpl. *
--	208094	x		Ruta lös u. karm 700x300 d:o	Pane without frame 700x300 d:o
				M= Metervara	M= On the metre
				T= Tillbehör	T= Accessory

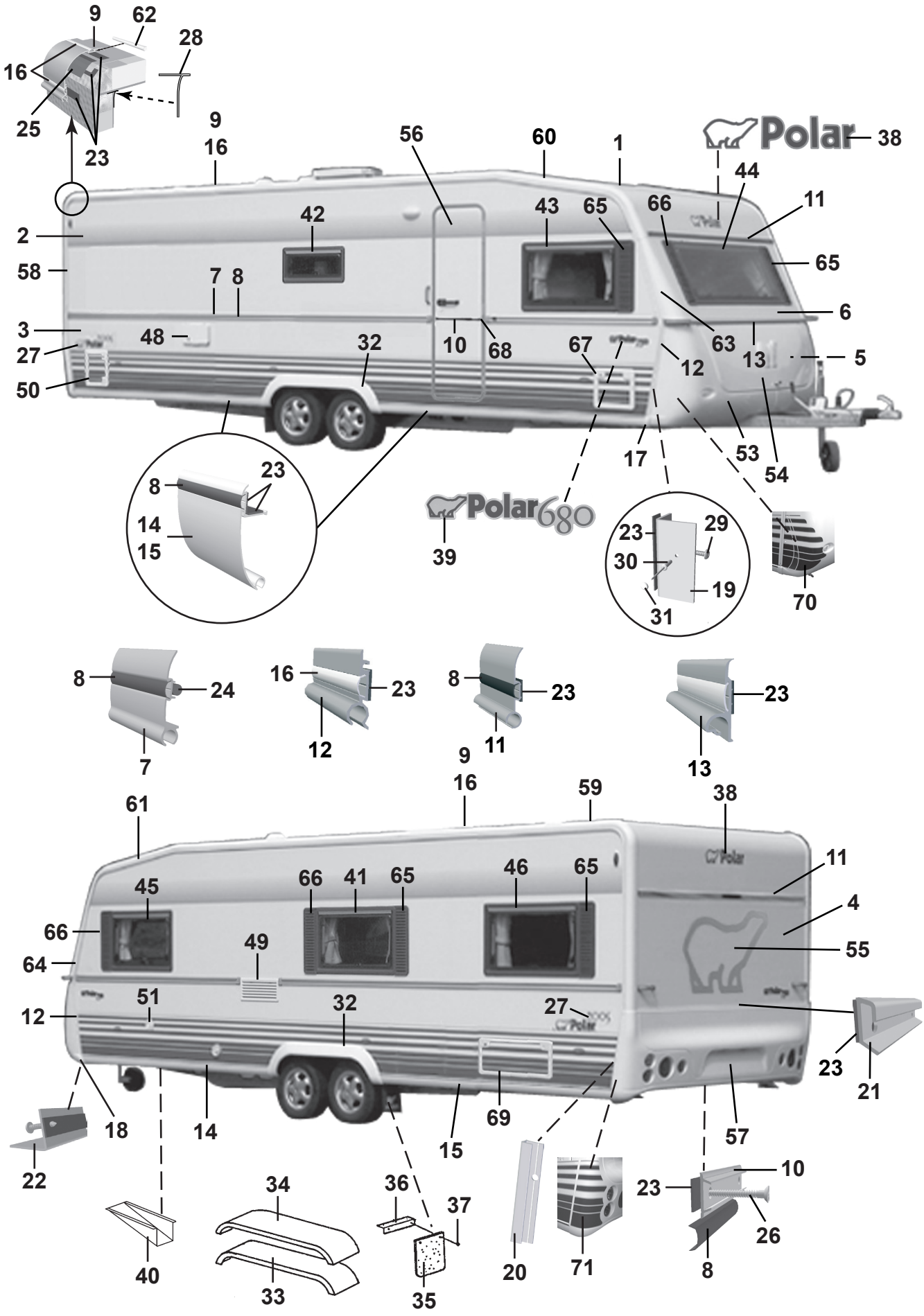
9
62
28
16
25
23
9
16
56
60
1
Polar
38
44
11
42
43
65
66
65
2
58
7
8
6
3
48
32
10
68
67
63
13
5
27
12
50
17
53
54
23
8
14
15
Polar680
39
23
29
30
19
31
70
8
24
7
16
23
12
8
23
11
23
13
9
16
59
38
61
11
45
66
41
65
46
65
4
66
49
55
64
51
32
27
12
23
21
18
14
69
15
57
22
34
36
37
10
23
26
40
33
35
20
71
8

Pos Fig	Det. nr Part. No	Ingår/Fitted 620 CTX		Benämning	Description
43	208539	x		Fönster H.F. öppn.bart 900x550 kpl. *	Window R.F. 900x550 cpl. *
--	208092	x		Ruta lös u. karm 900x550 d:o	Pane without frame 900x550 d:o
44	208537	x		Fönster fast 1600x550 kpl. *	Window fixed 1600x550 cpl. *
--	208090	x		Ruta lös u. karm 1600x550	Pane without frame 1600x550 d:o
45	208539	x		Fönster V.F. öppn.bart 900x550 kpl. *	Window L.F. 900x550 cpl. *
--	208092	x		Ruta lös u. karm 900x550 d:o	Pane without frame 900x550 d:o
46	208539	x		Fönster V.B. öppn.bart 900x550 kpl. *	Window L.R. 900x550 cpl. *
--	208092	x		Ruta lös u. karm 900x550 d:o	Pane without frame 900x550 d:o
48	504323	x		El-intag 230 V u. låshus	El. connection 230 V without locking house
--	504324	T		El-intag 230 V u. låshus el-golvvärme	El. connection 230 V el. underfloor heating
--	504325	x		Låshus d:o	Locking house d:o
49	209247	x		Galler ventilation kyl	Louvre ventilation
50	207759	x		Lucka m. innerram, utan spegel	Door with frame inner, without plate
--	207197	x		Innerram d:o	Frame inner d:o
51	311530	x		Vattenpåfyllning u. lock	Water filler without cap
--	314698	x		Lock d:o	Cap d:o
53	504468	x		Gasolkoffert underdel	Gas box
54	503980	x		Lock gasolkoffert u. lås	Trunk lid gas box without lock
55	209059	x		Dekal	Decal
56	208889	x		Dörr yttre kpl. H	Outer door cpl. R
--	208117	T		Dörr yttre delad kpl. H	Outer door divided cpl. R
--	208304	T		Myggdörr inre	Mosquito door inner
57	208064	x		Bakljusramp	Light holder
58	208039	x		List tält bockad H-bak	List bent R rear
59	208040	x		List tält bockad V-bak	List bent L rear
60	208041	x		List tält bockad H-fram	List bent R front
61	208042	x		List tält bockad V-fram	List bent L front
62	208323	x		Styrstift list tält 50x3,5 mm	Pin for list 50x6,5 mm
63	208099	x		Front plast H	Front plastic R
64	208100	x		Front plast V	Front plastic L
--	801319	x		Skruv PKM 4,2x14 d:o	Screw PKM 4,2x14 d:o
65	209483	x		Dekorplatta grå H	Decor plate grey H
66	209484	x		Dekorplatta grå V	Decor plate grey V
67	207759	T		Lucka m. innerram, utan spegel	Door with frame inner, without plate
--	207197	T		Innerram d:o	Frame inner d:o
68	206801	x		Ändavslutning	End protection
69	208424	T		Lucka m innerram, utan spegel	Door with frame inner, without plate
70	209207	x		Dekalsats gasolkoffert (H+V)	Decal kit gas box (R+L)
71	209208	x		Dekalsats bakljusramp (H+V)	Decal kit light holder (R+L)
				* = Tonade fönster är tillval, se "Fönsterdetaljer" sidan 97-98	* = Coloured windows for choice, see "Window equipment" side 97-98
				M= Metervara T= Tillbehör	M= On the metre T= Accessory

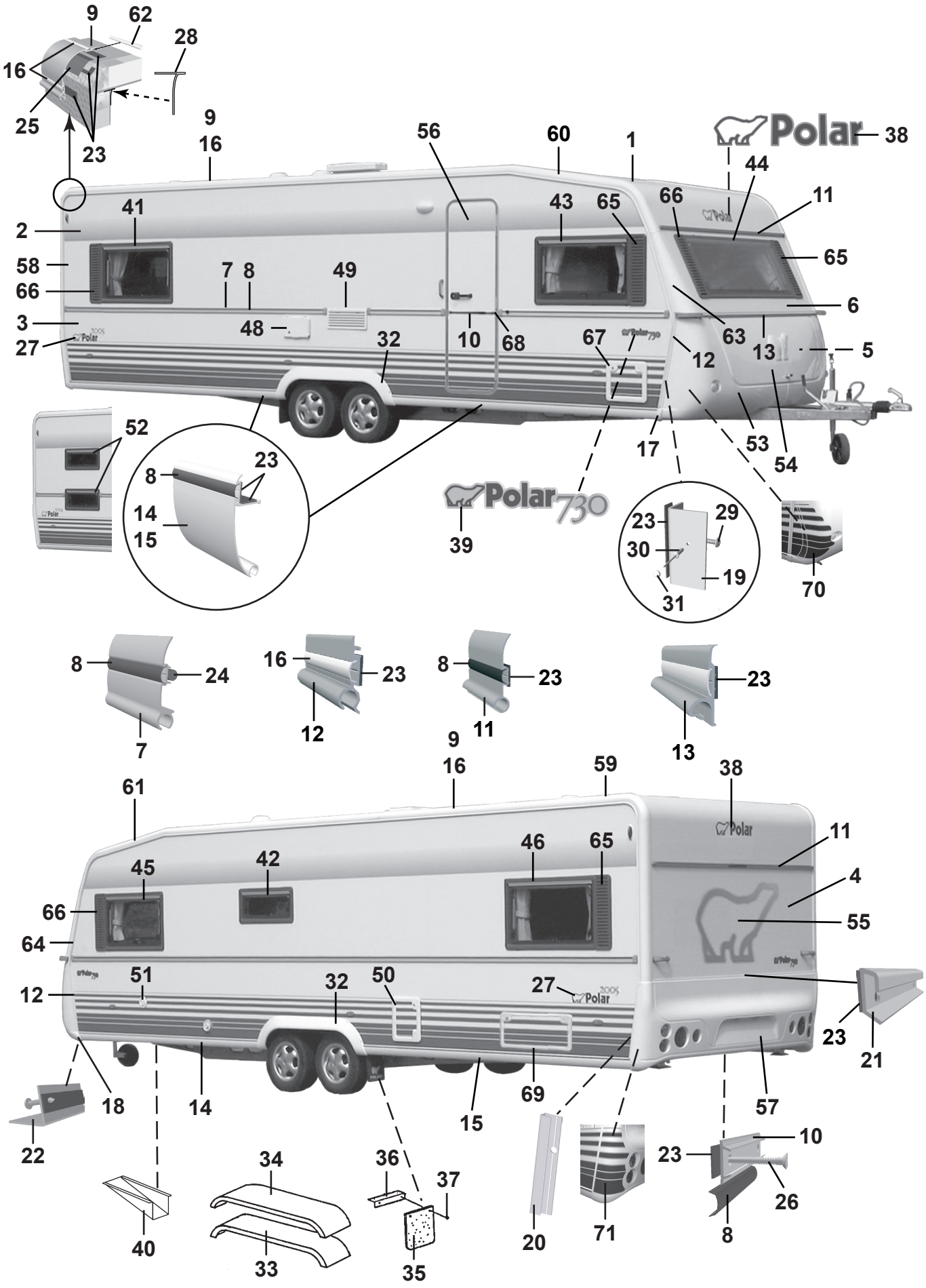
9
62
28
16
25
23
9
16
56
60
1
Polar
38
44
11
2
41
43
65
66
65
58
66
7
8
49
6
3
48
10
68
67
63
13
5
27
32
12
52
17
53
54
8
23
14
15
Polar 730
39
23
29
30
19
31
70
8
24
16
23
8
23
23
7
12
11
13
9
16
59
38
61
11
45
42
46
65
4
66
55
64
51
32
50
27
12
23
21
18
14
69
57
22
15
10
23
34
36
37
26
40
33
35
20
71
8

Pos Fig	Det. nr Part. No	Ingår/Fitted 730 LB	730 BK	730 DB	730 DS	730 DBD	Benämning	Description
1	207733	x	x	x	x	x	Plåt tak 8000x2475	Roofing plate 8000x2475
2	207734	x	x	x	x	x	Plåt sida övre 7500x1285	Side plate upper 7500x1285
3	208401	x	x	x	x	x	Plåt sida undre 7500x800	Side plate lower 7500x800
4	208402	x	x	x	x	x	Plåt gavel 2475x1538	Gable plate 2475x1538
5	209933	x	x	x	x	x	Plåt gavel undre 2500x818	Gable plate lower 2500x818
6	208983	x	x	x	x	x	Gavel fram övre	Gable front upper
--	211056	x	x	x	x	x	Plåt gavel övre 2800x818	Gable plate upper 2800x818
7	208334	x	x	x	x	x	List midja L=7205	List L=7205
8	202656	M	M	M	M	M	List dekor plast, svart	List decor plastic, black
9	208213	x	x	x	x	x	List tält rak L=4990	List straight L=4990
10	205579	x	x	x	x	x	List dekor alu. L=2390	List decor alu. L=2390
11	208535	x	x	x	x	x	List markis L=2234	List L=2234
12	208037	x	x	x	x	x	List front H	List front R
--	208038	x	x	x	x	x	List front V	List front L
13	208052	x	x	x	x	x	List koffertlock väggdel L=2177	List trunk lid wall L=2177
--	702283	M	M	M	M	M	List ifyllnad vit d:o	Strip white d:o
--	207610	x	x	x	x	x	List koffertlock koffertdel L=1920	List trunk lid trunk part L=1920
14	208215	x	x	x	x	x	List avb. spoiler V-H fram L=2815	List L-R front L=2815
15	208214	x	x	x	x	x	List avb. spoiler V-H bak L=2975	List L-R rear L=2975
16	208349	M	M	M	M	M	List dekor plast, vit	List decor plastic, white
17	208303	x	x	x	x	x	Ändavslutning H-fram kjollist	End protection R front
18	208302	x	x	x	x	x	Ändavslutning V-fram kjollist	End protection L front
19	208337	x	x	x	x	x	List hållare koffert L=665	List holder L=665
20	209077	x	x	x	x	x	List bakljusramp L=605	List light holder L=605
21	208210	x	x	x	x	x	List bakljusramp L=2382	List light holder L=2382
22	208209	x	x	x	x	x	List gavel-golv fram L=2377	List gable-floor front L=2377
--	209525	x	x	x	x	x	Tätning "Terostat 2759" d:o	Seal "Terostat 2759" d:o
--	800626	x	x	x	x	x	Skruv d:o B10x25 rostfri	Screw d:o B10x25 rustless
23	208236	M	M	M	M	M	Bostik profil 15x1,5 (18 m/rulle)	Seal strip Bostik 15x1,5 (18 m/roll)
24	208237	M	M	M	M	M	Bostik profil Ø=7 mm (14 m/rulle)	Seal strip Bostik Ø=7mm (14 m/roll)
25	208235	M	M	M	M	M	Bostik profil 60x1,5 (30 m/rulle)	Seal strip Bostik 60x1,5 (30 m/roll)
26	800433	x	x	x	x	x	Skruv FXT 3,5x25 rostfri 1000 st	Screw FXT 3,5x25 rustless 1000 pcs
27	209209	x	x	x	x	x	Dekal	Decal
28	204137	M	M	M	M	M	List täck	Cover strip
29	800626	x	x	x	x	x	Skruv B10x25 rostfri	Screw B10x25 rustless
30	701980	x	x	x	x	x	Nit split	Rivet
31	801095	x	x	x	x	x	Hatt	Cap
32	208063	x	x	x	x	x	Hjulhusbreddare	Mudguard
33	206777	x	x	x	x	x	Hjulhus	Wheel housing
34	206830	x	x	x	x	x	Isolering hjulhus	Insulation wheel housing
35	100950	x	x	x	x	x	Stänkskydd	Splash guard
36	101223	x	x	x	x	x	Fäste stänkskydd	Bracket splash guard
37	800118	x	x	x	x	x	Skruv	Screw
38	209085	x	x	x	x	x	Dekal	Decal
39	209025	x	x	x	x	x	Emblem 730	Emblem 730
40	200877	x	x	x	x	x	Dammskydd	Dust cover
41	208539	x		x	x	x	Fönster H.B. öppn.bart 900x550 kpl. *	Window R.R. 900x550 cpl. *
--	208092	x		x	x	x	Ruta lös u. karm 900x550 d:o	Pane without frame 900x550 d:o
42	208540	x	x	x	x	x	Fönster öppn.bart 700x300 pentry kpl. *	Window 700x300 pentry cpl. *
--	208094	x	x	x	x	x	Ruta lös u. karm 700x300 d:o	Pane without frame 700x300 d:o
							M= Metervara T= Tillbehör	M= On the metre T= Accessory

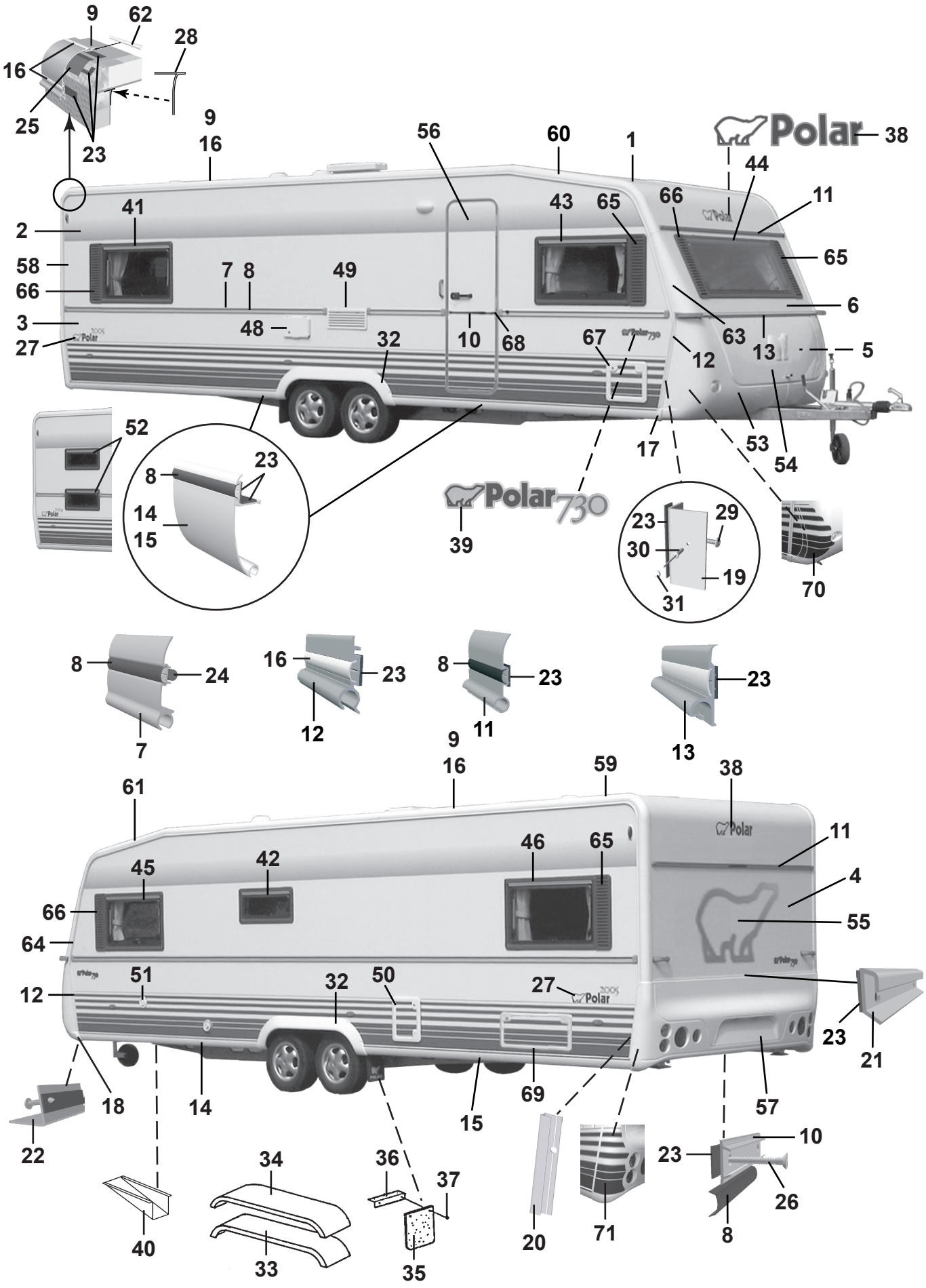
9
62
28
16
25
23
9
16
56
60
1
Polar
38
44
11
41
43
65
66
2
58
7
8
49
65
66
6
3
48
10
68
67
63
13
5
27
32
12
52
17
53
54
23
8
14
15
Polar 730
39
23
29
30
19
31
70
8
24
16
23
8
23
23
7
12
11
13
9
16
59
38
61
11
45
42
46
65
4
66
55
64
51
32
50
27
12
23
21
18
14
69
57
15
22
10
23
34
36
37
26
40
33
35
20
71
8

Pos Fig	Det. nr Part. No	Ingår/Fitted 730 LB	730 BK	730 DB	730 DS	730 DBD	Benämning	Description
43	208539	x	x	x	x	x	Fönster H.F. öppn.bart 900x550 kpl. *	Window R.F. 900x550 cpl. *
--	208092	x	x	x	x	x	Ruta lös u. karm 900x550 d:o	Pane without frame 900x550 d:o
44	208537	x	x	x	x	x	Fönster fast 1600x550 kpl. *	Window fixed 1600x550 cpl. *
--	208090	x	x	x	x	x	Ruta lös u. karm 1600x550	Pane without frame 1600x550 d:o
45	208539	x	x	x	x	x	Fönster V.F. öppn.bart 900x550 kpl. *	Window L.F. 900x550 cpl. *
--	208092	x	x	x	x	x	Ruta lös u. karm 900x550 d:o	Pane without frame 900x550 d:o
46	208539	x	x	x	x	x	Fönster V.B. öppn.bart 900x550 kpl. *	Window L.R. 900x550 cpl. *
--	208092	x	x	x	x	x	Ruta lös u. karm 900x550 d:o	Pane without frame 900x550 d:o
48	504324	x	x	x	x	x	El-intag 230 V u. låshus el-golvvärme	El. connection 230 V el. underfloor heating
--	504325	x	x	x	x	x	Låshus d:o	Locking house d:o
49	209247	x	x	x	x	x	Galler ventilation kyl	Louvre ventilation
50	207759	x	x	x	x	x	Lucka m. innerram, utan spegel	Door with frame inner, without plate
--	207197	x	x	x	x	x	Innerram d:o	Frame inner d:o
51	311530	x	x	x	x	x	Vattenpåfyllning u. lock	Water filler without cap
--	314698	x	x	x	x	x	Lock d:o	Cap d:o
52	208540		x				Fönster öppn.bart 700x300 kpl.	Window 700x300 cpl.
--	208094		x				Ruta lös u. karm 700x300 d:o	Pane without frame 700x300 d:o
53	504468	x	x	x	x	x	Gasolkoffert underdel	Gas box
54	503980	x	x	x	x	x	Lock gasolkoffert u. lås	Trunk lid gas box without lock
55	209059	x	x	x	x	x	Dekal	Decal
56	208889	x	x	x	x	x	Dörr yttre kpl. H	Outer door cpl. R
--	208117	T	T	T	T	T	Dörr yttre delad kpl. H	Outer door divided cpl. R
--	208304	T	T	T	T	T	Myggdörr inre	Mosquito door inner
57	208064	x	x	x	x	x	Bakljusramp	Light holder
58	208039	x	x	x	x	x	List tält bockad H-bak	List bent R rear
59	208040	x	x	x	x	x	List tält bockad V-bak	List bent L rear
60	208041	x	x	x	x	x	List tält bockad H-fram	List bent R front
61	208042	x	x	x	x	x	List tält bockad V-fram	List bent L front
62	208323	x	x	x	x	x	Styrstift list tält 50x3,5 mm	Pin for list 50x6,5 mm
63	208099	x	x	x	x	x	Front plast H	Front plastic R
64	208100	x	x	x	x	x	Front plast V	Front plastic L
--	801319	x	x	x	x	x	Skruv PKM 4,2x14 d:o	Screw PKM 4,2x14 d:o
65	209483	x	x	x	x	x	Dekorplatta grå H	Decor plate grey H
66	209484	x	x	x	x	x	Dekorplatta grå V	Decor plate grey V
67	207759	T	T	T	T	T	Lucka m. innerram, utan spegel	Door with frame inner, without plate
--	207197	T	T	T	T	T	Innerram d:o	Frame inner d:o
68	206801	x	x	x	x	x	Ändavslutning	End protection
69	208424	T	T	T		T	Lucka m innerram, utan spegel	Door with frame inner, without plate
70	209207	x	x	x	x	x	Dekalsats gasolkoffert (H+V)	Decal kit gas box (R+L)
71	209208	x	x	x	x	x	Dekalsats bakljusramp (H+V)	Decal kit light holder (R+L)
							* = Tonade fönster är tillval, se "Fönsterdetaljer" sidan 97-98	* = Coloured windows for choice, see "Window equipment" side 97-98
							M= Metervara T= Tillbehör	M= On the metre T= Accessory

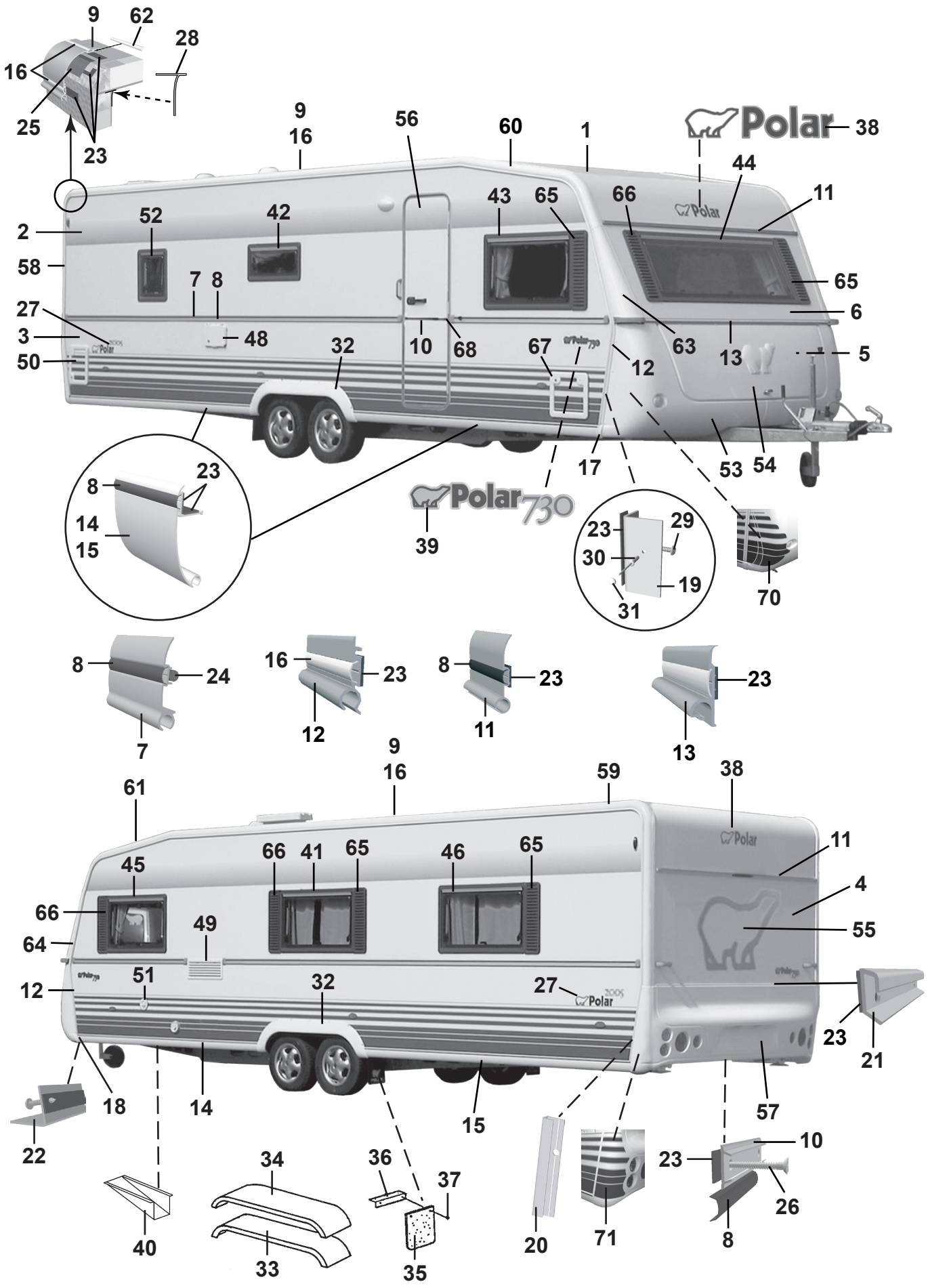
9
62
28
16
25
23
9
16
56
60
1
Polar
38
44
11
2
52
42
43
65
66
58
7
8
65
27
6
3
48
32
10
68
67
63
13
5
50
12
17
53
54
8
23
14
15
Polar 730
39
23
29
30
19
31
70
8
24
7
16
23
12
8
23
11
23
13
9
16
59
38
61
45
66
41
65
46
65
11
4
66
49
55
64
12
51
32
27
23
21
18
14
15
57
22
34
36
37
10
23
26
40
33
35
20
71
8

Pos Fig	Det. nr Part. No	Ingår/Fitted 730 TRX		Benämning	Description
1	207733	x		Plåt tak 8000x2475	Roofing plate 8000x2475
2	207734	x		Plåt sida övre 7500x1285	Side plate upper 7500x1285
3	208401	x		Plåt sida undre 7500x800	Side plate lower 7500x800
4	208402	x		Plåt gavel 2475x1538	Gable plate 2475x1538
5	209933	x		Plåt gavel undre 2500x818	Gable plate lower 2500x818
6	208983	x		Gavel fram övre	Gable front upper
--	211056	x		Plåt gavel övre 2800x818	Gable plate upper 2800x818
7	208334	x		List midja L=7205	List L=7205
8	202656	M		List dekor plast, svart	List decor plastic, black
9	208213	x		List tält rak L=4990	List straight L=4990
10	205579	x		List dekor alu. L=2390	List decor alu. L=2390
11	208535	x		List markis L=2234	List L=2234
12	208037	x		List front H	List front R
--	208038	x		List front V	List front L
13	208052	x		List koffertlock väggdel L=2177	List trunk lid wall L=2177
--	702283	M		List ifyllnad vit d:o	Strip white d:o
--	207610	x		List koffertlock koffertdel L=1920	List trunk lid trunk part L=1920
14	208215	x		List avb. spoiler V-H fram L=2815	List L-R front L=2815
15	208214	x		List avb. spoiler V-H bak L=2975	List L-R rear L=2975
16	208349	M		List dekor plast, vit	List decor plastic, white
17	208303	x		Ändavslutning H-fram kjollist	End protection R front
18	208302	x		Ändavslutning V-fram kjollist	End protection L front
19	208337	x		List hållare koffert L=665	List holder L=665
20	209077	x		List bakljusramp L=605	List light holder L=605
21	208210	x		List bakljusramp L=2382	List light holder L=2382
22	208209	x		List gavel-golv fram L=2377	List gable-floor front L=2377
--	209525	x		Tätning "Terostat 2759" d:o	Seal "Terostat 2759" d:o
--	800626	x		Skruv d:o B10x25 rostfri	Screw d:o B10x25 rustless
23	208236	M		Bostik profil 15x1,5 (18 m/rulle)	Seal strip Bostik 15x1,5 (18 m/roll)
24	208237	M		Bostik profil Ø=7 mm (14 m/rulle)	Seal strip Bostik Ø=7mm (14 m/roll)
25	208235	M		Bostik profil 60x1,5 (30 m/rulle)	Seal strip Bostik 60x1,5 (30 m/roll)
26	800433	x		Skruv FXT 3,5x25 rostfri 1000 st	Screw FXT 3,5x25 rustless 1000 pcs
27	209209	x		Dekal	Decal
28	204137	M		List täck	Cover strip
29	800626	x		Skruv B10x25 rostfri	Screw B10x25 rustless
30	701980	x		Nit split	Rivet
31	801095	x		Hatt	Cap
32	208063	x		Hjulhusbreddare	Mudguard
33	206777	x		Hjulhus	Wheel housing
34	206830	x		Isolering hjulhus	Insulation wheel housing
35	100950	x		Stänkskydd	Splash guard
36	101223	x		Fäste stänkskydd	Bracket splash guard
37	800118	x		Skruv	Screw
38	209085	x		Dekal	Decal
39	209025	x		Emblem 730	Emblem 730
40	200877	x		Dammskydd	Dust cover
41	208539	x		Fönster öppn.bart 900x550 kpl. *	Window 900x550 cpl. *
--	208092	x		Ruta lös u. karm 900x550 d:o	Pane without frame 900x550 d:o
42	208540	x		Fönster öppn.bart 700x300 pentry kpl. *	Window 700x300 pentry cpl. *
--	208094	x		Ruta lös u. karm 700x300 d:o	Pane without frame 700x300 d:o
				M= Metervara	M= On the metre
				T= Tillbehör	T= Accessory

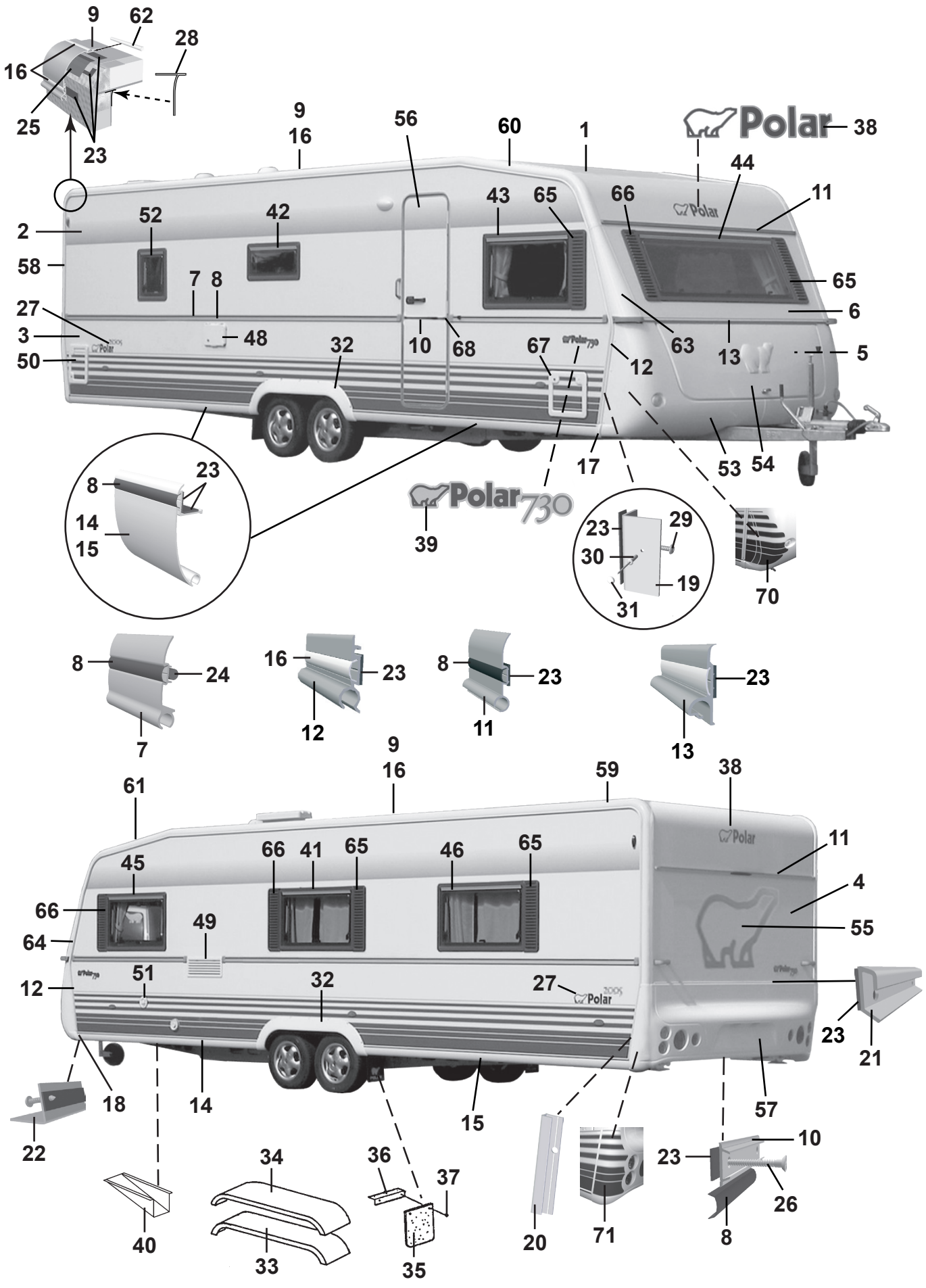
9
62
28
16
25
23
9
16
56
60
1
Polar
38
44
11
2
52
42
43
65
66
58
7
8
65
27
6
3
48
32
10
68
67
63
13
5
50
12
17
53
54
8
23
14
15
Polar 730
39
23
29
30
19
31
70
8
24
7
16
23
12
8
23
11
23
13
9
16
59
38
61
45
66
41
65
46
65
11
4
66
49
55
64
12
51
32
27
23
21
18
14
15
57
22
34
36
37
10
23
26
40
33
35
20
71
8

Pos Fig	Det. nr Part. No	Ingår/Fitted 730 TRX		Benämning	Description
43	208539	x		Fönster H.F. öppn.bart 900x550 kpl. *	Window R.F. 900x550 cpl. *
--	208092	x		Ruta lös u. karm 900x550 d:o	Pane without frame 900x550 d:o
44	208537	x		Fönster fast 1600x550 kpl. *	Window fixed 1600x550 cpl. *
--	208090	x		Ruta lös u. karm 1600x550	Pane without frame 1600x550 d:o
45	208539	x		Fönster V.F. öppn.bart 900x550 kpl. *	Window L.F. 900x550 cpl. *
--	208092	x		Ruta lös u. karm 900x550 d:o	Pane without frame 900x550 d:o
46	208539	x		Fönster V.B. öppn.bart 900x550 kpl. *	Window L.R. 900x550 cpl. *
--	208092	x		Ruta lös u. karm 900x550 d:o	Pane without frame 900x550 d:o
48	504324	x		El-intag 230 V u. låshus el-golvvärme	El. connection 230 V el. underfloor heating
--	504325	x		Låshus d:o	Locking house d:o
49	209247	x		Galler ventilation kyl	Louvre ventilation
50	207759	x		Lucka m. innerram, utan spegel	Door with frame inner, without plate
--	207197	x		Innerram d:o	Frame inner d:o
51	311530	x		Vattenpåfyllning u. lock	Water filler without cap
--	314698	x		Lock d:o	Cap d:o
52	208541	T		Fönster öppn.bart 350x500 kpl.	Window 350x550 cpl.
--	208095	T		Ruta lös u. karm 350x500 d:o	Pane without frame 350x500 d:o
53	504468	x		Gasolkoffert underdel	Gas box
54	503980	x		Lock gasolkoffert u. lås	Trunk lid gas box without lock
55	209059	x		Dekal	Decal
56	208889	x		Dörr yttre kpl. H	Outer door cpl. R
--	208117	T		Dörr yttre delad kpl. H	Outer door divided cpl. R
--	208304	T		Myggdörr inre	Mosquito door inner
57	208064	x		Bakljusramp	Light holder
58	208039	x		List tält bockad H-bak	List bent R rear
59	208040	x		List tält bockad V-bak	List bent L rear
60	208041	x		List tält bockad H-fram	List bent R front
61	208042	x		List tält bockad V-fram	List bent L front
62	208323	x		Styrstift list tält 50x3,5 mm	Pin for list 50x6,5 mm
63	208099	x		Front plast H	Front plastic R
64	208100	x		Front plast V	Front plastic L
--	801319	x		Skruv PKM 4,2x14 d:o	Screw PKM 4,2x14 d:o
65	209483	x		Dekorplatta grå H	Decor plate grey H
66	209484	x		Dekorplatta grå V	Decor plate grey V
67	207759	T		Lucka m. innerram, utan spegel	Door with frame inner, without plate
--	207197	T		Innerram d:o	Frame inner d:o
68	206801	x		Ändavslutning	End protection
70	209207	x		Dekalsats gasolkoffert (H+V)	Decal kit gas box (R+L)
71	209208	x		Dekalsats bakljusramp (H+V)	Decal kit light holder (R+L)
				* = Tonade fönster är tillval, se "Fönsterdetaljer" sidan 97-98	* = Coloured windows for choice, see "Window equipment" side 97-98
				M= Metervara T= Tillbehör	M= On the metre T= Accessory

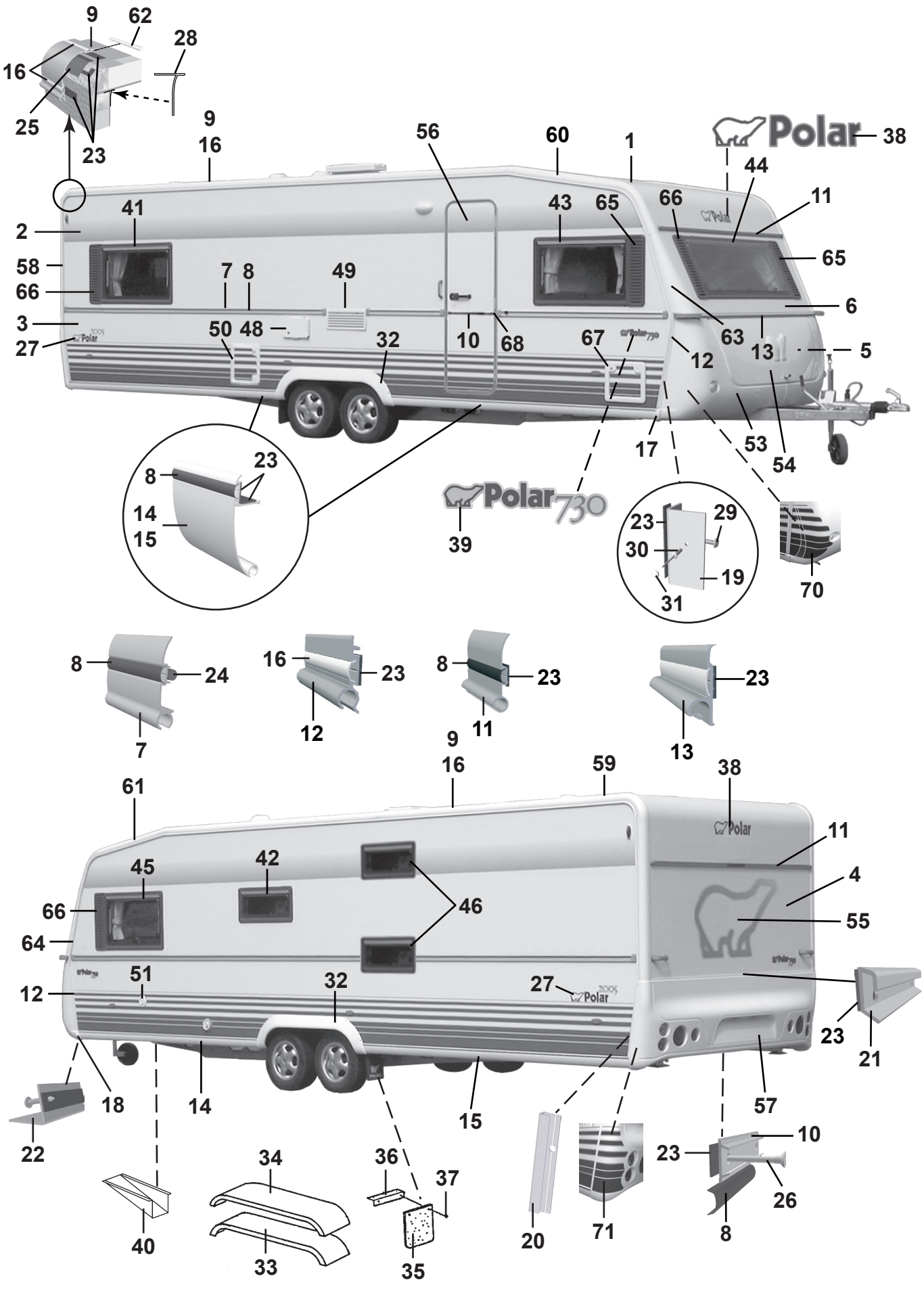
9
62
28
16
25
23
9
16
56
60
1
Polar
38
44
11
41
43
65
66
65
2
58
66
3
27
7
8
49
50
48
32
10
68
67
12
63
13
6
5
53
54
17
8
23
14
15
39
Polar730
23
29
30
19
31
70
8
24
7
16
23
12
8
23
11
23
13
9
16
59
38
61
45
42
46
66
64
11
4
55
12
51
32
27
23
21
18
14
15
57
22
40
34
33
36
37
35
20
71
10
23
26
8

Pos Fig	Det. nr Part. No	Ingår/Fitted 730 BKS		Benämning	Description
1	207733	x		Plåt tak 8000x2475	Roofing plate 8000x2475
2	207734	x		Plåt sida övre 7500x1285	Side plate upper 7500x1285
3	208401	x		Plåt sida undre 7500x800	Side plate lower 7500x800
4	208402	x		Plåt gavel 2475x1538	Gable plate 2475x1538
5	209933	x		Plåt gavel undre 2500x818	Gable plate lower 2500x818
6	208983	x		Gavel fram övre	Gable front upper
--	211056	x		Plåt gavel övre 2800x818	Gable plate upper 2800x818
7	208334	x		List midja L=7205	List L=7205
8	202656	M		List dekor plast, svart	List decor plastic, black
9	208213	x		List tält rak L=4990	List straight L=4990
10	205579	x		List dekor alu. L=2390	List decor alu. L=2390
11	208535	x		List markis L=2234	List L=2234
12	208037	x		List front H	List front R
--	208038	x		List front V	List front L
13	208052	x		List koffertlock väggdel L=2177	List trunk lid wall L=2177
--	702283	M		List ifyllnad vit d:o	Strip white d:o
--	207610	x		List koffertlock koffertdel L=1920	List trunk lid trunk part L=1920
14	208215	x		List avb. spoiler V-H fram L=2815	List L-R front L=2815
15	208214	x		List avb. spoiler V-H bak L=2975	List L-R rear L=2975
16	208349	M		List dekor plast, vit	List decor plastic, white
17	208303	x		Ändavslutning H-fram kjollist	End protection R front
18	208302	x		Ändavslutning V-fram kjollist	End protection L front
19	208337	x		List hållare koffert L=665	List holder L=665
20	209077	x		List bakljusramp L=605	List light holder L=605
21	208210	x		List bakljusramp L=2382	List light holder L=2382
22	208209	x		List gavel-golv fram L=2377	List gable-floor front L=2377
--	209525	x		Tätning "Terostat 2759" d:o	Seal "Terostat 2759" d:o
--	800626	x		Skruv d:o B10x25 rostfri	Screw d:o B10x25 rustless
23	208236	M		Bostik profil 15x1,5 (18 m/rulle)	Seal strip Bostik 15x1,5 (18 m/roll)
24	208237	M		Bostik profil Ø=7 mm (14 m/rulle)	Seal strip Bostik Ø=7mm (14 m/roll)
25	208235	M		Bostik profil 60x1,5 (30 m/rulle)	Seal strip Bostik 60x1,5 (30 m/roll)
26	800433	x		Skruv FXT 3,5x25 rostfri 1000 st	Screw FXT 3,5x25 rustless 1000 pcs
27	209209	x		Dekal	Decal
28	204137	M		List täck	Cover strip
29	800626	x		Skruv B10x25 rostfri	Screw B10x25 rustless
30	701980	x		Nit split	Rivet
31	801095	x		Hatt	Cap
32	208063	x		Hjulhusbreddare	Mudguard
33	206777	x		Hjulhus	Wheel housing
34	206830	x		Isolering hjulhus	Insulation wheel housing
35	100950	x		Stänkskydd	Splash guard
36	101223	x		Fäste stänkskydd	Bracket splash guard
37	800118	x		Skruv	Screw
38	209085	x		Dekal	Decal
39	209025	x		Emblem 730	Emblem 730
40	200877	x		Dammskydd	Dust cover
41	208539	x		Fönster H.B. öppn.bart 900x550 kpl. *	Window R.R. 900x550 cpl. *
--	208092	x		Ruta lös u. karm 900x550 d:o	Pane without frame 900x550 d:o
42	208540	x		Fönster öppn.bart 700x300 pentry kpl. *	Window 700x300 pentry cpl. *
--	208094	x		Ruta lös u. karm 700x300 d:o	Pane without frame 700x300 d:o
				M= Metervara	M= On the metre
				T= Tillbehör	T= Accessory

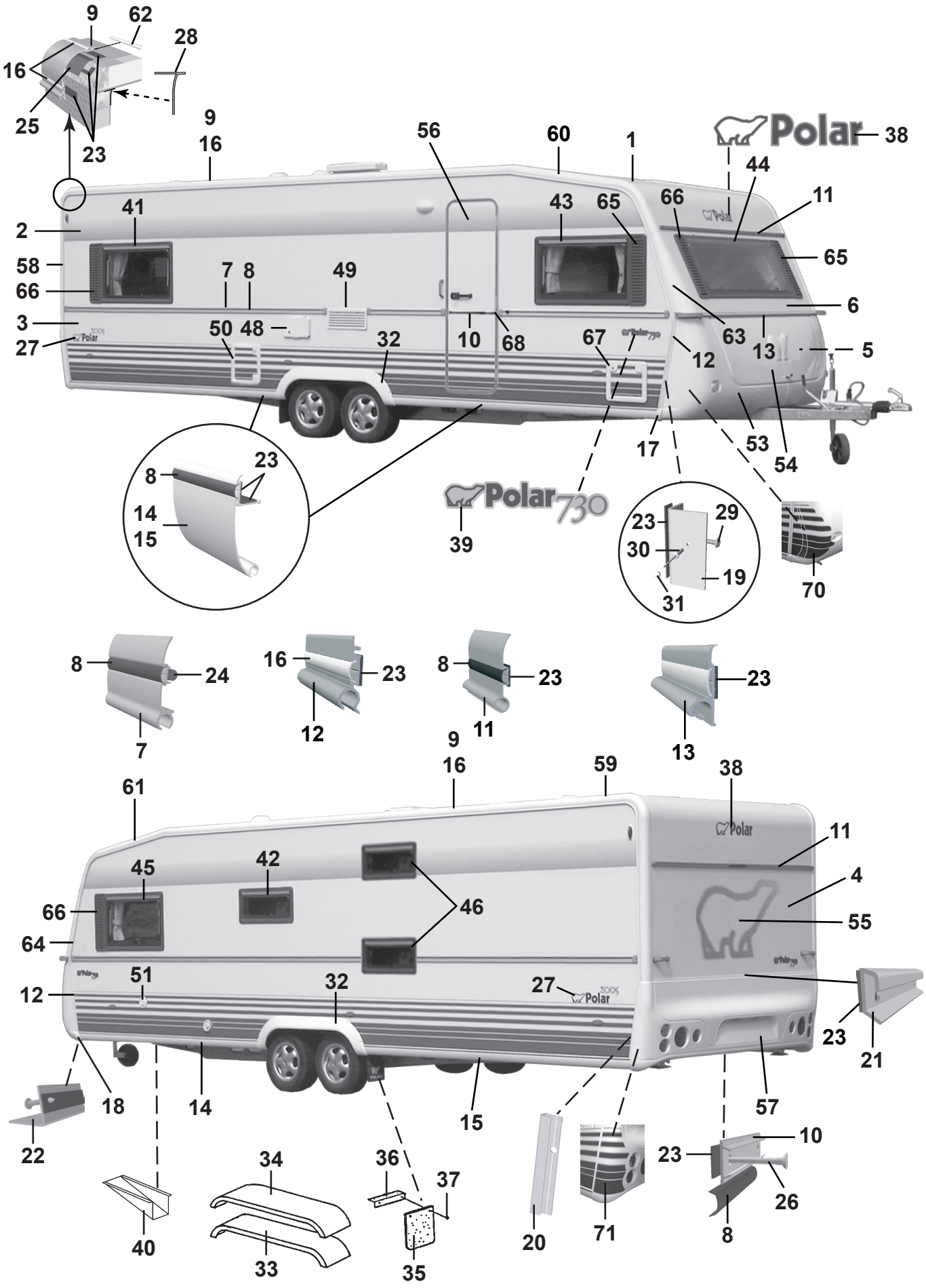
9
62
28
16
25
23
9
16
56
60
1
Polar
38
44
11
41
43
65
66
65
2
58
66
3
27
7
8
49
50
48
32
10
68
67
12
63
13
6
5
53
54
17
39
Polar730
8
23
14
15
23
29
30
19
31
70
8
24
7
16
23
12
8
23
11
23
13
9
16
59
38
61
45
42
46
66
64
11
4
55
12
51
32
27
23
21
22
18
14
15
57
40
34
33
36
37
35
20
71
23
10
26
8

Pos Fig	Det. nr Part. No	Ingår/Fitted 730 BKS		Benämning	Description
43	208541	x		Fönster H.F. öppn.bart 350x500 kpl. *	Window R.F. 350x550 cpl. *
--	208095	x		Ruta lös u. karm 350x500 d:o	Pane without frame 350x500 d:o
45	208539	x		Fönster V.F. öppn.bart 900x550 kpl. *	Window L.F. 900x550 cpl. *
--	208092	x		Ruta lös u. karm 900x550 d:o	Pane without frame 900x550 d:o
46	208540	x		Fönster öppn.bart 700x300 kpl. *	Window 700x300 cpl. *
--	208094	x		Ruta lös u. karm 700x300 d:o	Pane without frame 700x300 d:o
--	208539	x		Fönster öppn.bart 900x550 kpl. *	Window 900x550 cpl. *
--	208092	x		Ruta lös u. karm 900x550 d:o	Pane without frame 900x550 d:o
48	504324	x		El-intag 230 V u. låshus el-golvvärme	El. connection 230 V el. underfloor heating
--	504325	x		Låshus d:o	Locking house d:o
49	209247	x		Galler ventilation kyl	Louvre ventilation
50	207759	x		Lucka m. innerram, utan spegel	Door with frame inner, without plate
--	207197	x		Innerram d:o	Frame inner d:o
51	311530	x		Vattenpåfyllning u. lock	Water filler without cap
--	314698	x		Lock d:o	Cap d:o
53	504468	x		Gasolkoffert underdel	Gas box
54	503980	x		Lock gasolkoffert u. lås	Trunk lid gas box without lock
55	209059	x		Dekal	Decal
56	208889	x		Dörr yttre kpl. H	Outer door cpl. R
--	208117	T		Dörr yttre delad kpl. H	Outer door divided cpl. R
--	208304	T		Myggdörr inre	Mosquito door inner
57	208064	x		Bakljusramp	Light holder
58	208039	x		List tält bockad H-bak	List bent R rear
59	208040	x		List tält bockad V-bak	List bent L rear
60	208041	x		List tält bockad H-fram	List bent R front
61	208042	x		List tält bockad V-fram	List bent L front
62	208323	x		Styrstift list tält 50x3,5 mm	Pin for list 50x6,5 mm
63	208099	x		Front plast H	Front plastic R
64	208100	x		Front plast V	Front plastic L
--	801319	x		Skruv PKM 4,2x14 d:o	Screw PKM 4,2x14 d:o
65	209483	x		Dekorplatta grå H	Decor plate grey H
66	209484	x		Dekorplatta grå V	Decor plate grey V
67	207759	T		Lucka m. innerram, utan spegel	Door with frame inner, without plate
--	207197	T		Innerram d:o	Frame inner d:o
68	206801	x		Ändavslutning	End protection
70	209207	x		Dekalsats gasolkoffert (H+V)	Decal kit gas box (R+L)
71	209208	x		Dekalsats bakljusramp (H+V)	Decal kit light holder (R+L)
				* = Tonade fönster är tillval, se "Fönsterdetaljer" sidan 97-98	* = Coloured windows for choice, see "Window equipment" side 97-98
				M= Metervara T= Tillbehör	M= On the metre T= Accessory

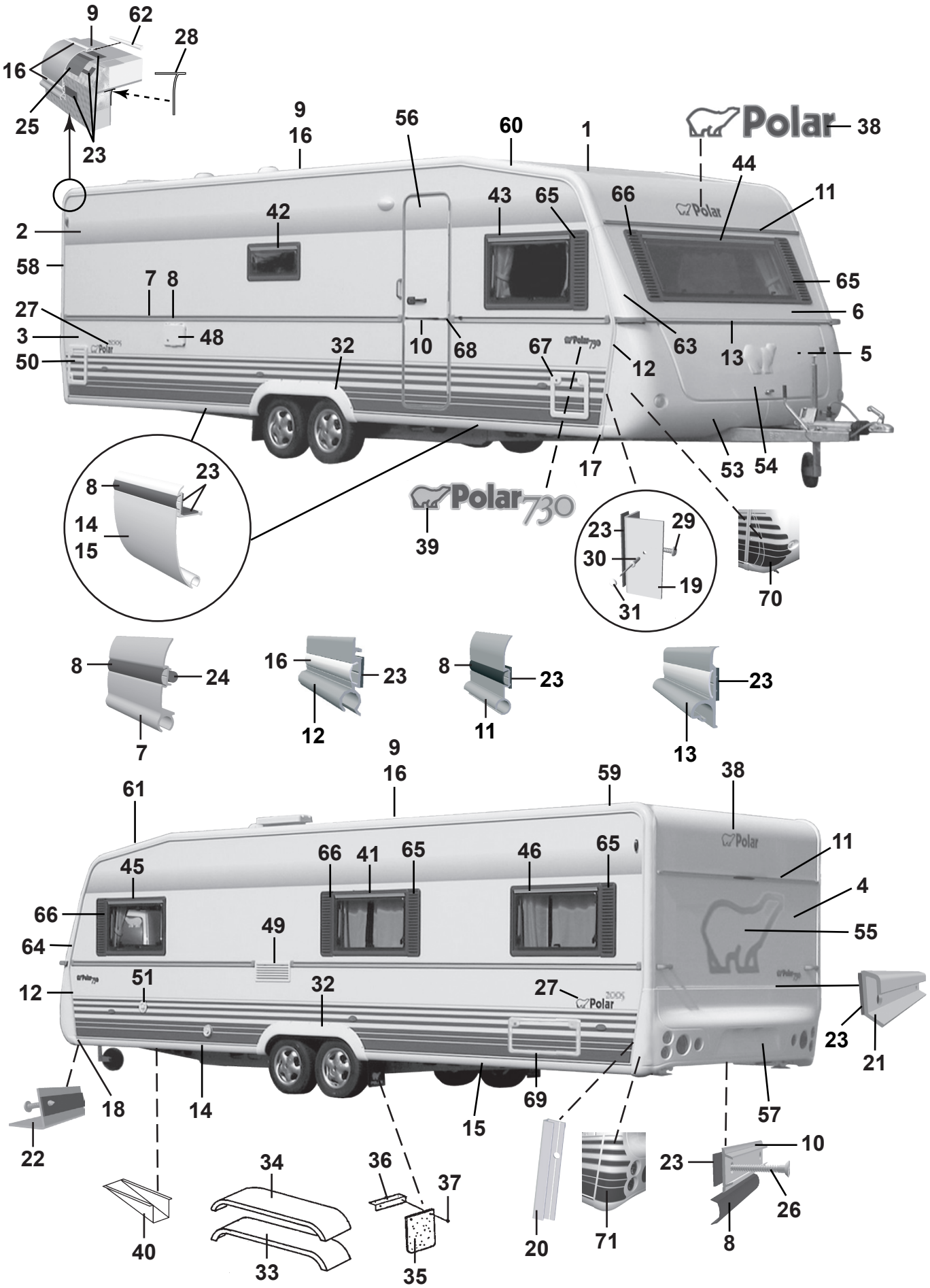
9
62
28
16
25
23
9
16
56
60
1
Polar
38
44
11
2
42
43
65
66
58
7
8
65
27
6
3
48
10
68
67
63
13
5
50
32
12
17
53
54
8
23
14
15
Polar 730
39
23
29
30
19
31
70
8
24
7
16
23
12
8
23
11
23
13
9
16
59
38
61
45
66
41
65
46
65
11
4
66
49
55
64
51
32
27
12
23
21
18
14
15
69
57
22
34
36
37
10
23
26
40
33
35
20
71
8

Pos Fig	Det. nr Part. No	Ingår/Fitted 730 CTX		Benämning	Description
1	207733	x		Plåt tak 8000x2475	Roofing plate 8000x2475
2	207734	x		Plåt sida övre 7500x1285	Side plate upper 7500x1285
3	208401	x		Plåt sida undre 7500x800	Side plate lower 7500x800
4	208402	x		Plåt gavel 2475x1538	Gable plate 2475x1538
5	209933	x		Plåt gavel undre 2500x818	Gable plate lower 2500x818
6	208983	x		Gavel fram övre	Gable front upper
--	211056	x		Plåt gavel övre 2800x818	Gable plate upper 2800x818
7	208334	x		List midja L=7205	List L=7205
8	202656	M		List dekor plast, svart	List decor plastic, black
9	208213	x		List tält rak L=4990	List straight L=4990
10	205579	x		List dekor alu. L=2390	List decor alu. L=2390
11	208535	x		List markis L=2234	List L=2234
12	208037	x		List front H	List front R
--	208038	x		List front V	List front L
13	208052	x		List koffertlock väggdel L=2177	List trunk lid wall L=2177
--	702283	M		List ifyllnad vit d:o	Strip white d:o
--	207610	x		List koffertlock koffertdel L=1920	List trunk lid trunk part L=1920
14	208215	x		List avb. spoiler V-H fram L=2815	List L-R front L=2815
15	208214	x		List avb. spoiler V-H bak L=2975	List L-R rear L=2975
16	208349	M		List dekor plast, vit	List decor plastic, white
17	208303	x		Ändavslutning H-fram kjollist	End protection R front
18	208302	x		Ändavslutning V-fram kjollist	End protection L front
19	208337	x		List hållare koffert L=665	List holder L=665
20	209077	x		List bakljusramp L=605	List light holder L=605
21	208210	x		List bakljusramp L=2382	List light holder L=2382
22	208209	x		List gavel-golv fram L=2377	List gable-floor front L=2377
--	209525	x		Tätning "Terostat 2759" d:o	Seal "Terostat 2759" d:o
--	800626	x		Skruv d:o B10x25 rostfri	Screw d:o B10x25 rustless
23	208236	M		Bostik profil 15x1,5 (18 m/rulle)	Seal strip Bostik 15x1,5 (18 m/roll)
24	208237	M		Bostik profil Ø=7 mm (14 m/rulle)	Seal strip Bostik Ø=7mm (14 m/roll)
25	208235	M		Bostik profil 60x1,5 (30 m/rulle)	Seal strip Bostik 60x1,5 (30 m/roll)
26	800433	x		Skruv FXT 3,5x25 rostfri 1000 st	Screw FXT 3,5x25 rustless 1000 pcs
27	209209	x		Dekal	Decal
28	204137	M		List täck	Cover strip
29	800626	x		Skruv B10x25 rostfri	Screw B10x25 rustless
30	701980	x		Nit split	Rivet
31	801095	x		Hatt	Cap
32	208063	x		Hjulhusbreddare	Mudguard
33	206777	x		Hjulhus	Wheel housing
34	206830	x		Isolering hjulhus	Insulation wheel housing
35	100950	x		Stänkskydd	Splash guard
36	101223	x		Fäste stänkskydd	Bracket splash guard
37	800118	x		Skruv	Screw
38	209085	x		Dekal	Decal
39	209025	x		Emblem 730	Emblem 730
40	200877	x		Dammskydd	Dust cover
41	208539	x		Fönster öppn.bart 900x550 kpl. *	Window 900x550 cpl. *
--	208092	x		Ruta lös u. karm 900x550 d:o	Pane without frame 900x550 d:o
42	208540	x		Fönster öppn.bart 700x300 pentry kpl. *	Window 700x300 pentry cpl. *
--	208094	x		Ruta lös u. karm 700x300 d:o	Pane without frame 700x300 d:o
				M= Metervara	M= On the metre
				T= Tillbehör	T= Accessory

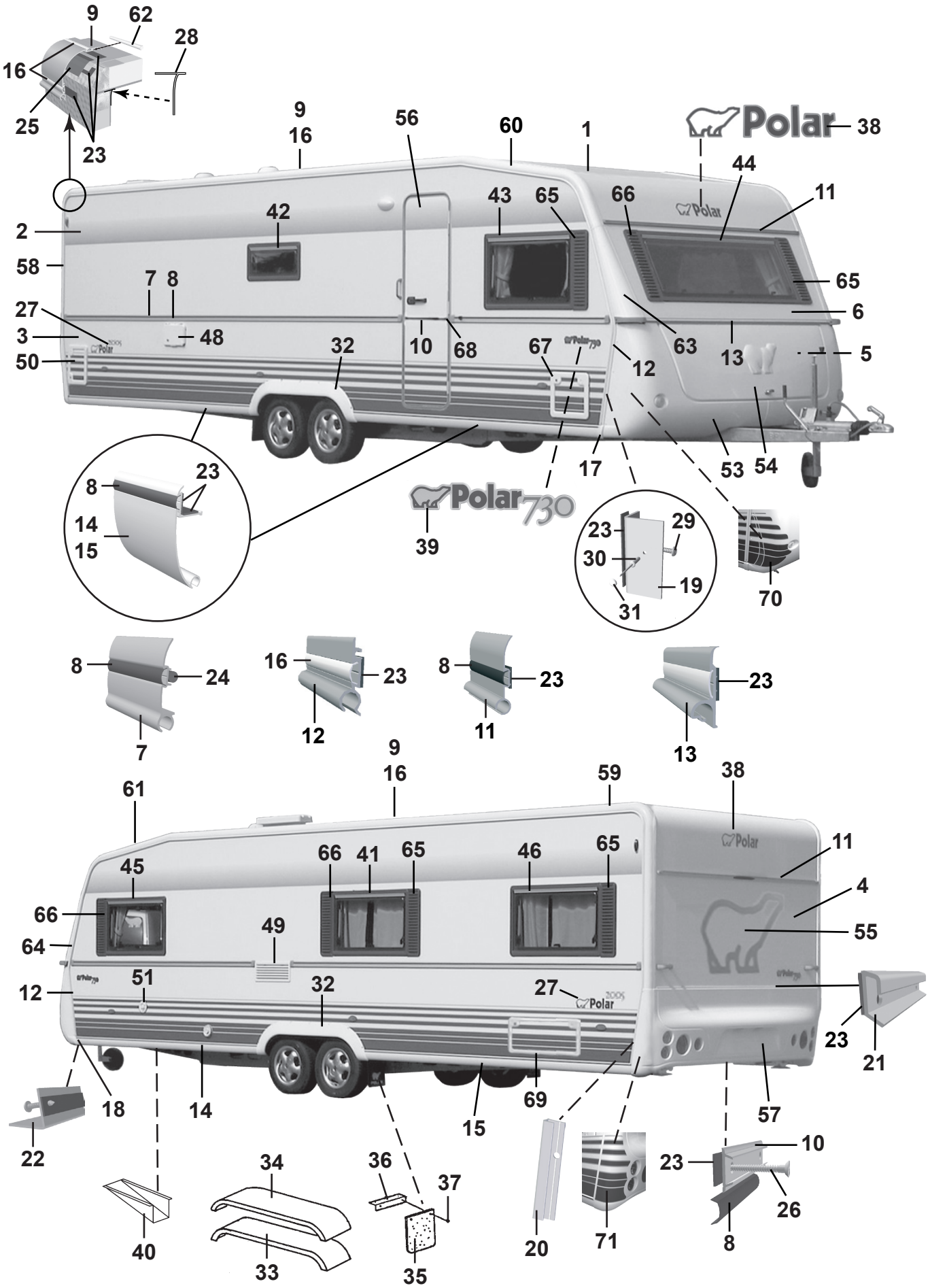
9
62
28
16
25
23
9
16
56
60
1
Polar
38
44
11
43
65
66
42
2
58
7
8
65
27
6
3
48
10
68
67
63
13
5
50
32
12
17
53
54
39
Polar730
8
23
14
15
23
29
30
19
31
70
8
24
7
16
23
12
8
23
11
23
13
9
16
59
38
61
45
66
41
65
46
65
11
4
66
49
55
64
12
51
32
27
23
21
18
14
15
69
57
22
40
34
33
36
37
35
20
71
23
10
26
8

Pos Fig	Det. nr Part. No	Ingår/Fitted 730 CTX		Benämning	Description
43	208539	x		Fönster H.F. öppn.bart 900x550 kpl. *	Window R.F. 900x550 cpl. *
--	208092	x		Ruta lös u. karm 900x550 d:o	Pane without frame 900x550 d:o
44	208537	x		Fönster fast 1600x550 kpl. *	Window fixed 1600x550 cpl. *
--	208090	x		Ruta lös u. karm 1600x550	Pane without frame 1600x550 d:o
45	208539	x		Fönster V.F. öppn.bart 900x550 kpl. *	Window L.F. 900x550 cpl. *
--	208092	x		Ruta lös u. karm 900x550 d:o	Pane without frame 900x550 d:o
46	208539	x		Fönster V.B. öppn.bart 900x550 kpl. *	Window L.R. 900x550 cpl. *
--	208092	x		Ruta lös u. karm 900x550 d:o	Pane without frame 900x550 d:o
48	504324	x		El-intag 230 V u. låshus el-golvvärme	El. connection 230 V el. underfloor heating
--	504325	x		Låshus d:o	Locking house d:o
49	209247	x		Galler ventilation kyl	Louvre ventilation
50	207759	x		Lucka m. innerram, utan spegel	Door with frame inner, without plate
--	207197	x		Innerram d:o	Frame inner d:o
51	311530	x		Vattenpåfyllning u. lock	Water filler without cap
--	314698	x		Lock d:o	Cap d:o
53	504468	x		Gasolkoffert underdel	Gas box
54	503980	x		Lock gasolkoffert u. lås	Trunk lid gas box without lock
55	209059	x		Dekal	Decal
56	208889	x		Dörr yttre kpl. H	Outer door cpl. R
--	208117	T		Dörr yttre delad kpl. H	Outer door divided cpl. R
--	208304	T		Myggdörr inre	Mosquito door inner
57	208064	x		Bakljusramp	Light holder
58	208039	x		List tält bockad H-bak	List bent R rear
59	208040	x		List tält bockad V-bak	List bent L rear
60	208041	x		List tält bockad H-fram	List bent R front
61	208042	x		List tält bockad V-fram	List bent L front
62	208323	x		Styrstift list tält 50x3,5 mm	Pin for list 50x6,5 mm
63	208099	x		Front plast H	Front plastic R
64	208100	x		Front plast V	Front plastic L
--	801319	x		Skruv PKM 4,2x14 d:o	Screw PKM 4,2x14 d:o
65	209483	x		Dekorplatta grå H	Decor plate grey H
66	209484	x		Dekorplatta grå V	Decor plate grey V
67	207759	T		Lucka m. innerram, utan spegel	Door with frame inner, without plate
--	207197	T		Innerram d:o	Frame inner d:o
68	206801	x		Ändavslutning	End protection
69	208424	T		Lucka m innerram, utan spegel	Door with frame inner, without plate
70	209207	x		Dekalsats gasolkoffert (H+V)	Decal kit gas box (R+L)
71	209208	x		Dekalsats bakljusramp (H+V)	Decal kit light holder (R+L)
				* = Tonade fönster är tillval, se "Fönsterdetaljer" sidan 97-98	* = Coloured windows for choice, see "Window equipment" side 97-98
				M= Metervara T= Tillbehör	M= On the metre T= Accessory


1
2
1


1
3
3
2
2007
Polar

Pos Fig	Det. nr Part. No	Ingår/Fitted 520 alla mod.	560 alla mod.	590 alla mod.	620 alla mod.	680 alla mod.	730 alla mod.	Benämning	Description
1	205941	x	x	x	x	x	x	Färg vit NCS 0502-Y, 0,125 l	Colour white NCS 0502-Y, 0,125 l
2	206894	x	x	x	x	x	x	Färg blå NCS 4050 R80B, 0,125 l	Colour blue NCS 4050 R80B, 0,125 l
3	207241	x	x	x	x	x	x	Färg blå NCS 1050 R80B, 0,125 l	Colour blue NCS 1050 R80B, 0,125 l
--	905212	-	-	-	-	-	-	Penselflaska för färg 20 ml	Brushbottle for colour 20 ml

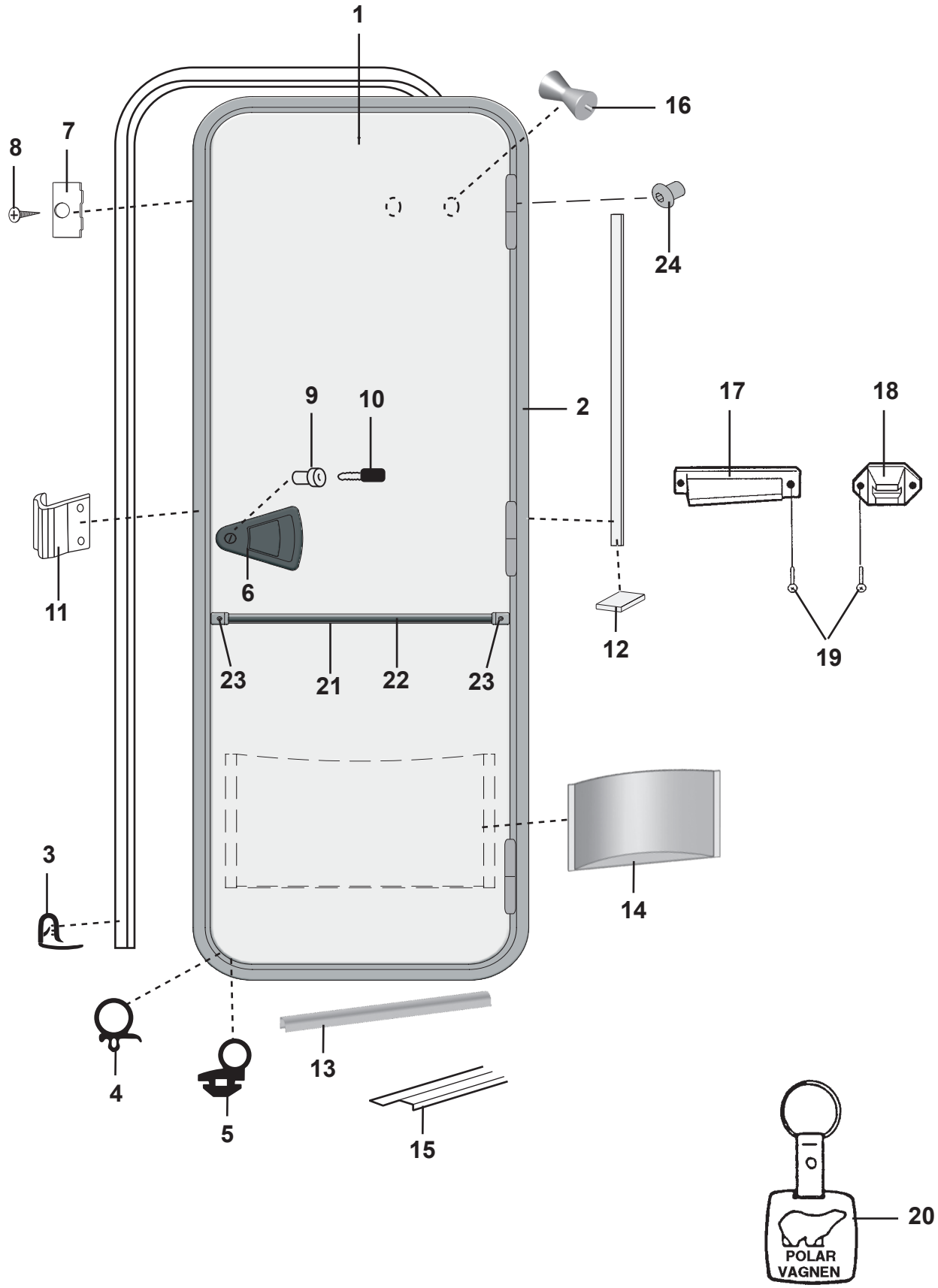
1
16
8
7
24
2
9
10
17
18
11
6
12
19
23
21
22
23
3
14
4
5
13
15
20
POLAR
VAGNEN

Pos Fig	Det. nr Part. No	Ingår/Fitted 520 alla mod.	560 alla mod.	590 alla mod.	620 alla mod.	680 alla mod.	730 alla mod.	Benämning	Description
1	208889	x	x	x	x	x	x	Dörr yttre kpl. H	Outer door cpl. R
--	209500	x	x	x	x	x	x	Dörrblad d:o kpl. m. lås	Door plate d:o cpl. with lock
2	209498	x	x	x	x	x	x	Karm dörr H	Frame door R
3	207673	x	x	x	x	x	x	List dörrfoder L=5000 mm	Strip L=5000 mm
4	207674	M	M	M	M	M	M	List tätning dörrblad	Seal strip door
5	209504	M	M	M	M	M	M	List tätning	Seal strip
6	209145	x	x	x	x	x	x	Lås ytterdörr H-hängd	Lock outer door R
7	207676	x	x	x	x	x	x	Fästbleck	Bracket
8	800152	x	x	x	x	x	x	Skruv fästbleck	Screw bracket
9	---	x	x	x	x	x	x	Låskolv; se "lås" grp. 2	Bolt; see "locks" grp. 2
10	---	x	x	x	x	x	x	Nyckel; se "lås" grp. 2	Key; see "locks" grp. 2
11	209501	x	x	x	x	x	x	Låsbleck	Securing plate
12	207678	M	M	M	M	M	M	List tätning	Seal strip
13	209505	x	x	x	x	x	x	List insteg	List running board
14	209502	x	x	x	x	x	x	Dörrfack	Door box
15	314687	x	x	x	x	x	x	Tröskel L= 850 mm	Threshold L= 850 mm
16	316116	x	x	x	x	x	x	Hängare	Hanger
17	209080	x	x	x	x	x	x	Hållare dörr, dörrdel	Door holder
18	201822	x	x	x	x	x	x	Hållare dörr, väggdel	Door holder
19	800631	x	x	x	x	x	x	Skruv B6x25 rostfri	Screw B6x25 rustless
20	200727	x	x	x	x	x	x	Nyckelhållare	Key holder
21	205579	x	x	x	x	x	x	List dekor alu. L=2390	List decor alu. L=2390
22	202656	M	M	M	M	M	M	List dekor plast, svart	List decor plastic, black
23	206801	x	x	x	x	x	x	Ändavslutning dörr	End protection door
24	209503	x	x	x	x	x	x	Skruv gångjärn insex M6x7	Socket head cap screw M6x7

M= Metervara
T= Tillbehör

M= On the metre
T= Accessory

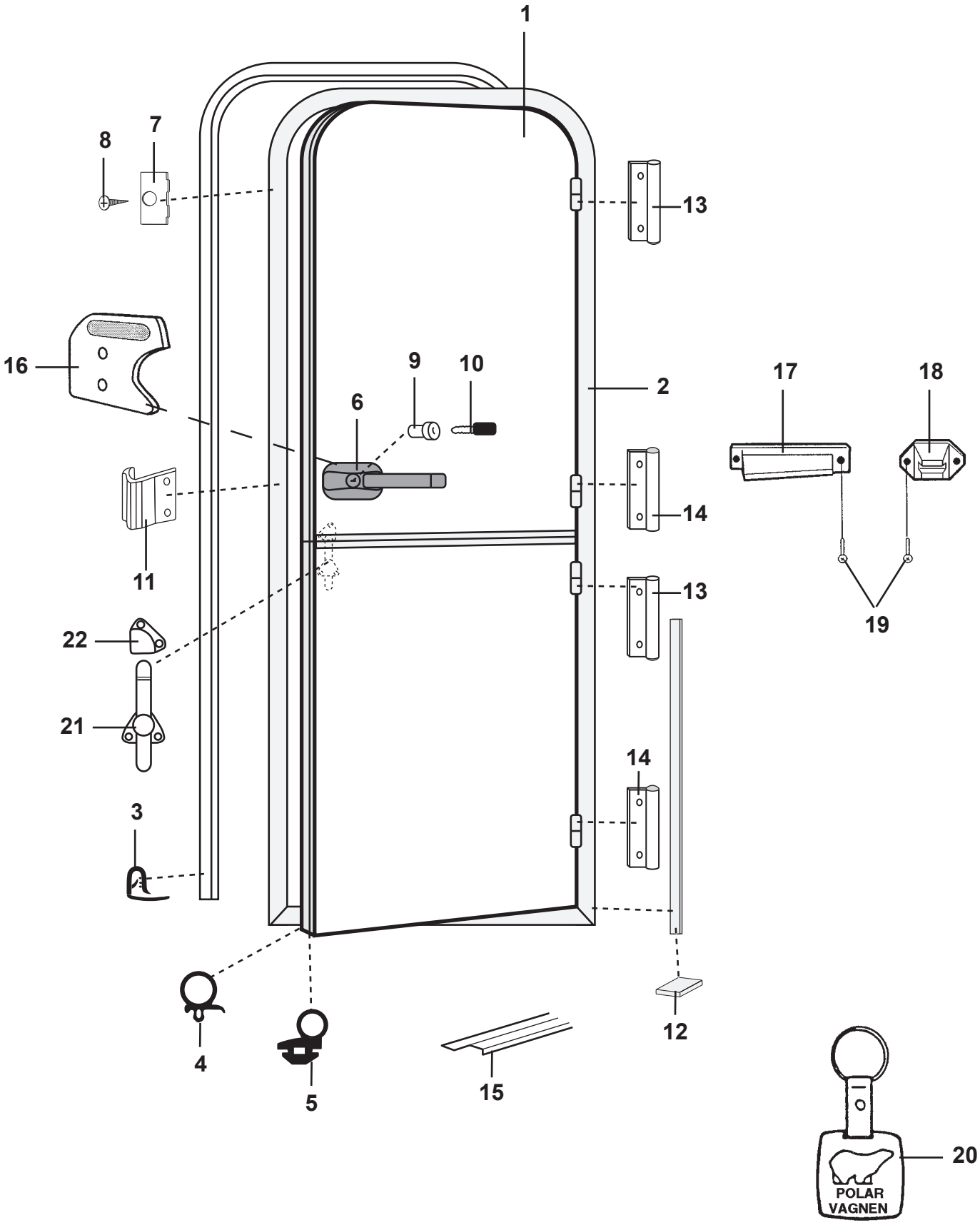
1
8
7
13
16
9
10
2
6
17
18
14
11
13
19
22
21
14
3
4
5
15
12
20
POLAR
VAGNEN

Pos Fig	Det. nr Part. No	Ingår/Fitted 520 alla mod.	560 alla mod.	590 alla mod.	620 alla mod.	680 alla mod.	730 alla mod.	Benämning	Description
1	208117	x	x	x	x	x	x	Dörr yttre kpl. H	Outer door cpl. R
--	208823	x	x	x	x	x	x	Dörrblad övre utan lås	Door plate upper excl. lock
--	208824	x	x	x	x	x	x	Dörrblad nedre utan lås	Door plate under excl. lock
2	208825	x	x	x	x	x	x	Karm dörr H	Frame door R
3	207673	x	x	x	x	x	x	List dörrfoder L=5000 mm	Strip L=5000 mm
4	207674	M	M	M	M	M	M	List tätning dörrblad	Seal strip door
5	208822	x	x	x	x	x	x	List tätning	Seal strip
6	208687	x	x	x	x	x	x	Lås ytterdörr H-hängd	Lock outer door R
7	207676	x	x	x	x	x	x	Fästbleck	Bracket
8	800152	x	x	x	x	x	x	Skruv fästbleck	Screw bracket
9	---	x	x	x	x	x	x	Låskolv; se "lås" grp. 2	Bolt; see "locks" grp. 2
10	---	x	x	x	x	x	x	Nyckel; se "lås" grp. 2	Key; see "locks" grp. 2
11	207677	x	x	x	x	x	x	Låsbleck	Securing plate
12	207678	M	M	M	M	M	M	List tätning	Seal strip
13	209111	x	x	x	x	x	x	Gångjärn dörrblad undre	Hinge door plate under
14	209112	x	x	x	x	x	x	Gångjärn dörrblad övre	Hinge door plate upper
15	314687	x	x	x	x	x	x	Tröskel L= 850 mm	Threshold L= 850 mm
16	206546	x	x	x	x	x	x	Handtag insida dörr	Handle inside door
17	209080	x	x	x	x	x	x	Hållare dörr, dörrdel	Door holder
18	201822	x	x	x	x	x	x	Hållare dörr, väggdel	Door holder
19	800631	x	x	x	x	x	x	Skruv B6x25 rostfri	Screw B6x25 rustless
20	200727	x	x	x	x	x	x	Nyckelhållare	Key holder
21	207688	x	x	x	x	x	x	Låsregel underdel	Lock bolt under
22	207689	x	x	x	x	x	x	Låsregel överdel	Lock bolt upper

M= Metervara
T= Tillbehör

M= On the metre
T= Accessory

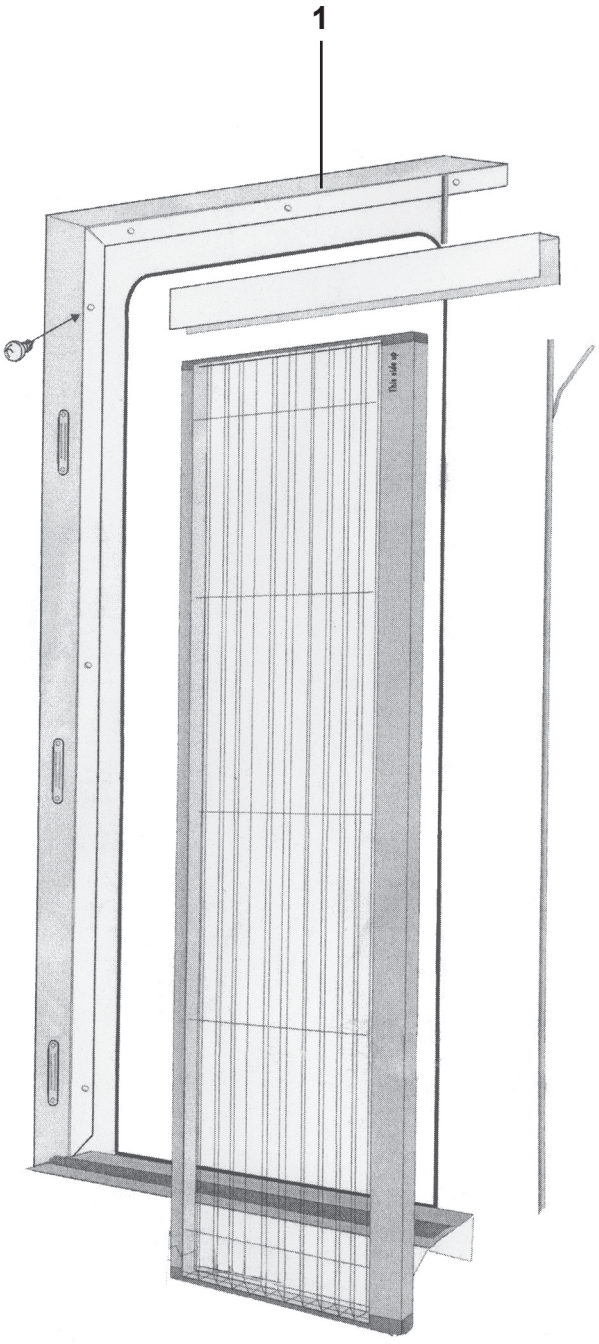
1

Pos Fig	Det. nr Part. No	Ingår/Fitted 520 alla mod.	560 alla mod.	590 alla mod.	620 alla mod.	680 alla mod.	730 alla mod.	Benämning	Description
1	208304	T	T	T	T	T	T	Myggdörr inre	Mosquito door inner

T= Tillbehör

T= Accessory

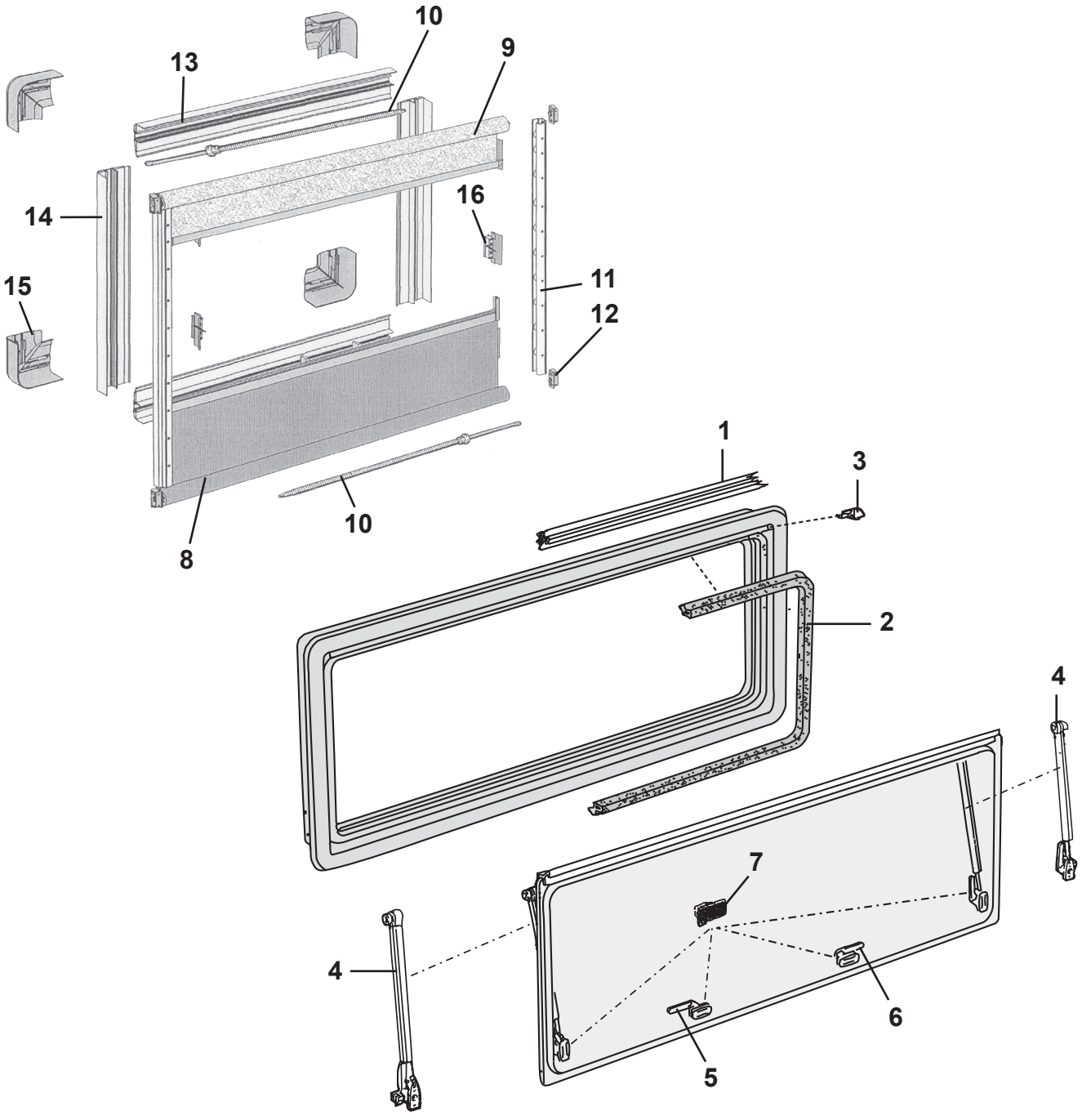
10
13
9
14
16
15
11
12
8
10
1
3
2
4
7
4
6
5

Pos Fig	Det. nr Part. No	Ingår/Fitted 520 alla mod.	560 alla mod.	590 alla mod.	620 alla mod.	680 alla mod.	730 alla mod.	Benämning	Description
	208537	x	x	x	x	x	x	Fönster fast 1600x550 kpl.	Window fixed 1600x550 cpl.
	208090	x	x	x	x	x	x	Ruta lös 1600x550 d:o	Pane 1600x550 d:o
	209577	T	T	T	T	T	T	Ruta lös tonat 1600x550 d:o	Pane coloured 1600x550 d:o
	209148	T	T	T	T	T	T	Fönster tonat fast 1600x550 kpl.	Window coloured fixed 1600x550 cpl.
	209577	T	T	T	T	T	T	Ruta lös tonat 1600x550 d:o	Pane coloured 1600x550 d:o
	208539	x	x	x	x	x	x	Fönster öppn.bart 900x550 kpl.	Window 900x550 cpl.
	208092	x	x	x	x	x	x	Ruta lös 900x550 d:o	Pane 900x550 d:o
	209578	T	T	T	T	T	T	Ruta lös tonat 900x550 d:o	Pane coloured 900x550 d:o
	209149	T	T	T	T	T	T	Fönster tonat öppn.bart 900x550 kpl.	Window coloured 900x550 cpl.
	209578	T	T	T	T	T	T	Ruta lös tonat 900x550 d:o	Pane coloured 900x550 d:o
	208540	x	x	x	x	x	x	Fönster öppn.bart 700x300 kpl.	Window 700x300 cpl.
	208094	x	x	x	x	x	x	Ruta lös 700x300 d:o	Pane 700x300 d:o
	209579	T	T	T	T	T	T	Ruta lös tonat 700x300 d:o	Pane coloured 700x300 d:o
	209150	T	T	T	T	T	T	Fönster tonat öppn.bart 700x300 kpl.	Window coloured 700x300 cpl.
	209579	T	T	T	T	T	T	Ruta lös tonat 700x300 d:o	Pane coloured 700x300 d:o
	208910				x			Fönster fast 700x300 kpl. *	Window fixed 700x300 cpl. *
	208094				x			Ruta lös u. karm 700x300 d:o	Pane withoutframe 700x300 d:o
	209579				T			Ruta lös tonat 700x300 d:o	Pane coloured 700x300 d:o
	208541		T	T	T	T	T	Fönster öppn.bart 350x500 kpl. *	Window 350x500 cpl. *
	208095		T	T	T	T	T	Ruta lös 350x500 d:o	Pane 350x500 d:o
	209580		T	T	T	T	T	Ruta lös tonat 350x500 d:o	Pane coloured 350x500 d:o
	209151		T	T	T	T	T	Fönster tonat öppn.bart 350x500 kpl.	Window coloured 350x500 cpl.
	209580		T	T	T	T	T	Ruta lös tonat 350x500 d:o	Pane coloured 350x500 d:o
1	208066	x	x	x	x	x	x	List tätning L=5000 mm	Sealing strip L=5000 mm
2	208067	x	x	x	x	x	x	List tätning L=5000 mm	Sealing strip L=5000 mm
3	208068	x	x	x	x	x	x	Ändstycke (säljes i par)	Ending part (exp. in pair)
4	208069	x	x	x	x	x	x	Hållare fönster L=380 (säljes i par) [1]	Bracket window L=380 (exp. in pair) [1]
--	208070	x	x	x	x	x	x	Hållare fönster L=435 (säljes i par) [2]	Bracket window L=435 (exp. in pair) [2]
--	208096	x	x	x	x	x	x	Hållare pentryfönster L=150	Bracket window pentry L=150
5	208071	x	x	x	x	x	x	Lås fönster H	Lock H
6	208072	x	x	x	x	x	x	Lås fönster V	Lock V
7	208073	x	x	x	x	x	x	Fästhake, fönster fast (5 st/sats)	Bracket, window fixed (5 st/kit)
8	209032	x	x	x	x	x	x	Rullgardin 1600x550	Roller blind 1600x550
--	209034	x	x	x	x	x	x	Rullgardin 900x550	Roller blind 900x550
--	209035	x	x	x	x	x	x	Rullgardin 700x300	Roller blind 700x300
--	209036		T	T	T	T	T	Rullgardin 350x500	Roller blind 350x500
9	209037	x	x	x	x	x	x	Myggnät rullgardin 1600x550	Mosquito net 1600x550
--	209039	x	x	x	x	x	x	Myggnät rullgardin 900x550	Mosquito net 900x550
--	209040	x	x	x	x	x	x	Myggnät rullgardin 700x300	Mosquito net 700x300
--	209041		T	T	T	T	T	Myggnät rullgardin 350x500	Mosquito net 350x500
10	210104		T	T	T	T	T	Fjäder för rullgardin B=350	Spring for roller blind B=350
--	209042	x	x	x	x	x	x	Fjäder för rullgardin B=700-900	Spring for roller blind B=700-900
--	210105	x	x	x	x	x	x	Fjäder för rullgardin B=1600	Spring for roller blind B=1600
11	209043	x	x	x	x	x	x	Glidskena	Slide bar
12	209044	x	x	x	x	x	x	Fäste	Bracket
13	209045	x	x	x	x	x	x	Täckprofil bredd L=2070 mm	Cover profile width L=2070 mm
14	209046	x	x	x	x	x	x	Täckprofil höjd L=2070 mm	Cover profile height L=2070 mm
15	209047	x	x	x	x	x	x	Hörn (sats 4 st)	Corner bracket (set 4 pcs)
16	209048	x	x	x	x	x	x	Fäste (sats 5 st)	Fixing bracket (set 5 pcs)
								* = Endast i vissa vagnar	* = Only in some caravans
								[1] = För fönster höjd = 500 mm	[1] = For window height = 500 mm
								[2] = För fönster höjd = 550 mm	[2] = For window height = 550 mm
								T= Tillbehör	T= Accessory

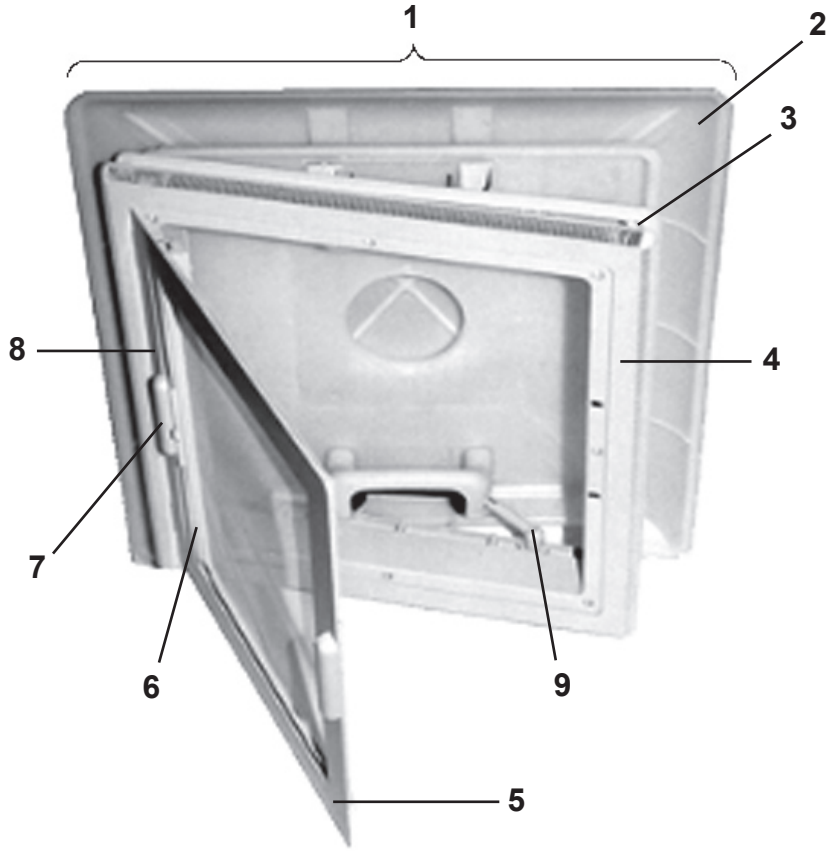
1
2
3
8
4
7
6
9
5

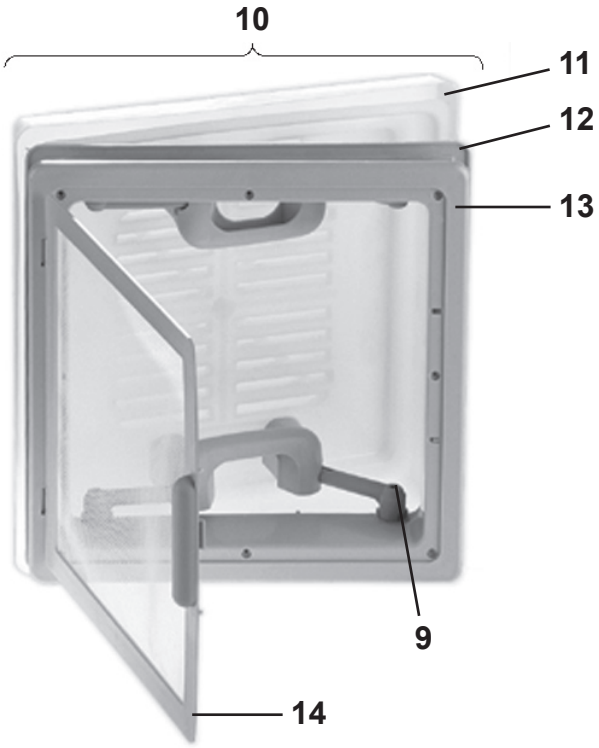
10
11
12
13
9
14

Pos Fig	Det. nr Part. No	Ingår/Fitted 520 alla mod.	560 alla mod.	590 alla mod.	620 alla mod.	680 alla mod.	730 alla mod.	Benämning	Description
1	207212	x	x	x	x	T	T	Taklucka 400x400 kpl. rumsdel	Roof hatch 400x400 cpl.
2	207277	x	x	x	x	T	T	Huv inkl. handtag	Hood incl. handles
3	207279	x	x	x	x	T	T	Ram yttre	Frame outer
4	207278	x	x	x	x	T	T	Ram inre	Frame inner
5	207283	x	x	x	x	T	T	Myggnät	Mosquito net
6	207281	x	x	x	x	T	T	Rullgardin	Blind
7	207280	x	x	x	x	T	T	Draghandtag rullgardin, 2 delar	Handle blind, 2 parts
8	207282	x	x	x	x	T	T	Täcklist rullgardin	List cover blind
9	207276	x	x	x	x	x	x	Skruv handtag	Screw handle
10	207211	x	x	x	x	x	x	Taklucka 280x280 kpl. tvättrum	Roof hatch 280x280 cpl. washing room
11	207272	x	x	x	x	x	x	Huv inkl. handtag	Hood incl. handles
12	207273	x	x	x	x	x	x	Ram yttre	Frame outer
13	207274	x	x	x	x	x	x	Ram inre	Frame inner
14	207275	x	x	x	x	x	x	Myggnät	Mosquito net

T= Tillbehör

T= Accessory

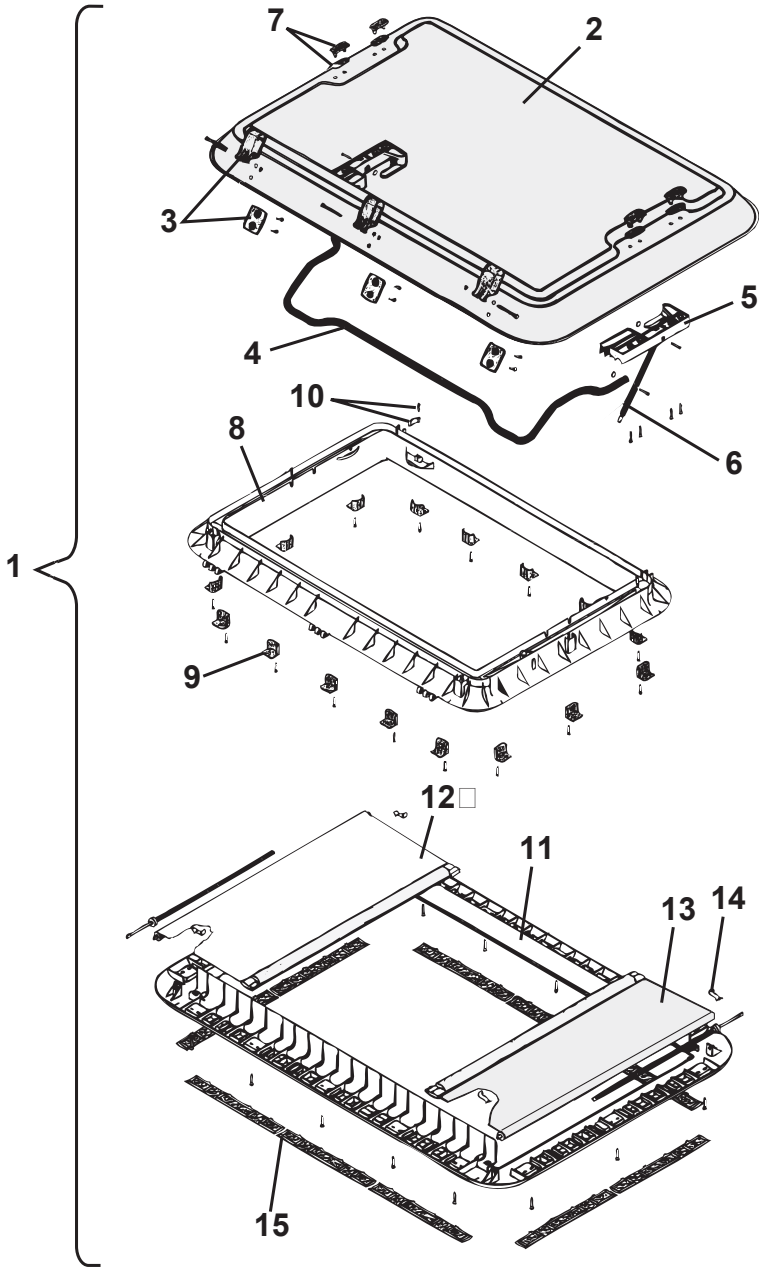
1
2
3
4
5
6
7
8
9
10
11
12
13
14
15

Pos Fig	Det. nr Part. No	Ingår/Fitted 520 alla mod.	560 alla mod.	590 alla mod.	620 alla mod.	680 alla mod.	730 alla mod.	Benämning	Description
1	207265	T	T	T	T	x	x	Taklucka 960x655 kpl.	Roof hatch 960x655 cpl.
2	207463	T	T	T	T	x	x	Huv taklucka	Hood roof hattch
3	207464	T	T	T	T	x	x	Gångjärn kpl.	Hinge cpl.
4	207465	T	T	T	T	x	x	Bygel kpl.	Clamp cpl.
5	207466	T	T	T	T	x	x	Hållare V-H kpl. u. dämpare	Holder L-R cpl. without damper
6	207467	T	T	T	T	x	x	Dämpare kpl.	Damper cpl.
7	207468	T	T	T	T	x	x	Täckhatt	Cover
8	207469	T	T	T	T	x	x	Ram yttre	Frame outer
9	208219	T	T	T	T	x	x	Monteringsbeslag m. skruv	Mounting bracket with screw
10	207471	T	T	T	T	x	x	Låshake	Lock fittings
11	207472	T	T	T	T	x	x	Ram inre m. fästskruvar	Frame inner with screws
--	208381	T	T	T	T	T	T	Ram inre kpl. m. detaljer (de Luxe) *	Frame inner cpl. with details (de Luxe) *
12	207473	T	T	T	T	x	x	Myggnät rullgardin kpl.	Mosquito net roller blind cpl.
13	207474	T	T	T	T	x	x	Rullgardin kpl.	Roller blind cpl.
14	207475	T	T	T	T	x	x	Fjäderklämma	Spring clip
15	207476	T	T	T	T	x	x	Galler ventilation	Ventilator grill
								*= Detaljer se Heki de Luxe	*= Components see Heki de Luxe
								T= Tillbehör	T= Accessory

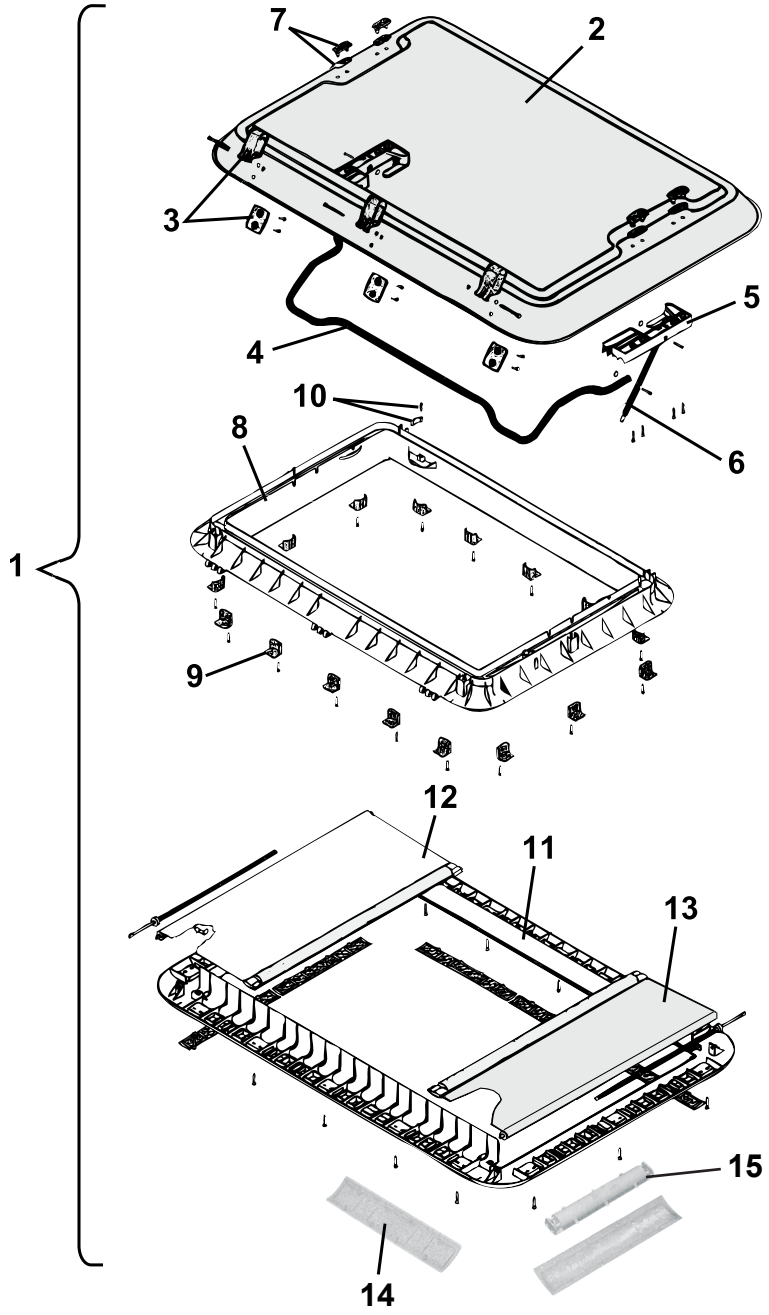
1
2
3
4
5
6
7
8
9
10
11
12
13
14
15

Pos Fig	Det. nr Part. No	Ingår/Fitted 520 alla mod.	560 alla mod.	590 alla mod.	620 alla mod.	680 alla mod.	730 alla mod.	Benämning	Description
1	207780	T	T	T	T	T	T	Taklucka 960x655 kpl.	Roof hatch 960x655 cpl.
2	207463	T	T	T	T	T	T	Huv taklucka	Hood roof hattch
3	207464	T	T	T	T	T	T	Gångjärn kpl.	Hinge cpl.
4	207465	T	T	T	T	T	T	Bygel kpl.	Clamp cpl.
5	207466	T	T	T	T	T	T	Hållare V-H kpl. u. dämpare	Holder L-R cpl. without damper
6	207467	T	T	T	T	T	T	Dämpare kpl.	Damper cpl.
7	207468	T	T	T	T	T	T	Täckhatt	Cover
8	207469	T	T	T	T	T	T	Ram yttre	Frame outer
9	208219	T	T	T	T	T	T	Monteringsbeslag m. skruv	Mounting bracket with screw
10	207471	T	T	T	T	T	T	Låshake	Lock fittings
11	208381	T	T	T	T	T	T	Ram inre kpl. m. detaljer	Frame inner cpl. with details
12	208382	T	T	T	T	T	T	Myggnät rullgardin kpl.	Mosquito net roller blind cpl.
13	208383	T	T	T	T	T	T	Rullgardin kpl.	Roller blind cpl.
14	208384	T	T	T	T	T	T	Galler ventilation	Ventilator grill
15	208385	T	T	T	T	T	T	Lamphållare	Lamp-holder

T= Tillbehör

T= Accessory

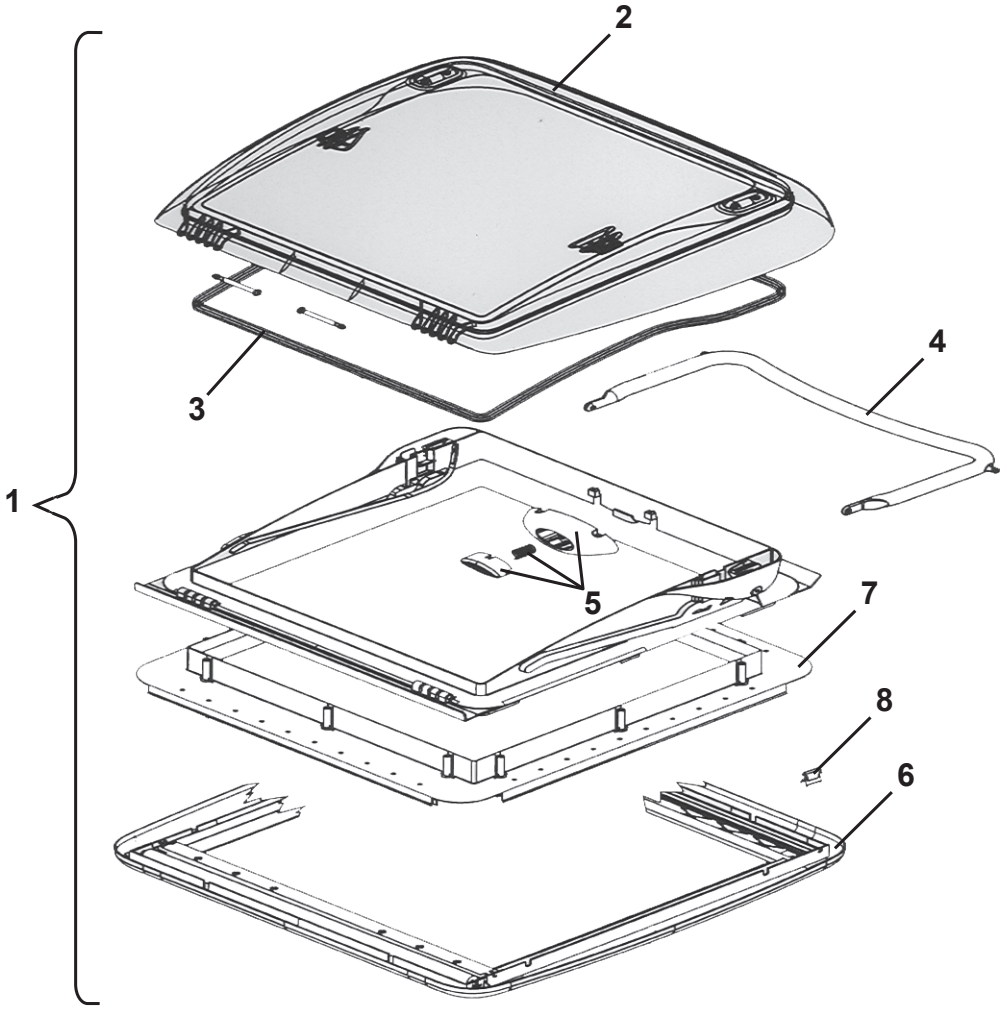
1
2
3
4
5
6
7
8

Pos Fig	Det. nr Part. No	Ingår/Fitted 520 alla mod.	560 alla mod.	590 alla mod.	620 alla mod.	680 alla mod.	730 alla mod.	Benämning	Description
1	208690	T	T	T	T	T	T	Taklucka 400x400 kpl.	Roof hatch 400x400 cpl.
2	209555	T	T	T	T	T	T	Huv taklucka	Hood roof hattch
3	209556	T	T	T	T	T	T	Packning	Seal
4	209557	T	T	T	T	T	T	Bygel kpl.	Clamp cpl.
5	209558	T	T	T	T	T	T	Tryckknapp	Push button
6	209559	T	T	T	T	T	T	Ram inre kpl. m. rullgardin	Frame inner cpl. with roller blind
7	209560	T	T	T	T	T	T	Monteringsram kpl.	Mounting frame cpl.
8	209561	T	T	T	T	T	T	Fjäderklämma ram inre	Spring clip frame inner

T= Tillbehör

T= Accessory

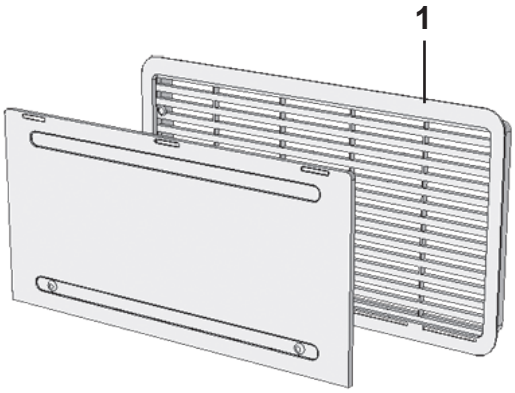
1

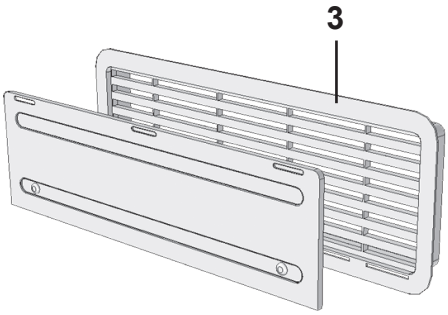
3

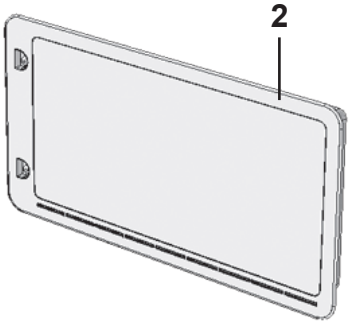
2

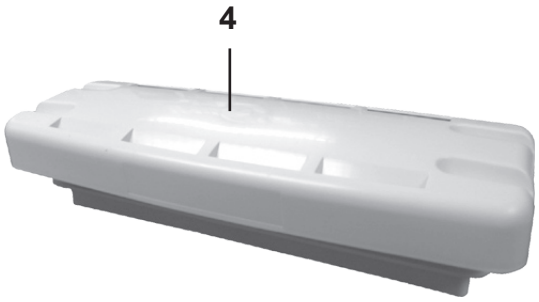
4

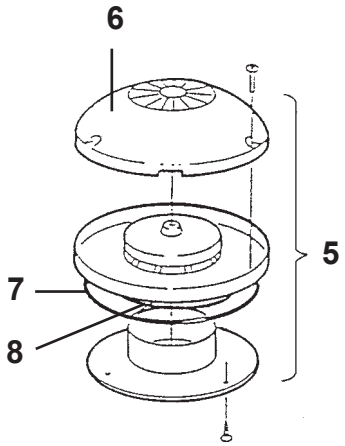
6
5
7
8

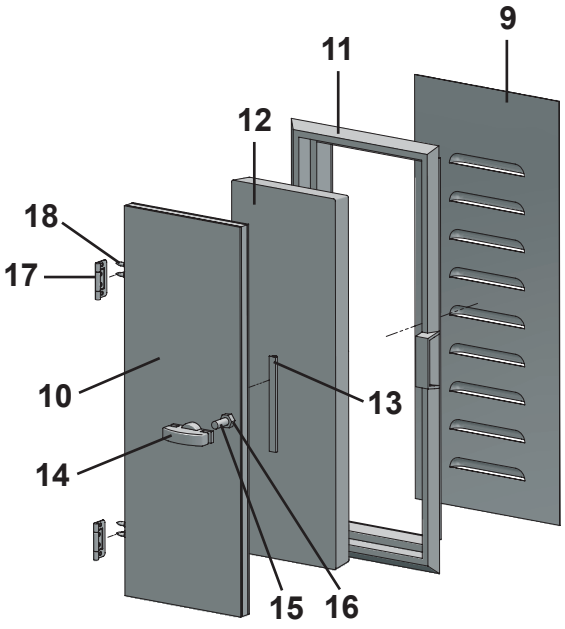
9
11
12
18
17
10
13
14
15
16

Pos Fig	Det. nr Part. No	Ingår/Fitted 520 alla mod.	560 alla mod.	590 alla mod.	620 alla mod.	680 alla mod.	730 alla mod.	Benämning	Description
1	209247	x[2]	x	x	x	x	x	Galler ventilation kyl kpl. m. sarg	Louvre ventilation cpl. with rim
--	801090	x	x	x	x	x	x	Skruv d:o 4.2x25	Screw d:o 4.2x25
2	209246	x[2]	x	x	x	x	x	Lucka vinter kylsk. vent.	Cover ventilation
3	209287	x[3]						Galler ventilation kyl kpl. m. sarg	Louvre ventilation cpl. with rim
--	801090	x						Skruv d:o 4.2x25	Screw d:o 4.2x25
4	208023	T[1]	T[1]	T	x	x	x	Ventil tak för kyl	Ventilator roof for refrigerator
5	205808	x	x	x	x	x	x	Ventilator kpl.	Ventilator cpl.
6	400492	x	x	x	x	x	x	Ventilatorkåpa	Cap ventilator
7	200156	x	x	x	x	x	x	Tätning ventilator	Sealing ventilator
8	801009	x	x	x	x	x	x	Tätning O-ring	Sealing O-ring
9	209523	T	T	T	T	T	T	Ventil gäl	Ventilator
10	209075	T	T	T	T	T	T	Ventilationslucka kpl.	Door ventilation cpl.
11	90003536	T	T	T	T	T	T	Karm ventilationslucka	Frame ventilation door
12	00369110	T	T	T	T	T	T	Isolering	Isolation
13	00653000	M	M	M	M	M	M	List tätning	Sealing strip
14	90003537	T	T	T	T	T	T	Beslag ventilationslucka	Hold ventilation door
15	801328	T	T	T	T	T	T	Skruv MFX M8x40	Screw MFX M8x40
16	800769	T	T	T	T	T	T	Mutter M8x6,5	Nut M8x6,5
17	860402	T	T	T	T	T	T	Gångjärn	Hinge
18	860403	T	T	T	T	T	T	Skruv d:o	Screw d:o

[1]= Endast 520 / 560 CTH

[2]= Endast 520 CTH
[3]= Endast 520 LB

T= Tillbehör

[1]= Only 520 / 560 CTH

[2]= Only 520 CTH
[3]= Only 520 LB

T= Accessory

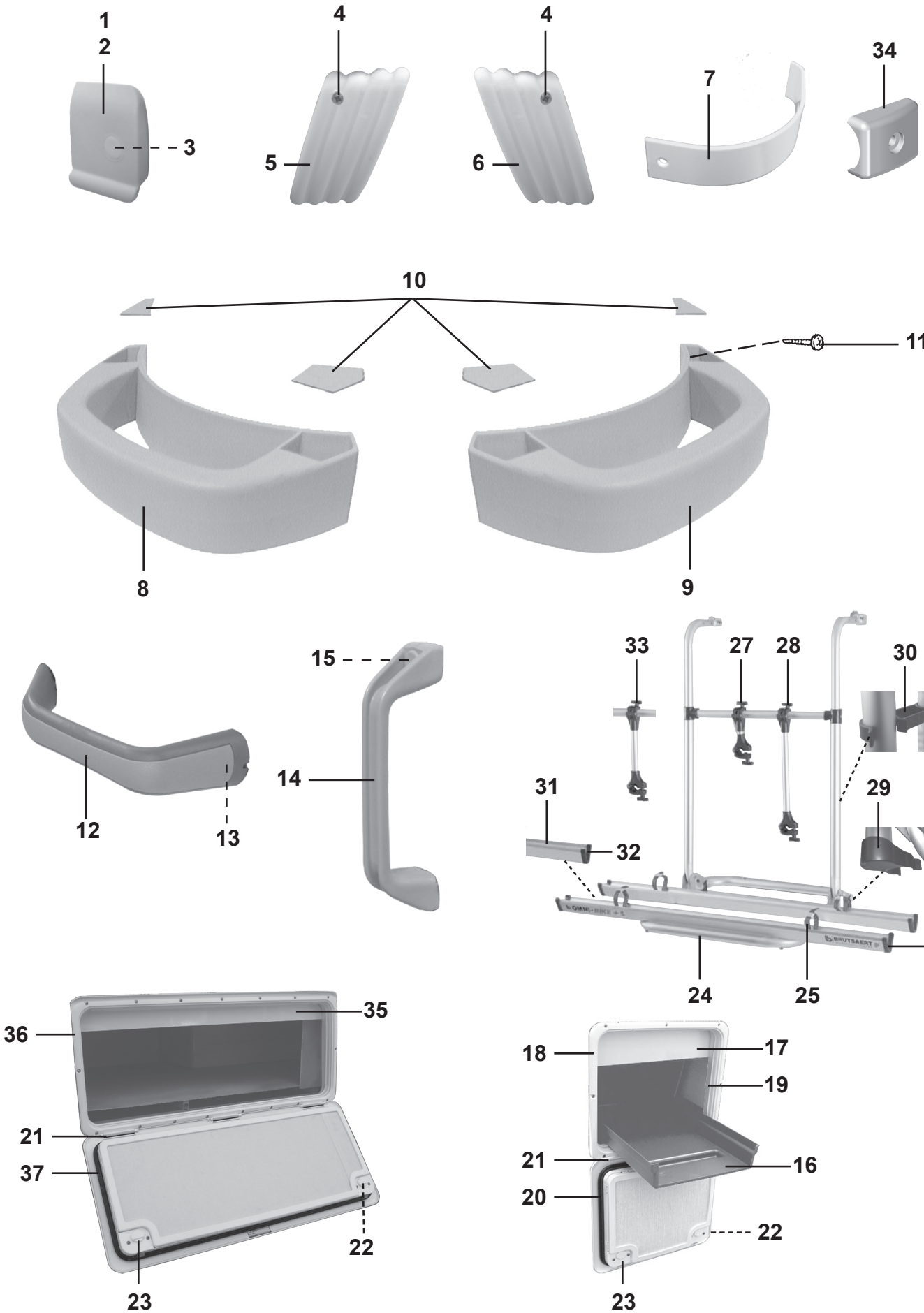
1
2
3
4
5
4
6
7
34
10
11
8
9
12
13
15
14
33
27
28
30
31
29
32
26
24
25
35
36
21
37
22
23
18
17
19
21
16
20
22
23

Pos Fig	Det. nr Part. No	Ingår/Fitted 520 alla mod.	560 alla mod.	590 alla mod.	620 alla mod.	680 alla mod.	730 alla mod.	Benämning	Description
1	205630	x	x	x	x	x	x	Ändavslutning H midjelist	End protection R tent list
2	205631	x	x	x	x	x	x	Ändavslutning V midjelist	End protection L tent list
3	800640	x	x	x	x	x	x	Skruv B8x13 rostfri	Screw B8x13 rustless
4	800631	x	x	x	x	x	x	Skruv B6x25 rostfri	Screw B6x25 rustless
5	208303	x	x	x	x	x	x	Ändavslutning H-fram kjollist	End protection R front
6	208302	x	x	x	x	x	x	Ändavslutning V-fram kjollist	End protection L front
7	208351	x	x	x	x	x	x	Ändavslutning H front fram	End protection R front
--	209945	x	x	x	x	x	x	Ändavslutning V front fram	End protection L front
--	801319	x	x	x	x	x	x	Skruv PKM 4,2x14 d:o	Screw PKM 4,2x14 d:o
8	206766	x	x	x	x	x	x	Draghandtag H-fram	Draw handle R front
9	206767	x	x	x	x	x	x	Draghandtag V-fram	Draw handle L front
10	207632	x	x	x	x	x	x	Täckpluggsats till 2 handtag	Cover set for 2 draw handle
11	801105	x	x	x	x	x	x	Skruv B10x50 rostfri	Screw B10x50 rustless
12	208578	x	x	x	x	x	x	Draghandtag bak	Draw handle rear
13	801129	x	x	x	x	x	x	Skruv TFX 5.0X35 d:o	Screw TFX 5.0X35 d:o
14	206881	x	x	x	x	x	x	Draghandtag grå, vid ytterdörr	Draw handle grey, beside out door
15	800626	x	x	x	x	x	x	Skruv B10x25 rostfri	Screw B10x25 rustless
16	315132	T	T	T	T	T	T	Balja lastlucka	Tub loading hatch
17	208027	T	T	T	T	T	T	Plåt skydd lastlucka	Plate protection
18	207759	T	T	T	T	T	T	Lucka m. innerram, utan spegel	Door with frame inner, without plate
19	207197	T	T	T	T	T	T	Innerram d:o	Frame inner d:o
20	314548	T	T	T	T	T	T	Packning lucka	Gasket
21	314549	T	T	T	T	T	T	Pinne gångjärn	Pin
22	314550	T	T	T	T	T	T	Tryckknapp	Push botton
23	315442	T	T	T	T	T	T	Låshus kpl. utan låskolv	Locking device cpl. without bolt
--	---	T	T	T	T	T	T	Låskolv; se "lås" grp. 2	Bolt; see "locks" grp. 2
--	---	T	T	T	T	T	T	Nyckel; se "lås" grp. 2	Key; see "locks" grp. 2
24	207545	T	T	T	T	T	T	Cykelhållare kpl., 2 cyklar	Bicycle stand cpl., 2 bicycles
--	209163	T	T	T	T	T	T	Räls d:o	Rail d:o
25	209165	T	T	T	T	T	T	Gummistropp d:o	Strap d:o
26	209164	T	T	T	T	T	T	Ändavslutning	End part
27	209166	T	T	T	T	T	T	Hållare 135 mm	Bracket 135 mm
28	209168	T	T	T	T	T	T	Hållare 415 mm	Bracket 415 mm
29	209169	T	T	T	T	T	T	Klämma	Clip
30	209170	T	T	T	T	T	T	Hållare	Holder
31	207805	T	T	T	T	T	T	Räls kpl. med hållare 275 mm, 3 cyklar	Rail cpl. with bracket 275 mm, 3 bicycles
--	209171	T	T	T	T	T	T	Räls d:o	Rail d:o
--	209173	T	T	T	T	T	T	Spännrem d:o	Strap d:o
32	209172	T	T	T	T	T	T	Ändavslutning	End part
33	209167	T	T	T	T	T	T	Hållare 275 mm, 3 cyklar	Bracket 275 mm, 3 bicycles
34	206801	x	x	x	x	x	x	Ändavslutning	End protection
35	208635	T	T	T	T	T	T	Plåt skydd lastlucka	Plate protection
36	208424	T	T	T	T	T	T	Lucka m. innerram, utan spegel	Door with frame inner, without plate
37	209562	T	T	T	T	T	T	Packning lucka	Gasket
								T= Tillbehör	T= Accessory

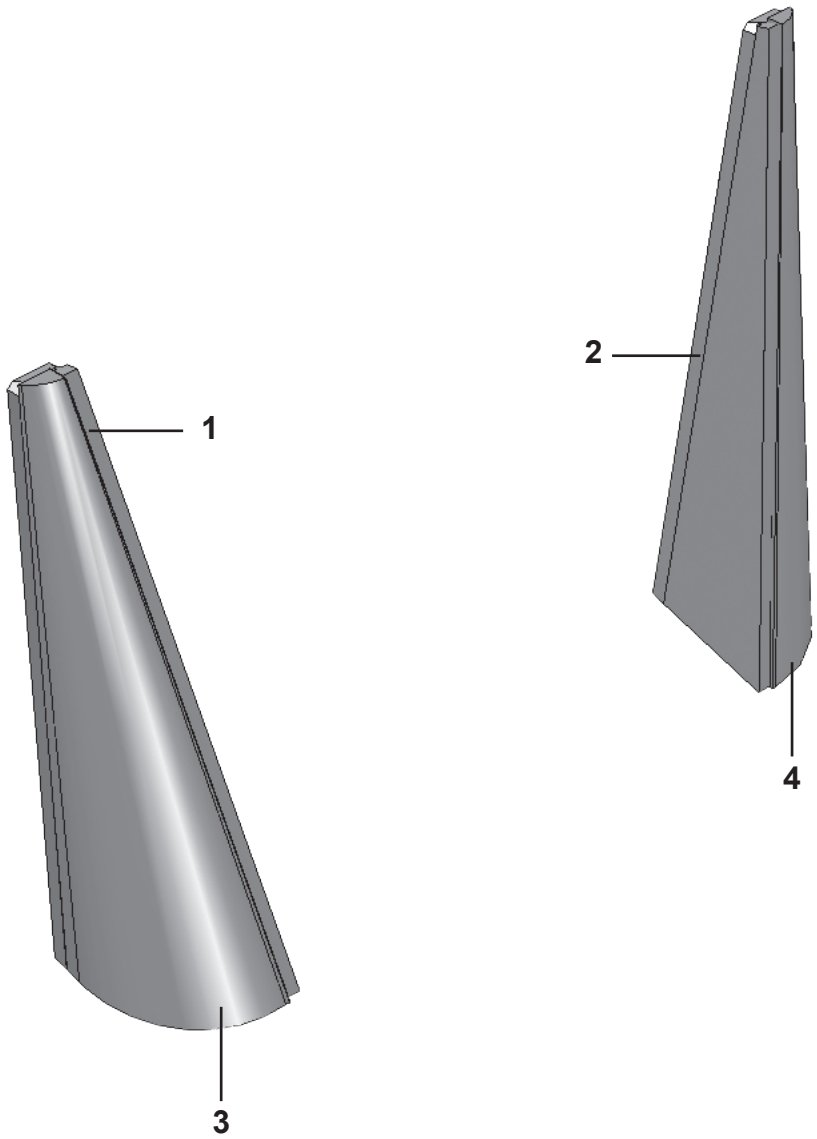
1
2
3
4

Pos Fig	Det. nr Part. No	Ingår/Fitted 520 alla mod.	560 alla mod.	590 alla mod.	620 alla mod.	680 alla mod.	730 alla mod.	Benämning	Description
1	208049	x	x	x	x	x	x	Front hörn H	Front corner R
2	208050	x	x	x	x	x	x	Front hörn V	Front corner L
3	208206	x	x	x	x	x	x	Isolering hörn H	Isolation corner R
4	208205	x	x	x	x	x	x	Isolering hörn V	Isolation corner L

Pos Fig	Det. nr Part. No	Ingår/Fitted 520 alla mod.	560 alla mod.	590 alla mod.	620 alla mod.	680 alla mod.	730 alla mod.	Benämning	Description
	801351	x	x	x	x	x	x	Låskolv nr. 51 *	Bolt No. 51 *
	801352	x	x	x	x	x	x	Låskolv nr. 52 *	Bolt No. 52 *
	801353	x	x	x	x	x	x	Låskolv nr. 53 *	Bolt No. 53 *
	801354	x	x	x	x	x	x	Låskolv nr. 54 *	Bolt No. 54 *
	801355	x	x	x	x	x	x	Låskolv nr. 55 *	Bolt No. 55 *
	801356	x	x	x	x	x	x	Låskolv nr. 56 *	Bolt No. 56 *
	801357	x	x	x	x	x	x	Låskolv nr. 57 *	Bolt No. 57 *
	801358	x	x	x	x	x	x	Låskolv nr. 58 *	Bolt No. 58 *
	801359	x	x	x	x	x	x	Låskolv nr. 59 *	Bolt No. 59 *
	801360	x	x	x	x	x	x	Låskolv nr. 60 *	Bolt No. 60 *
	801361	x	x	x	x	x	x	Låskolv nr. 61 *	Bolt No. 61 *
	801362	x	x	x	x	x	x	Låskolv nr. 62 *	Bolt No. 62 *
	801363	x	x	x	x	x	x	Låskolv nr. 63 *	Bolt No. 63 *
	801364	x	x	x	x	x	x	Låskolv nr. 64 *	Bolt No. 64 *
	801365	x	x	x	x	x	x	Låskolv nr. 65 *	Bolt No. 65 *
	801366	x	x	x	x	x	x	Låskolv nr. 66 *	Bolt No. 66 *
	801367	x	x	x	x	x	x	Låskolv nr. 67 *	Bolt No. 67 *
	801368	x	x	x	x	x	x	Låskolv nr. 68 *	Bolt No. 68 *
	801369	x	x	x	x	x	x	Låskolv nr. 69 *	Bolt No. 69 *
	801370	x	x	x	x	x	x	Låskolv nr. 70 *	Bolt No. 70 *
	801371	x	x	x	x	x	x	Låskolv nr. 71 *	Bolt No. 71 *
	801372	x	x	x	x	x	x	Låskolv nr. 72 *	Bolt No. 72 *
	801373	x	x	x	x	x	x	Låskolv nr. 73 *	Bolt No. 73 *
	801374	x	x	x	x	x	x	Låskolv nr. 74 *	Bolt No. 74 *
	801375	x	x	x	x	x	x	Låskolv nr. 75 *	Bolt No. 75 *
	801376	x	x	x	x	x	x	Låskolv nr. 76 *	Bolt No. 76 *
	801377	x	x	x	x	x	x	Låskolv nr. 77 *	Bolt No. 77 *
	801378	x	x	x	x	x	x	Låskolv nr. 78 *	Bolt No. 78 *
	801379	x	x	x	x	x	x	Låskolv nr. 79 *	Bolt No. 79 *
	801380	x	x	x	x	x	x	Låskolv nr. 80 *	Bolt No. 80 *
	801381	x	x	x	x	x	x	Låskolv nr. 81 *	Bolt No. 81 *
	801382	x	x	x	x	x	x	Låskolv nr. 82 *	Bolt No. 82 *
	801383	x	x	x	x	x	x	Låskolv nr. 83 *	Bolt No. 83 *
	801384	x	x	x	x	x	x	Låskolv nr. 84 *	Bolt No. 84 *
	801385	x	x	x	x	x	x	Låskolv nr. 85 *	Bolt No. 85 *
	801386	x	x	x	x	x	x	Låskolv nr. 86 *	Bolt No. 86 *
	801387	x	x	x	x	x	x	Låskolv nr. 87 *	Bolt No. 87 *
	801388	x	x	x	x	x	x	Låskolv nr. 88 *	Bolt No. 88 *
	801389	x	x	x	x	x	x	Låskolv nr. 89 *	Bolt No. 89 *
	801390	x	x	x	x	x	x	Låskolv nr. 90 *	Bolt No. 90 *
	801391	x	x	x	x	x	x	Låskolv nr. 91 *	Bolt No. 91 *
	801392	x	x	x	x	x	x	Låskolv nr. 92 *	Bolt No. 92 *
	801393	x	x	x	x	x	x	Låskolv nr. 93 *	Bolt No. 93 *
	801394	x	x	x	x	x	x	Låskolv nr. 94 *	Bolt No. 94 *
	801395	x	x	x	x	x	x	Låskolv nr. 95 *	Bolt No. 95 *
	801396	x	x	x	x	x	x	Låskolv nr. 96 *	Bolt No. 96 *
	801397	x	x	x	x	x	x	Låskolv nr. 97 *	Bolt No. 97 *
	801398	x	x	x	x	x	x	Låskolv nr. 98 *	Bolt No. 98 *
	801399	x	x	x	x	x	x	Låskolv nr. 99 *	Bolt No. 99 *
	801400	x	x	x	x	x	x	Låskolv nr. 100 *	Bolt No. 100 *
								*= Ange nummer vid order	*= State No. when ordering

Pos Fig	Det. nr Part. No	Ingår/Fitted 520 alla mod.	560 alla mod.	590 alla mod.	620 alla mod.	680 alla mod.	730 alla mod.	Benämning	Description
	801451	x	x	x	x	x	x	Nyckel nr. 51 *	Key No. 51 *
	801452	x	x	x	x	x	x	Nyckel nr. 52 *	Key No. 52 *
	801453	x	x	x	x	x	x	Nyckel nr. 53 *	Key No. 53 *
	801454	x	x	x	x	x	x	Nyckel nr. 54 *	Key No. 54 *
	801455	x	x	x	x	x	x	Nyckel nr. 55 *	Key No. 55 *
	801456	x	x	x	x	x	x	Nyckel nr. 56 *	Key No. 56 *
	801457	x	x	x	x	x	x	Nyckel nr. 57 *	Key No. 57 *
	801458	x	x	x	x	x	x	Nyckel nr. 58 *	Key No. 58 *
	801459	x	x	x	x	x	x	Nyckel nr. 59 *	Key No. 59 *
	801460	x	x	x	x	x	x	Nyckel nr. 60 *	Key No. 60 *
	801461	x	x	x	x	x	x	Nyckel nr. 61 *	Key No. 61 *
	801462	x	x	x	x	x	x	Nyckel nr. 62 *	Key No. 62 *
	801463	x	x	x	x	x	x	Nyckel nr. 63 *	Key No. 63 *
	801464	x	x	x	x	x	x	Nyckel nr. 64 *	Key No. 64 *
	801465	x	x	x	x	x	x	Nyckel nr. 65 *	Key No. 65 *
	801466	x	x	x	x	x	x	Nyckel nr. 66 *	Key No. 66 *
	801467	x	x	x	x	x	x	Nyckel nr. 67 *	Key No. 67 *
	801468	x	x	x	x	x	x	Nyckel nr. 68 *	Key No. 68 *
	801469	x	x	x	x	x	x	Nyckel nr. 69 *	Key No. 69 *
	801470	x	x	x	x	x	x	Nyckel nr. 70 *	Key No. 70 *
	801471	x	x	x	x	x	x	Nyckel nr. 71 *	Key No. 71 *
	801472	x	x	x	x	x	x	Nyckel nr. 72 *	Key No. 72 *
	801473	x	x	x	x	x	x	Nyckel nr. 73 *	Key No. 73 *
	801474	x	x	x	x	x	x	Nyckel nr. 74 *	Key No. 74 *
	801475	x	x	x	x	x	x	Nyckel nr. 75 *	Key No. 75 *
	801476	x	x	x	x	x	x	Nyckel nr. 76 *	Key No. 76 *
	801477	x	x	x	x	x	x	Nyckel nr. 77 *	Key No. 77 *
	801478	x	x	x	x	x	x	Nyckel nr. 78 *	Key No. 78 *
	801479	x	x	x	x	x	x	Nyckel nr. 79 *	Key No. 79 *
	801480	x	x	x	x	x	x	Nyckel nr. 80 *	Key No. 80 *
	801481	x	x	x	x	x	x	Nyckel nr. 81 *	Key No. 81 *
	801482	x	x	x	x	x	x	Nyckel nr. 82 *	Key No. 82 *
	801483	x	x	x	x	x	x	Nyckel nr. 83 *	Key No. 83 *
	801484	x	x	x	x	x	x	Nyckel nr. 84 *	Key No. 84 *
	801485	x	x	x	x	x	x	Nyckel nr. 85 *	Key No. 85 *
	801486	x	x	x	x	x	x	Nyckel nr. 86 *	Key No. 86 *
	801487	x	x	x	x	x	x	Nyckel nr. 87 *	Key No. 87 *
	801488	x	x	x	x	x	x	Nyckel nr. 88 *	Key No. 88 *
	801489	x	x	x	x	x	x	Nyckel nr. 89 *	Key No. 89 *
	801490	x	x	x	x	x	x	Nyckel nr. 90 *	Key No. 90 *
	801491	x	x	x	x	x	x	Nyckel nr. 91 *	Key No. 91 *
	801492	x	x	x	x	x	x	Nyckel nr. 92 *	Key No. 92 *
	801493	x	x	x	x	x	x	Nyckel nr. 93 *	Key No. 93 *
	801494	x	x	x	x	x	x	Nyckel nr. 94 *	Key No. 94 *
	801495	x	x	x	x	x	x	Nyckel nr. 95 *	Key No. 95 *
	801496	x	x	x	x	x	x	Nyckel nr. 96 *	Key No. 96 *
	801497	x	x	x	x	x	x	Nyckel nr. 97 *	Key No. 97 *
	801498	x	x	x	x	x	x	Nyckel nr. 98 *	Key No. 98 *
	801499	x	x	x	x	x	x	Nyckel nr. 99 *	Key No. 99 *
	801500	x	x	x	x	x	x	Nyckel nr. 100 *	Key No. 100 *
								*= Ange nummer vid order	*= State No. when ordering

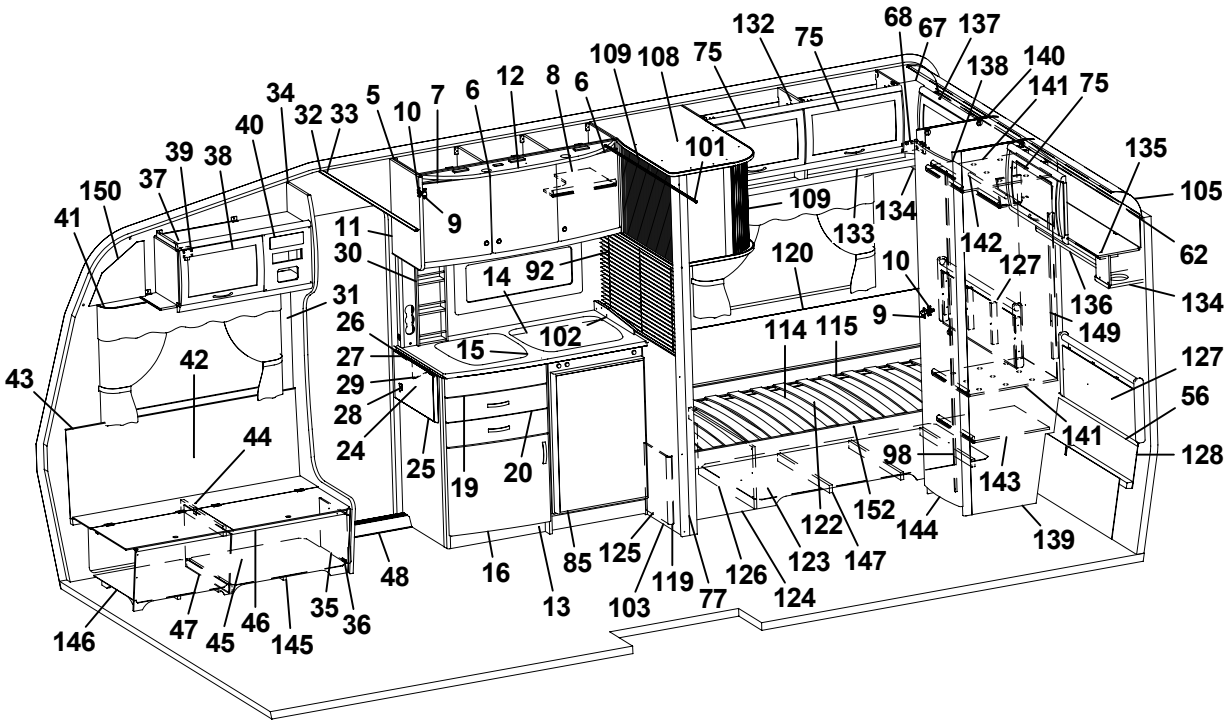
132
75
68
67
137
138
140
141
75
109
108
75
12
8
6
6
7
10
5
34
32
33
40
39
38
37
150
41
101
135
105
109
134
133
142
62
11
9
30
14
92
120
10
127
136
134
31
26
102
114
115
9
149
27
15
127
43
42
29
28
56
24
25
19
20
98
141
128
44
143
152
122
144
139
48
16
85
125
123
147
126
124
119
77
103
13
35
36
46
47
45
145
146

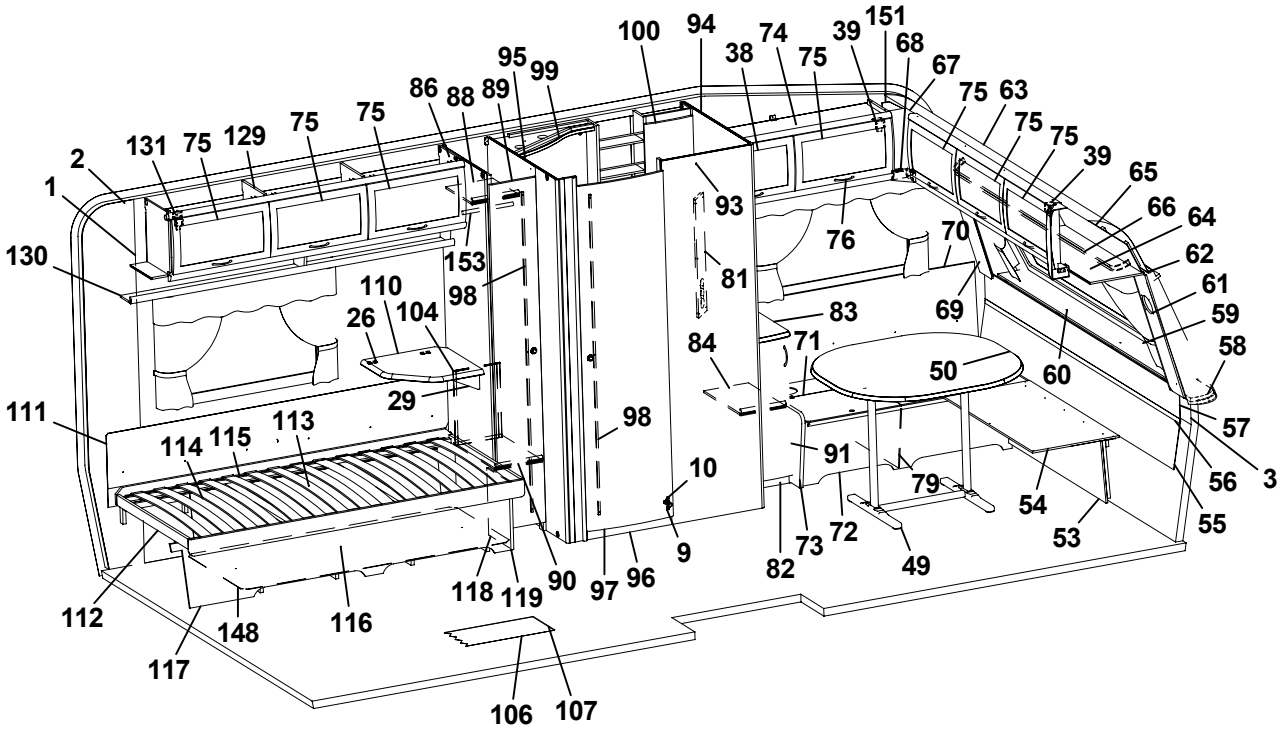
100
94
74
39
151
68
38
75
67
95
99
86
88
89
75
63
75
75
75
39
65
2
131
75
129
75
75
93
66
64
1
76
70
62
130
153
81
61
110
98
69
59
26
104
83
58
84
71
50
60
29
111
98
57
113
114
115
91
10
79
56
3
54
55
53
72
73
82
49
9
90
97
96
118
119
112
148
116
117
106
107

Pos Fig	Det. nr Part. No	Ingår Fitted	OBS!! Ange alltid årsmodell vid beställning av inredning Benämning	OBS!! Specify always year of model when ordering equipment Description
1	316707	M	Tapet vägg/tak	Wall paper
2	316021	M	Tejp tapet 20 mm	Tape, wall paper 20 mm
3	316022	M	Tejp tapet 60 mm	Tape, wall paper 60 mm
5	323014	x	Skåp kök L1118 kpl.	Cupboard kitchen L1118 cpl.
-	323403	T	Skåp kök L1118 kpl. (köksfläkt CK155)	Cupboard kitchen L1118 cpl. (kitchen fan CK155)
6	323021	x	Lucka H 368x420	Door R 368x420
7	323020	x	Lucka V 368x420	Door L 368x420
8	323092	x	Hylla	Shelf
9	311917	x	Gångjärn	Hinge
10	312588	x	Platta gångjärn	Plate hinge
11	323126	x	Gavel rundad köksskåp	Gable
12	323401	x	Ljusramp köksskåp	Light holder
13	327056	x	Diskbänk kpl. u. skiva	Kitchen sink cpl. without board
14	401328	x	Plåt under spis	Plate cover under fireplace
15	324769	x	Skiva diskbänk *	Board *
16	323504	x	Lucka V 550x470	Door L 550x470
19	323505	x	Låda diskbänk kpl.	Drawer cpl.
20	323506	x	Låda diskbänk kpl.	Drawer cpl.
24	316687	x	Mont-sats vikskiva kpl. u. skiva	Mounting kit foldable board cpl. without board
25	323240	x	Vikskiva diskbänk *	Foldable board *
26	860621	x	Gångjärn	Hinge
27	315145	x	Distans vikskiva	Distance
28	800639	x	Snäppare mässing	Snap brass
29	315749	x	Stöd	Support board
30	327062	x	Kryddhylla/front el-uttag kpl.	Spice rack/front outlet cpl.
31	504400	x	List täck el-kabel B=44 L=2000	Cover strip B=44 L=2000
32	316270	x	List snäpp undre L2379	List under L2379
33	316268	x	List snäpp övre L2379	List upper L2379
34	324721	x	Stolpe först. L1922 kpl. m. lucka	Support bar cpl. with door
35	320005	x	Lucka	Door
36	312589	x	Gångjärn	Hinge
37	325613	x	Skåp övre elc.	Cupboard upper
38	323002	x	Lucka	Door
39	860406	x	Gångjärn	Hinge
40	325495	x	Täckfront radio	Cover radio
41	316042	x	Skena gardin L1020	Curtain rod L1020
42	325765	x	Värmespalt H fram	Air gap R.F.
43	860423	M	List kant ljusbrun	Strip, light brown
44	323178	x	Lock bäddlåda	Cover bed box
45	323174	x	Front bäddlåda H F (utan lastlucka)	Front bed box R.F. (without loading hatch)
--	324422	T	Front bäddlåda H F (med lastlucka)	Front bed box R.F. (with loading hatch)
46	860562	x	List bädd	List bed
47	312825	x	Stöd bäddlåda HF	Support bed box
48	314687	x	Tröskel aluminium L=850	Threshold aluminium L=850
49	316012	x	Bordsstativ	Table stand
50	323222	x	Bordsskiva 940x1026 *	Table top 940x1026 *
53	323180	x	Front bäddlåda gavel (2 st när lastl. mont.)	Front bed box gable (2 pcs in loading hatch)
54	323205	x	Skiva rundsittgrupp	Sheet seat
55	323203	x	Värmespalt nedre gavel fram	Air gap under
56	314287	x	List plast L=2270	List plastic L=2270
			M= Metervara T= Tillbehör	M= On the metre T= Accessory

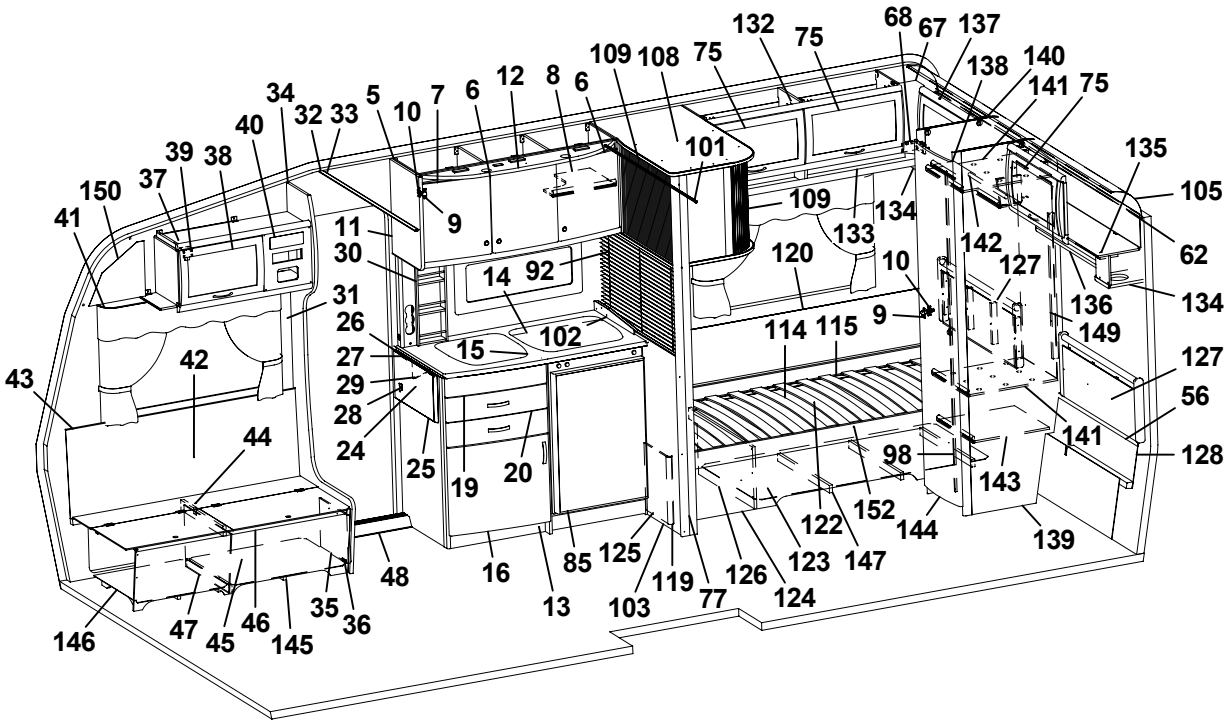
132
75
68
67
137
138
140
141
75
109
108
75
12
8
6
6
7
10
5
34
32
33
40
39
38
37
150
41
101
135
105
109
134
133
142
62
11
9
30
14
92
120
10
127
136
134
31
26
102
114
115
9
149
27
15
127
43
42
29
28
56
24
25
19
20
98
141
128
44
143
152
122
144
139
48
16
85
125
123
147
126
124
119
77
103
13
35
36
46
47
45
145
146

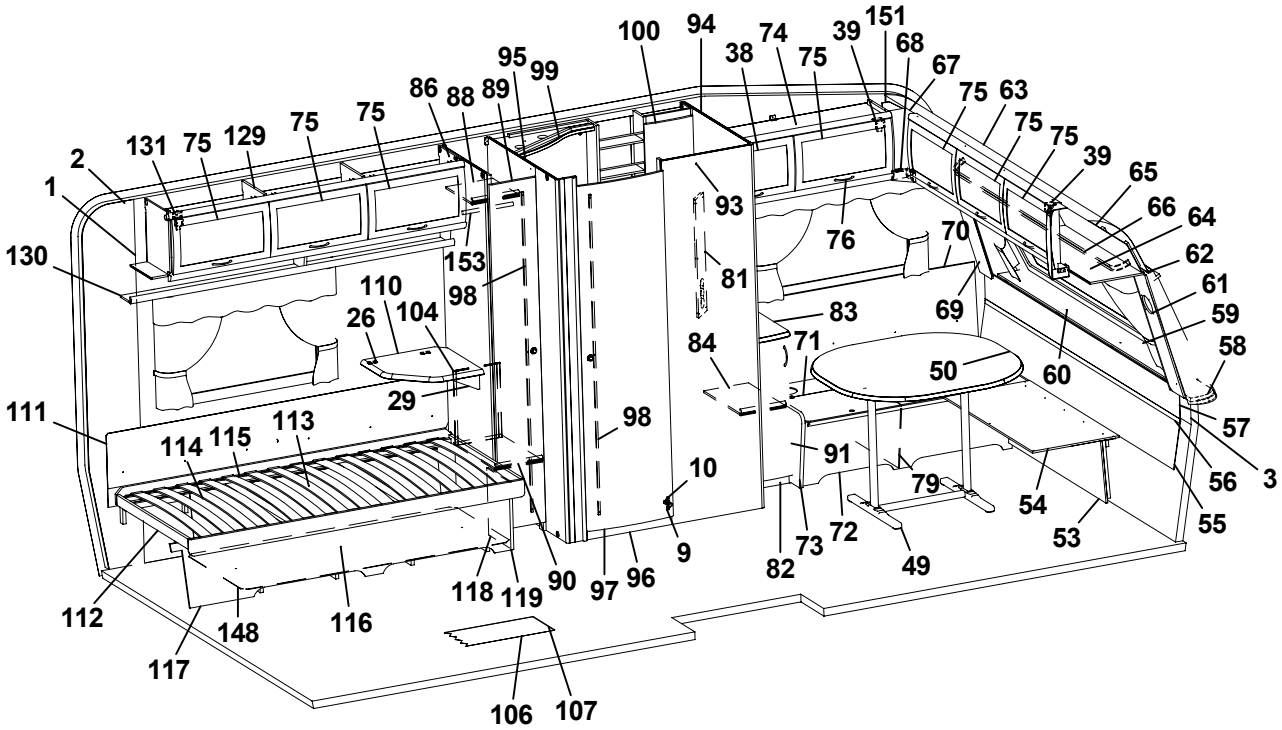
100
94
74
39
151
68
38
75
67
95
99
86
88
89
75
63
75
75
75
39
65
2
131
75
129
75
75
93
66
64
1
76
70
62
130
153
81
61
110
98
69
59
26
104
83
58
84
71
50
60
29
111
98
57
113
114
115
91
10
79
56
3
54
55
53
72
73
82
49
9
90
97
96
118
119
112
148
116
117
106
107

Pos Fig	Det. nr Part. No	Ingår Fitted	OBS!! Ange alltid årsmodell vid beställning av inredning Benämning	OBS!! Specify always year of model when ordering equipment Description
57	323200	x	Värmespalt övre gavel fram	Air gap upper
58	323128	x	Hylla front L2444	Shelf front L2444
59	860593	x	Raskant plast L=2600	Cantlist shelf front L=2600
60	324022	x	Luftspalt fronthylla	Air gap shelf front
61	323270	x	Front högtalare H	Front loudspeaker R
62	313884	x	List plast radie L=2379	List L=2379
63	316005	x	Skiva plast 295x2363x1	Plastic sheet
64	323044	x	Skåp gavel fram L=2365	Cupboard L=2365
65	323059	x	Skiva skåp 2345x180	Sheet 2345x180
66	316044	x	Skena gardin L1920	Curtain rod L1920
67	316115	x	Hörn inredning	Corner
68	324321	x	Täckvinkel hörn inredning	Cover for corner
69	326784	x	Front högtalare V	Front loudspeaker L
70	325769	x	Värmespalt V fram	Air gap L.F.
71	324735	x	Lock bäddlåda V F	Cover bed box L.F.
72	324732	x	Front bäddlåda V F	Front bed box L.F.
73	323449	x	Gavel bäddlåda V F	Gable bed box L.F
74	323045	x	Skåp övre L=1034	Cupboard upper L=1034
75	323000	x	Lucka	Door
76	316428	x	Handtag	Handle
77	326035	x	Stolpe utskjut	Support bar
79	312876	x	Stöd bäddlåda	Support bed box
81	321973	x	Front el-uttag 130x633	Front outlet 130x633
82	323741	x	Hurts u. skiva	Pedestal without board
83	323238	x	Skiva hurts 295x550 *	Board pedestal *
84	323745	x	Hylla	Shelf
85	371200	x	Skiva kyl 493x730	Sheet refrigerator 493x730
86	324733	x	Vägg backskåp V	Wall L
87	316197	x	Galgstång L=782	Clothes hanger L=782
88	323728	x	Hylla backskåp	Shelf
89	324080	x	Dörr 260x1850	Door 260x1850
90	320601	x	Hylla backskåp	Shelf
91	323517	x	Lucka 270x740	Door 270x740
92	316221	x	Persienn 923x560	Venetian blind 923x560
93	325774	x	Vägg tvättrum yttre	Wall washroom
94	325773	x	Vägg tvättrum H	Wall washroom R
95	324734	x	Vägg tvättrum V	Wall washroom L
96	320646	x	Tröskel tvättrum	Threshold
97	321518	x	Dörr 490x1850	Door
98	314523	x	Rätningslist dörr L=1715	List L=1715
99	325683	x	Ljusramp tvättrum	Light holder
100	325684	x	Skåp tvättrum	Cupboard washroom
101	314917	x	Skena draperi L=1190	Drapery rail L=1190
102	401476	x	Flamskydd	Flame guard
103	327061	x	Vägg vid diskbänk	Wall
104	325733	x	Täckskiva exp.kärl	Cover expansion vessel
105	316005	x	Skiva plast 295x2363x1	Plastic sheet
106	316004	M	Matta golv, Solidwood	Carpet floor, Solidwood
107	314708	T	Matta golv	Carpet floor
108	326022	x	Skåp utskjut köksskåp	Cupboard projecting
			M= Metervara T= Tillbehör	M= On the metre T= Accessory

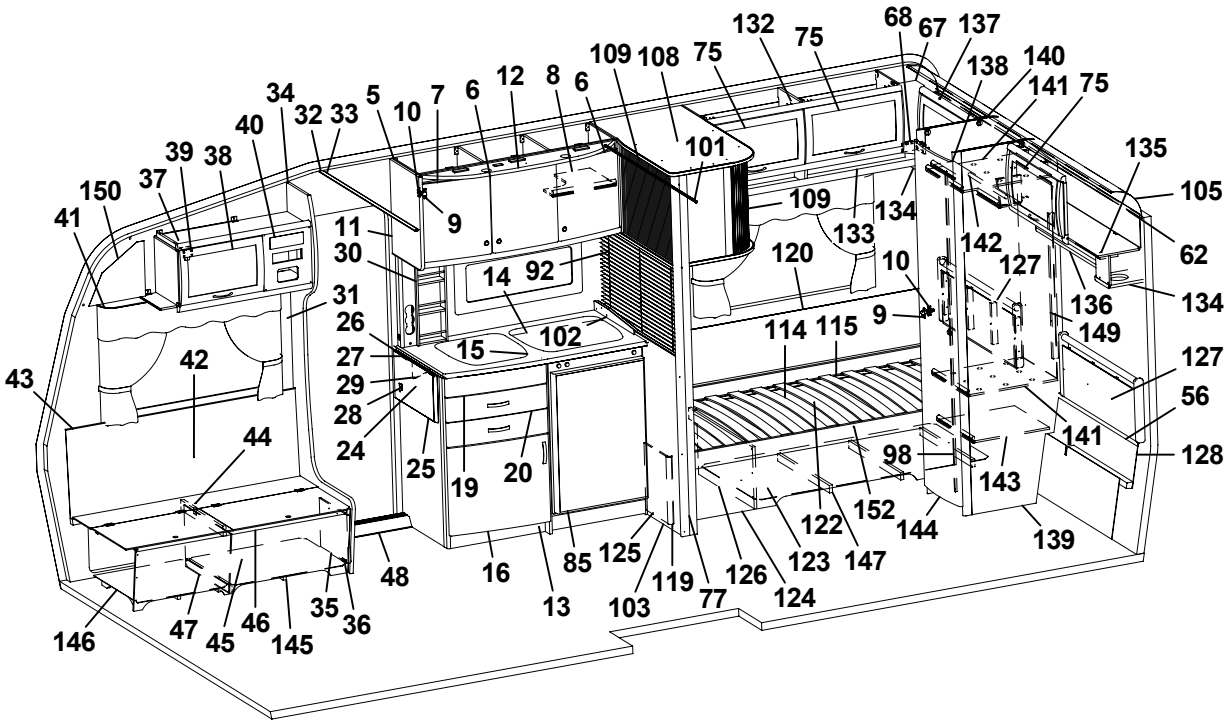
132
75
68
67
137
138
140
141
75
109
108
75
12
8
6
6
7
10
5
34
32
33
40
39
38
37
150
41
101
135
105
109
134
133
142
62
11
9
30
14
92
120
10
127
136
134
31
26
102
114
115
9
149
27
15
127
43
42
29
28
56
24
25
19
20
98
141
128
44
143
152
122
144
139
48
16
85
125
123
147
126
124
119
77
103
13
35
36
46
47
45
145
146

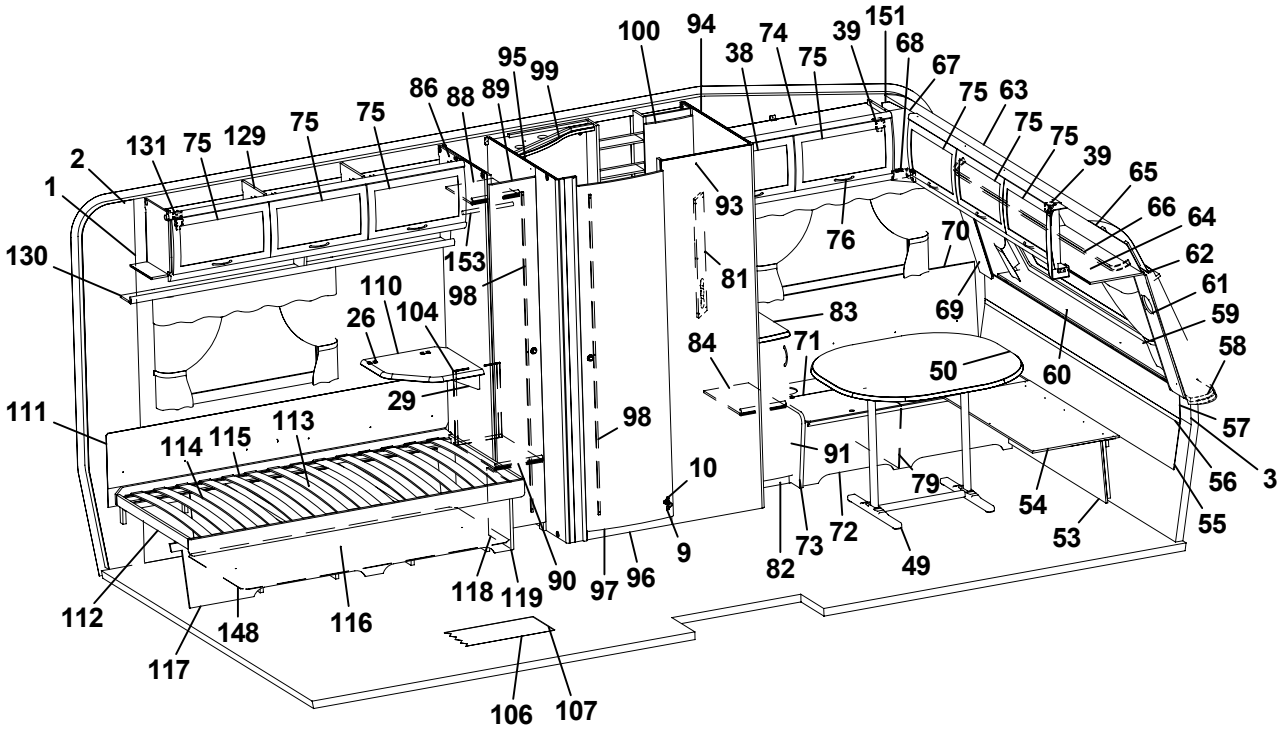
100
94
74
39
151
68
38
75
67
95
99
86
88
89
75
63
75
75
75
39
65
2
131
75
129
75
75
66
64
1
93
76
70
62
130
153
81
61
110
98
69
59
26
104
83
58
84
71
50
60
29
111
98
57
113
114
115
91
10
79
56
3
54
55
53
72
73
82
49
9
90
97
96
118
119
112
148
116
117
106
107

Pos Fig	Det. nr Part. No	Ingår Fitted	OBS!! Ange alltid årsmodell vid beställning av inredning Benämning	OBS!! Specify always year of model when ordering equipment Description
109	324647	x	Jalusi	Jalousie
110	324300	T	Skiva TV-hylla 470x470 *	Board 470x470 *
111	312006	x	Värmespalt V-H bak	Air gap L-R rear
112	313898	x	Sängram u. ribbotten	Bed bottom without laths
113	325342	x	Ribbotten kpl.	Laths bottom cpl.
114	314211	x	Ribba sängbotten L=820 B=63	Lath bed bottom L=820 B=63
115	312046	x	Band t. ribbotten	Band for laths bottom
116	325486	x	Sänglåda V kpl.	Bed box L cpl.
117	323799	x	Front säng V	Front bed L
118	321577	x	Gavel säng	Gable bed
119	860590	x	List hörn L=2500	Corner strip L=2500
120	324578	x	Värmespalt V-H bak	Air gap L-R rear
121	324567	x	Sängram u. ribbotten	Bed bottom without laths
122	325481	x	Ribbotten kpl.	Laths bottom cpl.
123	325479	x	Sänglåda H kpl.	Bed box R cpl.
124	324740	x	Front säng H	Front bed box R
125	320422	x	Gavel säng	Gable bed
126	324742	x	Gavel sänglåda	Gable bed box
127	325722	x	Värmespalt gavel bak	Air gap
128	323369	x	Värmespalt nedre gavel bak	Air gap lower
129	323046	x	Skåp övre L=1674	Cupboard upper L=1674
130	323082	x	Hyllpaket	Shelf
131	315194	x	Gångjärn	Hinge
132	323894	x	Skåp övre L1114	Cupboard upper L1114
133	326252	x	Hyllpaket L=1257	Shelf
134	323047	x	Högtalarlåda	Box loudspeaker
135	324375	x	Skåp gavel bak V L=963	Cupboard gable L L=963
136	324380	x	Hyllpaket	Shelf
137	324739	x	Skåp gavel bak H L=963	Cupboard gable R L=963
138	324370	x	Hyllpaket	Shelf
139	323257	x	Vägg garderob H	Wall wardrobe R
140	324362	x	Vägg garderob V	Wall wardrobe L
141	324358	x	Hylla	Shelf
142	316197	x	Galgstång L=782	Clothes hanger L=782
143	324360	x	Hylla	Shelf
144	321519	x	Dörr 415x1850	Door 415x1850
145	324136	x	Luftspalt H-fram	Air gap R front
146	324138	x	Luftspalt fram	Air gap front
147	324741	x	Luftspalt H-bak	Air gap R-rear
148	324126	x	Luftspalt V-bak	Air gap L-rear
149	325731	x	Värmespalt garderob	Airgap
150	327193	x	Täckskiva gavel H	Cover R
151	327194	x	Täckskiva gavel V	Cover L
			* = Ange laminat A, B eller C vid beställning. A = Laminat ARPA 3124 gråprickig B = Laminat ARPA 2571 ljus C = Laminat ARPA 2578 silvergrå	* = Specify laminate A, B or C in order. A = Laminate ARPA 3124 grey spotted B = Laminate ARPA 2571 light C = Laminate ARPA 2578 silver-grey
			Dyntyger, gardiner m.m. (se tyger)	Cushion textilies, curtains etc. (see textiles)
			M= Metervara T= Tillbehör	M= On the metre T= Accessory

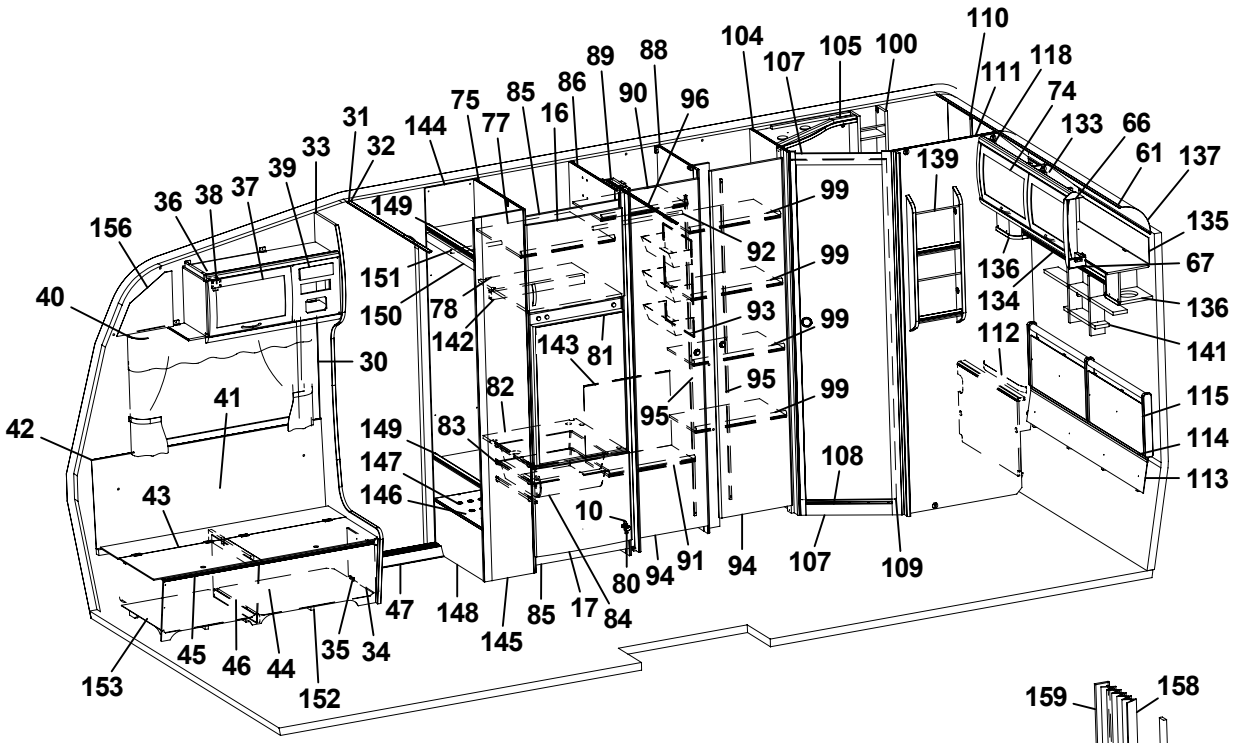
110
104
105
100
107
89
88
118
111
74
86
85
75
90
96
133
66
31
144
77
16
61
137
33
32
139
39
99
36
38
37
149
135
156
92
99
67
151
136
134
136
40
150
78
93
99
142
143
81
112
141
30
95
82
99
115
41
95
42
149
83
114
147
108
113
146
43
10
94
91
94
107
109
80
47
148
85
17
84
145
45
46
44
35
34
153
152

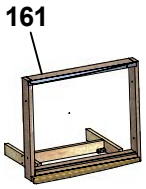
161

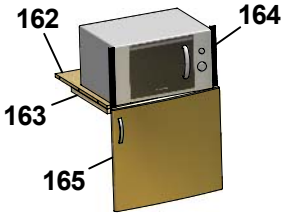
162
164
163
165

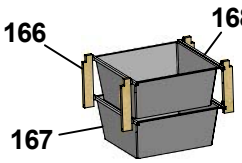
166
168
167

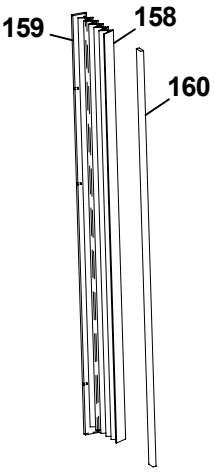
159
158
160

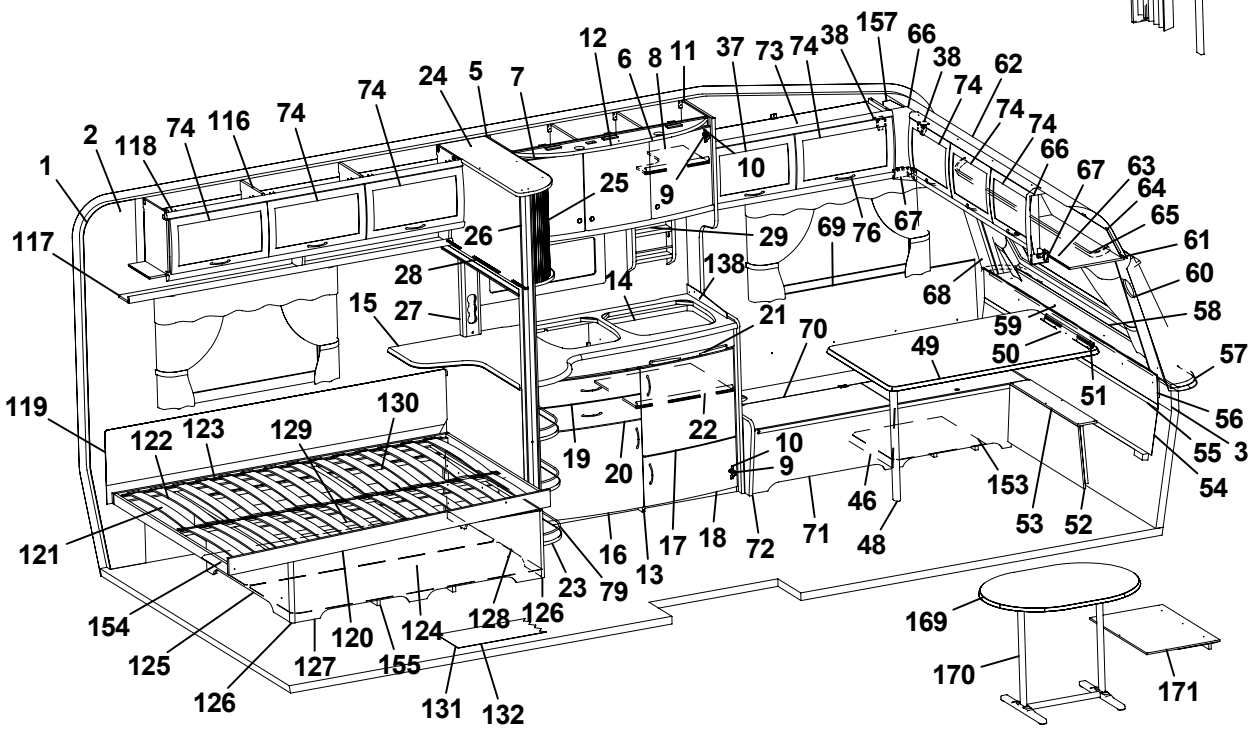
12
6
8
11
37
73
74
38
157
66
38
62
74
24
5
7
74
74
74
74
2
118
74
116
74
66
67
63
1
25
9
10
64
65
117
26
29
69
76
67
61
28
138
60
14
68
15
27
21
70
59
58
49
50
57
51
119
130
56
122
123
129
22
10
55
3
19
20
9
54
153
46
121
16
17
18
72
71
48
53
52
23
79
13
154
128
126
169
120
124
125
127
155
170
171
126
131
132

Pos Fig	Det. nr Part. No	Ingår Fitted	OBS!! Ange alltid årsmodell vid beställning av inredning Benämning	OBS!! Specify always year of model when ordering equipment Description
1	316707	M	Tapet vägg/tak	Wall paper
2	316021	M	Tejp tapet 20 mm	Tape, wall paper 20 mm
3	316022	M	Tejp tapet 60 mm	Tape, wall paper 60 mm
5	323014	x	Skåp kök L1118 kpl.	Cupboard kitchen L1118 cpl.
-	323403	T	Skåp kök L1118 kpl. (köksfläkt CK155)	Cupboard kitchen L1118 cpl. (kitchen fan CK155)
6	323021	x	Lucka H 368x420	Door R 368x420
7	323020	x	Lucka V 368x420	Door L 368x420
8	323092	x	Hylla	Shelf
9	311917	x	Gångjärn	Hinge
10	312588	x	Platta gångjärn	Plate hinge
11	323439	x	Vägg vid diskbänk	Wall
12	323401	x	Ljusramp köksskåp	Light holder
13	324802	x	Diskbänk kpl. u. skiva	Kitchen sink cpl. without board
14	401328	x	Plåt under spis	Plate cover under fireplace
15	324795	x	Skiva diskbänk *	Board *
16	323504	x	Lucka V 550x470	Door L 550x470
17	323503	x	Lucka H 550x470	Door R 550x470
18	323510	x	Lucka H 550x265	Door R 550x265
19	323505	x	Låda diskbänk kpl.	Drawer cpl.
20	323506	x	Låda diskbänk kpl.	Drawer cpl.
21	323412	x	Skärbräda	Cutting board
22	320460	x	Hylla övre	Shelf upper
23	320482	x	Utskjut diskbänk	Projection kitchen sink
24	324660	x	Skåp utskjut kökskåp	Cupboard projection
25	324647	x	Jalusi	Jalousie
26	324888	x	Stolpe utskjut	Support bar
27	324665	x	Front el-uttag	Front outlet
28	314722	x	Skena draperi L=900	Curtain rod L=900
--	316194	T	Persienn 897x540	Venetian blind 897x540
29	321999	x	Kryddhylla	Spice rack
30	504400	x	List täck el-kabel B=44 L=2000	Cover strip B=44 L=2000
31	316270	x	List snäpp undre L2379	List under L2379
32	316268	x	List snäpp övre L2379	List upper L2379
33	324721	x	Stolpe först. L1922 kpl. m. lucka	Support bar cpl. with door
34	320005	x	Lucka	Door
35	312589	x	Gångjärn	Hinge
36	325613	x	Skåp övre elc.	Cupboard upper
37	323002	x	Lucka	Door
38	860406	x	Gångjärn	Hinge
39	325495	x	Täckfront radio	Cover radio
40	316042	x	Skena gardin L1020	Curtain rod L1020
41	325765	x	Värmespalt H fram	Air gap R.F.
42	860423	M	List kant ljusbrun	Strip, light brown
43	323178	x	Lock bäddlåda H F	Cover bedbox R.F.
44	323174	x	Front bäddlåda H F (utan lastlucka)	Front bed box R.F. (without loading hatch)
			M= Metervara T= Tillbehör	M= On the metre T= Accessory

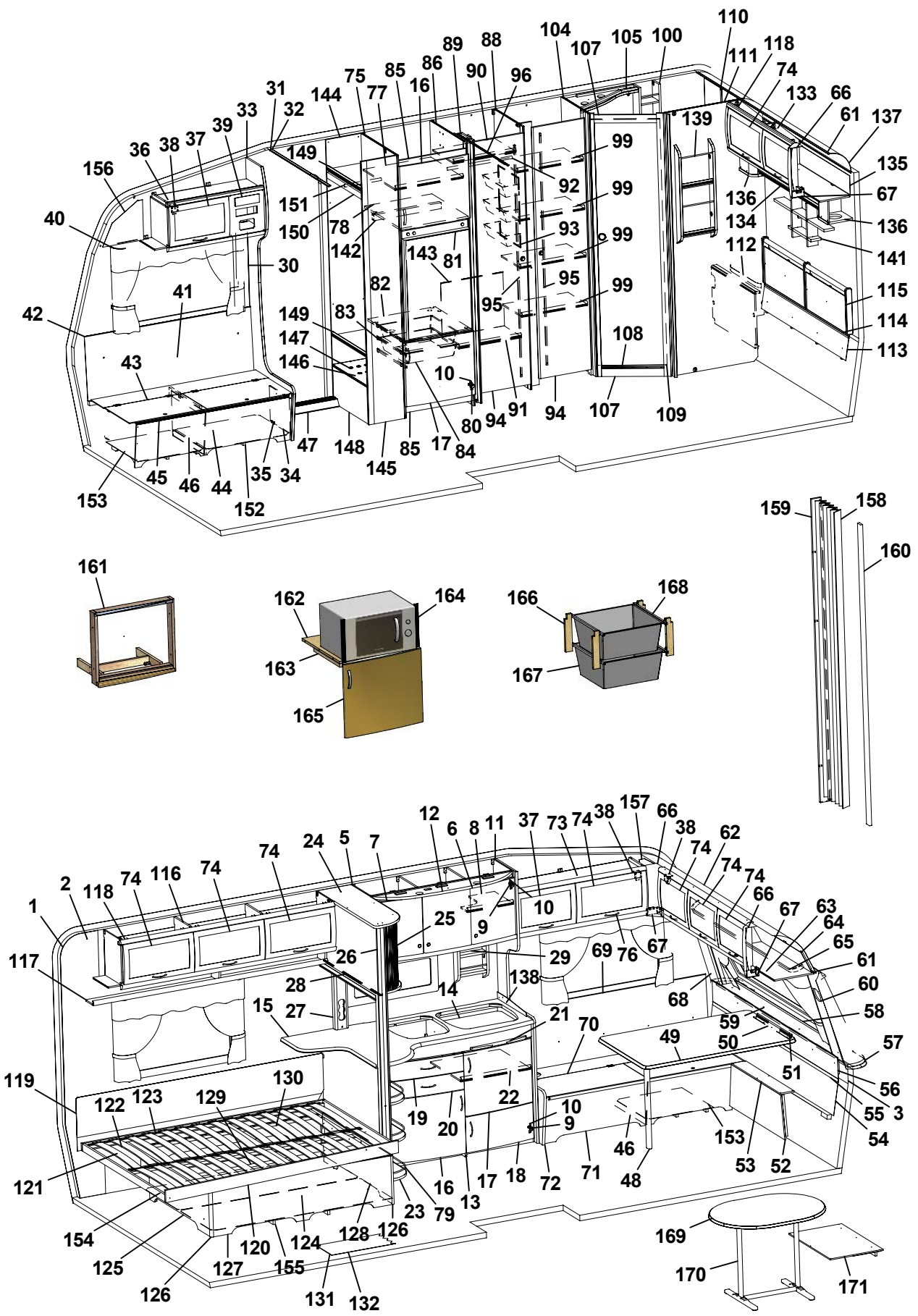
110
104
107
105
100
118
111
74
133
66
61
137
135
67
136
134
136
141
112
115
114
113
139
99
99
99
99
99
92
93
95
95
108
109
107
94
91
94
80
84
17
85
145
148
47
34
35
152
44
46
45
153
42
41
43
40
156
36
38
37
39
33
31
32
144
75
77
85
16
86
89
88
90
96
149
151
150
78
142
143
81
82
83
149
147
146
10
30

161

162
164
163
165

166
168
167

159
158
160

1
2
118
74
116
74
74
24
5
7
12
6
8
11
37
73
74
38
157
66
38
74
62
74
74
66
67
63
64
65
61
60
58
57
56
55
3
54
117
25
9
10
26
29
69
76
67
28
138
14
68
15
27
21
70
49
59
50
51
119
122
123
129
130
22
19
20
10
9
46
153
53
52
121
16
17
18
72
71
48
23
79
13
154
125
126
127
120
155
124
128
126
131
132
169
170
171

Pos Fig	Det. nr Part. No	Ingår Fitted	OBS!! Ange alltid årsmodell vid beställning av inredning Benämning	OBS!! Specify always year of model when ordering equipment Description
--	324422	T	Front bäddlåda H F (med lastlucka)	Front bed box R.F. (with loading hatch)
45	860562	x	List bädd	List bed
46	312825	x	Stöd bäddlåda HF	Support bed box
47	314687	x	Tröskel aluminium L=850	Threshold aluminium L=850
48	320711	x	Bordsben fällbart H=730	Table leg H=730
49	323221	x	Bordsskiva 776x1200 *	Table top 776x1200 *
50	300420	x	List upphäng bordsdel L550	List board
51	300108	x	List bord väggdel L550	List wall
52	323182	x	Front bäddlåda gavel (2 st när lastl. mont.)	Front bed box gable (2 pcs in loading hatch)
53	323802	x	Skiva gavel 776x110	Sheet gable 776x110
54	323861	x	Värmespalt nedre gavel fram	Air gap under
55	314287	x	List plast L=2270	List plastic L=2270
56	323860	x	Värmespalt övre gavel fram	Air gap upper
57	323936	x	Hylla front L2204	Shelf front L2204
58	860593	x	Raskant plast L=2600	Cantlist shelf front L=2600
59	324023	x	Luftspalt fronthylla	Air gap shelf front
60	323270	x	Front högtalare H	Front loudspeaker R
61	313884	x	List plast radie L=2379	List L=2379
62	316005	x	Skiva plast 295x2363x1	Plastic sheet
63	323362	x	Skåp gavel fram L2115	Cupboard front L2115
64	323672	x	Skiva skåp 2095x180	Sheet 2095x180
65	316791	x	Skena gardin L1670	Curtain rod L1670
66	316115	x	Hörn inredning	Corner
67	324321	x	Täckvinkel hörn inredning	Cover for corner
68	326784	x	Front högtalare V	Front loudspeaker L
69	325761	x	Värmespalt V fram	Air gap L.F.
70	325723	x	Lock bäddlåda V F	Cover bed box L.F
71	325724	x	Front bäddlåda V F (utan lastlucka)	Front bed box L.F. (without loading hatch)
--	325877	T	Front bäddlåda V F (med lastlucka)	Front bed box L.F. (with loading hatch)
72	323449	x	Gavel bäddlåda V F	Gable bed box L.F
73	323045	x	Skåp övre L=1034	Cupboard upper L=1034
74	323000	x	Lucka	Door
75	326547	x	Vägg kyl V	Wall refrigerator L
76	316428	x	Handtag	Handle
77	371559	x	Hylla	Shelf
78	371557	x	Hylla över kyl	Shelf over refrigerator
79	326360	x	Rasskyddssats	Shelter
80	316799	x	Gångjärn	Hinge
81	326554	x	Skiva kyl 498x743	Sheet refrigerator
82	371556	x	Hylla under kyl	Shelf under refrigerator
83	312712	x	Glidlist trådback (säljes i par)	Sliding strip tray (pair)
84	310325	x	Trådback vit 427x427x85	Tray 427x427x85
85	326133	x	Front skåp under kyl	Front cupboard
86	326540	x	Vägg kyl H	Wall refrigerator R
88	326840	x	Vägg garderob H	Wall wardrobe R
			M= Metervara T= Tillbehör	M= On the metre T= Accessory

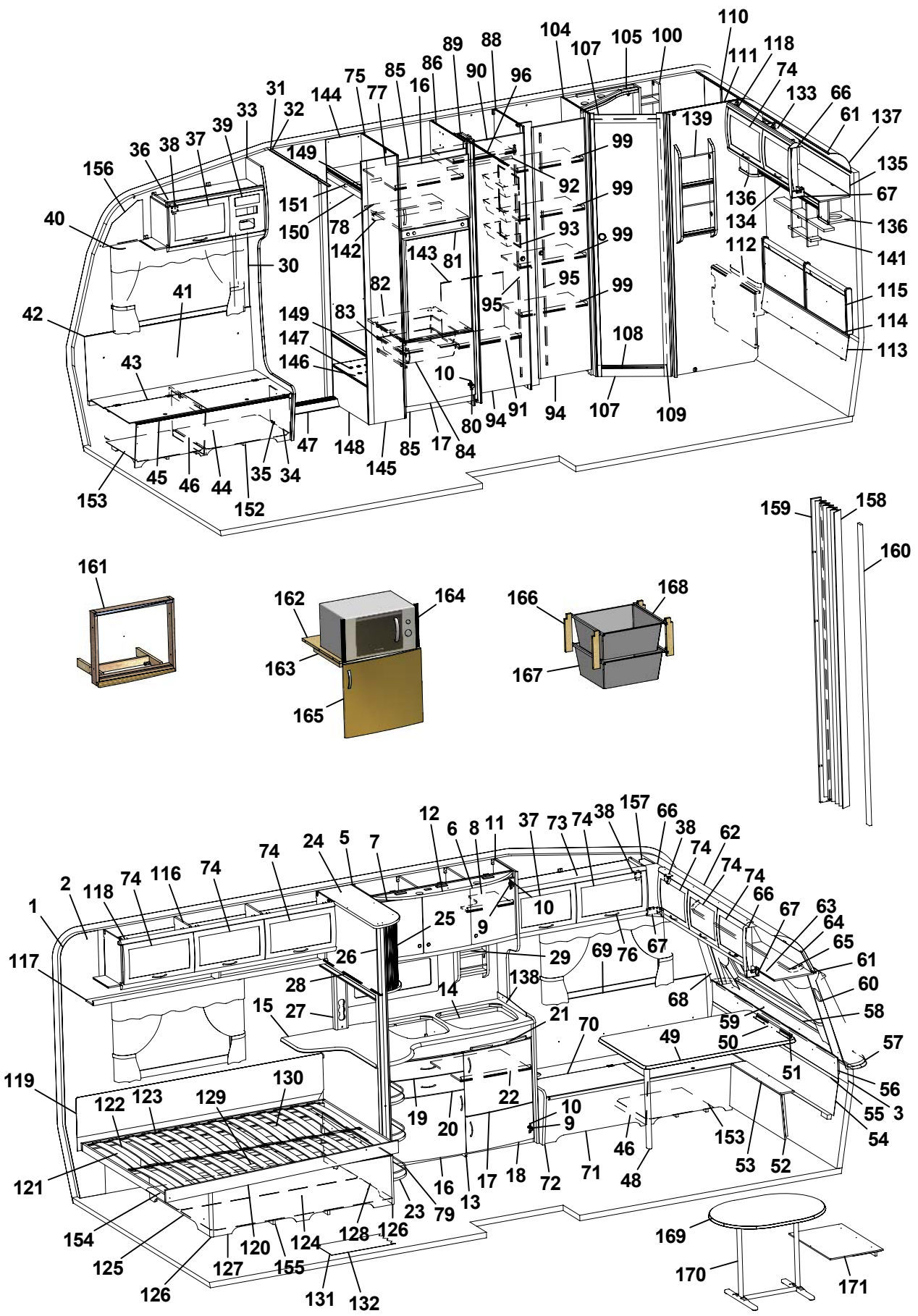
110
104
105
100
107
89
88
118
111
74
86
85
75
90
96
133
66
31
144
77
16
61
137
33
32
139
39
99
36
38
37
149
135
156
92
99
67
151
136
134
136
40
150
78
93
99
142
143
81
112
141
30
95
82
99
115
41
95
42
149
83
114
147
108
113
146
43
10
94
91
94
107
109
80
47
148
85
17
84
145
45
46
44
35
34
153
152
159
158
160
161
162
164
166
168
163
167
165
12
6
8
11
37
73
74
38
157
66
38
62
24
5
7
74
74
74
74
2
118
74
116
74
66
67
63
64
1
25
9
10
65
117
26
29
69
76
67
61
28
138
60
14
68
15
27
21
70
59
58
49
50
57
51
119
130
56
122
123
129
22
10
55
3
19
20
9
54
153
46
121
16
17
18
72
71
48
53
52
23
79
13
154
128
126
169
120
124
125
127
155
170
171
126
131
132

Pos Fig	Det. nr Part. No	Ingår Fitted	OBS!! Ange alltid årsmodell vid beställning av inredning Benämning	OBS!! Specify always year of model when ordering equipment Description
89	326549	x	Nisch, vikdörr	Niche folding door
90	326551	x	Hylla garderob övre	Shelf wardrobe upper
91	327157	x	Hylla garderob	Shelf wardrobe
92	316197	x	Galgstång L=782	Clothes hanger L=782
93	312162	x	Korg garderob 330x140x520	Basket
94	320000	x	Dörr 415x1850	Door 415x1850
95	314523	x	Rätningslist dörr L=1715	List L=1715
96	314917	x	Skena draperi L=1190	Drapery rail L=1190
99	320792	x	Hylla	Shelf
100	325685	x	Hylla	Shelf
104	326839	x	Vägg tvättrum främre	Wall washroom
105	325683	x	Ljusramp tvättrum	Light holder
107	370364	x	Tröskel tvättrum	Threshold washroom
108	314591	x	List tröskel al. L=480	List threshold L=480
109	371391	x	Dörr 490x1820	Door 490x1820
110	323914	x	Skåp tvättrum L688	Cupboard
111	326838	x	Vägg tvättrum bakre	Wall washroom rear
112	323976	x	Front tvättrum	Front washroom
113	327086	x	Värmespalt	Air gap
114	314287	x	List plast L=2270	List plastic L=2270
115	325742	x	Värmespalt gavel bak	Air gap
116	323046	x	Skåp övre L=1674	Cupboard upper L=1674
117	323082	x	Hyllpaket	Shelf
118	315194	x	Gångjärn	Hinge
119	325616	x	Värmespalt	Air gap
120	324035	x	Sängram u. ribbotten	Bed bottom without laths
121	325343	x	Ribbotten kpl.	Laths bottom cpl.
122	311985	x	Ribba sängbotten L=718 B=63	Lath bed bottom L=718 B=63
123	312046	x	Band t. ribbotten	Band for laths bottom
124	325748	x	Sänglåda kpl.	Bed box cpl.
125	325751	x	Gavel säng V	Gable bed L
126	860590	x	List hörn L=2500	Corner strip L=2500
127	323282	x	Front säng	Front bed
128	325750	x	Gavel säng H	Gable bed R
129	315203	x	Regel 17,5x55x1415	Wood lath pine 17,5x55x1415
130	325749	x	Bakgavel sänglåda	Back bed box
131	316004	M	Matta golv, Solidwood	Carpet floor, Solidwood
132	314708	T	Matta golv	Carpet floor
133	323461	x	Skåp gavel bak V L1410	Cupboard upper L1410
134	323466	x	Hyllpaket	Shelf
135	323469	x	Skiva skåp 1400x140	Sheet 1400x140
136	323047	x	Högtalarlåda	Box loudspeaker
137	316005	x	Skiva plast 295x2363x1	Plastic sheet
138	401476	x	Flamskydd glas	Flame guard
139	320316	x	Tidningshylla 280x720 kpl	Newspaper shelf
			M= Metervara T= Tillbehör	M= On the metre T= Accessory

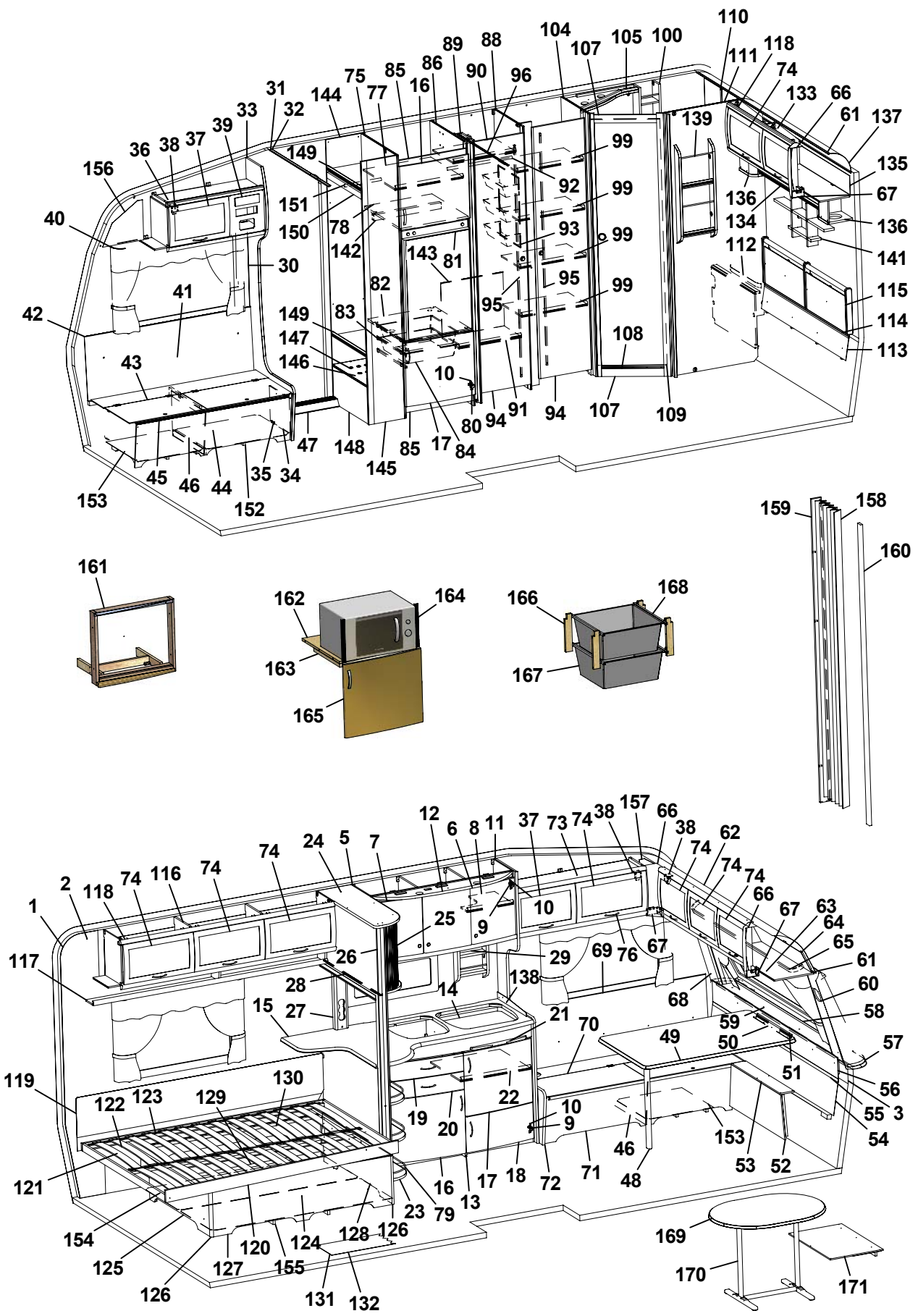
110
104
105
100
107
89
88
118
111
74
86
85
75
90
96
133
66
31
77
16
61
137
144
32
33
39
139
99
36
38
37
149
135
156
92
99
67
151
136
134
136
40
150
78
93
99
142
143
81
112
141
30
95
99
82
41
115
42
149
83
95
114
147
108
113
146
43
10
94
91
94
107
109
80
47
148
85
17
84
145
45
46
44
35
34
153
152
159
158
160
161
162
164
166
168
163
167
165
12
6
8
11
37
73
74
38
157
66
38
62
24
5
7
74
74
74
74
74
2
118
74
116
74
66
67
63
64
1
25
9
10
65
117
26
29
69
76
67
61
28
138
60
14
68
15
27
21
70
59
58
49
50
57
51
119
130
56
122
123
129
22
10
55
3
19
20
9
54
153
46
121
16
17
18
72
71
48
53
52
23
79
13
154
128
126
169
120
124
125
127
155
170
171
126
131
132

Pos Fig	Det. nr Part. No	Ingår Fitted	OBS!! Ange alltid årsmodell vid beställning av inredning Benämning	OBS!! Specify always year of model when ordering equipment Description
141	325741	x	Hylla gavel	Shelf
142	321712	x	List 30x44x526	List 30x44x526
143	326552	x	Täckskiva exp.kärl	Cover expansion vessel
144	322280	x	Vägg instegsgarderob V	Wall wardrobe L
145	322279	x	Vägg instegsgarderob H	Wall wardrobe R
146	326544	x	Hylla insteg *	Shelf *
147	314897	x	Bussning plast Ø=29 mm	Bushing plastic Ø=29 mm
148	326545	x	Front instegsgarderob	Front
149	326543	x	Hylla	Shelf
150	326546	x	Front övre	Front upper
151	316197	x	Galgstång L=782	Clothes hanger L=782
152	324136	x	Luftspalt H-fram	Air gap R front
153	324138	x	Luftspalt fram	Air gap front
154	324938	x	Luftspalt sänglåda	Air gap bed box
155	325752	x	Luftspalt sänglåda	Air gap bed box
156	327193	x	Täckskiva gavel H	Cover R
157	327194	x	Täckskiva gavel V	Cover L
158	315216	T	Vikdörr 1900x1500	Folding door
159	326557	T	Bakdel nisch vikdörr	Back niche folding door
160	325096	T	Stolpe utskjut	Support bar
161	324041	T	Monteringssats ugn kpl.	Mounting kit cpl.
162	323069	T	Hylla nedre	Shelf under
163	312168	T	List 17,5x22x360	List 17,5x22x360
164	401607	T	Galler	Grating
165	323503	T	Lucka H 550x470	Door R 550x470
166	320514	T	List, backskenor	List
167	310326	T	Trådback vit 427x427x185	Tray 427x427x185
--	316276	T	Utdragsstopp trådback	Extension stop, tray
168	312712	T	Glidlist trådback (säljes i par)	Sliding strip try
169	323224	T	Bordsskiva 750x1000 *	Table top 750x1000 *
170	316012	T	Bordsstativ	Table stand
171	323208	T	Skiva rundsittgrupp	Sheet seat
			* = Ange laminat A, B eller C vid beställning. A = Laminat ARPA 3124 gråprickig B = Laminat ARPA 2571 ljus C = Laminat ARPA 2578 silvergrå	* = Specify laminate A, B or C in order. A = Laminate ARPA 3124 grey spotted B = Laminate ARPA 2571 light C = Laminate ARPA 2578 silver-grey
			Dyntyger, gardiner m.m. (se tyger)	Cushion textilies, curtains etc. (see textiles)
			M= Metervara T= Tillbehör	M= On the metre T= Accessory

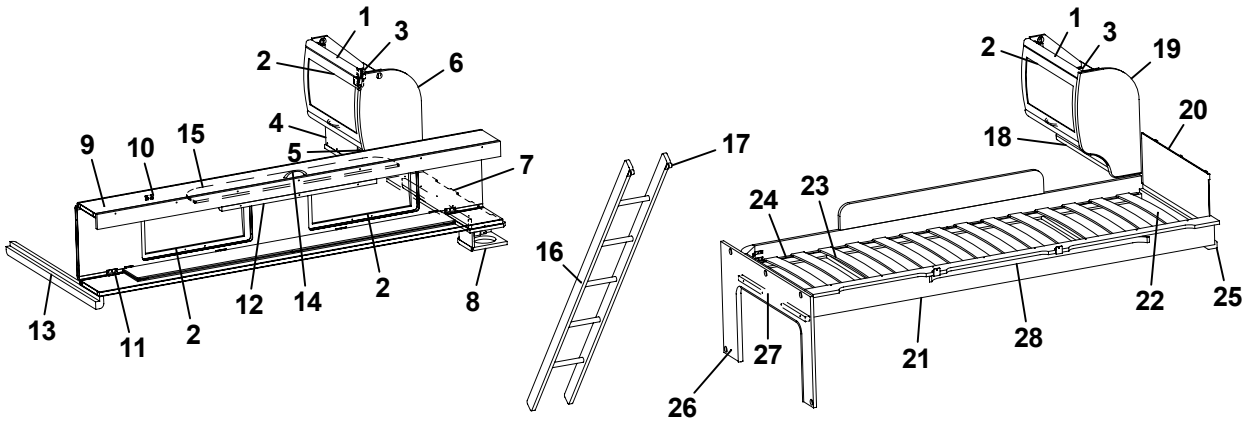
1
3
2
6
4
5
9
10
15
7
13
11
2
12
14
2
8
17
16
1
3
2
19
20
18
24
23
22
25
21
28
27
26

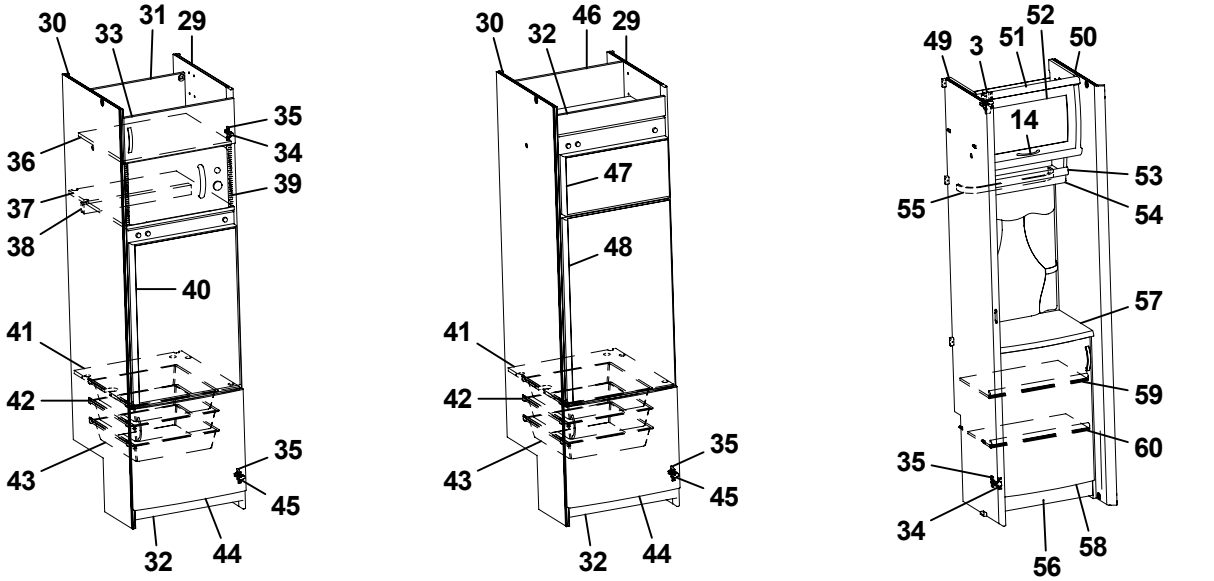
30
33
31
29
35
36
34
39
37
38
40
41
42
43
35
45
32
44
30
32
46
29
47
48
41
42
43
35
45
32
44
49
3
51
52
50
14
53
55
54
57
59
60
35
34
58
56

Pos Fig	Det. nr Part. No	Ingår Fitted	OBS!! Ange alltid årsmodell vid beställning av inredning Benämning	OBS!! Specify always year of model when ordering equipment Description
1	323884	x	Skåp gavel bak L560	Cupboard gable L560
2	323000	x	Lucka	Door
3	315194	x	Gångjärn	Hinge
4	323047	x	Högtalarlåda	Box loudspeaker
5	324120	x	Hyllpaket	Shelf
6	324047	x	Gavel rundad	Gable
7	324051	x	Hylla gavel bak V 835x180	Shelf gable rear L 835x180
8	324111	x	Högtalarlåda	Box loudspeaker
9	323817	x	Överbäddskåp L1980	Upper bed L1980
10	860402	x	Gångjärn	Hinge
11	860405	x	Gångjärn	Hinge
12	312233	x	Regel låsning	Lock bar
13	324970	x	Bärregel L=898	Bearing rail L=898
14	316428	x	Handtag	Handle
15	323846	x	Rasskydd ö-bäddskåp	Protective plate
16	312613	T	Stege ö-bäddsskåp 201x1800 kpl.	Ladder upper bed 201x1800 cpl.
17	860426	T	Krok t. stege	Hook for ladder
18	323888	x	Hyllpaket	Shelf
19	323657	x	Gavel rundad	Gable
20	321209	x	Värmespalt gavel	Air gap gable
21	323797	x	Sängram vån.säng V u. ribbotten	Bed bottom L without laths
22	325430	x	Ribbotten kpl.	Laths bottom cpl.
23	311985	x	Ribba sängbotten L=718 B=63	Lath bed bottom L=718 B=63
24	312046	x	Band t. ribbotten	Band for laths bottom
25	324117	x	Bärregel	Bearing rail
26	324943	x	Skiva fast bädd kpl.	Sheet upper bed cpl.
27	312313	x	Bärregel 670x22x22	Bearing rail 670x22x22
28	316043	x	Skena gardin L1080	Curtain rod L1080
29	326540	x	Vägg kyl H	Wall refrigerator R
30	326547	x	Vägg kyl V	Wall refrigerator L
31	326759	x	Bakstycke kyl	Back
32	326133	x	Front skåp under kyl	Front cupboard
33	320653	x	Lucka V 540x208	Door L 540x208
34	311917	x	Gångjärn	Hinge
35	312588	x	Platta gångjärn	Plate hinge
36	326758	x	Hylla över micro	Shelf
37	371557	x	Hylla över kyl	Shelf over refrigerator
38	321712	x	List 30x44x526	List 30x44x526
39	401679	x	Galler micro	Grating
40	326554	x	Skiva kyl 498x743	Sheet refrigerator
41	371556	x	Hylla under kyl	Shelf under refrigerator
42	312712	x	Glidlist trådback (säljes i par)	Sliding strip tray (pair)
43	310325	x	Trådback vit 427x427x85	Tray 427x427x85
44	323503	x	Lucka H 550x470	Door R 550x470
45	316799	x	Gångjärn	Hinge
			T= Tillbehör	T= Accessory

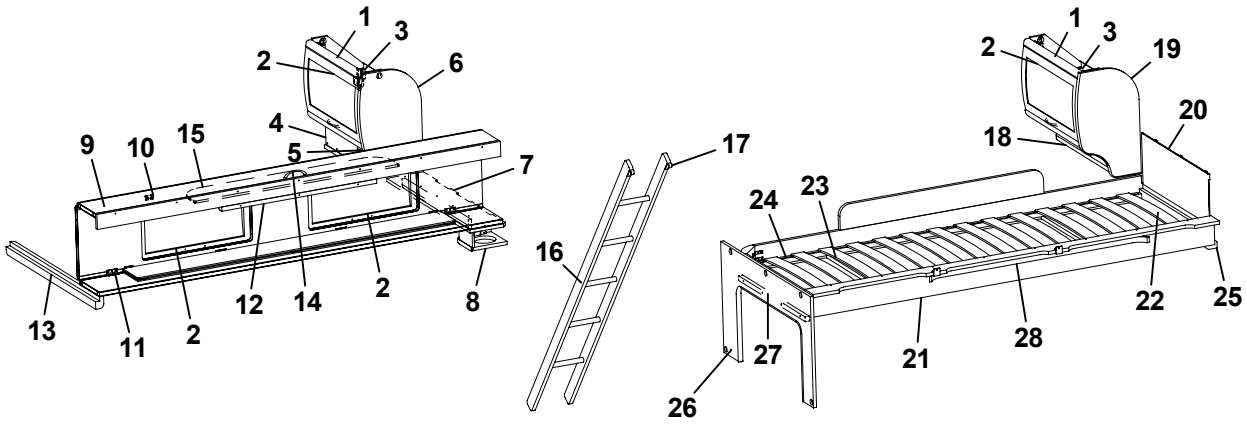
1
3
2
6
4
5
9
10
15
7
13
11
2
12
14
2
8
17
16
1
3
2
19
20
18
24
23
22
25
21
28
27
26

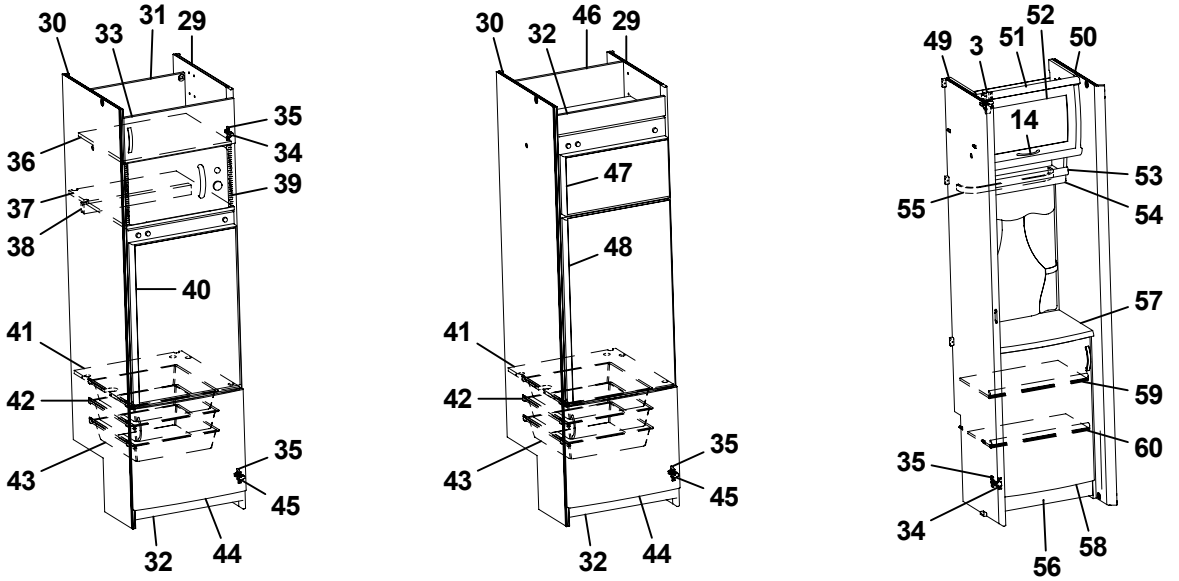
30
33
31
29
35
36
34
39
37
38
40
41
42
43
35
45
32
44
30
32
46
29
47
48
41
42
43
35
45
32
44
49
3
51
52
50
14
53
55
54
57
59
60
35
34
58
56

Pos Fig	Det. nr Part. No	Ingår Fitted	OBS!! Ange alltid årsmodell vid beställning av inredning Benämning	OBS!! Specify always year of model when ordering equipment Description
46	371558	x	Bakstycke stopp kyl	Back cupboard
47	324828	x	Skiva frys	Sheet freezer
48	324829	x	Skiva kyl	Sheet refrigerator
49	327128	x	Vägg garderob H	Wall wardrobe R
50	371441	x	Vägg tvättrum främre	Wall washroom
51	324536	x	Skåp övre L=511	Cupboard L=511
52	323002	x	Lucka	Door
53	324541	x	Hyllpaket	Shelf
54	327177	x	Kornisch L=511	Cornice L=511
55	316739	x	Skena gardin L=460	Curtain rod L=460
56	327122	x	Skåp nedre kpl. u. skiva	Cupboard cpl. without board
57	327121	x	Skiva skåp *	Board *
58	327170	x	Lucka V 490x667	Door L 490x667
59	327167	x	Hylla	Shelf
60	327168	x	Hylla	Shelf
			* = Ange laminat A, B eller C vid beställning. A = Laminat ARPA 3124 gråprickig B = Laminat ARPA 2571 ljus C = Laminat ARPA 2578 silvergrå	* = Specify laminate A, B or C in order. A = Laminate ARPA 3124 grey spotted B = Laminate ARPA 2571 light C = Laminate ARPA 2578 silver-grey
			T= Tillbehör	T= Accessory

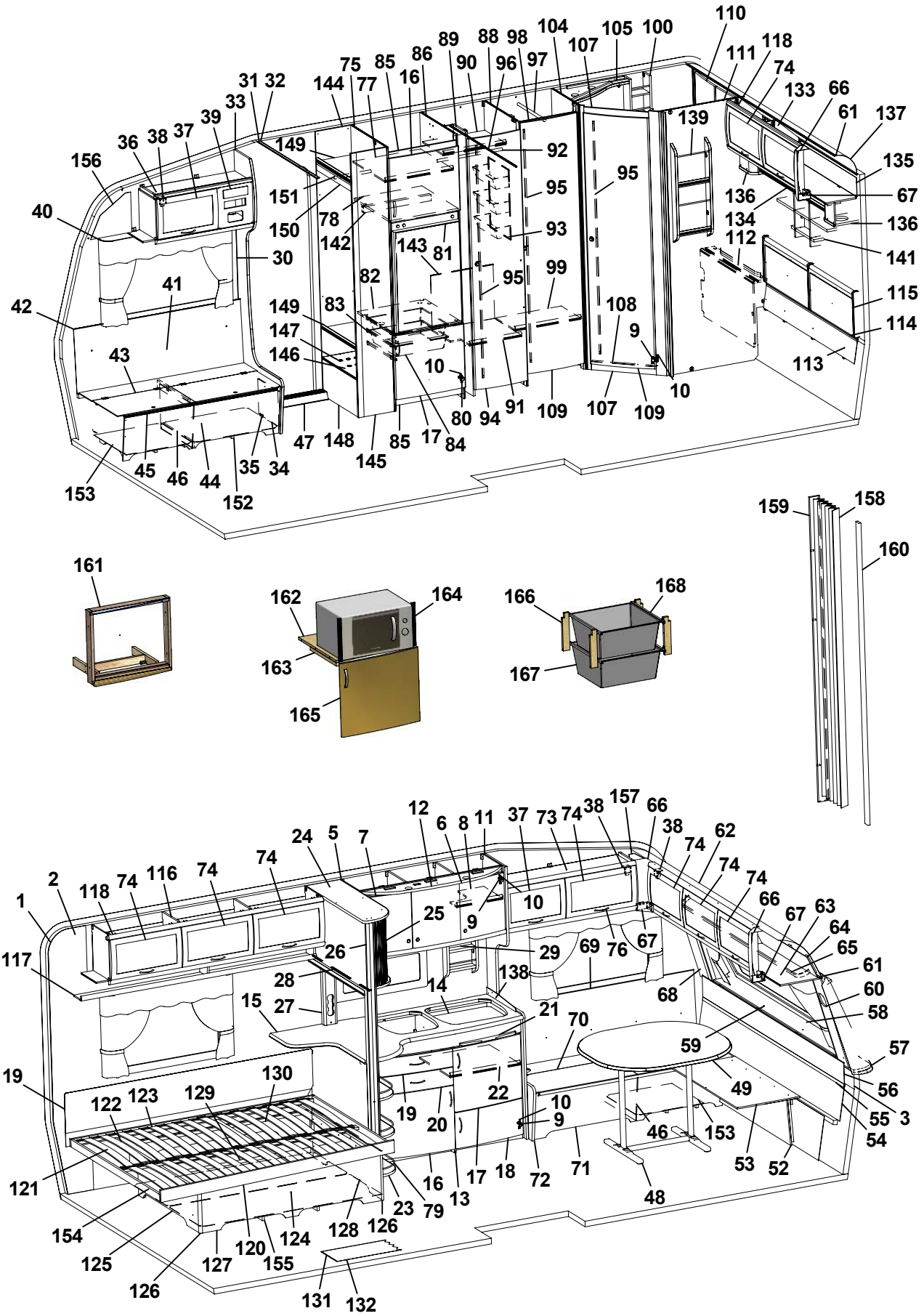
110
118
111
74
133
66
61
137
135
67
136
136
141
115
114
113
100
105
107
104
98
97
96
88
89
90
86
16
85
77
75
144
31
32
33
39
37
38
36
156
40
149
151
150
78
142
143
81
92
95
95
93
99
139
136
134
112
30
41
42
82
83
149
147
146
43
10
108
9
10
107
109
109
91
94
80
17
84
85
148
47
145
35
34
46
44
45
153
152
159
158
160
161
162
164
163
165
166
168
167
1
2
118
74
116
74
74
24
5
7
12
6
8
11
37
73
74
38
157
66
38
74
62
74
74
66
67
63
64
65
61
60
58
57
56
3
55
54
117
26
25
9
10
29
69
76
67
68
28
27
15
14
138
21
70
59
49
119
122
123
129
130
19
20
22
10
9
46
153
53
52
121
16
13
17
18
72
71
48
23
79
154
125
126
127
120
155
124
128
126
131
132

Pos Fig	Det. nr Part. No	Ingår Fitted	OBS!! Ange alltid årsmodell vid beställning av inredning Benämning	OBS!! Specify always year of model when ordering equipment Description
1	316707	M	Tapet vägg/tak	Wall paper
2	316021	M	Tejp tapet 20 mm	Tape, wall paper 20 mm
3	316022	M	Tejp tapet 60 mm	Tape, wall paper 60 mm
5	323014	x	Skåp kök L1118 kpl.	Cupboard kitchen L1118 cpl.
-	323403	T	Skåp kök L1118 kpl. (köksfläkt CK155)	Cupboard kitchen L1118 cpl. (kitchen fan CK155)
6	323021	x	Lucka H 368x420	Door R 368x420
7	323020	x	Lucka V 368x420	Door L 368x420
8	323092	x	Hylla	Shelf
9	311917	x	Gångjärn	Hinge
10	312588	x	Platta gångjärn	Plate hinge
11	323439	x	Vägg vid diskbänk	Wall
12	323401	x	Ljusramp köksskåp	Light holder
13	324802	x	Diskbänk kpl. u. skiva	Kitchen sink cpl. without board
14	401328	x	Plåt under spis	Plate cover under fireplace
15	324795	x	Skiva diskbänk *	Board *
16	323504	x	Lucka V 550x470	Door L 550x470
17	323503	x	Lucka H 550x470	Door R 550x470
18	323510	x	Lucka H 550x265	Door R 550x265
19	323505	x	Låda diskbänk kpl.	Drawer cpl.
20	323506	x	Låda diskbänk kpl.	Drawer cpl.
21	323412	x	Skärbräda	Cutting board
22	320460	x	Hylla övre	Shelf upper
23	320482	x	Utskjut diskbänk	Projection kitchen sink
24	324660	x	Skåp utskjut kökskåp	Cupboard projection
25	324647	x	Jalusi	Jalousie
26	324888	x	Stolpe utskjut	Support bar
27	324665	x	Front el-uttag	Front outlet
28	314722	x	Skena draperi L=900	Curtain rod L=900
--	316194	T	Persienn 897x540	Venetian blind 897x540
29	321999	x	Kryddhylla	Spice rack
30	504400	x	List täck el-kabel B=44 L=2000	Cover strip B=44 L=2000
31	316270	x	List snäpp undre L2379	List under L2379
32	316268	x	List snäpp övre L2379	List upper L2379
33	324721	x	Stolpe först. L1922 kpl. m. lucka	Support bar cpl. with door
34	320005	x	Lucka	Door
35	312589	x	Gångjärn	Hinge
36	325613	x	Skåp övre elc.	Cupboard upper
37	323002	x	Lucka	Door
38	860406	x	Gångjärn	Hinge
39	325495	x	Täckfront radio	Cover radio
40	316042	x	Skena gardin L1020	Curtain rod L1020
41	325765	x	Värmespalt H fram	Air gap R.F.
42	860423	M	List kant ljusbrun	Strip, light brown
43	323178	x	Lock bäddlåda H F	Cover bedbox R.F.
44	323174	x	Front bäddlåda H F (utan lastlucka)	Front bed box R.F. (without loading hatch)
			M= Metervara T= Tillbehör	M= On the metre T= Accessory

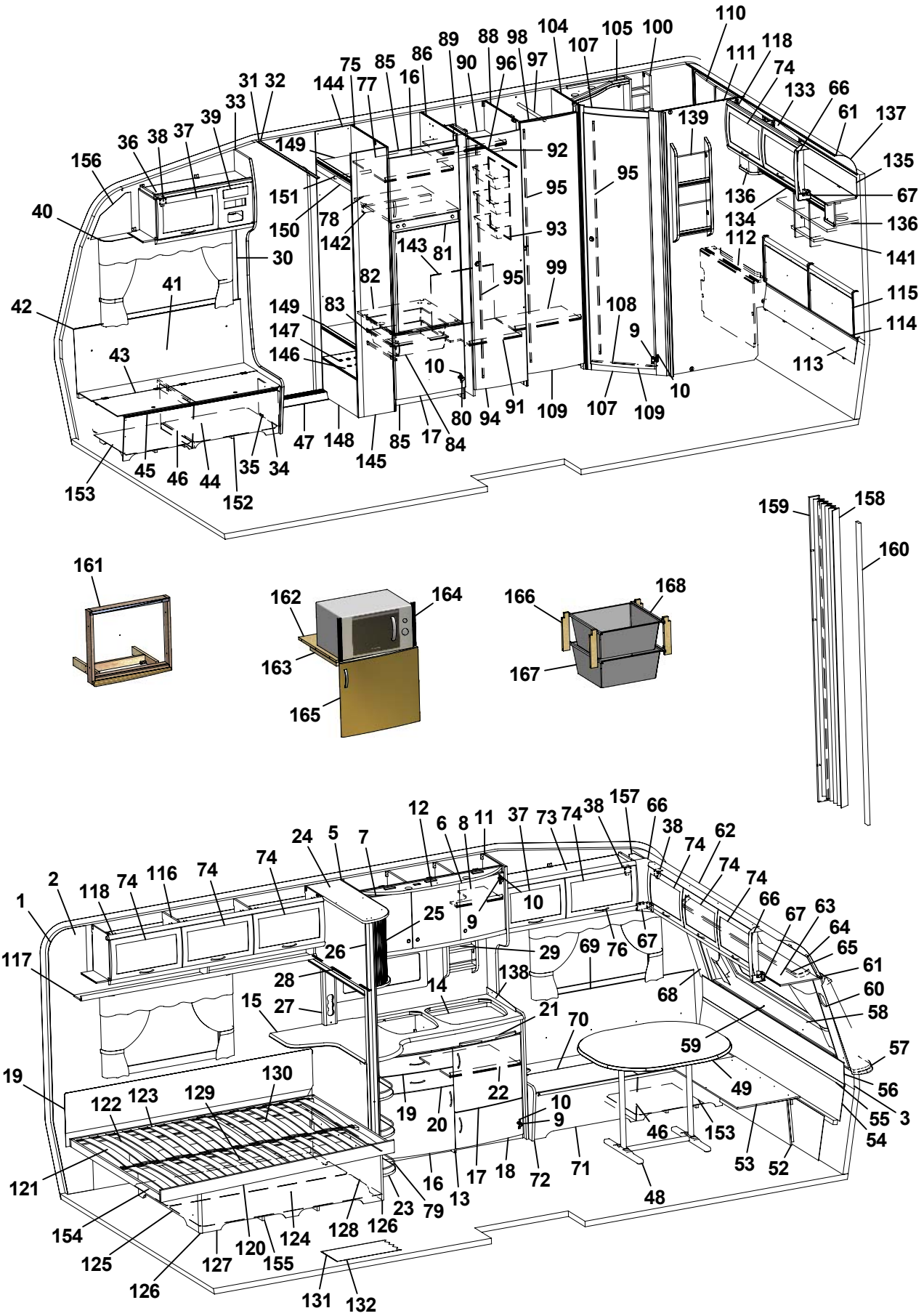
110
118
111
74
133
66
61
137
135
67
136
136
141
115
114
113
100
105
107
104
98
97
96
88
89
90
86
16
85
77
75
144
31
32
33
39
37
38
36
156
40
149
151
150
78
142
143
81
82
83
149
147
146
30
41
42
43
45
46
44
35
34
152
153
47
148
145
85
17
84
80
94
91
10
109
107
109
108
9
99
95
93
95
92
139
136
134
112
10
159
158
160
161
162
164
163
165
166
168
167
1
2
118
74
116
74
74
24
5
7
12
6
8
11
37
73
74
38
157
66
38
74
62
74
74
66
67
63
64
65
61
60
58
57
56
55
3
54
117
26
25
9
10
29
69
76
67
68
28
27
15
14
138
21
70
59
49
119
122
123
129
130
19
20
22
10
9
46
153
53
52
121
154
125
126
127
120
155
124
128
126
23
79
16
13
17
18
72
71
48
131
132

Pos Fig	Det. nr Part. No	Ingår Fitted	OBS!! Ange alltid årsmodell vid beställning av inredning Benämning	OBS!! Specify always year of model when ordering equipment Description
--	324422	T	Front bäddlåda H F (med lastlucka)	Front bed box R.F. (with loading hatch)
45	860562	x	List bädd	List bed
46	312825	x	Stöd bäddlåda HF	Support bed box
47	314687	x	Tröskel aluminium L=850	Threshold aluminium L=850
48	316012	x	Bordsstativ	Table stand
49	323222	x	Bordsskiva 940x1026 *	Table top 940x1026 *
52	323180	x	Front bäddlåda gavel (2 st när lastl. mont.)	Front bed box gable (2 pcs in loading hatch)
53	323205	x	Skiva rundsittgrupp	Sheet seat
54	323203	x	Värmespalt nedre gavel fram	Air gap under
55	314287	x	List plast L=2270	List plastic L=2270
56	323200	x	Värmespalt övre gavel fram	Air gap upper
57	323128	x	Hylla front L2444	Shelf front L2444
58	860593	x	Raskant plast L=2600	Cantlist shelf front L=2600
59	324022	x	Luftspalt fronthylla	Air gap shelf front
60	323270	x	Front högtalare H	Front loudspeaker R
61	313884	x	List plast radie L=2379	List L=2379
62	316005	x	Skiva plast 295x2363x1	Plastic sheet
63	323044	x	Skåp gavel fram L=2365	Cupboard L=2365
64	323059	x	Skiva skåp 2345x180	Sheet 2345x180
65	316044	x	Skena gardin L1920	Curtain rod L1920
66	316115	x	Hörn inredning	Corner
67	324321	x	Täckvinkel hörn inredning	Cover for corner
68	326784	x	Front högtalare V	Front loudspeaker L
69	325761	x	Värmespalt V fram	Air gap L.F.
70	325723	x	Lock bäddlåda V F	Cover bed box L.F
71	325724	x	Front bäddlåda V F (utan lastlucka)	Front bed box L.F. (without loading hatch)
--	325877	T	Front bäddlåda V F (med lastlucka)	Front bed box L.F. (with loading hatch)
72	323449	x	Gavel bäddlåda V F	Gable bed box L.F
73	323045	x	Skåp övre L=1034	Cupboard upper L=1034
74	323000	x	Lucka	Door
75	326547	x	Vägg kyl V	Wall refrigerator L
76	316428	x	Handtag	Handle
77	371559	x	Hylla	Shelf
78	371557	x	Hylla över kyl	Shelf over refrigerator
79	326360	x	Rasskyddssats	Shelter
80	316799	x	Gångjärn	Hinge
81	326554	x	Skiva kyl 498x743	Sheet refrigerator
82	371556	x	Hylla under kyl	Shelf under refrigerator
83	312712	x	Glidlist trådback (säljes i par)	Sliding strip tray (pair)
84	310325	x	Trådback vit 427x427x85	Tray 427x427x85
85	326133	x	Front skåp under kyl	Front cupboard
86	326540	x	Vägg kyl H	Wall refrigerator R
88	324729	x	Vägg garderob	Wall wardrobe
89	326549	x	Nisch, vikdörr	Niche folding door
90	326551	x	Hylla garderob övre	Shelf wardrobe upper
			M= Metervara T= Tillbehör	M= On the metre T= Accessory

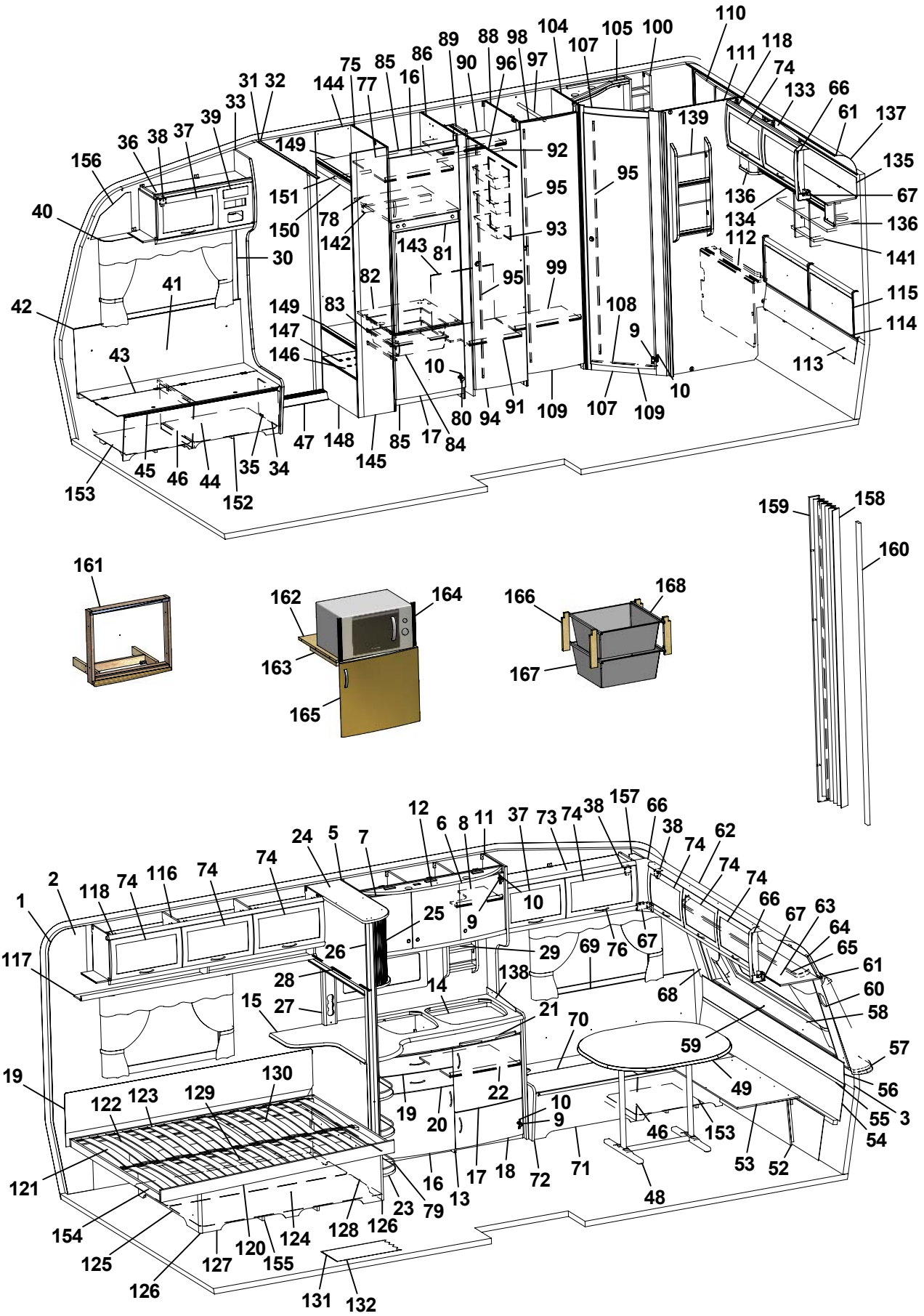
110
118
111
74
133
66
61
137
135
67
136
136
141
115
114
113
100
105
107
104
98
97
96
88
89
90
86
16
85
77
75
144
31
32
33
39
37
38
36
156
40
149
151
150
78
142
143
81
92
95
95
93
99
139
136
134
112
30
41
42
82
83
149
147
146
43
10
108
9
10
107
109
109
91
94
80
84
17
85
145
148
47
34
35
44
46
45
153
152
159
158
160
161
162
164
163
165
166
168
167
1
2
118
74
116
74
74
24
5
7
12
6
8
11
37
73
74
38
157
66
38
74
62
74
74
66
67
63
64
65
61
60
58
57
56
3
55
54
117
26
25
9
10
29
69
76
67
68
28
27
15
14
138
21
70
59
49
119
122
123
129
130
19
20
22
10
9
46
153
53
52
121
16
13
17
18
72
71
48
23
79
154
125
126
127
120
155
124
128
126
131
132

Pos Fig	Det. nr Part. No	Ingår Fitted	OBS!! Ange alltid årsmodell vid beställning av inredning Benämning	OBS!! Specify always year of model when ordering equipment Description
91	326550	x	Hylla garderob nedre	Shelf wardrobe under
92	316197	x	Galgstång L=782	Clothes hanger L=782
93	312162	x	Korg garderob 330x140x520	Basket
94	321519	x	Dörr 415x1850	Door 415x1850
95	314523	x	Rätningslist dörr L=1715	List L=1715
96	314917	x	Skena draperi L=1190	Drapery rail L=1190
97	316197	x	Galgstång L=782	Clothes hanger L=782
98	320667	x	Överbit garderob	Overlap wardrobe
99	320792	x	Hylla	Shelf
100	325685	x	Hylla	Shelf
104	325620	x	Vägg tvättrum främre	Wall washroom
105	325683	x	Ljusramp tvättrum	Light holder
107	321060	x	Tröskel 480x60	Threshold 480x60
108	314591	x	List tröskel al. L=480	List threshold L=480
109	321518	x	Dörr 490x1850	Door 490x1850
110	323453	x	Skåp tvättrum L766	Cupboard L766
111	325618	x	Vägg tvättrum bakre	Wall washroom rear
112	323456	x	Front tvättrum	Front washroom
113	325738	x	Värmespalt	Air gap
114	314287	x	List plast L=2270	List plastic L=2270
115	325739	x	Värmespalt gavel bak	Air gap
116	323046	x	Skåp övre L=1674	Cupboard upper L=1674
117	323082	x	Hyllpaket	Shelf
118	315194	x	Gångjärn	Hinge
119	325616	x	Värmespalt	Air gap
120	324039	x	Sängram u. ribbotten	Bed bottom without laths
121	325339	x	Ribbotten kpl.	Laths bottom cpl.
122	311985	x	Ribba sängbotten L=718 B=63	Lath bed bottom L=718 B=63
123	312046	x	Band t. ribbotten	Band for laths bottom
124	325748	x	Sänglåda kpl.	Bed box cpl.
125	325751	x	Gavel säng V	Gable bed L
126	860590	x	List hörn L=2500	Corner strip L=2500
127	323282	x	Front säng	Front bed
128	325750	x	Gavel säng H	Gable bed R
129	315203	x	Regel 17,5x55x1415	Wood lath pine 17,5x55x1415
130	325749	x	Bakgavel sänglåda	Back bed box
131	316004	M	Matta golv, Solidwood	Carpet floor, Solidwood
132	314708	T	Matta golv	Carpet floor
133	323471	x	Skåp gavel bak L1510	Cupboard gable L1510
134	323476	x	Hyllpaket	Shelf
135	323480	x	Skiva skåp 1500x140	Sheet 1500x140
136	323047	x	Högtalarlåda	Box loudspeaker
137	316005	x	Skiva plast 295x2363x1	Plastic sheet
138	401476	x	Flamskydd glas	Flame guard
139	320316	x	Tidningshylla 280x720 kpl	Newspaper shelf
			M= Metervara T= Tillbehör	M= On the metre T= Accessory

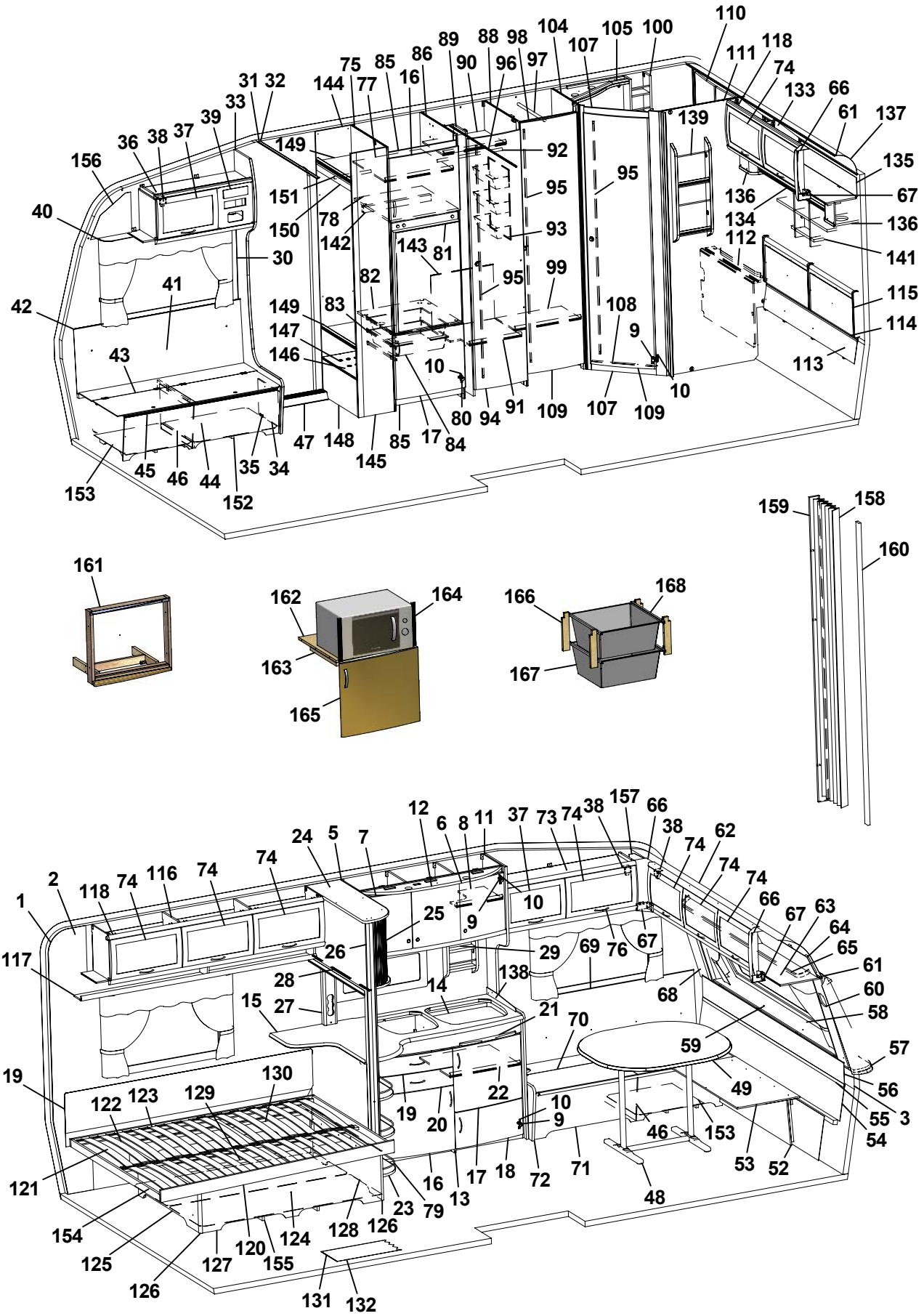
110
118
111
74
133
66
61
137
135
67
136
136
141
115
114
113
100
105
107
104
98
97
96
88
89
90
86
16
85
77
75
144
31
32
33
39
37
38
36
156
40
149
151
150
78
142
143
81
92
95
95
93
99
139
136
134
112
30
41
42
82
83
149
147
146
43
10
108
9
10
107
109
109
91
94
80
17
84
85
148
47
145
35
34
46
44
45
153
152
159
158
160
161
162
164
163
165
166
168
167
1
2
118
74
116
74
74
24
5
7
12
6
8
11
37
73
74
38
157
66
38
74
62
74
74
66
67
63
64
65
61
60
58
57
56
55
3
54
117
26
25
9
10
29
69
76
67
68
28
27
15
14
138
21
70
59
49
119
122
123
129
130
19
20
22
10
9
46
153
53
52
121
16
13
17
18
72
71
48
23
79
154
125
126
127
120
155
124
128
126
131
132

Pos Fig	Det. nr Part. No	Ingår Fitted	OBS!! Ange alltid årsmodell vid beställning av inredning Benämning	OBS!! Specify always year of model when ordering equipment Description
141	325741	x	Hylla gavel	Shelf
142	321712	x	List 30x44x526	List 30x44x526
143	326552	x	Täckskiva exp.kärl	Cover expansion vessel
144	322280	x	Vägg instegsgarderob V	Wall wardrobe L
145	322279	x	Vägg instegsgarderob H	Wall wardrobe R
146	326544	x	Hylla insteg *	Shelf *
147	314897	x	Bussning plast Ø=29 mm	Bushing plastic Ø=29 mm
148	326545	x	Front instegsgarderob	Front
149	326543	x	Hylla	Shelf
150	326546	x	Front övre	Front upper
151	316197	x	Galgstång L=782	Clothes hanger L=782
152	324136	x	Luftspalt H-fram	Air gap R front
153	324138	x	Luftspalt fram	Air gap front
154	324938	x	Luftspalt sänglåda	Air gap bed box
155	325752	x	Luftspalt sänglåda	Air gap bed box
156	327193	x	Täckskiva gavel H	Cover R
157	327194	x	Täckskiva gavel V	Cover L
158	315216	T	Vikdörr 1900x1500	Folding door
159	326557	T	Bakdel nisch vikdörr	Back niche folding door
160	325096	T	Stolpe utskjut	Support bar
161	324041	T	Monteringssats ugn kpl.	Mounting kit cpl.
162	323069	T	Hylla nedre	Shelf under
163	312168	T	List 17,5x22x360	List 17,5x22x360
164	401607	T	Galler	Grating
165	323503	T	Lucka H 550x470	Door R 550x470
166	320514	T	List, backskenor	List
167	310326	T	Trådback vit 427x427x185	Tray 427x427x185
--	316276	T	Utdragsstopp trådback	Extension stop, tray
168	312712	T	Glidlist trådback (säljes i par)	Sliding strip try
			* = Ange laminat A, B eller C vid beställning. A = Laminat ARPA 3124 gråprickig B = Laminat ARPA 2571 ljus C = Laminat ARPA 2578 silvergrå	* = Specify laminate A, B or C in order. A = Laminate ARPA 3124 grey spotted B = Laminate ARPA 2571 light C = Laminate ARPA 2578 silver-grey
			Dyntyger, gardiner m.m. (se tyger)	Cushion textilies, curtains etc. (see textiles)
			M= Metervara T= Tillbehör	M= On the metre T= Accessory

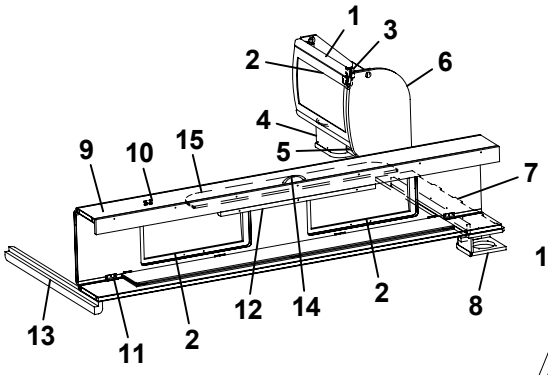
1
3
2
6
4
5
9
10
15
7
13
11
2
12
14
2
8

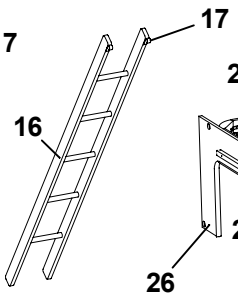
17
16

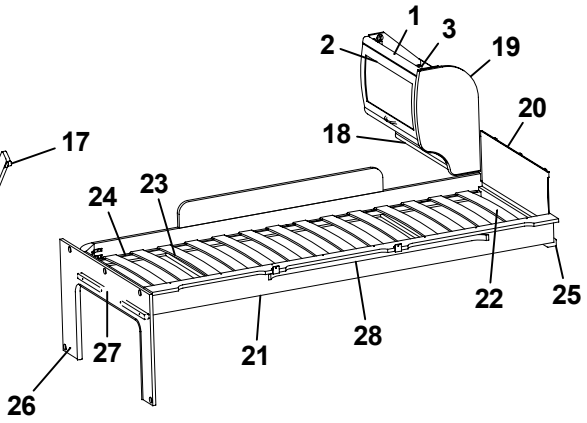
1
3
2
19
20
18
24
23
22
25
28
21
27
26

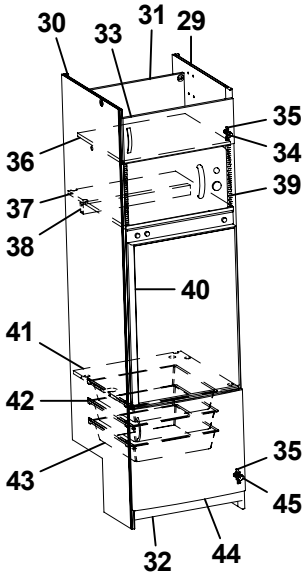
30
33
31
29
35
36
34
39
37
38
40
41
42
43
35
45
32
44

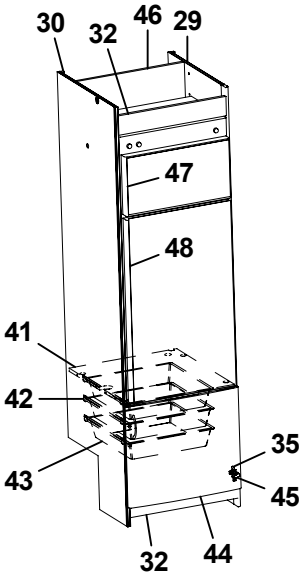
30
32
46
29
47
48
41
42
43
35
45
32
44

Pos Fig	Det. nr Part. No	Ingår Fitted	OBS!! Ange alltid årsmodell vid beställning av inredning Benämning	OBS!! Specify always year of model when ordering equipment Description
1	323884	x	Skåp gavel bak L560	Cupboard gable L560
2	323000	x	Lucka	Door
3	315194	x	Gångjärn	Hinge
4	323047	x	Högtalarlåda	Box loudspeaker
5	324120	x	Hyllpaket	Shelf
6	324047	x	Gavel rundad	Gable
7	324059	x	Hylla gavel bak 935x180	Shelf gable rear
8	324111	x	Högtalarlåda	Box loudspeaker
9	323817	x	Överbäddskåp L1980	Upper bed L1980
10	860402	x	Gångjärn	Hinge
11	860405	x	Gångjärn	Hinge
12	312233	x	Regel låsning	Lock bar
13	324970	x	Bärregel L=898	Bearing rail L=898
14	316428	x	Handtag	Handle
15	323846	x	Rasskydd ö-bäddskåp	Protective plate
16	312613	T	Stege ö-bäddsskåp 201x1800 kpl.	Ladder upper bed 201x1800 cpl.
17	860426	T	Krok t. stege	Hook for ladder
18	323888	x	Hyllpaket	Shelf
19	323657	x	Gavel rundad	Gable
20	321209	x	Värmespalt gavel	Air gap gable
21	323797	x	Sängram vån.säng V u. ribbotten	Bed bottom L without laths
22	325430	x	Ribbotten kpl.	Laths bottom cpl.
23	311985	x	Ribba sängbotten L=718 B=63	Lath bed bottom L=718 B=63
24	312046	x	Band t. ribbotten	Band for laths bottom
25	324117	x	Bärregel	Bearing rail
26	324943	x	Skiva fast bädd kpl.	Sheet upper bed cpl.
27	312313	x	Bärregel 670x22x22	Bearing rail 670x22x22
28	316043	x	Skena gardin L1080	Curtain rod L1080
29	326540	x	Vägg kyl H	Wall refrigerator R
30	326547	x	Vägg kyl V	Wall refrigerator L
31	326759	x	Bakstycke kyl	Back
32	326133	x	Front skåp under kyl	Front cupboard
33	320653	x	Lucka V 540x208	Door L 540x208
34	311917	x	Gångjärn	Hinge
35	312588	x	Platta gångjärn	Plate hinge
36	326758	x	Hylla över micro	Shelf
37	371557	x	Hylla över kyl	Shelf over refrigerator
38	321712	x	List 30x44x526	List 30x44x526
39	401679	x	Galler micro	Grating
40	326554	x	Skiva kyl 498x743	Sheet refrigerator
41	371556	x	Hylla under kyl	Shelf under refrigerator
42	312712	x	Glidlist trådback (säljes i par)	Sliding strip tray (pair)
43	310325	x	Trådback vit 427x427x85	Tray 427x427x85
44	323503	x	Lucka H 550x470	Door R 550x470
45	316799	x	Gångjärn	Hinge
46	371558	x	Bakstycke stopp kyl	Back cupboard
47	324828	x	Skiva frys	Sheet freezer
48	324829	x	Skiva kyl	Sheet refrigerator
			T= Tillbehör	T= Accessory

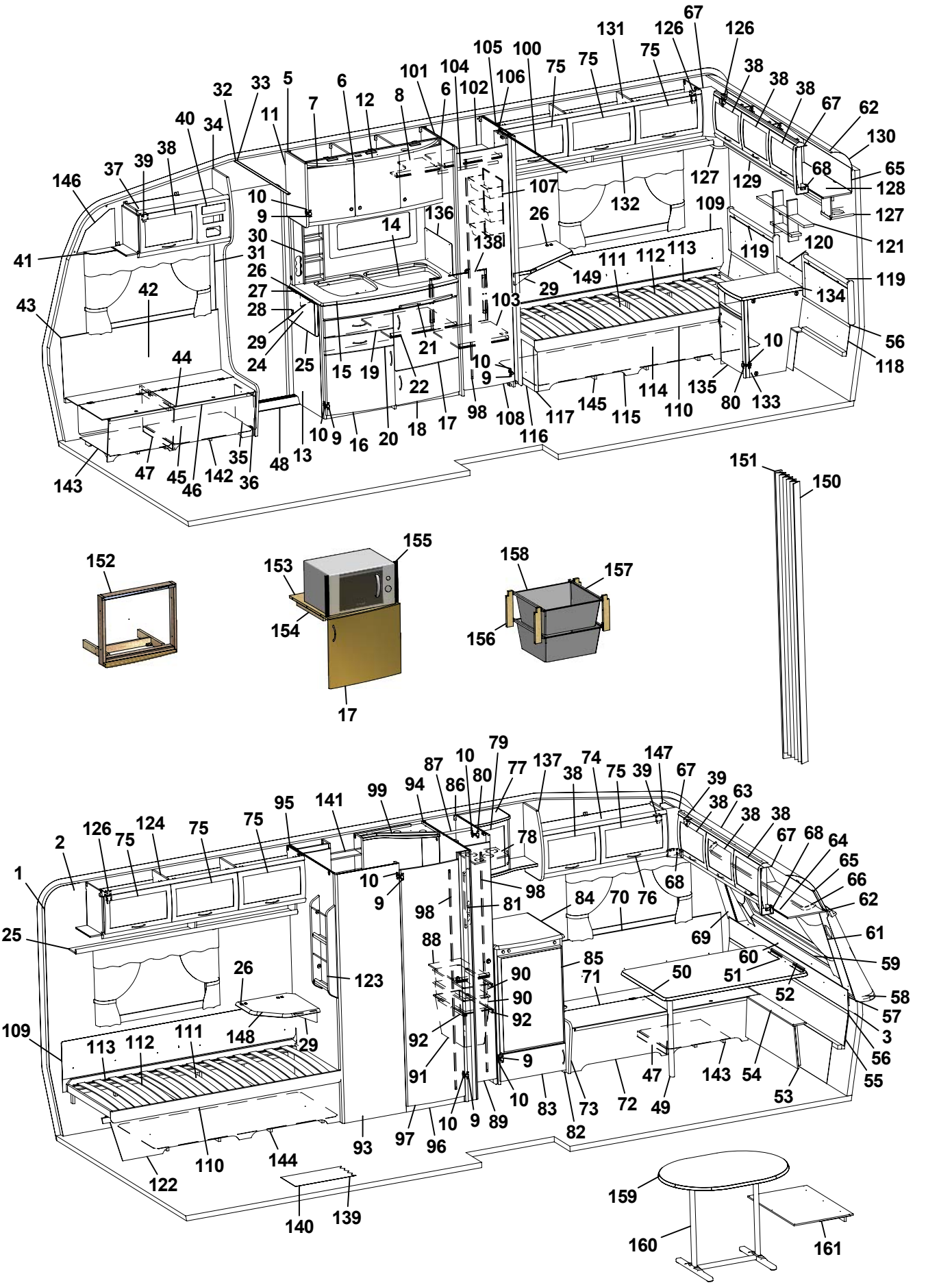
67
131
126
126
105
100
75
75
75
38
38
38
67
62
130
101
104
106
102
6
8
12
7
6
5
33
32
11
40
34
39
38
37
146
10
9
30
31
26
27
28
29
24
41
43
42
44
14
136
138
107
132
26
149
29
103
21
22
19
15
25
10
9
16
20
18
17
98
108
117
116
145
115
114
110
135
80
133
10
56
118
134
119
109
127
129
68
65
128
127
121
120
119
111
112
113
35
36
48
13
47
45
46
142
143
151
150
152
155
153
154
17
158
157
156
1
2
126
75
124
75
75
95
141
99
94
87
86
10
80
77
137
74
75
39
147
67
39
38
63
38
38
38
67
68
64
65
66
62
61
59
58
57
3
56
55
54
53
143
47
49
72
73
82
83
10
9
89
97
96
10
9
93
144
110
122
140
139
125
109
113
112
111
148
29
26
123
10
9
98
98
81
84
70
76
68
88
85
71
50
51
52
60
69
90
90
92
92
91
9
10
9
10
159
160
161

Pos Fig	Det. nr Part. No	Ingår Fitted	OBS!! Ange alltid årsmodell vid beställning av inredning Benämning	OBS!! Specify always year of model when ordering equipment Description
1	316707	M	Tapet vägg/tak	Wall paper
2	316021	M	Tejp tapet 20 mm	Tape, wall paper 20 mm
3	316022	M	Tejp tapet 60 mm	Tape, wall paper 60 mm
5	323014	x	Skåp kök L1118 kpl.	Cupboard kitchen L1118 cpl.
-	323403	T	Skåp kök L1118 kpl. (köksfläkt CK155)	Cupboard kitchen L1118 cpl. (kitchen fan CK155)
6	323021	x	Lucka H 368x420	Door R 368x420
7	323020	x	Lucka V 368x420	Door L 368x420
8	323092	x	Hylla	Shelf
9	311917	x	Gångjärn	Hinge
10	312588	x	Platta gångjärn	Plate hinge
11	323126	x	Gavel rundad köksskåp	Gable
12	323401	x	Ljusramp köksskåp	Light holder
13	323063	x	Diskbänk kpl. u. skiva	Kitchen sink cpl. without board
14	401328	x	Plåt under spis	Plate cover under fireplace
15	323168	x	Skiva diskbänk *	Board *
16	323504	x	Lucka V 550x470	Door L 550x470
17	323503	x	Lucka H 550x470	Door R 550x470
18	323510	x	Lucka H 550x265	Door R 550x265
19	323505	x	Låda diskbänk kpl.	Drawer cpl.
20	323506	x	Låda diskbänk kpl.	Drawer cpl.
21	323412	x	Skärbräda	Cutting board
22	320460	x	Hylla övre	Shelf upper
24	316687	x	Mont-sats vikskiva kpl. u. skiva	Mounting kit foldable board cpl. without board
25	323240	x	Vikskiva diskbänk *	Board *
26	860621	x	Gångjärn	Hinge
27	315145	x	Distans vikskiva	Distance
28	800639	x	Snäppare mässing	Snap brass
29	315749	x	Stöd	Support board
30	325957	x	Kryddhylla kpl. m. front el-uttag	Spice rack cpl. with front outlet
31	504400	x	List täck el-kabel B=44 L=2000	Cover strip B=44 L=2000
32	316270	x	List snäpp undre L2379	List under L2379
33	316268	x	List snäpp övre L2379	List upper L2379
34	324721	x	Stolpe först. L1922 kpl. m. lucka	Support bar cpl. with door
35	320005	x	Lucka	Door
36	312589	x	Gångjärn	Hinge
37	325613	x	Skåp övre elc.	Cupboard upper
38	323002	x	Lucka	Door
39	860406	x	Gångjärn	Hinge
40	325495	x	Täckfront radio	Cover radio
41	316042	x	Skena gardin L1020	Curtain rod L1020
42	325765	x	Värmespalt H fram	Air gap R.F.
43	860423	M	List kant ljusbrun	Strip, light brown
44	323178	x	Lock bäddlåda H F	Cover bedbox R.F.
45	323174	x	Front bäddlåda H F (utan lastlucka)	Front bed box R.F. (without loading hatch)
--	324422	T	Front bäddlåda H F (med lastlucka)	Front bed box R.F. (with loading hatch)
			M= Metervara T= Tillbehör	M= On the metre T= Accessory

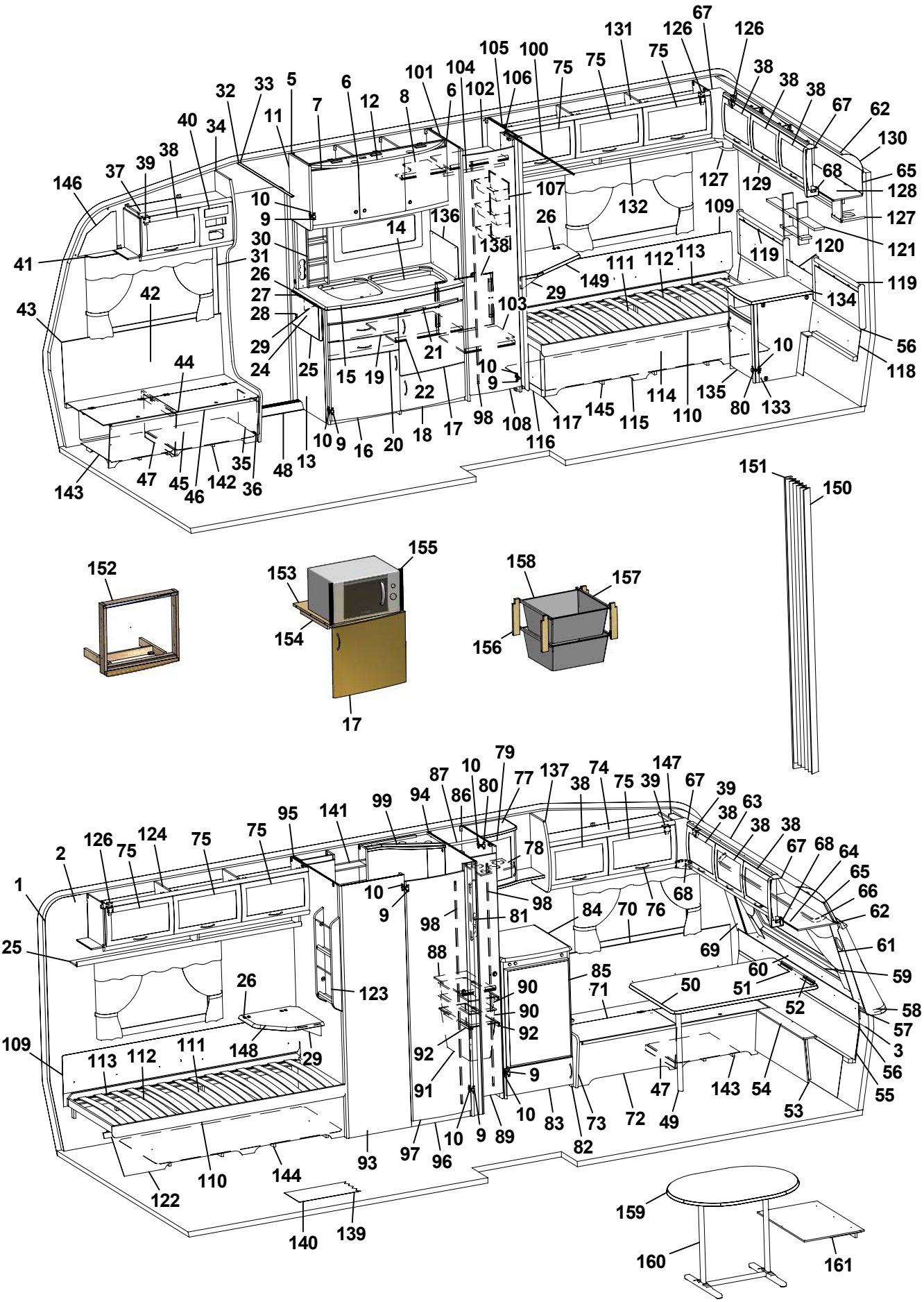
1
2
3
5
6
7
8
9
10
11
12
13
14
15
16
17
18
19
20
21
22
24
25
26
27
28
29
30
31
32
33
34
35
36
37
38
39
40
41
42
43
44
45
46
47
48
50
51
52
53
54
55
56
57
58
59
60
61
62
63
64
65
66
67
68
69
70
71
72
73
74
75
76
77
78
79
80
81
82
83
84
85
86
87
88
89
90
91
92
93
94
95
96
97
98
99
100
101
102
103
104
105
106
107
108
109
110
111
112
113
114
115
116
117
119
120
121
122
123
124
125
126
127
128
129
130
131
132
134
135
136
137
138
139
140
141
142
143
144
145
146
147
148
149
150
151
152
153
154
155
156
157
158
159
160
161

Pos Fig	Det. nr Part. No	Ingår Fitted	OBS!! Ange alltid årsmodell vid beställning av inredning Benämning	OBS!! Specify always year of model when ordering equipment Description
46	860562	x	List bädd	List bed
47	312825	x	Stöd bäddlåda HF	Support bed box
48	314687	x	Tröskel aluminium L=850	Threshold aluminium L=850
49	320711	x	Bordsben fällbart H=730	Table leg H=730
50	323221	x	Bordsskiva 776x1200 *	Table top 776x1200 *
51	300420	x	List upphäng bordsdel L550	List board
52	300108	x	List bord väggdel L550	List wall
53	323182	x	Front bäddlåda gavel (2 st när lastl. mont.)	Front bed box gable (2 pcs in loading hatch)
54	323802	x	Skiva gavel 776x110	Sheet gable 776x110
55	323861	x	Värmespalt nedre gavel fram	Air gap under
56	314287	x	List plast L=2270	List plastic L=2270
57	323860	x	Värmespalt övre gavel fram	Air gap upper
58	323936	x	Hylla front L2204	Shelf front L2204
59	860593	x	Raskant plast L=2600	Cantlist shelf front L=2600
60	324023	x	Luftspalt fronthylla	Air gap shelf front
61	323270	x	Front högtalare H	Front loudspeaker R
62	313884	x	List plast radie L=2379	List L=2379
63	316005	x	Skiva plast 295x2363x1	Plastic sheet
64	323362	x	Skåp gavel fram L2115	Cupboard front L2115
65	323672	x	Skiva skåp 2095x180	Sheet 2095x180
66	316791	x	Skena gardin L1670	Curtain rod L1670
67	316115	x	Hörn inredning	Corner
68	324321	x	Täckvinkel hörn inredning	Cover for corner
69	326784	x	Front högtalare V	Front loudspeaker L
70	325761	x	Värmespalt V fram	Air gap L.F.
71	325723	x	Lock bäddlåda V F	Cover bed box L.F
72	325724	x	Front bäddlåda V F (utan lastlucka)	Front bed box L.F. (without loading hatch)
--	325877	T	Front bäddlåda V F (med lastlucka)	Front bed box L.F. (with loading hatch)
73	323449	x	Gavel bäddlåda V F	Gable bed box L.F
74	323045	x	Skåp övre L=1034	Cupboard upper L=1034
75	323000	x	Lucka	Door
76	316428	x	Handtag	Handle
77	323276	x	Skåp bar kpl.	Coctail cabinet cpl.
78	323399	x	Hållare flaskor	Bottle-holder
79	324017	x	Lucka V 295x388 vitrin	Door L 295x388
80	315202	x	Gångjärn	Hinge
81	320623	x	Front el-uttag 130x429	Front outlet
82	326601	x	Kylskåpsbänk u. skiva	Cupboard without board
83	320653	x	Lucka V 540x208	Door L 540x208
84	326606	x	Skiva kylskåpsbänk 575x630 *	Board *
85	326554	x	Skiva kyl 498x743	Sheet refrigerator
86	320519	x	Vägg backskåp H	Wall cupboard R
87	316197	x	Galgstång L=782	Clothes hanger L=782
88	320601	x	Hylla backskåp	Shelf
89	324080	x	Dörr 260x1850	Door 260x1850
			M= Metervara T= Tillbehör	M= On the metre T= Accessory

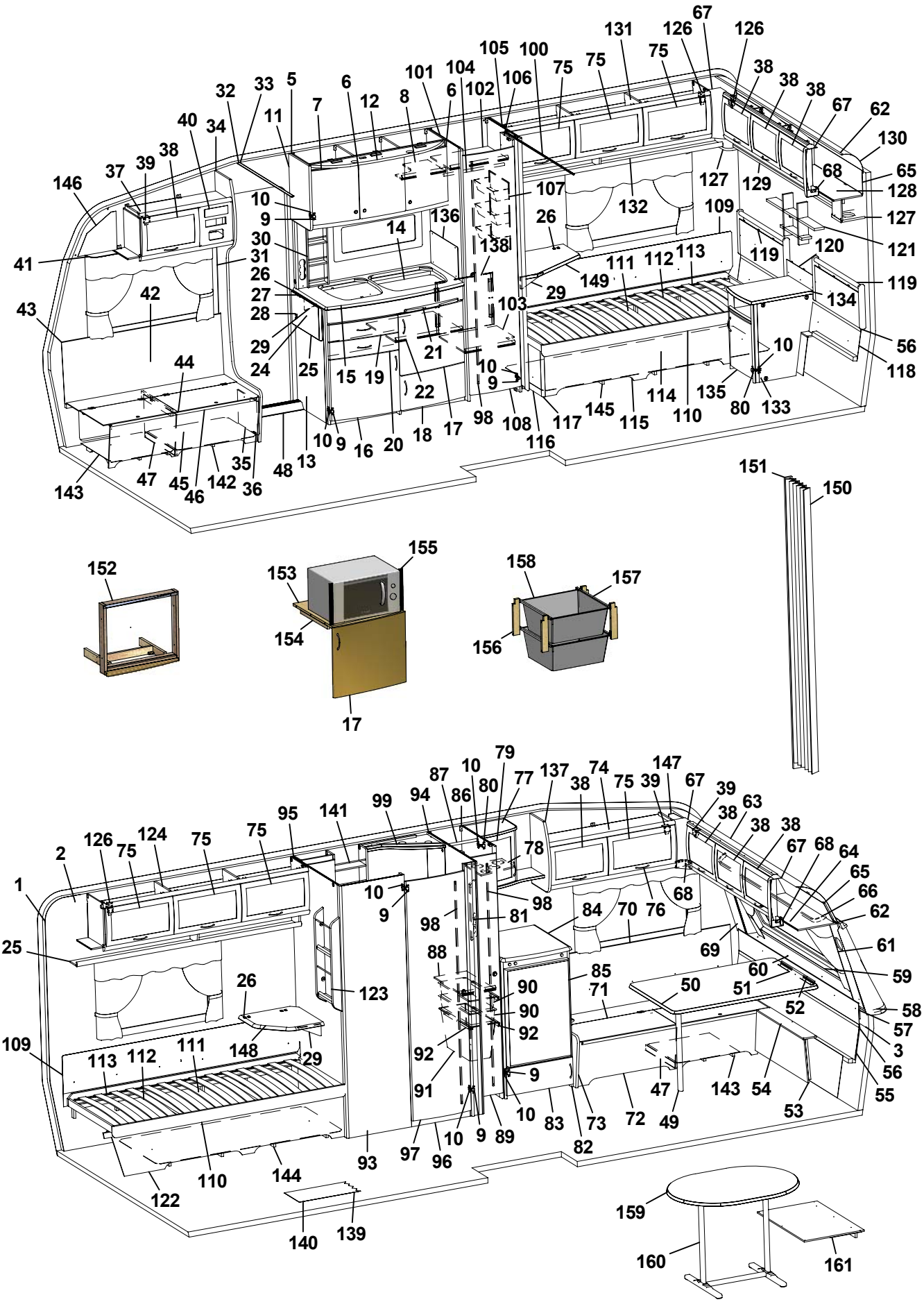
1
2
3
5
6
7
8
9
10
11
12
13
14
15
16
17
18
19
20
21
22
24
25
26
27
28
29
30
31
32
33
34
35
36
37
38
39
40
41
42
43
44
45
46
47
48
50
51
52
53
54
55
56
57
58
59
60
61
62
63
64
65
66
67
68
69
70
71
72
73
74
75
76
77
78
79
80
81
82
83
84
85
86
87
88
89
90
91
92
93
94
95
96
97
98
99
100
101
102
103
104
105
106
107
108
109
110
111
112
113
114
115
116
117
119
120
121
122
123
124
125
126
127
128
129
130
131
132
134
135
136
137
138
139
140
141
142
143
144
145
146
147
148
149
150
151
152
153
154
155
156
157
158
159
160
161

Pos Fig	Det. nr Part. No	Ingår Fitted	OBS!! Ange alltid årsmodell vid beställning av inredning Benämning	OBS!! Specify always year of model when ordering equipment Description
90	309009	x	Trådback vit 227x527x85	Tray 227x527x85
91	312157	x	Trådback vit 227x527x285	Tray 227x527x285
92	316358	x	Glidskena plast L=430 D14/27	Runner plastic L=430 D14/27
93	327347	x	Vägg tvättrum yttre	Wall washroom
94	327278	x	Vägg tvättrum H	Wall washroom R
95	327531	x	Vägg tvättrum V	Wall washroom L
96	320646	x	Tröskel tvättrum	Threshold
97	321518	x	Dörr 490x1850	Door 490x1850
98	314523	x	Rätningslist dörr L=1715	List L=1715
99	325686	x	Ljusramp tvättrum	Light holder
100	314917	x	Skena draperi L=1190	Drapery rail L=1190
101	322314	x	Vägg garderob V	Wall wardrobe L
102	323116	x	Hylla garderob övre	Shelf wardrobe upper
103	323119	x	Hylla garderob nedre	Shelf wardrobe lower
104	316197	x	Galgstång L=782	Clothes hanger L=782
105	322316	x	Vägg garderob H	Wall wardrobe H
106	323114	x	Nisch vikdörr	Niche folding door
107	312162	x	Korg garderob 330x140x520	Basket
108	321519	x	Dörr 415x1850	Door 415x1850
109	312006	x	Värmespalt V-H bak	Air gap L-R rear
110	312026	x	Sängram u. ribbotten	Bed bottom without laths
111	325480	x	Ribbotten kpl.	Laths bottom cpl.
112	311985	x	Ribba sängbotten L=718 B=63	Lath bed bottom
113	312046	x	Band t. ribbotten	Band for laths bottom
114	325476	x	Sänglåda	Bed box
115	323366	x	Front säng H	Front bed R
116	320422	x	Gavel säng	Gable bed
117	860590	x	List hörn L=2500	Corner strip L=2500
118	327301	x	Värmespalt nedre gavel bak	Air gap lower
119	327296	x	Värmespalt övre gavel bak	Air gap upper
120	327299	x	Värmespalt gavel mitt	Air gap
121	325741	x	Hylla gavel	Shelf
122	323367	x	Front säng V	Front bed L
123	320316	x	Tidningshylla 280x720 kpl	Newspaper shelf
124	323046	x	Skåp övre L=1674	Cupboard upper L=1674
125	323082	x	Hyllpaket	Shelf
126	315194	x	Gångjärn	Hinge
127	323047	x	Högtalarlåda	Box loudspeaker
128	323351	x	Skåp gavel bak L2115	Cupboard gable L2115
129	323356	x	Hyllpaket	Shelf
130	316005	x	Skiva plast 295x2363x1	Plastic sheet
131	323153	x	Skåp övre L1674	Cupboard upper L1674
132	323155	x	Hyllpaket	Shelf
133	327759	x	Hurts kpl. u. skiva	Cupboard cpl. without board
134	323027	x	Skiva hurts 424x530 *	Board cupboard *
			M= Metervara T= Tillbehör	M= On the metre T= Accessory

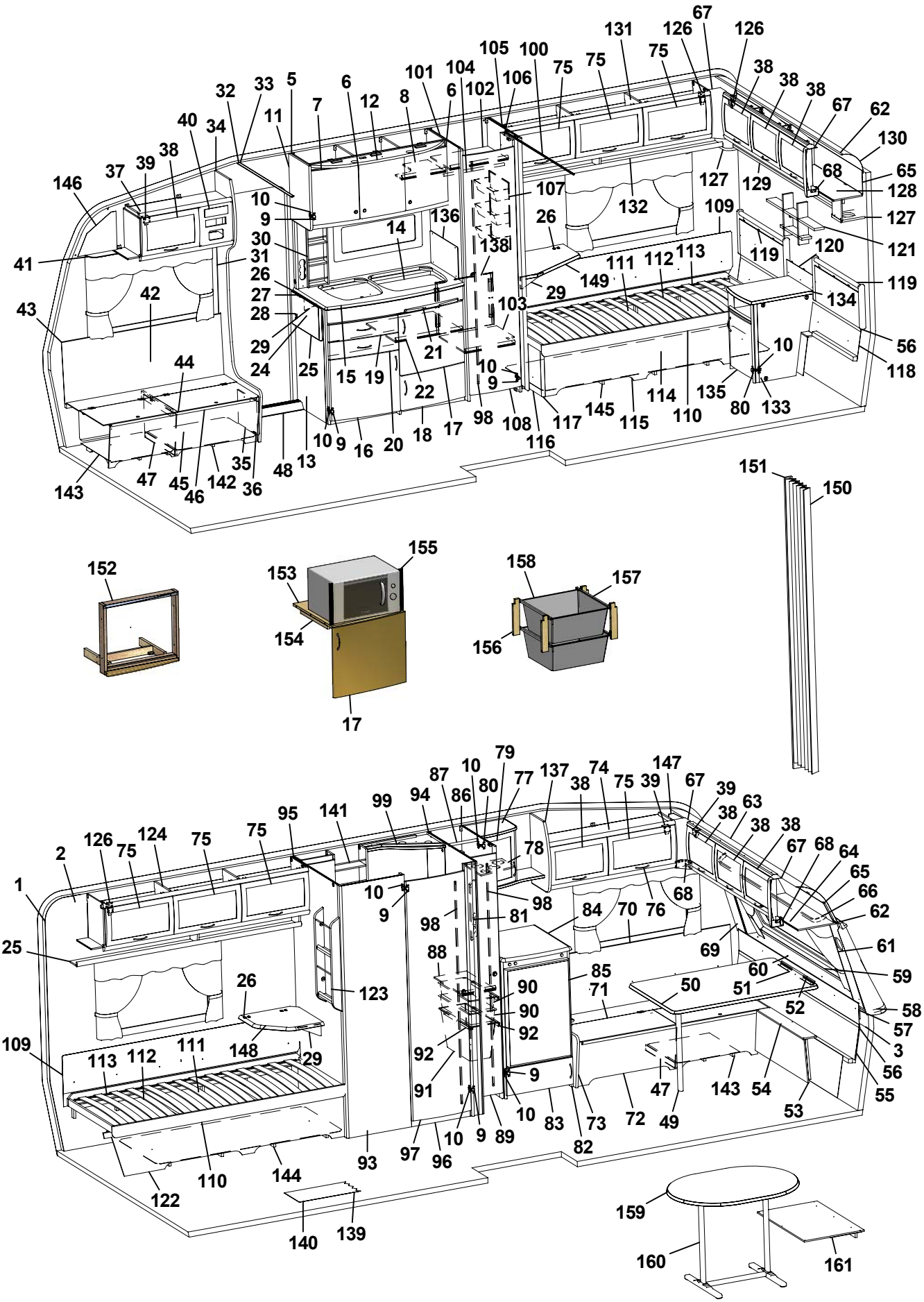
1
2
3
5
6
7
8
9
10
11
12
13
14
15
16
17
18
19
20
21
22
24
25
26
27
28
29
30
31
32
33
34
35
36
37
38
39
40
41
42
43
44
45
46
47
48
50
51
52
53
54
55
56
57
58
59
60
61
62
63
64
65
66
67
68
69
70
71
72
73
74
75
76
77
78
79
80
81
82
83
84
85
86
87
88
89
90
91
92
93
94
95
96
97
98
99
100
101
102
103
104
105
106
107
108
109
110
111
112
113
114
115
116
117
119
120
121
122
123
124
125
126
127
128
129
130
131
132
134
135
136
137
138
139
140
141
142
143
144
145
146
147
148
149
150
151
152
153
154
155
156
157
158
159
160
161

Pos Fig	Det. nr Part. No	Ingår Fitted	OBS!! Ange alltid årsmodell vid beställning av inredning Benämning	OBS!! Specify always year of model when ordering equipment Description
135	324018	x	Lucka H 368x420	Door
136	401475	x	Flamskydd	Flame guard
137	323277	x	Gavel rundad	Gable
138	325743	x	Täckskiva exp.kärl	Cover expansion vessel
139	316004	M	Matta golv, Solidwood	Carpet floor, Solidwood
140	314708	T	Matta golv	Carpet floor
141	325687	x	Skåp tvättrum	Cupboard washroom
142	324136	x	Luftspalt H-fram	Air gap R front
143	324138	x	Luftspalt fram	Air gap front
144	324126	x	Luftspalt V-bak	Air gap L-rear
145	324124	x	Luftspalt H-bak	Air gap R-rear
146	327193	x	Täckskiva gavel H	Cover R
147	327194	x	Täckskiva gavel V	Cover L
148	324300	T	Skiva TV-hylla 470x470 *	Board 470x470 *
149	323231	T	Skiva TV-bänk 580x535 *	Board 580x535 *
150	315216	T	Vikdörr 1900x1500	Folding door
151	323115	T	Bakdel nisch vikdörr	Back niche folding door
152	324041	T	Monteringssats ugn kpl.	Mounting kit cpl.
153	323069	T	Hylla nedre	Shelf under
154	312168	T	List 17,5x22x360	List 17,5x22x360
155	401607	T	Galler	Grating
156	320514	T	List, backskenor	List
157	312712	T	Glidlist trådback (säljes i par)	Sliding strip tray (pair)
158	310326	T	Trådback vit 427x427x185	Tray 427x427x185
--	316276	T	Utdragsstopp trådback	Extension stop, tray
159	323224	T	Bordsskiva 750x1000 *	Table top 750x1000 *
160	316012	T	Bordsstativ	Table stand
161	323208	T	Skiva rundsittgrupp	Sheet seat
			* = Ange laminat A, B eller C vid beställning. A = Laminat ARPA 3124 gråprickig B = Laminat ARPA 2571 ljus C = Laminat ARPA 2578 silvergrå	* = Specify laminate A, B or C in order. A = Laminate ARPA 3124 grey spotted B = Laminate ARPA 2571 light C = Laminate ARPA 2578 silver-grey
			Dyntyger, gardiner m.m. (se tyger)	Cushion textilies, curtains etc. (see textiles)
			M= Metervara T= Tillbehör	M= On the metre T= Accessory

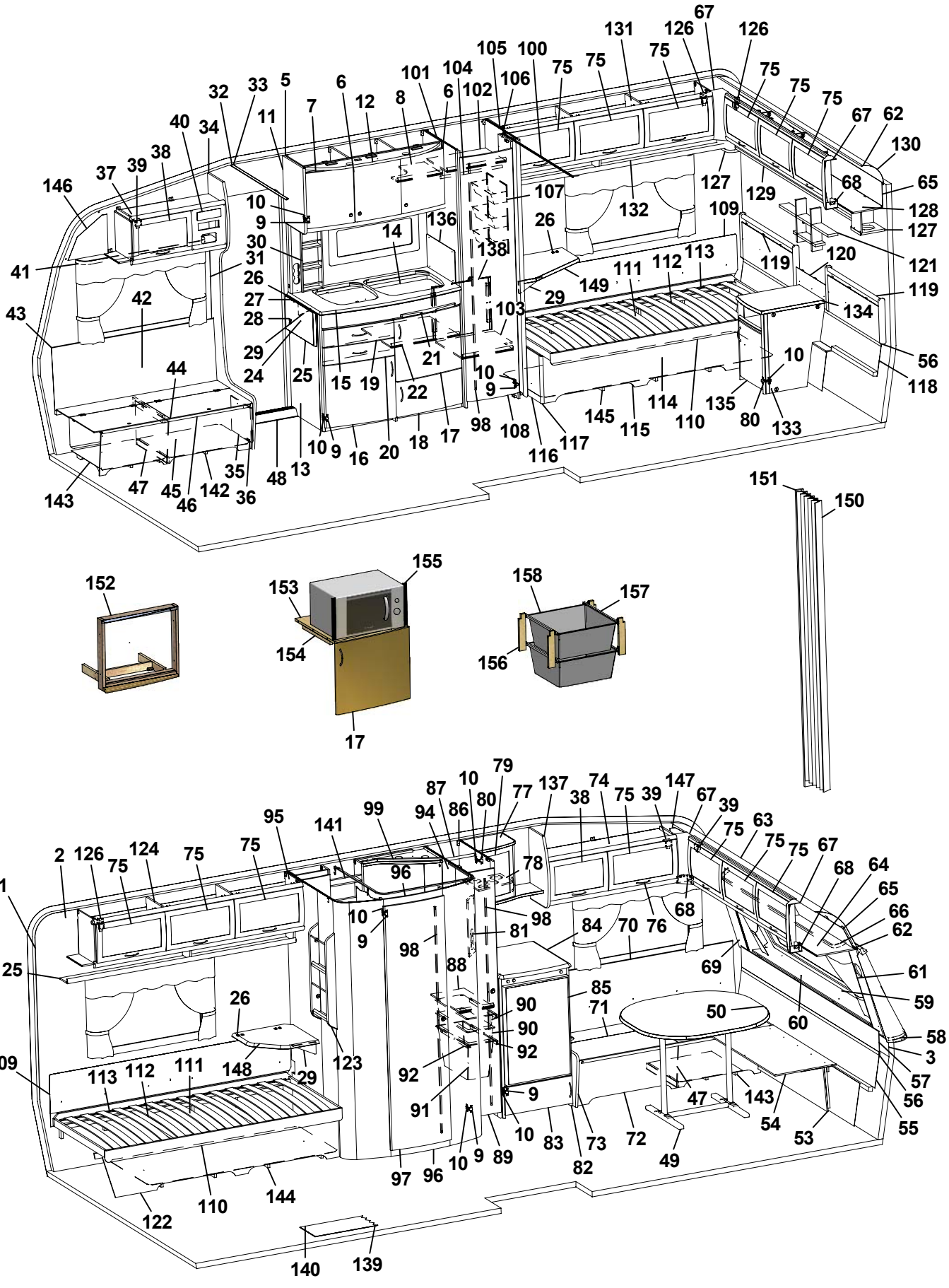
1 2 3 5 6 7 8 9 10 11 12 13 14 15 16 17 18 19 20 21 22 24 25 26 27 28 29 30 31 32 33 34 35 36 37 38 39 40 41 42 43 44 45 46 47 48 56 57 58 59 60 61 62 63 64 65 66 67 68 69 70 71 72 73 74 75 76 77 78 79 80 81 82 83 84 85 86 87 88 89 90 91 92 94 95 96 97 98 99 100 101 102 103 104 105 106 107 108 109 110 111 112 113 114 115 116 117 118 119 120 121 122 123 124 125 126 127 128 129 130 131 132 134 135 136 137 138 139 140 141 142 143 144 145 146 147 148 149 150 151 152 153 154 155 156 157 158

Pos Fig	Det. nr Part. No	Ingår Fitted	OBS!! Ange alltid årsmodell vid beställning av inredning Benämning	OBS!! Specify always year of model when ordering equipment Description
1	316707	M	Tapet vägg/tak	Wall paper
2	316021	M	Tejp tapet 20 mm	Tape, wall paper 20 mm
3	316022	M	Tejp tapet 60 mm	Tape, wall paper 60 mm
5	323014	x	Skåp kök L1118 kpl.	Cupboard kitchen L1118 cpl.
-	323403	T	Skåp kök L1118 kpl. (köksfläkt CK155)	Cupboard kitchen L1118 cpl. (kitchen fan CK155)
6	323021	x	Lucka H 368x420	Door R 368x420
7	323020	x	Lucka V 368x420	Door L 368x420
8	323092	x	Hylla	Shelf
9	311917	x	Gångjärn	Hinge
10	312588	x	Platta gångjärn	Plate hinge
11	323126	x	Gavel rundad köksskåp	Gable
12	323401	x	Ljusramp köksskåp	Light holder
13	323063	x	Diskbänk kpl. u. skiva	Kitchen sink cpl. without board
14	401328	x	Plåt under spis	Plate cover under fireplace
15	323168	x	Skiva diskbänk *	Board *
16	323504	x	Lucka V 550x470	Door L 550x470
17	323503	x	Lucka H 550x470	Door R 550x470
18	323510	x	Lucka H 550x265	Door R 550x265
19	323505	x	Låda diskbänk kpl.	Drawer cpl.
20	323506	x	Låda diskbänk kpl.	Drawer cpl.
21	323412	x	Skärbräda	Cutting board
22	320460	x	Hylla övre	Shelf upper
24	316687	x	Mont-sats vikskiva kpl. u. skiva	Mounting kit foldable board cpl. without board
25	323240	x	Vikskiva diskbänk *	Board *
26	860621	x	Gångjärn	Hinge
27	315145	x	Distans vikskiva	Distance
28	800639	x	Snäppare mässing	Snap brass
29	315749	x	Stöd	Support board
30	325957	x	Kryddhylla kpl. m. front el-uttag	Spice rack cpl. with front outlet
31	504400	x	List täck el-kabel B=44 L=2000	Cover strip B=44 L=2000
32	316270	x	List snäpp undre L2379	List under L2379
33	316268	x	List snäpp övre L2379	List upper L2379
34	324721	x	Stolpe först. L1922 kpl. m. lucka	Support bar cpl. with door
35	320005	x	Lucka	Door
36	312589	x	Gångjärn	Hinge
37	325613	x	Skåp övre elc.	Cupboard upper
38	323002	x	Lucka	Door
39	860406	x	Gångjärn	Hinge
40	325495	x	Täckfront radio	Cover radio
41	316042	x	Skena gardin L1020	Curtain rod L1020
42	325765	x	Värmespalt H fram	Air gap R.F.
43	860423	M	List kant ljusbrun	Strip, light brown
44	323178	x	Lock bäddlåda H F	Cover bedbox R.F.
45	323174	x	Front bäddlåda H F (utan lastlucka)	Front bed box R.F. (without loading hatch)
--	324422	T	Front bäddlåda H F (med lastlucka)	Front bed box R.F. (with loading hatch)
			M= Metervara T= Tillbehör	M= On the metre T= Accessory

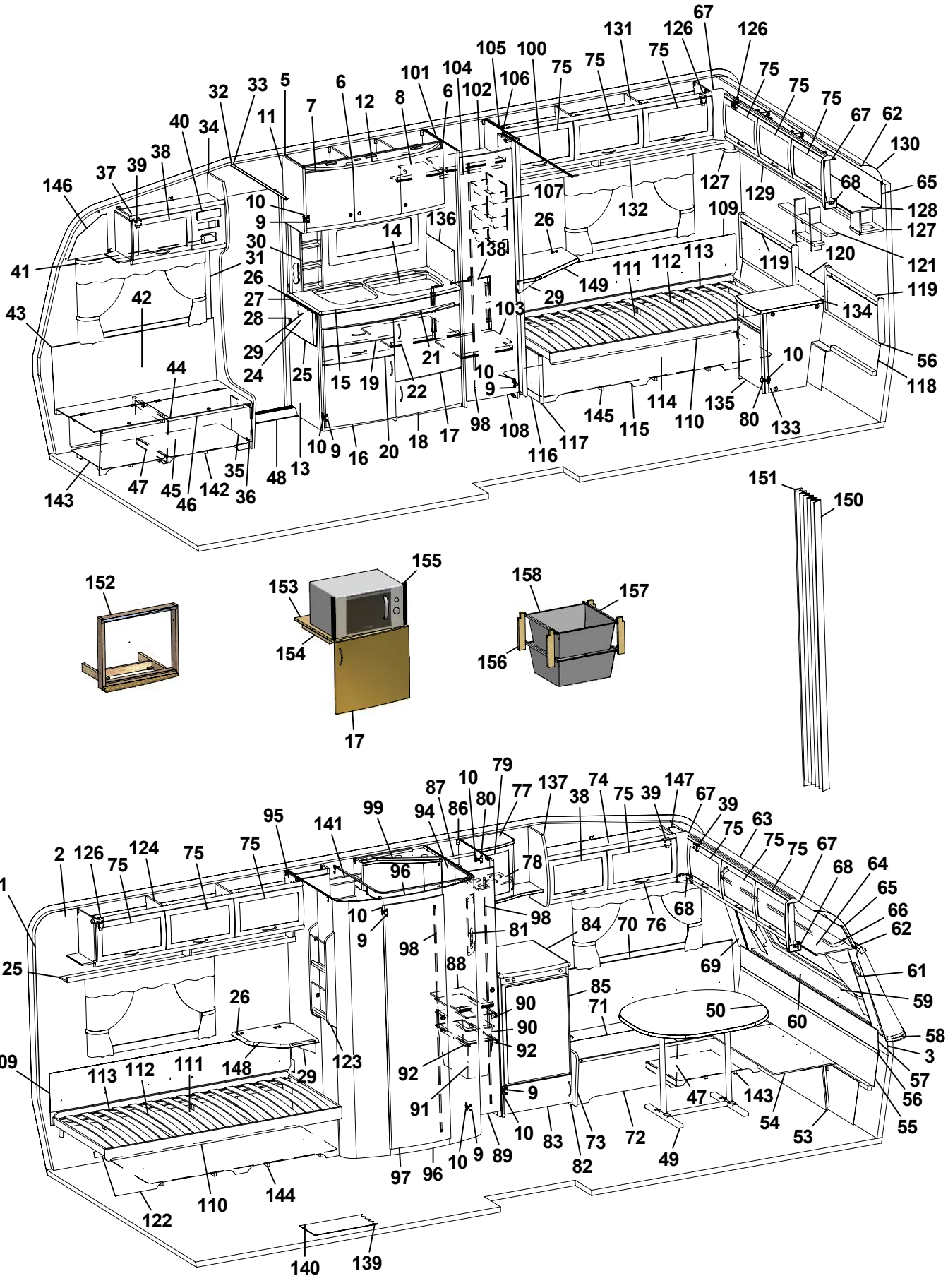
146 37 39 38 40 34 32 33 5 11 7 6 12 8 101 104 6 102 105 100 106 75 75 131 75 126 67 126 75 75 75 75 67 62 130 65 128 127 121 119 134 56 118 10 135 80 133 120 109 127 129 68 107 132 136 14 138 26 149 111 112 113 29 103 41 31 26 27 28 29 24 25 15 19 21 22 10 9 98 108 116 117 145 115 110 114 43 42 44 143 47 45 46 142 36 35 48 13 10 9 16 20 18 17 151 150 152 155 153 154 17 158 157 156 1 2 126 75 124 75 75 95 141 99 94 87 86 10 80 79 77 137 38 74 75 39 147 67 39 63 75 75 75 67 68 64 65 66 62 61 59 58 3 57 56 55 125 109 113 112 111 148 29 26 123 10 9 98 81 84 70 76 68 69 88 85 90 90 92 71 50 60 92 91 9 10 83 73 72 49 47 143 54 53 97 96 10 9 89 82 122 110 144 140 139

Pos Fig	Det. nr Part. No	Ingår Fitted	OBS!! Ange alltid årsmodell vid beställning av inredning Benämning	OBS!! Specify always year of model when ordering equipment Description
46	860562	x	List bädd	List bed
47	312825	x	Stöd bäddlåda HF	Support bed box
48	314687	x	Tröskel aluminium L=850	Threshold aluminium L=850
49	316012	x	Bordsstativ	Table stand
50	323222	x	Bordsskiva 940x1026 *	Table top 940x1026 *
53	323180	x	Front bäddlåda gavel (2 st när lastl. mont.)	Front bed box gable (2 pcs in loading hatch)
54	323205	x	Skiva rundsittgrupp	Sheet seat
55	323203	x	Värmespalt nedre gavel fram	Air gap under
56	314287	x	List plast L=2270	List plastic L=2270
57	323200	x	Värmespalt övre gavel fram	Air gap upper
58	323128	x	Hylla front L2444	Shelf front L2444
59	860593	x	Raskant plast L=2600	Cantlist shelf front L=2600
60	324022	x	Luftspalt fronthylla	Air gap shelf front
61	323270	x	Front högtalare H	Front loudspeaker R
62	313884	x	List plast radie L=2379	List L=2379
63	316005	x	Skiva plast 295x2363x1	Plastic sheet
64	323044	x	Skåp gavel fram L=2365	Cupboard L=2365
65	323059	x	Skiva skåp 2345x180	Sheet 2345x180
66	316044	x	Skena gardin L1920	Curtain rod L1920
67	316115	x	Hörn inredning	Corner
68	324321	x	Täckvinkel hörn inredning	Cover for corner
69	326784	x	Front högtalare V	Front loudspeaker L
70	325761	x	Värmespalt V fram	Air gap L.F.
71	325723	x	Lock bäddlåda V F	Cover bed box L.F
72	325724	x	Front bäddlåda V F (utan lastlucka)	Front bed box L.F. (without loading hatch)
--	325877	T	Front bäddlåda V F (med lastlucka)	Front bed box L.F. (with loading hatch)
73	323449	x	Gavel bäddlåda V F	Gable bed box L.F
74	323045	x	Skåp övre L=1034	Cupboard upper L=1034
75	323000	x	Lucka	Door
76	316428	x	Handtag	Handle
77	323276	x	Skåp bar kpl.	Coctail cabinet cpl.
78	323399	x	Hållare flaskor	Bottle-holder
79	324017	x	Lucka V 295x388 vitrin	Door L 295x388
80	315202	x	Gångjärn	Hinge
81	320623	x	Front el-uttag 130x429	Front outlet
82	326601	x	Kylskåpsbänk u. skiva	Cupboard without board
83	320653	x	Lucka V 540x208	Door L 540x208
84	326606	x	Skiva kylskåpsbänk 575x630 *	Board *
85	326554	x	Skiva kyl 498x743	Sheet refrigerator
86	320519	x	Vägg backskåp H	Wall cupboard R
87	316197	x	Galgstång L=782	Clothes hanger L=782
88	320601	x	Hylla backskåp	Shelf
89	324080	x	Dörr 260x1850	Door 260x1850
90	309009	x	Trådback vit 227x527x85	Tray 227x527x85
91	312157	x	Trådback vit 227x527x285	Tray 227x527x285
			M= Metervara T= Tillbehör	M= On the metre T= Accessory

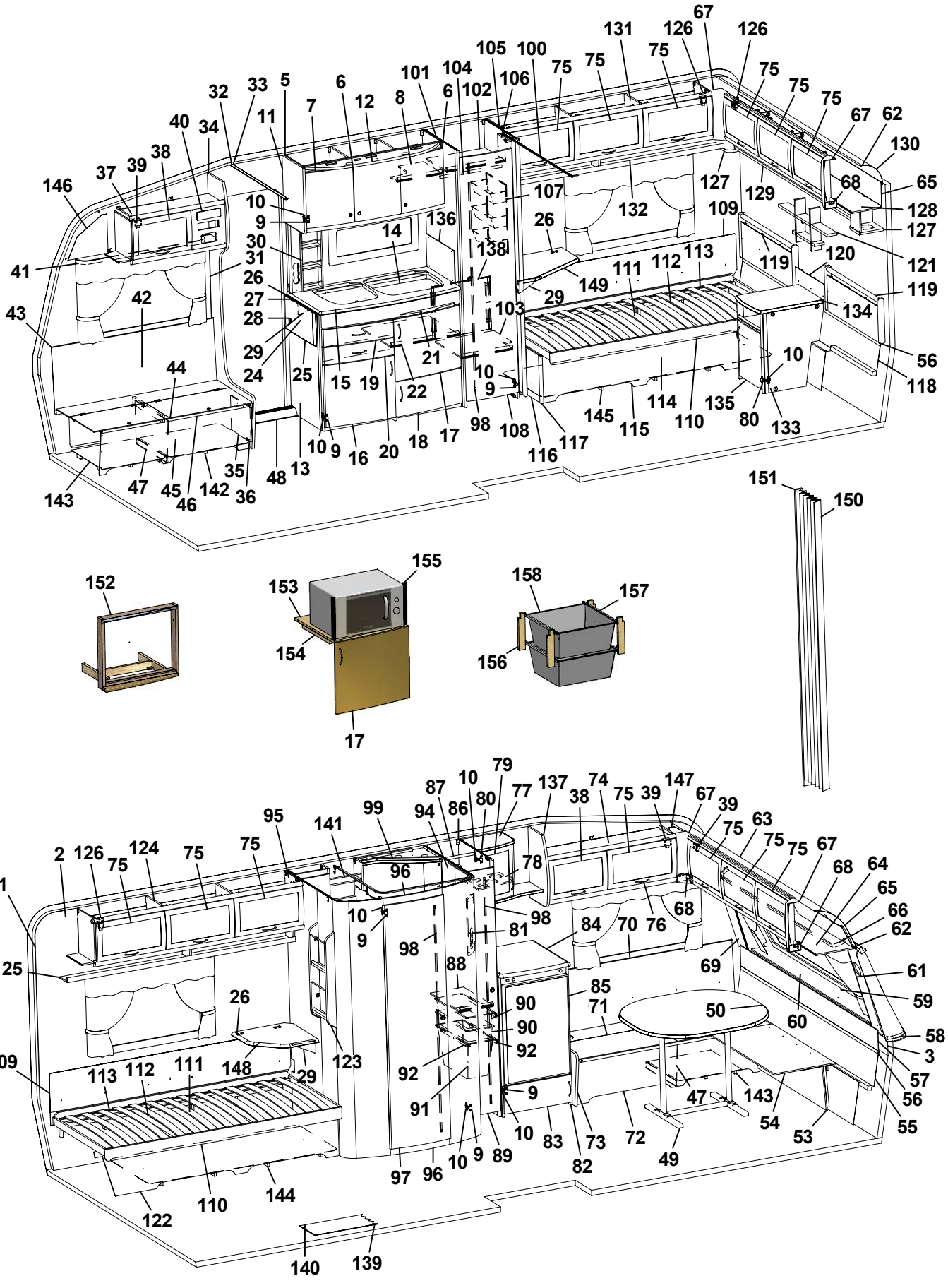
1 2 3 5 6 7 8 9 10 11 12 14 15 16 17 18 19 20 21 22 24 25 26 27 28 29 30 31 32 33 34 35 36 37 38 39 40 41 42 43 44 45 46 47 48 49 50 53 54 55 56 57 58 59 60 61 62 63 64 65 66 67 68 69 70 71 72 73 74 75 76 77 78 79 80 81 82 83 84 85 86 87 88 89 90 91 92 94 95 96 97 98 99 100 101 102 103 104 105 106 107 108 109 110 111 112 113 114 115 116 117 118 119 120 121 122 123 124 125 126 127 128 129 130 131 132 133 134 135 136 137 138 139 140 141 142 143 144 145 146 147 148 149 150 151 152 153 154 155 156 157 158

Pos Fig	Det. nr Part. No	Ingår Fitted	OBS!! Ange alltid årsmodell vid beställning av inredning Benämning	OBS!! Specify always year of model when ordering equipment Description
92	316358	x	Glidskena plast L=430 D14/27	Runner plastic L=430 D14/27
94	322310	x	Vägg tvättrum H	Wall washroom R
95	322312	x	Vägg tvättrum V	Wall washroom L
96	324311	x	Tröskel/överbit	Treshold/overlap
97	321518	x	Dörr 490x1850	Door 490x1850
98	314523	x	Rätningslist dörr L=1715	List L=1715
99	325686	x	Ljusramp tvättrum	Light holder
100	314917	x	Skena draperi L=1190	Drapery rail L=1190
101	322314	x	Vägg garderob V	Wall wardrobe L
102	323116	x	Hylla garderob övre	Shelf wardrobe upper
103	323119	x	Hylla garderob nedre	Shelf wardrobe lower
104	316197	x	Galgstång L=782	Clothes hanger L=782
105	322316	x	Vägg garderob H	Wall wardrobe H
106	323114	x	Nisch vikdörr	Niche folding door
107	312162	x	Korg garderob 330x140x520	Basket
108	321519	x	Dörr 415x1850	Door 415x1850
109	312006	x	Värmespalt V-H bak	Air gap L-R rear
110	313898	x	Sängram u. ribbotten	Bed bottom without laths
111	325342	x	Ribbotten kpl.	Laths bottom cpl.
112	314211	x	Ribba sängbotten L=820 B=63	Lath bed bottom L=820 B=63
113	312046	x	Band t. ribbotten	Band for laths bottom
114	325476	x	Sänglåda	Bed box
115	323366	x	Front säng H	Front bed R
116	320422	x	Gavel säng	Gable bed
117	860590	x	List hörn L=2500	Corner strip L=2500
118	323369	x	Värmespalt nedre gavel bak	Air gap lower
119	325722	x	Värmespalt övre gavel bak	Air gap upper
120	325740	x	Värmespalt gavel mitt	Air gap
121	325741	x	Hylla gavel	Shelf
122	323367	x	Front säng V	Front bed L
123	320316	x	Tidningshylla 280x720 kpl	Newspaper shelf
124	323046	x	Skåp övre L=1674	Cupboard upper L=1674
125	323082	x	Hyllpaket	Shelf
126	315194	x	Gångjärn	Hinge
127	323047	x	Högtalarlåda	Box loudspeaker
128	323049	x	Skåp gavel bak L2365	Cupboard gable L2365
129	323138	x	Hyllpaket	Shelf
130	316005	x	Skiva plast 295x2363x1	Plastic sheet
131	323153	x	Skåp övre L1674	Cupboard upper L1674
132	323155	x	Hyllpaket	Shelf
133	323024	x	Hurts kpl. u. skiva	Cupboard cpl. without board
134	323027	x	Skiva hurts 424x530 *	Board cupboard *
135	324018	x	Lucka H 368x420	Door
136	401475	x	Flamskydd	Flame guard
137	323277	x	Gavel rundad	Gable
			M= Metervara T= Tillbehör	M= On the metre T= Accessory

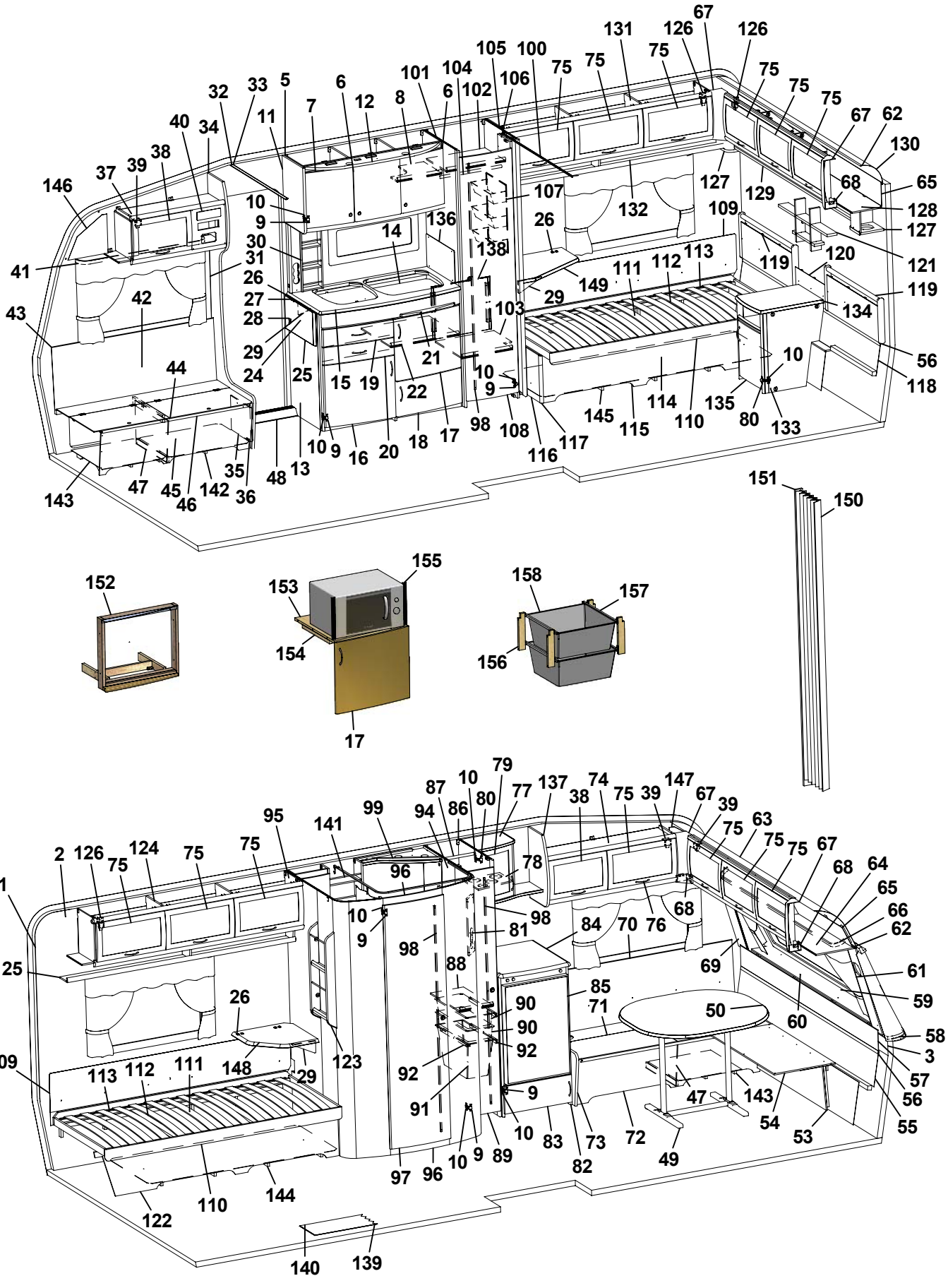
1 2 3 5 6 7 8 9 10 11 12 13 14 15 16 17 18 19 20 21 22 24 25 26 27 28 29 30 31 32 33 34 35 36 37 38 39 40 41 42 43 44 45 46 47 48 50 53 54 55 56 57 58 59 60 61 62 63 64 65 66 67 68 69 70 71 72 73 74 75 76 77 78 79 80 81 82 83 84 85 86 87 88 89 90 91 92 94 95 96 97 98 99 100 101 102 103 104 105 106 107 108 109 110 111 112 113 114 115 116 117 118 119 120 121 122 123 124 125 126 127 128 129 130 131 132 133 134 135 136 137 138 139 140 141 142 143 144 145 146 147 148 149 151 152 153 154 155 156 157 158

Pos Fig	Det. nr Part. No	Ingår Fitted	OBS!! Ange alltid årsmodell vid beställning av inredning Benämning	OBS!! Specify always year of model when ordering equipment Description
138	325743	x	Täckskiva exp.kärl	Cover expansion vessel
139	316004	M	Matta golv, Solidwood	Carpet floor, Solidwood
140	314708	T	Matta golv	Carpet floor
141	325687	x	Skåp tvättrum	Cupboard washroom
142	324136	x	Luftspalt H-fram	Air gap R front
143	324138	x	Luftspalt fram	Air gap front
144	324126	x	Luftspalt V-bak	Air gap L-rear
145	324124	x	Luftspalt H-bak	Air gap R-rear
146	327193	x	Täckskiva gavel H	Cover R
147	327194	x	Täckskiva gavel V	Cover L
148	324300	T	Skiva TV-hylla 470x470 *	Board 470x470 *
149	323231	T	Skiva TV-bänk 580x535 *	Board 580x535 *
150	315216	T	Vikdörr 1900x1500	Folding door
151	323115	T	Bakdel nisch vikdörr	Back niche folding door
152	324041	T	Monteringssats ugn kpl.	Mounting kit cpl.
153	323069	T	Hylla nedre	Shelf under
154	312168	T	List 17,5x22x360	List 17,5x22x360
155	401607	T	Galler	Grating
156	320514	T	List, backskenor	List
157	312712	T	Glidlist trådback (säljes i par)	Sliding strip tray (pair)
158	310326	T	Trådback vit 427x427x185	Tray 427x427x185
--	316276	T	Utdragsstopp trådback	Extension stop, tray
			* = Ange laminat A, B eller C vid beställning. A = Laminat ARPA 3124 gråprickig B = Laminat ARPA 2571 ljus C = Laminat ARPA 2578 silvergrå	* = Specify laminate A, B or C in order. A = Laminate ARPA 3124 grey spotted B = Laminate ARPA 2571 light C = Laminate ARPA 2578 silver-grey
			Dyntyger, gardiner m.m. (se tyger)	Cushion textilies, curtains etc. (see textiles)
			M= Metervara T= Tillbehör	M= On the metre T= Accessory

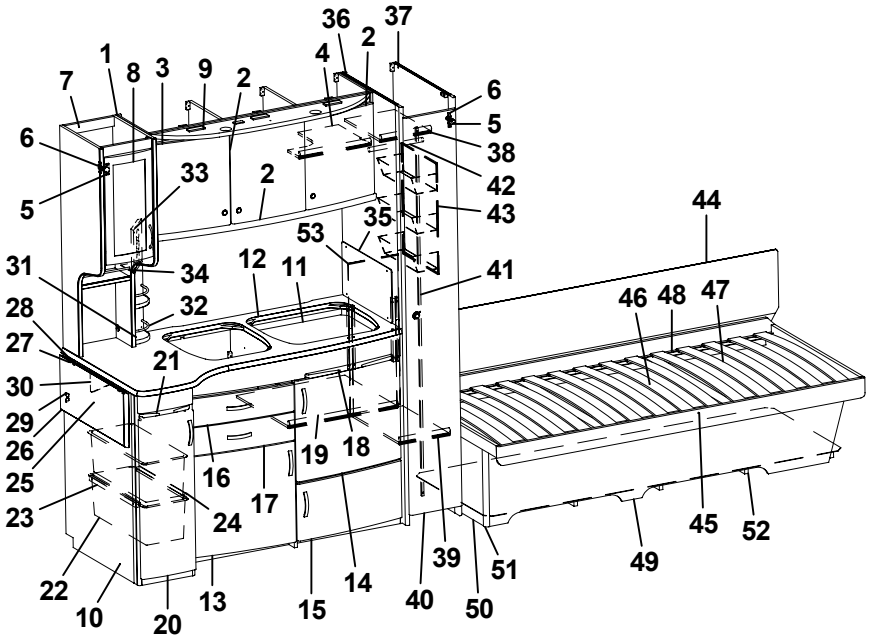
36
37
2
4
1
7
8
3
9
2
6
5
38
42
43
6
5
33
2
44
35
53
41
31
34
12
11
46
48
47
28
32
27
21
30
29
26
25
23
16
19
18
17
24
45
52
49
22
10
20
13
15
14
40
39
50
51

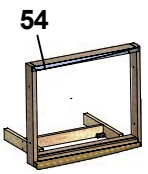
54

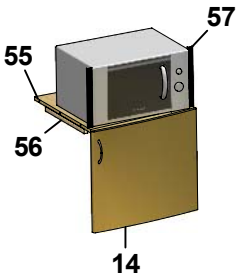
57
55
56
14

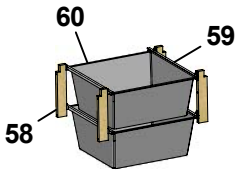
60
59
58

Pos Fig	Det. nr Part. No	Ingår Fitted	OBS!! Ange alltid årsmodell vid beställning av inredning Benämning	OBS!! Specify always year of model when ordering equipment Description
1	323014	x	Skåp kök L1118 kpl	Cupboard kitchen L1118 cpl.
-	323403	T	Skåp kök L1118 kpl. (köksfläkt CK155)	Cupboard kitchen L1118 cpl. (kitchen fan CK155)
2	323021	x	Lucka H 368x420	Door R 368x420
3	323020	x	Lucka V 368x420	Door L 368x420
4	323092	x	Hylla	Shelf
5	311917	x	Gångjärn	Hinge
6	312588	x	Platta gångjärn	Plate hinge
7	323267	x	Skåp utskjut kökskåp kpl.	Cupboard projekting cpl.
8	323426	x	Lucka V 236x500	Door L 236x500
9	323401	x	Ljusramp köksskåp	Light holder
10	323043	x	Diskbänk kpl. u. skiva	Kitchen sink cpl. without board
11	401328	x	Plåt under spis	Plate cover under fireplace
12	323169	x	Skiva diskbänk *	Board *
13	323504	x	Lucka V 550x470	Door L 550x470
14	323503	x	Lucka H 550x470	Door R 550x470
15	323510	x	Lucka H 550x265	Door R 550x265
16	323505	x	Låda diskbänk kpl.	Drawer cpl.
17	323506	x	Låda diskbänk kpl.	Drawer cpl.
18	323412	x	Skärbräda	Cutting board
19	320460	x	Hylla övre	Shelf upper
20	323517	x	Lucka H	Door L
21	323413	x	Skärbräda	Cutting board
22	309010	x	Trådback vit 227x527x185	Tray 227x527x185
23	315488	x	Glidlist trådback L430 D14	Sliding strip tray L430 D14
24	315487	x	Glidlist trådback L430 D8	Sliding strip try L430 D8
25	316694	T	Mont-sats vikskiva kpl. u. skiva	Mounting kit foldable board cpl. without board
26	324222	T	Vikskiva diskbänk *	Board *
27	315145	T	Distans vikskiva	Distance
28	860621	T	Gångjärn	Hinge
29	800639	T	Snäppare mässing	Snap brass
30	315749	T	Stöd	Support board
31	320312	x	Kryddhylla	Spice shelf
32	314352	x	Rasskydd al. rör L=210	Pipe al. L=210
33	320626	x	Front el-uttag	Front outlet
34	320627	x	Skiva täck	Sheet cover
35	401475	x	Flamskydd	Flame guard
36	322314	x	Vägg garderob V	Wall wardrobe L
37	320527	x	Vägg garderob H	Wall wardrobe R
38	324573	x	Hylla övre	Shelf upper
39	324576	x	Hylla nedre	Shelf lower
40	324080	x	Dörr 260x1850	Door 260x1850
41	314523	x	Rätningslist dörr L=1715	List L=1715
42	316197	x	Galgstång L=782	Clothes hanger L=782
43	312162	x	Korg garderob 330x140x520	Basket
44	324578	x	Värmespalt V-H bak	Air gap L-R rear
			M= Metervara T= Tillbehör	M= On the metre T= Accessory

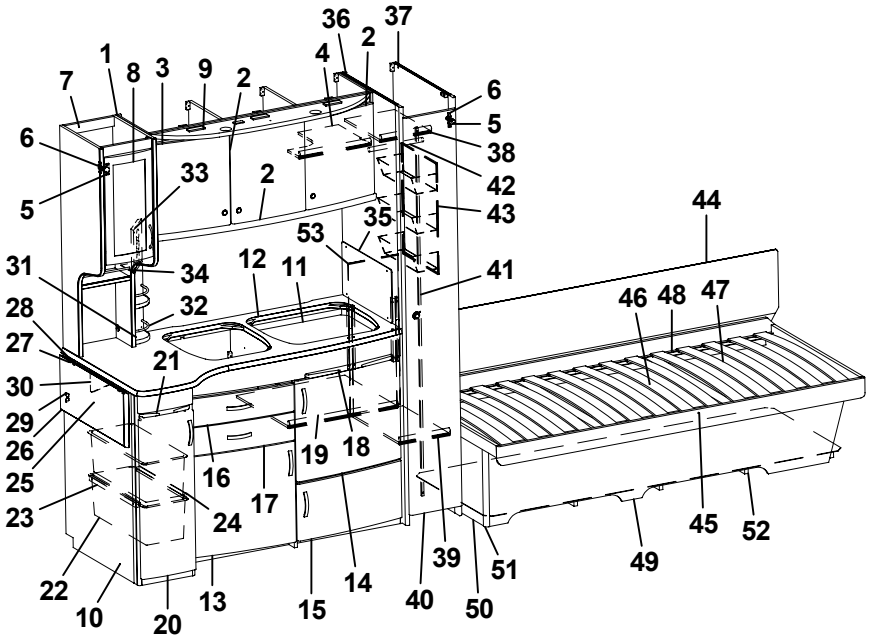
36
37
1
2
4
7
8
3
9
2
6
6
5
38
5
33
2
42
43
44
35
53
31
34
12
11
41
46
48
47
28
32
27
21
30
29
26
25
23
16
19
18
17
24
45
52
49
22
10
20
13
15
14
40
39
50
51

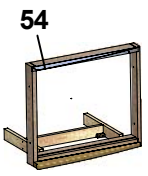
54

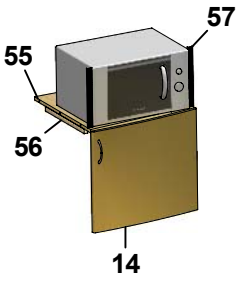
57
55
56
14

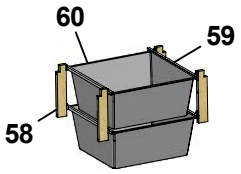
60
59
58

Pos Fig	Det. nr Part. No	Ingår Fitted	OBS!! Ange alltid årsmodell vid beställning av inredning Benämning	OBS!! Specify always year of model when ordering equipment Description
45	324567	x	Sängram u. ribbotten	Bed bottom without laths
46	325481	x	Ribbotten kpl.	Laths bottom cpl.
47	314211	x	Ribba sängbotten L=820 B=63	Lath bed bottom
48	312046	x	Band t. ribbotten	Band for laths bottom
49	324571	x	Front säng H	Front bed R
50	320422	x	Gavel säng	Gable bed
51	860590	x	List hörn L=2500	Corner strip L=2500
52	320956	x	Luftspalt	Air gap
53	329159	x	Täckskiva exp.kärl	Cover expansion vessel
54	324041	T	Monteringssats ugn kpl.	Mounting kit cpl.
55	323069	T	Hylla nedre	Shelf under
56	312168	T	List 17,5x22x360	List 17,5x22x360
57	401607	T	Galler	Grating
58	320514	T	List, backskenor	List
59	312712	T	Glidlist trådback (säljes i par)	Sliding strip tray (pair)
60	310326	T	Trådback vit 427x427x185	Tray 427x427x185
--	316276	T	Utdragsstopp trådback	Extension stop, tray
			* = Ange laminat A, B eller C vid beställning. A = Laminat ARPA 3124 gråprickig B = Laminat ARPA 2571 ljus C = Laminat ARPA 2578 silvergrå	* = Specify laminate A, B or C in order. A = Laminate ARPA 3124 grey spotted B = Laminate ARPA 2571 light C = Laminate ARPA 2578 silver-grey
			M= Metervara T= Tillbehör	M= On the metre T= Accessory

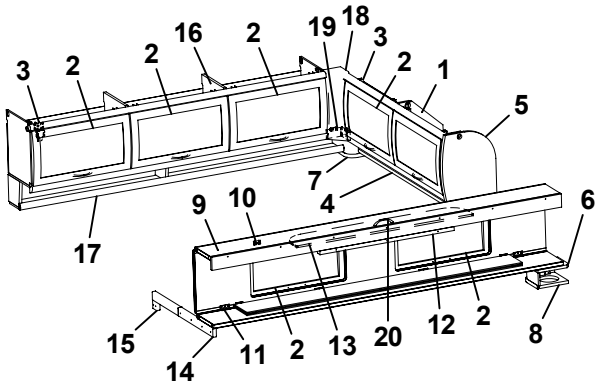
3 2 2 16 2 19 18 3 2 1 5 7 4 6 9 10 17 15 14 11 2 13 20 12 2 8

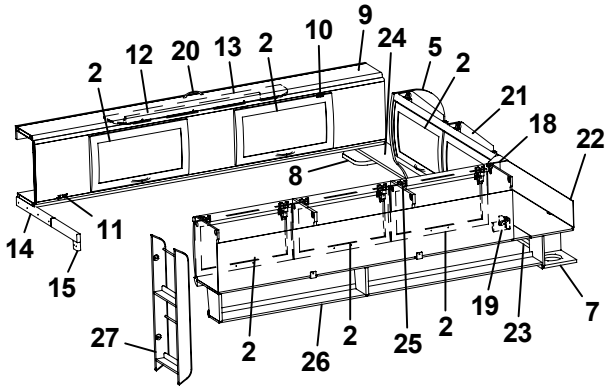
2 12 20 13 2 10 9 24 5 2 21 18 22 8 14 11 15 27 2 26 2 25 2 19 23 7

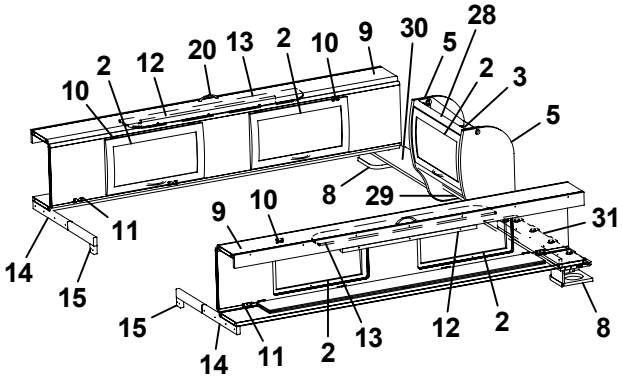
10 2 12 20 13 2 10 9 30 5 28 2 3 5 8 29 9 10 14 11 15 31 15 14 11 2 13 12 2 8

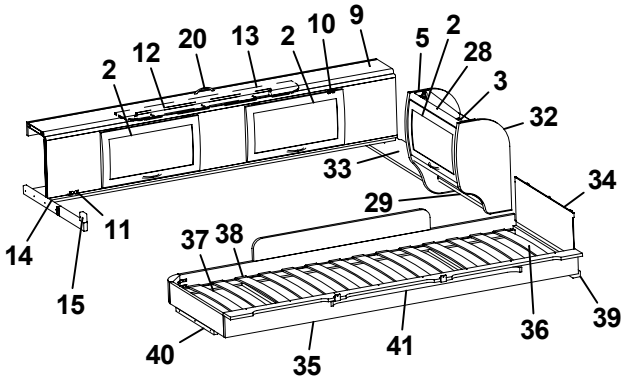
2 12 20 13 2 10 9 5 2 28 3 32 33 34 29 14 11 15 37 38 40 35 41 36 39

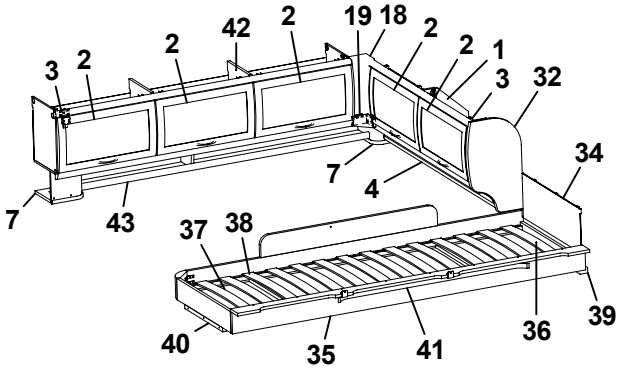
3 2 2 42 2 19 18 2 2 1 3 32 7 4 34 7 43 37 38 40 35 41 36 39

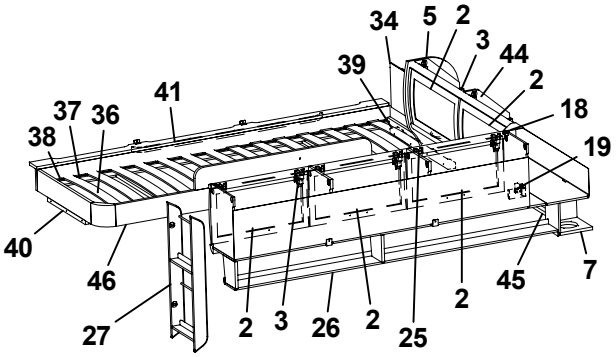
34 5 2 3 44 39 2 41 37 36 18 38 19 40 46 27 2 3 26 2 25 2 45 7

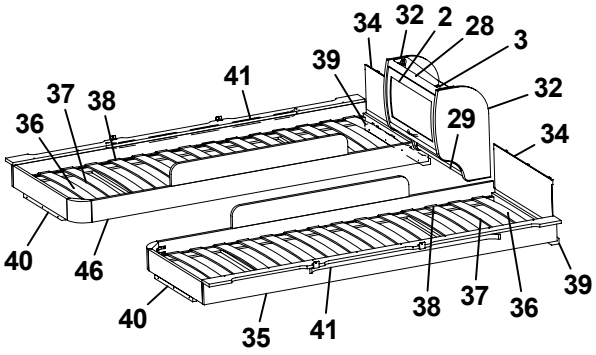
34 32 2 28 3 41 39 37 38 32 36 29 34 40 46 40 35 41 38 37 36 39

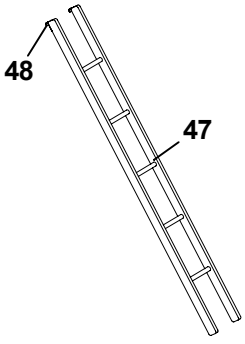
48 47

Pos Fig	Det. nr Part. No	Ingår Fitted	**OBS!!** Ange alltid årsmodell vid beställning av inredning Benämning	**OBS!!** Specify always year of model when ordering equipment Description
1	323649	x	Skåp gavel bak H L1510	Cupboard
2	323000	x	Lucka	Door
3	315194	x	Gångjärn	Hinge
4	323653	x	Hyllpaket	Shelf
5	324047	x	Gavel rundad	Gable
6	324051	x	Hylla gavel bak V 835x180	Shelf gable rear L 835x180
7	323047	x	Högtalarlåda	Box loudspeaker
8	324111	x	Högtalarlåda	Box loudspeaker
9	323817	x	Överbäddskåp L1980	Upper bed L1980
10	860402	x	Gångjärn	Hinge
11	860405	x	Gångjärn	Hinge
12	312233	x	Regel låsning	Lock bar
13	323846	x	Rasskydd ö-bäddskåp	Protective plate
14	312713	x	Bärregel (vikbar)	Bearing rail
15	312726	x	Kloss bärregel	Block bearing rail
16	323153	x	Skåp övre L=1674	Cupboard upper L=1674
17	323155	x	Hyllpaket	Shelf
18	316115	x	Hörn inredning	Corner
19	324321	x	Täckvinkel hörn inredning	Cover for corner
20	316428	x	Handtag	Handle
21	323471	x	Skåp gavel bak V L1510	Cupboard gable
22	323480	x	Skiva skåp 1500x140	Sheet 1500x140
23	324947	x	Hyllpaket	Shelf
24	324051	x	Hylla gavel bak H 835x180	Shelf R 835x180
25	323046	x	Skåp övre L=1674	Cupboard upper L=1674
26	323082	x	Hyllpaket	Shelf
27	320316	x	Tidningshylla 280x720 kpl	Newspaper shelf
28	323884	x	Skåp gavel bak L560	Cupboard gable L560
29	323888	x	Hyllpaket	Shelf
30	324107	x	Hylla gavel bak H 886x180	Shelf R 886x180
31	324107	x	Hylla gavel bak V 886x180	Shelf L 886x180
32	323657	x	Gavel rundad	Gable
33	324107	x	Hylla gavel bak 886x180	Shelf 886x180
34	321209	x	Värmespalt gavel	Air gap gable
35	323797	x	Sängram vån.säng V u. ribbotten	Bed bottom L without laths
36	325430	x	Ribbotten kpl.	Laths bottom cpl.
37	311985	x	Ribba sängbotten L=718 B=63	Lath bed bottom L=718 B=63
38	312046	x	Band t. ribbotten	Band for laths bottom
39	324117	x	Bärregel	Bearing rail
40	312436	x	Bärregel L=440	Bearing rail L=440
41	316043	x	Skena gardin L1080	Curtain rod L1080
42	323153	x	Skåp övre L=1674	Cupboard upper L=1674
43	324907	x	Hyllpaket	Shelf
44	323471	x	Skåp gavel bak L1510	Cupboard gable L1510
45	323476	x	Hyllpaket	Shelf
46	323798	x	Sängram vån.säng H u. ribbotten	Bed bottom
47	312613	T	Stege ö-bäddsskåp 201x1800 kpl.	Ladder upper bed 201x1800 cpl.
48	860426	T	Krok t. stege	Hook for ladder
			T= Tillbehör	T= Accessory

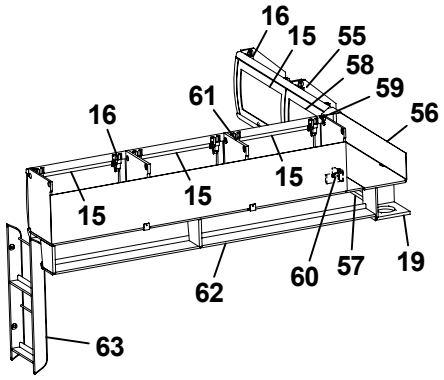
16
15
55
58
59
56
61
16
15
15
15
16
60
57
19
62
63

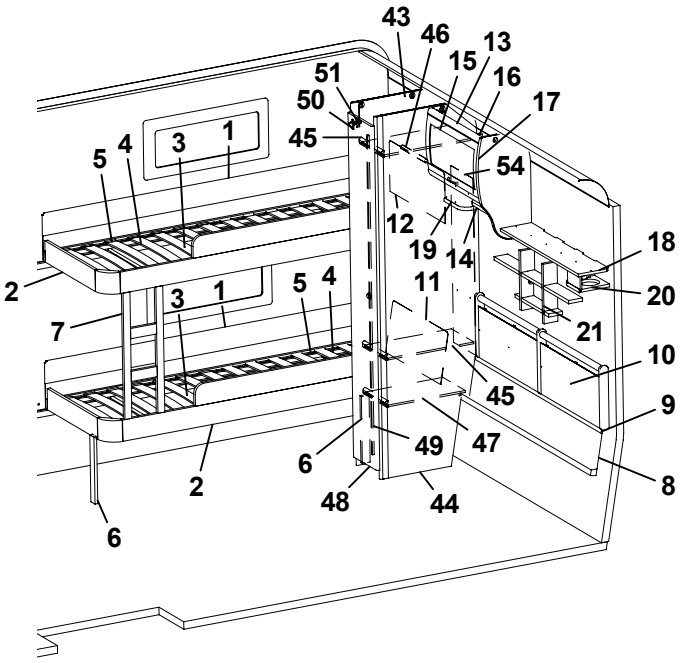
43
46
13
15
16
17
51
50
45
54
5
4
3
1
12
19
14
18
2
3
1
5
4
11
20
7
21
10
45
9
49
47
6
2
48
44
8
6

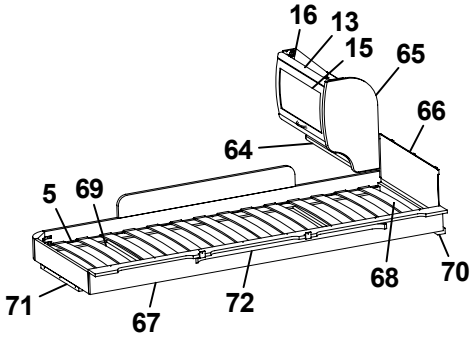
16
13
15
65
66
64
5
69
71
67
72
68
70

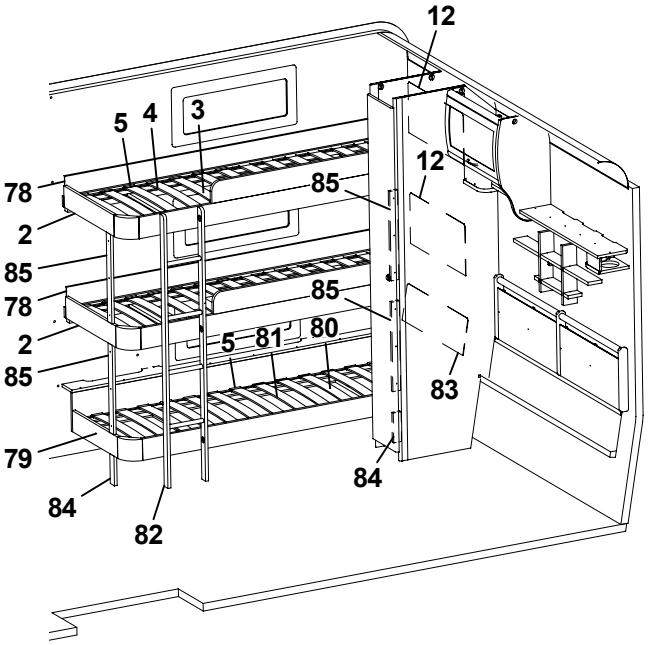
12
5
4
3
78
12
85
2
85
78
85
2
5
81
80
85
83
79
84
84
82

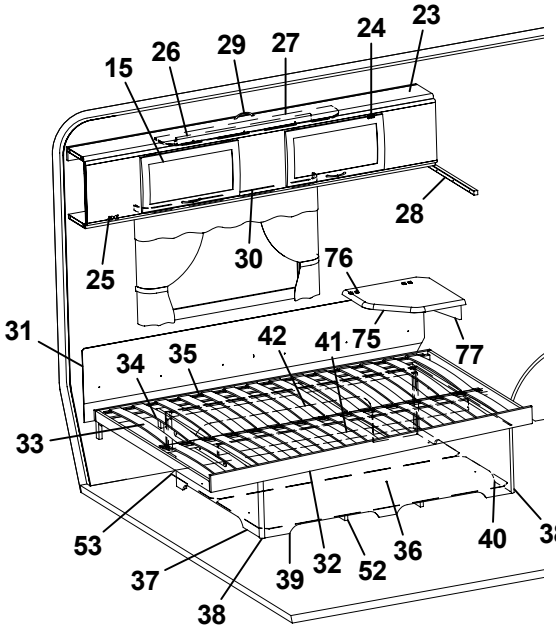
15
26
29
27
24
23
28
25
30
76
31
42
41
75
77
34
35
33
53
37
39
32
52
36
40
38
38

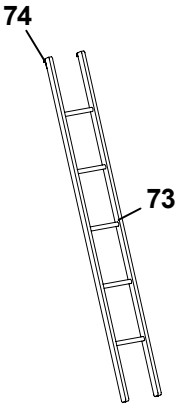
74
73

Pos Fig	Det. nr Part. No	Ingår Fitted	OBS!! Ange alltid årsmodell vid beställning av inredning Benämning	OBS!! Specify always year of model when ordering equipment Description
1	321919	x	Värmespalt H-bak	Air gap R rear
2	323781	x	Sängram fast u. ribbotten	Bed bottom without laths
3	325432	x	Ribbotten kpl.	Laths bottom cpl.
4	311985	x	Ribba sängbotten L=718 B=63	Lath bed bottom L=718 B=63
5	312046	x	Band t. ribbotten	Band for laths bottom
6	322338	x	Stöd säng 15,5x45x360	Support bed
7	324114	x	Stege	Ladder
8	323785	x	Värmespalt nedre gavel bak	Air gap under
9	314287	x	List plast L=2270	List plastic L=2270
10	325742	x	Värmespalt gavel bak	Air gap
11	323783	x	Värmespalt H-bak	Air gap R rear
12	321688	x	Värmespalt V-bak	Air gap L rear
13	323884	x	Skåp gavel bak L560	Cupboard gable L560
14	324120	x	Hyllpaket	Shelf
15	323000	x	Lucka	Door
16	315194	x	Gångjärn	Hinge
17	324047	x	Gavel rundad	Gable
18	324051	x	Hylla gavel bak V 835x180	Shelf gable rear L 835x180
19	323047	x	Högtalarlåda	Box loudspeaker
20	324111	x	Högtalarlåda	Box loudspeaker
21	325741	x	Hylla gavel	Shelf
23	323817	x	Överbäddskåp L1980	Upper bed L1980
24	860402	x	Gångjärn	Hinge
25	860405	x	Gångjärn	Hinge
26	312233	x	Regel låsning	Lock bar
27	323846	x	Rasskydd ö-bäddskåp	Protective plate
28	312313	x	Bärregel 670x22x22	Bearing rail 670x22x22
29	316428	x	Handtag	Handle
30	316042	x	Skena gardin L1020	Curtain rod L1020
31	312006	x	Värmespalt V-H bak	Air gap L-R rear
32	324035	x	Sängram u. ribbotten	Bedbottom without laths
33	325343	x	Ribbotten kpl.	Laths bottom cpl.
34	311985	x	Ribba sängbotten L=718 B=63	Lath bed bottom L=718 B=63
35	312046	x	Band t. ribbotten	Band for laths bottom
36	325748	x	Sänglåda kpl.	Bed box cpl.
37	325751	x	Gavel säng V	Gable bed L
38	860590	x	List hörn L=2500	Corner strip L=2500
39	323282	x	Front säng	Front bed
40	325750	x	Gavel säng H	Gable bed R
41	315203	x	Regel 17,5x55x1415	Wood lath pine 17,5x55x1415
42	325749	x	Bakgavel sänglåda	Back bed box
43	323924	x	Vägg garderob V	Wall wardrobe L
44	323257	x	Vägg garderob H	Wall wardrobe R
45	323926	x	Hylla	Shelf
46	316197	x	Galgstång L=782	Clothes hanger L=782
			T= Tillbehör	T= Accessory

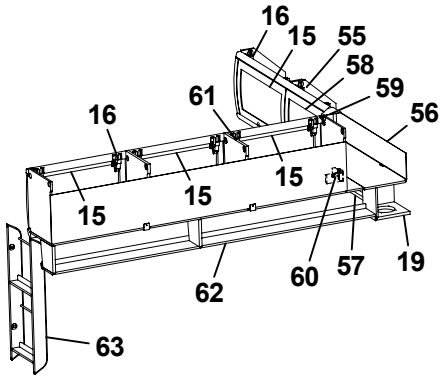
16
15
55
58
59
56
61
16
15
15
15
62
60
57
19
63

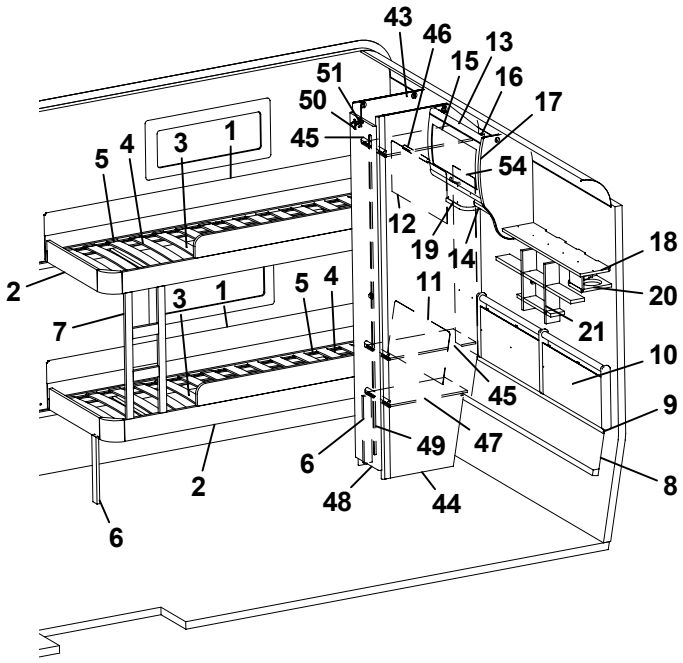
43
46
13
15
16
17
51
50
45
54
5
4
3
1
12
19
14
18
2
11
20
7
3
1
5
4
21
10
45
9
49
47
6
2
48
44
8
6

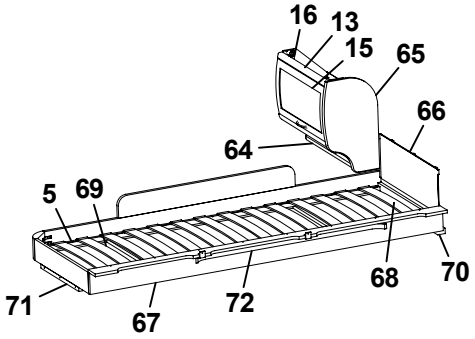
16
13
15
65
66
64
5
69
68
70
71
67
72

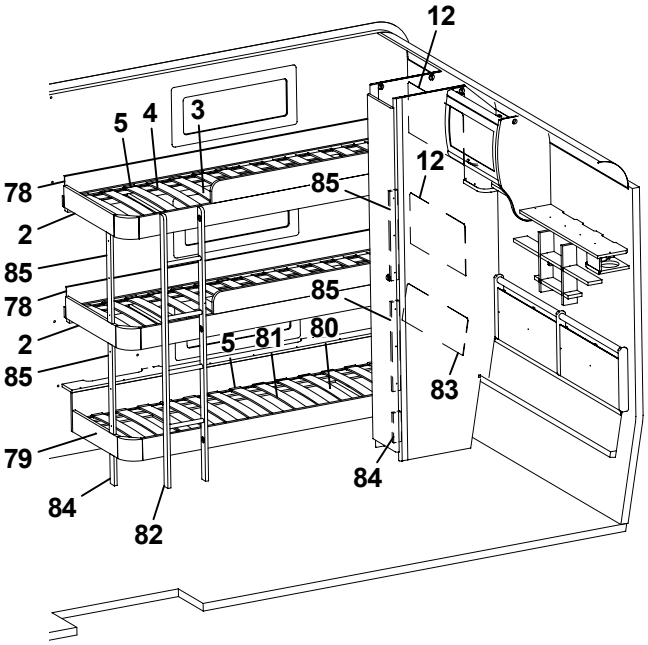
12
5
4
3
12
78
85
2
85
78
85
2
5
81
80
85
83
79
84
84
82

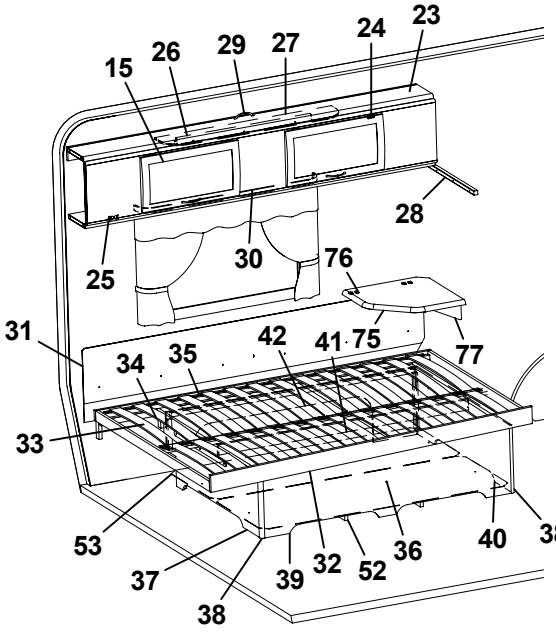
15
26
29
27
24
23
28
25
30
76
31
42
41
75
77
34
35
33
53
37
38
39
32
52
36
40
38

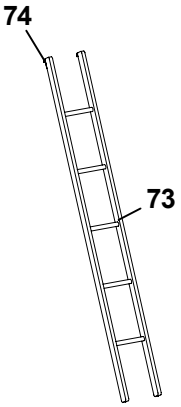
74
73

Pos Fig	Det. nr Part. No	Ingår Fitted	**OBS!!** Ange alltid årsmodell vid beställning av inredning Benämning	**OBS!!** Specify always year of model when ordering equipment Description
47	322362	x	Hylla	Shelf
48	324079	x	Dörr 260x1850	Door 260x1850
49	314523	x	Rätningslist dörr L=1715	List L=1715
50	311917	x	Gångjärn	Hinge
51	312588	x	Platta gångjärn	Plate hinge
52	324938	x	Luftspalt sänglåda	Air gap bed box
53	325752	x	Luftspalt	Air gap
54	325729	x	Värmespalt garderob bak	Air gap
55	323461	T	Skåp gavel bak V L1410	Cupboard upper L1410
56	323469	T	Skiva skåp 1400x140	Sheet 1400x140
57	323466	T	Hyllpaket	Shelf
58	323002	T	Lucka	Door
59	316115	T	Hörn inredning	Corner
60	324321	T	Täckvinkel hörn inredning	Cover for corner
61	323046	T	Skåp övre L=1674	Cupboard upper L=1674
62	323082	T	Hyllpaket	Shelf
63	320316	T	Tidningshylla 280x720 kpl	Newspaper shelf
64	323888	T	Hyllpaket	Shelf
65	323657	T	Gavel rundad	Gable
66	321209	T	Värmespalt gavel	Air gap gable
67	323797	T	Sängram vån.säng V u. ribbotten	Bed bottom L without laths
68	325430	T	Ribbotten kpl.	Laths bottom cpl.
69	311985	T	Ribba sängbotten L=718 B=63	Lath bed bottom L=718 B=63
70	324117	T	Bärregel	Bearing rail
71	312436	T	Bärregel L=440	Bearing rail L=440
72	316043	T	Skena gardin L1080	Curtain rod L1080
73	312613	T	Stege ö-bäddsskåp 201x1800 kpl.	Ladder upper bed 201x1800 cpl.
74	860426	T	Krok t. stege	Hook for ladder
75	324300	T	Skiva TV-hylla 470x470 *	Board 470x470 *
76	860621	T	Gångjärn	Hinge
77	315749	T	Stöd	Support board
78	325515	x	Värmespalt V/H-bak	Air gap R rear
79	326792	x	Sängram u. ribbotten	Bed bottom without laths
80	326793	x	Ribbotten kpl.	Laths bottom cpl.
81	311985	x	Ribba sängbotten L=718 B=63	Lath bed bottom L=718 B=63
82	326790	x	Stege	Ladder
83	326789	x	Värmespalt V-bak	Air gap L rear
84	326791	x	Stöd säng 15,5x45x160	Support bed
85	327557	x	Stöd säng 15,5x45x481	Support bed
			* = Ange laminat A, B eller C vid beställning. A = Laminat ARPA 3124 gråprickig B = Laminat ARPA 2571 ljus C = Laminat ARPA 2578 silvergrå	* = Specify laminate A, B or C in order. A = Laminate ARPA 3124 grey spotted B = Laminate ARPA 2571 light C = Laminate ARPA 2578 silver-grey
			T= Tillbehör	T= Accessory

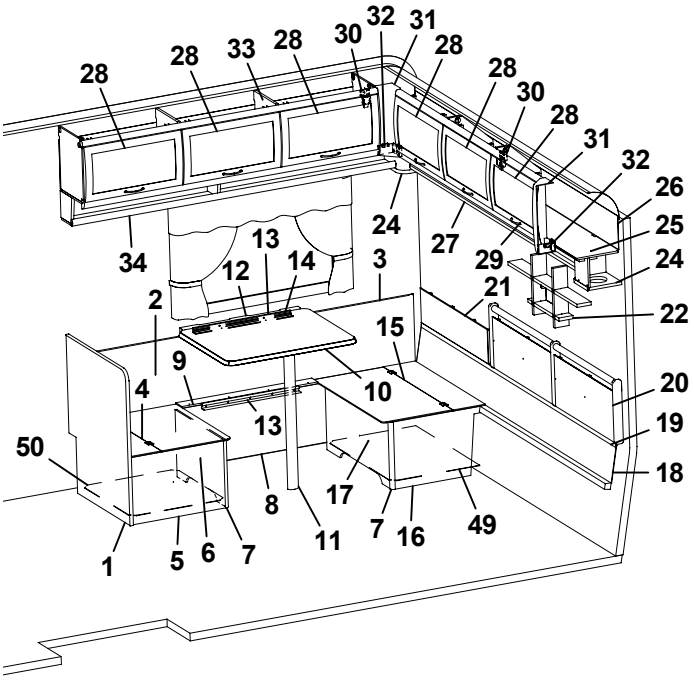
28
28
33
28
30
32
31
28
28
30
28
31
32
26
25
24
24
27
29
34
13
12
14
3
21
22
2
15
9
10
4
13
20
19
50
18
8
17
7
16
49
11
1
5
6
7

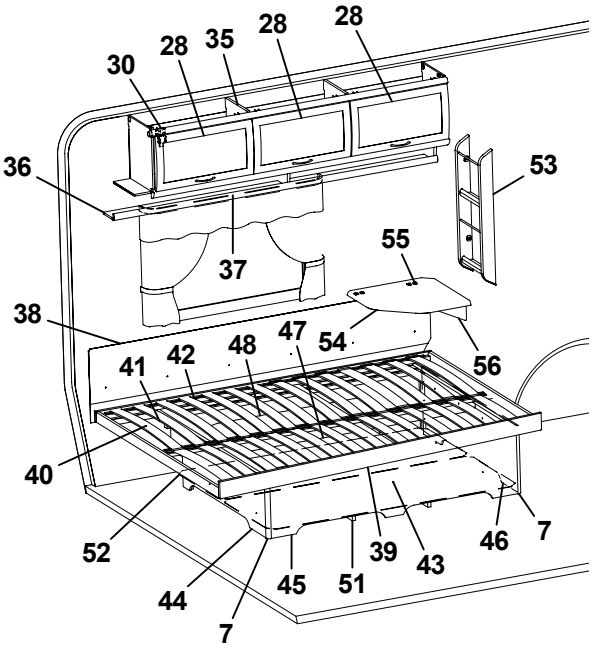
30
28
35
28
28
36
53
37
55
38
47
54
48
42
41
56
40
52
39
43
46
7
45
51
44
7

Pos Fig	Det. nr Part. No	Ingår Fitted	OBS!! Ange alltid årsmodell vid beställning av inredning Benämning	OBS!! Specify always year of model when ordering equipment Description
1	320636	x	Vägg vid bäddlåda	Wall by bed box
2	320341	x	Värmespalt H-bak	Air gap R rear
3	860423	M	List kant U-gap ljusbrun	Strip, light brown
4	312251	x	Lock bäddlåda HB främre	Cover bed box R.R. front
5	320400	x	Gavel bäddlåda HB främre	Gable bed box R.R. front
6	320397	x	Front bäddlåda HB främre	Front bed box R.R. front
7	860590	x	List hörn L=2500	Corner strip L=2500
8	323370	x	Front bäddlåda H bak	Front bed box R.R.
9	323373	x	Lock front bäddlåda HB	Cover front bed box R.R.
10	323230	x	Bordsskiva 750x600 *	Table top 750x600 *
11	320711	x	Bordsben fällbart H=730	Table leg H=730
12	312314	x	Fästregel bord	Bracket
13	300108	x	List bord väggdel L550	List wall
14	300420	x	List upphäng bordsdel L550	List board
15	312250	x	Lock bäddlåda HB bakre	Cover bed box R.R. rear
16	323372	x	Gavel bäddlåda HB bakre	Gable bed box R.R. rear
17	320395	x	Front bäddlåda HB bakre	Front bed box R.R. rear
18	323293	x	Värmespalt nedre gavel bak	Air gap under
19	314287	x	List plast L=2270	List plastic L=2270
20	325739	x	Värmespalt gavel bak	Air gap
21	323371	x	Värmespalt övre gavel bak	Air gap upper
22	325741	x	Hylla gavel	Shelf
24	323047	x	Högtalarlåda	Box loudspeaker
25	323049	x	Skåp gavel bak L2365	Cupboard gable L2365
26	323059	x	Skiva skåp 2345x180	Sheet 2345x180
27	323138	x	Hyllpaket	Shelf
28	323000	x	Lucka	Door
29	316428	x	Handtag	Handle
30	315194	x	Gångjärn	Hinge
31	316115	x	Hörn inredning	Corner
32	324321	x	Täckvinkel hörn inredning	Cover for corner
33	323153	x	Skåp övre L1674	Cupboard upper L1674
34	323155	x	Hyllpaket	Shelf
35	323046	x	Skåp övre L=1674	Cupboard upper L=1674
36	323082	x	Hyllpaket	Shelf
37	316042	x	Skena gardin L1020	Curtain rod L1020
38	312006	x	Värmespalt V-H bak	Air gap L-R rear
39	324039	x	Sängram u. ribbotten	Bed bottom without laths
40	325339	x	Ribbotten kpl.	Laths bottom cpl.
41	311985	x	Ribba sängbotten L=718 B=63	Lath bed bottom L=718 B=63
42	312046	x	Band t. ribbotten	Band for laths bottom
43	325748	x	Sänglåda kpl.	Bed box cpl.
44	325751	x	Gavel säng V	Gable bed L
45	323282	x	Front säng	Front bed
46	325750	x	Gavel säng H	Gable bed R
			M= Metervara T= Tillbehör	M= On the metre T= Accessory

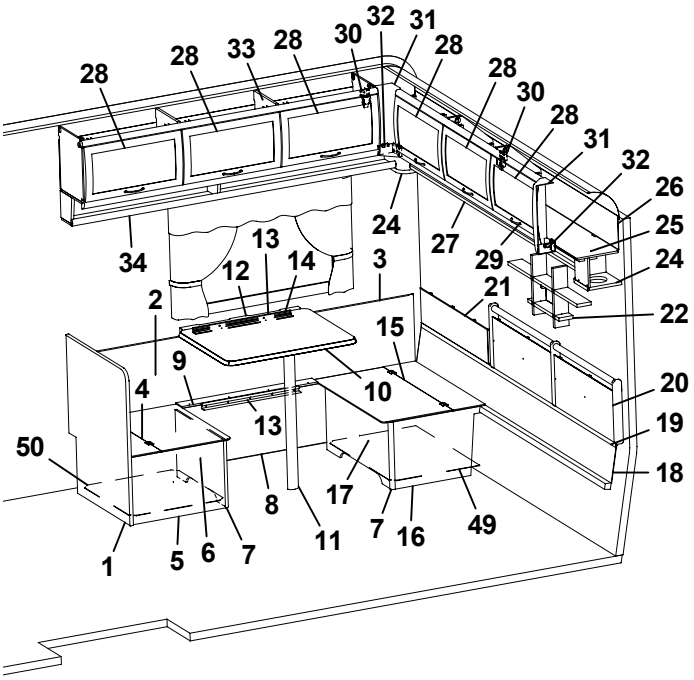
28
28
33
28
30
32
31
28
28
30
28
31
32
26
25
24
24
27
29
34
13
12
14
3
21
22
2
15
9
10
20
4
13
19
50
18
8
17
7
16
49
1
5
6
7
11

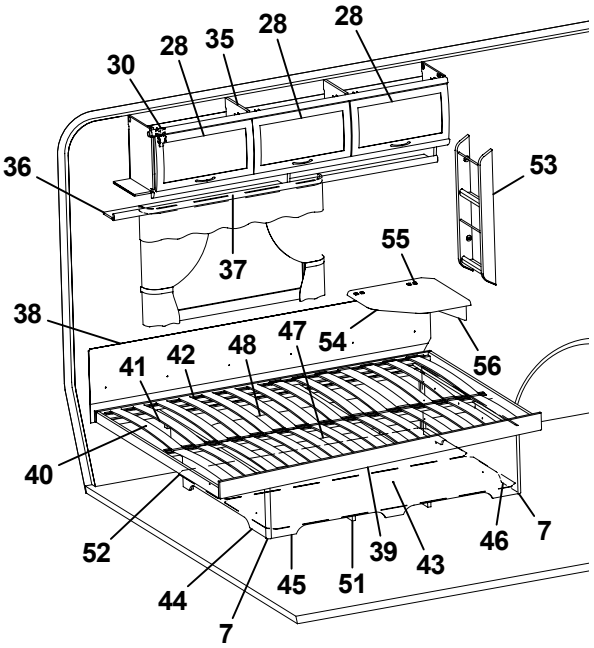
30
28
35
28
28
36
53
37
55
38
54
47
48
42
41
56
40
52
39
43
46
7
44
45
51
7

Pos Fig	Det. nr Part. No	Ingår Fitted	**OBS!!** Ange alltid årsmodell vid beställning av inredning Benämning	**OBS!!** Specify always year of model when ordering equipment Description
47	315203	x	Regel 17,5x55x1415	Wood lath pine 17,5x55x1415
48	325749	x	Bakgavel sänglåda	Back bed box
49	324142	x	Luftspalt H-bak bakre	Air gap
50	312429	x	Luftspalt H-bak främre	Air gap
51	324938	x	Luftspalt sänglåda	Air gap bed box
52	325752	x	Luftspalt	Air gap
53	320316	x	Tidningshylla 280x720 kpl	Newspaper shelf
54	324300	T	Skiva TV-hylla 470x470 *	Board 470x470 *
55	860621	T	Gångjärn	Hinge
56	315749	T	Stöd	Support board
			* = Ange laminat A, B eller C vid beställning. A = Laminat ARPA 3124 gråprickig B = Laminat ARPA 2571 ljus C = Laminat ARPA 2578 silvergrå	* = Specify laminate A, B or C in order. A = Laminate ARPA 3124 grey spotted B = Laminate ARPA 2571 light C = Laminate ARPA 2578 silver-grey
			M= Metervara T= Tillbehör	M= On the metre T= Accessory

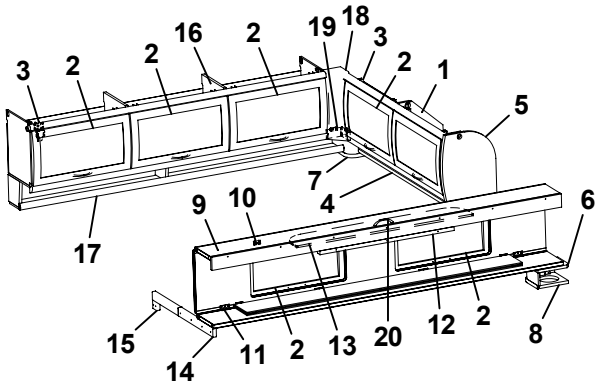
3 2 2 16 2 19 18 3 2 1 5
7 4 6
9 10
17
15 14 11 2 13 20 12 2 8

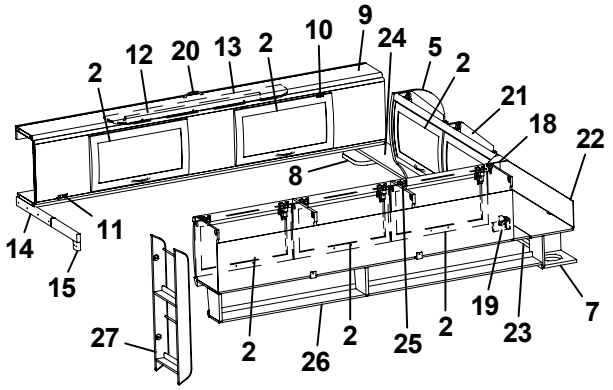
2 12 20 13 2 10 9 24 5 2 21 18 22
8
14 11
15
27 2 26 2 25 2 19 23 7

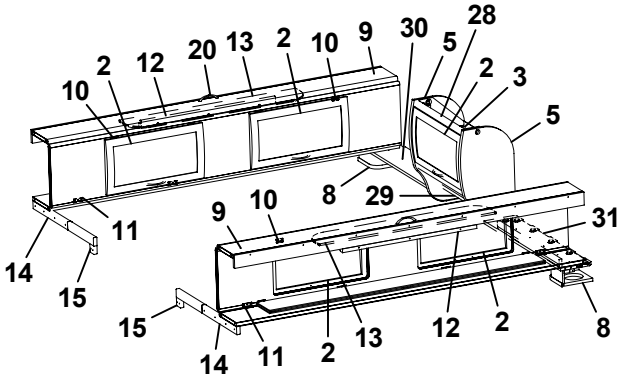
10 2 12 20 13 2 10 9 30 5 28 2 3 5
8 29
9 10 31
14 11
15
15 14 11 2 13 12 2 8

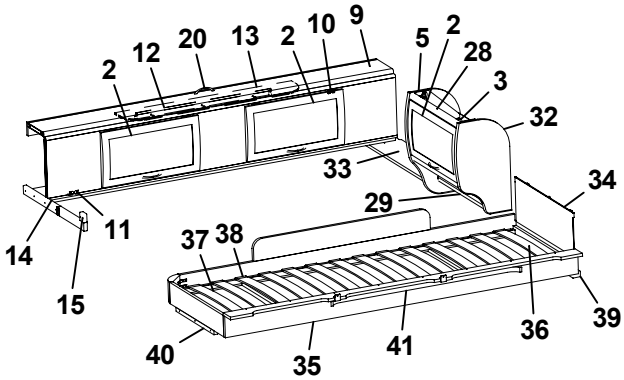
2 12 20 13 2 10 9 5 2 28 3 32
33 34
29
14 11
15
37 38
40 35 41 36 39

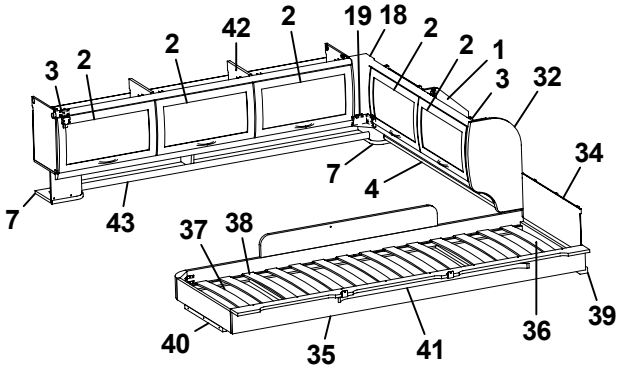
3 2 2 42 2 19 18 2 2 1 3 32 34
7 4
7 43
37 38
40 35 41 36 39

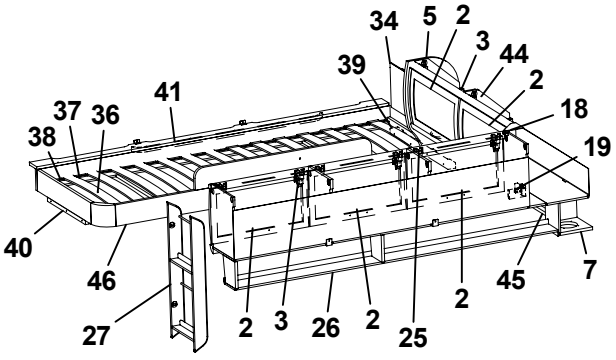
34 5 2 3 44 2 18 19
39 41
37 36
38
40 46 27 2 3 26 2 25 2 45 7

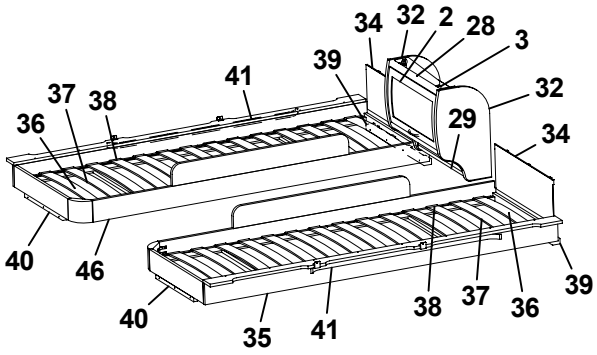
34 32 2 28 3
39 41
37 38 32
36 29 34
40 46
40 35 41 38 37 36 39

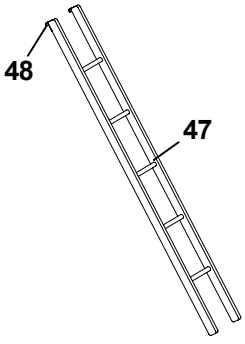
48
47

Pos Fig	Det. nr Part. No	Ingår Fitted	**OBS!!** Ange alltid årsmodell vid beställning av inredning Benämning	**OBS!!** Specify always year of model when ordering equipment Description
1	323649	x	Skåp gavel bak H L1510	Cupboard
2	323000	x	Lucka	Door
3	315194	x	Gångjärn	Hinge
4	323653	x	Hyllpaket	Shelf
5	324047	x	Gavel rundad	Gable
6	324051	x	Hylla gavel bak V 835x180	Shelf gable rear L 835x180
7	323047	x	Högtalarlåda	Box loudspeaker
8	324111	x	Högtalarlåda	Box loudspeaker
9	323817	x	Överbäddskåp L1980	Upper bed L1980
10	860402	x	Gångjärn	Hinge
11	860405	x	Gångjärn	Hinge
12	312233	x	Regel låsning	Lock bar
13	323846	x	Rasskydd ö-bäddskåp	Protective plate
14	312713	x	Bärregel (vikbar)	Bearing rail
15	312726	x	Kloss bärregel	Block bearing rail
16	323153	x	Skåp övre L=1674	Cupboard upper L=1674
17	323155	x	Hyllpaket	Shelf
18	316115	x	Hörn inredning	Corner
19	324321	x	Täckvinkel hörn inredning	Cover for corner
20	316428	x	Handtag	Handle
21	323471	x	Skåp gavel bak V L1510	Cupboard gable
22	323480	x	Skiva skåp 1500x140	Sheet 1500x140
23	324947	x	Hyllpaket	Shelf
24	324051	x	Hylla gavel bak H 835x180	Shelf R 835x180
25	323046	x	Skåp övre L=1674	Cupboard upper L=1674
26	323082	x	Hyllpaket	Shelf
27	320316	x	Tidningshylla 280x720 kpl	Newspaper shelf
28	323884	x	Skåp gavel bak L560	Cupboard gable L560
29	323888	x	Hyllpaket	Shelf
30	324107	x	Hylla gavel bak H 886x180	Shelf R 886x180
31	324107	x	Hylla gavel bak V 886x180	Shelf L 886x180
32	323657	x	Gavel rundad	Gable
33	324107	x	Hylla gavel bak 886x180	Shelf 886x180
34	321209	x	Värmespalt gavel	Air gap gable
35	323797	x	Sängram vån.säng V u. ribbotten	Bed bottom L without laths
36	325430	x	Ribbotten kpl.	Laths bottom cpl.
37	311985	x	Ribba sängbotten L=718 B=63	Lath bed bottom L=718 B=63
38	312046	x	Band t. ribbotten	Band for laths bottom
39	324117	x	Bärregel	Bearing rail
40	312436	x	Bärregel L=440	Bearing rail L=440
41	316043	x	Skena gardin L1080	Curtain rod L1080
42	323153	x	Skåp övre L=1674	Cupboard upper L=1674
43	324907	x	Hyllpaket	Shelf
44	323471	x	Skåp gavel bak L1510	Cupboard gable L1510
45	323476	x	Hyllpaket	Shelf
46	323798	x	Sängram vån.säng H u. ribbotten	Bed bottom
47	312613	T	Stege ö-bäddsskåp 201x1800 kpl.	Ladder upper bed 201x1800 cpl.
48	860426	T	Krok t. stege	Hook for ladder
			T= Tillbehör	T= Accessory

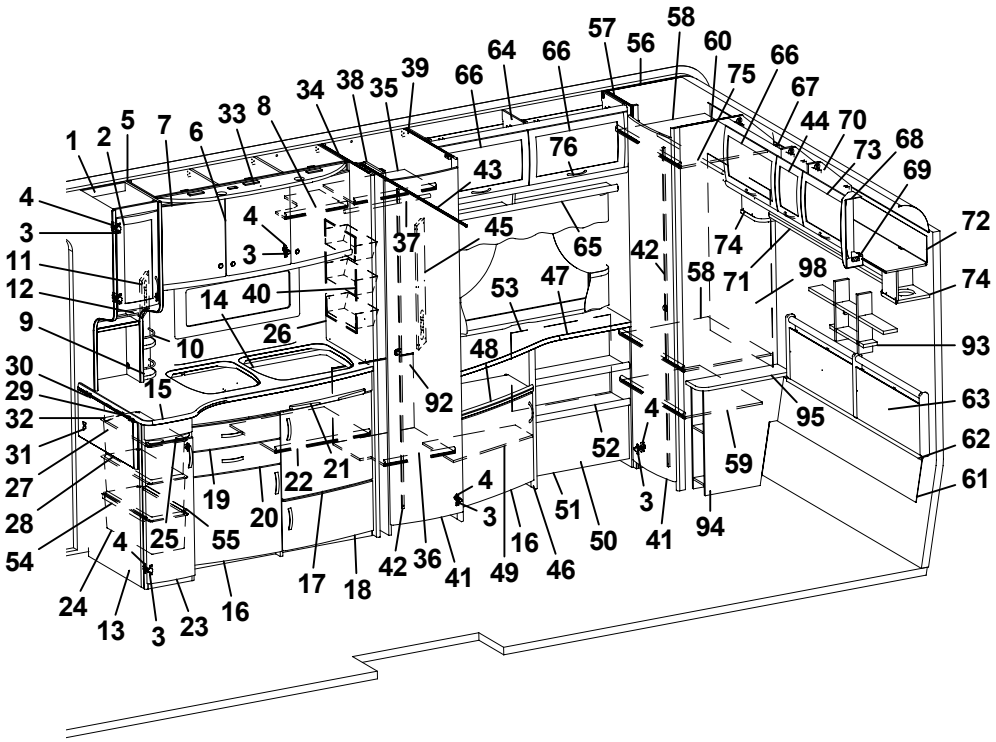
1 2 5 7 6 33 8 34 38 35 39 66 64 66 57 56 58 60 75 66 67 44 70 73 68 69 72 74 93 63 62 61
4 3 11 12 9 30 29 32 31 27 28 54 24 13 3 23 16 25 55 19 20 22 21 17 18 42 36 41 49 16 46 51 50 52 4 3 41 94 59 95 98 71 74 58 42 65 47 53 48 92 45 43 76 37 40 14 26 10 15 4 3

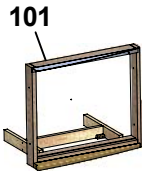
101

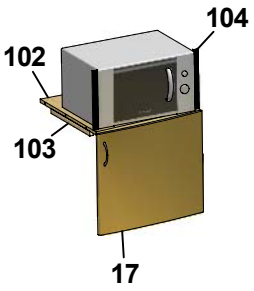
104
102
103
17

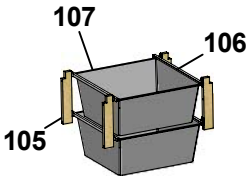
107
106
105

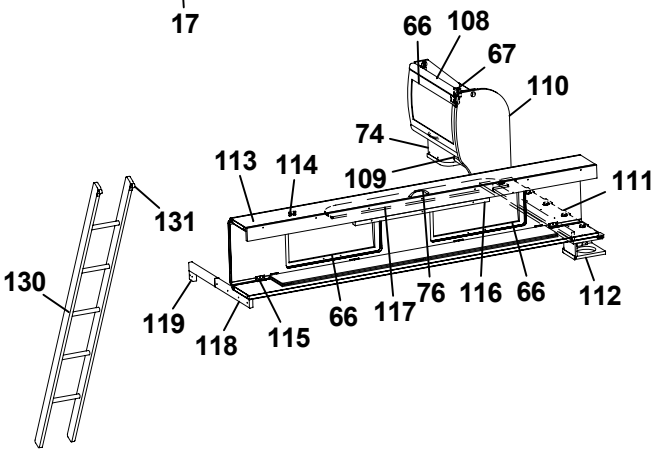
66 108 67 110 74 113 114 109 111 131 130 119 118 115 66 117 76 116 66 112

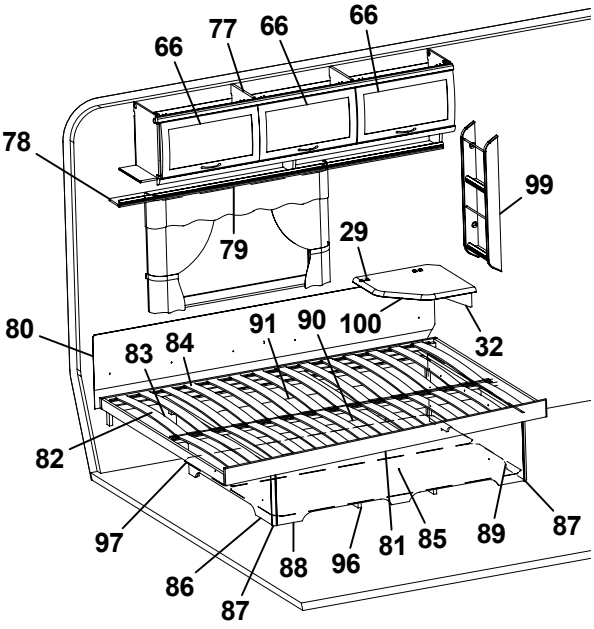
66 77 66 66 78 99 79 29 80 83 84 91 90 100 32 82 97 86 87 88 96 81 85 89 87

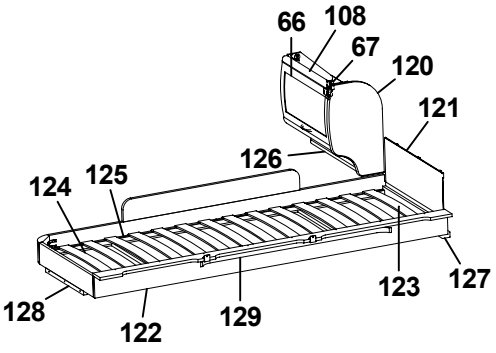
66 108 67 120 121 126 124 125 128 122 129 123 127

Pos Fig	Det. nr Part. No	Ingår Fitted	OBS!! Ange alltid årsmodell vid beställning av inredning Benämning	OBS!! Specify always year of model when ordering equipment Description
1	323267	x	Skåp utskjut kökskåp kpl.	Cupboard projekting cpl.
2	323426	x	Lucka V 236x500	Door L 236x500
3	311917	x	Gångjärn	Hinge
4	312588	x	Platta gångjärn	Plate hinge
5	323014	x	Skåp kök L1118 kpl.	Cupboard kitchen L1118 cpl.
-	323403	T	Skåp kök L1118 kpl. (köksfläkt CK155)	Cupboard kitchen L1118 cpl. (kitchen fan CK155)
6	323021	x	Lucka H 368x420	Door R 368x420
7	323020	x	Lucka V 368x420	Door L 368x420
8	323092	x	Hylla	Shelf
9	320312	x	Kryddhylla	Spice shelf
10	314352	x	Rasskydd al. rör L=210	Pipe al. L=210
11	320626	x	Front	Front
12	320627	x	Skiva täck	Sheet cover
13	323043	x	Diskbänk kpl. m. skiva/luckor/lådor	Kitchen sink with board/doors/drawers
14	401328	x	Plåt under spis	Plate cover under fireplace
15	323169	x	Skiva diskbänk *	Board *
16	323504	x	Lucka V 550x470	Door L 550x470
17	323503	x	Lucka H 550x470	Door R 550x470
18	323510	x	Lucka H 550x265	Door R 550x265
19	323505	x	Låda diskbänk kpl.	Drawer cpl.
20	323506	x	Låda diskbänk kpl.	Drawer cpl.
21	323412	x	Skärbräda	Cutting board
22	320460	x	Hylla övre	Shelf upper
23	323517	x	Lucka 270x740	Door 270x740
24	309010	x	Trådback vit 227x527x185	Tray 227x527x185
25	323413	x	Skärbräda	Cutting board
26	401475	x	Flamskydd	Flame guard
27	316694	T	Mont-sats vikskiva kpl. u. skiva	Mounting kit foldable board cpl. without board
28	324222	T	Vikskiva diskbänk *	Board *
29	860621	T	Gångjärn	Hinge
30	315145	T	Distans vikskiva	Distance
31	800639	T	Snäppare mässing	Snap brass
32	315749	T	Stöd	Support board
33	323401	x	Ljusramp köksskåp	Light holder
34	320532	x	Vägg garderob V	Wall wardrobe L
35	323116	x	Hylla garderob övre	Shelf wardrobe upper
36	323734	x	Hylla nedre garderob	Shelf wardrobe under
37	316197	x	Galgstång L=782	Clothes hanger L=782
38	323269	x	Nisch, vikdörr	Niche folding door
39	320527	x	Vägg garderob H	Wall wardrobe R
40	312162	x	Korg garderob 330x140x520	Basket
41	321519	x	Dörr 415x1850	Door 415x1850
42	314523	x	Rätningslist dörr L=1715	List L=1715
43	314917	x	Skena draperi L=1190	Drapery rail L=1190
44	323001	x	Lucka	Door
			T= Tillbehör	T= Accessory

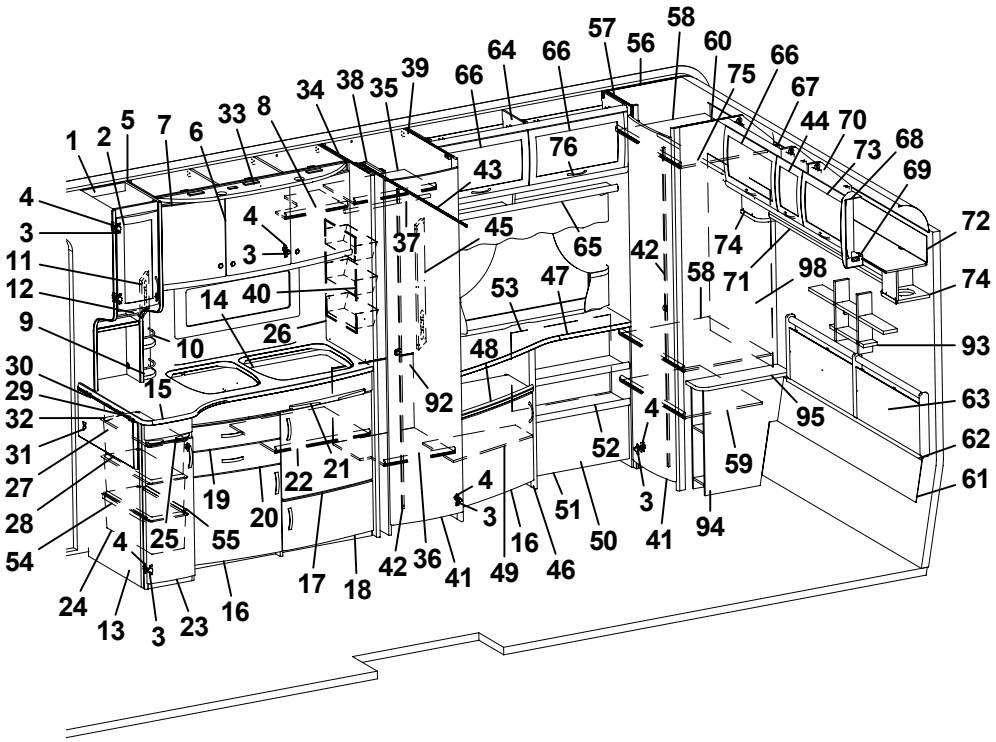
1 2 5 7 6 33 8 34 38 35 39 66 64 66 57 56 58 60 75 66 67 44 70 73 68 69 72 74 98 93 63 62 61 95 59 94 41 3 52 4 51 50 49 46 16 4 3 42 36 41 17 18 24 13 3 23 16 4 25 55 19 20 22 21 26 14 40 10 15 92 48 53 47 43 45 37 65 42 58 71 76 4 3 11 12 9 30 29 32 31 27 28 54

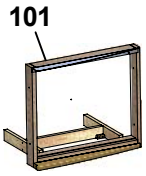
101

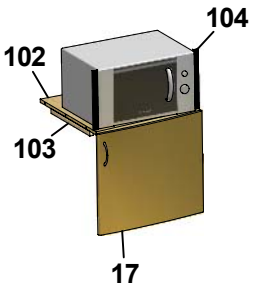
104 102 103 17

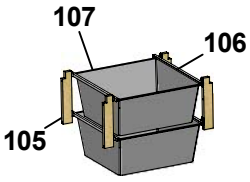
107 106 105

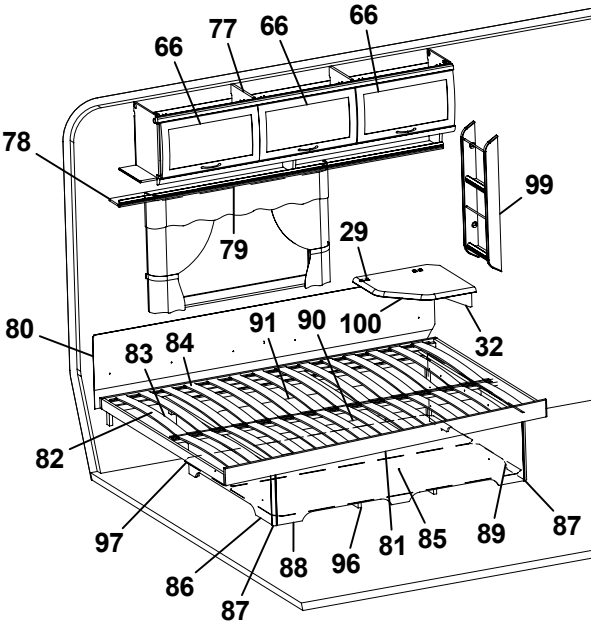
66 77 66 66 78 99 79 29 80 91 90 100 83 84 32 82 97 86 87 88 96 81 85 89 87

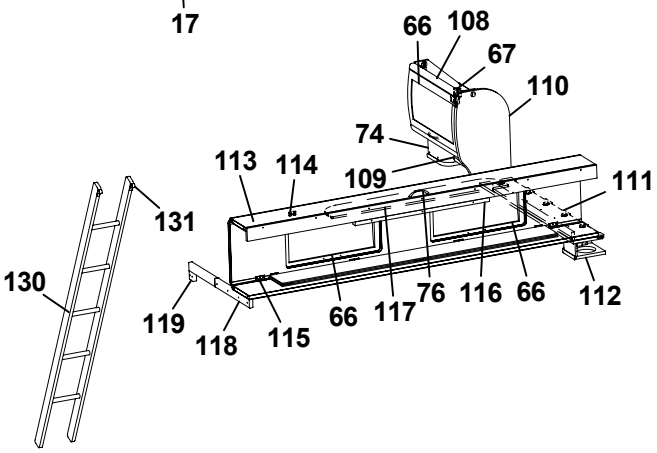
66 108 67 110 74 113 114 109 111 131 130 119 118 115 66 117 76 116 66 112

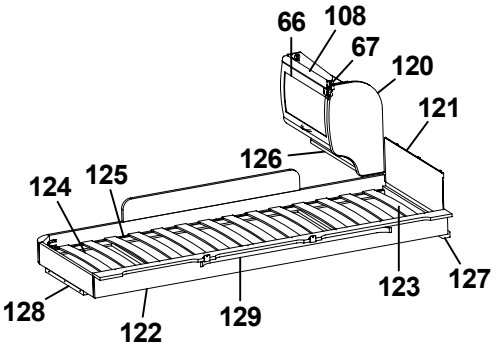
66 108 67 120 121 126 124 125 123 127 128 122 129

Pos Fig	Det. nr Part. No	Ingår Fitted	OBS!! Ange alltid årsmodell vid beställning av inredning Benämning	OBS!! Specify always year of model when ordering equipment Description
45	320624	x	Front el-uttag 130x665	Front outlet 130x665
46	323317	x	TV-bänk kpl. u. skiva	TV-bench cpl. without board
47	323319	x	Skiva TV-bänk 1140x515/270 *	Board *
48	323320	x	Hylla övre	Shelf upper
49	323321	x	Hylla undre	Shelf lower
50	323284	x	Hylla DB	Shelf
51	323286	x	Front	Front
52	323288	x	Hylla	Shelf
53	321326	x	Värmespalt H-bak	Air gap
54	315488	x	Glidlist trådback L430 D14	Sliding strip tray L430 D14
55	315487	x	Glidlist trådback L430 D8	Sliding strip try L430 D8
56	323256	x	Vägg garderob V	Wall wardrobe L
57	323258	x	Front garderob	Front
58	323259	x	Hylla garderob	Shelf wardrobe
59	320732	x	Hylla garderob	Shelf wardrobe
60	323257	x	Vägg garderob H	Wall wardrobe R
61	323826	x	Värmespalt nedre gavel bak	Air gap lower
62	314287	x	List plast L=2270	List plastic L=2270
63	325739	x	Värmespalt gavel bak	Air gap
64	323305	x	Skåp övre L1140	Cupboard
65	323312	x	Hyllpaket	Shelf
66	323000	x	Lucka	Door
67	315194	x	Gångjärn	Hinge
68	316115	x	Hörn inredning	Corner
69	324321	x	Täckvinkel hörn inredning	Cover for corner
70	323295	x	Skåp gavel bak L1661	Cupboard gable L1661
71	323300	x	Hyllpaket	Shelf
72	323303	x	Skiva 1651x140	Board
73	323002	x	Lucka	Door
74	323047	x	Högtalarlåda	Box loudspeaker
75	316197	x	Galgstång L=782	Clothes hanger L=782
76	316428	x	Handtag	Handle
77	323046	x	Skåp övre L=1674	Cupboard upper L=1674
78	323082	x	Hyllpaket	Shelf
79	316042	x	Skena gardin L1020	Curtain rod L1020
80	312006	x	Värmespalt V-H bak	Air gap L-R rear
81	324039	x	Sängram u. ribbotten	Bed bottom without laths
82	325339	x	Ribbotten kpl.	Laths bottom cpl.
83	311985	x	Ribba sängbotten L=718 B=63	Lath bed bottom L=718 B=63
84	312046	x	Band t. ribbotten	Band for laths bottom
85	325748	x	Sänglåda kpl.	Bed box cpl.
86	325751	x	Gavel säng V	Gable bed L
87	860590	x	List hörn L=2500	Corner strip L=2500
88	323282	x	Front säng	Front bed
89	325750	x	Gavel säng H	Gable bed R
			T= Tillbehör	T= Accessory

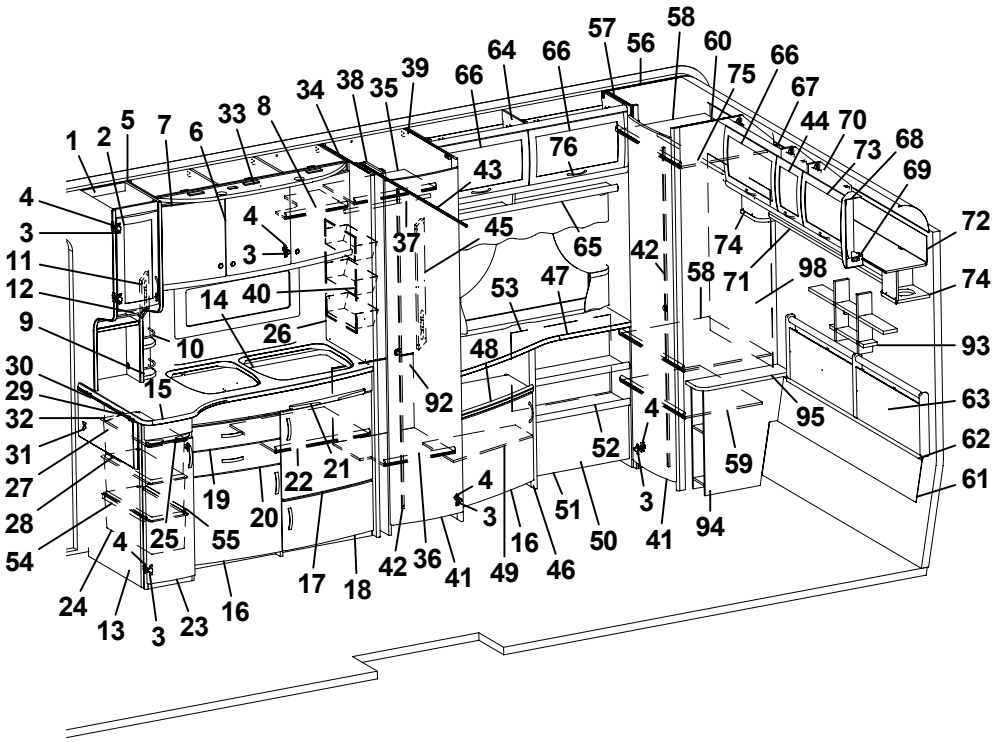
1 2 5 7 6 33 8 34 38 35 39 66 64 66 57 56 58 60 75 66 67 44 70 73 68 69 72 74 93 63 62 61 4 3 11 12 9 30 29 32 31 27 28 54 10 14 40 26 15 19 20 22 21 25 55 24 13 3 23 16 17 18 42 36 41 43 45 37 4 3 65 76 53 47 48 92 42 58 71 98 74 95 59 52 4 3 41 94 51 50 4 3 16 49 46

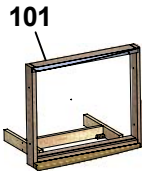
101

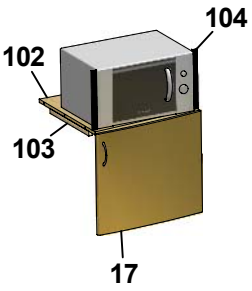
104 102 103 17

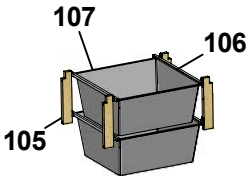
107 106 105

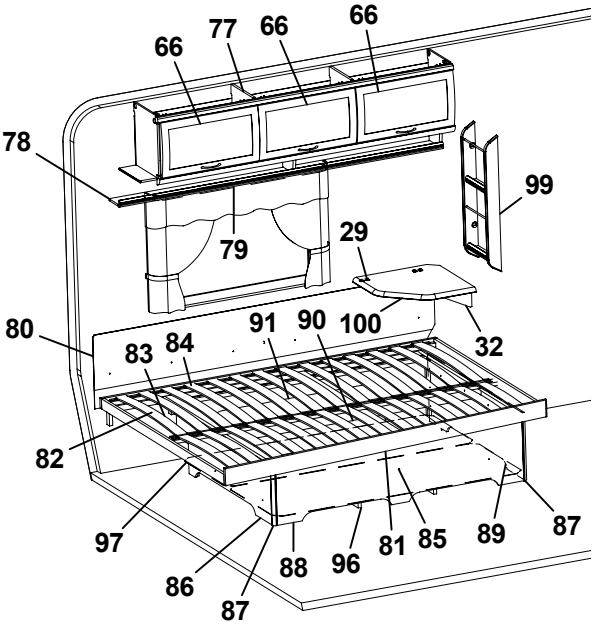
66 77 66 66 78 99 79 29 80 91 90 100 83 84 32 82 97 86 87 88 96 81 85 89 87

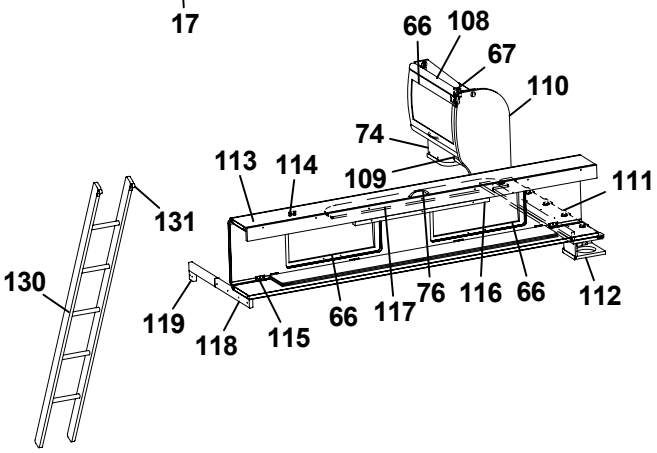
66 108 67 110 74 113 114 109 111 131 130 119 118 115 66 117 76 116 66 112

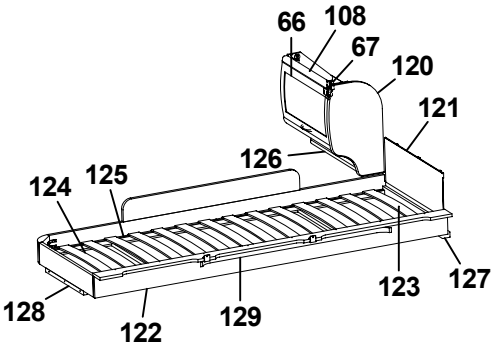
66 108 67 120 121 126 124 125 123 127 128 122 129

Pos Fig	Det. nr Part. No	Ingår Fitted	OBS!! Ange alltid årsmodell vid beställning av inredning Benämning	OBS!! Specify always year of model when ordering equipment Description
90	315203	x	Regel 17,5x55x1415	Wood lath pine 17,5x55x1415
91	325749	x	Bakgavel sänglåda	Back bed box
92	325743	x	Täckskiva exp.kärl	Cover expansion vessel
93	325741	x	Hylla gavel	Shelf
94	323260	x	Sängbord kpl.	Bedside table cpl.
95	323261	x	Skiva sängbord	Board bedside table
96	324938	x	Luftspalt sänglåda	Air gap bed box
97	325752	x	Luftspalt	Air gap
98	325728	x	Värmespalt garderob	Air gap
99	320316	x	Tidningshylla 280x720 kpl	Newspaper shelf
100	324300	T	Skiva TV-hylla 470x470 *	Board 470x470 *
101	324041	T	Monteringssats ugn kpl.	Mounting kit cpl.
102	323069	T	Hylla nedre	Shelf under
103	312168	T	List 17,5x22x360	List 17,5x22x360
104	401607	T	Galler	Grating
105	320514	T	List, backskenor	List
106	312712	T	Glidlist trådback (säljes i par)	Sliding strip tray (pair)
107	310326	T	Trådback vit 427x427x185	Tray 427x427x185
--	316276	T	Utdragsstopp trådback	Extension stop, tray
108	323884	T	Skåp gavel bak L560	Cupboard gable L560
109	324120	T	Hyllpaket	Shelf
110	324047	T	Gavel rundad	Gable
111	324062	T	Hylla gavel bak 1085x180	Shelf gable rear 1085s180
112	324111	T	Högtalarlåda	Box loudspeaker
113	323817	T	Överbäddskåp L1980	Upper bed L1980
114	860402	T	Gångjärn	Hinge
115	860405	T	Gångjärn	Hinge
116	312233	T	Regel låsning	Lock bar
114	323846	T	Rasskydd ö-bäddskåp	Protective plate
115	312713	T	Bärregel (vikbar)	Bearing rail
119	312726	T	Kloss bärregel	Block bearing rail
120	323657	T	Gavel rundad	Gable
121	321209	T	Värmespalt gavel	Air gap gable
122	323797	T	Sängram vån.säng V u. ribbotten	Bed bottom L without laths
123	325430	T	Ribbotten kpl.	Laths bottom cpl.
124	311985	T	Ribba sängbotten L=718 B=63	Lath bed bottom L=718 B=63
125	312046	T	Band t. ribbotten	Band for laths bottom
126	323888	T	Hyllpaket	Shelf
127	324117	T	Bärregel	Bearing rail
128	312436	T	Bärregel L=440	Bearing rail L=440
129	316043	T	Skena gardin L1080	Curtain rod L1080
130	312613	T	Stege ö-bäddsskåp 201x1800 kpl.	Ladder upper bed 201x1800 cpl.
131	860426	T	Krok t. stege	Hook for ladder
			* = Ange laminat A, B eller C vid beställning. A = Laminat ARPA 3124 gråprickig B = Laminat ARPA 2571 ljus C = Laminat ARPA 2578 silvergrå	* = Specify laminate A, B or C in order. A = Laminate ARPA 3124 grey spotted B = Laminate ARPA 2571 light C = Laminate ARPA 2578 silver-grey
			T= Tillbehör	T= Accessory

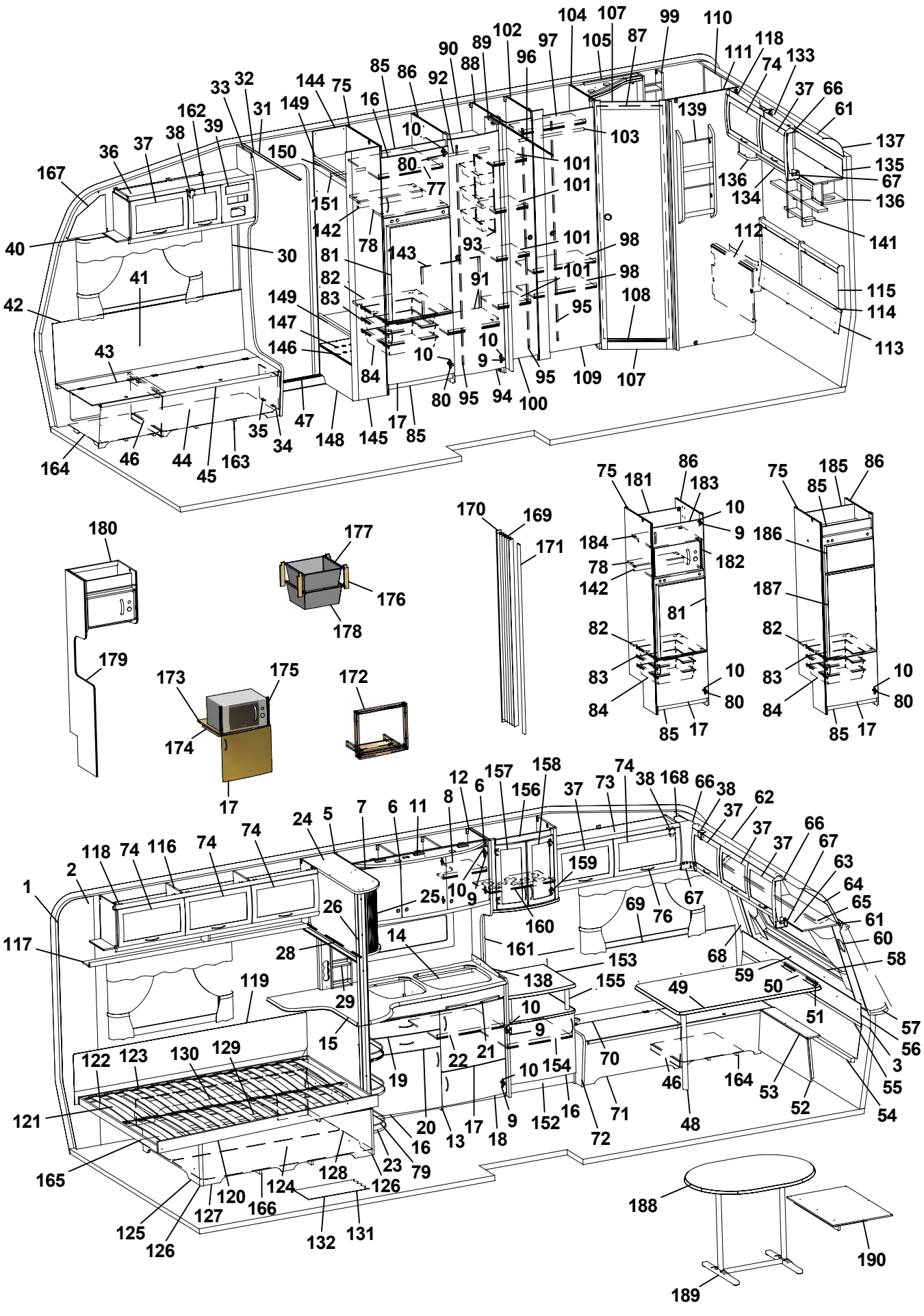
1 2 3 5 6 7 8 9 10 11 12 13 14 15 16 17 18 19 20 21 22 23 24 25 26 27 28 29 30 31 32 33 34 35 36 37 38 39 40 41 42 43 44 45 46 47 48 49 50 51 52 53 54 55 56 57 58 59 60 61 62 63 64 65 66 67 68 69 70 71 72 73 74 75 76 77 78 79 80 81 82 83 84 85 86 87 88 89 90 91 92 93 94 95 96 97 98 99 100 101 102 103 104 105 106 107 108 109 110 111 112 113 114 115 116 117 118 119 120 121 122 123 124 125 126 127 128 129 130 131 132 133 134 135 136 137 138 139 140 141 142 143 144 145 146 147 148 149 150 151 152 153 154 155 156 157 158 159 160 161 162 163 164 165 166 167 168 169 170 171 172 173 174 175 176 177 178 179 180 181 182 183 184 185 186 187 188 189 190

Pos Fig	Det. nr Part. No	Ingår Fitted	OBS!! Ange alltid årsmodell vid beställning av inredning Benämning	OBS!! Specify always year of model when ordering equipment Description
1	316707	M	Tapet vägg/tak	Wall paper
2	316021	M	Tejp tapet 20 mm	Tape, wall paper 20 mm
3	316022	M	Tejp tapet 60 mm	Tape, wall paper 60 mm
5	323014	x	Skåp kök L1118 kpl.	Cupboard kitchen L1118 cpl.
-	323403	T	Skåp kök L1118 kpl. (köksfläkt CK155)	Cupboard kitchen L1118 cpl. (kitchen fan CK155)
6	323021	x	Lucka H 368x420	Door R 368x420
7	323020	x	Lucka V 368x420	Door L 368x420
8	323092	x	Hylla	Shelf
9	311917	x	Gångjärn	Hinge
10	312588	x	Platta gångjärn	Plate hinge
11	323401	x	Ljusramp köksskåp	Light holder
12	323439	x	Vägg vid diskbänk	Wall
13	324802	x	Diskbänk kpl. u. skiva	Kitchen sink cpl. without board
14	401328	x	Plåt under spis	Plate cover under fireplace
15	324795	x	Skiva diskbänk *	Board *
16	323504	x	Lucka V 550x470	Door L 550x470
17	323503	x	Lucka H 550x470	Door R 550x470
18	323510	x	Lucka H 550x265	Door R 550x265
19	323505	x	Låda diskbänk kpl.	Drawer cpl.
20	323506	x	Låda diskbänk kpl.	Drawer cpl.
21	323412	x	Skärbräda	Cutting board
22	320460	x	Hylla övre	Shelf upper
23	320482	x	Utskjut diskbänk	Projection kitchen sink
24	324660	x	Skåp utskjut kökskåp	Cupboard projection
25	324647	x	Jalusi	Jalousie
26	324888	x	Stolpe utskjut	Support bar
28	314722	x	Skena draperi L=900	Curtain rod L=900
--	316194	T	Persienn 897x540	Venetian blind 897x540
29	325952	x	Kryddhylla kpl. m. front el-uttag	Spice rack cpl. with front outlet
30	504400	x	List täck el-kabel B=44 L=2000	Cover strip B=44 L=2000
31	316270	x	List snäpp undre L2379	List under L2379
32	316268	x	List snäpp övre L2379	List upper L2379
33	324723	x	Stolpe först. L1948 kpl. m. lucka	Support bar cpl. with door
34	320005	x	Lucka	Door
35	312589	x	Gångjärn	Hinge
36	325615	x	Skåp övre elc.	Cupboard upper
37	323002	x	Lucka	Door
38	860406	x	Gångjärn	Hinge
39	325495	x	Täckfront radio	Cover radio
40	316042	x	Skena gardin L1020	Curtain rod L1020
41	325767	x	Värmespalt H fram	Air gap R.F.
42	860423	M	List kant U-gap ljusbrun	Strip, light brown
43	323446	x	Lock bäddlåda H F	Cover bed box R.F.
44	323445	x	Front bäddlåda H F (utan lastlucka)	Front bed box R.F. (without loading hatch)
--	324424	T	Front bäddlåda H F (med lastlucka)	Front bed box R.F. (with loading hatch)
45	860562	x	List bädd	List bed
46	312825	x	Stöd bäddlåda HF	Support bed box
47	314687	x	Tröskel aluminium L=850	Threshold aluminium L=850
48	320711	x	Bordsben fällbart H=730	Table leg H=730
49	323221	x	Bordsskiva 776x1200 *	Table top 776x1200 *
			M= Metervara T= Tillbehör	M= On the metre T= Accessory

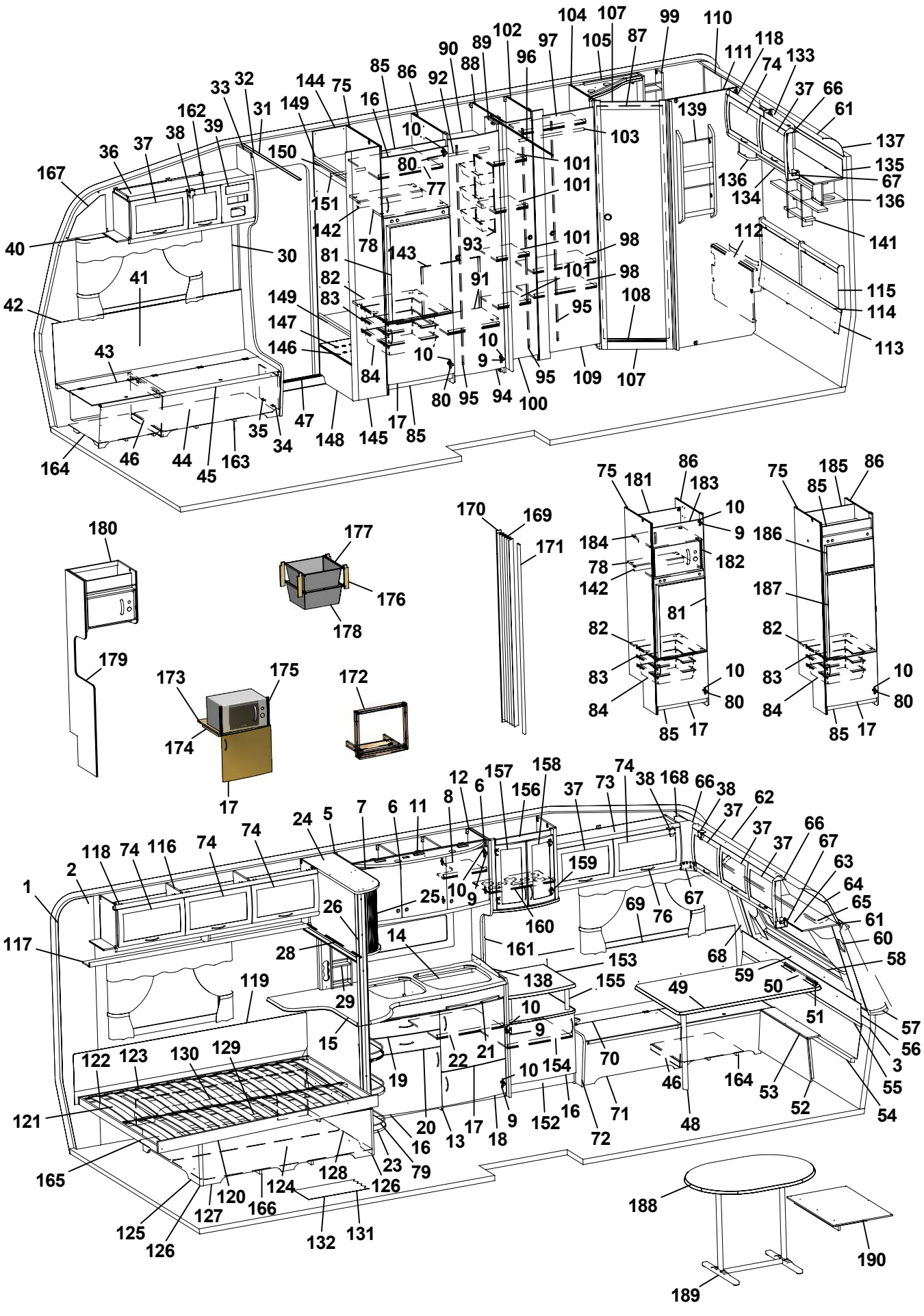
1 2 3 4 5 6 7 8 9 10 11 12 13 14 15 16 17 18 19 20 21 22 23 24 25 26 27 28 29 30 31 32 33 34 35 36 37 38 39 40 41 42 43 44 45 46 47 48 49 50 51 52 53 54 55 56 57 58 59 60 61 62 63 64 65 66 67 68 69 70 71 72 73 74 75 76 77 78 79 80 81 82 83 84 85 86 87 88 89 90 91 92 93 94 95 96 97 98 99 100 101 102 103 104 105 106 107 108 109 110 111 112 113 114 115 116 117 118 119 120 121 122 123 124 125 126 127 128 129 130 131 132 133 134 135 136 137 138 139 140 141 142 143 144 145 146 147 148 149 150 151 152 153 154 155 156 157 158 159 160 161 162 163 164 165 166 167 168 169 170 171 172 173 174 175 176 177 178 179 180 181 182 183 184 185 186 187 188 189 190

Pos Fig	Det. nr Part. No	Ingår Fitted	OBS!! Ange alltid årsmodell vid beställning av inredning Benämning	OBS!! Specify always year of model when ordering equipment Description
50	300420	x	List upphäng bordsdel L550	List board
51	300108	x	List bord väggdel L550	List wall
52	323182	x	Front bäddlåda gavel (2 st när lastl. mont.)	Front bed box gable (2 pcs in loading hatch)
53	323802	x	Skiva gavel 776x110	Sheet gable 776x110
54	323861	x	Värmespalt nedre gavel fram	Air gap under
55	314287	x	List plast L=2270	List plastic L=2270
56	323860	x	Värmespalt övre gavel fram	Air gap upper
57	323936	x	Hylla front L2204	Shelf front L2204
58	860593	x	Raskant plast L=2600	Cantlist shelf front L=2600
59	324023	x	Luftspalt fronthylla	Air gap shelf front
60	323270	x	Front högtalare H	Front loudspeaker R
61	313884	x	List plast radie L=2379	List L=2379
62	316005	x	Skiva plast 295x2363x1	Plastic sheet
63	323362	x	Skåp gavel fram L2115	Cupboard front L2115
64	323672	x	Skiva skåp 2095x180	Sheet 2095x180
65	316791	x	Skena gardin L1670	Curtain rod L1670
66	316115	x	Hörn inredning	Corner
67	324321	x	Täckvinkel hörn inredning	Cover for corner
68	326784	x	Front högtalare V	Front loudspeaker L
69	325761	x	Värmespalt V fram	Air gap L.F.
70	325723	x	Lock bäddlåda V F	Cover bed box L.F
71	325724	x	Front bäddlåda V F (utan lastlucka)	Front bed box L.F. (without loading hatch)
--	326159	T	Front bäddlåda V F (med lastlucka)	Front bed box L.F. (with loading hatch)
72	323449	x	Gavel bäddlåda V F	Gable bed box L.F
73	323045	x	Skåp övre L=1034	Cupboard upper L=1034
74	323000	x	Lucka	Door
75	326547	x	Vägg kyl V	Wall refrigerator L
76	316428	x	Handtag	Handle
77	371559	x	Hylla	Shelf
78	371557	x	Hylla över kyl	Shelf over refrigerator
79	326360	x	Rasskyddssats	Shelter
80	316799	x	Gångjärn	Hinge
81	326554	x	Skiva kyl 498x743	Sheet refrigerator
82	371556	x	Hylla under kyl	Shelf under refrigerator
83	312712	x	Glidlist trådback (säljes i par)	Sliding strip tray (pair)
84	310325	x	Trådback vit 427x427x85	Tray 427x427x85
85	326133	x	Front skåp under kyl	Front cupboard
86	326590	x	Vägg kyl H	Wall refrigerator R
87	371391	x	Dörr 490x1820	Door 490x1820
88	320525	x	Vägg garderob H	Wall wardrobe R
89	323114	x	Nisch vikdörr	Niche folding door
90	326551	x	Hylla garderob övre	Shelf wardrobe upper
91	326598	x	Hylla garderob nedre	Shelf wardrobe lower
92	316197	x	Galgstång L=782	Clothes hanger L=782
93	312162	x	Korg garderob 330x140x520	Basket
94	321519	x	Dörr 415x1850	Door 415x1850
95	314523	x	Rätningslist dörr L=1715	List L=1715
96	314917	x	Skena draperi L=1190	Drapery rail L=1190
97	326976	x	Hylla	Shelf
98	320792	x	Hylla	Shelf
			M= Metervara T= Tillbehör	M= On the metre T= Accessory

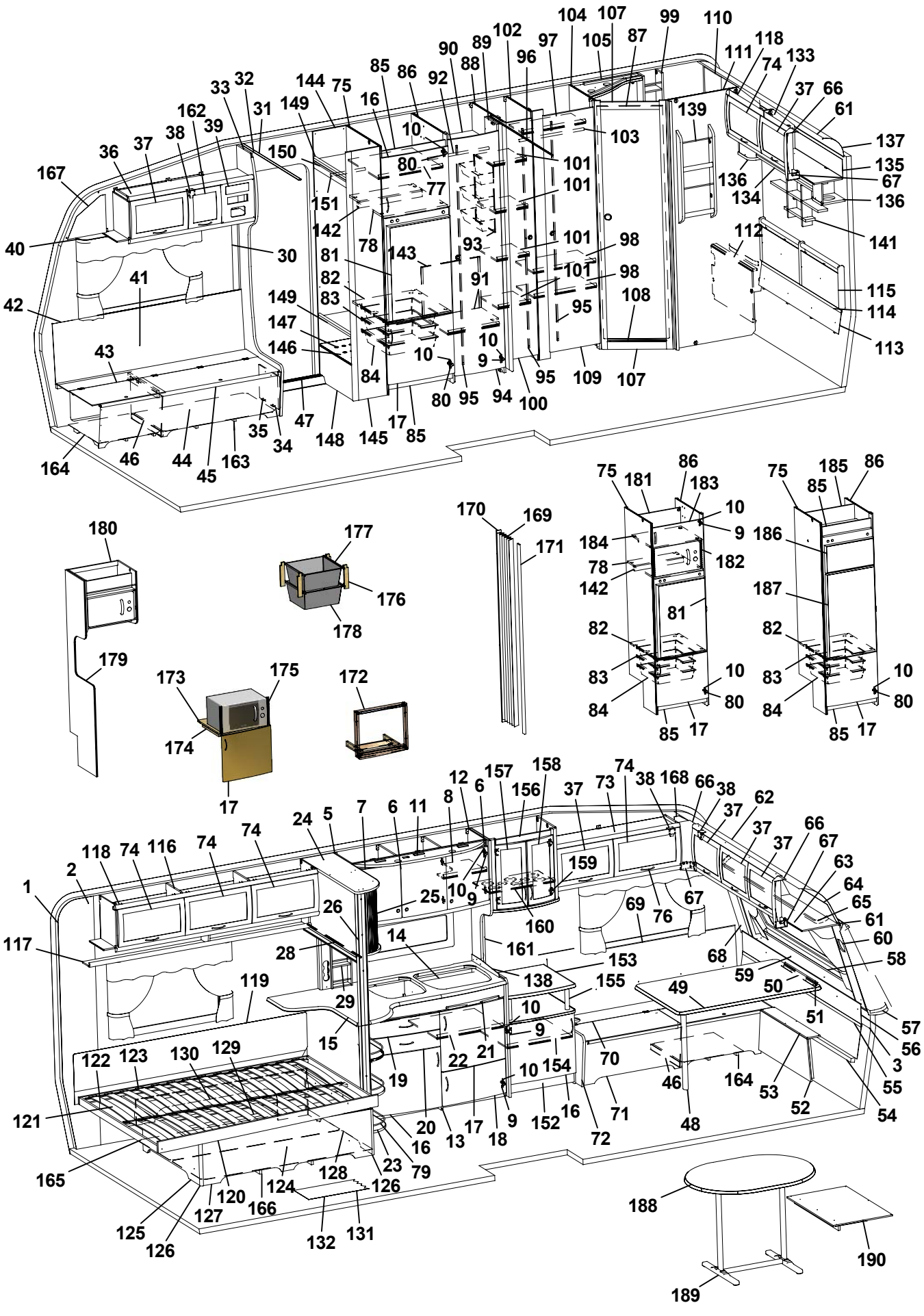
1 2 3 5 6 7 8 9 10 11 12 13 14 15 16 17 18 19 20 21 22 23 24 25 26 27 28 29 30 31 32 33 34 35 36 37 38 39 40 41 42 43 44 45 46 47 48 49 50 51 52 53 54 55 56 57 58 59 60 61 62 63 64 65 66 67 68 69 70 71 72 73 74 75 76 77 78 79 80 81 82 83 84 85 86 87 88 89 90 91 92 93 94 95 96 97 98 99 100 101 102 103 104 105 106 107 108 109 110 111 112 113 114 115 116 117 118 119 120 121 122 123 124 125 126 127 128 129 130 131 132 133 134 135 136 137 138 139 140 141 142 143 144 145 146 147 148 149 150 151 152 153 154 155 156 157 158 159 160 161 162 163 164 165 166 167 168 169 170 171 172 173 174 175 176 177 178 179 180 181 182 183 184 185 186 187 188 189 190

Pos Fig	Det. nr Part. No	Ingår Fitted	OBS!! Ange alltid årsmodell vid beställning av inredning Benämning	OBS!! Specify always year of model when ordering equipment Description
99	325685	x	Hylla	Shelf
100	324080	x	Dörr 260x1850	Door 260x1850
101	323728	x	Hylla backskåp	Shelf
102	327286	x	Vägg garderob	Wall wardrobe
103	316197	x	Galgstång L=782	Clothes hanger L=782
104	327288	x	Vägg tvättrum främre	Wall washroom
105	325683	x	Ljusramp tvättrum	Light holder
107	370364	x	Tröskel tvättrum	Threshold washroom
108	314591	x	List tröskel al. L=480	List threshold L=480
109	320000	x	Dörr 415x1850	Door 415x1850
110	323914	x	Skåp tvättrum L688	Cupboard
111	326838	x	Vägg tvättrum bakre	Wall washroom rear
112	323976	x	Front tvättrum	Front washroom
113	327086	x	Värmespalt	Air gap
114	314287	x	List plast L=2270	List plastic L=2270
115	325742	x	Värmespalt gavel bak	Air gap
116	323046	x	Skåp övre L=1674	Cupboard upper L=1674
117	323082	x	Hyllpaket	Shelf
118	315194	x	Gångjärn	Hinge
119	325616	x	Värmespalt	Airgap
120	324035	x	Sängram u. ribbotten	Bedbottom without laths
121	325343	x	Ribbotten kpl.	Laths bottom cpl.
122	311985	x	Ribba sängbotten L=718 B=63	Lath bed bottom L=718 B=63
123	312046	x	Band t. ribbotten	Band for laths bottom
124	325748	x	Sänglåda kpl.	Bed box cpl.
125	325751	x	Gavel säng V	Gable bed L
126	860590	x	List hörn L=2500	Corner strip L=2500
127	323282	x	Front säng	Front bed
128	325750	x	Gavel säng H	Gable bed R
129	315203	x	Regel 17,5x55x1415	Wood lath pine 17,5x55x1415
130	325749	x	Bakgavel sänglåda	Back bed box
131	316004	M	Matta golv, Solidwood	Carpet floor, Solidwood
132	314708	T	Matta golv	Carpet floor
133	323461	x	Skåp gavel bak V L1410	Cupboard upper L1410
134	323466	x	Hyllpaket	Shelf
135	323469	x	Skiva skåp 1400x140	Sheet 1400x140
136	323047	x	Högtalarlåda	Box loudspeaker
137	316005	x	Skiva plast 295x2363x1	Plastic sheet
138	401476	x	Flamskydd glas	Flame guard
139	320316	x	Tidningshylla 280x720 kpl	Newspaper shelf
141	325741	x	Hylla gavel	Shelf
142	321712	x	List 30x44x526	List 30x44x526
143	326552	x	Täckskiva exp.kärl	Cover expansion vessel
144	322280	x	Vägg instegsgarderob V	Wall wardrobe L
145	322279	x	Vägg instegsgarderob H	Wall wardrobe R
146	326544	x	Hylla insteg *	Shelf *
147	314897	x	Bussning plast Ø=29 mm	Bushing plastic
148	326545	x	Front instegsgarderob	Front
149	326543	x	Hylla	Shelf
150	326546	x	Front övre	Front upper
			M= Metervara T= Tillbehör	M= On the metre T= Accessory

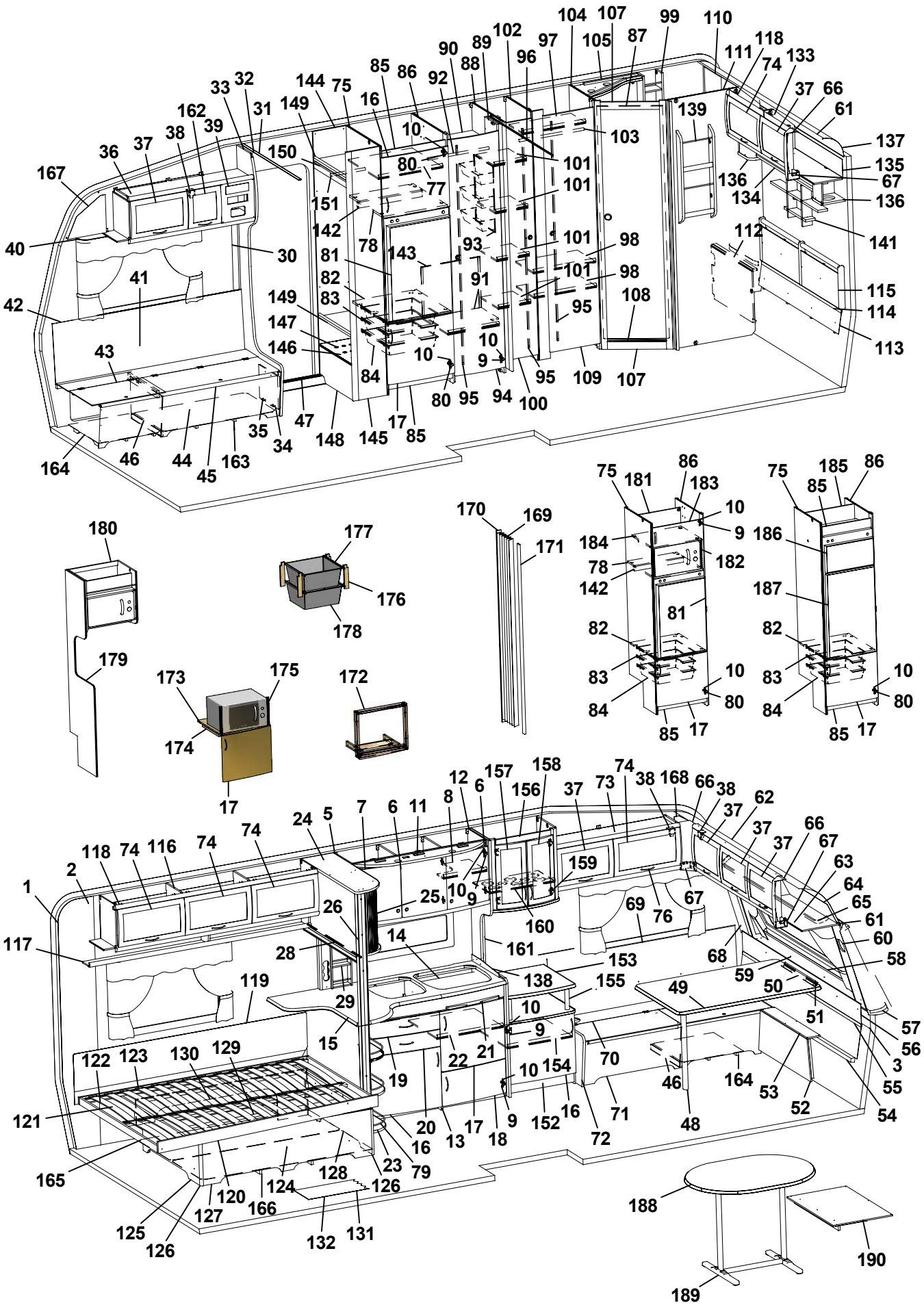
1 2 3 5 6 7 8 9 10 11 12 13 14 15 16 17 18 19 20 21 22 23 24 25 26 27 28 29 30 31 32 33 34 35 36 37 38 39 40 41 42 43 44 45 46 47 48 49 50 51 52 53 54 55 56 57 58 59 60 61 62 63 64 65 66 67 68 69 70 71 72 73 74 75 76 77 78 79 80 81 82 83 84 85 86 87 88 89 90 91 92 93 94 95 96 97 98 99 100 101 102 103 104 105 107 108 109 110 111 112 113 114 115 116 117 118 119 120 121 122 123 124 125 126 127 128 129 130 131 132 133 134 135 136 137 138 139 141 142 143 144 145 146 147 148 149 150 151 152 153 154 155 156 157 158 159 160 161 162 163 164 165 166 167 168 169 170 171 172 173 174 175 176 177 178 179 180 181 182 183 184 185 186 187 188 189 190

Pos Fig	Det. nr Part. No	Ingår Fitted	OBS!! Ange alltid årsmodell vid beställning av inredning Benämning	OBS!! Specify always year of model when ordering equipment Description
151	316197	x	Galgstång L=782	Clothes hanger L=782
152	325725	x	TV-bänk kpl. u. skiva	TV-bench cpl. without board
153	325757	x	Skiva TV-bänk *	Board *
154	321363	x	Hylla	Shelf
155	323703	x	Rundstav folierad L=192	Round staff L=192
156	325674	x	Skåp bar kpl.	Coctail cabinet cpl.
157	323426	x	Lucka V 236x500	Door L 236x500
158	325364	x	Lucka H 236x500	Door R 236x500
159	316037	x	Gångjärn	Hinge
160	323707	x	Hylla	Shelf
161	325624	x	Front el-uttag	Front outlet
162	323001	x	Lucka	Door
163	324134	x	Luftspalt H-fram	Air gap R front
164	324138	x	Luftspalt fram	Air gap front
165	324938	x	Luftspalt sänglåda	Air gap bed box
166	325752	x	Luftspalt sänglåda	Air gap bed box
167	327193	x	Täckskiva gavel H	Cover R
168	327194	x	Täckskiva gavel V	Cover L
169	315216	T	Vikdörr 1900x1500	Folding door
170	323115	T	Bakdel nisch vikdörr	Back niche folding door
171	325096	T	Stolpe utskjut	Support bar
172	324041	T	Monteringssats ugn kpl.	Mounting kit cpl.
173	323069	T	Hylla nedre	Shelf under
174	312168	T	List 17,5x22x360	List 17,5x22x360
175	401607	T	Galler	Grating
176	320514	T	List, backskenor	List
177	312712	T	Glidlist trådback (säljes i par)	Sliding strip try
178	310326	T	Trådback vit 427x427x185	Tray 427x427x185
--	316276	T	Utdragsstopp trådback	Extension stop, tray
179	324338	T	Vägg vid diskbänk	Wall
180	324336	T	Hylla mikrovågsugn	Shelf microwave oven
181	326759	T	Bakstycke kyl	Back
182	401679	T	Galler micro	Grating
183	320653	T	Lucka V 540x208	Door L 540x208
184	326758	T	Hylla över micro	Shelf
185	371558	T	Bakstycke stopp kyl	Back cupboard
186	324828	T	Skiva frys	Sheet freezer
187	324829	T	Skiva kyl	Sheet refrigerator
188	323224	T	Bordsskiva 750x1000	Table top 750x1000
189	316012	T	Bordsstativ	Table stand
190	323208	T	Skiva rundsittgrupp	Sheet seat
			* = Ange laminat A, B eller C vid beställning. A = Laminat ARPA 3124 gråprickig B = Laminat ARPA 2571 ljus C = Laminat ARPA 2578 silvergrå	* = Specify laminate A, B or C in order. A = Laminate ARPA 3124 grey spotted B = Laminate ARPA 2571 light C = Laminate ARPA 2578 silver-grey
			Dyntyger, gardiner m.m. (se tyger)	Cushion textilies, curtains etc. (see textiles)
			M= Metervara T= Tillbehör	M= On the metre T= Accessory

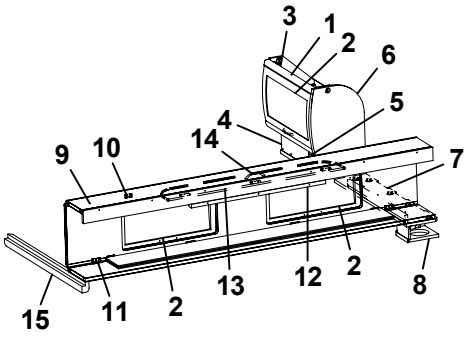
3
1
2
6
5
4
14
9
10
7
15
11
2
13
12
2
8

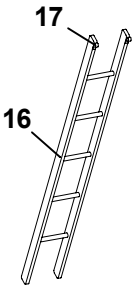
17
16

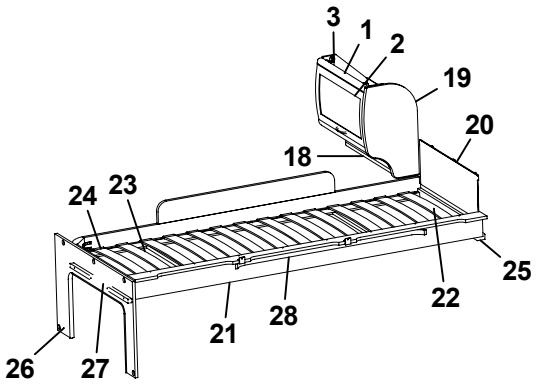
3
1
2
19
20
18
24
23
25
22
21
28
26
27

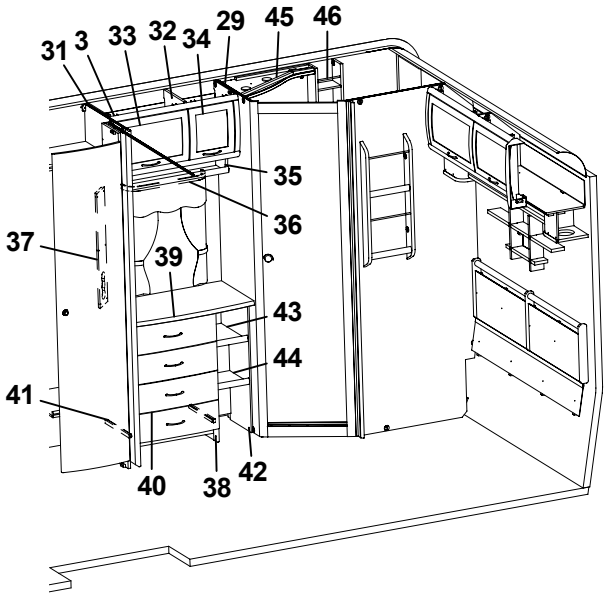
31
3
33
32
34
29
45
46
35
36
37
39
43
44
41
40
38
42

Pos Fig	Det. nr Part. No	Ingår Fitted	**OBS!!** Ange alltid årsmodell vid beställning av inredning Benämning	**OBS!!** Specify always year of model when ordering equipment Description
1	323884	x	Skåp gavel bak L560	Cupboard gable L560
2	323000	x	Lucka	Door
3	315194	x	Gångjärn	Hinge
4	323047	x	Högtalarlåda	Box loudspeaker
5	324120	x	Hyllpaket	Shelf
6	324047	x	Gavel rundad	Gable
7	324051	x	Hylla gavel bak V 835x180	Shelf gable rear L 835x180
8	324111	x	Högtalarlåda	Box loudspeaker
9	323817	x	Överbäddskåp L1980	Upper bed L1980
10	860402	x	Gångjärn	Hinge
11	860405	x	Gångjärn	Hinge
12	312233	x	Regel låsning	Lock bar
13	323846	x	Rasskydd ö-bäddskåp	Protective plate
14	316428	x	Handtag	Handle
15	324970	x	Bärregel L=898	Bearing rail L=898
16	312613	T	Stege ö-bäddsskåp 201x1800 kpl.	Ladder upper bed 201x1800 cpl.
17	860426	T	Krok t. stege	Hook for ladder
18	323888	x	Hyllpaket	Shelf
19	323657	x	Gavel rundad	Gable
20	321209	x	Värmespalt gavel	Air gap gable
21	323797	x	Sängram vån.säng V u. ribbotten	Bed bottom L without laths
22	325430	x	Ribbotten kpl.	Laths bottom cpl.
23	311985	x	Ribba sängbotten L=718 B=63	Lath bed bottom L=718 B=63
24	312046	x	Band t. ribbotten	Band for laths bottom
25	324117	x	Bärregel	Bearing rail
26	324943	x	Skiva fast bädd kpl.	Sheet upper bed cpl.
27	312313	x	Bärregel 670x22x22	Bearing rail 670x22x22
28	316043	x	Skena gardin L1080	Curtain rod L1080
29	371441	x	Vägg tvättrum främre	Wall washroom
31	324199	x	Vägg garderob H	Wall wardrobe R
32	323803	x	Skåp övre L790	Cupboard upper L 790
33	323002	x	Lucka	Door
34	323001	x	Lucka	Door
35	323810	x	Hyllpaket	Shelf
36	316045	x	Skena gardin L 500	Curtain rod L 500
37	320624	x	Front el-uttag 130x665	Front outlet 130x665
38	325654	x	Byrå kpl. u. skiva	Chest of drawers without board
39	327289	x	Skiva byrå *	Board *
40	325657	x	Låda byrå	Drawer
41	315215	x	Glidskena låda (säljes i par)	Slide bar (exp. in pair)
42	324082	x	Hylla vid byrå kpl.	Shelf cpl.
43	324084	x	Hylla övre	Shelf
44	323814	x	Hylla undre	Shelf
45	325683	x	Ljusramp tvättrum	Light holder
46	325685	x	Hylla	Shelf
			* = Ange laminat A, B eller C vid beställning. A = Laminat ARPA 3124 gråprickig B = Laminat ARPA 2571 ljus C = Laminat ARPA 2578 silvergrå	* = Specify laminate A, B or C in order. A = Laminate ARPA 3124 grey spotted B = Laminate ARPA 2571 light C = Laminate ARPA 2578 silver-grey
			T= Tillbehör	T= Accessory

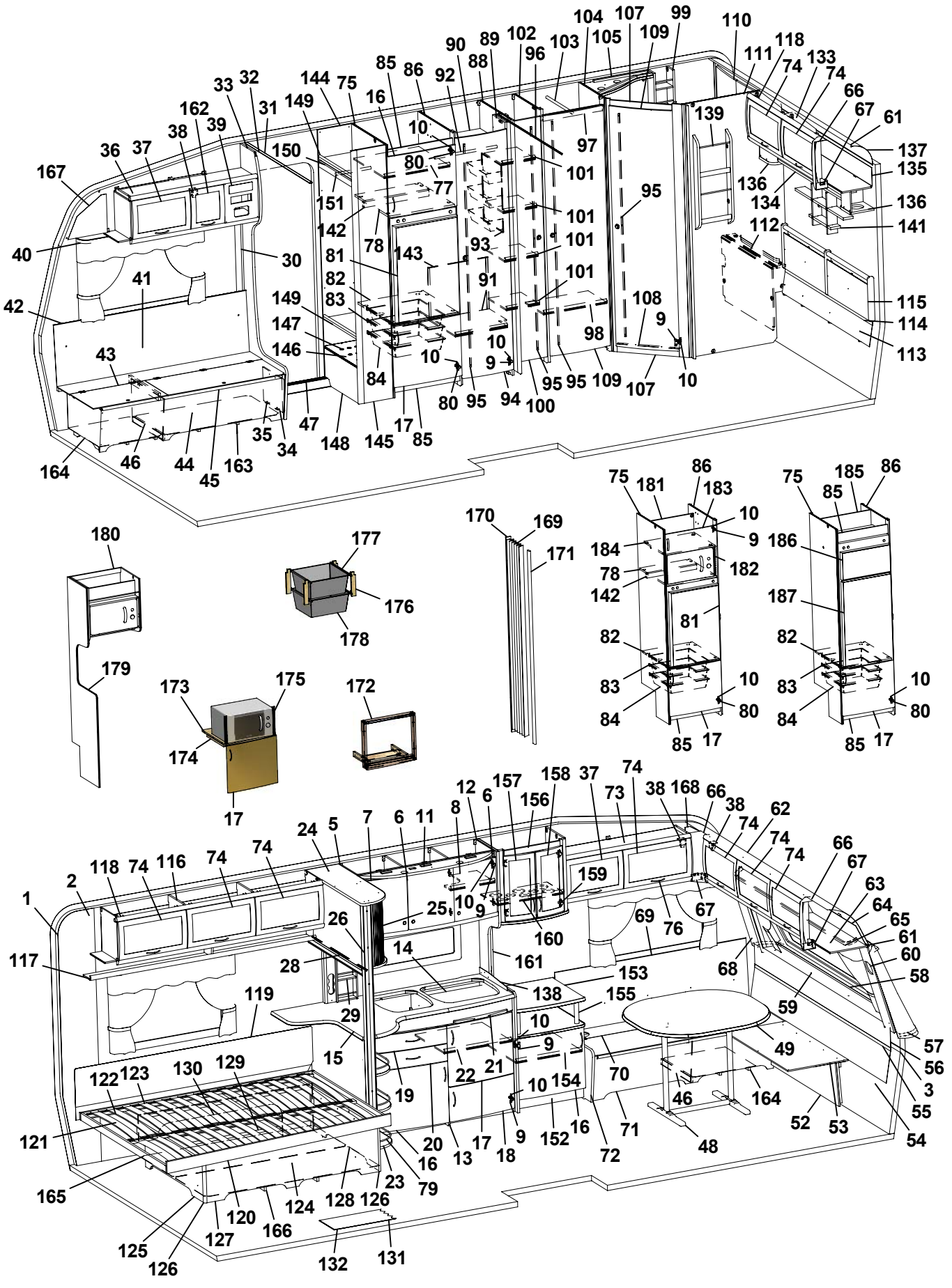
1 2 3 4 5 6 7 8 9 10 11 12 13 14 15 16 17 18 19 20 21 22 23 24 25 26 27 28 29 30 31 32 33 34 35 36 37 38 39 40 41 42 43 44 45 46 47 48 49 50 51 52 53 54 55 56 57 58 59 60 61 62 63 64 65 66 67 68 69 70 71 72 73 74 75 76 77 78 79 80 81 82 83 84 85 86 87 88 89 90 91 92 93 94 95 96 97 98 99 100 101 102 103 104 105 106 107 108 109 110 111 112 113 114 115 116 117 118 119 120 121 122 123 124 125 126 127 128 129 130 131 132 133 134 135 136 137 138 139 140 141 142 143 144 145 146 147 148 149 150 151 152 153 154 155 156 157 158 159 160 161 162 163 164 165 166 167 168 169 170 171 172 173 174 175 176 177 178 179 180 181 182 183 184 185 186 187

Pos Fig	Det. nr Part. No	Ingår Fitted	OBS!! Ange alltid årsmodell vid beställning av inredning Benämning	OBS!! Specify always year of model when ordering equipment Description
1	316707	M	Tapet vägg/tak	Wall paper
2	316021	M	Tejp tapet 20 mm	Tape, wall paper 20 mm
3	316022	M	Tejp tapet 60 mm	Tape, wall paper 60 mm
5	323014	x	Skåp kök L1118 kpl.	Cupboard kitchen L1118 cpl.
-	323403	T	Skåp kök L1118 kpl. (köksfläkt CK155)	Cupboard kitchen L1118 cpl. (kitchen fan CK155)
6	323021	x	Lucka H 368x420	Door R 368x420
7	323020	x	Lucka V 368x420	Door L 368x420
8	323092	x	Hylla	Shelf
9	311917	x	Gångjärn	Hinge
10	312588	x	Platta gångjärn	Plate hinge
11	323401	x	Ljusramp köksskåp	Light holder
12	323439	x	Vägg vid diskbänk	Wall
13	324802	x	Diskbänk kpl. u. skiva	Kitchen sink cpl. without board
14	401328	x	Plåt under spis	Plate cover under fireplace
15	324795	x	Skiva diskbänk *	Board *
16	323504	x	Lucka V 550x470	Door L 550x470
17	323503	x	Lucka H 550x470	Door R 550x470
18	323510	x	Lucka H 550x265	Door R 550x265
19	323505	x	Låda diskbänk kpl.	Drawer cpl.
20	323506	x	Låda diskbänk kpl.	Drawer cpl.
21	323412	x	Skärbräda	Cutting board
22	320460	x	Hylla övre	Shelf upper
23	320482	x	Utskjut diskbänk	Projection kitchen sink
24	324660	x	Skåp utskjut kökskåp	Cupboard projection
25	324647	x	Jalusi	Jalousie
26	324888	x	Stolpe utskjut	Support bar
28	314722	x	Skena draperi L=900	Curtain rod L=900
--	316194	T	Persienn 897x540	Venetian blind 897x540
29	325952	x	Kryddhylla kpl. m. front el-uttag	Spice rack cpl. with front outlet
30	504400	x	List täck el-kabel B=44 L=2000	Cover strip B=44 L=2000
31	316270	x	List snäpp undre L2379	List under L2379
32	316268	x	List snäpp övre L2379	List upper L2379
33	324723	x	Stolpe först. L1948 kpl. m. lucka	Support bar cpl. with door
34	320005	x	Lucka	Door
35	312589	x	Gångjärn	Hinge
36	325615	x	Skåp övre elc.	Cupboard upper
37	323002	x	Lucka	Door
38	860406	x	Gångjärn	Hinge
39	325495	x	Täckfront radio	Cover radio
40	316042	x	Skena gardin L1020	Curtain rod L1020
41	325767	x	Värmespalt H fram	Air gap R.F.
42	860423	M	List kant U-gap ljusbrun	Strip, light brown
43	323446	x	Lock bäddlåda H F	Cover bed box R.F.
44	323445	x	Front bäddlåda H F (utan lastlucka)	Front bed box R.F. (without loading hatch)
--	324424	T	Front bäddlåda H F (med lastlucka)	Front bed box R.F. (with loading hatch)
45	860562	x	List bädd	List bed
46	312825	x	Stöd bäddlåda HF	Support bed box
47	314687	x	Tröskel aluminium L=850	Threshold aluminium L=850
48	316012	x	Bordsstativ	Table stand
49	323222	x	Bordsskiva 940x1026 *	Table top 940x1026 *
			M= Metervara T= Tillbehör	M= On the metre T= Accessory

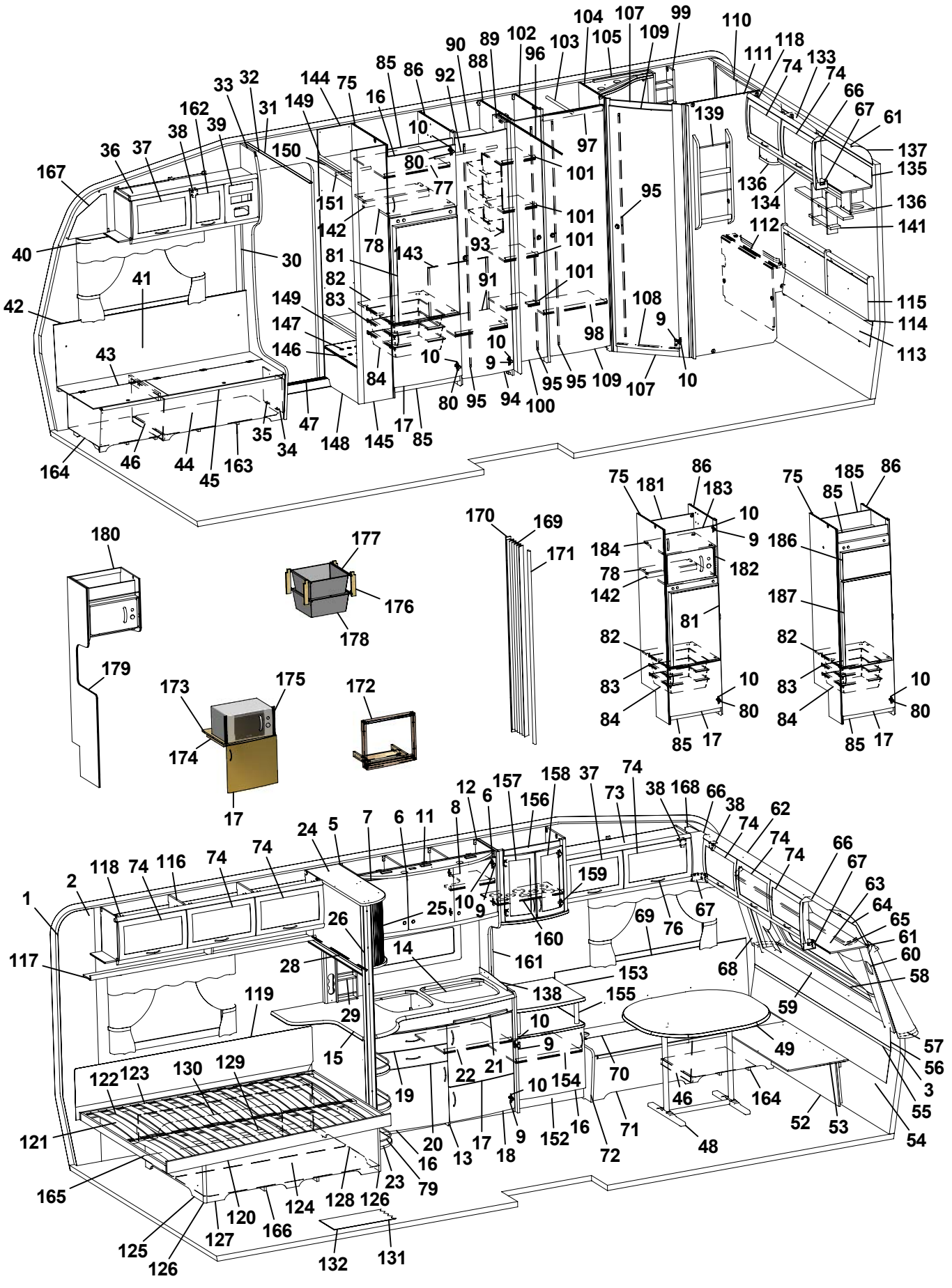
1 2 3 4 5 6 7 8 9 10 11 12 13 14 15 16 17 18 19 20 21 22 23 24 25 26 27 28 29 30 31 32 33 34 35 36 37 38 39 40 41 42 43 44 45 46 47 48 49 50 51 52 53 54 55 56 57 58 59 60 61 62 63 64 65 66 67 68 69 70 71 72 73 74 75 76 77 78 79 80 81 82 83 84 85 86 87 88 89 90 91 92 93 94 95 96 97 98 99 100 101 102 103 104 105 106 107 108 109 110 111 112 113 114 115 116 117 118 119 120 121 122 123 124 125 126 127 128 129 130 131 132 133 134 135 136 137 138 139 140 141 142 143 144 145 146 147 148 149 150 151 152 153 154 155 156 157 158 159 160 161 162 163 164 165 166 167 168 169 170 171 172 173 174 175 176 177 178 179 180 181 182 183 184 185 186 187

Pos Fig	Det. nr Part. No	Ingår Fitted	OBS!! Ange alltid årsmodell vid beställning av inredning Benämning	OBS!! Specify always year of model when ordering equipment Description
52	323180	x	Front bäddlåda gavel (2 st när lastl. mont.)	Front bed box gable (2 pcs in loading hatch)
53	323205	x	Skiva rundsittgrupp	Sheet seat
54	323203	x	Värmespalt nedre gavel fram	Air gap under
55	314287	x	List plast L=2270	List plastic L=2270
56	323200	x	Värmespalt övre gavel fram	Air gap upper
57	323128	x	Hylla front L2444	Shelf front L2444
58	860593	x	Raskant plast L=2600	Cantlist shelf front L=2600
59	324022	x	Luftspalt fronthylla	Air gap shelf front
60	323270	x	Front högtalare H	Front loudspeaker R
61	313884	x	List plast radie L=2379	List L=2379
62	316005	x	Skiva plast 295x2363x1	Plastic sheet
63	323044	x	Skåp gavel fram L=2365	Cupboard L=2365
64	323059	x	Skiva skåp 2345x180	Sheet 2345x180
65	316044	x	Skena gardin L1920	Curtain rod L1920
66	316115	x	Hörn inredning	Corner
67	324321	x	Täckvinkel hörn inredning	Cover for corner
68	326784	x	Front högtalare V	Front loudspeaker L
69	325761	x	Värmespalt V fram	Air gap L.F.
70	325723	x	Lock bäddlåda V F	Cover bed box L.F
71	325724	x	Front bäddlåda V F (utan lastlucka)	Front bed box L.F. (without loading hatch)
--	326159	T	Front bäddlåda V F (med lastlucka)	Front bed box L.F. (with loading hatch)
72	323449	x	Gavel bäddlåda V F	Gable bed box L.F
73	323045	x	Skåp övre L=1034	Cupboard upper L=1034
74	323000	x	Lucka	Door
75	326547	x	Vägg kyl V	Wall refrigerator L
76	316428	x	Handtag	Handle
77	371559	x	Hylla	Shelf
78	371557	x	Hylla över kyl	Shelf over refrigerator
79	326360	x	Rasskyddssats	Shelter
80	316799	x	Gångjärn	Hinge
81	326554	x	Skiva kyl 498x743	Sheet refrigerator
82	371556	x	Hylla under kyl	Shelf under refrigerator
83	312712	x	Glidlist trådback (säljes i par)	Sliding strip tray (pair)
84	310325	x	Trådback vit 427x427x85	Tray 427x427x85
85	326133	x	Front skåp under kyl	Front cupboard
86	326590	x	Vägg kyl H	Wall refrigerator R
88	320525	x	Vägg garderob H	Wall wardrobe R
89	323114	x	Nisch vikdörr	Niche folding door
90	326551	x	Hylla garderob övre	Shelf wardrobe upper
91	326598	x	Hylla garderob nedre	Shelf wardrobe lower
92	316197	x	Galgstång L=782	Clothes hanger L=782
93	312162	x	Korg garderob 330x140x520	Basket
94	321519	x	Dörr 415x1850	Door 415x1850
95	314523	x	Rätningslist dörr L=1715	List L=1715
96	314917	x	Skena draperi L=1190	Drapery rail L=1190
97	320667	x	Överbit garderob	Overlap wardrobe
98	320792	x	Hylla	Shelf
99	325685	x	Hylla	Shelf
100	324080	x	Dörr 260x1850	Door 260x1850
101	323728	x	Hylla backskåp	Shelf
			M= Metervara T= Tillbehör	M= On the metre T= Accessory

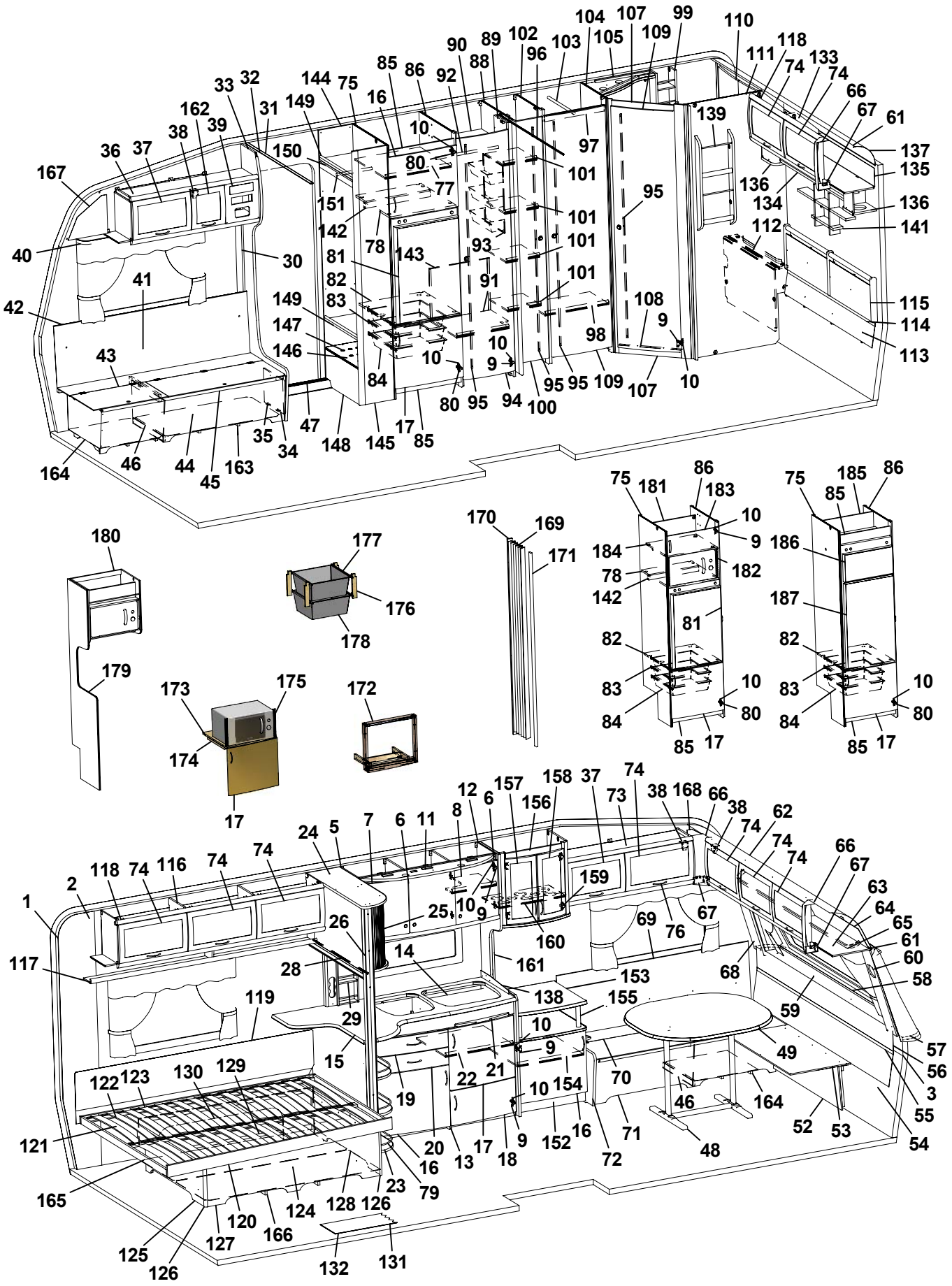
1 2 3 5 6 7 8 9 10 11 12 13 14 15 16 17 18 19 20 21 22 23 24 25 26 28 29 30 31 32 33 34 35 36 37 38 39 40 41 42 43 44 45 46 47 48 49 52 53 54 55 56 57 58 59 60 61 63 64 65 66 67 68 69 70 71 72 73 74 75 76 78 79 80 81 82 83 84 85 86 90 91 92 93 94 95 96 97 98 99 100 101 102 103 104 105 107 108 109 110 111 112 113 114 115 116 117 118 119 120 121 122 123 124 125 126 127 128 129 130 131 132 133 134 135 136 137 138 139 141 142 143 144 145 146 147 148 149 150 151 152 153 154 155 156 157 158 159 160 161 162 163 164 165 166 167 168 169 170 171 172 173 174 175 176 177 178 179 180 181 182 183 184 185 186 187

Pos Fig	Det. nr Part. No	Ingår Fitted	OBS!! Ange alltid årsmodell vid beställning av inredning Benämning	OBS!! Specify always year of model when ordering equipment Description
102	323697	x	Vägg garderob H	Wall wardrobe
103	316197	x	Galgstång L=782	Clothes hanger L=782
104	325620	x	Vägg tvättrum främre	Wall washroom
105	325683	x	Ljusramp tvättrum	Light holder
107	321060	x	Tröskel 480x60	Threshold 480x60
108	314591	x	List tröskel al. L=480	List threshold L=480
109	321518	x	Dörr 490x1850	Door 490x1850
110	323453	x	Skåp tvättrum L766	Cupboard L766
111	325618	x	Vägg tvättrum bakre	Wall washroom rear
112	323456	x	Front tvättrum	Front washroom
113	325738	x	Värmespalt	Air gap
114	314287	x	List plast L=2270	List plastic L=2270
115	325739	x	Värmespalt gavel bak	Air gap
116	323046	x	Skåp övre L=1674	Cupboard upper L=1674
117	323082	x	Hyllpaket	Shelf
118	315194	x	Gångjärn	Hinge
119	325616	x	Värmespalt	Airgap
120	324039	x	Sängram u. ribbotten	Bed bottom without laths
121	325339	x	Ribbotten kpl.	Laths bottom cpl.
122	311985	x	Ribba sängbotten L=718 B=63	Lath bed bottom L=718 B=63
123	312046	x	Band t. ribbotten	Band for laths bottom
124	325748	x	Sänglåda kpl.	Bed box cpl.
125	325751	x	Gavel säng V	Gable bed L
126	860590	x	List hörn L=2500	Corner strip L=2500
127	323282	x	Front säng	Front bed
128	325750	x	Gavel säng H	Gable bed R
129	315203	x	Regel 17,5x55x1415	Wood lath pine 17,5x55x1415
130	325749	x	Bakgavel sänglåda	Back bed box
131	316004	M	Matta golv, Solidwood	Carpet floor, Solidwood
132	314708	T	Matta golv	Carpet floor
133	323471	x	Skåp gavel bak L1510	Cupboard gable L1510
134	323476	x	Hyllpaket	Shelf
135	323480	x	Skiva skåp 1500x140	Sheet 1500x140
136	323047	x	Högtalarlåda	Box loudspeaker
137	316005	x	Skiva plast 295x2363x1	Plastic sheet
138	401476	x	Flamskydd glas	Flame guard
139	320316	x	Tidningshylla 280x720 kpl	Newspaper shelf
141	325741	x	Hylla gavel	Shelf
142	321712	x	List 30x44x526	List 30x44x526
143	326552	x	Täckskiva exp.kärl	Cover expansion vessel
144	322280	x	Vägg instegsgarderob V	Wall wardrobe L
145	322279	x	Vägg instegsgarderob H	Wall wardrobe R
146	326544	x	Hylla insteg *	Shelf *
147	314897	x	Bussning plast Ø=29 mm	Bushing plastic
148	326545	x	Front instegsgarderob	Front
149	326543	x	Hylla	Shelf
150	326546	x	Front övre	Front upper
151	316197	x	Galgstång L=782	Clothes hanger L=782
152	325725	x	TV-bänk kpl. u. skiva	TV-bench cpl. without board
153	325757	x	Skiva TV-bänk *	Board *
			M= Metervara T= Tillbehör	M= On the metre T= Accessory

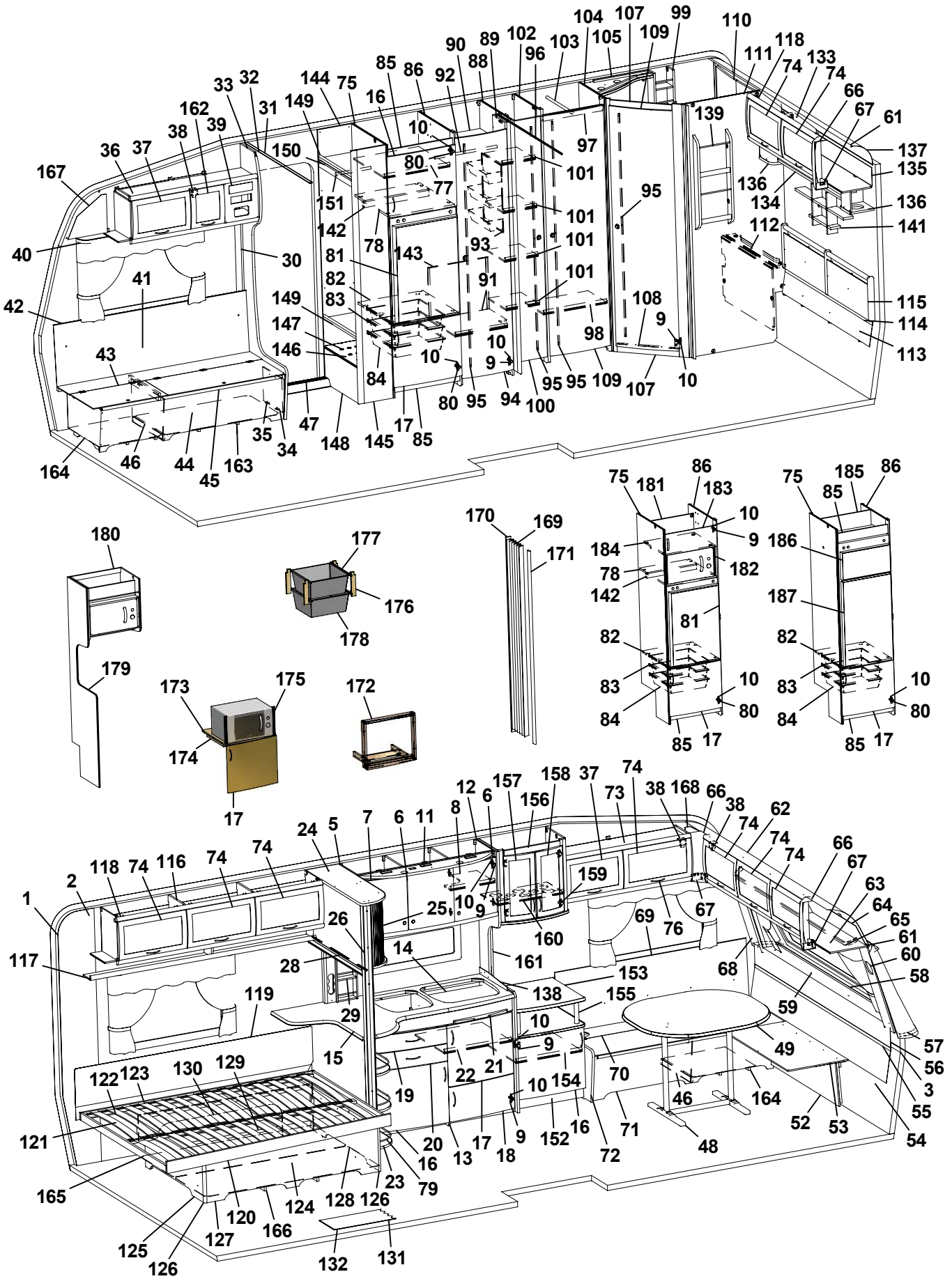
1 2 3 4 5 6 7 8 9 10 11 12 13 14 15 16 17 18 19 20 21 22 23 24 25 26 27 28 29 30 31 32 33 34 35 36 37 38 39 40 41 42 43 44 45 46 47 48 49 50 51 52 53 54 55 56 57 58 59 60 61 62 63 64 65 66 67 68 69 70 71 72 73 74 75 76 77 78 79 80 81 82 83 84 85 86 87 88 89 90 91 92 93 94 95 96 97 98 99 100 101 102 103 104 105 106 107 108 109 110 111 112 113 114 115 116 117 118 119 120 121 122 123 124 125 126 127 128 129 130 131 132 133 134 135 136 137 138 139 140 141 142 143 144 145 146 147 148 149 150 151 152 153 154 155 156 157 158 159 160 161 162 163 164 165 166 167 168 169 170 171 172 173 174 175 176 177 178 179 180 181 182 183 184 185 186 187

Pos Fig	Det. nr Part. No	Ingår Fitted	OBS!! Ange alltid årsmodell vid beställning av inredning Benämning	OBS!! Specify always year of model when ordering equipment Description
154	321363	x	Hylla	Shelf
155	323703	x	Rundstav folierad L=192	Round staff L=192
156	325674	x	Skåp bar kpl.	Coctail cabinet cpl.
157	323426	x	Lucka V 236x500	Door L 236x500
158	325364	x	Lucka H 236x500	Door R 236x500
159	316037	x	Gångjärn	Hinge
160	323707	x	Hylla	Shelf
161	325624	x	Front el-uttag	Front outlet
162	323001	x	Lucka	Door
163	324134	x	Luftspalt H-fram	Air gap R front
164	324138	x	Luftspalt fram	Air gap front
165	324938	x	Luftspalt sänglåda	Air gap bed box
166	325752	x	Luftspalt sänglåda	Air gap bed box
167	327193	x	Täckskiva gavel H	Cover R
168	327194	x	Täckskiva gavel V	Cover L
169	315216	T	Vikdörr 1900x1500	Folding door
170	323115	T	Bakdel nisch vikdörr	Back niche folding door
171	325096	T	Stolpe utskjut	Support bar
172	324041	T	Monteringssats ugn kpl.	Mounting kit cpl.
173	323069	T	Hylla nedre	Shelf under
174	312168	T	List 17,5x22x360	List 17,5x22x360
175	401607	T	Galler	Grating
176	320514	T	List, backskenor	List
177	312712	T	Glidlist trådback (säljes i par)	Sliding strip try
178	310326	T	Trådback vit 427x427x185	Tray 427x427x185
--	316276	T	Utdragsstopp trådback	Extension stop, tray
179	324338	T	Vägg vid diskbänk	Wall
180	324336	T	Hylla mikrovågsugn	Shelf microwave oven
181	326759	T	Bakstycke kyl	Back
182	401679	T	Galler micro	Grating
183	320653	T	Lucka V 540x208	Door L 540x208
184	326758	T	Hylla över micro	Shelf
185	371558	T	Bakstycke stopp kyl	Back cupboard
186	324828	T	Skiva frys	Sheet freezer
187	324829	T	Skiva kyl	Sheet refrigerator
			* = Ange laminat A, B eller C vid beställning. A = Laminat ARPA 3124 gråprickig B = Laminat ARPA 2571 ljus C = Laminat ARPA 2578 silvergrå	* = Specify laminate A, B or C in order. A = Laminate ARPA 3124 grey spotted B = Laminate ARPA 2571 light C = Laminate ARPA 2578 silver-grey
			Dyntyger, gardiner m.m. (se tyger)	Cushion textilies, curtains etc. (see textiles)
			M= Metervara T= Tillbehör	M= On the metre T= Accessory

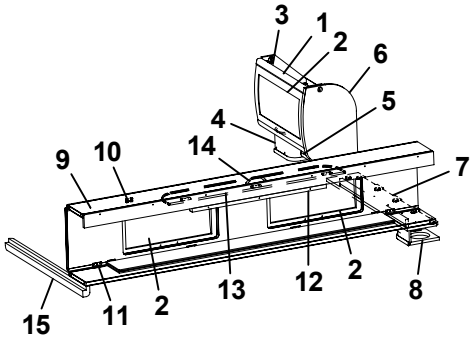
3
1
2
6
5
4
14
9
10
7
15
11
2
13
12
2
8

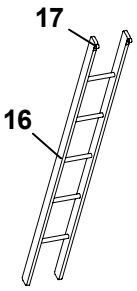
17
16

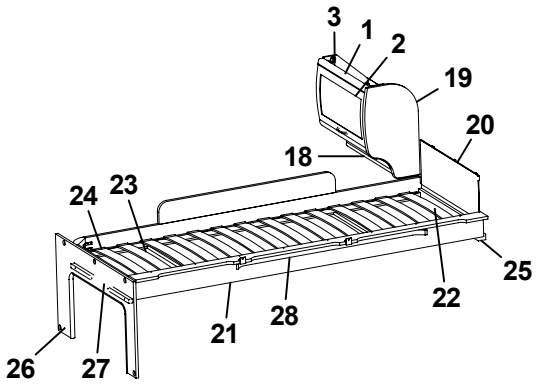
3
1
2
19
20
18
24
23
25
22
21
28
26
27

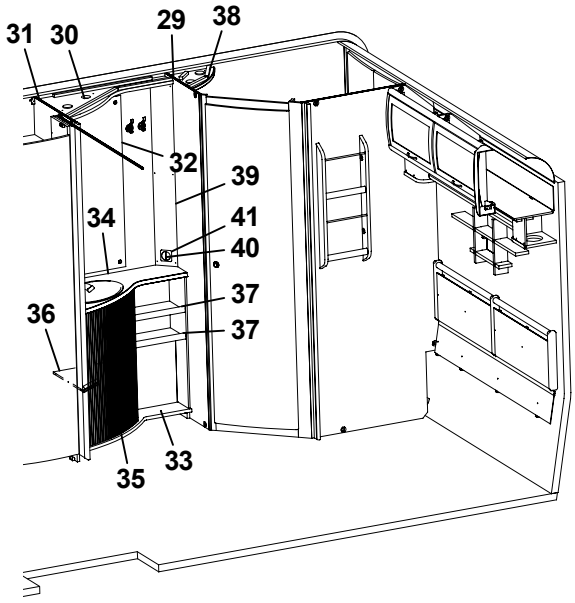
31
30
29
38
32
39
34
41
40
37
36
37
35
33

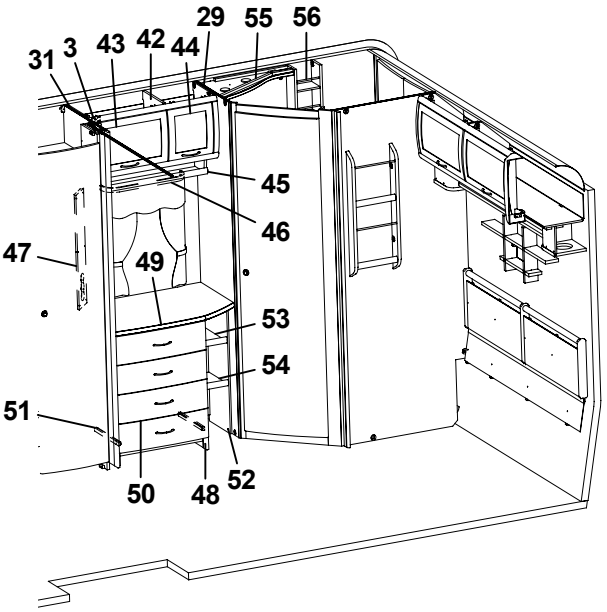
31
3
43
42
44
29
55
56
45
46
47
49
53
54
51
50
48
52

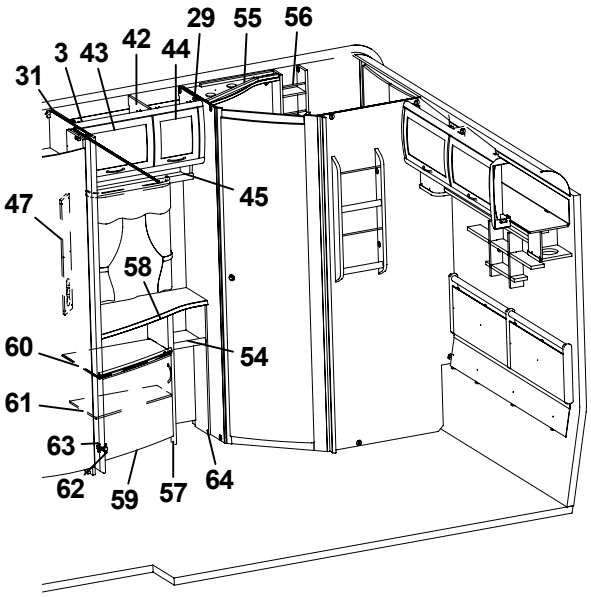
31
3
43
42
44
29
55
56
45
47
58
60
54
61
63
62
59
57
64

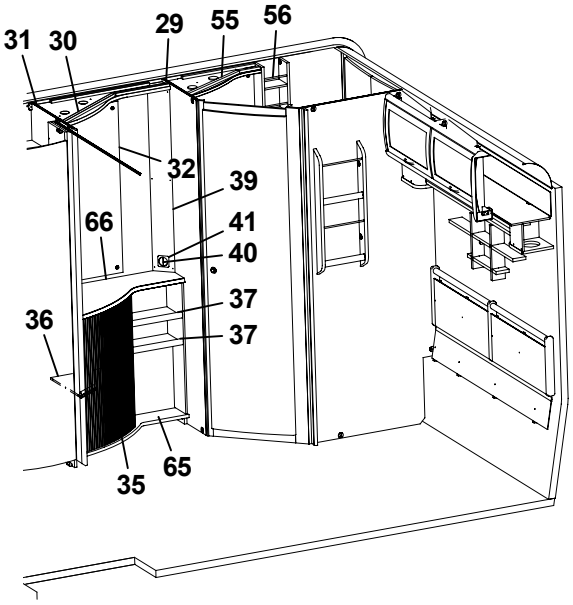
31
30
29
55
56
32
39
66
41
40
37
36
37
35
65

Pos Fig	Det. nr Part. No	Ingår Fitted	OBS!! Ange alltid årsmodell vid beställning av inredning Benämning	OBS!! Specify always year of model when ordering equipment Description
1	323884	x	Skåp gavel bak L560	Cupboard gable L560
2	323000	x	Lucka	Door
3	315194	x	Gångjärn	Hinge
4	323047	x	Högtalarlåda	Box loudspeaker
5	324120	x	Hyllpaket	Shelf
6	324047	x	Gavel rundad	Gable
7	324059	x	Hylla gavel bak 935x180	Shelf gable rear
8	324111	x	Högtalarlåda	Box loudspeaker
9	323817	x	Överbäddskåp L1980	Upper bed L1980
10	860402	x	Gångjärn	Hinge
11	860405	x	Gångjärn	Hinge
12	312233	x	Regel låsning	Lock bar
13	323846	x	Rasskydd ö-bäddskåp	Protective plate
14	316428	x	Handtag	Handle
15	324970	x	Bärregel L=898	Bearing rail L=898
16	312613	T	Stege ö-bäddsskåp 201x1800 kpl.	Ladder upper bed 201x1800 cpl.
17	860426	T	Krok t. stege	Hook for ladder
18	323888	x	Hyllpaket	Shelf
19	323657	x	Gavel rundad	Gable
20	321209	x	Värmespalt gavel	Air gap gable
21	323797	x	Sängram vån.säng V u. ribbotten	Bed bottom L without laths
22	325430	x	Ribbotten kpl.	Laths bottom cpl.
23	311985	x	Ribba sängbotten L=718 B=63	Lath bed bottom L=718 B=63
24	312046	x	Band t. ribbotten	Band for laths bottom
25	324117	x	Bärregel	Bearing rail
26	324943	x	Skiva fast bädd kpl.	Sheet upper bed cpl.
27	312313	x	Bärregel 670x22x22	Bearing rail 670x22x22
28	316043	x	Skena gardin L1080	Curtain rod L1080
29	325622	x	Vägg tvättrum främre	Wall washroom front
30	323197	x	Ljusramp tvättrum	Light holder
31	324199	x	Vägg garderob H	Wall wardrobe R
32	314689	x	Spegel 515x995x3	Mirror 515x995x3
33	323188	x	Skåp tvättrum kpl. u. skiva	Cupboard wash basin cpl. without board
34	323189	x	Skiva skåp tv.ställ 790x514 *	Board cupboard wash basin *
35	320243	x	Jalusi skåp tvättställ	Jalousie
36	320253	x	Hylla	Shelf
37	323191	x	Hylla	Shelf
38	370693	x	Ljusramp tvättrum	Light holder
39	325112	x	Front el-uttag 130x1068	Front outlet 130x1068
40	504815	x	Strömbrytare brun 2-polig	Switch brown 2-pol
41	504813	x	Ram strömbrytare brun	Frame switch brown
42	323803	x	Skåp övre L790	Cupboard upper L 790
43	323002	x	Lucka	Door
44	323001	x	Lucka	Door
45	323810	x	Hyllpaket	Shelf
46	316045	x	Skena gardin L 500	Curtain rod L 500
47	320624	x	Front el-uttag 130x665	Front outlet 130x665
48	323539	x	Byrå kpl. u. skiva	Chest of drawers without board
49	324081	x	Skiva byrå 790x549/423 *	Board *
50	323541	x	Låda byrå	Drawer
			T= Tillbehör	T= Accessory

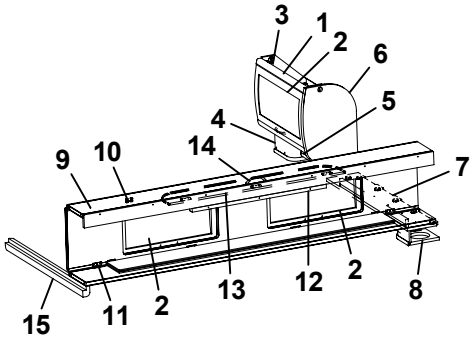
3
1
2
6
5
4
14
9
10
7
15
11
2
13
12
2
8

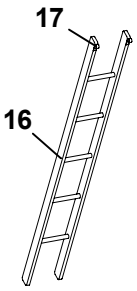
17
16

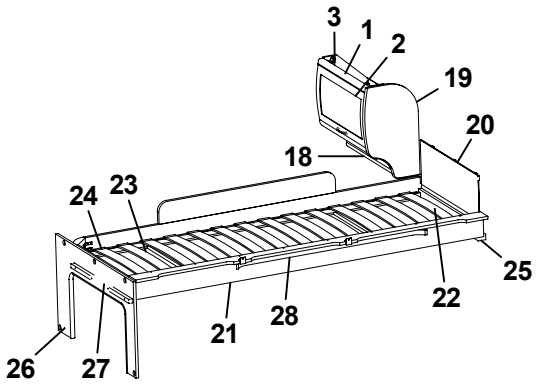
3
1
2
19
20
18
24
23
25
22
21
28
26
27

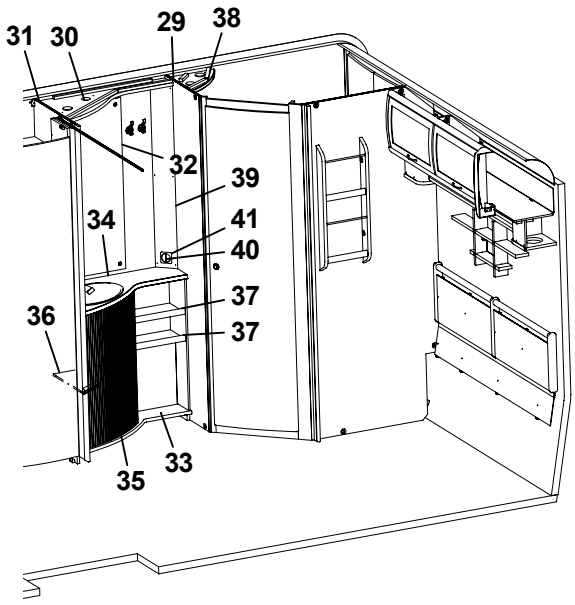
31
30
29
38
32
39
34
41
40
37
36
37
35
33

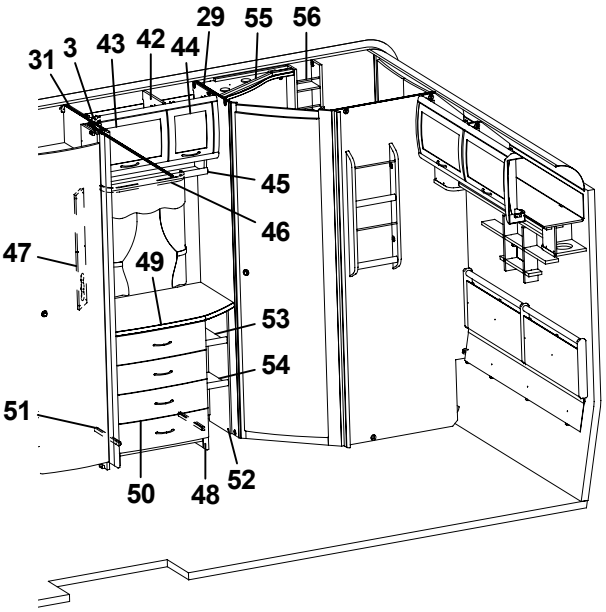
31
3
43
42
44
29
55
56
45
46
47
49
53
54
51
50
48
52

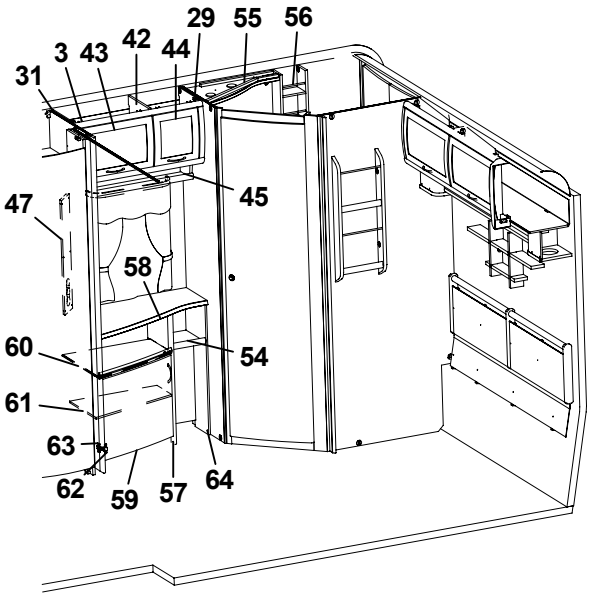
31
3
43
42
44
29
55
56
45
47
58
60
54
61
63
62
59
57
64

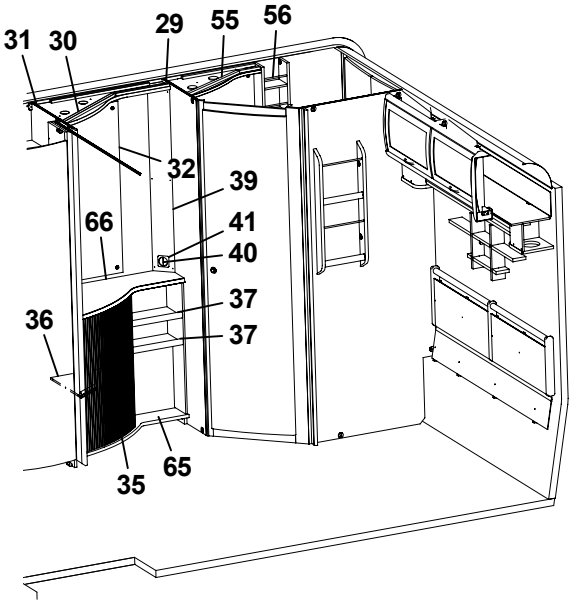
31
30
29
55
56
32
39
66
41
40
37
36
37
35
65

Pos Fig	Det. nr Part. No	Ingår Fitted	**OBS!!** Ange alltid årsmodell vid beställning av inredning Benämning	**OBS!!** Specify always year of model when ordering equipment Description
51	315215	x	Glidskena låda (säljes i par)	Slide bar (exp. in pair)
52	324082	x	Hylla vid byrå kpl.	Shelf cpl.
53	324084	x	Hylla övre	Shelf
54	323814	x	Hylla undre	Shelf
55	325683	x	Ljusramp tvättrum	Light holder
56	325685	x	Hylla	Shelf
57	323317	x	TV-bänk kpl. u. skiva	TV-bench cpl. without board
58	323804	x	Skiva TV-bänk 790x515/270 *	Board *
59	323504	x	Lucka V 550x470	Door L 550x470
60	323320	x	Hylla övre	Shelf upper
61	323321	x	Hylla undre	Shelf lower
62	311917	x	Gångjärn	Hinge
63	312588	x	Platta gångjärn	Plate hinge
64	323805	x	Hylla vid TV-bänk kpl.	Shelf cpl.
65	324210	x	Skåp smink kpl. u skiva	Cupboard cpl. without board
66	324400	x	Skiva sminkbord 790x514 *	Board *
			* = Ange laminat A, B eller C vid beställning. A = Laminat ARPA 3124 gråprickig B = Laminat ARPA 2571 ljus C = Laminat ARPA 2578 silvergrå	* = Specify laminate A, B or C in order. A = Laminate ARPA 3124 grey spotted B = Laminate ARPA 2571 light C = Laminate ARPA 2578 silver-grey
			T= Tillbehör	T= Accessory

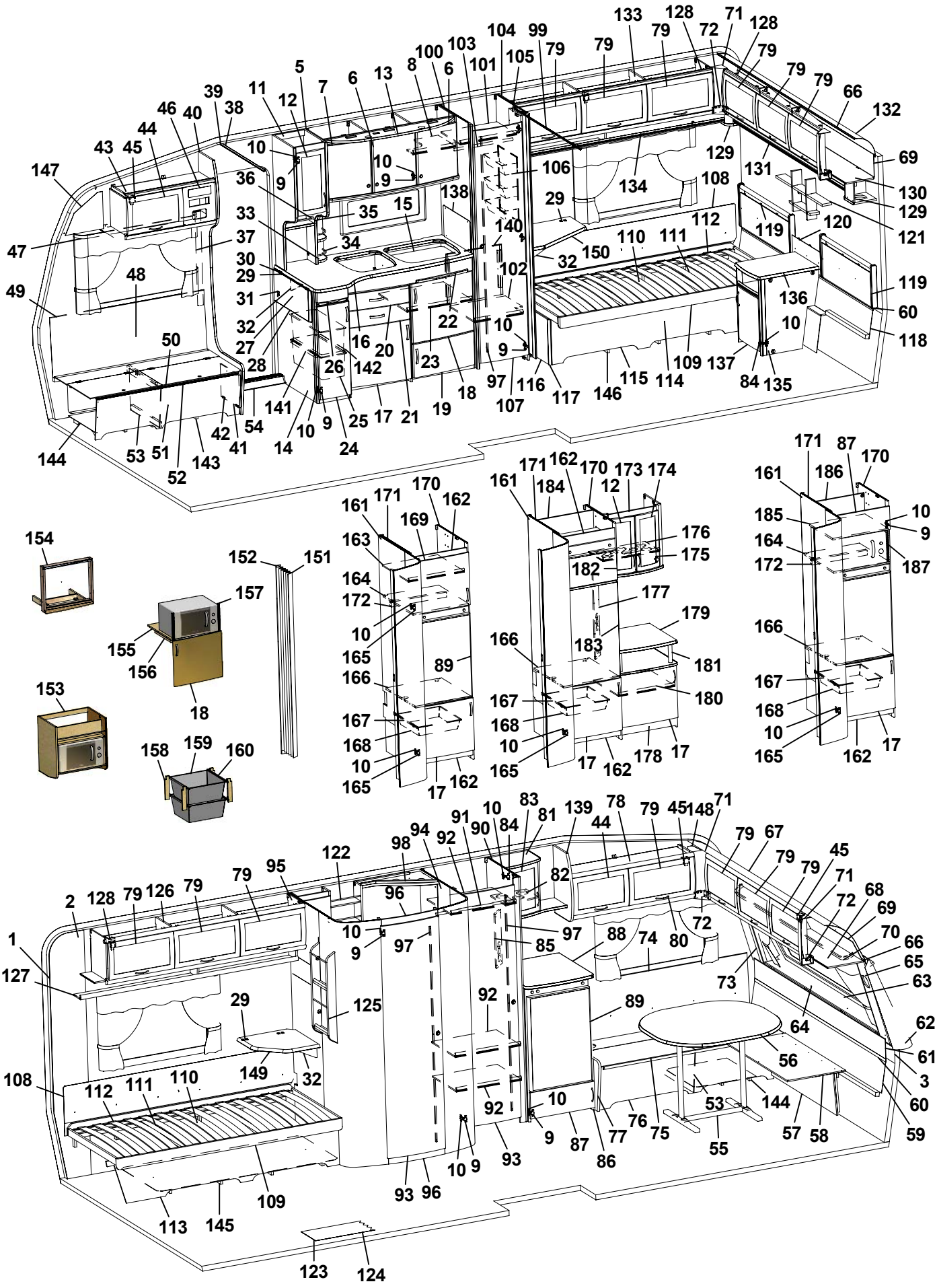
1 2 3 5 6 7 8 9 10 11 12 13 14 15 16 17 18 19 20 21 22 23 24 25 26 27 28 29 30 31 32 33 34 35 36 37 38 39 40 41 42 43 44 45 46 47 48 49 50 51 52 53 54 56 57 58 59 60 61 62 63 64 65 66 69 70 71 72 73 74 75 76 77 78 79 80 81 82 83 84 85 86 87 88 89 90 91 92 93 94 95 96 97 98 99 100 101 102 103 104 105 106 107 108 109 110 111 112 113 114 115 116 117 118 119 120 121 122 123 124 125 126 127 128 129 130 131 132 133 134 135 136 137 138 139 140 141 142 143 144 145 146 147 148 149 150 151 152 153 154 155 156 157 158 159 160 161 162 163 164 165 166 167 168 169 170 171 172 173 174 175 176 177 178 179 180 181 182 183 184 185 186 187

Pos Fig	Det. nr Part. No	Ingår Fitted	OBS!! Ange alltid årsmodell vid beställning av inredning Benämning	OBS!! Specify always year of model when ordering equipment Description
1	316707	M	Tapet vägg/tak	Wall paper
2	316021	M	Tejp tapet 20 mm	Tape, wall paper 20 mm
3	316022	M	Tejp tapet 60 mm	Tape, wall paper 60 mm
5	323014	x	Skåp kök L1118 kpl.	Cupboard kitchen L1118 cpl.
-	323403	T	Skåp kök L1118 kpl. (köksfläkt CK155)	Cupboard kitchen L1118 cpl. (kitchen fan CK155)
6	323021	x	Lucka H 368x420	Door R 368x420
7	323020	x	Lucka V 368x420	Door L 368x420
8	323092	x	Hylla	Shelf
9	311917	x	Gångjärn	Hinge
10	312588	x	Platta gångjärn	Plate hinge
11	323267	x	Skåp utskjut kökskåp kpl.	Cupboard projekting cpl.
12	323426	x	Lucka V 236x500	Door L 236x500
13	323401	x	Ljusramp köksskåp	Light holder
14	323043	x	Diskbänk kpl. u. skiva	Kitchen sink cpl. without board
15	401328	x	Plåt under spis	Plate cover under fireplace
16	323169	x	Skiva diskbänk *	Board *
17	323504	x	Lucka V 550x470	Door L 550x470
18	323503	x	Lucka H 550x470	Door R 550x470
19	323510	x	Lucka H 550x265	Door R 550x265
20	323505	x	Låda diskbänk kpl.	Drawer cpl.
21	323506	x	Låda diskbänk kpl.	Drawer cpl.
22	323412	x	Skärbräda	Cutting board
23	320460	x	Hylla övre	Shelf upper
24	323517	x	Lucka 270x740	Door 270x740
25	309010	x	Trådback vit 227x527x185	Tray 227x527x185
26	323413	x	Skärbräda	Cutting board
27	316694	T	Mont-sats vikskiva kpl. u. skiva	Mounting kit foldable board cpl. without board
28	324222	T	Vikskiva diskbänk *	Board *
29	860621	T	Gångjärn	Hinge
30	315145	T	Distans vikskiva	Distance
31	800639	T	Snäppare mässing	Snap brass
32	315749	T	Stöd	Support board
33	320312	x	Kryddhylla	Spice shelf
34	314352	x	Rasskydd al. rör L=210	Pipe al. L=210
35	320626	x	Front	Front
36	320627	x	Skiva täck	Sheet cover
37	504400	x	List täck el-kabel B=44 L=2000	Cover strip B=44 L=2000
38	316270	x	List snäpp undre L2379	List under L2379
39	316268	x	List snäpp övre L2379	List upper L2379
40	324721	x	Stolpe först. L1922 kpl. m. lucka	Support bar cpl. with door
41	320005	x	Lucka	Door
42	312589	x	Gångjärn	Hinge
43	325613	x	Skåp övre elc.	Cupboard
44	323002	x	Lucka	Door
45	860406	x	Gångjärn	Hinge
46	325495	x	Täckfront radio	Cover radio
47	316042	x	Skena gardin L1020	Curtain rod L1020
48	325765	x	Värmespalt H fram	Air gap R.F.
49	860423	x	List kant ljusbrun	Strip, light brown
50	323178	x	Lock bäddlåda H F	Cover bedbox R.F.
			M= Metervara T= Tillbehör	M= On the metre T= Accessory

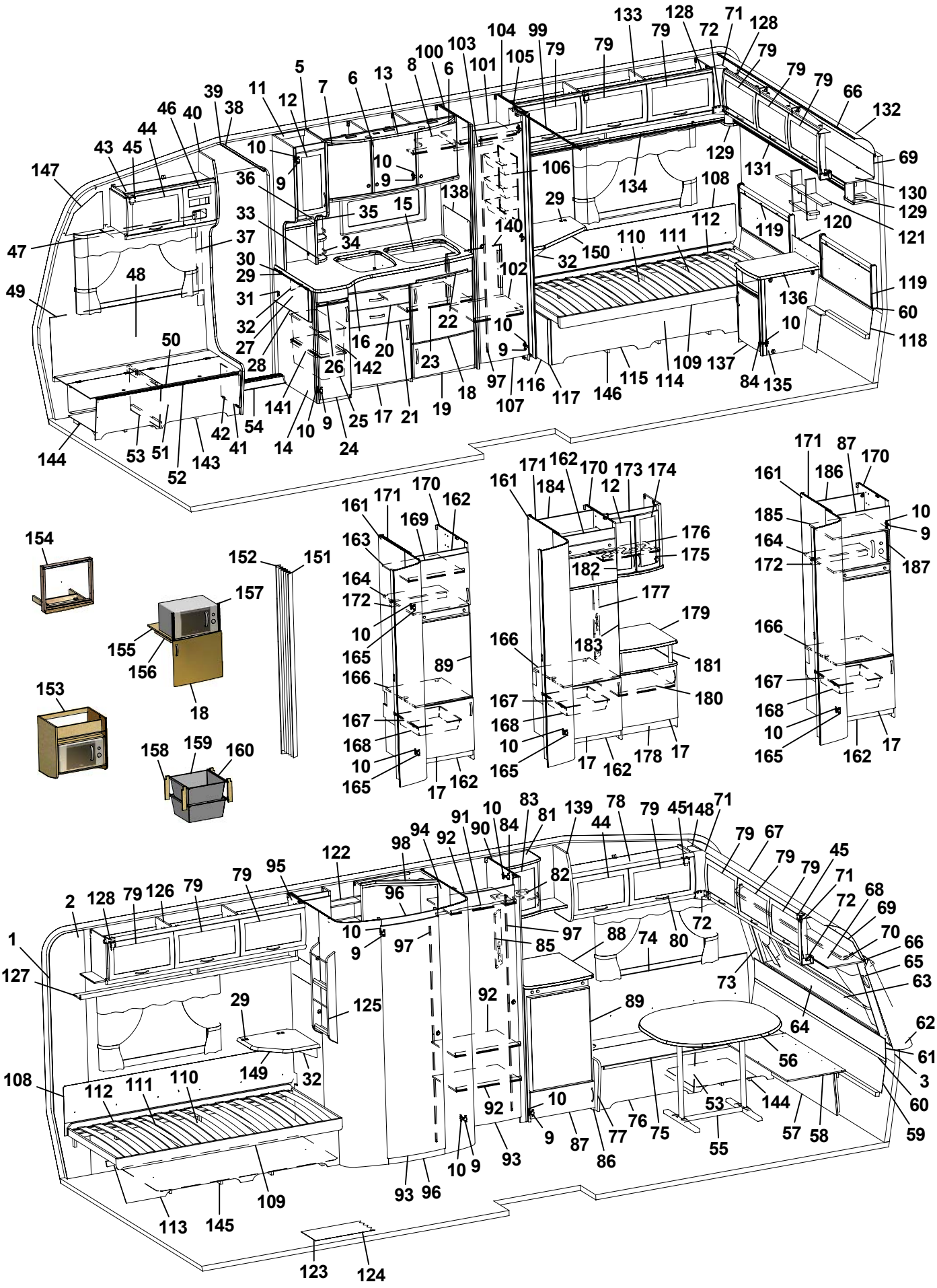
1 2 3 5 6 7 8 9 10 11 12 13 15 16 17 18 19 20 21 22 23 24 25 26 27 28 29 30 31 32 33 34 35 36 37 38 39 40 41 42 43 44 45 46 47 48 49 50 51 52 53 54 56 57 58 59 60 61 62 63 64 65 66 69 70 71 72 73 74 75 76 77 78 79 80 81 82 83 84 85 86 87 88 89 90 91 92 93 94 95 96 97 98 99 100 101 102 103 104 105 106 107 108 109 110 111 112 113 114 115 116 117 118 119 120 121 122 123 124 125 126 127 128 129 130 131 132 133 134 135 136 137 138 139 140 141 142 143 144 145 146 147 148 149 150 151 152 153 154 155 156 157 158 159 160 161 162 163 164 165 166 167 168 169 170 171 172 173 174 175 176 177 178 179 180 181 182 183 184 185 186 187

Pos Fig	Det. nr Part. No	Ingår Fitted	OBS!! Ange alltid årsmodell vid beställning av inredning Benämning	OBS!! Specify always year of model when ordering equipment Description
51	323174	x	Front bäddlåda H F (utan lastlucka)	Front bed box R.F. (without loading hatch)
--	324422	T	Front bäddlåda H F (med lastlucka)	Front bed box R.F. (with loading hatch)
52	860562	x	List bädd	List bed
53	312825	x	Stöd bäddlåda HF	Support bed box
54	314687	x	Tröskel aluminium L=850	Threshold aluminium L=850
55	316012	x	Bordsstativ	Table stand
56	323222	x	Bordsskiva 940x1026 *	Table top 940x1026 *
57	323180	x	Front bäddlåda gavel (2 st när lastl. mont.)	Front bed box gable (2 pcs in loading hatch)
58	323205	x	Skiva rundsittgrupp	Sheet seat
59	323203	x	Värmespalt nedre gavel fram	Air gap under
60	314287	x	List plast L=2270	List plastic L=2270
61	323200	x	Värmespalt övre gavel fram	Air gap upper
62	323128	x	Hylla front L2444	Shelf front L2444
63	860593	x	Raskant plast L=2600	Cantlist shelf front L=2600
64	324022	x	Luftspalt fronthylla	Air gap shelf front
65	323270	x	Front högtalare H	Front loudspeaker R
66	313884	x	List plast radie L=2379	List L=2379
67	316005	x	Skiva plast 295x2363x1	Plastic sheet
68	323044	x	Skåp gavel fram L=2365	Cupboard L=2365
69	323059	x	Skiva skåp 2345x180	Sheet 2345x180
70	316044	x	Skena gardin L1920	Curtain rod L1920
71	316115	x	Hörn inredning	Corner
72	324321	x	Täckvinkel hörn inredning	Cover for corner
73	326784	x	Front högtalare V	Front loudspeaker L
74	325761	x	Värmespalt V fram	Air gap L.F.
75	325723	x	Lock bäddlåda V F	Cover bed box L.F
76	325724	x	Front bäddlåda V F (utan lastlucka)	Front bed box L.F. (without loading hatch)
--	325877	T	Front bäddlåda V F (med lastlucka)	Front bed box L.F. (with loading hatch)
77	323449	x	Gavel bäddlåda V F	Gable bed box L.F
78	323045	x	Skåp övre L=1034	Cupboard upper L=1034
79	323000	x	Lucka	Door
80	316428	x	Handtag	Handle
81	323276	x	Skåp bar kpl.	Coctail cabinet cpl.
82	323399	x	Hållare flaskor	Bottle-holder
83	324017	x	Lucka V 295x388 vitrin	Door L 295x388
84	315202	x	Gångjärn	Hinge
85	320623	x	Front el-uttag 130x429	Front outlet
86	326601	x	Kylskåpsbänk u. skiva	Cupboard without board
87	320653	x	Lucka V 540x208	Door L 540x208
88	326606	x	Skiva kylskåpsbänk 575x630 *	Board *
89	326554	x	Skiva kyl 498x743	Sheet refrigerator
90	320553	x	Vägg garderob H	Wall wardrobe R
91	316197	x	Galgstång L=782	Clothes hanger L=782
92	320610	x	Hylla garderob	Shelf wardrobe
93	321518	x	Dörr 490x1850	Door 490x1850
94	324071	x	Vägg tvättrum H	Wall washroom R
95	322312	x	Vägg tvättrum V	Wall washroom L
96	324311	x	Tröskel/överbit	Treshold/overlap
97	314523	x	Rätningslist dörr L=1715	List L=1715
98	325686	x	Ljusramp tvättrum	Lightholder
			M= Metervara T= Tillbehör	M= On the metre T= Accessory

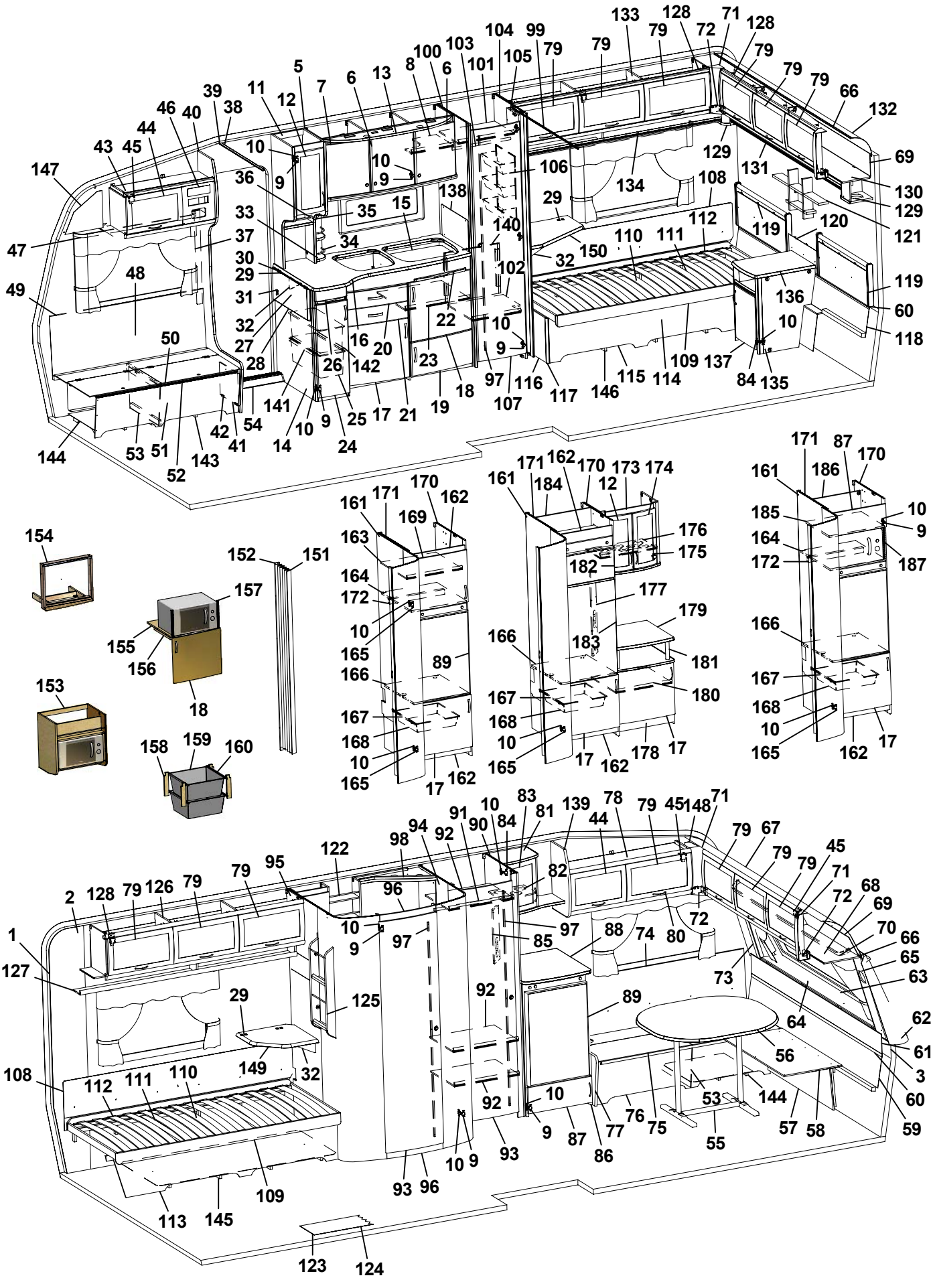
1 2 3 5 6 7 8 9 10 11 12 13 14 15 16 17 18 19 20 21 22 23 24 25 26 27 28 29 30 31 32 33 34 35 36 37 38 39 40 41 42 43 44 45 46 47 48 49 50 51 52 53 54 56 57 58 59 60 61 62 63 64 65 66 68 69 70 71 72 73 74 75 76 77 78 79 80 81 82 83 84 85 86 87 88 89 90 91 92 93 94 95 96 97 98 99 100 101 102 103 104 105 106 107 108 109 110 111 112 113 114 115 116 117 119 120 121 122 123 124 125 126 127 128 129 130 131 132 133 134 135 136 137 138 139 140 141 142 143 144 145 146 147 148 149 150 151 152 153 154 155 156 157 158 159 160 161 162 163 164 165 166 167 168 169 170 171 172 173 174 175 176 177 178 179 180 181 182 183 184 185 186 187

Pos Fig	Det. nr Part. No	Ingår Fitted	OBS!! Ange alltid årsmodell vid beställning av inredning Benämning	OBS!! Specify always year of model when ordering equipment Description
99	314917	x	Skena draperi L=1190	Drapery rail L=1190
100	322314	x	Vägg garderob V	Wall wardrobe L
101	323116	x	Hylla garderob övre	Shelf wardrobe upper
102	323119	x	Hylla garderob nedre	Shelf wardrobe lower
103	316197	x	Galgstång L=782	Clothes hanger L=782
104	322316	x	Vägg garderob H	Wall wardrobe H
105	323114	x	Nisch vikdörr	Niche folding door
106	312162	x	Korg garderob 330x140x520	Basket
107	321519	x	Dörr 415x1850	Door 415x1850
108	312006	x	Värmespalt V-H bak	Air gap L-R rear
109	313898	x	Sängram u. ribbotten	Bed bottom without laths
110	325342	x	Ribbotten kpl.	Laths bottom cpl.
111	314211	x	Ribba sängbotten L=820 B=63	Lath bed bottom
112	312046	x	Band t. ribbotten	Band for laths bottom
113	323367	x	Front säng V	Front bed L
114	325476	x	Sänglåda	Bed box
115	323366	x	Front säng H	Front bed R
116	320422	x	Gavel säng	Gable bed
117	860590	x	List hörn L=2500	Corner strip L=2500
118	323369	x	Värmespalt nedre gavel bak	Air gap lower
119	325722	x	Värmespalt gavel bak	Air gap
120	325740	x	Värmespalt gavel mitt	Air gap
121	325741	x	Hylla gavel	Shelf
122	325687	x	Skåp tvättrum	Cupboard washroom
123	316004	M	Matta golv, Solidwood	Carpet floor, Solidwood
124	314708	T	Matta golv	Carpet floor
125	320316	x	Tidningshylla 280x720 kpl	Newspaper shelf
126	323046	x	Skåp övre L=1674	Cupboard upper L=1674
127	323082	x	Hyllpaket	Shelf
128	315194	x	Gångjärn	Hinge
129	323047	x	Högtalarlåda	Box loudspeaker
130	323049	x	Skåp gavel bak L2365	Cupboard gable L2365
131	323138	x	Hyllpaket	Shelf
132	316005	x	Skiva plast 295x2363x1	Plastic sheet
133	323153	x	Skåp övre L1674	Cupboard upper L1674
134	323155	x	Hyllpaket	Shelf
135	323024	x	Hurts kpl. u. skiva	Cupboard cpl. without board
136	324018	x	Lucka H 368x420	Door
137	323027	x	Skiva hurts 424x530 *	Board cupboard *
138	401475	x	Flamskydd	Flame guard
139	323277	x	Gavel rundad	Gable
140	325743	x	Täckskiva exp.kärl	Cover expansion vessel
141	315488	x	Glidlist trådback L430 D14	Sliding strip tray L430 D14
142	315487	x	Glidlist trådback L430 D8	Sliding strip try L430 D8
143	324136	x	Luftspalt H-fram	Air gap R front
144	324138	x	Luftspalt fram	Air gap front
145	324126	x	Luftspalt V-bak	Air gap L-rear
146	324124	x	Luftspalt H-bak	Air gap R-rear
147	327193	x	Täckskiva gavel H	Cover R
148	327194	x	Täckskiva gavel V	Cover L
			M= Metervara T= Tillbehör	M= On the metre T= Accessory

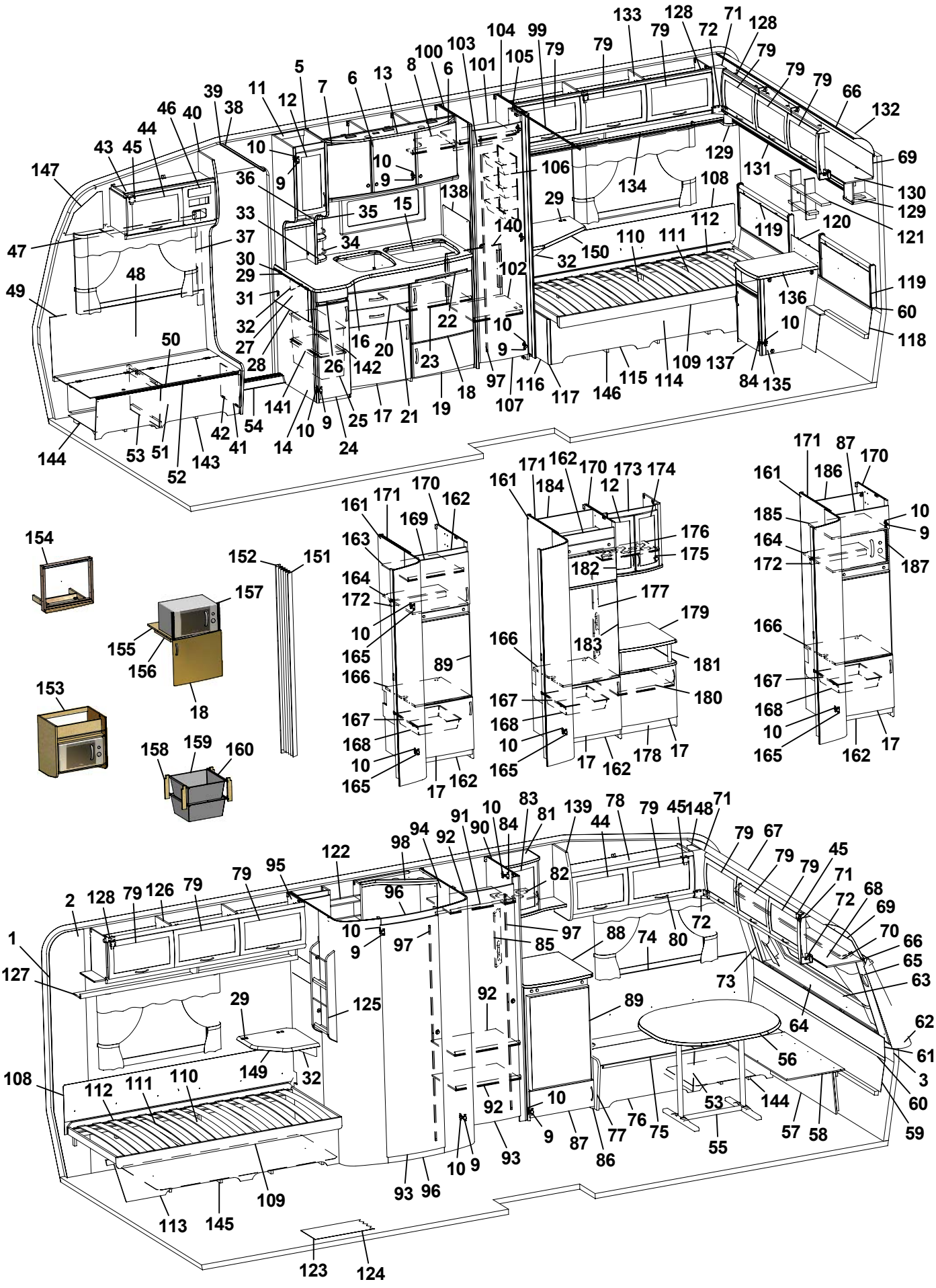
1 2 3 5 6 7 8 9 10 11 12 13 14 15 16 17 18 19 20 21 22 23 24 25 26 27 28 29 30 31 32 33 34 35 36 37 38 39 40 41 42 43 44 45 46 47 48 49 50 51 52 53 54 56 57 58 59 60 61 62 63 64 65 66 68 69 70 71 72 73 74 75 76 77 78 79 80 81 82 83 84 85 86 87 88 89 90 91 92 93 94 95 96 97 98 99 100 101 102 103 104 105 106 107 108 109 110 111 112 113 114 115 116 117 118 119 120 121 122 123 124 125 126 127 128 129 130 131 132 133 134 135 136 137 138 139 140 141 142 143 144 145 146 147 148 149 150 151 152 153 154 155 156 157 158 159 160 161 162 163 164 165 166 167 168 169 170 171 172 173 174 175 176 177 178 179 180 181 182 183 184 185 186 187

Pos Fig	Det. nr Part. No	Ingår Fitted	OBS!! Ange alltid årsmodell vid beställning av inredning Benämning	OBS!! Specify always year of model when ordering equipment Description
149	324300	T	Skiva TV-hylla 470x470 *	Board 470x470 *
150	323231	T	Skiva TV-bänk 580x535 *	Board 580x535 *
151	315216	T	Vikdörr 1900x1500	Folding door
152	323115	T	Bakdel nisch vikdörr	Back niche folding door
153	324336	T	Hylla mikrovågsugn	Shelf microwave oven
154	324041	T	Monteringssats ugn kpl.	Mounting kit cpl.
155	323069	T	Hylla nedre	Shelf under
156	312168	T	List 17,5x22x360	List 17,5x22x360
157	401607	T	Galler	Grating
158	320514	T	List, backskenor	List
159	310326	T	Trådback vit 427x427x185	Tray 427x427x185
--	316276	T	Utdragsstopp trådback	Extension stop, tray
160	312712	T	Glidlist trådback (säljes i par)	Sliding strip try
161	326872	x	Vägg tvättrum H	Wall washroom R
162	326133	x	Front skåp under kyl	Front cupboard
163	371559	x	Hylla	Shelf
164	371557	x	Hylla över kyl	Shelf over refrigerator
165	316799	x	Gångjärn	Hinge
166	371556	x	Hylla under kyl	Shelf under refrigerator
167	312712	x	Glidlist trådback (säljes i par)	Sliding strip tray (pair)
168	310325	x	Trådback vit 427x427x85	Tray 427x427x85
169	323503	x	Lucka H 550x470	Door R 550x470
170	326873	x	Vägg kyl H	Wall refrigerator R
171	326906	x	Vägg kyl V	Wall refrigerator L
172	321712	x	List 30x44x526	List 30x44x526
173	325674	x	Skåp bar kpl.	Coctail cabinet cpl.
174	325364	x	Lucka H 236x500	Door R 236x500
175	316037	x	Gångjärn	Hinge
176	323707	x	Hylla	Shelf
177	325624	x	Front el-uttag	Front outlet
178	325725	x	TV-bänk kpl. u. skiva	TV-bench cpl. without board
179	325757	x	Skiva TV-bänk *	Board *
180	321363	x	Hylla	Shelf
181	323703	x	Rundstav folierad L=192	Round staff L=192
182	324828	x	Skiva frys	Sheet freezer
183	324829	x	Skiva kyl	Sheet refrigerator
184	371558	x	Bakstycke stopp kyl	Back cupboard
185	326758	x	Hylla över micro	Shelf
186	326759	x	Bakstycke kyl	Back
187	401679	x	Galler micro	Grating
			* = Ange laminat A, B eller C vid beställning. A = Laminat ARPA 3124 gråprickig B = Laminat ARPA 2571 ljus C = Laminat ARPA 2578 silvergrå	* = Specify laminate A, B or C in order. A = Laminate ARPA 3124 grey spotted B = Laminate ARPA 2571 light C = Laminate ARPA 2578 silver-grey
			Dyntyger, gardiner m.m. (se tyger)	Cushion textilies, curtains etc. (see textiles)
			M= Metervara T= Tillbehör	M= On the metre T= Accessory

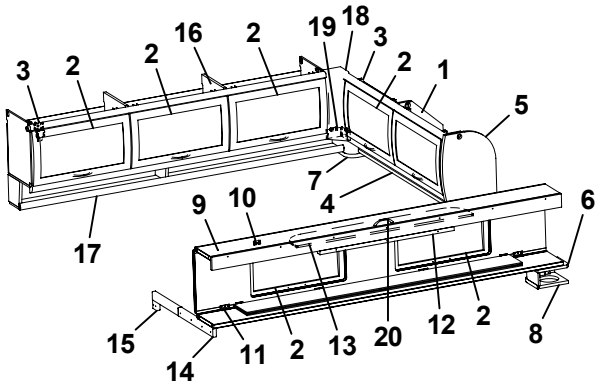
3 2 2 16 2 19 18 3 2 1 5 7 4 6 9 10 17 15 14 11 2 13 20 12 2 8

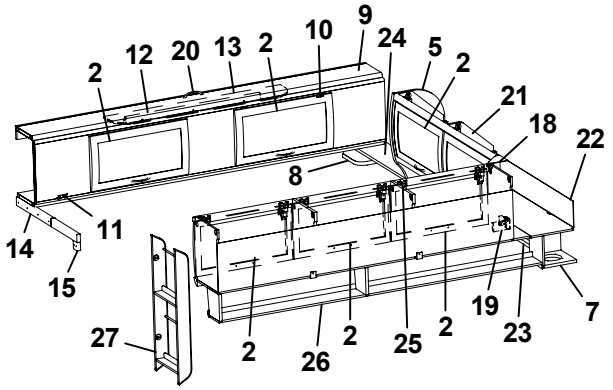
2 12 20 13 2 10 9 24 5 2 21 18 22 8 14 11 15 27 2 26 2 25 2 19 23 7

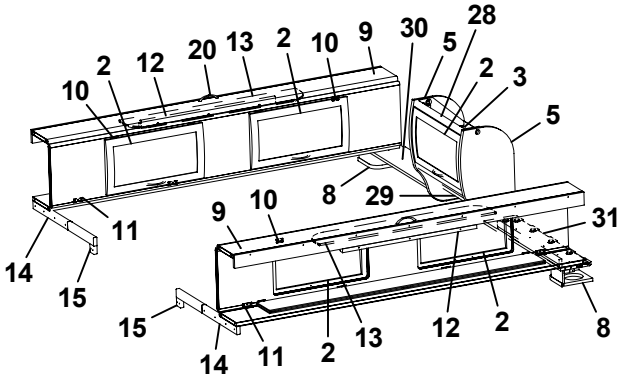
10 2 12 20 13 2 10 9 30 5 28 2 3 5 8 29 14 11 15 9 10 31 15 14 11 2 13 12 2 8

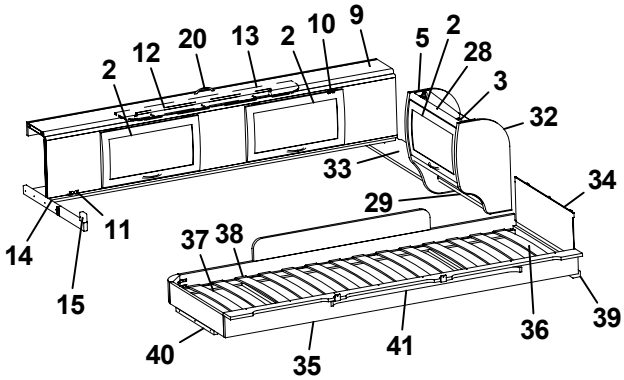
2 12 20 13 2 10 9 5 2 28 3 32 33 34 29 14 11 15 37 38 40 35 41 36 39

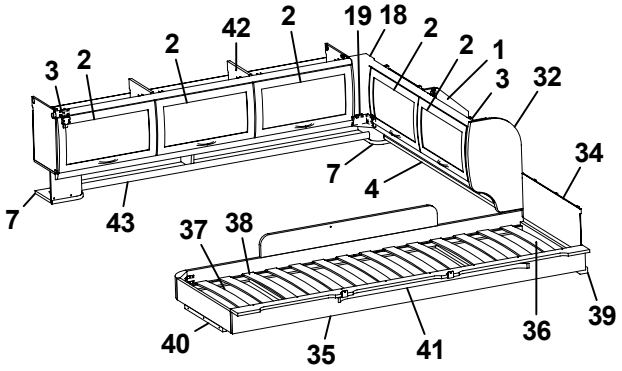
3 2 2 42 2 19 18 2 2 1 3 32 7 4 34 7 43 37 38 40 35 41 36 39

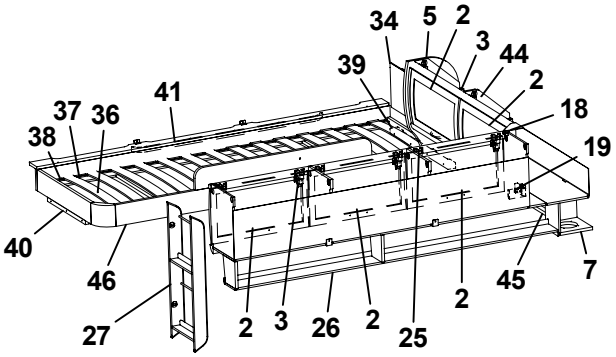
34 5 2 3 44 39 2 41 37 36 18 38 19 40 46 27 2 3 26 2 25 2 45 7

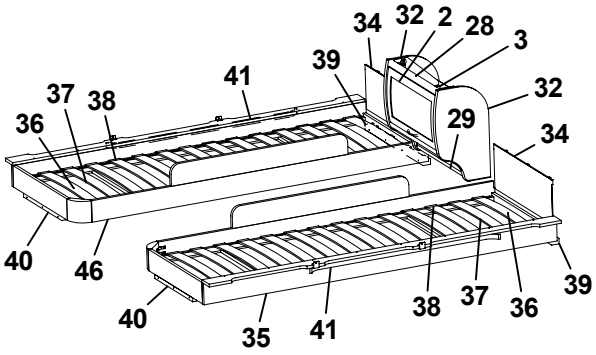
34 32 2 28 3 41 39 37 38 32 36 29 34 40 46 40 35 41 38 37 36 39

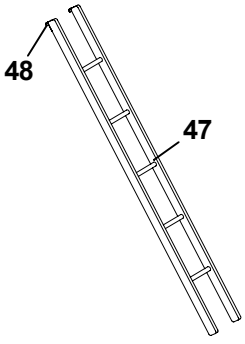
48 47

Pos Fig	Det. nr Part. No	Ingår Fitted	OBS!! Ange alltid årsmodell vid beställning av inredning Benämning	OBS!! Specify always year of model when ordering equipment Description
1	323649	x	Skåp gavel bak H L1510	Cupboard
2	323000	x	Lucka	Door
3	315194	x	Gångjärn	Hinge
4	323653	x	Hyllpaket	Shelf
5	324047	x	Gavel rundad	Gable
6	324051	x	Hylla gavel bak V 835x180	Shelf gable rear L 835x180
7	323047	x	Högtalarlåda	Box loudspeaker
8	324111	x	Högtalarlåda	Box loudspeaker
9	323817	x	Överbäddskåp L1980	Upper bed L1980
10	860402	x	Gångjärn	Hinge
11	860405	x	Gångjärn	Hinge
12	312233	x	Regel låsning	Lock bar
13	323846	x	Rasskydd ö-bäddskåp	Protective plate
14	312713	x	Bärregel (vikbar)	Bearing rail
15	312726	x	Kloss bärregel	Block bearing rail
16	323153	x	Skåp övre L=1674	Cupboard upper L=1674
17	323155	x	Hyllpaket	Shelf
18	316115	x	Hörn inredning	Corner
19	324321	x	Täckvinkel hörn inredning	Cover for corner
20	316428	x	Handtag	Handle
21	323471	x	Skåp gavel bak V L1510	Cupboard gable
22	323480	x	Skiva skåp 1500x140	Sheet 1500x140
23	324947	x	Hyllpaket	Shelf
24	324051	x	Hylla gavel bak H 835x180	Shelf R 835x180
25	323046	x	Skåp övre L=1674	Cupboard upper L=1674
26	323082	x	Hyllpaket	Shelf
27	320316	x	Tidningshylla 280x720 kpl	Newspaper shelf
28	323884	x	Skåp gavel bak L560	Cupboard gable L560
29	323888	x	Hyllpaket	Shelf
30	324107	x	Hylla gavel bak H 886x180	Shelf R 886x180
31	324107	x	Hylla gavel bak V 886x180	Shelf L 886x180
32	323657	x	Gavel rundad	Gable
33	324107	x	Hylla gavel bak 886x180	Shelf 886x180
34	321209	x	Värmespalt gavel	Air gap gable
35	323797	x	Sängram vån.säng V u. ribbotten	Bed bottom L without laths
36	325430	x	Ribbotten kpl.	Laths bottom cpl.
37	311985	x	Ribba sängbotten L=718 B=63	Lath bed bottom L=718 B=63
38	312046	x	Band t. ribbotten	Band for laths bottom
39	324117	x	Bärregel	Bearing rail
40	312436	x	Bärregel L=440	Bearing rail L=440
41	316043	x	Skena gardin L1080	Curtain rod L1080
42	323153	x	Skåp övre L=1674	Cupboard upper L=1674
43	324907	x	Hyllpaket	Shelf
44	323471	x	Skåp gavel bak L1510	Cupboard gable L1510
45	323476	x	Hyllpaket	Shelf
46	323798	x	Sängram vån.säng H u. ribbotten	Bed bottom
47	312613	T	Stege ö-bäddsskåp 201x1800 kpl.	Ladder upper bed 201x1800 cpl.
48	860426	T	Krok t. stege	Hook for ladder
			T= Tillbehör	T= Accessory

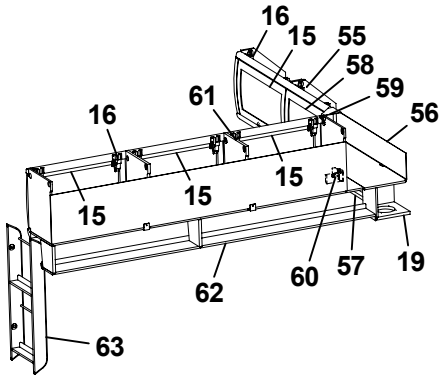
16
15
55
58
59
56
61
16
15
15
15
62
60
57
19
63

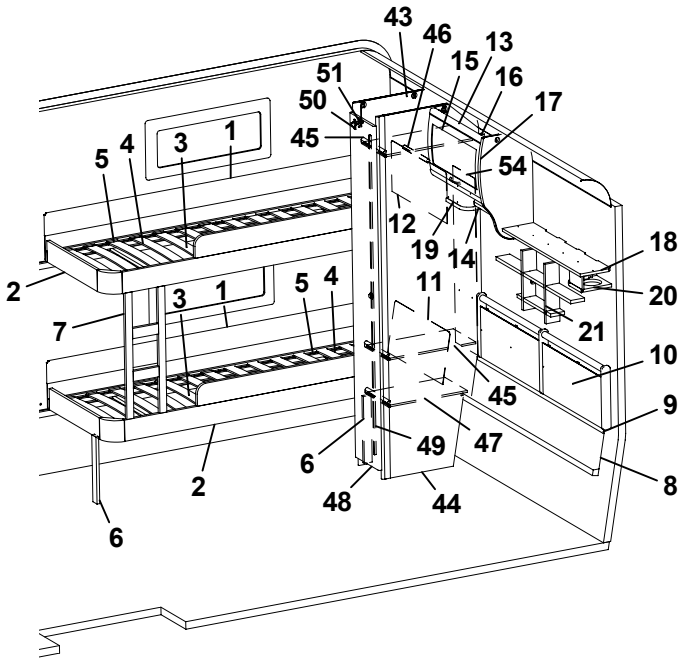
43
46
13
15
16
17
51
50
45
54
5
4
3
1
12
19
14
18
2
11
20
7
3
1
5
4
21
10
45
9
49
47
6
2
48
44
8
6

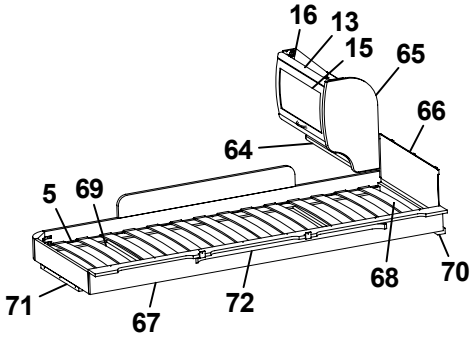
16
13
15
65
66
64
5
69
68
70
71
67
72

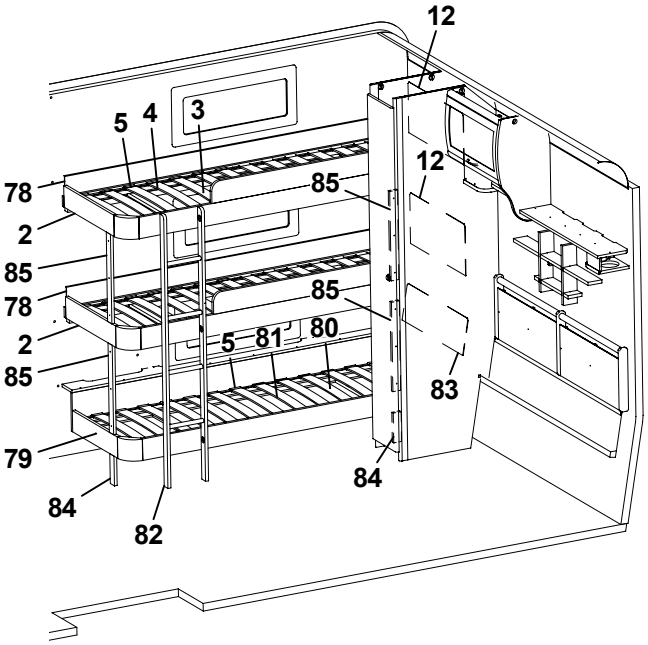
12
5
4
3
12
78
85
2
85
78
85
2
5
81
80
85
83
79
84
84
82

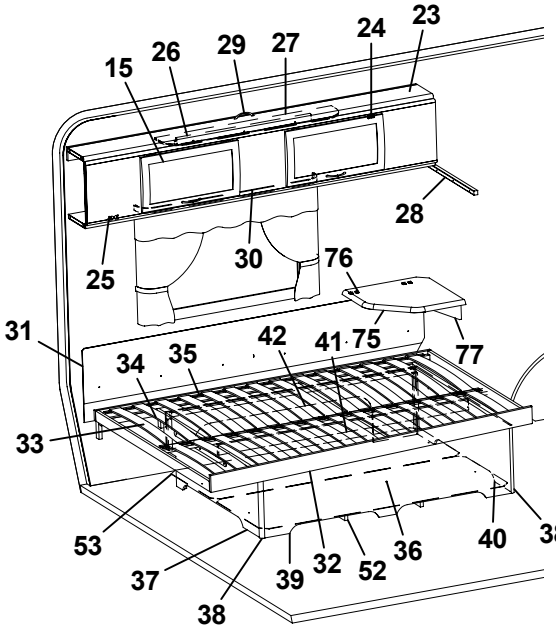
15
26
29
27
24
23
28
25
30
76
31
42
41
75
77
34
35
33
53
37
38
39
32
52
36
40
38

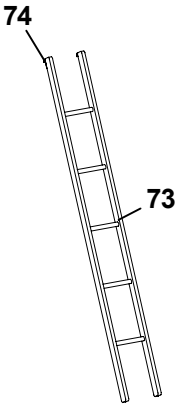
74
73

Pos Fig	Det. nr Part. No	Ingår Fitted	**OBS!! Ange alltid årsmodell vid beställning av inredning** Benämning	**OBS!! Specify always year of model when ordering equipment** Description
1	321919	x	Värmespalt H-bak	Air gap R rear
2	323781	x	Sängram fast u. ribbotten	Bed bottom without laths
3	325432	x	Ribbotten kpl.	Laths bottom cpl.
4	311985	x	Ribba sängbotten L=718 B=63	Lath bed bottom L=718 B=63
5	312046	x	Band t. ribbotten	Band for laths bottom
6	322338	x	Stöd säng 15,5x45x360	Support bed
7	324114	x	Stege	Ladder
8	323785	x	Värmespalt nedre gavel bak	Air gap under
9	314287	x	List plast L=2270	List plastic L=2270
10	325742	x	Värmespalt gavel bak	Air gap
11	323783	x	Värmespalt H-bak	Air gap R rear
12	321688	x	Värmespalt V-bak	Air gap L rear
13	323884	x	Skåp gavel bak L560	Cupboard gable L560
14	324120	x	Hyllpaket	Shelf
15	323000	x	Lucka	Door
16	315194	x	Gångjärn	Hinge
17	324047	x	Gavel rundad	Gable
18	324051	x	Hylla gavel bak V 835x180	Shelf gable rear L 835x180
19	323047	x	Högtalarlåda	Box loudspeaker
20	324111	x	Högtalarlåda	Box loudspeaker
21	325741	x	Hylla gavel	Shelf
23	323817	x	Överbäddskåp L1980	Upper bed L1980
24	860402	x	Gångjärn	Hinge
25	860405	x	Gångjärn	Hinge
26	312233	x	Regel låsning	Lock bar
27	323846	x	Rasskydd ö-bäddskåp	Protective plate
28	312313	x	Bärregel 670x22x22	Bearing rail 670x22x22
29	316428	x	Handtag	Handle
30	316042	x	Skena gardin L1020	Curtain rod L1020
31	312006	x	Värmespalt V-H bak	Air gap L-R rear
32	324035	x	Sängram u. ribbotten	Bedbottom without laths
33	325343	x	Ribbotten kpl.	Laths bottom cpl.
34	311985	x	Ribba sängbotten L=718 B=63	Lath bed bottom L=718 B=63
35	312046	x	Band t. ribbotten	Band for laths bottom
36	325748	x	Sänglåda kpl.	Bed box cpl.
37	325751	x	Gavel säng V	Gable bed L
38	860590	x	List hörn L=2500	Corner strip L=2500
39	323282	x	Front säng	Front bed
40	325750	x	Gavel säng H	Gable bed R
41	315203	x	Regel 17,5x55x1415	Wood lath pine 17,5x55x1415
42	325749	x	Bakgavel sänglåda	Back bed box
43	323924	x	Vägg garderob V	Wall wardrobe L
44	323257	x	Vägg garderob H	Wall wardrobe R
45	323926	x	Hylla	Shelf
46	316197	x	Galgstång L=782	Clothes hanger L=782
			T= Tillbehör	T= Accessory

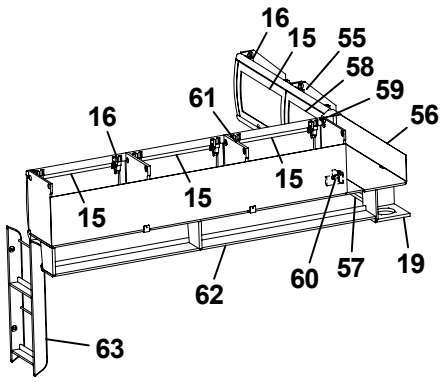
16
15
55
58
59
56
61
16
15
15
15
62
60
57
19
63

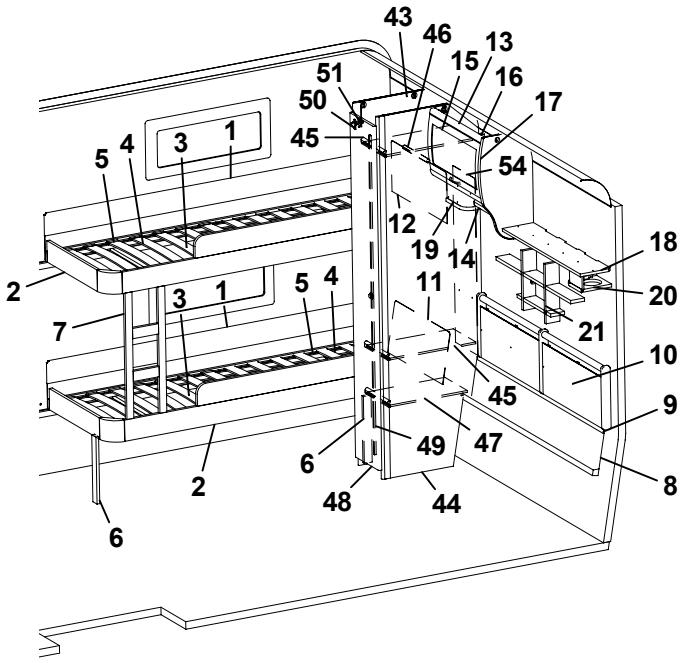
43
46
13
15
16
17
51
50
45
54
5
4
3
1
12
19
14
18
2
11
20
7
3
1
5
4
21
10
45
9
49
47
6
2
48
44
8
6

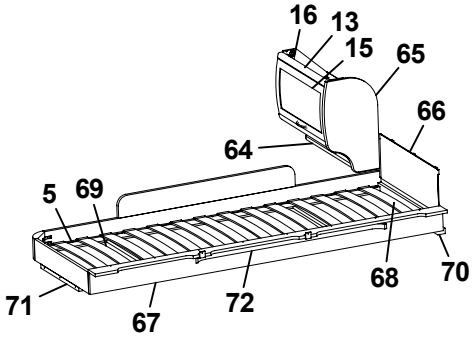
16
13
15
65
66
64
5
69
68
70
71
67
72

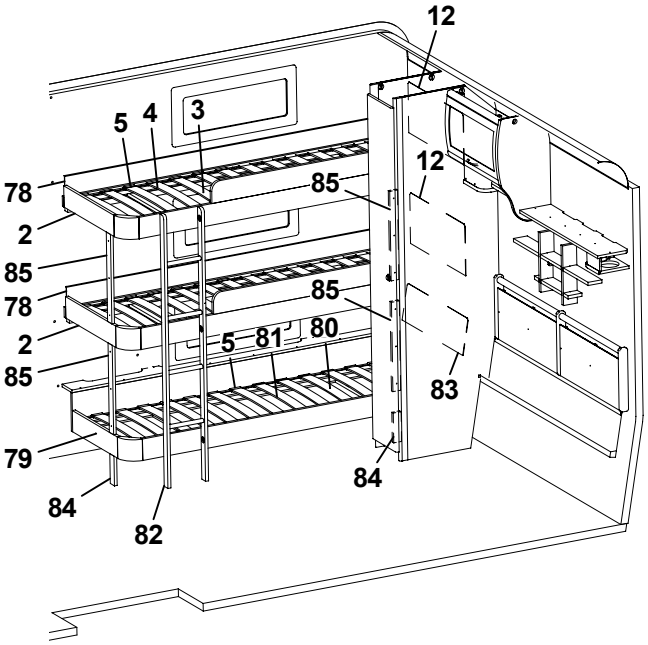
12
5
4
3
12
78
85
2
85
78
85
2
5
81
80
85
83
79
84
84
82

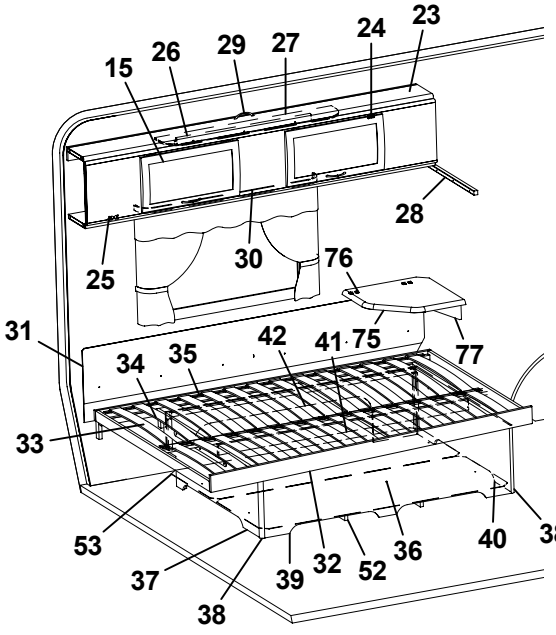
15
26
29
27
24
23
28
25
30
76
31
42
41
75
77
34
35
33
53
37
38
39
32
52
36
40
38

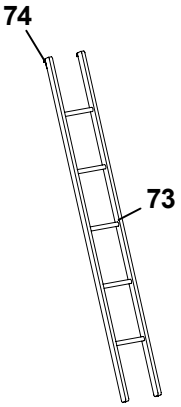
74
73

Pos Fig	Det. nr Part. No	Ingår Fitted	OBS!! Ange alltid årsmodell vid beställning av inredning Benämning	OBS!! Specify always year of model when ordering equipment Description
47	322362	x	Hylla	Shelf
48	324079	x	Dörr 260x1850	Door 260x1850
49	314523	x	Rätningslist dörr L=1715	List L=1715
50	311917	x	Gångjärn	Hinge
51	312588	x	Platta gångjärn	Plate hinge
52	324938	x	Luftspalt sänglåda	Air gap bed box
53	325752	x	Luftspalt	Air gap
54	325729	x	Värmespalt garderob bak	Air gap
55	323461	T	Skåp gavel bak V L1410	Cupboard upper L1410
56	323469	T	Skiva skåp 1400x140	Sheet 1400x140
57	323466	T	Hyllpaket	Shelf
58	323002	T	Lucka	Door
59	316115	T	Hörn inredning	Corner
60	324321	T	Täckvinkel hörn inredning	Cover for corner
61	323046	T	Skåp övre L=1674	Cupboard upper L=1674
62	323082	T	Hyllpaket	Shelf
63	320316	T	Tidningshylla 280x720 kpl	Newspaper shelf
64	323888	T	Hyllpaket	Shelf
65	323657	T	Gavel rundad	Gable
66	321209	T	Värmespalt gavel	Air gap gable
67	323797	T	Sängram vån.säng V u. ribbotten	Bed bottom L without laths
68	325430	T	Ribbotten kpl.	Laths bottom cpl.
69	311985	T	Ribba sängbotten L=718 B=63	Lath bed bottom L=718 B=63
70	324117	T	Bärregel	Bearing rail
71	312436	T	Bärregel L=440	Bearing rail L=440
72	316043	T	Skena gardin L1080	Curtain rod L1080
73	312613	T	Stege ö-bäddsskåp 201x1800 kpl.	Ladder upper bed 201x1800 cpl.
74	860426	T	Krok t. stege	Hook for ladder
75	324300	T	Skiva TV-hylla 470x470 *	Board 470x470 *
76	860621	T	Gångjärn	Hinge
77	315749	T	Stöd	Support board
78	325515	x	Värmespalt V/H-bak	Air gap R rear
79	326792	x	Sängram u. ribbotten	Bed bottom without laths
80	326793	x	Ribbotten kpl.	Laths bottom cpl.
81	311985	x	Ribba sängbotten L=718 B=63	Lath bed bottom L=718 B=63
82	326790	x	Stege	Ladder
83	326789	x	Värmespalt V-bak	Air gap L rear
84	326791	x	Stöd säng 15,5x45x160	Support bed
85	327557	x	Stöd säng 15,5x45x481	Support bed
			* = Ange laminat A, B eller C vid beställning. A = Laminat ARPA 3124 gråprickig B = Laminat ARPA 2571 ljus C = Laminat ARPA 2578 silvergrå	* = Specify laminate A, B or C in order. A = Laminate ARPA 3124 grey spotted B = Laminate ARPA 2571 light C = Laminate ARPA 2578 silver-grey
			T= Tillbehör	T= Accessory

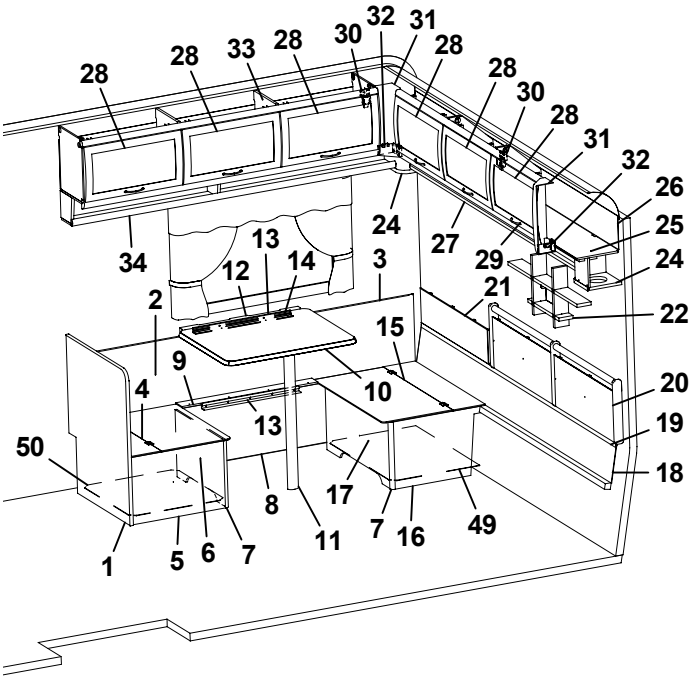
28
28
33
28
30
32
31
28
28
30
28
31
32
26
25
24
24
27
29
34
13
12
14
3
21
22
2
15
9
10
20
4
13
19
50
18
8
17
7
16
49
1
5
6
7
11

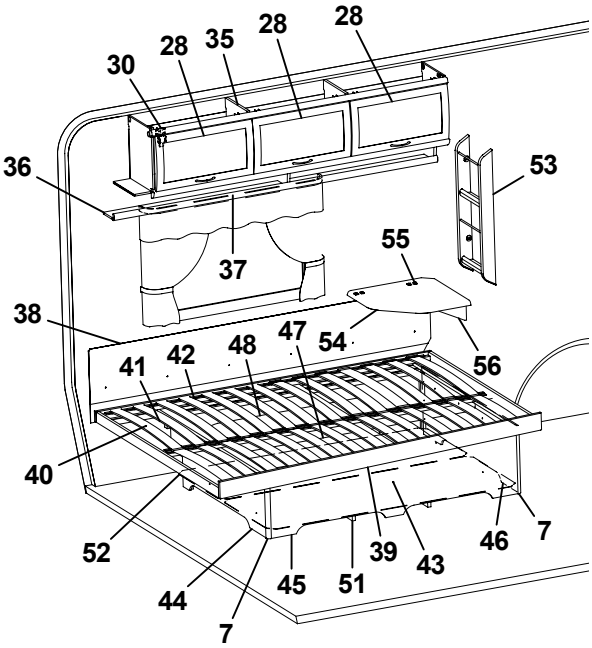
30
28
35
28
28
36
53
37
55
38
54
47
48
42
41
56
40
52
39
43
46
7
44
45
51
7

Pos Fig	Det. nr Part. No	Ingår Fitted	OBS!! Ange alltid årsmodell vid beställning av inredning Benämning	OBS!! Specify always year of model when ordering equipment Description
1	320636	x	Vägg vid bäddlåda	Wall by bed box
2	320341	x	Värmespalt H-bak	Air gap R rear
3	860423	M	List kant U-gap ljusbrun	Strip, light brown
4	312251	x	Lock bäddlåda HB främre	Cover bed box R.R. front
5	320400	x	Gavel bäddlåda HB främre	Gable bed box R.R. front
6	320397	x	Front bäddlåda HB främre	Front bed box R.R. front
7	860590	x	List hörn L=2500	Corner strip L=2500
8	323370	x	Front bäddlåda H bak	Front bed box R.R.
9	323373	x	Lock front bäddlåda HB	Cover front bed box R.R.
10	323230	x	Bordsskiva 750x600 *	Table top 750x600 *
11	320711	x	Bordsben fällbart H=730	Table leg H=730
12	312314	x	Fästregel bord	Bracket
13	300108	x	List bord väggdel L550	List wall
14	300420	x	List upphäng bordsdel L550	List board
15	312250	x	Lock bäddlåda HB bakre	Cover bed box R.R. rear
16	323372	x	Gavel bäddlåda HB bakre	Gable bed box R.R. rear
17	320395	x	Front bäddlåda HB bakre	Front bed box R.R. rear
18	323293	x	Värmespalt nedre gavel bak	Air gap under
19	314287	x	List plast L=2270	List plastic L=2270
20	325739	x	Värmespalt gavel bak	Air gap
21	323371	x	Värmespalt övre gavel bak	Air gap upper
22	325741	x	Hylla gavel	Shelf
24	323047	x	Högtalarlåda	Box loudspeaker
25	323049	x	Skåp gavel bak L2365	Cupboard gable L2365
26	323059	x	Skiva skåp 2345x180	Sheet 2345x180
27	323138	x	Hyllpaket	Shelf
28	323000	x	Lucka	Door
29	316428	x	Handtag	Handle
30	315194	x	Gångjärn	Hinge
31	316115	x	Hörn inredning	Corner
32	324321	x	Täckvinkel hörn inredning	Cover for corner
33	323153	x	Skåp övre L1674	Cupboard upper L1674
34	323155	x	Hyllpaket	Shelf
35	323046	x	Skåp övre L=1674	Cupboard upper L=1674
36	323082	x	Hyllpaket	Shelf
37	316042	x	Skena gardin L1020	Curtain rod L1020
38	312006	x	Värmespalt V-H bak	Air gap L-R rear
39	324039	x	Sängram u. ribbotten	Bed bottom without laths
40	325339	x	Ribbotten kpl.	Laths bottom cpl.
41	311985	x	Ribba sängbotten L=718 B=63	Lath bed bottom L=718 B=63
42	312046	x	Band t. ribbotten	Band for laths bottom
43	325748	x	Sänglåda kpl.	Bed box cpl.
44	325751	x	Gavel säng V	Gable bed L
45	323282	x	Front säng	Front bed
46	325750	x	Gavel säng H	Gable bed R
			M= Metervara T= Tillbehör	M= On the metre T= Accessory

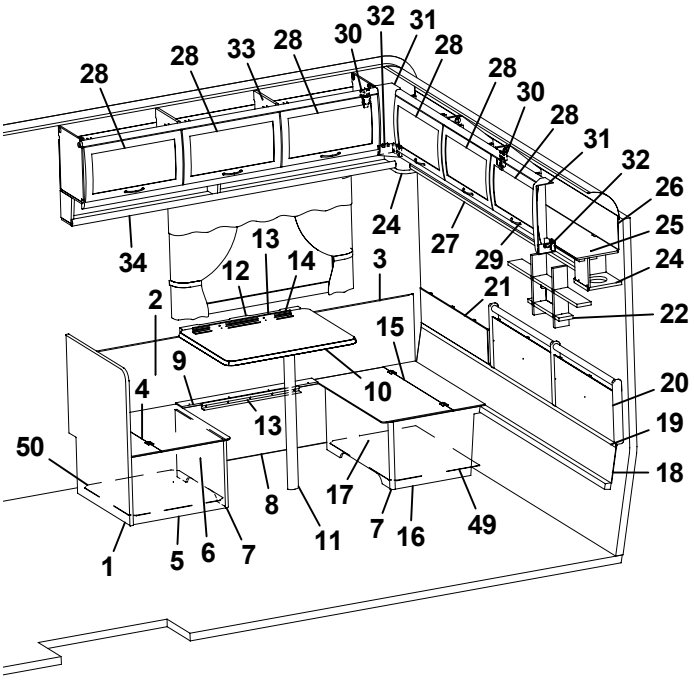
28
28
33
28
30
32
31
28
28
30
28
31
32
26
25
24
24
27
29
34
13
12
14
3
21
22
2
15
9
10
4
13
20
19
50
18
8
17
7
16
49
11
1
5
6
7

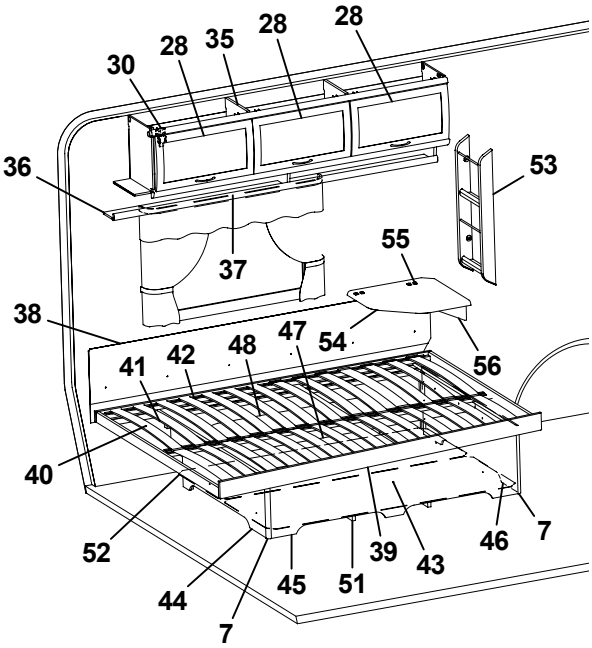
28
28
35
28
30
36
53
37
55
38
47
54
48
42
41
56
40
52
39
43
46
7
45
51
44
7

Pos Fig	Det. nr Part. No	Ingår Fitted	OBS!! Ange alltid årsmodell vid beställning av inredning Benämning	OBS!! Specify always year of model when ordering equipment Description
47	315203	x	Regel 17,5x55x1415	Wood lath pine 17,5x55x1415
48	325749	x	Bakgavel sänglåda	Back bed box
49	324142	x	Luftspalt H-bak bakre	Air gap
50	312429	x	Luftspalt H-bak främre	Air gap
51	324938	x	Luftspalt sänglåda	Air gap bed box
52	325752	x	Luftspalt	Air gap
53	320316	x	Tidningshylla 280x720 kpl	Newspaper shelf
54	324300	T	Skiva TV-hylla 470x470 *	Board 470x470 *
55	860621	T	Gångjärn	Hinge
56	315749	T	Stöd	Support board
			* = Ange laminat A, B eller C vid beställning. A = Laminat ARPA 3124 gråprickig B = Laminat ARPA 2571 ljus C = Laminat ARPA 2578 silvergrå	* = Specify laminate A, B or C in order. A = Laminate ARPA 3124 grey spotted B = Laminate ARPA 2571 light C = Laminate ARPA 2578 silver-grey
			M= Metervara T= Tillbehör	M= On the metre T= Accessory

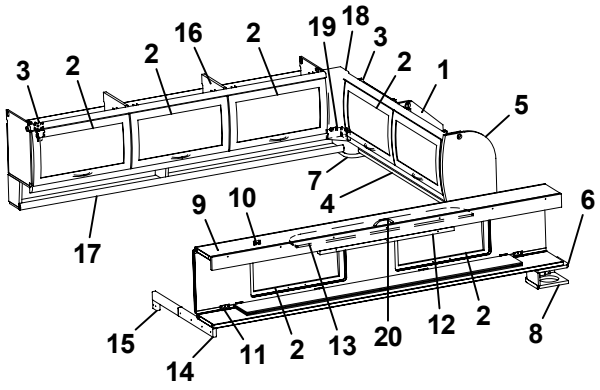
3 2 2 16 2 19 18 3 2 1 5 7 4 6 9 10 17 15 14 11 2 13 20 12 2 8

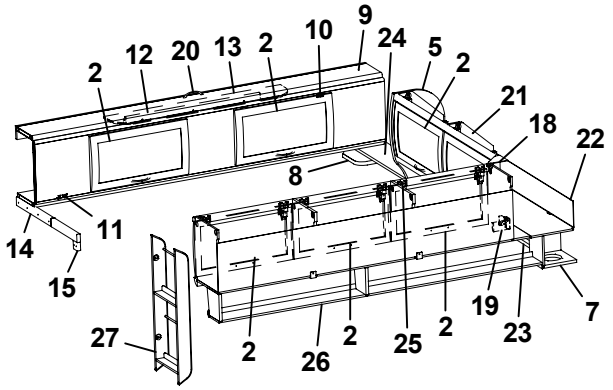
2 12 20 13 2 10 9 24 5 2 21 18 22 8 14 11 15 27 2 26 2 25 2 19 23 7

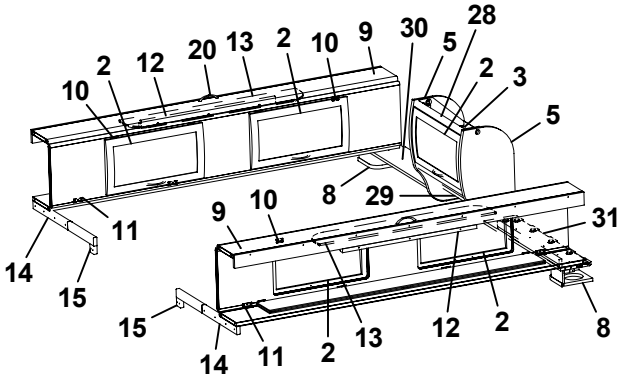
10 2 12 20 13 2 10 9 30 5 28 2 3 5 8 29 14 11 15 9 10 31 15 14 11 2 13 12 2 8

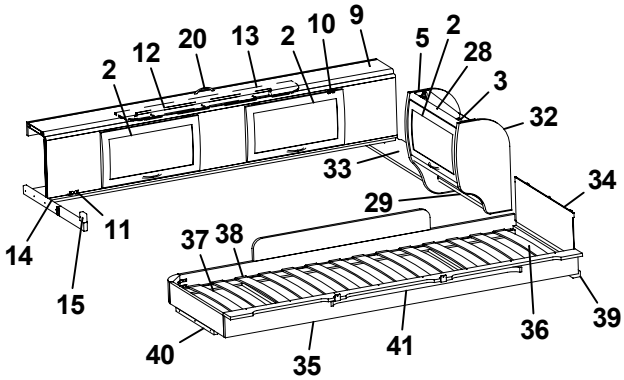
2 12 20 13 2 10 9 5 2 28 3 32 33 34 29 14 11 15 37 38 40 35 41 36 39

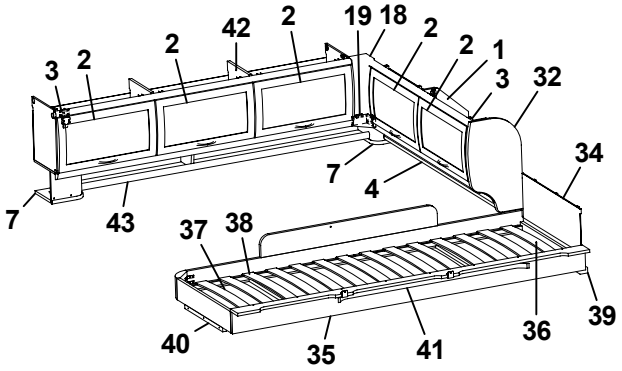
3 2 2 42 2 19 18 2 2 1 3 32 7 4 34 7 43 37 38 40 35 41 36 39

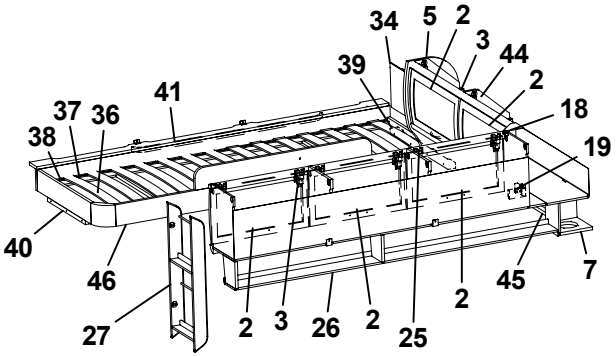
34 5 2 3 44 39 41 2 37 36 18 38 19 40 46 27 2 3 26 2 25 2 45 7

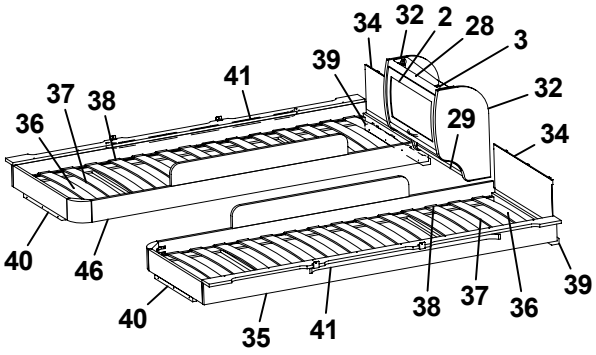
34 32 2 28 3 39 41 37 38 32 36 29 34 40 46 40 35 41 38 37 36 39

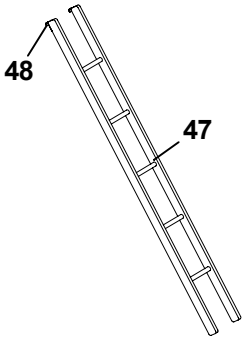
48 47

Pos Fig	Det. nr Part. No	Ingår Fitted	OBS!! Ange alltid årsmodell vid beställning av inredning Benämning	OBS!! Specify always year of model when ordering equipment Description
1	323649	x	Skåp gavel bak H L1510	Cupboard
2	323000	x	Lucka	Door
3	315194	x	Gångjärn	Hinge
4	323653	x	Hyllpaket	Shelf
5	324047	x	Gavel rundad	Gable
6	324051	x	Hylla gavel bak V 835x180	Shelf gable rear L 835x180
7	323047	x	Högtalarlåda	Box loudspeaker
8	324111	x	Högtalarlåda	Box loudspeaker
9	323817	x	Överbäddskåp L1980	Upper bed L1980
10	860402	x	Gångjärn	Hinge
11	860405	x	Gångjärn	Hinge
12	312233	x	Regel låsning	Lock bar
13	323846	x	Rasskydd ö-bäddskåp	Protective plate
14	312713	x	Bärregel (vikbar)	Bearing rail
15	312726	x	Kloss bärregel	Block bearing rail
16	323153	x	Skåp övre L=1674	Cupboard upper L=1674
17	323155	x	Hyllpaket	Shelf
18	316115	x	Hörn inredning	Corner
19	324321	x	Täckvinkel hörn inredning	Cover for corner
20	316428	x	Handtag	Handle
21	323471	x	Skåp gavel bak V L1510	Cupboard gable
22	323480	x	Skiva skåp 1500x140	Sheet 1500x140
23	324947	x	Hyllpaket	Shelf
24	324051	x	Hylla gavel bak H 835x180	Shelf R 835x180
25	323046	x	Skåp övre L=1674	Cupboard upper L=1674
26	323082	x	Hyllpaket	Shelf
27	320316	x	Tidningshylla 280x720 kpl	Newspaper shelf
28	323884	x	Skåp gavel bak L560	Cupboard gable L560
29	323888	x	Hyllpaket	Shelf
30	324107	x	Hylla gavel bak H 886x180	Shelf R 886x180
31	324107	x	Hylla gavel bak V 886x180	Shelf L 886x180
32	323657	x	Gavel rundad	Gable
33	324107	x	Hylla gavel bak 886x180	Shelf 886x180
34	321209	x	Värmespalt gavel	Air gap gable
35	323797	x	Sängram vån.säng V u. ribbotten	Bed bottom L without laths
36	325430	x	Ribbotten kpl.	Laths bottom cpl.
37	311985	x	Ribba sängbotten L=718 B=63	Lath bed bottom L=718 B=63
38	312046	x	Band t. ribbotten	Band for laths bottom
39	324117	x	Bärregel	Bearing rail
40	312436	x	Bärregel L=440	Bearing rail L=440
41	316043	x	Skena gardin L1080	Curtain rod L1080
42	323153	x	Skåp övre L=1674	Cupboard upper L=1674
43	324907	x	Hyllpaket	Shelf
44	323471	x	Skåp gavel bak L1510	Cupboard gable L1510
45	323476	x	Hyllpaket	Shelf
46	323798	x	Sängram vån.säng H u. ribbotten	Bed bottom
47	312613	T	Stege ö-bäddsskåp 201x1800 kpl.	Ladder upper bed 201x1800 cpl.
48	860426	T	Krok t. stege	Hook for ladder
			T= Tillbehör	T= Accessory

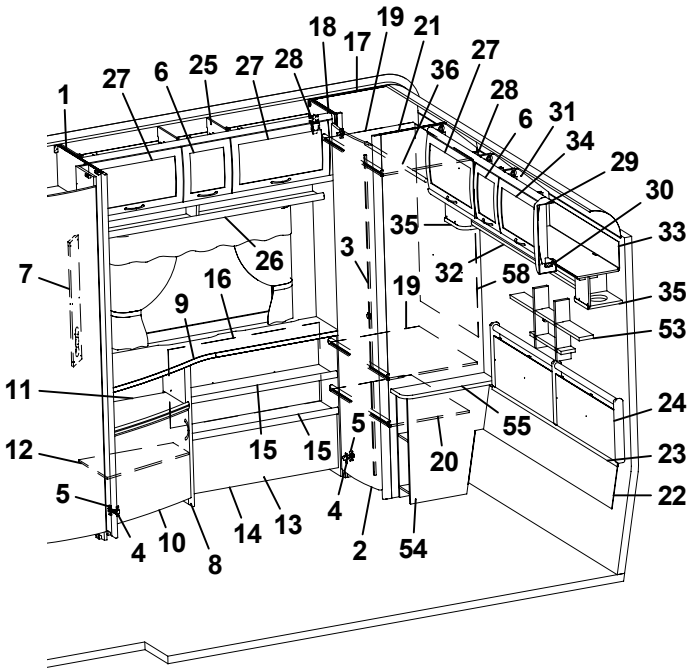
1
27
6
25
27
28
18
17
19
21
36
27
28
6
31
34
29
30
33
35
32
58
35
53
24
23
22
7
26
16
9
3
19
11
12
5
15
15
5
20
55
4
10
8
14
13
4
2
54

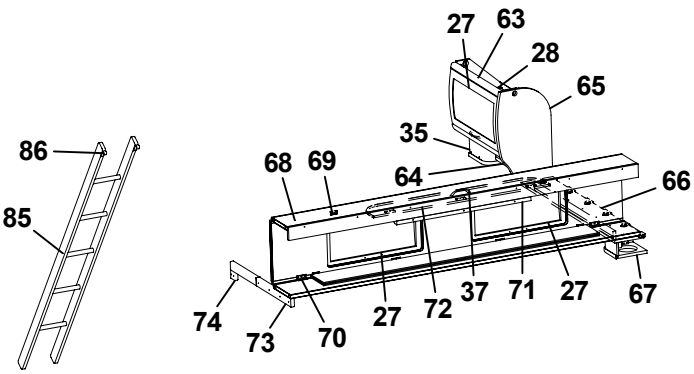
86
85
27
63
28
65
35
68
69
64
66
74
73
70
27
72
37
71
27
67

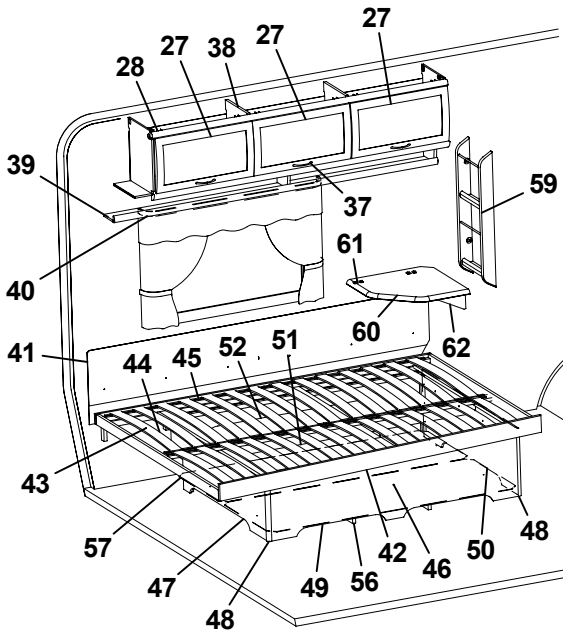
28
27
38
27
27
39
37
59
40
61
60
62
41
44
45
52
51
43
57
47
48
49
56
42
46
50
48

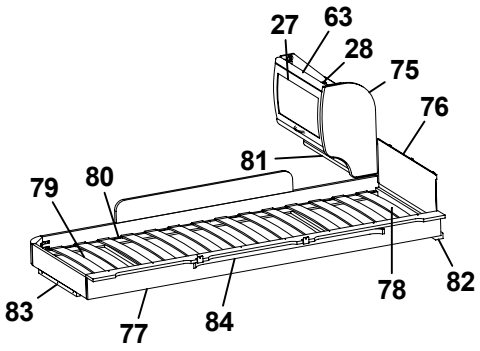
27
63
28
75
76
81
79
80
83
77
84
78
82

Pos Fig	Det. nr Part. No	Ingår Fitted	OBS!! Ange alltid årsmodell vid beställning av inredning Benämning	OBS!! Specify always year of model when ordering equipment Description
1	322316	x	Vägg garderob H	Wall wardrobe H
2	321519	x	Dörr 415x1850	Door 415x1850
3	314523	x	Rätningslist dörr L=1715	List L=1715
4	311917	x	Gångjärn	Hinge
5	312588	x	Platta gångjärn	Plate hinge
6	323001	x	Lucka	Door
7	320624	x	Front el-uttag 130x665	Front outlet 130x665
8	323317	x	TV-bänk kpl. u. skiva	TV-bench cpl. without board
9	323331	x	Skiva TV-bänk 1420x515/270 *	Board *
10	323504	x	Lucka V 550x470	Door L 550x470
11	323320	x	Hylla övre	Shelf upper
12	323321	x	Hylla undre	Shelf lower
13	323332	x	Hylla DB	Shelf
14	323333	x	Front	Front
15	323334	x	Hylla	Shelf
16	320745	x	Värmespalt H-bak	Air gap R rear
17	323256	x	Vägg garderob V	Wall wardrobe L
18	323258	x	Front garderob	Front
19	323259	x	Hylla garderob	Shelf wardrobe
20	320732	x	Hylla	Shelf
21	323257	x	Vägg garderob H	Wall wardrobe R
22	323826	x	Värmespalt nedre gavel bak	Air gap lower
23	314287	x	List plast L=2270	List plastic L=2270
24	325739	x	Värmespalt gavel bak	Air gap
25	323337	x	Skåp övre L1420	Cupboard upper L1420
26	323342	x	Hyllpaket	Shelf
27	323000	x	Lucka	Door
28	315194	x	Gångjärn	Hinge
29	316115	x	Hörn inredning	Corner
30	324321	x	Täckvinkel hörn inredning	Cover for corner
31	323295	x	Skåp gavel bak L1661	Cupboard gable L1661
32	323300	x	Hyllpaket	Shelf
33	323303	x	Skiva 1651x140	Board
34	323002	x	Lucka	Door
35	323047	x	Högtalarlåda	Box loudspeaker
36	316197	x	Galgstång L=782	Clothes hanger L=782
37	316428	x	Handtag	Handle
38	323046	x	Skåp övre L=1674	Cupboard upper L=1674
39	323082	x	Hyllpaket	Shelf
40	316042	x	Skena gardin L1020	Curtain rod L1020
41	312006	x	Värmespalt V-H bak	Air gap L-R rear
42	324039	x	Sängram u. ribbotten	Bed bottom without laths
43	325339	x	Ribbotten kpl.	Laths bottom cpl.
44	311985	x	Ribba sängbotten L=718 B=63	Lath bed bottom L=718 B=63
45	312046	x	Band t. ribbotten	Band for laths bottom
46	325748	x	Sänglåda kpl.	Bed box cpl.
47	325751	x	Gavel säng V	Gable bed L
48	860590	x	List hörn L=2500	Corner strip L=2500
49	323282	x	Front säng	Front bed
50	325750	x	Gavel säng H	Gable bed R
			T= Tillbehör	T= Accessory

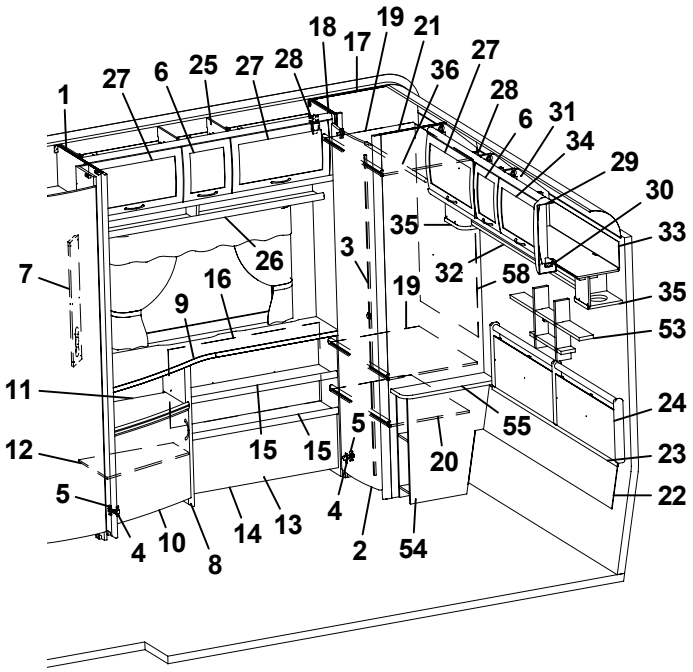
1
27
6
25
27
28
18
17
19
21
36
27
28
6
31
34
29
30
33
35
32
58
35
53
24
23
22
7
26
16
9
3
19
11
12
5
15
15
5
20
55
4
10
8
14
13
4
2
54

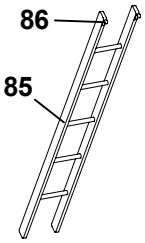
86
85

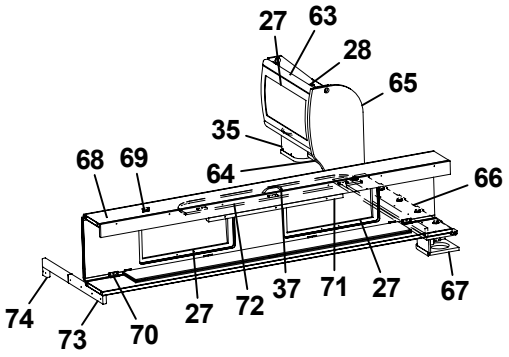
27
63
28
65
35
68
69
64
66
74
73
70
27
72
37
71
27
67

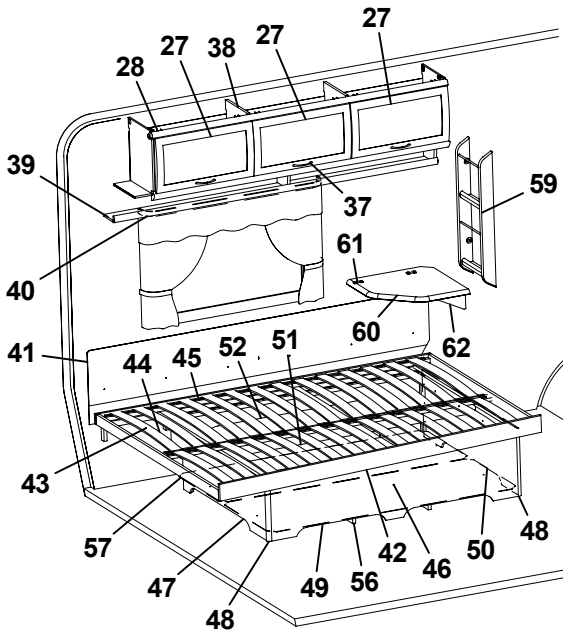
28
27
38
27
27
39
37
59
40
61
60
62
41
44
45
52
51
43
57
47
48
49
56
42
46
50
48

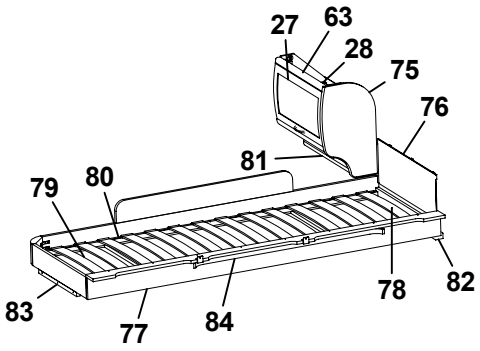
27
63
28
75
76
81
79
80
83
77
84
78
82

Pos Fig	Det. nr Part. No	Ingår Fitted	OBS!! Ange alltid årsmodell vid beställning av inredning Benämning	OBS!! Specify always year of model when ordering equipment Description
51	315203	x	Regel 17,5x55x1415	Wood lath pine 17,5x55x1415
52	325749	x	Bakgavel sänglåda	Back bed box
53	325741	x	Hylla gavel	Shelf
54	323260	x	Sängbord kpl.	Bedside table cpl.
55	323261	x	Skiva sängbord	Board bedside table
56	324938	x	Luftspalt sänglåda	Air gap bed box
57	325752	x	Luftspalt	Air gap
58	325728	x	Värmespalt garderob	Air gap
59	320316	x	Tidningshylla 280x720 kpl	Newspaper shelf
60	324300	T	Skiva TV-hylla 470x470 *	Board 470x470 *
61	860621	T	Gångjärn	Hinge
62	315749	T	Stöd	Support board
63	323884	T	Skåp gavel bak L560	Cupboard gable L560
64	324120	T	Hyllpaket	Shelf
65	324047	T	Gavel rundad	Gable
66	324062	T	Hylla gavel bak 1085x180	Shelf gable rear 1085s180
67	324111	T	Högtalarlåda	Box loudspeaker
68	323817	T	Överbäddskåp L1980	Upper bed L1980
69	860402	T	Gångjärn	Hinge
70	860405	T	Gångjärn	Hinge
71	312233	T	Regel låsning	Lock bar
72	323846	T	Rasskydd ö-bäddskåp	Protective plate
73	312713	T	Bärregel (vikbar)	Bearing rail
74	312726	T	Kloss bärregel	Block bearing rail
75	323657	T	Gavel rundad	Gable
76	321209	T	Värmespalt gavel	Air gap gable
77	323797	T	Sängram vån.säng V u. ribbotten	Bed bottom L without laths
78	325430	T	Ribbotten kpl.	Laths bottom cpl.
79	311985	T	Ribba sängbotten L=718 B=63	Lath bed bottom L=718 B=63
80	312046	T	Band t. ribbotten	Band for laths bottom
81	323888	T	Hyllpaket	Shelf
82	324117	T	Bärregel	Bearing rail
83	312436	T	Bärregel L=440	Bearing rail L=440
84	316043	T	Skena gardin L1080	Curtain rod L1080
85	312613	T	Stege ö-bäddsskåp 201x1800 kpl.	Ladder upper bed 201x1800 cpl.
86	860426	T	Krok t. stege	Hook for ladder
			* = Ange laminat A, B eller C vid beställning. A = Laminat ARPA 3124 gråprickig B = Laminat ARPA 2571 ljus C = Laminat ARPA 2578 silvergrå	* = Specify laminate A, B or C in order. A = Laminate ARPA 3124 grey spotted B = Laminate ARPA 2571 light C = Laminate ARPA 2578 silver-grey
			T= Tillbehör	T= Accessory

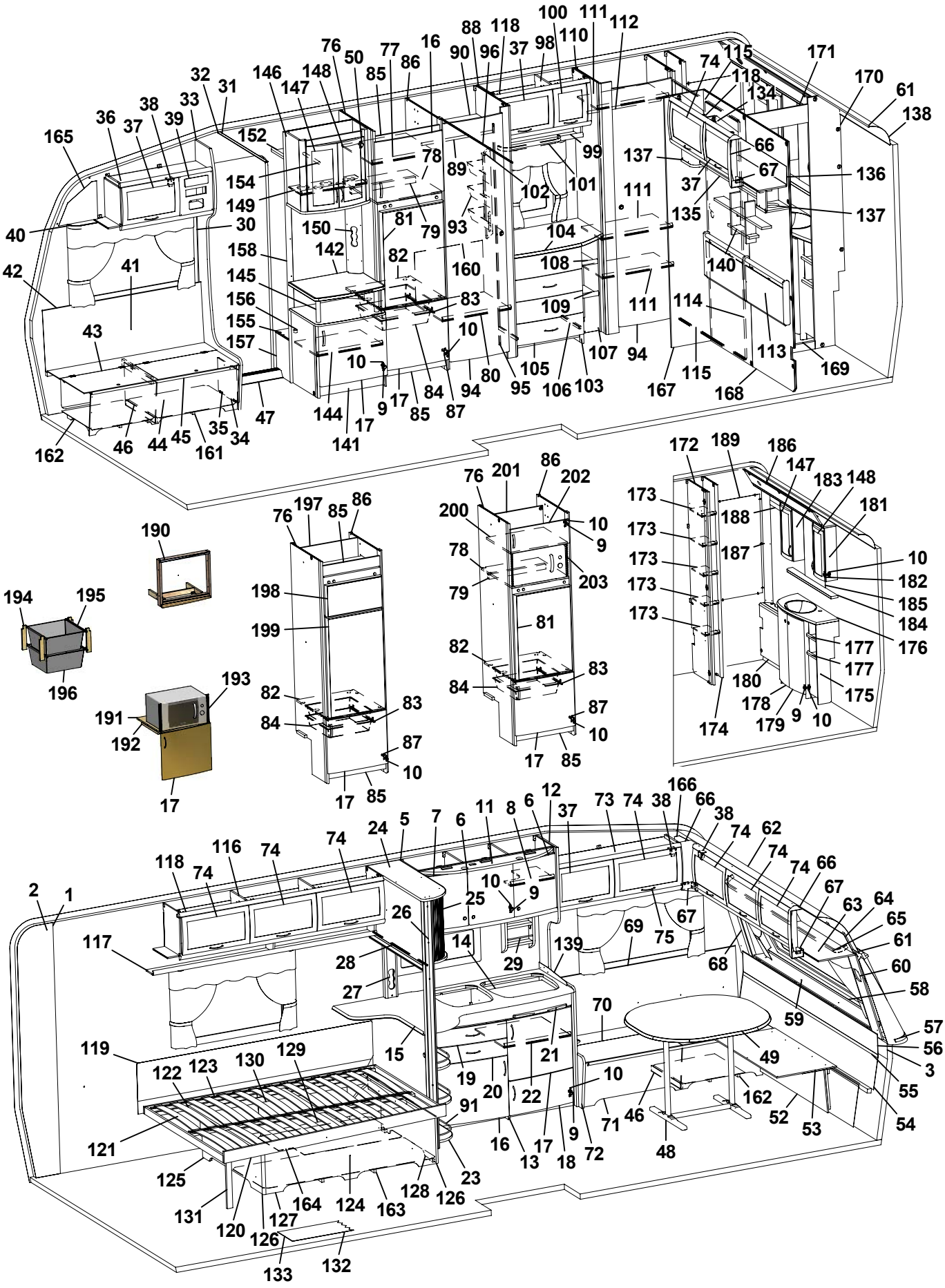
165 36 37 38 39 33 32 31 152 146 147 148 76 50 77 85 86 16 88 90 96 118 37 98 100 110 111 112 99 101 102 89 78 154 149 150 81 79 93 158 142 82 160 145 156 155 157 83 10 144 141 17 9 17 85 84 87 94 80 95 105 106 103 107 108 104 109 111 94 111 137 66 67 136 37 135 137 140 114 113 169 167 115 168 74 115 118 134 171 170 61 138 40 30 41 42 43 46 44 45 161 35 34 47 162 190 194 195 196 193 191 192 17 198 199 82 84 83 87 10 17 85 76 197 85 86 200 201 86 202 10 9 78 79 203 81 82 84 83 87 10 17 85 172 189 186 147 183 148 181 173 188 187 182 185 184 176 177 177 175 180 178 179 9 10 174 2 1 117 118 74 116 74 74 24 5 7 6 11 8 6 12 37 73 74 38 166 66 38 74 62 74 74 66 67 63 64 65 61 60 58 59 57 56 3 55 54 53 52 49 162 46 48 71 72 9 18 17 13 16 91 23 126 128 163 124 164 127 120 131 125 121 119 122 123 130 129 15 19 20 22 21 10 70 69 75 67 68 139 29 14 25 26 27 28 10 9 74 24 5 7 6 11 8 6 12 37 73 74 38 166 66 38 74 62 74 74 66 67 63 64 65 61 60 58 59 57 56 3 55 54 53 52 49 162 46 48 71 72 9 18 17 13 16 91 23 126 128 163 124 164 127 120 131 125 121 119 122 123 130 129 15 19 20 22 21 10 70 69 75 67 68 139 29 14 25 26 27 28 117 133 132 126

Pos Fig	Det. nr Part. No	Ingår Fitted	OBS!! Ange alltid årsmodell vid beställning av inredning Benämning	OBS!! Specify always year of model when ordering equipment Description
1	316707	M	Tapet vägg/tak	Wall paper
2	316021	M	Tejp tapet 20 mm	Tape, wall paper 20 mm
3	316022	M	Tejp tapet 60 mm	Tape, wall paper 60 mm
5	323014	x	Skåp kök L1118 kpl.	Cupboard kitchen L1118 cpl.
-	323403	T	Skåp kök L1118 kpl. (köksfläkt CK155)	Cupboard kitchen L1118 cpl. (kitchen fan CK155)
6	323021	x	Lucka H 368x420	Door R 368x420
7	323020	x	Lucka V 368x420	Door L 368x420
8	323092	x	Hylla	Shelf
9	311917	x	Gångjärn	Hinge
10	312588	x	Platta gångjärn	Plate hinge
11	323401	x	Ljusramp köksskåp	Light holder
12	323439	x	Vägg vid diskbänk	Wall
13	324802	x	Diskbänk kpl. u. skiva	Kitchen sink cpl. without board
14	401328	x	Plåt under spis	Plate cover under fireplace
15	324795	x	Skiva diskbänk *	Board *
16	323504	x	Lucka V 550x470	Door L 550x470
17	323503	x	Lucka H 550x470	Door R 550x470
18	323510	x	Lucka H 550x265	Door R 550x265
19	323505	x	Låda diskbänk kpl.	Drawer cpl.
20	323506	x	Låda diskbänk kpl.	Drawer cpl.
21	323412	x	Skärbräda	Cutting board
22	320460	x	Hylla övre	Shelf upper
23	320482	x	Utskjut diskbänk	Projection kitchen sink
24	324660	x	Skåp utskjut kökskåp	Cupboard projection
25	324647	x	Jalusi	Jalousie
26	324888	x	Stolpe utskjut	Support bar
27	324665	x	Front el-uttag	Front outlet
28	314722	x	Skena draperi L=900	Curtain rod L=900
--	316194	T	Persienn 897x540	Venetian blind 897x540
29	321999	x	Kryddhylla	Spice rack
30	504400	x	List täck el-kabel B=44 L=2000	Cover strip B=44 L=2000
31	316270	x	List snäpp undre L2379	List under L2379
32	316268	x	List snäpp övre L2379	List upper L2379
33	324721	x	Stolpe först. L1922 kpl. m. lucka	Support bar cpl. with door
34	320005	x	Lucka	Door
35	312589	x	Gångjärn	Hinge
36	325613	x	Skåp övre elc.	Cupboard upper
37	323002	x	Lucka	Door
38	860406	x	Gångjärn	Hinge
39	325495	x	Täckfront radio	Cover radio
40	316042	x	Skena gardin L1020	Curtain rod L1020
41	325765	x	Värmespalt H fram	Air gap R.F.
42	860423	M	List kant ljusbrun	Strip, light brown
43	323178	x	Lock bäddlåda H F	Cover bedbox R.F.
44	323174	x	Front bäddlåda H F (utan lastlucka)	Front bed box R.F. (without loading hatch)
--	324422	T	Front bäddlåda H F (med lastlucka)	Front bed box R.F. (with loading hatch)
45	860562	x	List bädd	List bed
46	312825	x	Stöd bäddlåda HF	Support bed box
47	314687	x	Tröskel aluminium L=850	Threshold aluminium L=850
48	316012	x	Bordsstativ	Table stand
			M= Metervara T= Tillbehör	M= On the metre T= Accessory

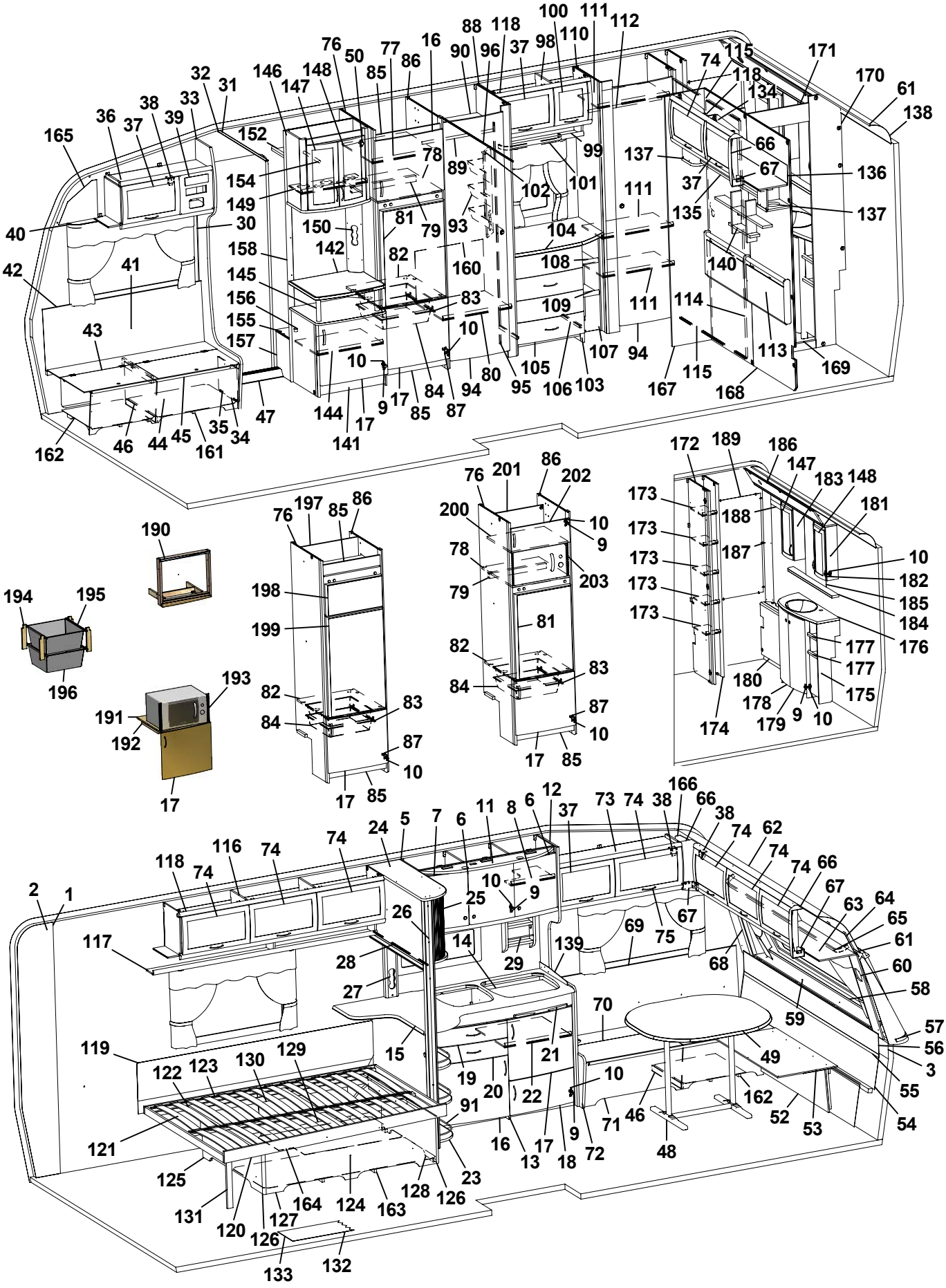
1 2 3 5 6 7 8 9 10 11 12 13 14 15 16 17 18 19 20 21 22 23 24 25 26 27 28 29 30 31 32 33 34 35 36 37 38 39 40 41 42 43 44 45 46 47 48 49 50 52 53 54 55 56 57 58 59 60 61 62 63 64 65 66 67 68 69 70 71 72 73 74 75 76 77 78 79 80 81 82 83 84 85 86 87 88 89 90 91 93 94 95 96 98 99 100 101 102 103 104 105 106 107 108 109 110 111 112 113 114 115 116 117 118 119 120 121 122 123 124 125 126 127 128 129 130 131 132 133 134 135 136 137 138 139 140 141 142 144 145 146 147 148 149 150 152 154 155 156 157 158 160 161 162 163 164 165 166 167 168 169 170 171 172 173 174 175 176 177 178 179 180 181 182 183 184 185 186 187 188 189 190 191 192 193 194 195 196 197 198 199 200 201 202 203

Pos Fig	Det. nr Part. No	Ingår Fitted	OBS!! Ange alltid årsmodell vid beställning av inredning Benämning	OBS!! Specify always year of model when ordering equipment Description
49	323222	x	Bordsskiva 940x1026 *	Table top 940x1026 *
50	316037	x	Gångjärn	Hinge
52	323180	x	Front bäddlåda gavel (2 st när lastl. mont.)	Front bed box gable (2 pcs in loading hatch)
53	323205	x	Skiva rundsittgrupp	Sheet seat
54	323203	x	Värmespalt nedre gavel fram	Air gap under
55	314287	x	List plast L=2270	List plastic L=2270
56	323200	x	Värmespalt övre gavel fram	Air gap upper
57	323128	x	Hylla front L2444	Shelf front L2444
58	860593	x	Raskant plast L=2600	Cantlist shelf front L=2600
59	324022	x	Luftspalt fronthylla	Air gap shelf front
60	323270	x	Front högtalare H	Front loudspeaker R
61	313884	x	List plast radie L=2379	List L=2379
62	316005	x	Skiva plast 295x2363x1	Plastic sheet
63	323044	x	Skåp gavel fram L=2365	Cupboard L=2365
64	323059	x	Skiva skåp 2345x180	Sheet 2345x180
65	316044	x	Skena gardin L1920	Curtain rod L1920
66	316115	x	Hörn inredning	Corner
67	324321	x	Täckvinkel hörn inredning	Cover for corner
68	326784	x	Front högtalare V	Front loudspeaker L
69	325761	x	Värmespalt V fram	Air gap L.F.
70	325723	x	Lock bäddlåda V F	Cover bed box L.F
71	325724	x	Front bäddlåda V F (utan lastlucka)	Front bed box L.F. (without loading hatch)
--	325877	T	Front bäddlåda V F (med lastlucka)	Front bed box L.F. (with loading hatch)
72	323449	x	Gavel bäddlåda V F	Gable bed box L.F
73	323045	x	Skåp övre L=1034	Cupboard upper L=1034
74	323000	x	Lucka	Door
75	316428	x	Handtag	Handle
76	326859	x	Vägg kyl V	Wall refrigerator L
77	371559	x	Hylla	Shelf
78	371557	x	Hylla över kyl	Rack over refrigerator
79	321712	x	List 30x44x526	List 30x44x526
80	326868	x	Hylla garderob	Shelf wardrobe
81	326554	x	Skiva kyl 498x743	Sheet refrigerator
82	371556	x	Hylla under kyl	Rack under refrigerator
83	312712	x	Glidlist trådback (säljes i par)	Sliding strip tray (pair)
84	310325	x	Trådback vit 427x427x85	Tray 427x427x85
85	326133	x	Front skåp under kyl	Front cupboard
86	326858	x	Vägg kyl H	Wall refrigerator R
87	316799	x	Gångjärn	Hinge
88	324486	x	Vägg garderob H	Wall wardrobe R
89	316197	x	Galgstång L=782	Clothes hanger L=782
90	326867	x	Hylla garderob	Shelf wardrobe
91	326360	x	Rasskyddssats	Shelter
93	312162	x	Korg garderob 330x140x520	Basket
94	321518	x	Dörr 490x1850	Door 490x1850
95	314523	x	Rätningslist dörr L=1715	List L=1715
96	314917	x	Skena draperi L=1190	Drapery rail L=1190
98	323803	x	Skåp övre L790	Cupboard upper L 790
99	323810	x	Hyllpaket	Shelf
100	323001	x	Lucka	Door
			M= Metervara T= Tillbehör	M= On the metre T= Accessory

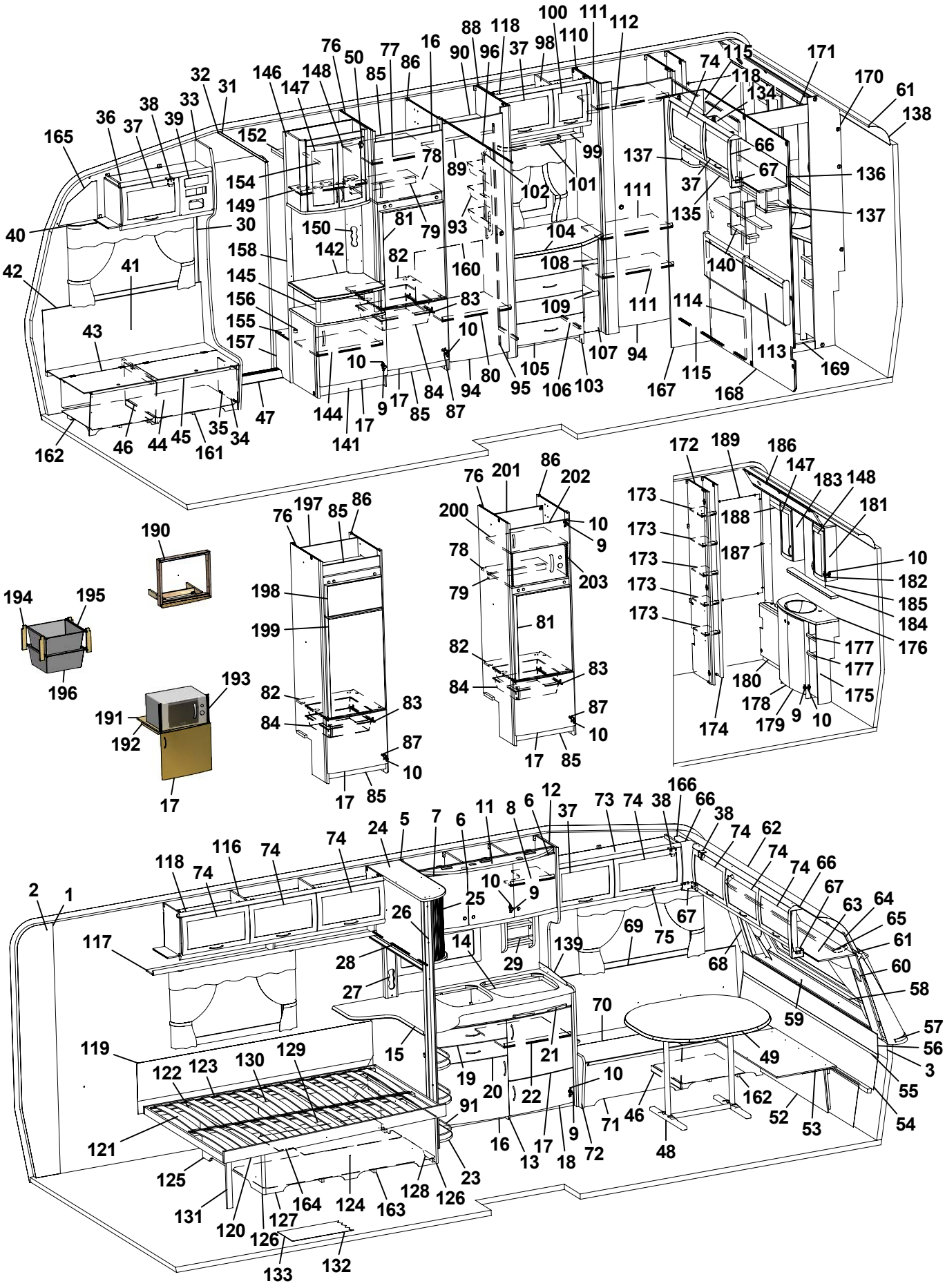
165 36 37 38 39 33 32 31 40 30 41 42 43 162 46 44 45 161 35 34 47
152 146 147 148 76 50 77 85 86 16 90 88 96 118 37 98 100 110 111 112 99
154 149 150 158 145 156 155 157 142 144 141 17 9 10 81 79 78 89 93 102 101
82 160 83 10 84 85 87 94 80 95 105 106 103 104 108 109 107 111 94
74 115 118 134 171 170 61 138 66 67 136 137 135 140 114 113 169 167 115 168
190 194 195 196 193 191 192 17
76 197 85 86 198 199 82 83 84 87 10 17 85
76 201 86 202 200 10 9 78 79 203 81 82 83 84 87 10 17 85
172 189 186 147 183 148 181 173 188 187 10 182 185 184 176 177 180 178 179 175 174
2 1 117 118 74 116 74 74 24 5 7 6 11 8 6 12 37 73 74 38 166 66 38 74 62 74 74 66 67 63 64 65 61 60 58 59 57 56 3 55 54 53 52 49 162 46 48 71 72 9 18 17 16 13 23 126 128 163 124 164 127 120 131 125 121 119 122 123 130 129 91 15 19 20 22 21 10 70 69 75 67 68 139 29 28 27 14 25 26 10 9

Pos Fig	Det. nr Part. No	Ingår Fitted	OBS!! Ange alltid årsmodell vid beställning av inredning Benämning	OBS!! Specify always year of model when ordering equipment Description
101	316045	x	Skena gardin L 500	Curtain rod L 500
102	320624	x	Front el-uttag 130x665	Front outlet 130x665
103	323539	x	Byrå kpl. u. skiva	Chest of drawers without board
104	324081	x	Skiva byrå 790x549/423 *	Board *
105	323541	x	Låda byrå	Drawer
106	315215	x	Glidskena låda (säljes i par)	Slide bar (exp. in pair)
107	324082	x	Hylla vid byrå kpl.	Shelf cpl.
108	324084	x	Hylla övre	Shelf
109	323814	x	Hylla undre	Shelf
110	325269	x	Vägg garderob V	Wall wardrobe L
111	325329	x	Hylla	Shelf
112	316197	x	Galgstång L=782	Clothes hanger L=782
113	325742	x	Värmespalt gavel bak	Air gap
114	325489	x	Skjutdörr tvättrum	Door
115	316030	x	Skena skjutdörr	Curtain rod
116	323046	x	Skåp övre L=1674	Cupboard upper L=1674
117	323082	x	Hyllpaket	Shelf
118	315194	x	Gångjärn	Hinge
119	312006	x	Värmespalt V-H bak	Air gap L-R rear
120	324035	x	Sängram u. ribbotten	Bedbottom without laths
121	325343	x	Ribbotten kpl.	Laths bottom cpl.
122	311985	x	Ribba sängbotten L=718 B=63	Lath bed bottom L=718 B=63
123	312046	x	Band t. ribbotten	Band for laths bottom
124	325475	x	Sänglåda kpl.	Bed box cpl.
125	322346	x	Gavel säng V	Gable bed L
126	860590	x	List hörn L=2500	Corner strip L=2500
127	323282	x	Front säng	Front bed
128	325542	x	Gavel säng H	Gable bed R
129	315203	x	Regel 17,5x55x1415	Wood lath pine 17,5x55x1415
130	315204	x	Regel 17,5x40x1415	Wood lath pine 17,5x40x1415
131	322338	x	Stöd säng 15,5x45x360	Support bed
132	316004	M	Matta golv, Solidwood	Carpet floor, Solidwood
133	314708	T	Matta golv	Carpet floor
134	323461	x	Skåp gavel bak V L1410	Cupboard upper L1410
135	323466	x	Hyllpaket	Shelf
136	323469	x	Skiva skåp 1400x140	Sheet 1400x140
137	323047	x	Högtalarlåda	Box loudspeaker
138	316005	x	Skiva plast 295x2363x1	Plastic sheet
139	401476	x	Flamskydd glas	Flame guard
140	325741	x	Hylla gavel	Shelf
141	326764	x	TV-bänk kpl. u. skiva	TV-bench cpl. whitout board
142	326765	x	Skiva TV-bänk *	Board *
144	324284	x	Hylla	Shelf
145	323703	x	Rundstav folierad L=192	Round staff L=192
146	325679	x	Skåp bar kpl.	Coctail cabinet cpl.
147	323426	x	Lucka V 236x500	Door L 236x500
148	325364	x	Lucka H 236x500	Door R 236x500
149	323723	x	Hylla	Shelf
150	325624	x	Front el-uttag	Front outlet
152	321411	x	Hylla garderob övre	Shelf
			M= Metervara T= Tillbehör	M= On the metre T= Accessory

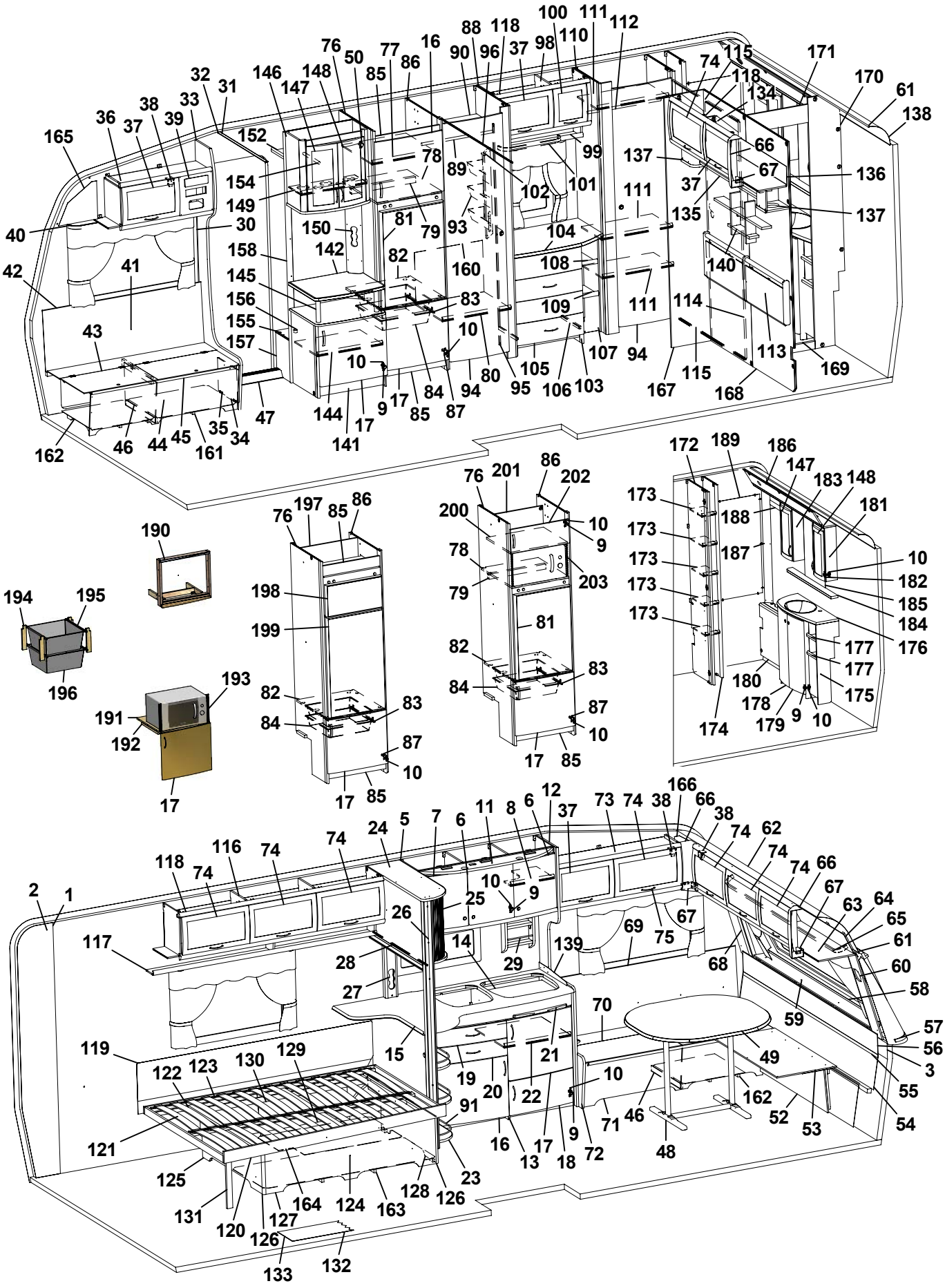
1 2 3 5 6 7 8 9 10 11 12 13 14 15 16 17 18 19 20 21 22 23 24 25 26 27 28 29 30 31 32 33 34 35 36 37 38 39 40 41 42 43 44 45 46 47 48 49 50 52 53 54 55 56 57 58 59 60 61 62 63 64 65 66 67 68 69 70 71 72 73 74 75 76 77 78 79 80 81 82 83 84 85 86 87 88 89 90 91 93 94 95 96 98 99 100 101 102 103 104 105 106 107 108 109 110 111 112 113 114 115 116 117 118 119 120 121 122 123 124 125 126 127 128 129 130 131 132 133 134 135 136 137 138 139 140 141 142 144 145 146 147 148 149 150 152 154 155 156 157 158 160 161 162 163 164 165 166 167 168 169 170 171 172 173 174 175 176 177 178 179 180 181 182 183 184 185 186 187 188 189 190 191 192 193 194 195 196 197 198 199 200 201 202 203

Pos Fig	Det. nr Part. No	Ingår Fitted	OBS!! Ange alltid årsmodell vid beställning av inredning Benämning	OBS!! Specify always year of model when ordering equipment Description
154	316197	x	Galgstång L=782	Clothes hanger L=782
155	324272	x	Hylla instegsgarderob *	Shelf *
156	314897	x	Bussning plast Ø=29 mm	Bushing plastic
157	322328	x	Front hylla garderob	Front
158	324265	x	Vägg garderob	Wall wardrobe
160	326900	x	Täckskiva exp.kärl	Cover expansion vessel
161	324136	x	Luftspalt H-fram	Air gap R front
162	324138	x	Luftspalt fram	Air gap front
163	324938	x	Luftspalt sänglåda	Air gap bed box
164	325564	x	Luftspalt sänglåda	Air gap bed box
165	327193	x	Täckskiva gavel H	Cover R
166	327194	x	Täckskiva gavel V	Cover L
167	325277	x	Front vägg tvättrum	Front
168	325276	x	Vägg tvättrum	Wall
169	325358	x	Tröskel	Threshold
170	325356	x	Vägg tvättrum	Wall
171	325357	x	Överbit tvättrum	Overlap washroom
172	325270	x	Vägg garderob H	Wall wardrobe R
173	325354	x	Hylla	Shelf
174	325274	x	Vägg garderob H	Wall wardrobe R
175	325355	x	Skåp tvättställ u. skiva	Cupboard washroom without board
176	325469	x	Skiva skåp tvättställ *	Board cupboard wash basin *
177	325465	x	Hylla	Shelf
178	325471	x	Lucka V	Door L
179	325470	x	Lucka H	Door R
180	325359	x	Front gavel bak	Front
181	325361	x	Skåp tvättrum H	Cupboard washroom R
182	315202	x	Gångjärn	Hinge
183	325362	x	Skåp tvättrum V	Cupboard washroom L
184	325363	x	Hylla *	Shelf *
185	315999	x	Spegel 440x700x3	Mirror 440x700x3
186	325360	x	Ljusramp	Light holder
187	325490	x	Front hörn	Front
188	325841	x	List täck L=465	Cover strip L=465
189	313266	x	Spegel 475x995x3	Mirror
190	324041	T	Monteringssats ugn kpl.	Mounting kit cpl.
191	323069	T	Hylla nedre	Shelf under
192	312168	T	List 17,5x22x360	List 17,5x22x360
193	401607	T	Galler	Grating
194	320514	T	List, backskenor	List
195	312712	T	Glidlist trådback (säljes i par)	Sliding strip try
196	310326	T	Trådback vit 427x427x185	Tray 427x427x185
--	316276	T	Utdragsstopp trådback	Extension stop, tray
197	371558	T	Bakstycke stopp kyl	Back cupboard
198	324828	T	Skiva frys	Sheet freezer
199	324829	T	Skiva kyl	Sheet refrigerator
200	326758	T	Hylla över micro	Shelf
201	326759	T	Bakstycke kyl	Back
202	320653	T	Lucka V 540x208	Door L 540x208
203	401679	T	Galler micro	Grating
			* = Ange laminat A, B eller C vid beställning. A = Laminat ARPA 3124 gråprickig B = Laminat ARPA 2571 ljus C = Laminat ARPA 2578 silvergrå	* = Specify laminate A, B or C in order. A = Laminate ARPA 3124 grey spotted B = Laminate ARPA 2571 light C = Laminate ARPA 2578 silver-grey
			Dyntyger, gardiner m.m. (se tyger)	Cushion textilies, curtains etc. (see textiles)
			M= Metervara T= Tillbehör	M= On the metre T= Accessory

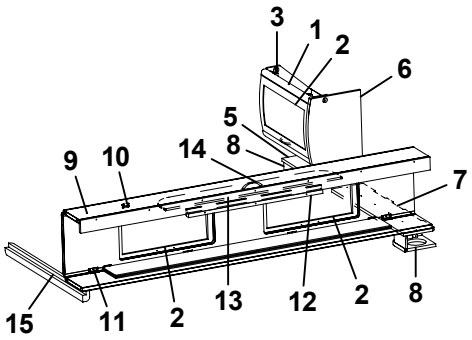
3
1
2
6
5
8
14
9
10
7
15
11
2
13
12
2
8

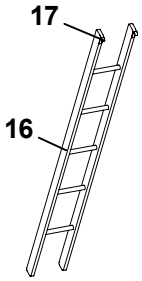
17
16

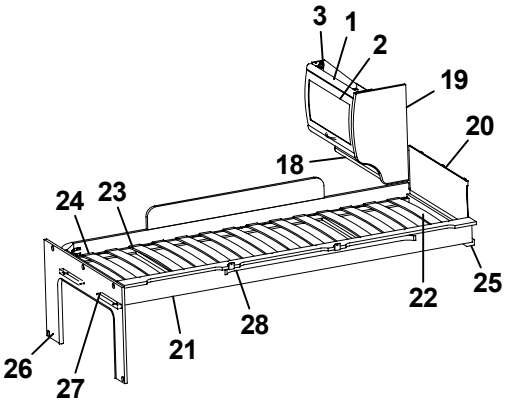
3
1
2
19
20
18
24
23
25
22
28
21
26
27

Pos Fig	Det. nr Part. No	Ingår Fitted	OBS!! Ange alltid årsmodell vid beställning av inredning Benämning	OBS!! Specify always year of model when ordering equipment Description
1	323884	x	Skåp gavel bak L560	Cupboard gable L560
2	323000	x	Lucka	Door
3	315194	x	Gångjärn	Hinge
5	325737	x	Hylla gavel bak 560x180	Shelf gable rear 560x180
6	325736	x	Gavel rundad	Gable
7	324051	x	Hylla gavel bak V 835x180	Shelf gable rear L 835x180
8	324111	x	Högtalarlåda	Box loudspeaker
9	323817	x	Överbäddskåp L1980	Upper bed L1980
10	860402	x	Gångjärn	Hinge
11	860405	x	Gångjärn	Hinge
12	312233	x	Regel låsning	Lock bar
13	323846	x	Rasskydd ö-bäddskåp	Protective plate
14	316428	x	Handtag	Handle
15	324970	x	Bärregel L=898	Bearing rail L=898
16	312613	T	Stege ö-bäddsskåp 201x1800 kpl.	Ladder upper bed 201x1800 cpl.
17	860426	T	Krok t. stege	Hook for ladder
18	323888	x	Hyllpaket	Shelf
19	326241	x	Gavel rundad	Gable
20	321209	x	Värmespalt gavel	Air gap gable
21	323797	x	Sängram vån.säng V u. ribbotten	Bed bottom L without laths
22	325430	x	Ribbotten kpl.	Laths bottom cpl.
23	311985	x	Ribba sängbotten L=718 B=63	Lath bed bottom L=718 B=63
24	312046	x	Band t. ribbotten	Band for laths bottom
25	324117	x	Bärregel	Bearing rail
26	324943	x	Skiva fast bädd kpl.	Sheet upper bed cpl.
27	312313	x	Bärregel 670x22x22	Bearing rail 670x22x22
28	316043	x	Skena gardin L1080	Curtain rod L1080

T= Tillbehör

T= Accessory

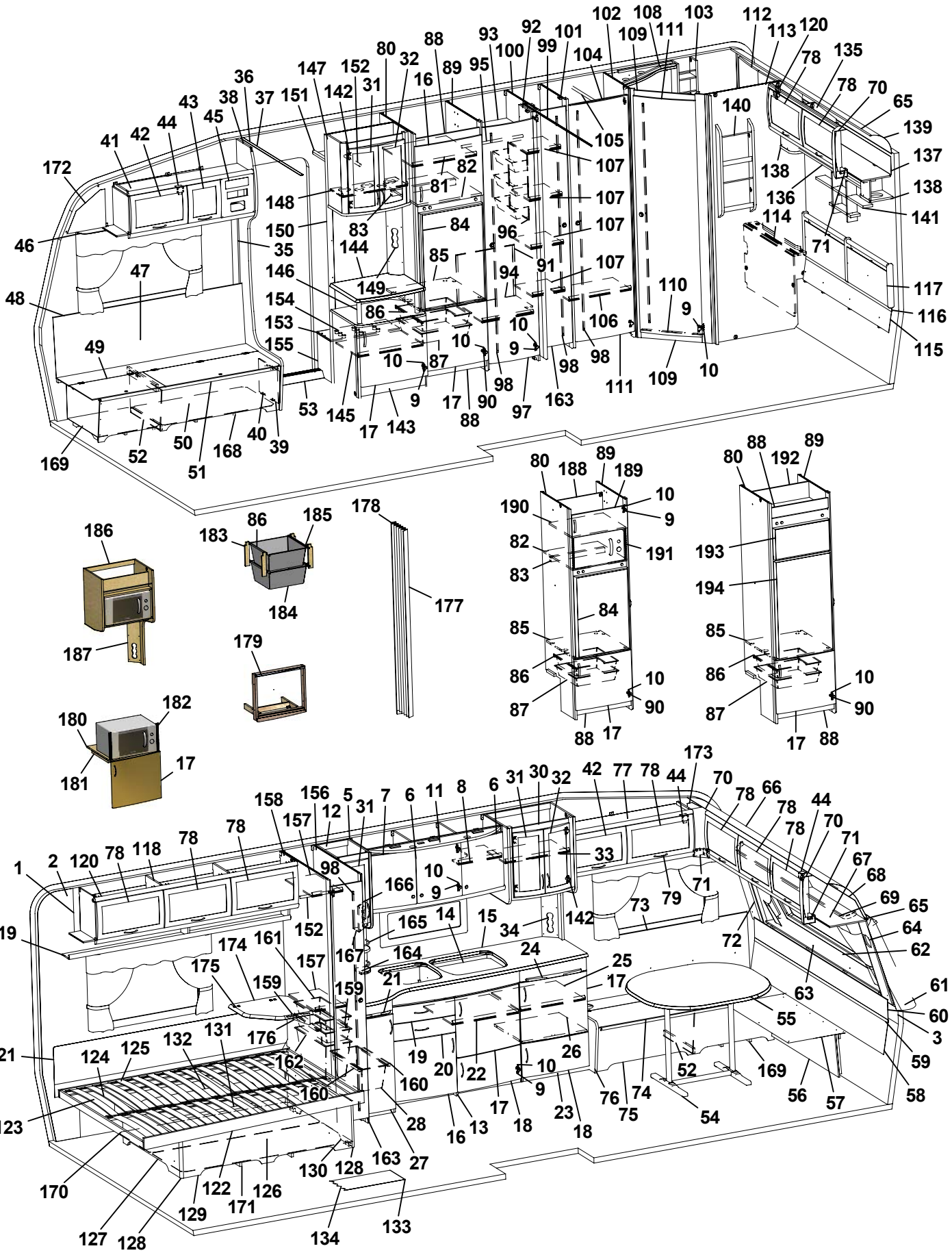
1 2 3 5 6 7 8 9 10 11 12 14 15 16 17 18 19 20 21 22 23 24 25 26 27 28 31 32 33 34 35 36 37 38 39 40 41 42 43 44 45 46 47 48 49 50 51 52 53 54 55 56 57 58 59 60 61 62 63 64 65 66 67 68 69 70 71 72 73 74 75 76 77 78 79 80 81 82 83 84 85 86 87 88 89 90 91 92 93 94 95 96 97 98 99 100 101 102 103 104 105 106 107 108 109 110 111 112 113 114 115 116 117 118 119 120 121 122 123 124 125 126 127 128 129 130 131 132 133 134 135 136 137 138 139 140 141 142 143 144 145 146 147 148 149 150 151 152 153 154 155 156 157 158 159 160 161 162 163 164 165 166 167 168 169 170 171 172 173 174 175 176 177 178 179 180 181 182 183 184 185 186 187 188 189 190 191 192 193 194

Pos Fig	Det. nr Part. No	Ingår Fitted	OBS!! Ange alltid årsmodell vid beställning av inredning Benämning	OBS!! Specify always year of model when ordering equipment Description
1	316707	M	Tapet vägg/tak	Wall paper
2	316021	M	Tejp tapet 20 mm	Tape, wall paper 20 mm
3	316022	M	Tejp tapet 60 mm	Tape, wall paper 60 mm
5	323014	x	Skåp kök L1118 kpl.	Cupboard kitchen L1118 cpl.
-	323403	T	Skåp kök L1118 kpl. (köksfläkt CK155)	Cupboard kitchen L1118 cpl. (kitchen fan CK155)
6	323021	x	Lucka H 368x420	Door R 368x420
7	323020	x	Lucka V 368x420	Door L 368x420
8	323092	x	Hylla	Shelf
9	311917	x	Gångjärn	Hinge
10	312588	x	Platta gångjärn	Plate hinge
11	323401	x	Ljusramp köksskåp	Light holder
12	323267	x	Skåp utskjut köksskåp kpl.	Cupboard projekting cpl.
13	323529	x	Diskbänk kpl. u. skiva	Kitchen sink cpl. without board
14	401328	x	Plåt under spis	Plate cover under fireplace
15	323173	x	Skiva diskbänk *	Board *
16	323504	x	Lucka V 550x470	Door L 550x470
17	323503	x	Lucka H 550x470	Door R 550x470
18	323510	x	Lucka H 550x265	Door R 550x265
19	323505	x	Låda diskbänk kpl.	Drawer cpl.
20	323506	x	Låda diskbänk kpl.	Drawer cpl.
21	323413	x	Skärbräda	Cutting board
22	320460	x	Hylla övre	Shelf upper
23	324149	x	Utskjut diskbänk	Projection kitchen sink
24	323411	x	Skärbräda	Cutting board
25	321363	x	Hylla	Shelf
26	321394	x	Hylla nedre	Shelf
27	323517	x	Lucka H	Door L
28	309010	x	Trådback vit 227x527x185	Tray 227x527x185
30	325682	x	Skåp utskjut köksskåp	Cupboard
31	323426	x	Lucka V 236x500	Door L 236x500
32	325364	x	Lucka H 236x500	Door R 236x500
33	322376	x	Hylla	Shelf
34	324295	x	Front el-uttag 130x470	Front outlet 130x470
35	504400	x	List täck el-kabel B=44 L=2000	Cover strip B=44 L=2000
36	316270	x	List snäpp undre L2379	List under L2379
37	316268	x	List snäpp övre L2379	List upper L2379
38	324723	x	Stolpe först. L1948 kpl. m. lucka	Support bar cpl. with door
39	320005	x	Lucka	Door
40	312589	x	Gångjärn	Hinge
41	325615	x	Skåp övre elc.	Cupboard upper
42	323002	x	Lucka	Door
43	323001	x	Lucka	Door
44	860406	x	Gångjärn	Hinge
45	325495	x	Täckfront radio	Cover radio
46	316042	x	Skena gardin L1020	Curtain rod L1020
47	325767	x	Värmespalt H fram	Air gap R.F.
48	860423	M	List kant U-gap ljusbrun	Strip, light brown
49	323446	x	Lock bäddlåda H F	Cover bed box R.F.
50	323445	x	Front bäddlåda H F (utan lastlucka)	Front bed box R.F. (without loading hatch)
--	324424	T	Front bäddlåda H F (med lastlucka)	Front bed box R.F. (with loading hatch)
			M= Metervara T= Tillbehör	M= On the metre T= Accessory

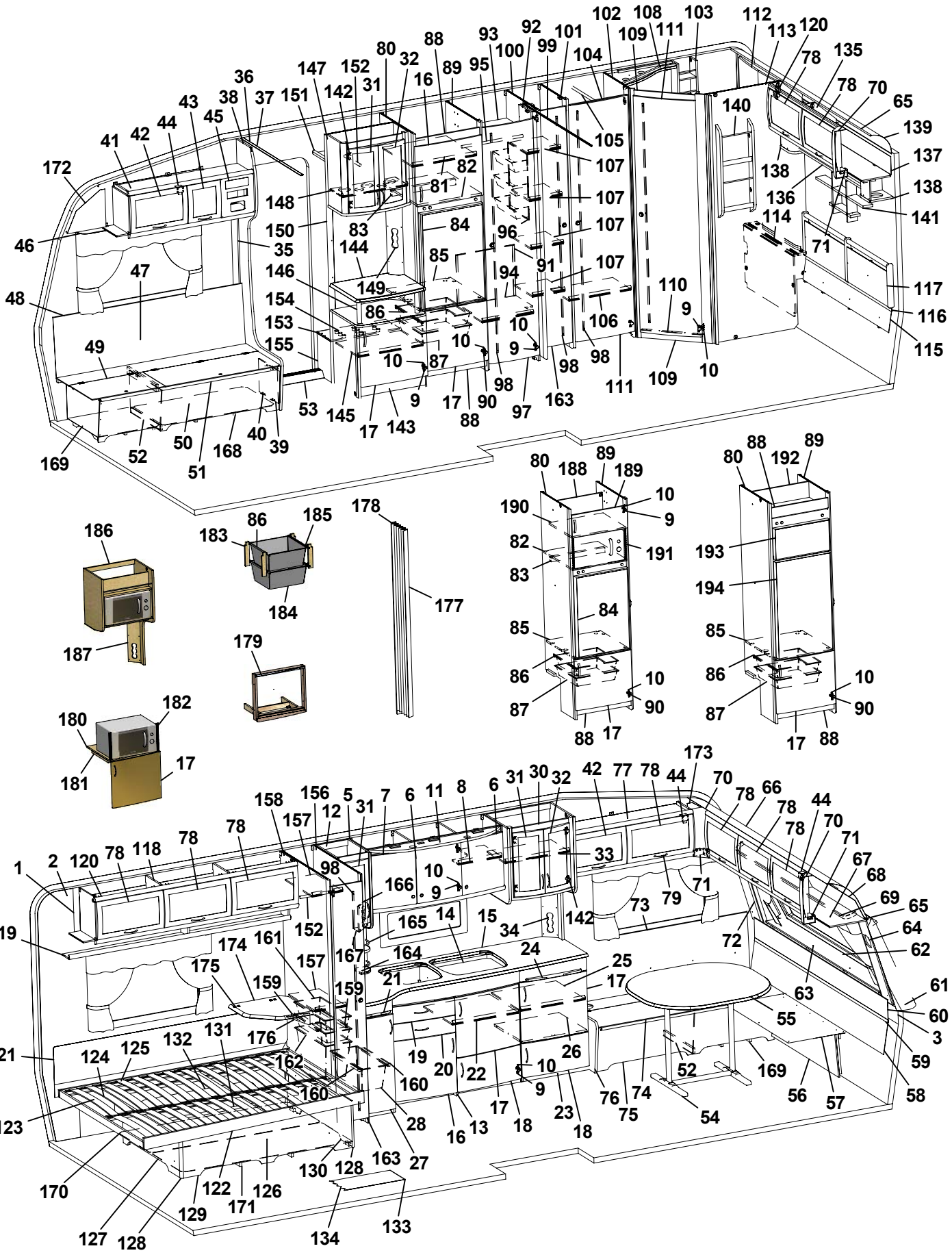

Pos Fig	Det. nr Part. No	Ingår Fitted	OBS!! Ange alltid årsmodell vid beställning av inredning Benämning	OBS!! Specify always year of model when ordering equipment Description
51	860562	x	List bädd	List bed
52	312825	x	Stöd bäddlåda HF	Support bed box
53	314687	x	Tröskel aluminium L=850	Threshold aluminium L=850
54	316012	x	Bordsstativ	Table stand
55	323222	x	Bordsskiva 940x1026 *	Table top 940x1026 *
56	323180	x	Front bäddlåda gavel (2 st när lastl. mont.)	Front bed box gable (2 pcs in loading hatch)
57	323205	x	Skiva rundsittgrupp	Sheet seat
58	323203	x	Värmespalt nedre gavel fram	Air gap under
59	314287	x	List plast L=2270	List plastic L=2270
60	323200	x	Värmespalt övre gavel fram	Air gap upper
61	323128	x	Hylla front L2444	Shelf front L2444
62	860593	x	Raskant plast L=2600	Cantlist shelf front L=2600
63	324022	x	Luftspalt fronthylla	Air gap shelf front
64	323270	x	Front högtalare H	Front loudspeaker R
65	313884	x	List plast radie L=2379	List L=2379
66	316005	x	Skiva plast 295x2363x1	Plastic sheet
67	323044	x	Skåp gavel fram L=2365	Cupboard L=2365
68	323059	x	Skiva skåp 2345x180	Sheet 2345x180
69	316044	x	Skena gardin L1920	Curtain rod L1920
70	316115	x	Hörn inredning	Corner
71	324321	x	Täckvinkel hörn inredning	Cover for corner
72	326784	x	Front högtalare V	Front loudspeaker L
73	325761	x	Värmespalt V fram	Air gap L.F.
74	325723	x	Lock bäddlåda V F	Cover bed box L.F
75	325724	x	Front bäddlåda V F (utan lastlucka)	Front bed box L.F. (without loading hatch)
--	326159	T	Front bäddlåda V F (med lastlucka)	Front bed box L.F. (with loading hatch)
76	323449	z	Gavel bäddlåda V F	Gable bed box L.F
77	323045	z	Skåp övre L=1034	Cupboard upper L=1034
78	323000	z	Lucka	Door
79	316428	x	Handtag	Handle
80	326859	x	Vägg kyl V	Wall refrigerator L
81	371559	x	Hylla	Shelf
82	371557	x	Hylla över kyl	Rack over refrigerator
83	321712	x	List 30x44x526	List 30x44x526
84	326554	x	Skiva kyl 498x743	Sheet refrigerator
85	371556	x	Hylla under kyl	Rack under refrigerator
86	312712	x	Glidlist trådback (säljes i par)	Sliding strip tray (pair)
87	310325	x	Trådback vit 427x427x85	Tray 427x427x85
88	326133	x	Front skåp under kyl	Front cupboard
89	326590	x	Vägg kyl H	Wall refrigerator R
90	316799	x	Gångjärn	Hinge
91	326552	x	Täckskiva exp.kärl	Cover expansion vessel
92	323114	x	Nisch vikdörr	Niche folding door
93	326551	x	Hylla garderob övre	Shelf wardrobe upper
94	326598	x	Hylla garderob nedre	Shelf wardrobe lower
95	316197	x	Galgstång L=782	Clothes hanger L=782
96	312162	x	Korg garderob 330x140x520	Basket
97	321519	x	Dörr 415x1850	Door 415x1850
98	314523	x	Rätningslist dörr L=1715	List L=1715
99	314917	x	Skena draperi L=1190	Drapery rail L=1190
			M= Metervara T= Tillbehör	M= On the metre T= Accessory

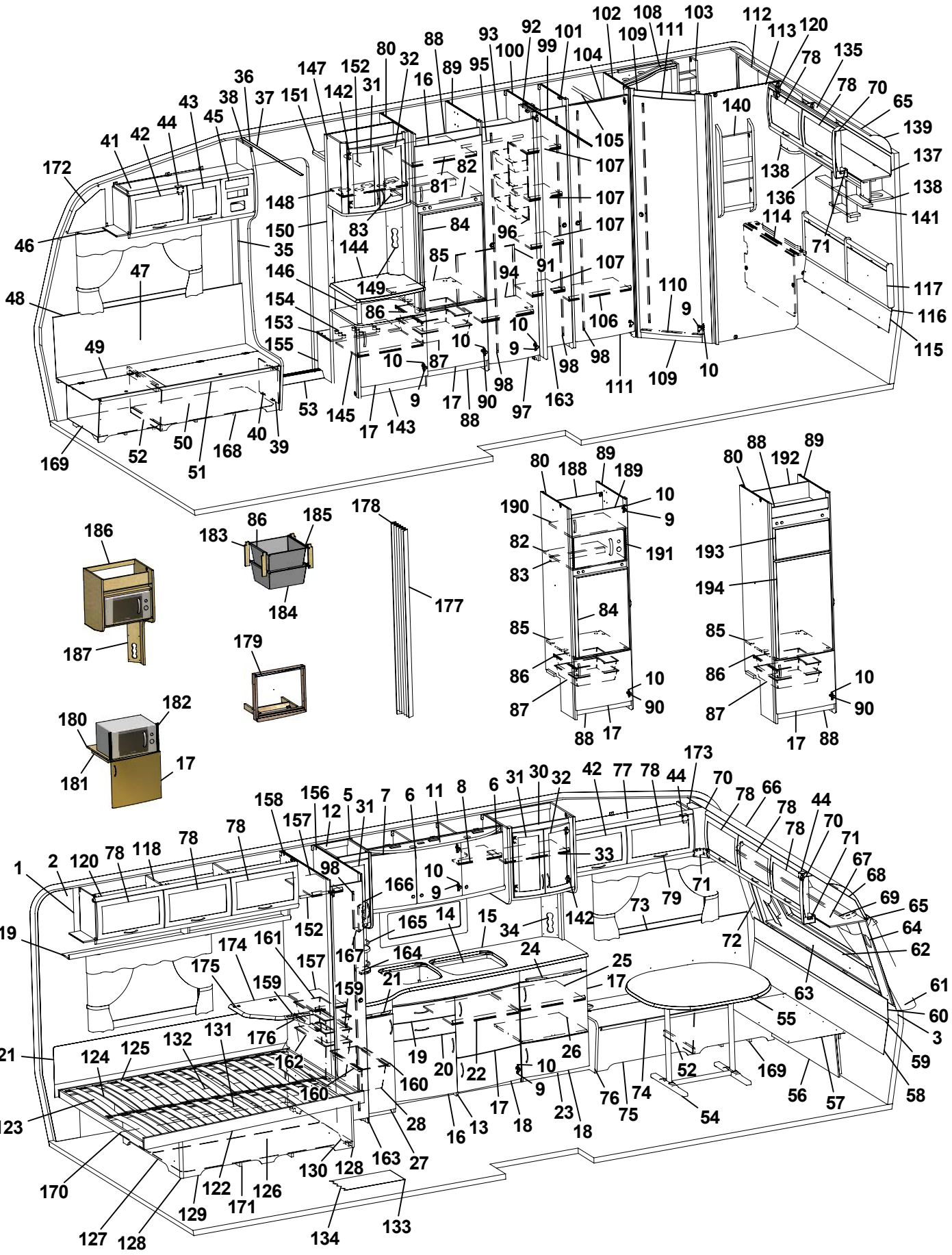
1 2 3 5 6 7 8 9 10 11 12 14 15 16 17 18 19 20 21 22 23 24 25 26 27 28 30 31 32 33 34 35 36 37 38 39 40 41 42 43 44 45 46 47 48 49 50 51 52 53 54 55 56 57 58 59 60 61 62 63 64 65 66 67 68 69 70 71 72 73 74 75 76 77 78 79 80 81 82 83 84 85 86 87 88 89 90 91 92 93 94 95 96 97 98 99 100 101 102 103 104 105 106 107 108 109 110 111 112 113 114 116 117 118 119 120 121 122 123 124 125 126 127 128 129 130 131 132 133 134 135 136 137 138 139 140 141 142 143 144 145 146 147 148 149 150 151 152 153 154 155 156 157 158 159 160 161 162 163 164 165 166 167 168 169 170 171 172 173 174 175 176 177 178 179 180 181 182 183 184 185 186 187 188 189 190 191 192 193 194

Pos Fig	Det. nr Part. No	Ingår Fitted	OBS!! Ange alltid årsmodell vid beställning av inredning Benämning	OBS!! Specify always year of model when ordering equipment Description
100	320525	x	Vägg garderob H	Wall wardrobe R
101	323697	x	Vägg garderob H	Wall wardrobe
102	325620	x	Vägg tvättrum främre	Wall washroom
103	325685	x	Hylla	Shelf
104	320667	x	Överbit garderob	Overlap wardrobe
105	316197	x	Galgstång L=782	Clothes hanger L=782
106	320792	x	Hylla	Shelf
107	323728	x	Hylla backskåp	Shelf
108	325683	x	Ljusramp tvättrum	Light holder
109	321060	x	Tröskel 480x60	Threshold 480x60
110	314591	x	List tröskel al. L=480	List threshold L=480
111	321518	x	Dörr 490x1850	Door 490x1850
112	323453	x	Skåp tvättrum L766	Cupboard L766
113	325618	x	Vägg tvättrum bakre	Wall washroom rear
114	323456	x	Front tvättrum	Front washroom
115	325738	x	Värmespalt	Air gap
116	314287	x	List plast L=2270	List plastic L=2270
117	325739	x	Värmespalt gavel bak	Air gap
118	323046	x	Skåp övre L=1674	Cupboard upper L=1674
119	323082	x	Hyllpaket	Shelf
120	315194	x	Gångjärn	Hinge
121	325616	x	Värmespalt	Air gap
122	324039	x	Sängram u. ribbotten	Bed bottom without laths
123	325339	x	Ribbotten kpl.	Laths bottom cpl.
124	311985	x	Ribba sängbotten L=718 B=63	Lath bed bottom L=718 B=63
125	312046	x	Band t. ribbotten	Band for laths bottom
126	325748	x	Sänglåda kpl.	Bed box cpl.
127	325751	x	Gavel säng V	Gable bed L
128	860590	x	List hörn L=2500	Corner strip L=2500
129	323282	x	Front säng	Front bed
130	325750	x	Gavel säng H	Gable bed R
131	315203	x	Regel 17,5x55x1415	Wood lath pine 17,5x55x1415
132	325749	x	Bakgavel sänglåda	Back bed box
133	316004	M	Matta golv, Solidwood	Carpet floor, Solidwood
134	314708	T	Matta golv	Carpet floor
135	323471	x	Skåp gavel bak L1510	Cupboard gable L1510
136	323476	x	Hyllpaket	Shelf
137	323480	x	Skiva skåp 1500x140	Sheet 1500x140
138	323047	x	Högtalarlåda	Box loudspeaker
139	316005	x	Skiva plast 295x2363x1	Plastic sheet
140	320316	x	Tidningshylla 280x720 kpl	Newspaper shelf
141	325741	x	Hylla gavel	Shelf
142	316037	x	Gångjärn	Hinge
143	326764	x	TV-bänk kpl. u. skiva	TV-bench cpl. whitout board
144	326765	x	Skiva TV-bänk *	Board *
145	324284	x	Hylla	Shelf
146	323703	x	Rundstav folierad L=192	Round staff L=192
147	325679	x	Skåp bar kpl.	Coctail cabinet cpl.
148	323723	x	Hylla	Shelf
149	325624	x	Front el-uttag	Front outlet
			M= Metervara T= Tillbehör	M= On the metre T= Accessory

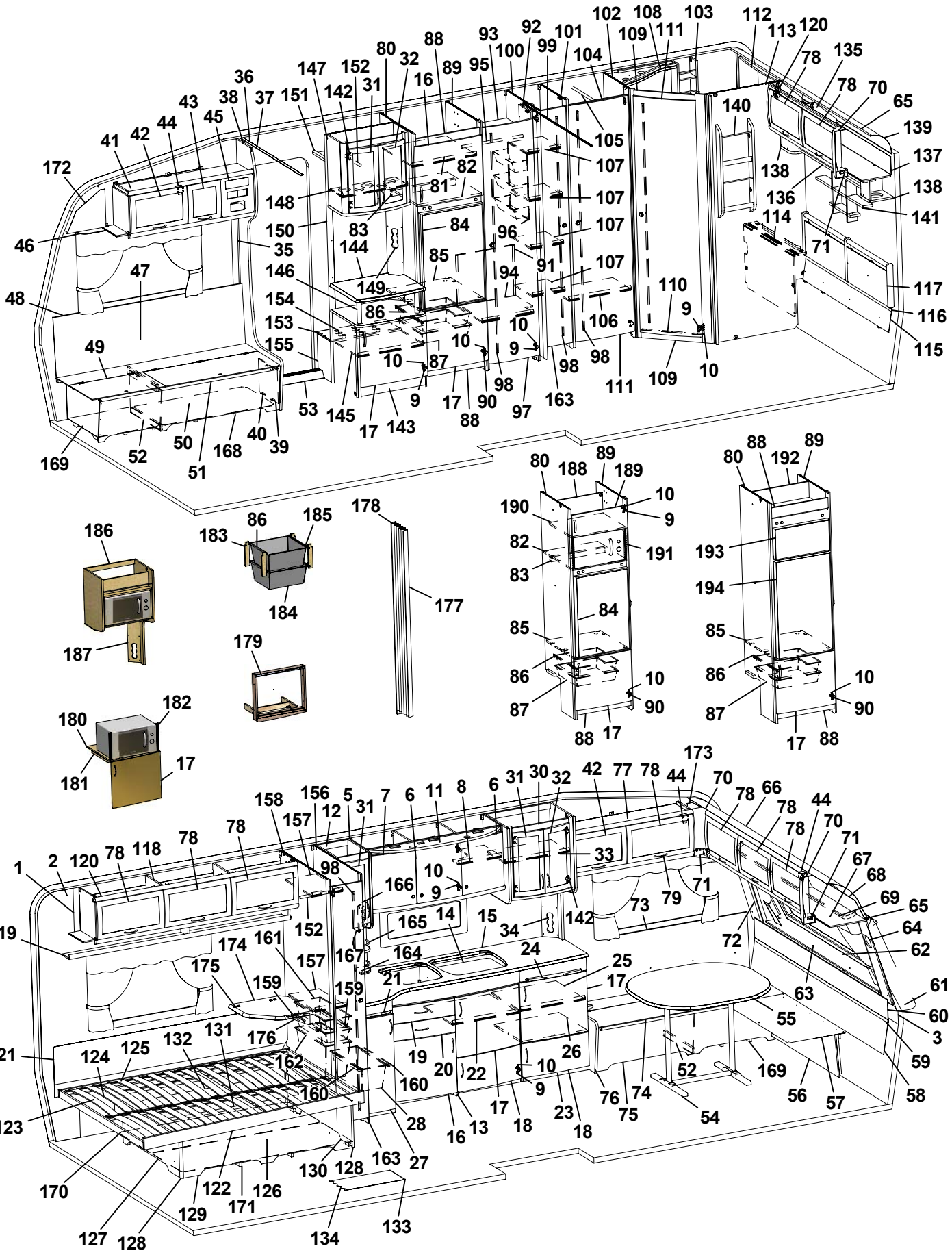
1 2 3 5 6 7 8 9 10 11 12 14 15 16 17 18 19 20 21 22 23 24 25 26 27 28 30 31 32 33 34 35 36 37 38 39 40 41 42 43 44 45 46 47 48 49 50 51 52 53 54 55 56 57 58 59 60 61 62 63 64 65 66 67 68 69 70 71 72 73 74 75 76 77 78 79 80 81 82 83 84 85 86 87 88 89 90 91 92 93 94 95 96 97 98 99 100 101 102 103 104 105 106 107 108 109 110 111 112 113 114 115 116 117 118 119 120 121 122 123 124 125 126 127 128 129 130 131 132 133 134 135 136 137 138 139 140 141 142 143 144 145 146 147 148 149 150 151 152 153 154 155 156 157 158 159 160 161 162 163 164 165 166 167 168 169 170 171 172 173 174 175 176 177 178 179 180 181 182 183 184 185 186 187 188 189 190 191 192 193 194

Pos Fig	Det. nr Part. No	Ingår Fitted	OBS!! Ange alltid årsmodell vid beställning av inredning Benämning	OBS!! Specify always year of model when ordering equipment Description
150	324265	x	Vägg garderob	Wall wardrobe
151	321411	x	Hylla garderob övre	Shelf
152	316197	x	Galgstång L=782	Clothes hanger L=782
153	324272	x	Hylla insteg *	Shelf *
154	314897	x	Bussning plast Ø=29 mm	Bushing plastic
155	322328	x	Front hylla garderob	Front
156	324270	x	Vägg garderob H	Wall wardrobe R
157	322360	x	Hylla	Shelf
158	324269	x	Vägg garderob V	Wall wardrobe L
159	316358	x	Glidskena plast L=430 D14/27	Runner plastic L=430 D14/27
160	315488	x	Glidlist trådback L430 D14	Sliding strip tray L430 D14
161	309009	x	Trådback vit 227x527x85	Tray 227x527x85
162	312157	x	Trådback vit 227x527x285	Tray 227x527x285
163	324080	x	Dörr 260x1850	Door 260x1850
164	320312	x	Kryddhylla	Spice shelf
165	314352	x	Rasskydd al. rör L=210	Pipe al. L=210
166	320626	x	Front el-uttag	Front outlet
167	320627	x	Skiva täck	Sheet cover
168	324134	x	Luftspalt H-fram	Air gap R front
169	324138	x	Luftspalt fram	Air gap front
170	324938	x	Luftspalt sänglåda	Air gap bed box
171	325752	x	Luftspalt sänglåda	Air gap bed box
172	327193	x	Täckskiva gavel H	Cover R
173	327194	x	Täckskiva gavel V	Cover L
174	324300	T	Skiva TV-hylla 470x470 *	Board 470x470 *
175	860621	T	Gångjärn	Hinge
176	315749	T	Stöd	Support board
177	315216	T	Vikdörr 1900x1500	Folding door
178	323115	T	Bakdel nisch vikdörr	Back niche folding door
179	324041	T	Monteringssats ugn kpl.	Mounting kit cpl.
180	323069	T	Hylla nedre	Shelf under
181	312168	T	List 17,5x22x360	List 17,5x22x360
182	401607	T	Galler	Grating
183	320514	T	List, backskenor (trådbackar i d-bänk)	List (trays in kitchen sink)
--	326277	T	List, backskenor (trådbackar i utskjut d-bänk)	List (trays in projection kitchen sink)
184	310326	T	Trådback vit 427x427x185	Tray 427x427x185
185	316276	T	Utdragsstopp trådback	Extension stop, tray
186	322169	T	Hylla mikrovågsugn	Shelf microwave oven
187	321501	T	Front el-uttag 130x533	Front outlet 130x533
188	326759	T	Bakstycke kyl	Back
189	320653	T	Lucka V 540x208	Door L 540x208
190	326758	T	Hylla över micro	Shelf
191	401679	T	Galler micro	Grating
192	371558	T	Bakstycke stopp kyl	Back cupboard
193	324828	T	Skiva frys	Sheet freezer
194	324829	T	Skiva kyl	Sheet refrigerator
			* = Ange laminat A, B eller C vid beställning. A = Laminat ARPA 3124 gråprickig B = Laminat ARPA 2571 ljus C = Laminat ARPA 2578 silvergrå	* = Specify laminate A, B or C in order. A = Laminate ARPA 3124 grey spotted B = Laminate ARPA 2571 light C = Laminate ARPA 2578 silver-grey
			Dyntyger, gardiner m.m. (se tyger)	Cushion textilies, curtains etc. (see textiles)
			M= Metervara T= Tillbehör	M= On the metre T= Accessory

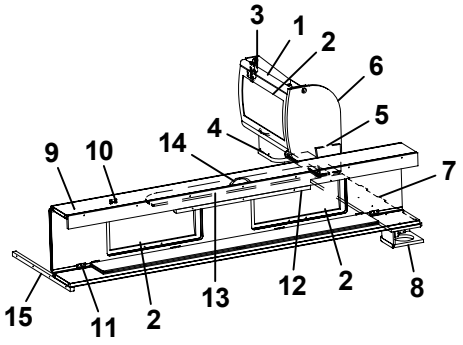
3
1
2
6
5
4
14
9
10
7
15
11
2
13
12
2
8

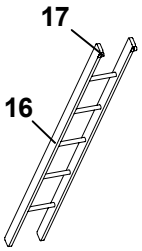
17
16

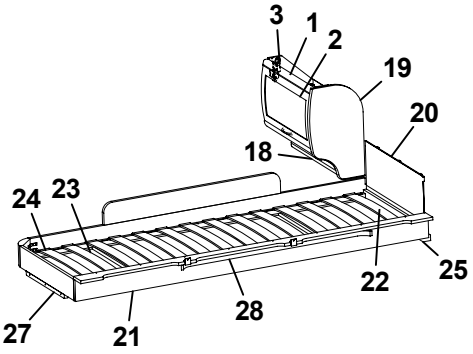
3
1
2
19
20
18
24
23
22
25
27
21
28

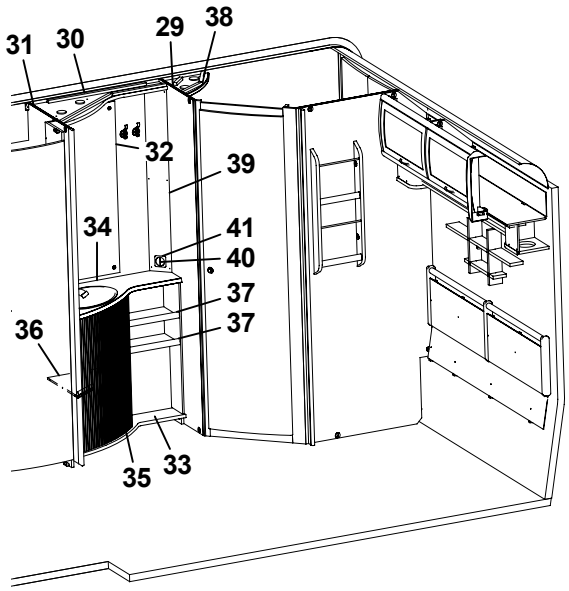
31
30
29
38
32
39
34
41
40
37
37
36
35
33

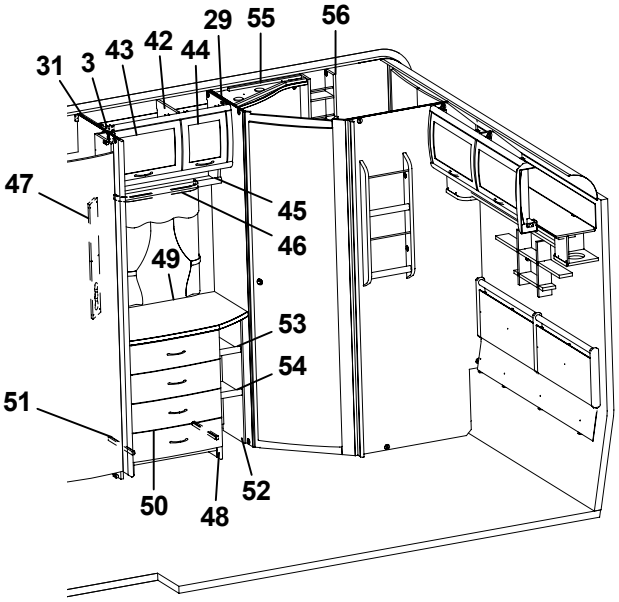
31
3
43
42
44
29
55
56
47
45
46
49
53
54
51
50
48
52

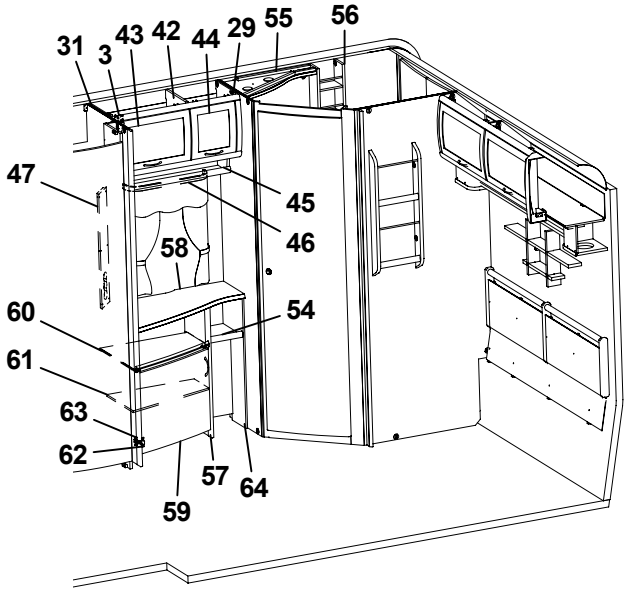
31
3
43
42
44
29
55
56
47
45
46
58
54
60
61
63
62
59
57
64

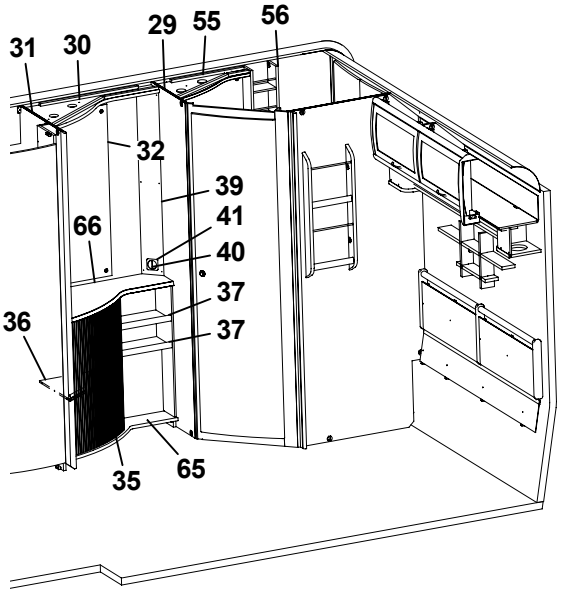
31
30
29
55
56
32
39
66
41
40
37
37
36
35
65

Pos Fig	Det. nr Part. No	Ingår Fitted	OBS!! Ange alltid årsmodell vid beställning av inredning Benämning	OBS!! Specify always year of model when ordering equipment Description
1	323884	x	Skåp gavel bak L560	Cupboard gable L560
2	323000	x	Lucka	Door
3	315194	x	Gångjärn	Hinge
4	323047	x	Högtalarlåda	Box loudspeaker
5	324120	x	Hyllpaket	Shelf
6	324047	x	Gavel rundad	Gable
7	324059	x	Hylla gavel bak 935x180	Shelf gable rear
8	324111	x	Högtalarlåda	Box loudspeaker
9	323817	x	Överbäddskåp L1980	Upper bed L1980
10	860402	x	Gångjärn	Hinge
11	860405	x	Gångjärn	Hinge
12	312233	x	Regel låsning	Lock bar
13	323846	x	Rasskydd ö-bäddskåp	Protective plate
14	316428	x	Handtag	Handle
15	312313	x	Bärregel 670x22x22	Bearing rail 670x22x22
16	312613	T	Stege ö-bäddsskåp 201x1800 kpl.	Ladder upper bed 201x1800 cpl.
17	860426	T	Krok t. stege	Hook for ladder
18	323888	x	Hyllpaket	Shelf
19	323657	x	Gavel rundad	Gable
20	321209	x	Värmespalt gavel	Air gap gable
21	323797	x	Sängram vån.säng V u. ribbotten	Bed bottom L without laths
22	325430	x	Ribbotten kpl.	Laths bottom cpl.
23	311985	x	Ribba sängbotten L=718 B=63	Lath bed bottom L=718 B=63
24	312046	x	Band t. ribbotten	Band for laths bottom
25	324117	x	Bärregel	Bearing rail
27	312436	x	Bärregel L=440	Bearing rail L=440
28	316043	x	Skena gardin L1080	Curtain rod L1080
29	325622	x	Vägg tvättrum främre	Wall washroom front
30	323197	x	Ljusramp tvättrum	Light holder
31	324199	x	Vägg garderob H	Wall wardrobe R
32	314689	x	Spegel 515x995x3	Mirror 515x995x3
33	323188	x	Skåp tvättrum kpl. m. skiva/jalusi	Cupboard wash basin cpl. with board/jalousie
34	323189	x	Skiva skåp tv.ställ 790x514 *	Board cupboard wash basin *
35	320243	x	Jalusi skåp tvättställ	Jalousie
36	320253	x	Hylla	Shelf
37	323191	x	Hylla	Shelf
38	370693	x	Ljusramp tvättrum	Light holder
39	325112	x	Front el-uttag 130x1068	Front outlet 130x1068
40	504815	x	Strömbrytare brun 2-polig	Switch brown 2-pol
41	504813	x	Ram strömbrytare brun	Frame switch brown
42	323803	x	Skåp övre L790	Cupboard upper L 790
43	323002	x	Lucka	Door
44	323001	x	Lucka	Door
45	323810	x	Hyllpaket	Shelf
46	316045	x	Skena gardin L 500	Curtain rod L 500
			T= Tillbehör	T= Accessory

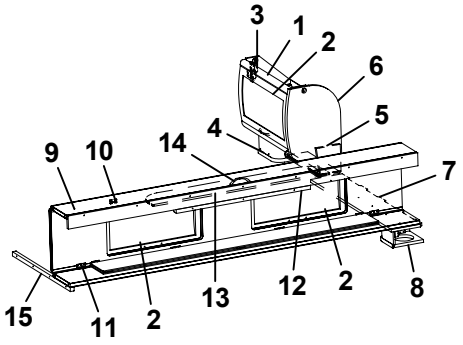
3
1
2
6
5
4
14
9
10
7
15
11
2
13
12
2
8

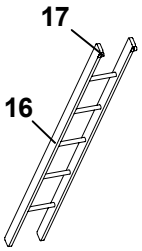
17
16

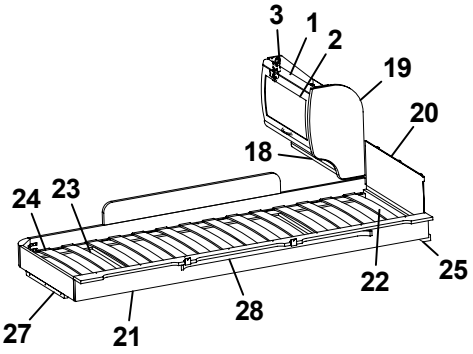
3
1
2
19
20
18
24
23
22
25
27
21
28

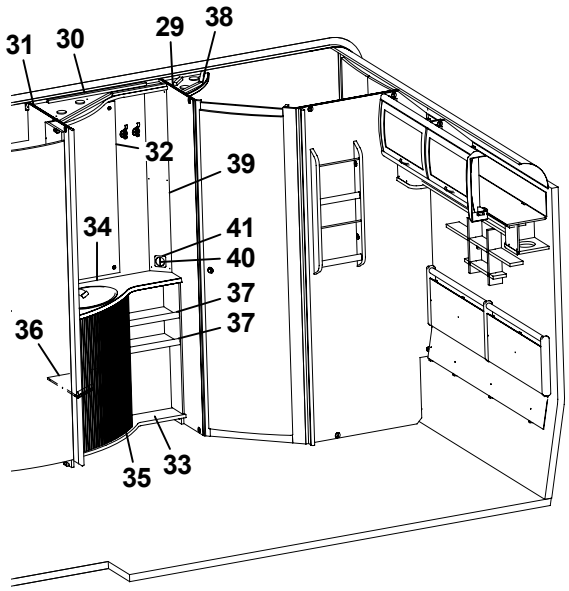
31
30
29
38
32
39
34
41
40
37
37
36
35
33

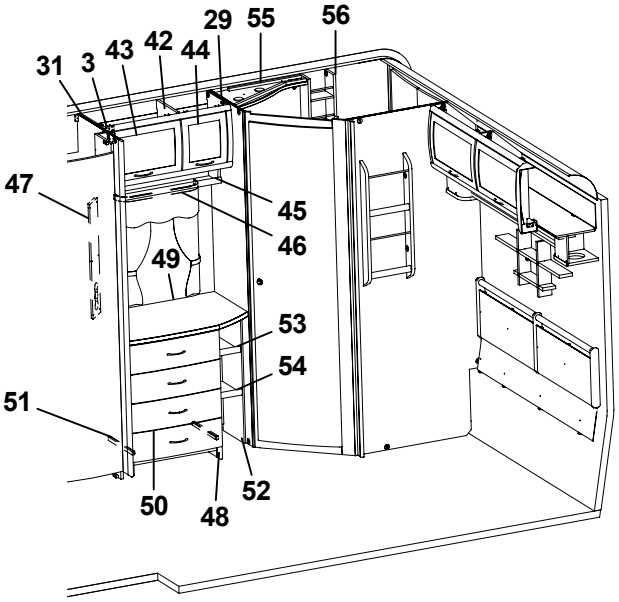
31
3
43
42
44
29
55
56
47
45
46
49
53
54
51
50
48
52

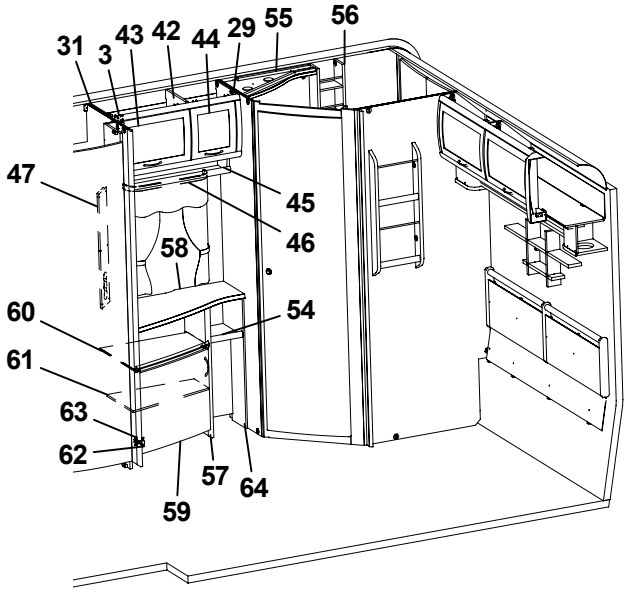
31
3
43
42
44
29
55
56
47
45
46
58
54
60
61
63
62
59
57
64

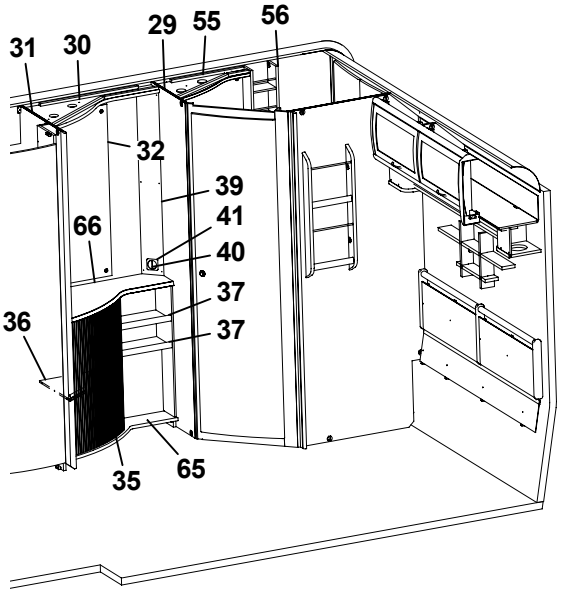
31
30
29
55
56
32
39
66
41
40
37
37
36
35
65

Pos Fig	Det. nr Part. No	Ingår Fitted	**OBS!!** Ange alltid årsmodell vid beställning av inredning Benämning	**OBS!!** Specify always year of model when ordering equipment Description
47	320624	x	Front el-uttag 130x665	Front outlet 130x665
48	323539	x	Byrå kpl. u. skiva	Chest of drawers without board
49	324081	x	Skiva byrå 790x549/423 *	Board *
50	323541	x	Låda byrå	Drawer
51	315215	x	Glidskena låda (säljes i par)	Slide bar (exp. in pair)
52	324082	x	Hylla vid byrå kpl.	Shelf cpl.
53	324084	x	Hylla övre	Shelf
54	323814	x	Hylla undre	Shelf
55	325683	x	Ljusramp tvättrum	Light holder
56	325685	x	Hylla	Shelf
57	323317	x	TV-bänk kpl. u. skiva	TV-bench cpl. without board
58	323804	x	Skiva TV-bänk 790x515/270 *	Board *
59	323504	x	Lucka V 550x470	Door L 550x470
60	323320	x	Hylla övre	Shelf upper
61	323321	x	Hylla undre	Shelf lower
62	311917	x	Gångjärn	Hinge
63	312588	x	Platta gångjärn	Plate hinge
64	323805	x	Hylla vid TV-bänk kpl.	Shelf cpl.
65	324210	x	Skåp smink kpl. m skiva/jalusi	Cupboard
66	324400	x	Skiva sminkbord 790x514 *	Board *

T= Tillbehör | T= Accessory

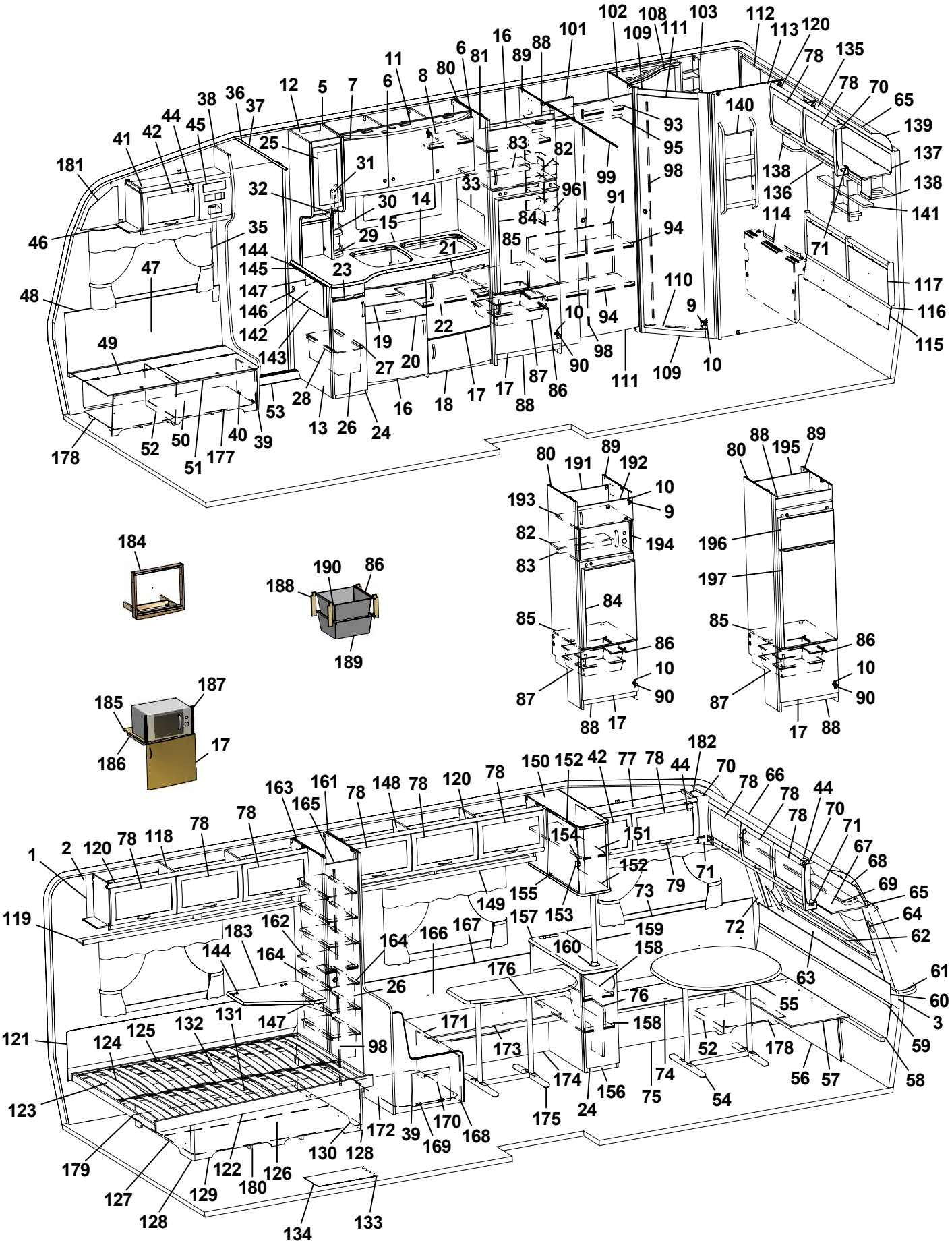
1 2 3 4 5 6 7 8 9 10 11 12 13 14 15 16 17 18 19 20 21 22 23 24 25 26 27 28 29 30 31 32 33 35 36 37 38 39 40 41 42 44 45 46 47 48 49 50 51 52 53 54 55 56 57 58 59 60 61 62 63 64 65 66 67 68 69 70 71 72 73 74 75 76 77 78 79 80 81 82 83 84 85 86 87 88 89 90 91 93 94 95 96 98 99 101 102 103 108 109 110 111 112 113 114 115 116 117 118 119 120 121 122 123 124 125 126 127 128 129 130 131 132 133 134 135 136 137 138 139 140 141 142 143 144 145 146 147 148 149 150 151 152 153 154 155 157 158 159 160 161 162 163 164 165 166 167 168 169 170 171 172 173 174 175 176 177 178 179 180 181 182 183 184 185 186 187 188 189 190 191 192 193 194 195 196 197

Pos Fig	Det. nr Part. No	Ingår Fitted	OBS!! Ange alltid årsmodell vid beställning av inredning Benämning	OBS!! Specify always year of model when ordering equipment Description
1	316707	M	Tapet vägg/tak	Wall paper
2	316021	M	Tejp tapet 20 mm	Tape, wall paper 20 mm
3	316022	M	Tejp tapet 60 mm	Tape, wall paper 60 mm
5	323014	x	Skåp kök L1118 kpl.	Cupboard kitchen L1118 cpl.
-	323403	T	Skåp kök L1118 kpl. (köksfläkt CK155)	Cupboard kitchen L1118 cpl. (kitchen fan CK155)
6	323021	x	Lucka H 368x420	Door R 368x420
7	323020	x	Lucka V 368x420	Door L 368x420
8	323092	x	Hylla	Shelf
9	311917	x	Gångjärn	Hinge
10	312588	x	Platta gångjärn	Plate hinge
11	323401	x	Ljusramp köksskåp	Light holder
12	323267	x	Skåp utskjut kökskåp kpl.	Cupboard projekting cpl.
13	323043	x	Diskbänk kpl. u. skiva	Kitchen sink cpl. without board
14	401328	x	Plåt under spis	Plate cover under fireplace
15	323169	x	Skiva diskbänk *	Board *
16	323504	x	Lucka V 550x470	Door L 550x470
17	323503	x	Lucka H 550x470	Door R 550x470
18	323510	x	Lucka H 550x265	Door R 550x265
19	323505	x	Låda diskbänk kpl.	Drawer cpl.
20	323506	x	Låda diskbänk kpl.	Drawer cpl.
21	323412	x	Skärbräda	Cutting board
22	320460	x	Hylla övre	Shelf upper
23	323413	x	Skärbräda	Cutting board
24	323517	x	Lucka H	Door L
25	323426	x	Lucka V 236x500	Door L 236x500
26	309010	x	Trådback vit 227x527x185	Tray 227x527x185
27	315487	x	Glidlist trådback L430 D8	Sliding strip try L430 D8
28	315488	x	Glidlist trådback L430 D14	Sliding strip tray L430 D14
29	320312	x	Kryddhylla	Spice shelf
30	314352	x	Rasskydd al. rör L=210	Pipe al. L=210
31	320626	x	Front el-uttag	Front outlet
32	320627	x	Skiva täck	Sheet cover
33	401475	x	Flamskydd	Flame guard
35	504400	x	List täck el-kabel B=44 L=2000	Cover strip B=44 L=2000
36	316270	x	List snäpp undre L2379	List under L2379
37	316268	x	List snäpp övre L2379	List upper L2379
38	324721	x	Stolpe först. L1922 kpl. m. lucka	Support bar cpl. with door
39	320005	x	Lucka	Door
40	312589	x	Gångjärn	Hinge
41	325613	x	Skåp övre elc.	Cupboard upper
42	323002	x	Lucka	Door
44	860406	x	Gångjärn	Hinge
45	325495	x	Täckfront radio	Cover radio
46	316042	x	Skena gardin L1020	Curtain rod L1020
47	325765	x	Värmespalt H fram	Air gap R.F.
48	860423	M	List kant U-gap ljusbrun	Strip, light brown
49	323178	x	Lock bäddlåda H F	Cover bed box R.F.
50	323174	x	Front bäddlåda H F (utan lastlucka)	Front bed box R.F. (without loading hatch)
--	324422	T	Front bäddlåda H F (med lastlucka)	Front bed box R.F. (with loading hatch)
51	860562	x	List bädd	List bed
			M= Metervara T= Tillbehör	M= On the metre T= Accessory

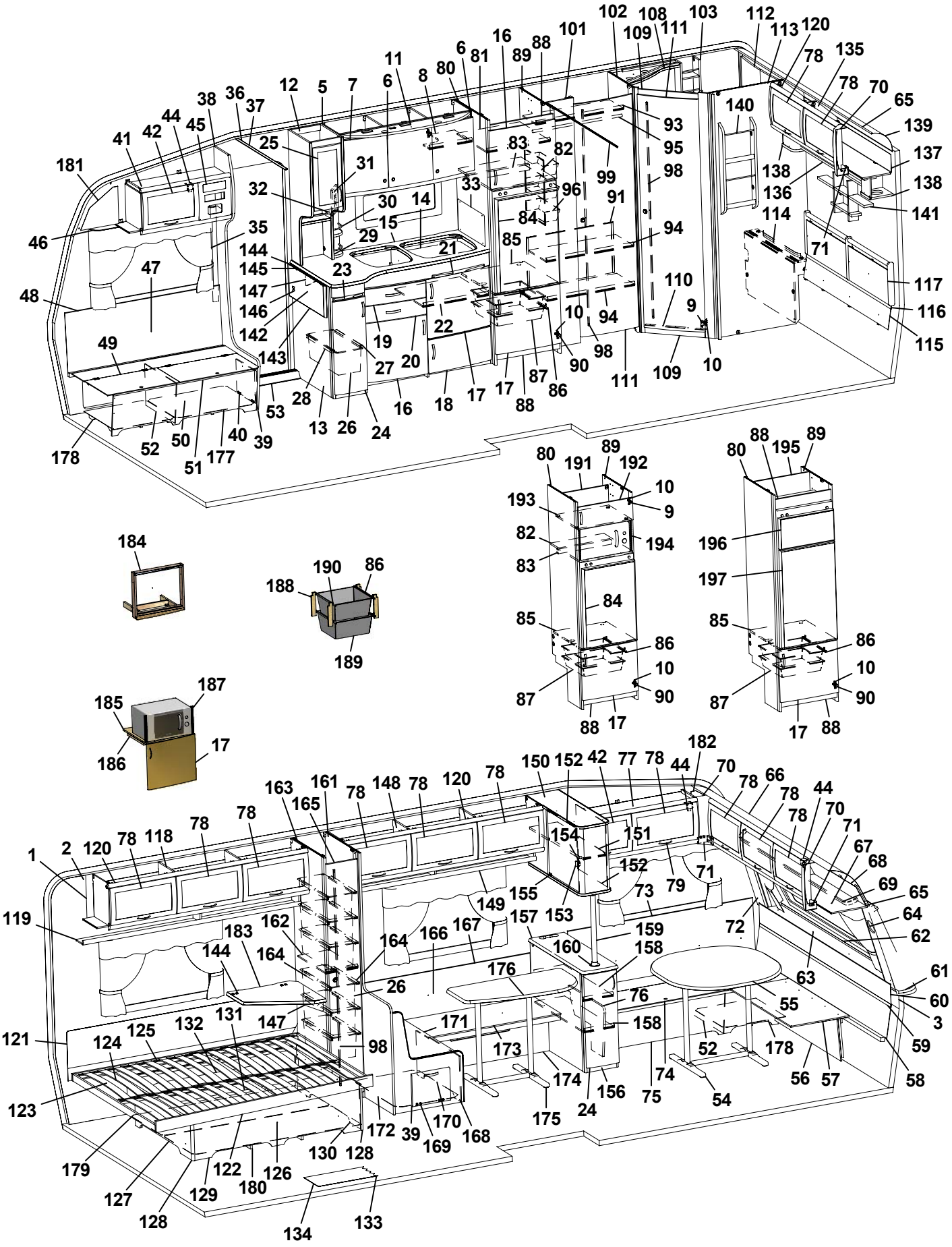
1 2 3 5 6 7 8 9 10 11 12 13 14 15 16 17 18 19 20 21 22 23 24 25 26 27 28 29 30 31 32 33 35 36 37 38 39 40 41 42 44 45 46 47 48 49 50 51 52 53 55 56 57 58 59 60 61 62 63 64 65 66 67 68 69 70 71 72 73 74 75 76 77 78 79 80 81 82 83 84 85 86 87 88 89 90 91 93 94 95 96 98 99 101 102 103 108 109 110 111 112 113 114 116 117 118 119 120 121 122 123 124 125 126 127 128 129 130 131 132 133 134 135 136 137 138 139 140 141 142 143 144 145 146 147 148 149 150 151 152 153 154 155 157 158 159 160 161 162 163 164 165 166 167 168 169 170 171 172 173 174 175 176 177 178 179 180 182 183 184 185 186 187 188 189 190 191 192 193 194 195 196 197

Pos Fig	Det. nr Part. No	Ingår Fitted	OBS!! Ange alltid årsmodell vid beställning av inredning Benämning	OBS!! Specify always year of model when ordering equipment Description
52	312825	x	Stöd bäddlåda HF	Support bed box
53	314687	x	Tröskel aluminium L=850	Threshold aluminium L=850
54	316012	x	Bordsstativ	Table stand
55	327195	x	Bordsskiva 940x926 *	Table top 940x926 *
56	323180	x	Front bäddlåda gavel (2 st när lastl. mont.)	Front bed box gable (2 pcs in loading hatch)
57	323205	x	Skiva rundsittgrupp	Sheet seat
58	323203	x	Värmespalt nedre gavel fram	Air gap under
59	314287	x	List plast L=2270	List plastic L=2270
60	323200	x	Värmespalt övre gavel fram	Air gap upper
61	323128	x	Hylla front L2444	Shelf front L2444
62	860593	x	Raskant plast L=2600	Cantlist shelf front L=2600
63	324022	x	Luftspalt fronthylla	Air gap shelf front
64	323270	x	Front högtalare H	Front loudspeaker R
65	313884	x	List plast radie L=2379	List L=2379
66	316005	x	Skiva plast 295x2363x1	Plastic sheet
67	323044	x	Skåp gavel fram L=2365	Cupboard L=2365
68	323059	x	Skiva skåp 2345x180	Sheet 2345x180
69	316044	x	Skena gardin L1920	Curtain rod L1920
70	316115	x	Hörn inredning	Corner
71	324321	x	Täckvinkel hörn inredning	Cover for corner
72	326784	x	Front högtalare V	Front loudspeaker L
73	325761	x	Värmespalt V fram	Air gap L.F.
74	327027	x	Lock bäddlåda V F	Cover bed box L.F
75	327023	x	Front bäddlåda V F (utan lastlucka)	Front bed box L.F. (without loading hatch)
--	327025	T	Front bäddlåda V F (med lastlucka)	Front bed box L.F. (with loading hatch)
76	323449	z	Gavel bäddlåda V F	Gable bed box L.F
77	323045	z	Skåp övre L=1034	Cupboard upper L=1034
78	323000	z	Lucka	Door
79	316428	x	Handtag	Handle
80	326608	x	Vägg kyl V	Wall refrigerator L
81	371559	x	Hylla	Shelf
82	371557	x	Hylla över kyl	Rack over refrigerator
83	321712	x	List 30x44x526	List 30x44x526
84	326554	x	Skiva kyl 498x743	Sheet refrigerator
85	371556	x	Hylla under kyl	Rack under refrigerator
86	312712	x	Glidlist trådback (säljes i par)	Sliding strip tray (pair)
87	310325	x	Trådback vit 427x427x85	Tray 427x427x85
88	326133	x	Front skåp under kyl	Front cupboard
89	326609	x	Vägg kyl H	Wall refrigerator R
90	316799	x	Gångjärn	Hinge
91	326618	x	Täckskiva exp.kärl	Cover expansion vessel
93	326615	x	Hylla	Shelf
94	326616	x	Hylla	Shelf
95	316197	x	Galgstång L=782	Clothes hanger L=782
96	312162	x	Korg garderob 330x140x520	Basket
98	314523	x	Rätningslist dörr L=1715	List L=1715
99	314724	x	Skena draperi L=1780	Drapery rail L=1780
101	326614	x	Front	Front
102	326939	x	Vägg tvättrum främre	Wall washroom
103	325685	x	Hylla	Shelf
			M= Metervara T= Tillbehör	M= On the metre T= Accessory

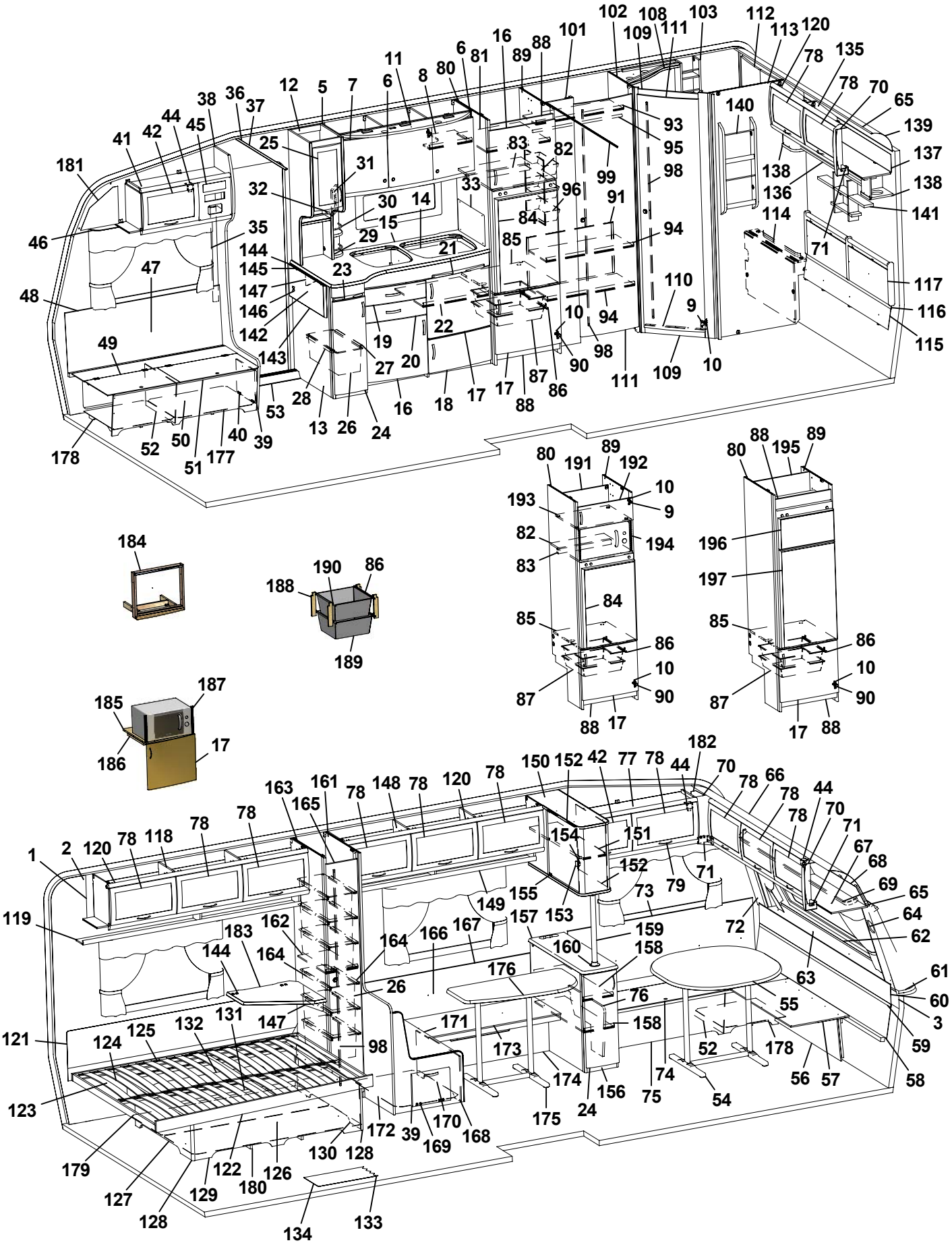

Pos Fig	Det. nr Part. No	Ingår Fitted	OBS!! Ange alltid årsmodell vid beställning av inredning Benämning	OBS!! Specify always year of model when ordering equipment Description
108	325683	x	Ljusramp tvättrum	Light holder
109	321060	x	Tröskel 480x60	Threshold 480x60
110	314591	x	List tröskel al. L=480	List threshold L=480
111	321518	x	Dörr 490x1850	Door 490x1850
112	323453	x	Skåp tvättrum L766	Cupboard L766
113	325618	x	Vägg tvättrum bakre	Wall washroom rear
114	323456	x	Front tvättrum	Front washroom
115	325738	x	Värmespalt	Air gap
116	314287	x	List plast L=2270	List plastic L=2270
117	325739	x	Värmespalt gavel bak	Air gap
118	323046	x	Skåp övre L=1674	Cupboard upper L=1674
119	323082	x	Hyllpaket	Shelf
120	315194	x	Gångjärn	Hinge
121	325616	x	Värmespalt	Air gap
122	324039	x	Sängram u. ribbotten	Bed bottom without laths
123	325339	x	Ribbotten kpl.	Laths bottom cpl.
124	311985	x	Ribba sängbotten L=718 B=63	Lath bed bottom L=718 B=63
125	312046	x	Band t. ribbotten	Band for laths bottom
126	325748	x	Sänglåda kpl.	Bed box cpl.
127	325751	x	Gavel säng V	Gable bed L
128	860590	x	List hörn L=2500	Corner strip L=2500
129	323282	x	Front säng	Front bed
130	325750	x	Gavel säng H	Gable bed R
131	315203	x	Regel 17,5x55x1415	Wood lath pine 17,5x55x1415
132	325749	x	Bakgavel sänglåda	Back bed box
133	316004	M	Matta golv, Solidwood	Carpet floor, Solidwood
134	314708	T	Matta golv	Carpet floor
135	323471	x	Skåp gavel bak L1510	Cupboard gable L1510
136	323476	x	Hyllpaket	Shelf
137	323480	x	Skiva skåp 1500x140	Sheet 1500x140
138	323047	x	Högtalarlåda	Box loudspeaker
139	316005	x	Skiva plast 295x2363x1	Plastic sheet
140	320316	x	Tidningshylla 280x720 kpl	Newspaper shelf
141	325741	x	Hylla gavel	Shelf
142	316694	T	Mont-sats vikskiva kpl. u. skiva	Mounting kit foldable board cpl. without board
143	324222	T	Vikskiva diskbänk *	Board *
144	860621	x	Gångjärn	Hinge
145	315145	T	Distans vikskiva	Distance
146	800639	T	Snäppare mässing	Snap brass
147	315749	x	Stöd	Support board
148	323617	x	Skåp övre L1680	Cupboard upper L1680
149	323620	x	Hyllpaket	Shelf
150	326621	x	Skåp vitrin övre	Vitrine
151	327036	x	Hylla	Shelf
152	326640	x	Lucka acrylplast	Door acryl
153	316429	x	Handtag vitrin	Handle
154	314350	x	Lås magnet	Lock magnet
155	314351	x	Gångjärn	Hinge
156	326619	x	Skåp kpl. u. skiva	Cupboard cpl. without board
157	326613	x	Skiva skåp *	Board *
			M= Metervara T= Tillbehör	M= On the metre T= Accessory

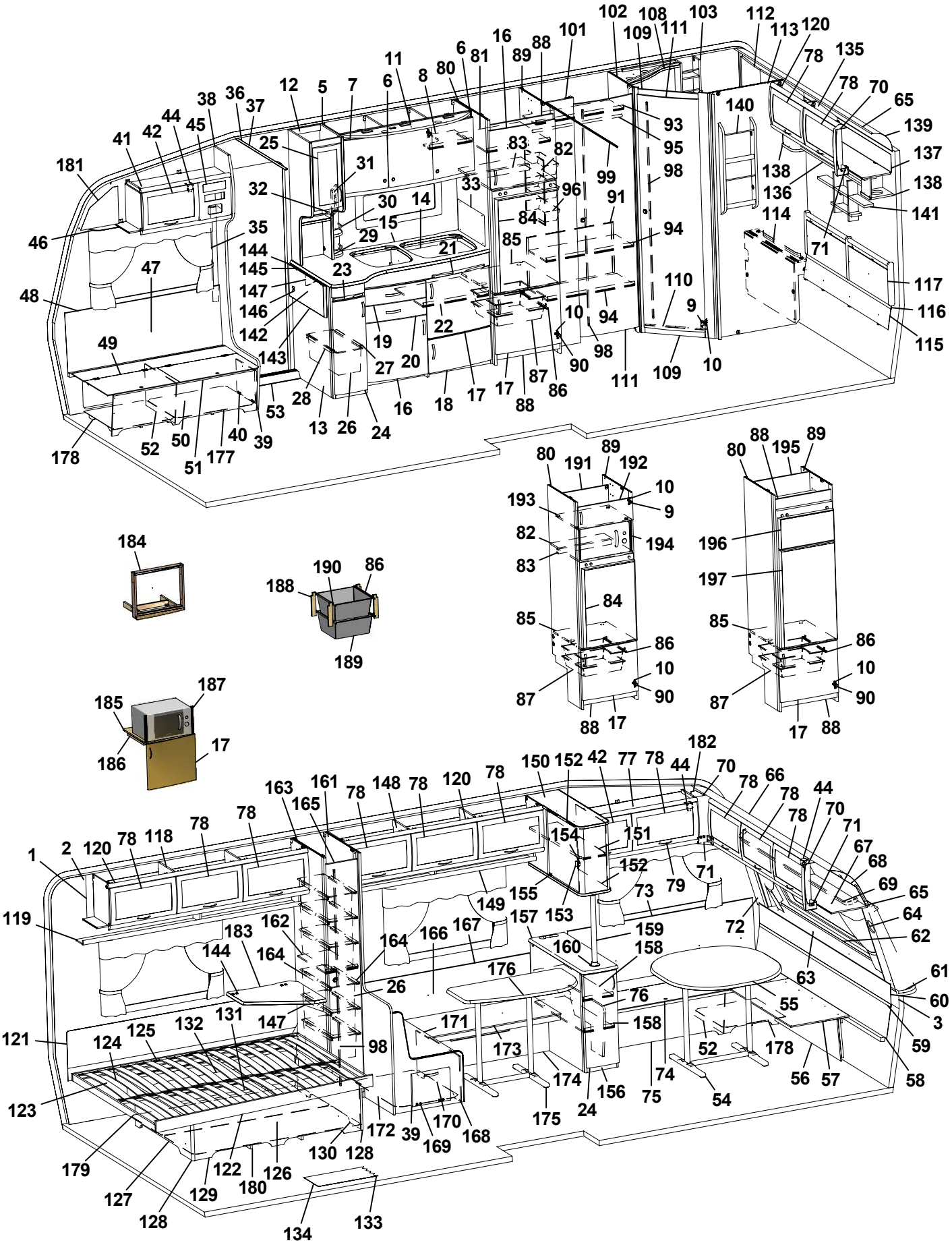

Pos Fig	Det. nr Part. No	Ingår Fitted	OBS!! Ange alltid årsmodell vid beställning av inredning Benämning	OBS!! Specify always year of model when ordering equipment Description
158	326633	x	Hylla	Shelf
159	316653	x	Rör Ø=38 L=2500 kromat	Pipe Ø=38 L=2500 chromate
160	316654	x	Fäste rör Ø=38	Bracket pipe Ø=38
161	326612	x	Vägg backskåp H	Wall cupboard R
162	320601	x	Hylla backskåp	Shelf
163	325879	x	Vägg backskåp V	Wall cupboard L
164	316358	x	Glidskena plast L=430 D14/27	Runner plastic L=430 D14/27
165	324080	x	Dörr 260x1850	Door 260x1850
166	326620	x	Värmespalt	Air gap
167	860423	M	List kant U-gap ljusbrun	Strip, light brown
168	326617	x	Gavel bäddlåda	Gable bed box
169	312589	x	Gångjärn	Hinge
170	327021	x	Front bäddlåda V	Front bed box L
171	323673	x	Lock bäddlåda V	Cover bed box L
172	327028	x	Luftspalt 745x535	Air gap
173	327033	x	Skiva sittgrupp	Board
174	326610	x	Front bäddlåda	Front bed box
175	316011	x	Bordsstativ	Table stand
176	326607	x	Bordsskiva 880x482 *	Table top 880x482 *
177	324136	x	Luftspalt H-fram	Air gap R front
178	324138	x	Luftspalt fram	Air gap front
179	324938	x	Luftspalt sänglåda	Air gap bed box
180	325752	x	Luftspalt sänglåda	Air gap bed box
181	327193	x	Täckskiva gavel H	Cover R
182	327194	x	Täckskiva gavel V	Cover L
183	323232	x	Skiva TV-hylla 580x535 *	Board 580x535 *
184	324041	T	Monteringssats ugn kpl.	Mounting kit cpl.
185	323069	T	Hylla nedre	Shelf under
186	312168	T	List 17,5x22x360	List 17,5x22x360
187	401607	T	Galler	Grating
188	320514	T	List, backskenor	List
189	310326	T	Trådback vit 427x427x185	Tray 427x427x185
190	316276	T	Utdragsstopp trådback	Extension stop, tray
191	326759	T	Bakstycke kyl	Back
192	320653	T	Lucka V 540x208	Door L 540x208
193	326758	T	Hylla över micro	Shelf
194	401679	T	Galler micro	Grating
195	371558	T	Bakstycke stopp kyl	Back cupboard
196	324828	T	Skiva frys	Sheet freezer
197	324829	T	Skiva kyl	Sheet refrigerator
			* = Ange laminat A, B eller C vid beställning. A = Laminat ARPA 3124 gråprickig B = Laminat ARPA 2571 ljus C = Laminat ARPA 2578 silvergrå	* = Specify laminate A, B or C in order. A = Laminate ARPA 3124 grey spotted B = Laminate ARPA 2571 light C = Laminate ARPA 2578 silver-grey
			Dyntyger, gardiner m.m. (se tyger)	Cushion textilies, curtains etc. (see textiles)
			M= Metervara T= Tillbehör	M= On the metre T= Accessory

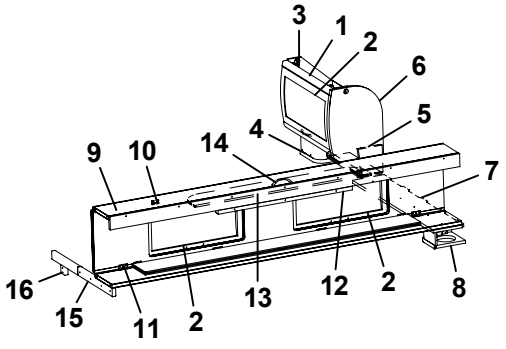
3
1
2
6
5
4
14
9
10
7
16
15
11
2
13
12
2
8

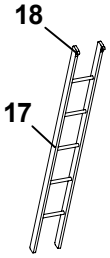
18
17

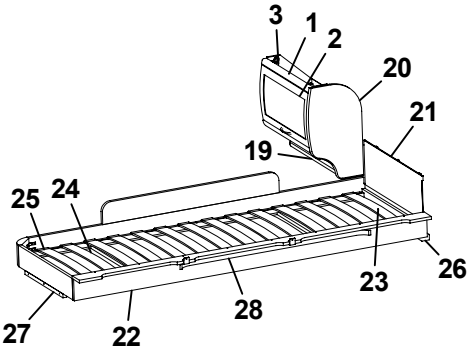
3
1
2
20
21
19
25
24
23
26
27
22
28

Pos Fig	Det. nr Part. No	Ingår Fitted	OBS!! Ange alltid årsmodell vid beställning av inredning Benämning	OBS!! Specify always year of model when ordering equipment Description
1	323884	x	Skåp gavel bak L560	Cupboard gable L560
2	323000	x	Lucka	Door
3	315194	x	Gångjärn	Hinge
4	323047	x	Högtalarlåda	Box loudspeaker
5	324120	x	Hyllpaket	Shelf
6	324047	x	Gavel rundad	Gable
7	324059	x	Hylla gavel bak 935x180	Shelf gable rear
8	324111	x	Högtalarlåda	Box loudspeaker
9	323817	x	Överbäddskåp L1980	Upper bed L1980
10	860402	x	Gångjärn	Hinge
11	860405	x	Gångjärn	Hinge
12	312233	x	Regel låsning	Lock bar
13	323846	x	Rasskydd ö-bäddskåp	Protective plate
14	316428	x	Handtag	Handle
15	312713	x	Bärregel (vikbar)	Bearing rail
16	312726	x	Kloss bärregel	Block bearing rail
17	312613	T	Stege ö-bäddsskåp 201x1800 kpl.	Ladder upper bed 201x1800 cpl.
18	860426	T	Krok t. stege	Hook for ladder
19	323888	x	Hyllpaket	Shelf
20	323657	x	Gavel rundad	Gable
21	321209	x	Värmespalt gavel	Air gap gable
22	323797	x	Sängram vån.säng V u. ribbotten	Bed bottom L without laths
23	325430	x	Ribbotten kpl.	Laths bottom cpl.
24	311985	x	Ribba sängbotten L=718 B=63	Lath bed bottom L=718 B=63
25	312046	x	Band t. ribbotten	Band for laths bottom
26	324117	x	Bärregel	Bearing rail
27	312436	x	Bärregel L=440	Bearing rail L=440
28	316043	x	Skena gardin L1080	Curtain rod L1080
			T= Tillbehör	T= Accessory

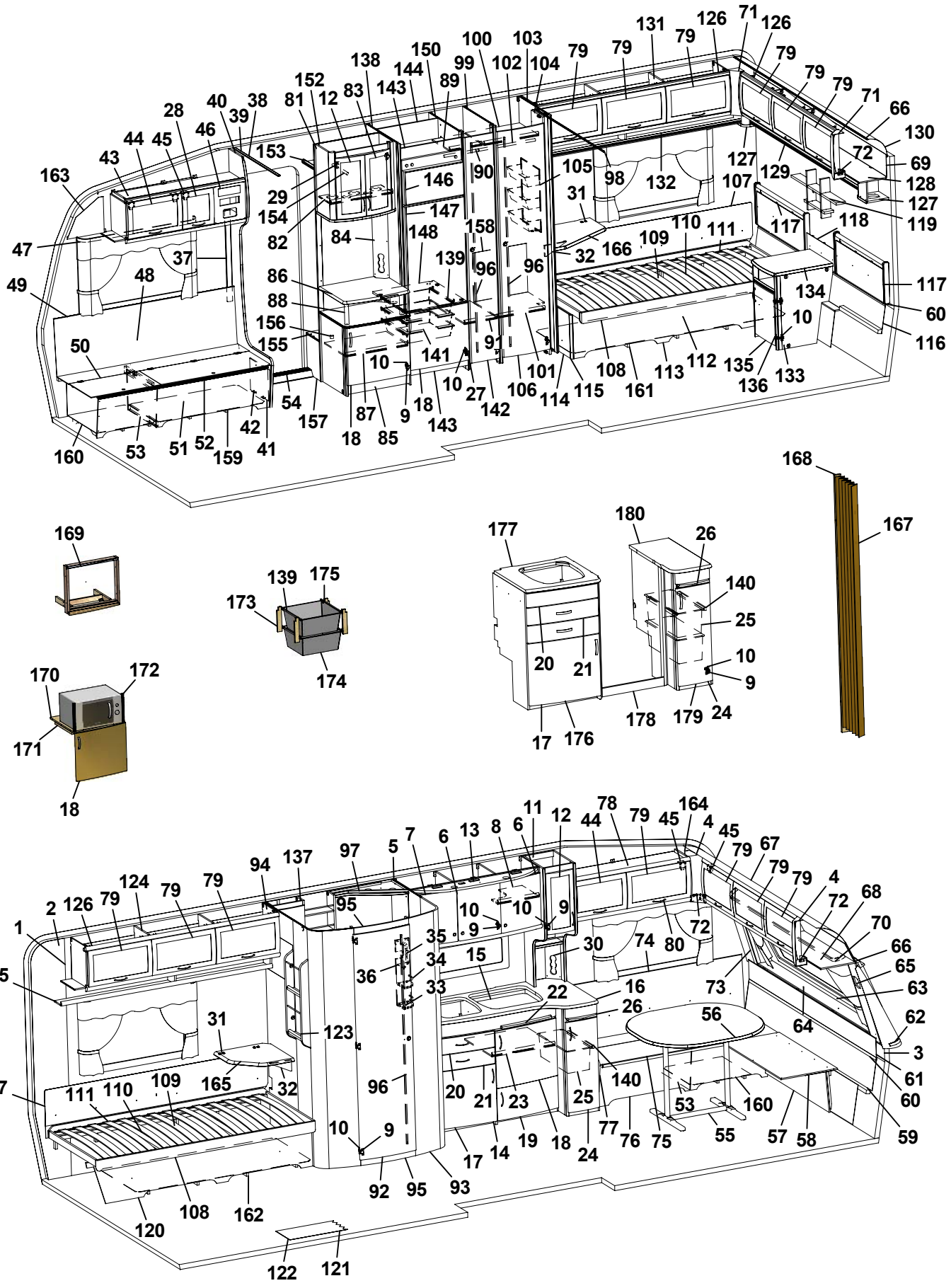
1 2 3 4 5 6 7 8 9 10 11 12 13 15 16 17 18 19 20 21 22 23 24 25 26 27 28 29 30 31 32 33 34 35 36 37 38 39 40 41 42 43 44 45 46 47 48 49 50 51 52 53 54 55 56 57 58 59 60 61 62 63 64 65 66 67 68 69 70 71 72 73 74 75 76 77 78 79 80 81 82 83 84 85 86 87 88 89 90 91 92 93 94 95 96 97 98 99 100 102 103 104 105 106 107 108 109 110 111 112 113 114 115 116 117 118 119 120 121 122 123 124 125 126 127 128 129 130 131 132 133 134 135 136 137 138 139 140 141 142 143 144 145 146 147 148 150 152 153 154 155 156 157 158 159 160 161 162 163 164 165 166 167 168 169 170 171 172 173 174 175 176 177 178 179 180

Pos Fig	Det. nr Part. No	Ingår Fitted	OBS!! Ange alltid årsmodell vid beställning av inredning Benämning	OBS!! Specify always year of model when ordering equipment Description
1	316707	M	Tapet vägg/tak	Wall paper
2	316021	M	Tejp tapet 20 mm	Tape, wall paper 20 mm
3	316022	M	Tejp tapet 60 mm	Tape, wall paper 60 mm
4	504668	x	Belysning hörn 2x5 W plast	Illumination corner 2x5 W plastic
5	323014	x	Skåp kök L1118 kpl.	Cupboard kitchen L1118 cpl.
-	323403	T	Skåp kök L1118 kpl. (köksfläkt CK155)	Cupboard kitchen L1118 cpl. (kitchen fan CK155)
6	323021	x	Lucka H 368x420	Door R 368x420
7	323020	x	Lucka V 368x420	Door L 368x420
8	323092	x	Hylla	Shelf
9	311917	x	Gångjärn	Hinge
10	312588	x	Platta gångjärn	Plate hinge
11	323267	x	Skåp utskjut kökskåp kpl.	Cupboard projekting cpl.
12	323426	x	Lucka V 236x500	Door L 236x500
13	323401	x	Ljusramp köksskåp	Light holder
14	324774	x	Diskbänk kpl. u. skiva	Kitchen sink cpl. without board
15	401328	x	Plåt under spis	Plate cover under fireplace
16	324778	x	Skiva diskbänk *	Board *
17	323504	x	Lucka V 550x470	Door L 550x470
18	323503	x	Lucka H 550x470	Door R 550x470
19	323510	x	Lucka H 550x265	Door R 550x265
20	323505	x	Låda diskbänk kpl.	Drawer cpl.
21	323506	x	Låda diskbänk kpl.	Drawer cpl.
22	323412	x	Skärbräda	Cutting board
23	320460	x	Hylla övre	Shelf upper
24	324781	x	Lucka H	Door R
25	309010	x	Trådback vit 227x527x185	Tray 227x527x185
26	323413	x	Skärbräda	Cutting board
27	316799	x	Gångjärn	Hinge
28	323001	x	Lucka	Door
29	316037	x	Gångjärn	Hinge
30	326332	x	Front el-uttag	Front outlet
31	860621	T	Gångjärn	Hinge
32	315749	T	Stöd	Support board
33	320312	x	Kryddhylla	Spice shelf
34	314352	x	Rasskydd al. rör L=210	Pipe al. L=210
35	320626	x	Front	Front
36	320627	x	Skiva täck	Sheet cover
37	504400	x	List täck el-kabel B=44 L=2000	Cover strip B=44 L=2000
38	316270	x	List snäpp undre L2379	List under L2379
39	316268	x	List snäpp övre L2379	List upper L2379
40	324723	x	Stolpe först. L1948 kpl. m. lucka	Support bar cpl. with door
41	320005	x	Lucka	Door
42	312589	x	Gångjärn	Hinge
43	325615	x	Skåp övre elc.	Cupboard upper
44	323002	x	Lucka	Door
45	860406	x	Gångjärn	Hinge
46	325495	x	Täckfront radio	Cover radio
47	316042	x	Skena gardin L1020	Curtain rod L1020
48	325767	x	Värmespalt H fram	Air gap R.F.
49	860423	M	List kant U-gap ljusbrun	Strip, light brown
			M= Metervara T= Tillbehör	M= On the metre T= Accessory

Pos Fig	Det. nr Part. No	Ingår Fitted	OBS!! Ange alltid årsmodell vid beställning av inredning Benämning	OBS!! Specify always year of model when ordering equipment Description
50	323446	x	Lock bäddlåda H F	Cover bed box R.F.
51	323445	x	Front bäddlåda H F (utan lastlucka)	Front bed box R.F. (without loading hatch)
--	324424	T	Front bäddlåda H F (med lastlucka)	Front bed box R.F. (with loading hatch)
52	860562	x	List bädd	List bed
53	312825	x	Stöd bäddlåda HF	Support bed box
54	314687	x	Tröskel aluminium L=850	Threshold aluminium L=850
55	316012	x	Bordsstativ	Table stand
56	323222	x	Bordsskiva 940x1026	Table top 940x1026
57	323180	x	Front bäddlåda gavel (2 st när lastl. mont.)	Front bed box gable (2 pcs in loading hatch)
58	323205	x	Skiva rundsittgrupp	Sheet seat
59	323203	x	Värmespalt nedre gavel fram	Air gap under
60	314287	x	List plast L=2270	List plastic L=2270
61	323200	x	Värmespalt övre gavel fram	Air gap upper
62	323128	x	Hylla front L2444	Shelf front L2444
63	860593	x	Raskant plast L=2600	Cantlist shelf front L=2600
64	324022	x	Luftspalt fronthylla	Air gap shelf front
65	323270	x	Front högtalare H	Front loudspeaker R
66	313884	x	List plast radie L=2379	List L=2379
67	316005	x	Skiva plast 295x2363x1	Plastic sheet
68	323044	x	Skåp gavel fram L=2365	Cupboard L=2365
69	323059	x	Skiva skåp 2345x180	Sheet 2345x180
70	316044	x	Skena gardin L1920	Curtain rod L1920
71	316115	x	Hörn inredning	Corner
72	324321	x	Täckvinkel hörn inredning	Cover for corner
73	326784	x	Front högtalare V	Front loudspeaker L
74	325761	x	Värmespalt V fram	Air gap L.F.
75	325723	x	Lock bäddlåda V F	Cover bed box L.F
76	325724	x	Front bäddlåda V F (utan lastlucka)	Front bed box L.F. (without loading hatch)
--	326159	T	Front bäddlåda V F (med lastlucka)	Front bed box L.F. (with loading hatch)
77	323449	x	Gavel bäddlåda V F	Gable bed box L.F
78	323045	x	Skåp övre L=1034	Cupboard upper L=1034
79	323000	x	Lucka	Door
80	316428	x	Handtag	Handle
81	325679	x	Skåp bar kpl.	Coctail cabinet cpl.
82	323723	x	Hylla	Shelf
83	325364	x	Lucka H 236x500	Door R 236x500
84	325624	x	Front el-uttag	Front outlet
85	326764	x	TV-bänk kpl. u. skiva	TV-bench cpl. whitout board
86	326765	x	Skiva TV-bänk *	Board *
87	324284	x	Hylla	Shelf
88	323703	x	Rundstav folierad L=192	Round staff L=192
89	326912	x	Hylla	Shelf
90	316197	x	Galgstång L=782	Clothes hanger L=782
91	326914	x	Hylla	Shelf
92	321518	x	Dörr 490x1850	Door 490x1850
93	321931	x	Vägg tvättrum H	Wall washroom R
94	322312	x	Vägg tvättrum V	Wall washroom L
95	324311	x	Tröskel/överbit	Treshold/overlap
96	314523	x	Rätningslist dörr L=1715	List L=1715
97	325686	x	Ljusramp tvättrum	Lightholder
			M= Metervara T= Tillbehör	M= On the metre T= Accessory

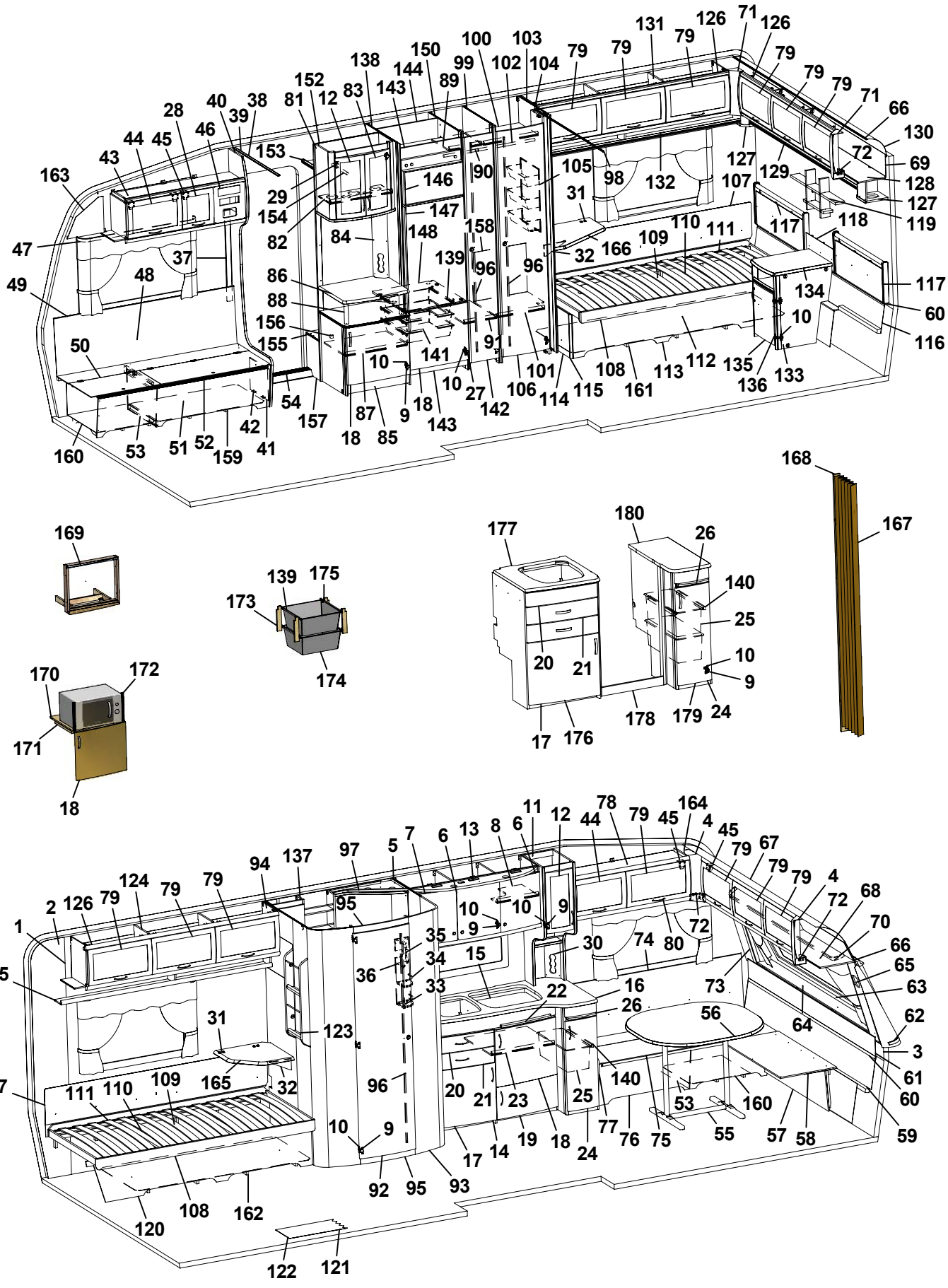
1 2 3 4 5 6 7 8 9 10 11 12 13 15 16 17 18 19 20 21 22 23 24 25 26 27 28 29 30 31 32 33 34 35 36 37 38 39 40 41 42 43 44 45 46 47 48 49 50 51 52 53 54 55 56 57 58 59 60 61 62 63 64 65 66 67 68 69 70 71 72 73 74 75 76 77 78 79 80 81 82 83 84 85 86 87 88 89 90 91 92 93 94 95 96 97 98 99 100 101 102 103 104 105 106 107 108 109 110 111 112 113 114 115 116 117 118 119 120 121 122 123 124 125 126 127 128 129 130 131 132 133 134 135 136 137 138 139 140 141 142 143 144 145 146 147 148 150 152 153 154 155 156 157 158 159 160 161 162 163 164 165 166 167 168 169 170 171 172 173 174 175 176 177 178 179 180

Pos Fig	Det. nr Part. No	Ingår Fitted	OBS!! Ange alltid årsmodell vid beställning av inredning Benämning	OBS!! Specify always year of model when ordering equipment Description
98	314917	x	Skena draperi L=1190	Drapery rail L=1190
99	324775	x	Vägg garderob V	Wall wardrobe L
100	323116	x	Hylla garderob övre	Shelf wardrobe upper
101	323119	x	Hylla garderob nedre	Shelf wardrobe lower
102	316197	x	Galgstång L=782	Clothes hanger L=782
103	322316	x	Vägg garderob H	Wall wardrobe H
104	323114	x	Nisch vikdörr	Niche folding door
105	312162	x	Korg garderob 330x140x520	Basket
106	321519	x	Dörr 415x1850	Door 415x1850
107	312006	x	Värmespalt V-H bak	Air gap L-R rear
108	313898	x	Sängram u. ribbotten	Bed bottom without laths
109	325342	x	Ribbotten kpl.	Laths bottom cpl.
110	314211	x	Ribba sängbotten L=820 B=63	Lath bed bottom L=820 B=63
111	312046	x	Band t. ribbotten	Band for laths bottom
112	325476	x	Sänglåda	Bed box
113	323366	x	Front säng H	Front bed R
114	320422	x	Gavel säng	Gable bed
115	860590	x	List hörn L=2500	Corner strip L=2500
116	323369	x	Värmespalt nedre gavel bak	Air gap lower
117	325722	x	Värmespalt gavel bak	Air gap
118	325740	x	Värmespalt gavel mitt	Air gap
119	325741	x	Hylla gavel	Shelf
120	323367	x	Front säng V	Front bed L
121	316004	M	Matta golv, Solidwood	Carpet floor, Solidwood
122	314708	T	Matta golv	Carpet floor
123	320316	x	Tidningshylla 280x720 kpl	Newspaper shelf
124	323046	x	Skåp övre L=1674	Cupboard upper L=1674
125	323082	x	Hyllpaket	Shelf
126	315194	x	Gångjärn	Hinge
127	323047	x	Högtalarlåda	Box loudspeaker
128	323049	x	Skåp gavel bak L2365	Cupboard gable L2365
129	323138	x	Hyllpaket	Shelf
130	316005	x	Skiva plast 295x2363x1	Plastic sheet
131	323153	x	Skåp övre L1674	Cupboard upper L1674
132	323155	x	Hyllpaket	Shelf
133	323024	x	Hurts	Cupboard
134	323027	x	Skiva hurts 424x530 *	Board cupboard *
135	324018	x	Lucka H 368x420	Door
136	315202	x	Gångjärn	Hinge
137	325687	x	Skåp tvättrum	Cupboard washroom
138	324267	x	Vägg kyl V	Wall refrigerator L
139	312712	x	Glidlist trådback (säljes i par)	Sliding strip tray (pair)
140	315488	x	Glidlist trådback L430 D14	Sliding strip tray L430 D14
141	310325	x	Trådback vit 427x427x85	Tray 427x427x85
142	324080	x	Dörr 260x1850	Door 260x1850
143	326133	x	Front skåp under kyl	Front cupboard
144	371558	x	Bakstycke stopp kyl	Back cupboard
146	324828	x	Skiva frys	Sheet freezer
147	324829	x	Skiva kyl	Sheet refrigerator
148	371556	x	Hylla under kyl	Rack under refrigerator
			M= Metervara T= Tillbehör	M= On the metre T= Accessory

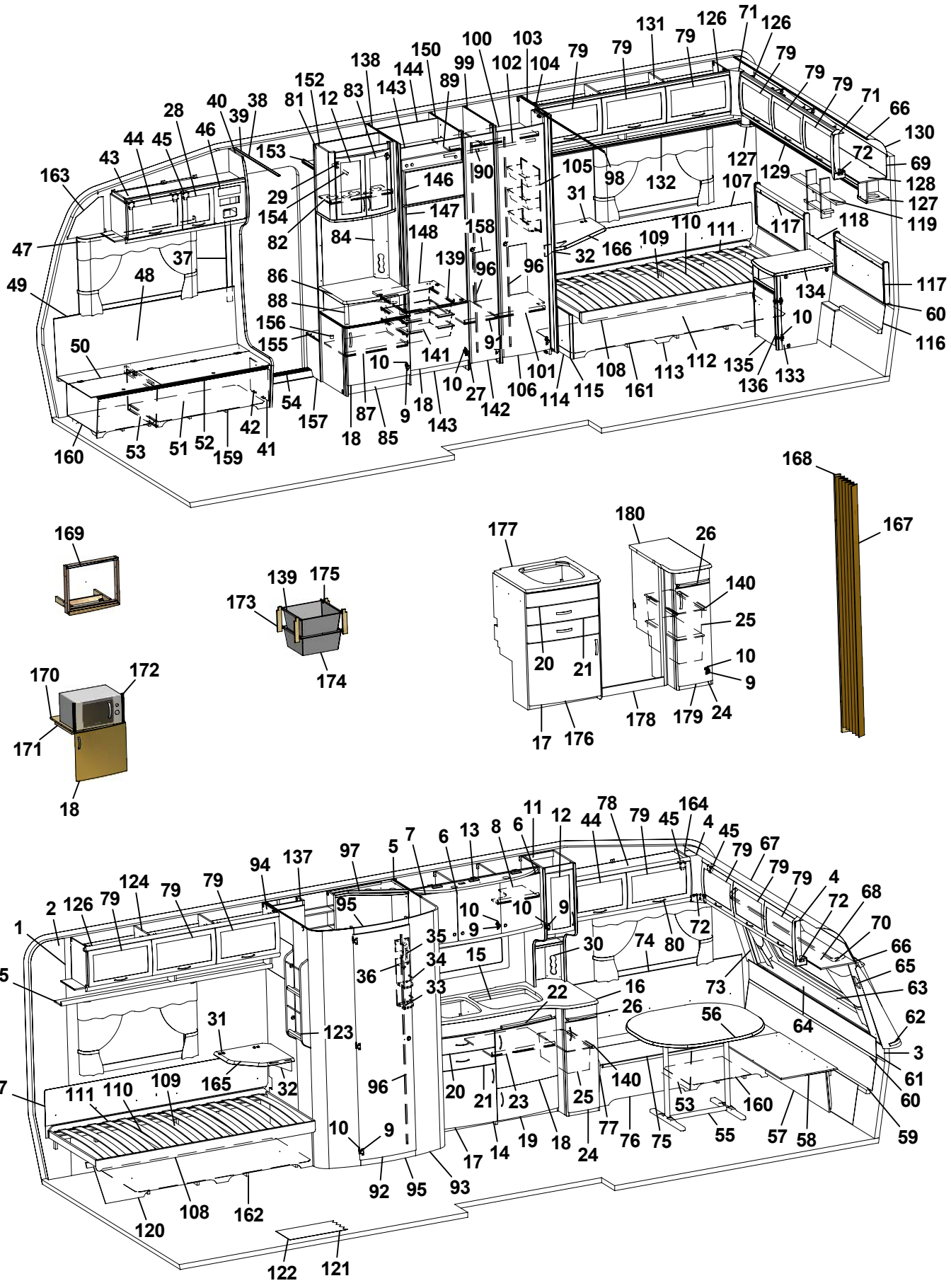
1 2 3 4 5 6 7 8 9 10 11 12 13 15 16 17 18 19 20 21 22 23 24 25 26 27 28 29 30 31 32 33 34 35 36 37 38 39 40 41 42 43 44 45 46 47 48 49 50 51 52 53 54 55 56 57 58 59 60 61 62 63 64 65 66 67 68 69 70 71 72 73 74 75 76 77 78 79 80 81 82 83 84 85 86 87 88 89 90 91 92 93 94 95 96 97 98 99 100 101 102 103 104 105 106 107 108 109 110 111 112 113 114 115 116 117 118 119 120 121 122 123 124 125 126 127 128 129 130 131 132 133 134 135 136 137 138 139 140 141 142 143 144 145 146 147 148 150 152 153 154 155 156 157 158 159 160 161 162 163 164 165 166 167 168 169 170 171 172 173 174 175 176 177 178 179 180

Pos Fig	Det. nr Part. No	Ingår Fitted	OBS!! Ange alltid årsmodell vid beställning av inredning Benämning	OBS!! Specify always year of model when ordering equipment Description
150	326590	x	Vägg kyl H	Wall refrigerator R
152	324265	x	Vägg garderob	Wall wardrobe
153	321411	x	Hylla garderob övre	Shelf
154	316197	x	Galgstång L=782	Clothes hanger L=782
155	324272	x	Hylla instegsgarderob *	Shelf *
156	314897	x	Bussning plast Ø=29 mm	Bushing plastic
157	322328	x	Front hylla garderob	Front
158	325743	x	Täckskiva exp.kärl	Cover expansion vessel
159	324134	x	Luftspalt H-fram	Air gap R front
160	324138	x	Luftspalt fram	Air gap front
161	324124	x	Luftspalt H-bak	Air gap R-rear
162	324126	x	Luftspalt V-bak	Air gap L-rear
163	327193	x	Täckskiva gavel H	Cover R
164	327194	x	Täckskiva gavel V	Cover L
165	324300	T	Skiva TV-hylla 470x470	Board 470x470
166	323231	T	Skiva TV-bänk 580x535	Board 580x535
167	315216	T	Vikdörr 1900x1500	Folding door
168	323115	T	Bakdel nisch vikdörr	Back niche folding door
169	324041	T	Monteringssats ugn kpl.	Mounting kit cpl.
170	323069	T	Hylla nedre	Shelf under
171	312168	T	List 17,5x22x360	List 17,5x22x360
172	401607	T	Galler	Grating
173	320514	T	List, backskenor	List
174	310326	T	Trådback vit 427x427x185	Tray 427x427x185
175	316276	T	Utdragsstopp trådback	Extension stop, tray
176	327271	T	Diskbänk kpl. u. skiva	Kitchen sink cpl. without board
177	327260	T	Skiva diskbänk *	Board *
178	327243	T	Front	Front
179	327374	T	Utskjut diskbänk kpl. u. skiva	Projection kitchen sink cpl. without board
180	327375	T	Skiva utskjut *	Board *
			* = Ange laminat A, B eller C vid beställning. A = Laminat ARPA 3124 gråprickig B = Laminat ARPA 2571 ljus C = Laminat ARPA 2578 silvergrå	* = Specify laminate A, B or C in order. A = Laminate ARPA 3124 grey spotted B = Laminate ARPA 2571 light C = Laminate ARPA 2578 silver-grey
			Dyntyger, gardiner m.m. (se tyger)	Cushion textilies, curtains etc. (see textiles
			M= Metervara T= Tillbehör	M= On the metre T= Accessory

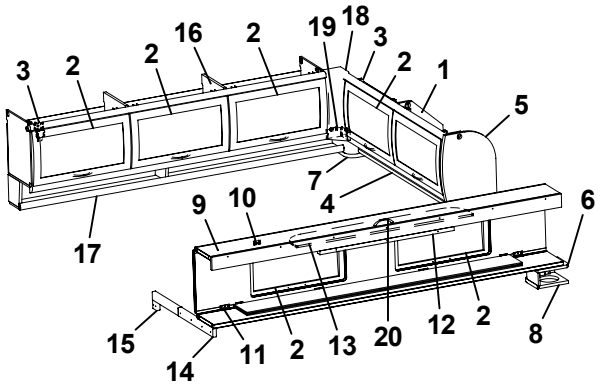
3 2 2 16 2 19 18 3 2 1 5 7 4 6 9 10 17 15 14 11 2 13 20 12 2 8

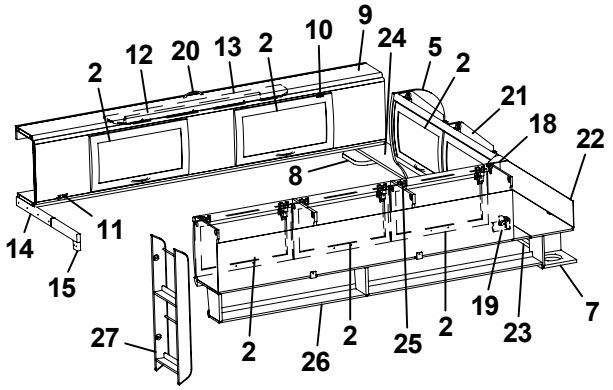
2 12 20 13 2 10 9 24 5 2 21 18 22 8 14 11 15 27 2 26 2 25 2 19 23 7

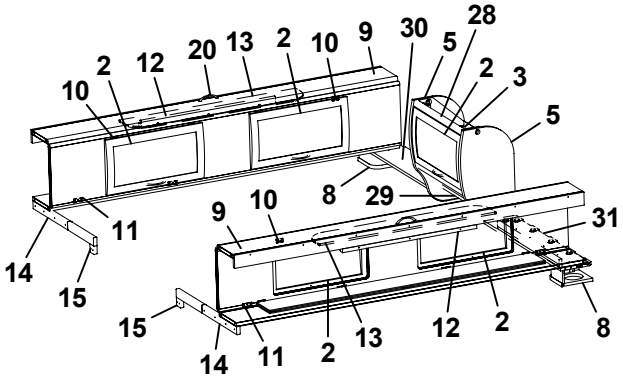
10 2 12 20 13 2 10 9 30 5 28 2 3 5 8 29 9 10 31 14 11 15 15 14 11 2 13 12 2 8

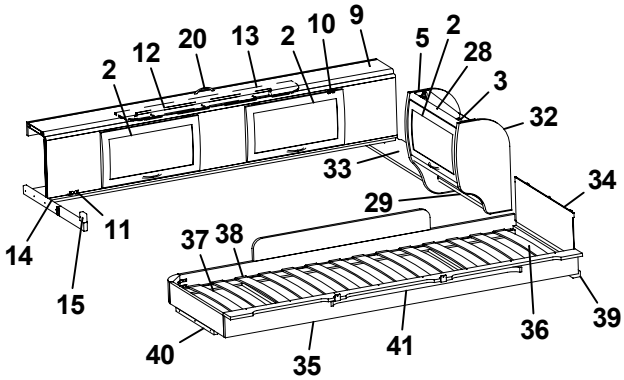
2 12 20 13 2 10 9 5 2 28 3 32 33 34 29 14 11 15 37 38 40 35 41 36 39

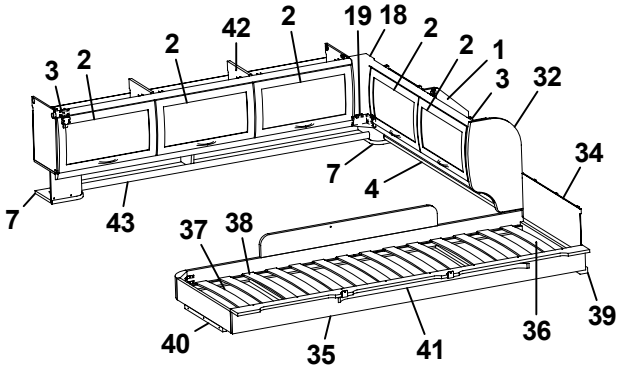
3 2 2 42 2 19 18 2 2 1 3 32 7 4 34 7 43 37 38 40 35 41 36 39

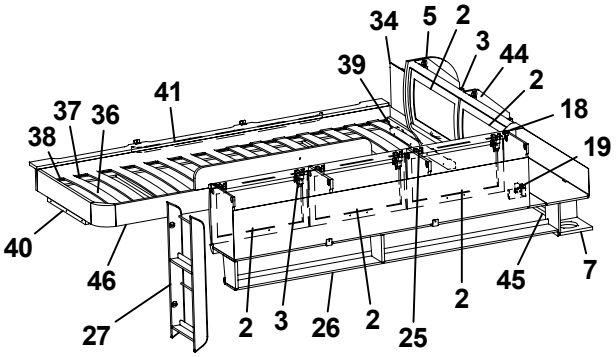
34 5 2 3 44 39 41 2 37 36 18 38 19 40 46 27 2 3 26 2 25 2 45 7

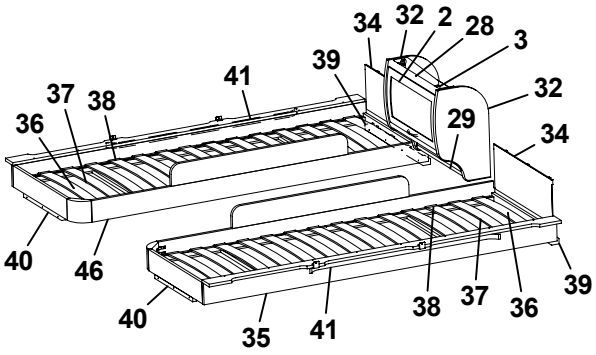
34 32 2 28 3 41 39 37 38 32 36 29 34 40 46 40 35 41 38 37 36 39

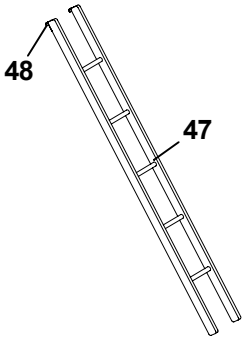
48 47

Pos Fig	Det. nr Part. No	Ingår Fitted	OBS!! Ange alltid årsmodell vid beställning av inredning Benämning	OBS!! Specify always year of model when ordering equipment Description
1	323649	x	Skåp gavel bak H L1510	Cupboard
2	323000	x	Lucka	Door
3	315194	x	Gångjärn	Hinge
4	323653	x	Hyllpaket	Shelf
5	324047	x	Gavel rundad	Gable
6	324051	x	Hylla gavel bak V 835x180	Shelf gable rear L 835x180
7	323047	x	Högtalarlåda	Box loudspeaker
8	324111	x	Högtalarlåda	Box loudspeaker
9	323817	x	Överbäddskåp L1980	Upper bed L1980
10	860402	x	Gångjärn	Hinge
11	860405	x	Gångjärn	Hinge
12	312233	x	Regel låsning	Lock bar
13	323846	x	Rasskydd ö-bäddskåp	Protective plate
14	312713	x	Bärregel (vikbar)	Bearing rail
15	312726	x	Kloss bärregel	Block bearing rail
16	323153	x	Skåp övre L=1674	Cupboard upper L=1674
17	323155	x	Hyllpaket	Shelf
18	316115	x	Hörn inredning	Corner
19	324321	x	Täckvinkel hörn inredning	Cover for corner
20	316428	x	Handtag	Handle
21	323471	x	Skåp gavel bak V L1510	Cupboard gable
22	323480	x	Skiva skåp 1500x140	Sheet 1500x140
23	324947	x	Hyllpaket	Shelf
24	324051	x	Hylla gavel bak H 835x180	Shelf R 835x180
25	323046	x	Skåp övre L=1674	Cupboard upper L=1674
26	323082	x	Hyllpaket	Shelf
27	320316	x	Tidningshylla 280x720 kpl	Newspaper shelf
28	323884	x	Skåp gavel bak L560	Cupboard gable L560
29	323888	x	Hyllpaket	Shelf
30	324107	x	Hylla gavel bak H 886x180	Shelf R 886x180
31	324107	x	Hylla gavel bak V 886x180	Shelf L 886x180
32	323657	x	Gavel rundad	Gable
33	324107	x	Hylla gavel bak 886x180	Shelf 886x180
34	321209	x	Värmespalt gavel	Air gap gable
35	323797	x	Sängram vån.säng V u. ribbotten	Bed bottom L without laths
36	325430	x	Ribbotten kpl.	Laths bottom cpl.
37	311985	x	Ribba sängbotten L=718 B=63	Lath bed bottom L=718 B=63
38	312046	x	Band t. ribbotten	Band for laths bottom
39	324117	x	Bärregel	Bearing rail
40	312436	x	Bärregel L=440	Bearing rail L=440
41	316043	x	Skena gardin L1080	Curtain rod L1080
42	323153	x	Skåp övre L=1674	Cupboard upper L=1674
43	324907	x	Hyllpaket	Shelf
44	323471	x	Skåp gavel bak L1510	Cupboard gable L1510
45	323476	x	Hyllpaket	Shelf
46	323798	x	Sängram vån.säng H u. ribbotten	Bed bottom
47	312613	T	Stege ö-bäddsskåp 201x1800 kpl.	Ladder upper bed 201x1800 cpl.
48	860426	T	Krok t. stege	Hook for ladder
			T= Tillbehör	T= Accessory

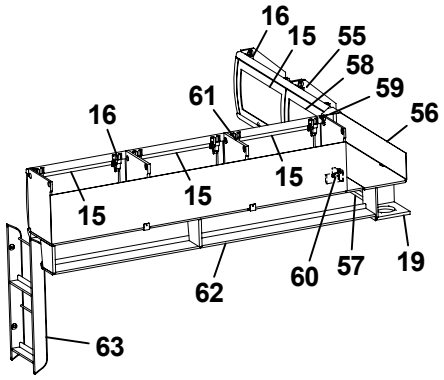
16
15
55
58
59
56
61
16
15
15
15
16
60
57
19
62
63

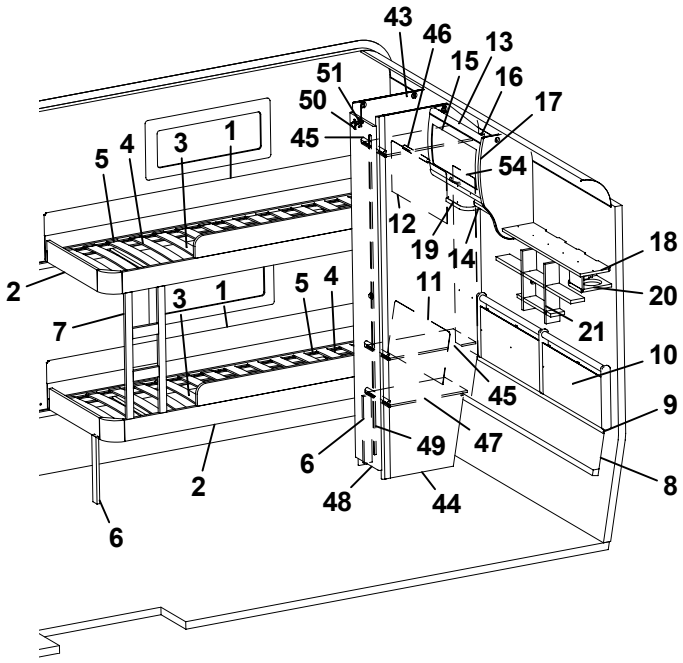
43
46
13
15
16
17
51
50
45
54
5
4
3
1
12
19
14
18
2
3
1
5
4
11
20
7
21
10
45
9
49
47
6
2
48
44
8
6

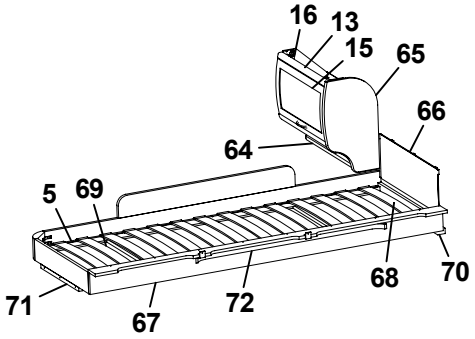
16
13
15
65
66
64
5
69
68
70
71
67
72

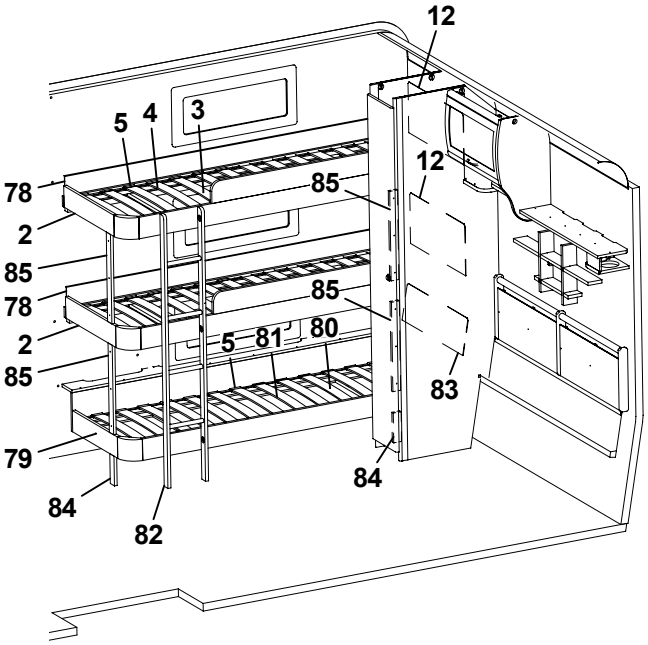
12
5
4
3
78
12
85
2
85
78
85
2
5
81
80
85
83
79
84
84
82

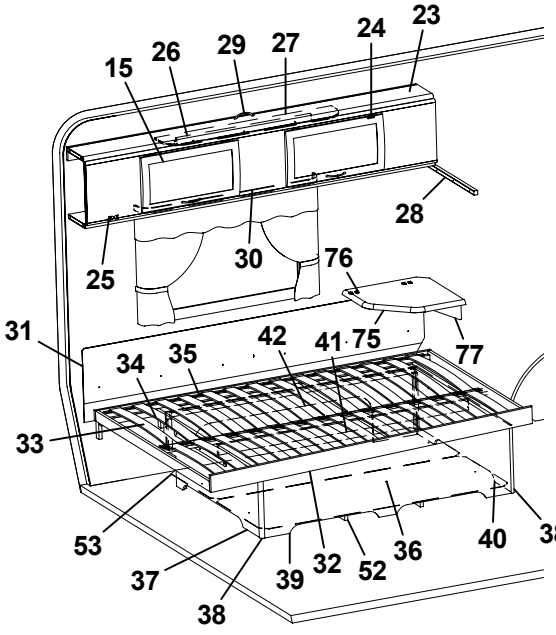
15
26
29
27
24
23
28
25
30
76
31
42
41
75
77
34
35
33
53
37
39
32
52
36
40
38
38

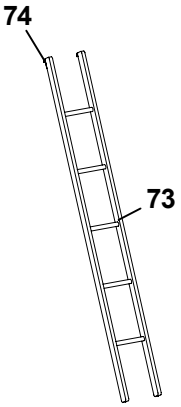
74
73

Pos Fig	Det. nr Part. No	Ingår Fitted	**OBS!! Ange alltid årsmodell vid beställning av inredning** **Benämning**	**OBS!! Specify always year of model when ordering equipment** **Description**
1	321919	x	Värmespalt H-bak	Air gap R rear
2	323781	x	Sängram fast u. ribbotten	Bed bottom without laths
3	325432	x	Ribbotten kpl.	Laths bottom cpl.
4	311985	x	Ribba sängbotten L=718 B=63	Lath bed bottom L=718 B=63
5	312046	x	Band t. ribbotten	Band for laths bottom
6	322338	x	Stöd säng 15,5x45x360	Support bed
7	324114	x	Stege	Ladder
8	323785	x	Värmespalt nedre gavel bak	Air gap under
9	314287	x	List plast L=2270	List plastic L=2270
10	325742	x	Värmespalt gavel bak	Air gap
11	323783	x	Värmespalt H-bak	Air gap R rear
12	321688	x	Värmespalt V-bak	Air gap L rear
13	323884	x	Skåp gavel bak L560	Cupboard gable L560
14	324120	x	Hyllpaket	Shelf
15	323000	x	Lucka	Door
16	315194	x	Gångjärn	Hinge
17	324047	x	Gavel rundad	Gable
18	324051	x	Hylla gavel bak V 835x180	Shelf gable rear L 835x180
19	323047	x	Högtalarlåda	Box loudspeaker
20	324111	x	Högtalarlåda	Box loudspeaker
21	325741	x	Hylla gavel	Shelf
23	323817	x	Överbäddskåp L1980	Upper bed L1980
24	860402	x	Gångjärn	Hinge
25	860405	x	Gångjärn	Hinge
26	312233	x	Regel låsning	Lock bar
27	323846	x	Rasskydd ö-bäddskåp	Protective plate
28	312313	x	Bärregel 670x22x22	Bearing rail 670x22x22
29	316428	x	Handtag	Handle
30	316042	x	Skena gardin L1020	Curtain rod L1020
31	312006	x	Värmespalt V-H bak	Air gap L-R rear
32	324035	x	Sängram u. ribbotten	Bedbottom without laths
33	325343	x	Ribbotten kpl.	Laths bottom cpl.
34	311985	x	Ribba sängbotten L=718 B=63	Lath bed bottom L=718 B=63
35	312046	x	Band t. ribbotten	Band for laths bottom
36	325748	x	Sänglåda kpl.	Bed box cpl.
37	325751	x	Gavel säng V	Gable bed L
38	860590	x	List hörn L=2500	Corner strip L=2500
39	323282	x	Front säng	Front bed
40	325750	x	Gavel säng H	Gable bed R
41	315203	x	Regel 17,5x55x1415	Wood lath pine 17,5x55x1415
42	325749	x	Bakgavel sänglåda	Back bed box
43	323924	x	Vägg garderob V	Wall wardrobe L
44	323257	x	Vägg garderob H	Wall wardrobe R
45	323926	x	Hylla	Shelf
46	316197	x	Galgstång L=782	Clothes hanger L=782
			T= Tillbehör	T= Accessory

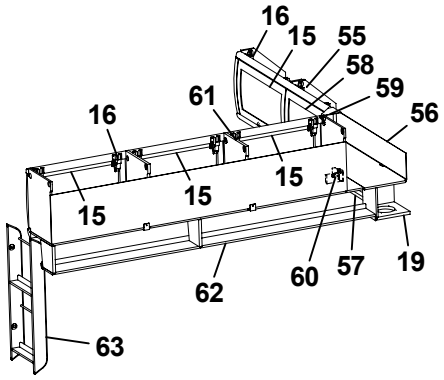
16
15
55
58
59
56
61
16
15
15
15
62
60
57
19
63

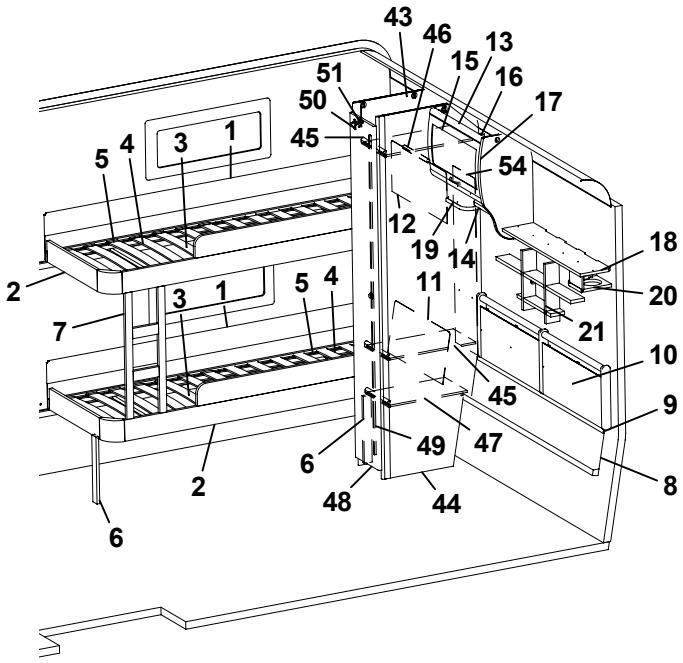
43
46
13
15
16
17
51
50
45
54
5
4
3
1
12
19
14
18
2
11
20
7
3
1
5
4
21
10
45
9
49
47
6
2
48
44
8
6

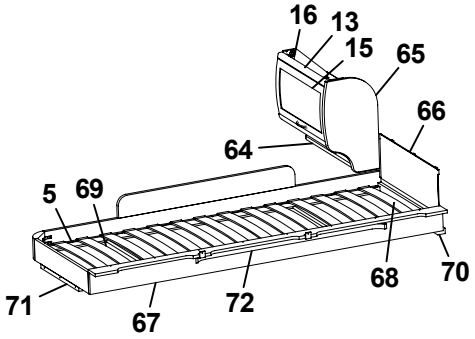
16
13
15
65
66
64
5
69
68
70
71
67
72

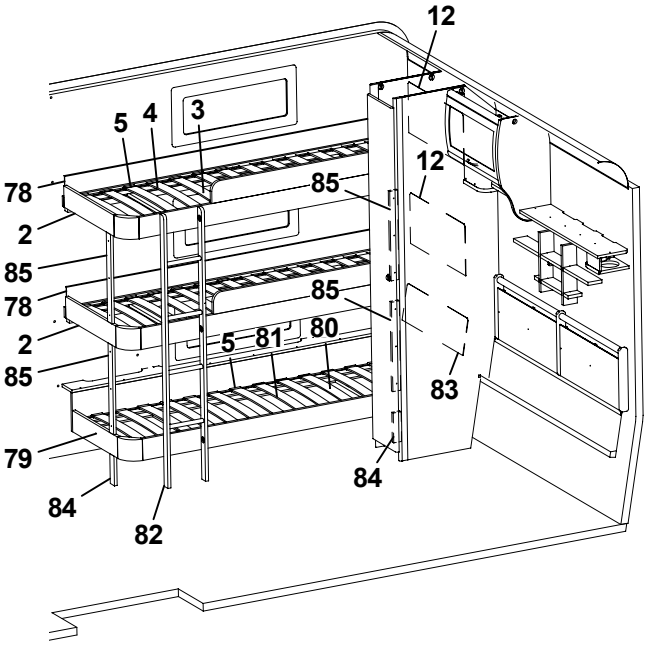
12
5
4
3
78
85
12
2
85
78
85
2
5
81
80
85
83
79
84
84
82

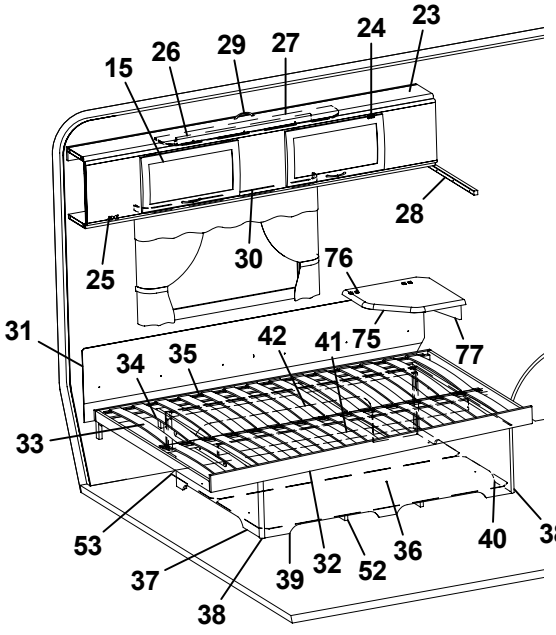
15
26
29
27
24
23
28
25
30
76
31
42
41
75
77
34
35
33
53
37
38
39
32
52
36
40
38

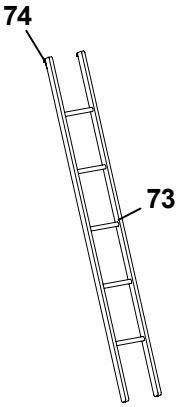
74
73

Pos Fig	Det. nr Part. No	Ingår Fitted	OBS!! Ange alltid årsmodell vid beställning av inredning Benämning	OBS!! Specify always year of model when ordering equipment Description
47	322362	x	Hylla	Shelf
48	324079	x	Dörr 260x1850	Door 260x1850
49	314523	x	Rätningslist dörr L=1715	List L=1715
50	311917	x	Gångjärn	Hinge
51	312588	x	Platta gångjärn	Plate hinge
52	324938	x	Luftspalt sänglåda	Air gap bed box
53	325752	x	Luftspalt	Air gap
54	325729	x	Värmespalt garderob bak	Air gap
55	323461	T	Skåp gavel bak V L1410	Cupboard upper L1410
56	323469	T	Skiva skåp 1400x140	Sheet 1400x140
57	323466	T	Hyllpaket	Shelf
58	323002	T	Lucka	Door
59	316115	T	Hörn inredning	Corner
60	324321	T	Täckvinkel hörn inredning	Cover for corner
61	323046	T	Skåp övre L=1674	Cupboard upper L=1674
62	323082	T	Hyllpaket	Shelf
63	320316	T	Tidningshylla 280x720 kpl	Newspaper shelf
64	323888	T	Hyllpaket	Shelf
65	323657	T	Gavel rundad	Gable
66	321209	T	Värmespalt gavel	Air gap gable
67	323797	T	Sängram vån.säng V u. ribbotten	Bed bottom L without laths
68	325430	T	Ribbotten kpl.	Laths bottom cpl.
69	311985	T	Ribba sängbotten L=718 B=63	Lath bed bottom L=718 B=63
70	324117	T	Bärregel	Bearing rail
71	312436	T	Bärregel L=440	Bearing rail L=440
72	316043	T	Skena gardin L1080	Curtain rod L1080
73	312613	T	Stege ö-bäddsskåp 201x1800 kpl.	Ladder upper bed 201x1800 cpl.
74	860426	T	Krok t. stege	Hook for ladder
75	324300	T	Skiva TV-hylla 470x470 *	Board 470x470 *
76	860621	T	Gångjärn	Hinge
77	315749	T	Stöd	Support board
78	325515	x	Värmespalt V/H-bak	Air gap R rear
79	326792	x	Sängram u. ribbotten	Bed bottom without laths
80	326793	x	Ribbotten kpl.	Laths bottom cpl.
81	311985	x	Ribba sängbotten L=718 B=63	Lath bed bottom L=718 B=63
82	326790	x	Stege	Ladder
83	326789	x	Värmespalt V-bak	Air gap L rear
84	326791	x	Stöd säng 15,5x45x160	Support bed
85	327557	x	Stöd säng 15,5x45x481	Support bed
			* = Ange laminat A, B eller C vid beställning. A = Laminat ARPA 3124 gråprickig B = Laminat ARPA 2571 ljus C = Laminat ARPA 2578 silvergrå	* = Specify laminate A, B or C in order. A = Laminate ARPA 3124 grey spotted B = Laminate ARPA 2571 light C = Laminate ARPA 2578 silver-grey
			T= Tillbehör	T= Accessory

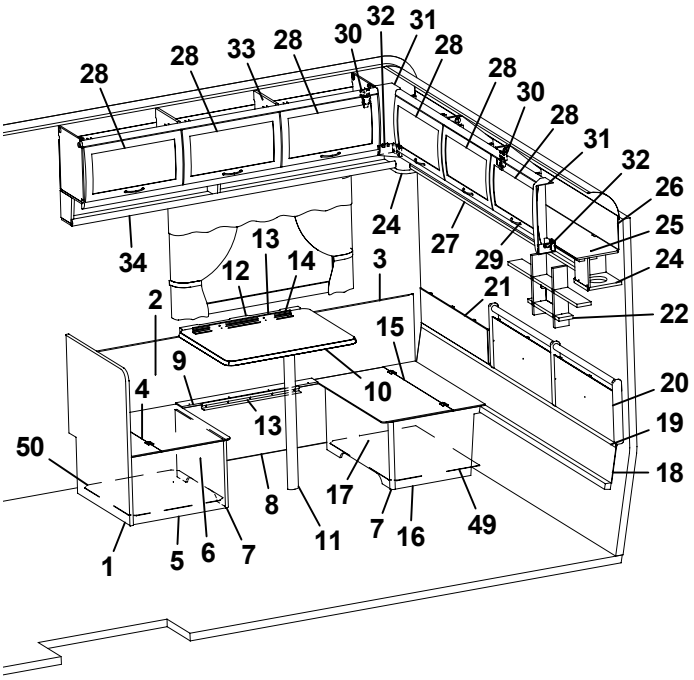
28
28
33
28
30
32
31
28
28
30
28
31
32
26
25
24
24
27
29
34
13
12
14
3
21
22
2
15
9
10
4
13
20
19
50
18
8
17
7
16
49
11
1
5
6
7

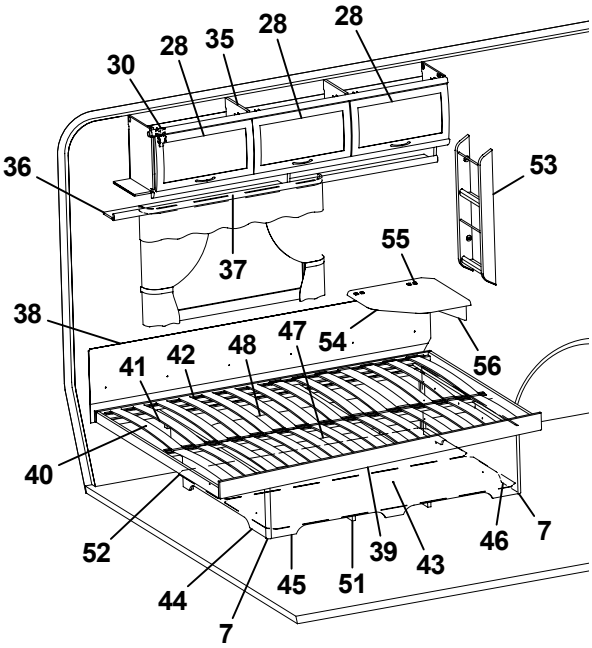
28
28
35
28
30
36
53
37
55
38
47
54
48
42
41
56
40
52
39
43
46
7
45
51
44
7

Pos Fig	Det. nr Part. No	Ingår Fitted	OBS!! Ange alltid årsmodell vid beställning av inredning Benämning	OBS!! Specify always year of model when ordering equipment Description
1	320636	x	Vägg vid bäddlåda	Wall by bed box
2	320341	x	Värmespalt H-bak	Air gap R rear
3	860423	M	List kant U-gap ljusbrun	Strip, light brown
4	312251	x	Lock bäddlåda HB främre	Cover bed box R.R. front
5	320400	x	Gavel bäddlåda HB främre	Gable bed box R.R. front
6	320397	x	Front bäddlåda HB främre	Front bed box R.R. front
7	860590	x	List hörn L=2500	Corner strip L=2500
8	323370	x	Front bäddlåda H bak	Front bed box R.R.
9	323373	x	Lock front bäddlåda HB	Cover front bed box R.R.
10	323230	x	Bordsskiva 750x600 *	Table top 750x600 *
11	320711	x	Bordsben fällbart H=730	Table leg H=730
12	312314	x	Fästregel bord	Bracket
13	300108	x	List bord väggdel L550	List wall
14	300420	x	List upphäng bordsdel L550	List board
15	312250	x	Lock bäddlåda HB bakre	Cover bed box R.R. rear
16	323372	x	Gavel bäddlåda HB bakre	Gable bed box R.R. rear
17	320395	x	Front bäddlåda HB bakre	Front bed box R.R. rear
18	323293	x	Värmespalt nedre gavel bak	Air gap under
19	314287	x	List plast L=2270	List plastic L=2270
20	325739	x	Värmespalt gavel bak	Air gap
21	323371	x	Värmespalt övre gavel bak	Air gap upper
22	325741	x	Hylla gavel	Shelf
24	323047	x	Högtalarlåda	Box loudspeaker
25	323049	x	Skåp gavel bak L2365	Cupboard gable L2365
26	323059	x	Skiva skåp 2345x180	Sheet 2345x180
27	323138	x	Hyllpaket	Shelf
28	323000	x	Lucka	Door
29	316428	x	Handtag	Handle
30	315194	x	Gångjärn	Hinge
31	316115	x	Hörn inredning	Corner
32	324321	x	Täckvinkel hörn inredning	Cover for corner
33	323153	x	Skåp övre L1674	Cupboard upper L1674
34	323155	x	Hyllpaket	Shelf
35	323046	x	Skåp övre L=1674	Cupboard upper L=1674
36	323082	x	Hyllpaket	Shelf
37	316042	x	Skena gardin L1020	Curtain rod L1020
38	312006	x	Värmespalt V-H bak	Air gap L-R rear
39	324039	x	Sängram u. ribbotten	Bed bottom without laths
40	325339	x	Ribbotten kpl.	Laths bottom cpl.
41	311985	x	Ribba sängbotten L=718 B=63	Lath bed bottom L=718 B=63
42	312046	x	Band t. ribbotten	Band for laths bottom
43	325748	x	Sänglåda kpl.	Bed box cpl.
44	325751	x	Gavel säng V	Gable bed L
45	323282	x	Front säng	Front bed
46	325750	x	Gavel säng H	Gable bed R
			M= Metervara T= Tillbehör	M= On the metre T= Accessory

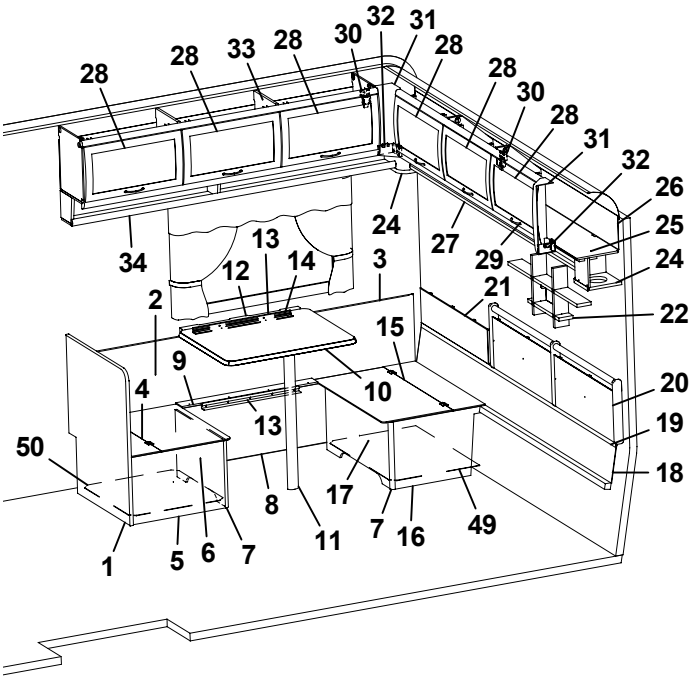
28
28
33
28
30
32
31
28
28
30
28
31
32
26
25
24
24
27
29
34
13
12
14
3
21
22
2
15
9
10
20
4
13
19
50
18
8
17
7
16
49
1
5
6
7
11

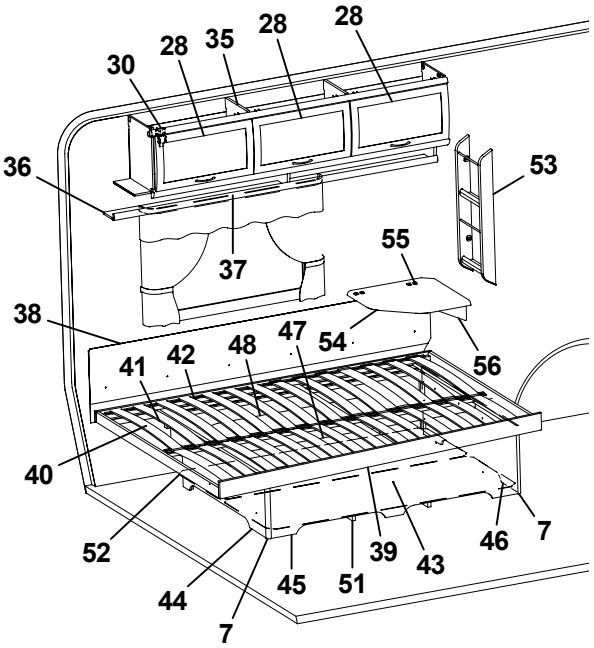
30
28
35
28
28
36
53
37
55
38
54
47
48
42
41
56
40
52
39
43
46
7
44
45
51
7

Pos Fig	Det. nr Part. No	Ingår Fitted	OBS!! Ange alltid årsmodell vid beställning av inredning Benämning	OBS!! Specify always year of model when ordering equipment Description
47	315203	x	Regel 17,5x55x1415	Wood lath pine 17,5x55x1415
48	325749	x	Bakgavel sänglåda	Back bed box
49	324142	x	Luftspalt H-bak bakre	Air gap
50	312429	x	Luftspalt H-bak främre	Air gap
51	324938	x	Luftspalt sänglåda	Air gap bed box
52	325752	x	Luftspalt	Air gap
53	320316	x	Tidningshylla 280x720 kpl	Newspaper shelf
54	324300	T	Skiva TV-hylla 470x470 *	Board 470x470 *
55	860621	T	Gångjärn	Hinge
56	315749	T	Stöd	Support board
			* = Ange laminat A, B eller C vid beställning. A = Laminat ARPA 3124 gråprickig B = Laminat ARPA 2571 ljus C = Laminat ARPA 2578 silvergrå	* = Specify laminate A, B or C in order. A = Laminate ARPA 3124 grey spotted B = Laminate ARPA 2571 light C = Laminate ARPA 2578 silver-grey
			M= Metervara T= Tillbehör	M= On the metre T= Accessory

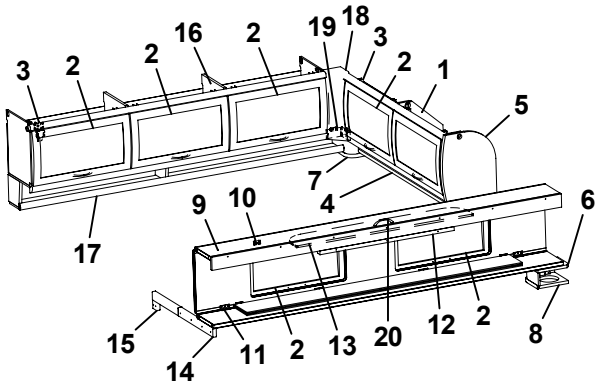
3 2 2 16 2 19 18 3 2 1 5 7 4 6 9 10 17 15 14 11 2 13 20 12 2 8

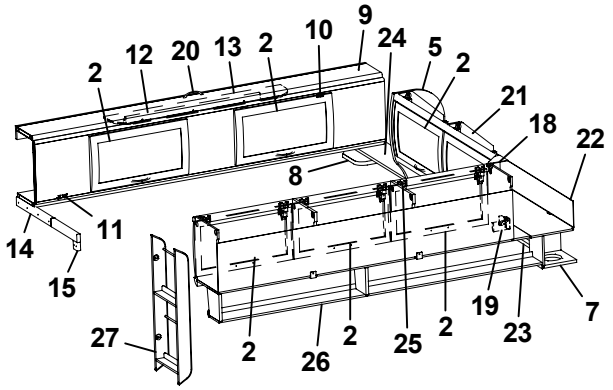
2 12 20 13 2 10 9 24 5 2 21 18 22 8 14 11 15 27 2 26 2 25 2 19 23 7

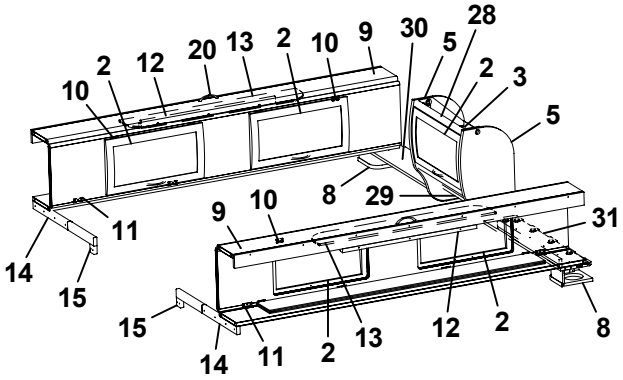
10 2 12 20 13 2 10 9 30 5 28 2 3 5 8 29 14 11 15 9 10 31 15 14 11 2 13 12 2 8

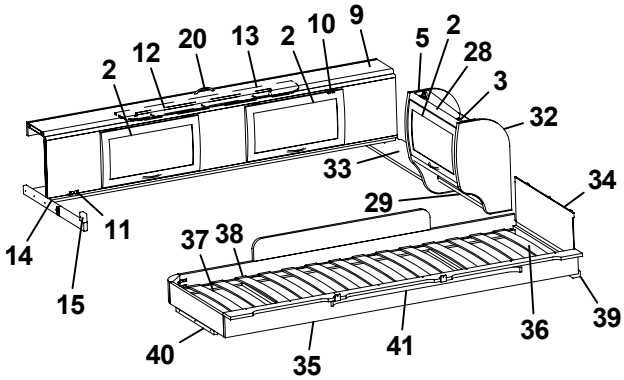
2 12 20 13 2 10 9 5 2 28 3 32 33 34 29 14 11 15 37 38 40 35 41 36 39

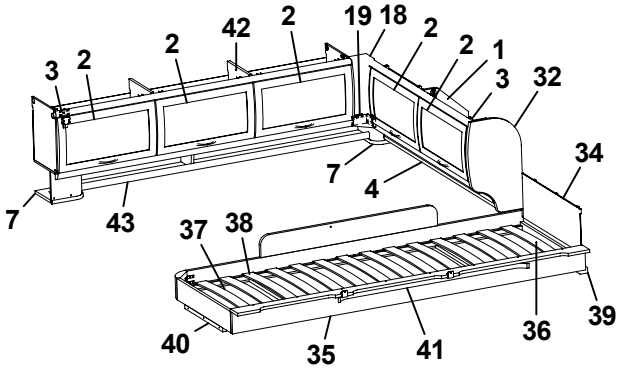
3 2 2 42 2 19 18 2 2 1 3 32 7 4 34 7 43 37 38 40 35 41 36 39

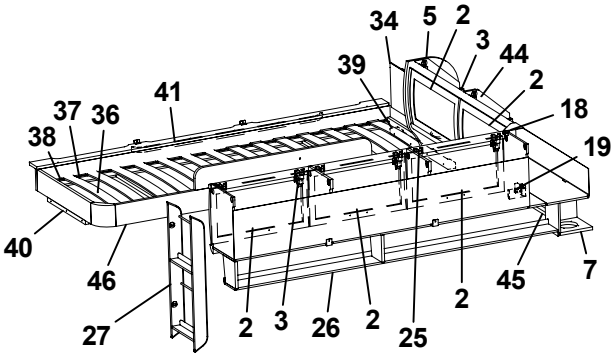
34 5 2 3 44 39 41 2 37 36 18 38 19 40 46 27 2 3 26 2 25 2 45 7

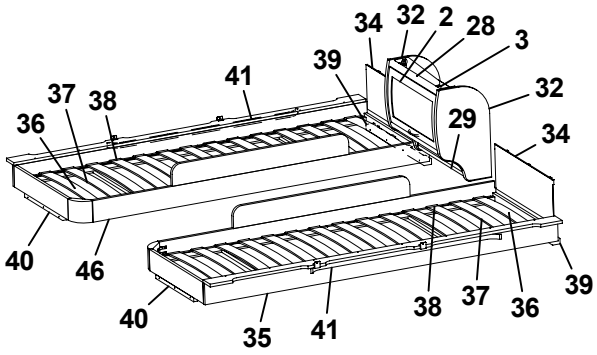
34 32 2 28 3 41 39 37 38 32 36 29 34 40 46 40 35 41 38 37 36 39

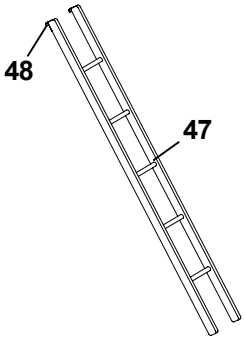
48 47

Pos Fig	Det. nr Part. No	Ingår Fitted	**OBS!!** Ange alltid årsmodell vid beställning av inredning Benämning	**OBS!!** Specify always year of model when ordering equipment Description
1	323649	x	Skåp gavel bak H L1510	Cupboard
2	323000	x	Lucka	Door
3	315194	x	Gångjärn	Hinge
4	323653	x	Hyllpaket	Shelf
5	324047	x	Gavel rundad	Gable
6	324051	x	Hylla gavel bak V 835x180	Shelf gable rear L 835x180
7	323047	x	Högtalarlåda	Box loudspeaker
8	324111	x	Högtalarlåda	Box loudspeaker
9	323817	x	Överbäddskåp L1980	Upper bed L1980
10	860402	x	Gångjärn	Hinge
11	860405	x	Gångjärn	Hinge
12	312233	x	Regel låsning	Lock bar
13	323846	x	Rasskydd ö-bäddskåp	Protective plate
14	312713	x	Bärregel (vikbar)	Bearing rail
15	312726	x	Kloss bärregel	Block bearing rail
16	323153	x	Skåp övre L=1674	Cupboard upper L=1674
17	323155	x	Hyllpaket	Shelf
18	316115	x	Hörn inredning	Corner
19	324321	x	Täckvinkel hörn inredning	Cover for corner
20	316428	x	Handtag	Handle
21	323471	x	Skåp gavel bak V L1510	Cupboard gable
22	323480	x	Skiva skåp 1500x140	Sheet 1500x140
23	324947	x	Hyllpaket	Shelf
24	324051	x	Hylla gavel bak H 835x180	Shelf R 835x180
25	323046	x	Skåp övre L=1674	Cupboard upper L=1674
26	323082	x	Hyllpaket	Shelf
27	320316	x	Tidningshylla 280x720 kpl	Newspaper shelf
28	323884	x	Skåp gavel bak L560	Cupboard gable L560
29	323888	x	Hyllpaket	Shelf
30	324107	x	Hylla gavel bak H 886x180	Shelf R 886x180
31	324107	x	Hylla gavel bak V 886x180	Shelf L 886x180
32	323657	x	Gavel rundad	Gable
33	324107	x	Hylla gavel bak 886x180	Shelf 886x180
34	321209	x	Värmespalt gavel	Air gap gable
35	323797	x	Sängram vån.säng V u. ribbotten	Bed bottom L without laths
36	325430	x	Ribbotten kpl.	Laths bottom cpl.
37	311985	x	Ribba sängbotten L=718 B=63	Lath bed bottom L=718 B=63
38	312046	x	Band t. ribbotten	Band for laths bottom
39	324117	x	Bärregel	Bearing rail
40	312436	x	Bärregel L=440	Bearing rail L=440
41	316043	x	Skena gardin L1080	Curtain rod L1080
42	323153	x	Skåp övre L=1674	Cupboard upper L=1674
43	324907	x	Hyllpaket	Shelf
44	323471	x	Skåp gavel bak L1510	Cupboard gable L1510
45	323476	x	Hyllpaket	Shelf
46	323798	x	Sängram vån.säng H u. ribbotten	Bed bottom
47	312613	T	Stege ö-bäddsskåp 201x1800 kpl.	Ladder upper bed 201x1800 cpl.
48	860426	T	Krok t. stege	Hook for ladder
			T= Tillbehör	T= Accessory

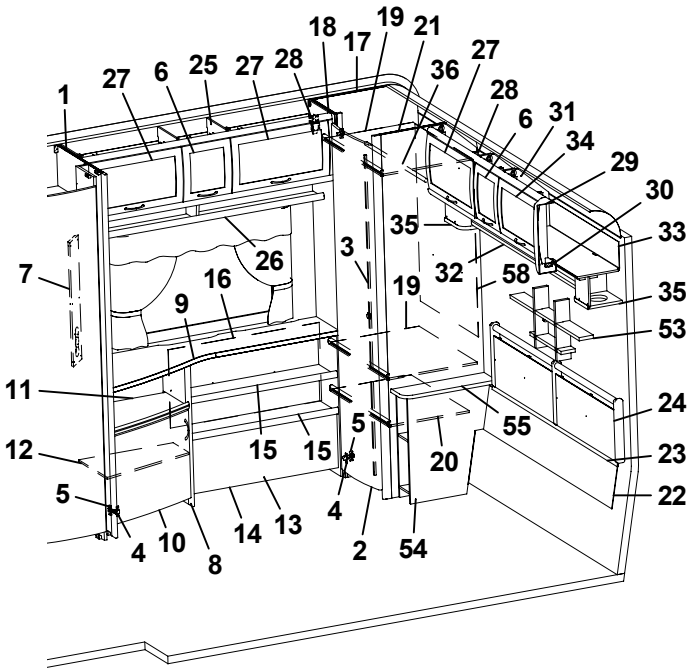
1
27
6
25
27
28
18
17
19
21
36
27
28
6
31
34
29
30
33
35
32
58
35
53
24
23
22
7
26
16
9
3
19
11
12
5
15
15
5
20
55
4
10
8
14
13
4
2
54

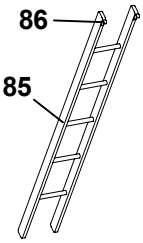
86
85

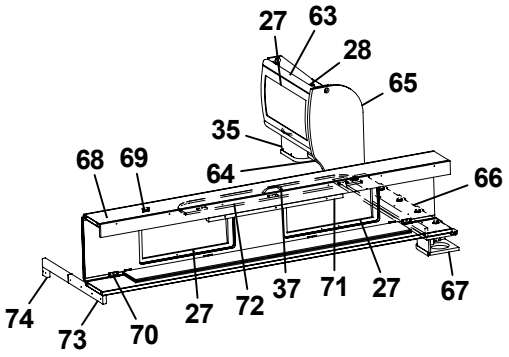
27
63
28
65
35
68
69
64
66
74
73
70
27
72
37
71
27
67

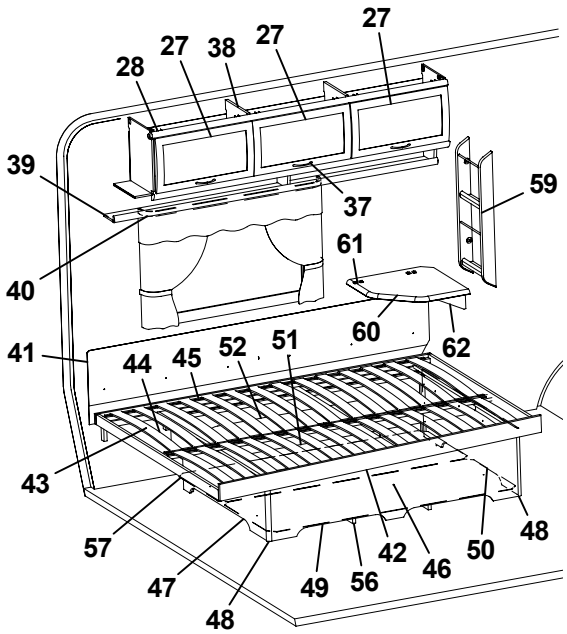
28
27
38
27
27
39
37
59
40
61
60
62
41
44
45
52
51
43
57
47
48
49
56
42
46
50
48

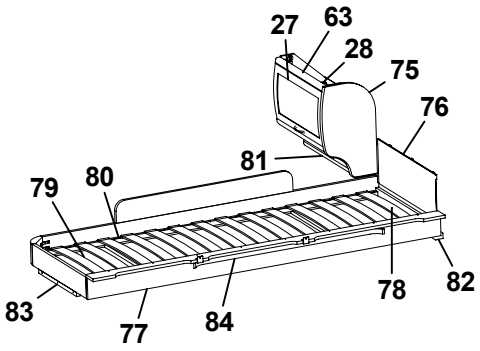
27
63
28
75
76
81
79
80
83
77
84
78
82

Pos Fig	Det. nr Part. No	Ingår Fitted	OBS!! Ange alltid årsmodell vid beställning av inredning Benämning	OBS!! Specify always year of model when ordering equipment Description
1	322316	x	Vägg garderob H	Wall wardrobe H
2	321519	x	Dörr 415x1850	Door 415x1850
3	314523	x	Rätningslist dörr L=1715	List L=1715
4	311917	x	Gångjärn	Hinge
5	312588	x	Platta gångjärn	Plate hinge
6	323001	x	Lucka	Door
7	320624	x	Front el-uttag 130x665	Front outlet 130x665
8	323317	x	TV-bänk kpl. u. skiva	TV-bench cpl. without board
9	323331	x	Skiva TV-bänk 1420x515/270 *	Board *
10	323504	x	Lucka V 550x470	Door L 550x470
11	323320	x	Hylla övre	Shelf upper
12	323321	x	Hylla undre	Shelf lower
13	323332	x	Hylla DB	Shelf
14	323333	x	Front	Front
15	323334	x	Hylla	Shelf
16	320745	x	Värmespalt H-bak	Air gap R rear
17	323256	x	Vägg garderob V	Wall wardrobe L
18	323258	x	Front garderob	Front
19	323259	x	Hylla garderob	Shelf wardrobe
20	320732	x	Hylla	Shelf
21	323257	x	Vägg garderob H	Wall wardrobe R
22	323826	x	Värmespalt nedre gavel bak	Air gap lower
23	314287	x	List plast L=2270	List plastic L=2270
24	325739	x	Värmespalt gavel bak	Air gap
25	323337	x	Skåp övre L1420	Cupboard upper L1420
26	323342	x	Hyllpaket	Shelf
27	323000	x	Lucka	Door
28	315194	x	Gångjärn	Hinge
29	316115	x	Hörn inredning	Corner
30	324321	x	Täckvinkel hörn inredning	Cover for corner
31	323295	x	Skåp gavel bak L1661	Cupboard gable L1661
32	323300	x	Hyllpaket	Shelf
33	323303	x	Skiva 1651x140	Board
34	323002	x	Lucka	Door
35	323047	x	Högtalarlåda	Box loudspeaker
36	316197	x	Galgstång L=782	Clothes hanger L=782
37	316428	x	Handtag	Handle
38	323046	x	Skåp övre L=1674	Cupboard upper L=1674
39	323082	x	Hyllpaket	Shelf
40	316042	x	Skena gardin L1020	Curtain rod L1020
41	312006	x	Värmespalt V-H bak	Air gap L-R rear
42	324039	x	Sängram u. ribbotten	Bed bottom without laths
43	325339	x	Ribbotten kpl.	Laths bottom cpl.
44	311985	x	Ribba sängbotten L=718 B=63	Lath bed bottom L=718 B=63
45	312046	x	Band t. ribbotten	Band for laths bottom
46	325748	x	Sänglåda kpl.	Bed box cpl.
47	325751	x	Gavel säng V	Gable bed L
48	860590	x	List hörn L=2500	Corner strip L=2500
49	323282	x	Front säng	Front bed
50	325750	x	Gavel säng H	Gable bed R
			T= Tillbehör	T= Accessory

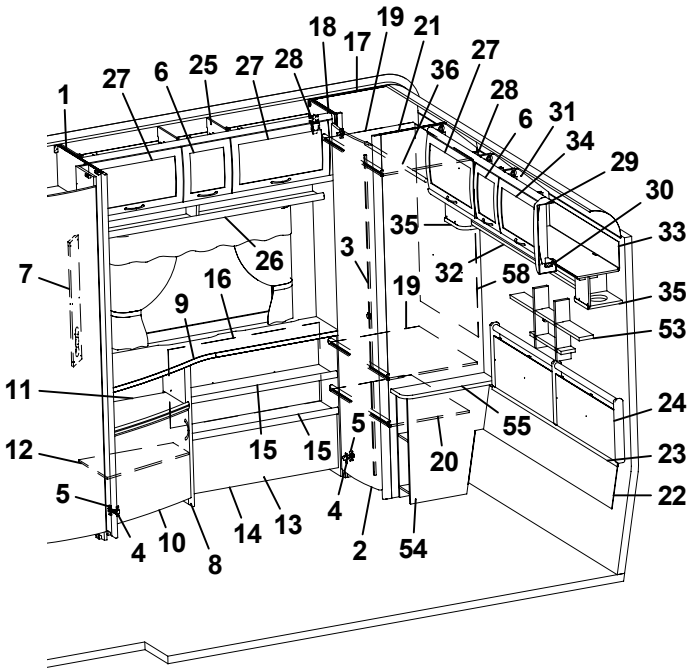
1
27
6
25
27
28
18
17
19
21
36
27
28
6
31
34
29
30
33
35
32
58
35
53
24
23
22
7
26
16
9
3
19
11
12
5
15
15
5
20
55
4
10
8
14
13
4
2
54

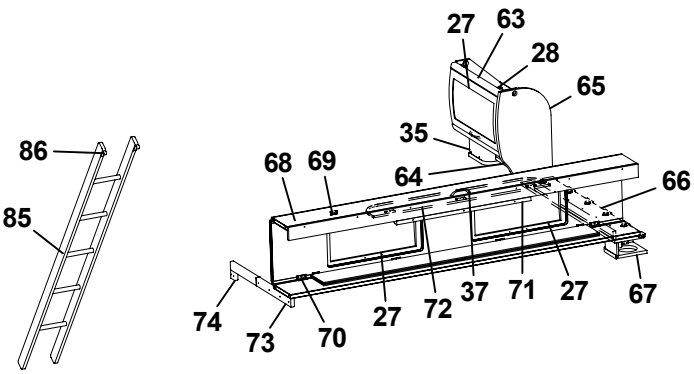
86
85
27
63
28
65
35
68
69
64
66
74
73
70
27
72
37
71
27
67

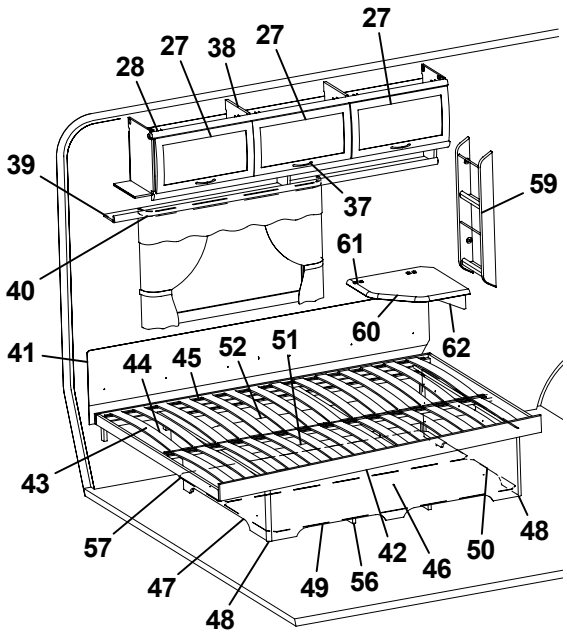
28
27
38
27
27
39
37
59
40
61
60
62
41
44
45
52
51
43
57
47
48
49
56
42
46
50
48

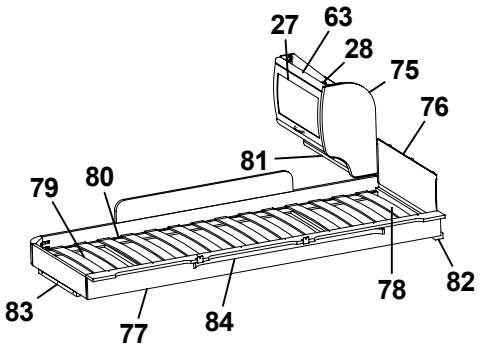
27
63
28
75
76
81
79
80
83
77
84
78
82

Pos Fig	Det. nr Part. No	Ingår Fitted	OBS!! Ange alltid årsmodell vid beställning av inredning Benämning	OBS!! Specify always year of model when ordering equipment Description
51	315203	x	Regel 17,5x55x1415	Wood lath pine 17,5x55x1415
52	325749	x	Bakgavel sänglåda	Back bed box
53	325741	x	Hylla gavel	Shelf
54	323260	x	Sängbord kpl.	Bedside table cpl.
55	323261	x	Skiva sängbord	Board bedside table
56	324938	x	Luftspalt sänglåda	Air gap bed box
57	325752	x	Luftspalt	Air gap
58	325728	x	Värmespalt garderob	Air gap
59	320316	x	Tidningshylla 280x720 kpl	Newspaper shelf
60	324300	T	Skiva TV-hylla 470x470 *	Board 470x470 *
61	860621	T	Gångjärn	Hinge
62	315749	T	Stöd	Support board
63	323884	T	Skåp gavel bak L560	Cupboard gable L560
64	324120	T	Hyllpaket	Shelf
65	324047	T	Gavel rundad	Gable
66	324062	T	Hylla gavel bak 1085x180	Shelf gable rear 1085s180
67	324111	T	Högtalarlåda	Box loudspeaker
68	323817	T	Överbäddskåp L1980	Upper bed L1980
69	860402	T	Gångjärn	Hinge
70	860405	T	Gångjärn	Hinge
71	312233	T	Regel låsning	Lock bar
72	323846	T	Rasskydd ö-bäddskåp	Protective plate
73	312713	T	Bärregel (vikbar)	Bearing rail
74	312726	T	Kloss bärregel	Block bearing rail
75	323657	T	Gavel rundad	Gable
76	321209	T	Värmespalt gavel	Air gap gable
77	323797	T	Sängram vån.säng V u. ribbotten	Bed bottom L without laths
78	325430	T	Ribbotten kpl.	Laths bottom cpl.
79	311985	T	Ribba sängbotten L=718 B=63	Lath bed bottom L=718 B=63
80	312046	T	Band t. ribbotten	Band for laths bottom
81	323888	T	Hyllpaket	Shelf
82	324117	T	Bärregel	Bearing rail
83	312436	T	Bärregel L=440	Bearing rail L=440
84	316043	T	Skena gardin L1080	Curtain rod L1080
85	312613	T	Stege ö-bäddsskåp 201x1800 kpl.	Ladder upper bed 201x1800 cpl.
86	860426	T	Krok t. stege	Hook for ladder
			* = Ange laminat A, B eller C vid beställning. A = Laminat ARPA 3124 gråprickig B = Laminat ARPA 2571 ljus C = Laminat ARPA 2578 silvergrå	* = Specify laminate A, B or C in order. A = Laminate ARPA 3124 grey spotted B = Laminate ARPA 2571 light C = Laminate ARPA 2578 silver-grey
			T= Tillbehör	T= Accessory

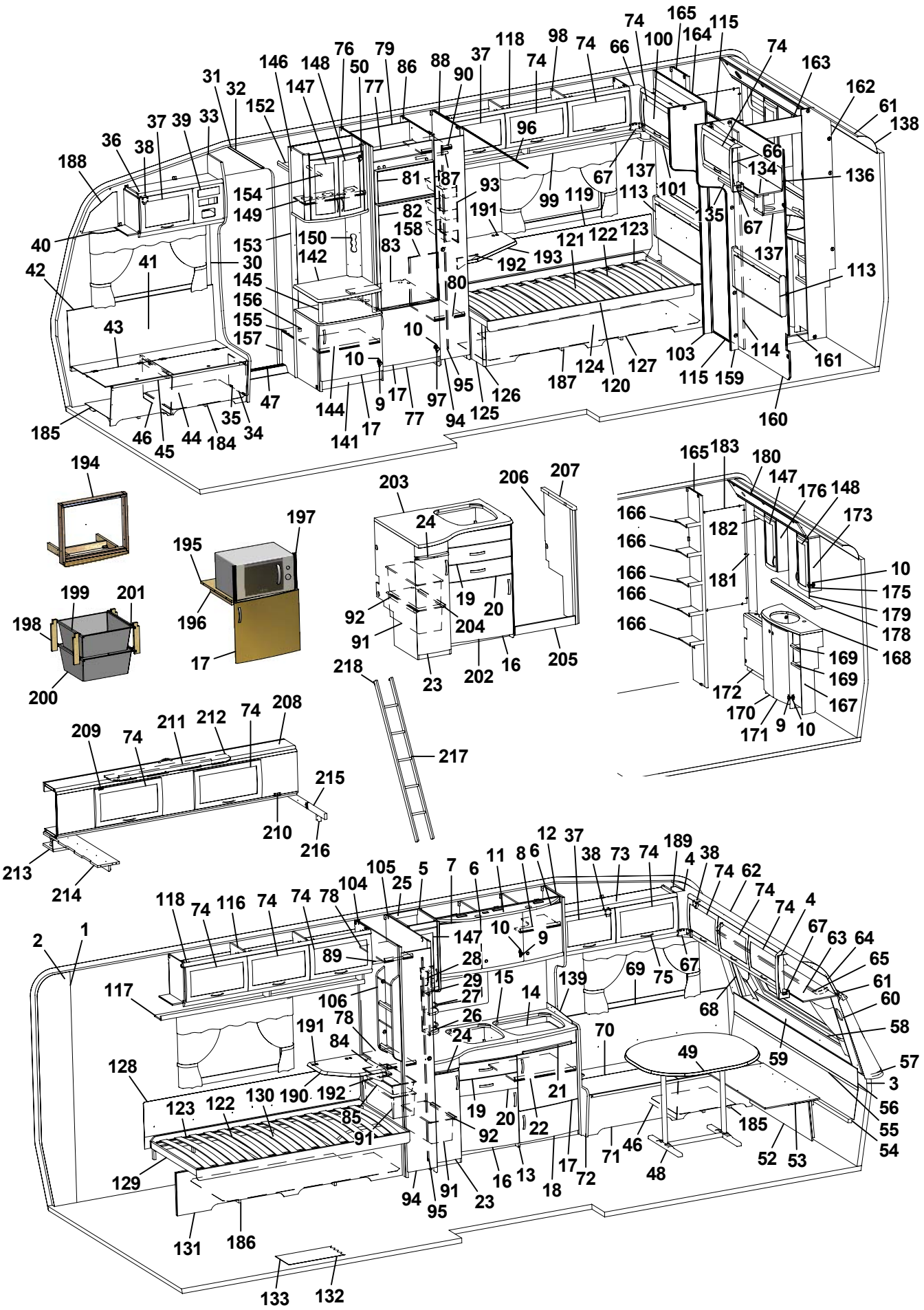
1 2 3 4 5 6 7 8 9 10 11 12 13 14 15 16 17 18 19 20 21 22 23 24 25 26 27 28 29 30 31 32 33 34 35 36 37 38 39 40 41 42 43 44 45 46 47 48 49 50 52 53 54 55 56 57 58 59 60 61 62 63 64 65 66 67 68 69 70 71 72 73 74 75 76 77 78 79 80 81 82 83 84 85 86 87 88 89 90 91 92 93 94 95 96 97 98 99 100 101 103 104 105 106 110 111 112 113 114 115 116 117 118 119 120 121 122 123 124 125 126 127 128 129 130 131 132 133 134 135 136 137 138 139 141 142 144 145 146 147 148 149 150 152 153 154 155 156 157 158 159 160 161 162 163 164 165 166 167 168 169 170 171 172 173 175 176 178 179 180 181 182 183 184 185 186 187 188 189 190 191 192 193 194 195 196 197 198 199 200 201 202 203 204 205 206 207 208 209 210 211 212 213 214 215 216 217 218

Pos Fig	Det. nr Part. No	Ingår Fitted	OBS!! Ange alltid årsmodell vid beställning av inredning Benämning	OBS!! Specify always year of model when ordering equipment Description
1	316707	M	Tapet vägg/tak	Wall paper
2	316021	M	Tejp tapet 20 mm	Tape, wall paper 20 mm
3	316022	M	Tejp tapet 60 mm	Tape, wall paper 60 mm
4	504668	x	Belysning hörn 2x5 W plast	Illumination corner 2x5 W plastic
5	323014	x	Skåp kök L1118 kpl.	Cupboard kitchen L1118 cpl.
-	323403	T	Skåp kök L1118 kpl. (köksfläkt CK155)	Cupboard kitchen L1118 cpl. (kitchen fan CK155)
6	323021	x	Lucka H 368x420	Door R 368x420
7	323020	x	Lucka V 368x420	Door L 368x420
8	323092	x	Hylla	Shelf
9	311917	x	Gångjärn	Hinge
10	312588	x	Platta gångjärn	Plate hinge
11	323401	x	Ljusramp köksskåp	Light holder
12	323439	x	Vägg vid diskbänk	Wall
13	326386	x	Diskbänk kpl. u. skiva	Kitchen sink cpl. without board
14	401328	x	Plåt under spis	Plate cover under fireplace
15	326385	x	Skiva diskbänk *	Board *
16	323504	x	Lucka V 550x470	Door L 550x470
17	323503	x	Lucka H 550x470	Door R 550x470
18	323510	x	Lucka H 550x265	Door R 550x265
19	323505	x	Låda diskbänk kpl.	Drawer cpl.
20	323506	x	Låda diskbänk kpl.	Drawer cpl.
21	323412	x	Skärbräda	Cutting board
22	320460	x	Hylla övre	Shelf upper
23	323517	x	Lucka H	Door L
24	323413	x	Skärbräda	Cutting board
25	323267	x	Skåp utskjut kökskåp kpl.	Cupboard projekting cpl.
26	320312	x	Kryddhylla	Spice shelf
27	314352	x	Rasskydd al. rör L=210	Pipe al. L=210
28	320626	x	Front el-uttag	Front outlet
29	320627	x	Skiva täck	Sheet cover
30	504400	x	List täck el-kabel B=44 L=2000	Cover strip B=44 L=2000
31	316270	x	List snäpp undre L2379	List under L2379
32	316268	x	List snäpp övre L2379	List upper L2379
33	324721	x	Stolpe först. L1922 kpl. m. lucka	Support bar cpl. with door
34	320005	x	Lucka	Door
35	312589	x	Gångjärn	Hinge
36	325613	x	Skåp övre elc.	Cupboard
37	323002	x	Lucka	Door
38	860406	x	Gångjärn	Hinge
39	325495	x	Täckfront radio	Cover radio
40	316042	x	Skena gardin L1020	Curtain rod L1020
41	325765	x	Värmespalt H fram	Air gap R.F.
42	860423	M	List kant ljusbrun	Strip, light brown
43	323178	x	Lock bäddlåda H F	Cover bedbox R.F.
44	323174	x	Front bäddlåda H F (utan lastlucka)	Front bed box R.F. (without loading hatch)
			M= Metervara T= Tillbehör	M= On the metre T= Accessory

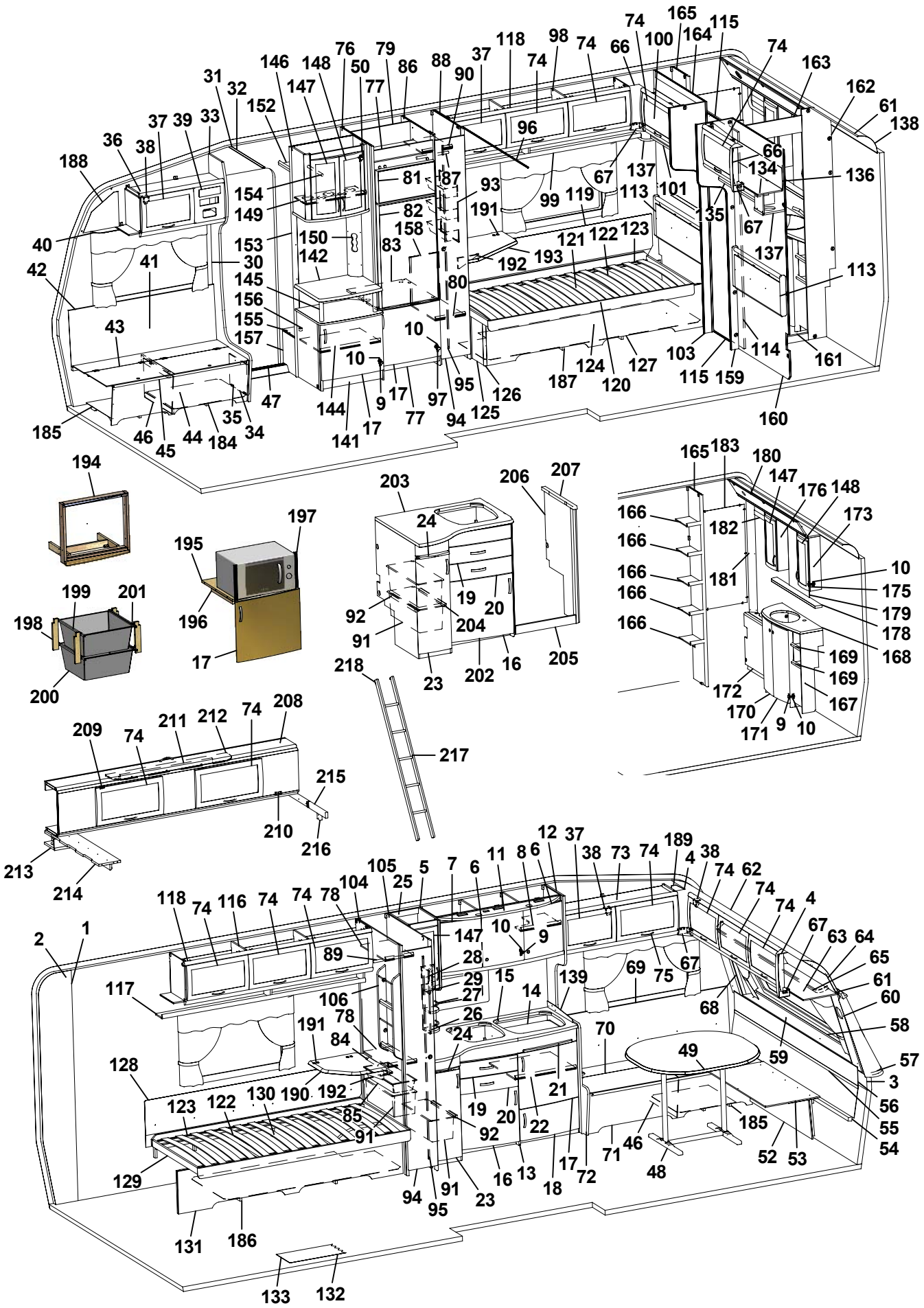
1 2 3 4 5 6 7 8 9 10 11 12 13 14 15 16 17 18 19 20 21 22 23 24 25 26 27 28 29 30 31 32 33 34 35 36 37 38 39 40 41 42 43 44 45 46 47 48 49 50 52 53 54 55 56 57 58 59 60 61 62 63 64 65 66 67 68 69 70 71 72 73 74 75 76 77 78 79 80 81 82 83 84 85 86 87 88 89 90 91 92 93 94 95 96 97 98 99 100 101 103 104 105 106 110 111 112 113 114 115 116 117 118 119 120 121 122 123 124 125 126 127 128 129 130 131 132 133 134 135 136 137 138 139 140 141 142 143 144 145 146 147 148 149 150 151 152 153 154 155 156 157 158 159 160 161 162 163 164 165 166 167 168 169 170 171 172 173 175 176 177 178 179 180 181 182 183 184 185 186 187 188 189 190 191 192 193 194 195 196 197 198 199 200 201 202 203 204 205 206 207 208 209 210 211 212 213 214 215 216 217 218

Pos Fig	Det. nr Part. No	Ingår Fitted	OBS!! Ange alltid årsmodell vid beställning av inredning Benämning	OBS!! Specify always year of model when ordering equipment Description
--	324422	T	Front bäddlåda H F (med lastlucka)	Front bed box R.F. (with loading hatch)
45	860562	x	List bädd	List bed
46	312825	x	Stöd bäddlåda HF	Support bed box
47	314687	x	Tröskel aluminium L=850	Threshold aluminium L=850
48	316012	x	Bordsstativ	Table stand
49	323222	x	Bordsskiva 940x1026 *	Table top 940x1026 *
50	316037	x	Gångjärn	Hinge
52	323180	x	Front bäddlåda gavel (2 st när lastl. mont.)	Front bed box gable (2 pcs in loading hatch)
53	323205	x	Skiva rundsittgrupp	Sheet seat
54	323203	x	Värmespalt nedre gavel fram	Air gap under
55	314287	x	List plast L=2270	List plastic L=2270
56	323200	x	Värmespalt övre gavel fram	Air gap upper
57	323128	x	Hylla front L2444	Shelf front L2444
58	860593	x	Raskant plast L=2600	Cantlist shelf front L=2600
59	324022	x	Luftspalt fronthylla	Air gap shelf front
60	323270	x	Front högtalare H	Front loudspeaker R
61	313884	x	List plast radie L=2379	List L=2379
62	316005	x	Skiva plast 295x2363x1	Plastic sheet
63	323044	x	Skåp gavel fram L=2365	Cupboard L=2365
64	323059	x	Skiva skåp 2345x180	Sheet 2345x180
65	316044	x	Skena gardin L1920	Curtain rod L1920
66	316115	x	Hörn inredning	Corner
67	324321	x	Täckvinkel hörn inredning	Cover for corner
68	326784	x	Front högtalare V	Front loudspeaker L
69	325761	x	Värmespalt V fram	Air gap L.F.
70	325723	x	Lock bäddlåda V F	Cover bed box L.F
71	325724	x	Front bäddlåda V F (utan lastlucka)	Front bed box L.F. (without loading hatch)
--	325877	T	Front bäddlåda V F (med lastlucka)	Front bed box L.F. (with loading hatch)
72	323449	x	Gavel bäddlåda V F	Gable bed box L.F
73	323045	x	Skåp övre L=1034	Cupboard upper L=1034
74	323000	x	Lucka	Door
75	316428	x	Handtag	Handle
76	326918	x	Vägg kyl V	Wall refrigerator L
77	326133	x	Front skåp under kyl	Front cupboard
78	322360	x	Hylla	Shelf
79	371558	x	Bakstycke stopp kyl	Back cupboard
80	326919	x	Hylla	Shelf
81	324828	x	Skiva frys	Sheet freezer
82	324829	x	Skiva kyl	Sheet refrigerator
83	371556	x	Hylla under kyl	Rack under refrigerator
84	316358	x	Glidskena plast L=430 D14/27	Runner plastic L=430 D14/27
85	309009	x	Trådback vit 227x527x85	Tray 227x527x85
86	326917	x	Vägg kyl H	Wall refrigerator R
87	316197	x	Galgstång L=782	Clothes hanger L=782
88	326371	x	Vägg garderob H	Wall wardrobe R
			M= Metervara T= Tillbehör	M= On the metre T= Accessory

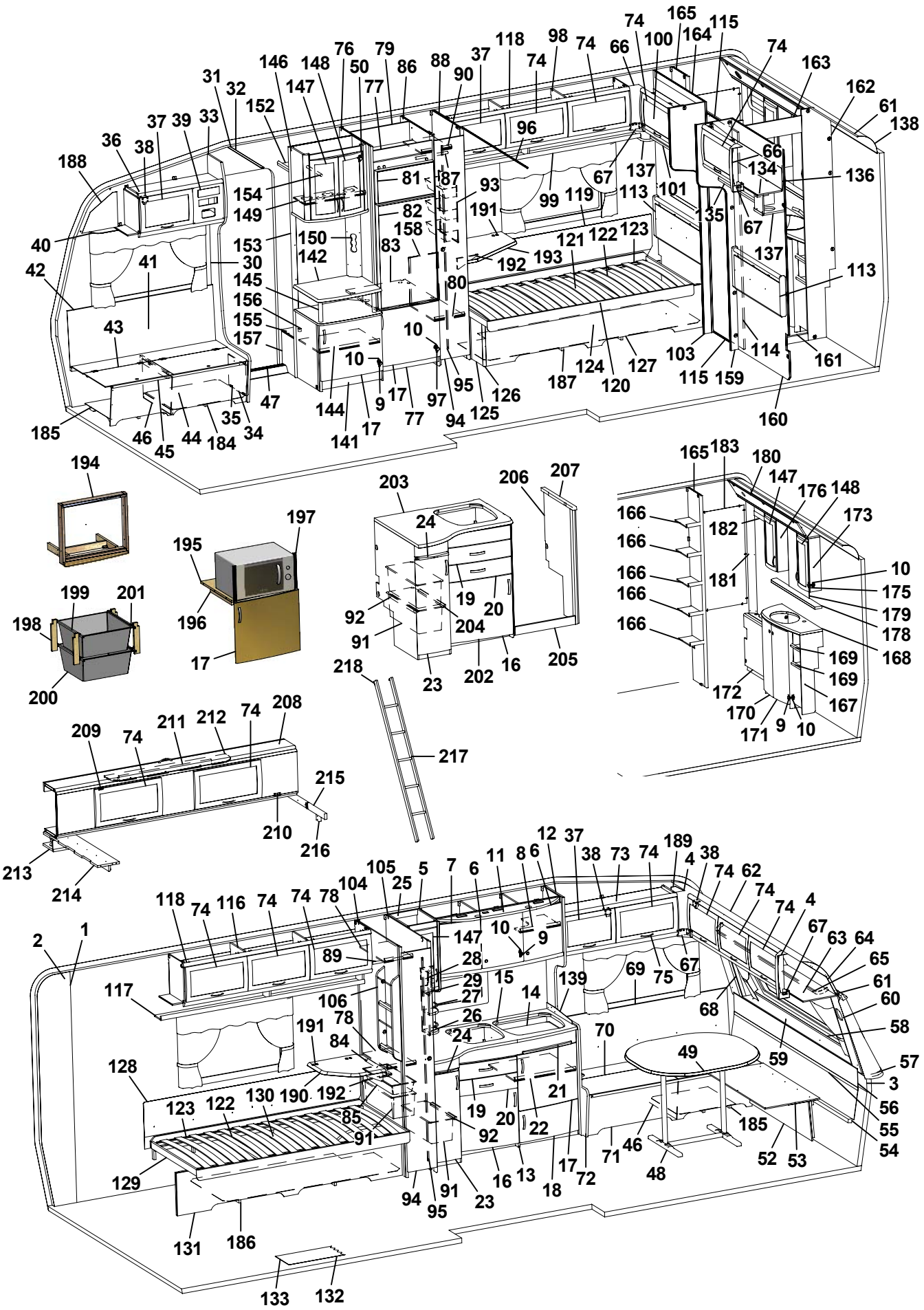
1 2 3 4 5 6 7 8 9 10 11 12 13 14 15 16 17 18 19 20 21 22 23 24 25 26 27 28 29 30 31 32 33 34 35 36 37 38 39 40 41 42 43 44 45 46 47 48 49 50 52 53 54 55 56 57 58 59 60 61 62 63 64 65 66 67 68 69 70 71 72 73 74 75 76 77 78 79 80 81 82 83 84 85 86 87 88 89 90 91 92 93 94 95 96 97 98 99 100 101 103 104 105 106 110 111 112 113 114 115 116 117 118 119 120 121 122 123 124 125 126 127 128 129 130 131 132 133 134 135 136 137 138 139 140 141 142 143 144 145 146 147 148 149 150 152 153 154 155 156 157 158 159 160 161 162 163 164 165 166 167 168 169 170 171 172 173 175 176 177 178 179 180 181 182 183 184 185 186 187 188 189 190 191 192 193 194 195 196 197 198 199 200 201 202 203 204 205 206 207 208 209 210 211 212 213 214 215 216 217 218

Pos Fig	Det. nr Part. No	Ingår Fitted	OBS!! Ange alltid årsmodell vid beställning av inredning Benämning	OBS!! Specify always year of model when ordering equipment Description
89	316197	x	Galgstång L=782	Clothes hanger L=782
90	326921	x	Hylla	Shelf
91	309010	x	Trådback vit 227x527x185	Tray 227x527x185
92	315488	x	Glidlist trådback L430 D14	Sliding strip tray L430 D14
93	312162	x	Korg garderob 330x140x520	Basket
94	324080	x	Dörr 260x1850	Door 260x1850
95	314523	x	Rätningslist dörr L=1715	List L=1715
96	314917	x	Skena draperi L=1190	Drapery rail L=1190
97	316799	x	Gångjärn	Hinge
98	324557	x	Skåp övre L=1614	Cupboard upper L=1614
99	325123	x	Hyllpaket	Shelf
100	326020	x	Skåp gavel	Cupboard
101	326021	x	Hyllpaket	Shelf
103	325995	x	Vägg front	Wall front
104	324269	x	Vägg garderob V	Wall wardrobe L
105	324270	x	Vägg garderob H	Wall wardrobe R
106	320316	x	Tidningshylla 280x720 kpl	Newspaper shelf
113	325722	x	Värmespalt gavel bak	Air gap
114	325489	x	Skjutdörr tvättrum	Door
115	316030	x	Skena skjutdörr	Curtain rod
116	323046	x	Skåp övre L=1674	Cupboard upper L=1674
117	326382	x	Hyllpaket	Shelf
118	315194	x	Gångjärn	Hinge
119	324578	x	Värmespalt V-H bak	Air gap L-R rear
120	324567	x	Sängram u. ribbotten	Bed bottom without laths
121	325481	x	Ribbotten kpl.	Laths bottom cpl.
122	314211	x	Ribba sängbotten L=820 B=63	Lath bed bottom
123	312046	x	Band t. ribbotten	Band for laths bottom
124	326377	x	Sänglåda kpl.	Bed box cpl.
125	321577	x	Gavel säng	Gable bed
126	860590	x	List hörn L=2500	Corner strip L=2500
127	326378	x	Front säng H	Front bed R
128	312006	x	Värmespalt V-H bak	Air gap L-R rear
129	313898	x	Sängram u. ribbotten	Bed bottom without laths
130	325342	x	Ribbotten kpl.	Laths bottom cpl.
131	326379	x	Front säng V	Front bed L
132	316004	M	Matta golv, Solidwood	Carpet floor, Solidwood
133	314708	T	Matta golv	Carpet floor
134	326380	x	Skåp gavel bak V	Cupboard
135	326019	x	Hyllpaket	Shelf
136	326079	x	Skiva 915x180	Sheet 915x180
137	323047	x	Högtalarlåda	Box loudspeaker
138	316005	x	Skiva plast 295x2363x1	Plastic sheet
139	401476	x	Flamskydd glas	Flame guard
141	326764	x	TV-bänk kpl. u. skiva	TV-bench cpl. without board
			M= Metervara T= Tillbehör	M= On the metre T= Accessory

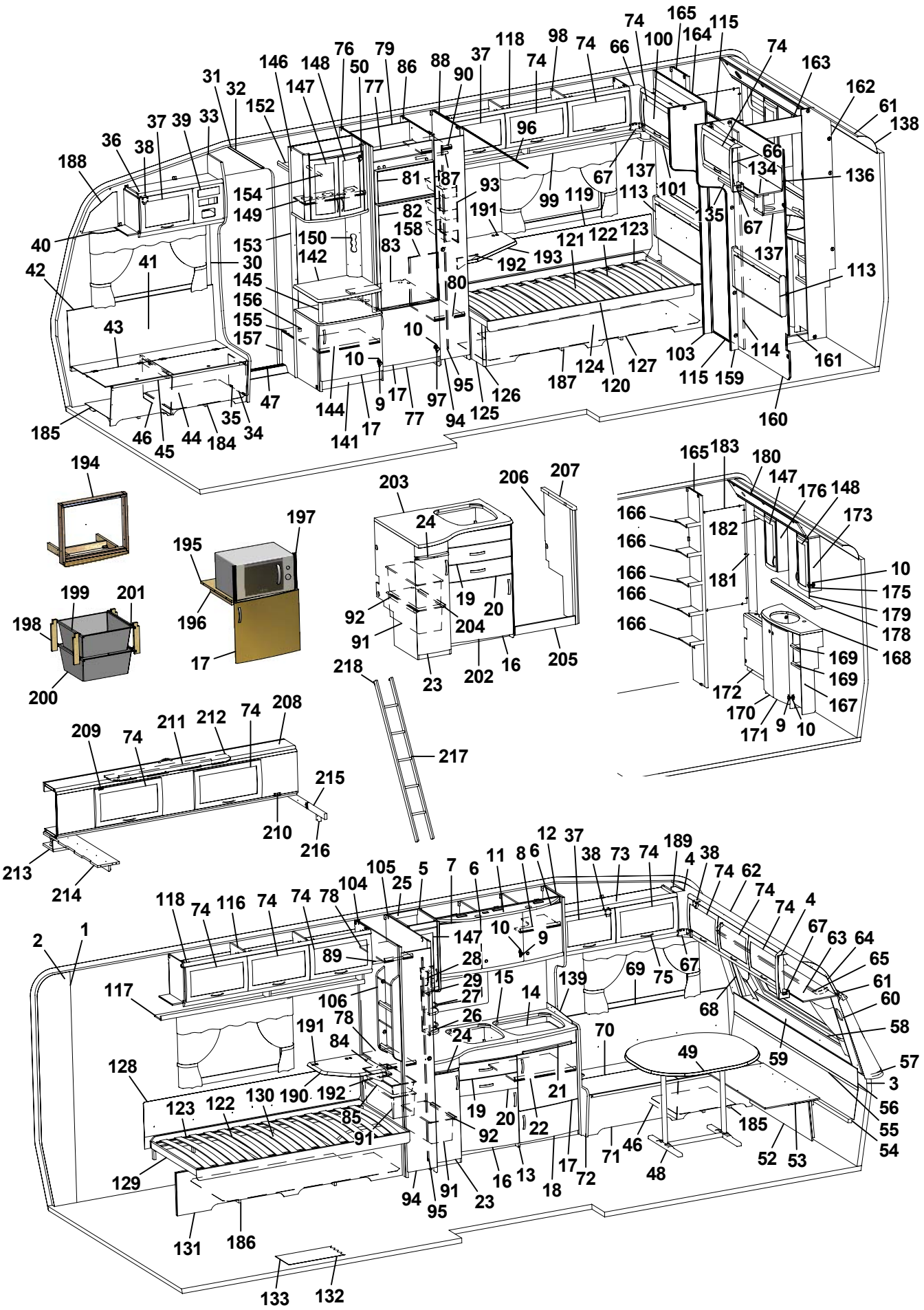
1 2 3 4 5 6 7 8 9 10 11 12 13 14 15 16 17 18 19 20 21 22 23 24 25 26 27 28 29 30 31 32 33 34 35 36 37 38 39 40 41 42 43 44 45 46 47 48 49 50 52 53 54 55 56 57 58 59 60 61 62 63 64 65 66 67 68 69 70 71 72 73 74 75 76 77 78 79 80 81 82 83 84 85 86 87 88 89 90 91 92 93 94 95 96 97 98 99 100 101 103 104 105 106 110 111 112 113 114 115 116 117 118 119 120 121 122 123 124 125 126 127 128 129 130 131 132 133 134 135 136 137 138 139 141 142 144 145 146 147 148 149 150 152 153 154 155 156 157 158 159 160 161 162 163 164 165 166 167 168 169 170 171 172 173 175 176 178 179 180 181 182 183 184 185 186 187 188 189 190 191 192 193 194 195 196 197 198 199 200 201 202 203 204 205 206 207 208 209 210 211 212 213 214 215 216 217 218

Pos Fig	Det. nr Part. No	Ingår Fitted	OBS!! Ange alltid årsmodell vid beställning av inredning Benämning	OBS!! Specify always year of model when ordering equipment Description
142	326765	x	Skiva TV-bänk *	Board *
144	324284	x	Hylla	Shelf
145	323703	x	Rundstav folierad L=192	Round staff L=192
146	325679	x	Skåp bar kpl.	Coctail cabinet cpl.
147	323426	x	Lucka V 236x500	Door L 236x500
148	325364	x	Lucka H 236x500	Door R 236x500
149	323723	x	Hylla	Shelf
150	325624	x	Front el-uttag	Front outlet
152	321411	x	Hylla garderob övre	Shelf
153	324265	x	Vägg garderob	Wall wardrobe
154	316197	x	Galgstång L=782	Clothes hanger L=782
155	324272	x	Hylla instegsgarderob *	Shelf *
156	314897	x	Bussning plast Ø=29 mm	Bushing plastic
157	322328	x	Front hylla garderob	Front
158	325733	x	Täckskiva exp.kärl	Cover expansion vessel
159	325998	x	Vägg front	Wall front
160	325997	x	Vägg tvättrum	Wall washroom
161	325358	x	Tröskel	Threshold
162	325356	x	Vägg tvättrum	Wall
163	325357	x	Överbit tvättrum	Overlap washroom
164	325996	x	Vägg garderob	Wall wardrobe
165	325274	x	Vägg garderob H	Wall wardrobe R
166	325354	x	Hylla	Shelf
167	325355	x	Skåp tvättställ u. skiva	Cupboard washroom without board
168	325469	x	Skiva skåp tvättställ *	Board cupboard wash basin *
169	325465	x	Hylla	Shelf
170	325471	x	Lucka V	Door L
171	325470	x	Lucka H	Door R
172	325359	x	Front gavel bak	Front
173	325361	x	Skåp tvättrum H	Cupboard washroom R
175	315202	x	Gångjärn	Hinge
176	325362	x	Skåp tvättrum V	Cupboard washroom L
178	325363	x	Hylla *	Shelf *
179	315999	x	Spegel 440x700x3	Mirror 440x700x3
180	325360	x	Ljusramp	Light holder
181	325490	x	Front hörn	Front
182	325841	x	List täck L=465	Cover strip L=465
183	313266	x	Spegel 475x995x3	Mirror
184	324136	x	Luftspalt H-fram	Air gap R front
185	324138	x	Luftspalt fram	Air gap front
186	326391	x	Luftspalt	Air gap
187	326375	x	Luftspalt	Air gap
188	327193	x	Täckskiva gavel H	Cover R
189	327194	x	Täckskiva gavel V	Cover L
190	324300	T	Skiva TV-hylla 470x470	Board 470x470
			M= Metervara T= Tillbehör	M= On the metre T= Accessory

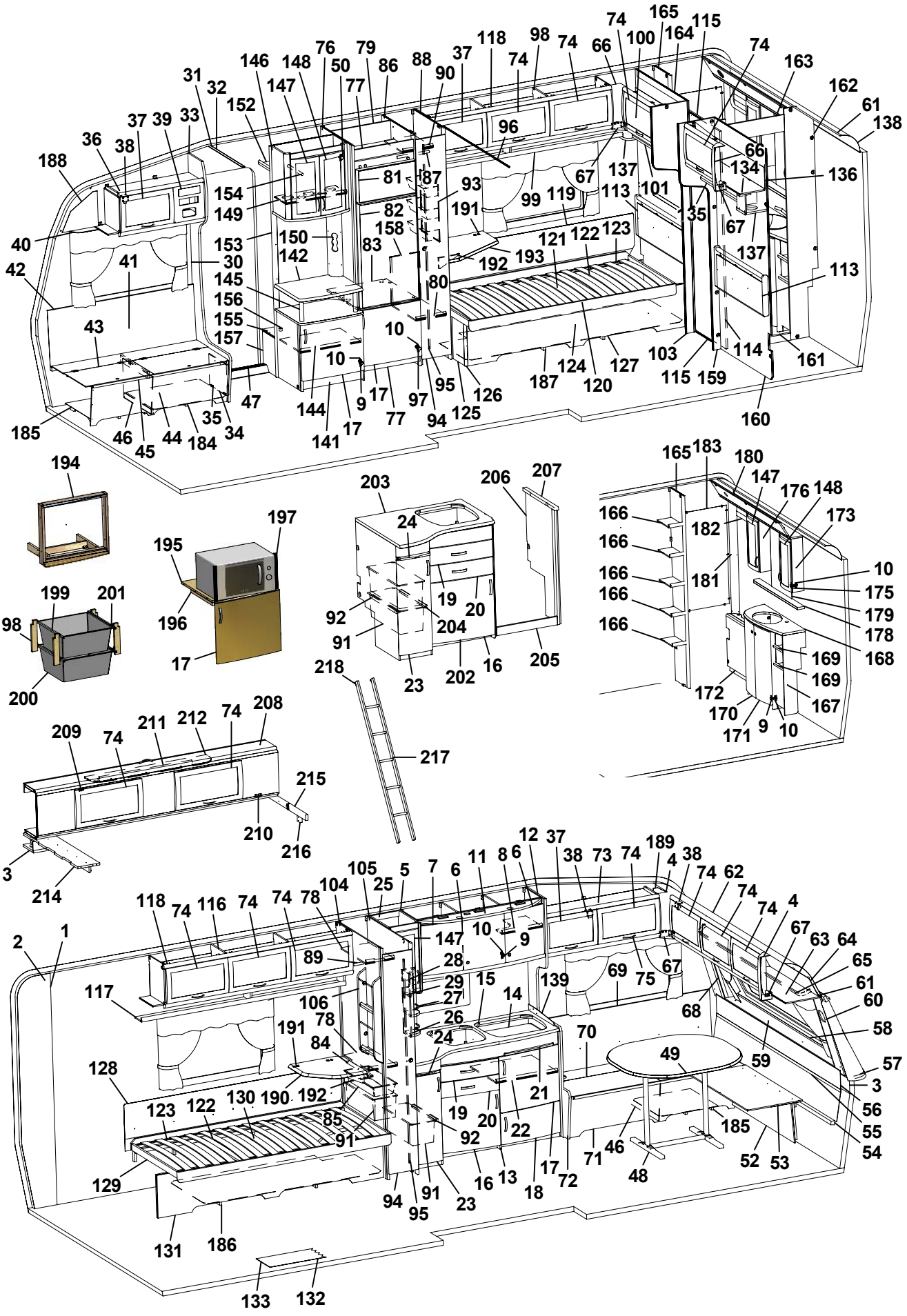
1 2 3 4 5 6 7 8 9 10 11 12 13 14 15 16 17 18 19 20 21 22 23 24 25 26 27 28 29 30 31 32 33 34 35 36 37 38 39 40 41 42 43 44 45 46 47 48 49 50 52 53 54 55 56 57 58 59 60 61 62 63 64 65 66 67 68 69 70 71 72 73 74 75 76 77 78 79 80 81 82 83 84 85 86 87 88 89 90 91 92 93 94 95 96 97 98 99 100 101 103 104 105 106 110 111 112 113 114 115 116 117 118 119 120 121 122 123 124 125 126 127 128 129 130 131 132 133 134 135 136 137 138 139 140 141 142 143 144 145 146 147 148 149 150 152 153 154 155 156 157 158 159 160 161 162 163 164 165 166 167 168 169 170 171 172 173 175 176 177 178 179 180 181 182 183 184 185 186 187 188 189 190 191 192 193 194 195 196 197 198 199 200 201 202 203 204 205 206 207 208 209 210 211 212 213 214 215 216 217 218

Pos Fig	Det. nr Part. No	Ingår Fitted	OBS!! Ange alltid årsmodell vid beställning av inredning Benämning	OBS!! Specify always year of model when ordering equipment Description
191	860621	T	Gångjärn	Hinge
192	315749	T	Stöd	Support board
193	323231	T	Skiva TV-bänk 580x535	Board 580x535
194	324041	T	Monteringssats ugn kpl.	Mounting kit cpl.
195	323069	T	Hylla nedre	Shelf under
196	312168	T	List 17,5x22x360	List 17,5x22x360
197	401607	T	Galler	Grating
198	320514	T	List, backskenor	List
199	312712	T	Glidlist trådback (säljes i par)	Sliding strip tray (pair)
200	310326	T	Trådback vit 427x427x185	Tray 427x427x185
201	316276	T	Utdragsstopp trådback	Extension stop, tray
202	327410	T	Diskbänk kpl. u. skiva	Kitchen sink cpl. without board
203	327409	T	Skiva diskbänk *	Board *
204	315487	T	Glidlist trådback L430 D8	Sliding strip try L430 D8
205	327243	T	Front	Front
206	327268	T	Gavel H	Gable R
207	327415	T	Passbit	Fitting piece
208	323817	T	Överbäddskåp L1980	Upper bed L1980
209	860402	T	Gångjärn	Hinge
210	860405	T	Gångjärn	Hinge
211	312233	T	Regel låsning	Lock bar
212	323846	T	Rasskydd ö-bäddskåp	Protective plate
213	324111	T	Högtalarlåda	Box loudspeaker
214	326498	T	Hylla gavel bak 927x180	Shelf gable rear 927x180
215	312713	T	Bärregel (vikbar)	Bearing rail
216	312726	T	Kloss bärregel	Block bearing rail
217	312613	T	Stege ö-bäddsskåp 201x1800 kpl.	Ladder upper bed 201x1800 cpl.
218	860426	T	Krok t. stege	Hook for ladder
			* = Ange laminat A, B eller C vid beställning. A = Laminat ARPA 3124 gråprickig B = Laminat ARPA 2571 ljus C = Laminat ARPA 2578 silvergrå	* = Specify laminate A, B or C in order. A = Laminate ARPA 3124 grey spotted B = Laminate ARPA 2571 light C = Laminate ARPA 2578 silver-grey
			Dyntyger, gardiner m.m. (se tyger)	Cushion textilies, curtains etc. (see textiles
			M= Metervara T= Tillbehör	M= On the metre T= Accessory

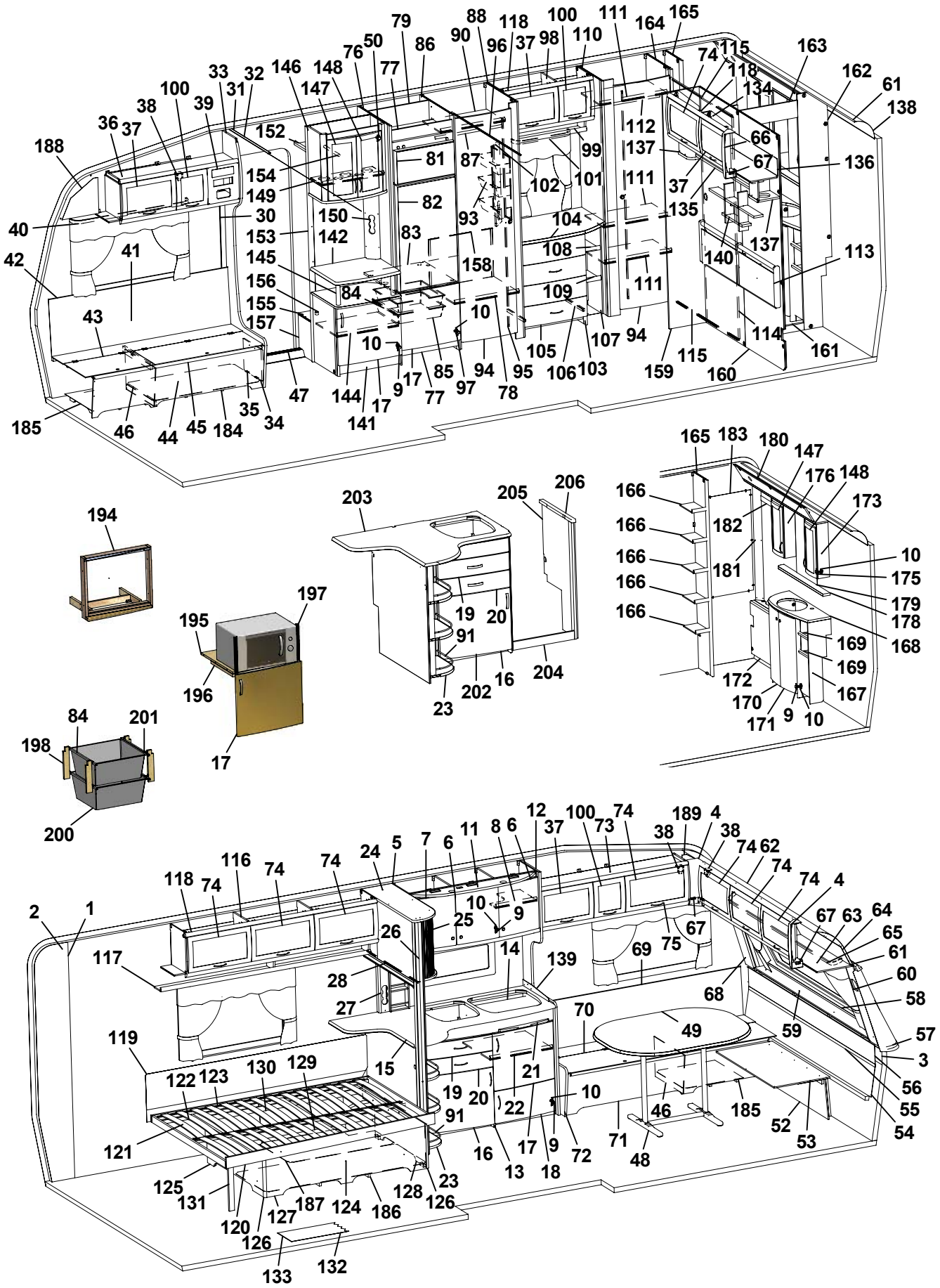
1 2 3 4 5 6 7 8 9 10 11 12 13 14 15 16 17 18 19 20 21 22 23 24 25 26 27 28 30 31 32 33 34 35 36 37 38 39 40 41 42 43 44 45 46 47 48 49 50 52 53 54 55 56 57 58 59 60 61 62 63 64 65 66 67 68 69 70 71 72 73 74 75 76 77 78 79 81 82 83 84 85 86 87 88 90 91 93 94 95 96 97 98 99 100 101 102 103 104 105 106 107 108 109 110 111 112 113 114 115 116 117 118 119 120 121 122 123 124 125 126 127 128 129 130 131 132 133 134 135 136 137 138 139 140 141 142 144 145 146 147 148 149 150 152 153 154 155 156 157 158 159 160 161 162 163 164 165 166 167 168 169 170 171 172 173 175 176 178 179 180 182 183 184 185 186 187 188 189 194 195 196 197 198 200 201 202 203 204 205 206

Pos Fig	Det. nr Part. No	Ingår Fitted	OBS!! Ange alltid årsmodell vid beställning av inredning Benämning	OBS!! Specify always year of model when ordering equipment Description
1	316707	M	Tapet vägg/tak	Wall paper
2	316021	M	Tejp tapet 20 mm	Tape, wall paper 20 mm
3	316022	M	Tejp tapet 60 mm	Tape, wall paper 60 mm
4	504668	x	Belysning hörn 2x5 W plast	Illumination corner 2x5 W plastic
5	323014	x	Skåp kök L1118 kpl.	Cupboard kitchen L1118 cpl.
-	323403	T	Skåp kök L1118 kpl. (köksfläkt CK155)	Cupboard kitchen L1118 cpl. (kitchen fan CK155)
6	323021	x	Lucka H 368x420	Door R 368x420
7	323020	x	Lucka V 368x420	Door L 368x420
8	323092	x	Hylla	Shelf
9	311917	x	Gångjärn	Hinge
10	312588	x	Platta gångjärn	Plate hinge
11	323401	x	Ljusramp köksskåp	Light holder
12	323439	x	Vägg vid diskbänk	Wall
13	324802	x	Diskbänk kpl. u. skiva	Kitchen sink cpl. without board
14	401328	x	Plåt under spis	Plate cover under fireplace
15	324795	x	Skiva diskbänk *	Board *
16	323504	x	Lucka V 550x470	Door L 550x470
17	323503	x	Lucka H 550x470	Door R 550x470
18	323510	x	Lucka H 550x265	Door R 550x265
19	323505	x	Låda diskbänk kpl.	Drawer cpl.
20	323506	x	Låda diskbänk kpl.	Drawer cpl.
21	323412	x	Skärbräda	Cutting board
22	320460	x	Hylla övre	Shelf upper
23	320482	x	Utskjut diskbänk	Projection kitchen sink
24	324660	x	Skåp utskjut kökskåp	Cupboard projection
25	324647	x	Jalusi	Jalousie
26	324888	x	Stolpe utskjut	Support bar
27	325952	x	Kryddhylla kpl. m. front el-uttag	Spice rack cpl. with front outlet
28	314722	x	Skena draperi L=900	Curtain rod L=900
--	316194	T	Persienn 897x540	Venetian blind 897x540
30	504400	x	List täck el-kabel B=44 L=2000	Cover strip B=44 L=2000
31	316270	x	List snäpp undre L2379	List under L2379
32	316268	x	List snäpp övre L2379	List upper L2379
33	324723	x	Stolpe först. L1948 kpl. m. lucka	Support bar cpl. with door
34	320005	x	Lucka	Door
35	312589	x	Gångjärn	Hinge
36	325615	x	Skåp övre elc.	Cupboard upper
37	323002	x	Lucka	Door
38	860406	x	Gångjärn	Hinge
39	325495	x	Täckfront radio	Cover radio
40	316042	x	Skena gardin L1020	Curtain rod L1020
41	325767	x	Värmespalt H fram	Air gap R.F.
42	860423	M	List kant U-gap ljusbrun	Strip, light brown
43	323446	x	Lock bäddlåda H F	Cover bed box R.F.
44	323445	x	Front bäddlåda H F (utan lastlucka)	Front bed box R.F. (without loading hatch)
--	324424	T	Front bäddlåda H F (med lastlucka)	Front bed box R.F. (with loading hatch)
45	860562	x	List bädd	List bed
46	312825	x	Stöd bäddlåda HF	Support bed box
47	314687	x	Tröskel aluminium L=850	Threshold aluminium L=850
48	316012	x	Bordsstativ	Table stand
			M= Metervara T= Tillbehör	M= On the metre T= Accessory

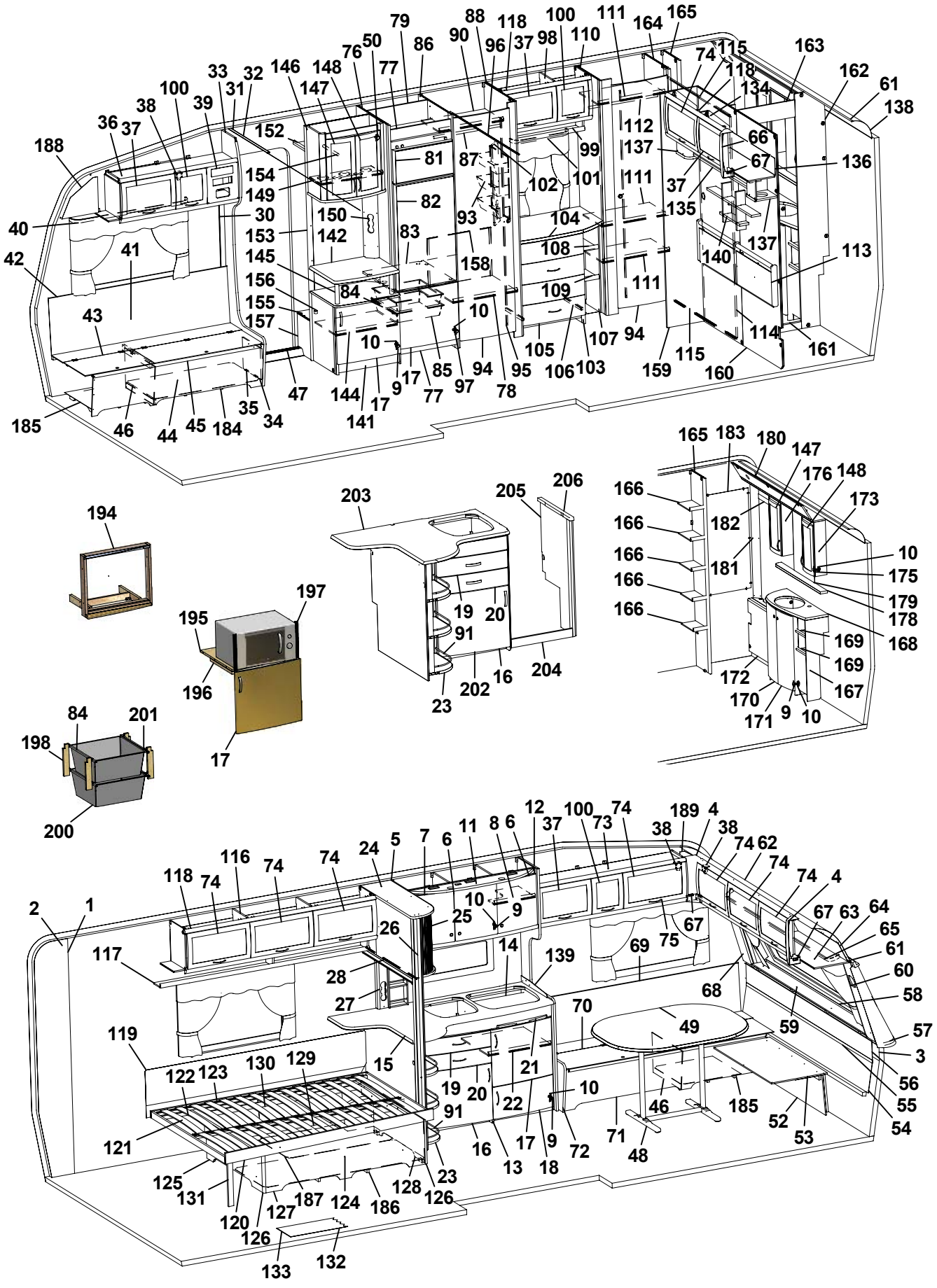
1 2 3 4 5 6 7 8 9 10 11 12 13 14 15 16 17 18 19 20 21 22 23 24 25 26 27 28 30 31 32 33 34 35 36 37 38 39 40 41 42 43 44 45 46 47 48 49 50 52 53 54 55 56 57 58 59 60 61 62 63 64 65 66 67 68 69 70 71 72 73 74 75 76 77 78 79 81 82 83 84 85 86 87 88 90 91 93 94 95 96 97 98 99 100 101 102 103 104 105 106 107 108 109 110 111 112 113 114 115 116 117 118 119 120 121 122 123 124 125 126 127 128 129 130 131 132 133 134 135 136 137 138 139 140 141 142 144 145 146 147 148 149 150 152 153 154 155 156 157 158 159 160 161 162 163 164 165 166 167 168 169 170 171 172 173 175 176 178 179 180 181 182 183 184 185 186 187 188 189 194 195 196 197 198 200 201 202 203 204 205 206

Pos Fig	Det. nr Part. No	Ingår Fitted	OBS!! Ange alltid årsmodell vid beställning av inredning Benämning	OBS!! Specify always year of model when ordering equipment Description
49	323220	x	Bordsskiva 940x1200 *	Table top 940x1200 *
50	316037	x	Gångjärn	Hinge
52	323180	x	Front bäddlåda gavel (2 st när lastl. mont.)	Front bed box gable (2 pcs in loading hatch)
53	323205	x	Skiva rundsittgrupp	Sheet seat
54	323203	x	Värmespalt nedre gavel fram	Air gap under
55	314287	x	List plast L=2270	List plastic L=2270
56	323200	x	Värmespalt övre gavel fram	Air gap upper
57	323128	x	Hylla front L2444	Shelf front L2444
58	860593	x	Raskant plast L=2600	Cantlist shelf front L=2600
59	324022	x	Luftspalt fronthylla	Air gap shelf front
60	323270	x	Front högtalare H	Front loudspeaker R
61	313884	x	List plast radie L=2379	List L=2379
62	316005	x	Skiva plast 295x2363x1	Plastic sheet
63	323044	x	Skåp gavel fram L=2365	Cupboard L=2365
64	323059	x	Skiva skåp 2345x180	Sheet 2345x180
65	316044	x	Skena gardin L1920	Curtain rod L1920
66	316115	x	Hörn inredning	Corner
67	324321	x	Täckvinkel hörn inredning	Cover for corner
68	326784	x	Front högtalare V	Front loudspeaker L
69	325771	x	Värmespalt V fram	Air gap L.F.
70	326151	x	Lock bäddlåda V F	Cover bed box L.F
71	326152	x	Front bäddlåda V F (utan lastlucka)	Front bed box L.F. (without loading hatch)
--	326154	T	Front bäddlåda V F (med lastlucka)	Front bed box L.F. (with loading hatch)
72	323449	x	Gavel bäddlåda V F	Gable bed box L.F
73	323495	x	Skåp övre L1408	Cupboard upper L1408
74	323000	x	Lucka	Door
75	316428	x	Handtag	Handle
76	326859	x	Vägg kyl V	Wall refrigerator L
77	326133	x	Front skåp under kyl	Front cupboard
78	326868	x	Hylla garderob	Shelf wardrobe
79	371558	x	Bakstycke stopp kyl	Back cupboard
81	324828	x	Skiva frys	Sheet freezer
82	324829	x	Skiva kyl	Sheet refrigerator
83	371556	x	Hylla under kyl	Rack under refrigerator
84	312712	x	Glidlist trådback (säljes i par)	Sliding strip tray (pair)
85	310325	x	Trådback vit 427x427x85	Tray 427x427x85
86	326858	x	Vägg kyl H	Wall refrigerator R
87	316197	x	Galgstång L=782	Clothes hanger L=782
88	324486	x	Vägg garderob H	Wall wardrobe R
90	326867	x	Hylla garderob	Shelf wardrobe
91	326360	x	Rasskyddssats	Shelter
93	312162	x	Korg garderob 330x140x520	Basket
94	321518	x	Dörr 490x1850	Door 490x1850
95	314523	x	Rätningslist dörr L=1715	List L=1715
96	314917	x	Skena draperi L=1190	Drapery rail L=1190
97	316799	x	Gångjärn	Hinge
98	323803	x	Skåp övre L790	Cupboard upper L 790
99	323810	x	Hyllpaket	Shelf
100	323001	x	Lucka	Door
101	316045	x	Skena gardin L 500	Curtain rod L 500
			M= Metervara T= Tillbehör	M= On the metre T= Accessory

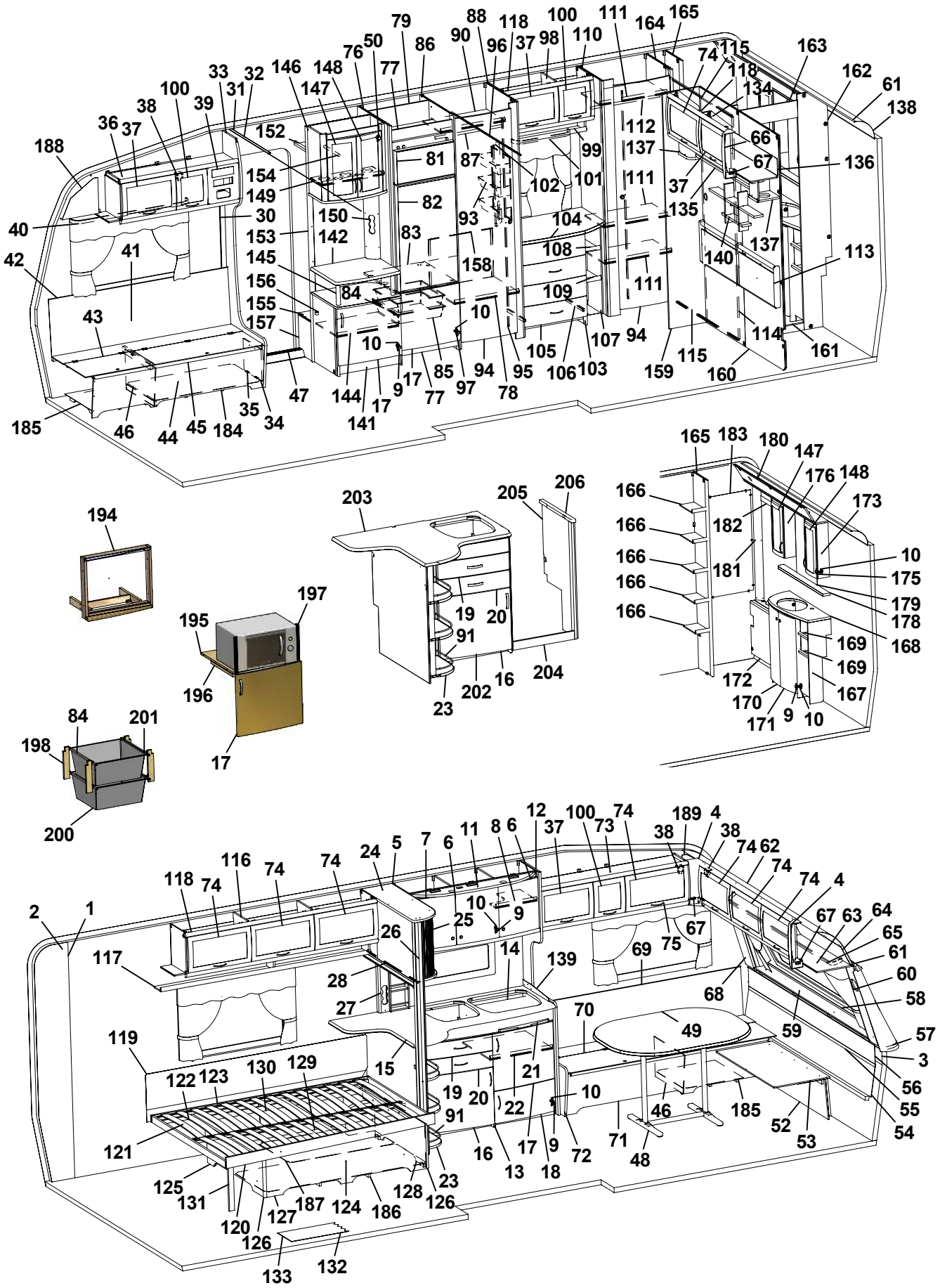
1 2 3 4 5 6 7 8 9 10 11 12 13 14 15 16 17 18 19 20 21 22 23 24 25 26 27 28 30 31 32 33 34 35 36 37 38 39 40 41 42 43 44 45 46 47 48 49 50 52 53 54 55 56 57 58 59 60 61 62 63 64 65 66 67 68 69 70 71 72 73 74 75 76 77 78 79 81 82 83 84 85 86 87 88 90 91 93 94 95 96 97 98 99 100 101 102 103 104 105 106 107 108 109 110 111 112 113 114 115 116 117 118 119 120 121 122 123 124 125 126 127 128 129 130 131 132 133 134 135 136 137 138 139 140 141 142 144 145 146 147 148 149 150 152 153 154 155 156 157 158 159 160 161 162 163 164 165 166 167 168 169 170 171 172 173 175 176 178 179 180 181 182 183 184 185 186 187 188 189 194 195 196 197 198 200 201 202 203 204 205 206

Pos Fig	Det. nr Part. No	Ingår Fitted	OBS!! Ange alltid årsmodell vid beställning av inredning Benämning	OBS!! Specify always year of model when ordering equipment Description
102	320624	x	Front el-uttag 130x665	Front outlet 130x665
103	323539	x	Byrå kpl. u. skiva	Chest of drawers without board
104	324081	x	Skiva byrå 790x549/423	Board
105	323541	x	Låda byrå	Drawer
106	315215	x	Glidskena låda (säljes i par)	Slide bar (exp. in pair)
107	324082	x	Hylla vid byrå kpl.	Shelf cpl.
108	324084	x	Hylla övre	Shelf
109	323814	x	Hylla undre	Shelf
110	325269	x	Vägg garderob V	Wall wardrobe L
111	325329	x	Hylla	Shelf
112	316197	x	Galgstång L=782	Clothes hanger L=782
113	325742	x	Värmespalt gavel bak	Air gap
114	325489	x	Skjutdörr tvättrum	Door
115	316030	x	Skena skjutdörr	Curtain rod
116	323046	x	Skåp övre L=1674	Cupboard upper L=1674
117	323082	x	Hyllpaket	Shelf
118	315194	x	Gångjärn	Hinge
119	312006	x	Värmespalt V-H bak	Air gap L-R rear
120	324035	x	Sängram u. ribbotten	Bedbottom without laths
121	325343	x	Ribbotten kpl.	Laths bottom cpl.
122	311985	x	Ribba sängbotten L=718 B=63	Lath bed bottom L=718 B=63
123	312046	x	Band t. ribbotten	Band for laths bottom
124	325475	x	Sänglåda kpl.	Bed box cpl.
125	322346	x	Gavel säng V	Gable bed L
126	860590	x	List hörn L=2500	Corner strip L=2500
127	323282	x	Front säng	Front bed
128	325542	x	Gavel säng H	Gable bed R
129	315203	x	Regel 17,5x55x1415	Wood lath pine 17,5x55x1415
130	315204	x	Regel 17,5x40x1415	Wood lath pine 17,5x40x1415
131	322338	x	Stöd säng 15,5x45x360	Support bed
132	316004	M	Matta golv, Solidwood	Carpet floor, Solidwood
133	314708	T	Matta golv	Carpet floor
134	323461	x	Skåp gavel bak V L1410	Cupboard upper L1410
135	323466	x	Hyllpaket	Shelf
136	323469	x	Skiva 1400x140	Sheet 1400x140
137	323047	x	Högtalarlåda	Box loudspeaker
138	316005	x	Skiva plast 295x2363x1	Plastic sheet
139	401476	x	Flamskydd glas	Flame guard
140	325741	x	Hylla gavel	Shelf
141	326764	x	TV-bänk kpl. u. skiva	TV-bench cpl. whitout board
142	326765	x	Skiva TV-bänk *	Board *
144	324284	x	Hylla	Shelf
145	323703	x	Rundstav folierad L=192	Round staff L=192
146	325679	x	Skåp bar kpl.	Coctail cabinet cpl.
147	323426	x	Lucka V 236x500	Door L 236x500
148	325364	x	Lucka H 236x500	Door R 236x500
149	323723	x	Hylla	Shelf
150	325624	x	Front el-uttag	Front outlet
152	321411	x	Hylla garderob övre	Shelf
158	324265	x	Vägg garderob	Wall wardrobe
			M= Metervara T= Tillbehör	M= On the metre T= Accessory

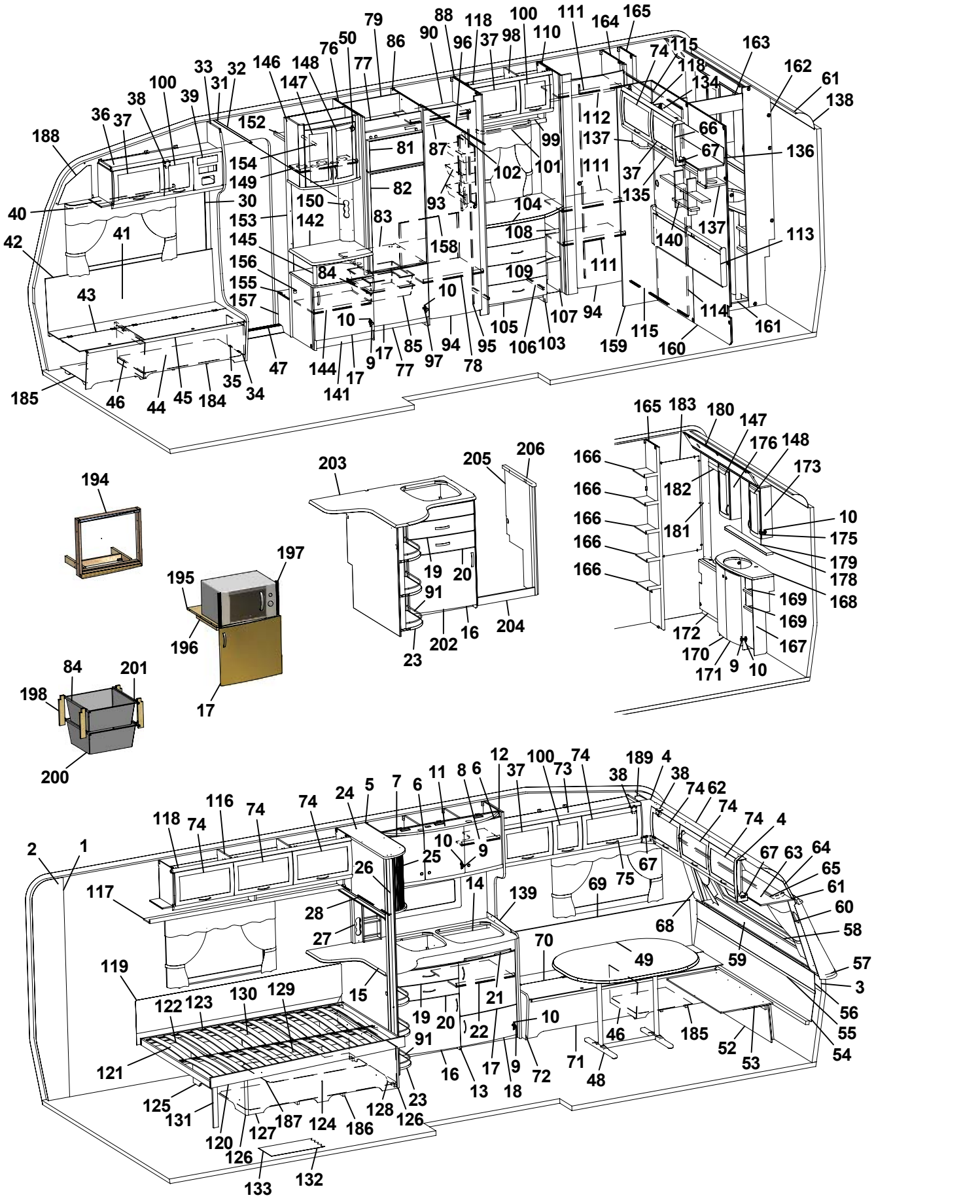
188 36 37 38 100 39 33 31 32 146 148 147 76 50 79 77 86 152 154 149 30 40 153 42 41 43 185 46 44 45 184 35 34 47 150 142 145 156 155 157 144 141 17 9 17 77 85 97 94 95 78 10 10 84 83 81 82 158 88 90 96 37 98 118 100 110 111 164 165 99 87 102 101 93 104 108 109 105 106 103 107 94 111 111 112 137 135 37 74 115 118 134 66 67 140 137 163 162 61 138 136 113 114 161 159 115 160
194
195 197 196 17
203 205 206 19 20 91 202 16 204 23
165 183 180 147 176 148 173 166 166 166 166 166 182 181 10 175 179 178 168 169 169 167 172 170 171 9 10
84 201 198 200
2 1 117 118 74 116 74 74 24 5 7 6 11 8 6 12 37 100 73 74 189 4 38 38 74 62 74 74 4 67 63 64 65 61 60 58 57 3 56 55 54 53 52 185 46 48 71 72 18 9 17 13 16 91 23 126 128 187 124 186 131 125 120 126 133 132 121 119 122 123 130 129 15 19 20 22 21 10 14 139 28 27 26 25 10 9 69 75 67 68 70 49 59

Pos Fig	Det. nr Part. No	Ingår Fitted	OBS!! Ange alltid årsmodell vid beställning av inredning Benämning	OBS!! Specify always year of model when ordering equipment Description
154	316197	x	Galgstång L=782	Clothes hanger L=782
155	324272	x	Hylla instegsgarderob *	Shelf *
156	314897	x	Bussning plast Ø=29 mm	Bushing plastic
157	322328	x	Front hylla garderob	Front
158	326900	x	Täckskiva exp. kärl	Cover expansion vessel
159	325277	x	Front vägg tvättrum	Front
160	325276	x	Vägg tvättrum	Wall
161	325358	x	Tröskel	Threshold
162	325356	x	Vägg tvättrum	Wall
163	325357	x	Överbit tvättrum	Overlap washroom
164	325270	x	Vägg garderob H	Wall wardrobe R
165	325274	x	Vägg garderob H	Wall wardrobe R
166	325354	x	Hylla	Shelf
167	325355	x	Skåp tvättställ u. skiva	Cupboard washroom without board
168	325469	x	Skiva skåp tvättställ *	Board cupboard wash basin *
169	325465	x	Hylla	Shelf
170	325471	x	Lucka V	Door L
171	325470	x	Lucka H	Door R
172	325359	x	Front gavel bak	Front
173	325361	x	Skåp tvättrum H	Cupboard washroom R
175	315202	x	Gångjärn	Hinge
176	325362	x	Skåp tvättrum V	Cupboard washroom L
178	325363	x	Hylla *	Shelf *
179	315999	x	Spegel 440x700x3	Mirror 440x700x3
180	325360	x	Ljusramp	Light holder
181	325490	x	Front hörn	Front
182	325841	x	List täck L=465	Cover strip L=465
183	313266	x	Spegel 475x995x3	Mirror
184	324134	x	Luftspalt H-fram	Air gap R front
185	324138	x	Luftspalt fram	Air gap front
186	324938	x	Luftspalt sänglåda	Air gap bed box
187	326221	x	Luftspalt sänglåda	Air gap bed box
188	327193	x	Täckskiva gavel H	Cover R
189	327194	x	Täckskiva gavel V	Cover L
194	324041	T	Monteringssats ugn kpl.	Mounting kit cpl.
195	323069	T	Hylla nedre	Shelf under
196	312168	T	List 17,5x22x360	List 17,5x22x360
197	401607	T	Galler	Grating
198	320514	T	List, backskenor	List
200	310326	T	Trådback vit 427x427x185	Tray 427x427x185
201	316276	T	Utdragsstopp trådback	Extension stop, tray
202	327271	T	Diskbänk kpl. u. skiva	Kitchen sink cpl. without board
203	327556	T	Skiva diskbänk *	Board *
204	327243	T	Front	Front
205	327268	T	Gavel H	Gable R
206	327415	T	Passbit	Fitting piece
			* = Ange laminat A, B eller C vid beställning. A = Laminat ARPA 3124 gråprickig B = Laminat ARPA 2571 ljus C = Laminat ARPA 2578 silvergrå	* = Specify laminate A, B or C in order. A = Laminate ARPA 3124 grey spotted B = Laminate ARPA 2571 light C = Laminate ARPA 2578 silver-grey
			Dyntyger, gardiner m.m. (se tyger)	Cushion textilies, curtains etc. (see textiles
			M= Metervara T= Tillbehör	M= On the metre T= Accessory

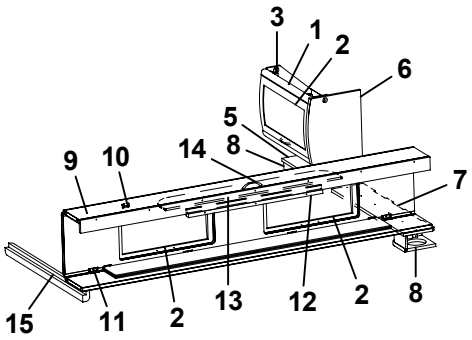
3
1
2
6
5
8
14
9
10
7
15
11
2
13
12
2
8

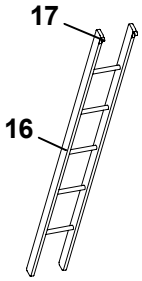
17
16

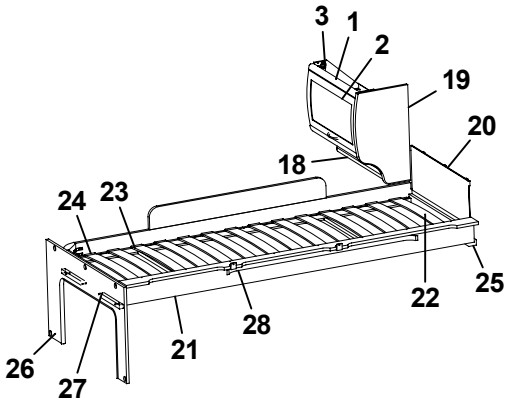
3
1
2
19
20
18
24
23
25
22
28
21
26
27

Pos Fig	Det. nr Part. No	Ingår Fitted	OBS!! Ange alltid årsmodell vid beställning av inredning Benämning	OBS!! Specify always year of model when ordering equipment Description
1	323884	x	Skåp gavel bak L560	Cupboard gable L560
2	323000	x	Lucka	Door
3	315194	x	Gångjärn	Hinge
5	325737	x	Hylla gavel bak 560x180	Shelf gable rear 560x180
6	325736	x	Gavel rundad	Gable
7	324051	x	Hylla gavel bak V 835x180	Shelf gable rear L 835x180
8	324111	x	Högtalarlåda	Box loudspeaker
9	323817	x	Överbäddskåp L1980	Upper bed L1980
10	860402	x	Gångjärn	Hinge
11	860405	x	Gångjärn	Hinge
12	312233	x	Regel låsning	Lock bar
13	323846	x	Rasskydd ö-bäddskåp	Protective plate
14	316428	x	Handtag	Handle
15	324970	x	Bärregel L=898	Bearing rail L=898
16	312613	T	Stege ö-bäddsskåp 201x1800 kpl.	Ladder upper bed 201x1800 cpl.
17	860426	T	Krok t. stege	Hook for ladder
18	323888	x	Hyllpaket	Shelf
19	326241	x	Gavel rundad	Gable
20	321209	x	Värmespalt gavel	Air gap gable
21	323797	x	Sängram vån.säng V u. ribbotten	Bed bottom L without laths
22	325430	x	Ribbotten kpl.	Laths bottom cpl.
23	311985	x	Ribba sängbotten L=718 B=63	Lath bed bottom L=718 B=63
24	312046	x	Band t. ribbotten	Band for laths bottom
25	324117	x	Bärregel	Bearing rail
26	324943	x	Skiva fast bädd kpl.	Sheet upper bed cpl.
27	312313	x	Bärregel 670x22x22	Bearing rail 670x22x22
28	316043	x	Skena gardin L1080	Curtain rod L1080

T= Tillbehör

T= Accessory

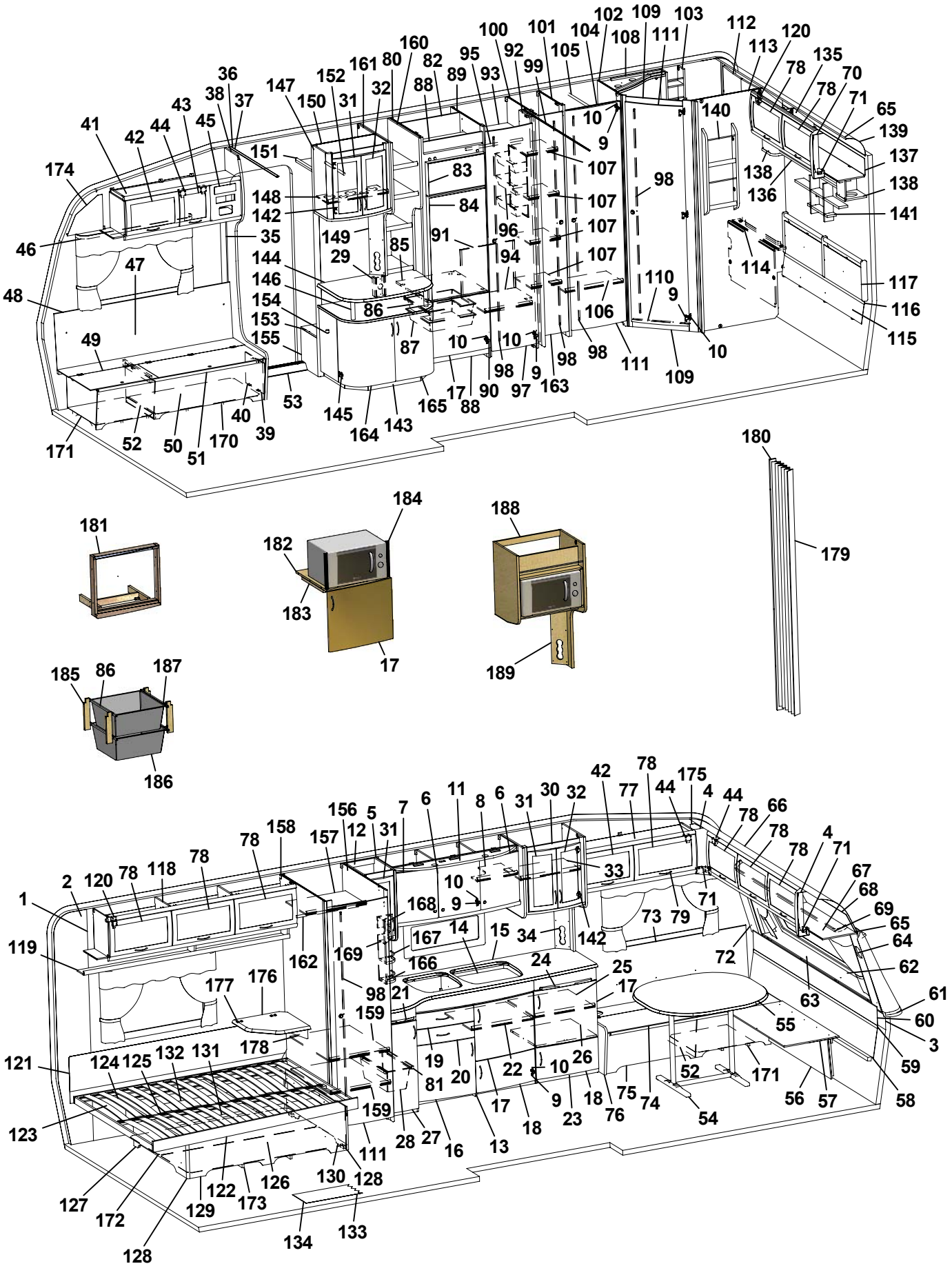
1 2 3 4 5 6 7 8 9 10 11 12 14 15 16 17 18 19 20 21 22 23 24 25 26 27 28 29 30 31 32 33 34 35 36 37 38 41 42 43 44 45 46 47 48 49 50 51 52 53 54 55 56 57 58 59 60 61 62 63 64 65 66 67 68 69 70 71 72 73 74 75 76 77 78 79 80 81 82 83 84 85 86 87 88 89 90 91 92 93 94 95 96 97 98 99 100 101 102 103 104 105 106 107 108 109 110 111 112 113 114 115 116 117 118 119 120 121 122 123 124 125 126 127 128 129 130 131 132 133 134 135 136 137 138 139 140 141 142 143 144 145 146 147 148 149 150 151 152 153 154 155 156 157 158 159 160 161 162 163 164 165 166 167 168 169 170 171 172 173 174 175 176 177 178 179 180 181 182 183 184 185 186 187 188 189

Pos Fig	Det. nr Part. No	Ingår Fitted	OBS!! Ange alltid årsmodell vid beställning av inredning Benämning	OBS!! Specify always year of model when ordering equipment Description
1	316707	M	Tapet vägg/tak	Wall paper
2	316021	M	Tejp tapet 20 mm	Tape, wall paper 20 mm
3	316022	M	Tejp tapet 60 mm	Tape, wall paper 60 mm
4	504668	x	Belysning hörn 2x5 W plast	Illumination corner 2x5 W plastic
5	323014	x	Skåp kök L1118 kpl.	Cupboard kitchen L1118 cpl.
-	323403	T	Skåp kök L1118 kpl. (köksfläkt CK155)	Cupboard kitchen L1118 cpl. (kitchen fan CK155)
6	323021	x	Lucka H 368x420	Door R 368x420
7	323020	x	Lucka V 368x420	Door L 368x420
8	323092	x	Hylla	Shelf
9	311917	x	Gångjärn	Hinge
10	312588	x	Platta gångjärn	Plate hinge
11	323401	x	Ljusramp köksskåp	Light holder
12	323267	x	Skåp utskjut kökskåp kpl.	Cupboard projekting cpl.
13	323529	x	Diskbänk kpl. u. skiva	Kitchen sink cpl. without board
14	401328	x	Plåt under spis	Plate cover under fireplace
15	323173	x	Skiva diskbänk *	Board *
16	323504	x	Lucka V 550x470	Door L 550x470
17	323503	x	Lucka H 550x470	Door R 550x470
18	323510	x	Lucka H 550x265	Door R 550x265
19	323505	x	Låda diskbänk kpl.	Drawer cpl.
20	323506	x	Låda diskbänk kpl.	Drawer cpl.
21	323413	x	Skärbräda	Cutting board
22	320460	x	Hylla övre	Shelf upper
23	324149	x	Utskjut diskbänk	Projection kitchen sink
24	323411	x	Skärbräda	Cutting board
25	321363	x	Hylla	Shelf
26	321394	x	Hylla nedre	Shelf
27	323517	x	Lucka H	Door L
28	309010	x	Trådback vit 227x527x185	Tray 227x527x185
29	326256	x	Front el-uttag	Front outlet
30	325682	x	Skåp utskjut köksskåp	Cupboard
31	323426	x	Lucka V 236x500	Door L 236x500
32	325364	x	Lucka H 236x500	Door R 236x500
33	322376	x	Hylla	Shelf
34	324295	x	Front el-uttag 130x470	Front outlet 130x470
35	504400	x	List täck el-kabel B=44 L=2000	Cover strip B=44 L=2000
36	316270	x	List snäpp undre L2379	List under L2379
37	316268	x	List snäpp övre L2379	List upper L2379
38	324723	x	Stolpe först. L1948 kpl. m. lucka	Support bar cpl. with door
39	320005	x	Lucka	Door
40	312589	x	Gångjärn	Hinge
41	325615	x	Skåp övre elc.	Cupboard upper
42	323002	x	Lucka	Door
43	323001	x	Lucka	Door
44	860406	x	Gångjärn	Hinge
45	325495	x	Täckfront radio	Cover radio
46	316042	x	Skena gardin L1020	Curtain rod L1020
47	325767	x	Värmespalt H fram	Air gap R.F.
48	860423	M	List kant U-gap ljusbrun	Strip, light brown
49	323446	x	Lock bäddlåda H F	Cover bed box R.F.
			M= Metervara T= Tillbehör	M= On the metre T= Accessory

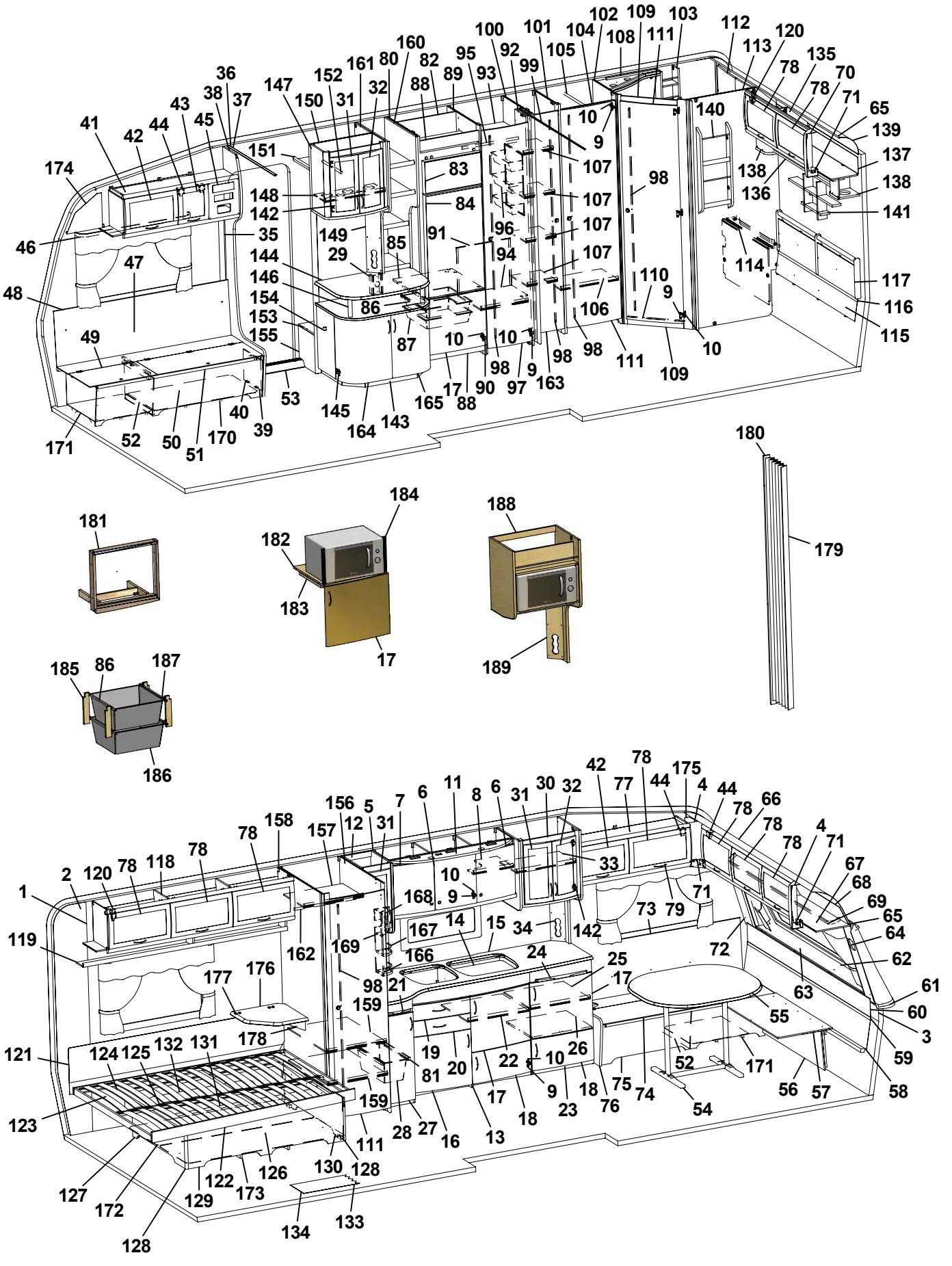
1 2 3 4 5 6 7 8 9 10 11 12 14 15 16 17 18 19 20 21 22 23 24 25 26 27 28 29 30 31 32 33 34 35 36 37 38 39 40 41 42 43 44 45 46 47 48 49 50 51 52 53 54 55 56 57 58 59 60 61 62 63 64 65 66 67 68 69 70 71 72 73 74 75 76 77 78 79 80 81 82 83 84 85 86 87 88 89 90 91 92 93 94 95 96 97 98 99 100 101 102 103 104 105 106 107 108 109 110 111 112 113 114 115 116 117 118 119 120 121 122 123 124 125 126 127 128 129 130 131 132 133 134 135 136 137 138 139 140 141 142 143 144 145 146 147 148 149 150 151 152 153 154 155 156 157 158 159 160 161 162 163 164 165 166 167 168 169 170 171 172 173 174 175 176 177 178 179 180 181 182 183 184 185 186 187 188 189

Pos Fig	Det. nr Part. No	Ingår Fitted	OBS!! Ange alltid årsmodell vid beställning av inredning Benämning	OBS!! Specify always year of model when ordering equipment Description
50	323445	x	Front bäddlåda H F (utan lastlucka)	Front bed box R.F. (without loading hatch)
--	324424	T	Front bäddlåda H F (med lastlucka)	Front bed box R.F. (with loading hatch)
51	860562	x	List bädd	List bed
52	312825	x	Stöd bäddlåda HF	Support bed box
53	314687	x	Tröskel aluminium L=850	Threshold aluminium L=850
54	316012	x	Bordsstativ	Table stand
55	323222	x	Bordsskiva 940x1026 *	Table top 940x1026 *
56	323180	x	Front bäddlåda gavel (2 st när lastl. mont.)	Front bed box gable (2 pcs in loading hatch)
57	323205	x	Skiva rundsittgrupp	Sheet seat
58	323203	x	Värmespalt nedre gavel fram	Air gap under
59	314287	x	List plast L=2270	List plastic L=2270
60	323200	x	Värmespalt övre gavel fram	Air gap upper
61	323128	x	Hylla front L2444	Shelf front L2444
62	860593	x	Raskant plast L=2600	Cantlist shelf front L=2600
63	324022	x	Luftspalt fronthylla	Air gap shelf front
64	323270	x	Front högtalare H	Front loudspeaker R
65	313884	x	List plast radie L=2379	List L=2379
66	316005	x	Skiva plast 295x2363x1	Plastic sheet
67	323044	x	Skåp gavel fram L=2365	Cupboard L=2365
68	323059	x	Skiva skåp 2345x180	Sheet 2345x180
69	316044	x	Skena gardin L1920	Curtain rod L1920
70	316115	x	Hörn inredning	Corner
71	324321	x	Täckvinkel hörn inredning	Cover for corner
72	326784	x	Front högtalare V	Front loudspeaker L
73	325761	x	Värmespalt V fram	Air gap L.F.
74	325723	x	Lock bäddlåda V F	Cover bed box L.F
75	325724	x	Front bäddlåda V F (utan lastlucka)	Front bed box L.F. (without loading hatch)
--	326159	T	Front bäddlåda V F (med lastlucka)	Front bed box L.F. (with loading hatch)
76	323449	z	Gavel bäddlåda V F	Gable bed box L.F
77	323045	z	Skåp övre L=1034	Cupboard upper L=1034
78	323000	z	Lucka	Door
79	316428	x	Handtag	Handle
80	326988	x	Vägg kyl V	Wall refrigerator L
81	315488	x	Glidlist trådback L430 D14	Sliding strip tray L430 D14
82	371558	x	Bakstycke stopp kyl	Back cupboard
83	324828	x	Skiva frys	Sheet freezer
84	324829	x	Skiva kyl	Sheet refrigerator
85	371556	x	Hylla under kyl	Rack under refrigerator
86	312712	x	Glidlist trådback (säljes i par)	Sliding strip tray (pair)
87	310325	x	Trådback vit 427x427x85	Tray 427x427x85
88	326133	x	Front skåp under kyl	Front cupboard
89	326590	x	Vägg kyl H	Wall refrigerator R
90	316799	x	Gångjärn	Hinge
91	326552	x	Täckskiva exp.kärl	Cover expansion vessel
92	323114	x	Nisch vikdörr	Niche folding door
93	326551	x	Hylla garderob övre	Shelf wardrobe upper
94	326598	x	Hylla garderob nedre	Shelf wardrobe lower
95	316197	x	Galgstång L=782	Clothes hanger L=782
96	312162	x	Korg garderob 330x140x520	Basket
97	321519	x	Dörr 415x1850	Door 415x1850
			M= Metervara T= Tillbehör	M= On the metre T= Accessory

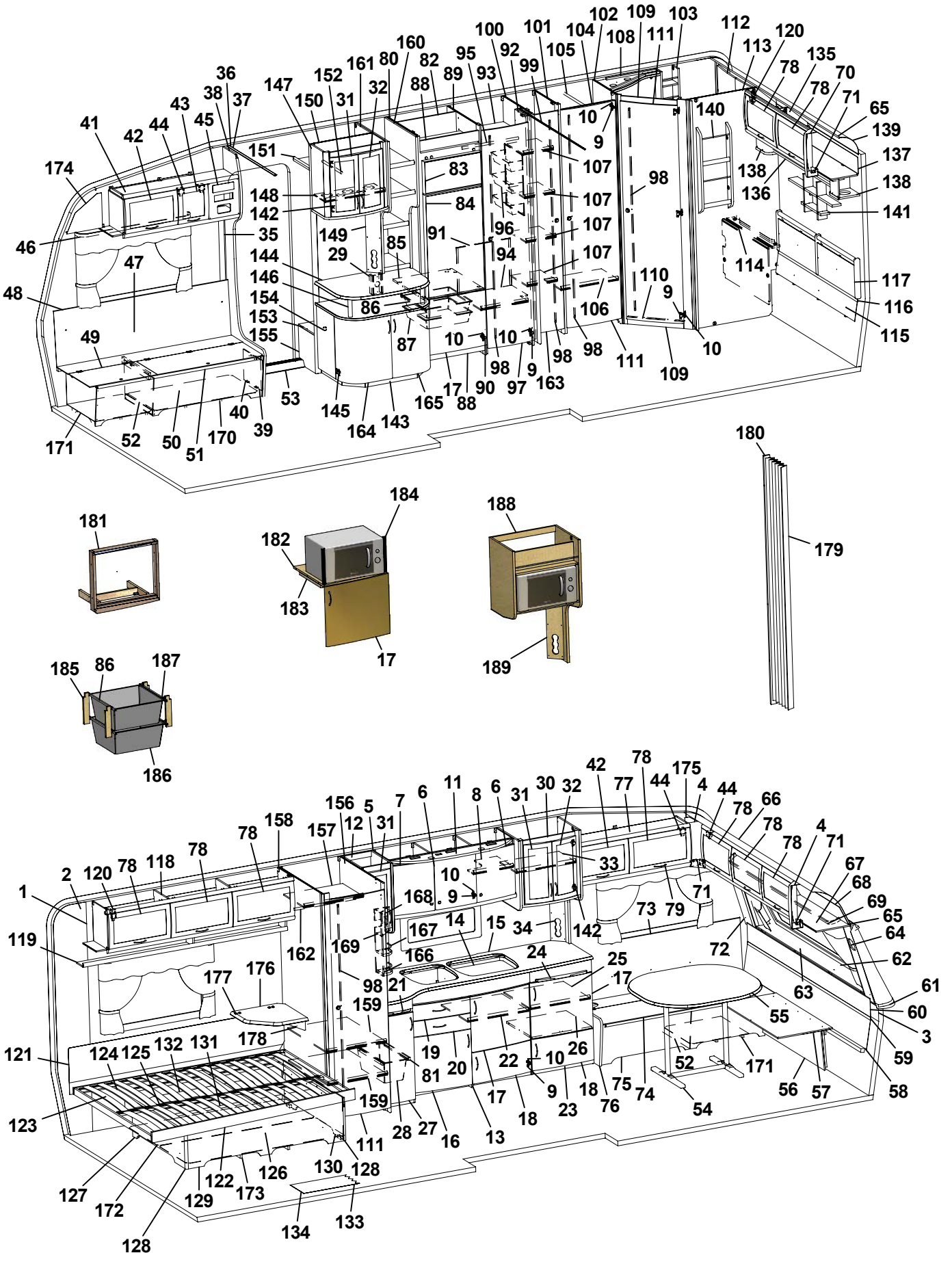
1 2 3 4 5 6 7 8 9 10 11 12 14 15 16 17 18 19 20 21 22 23 24 25 26 27 28 29 30 31 32 33 34 35 36 37 38 39 40 41 42 43 44 45 46 47 48 49 50 51 52 53 54 55 56 57 58 59 60 61 62 63 64 65 66 67 68 69 70 71 72 73 74 75 76 77 78 79 80 81 82 83 84 85 86 87 88 89 90 91 92 93 94 95 96 97 98 99 100 101 102 103 104 105 106 107 108 109 110 111 112 113 114 115 116 117 118 119 120 121 122 123 124 125 126 127 128 129 130 131 132 133 134 135 136 137 138 139 140 141 142 143 144 145 146 147 148 149 150 151 152 153 154 155 156 157 158 159 160 161 162 163 165 166 167 168 169 170 171 172 173 174 175 176 177 178 179 180 181 182 183 184 185 186 187 188 189

Pos Fig	Det. nr Part. No	Ingår Fitted	OBS!! Ange alltid årsmodell vid beställning av inredning Benämning	OBS!! Specify always year of model when ordering equipment Description
98	314523	x	Rätningslist dörr L=1715	List L=1715
99	314917	x	Skena draperi L=1190	Drapery rail L=1190
100	320525	x	Vägg garderob H	Wall wardrobe R
101	323697	x	Vägg garderob H	Wall wardrobe R
102	325620	x	Vägg tvättrum främre	Walll washroom
103	325685	x	Hylla	Shelf
104	320667	x	Överbit garderob	Overlap wardrobe
105	316197	x	Galgstång L=782	Clothes hanger L=782
106	320792	x	Hylla	Shelf
107	323728	x	Hylla backskåp	Shelf
108	325683	x	Ljusramp tvättrum	Light holder
109	321060	x	Tröskel 480x60	Threshold 480x60
110	314591	x	List tröskel al. L=480	List threshold L=480
111	321518	x	Dörr 490x1850	Door 490x1850
112	323453	x	Skåp tvättrum L766	Cupboard L766
113	325618	x	Vägg tvättrum bakre	Wall washroom rear
114	323456	x	Front tvättrum	Front washroom
115	325738	x	Värmespalt	Air gap
116	314287	x	List plast L=2270	List plastic L=2270
117	325739	x	Värmespalt gavel bak	Air gap
118	323046	x	Skåp övre L=1674	Cupboard upper L=1674
119	323082	x	Hyllpaket	Shelf
120	315194	x	Gångjärn	Hinge
121	325616	x	Värmespalt	Airgap
122	324039	x	Sängram u. ribbotten	Bed bottom without laths
123	325339	x	Ribbotten kpl.	Laths bottom cpl.
124	311985	x	Ribba sängbotten L=718 B=63	Lath bed bottom L=718 B=63
125	312046	x	Band t. ribbotten	Band for laths bottom
126	325748	x	Sänglåda kpl.	Bed box cpl.
127	325751	x	Gavel säng V	Gable bed L
128	860590	x	List hörn L=2500	Corner strip L=2500
129	323282	x	Front säng	Front bed
130	325750	x	Gavel säng H	Gable bed R
131	315203	x	Regel 17,5x55x1415	Wood lath pine 17,5x55x1415
132	325749	x	Bakgavel sänglåda	Back bed box
133	316004	M	Matta golv, Solidwood	Carpet floor, Solidwood
134	314708	T	Matta golv	Carpet floor
135	323471	x	Skåp gavel bak L1510	Cupboard gable L1510
136	323476	x	Hyllpaket	Shelf
137	323480	x	Skiva skåp 1500x140	Sheet 1500x140
138	323047	x	Högtalarlåda	Box loudspeaker
139	316005	x	Skiva plast 295x2363x1	Plastic sheet
140	320316	x	Tidningshylla 280x720 kpl	Newspaper shelf
141	325741	x	Hylla gavel	Shelf
142	316037	x	Gångjärn	Hinge
143	323558	x	TV-bänk kpl. u. skiva	TV-bench cpl. without board
144	323228	x	Skiva TV-bänk 830x580 *	Board *
145	314663	x	Gångjärn	Hinge
146	323559	x	Rundstav L=170	Round staff L=170
147	325679	x	Skåp bar kpl.	Coctail cabinet cpl.
			M= Metervara T= Tillbehör	M= On the metre T= Accessory

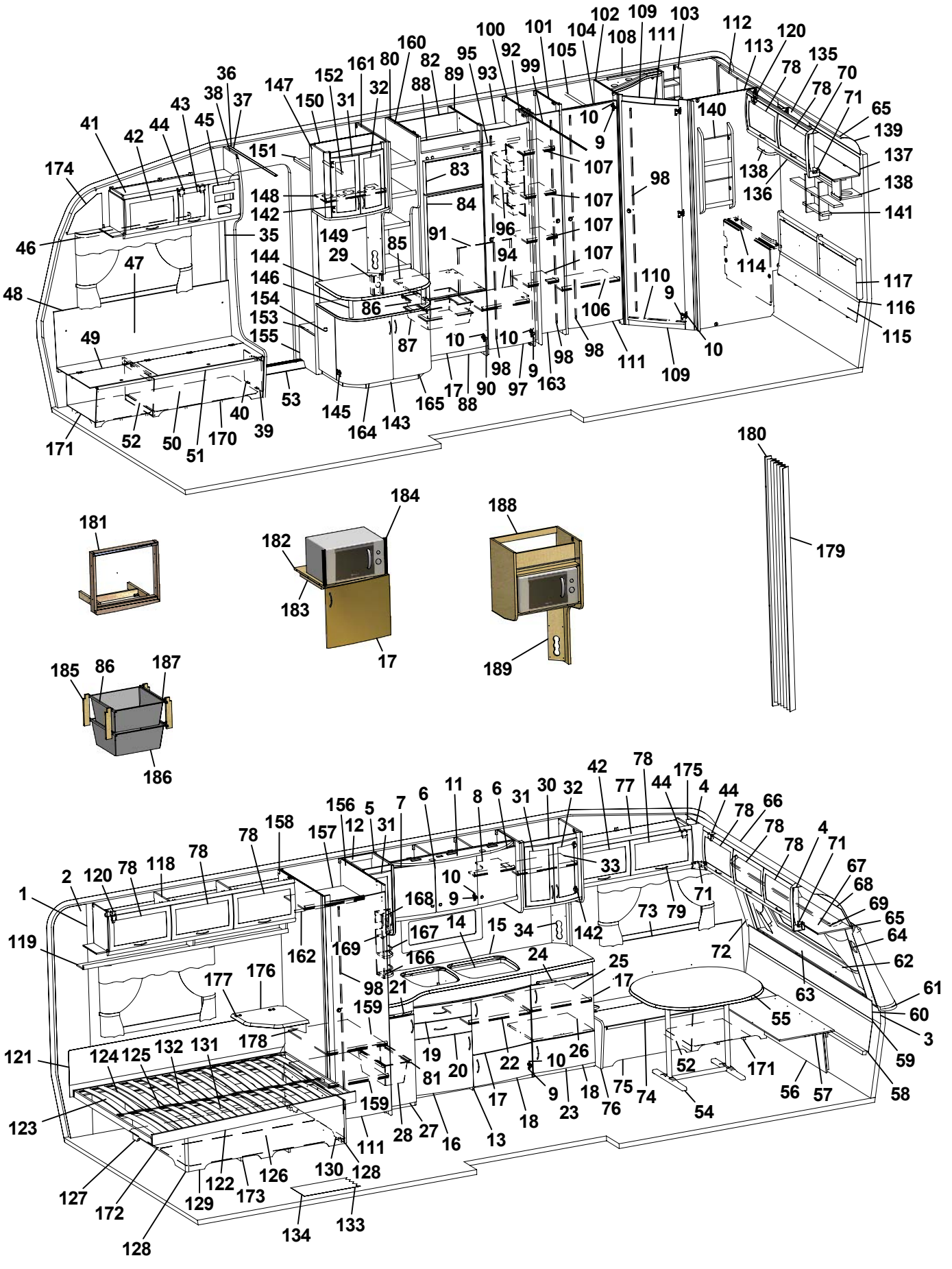
1 2 3 4 5 6 7 8 9 10 11 12 14 15 16 17 18 19 20 21 22 23 24 25 26 27 28 29 30 31 32 33 34 35 36 37 38 39 40 41 42 43 44 45 46 47 48 49 50 51 52 53 54 55 56 57 58 59 60 61 62 63 64 65 66 67 68 69 70 71 72 73 74 75 76 77 78 79 80 81 82 83 84 85 86 87 88 89 90 91 92 93 94 95 96 97 98 99 100 101 102 103 104 105 106 107 108 109 110 111 112 113 114 115 116 117 118 119 120 121 122 123 124 125 126 127 128 129 130 131 132 133 134 135 136 137 138 139 140 141 142 143 144 145 146 147 148 149 150 151 152 153 154 155 156 157 158 159 160 161 162 163 164 165 166 167 168 169 170 171 172 173 174 175 176 177 178 179 180 181 182 183 184 185 186 187 188 189

Pos Fig	Det. nr Part. No	Ingår Fitted	OBS!! Ange alltid årsmodell vid beställning av inredning Benämning	OBS!! Specify always year of model when ordering equipment Description
148	323723	x	Hylla	Shelf
149	323440	z	Front el-uttag	Front outlet
150	322325	z	Vägg garderob H	Wall wardrobe R
151	326923	z	Hylla garderob övre	Shelf
152	316197	z	Galgstång L=782	Clothes hanger L=782
153	326926	x	Hylla insteg 553x295 *	Shelf *
154	314897	z	Bussning plast Ø=29 mm	Bushing plastic
155	326924	z	Front hylla garderob	Front
156	322247	z	Vägg garderob H	Wall wardrobe R
157	322293	z	Hylla garderob	Shelf
158	322249	z	Vägg garderob V	Wall wardrobe L
159	322251	z	Hylla garderob	Shelf
160	326929	z	Hylla	Shelf
161	326925	z	Rygg garderob	Wardrobe back
162	316197	x	Galgstång L=782	Clothes hanger L=782
163	324080	x	Dörr 260x1850	Door 260x1850
164	321380	x	Lucka V 403x536	Door L 403x536
165	321379	x	Lucka H 403x536	Door R 403x536
166	320312	x	Kryddhylla	Spice shelf
167	314352	x	Rasskydd al. rör L=210	Pipe al. L=210
168	320626	x	Front el-uttag	Front outlet
169	320627	x	Skiva täck	Sheet cover
170	324134	x	Luftspalt H-fram	Air gap R front
171	324138	x	Luftspalt fram	Air gap front
172	324938	x	Luftspalt sänglåda	Air gap bed box
173	325752	x	Luftspalt sänglåda	Air gap bed box
174	327193	x	Täckskiva gavel H	Cover R
175	327194	x	Täckskiva gavel V	Cover L
176	324300	T	Skiva TV-hylla 470x470	Board 470x470
177	860621	T	Gångjärn	Hinge
178	315749	T	Stöd	Support board
179	315216	T	Vikdörr 1900x1500	Folding door
180	323115	T	Bakdel nisch vikdörr	Back niche folding door
181	324041	T	Monteringssats ugn kpl.	Mounting kit cpl.
182	323069	T	Hylla nedre	Shelf under
183	312168	T	List 17,5x22x360	List 17,5x22x360
184	401607	T	Galler	Grating
185	320514	T	List, backskenor (trådbackar i d-bänk)	List (trays in kitchen sink)
--	326277	T	List, backskenor (trådbackar i utskjut d-bänk)	List (trays in projection kitchen sink)
186	310326	T	Trådback vit 427x427x185	Tray 427x427x185
187	316276	T	Utdragsstopp trådback	Extension stop, tray
188	322169	T	Hylla mikrovågsugn	Shelf microwave oven
189	321501	T	Front el-uttag 130x533	Front outlet 130x533
			* = Ange laminat A, B eller C vid beställning. A = Laminat ARPA 3124 gråprickig B = Laminat ARPA 2571 ljus C = Laminat ARPA 2578 silvergrå	* = Specify laminate A, B or C in order. A = Laminate ARPA 3124 grey spotted B = Laminate ARPA 2571 light C = Laminate ARPA 2578 silver-grey
			Dyntyger, gardiner m.m. (se tyger)	Cushion textilies, curtains etc. (see textiles
			M= Metervara T= Tillbehör	M= On the metre T= Accessory

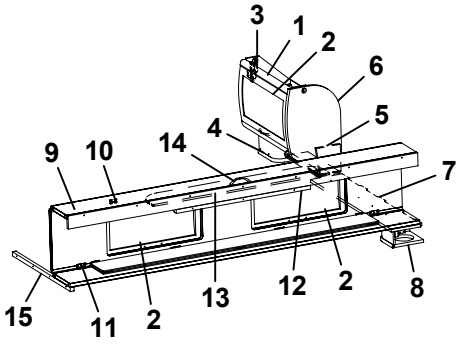
3
1
2
6
5
4
14
9
10
7
15
11
2
13
12
2
8

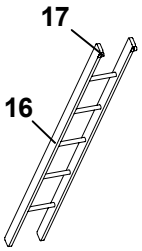
17
16

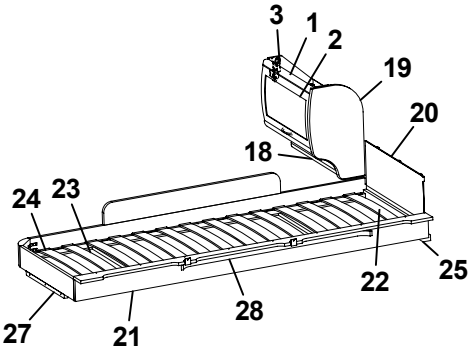
3
1
2
19
20
18
24
23
22
25
27
21
28

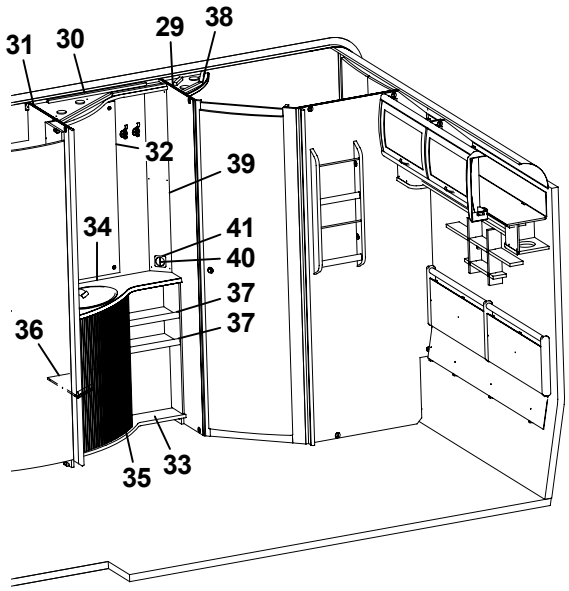
31
30
29
38
32
39
34
41
40
37
37
36
35
33

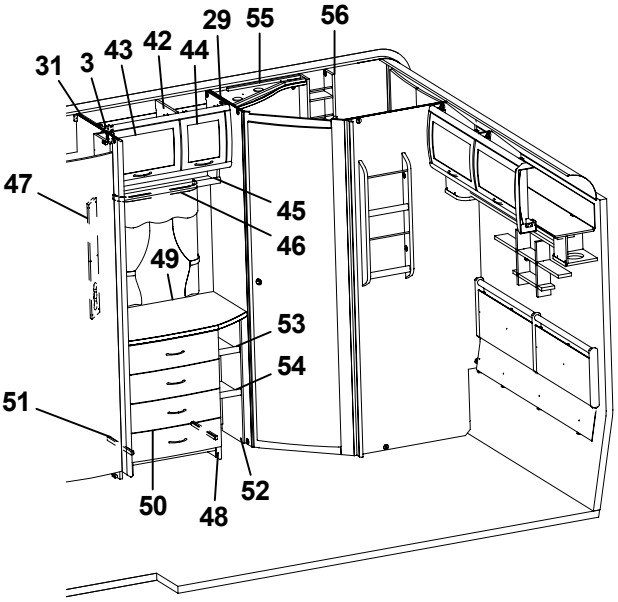
31
3
43
42
44
29
55
56
47
45
46
49
53
54
51
50
48
52

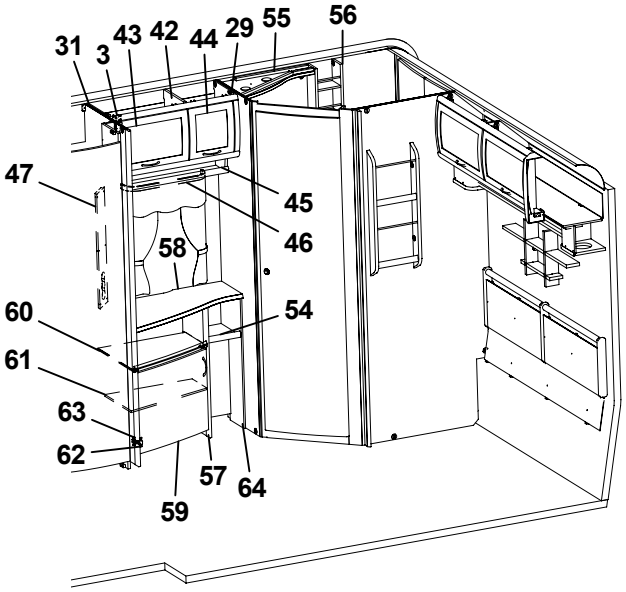
31
3
43
42
44
29
55
56
47
45
46
58
54
60
61
63
62
59
57
64

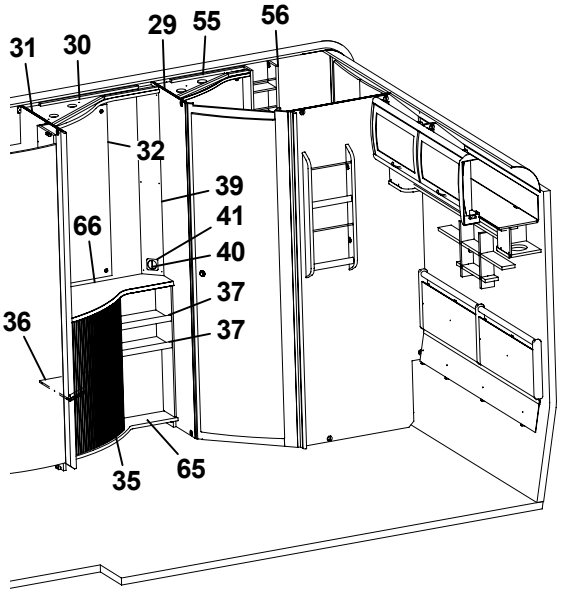
31
30
29
55
56
32
39
66
41
40
37
37
36
35
65

Pos Fig	Det. nr Part. No	Ingår Fitted	OBS!! Ange alltid årsmodell vid beställning av inredning Benämning	OBS!! Specify always year of model when ordering equipment Description
1	323884	x	Skåp gavel bak L560	Cupboard gable L560
2	323000	x	Lucka	Door
3	315194	x	Gångjärn	Hinge
4	323047	x	Högtalarlåda	Box loudspeaker
5	324120	x	Hyllpaket	Shelf
6	324047	x	Gavel rundad	Gable
7	324059	x	Hylla gavel bak 935x180	Shelf gable rear
8	324111	x	Högtalarlåda	Box loudspeaker
9	323817	x	Överbäddskåp L1980	Upper bed L1980
10	860402	x	Gångjärn	Hinge
11	860405	x	Gångjärn	Hinge
12	312233	x	Regel låsning	Lock bar
13	323846	x	Rasskydd ö-bäddskåp	Protective plate
14	316428	x	Handtag	Handle
15	312313	x	Bärregel 670x22x22	Bearing rail 670x22x22
16	312613	T	Stege ö-bäddsskåp 201x1800 kpl.	Ladder upper bed 201x1800 cpl.
17	860426	T	Krok t. stege	Hook for ladder
18	323888	x	Hyllpaket	Shelf
19	323657	x	Gavel rundad	Gable
20	321209	x	Värmespalt gavel	Air gap gable
21	323797	x	Sängram vån.säng V u. ribbotten	Bed bottom L without laths
22	325430	x	Ribbotten kpl.	Laths bottom cpl.
23	311985	x	Ribba sängbotten L=718 B=63	Lath bed bottom L=718 B=63
24	312046	x	Band t. ribbotten	Band for laths bottom
25	324117	x	Bärregel	Bearing rail
27	312436	x	Bärregel L=440	Bearing rail L=440
28	316043	x	Skena gardin L1080	Curtain rod L1080
29	325622	x	Vägg tvättrum främre	Wall washroom front
30	323197	x	Ljusramp tvättrum	Light holder
31	324199	x	Vägg garderob H	Wall wardrobe R
32	314689	x	Spegel 515x995x3	Mirror 515x995x3
33	323188	x	Skåp tvättrum kpl. m. skiva/jalusi	Cupboard wash basin cpl. with board/jalousie
34	323189	x	Skiva skåp tv.ställ 790x514 *	Board cupboard wash basin *
35	320243	x	Jalusi skåp tvättställ	Jalousie
36	320253	x	Hylla	Shelf
37	323191	x	Hylla	Shelf
38	370693	x	Ljusramp tvättrum	Light holder
39	325112	x	Front el-uttag 130x1068	Front outlet 130x1068
40	504815	x	Strömbrytare brun 2-polig	Switch brown 2-pol
41	504813	x	Ram strömbrytare brun	Frame switch brown
42	323803	x	Skåp övre L790	Cupboard upper L 790
43	323002	x	Lucka	Door
44	323001	x	Lucka	Door
45	323810	x	Hyllpaket	Shelf
46	316045	x	Skena gardin L 500	Curtain rod L 500
			T= Tillbehör	T= Accessory

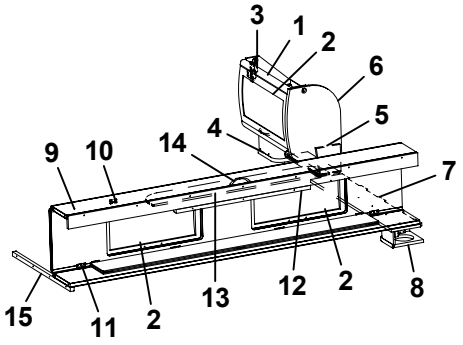
3
1
2
6
5
4
14
9
10
7
15
11
2
13
12
2
8

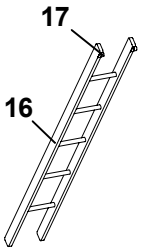
17
16

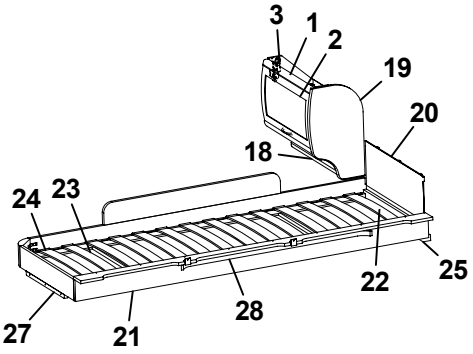
3
1
2
19
20
18
24
23
22
25
27
21
28

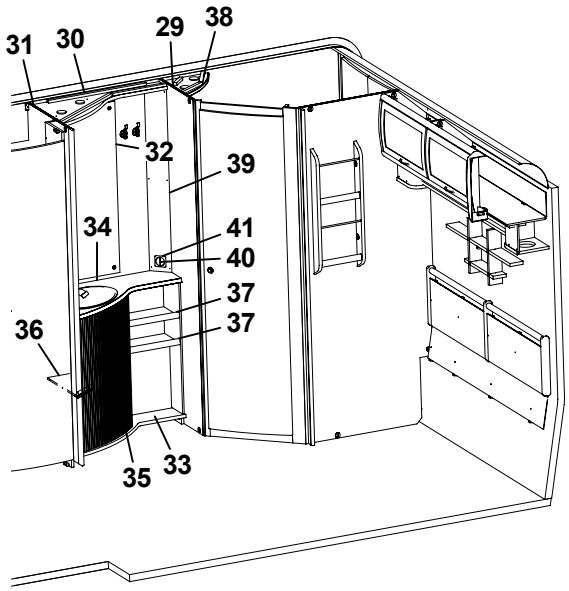
31
30
29
38
32
39
34
41
40
37
37
36
35
33

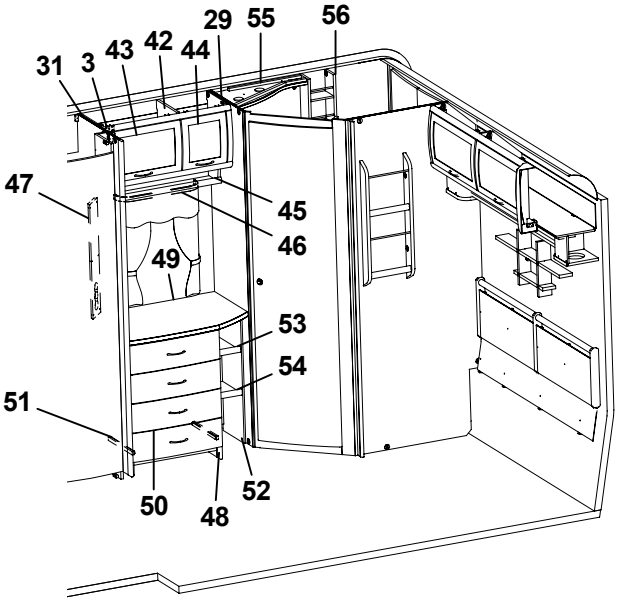
31
3
43
42
44
29
55
56
47
45
46
49
53
54
51
50
48
52

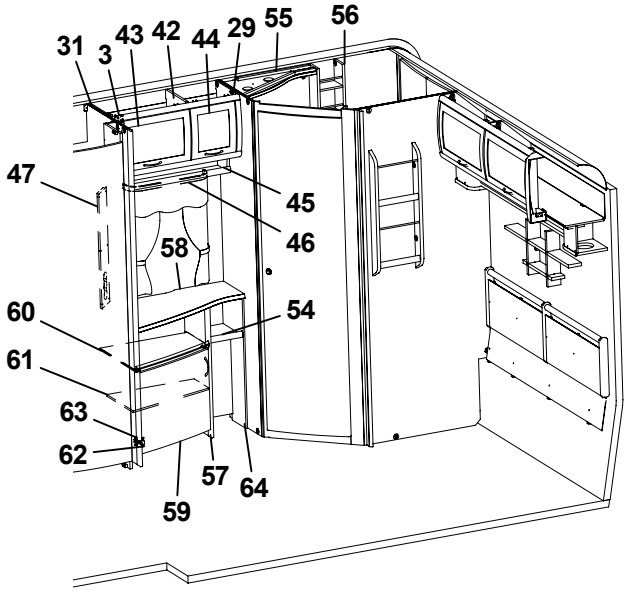
31
3
43
42
44
29
55
56
47
45
46
58
54
60
61
63
62
59
57
64

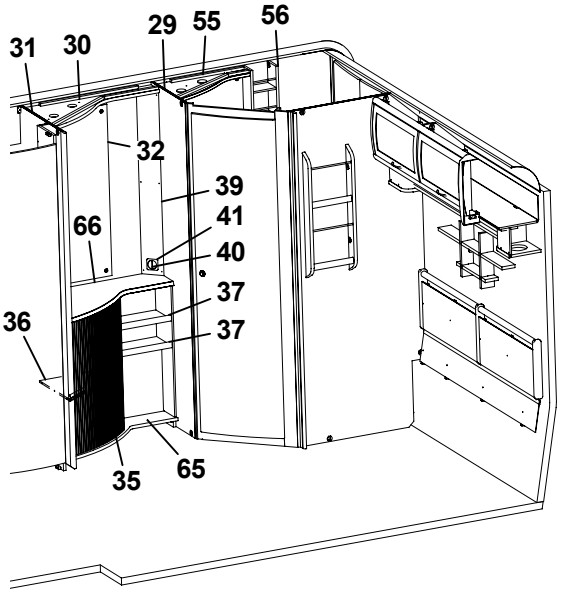
31
30
29
55
56
32
39
66
41
40
37
37
36
35
65

Pos Fig	Det. nr Part. No	Ingår Fitted	OBS!! Ange alltid årsmodell vid beställning av inredning Benämning	OBS!! Specify always year of model when ordering equipment Description
47	320624	x	Front el-uttag 130x665	Front outlet 130x665
48	323539	x	Byrå kpl. u. skiva	Chest of drawers without board
49	324081	x	Skiva byrå 790x549/423 *	Board *
50	323541	x	Låda byrå	Drawer
51	315215	x	Glidskena låda (säljes i par)	Slide bar (exp. in pair)
52	324082	x	Hylla vid byrå kpl.	Shelf cpl.
53	324084	x	Hylla övre	Shelf
54	323814	x	Hylla undre	Shelf
55	325683	x	Ljusramp tvättrum	Light holder
56	325685	x	Hylla	Shelf
57	323317	x	TV-bänk kpl. u. skiva	TV-bench cpl. without board
58	323804	x	Skiva TV-bänk 790x515/270 *	Board *
59	323504	x	Lucka V 550x470	Door L 550x470
60	323320	x	Hylla övre	Shelf upper
61	323321	x	Hylla undre	Shelf lower
62	311917	x	Gångjärn	Hinge
63	312588	x	Platta gångjärn	Plate hinge
64	323805	x	Hylla vid TV-bänk kpl.	Shelf cpl.
65	324210	x	Skåp smink kpl. m skiva/jalusi	Cupboard
66	324400	x	Skiva sminkbord 790x514 *	Board *
			T= Tillbehör	T= Accessory

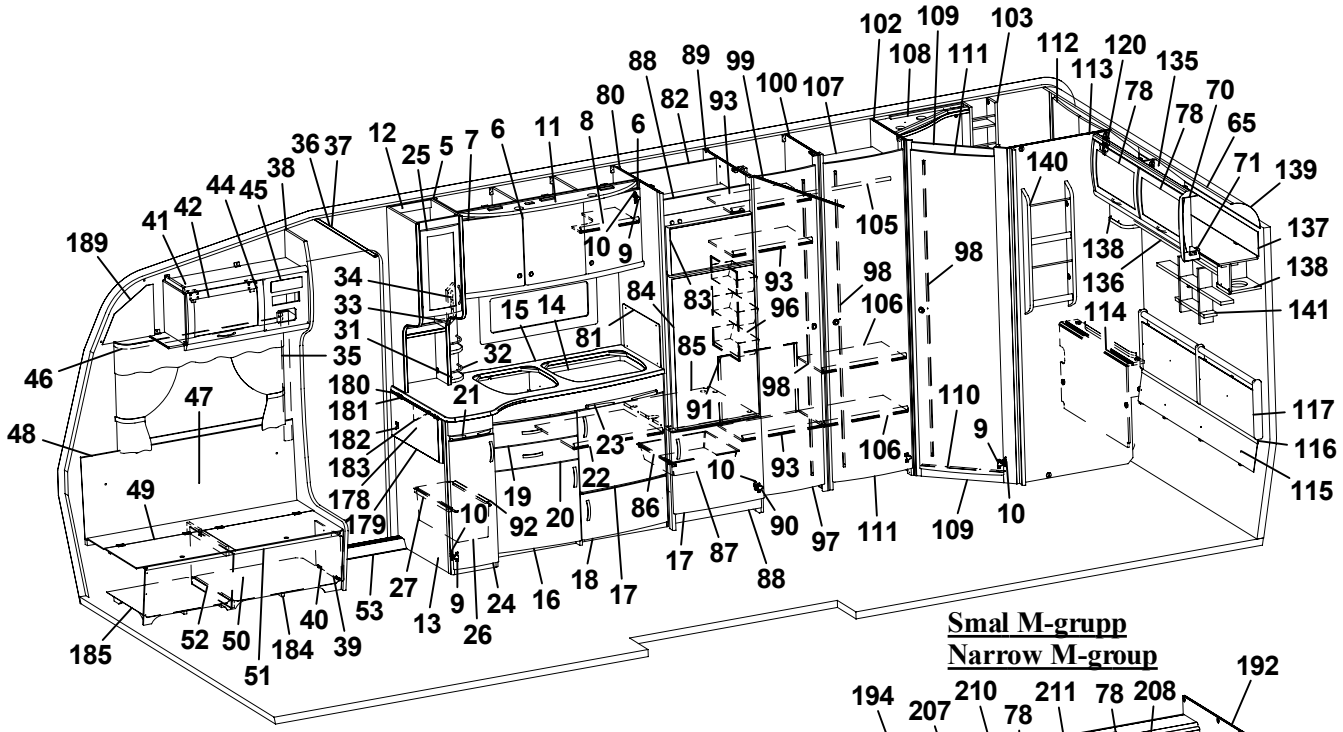

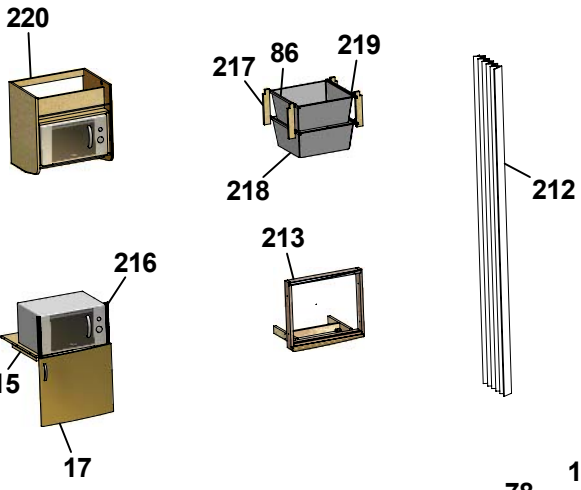

Smal M-grupp
Narrow M-group

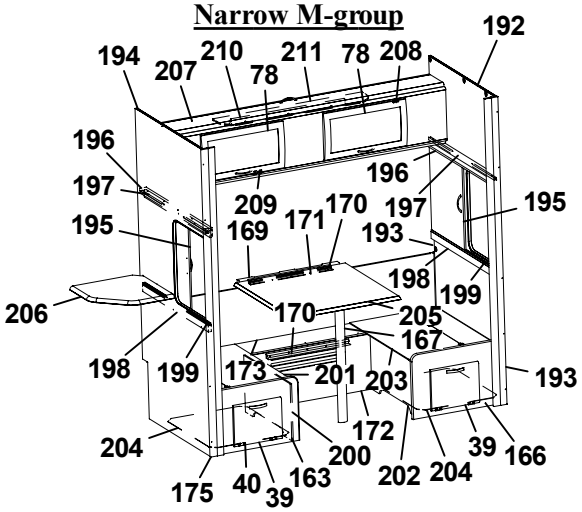

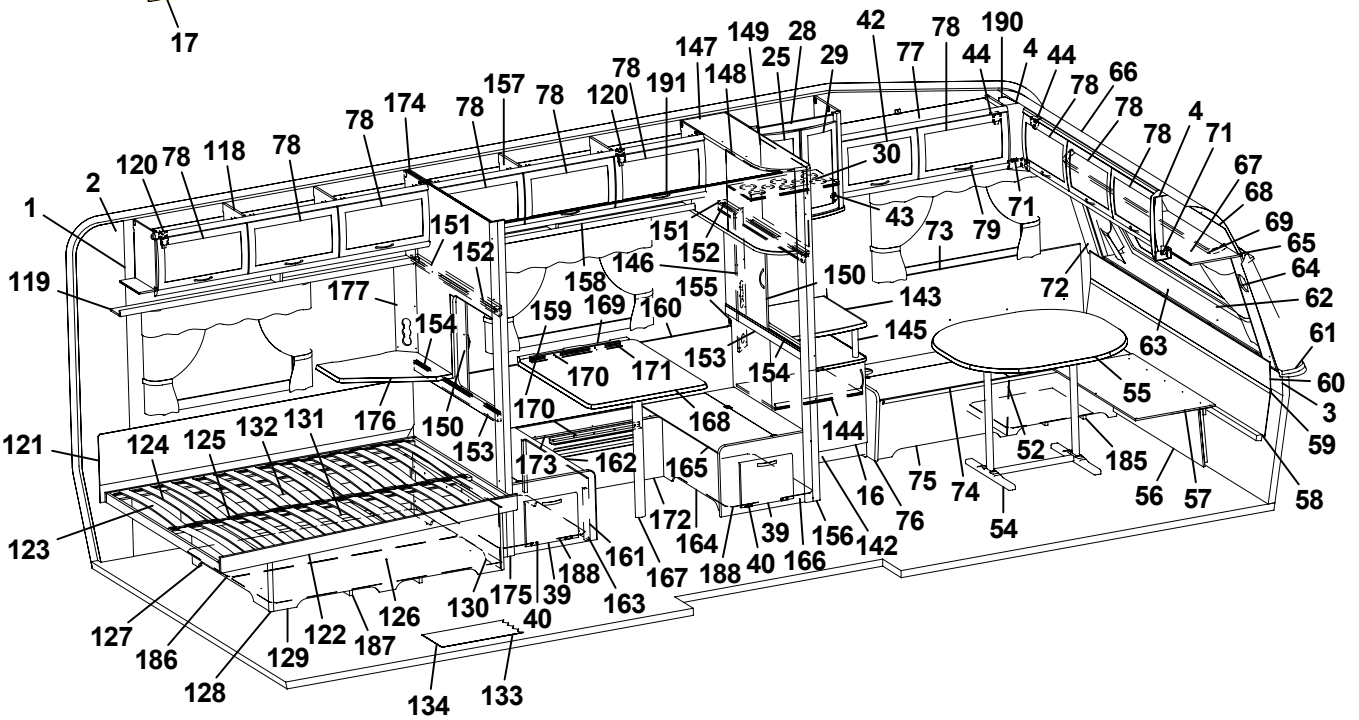

Pos Fig	Det. nr Part. No	Ingår Fitted	OBS!! Ange alltid årsmodell vid beställning av inredning Benämning	OBS!! Specify always year of model when ordering equipment Description
1	316707	M	Tapet vägg/tak	Wall paper
2	316021	M	Tejp tapet 20 mm	Tape, wall paper 20 mm
3	316022	M	Tejp tapet 60 mm	Tape, wall paper 60 mm
4	504668	x	Belysning hörn 2x5 W plast	Illumination corner 2x5 W plastic
5	323014	x	Skåp kök L1118 kpl.	Cupboard kitchen L1118 cpl.
-	323403	T	Skåp kök L1118 kpl. (köksfläkt CK155)	Cupboard kitchen L1118 cpl. (kitchen fan CK155)
6	323021	x	Lucka H 368x420	Door R 368x420
7	323020	x	Lucka V 368x420	Door L 368x420
8	323092	x	Hylla	Shelf
9	311917	x	Gångjärn	Hinge
10	312588	x	Platta gångjärn	Plate hinge
11	323401	x	Ljusramp köksskåp	Light holder
12	323267	x	Skåp utskjut kökskåp kpl.	Cupboard projekting cpl.
13	323043	x	Diskbänk kpl. u. skiva	Kitchen sink cpl. without board
14	401328	x	Plåt under spis	Plate cover under fireplace
15	323169	x	Skiva diskbänk *	Board *
16	323504	x	Lucka V 550x470	Door L 550x470
17	323503	x	Lucka H 550x470	Door R 550x470
18	323510	x	Lucka H 550x265	Door R 550x265
19	323505	x	Låda diskbänk kpl.	Drawer cpl.
20	323506	x	Låda diskbänk kpl.	Drawer cpl.
21	323413	x	Skärbräda	Cutting board
22	320460	x	Hylla övre	Shelf upper
23	323412	x	Skärbräda	Cutting board
24	323517	x	Lucka 270x740	Door 270x740
25	323426	x	Lucka V 236x500	Door L 236x500
26	309010	x	Trådback vit 227x527x185	Tray 227x527x185
27	315488	x	Glidlist trådback L430 D14	Sliding strip tray L430 D14
28	325674	x	Skåp bar kpl.	Coctail cabinet cpl.
29	325364	x	Lucka H 236x500	Door R 236x500
30	323707	x	Hylla	Shelf
31	320312	x	Kryddhylla	Spice shelf
32	314352	x	Rasskydd al. rör L=210	Pipe al. L=210
33	320627	x	Skiva täck	Sheet cover
34	320626	x	Front el-uttag	Front outlet
35	504400	x	List täck el-kabel B=44 L=2000	Cover strip B=44 L=2000
36	316270	x	List snäpp undre L2379	List under L2379
37	316268	x	List snäpp övre L2379	List upper L2379
38	324721	x	Stolpe först. L1922 kpl. m. lucka	Support bar cpl. with door
39	320005	x	Lucka	Door
40	312589	x	Gångjärn	Hinge
41	325613	x	Skåp övre elc.	Cupboard
42	323002	x	Lucka	Door
43	316037	x	Gångjärn	Hinge
44	860406	x	Gångjärn	Hinge
45	325495	x	Täckfront radio	Cover radio
46	316042	x	Skena gardin L1020	Curtain rod L1020
47	325765	x	Värmespalt H fram	Air gap R.F.
48	860423	M	List kant ljusbrun	Strip, light brown
49	323178	x	Lock bäddlåda H F	Cover bedbox R.F.
			M= Metervara T= Tillbehör	M= On the metre T= Accessory

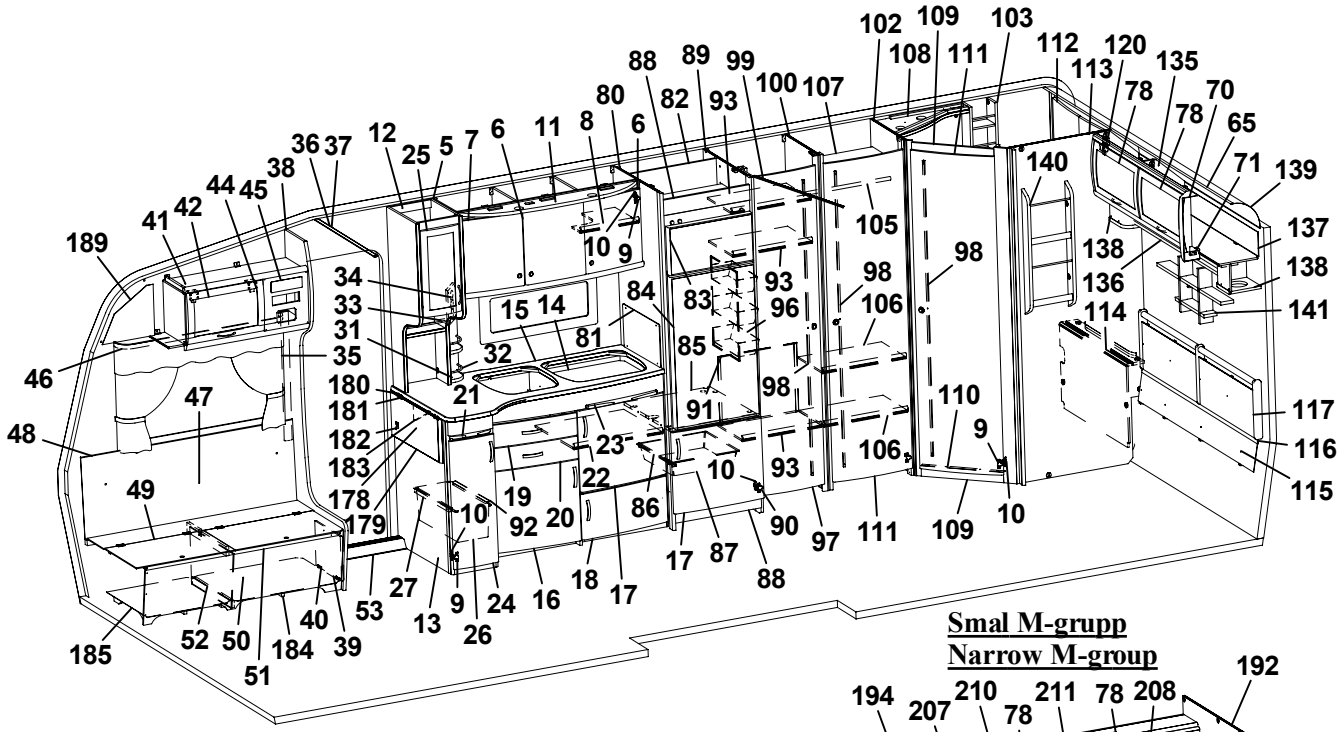

Smal M-grupp
Narrow M-group

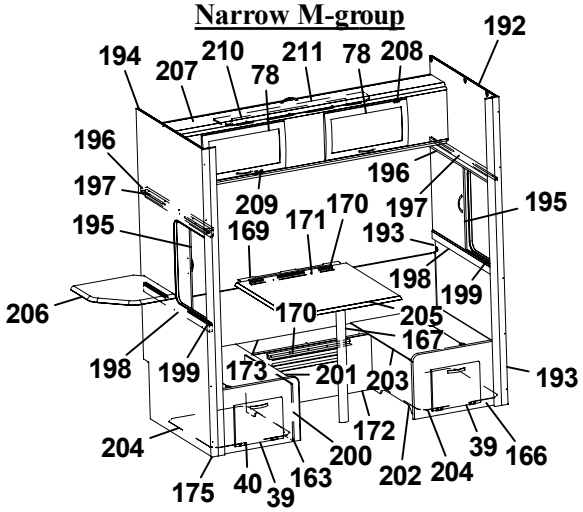

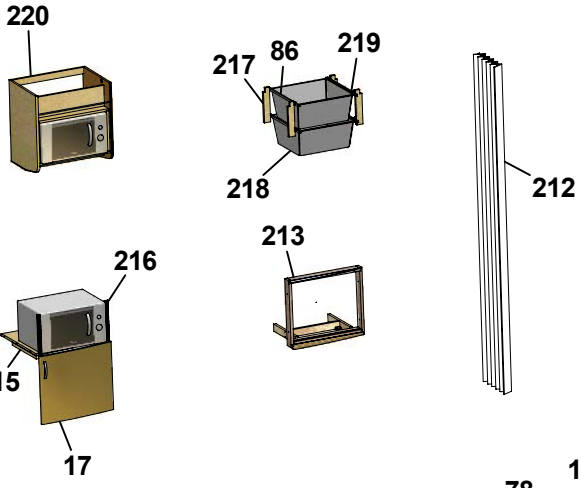

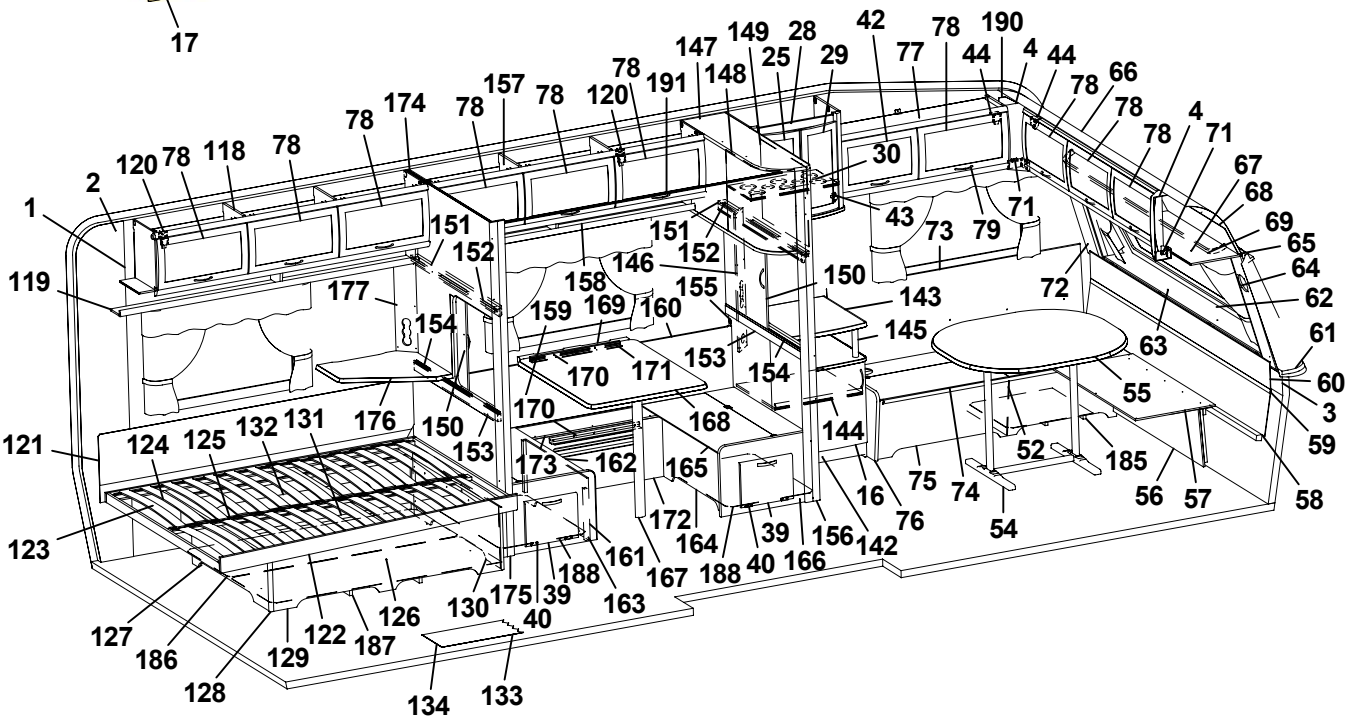

Pos Fig	Det. nr Part. No	Ingår Fitted	OBS!! Ange alltid årsmodell vid beställning av inredning Benämning	OBS!! Specify always year of model when ordering equipment Description
50	323174	x	Front bäddlåda H F (utan lastlucka)	Front bed box R.F. (without loading hatch)
--	324422	T	Front bäddlåda H F (med lastlucka)	Front bed box R.F. (with loading hatch)
51	860562	x	List bädd	List bed
52	312825	x	Stöd bäddlåda HF	Support bed box
53	314687	x	Tröskel aluminium L=850	Threshold aluminium L=850
54	316012	x	Bordsstativ	Table stand
55	323222	x	Bordsskiva 940x1026 *	Table top 940x1026 *
56	323180	x	Front bäddlåda gavel (2 st när lastl. mont.)	Front bed box gable (2 pcs in loading hatch)
57	323205	x	Skiva rundsittgrupp	Sheet seat
58	323203	x	Värmespalt nedre gavel fram	Air gap under
59	314287	x	List plast L=2270	List plastic L=2270
60	323200	x	Värmespalt övre gavel fram	Air gap upper
61	323128	x	Hylla front L2444	Shelf front L2444
62	860593	x	Raskant plast L=2600	Cantlist shelf front L=2600
63	324022	x	Luftspalt fronthylla	Air gap shelf front
64	323270	x	Front högtalare H	Front loudspeaker R
65	313884	x	List plast radie L=2379	List L=2379
66	316005	x	Skiva plast 295x2363x1	Plastic sheet
67	323044	x	Skåp gavel fram L=2365	Cupboard L=2365
68	323059	x	Skiva skåp 2345x180	Sheet 2345x180
69	316044	x	Skena gardin L1920	Curtain rod L1920
70	316115	x	Hörn inredning	Corner
71	324321	x	Täckvinkel hörn inredning	Cover for corner
72	326784	x	Front högtalare V	Front loudspeaker L
73	325761	x	Värmespalt V fram	Air gap L.F.
74	325723	x	Lock bäddlåda V F	Cover bed box L.F
75	325724	x	Front bäddlåda V F (utan lastlucka)	Front bed box L.F. (without loading hatch)
--	325877	T	Front bäddlåda V F (med lastlucka)	Front bed box L.F. (with loading hatch)
76	323449	x	Gavel bäddlåda V F	Gable bed box L.F
77	323045	x	Skåp övre L=1034	Cupboard upper L=1034
78	323000	x	Lucka	Door
79	316428	x	Handtag	Handle
80	326608	x	Vägg kyl V	Wall refrigerator L
81	401475	x	Flamskydd	Flame guard
82	371558	x	Bakstycke stopp kyl	Back cupboard
83	324828	x	Skiva frys	Sheet freezer
84	324829	x	Skiva kyl	Sheet refrigerator
85	371556	x	Hylla under kyl	Rack under refrigerator
86	312712	x	Glidlist trådback (säljes i par)	Sliding strip tray (pair)
87	310325	x	Trådback vit 427x427x85	Tray 427x427x85
88	326133	x	Front skåp under kyl	Front cupboard
89	326982	x	Vägg kyl H	Wall refrigerator R
90	316799	x	Gångjärn	Hinge
91	327265	x	Täckskiva exp.kärl	Cover expansion vessel
92	315487	x	Glidlist trådback L430 D8	Sliding strip tray L430 D8
93	327253	x	Hylla	Shelf
96	312162	x	Korg garderob 330x140x520	Basket
97	321519	x	Dörr 415x1850	Door 415x1850
98	314523	x	Rätningslist dörr L=1715	List L=1715
99	314917	x	Skena draperi L=1190	Drapery rail L=1190
			M= Metervara T= Tillbehör	M= On the metre T= Accessory

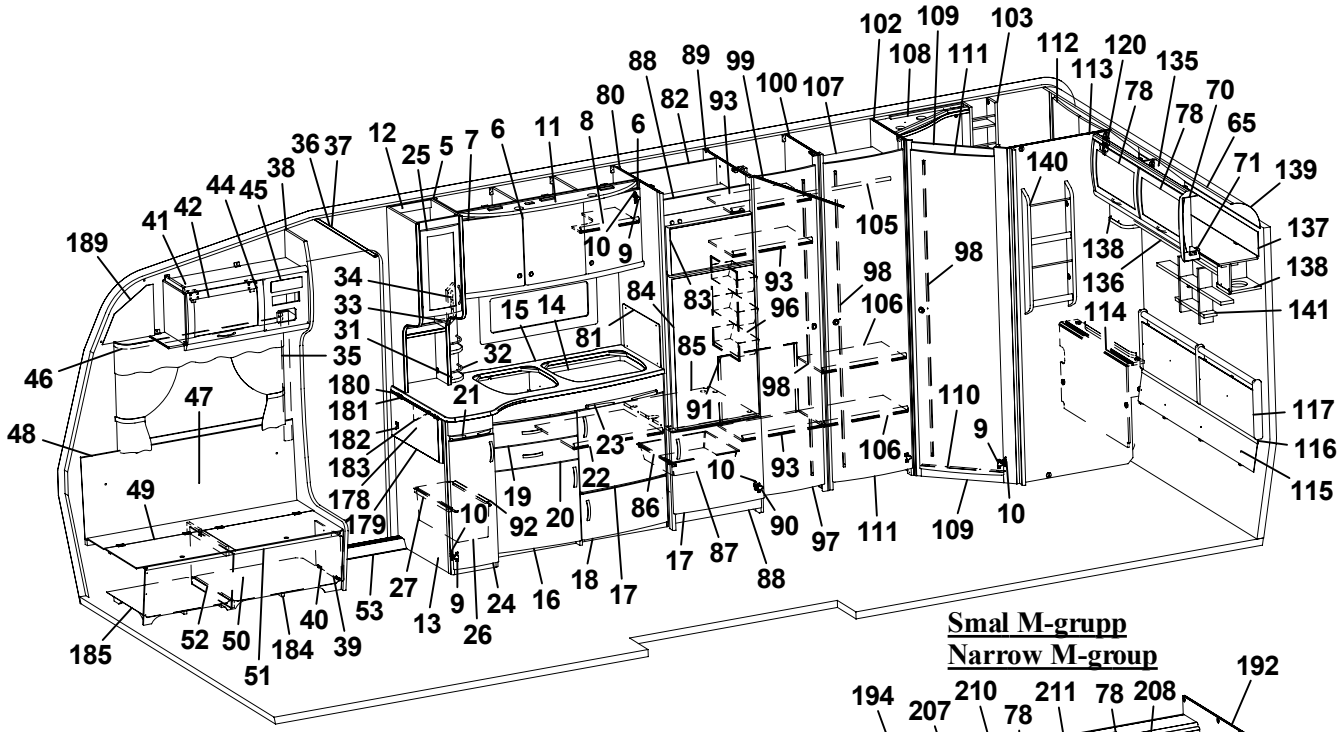



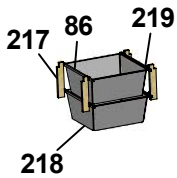

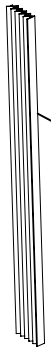

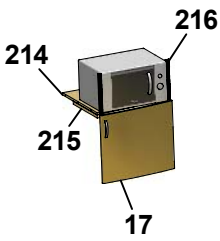



Smal M-grupp
Narrow M-group

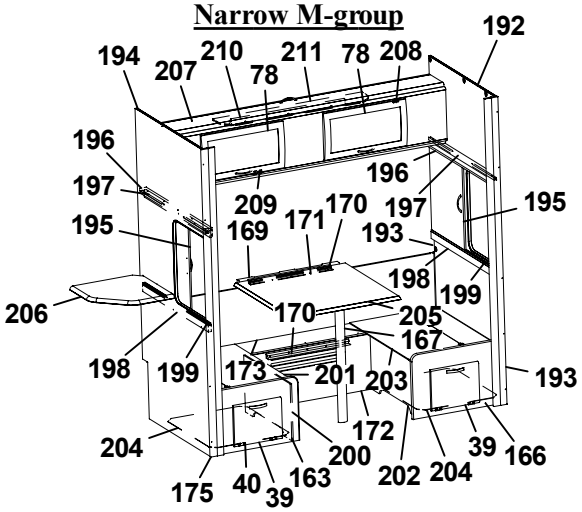

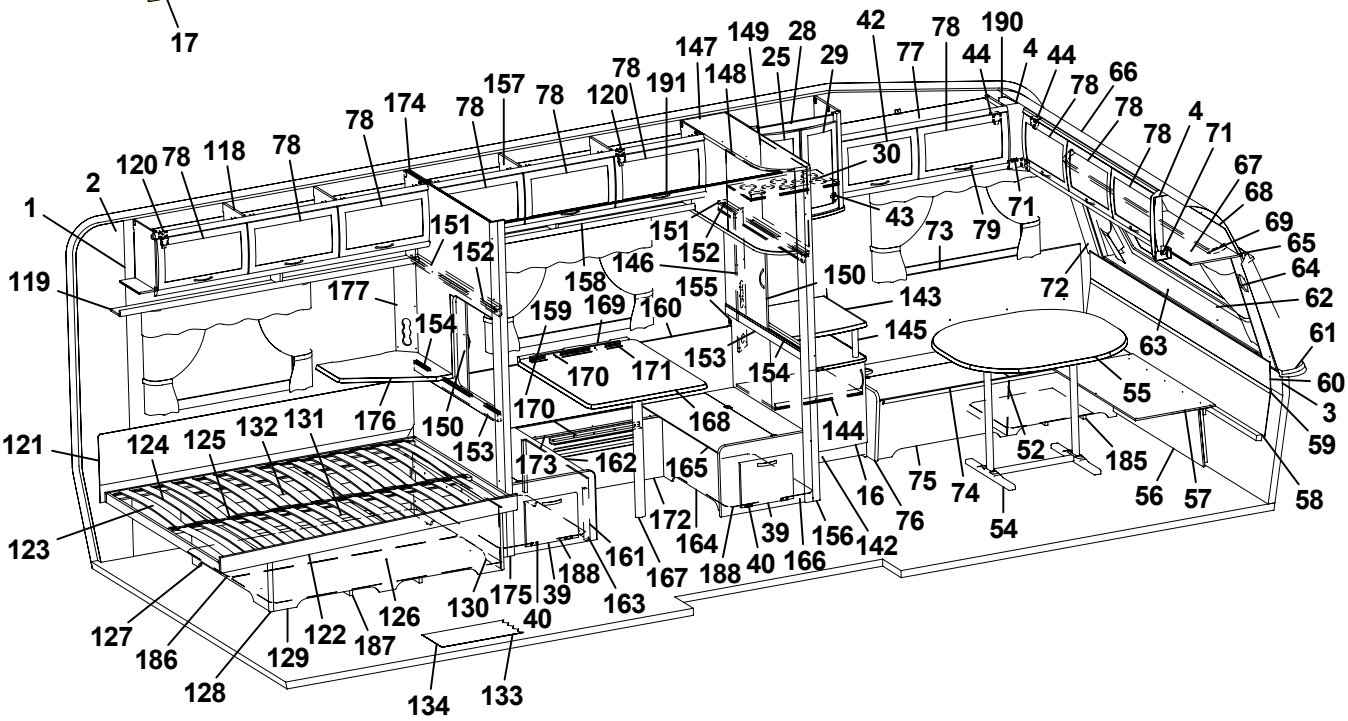

Pos Fig	Det. nr Part. No	Ingår Fitted	OBS!! Ange alltid årsmodell vid beställning av inredning Benämning	OBS!! Specify always year of model when ordering equipment Description
100	326950	x	Vägg garderob V	Wall wardrobe L
102	326939	x	Vägg tvättrum främre	Wall
103	325685	x	Hylla	Shelf
105	316197	x	Galgstång L=782	Clothes hanger L=782
106	320792	x	Hylla	Shelf
107	326976	x	Hylla	Shelf
108	325683	x	Ljusramp tvättrum	Light holder
109	321060	x	Tröskel 480x60	Threshold 480x60
110	314591	x	List tröskel al. L=480	List threshold L=480
111	321518	x	Dörr 490x1850	Door 490x1850
112	323453	x	Skåp tvättrum L766	Cupboard L766
113	325618	x	Vägg tvättrum bakre	Wall washroom rear
114	323456	x	Front tvättrum	Front washroom
115	325738	x	Värmespalt	Air gap
116	314287	x	List plast L=2270	List plastic L=2270
117	325739	x	Värmespalt gavel bak	Air gap
118	323046	x	Skåp övre L=1674	Cupboard upper L=1674
119	323082	x	Hyllpaket	Shelf
120	315194	x	Gångjärn	Hinge
121	325616	x	Värmespalt	Airgap
122	324039	x	Sängram u. ribbotten	Bed bottom without laths
123	325339	x	Ribbotten kpl.	Laths bottom cpl.
124	311985	x	Ribba sängbotten L=718 B=63	Lath bed bottom L=718 B=63
125	312046	x	Band t. ribbotten	Band for laths bottom
126	325748	x	Sänglåda kpl.	Bed box cpl.
127	325751	x	Gavel säng V	Gable bed L
128	860590	x	List hörn L=2500	Corner strip L=2500
129	323282	x	Front säng	Front bed
130	325750	x	Gavel säng H	Gable bed R
131	315203	x	Regel 17,5x55x1415	Wood lath pine 17,5x55x1415
132	325749	x	Bakgavel sänglåda	Back bed box
133	316004	M	Matta golv, Solidwood	Carpet floor, Solidwood
134	314708	T	Matta golv	Carpet floor
135	323471	x	Skåp gavel bak L1510	Cupboard gable L1510
136	323476	x	Hyllpaket	Shelf
137	323480	x	Skiva skåp 1500x140	Sheet 1500x140
138	323047	x	Högtalarlåda	Box loudspeaker
139	316005	x	Skiva plast 295x2363x1	Plastic sheet
140	320316	x	Tidningshylla 280x720 kpl	Newspaper shelf
141	325741	x	Hylla gavel	Shelf
142	325725	x	TV-bänk kpl. u. skiva	TV-bench cpl. without board
143	325757	x	Skiva TV-bänk *	Board *
144	321363	x	Hylla	Shelf
145	323703	x	Rundstav folierad L=192	Round staff L=192
146	325624	x	Front el-uttag	Front outlet
147	323691	x	Skåp övre L1080	Cupboard L1080
148	320776	x	Skiva rundad akryl	Pane rounded acryl
149	320777	x	Lucka akryl u. handtag/gångjärn	Door acryl without handle/hinge
150	321957	x	Skjutlucka 520x596	Sliding lid 520x596
151	321873	x	Kornisch vägg L=1048	Cornice wall L=1048
			M= Metervara T= Tillbehör	M= On the metre T= Accessory

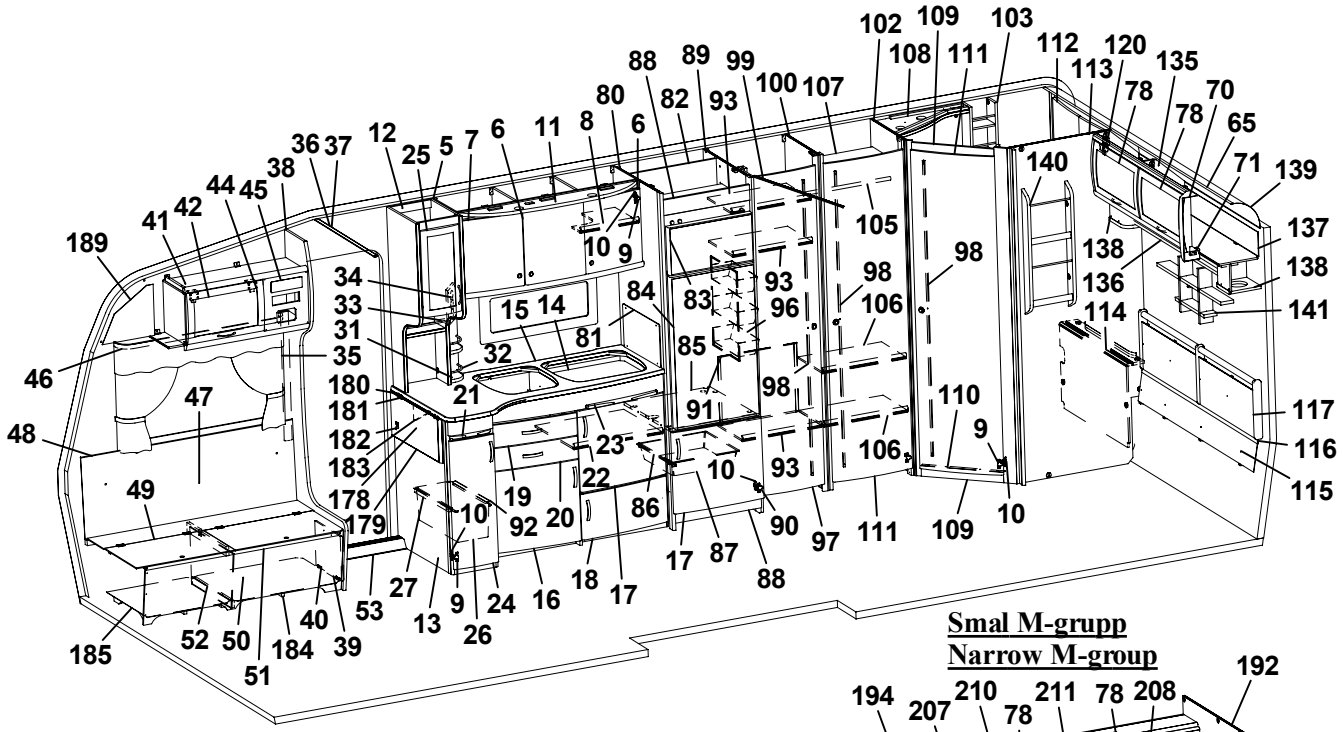

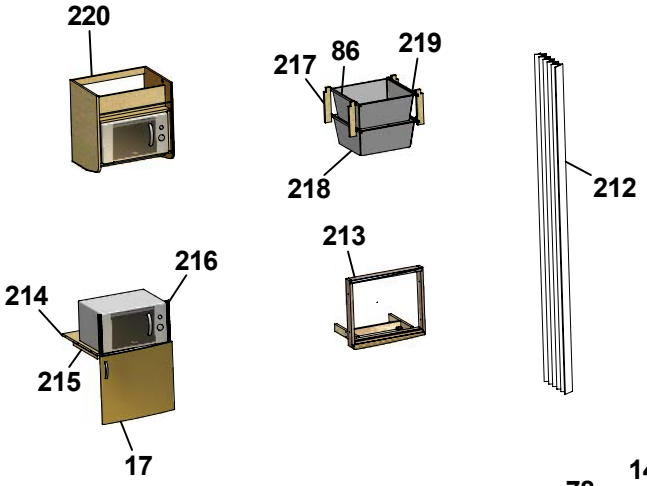

Smal M-grupp
Narrow M-group

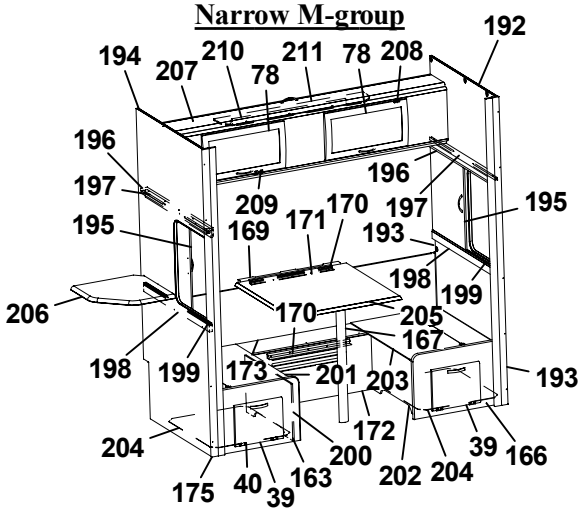

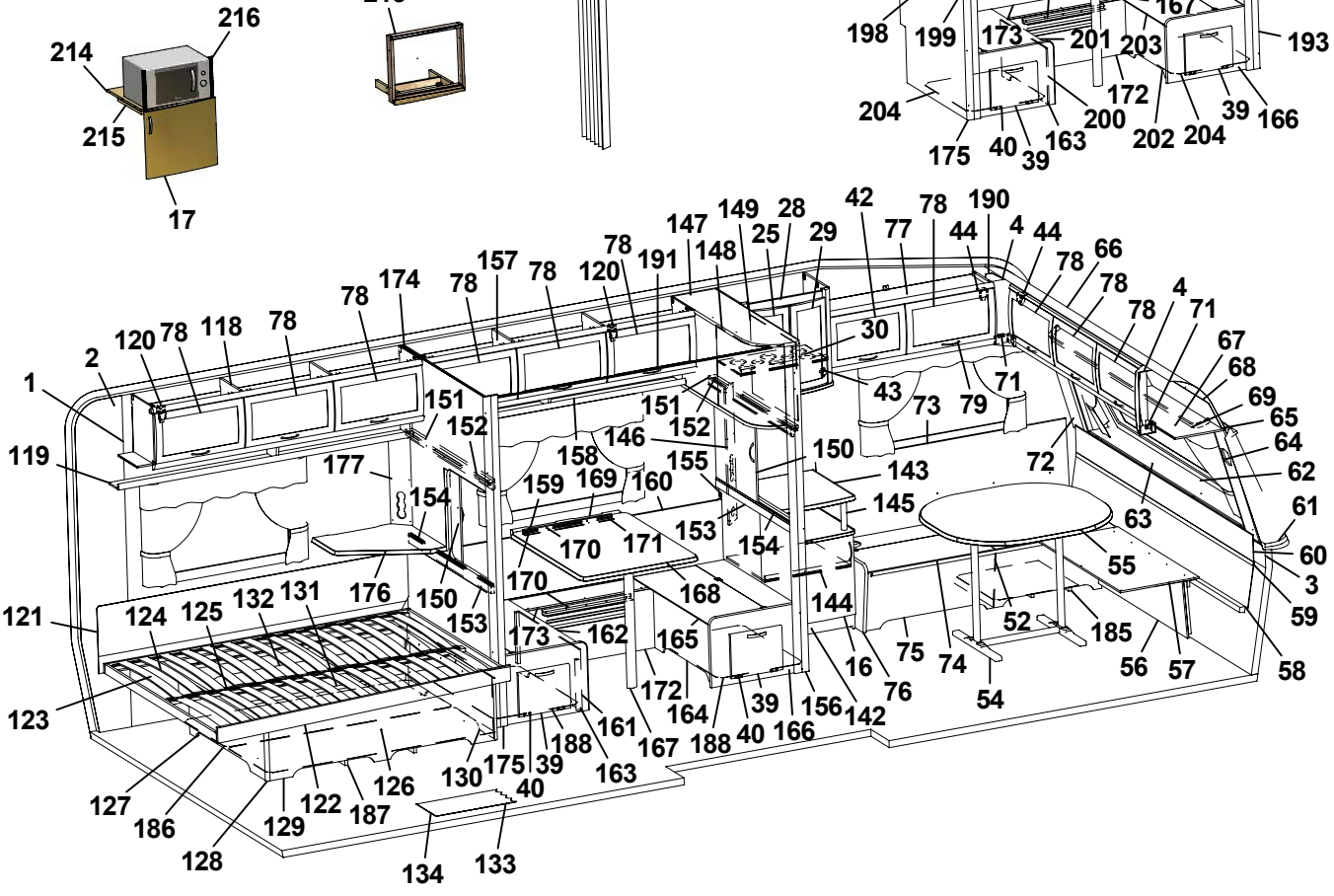

Pos Fig	Det. nr Part. No	Ingår Fitted	OBS!! Ange alltid årsmodell vid beställning av inredning Benämning	OBS!! Specify always year of model when ordering equipment Description
152	314904	x	Skena övre skjutl L1048 borrad	Slide bar upper L1048
153	321961	x	Regel skjutlucka 20x45x1048	Latch, sliding lid
154	314906	x	Skena nedre skjutl L1050	Slide bar lower L1050
155	323689	x	Vägg främre	Wall front
156	325976	x	Stolpe utskjut främre	Support bar
157	323617	x	Skåp övre L1680	Cupboard upper L1680
158	323620	x	Hyllpaket	Shelf
159	320341	x	Värmespalt H-bak	Air gap R rear
160	860423	M	List kant U-gap ljusbrun	Strip, light brown
161	323681	x	Front bäddlåda V	Front bed box L
162	323673	x	Lock bäddlåda V	Cover bed box L
163	323677	x	Gavel bäddlåda bakre	Gable bed box rear
164	323679	x	Front bäddlåda H	Front bed box R
165	323674	x	Lock bäddlåda H	Cover bed box R
166	323675	x	Gavel bäddlåda främre	Gable bed box front
167	320711	x	Bordsben fällbart H=730	Table leg H=730
168	323226	x	Bordsskiva 740x940 *	Table top 740x940 *
169	312314	x	Fästregel bord	Bracket
170	300108	x	List bord väggdel L550	List wall
171	300420	x	List upphäng bordsdel L550	List board
172	320765	x	Front bäddlåda	Front bed box
173	320775	x	Lock front bäddlåda 1930x209	Cover front bed box
174	321865	x	Vägg bakre	Wall rear
175	371189	x	Stolpe utskjut	Support bar
176	323232	x	Skiva TV-hylla 580x535 *	Board 580x535 *
177	321501	x	Front el-uttag 130x533	Front outlet 130x533
178	316694	T	Mont-sats vikskiva kpl. u. skiva	Mounting kit foldable board cpl. without board
179	324222	T	Vikskiva diskbänk	Board
180	860621	T	Gångjärn	Hinge
181	315145	T	Distans vikskiva	Distance
182	800639	T	Snäppare mässing	Snap brass
183	315749	T	Stöd	Support board
184	324136	x	Luftspalt H-fram	Air gap R front
185	324138	x	Luftspalt fram	Air gap front
186	324938	x	Luftspalt sänglåda	Air gap bed box
187	325752	x	Luftspalt sänglåda	Air gap bed box
188	322110	x	Luftspalt M-grupp 785x535	Air gap M-group 785x535
189	327193	x	Täckskiva gavel H	Cover R
190	327194	x	Täckskiva gavel V	Cover L
191	315907	T	Skena draperi L=1920	Drapery rail L=1920
192	322125	T	Vägg främre	Wall front
193	371193	T	Stolpe utskjut	Support bar
194	321856	T	Vägg bakre	Wall rear
195	321956	T	Skjutlucka 450x596	Sliding lid 450x596
196	320941	T	Kornisch vägg L=900	Cornice wall L=900
197	314905	T	Skena övre skjutl. L900 borrad	Slide bar upper
198	321960	T	Regel skjutlucka 20x45x898	Latch sliding lid 20x45x900
199	314907	T	Skena nedre skjutl. L=900	Slide bar lower L=900
200	324608	T	Front bäddlåda V	Front bed box L
201	324610	T	Lock bäddlåda V	Cover bed box L
			M= Metervara T= Tillbehör	M= On the metre T= Accessory

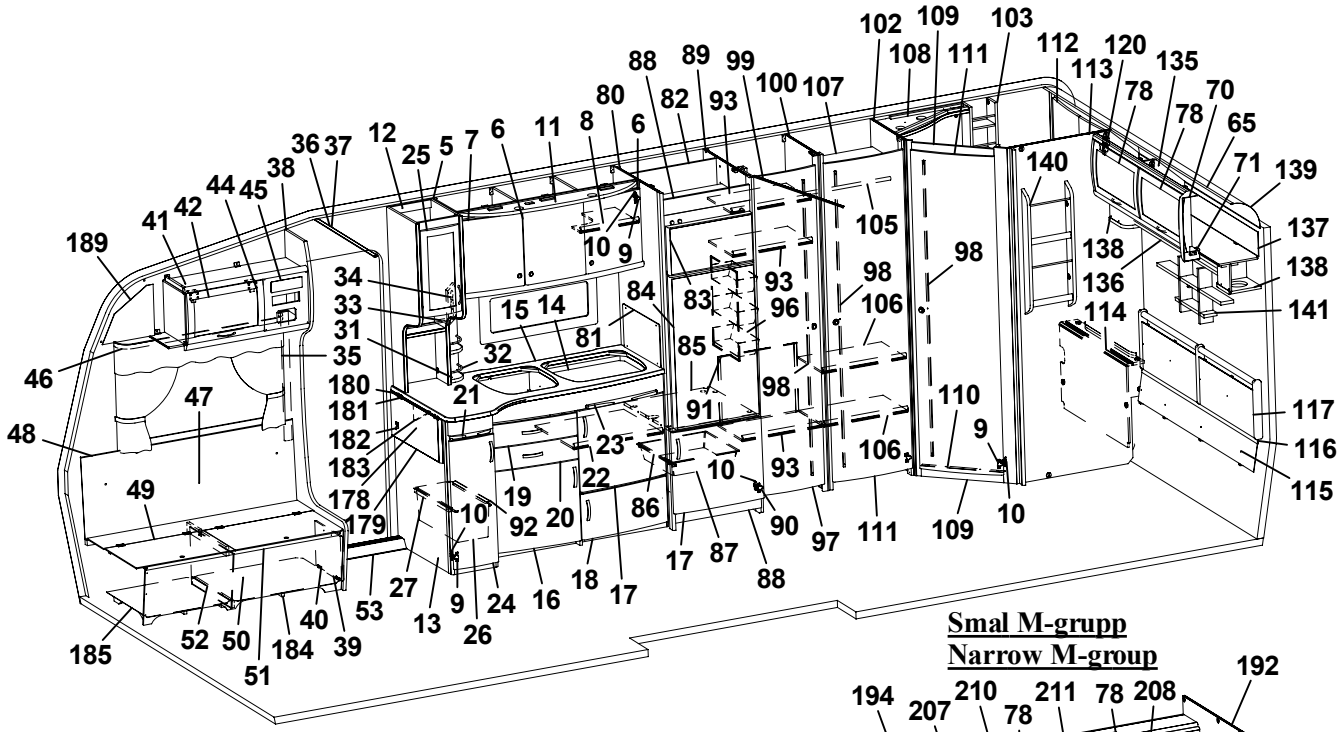

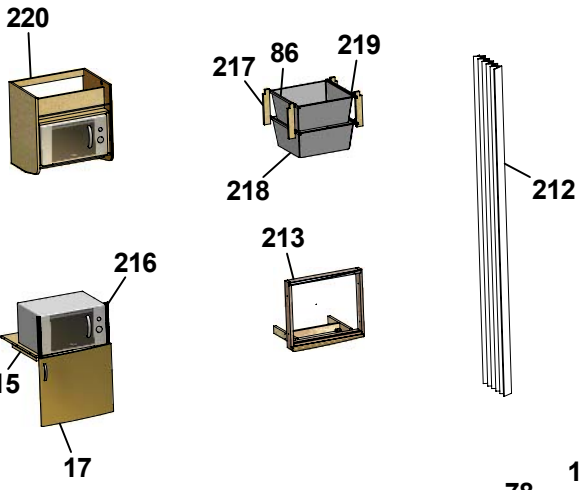

Smal M-grupp
Narrow M-group

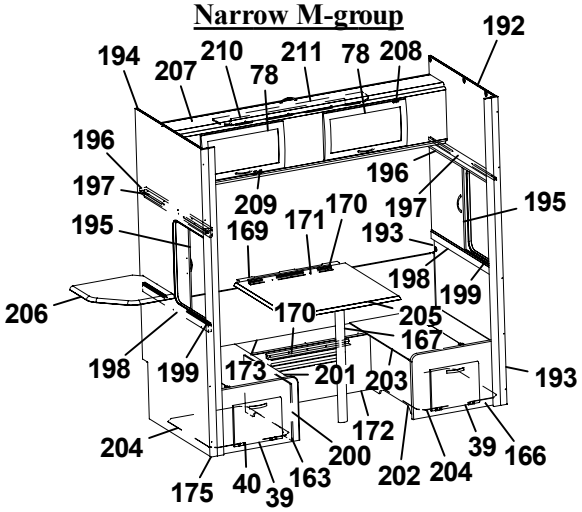

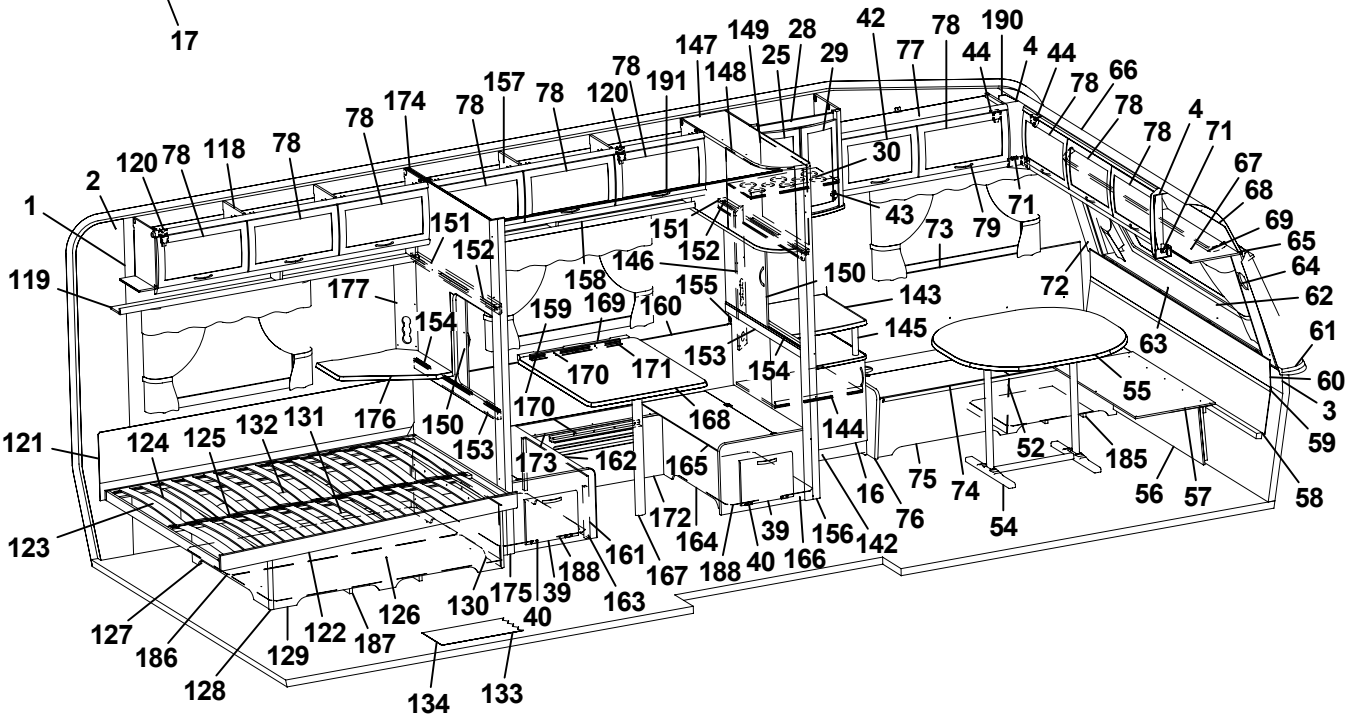

Pos Fig	Det. nr Part. No	Ingår Fitted	OBS!! Ange alltid årsmodell vid beställning av inredning Benämning	OBS!! Specify always year of model when ordering equipment Description
202	324607	T	Front bäddlåda H	Front bed box R
203	324609	T	Lock bäddlåda H	Cover bed box R
204	320940	T	Luftspalt M-grupp 638x535	Air gap M-group 638x535
205	324275	T	Bordsskiva 750x750 *	Table top 750x750 *
206	324300	T	Skiva TV-hylla 470x470 *	Board 470x470 *
207	324155	T	Överbäddskåp L1920	Upper bed L1920
208	860402	T	Gångjärn	Hinge
209	860405	T	Gångjärn	Hinge
210	312233	T	Regel låsning	Lock bar
211	323846	T	Rasskydd ö-bäddskåp	Protective plate
212	315216	T	Vikdörr 1900x1500	Folding door
213	324041	T	Monteringssats ugn kpl.	Mounting kit cpl.
214	323069	T	Hylla nedre	Shelf under
215	312168	T	List 17,5x22x360	List 17,5x22x360
216	401607	T	Galler	Grating
217	320514	T	List, backskenor	List
218	310326	T	Trådback vit 427x427x185	Tray 427x427x185
219	316276	T	Utdragsstopp trådback	Extension stop, tray
220	324336	T	Hylla mikrovågsugn	Shelf microwave oven
			* = Ange laminat A, B eller C vid beställning. A = Laminat ARPA 3124 gråprickig B = Laminat ARPA 2571 ljus C = Laminat ARPA 2578 silvergrå	* = Specify laminate A, B or C in order. A = Laminate ARPA 3124 grey spotted B = Laminate ARPA 2571 light C = Laminate ARPA 2578 silver-grey
			Dyntyger, gardiner m.m. (se tyger)	Cushion textilies, curtains etc. (see textiles
			M= Metervara T= Tillbehör	M= On the metre T= Accessory

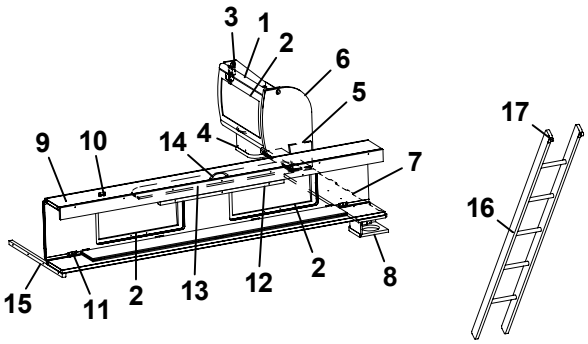

Bred M-grupp
Broad M-group

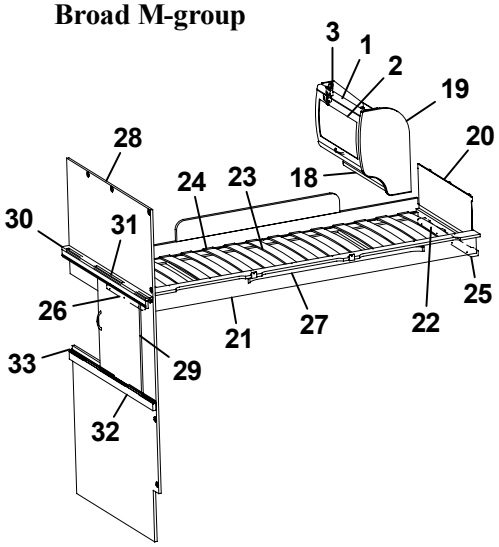

Smal M-grupp
Narrow M-group

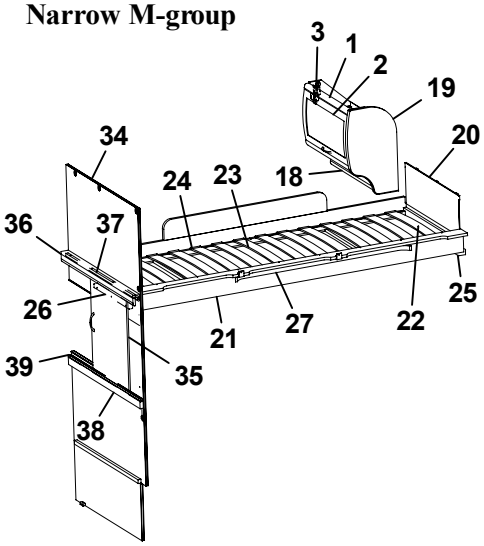

Bred M-grupp
Broad M-group

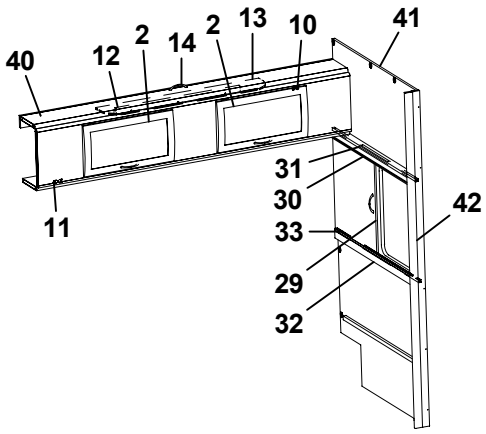

Pos Fig	Det. nr Part. No	Ingår Fitted	OBS!! Ange alltid årsmodell vid beställning av inredning Benämning	OBS!! Specify always year of model when ordering equipment Description
1	323884	x	Skåp gavel bak L560	Cupboard gable L560
2	323000	x	Lucka	Door
3	315194	x	Gångjärn	Hinge
4	323047	x	Högtalarlåda	Box loudspeaker
5	324120	x	Hyllpaket	Shelf
6	324047	x	Gavel rundad	Gable
7	324059	x	Hylla gavel bak 935x180	Shelf gable rear
8	324111	x	Högtalarlåda	Box loudspeaker
9	323817	x	Överbäddskåp L1980	Upper bed L1980
10	860402	x	Gångjärn	Hinge
11	860405	x	Gångjärn	Hinge
12	312233	x	Regel låsning	Lock bar
13	323846	x	Rasskydd ö-bäddskåp	Protective plate
14	316428	x	Handtag	Handle
15	312313	x	Bärregel 670x22x22	Bearing rail 670x22x22
16	312613	T	Stege ö-bäddsskåp 201x1800 kpl.	Ladder upper bed 201x1800 cpl.
17	860426	T	Krok t. stege	Hook for ladder
18	323888	x	Hyllpaket	Shelf
19	323657	x	Gavel rundad	Gable
20	321209	x	Värmespalt gavel	Air gap gable
21	323797	x	Sängram vån.säng V u. ribbotten	Bed bottom L without laths
22	325430	x	Ribbotten kpl.	Laths bottom cpl.
23	311985	x	Ribba sängbotten L=718 B=63	Lath bed bottom L=718 B=63
24	312046	x	Band t. ribbotten	Band for laths bottom
25	324117	x	Bärregel	Bearing rail
26	312436	x	Bärregel L=440	Bearing rail L=440
27	316043	x	Skena gardin L1080	Curtain rod L1080
28	324297	x	Vägg bakre	Wall rear
29	321957	x	Skjutlucka 520x596	Sliding lid 520x596
30	321873	x	Kornisch vägg L=1048	Cornice wall L=1048
31	314904	x	Skena övre skjutl L1048 borrad	Slide bar upper L1048
32	321961	x	Regel skjutlucka 20x45x1050	Latch, sliding lid
33	314906	x	Skena nedre skjutl L1050	Slide bar lower L1050
34	371505	x	Vägg bakre	Wall rear
35	321956	x	Skjutlucka 450x596	Sliding lid 450x596
36	320941	x	Kornisch vägg L=900	Cornice wall L=900
37	314905	x	Skena övre skjutl. L900 borrad	Slide bar upper
38	321960	x	Regel skjutlucka 20x45x898	Latch sliding lid 20x45x900
39	314907	x	Skena nedre skjutl. L=900	Slide bar lower L=900
40	324155	x	Överbäddskåp L1920	Upper bed L1920
			T= Tillbehör	T= Accessory

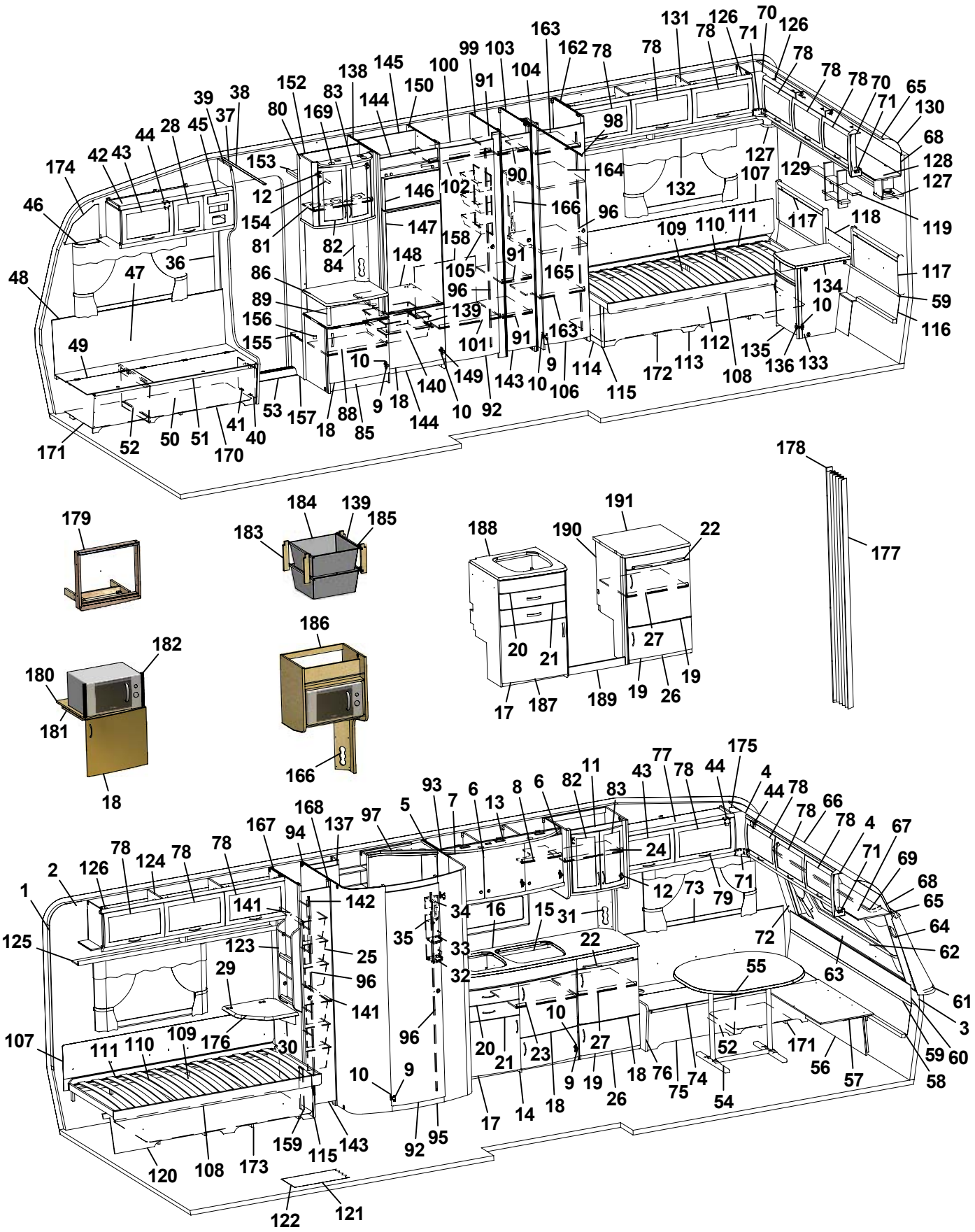
1 2 3 4 5 6 7 8 9 10 11 12 13 14 15 16 17 18 19 20 21 22 23 24 25 26 27 28 29 30 31 32 33 34 35 36 37 38 39 40 41 42 43 44 45 46 47 48 49 50 51 52 53 54 55 56 57 58 59 60 61 62 63 64 65 66 67 68 69 70 71 72 73 74 75 76 77 78 79 80 81 82 83 84 85 86 88 89 91 92 93 94 95 96 97 98 99 100 101 102 103 104 105 106 107 108 109 110 111 112 113 114 115 116 117 118 119 120 121 122 123 124 125 126 127 128 129 130 131 132 133 134 135 136 137 138 139 140 141 142 143 144 145 146 147 148 149 150 152 153 154 155 156 157 158 159 162 163 164 165 166 167 168 169 170 171 172 173 174 175 176 177 178 179 180 181 182 183 184 185 186 187 188 189 190 191

Pos Fig	Det. nr Part. No	Ingår Fitted	OBS!! Ange alltid årsmodell vid beställning av inredning Benämning	OBS!! Specify always year of model when ordering equipment Description
1	316707	M	Tapet vägg/tak	Wall paper
2	316021	M	Tejp tapet 20 mm	Tape, wall paper 20 mm
3	316022	M	Tejp tapet 60 mm	Tape, wall paper 60 mm
4	504668	x	Belysning hörn 2x5 W plast	Illumination corner 2x5 W plastic
5	323014	x	Skåp kök L1118 kpl.	Cupboard kitchen L1118 cpl.
-	323403	T	Skåp kök L1118 kpl. (köksfläkt CK155)	Cupboard kitchen L1118 cpl. (kitchen fan CK155)
6	323021	x	Lucka H 368x420	Door R 368x420
7	323020	x	Lucka V 368x420	Door L 368x420
8	323092	x	Hylla	Shelf
9	311917	x	Gångjärn	Hinge
10	312588	x	Platta gångjärn	Plate hinge
11	325682	x	Skåp utskjut köksskåp	Cupboard
12	316037	x	Gångjärn	Hinge
13	323401	x	Ljusramp köksskåp	Light holder
14	323522	x	Diskbänk kpl. u. skiva	Kitchen sink cpl. without board
15	401328	x	Plåt under spis	Plate cover under fireplace
16	323171	x	Skiva diskbänk *	Board *
17	323504	x	Lucka V 550x470	Door L 550x470
18	323503	x	Lucka H 550x470	Door R 550x470
19	323510	x	Lucka H 550x265	Door R 550x265
20	323505	x	Låda diskbänk kpl.	Drawer cpl.
21	323506	x	Låda diskbänk kpl.	Drawer cpl.
22	323411	x	Skärbräda	Cutting board
23	320460	x	Hylla övre	Shelf upper
24	322376	x	Hylla	Shelf
25	309010	x	Trådback vit 227x527x185	Tray 227x527x185
26	324149	x	Utskjut diskbänk	Projection kitchen sink
27	321363	x	Hylla	Shelf
28	323001	x	Lucka	Door
29	860621	T	Gångjärn	Hinge
30	315749	T	Stöd	Support board
31	324295	x	Front el-uttag 130x470	Front outlet 130x470
32	320312	x	Kryddhylla	Spice shelf
33	314352	x	Rasskydd al. rör L=210	Pipe al. L=210
34	320626	x	Front el-uttag	Front outlet
35	320627	x	Skiva täck	Sheet cover
36	504400	x	List täck el-kabel B=44 L=2000	Cover strip B=44 L=2000
37	316270	x	List snäpp undre L2379	List under L2379
38	316268	x	List snäpp övre L2379	List upper L2379
39	324723	x	Stolpe först. L1948 kpl. m. lucka	Support bar cpl. with door
40	320005	x	Lucka	Door
41	312589	x	Gångjärn	Hinge
42	325615	x	Skåp övre elc.	Cupboard upper
43	323002	x	Lucka	Door
44	860406	x	Gångjärn	Hinge
45	325495	x	Täckfront radio	Cover radio
46	316042	x	Skena gardin L1020	Curtain rod L1020
47	325767	x	Värmespalt H fram	Air gap R.F.
48	860423	M	List kant U-gap ljusbrun	Strip, light brown
49	323446	x	Lock bäddlåda H F	Cover bed box R.F.
			M= Metervara T= Tillbehör	M= On the metre T= Accessory

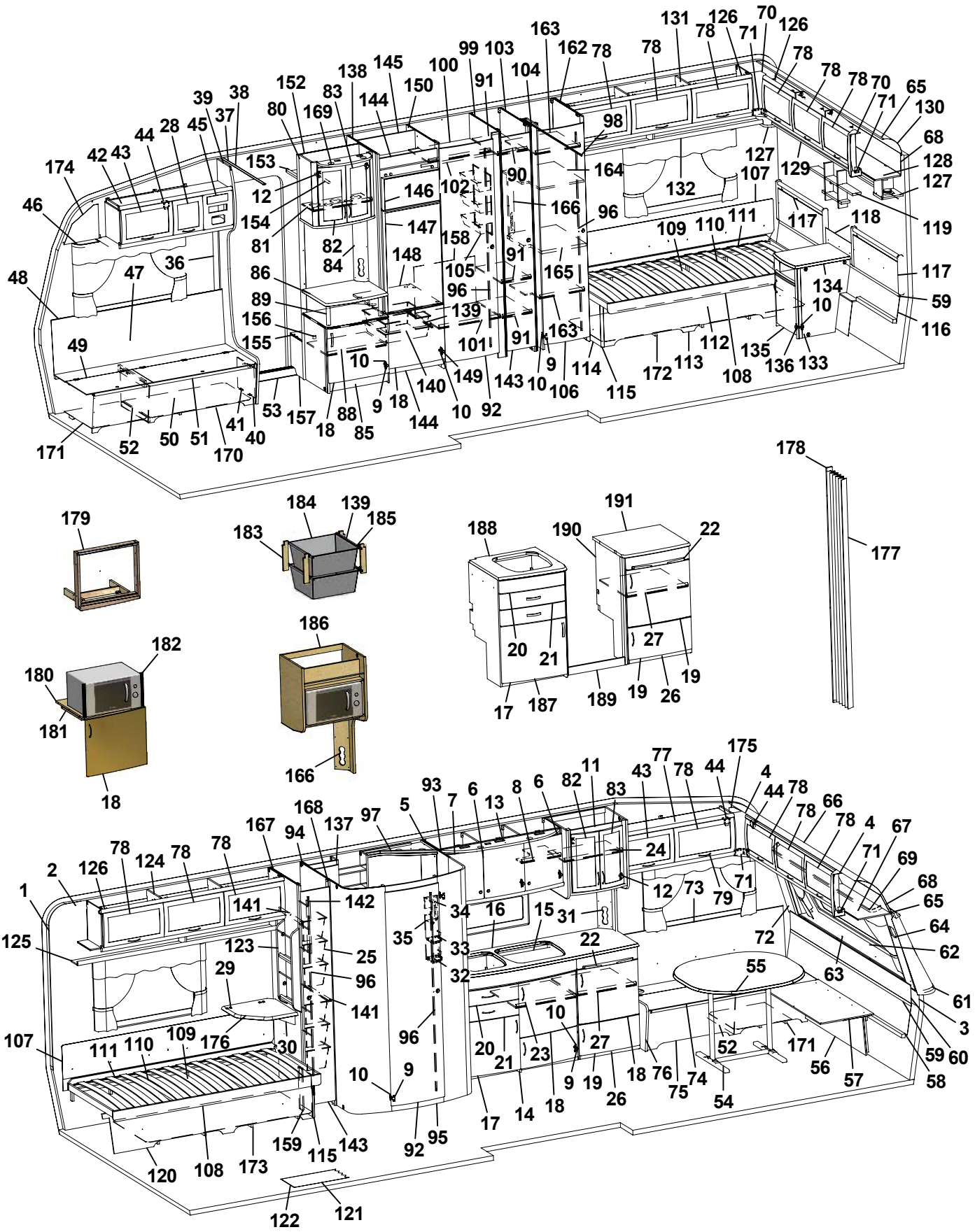
1 2 3 4 5 6 7 8 9 10 11 12 13 14 15 16 17 18 19 20 21 22 23 24 25 26 27 28 29 30 31 32 33 34 35 36 37 38 39 40 41 42 43 44 45 46 47 48 49 50 51 52 53 54 55 56 57 58 59 60 61 62 63 64 65 66 67 68 69 70 71 72 73 74 75 76 77 78 79 80 81 82 83 84 85 86 88 89 91 92 93 94 95 96 97 98 99 100 101 102 103 104 105 106 107 108 109 110 111 112 113 114 115 116 117 118 119 120 121 122 123 124 125 126 127 128 129 130 131 132 133 134 135 136 137 138 139 140 141 142 143 144 145 146 147 148 149 150 152 153 154 155 156 157 158 159 162 163 164 165 166 167 168 169 170 171 172 173 174 175 176 177 178 179 180 181 182 183 184 185 186 187 188 189 190 191

Pos Fig	Det. nr Part. No	Ingår Fitted	OBS!! Ange alltid årsmodell vid beställning av inredning Benämning	OBS!! Specify always year of model when ordering equipment Description
50	323445	x	Front bäddlåda H F (utan lastlucka)	Front bed box R.F. (without loading hatch)
--	324424	T	Front bäddlåda H F (med lastlucka)	Front bed box R.F. (with loading hatch)
51	860562	x	List bädd	List bed
52	312825	x	Stöd bäddlåda HF	Support bed box
53	314687	x	Tröskel aluminium L=850	Threshold aluminium L=850
54	316012	x	Bordsstativ	Table stand
55	323222	x	Bordsskiva 940x1026 *	Table top 940x1026 *
56	323180	x	Front bäddlåda gavel (2 st när lastl. mont.)	Front bed box gable (2 pcs in loading hatch)
57	323205	x	Skiva rundsittgrupp	Sheet seat
58	323203	x	Värmespalt nedre gavel fram	Air gap under
59	314287	x	List plast L=2270	List plastic L=2270
60	323200	x	Värmespalt övre gavel fram	Air gap upper
61	323128	x	Hylla front L2444	Shelf front L2444
62	860593	x	Raskant plast L=2600	Cantlist shelf front L=2600
63	324022	x	Luftspalt fronthylla	Air gap shelf front
64	323270	x	Front högtalare H	Front loudspeaker R
65	313884	x	List plast radie L=2379	List L=2379
66	316005	x	Skiva plast 295x2363x1	Plastic sheet
67	323044	x	Skåp gavel fram L=2365	Cupboard L=2365
68	323059	x	Skiva skåp 2345x180	Sheet 2345x180
69	316044	x	Skena gardin L1920	Curtain rod L1920
70	316115	x	Hörn inredning	Corner
71	324321	x	Täckvinkel hörn inredning	Cover for corner
72	326784	x	Front högtalare V	Front loudspeaker L
73	325761	x	Värmespalt V fram	Air gap L.F.
74	325723	x	Lock bäddlåda V F	Cover bed box L.F
75	325724	x	Front bäddlåda V F (utan lastlucka)	Front bed box L.F. (without loading hatch)
--	326159	T	Front bäddlåda V F (med lastlucka)	Front bed box L.F. (with loading hatch)
76	323449	x	Gavel bäddlåda V F	Gable bed box L.F
77	323045	x	Skåp övre L=1034	Cupboard upper L=1034
78	323000	x	Lucka	Door
79	316428	x	Handtag	Handle
80	325679	x	Skåp bar kpl.	Coctail cabinet cpl.
81	323723	x	Hylla	Shelf
82	323426	x	Lucka V 236x500	Door L 236x500
83	325364	x	Lucka H 236x500	Door R 236x500
84	325624	x	Front el-uttag	Front outlet
85	326764	x	TV-bänk kpl. u. skiva	TV-bench cpl. without board
86	326765	x	Skiva TV-bänk *	Board *
88	324284	x	Hylla	Shelf
89	323703	x	Rundstav folierad L=192	Round staff L=192
90	316197	x	Galgstång L=782	Clothes hanger L=782
91	320601	x	Hylla backskåp	Shelf
92	321518	x	Dörr 490x1850	Door 490x1850
93	321931	x	Vägg tvättrum H	Wall washroom R
94	327390	x	Vägg tvättrum V	Wall washroom L
95	324311	x	Tröskel/överbit	Treshold/overlap
96	314523	x	Rätningslist dörr L=1715	List L=1715
97	325686	x	Ljusramp tvättrum	Lightholder
98	314917	x	Skena draperi L=1190	Drapery rail L=1190
			M= Metervara T= Tillbehör	M= On the metre T= Accessory

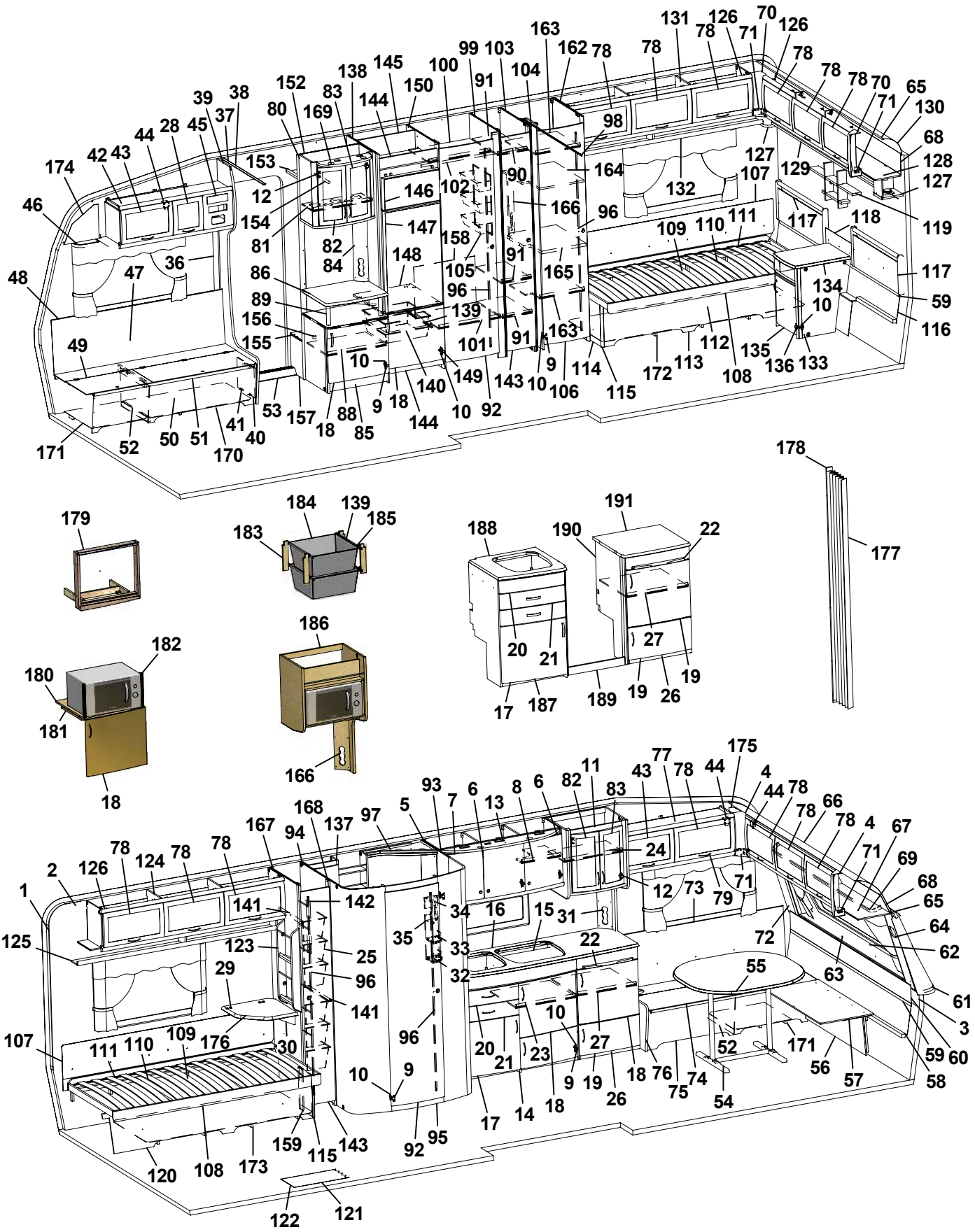
1 2 3 4 5 6 7 8 9 10 11 12 13 14 15 16 17 18 19 20 21 22 23 24 25 26 27 28 29 30 31 32 33 34 35 36 37 38 39 40 41 42 43 44 45 46 47 48 49 50 51 52 53 54 55 56 57 58 59 60 61 62 63 64 65 66 67 68 69 70 71 72 73 74 75 76 77 78 79 80 81 82 83 84 85 86 88 89 91 92 93 94 95 96 97 98 99 100 101 102 103 104 105 106 107 108 109 110 111 112 113 114 115 116 117 118 119 120 121 122 123 124 125 126 127 128 129 130 131 132 133 134 135 136 137 138 139 140 141 142 143 144 145 146 147 148 149 150 152 153 154 155 156 158 159 162 163 164 165 166 167 168 169 170 171 172 173 174 175 176 177 178 179 180 181 182 183 184 185 186 187 188 189 190 191

Pos Fig	Det. nr Part. No	Ingår Fitted	OBS!! Ange alltid årsmodell vid beställning av inredning Benämning	OBS!! Specify always year of model when ordering equipment Description
99	321419	x	Vägg garderob V	Wall wardrobe L
100	326937	x	Hylla övre	Shelf
101	326868	x	Hylla garderob	Shelf wardrobe
102	316197	x	Galgstång L=782	Clothes hanger L=782
103	324798	x	Vägg garderob V	Wall wardrobe L
104	324524	x	Nisch vikdörr	Niche folding door
105	312162	x	Korg garderob 330x140x520	Basket
106	321519	x	Dörr 415x1850	Door 415x1850
107	312006	x	Värmespalt V-H bak	Air gap L-R rear
108	313898	x	Sängram u. ribbotten	Bed bottom without laths
109	325342	x	Ribbotten kpl.	Laths bottom cpl.
110	314211	x	Ribba sängbotten L=820 B=63	Lath bed bottom L=820 B=63
111	312046	x	Band t. ribbotten	Band for laths bottom
112	325476	x	Sänglåda	Bed box
113	323366	x	Front säng H	Front bed R
114	320422	x	Gavel säng	Gable bed
115	860590	x	List hörn L=2500	Corner strip L=2500
116	323369	x	Värmespalt nedre gavel bak	Air gap lower
117	325722	x	Värmespalt gavel bak	Air gap
118	325740	x	Värmespalt gavel mitt	Air gap
119	325741	x	Hylla gavel	Shelf
120	323799	x	Front säng V	Front bed L
121	316004	M	Matta golv, Solidwood	Carpet floor, Solidwood
122	314708	T	Matta golv	Carpet floor
123	320316	x	Tidningshylla 280x720 kpl	Newspaper shelf
124	323046	x	Skåp övre L=1674	Cupboard upper L=1674
125	323082	x	Hyllpaket	Shelf
126	315194	x	Gångjärn	Hinge
127	323047	x	Högtalarlåda	Box loudspeaker
128	323049	x	Skåp gavel bak L2365	Cupboard gable L2365
129	323138	x	Hyllpaket	Shelf
130	316005	x	Skiva plast 295x2363x1	Plastic sheet
131	323153	x	Skåp övre L1674	Cupboard upper L1674
132	323155	x	Hyllpaket	Shelf
133	323024	x	Hurts	Cupboard
134	323027	x	Skiva hurts 424x530 *	Board cupboard *
135	324018	x	Lucka H 368x420	Door
136	315202	x	Gångjärn	Hinge
137	325687	x	Skåp tvättrum	Cupboard washroom
138	326859	x	Vägg kyl V	Wall refrigerator L
139	312712	x	Glidlist trådback (säljes i par)	Sliding strip tray (pair)
140	310325	x	Trådback vit 427x427x85	Tray 427x427x85
141	316358	x	Glidskena plast L=430 D14/27	Runner plastic L=430 D14/27
142	370716	x	List folierad L=450	List L=450
143	324080	x	Dörr 260x1850	Door 260x1850
144	326133	x	Front skåp under kyl	Front cupboard
145	371558	x	Bakstycke stopp kyl	Back cupboard
146	324828	x	Skiva frys	Sheet freezer
147	324829	x	Skiva kyl	Sheet refrigerator
148	371556	x	Hylla under kyl	Rack under refrigerator
			M= Metervara T= Tillbehör	M= On the metre T= Accessory

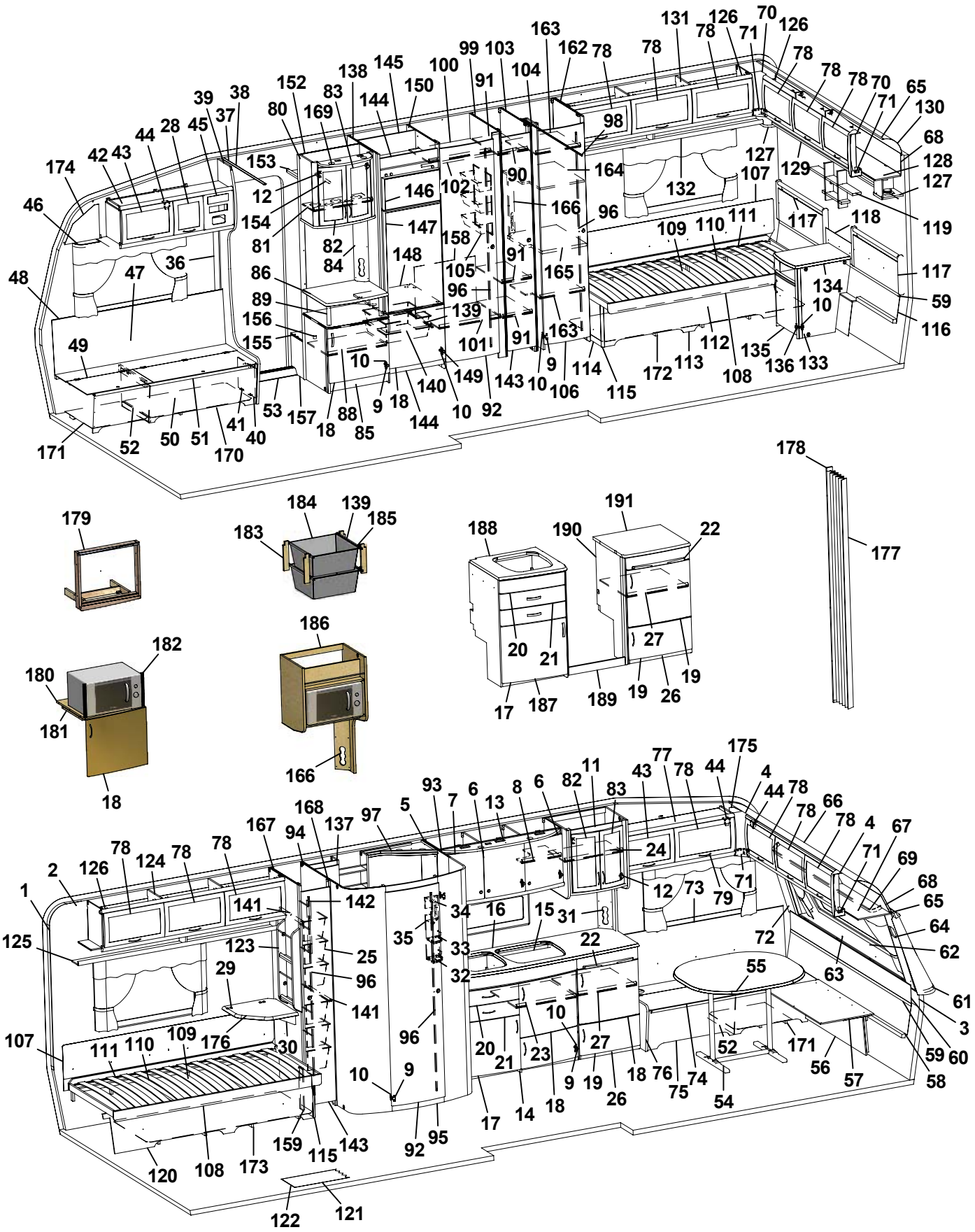
1 2 3 4 5 6 7 8 9 10 11 12 13 14 15 16 17 18 19 20 21 22 23 24 25 26 27 28 29 30 31 32 33 34 35 36 37 38 39 40 41 42 43 44 45 46 47 48 49 50 51 52 53 54 55 56 57 58 59 60 61 62 63 64 65 66 67 68 69 70 71 72 73 74 75 76 77 78 79 80 81 82 83 84 85 86 88 89 91 92 93 94 95 96 97 98 99 100 101 102 103 104 105 106 107 108 109 110 111 112 113 114 115 116 117 118 119 120 121 122 123 124 125 126 127 128 129 130 131 132 133 134 135 136 137 138 139 140 141 142 143 144 145 146 147 148 149 150 152 153 154 155 156 157 158 159 162 163 164 165 166 167 168 169 170 171 172 173 174 175 176 177 178 179 180 181 182 183 184 185 186 187 188 189 190 191

Pos Fig	Det. nr Part. No	Ingår Fitted	OBS!! Ange alltid årsmodell vid beställning av inredning Benämning	OBS!! Specify always year of model when ordering equipment Description
149	316799	x	Gångjärn	Hinge
150	326936	x	Vägg kyl H	Wall refrigerator R
152	324265	x	Vägg garderob	Wall wardrobe
153	321411	x	Hylla garderob övre	Shelf
154	316197	x	Galgstång L=782	Clothes hanger L=782
155	324272	x	Hylla instegsgarderob *	Shelf *
156	314897	x	Bussning plast Ø=29 mm	Bushing plastic
157	322328	x	Front hylla garderob	Front
158	326900	x	Täckskiva exp. kärl	Cover expansion vessel
159	321577	x	Gavel säng	Gable bed
162	324146	x	Vägg garderob H	Wall wardrobe R
163	323734	x	Hylla nedre garderob	Shelf wardrobe under
164	324170	x	Hylla garderob	Shelf wardrobe
165	324171	x	Skiva TV-hylla 470x560 *	Board *
166	321501	x	Front el-uttag 130x533	Front outlet 130x533
167	321553	x	Vägg backskåp V	Wall cupboard L
168	321555	x	List folierad L=1948	List L=1948
169	324027	x	Ljusramp barskåp	Light holder
170	324134	x	Luftspalt H-fram	Air gap R front
171	324138	x	Luftspalt fram	Air gap front
172	324124	x	Luftspalt H-bak	Air gap R-rear
173	324126	x	Luftspalt V-bak	Air gap L-rear
174	327193	x	Täckskiva gavel H	Cover R
175	327194	x	Täckskiva gavel V	Cover L
176	324300	T	Skiva TV-hylla 470x470 *	Board 470x470 *
177	315216	T	Vikdörr 1900x1500	Folding door
178	323115	T	Bakdel nisch vikdörr	Back niche folding door
179	324041	T	Monteringssats ugn kpl.	Mounting kit cpl.
180	323069	T	Hylla nedre (mikro i d-bänk)	Shelf under (micro in kitchen sink)
--	321394	T	Hylla nedre (mikro i utskjut d-bänk)	Shelf under (micro in projection kitchen sink)
181	312168	T	List 17,5x22x360	List 17,5x22x360
182	401607	T	Galler	Grating
183	320514	T	List, backskenor (trådbackar i d-bänk)	List (trays in kitchen sink)
--	326277	T	List, backskenor (trådbackar i utskjut d-bänk)	List (trays in projection kitchen sink)
184	310326	T	Trådback vit 427x427x185	Tray 427x427x185
185	316276	T	Utdragsstopp trådback	Extension stop, tray
186	322169	T	Hylla mikrovågsugn	Shelf microwave oven
187	327271	T	Diskbänk kpl. u. skiva	Kitchen sink cpl. without board
188	327260	T	Skiva diskbänk *	Board *
189	327243	T	Front	Front
190	327268	T	Gavel H	Gable R
191	327267	T	Skiva utskjut *	Board *
			* = Ange laminat A, B eller C vid beställning. A = Laminat ARPA 3124 gråprickig B = Laminat ARPA 2571 ljus C = Laminat ARPA 2578 silvergrå	* = Specify laminate A, B or C in order. A = Laminate ARPA 3124 grey spotted B = Laminate ARPA 2571 light C = Laminate ARPA 2578 silver-grey
			Dyntyger, gardiner m.m. (se tyger)	Cushion textilies, curtains etc. (see textiles
			M= Metervara T= Tillbehör	M= On the metre T= Accessory

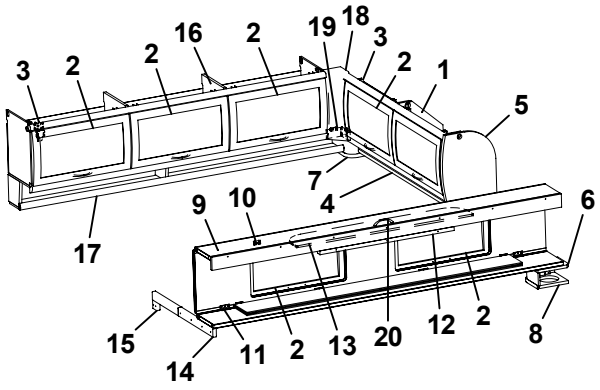
3 2 2 16 2 19 18 3 2 1 5 7 4 6 9 10 17 15 14 11 2 13 20 12 2 8

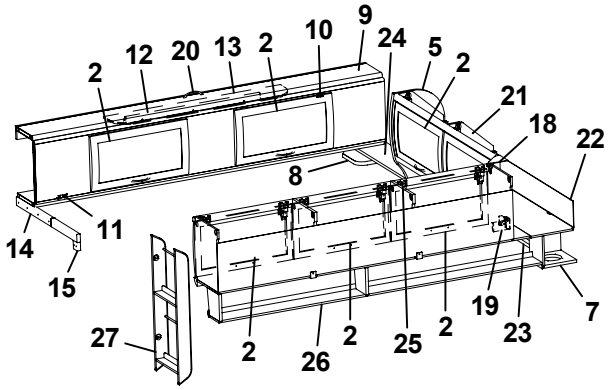
2 12 20 13 2 10 9 24 5 2 21 18 22 8 14 11 15 27 2 26 2 25 2 19 23 7

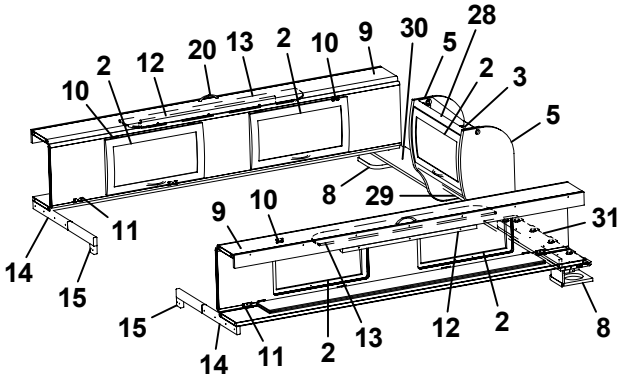
10 2 12 20 13 2 10 9 30 5 28 2 3 5 8 29 14 11 15 9 10 31 15 14 11 2 13 12 2 8

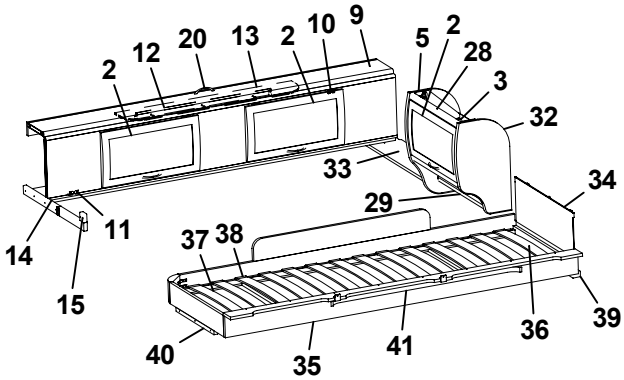
2 12 20 13 2 10 9 5 2 28 3 32 33 34 29 14 11 15 37 38 40 35 41 36 39

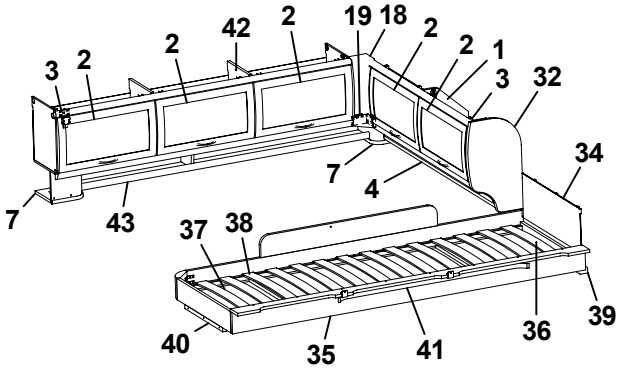
3 2 2 42 2 19 18 2 2 1 3 32 7 4 34 7 43 37 38 40 35 41 36 39

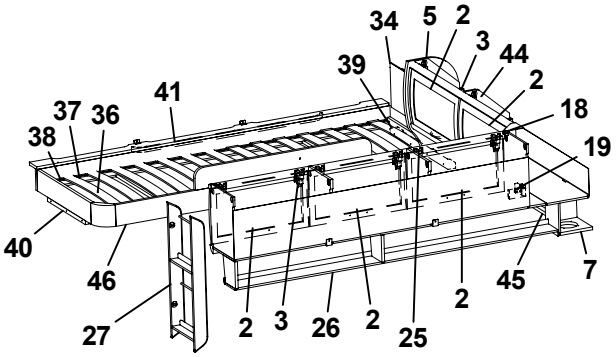
34 5 2 3 44 39 41 2 37 36 18 38 19 40 46 27 2 3 26 2 25 2 45 7

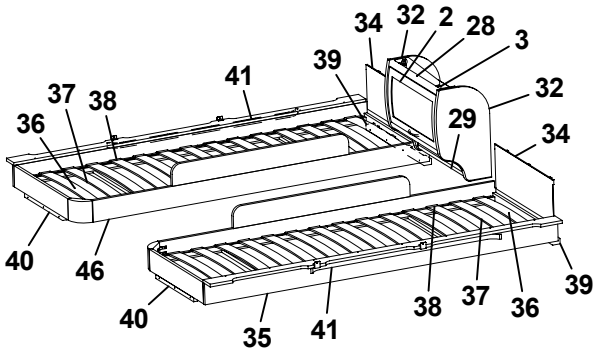
34 32 2 28 3 41 39 37 38 32 36 29 34 40 46 40 35 41 38 37 36 39

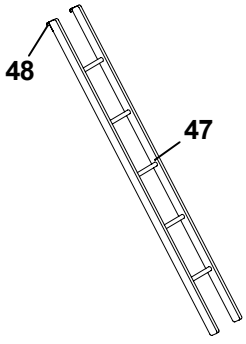
48 47

Pos Fig	Det. nr Part. No	Ingår Fitted	**OBS!!** Ange alltid årsmodell vid beställning av inredning Benämning	**OBS!!** Specify always year of model when ordering equipment Description
1	323649	x	Skåp gavel bak H L1510	Cupboard
2	323000	x	Lucka	Door
3	315194	x	Gångjärn	Hinge
4	323653	x	Hyllpaket	Shelf
5	324047	x	Gavel rundad	Gable
6	324051	x	Hylla gavel bak V 835x180	Shelf gable rear L 835x180
7	323047	x	Högtalarlåda	Box loudspeaker
8	324111	x	Högtalarlåda	Box loudspeaker
9	323817	x	Överbäddskåp L1980	Upper bed L1980
10	860402	x	Gångjärn	Hinge
11	860405	x	Gångjärn	Hinge
12	312233	x	Regel låsning	Lock bar
13	323846	x	Rasskydd ö-bäddskåp	Protective plate
14	312713	x	Bärregel (vikbar)	Bearing rail
15	312726	x	Kloss bärregel	Block bearing rail
16	323153	x	Skåp övre L=1674	Cupboard upper L=1674
17	323155	x	Hyllpaket	Shelf
18	316115	x	Hörn inredning	Corner
19	324321	x	Täckvinkel hörn inredning	Cover for corner
20	316428	x	Handtag	Handle
21	323471	x	Skåp gavel bak V L1510	Cupboard gable
22	323480	x	Skiva skåp 1500x140	Sheet 1500x140
23	324947	x	Hyllpaket	Shelf
24	324051	x	Hylla gavel bak H 835x180	Shelf R 835x180
25	323046	x	Skåp övre L=1674	Cupboard upper L=1674
26	323082	x	Hyllpaket	Shelf
27	320316	x	Tidningshylla 280x720 kpl	Newspaper shelf
28	323884	x	Skåp gavel bak L560	Cupboard gable L560
29	323888	x	Hyllpaket	Shelf
30	324107	x	Hylla gavel bak H 886x180	Shelf R 886x180
31	324107	x	Hylla gavel bak V 886x180	Shelf L 886x180
32	323657	x	Gavel rundad	Gable
33	324107	x	Hylla gavel bak 886x180	Shelf 886x180
34	321209	x	Värmespalt gavel	Air gap gable
35	323797	x	Sängram vån.säng V u. ribbotten	Bed bottom L without laths
36	325430	x	Ribbotten kpl.	Laths bottom cpl.
37	311985	x	Ribba sängbotten L=718 B=63	Lath bed bottom L=718 B=63
38	312046	x	Band t. ribbotten	Band for laths bottom
39	324117	x	Bärregel	Bearing rail
40	312436	x	Bärregel L=440	Bearing rail L=440
41	316043	x	Skena gardin L1080	Curtain rod L1080
42	323153	x	Skåp övre L=1674	Cupboard upper L=1674
43	324907	x	Hyllpaket	Shelf
44	323471	x	Skåp gavel bak L1510	Cupboard gable L1510
45	323476	x	Hyllpaket	Shelf
46	323798	x	Sängram vån.säng H u. ribbotten	Bed bottom
47	312613	T	Stege ö-bäddsskåp 201x1800 kpl.	Ladder upper bed 201x1800 cpl.
48	860426	T	Krok t. stege	Hook for ladder
			T= Tillbehör	T= Accessory

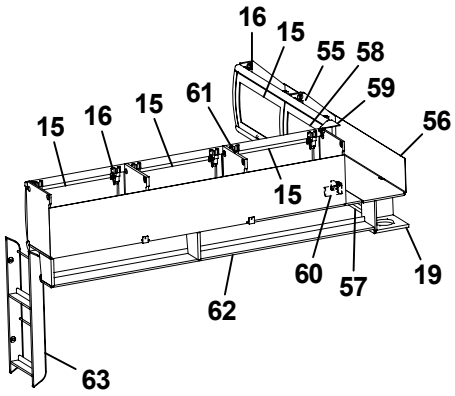
16
15
55
58
59
61
15
16
15
56
15
60
57
19
62
63

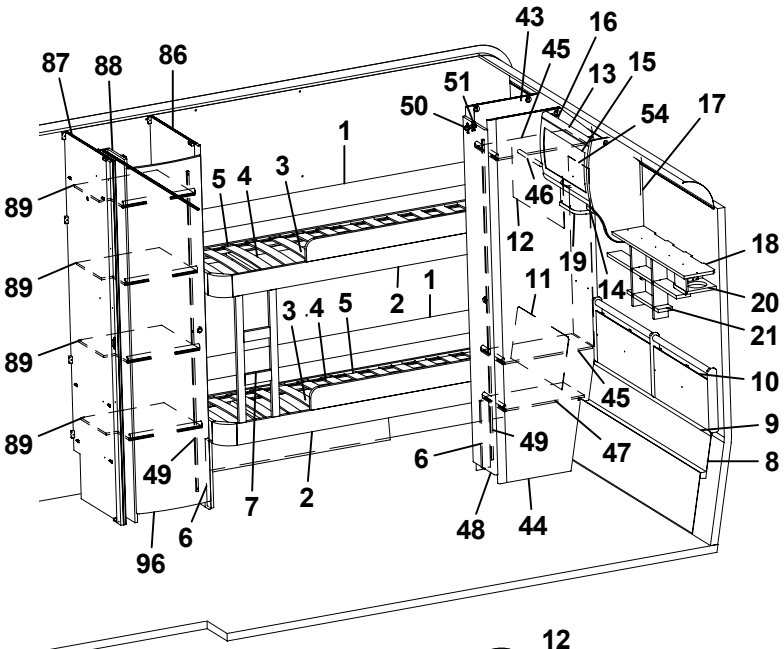
43
16
87
88
86
45
13
15
51
50
54
17
1
5
4
3
89
46
12
18
19
89
11
14
20
2
1
3
4
5
21
89
10
45
89
9
49
47
6
8
49
7
2
48
44
6
96

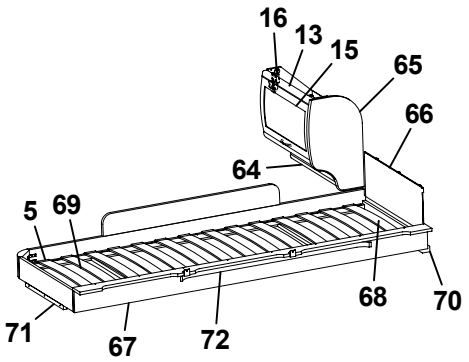
16
13
15
65
66
64
5
69
68
70
71
67
72

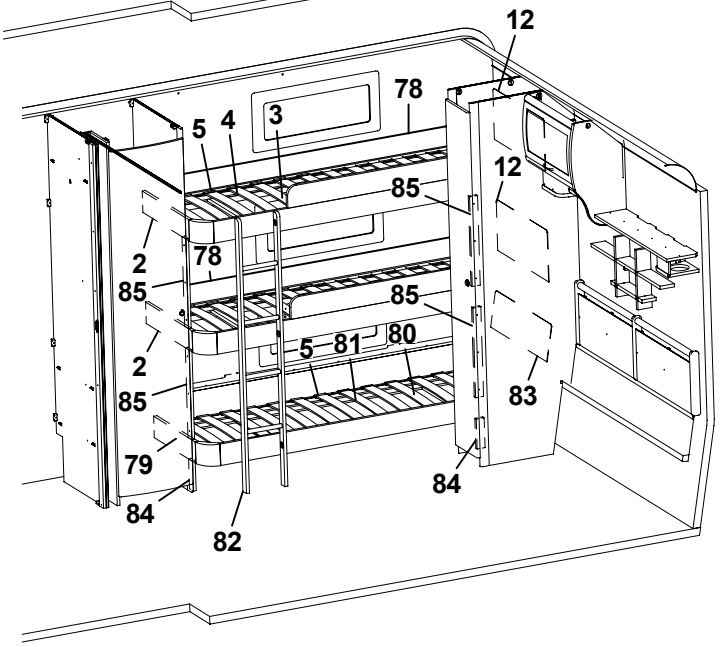
12
78
5
4
3
12
85
2
78
85
85
2
5
81
80
85
83
79
84
84
82

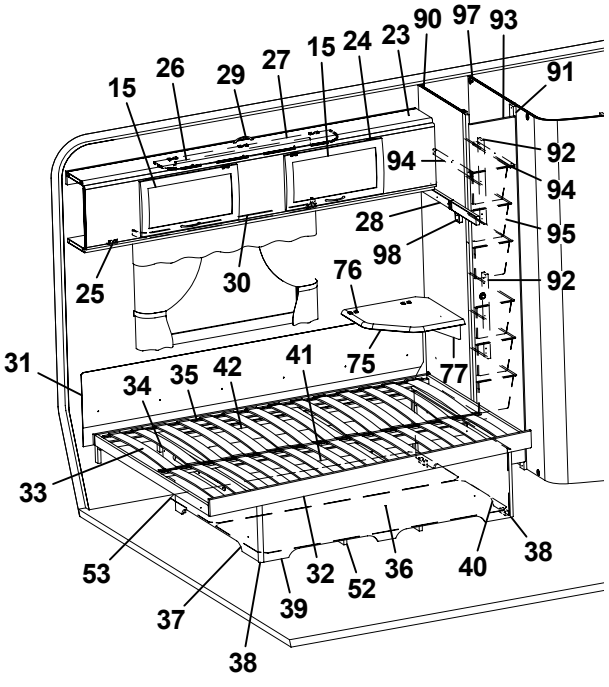
15
26
29
27
15
24
23
90
97
93
91
92
94
94
28
95
98
92
25
30
76
31
75
77
34
35
42
41
33
53
32
52
36
40
38
37
39
38

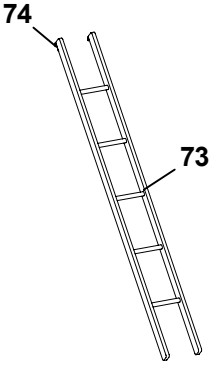
74
73

Pos Fig	Det. nr Part. No	Ingår Fitted	OBS!! Ange alltid årsmodell vid beställning av inredning Benämning	OBS!! Specify always year of model when ordering equipment Description
1	321919	x	Värmespalt H-bak	Air gap R rear
2	323781	x	Sängram fast u. ribbotten	Bed bottom without laths
3	325432	x	Ribbotten kpl.	Laths bottom cpl.
4	311985	x	Ribba sängbotten L=718 B=63	Lath bed bottom L=718 B=63
5	312046	x	Band t. ribbotten	Band for laths bottom
6	322338	x	Stöd säng 15,5x45x360	Support bed
7	324114	x	Stege	Ladder
8	323785	x	Värmespalt nedre gavel bak	Air gap under
9	314287	x	List plast L=2270	List plastic L=2270
10	325742	x	Värmespalt gavel bak	Air gap
11	323783	x	Värmespalt H-bak	Air gap R rear
12	321688	x	Värmespalt V-bak	Air gap L rear
13	323884	x	Skåp gavel bak L560	Cupboard gable L560
14	324120	x	Hyllpaket	Shelf
15	323000	x	Lucka	Door
16	315194	x	Gångjärn	Hinge
17	324047	x	Gavel rundad	Gable
18	324051	x	Hylla gavel bak V 835x180	Shelf gable rear L 835x180
19	323047	x	Högtalarlåda	Box loudspeaker
20	324111	x	Högtalarlåda	Box loudspeaker
21	325741	x	Hylla gavel	Shelf
23	323817	x	Överbäddskåp L1980	Upper bed L1980
24	860402	x	Gångjärn	Hinge
25	860405	x	Gångjärn	Hinge
26	312233	x	Regel låsning	Lock bar
27	323846	x	Rasskydd ö-bäddskåp	Protective plate
28	312713	x	Bärregel (vikbar)	Bearing rail
29	316428	x	Handtag	Handle
30	316042	x	Skena gardin L1020	Curtain rod L1020
31	312006	x	Värmespalt V-H bak	Air gap L-R rear
32	324035	x	Sängram u. ribbotten	Bedbottom without laths
33	325343	x	Ribbotten kpl.	Laths bottom cpl.
34	311985	x	Ribba sängbotten L=718 B=63	Lath bed bottom L=718 B=63
35	312046	x	Band t. ribbotten	Band for laths bottom
36	325748	x	Sänglåda kpl.	Bed box cpl.
37	325751	x	Gavel säng V	Gable bed L
38	860590	x	List hörn L=2500	Corner strip L=2500
39	323282	x	Front säng	Front bed
40	325750	x	Gavel säng H	Gable bed R
41	315203	x	Regel 17,5x55x1415	Wood lath pine 17,5x55x1415
42	325749	x	Bakgavel sänglåda	Back bed box
43	323924	x	Vägg garderob V	Wall wardrobe L
44	323257	x	Vägg garderob H	Wall wardrobe R
45	323926	x	Hylla	Shelf
46	316197	x	Galgstång L=782	Clothes hanger L=782
47	322362	x	Hylla	Shelf
48	324079	x	Dörr 260x1850	Door 260x1850
49	314523	x	Rätningslist dörr L=1715	List L=1715
50	311917	x	Gångjärn	Hinge
51	312588	x	Platta gångjärn	Plate hinge
			T= Tillbehör	T= Accessory

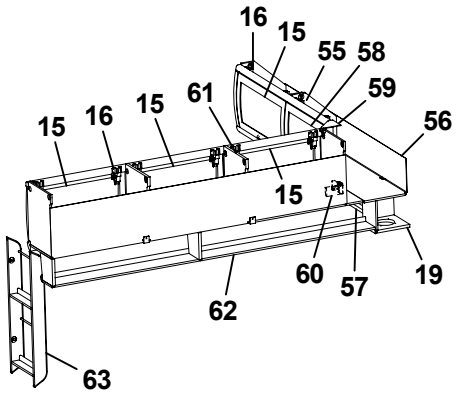
16
15
55
58
59
61
15
16
15
56
15
60
57
19
62
63

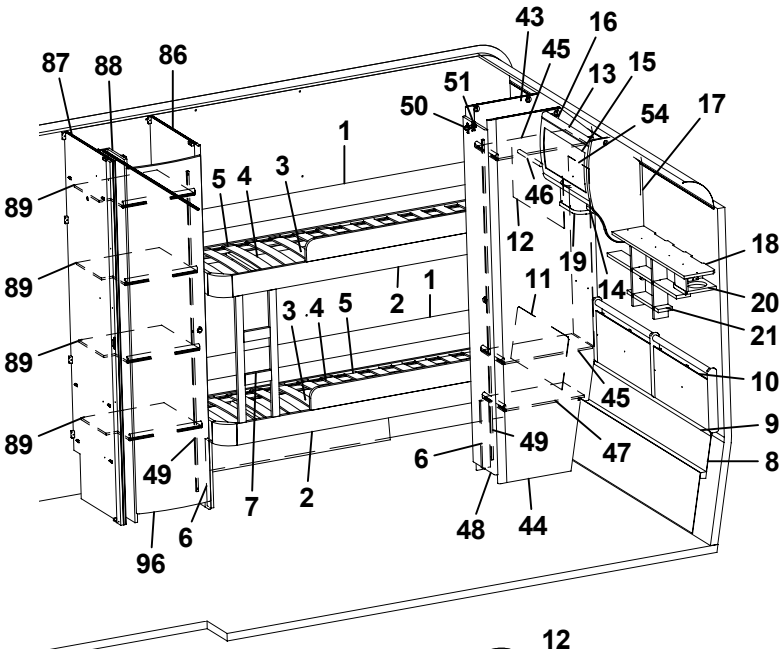
43
16
87
88
86
45
13
15
51
50
54
17
1
5
4
3
89
46
12
18
19
89
11
14
20
2
1
3
4
5
21
89
10
45
9
89
49
47
8
49
6
7
2
6
48
44
96

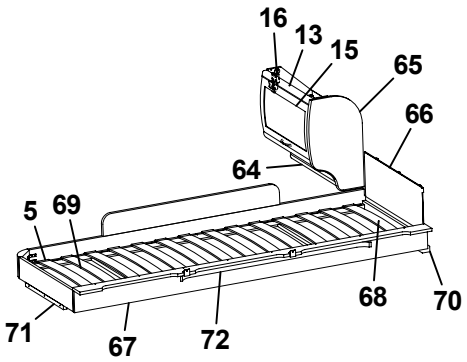
16
13
15
65
66
64
5
69
68
70
71
67
72

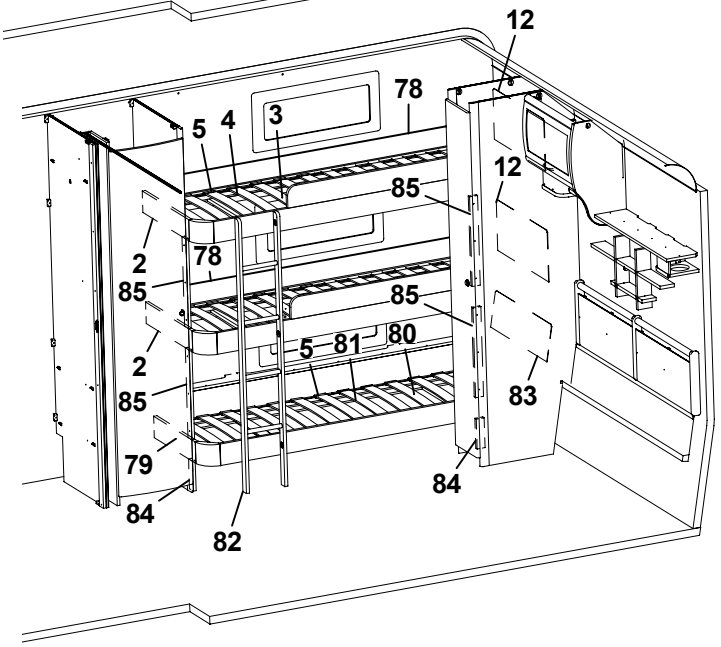
12
78
5
4
3
12
85
2
78
85
85
2
5
81
80
85
83
79
84
84
82

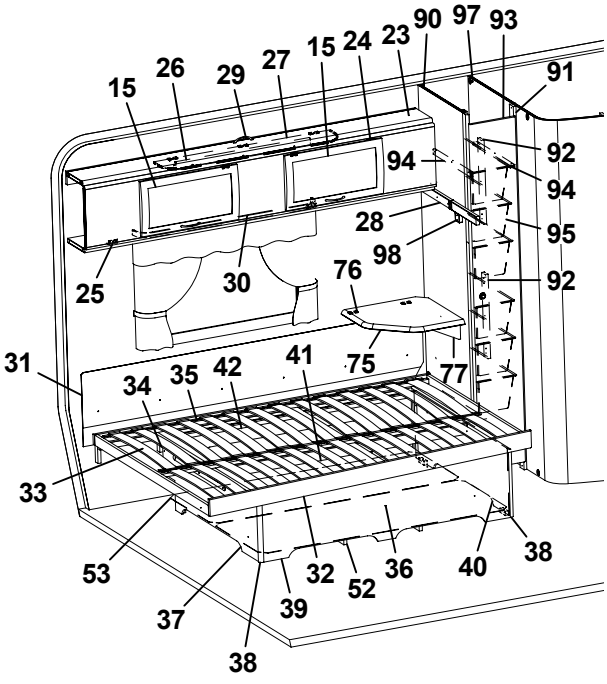
15
26
29
27
15
24
23
90
97
93
91
92
94
94
28
95
98
92
25
30
76
31
34
35
42
41
75
77
33
53
32
52
36
40
38
37
39
38

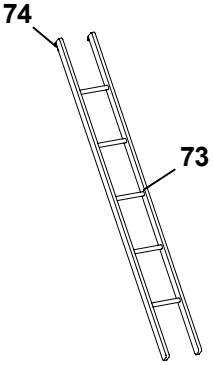
74
73

Pos Fig	Det. nr Part. No	Ingår Fitted	OBS!! Ange alltid årsmodell vid beställning av inredning Benämning	OBS!! Specify always year of model when ordering equipment Description
52	324938	x	Luftspalt sänglåda	Air gap bed box
53	325752	x	Luftspalt	Air gap
54	325729	x	Värmespalt garderob bak	Air gap
55	323461	T	Skåp gavel bak V L1410	Cupboard upper L1410
56	323469	T	Skiva skåp 1400x140	Sheet 1400x140
57	323466	T	Hyllpaket	Shelf
58	323002	T	Lucka	Door
59	316115	T	Hörn inredning	Corner
60	324321	T	Täckvinkel hörn inredning	Cover for corner
61	323046	T	Skåp övre L=1674	Cupboard upper L=1674
62	323082	T	Hyllpaket	Shelf
63	320316	T	Tidningshylla 280x720 kpl	Newspaper shelf
64	323888	T	Hyllpaket	Shelf
65	323657	T	Gavel rundad	Gable
66	321209	T	Värmespalt gavel	Air gap gable
67	323797	T	Sängram vån.säng V u. ribbotten	Bed bottom L without laths
68	325430	T	Ribbotten kpl.	Laths bottom cpl.
69	311985	T	Ribba sängbotten L=718 B=63	Lath bed bottom L=718 B=63
70	324117	T	Bärregel	Bearing rail
71	312436	T	Bärregel L=440	Bearing rail L=440
72	316043	T	Skena gardin L1080	Curtain rod L1080
73	312613	T	Stege ö-bäddsskåp 201x1800 kpl.	Ladder upper bed 201x1800 cpl.
74	860426	T	Krok t. stege	Hook for ladder
75	324300	T	Skiva TV-hylla 470x470 *	Board 470x470 *
76	860621	T	Gångjärn	Hinge
77	315749	T	Stöd	Support board
78	325515	x	Värmespalt V/H-bak	Air gap R rear
79	326792	x	Sängram u. ribbotten	Bed bottom without laths
80	326793	x	Ribbotten kpl.	Laths bottom cpl.
81	311985	x	Ribba sängbotten L=718 B=63	Lath bed bottom L=718 B=63
82	326790	x	Stege	Ladder
83	326789	x	Värmespalt V-bak	Air gap L rear
84	326791	x	Stöd säng 15,5x45x160	Support bed
85	327557	x	Stöd säng 15,5x45x481	Support bed
86	321690	x	Vägg garderob H	Wall wardrobe R
87	324800	x	Vägg garderob V	Wall wardrobe L
88	324524	x	Nisch vikdörr	Niche folding door
89	323734	x	Hylla nedre garderob	Shelf wardrobe under
90	321553	x	Vägg backskåp V	Wall cupboard L
91	321555	x	List folierad L=1948	List L=1948
92	370716	x	List folierad L=450	List L=450
93	324080	x	Dörr 260x1850	Door 260x1850
94	316358	x	Glidskena plast L=430 D14/27	Runner plastic L=430 D14/27
95	309010	x	Trådback vit 227x527x185	Tray 227x527x185
96	321519	x	Dörr 415x1850	Door 415x1850
97	327390	x	Vägg tvättrum V	Wall washroom L
98	312726	x	Kloss bärregel	Block bearing rail
			* = Ange laminat A, B eller C vid beställning. A = Laminat ARPA 3124 gråprickig B = Laminat ARPA 2571 ljus C = Laminat ARPA 2578 silvergrå	* = Specify laminate A, B or C in order. A = Laminate ARPA 3124 grey spotted B = Laminate ARPA 2571 light C = Laminate ARPA 2578 silver-grey
			T= Tillbehör	T= Accessory

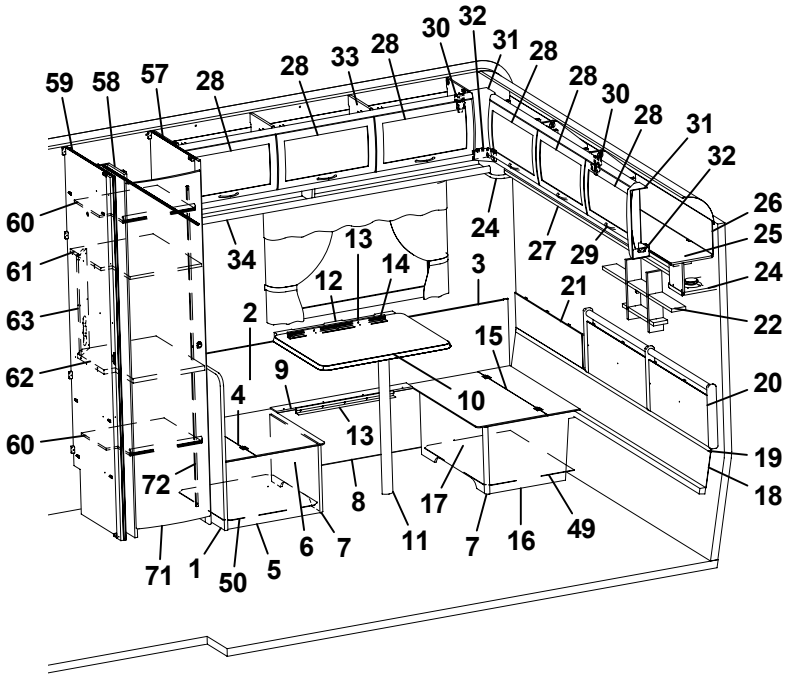
59
58
57
28
28
33
28
30
32
31
28
28
30
28
31
32
26
25
24
22
20
19
18
60
61
63
62
60
34
13
12
14
3
24
27
29
21
2
15
9
4
10
13
72
8
17
11
7
16
49
71
1
50
5
6
7

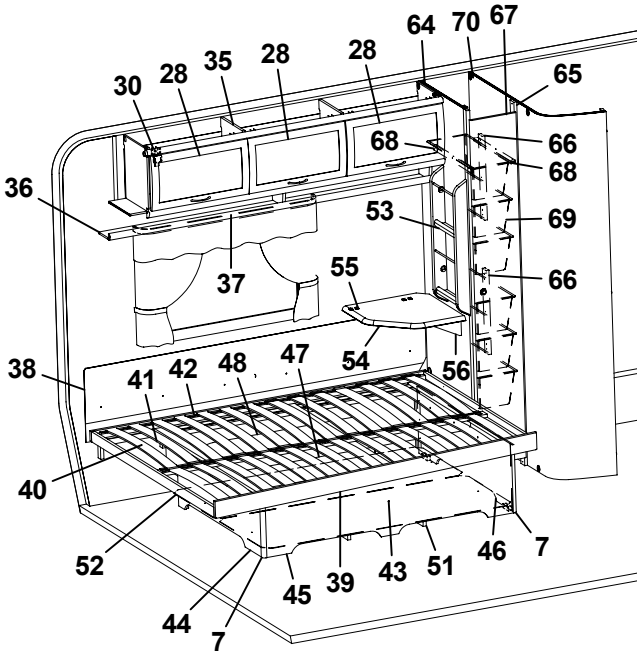
64
70
67
65
30
28
35
28
28
68
66
68
36
53
69
37
55
66
38
41
42
48
47
54
56
40
52
44
7
45
39
43
51
46
7

Pos Fig	Det. nr Part. No	Ingår Fitted	OBS!! Ange alltid årsmodell vid beställning av inredning Benämning	OBS!! Specify always year of model when ordering equipment Description
1	320636	x	Vägg vid bäddlåda	Wall by bed box
2	320341	x	Värmespalt H-bak	Air gap R rear
3	860423	M	List kant U-gap ljusbrun	Strip, light brown
4	312251	x	Lock bäddlåda HB främre	Cover bed box R.R. front
5	320400	x	Gavel bäddlåda HB främre	Gable bed box R.R. front
6	320397	x	Front bäddlåda HB främre	Front bed box R.R. front
7	860590	x	List hörn L=2500	Corner strip L=2500
8	323370	x	Front bäddlåda H bak	Front bed box R.R.
9	323373	x	Lock front bäddlåda HB	Cover front bed box R.R.
10	323230	x	Bordsskiva 750x600 *	Table top 750x600 *
11	320711	x	Bordsben fällbart H=730	Table leg H=730
12	312314	x	Fästregel bord	Bracket
13	300108	x	List bord väggdel L550	List wall
14	300420	x	List upphäng bordsdel L550	List board
15	312250	x	Lock bäddlåda HB bakre	Cover bed box R.R. rear
16	323372	x	Gavel bäddlåda HB bakre	Gable bed box R.R. rear
17	320395	x	Front bäddlåda HB bakre	Front bed box R.R. rear
18	323293	x	Värmespalt nedre gavel bak	Air gap under
19	314287	x	List plast L=2270	List plastic L=2270
20	325739	x	Värmespalt gavel bak	Air gap
21	323371	x	Värmespalt övre gavel bak	Air gap upper
22	325741	x	Hylla gavel	Shelf
24	323047	x	Högtalarlåda	Box loudspeaker
25	323049	x	Skåp gavel bak L2365	Cupboard gable L2365
26	323059	x	Skiva skåp 2345x180	Sheet 2345x180
27	323138	x	Hyllpaket	Shelf
28	323000	x	Lucka	Door
29	316428	x	Handtag	Handle
30	315194	x	Gångjärn	Hinge
31	316115	x	Hörn inredning	Corner
32	324321	x	Täckvinkel hörn inredning	Cover for corner
33	323153	x	Skåp övre L1674	Cupboard upper L1674
34	323155	x	Hyllpaket	Shelf
35	323046	x	Skåp övre L=1674	Cupboard upper L=1674
36	323082	x	Hyllpaket	Shelf
37	316042	x	Skena gardin L1020	Curtain rod L1020
38	312006	x	Värmespalt V-H bak	Air gap L-R rear
39	324039	x	Sängram u. ribbotten	Bed bottom without laths
40	325339	x	Ribbotten kpl.	Laths bottom cpl.
41	311985	x	Ribba sängbotten L=718 B=63	Lath bed bottom L=718 B=63
42	312046	x	Band t. ribbotten	Band for laths bottom
43	325748	x	Sänglåda kpl.	Bed box cpl.
44	325751	x	Gavel säng V	Gable bed L
45	323282	x	Front säng	Front bed
46	325750	x	Gavel säng H	Gable bed R
47	315203	x	Regel 17,5x55x1415	Wood lath pine 17,5x55x1415
48	325749	x	Bakgavel sänglåda	Back bed box
49	324142	x	Luftspalt H-bak bakre	Air gap
50	312429	x	Luftspalt H-bak främre	Air gap
51	324938	x	Luftspalt sänglåda	Air gap bed box
			M= Metervara T= Tillbehör	M= On the metre T= Accessory

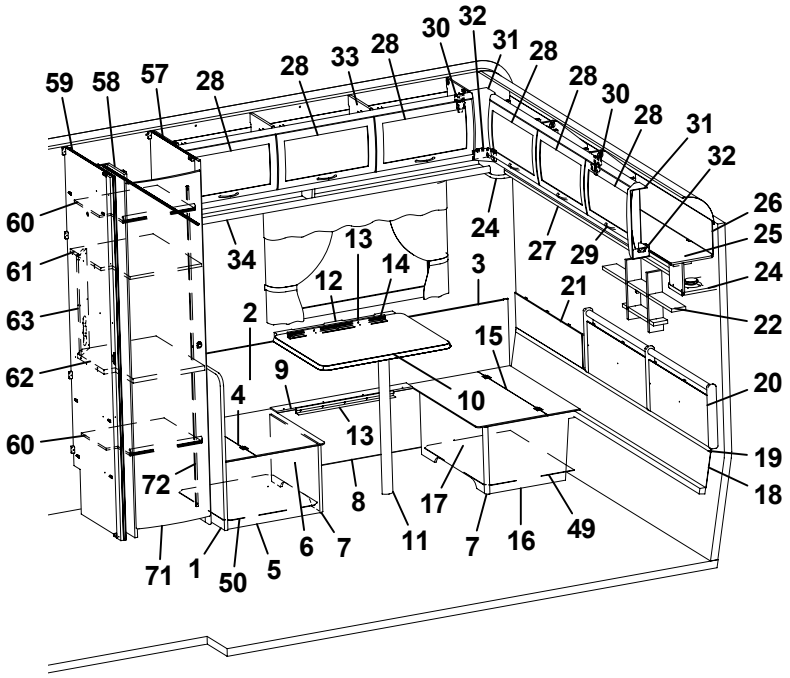
59 58 57 28 28 33 28 30 32 31 28 28 30 28 31 32
60 61 63 62 60 34 12 13 14 2 9 4 72 71 1 50 5 6 7 8 11 10 15 3 24 27 29 21 26 25 24 22 20 19 18 17 7 16 49 13

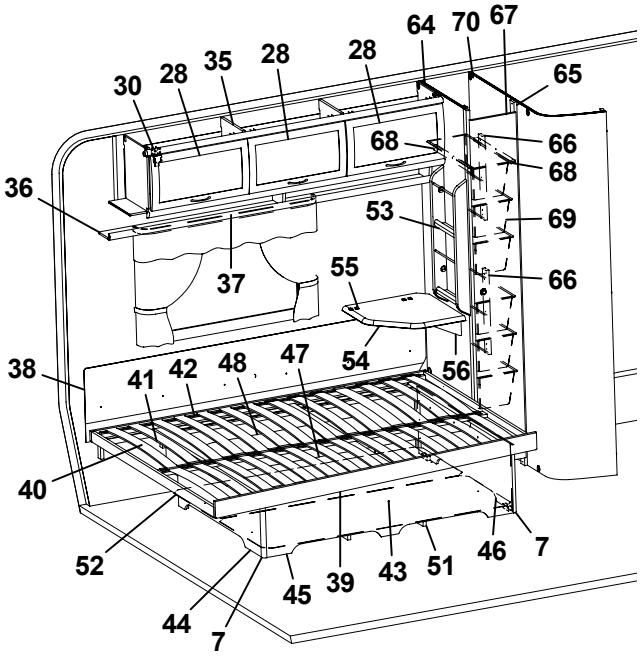
64 70 67 30 28 35 28 28 65 68 66 68 36 53 69 37 55 66 38 41 42 48 47 54 56 40 52 44 7 45 39 43 51 46 7

Pos Fig	Det. nr Part. No	Ingår Fitted	OBS!! Ange alltid årsmodell vid beställning av inredning Benämning	OBS!! Specify always year of model when ordering equipment Description
52	325752	x	Luftspalt	Air gap
53	320316	x	Tidningshylla 280x720 kpl	Newspaper shelf
54	324300	T	Skiva TV-hylla 470x470 *	Board 470x470 *
55	860621	T	Gångjärn	Hinge
56	315749	T	Stöd	Support board
57	324146	x	Vägg garderob H	Wall wardrobe R
58	324524	x	Nisch vikdörr	Niche folding door
59	324798	x	Vägg garderob V	Wall wardrobe L
60	323734	x	Hylla nedre garderob	Shelf wardrobe under
61	324170	x	Hylla garderob	Shelf wardrobe
62	324171	x	Skiva TV-hylla 470x560 *	Board *
63	321501	x	Front el-uttag 130x533	Front outlet 130x533
64	321553	x	Vägg backskåp V	Wall cupboard L
65	321555	x	List folierad L=1948	List L=1948
66	370716	x	List folierad L=450	List L=450
67	324080	x	Dörr 260x1850	Door 260x1850
68	316358	x	Glidskena plast L=430 D14/27	Runner plastic L=430 D14/27
69	309010	x	Trådback vit 227x527x185	Tray 227x527x185
70	327390	x	Vägg tvättrum V	Wall washroom L
71	321519	x	Dörr 415x1850	Door 415x1850
72	314523	x	Rätningslist dörr L=1715	List L=1715
			* = Ange laminat A, B eller C vid beställning. A = Laminat ARPA 3124 gråprickig B = Laminat ARPA 2571 ljus C = Laminat ARPA 2578 silvergrå	* = Specify laminate A, B or C in order. A = Laminate ARPA 3124 grey spotted B = Laminate ARPA 2571 light C = Laminate ARPA 2578 silver-grey
			M= Metervara T= Tillbehör	M= On the metre T= Accessory

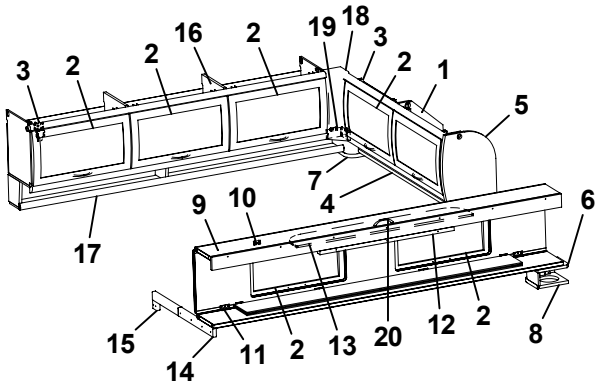
3 2 2 16 2 19 18 3 2 1 5 7 4 6 9 10 17 15 14 11 2 13 20 12 2 8

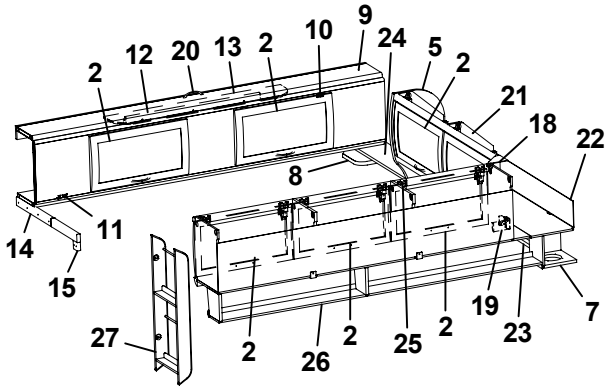
2 12 20 13 2 10 9 24 5 2 21 18 22 8 14 11 15 27 2 26 2 25 2 19 23 7

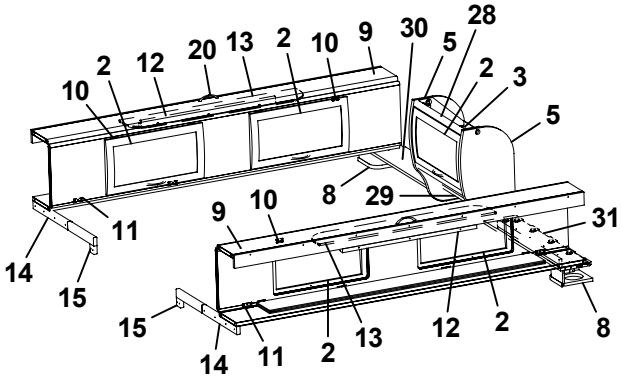
10 2 12 20 13 2 10 9 30 5 28 2 3 5 8 29 14 11 15 9 10 31 15 14 11 2 13 12 2 8

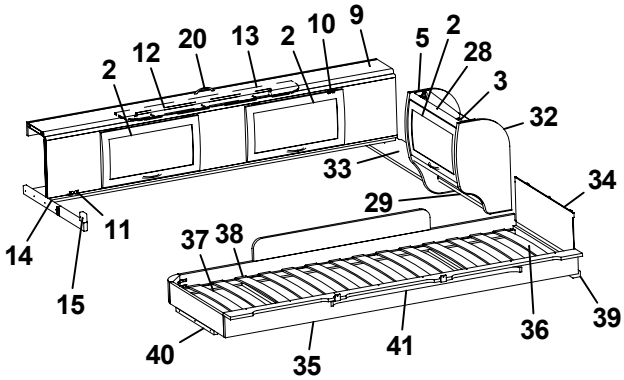
2 12 20 13 2 10 9 5 2 28 3 32 33 34 29 14 11 15 37 38 40 35 41 36 39

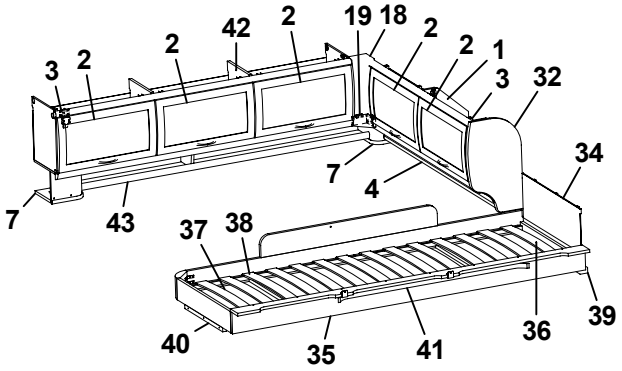
3 2 2 42 2 19 18 2 2 1 3 32 7 4 34 7 43 37 38 40 35 41 36 39

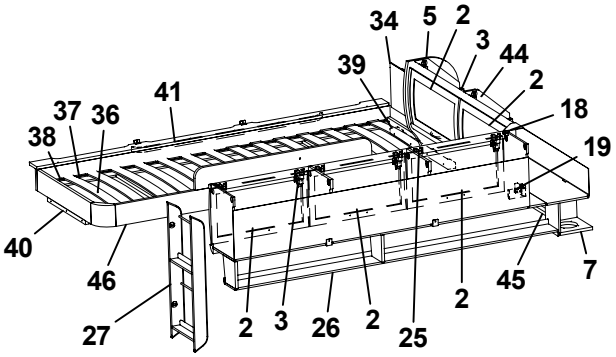
34 5 2 3 44 39 41 2 37 36 18 38 19 40 46 27 2 3 26 2 25 2 45 7

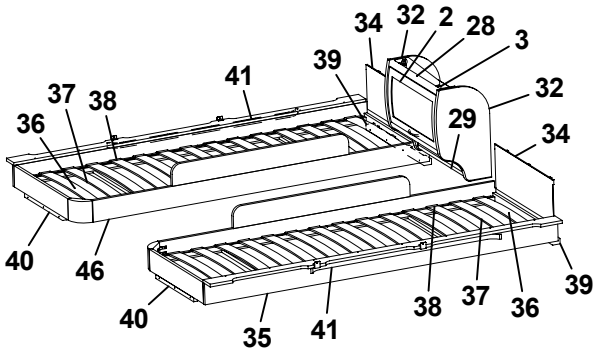
34 32 2 28 3 41 39 37 38 32 36 29 34 40 46 40 35 41 38 37 36 39

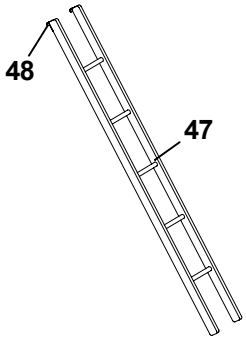
48 47

Pos Fig	Det. nr Part. No	Ingår Fitted	**OBS!!** Ange alltid årsmodell vid beställning av inredning Benämning	**OBS!!** Specify always year of model when ordering equipment Description
1	323649	x	Skåp gavel bak H L1510	Cupboard
2	323000	x	Lucka	Door
3	315194	x	Gångjärn	Hinge
4	323653	x	Hyllpaket	Shelf
5	324047	x	Gavel rundad	Gable
6	324051	x	Hylla gavel bak V 835x180	Shelf gable rear L 835x180
7	323047	x	Högtalarlåda	Box loudspeaker
8	324111	x	Högtalarlåda	Box loudspeaker
9	323817	x	Överbäddskåp L1980	Upper bed L1980
10	860402	x	Gångjärn	Hinge
11	860405	x	Gångjärn	Hinge
12	312233	x	Regel låsning	Lock bar
13	323846	x	Rasskydd ö-bäddskåp	Protective plate
14	312713	x	Bärregel (vikbar)	Bearing rail
15	312726	x	Kloss bärregel	Block bearing rail
16	323153	x	Skåp övre L=1674	Cupboard upper L=1674
17	323155	x	Hyllpaket	Shelf
18	316115	x	Hörn inredning	Corner
19	324321	x	Täckvinkel hörn inredning	Cover for corner
20	316428	x	Handtag	Handle
21	323471	x	Skåp gavel bak V L1510	Cupboard gable
22	323480	x	Skiva skåp 1500x140	Sheet 1500x140
23	324947	x	Hyllpaket	Shelf
24	324051	x	Hylla gavel bak H 835x180	Shelf R 835x180
25	323046	x	Skåp övre L=1674	Cupboard upper L=1674
26	323082	x	Hyllpaket	Shelf
27	320316	x	Tidningshylla 280x720 kpl	Newspaper shelf
28	323884	x	Skåp gavel bak L560	Cupboard gable L560
29	323888	x	Hyllpaket	Shelf
30	324107	x	Hylla gavel bak H 886x180	Shelf R 886x180
31	324107	x	Hylla gavel bak V 886x180	Shelf L 886x180
32	323657	x	Gavel rundad	Gable
33	324107	x	Hylla gavel bak 886x180	Shelf 886x180
34	321209	x	Värmespalt gavel	Air gap gable
35	323797	x	Sängram vån.säng V u. ribbotten	Bed bottom L without laths
36	325430	x	Ribbotten kpl.	Laths bottom cpl.
37	311985	x	Ribba sängbotten L=718 B=63	Lath bed bottom L=718 B=63
38	312046	x	Band t. ribbotten	Band for laths bottom
39	324117	x	Bärregel	Bearing rail
40	312436	x	Bärregel L=440	Bearing rail L=440
41	316043	x	Skena gardin L1080	Curtain rod L1080
42	323153	x	Skåp övre L=1674	Cupboard upper L=1674
43	324907	x	Hyllpaket	Shelf
44	323471	x	Skåp gavel bak L1510	Cupboard gable L1510
45	323476	x	Hyllpaket	Shelf
46	323798	x	Sängram vån.säng H u. ribbotten	Bed bottom
47	312613	T	Stege ö-bäddsskåp 201x1800 kpl.	Ladder upper bed 201x1800 cpl.
48	860426	T	Krok t. stege	Hook for ladder
			T= Tillbehör	T= Accessory

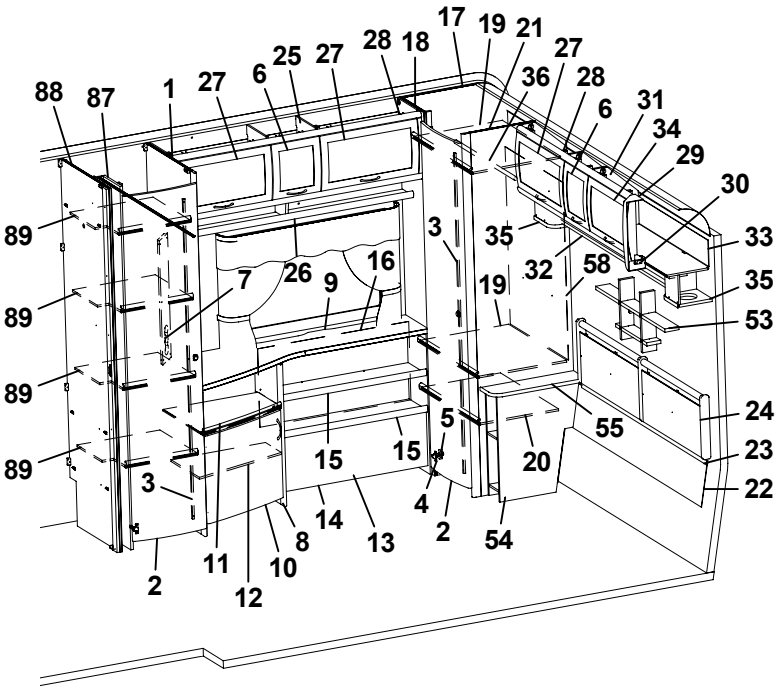
88
87
1
27
6
25
27
28
18
17
19
21
27
36
28
6
31
34
29
30
33
35
53
24
23
22
89
89
89
89
7
26
9
16
3
35
32
58
19
5
55
20
15
15
3
14
13
4
2
54
2
11
10
8
12

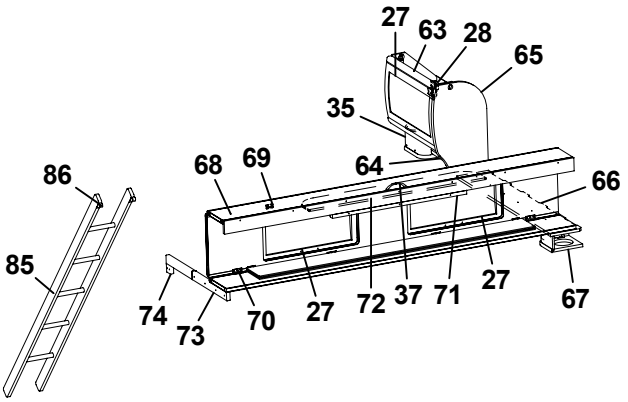
27
63
28
65
35
86
68
69
64
66
85
74
73
70
27
72
37
71
27
67

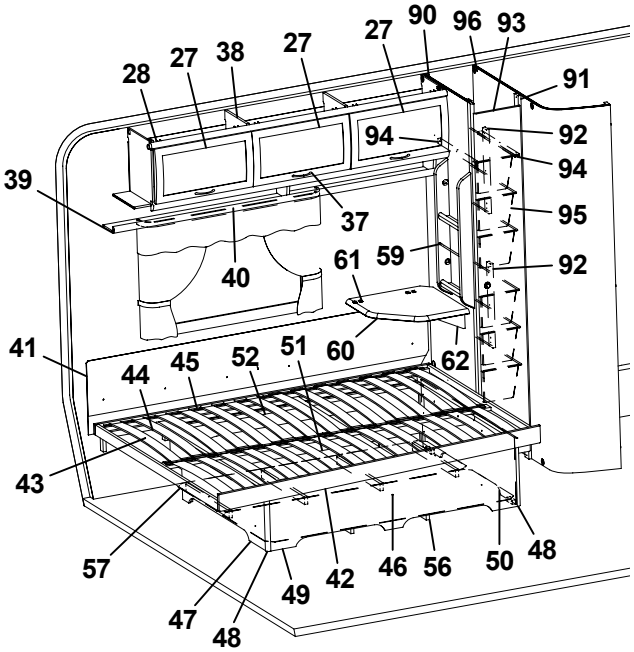
28
27
38
27
27
90
96
93
91
94
92
94
39
37
95
40
61
59
92
41
44
45
52
51
60
62
43
57
47
48
49
42
46
56
50
48

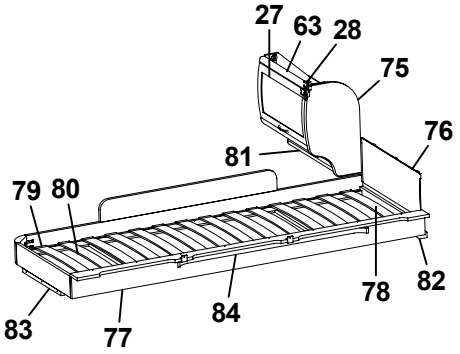
27
63
28
75
76
81
79
80
83
77
84
78
82

Pos Fig	Det. nr Part. No	Ingår Fitted	OBS!! Ange alltid årsmodell vid beställning av inredning Benämning	OBS!! Specify always year of model when ordering equipment Description
1	321690	x	Vägg garderob H	Wall wardrobe H
2	321519	x	Dörr 415x1850	Door 415x1850
3	314523	x	Rätningslist dörr L=1715	List L=1715
4	311917	x	Gångjärn	Hinge
5	312588	x	Platta gångjärn	Plate hinge
6	323001	x	Lucka	Door
7	320624	x	Front el-uttag 130x665	Front outlet 130x665
8	323317	x	TV-bänk kpl. u. skiva	TV-bench cpl. without board
9	323331	x	Skiva TV-bänk 1420x515/270 *	Board *
10	323504	x	Lucka V 550x470	Door L 550x470
11	323320	x	Hylla övre	Shelf upper
12	323321	x	Hylla undre	Shelf lower
13	323332	x	Hylla DB	Shelf
14	323333	x	Front	Front
15	323334	x	Hylla	Shelf
16	320745	x	Värmespalt H-bak	Air gap R rear
17	323256	x	Vägg garderob V	Wall wardrobe L
18	323258	x	Front garderob	Front
19	323259	x	Hylla garderob	Shelf wardrobe
20	320732	x	Hylla garderob	Shelf wardrobe
21	323257	x	Vägg garderob H	Wall wardrobe R
22	323826	x	Värmespalt nedre gavel bak	Air gap lower
23	314287	x	List plast L=2270	List plastic L=2270
24	325739	x	Värmespalt gavel bak	Air gap
25	323337	x	Skåp övre L1420	Cupboard upper L1420
26	323342	x	Hyllpaket	Shelf
27	323000	x	Lucka	Door
28	315194	x	Gångjärn	Hinge
29	316115	x	Hörn inredning	Corner
30	324321	x	Täckvinkel hörn inredning	Cover for corner
31	323295	x	Skåp gavel bak L1661	Cupboard gable L1661
32	323300	x	Hyllpaket	Shelf
33	323303	x	Skiva 1651x140	Board
34	323002	x	Lucka	Door
35	323047	x	Högtalarlåda	Box loudspeaker
36	316197	x	Galgstång L=782	Clothes hanger L=782
37	316428	x	Handtag	Handle
38	323046	x	Skåp övre L=1674	Cupboard upper L=1674
39	323082	x	Hyllpaket	Shelf
40	316042	x	Skena gardin L1020	Curtain rod L1020
41	312006	x	Värmespalt V-H bak	Air gap L-R rear
42	324039	x	Sängram u. ribbotten	Bed bottom without laths
43	325339	x	Ribbotten kpl.	Laths bottom cpl.
44	311985	x	Ribba sängbotten L=718 B=63	Lath bed bottom L=718 B=63
45	312046	x	Band t. ribbotten	Band for laths bottom
46	325748	x	Sänglåda kpl.	Bed box cpl.
47	325751	x	Gavel säng V	Gable bed L
48	860590	x	List hörn L=2500	Corner strip L=2500
49	323282	x	Front säng	Front bed
50	325750	x	Gavel säng H	Gable bed R
			T= Tillbehör	T= Accessory

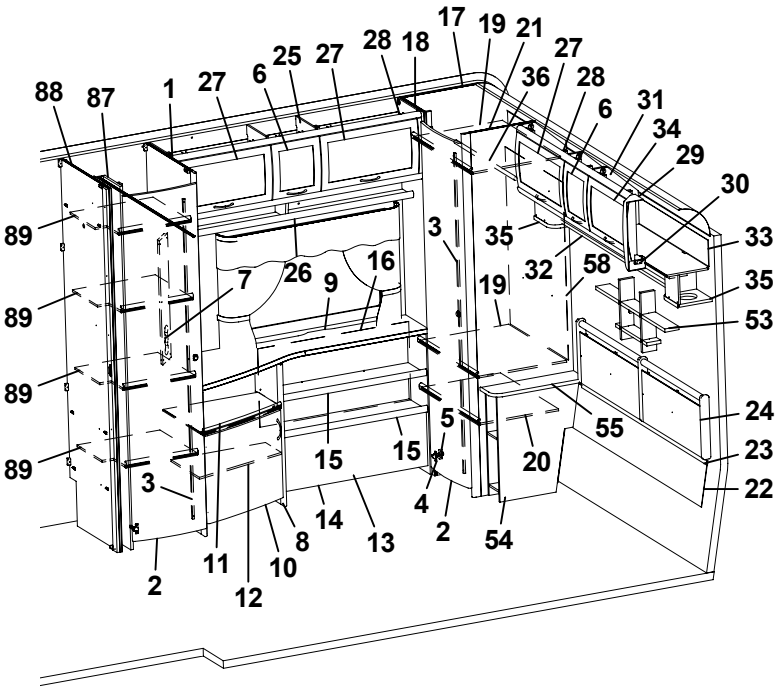
88
87
1
27
6
25
27
28
18
17
19
21
27
36
28
6
31
34
29
30
33
35
53
24
23
22
89
89
89
89
7
26
9
16
3
35
32
58
19
5
15
15
20
55
3
14
13
4
2
54
2
11
10
8
12

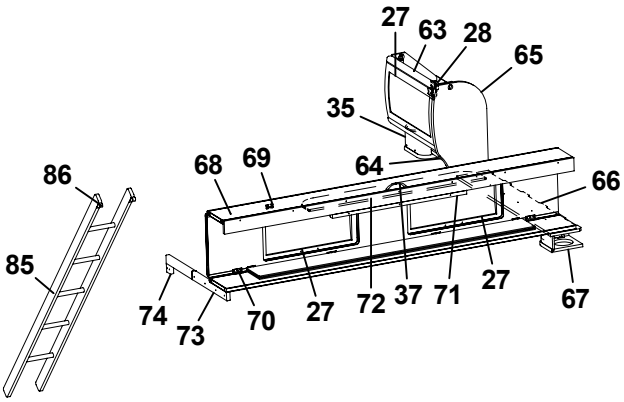
27
63
28
65
35
86
68
69
64
66
85
74
73
70
27
72
37
71
27
67

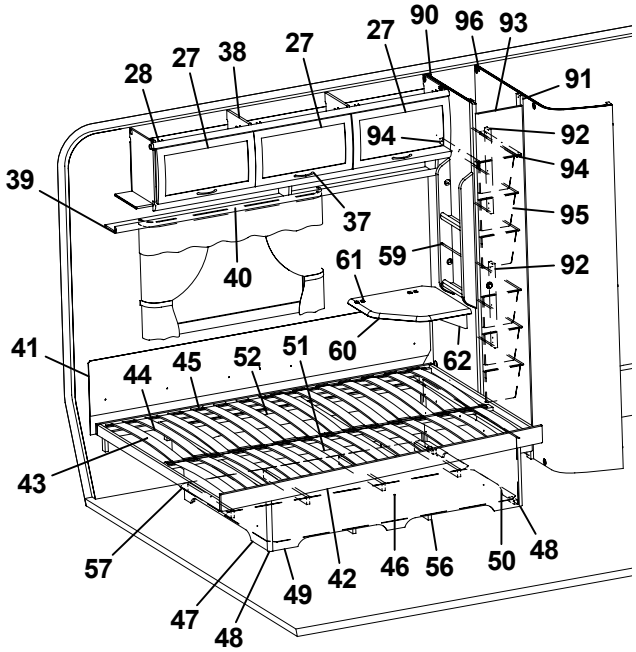
28
27
38
27
27
90
96
93
91
94
92
94
39
37
95
40
61
59
92
41
44
45
52
51
60
62
43
57
47
48
49
42
46
56
50
48

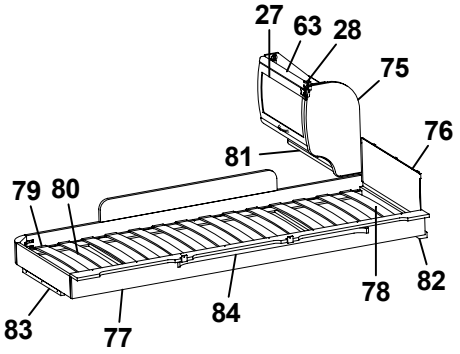
27
63
28
75
76
81
79
80
83
77
84
78
82

Pos Fig	Det. nr Part. No	Ingår Fitted	OBS!! Ange alltid årsmodell vid beställning av inredning Benämning	OBS!! Specify always year of model when ordering equipment Description
51	315203	x	Regel 17,5x55x1415	Wood lath pine 17,5x55x1415
52	325749	x	Bakgavel sänglåda	Back bed box
53	325741	x	Hylla gavel	Shelf
54	323260	x	Sängbord kpl.	Bedside table cpl.
55	323261	x	Skiva sängbord	Board bedside table
56	324938	x	Luftspalt sänglåda	Air gap bed box
57	325752	x	Luftspalt	Air gap
58	325728	x	Värmespalt garderob	Air gap
59	320316	x	Tidningshylla 280x720 kpl	Newspaper shelf
60	324300	T	Skiva TV-hylla 470x470 *	Board 470x470 *
61	860621	T	Gångjärn	Hinge
62	315749	T	Stöd	Support board
63	323884	T	Skåp gavel bak L560	Cupboard gable L560
64	324120	T	Hyllpaket	Shelf
65	324047	T	Gavel rundad	Gable
66	324062	T	Hylla gavel bak 1085x180	Shelf gable rear 1085s180
67	324111	T	Högtalarlåda	Box loudspeaker
68	323817	T	Överbäddskåp L1980	Upper bed L1980
69	860402	T	Gångjärn	Hinge
70	860405	T	Gångjärn	Hinge
71	312233	T	Regel låsning	Lock bar
72	323846	T	Rasskydd ö-bäddskåp	Protective plate
73	312713	T	Bärregel (vikbar)	Bearing rail
74	312726	T	Kloss bärregel	Block bearing rail
75	323657	T	Gavel rundad	Gable
76	321209	T	Värmespalt gavel	Air gap gable
77	323797	T	Sängram vån.säng V u. ribbotten	Bed bottom L without laths
78	325430	T	Ribbotten kpl.	Laths bottom cpl.
79	311985	T	Ribba sängbotten L=718 B=63	Lath bed bottom L=718 B=63
80	312046	T	Band t. ribbotten	Band for laths bottom
81	323888	T	Hyllpaket	Shelf
82	324117	T	Bärregel	Bearing rail
83	312436	T	Bärregel L=440	Bearing rail L=440
84	316043	T	Skena gardin L1080	Curtain rod L1080
85	312613	T	Stege ö-bäddsskåp 201x1800 kpl.	Ladder upper bed 201x1800 cpl.
86	860426	T	Krok t. stege	Hook for ladder
87	324524	x	Nisch vikdörr	Niche folding door
88	324800	x	Vägg garderob V	Wall wardrobe L
89	323734	x	Hylla nedre garderob	Shelf wardrobe under
90	321553	x	Vägg backskåp V	Wall cupboard L
91	321555	x	List folierad L=1948	List L=1948
92	370716	x	List folierad L=450	List L=450
93	324080	x	Dörr 260x1850	Door 260x1850
94	316358	x	Glidskena plast L=430 D14/27	Runner plastic L=430 D14/27
95	309010	x	Trådback vit 227x527x185	Tray 227x527x185
96	327390	x	Vägg tvättrum V	Wall washroom L
			* = Ange laminat A, B eller C vid beställning. A = Laminat ARPA 3124 gråprickig B = Laminat ARPA 2571 ljus C = Laminat ARPA 2578 silvergrå	* = Specify laminate A, B or C in order. A = Laminate ARPA 3124 grey spotted B = Laminate ARPA 2571 light C = Laminate ARPA 2578 silver-grey
			T= Tillbehör	T= Accessory

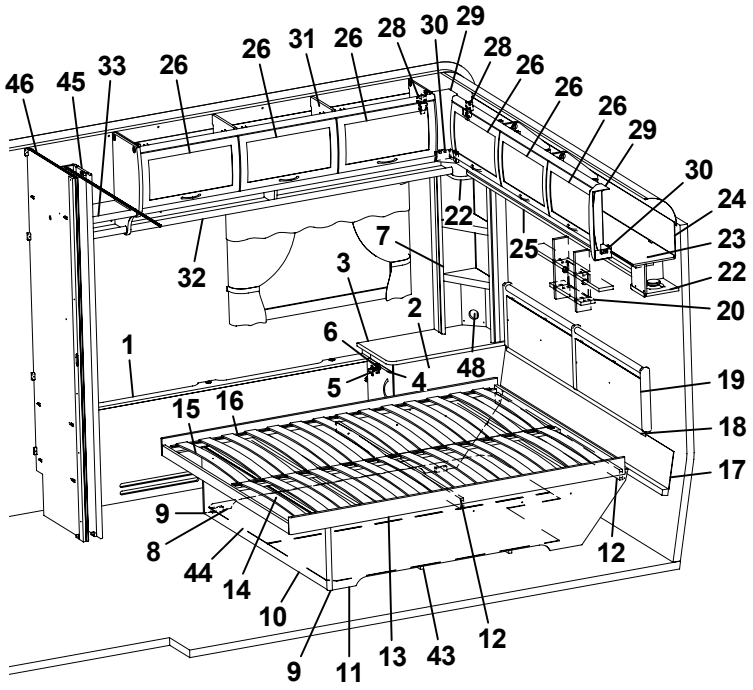
46
45
33
26
26
31
26
28
30
29
28
26
26
26
29
30
24
23
22
20
19
18
17
12
22
25
7
3
2
6
5
4
48
1
15
16
9
8
44
14
10
9
11
13
43
12
32

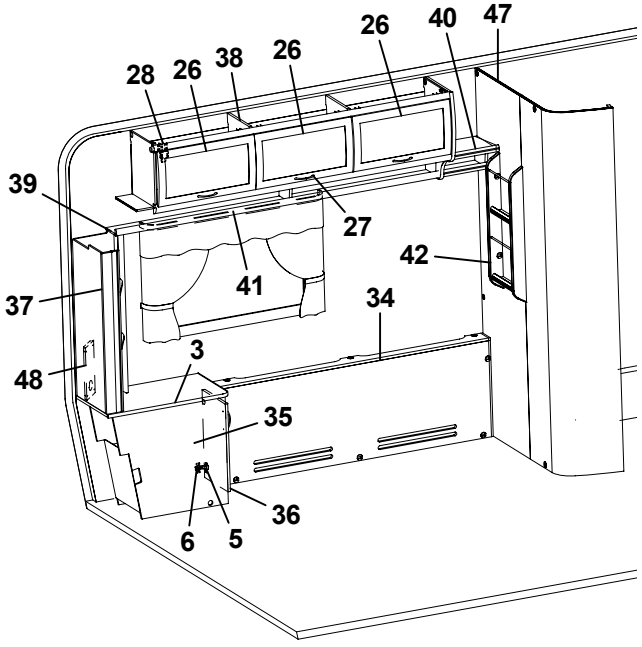
26
40
47
28
26
38
26
39
27
42
41
37
34
3
48
35
36
6
5

Pos Fig	Det. nr Part. No	Ingår Fitted	OBS!! Ange alltid årsmodell vid beställning av inredning Benämning	OBS!! Specify always year of model when ordering equipment Description
1	324009	x	Front täck H bak	Front cover R rear
2	323960	x	Hurts H	Cupboard R
3	323983	x	Skiva hurts 370x690	Board
4	323918	x	Lucka 270x470	Door 270x470
5	311917	x	Gångjärn	Hinge
6	312588	x	Platta gångjärn	Plate hinge
7	323958	x	Hylla H	Shelf R
8	321468	x	Gavel säng V	Gable bed L
9	860590	x	List hörn L=2500	Corner strip L=2500
10	321467	x	Front säng	Front bed
11	321469	x	Gavel säng H	Gable bed R
12	321597	x	List 17,5x55x1440	List 17,5x55x1440
13	321466	x	Sängram u. ribbotten	Bed bottom without laths
14	325341	x	Ribbotten kpl.	Laths bottom cpl.
15	314211	x	Ribba sängbotten L=820 B=63	Lath bed bottom L=820 B=63
16	312046	x	Band t. ribbotten	Band for laths bottom
17	323293	x	Värmespalt nedre gavel bak	Air gap under
18	314287	x	List plast L=2270	List plastic L=2270
19	325840	x	Värmespalt gavel bak	Air gap
20	325741	x	Hylla gavel	Shelf
22	323047	x	Högtalarlåda	Box loudspeaker
23	323049	x	Skåp gavel bak L2365	Cupboard gable L2365
24	323059	x	Skiva skåp 2345x180	Sheet 2345x180
25	323138	x	Hyllpaket	Shelf
26	323000	x	Lucka	Door
27	316428	x	Handtag	Handle
28	315194	x	Gångjärn	Hinge
29	316115	x	Hörn inredning	Corner
30	324321	x	Täckvinkel hörn inredning	Cover for corner
31	323153	x	Skåp övre L1674	Cupboard upper L1674
32	323155	x	Hyllpaket	Shelf
33	323962	x	Hylla H	Shelf R
34	321381	x	Front täck V bak	Front cover L rear
35	323961	x	Hurts V	Cupboard L
36	323917	x	Lucka 270x470	Door 270x470
37	323959	x	Hylla V	Shelf L
38	323046	x	Skåp övre L=1674	Cupboard upper L=1674
39	323082	x	Hyllpaket	Shelf
40	323963	x	Hylla V	Shelf L
41	316042	x	Skena gardin L1020	Curtain rod L1020
42	320316	x	Tidningshylla 280x720 kpl	Newspaper shelf
43	325076	x	Luftspalt sänglåda	Air gap bed box
44	321575	x	Luftspalt sänglåda	Air gap bed box
45	321432	x	Nisch vikdörr	Niche folding door
46	324796	x	Vägg garderob H	Wall wardrobe R
47	321930	x	Vägg tvättrum V	Wall washroom L
48	327050	x	Front el-uttag	Front outlet
			T= Tillbehör	T= Accessory

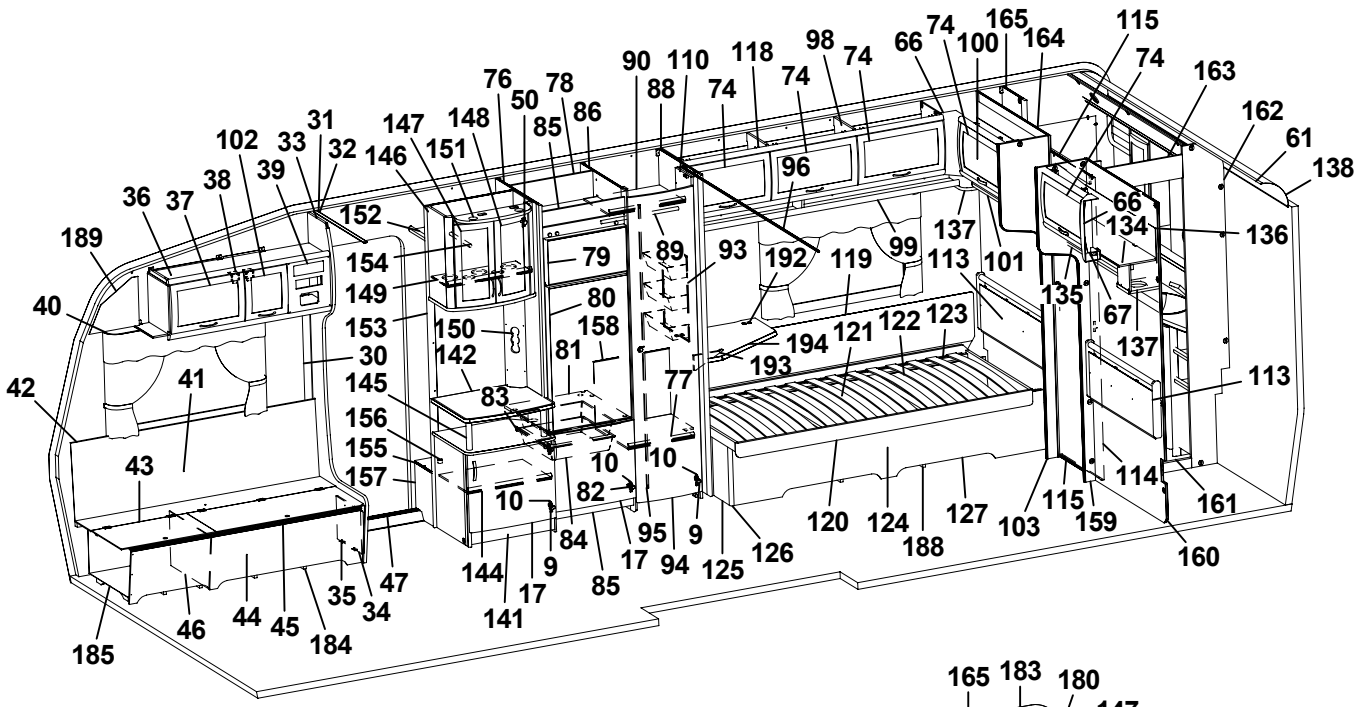
1 2 3 4 5 6 7 8 9 10 11 12 13 14 15 16 17 18 19 20 21 22 23 24 25 26 27 28 29 30 31 32 33 34 35 36 37 38 39 40 41 42 43 44 45 46 47 48 49 50 51 52 53 54 55 56 57 58 59 60 61 62 63 64 65 66 67 68 69 70 71 72 73 74 75 76 77 78 79 80 81 82 83 84 85 86 87 88 89 90 91 92 93 94 95 96 97 98 99 100 101 102 103 104 105 106 107 108 109 110 111 112 113 114 115 116 117 118 119 120 121 122 123 124 125 126 127 128 129 130 131 132 133 134 135 136 137 138 139 140 141 142 143 144 145 146 147 148 149 150 151 152 153 154 155 156 157 158 159 160 161 162 163 164 165 166 167 168 169 170 171 172 173 174 175 176 177 178 179 180 181 182 183 184 185 186 187 188 189 190 191 192 193 194 195 196 197 198 199 200 201 202 203

Pos Fig	Det. nr Part. No	Ingår Fitted	OBS!! Ange alltid årsmodell vid beställning av inredning Benämning	OBS!! Specify always year of model when ordering equipment Description
1	316707	M	Tapet vägg/tak	Wall paper
2	316021	M	Tejp tapet 20 mm	Tape, wall paper 20 mm
3	316022	M	Tejp tapet 60 mm	Tape, wall paper 60 mm
4	504668	x	Belysning hörn 2x5 W plast	Illumination corner 2x5 W plastic
5	323014	x	Skåp kök L1118 kpl.	Cupboard kitchen L1118 cpl.
-	323403	T	Skåp kök L1118 kpl. (köksfläkt CK155)	Cupboard kitchen L1118 cpl. (kitchen fan CK155)
6	323021	x	Lucka H 368x420	Door R 368x420
7	323020	x	Lucka V 368x420	Door L 368x420
8	323092	x	Hylla	Shelf
9	311917	x	Gångjärn	Hinge
10	312588	x	Platta gångjärn	Plate hinge
11	323401	x	Ljusramp köksskåp	Light holder
12	326902	x	Front el-uttag	Front outlet
13	326000	x	Diskbänk kpl. u. skiva	Kitchen sink cpl. without board
14	401328	x	Plåt under spis	Plate cover under fireplace
15	326104	x	Skiva diskbänk *	Board *
16	323504	x	Lucka V 550x470	Door L 550x470
17	323503	x	Lucka H 550x470	Door R 550x470
18	323510	x	Lucka H 550x265	Door R 550x265
19	323505	x	Låda diskbänk kpl.	Drawer cpl.
20	323506	x	Låda diskbänk kpl.	Drawer cpl.
21	323412	x	Skärbräda	Cutting board
22	320460	x	Hylla övre	Shelf upper
23	323517	x	Lucka H	Door L
24	324781	x	Lucka H	Door R
25	323267	x	Skåp utskjut kökskåp kpl.	Cupboard projekting cpl.
26	320312	x	Kryddhylla	Spice shelf
27	314352	x	Rasskydd al. rör L=210	Pipe al. L=210
28	320626	x	Front el-uttag	Front outlet
29	320627	x	Skiva täck	Sheet cover
30	504400	x	List täck el-kabel B=44 L=2000	Cover strip B=44 L=2000
31	316270	x	List snäpp undre L2379	List under L2379
32	316268	x	List snäpp övre L2379	List upper L2379
33	324723	x	Stolpe först. L1948 kpl. m. lucka	Support bar cpl. with door
34	320005	x	Lucka	Door
35	312589	x	Gångjärn	Hinge
36	325615	x	Skåp övre elc.	Cupboard upper
37	323002	x	Lucka	Door
38	860406	x	Gångjärn	Hinge
39	325495	x	Täckfront radio	Cover radio
40	316042	x	Skena gardin L1020	Curtain rod L1020
41	325767	x	Värmespalt H fram	Air gap R.F.
42	860423	M	List kant U-gap ljusbrun	Strip, light brown
43	323446	x	Lock bäddlåda H F	Cover bed box R.F.
44	323445	x	Front bäddlåda H F (utan lastlucka)	Front bed box R.F. (without loading hatch)
--	324424	T	Front bäddlåda H F (med lastlucka)	Front bed box R.F. (with loading hatch)
45	860562	x	List bädd	List bed
46	312825	x	Stöd bäddlåda HF	Support bed box
47	314687	x	Tröskel aluminium L=850	Threshold aluminium L=850
48	316012	x	Bordsstativ	Table stand
49	323222	x	Bordsskiva 940x1026 *	Table top 940x1026 *
50	316037	x	Gångjärn	Hinge
51	326246	x	Skåp utskjut köksskåp kpl.	Cupboard projekting cpl.
52	323180	x	Front bäddlåda gavel (2 st när lastl. mont.)	Front bed box gable (2 pcs in loading hatch)
53	323205	x	Skiva rundsittgrupp	Sheet seat
			M= Metervara T= Tillbehör	M= On the metre T= Accessory

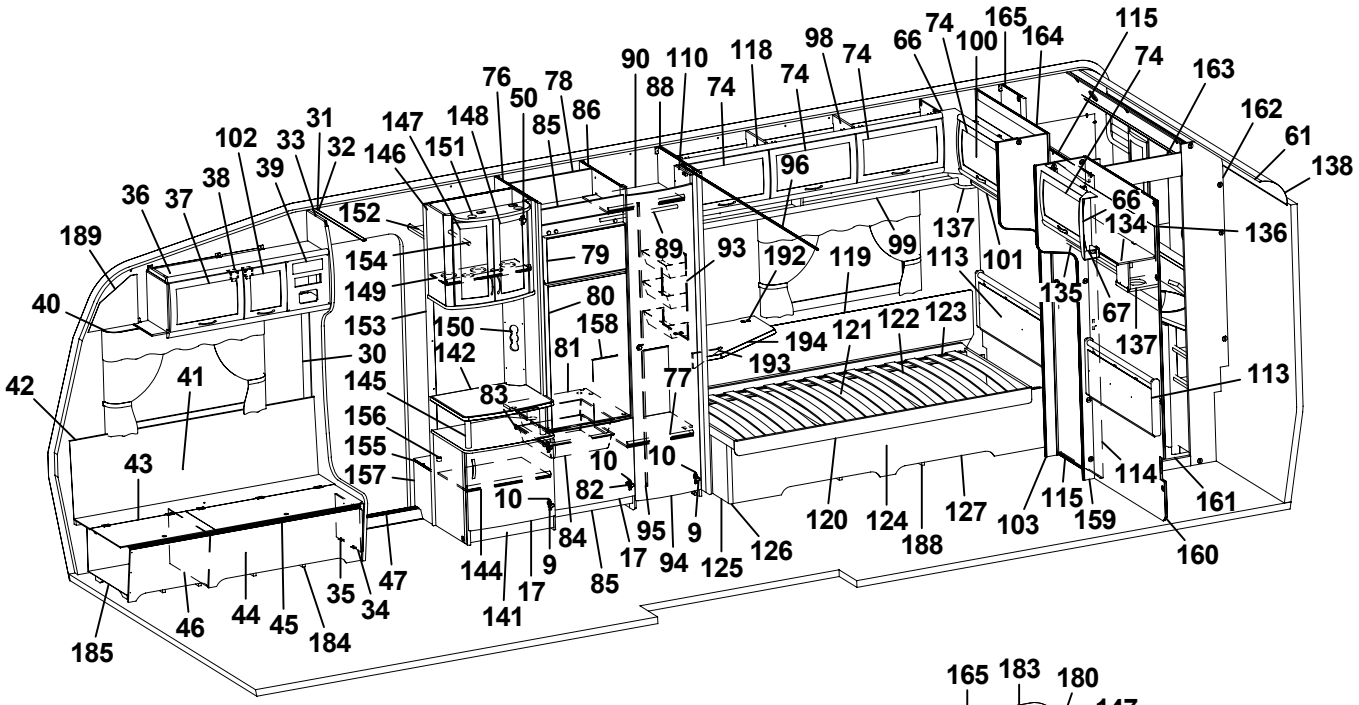
1 2 3 4 5 6 7 8 9 10 11 12 13 14 15 16 17 18 19 20 21 22 23 24 25 26 27 28 29 30 31 32 33 34 35 36 37 38 39 40 41 42 43 44 45 46 47 48 49 50 51 52 53 54 55 56 57 58 59 60 61 62 63 64 65 66 67 68 69 70 71 72 73 74 75 76 77 78 79 80 81 82 83 84 85 86 88 89 90 92 93 94 95 96 98 99 100 101 102 103 104 105 106 107 108 109 110 112 113 114 115 116 117 118 119 120 121 122 123 124 125 126 127 129 131 132 133 134 135 136 137 138 141 142 144 145 146 147 148 149 150 151 152 153 154 155 156 157 158 159 160 161 162 163 164 165 166 167 168 169 170 171 172 173 175 176 178 179 180 181 182 183 184 185 186 187 188 189 190 191 192 193 194 195 196 197 198 199 200 201 202 203

Pos Fig	Det. nr Part. No	Ingår Fitted	OBS!! Ange alltid årsmodell vid beställning av inredning Benämning	OBS!! Specify always year of model when ordering equipment Description
54	323203	x	Värmespalt nedre gavel fram	Air gap under
55	314287	x	List plast L=2270	List plastic L=2270
56	323200	x	Värmespalt övre gavel fram	Air gap upper
57	323128	x	Hylla front L2444	Shelf front L2444
58	860593	x	Raskant plast L=2600	Cantlist shelf front L=2600
59	324022	x	Luftspalt fronthylla	Air gap shelf front
60	323270	x	Front högtalare H	Front loudspeaker R
61	313884	x	List plast radie L=2379	List L=2379
62	316005	x	Skiva plast 295x2363x1	Plastic sheet
63	323044	x	Skåp gavel fram L=2365	Cupboard L=2365
64	323059	x	Skiva skåp 2345x180	Sheet 2345x180
65	316044	x	Skena gardin L1920	Curtain rod L1920
66	316115	x	Hörn inredning	Corner
67	324321	x	Täckvinkel hörn inredning	Cover for corner
68	326784	x	Front högtalare V	Front loudspeaker L
69	325761	x	Värmespalt V fram	Air gap L.F.
70	325723	x	Lock bäddlåda V F	Cover bed box L.F
71	325724	x	Front bäddlåda V F (utan lastlucka)	Front bed box L.F. (without loading hatch)
--	326159	T	Front bäddlåda V F (med lastlucka)	Front bed box L.F. (with loading hatch)
72	323449	x	Gavel bäddlåda V F	Gable bed box L.F
73	323045	x	Skåp övre L=1034	Cupboard upper L=1034
74	323000	x	Lucka	Door
75	316428	x	Handtag	Handle
76	326859	x	Vägg kyl V	Wall refrigerator L
77	326598	x	Hylla garderob nedre	Shelf wardrobe lower
78	371558	x	Bakstycke kyl	Back cupboard
79	324828	x	Skiva frys	Sheet freezer
80	324829	x	Skiva kyl	Sheet refrigerator
81	371556	x	Hylla under kyl	Shelf under refrigerator
82	316799	x	Gångjärn	Hinge
83	312712	x	Glidlist trådback (säljes i par)	Sliding strip tray (pair)
84	310325	x	Trådback vit 427x427x85	Tray 427x427x85
85	326133	x	Front skåp under kyl	Front cupboard
86	326590	x	Vägg kyl H	Wall refrigerator R
88	326239	x	Vägg garderob H	Wall wardrobe R
89	316197	x	Galgstång L=782	Clothes hanger L=782
90	326551	x	Hylla garderob övre	Shelf wardrobe upper
91	309010	x	Trådback vit 227x527x185	Tray 227x527x185
92	315488	x	Glidlist trådback L430 D14	Sliding strip tray L430 D14
93	312162	x	Korg garderob 330x140x520	Basket
94	321519	x	Dörr 415x1850	Door 415x1850
95	314523	x	Rätningslist dörr L=1715	List L=1715
96	314724	x	Skena draperi L=1780	Drapery rail L=1780
98	323153	x	Skåp övre L=1674	Cupboard upper L=1674
99	323155	x	Hyllpaket	Shelf
100	326020	x	Skåp gavel	Cupboard
101	326021	x	Hyllpaket	Shelf
102	323001	x	Lucka	Door
103	325995	x	Vägg front	Wall front
104	325994	x	Vägg garderob V	Wall wardrobe L
105	325999	x	Vägg garderob H	Wall wardrobe R
106	320316	x	Tidningshylla 280x720 kpl	Newspaper shelf
107	321876	x	Hylla garderob	Shelf wardrobe
108	316197	x	Galgstång L=782	Clothes hanger L=782
109	321518	x	Dörr 490x1850	Door 490x1850
			M= Metervara T= Tillbehör	M= On the metre T= Accessory

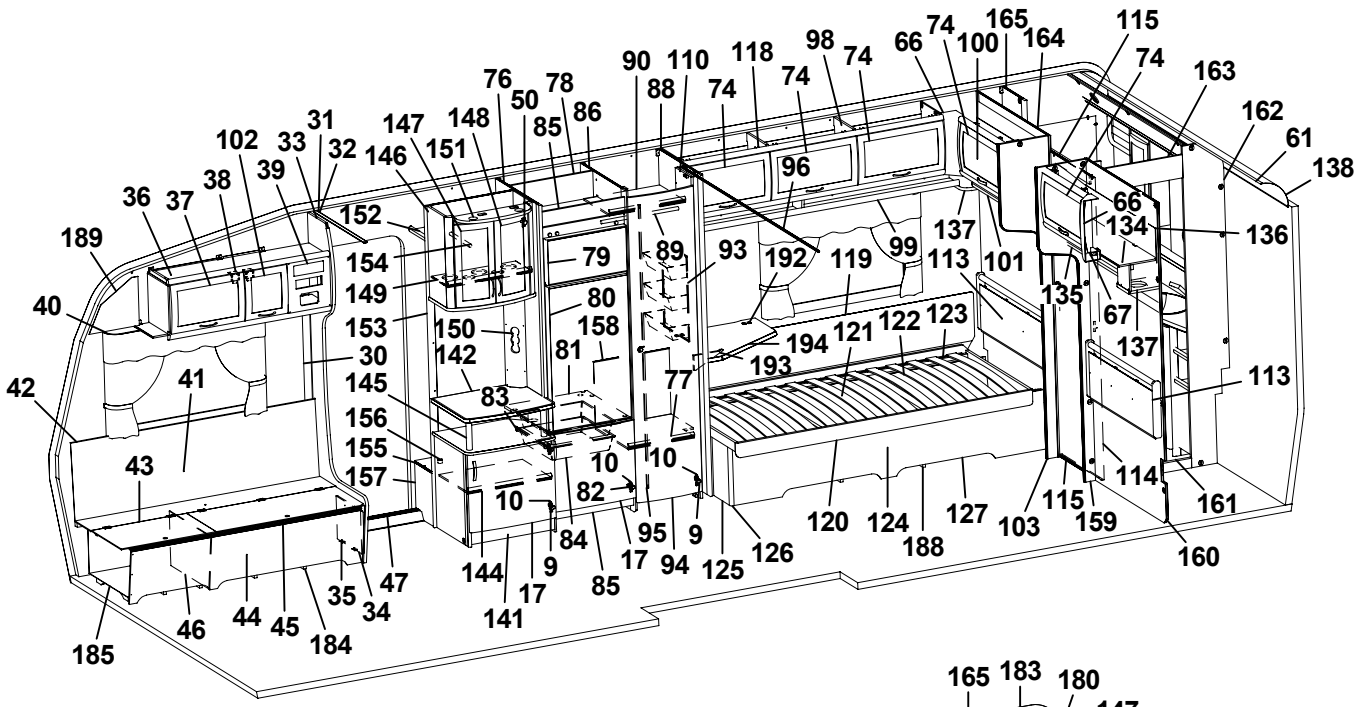
1 2 3 4 5 6 7 8 9 10 11 12 13 14 15 16 17 18 19 20 21 22 23 24 25 26 27 28 29 30 31 32 33 34 35 36 37 38 39 40 41 42 43 44 45 46 47 48 49 50 51 52 53 54 55 56 57 58 59 60 61 62 63 64 65 66 67 68 69 70 71 72 73 74 75 76 77 78 79 80 81 82 83 84 85 86 87 88 89 90 91 92 93 94 95 96 97 98 99 100 101 102 103 104 105 106 107 108 109 110 111 112 113 114 115 116 117 118 119 120 121 122 123 124 125 126 127 128 129 130 131 132 133 134 135 136 137 138 139 140 141 142 143 144 145 146 147 148 149 150 151 152 153 154 155 156 157 158 159 160 161 162 163 164 165 166 167 168 169 170 171 172 173 174 175 176 177 178 179 180 181 182 183 184 185 186 187 188 189 190 191 192 193 194 195 196 197 198 199 200 201 202 203

Pos Fig	Det. nr Part. No	Ingår Fitted	OBS!! Ange alltid årsmodell vid beställning av inredning Benämning	OBS!! Specify always year of model when ordering equipment Description
110	323114	x	Nisch vikdörr	Niche folding door
112	326103	x	Hylla	Shelf upper
113	325722	x	Värmespalt gavel bak	Air gap
114	325489	x	Skjutdörr tvättrum	Door
115	316030	x	Skena skjutdörr	Curtain rod
116	323046	x	Skåp övre L=1674	Cupboard upper L=1674
117	323082	x	Hyllpaket	Shelf
118	315194	x	Gångjärn	Hinge
119	312006	x	Värmespalt V-H bak	Air gap L-R rear
120	313898	x	Sängram u. ribbotten	Bed bottom without laths
121	325342	x	Ribbotten kpl.	Laths bottom cpl.
122	314211	x	Ribba sängbotten L=820 B=63	Lath bed bottom
123	312046	x	Band t. ribbotten	Band for laths bottom
124	326016	x	Sänglåda H	Bed box R
125	320423	x	Gavel	Gable
126	860590	x	List hörn L=2500	Corner strip L=2500
127	326017	x	Front säng	Front
129	326014	x	Sänglåda V	Bed box L
131	326015	x	Front säng	Front
132	316004	M	Matta golv, Solidwood	Carpet floor, Solidwood
133	314708	T	Matta golv	Carpet floor
134	326018	x	Skåp gavel bak	Cupboard
135	326019	x	Hyllpaket	Shelf
136	326079	x	Skiva 915x180	Sheet 915x180
137	323047	x	Högtalarlåda	Box loudspeaker
138	316005	x	Skiva plast 295x2363x1	Plastic sheet
141	326764	x	TV-bänk kpl. u. skiva	TV-bench cpl. whitout board
142	326765	x	Skiva TV-bänk *	Board *
144	324284	x	Hylla	Shelf
145	323703	x	Rundstav folierad L=192	Round staff L=192
146	325679	x	Skåp bar kpl.	Coctail cabinet cpl.
147	323426	x	Lucka V 236x500	Door L 236x500
148	325364	x	Lucka H 236x500	Door R 236x500
149	323723	x	Hylla	Shelf
150	325624	x	Front el-uttag	Front outlet
151	324027	x	Ljusramp barskåp	Light holder
152	321411	x	Hylla garderob övre	Shelf
153	324265	x	Vägg garderob	Wall wardrobe
154	316197	x	Galgstång L=782	Clothes hanger L=782
155	324272	x	Hylla instegsgarderob *	Shelf *
156	314897	x	Bussning plast Ø=29 mm	Bushing plastic
157	322328	x	Front hylla garderob	Front
158	326552	x	Täckskiva exp. kärl	Cover expansion vessel
159	325998	x	Vägg front	Wall front
160	325997	x	Vägg tvättrum	Wall washroom
161	325358	x	Tröskel	Threshold
162	325356	x	Vägg tvättrum	Wall washroom
163	325357	x	Överbit tvättrum	Overlap washroom
164	325996	x	Vägg garderob	Wall wardrobe
165	325274	x	Vägg garderob H	Wall wardrobe R
166	325354	x	Hylla	Shelf
167	325355	x	Skåp tvättställ u. skiva	Cupboard washroom without board
168	325469	x	Skiva skåp tvättställ *	Board cupboard wash basin *
169	325465	x	Hylla	Shelf
170	325471	x	Lucka V	Door L
			M= Metervara T= Tillbehör	M= On the metre T= Accessory

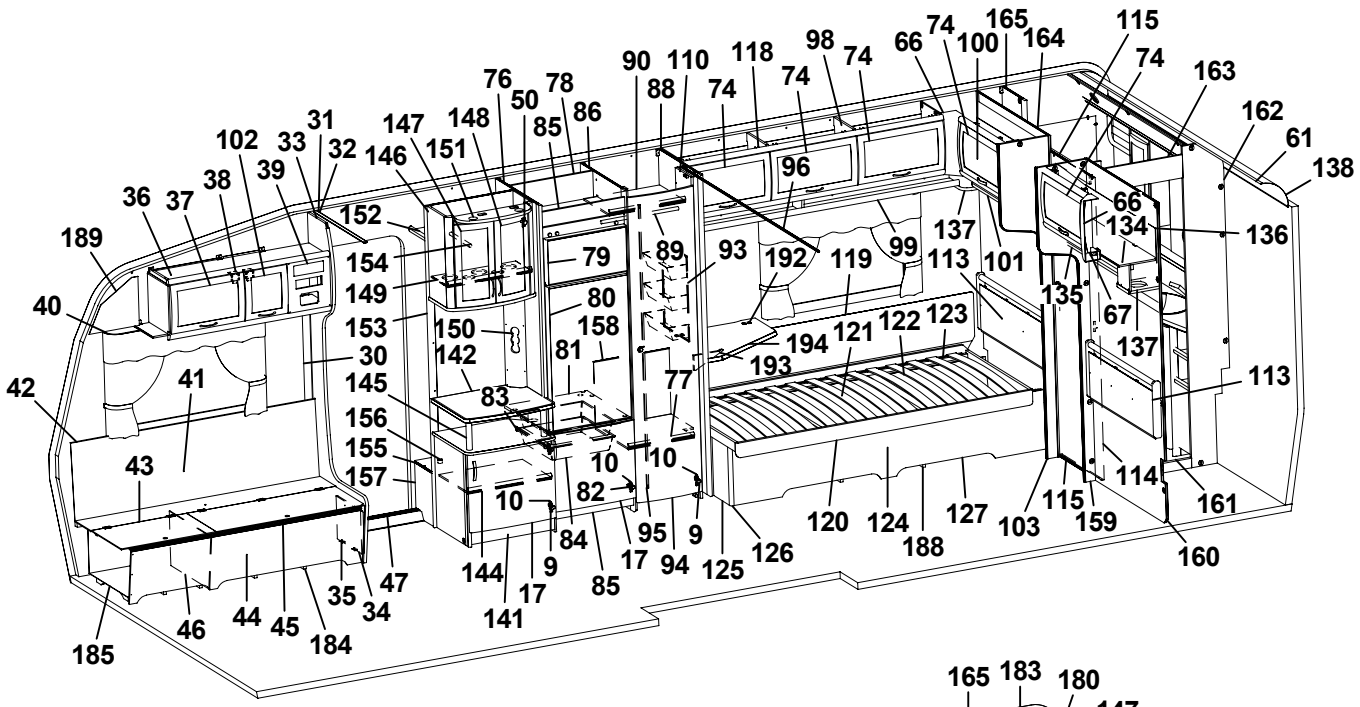
1 2 3 4 5 6 7 8 9 10 11 12 13 14 15 16 17 18 19 20 21 22 23 24 25 26 27 28 29 30 31 32 33 34 35 36 37 38 39 40 41 42 43 44 45 46 47 48 49 50 51 52 53 54 55 56 57 58 59 60 61 62 63 64 65 66 67 68 69 70 71 72 73 74 75 76 77 78 79 80 81 82 83 84 85 86 88 89 90 92 93 94 95 96 98 99 100 101 102 103 104 105 106 107 108 109 110 112 113 114 115 116 117 118 119 120 121 122 123 124 125 126 127 129 131 132 133 134 135 136 137 138 141 142 144 145 146 147 148 149 150 151 152 153 154 155 156 157 158 159 160 161 162 163 164 165 166 167 168 169 170 171 172 173 175 176 178 179 180 181 182 183 184 185 186 187 188 189 190 191 192 193 194 195 196 197 198 199 200 201 202 203

Pos Fig	Det. nr Part. No	Ingår Fitted	OBS!! Ange alltid årsmodell vid beställning av inredning Benämning	OBS!! Specify always year of model when ordering equipment Description
171	325470	x	Lucka H	Door R
172	325359	x	Front gavel bak	Front
173	325361	x	Skåp tvättrum H	Cupboard washroom R
175	315202	x	Gångjärn	Hinge
176	325362	x	Skåp tvättrum V	Cupboard washroom L
178	325363	x	Hylla *	Shelf *
179	315999	x	Spegel 440x700x3	Mirror 440x700x3
180	325360	x	Ljusramp	Light holder
181	325490	x	Front hörn	Front
182	325841	x	List täck L=465	Cover strip L=465
183	313266	x	Spegel 475x995x3	Mirror
184	324134	x	Luftspalt H-fram	Air gap R front
185	324138	x	Luftspalt fram	Air gap front
186	326144	x	Luftspalt V-bak bakre	Air gap
187	326146	x	Luftspalt V-bak främre	Air gap
188	326142	x	Luftspalt H-bak.	Air gap
189	327193	x	Täckskiva gavel H	Cover R
190	327194	x	Täckskiva gavel V	Cover L
191	324300	T	Skiva TV-hylla 470x470 *	Board 470x470 *
192	860621	T	Gångjärn	Hinge
193	315749	T	Stöd	Support board
194	323231	T	Skiva TV-bänk 580x535 *	Board 580x535 *
195	315216	T	Vikdörr 1900x1500	Folding door
196	323115	T	Bakdel nisch vikdörr	Back niche folding door
197	324041	T	Monteringssats ugn kpl.	Mounting kit cpl.
198	323069	T	Hylla nedre	Shelf under
199	312168	T	List 17,5x22x360	List 17,5x22x360
200	401607	T	Galler	Grating
201	320514	T	List, backskenor	List
202	310326	T	Trådback vit 427x427x185	Tray 427x427x185
203	316276	T	Utdragsstopp trådback	Extension stop, tray
			* = Ange laminat A, B eller C vid beställning. A = Laminat ARPA 3124 gråprickig B = Laminat ARPA 2571 ljus C = Laminat ARPA 2578 silvergrå	* = Specify laminate A, B or C in order. A = Laminate ARPA 3124 grey spotted B = Laminate ARPA 2571 light C = Laminate ARPA 2578 silver-grey
			Dyntyger, gardiner m.m. (se tyger)	Cushion textilies, curtains etc. (see textiles
			M= Metervara T= Tillbehör	M= On the metre T= Accessory

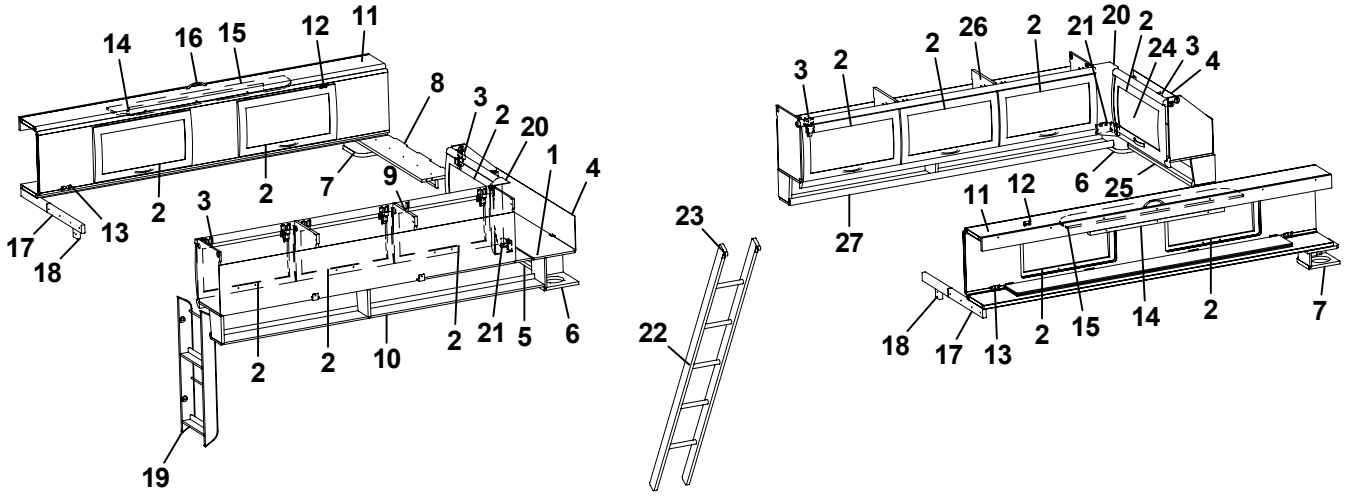
14
16
15
12
11
8
3
2
20
1
4
7
9
2
3
2
17
13
18
2
2
10
2
21
5
6
19
23
22
3
2
2
26
2
21
20
2
24
3
4
6
25
27
11
12
18
17
13
2
15
14
2
7

Pos Fig	Det. nr Part. No	Ingår Fitted	OBS!! Ange alltid årsmodell vid beställning av inredning Benämning	OBS!! Specify always year of model when ordering equipment Description
1	326018	x	Skåp gavel bak	Cupboard
2	323000	x	Lucka	Door
3	315194	x	Gångjärn	Hinge
4	326079	x	Skiva 915x180	Sheet 915x180
5	326019	x	Hyllpaket	Shelf
6	323047	x	Högtalarlåda	Box loudspeaker
7	324111	x	Högtalarlåda	Box loudspeaker
8	326505	x	Hylla gavel bak H 927x180	Shelf
9	323046	x	Skåp övre L=1674	Cupboard upper L=1674
10	323082	x	Hyllpaket	Shelf
11	323817	x	Överbäddskåp L1980	Upper bed L1980
12	860402	x	Gångjärn	Hinge
13	860405	x	Gångjärn	Hinge
14	312233	x	Regel låsning	Lock bar
15	323846	x	Rasskydd ö-bäddskåp	Protective plate
16	316428	x	Handtag	Handle
17	312713	x	Bärregel (vikbar)	Bearing rail
18	312726	x	Kloss bärregel	Block bearing rail
19	320316	x	Tidningshylla 280x720 kpl	Newspaper shelf
20	316115	x	Hörn inredning	Corner
21	324321	x	Täckvinkel hörn inredning	Cover for corner
22	312613	T	Stege ö-bäddsskåp 201x1800 kpl.	Ladder upper bed 201x1800 cpl.
23	860426	T	Krok t. stege	Hook for ladder
24	326020	x	Skåp gavel	Cupboard
25	326021	x	Hyllpaket	Shelf
26	323153	x	Skåp övre L=1674	Cupboard upper L=1674
27	323155	x	Hyllpaket	Shelf

T= Tillbehör

T= Accessory

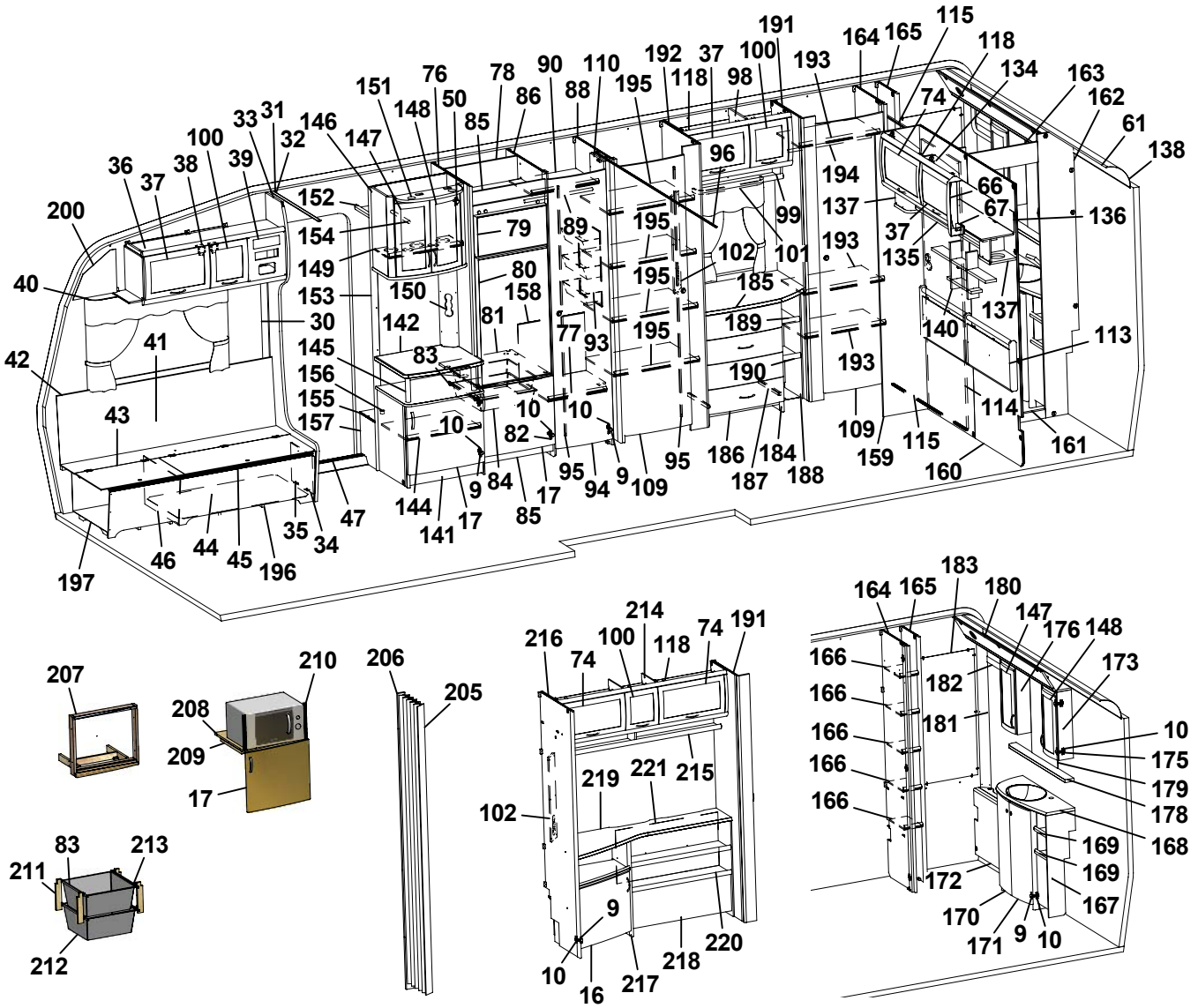
200 40 42 41 43 30 153 154 149 152 36 37 38 100 39 33 31 32 146 147 151 148 76 50 85 78 86 90 88 110 195 192 118 37 98 100 191 193 164 165 115 118 134 163 162 61 138 74 96 194 99 101 102 79 80 158 81 142 83 145 156 155 157 150 89 77 93 10 82 9 84 17 85 144 141 17 95 94 109 95 186 184 187 188 185 189 190 193 137 135 66 67 136 140 137 113 114 161 160 159 115 109 46 44 45 196 35 34 47 197

207 210 208 209 17 83 213 211 212

206 205

216 74 100 214 118 74 191 102 219 221 215 9 10 16 217 218 220

164 165 183 180 147 176 148 173 166 182 181 10 175 179 178 168 169 172 170 171 9 10 167

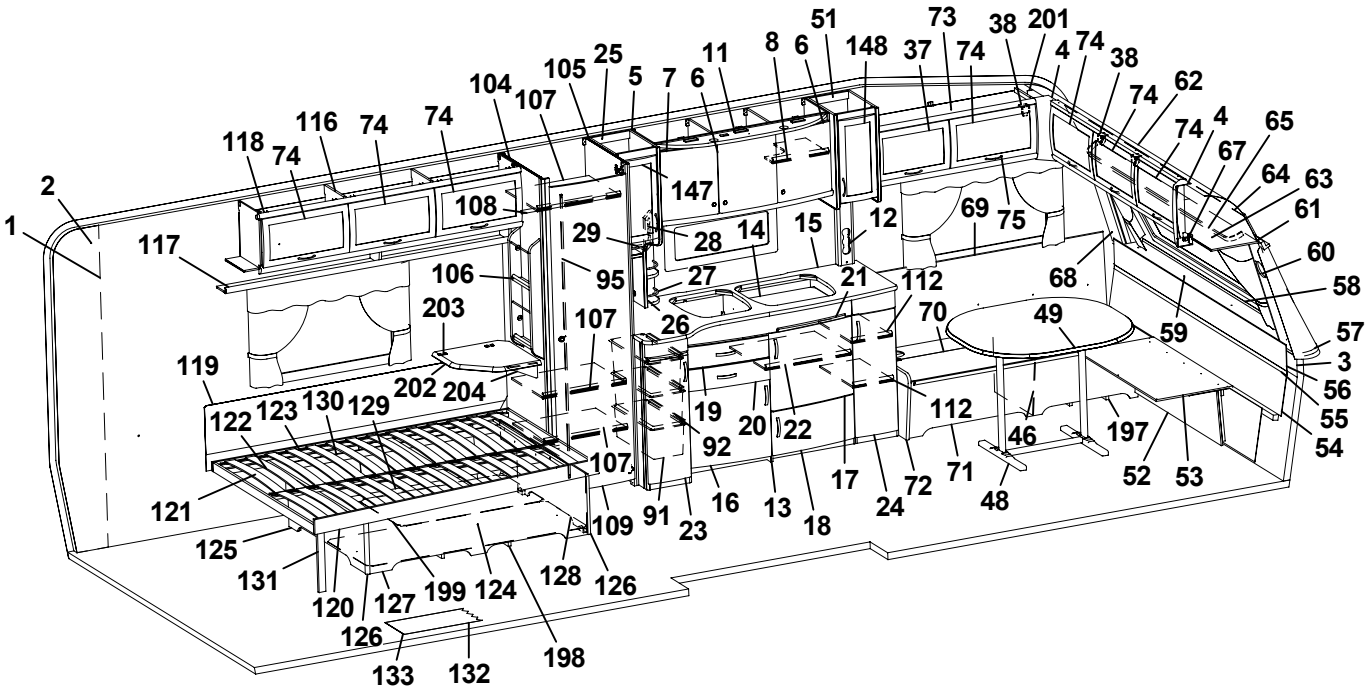
1 2 117 118 74 116 74 74 104 107 105 25 5 7 6 11 8 6 51 148 37 73 74 38 201 4 74 38 74 62 74 4 65 67 64 63 61 60 58 57 3 56 55 54 108 147 29 28 14 15 12 69 75 68 106 95 27 21 112 203 107 26 70 49 59 119 202 204 122 123 130 129 19 20 22 92 112 46 197 52 53 121 107 125 131 120 127 199 124 109 91 23 16 13 18 17 24 72 71 48 128 126 126 133 132 198

Pos Fig	Det. nr Part. No	Ingår Fitted	OBS!! Ange alltid årsmodell vid beställning av inredning Benämning	OBS!! Specify always year of model when ordering equipment Description
1	316707	M	Tapet vägg/tak	Wall paper
2	316021	M	Tejp tapet 20 mm	Tape, wall paper 20 mm
3	316022	M	Tejp tapet 60 mm	Tape, wall paper 60 mm
4	504668	x	Belysning hörn 2x5 W plast	Illumination corner 2x5 W plastic
5	323014	x	Skåp kök L1118 kpl.	Cupboard kitchen L1118 cpl.
-	323403	T	Skåp kök L1118 kpl. (köksfläkt CK155)	Cupboard kitchen L1118 cpl. (kitchen fan CK155)
6	323021	x	Lucka H 368x420	Door R 368x420
7	323020	x	Lucka V 368x420	Door L 368x420
8	323092	x	Hylla	Shelf
9	311917	x	Gångjärn	Hinge
10	312588	x	Platta gångjärn	Plate hinge
11	323401	x	Ljusramp köksskåp	Light holder
12	326902	x	Front el-uttag	Front outlet
13	326000	x	Diskbänk kpl. u. skiva	Kitchen sink cpl. without board
14	401328	x	Plåt under spis	Plate cover under fireplace
15	326104	x	Skiva diskbänk *	Board *
16	323504	x	Lucka V 550x470	Door L 550x470
17	323503	x	Lucka H 550x470	Door R 550x470
18	323510	x	Lucka H 550x265	Door R 550x265
19	323505	x	Låda diskbänk kpl.	Drawer cpl.
20	323506	x	Låda diskbänk kpl.	Drawer cpl.
21	323412	x	Skärbräda	Cutting board
22	320460	x	Hylla övre	Shelf upper
23	323517	x	Lucka H	Door L
24	324781	x	Lucka H	Door R
25	323267	x	Skåp utskjut kökskåp kpl.	Cupboard projekting cpl.
26	320312	x	Kryddhylla	Spice shelf
27	314352	x	Rasskydd al. rör L=210	Pipe al. L=210
28	320626	x	Front el-uttag	Front outlet
29	320627	x	Skiva täck	Sheet cover
30	504400	x	List täck el-kabel B=44 L=2000	Cover strip B=44 L=2000
31	316270	x	List snäpp undre L2379	List under L2379
32	316268	x	List snäpp övre L2379	List upper L2379
33	324723	x	Stolpe först. L1948 kpl. m. lucka	Support bar cpl. with door
34	320005	x	Lucka	Door
35	312589	x	Gångjärn	Hinge
36	325615	x	Skåp övre elc.	Cupboard upper
37	323002	x	Lucka	Door
38	860406	x	Gångjärn	Hinge
39	325495	x	Täckfront radio	Cover radio
40	316042	x	Skena gardin L1020	Curtain rod L1020
41	325767	x	Värmespalt H fram	Air gap R.F.
42	860423	M	List kant U-gap ljusbrun	Strip, light brown
43	323446	x	Lock bäddlåda H F	Cover bed box R.F.
44	323445	x	Front bäddlåda H F (utan lastlucka)	Front bed box R.F. (without loading hatch)
--	324424	T	Front bäddlåda H F (med lastlucka)	Front bed box R.F. (with loading hatch)
45	860562	x	List bädd	List bed
46	312825	x	Stöd bäddlåda HF	Support bed box
47	314687	x	Tröskel aluminium L=850	Threshold aluminium L=850
48	316012	x	Bordsstativ	Table stand
			M= Metervara T= Tillbehör	M= On the metre T= Accessory

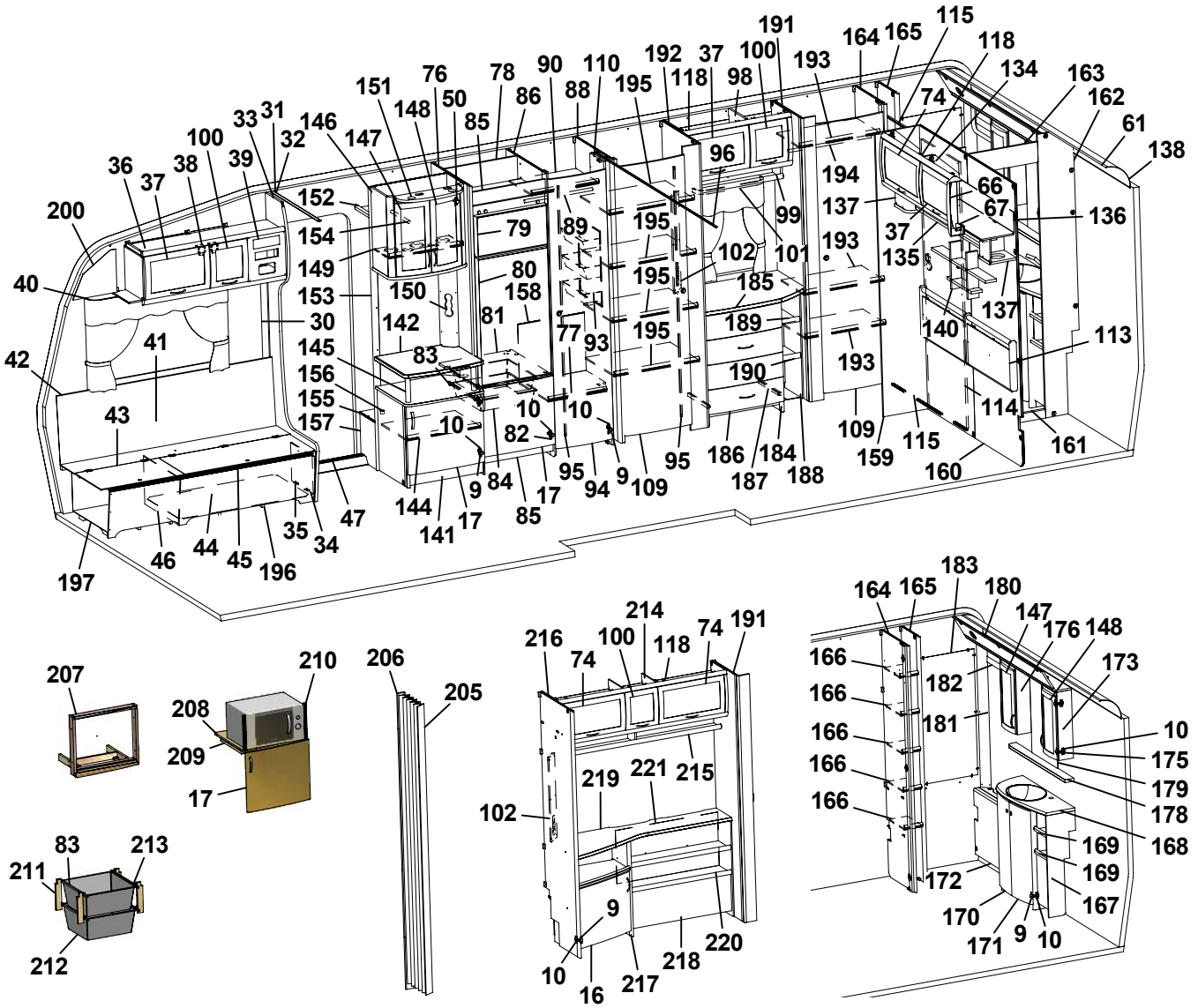
200 40 42 41 43 30 153 154 149 152 151 146 147 148 76 50 85 78 86 90 88 110 195 192 118 37 98 100 191 193 164 165 115 118 134 163 162 61 138 74 96 99 194 137 66 67 136 37 135 102 101 193 79 89 195 80 150 158 81 77 93 142 83 145 156 155 157 10 82 95 9 84 17 144 141 17 85 47 35 34 46 44 45 196 197 185 189 190 193 109 159 115 160 161 114 113 140 137

207 210 208 209 17 206 205 216 74 100 118 74 191 214 102 219 221 215 9 10 16 217 218 220 164 165 183 180 147 176 148 173 166 182 181 10 175 179 178 168 169 172 170 171 9 10 167

83 213 211 212

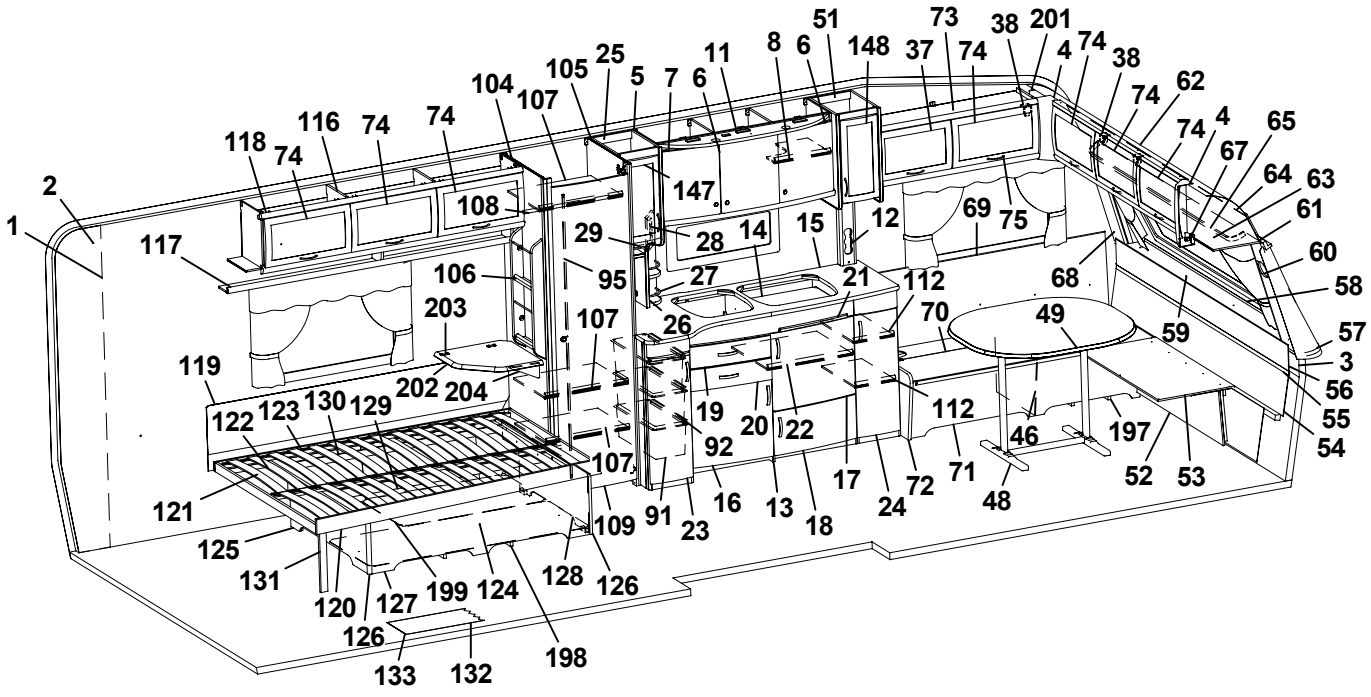
1 2 117 118 74 116 74 74 104 107 105 25 5 7 6 11 8 6 51 148 37 73 74 38 201 4 74 38 74 62 74 4 65 67 64 63 61 60 58 57 3 56 55 54 108 147 29 28 14 15 12 69 75 68 106 95 27 21 112 203 107 26 70 49 59 119 202 204 122 123 130 129 19 20 22 92 112 46 197 121 107 109 91 23 16 13 18 17 24 72 71 48 52 53 125 131 120 127 199 124 128 126 126 133 132 198

Pos Fig	Det. nr Part. No	Ingår Fitted	OBS!! Ange alltid årsmodell vid beställning av inredning Benämning	OBS!! Specify always year of model when ordering equipment Description
49	323222	x	Bordsskiva 940x1026 *	Table top 940x1026 *
50	316037	x	Gångjärn	Hinge
51	326246	x	Skåp utskjut köksskåp kpl.	Cupboard projekting cpl.
52	323180	x	Front bäddlåda gavel (2 st när lastl. mont.)	Front bed box gable (2 pcs in loading hatch)
53	323205	x	Skiva rundsittgrupp	Sheet seat
54	323203	x	Värmespalt nedre gavel fram	Air gap under
55	314287	x	List plast L=2270	List plastic L=2270
56	323200	x	Värmespalt övre gavel fram	Air gap upper
57	323128	x	Hylla front L2444	Shelf front L2444
58	860593	x	Raskant plast L=2600	Cantlist shelf front L=2600
59	324022	x	Luftspalt fronthylla	Air gap shelf front
60	323270	x	Front högtalare H	Front loudspeaker R
61	313884	x	List plast radie L=2379	List L=2379
62	316005	x	Skiva plast 295x2363x1	Plastic sheet
63	323044	x	Skåp gavel fram L=2365	Cupboard L=2365
64	323059	x	Skiva skåp 2345x180	Sheet 2345x180
65	316044	x	Skena gardin L1920	Curtain rod L1920
66	316115	x	Hörn inredning	Corner
67	324321	x	Täckvinkel hörn inredning	Cover for corner
68	326784	x	Front högtalare V	Front loudspeaker L
69	325761	x	Värmespalt V fram	Air gap L.F.
70	325723	x	Lock bäddlåda V F	Cover bed box L.F
71	325724	x	Front bäddlåda V F (utan lastlucka)	Front bed box L.F. (without loading hatch)
--	326159	T	Front bäddlåda V F (med lastlucka)	Front bed box L.F. (with loading hatch)
72	323449	x	Gavel bäddlåda V F	Gable bed box L.F
73	323045	x	Skåp övre L=1034	Cupboard upper L=1034
74	323000	x	Lucka	Door
75	316428	x	Handtag	Handle
76	326859	x	Vägg kyl V	Wall refrigerator L
77	326598	x	Hylla garderob nedre	Shelf wardrobe lower
78	371558	x	Bakstycke kyl	Back cupboard
79	324828	x	Skiva frys	Sheet freezer
80	324829	x	Skiva kyl	Sheet refrigerator
81	371556	x	Hylla under kyl	Shelf under refrigerator
82	316799	x	Gångjärn	Hinge
83	312712	x	Glidlist trådback (säljes i par)	Sliding strip tray (pair)
84	310325	x	Trådback vit 427x427x85	Tray 427x427x85
85	326133	x	Front skåp under kyl	Front cupboard
86	326590	x	Vägg kyl H	Wall refrigerator R
88	326303	x	Vägg garderob H	Wall wardrobe R
89	316197	x	Galgstång L=782	Clothes hanger L=782
90	326551	x	Hylla garderob övre	Shelf wardrobe upper
91	309010	x	Trådback vit 227x527x185	Tray 227x527x185
92	315488	x	Glidlist trådback L430 D14	Sliding strip tray L430 D14
93	312162	x	Korg garderob 330x140x520	Basket
94	321519	x	Dörr 415x1850	Door 415x1850
95	314523	x	Rätningslist dörr L=1715	List L=1715
96	314724	x	Skena draperi L=1780	Drapery rail L=1780
98	323803	x	Skåp övre L790	Cupboard upper L 790
99	323810	x	Hyllpaket	Shelf
			M= Metervara T= Tillbehör	M= On the metre T= Accessory

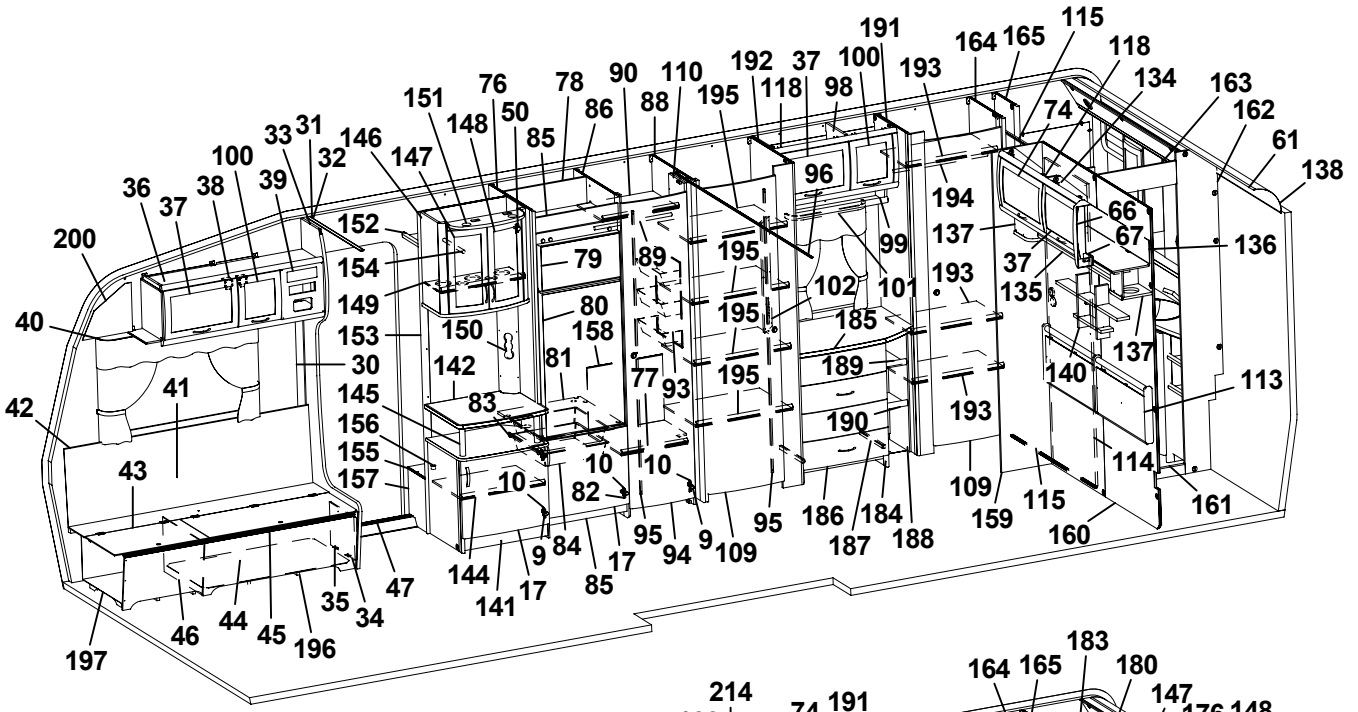
200 40 42 41 43 30 153 154 152 149 145 156 155 157 142 150 158 81 83 79 80 89 77 93 10 82 84 95 94 9 109 144 141 17 85 47 35 34 46 44 45 196 197
36 37 38 100 39 33 31 32 146 147 151 148 76 50 85 78 86 90 88 110 195 192 118 37 98 100 191 193 164 165 115 118 134 163 162 61 138 74 96 99 101 102 194 137 66 67 136 135 37 193 185 189 190 140 137 113 114 161 160 159 109 115 186 184 187 188 10 9 17 95

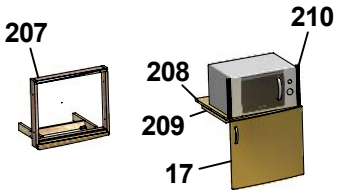
207 210 208 209 17

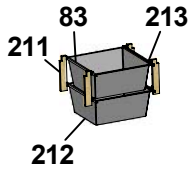
83 213 211 212

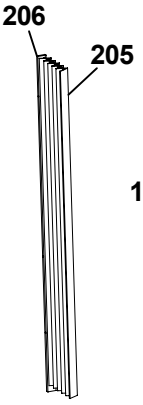
206 205

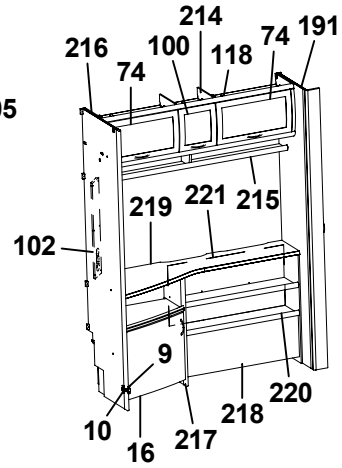
216 74 100 214 118 74 191 102 219 221 215 9 10 16 217 218 220

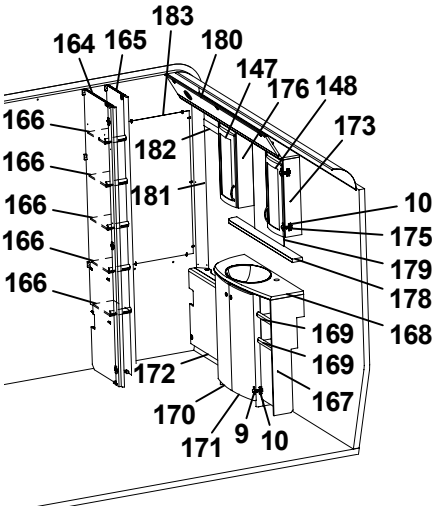
164 165 183 180 147 176 148 173 166 182 181 10 175 179 178 168 169 172 170 171 9 10 167

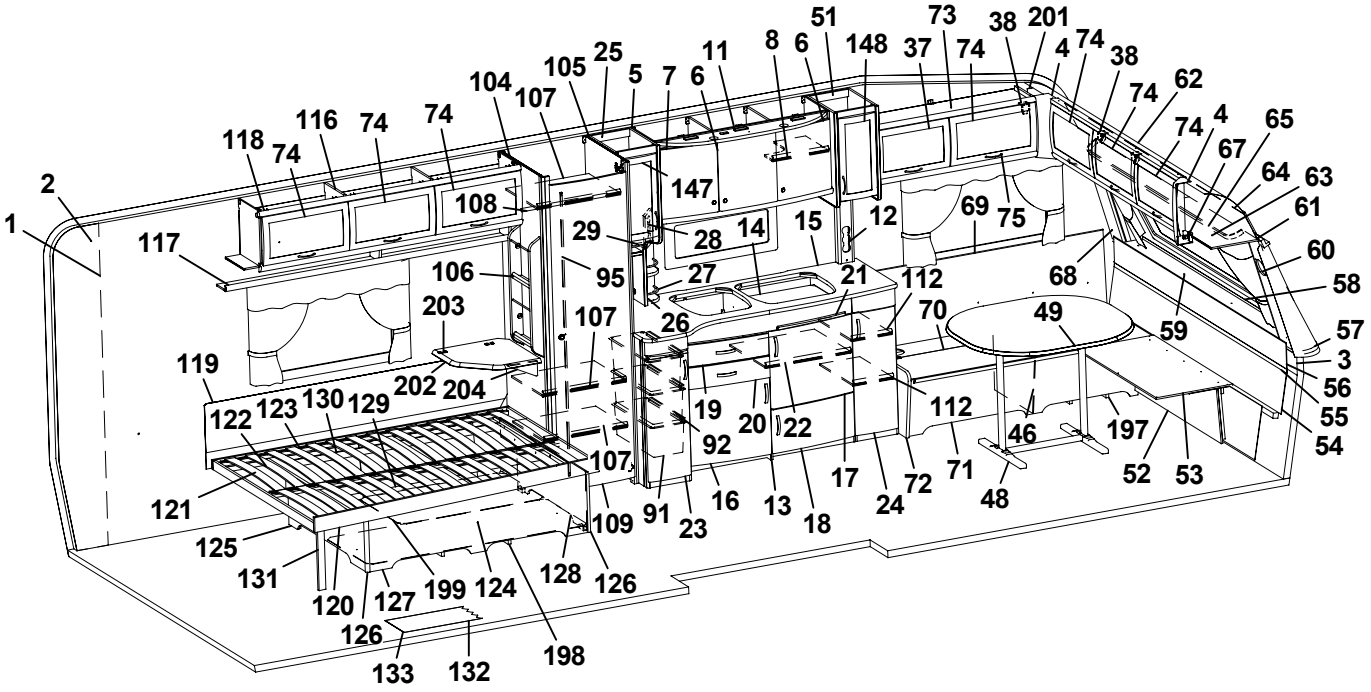
1 2 117 118 74 116 74 74 104 107 105 25 5 7 6 11 8 6 51 148 37 73 74 38 201 4 74 38 74 62 74 4 65 67 64 63 61 60 58 57 3 56 55 54 108 147 29 28 14 15 12 69 75 68 106 95 27 21 112 203 107 26 70 49 59 119 202 204 122 123 130 129 19 20 22 92 112 46 197 52 53 121 107 125 131 120 127 199 124 109 91 23 16 13 18 17 24 72 71 48 128 126 126 133 132 198

Pos Fig	Det. nr Part. No	Ingår Fitted	OBS!! Ange alltid årsmodell vid beställning av inredning Benämning	OBS!! Specify always year of model when ordering equipment Description
100	323001	x	Lucka	Door
101	316045	x	Skena gardin L 500	Curtain rod L 500
102	320624	x	Front el-uttag 130x665	Front outlet 130x665
104	325994	x	Vägg garderob V	Wall wardrobe L
105	325999	x	Vägg garderob H	Wall wardrobe R
106	320316	x	Tidningshylla 280x720 kpl	Newspaper shelf
107	321876	x	Hylla garderob	Shelf wardrobe
108	316197	x	Galgstång L=782	Clothes hanger L=782
109	321518	x	Dörr 490x1850	Door 490x1850
110	323114	x	Nisch vikdörr	Niche folding door
112	326103	x	Hylla	Shelf upper
113	325742	x	Värmespalt gavel bak	Air gap
114	325489	x	Skjutdörr tvättrum	Door
115	316030	x	Skena skjutdörr	Curtain rod
116	323046	x	Skåp övre L=1674	Cupboard upper L=1674
117	323082	x	Hyllpaket	Shelf
118	315194	x	Gångjärn	Hinge
119	312006	x	Värmespalt V-H bak	Air gap L-R rear
120	324035	x	Sängram u. ribbotten	Bed bottom without laths
121	325343	x	Ribbotten kpl.	Laths bottom cpl.
122	311985	x	Ribba sängbotten L=718 B=63	Lath bed bottom L=718 B=63
123	312046	x	Band t. ribbotten	Band for laths bottom
124	325475	x	Sänglåda kpl.	Bed box cpl.
125	322346	x	Gavel säng V	Gable bed L
126	860590	x	List hörn L=2500	Corner strip L=2500
127	323282	x	Front säng	Front bed
128	325542	x	Gavel säng H	Gable bed R
129	315203	x	Regel 17,5x55x1415	Wood lath pine 17,5x55x1415
130	315204	x	Regel 17,5x40x1415	Wood lath pine 17,5x40x1415
131	322338	x	Stöd säng 15,5x45x360	Support bed
132	316004	M	Matta golv, Solidwood	Carpet floor, Solidwood
133	314708	T	Matta golv	Carpet floor
134	323461	x	Skåp gavel bak V L1410	Cupboard upper L1410
135	323466	x	Hyllpaket	Shelf
136	323469	x	Skiva skåp 1400x140	Sheet 1400x140
137	323047	x	Högtalarlåda	Box loudspeaker
138	316005	x	Skiva plast 295x2363x1	Plastic sheet
140	325741	x	Hylla gavel	Shelf
141	326764	x	TV-bänk kpl. u. skiva	TV-bench cpl. whitout board
142	326765	x	Skiva TV-bänk *	Board *
144	324284	x	Hylla	Shelf
145	323703	x	Rundstav folierad L=192	Round staff L=192
146	325679	x	Skåp bar kpl.	Coctail cabinet cpl.
147	323426	x	Lucka V 236x500	Door L 236x500
148	325364	x	Lucka H 236x500	Door R 236x500
149	323723	x	Hylla	Shelf
150	325624	x	Front el-uttag	Front outlet
151	324027	x	Ljusramp barskåp	Light holder
152	321411	x	Hylla garderob övre	Shelf
153	324265	x	Vägg garderob	Wall wardrobe
			M= Metervara T= Tillbehör	M= On the metre T= Accessory

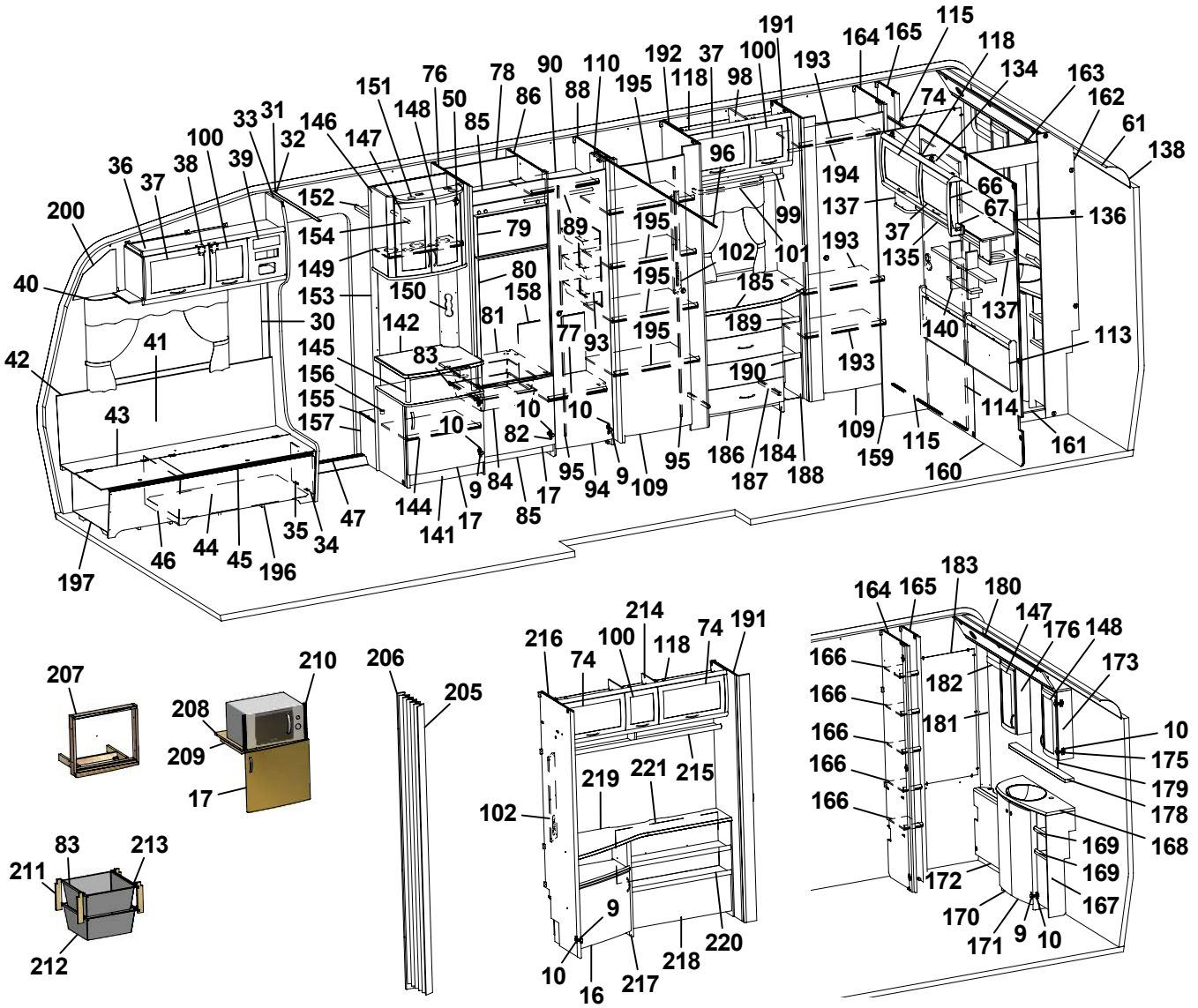

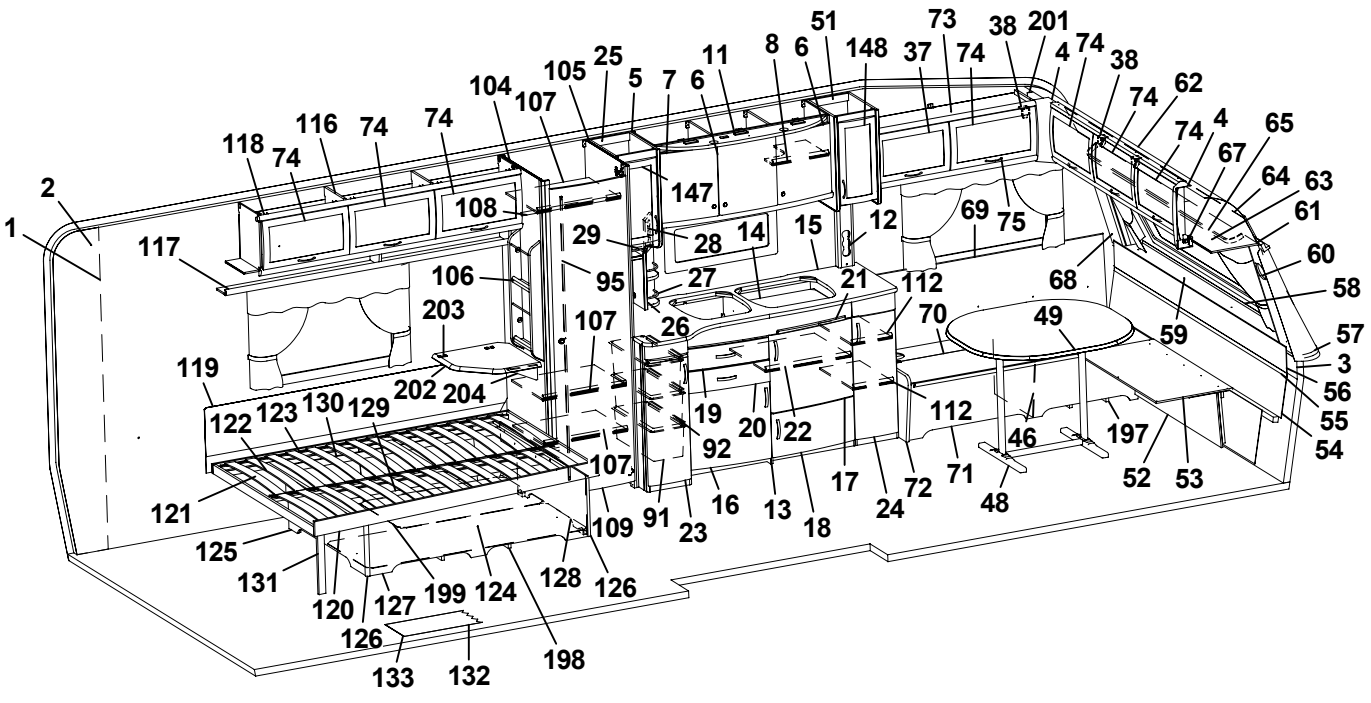

Pos Fig	Det. nr Part. No	Ingår Fitted	OBS!! Ange alltid årsmodell vid beställning av inredning Benämning	OBS!! Specify always year of model when ordering equipment Description
154	316197	x	Galgstång L=782	Clothes hanger L=782
155	324272	x	Hylla instegsgarderob *	Shelf *
156	314897	x	Bussning plast Ø=29 mm	Bushing plastic
157	322328	x	Front hylla garderob	Front
158	326552	x	Täckskiva exp. kärl	Cover expansion vessel
159	325277	x	Front vägg tvättrum	Front
160	325276	x	Vägg tvättrum	Wall
161	325358	x	Tröskel	Threshold
162	325356	x	Vägg tvättrum	Wall
163	325357	x	Överbit tvättrum	Overlap washroom
164	325270	x	Vägg garderob H	Wall wardrobe R
165	325274	x	Vägg garderob H	Wall wardrobe R
166	325354	x	Hylla	Shelf
167	325355	x	Skåp tvättställ u. skiva	Cupboard washroom without board
168	325469	x	Skiva skåp tvättställ *	Board cupboard wash basin *
169	325465	x	Hylla	Shelf
170	325471	x	Lucka V	Door L
171	325470	x	Lucka H	Door R
172	325359	x	Front gavel bak	Front
173	325361	x	Skåp tvättrum H	Cupboard washroom R
175	315202	x	Gångjärn	Hinge
176	325362	x	Skåp tvättrum V	Cupboard washroom L
178	325363	x	Hylla *	Shelf *
179	315999	x	Spegel 440x700x3	Mirror 440x700x3
180	325360	x	Ljusramp	Light holder
181	325490	x	Front hörn	Front
182	325841	x	List täck L=465	Cover strip L=465
183	313266	x	Spegel 475x995x3	Mirror
184	323539	x	Byrå kpl. u. skiva	Chest of drawers without board
185	324081	x	Skiva byrå 790x549/423 *	Board *
186	323541	x	Låda byrå	Drawer
187	315215	x	Glidskena låda (säljes i par)	Slide bar (exp. in pair)
188	324082	x	Hylla vid byrå kpl.	Shelf cpl.
189	324084	x	Hylla övre	Shelf
190	323814	x	Hylla undre	Shelf
191	325269	x	Vägg garderob V	Wall wardrobe L
192	326301	x	Vägg garderob H	Wall wardrobe R
193	325329	x	Hylla	Shelf
194	316197	x	Galgstång L=782	Clothes hanger L=782
195	325720	x	Hylla	Shelf
196	324134	x	Luftspalt H-fram	Air gap R front
197	324138	x	Luftspalt fram	Air gap front
198	324938	x	Luftspalt sänglåda	Air gap bed box
199	326516	x	Luftspalt sänglåda	Air gap bed box
200	327193	x	Täckskiva gavel H	Cover R
201	327194	x	Täckskiva gavel V	Cover L
202	324300	T	Skiva TV-hylla 470x470 *	Board 470x470 *
203	860621	T	Gångjärn	Hinge
204	315749	T	Stöd	Support board
205	315216	T	Vikdörr 1900x1500	Folding door
			M= Metervara T= Tillbehör	M= On the metre T= Accessory

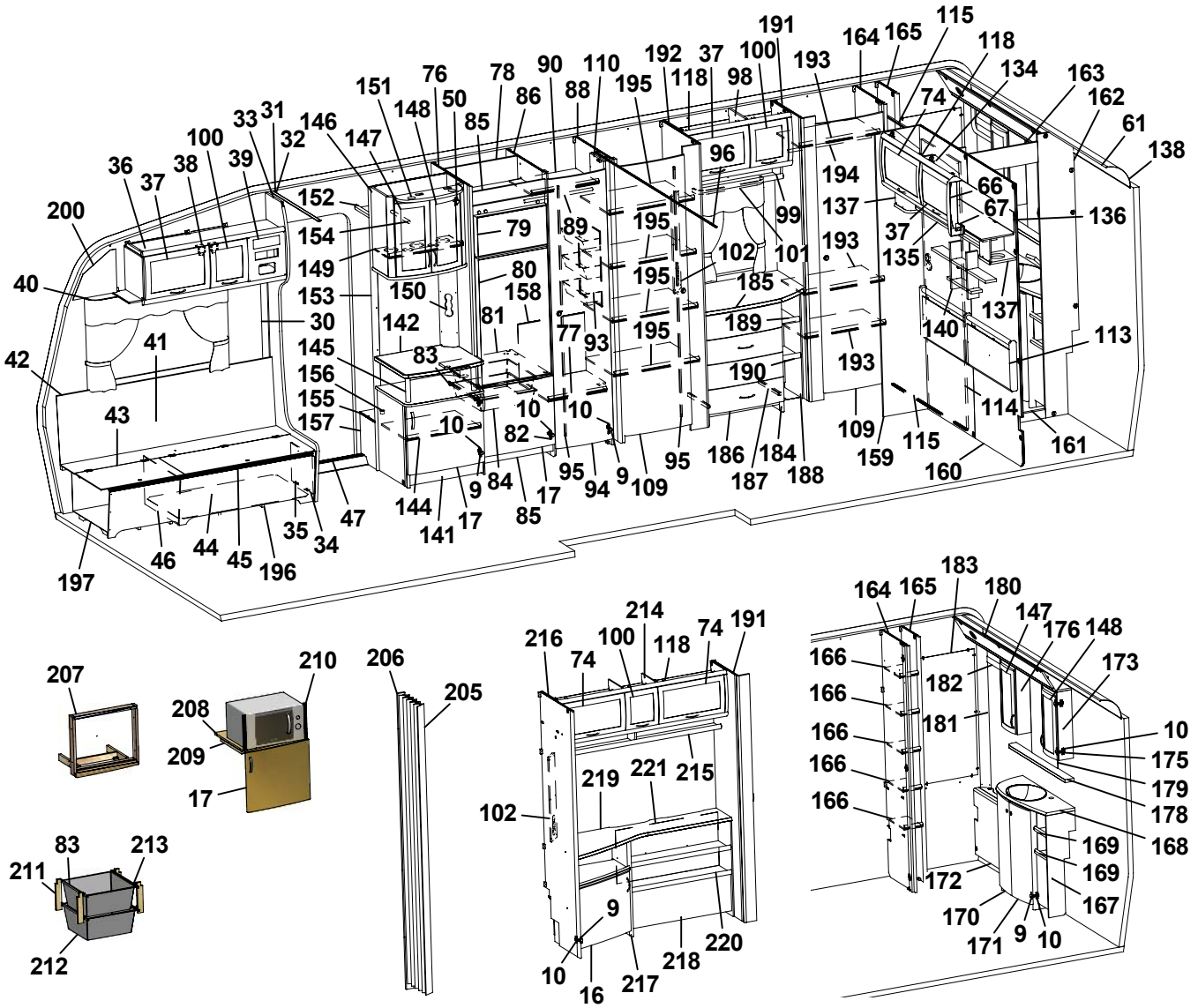
200 40 42 41 43 30 153 154 149 152 36 37 38 100 39 33 31 32 146 147 151 148 76 50 85 78 86 90 88 110 195 192 118 37 98 100 191 193 164 165 115 118 134 163 162 61 138 74 96 194 99 101 102 79 80 158 81 77 93 89 195 150 142 83 145 156 155 157 10 82 84 17 85 144 141 17 9 95 94 109 95 186 184 187 188 185 189 190 193 137 135 66 67 136 140 137 113 114 161 160 159 115 109 46 44 45 196 35 34 47 197

207 210 208 209 17 206 205 83 213 211 212

216 74 100 118 214 74 191 219 221 215 102 9 10 16 217 218 220

164 165 183 180 147 176 148 173 166 182 181 10 175 179 178 168 169 172 170 171 9 10 167

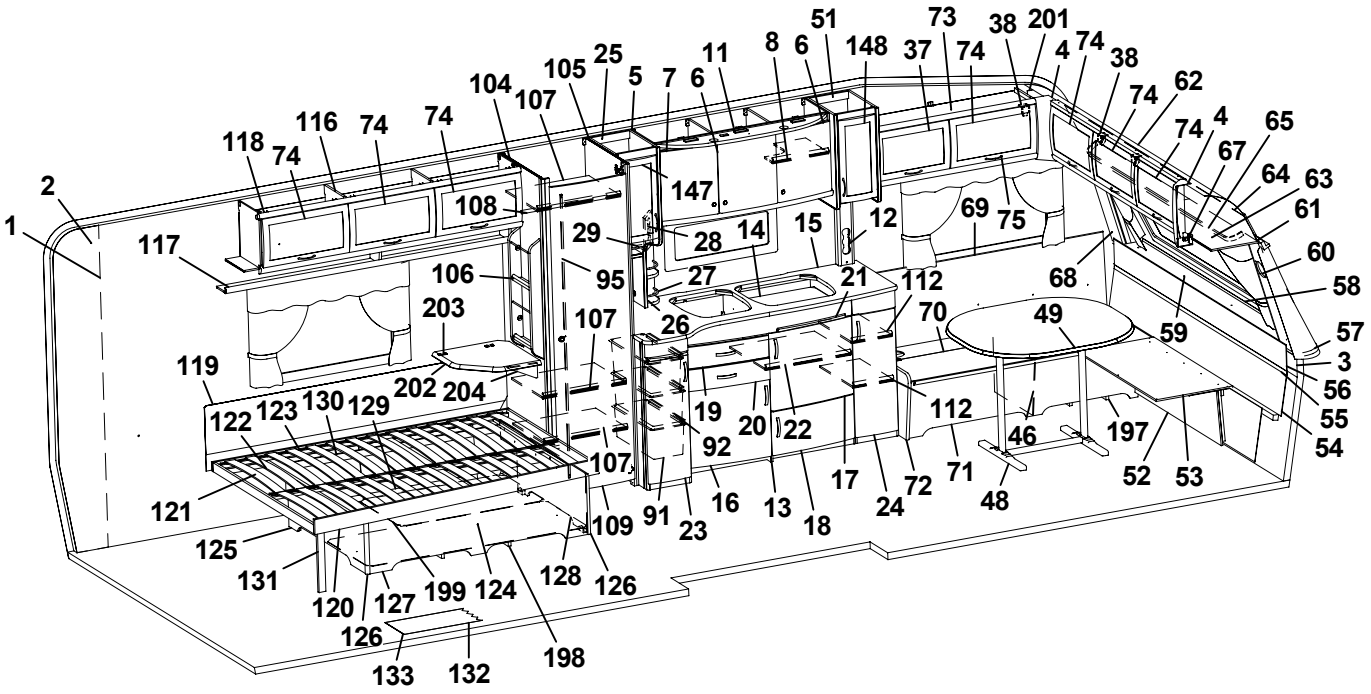
1 2 117 118 74 116 74 74 104 107 105 25 5 7 6 11 8 6 51 148 37 73 74 38 201 4 74 38 74 62 74 4 65 67 64 63 61 60 58 57 3 56 55 54 108 147 29 28 14 15 12 69 75 68 106 95 27 21 112 203 107 26 70 49 59 119 202 204 122 123 130 129 19 20 22 92 112 46 197 121 107 109 91 23 16 13 18 17 24 72 71 48 52 53 125 131 120 127 199 124 128 126 126 133 132 198

Pos Fig	Det. nr Part. No	Ingår Fitted	OBS!! Ange alltid årsmodell vid beställning av inredning Benämning	OBS!! Specify always year of model when ordering equipment Description
206	323115	T	Bakdel nisch vikdörr	Back niche folding door
207	324041	T	Monteringssats ugn kpl.	Mounting kit cpl.
208	323069	T	Hylla nedre	Shelf under
209	312168	T	List 17,5x22x360	List 17,5x22x360
210	401607	T	Galler	Grating
211	320514	T	List, backskenor	List
212	310326	T	Trådback vit 427x427x185	Tray 427x427x185
213	316276	T	Utdragsstopp trådback	Extension stop, tray
214	323337	T	Skåp övre L1420	Cupboard upper L1420
215	323342	T	Hyllpaket	Shelf
216	326239	T	Vägg garderob H	Wall wardrobe R
217	323317	T	TV-bänk kpl. u. skiva	TV-bench cpl. without board
218	323332	T	Hylla DB	Shelf
219	323331	T	Skiva TV-bänk 1420x515/270 *	Board *
220	323334	T	Hylla	Shelf
221	320745	T	Värmespalt H-bak	Air gap R rear
			* = Ange laminat A, B eller C vid beställning. A = Laminat ARPA 3124 gråprickig B = Laminat ARPA 2571 ljus C = Laminat ARPA 2578 silvergrå	* = Specify laminate A, B or C in order. A = Laminate ARPA 3124 grey spotted B = Laminate ARPA 2571 light C = Laminate ARPA 2578 silver-grey
			Dyntyger, gardiner m.m. (se tyger)	Cushion textilies, curtains etc. (see textiles
			M= Metervara T= Tillbehör	M= On the metre T= Accessory

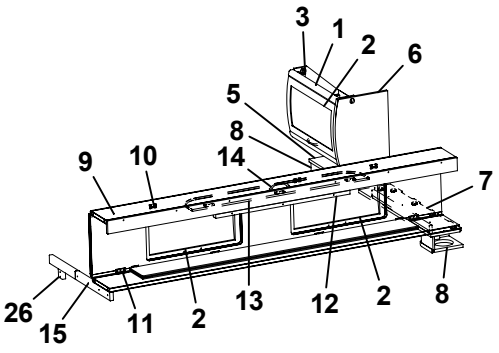
3
1
2
6
5
8
9
10
14
7
26
15
11
2
13
12
2
8

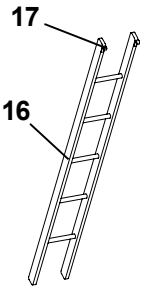
17
16

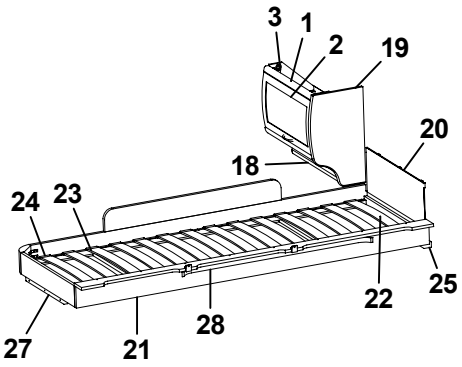
3
1
2
19
20
18
24
23
25
22
28
27
21

Pos Fig	Det. nr Part. No	Ingår Fitted	OBS!! Ange alltid årsmodell vid beställning av inredning Benämning	OBS!! Specify always year of model when ordering equipment Description
1	323884	x	Skåp gavel bak L560	Cupboard gable L560
2	323000	x	Lucka	Door
3	315194	x	Gångjärn	Hinge
5	325737	x	Hylla gavel bak 560x180	Shelf gable rear 560x180
6	325736	x	Gavel rundad	Gable
7	324051	x	Hylla gavel bak V 835x180	Shelf gable rear L 835x180
8	324111	x	Högtalarlåda	Box loudspeaker
9	323817	x	Överbäddskåp L1980	Upper bed L1980
10	860402	x	Gångjärn	Hinge
11	860405	x	Gångjärn	Hinge
12	312233	x	Regel låsning	Lock bar
13	323846	x	Rasskydd ö-bäddskåp	Protective plate
14	316428	x	Handtag	Handle
15	312713	x	Bärregel (vikbar)	Bearing rail
16	312613	T	Stege ö-bäddsskåp 201x1800 kpl.	Ladder upper bed 201x1800 cpl.
17	860426	T	Krok t. stege	Hook for ladder
18	323888	x	Hyllpaket	Shelf
19	326241	x	Gavel rundad	Gable
20	321209	x	Värmespalt gavel	Air gap gable
21	323797	x	Sängram vån.säng V u. ribbotten	Bed bottom L without laths
22	325430	x	Ribbotten kpl.	Laths bottom cpl.
23	311985	x	Ribba sängbotten L=718 B=63	Lath bed bottom L=718 B=63
24	312046	x	Band t. ribbotten	Band for laths bottom
25	324117	x	Bärregel	Bearing rail
26	312726	x	Kloss bärregel	Block bearing rail
27	312436	x	Bärregel L=440	Bearing rail L=440
28	316043	x	Skena gardin L1080	Curtain rod L1080

T= Tillbehör

T= Accessory

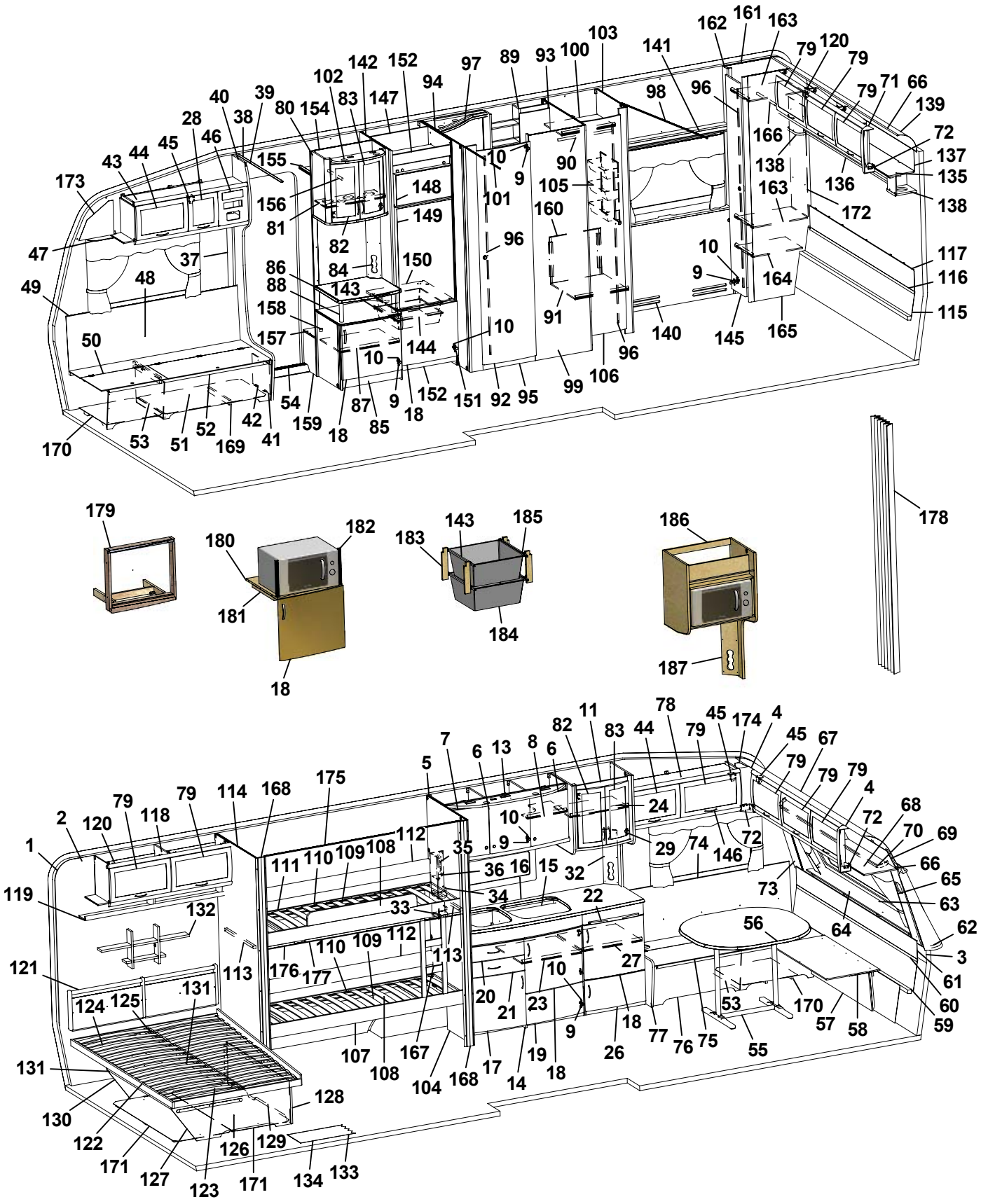
1 2 3 4 5 6 7 8 9 10 11 13 15 16 18 19 20 21 22 23 24 26 27 29 32 33 34 35 36 37 38 39 40 41 42 43 44 45 46 47 48 49 50 51 52 53 54 55 56 57 58 59 60 61 62 63 64 65 66 67 68 69 70 71 72 73 74 75 76 77 78 79 80 81 82 83 84 85 86 87 88 89 90 91 92 93 94 95 96 97 98 99 100 101 102 103 104 105 106 107 108 109 110 111 112 113 114 117 118 119 120 121 122 123 124 125 126 127 128 129 130 131 132 133 134 135 136 137 138 139 140 141 142 143 144 145 146 147 148 149 150 151 152 154 155 156 157 158 159 160 161 162 163 164 165 166 167 168 169 170 171 172 173 174 175 176 177 178 179 180 181 182 183 184 185 186 187

Pos Fig	Det. nr Part. No	Ingår Fitted	OBS!! Ange alltid årsmodell vid beställning av inredning Benämning	OBS!! Specify always year of model when ordering equipment Description
1	316707	M	Tapet vägg/tak	Wall paper
2	316021	M	Tejp tapet 20 mm	Tape, wall paper 20 mm
3	316022	M	Tejp tapet 60 mm	Tape, wall paper 60 mm
4	504668	x	Belysning hörn 2x5 W plast	Illumination corner 2x5 W plastic
5	323014	x	Skåp kök L1118 kpl.	Cupboard kitchen L1118 cpl.
-	323403	T	Skåp kök L1118 kpl. (köksfläkt CK155)	Cupboard kitchen L1118 cpl. (kitchen fan CK155)
6	323021	x	Lucka H 368x420	Door R 368x420
7	323020	x	Lucka V 368x420	Door L 368x420
8	323092	x	Hylla	Shelf
9	311917	x	Gångjärn	Hinge
10	312588	x	Platta gångjärn	Plate hinge
11	325682	x	Skåp utskjut köksskåp	Cupboard
13	323401	x	Ljusramp köksskåp	Light holder
14	323522	x	Diskbänk kpl. u. skiva	Kitchen sink cpl. without board
15	401328	x	Plåt under spis	Plate cover under fireplace
16	323171	x	Skiva diskbänk *	Board *
17	323504	x	Lucka V 550x470	Door L 550x470
18	323503	x	Lucka H 550x470	Door R 550x470
19	323510	x	Lucka H 550x265	Door R 550x265
20	323505	x	Låda diskbänk kpl.	Drawer cpl.
21	323506	x	Låda diskbänk kpl.	Drawer cpl.
22	323411	x	Skärbräda	Cutting board
23	320460	x	Hylla övre	Shelf upper
24	322376	x	Hylla	Shelf
26	324149	x	Utskjut diskbänk	Projection kitchen sink
27	321363	x	Hylla	Shelf
28	323001	x	Lucka	Door
29	316037	x	Gångjärn	Hinge
32	324295	x	Front el-uttag 130x470	Front outlet 130x470
33	320312	x	Kryddhylla	Spice shelf
34	314352	x	Rasskydd al. rör L=210	Pipe al. L=210
35	320626	x	Front el-uttag	Front outlet
36	320627	x	Skiva täck	Sheet cover
37	504400	x	List täck el-kabel B=44 L=2000	Cover strip B=44 L=2000
38	316270	x	List snäpp undre L2379	List under L2379
39	316268	x	List snäpp övre L2379	List upper L2379
40	324723	x	Stolpe först. L1948 kpl. m. lucka	Support bar cpl. with door
41	320005	x	Lucka	Door
42	312589	x	Gångjärn	Hinge
43	325615	x	Skåp övre elc.	Cupboard upper
44	323002	x	Lucka	Door
45	860406	x	Gångjärn	Hinge
46	325495	x	Täckfront radio	Cover radio
47	316042	x	Skena gardin L1020	Curtain rod L1020
48	325767	x	Värmespalt H fram	Air gap R.F.
49	860423	M	List kant U-gap ljusbrun	Strip, light brown
50	323446	x	Lock bäddlåda H F	Cover bed box R.F.
51	323445	x	Front bäddlåda H F (utan lastlucka)	Front bed box R.F. (without loading hatch)
--	324424	T	Front bäddlåda H F (med lastlucka)	Front bed box R.F. (with loading hatch)
52	860562	x	List bädd	List bed
			M= Metervara T= Tillbehör	M= On the metre T= Accessory

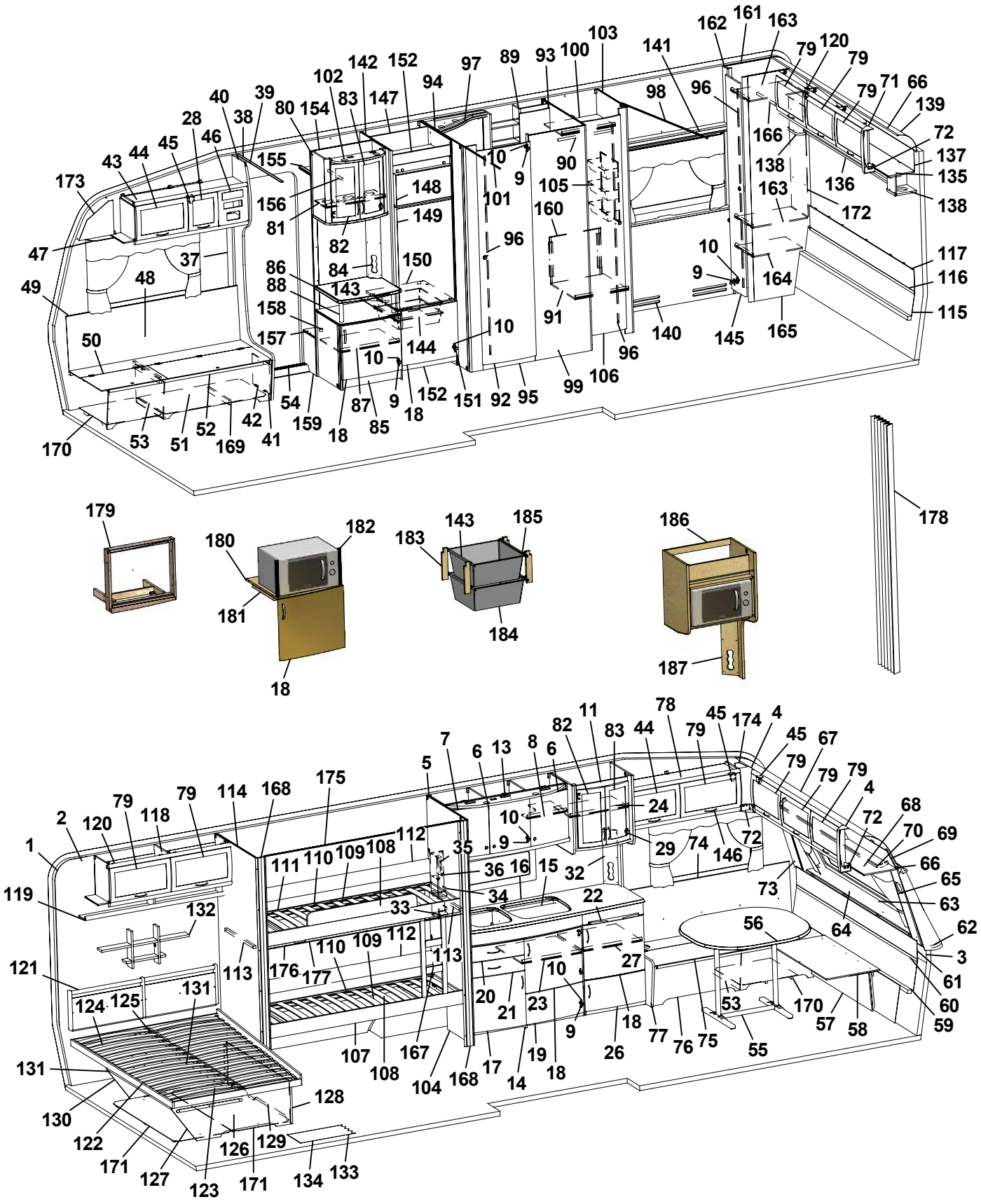
173 43 44 45 28 46 40 38 39 155 80 154 102 83 142 152 147 94 97 89 93 100 103 141 162 161 163 79 120 79 79 71 66 139 72 137 135 138 47 37 48 49 50 156 81 148 149 82 84 150 86 88 143 158 157 144 10 9 18 87 85 54 159 18 42 41 52 169 53 51 170 101 10 9 90 105 160 96 91 99 106 96 140 145 165 164 10 9 136 172 163 138 117 116 115 179 180 182 181 18 183 143 185 184 186 187 178 2 120 79 118 79 114 168 175 1 119 132 121 124 125 131 113 176 177 5 7 6 13 8 6 82 11 83 44 78 79 45 174 4 45 67 79 79 79 4 68 72 70 69 66 65 63 62 3 61 60 59 10 9 35 36 16 15 32 34 33 22 24 29 74 146 72 73 64 56 27 20 21 23 10 9 18 26 77 76 75 55 53 170 57 58 107 108 167 104 168 17 14 19 18 112 109 110 111 108 109 110 112 113 131 130 122 171 127 123 171 126 129 128 134 133

Pos Fig	Det. nr Part. No	Ingår Fitted	OBS!! Ange alltid årsmodell vid beställning av inredning Benämning	OBS!! Specify always year of model when ordering equipment Description
53	312825	x	Stöd bäddlåda HF	Support bed box
54	314687	x	Tröskel aluminium L=850	Threshold aluminium L=850
55	316012	x	Bordsstativ	Table stand
56	323222	x	Bordsskiva 940x1026 *	Table top 940x1026 *
57	323180	x	Front bäddlåda gavel (2 st när lastl. mont.)	Front bed box gable (2 pcs in loading hatch)
58	323205	x	Skiva rundsittgrupp	Sheet seat
59	323203	x	Värmespalt nedre gavel fram	Air gap under
60	314287	x	List plast L=2270	List plastic L=2270
61	323200	x	Värmespalt övre gavel fram	Air gap upper
62	323128	x	Hylla front L2444	Shelf front L2444
63	860593	x	Raskant plast L=2600	Cantlist shelf front L=2600
64	324022	x	Luftspalt fronthylla	Air gap shelf front
65	323270	x	Front högtalare H	Front loudspeaker R
66	313884	x	List plast radie L=2379	List L=2379
67	316005	x	Skiva plast 295x2363x1	Plastic sheet
68	323044	x	Skåp gavel fram L=2365	Cupboard L=2365
69	323059	x	Skiva skåp 2345x180	Sheet 2345x180
70	316044	x	Skena gardin L1920	Curtain rod L1920
71	316115	x	Hörn inredning	Corner
72	324321	x	Täckvinkel hörn inredning	Cover for corner
73	326784	x	Front högtalare V	Front loudspeaker L
74	325761	x	Värmespalt V fram	Air gap L.F.
75	325723	x	Lock bäddlåda V F	Cover bed box L.F
76	325724	x	Front bäddlåda V F (utan lastlucka)	Front bed box L.F. (without loading hatch)
--	326159	T	Front bäddlåda V F (med lastlucka)	Front bed box L.F. (with loading hatch)
77	323449	x	Gavel bäddlåda V F	Gable bed box L.F
78	323045	x	Skåp övre L=1034	Cupboard upper L=1034
79	323000	x	Lucka	Door
80	325679	x	Skåp bar kpl.	Coctail cabinet cpl.
81	323723	x	Hylla	Shelf
82	323426	x	Lucka V 236x500	Door L 236x500
83	325364	x	Lucka H 236x500	Door R 236x500
84	325624	x	Front el-uttag	Front outlet
85	326764	x	TV-bänk kpl. u. skiva	TV-bench cpl. whitout board
86	326765	x	Skiva TV-bänk *	Board *
87	324284	x	Hylla	Shelf
88	323703	x	Rundstav folierad L=192	Round staff L=192
89	325684	x	Skåp tvättrum	Cupboard
90	316197	x	Galgstång L=782	Clothes hanger L=782
91	324494	x	Hylla nedre	Shelf
92	321518	x	Dörr 490x1850	Door 490x1850
93	324485	x	Vägg tvättrum H	Wall washroom R
94	326990	x	Vägg tvättrum V	Wall washroom L
95	320646	x	Tröskel tvättrum	Threshold
96	314523	x	Rätningslist dörr L=1715	List L=1715
97	325683	x	Ljusramp tvättrum	Light holder
98	314917	x	Skena draperi L=1190	Drapery rail L=1190
99	324489	x	Vägg tvättrum yttre	Wall washroom
100	324493	x	Hylla övre	Shelf
101	314722	x	Skena draperi L=900	Curtain rod L=900
			M= Metervara T= Tillbehör	M= On the metre T= Accessory

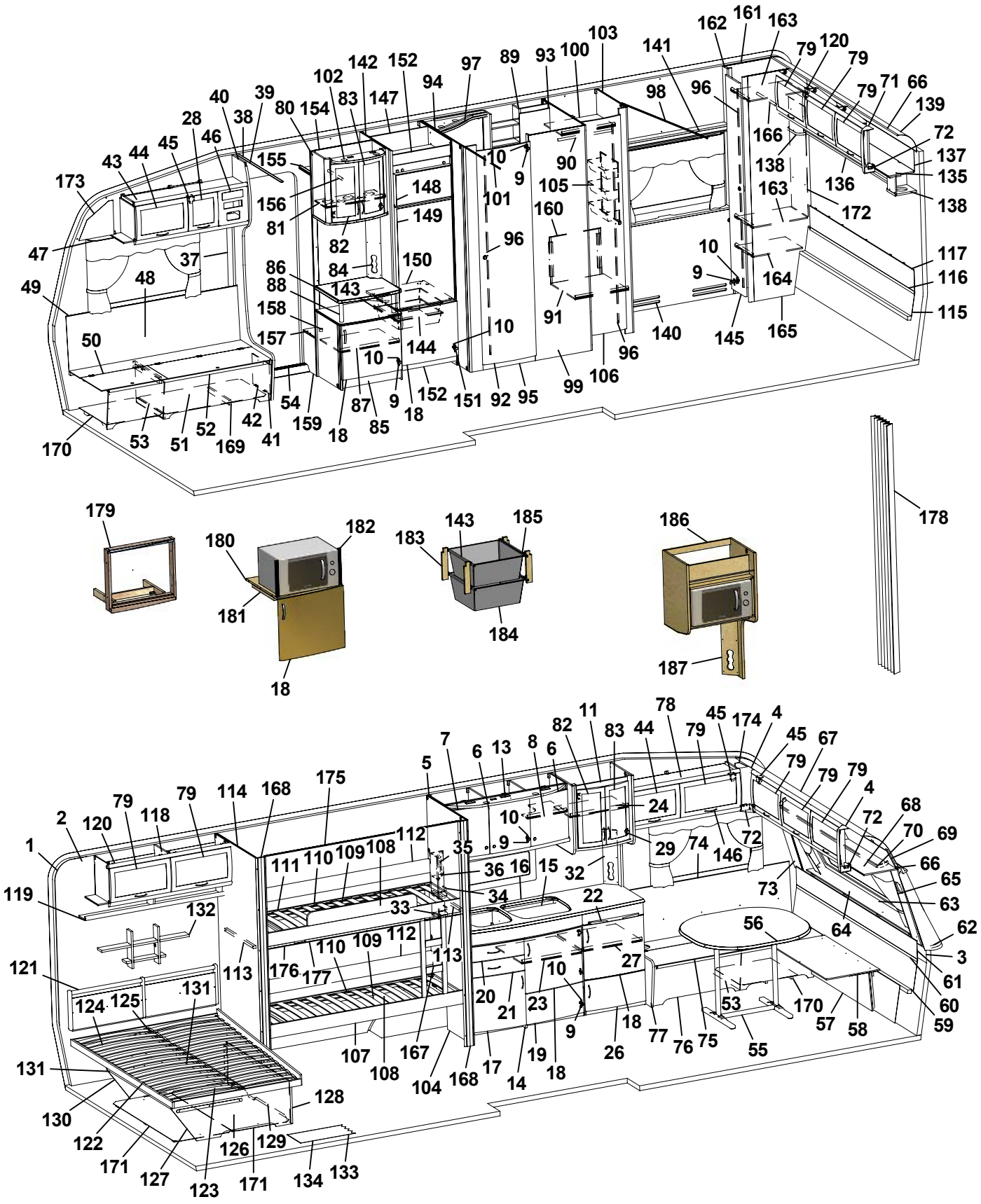
1 2 3 4 5 6 7 8 9 10 11 13 15 16 18 20 21 22 23 24 26 27 29 32 33 34 35 36 37 38 39 40 41 42 43 44 45 46 47 48 49 50 51 52 53 54 55 56 57 58 59 60 61 62 63 64 65 66 67 68 69 70 71 72 73 74 75 76 77 78 79 80 81 82 83 84 85 86 87 88 89 90 91 92 93 94 95 96 97 98 99 100 101 102 103 104 105 106 107 108 109 110 111 112 113 114 115 116 117 118 119 120 121 122 123 124 125 126 127 128 129 130 131 132 133 134 135 136 137 138 139 140 141 142 143 144 145 146 147 148 149 150 151 152 154 155 156 157 158 159 160 161 162 163 164 165 166 167 168 169 170 171 172 173 174 175 176 177 178 179 180 181 182 183 184 185 186 187

Pos Fig	Det. nr Part. No	Ingår Fitted	OBS!! Ange alltid årsmodell vid beställning av inredning Benämning	OBS!! Specify always year of model when ordering equipment Description
102	324027	x	Ljusramp barskåp	Light holder
103	324486	x	Vägg garderob H	Wall wardrobe R
104	324482	x	Vägg H	Wall R
105	312162	x	Korg garderob 330x140x520	Basket
106	321519	x	Dörr 415x1850	Door 415x1850
107	324484	x	Sängram nedre fällbar	Bed bottom without laths
108	325433	x	Ribbotten kpl.	Laths bottom cpl.
109	311985	x	Ribba sängbotten L=718 B=63	Lath bed bottom
110	312046	x	Band t. ribbotten	Band for laths bottom
111	324481	x	Sängram fast övre	Bed bottom upper without laths
112	321919	x	Värmespalt H-bak	Air gap R rear
113	167308	x	Bärregel 22x22x540	Bearing rail
114	324483	x	Vägg V	Wall L
115	323293	x	Värmespalt nedre gavel bak	Air gap under
116	314287	x	List plast L=2270	List plastic L=2270
117	324492	x	Värmespalt övre gavel bak	Air gap upper
118	324043	x	Skåp övre L1114	Cupboard
119	324046	x	Hyllpaket	Shelf
120	315194	x	Gångjärn	Hinge
121	325742	x	Värmespalt gavel bak	Air gap
122	314501	x	Sängram u. ribbotten	Bed bottom without laths
123	325340	x	Ribbotten kpl.	Laths bottom cpl.
124	311985	x	Ribba sängbotten L=718 B=63	Lath bed bottom L=718 B=63
125	312046	x	Band t. ribbotten	Band for laths bottom
126	325478	x	Sänglåda kpl.	Bed box cpl.
127	320981	x	Gavel säng V	Gable bed L
128	860590	x	List hörn L=2500	Corner strip L=2500
129	320374	x	Front säng	Front bed
130	320979	x	Gavel säng H	Gable bed R
131	312861	x	List 17,5x55x1200	Wood lath pine 17,5x55x1200
132	325741	x	Hylla gavel	Shelf
133	316004	M	Matta golv, Solidwood	Carpet floor, Solidwood
134	314708	T	Matta golv	Carpet floor
135	324312	x	Skåp gavel bak	Cupboard
136	324317	x	Hyllpaket	Shelf
137	324318	x	Skiva	Board
138	323047	x	Högtalarlåda	Box loudspeaker
139	316005	x	Skiva plast 295x2363x1	Plastic sheet
140	320994	x	Front	Air gap
141	320997	x	Hylla	Shelf
142	326859	x	Vägg kyl V	Wall refrigerator L
143	312712	x	Glidlist trådback (säljes i par)	Sliding strip tray (pair)
144	310325	x	Trådback vit 427x427x85	Tray 427x427x85
145	324080	x	Dörr 260x1850	Door 260x1850
146	316428	x	Handtag	Handle
147	371558	x	Bakstycke stopp kyl	Back cupboard
148	324828	x	Skiva frys	Sheet freezer
149	324829	x	Skiva kyl	Sheet refrigerator
150	371556	x	Hylla under kyl	Shelf under refrigerator
151	316799	x	Gångjärn	Hinge
			M= Metervara T= Tillbehör	M= On the metre T= Accessory

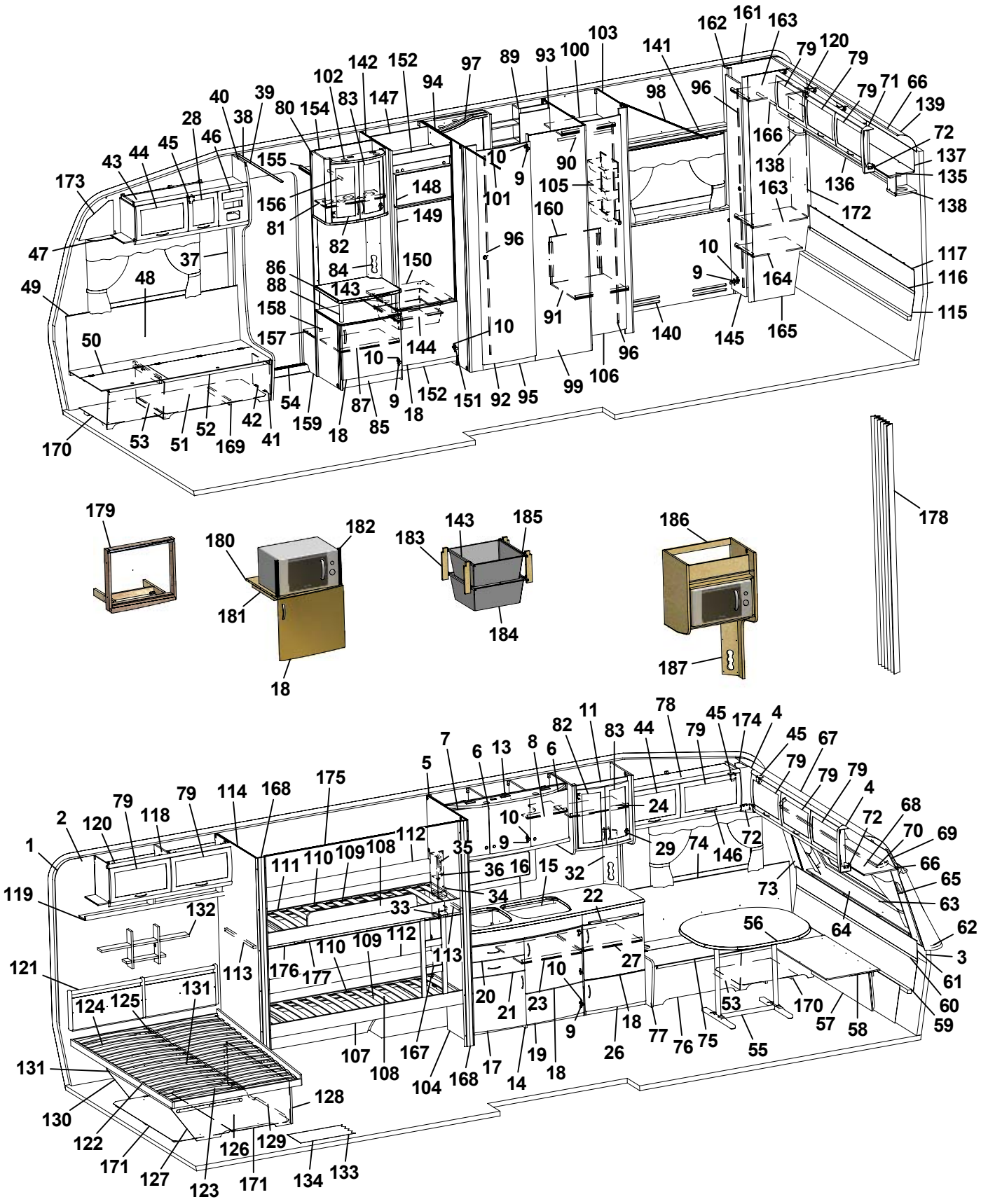
1 2 3 4 5 6 7 8 9 10 11 13 15 16 18 20 21 22 23 24 26 27 29 32 33 34 35 36 37 38 39 40 41 42 43 44 45 46 47 48 49 50 51 52 53 54 55 56 57 58 59 60 61 62 63 64 65 66 67 68 69 70 71 72 73 74 75 76 77 78 79 80 81 82 83 84 85 86 87 88 89 90 91 92 93 94 95 96 97 98 99 100 101 102 103 104 105 106 107 108 109 110 111 112 113 114 115 116 117 118 119 120 121 122 123 124 125 126 127 128 129 130 131 132 133 134 135 136 137 138 139 140 141 142 143 144 145 146 147 148 149 150 151 152 153 154 155 156 157 158 159 160 161 162 163 164 165 166 167 168 169 170 171 172 173 174 175 176 177 178 179 180 181 182 183 184 185 186 187

Pos Fig	Det. nr Part. No	Ingår Fitted	OBS!! Ange alltid årsmodell vid beställning av inredning Benämning	OBS!! Specify always year of model when ordering equipment Description
152	326133	x	Front skåp under kyl	Front cupboard
154	324265	x	Vägg garderob	Wall wardrobe
155	321411	x	Hylla garderob övre	Shelf
156	316197	x	Galgstång L=782	Clothes hanger L=782
157	324272	x	Hylla instegsgarderob *	Shelf *
158	314897	x	Bussning plast Ø=29 mm	Bushing plastic
159	322328	x	Front hylla garderob	Front
160	327265	x	Täckskiva exp. kärl	Cover expansion vessel
161	323256	x	Vägg garderob V	Wall wardrobe L
162	324496	x	Front garderob	Front wall
163	324498	x	Hylla	Shelf
164	320987	x	Hylla	Shelf
165	323257	x	Vägg garderob H	Wall wardrobe R
166	316197	x	Galgstång L=782	Clothes hanger L=782
167	324114	x	Stege	Ladder
168	325895	x	Stolpe	Support bar
169	324134	x	Luftspalt H-fram	Air gap R front
170	324138	x	Luftspalt fram	Air gap front
171	370738	x	Luftspalt sänglåda	Air gap bed box
172	325732	x	Värmespalt garderob	Air gap
173	327193	x	Täckskiva gavel H	Cover R
174	327194	x	Täckskiva gavel V	Cover L
175	314724	T	Skena draperi L=1780	Drapery rail L=1780
176	327136	T	List draperiskena	List drapery rail
177	315907	T	Skena draperi L=1920	Drapery rail L=1920
178	315216	T	Vikdörr 1900x1500	Folding door
179	324041	T	Monteringssats ugn kpl.	Mounting kit cpl.
180	323069	T	Hylla nedre	Shelf under
181	312168	T	List 17,5x22x360	List 17,5x22x360
182	401607	T	Galler	Grating
183	320514	T	List, backskenor (trådbackar i d-bänk)	List (trays in kitchen sink)
--	326277	T	List, backskenor (trådbackar i utskjut d-bänk)	List (trays in projection kitchen sink)
184	310326	T	Trådback vit 427x427x185	Tray 427x427x185
185	316276	T	Utdragsstopp trådback	Extension stop, tray
186	322169	T	Hylla mikrovågsugn	Shelf microwave oven
187	321501	T	Front el-uttag 130x533	Front outlet 130x533
			* = Ange laminat A, B eller C vid beställning. A = Laminat ARPA 3124 gråprickig B = Laminat ARPA 2571 ljus C = Laminat ARPA 2578 silvergrå	* = Specify laminate A, B or C in order. A = Laminate ARPA 3124 grey spotted B = Laminate ARPA 2571 light C = Laminate ARPA 2578 silver-grey
			Dyntyger, gardiner m.m. (se tyger)	Cushion textilies, curtains etc. (see textiles
			M= Metervara T= Tillbehör	M= On the metre T= Accessory

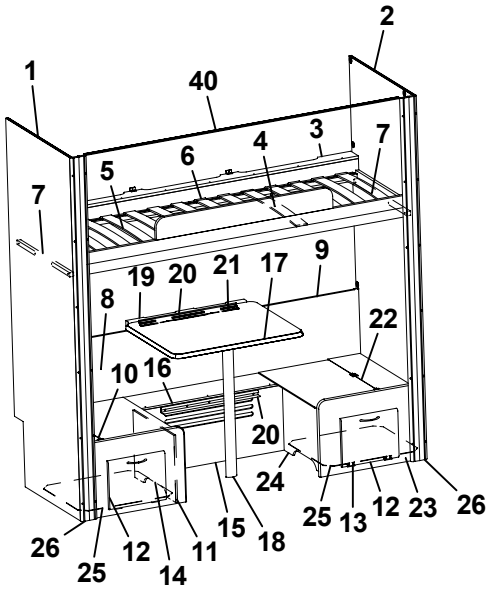
1
2
40
3
4
5
6
7
7
8
9
10
11
12
13
14
15
16
17
18
19
20
20
21
22
23
24
25
25
26
26

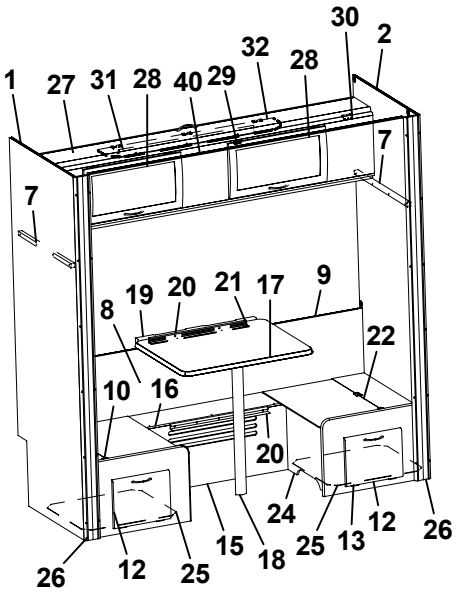
1
2
27
28
28
29
30
31
32
40
7
7
8
9
10
12
13
15
16
17
18
19
20
20
21
22
24
25
25
26
26

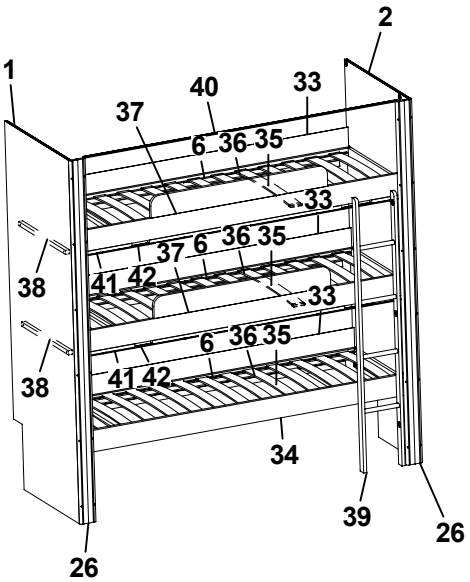
1
2
33
33
33
34
35
35
35
36
36
36
37
37
38
38
39
40
41
41
42
42
6
6
6
26
26

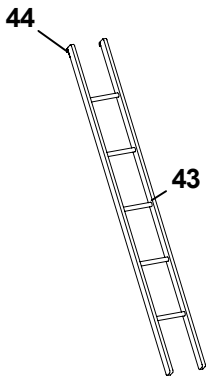
43
44

Pos Fig	Det. nr Part. No	Ingår Fitted	**OBS!!** Ange alltid årsmodell vid beställning av inredning Benämning	**OBS!!** Specify always year of model when ordering equipment Description
1	324483	x	Vägg V	Wall L
2	324482	x	Vägg H	Wall R
3	324927	x	Sängram utan ribbotten	Bed box without laths
4	325492	x	Ribbotten kpl.	Laths bottom cpl.
5	311985	x	Ribba sängbotten L=718 B=63	Lath bed bottom L=718 B=63
6	312046	x	Band t. ribbotten	Band for laths bottom
7	312313	x	Bärregel 670x22x22	Bearing rail 670x22x22
8	320341	x	Värmespalt H-bak	Air gap R rear
9	860423	M	List kant U-gap ljusbrun	Strip, light brown
10	324925	x	Lock bäddlåda	Cover bed box
11	323677	x	Gavel bäddlåda bakre	Gable bed box rear
12	320005	x	Lucka	Door
13	312589	x	Gångjärn	Hinge
14	324921	x	Front bäddlåda	Front
15	320765	x	Front bäddlåda	Front bed box
16	320775	x	Lock front bäddlåda 1930x209	Cover front bed box
17	323230	x	Bordsskiva 750x600 *	Table top 750x600 *
18	320711	x	Bordsben fällbart H=730	Table leg H=730
19	312314	x	Fästregel bord	Bracket
20	300108	x	List bord väggdel L550	List wall
21	300420	x	List upphäng bordsdel L550	List board
22	324926	x	Lock bäddlåda	Cover bed box
23	323675	x	Gavel bäddlåda främre	Gable bed box front
24	324923	x	Front bäddlåda	Front
25	324928	x	Luftspalt M-grupp 475x535	Air gap M-group 475x535
26	325895	x	Stolpe	Support bar
27	324155	x	Överbäddskåp L1920	Upper bed L1920
28	323000	x	Lucka	Door
29	860402	x	Gångjärn	Hinge
30	860405	x	Gångjärn	Hinge
31	312233	x	Regel låsning	Lock bar
32	323846	x	Rasskydd ö-bäddskåp	Protective plate
33	325515	x	Värmespalt V/H-bak	Air gap R rear
34	324484	x	Sängram nedre fällbar	Bed bottom without laths
35	325433	x	Ribbotten kpl.	Laths bottom cpl.
36	311985	x	Ribba sängbotten L=718 B=63	Lath bed bottom
37	324481	x	Sängram fast övre	Bed bottom upper without laths
38	167308	x	Bärregel 22x22x540	Bearing rail
39	326790	x	Stege	Ladder
40	314724	T	Skena draperi L=1780	Drapery rail L=1780
41	327136	T	List draperiskena	List drapery rail
42	315907	T	Skena draperi L=1920	Drapery rail L=1920
43	312613	T	Stege ö-bäddsskåp 201x1800 kpl.	Ladder upper bed 201x1800 cpl.
44	860426	T	Krok t. stege	Hook for ladder
			* = Ange laminat A, B eller C vid beställning. A = Laminat ARPA 3124 gråprickig B = Laminat ARPA 2571 ljus C = Laminat ARPA 2578 silvergrå	* = Specify laminate A, B or C in order. A = Laminate ARPA 3124 grey spotted B = Laminate ARPA 2571 light C = Laminate ARPA 2578 silver-grey
			M= Metervara T= Tillbehör	M= On the metre T= Accessory

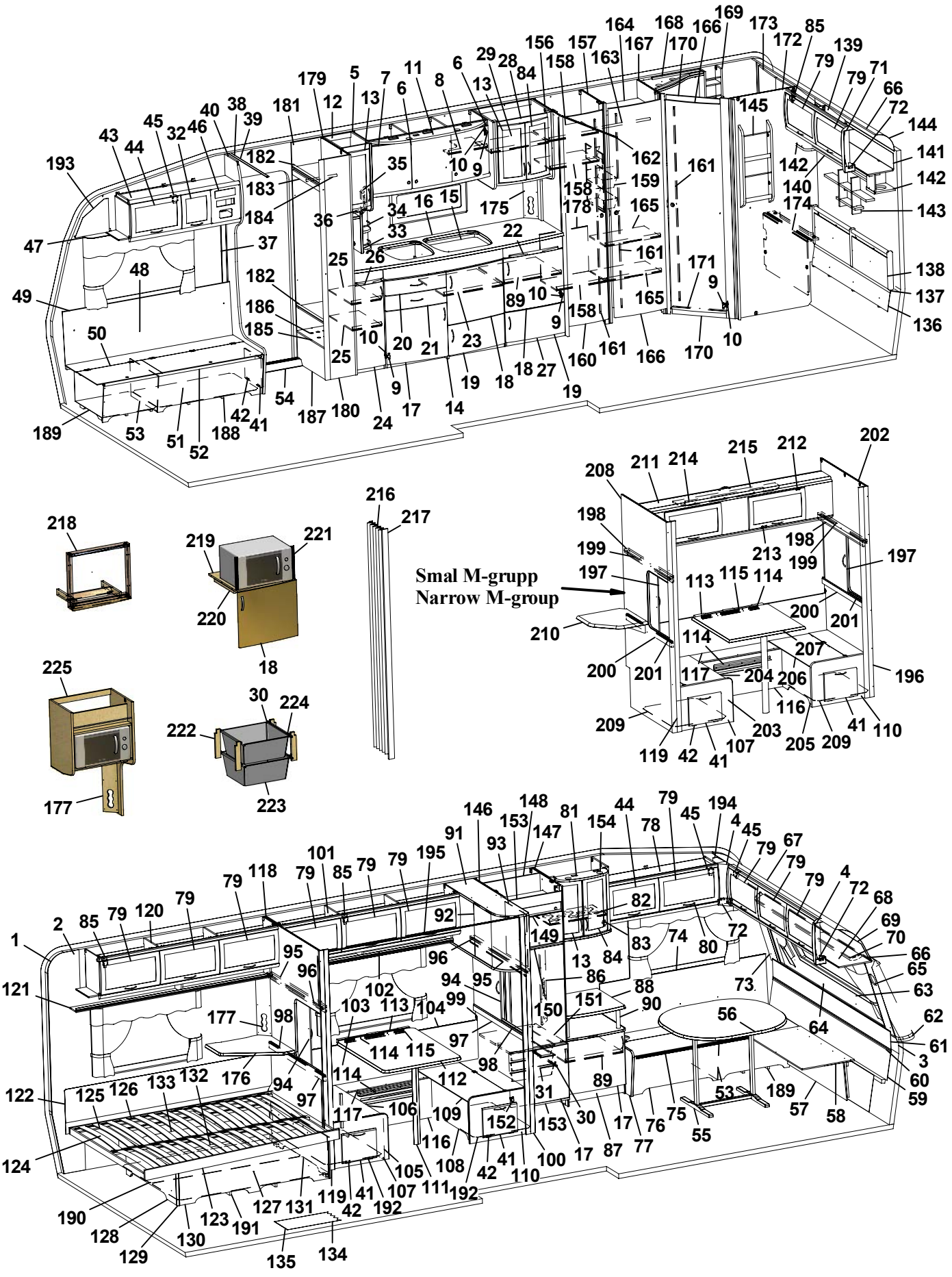
Smal M-grupp
Narrow M-group

Pos Fig	Det. nr Part. No	Ingår Fitted	OBS!! Ange alltid årsmodell vid beställning av inredning Benämning	OBS!! Specify always year of model when ordering equipment Description
1	316707	M	Tapet vägg/tak	Wall paper
2	316021	M	Tejp tapet 20 mm	Tape, wall paper 20 mm
3	316022	M	Tejp tapet 60 mm	Tape, wall paper 60 mm
4	504668	x	Belysning hörn 2x5 W plast	Illumination corner 2x5 W plastic
5	323014	x	Skåp kök L1118 kpl.	Cupboard kitchen L1118 cpl.
-	323403	T	Skåp kök L1118 kpl. (köksfläkt CK155)	Cupboard kitchen L1118 cpl. (kitchen fan CK155)
6	323021	x	Lucka H 368x420	Door R 368x420
7	323020	x	Lucka V 368x420	Door L 368x420
8	323092	x	Hylla	Shelf
9	311917	x	Gångjärn	Hinge
10	312588	x	Platta gångjärn	Plate hinge
11	323401	x	Ljusramp köksskåp	Light holder
12	323267	x	Skåp utskjut kökskåp kpl.	Cupboard projekting cpl.
13	323426	x	Lucka V 236x500	Door L 236x500
14	323527	x	Diskbänk kpl. u. skiva	Kitchen sink cpl. without board
15	401328	x	Plåt under spis	Plate cover under fireplace
16	323172	x	Skiva diskbänk *	Board *
17	323504	x	Lucka V 550x470	Door L 550x470
18	323503	x	Lucka H 550x470	Door R 550x470
19	323510	x	Lucka H 550x265	Door R 550x265
20	323505	x	Låda diskbänk kpl.	Drawer cpl.
21	323506	x	Låda diskbänk kpl.	Drawer cpl.
22	323411	x	Skärbräda	Cutting board
23	320460	x	Hylla övre	Shelf upper
24	323517	x	Lucka 270x740	Door 270x740
25	326148	x	Hylla utskjut	Shelf
26	323413	x	Skärbräda	Cutting board
27	324149	x	Utskjut diskbänk	Projection kitchen sink
28	325682	x	Skåp utskjut köksskåp	Cupboard
29	322376	x	Hylla	Shelf
30	312712	x	Glidlist trådback (säljes i par)	Sliding strip tray (pair)
31	310325	x	Trådback vit 427x427x85	Tray 427x427x85
32	323001	x	Lucka	Door
33	320312	x	Kryddhylla	Spice shelf
34	314352	x	Rasskydd al. rör L=210	Pipe al. L=210
35	320626	x	Front el-uttag	Front outlet
36	320627	x	Skiva täck	Sheet cover
37	504400	x	List täck el-kabel B=44 L=2000	Cover strip B=44 L=2000
38	316270	x	List snäpp undre L2379	List under L2379
39	316268	x	List snäpp övre L2379	List upper L2379
40	324723	x	Stolpe först. L1948 kpl. m. lucka	Support bar cpl. with door
41	320005	x	Lucka	Door
42	312589	x	Gångjärn	Hinge
43	325615	x	Skåp övre elc.	Cupboard
44	323002	x	Lucka	Door
45	860406	x	Gångjärn	Hinge
46	325495	x	Täckfront radio	Cover radio
47	316042	x	Skena gardin L1020	Curtain rod L1020
48	325767	x	Värmespalt H fram	Air gap R.F.
49	860423	M	List kant ljusbrun	Strip, light brown
			M= Metervara T= Tillbehör	M= On the metre T= Accessory

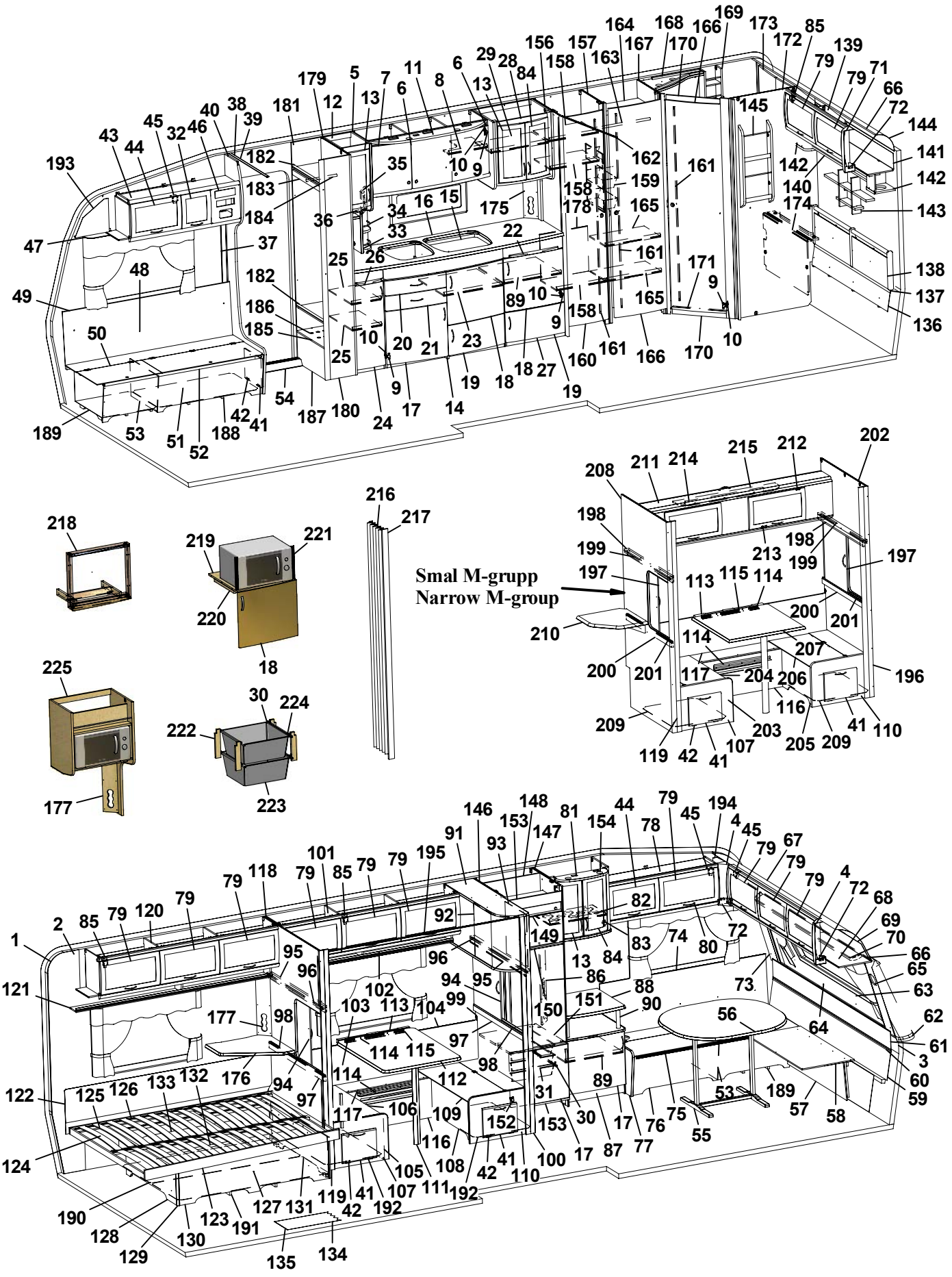
Smal M-grupp
Narrow M-group

Pos Fig	Det. nr Part. No	Ingår Fitted	OBS!! Ange alltid årsmodell vid beställning av inredning Benämning	OBS!! Specify always year of model when ordering equipment Description
50	323446	x	Lock bäddlåda H F	Cover bed box R.F.
51	323445	x	Front bäddlåda H F (utan lastlucka)	Front bed box R.F. (without loading hatch)
--	324424	T	Front bäddlåda H F (med lastlucka)	Front bed box R.F. (with loading hatch)
52	860562	x	List bädd	List bed
53	312825	x	Stöd bäddlåda HF	Support bed box
54	314687	x	Tröskel aluminium L=850	Threshold aluminium L=850
55	316012	x	Bordsstativ	Table stand
56	323222	x	Bordsskiva 940x1026 *	Table top 940x1026 *
57	323180	x	Front bäddlåda gavel (2 st när lastl. mont.)	Front bed box gable (2 pcs in loading hatch)
58	323205	x	Skiva rundsittgrupp	Sheet seat
59	323203	x	Värmespalt nedre gavel fram	Air gap under
60	314287	x	List plast L=2270	List plastic L=2270
61	323200	x	Värmespalt övre gavel fram	Air gap upper
62	323128	x	Hylla front L2444	Shelf front L2444
63	860593	x	Raskant plast L=2600	Cantlist shelf front L=2600
64	324022	x	Luftspalt fronthylla	Air gap shelf front
65	323270	x	Front högtalare H	Front loudspeaker R
66	313884	x	List plast radie L=2379	List L=2379
67	316005	x	Skiva plast 295x2363x1	Plastic sheet
68	323044	x	Skåp gavel fram L=2365	Cupboard L=2365
69	323059	x	Skiva skåp 2345x180	Sheet 2345x180
70	316044	x	Skena gardin L1920	Curtain rod L1920
71	316115	x	Hörn inredning	Corner
72	324321	x	Täckvinkel hörn inredning	Cover for corner
73	326784	x	Front högtalare V	Front loudspeaker L
74	325761	x	Värmespalt V fram	Air gap L.F.
75	325723	x	Lock bäddlåda V F	Cover bed box L.F
76	325724	x	Front bäddlåda V F (utan lastlucka)	Front bed box L.F. (without loading hatch)
--	325877	T	Front bäddlåda V F (med lastlucka)	Front bed box L.F. (with loading hatch)
77	323449	x	Gavel bäddlåda V F	Gable bed box L.F
78	323045	x	Skåp övre L=1034	Cupboard upper L=1034
79	323000	x	Lucka	Door
80	316428	x	Handtag	Handle
81	325674	x	Skåp bar kpl.	Coctail cabinet cpl.
82	323707	x	Hylla	Shelf
83	316037	x	Gångjärn	Hinge
84	325364	x	Lucka H 236x500	Door R 236x500
85	315194	x	Gångjärn	Hinge
86	325624	x	Front el-uttag	Front outlet
87	325725	x	TV-bänk kpl. u. skiva	TV-bench cpl. without board
88	325757	x	Skiva TV-bänk *	Board *
89	321363	x	Hylla	Shelf
90	323703	x	Rundstav folierad L=192	Round staff L=192
91	326425	x	Skåp övre L1080	Cupboard L1080
92	320776	x	Skiva rundad akryl	Pane rounded acryl
93	326429	x	Skiva akryl	Pane acryl
94	321957	x	Skjutlucka 520x596	Sliding lid 520x596
95	321873	x	Kornisch vägg L=1048	Cornice wall L=1048
96	314904	x	Skena övre skjutl L1048 borrad	Slide bar upper L1048
97	321961	x	Regel skjutlucka 20x45x1048	Latch, sliding lid
			M= Metervara T= Tillbehör	M= On the metre T= Accessory

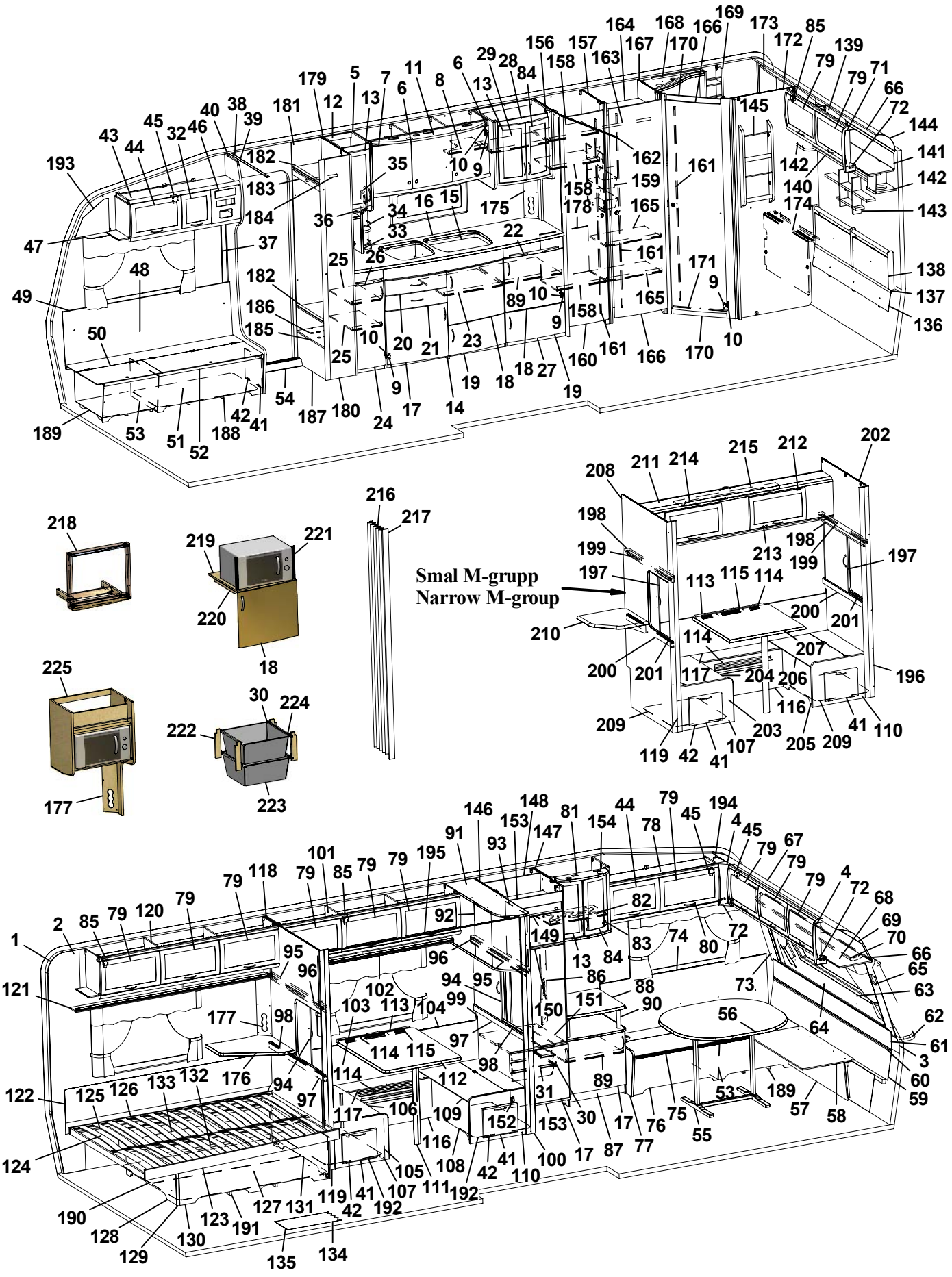
Smal M-grupp
Narrow M-group

Pos Fig	Det. nr Part. No	Ingår Fitted	OBS!! Ange alltid årsmodell vid beställning av inredning Benämning	OBS!! Specify always year of model when ordering equipment Description
98	314906	x	Skena nedre skjutl L1050	Slide bar lower L1050
99	321863	x	Vägg främre	Wall front
100	325976	x	Stolpe utskjut främre	Support bar, front
101	323617	x	Skåp övre L1680	Cupboard upper L1680
102	323620	x	Hyllpaket	Shelf
103	320341	x	Värmespalt H-bak	Air gap R rear
104	860423	M	List kant U-gap ljusbrun	Strip, light brown
105	323681	x	Front bäddlåda V	Front bed box L
106	323673	x	Lock bäddlåda V	Cover bed box L
107	323677	x	Gavel bäddlåda bakre	Gable bed box rear
108	323679	x	Front bäddlåda H	Front bed box R
109	323674	x	Lock bäddlåda H	Cover bed box R
110	323675	x	Gavel bäddlåda främre	Gable bed box front
111	320711	x	Bordsben fällbart H=730	Table leg H=730
112	323226	x	Bordsskiva 740x940 *	Table top 740x940 *
113	312314	x	Fästregel bord	Bracket
114	300108	x	List bord väggdel L550	List wall
115	300420	x	List upphäng bordsdel L550	List board
116	320765	x	Front bäddlåda	Front bed box
117	320775	x	Lock front bäddlåda 1930x209	Cover front bed box
118	321865	x	Vägg bakre	Wall rear
119	371189	x	Stolpe utskjut	Support bar
120	323046	x	Skåp övre L=1674	Cupboard upper L=1674
121	323082	x	Hyllpaket	Shelf
122	325616	x	Värmespalt	Airgap
123	324039	x	Sängram u. ribbotten	Bed bottom without laths
124	325339	x	Ribbotten kpl.	Laths bottom cpl.
125	311985	x	Ribba sängbotten L=718 B=63	Lath bed bottom L=718 B=63
126	312046	x	Band t. ribbotten	Band for laths bottom
127	325748	x	Sänglåda kpl.	Bed box cpl.
128	325751	x	Gavel säng V	Gable bed L
129	860590	x	List hörn L=2500	Corner strip L=2500
130	323282	x	Front säng	Front bed
131	325750	x	Gavel säng H	Gable bed R
132	315203	x	Regel 17,5x55x1415	Wood lath pine 17,5x55x1415
133	325749	x	Bakgavel sänglåda	Back bed box
134	316004	M	Matta golv, Solidwood	Carpet floor, Solidwood
135	314708	T	Matta golv	Carpet floor
136	325738	x	Värmespalt	Air gap
137	314287	x	List plast L=2270	List plastic L=2270
138	325739	x	Värmespalt gavel bak	Air gap
139	323471	x	Skåp gavel bak L1510	Cupboard gable L1510
140	323476	x	Hyllpaket	Shelf
141	323480	x	Skiva skåp 1500x140	Sheet 1500x140
142	323047	x	Högtalarlåda	Box loudspeaker
143	325741	x	Hylla gavel	Shelf
144	316005	x	Skiva plast 295x2363x1	Plastic sheet
145	320316	x	Tidningshylla 280x720 kpl	Newspaper shelf
146	326952	x	Vägg kyl V	Wall refrigerator L
147	326951	x	Vägg kyl H	Wall refrigerator R
			M= Metervara T= Tillbehör	M= On the metre T= Accessory

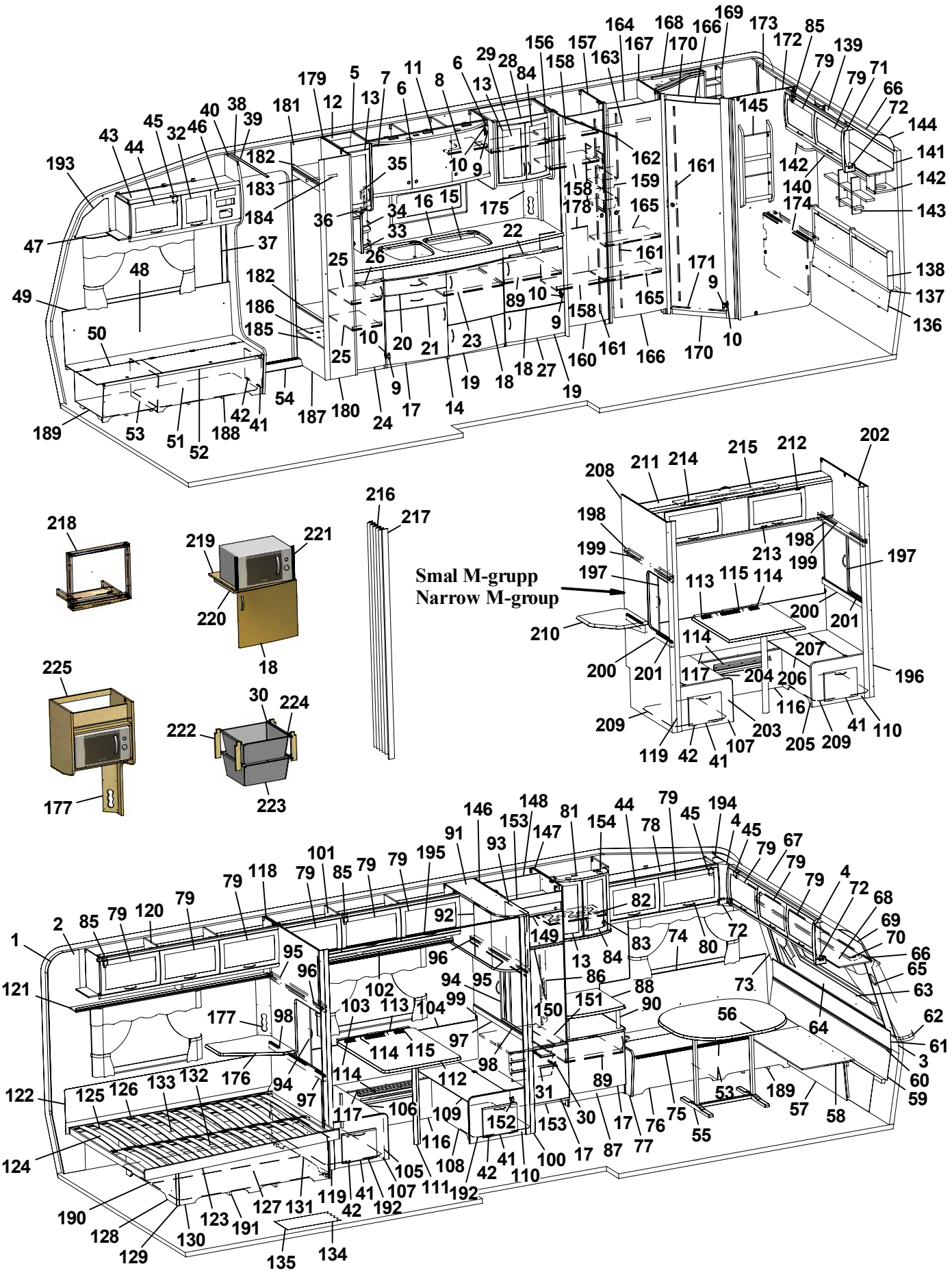
Smal M-grupp
Narrow M-group

Pos Fig	Det. nr Part. No	Ingår Fitted	OBS!! Ange alltid årsmodell vid beställning av inredning Benämning	OBS!! Specify always year of model when ordering equipment Description
148	371558	x	Bakstycke kyl	Back cupboard
149	324828	x	Skiva frys	Sheet freezer
150	324829	x	Skiva kyl	Sheet refrigerator
151	371556	x	Hylla under kyl	Shelf under refrigerator
152	316799	x	Gångjärn	Hinge
153	326133	x	Front skåp under kyl	Front cupboard
154	324027	T	Ljusramp barskåp	Light holder
156	323739	x	Vägg garderob V	Wall wardrobe L
157	326950	x	Vägg garderob V	Wall wardrobe L
158	323748	x	Hylla	Shelf
159	312162	x	Korg garderob 330x140x520	Basket
160	321519	x	Dörr 415x1850	Door 415x1850
161	314523	x	Rätningslist dörr L=1715	List L=1715
162	314722	x	Skena draperi L=900	Drapery rail L=900
163	316197	x	Galgstång L=782	Clothes hanger L=782
164	326976	x	Hylla	Shelf
165	320792	x	Hylla	Shelf
166	321518	x	Dörr 490x1850	Door 490x1850
167	326939	x	Vägg tvättrum främre	Wall washroom
168	325683	x	Ljusramp tvättrum	Light holder
169	325685	x	Hylla	Shelf
170	321060	x	Tröskel 480x60	Threshold 480x60
171	314591	x	List tröskel al. L=480	List threshold L=480
172	325618	x	Vägg tvättrum bakre	Wall washroom rear
173	323453	x	Skåp tvättrum L766	Cupboard L766
174	323456	x	Front tvättrum	Front washroom
175	324295	x	Front el-uttag 130x470	Front outlet 130x470
176	323232	x	Skiva TV-hylla 580x535 *	Board 580x535 *
177	321501	x	Front el-uttag 130x533	Front outlet 130x533
178	325734	x	Täckskiva exp.kärl	Board
179	325795	x	Vägg instegsgarderob	Wall wardrobe
180	326358	x	Vägg instegsgarderob H	Wall wardrobe R
181	322280	x	Vägg instegsgarderob V	Wall wardrobe L
182	325780	x	Hylla	Shelf
183	325781	x	Front övre	Front upper
184	316197	x	Galgstång L=782	Clothes hanger L=782
185	325782	x	Hylla insteg *	Shelf *
186	314897	x	Bussning plast Ø=29 mm	Bushing plastic
187	325783	x	Front instegsgarderob	Front
188	324134	x	Luftspalt H-fram	Air gap R front
189	324138	x	Luftspalt fram	Air gap front
190	324938	x	Luftspalt sänglåda	Air gap bed box
191	325752	x	Luftspalt sänglåda	Air gap bed box
192	322110	x	Luftspalt M-grupp 785x535	Air gap M-group 785x535
193	327193	x	Täckskiva gavel H	Cover R
194	327194	x	Täckskiva gavel V	Cover L
195	314724	T	Skena draperi L=1780	Drapery rail L=1780
196	371193	T	Stolpe utskjut	Support bar
197	321956	T	Skjutlucka 450x596	Sliding lid 450x596
198	320941	T	Kornisch vägg L=898	Cornice wall L=898
			M= Metervara T= Tillbehör	M= On the metre T= Accessory

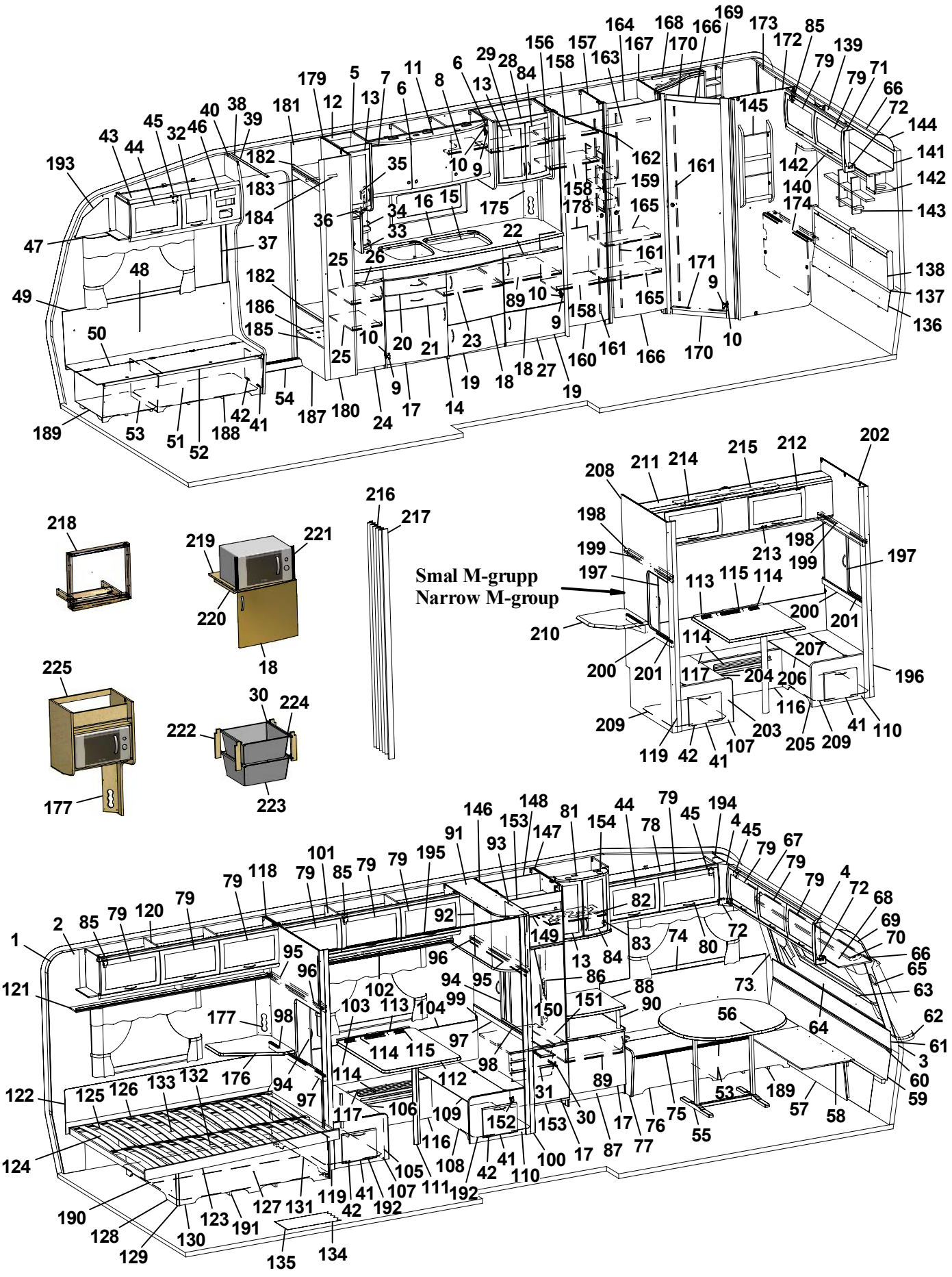
Smal M-grupp
Narrow M-group

Pos Fig	Det. nr Part. No	Ingår Fitted	OBS!! Ange alltid årsmodell vid beställning av inredning Benämning	OBS!! Specify always year of model when ordering equipment Description
199	314905	T	Skena övre skjutl. L900 borrad	Slide bar upper
200	321960	T	Regel skjutlucka 20x45x898	Latch sliding lid 20x45x900
201	314907	T	Skena nedre skjutl. L=900	Slide bar lower L=900
202	326995	T	Vägg främre	Wall front
203	324608	T	Front bäddlåda V	Front bed box L
204	324610	T	Lock bäddlåda V	Cover bed box L
205	324607	T	Front bäddlåda H	Front bed box R
206	324609	T	Lock bäddlåda H	Cover bed box R
207	324275	T	Bordsskiva 750x750 *	Table top 750x750 *
208	321856	T	Vägg bakre	Wall rear
209	320940	T	Luftspalt M-grupp 638x535	Air gap M-group 638x535
210	324300	T	Skiva TV-hylla 470x470 *	Board 470x470 *
211	324155	T	Överbäddskåp L1920	Upper bed L1920
212	860402	T	Gångjärn	Hinge
213	860405	T	Gångjärn	Hinge
214	312233	T	Regel låsning	Lock bar
215	323846	T	Rasskydd ö-bäddskåp	Protective plate
216	315216	T	Vikdörr 1900x1500	Folding door
217	323115	T	Bakdel nisch vikdörr	Back niche folding door
218	324041	T	Monteringssats ugn kpl.	Mounting kit cpl.
219	323069	T	Hylla nedre	Shelf under
220	312168	T	List 17,5x22x360	List 17,5x22x360
221	401607	T	Galler	Grating
222	320514	T	List, backskenor (trådbackar i d-bänk)	List (trays in kitchen sink)
--	326277	T	List, backskenor (trådbackar i utskjut d-bänk)	List (trays in projection kitchen sink)
223	310326	T	Trådback vit 427x427x185	Tray 427x427x185
218	316276	T	Utdragsstopp trådback	Extension stop, tray
225	322169	T	Hylla mikrovågsugn	Shelf microwave oven
			* = Ange laminat A, B eller C vid beställning. A = Laminat ARPA 3124 gråprickig B = Laminat ARPA 2571 ljus C = Laminat ARPA 2578 silvergrå	* = Specify laminate A, B or C in order. A = Laminate ARPA 3124 grey spotted B = Laminate ARPA 2571 light C = Laminate ARPA 2578 silver-grey
			Dyntyger, gardiner m.m. (se tyger)	Cushion textilies, curtains etc. (see textiles
			M= Metervara T= Tillbehör	M= On the metre T= Accessory

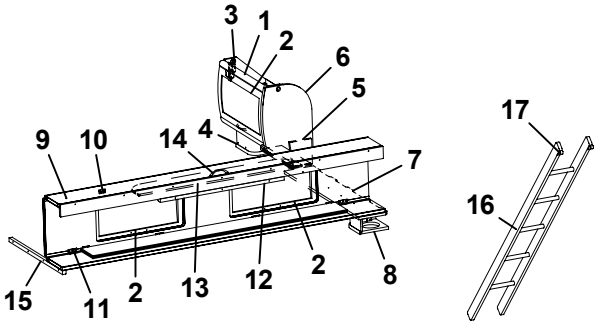

Bred M-grupp
Broad M-group

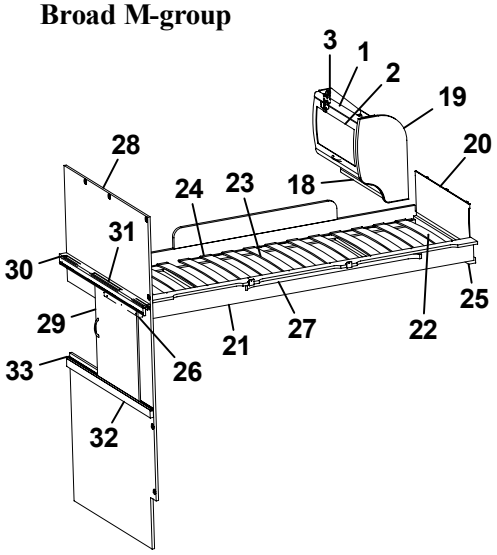

Smal M-grupp
Narrow M-group

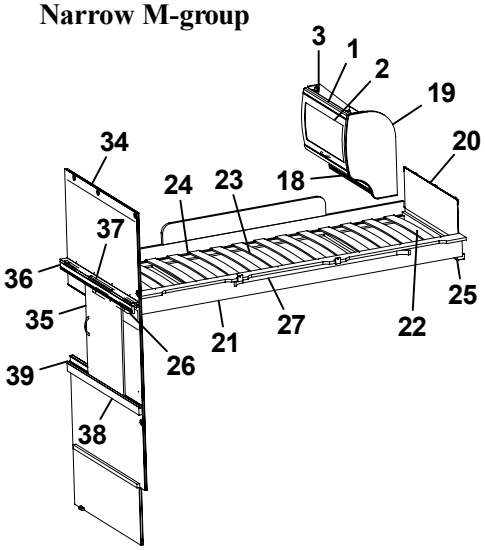

Bred M-grupp
Broad M-group

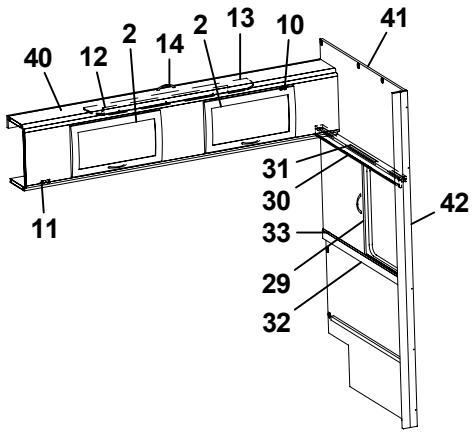

Pos Fig	Det. nr Part. No	Ingår Fitted	OBS!! Ange alltid årsmodell vid beställning av inredning Benämning	OBS!! Specify always year of model when ordering equipment Description
1	323884	x	Skåp gavel bak L560	Cupboard gable L560
2	323000	x	Lucka	Door
3	315194	x	Gångjärn	Hinge
4	323047	x	Högtalarlåda	Box loudspeaker
5	324120	x	Hyllpaket	Shelf
6	324047	x	Gavel rundad	Gable
7	324059	x	Hylla gavel bak 935x180	Shelf gable rear
8	324111	x	Högtalarlåda	Box loudspeaker
9	323817	x	Överbäddskåp L1980	Upper bed L1980
10	860402	x	Gångjärn	Hinge
11	860405	x	Gångjärn	Hinge
12	312233	x	Regel låsning	Lock bar
13	323846	x	Rasskydd ö-bäddskåp	Protective plate
14	316428	x	Handtag	Handle
15	312313	x	Bärregel 670x22x22	Bearing rail 670x22x22
16	312613	T	Stege ö-bäddsskåp 201x1800 kpl.	Ladder upper bed 201x1800 cpl.
17	860426	T	Krok t. stege	Hook for ladder
18	323888	x	Hyllpaket	Shelf
19	323657	x	Gavel rundad	Gable
20	321209	x	Värmespalt gavel	Air gap gable
21	323797	x	Sängram vån.säng V u. ribbotten	Bed bottom L without laths
22	325430	x	Ribbotten kpl.	Laths bottom cpl.
23	311985	x	Ribba sängbotten L=718 B=63	Lath bed bottom L=718 B=63
24	312046	x	Band t. ribbotten	Band for laths bottom
25	324117	x	Bärregel	Bearing rail
26	312436	x	Bärregel L=440	Bearing rail L=440
27	316043	x	Skena gardin L1080	Curtain rod L1080
28	324297	x	Vägg bakre	Wall rear
29	321957	x	Skjutlucka 520x596	Sliding lid 520x596
30	321873	x	Kornisch vägg L=1048	Cornice wall L=1048
31	314904	x	Skena övre skjutl L1048 borrad	Slide bar upper L1048
32	321961	x	Regel skjutlucka 20x45x1050	Latch, sliding lid
33	314906	x	Skena nedre skjutl L1050	Slide bar lower L1050
34	371505	x	Vägg bakre	Wall rear
35	321956	x	Skjutlucka 450x596	Sliding lid 450x596
36	320941	x	Kornisch vägg L=898	Cornice wall L=898
37	314905	x	Skena övre skjutl. L900 borrad	Slide bar upper
38	321960	x	Regel skjutlucka 20x45x898	Latch sliding lid 20x45x900
39	314907	x	Skena nedre skjutl. L=900	Slide bar lower L=900
40	324155	x	Överbäddskåp L1920	Upper bed L1920
41	326493	x	Vägg främre	Wall front
42	371193	x	Stolpe utskjut	Support bar
			T= Tillbehör	T= Accessory

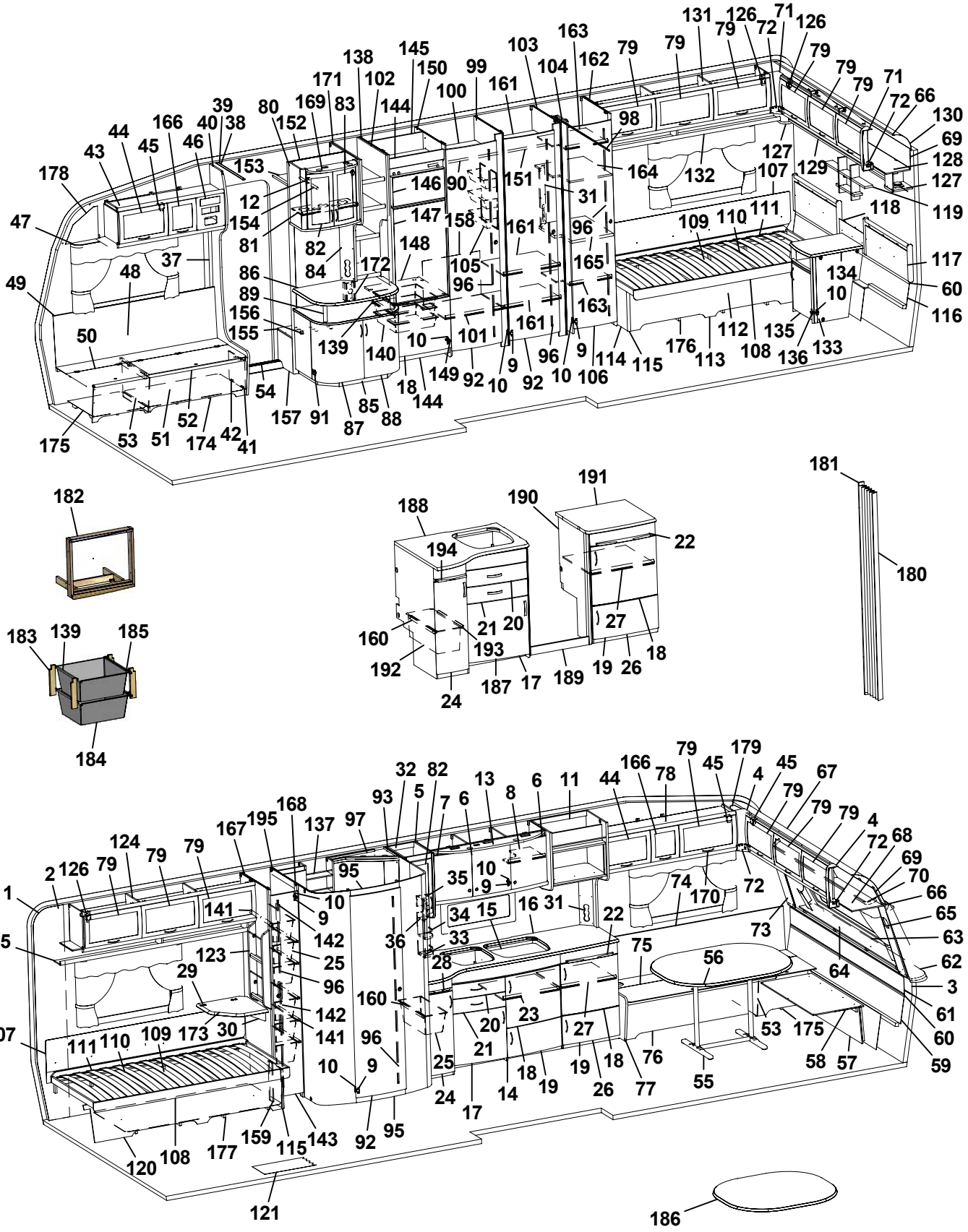
1 2 3 4 5 6 7 8 9 10 11 12 13 15 16 18 19 20 21 22 23 24 25 26 27 28 29 30 31 32 33 34 35 36 37 38 39 40 41 42 43 44 45 46 47 48 49 50 51 52 53 54 55 56 57 58 59 60 61 62 63 64 65 66 67 68 69 70 71 72 73 74 75 76 77 78 79 80 81 82 83 84 85 86 87 88 89 90 91 92 93 95 96 97 98 99 100 101 102 103 104 105 106 107 108 109 110 111 112 113 114 115 116 117 118 119 120 121 123 124 125 126 127 128 129 130 131 132 133 134 135 136 137 138 139 140 141 142 143 144 145 146 147 148 149 150 151 153 154 155 156 157 158 159 160 161 162 163 164 165 166 167 168 169 170 171 172 173 174 175 176 177 178 179 180 181 182 183 184 185 186 187 188 189 190 191 192 193 194 195

Pos Fig	Det. nr Part. No	Ingår Fitted	OBS!! Ange alltid årsmodell vid beställning av inredning Benämning	OBS!! Specify always year of model when ordering equipment Description
1	316707	M	Tapet vägg/tak	Wall paper
2	316021	M	Tejp tapet 20 mm	Tape, wall paper 20 mm
3	316022	M	Tejp tapet 60 mm	Tape, wall paper 60 mm
4	504668	x	Belysning hörn 2x5 W plast	Illumination corner 2x5 W plastic
5	323403	x	Skåp kök L1120 kpl.	Cupboard kitchen L1120 cpl.
6	323021	x	Lucka H 368x420	Door R 368x420
7	323020	x	Lucka V 368x420	Door L 368x420
8	323092	x	Hylla	Shelf
9	311917	x	Gångjärn	Hinge
10	312588	x	Platta gångjärn	Plate hinge
11	322169	x	Hylla mikrovågsugn	Shelf microwave oven
12	316037	x	Gångjärn	Hinge
13	323401	x	Ljusramp köksskåp	Light holder
14	323529	x	Diskbänk kpl. u. skiva	Kitchen sink cpl. without board
15	401328	x	Plåt under spis	Plate cover under fireplace
16	323173	x	Skiva diskbänk *	Board *
17	323504	x	Lucka V 550x470	Door L 550x470
18	323503	x	Lucka H 550x470	Door R 550x470
19	323510	x	Lucka H 550x265	Door R 550x265
20	323505	x	Låda diskbänk kpl.	Drawer cpl.
21	323506	x	Låda diskbänk kpl.	Drawer cpl.
22	323411	x	Skärbräda	Cutting board
23	320460	x	Hylla övre	Shelf upper
24	323517	x	Lucka H	Door L
25	309010	x	Trådback vit 227x527x185	Tray 227x527x185
26	324149	x	Utskjut diskbänk	Projection kitchen sink
27	321363	x	Hylla	Shelf
28	323413	x	Skärbräda	Cutting board
29	860621	T	Gångjärn	Hinge
30	315749	T	Stöd	Support board
31	321501	x	Front el-uttag 130x533	Front outlet 130x533
32	323267	x	Skåp utskjut kökskåp kpl.	Cupboard projekting cpl.
33	320312	x	Kryddhylla	Spice shelf
34	314352	x	Rasskydd al. rör L=210	Pipe al. L=210
35	320626	x	Front el-uttag	Front outlet
36	320627	x	Skiva täck	Sheet cover
37	504400	x	List täck el-kabel B=44 L=2000	Cover strip B=44 L=2000
38	316270	x	List snäpp undre L2379	List under L2379
39	316268	x	List snäpp övre L2379	List upper L2379
40	324723	x	Stolpe först. L1948 kpl. m. lucka	Support bar cpl. with door
41	320005	x	Lucka	Door
42	312589	x	Gångjärn	Hinge
43	325615	x	Skåp övre elc.	Cupboard upper
44	323002	x	Lucka	Door
45	860406	x	Gångjärn	Hinge
46	325495	x	Täckfront radio	Cover radio
47	316042	x	Skena gardin L1020	Curtain rod L1020
48	325767	x	Värmespalt H fram	Air gap R.F.
49	860423	M	List kant U-gap ljusbrun	Strip, light brown
50	323446	x	Lock bäddlåda H F	Cover bed box R.F.
			M= Metervara T= Tillbehör	M= On the metre T= Accessory

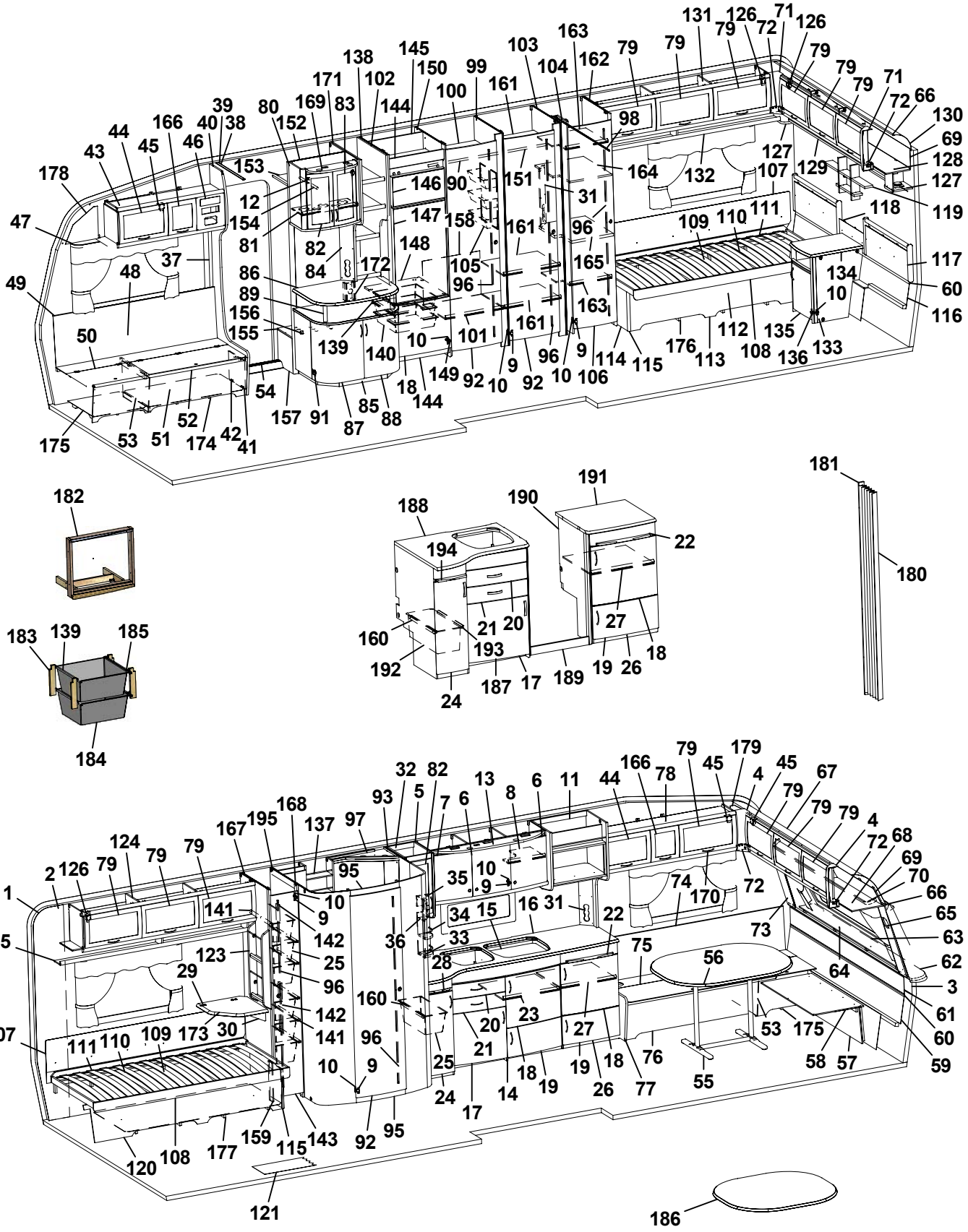
1 2 3 4 5 6 7 8 9 10 11 12 13 15 16 18 19 20 21 22 23 24 25 26 27 28 29 30 31 32 33 34 35 36 37 38 39 40 41 42 43 44 45 46 47 48 49 50 51 52 53 54 55 56 57 58 59 60 61 62 63 64 65 66 67 68 69 70 71 72 73 74 75 76 77 78 79 80 81 82 83 84 85 86 87 88 89 90 91 92 93 95 96 97 98 99 100 101 102 103 104 105 106 107 108 109 110 111 112 113 114 115 116 117 118 119 120 121 123 124 125 126 127 128 129 130 131 132 134 135 136 137 138 139 140 141 142 143 144 145 146 147 148 149 150 151 153 154 155 156 157 158 159 160 161 162 163 164 165 166 167 168 169 170 171 172 173 174 175 176 177 178 179 180 181 182 183 184 185 186 187 188 189 190 191 192 193 194 195

Pos Fig	Det. nr Part. No	Ingår Fitted	OBS!! Ange alltid årsmodell vid beställning av inredning Benämning	OBS!! Specify always year of model when ordering equipment Description
51	323445	x	Front bäddlåda H F (utan lastlucka)	Front bed box R.F. (without loading hatch)
--	324424	T	Front bäddlåda H F (med lastlucka)	Front bed box R.F. (with loading hatch)
52	860562	x	List bädd	List bed
53	312825	x	Stöd bäddlåda HF	Support bed box
54	314687	x	Tröskel aluminium L=850	Threshold aluminium L=850
55	316012	x	Bordsstativ	Table stand
56	323220	x	Bordsskiva 940x1200 *	Table top 940x1200 *
57	323180	x	Front bäddlåda gavel (2 st när lastl. mont.)	Front bed box gable (2 pcs in loading hatch)
58	323205	x	Skiva rundsittgrupp	Sheet seat
59	323203	x	Värmespalt nedre gavel fram	Air gap under
60	314287	x	List plast L=2270	List plastic L=2270
61	323200	x	Värmespalt övre gavel fram	Air gap upper
62	323128	x	Hylla front L2444	Shelf front L2444
63	860593	x	Raskant plast L=2600	Cantlist shelf front L=2600
64	324022	x	Luftspalt fronthylla	Air gap shelf front
65	323270	x	Front högtalare H	Front loudspeaker R
66	313884	x	List plast radie L=2379	List L=2379
67	316005	x	Skiva plast 295x2363x1	Plastic sheet
68	323044	x	Skåp gavel fram L=2365	Cupboard L=2365
69	323059	x	Skiva skåp 2345x180	Sheet 2345x180
70	316044	x	Skena gardin L1920	Curtain rod L1920
71	316115	x	Hörn inredning	Corner
72	324321	x	Täckvinkel hörn inredning	Cover for corner
73	326784	x	Front högtalare V	Front loudspeaker L
74	325771	x	Värmespalt V fram	Air gap L.F.
75	323633	x	Lock bäddlåda V F	Cover bed box L.F
76	323634	x	Front bäddlåda V F (utan lastlucka)	Front bed box L.F. (without loading hatch)
--	324428	T	Front bäddlåda V F (med lastlucka)	Front bed box L.F. (with loading hatch)
77	323449	x	Gavel bäddlåda V F	Gable bed box L.F
78	323495	x	Skåp övre L1408	Cupboard upper L1408
79	323000	x	Lucka	Door
80	325679	x	Skåp bar kpl.	Coctail cabinet cpl.
81	323723	x	Hylla	Shelf
82	323426	x	Lucka V 236x500	Door L 236x500
83	325364	x	Lucka H 236x500	Door R 236x500
84	323440	x	Front el-uttag	Front outlet
85	323558	x	TV-bänk kpl. u. skiva	TV-bench cpl. without board
86	323228	x	Skiva TV-bänk 830x580 *	Board *
87	321380	x	Lucka V 403x536	Door L 403x536
88	321379	x	Lucka H 403x536	Door R 403x536
89	323559	x	Rundstav L=170	Round staff L=170
90	316197	x	Galgstång L=782	Clothes hanger L=782
91	314663	x	Gångjärn	Hinge
92	321518	x	Dörr 490x1850	Door 490x1850
93	321931	x	Vägg tvättrum H	Wall washroom R
94	327390	x	Vägg tvättrum V	Wall washroom L
95	324311	x	Tröskel/överbit	Treshold/overlap
96	314523	x	Rätningslist dörr L=1715	List L=1715
97	325686	x	Ljusramp tvättrum	Lightholder
98	314917	x	Skena draperi L=1190	Drapery rail L=1190
			M= Metervara T= Tillbehör	M= On the metre T= Accessory

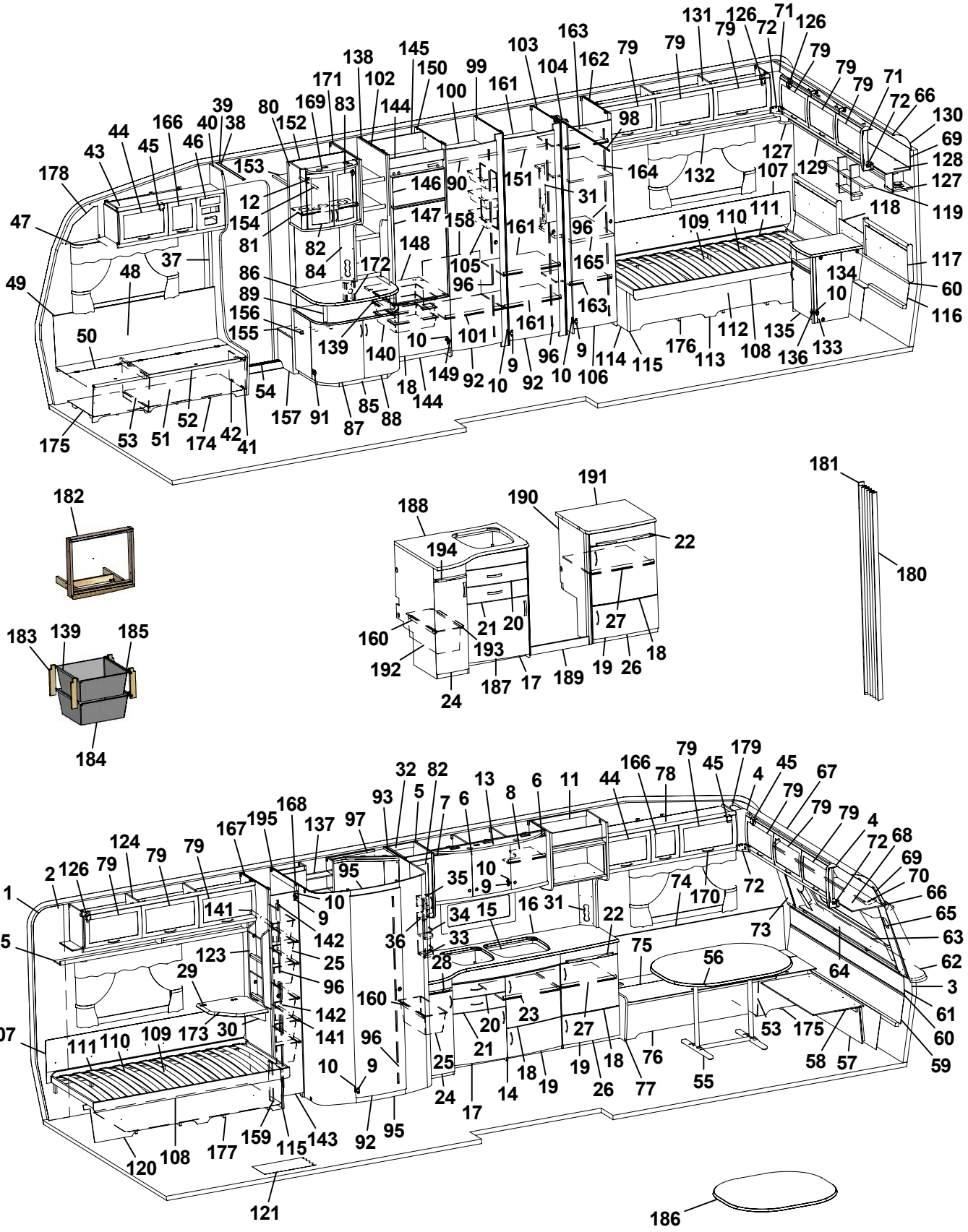
1 2 3 4 5 6 7 8 9 10 11 12 13 15 16 18 19 20 21 22 23 24 25 26 27 28 29 30 31 32 33 34 35 36 37 38 39 40 41 42 43 44 45 46 47 48 49 50 51 52 53 54 55 56 57 58 59 60 61 62 63 64 65 66 67 68 69 70 71 72 73 74 75 76 77 78 79 80 81 82 83 84 85 86 87 88 89 91 92 93 95 96 97 98 99 100 101 102 103 104 105 106 107 108 109 110 111 112 113 114 115 116 117 118 119 120 121 123 124 125 126 127 128 129 130 131 132 133 134 135 136 137 138 139 140 141 142 143 144 145 146 147 148 149 150 151 153 154 155 156 157 158 159 160 161 162 163 164 165 166 167 168 169 170 171 172 173 174 175 176 177 178 179 180 181 182 183 184 185 186 187 188 189 190 191 192 193 194 195

Pos Fig	Det. nr Part. No	Ingår Fitted	OBS!! Ange alltid årsmodell vid beställning av inredning Benämning	OBS!! Specify always year of model when ordering equipment Description
99	321419	x	Vägg garderob V	Wall wardrobe L
100	327000	x	Hylla övre	Shelf
101	326868	x	Hylla garderob	Shelf wardrobe
102	326929	x	Hylla vid TV-bänk kpl.	Shelf cpl.
103	321549	x	Vägg garderob V	Wal wardrobe L
104	324524	x	Nisch vikdörr	Niche folding door
105	312162	x	Korg garderob 330x140x520	Basket
106	321519	x	Dörr 415x1850	Door 415x1850
107	312006	x	Värmespalt V-H bak	Air gap L-R rear
108	313898	x	Sängram u. ribbotten	Bed bottom without laths
109	325342	x	Ribbotten kpl.	Laths bottom cpl.
110	314211	x	Ribba sängbotten L=820 B=63	Lath bed bottom L=820 B=63
111	312046	x	Band t. ribbotten	Band for laths bottom
112	325476	x	Sänglåda	Bed box
113	323366	x	Front säng H	Front bed R
114	320422	x	Gavel säng	Gable bed
115	860590	x	List hörn L=2500	Corner strip L=2500
116	323369	x	Värmespalt nedre gavel bak	Air gap lower
117	325722	x	Värmespalt gavel bak	Air gap
118	325740	x	Värmespalt gavel mitt	Air gap
119	325741	x	Hylla gavel	Shelf
120	323799	x	Front säng V	Front bed L
121	314708	M	Matta golv	Carpet floor
123	320316	x	Tidningshylla 280x720 kpl	Newspaper shelf
124	323046	x	Skåp övre L=1674	Cupboard upper L=1674
125	323082	x	Hyllpaket	Shelf
126	315194	x	Gångjärn	Hinge
127	323047	x	Högtalarlåda	Box loudspeaker
128	323049	x	Skåp gavel bak L2365	Cupboard gable L2365
129	323138	x	Hyllpaket	Shelf
130	316005	x	Skiva plast 295x2363x1	Plastic sheet
131	323153	x	Skåp övre L1674	Cupboard upper L1674
132	323155	x	Hyllpaket	Shelf
133	323024	x	Hurts	Cupboard
134	323027	x	Skiva hurts 424x530 *	Board cupboard *
135	324018	x	Lucka H 368x420	Door
136	315202	x	Gångjärn	Hinge
137	325687	x	Skåp tvättrum	Cupboard washroom
138	326988	x	Vägg kyl V	Wall refrigerator L
139	312712	x	Glidlist trådback (säljes i par)	Sliding strip tray (pair)
140	310325	x	Trådback vit 427x427x85	Tray 427x427x85
141	316358	x	Glidskena plast L=430 D14/27	Runner plastic L=430 D14/27
142	370716	x	List folierad L=450	List L=450
143	324080	x	Dörr 260x1850	Door 260x1850
144	326133	x	Front skåp under kyl	Front cupboard
145	371558	x	Bakstycke stopp kyl	Back cupboard
146	324828	x	Skiva frys	Sheet freezer
147	324829	x	Skiva kyl	Sheet refrigerator
148	371556	x	Hylla under kyl	Shelf under refrigerator
149	316799	x	Gångjärn	Hinge
			M= Metervara T= Tillbehör	M= On the metre T= Accessory

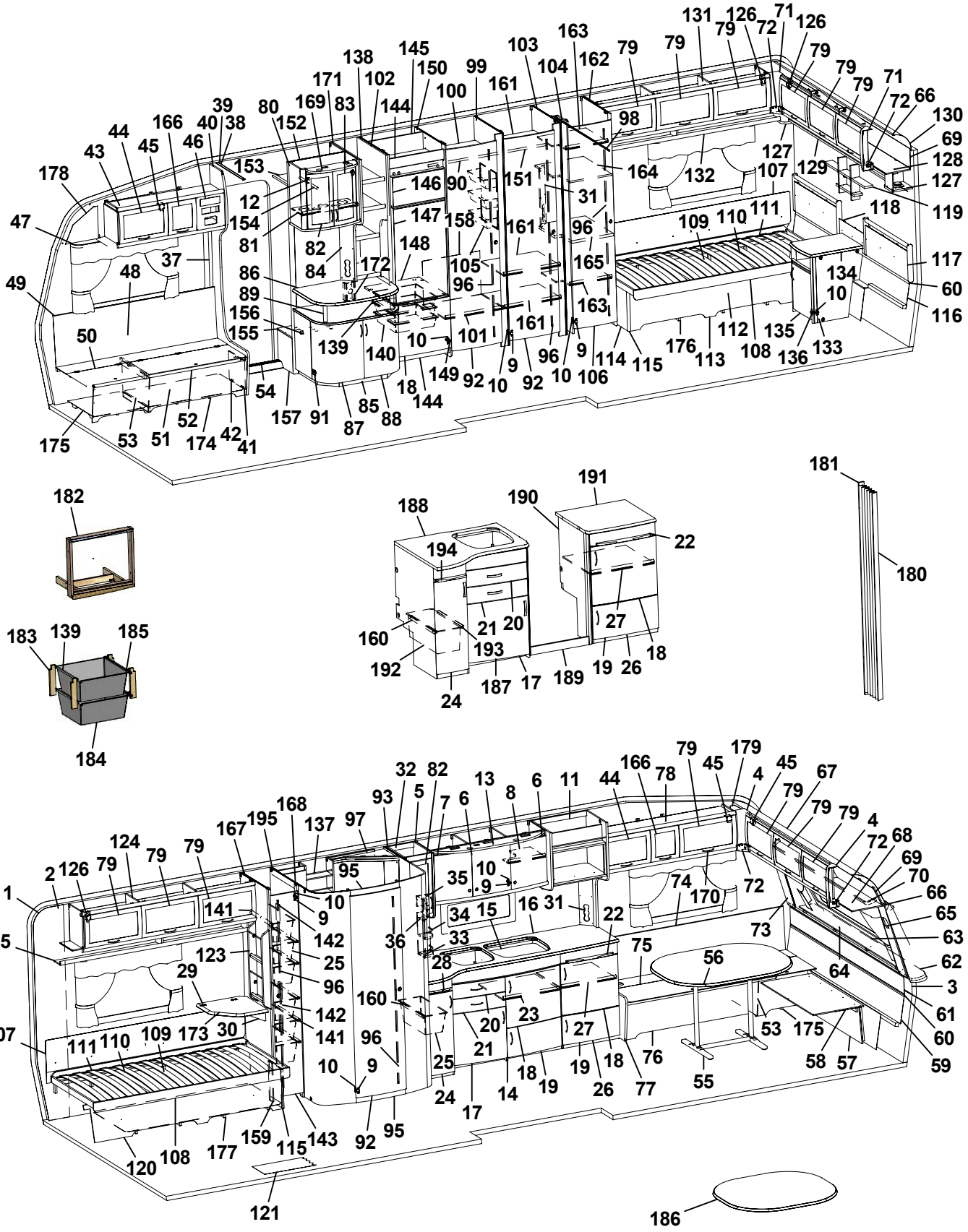
1 2 3 4 5 6 7 8 9 10 11 12 13 15 16 17 18 19 20 21 22 23 24 25 26 27 28 29 30 31 32 33 34 35 36 37 38 39 40 41 42 43 44 45 46 47 48 49 50 51 52 53 54 55 56 57 58 59 60 61 62 63 64 65 66 67 68 69 70 71 72 73 74 75 76 77 78 79 80 81 82 83 84 85 86 87 88 89 90 91 92 93 95 96 97 98 99 100 101 102 103 104 105 106 107 108 109 110 111 112 113 114 115 116 117 118 119 120 121 123 124 125 126 127 128 129 130 131 132 134 135 136 137 138 139 140 141 142 143 144 145 146 147 148 149 150 151 153 154 155 156 157 158 159 160 161 162 163 164 165 166 167 168 169 170 171 172 173 174 175 176 177 178 179 180 181 182 183 184 185 186 187 188 189 190 191 192 193 194 195

Pos Fig	Det. nr Part. No	Ingår Fitted	OBS!! Ange alltid årsmodell vid beställning av inredning Benämning	OBS!! Specify always year of model when ordering equipment Description
150	327054	x	Vägg kyl H	Wall refrigerator R
151	316197	x	Galgstång L=782	Clothes hanger L=782
152	322325	x	Vägg garderob H	Wall wardrobe R
153	326923	x	Hylla garderob övre	Shelf
154	316197	x	Galgstång L=782	Clothes hanger L=782
155	326926	x	Hylla insteg *	Shelf *
156	314897	x	Bussning plast Ø=29 mm	Bushing plastic
157	326924	x	Front hylla garderob	Front
158	326900	x	Täckskiva exp. kärl	Cover expansion vessel
159	321577	x	Gavel säng	Gable bed
160	315488	x	Glidlist trådback L430 D14	Sliding strip tray L430 D14
161	321366	x	Hylla skåp o. kyl	Shelf
162	324146	x	Vägg garderob H	Wall wardrobe R
163	323734	x	Hylla nedre garderob	Shelf wardrobe under
164	324170	x	Hylla garderob	Shelf wardrobe
165	324171	x	Skiva TV-hylla 470x560 *	Board *
166	323001	x	Lucka	Door
167	321553	x	Vägg backskåp V	Wall cupboard L
168	321555	x	List folierad L=1948	List L=1948
169	324027	x	Ljusramp barskåp	Light holder
170	316428	x	Handtag	Handle
171	326925	x	Rygg garderob	Wardrobe back
172	326256	x	Front el-uttag	Front outlet
173	324300	x	Skiva TV-hylla 470x470 *	Board 470x470 *
174	324134	x	Luftspalt H-fram	Air gap R front
175	324138	x	Luftspalt fram	Air gap front
176	324124	x	Luftspalt H-bak	Air gap R-rear
177	324126	x	Luftspalt V-bak	Air gap L-rear
178	327193	x	Täckskiva gavel H	Cover R
179	327194	x	Täckskiva gavel V	Cover L
180	315216	T	Vikdörr 1900x1500	Folding door
181	323115	T	Bakdel nisch vikdörr	Back niche folding door
182	324041	T	Monteringssats ugn kpl.	Mounting kit cpl.
183	320514	T	List, backskenor (trådbackar i d-bänk)	List (trays in kitchen sink)
--	326277	T	List, backskenor (trådbackar i utskjut d-bänk)	List (trays in projection kitchen sink)
184	310326	T	Trådback vit 427x427x185	Tray 427x427x185
185	316276	T	Utdragsstopp trådback	Extension stop, tray
186	323222	T	Bordsskiva 940x1026 *	Table top 940x1026 *
187	327410	T	Diskbänk kpl. u. skiva	Kitchen sink cpl. without board
188	327409	T	Skiva diskbänk *	Board *
189	327243	T	Front	Front
190	327268	T	Gavel H	Gable R
191	327267	T	Skiva utskjut *	Board *
192	309010	T	Trådback vit 227x527x185	Tray 227x527x185
193	315487	T	Glidlist trådback L430 D8	Sliding strip try L430 D8
194	323413	T	Skärbräda	Cutting board
			* = Ange laminat A, B eller C vid beställning. A = Laminat ARPA 3124 gråprickig B = Laminat ARPA 2571 ljus C = Laminat ARPA 2578 silvergrå	* = Specify laminate A, B or C in order. A = Laminate ARPA 3124 grey spotted B = Laminate ARPA 2571 light C = Laminate ARPA 2578 silver-grey
			Dyntyger, gardiner m.m. (se tyger)	Cushion textilies, curtains etc. (see textiles
			M= Metervara T= Tillbehör	M= On the metre T= Accessory

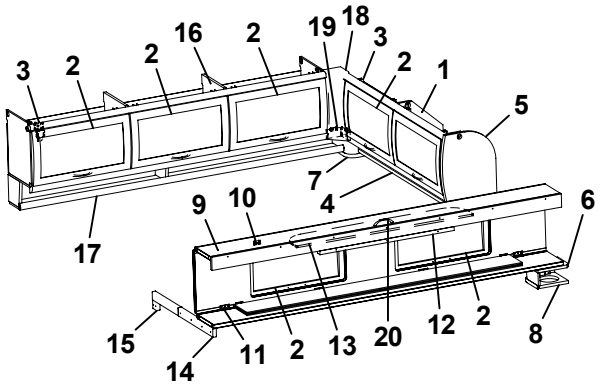
3 2 2 16 2 19 18 3 2 1 5 7 4 6 9 10 17 15 14 11 2 13 20 12 2 8

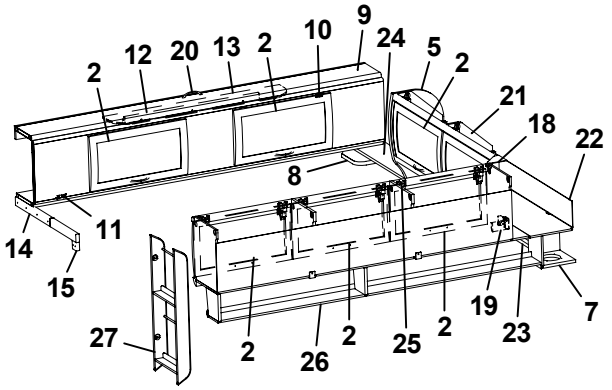
2 12 20 13 2 10 9 24 5 2 21 18 22 8 14 11 15 27 2 26 2 25 2 19 23 7

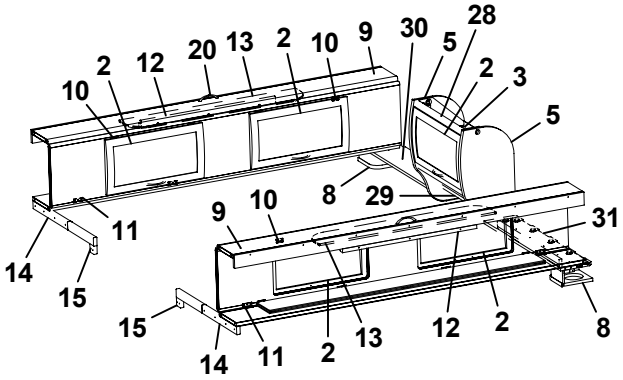
10 2 12 20 13 2 10 9 30 5 28 2 3 5 8 29 9 10 31 14 11 15 15 14 11 2 13 12 2 8

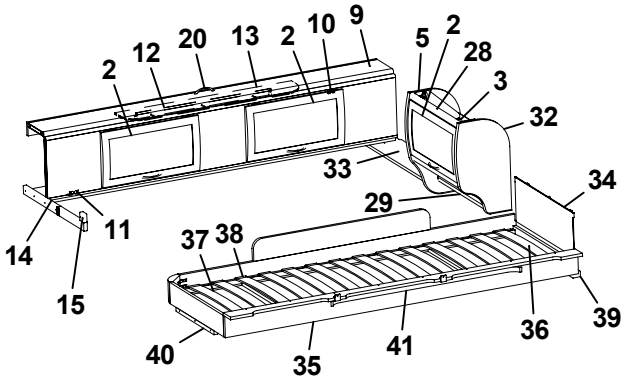
2 12 20 13 2 10 9 5 2 28 3 32 33 34 29 14 11 15 37 38 40 35 41 36 39

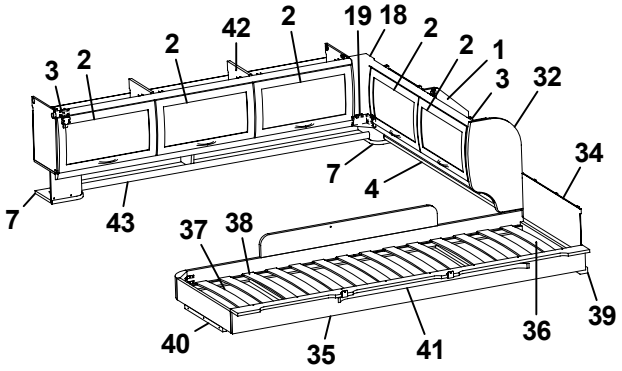
3 2 2 42 2 19 18 2 2 1 3 32 7 4 34 7 43 37 38 40 35 41 36 39

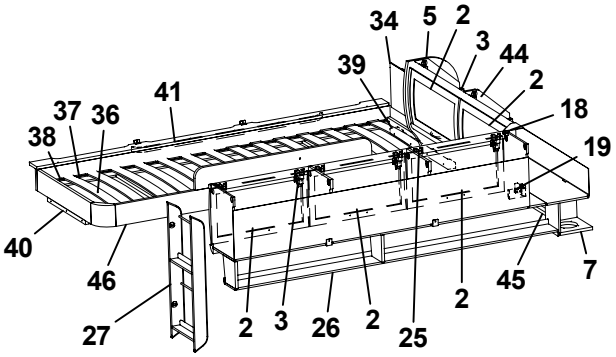
34 5 2 3 44 39 41 2 37 36 18 38 19 40 46 27 2 3 26 2 25 2 45 7

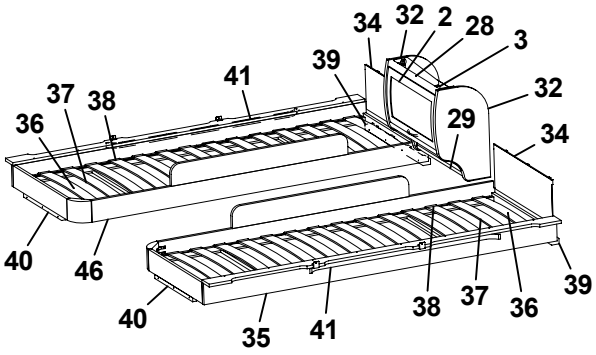
34 32 2 28 3 39 41 37 38 32 36 29 34 40 46 40 35 41 38 37 36 39

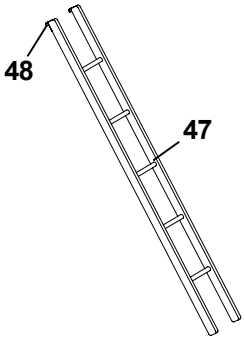
48 47

Pos Fig	Det. nr Part. No	Ingår Fitted	OBS!! Ange alltid årsmodell vid beställning av inredning Benämning	OBS!! Specify always year of model when ordering equipment Description
1	323649	x	Skåp gavel bak H L1510	Cupboard
2	323000	x	Lucka	Door
3	315194	x	Gångjärn	Hinge
4	323653	x	Hyllpaket	Shelf
5	324047	x	Gavel rundad	Gable
6	324051	x	Hylla gavel bak V 835x180	Shelf gable rear L 835x180
7	323047	x	Högtalarlåda	Box loudspeaker
8	324111	x	Högtalarlåda	Box loudspeaker
9	323817	x	Överbäddskåp L1980	Upper bed L1980
10	860402	x	Gångjärn	Hinge
11	860405	x	Gångjärn	Hinge
12	312233	x	Regel låsning	Lock bar
13	323846	x	Rasskydd ö-bäddskåp	Protective plate
14	312713	x	Bärregel (vikbar)	Bearing rail
15	312726	x	Kloss bärregel	Block bearing rail
16	323153	x	Skåp övre L=1674	Cupboard upper L=1674
17	323155	x	Hyllpaket	Shelf
18	316115	x	Hörn inredning	Corner
19	324321	x	Täckvinkel hörn inredning	Cover for corner
20	316428	x	Handtag	Handle
21	323471	x	Skåp gavel bak V L1510	Cupboard gable
22	323480	x	Skiva skåp 1500x140	Sheet 1500x140
23	324947	x	Hyllpaket	Shelf
24	324051	x	Hylla gavel bak H 835x180	Shelf R 835x180
25	323046	x	Skåp övre L=1674	Cupboard upper L=1674
26	323082	x	Hyllpaket	Shelf
27	320316	x	Tidningshylla 280x720 kpl	Newspaper shelf
28	323884	x	Skåp gavel bak L560	Cupboard gable L560
29	323888	x	Hyllpaket	Shelf
30	324107	x	Hylla gavel bak H 886x180	Shelf R 886x180
31	324107	x	Hylla gavel bak V 886x180	Shelf L 886x180
32	323657	x	Gavel rundad	Gable
33	324107	x	Hylla gavel bak 886x180	Shelf 886x180
34	321209	x	Värmespalt gavel	Air gap gable
35	323797	x	Sängram vån.säng V u. ribbotten	Bed bottom L without laths
36	325430	x	Ribbotten kpl.	Laths bottom cpl.
37	311985	x	Ribba sängbotten L=718 B=63	Lath bed bottom L=718 B=63
38	312046	x	Band t. ribbotten	Band for laths bottom
39	324117	x	Bärregel	Bearing rail
40	312436	x	Bärregel L=440	Bearing rail L=440
41	316043	x	Skena gardin L1080	Curtain rod L1080
42	323153	x	Skåp övre L=1674	Cupboard upper L=1674
43	324907	x	Hyllpaket	Shelf
44	323471	x	Skåp gavel bak L1510	Cupboard gable L1510
45	323476	x	Hyllpaket	Shelf
46	323798	x	Sängram vån.säng H u. ribbotten	Bed bottom
47	312613	T	Stege ö-bäddsskåp 201x1800 kpl.	Ladder upper bed 201x1800 cpl.
48	860426	T	Krok t. stege	Hook for ladder
			T= Tillbehör	T= Accessory

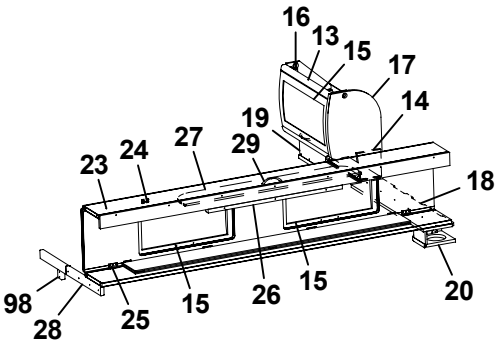
16
13
15
17
14
19
29
27
24
23
18
98
28
25
15
26
15
20

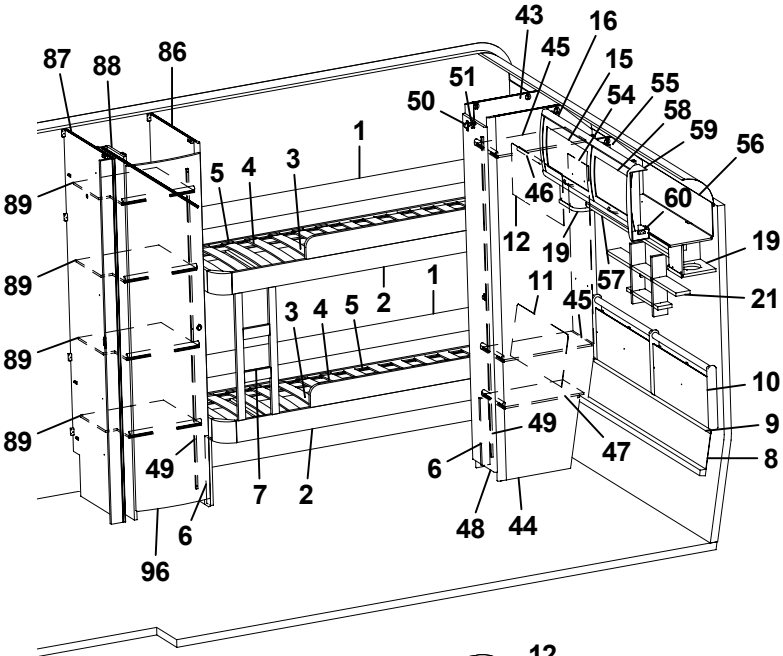
87
88
86
43
16
45
15
51
50
54
55
58
59
56
1
5
4
3
89
46
60
12
19
19
89
11
57
21
3
4
5
2
1
45
89
10
89
49
9
49
47
8
6
7
2
6
48
44
96

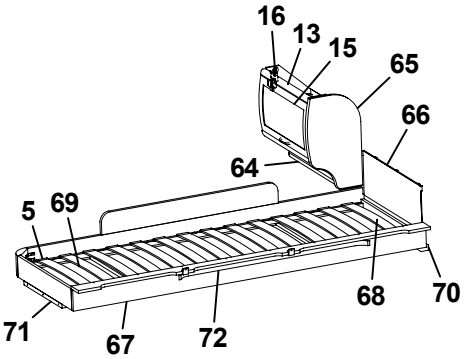
16
13
15
65
66
64
5
69
68
70
71
67
72

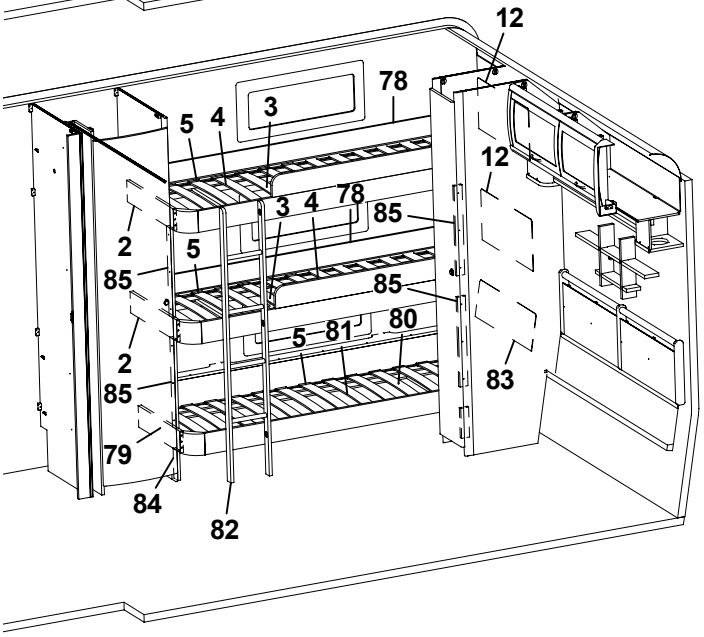
12
78
5
4
3
12
3
4
78
85
2
5
85
85
2
5
81
80
85
83
79
84
82

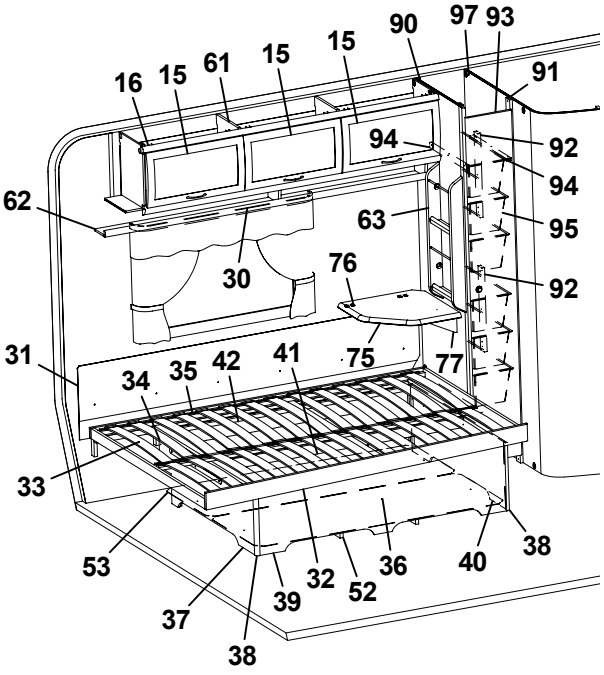
90
97
93
16
15
61
15
15
91
94
92
94
62
63
95
30
76
92
31
75
77
34
35
42
41
33
53
32
36
40
38
37
39
52
38

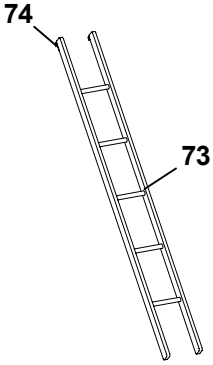
74
73

Pos Fig	Det. nr Part. No	Ingår Fitted	OBS!! Ange alltid årsmodell vid beställning av inredning Benämning	OBS!! Specify always year of model when ordering equipment Description
1	321919	x	Värmespalt H-bak	Air gap R rear
2	323781	x	Sängram fast u. ribbotten	Bed bottom without laths
3	325432	x	Ribbotten kpl.	Laths bottom cpl.
4	311985	x	Ribba sängbotten L=718 B=63	Lath bed bottom L=718 B=63
5	312046	x	Band t. ribbotten	Band for laths bottom
6	322338	x	Stöd säng 15,5x45x360	Support bed
7	324114	x	Stege	Ladder
8	323785	x	Värmespalt nedre gavel bak	Air gap under
9	314287	x	List plast L=2270	List plastic L=2270
10	325742	x	Värmespalt gavel bak	Air gap
11	323783	x	Värmespalt H-bak	Air gap R rear
12	321688	x	Värmespalt V-bak	Air gap L rear
13	323884	T	Skåp gavel bak L560	Cupboard gable L560
14	324120	T	Hyllpaket	Shelf
15	323000	x	Lucka	Door
16	315194	x	Gångjärn	Hinge
17	324047	T	Gavel rundad	Gable
18	324051	T	Hylla gavel bak V 835x180	Shelf gable rear L 835x180
19	323047	x	Högtalarlåda	Box loudspeaker
20	324111	T	Högtalarlåda	Box loudspeaker
21	325741	x	Hylla gavel	Shelf
23	323817	T	Överbäddskåp L1980	Upper bed L1980
24	860402	T	Gångjärn	Hinge
25	860405	T	Gångjärn	Hinge
26	312233	T	Regel låsning	Lock bar
27	323846	T	Rasskydd ö-bäddskåp	Protective plate
28	312713	T	Bärregel (vikbar)	Bearing rail
29	316428	x	Handtag	Handle
30	316042	x	Skena gardin L1020	Curtain rod L1020
31	312006	x	Värmespalt V-H bak	Air gap L-R rear
32	324035	x	Sängram u. ribbotten	Bedbottom without laths
33	325343	x	Ribbotten kpl.	Laths bottom cpl.
34	311985	x	Ribba sängbotten L=718 B=63	Lath bed bottom L=718 B=63
35	312046	x	Band t. ribbotten	Band for laths bottom
36	325748	x	Sänglåda kpl.	Bed box cpl.
37	325751	x	Gavel säng V	Gable bed L
38	860590	x	List hörn L=2500	Corner strip L=2500
39	323282	x	Front säng	Front bed
40	325750	x	Gavel säng H	Gable bed R
41	315203	x	Regel 17,5x55x1415	Wood lath pine 17,5x55x1415
42	325749	x	Bakgavel sänglåda	Back bed box
43	323924	x	Vägg garderob V	Wall wardrobe L
44	323257	x	Vägg garderob H	Wall wardrobe R
45	323926	x	Hylla	Shelf
46	316197	x	Galgstång L=782	Clothes hanger L=782
47	322362	x	Hylla	Shelf
48	324079	x	Dörr 260x1850	Door 260x1850
49	314523	x	Rätningslist dörr L=1715	List L=1715
50	311917	x	Gångjärn	Hinge
51	312588	x	Platta gångjärn	Plate hinge
			T= Tillbehör	T= Accessory

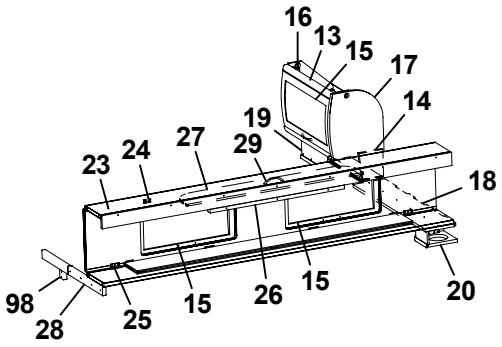
16
13
15
17
14
19
29
27
24
23
18
98
28
25
15
26
15
20

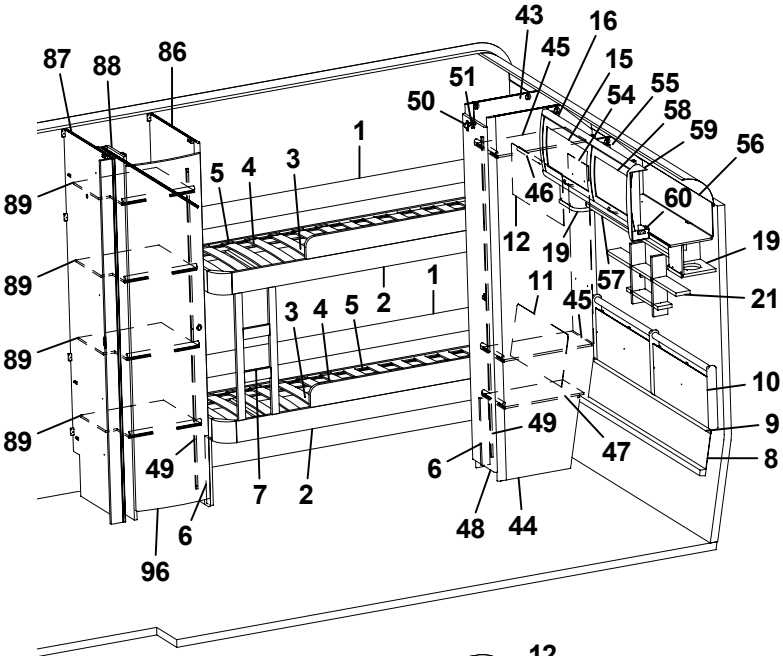
87
88
86
43
16
45
15
51
50
54
55
58
59
56
1
5
4
3
89
46
60
12
19
19
89
11
57
21
3
4
5
2
1
45
89
10
89
49
9
49
47
8
6
7
2
6
48
44
96

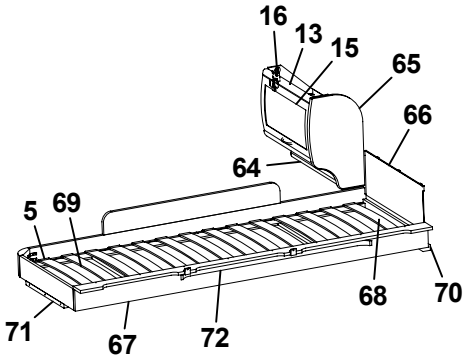
16
13
15
65
66
64
5
69
68
70
71
67
72

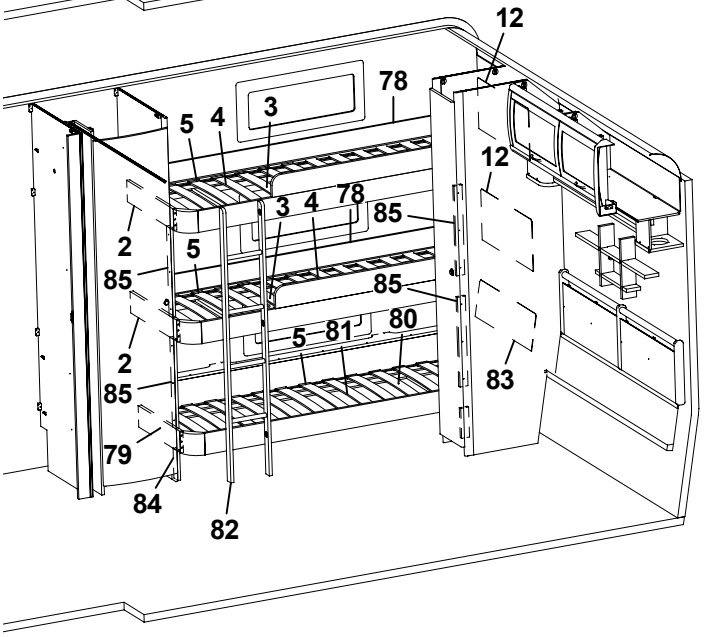
12
78
5
4
3
12
3
4
78
85
2
5
85
85
2
5
81
80
85
83
79
84
82

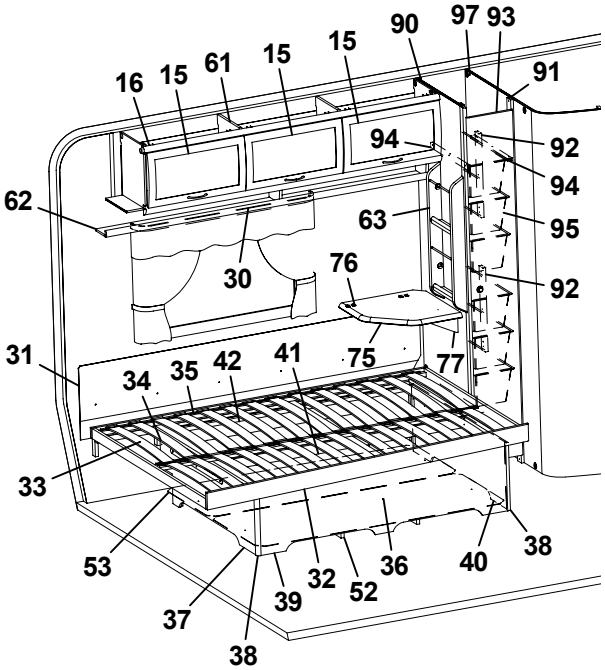
90
97
93
16
15
61
15
15
91
94
92
94
62
63
95
30
76
92
31
75
77
34
35
42
41
33
53
32
36
40
38
37
39
52
38

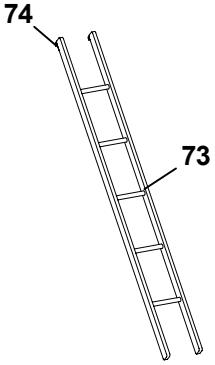
74
73

Pos Fig	Det. nr Part. No	Ingår Fitted	OBS!! Ange alltid årsmodell vid beställning av inredning Benämning	OBS!! Specify always year of model when ordering equipment Description
52	324938	x	Luftspalt sänglåda	Air gap bed box
53	325752	x	Luftspalt	Air gap
54	325729	x	Värmespalt garderob bak	Air gap
55	323461	x	Skåp gavel bak V L1410	Cupboard upper L1410
56	323469	x	Skiva skåp 1400x140	Sheet 1400x140
57	323466	x	Hyllpaket	Shelf
58	323002	x	Lucka	Door
59	316115	x	Hörn inredning	Corner
60	324321	x	Täckvinkel hörn inredning	Cover for corner
61	323046	x	Skåp övre L=1674	Cupboard upper L=1674
62	323082	x	Hyllpaket	Shelf
63	320316	x	Tidningshylla 280x720 kpl	Newspaper shelf
64	323888	x	Hyllpaket	Shelf
65	323657	x	Gavel rundad	Gable
66	321209	x	Värmespalt gavel	Air gap gable
67	323797	T	Sängram vån.säng V u. ribbotten	Bed bottom L without laths
68	325430	T	Ribbotten kpl.	Laths bottom cpl.
69	311985	T	Ribba sängbotten L=718 B=63	Lath bed bottom L=718 B=63
70	324117	T	Bärregel	Bearing rail
71	312436	T	Bärregel L=440	Bearing rail L=440
72	316043	T	Skena gardin L1080	Curtain rod L1080
73	312613	T	Stege ö-bäddsskåp 201x1800 kpl.	Ladder upper bed 201x1800 cpl.
74	860426	T	Krok t. stege	Hook for ladder
75	324300	T	Skiva TV-hylla 470x470 *	Board 470x470 *
76	860621	T	Gångjärn	Hinge
77	315749	T	Stöd	Support board
78	325515	x	Värmespalt V/H-bak	Air gap R rear
79	326792	x	Sängram u. ribbotten	Bed bottom without laths
80	326793	x	Ribbotten kpl.	Laths bottom cpl.
81	311985	x	Ribba sängbotten L=718 B=63	Lath bed bottom L=718 B=63
82	326790	x	Stege	Ladder
83	326789	x	Värmespalt V-bak	Air gap L rear
84	326791	x	Stöd säng 15,5x45x160	Support bed
85	327557	x	Stöd säng 15,5x45x481	Support bed
86	321690	x	Vägg garderob H	Wall wardrobe R
87	321692	x	Vägg garderob V	Wall wardrobe L
88	324524	x	Nisch vikdörr	Niche folding door
89	323734	x	Hylla nedre garderob	Shelf wardrobe under
90	321553	x	Vägg backskåp V	Wall cupboard L
91	321555	x	List folierad L=1948	List L=1948
92	370716	x	List folierad L=450	List L=450
93	324080	x	Dörr 260x1850	Door 260x1850
94	316358	x	Glidskena plast L=430 D14/27	Runner plastic L=430 D14/27
95	309010	x	Trådback vit 227x527x185	Tray 227x527x185
96	321519	x	Dörr 415x1850	Door 415x1850
97	327390	x	Vägg tvättrum V	Wall washroom L
98	312726	T	Kloss bärregel	Block bearing rail
			* = Ange laminat A, B eller C vid beställning. A = Laminat ARPA 3124 gråprickig B = Laminat ARPA 2571 ljus C = Laminat ARPA 2578 silvergrå	* = Specify laminate A, B or C in order. A = Laminate ARPA 3124 grey spotted B = Laminate ARPA 2571 light C = Laminate ARPA 2578 silver-grey
			T= Tillbehör	T= Accessory

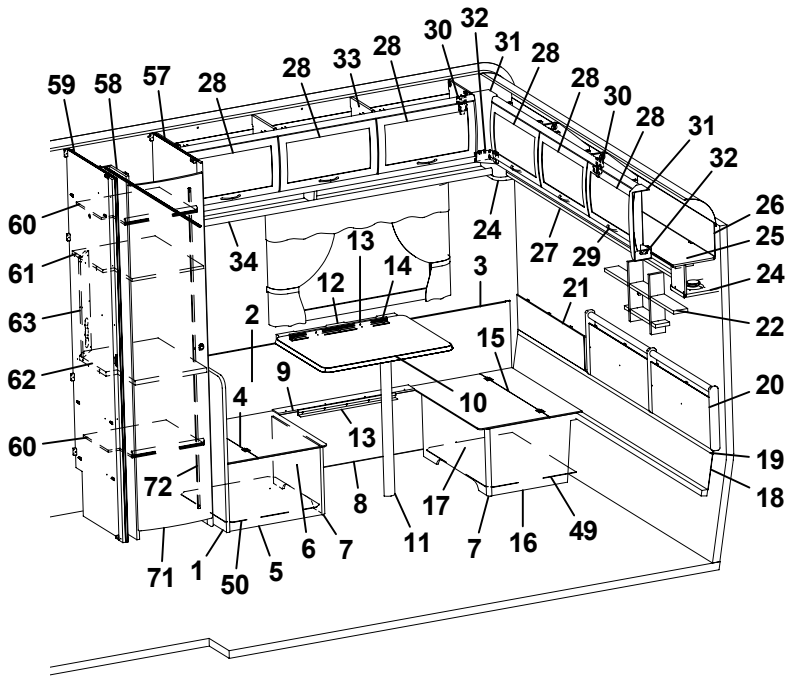
59
58
57
28
28
33
28
30
32
31
28
28
30
28
31
32
26
25
24
22
20
19
18
60
61
63
62
60
72
71
1
50
5
6
7
11
8
13
9
4
2
12
13
14
3
15
10
24
27
29
21
7
16
49
17

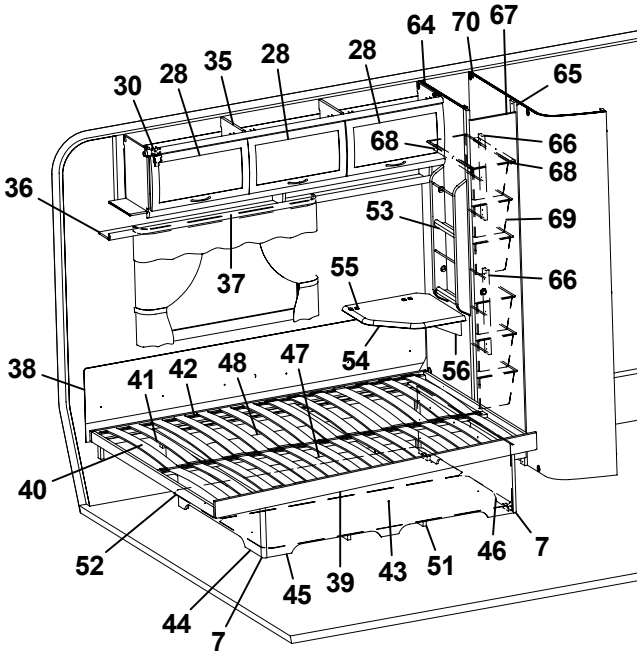
64
70
67
65
30
28
35
28
28
68
66
68
36
53
69
37
55
66
38
41
42
48
47
54
56
40
52
44
7
45
39
43
51
46
7

Pos Fig	Det. nr Part. No	Ingår Fitted	OBS!! Ange alltid årsmodell vid beställning av inredning Benämning	OBS!! Specify always year of model when ordering equipment Description
1	320636	x	Vägg vid bäddlåda	Wall by bed box
2	320341	x	Värmespalt H-bak	Air gap R rear
3	860423	M	List kant U-gap ljusbrun	Strip, light brown
4	312251	x	Lock bäddlåda HB främre	Cover bed box R.R. front
5	320400	x	Gavel bäddlåda HB främre	Gable bed box R.R. front
6	320397	x	Front bäddlåda HB främre	Front bed box R.R. front
7	860590	x	List hörn L=2500	Corner strip L=2500
8	323370	x	Front bäddlåda H bak	Front bed box R.R.
9	323373	x	Lock front bäddlåda HB	Cover front bed box R.R.
10	323230	x	Bordsskiva 750x600 *	Table top 750x600 *
11	320711	x	Bordsben fällbart H=730	Table leg H=730
12	312314	x	Fästregel bord	Bracket
13	300108	x	List bord väggdel L550	List wall
14	300420	x	List upphäng bordsdel L550	List board
15	312250	x	Lock bäddlåda HB bakre	Cover bed box R.R. rear
16	323372	x	Gavel bäddlåda HB bakre	Gable bed box R.R. rear
17	320395	x	Front bäddlåda HB bakre	Front bed box R.R. rear
18	323293	x	Värmespalt nedre gavel bak	Air gap under
19	314287	x	List plast L=2270	List plastic L=2270
20	325739	x	Värmespalt gavel bak	Air gap
21	323371	x	Värmespalt övre gavel bak	Air gap upper
22	325741	x	Hylla gavel	Shelf
24	323047	x	Högtalarlåda	Box loudspeaker
25	323049	x	Skåp gavel bak L2365	Cupboard gable L2365
26	323059	x	Skiva skåp 2345x180	Sheet 2345x180
27	323138	x	Hyllpaket	Shelf
28	323000	x	Lucka	Door
29	316428	x	Handtag	Handle
30	315194	x	Gångjärn	Hinge
31	316115	x	Hörn inredning	Corner
32	324321	x	Täckvinkel hörn inredning	Cover for corner
33	323153	x	Skåp övre L1674	Cupboard upper L1674
34	323155	x	Hyllpaket	Shelf
35	323046	x	Skåp övre L=1674	Cupboard upper L=1674
36	323082	x	Hyllpaket	Shelf
37	316042	x	Skena gardin L1020	Curtain rod L1020
38	312006	x	Värmespalt V-H bak	Air gap L-R rear
39	324039	x	Sängram u. ribbotten	Bed bottom without laths
40	325339	x	Ribbotten kpl.	Laths bottom cpl.
41	311985	x	Ribba sängbotten L=718 B=63	Lath bed bottom L=718 B=63
42	312046	x	Band t. ribbotten	Band for laths bottom
43	325748	x	Sänglåda kpl.	Bed box cpl.
44	325751	x	Gavel säng V	Gable bed L
45	323282	x	Front säng	Front bed
46	325750	x	Gavel säng H	Gable bed R
47	315203	x	Regel 17,5x55x1415	Wood lath pine 17,5x55x1415
48	325749	x	Bakgavel sänglåda	Back bed box
49	324142	x	Luftspalt H-bak bakre	Air gap
50	312429	x	Luftspalt H-bak främre	Air gap
51	324938	x	Luftspalt sänglåda	Air gap bed box
			M= Metervara T= Tillbehör	M= On the metre T= Accessory

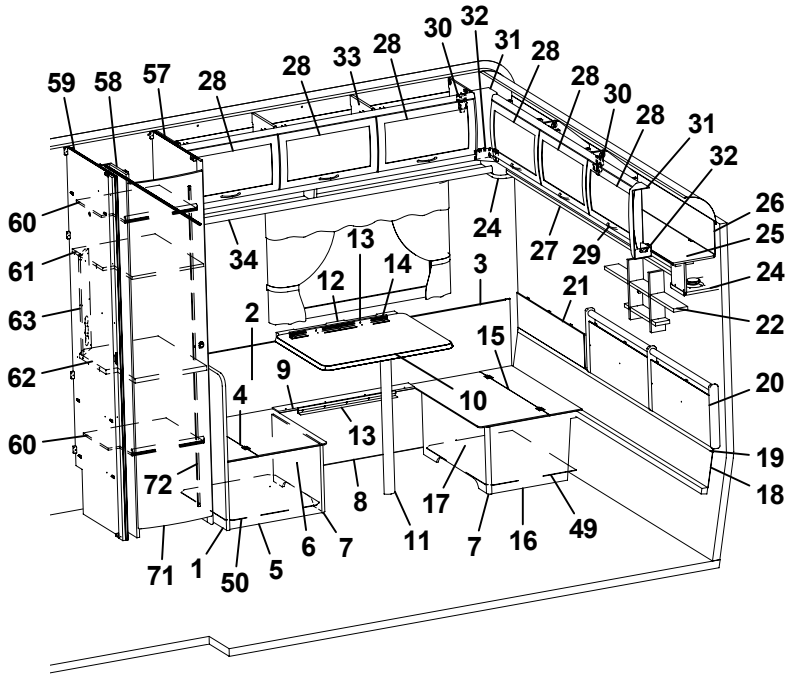
59
58
57
28
28
33
28
30
32
31
28
28
30
28
31
32
26
25
24
22
20
19
18
60
61
63
62
60
34
13
12
14
3
24
27
29
21
2
15
9
4
10
13
72
8
17
11
7
16
49
71
1
50
5
6
7

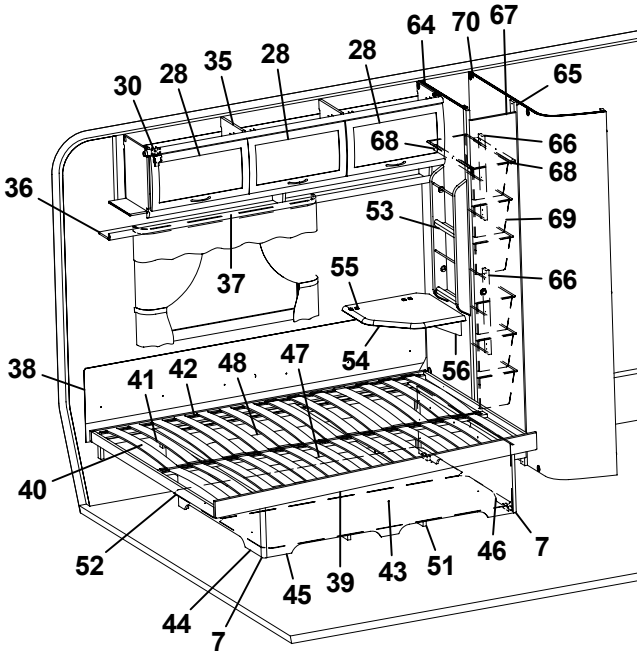
64
70
67
65
30
28
35
28
28
68
66
68
36
53
69
37
55
66
38
41
42
48
47
54
56
40
52
44
7
45
39
43
51
46
7

Pos Fig	Det. nr Part. No	Ingår Fitted	OBS!! Ange alltid årsmodell vid beställning av inredning Benämning	OBS!! Specify always year of model when ordering equipment Description
52	325752	x	Luftspalt	Air gap
53	320316	x	Tidningshylla 280x720 kpl	Newspaper shelf
54	324300	T	Skiva TV-hylla 470x470 *	Board 470x470 *
55	860621	T	Gångjärn	Hinge
56	315749	T	Stöd	Support board
57	324146	x	Vägg garderob H	Wall wardrobe R
58	324524	x	Nisch vikdörr	Niche folding door
59	321549	x	Vägg garderob V	Wall wardrobe L
60	323734	x	Hylla nedre garderob	Shelf wardrobe under
61	324170	x	Hylla garderob	Shelf wardrobe
62	324171	x	Skiva TV-hylla 470x560 *	Board *
63	321501	x	Front el-uttag 130x533	Front outlet 130x533
64	321553	x	Vägg backskåp V	Wall cupboard L
65	321555	x	List folierad L=1948	List L=1948
66	370716	x	List folierad L=450	List L=450
67	324080	x	Dörr 260x1850	Door 260x1850
68	316358	x	Glidskena plast L=430 D14/27	Runner plastic L=430 D14/27
69	309010	x	Trådback vit 227x527x185	Tray 227x527x185
70	327390	x	Vägg tvättrum V	Wall washroom L
71	321519	x	Dörr 415x1850	Door 415x1850
72	314523	x	Rätningslist dörr L=1715	List L=1715
			* = Ange laminat A, B eller C vid beställning. A = Laminat ARPA 3124 gråprickig B = Laminat ARPA 2571 ljus C = Laminat ARPA 2578 silvergrå	* = Specify laminate A, B or C in order. A = Laminate ARPA 3124 grey spotted B = Laminate ARPA 2571 light C = Laminate ARPA 2578 silver-grey
			M= Metervara T= Tillbehör	M= On the metre T= Accessory

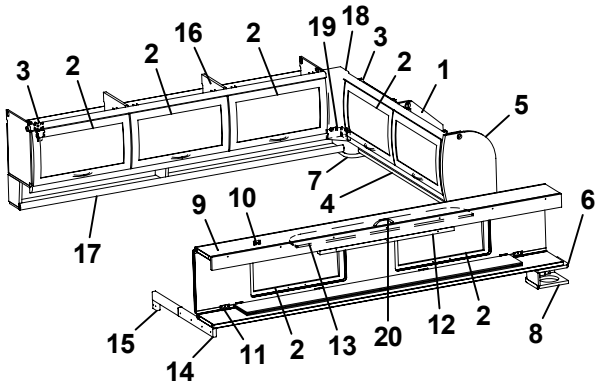
3 2 2 16 2 19 18 3 2 1 5 7 4 6 9 10 17 15 14 11 2 13 20 12 2 8

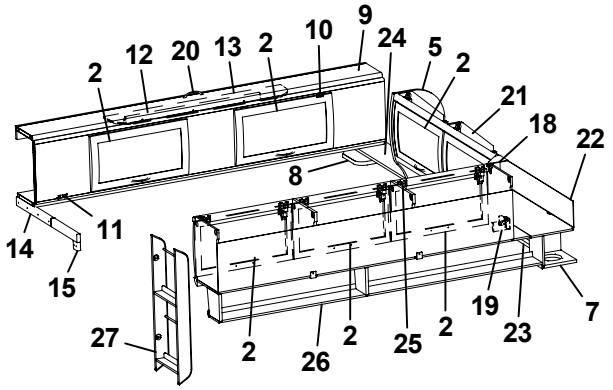
2 12 20 13 2 10 9 24 5 2 21 18 22 8 14 11 15 27 2 26 2 25 2 19 23 7

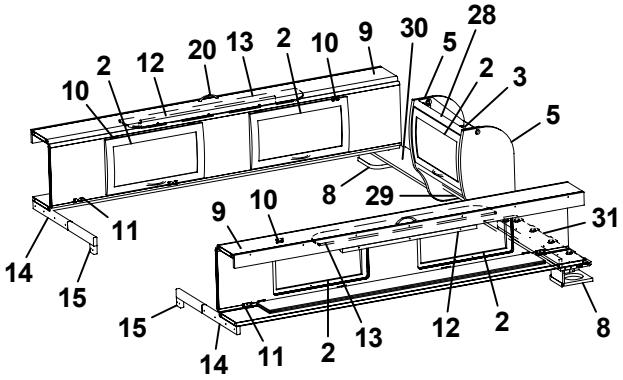
10 2 12 20 13 2 10 9 30 5 28 2 3 5 8 29 14 11 15 9 10 31 15 14 11 2 13 12 2 8

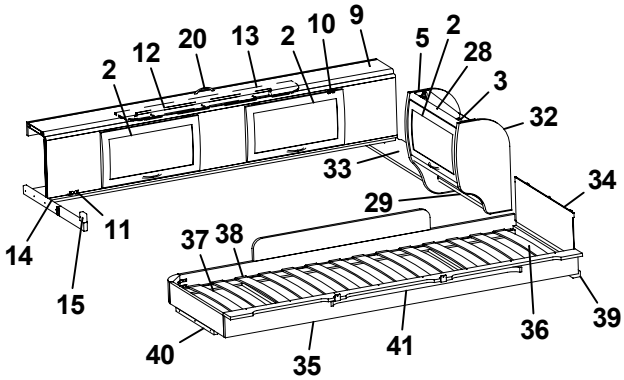
2 12 20 13 2 10 9 5 2 28 3 32 33 34 29 14 11 15 37 38 40 35 41 36 39

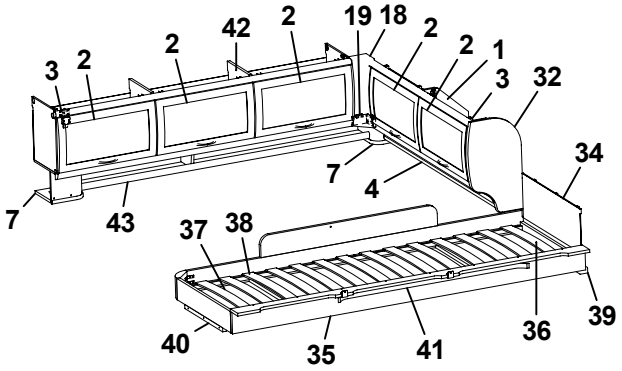
3 2 2 42 2 19 18 2 2 1 3 32 7 4 34 7 43 37 38 40 35 41 36 39

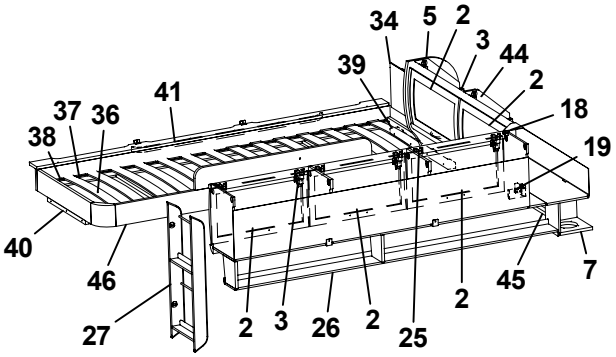
34 5 2 3 44 39 41 2 37 36 18 38 19 40 46 27 2 3 26 2 25 2 45 7

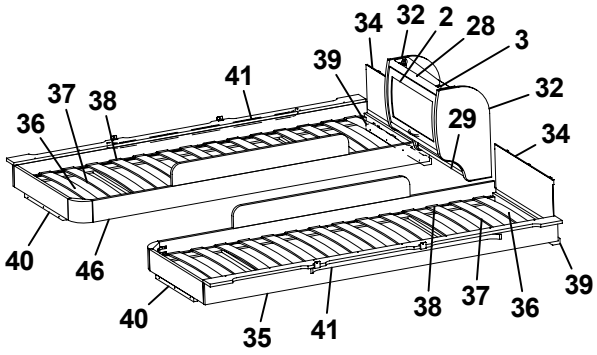
34 32 2 28 3 41 39 37 38 32 36 29 34 40 46 40 35 41 38 37 36 39

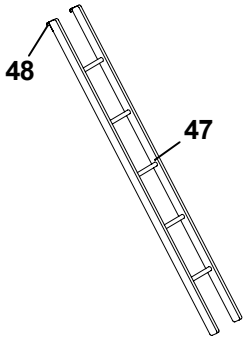
48 47

Pos Fig	Det. nr Part. No	Ingår Fitted	OBS!! Ange alltid årsmodell vid beställning av inredning Benämning	OBS!! Specify always year of model when ordering equipment Description
1	323649	x	Skåp gavel bak H L1510	Cupboard
2	323000	x	Lucka	Door
3	315194	x	Gångjärn	Hinge
4	323653	x	Hyllpaket	Shelf
5	324047	x	Gavel rundad	Gable
6	324051	x	Hylla gavel bak V 835x180	Shelf gable rear L 835x180
7	323047	x	Högtalarlåda	Box loudspeaker
8	324111	x	Högtalarlåda	Box loudspeaker
9	323817	x	Överbäddskåp L1980	Upper bed L1980
10	860402	x	Gångjärn	Hinge
11	860405	x	Gångjärn	Hinge
12	312233	x	Regel låsning	Lock bar
13	323846	x	Rasskydd ö-bäddskåp	Protective plate
14	312713	x	Bärregel (vikbar)	Bearing rail
15	312726	x	Kloss bärregel	Block bearing rail
16	323153	x	Skåp övre L=1674	Cupboard upper L=1674
17	323155	x	Hyllpaket	Shelf
18	316115	x	Hörn inredning	Corner
19	324321	x	Täckvinkel hörn inredning	Cover for corner
20	316428	x	Handtag	Handle
21	323471	x	Skåp gavel bak V L1510	Cupboard gable
22	323480	x	Skiva skåp 1500x140	Sheet 1500x140
23	324947	x	Hyllpaket	Shelf
24	324051	x	Hylla gavel bak H 835x180	Shelf R 835x180
25	323046	x	Skåp övre L=1674	Cupboard upper L=1674
26	323082	x	Hyllpaket	Shelf
27	320316	x	Tidningshylla 280x720 kpl	Newspaper shelf
28	323884	x	Skåp gavel bak L560	Cupboard gable L560
29	323888	x	Hyllpaket	Shelf
30	324107	x	Hylla gavel bak H 886x180	Shelf R 886x180
31	324107	x	Hylla gavel bak V 886x180	Shelf L 886x180
32	323657	x	Gavel rundad	Gable
33	324107	x	Hylla gavel bak 886x180	Shelf 886x180
34	321209	x	Värmespalt gavel	Air gap gable
35	323797	x	Sängram vån.säng V u. ribbotten	Bed bottom L without laths
36	325430	x	Ribbotten kpl.	Laths bottom cpl.
37	311985	x	Ribba sängbotten L=718 B=63	Lath bed bottom L=718 B=63
38	312046	x	Band t. ribbotten	Band for laths bottom
39	324117	x	Bärregel	Bearing rail
40	312436	x	Bärregel L=440	Bearing rail L=440
41	316043	x	Skena gardin L1080	Curtain rod L1080
42	323153	x	Skåp övre L=1674	Cupboard upper L=1674
43	324907	x	Hyllpaket	Shelf
44	323471	x	Skåp gavel bak L1510	Cupboard gable L1510
45	323476	x	Hyllpaket	Shelf
46	323798	x	Sängram vån.säng H u. ribbotten	Bed bottom
47	312613	T	Stege ö-bäddsskåp 201x1800 kpl.	Ladder upper bed 201x1800 cpl.
48	860426	T	Krok t. stege	Hook for ladder
			T= Tillbehör	T= Accessory

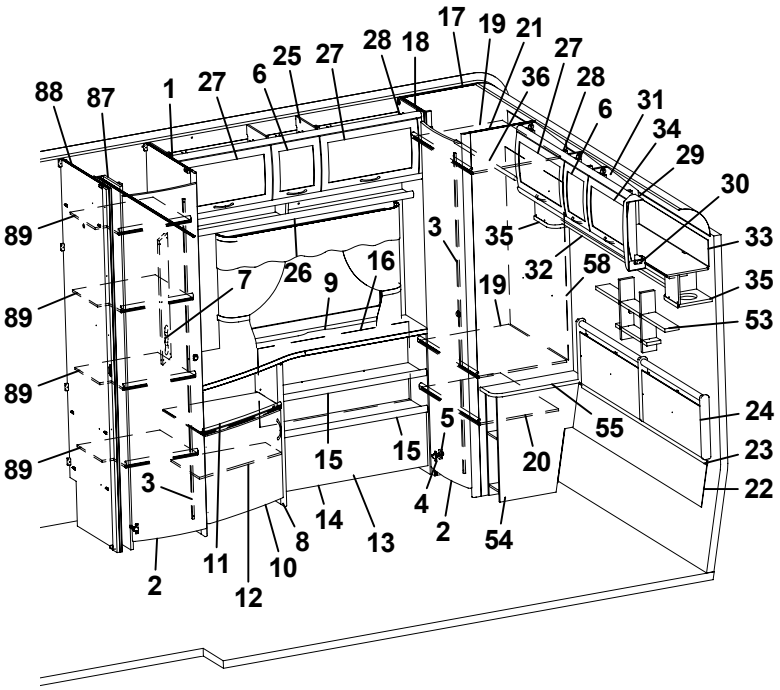
88
87
1
27
6
25
27
28
18
17
19
21
27
36
28
6
31
34
29
30
33
35
53
24
23
22
89
89
89
89
7
26
9
16
3
35
32
58
19
5
55
20
15
15
3
14
13
4
2
54
2
11
10
8
12

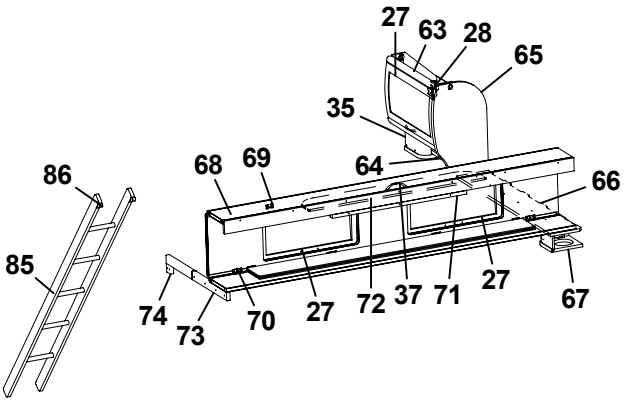
27
63
28
65
35
86
68
69
64
66
85
74
73
70
27
72
37
71
27
67

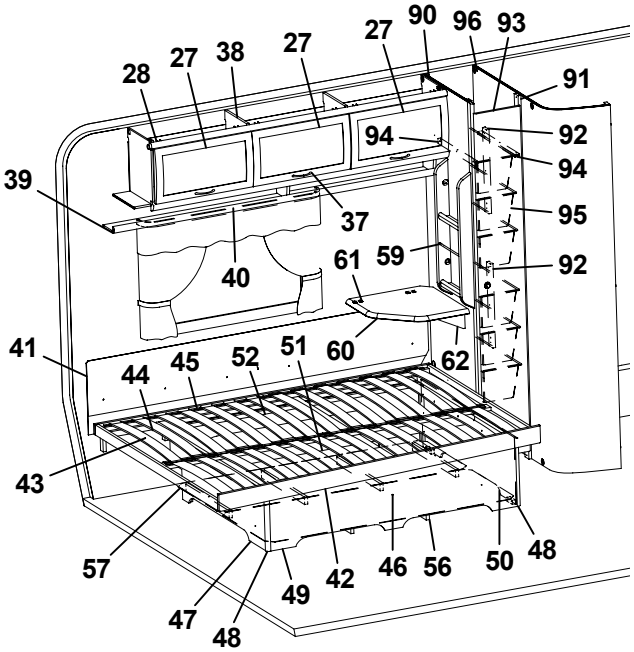
28
27
38
27
27
90
96
93
91
94
92
94
39
37
95
40
61
59
92
41
44
45
52
51
60
62
43
57
47
48
49
42
46
56
50
48

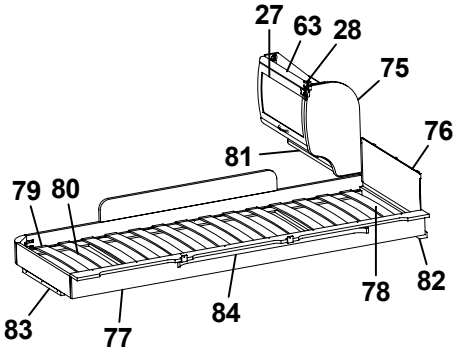
27
63
28
75
76
81
79
80
83
77
84
78
82

Pos Fig	Det. nr Part. No	Ingår Fitted	OBS!! Ange alltid årsmodell vid beställning av inredning Benämning	OBS!! Specify always year of model when ordering equipment Description
1	321690	x	Vägg garderob H	Wall wardrobe H
2	321519	x	Dörr 415x1850	Door 415x1850
3	314523	x	Rätningslist dörr L=1715	List L=1715
4	311917	x	Gångjärn	Hinge
5	312588	x	Platta gångjärn	Plate hinge
6	323001	x	Lucka	Door
7	320624	x	Front el-uttag 130x665	Front outlet 130x665
8	323317	x	TV-bänk kpl. u. skiva	TV-bench cpl. without board
9	323331	x	Skiva TV-bänk 1420x515/270 *	Board *
10	323504	x	Lucka V 550x470	Door L 550x470
11	323320	x	Hylla övre	Shelf upper
12	323321	x	Hylla undre	Shelf lower
13	323332	x	Hylla DB	Shelf
14	323333	x	Front	Front
15	323334	x	Hylla	Shelf
16	320745	x	Värmespalt H-bak	Air gap R rear
17	323256	x	Vägg garderob V	Wall wardrobe L
18	323258	x	Front garderob	Front
19	323259	x	Hylla garderob	Shelf wardrobe
20	320732	x	Hylla garderob	Shelf wardrobe
21	323257	x	Vägg garderob H	Wall wardrobe R
22	323826	x	Värmespalt nedre gavel bak	Air gap lower
23	314287	x	List plast L=2270	List plastic L=2270
24	325739	x	Värmespalt gavel bak	Air gap
25	323337	x	Skåp övre L1420	Cupboard upper L1420
26	323342	x	Hyllpaket	Shelf
27	323000	x	Lucka	Door
28	315194	x	Gångjärn	Hinge
29	316115	x	Hörn inredning	Corner
30	324321	x	Täckvinkel hörn inredning	Cover for corner
31	323295	x	Skåp gavel bak L1661	Cupboard gable L1661
32	323300	x	Hyllpaket	Shelf
33	323303	x	Skiva 1651x140	Board
34	323002	x	Lucka	Door
35	323047	x	Högtalarlåda	Box loudspeaker
36	316197	x	Galgstång L=782	Clothes hanger L=782
37	316428	x	Handtag	Handle
38	323046	x	Skåp övre L=1674	Cupboard upper L=1674
39	323082	x	Hyllpaket	Shelf
40	316042	x	Skena gardin L1020	Curtain rod L1020
41	312006	x	Värmespalt V-H bak	Air gap L-R rear
42	324039	x	Sängram u. ribbotten	Bed bottom without laths
43	325339	x	Ribbotten kpl.	Laths bottom cpl.
44	311985	x	Ribba sängbotten L=718 B=63	Lath bed bottom L=718 B=63
45	312046	x	Band t. ribbotten	Band for laths bottom
46	325748	x	Sänglåda kpl.	Bed box cpl.
47	325751	x	Gavel säng V	Gable bed L
48	860590	x	List hörn L=2500	Corner strip L=2500
49	323282	x	Front säng	Front bed
50	325750	x	Gavel säng H	Gable bed R
			T= Tillbehör	T= Accessory

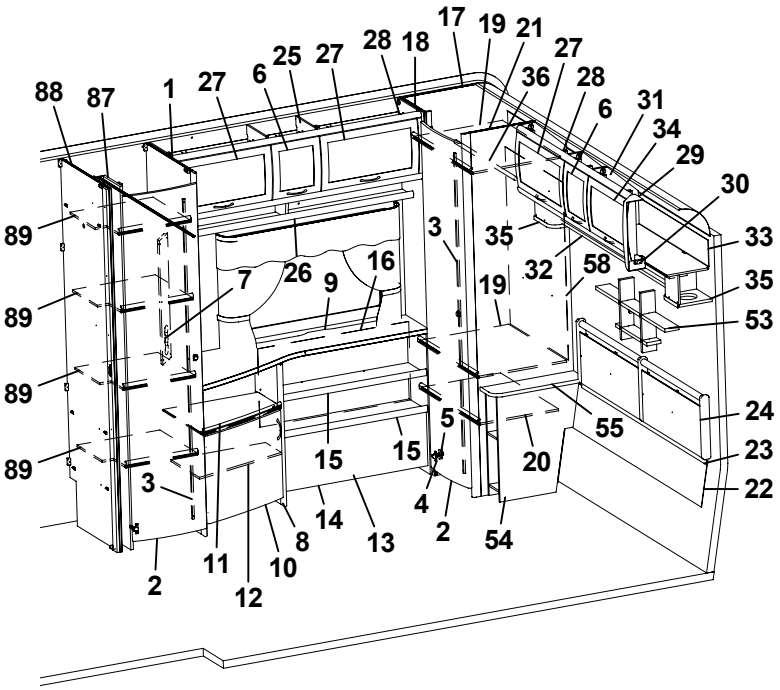
88
87
1
27
6
25
27
28
18
17
19
21
27
36
28
6
31
34
29
30
89
89
89
89
7
26
9
16
3
35
32
58
19
33
35
53
24
23
22
55
20
5
15
15
3
4
2
14
13
8
10
11
12
2
54

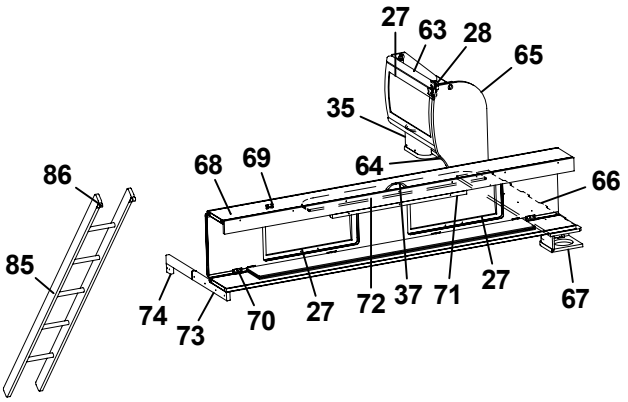
27
63
28
65
35
68
69
64
66
86
85
74
73
70
27
72
37
71
27
67

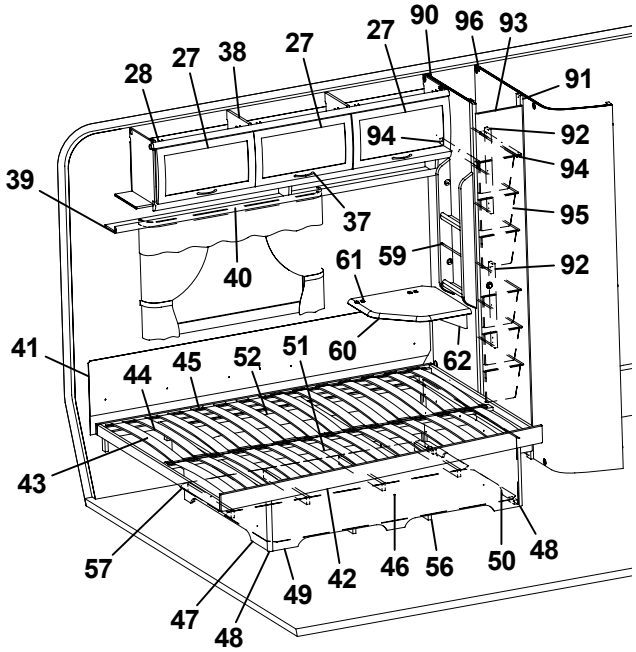
28
27
38
27
27
90
96
93
91
94
92
94
39
37
95
40
61
59
92
41
44
45
52
51
60
62
43
57
42
46
56
50
48
49
47
48

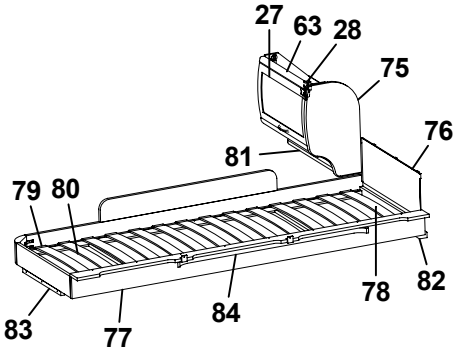
27
63
28
75
76
81
79
80
78
82
83
77
84

Pos Fig	Det. nr Part. No	Ingår Fitted	OBS!! Ange alltid årsmodell vid beställning av inredning Benämning	OBS!! Specify always year of model when ordering equipment Description
51	315203	x	Regel 17,5x55x1415	Wood lath pine 17,5x55x1415
52	325749	x	Bakgavel sänglåda	Back bed box
53	325741	x	Hylla gavel	Shelf
54	323260	x	Sängbord kpl.	Bedside table cpl.
55	323261	x	Skiva sängbord	Board bedside table
56	324938	x	Luftspalt sänglåda	Air gap bed box
57	325752	x	Luftspalt	Air gap
58	325728	x	Värmespalt garderob	Air gap
59	320316	x	Tidningshylla 280x720 kpl	Newspaper shelf
60	324300	T	Skiva TV-hylla 470x470 *	Board 470x470 *
61	860621	T	Gångjärn	Hinge
62	315749	T	Stöd	Support board
63	323884	T	Skåp gavel bak L560	Cupboard gable L560
64	324120	T	Hyllpaket	Shelf
65	324047	T	Gavel rundad	Gable
66	324062	T	Hylla gavel bak 1085x180	Shelf gable rear 1085s180
67	324111	T	Högtalarlåda	Box loudspeaker
68	323817	T	Överbäddskåp L1980	Upper bed L1980
69	860402	T	Gångjärn	Hinge
70	860405	T	Gångjärn	Hinge
71	312233	T	Regel låsning	Lock bar
72	323846	T	Rasskydd ö-bäddskåp	Protective plate
73	312713	T	Bärregel (vikbar)	Bearing rail
74	312726	T	Kloss bärregel	Block bearing rail
75	323657	T	Gavel rundad	Gable
76	321209	T	Värmespalt gavel	Air gap gable
77	323797	T	Sängram vån.säng V u. ribbotten	Bed bottom L without laths
78	325430	T	Ribbotten kpl.	Laths bottom cpl.
79	311985	T	Ribba sängbotten L=718 B=63	Lath bed bottom L=718 B=63
80	312046	T	Band t. ribbotten	Band for laths bottom
81	323888	T	Hyllpaket	Shelf
82	324117	T	Bärregel	Bearing rail
83	312436	T	Bärregel L=440	Bearing rail L=440
84	316043	T	Skena gardin L1080	Curtain rod L1080
85	312613	T	Stege ö-bäddsskåp 201x1800 kpl.	Ladder upper bed 201x1800 cpl.
86	860426	T	Krok t. stege	Hook for ladder
87	324524	x	Nisch vikdörr	Niche folding door
88	321692	x	Vägg garderob V	Wall wardrobe L
89	323734	x	Hylla nedre garderob	Shelf wardrobe under
90	321553	x	Vägg backskåp V	Wall cupboard L
91	321555	x	List folierad L=1948	List L=1948
92	370716	x	List folierad L=450	List L=450
93	324080	x	Dörr 260x1850	Door 260x1850
94	316358	x	Glidskena plast L=430 D14/27	Runner plastic L=430 D14/27
95	309010	x	Trådback vit 227x527x185	Tray 227x527x185
96	327390	x	Vägg tvättrum V	Wall washroom L
			* = Ange laminat A, B eller C vid beställning. A = Laminat ARPA 3124 gråprickig B = Laminat ARPA 2571 ljus C = Laminat ARPA 2578 silvergrå	* = Specify laminate A, B or C in order. A = Laminate ARPA 3124 grey spotted B = Laminate ARPA 2571 light C = Laminate ARPA 2578 silver-grey
			T= Tillbehör	T= Accessory

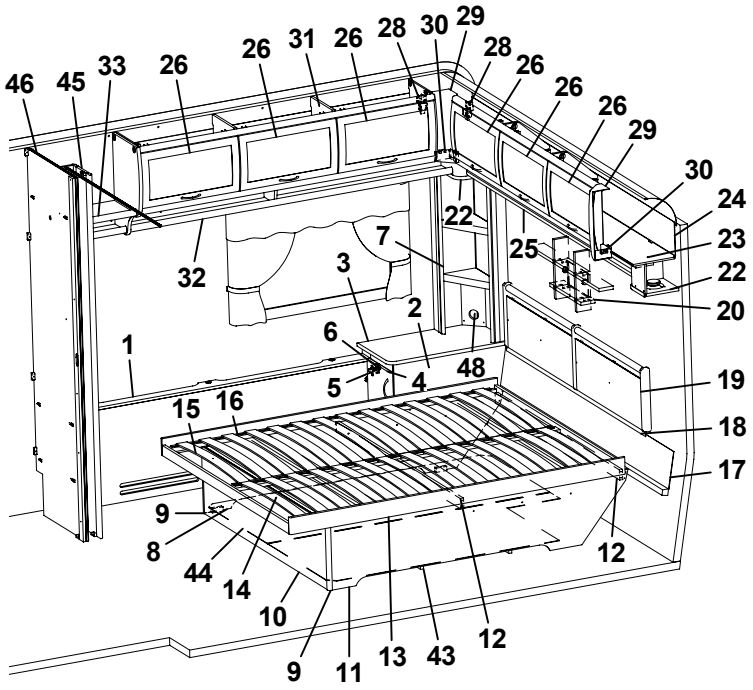
46
45
33
26
26
31
26
28
30
29
28
26
26
26
29
30
24
23
22
20
19
18
17
12
22
25
32
7
3
2
6
1
5
4
48
15
16
9
8
44
14
10
9
11
13
43
12

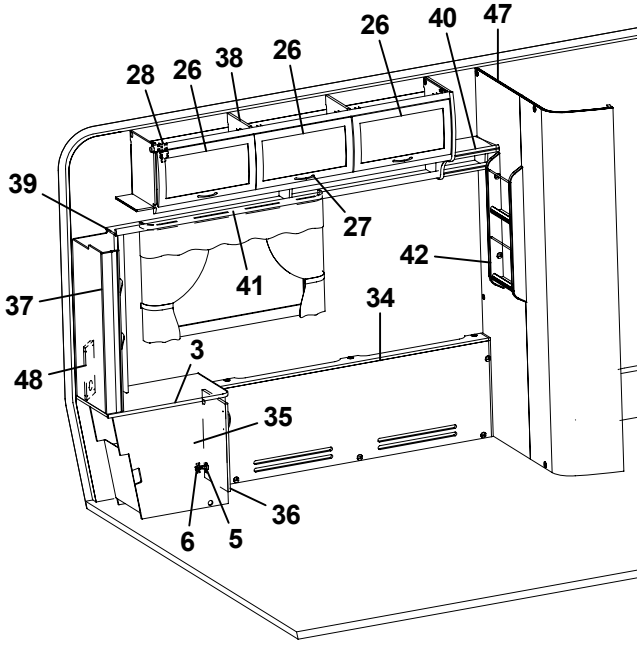
26
40
47
28
26
38
26
39
27
42
41
37
34
48
3
35
36
6
5

Pos Fig	Det. nr Part. No	Ingår Fitted	OBS!! Ange alltid årsmodell vid beställning av inredning Benämning	OBS!! Specify always year of model when ordering equipment Description
1	324009	x	Front täck H bak	Front cover R rear
2	323960	x	Hurts H	Cupboard R
3	323983	x	Skiva hurts 370x690	Board
4	323918	x	Lucka 270x470	Door 270x470
5	311917	x	Gångjärn	Hinge
6	312588	x	Platta gångjärn	Plate hinge
7	323958	x	Hylla H	Shelf R
8	321468	x	Gavel säng V	Gable bed L
9	860590	x	List hörn L=2500	Corner strip L=2500
10	321467	x	Front säng	Front bed
11	321469	x	Gavel säng H	Gable bed R
12	321597	x	List 17,5x55x1440	List 17,5x55x1440
13	321466	x	Sängram u. ribbotten	Bed bottom without laths
14	325341	x	Ribbotten kpl.	Laths bottom cpl.
15	314211	x	Ribba sängbotten L=820 B=63	Lath bed bottom L=820 B=63
16	312046	x	Band t. ribbotten	Band for laths bottom
17	323293	x	Värmespalt nedre gavel bak	Air gap under
18	314287	x	List plast L=2270	List plastic L=2270
19	325840	x	Värmespalt gavel bak	Air gap
20	325741	x	Hylla gavel	Shelf
22	323047	x	Högtalarlåda	Box loudspeaker
23	323049	x	Skåp gavel bak L2365	Cupboard gable L2365
24	323059	x	Skiva skåp 2345x180	Sheet 2345x180
25	323138	x	Hyllpaket	Shelf
26	323000	x	Lucka	Door
27	316428	x	Handtag	Handle
28	315194	x	Gångjärn	Hinge
29	316115	x	Hörn inredning	Corner
30	324321	x	Täckvinkel hörn inredning	Cover for corner
31	323153	x	Skåp övre L1674	Cupboard upper L1674
32	323155	x	Hyllpaket	Shelf
33	323962	x	Hylla H	Shelf R
34	321381	x	Front täck V bak	Front cover L rear
35	323961	x	Hurts V	Cupboard L
36	323917	x	Lucka 270x470	Door 270x470
37	323959	x	Hylla V	Shelf L
38	323046	x	Skåp övre L=1674	Cupboard upper L=1674
39	323082	x	Hyllpaket	Shelf
40	323963	x	Hylla V	Shelf L
41	316042	x	Skena gardin L1020	Curtain rod L1020
42	320316	x	Tidningshylla 280x720 kpl	Newspaper shelf
43	325076	x	Luftspalt sänglåda	Air gap bed box
44	321575	x	Luftspalt sänglåda	Air gap bed box
45	321432	x	Nisch vikdörr	Niche folding door
46	321421	x	Vägg garderob H	Wall wardrobe R
47	321930	x	Vägg tvättrum V	Wall washroom L
48	327050	x	Front el-uttag	Front outlet
			T= Tillbehör	T= Accessory

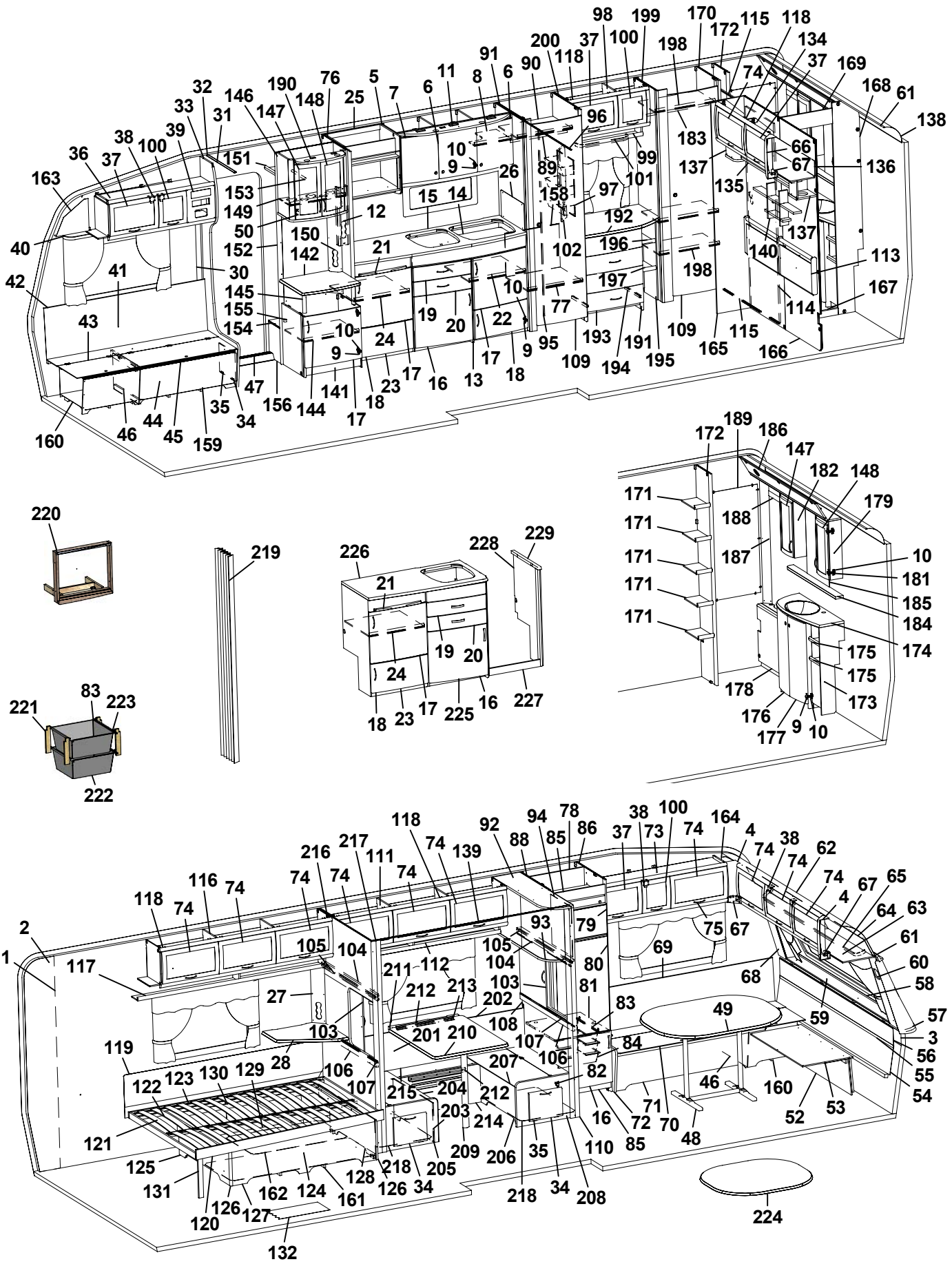
1 2 3 4 5 6 7 8 9 10 11 12 13 14 15 16 17 18 19 20 21 22 23 24 25 26 27 28 30 31 32 33 34 35 36 37 38 39 40 41 42 43 44 45 46 47 48 49 50 52 53 54 55 56 57 58 59 60 61 62 63 64 65 66 67 68 69 70 71 72 73 74 75 76 77 78 79 80 81 82 83 84 85 86 88 89 90 91 92 93 94 95 96 97 98 99 100 101 102 103 104 105 106 107 108 109 110 111 112 113 114 115 116 117 118 119 120 121 122 123 124 125 126 127 128 129 130 131 132 134 135 136 137 138 139 140 141 142 144 145 146 147 148 149 150 151 152 153 154 155 156 158 159 160 161 162 163 164 165 166 167 168 169 170 171 172 173 174 175 176 177 178 179 181 182 183 184 185 186 187 188 189 190 191 192 193 194 195 196 197 198 199 200 201 202 203 204 205 206 207 208 209 210 211 212 213 214 215 216 217 218 219 220 221 222 223 224 225 226 227 228 229

Pos Fig	Det. nr Part. No	Ingår Fitted	OBS!! Ange alltid årsmodell vid beställning av inredning Benämning	OBS!! Specify always year of model when ordering equipment Description
1	316707	M	Tapet vägg/tak	Wall paper
2	316021	M	Tejp tapet 20 mm	Tape, wall paper 20 mm
3	316022	M	Tejp tapet 60 mm	Tape, wall paper 60 mm
4	504668	x	Belysning hörn 2x5 W plast	Illumination corner 2x5 W plastic
5	323403	x	Skåp kök L1120 kpl.	Cupboard kitchen L1120 cpl.
6	323021	x	Lucka H 368x420	Door R 368x420
7	323020	x	Lucka V 368x420	Door L 368x420
8	323092	x	Hylla	Shelf
9	311917	x	Gångjärn	Hinge
10	312588	x	Platta gångjärn	Plate hinge
11	323401	x	Ljusramp köksskåp	Light holder
12	320617	x	Front el-uttag	Front outlet
13	326416	x	Diskbänk kpl. u. skiva	Kitchen sink cpl. without board
14	401328	x	Plåt under spis	Plate cover under fireplace
15	326134	x	Skiva diskbänk *	Board *
16	323504	x	Lucka V 550x470	Door L 550x470
17	323503	x	Lucka H 550x470	Door R 550x470
18	323510	x	Lucka H 550x265	Door R 550x265
19	323505	x	Låda diskbänk kpl.	Drawer cpl.
20	323506	x	Låda diskbänk kpl.	Drawer cpl.
21	323411	x	Skärbräda	Cutting board
22	320460	x	Hylla övre	Shelf upper
23	324149	x	Utskjut diskbänk	Projection kitchen sink
24	321363	x	Hylla	Shelf
25	324336	x	Hylla mikrovågsugn	Shelf microwave oven
26	401475	x	Flamskydd	Flame guard
27	321501	x	Front el-uttag 130x533	Front outlet 130x533
28	323232	x	Skiva TV-hylla 580x535 *	Board 580x535 *
30	504400	x	List täck el-kabel B=44 L=2000	Cover strip B=44 L=2000
31	316270	x	List snäpp undre L2379	List under L2379
32	316268	x	List snäpp övre L2379	List upper L2379
33	324723	x	Stolpe först. L1948 kpl. m. lucka	Support bar cpl. with door
34	320005	x	Lucka	Door
35	312589	x	Gångjärn	Hinge
36	325615	x	Skåp övre elc.	Cupboard upper
37	323002	x	Lucka	Door
38	860406	x	Gångjärn	Hinge
39	325495	x	Täckfront radio	Cover radio
40	316042	x	Skena gardin L1020	Curtain rod L1020
41	325767	x	Värmespalt H fram	Air gap R.F.
42	860423	M	List kant U-gap ljusbrun	Strip, light brown
43	323446	x	Lock bäddlåda H F	Cover bed box R.F.
44	323445	x	Front bäddlåda H F (utan lastlucka)	Front bed box R.F. (without loading hatch)
--	324424	T	Front bäddlåda H F (med lastlucka)	Front bed box R.F. (with loading hatch)
45	860562	x	List bädd	List bed
46	312825	x	Stöd bäddlåda HF	Support bed box
47	314687	x	Tröskel aluminium L=850	Threshold aluminium L=850
48	316012	x	Bordsstativ	Table stand
49	323220	x	Bordsskiva 940x1200 *	Table top 940x1200 *
50	316037	x	Gångjärn	Hinge
			M= Metervara T= Tillbehör	M= On the metre T= Accessory

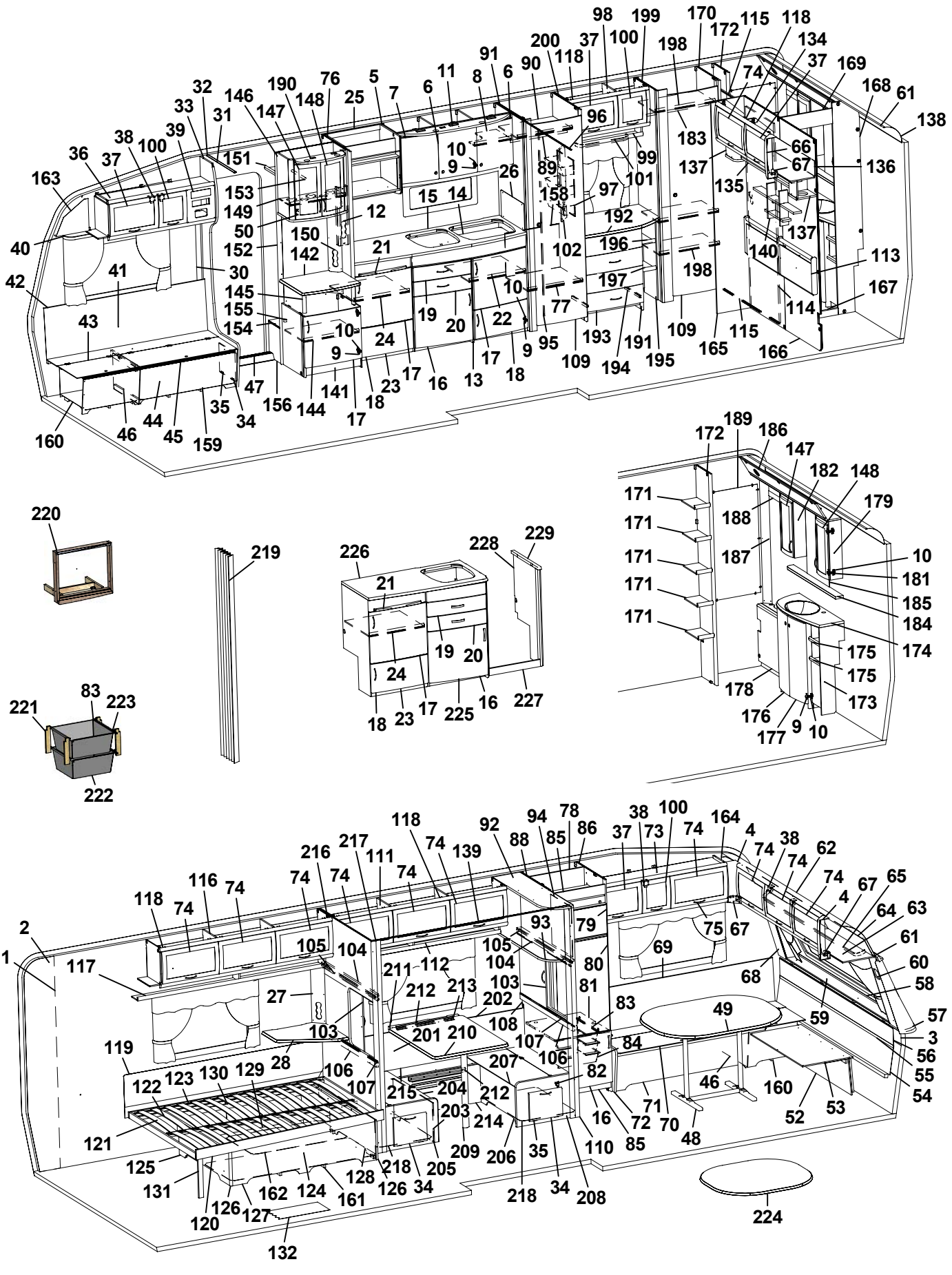
1 2 3 4 5 6 7 8 9 10 11 12 13 14 15 16 17 18 19 20 21 22 23 24 25 26 27 28 30 31 32 33 34 35 36 37 38 39 40 41 42 43 44 45 46 47 48 49 50 52 53 54 55 56 57 58 59 60 61 62 63 64 65 67 68 69 70 71 72 73 74 75 76 77 78 79 80 81 82 83 84 85 86 88 89 90 91 92 93 94 95 96 97 98 99 100 101 102 103 104 105 106 107 108 109 110 111 112 113 114 115 116 117 118 119 120 121 122 123 124 125 126 127 128 129 130 131 132 134 135 136 137 138 139 140 141 142 144 145 146 147 148 149 150 151 152 153 154 155 156 158 159 160 161 162 163 164 165 166 167 168 169 170 171 172 173 174 175 176 177 178 179 181 182 183 184 185 186 187 188 189 190 191 192 193 194 195 196 197 198 199 200 201 202 203 204 205 206 207 208 209 210 211 212 213 214 215 216 217 218 219 220 221 222 223 224 225 226 227 228 229

Pos Fig	Det. nr Part. No	Ingår Fitted	OBS!! Ange alltid årsmodell vid beställning av inredning Benämning	OBS!! Specify always year of model when ordering equipment Description
52	323180	x	Front bäddlåda gavel (2 st när lastl. mont.)	Front bed box gable (2 pcs in loading hatch)
53	323205	x	Skiva rundsittgrupp	Sheet seat
54	323203	x	Värmespalt nedre gavel fram	Air gap under
55	314287	x	List plast L=2270	List plastic L=2270
56	323200	x	Värmespalt övre gavel fram	Air gap upper
57	323128	x	Hylla front L2444	Shelf front L2444
58	860593	x	Raskant plast L=2600	Cantlist shelf front L=2600
59	324022	x	Luftspalt fronthylla	Air gap shelf front
60	323270	x	Front högtalare H	Front loudspeaker R
61	313884	x	List plast radie L=2379	List L=2379
62	316005	x	Skiva plast 295x2363x1	Plastic sheet
63	323044	x	Skåp gavel fram L=2365	Cupboard L=2365
64	323059	x	Skiva skåp 2345x180	Sheet 2345x180
65	316044	x	Skena gardin L1920	Curtain rod L1920
66	316115	x	Hörn inredning	Corner
67	324321	x	Täckvinkel hörn inredning	Cover for corner
68	326784	x	Front högtalare V	Front loudspeaker L
69	325771	x	Värmespalt V fram	Air gap L.F.
70	323633	x	Lock bäddlåda V F	Cover bed box L.F
71	323634	x	Front bäddlåda V F (utan lastlucka)	Front bed box L.F. (without loading hatch)
--	324428	T	Front bäddlåda V F (med lastlucka)	Front bed box L.F. (with loading hatch)
72	323449	x	Gavel bäddlåda V F	Gable bed box L.F
73	323495	x	Skåp övre L1408	Cupboard upper L1408
74	323000	x	Lucka	Door
75	316428	x	Handtag	Handle
76	326398	x	Vägg vid diskbänk	Wall
77	326420	x	Hylla garderob	Shelf
78	371558	x	Bakstycke kyl	Back cupboard
79	324828	x	Skiva frys	Sheet freezer
80	324829	x	Skiva kyl	Sheet refrigerator
81	371556	x	Hylla under kyl	Shelf under refrigerator
82	316799	x	Gångjärn	Hinge
83	312712	x	Glidlist trådback (säljes i par)	Sliding strip tray (pair)
84	310325	x	Trådback vit 427x427x85	Tray 427x427x85
85	326133	x	Front skåp under kyl	Front cupboard
86	326951	x	Vägg kyl H	Wall refrigerator R
88	326952	x	Vägg kyl V	Wall refrigerator L
89	316197	x	Galgstång L=782	Clothes hanger L=782
90	322293	x	Hylla garderob	Shelf
91	326419	x	Vägg vid diskbänk	Wall
92	326425	x	Skåp övre	Cupboard
93	320776	x	Skiva rundad akryl	Pane rounded acryl
94	326429	x	Skiva akryl	Pane acryl
95	314523	x	Rätningslist dörr L=1715	List L=1715
96	314917	x	Skena draperi L=1190	Drapery rail L=1190
97	312162	x	Korg garderob 330x140x520	Basket
98	323803	x	Skåp övre L790	Cupboard upper L 790
99	323810	x	Hyllpaket	Shelf
100	323001	x	Lucka	Door
101	316045	x	Skena gardin L 500	Curtain rod L 500
			M= Metervara T= Tillbehör	M= On the metre T= Accessory

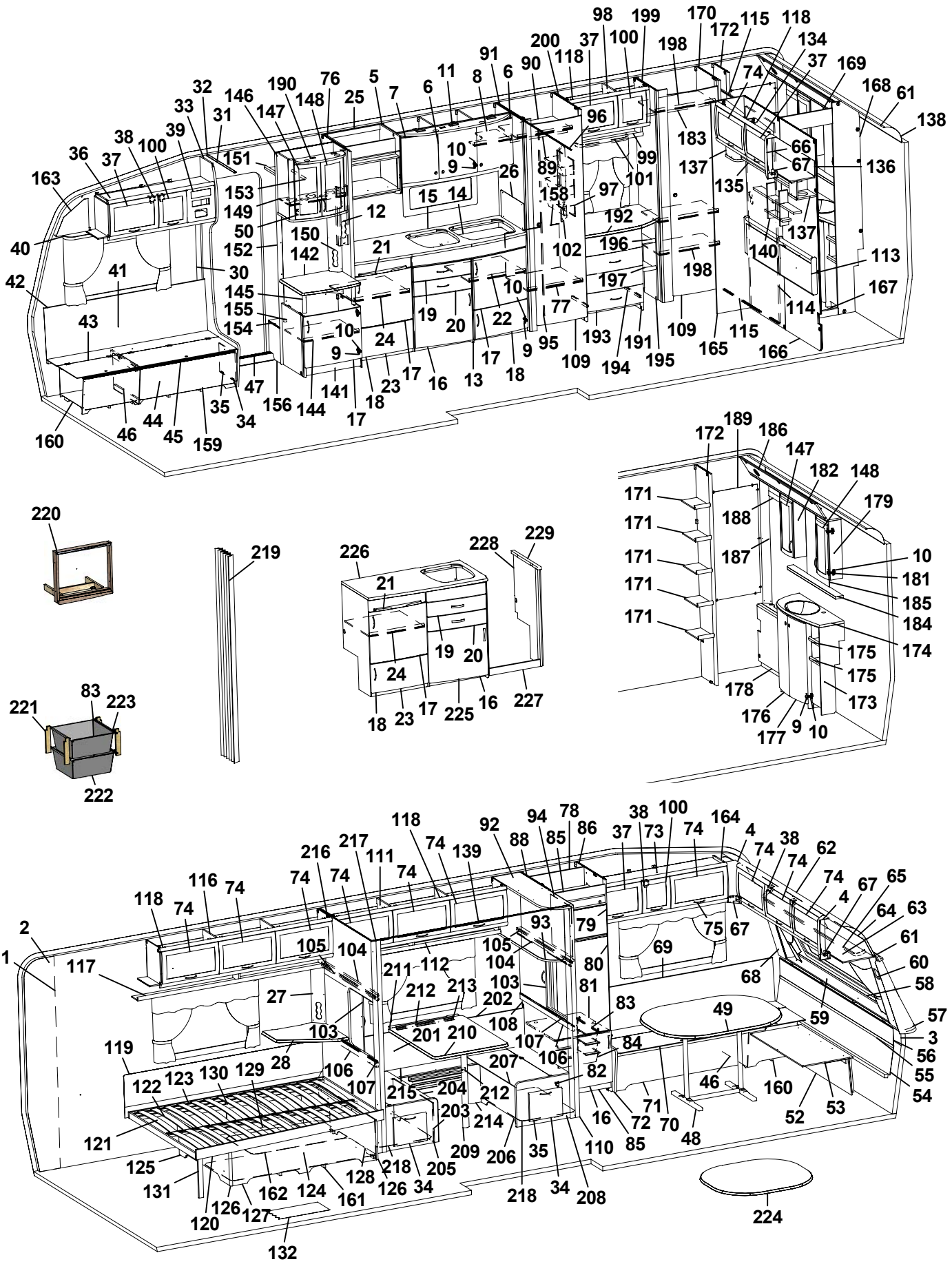
1 2 3 4 5 6 7 8 9 10 11 12 13 14 15 16 17 18 19 20 21 22 23 24 25 26 27 28 30 31 32 33 34 35 36 37 38 39 40 41 42 43 44 45 46 47 48 49 50 52 53 54 55 56 57 58 59 60 61 62 63 64 65 66 67 68 69 70 71 72 73 74 75 76 77 78 79 80 81 82 83 84 85 86 88 89 90 91 92 93 94 95 96 97 98 99 100 101 102 103 104 105 106 107 108 109 110 111 112 113 114 115 116 117 118 119 120 121 122 123 124 125 126 127 128 129 130 131 132 134 135 136 137 138 139 140 141 142 144 145 146 147 148 149 150 151 152 153 154 155 156 158 159 160 161 162 163 164 165 166 167 168 169 170 171 172 173 174 175 176 177 178 179 181 182 183 184 185 186 187 188 189 190 191 192 193 194 195 196 197 198 199 200 201 202 203 204 205 206 207 208 209 210 211 212 213 214 215 216 217 218 219 220 221 222 223 224 225 226 227 228 229

Pos Fig	Det. nr Part. No	Ingår Fitted	OBS!! Ange alltid årsmodell vid beställning av inredning Benämning	OBS!! Specify always year of model when ordering equipment Description
102	320624	x	Front el-uttag 130x665	Front outlet 130x665
103	321957	x	Skjutlucka 520x596	Sliding lid 520x596
104	321873	x	Kornisch vägg L=1048	Cornice wall L=1048
105	314904	x	Skena övre skjutl L1048 borrad	Slide bar upper L1048
106	321961	x	Regel skjutlucka 20x45x1048	Latch, sliding lid
107	314906	x	Skena nedre skjutl L1050	Slide bar lower L1050
108	321863	x	Vägg främre	Wall front
109	321518	x	Dörr 490x1850	Door 490x1850
110	325976	x	Stolpe utskjut främre	Support bar
111	323617	x	Skåp övre L1680	Cupboard upper L1680
112	323620	x	Hyllpaket	Shelf
113	325742	x	Värmespalt gavel bak	Air gap
114	325489	x	Skjutdörr tvättrum	Door
115	316030	x	Skena skjutdörr	Curtain rod
116	323046	x	Skåp övre L=1674	Cupboard upper L=1674
117	323082	x	Hyllpaket	Shelf
118	315194	x	Gångjärn	Hinge
119	312006	x	Värmespalt V-H bak	Air gap L-R rear
120	324035	x	Sängram u. ribbotten	Bed bottom without laths
121	325343	x	Ribbotten kpl.	Laths bottom cpl.
122	311985	x	Ribba sängbotten L=718 B=63	Lath bed bottom L=718 B=63
123	312046	x	Band t. ribbotten	Band for laths bottom
124	325475	x	Sänglåda kpl.	Bed box cpl.
125	322346	x	Gavel säng V	Gable bed L
126	860590	x	List hörn L=2500	Corner strip L=2500
127	323282	x	Front säng	Front bed
128	325542	x	Gavel säng H	Gable bed R
129	315203	x	Regel 17,5x55x1415	Wood lath pine 17,5x55x1415
130	315204	x	Regel 17,5x40x1415	Wood lath pine 17,5x40x1415
131	322338	x	Stöd säng 15,5x45x360	Support bed
132	314708	M	Matta golv	Carpet floor
134	323461	x	Skåp gavel bak V L1410	Cupboard upper L1410
135	323466	x	Hyllpaket	Shelf
136	323469	x	Skiva skåp 1400x140	Sheet 1400x140
137	323047	x	Högtalarlåda	Box loudspeaker
138	316005	x	Skiva plast 295x2363x1	Plastic sheet
139	315907	x	Skena draperi L=1920	Drapery rail L=1920
140	325741	x	Hylla gavel	Shelf
141	326417	x	TV-bänk kpl. u. skiva	TV-bench cpl. whitout board
142	326418	x	Skiva TV-bänk 580x475 *	Board *
144	324284	x	Hylla	Shelf
145	323703	x	Rundstav folierad L=192	Round staff L=192
146	325679	x	Skåp bar kpl.	Coctail cabinet cpl.
147	323426	x	Lucka V 236x500	Door L 236x500
148	325364	x	Lucka H 236x500	Door R 236x500
149	323723	x	Hylla	Shelf
150	325624	x	Front el-uttag	Front outlet
151	321411	x	Hylla garderob övre	Shelf
152	324265	x	Vägg garderob	Wall wardrobe
153	316197	x	Galgstång L=782	Clothes hanger L=782
			M= Metervara T= Tillbehör	M= On the metre T= Accessory

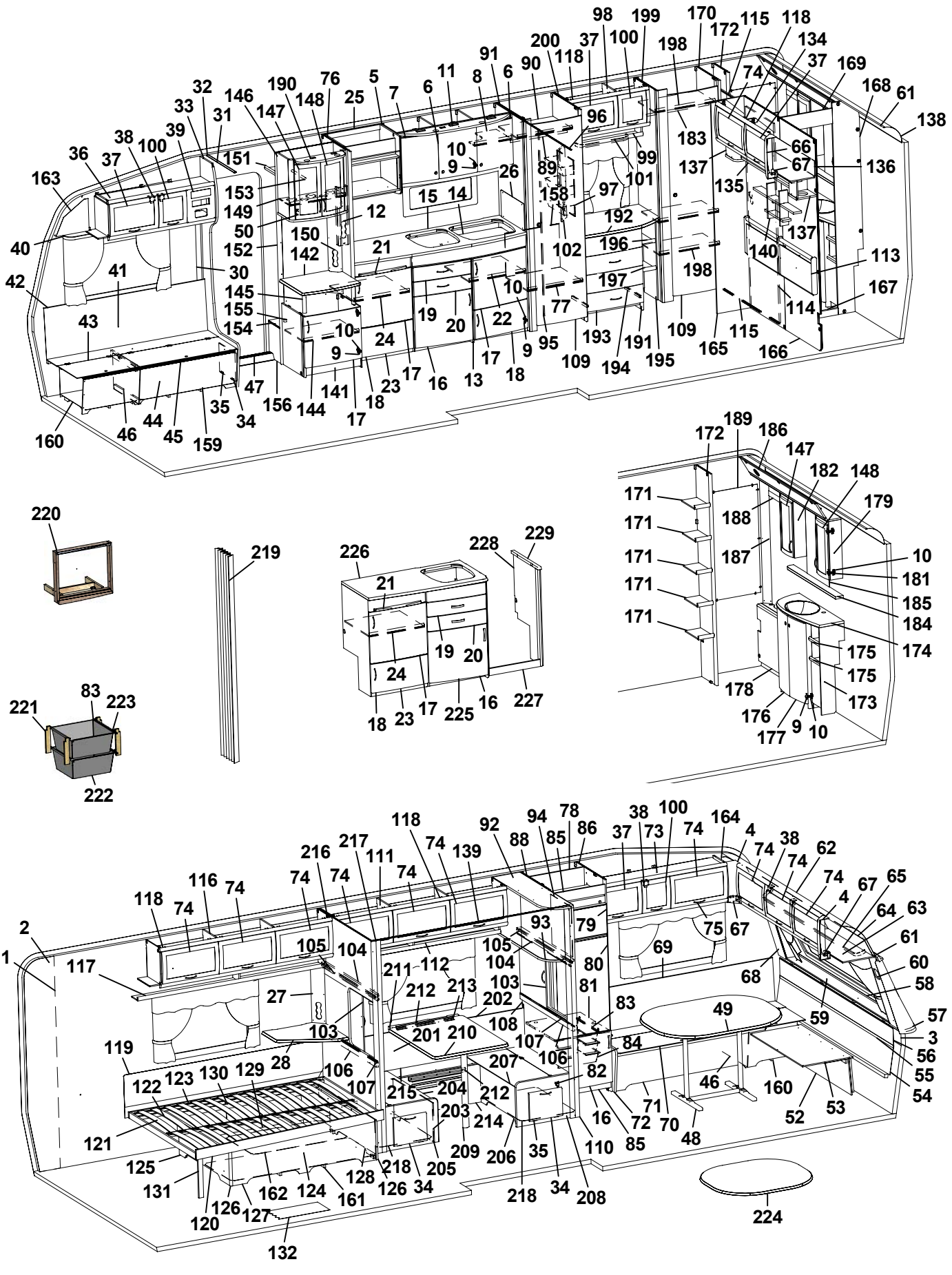
1 2 3 4 5 6 7 8 9 10 11 12 13 14 15 16 17 18 19 20 21 22 23 24 25 26 27 28 30 31 32 33 34 35 36 37 38 39 40 41 42 43 44 45 46 47 48 49 50 52 53 54 55 56 57 58 59 60 61 62 63 64 65 66 67 68 69 70 71 72 73 74 75 76 77 78 79 80 81 82 83 84 85 86 88 89 90 91 92 93 94 95 96 97 98 99 100 101 102 103 104 105 106 107 108 109 110 111 112 113 114 115 116 117 118 119 120 121 122 123 124 125 126 127 128 129 130 131 132 134 135 136 137 138 139 140 141 142 144 145 146 147 148 149 150 151 152 153 154 155 156 158 159 160 161 162 163 164 165 166 167 168 169 170 171 172 173 174 175 176 177 178 179 181 182 183 184 185 186 187 188 189 190 191 192 193 194 195 196 197 198 199 200 201 202 203 204 205 206 207 208 209 210 211 212 213 214 215 216 217 218 219 220 221 222 223 224 225 226 227 228 229

Pos Fig	Det. nr Part. No	Ingår Fitted	OBS!! Ange alltid årsmodell vid beställning av inredning Benämning	OBS!! Specify always year of model when ordering equipment Description
154	324272	x	Hylla insteg *	Shelf *
155	314897	x	Bussning plast Ø=29 mm	Bushing plastic
156	322328	x	Front hylla garderob	Front
158	326421	x	Täckskiva exp. kärl	Cover expansion vessel
159	324134	x	Luftspalt H-fram	Air gap R front
160	324138	x	Luftspalt fram	Air gap front
161	324938	x	Luftspalt sänglåda	Air gap bed box
162	326516	x	Luftspalt sänglåda	Air gap bed box
163	327193	x	Täckskiva gavel H	Cover R
164	327194	x	Täckskiva gavel V	Cover L
165	325277	x	Front vägg tvättrum	Front
166	325276	x	Vägg tvättrum	Wall
167	325358	x	Tröskel	Threshold
168	325356	x	Vägg tvättrum	Wall washroom
169	325357	x	Överbit tvättrum	Overlap washroom
170	325270	x	Vägg garderob H	Wall wardrobe R
171	325354	x	Hylla	Shelf
172	325274	x	Vägg garderob H	Wall wardrobe R
173	325355	x	Skåp tvättställ u. skiva	Cupboard washroom without board
174	325469	x	Skiva skåp tvättställ *	Board cupboard wash basin *
175	325465	x	Hylla	Shelf
176	325471	x	Lucka V	Door L
177	325470	x	Lucka H	Door R
178	325359	x	Front gavel bak	Front
179	325361	x	Skåp tvättrum H	Cupboard washroom R
181	315202	x	Gångjärn	Hinge
182	325362	x	Skåp tvättrum V	Cupboard washroom L
183	316197	x	Galgstång L=782	Clothes hanger L=782
184	325363	x	Hylla	Shelf
185	315999	x	Spegel 440x700x3	Mirror 440x700x3
186	325360	x	Ljusramp	Light holder
187	325490	x	Front hörn	Front
188	325841	x	List täck L=465	Cover strip L=465
189	313266	x	Spegel 475x995x3	Mirror
190	324027	x	Ljusramp barskåp	Light holder
191	323539	x	Byrå kpl. u. skiva	Chest of drawers without board
192	324081	x	Skiva byrå 790x549/423 *	Board *
193	323541	x	Låda byrå	Drawer
194	315215	x	Glidskena låda (säljes i par)	Slide bar (exp. in pair)
195	324082	x	Hylla vid byrå kpl.	Shelf cpl.
196	324084	x	Hylla övre	Shelf
197	323814	x	Hylla undre	Shelf
198	325329	x	Hylla	Shelf
199	325269	x	Vägg garderob V	Wall wardrobe L
200	326371	x	Vägg garderob H	Wall wardrobe R
201	320341	x	Värmespalt H-bak	Air gap R rear
202	860423	M	List kant U-gap ljusbrun	Strip, light brown
203	323681	x	Front bäddlåda V	Front bed box L
204	323673	x	Lock bäddlåda V	Cover bed box L
205	323677	x	Gavel bäddlåda bakre	Gable bed box rear
			M= Metervara T= Tillbehör	M= On the metre T= Accessory

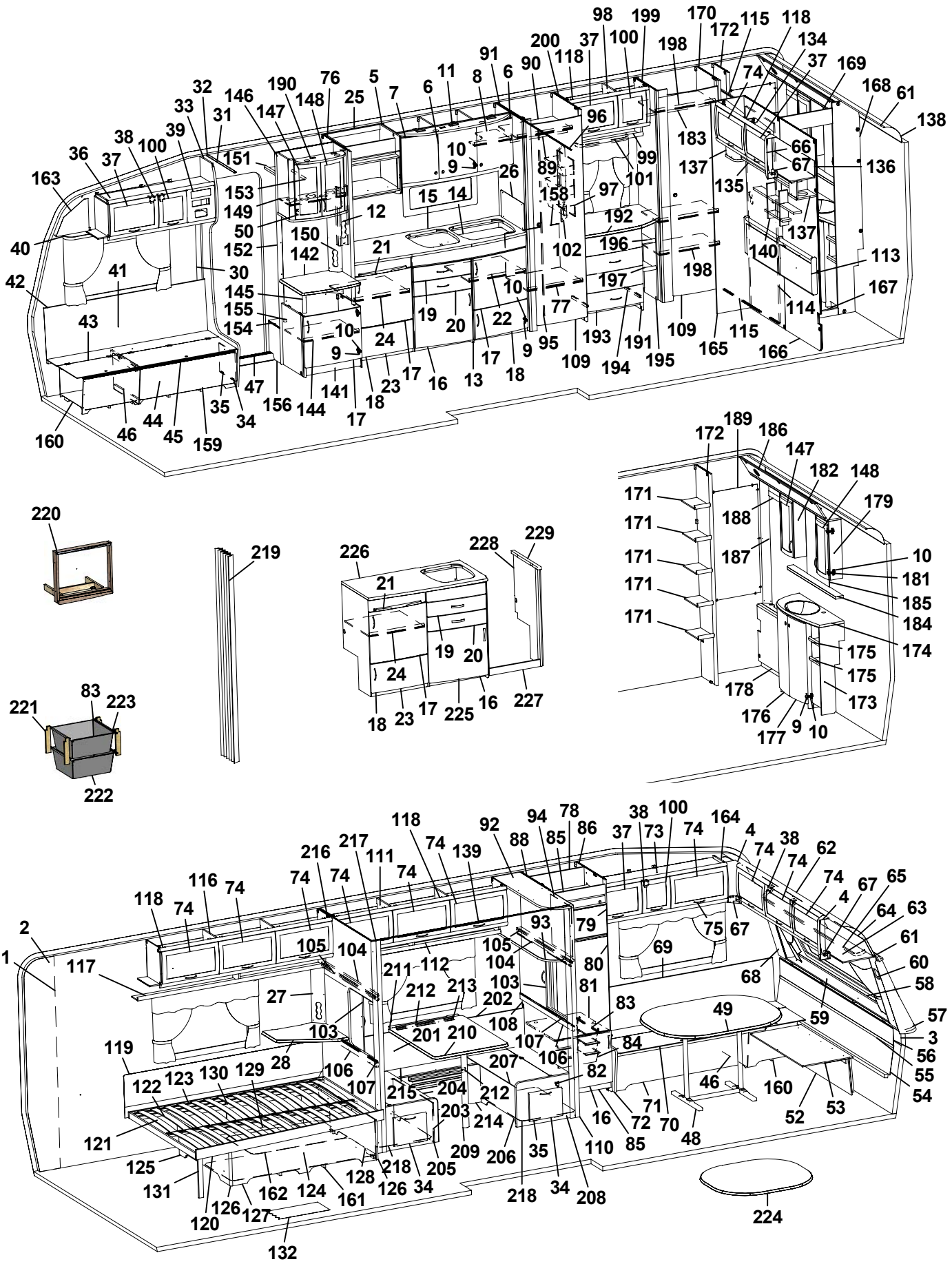
1 2 3 4 5 6 7 8 9 10 11 12 13 14 15 16 17 18 19 20 21 22 23 24 25 26 27 28 30 31 32 33 34 35 36 37 38 39 40 41 42 43 44 45 46 47 48 49 50 52 53 54 55 56 57 58 59 60 61 62 63 64 65 67 68 69 70 71 72 73 74 75 76 77 78 79 80 81 82 83 84 85 86 88 89 90 91 92 93 94 95 96 97 98 99 100 101 102 103 104 105 106 107 108 109 110 111 112 113 114 115 116 117 118 119 120 121 122 123 124 125 126 127 128 129 130 131 132 134 135 136 137 138 139 140 141 142 144 145 146 147 148 149 150 151 152 153 154 155 156 158 159 160 161 162 163 164 165 166 167 168 169 170 171 172 173 174 175 176 177 178 179 181 182 183 184 185 186 187 188 189 190 191 192 193 194 195 196 197 198 199 200 201 202 203 204 205 206 207 208 209 210 211 212 213 214 215 216 217 218 219 220 221 222 223 224 225 226 227 228 229

Pos Fig	Det. nr Part. No	Ingår Fitted	OBS!! Ange alltid årsmodell vid beställning av inredning Benämning	OBS!! Specify always year of model when ordering equipment Description
206	323679	x	Front bäddlåda H	Front bed box R
207	323674	x	Lock bäddlåda H	Cover bed box R
208	323675	x	Gavel bäddlåda främre	Gable bed box front
209	320711	x	Bordsben fällbart H=730	Table leg H=730
210	323226	x	Bordsskiva 740x940 *	Table top 740x940 *
--	324275	T	Bordsskiva 750x750 *	Table top 750x750 *
211	312314	x	Fästregel bord	Bracket
212	300108	x	List bord väggdel L550	List wall
213	300420	x	List upphäng bordsdel L550	List board
214	320765	x	Front bäddlåda	Front bed box
215	320775	x	Lock front bäddlåda 1930x209	Cover front bed box
216	321865	x	Vägg bakre	Wall rear
217	371189	x	Stolpe utskjut	Support bar
218	322110	x	Luftspalt M-grupp 785x535	Air gap M-group 785x535
219	315216	T	Vikdörr 1900x1500	Folding door
220	324041	T	Monteringssats ugn kpl.	Mounting kit cpl.
221	320514	T	List, backskenor	List
222	310326	T	Trådback vit 427x427x185	Tray 427x427x185
223	316276	T	Utdragsstopp trådback	Extension stop, tray
224	323222	T	Bordsskiva 940x1026 *	Table top 940x1026 *
225	327271	T	Diskbänk kpl. u. skiva	Kitchen sink cpl. without board
226	327411	T	Skiva diskbänk	Board
227	327243	T	Front	Front
228	327268	T	Gavel H	Gable R
229	327415	T	Passbit	Fitting piece
			* = Ange laminat A, B eller C vid beställning. A = Laminat ARPA 3124 gråprickig B = Laminat ARPA 2571 ljus C = Laminat ARPA 2578 silvergrå	* = Specify laminate A, B or C in order. A = Laminate ARPA 3124 grey spotted B = Laminate ARPA 2571 light C = Laminate ARPA 2578 silver-grey
			Dyntyger, gardiner m.m. (se tyger)	Cushion textilies, curtains etc. (see textiles
			M= Metervara T= Tillbehör	M= On the metre T= Accessory

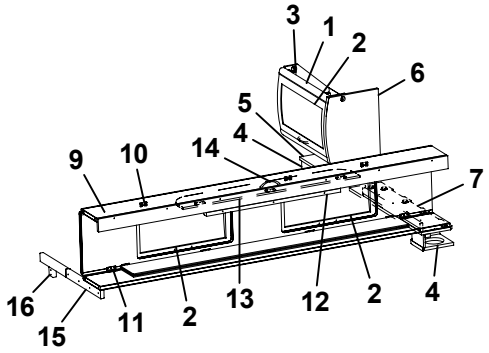

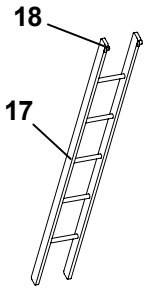

Bred M-grupp
Broad M-group

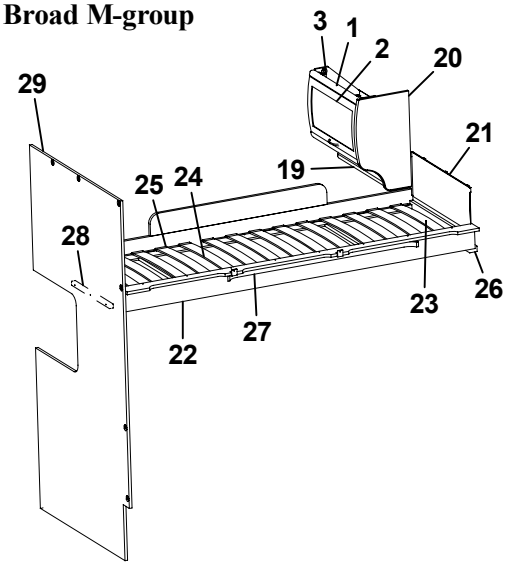

Smal M-grupp
Narrow M-group

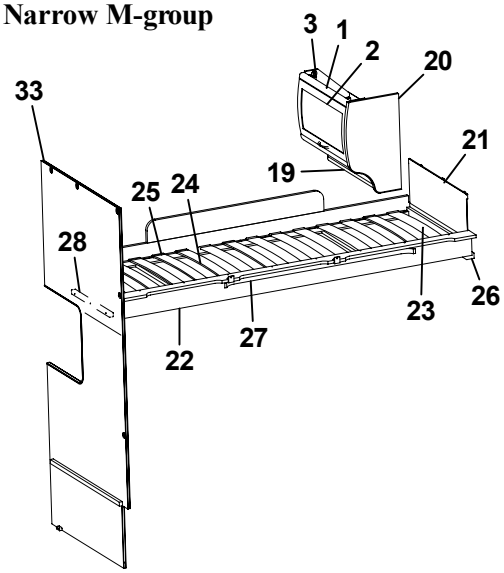

Bred M-grupp
Broad M-group

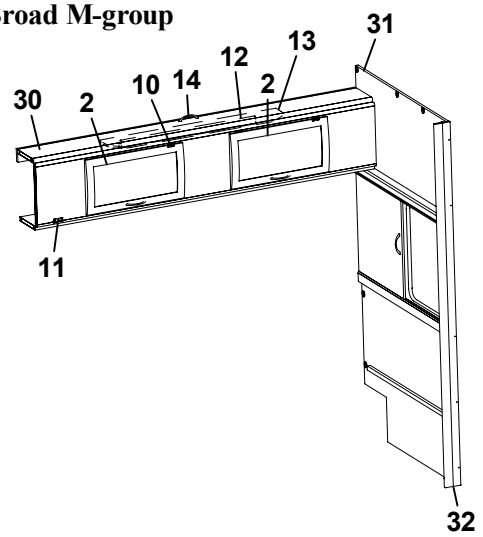

Smal M-grupp
Narrow M-group

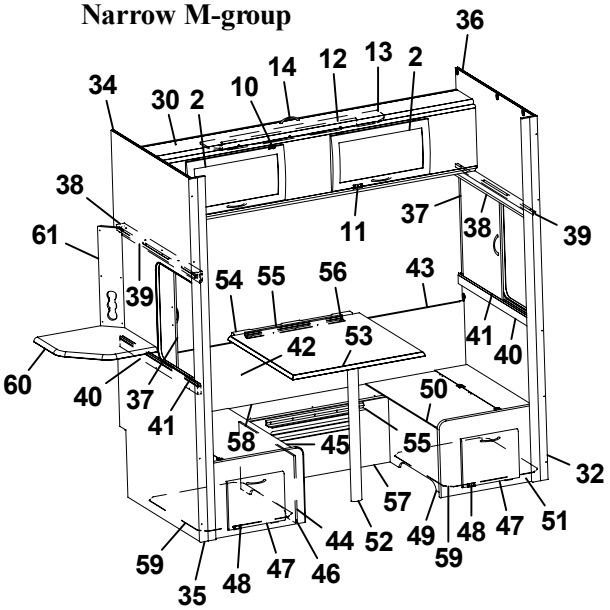

Pos Fig	Det. nr Part. No	Ingår Fitted	OBS!! Ange alltid årsmodell vid beställning av inredning Benämning	OBS!! Specify always year of model when ordering equipment Description
1	323884	x	Skåp gavel bak L560	Cupboard gable L560
2	323000	x	Lucka	Door
3	315194	x	Gångjärn	Hinge
4	324111	x	Högtalarlåda	Box loudspeaker
5	325737	x	Hylla gavel bak 560x180	Shelf gable rear 560x180
6	325736	x	Gavel rundad	Gable
7	324051	x	Hylla gavel bak V 835x180	Shelf gable rear L 835x180
9	323817	x	Överbäddskåp L1980	Upper bed L1980
10	860402	x	Gångjärn	Hinge
11	860405	x	Gångjärn	Hinge
12	312233	x	Regel låsning	Lock bar
13	323846	x	Rasskydd ö-bäddskåp	Protective plate
14	316428	x	Handtag	Handle
15	312713	x	Bärregel (vikbar)	Bearing rail
16	312726	x	Kloss bärregel	Block bearing rail
17	312613	T	Stege ö-bäddsskåp 201x1800 kpl.	Ladder upper bed 201x1800 cpl.
18	860426	T	Krok t. stege	Hook for ladder
19	323888	x	Hyllpaket	Shelf
20	326241	x	Gavel rundad	Gable
21	321209	x	Värmespalt gavel	Air gap gable
22	323797	x	Sängram vån.säng V u. ribbotten	Bed bottom L without laths
23	325430	x	Ribbotten kpl.	Laths bottom cpl.
24	311985	x	Ribba sängbotten L=718 B=63	Lath bed bottom L=718 B=63
25	312046	x	Band t. ribbotten	Band for laths bottom
26	324117	x	Bärregel	Bearing rail
27	316043	x	Skena gardin L1080	Curtain rod L1080
28	312436	x	Bärregel L=440	Bearing rail L=440
29	324297	x	Vägg bakre	Wall rear
30	324155	x	Överbäddskåp L1920	Upper bed L1920
31	326493	x	Vägg främre	Wall front
32	371193	x	Stolpe utskjut	Support bar
33	371505	x	Vägg bakre	Wall rear
34	321856	x	Vägg bakre	Wall rear
35	371189	x	Stolpe utskjut	Support bar
36	326995	x	Vägg främre	Wall front
37	321956	x	Skjutlucka 450x596	Sliding lid 450x596
38	320941	x	Kornisch vägg L=900	Cornice wall L=900
39	314905	x	Skena övre skjutl. L900 borrad	Slide bar upper
40	321960	x	Regel skjutlucka 20x45x898	Latch sliding lid 20x45x900
41	314907	x	Skena nedre skjutl. L=900	Slide bar lower L=900
42	320341	x	Värmespalt H-bak	Air gap R rear
43	860423	x	List kant U-gap ljusbrun	Strip, light brown
44	324608	x	Front bäddlåda V	Front bed box L
45	324610	x	Lock bäddlåda V	Cover bed box L
46	323677	x	Gavel bäddlåda bakre	Gable bed box rear
47	320005	x	Lucka	Door
48	312589	x	Gångjärn	Hinge
49	324607	x	Front bäddlåda H	Front bed box R
50	324609	x	Lock bäddlåda H	Cover bed box R
51	323675	x	Gavel bäddlåda främre	Gable bed box front
			T= Tillbehör	T= Accessory

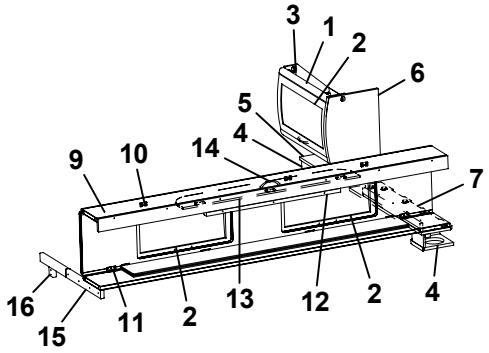

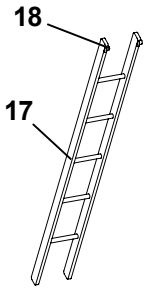

Bred M-grupp
Broad M-group

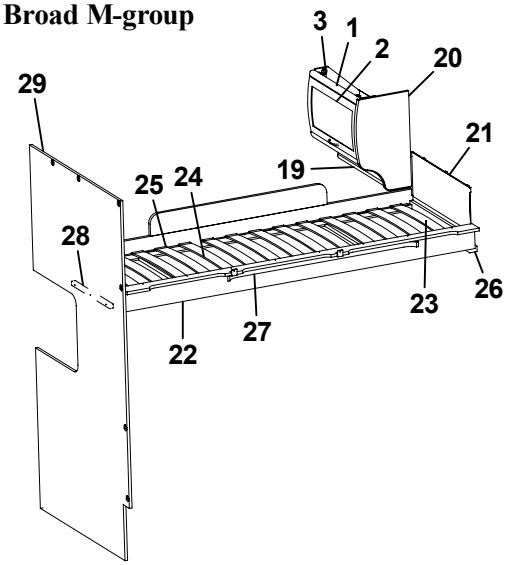

Smal M-grupp
Narrow M-group

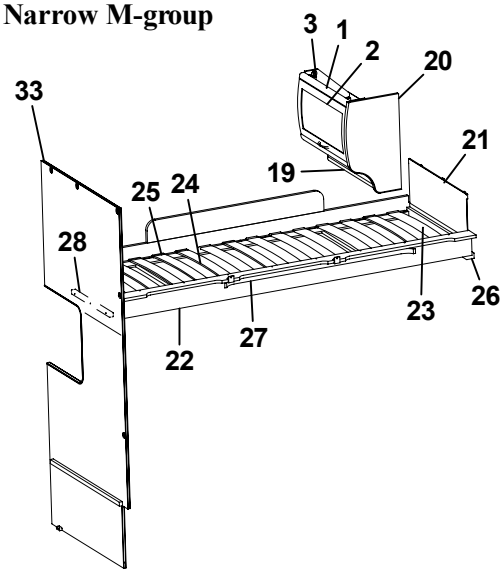

Bred M-grupp
Broad M-group

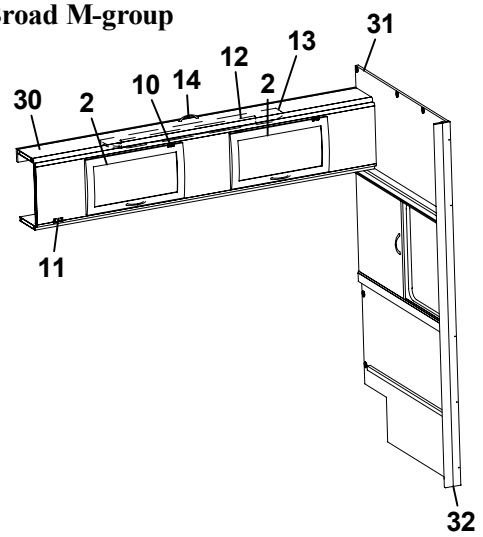

Smal M-grupp
Narrow M-group

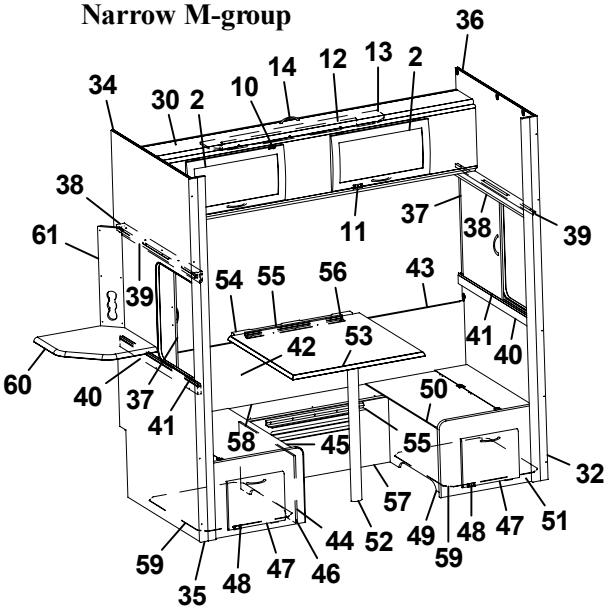

Pos Fig	Det. nr Part. No	Ingår Fitted	**OBS!!** Ange alltid årsmodell vid beställning av inredning Benämning	**OBS!!** Specify always year of model when ordering equipment Description
52	320711	x	Bordsben fällbart H=730	Table leg H=730
53	324275	x	Bordsskiva 750x750 *	Table top 750x750 *
54	312314	x	Fästregel bord	Bracket
55	300108	x	List bord väggdel L550	List wall
56	300420	x	List upphäng bordsdel L550	List board
57	320765	x	Front bäddlåda	Front bed box
58	320775	x	Lock front bäddlåda 1930x209	Cover front bed box
59	320940	x	Luftspalt M-grupp 638x535	Air gap M-group 638x535
60	324300	x	Skiva TV-hylla 470x470 *	Board 470x470 *
61	321501	x	Front el-uttag 130x533	Front outlet 130x533
			* = Ange laminat A, B eller C vid beställning. A = Laminat ARPA 3124 gråprickig B = Laminat ARPA 2571 ljus C = Laminat ARPA 2578 silvergrå	* = Specify laminate A, B or C in order. A = Laminate ARPA 3124 grey spotted B = Laminate ARPA 2571 light C = Laminate ARPA 2578 silver-grey
			T= Tillbehör	T= Accessory

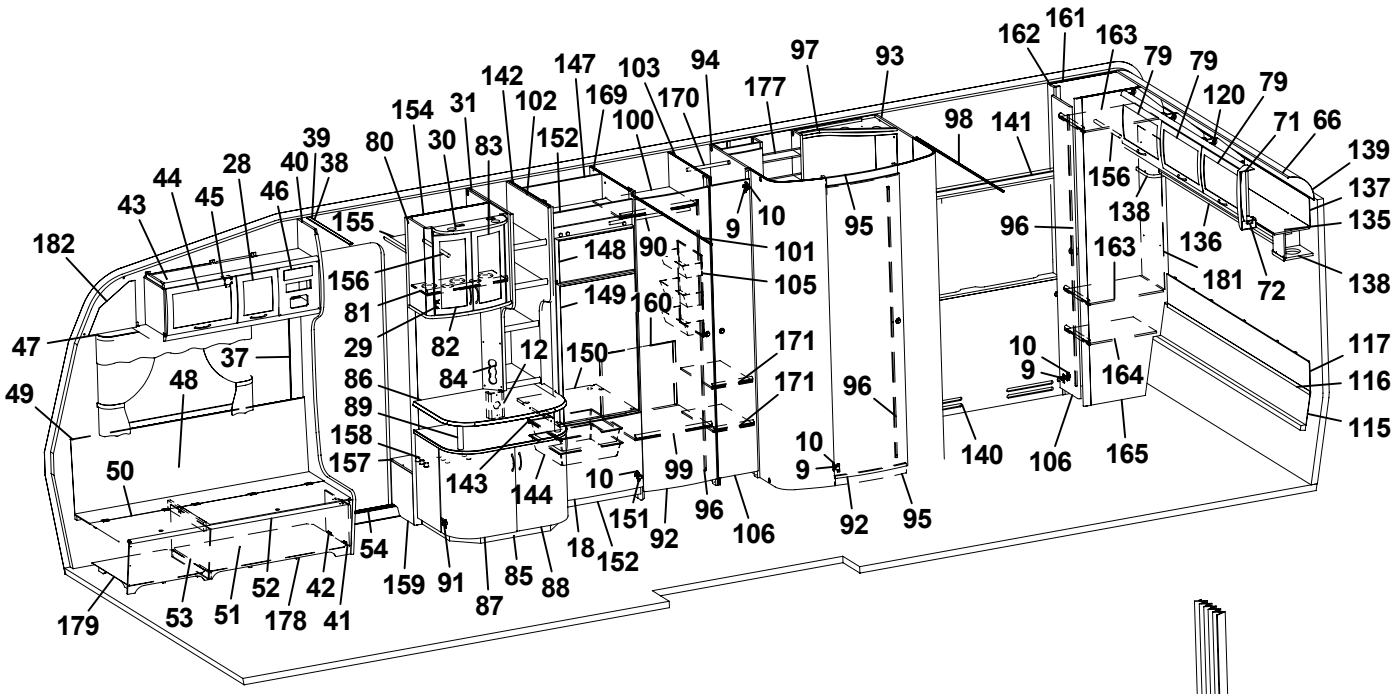
182 47 49 50 179 53 51 178 52 42 41 54 159 157 158 89 86 29 81 156 155 43 44 45 28 46 40 39 38 80 30 31 154 142 83 102 152 147 169 103 100 170 94 177 97 93 98 141 162 161 163 79 79 120 79 71 66 139 137 135 138 72 181 136 156 138 163 96 9 10 95 148 90 101 105 149 160 150 12 84 82 37 48 143 144 10 99 96 106 92 95 171 171 10 9 96 140 106 165 164 10 9 117 116 115 18 152 151 92 85 87 88 91

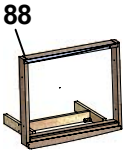
188

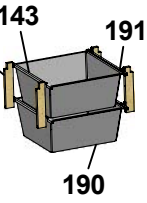
189 143 191 190

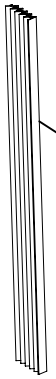
187

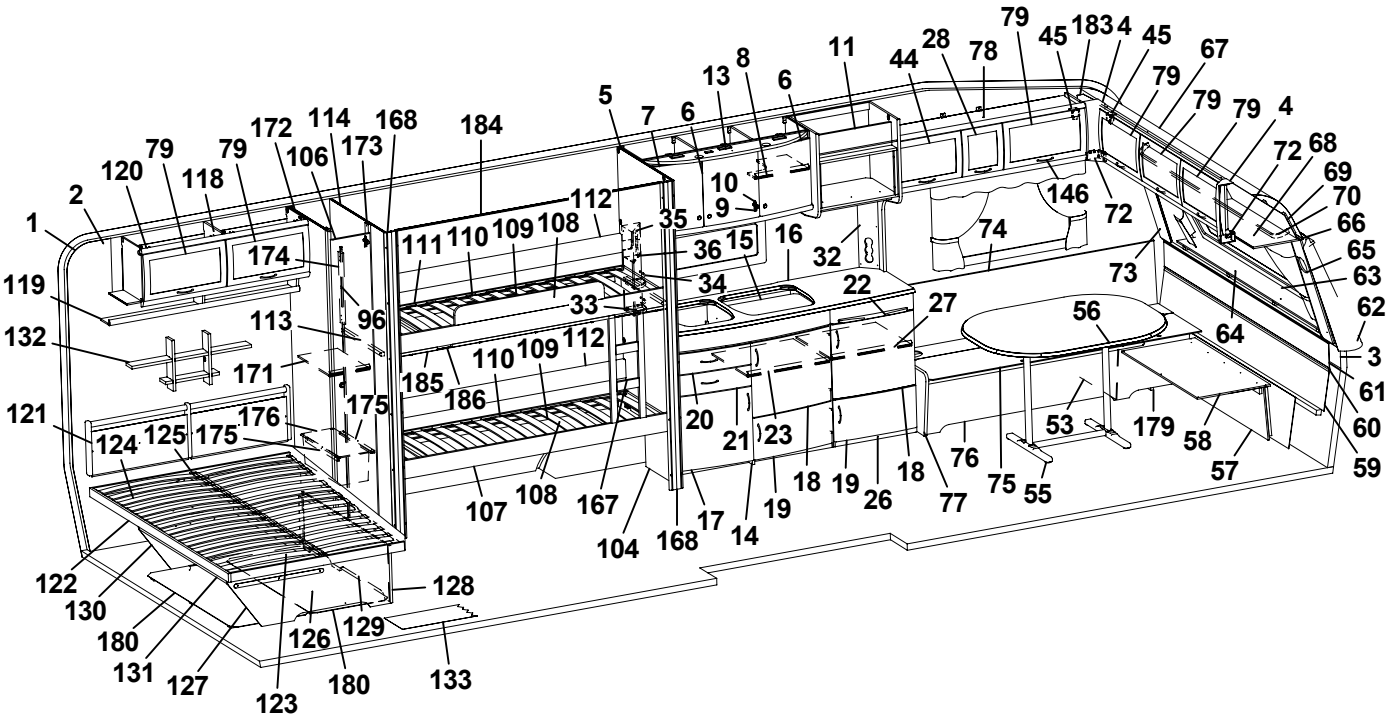
1 2 120 79 118 79 172 106 114 173 168 184 5 7 6 13 8 6 11 44 28 78 79 45 183 4 45 67 79 79 79 4 72 68 69 70 66 65 63 62 3 61 60 59 146 72 74 73 64 56 27 22 32 16 15 36 35 10 9 34 33 112 110 109 108 111 110 109 112 185 186 175 176 125 175 124 121 119 132 171 113 96 174 122 130 180 131 127 123 180 126 129 128 133 107 108 167 104 168 17 14 19 20 21 23 18 19 26 18 77 76 75 55 53 179 58 57

Pos Fig	Det. nr Part. No	Ingår Fitted	OBS!! Ange alltid årsmodell vid beställning av inredning Benämning	OBS!! Specify always year of model when ordering equipment Description
1	316707	M	Tapet vägg/tak	Wall paper
2	316021	M	Tejp tapet 20 mm	Tape, wall paper 20 mm
3	316022	M	Tejp tapet 60 mm	Tape, wall paper 60 mm
4	504668	x	Belysning hörn 2x5 W plast	Illumination corner 2x5 W plastic
5	323403	x	Skåp kök L1120 kpl.	Cupboard kitchen L1120 cpl.
6	323021	x	Lucka H 368x420	Door R 368x420
7	323020	x	Lucka V 368x420	Door L 368x420
8	323092	x	Hylla	Shelf
9	311917	x	Gångjärn	Hinge
10	312588	x	Platta gångjärn	Plate hinge
11	322169	x	Hylla mikrovågsugn	Shelf microwave oven
12	326256	x	Front el-uttag	Front outlet
13	323401	x	Ljusramp köksskåp	Light holder
14	323522	x	Diskbänk kpl. u. skiva	Kitchen sink cpl. without board
15	401328	x	Plåt under spis	Plate cover under fireplace
16	323171	x	Skiva diskbänk *	Board *
17	323504	x	Lucka V 550x470	Door L 550x470
18	323503	x	Lucka H 550x470	Door R 550x470
19	323510	x	Lucka H 550x265	Door R 550x265
20	323505	x	Låda diskbänk kpl.	Drawer cpl.
21	323506	x	Låda diskbänk kpl.	Drawer cpl.
22	323411	x	Skärbräda	Cutting board
23	320460	x	Hylla övre	Shelf upper
26	324149	x	Utskjut diskbänk	Projection kitchen sink
27	321363	x	Hylla	Shelf
28	323001	x	Lucka	Door
29	316037	x	Gångjärn	Hinge
30	324027	x	Ljusramp barskåp	Light holder
31	326925	x	Rygg garderob	Wardrobe back
32	321501	x	Front el-uttag 130x533	Front outlet 130x533
33	320312	x	Kryddhylla	Spice shelf
34	314352	x	Rasskydd al. rör L=210	Pipe al. L=210
35	320626	x	Front el-uttag	Front outlet
36	320627	x	Skiva täck	Sheet cover
37	504400	x	List täck el-kabel B=44 L=2000	Cover strip B=44 L=2000
38	316270	x	List snäpp undre L2379	List under L2379
39	316268	x	List snäpp övre L2379	List upper L2379
40	324723	x	Stolpe först. L1948 kpl. m. lucka	Support bar cpl. with door
41	320005	x	Lucka	Door
42	312589	x	Gångjärn	Hinge
43	325615	x	Skåp övre elc.	Cupboard upper
44	323002	x	Lucka	Door
45	860406	x	Gångjärn	Hinge
46	325495	x	Täckfront radio	Cover radio
47	316042	x	Skena gardin L1020	Curtain rod L1020
48	325767	x	Värmespalt H fram	Air gap R.F.
49	860423	M	List kant U-gap ljusbrun	Strip, light brown
50	323446	x	Lock bäddlåda H F	Cover bed box R.F.
51	323445	x	Front bäddlåda H F (utan lastlucka)	Front bed box R.F. (without loading hatch)
--	324424	T	Front bäddlåda H F (med lastlucka)	Front bed box R.F. (with loading hatch)
			M= Metervara T= Tillbehör	M= On the metre T= Accessory

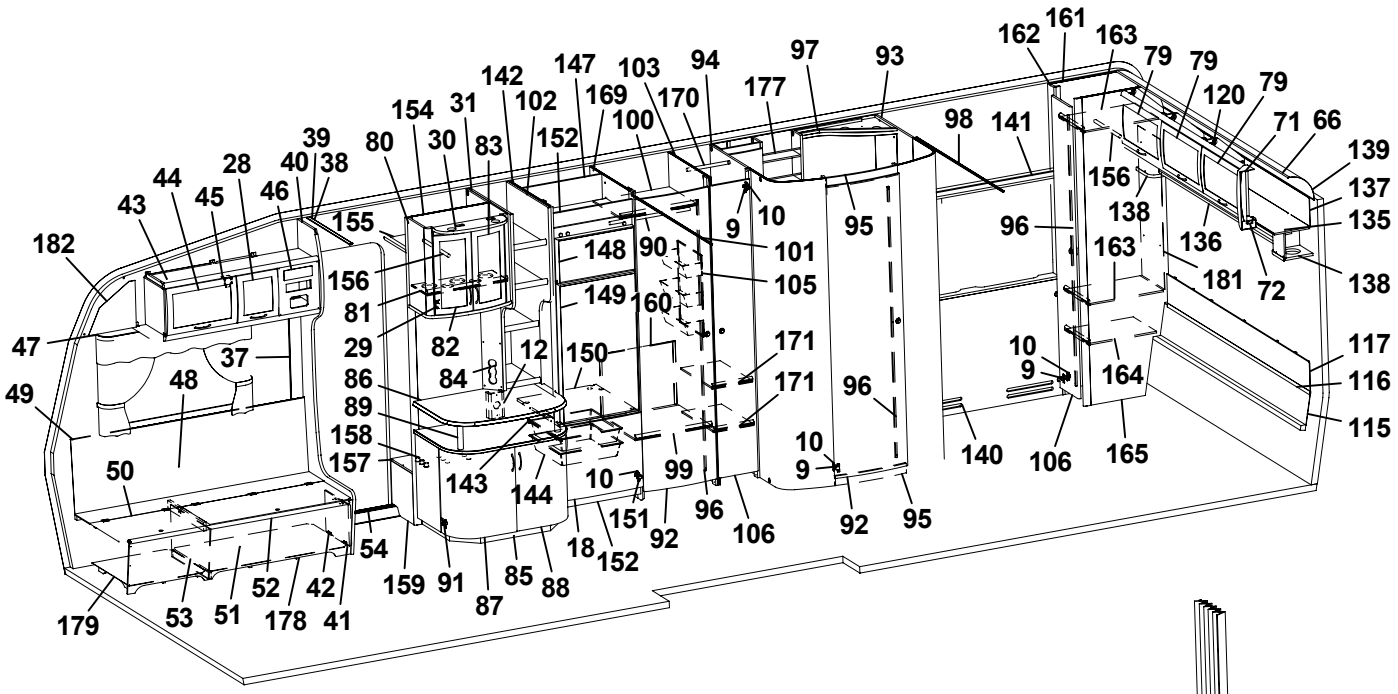
182 47 49 50 179 53 51 178 52 42 41 54 159 157 158 89 86 81 156 155 43 44 45 28 46 40 39 38 37 48 29 80 30 154 31 83 142 102 152 147 169 148 149 84 82 12 150 143 144 87 91 85 88 18 152 151 92 10 99 96 106 177 103 100 170 94 9 10 101 105 160 171 171 97 95 93 98 96 140 10 9 92 95 162 161 163 141 156 138 163 164 106 165 79 79 79 120 79 71 66 139 137 135 136 181 72 138 117 116 115 10 9

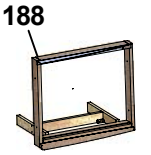
188

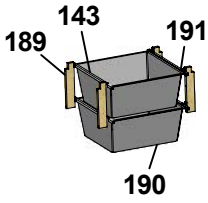
189 143 191 190

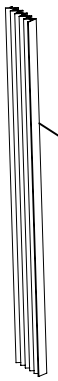
187

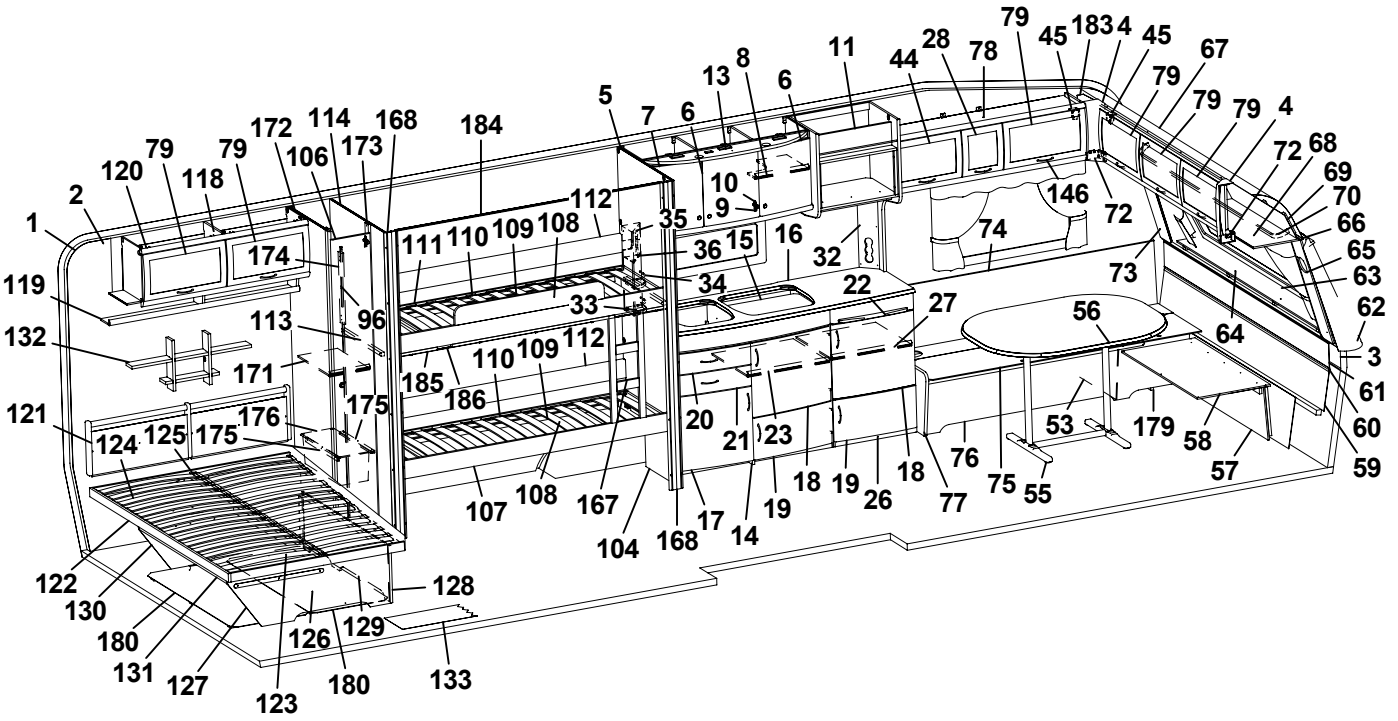
1 2 120 79 118 79 174 119 132 171 121 124 125 175 176 122 130 180 131 127 123 180 126 129 128 133 172 114 168 106 173 184 111 110 109 108 112 113 96 185 186 110 109 112 175 107 108 167 104 168 17 14 19 20 21 23 18 19 26 18 77 76 75 55 5 7 6 13 8 6 11 44 28 78 79 45 183 4 45 67 79 79 79 4 72 68 69 70 66 65 63 62 3 61 60 59 10 9 35 36 15 16 32 74 34 22 33 27 146 72 73 56 64 53 179 58 57 10 9

Pos Fig	Det. nr Part. No	Ingår Fitted	OBS!! Ange alltid årsmodell vid beställning av inredning Benämning	OBS!! Specify always year of model when ordering equipment Description
52	860562	x	List bädd	List bed
53	312825	x	Stöd bäddlåda HF	Support bed box
54	314687	x	Tröskel aluminium L=850	Threshold aluminium L=850
55	316012	x	Bordsstativ	Table stand
56	323220	x	Bordsskiva 940x1200 *	Table top 940x1200 *
57	323180	x	Front bäddlåda gavel (2 st när lastl. mont.)	Front bed box gable (2 pcs in loading hatch)
58	323205	x	Skiva rundsittgrupp	Sheet seat
59	323203	x	Värmespalt nedre gavel fram	Air gap under
60	314287	x	List plast L=2270	List plastic L=2270
61	323200	x	Värmespalt övre gavel fram	Air gap upper
62	323128	x	Hylla front L2444	Shelf front L2444
63	860593	x	Raskant plast L=2600	Cantlist shelf front L=2600
64	324022	x	Luftspalt fronthylla	Air gap shelf front
65	323270	x	Front högtalare H	Front loudspeaker R
66	313884	x	List plast radie L=2379	List L=2379
67	316005	x	Skiva plast 295x2363x1	Plastic sheet
68	323044	x	Skåp gavel fram L=2365	Cupboard L=2365
69	323059	x	Skiva skåp 2345x180	Sheet 2345x180
70	316044	x	Skena gardin L1920	Curtain rod L1920
71	316115	x	Hörn inredning	Corner
72	324321	x	Täckvinkel hörn inredning	Cover for corner
73	326784	x	Front högtalare V	Front loudspeaker L
74	325771	x	Värmespalt V fram	Air gap L.F.
75	323633	x	Lock bäddlåda V F	Cover bed box L.F
76	323634	x	Front bäddlåda V F (utan lastlucka)	Front bed box L.F. (without loading hatch)
--	324428	T	Front bäddlåda V F (med lastlucka)	Front bed box L.F. (with loading hatch)
77	323449	x	Gavel bäddlåda V F	Gable bed box L.F
78	323495	x	Skåp övre L1408	Cupboard upper L1408
79	323000	x	Lucka	Door
80	325679	x	Skåp bar kpl.	Coctail cabinet cpl.
81	323723	x	Hylla	Shelf
82	323426	x	Lucka V 236x500	Door L 236x500
83	325364	x	Lucka H 236x500	Door R 236x500
84	323440	x	Front el-uttag	Front outlet
85	323558	x	TV-bänk kpl. u. skiva	TV-bench cpl. without board
86	323228	x	Skiva TV-bänk 830x580 *	Board *
87	321380	x	Lucka V 403x536	Door L 403x536
88	321379	x	Lucka H 403x536	Door R 403x536
89	323559	x	Rundstav L=170	Round staff L=170
90	316197	x	Galgstång L=782	Clothes hanger L=782
91	314663	x	Gångjärn	Hinge
92	321518	x	Dörr 490x1850	Door 490x1850
93	325857	x	Vägg tvättrum H	Wall
94	325855	x	Vägg tvättrum V	Wall washroom
95	324311	x	Tröskel/överbit	Treshold/overlap
96	314523	x	Rätningslist dörr L=1715	List L=1715
97	325686	x	Ljusramp tvättrum	Light holder
98	314917	x	Skena draperi L=1190	Drapery rail L=1190
99	327005	x	Hylla garderob	Shelf
100	327002	x	Hylla övre	Shelf
			M= Metervara T= Tillbehör	M= On the metre T= Accessory

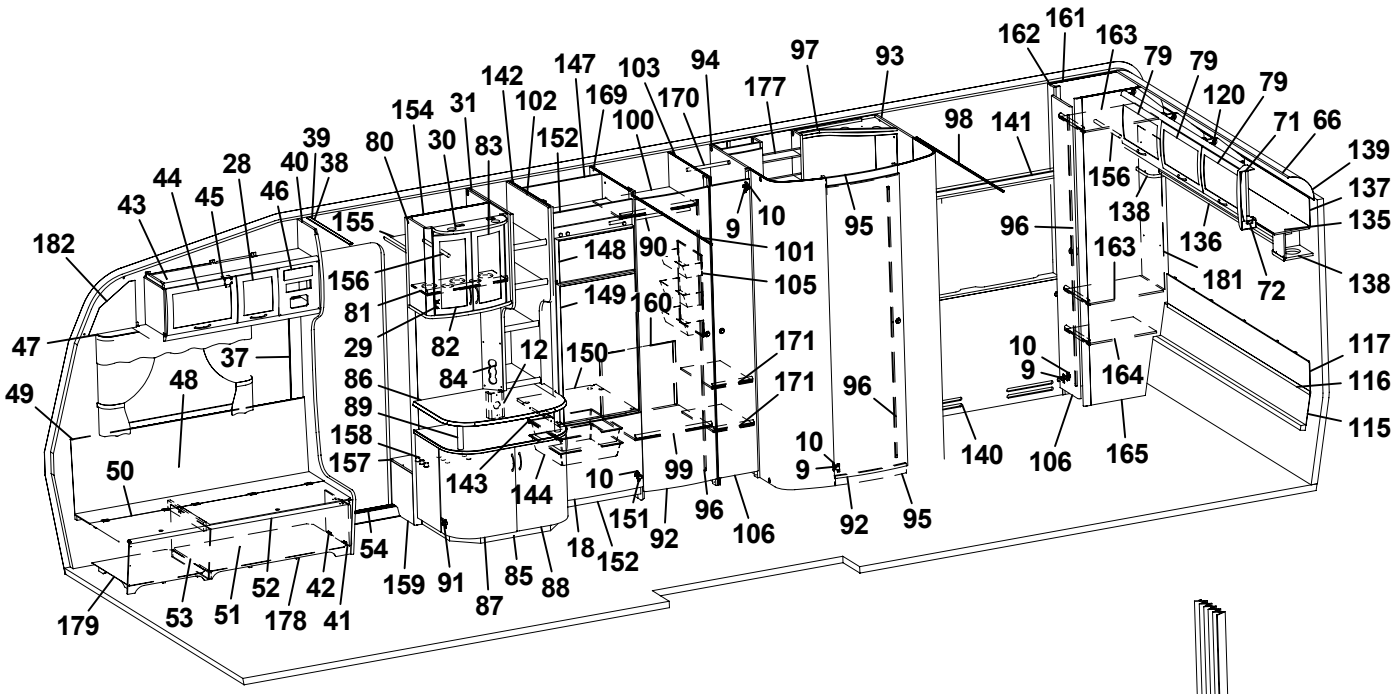
182 47 49 50 179 53 51 178 52 42 41 54 159 157 158 89 86 29 81 156 155 43 44 45 28 46 40 39 38 80 30 31 154 142 83 102 152 147 169 148 149 150 12 84 82 37 48 143 144 91 87 85 88 18 152 151 92 10 99 96 106 9 10 95 177 97 94 103 170 100 90 101 105 160 171 171 93 98 141 96 140 106 165 164 10 9 163 181 72 136 138 156 162 161 163 79 79 120 79 71 66 139 137 135 138 117 116 115

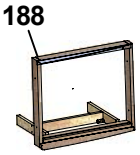
188

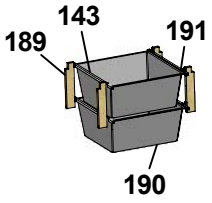
189 143 191 190

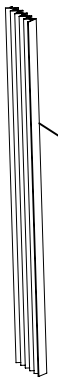
187

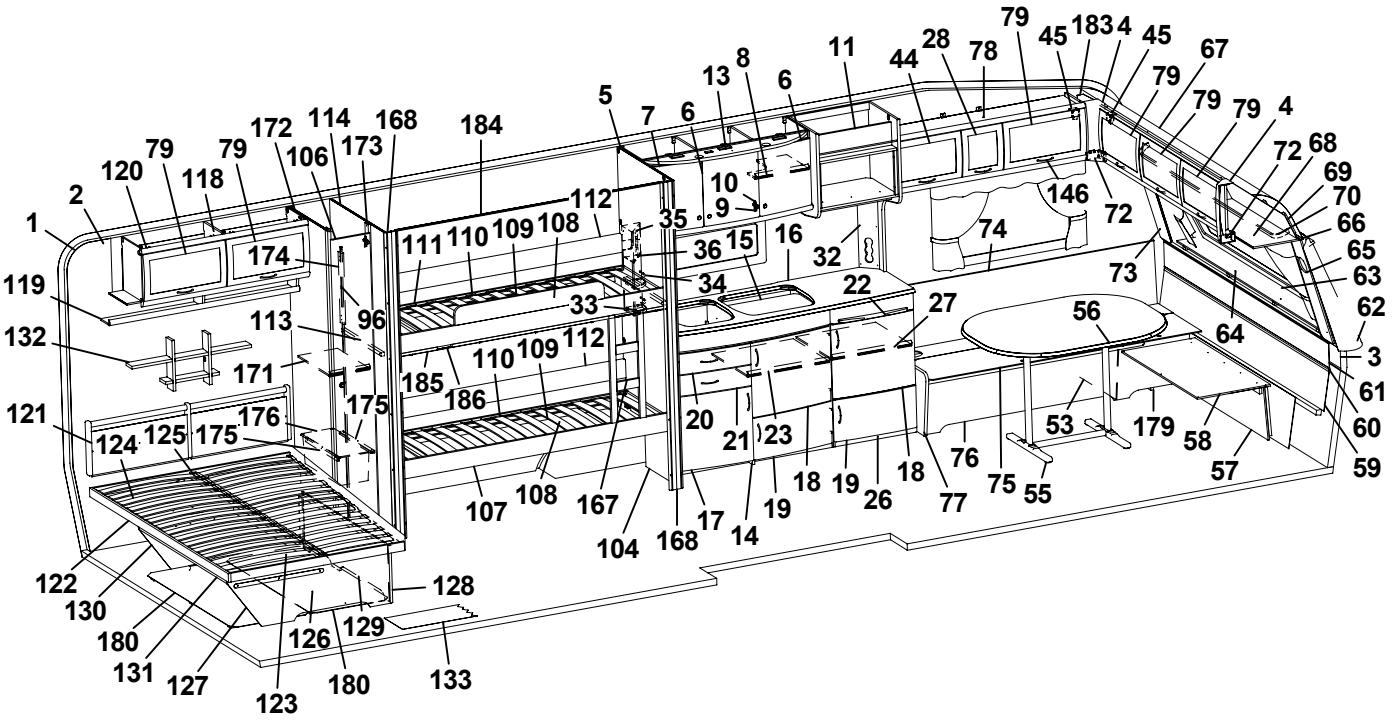
1 2 120 79 118 79 174 119 132 171 121 124 125 175 176 122 130 180 131 127 123 180 126 129 128 133 172 114 168 106 173 184 111 110 109 108 112 113 96 185 186 110 109 112 175 107 108 167 104 168 17 14 19 20 21 23 18 19 26 18 77 76 75 55 5 7 6 13 8 6 11 44 28 78 79 45 183 4 45 67 79 79 79 4 72 68 69 70 66 65 63 62 3 61 60 59 57 58 179 53 56 64 73 74 146 72 10 9 35 36 15 16 32 22 34 33 27

Pos Fig	Det. nr Part. No	Ingår Fitted	OBS!! Ange alltid årsmodell vid beställning av inredning Benämning	OBS!! Specify always year of model when ordering equipment Description
101	314917	x	Skena draperi L=1190	Drapery rail L=1190
102	326929	x	Hylla vid TV-bänk kpl.	Shelf cpl.
103	325859	x	Vägg garderob	Wall wardrobe
104	324482	x	Vägg H	Wall R
105	312162	x	Korg garderob 330x140x520	Basket
106	324080	x	Dörr 260x1850	Door 260x1850
107	324484	x	Sängram nedre fällbar	Bed bottom without laths
108	325433	x	Ribbotten kpl.	Laths bottom cpl.
109	311985	x	Ribba sängbotten L=718 B=63	Lath bed bottom
110	312046	x	Band t. ribbotten	Band for laths bottom
111	324481	x	Sängram fast övre	Bed bottom upper without laths
112	321919	x	Värmespalt H-bak	Air gap R rear
113	167308	x	Bärregel 22x22x540	Bearing rail
114	324483	x	Vägg V	Wall L
115	323293	x	Värmespalt nedre gavel bak	Air gap under
116	314287	x	List plast L=2270	List plastic L=2270
117	324492	x	Värmespalt övre gavel bak	Air gap upper
118	324043	x	Skåp övre L1114	Cupboard
119	324046	x	Hyllpaket	Shelf
120	315194	x	Gångjärn	Hinge
121	325742	x	Värmespalt gavel bak	Air gap
122	314501	x	Sängram u. ribbotten	Bed bottom without laths
123	325340	x	Ribbotten kpl.	Laths bottom cpl.
124	311985	x	Ribba sängbotten L=718 B=63	Lath bed bottom L=718 B=63
125	312046	x	Band t. ribbotten	Band for laths bottom
126	325478	x	Sänglåda kpl.	Bed box cpl.
127	320981	x	Gavel säng V	Gable bed L
128	860590	x	List hörn L=2500	Corner strip L=2500
129	320374	x	Front säng	Front bed
130	320979	x	Gavel säng H	Gable bed R
131	312861	x	List 17,5x55x1200	Wood lath pine 17,5x55x1200
132	325741	x	Hylla gavel	Shelf
133	314708	M	Matta golv	Carpet floor
135	324312	x	Skåp gavel bak	Cupboard
136	324317	x	Hyllpaket	Shelf
137	324318	x	Skiva	Board
138	323047	x	Högtalarlåda	Box loudspeaker
139	316005	x	Skiva plast 295x2363x1	Plastic sheet
140	320994	x	Front	Air gap
141	320997	x	Hylla	Shelf
142	326988	x	Vägg kyl V	Wall refrigerator L
143	312712	x	Glidlist trådback (säljes i par)	Sliding strip tray (pair)
144	310325	x	Trådback vit 427x427x85	Tray 427x427x85
146	316428	x	Handtag	Handle
147	371558	x	Bakstycke stopp kyl	Back cupboard
148	324828	x	Skiva frys	Sheet freezer
149	324829	x	Skiva kyl	Sheet refrigerator
150	371556	x	Hylla under kyl	Shelf under refrigerator
151	316799	x	Gångjärn	Hinge
152	326133	x	Front skåp under kyl	Front cupboard
			M= Metervara T= Tillbehör	M= On the metre T= Accessory

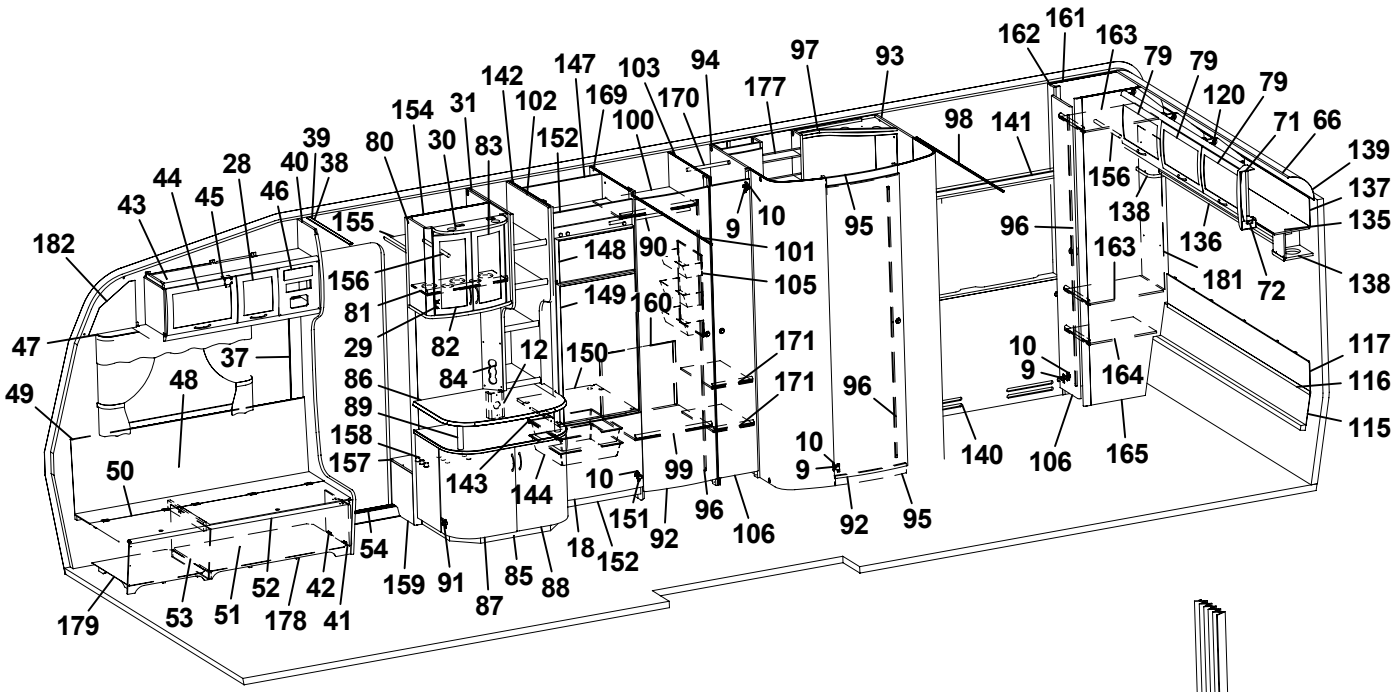
182 43 44 45 28 46 40 39 38 80 30 154 31 142 102 147 152 169 103 100 170 94 177 97 93 162 161 163 79 79 120 79 71 66 139 137 135 138 98 141 156 138 136 181 72 96 163 155 148 90 9 10 101 105 95 156 81 149 160 29 82 12 150 171 171 47 37 48 86 84 89 158 157 143 144 10 99 96 106 92 95 10 9 140 106 165 10 9 164 96 117 116 115 49 50 54 159 91 87 85 88 18 152 151 92 179 53 51 178 52 42 41

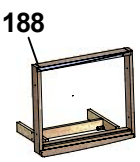
188

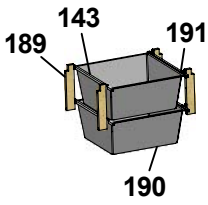
189 143 191 190

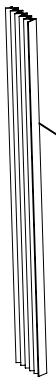
187

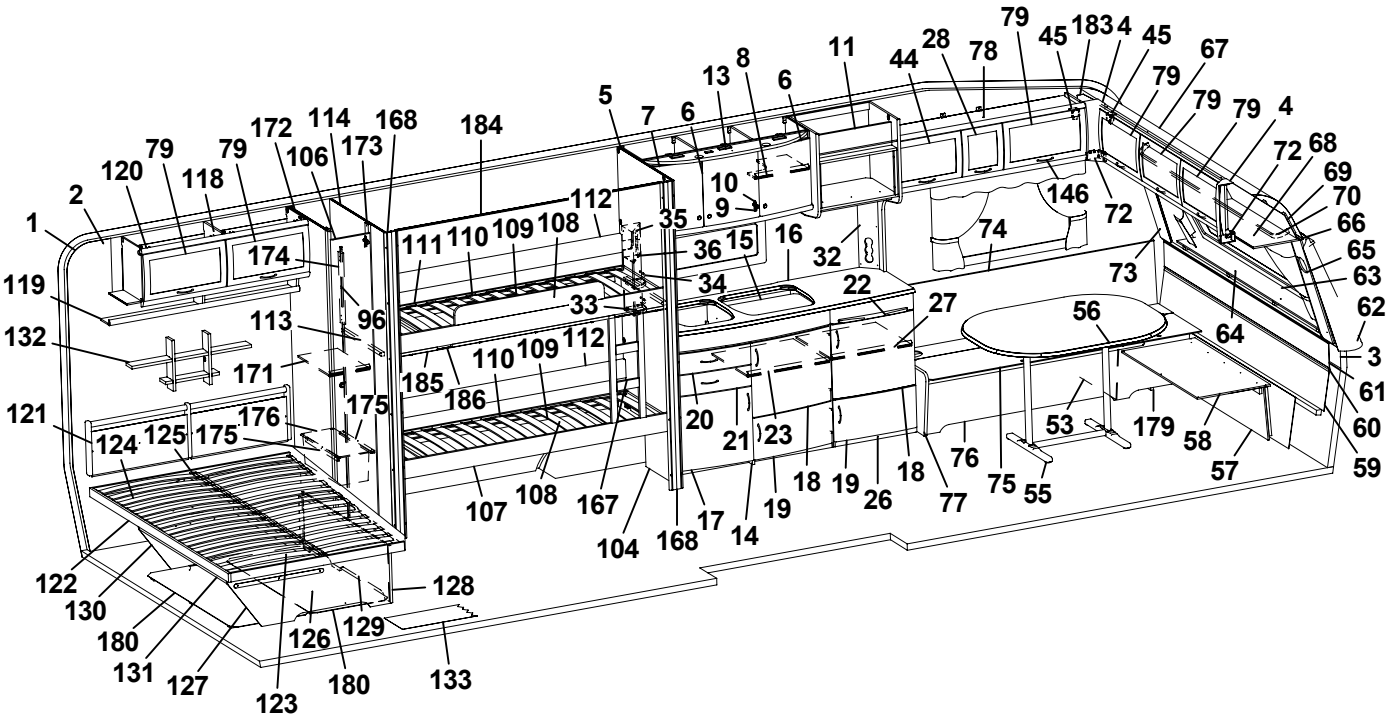
1 2 120 79 118 79 174 172 106 114 173 168 184 5 7 6 13 8 6 11 44 28 78 79 45 183 4 45 67 79 79 79 4 72 68 69 70 66 65 63 62 3 61 60 59 146 72 74 73 64 56 27 22 32 16 15 36 35 10 9 34 33 112 111 110 109 108 112 110 109 185 186 175 176 125 175 124 121 119 132 171 113 96 122 130 180 131 127 123 180 126 129 128 133 107 108 167 104 168 17 14 19 20 21 23 18 19 26 18 77 76 75 55 53 179 58 57

Pos Fig	Det. nr Part. No	Ingår Fitted	OBS!! Ange alltid årsmodell vid beställning av inredning Benämning	OBS!! Specify always year of model when ordering equipment Description
154	322325	x	Vägg garderob H	Wall wardrobe R
155	321411	x	Hylla garderob övre	Shelf
156	316197	x	Galgstång L=782	Clothes hanger L=782
157	326926	x	Hylla insteg 553x295 *	Shelf *
158	314897	x	Bussning plast Ø=29 mm	Bushing plastic
159	326924	x	Front hylla garderob	Front
160	327007	x	Täckskiva exp. kärl	Cover expansion vessel
161	323256	x	Vägg garderob V	Wall wardrobe L
162	324496	x	Front garderob	Front wall
163	324498	x	Hylla	Shelf
164	320987	x	Hylla	Shelf
165	323257	x	Vägg garderob H	Wall wardrobe R
167	324114	x	Stege	Ladder
168	325895	x	Stolpe	Support bar
169	326917	x	Vägg kyl H	Wall refrigerator R
170	316197	x	Galgstång L=782	Clothes hanger L=782
171	320601	x	Hylla backskåp	Shelf
172	325879	x	Vägg backskåp V	Wall cupboard L
173	325894	x	List folierad L=1948	List L=1948
174	370716	x	List folierad L=450	List L=450
175	316358	x	Glidskena plast L=430 D14/27	Runner plastic L=430 D14/27
176	309010	x	Trådback vit 227x527x185	Tray 227x527x185
177	325687	x	Skåp tvättrum	Cupboard washroom
178	324134	x	Luftspalt H-fram	Air gap R front
179	324138	x	Luftspalt fram	Air gap front
180	370738	x	Luftspalt sänglåda	Air gap bed box
181	325732	x	Värmespalt garderob	Air gap
182	327193	x	Täckskiva gavel H	Cover R
183	327194	x	Täckskiva gavel V	Cover L
184	314724	T	Skena draperi L=1780	Drapery rail L=1780
185	327136	T	List draperiskena	List drapery rail
186	315907	T	Skena draperi L=1920	Drapery rail L=1920
187	315216	T	Vikdörr 1900x1500	Folding door
188	324041	T	Monteringssats ugn kpl.	Mounting kit cpl.
189	320514	T	List, backskenor	List
--	326277	T	List, backskenor (trådbackar i utskjut d-bänk)	List (trays in projection kitchen sink)
190	310326	T	Trådback vit 427x427x185	Tray 427x427x185
191	316276	T	Utdragsstopp trådback	Extension stop, tray
			* = Ange laminat A, B eller C vid beställning. A = Laminat ARPA 3124 gråprickig B = Laminat ARPA 2571 ljus C = Laminat ARPA 2578 silvergrå	* = Specify laminate A, B or C in order. A = Laminate ARPA 3124 grey spotted B = Laminate ARPA 2571 light C = Laminate ARPA 2578 silver-grey
			Dyntyger, gardiner m.m. (se tyger)	Cushion textilies, curtains etc. (see textiles
			M= Metervara T= Tillbehör	M= On the metre T= Accessory

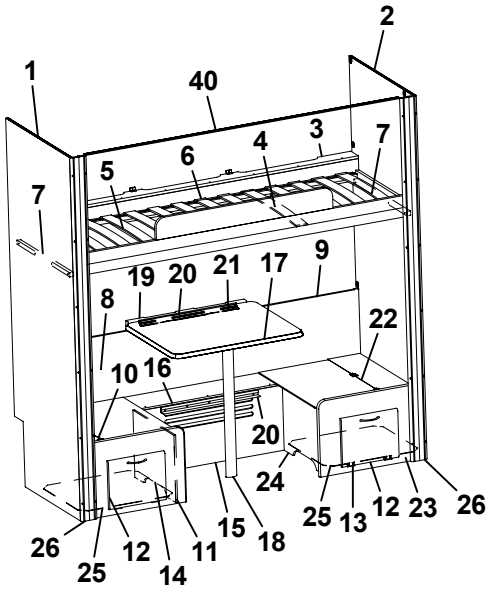
1
2
40
3
4
6
5
7
7
19
20
21
17
9
8
22
10
16
20
24
26
25
12
14
11
15
18
25
13
12
23
26

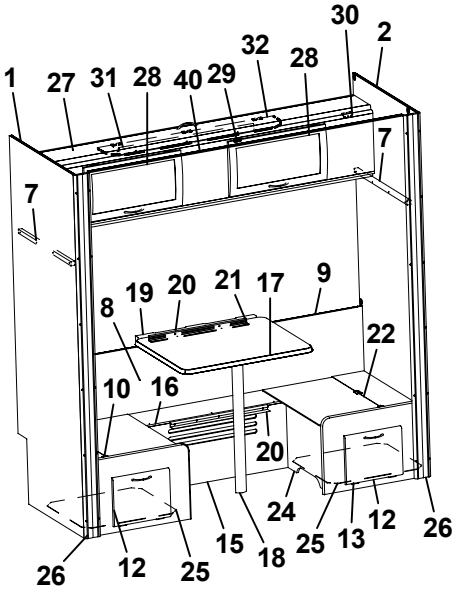
1
30
2
32
28
27
31
28
40
29
7
7
19
20
21
17
9
8
22
10
16
20
24
26
12
25
15
18
25
13
12
26

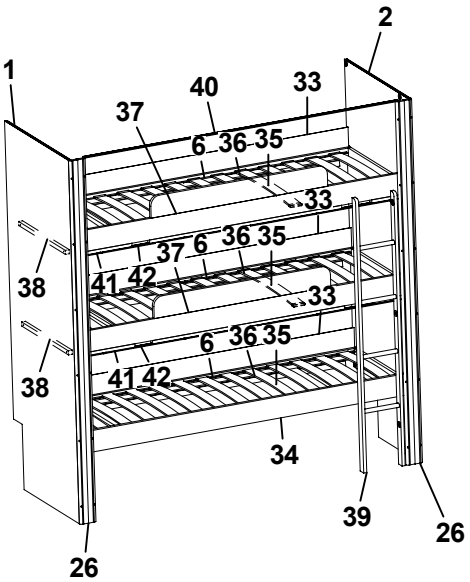
1
2
40
33
37
6
36
35
33
38
37
6
36
35
41
42
33
38
6
36
35
41
42
34
39
26
26

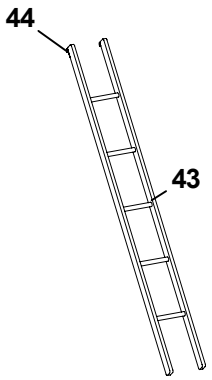
44
43

Pos Fig	Det. nr Part. No	Ingår Fitted	**OBS!!** Ange alltid årsmodell vid beställning av inredning Benämning	**OBS!!** Specify always year of model when ordering equipment Description
1	324483	x	Vägg V	Wall L
2	324482	x	Vägg H	Wall R
3	324927	x	Sängram utan ribbotten	Bed box without laths
4	325492	x	Ribbotten kpl.	Laths bottom cpl.
5	311985	x	Ribba sängbotten L=718 B=63	Lath bed bottom L=718 B=63
6	312046	x	Band t. ribbotten	Band for laths bottom
7	312313	x	Bärregel 670x22x22	Bearing rail 670x22x22
8	320341	x	Värmespalt H-bak	Air gap R rear
9	860423	M	List kant U-gap ljusbrun	Strip, light brown
10	324925	x	Lock bäddlåda	Cover bed box
11	323677	x	Gavel bäddlåda bakre	Gable bed box rear
12	320005	x	Lucka	Door
13	312589	x	Gångjärn	Hinge
14	324921	x	Front bäddlåda	Front
15	320765	x	Front bäddlåda	Front bed box
16	320775	x	Lock front bäddlåda 1930x209	Cover front bed box
17	323230	x	Bordsskiva 750x600 *	Table top 750x600 *
18	320711	x	Bordsben fällbart H=730	Table leg H=730
19	312314	x	Fästregel bord	Bracket
20	300108	x	List bord väggdel L550	List wall
21	300420	x	List upphäng bordsdel L550	List board
22	324926	x	Lock bäddlåda	Cover bed box
23	323675	x	Gavel bäddlåda främre	Gable bed box front
24	324923	x	Front bäddlåda	Front
25	324928	x	Luftspalt M-grupp 475x535	Air gap M-group 475x535
26	325895	x	Stolpe	Support bar
27	324155	x	Överbäddskåp L1920	Upper bed L1920
28	323000	x	Lucka	Door
29	860402	x	Gångjärn	Hinge
30	860405	x	Gångjärn	Hinge
31	312233	x	Regel låsning	Lock bar
32	323846	x	Rasskydd ö-bäddskåp	Protective plate
33	325515	x	Värmespalt V/H-bak	Air gap R rear
34	324484	x	Sängram nedre fällbar	Bed bottom without laths
35	325433	x	Ribbotten kpl.	Laths bottom cpl.
36	311985	x	Ribba sängbotten L=718 B=63	Lath bed bottom
37	324481	x	Sängram fast övre	Bed bottom upper without laths
38	167308	x	Bärregel 22x22x540	Bearing rail
39	326790	x	Stege	Ladder
40	314724	T	Skena draperi L=1780	Drapery rail L=1780
41	327136	T	List draperiskena	List drapery rail
42	315907	T	Skena draperi L=1920	Drapery rail L=1920
43	312613	T	Stege ö-bäddsskåp 201x1800 kpl.	Ladder upper bed 201x1800 cpl.
44	860426	T	Krok t. stege	Hook for ladder
			* = Ange laminat A, B eller C vid beställning. A = Laminat ARPA 3124 gråprickig B = Laminat ARPA 2571 ljus C = Laminat ARPA 2578 silvergrå	* = Specify laminate A, B or C in order. A = Laminate ARPA 3124 grey spotted B = Laminate ARPA 2571 light C = Laminate ARPA 2578 silver-grey
			M= Metervara T= Tillbehör	M= On the metre T= Accessory

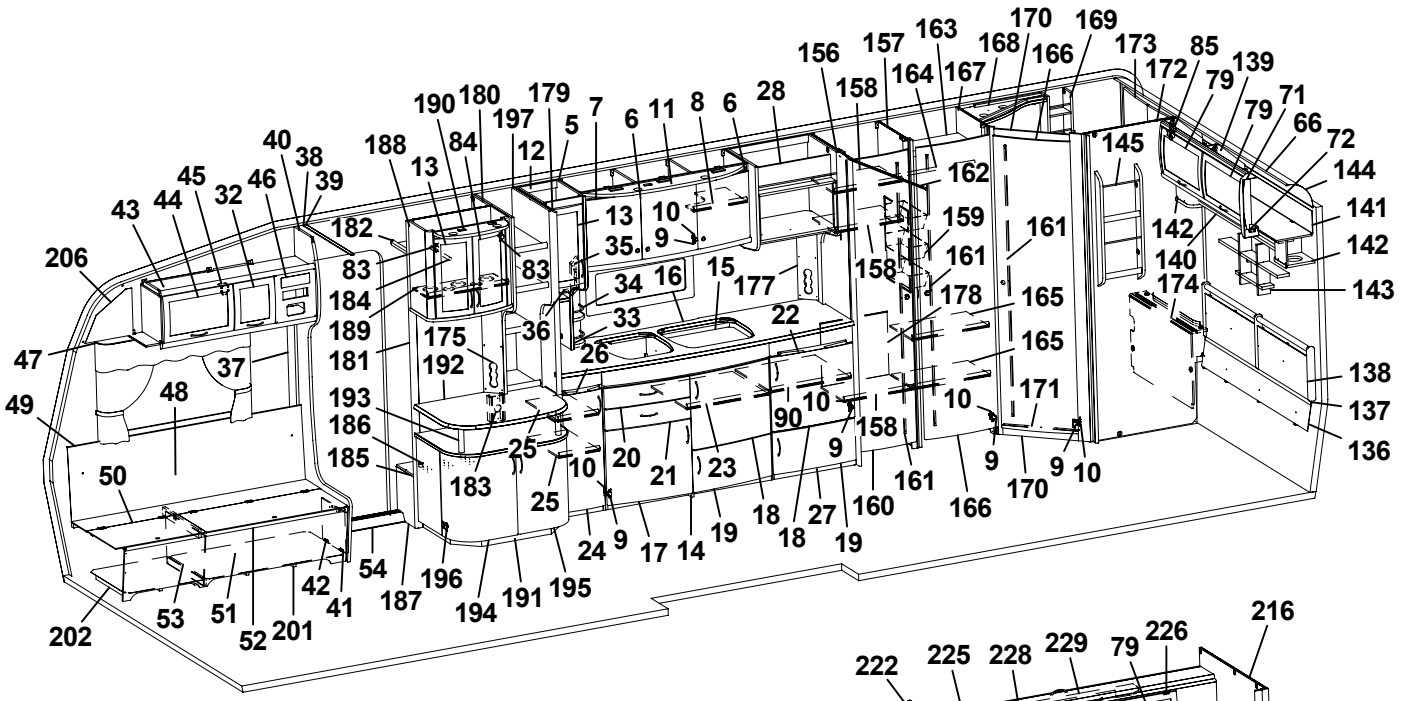

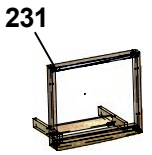

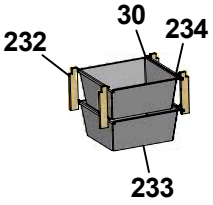

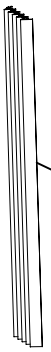

Smal M-grupp
Narrow M-group

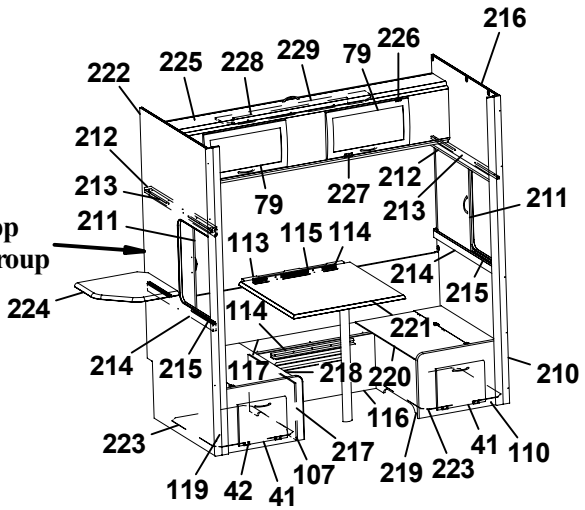

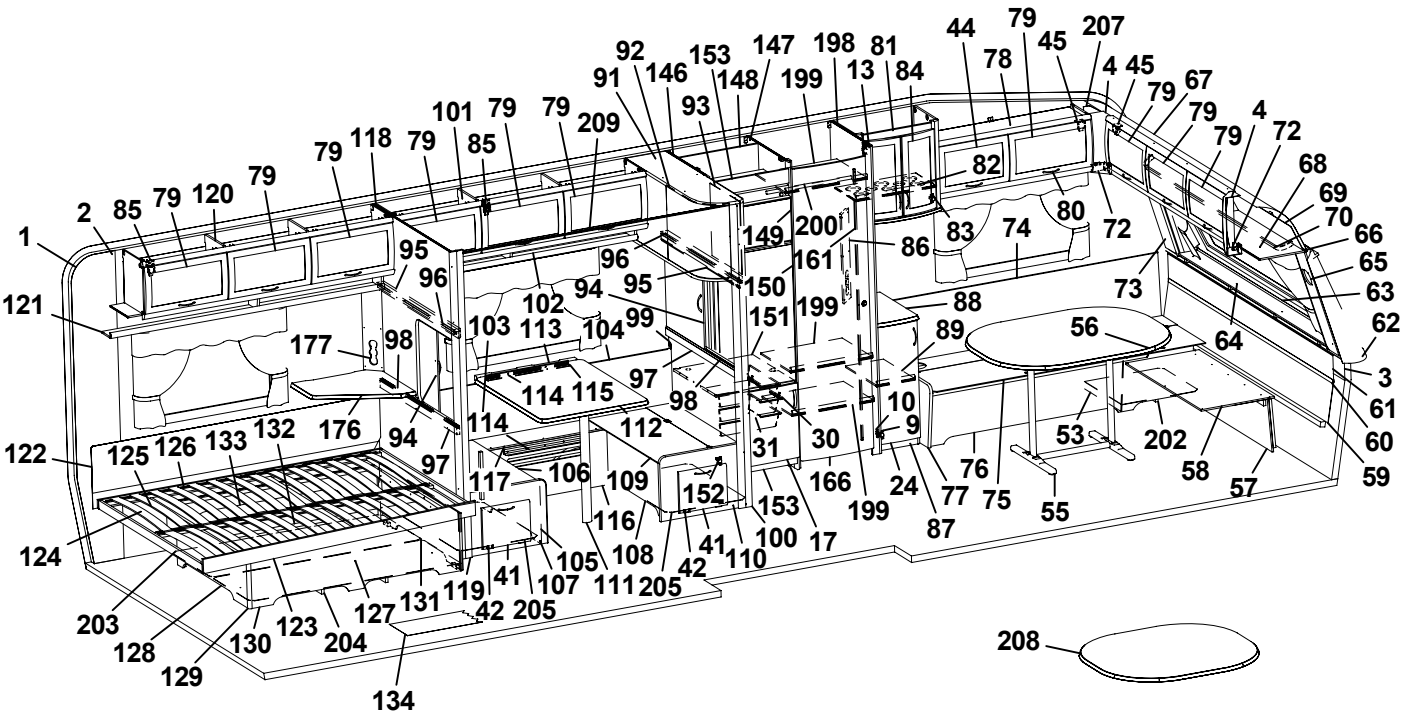

Pos Fig	Det. nr Part. No	Ingår Fitted	OBS!! Ange alltid årsmodell vid beställning av inredning Benämning	OBS!! Specify always year of model when ordering equipment Description
1	316707	M	Tapet vägg/tak	Wall paper
2	316021	M	Tejp tapet 20 mm	Tape, wall paper 20 mm
3	316022	M	Tejp tapet 60 mm	Tape, wall paper 60 mm
4	504668	x	Belysning hörn 2x5 W plast	Illumination corner 2x5 W plastic
5	323403	x	Skåp kök L1120 kpl.	Cupboard kitchen L1120 cpl.
6	323021	x	Lucka H 368x420	Door R 368x420
7	323020	x	Lucka V 368x420	Door L 368x420
8	323092	x	Hylla	Shelf
9	311917	x	Gångjärn	Hinge
10	312588	x	Platta gångjärn	Plate hinge
11	323401	x	Ljusramp köksskåp	Light holder
12	323267	x	Skåp utskjut kökskåp kpl.	Cupboard projekting cpl.
13	323426	x	Lucka V 236x500	Door L 236x500
14	323527	x	Diskbänk kpl. u. skiva	Kitchen sink cpl. without board
15	401328	x	Plåt under spis	Plate cover under fireplace
16	323172	x	Skiva diskbänk *	Board *
17	323504	x	Lucka V 550x470	Door L 550x470
18	323503	x	Lucka H 550x470	Door R 550x470
19	323510	x	Lucka H 550x265	Door R 550x265
20	323505	x	Låda diskbänk kpl.	Drawer cpl.
21	323506	x	Låda diskbänk kpl.	Drawer cpl.
22	323411	x	Skärbräda	Cutting board
23	320460	x	Hylla övre	Shelf upper
24	323517	x	Lucka 270x740	Door 270x740
25	326148	x	Hylla utskjut	Shelf
26	323413	x	Skärbräda	Cutting board
27	324149	x	Utskjut diskbänk	Projection kitchen sink
28	322169	x	Hylla mikrovågsugn	Shelf microwave oven
30	312712	x	Glidlist trådback (säljes i par)	Sliding strip tray (pair)
31	310325	x	Trådback vit 427x427x85	Tray 427x427x85
32	323001	x	Lucka	Door
33	320312	x	Kryddhylla	Spice shelf
34	314352	x	Rasskydd al. rör L=210	Pipe al. L=210
35	320626	x	Front el-uttag	Front outlet
36	320627	x	Skiva täck	Sheet cover
37	504400	x	List täck el-kabel B=44 L=2000	Cover strip B=44 L=2000
38	316270	x	List snäpp undre L2379	List under L2379
39	316268	x	List snäpp övre L2379	List upper L2379
40	324723	x	Stolpe först. L1948 kpl. m. lucka	Support bar cpl. with door
41	320005	x	Lucka	Door
42	312589	x	Gångjärn	Hinge
43	325615	x	Skåp övre elc.	Cupboard
44	323002	x	Lucka	Door
45	860406	x	Gångjärn	Hinge
46	325495	x	Täckfront radio	Cover radio
47	316042	x	Skena gardin L1020	Curtain rod L1020
48	325767	x	Värmespalt H fram	Air gap R.F.
49	860423	M	List kant ljusbrun	Strip, light brown
50	323446	x	Lock bäddlåda H F	Cover bed box R.F.
51	323445	x	Front bäddlåda H F (utan lastlucka)	Front bed box R.F. (without loading hatch)
			M= Metervara T= Tillbehör	M= On the metre T= Accessory

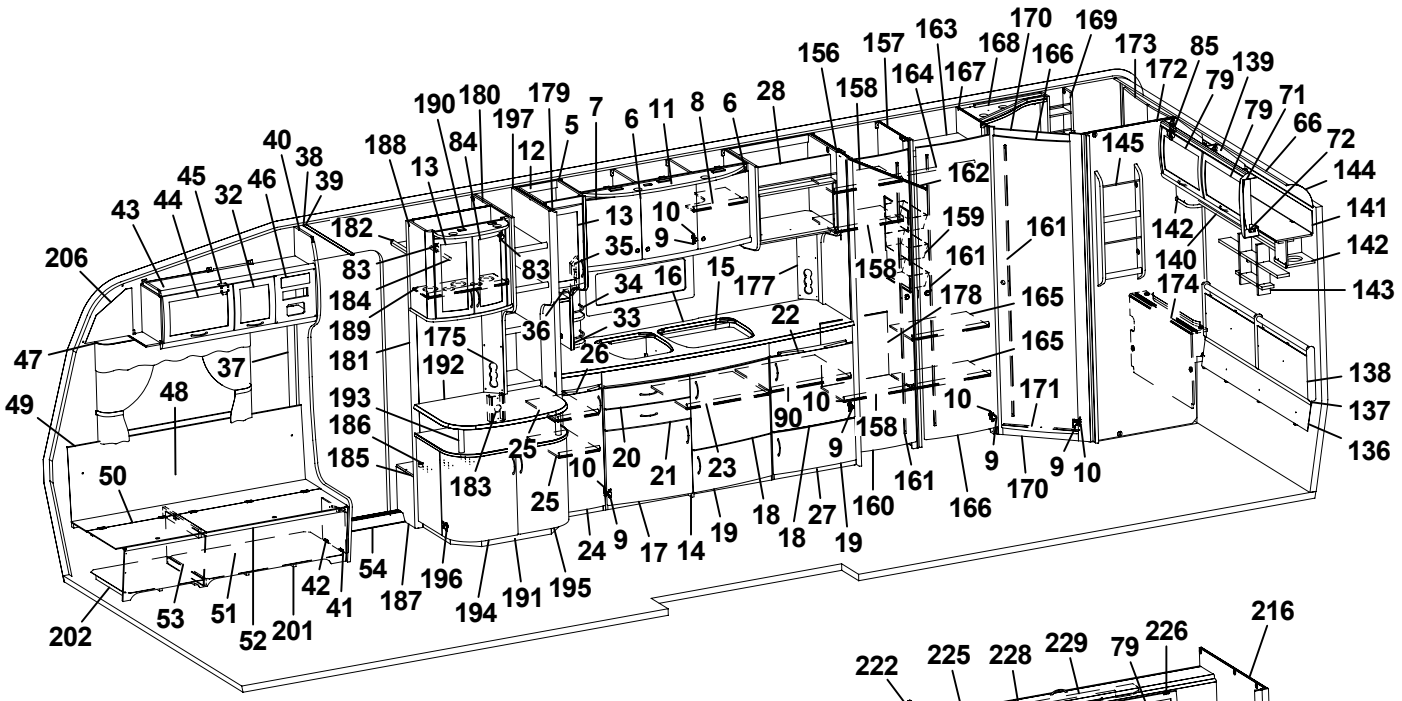
206
47
49
48
37
50
202
53
51
52
201
42
41
54
187
196
194
191
195
24
9
17
14
19
18
18
27
19
160
161
166
10
158
90
10
9
25
10
20
21
23
25
183
185
186
193
181
189
184
83
182
40
38
39
45
46
32
44
43
188
13
190
180
197
179
5
7
6
11
8
6
28
156
158
157
163
164
167
168
170
166
169
173
172
85
79
139
79
71
66
72
144
141
142
140
142
143
174
138
137
136
145
162
159
161
161
178
165
165
171
10
9
170
9
10
175
192
177
15
16
34
33
36
26
22

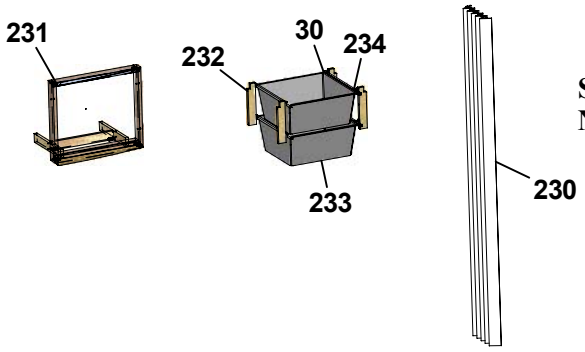
231
232
30
234
233
230

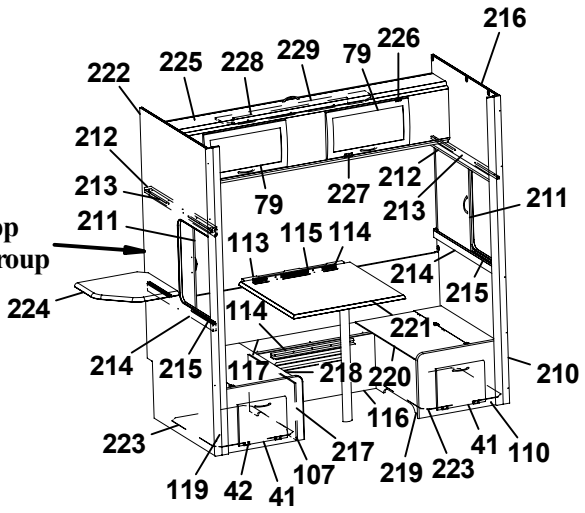
Smal M-grupp
Narrow M-group
216
222
225
228
229
79
226
212
213
211
79
227
212
213
211
113
115
114
214
215
224
114
221
214
215
117
218
220
210
116
223
41
110
223
217
219
107
119
42
41

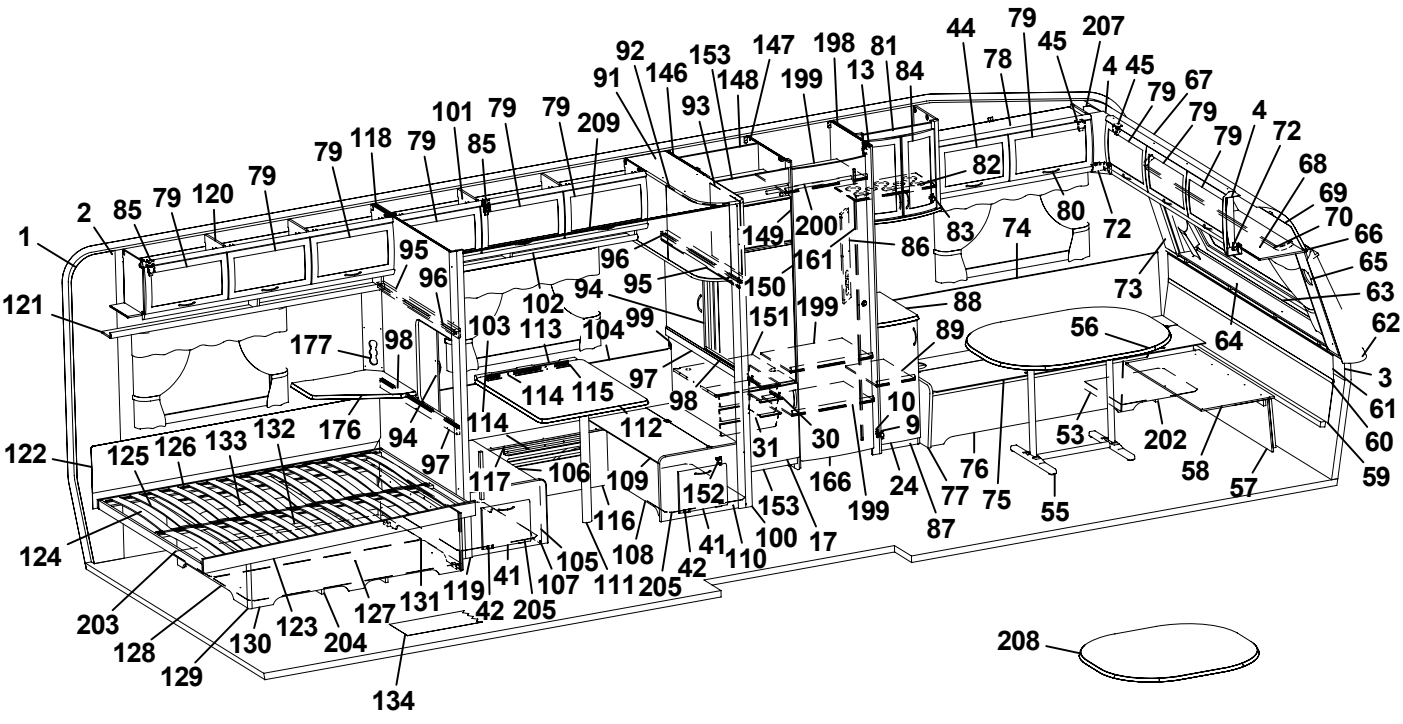
1
121
122
124
203
128
129
130
123
204
127
131
119
42
205
41
107
111
205
42
110
105
108
116
41
100
17
87
153
152
109
106
117
97
94
114
112
98
97
114
115
177
98
103
113
104
102
99
94
95
96
95
96
149
200
161
86
150
151
199
88
89
10
9
30
31
166
199
24
77
76
75
55
53
202
58
57
59
60
61
3
62
64
56
73
63
65
66
70
69
68
72
4
79
79
67
45
79
45
207
4
78
44
82
83
74
80
72
92
91
146
153
148
147
198
199
13
84
81
79
79
209
101
79
85
79
118
79
79
120
85
2
85
79
120
79
208
134

Pos Fig	Det. nr Part. No	Ingår Fitted	OBS!! Ange alltid årsmodell vid beställning av inredning Benämning	OBS!! Specify always year of model when ordering equipment Description
--	324424	T	Front bäddlåda H F (med lastlucka)	Front bed box R.F. (with loading hatch)
52	860562	x	List bädd	List bed
53	312825	x	Stöd bäddlåda HF	Support bed box
54	314687	x	Tröskel aluminium L=850	Threshold aluminium L=850
55	316012	x	Bordsstativ	Table stand
56	323220	x	Bordsskiva 940x1200 *	Table top 940x1200 *
57	323180	x	Front bäddlåda gavel (2 st när lastl. mont.)	Front bed box gable (2 pcs in loading hatch)
58	323205	x	Skiva rundsittgrupp	Sheet seat
59	323203	x	Värmespalt nedre gavel fram	Air gap under
60	314287	x	List plast L=2270	List plastic L=2270
61	323200	x	Värmespalt övre gavel fram	Air gap upper
62	323128	x	Hylla front L2444	Shelf front L2444
63	860593	x	Raskant plast L=2600	Cantlist shelf front L=2600
64	324022	x	Luftspalt fronthylla	Air gap shelf front
65	323270	x	Front högtalare H	Front loudspeaker R
66	313884	x	List plast radie L=2379	List L=2379
67	316005	x	Skiva plast 295x2363x1	Plastic sheet
68	323044	x	Skåp gavel fram L=2365	Cupboard L=2365
69	323059	x	Skiva skåp 2345x180	Sheet 2345x180
70	316044	x	Skena gardin L1920	Curtain rod L1920
71	316115	x	Hörn inredning	Corner
72	324321	x	Täckvinkel hörn inredning	Cover for corner
73	326784	x	Front högtalare V	Front loudspeaker L
74	325771	x	Värmespalt V fram	Air gap L.F.
75	323633	x	Lock bäddlåda V F	Cover bed box L.F
76	323634	x	Front bäddlåda V F (utan lastlucka)	Front bed box L.F. (without loading hatch)
--	324428	T	Front bäddlåda V F (med lastlucka)	Front bed box L.F. (with loading hatch)
77	323449	x	Gavel bäddlåda V F	Gable bed box L.F
78	323045	x	Skåp övre L=1034	Cupboard upper L=1034
79	323000	x	Lucka	Door
80	316428	x	Handtag	Handle
81	325674	x	Skåp bar kpl.	Coctail cabinet cpl.
82	323707	x	Hylla	Shelf
83	316037	x	Gångjärn	Hinge
84	325364	x	Lucka H 236x500	Door R 236x500
85	315194	x	Gångjärn	Hinge
86	323733	x	Front el-uttag	Front outlet
87	323741	x	Hurts u. skiva	Pedestal without board
88	323238	x	Skiva hurts 295x550 *	Board pedestal *
89	323745	x	Hylla	Shelf
90	321363	x	Hylla	Shelf
91	326425	x	Skåp övre	Cupboard
92	320776	x	Skiva rundad akryl	Pane rounded acryl
93	326429	x	Skiva akryl	Pane acryl
94	321957	x	Skjutlucka 520x596	Sliding lid 520x596
95	321873	x	Kornisch vägg L=1048	Cornice wall L=1048
96	314904	x	Skena övre skjutl L1048 borrad	Slide bar upper L1048
97	321961	x	Regel skjutlucka 20x45x1048	Latch, sliding lid
98	314906	x	Skena nedre skjutl L1050	Slide bar lower L1050
99	321863	x	Vägg främre	Wall front
			M= Metervara T= Tillbehör	M= On the metre T= Accessory

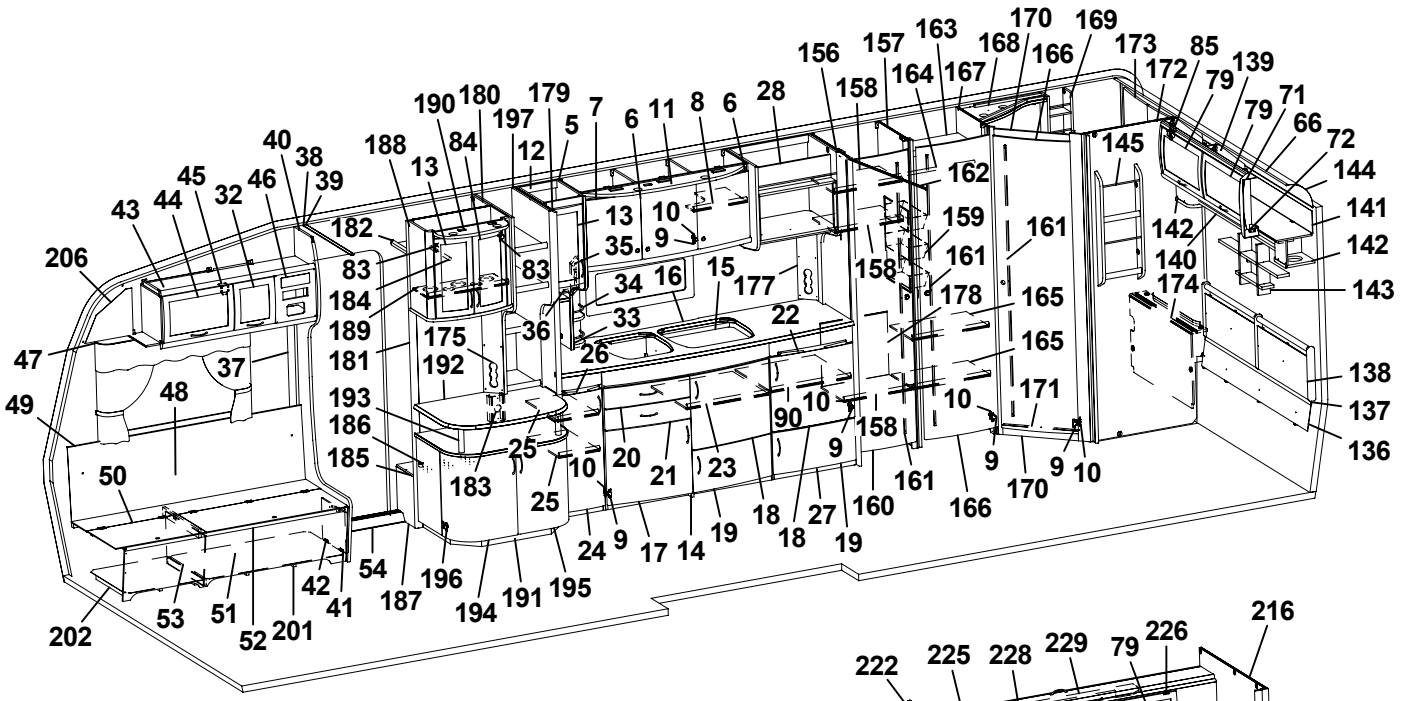



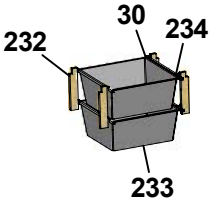

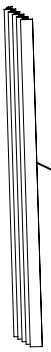

Smal M-grupp
Narrow M-group

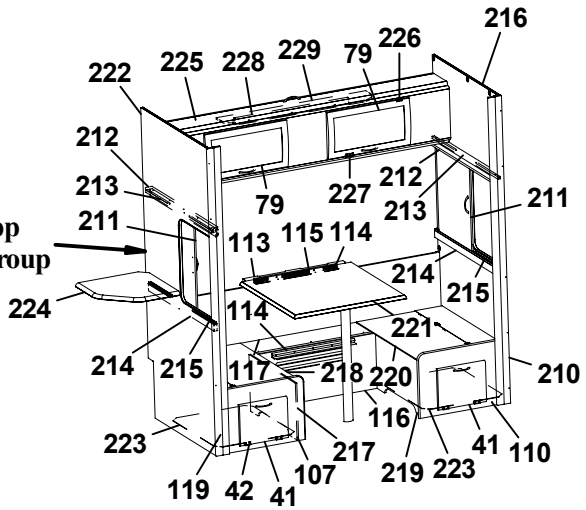

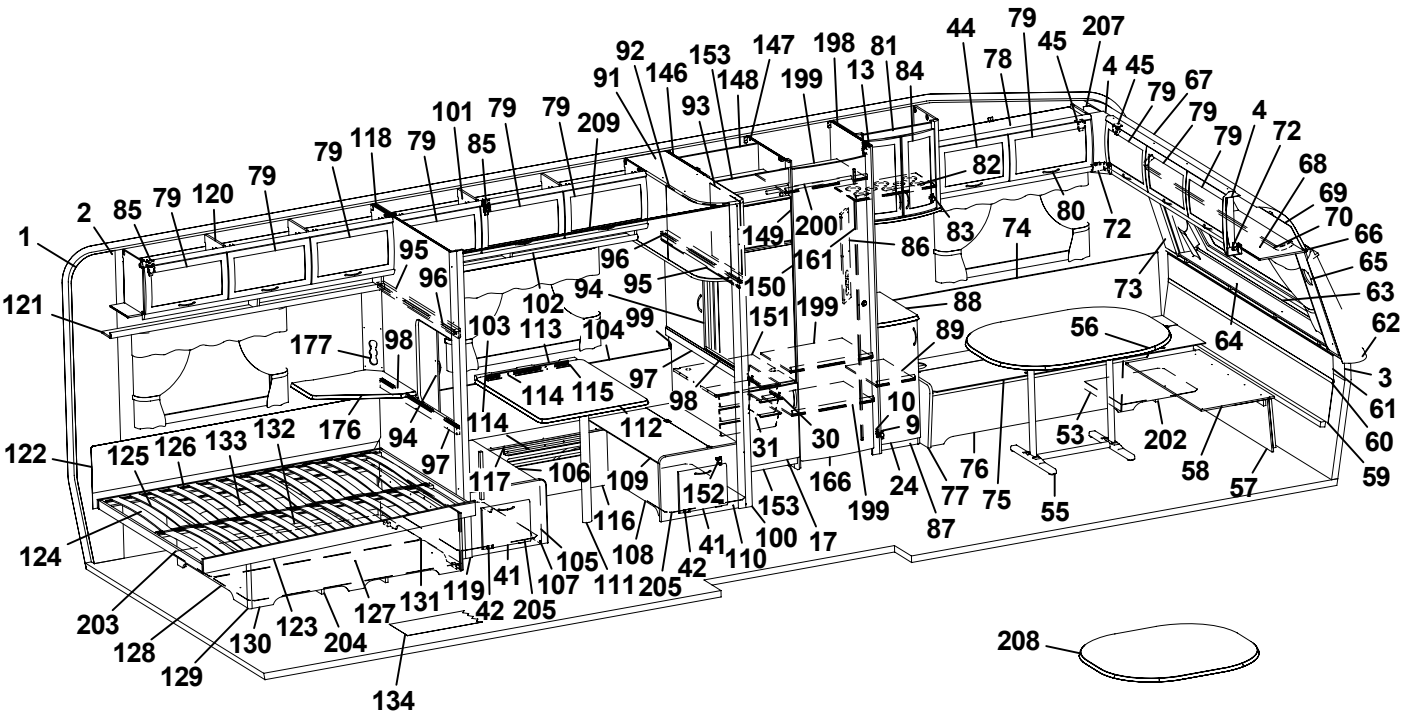

Pos Fig	Det. nr Part. No	Ingår Fitted	OBS!! Ange alltid årsmodell vid beställning av inredning Benämning	OBS!! Specify always year of model when ordering equipment Description
100	325976	x	Stolpe utskjut främre	Support bar, front
101	323617	x	Skåp övre L1680	Cupboard upper L1680
102	323620	x	Hyllpaket	Shelf
103	320341	x	Värmespalt H-bak	Air gap R rear
104	860423	M	List kant U-gap ljusbrun	Strip, light brown
105	323681	x	Front bäddlåda V	Front bed box L
106	323673	x	Lock bäddlåda V	Cover bed box L
107	323677	x	Gavel bäddlåda bakre	Gable bed box rear
108	323679	x	Front bäddlåda H	Front bed box R
109	323674	x	Lock bäddlåda H	Cover bed box R
110	323675	x	Gavel bäddlåda främre	Gable bed box front
111	320711	x	Bordsben fällbart H=730	Table leg H=730
112	323226	x	Bordsskiva 740x940 *	Table top 740x940 *
113	312314	x	Fästregel bord	Bracket
114	300108	x	List bord väggdel L550	List wall
115	300420	x	List upphäng bordsdel L550	List board
116	320765	x	Front bäddlåda	Front bed box
117	320775	x	Lock front bäddlåda 1930x209	Cover front bed box
118	321865	x	Vägg bakre	Wall rear
119	371189	x	Stolpe utskjut	Support bar
120	323046	x	Skåp övre L=1674	Cupboard upper L=1674
121	323082	x	Hyllpaket	Shelf
122	325616	x	Värmespalt	Airgap
123	324039	x	Sängram u. ribbotten	Bed bottom without laths
124	325339	x	Ribbotten kpl.	Laths bottom cpl.
125	311985	x	Ribba sängbotten L=718 B=63	Lath bed bottom L=718 B=63
126	312046	x	Band t. ribbotten	Band for laths bottom
127	325748	x	Sänglåda kpl.	Bed box cpl.
128	325751	x	Gavel säng V	Gable bed L
129	860590	x	List hörn L=2500	Corner strip L=2500
130	323282	x	Front säng	Front bed
131	325750	x	Gavel säng H	Gable bed R
132	315203	x	Regel 17,5x55x1415	Wood lath pine 17,5x55x1415
133	325749	x	Bakgavel sänglåda	Back bed box
134	314708	M	Matta golv	Carpet floor
136	325738	x	Värmespalt	Air gap
137	314287	x	List plast L=2270	List plastic L=2270
138	325739	x	Värmespalt gavel bak	Air gap
139	323471	x	Skåp gavel bak L1510	Cupboard gable L1510
140	323476	x	Hyllpaket	Shelf
141	323480	x	Skiva skåp 1500x140	Sheet 1500x140
142	323047	x	Högtalarlåda	Box loudspeaker
143	325741	x	Hylla gavel	Shelf
144	316005	x	Skiva plast 295x2363x1	Plastic sheet
145	320316	x	Tidningshylla 280x720 kpl	Newspaper shelf
146	326952	x	Vägg kyl V	Wall refrigerator L
147	327009	x	Vägg kyl H	Wall refrigerator R
148	371558	x	Bakstycke stopp kyl	Back cupboard
149	324828	x	Skiva frys	Sheet freezer
150	324829	x	Skiva kyl	Sheet refrigerator
			M= Metervara T= Tillbehör	M= On the metre T= Accessory

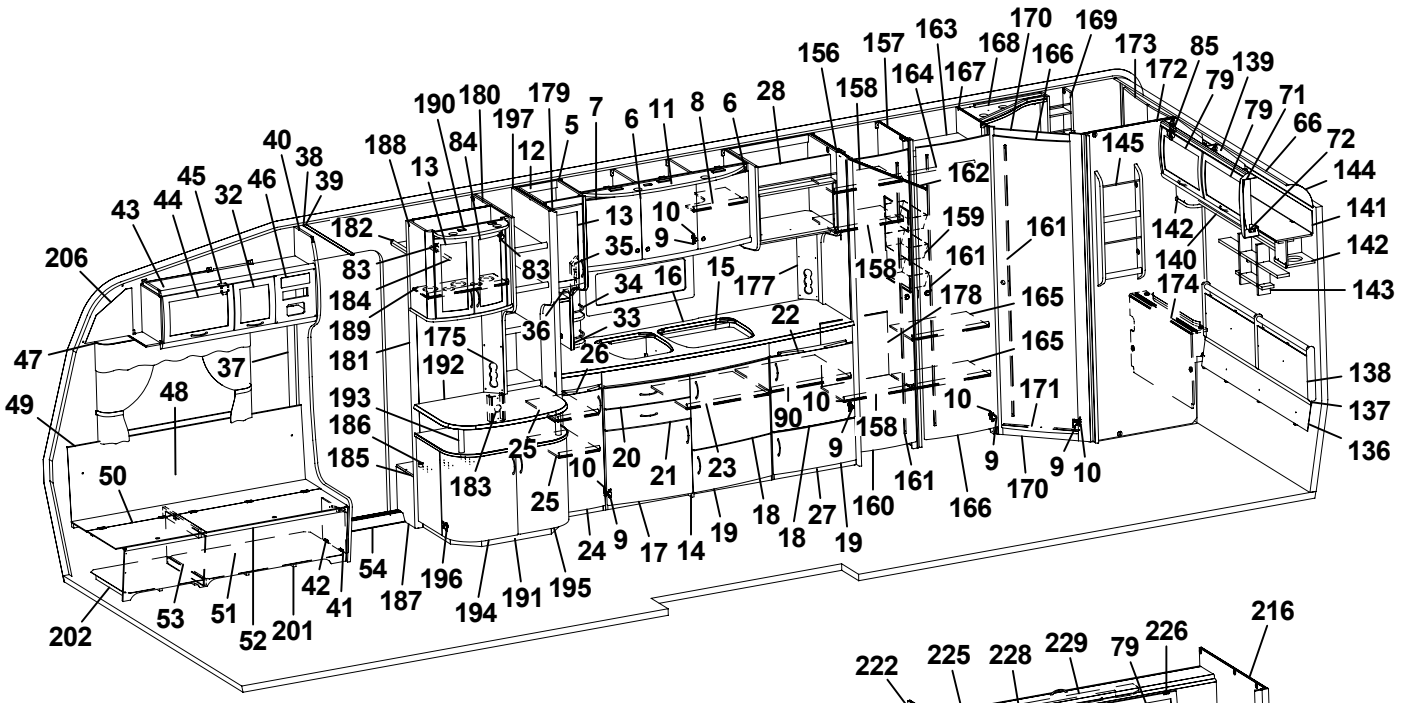
1 2 3 4 5 6 7 8 9 10 11 12 13 15 16 17 18 19 20 21 22 23 24 25 26 27 28 30 31 32 33 34 35 36 37 38 39 40 41 42 43 44 45 46 47 48 49 50 51 52 53 54 55 56 57 58 59 60 61 62 63 64 65 66 67 68 69 70 71 72 73 74 75 76 77 78 79 80 82 83 84 85 86 87 88 89 90 91 92 93 94 95 96 97 98 99 100 101 102 103 104 105 106 107 108 109 110 111 112 113 114 115 116 117 118 119 120 121 122 123 124 125 126 127 128 129 130 131 132 133 134 135 136 137 138 139 140 141 142 143 144 145 146 147 148 149 150 151 152 153 154 155 156 157 158 159 160 161 162 163 164 165 166 167 168 169 170 171 172 173 174 175 176 177 178 179 180 181 182 183 184 185 186 187 188 189 190 191 192 193 194 195 196 197 198 199 200 201 202 203 204 205 206 207 208 209

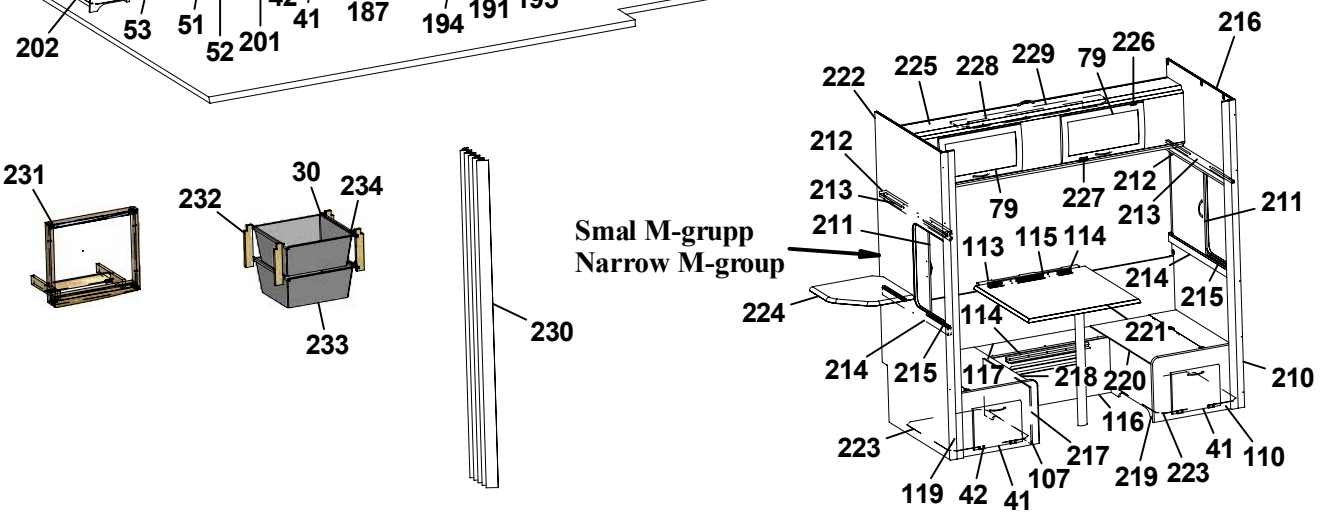
Smal M-grupp
Narrow M-group
210 211 212 213 214 215 216 217 218 219 220 221 222 223 224 225 226 227 228 229 230 231 232 233 234

Pos Fig	Det. nr Part. No	Ingår Fitted	OBS!! Ange alltid årsmodell vid beställning av inredning Benämning	OBS!! Specify always year of model when ordering equipment Description
151	371556	x	Hylla under kyl	Rack under refrigerator
152	316799	x	Gångjärn	Hinge
153	326133	x	Front skåp under kyl	Front cupboard
156	323739	x	Vägg garderob V	Wall wardrobe L
157	326950	x	Vägg garderob V	Wall wardrobe L
158	323748	x	Hylla	Shelf
159	312162	x	Korg garderob 330x140x520	Basket
160	321519	x	Dörr 415x1850	Door 415x1850
161	314523	x	Rätningslist dörr L=1715	List L=1715
162	314722	x	Skena draperi L=900	Drapery rail L=900
163	326976	x	Hylla	Shelf
164	316197	x	Galgstång L=782	Clothes hanger L=782
165	320792	x	Hylla	Shelf
166	321518	x	Dörr 490x1850	Door 490x1850
167	326939	x	Vägg tvättrum främre	Wall washroom
168	325683	x	Ljusramp tvättrum	Light holder
169	325685	x	Hylla	Shelf
170	321060	x	Tröskel 480x60	Threshold 480x60
171	314591	x	List tröskel al. L=480	List threshold L=480
172	325618	x	Vägg tvättrum bakre	Wall washroom rear
173	323453	x	Skåp tvättrum L766	Cupboard L766
174	323456	x	Front tvättrum	Front washroom
175	323440	x	Front el-uttag	Front outlet
176	323232	x	Skiva TV-hylla 580x535 *	Board 580x535 *
177	321501	x	Front el-uttag 130x533	Front outlet 130x533
178	325734	x	Täckskiva exp. kärl	Cover expansion vessel
179	323737	x	Vägg vid diskbänk	Wall
180	322327	x	Rygg garderob	Wardrobe back
181	322325	x	Vägg garderob H	Wall wardrobe R
182	321411	x	Hylla garderob övre	Shelf
183	326256	x	Front el-uttag	Front outlet
184	316197	x	Galgstång L=782	Clothes hanger L=782
185	323242	x	Hylla insteg 553x235 *	Shelf *
186	314897	x	Bussning plast Ø=29 mm	Bushing plastic
187	322328	x	Front hylla garderob	Front
188	325679	x	Skåp bar kpl.	Coctail cabinet cpl.
189	323723	x	Hylla	Shelf
190	324027	x	Ljusramp barskåp	Light holder
191	323558	x	TV-bänk kpl. u. skiva	TV-bench cpl. without board
192	323228	x	Skiva TV-bänk 830x580 *	Board *
193	323559	x	Rundstav L=170	Round staff L=170
194	321380	x	Lucka V 403x536	Door L 403x536
195	321379	x	Lucka H 403x536	Door R 403x536
196	314663	x	Gångjärn	Hinge
197	323725	x	Hylla vid TV-bänk kpl.	Shelf cpl.
198	320553	x	Vägg garderob H	Wall wardrobe R
199	320610	x	Hylla garderob	Shelf wardrobe
200	316197	x	Galgstång L=782	Clothes hanger L=782
201	324134	x	Luftspalt H-fram	Air gap R front
202	324138	x	Luftspalt fram	Air gap front
			M= Metervara T= Tillbehör	M= On the metre T= Accessory

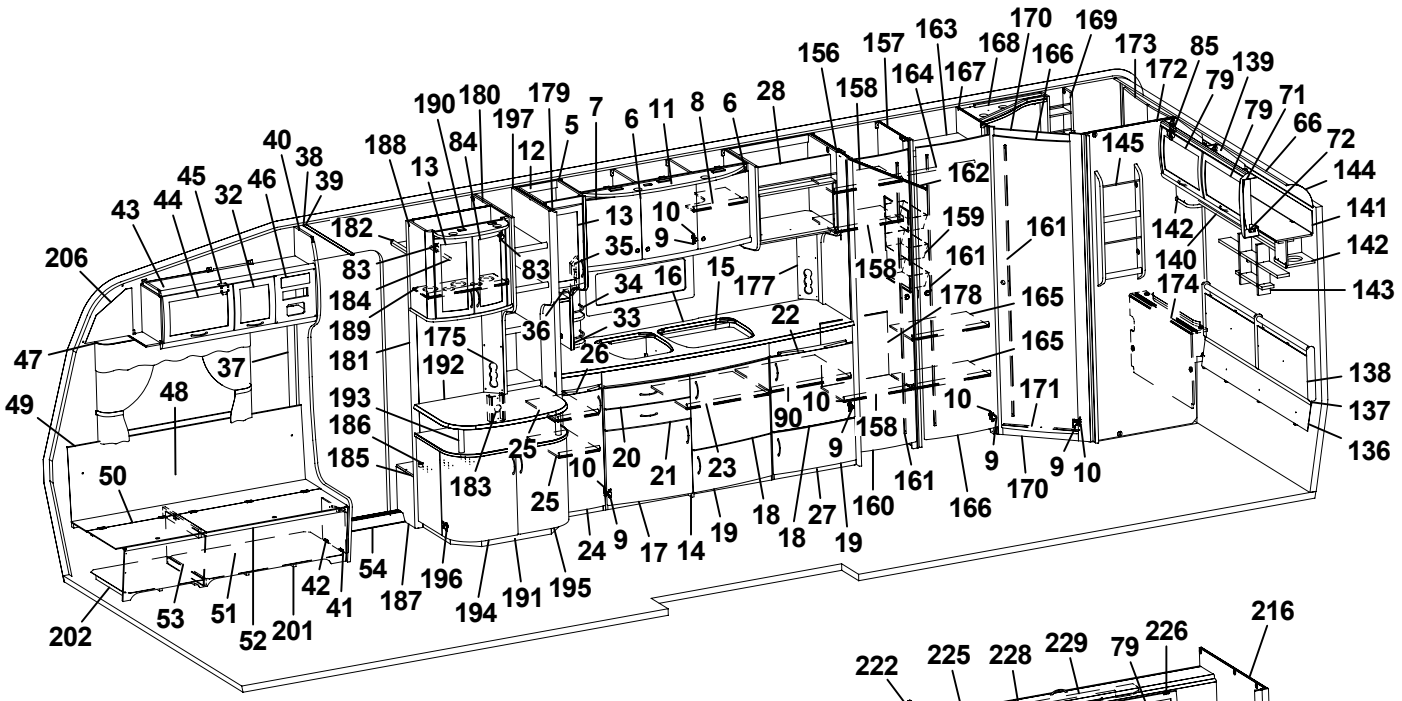
206
47
49
48
37
50
202
53
51
52
201
42
41
54
187
196
194
191
195
24
9
17
14
19
18
18
27
19
160
161
166
10
158
90
10
9
25
10
20
21
23
25
183
185
186
193
181
189
184
83
182
40
38
39
45
46
32
44
43
188
13
190
180
197
179
5
7
6
11
8
6
28
156
157
163
168
170
166
169
173
172
85
79
139
79
71
66
72
144
141
142
140
142
143
174
138
137
136
145
162
159
161
161
158
178
165
165
171
10
9
170
9
10
175
192
193
186
185
183
34
16
15
177
33
36
26
22

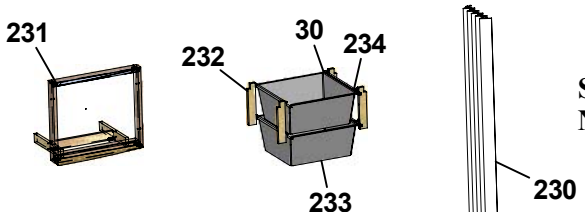
231
232
30
234
233

230

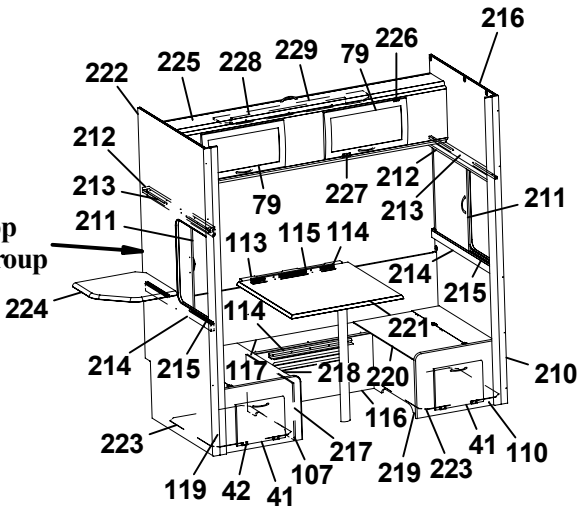
Smal M-grupp
Narrow M-group
216
222
225
228
229
79
226
212
213
211
227
212
213
211
113
115
114
214
215
224
114
221
214
215
117
218
220
210
116
223
41
110
223
107
219
119
42
41

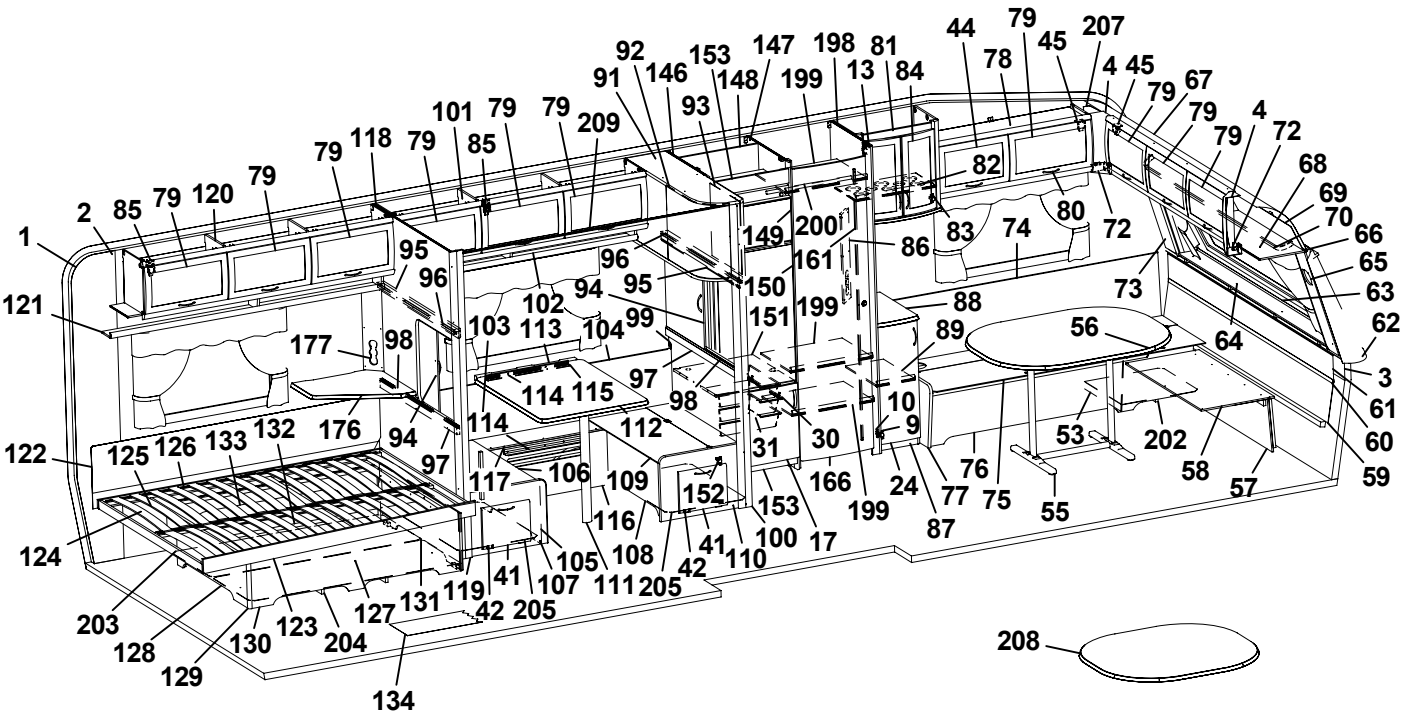
1
121
122
124
203
128
129
130
123
204
127
131
119
42
205
41
107
111
205
42
110
105
108
116
41
100
17
87
153
152
109
106
117
97
94
114
176
177
98
97
114
115
112
103
113
104
102
99
94
95
96
95
96
149
200
161
150
151
199
86
83
74
80
72
73
88
89
56
64
62
3
61
60
59
58
57
55
53
202
76
75
24
77
166
199
31
30
10
9
125
126
133
132
125
2
85
79
120
79
79
118
79
85
101
79
79
209
91
92
146
153
148
147
199
198
13
81
84
44
78
79
45
207
4
45
79
67
79
4
72
68
69
70
66
65
63
82
208

Pos Fig	Det. nr Part. No	Ingår Fitted	OBS!! Ange alltid årsmodell vid beställning av inredning Benämning	OBS!! Specify always year of model when ordering equipment Description
203	324938	x	Luftspalt sänglåda	Air gap bed box
204	325752	x	Luftspalt sänglåda	Air gap bed box
205	322110	x	Luftspalt M-grupp 785x535	Air gap M-group 785x535
206	327193	x	Täckskiva gavel H	Cover R
207	327194	x	Täckskiva gavel V	Cover L
208	323222	T	Bordsskiva 940x1026 *	Table top 940x1026 *
209	314724	T	Skena draperi L=1780	Drapery rail L=1780
210	371193	T	Stolpe utskjut	Support bar
211	321956	T	Skjutlucka 450x596	Sliding lid 450x596
212	320941	T	Kornisch vägg L=900	Cornice wall L=900
213	314905	T	Skena övre skjutl. L900 borrad	Slide bar upper
214	321960	T	Regel skjutlucka 20x45x898	Latch sliding lid 20x45x900
215	314907	T	Skena nedre skjutl. L=900	Slide bar lower L=900
216	326995	T	Vägg främre	Wall front
217	324608	T	Front bäddlåda V	Front bed box L
218	324610	T	Lock bäddlåda V	Cover bed box L
219	324607	T	Front bäddlåda H	Front bed box R
220	324609	T	Lock bäddlåda H	Cover bed box R
221	324275	T	Bordsskiva 750x750 *	Table top 750x750 *
222	321856	T	Vägg bakre	Wall rear
223	320940	T	Luftspalt M-grupp 638x535	Air gap M-group 638x535
224	324300	T	Skiva TV-hylla 470x470 *	Board 470x470 *
225	324155	T	Överbäddskåp L1920	Upper bed L1920
226	860402	T	Gångjärn	Hinge
227	860405	T	Gångjärn	Hinge
228	312233	T	Regel låsning	Lock bar
229	323846	T	Rasskydd ö-bäddskåp	Protective plate
230	315216	T	Vikdörr 1900x1500	Folding door
231	324041	T	Monteringssats ugn kpl.	Mounting kit cpl.
232	320514	T	List, backskenor	List
233	310326	T	Trådback vit 427x427x185	Tray 427x427x185
234	316276	T	Utdragsstopp trådback	Extension stop, tray
			* = Ange laminat A, B eller C vid beställning. A = Laminat ARPA 3124 gråprickig B = Laminat ARPA 2571 ljus C = Laminat ARPA 2578 silvergrå	* = Specify laminate A, B or C in order. A = Laminate ARPA 3124 grey spotted B = Laminate ARPA 2571 light C = Laminate ARPA 2578 silver-grey
			Dyntyger, gardiner m.m. (se tyger)	Cushion textilies, curtains etc. (see textiles
			M= Metervara T= Tillbehör	M= On the metre T= Accessory

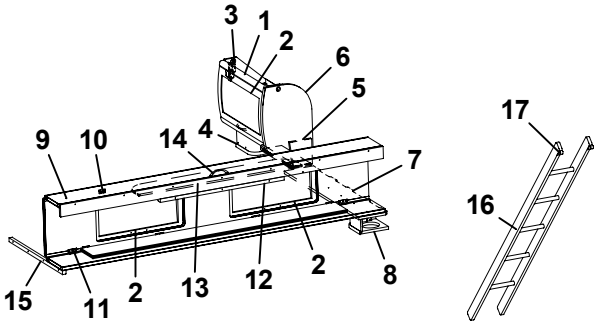

Bred M-grupp
Broad M-group

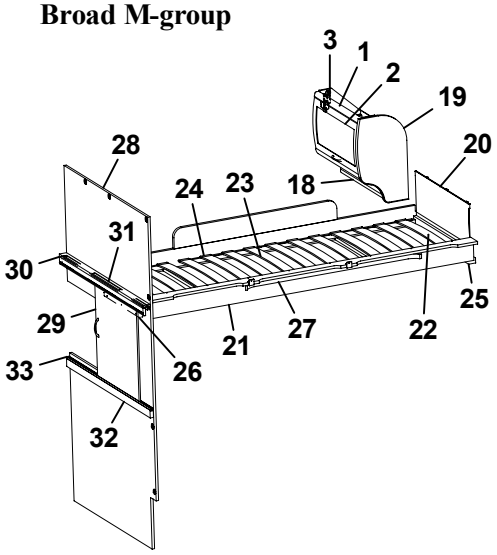

Smal M-grupp
Narrow M-group

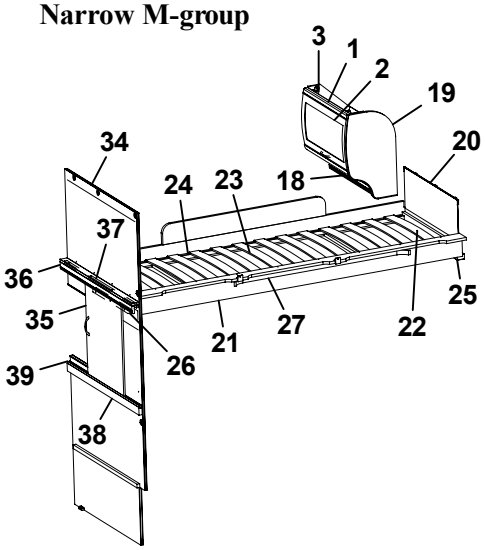

Bred M-grupp
Broad M-group

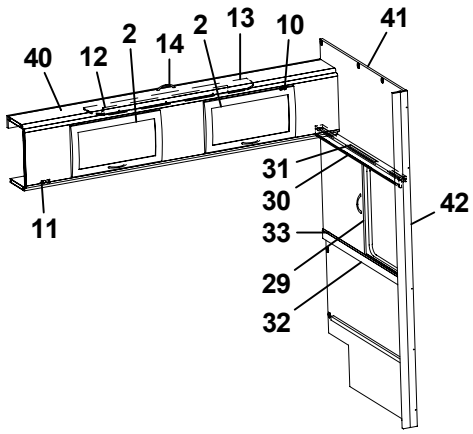

Pos Fig	Det. nr Part. No	Ingår Fitted	OBS!! Ange alltid årsmodell vid beställning av inredning Benämning	OBS!! Specify always year of model when ordering equipment Description
1	323884	x	Skåp gavel bak L560	Cupboard gable L560
2	323000	x	Lucka	Door
3	315194	x	Gångjärn	Hinge
4	323047	x	Högtalarlåda	Box loudspeaker
5	324120	x	Hyllpaket	Shelf
6	324047	x	Gavel rundad	Gable
7	324059	x	Hylla gavel bak 935x180	Shelf gable rear
8	324111	x	Högtalarlåda	Box loudspeaker
9	323817	x	Överbäddskåp L1980	Upper bed L1980
10	860402	x	Gångjärn	Hinge
11	860405	x	Gångjärn	Hinge
12	312233	x	Regel låsning	Lock bar
13	323846	x	Rasskydd ö-bäddskåp	Protective plate
14	316428	x	Handtag	Handle
15	312313	x	Bärregel 670x22x22	Bearing rail 670x22x22
16	312613	T	Stege ö-bäddsskåp 201x1800 kpl.	Ladder upper bed 201x1800 cpl.
17	860426	T	Krok t. stege	Hook for ladder
18	323888	x	Hyllpaket	Shelf
19	323657	x	Gavel rundad	Gable
20	321209	x	Värmespalt gavel	Air gap gable
21	323797	x	Sängram vån.säng V u. ribbotten	Bed bottom L without laths
22	325430	x	Ribbotten kpl.	Laths bottom cpl.
23	311985	x	Ribba sängbotten L=718 B=63	Lath bed bottom L=718 B=63
24	312046	x	Band t. ribbotten	Band for laths bottom
25	324117	x	Bärregel	Bearing rail
26	312436	x	Bärregel L=440	Bearing rail L=440
27	316043	x	Skena gardin L1080	Curtain rod L1080
28	324297	x	Vägg bakre	Wall rear
29	321957	x	Skjutlucka 520x596	Sliding lid 520x596
30	321873	x	Kornisch vägg L=1048	Cornice wall L=1048
31	314904	x	Skena övre skjutl L1048 borrad	Slide bar upper L1048
32	321961	x	Regel skjutlucka 20x45x1050	Latch, sliding lid
33	314906	x	Skena nedre skjutl L1050	Slide bar lower L1050
34	371505	x	Vägg bakre	Wall rear
35	321956	x	Skjutlucka 450x596	Sliding lid 450x596
36	320941	x	Kornisch vägg L=898	Cornice wall L=898
37	314905	x	Skena övre skjutl. L900 borrad	Slide bar upper
38	321960	x	Regel skjutlucka 20x45x898	Latch sliding lid 20x45x900
39	314907	x	Skena nedre skjutl. L=900	Slide bar lower L=900
40	324155	x	Överbäddskåp L1920	Upper bed L1920
41	326493	x	Vägg främre	Wall front
42	371193	x	Stolpe utskjut	Support bar
			T= Tillbehör	T= Accessory

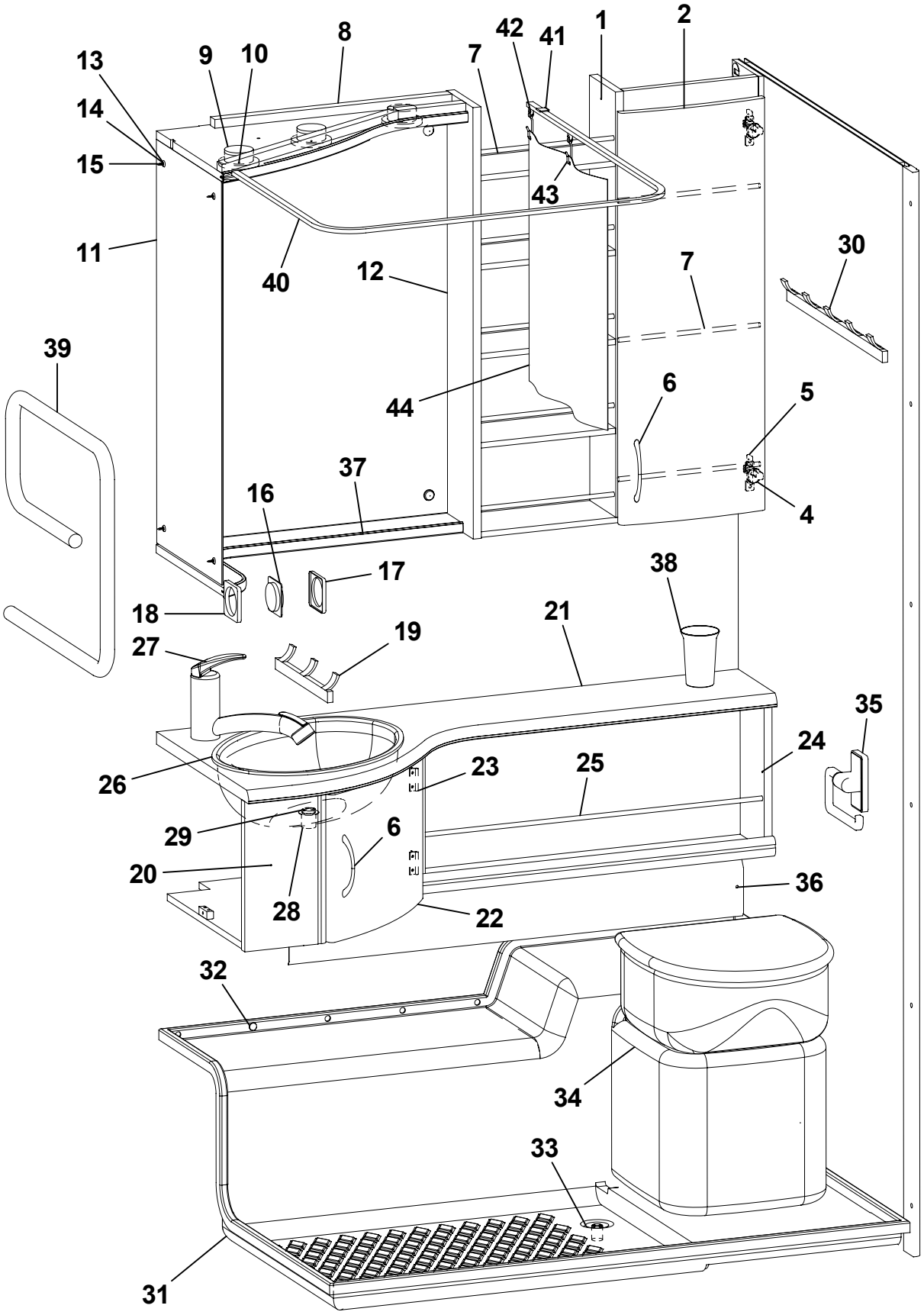
1
2
8
42
41
9
10
7
13
14
15
43
11
40
12
7
30
39
44
6
5
37
16
4
17
38
18
21
19
27
35
24
26
23
25
29
6
20
36
28
22
32
34
33
31

Pos Fig	Det. nr Part. No	Ingår/Fitted 520 LB	680 BKS		OBS!! Ange alltid årsmodell vid beställning av inredning Benämning	OBS!! Specify always year of model when ordering equipment Description
1	325684	x	x		Skåp tvättrum	Cupboard
2	323517	x	x		Lucka H	Door L
4	311917	x	x		Gångjärn	Hinge
5	312588	x	x		Platta gångjärn	Plate hinge
6	316428	x	x		Handtag	Handle
7	314580	x	x		Rasskydd al. Ø=8 L=265	Pipe al. Ø=8 L=265
8	325683	x	x		Ljusramp tvättrum	Light holder
9	504123	x	x		Belysning ljusramp	Illumination light holder
10	503700	x	x		Glödlampa 5 W d:o	Bulb 5 W d:o
11	316039	x	x		Spegel	Mirror
12	316038	x	x		Spegel	Mirror
13	800343	x	x		Kabelgenomföring	Rubber Bushing
14	801506	x	x		Rosetthatt, förnicklad	Cap, nickel-plated
15	801109	x	x		Rosettskruv	Screw
16	504812	x	x		Strömbrytare brun 1-polig	Switch brown 1-pol
17	504813	x	x		Ram strömbrytare brun	Frame switch brown
18	504814	x	x		Distans strömbrytare brun	Distance switch brown
19	316002	x	x		Hängare 3-krok silver L=240	Hanger 3-hook silver L=240
20	324617	x	x		Skåp tvättställ kpl. u. skiva	Cupboard cpl. without board
21	324616	x	x		Skiva skåp tvättställ *	Board *
22	324434	x	x		Lucka	Door
23	312589	x	x		Gångjärn	Hinge
24	370164	x	x		Hyllpaket kpl.	Shelf cpl.
25	370169	x	x		Rasskydd al. Ø=8 L=660	Pipe al. Ø=8 L=660
26	313657	x	x		Tvättställ	Wash basin
27	315556	x	x		Blandare m. utkastarrör	Mixer with pipe
28	310084	x	x		Avloppsförskruvning 90° kpl. 25 mm	Sewage connection 90° cpl. 25 mm
29	313017	x	x		Propp u. kedja	Plug without chain
30	316003	x	x		Hängare 5-krok silver L=440	Hanger 5-hook silver L=440
31	315537	x	x		Duschkar	Shower floor
32	314508	x	x		Plugg täck	Plug
33	302302	x	x		Avloppsförskruvning rak 19 mm	Sewage connection straight 19 mm
34	312161	x	x		Kassettoa kpl. vit	Cassette toilet cpl. white
35	312813	x	x		Hållare toapapper vit	Toilet paper-holder white
36	601585	x	x		Skydd konvektor L=850	Protection L=850
37	371234	x	x		Hylla hörn	Shelf
38	307936	x	x		Mugg	Cup
39	504149	T	T		Handdukstork	Towel drier
40	316316	T	T		Skena duschdraperi	Curtain rod
41	315975	T	T		Takfäste draperiskena	Holder roof strip
42	315976	T	T		Ändstopp m. krok	End stop with hook
43	315977	T	T		Glid m. krok	Slipper with hook
44	316440	T	T		Duschdraperi	Shower curtain
--	316441	T	T		Omtag d:o	Strap d:o
					* = Ange laminat A, B eller C vid beställning. A = Laminat ARPA 3124 gråprickig B = Laminat ARPA 2571 ljus C = Laminat ARPA 2578 silvergrå	* = Specify laminate A, B or C in order. A = Laminate ARPA 3124 grey spotted B = Laminate ARPA 2571 light C = Laminate ARPA 2578 silver-grey
					T= Tillbehör	T= Accessory

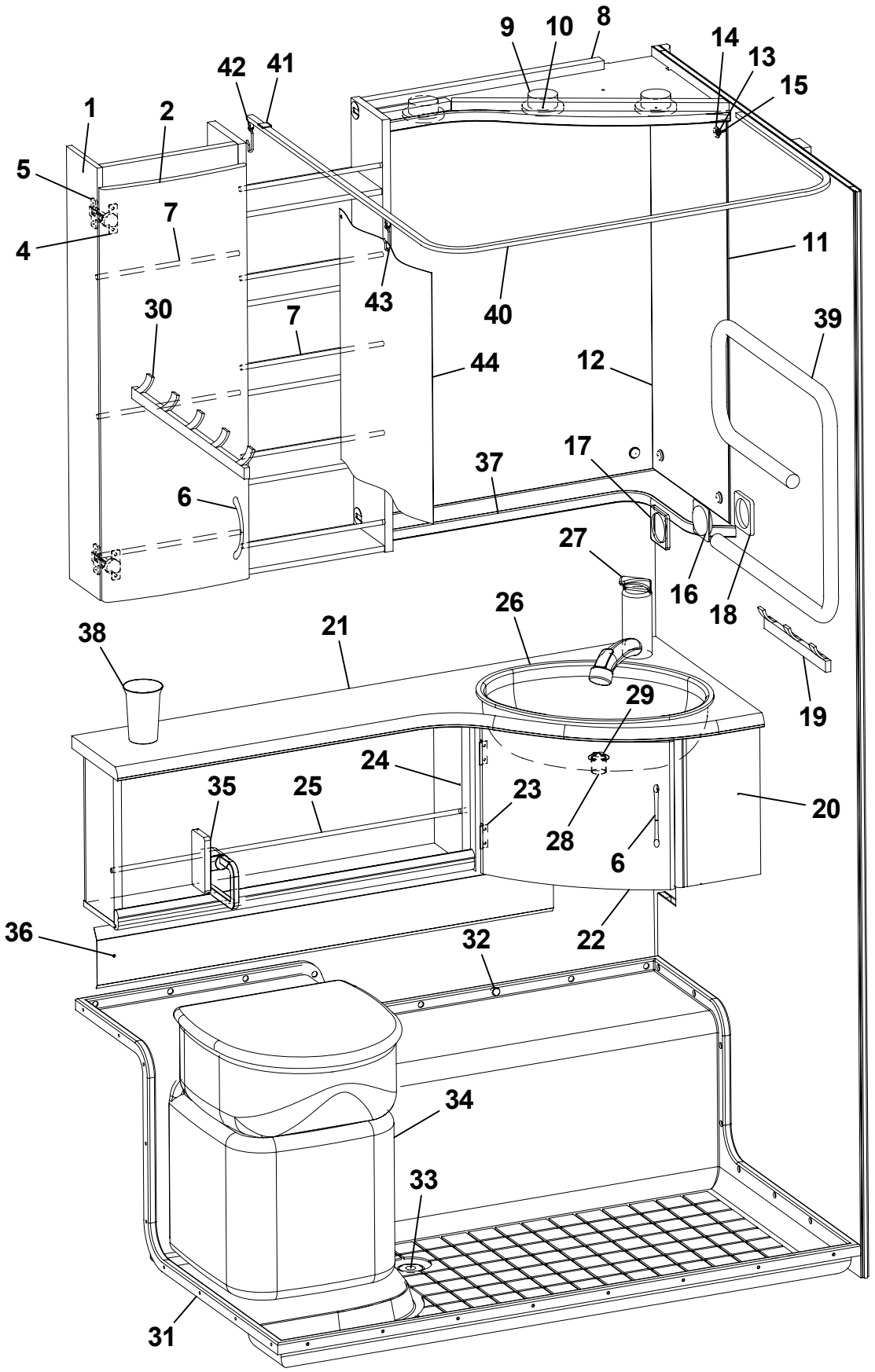
1
2
42
41
9
10
8
14
13
15
5
4
7
43
40
11
30
7
39
44
12
37
17
6
27
16
18
26
21
38
29
19
24
35
25
23
20
28
6
36
32
22
34
33
31

Pos Fig	Det. nr Part. No	Ingår/Fitted 560	LB			OBS!! Ange alltid årsmodell vid beställning av inredning Benämning	OBS!! Specify always year of model when ordering equipment Description
1	325687	x				Skåp tvättrum	Cupboard
2	324781	x				Lucka H	Door R
4	311917	x				Gångjärn	Hinge
5	312588	x				Platta gångjärn	Plate hinge
6	316428	x				Handtag	Handle
7	314580	x				Rasskydd al. Ø=8 L=265	Pipe al. Ø=8 L=265
8	325686	x				Ljusramp tvättrum	Lightholder
9	504123	x				Belysning ljusramp	Illumination light holder
10	503700	x				Glödlampa 5 W d:o	Bulb 5 W d:o
11	316039	x				Spegel	Mirror
12	316038	x				Spegel	Mirror
13	800343	x				Kabelgenomföring	Rubber Bushing
14	801506	x				Rosetthatt, förnicklad	Cap, nickel-plated
15	801109	x				Rosettskruv	Screw
16	504812	x				Strömbrytare brun 1-polig	Switch brown 1-pol
17	504813	x				Ram strömbrytare brun	Frame switch brown
18	504814	x				Distans strömbrytare brun	Distance switch brown
19	316002	x				Hängare 3-krok silver L=240	Hanger 3-hook silver L=240
20	324948	x				Skåp tvättställ kpl. u. skiva	Cupboard cpl. without board
21	325094	x				Skiva skåp tvättställ *	Board *
22	324434	x				Lucka	Door
23	312589	x				Gångjärn	Hinge
24	370164	x				Hyllpaket kpl.	Shelf cpl.
25	370169	x				Rasskydd al. Ø=8 L=660	Pipe al. Ø=8 L=660
26	313657	x				Tvättställ	Wash basin
27	315556	x				Blandare m. utkastarrör	Mixer with pipe
28	310084	x				Avloppsförskruvning 90° kpl. 25 mm	Sewage connection 90° cpl. 25 mm
29	313017	x				Propp u. kedja	Plug without chain
30	316003	x				Hängare 5-krok silver L=440	Hanger 5-hook silver L=440
31	316432	x				Duschkar	Shower floor
32	314508	x				Plugg täck	Plug
33	302302	x				Avloppsförskruvning rak 19 mm	Sewage connection straight 19 mm
34	312161	x				Kassettoa kpl. vit	Cassette toilet cpl. white
35	312813	x				Hållare toapapper vit	Toilet paper-holder white
36	601585	x				Skydd konvektor L=850	Protection L=850
37	325688	x				Hylla hörn	Shelf
38	307936	x				Mugg	Cup
39	504149	T				Handdukstork	Towel drier
40	314723	T				Skena duschdraperi	Curtain rod
41	315975	T				Takfäste draperiskena	Holder roof strip
42	315976	T				Ändstopp m. krok	End stop with hook
43	315977	T				Glid m. krok	Slipper with hook
44	316440	T				Duschdraperi	Shower curtain
--	316441	T				Omtag d:o	Strap d:o
						* = Ange laminat A, B eller C vid beställning. A = Laminat ARPA 3124 gråprickig B = Laminat ARPA 2571 ljus C = Laminat ARPA 2578 silvergrå	* = Specify laminate A, B or C in order. A = Laminate ARPA 3124 grey spotted B = Laminate ARPA 2571 light C = Laminate ARPA 2578 silver-grey
						T= Tillbehör	T= Accessory

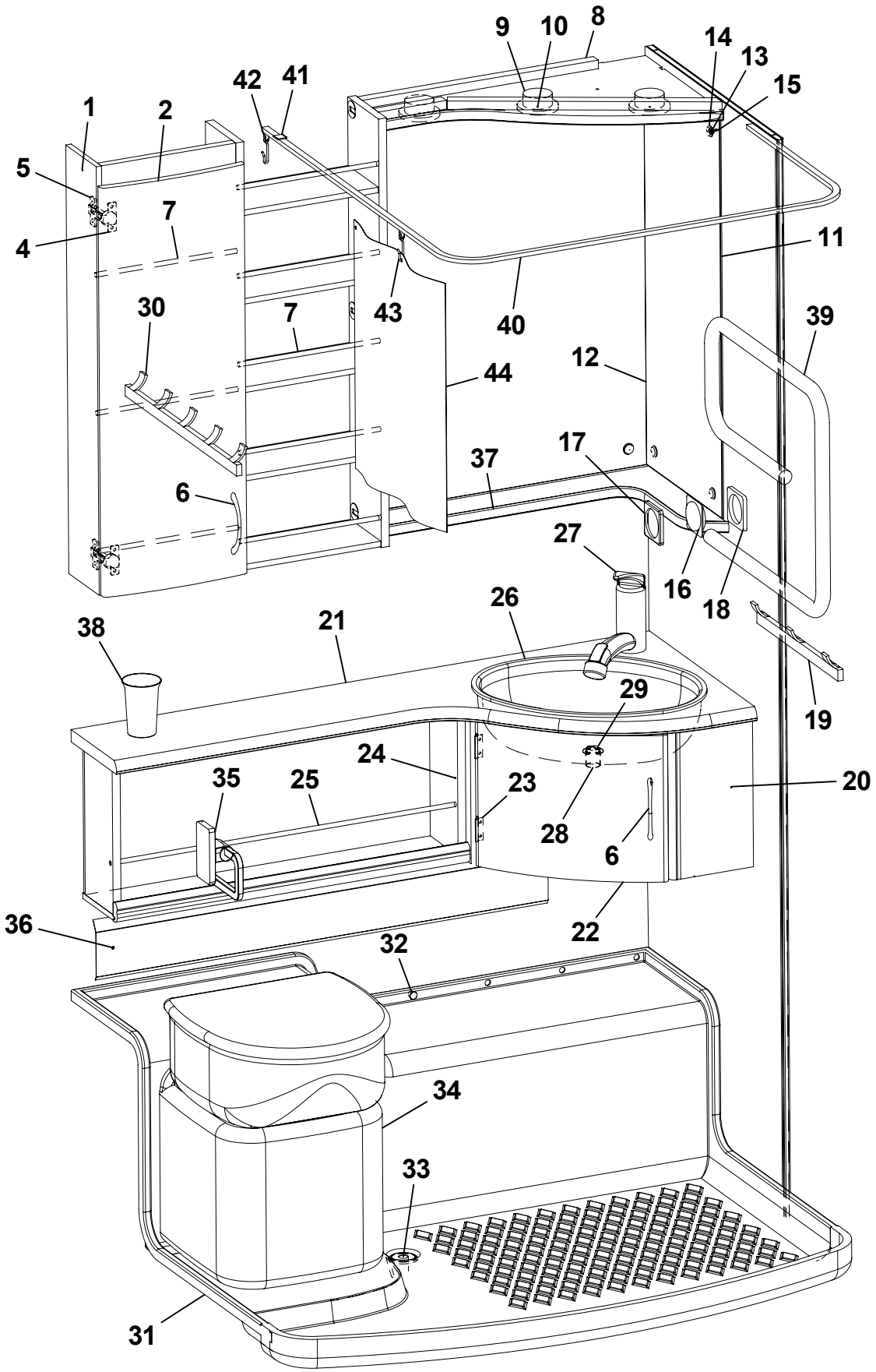
1
2
42
41
9
10
8
14
13
15
5
4
7
11
30
7
43
40
39
12
44
37
17
6
27
16
18
26
21
38
29
19
24
35
25
23
20
28
6
36
22
32
34
33
31

Pos Fig	Det. nr Part. No	Ingår/Fitted 560	590	620	680	730 / 730 BKS	OBS!! Ange alltid årsmodell vid beställning av inredning Benämning	OBS!! Specify always year of model when ordering equipment Description
1	325687	x	x	x	x	x	Skåp tvättrum	Cupboard
2	324781	x	x	x	x	x	Lucka H	Door R
4	311917	x	x	x	x	x	Gångjärn	Hinge
5	312588	x	x	x	x	x	Platta gångjärn	Plate hinge
6	316428	x	x	x	x	x	Handtag	Handle
7	314580	x	x	x	x	x	Rasskydd al. Ø=8 L=265	Pipe al. Ø=8 L=265
8	325686	x	x	x	x	x	Ljusramp tvättrum	Lightholder
9	504123	x	x	x	x	x	Belysning ljusramp	Illumination light holder
10	503700	x	x	x	x	x	Glödlampa 5 W d:o	Bulb 5 W d:o
11	316039	x	x	x	x	x	Spegel	Mirror
12	316038	x	x	x	x	x	Spegel	Mirror
13	800343	x	x	x	x	x	Kabelgenomföring	Rubber Bushing
14	801506	x	x	x	x	x	Rosetthatt, förnicklad	Cap, nickel-plated
15	801109	x	x	x	x	x	Rosettskruv	Screw
16	504812	x	x	x	x	x	Strömbrytare brun 1-polig	Switch brown 1-pol
17	504813	x	x	x	x	x	Ram strömbrytare brun	Frame switch brown
18	504814	x	x	x	x	x	Distans strömbrytare brun	Distance switch brown
19	316002	x	x	x	x	x	Hängare 3-krok silver L=240	Hanger 3-hook silver L=240
20	324948	x	x	x	x	x	Skåp tvättställ kpl. u. skiva	Cupboard cpl. without board
21	325094	x	x	x	x	x	Skiva skåp tvättställ *	Board *
22	324434	x	x	x	x	x	Lucka	Door
23	312589	x	x	x	x	x	Gångjärn	Hinge
24	370164	x	x	x	x	x	Hyllpaket kpl.	Shelf cpl.
25	370169	x	x	x	x	x	Rasskydd al. Ø=8 L=660	Pipe al. Ø=8 L=660
26	313657	x	x	x	x	x	Tvättställ	Wash basin
27	315556	x	x	x	x	x	Blandare m. utkastarrör	Mixer with pipe
28	310084	x	x	x	x	x	Avloppsförskruvning 90° kpl. 25 mm	Sewage connection 90° cpl. 25 mm
29	313017	x	x	x	x	x	Propp u. kedja	Plug without chain
30	316003	x	x	x	x	x	Hängare 5-krok silver L=440	Hanger 5-hook silver L=440
31	314583	x	x	x	x	x	Duschkar	Shower floor
32	314508	x	x	x	x	x	Plugg täck	Plug
33	302302	x	x	x	x	x	Avloppsförskruvning rak 19 mm	Sewage connection straight 19 mm
34	312161	x	x	x	x	x	Kassettoa kpl. vit	Cassette toilet cpl. white
35	312813	x	x	x	x	x	Hållare toapapper vit	Toilet paper-holder white
36	601585	x	x	x	x	x	Skydd konvektor L=850	Protection L=850
37	325688	x	x	x	x	x	Hylla hörn	Shelf
38	307936	x	x	x	x	x	Mugg	Cup
39	504149	T	T	T	T	T	Handdukstork	Towel drier
40	314723	T	T	T	T	T	Skena duschdraperi	Curtain rod
41	315975	T	T	T	T	T	Takfäste draperiskena	Holder roof strip
42	315976	T	T	T	T	T	Ändstopp m. krok	End stop with hook
43	315977	T	T	T	T	T	Glid m. krok	Slipper with hook
44	316440	T	T	T	T	T	Duschdraperi	Shower curtain
--	316441	T	T	T	T	T	Omtag d:o	Strap d:o
							* = Ange laminat A, B eller C vid beställning. A = Laminat ARPA 3124 gråprickig B = Laminat ARPA 2571 ljus C = Laminat ARPA 2578 silvergrå	* = Specify laminate A, B or C in order. A = Laminate ARPA 3124 grey spotted B = Laminate ARPA 2571 light C = Laminate ARPA 2578 silver-grey
							T= Tillbehör	T= Accessory

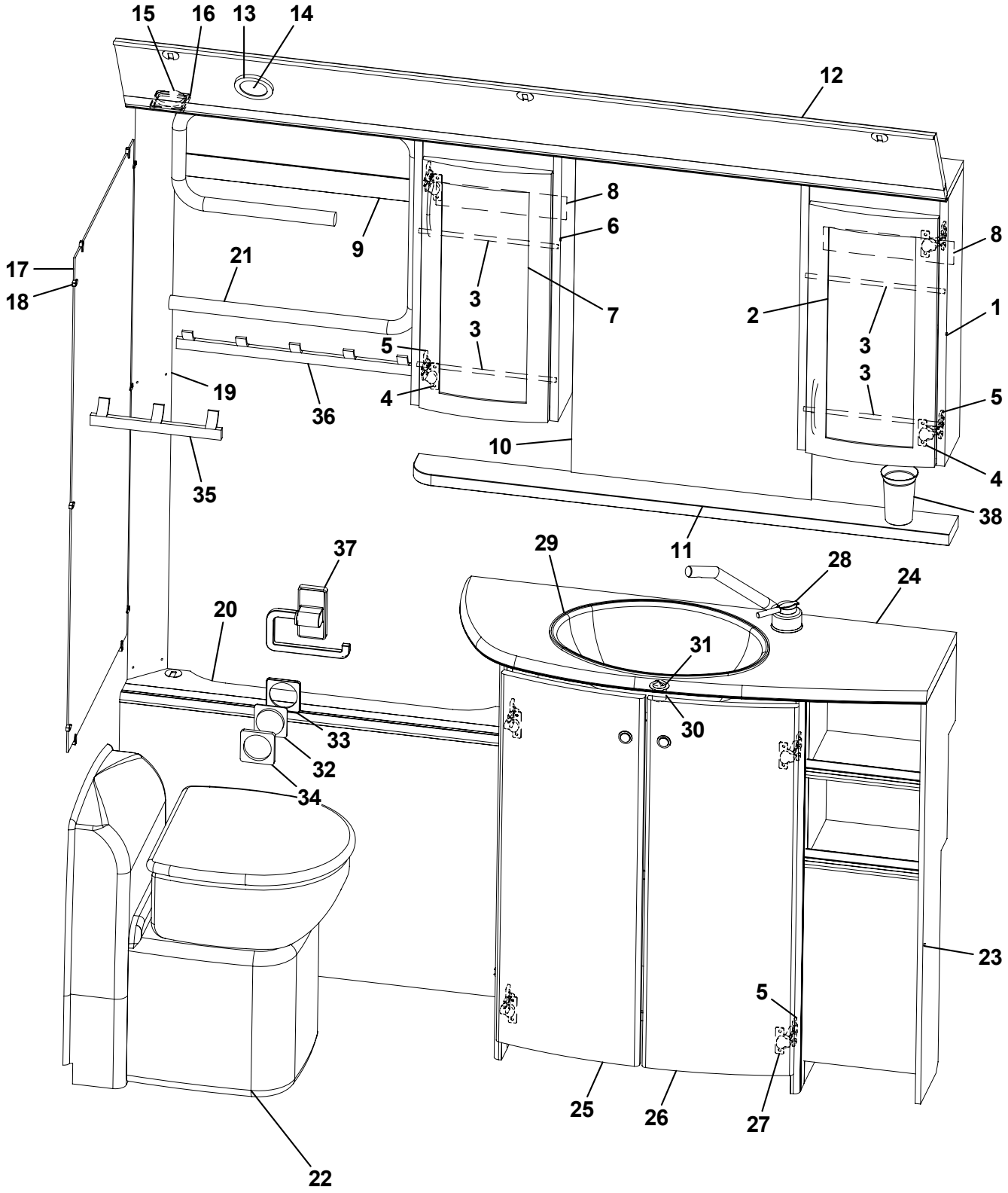
15
16
13
14
12
8
6
9
21
17
18
3
7
2
1
5
4
19
36
10
35
38
11
37
29
28
24
20
31
30
33
32
34
23
5
25
26
27
22

Pos Fig	Det. nr Part. No	Ingår/Fitted 590 TR	620 TR	680 TR	730 TRX		OBS!! Ange alltid årsmodell vid beställning av inredning Benämning	OBS!! Specify always year of model when ordering equipment Description
1	325361	x	x	x	x		Skåp tvättrum H	Cupboard washroom R
2	325364	x	x	x	x		Lucka H	Door R
3	315997	x	x	x	x		Rasskydd al. Ø=8 L=255	Pipe al. Ø=8 L=255
4	315202	x	x	x	x		Gångjärn	Hinge
5	312588	x	x	x	x		Platta gångjärn	Plate hinge
6	325362	x	x	x	x		Skåp tvättrum V	Cupboard washroom L
7	323426	x	x	x	x		Lucka V	Door L
8	325842	x	x	x	x		List täck L=239	Cover strip L=239
9	325841	x	x	x	x		List täck L=465	Cover strip L=465
10	315999	x	x	x	x		Spegel 440x700x3	Mirror 440x700x3
11	325363	x	x	x	x		Hylla *	Shelf *
12	325360	x	x	x	x		Ljusramp	Light holder
13	504123	x	x	x	x		Belysning ljusramp	Illumination light holder
14	503700	x	x	x	x		Glödlampa 5 W d:o	Bulb 5 W d:o
15	503750	x	x	x	x		El-uttag 230 V m. lock	El connection 230 V with cover
16	504326	x	x	x	x		Ram el-uttag brun	Frame el connection brown
17	313266	x	x	x	x		Spegel 475x995x3	Mirror
18	312809	x	x	x	x		Hållare spegel	Holder mirror
19	325490	x	x	x	x		Front hörn	Front
20	325359	x	x	x	x		Front gavel bak	Front
21	504149	T	T	T	T		Handdukstork	Towel drier
22	313603	x	x	x	x		Kassettoa kpl. vit	Cassette toilet cpl. white
23	325355	x	x	x	x		Skåp tvättställ u. skiva	Cupboard washroom without board
24	325469	x	x	x	x		Skiva skåp tvättställ *	Board cupboard wash basin *
25	325471	x	x	x	x		Lucka V	Door L
26	325470	x	x	x	x		Lucka H	Door R
27	311917	x	x	x	x		Gångjärn	Hinge
28	316448	x	x	x	x		Blandare m. utkastarrör	Mixer with pipe
29	313657	x	x	x	x		Tvättställ	Wash basin
30	310084	x	x	x	x		Avloppsförskruvning 90° kpl. 25 mm	Sewage connection 90° cpl. 25 mm
31	313017	x	x	x	x		Propp u. kedja	Plug without chain
32	504815	x	x	x	x		Strömbrytare brun 2-polig	Switch brown 2-pol
33	504813	x	x	x	x		Ram strömbrytare brun	Frame switch brown
34	504814	x	x	x	x		Distans strömbrytare brun	Distance switch brown
35	316002	x	x	x	x		Hängare 3-krok silver L=240	Hanger 3-hook silver L=240
36	316003	x	x	x	x		Hängare 5-krok silver L=440	Hanger 5-hook silver L=440
37	312813	x	x	x	x		Hållare toapapper vit	Toilet paper-holder white
38	307936	x	x	x	x		Mugg	Cup
							* = Ange laminat A, B eller C vid beställning. A = Laminat ARPA 3124 gråprickig B = Laminat ARPA 2571 ljus C = Laminat ARPA 2578 silvergrå	* = Specify laminate A, B or C in order. A = Laminate ARPA 3124 grey spotted B = Laminate ARPA 2571 light C = Laminate ARPA 2578 silver-grey
							T= Tillbehör	T= Accessory

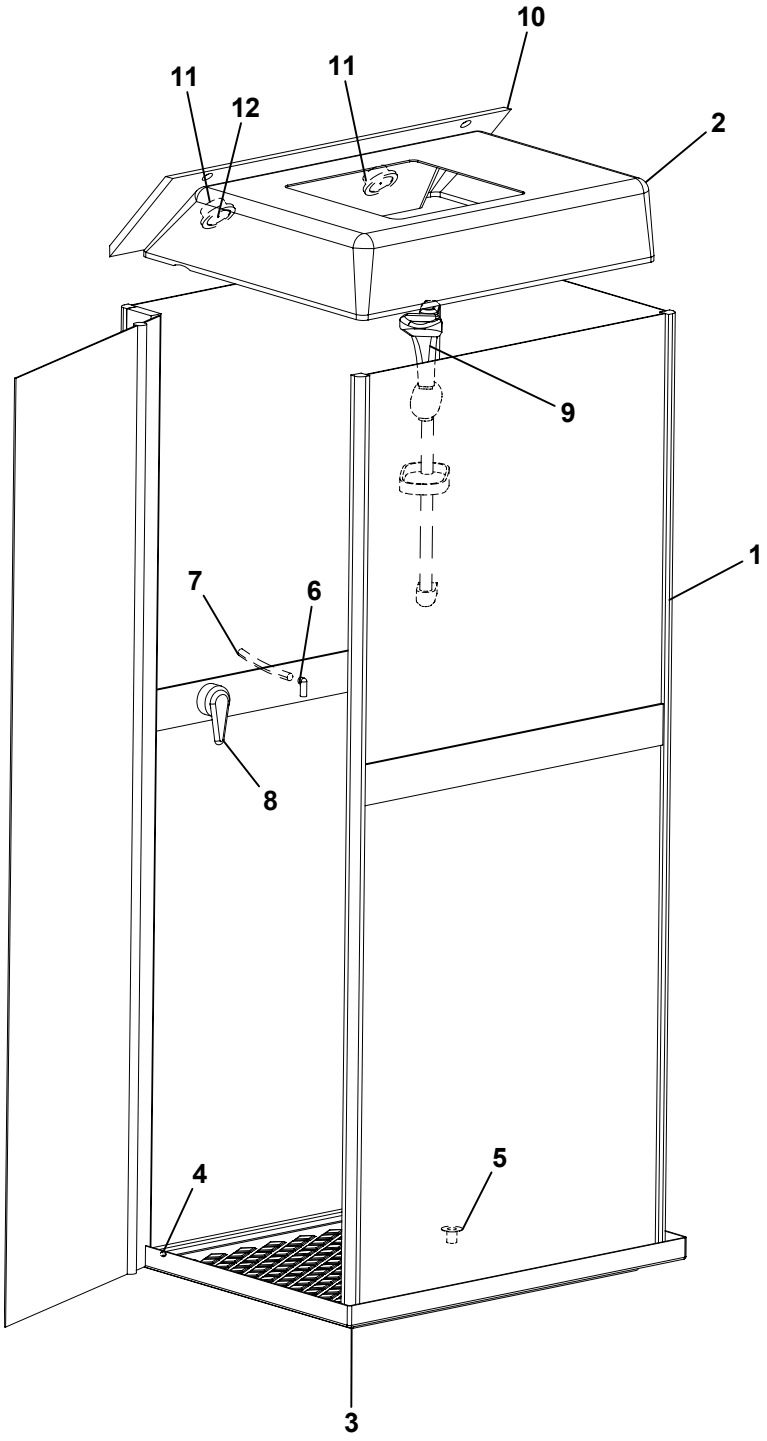
10
11
11
12
2
9
1
7
6
8
4
5
3

Pos Fig	Det. nr Part. No	Ingår/Fitted 590 TR	620 TR	680 TR	730 TRX		OBS!! Ange alltid årsmodell vid beställning av inredning Benämning	OBS!! Specify always year of model when ordering equipment Description
1	315972	x	x	x	x		Duschkabin	Shower cabin
2	316449	x	x	x	x		Duschkupol	Shower dome
3	315986	x	x	x	x		Duschkar	Shower floor
4	316783	x	x	x	x		Täckhatt duschkabin	Cover cap
5	302302	x	x	x	x		Avloppsförskruvning rak 19 mm	Sewage connection straight 19 mm
6	316019	x	x	x	x		Koppling vinkel 1/2"-1/2"	Connection elbow 1/2"-1/2"
7	316026	x	x	x	x		Slang 3/8"-1/2"	Hose 3/8"-1/2"
8	314950	x	x	x	x		Blandare	Mixer
9	316859	x	x	x	x		Duschset m handtag och slang	Shower set with handle and hose
10	325572	x	x	x	x		Ljusramp	Light holder
11	504123	x	x	x	x		Belysning ljusramp	Illumination light holder
12	503700	x	x	x	x		Glödlampa 5 W d:o	Bulb 5 W d:o

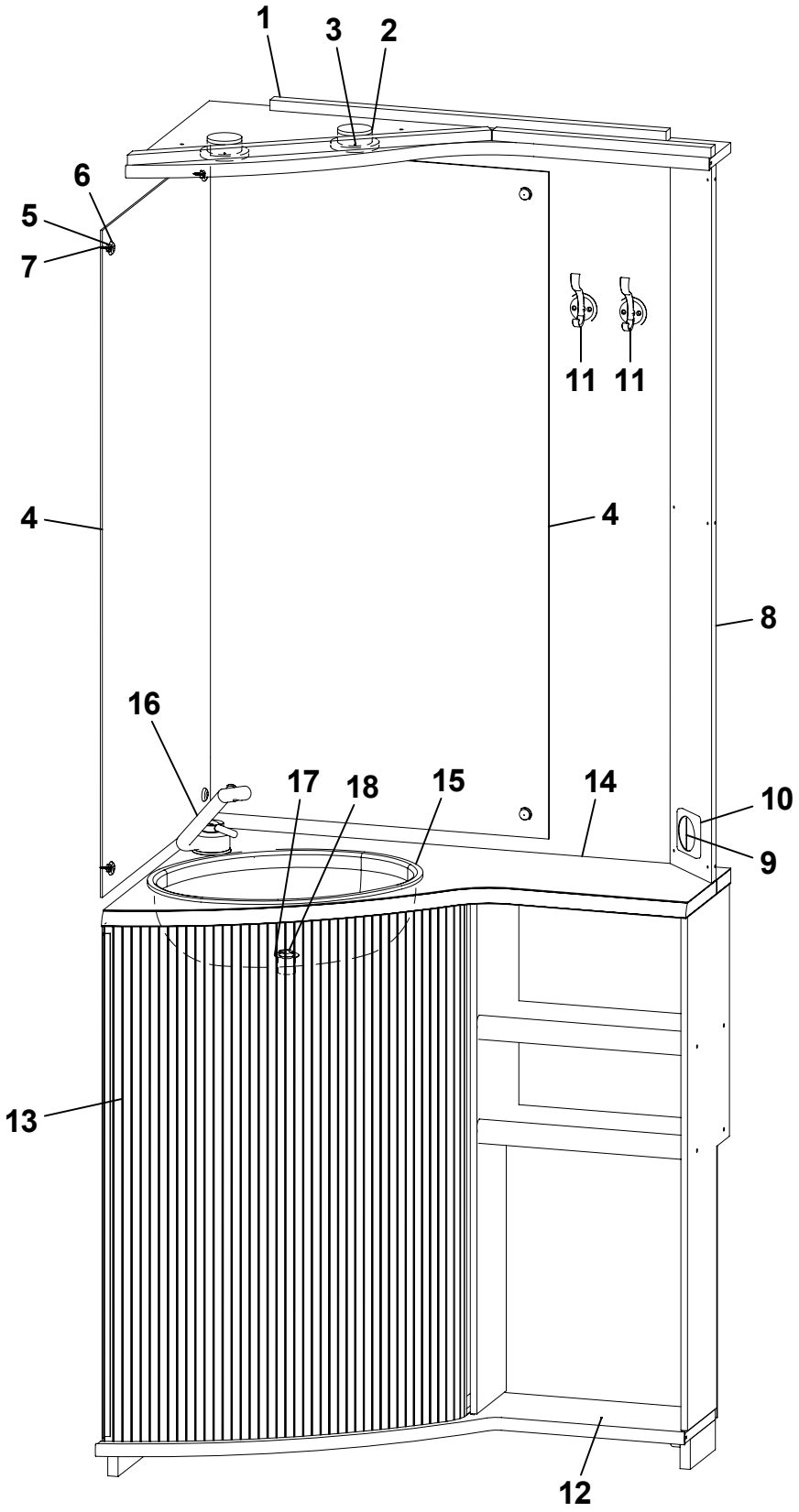
1
3
2
6
5
7
11
11
4
4
8
16
17
18
15
14
10
9
13
12

Pos Fig	Det. nr Part. No	Ingår/Fitted 560 CTH	590 CTH	620 CTH	OBS!! Ange alltid årsmodell vid beställning av inredning Benämning	OBS!! Specify always year of model when ordering equipment Description
1	323197	x	x	x	Ljusramp tvättrum	Light holder
2	504123	x	x	x	Belysning ljusramp	Illumination light holder
3	503700	x	x	x	Glödlampa 5 W d:o	Bulb 5 W d:o
4	314689	x	x	x	Spegel 515x995x3	Mirror 515x995x3
5	800343	x	x	x	Kabelgenomföring	Rubber Bushing
6	801506	x	x	x	Rosetthatt, förnicklad	Cap, nickel-plated
7	801109	x	x	x	Rosettskruv	Screw
8	325112	x	x	x	Front el-uttag 130x1068	Front outlet 130x1068
9	504815	x	x	x	Strömbrytare brun 2-polig	Switch brown 2-pol
10	504813	x	x	x	Ram strömbrytare brun	Frame switch brown
11	315941	x	x	x	Hängare	Hanger
12	323188	x	x	x	Skåp tvättrum kpl. m. skiva/jalusi	Cupboard wash basin cpl. with board/jalousie
13	320243	x	x	x	Jalusi skåp tvättställ	Jalousie
14	323189	x	x	x	Skiva skåp tvättställ *	Board cupboard wash basin *
15	313657	x	x	x	Tvättställ	Wash basin
16	316448	x	x	x	Blandare m. utkastarrör	Mixer with pipe
17	310084	x	x	x	Avloppsförskruvning 90° kpl. 25 mm	Sewage connection 90° cpl. 25 mm
18	313017	x	x	x	Propp u. kedja	Plug without chain
					* = Ange laminat A, B eller C vid beställning. A = Laminat ARPA 3124 gråprickig B = Laminat ARPA 2571 ljus C = Laminat ARPA 2578 silvergrå	* = Specify laminate A, B or C in order. A = Laminate ARPA 3124 grey spotted B = Laminate ARPA 2571 light C = Laminate ARPA 2578 silver-grey

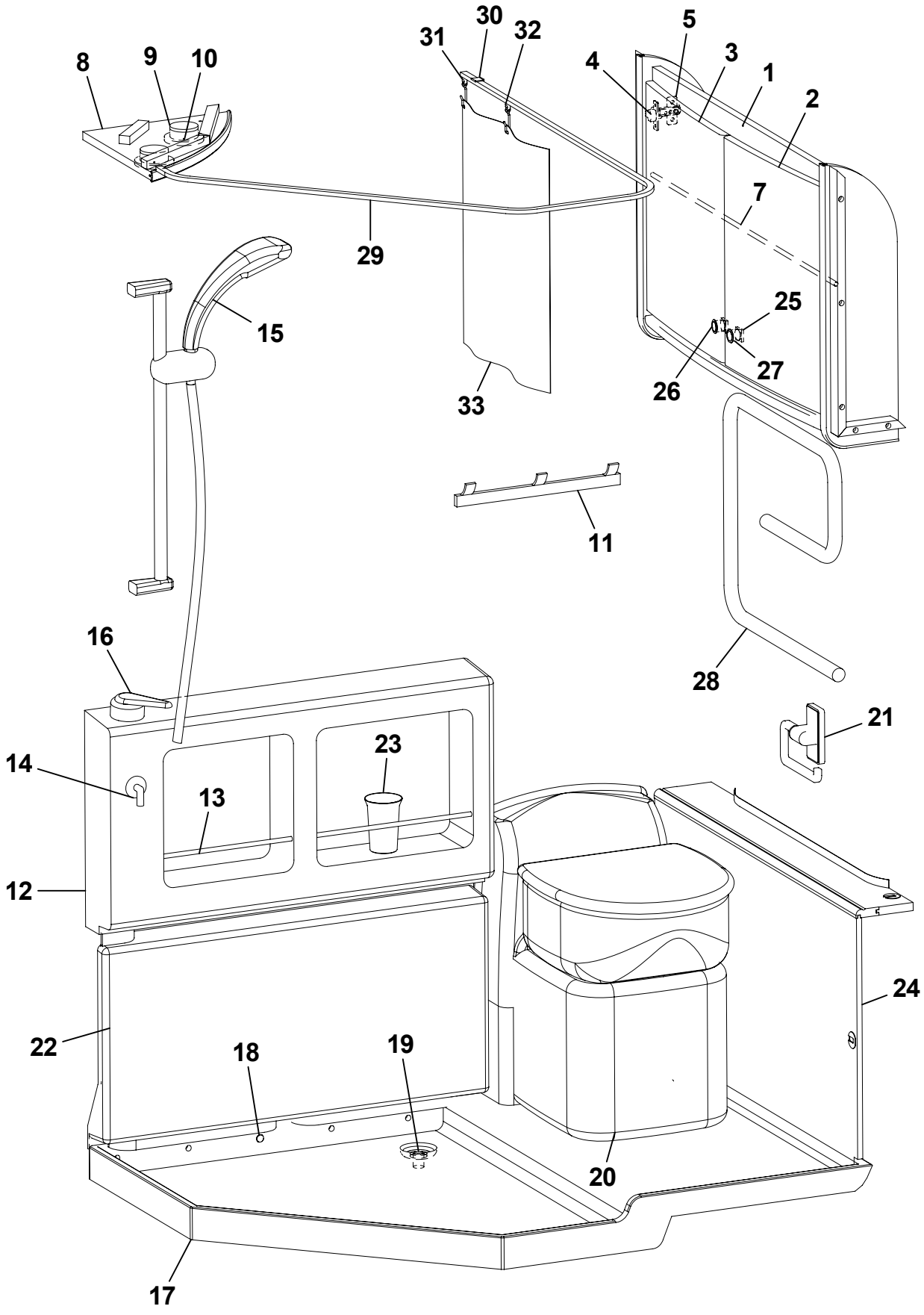
30
31
32
5
8
9
10
4
3
1
2
7
29
15
25
27
26
33
11
16
28
21
14
23
13
12
24
22
18
19
20
17

Pos Fig	Det. nr Part. No	Ingår/Fitted 560 CTH	590 CTH	620 CTH	OBS!! Ange alltid årsmodell vid beställning av inredning Benämning	OBS!! Specify always year of model when ordering equipment Description
1	323453	x	x	x	Skåp tvättrum	Cupboard
2	323021	x	x	x	Lucka H 368x420	Door R 368x420
3	323020	x	x	x	Lucka V 368x420	Door L 368x420
4	311917	x	x	x	Gångjärn	Hinge
5	312588	x	x	x	Platta gångjärn	Plate hinge
7	314305	x	x	x	Rasskydd al. Ø=8 L=5000	Pipe al. Ø=8 L=5000
8	370693	x	x	x	Ljusramp tvättrum	Light holder
9	504123	x	x	x	Belysning ljusramp	Illumination light holder
10	503700	x	x	x	Glödlampa 5 W d:o	Bulb 5 W d:o
11	316002	x	x	x	Hängare 3-krok silver L=240	Hanger 3-hook silver L=240
12	313571	x	x	x	Skåp tvättrum	Cupboard
13	314597	x	x	x	Rasskydd al. Ø=8 L=720	Pipe al. Ø=8 L=720
14	313827	x	x	x	Koppling vinkel 1/2"-3/8"	Connection elbow 1/2"-3/8"
15	314304	x	x	x	Duschset kpl. m slang och hållare	Shower set cpl. with hose and holder
16	314950	x	x	x	Blandare	Mixer
17	314574	x	x	x	Duschkar	Shower floor
18	314508	x	x	x	Plugg täck	Plug
19	302302	x	x	x	Avloppsförskruvning rak 19 mm	Sewage connection straight 19 mm
20	313603	x	x	x	Kassettoa kpl. vit	Cassette toilet cpl. white
21	312813	x	x	x	Hållare toapapper vit	Toilet paper-holder white
22	313567	x	x	x	Skydd konvektor	Protection
23	307936	x	x	x	Mugg	Cup
24	323456	x	x	x	Front tvättrum	Front washroom
25	801315	x	x	x	Lås inredning kök	Lock
26	315197	x	x	x	Tryckknapp	Push button
27	315198	x	x	x	Rosett tryckknapp	Rosett push button
28	504149	T	T	T	Handdukstork	Towel drier
29	315133	x	x	x	Skena duschdraperi	Curtain rod
30	315975	x	x	x	Takfäste draperiskena	Holder roof strip
31	315976	x	x	x	Ändstopp m. krok	End stop with hook
32	315977	x	x	x	Glid m. krok	Slipper with hook
33	316440	x	x	x	Duschdraperi	Shower curtain
--	316441	x	x	x	Omtag d:o	Strap d:o

T= Tillbehör

T= Accessory

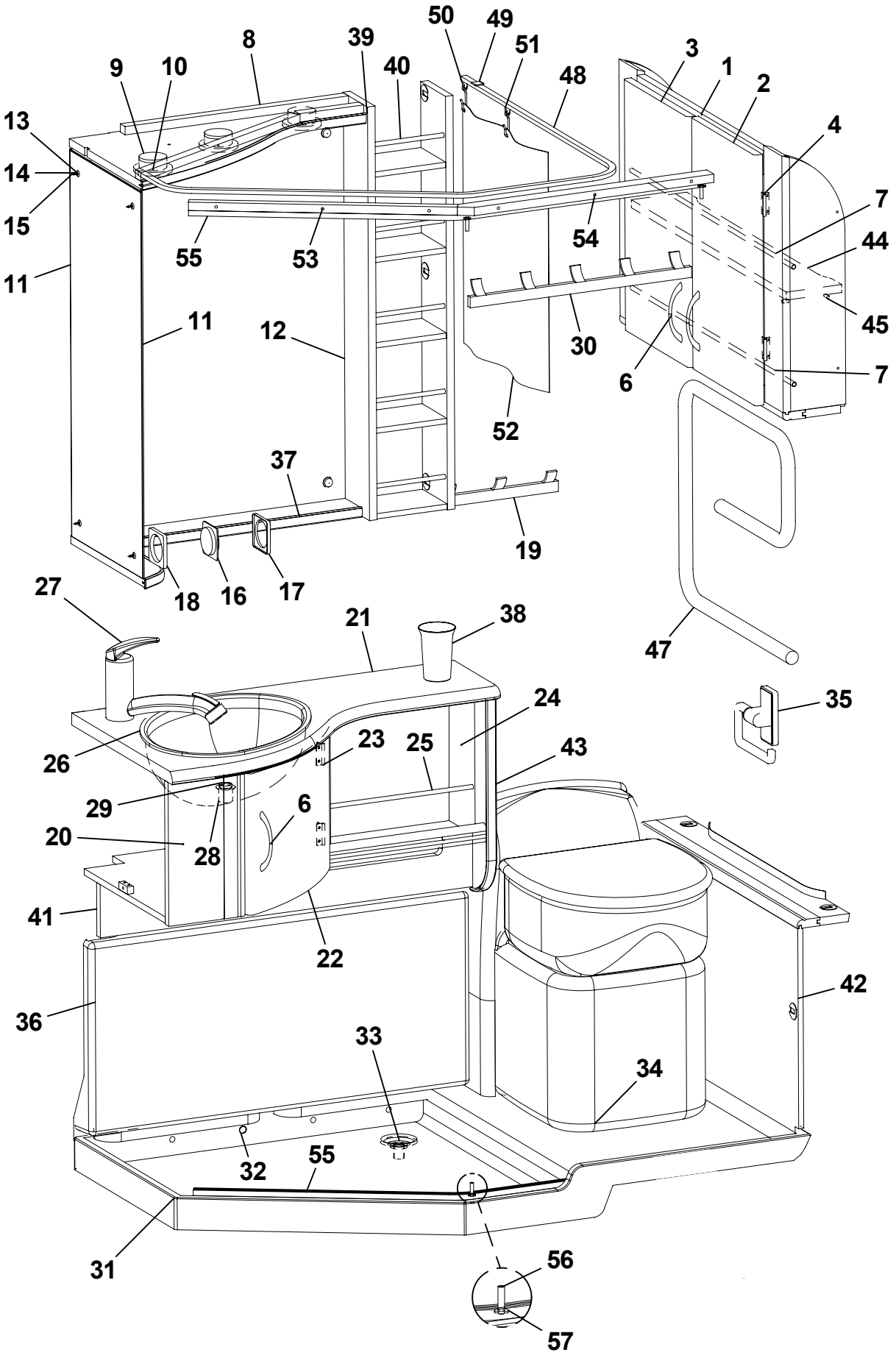
50
49
51
8
39
40
48
3
1
2
9
10
13
14
15
11
55
53
54
4
7
44
45
30
6
7
52
11
12
37
19
18
16
17
27
21
38
47
35
24
26
23
25
43
29
6
20
28
41
22
42
36
33
34
32
55
31
56
57

Pos Fig	Det. nr Part. No	Ingår/Fitted 560 CTH	590 CTH		OBS!! Ange alltid årsmodell vid beställning av inredning Benämning	OBS!! Specify always year of model when ordering equipment Description
1	323914	x	x		Skåp tvättrum	Cupboard
2	323130	x	x		Lucka H	Door R
3	323131	x	x		Lucka V	Door L
4	312589	x	x		Gångjärn	Hinge
6	316428	x	x		Handtag	Handle
7	314305	x	x		Rasskydd al. Ø=8 L=5000	Pipe al. Ø=8 L=5000
8	325683	x	x		Ljusramp tvättrum	Light holder
9	504123	x	x		Belysning ljusramp	Illumination light holder
10	503700	x	x		Glödlampa 5 W d:o	Bulb 5 W d:o
11	316039	x	x		Spegel	Mirror
12	316038	x	x		Spegel	Mirror
13	800343	x	x		Kabelgenomföring	Rubber Bushing
14	801506	x	x		Rosetthatt, förnicklad	Cap, nickel-plated
15	801109	x	x		Rosettskruv	Screw
16	504812	x	x		Strömbrytare brun 1-polig	Switch brown 1-pol
17	504813	x	x		Ram strömbrytare brun	Frame switch brown
18	504814	x	x		Distans strömbrytare brun	Distance switch brown
19	316002	x	x		Hängare 3-krok silver L=240	Hanger 3-hook silver L=240
20	325136	x	x		Skåp tvättställ kpl. u. skiva	Cupboard cpl. without board
21	325137	x	x		Skiva skåp tvättställ *	Board *
22	324434	x	x		Lucka	Door
23	312589	x	x		Gångjärn	Hinge
24	325138	x	x		Hylla	Shelf
25	316020	x	x		Rasskydd al. Ø=8 L=315	Pipe al. Ø=8 L=315
26	313657	x	x		Tvättställ	Wash basin
27	315556	x	x		Blandare m. utkastarrör	Mixer with pipe
28	310084	x	x		Avloppsförskruvning 90° kpl. 25 mm	Sewage connection 90° cpl. 25 mm
29	313017	x	x		Propp u. kedja	Plug without chain
30	316003	x	x		Hängare 5-krok silver L=440	Hanger 5-hook silver L=440
31	314345	x	x		Duschkar	Shower floor
32	314508	x	x		Plugg täck	Plug
33	302302	x	x		Avloppsförskruvning rak 19 mm	Sewage connection straight 19 mm
34	313603	x	x		Kassettoa kpl. vit	Cassette toilet cpl. white
35	312813	x	x		Hållare toapapper vit	Toilet paper-holder white
36	313567	x	x		Skydd konvektor	Protection
37	371234	x	x		Hylla hörn	Shelf
38	307936	x	x		Mugg	Cup
39	325685	x	x		Hylla	Shelf
40	316034	x	x		Rasskydd al. Ø=8 L=158	Pipe al. Ø=8 L=158
41	325139	x	x		Front	Front
42	323976	x	x		Front tvättrum	Front washroom
43	325140	x	x		Gavel	Gable
44	323919	x	x		Hylla	Shelf
45	400644	x	x		Hylsa hyllbärare	Cage
47	504149	T	T		Handdukstork	Towel drier
48	314719	T	T		Skena duschdraperi	Curtain rod
49	315975	T	T		Takfäste draperiskena	Holder roof strip
50	315976	T	T		Ändstopp m. krok	End stop with hook
51	315977	T	T		Glid m. krok	Slipper with hook
52	316440	T	T		Duschdraperi	Shower curtain
--	316441	T	T		Omtag d:o	Strap d:o
53	371198	x	x		List skjutdörr	List sliding door
54	371197	x	x		List skjutdörr	List sliding door
55	315938	x	x		Skena toadörr	Rail sliding door
56	315939	x	x		Rör plast	Plastic pipe
57	315940	x	x		Bricka plast 6,4x12,5x1,6	Washer plastic 6,4x12,5x1,6
					* = Ange laminat A, B eller C vid beställning. A= Laminat ARPA 3124 gråprickig B= Laminat ARPA 2571 ljus C= Laminat ARPA 2578 silvergrå	* = Specify laminate A, B or C in order. A= Laminate ARPA 3124 grey spotted B= Laminate ARPA 2571 light C= Laminate ARPA 2578 silver-grey
					T= Tillbehör	T= Accessory

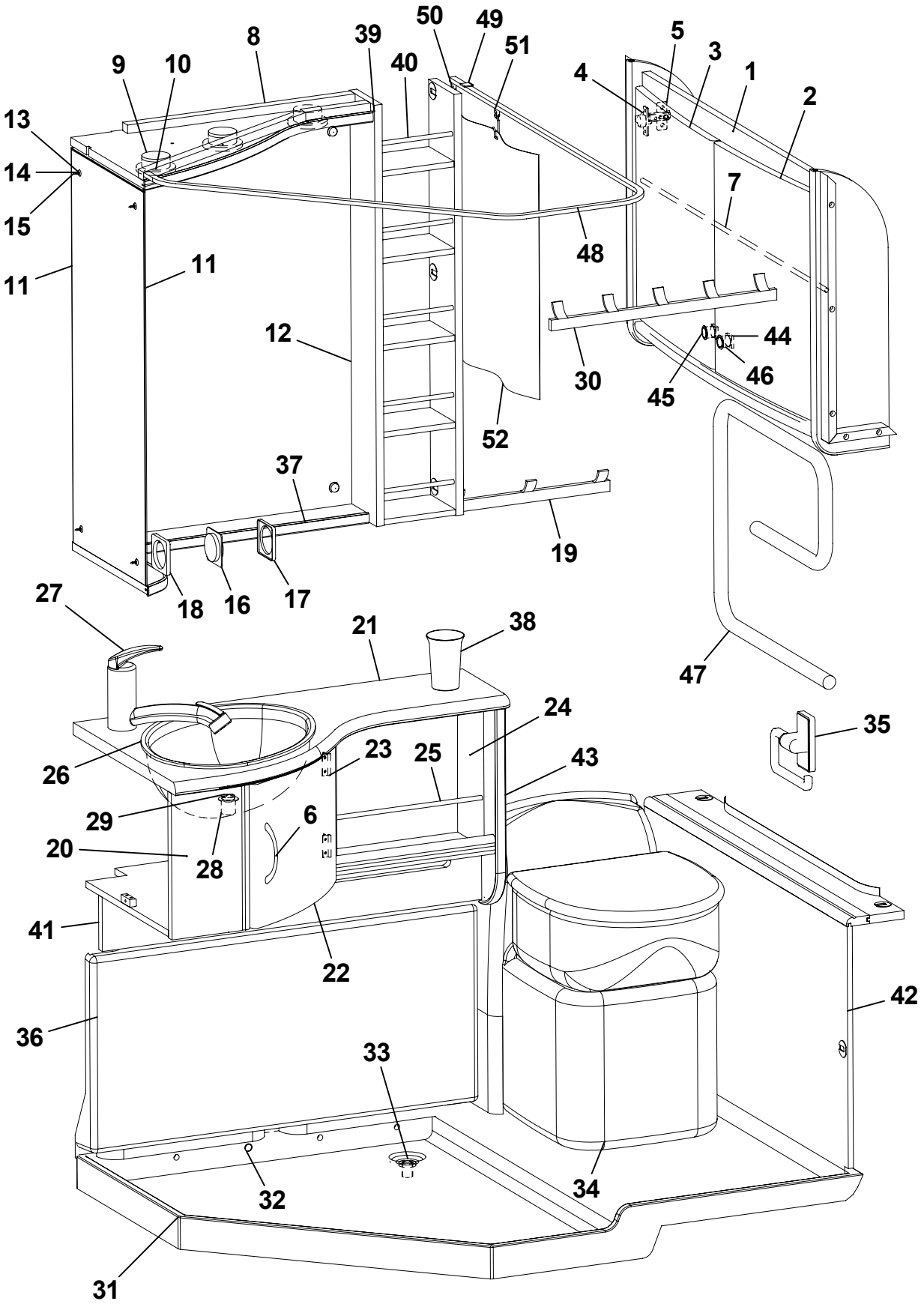
50
49
51
8
39
40
9
10
5
3
1
4
2
13
14
15
7
48
11
11
12
44
46
30
45
52
37
19
18
16
17
27
21
38
47
24
35
26
23
25
43
29
6
20
28
41
22
42
36
33
32
34
31

Pos Fig	Det. nr Part. No	Ingår/Fitted 520 CTH	560 CTH	590 CTH	620 CTH		OBS!! Ange alltid årsmodell vid beställning av inredning Benämning	OBS!! Specify always year of model when ordering equipment Description
1	323453	x	x	x	x		Skåp tvättrum	Cupboard
2	323021	x	x	x	x		Lucka H 368x420	Door R 368x420
3	323020	x	x	x	x		Lucka V 368x420	Door L 368x420
4	311917	x	x	x	x		Gångjärn	Hinge
5	312588	x	x	x	x		Platta gångjärn	Plate hinge
6	316428	x	x	x	x		Handtag	Handle
7	314305	x	x	x	x		Rasskydd al. Ø=8 L=5000	Pipe al. Ø=8 L=5000
8	325683	x	x	x	x		Ljusramp tvättrum	Light holder
9	504123	x	x	x	x		Belysning ljusramp	Illumination light holder
10	503700	x	x	x	x		Glödlampa 5 W d:o	Bulb 5 W d:o
11	316039	x	x	x	x		Spegel	Mirror
12	316038	x	x	x	x		Spegel	Mirror
13	800343	x	x	x	x		Kabelgenomföring	Rubber Bushing
14	801506	x	x	x	x		Rosetthatt, förnicklad	Cap, nickel-plated
15	801109	x	x	x	x		Rosettskruv	Screw
16	504812	x	x	x	x		Strömbrytare brun 1-polig	Switch brown 1-pol
17	504813	x	x	x	x		Ram strömbrytare brun	Frame switch brown
18	504814	x	x	x	x		Distans strömbrytare brun	Distance switch brown
19	316002	x	x	x	x		Hängare 3-krok silver L=240	Hanger 3-hook silver L=240
20	325136	x	x	x	x		Skåp tvättställ kpl. u. skiva	Cupboard cpl. without board
21	325137	x	x	x	x		Skiva skåp tvättställ *	Board *
22	324434	x	x	x	x		Lucka	Door
23	312589	x	x	x	x		Gångjärn	Hinge
24	325138	x	x	x	x		Hylla	Shelf
25	316020	x	x	x	x		Rasskydd al. Ø=8 L=315	Pipe al. Ø=8 L=315
26	313657	x	x	x	x		Tvättställ	Wash basin
27	315556	x	x	x	x		Blandare m. utkastarrör	Mixer with pipe
28	310084	x	x	x	x		Avloppsförskruvning 90° kpl. 25 mm	Sewage connection 90° cpl. 25 mm
29	313017	x	x	x	x		Propp u. kedja	Plug without chain
30	316003	x	x	x	x		Hängare 5-krok silver L=440	Hanger 5-hook silver L=440
31	314574	x	x	x	x		Duschkar	Shower floor
32	314508	x	x	x	x		Plugg täck	Plug
33	302302	x	x	x	x		Avloppsförskruvning rak 19 mm	Sewage connection straight 19 mm
34	313603	x	x	x	x		Kassettoa kpl. vit	Cassette toilet cpl. white
35	312813	x	x	x	x		Hållare toapapper vit	Toilet paper-holder white
36	313567	x	x	x	x		Skydd konvektor	Protection
37	371234	x	x	x	x		Hylla hörn	Shelf
38	307936	x	x	x	x		Mugg	Cup
39	325685	x	x	x	x		Hylla	Shelf
40	316034	x	x	x	x		Rasskydd al. Ø=8 L=158	Pipe al. Ø=8 L=158
41	325139	x	x	x	x		Front	Front
42	323456	x	x	x	x		Front tvättrum	Front washroom
43	325140	x	x	x	x		Gavel	Gable
44	801315	x	x	x	x		Lås inredning kök	Lock
45	315197	x	x	x	x		Tryckknapp	Push button
46	315198	x	x	x	x		Rosett tryckknapp	Rosett push button
47	504149	T	T	T	T		Handdukstork	Towel drier
48	315133	T	T	T	T		Skena duschdraperi	Curtain rod
49	315975	T	T	T	T		Takfäste draperiskena	Holder roof strip
50	315976	T	T	T	T		Ändstopp m. krok	End stop with hook
51	315977	T	T	T	T		Glid m. krok	Slipper with hook
52	316440	T	T	T	T		Duschdraperi	Shower curtain
--	316441	T	T	T	T		Omtag d:o	Strap d:o
							* = Ange laminat A, B eller C vid beställning.	* = Specify laminate A, B or C in order.
							A = Laminat ARPA 3124 gråprickig	A = Laminate ARPA 3124 grey spotted
							B = Laminat ARPA 2571 ljus	B = Laminate ARPA 2571 light
							C = Laminat ARPA 2578 silvergrå	C = Laminate ARPA 2578 silver-grey
							T= Tillbehör	T= Accessory

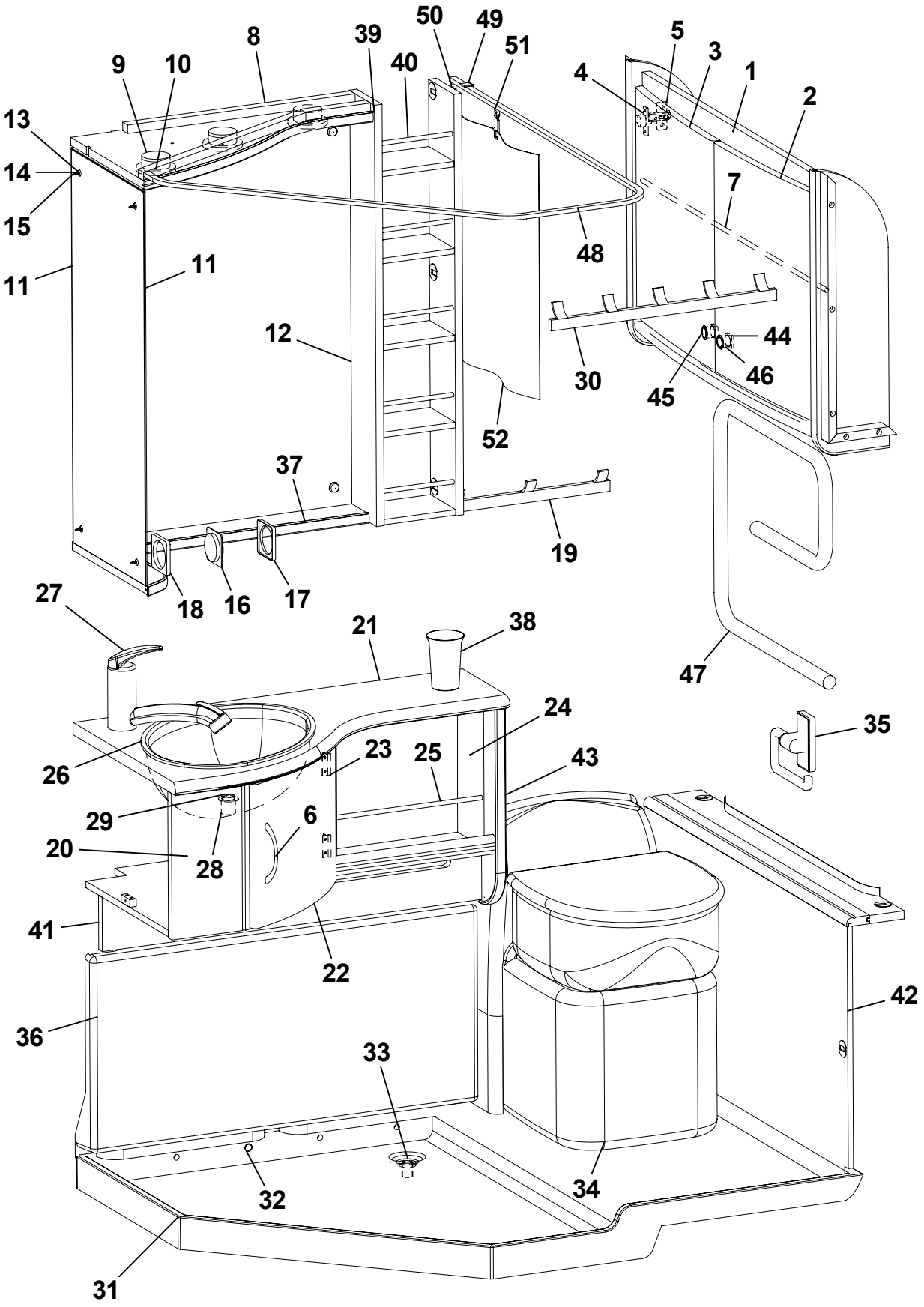
50
49
51
8
39
40
9
10
5
3
1
4
2
13
14
15
7
48
11
11
12
44
46
30
45
52
37
19
18
16
17
27
21
38
47
24
35
26
23
25
43
29
6
20
28
41
22
42
36
33
32
34
31

Pos Fig	Det. nr Part. No	Ingår/Fitted 590 CTX	620 CTX	680 CTX	730 CTX		OBS!! Ange alltid årsmodell vid beställning av inredning Benämning	OBS!! Specify always year of model when ordering equipment Description
1	323453	x	x	x	x		Skåp tvättrum	Cupboard
2	323021	x	x	x	x		Lucka H 368x420	Door R 368x420
3	323020	x	x	x	x		Lucka V 368x420	Door L 368x420
4	311917	x	x	x	x		Gångjärn	Hinge
5	312588	x	x	x	x		Platta gångjärn	Plate hinge
6	316428	x	x	x	x		Handtag	Handle
7	314305	x	x	x	x		Rasskydd al. Ø=8 L=5000	Pipe al. Ø=8 L=5000
8	325683	x	x	x	x		Ljusramp tvättrum	Light holder
9	504123	x	x	x	x		Belysning ljusramp	Illumination light holder
10	503700	x	x	x	x		Glödlampa 5 W d:o	Bulb 5 W d:o
11	316039	x	x	x	x		Spegel	Mirror
12	316038	x	x	x	x		Spegel	Mirror
13	800343	x	x	x	x		Kabelgenomföring	Rubber Bushing
14	801506	x	x	x	x		Rosetthatt, förnicklad	Cap, nickel-plated
15	801109	x	x	x	x		Rosettskruv	Screw
16	504812	x	x	x	x		Strömbrytare brun 1-polig	Switch brown 1-pol
17	504813	x	x	x	x		Ram strömbrytare brun	Frame switch brown
18	504814	x	x	x	x		Distans strömbrytare brun	Distance switch brown
19	316002	x	x	x	x		Hängare 3-krok silver L=240	Hanger 3-hook silver L=240
20	325136	x	x	x	x		Skåp tvättställ kpl. u. skiva	Cupboard cpl. without board
21	325137	x	x	x	x		Skiva skåp tvättställ *	Board *
22	324434	x	x	x	x		Lucka	Door
23	312589	x	x	x	x		Gångjärn	Hinge
24	325138	x	x	x	x		Hylla	Shelf
25	316020	x	x	x	x		Rasskydd al. Ø=8 L=315	Pipe al. Ø=8 L=315
26	313657	x	x	x	x		Tvättställ	Wash basin
27	315556	x	x	x	x		Blandare m. utkastarrör	Mixer with pipe
28	310084	x	x	x	x		Avloppsförskruvning 90° kpl. 25 mm	Sewage connection 90° cpl. 25 mm
29	313017	x	x	x	x		Propp u. kedja	Plug without chain
30	316003	x	x	x	x		Hängare 5-krok silver L=440	Hanger 5-hook silver L=440
31	314574	x	x	x	x		Duschkar	Shower floor
32	314508	x	x	x	x		Plugg täck	Plug
33	302302	x	x	x	x		Avloppsförskruvning rak 19 mm	Sewage connection straight 19 mm
34	313603	x	x	x	x		Kassettoa kpl. vit	Cassette toilet cpl. white
35	312813	x	x	x	x		Hållare toapapper vit	Toilet paper-holder white
36	313567	x	x	x	x		Skydd konvektor	Protection
37	371234	x	x	x	x		Hylla hörn	Shelf
38	307936	x	x	x	x		Mugg	Cup
39	325685	x	x	x	x		Hylla	Shelf
40	316034	x	x	x	x		Rasskydd al. Ø=8 L=158	Pipe al. Ø=8 L=158
41	325139	x	x	x	x		Front	Front
42	323456	x	x	x	x		Front tvättrum	Front washroom
43	325140	x	x	x	x		Gavel	Gable
44	801315	x	x	x	x		Lås inredning kök	Lock
45	315197	x	x	x	x		Tryckknapp	Push button
46	315198	x	x	x	x		Rosett tryckknapp	Rosett push button
47	504149	T	T	T	T		Handdukstork	Towel drier
48	315133	T	T	T	T		Skena duschdraperi	Curtain rod
49	315975	T	T	T	T		Takfäste draperiskena	Holder roof strip
50	315976	T	T	T	T		Ändstopp m. krok	End stop with hook
51	315977	T	T	T	T		Glid m. krok	Slipper with hook
52	316440	T	T	T	T		Duschdraperi	Shower curtain
--	316441	T	T	T	T		Omtag d:o	Strap d:o
							* = Ange laminat A, B eller C vid beställning. A = Laminat ARPA 3124 gråprickig B = Laminat ARPA 2571 ljus C = Laminat ARPA 2578 silvergrå	* = Specify laminate A, B or C in order. A = Laminate ARPA 3124 grey spotted B = Laminate ARPA 2571 light C = Laminate ARPA 2578 silver-grey
							T= Tillbehör	T= Accessory

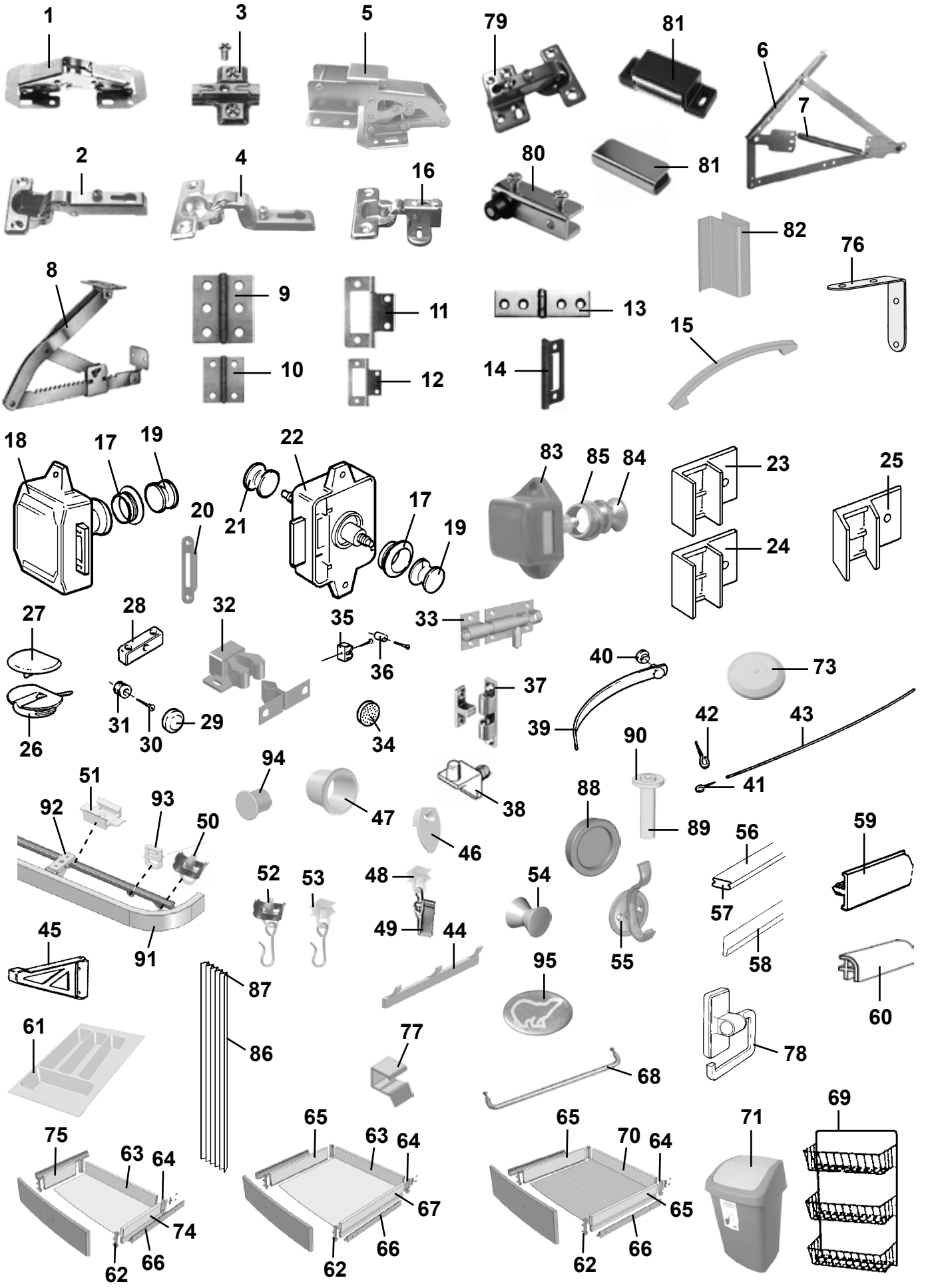
1
3
5
79
81
6
7
2
4
16
80
81
82
76
8
9
11
13
15
10
12
14
18
17
19
22
21
17
19
20
83
85
84
23
24
25
27
28
32
35
36
33
26
31
30
29
34
37
40
39
73
42
43
41
90
94
51
92
93
50
47
38
88
89
46
56
59
52
53
48
54
57
45
49
44
55
58
60
91
87
95
61
86
77
78
68
75
63
64
74
62
66
65
63
64
67
62
66
65
70
64
65
62
66
71
69

Pos Fig	Det. nr Part. No	Ingår/Fitted 520 CTH	560 CTH	560 LB	OBS!! Ange alltid årsmodell vid beställning av inredning Benämning	OBS!! Specify always year of model when ordering equipment Description
1	860406	x	x	x	Gångjärn	Hinge
2	311917	x	x	x	Gångjärn	Hinge
--	316799	x	x		Gångjärn (lucka över/under kyl)	Hinge (door upper/lower refrigerator)
3	312588	x	x	x	Platta gångjärn köksskåp/diskbänk	Plate hinge
4	315202	x	x	x	Gångjärn	Hinge
5	315194	x	x	x	Gångjärn	Hinge
6	314589	x	x		Gångjärn dubbelsäng (säljes i par)	Hinge double bed (exp. in pair)
7	314590	x	x		Fjäder d:o	Spring d:o
8	312596			x	Stöd säng	Support bed
9	860405	x	x	x	Gångjärn	Hinge
10	300354	x	x	x	Gångjärn	Hinge
11	860621	T	T	T	Gångjärn	Hinge
12	860402	x	x	x	Gångjärn	Hinge
13	860452			x	Gångjärn	Hinge
14	312589	x	x	x	Gångjärn	Hinge
15	316428	x	x	x	Handtag	Handle
16	316037		x		Gångjärn	Hinge
17	315196	x	x	x	Rosett till tryckknapp	Rosett for push button
18	860502	x	x	x	Lås inredning gard. exkl. tryckknapp	Lock without push button
19	315195	x	x	x	Tryckknapp gard./toa	Push button, toilet/wardrobe
20	314952	x	x	x	Låsbleck gard/toa	Securing plate, wardrobe/toil.
21	860499	x	x	x	Tryckknapp toa	Push button, toil.
22	860498	x	x	x	Lås inredning toa exkl. tryckknapp	Lock without push button
23	311893	x	x	x	Monteringsbeslag 90°	Mounting 90°
24	311894	x	x	x	Monteringsbeslag 90° 15mm	Mounting 90° 15mm
25	311892	x	x	x	Monteringsbeslag 25°	Mounting 25°
26	860197	x	x	x	Monteringskloss	Mounting
27	860198	x	x	x	Lock d:o, beige	Cap d:o, beige
28	303335	x	x	x	Monteringskloss	Mounting
29	801506	x	x	x	Rosetthatt, förnicklad	Cap, nickel-plated
30	801109	x	x	x	Rosettskruv	Screw
31	800343	x	x	x	Kabelgenomföring	Rubber bushing
32	801346	x	x	x	Snäppare, 2-delad	Snap locking, 2-devided
33	701986				Skjutregel	Pullock
34	801100	x	x	x	Silikonlins 10x3 för luckor	Silicone lens 10x3 for doors
35	860398	x	x	x	Lås snäppare u. stolpe	Lock
36	860441	x	x	x	Stolpe till snäppare	Prop for snap locking
37	800639			T	Snäppare mässing	Snap locking
38	312133	x	x	x	Hyllbärare plast	Shelf holder plastic
39	303140	T	T	T	Omtag läder	Leather strap
40	800226	T	T	T	Tryckknapp	Button
41	800271	x	x	x	Krok gardinspiral	Hook
42	801106	x	x	x	Krok mässing	Hook brass
43	300884	M	M	M	Gardinspiral	Curtain hanger
44	316002	x	x	x	Hängare 3-krok silver	Hanger 3-hook silver
--	316003	x	x	x	Hängare 5-krok silver	Hanger 5-hook silver
45	315749			T	Stöd hylla	Shelf support
46	312809				Hållare spegel	Holder mirror
47	314897	x	x		Bussning plast vit Ø = 29 mm	Bushing plastic white Ø = 29 mm
48	315554	x	x	x	Glid gardin-/draperiskena	Slipper, roof strip
49	315555	x	x	x	Klämma till glid gardinskena	Holder for slipper, roof strip
50	315193	x	x	x	Ändstopp gardin-/draperiskena	End stop, roof strip
51	315975	x	x	x	Takfäste draperi-/duschdraperiskena	Holder roof strip
52	315976	x	x	x	Ändstopp m. krok duschdraperiskena	End stop with hook, roof strip
53	315977	x	x	x	Glid m. krok duschdraperiskena	Slipper with hook shower curtain
					M= Metervara T= Tillbehör	M= On the metre T= Accessory

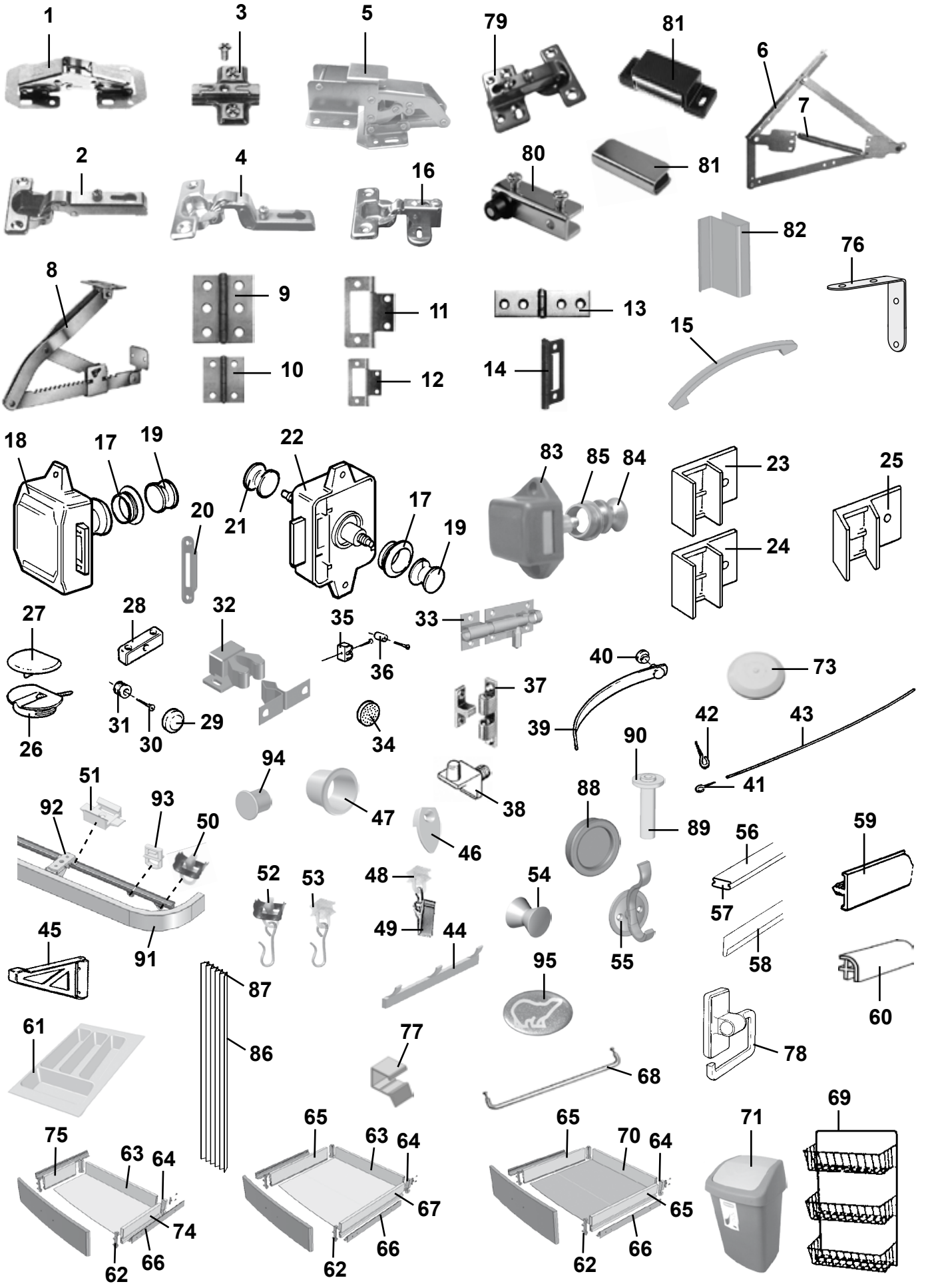
1
3
5
79
81
6
7
2
4
16
80
81
82
76
8
9
11
13
15
10
12
14
18
17
19
22
83
85
84
23
25
20
21
17
19
24
27
28
32
35
33
36
40
73
37
26
31
30
29
34
39
42
43
90
94
51
41
92
93
50
47
38
88
89
46
56
59
52
53
48
54
57
45
49
44
55
58
91
95
87
60
61
86
77
78
68
69
65
65
71
75
63
64
63
64
70
64
67
65
74
66
66
66
62
62
62

Pos Fig	Det. nr Part. No	Ingår/Fitted 520 CTH	560 CTH	560 LB	OBS!! Ange alltid årsmodell vid beställning av inredning Benämning	OBS!! Specify always year of model when ordering equipment Description
54	316116	x	x	x	Hängare	Clothes hanger
55	315941		T		Hängare	Hanger
56	316268	x	x	x	List snäpp lock L=2379	List L=2379
57	316270	x	x	x	List snäpp botten L=2379	List L=2379
58	313884	x	x	x	List radie L=2379	List L=2379
59	320700	x	x	x	Kantlist, plast L=2750	Edge list, plastic L=2750
--	860541	M	M	M	Kantlist 22 mm	Edge list 22 mm
--	860513	M	M	M	Kantlist 16 mm	Edge list 16 mm
60	860590	x	x	x	List hörn plast L=2500	Corner strip L=2500
61	314587	x	x	x	Bestickslåda 225x270x484	Case for cutlery 225x270x484
62	860132	x	x	x	Fronttapp låda	Peg front, drawer
63	315210	x	x	x	Bakstycke låda L=485	Back, drawer L=485
64	860133	x	x	x	Hörn låda	Corner, drawer
65	860130	x	x	x	Sida låda 80x429	Side, drawer 80x429
66	315215	x	x	x	Glidskena låda (säljes i par)	Slide bar, drawer (exp. in pair)
67	315212	x	x	x	Sida låda 80x473	Side, drawer 80x473
68	314088	x	x	x	Hängare handduk	Hanger towel
69	312162	x	x	x	Korg, garderob	Basket, wardrobe
70	315211	x	x		Bakstycke låda L=478	Back, drawer L=478
71	314926	x	x	x	Avfallshink	Refuse bucket
73	314353	x	x	x	Täckplugg plast vit Ø = 29 mm	Plug cover plastic white Ø = 29 mm
74	315213	x	x	x	Sida låda 80x266	Side, drawer 80x266
75	312104	x	x	x	Bakstycke låda	Back, drawer
76	302980	x	x	x	Vinkeljärn	Angle iron
77	316276	T	T		Utdragsstopp trådback	Extension stop, tray
78	312813	x	x	x	Hållare toapapper vit	Toilet paper-holder white
79	314663				Gångjärn inkl platta	Hinge incl. plate
80	314351				Gångjärn (säljes i par)	Hinge (exp. in pair)
81	314350				Lås magnet barskåp	Lock magnet
--	314494				Motstycke d:o	Companion part d:o
82	316429				Handtag vitrin	Handle
83	801315	x	x	x	Lås inredn. köksskåp exkl. tryckknapp	Lock without push button
84	315197	x	x	x	Tryckknapp d:o	Push button d:o
85	315198	x	x	x	Rosett tryckknapp	Rosett push button
86	315216		T	T	Vikdörr kpl.	Folding door
87	316705		T	T	Glid vikdörr	Slipper folding door
88	316018	x	x		Handtag skjutdörr	Handle sliding door
89	315939	x	x		Rör plast	Plastic pipe
90	315940	x	x		Bricka plast 6,4x12,5x1,6	Washer plastic 6,4x12,5x1,6
91	316042	x	x	x	Skena gardin L=1020	Curtain rod L=1020
--	316043	T	T	T	Skena gardin L=1080	Curtain rod L=1080
--	316791	x	x	x	Skena gardin L=1670	Curtain rod L=1670
--	316045		T		Skena gardin L=500	Curtain rod L=500
--	316739	T			Skena gardin L=460	Curtain rod L=460
92	317636	x	x	x	Fäste gardinskena (1 skena)	Bracket curtain rod (1 rod)
--	317748	x	x	x	Fäste gardinskena (2 skenor)	Bracket curtain rod (2 rods)
93	317637	x	x	x	Click för gardin	Click for curtain
94	801513	x	x	x	Plugg Ø = 10 mm beige	Plug Ø = 10 mm beige
--	801515	x	x	x	Plugg Ø = 10 mm vit	Plug Ø = 10 mm white
95	209060	x	x	x	Emblem	Emblem
					M= Metervara T= Tillbehör	M= On the metre T= Accessory

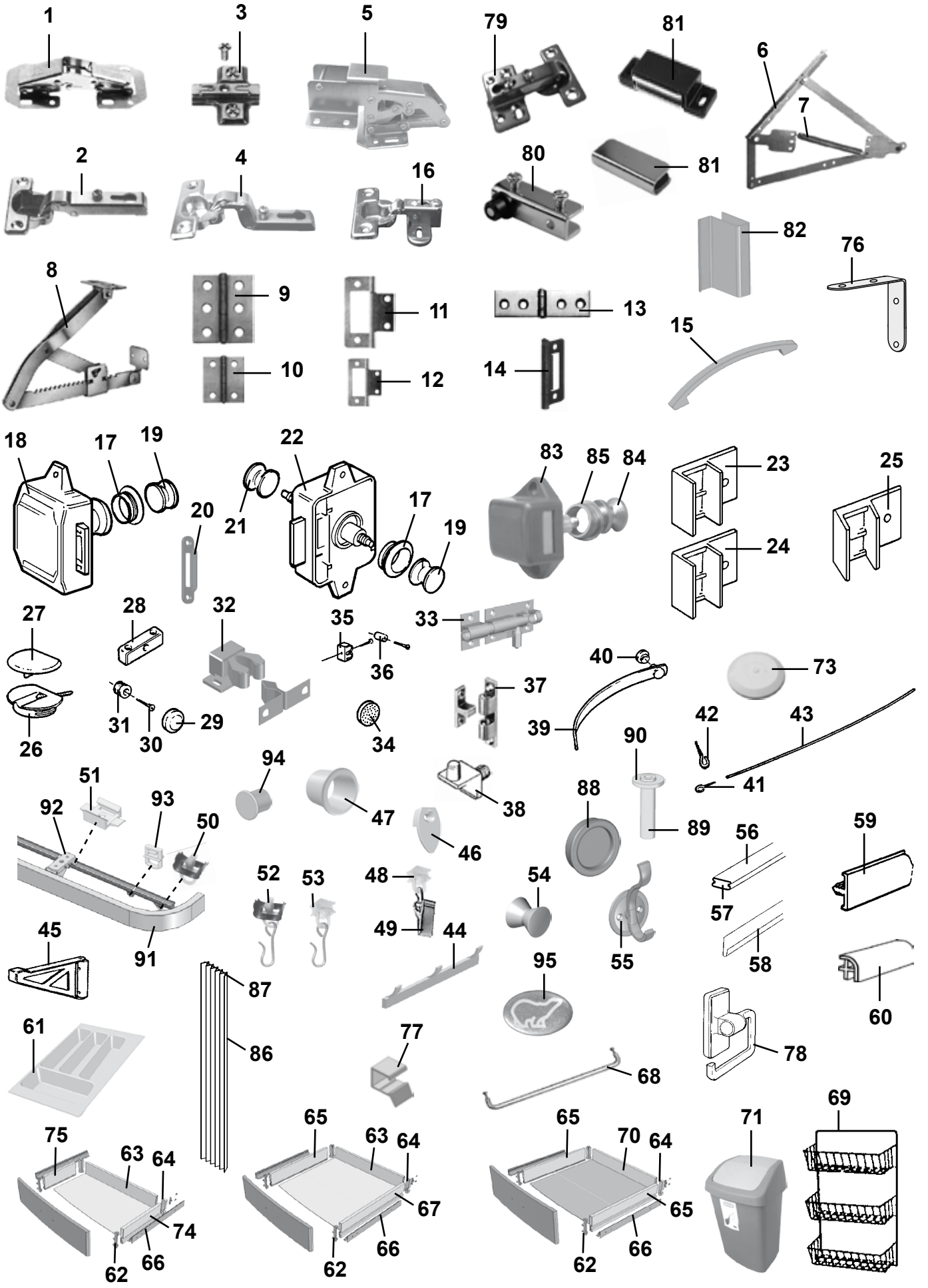
1
3
5
79
81
6
7
2
4
16
80
81
82
76
8
9
11
13
15
10
12
14
18
17
19
22
83
85
84
23
25
20
21
17
19
24
27
28
32
35
33
36
40
73
37
26
31
30
29
34
39
42
43
90
94
51
41
92
93
50
47
38
88
89
46
56
59
52
53
48
54
57
45
49
44
55
58
91
95
87
60
61
86
77
78
68
69
65
65
71
75
63
64
63
64
70
64
67
65
74
66
66
66
62
62
62

Pos Fig	Det. nr Part. No	Ingår/Fitted 520 LB	520-560 CTH	560-590	590 CTH	590 CTX	590 TR	OBS!! Ange alltid årsmodell vid beställning av inredning Benämning	OBS!! Specify always year of model when ordering equipment Description
1	860406	x	x	x	x	x	x	Gångjärn	Hinge
2	311917	x	x	x	x	x	x	Gångjärn	Hinge
--	316799		x	x	x	x	x	Gångjärn (lucka över/under kyl)	Hinge (door upper/lower refrigerator)
3	312588	x	x	x	x	x	x	Platta gångjärn köksskåp/diskbänk	Plate hinge
4	315202	x	x	x	x	x	x	Gångjärn	Hinge
5	315194	x	x	x	x	x	x	Gångjärn	Hinge
6	314589		x	x	x	x	x	Gångjärn dubbelsäng (säljes i par)	Hinge double bed (exp. in pair)
7	314590		x	x	x	x	x	Fjäder d:o	Spring d:o
8	312596	x		x				Stöd säng	Support bed
9	860405		x	x	x	x	x	Gångjärn	Hinge
10	300354	x	x	x	x	x	x	Gångjärn	Hinge
11	860621	T	T	T	T	T		Gångjärn	Hinge
12	860402		x	x	x	x	x	Gångjärn	Hinge
13	860452	x		x				Gångjärn	Hinge
14	312589	x	x	x	x	x	x	Gångjärn	Hinge
15	316428	x	x	x	x	x	x	Handtag	Handle
16	316037		x		x		x	Gångjärn	Hinge
17	315196	x	x	x	x	x	x	Rosett till tryckknapp	Rosett for push button
18	860502	x	x	x	x	x	x	Lås inredning gard. exkl. tryckknapp	Lock without push button
19	315195	x	x	x	x	x	x	Tryckknapp gard./toa	Push button, toilet/wardrobe
20	314952	x	x	x	x	x	x	Låsbleck gard/toa	Securing plate, wardrobe/toil.
21	860499	x	x	x	x	x	x	Tryckknapp toa	Push button, toil.
22	860498	x	x	x	x	x	x	Lås inredning toa exkl. tryckknapp	Lock without push button
23	311893	x	x	x	x	x	x	Monteringsbeslag 90°	Mounting 90°
24	311894	x	x	x	x	x	x	Monteringsbeslag 90° 15mm	Mounting 90° 15mm
25	311892	x	x	x	x	x	x	Monteringsbeslag 25°	Mounting 25°
26	860197	x	x	x	x	x	x	Monteringskloss	Mounting
27	860198	x	x	x	x	x	x	Lock d:o, beige	Cap d:o, beige
28	303335	x	x	x	x	x	x	Monteringskloss	Mounting
29	801506	x	x	x	x	x	x	Rosetthatt, förnicklad	Cap, nickel-plated
30	801109	x	x	x	x	x	x	Rosettskruv	Screw
31	800343	x	x	x	x	x	x	Kabelgenomföring	Rubber bushing
32	801346	x	x	x	x	x	x	Snäppare, 2-delad	Snap locking, 2-devided
33	701986							Skjutregel	Pullock
34	801100	x	x	x	x	x	x	Silikonlins 10x3 för luckor	Silicone lens 10x3 for doors
35	860398	x	x	x	x	x	x	Lås snäppare u. stolpe	Lock
36	860441	x	x	x	x	x	x	Stolpe till snäppare	Prop for snap locking
37	800639	T		T				Snäppare mässing	Snap locking
38	312133	x	x	x	x	x	x	Hyllbärare plast	Shelf holder plastic
39	303140	T	T	T	T	T	T	Omtag läder	Leather strap
40	800226	T	T	T	T	T	T	Tryckknapp	Button
41	800271	x	x	x	x	x	x	Krok gardinspiral	Hook
42	801106	x	x	x	x	x	x	Krok mässing	Hook brass
43	300884	M	M	M	M	M	M	Gardinspiral	Curtain hanger
44	316002	x	x	x	x	x	x	Hängare 3-krok silver	Hanger 3-hook silver
--	316003	x	x	x	x	x	x	Hängare 5-krok silver	Hanger 5-hook silver
45	315749	T		T				Stöd hylla	Shelf support
46	312809						x	Hållare spegel	Holder mirror
47	314897		x		x		x	Bussning plast vit Ø = 29 mm	Bushing plastic white Ø = 29 mm
48	315554	x	x	x	x	x	x	Glid gardin-/draperiskena	Slipper, roof strip
49	315555	x	x	x	x	x	x	Klämma till glid gardinskena	Holder for slipper, roof strip
50	315193	x	x	x	x	x	x	Ändstopp gardin-/draperiskena	End stop, roof strip
51	315975	x	x	x	x	x	x	Takfäste draperi-/duschdraperiskena	Holder roof strip
52	315976	x	x	x	x	x	x	Ändstopp m. krok duschdraperiskena	End stop with hook, roof strip
53	315977	x	x	x	x	x	x	Glid m. krok duschdraperiskena	Slipper with hook shower curtain
								M= Metervara T= Tillbehör	M= On the metre T= Accessory

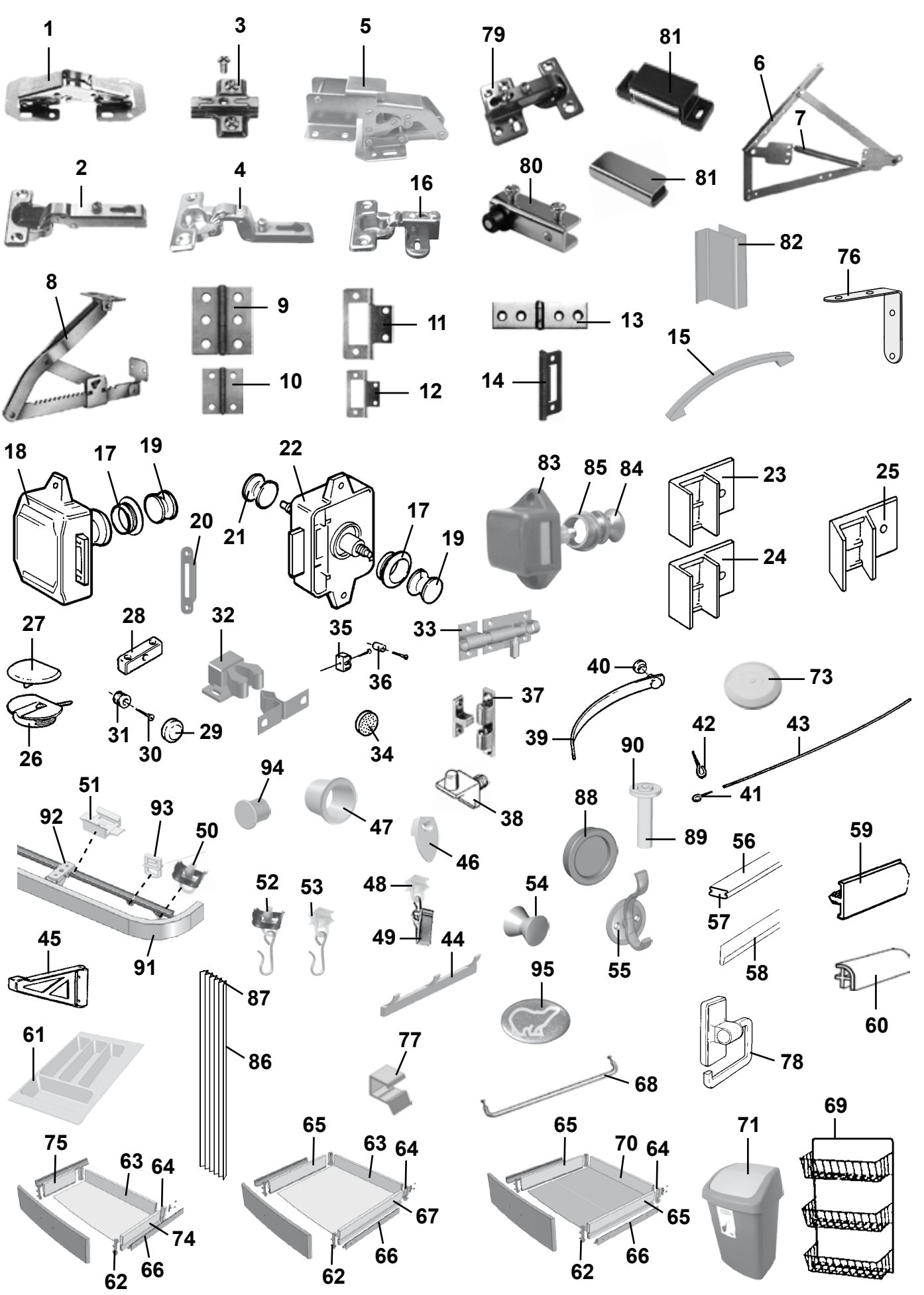
1
3
5
79
81
6
7
2
4
16
80
81
82
76
8
9
11
13
15
10
12
14
18
17
19
22
21
17
19
20
83
85
84
23
24
25
27
28
32
35
36
33
26
31
30
29
34
37
40
39
73
42
43
41
90
94
51
92
93
50
47
38
88
89
46
56
59
52
53
48
54
57
45
49
44
55
58
60
91
87
95
61
86
77
78
68
75
63
64
65
63
64
65
70
64
71
69
74
67
65
66
66
62
62
62

Pos Fig	Det. nr Part. No	Ingår/Fitted 520 LB	520-560 CTH	560-590	590 CTH	590 CTX	590 TR	OBS!! Ange alltid årsmodell vid beställning av inredning Benämning	OBS!! Specify always year of model when ordering equipment Description
54	316116	x	x	x	x	x	x	Hängare	Clothes hanger
55	315941		T		T			Hängare	Hanger
56	316268	x	x	x	x	x	x	List snäpp lock L=2379	List L=2379
57	316270	x	x	x	x	x	x	List snäpp botten L=2379	List L=2379
58	313884	x	x	x	x	x	x	List radie L=2379	List L=2379
59	320700	x	x	x	x	x	x	Kantlist, plast L=2750	Edge list, plastic L=2750
--	860541	M	M	M	M	M	M	Kantlist 22 mm	Edge list 22 mm
--	860513	M	M	M	M	M	M	Kantlist 16 mm	Edge list 16 mm
60	860590	x	x	x	x	x	x	List hörn plast L=2500	Corner strip L=2500
61	314587	x	x	x	x	x	x	Bestickslåda 225x270x484	Case for cutlery 225x270x484
62	860132	x	x	x	x	x	x	Fronttapp låda	Peg front, drawer
63	315210	x	x	x	x	x	x	Bakstycke låda L=485	Back, drawer L=485
64	860133	x	x	x	x	x	x	Hörn låda	Corner, drawer
65	860130	x	x	x	x	x	x	Sida låda 80x429	Side, drawer 80x429
66	315215	x	x	x	x	x	x	Glidskena låda (säljes i par)	Slide bar, drawer (exp. in pair)
67	315212	x	x	x	x	x	x	Sida låda 80x473	Side, drawer 80x473
68	314088	x	x	x	x	x	x	Hängare handduk	Hanger towel
69	312162		x	x	x	x	x	Korg, garderob	Basket, wardrobe
70	315211		x		x		x	Bakstycke låda L=478	Back, drawer L=478
71	314926	x	x	x	x	x	x	Avfallshink	Refuse bucket
73	314353	x	x	x	x	x	x	Täckplugg plast vit Ø = 29 mm	Plug cover plastic white Ø = 29 mm
74	315213	x	x	x	x	x	x	Sida låda 80x266	Side, drawer 80x266
75	312104	x	x	x	x	x	x	Bakstycke låda	Back, drawer
76	302980	x	x	x	x	x	x	Vinkeljärn	Angle iron
77	316276	T	T	T	T	T	T	Utdragsstopp trådback	Extension stop, tray
78	312813	x	x	x	x	x	x	Hållare toapapper vit	Toilet paper-holder white
79	314663							Gångjärn inkl platta	Hinge incl. plate
80	314351					x		Gångjärn (säljes i par)	Hinge (exp. in pair)
81	314350	x		x		x		Lås magnet barskåp	Lock magnet
--	314494							Motstycke d:o	Companion part d:o
82	316429					x		Handtag vitrin	Handle
83	801315	x	x	x	x	x	x	Lås inredn. köksskåp exkl. tryckknapp	Lock without push button
84	315197	x	x	x	x	x	x	Tryckknapp d:o	Push button d:o
85	315198	x	x	x	x	x	x	Rosett tryckknapp	Rosett push button
86	315216		T	T	T			Vikdörr kpl.	Folding door
87	316705		T	T	T			Glid vikdörr	Slipper folding door
88	316018						x	Handtag skjutdörr	Handle sliding door
89	315939						x	Rör plast	Plastic pipe
90	315940						x	Bricka plast 6,4x12,5x1,6	Washer plastic 6,4x12,5x1,6
91	316042	x	x	x	x	x	x	Skena gardin L=1020	Curtain rod L=1020
--	316043		T	T	T	T	T	Skena gardin L=1080	Curtain rod L=1080
--	316044	x	x	x	x	x	x	Skena gardin L=1920	Curtain rod L=1920
--	316045		T		T		T	Skena gardin L=500	Curtain rod L=500
--	316739							Skena gardin L=460	Curtain rod L=460
92	317636	x	x	x	x	x	x	Fäste gardinskena (1 skena)	Bracket curtain rod (1 rod)
--	317748	x	x	x	x	x	x	Fäste gardinskena (2 skenor)	Bracket curtain rod (2 rods)
93	317637	x	x	x	x	x	x	Click för gardin	Click for curtain
94	801513	x	x	x	x	x	x	Plugg Ø = 10 mm beige	Plug Ø = 10 mm beige
--	801515	x	x	x	x	x	x	Plugg Ø = 10 mm vit	Plug Ø = 10 mm white
95	209060	x	x	x	x	x	x	Emblem	Emblem
								M= Metervara T= Tillbehör	M= On the metre T= Accessory

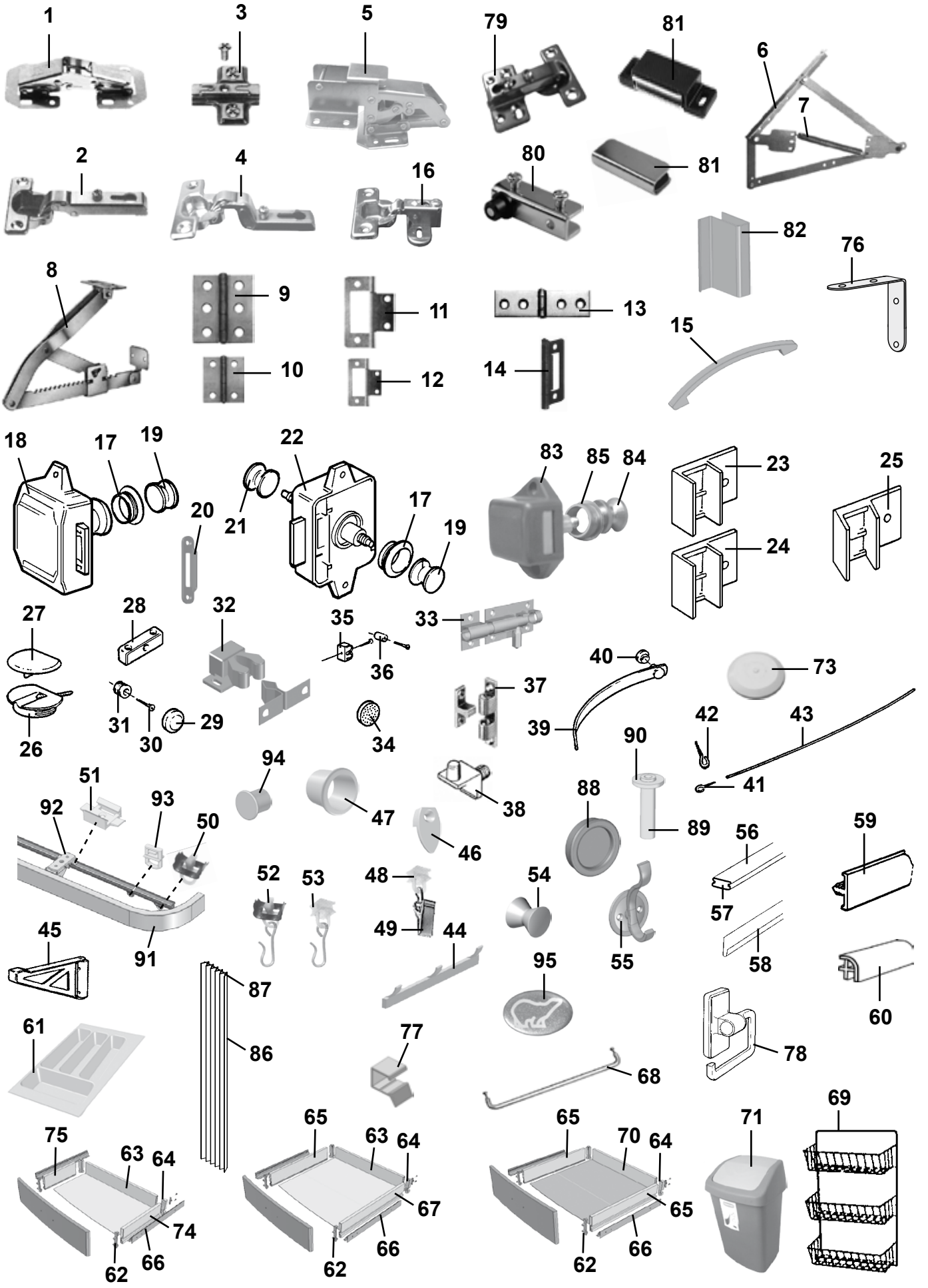
1
3
5
79
81
6
7
2
4
16
80
81
82
76
8
9
11
13
15
10
12
14
18
17
19
22
83
85
84
23
25
20
21
17
19
24
27
28
32
35
33
36
40
73
37
26
31
30
29
34
39
42
43
90
94
51
41
92
93
50
47
38
88
89
46
56
59
52
53
48
54
57
45
49
44
55
58
91
95
87
60
61
86
77
78
68
69
65
65
71
75
63
64
63
64
70
64
67
65
74
66
66
66
62
62
62

Pos Fig	Det. nr Part. No	Ingår/Fitted							OBS!! Ange alltid årsmodell vid beställning av inredning	OBS!! Specify always year of model when ordering equipment
		620-730	620 CTH	620-680 CTX	620-680 TR	680-730 BKS	730 CTX	730 TRX	Benämning	Description
1	860406	x	x	x	x	x	x	x	Gångjärn	Hinge
2	311917	x	x	x	x	x	x	x	Gångjärn	Hinge
--	316799	x	x	x	x	x	x	x	Gångjärn (lucka över/under kyl)	Hinge (door upper/lower refrigerator)
3	312588	x	x	x	x	x	x	x	Platta gångjärn köksskåp/diskbänk	Plate hinge
4	315202	x	x	x	x	x	x	x	Gångjärn	Hinge
5	315194	x	x	x	x	x	x	x	Gångjärn	Hinge
6	314589	x	x	x	x	x	x	x	Gångjärn dubbelsäng (säljes i par)	Hinge double bed (exp. in pair)
7	314590	x	x	x	x	x	x	x	Fjäder d:o	Spring d:o
8	312596	x							Stöd säng	Support bed
9	860405	x	x	x	x	x	x	x	Gångjärn	Hinge
10	300354	x	x	x	x	x	x	x	Gångjärn	Hinge
11	860621	T							Gångjärn	Hinge
12	860402	x	x	x	x	x	x	x	Gångjärn	Hinge
13	860452	x			x			x	Gångjärn	Hinge
14	312589	x	x	x	x	x	x	x	Gångjärn	Hinge
15	316428	x	x	x	x	x	x	x	Handtag	Handle
16	316037	x	x	x	x	x		x	Gångjärn	Hinge
17	315196	x	x	x	x	x	x	x	Rosett till tryckknapp	Rosett for push button
18	860502	x	x	x	x	x	x	x	Lås inredning gard. exkl. tryckknapp	Lock without push button
19	315195	x	x	x	x	x	x	x	Tryckknapp gard./toa	Push button, toilet/wardrobe
20	314952	x	x	x	x	x	x	x	Låsbleck gard/toa	Securing plate, wardrobe/toil.
21	860499	x	x	x	x	x	x	x	Tryckknapp toa	Push button, toil.
22	860498	x	x	x	x	x	x	x	Lås inredning toa exkl. tryckknapp	Lock without push button
23	311893	x	x	x	x	x	x	x	Monteringsbeslag 90°	Mounting 90°
24	311894	x	x	x	x	x	x	x	Monteringsbeslag 90° 15mm	Mounting 90° 15mm
25	311892	x	x	x	x	x	x	x	Monteringsbeslag 25°	Mounting 25°
26	860197	x	x	x	x	x	x	x	Monteringskloss	Mounting
27	860198	x	x	x	x	x	x	x	Lock d:o, beige	Cap d:o, beige
28	303335	x	x	x	x	x	x	x	Monteringskloss	Mounting
29	801506	x	x	x	x	x	x	x	Rosetthatt, förnicklad	Cap, nickel-plated
30	801109	x	x	x	x	x	x	x	Rosettskruv	Screw
31	800343	x	x	x	x	x	x	x	Kabelgenomföring	Rubber bushing
32	801346	x	x	x	x	x	x	x	Snäppare, 2-delad	Snap locking, 2-devided
33	701986					x			Skjutregel	Pullock
34	801100	x	x	x	x	x	x	x	Silikonlins 10x3 för luckor	Silicone lens 10x3 for doors
35	860398	x	x	x	x	x	x	x	Lås snäppare u. stolpe	Lock
36	860441	x	x	x	x	x	x	x	Stolpe till snäppare	Prop for snap locking
37	800639			T					Snäppare mässing	Snap locking
38	312133	x	x	x	x	x	x	x	Hyllbärare plast	Shelf holder plastic
39	303140	T	T	T	T	T	T	T	Omtag läder	Leather strap
40	800226	T	T	T	T	T	T	T	Tryckknapp	Button
41	800271	x	x	x	x	x	x	x	Krok gardinspiral	Hook
42	801106	x	x	x	x	x	x	x	Krok mässing	Hook brass
43	300884	M	M	M	M	M	M	M	Gardinspiral	Curtain hanger
44	316002	x	x	x	x	x	x	x	Hängare 3-krok silver	Hanger 3-hook silver
--	316003	x	x	x	x	x	x	x	Hängare 5-krok silver	Hanger 5-hook silver
45	315749	T	T	T	T	T	T		Stöd hylla	Shelf support
46	312809				x			x	Hållare spegel	Holder mirror
47	314897	x	x	x	x	x	x	x	Bussning plast vit Ø = 29 mm	Bushing plastic white Ø = 29 mm
48	315554	x	x	x	x	x	x	x	Glid gardin-/draperiskena	Slipper, roof strip
49	315555	x	x	x	x	x	x	x	Klämma till glid gardinskena	Holder for slipper, roof strip
50	315193	x	x	x	x	x	x	x	Ändstopp gardin-/draperiskena	End stop, roof strip
51	315975	x	x	x	x	x	x	x	Takfäste draperi-/duschdraperiskena	Holder roof strip
52	315976	x	x	x	x	x	x	x	Ändstopp m. krok duschdraperiskena	End stop with hook, roof strip
53	315977	x	x	x	x	x	x	x	Glid m. krok duschdraperiskena	Slipper with hook shower curtain
									M= Metervara	M= On the metre
									T= Tillbehör	T= Accessory

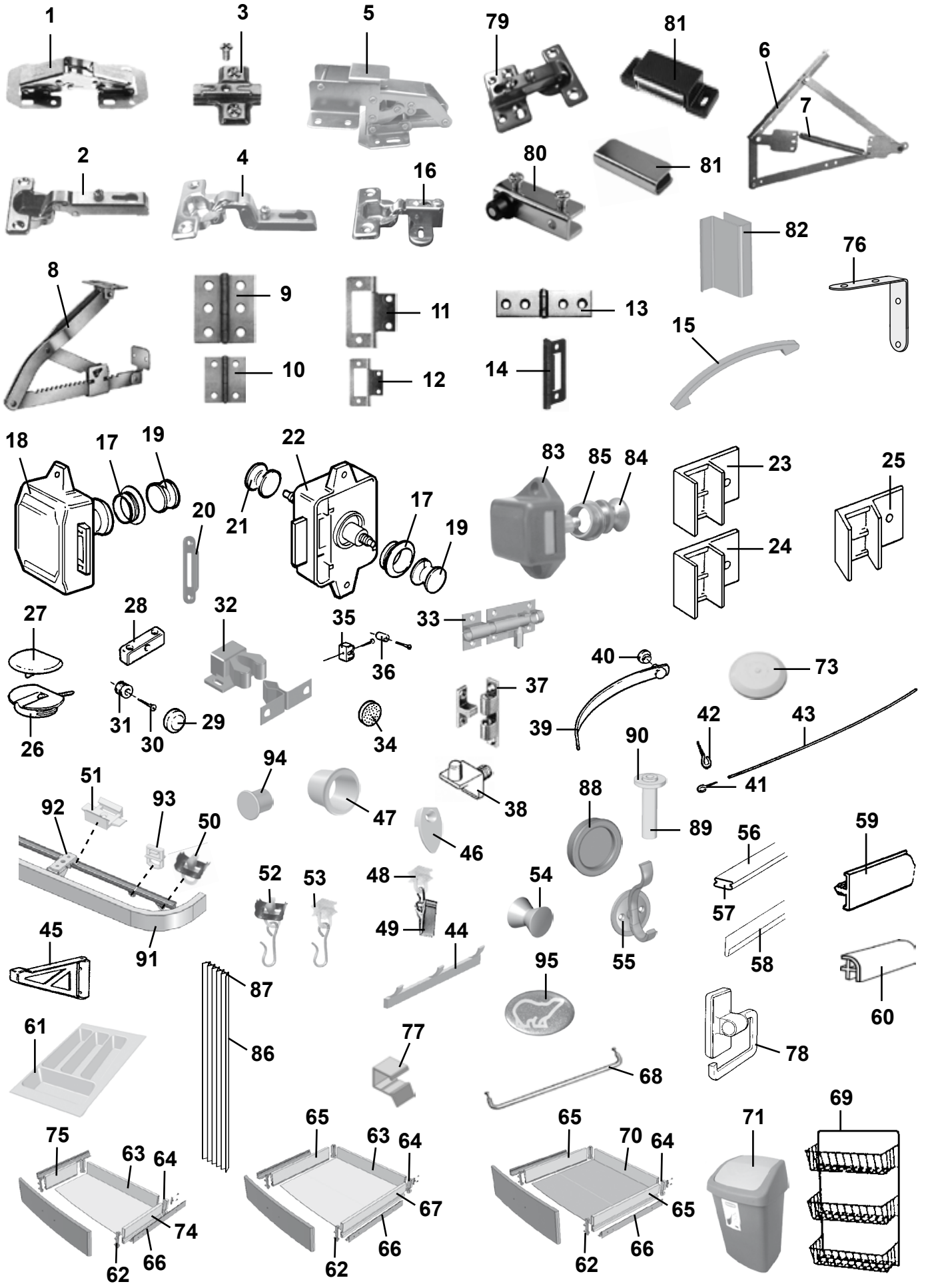
1
3
5
79
81
6
7
2
4
16
80
81
82
76
8
9
11
13
15
10
12
14
18
17
19
22
83
85
84
23
25
20
21
17
19
24
27
28
32
35
33
36
40
73
37
26
31
30
29
34
39
42
43
90
94
51
41
92
93
50
47
38
88
89
46
56
59
52
53
48
54
57
45
49
44
55
58
91
95
87
60
61
86
77
78
68
69
65
65
71
75
63
64
63
64
70
64
67
65
74
66
66
66
62
62
62

Pos Fig	Det. nr Part. No	Ingår/Fitted							OBS!! Ange alltid årsmodell vid beställning av inredning Benämning	OBS!! Specify always year of model when ordering equipment Description
		620-730	620 CTH	620-680 CTX	620-680 TR	680-730 BKS	730 CTX	730 TRX		
54	316116	x	x	x	x	x	x	x	Hängare	Clothes hanger
55	315941		T						Hängare	Hanger
56	316268	x	x	x	x	x	x	x	List snäpp lock L=2379	List L=2379
57	316270	x	x	x	x	x	x	x	List snäpp botten L=2379	List L=2379
58	313884	x	x	x	x	x	x	x	List radie L=2379	List L=2379
59	320700	x	x	x	x	x	x	x	Kantlist, plast L=2750	Edge list, plastic L=2750
--	860541	M	M	M	M	M	M	M	Kantlist 22 mm	Edge list 22 mm
--	860513	M	M	M	M	M	M	M	Kantlist 16 mm	Edge list 16 mm
60	860590	x	x	x	x	x	x	x	List hörn plast L=2500	Corner strip L=2500
61	314587	x	x	x	x	x	x	x	Bestickslåda 225x270x484	Case for cutlery 225x270x484
62	860132	x	x	x	x	x	x	x	Fronttapp låda	Peg front, drawer
63	315210	x	x	x	x	x	x	x	Bakstycke låda L=485	Back, drawer L=485
64	860133	x	x	x	x	x	x	x	Hörn låda	Corner, drawer
65	860130	x	x	x	x	x	x	x	Sida låda 80x429	Side, drawer 80x429
66	315215	x	x	x	x	x	x	x	Glidskena låda (säljes i par)	Slide bar, drawer (exp. in pair)
67	315212	x	x	x	x	x	x	x	Sida låda 80x473	Side, drawer 80x473
68	314088	x	x	x	x	x	x	x	Hängare handduk	Hanger towel
69	312162	x	x	x	x		x		Korg, garderob	Basket, wardrobe
70	315211		x		x			x	Bakstycke låda L=478	Back, drawer L=478
71	314926	x	x	x	x	x	x	x	Avfallshink	Refuse bucket
73	314353	x	x	x	x	x	x	x	Täckplugg plast vit Ø = 29 mm	Plug cover plastic white Ø = 29 mm
74	315213	x	x	x	x	x	x	x	Sida låda 80x266	Side, drawer 80x266
75	312104	x	x	x	x	x	x	x	Bakstycke låda	Back, drawer
76	302980	x	x	x	x	x	x	x	Vinkeljärn	Angle iron
77	316276	T	T	T	T	T	T	T	Utdragsstopp trådback	Extension stop, tray
78	312813	x	x	x	x	x	x	x	Hållare toapapper vit	Toilet paper-holder white
79	314663	x	x			x	x		Gångjärn inkl platta	Hinge incl. plate
80	314351			x				x	Gångjärn (säljes i par)	Hinge (exp. in pair)
81	314350	x	x	x		x	x	x	Lås magnet barskåp	Lock magnet
--	314494	x	x			x	x		Motstycke d:o	Companion part d:o
82	316429								Handtag vitrin	Handle
83	801315	x	x	x	x	x	x	x	Lås inredn. köksskåp exkl. tryckknapp	Lock without push button
84	315197	x	x	x	x	x	x	x	Tryckknapp d:o	Push button d:o
85	315198	x	x	x	x	x	x	x	Rosett tryckknapp	Rosett push button
86	315216	T	T	T		T	T	T	Vikdörr kpl.	Folding door
87	316705	T	T	T		T	T	T	Glid vikdörr	Slipper folding door
88	316018				x			x	Handtag skjutdörr	Handle sliding door
89	315939				x			x	Rör plast	Plastic pipe
90	315940				x			x	Bricka plast 6,4x12,5x1,6	Washer plastic 6,4x12,5x1,6
91	316042	x	x	x	x	x	x	x	Skena gardin L=1020	Curtain rod L=1020
--	316043	T	T	T	T	T	T	T	Skena gardin L=1080	Curtain rod L=1080
--	316044	x	x	x	x	x	x	x	Skena gardin L=1920	Curtain rod L=1920
--	316045		T		T				Skena gardin L=500	Curtain rod L=500
--	316739								Skena gardin L=460	Curtain rod L=460
92	317636	x	x	x	x	x	x	x	Fäste gardinskena (1 skena)	Bracket curtain rod (1 rod)
--	317748	x	x	x	x	x	x	x	Fäste gardinskena (2 skenor)	Bracket curtain rod (2 rods)
93	317637	x	x	x	x	x	x	x	Click för gardin	Click for curtain
94	801513	x	x	x	x	x	x	x	Plugg Ø = 10 mm beige	Plug Ø = 10 mm beige
--	801515	x	x	x	x	x	x	x	Plugg Ø = 10 mm vit	Plug Ø = 10 mm white
95	209060	x	x	x	x	x	x	x	Emblem	Emblem
									M= Metervara T= Tillbehör	M= On the metre T= Accessory

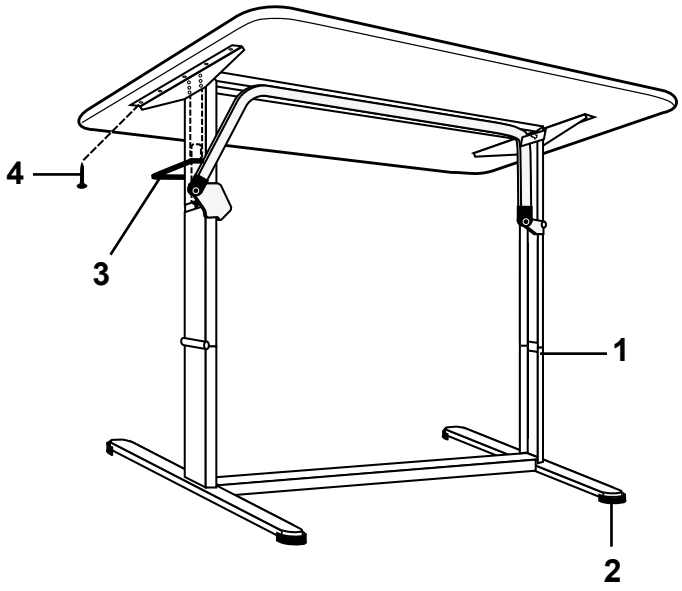
4
3
1
2

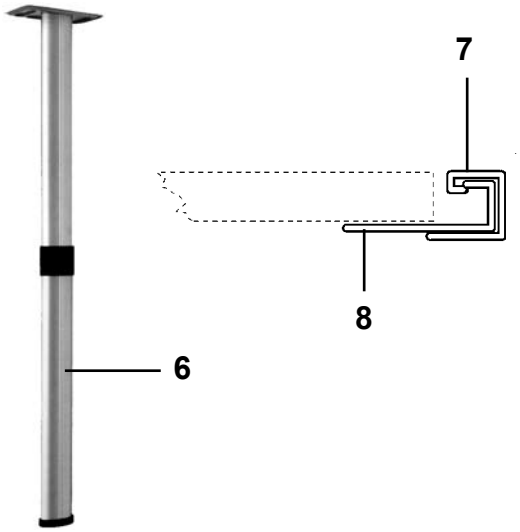
7
8
6


9


10

Pos Fig	Det. nr Part. No	Ingår/Fitted 520 CTH	560 CTH	560 LB	OBS!! Ange alltid årsmodell vid beställning av inredning Benämning	OBS!! Specify always year of model when ordering equipment Description
1	316012	T	T	T	Bordsstativ kpl.	Table stand cpl.
2	317339	T	T	T	Fot	Foot
3	317338	T	T	T	Handtag	Handle
4	800367	T	T	T	Skruv 5x16	Screw 5x16
6	320711	x	x	x	Bordsben fällbart H=730 / 340	Table leg H=730 / 340
7	300108	x	x	x	List upphängning väggdel	List
8	300420	x	x	x	List upphängning bordsdel	List
9	323221	x	x	x	Bordsskiva 776x1200 sittgr. fram *	Table top 776x1200 couch gr. front *
10	323224	T	T	T	Bordsskiva 750x1000 rundsittgr. fram *	Table top 750x1000 couch gr. front *
					* = Ange laminat A, B eller C vid beställning. A = Laminat ARPA 3124 gråprickig B = Laminat ARPA 2571 ljus C = Laminat ARPA 2578 silvergrå	* = Specify laminate A, B or C in order. A = Laminate ARPA 3124 grey spotted B = Laminate ARPA 2571 light C = Laminate ARPA 2578 silver-grey
					T= Tillbehör	T= Accessory

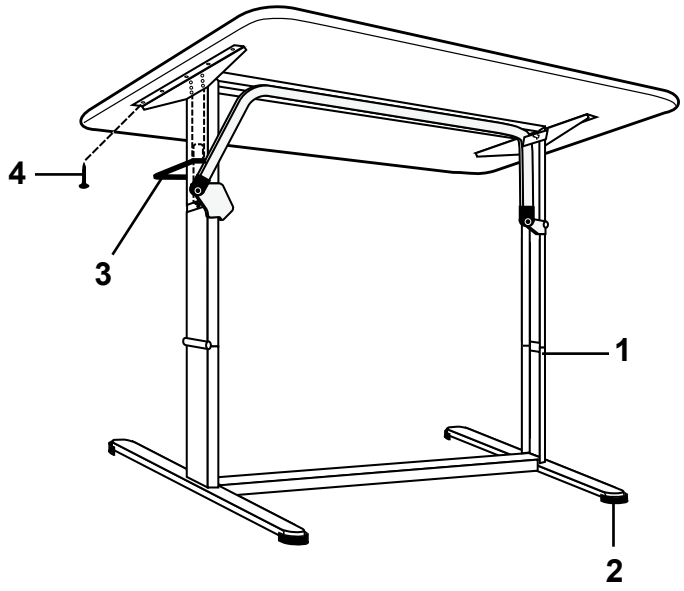
4
3
1
2

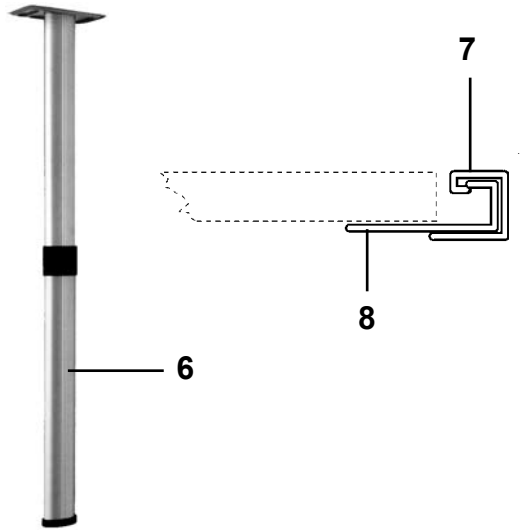
7
8
6

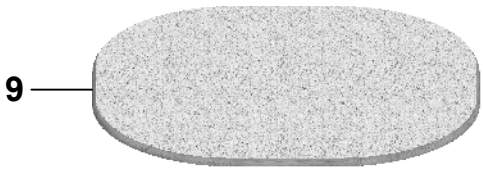
9


12


10

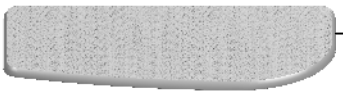
13


11

Pos Fig	Det. nr Part. No	Ingår/Fitted							OBS!! Ange alltid årsmodell vid beställning av inredning Benämning	OBS!! Specify always year of model when ordering equipment Description
		520 LB	520-560 CTH	560	590	590 CTH	590 CTX	590 TR		
1	316011						x		Bordsstativ kpl. mittsittgr	Table stand cpl. middle couch gr.
--	316012	x	x	x	x	x	x	x	Bordsstativ kpl.	Table stand cpl.
2	317339	x	x	x	x	x	x	x	Fot	Foot
3	317338	x	x	x	x	x	x	x	Handtag	Handle
4	800367	x	x	x	x	x	x	x	Skruv 5x16	Screw 5x16
6	320711			x	x				Bordsben fällbart H=730 / 340	Table leg H=730 / 340
7	300108			x	x				List upphängning väggdel	List
8	300420			x	x				List upphängning bordsdel	List
9	323222	x	x	x	x	x		x	Bordsskiva 940x1026 rundsittgr. fram *	Table top 940x1026 couch gr. front *
10	327195						x		Bordsskiva 940x926 rundsittgr. fram *	Table top 940x926 couch gr. front *
11	323226								Bordsskiva 740x940 sittgr bak *	Table top 740x940 couch gr. rear *
12	323230			x	x				Bordsskiva 750x600 sittgr bak DBD *	Table top 750x600 couch gr. rear *
13	326607						x		Bordsskiva 880x482 mittsittgr *	Table top 880x482 middle couch gr. *
									* = Ange laminat A, B eller C vid beställning. A= Laminat ARPA 3124 gråprickig B= Laminat ARPA 2571 ljus C= Laminat ARPA 2578 silvergrå	* = Specify laminate A, B or C in order. A= Laminate ARPA 3124 grey spotted B= Laminate ARPA 2571 light C= Laminate ARPA 2578 silver-grey
									T= Tillbehör	T= Accessory

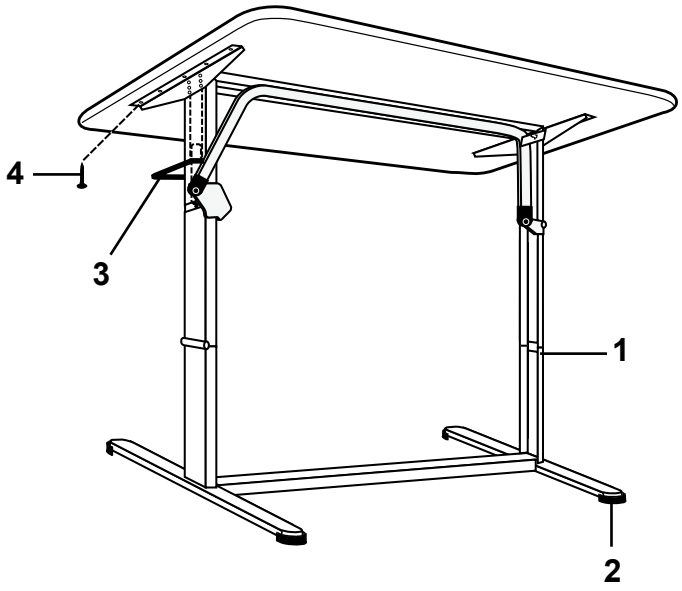
4
3
1
2

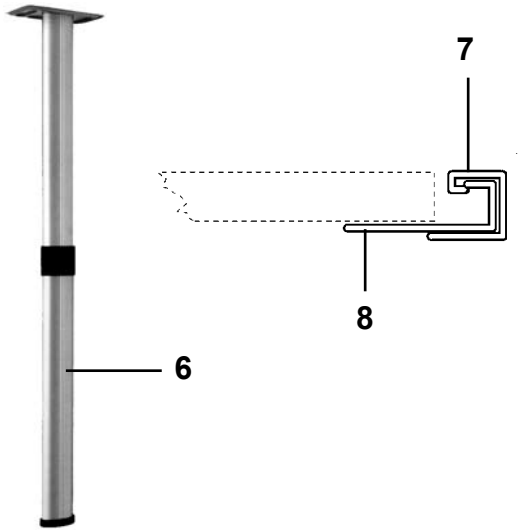
7
8
6

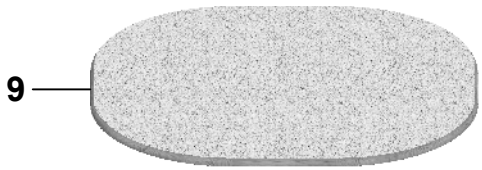
9


12

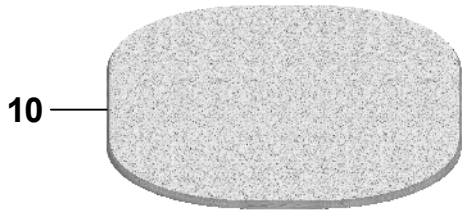
10


13


11

Pos Fig	Det. nr Part. No	Ingår/Fitted 620-680	620 CTH	620-680 CTX	620-680 TR	680 BKS	OBS!! Ange alltid årsmodell vid beställning av inredning Benämning	OBS!! Specify always year of model when ordering equipment Description
1	316012	x	x	x	x	x	Bordsstativ kpl.	Table stand cpl.
2	317339	x	x	x	x	x	Fot	Foot
3	317338	x	x	x	x	x	Handtag	Handle
4	800367	x	x	x	x	x	Skruv 5x16	Screw 5x16
6	320711	x		x		T	Bordsben fällbart H=730 / 340	Table leg H=730 / 340
7	300108	x		x		T	List upphängning väggdel	List
8	300420	x		x		T	List upphängning bordsdel	List
9	323222	x	x	x	x	x	Bordsskiva 940x1026 rundsittgr. fram *	Table top 940x1026 couch gr. front *
10	323220						Bordsskiva 940x1200 rundsittgr. fram *	Table top 940x1200 couch gr. front *
11	323226			x			Bordsskiva 740x940 sittgr bak *	Table top 740x940 couch gr. rear *
12	323230	x					Bordsskiva 750x600 sittgr bak DBD *	Table top 750x600 couch gr. rear DBD *
--	323230					T	Bordsskiva 750x600 mittsittgr *	Table top 750x600 middle couch gr. *
13	324275			T			Bordsskiva 750x750 sittgr bak *	Table top 750x750 couch gr. rear *
							* = Ange laminat A, B eller C vid beställning.	* = Specify laminate A, B or C in order.
							A = Laminat ARPA 3124 gråprickig	A = Laminate ARPA 3124 grey spotted
							B = Laminat ARPA 2571 ljus	B = Laminate ARPA 2571 light
							C = Laminat ARPA 2578 silvergrå	C = Laminate ARPA 2578 silver-grey
							T= Tillbehör	T= Accessory

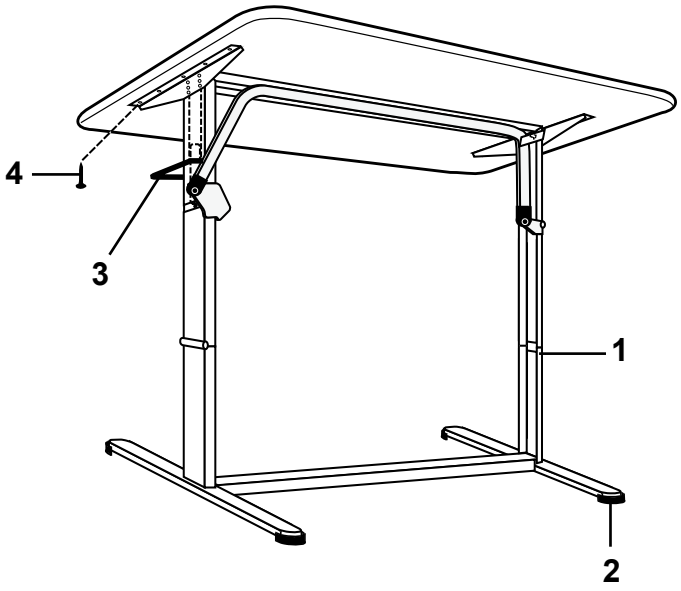
4
3
1
2

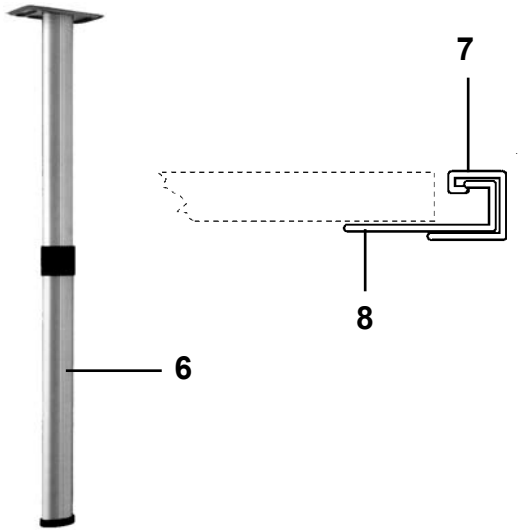
7
8
6

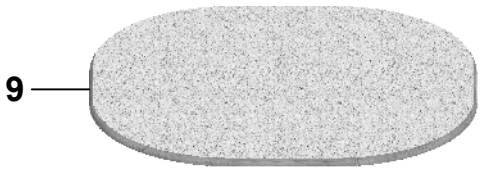
9


12

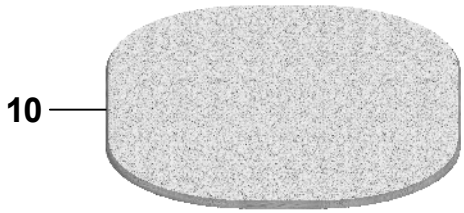
10


13


11

Pos Fig	Det. nr Part. No	Ingår/Fitted 730	730 CTX	730 TRX	730 BKS		**OBS!! Ange alltid årsmodell vid beställning av inredning** Benämning	**OBS!! Specify always year of model when ordering equipment** Description
1	316012	x	x	x	x		Bordsstativ kpl.	Table stand cpl.
2	317339	x	x	x	x		Fot	Foot
3	317338	x	x	x	x		Handtag	Handle
4	800367	x	x	x	x		Skruv 5x16	Screw 5x16
6	320711	x	x	x	T		Bordsben fällbart H=730 / 340	Table leg H=730 / 340
7	300108	x	x	x	T		List upphängning väggdel	List
8	300420	x	x	x	T		List upphängning bordsdel	List
9	323222	T	T	T			Bordsskiva 940x1026 rundsittgr. fram *	Table top 940x1026 couch gr. front *
10	323220	x	x	x	x		Bordsskiva 940x1200 rundsittgr. fram *	Table top 940x1200 couch gr. front *
11	323226		x	x			Bordsskiva 740x940 sittgr bak *	Table top 740x940 couch gr. rear *
12	323230	x					Bordsskiva 750x600 sittgr bak DBD *	Table top 750x600 couch gr. rear DBD *
--	323230				T		Bordsskiva 750x600 mittsittgr *	Table top 750x600 middle couch gr. *
13	324275		T	T			Bordsskiva 750x750 sittgr bak *	Table top 750x750 couch gr. rear *
							* = Ange laminat A, B eller C vid beställning.	* = Specify laminate A, B or C in order.
							A = Laminat ARPA 3124 gråprickig	A = Laminate ARPA 3124 grey spotted
							B = Laminat ARPA 2571 ljus	B = Laminate ARPA 2571 light
							C = Laminat ARPA 2578 silvergrå	C = Laminate ARPA 2578 silver-grey
							T= Tillbehör	T= Accessory

Rundsittgrupp fram

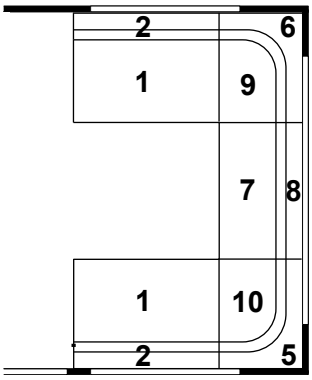

1 = 0,44 m²
2 = 0,26 m²
5 = Radiekudde/ Corner pillow
6 = Radiekudde/ Corner pillow
7 = 0,48 m²
8 = 0,32 m²
9 = 0,43 m²
10 = 0,43 m²

316871 Dyna bäddutfyllnad, fram — Cushion filling up, front

LB

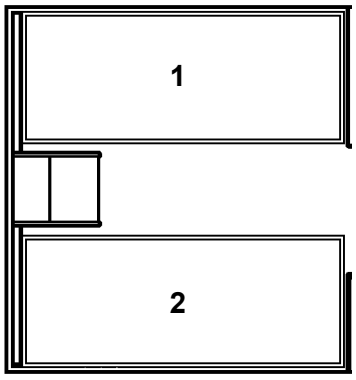

1.	314539	Dyna resår	Spring interior mattress
	314540	Bäddmadrass 30 mm	Bed mattress 30 mm
	316733	Bäddmadrass 60 mm	Bed mattress 60 mm
	314922	Bäddmadrass 80 mm	Bed mattress 80 mm
	316267	Överkast (sats H+V, ange sida samt färg)	Bedspread (set R+L, spec. side and colour)
2.	315657	Dyna resår	Spring interior mattress
	315658	Bäddmadrass 30 mm	Bed mattress 30 mm
	316736	Bäddmadrass 60 mm	Bed mattress 60 mm
	316688	Bäddmadrass 80 mm	Bed mattress 80 mm
	316267	Överkast (sats H+V, ange sida samt färg)	Bedspread (set R+L, spec. side and colour)

Beställning av överdrag spalter:
Ange artikelnr. på spalt (se "Interiör") samt färg (ex. Tyg A till spalt 312006)

Order of covering air gaps:
Specify part nr. of the air gap (see "Interior") and colour (ex. Fabric A for the air gap 312006)

Beställning kuddar (se "Kuddar")

Order of pillows (see "Pillows")

Sittgrupp fram

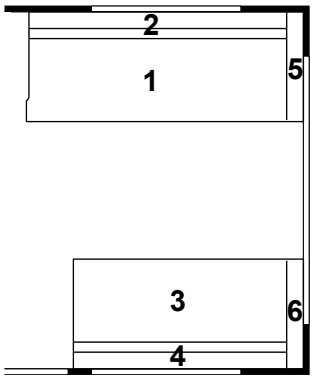

1 = 1,01 m²
2 = 0,55 m²
3 = 0,83 m²
4 = 0,45 m²
5 = 0,23 m²
6 = 0,23 m²

Rundsittgrupp fram

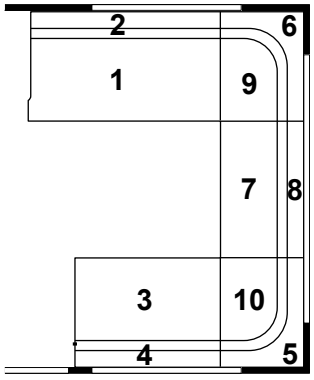

1 = 0,62 m²
2 = 0,35 m²
3 = 0,44 m²
4 = 0,25 m²
5 = Radiekudde/ Corner pillow
6 = Radiekudde/ Corner pillow
7 = 0,33 m²
8 = 0,22 m²
9 = 0,43 m²
10 = 0,43 m²

520 CTH 2,3 DB

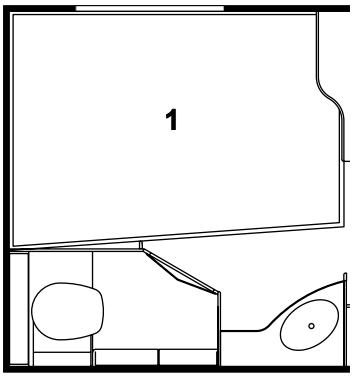

1.	313207	Dyna	Mattress
	314636	Dyna resår	Spring interior mattress
	313208	Bäddmadrass 30 mm	Bed mattress 30 mm
	316734	Bäddmadrass 60 mm	Bed mattress 60 mm
	314923	Bäddmadrass 80 mm	Bed mattress 80 mm
	314728	Överkast (ange färg)	Bedspread (specify colour)
	315443	Dyna överbäddskåp V-bak (tillbehör)	Mattress upper bed L-rear (accessory)
	315444	Dyna fast överbädd	Mattress bunk bed
	316851	Överkast fast överbädd (ange färg)	Bedspread bunk bed (spec. colour)
	314631	Överdrag spalt fast ö-bädd, (ange färg)	Covering air gap bunk bed (spec. colour)

Beställning av överdrag spalter:
Ange artikelnr. på spalt (se "Interiör") samt färg (ex. Tyg A till spalt 312006)

Order of covering air gaps:
Specify part nr. of the air gap (see "Interior") and colour (ex. Fabric A for the air gap 312006)

Beställning kuddar (se "Kuddar")

Order of pillows (see "Pillows")

Rundsittgrupp fram

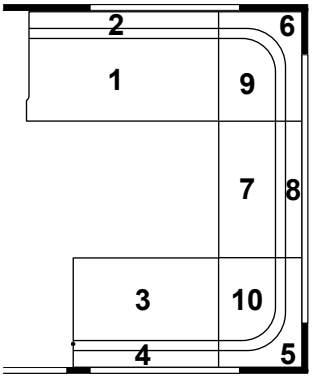

1 = 0,62 m²
2 = 0,36 m²
3 = 0,44 m²
4 = 0,26 m²
5 = Radiekudde/ Corner pillow
6 = Radiekudde/ Corner pillow
7 = 0,48 m²
8 = 0,32 m²
9 = 0,43 m²
10 = 0,43 m²

315350 Dyna bäddutfyllnad, fram — Cushion filling up, front

520 CTH 2,5 DB

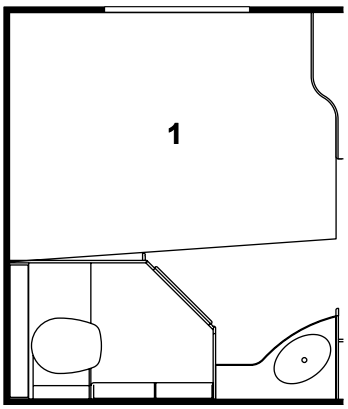

1. 314543 Dyna resår — Spring interior mattress
314636 Dyna resår (smal säng) — Spring interior mattress (narrow bed)
314544 Bäddmadrass 30 mm — Bed mattress 30 mm
313208 Bäddmadrass 30 mm (smal säng) — Bed mattress 30 mm (narrow bed)
316735 Bäddmadrass 60 mm — Bed mattress 60 mm
316734 Bäddmadrass 60 mm (smal säng) — Bed mattress 60 mm (narrow bed)
314924 Bäddmadrass 80 mm — Bed mattress 80 mm
314923 Bäddmadrass 80 mm (smal säng) — Bed mattress 80 mm (narrow bed)
314731 Överkast (ange färg) — Bedspread (specify colour)
314728 Överkast (smal säng, ange färg) — Bedspread (narrow bed, specify colour)

315443 Dyna överbäddskåp V-bak (tillbehör) — Mattress upper bed L-rear (accessory)
315444 Dyna fast överbädd — Mattress bunk bed
316851 Överkast fast överbädd (ange färg) — Bedspread bunk bed (spec. colour)
314631 Överdrag spalt fast ö-bädd, (ange färg) — Covering air gap bunk bed (spec. colour)

Beställning av överdrag spalter:
Ange artikelnr. på spalt (se "Interiör") samt färg (ex. Tyg A till spalt 312006)

Order of covering air gaps:
Specify part nr. of the air gap (see "Interior") and colour (ex. Fabric A for the air gap 312006)

Beställning kuddar (se "Kuddar") — Order of pillows (see "Pillows")

Sittgrupp fram

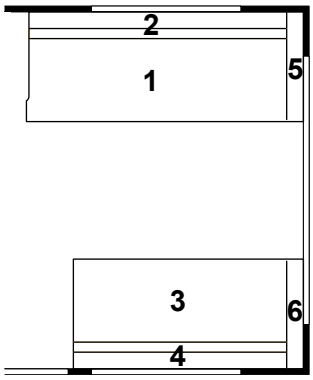

1 = 1,01 m²
2 = 0,55 m²
3 = 0,83 m²
4 = 0,45 m²
5 = 0,23 m²
6 = 0,23 m²

Rundsittgrupp fram

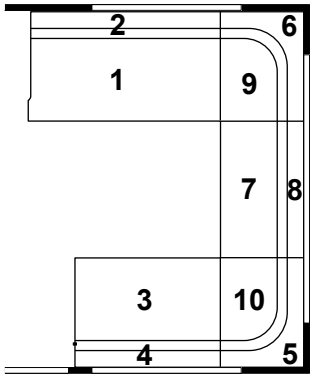

1 = 0,62 m²
2 = 0,35 m²
3 = 0,44 m²
4 = 0,25 m²
5 = Radiekudde/ Corner pillow
6 = Radiekudde/ Corner pillow
7 = 0,33 m²
8 = 0,22 m²
9 = 0,43 m²
10 = 0,43 m²

LB

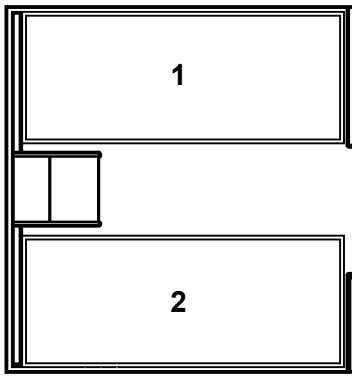

1.	313203	Dyna	Mattress
	313204	Bäddmadrass 30 mm	Bed mattress 30 mm
	316834	Bäddmadrass 60 mm	Bed mattress 60 mm
	316833	Bäddmadrass 80 mm	Bed mattress 80 mm
	314729	Överkast (sats H+V, ange sida samt färg)	Bedspread (set R+L, spec. side and colour)
2.	313203	Dyna	Mattress
	313204	Bäddmadrass	Bed mattress
	316834	Bäddmadrass 60 mm	Bed mattress 60 mm
	316833	Bäddmadrass 80 mm	Bed mattress 80 mm
	314729	Överkast (sats H+V, ange sida samt färg)	Bedspread (set R+L, spec. side and colour)
	309568	Dyna överbäddskåp gav. bak (tillbeh.)	Mattress upper bed gable (accessory)
	315443	Dyna överbäddskåp V-H-bak (tillbehör)	Mattress upper bed L-R-rear (accessory)
	315444	Dyna fast överbädd	Mattress bunk bed
	316851	Överkast fast överbädd (ange färg)	Bedspread bunk bed (spec. colour)
	314631	Överdrag spalt fast ö-bädd, (ange färg)	Covering air gap bunk bed (spec. colour)

Beställning av överdrag spalter:
Ange artikelnr. på spalt (se "Interiör")
samt färg (ex. Tyg A till spalt 312006)

Order of covering air gaps:
Specify part nr. of the air gap (see "Interior") and colour (ex. Fabric A for the air gap 312006)

Beställning kuddar (se "Kuddar")

Order of pillows (see "Pillows")

Rundsittgrupp fram

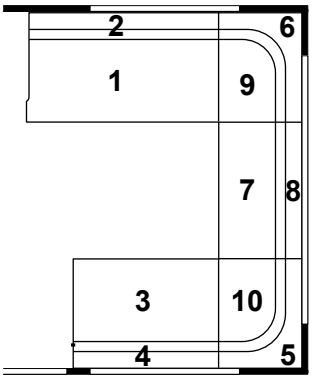

1 = 0,62 m²
2 = 0,36 m²
3 = 0,44 m²
4 = 0,26 m²
5 = Radiekudde/ Corner pillow
6 = Radiekudde/ Corner pillow
7 = 0,48 m²
8 = 0,32 m²
9 = 0,43 m²
10 = 0,43 m²

315350 Dyna bäddutfyllnad, fram — Cushion filling up, front

LB

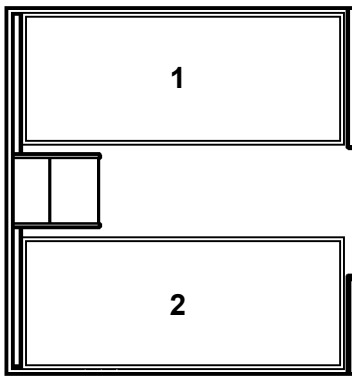

1.	314539	Dyna resår	Spring interior mattress
	314540	Bäddmadrass 30 mm	Bed mattress 30 mm
	316733	Bäddmadrass 60 mm	Bed mattress 60 mm
	314922	Bäddmadrass 80 mm	Bed mattress 80 mm
	314732	Överkast (sats H+V, ange sida samt färg)	Bedspread (set R+L, spec. side and colour)
2.	314539	Dyna resår	Spring interior mattress
	314540	Bäddmadrass 30 mm	Bed mattress 30 mm
	316733	Bäddmadrass 60 mm	Bed mattress 60 mm
	314922	Bäddmadrass 80 mm	Bed mattress 80 mm
	314732	Överkast (sats H+V, ange sida samt färg)	Bedspread (set R+L, spec. side and colour)
	315443	Dyna överbäddskåp V-H-bak (tillbehör)	Mattress upper bed L-R-rear (accessory)
	315444	Dyna fast överbädd	Mattress bunk bed
	316851	Överkast fast överbädd (ange färg)	Bedspread bunk bed (spec. colour)
	314631	Överdrag spalt fast ö-bädd, (ange färg)	Covering air gap bunk bed (spec. colour)

Beställning av överdrag spalter:
Ange artikelnr. på spalt (se "Interiör") samt färg (ex. Tyg A till spalt 312006)

Order of covering air gaps:
Specify part nr. of the air gap (see "Interior") and colour (ex. Fabric A for the air gap 312006)

Beställning kuddar (se "Kuddar")

Order of pillows (see "Pillows")

BK

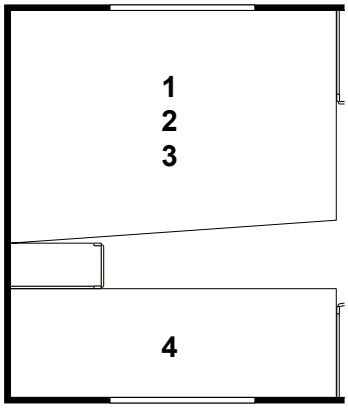

1.	314636	Dyna resår	Spring interior mattress
2.	313208	Bäddmadrass 30 mm	Bed mattress 30 mm
	316734	Bäddmadrass 60 mm	Bed mattress 60 mm
	314923	Bäddmadrass 80 mm	Bed mattress 80 mm
3.	314728	Överkast (ange färg)	Bedspread (specify colour)
4.	315229	Dyna säng övre/nedre (ange färg)	Mattress bed upper/under (specify colour)
	315443	Dyna överbäddskåp V-bak (tillbehör)	Mattress upper bed L-rear (accessory)
	315444	Dyna fast överbädd	Mattress bunk bed
	316851	Överkast fast överbädd (ange färg)	Bedspread bunk bed (spec. colour)
	314631	Överdrag spalt fast ö-bädd, (ange färg)	Covering air gap bunk bed (spec. colour)

Beställning av överdrag spalter:
Ange artikelnr. på spalt (se "Interiör")
samt färg (ex. Tyg A till spalt 312006)

Order of covering air gaps:
Specify part nr. of the air gap (see "Interior") and colour (ex. Fabric A for the air gap 312006)

Beställning kuddar (se "Kuddar")

Order of pillows (see "Pillows")

DB

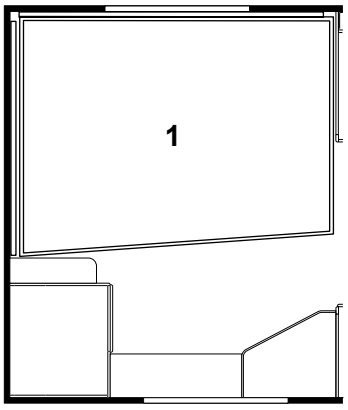

1.	314543	Dyna resår	Spring interior mattress
	314636	Dyna resår (smal säng)	Spring interior mattress (narrow bed)
	314544	Bäddmadrass 30 mm	Bed mattress 30 mm
	313208	Bäddmadrass 30 mm (smal säng)	Bed mattress 30 mm (narrow bed)
	316735	Bäddmadrass 60 mm	Bed mattress 60 mm
	316734	Bäddmadrass 60 mm (smal säng)	Bed mattress 60 mm (narrow bed)
	314924	Bäddmadrass 80 mm	Bed mattress 80 mm
	314923	Bäddmadrass 80 mm (smal säng)	Bed mattress 80 mm (narrow bed)
	314731	Överkast (ange färg)	Bedspread (specify colour)
	314728	Överkast (smal säng, ange färg)	Bedspread (narrow bed, specify colour)
	315443	Dyna överbäddskåp V-bak (tillbehör)	Mattress upper bed L-rear (accessory)
	315444	Dyna fast överbädd	Mattress bunk bed
	316851	Överkast fast överbädd (ange färg)	Bedspread bunk bed (spec. colour)
	314631	Överdrag spalt fast ö-bädd, (ange färg)	Covering air gap bunk bed (spec. colour)

Beställning av överdrag spalter:
Ange artikelnr. på spalt (se "Interiör")
samt färg (ex. Tyg A till spalt 312006)

Order of covering air gaps:
Specify part nr. of the air gap (see "Interior") and colour (ex. Fabric A for the air gap 312006)

Beställning kuddar (se "Kuddar")

Order of pillows (see "Pillows")

DBD

1. 0,49 m² 3. 0,39 m²
2. 0,31 m² 4. 0,24 m²

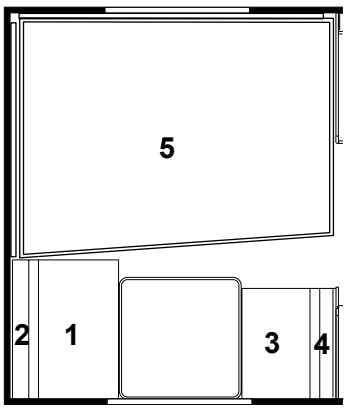

5.	314543	Dyna resår	Spring interior mattress
	314636	Dyna resår (smal säng)	Spring interior mattress (narrow bed)
	314544	Bäddmadrass 30 mm	Bed mattress 30 mm
	313208	Bäddmadrass 30 mm (smal säng)	Bed mattress 30 mm (narrow bed)
	316735	Bäddmadrass 60 mm	Bed mattress 60 mm
	316734	Bäddmadrass 60 mm (smal säng)	Bed mattress 60 mm (narrow bed)
	314924	Bäddmadrass 80 mm	Bed mattress 80 mm
	314923	Bäddmadrass 80 mm (smal säng)	Bed mattress 80 mm (narrow bed)
	314731	Överkast (ange färg)	Bedspread (specify colour)
	314728	Överkast (smal säng, ange färg)	Bedspread (narrow bed, specify colour)
	315443	Dyna överbäddskåp V-H-bak (tillbehör)	Mattress upper bed L-R-rear (accessory)
	315444	Dyna fast överbädd	Mattress bunk bed
	316851	Överkast fast överbädd (ange färg)	Bedspread bunk bed (spec. colour)
	314631	Överdrag spalt fast ö-bädd, (ange färg)	Covering air gap bunk bed (spec. colour)

Beställning av överdrag spalter:
Ange artikelnr. på spalt (se "Interiör")
samt färg (ex. Tyg A till spalt 312006)

Order of covering air gaps:
Specify part nr. of the air gap (see "Interior") and colour (ex. Fabric A for the air gap 312006)

Beställning kuddar (se "Kuddar")

Order of pillows (see "Pillows")

Sittgrupp fram

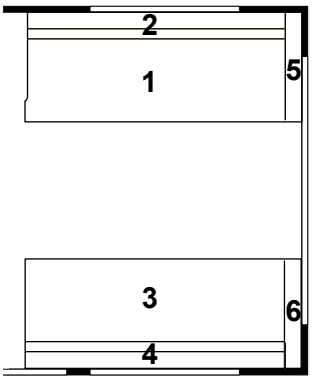

1 = 1,01 m²
2 = 0,55 m²
3 = 1,01 m²
4 = 0,55 m²
5 = 0,23 m²
6 = 0,23 m²

Rundsittgrupp fram

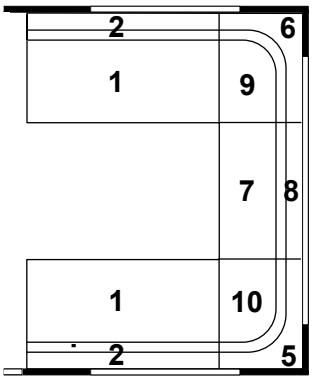

1 = 0,62 m²
2 = 0,35 m²
5 = Radiekudde/ Corner pillow
6 = Radiekudde/ Corner pillow
7 = 0,33 m²
8 = 0,22 m²
9 = 0,43 m²
10 = 0,43 m²

560 CTH 2,3 DB

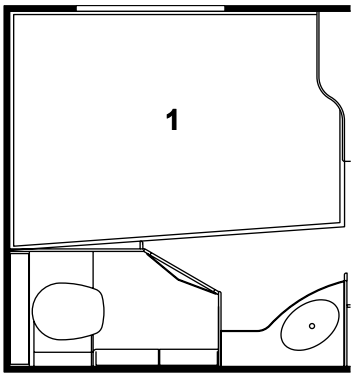

1.	313207	Dyna	Mattress
	314636	Dyna resår	Spring interior mattress
	313208	Bäddmadrass 30 mm	Bed mattress 30 mm
	316734	Bäddmadrass 60 mm	Bed mattress 60 mm
	314923	Bäddmadrass 80 mm	Bed mattress 80 mm
	314728	Överkast (ange färg)	Bedspread (specify colour)
	315443	Dyna överbäddskåp V-bak (tillbehör)	Mattress upper bed L-rear (accessory)
	315444	Dyna fast överbädd	Mattress bunk bed
	316851	Överkast fast överbädd (ange färg)	Bedspread bunk bed (spec. colour)
	314631	Överdrag spalt fast ö-bädd, (ange färg)	Covering air gap bunk bed (spec. colour)

Beställning av överdrag spalter:
Ange artikelnr. på spalt (se "Interiör") samt färg (ex. Tyg A till spalt 312006)

Order of covering air gaps:
Specify part nr. of the air gap (see "Interior") and colour (ex. Fabric A for the air gap 312006)

Beställning kuddar (se "Kuddar")

Order of pillows (see "Pillows")

Rundsittgrupp fram

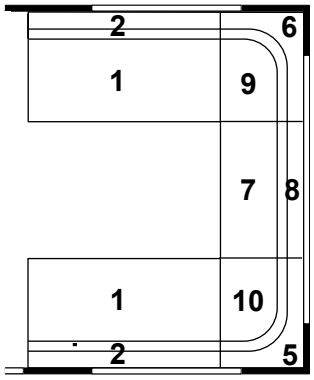

1 = 0,62 m²
2 = 0,36 m²
5 = Radiekudde/ Corner pillow
6 = Radiekudde/ Corner pillow
7 = 0,48 m²
8 = 0,32 m²
9 = 0,43 m²
10 = 0,43 m²

315350 Dyna bäddutfyllnad, fram — Cushion filling up, front

560-590 CTH 2,5 DB

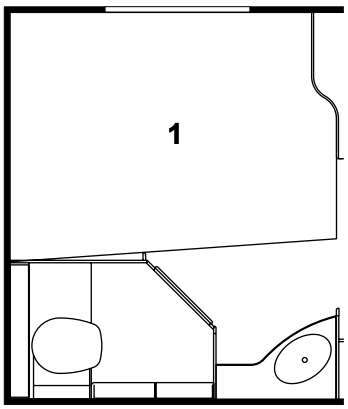

1.

314543	Dyna resår	Spring interior mattress
314636	Dyna resår (smal säng)	Spring interior mattress (narrow bed)
314544	Bäddmadrass 30 mm	Bed mattress 30 mm
313208	Bäddmadrass 30 mm (smal säng)	Bed mattress 30 mm (narrow bed)
316735	Bäddmadrass 60 mm	Bed mattress 60 mm
316734	Bäddmadrass 60 mm (smal säng)	Bed mattress 60 mm (narrow bed)
314924	Bäddmadrass 80 mm	Bed mattress 80 mm
314923	Bäddmadrass 80 mm (smal säng)	Bed mattress 80 mm (narrow bed)
314731	Överkast (ange färg)	Bedspread (specify colour)
314728	Överkast (smal säng, ange färg)	Bedspread (narrow bed, specify colour)
315443	Dyna överbäddskåp V-bak (tillbehör)	Mattress upper bed L-rear (accessory)
315444	Dyna fast överbädd	Mattress bunk bed
316851	Överkast fast överbädd (ange färg)	Bedspread bunk bed (spec. colour)
314631	Överdrag spalt fast ö-bädd, (ange färg)	Covering air gap bunk bed (spec. colour)

Beställning av överdrag spalter:
Ange artikelnr. på spalt (se "Interiör") samt färg (ex. Tyg A till spalt 312006)

Order of covering air gaps:
Specify part nr. of the air gap (see "Interior") and colour (ex. Fabric A for the air gap 312006)

Beställning kuddar (se "Kuddar") — Order of pillows (see "Pillows")

Rundsittgrupp fram

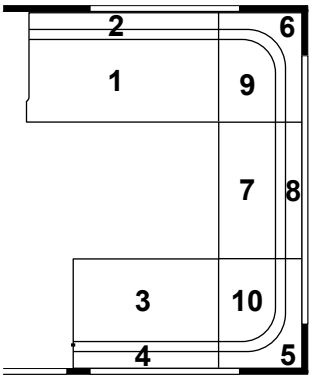

1 = 0,62 m²
2 = 0,36 m²
3 = 0,44 m²
4 = 0,26 m²
5 = Radiekudde/ Corner pillow
6 = Radiekudde/ Corner pillow
7 = 0,48 m²
8 = 0,32 m²
9 = 0,43 m²
10 = 0,43 m²

315350 Dyna bäddutfyllnad, fram — Cushion filling up, front

DB

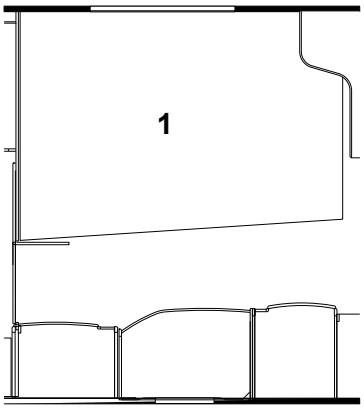

1. 314636 Dyna resår — Spring interior mattress
313208 Bäddmadrass 30 mm — Bed mattress 30 mm
316734 Bäddmadrass 60 mm — Bed mattress 60 mm
314923 Bäddmadrass 80 mm — Bed mattress 80 mm
314728 Överkast (ange färg) — Bedspread (specify colour)

315443 Dyna överbäddskåp V-bak (tillbehör) — Mattress upper bed L-rear (accessory)
315444 Dyna fast överbädd — Mattress bunk bed
316851 Överkast fast överbädd (ange färg) — Bedspread bunk bed (spec. colour)
314631 Överdrag spalt fast ö-bädd, (ange färg) — Covering air gap bunk bed (spec. colour)

Beställning av överdrag spalter:
Ange artikelnr. på spalt (se "Interiör") samt färg (ex. Tyg A till spalt 312006)

Order of covering air gaps:
Specify part nr. of the air gap (see "Interior") and colour (ex. Fabric A for the air gap 312006)

Beställning kuddar (se "Kuddar") — Order of pillows (see "Pillows")

Rundsittgrupp fram

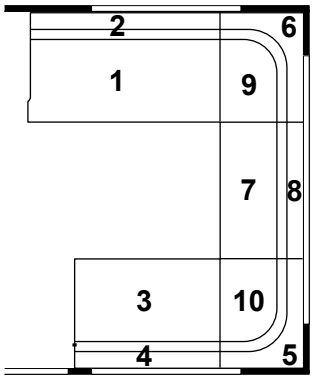

1 = 0,62 m²
2 = 0,36 m²
3 = 0,44 m²
4 = 0,26 m²
5 = Radiekudde/ Corner pillow
6 = Radiekudde/ Corner pillow
7 = 0,48 m²
8 = 0,32 m²
9 = 0,43 m²
10 = 0,43 m²

315350 Dyna bäddutfyllnad, fram — Cushion filling up, front

590 CTX M-grupp

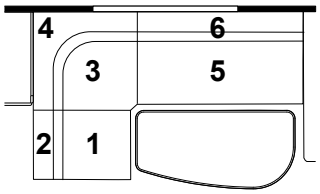

1. 0,25 m² 4. Radiekudde / Corner pillow
2. 0,16 m² 5. 0,54 m²
3. 0,39 m² 6. 0,38 m²

315443 Dyna överbäddskåp M-grupp (tillbehör) — Mattress upper bed M-group (accessory)

590 CTX DB

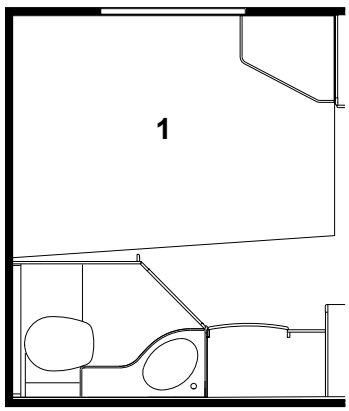

1. 314543 Dyna resår — Spring interior mattress
   314636 Dyna resår (smal säng) — Spring interior mattress (narrow bed)
   314544 Bäddmadrass 30 mm — Bed mattress 30 mm
   313208 Bäddmadrass 30 mm (smal säng) — Bed mattress 30 mm (narrow bed)
   316735 Bäddmadrass 60 mm — Bed mattress 60 mm
   316734 Bäddmadrass 60 mm (smal säng) — Bed mattress 60 mm (narrow bed)
   314924 Bäddmadrass 80 mm — Bed mattress 80 mm
   314923 Bäddmadrass 80 mm (smal säng) — Bed mattress 80 mm (narrow bed)
   314735 Överkast (ange färg) — Bedspread (specify colour)
   314737 Överkast (smal säng, ange färg) — Bedspread (narrow bed, specify colour)

   315443 Dyna överbäddskåp V-bak (tillbehör) — Mattress upper bed L-rear (accessory)
   315444 Dyna fast överbädd — Mattress bunk bed
   316851 Överkast fast överbädd (ange färg) — Bedspread bunk bed (spec. colour)
   314631 Överdrag spalt fast ö-bädd, (ange färg) — Covering air gap bunk bed (spec. colour)

   Beställning av överdrag spalter: Ange artikelnr. på spalt (se "Interiör") samt färg (ex. Tyg A till spalt 312006) — Order of covering air gaps: Specify part nr. of the air gap (see "Interior") and colour (ex. Fabric A for the air gap 312006)

   Beställning kuddar (se "Kuddar") — Order of pillows (see "Pillows")

Rundsittgrupp fram

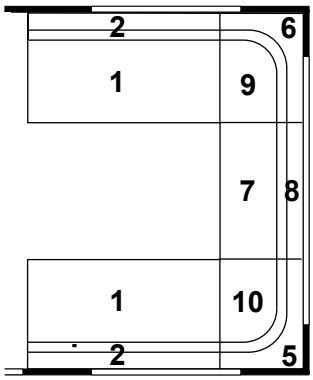

1 = 0,62 m²
2 = 0,36 m²
5 = Radiekudde/ Corner pillow
6 = Radiekudde/ Corner pillow
7 = 0,48 m²
8 = 0,32 m²
9 = 0,43 m²
10 = 0,43 m²

315350 Dyna bäddutfyllnad, fram — Cushion filling up, front

LB

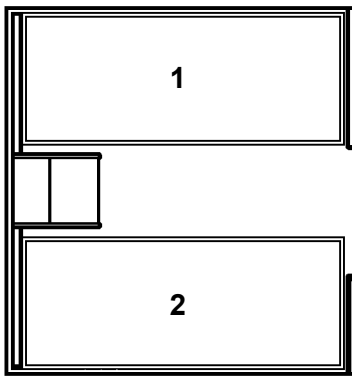

1.	314539	Dyna resår	Spring interior mattress
	314540	Bäddmadrass 30 mm	Bed mattress 30 mm
	316733	Bäddmadrass 60 mm	Bed mattress 60 mm
	314922	Bäddmadrass 80 mm	Bed mattress 80 mm
	314732	Överkast (sats H+V, ange sida samt färg)	Bedspread (set R+L, spec. side and colour)
2.	314539	Dyna resår	Spring interior mattress
	314540	Bäddmadrass 30 mm	Bed mattress 30 mm
	316733	Bäddmadrass 60 mm	Bed mattress 60 mm
	314922	Bäddmadrass 80 mm	Bed mattress 80 mm
	314732	Överkast (sats H+V, ange sida samt färg)	Bedspread (set R+L, spec. side and colour)
	315443	Dyna överbäddskåp V-H-bak (tillbehör)	Mattress upper bed L-R-rear (accessory)
	315444	Dyna fast överbädd	Mattress bunk bed
	316851	Överkast fast överbädd (ange färg)	Bedspread bunk bed (spec. colour)
	314631	Överdrag spalt fast ö-bädd, (ange färg)	Covering air gap bunk bed (spec. colour)

Beställning av överdrag spalter:
Ange artikelnr. på spalt (se "Interiör") samt färg (ex. Tyg A till spalt 312006)

Order of covering air gaps:
Specify part nr. of the air gap (see "Interior") and colour (ex. Fabric A for the air gap 312006)

Beställning kuddar (se "Kuddar")

Order of pillows (see "Pillows")

BK

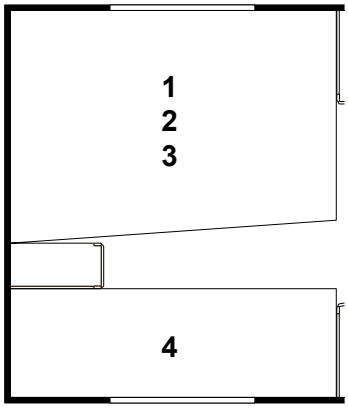

1.	314636	Dyna resår	Spring interior mattress
2.	313208	Bäddmadrass 30 mm	Bed mattress 30 mm
	316734	Bäddmadrass 60 mm	Bed mattress 60 mm
	314923	Bäddmadrass 80 mm	Bed mattress 80 mm
3.	314728	Överkast (ange färg)	Bedspread (specify colour)
4.	315229	Dyna säng övre/nedre (ange färg)	Mattress bed upper/under (specify colour)
	315443	Dyna överbäddskåp V-bak (tillbehör)	Mattress upper bed L-rear (accessory)
	315444	Dyna fast överbädd	Mattress bunk bed
	316851	Överkast fast överbädd (ange färg)	Bedspread bunk bed (spec. colour)
	314631	Överdrag spalt fast ö-bädd, (ange färg)	Covering air gap bunk bed (spec. colour)

Beställning av överdrag spalter:
Ange artikelnr. på spalt (se "Interiör")
samt färg (ex. Tyg A till spalt 312006)

Order of covering air gaps:
Specify part nr. of the air gap (see "Interior") and colour (ex. Fabric A for the air gap 312006)

Beställning kuddar (se "Kuddar")

Order of pillows (see "Pillows")

DB

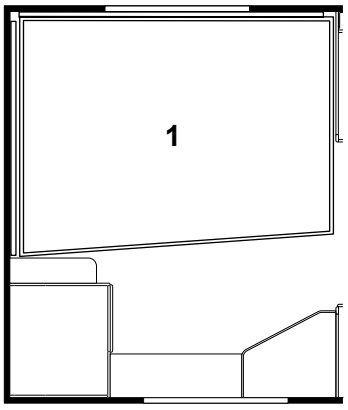

1.	314543	Dyna resår	Spring interior mattress
	314636	Dyna resår (smal säng)	Spring interior mattress (narrow bed)
	314544	Bäddmadrass 30 mm	Bed mattress 30 mm
	313208	Bäddmadrass 30 mm (smal säng)	Bed mattress 30 mm (narrow bed)
	316735	Bäddmadrass 60 mm	Bed mattress 60 mm
	316734	Bäddmadrass 60 mm (smal säng)	Bed mattress 60 mm (narrow bed)
	314924	Bäddmadrass 80 mm	Bed mattress 80 mm
	314923	Bäddmadrass 80 mm (smal säng)	Bed mattress 80 mm (narrow bed)
	314731	Överkast (ange färg)	Bedspread (specify colour)
	314728	Överkast (smal säng, ange färg)	Bedspread (narrow bed, specify colour)
	315443	Dyna överbäddskåp V-bak (tillbehör)	Mattress upper bed L-rear (accessory)
	315444	Dyna fast överbädd	Mattress bunk bed
	316851	Överkast fast överbädd (ange färg)	Bedspread bunk bed (spec. colour)
	314631	Överdrag spalt fast ö-bädd, (ange färg)	Covering air gap bunk bed (spec. colour)

Beställning av överdrag spalter:
Ange artikelnr. på spalt (se "Interiör")
samt färg (ex. Tyg A till spalt 312006)

Order of covering air gaps:
Specify part nr. of the air gap (see "Interior") and colour (ex. Fabric A for the air gap 312006)

Beställning kuddar (se "Kuddar")

Order of pillows (see "Pillows")

DBD

1.	0,49 m²	3.	0,39 m²
2.	0,31 m²	4.	0,24 m²

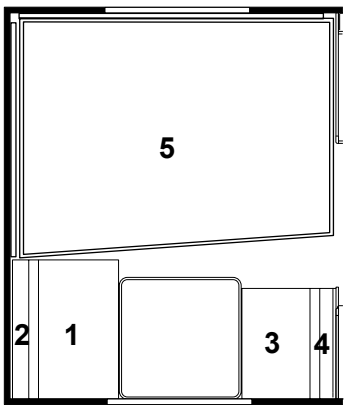

5.	314543	Dyna resår	Spring interior mattress
	314636	Dyna resår (smal säng)	Spring interior mattress (narrow bed)
	314544	Bäddmadrass 30 mm	Bed mattress 30 mm
	313208	Bäddmadrass 30 mm (smal säng)	Bed mattress 30 mm (narrow bed)
	316735	Bäddmadrass 60 mm	Bed mattress 60 mm
	316734	Bäddmadrass 60 mm (smal säng)	Bed mattress 60 mm (narrow bed)
	314924	Bäddmadrass 80 mm	Bed mattress 80 mm
	314923	Bäddmadrass 80 mm (smal säng)	Bed mattress 80 mm (narrow bed)
	314731	Överkast (ange färg)	Bedspread (specify colour)
	314728	Överkast (smal säng, ange färg)	Bedspread (narrow bed, specify colour)
	315443	Dyna överbäddskåp V-H-bak (tillbehör)	Mattress upper bed L-R-rear (accessory)
	315444	Dyna fast överbädd	Mattress bunk bed
	316851	Överkast fast överbädd (ange färg)	Bedspread bunk bed (spec. colour)
	314631	Överdrag spalt fast ö-bädd, (ange färg)	Covering air gap bunk bed (spec. colour)

Beställning av överdrag spalter:
Ange artikelnr. på spalt (se "Interiör")
samt färg (ex. Tyg A till spalt 312006)

Order of covering air gaps:
Specify part nr. of the air gap (see "Interior") and colour (ex. Fabric A for the air gap 312006)

Beställning kuddar (se "Kuddar")

Order of pillows (see "Pillows")

Rundsittgrupp fram 620 TR LB

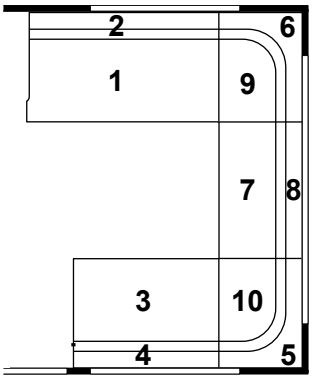

1 = 0,62 m²
2 = 0,36 m²
3 = 0,44 m²
4 = 0,26 m²
5 = Radiekudde/ Corner pillow
6 = Radiekudde/ Corner pillow
7 = 0,48 m²
8 = 0,32 m²
9 = 0,43 m²
10 = 0,43 m²

Rundsittgrupp fram 620 TR DB

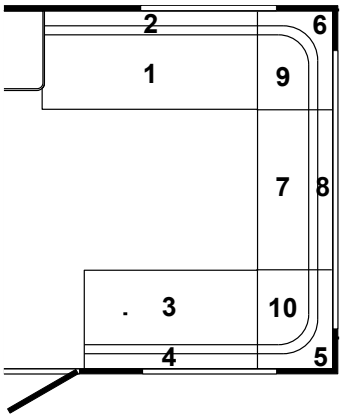

1 = 0,80 m²
2 = 0,46 m²
3 = 0,62 m²
4 = 0,36 m²
5 = Radiekudde/ Corner pillow
6 = Radiekudde/ Corner pillow
7 = 0,48 m²
8 = 0,32 m²
9 = 0,43 m²
10 = 0,43 m²

315350 Dyna bäddutfyllnad, fram — Cushion filling up, front

LB

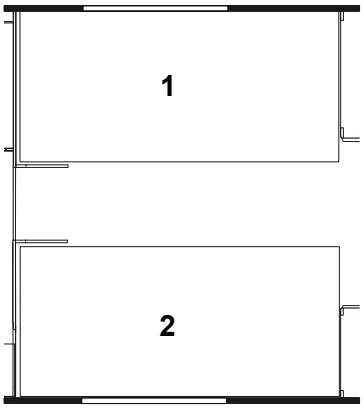

1. 314539 Dyna resår — Spring interior mattress
   314540 Bäddmadrass 30 mm — Bed mattress 30 mm
   316733 Bäddmadrass 60 mm — Bed mattress 60 mm
   314922 Bäddmadrass 80 mm — Bed mattress 80 mm
   315574 Överkast (sats H+V, ange sida samt färg) — Bedspread (set R+L, spec. side and colour)
2. 315657 Dyna resår — Spring interior mattress
   315658 Bäddmadrass 30 mm — Bed mattress 30 mm
   316736 Bäddmadrass 60 mm — Bed mattress 60 mm
   316688 Bäddmadrass 80 mm — Bed mattress 80 mm
   315574 Överkast (sats H+V, ange sida samt färg) — Bedspread (set R+L, spec. side and colour)

315443 Dyna överbäddskåp V-bak (tillbehör) — Mattress upper bed L-rear (accessory)

Beställning av överdrag spalter:
Ange artikelnr. på spalt (se "Interiör")
samt färg (ex. Tyg A till spalt 312006)

Order of covering air gaps:
Specify part nr. of the air gap (see "Interior") and colour (ex. Fabric A for the air gap 312006)

Beställning kuddar (se "Kuddar") — Order of pillows (see "Pillows")

DB

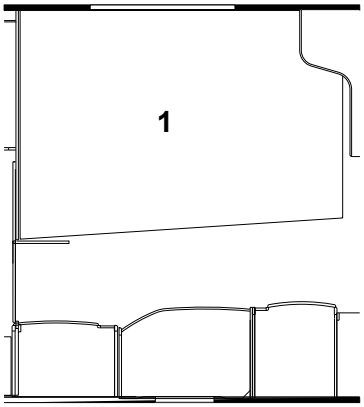

1. 314636 Dyna resår — Spring interior mattress
   313208 Bäddmadrass 30 mm — Bed mattress 30 mm
   316734 Bäddmadrass 60 mm — Bed mattress 60 mm
   314923 Bäddmadrass 80 mm — Bed mattress 80 mm
   314728 Överkast (ange färg) — Bedspread (specify colour)

315443 Dyna överbäddskåp V-bak (tillbehör) — Mattress upper bed L-rear (accessory)
315444 Dyna fast överbädd — Mattress bunk bed
316851 Överkast fast överbädd (ange färg) — Bedspread bunk bed (spec. colour)
314631 Överdrag spalt fast ö-bädd, (ange färg) — Covering air gap bunk bed (spec. colour)

Beställning av överdrag spalter:
Ange artikelnr. på spalt (se "Interiör")
samt färg (ex. Tyg A till spalt 312006)

Order of covering air gaps:
Specify part nr. of the air gap (see "Interior") and colour (ex. Fabric A for the air gap 312006)

Beställning kuddar (se "Kuddar") — Order of pillows (see "Pillows")

Rundsittgrupp fram

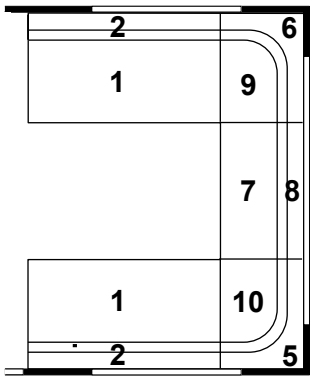

1 = 0,62 m²
2 = 0,36 m²
5 = Radiekudde/ Corner pillow
6 = Radiekudde/ Corner pillow
7 = 0,48 m²
8 = 0,32 m²
9 = 0,43 m²
10 = 0,43 m²

315350 Dyna bäddutfyllnad, fram — Cushion filling up, front

620 CTH 2,5 DB

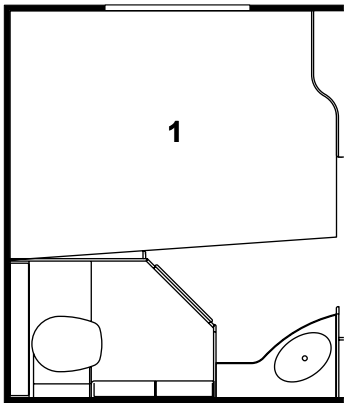

1.

314543	Dyna resår	Spring interior mattress
314636	Dyna resår (smal säng)	Spring interior mattress (narrow bed)
314544	Bäddmadrass 30 mm	Bed mattress 30 mm
313208	Bäddmadrass 30 mm (smal säng)	Bed mattress 30 mm (narrow bed)
316735	Bäddmadrass 60 mm	Bed mattress 60 mm
316734	Bäddmadrass 60 mm (smal säng)	Bed mattress 60 mm (narrow bed)
314924	Bäddmadrass 80 mm	Bed mattress 80 mm
314923	Bäddmadrass 80 mm (smal säng)	Bed mattress 80 mm (narrow bed)
314731	Överkast (ange färg)	Bedspread (specify colour)
314728	Överkast (smal säng, ange färg)	Bedspread (narrow bed, specify colour)
315443	Dyna överbäddskåp V-bak (tillbehör)	Mattress upper bed L-rear (accessory)
315444	Dyna fast överbädd	Mattress bunk bed
316851	Överkast fast överbädd (ange färg)	Bedspread bunk bed (spec. colour)
314631	Överdrag spalt fast ö-bädd, (ange färg)	Covering air gap bunk bed (spec. colour)

Beställning av överdrag spalter:
Ange artikelnr. på spalt (se "Interiör") samt färg (ex. Tyg A till spalt 312006)

Order of covering air gaps:
Specify part nr. of the air gap (see "Interior") and colour (ex. Fabric A for the air gap 312006)

Beställning kuddar (se "Kuddar")

Order of pillows (see "Pillows")

Rundsittgrupp fram

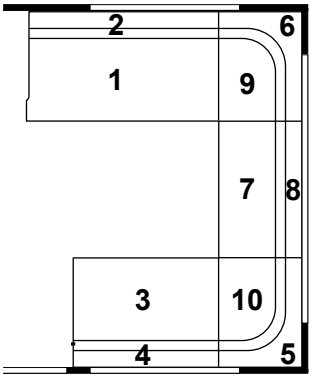

1 = 0,62 m²
2 = 0,36 m²
3 = 0,44 m²
4 = 0,26 m²
5 = Radiekudde/ Corner pillow
6 = Radiekudde/ Corner pillow
7 = 0,48 m²
8 = 0,32 m²
9 = 0,43 m²
10 = 0,43 m²

315350 Dyna bäddutfyllnad, fram — Cushion filling up, front

620 CTX M-grupp

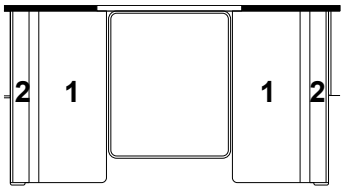

1. 0,60 m²
2. 0,38 m²

315443 Dyna överbäddskåp M-grupp (tillbehör) — Mattress upper bed M-group (accessory)

620 CTX M-grupp (smal)

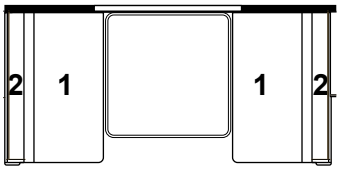

1. 0,51 m²
2. 0,32 m²

315443 Dyna överbäddskåp M-grupp (tillbehör) — Mattress upper bed M-group (accessory)

620 CTX DB

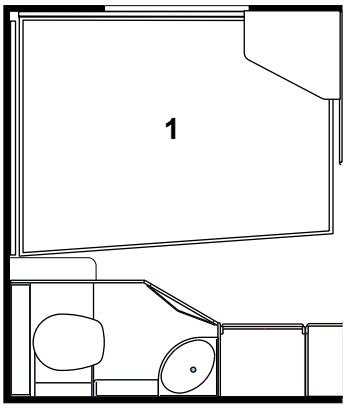

1.

314543	Dyna resår	Spring interior mattress
314636	Dyna resår (smal säng)	Spring interior mattress (narrow bed)
314544	Bäddmadrass 30 mm	Bed mattress 30 mm
313208	Bäddmadrass 30 mm (smal säng)	Bed mattress 30 mm (narrow bed)
316735	Bäddmadrass 60 mm	Bed mattress 60 mm
316734	Bäddmadrass 60 mm (smal säng)	Bed mattress 60 mm (narrow bed)
314924	Bäddmadrass 80 mm	Bed mattress 80 mm
314923	Bäddmadrass 80 mm (smal säng)	Bed mattress 80 mm (narrow bed)
314731	Överkast (ange färg)	Bedspread (specify colour)
314728	Överkast (smal säng, ange färg)	Bedspread (narrow bed, specify colour)
315443	Dyna överbäddskåp V-bak (tillbehör)	Mattress upper bed L-rear (accessory)
315444	Dyna fast överbädd	Mattress bunk bed
316851	Överkast fast överbädd (ange färg)	Bedspread bunk bed (spec. colour)
314631	Överdrag spalt fast ö-bädd, (ange färg)	Covering air gap bunk bed (spec. colour)

Beställning av överdrag spalter:
Ange artikelnr. på spalt (se "Interiör") samt färg (ex. Tyg A till spalt 312006)

Order of covering air gaps:
Specify part nr. of the air gap (see "Interior") and colour (ex. Fabric A for the air gap 312006)

Beställning kuddar (se "Kuddar")

Order of pillows (see "Pillows")

Rundsittgrupp fram

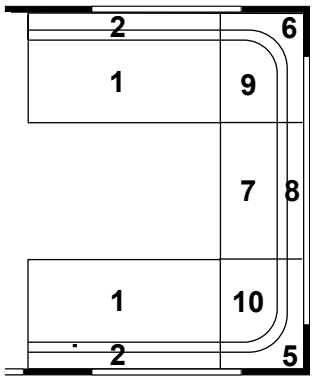

1 = 0,62 m²
2 = 0,36 m²
5 = Radiekudde/ Corner pillow
6 = Radiekudde/ Corner pillow
7 = 0,48 m²
8 = 0,32 m²
9 = 0,43 m²
10 = 0,43 m²

315350 Dyna bäddutfyllnad, fram — Cushion filling up, front

LB

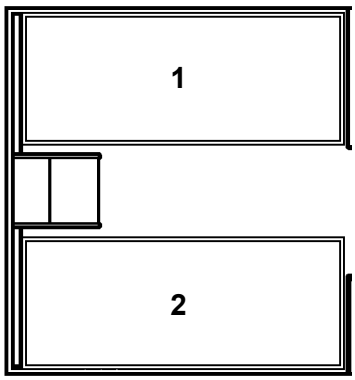

1. 314539 Dyna resår — Spring interior mattress
   314540 Bäddmadrass 30 mm — Bed mattress 30 mm
   316733 Bäddmadrass 60 mm — Bed mattress 60 mm
   314922 Bäddmadrass 80 mm — Bed mattress 80 mm
   314734 Överkast (sats H+V, ange sida samt färg) — Bedspread (set R+L, spec. side and colour)
2. 314539 Dyna resår — Spring interior mattress
   314540 Bäddmadrass 30 mm — Bed mattress 30 mm
   316733 Bäddmadrass 60 mm — Bed mattress 60 mm
   314922 Bäddmadrass 80 mm — Bed mattress 80 mm
   314734 Överkast (sats H+V, ange sida samt färg) — Bedspread (set R+L, spec. side and colour)

315443 Dyna överbäddskåp V-H-bak (tillbehör) — Mattress upper bed L-R-rear (accessory)
315444 Dyna fast överbädd — Mattress bunk bed
316851 Överkast fast överbädd (ange färg) — Bedspread bunk bed (spec. colour)
314631 Överdrag spalt fast ö-bädd, (ange färg) — Covering air gap bunk bed (spec. colour)

Beställning av överdrag spalter: Ange artikelnr. på spalt (se "Interiör") samt färg (ex. Tyg A till spalt 312006)
Order of covering air gaps: Specify part nr. of the air gap (see "Interior") and colour (ex. Fabric A for the air gap 312006)

Beställning kuddar (se "Kuddar") — Order of pillows (see "Pillows")

DS

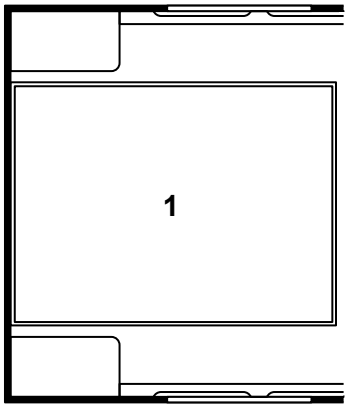

1. 314653 Dyna resår — Spring interior mattress
   314654 Bäddmadrass 30 mm — Bed mattress 30 mm
   316737 Bäddmadrass 60 mm — Bed mattress 60 mm
   316703 Bäddmadrass 80 mm — Bed mattress 80 mm
   314736 Överkast (ange färg) — Bedspread (specify colour)

Beställning av överdrag spalter: Ange artikelnr. på spalt (se "Interiör") samt färg (ex. Tyg A till spalt 312006)
Order of covering air gaps: Specify part nr. of the air gap (see "Interior") and colour (ex. Fabric A for the air gap 312006)

Beställning kuddar (se "Kuddar") — Order of pillows (see "Pillows")

BK

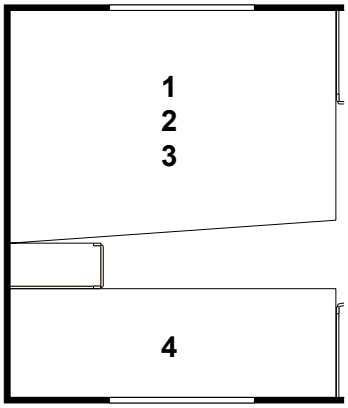

1.	314636	Dyna resår	Spring interior mattress
2.	313208	Bäddmadrass 30 mm	Bed mattress 30 mm
	316734	Bäddmadrass 60 mm	Bed mattress 60 mm
	314923	Bäddmadrass 80 mm	Bed mattress 80 mm
3.	314737	Överkast (ange färg)	Bedspread (specify colour)
4.	315229	Dyna säng övre/nedre (ange färg)	Mattress bed upper/under (specify colour)
	315443	Dyna överbäddskåp V-bak (tillbehör)	Mattress upper bed L-rear (accessory)
	315444	Dyna fast överbädd	Mattress bunk bed
	316851	Överkast fast överbädd (ange färg)	Bedspread bunk bed (spec. colour)
	314631	Överdrag spalt fast ö-bädd, (ange färg)	Covering air gap bunk bed (spec. colour)

Beställning av överdrag spalter:
Ange artikelnr. på spalt (se "Interiör")
samt färg (ex. Tyg A till spalt 312006)

Order of covering air gaps:
Specify part nr. of the air gap (see "Interior") and colour (ex. Fabric A for the air gap 312006)

Beställning kuddar (se "Kuddar")

Order of pillows (see "Pillows")

DB

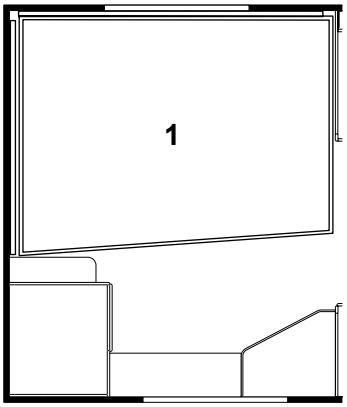

1.	314543	Dyna resår	Spring interior mattress
	314636	Dyna resår (smal säng)	Spring interior mattress (narrow bed)
	314544	Bäddmadrass 30 mm	Bed mattress 30 mm
	313208	Bäddmadrass 30 mm (smal säng)	Bed mattress 30 mm (narrow bed)
	316735	Bäddmadrass 60 mm	Bed mattress 60 mm
	316734	Bäddmadrass 60 mm (smal säng)	Bed mattress 60 mm (narrow bed)
	314924	Bäddmadrass 80 mm	Bed mattress 80 mm
	314923	Bäddmadrass 80 mm (smal säng)	Bed mattress 80 mm (narrow bed)
	314735	Överkast (ange färg)	Bedspread (specify colour)
	314737	Överkast (smal säng, ange färg)	Bedspread (narrow bed, specify colour)
	315443	Dyna överbäddskåp V-bak (tillbehör)	Mattress upper bed L-rear (accessory)
	315444	Dyna fast överbädd	Mattress bunk bed
	316851	Överkast fast överbädd (ange färg)	Bedspread bunk bed (spec. colour)
	314631	Överdrag spalt fast ö-bädd, (ange färg)	Covering air gap bunk bed (spec. colour)

Beställning av överdrag spalter:
Ange artikelnr. på spalt (se "Interiör")
samt färg (ex. Tyg A till spalt 312006)

Order of covering air gaps:
Specify part nr. of the air gap (see "Interior") and colour (ex. Fabric A for the air gap 312006)

Beställning kuddar (se "Kuddar")

Order of pillows (see "Pillows")

DBD

1.	0,49 m²	3.	0,39 m²		
2.	0,31 m²	4.	0,24 m²		

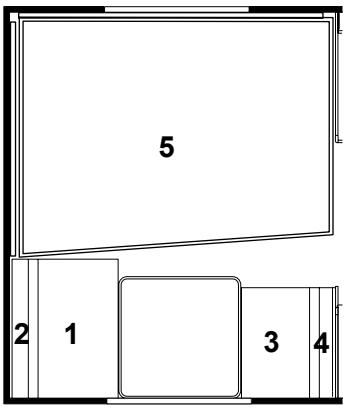

5.	314543	Dyna resår	Spring interior mattress
	314636	Dyna resår (smal säng)	Spring interior mattress (narrow bed)
	314544	Bäddmadrass 30 mm	Bed mattress 30 mm
	313208	Bäddmadrass 30 mm (smal säng)	Bed mattress 30 mm (narrow bed)
	316735	Bäddmadrass 60 mm	Bed mattress 60 mm
	316734	Bäddmadrass 60 mm (smal säng)	Bed mattress 60 mm (narrow bed)
	314924	Bäddmadrass 80 mm	Bed mattress 80 mm
	314923	Bäddmadrass 80 mm (smal säng)	Bed mattress 80 mm (narrow bed)
	314735	Överkast (ange färg)	Bedspread (specify colour)
	314737	Överkast (smal säng, ange färg)	Bedspread (narrow bed, specify colour)
	315443	Dyna överbäddskåp V-H-bak (tillbehör)	Mattress upper bed L-R-rear (accessory)
	315444	Dyna fast överbädd	Mattress bunk bed
	316851	Överkast fast överbädd (ange färg)	Bedspread bunk bed (spec. colour)
	314631	Överdrag spalt fast ö-bädd, (ange färg)	Covering air gap bunk bed (spec. colour)

Beställning av överdrag spalter:
Ange artikelnr. på spalt (se "Interiör")
samt färg (ex. Tyg A till spalt 312006)

Order of covering air gaps:
Specify part nr. of the air gap (see "Interior") and colour (ex. Fabric A for the air gap 312006)

Beställning kuddar (se "Kuddar")

Order of pillows (see "Pillows")

Rundsittgrupp fram

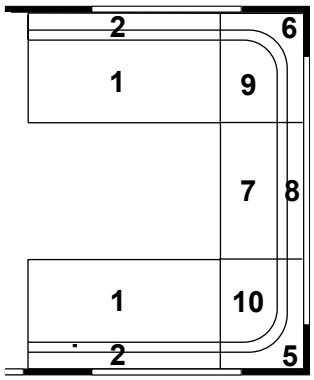

1 = 0,62 m²
2 = 0,36 m²
5 = Radiekudde/ Corner pillow
6 = Radiekudde/ Corner pillow
7 = 0,48 m²
8 = 0,32 m²
9 = 0,43 m²
10 = 0,43 m²

315350	Dyna bäddutfyllnad, fram	Cushion filling up, front

LB

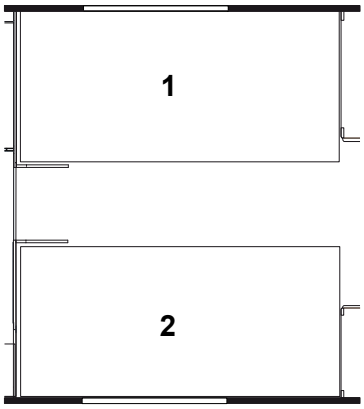

1.	314539	Dyna resår	Spring interior mattress
	314540	Bäddmadrass 30 mm	Bed mattress 30 mm
	316733	Bäddmadrass 60 mm	Bed mattress 60 mm
	314922	Bäddmadrass 80 mm	Bed mattress 80 mm
	314734	Överkast (sats H+V, ange sida samt färg)	Bedspread (set R+L, spec. side and colour)
2.	314539	Dyna resår	Spring interior mattress
	314540	Bäddmadrass 30 mm	Bed mattress 30 mm
	316733	Bäddmadrass 60 mm	Bed mattress 60 mm
	314922	Bäddmadrass 80 mm	Bed mattress 80 mm
	314734	Överkast (sats H+V, ange sida samt färg)	Bedspread (set R+L, spec. side and colour)
	315443	Dyna överbäddskåp V-H-bak (tillbehör)	Mattress upper bed L-R-rear (accessory)
		Beställning av överdrag spalter: Ange artikelnr. på spalt (se "Interiör") samt färg (ex. Tyg A till spalt 312006)	Order of covering air gaps: Specify part nr. of the air gap (see "Interior") and colour (ex. Fabric A for the air gap 312006)
		Beställning kuddar (se "Kuddar")	Order of pillows (see "Pillows")

DB

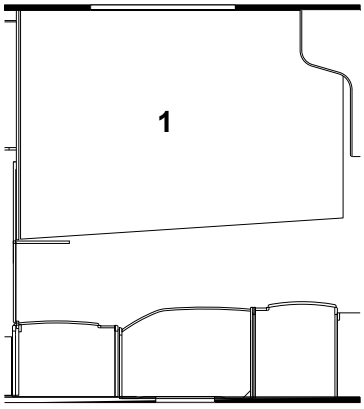

1.	314636	Dyna resår	Spring interior mattress
	313208	Bäddmadrass 30 mm	Bed mattress 30 mm
	316734	Bäddmadrass 60 mm	Bed mattress 60 mm
	314923	Bäddmadrass 80 mm	Bed mattress 80 mm
	314737	Överkast (ange färg)	Bedspread (specify colour)
	315443	Dyna överbäddskåp V-bak (tillbehör)	Mattress upper bed L-rear (accessory)
	315444	Dyna fast överbädd	Mattress bunk bed
	316851	Överkast fast överbädd (ange färg)	Bedspread bunk bed (spec. colour)
	314631	Överdrag spalt fast ö-bädd, (ange färg)	Covering air gap bunk bed (spec. colour)
		Beställning av överdrag spalter: Ange artikelnr. på spalt (se "Interiör") samt färg (ex. Tyg A till spalt 312006)	Order of covering air gaps: Specify part nr. of the air gap (see "Interior") and colour (ex. Fabric A for the air gap 312006)
		Beställning kuddar (se "Kuddar")	Order of pillows (see "Pillows")

Rundsittgrupp fram

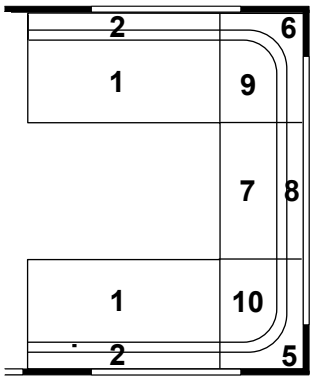

1 = 0,62 m²
2 = 0,36 m²
5 = Radiekudde/ Corner pillow
6 = Radiekudde/ Corner pillow
7 = 0,48 m²
8 = 0,32 m²
9 = 0,43 m²
10 = 0,43 m²

315350 Dyna bäddutfyllnad, fram — Cushion filling up, front

680 BKS Våningssäng

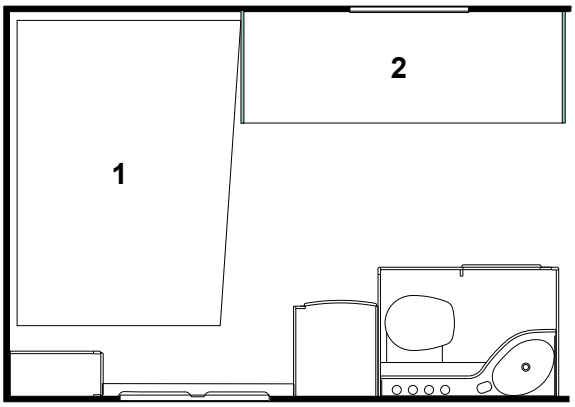

1.	314600	Dyna resår	Spring interior mattress
	313208	Bäddmadrass 30 mm	Bed mattress 30 mm
	316734	Bäddmadrass 60 mm	Bed mattress 60 mm
	314923	Bäddmadrass 80 mm	Bed mattress 80 mm
	314733	Överkast (ange färg)	Bedspread (specify colour)
2.	315557	Dyna överbädd	Mattress bed
	316851	Överkast fast överbädd (ange färg)	Bedspread bunk bed (spec. colour)

Beställning av överdrag spalter:
Ange artikelnr. på spalt (se "Interiör") samt färg (ex. Tyg A till spalt 312006)

Order of covering air gaps:
Specify part nr. of the air gap (see "Interior") and colour (ex. Fabric A for the air gap 312006)

Beställning kuddar (se "Kuddar")

Order of pillows (see "Pillows")

680 BKS M-grupp

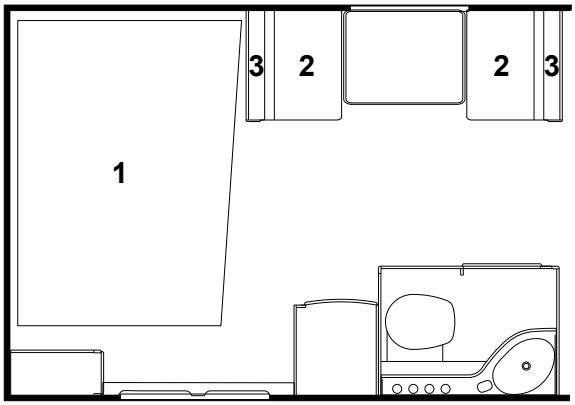

1.	314600	Dyna resår	Spring interior mattress
	313208	Bäddmadrass 30 mm	Bed mattress 30 mm
	316734	Bäddmadrass 60 mm	Bed mattress 60 mm
	314923	Bäddmadrass 80 mm	Bed mattress 80 mm
	314733	Överkast (ange färg)	Bedspread (specify colour)

2. 0,42 m^2
3. 0,26 m^2

315443	Dyna överbäddskåp M-grupp (tillbehör)	Mattress upper bed M-group (accessory)
315748	Dyna fast överbädd (ange färg)	Mattress bunk bed (specify colour)
316851	Överkast fast överbädd (ange färg)	Bedspread bunk bed (spec. colour)

Beställning av överdrag spalter:
Ange artikelnr. på spalt (se "Interiör") samt färg (ex. Tyg A till spalt 312006)

Order of covering air gaps:
Specify part nr. of the air gap (see "Interior") and colour (ex. Fabric A for the air gap 312006)

Beställning kuddar (se "Kuddar")

Order of pillows (see "Pillows")

Rundsittgrupp fram

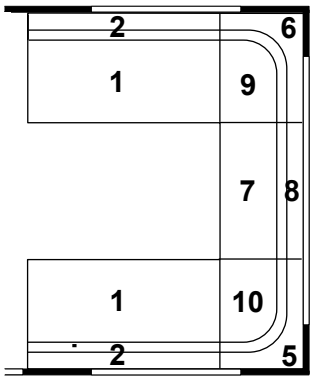

1 = 0,62 m²
2 = 0,36 m²
5 = Radiekudde/ Corner pillow
6 = Radiekudde/ Corner pillow
7 = 0,48 m²
8 = 0,32 m²
9 = 0,43 m²
10 = 0,43 m²

315350	Dyna bäddutfyllnad, fram	Cushion filling up, front

680 CTX M-grupp

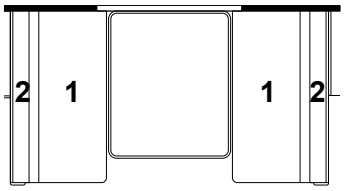

1. 0,60 m²
2. 0,38 m²

315443	Dyna överbäddskåp M-grupp (tillbehör)	Mattress upper bed M-group (accessory)

680 CTX M-grupp (smal)

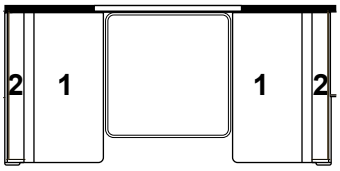

1. 0,51 m²
2. 0,32 m²

315443	Dyna överbäddskåp M-grupp (tillbehör)	Mattress upper bed M-group (accessory)

680 CTX DB

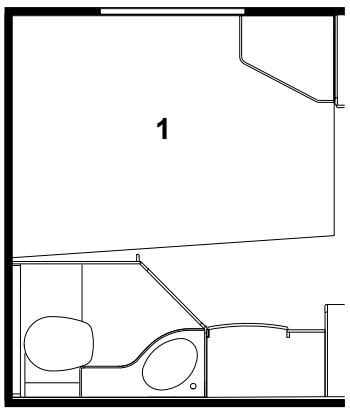

1.	314543	Dyna resår	Spring interior mattress
	314636	Dyna resår (smal säng)	Spring interior mattress (narrow bed)
	314544	Bäddmadrass 30 mm	Bed mattress 30 mm
	313208	Bäddmadrass 30 mm (smal säng)	Bed mattress 30 mm (narrow bed)
	316735	Bäddmadrass 60 mm	Bed mattress 60 mm
	316734	Bäddmadrass 60 mm (smal säng)	Bed mattress 60 mm (narrow bed)
	314924	Bäddmadrass 80 mm	Bed mattress 80 mm
	314923	Bäddmadrass 80 mm (smal säng)	Bed mattress 80 mm (narrow bed)
	314735	Överkast (ange färg)	Bedspread (specify colour)
	314737	Överkast (smal säng, ange färg)	Bedspread (narrow bed, specify colour)
	315443	Dyna överbäddskåp V-bak (tillbehör)	Mattress upper bed L-rear (accessory)
	315444	Dyna fast överbädd	Mattress bunk bed
	316851	Överkast fast överbädd (ange färg)	Bedspread bunk bed (spec. colour)
	314631	Överdrag spalt fast ö-bädd, (ange färg)	Covering air gap bunk bed (spec. colour)

Beställning av överdrag spalter:
Ange artikelnr. på spalt (se "Interiör") samt färg (ex. Tyg A till spalt 312006)

Order of covering air gaps:
Specify part nr. of the air gap (see "Interior") and colour (ex. Fabric A for the air gap 312006)

Beställning kuddar (se "Kuddar")

Order of pillows (see "Pillows")

Rundsittgrupp fram

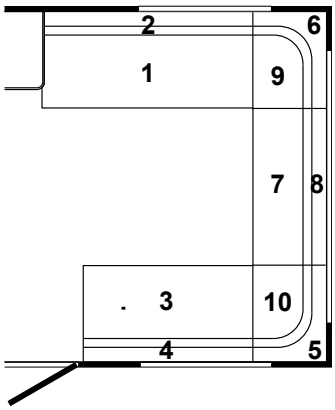

1 = 0,80 m²
2 = 0,46 m²
3 = 0,62 m²
4 = 0,36 m²
5 = Radiekudde/ Corner pillow
6 = Radiekudde/ Corner pillow
7 = 0,48 m²
8 = 0,32 m²
9 = 0,43 m²
10 = 0,43 m²

315350 Dyna bäddutfyllnad, fram — Cushion filling up, front

LB

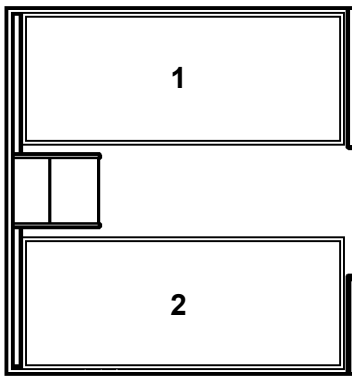

1. 314539 Dyna resår — Spring interior mattress
   314540 Bäddmadrass 30 mm — Bed mattress 30 mm
   316733 Bäddmadrass 60 mm — Bed mattress 60 mm
   314922 Bäddmadrass 80 mm — Bed mattress 80 mm
   314734 Överkast (sats H+V, ange sida samt färg) — Bedspread (set R+L, spec. side and colour)
2. 314539 Dyna resår — Spring interior mattress
   314540 Bäddmadrass 30 mm — Bed mattress 30 mm
   316733 Bäddmadrass 60 mm — Bed mattress 60 mm
   314922 Bäddmadrass 80 mm — Bed mattress 80 mm
   314734 Överkast (sats H+V, ange sida samt färg) — Bedspread (set R+L, spec. side and colour)

315443 Dyna överbäddskåp V-H-bak (tillbehör) — Mattress upper bed L-R-rear (accessory)
315444 Dyna fast överbädd — Mattress bunk bed
316851 Överkast fast överbädd (ange färg) — Bedspread bunk bed (spec. colour)
314631 Överdrag spalt fast ö-bädd, (ange färg) — Covering air gap bunk bed (spec. colour)

Beställning av överdrag spalter:
Ange artikelnr. på spalt (se "Interiör")
samt färg (ex. Tyg A till spalt 312006)

Order of covering air gaps:
Specify part nr. of the air gap (see "Interior") and colour (ex. Fabric A for the air gap 312006)

Beställning kuddar (se "Kuddar") — Order of pillows (see "Pillows")

DS

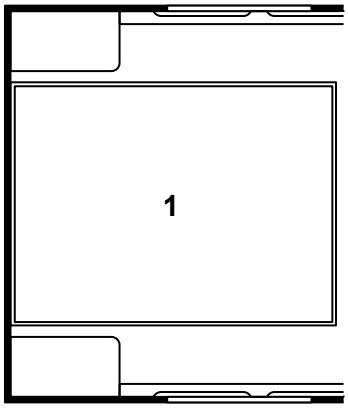

1. 314653 Dyna resår — Spring interior mattress
   314654 Bäddmadrass 30 mm — Bed mattress 30 mm
   316737 Bäddmadrass 60 mm — Bed mattress 60 mm
   316703 Bäddmadrass 80 mm — Bed mattress 80 mm
   314736 Överkast (ange färg) — Bedspread (specify colour)

Beställning av överdrag spalter:
Ange artikelnr. på spalt (se "Interiör")
samt färg (ex. Tyg A till spalt 312006)

Order of covering air gaps:
Specify part nr. of the air gap (see "Interior") and colour (ex. Fabric A for the air gap 312006)

Beställning kuddar (se "Kuddar") — Order of pillows (see "Pillows")

BK

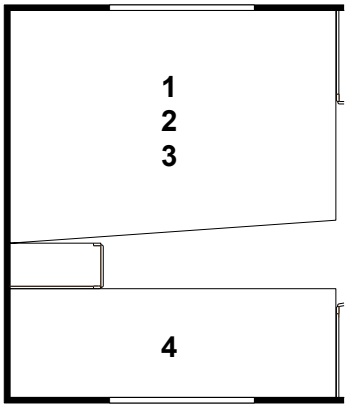

1.	314636	Dyna resår	Spring interior mattress
2.	313208	Bäddmadrass 30 mm	Bed mattress 30 mm
	316734	Bäddmadrass 60 mm	Bed mattress 60 mm
	314923	Bäddmadrass 80 mm	Bed mattress 80 mm
3.	314737	Överkast (ange färg)	Bedspread (specify colour)
4.	315229	Dyna säng övre/nedre (ange färg)	Mattress bed upper/under (specify colour)
	315443	Dyna överbäddskåp V-bak (tillbehör)	Mattress upper bed L-rear (accessory)
	315444	Dyna fast överbädd	Mattress bunk bed
	316851	Överkast fast överbädd (ange färg)	Bedspread bunk bed (spec. colour)
	314631	Överdrag spalt fast ö-bädd, (ange färg)	Covering air gap bunk bed (spec. colour)

Beställning av överdrag spalter:
Ange artikelnr. på spalt (se "Interiör")
samt färg (ex. Tyg A till spalt 312006)

Order of covering air gaps:
Specify part nr. of the air gap (see "Interior") and colour (ex. Fabric A for the air gap 312006)

Beställning kuddar (se "Kuddar")

Order of pillows (see "Pillows")

DB

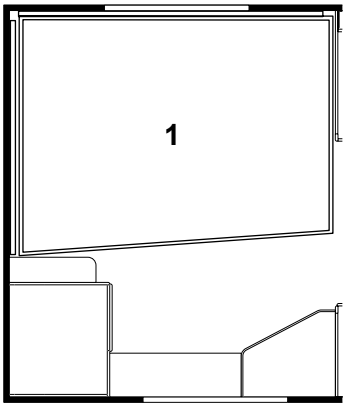

1.	314543	Dyna resår	Spring interior mattress
	314636	Dyna resår (smal säng)	Spring interior mattress (narrow bed)
	314544	Bäddmadrass 30 mm	Bed mattress 30 mm
	313208	Bäddmadrass 30 mm (smal säng)	Bed mattress 30 mm (narrow bed)
	316735	Bäddmadrass 60 mm	Bed mattress 60 mm
	316734	Bäddmadrass 60 mm (smal säng)	Bed mattress 60 mm (narrow bed)
	314924	Bäddmadrass 80 mm	Bed mattress 80 mm
	314923	Bäddmadrass 80 mm (smal säng)	Bed mattress 80 mm (narrow bed)
	314735	Överkast (ange färg)	Bedspread (specify colour)
	314737	Överkast (smal säng, ange färg)	Bedspread (narrow bed, specify colour)
	315443	Dyna överbäddskåp V-bak (tillbehör)	Mattress upper bed L-rear (accessory)
	315444	Dyna fast överbädd	Mattress bunk bed
	316851	Överkast fast överbädd (ange färg)	Bedspread bunk bed (spec. colour)
	314631	Överdrag spalt fast ö-bädd, (ange färg)	Covering air gap bunk bed (spec. colour)

Beställning av överdrag spalter:
Ange artikelnr. på spalt (se "Interiör")
samt färg (ex. Tyg A till spalt 312006)

Order of covering air gaps:
Specify part nr. of the air gap (see "Interior") and colour (ex. Fabric A for the air gap 312006)

Beställning kuddar (se "Kuddar")

Order of pillows (see "Pillows")

DBD

1.	0,49 m²	3.	0,39 m²		
2.	0,31 m²	4.	0,24 m²		

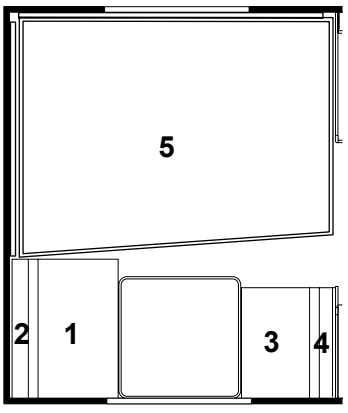

5.	314543	Dyna resår	Spring interior mattress
	314636	Dyna resår (smal säng)	Spring interior mattress (narrow bed)
	314544	Bäddmadrass 30 mm	Bed mattress 30 mm
	313208	Bäddmadrass 30 mm (smal säng)	Bed mattress 30 mm (narrow bed)
	316735	Bäddmadrass 60 mm	Bed mattress 60 mm
	316734	Bäddmadrass 60 mm (smal säng)	Bed mattress 60 mm (narrow bed)
	314924	Bäddmadrass 80 mm	Bed mattress 80 mm
	314923	Bäddmadrass 80 mm (smal säng)	Bed mattress 80 mm (narrow bed)
	314735	Överkast (ange färg)	Bedspread (specify colour)
	314737	Överkast (smal säng, ange färg)	Bedspread (narrow bed, specify colour)
	315443	Dyna överbäddskåp V-H-bak (tillbehör)	Mattress upper bed L-R-rear (accessory)
	315444	Dyna fast överbädd	Mattress bunk bed
	316851	Överkast fast överbädd (ange färg)	Bedspread bunk bed (spec. colour)
	314631	Överdrag spalt fast ö-bädd, (ange färg)	Covering air gap bunk bed (spec. colour)

Beställning av överdrag spalter:
Ange artikelnr. på spalt (se "Interiör")
samt färg (ex. Tyg A till spalt 312006)

Order of covering air gaps:
Specify part nr. of the air gap (see "Interior") and colour (ex. Fabric A for the air gap 312006)

Beställning kuddar (se "Kuddar")

Order of pillows (see "Pillows")

Rundsittgrupp fram

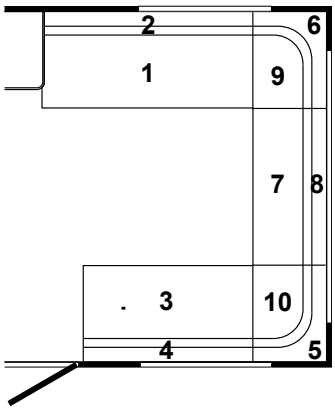

1 = 0,80 m²
2 = 0,46 m²
3 = 0,62 m²
4 = 0,36 m²
5 = Radiekudde/ Corner pillow
6 = Radiekudde/ Corner pillow
7 = 0,48 m²
8 = 0,32 m²
9 = 0,43 m²
10 = 0,43 m²

315350 Dyna bäddutfyllnad, fram — Cushion filling up, front

730 TRX M-grupp

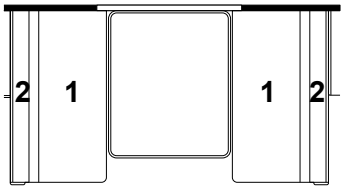

1. 0,60 m²
2. 0,38 m²

315443 Dyna överbäddskåp M-grupp (tillbehör) — Mattress upper bed M-group (accessory)

730 TRX M-grupp (smal)

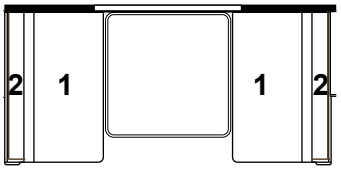

1. 0,51 m²
2. 0,32 m²

315443 Dyna överbäddskåp M-grupp (tillbehör) — Mattress upper bed M-group (accessory)

DB

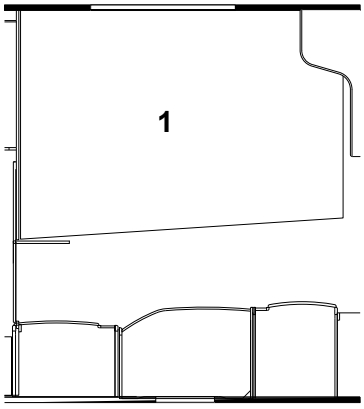

1. 314636 Dyna resår (smal säng) — Spring interior mattress (narrow bed)
   313208 Bäddmadrass 30 mm (smal säng) — Bed mattress 30 mm (narrow bed)
   316734 Bäddmadrass 60 mm (smal säng) — Bed mattress 60 mm (narrow bed)
   314923 Bäddmadrass 80 mm (smal säng) — Bed mattress 80 mm (narrow bed)
   314737 Överkast (smal säng, ange färg) — Bedspread (narrow bed, specify colour)

   315443 Dyna överbäddskåp V-bak (tillbehör) — Mattress upper bed L-rear (accessory)
   315444 Dyna fast överbädd — Mattress bunk bed
   316851 Överkast fast överbädd (ange färg) — Bedspread bunk bed (spec. colour)
   314631 Överdrag spalt fast ö-bädd, (ange färg) — Covering air gap bunk bed (spec. colour)

   Beställning av överdrag spalter: Ange artikelnr. på spalt (se "Interiör") samt färg (ex. Tyg A till spalt 312006)

   Order of covering air gaps: Specify part nr. of the air gap (see "Interior") and colour (ex. Fabric A for the air gap 312006)

   Beställning kuddar (se "Kuddar")

   Order of pillows (see "Pillows")

Rundsittgrupp fram

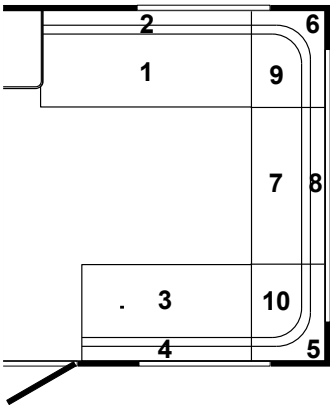

1 = 0,80 m²
2 = 0,46 m²
3 = 0,62 m²
4 = 0,36 m²
5 = Radiekudde/ Corner pillow
6 = Radiekudde/ Corner pillow
7 = 0,48 m²
8 = 0,32 m²
9 = 0,43 m²
10 = 0,43 m²

315350 Dyna bäddutfyllnad, fram — Cushion filling up, front

730 BKS Våningssäng

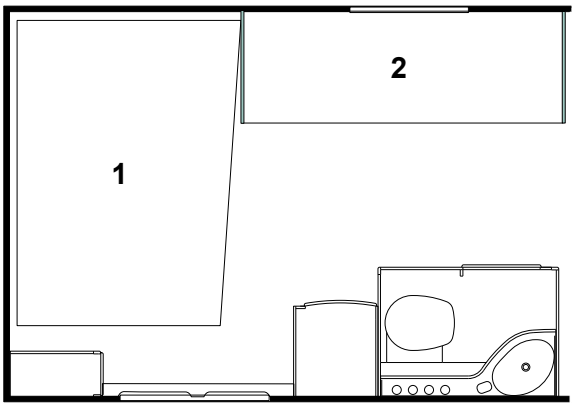

1. 314600 Dyna resår — Spring interior mattress
   313208 Bäddmadrass 30 mm — Bed mattress 30 mm
   316734 Bäddmadrass 60 mm — Bed mattress 60 mm
   314923 Bäddmadrass 80 mm — Bed mattress 80 mm
   314733 Överkast (ange färg) — Bedspread (specify colour)
2. 315557 Dyna överbädd — Mattress bed
   316851 Överkast fast överbädd (ange färg) — Bedspread bunk bed (spec. colour)

Beställning av överdrag spalter:
Ange artikelnr. på spalt (se "Interiör") samt färg (ex. Tyg A till spalt 312006)

Order of covering air gaps:
Specify part nr. of the air gap (see "Interior") and colour (ex. Fabric A for the air gap 312006)

Beställning kuddar (se "Kuddar")

Order of pillows (see "Pillows")

730 BKS M-grupp

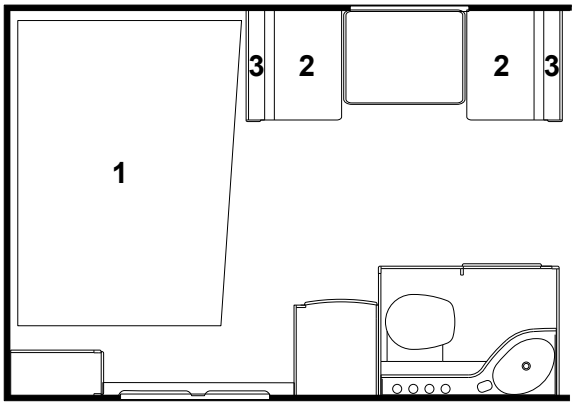

1.	314600	Dyna resår	Spring interior mattress
	313208	Bäddmadrass 30 mm	Bed mattress 30 mm
	316734	Bäddmadrass 60 mm	Bed mattress 60 mm
	314923	Bäddmadrass 80 mm	Bed mattress 80 mm
	314733	Överkast (ange färg)	Bedspread (specify colour)

2. 0,42 m^2
3. 0,26 m^2

315443	Dyna överbäddskåp M-grupp (tillbehör)	Mattress upper bed M-group (accessory)
315748	Dyna fast överbädd (ange färg)	Mattress bunk bed (specify colour)
316851	Överkast fast överbädd (ange färg)	Bedspread bunk bed (spec. colour)

Beställning av överdrag spalter:
Ange artikelnr. på spalt (se "Interiör") samt färg (ex. Tyg A till spalt 312006)

Order of covering air gaps:
Specify part nr. of the air gap (see "Interior") and colour (ex. Fabric A for the air gap 312006)

Beställning kuddar (se "Kuddar")

Order of pillows (see "Pillows")

Rundsittgrupp fram

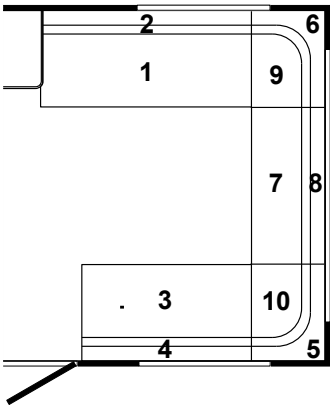

1 = 0,80 m²
2 = 0,46 m²
3 = 0,62 m²
4 = 0,36 m²
5 = Radiekudde/ Corner pillow
6 = Radiekudde/ Corner pillow
7 = 0,48 m²
8 = 0,32 m²
9 = 0,43 m²
10 = 0,43 m²

315350 Dyna bäddutfyllnad, fram — Cushion filling up, front

730 CTX M-grupp

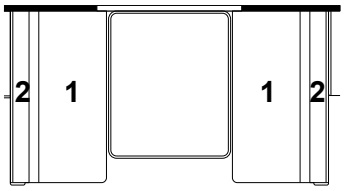

1. 0,60 m²
2. 0,38 m²

315443 Dyna överbäddskåp M-grupp (tillbehör) — Mattress upper bed M-group (accessory)

730 CTX M-grupp (smal)

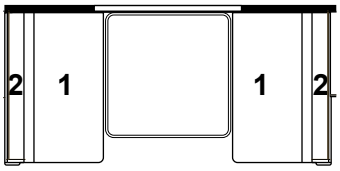

1. 0,51 m²
2. 0,32 m²

315443 Dyna överbäddskåp M-grupp (tillbehör) — Mattress upper bed M-group (accessory)

730 CTX DB

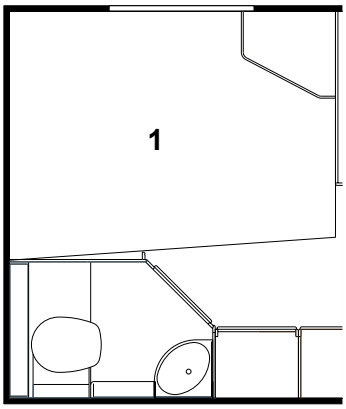

1.	314543	Dyna resår	Spring interior mattress
	314636	Dyna resår (smal säng)	Spring interior mattress (narrow bed)
	314544	Bäddmadrass 30 mm	Bed mattress 30 mm
	313208	Bäddmadrass 30 mm (smal säng)	Bed mattress 30 mm (narrow bed)
	316735	Bäddmadrass 60 mm	Bed mattress 60 mm
	316734	Bäddmadrass 60 mm (smal säng)	Bed mattress 60 mm (narrow bed)
	314924	Bäddmadrass 80 mm	Bed mattress 80 mm
	314923	Bäddmadrass 80 mm (smal säng)	Bed mattress 80 mm (narrow bed)
	314735	Överkast (ange färg)	Bedspread (specify colour)
	314737	Överkast (smal säng, ange färg)	Bedspread (narrow bed, specify colour)
	315443	Dyna överbäddskåp V-bak (tillbehör)	Mattress upper bed L-rear (accessory)
	315444	Dyna fast överbädd	Mattress bunk bed
	316851	Överkast fast överbädd (ange färg)	Bedspread bunk bed (spec. colour)
	314631	Överdrag spalt fast ö-bädd, (ange färg)	Covering air gap bunk bed (spec. colour)

Beställning av överdrag spalter:
Ange artikelnr. på spalt (se "Interiör") samt färg (ex. Tyg A till spalt 312006)

Order of covering air gaps:
Specify part nr. of the air gap (see "Interior") and colour (ex. Fabric A for the air gap 312006)

Beställning kuddar (se "Kuddar")

Order of pillows (see "Pillows")

Pos Fig	Det. nr Part. No	Ingår/Fitted 520-560 2,3	Ingår/Fitted 520-730 2,5		OBS!! Ange alltid årsmodell vid beställning av inredning Benämning	OBS!! Specify always year of model when ordering equipment Description
					Kuddar 500x600	**Pillows 500x600**
	316066	x	x		Kudde A 1058-3 röd	Pillow A 1058-3 red
	316067	x	x		Kudde B 1047-3 rost	Pillow B 1047-3 rust
	316068	x	x		Kudde C 9863-64 rost	Pillow C 9863-64 rust
	316649	x	x		Kudde D 1292-45 blå	Pillow D 1292-45 blue
	316650	x	x		Kudde E 1293-4 blå blommig	Pillow E 1293-4 blue flowered
	316069	x	x		Kudde S1 9881-45 linne/blå	Pillow S1 9881-45 linen/blue
	316651	x	x		Kudde S2 9881-35 linne/vinröd	Pillow S2 9881-35 linen/wine-red
	316652	x	x		Kudde N (norsk gul) 9569	Pillow N (norwegian yellow) 9569
	316841	x	x		Kudde 9410-32 mörkröd	Pillow 9410-32 dark red
					Kuddar 350x350	**Pillows 350x350**
	316563	x	x		Kudde A 1058-3 röd	Pillow A 1058-3 red
	316564	x	x		Kudde B 1047-3 rost	Pillow B 1047-3 rust
	316565	x	x		Kudde C 9863-64 rost	Pillow C 9863-64 rust
	316566	x	x		Kudde D 1292-45 blå	Pillow D 1292-45 blue
	316567	x	x		Kudde E 1293-4 blå blommig	Pillow E 1293-4 blue flowered
	316568	x	x		Kudde S1 9881-45 linne/blå	Pillow S1 9881-45 linen/blue
	316569	x	x		Kudde S2 9881-35 linne/vinröd	Pillow S2 9881-35 linen/wine-red
	316570	x	x		Kudde N (norsk gul) 9569 (400x400)	Pillow N (norwegian yellow) 9569 (400x400)
	316843	x	x		Kudde 9410-32 mörkröd	Pillow 9410-32 dark red

Underlag för beställning av dynor och tyger

(OBS! Vi kan inte garantera att färgnyansen på detta uppslag stämmer med verkligheten)

Polar 2007

TYGER

TYG A NAVARRA

DYNOR	FLORE 5393-5506
ÖVERKAST / SPALTER	FRAGINE 5125-5505
GARDINER/ KUDDAR	1058-3 RÖD
TYLL	9977-39 VINRÖD
DRAPERI	330 RÖD
KNAPP DYNA	FRAGINE 5125-5505



TYG B ÖSTERLEN

DYNOR	FLORE 5393-5501
ÖVERKAST / SPALTER	FRAGINE 5125-5514
GARDINER/ KUDDAR	1045-1 GRÅ
KAPPOR	1047-3 ROSTRÖD
TYLL	9977-1
DRAPERI	330 RÖD
KNAPP DYNA	FRAGINE 5125-5514

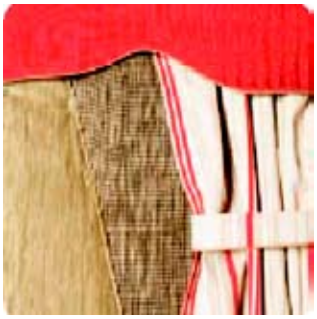

TYG C TOSCANA

DYNOR	LAGUNI 731-2421
ÖVERKAST / SPALTER	LAGUNI 731-2421
GARDINER/ KUDDAR	1182-5 GRÖN
TYLL	4847-1
DRAPERI	330 RÖD
KNAPP DYNA	HIDEY 39



TYG D KEBNE

DYNOR / ÖVERKAST	TIBET SR- 552-4060
SPALTER	ALCABROD 6-832
GARDINER / KUDDAR	1292-45 BLÅ
KAPPOR	1292-45/1292-8 BLÅ/BEIGE
TYLL	4847-1
DRAPERI	9519-45 BLÅ
KNAPP DYNA	TIBET SR- 552-4060



TYG E TORNE

DYNOR	BERGAMIS 760-88
ÖVERKAST/ SPALTER	FESTO 263-40019
GARDINER	1303-12 BLÅ
KAPPOR / KUDDAR	1293-4 BLÅ BLOMMA
TYLL	4847-1
DRAPERI	9519-45 BLÅ
KNAPP DYNA	FESTO 263-40019



SKINNKLÄDSEL, SE NÄSTA SIDA

Utförande

På beställning skall anges följande:

- Dyna kompl? Eller överdrag?
- Nummer på dynan, enl. skisser under "Dynor".
- Typ av vagn, enl. skisser under "Dynor".
- Färg enl. ovan.

Exempel på beställning:
Dyna kompl nr 1, 560 GS LB/2007, färg: Tyg A, Navarra.

Underlag för beställning av dynor och tyger

(OBS! Vi kan inte garantera att färgnyansen på detta uppslag stämmer med verkligheten)

Polar 2007

TYGER SKINNKLÄDSEL

TYG S1	CAPRI
DYNOR	FLAMENCO NAVY 02
ÖVERKAST	9953-108-4 BLÅ
SPALTER	OPUS 2
GARDINER	9881-45 LINNE/BLÅ
TYLL	9684-4 BLÅ
DRAPERI	8419F-10 BLÅ MOCKA
KUDDAR	9881-45 LINNE/BLÅ
KNAPP DYNA	FLAMENCO NAVY 02

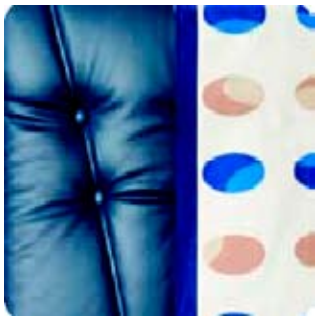

TYG S2	MONACO
DYNOR	ELMOSOFT 95122
ÖVERKAST	1105-109-49
SPALTER	OPUS 41
GARDINER	1214-35 LINNE/VINRÖD
TYLL	9684-35 VINRÖD
DRAPERI	1105-49 VINRÖD
KUDDAR	1214-35 LINNE/VINRÖD
KNAPP DYNA	FLAMENCO 21



Utförande

På beställning skall anges följande:

- Dyna kompl? Eller överdrag?
- Nummer på dynan, enl. skisser under "Dynor".
- Typ av vagn, enl. skisser under "Dynor".
- Färg enl. ovan.

Exempel på beställning:
Dyna kompl nr 1, 730 GSE LB/2007, färg: Tyg S1, Capri.

	Kylskåp RM 7291 Refrigerator RM 7291	2007	Grupp Group 4	Sida Page 1

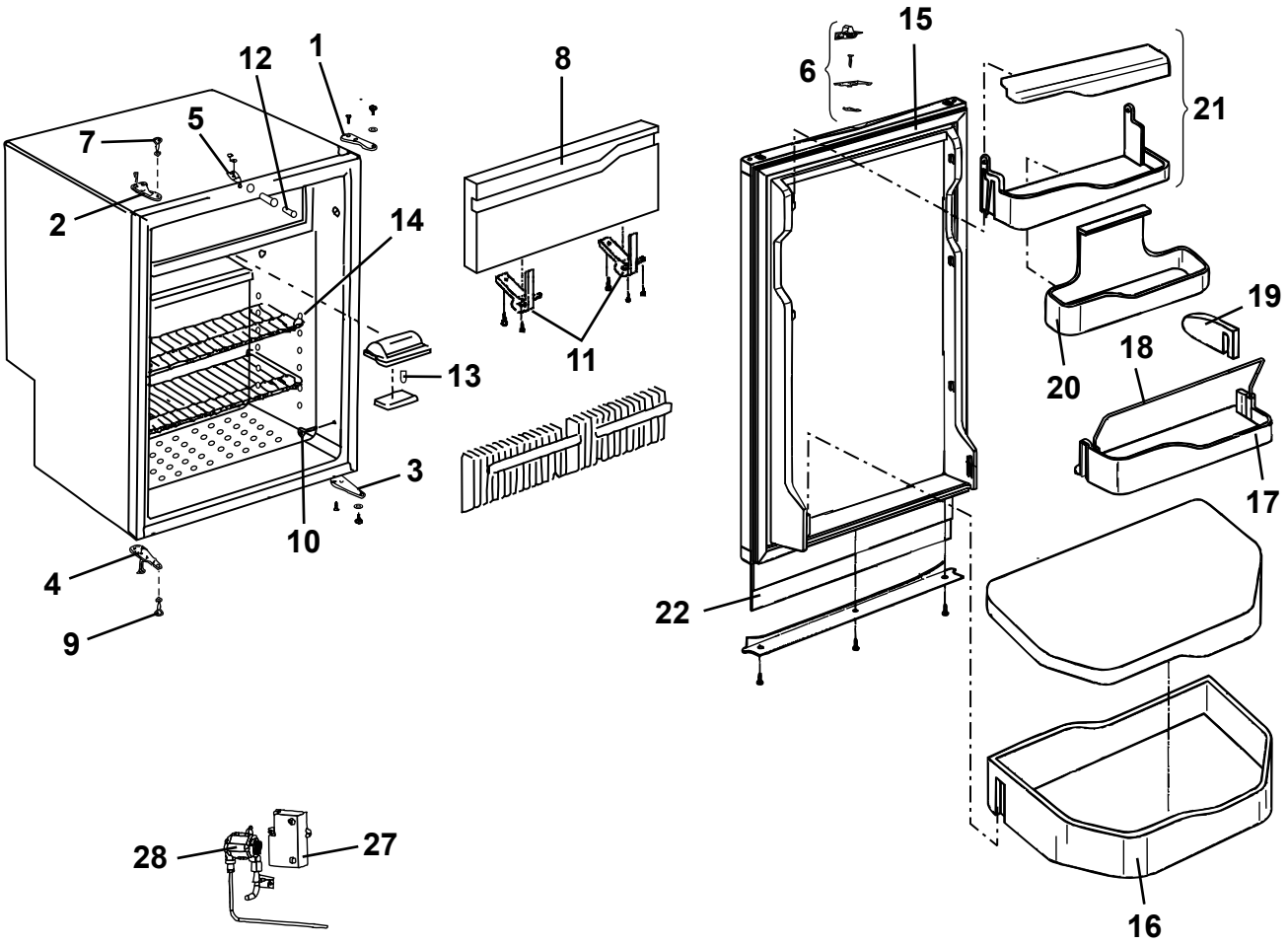

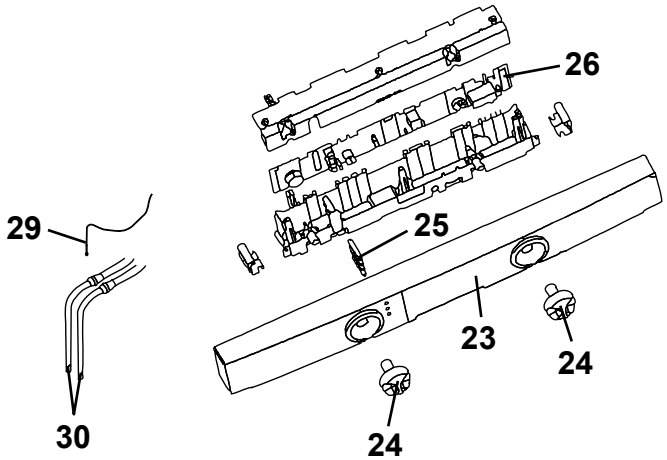

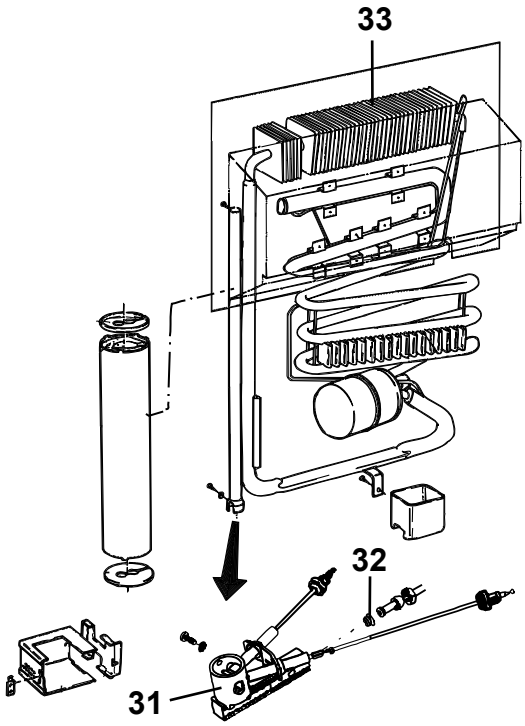

Pos Fig	Det. nr Part. No	Ingår/Fitted 520 LB					Benämning	Description
	401575	x					Kylskåp kpl.	Refrigerator cpl.
1	401524	x					Gångled övre H	Hinge, upper R
2	401525	x					Gångled övre V	Hinge, upper L
3	401526	x					Gångled undre H	Hinge, under R
4	401527	x					Gångled undre V	Hinge, under L
5	401589	x					Låsbult dörrlås kpl.	Lock bolt door lock cpl.
6	401584	x					Transportsäkring kpl.	Safety lock cpl.
7	401281	x					Skruv, övre	Screw, upper
8	401528	x					Lucka kpl.	Cover cpl.
9	401282	x					Skruv, undre	Screw, under
10	401545	x					Lock	Cap
11	401529	x					Gångled	Hinge
12	401590	x					Sensor belysning kpl.	Sensor
13	401286	x					Glödlampa	Bulb
14	401531	x					Hållare bygel	Holder
15	401591	x					Dörr kpl.	Door cpl.
16	401533	x					Hylla, grönsaker	Shelf, vegetable foodc
17	401534	x					Hylla	Shelf
18	401605	x					Hållare	Holder
19	401606	x					Hållare	Holder
20	401651	x					Hylla mitten	Shelf, middle
21	401592	x					Hylla övre	Shelf, upper
22	371200	x					Skiva kyl	Front
23	401593	x					Panel	Panel
24	401594	x					Ratt	Knob
25	401599	x					Lysdiod energival	Light emitting diode
26	401596	x					Elekronik	Electronic circuitry
27	401600	x					Tändare	Lighter
28	401595	x					Ventil gas	Valve gas
29	401601	x					Temperatursensor	Temperature sensor
30	401652	x					Elpatron 230 V	Electric heater 230 V
30	401653	x					Elpatron 12V	Electric heater 12V
31	401602	x					Brännare	Burner
32	400588	x					Munstycke	Nozzle
33	401654	x					Kylapparat	Refrigerator unit

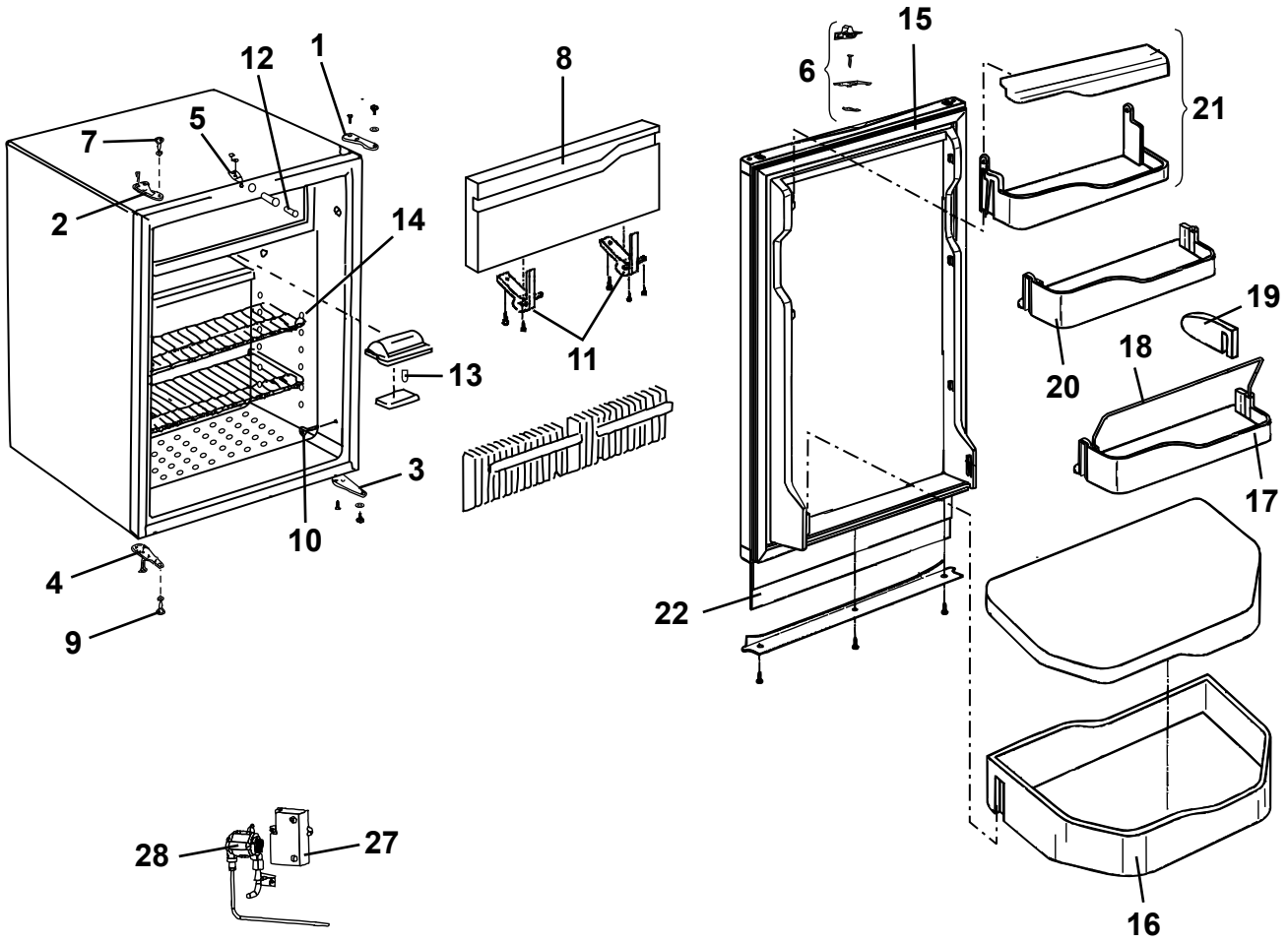
1
2
3
4
5
6
7
8
9
10
11
12
13
14
15
16
17
18
19
20
21
22

27
28

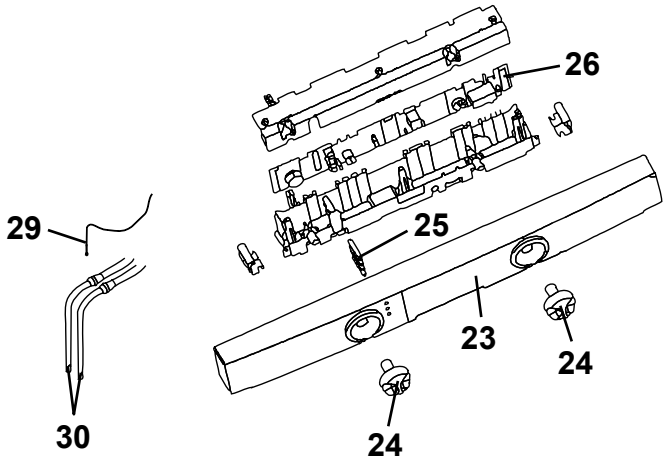
23
24
24
25
26
29
30

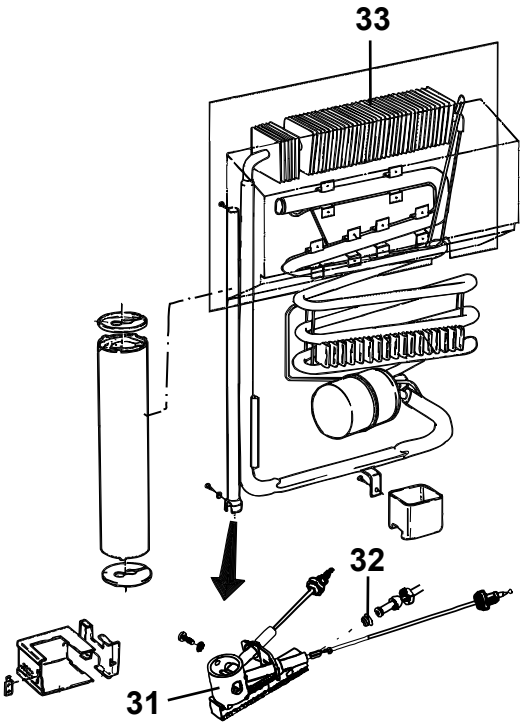
31
32
33

Pos Fig	Det. nr Part. No	Ingår/Fitted 520 CTH	560 alla mod.	590 alla mod.			Benämning	Description
	401645	x	x	x			Kylskåp kpl.	Refrigerator cpl.
1	401655	x	x	x			Gångled övre H	Hinge, upper R
2	401525	x	x	x			Gångled övre V	Hinge, upper L
3	401526	x	x	x			Gångled undre H	Hinge, under R
4	401527	x	x	x			Gångled undre V	Hinge, under L
5	401589	x	x	x			Låsbult dörrlås kpl.	Lock bolt door lock cpl.
6	401624	x	x	x			Transportsäkring kpl.	Safety lock cpl.
7	401281	x	x	x			Skruv, övre	Screw, upper
8	401528	x	x	x			Lucka kpl.	Cover cpl.
9	401282	x	x	x			Skruv, undre	Screw, under
10	401545	x	x	x			Lock	Cap
11	401529	x	x	x			Gångled	Hinge
12	401590	x	x	x			Sensor belysning kpl.	Sensor
13	401286	x	x	x			Glödlampa	Bulb
14	401531	x	x	x			Hållare bygel	Holder
15	401701	x	x	x			Dörr kpl	Door cpl.
16	401533	x	x	x			Hylla, grönsaker	Shelf, vegetable foodc
17	401534	x	x	x			Hylla	Shelf
18	401605	x	x	x			Hållare	Holder
19	401606	x	x	x			Hållare	Holder
20	401651	x	x	x			Hylla mitten	Shelf, middle
21	401592	x	x	x			Hylla övre	Shelf, upper
22	326554	x	x	x			Skiva kyl	Front
23	401702	x	x	x			Panel	Panel
24	401664	x	x	x			Ratt	Knob
25	401665	x	x	x			Lysdiod energival	Light emitting diode
26	401596	x	x	x			Elekronik	Electronic circuitry
27	401600	x	x	x			Tändare	Lighter
28	401595	x	x	x			Ventil gas	Valve gas
29	401601	x	x	x			Temperatursensor	Temperature sensor
30	401703	x	x	x			Elpatron 230 V	Electric heater 230 V
30	401598	x	x	x			Elpatron 12V	Electric heater 12V
31	401602	x	x	x			Brännare	Burner
32	400588	x	x	x			Munstycke	Nozzle
33	401603	x	x	x			Kylapparat	Refrigerator unit

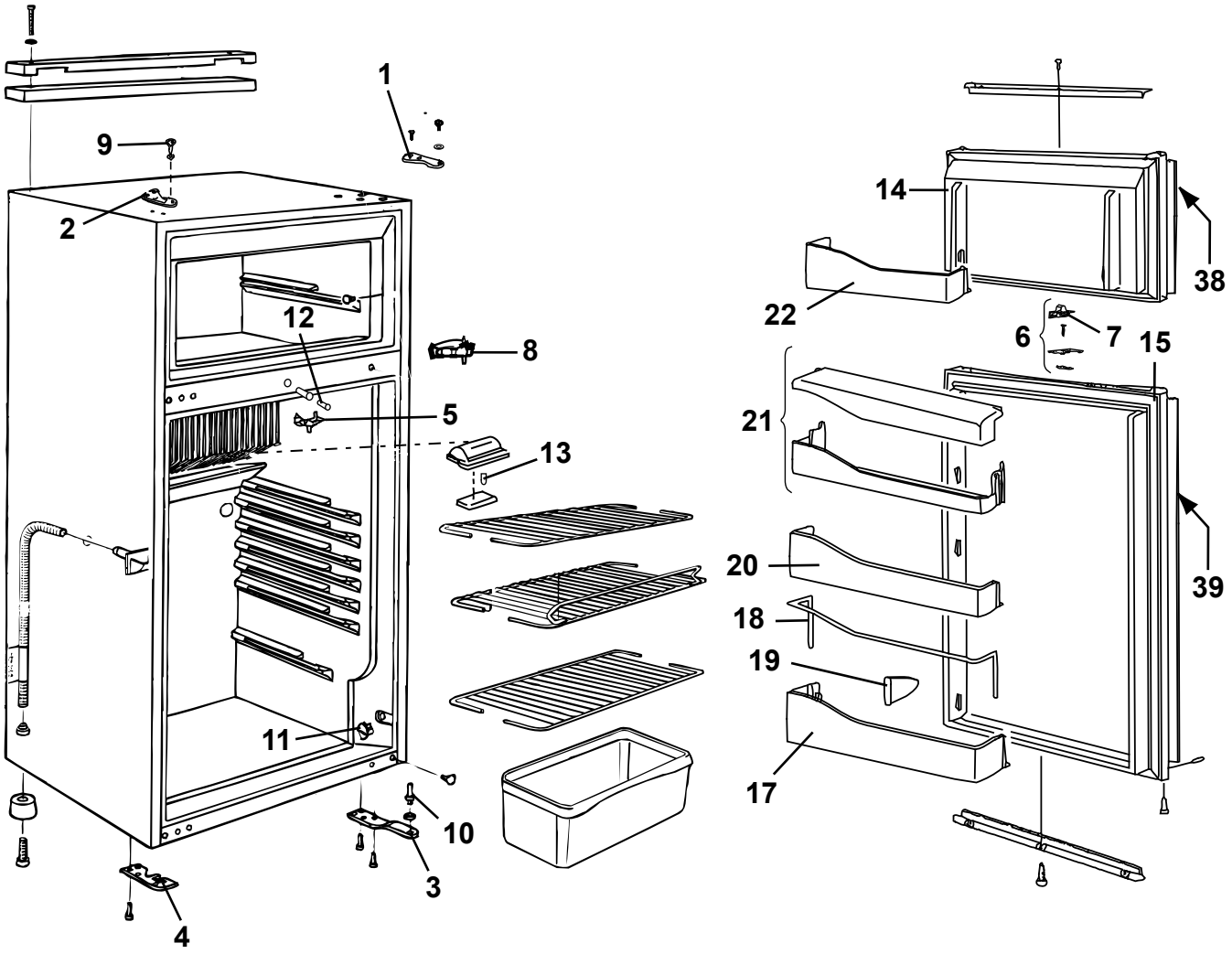
1
9
2
12
8
5
13
11
10
3
4
14
38
22
6
7
15
21
39
20
18
19
17

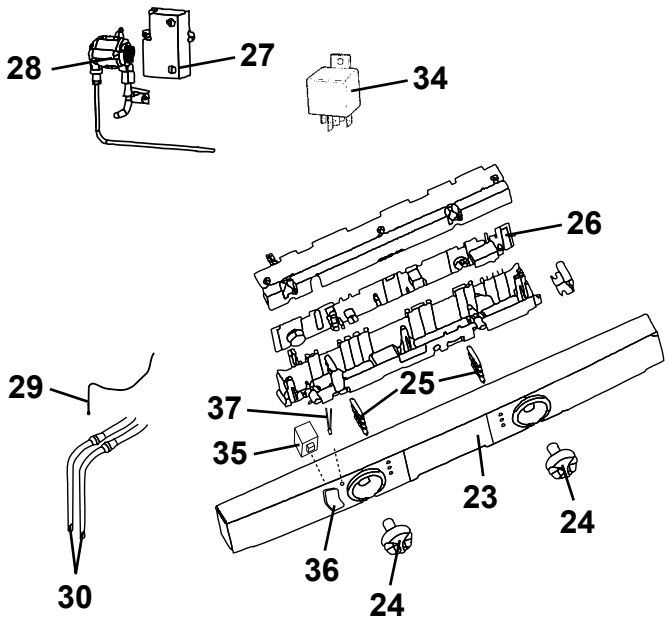
28
27
34
26
29
37
25
35
23
24
36
24
30

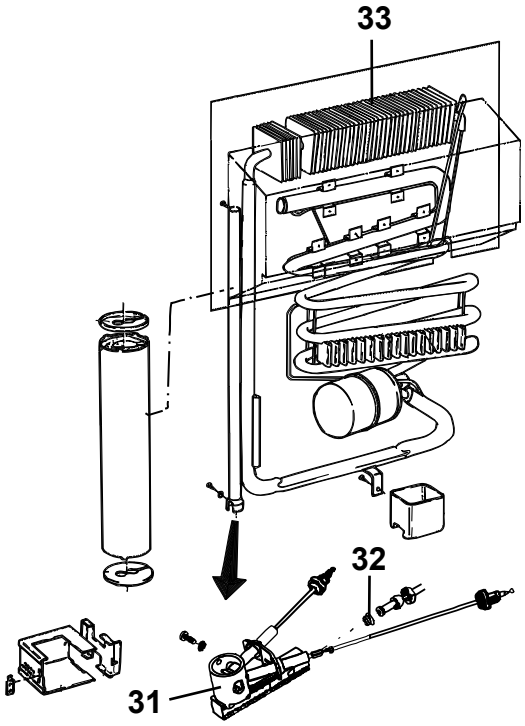
33
32
31

Pos Fig	Det. nr Part. No	Ingår/Fitted 520 CTH	560 CTH	590 alla mod.	620 alla mod.	680 alla mod.	730 alla mod.	Benämning	Description
	401646	T	T	T	x	x	x	Kylskåp kpl.	Refrigerator cpl.
1	401655	T	T	T	x	x	x	Gångled övre H	Hinge, upper R
2	401525	T	T	T	x	x	x	Gångled övre V	Hinge, upper L
3	401526	T	T	T	x	x	x	Gångled undre H	Hinge, under R
4	401527	T	T	T	x	x	x	Gångled undre V	Hinge, under L
5	401656	T	T	T	x	x	x	Låsbult dörrlås kpl.	Lock bolt door lock cpl.
6	401626	T	T	T	x	x	x	Transportsäkring kpl.	Safety lock cpl.
7	401627	T	T	T	x	x	x	Skjutregel d:o	Sliding bolt
8	401658	T	T	T	x	x	x	Gångled mitten	Hinge, middle
9	401281	T	T	T	x	x	x	Skruv, övre	Screw, upper
10	401282	T	T	T	x	x	x	Skruv, undre	Screw, under
11	401545	T	T	T	x	x	x	Lock	Cap
12	401659	T	T	T	x	x	x	Sensor belysning kpl.	Sensor
13	401286	T	T	T	x	x	x	Glödlampa	Bulb
14	401660	T	T	T	x	x	x	Dörr frys kpl.	Door freezer cpl.
15	401661	T	T	T	x	x	x	Dörr kyl kpl.	Door refrigerator cpl.
17	401534	T	T	T	x	x	x	Hylla	Shelf
18	401605	T	T	T	x	x	x	Hållare	Holder
19	401606	T	T	T	x	x	x	Hållare	Holder
20	401535	T	T	T	x	x	x	Hylla	Shelf
21	401592	T	T	T	x	x	x	Hylla	Shelf
22	401662	T	T	T	x	x	x	Hylla	Shelf
23	401663	T	T	T	x	x	x	Panel	Panel
24	401664	T	T	T	x	x	x	Ratt	Knob
25	401665	T	T	T	x	x	x	Lysdiod energival	Light emitting diode
26	401596	T	T	T	x	x	x	Elekronik	Electronic circuitry
27	401600	T	T	T	x	x	x	Tändare	Lighter
28	401595	T	T	T	x	x	x	Ventil gas	Valve gas
29	401669	T	T	T	x	x	x	Temperatursensor	Temperature sensor
30	401670	T	T	T	x	x	x	Elpatron 230 V	Electric heater 230 V
30	401671	T	T	T	x	x	x	Elpatron 12V	Electric heater 12V
31	401602	T	T	T	x	x	x	Brännare	Burner
32	401672	T	T	T	x	x	x	Munstycke	Nozzle
33	401673	T	T	T	x	x	x	Kylapparat	Refrigerator unit
34	502647	T	T	T	x	x	x	Relä	Relay
35	401667	T	T	T	x	x	x	Strömställare	Switch
36	401668	T	T	T	x	x	x	Kåpa strömställare	Cap for switch
37	401666	T	T	T	x	x	x	Lysdiod ramvärme	Light emitting diode
38	324828	T	T	T	x	x	x	Skiva frys	Front freezer
39	324829	T	T	T	x	x	x	Skiva kyl	Front refrigerator
								T= Tillbehör	T= Accessory

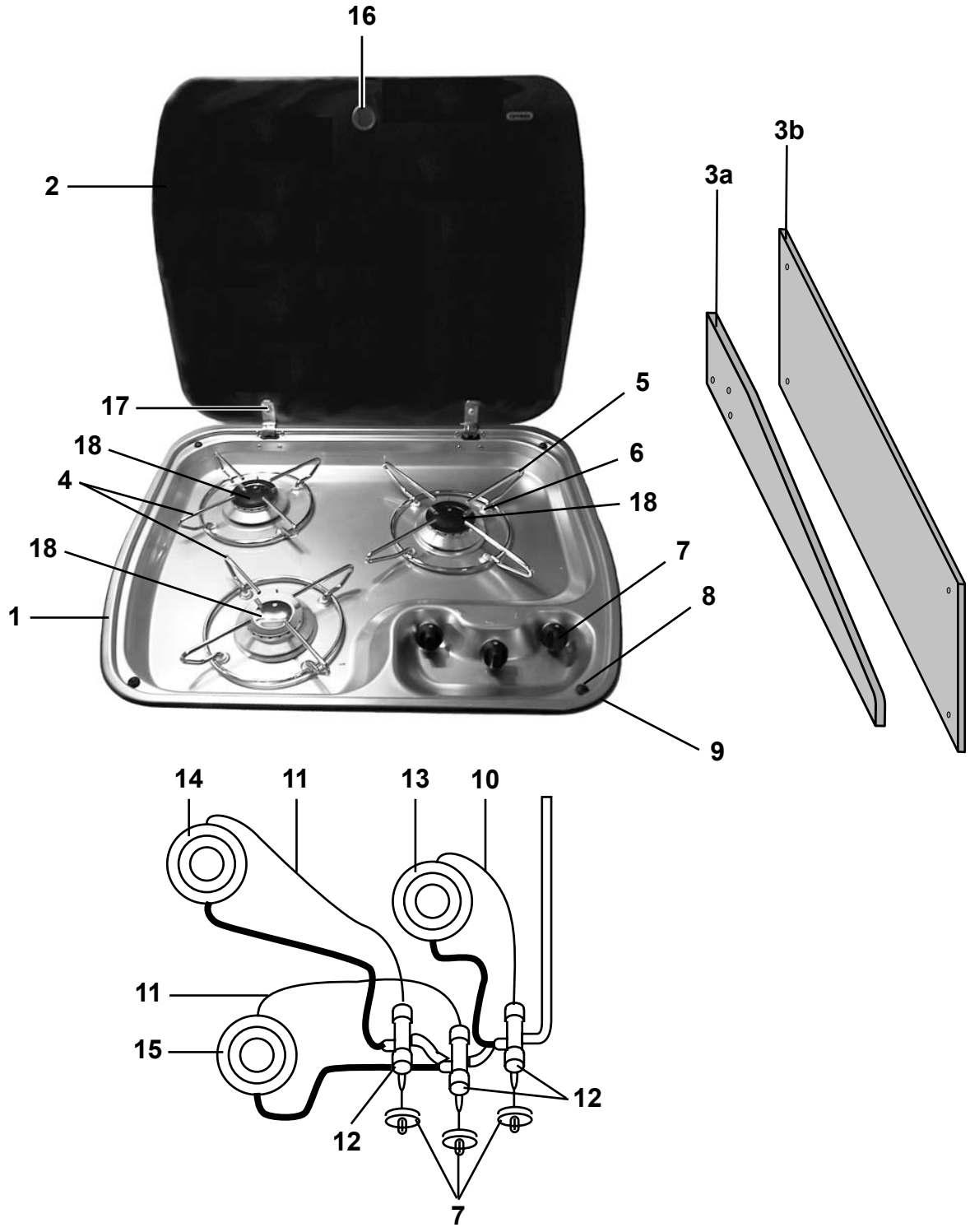
16
2
17
18
4
18
1
5
6
18
7
8
9
3a
3b
14
11
13
10
11
15
12
12
7

Pos Fig	Det. nr Part. No	Ingår/Fitted 520	520-560 CTH	560	590 / 590 CTX	590 CTH	590 TR	Benämning	Description
1	401474	x	x	x	x	x	x	Spis 3-lågig kpl.	Cooker 3-burner cpl.
2	401435	x	x	x	x	x	x	Glaslock	Cover, glass
3a	401476	x	x				x	Flamskydd	Flame guard
3b	401475			x	x			Flamskydd	Flame guard
--	401478	x	x	x	x		x	Hylsa distans d:o	Distance sleeve d:o
--	800476	x	x	x	x		x	Skruv d:o	Screw d:o
4	401436	x	x	x	x	x	x	Rostgaller Ø=200 mm	Grate Ø=200 mm
5	401437	x	x	x	x	x	x	Rostgaller Ø=250 mm	Grate Ø=250 mm
6	401523	x	x	x	x	x	x	Fäste rostgaller	Fastener grate
7	401438	x	x	x	x	x	x	Ratt	Knob
8	401693	x	x	x	x	x	x	Fästsats	Fastening set
9	401440	M	M	M	M	M	M	List tätning	Seal strip
10	401441	x	x	x	x	x	x	Termoelement L=250 mm	Thermocouple L=250 mm
11	401442	x	x	x	x	x	x	Termoelement L=350 mm	Thermocouple L=350 mm
12	401443	x	x	x	x	x	x	Tändsäkring	Safety valve
13	401444	x	x	x	x	x	x	Brännare m. gasrör L=190 mm	Burner with gas pipe L=190 mm
14	401445	x	x	x	x	x	x	Brännare m. gasrör L=353 mm	Burner with gas pipe L=353 mm
15	401446	x	x	x	x	x	x	Brännare m. gasrör L=310 mm	Burner with gas pipe L=310 mm
--	401704	x	x	x	x	x	x	Munstycke	Nozzle
16	401481	x	x	x	x	x	x	Gummiring	Rubber ring
17	401505	x	x	x	x	x	x	Skruv 10 mm sats inkl. gummiring	Screw 10 mm kit incl. rubber ring
18	401691	x	x	x	x	x	x	Brännarlock, överdel	Burner lid, upper part
--	401692	x	x	x	x	x	x	Brännarlock, underdel	Burner lid, lower part

M= Metervara
T= Tillbehör

M= On the metre
T= Accessory

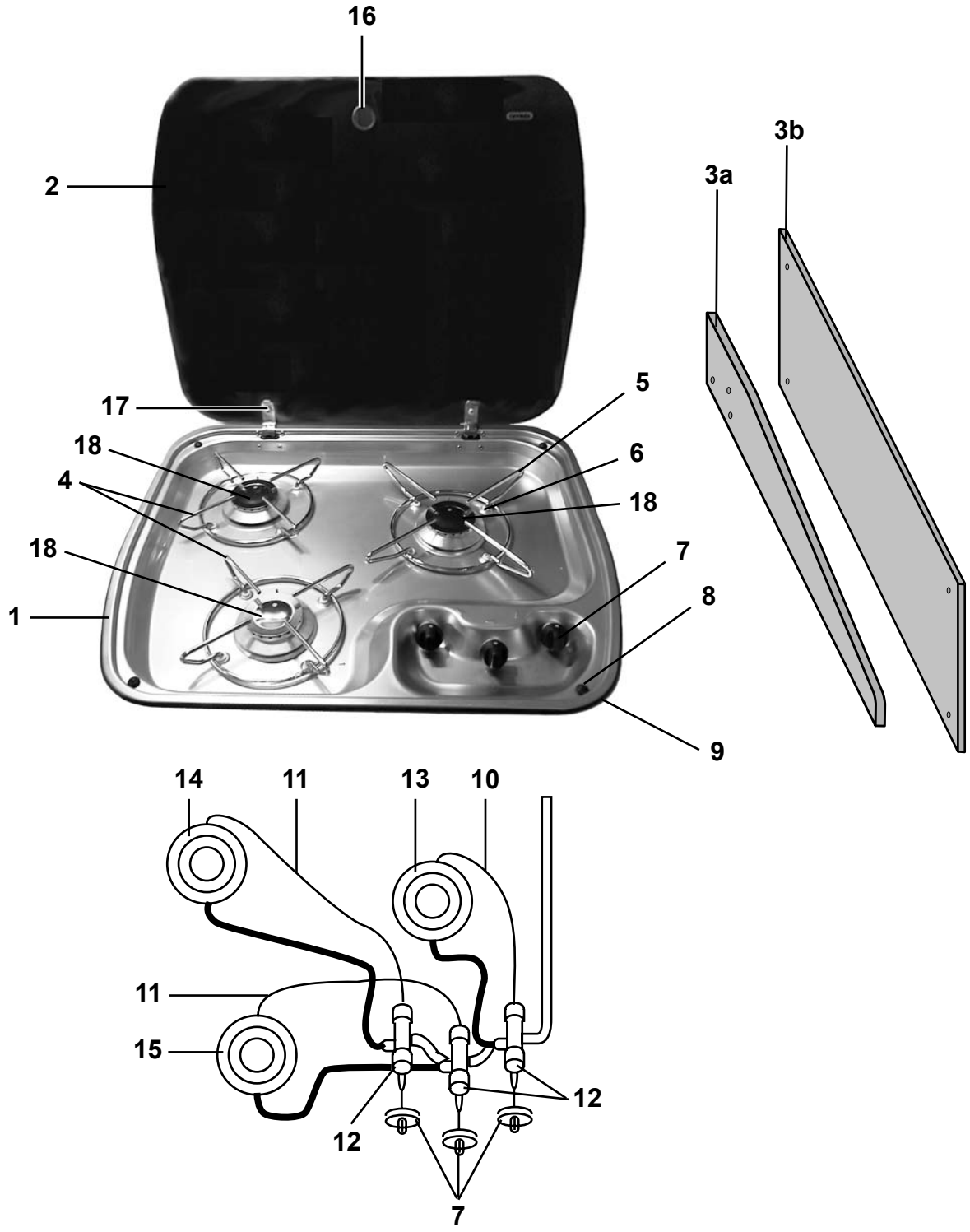
16
2
17
18
4
18
1
5
6
18
7
8
9
3a
3b
14
11
13
10
11
15
12
12
7

Pos Fig	Det. nr Part. No	Ingår/Fitted 620	620 CTH	620 CTX	620 TR			Benämning	Description
1	401474	x	x	x	x			Spis 3-lågig kpl.	Cooker 3-burner cpl.
2	401435	x	x	x	x			Glaslock	Cover, glass
3a	401476				x			Flamskydd	Flame guard
3b	401475			x				Flamskydd	Flame guard
--	401478			x	x			Hylsa distans d:o	Distance sleeve d:o
--	800476			x	x			Skruv d:o	Screw d:o
4	401436	x	x	x	x			Rostgaller Ø=200 mm	Grate Ø=200 mm
5	401437	x	x	x	x			Rostgaller Ø=250 mm	Grate Ø=250 mm
6	401523	x	x	x	x			Fäste rostgaller	Fastener grate
7	401438	x	x	x	x			Ratt	Knob
8	401693	x	x	x	x			Fästsats	Fastening set
9	401440	M	M	M	M			List tätning	Seal strip
10	401441	x	x	x	x			Termoelement L=250 mm	Thermocouple L=250 mm
11	401442	x	x	x	x			Termoelement L=350 mm	Thermocouple L=350 mm
12	401443	x	x	x	x			Tändsäkring	Safety valve
13	401444	x	x	x	x			Brännare m. gasrör L=190 mm	Burner with gas pipe L=190 mm
14	401445	x	x	x	x			Brännare m. gasrör L=353 mm	Burner with gas pipe L=353 mm
15	401446	x	x	x	x			Brännare m. gasrör L=310 mm	Burner with gas pipe L=310 mm
--	401704	x	x	x	x			Munstycke	Nozzle
16	401481	x	x	x	x			Gummiring	Rubber ring
17	401505	x	x	x	x			Skruv 10 mm sats inkl. gummiring	Screw 10 mm kit incl. rubber ring
18	401691	x	x	x	x			Brännarlock, överdel	Burner lid, upper part
--	401692	x	x	x	x			Brännarlock, underdel	Burner lid, lower part

M= Metervara
T= Tillbehör

M= On the metre
T= Accessory

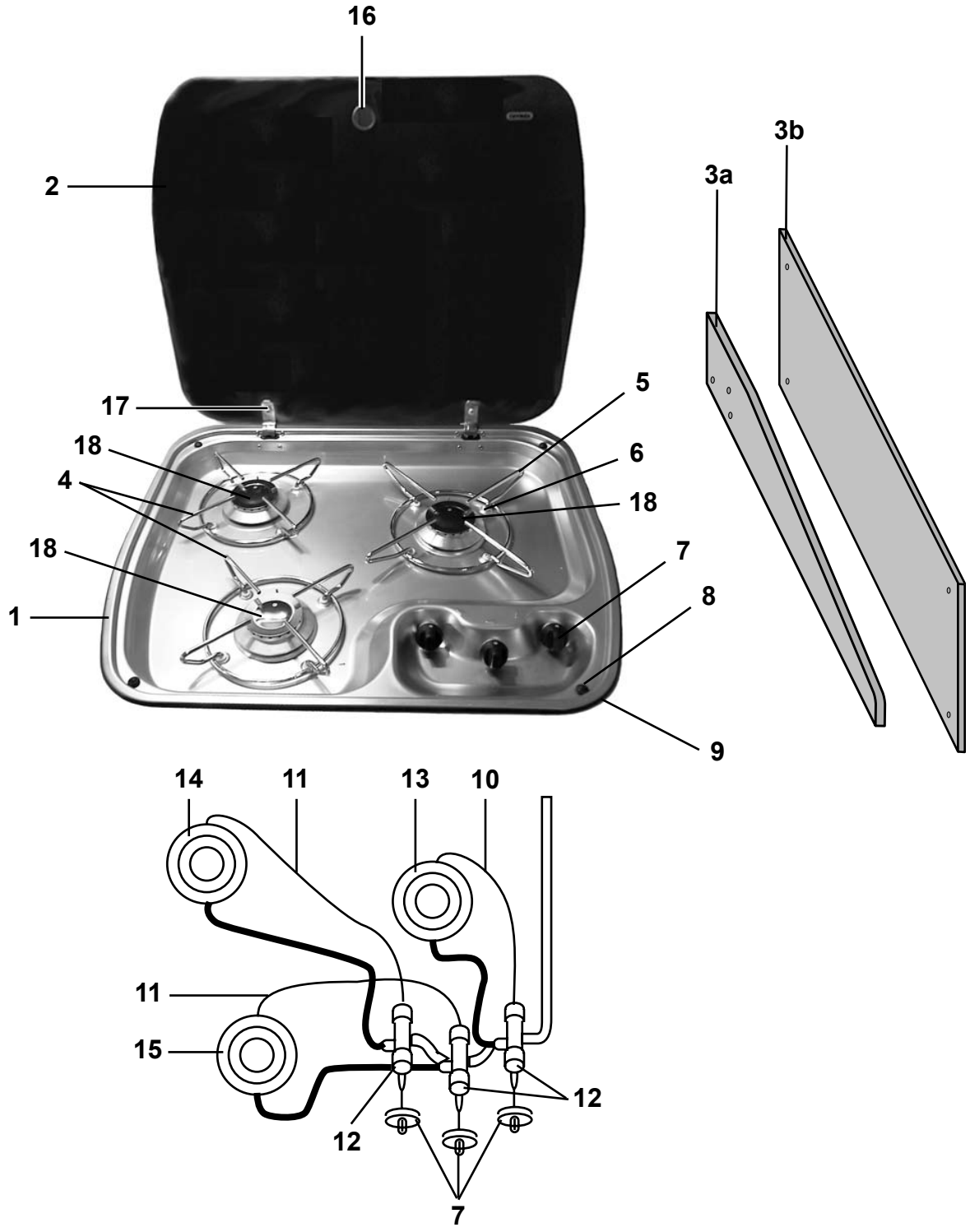
16
2
17
18
4
18
1
5
6
18
7
8
9
3a
3b
14
11
13
10
11
15
12
12
7

Pos Fig	Det. nr Part. No	Ingår/Fitted						Benämning	Description
		680 / 680 CTX / BKS	680 TR	730 / 730 CTX / BKS	730 TRX				
1	401474	x	x	x	x			Spis 3-lågig kpl.	Cooker 3-burner cpl.
2	401435	x	x	x	x			Glaslock	Cover, glass
3a	401476		x					Flamskydd	Flame guard
3b	401475				x			Flamskydd	Flame guard
--	401478		x		x			Hylsa distans d:o	Distance sleeve d:o
--	800476		x		x			Skruv d:o	Screw d:o
4	401436	x	x	x	x			Rostgaller Ø=200 mm	Grate Ø=200 mm
5	401437	x	x	x	x			Rostgaller Ø=250 mm	Grate Ø=250 mm
6	401523	x	x	x	x			Fäste rostgaller	Fastener grate
7	401438	x	x	x	x			Ratt	Knob
8	401693	x	x	x	x			Fästsats	Fastening set
9	401440	M	M	M	M			List tätning	Seal strip
10	401441	x	x	x	x			Termoelement L=250 mm	Thermocouple L=250 mm
11	401442	x	x	x	x			Termoelement L=350 mm	Thermocouple L=350 mm
12	401443	x	x	x	x			Tändsäkring	Safety valve
13	401444	x	x	x	x			Brännare m. gasrör L=190 mm	Burner with gas pipe L=190 mm
14	401445	x	x	x	x			Brännare m. gasrör L=353 mm	Burner with gas pipe L=353 mm
15	401446	x	x	x	x			Brännare m. gasrör L=310 mm	Burner with gas pipe L=310 mm
--	401704	x	x	x	x			Munstycke	Nozzle
16	401481	x	x	x	x			Gummiring	Rubber ring
17	401505	x	x	x	x			Skruv 10 mm sats inkl. gummiring	Screw 10 mm kit incl. rubber ring
18	401691	x	x	x	x			Brännarlock, överdel	Burner lid, upper part
--	401692	x	x	x	x			Brännarlock, underdel	Burner lid, lower part

M= Metervara
T= Tillbehör

M= On the metre
T= Accessory

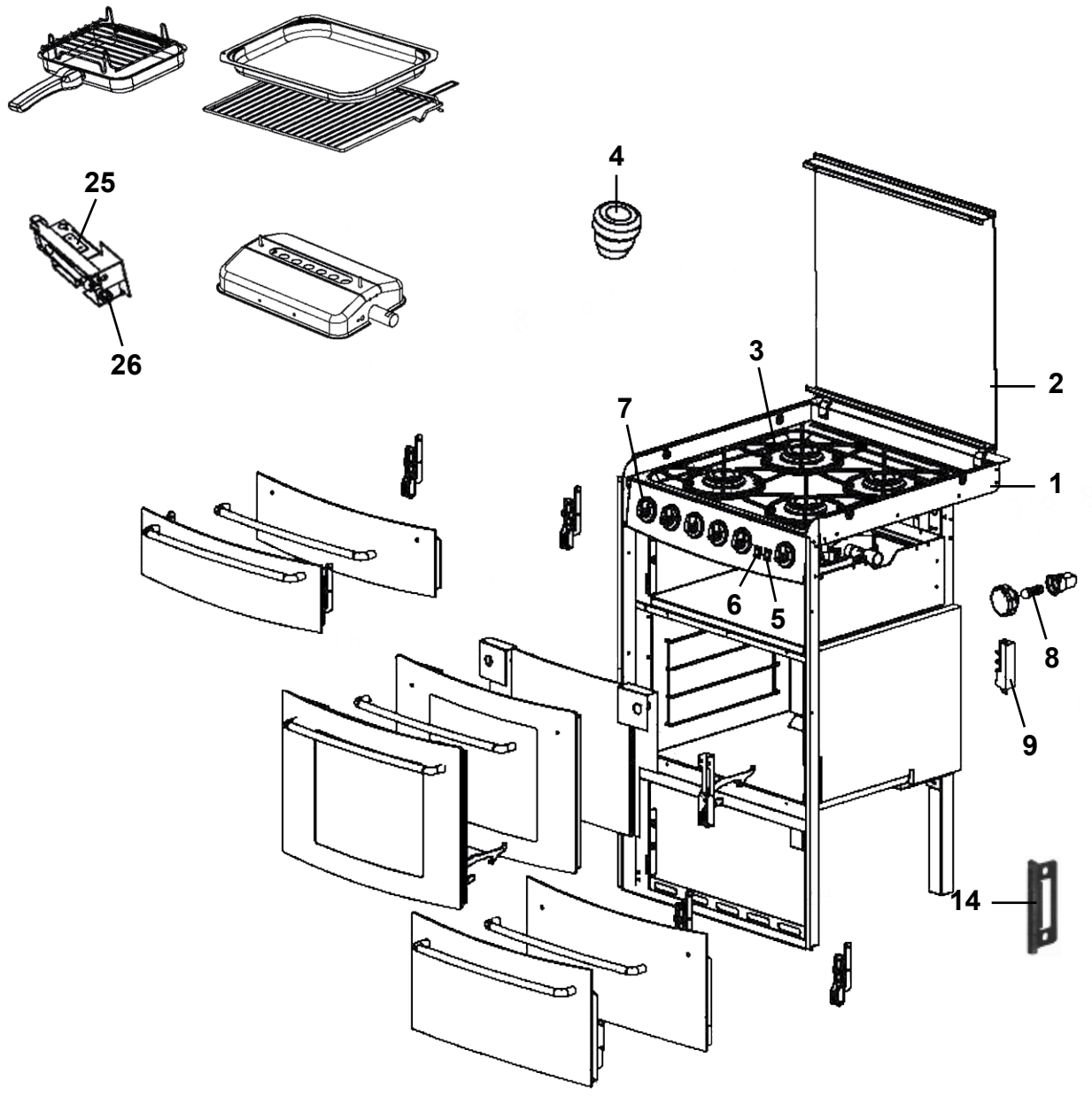
25
26
4
3
2
7
1
6
5
8
9
14

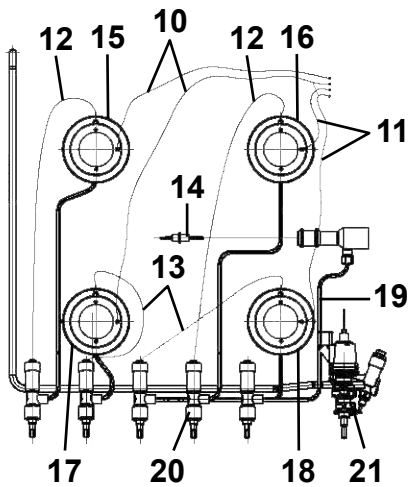
12
15
10
12
16
11
14
13
19
17
20
18
21

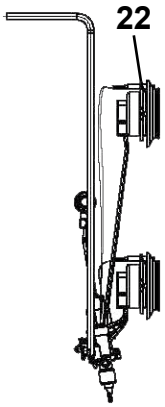
22

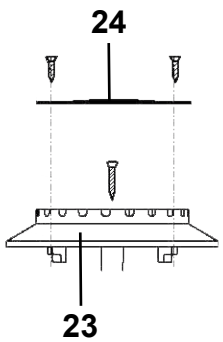
24
23

Pos Fig	Det. nr Part. No	Ingår/Fitted 620 alla mod.	680 alla mod.	730 alla mod.			Benämning	Description
1	401650	T	T	T			Spis kpl. *	Cooker cpl.*
2	401683	T	T	T			Glaslock	Cover, glass
3	401719	T	T	T			Rostgaller svart	Grate black
4	401523	T	T	T			Fäste rostgaller	Fastener grate
5	401720	T	T	T			Tryckknapp gnisttändning	Push button spark ignition
6	401721	T	T	T			Strömbrytare belysning	Switch illumination
7	401722	T	T	T			Vred (sats)	Knob (kit)
8	401723	T	T	T			Glödlampa 12 V 10 W	Bulb 12 V 10 W
9	401724	T	T	T			Gnisttändare	Spark ignition
10	401725	T	T	T			Tändelektrod L=750 mm	Ignition electrode L=750 mm
11	401726	T	T	T			Tändelektrod L=550 mm	Ignition electrode L=550 mm
12	401727	T	T	T			Termoelement L=500 mm	Thermocouple L=500 mm
13	401442	T	T	T			Termoelement L=350 mm	Thermocouple L=350 mm
14	401729	T	T	T			Termoelement L=650 mm	Thermocouple L=650 mm
15	401730	T	T	T			Brännare m. gasrör L=340 mm	Burner with gas pipe L=340 mm
16	401731	T	T	T			Brännare m. gasrör L=380 mm	Burner with gas pipe L=380 mm
17	401732	T	T	T			Brännare m. gasrör L=150 mm	Burner with gas pipe L=150 mm
18	401733	T	T	T			Brännare m. gasrör L=242 mm	Burner with gas pipe L=242 mm
19	401734	T	T	T			Gasrör grill	Gaspipe grill
20	401735	T	T	T			Tändsäkring spis/grill	Safety valve cooker/grill
21	401736	T	T	T			Tändsäkring bakugn	Safety valve baking oven
22	401361	T	T	T			Bricka tagg termoelement Ø=5 mm	Washer thermocouple Ø=5 mm
23	401737	T	T	T			Brännare, överdel (sats inkl. skruvar)	Burner, upper part (kit incl. screws)
24	401738	T	T	T			Brännarlock (sats inkl. skruvar)	Burner lid (kit incl. screws)
25	401739	T	T	T			Brännare m. hållare	Burner with holder
26	401740	T	T	T			Munstycke 30 mbar	Nozzle 30 mbar

*= Inte valbar i 620 CTH; 620-730 CTX; 680 TR

M= Metervara
T= Tillbehör

M= On the metre
T= Accessory

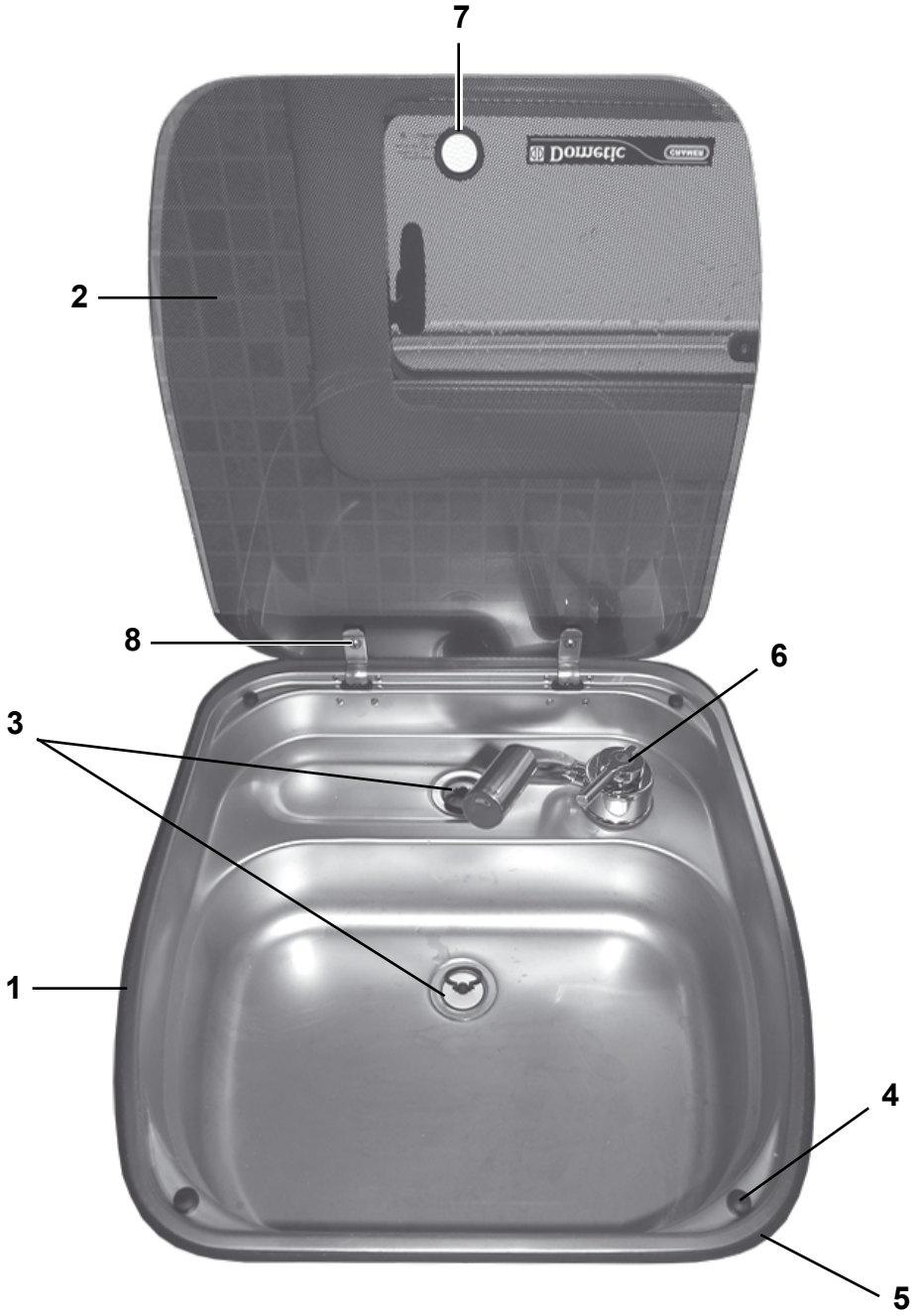
7
2
8
6
3
1
4
5

Pos Fig	Det. nr Part. No	Ingår/Fitted 520 alla mod.	560 alla mod.	590 alla mod.	620 alla mod.	680 alla mod.	730 alla mod.	Benämning	Description
1	401375	x	x	x	x	x	x	Diskho kpl. m. glaslock	Sink cpl. with cover glass
2	401447	x	x	x	x	x	x	Glaslock	Cover, glass
3	310084	x	x	x	x	x	x	Avloppsförskruvning 90°	Sewage connection 90°
--	313017	x	x	x	x	x	x	Propp utan kedja d:o	Sink stopper without chain d:o
4	401693	x	x	x	x	x	x	Fästsats	Fastening set
5	401440	M	M	M	M	M	M	List tätning	Seal strip
6	316448	x	x	x	x	x	x	Blandare m. utkastarrör	Mixer with pipe
7	401481	x	x	x	x	x	x	Gummiring	Rubber ring
8	401505	x	x	x	x	x	x	Skruv 10 mm sats inkl. gummiring	Screw 10 mm kit incl. rubber ring

M= Metervara

M= On the metre

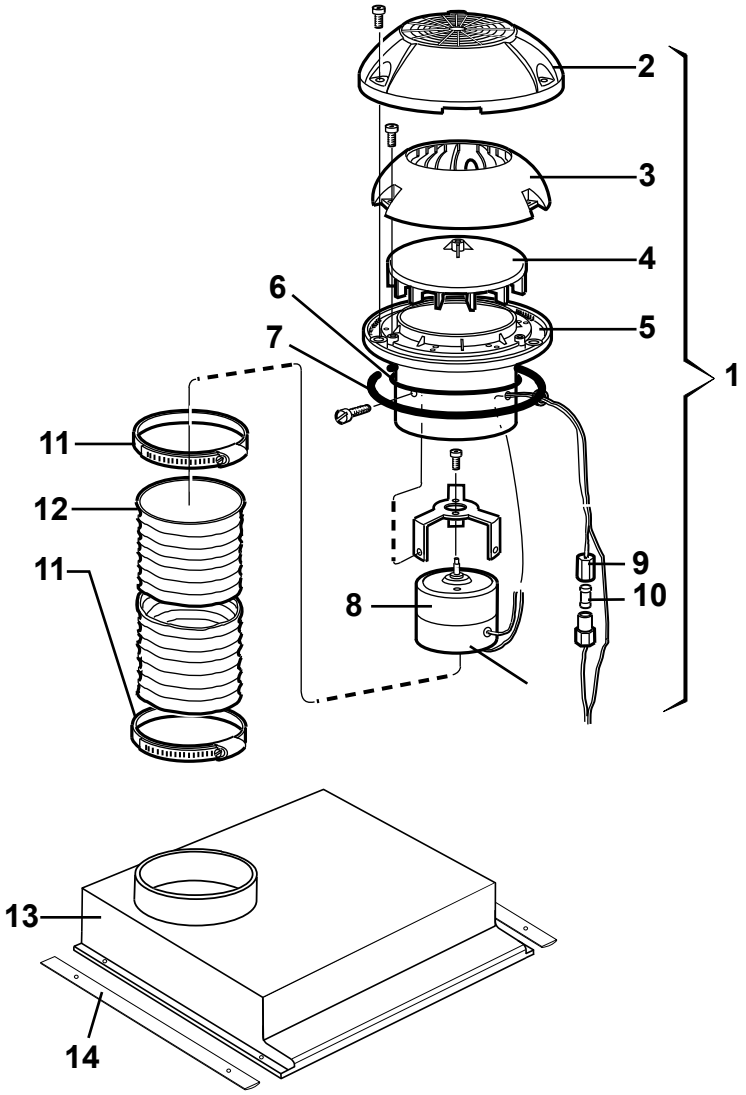
2
3
4
6
5
7
1
11
12
11
9
10
8
13
14

Pos Fig	Det. nr Part. No	Ingår/Fitted 520 alla mod.	560 alla mod.	590 alla mod.	620 alla mod.	680 alla mod.	730 alla mod.	Benämning	Description
	401495	x	x	x	x	x		Motor fläkt kpl. m. slang och klammer	Motor fan cpl. with hose and clip
1	401507	x	x	x	x	x		Motor köksfläkt kpl.	Motor kitchen fan cpl.
2	400492	x	x	x	x	x		Ventilatorkåpa	Ventilator cap
3	400315	x	x	x	x	x		Innerkåpa	Inner cap
4	400316	x	x	x	x	x		Fläkthjul	Impeller
5	400317	x	x	x	x	x		Underdel fläkthjul	Bottom impeller
6	801009	x	x	x	x	x		Tätning O-ring	Sealing, O-ring
7	200156	x	x	x	x	x		Tätning ventilator	Sealing ventilator
8	401167	x	x	x	x	x		Motor m. fläkthjul och motorfäste	Motor with impeller and motor bracket
9	401508	x	x	x	x	x		Såkringshållare	Fuse holder
10	401509	x	x	x	x	x		Säkring 4 A	Fuse 4 A
11	400322	x	x	x	x	x		Klammer	Clip
12	400323	x	x	x	x	x		Slang fläkt	Hose fan
13	316027	x	x	x	x	x		Fläktkåpa	Fan housing
14	316219	x	x	x	x	x		List kåpa	List housing

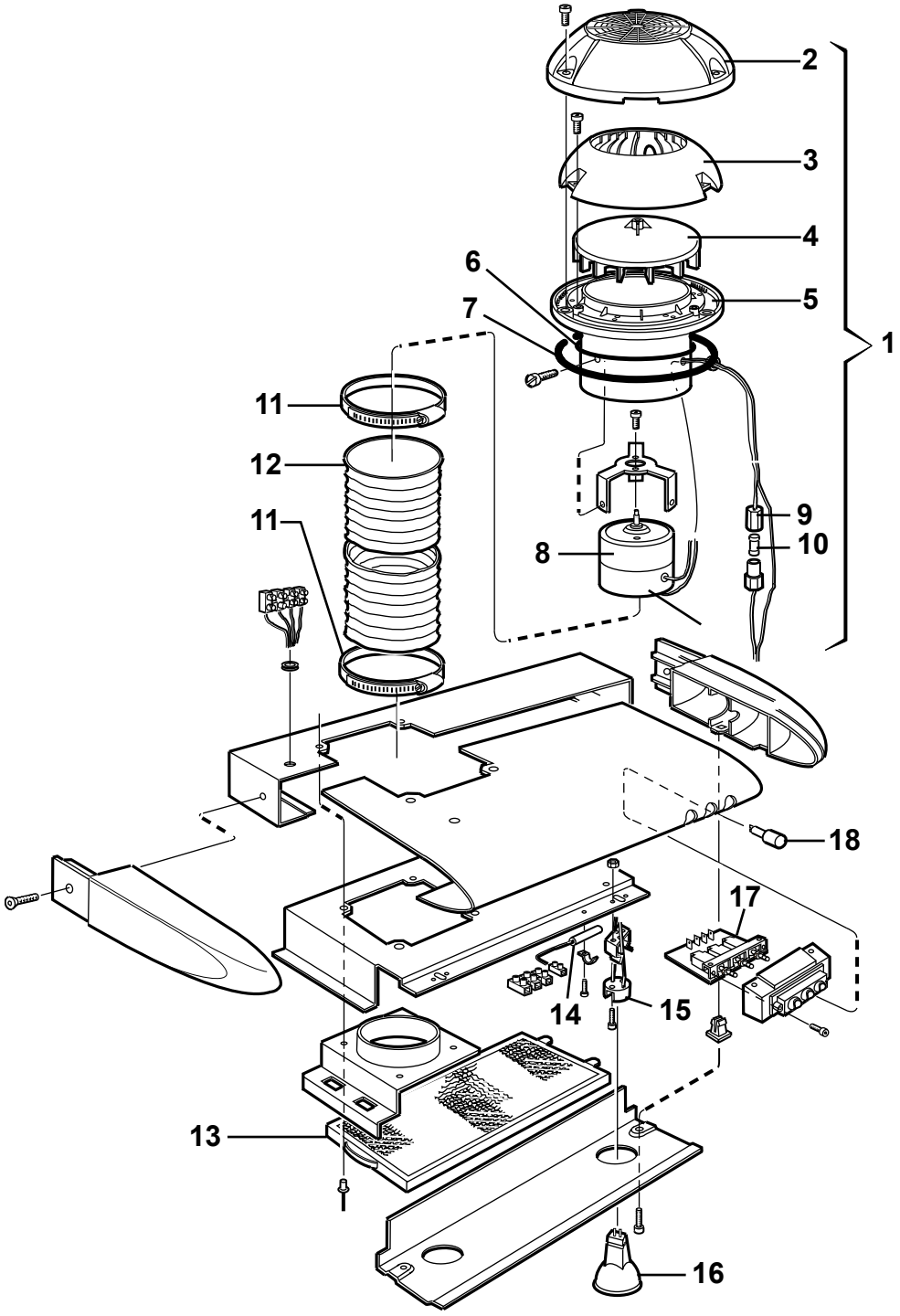
2
3
4
6
5
7
1
11
12
11
9
10
8
18
17
14
15
13
16

Pos Fig	Det. nr Part. No	Ingår/Fitted 520 alla mod.	560 alla mod.	590 alla mod.	620 alla mod.	680 alla mod.	730 alla mod.	Benämning	Description
	401451	T	T	T	T	T	x	Köksfläkt kpl.	Kitchen fan cpl.
1	401507	T	T	T	T	T	x	Motor köksfläkt kpl.	Motor kitchen fan cpl.
2	400492	T	T	T	T	T	x	Ventilatorkåpa	Ventilator cap
3	400315	T	T	T	T	T	x	Innerkåpa	Inner cap
4	400316	T	T	T	T	T	x	Fläkthjul	Impeller
5	400317	T	T	T	T	T	x	Underdel fläkthjul	Bottom impeller
6	801009	T	T	T	T	T	x	Tätning O-ring	Sealing, O-ring
7	200156	T	T	T	T	T	x	Tätning ventilator	Sealing ventilator
8	401167	T	T	T	T	T	x	Motor m. fläkthjul och motorfäste	Motor with impeller and motor bracket
9	401508	T	T	T	T	T	x	Såkringshållare	Fuse holder
10	401509	T	T	T	T	T	x	Säkring 4 A	Fuse 4 A
11	400322	T	T	T	T	T	x	Klammer	Clip
12	400323	T	T	T	T	T	x	Slang fläkt	Hose fan
13	401510	T	T	T	T	T	x	Filter	Filter
14	401511	T	T	T	T	T	x	Motstånd	Resistance
15	401512	T	T	T	T	T	x	Hållare glödlampa	Holder bulb
16	504141	T	T	T	T	T	x	Glödlampa 10 W	Bulb 10 W
17	401513	T	T	T	T	T	x	Strömställare	Closing switch
18	401514	T	T	T	T	T	x	Tryckknapp	Press button

T= Tillbehör

T= Accessory

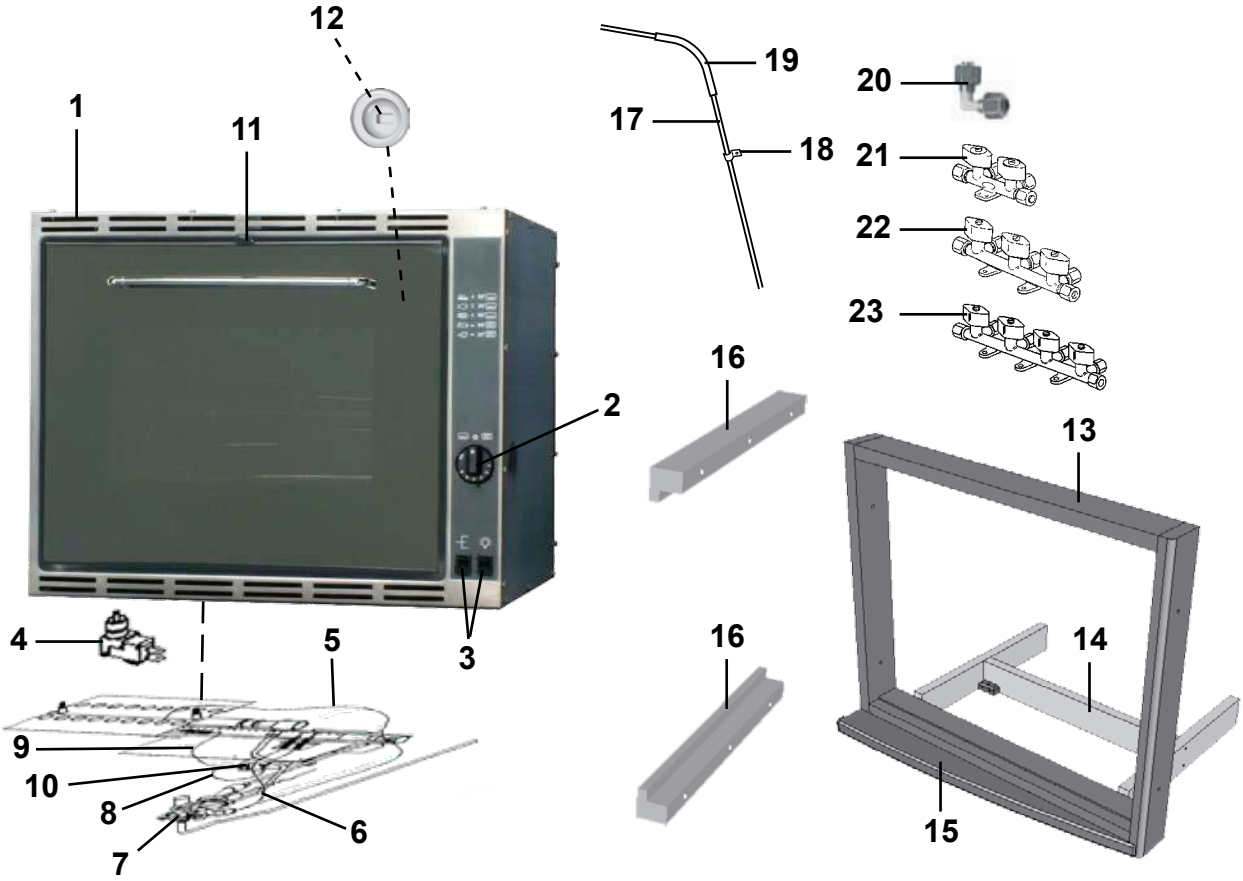
12
1
11
19
17
18
20
21
22
23
16
2
13
4
5
3
16
14
9
10
8
6
7
15

Pos Fig	Det. nr Part. No	Ingår/Fitted 520 LB	520-560 CTH	560	590	590 CTH / CTX	590 TR	Benämning	Description
1	401517		T	T	T	T	T	Ugn m. grill	Oven with grill
2	401632		T	T	T	T	T	Ratt	Knob
3	401633		T	T	T	T	T	Strömbrytare 1-polig	Switch 1-pol
4	401634		T	T	T	T	T	Mikrobrytare	Micro switch
5	401635		T	T	T	T	T	Termoelement brännare grill	Thermocouple grill burner
6	401636		T	T	T	T	T	Termoelement brännare ugn	Thermocouple oven burner
7	401637		T	T	T	T	T	Termostat gas	Thermostat gas
8	401638		T	T	T	T	T	Gnistelektrod brännare ugn L=370 mm	Spark electrode oven burner L=370 mm
9	401639		T	T	T	T	T	Gnistelektrod brännare grill L=370 mm	Spark electrode grill burner L=370 mm
10	401647		T	T	T	T	T	Tändare gnist	Spark ignition
11	401705		T	T	T	T	T	Luckspärr	Door lock
12	504416		T	T	T	T	T	Glödlampa 14 V 10 W	Bulb 14 V 10 W
13	324090		T	T	T	T	T	Ram	Frame
14	324097		T	T	T	T	T	Stöd	Support
15	324089		T	T	T	T	T	List täck	Cover strip
16	312602		T	T	T	T	T	List skärbräda 22x22x220	List cutting board 22x22x220
17	500279		M	M	M	M	M	Rör koppar Ø = 8 mm	Pipe Ø = 8 mm
--	504794		T	T	T	T	T	Instickshylsa Ø = 6,4 mm d:o	Cage Ø = 6,4 mm d:o
18	800448		T	T	T	T	T	Klammer gummi	Clip
19	300654		M	M	M	M	M	Slang	Hose
20	504981		T	T	T	T	T	Koppling vinkel	Connection
21	503068			T[2]	T[2]			Ventil block 2-vägs	Valve 2-way
22	503369	x	x[1]	x	x	x[1]	x[1]	Ventil block 3-vägs [3] (ingår som std)	Valve 3-way [3] (fitted standard)
--	504960	x	x[1]	x	x	x[1]	x[1]	Ventil block 3-vägs [4] (ingår som std)	Valve 3-way [4] (fitted standard)
23	503370		T			T	T	Ventil block 4-vägs [3]	Valve 4-way [3]
--	504961		T			T	T	Ventil block 4-vägs [4]	Valve 4-way [4]

[1]= Ersätts när ugn monteras
[2]= Extra ventil när ugn monteras

[3]= Med 8 mm:s ingång
[4]= Med 10 mm:s ingång

[1]= Replaced when oven mounted
[2]= Additional valve when oven mounted

[3]= With 8 mm:s input
[4]= With 10 mm:s input

M= Metervara
T= Tillbehör

M= On the metre
T= Accessory

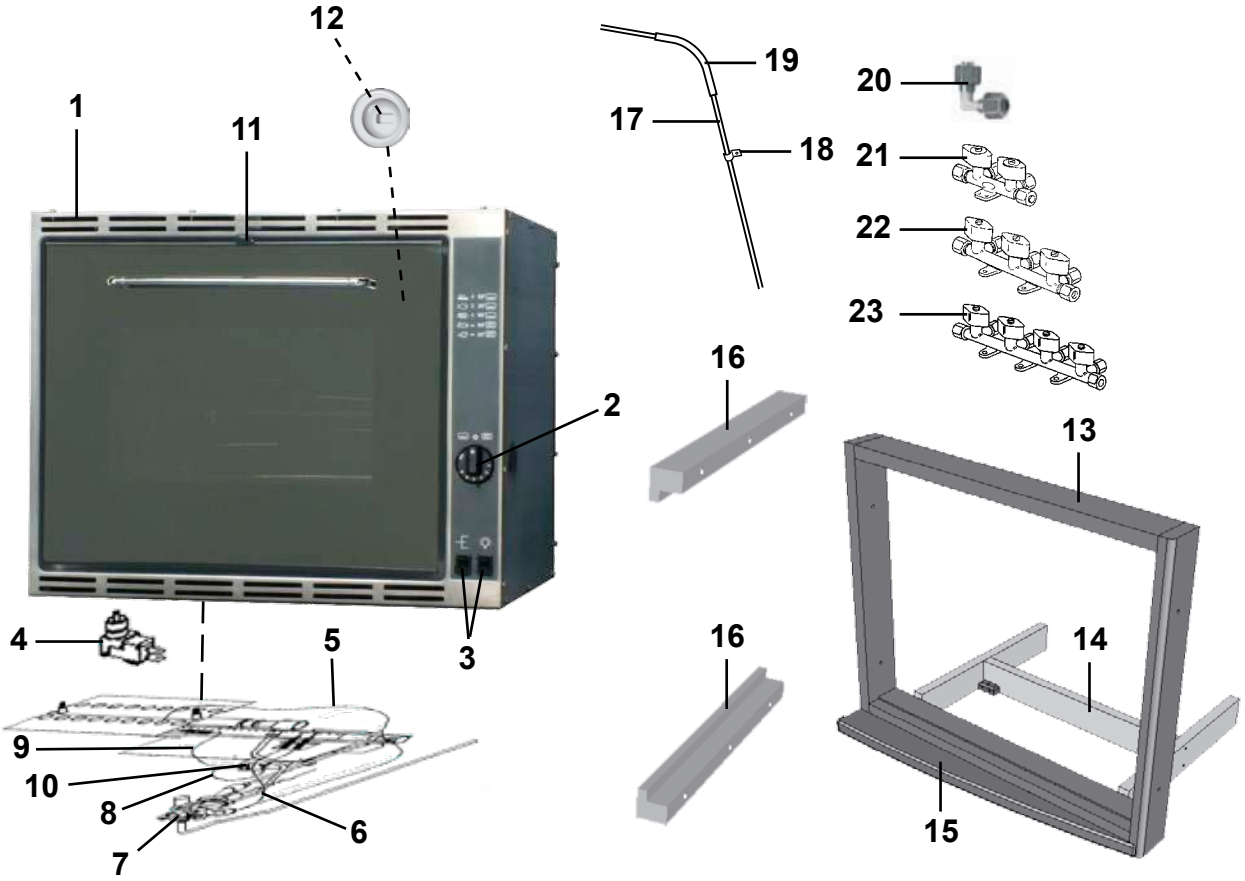
12
1
11
19
17
18
20
21
22
23
16
2
13
4
5
3
16
14
9
10
8
6
7
15

Pos Fig	Det. nr Part. No	Ingår/Fitted 620 / 620 TR	620 CTH / CTX	680 / 680 BKS / TR	680 CTX	730 / 730 BKS / TRX	730 CTX	Benämning	Description
1	401517	T	T	T	T	T	T	Ugn m. grill	Oven with grill
2	401632	T	T	T	T	T	T	Ratt	Knob
3	401633	T	T	T	T	T	T	Strömbrytare 1-polig	Switch 1-pol
4	401634	T	T	T	T	T	T	Mikrobrytare	Micro switch
5	401635	T	T	T	T	T	T	Termoelement brännare grill	Thermocouple grill burner
6	401636	T	T	T	T	T	T	Termoelement brännare ugn	Thermocouple oven burner
7	401637	T	T	T	T	T	T	Termostat gas	Thermostat gas
8	401638	T	T	T	T	T	T	Gnistelektrod brännare ugn L=370 mm	Spark electrode oven burner L=370 mm
9	401639	T	T	T	T	T	T	Gnistelektrod brännare grill L=370 mm	Spark electrode grill burner L=370 mm
10	401647	T	T	T	T	T	T	Tändare gnist	Spark ignition
11	401705	T	T	T	T	T	T	Luckspärr	Door lock
12	504416	T	T	T	T	T	T	Glödlampa 14 V 10 W	Bulb 14 V 10 W
13	324090	T	T	T	T	T	T	Ram	Frame
14	324097	T	T	T	T	T	T	Stöd	Support
15	324089	T	T	T	T	T	T	List täck	Cover strip
16	312602	T	T	T	T	T	T	List skärbräda 22x22x220	List cutting board 22x22x220
17	500279	M	M	M	M	M	M	Rör koppar Ø = 8 mm	Pipe Ø = 8 mm
--	504794	T	T	T	T	T	T	Instickshylsa Ø = 6,4 mm d:o	Cage Ø = 6,4 mm d:o
18	800448	T	T	T	T	T	T	Klammer gummi	Clip
19	300654	M	M	M	M	M	M	Slang 13/10	Hose 13/10
20	504981	T	T	T	T	T	T	Koppling vinkel	Connection
21	503068				T[2]		T[2]	Ventil block 2-vägs	Valve 2-way
22	503369	x[1]	x[1]	x[1]	x	x[1]	x	Ventil block 3-vägs [3] (ingår som std)	Valve 3-way [3] (fitted standard)
--	504960	x[1]	x[1]	x[1]	x	x[1]	x	Ventil block 3-vägs [4] (ingår som std)	Valve 3-way [4] (fitted standard)
23	503370	T	T	T		T		Ventil block 4-vägs [3]	Valve 4-way [3]
--	504961	T	T	T		T		Ventil block 4-vägs [4]	Valve 4-way [4]

[1]= Ersätts när ugn monteras
[2]= Extra ventil när ugn monteras

[1]= Replaced when oven mounted
[2]= Additional valve when oven mounted

[3]= Med 8 mm:s ingång
[4]= Med 10 mm:s ingång

[3]= With 8 mm:s input
[4]= With 10 mm:s input

M= Metervara
T= Tillbehör

M= On the metre
T= Accessory

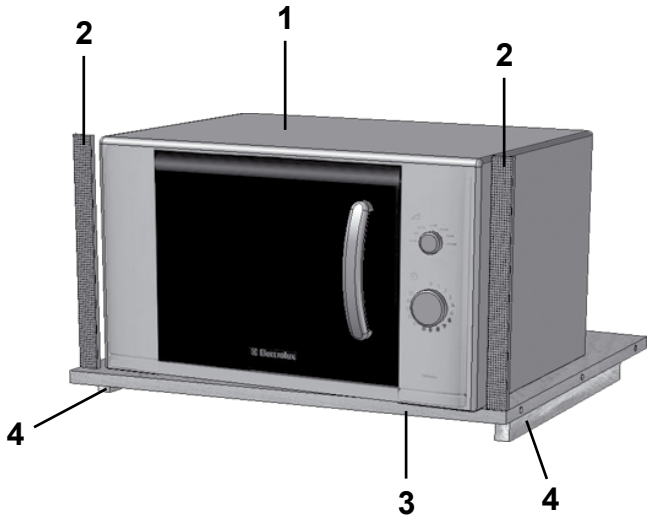
1
2
2
4
3
4

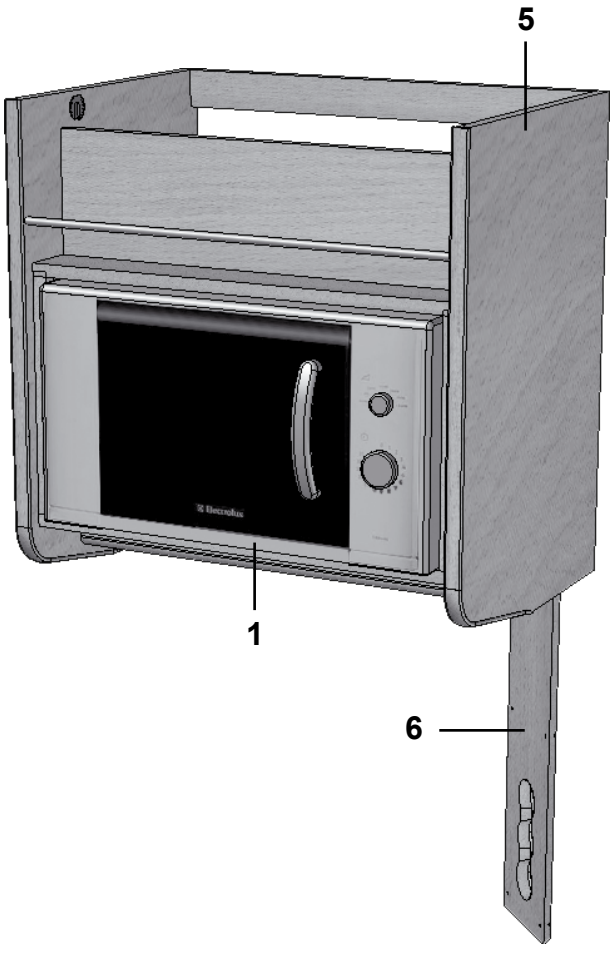
5
1
6

Pos Fig	Det. nr Part. No	Ingår/Fitted 520 LB	520 CTH	560	560 CTH	590 / 590 CTX / TR	590 CTH	Benämning	Description
1	504236		T	T	T	T	T	Ugn mikro	Microwave oven
2	401607		T	T	T	T	T	Galler 277x24 (i diskbänk)	Grating 277x24 (in kitchen sink)
3	323069		T	T	T	T	T	Hylla (i diskbänk)	Rack (in kitchen sink)
--	321394							Hylla (i utskjut diskbänk)	Rack (in projection kitchen sink)
4	312168		T	T	T	T	T	List 17,5x22x360	List 17,5x22x360
5	324336				T	T[1]		Hylla mikro (bredvid köksskåp)	Shelf micro (beside kitchen cupboard)
--	322169						T	Hylla mikro (bredvid köksskåp)	Shelf micro (beside kitchen cupboard)
6	371353					T[1]		Front el-uttag 130x869	Front outlet 130x869
--	321501						T	Front el-uttag 130x533	Front outlet 130x533

[1] = Endast i 590 LB; BK; DB; DBD

[1] = Only in 590 LB; BK; DB; DBD

T= Tillbehör

T= Accessory

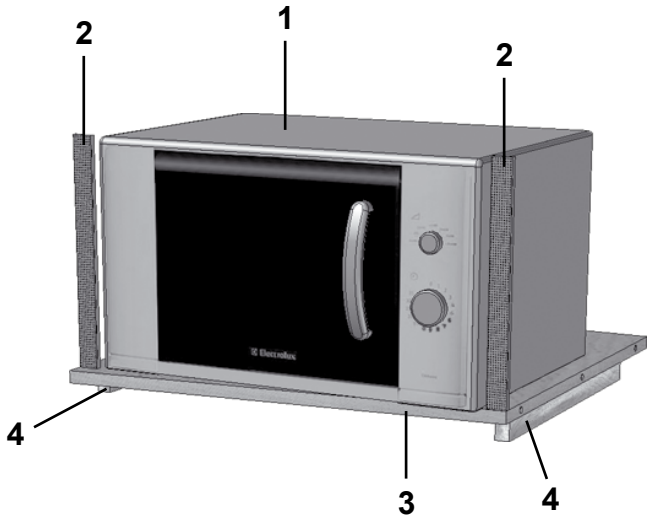
1
2
2
4
3
4

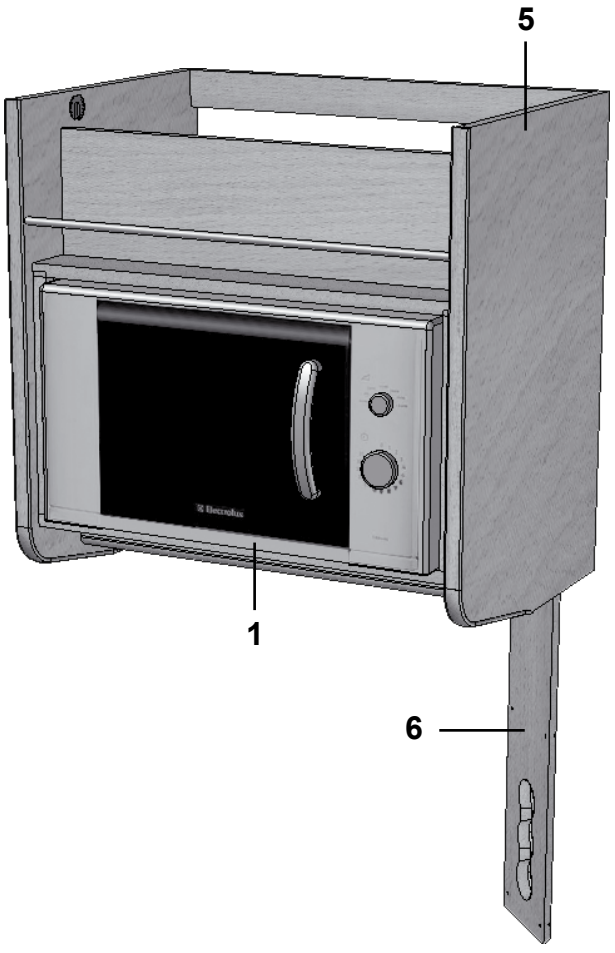
5
1
6

Pos Fig	Det. nr Part. No	Ingår/Fitted 620 / 620 TR / CTX	620 CTH	680 / 680 BKS / CTX	680 TR	730 / 730 BKS / CTX	730 TRX	Benämning	Description
1	504236	T	T	T	T	x	x	Ugn mikro	Microwave oven
2	401607	T	T	T	T			Galler 277x24 (i diskbänk)	Grating 277x24 (in kitchen sink)
3	323069	T	T	T	T			Hylla (i diskbänk)	Rack (in kitchen sink)
--	321394			T[1]				Hylla (i utskjut diskbänk)	Rack (in projection kitchen sink)
4	312168	T	T	T	T			List 17,5x22x360	List 17,5x22x360
5	324336	T[2]					x	Hylla mikro (bredvid köksskåp)	Shelf micro (beside kitchen cupboard)
--	322169		T	T		x		Hylla mikro (bredvid köksskåp)	Shelf micro (beside kitchen cupboard)
6	371353	T[2]						Front el-uttag 130x869	Front outlet 130x869
--	321501		T	T		x		Front el-uttag 130x533	Front outlet 130x533

[1] = Endast i 680 GSE
[2] = Endast i 620 CTX (framför M-grp)

[1] = Only in 680 GSE
[2] = Only in 620 CTX (in front of M-group)

T= Tillbehör

T= Accessory

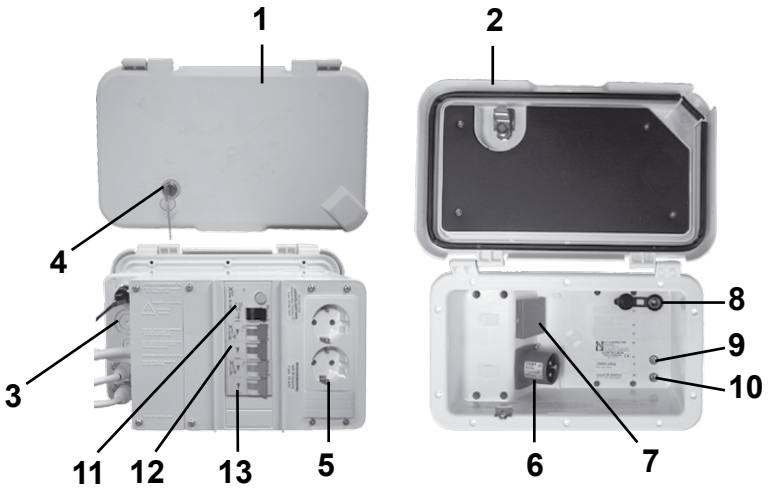
1
2
4
3
11
12
13
5
8
9
10
6
7

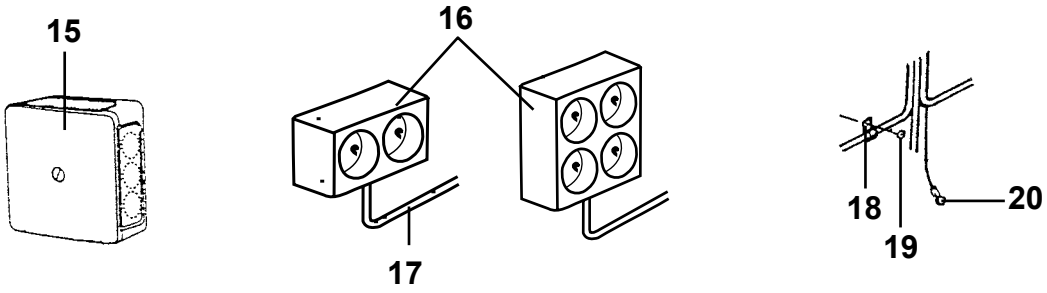
15
16
17
18
19
20

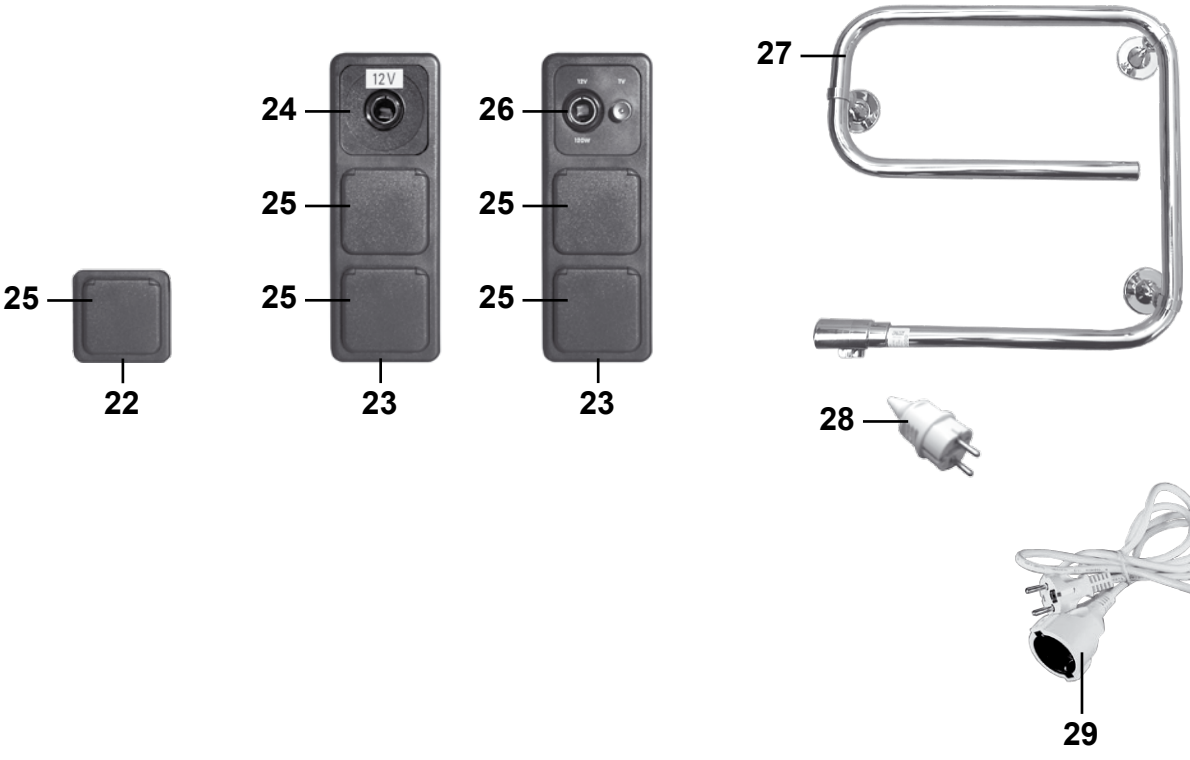
27
24
25
25
12V
26
25
25
25
22
23
23
28
29

Pos Fig	Det. nr Part. No	Ingår/Fitted 520 LB	520-560 CTH	560	590	590 CTH / CTX	590 TR	Benämning	Description
1	504323	x	x	x	x	x	x	El-intag 230 V	El connection 230 V
--	504324	T	T	T	T	T	T	El-intag 230 V (el-golvvärme)	El conn. 230 V (el. underfloor heating)
2	503123	x	x	x	x	x	x	Lock el-central u. låshus	Cover without locking device
3	504786	x	x	x	x	x	x	Låda el-central	Box el connection
4	504325	x	x	x	x	x	x	Låshus u. låskolv	locking device without bolt
--	---	x	x	x	x	x	x	Låskolv; se "lås" grp. 2	Bolt; see "locks" grp. 2
--	---	x	x	x	x	x	x	Nyckel; se "lås" grp. 2	Key; see "locks" grp. 2
5	503126	x	x	x	x	x	x	El-uttag 230 V	El connection 230 V
--	504974	T	T	T	T	T	T	El-uttag 230 V (el-golvvärme)	El connection 230 V (el. underfloor heating)
--	504975	T	T	T	T	T	T	Relä el-golvvärme	Relay el. underfloor heating
6	503125	x	x	x	x	x	x	Kontakt V-del	Contakt
7	503124	x	x	x	x	x	x	El-uttag 230 V	El connection 230 V
8	504408	x	x	x	x	x	x	TV-uttag 12 V	TV-connection 12 V
9	504406	x	x	x	x	x	x	Kontakt TV hane	Contact pin
10	505016	x	x	x	x	x	x	Kontakt TV hona	Contact plug
11	503847	x	x	x	x	x	x	Jordfelsbrytare	Earth leakage protection
12	504734	x	x	x	x	x	x	Säkring automat 10 A	Automatic fuse 10 A
13	504733	x	x	x	x	x	x	Säkring automat 16 A	Automatic fuse 16 A
15	500459	x	x	x	x	x	x	Dosa, koppling	Connection box
16	503110	x	x	x	x	x	x	El-uttag 230 V dubbel	El connection 230 V double
--	504289		x	x	x	x	x	El-uttag 230 V 4-vägs	El connection 230 V 4-way
17	503734	M	M	M	M	M	M	Elkabel FKK 3x1,5	El cable FKK 3x1,5
--	503964	M	M	M	M	M	M	Elkabel FKK 3x2,5	El cable FKK 3x2,5
18	800223	x	x	x	x	x	x	Klammer SC 10-14	Clip SC 10-14
--	800324	x	x	x	x	x	x	Klammer SC 14-20	Clip SC 14-20
--	801204	x	x	x	x	x	x	Klammer SC 20-26	Clip SC 20-26
19	800163	x	x	x	x	x	x	Skruv B8x16	Screw B8x16
20	800862	x	x	x	x	x	x	Kabelsko	Cable shoe
22	504326	x	x	x	x	x	x	Ram uttag	Frame connection
23	503753	x	x	x	x	x	x	Ram uttag	Frame connection
24	504250	x		x	x	x		El-uttag 12 V	El connection 12 V
25	503750	x	x	x	x	x	x	El-uttag 230 V m. lock	El connection 230 V with cover
26	504240	x	x	x	x	x	x	El-uttag 12 V / TV-antenn	El connection 12 V / TV-aerial
27	504149	T	T	T	T	T	T	Handukstork	Towel drier
28	504274	T	T	T	T	T	T	Stickpropp d:o	Plug d:o
29	504774	T	T	T	T	T	T	El-kabel skarv L=3 m	Extension cable L=3 m

M= Metervara
T= Tillbehör

M= On the metre
T= Accessory

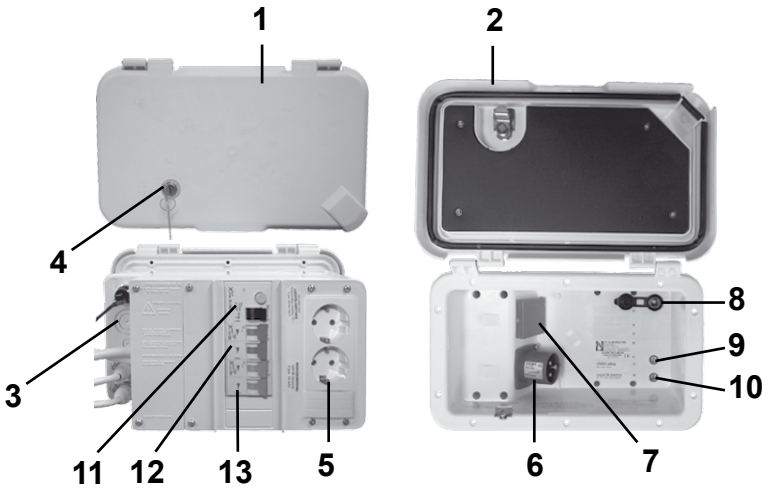
1
2
4
3
11
12
13
5
8
9
10
6
7

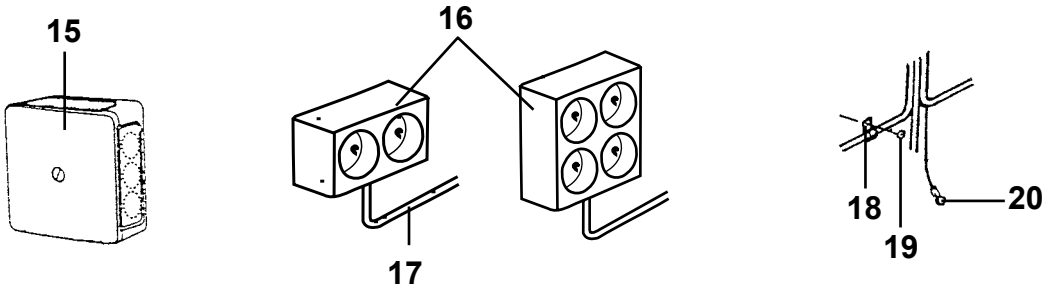
15
16
17
18
19
20

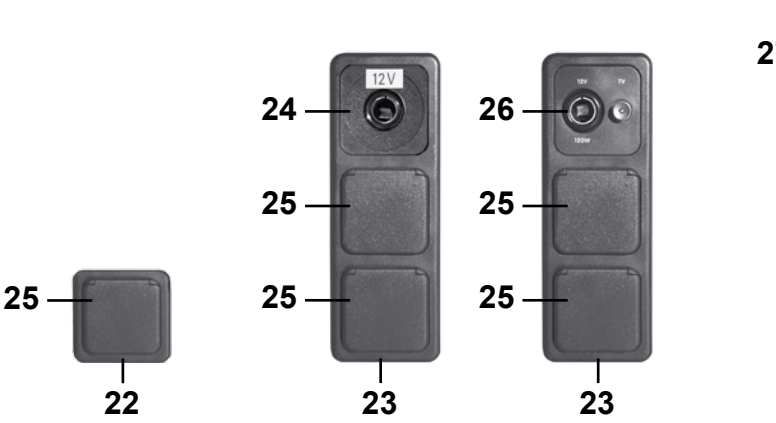
12V
24
25
25
22
23
26
25
25
23

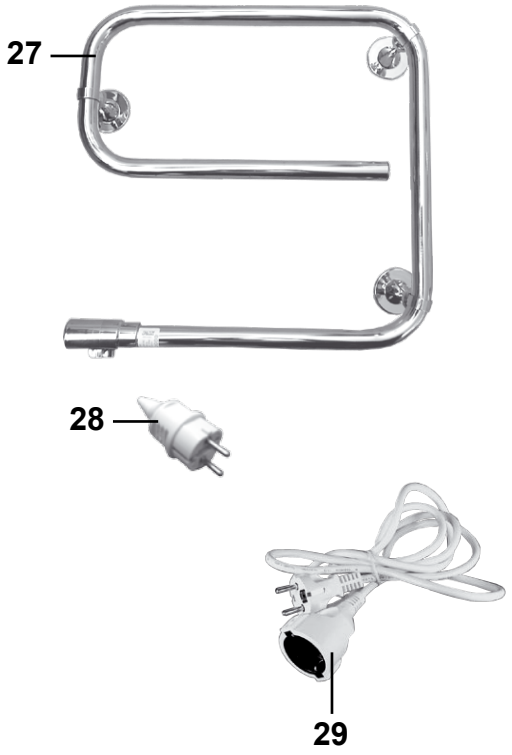
27
28
29

Pos Fig	Det. nr Part. No	Ingår/Fitted 620 / 620 TR	620 CTH / CTX	680 / 680 TR	680 BKS / CTX	730 / 730 TRX	730 BKS / CTX	Benämning	Description
1	504323	x	x	x	x			El-intag 230 V	El connection 230 V
--	504324	T	T	T	T	x	x	El-intag 230 V (el-golvvärme)	El conn. 230 V (el. underfloor heating)
2	503123	x	x	x	x	x	x	Lock el-central u. låshus	Cover without locking device
3	504786	x	x	x	x	x	x	Låda el-central	Box el connection
4	504325	x	x	x	x	x	x	Låshus u. låskolv	locking device without bolt
--	---	x	x	x	x	x	x	Låskolv; se "lås" grp. 2	Bolt; see "locks" grp. 2
--	---	x	x	x	x	x	x	Nyckel; se "lås" grp. 2	Key; see "locks" grp. 2
5	503126	x	x	x	x	x	x	El-uttag 230 V	El connection 230 V
--	504974	T	T	T	T	x	x	El-uttag 230 V (el-golvvärme)	El connection 230 V (el. underfloor heating)
--	504975	T	T	T	T	x	x	Relä el-golvvärme	Relay el. underfloor heating
6	503125	x	x	x	x	x	x	Kontakt V-del	Contakt
7	503124	x	x	x	x	x	x	El-uttag 230 V	El connection 230 V
8	504408	x	x	x	x	x	x	TV-uttag 12 V	TV-connection 12 V
9	504406	x	x	x	x	x	x	Kontakt TV hane	Contact pin
10	505016	x	x	x	x	x	x	Kontakt TV hona	Contact plug
11	503847	x	x	x	x	x	x	Jordfelsbrytare	Earth leakage protection
12	504734	x	x	x	x	x	x	Säkring automat 10 A	Automatic fuse 10 A
13	504733	x	x	x	x	x	x	Säkring automat 16 A	Automatic fuse 16 A
15	500459	x	x	x	x	x	x	Dosa, koppling	Connection box
16	503110	x	x	x	x	x	x	El-uttag 230 V dubbel	El connection 230 V double
--	504289	x	x	x	x	x	x	El-uttag 230 V 4-vägs	El connection 230 V 4-way
17	503734	M	M	M	M	M	M	Elkabel FKK 3x1,5	El cable FKK 3x1,5
--	503964	M	M	M	M	M	M	Elkabel FKK 3x2,5	El cable FKK 3x2,5
18	800223	x	x	x	x	x	x	Klammer SC 10-14	Clip SC 10-14
--	800324	x	x	x	x	x	x	Klammer SC 14-20	Clip SC 14-20
--	801204	x	x	x	x	x	x	Klammer SC 20-26	Clip SC 20-26
19	800163	x	x	x	x	x	x	Skruv B8x16	Screw B8x16
20	800862	x	x	x	x	x	x	Kabelsko	Cable shoe
22	504326	x	x	x	x	x	x	Ram uttag	Frame connection
23	503753	x	x	x	x	x	x	Ram uttag	Frame connection
24	504250	x	x	x	x	x	x	El-uttag 12 V	El connection 12 V
25	503750	x	x	x	x	x	x	El-uttag 230 V m. lock	El connection 230 V with cover
26	504240	x	x	x	x	x	x	El-uttag 12 V / TV-antenn	El connection 12 V / TV-aerial
27	504149	T	T	T	T	T	T	Handukstork	Towel drier
28	504274	T	T	T	T	T	T	Stickpropp d:o	Plug d:o
29	504774	T	T	T	T	T	T	El-kabel skarv L=3 m	Extension cable L=3 m
								M= Metervara T= Tillbehör	M= On the metre T= Accessory

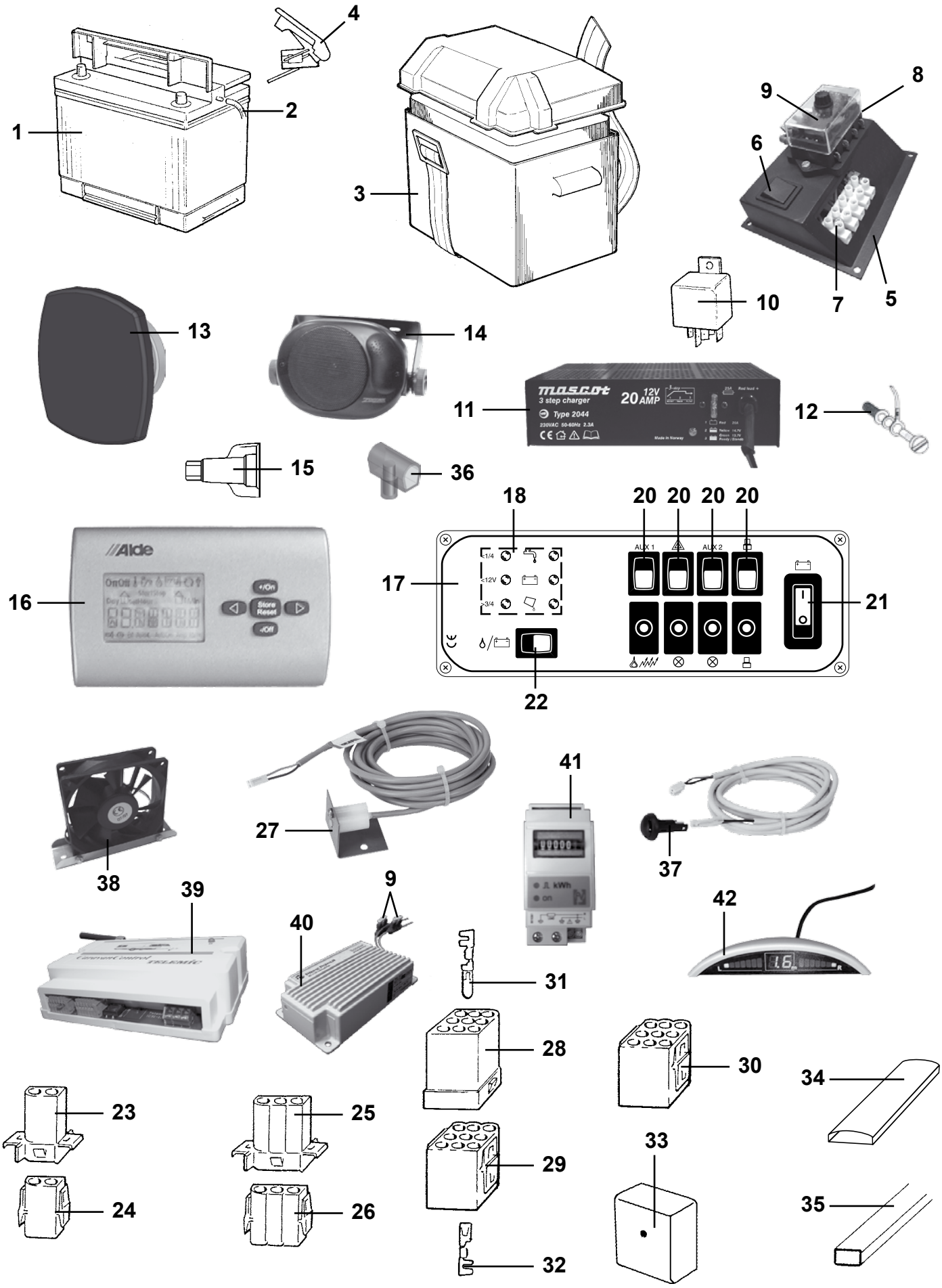
1
2
3
4
5
6
7
8
9
10
11
12
13
14
15
16
17
18
20
21
22
23
24
25
26
27
28
29
30
31
32
33
34
35
36
37
38
39
40
41
42
mascot
3 step charger
Type 2044
20 AMP
12V
Alde
Store
Reset
AUX 1
AUX 2
TELEMATIC

Pos Fig	Det. nr Part. No	Ingår/Fitted 520 alla mod.	560 alla mod.	590 alla mod.	620 alla mod.	680 alla mod.	730 alla mod.	Benämning	Description
1	503168	x	x	x	x	x	x	Batteri 12 V 75 Ah	Battery 12 V 75 Ah
2	600013	M	M	M	M	M	M	Slang plast	Plastic hose
3	500031	x	x	x	x	x	x	Batteribox	Battery box
4	800738	x	x	x	x	x	x	Kabelsko +	Cable shoe +
--	800739	x	x	x	x	x	x	Kabelsko -	Cable shoe -
5	504504	x	x	x	x	x	x	Konsol	Bracket
6	504503	x	x	x	x	x	x	Strömbrytare	Switch
7	800272	x	x	x	x	x	x	Kopplingslist 6-10 mm	List 6-10 mm
8	504924	x	x	x	x	x	x	Säkringsdosa	Fuse box
9	504501	x	x	x	x	x	x	Säkring 20 A	Fuse 20 A
--	504502	x	x	x	x	x	x	Säkring 10 A	Fuse 10 A
10	502647	x	x	x	x	x	x	Relä	Relay
11	504284	x	x	x	x	x	x	Batteriladdare 20 A	Battery charger 20 A
--	504288	x	x	x	x	x	x	Fäste d:o	Bracket d:o
12	504795	x	x	x	x	x	x	Givare vattennivå	Sensor water level
13	502897	x	x	x	x	x	x	Högtalare 40 W	Loud speaker 40 W
14	504287	x	x	x	x	x	x	Högtalare 40 W	Loud speaker 40 W
15	504105	x	x	x	x	x	x	Kabelsko "Torix" 3-16 mm^2	Cable shoe "Torix" 3-16 mm^2
16	602022	x	x	x	x	x	x	Manöverpanel kpl.	Control panel cpl.
--	602023	x	x	x	x	x	x	Elkabel panna L=8,5 m	Electric cable boiler L=8,5 m
17	504573	x	x	x	x	x	x	El-central 12 V kpl.	Distribution box 12 V cpl.
--	505160	x	x	x	x	x	x	Frontplåt d:o	Front plate d:o
18	504715	x	x	x	x	x	x	Kretskort	Printed circuit card
20	504717	x	x	x	x	x	x	Strömbrytare	Switch
21	504718	x	x	x	x	x	x	Strömbrytare	Switch
22	504719	x	x	x	x	x	x	Strömbrytare	Switch
23	502312	x	x	x	x	x	x	Kontakthus 2-pol	Housing 2-pol
24	502311	x	x	x	x	x	x	Kontakthus 2-pol	Housing 2-pol
25	502958	x	x	x	x	x	x	Kontakthus 3-pol	Housing 3-pol
26	502957	x	x	x	x	x	x	Kontakthus 3-pol	Housing 3-pol
27	504595	x	x	x	x	x	x	Givare temp ute	Outer temperature sensor
28	502299	x	x	x	x	x	x	Kontakthus 9-pol	Housing 9-pol
29	502310	x	x	x	x	x	x	Kontakthus 9-pol	Housing 9-pol
30	503256	x	x	x	x	x	x	Kontakthus 9-pol	Housing 9-pol
31	800596	x	x	x	x	x	x	Kabelsko stift 2-4 mm	Cable shoe pin 2-4 mm
--	800598	x	x	x	x	x	x	Kabelsko stift 0,5-2 mm	Cable shoe pin 0,5-2 mm
32	800595	x	x	x	x	x	x	Kabelsko hylsa 2-4 mm	Cable shoe sleeve 2-4 mm
--	800597	x	x	x	x	x	x	Kabelsko hylsa 0,5-2 mm	Cable shoe sleeve 0,5-2 mm
33	503749	x	x	x	x	x	x	Dosa, koppling	Connection box
34	504400	x	x	x	x	x	x	List täck el-kabel B=44 L=2000	Cover strip B=44 L=2000
35	503748	x	x	x	x	x	x	List täck el-kabel B=35 L=2500	Cover strip B=35 L=2500
--	503495	x	x	x	x	x	x	Kabelkanal B=13 L=2000	Cable pit B=13 L=2000
36	504797	x	x	x	x	x	x	Toppklämma 3x2,5 mm^2	Top clamp 3x2,5 mm^2
--	504798	x	x	x	x	x	x	Toppklämma 2x6 mm^2	Top clamp 2x6 mm^2
37	504690	x	x	x	x	x	x	Givare fjärr kpl. m. kabel L=0,5 m	Distance control sensor cpl. with cable
38	504737	T	T	T	T	T	T	Fläkt (i tvättrum) *	Fan (for washroom) *
39	504601	T	T	T	T	T	T	Caravan Control	Caravan Control
40	504428	T	T	T	T	T	T	Batteribooster	Battery booster
41	504443	T	T	T	T	T	T	Energimätare 22 A	Energy meter 22 A
42	504926	T	T	T	T	T	T	Backvarnare	Reversing sensor
								* = Inte i CTH, CTX, TR och TRX	* = Not in CTH, CTX, TR and TRX
								M= Metervara	M= On the metre
								T= Tillbehör	T= Accessory

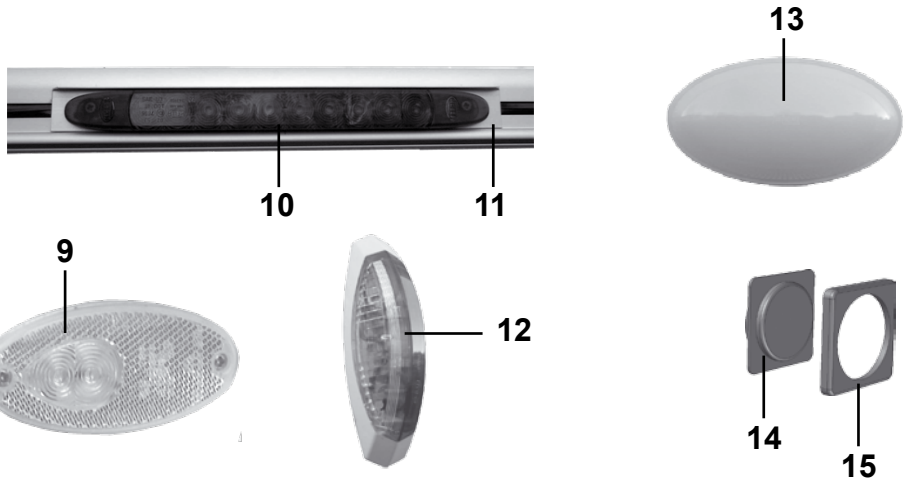
13
10
11
9
12
14
15

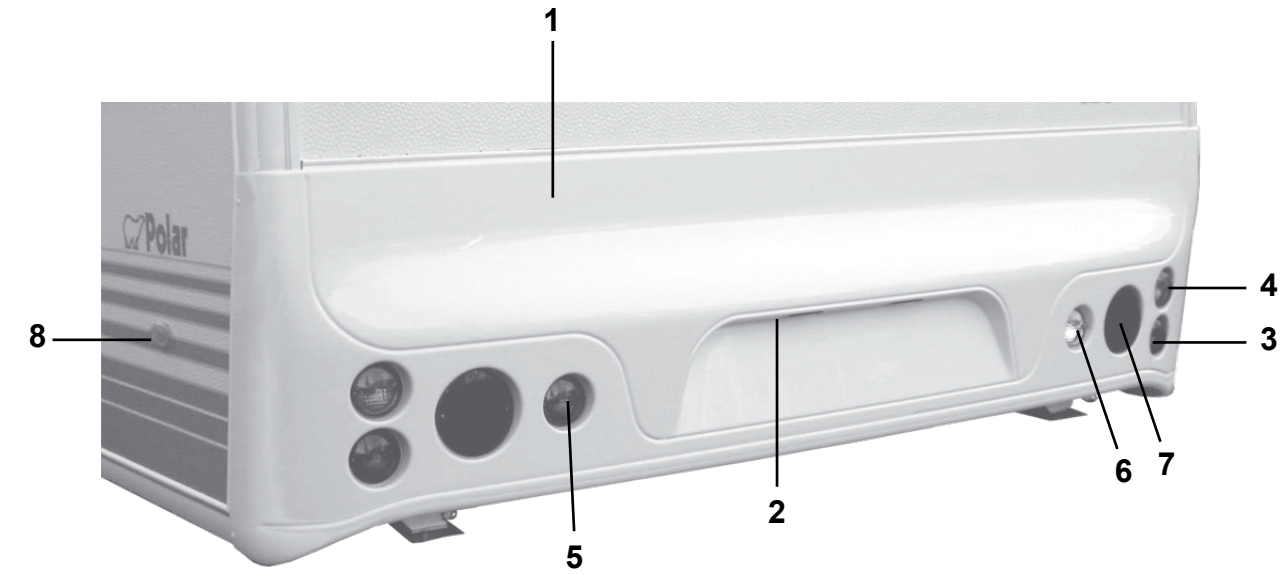
1
Polar
8
4
3
6
7
2
5

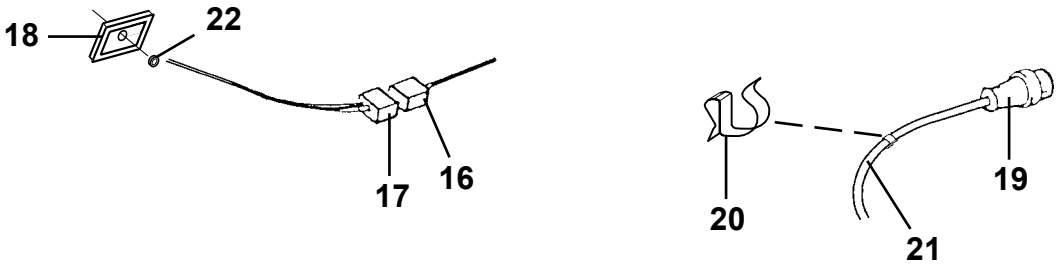
18
22
17
16
20
19
21

Pos Fig	Det. nr Part. No	Ingår/Fitted 520 alla mod.	Ingår/Fitted 560 alla mod.	Benämning	Description
1	208217	x	x	Bakljusramp	Light holder
2	503729	x	x	Belysning skylt	Plate light
--	500158	x	x	Glödlampa d:o 5 W L=38	Bulb d:o 5 W L=38
3	504313	x	x	Belysning broms-/baklykta	Stop tail lamp/Tail lamp
--	503154	x	x	Glödlampa d:o 21/5 W	Bulb d:o 21/5 W
--	504390	x	x	El-kabel broms-/baklykta	Electric cable stop tail lamp/tail lamp
4	504314	x	x	Belysning blinkers	Flasher tail lamp
--	500147	x	x	Glödlampa d:o 21 W	Bulb d:o 21 W
--	504389	x	x	El-kabel V blinkers	Electric cable L flasher tail lamp
--	504391	x	x	El-kabel H blinkers	Electric cable R flasher tail lamp
5	504315	x	x	Belysning dimbaklykta	Fog light
--	500147	x	x	Glödlampa d:o 21 W	Bulb d:o 21 W
--	504392	x	x	El-kabel dimbaklykta	Electric cable fog light
6	504316	x	x	Belysning backlykta	Reversing light
--	500147	x	x	Glödlampa d:o 21 W	Bulb d:o 21 W
--	504392	x	x	El-kabel backlykta	Electric cable reversing light
7	208115	x	x	Reflextriangel	Reflector
8	504332	x	x	Belysning sidomarkering	Side light
9	504446	x	x	Belysning positionsljus	Position lamp
10	504682	x	x	Belysning högt bromsljus	Stop tail lamp
11	208587	x	x	List vinkel d:o L=300	Strip d:o L=300
12	504330	x	x	Belysning breddmarkering V	Side light left
--	504331	x	x	Belysning breddmarkering H	Side light right
--	500158	x	x	Glödlampa d:o 5 W L=38	Bulb d:o 5 W L=38
13	504329	x	x	Belysning tält	Tent lamp
--	504413	x	x	Glödlampa d:o 10 W	Bulb d:o 10 W
14	504812	x	x	Strömbrytare brun 1-polig	Switch brown 1-pol
15	504813	x	x	Ram strömbrytare brun	Frame switch brown
16	502299	x	x	Kontakthus 9-polig	Housing 9-pol
17	502310	x	x	Kontakthus 9-polig	Housing 9-pol
18	204523	x	x	Gavelgenomföring	Inlet gable
19	503804	x	x	Kontakt 13-polig vagnsdel	Contact 13-pol vagon
--	504499	T	T	Adapter bil/vagn 7/13-polig	Adapter car/caravan 7/13-pol
20	801148	x	x	Klammer	Clip
21	503754	M	M	El-kabel 6x1,5 + 5x2,5	Electric cable 6x1,5 + 5x2,5
22	800822	x	x	Kabelgenomföring	Conduit entry
				M= Metervara	M= On the metre
				T= Tillbehör	T= Accessory

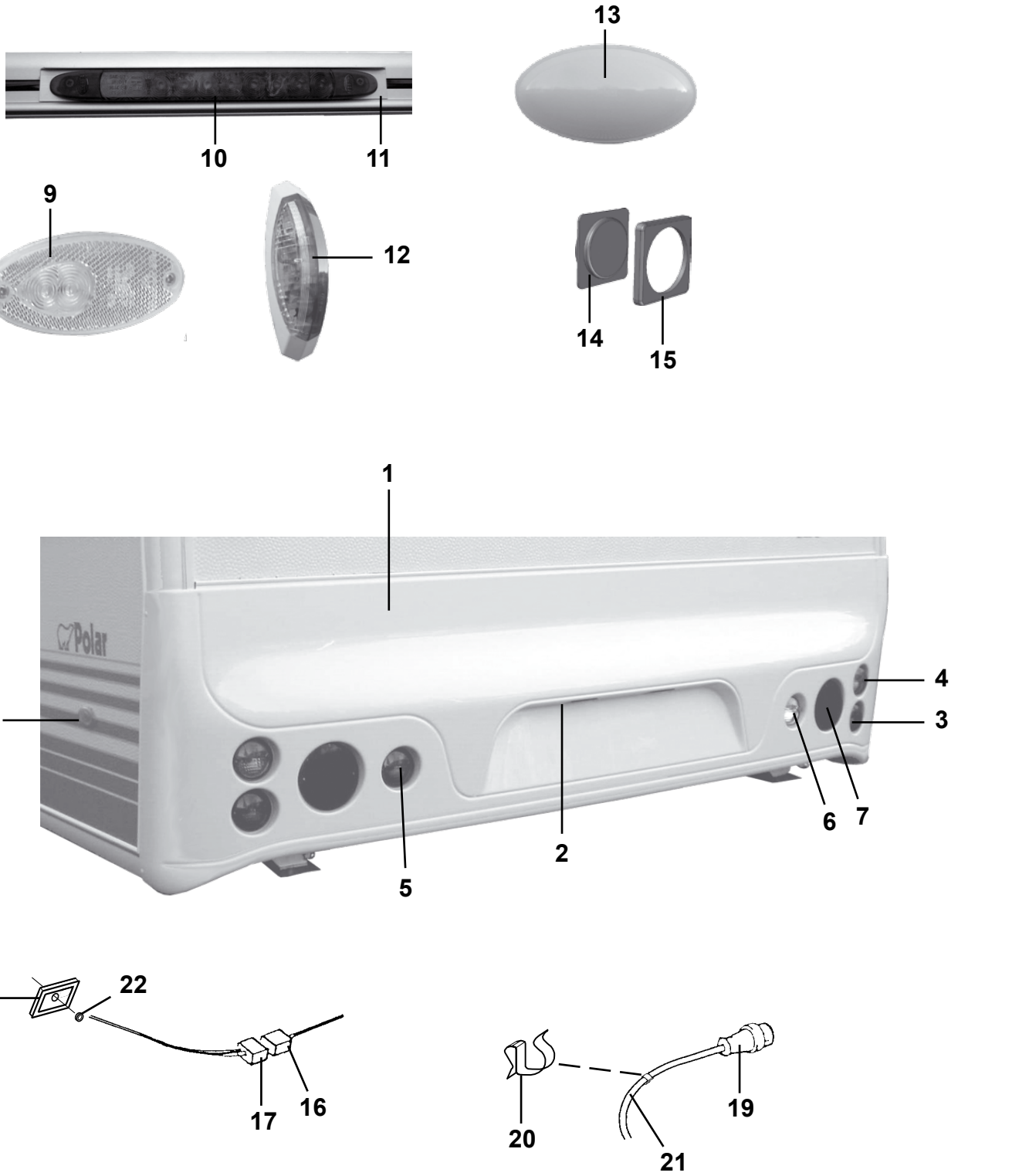
13
10
11
9
12
14
15
1
Polar
8
4
3
6
7
2
5
18
22
17
16
20
19
21

Pos Fig	Det. nr Part. No	Ingår/Fitted 520 alla mod.	560 alla mod.	590 alla mod.	620 alla mod.	680 alla mod.	730 alla mod.	Benämning	Description
1	208064	x	x	x	x	x	x	Bakljusramp	Light holder
2	503729	x	x	x	x	x	x	Belysning skylt	Plate light
--	500158	x	x	x	x	x	x	Glödlampa d:o 5 W L=38	Bulb d:o 5 W L=38
3	504313	x	x	x	x	x	x	Belysning broms-/baklykta	Stop tail lamp/Tail lamp
--	503154	x	x	x	x	x	x	Glödlampa d:o 21/5 W	Bulb d:o 21/5 W
--	504390	x	x	x	x	x	x	El-kabel broms-/baklykta	Electric cable stop tail lamp/tail lamp
4	504314	x	x	x	x	x	x	Belysning blinkers	Flasher tail lamp
--	500147	x	x	x	x	x	x	Glödlampa d:o 21 W	Bulb d:o 21 W
--	504389	x	x	x	x	x	x	El-kabel V blinkers	Electric cable L flasher tail lamp
--	504391	x	x	x	x	x	x	El-kabel H blinkers	Electric cable R flasher tail lamp
5	504315	x	x	x	x	x	x	Belysning dimbaklykta	Fog light
--	500147	x	x	x	x	x	x	Glödlampa d:o 21 W	Bulb d:o 21 W
--	504392	x	x	x	x	x	x	El-kabel dimbaklykta	Electric cable fog light
6	504316	x	x	x	x	x	x	Belysning backlykta	Reversing light
--	500147	x	x	x	x	x	x	Glödlampa d:o 21 W	Bulb d:o 21 W
--	504392	x	x	x	x	x	x	El-kabel backlykta	Electric cable reversing light
7	208115	x	x	x	x	x	x	Reflextriangel	Reflector
8	504332	x	x	x	x	x	x	Belysning sidomarkering	Side light
9	504446	x	x	x	x	x	x	Belysning positionsljus	Position lamp
10	504682	x	x	x	x	x	x	Belysning högt bromsljus	Stop tail lamp
11	208587	x	x	x	x	x	x	List vinkel d:o L=300	Strip d:o L=300
12	504330	x	x	x	x	x	x	Belysning breddmarkering V	Side light left
--	504331	x	x	x	x	x	x	Belysning breddmarkering H	Side light right
--	500158	x	x	x	x	x	x	Glödlampa d:o 5 W L=38	Bulb d:o 5 W L=38
13	504329	x	x	x	x	x	x	Belysning tält	Tent lamp
--	504413	x	x	x	x	x	x	Glödlampa d:o 10 W	Bulb d:o 10 W
14	504812	x	x	x	x	x	x	Strömbrytare brun 1-polig	Switch brown 1-pol
15	504813	x	x	x	x	x	x	Ram strömbrytare brun	Frame switch brown
16	502299	x	x	x	x	x	x	Kontakthus 9-polig	Housing 9-pol
17	502310	x	x	x	x	x	x	Kontakthus 9-polig	Housing 9-pol
18	204523	x	x	x	x	x	x	Gavelgenomföring	Inlet gable
19	503804	x	x	x	x	x	x	Kontakt 13-polig vagnsdel	Contact 13-pol vagon
--	504499	T	T	T	T	T	T	Adapter bil/vagn 7/13-polig	Adapter car/caravan 7/13-pol
20	801148	x	x	x	x	x	x	Klammer	Clip
21	503754	M	M	M	M	M	M	El-kabel 6x1,5 + 5x2,5	Electric cable 6x1,5 + 5x2,5
22	800822	x	x	x	x	x	x	Kabelgenomföring	Conduit entry

M= Metervara
T= Tillbehör

M= On the metre
T= Accessory

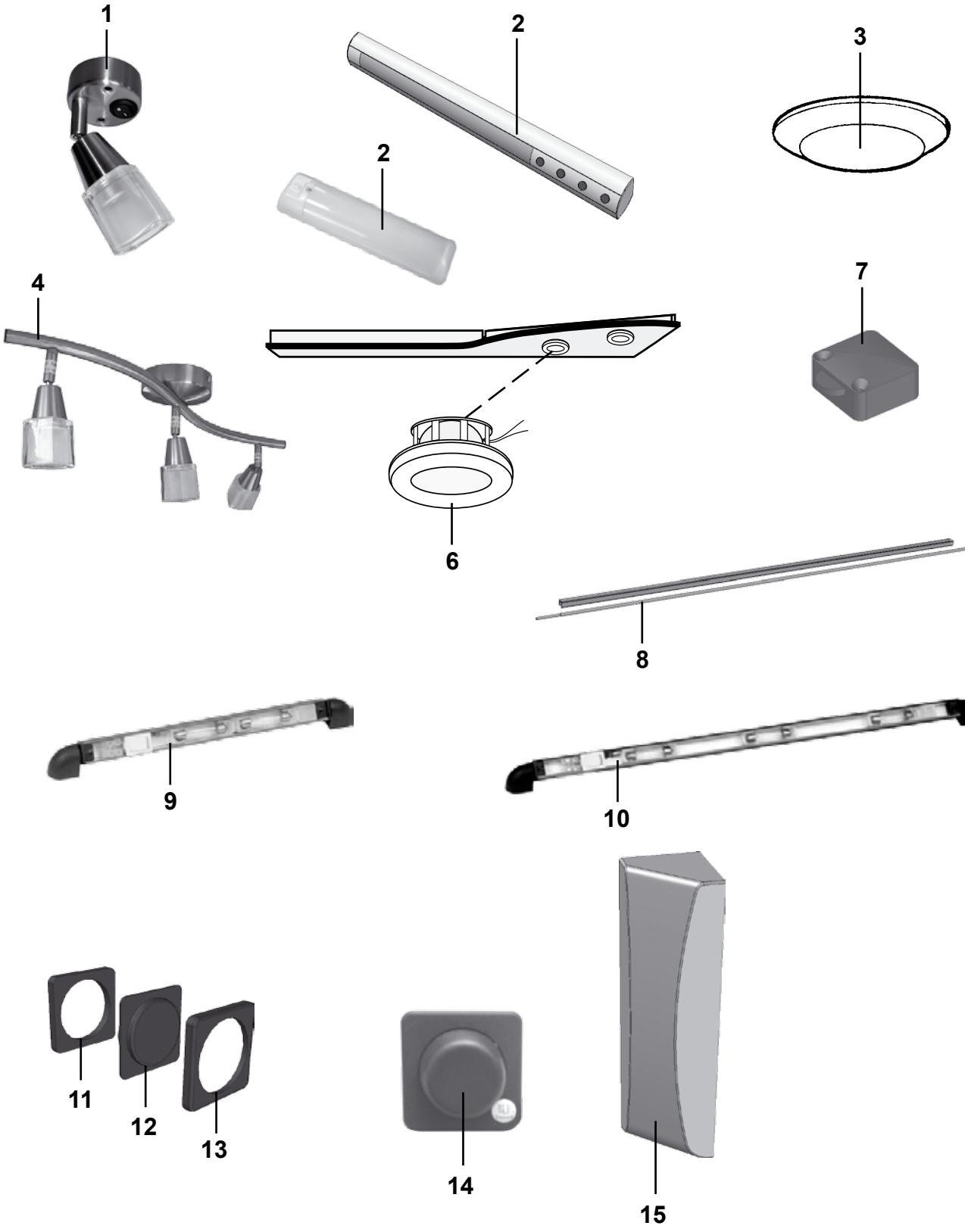
1
2
3
2
4
7
6
8
9
10
11
12
13
14
15

Pos Fig	Det. nr Part. No	Ingår/Fitted 520 LB	520-560 CTH	560	590	590 CTH / CTX	590 TR	Benämning	Description
1	504829	x	x	x	x	x	x	Belysning väggarmatur	Illumination
--	503701	x	x	x	x	x	x	Glödlampa 10 W d:o	Bulb 10 W d:o
2	504695		x	x	x	x	x	Belysning kök L=1050	Illumination L=1050
--	504696		T	T	T	T	T	Belysning kök L=700	Illumination L=700
--	504777		x	x	x	x	x	Strömbrytare u. knapp d:o	Switch without button
--	504778		x	x	x	x	x	Knapp strömbrytare	Button for switch
--	504942		x	x	x	x	x	Glas belysning L=687 (till 504695)	Glass illumination L=687 (for 504695)
--	504943		T	T	T	T	T	Glas belysning L=477 (till 504696)	Glass illumination L=477 (for 504696)
--	503701		x	x	x	x	x	Glödlampa 10 W d:o	Bulb 10 W d:o
2	504551	x						Belysning lysrör silver	Illumination silver
--	503701	x						Glödlampa 10 W d:o	Bulb 10 W d:o
3	504547	x	x	x	x	x	x	Belysning silver	Illumination silver
--	503701	x	x	x	x	x	x	Glödlampa 10 W d:o	Bulb 10 W d:o
4	504830	x	x	x	x	x	x	Belysning	Illumination
--	503701	x	x	x	x	x	x	Glödlampa 10 W d:o	Bulb 10 W d:o
6	504123	x	x	x	x	x	x	Belysning ljusramp	Illumination light holder
--	503700	x	x	x	x	x	x	Glödlampa 5 W d:o	Bulb 5 W d:o
7	504889	x	x	x	x	x	x	Brytare garderobsbelysning	Switch illumination wardrobe
8	504617	x	x	x	x	x	x	Belysning ljusslang L=840	Illumination L=840
--	504618	x	x	x	x	x	x	Skena plast d:o L=1000	Rail plastic d:o
9	504076			T	T	T		Belysning ljuslist kpl. L=250	Illumination cpl. L=250
--	503944			T	T	T		Glödlampa 2 W d:o	Bulb 2 W d:o
10	504077		T		T	T	T	Belysning ljuslist kpl. L=450	Illumination cpl. L=450
--	503944		T		T	T	T	Glödlampa 2 W d:o	Bulb 2 W d:o
11	504814	x	x	x	x	x	x	Distans strömbrytare brun	Distance switch brown
12	504815	T	T	T	T	T	x	Strömbrytare brun 2-polig	Switch brown 2-pol
--	504812	x	x	x	x	x	x	Strömbrytare brun 1-polig	Switch brown 1-pol
13	504813	x	x	x	x	x	x	Ram strömbrytare brun	Frame switch brown
14	504931	x	x	x	x	x	x	Dimmer	Dimmer
15	504668	T	T	T	T	T	T	Belysning hörn kpl. 2x5 W plast	Illumination corner cpl. 2x5 W plastic
--	504779	T	T	T	T	T	T	Glas d:o	Glass d:o
								T= Tillbehör	T= Accessory

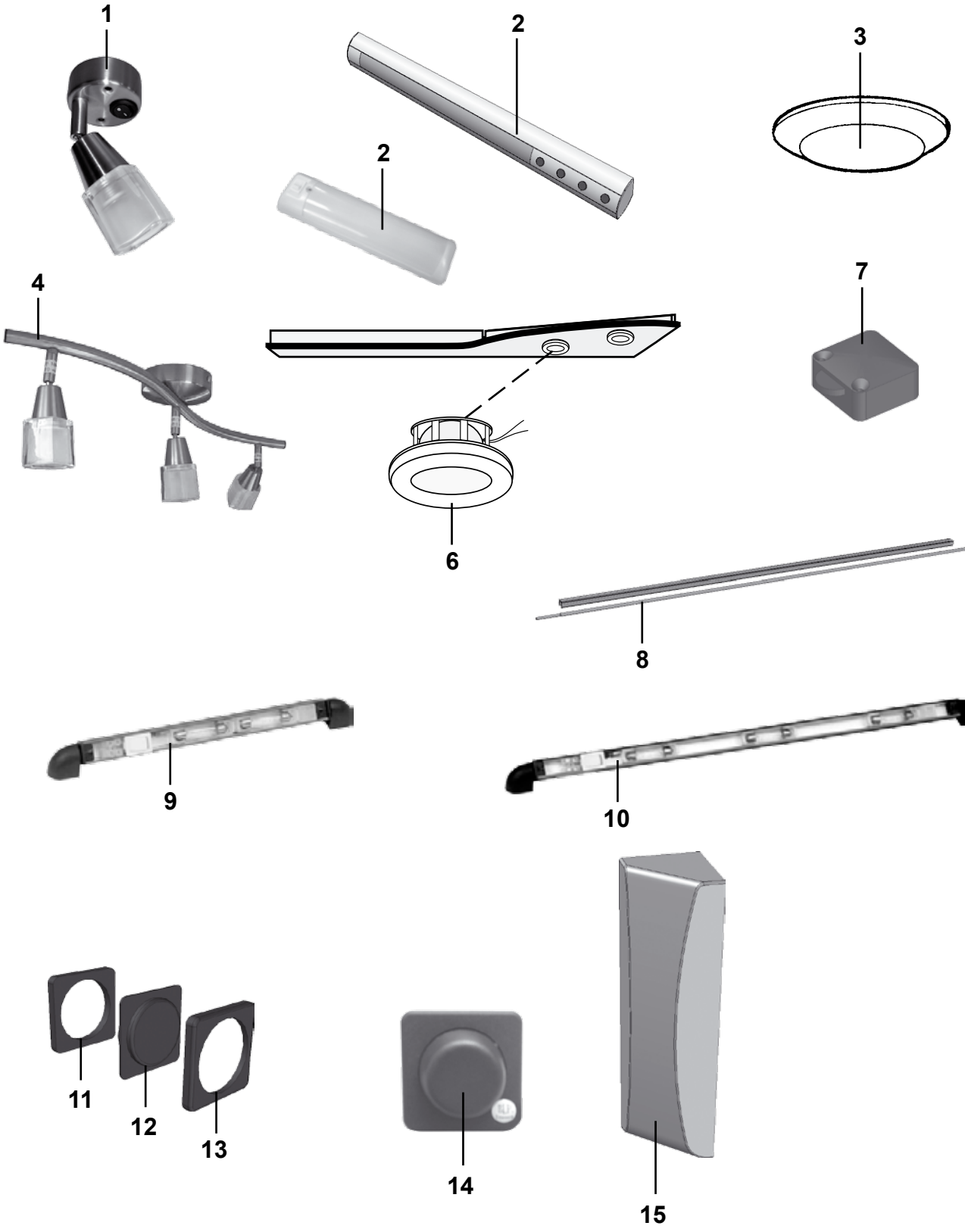
1
2
2
3
4
7
6
8
9
10
11
12
13
14
15

Pos Fig	Det. nr Part. No	Ingår/Fitted 620 / 620 CTH	620 TR / CTX	680 / 680 BKS / TR	680 CTX	730 / 730 BKS	730 CTX	Benämning	Description
1	504829	x	x	x	x	x	x	Belysning väggarmatur	Illumination
--	503701	x	x	x	x	x	x	Glödlampa 10 W d:o	Bulb 10 W d:o
2	504695	x	x	x	x			Belysning kök L=1050	Illumination L=1050
--	504696	T	T	T	T	x	x	Belysning kök L=700	Illumination L=700
--	504777	x	x	x	x	x	x	Strömbrytare u. knapp d:o	Switch without button
--	504778	x	x	x	x	x	x	Knapp strömbrytare	Button for switch
--	504942	x	x	x	x			Glas belysning L=687 (till 504695)	Glass illumination L=687 (for 504695)
--	504943	T	T	T	T	x	x	Glas belysning L=477 (till 504696)	Glass illumination L=477 (for 504696)
--	503701	x	x	x	x	x	x	Glödlampa 10 W d:o	Bulb 10 W d:o
2	504551							Belysning lysrör silver	Illumination silver
--	503701							Glödlampa 10 W d:o	Bulb 10 W d:o
3	504547	x	x	x	x	x	x	Belysning silver	Illumination silver
--	503701	x	x	x	x	x	x	Glödlampa 10 W d:o	Bulb 10 W d:o
4	504830	x	x	x	x	x	x	Belysning	Illumination
--	503701	x	x	x	x	x	x	Glödlampa 10 W d:o	Bulb 10 W d:o
6	504123	x	x	x	x	x	x	Belysning ljusramp	Illumination light holder
--	503700	x	x	x	x	x	x	Glödlampa 5 W d:o	Bulb 5 W d:o
7	504889	x	x	x	x	x	x	Brytare garderobsbelysning	Switch illumination wardrobe
8	504617	x	x	x	x	x	x	Belysning ljusslang L=840	Illumination L=840
--	504618	x	x	x	x	x	x	Skena plast d:o L=1000	Rail plastic d:o
9	504076	T		T		T	T	Belysning ljuslist kpl. L=250	Illumination cpl. L=250
--	503944	T		T		T	T	Glödlampa 2 W d:o	Bulb 2 W d:o
10	504077	T	T	T	T	T	T	Belysning ljuslist kpl. L=450	Illumination cpl. L=450
--	503944	T	T	T	T	T	T	Glödlampa 2 W d:o	Bulb 2 W d:o
11	504814	x	x	x	x	x	x	Distans strömbrytare brun	Distance switch brown
12	504815	T	x	x	x	x	x	Strömbrytare brun 2-polig	Switch brown 2-pol
--	504812	x	x	x	x	x	x	Strömbrytare brun 1-polig	Switch brown 1-pol
13	504813	x	x	x	x	x	x	Ram strömbrytare brun	Frame switch brown
14	504931	x	x	x	x	x	x	Dimmer	Dimmer
15	504668	x	x	x	x	x	x	Belysning hörn kpl. 2x5 W plast	Illumination corner cpl. 2x5 W plastic
--	504779	x	x	x	x	x	x	Glas d:o	Glass d:o
								T= Tillbehör	T= Accessory

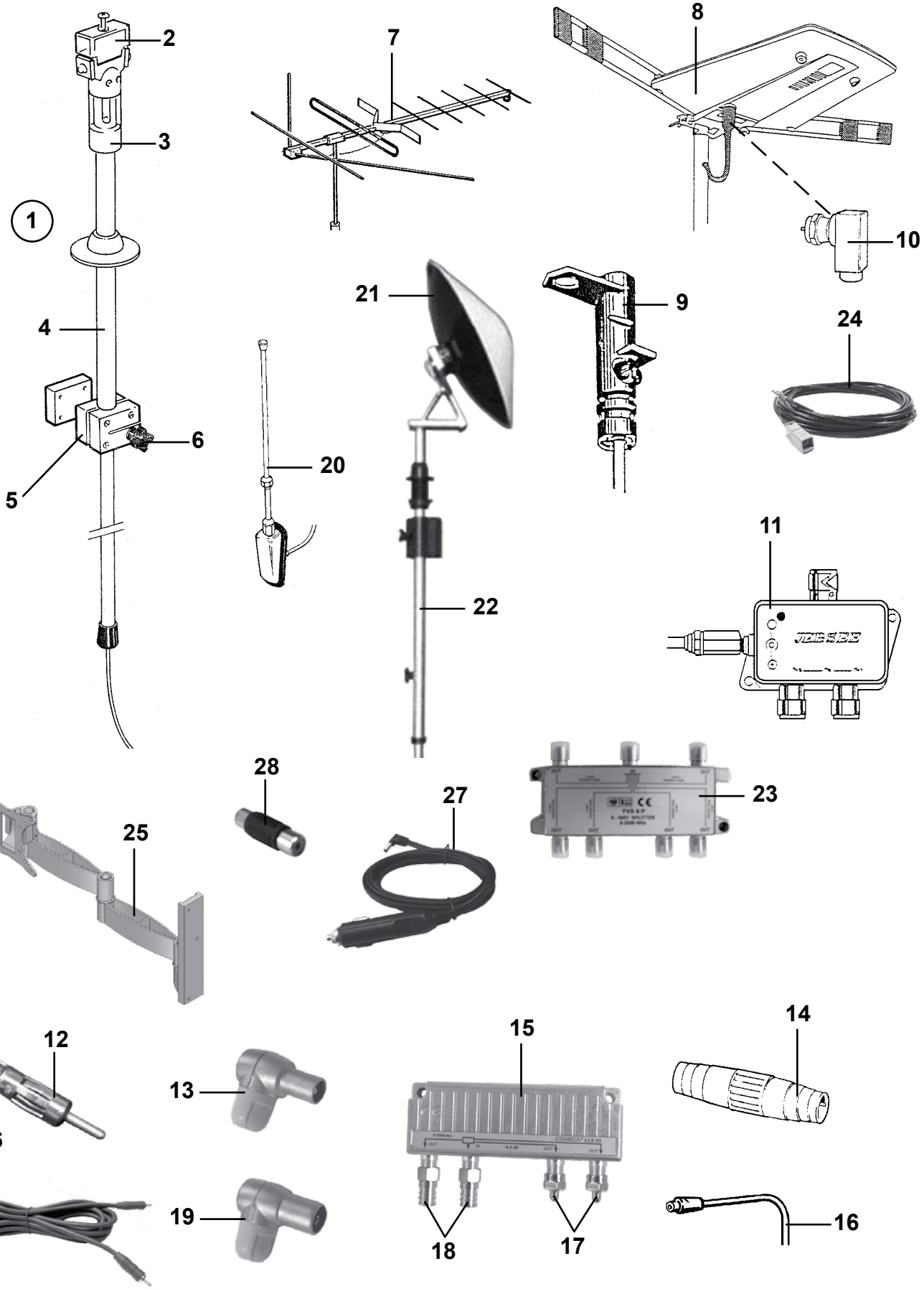
1
2
3
4
5
6
7
8
9
10
11
12
13
14
15
16
17
18
19
20
21
22
23
24
25
26
27
28

Pos Fig	Det. nr Part. No	Ingår/Fitted 520 alla mod.	560 alla mod.	590 alla mod.	620 alla mod.	680 alla mod.	730 alla mod.	Benämning	Description
1	503357	T	T	T	T	T	T	Fäste antenn kpl. m. kabel	Bracket cpl. with cable
--	503817	x	x	x	x	x	x	Fäste antenn DAE 100C kpl. m. kabel	Bracket DAE 100C cpl. with cable
2	503012	T	T	T	T	T	T	Hylsa antenn överdel	Sleeve
3	503007	x	x	x	x	x	x	Hylsa tätning	Sealing
4	503042	x	x	x	x	x	x	Väggfäste kpl.	Bracket cpl.
5	503117	x	x	x	x	x	x	Spännkloss	Holder
6	503008	x	x	x	x	x	x	Låsratt antennfäste	Handle
7	203126	T	T	T	T	T	T	Antenn TV OPTIMAX 10EL	Aerial TV OPTIMAX 10EL
8	205516	x	x	x	x	x	x	Antenn TV DAE 100C m. förstärkare	Aerial TV DAE 100C
9	503490	x	x	x	x	x	x	Masttopp för antenn DAE 100C	Top aerial DAE 100C
10	503491	x	x	x	x	x	x	Kontakt vinklad koaxial	Connection elbow coaxial
11	503488	x	x	x	x	x	x	Förstärkare TV-antenn DAE 100C	Amplifier TV-aerial DAE 100C
12	504255	x	x	x	x	x	x	Kontakt antenn radio	Contact aerial
13	504171	x	x	x	x	x	x	Kontakt TV hane	Contact pin
14	503478	T	T	T	T	T	T	Kontakt skarv koaxialkabel	Contact joint coaxialcable
15	504168	x	x	x	x	x	x	Dosa förgrening	Junction box
16	505001	M	M	M	M	M	M	Koaxialkabel	Coaxial cable
17	504169	x	x	x	x	x	x	Motstånd	Resistance
18	504170	x	x	x	x	x	x	Kontakt	Contact
19	504286	x	x	x	x	x	x	Kontakt TV hona	Contact plug
20	205391	T	T	T	T	T	T	Antenn radio	Aerial radio
--	503431	T	T	T	T	T	T	Skarvkabel radioantenn	Cable jiont aerial
21	504232	T	T	T	T	T	T	Antenn parabol	Paraboloidal aerial
22	504231	T	T	T	T	T	T	Fäste antenn	Bracket
23	504418	T	T	T	T	T	T	Dosa förgrening	Junction box
24	900675	x	x	x	x	x	x	Adapterkabel radio	Adapter radio
25	504703	T	T	T	T	T	T	Fäste vägg TV, utan arm	Bracket wall TV, without arm
--	504704	T	T	T	T	T	T	Fäste vägg TV, enkelarm	Bracket wall TV, single arm
--	504705	T	T	T	T	T	T	Fäste vägg TV, dubbelarm	Bracket wall TV, double arm
26	504685	T	T	T	T	T	T	RCA kabel TV/DVD 10 m	RCA cable TV/DVD 10 m
--	504828	T	T	T	T	T	T	RCA kabel TV/DVD 6 m	RCA cable TV/DVD 6 m
--	504933	T	T	T	T	T	T	RCA kabel TV/DVD 1,5 m	RCA cable TV/DVD 1,5 m
27	504932	T	T	T	T	T	T	TV-kabel 12 V	TV cable 12 V
28	504935	T	T	T	T	T	T	RCA-skarv hona	RCA-receptacle

M= Metervara
T= Tillbehör

M= On the metre
T= Accessory

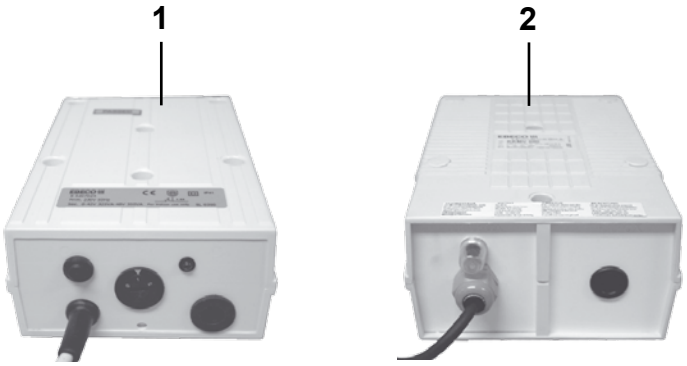
1
2

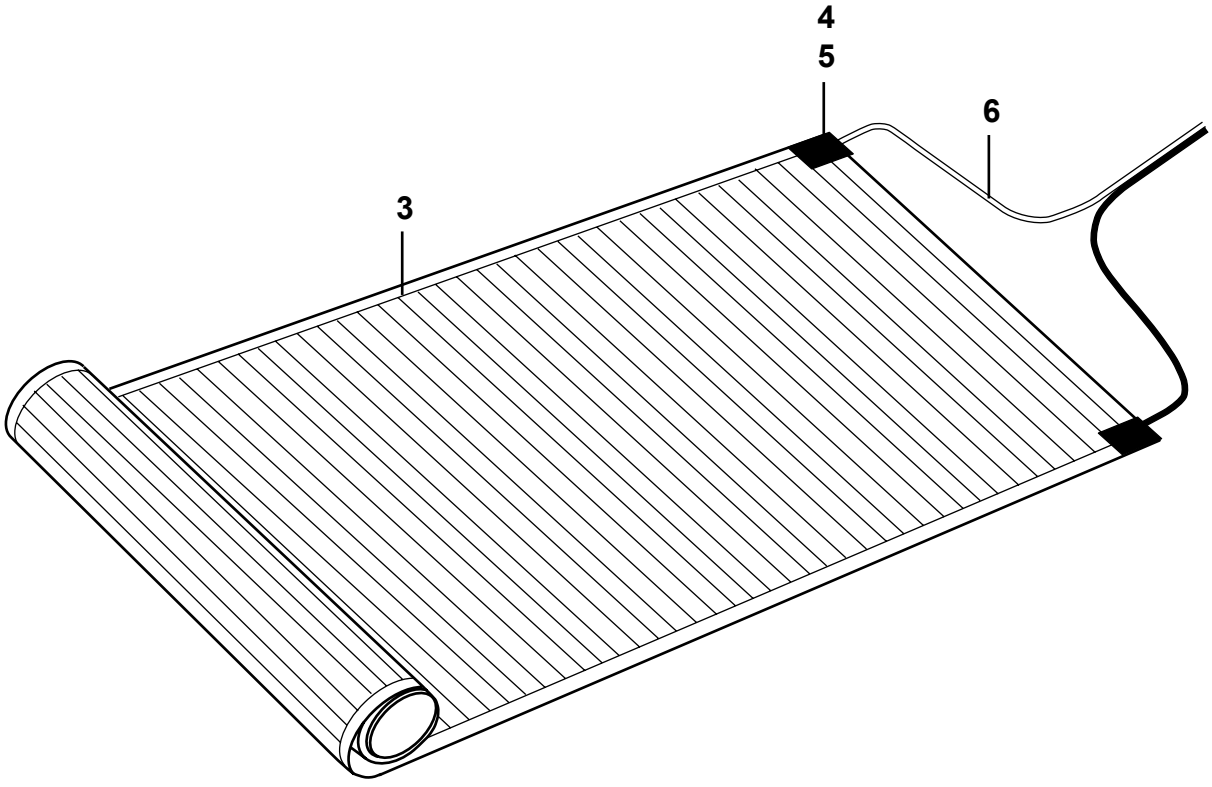
4
5
6
3

Pos Fig	Det. nr Part. No	Ingår/Fitted 520 alla mod.	560 alla mod.	590 alla mod.	620 alla mod.	680 alla mod.	730 alla mod.	Benämning	Description
1	503288	T	T	T	T			Transformator 350 VA	Transformer 350 VA
2	504305			T[1]	T[2]	T	x	Transformator 500 VA	Transformer 500 VA
3	601619	T[3]	T[3]	T	T	T	M	Golvvärmefolie B=690 mm	Foil underfloor heating B=690 mm
--	601618	T	T	T	T	T	M	Golvvärmefolie B=530 mm	Foil underfloor heating B=530 mm
--	601620	T	T	T	T	T	M	Golvvärmefolie B=430 mm	Foil underfloor heating B=430 mm
4	601621	T	T	T	T	T	x	Anslutningsklämma	Cable clip
5	601622	T	T	T	T	T	x	Tejp	Tape
6	503233	T	T	T	T	T	M	El-kabel 2x1,5 mm^2 vit/blå	Electric cable 2x1,5 mm^2 white/blue

[1] = Ingår i 590 CTH och 590 TR
[2] = Ingår i 620 TR
[3] = Ingår inte i 520-560 CTH 2,3 och 560 LB 2,3

[1] = In 590 CTH and 590 TR
[2] = In 620 TR
[3] = Not in 520-560 CTH 2,3 and 560 LB 2,3

M= Metervara
T= Tillbehör

M= On the metre
T= Accessory

	Gasolkoffert 520-560 2,3, detaljer Gas box 520-560 2,3, components	2007	Grupp Group 6	Sida Page 1

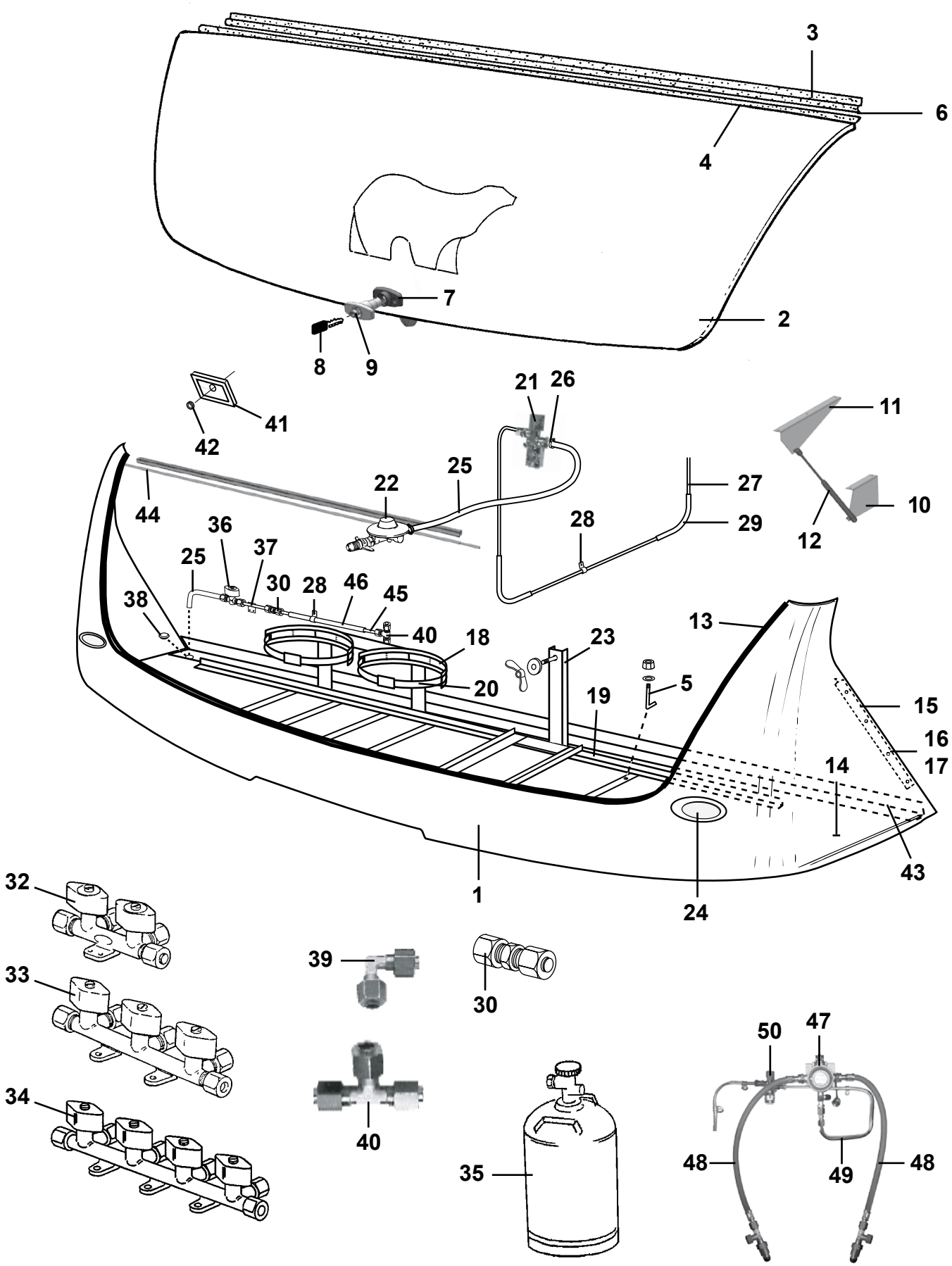

Pos Fig	Det. nr Part. No	Ingår/Fitted 520 CTH 2,3	560 GS 2,3	560 CTH 2,3			Benämning	Description
1	504928	x	x	x			Gasolkoffert underdel	Gas box
2	504929	x	x	x			Lock gasolkoffert u. lås	Trunk lid gas box without lock
3	208052	x	x	x			List koffertlock väggdel L=2177	List trunk lid wall L=2177
--	702283	M	M	M			List ifyllnad vit d:o	Strip white d:o
4	207610	x	x	x			List koffertlock koffertdel L=1920	List trunk lid trunk part L=1920
5	801031	x	x	x			Skruv krok M6	Screw hook M6
--	800505	x	x	x			Mutter lås M6 d:o	Nut lock M6 d:o
--	800216	x	x	x			Bricka 7x16 d:o	Washer 7x16 d:o
6	208371	x	x	x			Distansstång koffertlock	Distance trunk lid
7	208837	x	x	x			Lås gasolkoffert	Lock gas box
8	---	x	x	x			Nyckel; se "lås" grp. 2	Key; see "locks" grp. 2
9	---	x	x	x			Låskolv; se "lås" grp. 2	Bolt; see "locks" grp. 2
10	209244	x	x	x			Hållare stötdämpare koffert, vagnsdel	Holder shock absorber trunk, caravan
11	209245	x	x	x			Hållare stötdämpare koffert, lock	Holder shock absorber trunk, lid
12	209286	x	x	x			Gasdämpare d:o	Shock absorber d:o
13	209248	M	M	M			List clip 25m/rulle	List clip 25m/roll
14	504930	x	x	x			Gasolplatta	Bottom
15	208337	x	x	x			List hållare koffert	List holder gas box
16	701980	x	x	x			Nit split	Rivet
17	801095	x	x	x			Hatt täck	Cap cover
18	504181	x	x	x			Flaskhållare plast	Bottle-holder plastic
19	504158	x	x	x			Gasolställ	Bracket
20	504182	x	x	x			Rem med spänne	Strap
21	504055	x	x	x			Läckindikator (8 mm) [3]	Indicator leakage (8 mm) [3]
--	503781	x	x	x			Glas d:o	Glass d:o
--	504789	x	x	x			Mutter m. kona d:o	Nut with taper d:o
--	504970	x	x	x			Läckindikator (8/10 mm) [4]	Indicator leakage (8/10 mm) [4]
--	503781	x	x	x			Glas d:o	Glass d:o
22	504051	x	x	x			Ventil reducering (8 mm) [3]	Reducing valve (8 mm) [3]
--	504971	x	x	x			Ventil reducering (1/4"-8 mm) [4]	Reducing valve (1/4"-8 mm) [4]
--	703971	x	x	x			Packning d:o	Gasket d:o
23	102191	T	T	T			Hållare reservhjul	Spare wheel carrier
--	800758	T	T	T			Mutter ving M10 d:o	Wing nut M10 d:o
--	801305	T	T	T			Bricka plast d:o	Washer plastic d:o
24	504446	x	x	x			Belysning positionsljus	Position lamp
25	500068	M	M	M			Slang gas [3]	Hose gas [3]
--	504973	x	x	x			Slang gas (rör 8 mm) L=400 mm [4]	Hose gas (pipe 8 mm) L=400 mm [4]
26	800166	x	x	x			Klammer slang	Clamp
27	500279	M	M	M			Rör koppar Ø = 8 mm [3]	Pipe Ø = 8 mm [3]
--	504794	x	x	x			Instickshylsa Ø = 6,4 mm d:o [3]	Cage Ø = 6,4 mm d:o [3]
27	504956	M	M	M			Rör koppar Ø = 10 mm [4]	Pipe Ø = 10 mm [4]
--	504958	x	x	x			Instickshylsa Ø = 8 mm d:o [4]	Cage Ø = 8 mm d:o [4]
28	800448	x	x	x			Klammer gummi	Clamp
29	300654	M	M	M			Slang 13/10 [3]	Hose 13/10 [3]
--	504957	M	M	M			Slang 16/12	Hose 16/12
30	500847	x	x	x			Koppling skarv rak	Connection
32	503068		T[2]				Ventil block 2-vägs	Valve 2-way
33	503369	x[1]	x	x[1]			Ventil block 3-vägs (8 mm:s ingång) [3]	Valve 3-way (8 mm:s input) [3]
--	504960	x[1]	x	x[1]			Ventil block 3-vägs (10 mm:s ingång) [4]	Valve 3-way (10 mm:s input) [4]
34	503370	T		T			Ventil block 4-vägs (8 mm:s ingång) [3]	Valve 4-way (8 mm:s input) [3]
							M= Metervara T= Tillbehör	M= On the metre T= Accessory

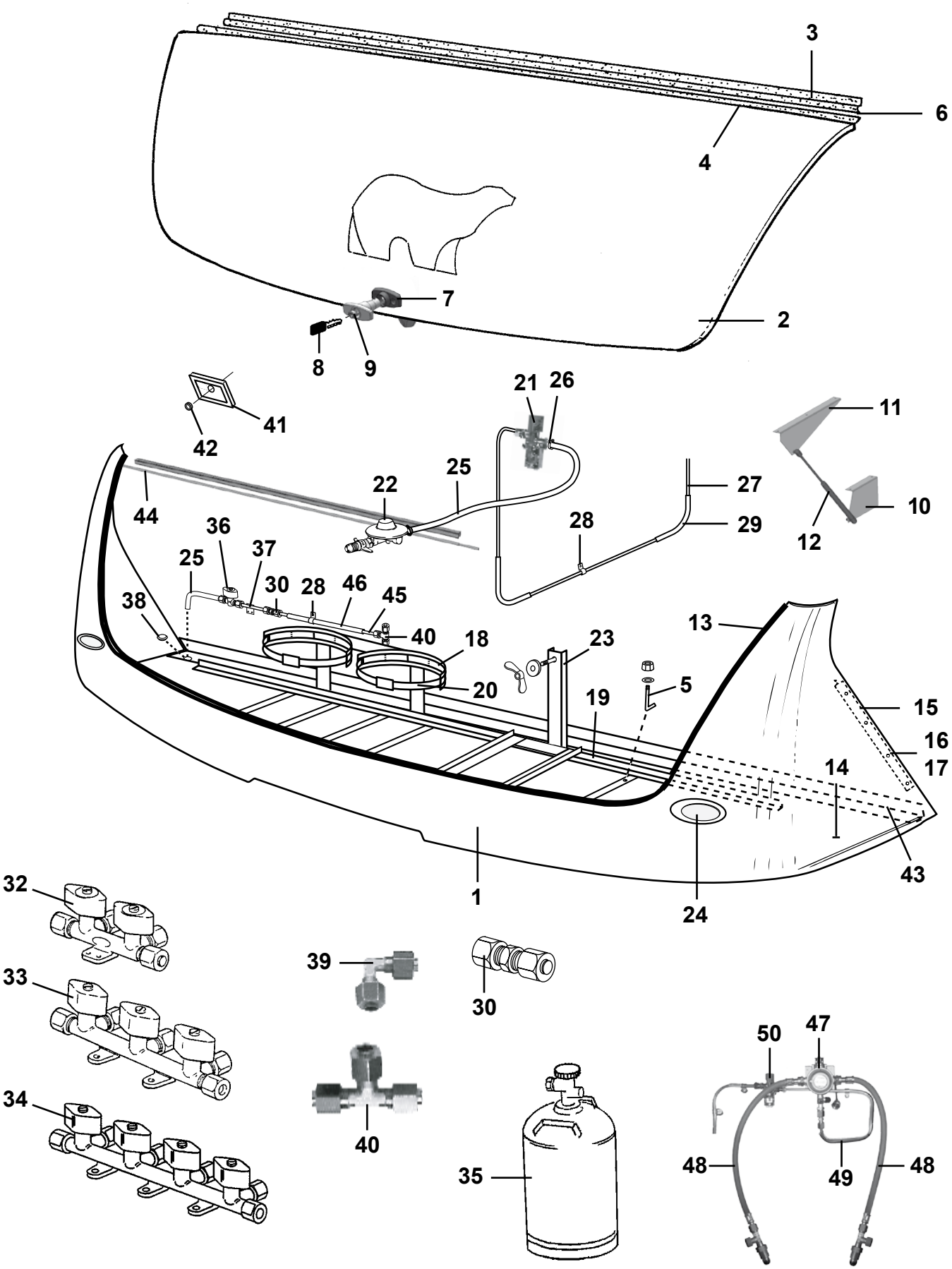
3
6
4
7
2
8
9
41
42
21
26
11
44
22
25
27
10
28
29
12
36
37
25
30
28
46
45
38
40
18
23
13
20
5
19
15
16
14
17
43
1
24
32
33
34
39
30
40
35
50
47
48
49
48

Pos Fig	Det. nr Part. No	Ingår/Fitted 520 CTH 2,3	560 GS 2,3	560 CTH 2,3			Benämning	Description
--	504961	T		T			Ventil block 4-vägs (10 mm:s ingång) [4]	Valve 4-way (10 mm:s input) [4]
35	500204	x	x	x			Gasolflaska P11	Bottle of LPG P11
36	504131	T	T	T			Gaskran utv. uttag	Gas tap
37	504132	T	T	T			Gasrör d:o	Gas pipe d:o
38	314353	x	x	x			Täckplugg plast vit Ø =29 mm	Plug cover plastic white Ø =29 mm
39	504981	T	T	T			Koppling vinkel	Elbow connection
40	703639	T	T	T			Koppling T (8 mm) [3]	T-connection (8 mm) [3]
--	504967	T	T	T			Koppling T (10 mm) [4]	T-connection (10 mm) [4]
41	204523	x	x	x			Gavelgenomföring	Inlet gable
42	800822	x	x	x			Kabelgenomföring	Conduit entry
43	208209	x	x	x			List gavel-golv fram L=2377	List gable-floor front L=2377
44	504617	x	x	x			Belysning ljusslang L=840	Illumination L=840
--	504618	x	x	x			Skena plast d:o L=1000	Rail plastic d:o
45	500279	M	M	M			Rör koppar Ø = 8 mm	Pipe Ø = 8 mm [3]
--	504794	x	x	x			Instickshylsa Ø = 6,4 mm d:o	Cage Ø = 6,4 mm d:o
46	300654	M	M	M			Slang 13/10	Hose 13/10
47	505446	T	T	T			Gasolomkopplare	Gas switch
48	505451	T	T	T			Slang d:o	Hose d:o
49	505445	T	T	T			Gasolrör	Gas pipe
--	500279	M	M	M			Rör koppar Ø = 8 mm	Pipe Ø = 8 mm
--	300654	M	M	M			Slang 13/10	Hose 13/10
--	504794	T	T	T			Instickshylsa Ø = 6,4 mm d:o	Cage Ø = 6,4 mm d:o
50	504548	T	T	T			Läckindikator (8 mm) [3]	Indicator leakage (8 mm) [3]
--	503781	T	T	T			Glas d:o	Glass d:o
--	504789	T	T	T			Mutter m. kona d:o	Nut with taper d:o
--	504970	T	T	T			Läckindikator (8/10 mm) [4]	Indicator leakage (8/10 mm) [4]
--	503781	T	T	T			Glas d:o	Glass d:o

[1] = Ersätts när ugn monteras
[2] = Extra ventil när ugn monteras

[1] = Replaced when oven mounted
[2] = Additional valve when oven mounted

[3] = I vagnar tillverkade t.o.m. Dec. 2006
[4] = I vagnar tillverkade fr.o.m. Jan. 2007

[3] = In caravans produced into Dec. 2006
[4] = In caravans produced from Jan. 2007

M= Metervara
T= Tillbehör

M= On the metre
T= Accessory

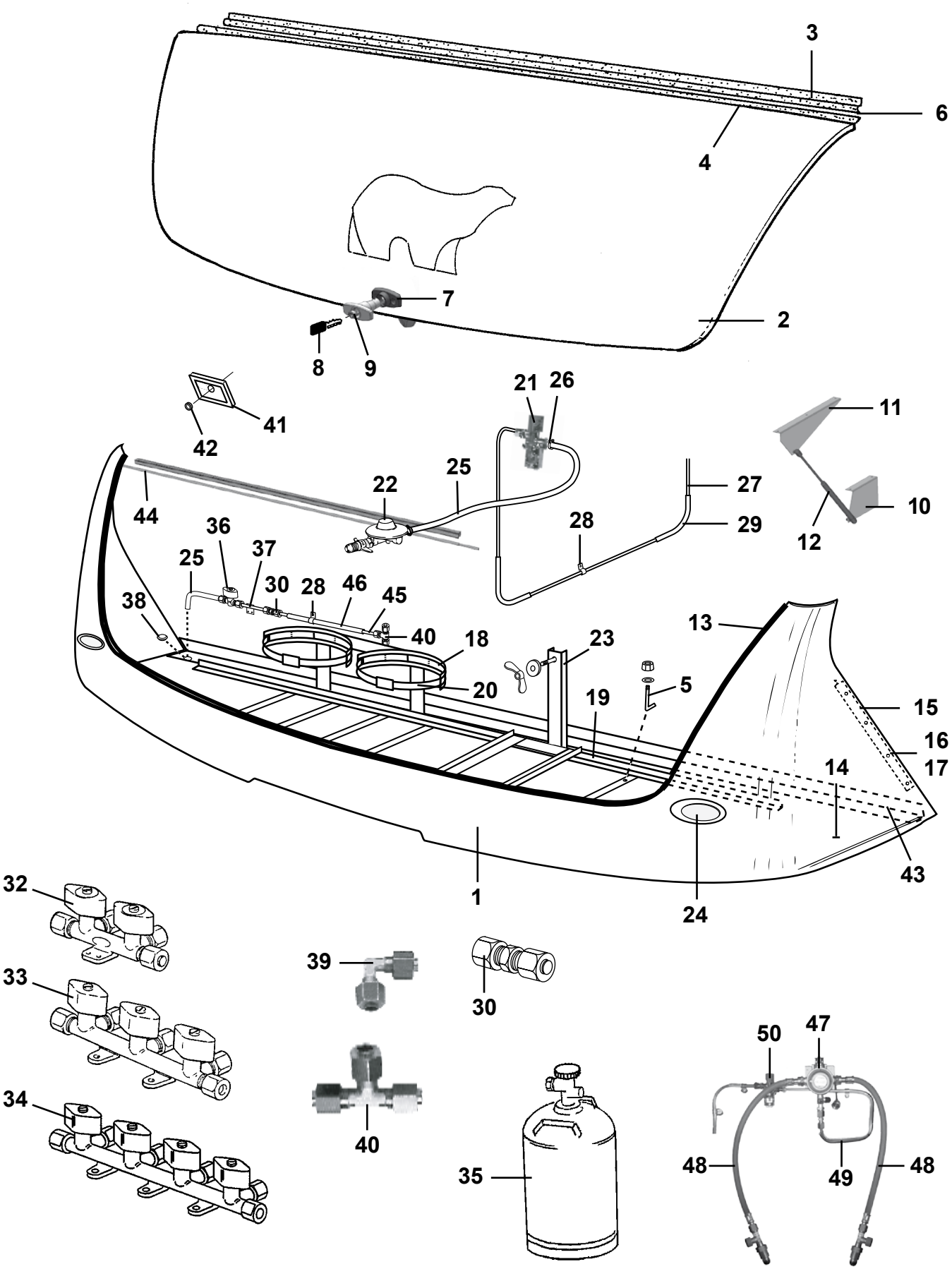
3
6
4
7
2
8
9
41
42
21
26
11
44
22
25
27
10
28
29
12
36
37
25
30
28
46
45
38
40
18
23
13
20
5
19
15
16
14
17
43
1
24
32
33
34
39
30
40
35
50
47
48
49
48

Pos Fig	Det. nr Part. No	Ingår/Fitted 520 LB	520-560 CTH	560	590	590 CTH / CTX	590 TR	Benämning	Description
1	504468	x	x	x	x	x	x	Gasolkoffert underdel	Gas box
2	503980	x	x	x	x	x	x	Lock gasolkoffert u. lås	Trunk lid gas box without lock
3	208052	x	x	x	x	x	x	List koffertlock väggdel L=2177	List trunk lid wall L=2177
--	702283	M	M	M	M	M	M	List ifyllnad vit d:o	Strip white d:o
4	207610	x	x	x	x	x	x	List koffertlock koffertdel L=1920	List trunk lid trunk part L=1920
5	801031	x	x	x	x	x	x	Skruv krok M6	Screw hook M6
--	800505	x	x	x	x	x	x	Mutter lås M6 d:o	Nut lock M6 d:o
--	800216	x	x	x	x	x	x	Bricka 7x16 d:o	Washer 7x16 d:o
6	208371	x	x	x	x	x	x	Distansstång koffertlock	Distance trunk lid
7	208837	x	x	x	x	x	x	Lås gasolkoffert	Lock gas box
8	---	x	x	x	x	x	x	Nyckel; se "lås" grp. 2	Key; see "locks" grp. 2
9	---	x	x	x	x	x	x	Låskolv; se "lås" grp. 2	Bolt; see "locks" grp. 2
10	209244	x	x	x	x	x	x	Hållare stötdämpare koffert, vagnsdel	Holder shock absorber trunk, caravan
11	209245	x	x	x	x	x	x	Hållare stötdämpare koffert, lock	Holder shock absorber trunk, lid
12	209286	x	x	x	x	x	x	Gasdämpare d:o	Shock absorber d:o
13	209248	M	M	M	M	M	M	List clip 25m/rulle	List clip 25m/roll
14	504306	x	x	x	x	x	x	Gasolplatta	Bottom
15	208337	x	x	x	x	x	x	List hållare koffert	List holder gas box
16	701980	x	x	x	x	x	x	Nit split	Rivet
17	801095	x	x	x	x	x	x	Hatt täck	Cap cover
18	504181	x	x	x	x	x	x	Flaskhållare plast	Bottle-holder plastic
19	504158	x	x	x	x	x	x	Gasolställ	Bracket
20	504182	x	x	x	x	x	x	Rem med spänne	Strap
21	504055	x	x	x	x	x	x	Läckindikator (8 mm) [3]	Indicator leakage (8 mm) [3]
--	503781	x	x	x	x	x	x	Glas d:o	Glass d:o
--	504789	x	x	x	x	x	x	Mutter m. kona d:o	Nut with taper d:o
--	504970	x	x	x	x	x	x	Läckindikator (8/10 mm) [4]	Indicator leakage (8/10 mm) [4]
--	503781	x	x	x	x	x	x	Glas d:o	Glass d:o
22	504051	x	x	x	x	x	x	Ventil reducering (8 mm) [3]	Reducing valve (8 mm) [3]
--	504971	x	x	x	x	x	x	Ventil reducering (1/4"-8 mm) [4]	Reducing valve (1/4"-8 mm) [4]
--	703971	x	x	x	x	x	x	Packning d:o	Gasket d:o
23	102191	T	T	T	T	T	T	Hållare reservhjul	Spare wheel carrier
--	800758	T	T	T	T	T	T	Mutter ving M10 d:o	Wing nut M10 d:o
--	801305	T	T	T	T	T	T	Bricka plast d:o	Washer plastic d:o
24	504446	x	x	x	x	x	x	Belysning positionsljus	Position lamp
25	500068	M	M	M	M	M	M	Slang gas [3]	Hose gas [3]
--	504973	x	x	x	x	x	x	Slang gas (rör 8 mm) L=400 mm [4]	Hose gas (pipe 8 mm) L=400 mm [4]
26	800166	x	x	x	x	x	x	Klammer slang	Clamp
27	500279	M	M	M	M	M	M	Rör koppar Ø = 8 mm [3]	Pipe Ø = 8 mm [3]
--	504794	x	x	x	x	x	x	Instickshylsa Ø = 6,4 mm d:o [3]	Cage Ø = 6,4 mm d:o [3]
27	504956	M	M	M	M	M	M	Rör koppar Ø = 10 mm [4]	Pipe Ø = 10 mm [4]
--	504958	x	x	x	x	x	x	Instickshylsa Ø = 8 mm d:o [4]	Cage Ø = 8 mm d:o [4]
28	800448	x	x	x	x	x	x	Klammer gummi	Clamp
29	300654	M	M	M	M	M	M	Slang 13/10 [3]	Hose 13/10 [3]
--	504957	M	M	M	M	M	M	Slang 16/12 [4]	Hose 16/12 [4]
30	500847	x	x	x	x	x	x	Koppling skarv rak	Connection
32	503068			T[2]	T[2]			Ventil block 2-vägs	Valve 2-way
33	503369	x	x[1]	x	x	x[1]	x[1]	Ventil block 3-vägs (8 mm:s ingång) [3]	Valve 3-way (8 mm:s input) [3]
--	504960	x	x[1]	x	x	x[1]	x[1]	Ventil block 3-vägs (10 mm:s ingång) [4]	Valve 3-way (10 mm:s input) [4]
34	503370		T			T	T	Ventil block 4-vägs (8 mm:s ingång) [3]	Valve 4-way (8 mm:s input) [3]
								M= Metervara T= Tillbehör	M= On the metre T= Accessory

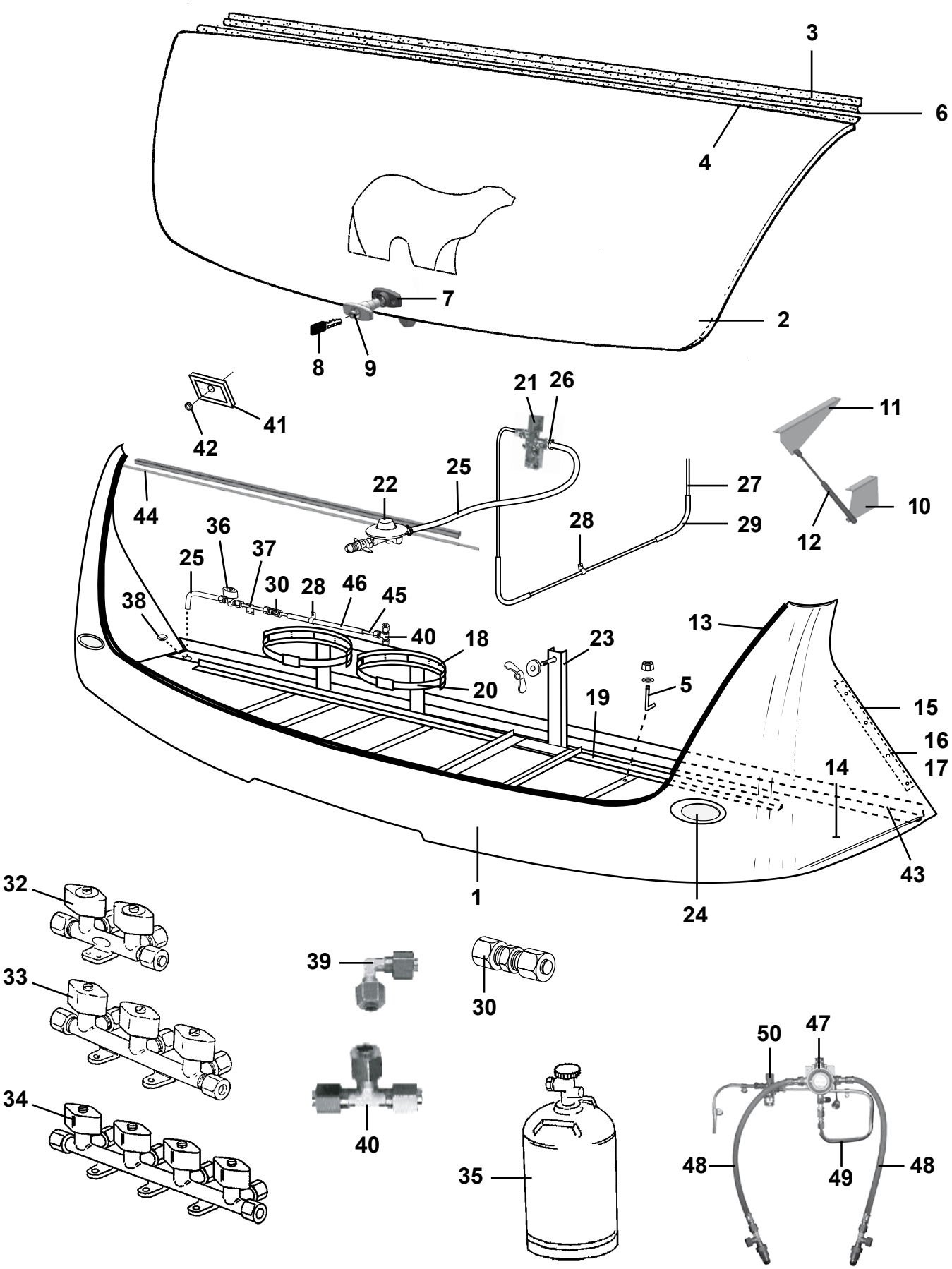
3
6
4
7
2
8
9
41
42
21
26
11
44
22
25
27
10
28
29
12
36
37
25
30
28
46
45
38
40
18
23
13
20
5
19
15
16
14
17
43
1
24
32
33
34
39
30
40
35
50
47
48
49
48

Pos Fig	Det. nr Part. No	Ingår/Fitted 520 LB	520-560 CTH	560	590	590 CTH / CTX	590 TR	Benämning	Description
--	504961		T			T	T	Ventil block 4-vägs (10 mm:s ingång) [4]	Valve 4-way (10 mm:s input) [4]
35	500204	x	x	x	x	x	x	Gasolflaska P11	Bottle of LPG P11
36	504131	T	T	T	T	T	T	Gaskran utv. uttag	Gas tap
37	504132	T	T	T	T	T	T	Gasrör d:o	Gas pipe d:o
38	314353	x	x	x	x	x	x	Täckplugg plast vit Ø =29 mm	Plug cover plastic white Ø =29 mm
39	504981	T	T	T	T	T	T	Koppling vinkel	Elbow connection
40	703639	T	T	T	T	T	T	Koppling T (8 mm) [3]	T-connection (8 mm) [3]
--	504967	T	T	T	T	T	T	Koppling T (10 mm) [4]	T-connection (10 mm) [4]
41	204523	x	x	x	x	x	x	Gavelgenomföring	Inlet gable
42	800822	x	x	x	x	x	x	Kabelgenomföring	Conduit entry
43	208209	x	x	x	x	x	x	List gavel-golv fram L=2377	List gable-floor front L=2377
44	504617	x	x	x	x	x	x	Belysning ljusslang L=840	Illumination L=840
--	504618	x	x	x	x	x	x	Skena plast d:o L=1000	Rail plastic d:o
45	500279	M	M	M	M	M	M	Rör koppar Ø = 8 mm	Pipe Ø = 8 mm
--	504794	x	x	x	x	x	x	Instickshylsa Ø = 6,4 mm d:o	Cage Ø = 6,4 mm d:o
46	300654	M	M	M	M	M	M	Slang 13/10	Hose 13/10
47	505446	T	T	T	T	T	T	Gasolomkopplare	Gas switch
48	505451	T	T	T	T	T	T	Slang d:o	Hose d:o
49	505445	T	T	T	T	T	T	Gasolrör	Gas pipe
--	500279	M	M	M	M	M	M	Rör koppar Ø = 8 mm	Pipe Ø = 8 mm
--	300654	M	M	M	M	M	M	Slang 13/10	Hose 13/10
--	504794	T	T	T	T	T	T	Instickshylsa Ø = 6,4 mm d:o	Cage Ø = 6,4 mm d:o
50	504548	T	T	T	T	T	T	Läckindikator (8 mm) [3]	Indicator leakage (8 mm) [3]
--	503781	T	T	T	T	T	T	Glas d:o	Glass d:o
--	504789	T	T	T	T	T	T	Mutter m. kona d:o	Nut with taper d:o
--	504970	T	T	T	T	T	T	Läckindikator (8/10 mm) [4]	Indicator leakage (8/10 mm) [4]
--	503781	T	T	T	T	T	T	Glas d:o	Glass d:o

[1]= Ersätts när ugn monteras
[2]= Extra ventil när ugn monteras

[3]= I vagnar tillverkade t.o.m. Dec. 2006
[4]= I vagnar tillverkade fr.o.m. Jan. 2007

[1] = Replaced when oven mounted
[2] = Additional valve when oven mounted

[3] = In caravans produced into Dec. 2006
[4] = In caravans produced from Jan. 2007

M= Metervara
T= Tillbehör

M= On the metre
T= Accessory

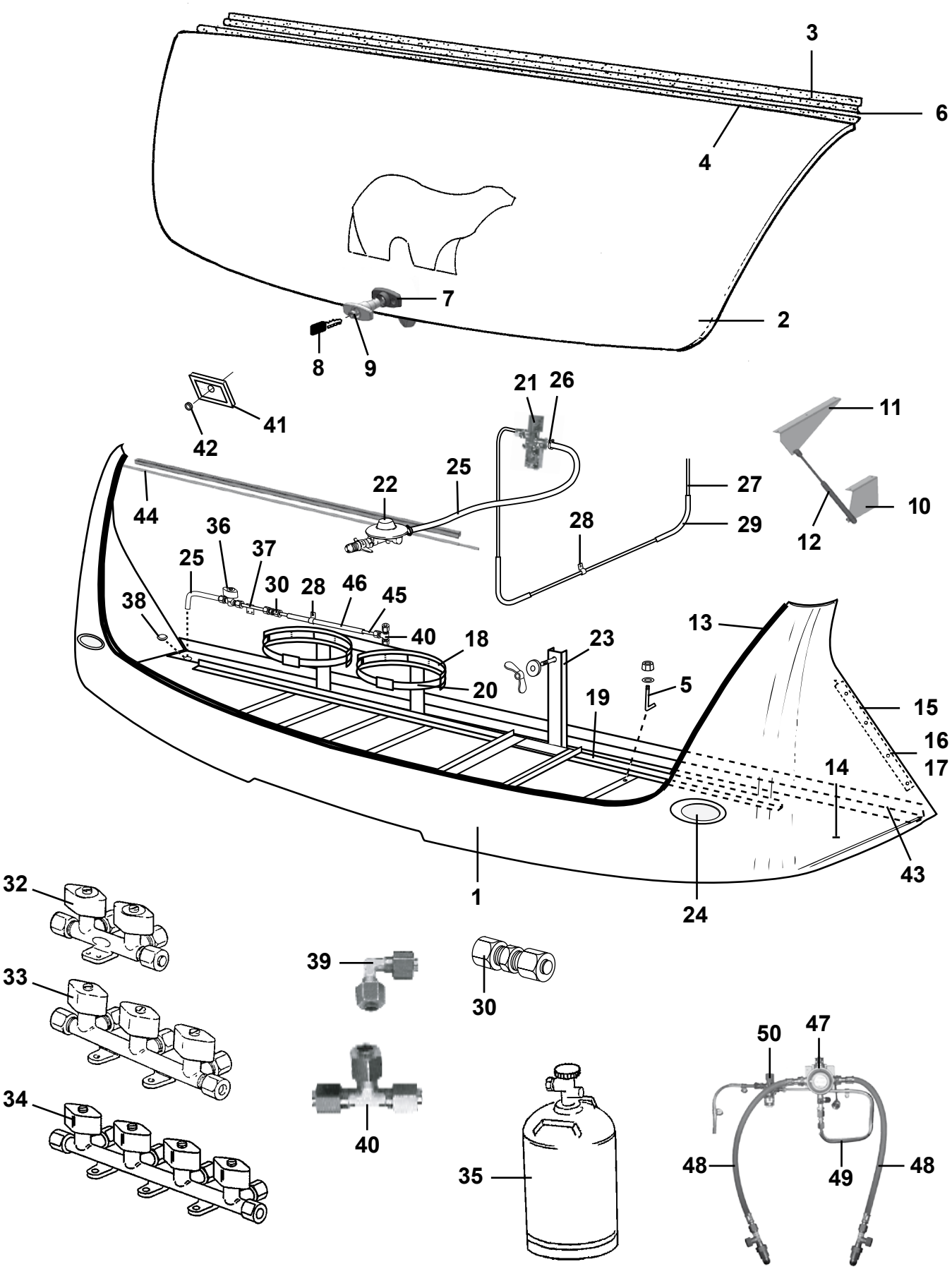
3
6
4
7
2
8
9
41
42
21
26
11
44
22
25
27
10
28
29
12
36
37
25
30
28
46
45
38
40
18
23
13
20
5
19
15
16
14
17
43
1
24
32
33
34
39
30
40
35
50
47
48
49
48

Pos Fig	Det. nr Part. No	Ingår/Fitted						Benämning	Description
		620 / 620 TR	620 CTH / CTX	680 / 680 BKS / TR	680 CTX	730 / 730 BKS / TRX	730 CTX		
1	504468			x	x	x	x	Gasolkoffert underdel	Gas box
--	504785	x	x					Gasolkoffert underdel	Gas box
2	503980	x	x	x	x	x	x	Lock gasolkoffert u. lås	Trunk lid gas box without lock
3	208052	x	x	x	x	x	x	List koffertlock väggdel L=2177	List trunk lid wall L=2177
--	702283	M	M	M	M	M	M	List ifyllnad vit d:o	Strip white d:o
4	207610	x	x	x	x	x	x	List koffertlock koffertdel L=1920	List trunk lid trunk part L=1920
5	801031	x	x	x	x	x	x	Skruv krok M6	Screw hook M6
--	800505	x	x	x	x	x	x	Mutter lås M6 d:o	Nut lock M6 d:o
--	800216	x	x	x	x	x	x	Bricka 7x16 d:o	Washer 7x16 d:o
6	208371	x	x	x	x	x	x	Distansstång koffertlock	Distance trunk lid
7	208837	x	x	x	x	x	x	Lås gasolkoffert	Lock gas box
8	---	x	x	x	x	x	x	Nyckel; se "lås" grp. 2	Key; see "locks" grp. 2
9	---	x	x	x	x	x	x	Låskolv; se "lås" grp. 2	Bolt; see "locks" grp. 2
10	209244	x	x	x	x	x	x	Hållare stötdämpare koffert, vagnsdel	Holder shock absorber trunk, caravan
11	209245	x	x	x	x	x	x	Hållare stötdämpare koffert, lock	Holder shock absorber trunk, lid
12	209286	x	x	x	x	x	x	Gasdämpare d:o	Shock absorber d:o
13	209248	M	M	M	M	M	M	List clip 25m/rulle	List clip 25m/roll
14	504306	x	x	x	x	x	x	Gasolplatta	Bottom
15	208337	x	x	x	x	x	x	List hållare koffert	List holder gas box
16	701980	x	x	x	x	x	x	Nit split	Rivet
17	801095	x	x	x	x	x	x	Hatt täck	Cap cover
18	504181	x	x	x	x	x	x	Flaskhållare plast	Bottle-holder plastic
19	504158	x	x	x	x	x	x	Gasolställ	Bracket
20	504182	x	x	x	x	x	x	Rem med spänne	Strap
21	504055	x	x	x	x	x	x	Läckindikator (8 mm) [3]	Indicator leakage (8 mm) [3]
--	503781	x	x	x	x	x	x	Glas d:o	Glass d:o
--	504789	x	x	x	x	x	x	Mutter m. kona d:o	Nut with taper d:o
--	504970	x	x	x	x	x	x	Läckindikator (8/10 mm) [4]	Indicator leakage (8/10 mm) [4]
--	503781	x	x	x	x	x	x	Glas d:o	Glass d:o
22	504051	x	x	x	x	x	x	Ventil reducering (8 mm) [3]	Reducing valve (8 mm) [3]
--	504971	x	x	x	x	x	x	Ventil reducering (1/4"-8 mm) [4]	Reducing valve (1/4"-8 mm) [4]
--	703971	x	x	x	x	x	x	Packning d:o	Gasket d:o
23	102191	T	T	T	T	T	T	Hållare reservhjul	Spare wheel carrier
--	800758	T	T	T	T	T	T	Mutter ving M10 d:o	Wing nut M10 d:o
--	801305	T	T	T	T	T	T	Bricka plast d:o	Washer plastic d:o
24	504446	x	x	x	x	x	x	Belysning positionsljus	Position lamp
25	500068	M	M	M	M	M	M	Slang gas [3]	Hose gas [3]
--	504973	x	x	x	x	x	x	Slang gas (rör 8 mm) L=400 mm [4]	Hose gas (pipe 8 mm) L=400 mm [4]
26	800166	x	x	x	x	x	x	Klammer slang	Clamp
27	500279	M	M	M	M	M	M	Rör koppar Ø = 8 mm [3]	Pipe Ø = 8 mm [3]
--	504794	x	x	x	x	x	x	Instickshylsa Ø = 6,4 mm d:o [3]	Cage Ø = 6,4 mm d:o [3]
27	504956	M	M	M	M	M	M	Rör koppar Ø = 10 mm [4]	Pipe Ø = 10 mm [4]
--	504958	x	x	x	x	x	x	Instickshylsa Ø = 8 mm d:o [4]	Cage Ø = 8 mm d:o [4]
28	800448	x	x	x	x	x	x	Klammer gummi	Clamp
29	300654	M	M	M	M	M	M	Slang 13/10 [3]	Hose 13/10 [3]
--	504957	M	M	M	M	M	M	Slang 16/12 [4]	Hose 16/12 [4]
30	500847	x	x	x	x	x	x	Koppling skarv rak	Connection
32	503068				T[2]		T[2]	Ventil block 2-vägs	Valve 2-way
33	503369	x[1]	x[1]	x[1]	x	x[1]	x	Ventil block 3-vägs (8 mm:s ingång) [3]	Valve 3-way (8 mm:s input) [3]
--	504960	x[1]	x[1]	x[1]	x	x[1]	x	Ventil block 3-vägs (10 mm:s ingång) [4]	Valve 3-way (10 mm:s input) [4]
								M= Metervara T= Tillbehör	M= On the metre T= Accessory

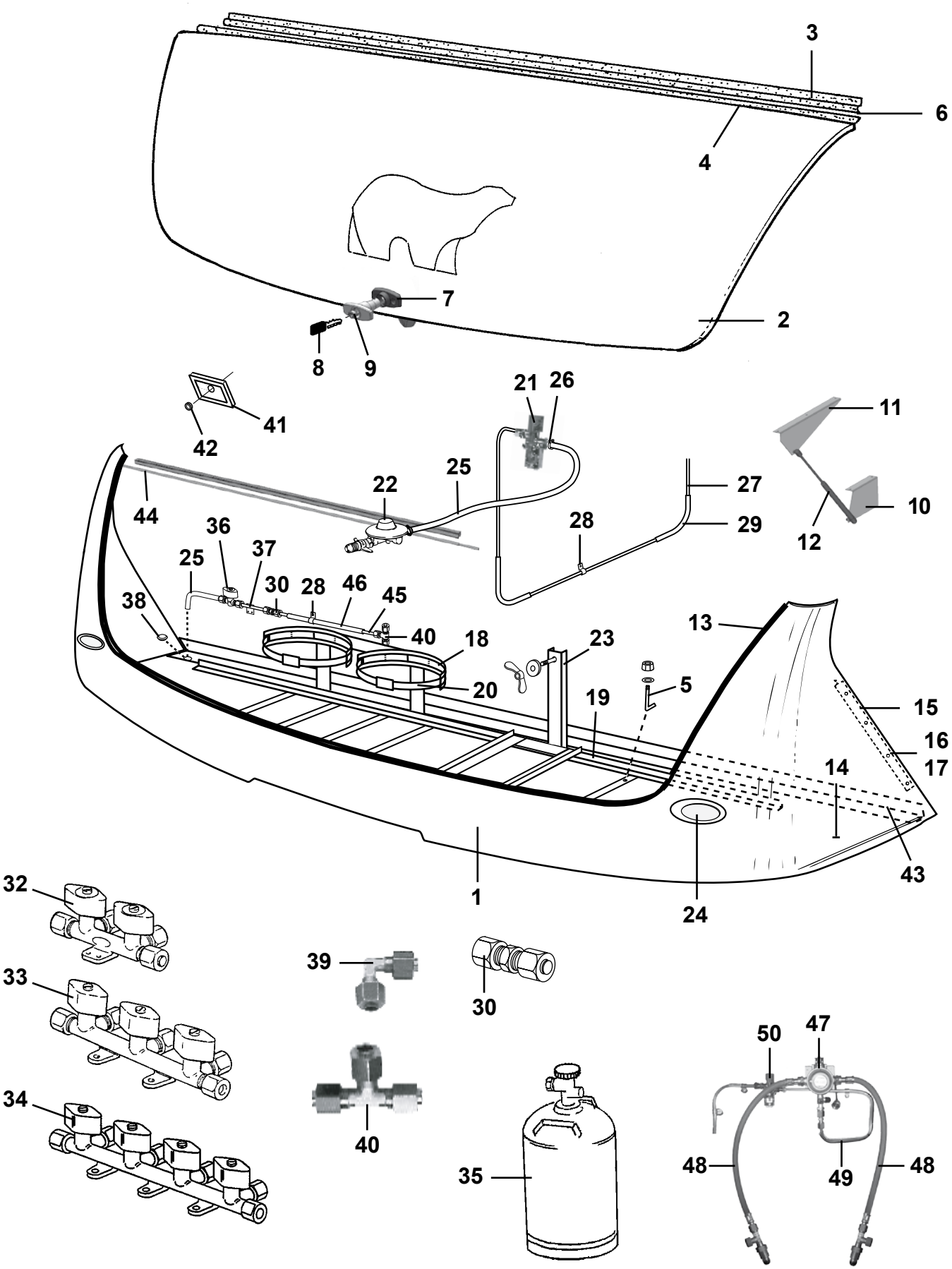
3
6
4
7
2
8
9
21
26
41
42
11
44
22
25
27
10
28
29
12
36
37
25
30
28
46
45
38
40
18
23
13
20
5
19
15
16
14
17
43
1
24
32
33
34
39
30
40
35
50
47
48
49
48

Pos Fig	Det. nr Part. No	Ingår/Fitted						Benämning	Description
		620 / 620 TR	620 CTH / CTX	680 / 680 BKS / TR	680 CTX	730 / 730 BKS / TRX	730 CTX		
34	503370	T	T	T	T	T		Ventil block 4-vägs (8 mm:s ingång) [3]	Valve 4-way (8 mm:s input) [3]
--	504961	T	T	T	T	T		Ventil block 4-vägs (10 mm:s ingång) [4]	Valve 4-way (10 mm:s input) [4]
35	500204	x	x	x	x	x	x	Gasolflaska P11	Bottle of LPG P11
36	504131	T	T	T	T	T	T	Gaskran utv. uttag	Gas tap
37	504132	T	T	T	T	T	T	Gasrör d:o	Gas pipe d:o
38	314353	x	x	x	x	x	x	Täckplugg plast vit Ø =29 mm	Plug cover plastic white Ø =29 mm
39	504981	x	x	x	x	x	x	Koppling vinkel	Elbow connection
40	703639	T	T	T	T	T	T	Koppling T (8 mm) [3]	T-connection (8 mm) [3]
--	504967	T	T	T	T	T	T	Koppling T (10 mm) [4]	T-connection (10 mm) [4]
41	204523	x	x	x	x	x	x	Gavelgenomföring	Inlet gable
42	800822	x	x	x	x	x	x	Kabelgenomföring	Conduit entry
43	208209	x	x	x	x	x	x	List gavel-golv fram L=2377	List gable-floor front L=2377
44	504617	x	x	x	x	x	x	Belysning ljusslang L=840	Illumination L=840
--	504618	x	x	x	x	x	x	Skena plast d:o L=1000	Rail plastic d:o
45	500279	M	M	M	M	M	M	Rör koppar Ø = 8 mm	Pipe Ø = 8 mm
--	504794	x	x	x	x	x	x	Instickshylsa Ø = 6,4 mm d:o	Cage Ø = 6,4 mm d:o
46	300654	M	M	M	M	M	M	Slang 13/10	Hose 13/10
47	505446	T	T	T	T	T	T	Gasolomkopplare	Gas switch
48	505451	T	T	T	T	T	T	Slang d:o	Hose d:o
49	505445	T	T	T	T	T	T	Gasolrör	Gas pipe
--	500279	M	M	M	M	M	M	Rör koppar Ø = 8 mm	Pipe Ø = 8 mm
--	300654	M	M	M	M	M	M	Slang 13/10	Hose 13/10
--	504794	T	T	T	T	T	T	Instickshylsa Ø = 6,4 mm d:o	Cage Ø = 6,4 mm d:o
50	504548	T	T	T	T	T	T	Läckindikator (8 mm) [3]	Indicator leakage (8 mm) [3]
--	503781	T	T	T	T	T	T	Glas d:o	Glass d:o
--	504789	T	T	T	T	T	T	Mutter m. kona d:o	Nut with taper d:o
--	504970	T	T	T	T	T	T	Läckindikator (8/10 mm) [4]	Indicator leakage (8/10 mm) [4]
--	503781	T	T	T	T	T	T	Glas d:o	Glass d:o

[1]= Ersätts när ugn monteras
[2]= Extra ventil när ugn monteras

[3]= I vagnar tillverkade t.o.m. Dec. 2006
[4]= I vagnar tillverkade fr.o.m. Jan. 2007

[1] = Replaced when oven mounted
[2] = Additional valve when oven mounted

[3] = In caravans produced into Dec. 2006
[4] = In caravans produced from Jan. 2007

M= Metervara
T= Tillbehör

M= On the metre
T= Accessory

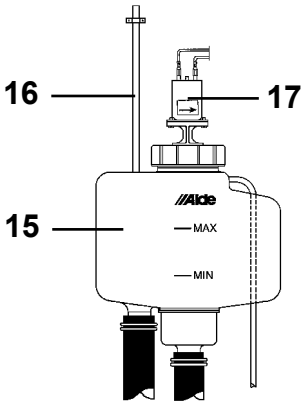
16
17
15
Alde
MAX
MIN

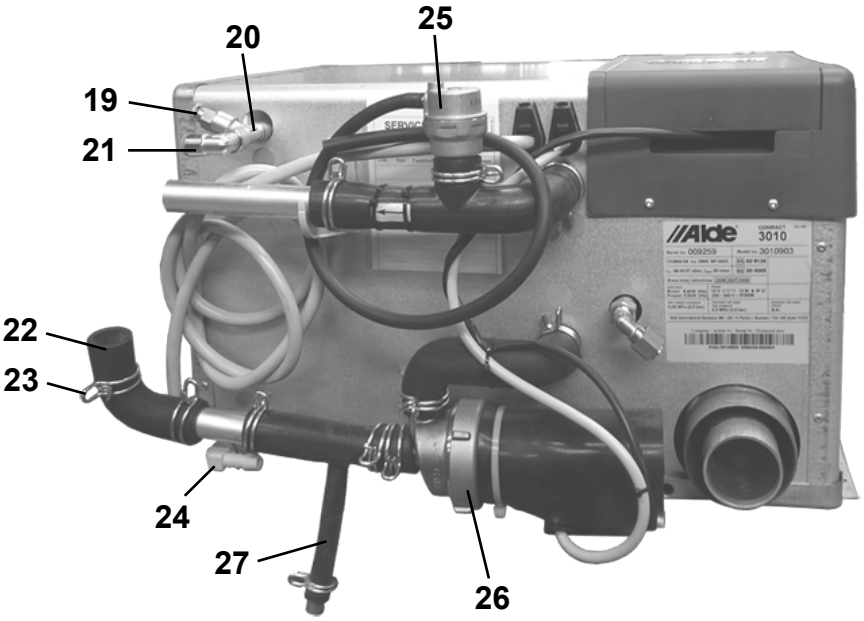
20
25
19
21
22
23
24
27
26
Alde
3010


18

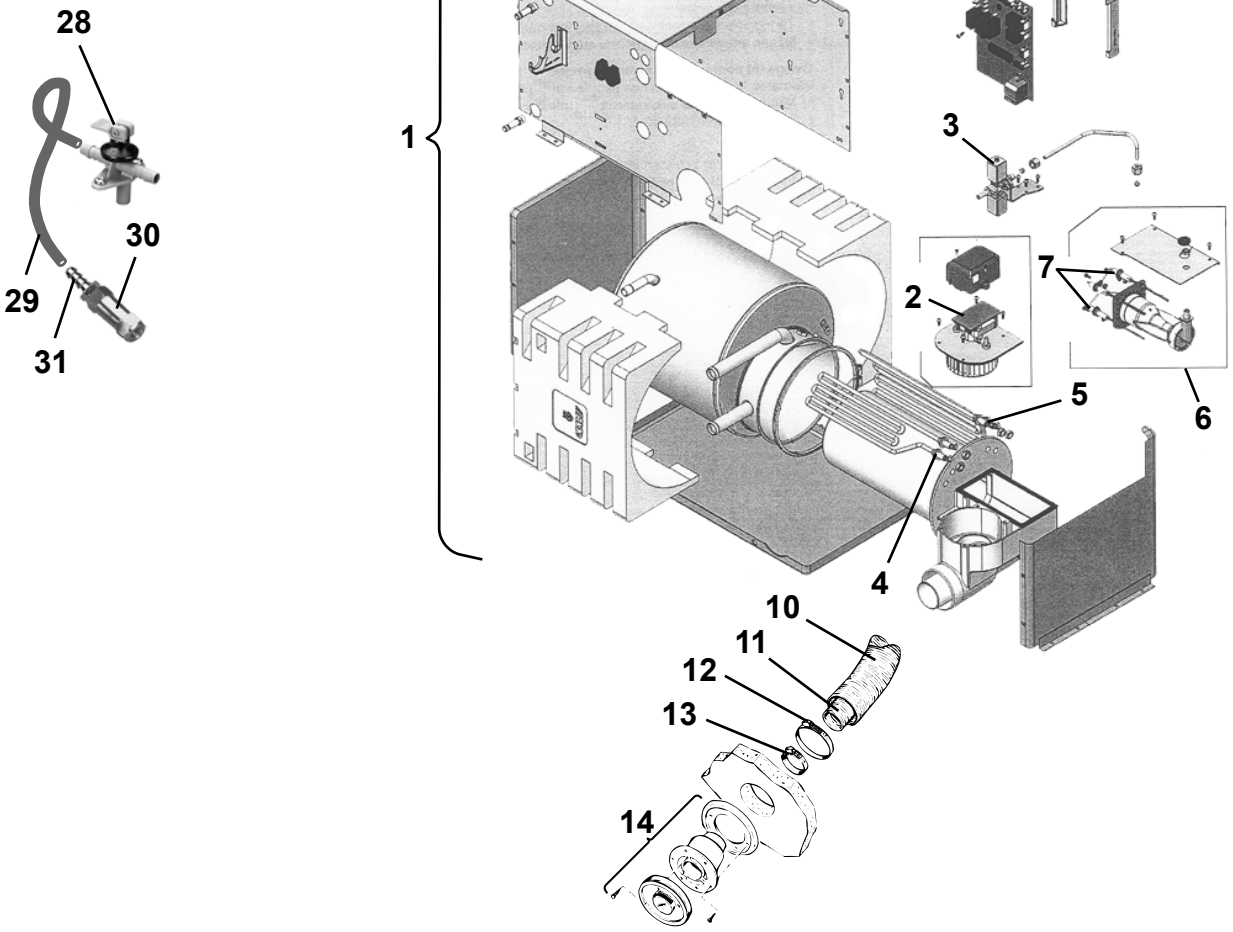
1
9
8
3
7
2
6
5
4
10
11
12
13
14
28
30
29
31

Pos Fig	Det. nr Part. No	Ingår/Fitted 520 alla mod.	560 alla mod.	590 alla mod.	620 alla mod.	680 alla mod.	730 alla mod.	Benämning	Description
1	602021	x	x	x	x	x	x	Panna kpl.	Boiler cpl.
2	602138	x	x	x	x	x	x	Fläkt	Fan
3	602139	x	x	x	x	x	x	Magnetventil kpl.	Magnetic valve cpl.
4	602140	x	x	x	x	x	x	Element 1 kW	Element 1 kW
5	602141	x	x	x	x	x	x	Element 2 kW	Element 2 kW
6	602142	x	x	x	x	x	x	Brännare kpl.	Burner cpl.
7	602143	x	x	x	x	x	x	Tändsats kpl.	Firing pin cpl.
--	602144	x	x	x	x	x	x	Tändstift	Sparking plug
--	602145	x	x	x	x	x	x	Sensor	Sensor
8	602146	x	x	x	x	x	x	Kretskort 3 kW	Printed circuit card 3 kW
9	602147	x	x	x	x	x	x	Givare termostat	Sensor thermostat
10	601489	x	x	x	x	x	x	Slang L=970 Ø=75	Hose L=970 Ø=75
11	601490	x	x	x	x	x	x	Slang L=970 Ø=50	Hose L=970 Ø=50
12	601494	x	x	x	x	x	x	Klammer slang	Hose clamp
13	601493	x	x	x	x	x	x	Klammer slang	Hose clamp
14	601486	x	x	x	x	x	x	Skorsten kpl. väggmontage	Chimney cpl.
--	602093	x	x	x	x	x	x	Hatt d:o	Hood d:o
15	601485	x	x	x	x	x	x	Expansionskärl	Expansion tank
16	600013	M	M	M	M	M	M	Slang ø = 6 mm	Hose ø = 6 mm
17	601488	x	x	x	x	x	x	Cirkulationspump kpl.	Circulating pump cpl.
--	601532	x	x	x	x	x	x	Motor inkl. gummikoppling	Motor incl. junction
18	602023	x	x	x	x	x	x	Elkabel panna L=8,5 m	Electric cable boiler L=8,5 m
19	601525	x	x	x	x	x	x	Nippel avluftning	Nipple purging
20	601526	x	x	x	x	x	x	Koppling T	Connection
21	602280	x	x	x	x	x	x	Koppling vinkel	Elbow connection
22	903006	x	x	x	x	x	x	Slang vinkel (gummi)	Hose elbow (rubber)
23	800291	x	x	x	x	x	x	Klammer slang	Hose clamp
24	601528	x	x	x	x	x	x	Rör plast vinkel	Elbow pipe plastic
25	602148	x	x	x	x	x	x	Luftningsdosa kpl.	Valve purging cpl.
26	602149	x	x	x	x	x	x	Cirkulationspump 230 V kpl.	Circulating pump 230 V cpl.
--	601090	x	x	x	x	x	x	Motor d:o	Motor d:o
27	601800	x	x	x	x	x	x	Slang avtappning	Rubber drain tube
28	601531	x	x	x	x	x	x	Ventil avtappning	Drain cock
29	301400	M	M	M	M	M	M	Slang	Hose
--	800166	x	x	x	x	x	x	Klammer d:o	Hose clamp
30	313199	x	x	x	x	x	x	Ventil back	Non-return valve
31	310204	x	x	x	x	x	x	Nippel slang	Hose nipple

M= Metervara
T= Tillbehör

M= On the metre
T= Accessory

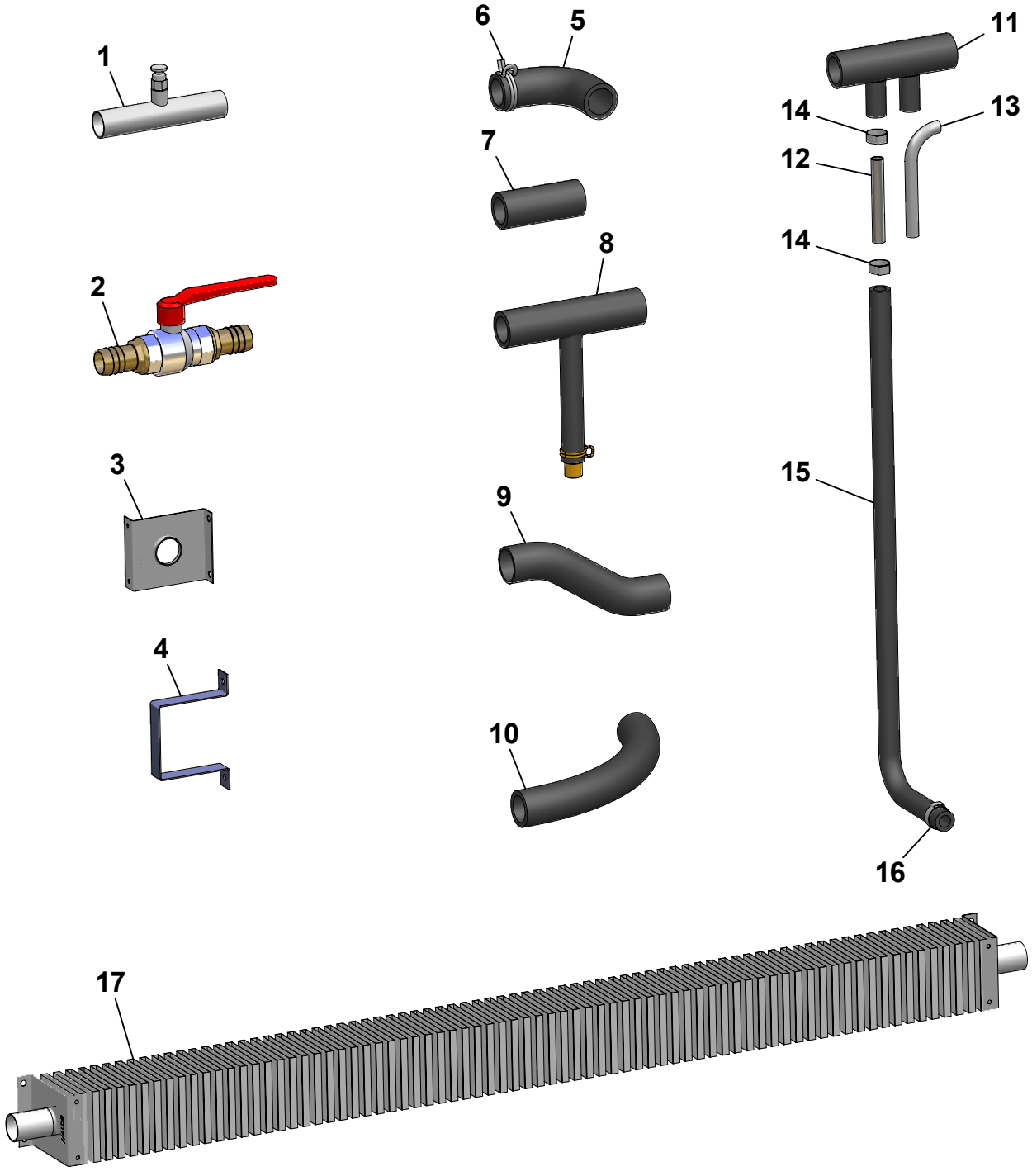
1
2
3
4
5
6
7
8
9
10
11
12
13
14
14
15
16
17

Pos Fig	Det. nr Part. No	Ingår/Fitted 520 CTH 2,3	560 GS 2,3	560 CTH 2,3			Benämning	Description
1	601697	x	x	x			Rör avluftning	Pipe purging
2	903003	x	x	x			Ventil kul	Ball valve
3	601227	x	x	x			Fäste konvektor	Bracket
4	600801	x	x	x			Fäste konvektor	Bracket
5	903006	x	x	x			Slang vinkel gummi	Hose elbow rubber
6	800291	x	x	x			Klammer slang	Hose clamp
7	600183	x	x	x			Slang gummi L=70 mm	Hose rubber L=70 mm
8	601800	x	x	x			Slang avtappning	Hose drainage
9	601001						Slang form 7/8	Hose
10	600562	T	T	T			Slang gummi Ø = 22 mm (M-vara)	Hose rubber Ø = 22 mm (on the metre)
11	601360	x	x	x			Slang gummi	Hose rubber
12	601950	x	x	x			Rör 10x1 L=70	Pipe 10x1 L=70
13	601362	x	x	x			Rör golvvärme	Pipe floorheater
14	801326	x	x	x			Klammer "Oetiker" 15,7	Clamp "Oetiker" 15,7
15	601361	x	x	x			Slang gummi Ø = 10 mm	Hose rubber Ø = 10 mm
16	801329	x	x	x			Klammer "Oetiker" 18,5	Clamp "Oetiker" 18,5
17	601501						Konvektor L=2250 mm	Convector L=2250 mm
--	601037	x	x	x			Konvektor L=2000 mm	Convector L=2000 mm
--	601226	x		x			Konvektor L=2000 mm tät	Convector L=2000 mm tight
--	601807	x		x			Konvektor L=1700 mm deltät	Convector L=1700 mm
--	601417		x				Konvektor L=1550 mm deltät	Convector L=1550 mm
--	601804			x			Konvektor L=1180 mm deltät	Convector L=1180 mm
--	601884	x	x				Konvektor L=900 mm deltät	Convector L=900 mm

T= Tillbehör

T= Accessory

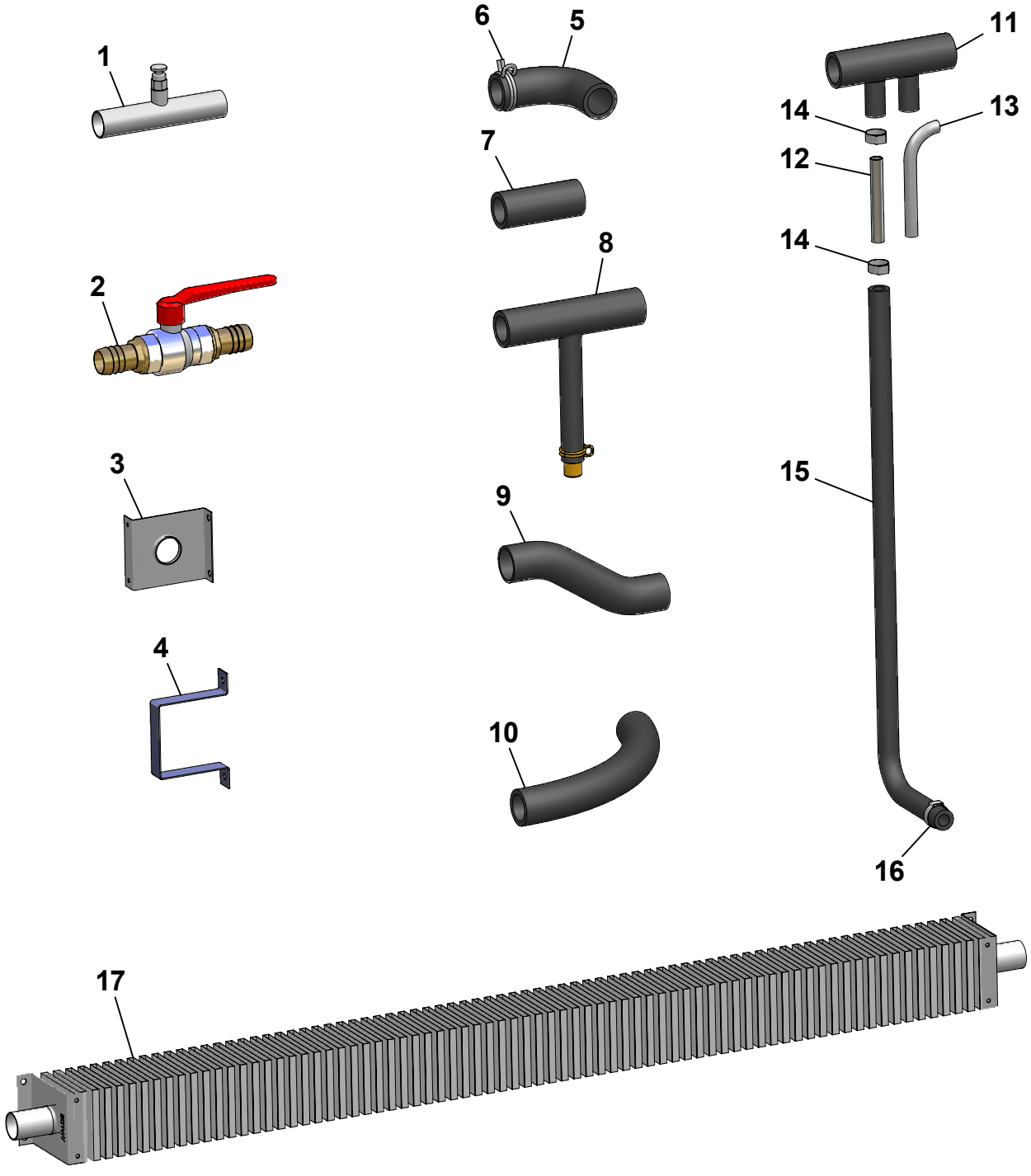
1
2
3
4
5
6
7
8
9
10
11
12
13
14
14
15
16
17

Pos Fig	Det. nr Part. No	Ingår/Fitted 520 LB	520 CTH	560	590 / 590 CTX	560-590 CTH	590 TR	Benämning	Description
1	601697	x	x	x	x	x	x	Rör avluftning	Pipe purging
2	903003	x	x	x	x	x	x	Ventil kul	Ball valve
3	601227	x	x	x	x	x	x	Fäste konvektor	Bracket
4	600801	x	x	x	x	x	x	Fäste konvektor	Bracket
5	903006	x	x	x	x	x	x	Slang vinkel gummi	Hose elbow rubber
6	800291	x	x	x	x	x	x	Klammer slang	Hose clamp
7	600183	x	x	x	x	x	x	Slang gummi L=70 mm	Hose rubber L=70 mm
8	601800	x	x	x	x	x	x	Slang avtappning	Hose drainage
9	601001						x	Slang form 7/8	Hose
10	600562	T	T	T	T	T	T	Slang gummi Ø = 22 mm (M-vara)	Hose rubber Ø = 22 mm (on the metre)
11	601360	x	x	x	x	x	x	Slang gummi	Hose rubber
12	601950	x	x	x	x	x	x	Rör 10x1 L=70	Pipe 10x1 L=70
13	601362	x	x	x	x	x	x	Rör golvvärme	Pipe floorheater
14	801326	x	x	x	x	x	x	Klammer "Oetiker" 15,7	Clamp "Oetiker" 15,7
15	601361	x	x	x	x	x	x	Slang gummi Ø = 10 mm	Hose rubber Ø = 10 mm
16	801329	x	x	x	x	x	x	Klammer "Oetiker" 18,5	Clamp "Oetiker" 18,5
17	601501	x	x	x	x	x	x	Konvektor L=2250 mm	Convector L=2250 mm
--	601037	x	x	x	x	x	x	Konvektor L=2000 mm	Convector L=2000 mm
--	601226		x		x	x		Konvektor L=2000 mm tät	Convector L=2000 mm tight
--	601807		x		x	x		Konvektor L=1700 mm deltät	Convector L=1700 mm
--	601417			x	x			Konvektor L=1550 mm deltät	Convector L=1550 mm
--	601804	x				x		Konvektor L=1180 mm deltät	Convector L=1180 mm
--	601884	x	x	x	x		x	Konvektor L=900 mm deltät	Convector L=900 mm

T= Tillbehör

T= Accessory

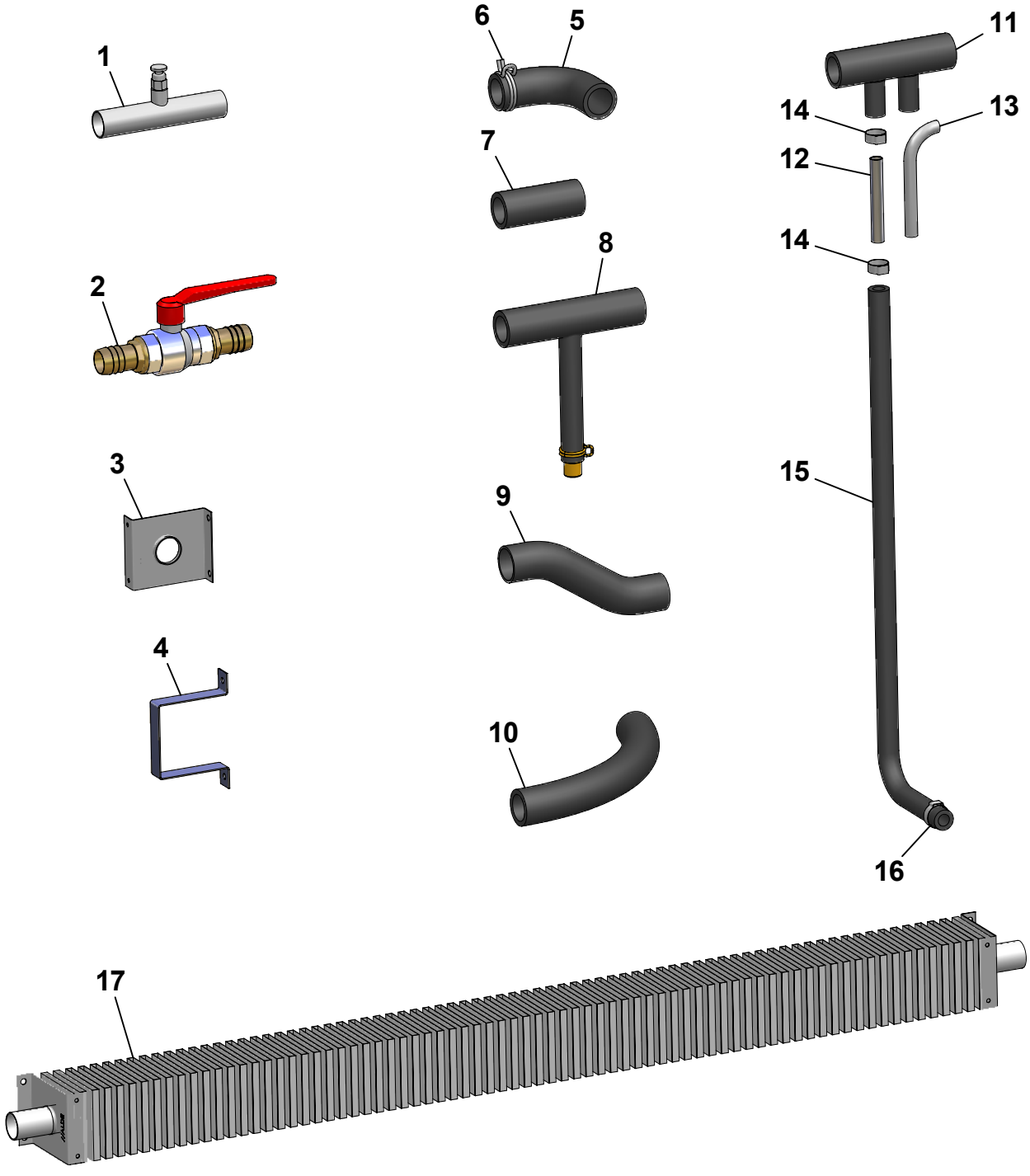
1
2
3
4
5
6
7
8
9
10
11
12
13
14
14
15
16
17

Pos Fig	Det. nr Part. No	Ingår/Fitted 620	620 CTH	620 CTX	620 TR			Benämning	Description
1	601697	x	x	x	x			Rör avluftning	Pipe purging
2	903003	x	x	x	x			Ventil kul	Ball valve
3	601227	x	x	x	x			Fäste konvektor	Bracket
4	600801	x	x	x	x			Fäste konvektor	Bracket
5	903006	x	x	x	x			Slang vinkel gummi	Hose elbow rubber
6	800291	x	x	x	x			Klammer slang	Hose clamp
7	600183	x	x	x	x			Slang gummi L=70 mm	Hose rubber L=70 mm
8	601800	x	x	x	x			Slang avtappning	Hose drainage
9	601001							Slang form 7/8	Hose
10	600562	T	T	T	T			Slang gummi Ø = 22 mm (M-vara)	Hose rubber Ø = 22 mm (on the metre)
11	601360	x	x	x	x			Slang gummi	Hose rubber
12	601950	x	x	x	x			Rör 10x1 L=70	Pipe 10x1 L=70
13	601362	x	x	x	x			Rör golvvärme	Pipe floorheater
14	801326	x	x	x	x			Klammer "Oetiker" 15,7	Clamp "Oetiker" 15,7
15	601361	x	x	x	x			Slang gummi Ø = 10 mm	Hose rubber Ø = 10 mm
16	801329	x	x	x	x			Klammer "Oetiker" 18,5	Clamp "Oetiker" 18,5
17	601501	x	x	x	x			Konvektor L=2250 mm	Convector L=2250 mm
--	601037	x	x	x	x			Konvektor L=2000 mm	Convector L=2000 mm
--	601226	x	x	x				Konvektor L=2000 mm tät	Convector L=2000 mm tight
--	601807		x	x				Konvektor L=1700 mm deltät	Convector L=1700 mm
--	601417	x						Konvektor L=1550 mm deltät	Convector L=1550 mm
--	601804	x	x		x			Konvektor L=1180 mm deltät	Convector L=1180 mm
--	601884			x	x			Konvektor L=900 mm deltät	Convector L=900 mm

T= Tillbehör

T= Accessory

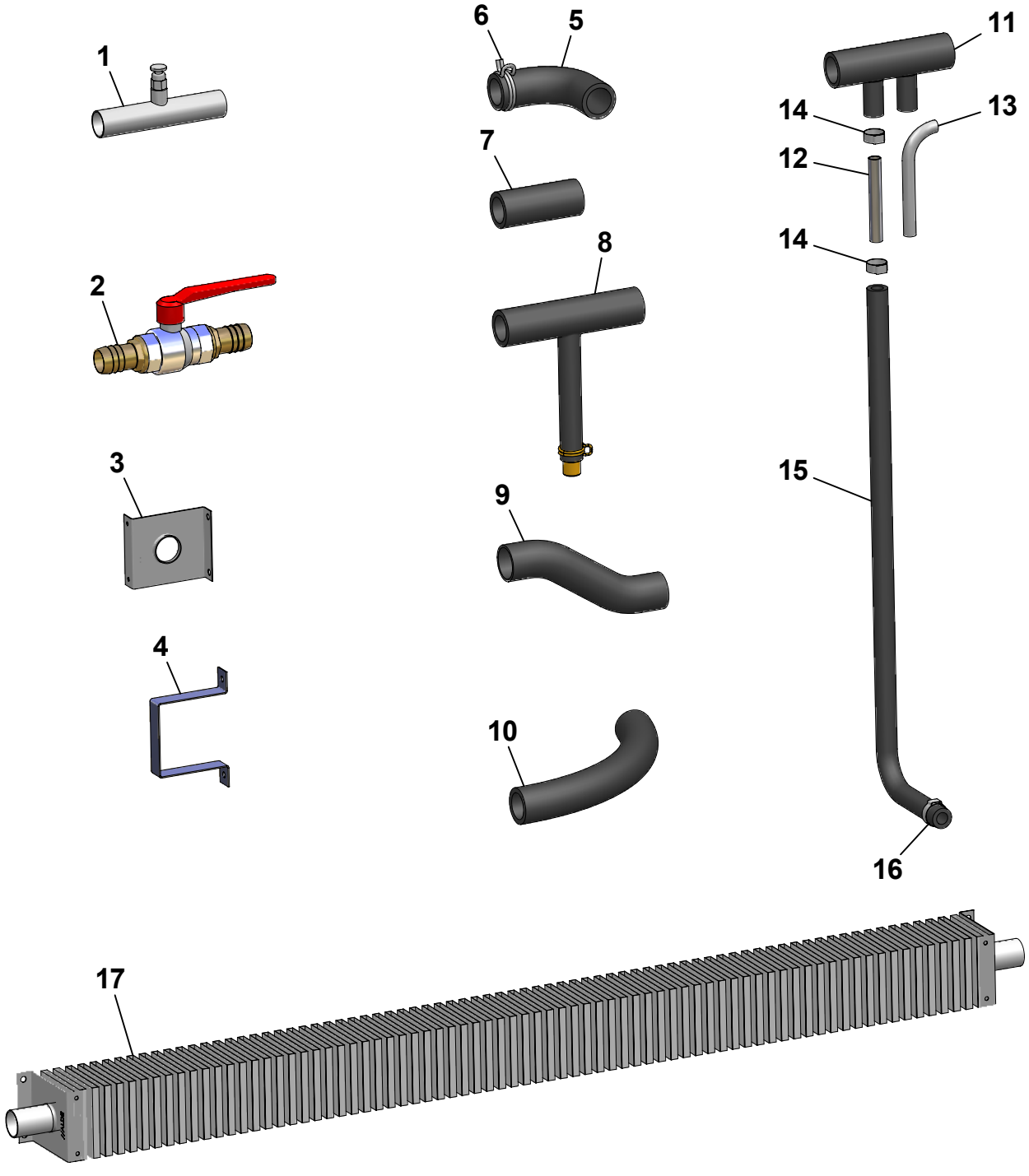
1
2
3
4
5
6
7
8
9
10
11
12
13
14
14
15
16
17

Pos Fig	Det. nr Part. No	Ingår/Fitted 680	680 BKS	680 CTX	680 TR			Benämning	Description
1	601697	x	x	x	x			Rör avluftning	Pipe purging
2	903003	x	x	x	x			Ventil kul	Ball valve
3	601227	x	x	x	x			Fäste konvektor	Bracket
4	600801	x	x	x	x			Fäste konvektor	Bracket
5	903006	x	x	x	x			Slang vinkel gummi	Hose elbow rubber
6	800291	x	x	x	x			Klammer slang	Hose clamp
7	600183	x	x	x	x			Slang gummi L=70 mm	Hose rubber L=70 mm
8	601800	x	x	x	x			Slang avtappning	Hose drainage
9	601001				x			Slang form 7/8	Hose
10	600562	T	T	T	T			Slang gummi Ø = 22 mm (M-vara)	Hose rubber Ø = 22 mm (on the metre)
11	601360	x	x	x	x			Slang gummi	Hose rubber
12	601950	x	x	x	x			Rör 10x1 L=70	Pipe 10x1 L=70
13	601362	x	x	x	x			Rör golvvärme	Pipe floorheater
14	801326	x	x	x	x			Klammer "Oetiker" 15,7	Clamp "Oetiker" 15,7
15	601361	x	x	x	x			Slang gummi Ø = 10 mm	Hose rubber Ø = 10 mm
16	801329	x	x	x	x			Klammer "Oetiker" 18,5	Clamp "Oetiker" 18,5
17	601501	x	x	x	x			Konvektor L=2250 mm	Convector L=2250 mm
--	601037	x	x	x	x			Konvektor L=2000 mm	Convector L=2000 mm
--	601226	x	x	x	x			Konvektor L=2000 mm tät	Convector L=2000 mm tight
--	601807			x	x			Konvektor L=1700 mm deltät	Convector L=1700 mm
--	601417	x	x					Konvektor L=1550 mm deltät	Convector L=1550 mm
--	601804	x	x	x	x			Konvektor L=1180 mm deltät	Convector L=1180 mm
--	601884							Konvektor L=900 mm deltät	Convector L=900 mm

T= Tillbehör

T= Accessory

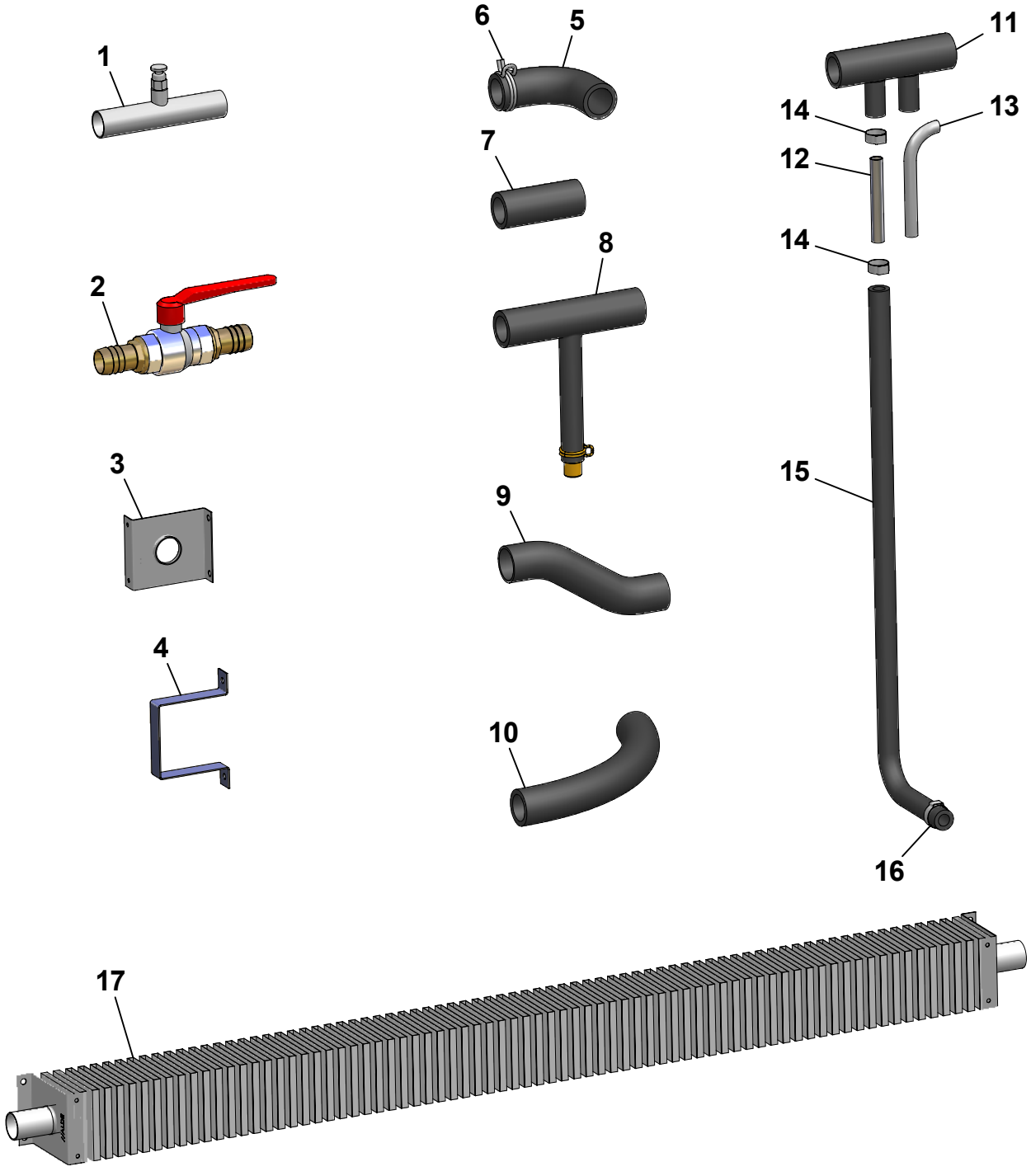
1
2
3
4
5
6
7
8
9
10
11
12
13
14
14
15
16
17

Pos Fig	Det. nr Part. No	Ingår/Fitted 730	730 BKS	730 CTX	730 TRX			Benämning	Description
1	601697	x	x	x	x			Rör avluftning	Pipe purging
2	903003							Ventil kul	Ball valve
3	601227	x	x	x	x			Fäste konvektor	Bracket
4	600801	x	x	x	x			Fäste konvektor	Bracket
5	903006	x	x	x	x			Slang vinkel gummi	Hose elbow rubber
6	800291	x	x	x	x			Klammer slang	Hose clamp
7	600183	x	x	x	x			Slang gummi L=70 mm	Hose rubber L=70 mm
8	601800	x	x	x	x			Slang avtappning	Hose drainage
9	601001		x					Slang form 7/8	Hose
10	600562							Slang gummi Ø = 22 mm (M-vara)	Hose rubber Ø = 22 mm (on the metre)
11	601360							Slang gummi	Hose rubber
12	601950							Rör 10x1 L=70	Pipe 10x1 L=70
13	601362							Rör golvvärme	Pipe floorheater
14	801326							Klammer "Oetiker" 15,7	Clamp "Oetiker" 15,7
15	601361							Slang gummi Ø = 10 mm	Hose rubber Ø = 10 mm
16	801329							Klammer "Oetiker" 18,5	Clamp "Oetiker" 18,5
17	601501	x	x	x	x			Konvektor L=2250 mm	Convector L=2250 mm
--	601037	x	x	x	x			Konvektor L=2000 mm	Convector L=2000 mm
--	601226	x		x	x			Konvektor L=2000 mm tät	Convector L=2000 mm tight
--	601807			x	x			Konvektor L=1700 mm deltät	Convector L=1700 mm
--	601417	x						Konvektor L=1550 mm deltät	Convector L=1550 mm
--	601804	x	x	x	x			Konvektor L=1180 mm deltät	Convector L=1180 mm
--	601884							Konvektor L=900 mm deltät	Convector L=900 mm

T= Tillbehör

T= Accessory

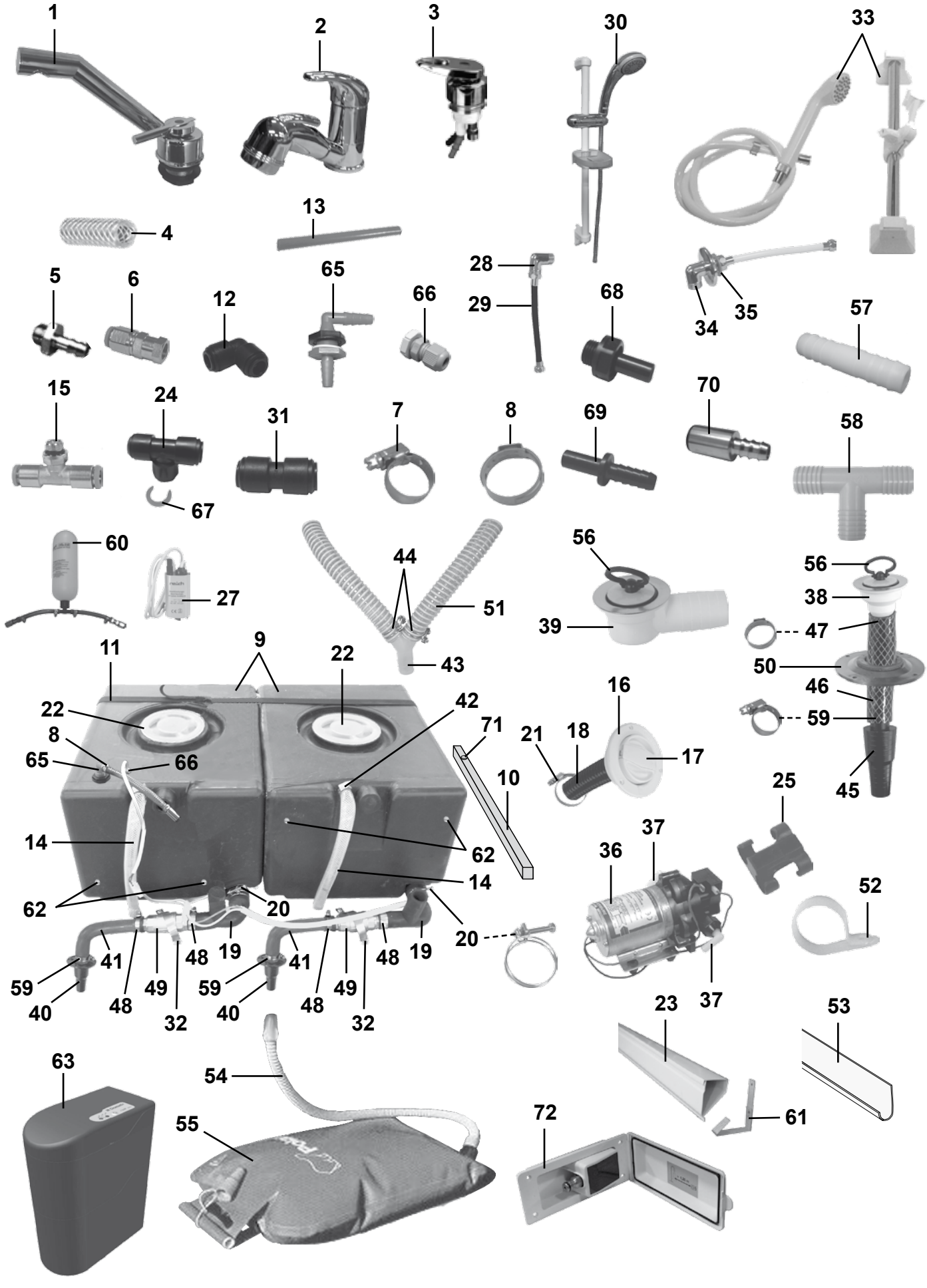
1
2
3
30
33
4
13
5
6
12
65
66
28
29
68
34
35
57
15
24
31
7
8
69
70
58
67
60
27
44
51
43
56
39
56
38
47
50
46
59
45
11
9
22
22
8
65
66
42
71
10
16
21
18
17
25
14
62
14
62
20
20
36
37
37
52
41
48
19
41
48
19
59
40
48
49
32
59
40
48
49
32
23
53
63
54
55
72
61

Pos Fig	Det. nr Part. No	Ingår/Fitted 520 LB	520 CTH	560	560 CTH		Benämning	Description
1	316448	x	x	x	x		Blandare m. utkastarrör	Mixer with pipe
--	318191	x	x	x	x		Vred blandare	Handle mixer
2	315556	x	x	x	x		Blandare m. utkastarrör	Mixer with pipe
--	318190	x	x	x	x		Vred blandare	Handle mixer
3	314950				T		Blandare	Mixer
4	301400	M	M	M	M		Slang 15,5/10 mm	Hose 15,5/10 mm
5	310204	x	x	x	x		Nippel slang	Hose nipple
6	314697	x	x	x	x		Koppling rak	Connection straight
7	800166	x	x	x	x		Klammer slang 10-16 mm	Hose clamp 10-16 mm
8	800868	x	x	x	x		Klammer slang 17 mm	Hose clamp 17 mm
9	314666	x	x	x	x		Vatten-/Avloppstank	Water-/Savage tank
10	321998	x	x	x	x		Regel tank	Batten tank
11	201657	x	x	x	x		Rem med spänne L=1400 mm	Strap L=1400 mm
--	504183						Rem med spänne L=2300 mm	Strap L=2300 mm
12	314695	x	x	x	x		Koppling	Connection
13	311079	M	M	M	M		Slang blå 8x10	Hose blue 8x10
--	302023	M	M	M	M		Slang röd 8x10	Hose red 8x10
14	314688	M	M	M	M		Slang 16x22 mm	Hose 16x22 mm
15	314696	x	x	x	x		Koppling	Connection
16	311530	x	x	x	x		Vattenpåfyllning	Water filler
17	314698	x	x	x	x		Lock	Cap
--	---	x	x	x	x		Låskolv d:o; se "lås" grp. 2	Bolt d:o; see "locks" grp. 2
--	---	x	x	x	x		Nyckel d:o; se "lås" grp. 2	Key d:o; see "locks" grp. 2
18	309630	M	M	M	M		Slang plast	Hose plastic
19	314701	x	x	x	x		Slang gummi	Hose
20	801227	x	x	x	x		Klammer slang 38-42 mm	Hose clamp 38-42 mm
21	800522	x	x	x	x		Klammer slang 32-50 mm	Hose clamp 32-50 mm
22	315199	x	x	x	x		Lock vattentank	Cap water tank
23	601848		x	x	x		Kabelränna L=2100 mm	Cable groover L=2100 mm
24	314694	x	x	x	x		Koppling T	T-connection
25	800780	x	x	x	x		Klammer	Clamp
27	311944	x	x	x	x		Vattenpump	Water pump
28	316019						Koppling vinkel 1/2"-1/2"	Connection elbow 1/2"-1/2"
29	316026						Slang 3/8"-1/2"	Hose 3/8"-1/2"
30	316859						Duschset m. handtag och slang	Shower set with handle and hose
31	315187	T	T	T	T		Koppling rak	Connection straight
32	800699	x	x	x	x		Klammer	Clamp
33	314304				T		Duschset m. handtag och slang	Shower set with handle and hose
34	313827				T		Koppling vinkel 1/2"-3/8"	Connection elbow 1/2"-3/8"
35	313374				T		Bricka	Washer
36	311696	T	T	T	T		Vattenpump	Water pump
37	311697	T	T	T	T		Koppling	Connection
38	302302	x	x	x	x		Avloppsförskruvning rak 19 mm	Sewage connection straight 19 mm
39	310084	x	x	x	x		Avloppsförskruvning 90° kpl. 25 mm	Sewage connection 90° cpl. 25 mm
40	302954	x	x	x	x		Kona med fläns	Cone
41	600982	x	x	x	x		Slang gummi	Hose
42	800625	x	x	x	x		Klammer slang 12-22 mm	Hose clamp 12-22 mm
43	307984	x	x	x	x		Rör Y plast 25 mm	Y-pipe 25mm
44	801127	x	x	x	x		Klammer slang 28-31 mm	Hose clamp 28-31 mm
45	300768	x	x	x	x		Kona utan fläns duschkar	Cone
							M= Metervara	M= On the metre
							T= Tillbehör	T= Accessory

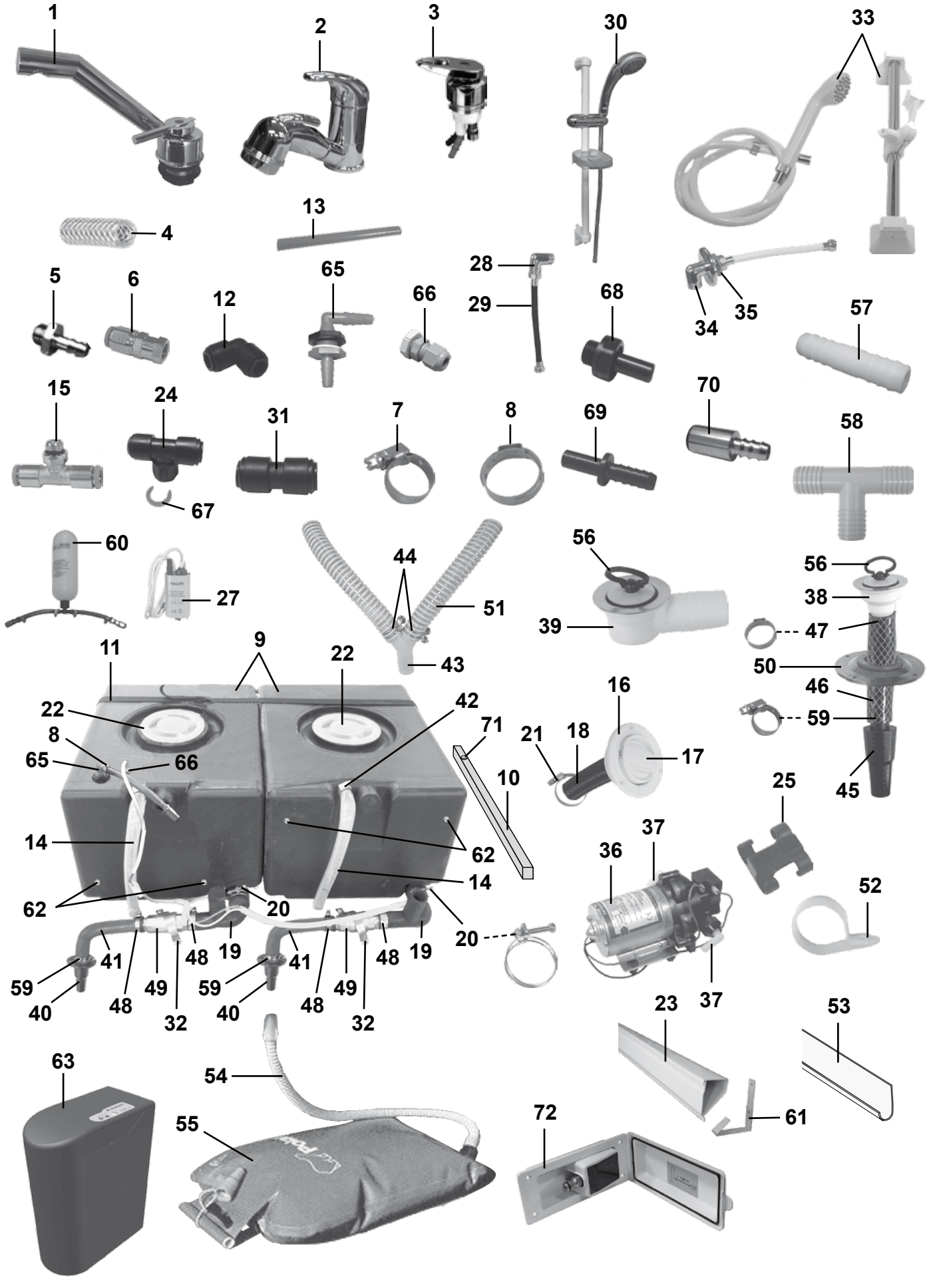
1
2
3
30
33
4
13
5
6
12
65
66
28
29
68
34
35
57
15
24
31
7
8
69
70
58
67
60
27
44
51
56
39
56
38
47
50
46
59
45
11
9
22
22
8
65
66
42
71
10
16
21
18
17
25
14
62
14
62
20
20
37
36
52
41
48
19
41
48
19
59
40
48
49
32
59
40
48
49
32
37
23
53
63
54
55
72
61

Pos Fig	Det. nr Part. No	Ingår/Fitted 520 LB	520 CTH	560	560 CTH		Benämning	Description
46	301418	M	M	M	M		Slang	Hose
47	800869	x	x	x	x		Klammer slang 25,6 mm	Hose clamp 25,6 mm
48	800157	x	x	x	x		Klammer slang 22-32 mm	Hose clamp 22-32 mm
49	307986	x	x	x	x		Ventil kul	Valve
50	204294	x	x	x	x		Täckbricka plast	Washer plastic
--	800617	x	x	x	x		Kabelgenomföring d:o	Rubber protection d:o
51	307977	M	M	M	M		Slang plast ø = 25 mm	Hose plastic ø = 25 mm
52	800924	x	x	x	x		Klammer avloppsslang	Clamp sewage hose
53	307980	x	x	x	x		Hållare avloppsslang L=3000	Holder sewage hose L=3000
54	301308	x	x	x	x		Slang gummi	Hose
55	305657	x	x	x	x		Avloppssäck med slang	Sewage reservoir inkl. hose
56	313017	x	x	x	x		Propp u. kedja	Plug without chain
57	310487	T	T	T	T		Skarvnippel	Connection
58	312433	T	T	T	T		Rör T plast	T-pipe
59	800268	x	x	x	x		Klammer slang 15-24 mm	Hose clamp 15-24 mm
60	314951	T	T	T	T		Tryckutjämningskärl	Overflow flask
61	601849		x	x	x		Hållare kabelränna	Holder cable groover
62	504795	x	x	x	x		Givare vattennivå	Sensor water level
63	316265	T	T	T	T		Vattenrenare	Water purifier
65	316803	x	x	x	x		Tankgenomföring	Inlet water tank
66	801549	x	x	x	x		Kabelgenomföring	Rubber protection
--	801550	x	x	x	x		Mutter d:o	Nut d:o
67	317357	x	x	x	x		Låsclips röd 3/8-10 mm	Locking clip red 3/8-10 mm
68	316804	x	x	x	x		Koppling	Connection
69	317358	x	x	x	x		Slanganslutning 8-10 mm	Hose coupling nipple 8-10 mm
70	317359	x	x	x	x		Slanganslutning 10-10 mm	Hose coupling nipple 10-10 mm
71	316895	x	x	x	x		Möbeltass tankregel	Distance batten tank
72	314925	T	T	T	T		Vattenintag m. regulator	Water inlet with regulator

M= Metervara
T= Tillbehör

M= On the metre
T= Accessory

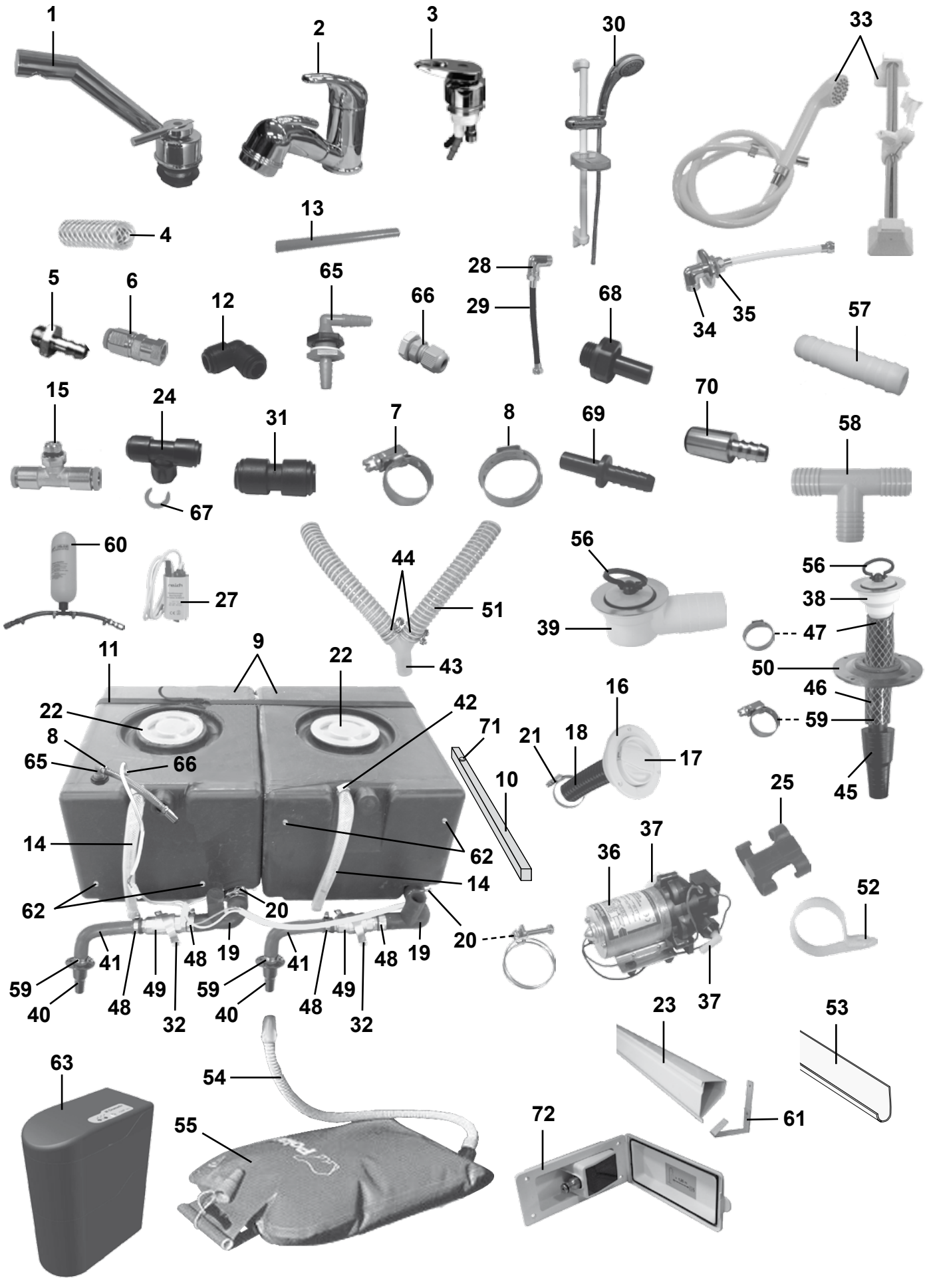
1
2
3
30
33
4
13
5
6
12
65
66
28
29
68
34
35
57
15
24
31
7
8
69
70
58
67
60
27
44
51
56
39
56
38
47
50
46
59
45
11
9
22
22
8
65
66
42
71
10
16
21
18
17
25
14
62
14
62
20
20
37
36
52
41
48
19
41
48
19
59
40
48
49
32
59
40
48
49
32
37
23
53
63
54
55
72
61

Pos Fig	Det. nr Part. No	Ingår/Fitted 590	590 CTH	590 CTX	590 TR		Benämning	Description
1	316448	x	x	x	x		Blandare m. utkastarrör	Mixer with pipe
--	318191	x	x	x	x		Vred blandare	Handle mixer
2	315556	x	x	x			Blandare m. utkastarrör	Mixer with pipe
--	318190	x	x	x			Vred blandare	Handle mixer
3	314950		T		x		Blandare	Mixer
4	301400	M	M	M	M		Slang 15,5/10 mm	Hose 15,5/10 mm
5	310204	x	x	x	x		Nippel slang	Hose nipple
6	314697	x	x	x	x		Koppling rak	Connection straight
7	800166	x	x	x	x		Klammer slang 10-16 mm	Hose clamp 10-16 mm
8	800868	x	x	x	x		Klammer slang 17 mm	Hose clamp 17 mm
9	314666	x	x	x	x		Vatten-/Avloppstank	Water-/Savage tank
10	321998	x	x	x	x		Regel tank	Batten tank
11	201657	x	x	x	x		Rem med spänne L=1400 mm	Strap L=1400 mm
--	504183						Rem med spänne L=2300 mm	Strap L=2300 mm
12	314695	x	x	x	x		Koppling	Connection
13	311079	M	M	M	M		Slang blå 8x10	Hose blue 8x10
--	302023	M	M	M	M		Slang röd 8x10	Hose red 8x10
14	314688	M	M	M	M		Slang 16x22 mm	Hose 16x22 mm
15	314696	x	x	x	x		Koppling	Connection
16	311530	x	x	x	x		Vattenpåfyllning	Water filler
17	314698	x	x	x	x		Lock	Cap
--	---	x	x	x	x		Låskolv d:o; se "lås" grp. 2	Bolt d:o; see "locks" grp. 2
--	---	x	x	x	x		Nyckel d:o; se "lås" grp. 2	Key d:o; see "locks" grp. 2
18	309630	M	M	M	M		Slang plast	Hose plastic
19	314701	x	x	x	x		Slang gummi	Hose
20	801227	x	x	x	x		Klammer slang 38-42 mm	Hose clamp 38-42 mm
21	800522	x	x	x	x		Klammer slang 32-50 mm	Hose clamp 32-50 mm
22	315199	x	x	x	x		Lock vattentank	Cap water tank
23	601848	x	x	x			Kabelränna L=2100 mm	Cable groover L=2100 mm
24	314694	x	x	x	x		Koppling T	T-connection
25	800780	x	x	x	x		Klammer	Clamp
27	311944	x	x	x	x		Vattenpump	Water pump
28	316019				x		Koppling vinkel 1/2"-1/2"	Connection elbow 1/2"-1/2"
29	316026				x		Slang 3/8"-1/2"	Hose 3/8"-1/2"
30	316859				x		Duschset m. handtag och slang	Shower set with handle and hose
31	315187	T	T	T	T		Koppling rak	Connection straight
32	800699	x	x	x	x		Klammer	Clamp
33	314304		T				Duschset m. handtag och slang	Shower set with handle and hose
34	313827		T				Koppling vinkel 1/2"-3/8"	Connection elbow 1/2"-3/8"
35	313374		T				Bricka	Washer
36	311696	T	T	T	T		Vattenpump	Water pump
37	311697	T	T	T	T		Koppling	Connection
38	302302	x	x	x	x		Avloppsförskruvning rak 19 mm	Sewage connection straight 19 mm
39	310084	x	x	x	x		Avloppsförskruvning 90° kpl. 25 mm	Sewage connection 90° cpl. 25 mm
40	302954	x	x	x	x		Kona med fläns	Cone
41	600982	x	x	x	x		Slang gummi	Hose
42	800625	x	x	x	x		Klammer slang 12-22 mm	Hose clamp 12-22 mm
43	307984	x	x	x	x		Rör Y plast 25 mm	Y-pipe 25mm
44	801127	x	x	x	x		Klammer slang 28-31 mm	Hose clamp 28-31 mm
45	300768	x	x	x	x		Kona utan fläns duschkar	Cone
							M= Metervara	M= On the metre
							T= Tillbehör	T= Accessory

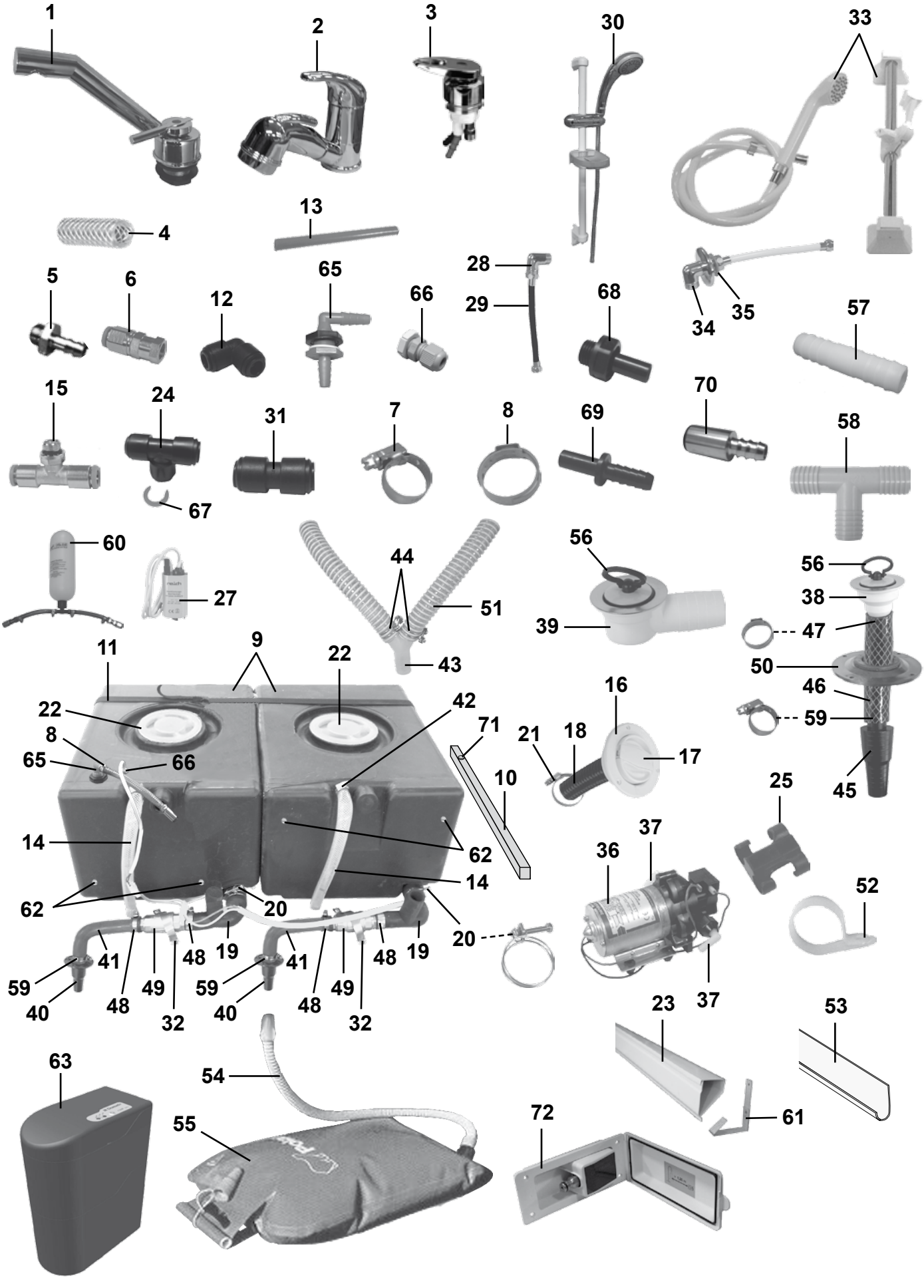
1
2
3
30
33
4
13
5
6
12
65
66
28
29
68
34
35
57
15
24
31
7
8
69
70
58
67
60
27
44
51
43
56
39
56
38
47
50
46
59
45
11
9
22
22
8
65
66
42
71
10
16
21
18
17
25
14
62
14
62
20
20
41
48
19
41
48
19
59
40
48
49
32
59
40
48
49
32
36
37
37
52
23
53
63
54
55
72
61

Pos Fig	Det. nr Part. No	Ingår/Fitted 590	590 CTH	590 CTX	590 TR		Benämning	Description
46	301418	M	M	M	M		Slang	Hose
47	800869	x	x	x	x		Klammer slang 25,6 mm	Hose clamp 25,6 mm
48	800157	x	x	x	x		Klammer slang 22-32 mm	Hose clamp 22-32 mm
49	307986	x	x	x	x		Ventil kul	Valve
50	204294	x	x	x	x		Täckbricka plast	Washer plastic
--	800617	x	x	x	x		Kabelgenomföring d:o	Rubber protection d:o
51	307977	M	M	M	M		Slang plast ø = 25 mm	Hose plastic ø = 25 mm
52	800924	x	x	x	x		Klammer avloppsslang	Clamp sewage hose
53	307980	x	x	x	x		Hållare avloppsslang L=3000	Holder sewage hose L=3000
54	301308	x	x	x	x		Slang gummi	Hose
55	305657	x	x	x	x		Avloppssäck med slang	Sewage reservoir inkl. hose
56	313017	x	x	x	x		Propp u. kedja	Plug without chain
57	310487	T	T	T	T		Skarvnippel	Connection
58	312433	T	T	T	T		Rör T plast	T-pipe
59	800268	x	x	x	x		Klammer slang 15-24 mm	Hose clamp 15-24 mm
60	314951	T	T	T	T		Tryckutjämningskärl	Overflow flask
61	601849	x	x	x			Hållare kabelränna	Holder cable groover
62	504795	x	x	x	x		Givare vattennivå	Sensor water level
63	316265	T	T	T	T		Vattenrenare	Water purifier
65	316803	x	x	x	x		Tankgenomföring	Inlet water tank
66	801549	x	x	x	x		Kabelgenomföring	Rubber protection
--	801550	x	x	x	x		Mutter d:o	Nut d:o
67	317357	x	x	x	x		Låsclips röd 3/8-10 mm	Locking clip red 3/8-10 mm
68	316804	x	x	x	x		Koppling	Connection
69	317358	x	x	x	x		Slanganslutning 8-10 mm	Hose coupling nipple 8-10 mm
70	317359	x	x	x	x		Slanganslutning 10-10 mm	Hose coupling nipple 10-10 mm
71	316895	x	x	x	x		Möbeltass tankregel	Distance batten tank
72	314925	T	T	T	T		Vattenintag m. regulator	Water inlet with regulator

M= Metervara
T= Tillbehör

M= On the metre
T= Accessory

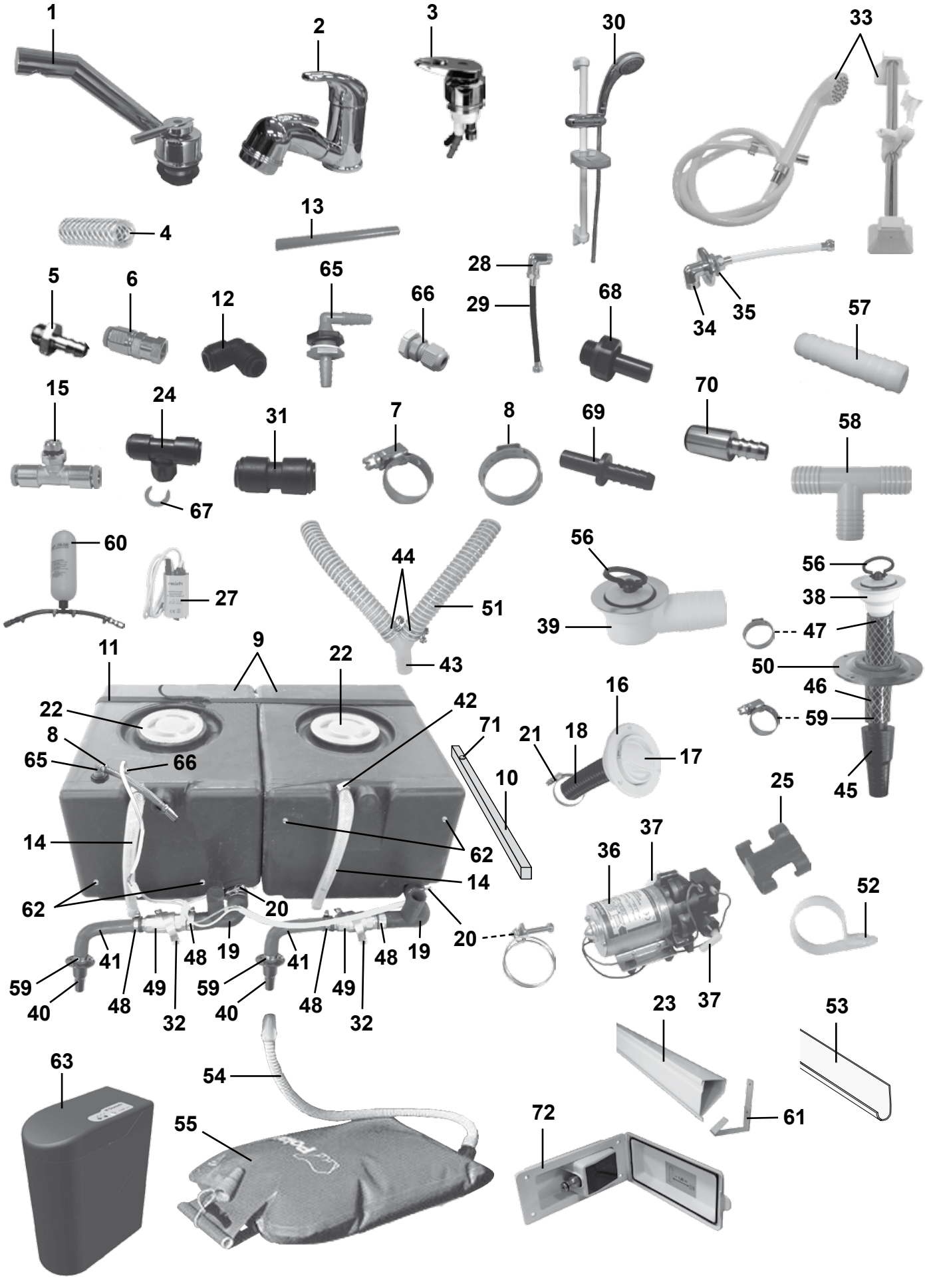
1
2
3
30
33
4
13
5
6
12
65
66
28
29
68
34
35
57
15
24
31
7
8
69
70
58
67
60
27
44
51
56
39
56
38
47
50
46
59
45
11
9
22
22
8
65
66
42
71
10
16
21
18
17
25
14
62
14
62
20
20
37
36
52
41
48
19
41
48
19
59
40
48
49
32
59
40
48
49
32
37
23
53
63
54
55
72
61

Pos Fig	Det. nr Part. No	Ingår/Fitted 620	620 CTH	620 CTX	620 TR			Benämning	Description
1	316448	x	x	x	x			Blandare m. utkastarrör	Mixer with pipe
--	318191	x	x	x	x			Vred blandare	Handle mixer
2	315556	x	x	x				Blandare m. utkastarrör	Mixer with pipe
--	318190	x	x	x				Vred blandare	Handle mixer
3	314950		T		x			Blandare	Mixer
4	301400	M	M	M	M			Slang 15,5/10 mm	Hose 15,5/10 mm
5	310204	x	x	x	x			Nippel slang	Hose nipple
6	314697	x	x	x	x			Koppling rak	Connection straight
7	800166	x	x	x	x			Klammer slang 10-16 mm	Hose clamp 10-16 mm
8	800868	x	x	x	x			Klammer slang 17 mm	Hose clamp 17 mm
9	314666	x	x	x	x			Vatten-/Avloppstank	Water-/Savage tank
10	321998	x	x	x	x			Regel tank	Batten tank
11	201657	x	x	x	x			Rem med spänne L=1400 mm	Strap L=1400 mm
--	504183							Rem med spänne L=2300 mm	Strap L=2300 mm
12	314695	x	x	x	x			Koppling	Connection
13	311079	M	M	M	M			Slang blå 8x10	Hose blue 8x10
--	302023	M	M	M	M			Slang röd 8x10	Hose red 8x10
14	314688	M	M	M	M			Slang 16x22 mm	Hose 16x22 mm
15	314696	x	x	x	x			Koppling	Connection
16	311530	x	x	x	x			Vattenpåfyllning	Water filler
17	314698	x	x	x	x			Lock	Cap
--	---	x	x	x	x			Låskolv d:o; se "lås" grp. 2	Bolt d:o; see "locks" grp. 2
--	---	x	x	x	x			Nyckel d:o; se "lås" grp. 2	Key d:o; see "locks" grp. 2
18	309630	M	M	M	M			Slang plast	Hose plastic
19	314701	x	x	x	x			Slang gummi	Hose
20	801227	x	x	x	x			Klammer slang 38-42 mm	Hose clamp 38-42 mm
21	800522	x	x	x	x			Klammer slang 32-50 mm	Hose clamp 32-50 mm
22	315199	x	x	x	x			Lock vattentank	Cap water tank
23	601848		x	x				Kabelränna L=2100 mm	Cable groover L=2100 mm
24	314694	x	x	x	x			Koppling T	T-connection
25	800780	x	x	x	x			Klammer	Clamp
27	311944	x	x	x	x			Vattenpump	Water pump
28	316019				x			Koppling vinkel 1/2"-1/2"	Connection elbow 1/2"-1/2"
29	316026				x			Slang 3/8"-1/2"	Hose 3/8"-1/2"
30	316859				x			Duschset m. handtag och slang	Shower set with handle and hose
31	315187	T	T	T	T			Koppling rak	Connection straight
32	800699	x	x	x	x			Klammer	Clamp
33	314304		T					Duschset m. handtag och slang	Shower set with handle and hose
34	313827		T					Koppling vinkel 1/2"-3/8"	Connection elbow 1/2"-3/8"
35	313374		T					Bricka	Washer
36	311696	T	T	T	T			Vattenpump	Water pump
37	311697	T	T	T	T			Koppling	Connection
38	302302	x	x	x	x			Avloppsförskruvning rak 19 mm	Sewage connection straight 19 mm
39	310084	x	x	x	x			Avloppsförskruvning 90° kpl. 25 mm	Sewage connection 90° cpl. 25 mm
40	302954	x	x	x	x			Kona med fläns	Cone
41	600982	x	x	x	x			Slang gummi	Hose
42	800625	x	x	x	x			Klammer slang 12-22 mm	Hose clamp 12-22 mm
43	307984	x	x	x	x			Rör Y plast 25 mm	Y-pipe 25mm
44	801127	x	x	x	x			Klammer slang 28-31 mm	Hose clamp 28-31 mm
45	300768	x	x	x	x			Kona utan fläns duschkar	Cone
								M= Metervara	M= On the metre
								T= Tillbehör	T= Accessory

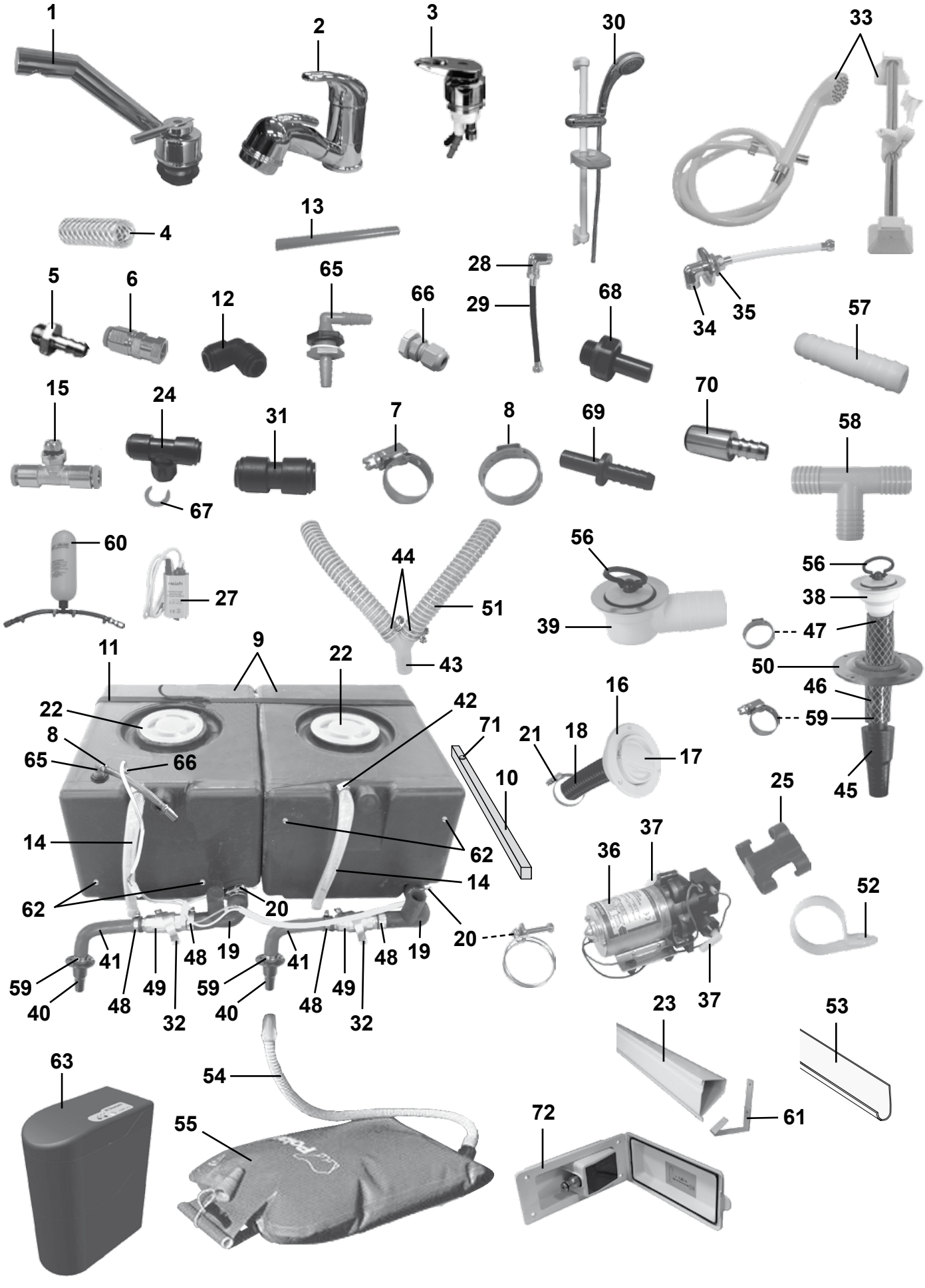
1
2
3
30
33
4
13
5
6
12
65
66
28
29
68
34
35
57
15
24
31
7
8
69
70
58
67
60
27
44
51
43
56
39
56
38
47
50
46
59
45
11
9
22
22
8
65
66
42
71
10
16
21
18
17
25
14
62
14
62
20
20
36
37
37
52
41
48
19
41
48
19
59
40
48
49
32
59
40
48
49
32
23
53
63
54
55
72
61

Pos Fig	Det. nr Part. No	Ingår/Fitted 620	620 CTH	620 CTX	620 TR			Benämning	Description
46	301418	M	M	M	M			Slang	Hose
47	800869	x	x	x	x			Klammer slang 25,6 mm	Hose clamp 25,6 mm
48	800157	x	x	x	x			Klammer slang 22-32 mm	Hose clamp 22-32 mm
49	307986	x	x	x	x			Ventil kul	Valve
50	204294	x	x	x	x			Täckbricka plast	Washer plastic
--	800617	x	x	x	x			Kabelgenomföring d:o	Rubber protection d:o
51	307977	M	M	M	M			Slang plast ø = 25 mm	Hose plastic ø = 25 mm
52	800924	x	x	x	x			Klammer avloppsslang	Clamp sewage hose
53	307980	x	x	x	x			Hållare avloppsslang L=3000	Holder sewage hose L=3000
54	301308	x	x	x	x			Slang gummi	Hose
55	305657	x	x	x	x			Avloppssäck med slang	Sewage reservoir inkl. hose
56	313017	x	x	x	x			Propp u. kedja	Plug without chain
57	310487	x	T	x	T			Skarvnippel	Connection
58	312433	x	T	x	T			Rör T plast	T-pipe
59	800268	x	x	x	x			Klammer slang 15-24 mm	Hose clamp 15-24 mm
60	314951	T	T	T	x			Tryckutjämningskärl	Overflow flask
61	601849		x	x				Hållare kabelränna	Holder cable groover
62	504795	x	x	x	x			Givare vattennivå	Sensor water level
63	316265	T	T	T	T			Vattenrenare	Water purifier
65	316803	x	x	x	x			Tankgenomföring	Inlet water tank
66	801549	x	x	x	x			Kabelgenomföring	Rubber protection
--	801550	x	x	x	x			Mutter d:o	Nut d:o
67	317357	x	x	x	x			Låsclips röd 3/8-10 mm	Locking clip red 3/8-10 mm
68	316804	x	x	x	x			Koppling	Connection
69	317358	x	x	x	x			Slanganslutning 8-10 mm	Hose coupling nipple 8-10 mm
70	317359	x	x	x	x			Slanganslutning 10-10 mm	Hose coupling nipple 10-10 mm
71	316895	x	x	x	x			Möbeltass tankregel	Distance batten tank
72	314925	T	T	T	T			Vattenintag m. regulator	Water inlet with regulator

M= Metervara
T= Tillbehör

M= On the metre
T= Accessory

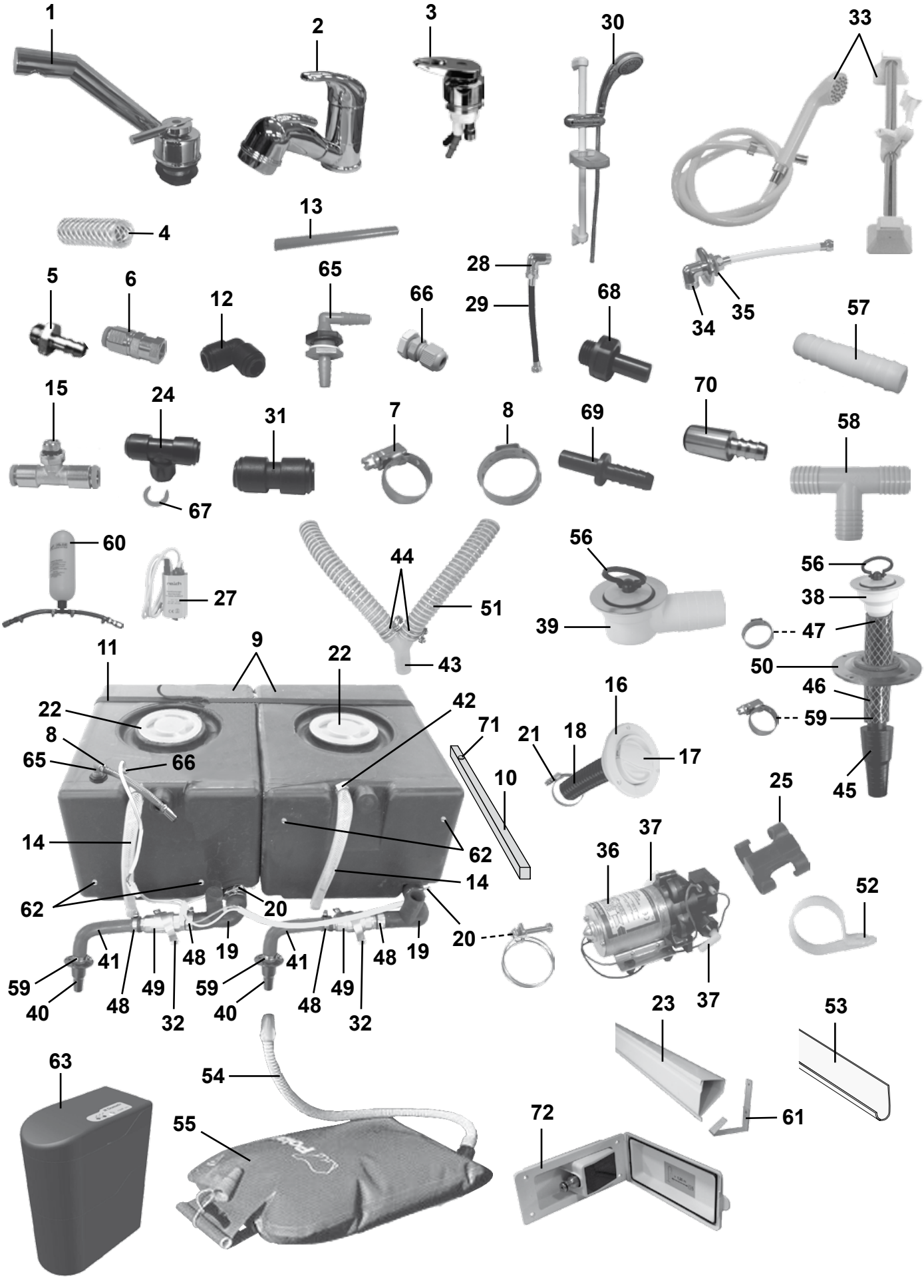
1
2
3
30
33
4
13
5
6
12
65
66
28
29
68
34
35
57
15
24
31
7
8
69
70
58
67
60
27
44
51
43
56
39
56
38
47
50
46
59
45
11
9
22
22
8
65
66
42
71
10
16
21
18
17
25
14
62
14
62
20
20
36
37
37
52
41
48
19
41
48
19
59
40
48
49
32
59
40
48
49
32
23
53
63
54
55
72
61

Pos Fig	Det. nr Part. No	Ingår/Fitted 680	680 BKS	680 CTX	680 TR			Benämning	Description
1	316448	x	x	x	x			Blandare m. utkastarrör	Mixer with pipe
--	318191	x	x	x	x			Vred blandare	Handle mixer
2	315556	x	x	x				Blandare m. utkastarrör	Mixer with pipe
--	318190	x	x	x				Vred blandare	Handle mixer
3	314950				x			Blandare	Mixer
4	301400	M	M	M	M			Slang 15,5/10 mm	Hose 15,5/10 mm
5	310204	x	x	x	x			Nippel slang	Hose nipple
6	314697	x	x	x	x			Koppling rak	Connection straight
7	800166	x	x	x	x			Klammer slang 10-16 mm	Hose clamp 10-16 mm
8	800868	x	x	x	x			Klammer slang 17 mm	Hose clamp 17 mm
9	314666	x	x	x	x			Vatten-/Avloppstank	Water-/Savage tank
10	321998	x	x	x	x			Regel tank	Batten tank
11	201657	x	x	x	x			Rem med spänne L=1400 mm	Strap L=1400 mm
--	504183							Rem med spänne L=2300 mm	Strap L=2300 mm
12	314695	x	x	x	x			Koppling	Connection
13	311079	M	M	M	M			Slang blå 8x10	Hose blue 8x10
--	302023	M	M	M	M			Slang röd 8x10	Hose red 8x10
14	314688	M	M	M	M			Slang 16x22 mm	Hose 16x22 mm
15	314696	x	x	x	x			Koppling	Connection
16	311530	x	x	x	x			Vattenpåfyllning	Water filler
17	314698	x	x	x	x			Lock	Cap
--	---	x	x	x	x			Låskolv d:o; se "lås" grp. 2	Bolt d:o; see "locks" grp. 2
--	---	x	x	x	x			Nyckel d:o; se "lås" grp. 2	Key d:o; see "locks" grp. 2
18	309630	M	M	M	M			Slang plast	Hose plastic
19	314701	x	x	x	x			Slang gummi	Hose
20	801227	x	x	x	x			Klammer slang 38-42 mm	Hose clamp 38-42 mm
21	800522	x	x	x	x			Klammer slang 32-50 mm	Hose clamp 32-50 mm
22	315199	x	x	x	x			Lock vattentank	Cap water tank
23	601848	x[1]		x				Kabelränna L=2100 mm	Cable groover L=2100 mm
24	314694	x	x	x	x			Koppling T	T-connection
25	800780	x	x	x	x			Klammer	Clamp
27	311944							Vattenpump	Water pump
28	316019				x			Koppling vinkel 1/2"-1/2"	Connection elbow 1/2"-1/2"
29	316026				x			Slang 3/8"-1/2"	Hose 3/8"-1/2"
30	316859				x			Duschset m. handtag och slang	Shower set with handle and hose
31	315187	T	T	T	T			Koppling rak	Connection straight
32	800699	x	x	x	x			Klammer	Clamp
33	314304							Duschset m. handtag och slang	Shower set with handle and hose
34	313827							Koppling vinkel 1/2"-3/8"	Connection elbow 1/2"-3/8"
35	313374							Bricka	Washer
36	311696	x	x	x	x			Vattenpump	Water pump
37	311697	x	x	x	x			Koppling	Connection
38	302302	x	x	x	x			Avloppsförskruvning rak 19 mm	Sewage connection straight 19 mm
39	310084	x	x	x	x			Avloppsförskruvning 90° kpl. 25 mm	Sewage connection 90° cpl. 25 mm
40	302954	x	x	x	x			Kona med fläns	Cone
41	600982	x	x	x	x			Slang gummi	Hose
42	800625	x	x	x	x			Klammer slang 12-22 mm	Hose clamp 12-22 mm
43	307984	x	x	x	x			Rör Y plast 25 mm	Y-pipe 25mm
44	801127	x	x	x	x			Klammer slang 28-31 mm	Hose clamp 28-31 mm
45	300768	x	x	x	x			Kona utan fläns duschkar	Cone
								[1] = Endast i 680 DS	[1] = Only in 680 DS
								M= Metervara T= Tillbehör	M= On the metre T= Accessory

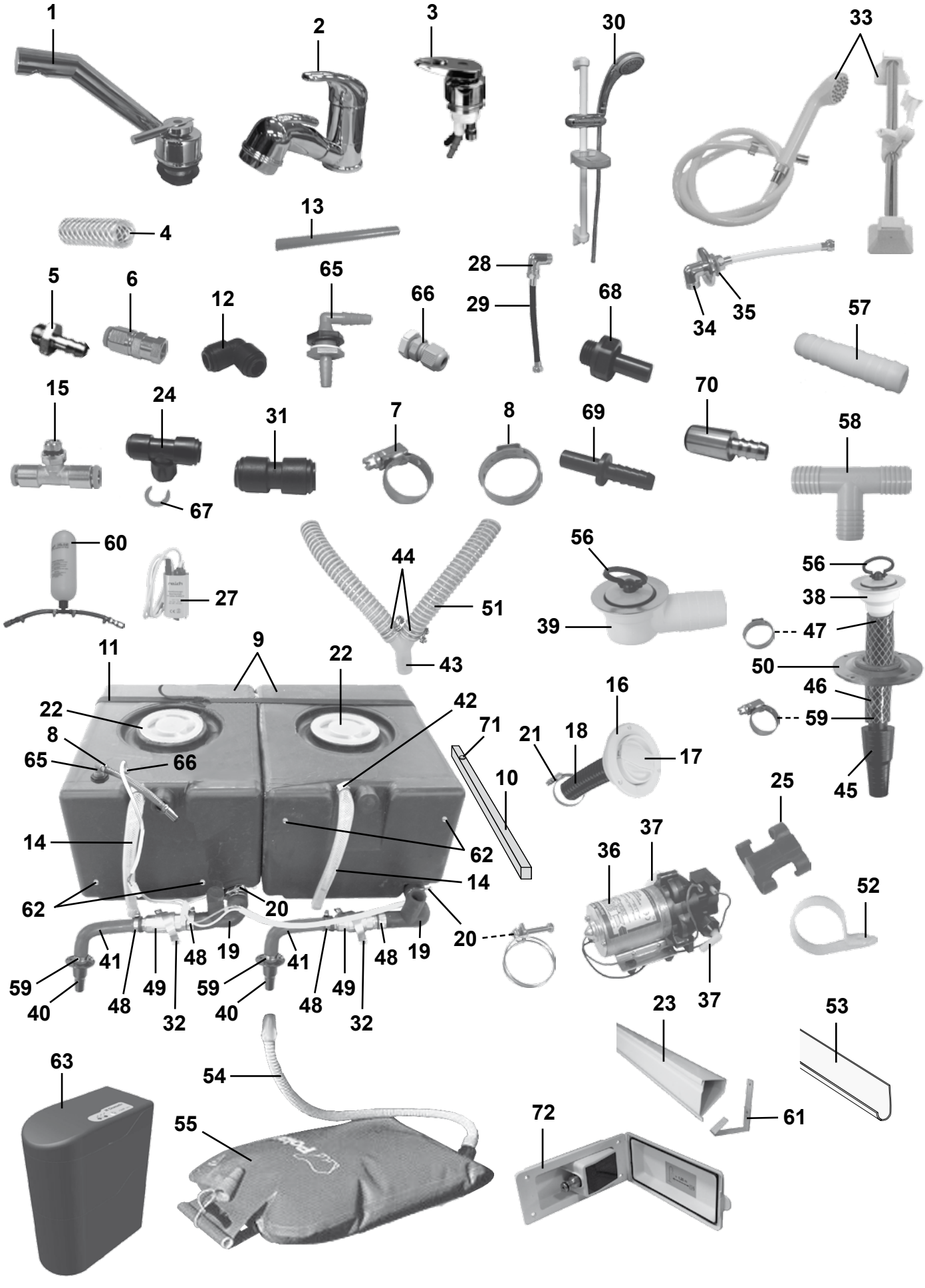
1
2
3
30
33
4
13
5
6
12
65
66
28
29
68
34
35
57
15
24
31
7
8
69
70
58
67
60
27
44
51
43
56
39
56
38
47
50
46
59
45
11
9
22
22
8
65
66
42
71
10
16
21
18
17
25
14
62
14
62
20
20
36
37
37
52
41
48
19
41
48
19
59
40
48
49
32
59
40
48
49
32
23
53
63
54
55
72
61

Pos Fig	Det. nr Part. No	Ingår/Fitted 680	680 BKS	680 CTX	680 TR			Benämning	Description
46	301418	M	M	M	M			Slang	Hose
47	800869	x	x	x	x			Klammer slang 25,6 mm	Hose clamp 25,6 mm
48	800157	x	x	x	x			Klammer slang 22-32 mm	Hose clamp 22-32 mm
49	307986	x	x	x	x			Ventil kul	Valve
50	204294	x	x	x	x			Täckbricka plast	Washer plastic
--	800617	x	x	x	x			Kabelgenomföring d:o	Rubber protection d:o
51	307977	M	M	M	M			Slang plast ø = 25 mm	Hose plastic ø = 25 mm
52	800924	x	x	x	x			Klammer avloppsslang	Clamp sewage hose
53	307980	x	x	x	x			Hållare avloppsslang L=3000	Holder sewage hose L=3000
54	301308	x	x	x	x			Slang gummi	Hose
55	305657	x	x	x	x			Avloppssäck med slang	Sewage reservoir inkl. hose
56	313017	x	x	x	x			Propp u. kedja	Plug without chain
57	310487	x	T	x	x			Skarvnippel	Connection
58	312433	x	T	x	x			Rör T plast	T-pipe
59	800268	x	x	x	x			Klammer slang 15-24 mm	Hose clamp 15-24 mm
60	314951	x	x	x	x			Tryckutjämningskärl	Overflow flask
61	601849	x[1]		x				Hållare kabelränna	Holder cable groover
62	504795	x	x	x	x			Givare vattennivå	Sensor water level
63	316265	T	T	T	T			Vattenrenare	Water purifier
65	316803	x	x	x	x			Tankgenomföring	Inlet water tank
66	801549	x	x	x	x			Kabelgenomföring	Rubber protection
--	801550	x	x	x	x			Mutter d:o	Nut d:o
67	317357	x	x	x	x			Låsclips röd 3/8-10 mm	Locking clip red 3/8-10 mm
68	316804	x	x	x	x			Koppling	Connection
69	317358	x	x	x	x			Slanganslutning 8-10 mm	Hose coupling nipple 8-10 mm
70	317359	x	x	x	x			Slanganslutning 10-10 mm	Hose coupling nipple 10-10 mm
71	316895	x	x	x	x			Möbeltass tankregel	Distance batten tank
72	314925	T	T	T	T			Vattenintag m. regulator	Water inlet with regulator

[1] = Endast i 680 DS

[1] = Only in 680 DS

M= Metervara
T= Tillbehör

M= On the metre
T= Accessory

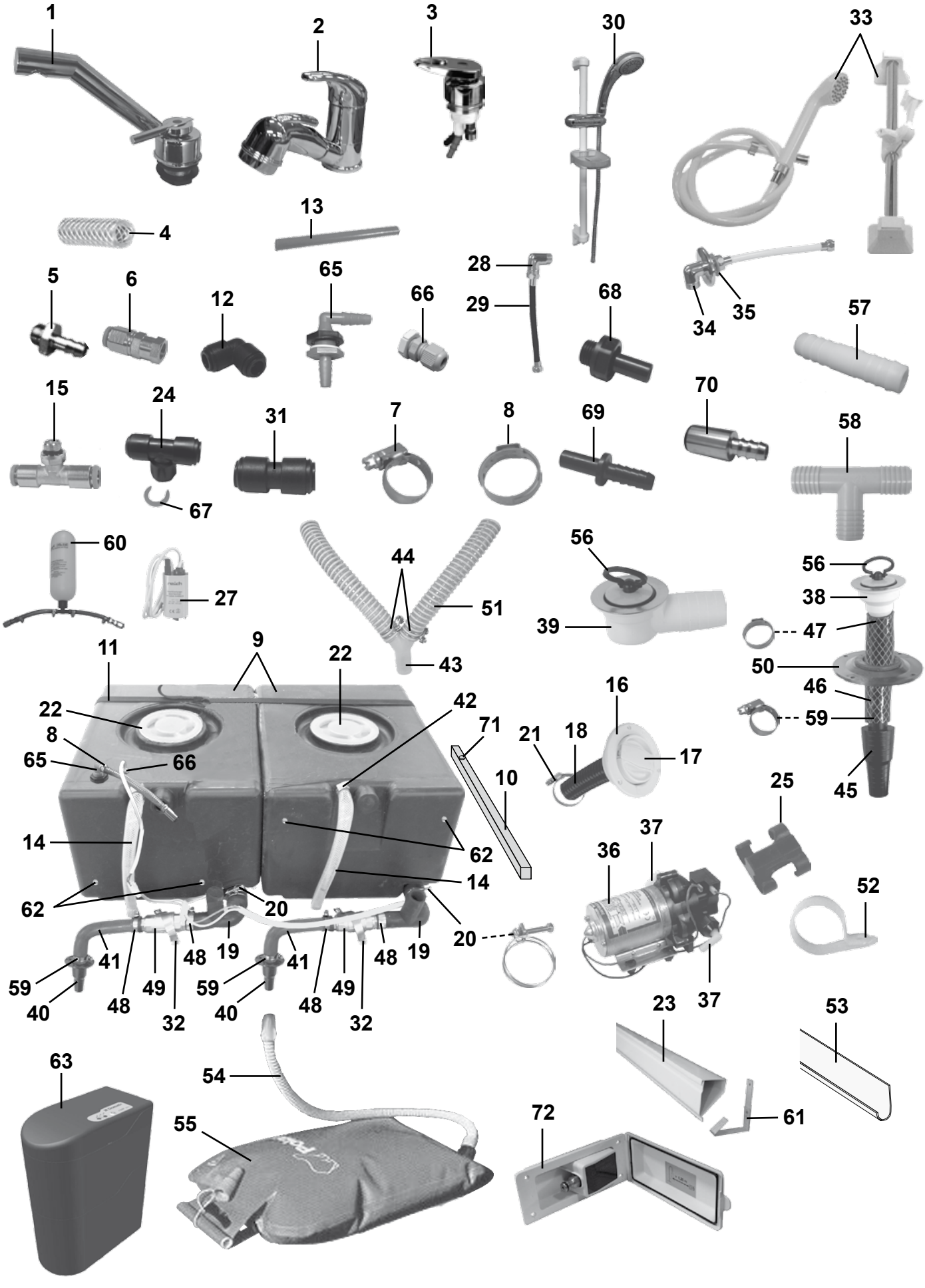
1
2
3
30
33
4
13
5
6
12
65
66
28
29
68
34
35
57
15
24
31
7
8
69
70
58
67
60
27
44
51
43
56
39
56
38
47
50
46
59
45
11
9
22
22
8
65
66
42
71
10
16
21
18
17
25
14
62
14
62
20
20
36
37
37
52
41
48
19
41
48
19
59
40
48
49
32
59
40
48
49
32
23
53
63
54
55
72
61

Pos Fig	Det. nr Part. No	Ingår/Fitted 730	730 BKS	730 CTX	730 TRX			Benämning	Description
1	316448	x	x	x	x			Blandare m. utkastarrör	Mixer with pipe
--	318191	x	x	x	x			Vred blandare	Handle mixer
2	315556	x	x	x				Blandare m. utkastarrör	Mixer with pipe
--	318190	x	x	x				Vred blandare	Handle mixer
3	314950				x			Blandare	Mixer
4	301400	M	M	M	M			Slang 15,5/10 mm	Hose 15,5/10 mm
5	310204	x	x	x	x			Nippel slang	Hose nipple
6	314697	x	x	x	x			Koppling rak	Connection straight
7	800166	x	x	x	x			Klammer slang 10-16 mm	Hose clamp 10-16 mm
8	800868	x	x	x	x			Klammer slang 17 mm	Hose clamp 17 mm
9	314666	x	x	x	x			Vatten-/Avloppstank	Water-/Savage tank
10	321998	x	x	x	x			Regel tank	Batten tank
11	201657	x	x	x	x			Rem med spänne L=1400 mm	Strap L=1400 mm
--	504183	x						Rem med spänne L=2300 mm	Strap L=2300 mm
12	314695	x	x	x	x			Koppling	Connection
13	311079	M	M	M	M			Slang blå 8x10	Hose blue 8x10
--	302023	M	M	M	M			Slang röd 8x10	Hose red 8x10
14	314688	M	M	M	M			Slang 16x22 mm	Hose 16x22 mm
15	314696	x	x	x	x			Koppling	Connection
16	311530	x	x	x	x			Vattenpåfyllning	Water filler
17	314698	x	x	x	x			Lock	Cap
--	---	x	x	x	x			Låskolv d:o; se "lås" grp. 2	Bolt d:o; see "locks" grp. 2
--	---	x	x	x	x			Nyckel d:o; se "lås" grp. 2	Key d:o; see "locks" grp. 2
18	309630	M	M	M	M			Slang plast	Hose plastic
19	314701	x	x	x	x			Slang gummi	Hose
20	801227	x	x	x	x			Klammer slang 38-42 mm	Hose clamp 38-42 mm
21	800522	x	x	x	x			Klammer slang 32-50 mm	Hose clamp 32-50 mm
22	315199	x	x	x	x			Lock vattentank	Cap water tank
23	601848			x				Kabelränna L=2100 mm	Cable groover L=2100 mm
24	314694	x	x	x	x			Koppling T	T-connection
25	800780	x	x	x	x			Klammer	Clamp
27	311944							Vattenpump	Water pump
28	316019				x			Koppling vinkel 1/2"-1/2"	Connection elbow 1/2"-1/2"
29	316026				x			Slang 3/8"-1/2"	Hose 3/8"-1/2"
30	316859				x			Duschset m. handtag och slang	Shower set with handle and hose
31	315187	T	T	T	T			Koppling rak	Connection straight
32	800699	x	x	x	x			Klammer	Clamp
33	314304							Duschset m. handtag och slang	Shower set with handle and hose
34	313827							Koppling vinkel 1/2"-3/8"	Connection elbow 1/2"-3/8"
35	313374							Bricka	Washer
36	311696	x	x	x	x			Vattenpump	Water pump
37	311697	x	x	x	x			Koppling	Connection
38	302302	x	x	x	x			Avloppsförskruvning rak 19 mm	Sewage connection straight 19 mm
39	310084	x	x	x	x			Avloppsförskruvning 90° kpl. 25 mm	Sewage connection 90° cpl. 25 mm
40	302954	x	x	x	x			Kona med fläns	Cone
41	600982	x	x	x	x			Slang gummi	Hose
42	800625	x	x	x	x			Klammer slang 12-22 mm	Hose clamp 12-22 mm
43	307984	x	x	x	x			Rör Y plast 25 mm	Y-pipe 25mm
44	801127	x	x	x	x			Klammer slang 28-31 mm	Hose clamp 28-31 mm
45	300768	x	x	x	x			Kona utan fläns duschkar	Cone
								M= Metervara	M= On the metre
								T= Tillbehör	T= Accessory

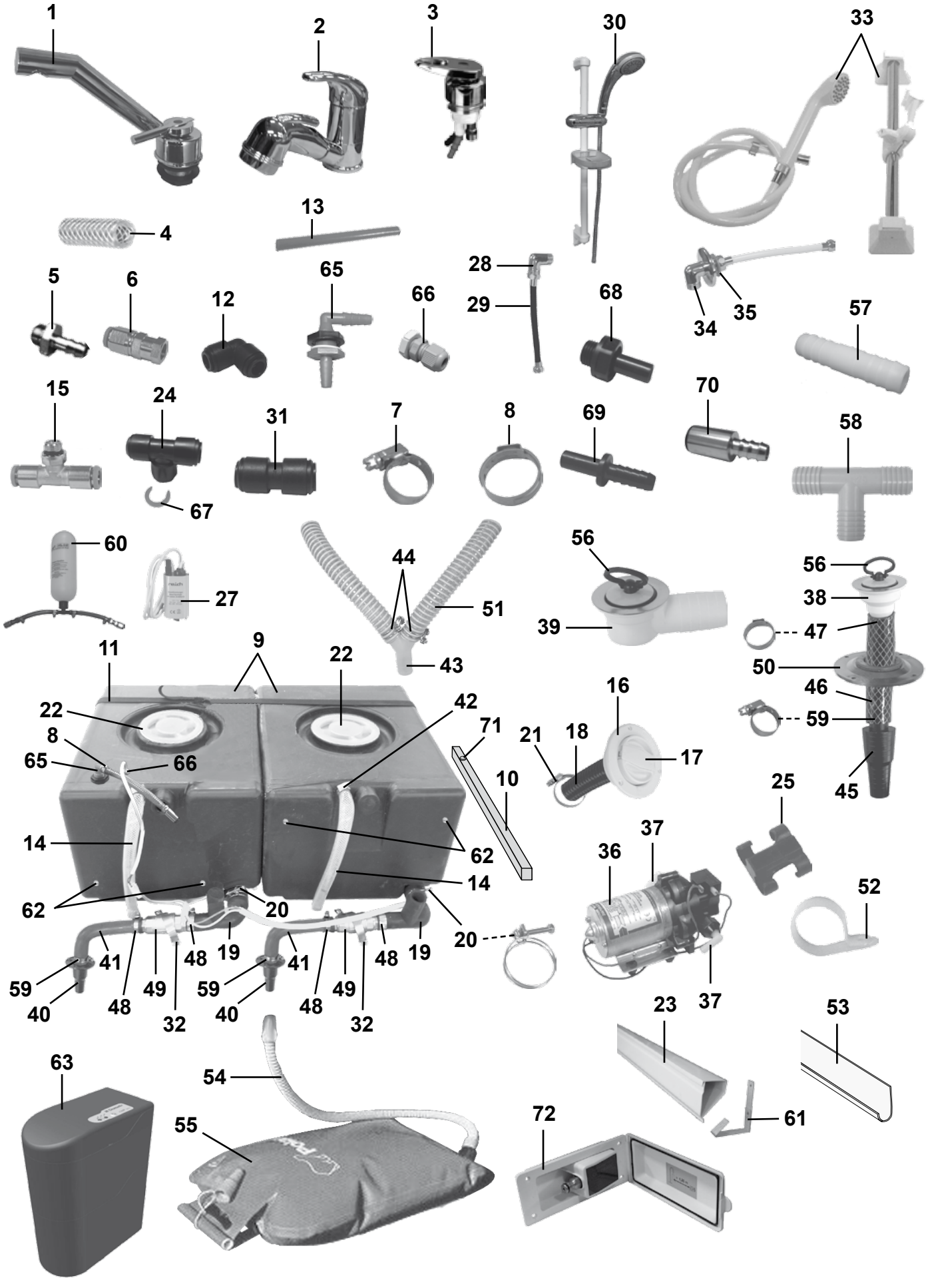
1
2
3
30
33
4
13
5
6
12
65
66
28
29
68
34
35
57
15
24
31
7
8
69
70
58
67
60
27
44
51
43
56
39
56
38
47
50
46
59
45
11
9
22
22
8
65
66
42
71
10
16
21
18
17
25
14
62
14
62
20
20
36
37
37
52
41
48
19
41
48
19
59
40
48
49
32
59
40
48
49
32
23
53
63
54
55
72
61

Pos Fig	Det. nr Part. No	Ingår/Fitted 730	730 BKS	730 CTX	730 TRX			Benämning	Description
46	301418	M	M	M	M			Slang	Hose
47	800869	x	x	x	x			Klammer slang 25,6 mm	Hose clamp 25,6 mm
48	800157	x	x	x	x			Klammer slang 22-32 mm	Hose clamp 22-32 mm
49	307986	x	x	x	x			Ventil kul	Valve
50	204294	x	x	x	x			Täckbricka plast	Washer plastic
--	800617	x	x	x	x			Kabelgenomföring d:o	Rubber protection d:o
51	307977	M	M	M	M			Slang plast ø = 25 mm	Hose plastic ø = 25 mm
52	800924	x	x	x	x			Klammer avloppsslang	Clamp sewage hose
53	307980	x	x	x	x			Hållare avloppsslang L=3000	Holder sewage hose L=3000
54	301308	x	x	x	x			Slang gummi	Hose
55	305657	x	x	x	x			Avloppssäck med slang	Sewage reservoir inkl. hose
56	313017	x	x	x	x			Propp u. kedja	Plug without chain
57	310487	x	T	x	x			Skarvnippel	Connection
58	312433	x	T	x	x			Rör T plast	T-pipe
59	800268	x	x	x	x			Klammer slang 15-24 mm	Hose clamp 15-24 mm
60	314951	x	x	x	x			Tryckutjämningskärl	Overflow flask
61	601849			x				Hållare kabelränna	Holder cable groover
62	504795	x	x	x	x			Givare vattennivå	Sensor water level
63	316265	T	T	T	T			Vattenrenare	Water purifier
65	316803	x	x	x	x			Tankgenomföring	Inlet water tank
66	801549	x	x	x	x			Kabelgenomföring	Rubber protection
--	801550	x	x	x	x			Mutter d:o	Nut d:o
67	317357	x	x	x	x			Låsclips röd 3/8-10 mm	Locking clip red 3/8-10 mm
68	316804	x	x	x	x			Koppling	Connection
69	317358	x	x	x	x			Slanganslutning 8-10 mm	Hose coupling nipple 8-10 mm
70	317359	x	x	x	x			Slanganslutning 10-10 mm	Hose coupling nipple 10-10 mm
71	316895	x	x	x	x			Möbeltass tankregel	Distance batten tank
72	314925	T	T	T	T			Vattenintag m. regulator	Water inlet with regulator

M= Metervara
T= Tillbehör

M= On the metre
T= Accessory

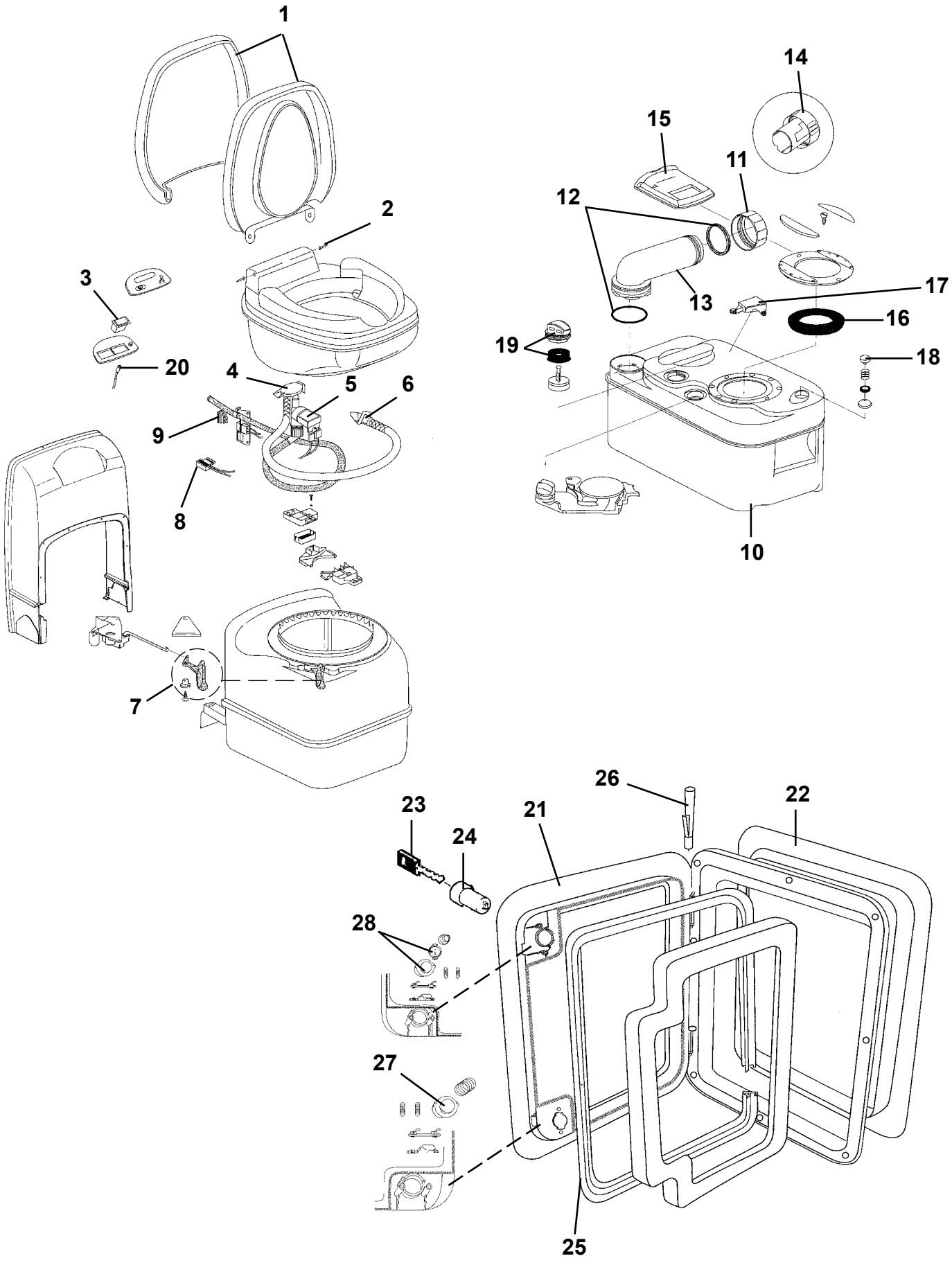
1
2
3
20
4
5
6
9
8
7
14
15
11
12
13
17
16
19
18
10
26
22
23
24
21
28
27
25

Pos Fig	Det. nr Part. No	Ingår/Fitted						Benämning	Description
		520 LB	520-560 CTH	560	590	590 CTH/CTX	590 TR		
	312161	x		x	x			Kassettoa kpl. vit	Cassette toilet cpl. white
	313603		x			x	x	Kassettoa kpl. vit	Cassette toilet cpl. white
1	312999	x	x	x	x	x	x	Lock med sittring	Seat and cover assembly
2	313000	x	x	x	x	x	x	Gångjärnssprint	Hinge pin
3	313001	x	x	x	x	x	x	Strömbrytare spolning	Flush switch
4	313002	x	x	x	x	x	x	Vakuumbrytare	Vacuum breaker assembly
5	313003	x	x	x	x	x	x	Ventil elektrisk	Electric valve assembly
6	313004	x	x	x	x	x	x	Spolningsmunstycke m. slang	Flush tube
7	313005	x	x	x	x	x	x	Handtag bladventil	Valve-blade handle
8	313006	x	x	x	x	x	x	Brytare	Reed switch
9	313007	x	x	x	x	x	x	Säkring 3 A	Fuse 3 A
10	313008	x	x	x	x	x	x	Avfallstank kpl.	Sewage reservoir cpl.
11	308305	x	x	x	x	x	x	Lock kpl. tömningsrör	Dump cap
12	308304	x	x	x	x	x	x	Packningssats till tömningsrör	Gasket unit
13	706069	x	x	x	x	x	x	Tömningsrör	Pipe
14	900774	x	x	x	x	x	x	Doseringskopp	Measuring cup
15	311708	x	x	x	x	x	x	Glidlock	Sliding cover
16	313009	x	x	x	x	x	x	Packning spjäll	Seal
17	313010	x	x	x	x	x	x	Flottörarm	Float arm
18	313011	x	x	x	x	x	x	Avluftningsknapp kpl.	Vent button cpl.
19	312582	x	x	x	x	x	x	Tryckutjämningsventil kpl.	Pressure valve cpl.
20	313030	x	x	x	x	x	x	Lysdiod nivåmätning	Level indicator
21	207759	x	x	x	x	x	x	Lucka m. innerram, utan spegel	Door with frame inner, without plate
22	207197	x	x	x	x	x	x	Innerram d:o	Frame inner d:o
23	---	x	x	x	x	x	x	Nyckel; se "lås" grp. 2	Key; see "locks" grp. 2
24	---	x	x	x	x	x	x	Låskolv; se "lås" grp. 2	Bolt; see "locks" grp. 2
25	314548	x	x	x	x	x	x	Packning lucka	Gasket
26	314549	x	x	x	x	x	x	Pinne gångjärn	Pin
27	314550	x	x	x	x	x	x	Tryckknapp	Push botton
28	315442	x	x	x	x	x	x	Låshus kpl. utan låskolv	Locking device cpl. without bolt

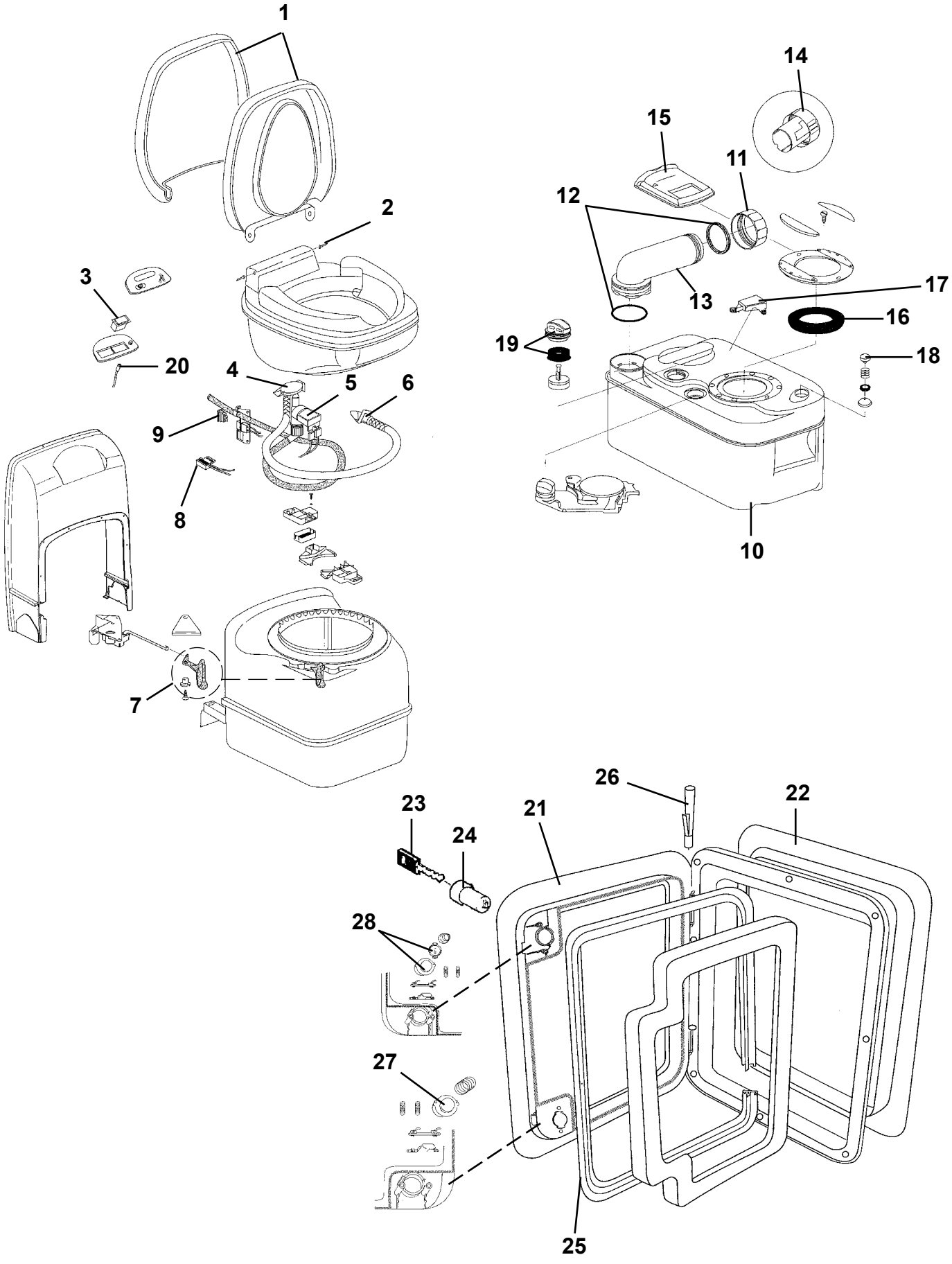
1
2
3
20
4
5
6
9
8
7
14
15
11
12
13
17
16
19
18
10
26
22
23
24
21
28
27
25

Pos Fig	Det. nr Part. No	Ingår/Fitted						Benämning	Description
		620	620 CTH / CTX / TR	680 / 680 BKS	680 TR / CTX	730 / 730 BKS	730 TRX / CTX		
	312161	x		x	x	x		Kassettoa kpl. vit	Cassette toilet cpl. white
	313603		x		x		x	Kassettoa kpl. vit	Cassette toilet cpl. white
1	312999	x	x	x	x	x	x	Lock med sittring	Seat and cover assembly
2	313000	x	x	x	x	x	x	Gångjärnssprint	Hinge pin
3	313001	x	x	x	x	x	x	Strömbrytare spolning	Flush switch
4	313002	x	x	x	x	x	x	Vakuumbrytare	Vacuum breaker assembly
5	313003	x	x	x	x	x	x	Ventil elektrisk	Electric valve assembly
6	313004	x	x	x	x	x	x	Spolningsmunstycke m. slang	Flush tube
7	313005	x	x	x	x	x	x	Handtag bladventil	Valve-blade handle
8	313006	x	x	x	x	x	x	Brytare	Reed switch
9	313007	x	x	x	x	x	x	Säkring 3 A	Fuse 3 A
10	313008	x	x	x	x	x	x	Avfallstank kpl.	Sewage reservoir cpl.
11	308305	x	x	x	x	x	x	Lock kpl. tömningsrör	Dump cap
12	308304	x	x	x	x	x	x	Packningssats till tömningsrör	Gasket unit
13	706069	x	x	x	x	x	x	Tömningsrör	Pipe
14	900774	x	x	x	x	x	x	Doseringskopp	Measuring cup
15	311708	x	x	x	x	x	x	Glidlock	Sliding cover
16	313009	x	x	x	x	x	x	Packning spjäll	Seal
17	313010	x	x	x	x	x	x	Flottörarm	Float arm
18	313011	x	x	x	x	x	x	Avluftningsknapp kpl.	Vent button cpl.
19	312582	x	x	x	x	x	x	Tryckutjämningsventil kpl.	Pressure valve cpl.
20	313030	x	x	x	x	x	x	Lysdiod nivåmätning	Level indicator
21	207759	x	x	x	x	x	x	Lucka m. innerram, utan spegel	Door with frame inner, without plate
22	207197	x	x	x	x	x	x	Innerram d:o	Frame inner d:o
23	---	x	x	x	x	x	x	Nyckel; se "lås" grp. 2	Key; see "locks" grp. 2
24	---	x	x	x	x	x	x	Låskolv; se "lås" grp. 2	Bolt; see "locks" grp. 2
25	314548	x	x	x	x	x	x	Packning lucka	Gasket
26	314549	x	x	x	x	x	x	Pinne gångjärn	Pin
27	314550	x	x	x	x	x	x	Tryckknapp	Push botton
28	315442	x	x	x	x	x	x	Låshus kpl. utan låskolv	Locking device cpl. without bolt


1


2a


3


4

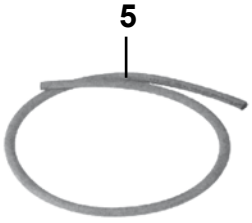
5

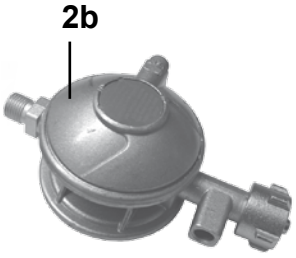
2b

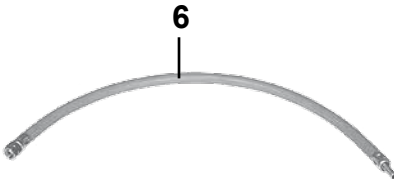
6


7

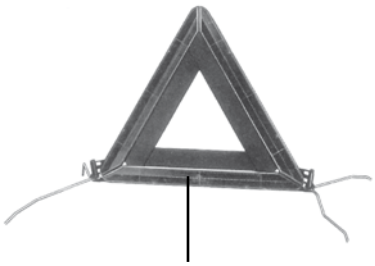
8


PULVER
9


10

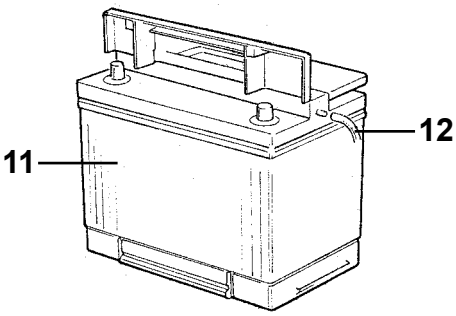
11
12

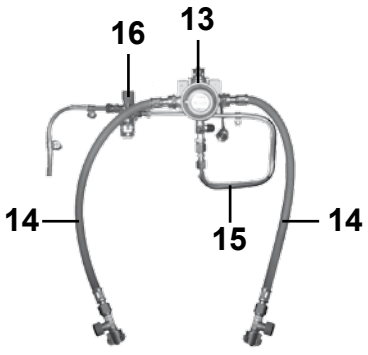
16
13
14
15
14

Pos Fig	Det. nr Part. No	Ingår/Fitted Danmark Denmark	Finland Finland	Holland Holland	Norge Norway	Schweiz Switzerl.	Tyskland Germany	Benämning	Description
1	504053	x			x			Ventil reducering "Click-on"	Reducing valve "Click-on"
2a	504052		x	x		x	x	Ventil reducering (DIN-10 mm) [1]	Reducing valve (DIN-10 mm) [1]
2b	504972		x	x		x	x	Ventil reducering (1/4"-8 mm) [2]	Reducing valve (1/4"-8 mm) [2]
3	504056	x			x			Läckindikator (10 mm) [1]	Indicator leakage (10 mm) [1]
--	504978	x			x			Läckindikator (10/10 mm) [2]	Indicator leakage (10/10 mm) [2]
--	503781	x			x			Glas d:o	Glass d:o
4	504430		x	x		x	x	Läckindikator (rör) [1]	Indicator leakage (pipe) [1]
--	504970		x	x		x	x	Läckindikator (8/10 mm) [2]	Indicator leakage (8/10 mm) [2]
--	503781		x	x		x	x	Glas d:o	Glass d:o
--	504789		x	x		x	x	Mutter m. kona d:o	Nut with taper d:o
5	503149	M			M			Slang gas Ø = 10 mm	Gas hose Ø = 10 mm
6	504790		x	x		x	x	Slang gas (rör 8 mm) L=600 mm [1]	Hose gas (pipe 8 mm) L=600 mm [1]
--	504973		x	x		x	x	Slang gas (rör 8 mm) L=400 mm [2]	Hose gas (pipe 8 mm) L=400 mm [2]
7	503804	x	x	x	x	x	x	Kontakt 13-polig vagnsdel	Contact 13-pol vagon
--	504499	T	x	T	T	T	T	Adapter bil/vagn 7/13-polig	Adapter car/caravan 7/13-pol
8	207569		x					Varningstriangel	Triangular warning sign
9	315719		x					Brandsläckare	Fire extinguisher
--	317605				x			Brandsläckare 6 kg	Fire extinguisher 6 kg
--	317608				x			Stativ brandsläckare 6 kg	Stand fire extinguisher 6 kg
10	505117			x				Adapter f-hona/koax hane	Adapter
11	503168		x	x				Batteri 12 V 75 Ah	Battery 12 V 75 Ah
12	600013		M	M				Slang plast	Plastic hose
13	505446		T	T		T	T	Gasolomkopplare	Gas switch
14	505453		T	T		T	T	Slang d:o	Hose d:o
15	505445		T	T		T	T	Gasolrör	Gas pipe
--	500279		M	M		M	M	Rör koppar Ø = 8 mm	Pipe Ø = 8 mm
--	300654		M	M		M	M	Slang 13/10	Hose 13/10
--	504794		T	T		T	T	Instickshylsa Ø = 6,4 mm d:o	Cage Ø = 6,4 mm d:o
16	504548		T	T		T	T	Läckindikator (8 mm) [1]	Indicator leakage (8 mm) [1]
--	503781		T	T		T	T	Glas d:o	Glass d:o
--	504789		T	T		T	T	Mutter m. kona d:o	Nut with taper d:o
--	504970		T	T		T	T	Läckindikator (8/10 mm) [2]	Indicator leakage (8/10 mm) [2]
--	503781		T	T		T	T	Glas d:o	Glass d:o

[1]= I vagnar tillverkade t.o.m. Dec. 2006
[2]= I vagnar tillverkade fr.o.m. Jan. 2007

[1] = In caravans produced into Dec. 2006
[2] = In caravans produced from Jan. 2007

M= Metervara

M= On the metre