Art.nr. 801725

RESERVDELAR

SPARE PARTS

Polar



2006

	Sid.nr.	
CHASSI, CHASSIE	1-4	1
PÅSKJUTSBROMS, BRAKE GEAR	5-6	
AXEL, AXLE	7-10	
BROMS, BRAKES	11-14	
DIVERSE, DIVERS	15-16	
EXTERIÖR, EXTERIOR	1-72	2
BÄTTR.FÄRG, COLOUR F. RETOUCH	73-74	
YTTERDÖRR, EXTERIOR DOOR	75-78	
MYGGDÖRR, MOSQUITO DOOR	79-80	
FÖNSTER, WINDOW	81-82	
TAKLUCKA, ROOF HATCH	83-90	
VENTILATION, VENTILATION	91-92	
EXTERIÖR ÖVRIGT, EXTERIOR OTHERS	93-94	
LÅS / NYCKLAR, LOCKS / KEYS	95-96	
INTERIÖR 520, INTERIOR 520	1-14	3
INTERIÖR 560, INTERIOR 560	15-50	
INTERIÖR 590, INTERIOR 590	51-94	
INTERIÖR 620, INTERIOR 620	95-156	
INTERIÖR 680, INTERIOR 680	157-222	
INTERIÖR 730, INTERIOR 730	223-280	
TVÄTTRUM, WASHROOM	281-296	
DETALJER, COMPONENTS	297-304	
BORD/BORDSSTATIV, TABLE/TABLE STAND	305-310	
DYNOR, CUSHIONS	311-333	
TYGER, TEXTILES	334-335	
KYLSKÅP, REFRIGERATOR	1-6	4
GASOLSPIS, COOKING RANGE	7-12	
DISKHO, SINK	13-14	
KÖKSFLÄKT, KITCHEN FAN	15-18	
UGN, OVEN	19-22	
MIKROVÅGSUNG, MICROVAVE OVEN	23-26	
ELEKTRISK UTRUSTNING 230 V, ELECTRIC EQUIPMENT 230 V	1-4	5
ELEKTRISK UTRUSTNING 12 V, ELECTRIC EQUIPMENT 12 V	5-6	
UTVÄNDIG BELYSNING, OUTSIDE ILLUMINATION	7-8	
INVÄNDIG BELYSNING, INSIDE ILLUMINATION	9-12	
RADIO, TV	13-14	
GOLVVÄRME EL, FLOOR HEATER EL	15-16	
GASOLKOFFERT, GAS BOX	1-4	6
VÄRMEPANNA, BOILER	5-6	
VÄRMESYST. , HEATING SYSTEM	7-14	
VATTENSYSTEM, WATER SYSTEM	15-30	
AVLOPPSSYSTEM, SEWAGE SYSTEM	15-30	
KASSETTOA, CASSETTE TOILET	31-34	
EXPORTUTRUSTNING	35-36	

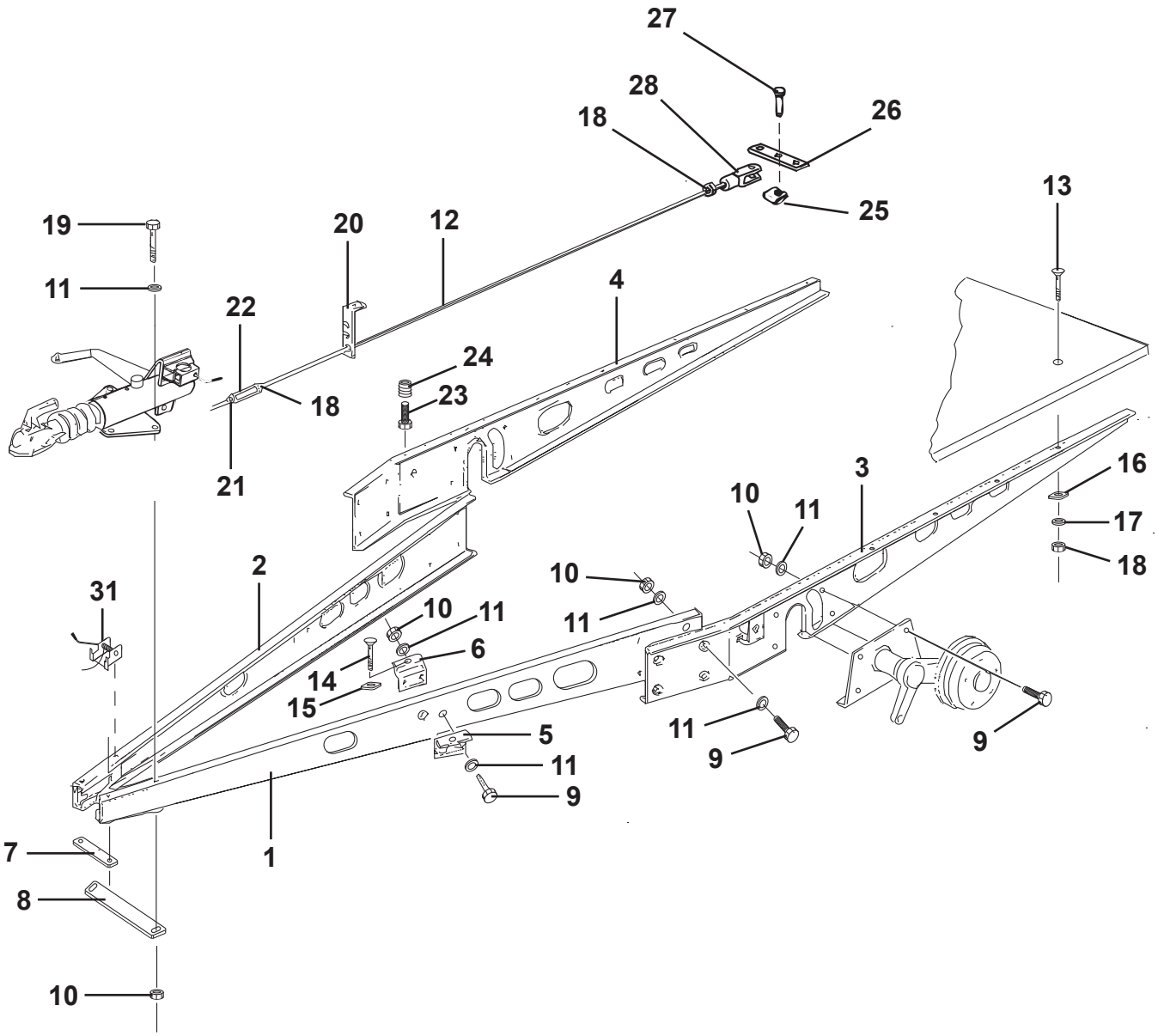
27
28
18
26
25
13
19
20
12
11
4
22
24
18
23
21
16
3
10
11
17
18
2
31
10
11
10
11
6
14
15
5
11
9
11
9
9
7
1
8
10

Pos Fig	Det. nr Part. No	Ingår/Fitted 520 LB 2,5	520 CTH 2,5	560 2,5 alla mod.	590 2,5 alla mod.	Benämning	Description
1	102173	x	x	x	x	Draggrimma V L=3136	Tension bar L L=3136
2	102182	x	x	x	x	Draggrimma H L=3136	Tension bar R L=3136
3	102288	x	x			Balk ram sida V L=1815	Frame side L L=1815
--	102168			x		Balk ram sida V L=3334	Frame side L L=3334
--	102169				x	Balk ram sida V L=3470	Frame side L L=3470
4	102289	x	x			Balk ram sida H L=1815	Frame side R L=1815
--	102177			x		Balk ram sida H L=3334	Frame side R L=3334
--	102178				x	Balk ram sida H L=3470	Frame side R L=3470
5	102027	x	x	x	x	Fästvinkel yttre	Elbow bracket outer
6	102026	x	x	x	x	Fästvinkel inre	Elbow bracket inner
7	102003	x	x	x	x	Bindjärn	Iron
8	102231	x	x	x	x	Bindjärn bakre	Iron rear
9	800765	x	x	x	x	Skruv M12x30	Screw M12x30
10	800119	x	x	x	x	Mutter lås M12	Nut lock M12
11	101410	x	x	x	x	Bricka 13x26	Washer 13x26
12	102267	x	x			Bromsstång kpl. M10 L=3140/2600	Brake rod cpl. M10 L=3140/2600
--	102005			x		Bromsstång kpl. M10 L=3435/2895	Brake rod cpl. M10 L=3435/2895
--	102238				x	Bromsstång kpl. M10 L=3550/3010	Brake rod cpl. M10 L=3550/3010
13	800746	x	x	x	x	Skruv MVBFF M10x80	Screw MVBFF M10x80
14	800665	x	x	x	x	Skruv MVBF M10x75 fästvinkel	Screw MVBF M10x75 elbow bracket
15	101717	x	x	x	x	Bricka d:o	Washer d:o
16	800192	x	x	x	x	Bricka 11x30	Washer 11x30
17	800183	x	x	x	x	Bricka tagg 10,5x18	Toothed plate connector 10,5x18
18	800200	x	x	x	x	Mutter M10	Nut M10
19	800849	x	x	x	x	Skruv M12x110	Screw M12x110
20	101631	x	x	x	x	Hållare bromsstång	Holder brake rod
21	800280	x	x	x	x	Mutter M10 V-gängad	Nut M10 L-thread
22	100498	x	x	x	x	Vanthylsa M10	Stretching sleeve M10
23	800847	x	x	x	x	Skruv M10x35	Screw M10x35
24	801213	x	x	x	x	Mutter insats M10	Nut M10
25	102098	x	x	x	x	SL-säkring	Lock
26	100386	x	x	x	x	Bromsok	Brake yoke
27	102097	x	x	x	x	Bult	Bolt
28	100771	x	x	x	x	Gaffel M10	Fork M10
31	102293	T	T	T	T	Puller	Puller
						T= Tillbehör	T= Accessory

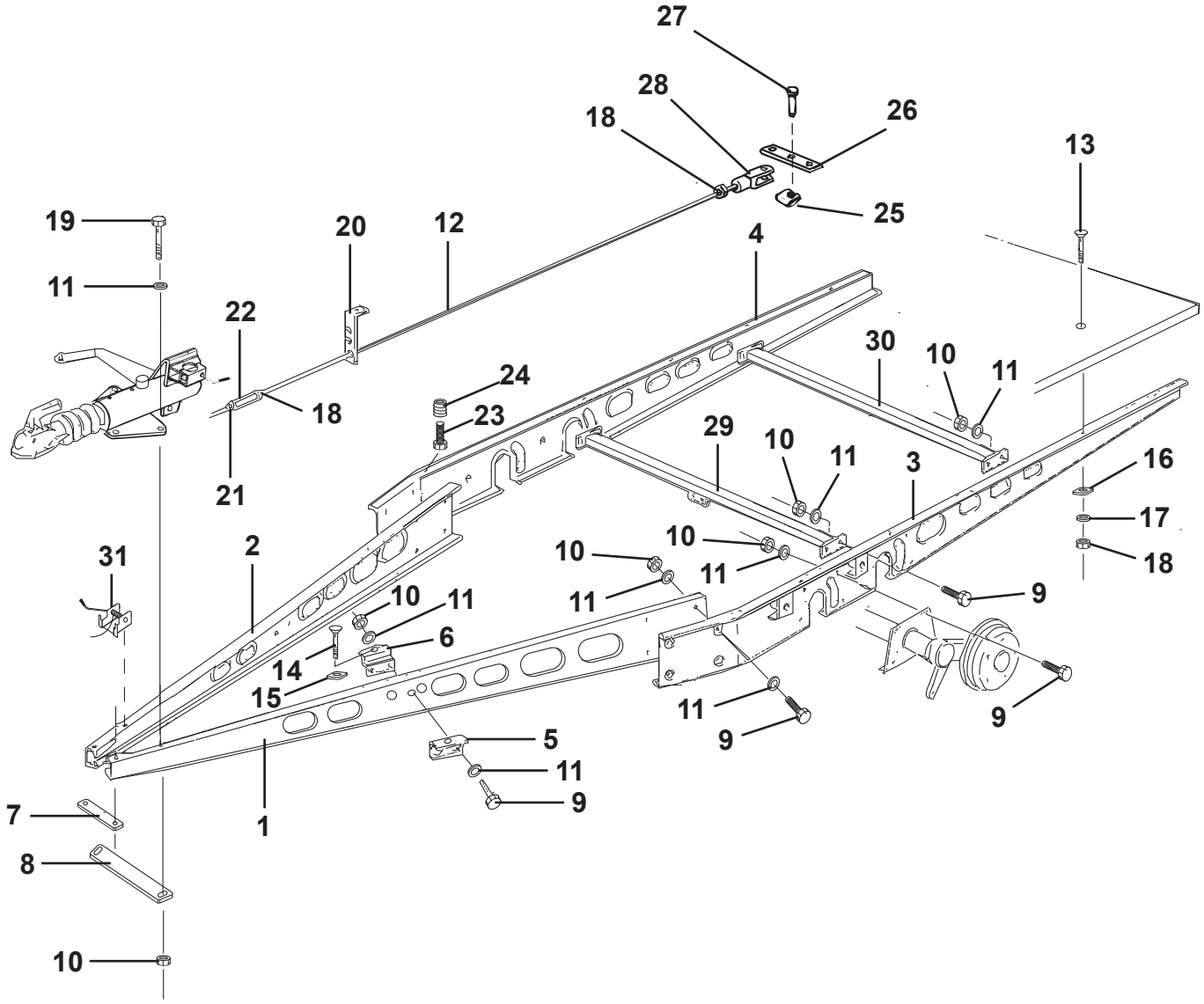
27
28
18
26
13
25
19
20
12
4
11
22
30
10
11
24
18
23
29
10
11
3
16
21
17
31
2
10
10
18
10
11
11
9
10
11
6
14
15
11
9
9
5
11
9
7
1
8
10

Pos Fig	Det. nr Part. No	Ingår/Fitted 620 2,5 alla mod.	680 2,5 alla mod.	730 2,5 alla mod.	Benämning	Description
1	102242	x			Draggrimma V L=3334	Tension bar L L=3334
--	102174		x	x	Draggrimma V L=3136	Tension bar L L=3136
2	102243	x			Draggrimma H L=3334	Tension bar R L=3334
--	102183		x	x	Draggrimma H L=3136	Tension bar R L=3136
3	102290	x			Balk ram sida V L=3947	Frame side L L=3947
--	102223		x		Balk ram sida V L=4384	Frame side L L=4384
--	102171			x	Balk ram sida V L=4934	Frame side L L=4934
4	102291	x			Balk ram sida H L=3947	Frame side R L=3947
--	102224		x		Balk ram sida H L=4384	Frame side R L=4384
--	102180			x	Balk ram sida H L=4934	Frame side R L=4934
5	102027	x	x	x	Fästvinkel yttre	Elbow bracket outer
6	102026	x	x	x	Fästvinkel inre	Elbow bracket inner
7	102003	x	x	x	Bindjärn	Iron
8	102231	x	x	x	Bindjärn bakre	Iron rear
9	800765	x	x	x	Skruv M12x30	Screw M12x30
10	800119	x	x	x	Mutter lås M12	Nut lock M12
11	101410	x	x	x	Bricka 13x26	Washer 13x26
12	102292	x			Bromsstång kpl. M10 L=3300/2760	Brake rod cpl. M10 L=3300/2760
--	102225		x		Bromsstång kpl. M10 L=3240/2700	Brake rod cpl. M10 L=3240/2700
--	102118			x	Bromsstång kpl. M10 L=3490/2950	Brake rod cpl. M10 L=3490/2950
13	800746	x	x	x	Skruv MVBFF M10x80	Screw MVBFF M10x80
14	800665	x	x	x	Skruv MVBF M10x75 fästvinkel	Screw MVBF M10x75 elbow bracket
15	101717	x	x	x	Bricka d:o	Washer d:o
16	800192	x	x	x	Bricka 11x30	Washer 11x30
17	800183	x	x	x	Bricka tagg 10,5x18	Toothed plate connector 10,5x18
18	800200	x	x	x	Mutter M10	Nut M10
19	800849	x	x	x	Skruv M12x110	Screw M12x110
--	800684	x	x	x	Skruv M12x120	Screw M12x120
20	101631	x	x	x	Hållare bromsstång	Holder brake rod
21	800280	x	x	x	Mutter M10 V-gängad	Nut M10 L-thread
22	100498	x	x	x	Vanthylsa M10	Stretching sleeve M10
23	800847	x	x	x	Skruv M10x35	Screw M10x35
24	801213	x	x	x	Mutter insats M10	Nut M10
25	102098	x	x	x	SL-säkring	Lock
26	100386	x	x	x	Bromsok	Brake yoke
27	102097	x	x	x	Bult	Bolt
28	100771	x	x	x	Gaffel M10	Fork M10
29	102032	x	x	x	Balk med bromswirehållare L=1778	Holder brake wire L=1778
30	102047	x	x	x	Balk förstärkning L=1780	Balk L=1780
31	102293	T	x	x	Puller	Puller
					T= Tillbehör	T= Accessory

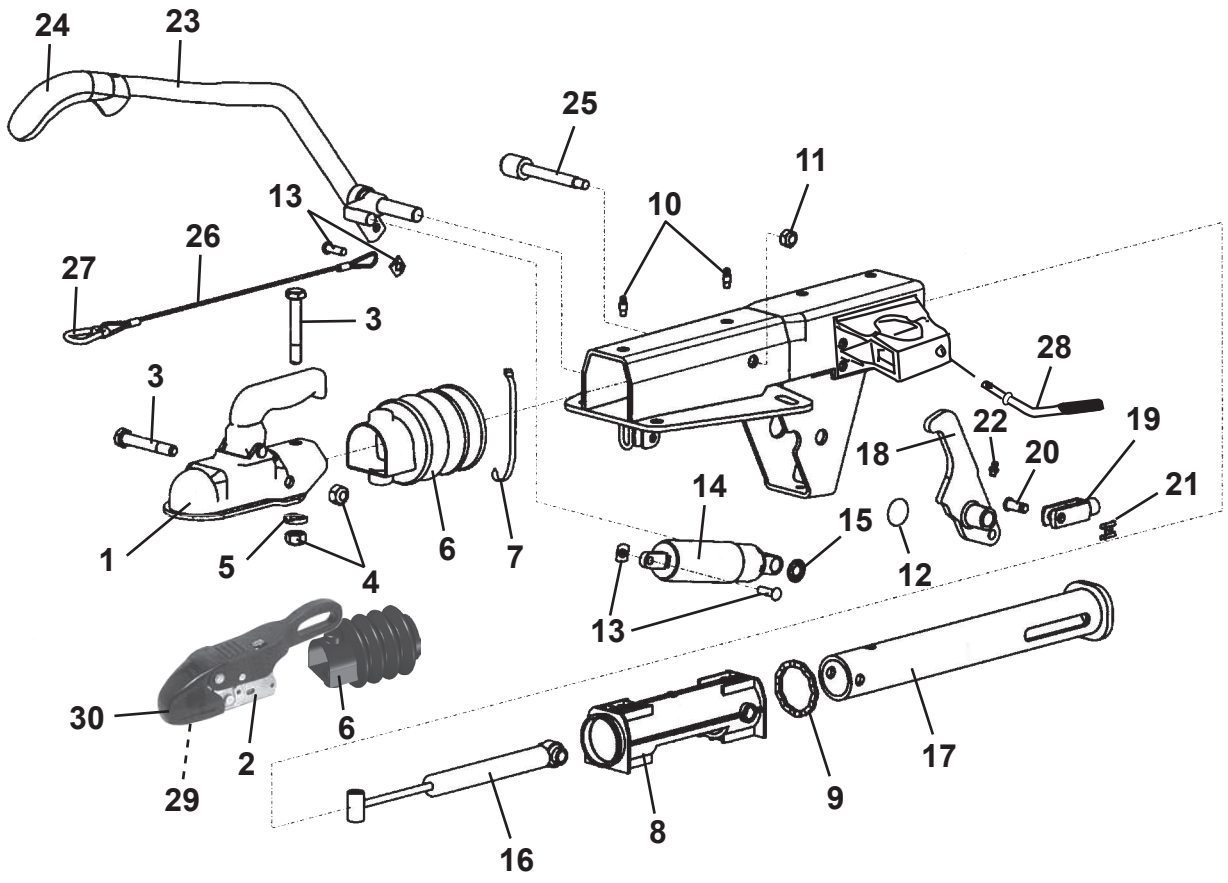
24
23
25
11
13
10
26
27
3
28
3
22
19
18
20
14
21
1
5
4
6
7
15
12
13
30
6
2
29
17
9
8
16

Pos Fig	Det. nr Part. No	Ingår/Fitted 520 alla mod.	560 alla mod.	590 alla mod.	620 alla mod.	680 alla mod.	730 alla mod.	Benämning	Description
	102227	x	x	x				Påskjutsmekanism	Brake gear
	102256				x	x	x	Påskjutsmekanism	Brake gear
1	102304	x	x	x				Kulkoppling	Coupling
--	102210	T	T	T				Lås d:o	Lock d:o
2	900870	T	T	T	x	x	x	Säkerhetskoppling	Safety connector
--	102257	T	T	T	T	T	T	Lås d:o	Lock d:o
3	800203	x	x	x	x	x	x	Skruv M12x75	Screw M12x75
4	800119	x	x	x	x	x	x	Mutter lås M12	Nut lock M12
5	102305	x	x	x	x	x	x	Bricka fasad	Washer
6	102306	x	x	x				Bälg gummi	Rubber
--	102342	T	T	T	x	x	x	Bälg gummi	Rubber
--	102343	T	T	T	x	x	x	Bälg gummi (nytt utförande)	Rubber (new execution)
7	800695	x	x	x	x	x	x	Klammer band	Plastic strip
8	102307	x	x	x	x	x	x	Bussning	Bushing
9	102308	x	x	x	x	x	x	Gummiring	Rubber ring
10	102309	x	x	x	x	x	x	Smörjnippel	Lubricator
11	800384	x	x	x	x	x	x	Mutter lås M10	Nut vlock M10
12	102310	x	x	x	x	x	x	Täckbricka	Cover
13	102311	x	x	x	x	x	x	Bult med SL-säkring	Bolt with lock
14	102313	x	x	x	x	x	x	Gasfjäder	Gas spring
15	102314	x	x	x	x	x	x	Låsbricka	Lock washer
16	102316	x	x	x	x	x	x	Stötdämpare påskjut	Shock asorber
17	102318	x	x	x	x	x	x	Tryckstång	Push rod
18	102319	x	x	x	x	x	x	Hävarm kpl. m. gaffel	Working beam cpl. with fork
19	100771	x	x	x	x	x	x	Gaffel M10	Fork M10
20	102097	x	x	x	x	x	x	Bult	Bolt
21	102098	x	x	x	x	x	x	SL-säkring	Lock
22	102320	x	x	x	x	x	x	Smörjnippel	Lubricator
23	102321	x	x	x	x	x	x	Handbromsspak	Hand brake lever
24	102388	x	x	x	x	x	x	Handtag handbromsspak	Handle hand brake lever
25	102322	x	x	x	x	x	x	Lagerbult	Bolt
26	102323	x	x	x	x	x	x	Katastrofwire	Wire
27	100525	x	x	x	x	x	x	Karbinhake	Carbine spring
28	102324	x	x	x	x	x	x	Vinkelskruv	Elbow screw
29	102339	T	T	T	x	x	x	Friktionsbelägg främre	Friction lining front
--	102340	T	T	T	x	x	x	Friktionsbelägg främre (nytt utförande)	Friction lining front (new execution)
30	102341	T	T	T	x	x	x	Frontskydd	Cover front

T= Tillbehör — T= Accessory

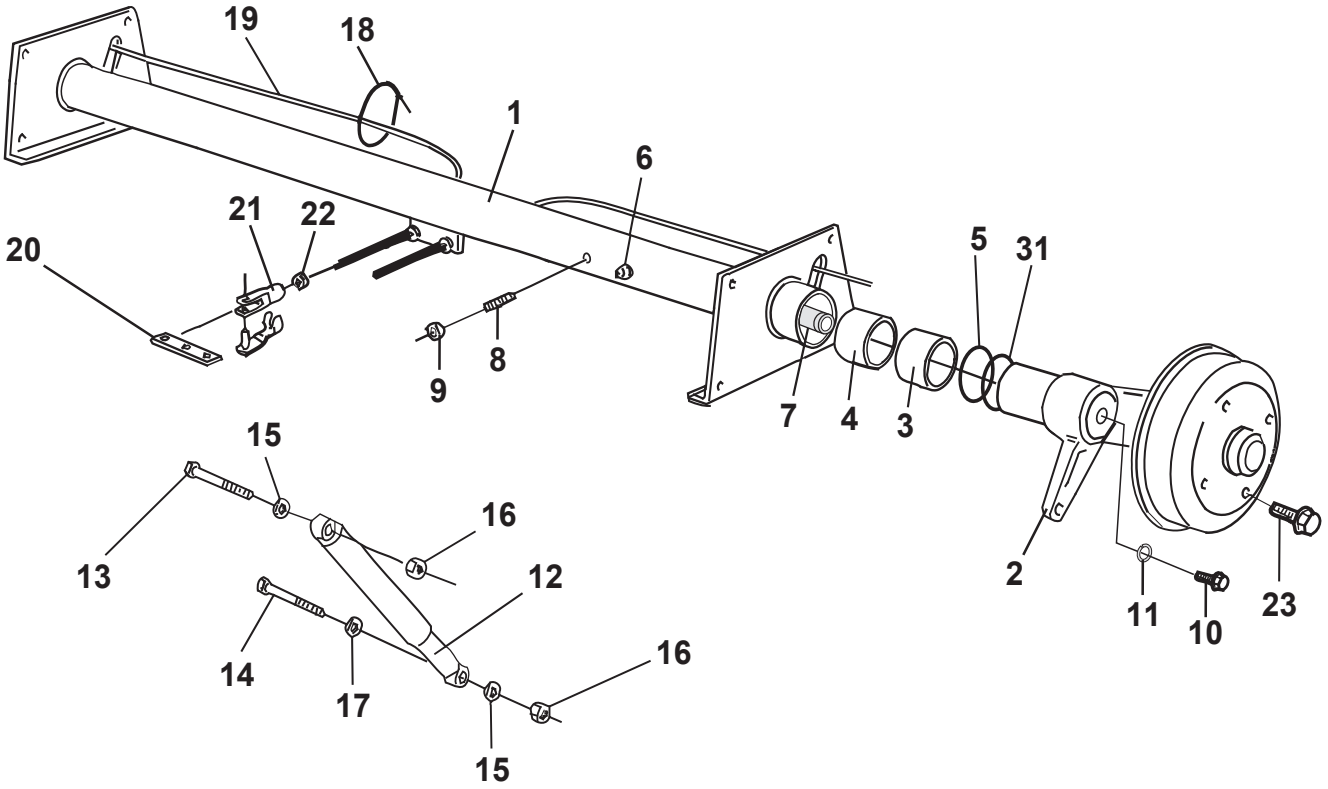
19
18
1
6
21
22
20
5
31
8
9
7
4
3
15
16
13
12
2
11
10
23
14
17
16
15

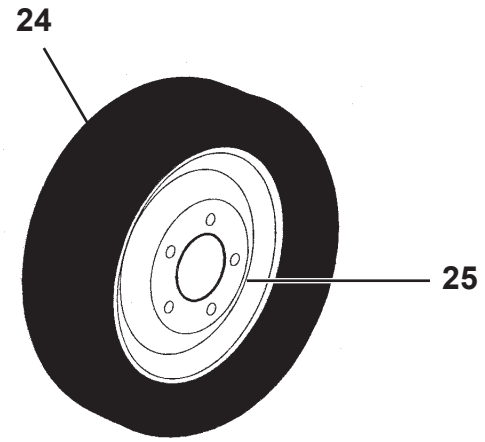
24
25

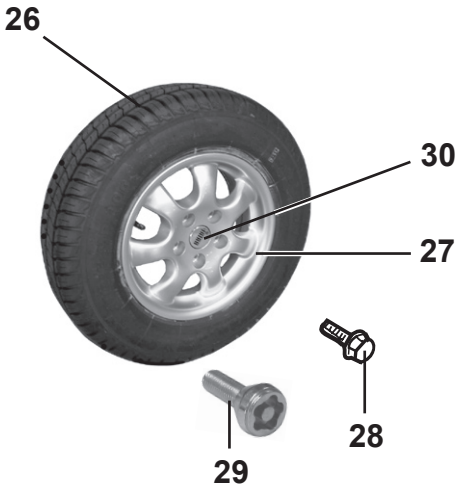
26
30
27
28
29

Pos Fig	Det. nr Part. No	Ingår/Fitted 520 LB 2,5	520 CTH 2,5	560 2,5 alla mod.	590 2,5 alla mod.	Benämning	Description
1	102039	x	x			Axel kpl. 1500 kg	Axle cpl. 1500 kg
--	102134	x	x			Axelrör d:o (82mm)	Axle pipe d:o (82mm)
--	102205			x	x	Axel kpl. 1600 kg	Axle cpl. 1600 kg
--	102268			x	x	Axelrör d:o (82mm)	Axle pipe d:o (82mm)
2	102131	x	x			Pendelarm H med kpl. bromssköld	Swing arm R with cpl. brake shield
--	102269			x	x	Pendelarm H med kpl. bromssköld	Swing arm R with cpl. brake shield
2	102130	x	x			Pendelarm V med kpl. bromssköld	Swing arm L with cpl. brake shield
--	102270			x	x	Pendelarm V med kpl. bromssköld	Swing arm L with cpl. brake shield
3	102138	x	x	x	x	Bussning yttre	Bushing outer
4	102137	x	x	x	x	Bussning inre	Bushing inner
5	102139	x	x			O-ring	O-ring
--	102271			x	x	O-ring	O-ring
6	100578	x	x	x	x	Smörjnippel	Lubricator
7	102132	x	x	x	x	Fjäderstav V	Torsional spring L
--	102133	x	x	x	x	Fjäderstav H	Torsional spring R
8	101850	x	x	x	x	Stoppskruv M16x45	Lock screw M16x45
9	101851	x	x	x	x	Mutter M16x1,5	Nut M16x1,5
10	102140	x	x	x	x	Skruv M12x25	Screw M12x25
11	102141	x	x	x	x	Bricka lås	Loch washer
12	101446	x	x	x	x	Stötdämpare	Shock absorber
13	800849	x	x	x	x	Skruv M12x110	Screw M12x110
14	800848	x	x	x	x	Skruv M12x70	Screw M12x70
15	101411	x	x	x	x	Bricka	Washer
16	800119	x	x	x	x	Mutter lås M12x14	Lock nut M12x14
17	102029	x	x	x	x	Distansring 7 mm	Spacer ring 7 mm
18	102285	x	x	x	x	Rem L=430	Belt L=430
19	102050	x	x	x	x	Bromswire	Brake wire
20	100386	x	x	x	x	Bromsok	Brake yoke
21	100387	x	x	x	x	Gaffel M8 m. bultlåsning	Fork M8 with screw retention
22	800181	x	x	x	x	Mutter M8	Nut M8
23	101237	x	x	x	x	Hjulskruv Mercedes	Wheel screw Mercedes
24	101824	x	x	x	x	Hjul kpl. 185x14" C	Wheel cpl. 185x14" C
--	101779	x	x	x	x	Däck 185x14" C	Tyre 185x14" C
--	102196	T	T	T	T	Hjul kpl. 185x14" C dubbdäck	Wheel cpl. 185x14" C studded tire
25	101854	x	x	x	x	Fälg Mercedes 5 hål 14" vit	Rim Mercedes 5 bolt 14" white
26	102121	T	T	T	T	Hjul kpl. 185x14" C m. alumin.fälg	Wheel cpl. 185x14" C with rim alumin.
--	101779	T	T	T	T	Däck 185x14" C	Tyre 185x14" C
--	102194	T	T	T	T	Hjul kpl. 185x14" C friktionsdäck	Wheel cpl. 185x14" C friction tire
27	102153	T	T	T	T	Fälg aluminium 5 hål 14"	Rim aluminium 5 bolt 14"
28	102035	T	T	T	T	Hjulskruv d:o	Wheel screw d:o
29	102162	T	T	T	T	Hjulskruv låsbar (sats m. 4 skruvar)	Wheel screw lockable (set w. 4 screws)
30	102208	T	T	T	T	Kåpa fälg "Polar"	Cap "Polar"
31	102272			x	x	O-ring	O-ring
						T= Tillbehör	T= Accessory

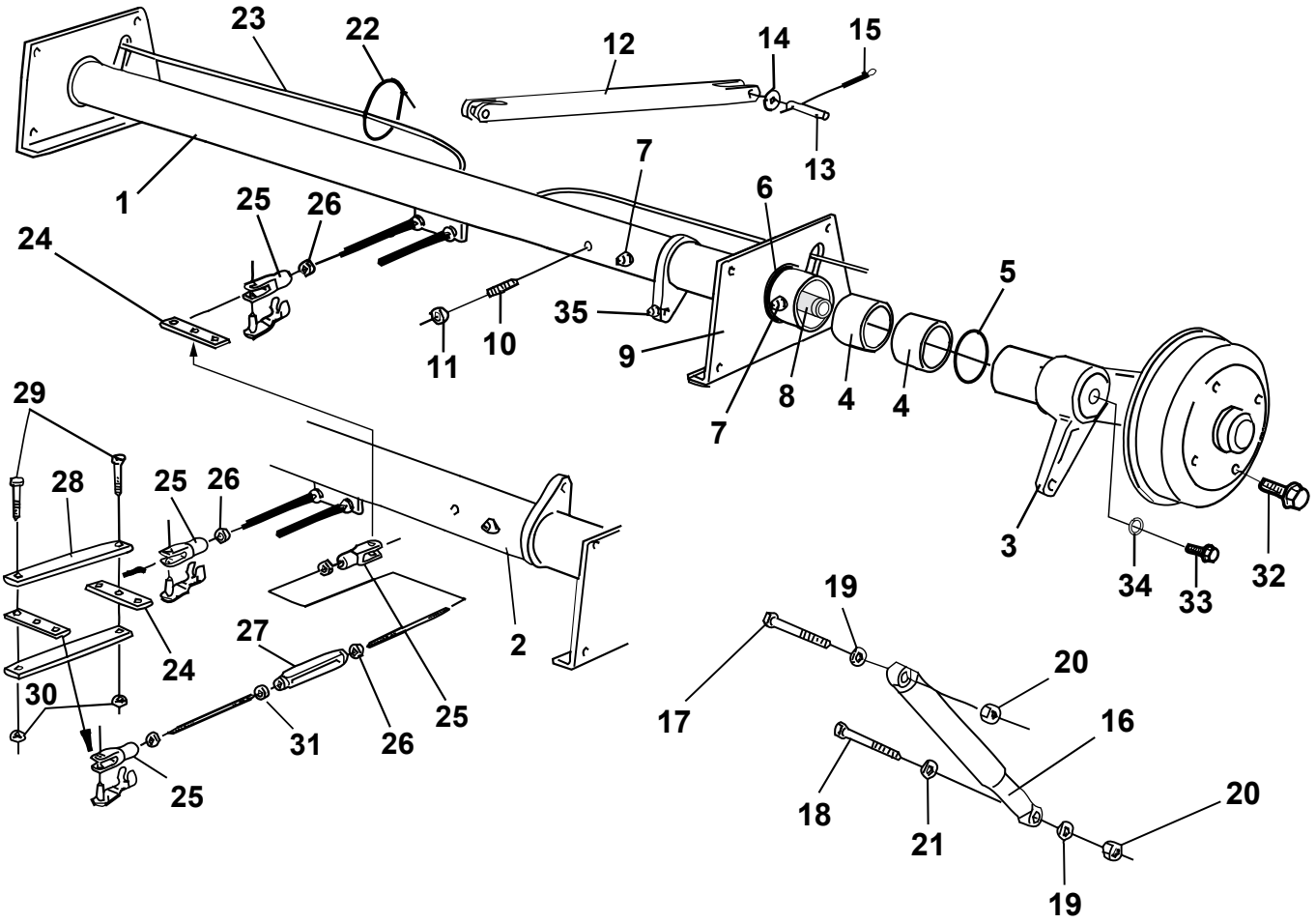
23
22
12
14
15
1
13
7
6
25
26
24
35
10
11
9
8
4
4
5
7
3
34
33
32
29
28
25
26
2
24
27
30
31
26
25
25
19
17
20
16
18
21
20
19

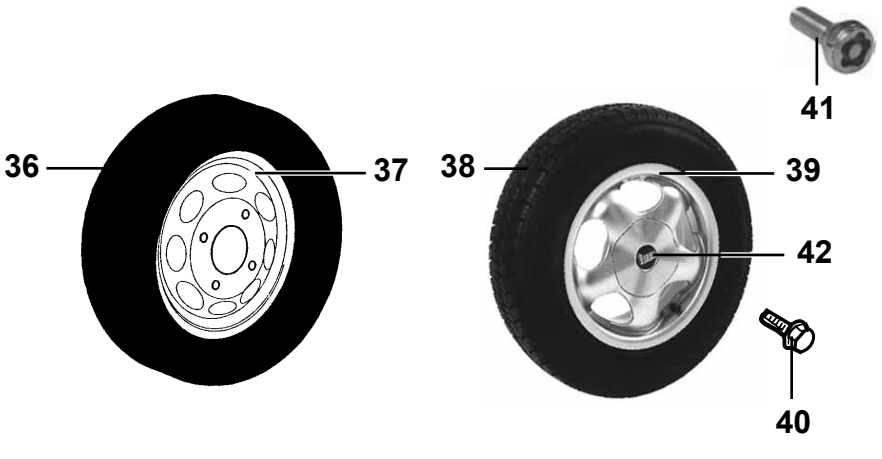
41
36
37
38
39
42
40

Pos Fig	Det. nr Part. No	Ingår/Fitted 620 2,5 alla mod.	680 2,5 alla mod.	730 2,5 alla mod.	Benämning	Description
1	102030	x	x	x	Axel bak kpl. 1050 kg	Axle rear cpl. 1050 kg
--	102143	x	x	x	Axelrör bak (70mm)	Axle pipe rear (70mm)
2	102031	x	x	x	Axel fram kpl. 1050 kg	Axle front cpl. 1050 kg
--	102142	x	x	x	Axelrör fram (70mm)	Axle pipe front (70mm)
3	102145	x	x	x	Pendelarm H-bak m. kpl. bromssköld	Swing arm R.R with cpl. brake shield
--	102203	x	x	x	Pendelarm H-fr. m. kpl. bromssköld	Swing arm R.F with cpl. brake shield
3	102144	x	x	x	Pendelarm V-bak m. kpl. bromssköld	Swing arm L.R with cpl. brake shield
--	102202	x	x	x	Pendelarm V-fr. m. kpl. bromssköld	Swing arm L.F with cpl. brake shield
4	102071	x	x	x	Bussning yttre/inre	Bushing outer/inner
5	101962	x	x	x	O-ring axelrör	O-ring axle pipe
6	102072	x	x	x	O-ring lagerbock	O-ring bracket
7	100578	x	x	x	Smörjnippel	Lubricator
8	102146	x	x	x	Fjäderstav V	Torsional spring L
--	102147	x	x	x	Fjäderstav H	Torsional spring R
9	102070	x	x	x	Lagerbock V kpl.	Bracket L cpl.
9	102069	x	x	x	Lagerbock H kpl.	Bracket R cpl.
10	101850	x	x	x	Stoppskruv M16x45	Lock screw M16x45
11	101851	x	x	x	Mutter M16x1,5	Nut M16x1,5
12	101632	x	x	x	Utjämningsstag	Balancing lever
13	100488	x	x	x	Bult	Bolt
14	100814	x	x	x	Bricka	Washer
15	100815	x	x	x	Saxpinne 4x28	Cotter pin 4x28
16	100476	x	x	x	Stötdämpare	Shock absorber
17	800849	x	x	x	Skruv M12x110	Screw M12x110
18	800848	x	x	x	Skruv M12x70	Screw M12x70
19	101411	x	x	x	Bricka	Washer
20	800119	x	x	x	Mutter lås M12x14	Lock nut M12x14
21	102029	x	x	x	Distansring 7 mm	Spacer ring 7 mm
22	102285	x	x	x	Rem L=430	Belt L=430
23	102050	x	x	x	Bromswire	Brake wire
24	100386	x	x	x	Bromsok	Brake yoke
25	100387	x	x	x	Gaffel M8 m. bultlåsning	Fork M8 with screw retention
26	800181	x	x	x	Mutter M8	Nut M8
27	100361	x	x	x	Vanthylsa M8	Stretching sleeve
28	101667	x	x	x	Dragjärn	Iron
29	800275	x	x	x	Skruv M8x20	Screw M8x20
30	800877	x	x	x	Mutter lås M8	Nut lock M8
31	800273	x	x	x	Mutter M8 V-gängad	Nut M8 L-tread
32	101024	T	T	T	Hjulskruv Opel	Wheel screw Opel
33	102140	x	x	x	Skruv M12x25	Screw M12x25
34	102141	x	x	x	Bricka lås	Loch washer
35	102148	x	x	x	Smörjnippel vinkel	Lubricator angle
36	102152	x	x	x	Hjul kpl. 175/70x13”	Wheel cpl. 175/70x13”
--	102160	x	x	x	Däck 175/70x13”	Tyre 175/70x13”
--	102197	T	T	T	Hjul kpl. 175/70x13” dubbdäck	Wheel cpl. 175/70x13” studded tire
37	101875	x	x	x	Fälg Opel 4 hål 13” vit	Rim Opel 4 bolt 13” white
38	102123	T	T	T	Hjul kpl. 175/70x13” m. aluminiumfälg	Wheel cpl. 175/70x13” with rim alumin.
--	102160	T	T	T	Däck 175/70x13”	Tyre 175/70x13”
--	102195	T	T	T	Hjul kpl. 175/70x13” friktionsdäck	Wheel cpl. 175/70x13” friction tire
39	101937	T	T	T	Fälg aluminium 4 hål 13”	Rim aluminium 4 bolt 13”
40	102035	T	T	T	Hjulskruv d:o	Wheel screw d:o
41	102163	T	T	T	Hjulskruv låsbar (sats m. 4 skruvar)	Wheel screw lockable (set w. 4 screws)
42	102207	T	T	T	Kåpa fälg ”Polar”	Cap ”Polar”
					T= Tillbehör	T= Accessory

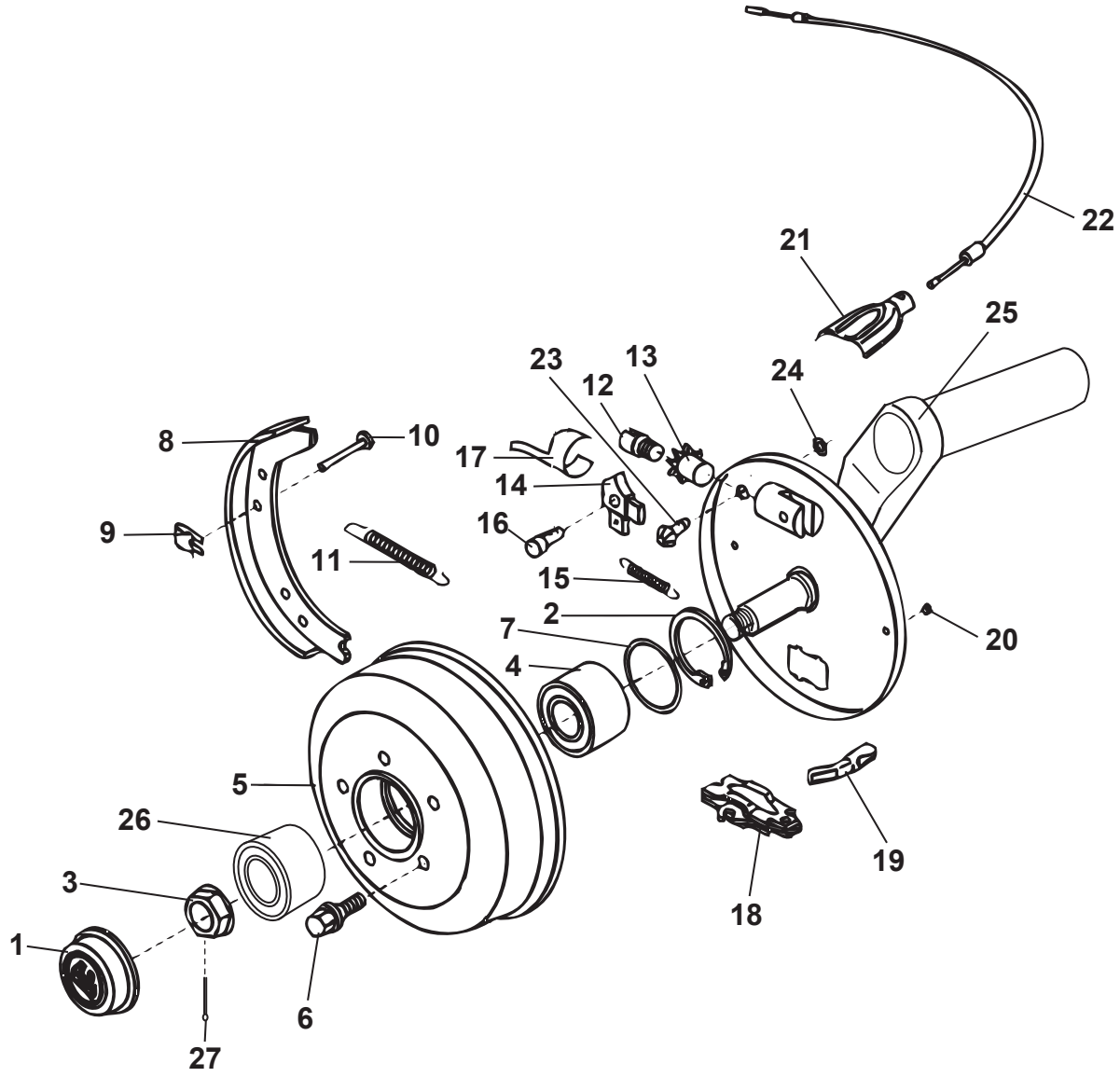
22
21
25
23
13
12
24
8
10
17
14
9
16
11
15
2
7
20
4
5
26
19
3
18
1
6
27

Pos Fig	Det. nr Part. No	Ingår/Fitted 520 LB 2,5	520 CTH 2,5	560 2,5 alla mod.	590 2,5 alla mod.	Benämning	Description
1	102338	x	x			Navkåpa	Cap
--	102273			x	x	Navkåpa	Cap
2	102076	x	x			Ring säkring	Ring lock
3	102074	x	x			Mutter säkring	Nut lock
--	102274			x	x	Mutter säkring	Nut lock
4	102077	x	x			Lager kompakt	Wheel bearing
--	102275			x	x	Lager inre	Wheel bearing inner
5	102079	x	x			Bromstrumma 5 hål (Merc.)	Brake drum 5 hole (Merc.)
--	102277			x	x	Bromstrumma 5 hål (Merc.)	Brake drum 5 hole (Merc.)
6	101237	T	T	T	T	Hjulskruv (Merc.)	Wheel screw (Merc.)
--	102035	x	x	x	x	Hjulskruv aluminiumfälg	Wheel screw rim aluminium
--	102162	T	T	T	T	Hjulskruv låsbar (sats m. 4 skruvar)	Wheel screw lockable (set w. 4 screws)
7	102081	x	x			Ring distans	Ring distance
--	102278			x	x	Navtätning	Hub sealing
8	102082	x	x			Bromsback	Brake block
--	102279			x	x	Bromsback	Brake block
9	101301	x	x	x	x	Låsbleck	Lock
10	100135	x	x	x	x	Låspinne	Lock pin
11	102083	x	x			Fjäder retur	Spring
--	102280			x	x	Fjäder retur	Spring
12	101310	x	x			Justerskruv	Adjusting screw
--	102281			x	x	Justerskruv	Adjusting screw
13	101306	x	x	x	x	Justermutter	Adjusting nut
14	102084	x	x	x	x	Nock (V)	Cam (L)
--	102085	x	x	x	x	Nock (H)	Cam (R)
15	102086	x	x			Fjäder drag för nock	Spring
--	102282			x	x	Fjäder drag för nock	Spring
16	102087	x	x	x	x	Nockbult	Bolt
17	102088	x	x	x	x	Bladfjäder	Plate spring
18	102089	x	x			Expandermekanism	Expander mechanism
--	102283			x	x	Expandermekanism	Expander mechanism
19	101914	x	x	x	x	Dragstycke	Draw yoke
20	102090	x	x	x	x	Plugg för bromssköld	Plug for brake shield
21	101916	x	x	x	x	Hållarhalva bromswire	Cover for wirebracket
22	102050	x	x	x	x	Bromswire	Brake wire
23	102092	x	x			Justerskruv	Adjusting screw
24	102091	x	x			Ring säkring	Ring lock
25	102131	x	x			Pendelarm H med kpl. bromssköld	Swing arm R with cpl. brake shield
--	102269			x	x	Pendelarm H med kpl. bromssköld	Swing arm R with cpl. brake shield
25	102130	x	x			Pendelarm V med kpl. bromssköld	Swing arm L with cpl. brake shield
--	102270			x	x	Pendelarm V med kpl. bromssköld	Swing arm L with cpl. brake shield
26	102276			x	x	Lager yttre	Wheel bearing outer
27	102284			x	x	Saxpinne 5x36	Cotter pin 5x36
						T= Tillbehör	T= Accessory

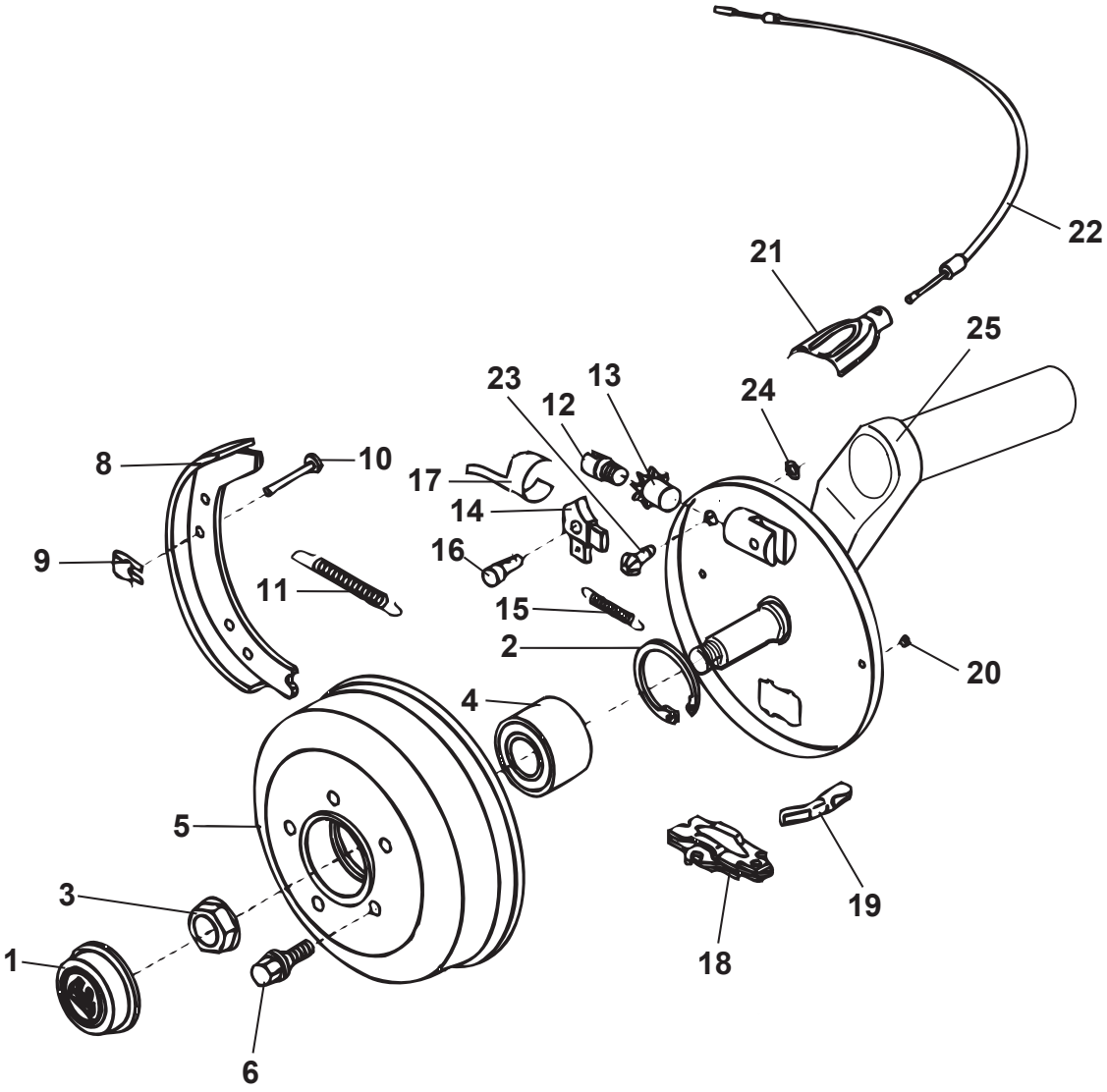
22
21
25
23
13
12
24
8
10
17
14
9
16
11
15
2
20
4
5
3
1
6
18
19

Pos Fig	Det. nr Part. No	Ingår/Fitted 620 2,5 alla mod.	680 2,5 alla mod.	730 2,5 alla mod.	Benämning	Description
1	102075	x	x	x	Navkåpa	Cap
2	101901	x	x	x	Ring säkring	Ring lock
3	102073	x	x	x	Mutter säkring	Nut lock
4	101902	x	x	x	Lager kompakt	Wheel bearing
5	102080	x	x	x	Bromstrumma 4 hål (Opel)	Brake drum 4 hole (Opel)
6	101024	T	T	T	Hjulskruv (Opel)	Wheel screw (Opel)
--	102035	x	x	x	Hjulskruv aluminiumfälg	Wheel screw rim aluminium
--	102163	T	T	T	Hjulskruv låsbar (sats m. 4 skruvar)	Wheel screw lockable (set w. 4 screws)
8	102082	x	x	x	Bromsback	Brake block
9	101301	x	x	x	Låsbleck	Lock
10	100135	x	x	x	Låspinne	Lock pin
11	102083	x	x	x	Fjäder retur	Spring
12	101310	x	x	x	Justerskruv	Adjusting screw
13	101306	x	x	x	Justermutter	Adjusting nut
14	102084	x	x	x	Nock (V)	Cam (L)
--	102085	x	x	x	Nock (H)	Cam (R)
15	102086	x	x	x	Fjäder drag för nock	Spring
16	102087	x	x	x	Nockbult	Bolt
17	102088	x	x	x	Bladfjäder	Plate spring
18	102089	x	x	x	Expandermekanism	Expander mechanism
19	101914	x	x	x	Dragstycke	Draw yoke
20	102090	x	x	x	Plugg för bromssköld	Plug for brake shield
21	101916	x	x	x	Hållarhalva bromswire	Cover for wirebracket
22	102050	x	x	x	Bromswire	Brake wire
23	102092	x	x	x	Justerskruv	Adjusting screw
24	102091	x	x	x	Ring säkring	Ring lock
25	102145	x	x	x	Pendelarm H-bak m. kpl. bromssköld	Swing arm R.R with cpl. brake shield
--	102203	x	x	x	Pendelarm H-fr. m. kpl. bromssköld	Swing arm R.F with cpl. brake shield
25	102144	x	x	x	Pendelarm V-bak m. kpl. bromssköld	Swing arm L.R with cpl. brake shield
--	102202	x	x	x	Pendelarm V-fr. m. kpl. bromssköld	Swing arm L.F with cpl. brake shield
					T= Tillbehör	T= Accessory

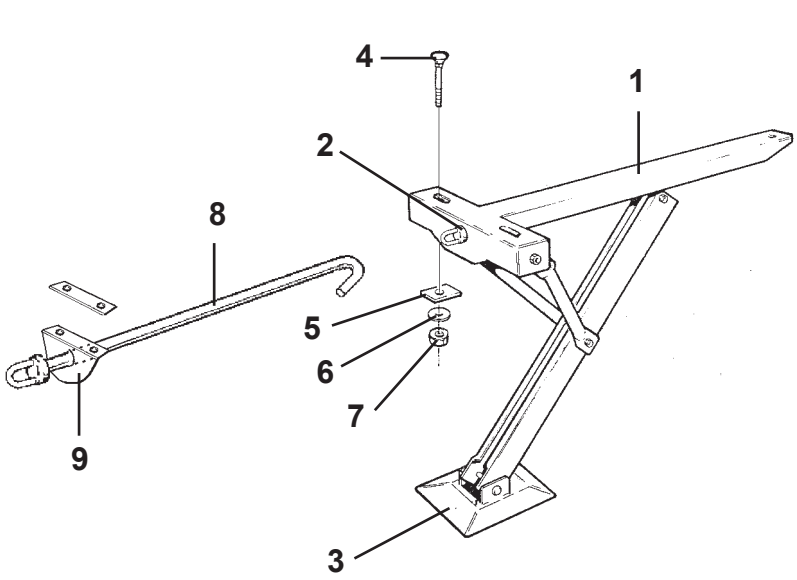
4
1
2
8
5
6
7
9
3

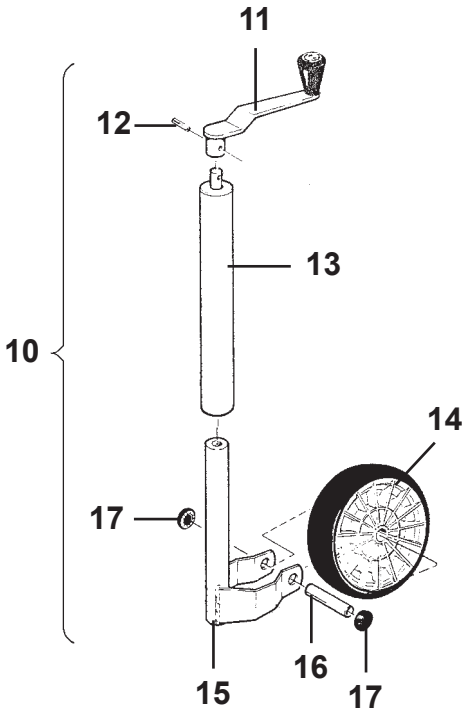
11
12
13
10
14
17
15
16
17

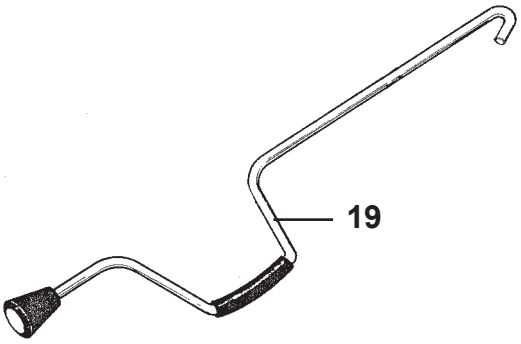
19

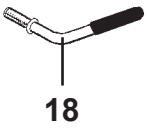
18

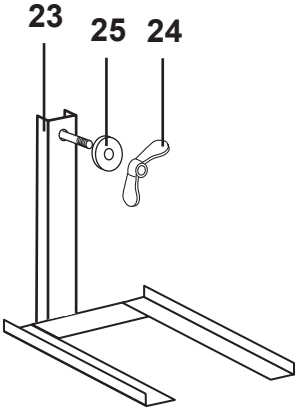
23
25
24

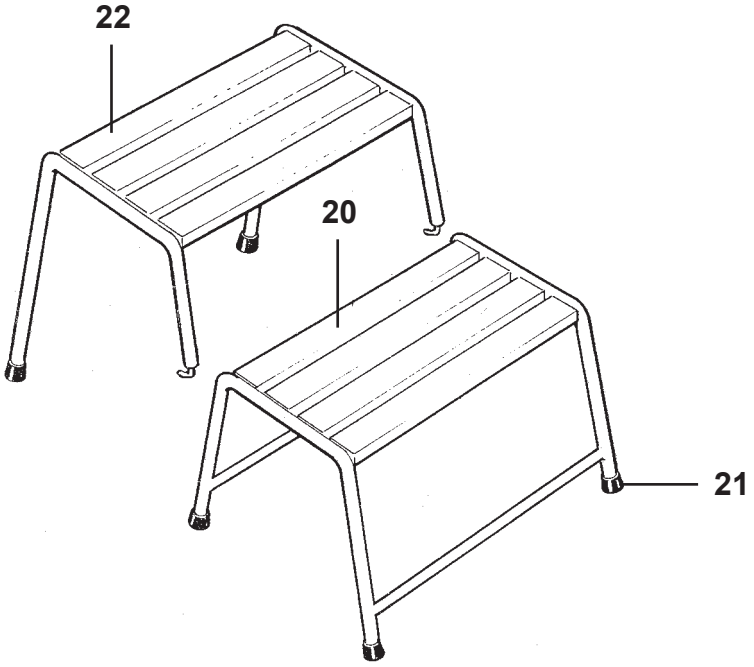
22
20
21

Pos Fig	Det. nr Part. No	Ingår/Fitted 520 alla mod.	560 alla mod.	590 alla mod.	620 alla mod.	680 alla mod.	730 alla mod.	Benämning	Description
1	101773	x	x	x	x	x	x	Stödben kpl. bak	Brace cpl. rear
--	101517	x	x	x	x	x	x	Stödben kpl. fram	Brace cpl. front
2	101707	x	x	x	x	x	x	Bricka nylon	Washer nylon
3	101612	x	x	x	x	x	x	Markplatta med nit	Plate incl. rivet
4	800746	x	x	x	x	x	x	Skruv MVBFF M10x80	Screw MVBFF M10x80
5	800192	x	x	x	x	x	x	Bricka	Washer
6	800183	x	x	x	x	x	x	Bricka tagg 10,5x18	Toothed plate connector 10,5x18
7	800200	x	x	x	x	x	x	Mutter M10	Nut M10
8	208347	x	x	x	x	x	x	Förlängare stödben fram L=205 mm	Extender brace front L=205 mm
9	208636	x	x	x	x	x	x	Hållare förlängare stödben inkl. bricka	Bracket extender incl. washer
--	208883	x	x	x	x	x	x	Bricka d:o	Washer d:o
--	800347	x	x	x	x	x	x	Skruv d:o M6x20	Screw d:o M6x20
--	800505	x	x	x	x	x	x	Mutter lås d:o M6	Nut lock d:o M6
10	102112	x	x	x	x	x	x	Stödhjul kpl.	Trailing wheel cpl.
11	101527	x	x	x	x	x	x	Vev med knopp	Crank
12	101528	x	x	x	x	x	x	Spännstift 5x20	Pin 5x20
13	102156	x	x	x	x	x	x	Överdel stödhjul	Top brace
14	101556	x	x	x	x	x	x	Hjul massivt gummi	Wheel solid rubber
15	102157	x	x	x	x	x	x	Gaffel	Fork
16	101526	x	x	x	x	x	x	Axel	Pivot bolt
17	100425	x	x	x	x	x	x	Låskapsel	Lock cap
18	102324	x	x	x	x	x	x	Vinkelskruv	Elbow screw
19	101516	x	x	x	x	x	x	Stödbensvev	Brace crank
20	102119	x	x	x	x	x	x	Fotpall	Foot plate
21	102158	x	x	x	x	x	x	Plugg fot plast	Plug foot plastic
22	102120	T	T	T	T	T	T	Fotpall överdel	Foot plate top
23	102191	T	T	T	T	T	T	Hållare reservhjul	Spare wheel carrier
24	800758	T	T	T	T	T	T	Mutter ving M10 d:o	Wing nut M10 d:o
25	801305	T	T	T	T	T	T	Bricka plast d:o	Washer plastic d:o

T= Tillbehör

T= Accessory

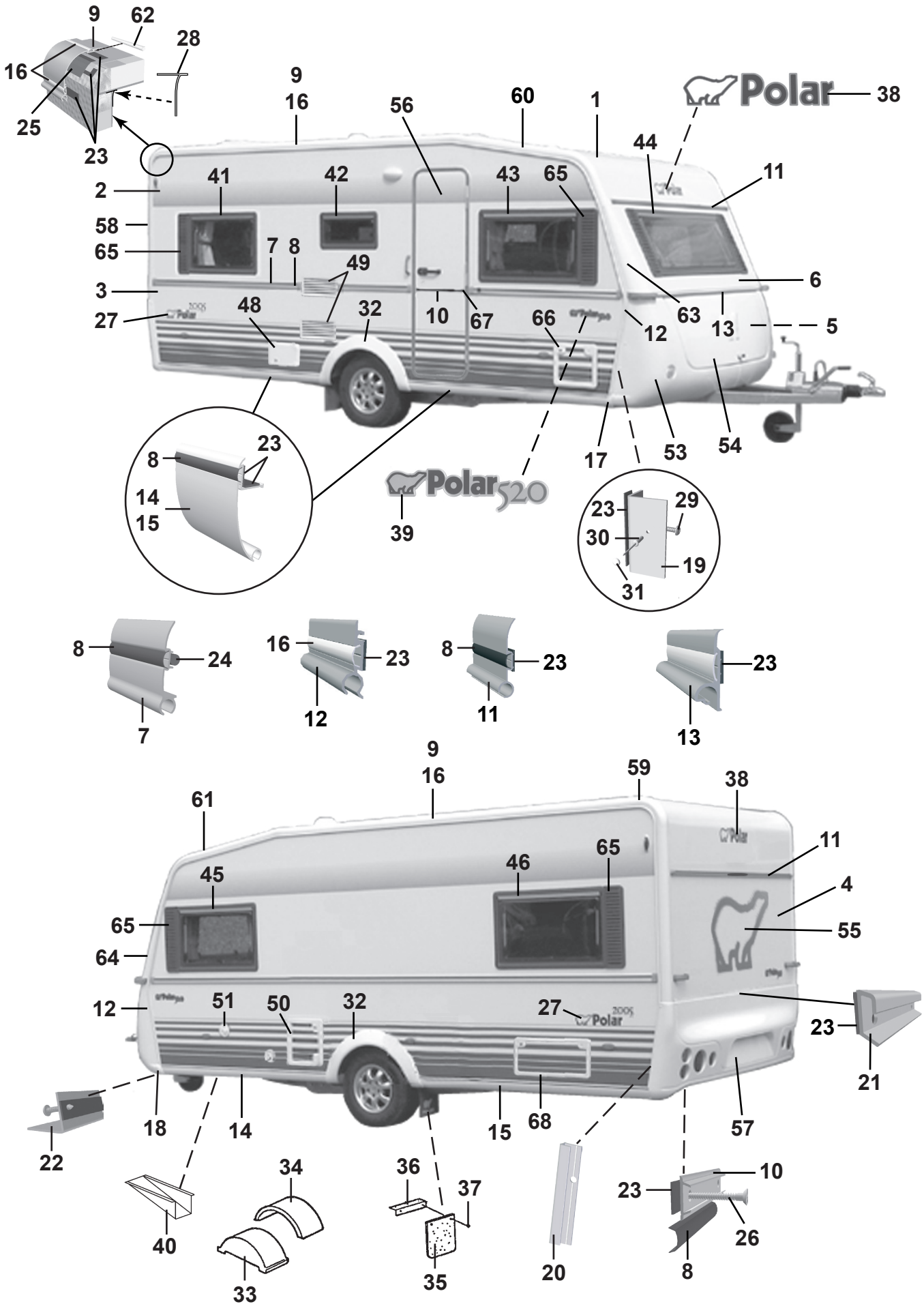
9
62
28
16
25
23
9
16
56
60
1
Polar
38
44
11
41
42
43
65
2
58
65
7
8
49
3
27
48
32
10
67
66
12
63
13
6
5
54
53
17
8
23
14
15
39
Polar520
23
29
30
19
31
8
24
7
16
23
12
8
23
11
23
13
9
16
59
38
61
45
46
65
11
4
65
64
55
12
51
50
32
27
Polar
23
21
18
14
15
68
57
22
40
34
33
36
37
35
20
10
23
26
8

Pos Fig	Det. nr Part. No	Ingår/Fitted 520 LB 2,5		Benämning	Description
1	207421	x		Plåt tak 7210x2475	Roofing plate 7210x2475
2	207489	x		Plåt sida övre 6300x1285	Side plate upper 6300x1285
3	208400	x		Plåt sida undre 6300x800	Side plate lower 6300x800
4	208402	x		Plåt gavel 2475x1538	Gable plate 2475x1538
5	209933	x		Plåt gavel undre 2500x818	Gable plate lower 2500x818
6	208983	x		Gavel fram övre	Gable front upper
7	208333	x		List midja L=5804	List L=5804
8	202656	M		List dekor plast, svart	List decor plastic, black
9	208213	x		List tält rak L=4990	List straight L=4990
10	205579	x		List dekor alu. L=2390	List decor alu. L=2390
11	208535	x		List markis L=2294	List L=2294
12	208037	x		List front H	List front R
--	208038	x		List front V	List front L
13	208052	x		List koffertlock väggdel L=2177	List trunk lid wall L=2177
--	702283	M		List ifyllnad vit d:o	Strip white d:o
--	207610	x		List koffertlock koffertdel L=1920	List trunk lid trunk part L=1920
14	208336	x		List avb. spoiler V-H fram L=2430	List L-R front L=2430
15	208320	x		List avb. spoiler V-H bak L=2490	List L-R rear L=2490
16	208349	M		List dekor plast, vit	List decor plastic, white
17	208303	x		Ändavslutning H-fram kjollist	End protection R front
18	208302	x		Ändavslutning V-fram kjollist	End protection L front
19	208337	x		List hållare koffert L=665	List holder L=665
20	209077	x		List bakljusramp L=605	List light holder L=605
21	208210	x		List bakljusramp L=2382	List light holder L=2382
22	208209	x		List gavel-golv fram L=2377	List gable-floor front L=2377
--	208314	x		Tätning "Sikalastome 710" d:o	Seal "Sikalastome 710" d:o
--	800626	x		Skruv d:o B10x25 rostfri	Screw d:o B10x25 rustless
23	208236	M		Bostik profil 15x1,5 (18 m/rulle)	Seal strip Bostik 15x1,5 (18 m/roll)
24	208237	M		Bostik profil Ø=7 mm (14 m/rulle)	Seal strip Bostik Ø=7mm (14 m/roll)
25	208235	M		Bostik profil 60x1,5 (30 m/rulle)	Seal strip Bostik 60x1,5 (30 m/roll)
26	800433	x		Skruv FXT 3,5x25 rostfri 1000 st	Screw FXT 3,5x25 rustless 1000 pcs
27	209010	x		Dekal	Decal
28	204137	M		List täck	Cover strip
29	800626	x		Skruv B10x25 rostfri	Screw B10x25 rustless
30	701980	x		Nit split	Rivet
31	801095	x		Hatt	Cap
32	208062	x		Hjulhusbreddare	Mudguard
33	206747	x		Hjulhus	Wheel housing
34	205342	x		Isolering hjulhus	Insulation wheel housing
35	100950	x		Stänkskydd	Splash guard
36	101223	x		Fäste stänkskydd	Bracket splash guard
37	800118	x		Skruv	Screw
38	209085	x		Dekal	Decal
39	209020	x		Emblem 520	Emblem 520
40	200877	x		Dammskydd	Dust cover
				M= Metervara	M= On the metre
				T= Tillbehör	T= Accessory

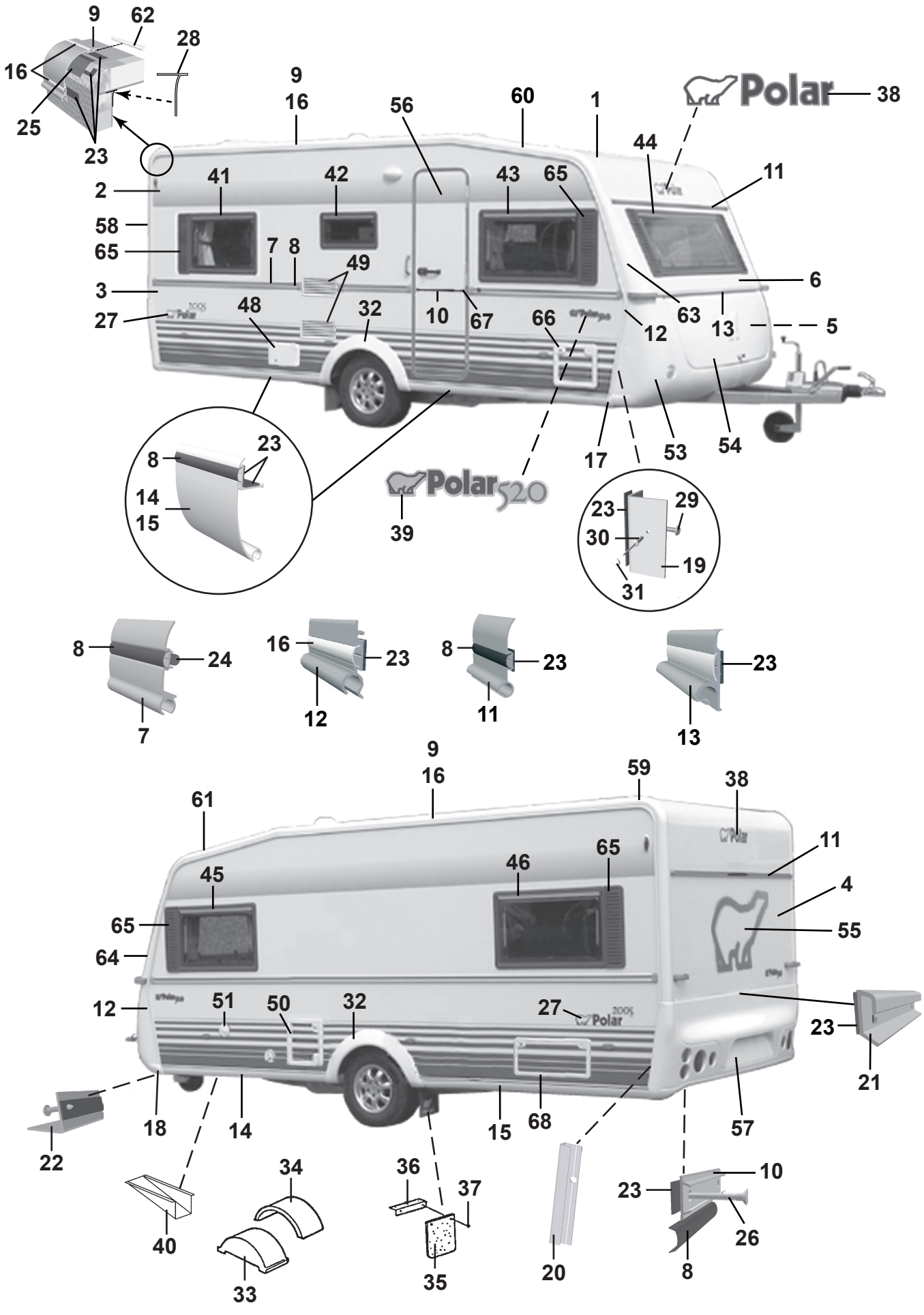
9
62
28
16
25
23
9
16
56
60
1
Polar
38
44
11
41
42
43
65
2
58
65
7
8
49
3
27
48
32
10
67
66
12
63
13
6
5
54
53
17
8
23
14
15
39
Polar520
23
29
30
19
31
8
24
7
16
23
12
8
23
11
23
13
9
16
59
38
61
45
46
65
11
4
65
64
55
12
51
50
32
27
Polar
23
21
18
14
15
68
57
22
40
34
33
36
37
35
20
10
23
26
8

Pos Fig	Det. nr Part. No	Ingår/Fitted 520 LB 2,5		Benämning	Description
41	208539	x		Fönster H.B. öppn.bart 900x550 kpl.	Window R.R. 900x550 cpl.
--	208092	x		Ruta lös u. karm 900x550 d:o	Pane without frame 900x550 d:o
42	208540	x		Fönster öppn.bart 700x300 pentry kpl.	Window 700x300 pentry cpl.
--	208094	x		Ruta lös u. karm 700x300 d:o	Pane without frame 700x300 d:o
43	208539	x		Fönster H.F. öppn.bart 900x550 kpl.	Window R.F. 900x550 cpl.
--	208092	x		Ruta lös u. karm 900x550 d:o	Pane without frame 900x550 d:o
44	208537	x		Fönster fast 1600x550 kpl.	Window fixed 1600x550 cpl.
--	208090	x		Ruta lös u. karm 1600x550 d:o	Pane without frame 1600x550 d:o
45	208684	x		Fönster V.F. fast 900x550 kpl.	Window L.F. fixed 900x550 cpl.
--	208092	x		Ruta lös u. karm 900x550 d:o	Pane without frame 900x550 d:o
46	208539	x		Fönster V.B. öppn.bart 900x550 kpl.	Window L.R. 900x550 cpl.
--	208092	x		Ruta lös u. karm 900x550 d:o	Pane without frame 900x550 d:o
48	504323	x		El-intag 230 V u. låshus	El. connection 230 V without locking house
--	504324	T		El-intag 230 V u. låshus el-golvvärme	El. connection 230 V el. underfloor heating
--	504325	x		Låshus d:o	Locking house d:o
49	204329	x		Galler ventilation kyl	Louvre ventilation
50	207759	x		Lucka m. innerram, utan spegel	Door with frame inner, without plate
--	207197	x		Innerram d:o	Frame inner d:o
51	311530	x		Vattenpåfyllning u. lock	Water filler without cap
--	314698	x		Lock d:o	Cap d:o
53	504468	x		Gasolkoffert underdel	Gas box
54	503980	x		Lock gasolkoffert u. lås	Trunk lid gas box without lock
55	209059	x		Dekal	Decal
56	208889	x		Dörr yttre kpl. H	Outer door cpl. R
--	208117	T		Dörr yttre delad kpl. H	Outer door divided cpl. R
--	208304	T		Myggdörr inre	Mosquito door inner
57	208064	x		Bakljusramp	Light holder
58	208039	x		List tält bockad H-bak	List bent R rear
59	208040	x		List tält bockad V-bak	List bent L rear
60	208041	x		List tält bockad H-fram	List bent R front
61	208042	x		List tält bockad V-fram	List bent L front
62	208323	x		Styrstift list tält 50x3,5 mm	Pin for list 50x6,5 mm
63	208099	x		Front plast H	Front plastic R
64	208100	x		Front plast V	Front plastic L
--	801319	x		Skruv PKM 4,2x14 d:o	Screw PKM 4,2x14 d:o
65	207929	x		Dekorplatta grå H=585	Decor plate grey H=585
66	207759	T		Lucka m. innerram, utan spegel	Door with frame inner, without plate
--	207197	T		Innerram d:o	Frame inner d:o
67	206801	x		Ändavslutning	End protection
68	208424	T		Lucka m innerram, utan spegel	Door with frame inner, without plate

M= Metervara
T= Tillbehör

M= On the metre
T= Accessory

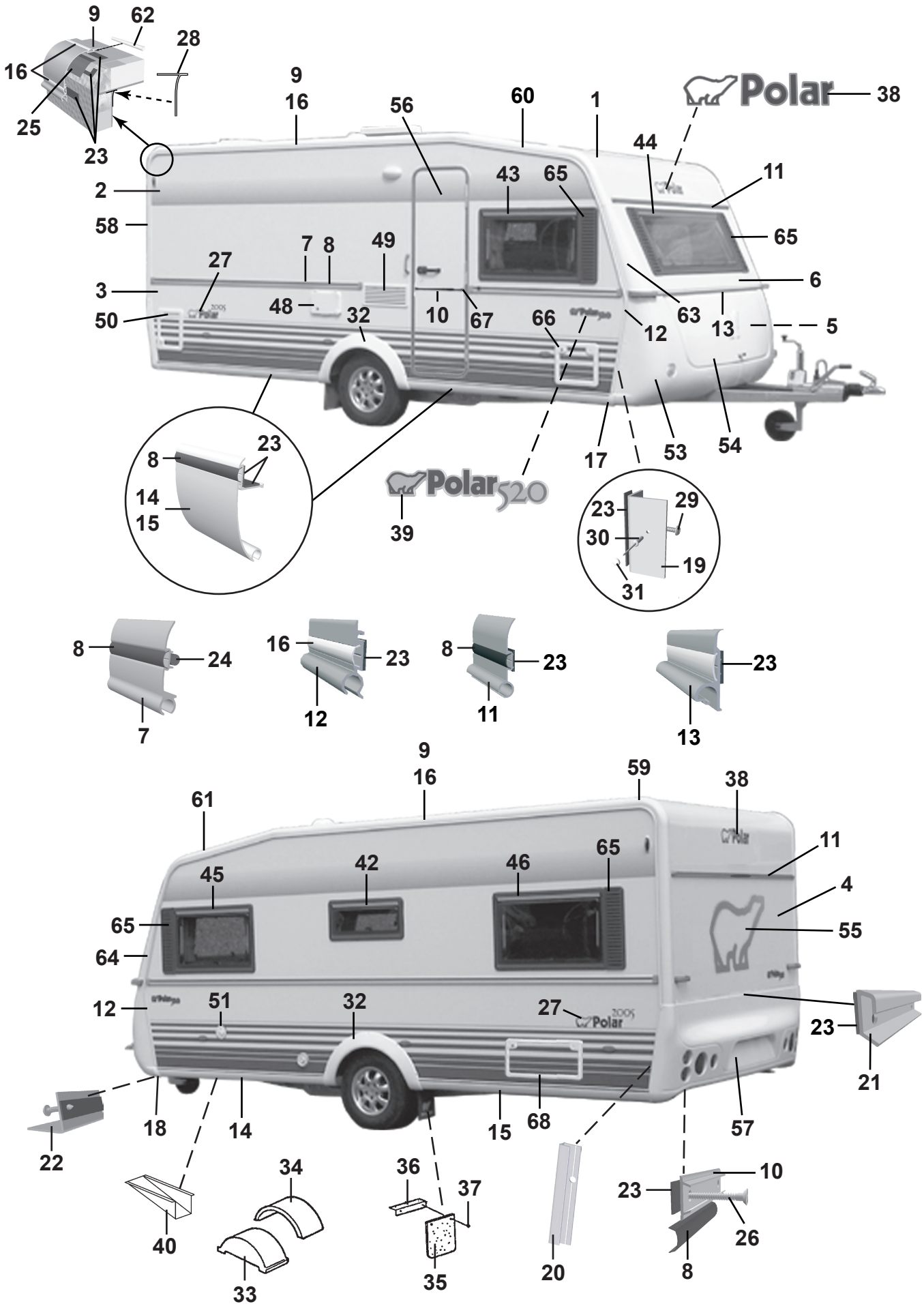
9
62
28
16
25
23
2
58
3
50
27
7
8
49
48
32
10
67
9
16
56
60
1
43
65
44
38
Polar
11
65
6
63
13
5
66
12
17
53
54
39
Polar520
8
23
14
15
23
29
30
19
31
8
24
7
16
23
12
8
23
11
23
13
9
16
59
38
61
45
42
46
65
11
4
55
64
12
51
32
27
23
21
18
14
15
68
57
22
40
34
33
36
37
35
20
10
23
26
8

Pos Fig	Det. nr Part. No	Ingår/Fitted 520 CTH 2,5		Benämning	Description
1	207421	x		Plåt tak 7210x2475	Roofing plate 7210x2475
2	207489	x		Plåt sida övre 6300x1285	Side plate upper 6300x1285
3	208400	x		Plåt sida undre 6300x800	Side plate lower 6300x800
4	208402	x		Plåt gavel 2475x1538	Gable plate 2475x1538
5	209933	x		Plåt gavel undre 2500x818	Gable plate lower 2500x818
6	208983	x		Gavel fram övre	Gable front upper
7	208333	x		List midja L=5804	List L=5804
8	202656	M		List dekor plast, svart	List decor plastic, black
9	208213	x		List tält rak L=4990	List straight L=4990
10	205579	x		List dekor alu. L=2390	List decor alu. L=2390
11	208535	x		List markis L=2294	List L=2294
12	208037	x		List front H	List front R
--	208038	x		List front V	List front L
13	208052	x		List koffertlock väggdel L=2177	List trunk lid wall L=2177
--	702283	M		List ifyllnad vit d:o	Strip white d:o
--	207610	x		List koffertlock koffertdel L=1920	List trunk lid trunk part L=1920
14	208336	x		List avb. spoiler V-H fram L=2430	List L-R front L=2430
15	208320	x		List avb. spoiler V-H bak L=2490	List L-R rear L=2490
16	208349	M		List dekor plast, vit	List decor plastic, white
17	208303	x		Ändavslutning H-fram kjollist	End protection R front
18	208302	x		Ändavslutning V-fram kjollist	End protection L front
19	208337	x		List hållare koffert L=665	List holder L=665
20	209077	x		List bakljusramp L=605	List light holder L=605
21	208210	x		List bakljusramp L=2382	List light holder L=2382
22	208209	x		List gavel-golv fram L=2377	List gable-floor front L=2377
--	208314	x		Tätning "Sikalastome 710" d:o	Seal "Sikalastome 710" d:o
--	800626	x		Skruv d:o B10x25 rostfri	Screw d:o B10x25 rustless
23	208236	M		Bostik profil 15x1,5 (18 m/rulle)	Seal strip Bostik 15x1,5 (18 m/roll)
24	208237	M		Bostik profil Ø=7 mm (14 m/rulle)	Seal strip Bostik Ø=7mm (14 m/roll)
25	208235	M		Bostik profil 60x1,5 (30 m/rulle)	Seal strip Bostik 60x1,5 (30 m/roll)
26	800433	x		Skruv FXT 3,5x25 rostfri 1000 st	Screw FXT 3,5x25 rustless 1000 pcs
27	209010	x		Dekal	Decal
28	204137	M		List täck	Cover strip
29	800626	x		Skruv B10x25 rostfri	Screw B10x25 rustless
30	701980	x		Nit split	Rivet
31	801095	x		Hatt	Cap
32	208062	x		Hjulhusbreddare	Mudguard
33	206747	x		Hjulhus	Wheel housing
34	205342	x		Isolering hjulhus	Insulation wheel housing
35	100950	x		Stänkskydd	Splash guard
36	101223	x		Fäste stänkskydd	Bracket splash guard
37	800118	x		Skruv	Screw
38	209085	x		Dekal	Decal
39	209020	x		Emblem 520	Emblem 520
40	200877	x		Dammskydd	Dust cover
				M= Metervara	M= On the metre
				T= Tillbehör	T= Accessory

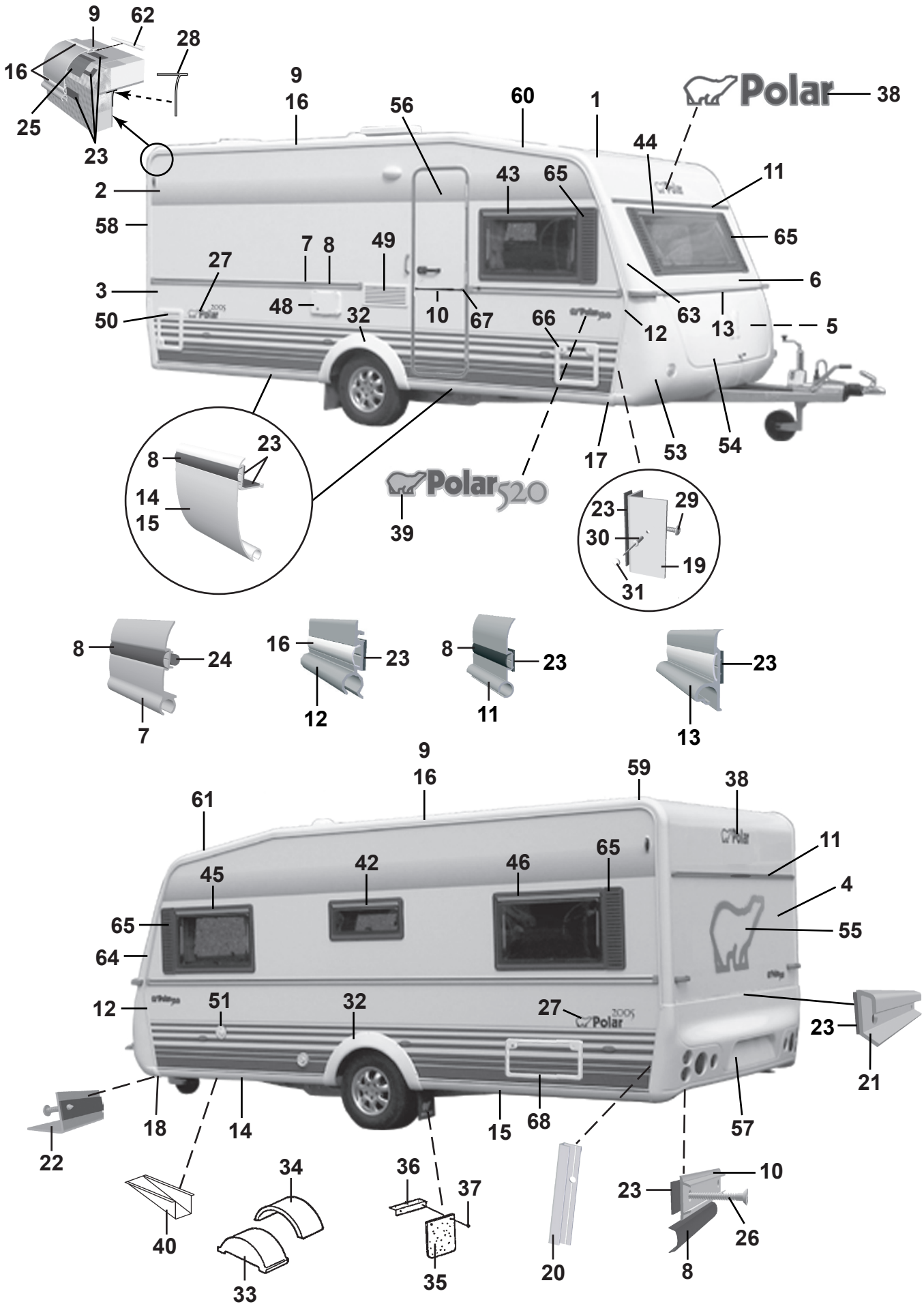
9
62
28
16
25
23
2
58
3
50
27
7
8
49
48
32
10
67
9
16
56
60
1
43
65
44
11
65
6
63
13
5
12
66
17
53
54
38
Polar
Polar520
39
8
23
14
15
23
29
30
19
31
8
24
7
16
23
12
8
23
11
23
13
9
16
59
38
61
45
42
46
65
11
4
55
65
64
12
51
32
27
23
21
18
14
15
68
57
22
40
34
33
36
37
35
20
10
23
26
8

Pos Fig	Det. nr Part. No	Ingår/Fitted 520 CTH 2,5		Benämning	Description
42	208540	x		Fönster öppn.bart 700x300 pentry kpl.	Window 700x300 pentry cpl.
--	208094	x		Ruta lös u. karm 700x300 d:o	Pane without frame 700x300 d:o
43	208539	x		Fönster H.F. öppn.bart 900x550 kpl.	Window R.F. 900x550 cpl.
--	208092	x		Ruta lös u. karm 900x550 d:o	Pane without frame 900x550 d:o
44	208537	x		Fönster fast 1600x550 kpl.	Window fixed 1600x550 cpl.
--	208090	x		Ruta lös u. karm 1600x550	Pane without frame 1600x550 d:o
45	208539	x		Fönster V.F. öppn.bart 900x550 kpl.	Window L.F. 900x550 cpl.
--	208092	x		Ruta lös u. karm 900x550 d:o	Pane without frame 900x550 d:o
46	208539	x		Fönster V.B. öppn.bart 900x550 kpl.	Window L.R. 900x550 cpl.
--	208092	x		Ruta lös u. karm 900x550 d:o	Pane without frame 900x550 d:o
48	504323	x		El-intag 230 V u. låshus	El. connection 230 V without locking house
--	504324	T		El-intag 230 V u. låshus el-golvvärme	El. connection 230 V el. underfloor heating
--	504325	x		Låshus d:o	Locking house d:o
49	208207	x		Galler ventilation kyl	Louvre ventilation
50	207759	x		Lucka m. innerram, utan spegel	Door with frame inner, without plate
--	207197	x		Innerram d:o	Frame inner d:o
51	311530	x		Vattenpåfyllning u. lock	Water filler without cap
--	314698	x		Lock d:o	Cap d:o
53	504468	x		Gasolkoffert underdel	Gas box
54	503980	x		Lock gasolkoffert u. lås	Trunk lid gas box without lock
55	209059	x		Dekal	Decal
56	208889	x		Dörr yttre kpl. H	Outer door cpl. R
--	208117	T		Dörr yttre delad kpl. H	Outer door divided cpl. R
--	208304	T		Myggdörr inre	Mosquito door inner
57	208064	x		Bakljusramp	Light holder
58	208039	x		List tält bockad H-bak	List bent R rear
59	208040	x		List tält bockad V-bak	List bent L rear
60	208041	x		List tält bockad H-fram	List bent R front
61	208042	x		List tält bockad V-fram	List bent L front
62	208323	x		Styrstift list tält 50x3,5 mm	Pin for list 50x6,5 mm
63	208099	x		Front plast H	Front plastic R
64	208100	x		Front plast V	Front plastic L
--	801319	x		Skruv PKM 4,2x14 d:o	Screw PKM 4,2x14 d:o
65	207929	x		Dekorplatta grå H=585	Decor plate grey H=585
66	207759	T		Lucka m. innerram, utan spegel	Door with frame inner, without plate
--	207197	T		Innerram d:o	Frame inner d:o
67	206801	x		Ändavslutning	End protection
68	208424	T		Lucka m innerram, utan spegel	Door with frame inner, without plate

M= Metervara
T= Tillbehör

M= On the metre
T= Accessory

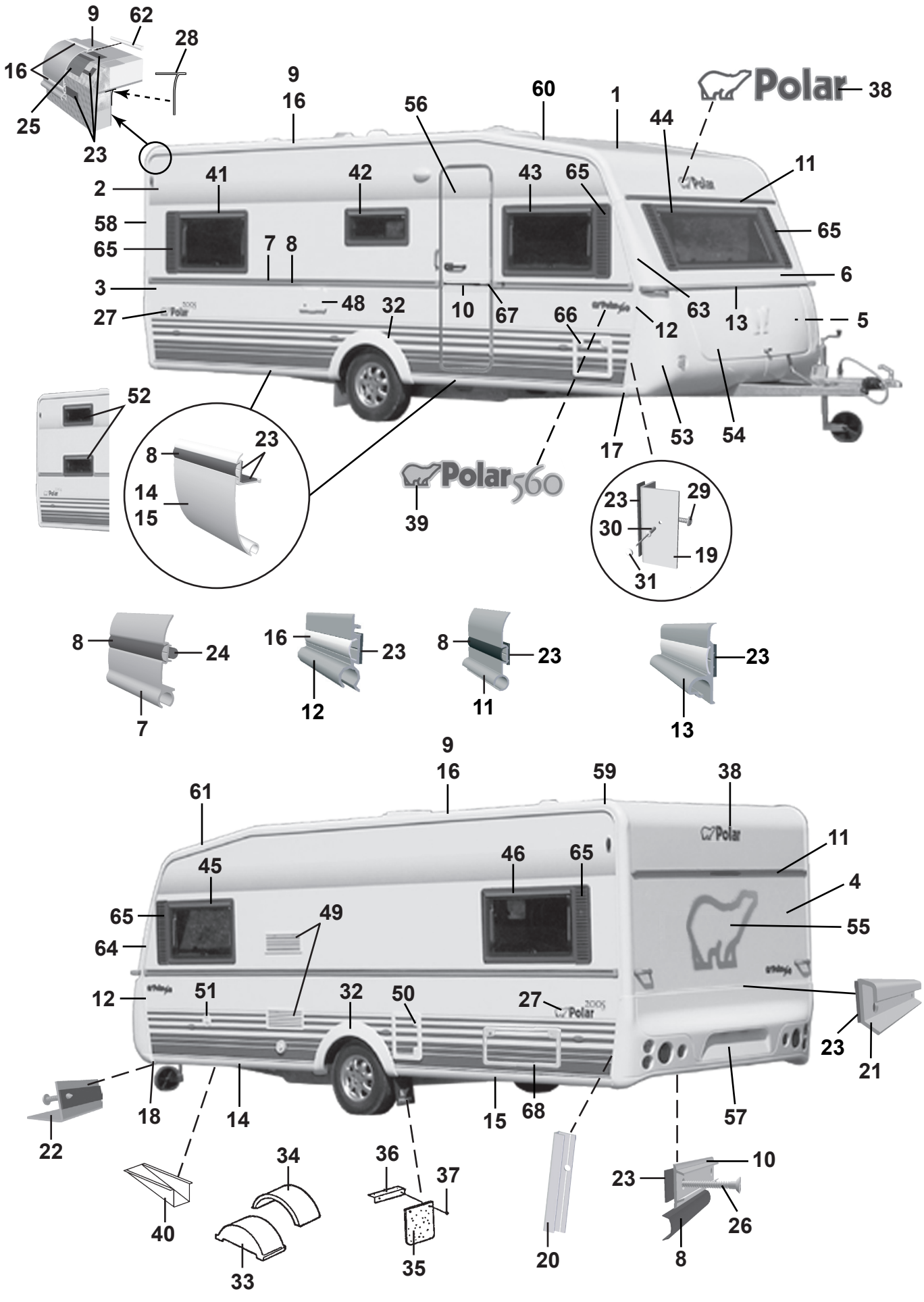
9
62
28
16
25
23
9
16
56
60
1
44
38
Polar
41
42
43
65
11
2
58
65
7
8
65
3
27
48
32
10
67
66
12
63
13
6
5
52
8
23
14
15
39
Polar560
17
53
54
23
29
30
19
31
8
24
7
16
23
12
8
23
11
23
13
9
16
59
38
61
45
46
65
11
65
49
4
64
55
12
51
32
50
27
23
21
18
14
15
68
57
22
40
34
36
37
33
35
20
10
23
26
8

Pos Fig	Det. nr Part. No	Ingår/Fitted 560 LB	560 BK	560 DB	560 DBD		Benämning	Description
1	207421	x	x	x	x		Plåt tak 7210x2475	Roofing plate 7210x2475
2	207489	x	x	x	x		Plåt sida övre 6300x1285	Side plate upper 6300x1285
3	208400	x	x	x	x		Plåt sida undre 6300x800	Side plate lower 6300x800
4	208402	x	x	x	x		Plåt gavel 2475x1538	Gable plate 2475x1538
5	209933	x	x	x	x		Plåt gavel undre 2500x818	Gable plate lower 2500x818
6	208983	x	x	x	x		Gavel fram övre	Gable front upper
7	208333	x	x	x	x		List midja L=5804	List L=5804
8	202656	M	M	M	M		List dekor plast, svart	List decor plastic, black
9	208213	x	x	x	x		List tält rak L=4990	List straight L=4990
10	205579	x	x	x	x		List dekor alu. L=2390	List decor alu. L=2390
11	208535	x	x	x	x		List markis L=2294	List L=2294
12	208037	x	x	x	x		List front H	List front R
--	208038	x	x	x	x		List front V	List front L
13	208052	x	x	x	x		List koffertlock väggdel L=2177	List trunk lid wall L=2177
--	702283	M	M	M	M		List ifyllnad vit d:o	Strip white d:o
--	207610	x	x	x	x		List koffertlock koffertdel L=1920	List trunk lid trunk part L=1920
14	208336	x	x	x	x		List avb. spoiler V-H fram L=2430	List L-R front L=2430
15	208320	x	x	x	x		List avb. spoiler V-H bak L=2490	List L-R rear L=2490
16	208349	M	M	M	M		List dekor plast, vit	List decor plastic, white
17	208303	x	x	x	x		Ändavslutning H-fram kjollist	End protection R front
18	208302	x	x	x	x		Ändavslutning V-fram kjollist	End protection L front
19	208337	x	x	x	x		List hållare koffert L=665	List holder L=665
20	209077	x	x	x	x		List bakljusramp L=605	List light holder L=605
21	208210	x	x	x	x		List bakljusramp L=2382	List light holder L=2382
22	208209	x	x	x	x		List gavel-golv fram L=2377	List gable-floor front L=2377
--	208314	x	x	x	x		Tätning "Sikalastome 710" d:o	Seal "Sikalastome 710" d:o
--	800626	x	x	x	x		Skruv d:o B10x25 rostfri	Screw d:o B10x25 rustless
23	208236	M	M	M	M		Bostik profil 15x1,5 (18 m/rulle)	Seal strip Bostik 15x1,5 (18 m/roll)
24	208237	M	M	M	M		Bostik profil Ø=7 mm (14 m/rulle)	Seal strip Bostik Ø=7mm (14 m/roll)
25	208235	M	M	M	M		Bostik profil 60x1,5 (30 m/rulle)	Seal strip Bostik 60x1,5 (30 m/roll)
26	800433	x	x	x	x		Skruv FXT 3,5x25 rostfri 1000 st	Screw FXT 3,5x25 rustless 1000 pcs
27	209010	x	x	x	x		Dekal	Decal
28	204137	M	M	M	M		List täck	Cover strip
29	800626	x	x	x	x		Skruv B10x25 rostfri	Screw B10x25 rustless
30	701980	x	x	x	x		Nit split	Rivet
31	801095	x	x	x	x		Hatt	Cap
32	208062	x	x	x	x		Hjulhusbreddare	Mudguard
33	206747	x	x	x	x		Hjulhus	Wheel housing
34	205342	x	x	x	x		Isolering hjulhus	Insulation wheel housing
35	100950	x	x	x	x		Stänkskydd	Splash guard
36	101223	x	x	x	x		Fäste stänkskydd	Bracket splash guard
37	800118	x	x	x	x		Skruv	Screw
38	209085	x	x	x	x		Dekal	Decal
39	209021	x	x	x	x		Emblem 560	Emblem 560
40	200877	x	x	x	x		Dammskydd	Dust cover
							M= Metervara T= Tillbehör	M= On the metre T= Accessory

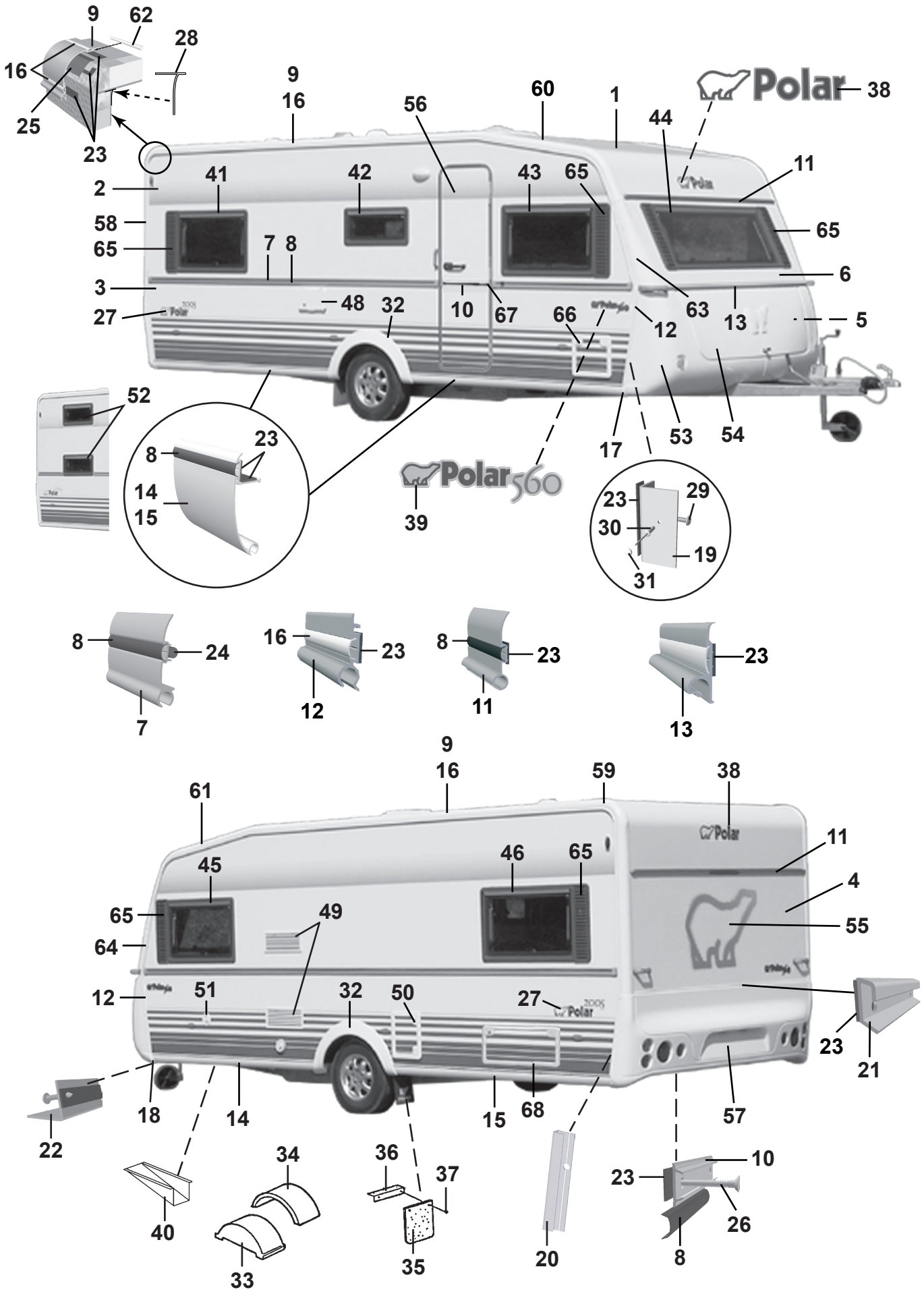
9
62
28
16
25
23
9
16
56
60
1
44
38
Polar
41
42
43
65
11
2
58
65
7
8
65
3
27
48
32
10
67
66
12
63
13
6
5
52
8
23
14
15
39
Polar560
17
53
54
23
29
30
19
31
8
24
7
16
23
12
8
23
11
23
13
9
16
59
38
61
45
46
65
11
65
49
4
64
55
12
51
32
50
27
23
21
18
14
15
68
57
22
40
34
36
37
33
35
20
10
23
26
8

Pos Fig	Det. nr Part. No	Ingår/Fitted 560 LB	560 BK	560 DB	560 DBD		Benämning	Description
41	208539	x		x	x		Fönster H.B. öppn.bart 900x550 kpl.	Window R.R. 900x550 cpl.
--	208092	x		x	x		Ruta lös u. karm 900x550 d:o	Pane without frame 900x550 d:o
42	208540	x	x	x	x		Fönster öppn.bart 700x300 pentry kpl.	Window 700x300 pentry cpl.
--	208094	x	x	x	x		Ruta lös u. karm 700x300 d:o	Pane without frame 700x300 d:o
43	208539	x	x	x	x		Fönster H.F. öppn.bart 900x550 kpl.	Window R.F. 900x550 cpl.
--	208092	x	x	x	x		Ruta lös u. karm 900x550 d:o	Pane without frame 900x550 d:o
44	208537	x	x	x	x		Fönster fast 1600x550 kpl.	Window fixed 1600x550 cpl.
--	208090	x	x	x	x		Ruta lös u. karm 1600x550	Pane without frame 1600x550 d:o
45	208539	x	x	x	x		Fönster V.F. öppn.bart 900x550 kpl.	Window L.F. 900x550 cpl.
--	208092	x	x	x	x		Ruta lös u. karm 900x550 d:o	Pane without frame 900x550 d:o
46	208539	x	x	x	x		Fönster V.B. öppn.bart 900x550 kpl.	Window L.R. 900x550 cpl.
--	208092	x	x	x	x		Ruta lös u. karm 900x550 d:o	Pane without frame 900x550 d:o
48	504323	x	x	x	x		El-intag 230 V u. låshus	El. connection 230 V without locking house
--	504324	T	T	T	T		El-intag 230 V u. låshus el-golvvärme	El. connection 230 V el. underfloor heating
--	504325	x	x	x	x		Låshus d:o	Locking house d:o
49	208207	x	x	x	x		Galler ventilation kyl	Louvre ventilation
50	207759	x	x	x	x		Lucka m. innerram, utan spegel	Door with frame inner, without plate
--	207197	x	x	x	x		Innerram d:o	Frame inner d:o
51	311530	x	x	x	x		Vattenpåfyllning u. lock	Water filler without cap
--	314698	x	x	x	x		Lock d:o	Cap d:o
52	208540		x				Fönster öppn.bart 700x300 kpl.	Window 700x300 cpl.
--	208094		x				Ruta lös u. karm 700x300 d:o	Pane without frame 700x300 d:o
53	504468	x	x	x	x		Gasolkoffert underdel	Gas box
54	503980	x	x	x	x		Lock gasolkoffert u. lås	Trunk lid gas box without lock
55	209059	x	x	x	x		Dekal	Decal
56	208889	x	x	x	x		Dörr yttre kpl. H	Outer door cpl. R
--	208117	T	T	T	T		Dörr yttre delad kpl. H	Outer door divided cpl. R
--	208304	T	T	T	T		Myggdörr inre	Mosquito door inner
57	208064	x	x	x	x		Bakljusramp	Light holder
58	208039	x	x	x	x		List tält bockad H-bak	List bent R rear
59	208040	x	x	x	x		List tält bockad V-bak	List bent L rear
60	208041	x	x	x	x		List tält bockad H-fram	List bent R front
61	208042	x	x	x	x		List tält bockad V-fram	List bent L front
62	208323	x	x	x	x		Styrstift list tält 50x3,5 mm	Pin for list 50x6,5 mm
63	208099	x	x	x	x		Front plast H	Front plastic R
64	208100	x	x	x	x		Front plast V	Front plastic L
--	801319	x	x	x	x		Skruv PKM 4,2x14 d:o	Screw PKM 4,2x14 d:o
65	207929	x	x	x	x		Dekorplatta grå H=585	Decor plate grey H=585
66	207759	T	T	T	T		Lucka m. innerram, utan spegel	Door with frame inner, without plate
--	207197	T	T	T	T		Innerram d:o	Frame inner d:o
67	206801	x	x	x	x		Ändavslutning	End protection
68	208424	T	T	T	T		Lucka m innerram, utan spegel	Door with frame inner, without plate

M= Metervara
T= Tillbehör

M= On the metre
T= Accessory

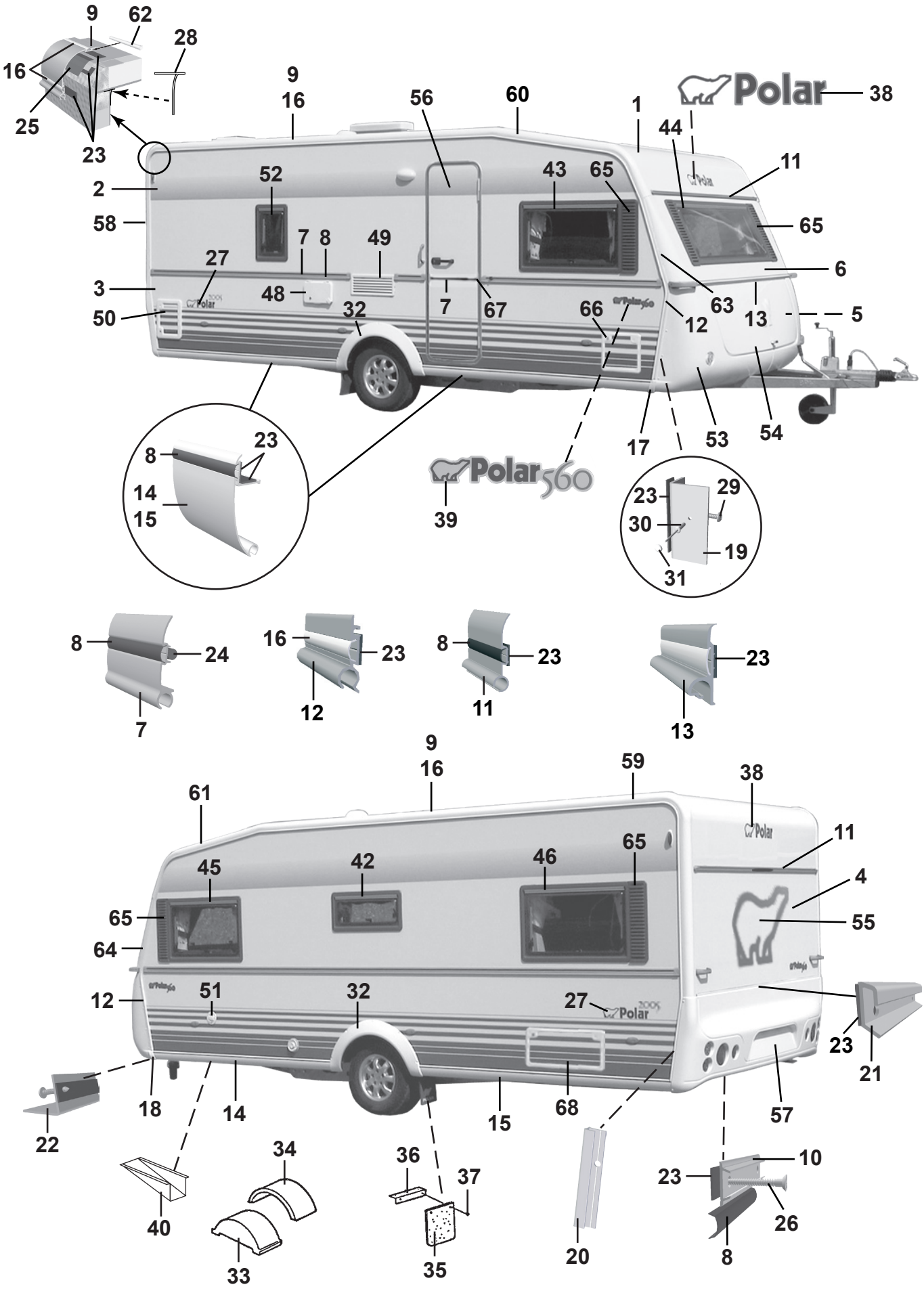
9
62
28
16
25
23
9
16
56
60
1
Polar
38
44
11
52
43
65
2
58
7
8
49
65
27
6
3
48
7
67
66
63
13
5
50
32
12
17
53
54
8
23
14
15
39
Polar560
23
29
30
19
31
8
24
7
16
23
12
8
23
11
23
13
9
16
59
38
61
Polar
11
45
42
46
65
4
65
55
64
12
51
32
27
Polar
23
21
18
14
15
68
57
22
34
36
37
10
23
40
26
33
35
20
8

Pos Fig	Det. nr Part. No	Ingår/Fitted 560 CTH		Benämning	Description
1	207421	x		Plåt tak 7210x2475	Roofing plate 7210x2475
2	207489	x		Plåt sida övre 6300x1285	Side plate upper 6300x1285
3	208400	x		Plåt sida undre 6300x800	Side plate lower 6300x800
4	208402	x		Plåt gavel 2475x1538	Gable plate 2475x1538
5	209933	x		Plåt gavel undre 2500x818	Gable plate lower 2500x818
6	208983	x		Gavel fram övre	Gable front upper
7	208333	x		List midja L=5804	List L=5804
8	202656	M		List dekor plast, svart	List decor plastic, black
9	208213	x		List tält rak L=4990	List straight L=4990
10	205579	x		List dekor alu. L=2390	List decor alu. L=2390
11	208535	x		List markis L=2294	List L=2294
12	208037	x		List front H	List front R
--	208038	x		List front V	List front L
13	208052	x		List koffertlock väggdel L=2177	List trunk lid wall L=2177
--	702283	M		List ifyllnad vit d:o	Strip white d:o
--	207610	x		List koffertlock koffertdel L=1920	List trunk lid trunk part L=1920
14	208336	x		List avb. spoiler V-H fram L=2430	List L-R front L=2430
15	208320	x		List avb. spoiler V-H bak L=2490	List L-R rear L=2490
16	208349	M		List dekor plast, vit	List decor plastic, white
17	208303	x		Ändavslutning H-fram kjollist	End protection R front
18	208302	x		Ändavslutning V-fram kjollist	End protection L front
19	208337	x		List hållare koffert L=665	List holder L=665
20	209077	x		List bakljusramp L=605	List light holder L=605
21	208210	x		List bakljusramp L=2382	List light holder L=2382
22	208209	x		List gavel-golv fram L=2377	List gable-floor front L=2377
--	208314	x		Tätning "Sikalastome 710" d:o	Seal "Sikalastome 710" d:o
--	800626	x		Skruv d:o B10x25 rostfri	Screw d:o B10x25 rustless
23	208236	M		Bostik profil 15x1,5 (18 m/rulle)	Seal strip Bostik 15x1,5 (18 m/roll)
24	208237	M		Bostik profil Ø=7 mm (14 m/rulle)	Seal strip Bostik Ø=7mm (14 m/roll)
25	208235	M		Bostik profil 60x1,5 (30 m/rulle)	Seal strip Bostik 60x1,5 (30 m/roll)
26	800433	x		Skruv FXT 3,5x25 rostfri 1000 st	Screw FXT 3,5x25 rustless 1000 pcs
27	209010	x		Dekal	Decal
28	204137	M		List täck	Cover strip
29	800626	x		Skruv B10x25 rostfri	Screw B10x25 rustless
30	701980	x		Nit split	Rivet
31	801095	x		Hatt	Cap
32	208062	x		Hjulhusbreddare	Mudguard
33	206747	x		Hjulhus	Wheel housing
34	205342	x		Isolering hjulhus	Insulation wheel housing
35	100950	x		Stänkskydd	Splash guard
36	101223	x		Fäste stänkskydd	Bracket splash guard
37	800118	x		Skruv	Screw
38	209085	x		Dekal	Decal
39	209021	x		Emblem 560	Emblem 560
40	200877	x		Dammskydd	Dust cover
				M= Metervara	M= On the metre
				T= Tillbehör	T= Accessory

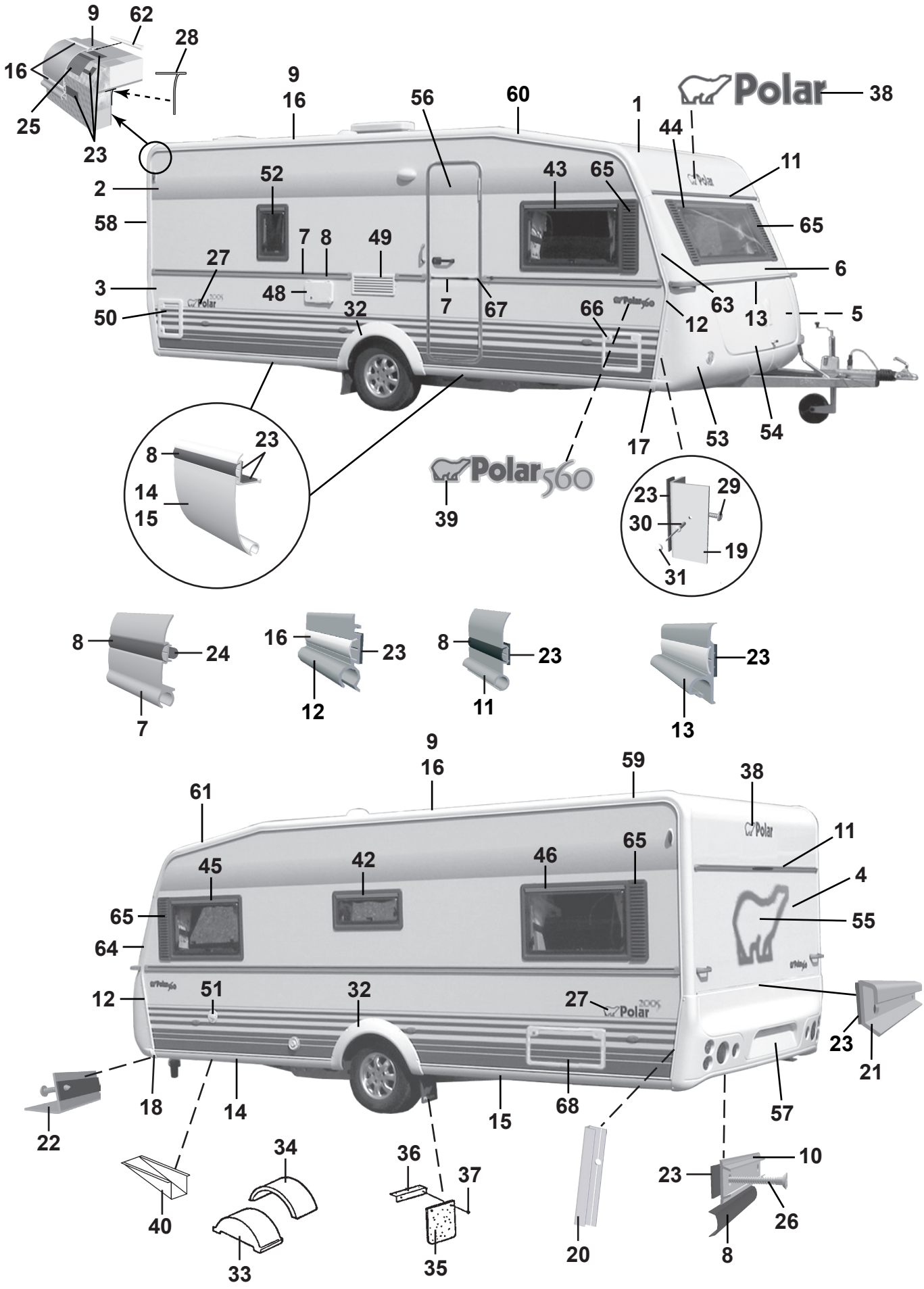
9
62
28
16
25
23
9
16
56
60
1
Polar
38
44
11
2
52
43
65
58
7
8
49
65
27
6
3
48
7
67
63
13
5
50
32
66
12
17
53
54
8
23
14
15
Polar 560
39
23
29
30
19
31
8
24
7
16
23
12
8
23
11
23
13
9
16
59
38
61
11
45
42
46
65
4
65
55
64
12
51
32
27
23
21
18
14
15
68
57
22
34
36
37
10
23
40
26
33
35
20
8

Pos Fig	Det. nr Part. No	Ingår/Fitted 560 CTH		Benämning	Description
42	208540	x		Fönster öppn.bart 700x300 pentry kpl.	Window 700x300 pentry cpl.
--	208094	x		Ruta lös u. karm 700x300 d:o	Pane without frame 700x300 d:o
43	208539	x		Fönster H.F. öppn.bart 900x550 kpl.	Window R.F. 900x550 cpl.
--	208092	x		Ruta lös u. karm 900x550 d:o	Pane without frame 900x550 d:o
44	208537	x		Fönster fast 1600x550 kpl.	Window fixed 1600x550 cpl.
--	208090	x		Ruta lös u. karm 1600x550	Pane without frame 1600x550 d:o
45	208539	x		Fönster V.F. öppn.bart 900x550 kpl.	Window L.F. 900x550 cpl.
--	208092	x		Ruta lös u. karm 900x550 d:o	Pane without frame 900x550 d:o
46	208539	x		Fönster V.B. öppn.bart 900x550 kpl.	Window L.R. 900x550 cpl.
--	208092	x		Ruta lös u. karm 900x550 d:o	Pane without frame 900x550 d:o
48	504323	x		El-intag 230 V u. låshus	El. connection 230 V without locking house
--	504324	T		El-intag 230 V u. låshus el-golvvärme	El. connection 230 V el. underfloor heating
--	504325	x		Låshus d:o	Locking house d:o
49	208207	x		Galler ventilation kyl	Louvre ventilation
50	207759	x		Lucka m. innerram, utan spegel	Door with frame inner, without plate
--	207197	x		Innerram d:o	Frame inner d:o
51	311530	x		Vattenpåfyllning u. lock	Water filler without cap
--	314698	x		Lock d:o	Cap d:o
52	208541	T		Fönster öppn.bart 350x500 kpl.	Window 350x550 cpl.
--	208095	T		Ruta lös u. karm 350x500 d:o	Pane without frame 350x500 d:o
53	504468	x		Gasolkoffert underdel	Gas box
54	503980	x		Lock gasolkoffert u. lås	Trunk lid gas box without lock
55	209059	x		Dekal	Decal
56	208889	x		Dörr yttre kpl. H	Outer door cpl. R
--	208117	T		Dörr yttre delad kpl. H	Outer door divided cpl. R
--	208304	T		Myggdörr inre	Mosquito door inner
57	208064	x		Bakljusramp	Light holder
58	208039	x		List tält bockad H-bak	List bent R rear
59	208040	x		List tält bockad V-bak	List bent L rear
60	208041	x		List tält bockad H-fram	List bent R front
61	208042	x		List tält bockad V-fram	List bent L front
62	208323	x		Styrstift list tält 50x3,5 mm	Pin for list 50x6,5 mm
63	208099	x		Front plast H	Front plastic R
64	208100	x		Front plast V	Front plastic L
--	801319	x		Skruv PKM 4,2x14 d:o	Screw PKM 4,2x14 d:o
65	207929	x		Dekorplatta grå H=585	Decor plate grey H=585
66	207759	T		Lucka m. innerram, utan spegel	Door with frame inner, without plate
--	207197	T		Innerram d:o	Frame inner d:o
67	206801	x		Ändavslutning	End protection
68	208424	T		Lucka m innerram, utan spegel	Door with frame inner, without plate

M= Metervara
T= Tillbehör

M= On the metre
T= Accessory

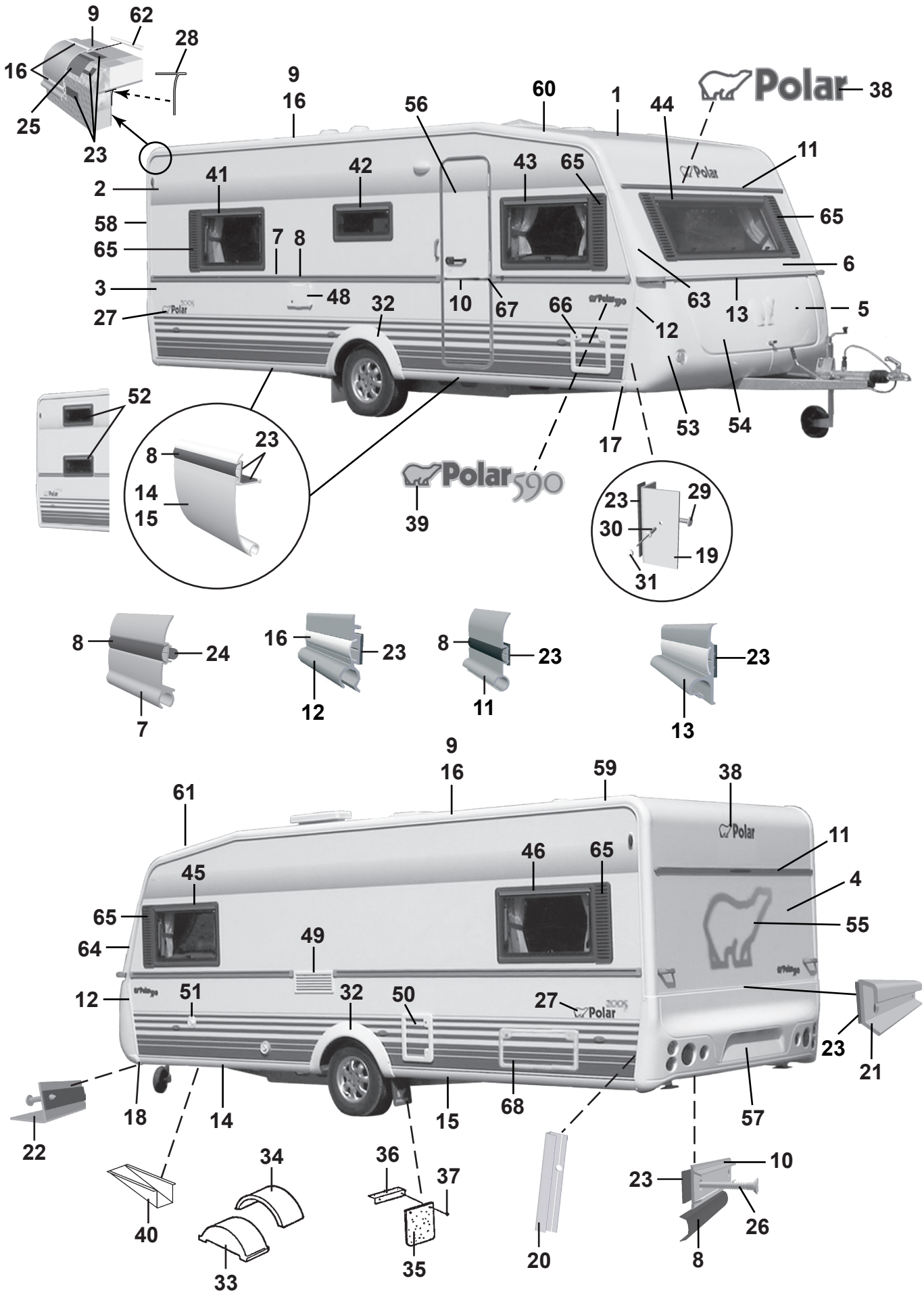
9
62
28
16
25
23
9
16
56
60
1
44
Polar
38
11
2
41
42
43
65
65
58
65
7
8
6
3
48
32
10
67
66
63
13
5
27
12
52
23
8
14
15
17
53
54
Polar 590
39
23
29
30
19
31
8
24
7
16
23
12
8
23
11
23
13
9
16
59
38
61
11
45
46
65
4
65
55
64
49
12
51
32
50
27
23
21
18
14
15
68
57
22
34
36
37
10
23
40
26
33
35
20
8

Pos Fig	Det. nr Part. No	Ingår/Fitted 590 LB	590 BK	590 DB	590 DBD		Benämning	Description
1	207421	x	x	x	x		Plåt tak 7210x2475	Roofing plate 7210x2475
2	207489	x	x	x	x		Plåt sida övre 6300x1285	Side plate upper 6300x1285
3	208400	x	x	x	x		Plåt sida undre 6300x800	Side plate lower 6300x800
4	208402	x	x	x	x		Plåt gavel 2475x1538	Gable plate 2475x1538
5	209933	x	x	x	x		Plåt gavel undre 2500x818	Gable plate lower 2500x818
6	208983	x	x	x	x		Gavel fram övre	Gable front upper
7	208333	x	x	x	x		List midja L=5804	List L=5804
8	202656	M	M	M	M		List dekor plast, svart	List decor plastic, black
9	208213	x	x	x	x		List tält rak L=4990	List straight L=4990
10	205579	x	x	x	x		List dekor alu. L=2390	List decor alu. L=2390
11	208535	x	x	x	x		List markis L=2294	List L=2294
12	208037	x	x	x	x		List front H	List front R
--	208038	x	x	x	x		List front V	List front L
13	208052	x	x	x	x		List koffertlock väggdel L=2177	List trunk lid wall L=2177
--	702283	M	M	M	M		List ifyllnad vit d:o	Strip white d:o
--	207610	x	x	x	x		List koffertlock koffertdel L=1920	List trunk lid trunk part L=1920
14	208336	x	x	x	x		List avb. spoiler V-H fram L=2430	List L-R front L=2430
15	208320	x	x	x	x		List avb. spoiler V-H bak L=2490	List L-R rear L=2490
16	208349	M	M	M	M		List dekor plast, vit	List decor plastic, white
17	208303	x	x	x	x		Ändavslutning H-fram kjollist	End protection R front
18	208302	x	x	x	x		Ändavslutning V-fram kjollist	End protection L front
19	208337	x	x	x	x		List hållare koffert L=665	List holder L=665
20	209077	x	x	x	x		List bakljusramp L=605	List light holder L=605
21	208210	x	x	x	x		List bakljusramp L=2382	List light holder L=2382
22	208209	x	x	x	x		List gavel-golv fram L=2377	List gable-floor front L=2377
--	208314	x	x	x	x		Tätning "Sikalastome 710" d:o	Seal "Sikalastome 710" d:o
--	800626	x	x	x	x		Skruv d:o B10x25 rostfri	Screw d:o B10x25 rustless
23	208236	M	M	M	M		Bostik profil 15x1,5 (18 m/rulle)	Seal strip Bostik 15x1,5 (18 m/roll)
24	208237	M	M	M	M		Bostik profil Ø=7 mm (14 m/rulle)	Seal strip Bostik Ø=7mm (14 m/roll)
25	208235	M	M	M	M		Bostik profil 60x1,5 (30 m/rulle)	Seal strip Bostik 60x1,5 (30 m/roll)
26	800433	x	x	x	x		Skruv FXT 3,5x25 rostfri 1000 st	Screw FXT 3,5x25 rustless 1000 pcs
27	209010	x	x	x	x		Dekal	Decal
28	204137	M	M	M	M		List täck	Cover strip
29	800626	x	x	x	x		Skruv B10x25 rostfri	Screw B10x25 rustless
30	701980	x	x	x	x		Nit split	Rivet
31	801095	x	x	x	x		Hatt	Cap
32	208062	x	x	x	x		Hjulhusbreddare	Mudguard
33	206747	x	x	x	x		Hjulhus	Wheel housing
34	205342	x	x	x	x		Isolering hjulhus	Insulation wheel housing
35	100950	x	x	x	x		Stänkskydd	Splash guard
36	101223	x	x	x	x		Fäste stänkskydd	Bracket splash guard
37	800118	x	x	x	x		Skruv	Screw
38	209085	x	x	x	x		Dekal	Decal
39	209022	x	x	x	x		Emblem 590	Emblem 590
40	200877	x	x	x	x		Dammskydd	Dust cover
							M= Metervara T= Tillbehör	M= On the metre T= Accessory

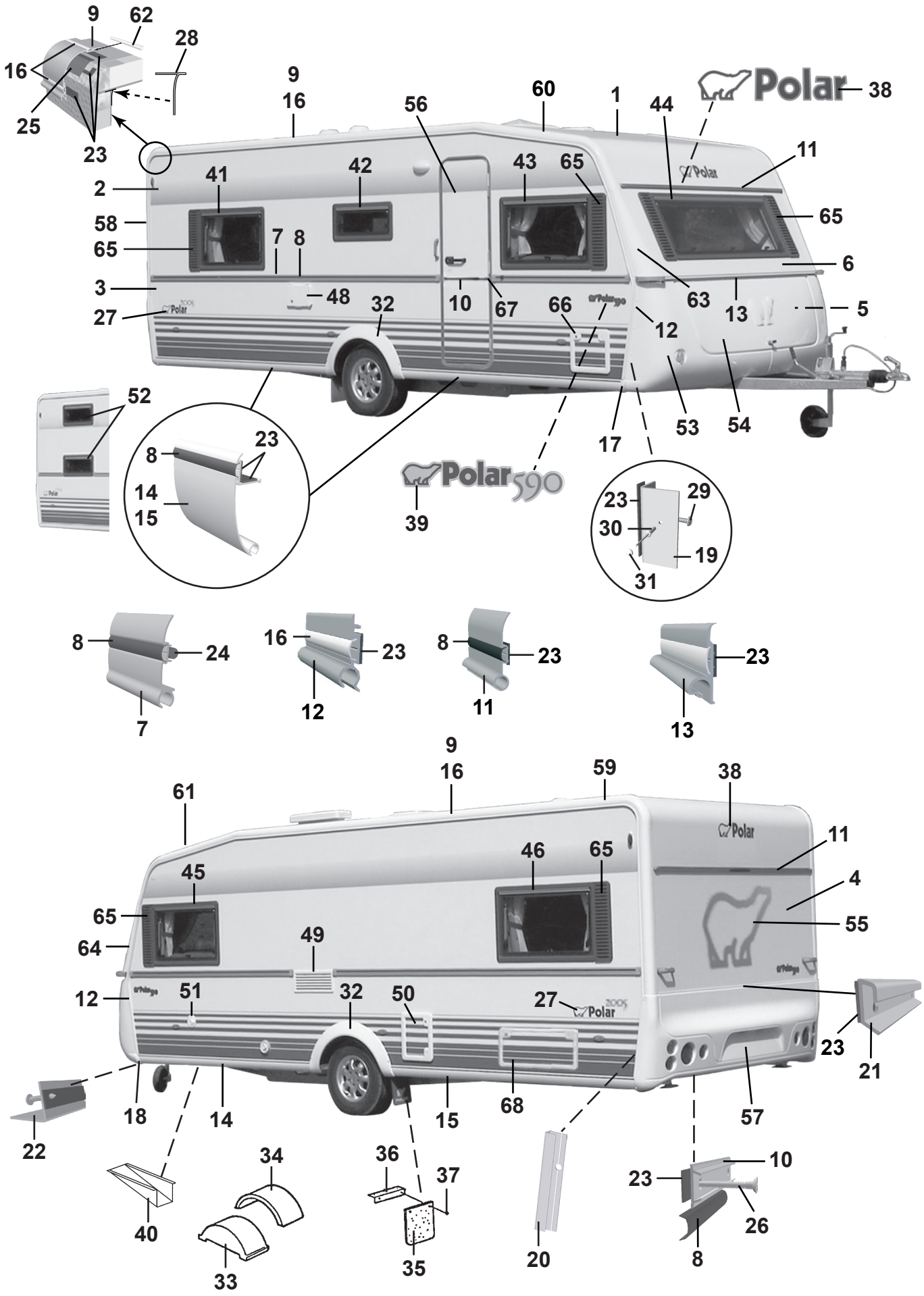
9
62
28
16
25
23
9
16
56
60
1
44
Polar
38
11
2
41
42
43
65
58
65
7
8
65
6
3
48
32
10
67
66
63
13
5
27
12
52
23
8
14
15
17
53
54
Polar 590
39
23
29
30
19
31
8
24
7
16
23
12
8
23
11
23
13
9
16
59
38
61
11
45
46
65
4
65
55
64
49
12
51
32
50
27
23
21
18
14
15
68
57
22
34
36
37
10
23
40
26
33
35
20
8

Pos Fig	Det. nr Part. No	Ingår/Fitted 590 LB	590 BK	590 DB	590 DBD		Benämning	Description
41	208539	x		x	x		Fönster H.B. öppn.bart 900x550 kpl.	Window R.R. 900x550 cpl.
--	208092	x		x	x		Ruta lös u. karm 900x550 d:o	Pane without frame 900x550 d:o
42	208540	x	x	x	x		Fönster öppn.bart 700x300 pentry kpl.	Window 700x300 pentry cpl.
--	208094	x	x	x	x		Ruta lös u. karm 700x300 d:o	Pane without frame 700x300 d:o
43	208539	x	x	x	x		Fönster H.F. öppn.bart 900x550 kpl.	Window R.F. 900x550 cpl.
--	208092	x	x	x	x		Ruta lös u. karm 900x550 d:o	Pane without frame 900x550 d:o
44	208537	x	x	x	x		Fönster fast 1600x550 kpl.	Window fixed 1600x550 cpl.
--	208090	x	x	x	x		Ruta lös u. karm 1600x550	Pane without frame 1600x550 d:o
45	208539	x	x	x	x		Fönster V.F. öppn.bart 900x550 kpl.	Window L.F. 900x550 cpl.
--	208092	x	x	x	x		Ruta lös u. karm 900x550 d:o	Pane without frame 900x550 d:o
46	208539	x	x	x	x		Fönster V.B. öppn.bart 900x550 kpl.	Window L.R. 900x550 cpl.
--	208092	x	x	x	x		Ruta lös u. karm 900x550 d:o	Pane without frame 900x550 d:o
48	504323	x	x	x	x		El-intag 230 V u. låshus	El. connection 230 V without locking house
--	504324	T	T	T	T		El-intag 230 V u. låshus el-golvvärme	El. connection 230 V el. underfloor heating
--	504325	x	x	x	x		Låshus d:o	Locking house d:o
49	208207	x	x	x	x		Galler ventilation kyl	Louvre ventilation
50	207759	x	x	x	x		Lucka m. innerram, utan spegel	Door with frame inner, without plate
--	207197	x	x	x	x		Innerram d:o	Frame inner d:o
51	311530	x	x	x	x		Vattenpåfyllning u. lock	Water filler without cap
--	314698	x	x	x	x		Lock d:o	Cap d:o
52	208540		x				Fönster öppn.bart 700x300 kpl.	Window 700x300 cpl.
--	208094		x				Ruta lös u. karm 700x300 d:o	Pane without frame 700x300 d:o
53	504468	x	x	x	x		Gasolkoffert underdel	Gas box
54	503980	x	x	x	x		Lock gasolkoffert u. lås	Trunk lid gas box without lock
55	209059	x	x	x	x		Dekal	Decal
56	208889	x	x	x	x		Dörr yttre kpl. H	Outer door cpl. R
--	208117	T	T	T	T		Dörr yttre delad kpl. H	Outer door divided cpl. R
--	208304	T	T	T	T		Myggdörr inre	Mosquito door inner
57	208064	x	x	x	x		Bakljusramp	Light holder
58	208039	x	x	x	x		List tält bockad H-bak	List bent R rear
59	208040	x	x	x	x		List tält bockad V-bak	List bent L rear
60	208041	x	x	x	x		List tält bockad H-fram	List bent R front
61	208042	x	x	x	x		List tält bockad V-fram	List bent L front
62	208323	x	x	x	x		Styrstift list tält 50x3,5 mm	Pin for list 50x6,5 mm
63	208099	x	x	x	x		Front plast H	Front plastic R
64	208100	x	x	x	x		Front plast V	Front plastic L
--	801319	x	x	x	x		Skruv PKM 4,2x14 d:o	Screw PKM 4,2x14 d:o
65	207929	x	x	x	x		Dekorplatta grå H=585	Decor plate grey H=585
66	207759	T	T	T	T		Lucka m. innerram, utan spegel	Door with frame inner, without plate
--	207197	T	T	T	T		Innerram d:o	Frame inner d:o
67	206801	x	x	x	x		Ändavslutning	End protection
68	208424	T	T	T	T		Lucka m innerram, utan spegel	Door with frame inner, without plate

M= Metervara
T= Tillbehör

M= On the metre
T= Accessory

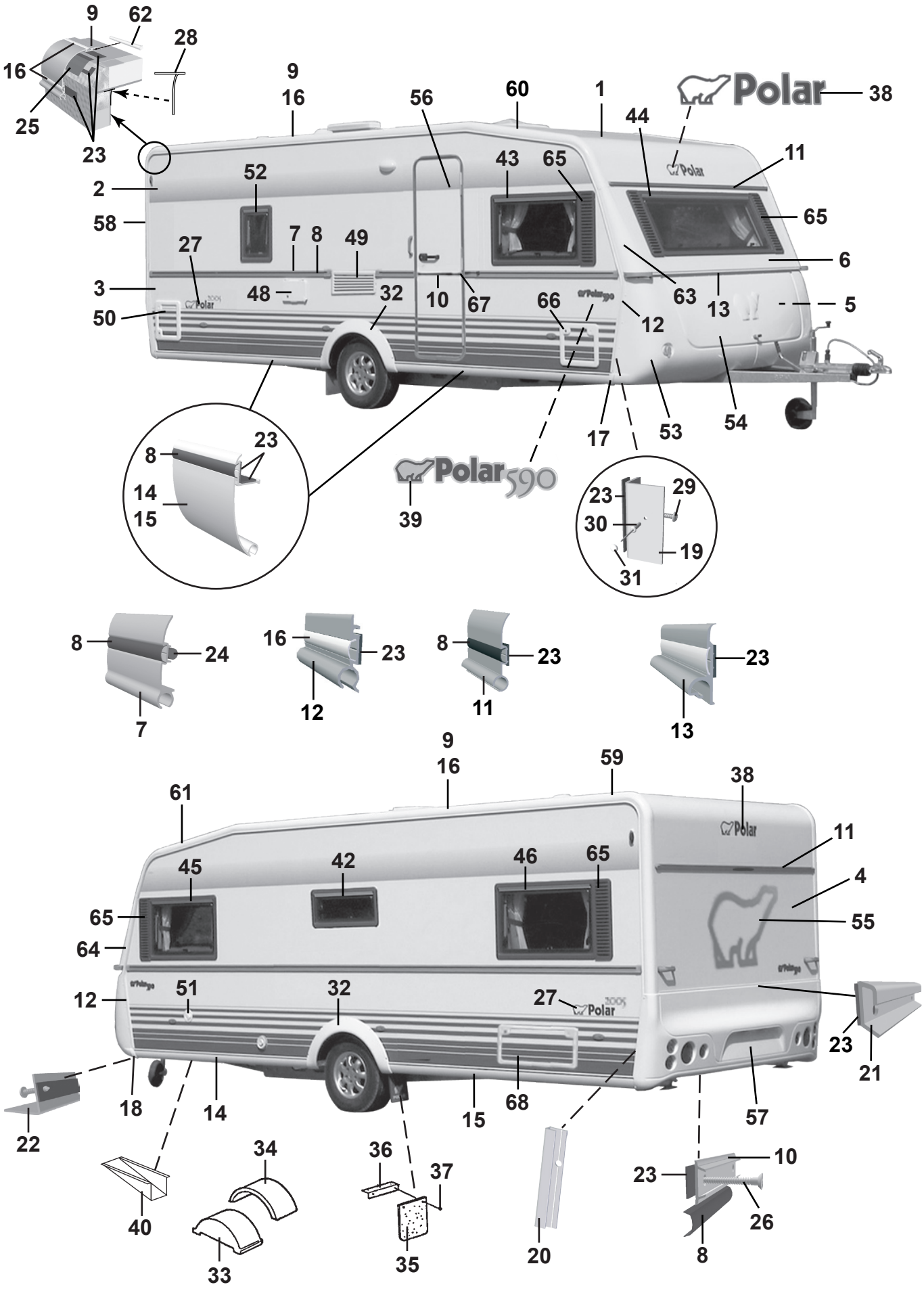
9
62
28
16
25
23
9
16
56
60
1
44
Polar
38
11
2
52
43
65
58
65
27
7
8
49
6
3
48
32
10
67
66
63
13
5
50
12
17
53
54
8
23
14
15
Polar 590
39
23
29
30
19
31
8
24
7
16
23
12
8
23
11
23
13
9
16
59
38
61
11
45
42
46
65
4
65
55
64
12
51
32
27
23
21
18
14
15
68
57
22
34
36
37
10
23
40
26
33
35
20
8

Pos Fig	Det. nr Part. No	Ingår/Fitted 590 CTH	Ingår/Fitted 590 TR DB	Benämning	Description
1	207421	x	x	Plåt tak 7210x2475	Roofing plate 7210x2475
2	207489	x	x	Plåt sida övre 6300x1285	Side plate upper 6300x1285
3	208400	x	x	Plåt sida undre 6300x800	Side plate lower 6300x800
4	208402	x	x	Plåt gavel 2475x1538	Gable plate 2475x1538
5	209933	x	x	Plåt gavel undre 2500x818	Gable plate lower 2500x818
6	208983	x	x	Gavel fram övre	Gable front upper
7	208333	x	x	List midja L=5804	List L=5804
8	202656	M	M	List dekor plast, svart	List decor plastic, black
9	208213	x	x	List tält rak L=4990	List straight L=4990
10	205579	x	x	List dekor alu. L=2390	List decor alu. L=2390
11	208535	x	x	List markis L=2294	List L=2294
12	208037	x	x	List front H	List front R
--	208038	x	x	List front V	List front L
13	208052	x	x	List koffertlock väggdel L=2177	List trunk lid wall L=2177
--	702283	M	M	List ifyllnad vit d:o	Strip white d:o
--	207610	x	x	List koffertlock koffertdel L=1920	List trunk lid trunk part L=1920
14	208336	x	x	List avb. spoiler V-H fram L=2430	List L-R front L=2430
15	208320	x	x	List avb. spoiler V-H bak L=2490	List L-R rear L=2490
16	208349	M	M	List dekor plast, vit	List decor plastic, white
17	208303	x	x	Ändavslutning H-fram kjollist	End protection R front
18	208302	x	x	Ändavslutning V-fram kjollist	End protection L front
19	208337	x	x	List hållare koffert L=665	List holder L=665
20	209077	x	x	List bakljusramp L=605	List light holder L=605
21	208210	x	x	List bakljusramp L=2382	List light holder L=2382
22	208209	x	x	List gavel-golv fram L=2377	List gable-floor front L=2377
--	208314	x	x	Tätning "Sikalastome 710" d:o	Seal "Sikalastome 710" d:o
--	800626	x	x	Skruv d:o B10x25 rostfri	Screw d:o B10x25 rustless
23	208236	M	M	Bostik profil 15x1,5 (18 m/rulle)	Seal strip Bostik 15x1,5 (18 m/roll)
24	208237	M	M	Bostik profil Ø=7 mm (14 m/rulle)	Seal strip Bostik Ø=7mm (14 m/roll)
25	208235	M	M	Bostik profil 60x1,5 (30 m/rulle)	Seal strip Bostik 60x1,5 (30 m/roll)
26	800433	x	x	Skruv FXT 3,5x25 rostfri 1000 st	Screw FXT 3,5x25 rustless 1000 pcs
27	209010	x	x	Dekal	Decal
28	204137	M	M	List täck	Cover strip
29	800626	x	x	Skruv B10x25 rostfri	Screw B10x25 rustless
30	701980	x	x	Nit split	Rivet
31	801095	x	x	Hatt	Cap
32	208062	x	x	Hjulhusbreddare	Mudguard
33	206747	x	x	Hjulhus	Wheel housing
34	205342	x	x	Isolering hjulhus	Insulation wheel housing
35	100950	x	x	Stänkskydd	Splash guard
36	101223	x	x	Fäste stänkskydd	Bracket splash guard
37	800118	x	x	Skruv	Screw
38	209085	x	x	Dekal	Decal
39	209022	x	x	Emblem 590	Emblem 590
40	200877	x	x	Dammskydd	Dust cover
				M= Metervara T= Tillbehör	M= On the metre T= Accessory

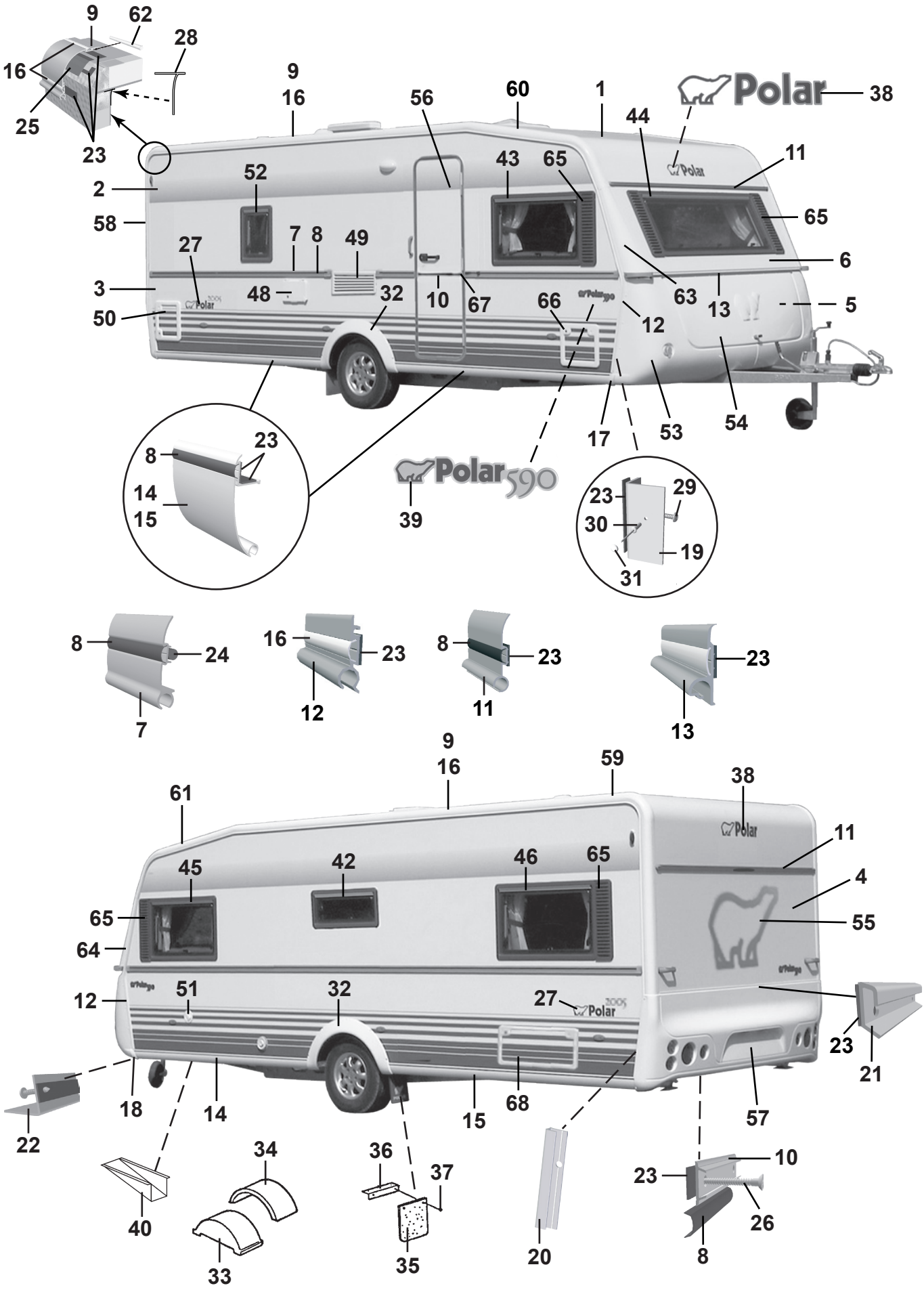
9
62
28
16
25
23
9
16
56
60
1
44
Polar
38
11
2
52
43
65
58
65
27
7
8
49
6
3
48
32
10
67
66
63
13
5
50
12
17
53
54
8
23
14
15
Polar 590
39
23
29
30
19
31
8
24
7
16
23
12
8
23
11
23
13
9
16
59
38
61
11
45
42
46
65
4
65
55
64
12
51
32
27
23
21
18
14
15
68
57
22
34
36
37
10
23
40
26
33
35
20
8

Pos Fig	Det. nr Part. No	Ingår/Fitted 590 CTH	Ingår/Fitted 590 TR DB	Benämning	Description
42	208540	x	x	Fönster öppn.bart 700x300 pentry kpl.	Window 700x300 pentry cpl.
--	208094	x	x	Ruta lös u. karm 700x300 d:o	Pane without frame 700x300 d:o
43	208539	x	x	Fönster H.F. öppn.bart 900x550 kpl.	Window R.F. 900x550 cpl.
--	208092	x	x	Ruta lös u. karm 900x550 d:o	Pane without frame 900x550 d:o
44	208537	x	x	Fönster fast 1600x550 kpl.	Window fixed 1600x550 cpl.
--	208090	x	x	Ruta lös u. karm 1600x550	Pane without frame 1600x550 d:o
45	208539	x	x	Fönster V.F. öppn.bart 900x550 kpl.	Window L.F. 900x550 cpl.
--	208092	x	x	Ruta lös u. karm 900x550 d:o	Pane without frame 900x550 d:o
46	208539	x	x	Fönster V.B. öppn.bart 900x550 kpl.	Window L.R. 900x550 cpl.
--	208092	x	x	Ruta lös u. karm 900x550 d:o	Pane without frame 900x550 d:o
48	504323	x	x	El-intag 230 V u. låshus	El. connection 230 V without locking house
--	504324	T	T	El-intag 230 V u. låshus el-golvvärme	El. connection 230 V el. underfloor heating
--	504325	x	x	Låshus d:o	Locking house d:o
49	208207	x	x	Galler ventilation kyl	Louvre ventilation
50	207759	x	x	Lucka m. innerram, utan spegel	Door with frame inner, without plate
--	207197	x	x	Innerram d:o	Frame inner d:o
51	311530	x	x	Vattenpåfyllning u. lock	Water filler without cap
--	314698	x	x	Lock d:o	Cap d:o
52	208541	T	T	Fönster öppn.bart 350x500 kpl.	Window 350x550 cpl.
--	208095	T	T	Ruta lös u. karm 350x500 d:o	Pane without frame 350x500 d:o
53	504468	x	x	Gasolkoffert underdel	Gas box
54	503980	x	x	Lock gasolkoffert u. lås	Trunk lid gas box without lock
55	209059	x	x	Dekal	Decal
56	208889	x	x	Dörr yttre kpl. H	Outer door cpl. R
--	208117	T	T	Dörr yttre delad kpl. H	Outer door divided cpl. R
--	208304	T	T	Myggdörr inre	Mosquito door inner
57	208064	x	x	Bakljusramp	Light holder
58	208039	x	x	List tält bockad H-bak	List bent R rear
59	208040	x	x	List tält bockad V-bak	List bent L rear
60	208041	x	x	List tält bockad H-fram	List bent R front
61	208042	x	x	List tält bockad V-fram	List bent L front
62	208323	x	x	Styrstift list tält 50x3,5 mm	Pin for list 50x6,5 mm
63	208099	x	x	Front plast H	Front plastic R
64	208100	x	x	Front plast V	Front plastic L
--	801319	x	x	Skruv PKM 4,2x14 d:o	Screw PKM 4,2x14 d:o
65	207929	x	x	Dekorplatta grå H=585	Decor plate grey H=585
66	207759	T	T	Lucka m. innerram, utan spegel	Door with frame inner, without plate
--	207197	T	T	Innerram d:o	Frame inner d:o
67	206801	x	x	Ändavslutning	End protection
68	208424	T		Lucka m innerram, utan spegel	Door with frame inner, without plate
				M= Metervara	M= On the metre
				T= Tillbehör	T= Accessory

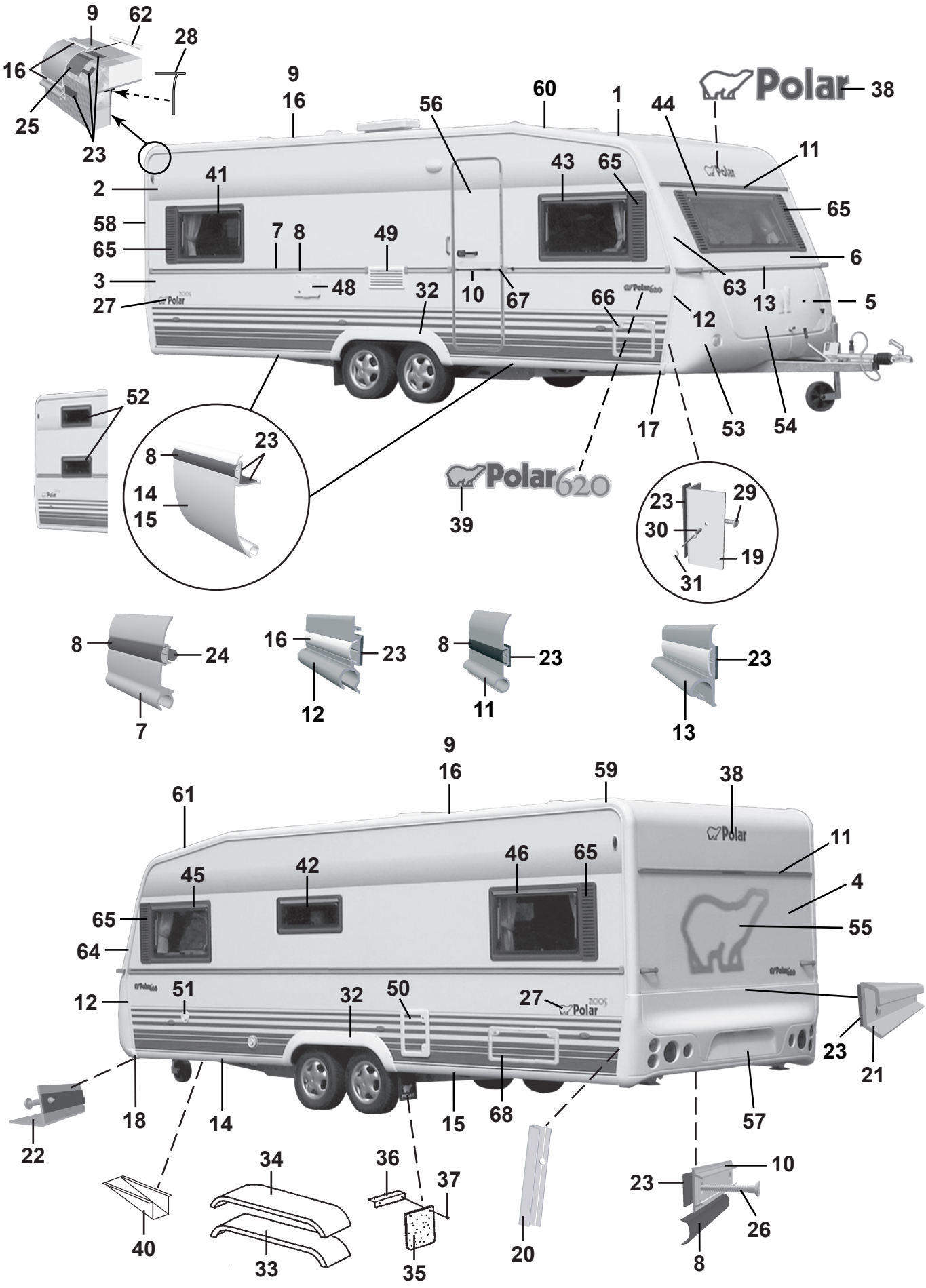
9
62
28
16
25
23
9
16
56
60
1
44
Polar
38
11
2
41
43
65
65
58
65
7
8
49
6
3
48
32
10
67
66
63
13
5
27
12
52
17
53
54
8
23
14
15
Polar620
39
23
29
30
19
31
8
24
7
16
23
12
8
23
11
23
13
9
16
59
38
61
11
45
42
46
65
4
65
55
64
12
51
32
50
27
23
21
18
14
15
68
57
22
34
36
37
10
23
26
40
33
35
20
8

Pos Fig	Det. nr Part. No	Ingår/Fitted 620 LB	620 BK	620 DB	620 DBD		Benämning	Description
1	207421	x	x	x	x		Plåt tak 7210x2475	Roofing plate 7210x2475
2	207489	x	x	x	x		Plåt sida övre 6300x1285	Side plate upper 6300x1285
3	208400	x	x	x	x		Plåt sida undre 6300x800	Side plate lower 6300x800
4	208402	x	x	x	x		Plåt gavel 2475x1538	Gable plate 2475x1538
5	209933	x	x	x	x		Plåt gavel undre 2500x818	Gable plate lower 2500x818
6	208983	x	x	x	x		Gavel fram övre	Gable front upper
7	208334	x	x	x	x		List midja L=7205	List L=7205
8	202656	M	M	M	M		List dekor plast, svart	List decor plastic, black
9	208213	x	x	x	x		List tält rak L=4990	List straight L=4990
10	205579	x	x	x	x		List dekor alu. L=2390	List decor alu. L=2390
11	208535	x	x	x	x		List markis L=2294	List L=2294
12	208037	x	x	x	x		List front H	List front R
--	208038	x	x	x	x		List front V	List front L
13	208052	x	x	x	x		List koffertlock väggdel L=2177	List trunk lid wall L=2177
--	702283	M	M	M	M		List ifyllnad vit d:o	Strip white d:o
--	207610	x	x	x	x		List koffertlock koffertdel L=1920	List trunk lid trunk part L=1920
14	208336	x	x	x	x		List avb. spoiler V-H fram L=2430	List L-R front L=2430
15	208320	x	x	x	x		List avb. spoiler V-H bak L=2490	List L-R rear L=2490
16	208349	M	M	M	M		List dekor plast, vit	List decor plastic, white
17	208303	x	x	x	x		Ändavslutning H-fram kjollist	End protection R front
18	208302	x	x	x	x		Ändavslutning V-fram kjollist	End protection L front
19	208337	x	x	x	x		List hållare koffert L=665	List holder L=665
20	209077	x	x	x	x		List bakljusramp L=605	List light holder L=605
21	208210	x	x	x	x		List bakljusramp L=2382	List light holder L=2382
22	208209	x	x	x	x		List gavel-golv fram L=2377	List gable-floor front L=2377
--	208314	x	x	x	x		Tätning "Sikalastome 710" d:o	Seal "Sikalastome 710" d:o
--	800626	x	x	x	x		Skruv d:o B10x25 rostfri	Screw d:o B10x25 rustless
23	208236	M	M	M	M		Bostik profil 15x1,5 (18 m/rulle)	Seal strip Bostik 15x1,5 (18 m/roll)
24	208237	M	M	M	M		Bostik profil Ø=7 mm (14 m/rulle)	Seal strip Bostik Ø=7mm (14 m/roll)
25	208235	M	M	M	M		Bostik profil 60x1,5 (30 m/rulle)	Seal strip Bostik 60x1,5 (30 m/roll)
26	800433	x	x	x	x		Skruv FXT 3,5x25 rostfri 1000 st	Screw FXT 3,5x25 rustless 1000 pcs
27	209010	x	x	x	x		Dekal	Decal
28	204137	M	M	M	M		List täck	Cover strip
29	800626	x	x	x	x		Skruv B10x25 rostfri	Screw B10x25 rustless
30	701980	x	x	x	x		Nit split	Rivet
31	801095	x	x	x	x		Hatt	Cap
32	208063	x	x	x	x		Hjulhusbreddare	Mudguard
33	206777	x	x	x	x		Hjulhus	Wheel housing
34	206830	x	x	x	x		Isolering hjulhus	Insulation wheel housing
35	100950	x	x	x	x		Stänkskydd	Splash guard
36	101223	x	x	x	x		Fäste stänkskydd	Bracket splash guard
37	800118	x	x	x	x		Skruv	Screw
38	209085	x	x	x	x		Dekal	Decal
39	209023	x	x	x	x		Emblem 620	Emblem 620
40	200877	x	x	x	x		Dammskydd	Dust cover
							M= Metervara T= Tillbehör	M= On the metre T= Accessory

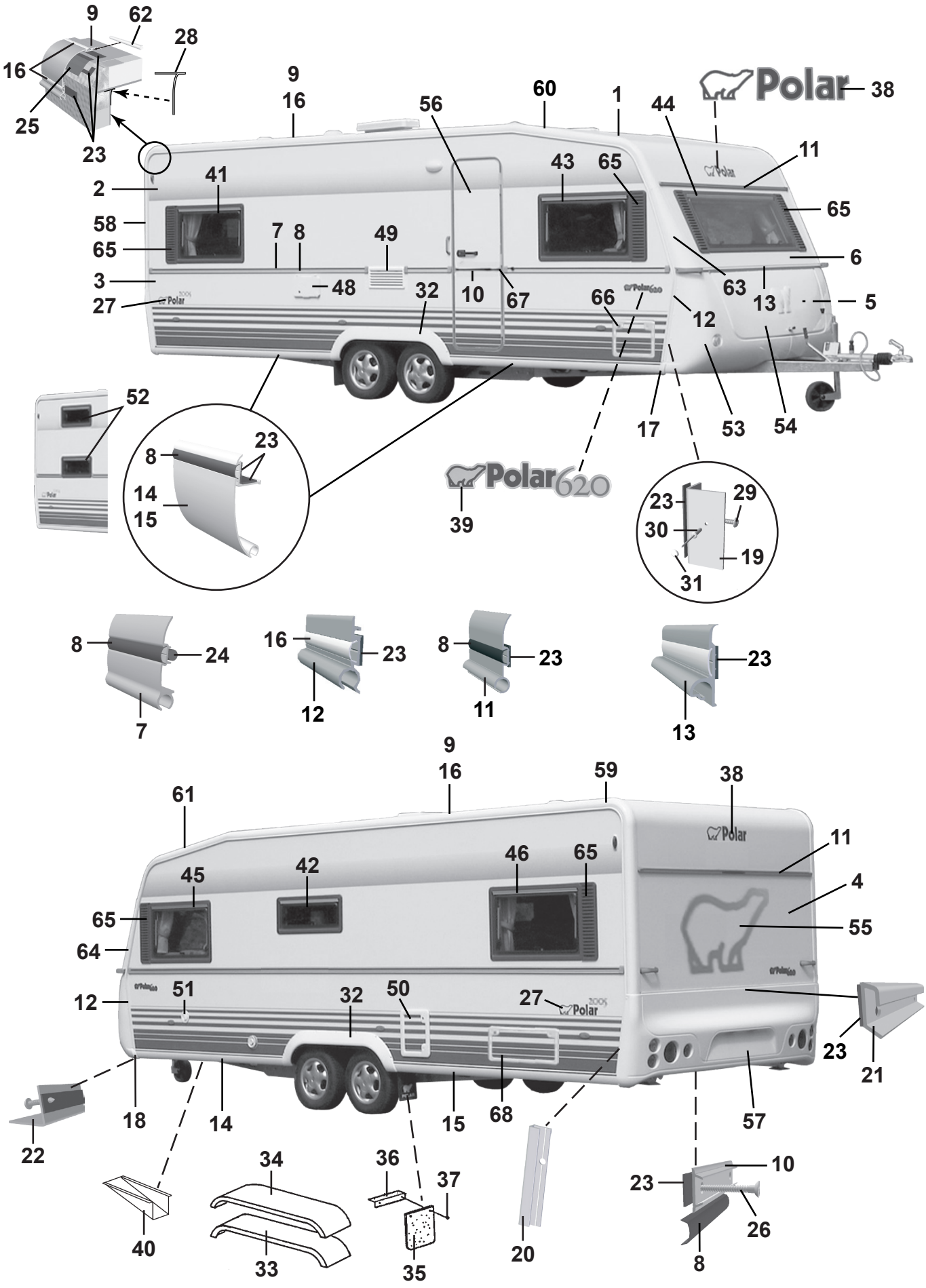
9
62
28
16
25
23
9
16
56
60
1
44
Polar
38
11
2
41
43
65
65
58
65
7
8
49
6
3
48
32
10
67
66
63
13
5
27
12
52
17
53
54
8
23
14
15
Polar620
39
23
29
30
19
31
8
24
7
16
23
12
8
23
11
23
13
9
16
59
38
61
11
45
42
46
65
4
65
55
64
12
51
32
50
27
23
21
18
14
15
68
57
22
34
36
37
10
23
26
40
33
35
20
8

Pos Fig	Det. nr Part. No	Ingår/Fitted 620 LB	620 BK	620 DB	620 DBD		Benämning	Description
41	208539	x		x	x		Fönster H.B. öppn.bart 900x550 kpl.	Window R.R. 900x550 cpl.
--	208092	x		x	x		Ruta lös u. karm 900x550 d:o	Pane without frame 900x550 d:o
42	208540	x	x	x	x		Fönster öppn.bart 700x300 pentry kpl.	Window 700x300 pentry cpl.
--	208094	x	x	x	x		Ruta lös u. karm 700x300 d:o	Pane without frame 700x300 d:o
43	208539	x	x	x	x		Fönster H.F. öppn.bart 900x550 kpl.	Window R.F. 900x550 cpl.
--	208092	x	x	x	x		Ruta lös u. karm 900x550 d:o	Pane without frame 900x550 d:o
44	208537	x	x	x	x		Fönster fast 1600x550 kpl.	Window fixed 1600x550 cpl.
--	208090	x	x	x	x		Ruta lös u. karm 1600x550	Pane without frame 1600x550 d:o
45	208539	x	x	x	x		Fönster V.F. öppn.bart 900x550 kpl.	Window L.F. 900x550 cpl.
--	208092	x	x	x	x		Ruta lös u. karm 900x550 d:o	Pane without frame 900x550 d:o
46	208539	x	x	x	x		Fönster V.B. öppn.bart 900x550 kpl.	Window L.R. 900x550 cpl.
--	208092	x	x	x	x		Ruta lös u. karm 900x550 d:o	Pane without frame 900x550 d:o
48	504323	x	x	x	x		El-intag 230 V u. låshus	El. connection 230 V without locking house
--	504324	T	T	T	T		El-intag 230 V u. låshus el-golvvärme	El. connection 230 V el. underfloor heating
--	504325	x	x	x	x		Låshus d:o	Locking house d:o
49	208207	x	x	x	x		Galler ventilation kyl	Louvre ventilation
50	207759	x	x	x	x		Lucka m. innerram, utan spegel	Door with frame inner, without plate
--	207197	x	x	x	x		Innerram d:o	Frame inner d:o
51	311530	x	x	x	x		Vattenpåfyllning u. lock	Water filler without cap
--	314698	x	x	x	x		Lock d:o	Cap d:o
52	208540		x				Fönster öppn.bart 700x300 kpl.	Window 700x300 cpl.
--	208094		x				Ruta lös u. karm 700x300 d:o	Pane without frame 700x300 d:o
53	504785	x	x	x	x		Gasolkoffert underdel	Gas box
54	503980	x	x	x	x		Lock gasolkoffert u. lås	Trunk lid gas box without lock
55	209059	x	x	x	x		Dekal	Decal
56	208889	x	x	x	x		Dörr yttre kpl. H	Outer door cpl. R
--	208117	T	T	T	T		Dörr yttre delad kpl. H	Outer door divided cpl. R
--	208304	T	T	T	T		Myggdörr inre	Mosquito door inner
57	208064	x	x	x	x		Bakljusramp	Light holder
58	208039	x	x	x	x		List tält bockad H-bak	List bent R rear
59	208040	x	x	x	x		List tält bockad V-bak	List bent L rear
60	208041	x	x	x	x		List tält bockad H-fram	List bent R front
61	208042	x	x	x	x		List tält bockad V-fram	List bent L front
62	208323	x	x	x	x		Styrstift list tält 50x3,5 mm	Pin for list 50x6,5 mm
63	208099	x	x	x	x		Front plast H	Front plastic R
64	208100	x	x	x	x		Front plast V	Front plastic L
--	801319	x	x	x	x		Skruv PKM 4,2x14 d:o	Screw PKM 4,2x14 d:o
65	207929	x	x	x	x		Dekorplatta grå H=585	Decor plate grey H=585
66	207759	T	T	T	T		Lucka m. innerram, utan spegel	Door with frame inner, without plate
--	207197	T	T	T	T		Innerram d:o	Frame inner d:o
67	206801	x	x	x	x		Ändavslutning	End protection
68	208424	T	T	T	T		Lucka m innerram, utan spegel	Door with frame inner, without plate

M= Metervara
T= Tillbehör

M= On the metre
T= Accessory

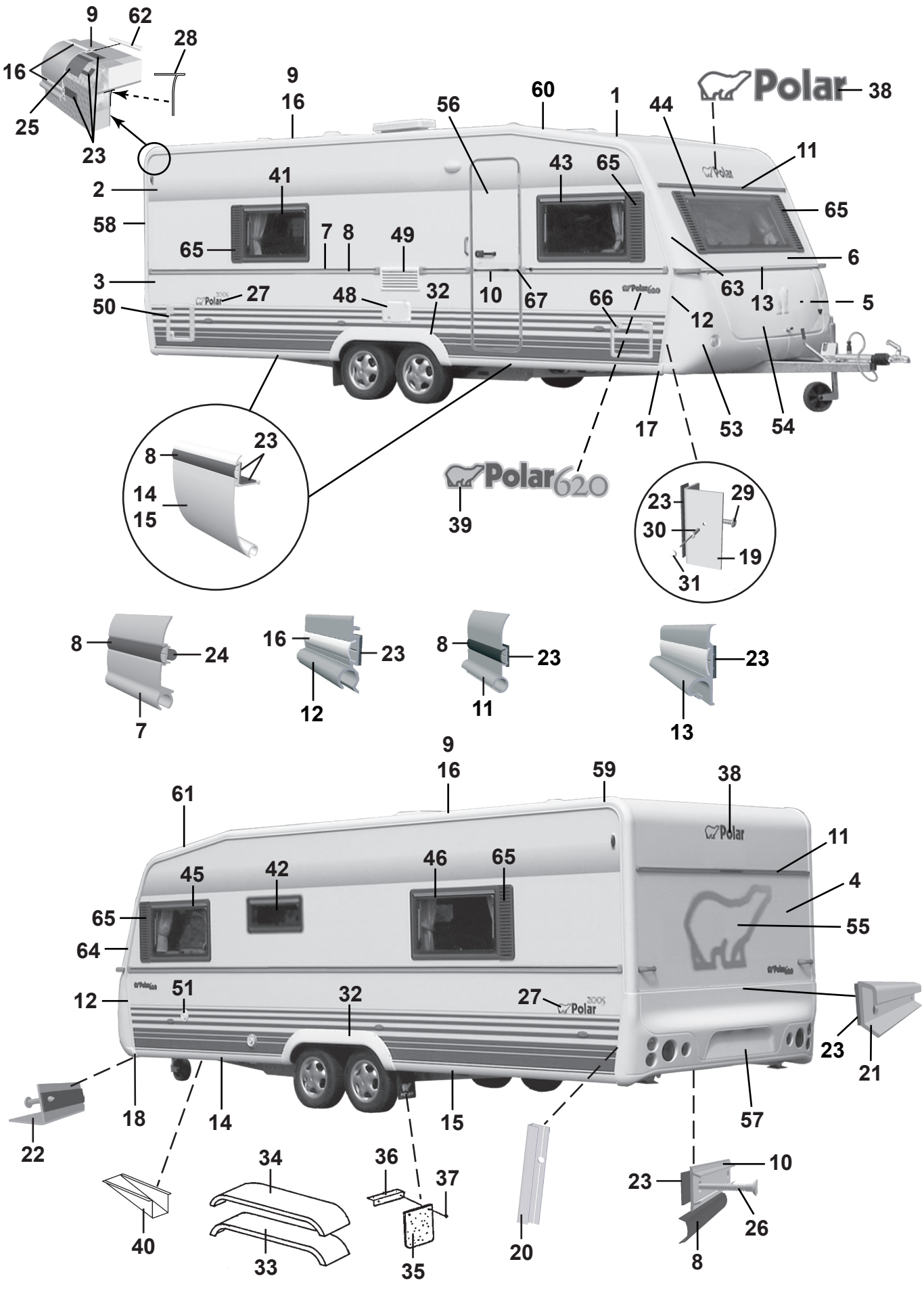
9
62
28
16
25
23
9
16
56
60
1
44
Polar
38
11
2
41
43
65
65
58
7
8
49
65
6
3
27
48
32
10
67
66
63
13
5
50
12
17
53
54
8
23
14
15
Polar620
39
23
29
30
19
31
8
24
7
16
23
12
8
23
11
23
13
9
16
59
38
61
11
45
42
46
65
4
65
55
64
12
51
32
27
23
21
18
14
15
57
22
34
36
37
10
23
26
40
33
35
20
8

Pos Fig	Det. nr Part. No	Ingår/Fitted 620 TR LB	Ingår/Fitted 620 TR DB	Benämning	Description
1	207421	x	x	Plåt tak 7210x2475	Roofing plate 7210x2475
2	207489	x	x	Plåt sida övre 6300x1285	Side plate upper 6300x1285
3	208400	x	x	Plåt sida undre 6300x800	Side plate lower 6300x800
4	208402	x	x	Plåt gavel 2475x1538	Gable plate 2475x1538
5	209933	x	x	Plåt gavel undre 2500x818	Gable plate lower 2500x818
6	208983	x	x	Gavel fram övre	Gable front upper
7	208334	x	x	List midja L=7205	List L=7205
8	202656	M	M	List dekor plast, svart	List decor plastic, black
9	208213	x	x	List tält rak L=4990	List straight L=4990
10	205579	x	x	List dekor alu. L=2390	List decor alu. L=2390
11	208535	x	x	List markis L=2294	List L=2294
12	208037	x	x	List front H	List front R
--	208038	x	x	List front V	List front L
13	208052	x	x	List koffertlock väggdel L=2177	List trunk lid wall L=2177
--	702283	M	M	List ifyllnad vit d:o	Strip white d:o
--	207610	x	x	List koffertlock koffertdel L=1920	List trunk lid trunk part L=1920
14	208336	x	x	List avb. spoiler V-H fram L=2430	List L-R front L=2430
15	208320	x	x	List avb. spoiler V-H bak L=2490	List L-R rear L=2490
16	208349	M	M	List dekor plast, vit	List decor plastic, white
17	208303	x	x	Ändavslutning H-fram kjollist	End protection R front
18	208302	x	x	Ändavslutning V-fram kjollist	End protection L front
19	208337	x	x	List hållare koffert L=665	List holder L=665
20	209077	x	x	List bakljusramp L=605	List light holder L=605
21	208210	x	x	List bakljusramp L=2382	List light holder L=2382
22	208209	x	x	List gavel-golv fram L=2377	List gable-floor front L=2377
--	208314	x	x	Tätning "Sikalastome 710" d:o	Seal "Sikalastome 710" d:o
--	800626	x	x	Skruv d:o B10x25 rostfri	Screw d:o B10x25 rustless
23	208236	M	M	Bostik profil 15x1,5 (18 m/rulle)	Seal strip Bostik 15x1,5 (18 m/roll)
24	208237	M	M	Bostik profil Ø=7 mm (14 m/rulle)	Seal strip Bostik Ø=7mm (14 m/roll)
25	208235	M	M	Bostik profil 60x1,5 (30 m/rulle)	Seal strip Bostik 60x1,5 (30 m/roll)
26	800433	x	x	Skruv FXT 3,5x25 rostfri 1000 st	Screw FXT 3,5x25 rustless 1000 pcs
27	209010	x	x	Dekal	Decal
28	204137	M	M	List täck	Cover strip
29	800626	x	x	Skruv B10x25 rostfri	Screw B10x25 rustless
30	701980	x	x	Nit split	Rivet
31	801095	x	x	Hatt	Cap
32	208063	x	x	Hjulhusbreddare	Mudguard
33	206777	x	x	Hjulhus	Wheel housing
34	206830	x	x	Isolering hjulhus	Insulation wheel housing
35	100950	x	x	Stänkskydd	Splash guard
36	101223	x	x	Fäste stänkskydd	Bracket splash guard
37	800118	x	x	Skruv	Screw
38	209085	x	x	Dekal	Decal
39	209023	x	x	Emblem 620	Emblem 620
40	200877	x	x	Dammskydd	Dust cover
				M= Metervara T= Tillbehör	M= On the metre T= Accessory

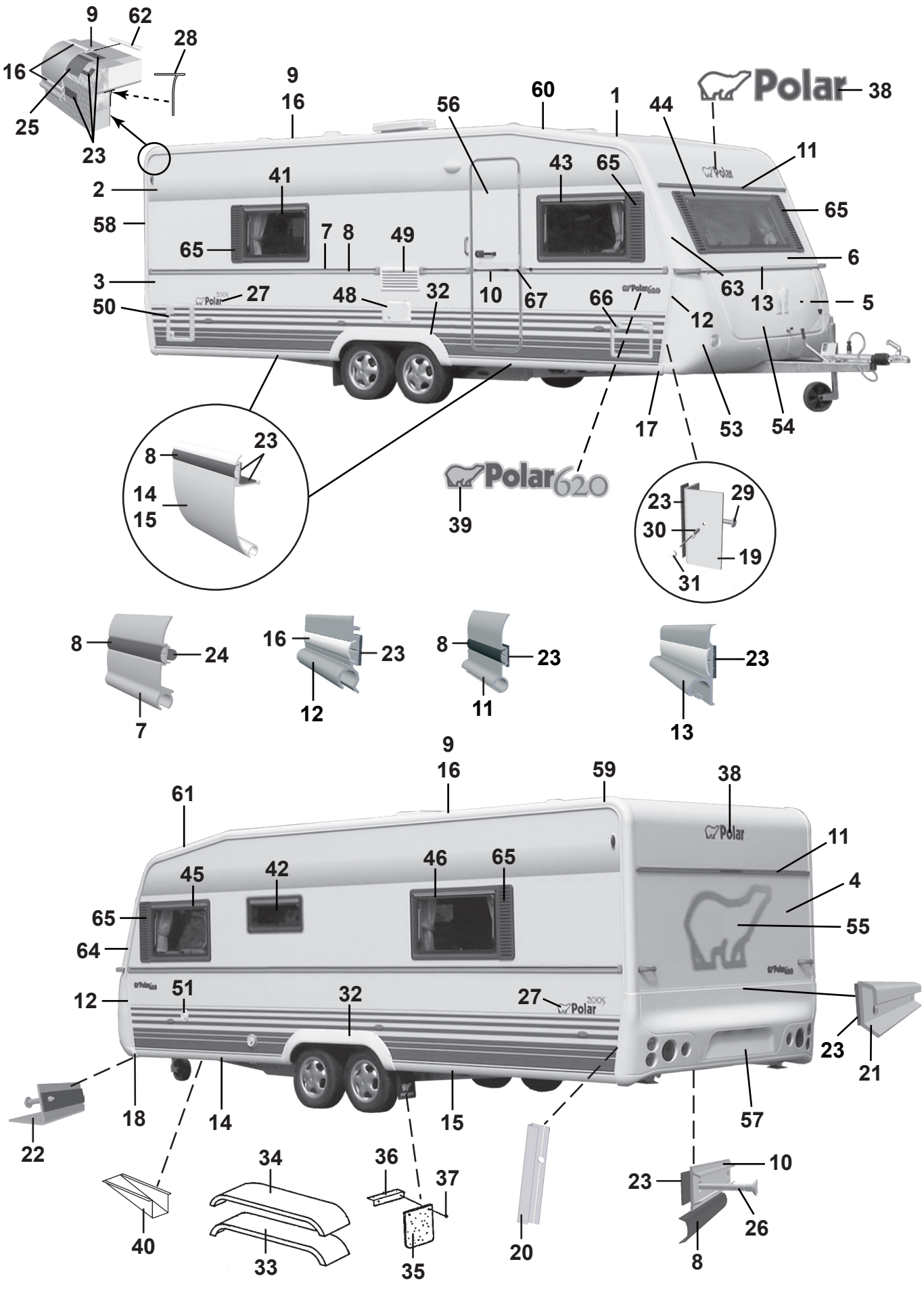
9
62
28
16
25
23
9
16
56
60
1
44
Polar
38
11
2
41
43
65
65
58
7
8
49
65
6
3
27
48
32
10
67
66
63
13
5
50
12
17
53
54
8
23
14
15
Polar620
39
23
29
30
19
31
8
24
7
16
23
12
8
23
11
23
13
9
16
59
38
61
11
45
42
46
65
4
65
55
64
12
51
32
27
23
21
18
14
15
57
22
34
36
37
10
23
26
40
33
35
20
8

Pos Fig	Det. nr Part. No	Ingår/Fitted 620 TR LB	Ingår/Fitted 620 TR DB	Benämning	Description
41	208539	x		Fönster H.B. öppn.bart 900x550 kpl.	Window R.R. 900x550 cpl.
--	208092	x		Ruta lös u. karm 900x550 d:o	Pane without frame 900x550 d:o
--	208541		x	Fönster öppn.bart 350x500 kpl.	Window 350x550 cpl.
--	208095		x	Ruta lös u. karm 350x500 d:o	Pane without frame 350x500 d:o
42	208540		x	Fönster öppn.bart 700x300 pentry kpl.	Window 700x300 pentry cpl.
--	208910	x		Fönster fast 700x300 pentry kpl.	Window fixed 700x300 pentry cpl.
--	208094	x	x	Ruta lös u. karm 700x300 d:o	Pane without frame 700x300 d:o
43	208539	x	x	Fönster H.F. öppn.bart 900x550 kpl.	Window R.F. 900x550 cpl.
--	208092	x	x	Ruta lös u. karm 900x550 d:o	Pane without frame 900x550 d:o
44	208537	x	x	Fönster fast 1600x550 kpl.	Window fixed 1600x550 cpl.
--	208090	x	x	Ruta lös u. karm 1600x550	Pane without frame 1600x550 d:o
45	208539	x	x	Fönster V.F. öppn.bart 900x550 kpl.	Window L.F. 900x550 cpl.
--	208092	x	x	Ruta lös u. karm 900x550 d:o	Pane without frame 900x550 d:o
46	208539	x	x	Fönster V.B. öppn.bart 900x550 kpl.	Window L.R. 900x550 cpl.
--	208092	x	x	Ruta lös u. karm 900x550 d:o	Pane without frame 900x550 d:o
48	504323	x	x	El-intag 230 V u. låshus	El. connection 230 V without locking house
--	504324	T	T	El-intag 230 V u. låshus el-golvvärme	El. connection 230 V el. underfloor heating
--	504325	x	x	Låshus d:o	Locking house d:o
49	208207	x	x	Galler ventilation kyl	Louvre ventilation
50	207759	x	x	Lucka m. innerram, utan spegel	Door with frame inner, without plate
--	207197	x	x	Innerram d:o	Frame inner d:o
51	311530	x	x	Vattenpåfyllning u. lock	Water filler without cap
--	314698	x	x	Lock d:o	Cap d:o
53	504785	x	x	Gasolkoffert underdel	Gas box
54	503980	x	x	Lock gasolkoffert u. lås	Trunk lid gas box without lock
55	209059	x	x	Dekal	Decal
56	208889	x	x	Dörr yttre kpl. H	Outer door cpl. R
--	208117	T	T	Dörr yttre delad kpl. H	Outer door divided cpl. R
--	208304	T	T	Myggdörr inre	Mosquito door inner
57	208064	x	x	Bakljusramp	Light holder
58	208039	x	x	List tält bockad H-bak	List bent R rear
59	208040	x	x	List tält bockad V-bak	List bent L rear
60	208041	x	x	List tält bockad H-fram	List bent R front
61	208042	x	x	List tält bockad V-fram	List bent L front
62	208323	x	x	Styrstift list tält 50x3,5 mm	Pin for list 50x6,5 mm
63	208099	x	x	Front plast H	Front plastic R
64	208100	x	x	Front plast V	Front plastic L
--	801319	x	x	Skruv PKM 4,2x14 d:o	Screw PKM 4,2x14 d:o
65	207929	x	x	Dekorplatta grå H=585	Decor plate grey H=585
66	207759	T	T	Lucka m. innerram, utan spegel	Door with frame inner, without plate
--	207197	T	T	Innerram d:o	Frame inner d:o
67	206801	x	x	Ändavslutning	End protection
				M= Metervara	M= On the metre
				T= Tillbehör	T= Accessory

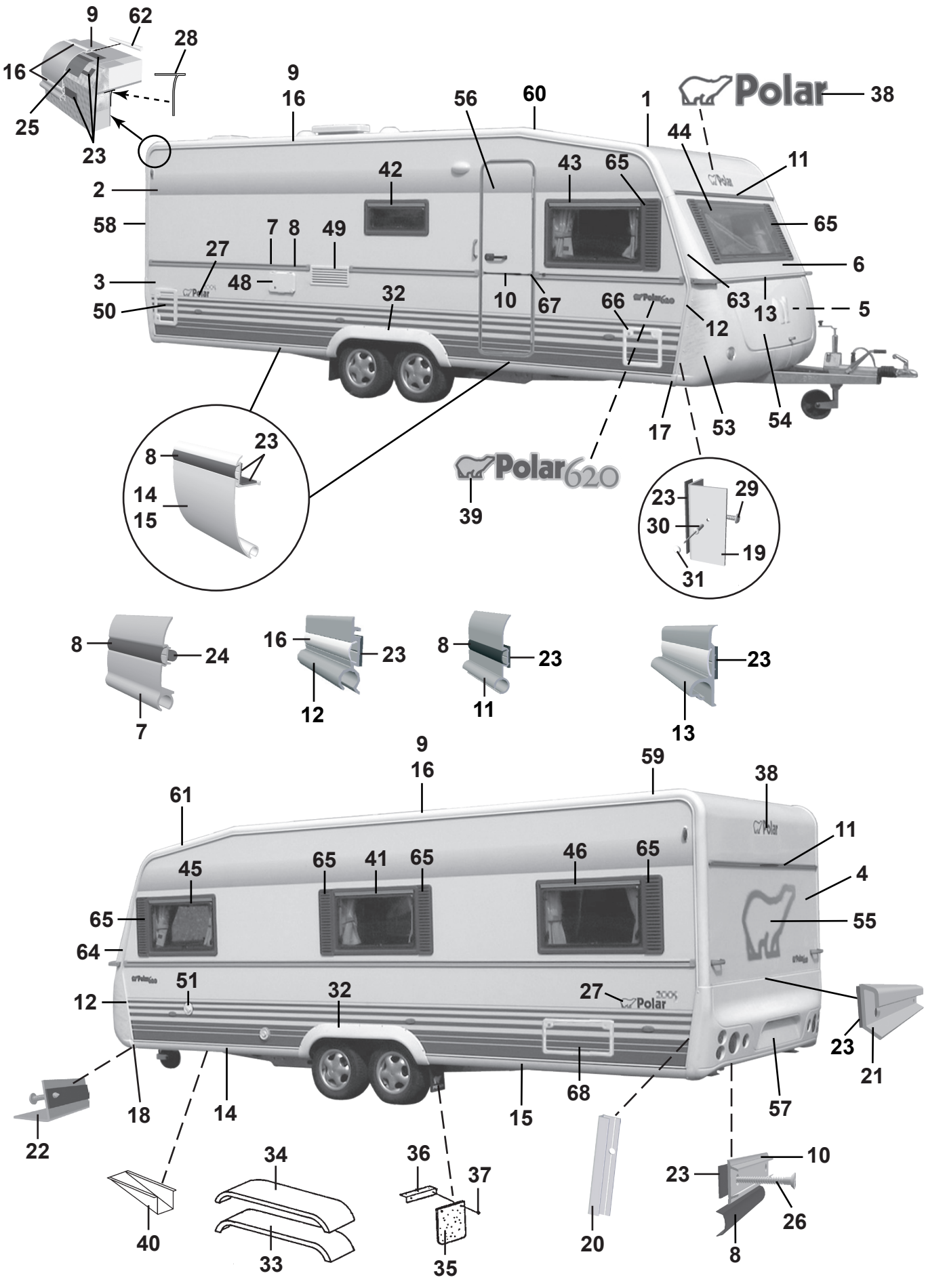
9
62
28
16
25
23
9
16
56
60
1
Polar
38
44
11
42
43
65
2
58
7
8
49
65
27
6
3
48
32
10
67
66
63
13
5
50
12
17
53
54
Polar620
39
8
23
14
15
23
29
30
19
31
8
24
7
16
23
12
8
23
11
23
13
9
16
59
38
61
11
45
65
41
65
46
65
4
65
55
64
51
32
27
12
23
21
18
14
15
68
57
22
34
36
37
10
23
26
40
33
35
20
8

Pos Fig	Det. nr Part. No	Ingår/Fitted 620 CTX		Benämning	Description
1	207421	x		Plåt tak 7210x2475	Roofing plate 7210x2475
2	207489	x		Plåt sida övre 6300x1285	Side plate upper 6300x1285
3	208400	x		Plåt sida undre 6300x800	Side plate lower 6300x800
4	208402	x		Plåt gavel 2475x1538	Gable plate 2475x1538
5	209933	x		Plåt gavel undre 2500x818	Gable plate lower 2500x818
6	208983	x		Gavel fram övre	Gable front upper
7	208334	x		List midja L=7205	List L=7205
8	202656	M		List dekor plast, svart	List decor plastic, black
9	208213	x		List tält rak L=4990	List straight L=4990
10	205579	x		List dekor alu. L=2390	List decor alu. L=2390
11	208535	x		List markis L=2294	List L=2294
12	208037	x		List front H	List front R
--	208038	x		List front V	List front L
13	208052	x		List koffertlock väggdel L=2177	List trunk lid wall L=2177
--	702283	M		List ifyllnad vit d:o	Strip white d:o
--	207610	x		List koffertlock koffertdel L=1920	List trunk lid trunk part L=1920
14	208336	x		List avb. spoiler V-H fram L=2430	List L-R front L=2430
15	208320	x		List avb. spoiler V-H bak L=2490	List L-R rear L=2490
16	208349	M		List dekor plast, vit	List decor plastic, white
17	208303	x		Ändavslutning H-fram kjollist	End protection R front
18	208302	x		Ändavslutning V-fram kjollist	End protection L front
19	208337	x		List hållare koffert L=665	List holder L=665
20	209077	x		List bakljusramp L=605	List light holder L=605
21	208210	x		List bakljusramp L=2382	List light holder L=2382
22	208209	x		List gavel-golv fram L=2377	List gable-floor front L=2377
--	208314	x		Tätning "Sikalastome 710" d:o	Seal "Sikalastome 710" d:o
--	800626	x		Skruv d:o B10x25 rostfri	Screw d:o B10x25 rustless
23	208236	M		Bostik profil 15x1,5 (18 m/rulle)	Seal strip Bostik 15x1,5 (18 m/roll)
24	208237	M		Bostik profil Ø=7 mm (14 m/rulle)	Seal strip Bostik Ø=7mm (14 m/roll)
25	208235	M		Bostik profil 60x1,5 (30 m/rulle)	Seal strip Bostik 60x1,5 (30 m/roll)
26	800433	x		Skruv FXT 3,5x25 rostfri 1000 st	Screw FXT 3,5x25 rustless 1000 pcs
27	209010	x		Dekal	Decal
28	204137	M		List täck	Cover strip
29	800626	x		Skruv B10x25 rostfri	Screw B10x25 rustless
30	701980	x		Nit split	Rivet
31	801095	x		Hatt	Cap
32	208063	x		Hjulhusbreddare	Mudguard
33	206777	x		Hjulhus	Wheel housing
34	206830	x		Isolering hjulhus	Insulation wheel housing
35	100950	x		Stänkskydd	Splash guard
36	101223	x		Fäste stänkskydd	Bracket splash guard
37	800118	x		Skruv	Screw
38	209085	x		Dekal	Decal
39	209023	x		Emblem 620	Emblem 620
40	200877	x		Dammskydd	Dust cover
				M= Metervara	M= On the metre
				T= Tillbehör	T= Accessory

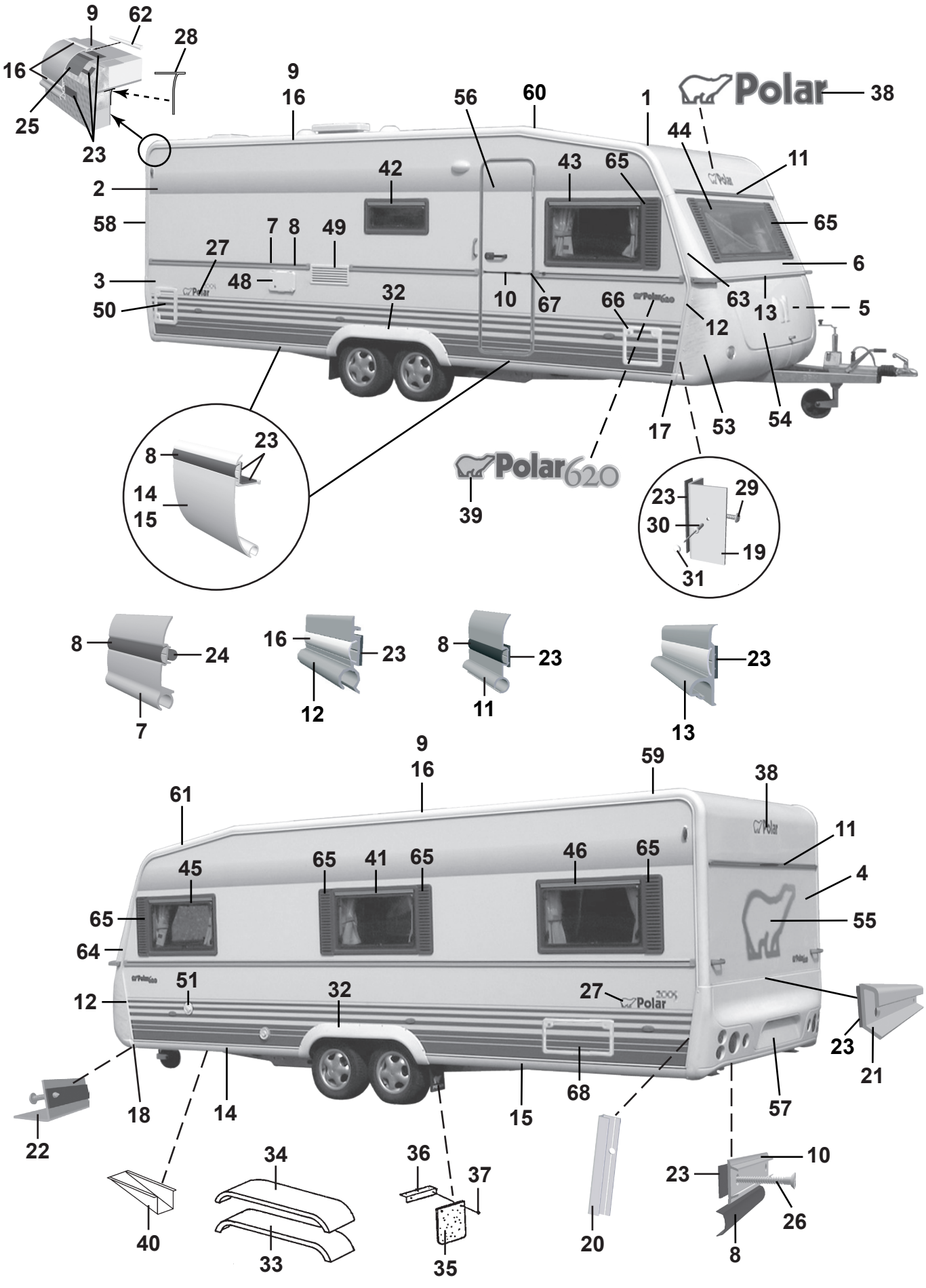
9
62
28
16
25
23
9
16
56
60
1
Polar
38
44
11
42
43
65
2
58
7
8
49
65
27
6
3
48
32
10
67
66
63
13
5
50
12
17
53
54
8
23
14
15
39
Polar620
23
29
30
19
31
8
24
7
16
23
12
8
23
11
23
13
9
16
59
38
61
11
45
65
41
65
46
65
4
65
55
64
51
32
27
12
23
21
22
18
14
15
68
57
34
36
37
10
23
26
40
33
35
20
8

Pos Fig	Det. nr Part. No	Ingår/Fitted 620 CTX		Benämning	Description
41	208539	x		Fönster öppn.bart 900x550 kpl.	Window 900x550 cpl.
--	208092	x		Ruta lös u. karm 900x550 d:o	Pane without frame 900x550 d:o
42	208540	x		Fönster öppn.bart 700x300 pentry kpl.	Window 700x300 pentry cpl.
--	208094	x		Ruta lös u. karm 700x300 d:o	Pane without frame 700x300 d:o
43	208539	x		Fönster H.F. öppn.bart 900x550 kpl.	Window R.F. 900x550 cpl.
--	208092	x		Ruta lös u. karm 900x550 d:o	Pane without frame 900x550 d:o
44	208537	x		Fönster fast 1600x550 kpl.	Window fixed 1600x550 cpl.
--	208090	x		Ruta lös u. karm 1600x550	Pane without frame 1600x550 d:o
45	208539	x		Fönster V.F. öppn.bart 900x550 kpl.	Window L.F. 900x550 cpl.
--	208092	x		Ruta lös u. karm 900x550 d:o	Pane without frame 900x550 d:o
46	208539	x		Fönster V.B. öppn.bart 900x550 kpl.	Window L.R. 900x550 cpl.
--	208092	x		Ruta lös u. karm 900x550 d:o	Pane without frame 900x550 d:o
48	504323	x		El-intag 230 V u. låshus	El. connection 230 V without locking house
--	504324	T		El-intag 230 V u. låshus el-golvvärme	El. connection 230 V el. underfloor heating
--	504325	x		Låshus d:o	Locking house d:o
49	208207	x		Galler ventilation kyl	Louvre ventilation
50	207759	x		Lucka m. innerram, utan spegel	Door with frame inner, without plate
--	207197	x		Innerram d:o	Frame inner d:o
51	311530	x		Vattenpåfyllning u. lock	Water filler without cap
--	314698	x		Lock d:o	Cap d:o
53	504785	x		Gasolkoffert underdel	Gas box
54	503980	x		Lock gasolkoffert u. lås	Trunk lid gas box without lock
55	209059	x		Dekal	Decal
56	208889	x		Dörr yttre kpl. H	Outer door cpl. R
--	208117	T		Dörr yttre delad kpl. H	Outer door divided cpl. R
--	208304	T		Myggdörr inre	Mosquito door inner
57	208064	x		Bakljusramp	Light holder
58	208039	x		List tält bockad H-bak	List bent R rear
59	208040	x		List tält bockad V-bak	List bent L rear
60	208041	x		List tält bockad H-fram	List bent R front
61	208042	x		List tält bockad V-fram	List bent L front
62	208323	x		Styrstift list tält 50x3,5 mm	Pin for list 50x6,5 mm
63	208099	x		Front plast H	Front plastic R
64	208100	x		Front plast V	Front plastic L
--	801319	x		Skruv PKM 4,2x14 d:o	Screw PKM 4,2x14 d:o
65	207929	x		Dekorplatta grå H=585	Decor plate grey H=585
66	207759	T		Lucka m. innerram, utan spegel	Door with frame inner, without plate
--	207197	T		Innerram d:o	Frame inner d:o
67	206801	x		Ändavslutning	End protection
68	208424	T		Lucka m innerram, utan spegel	Door with frame inner, without plate

M= Metervara
T= Tillbehör

M= On the metre
T= Accessory

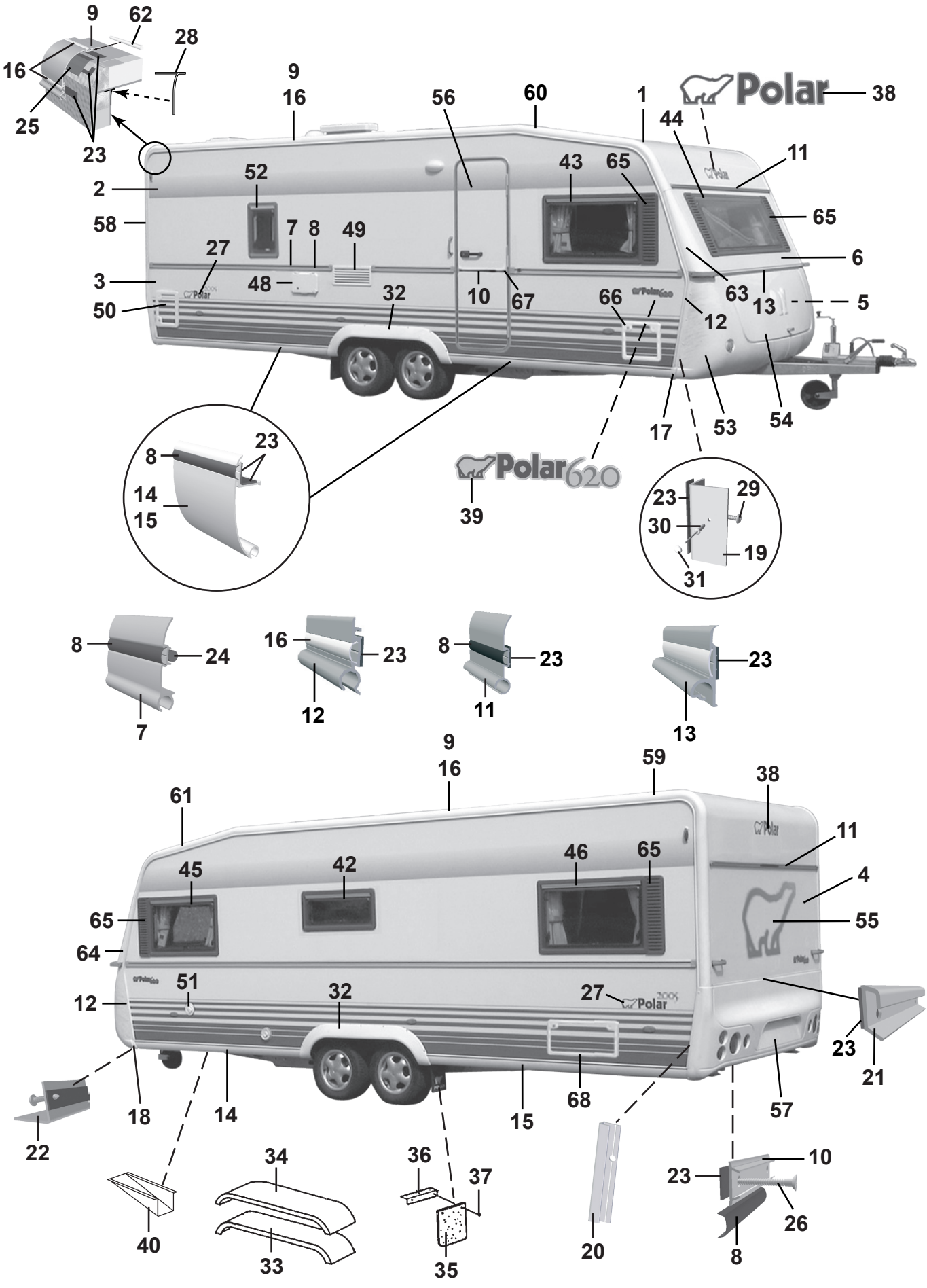
9
62
28
16
25
23
9
16
56
60
1
Polar
38
44
11
52
2
58
43
65
65
7
8
49
27
6
3
48
32
10
67
66
63
13
5
50
12
17
53
54
8
23
14
15
39
Polar620
23
29
30
19
31
8
24
7
16
23
12
8
23
11
23
13
9
16
59
38
61
11
45
42
46
65
4
65
55
64
51
32
27
12
23
21
22
18
14
15
68
57
34
36
37
10
23
26
40
33
35
20
8

Pos Fig	Det. nr Part. No	Ingår/Fitted 620 CTH		Benämning	Description
1	207421	x		Plåt tak 7210x2475	Roofing plate 7210x2475
2	207489	x		Plåt sida övre 6300x1285	Side plate upper 6300x1285
3	208400	x		Plåt sida undre 6300x800	Side plate lower 6300x800
4	208402	x		Plåt gavel 2475x1538	Gable plate 2475x1538
5	209933	x		Plåt gavel undre 2500x818	Gable plate lower 2500x818
6	208983	x		Gavel fram övre	Gable front upper
7	208334	x		List midja L=7205	List L=7205
8	202656	M		List dekor plast, svart	List decor plastic, black
9	208213	x		List tält rak L=4990	List straight L=4990
10	205579	x		List dekor alu. L=2390	List decor alu. L=2390
11	208535	x		List markis L=2294	List L=2294
12	208037	x		List front H	List front R
--	208038	x		List front V	List front L
13	208052	x		List koffertlock väggdel L=2177	List trunk lid wall L=2177
--	702283	M		List ifyllnad vit d:o	Strip white d:o
--	207610	x		List koffertlock koffertdel L=1920	List trunk lid trunk part L=1920
14	208336	x		List avb. spoiler V-H fram L=2430	List L-R front L=2430
15	208320	x		List avb. spoiler V-H bak L=2490	List L-R rear L=2490
16	208349	M		List dekor plast, vit	List decor plastic, white
17	208303	x		Ändavslutning H-fram kjollist	End protection R front
18	208302	x		Ändavslutning V-fram kjollist	End protection L front
19	208337	x		List hållare koffert L=665	List holder L=665
20	209077	x		List bakljusramp L=605	List light holder L=605
21	208210	x		List bakljusramp L=2382	List light holder L=2382
22	208209	x		List gavel-golv fram L=2377	List gable-floor front L=2377
--	208314	x		Tätning "Sikalastome 710" d:o	Seal "Sikalastome 710" d:o
--	800626	x		Skruv d:o B10x25 rostfri	Screw d:o B10x25 rustless
23	208236	M		Bostik profil 15x1,5 (18 m/rulle)	Seal strip Bostik 15x1,5 (18 m/roll)
24	208237	M		Bostik profil Ø=7 mm (14 m/rulle)	Seal strip Bostik Ø=7mm (14 m/roll)
25	208235	M		Bostik profil 60x1,5 (30 m/rulle)	Seal strip Bostik 60x1,5 (30 m/roll)
26	800433	x		Skruv FXT 3,5x25 rostfri 1000 st	Screw FXT 3,5x25 rustless 1000 pcs
27	209010	x		Dekal	Decal
28	204137	M		List täck	Cover strip
29	800626	x		Skruv B10x25 rostfri	Screw B10x25 rustless
30	701980	x		Nit split	Rivet
31	801095	x		Hatt	Cap
32	208063	x		Hjulhusbreddare	Mudguard
33	206777	x		Hjulhus	Wheel housing
34	206830	x		Isolering hjulhus	Insulation wheel housing
35	100950	x		Stänkskydd	Splash guard
36	101223	x		Fäste stänkskydd	Bracket splash guard
37	800118	x		Skruv	Screw
38	209085	x		Dekal	Decal
39	209023	x		Emblem 620	Emblem 620
40	200877	x		Dammskydd	Dust cover
				M= Metervara	M= On the metre
				T= Tillbehör	T= Accessory

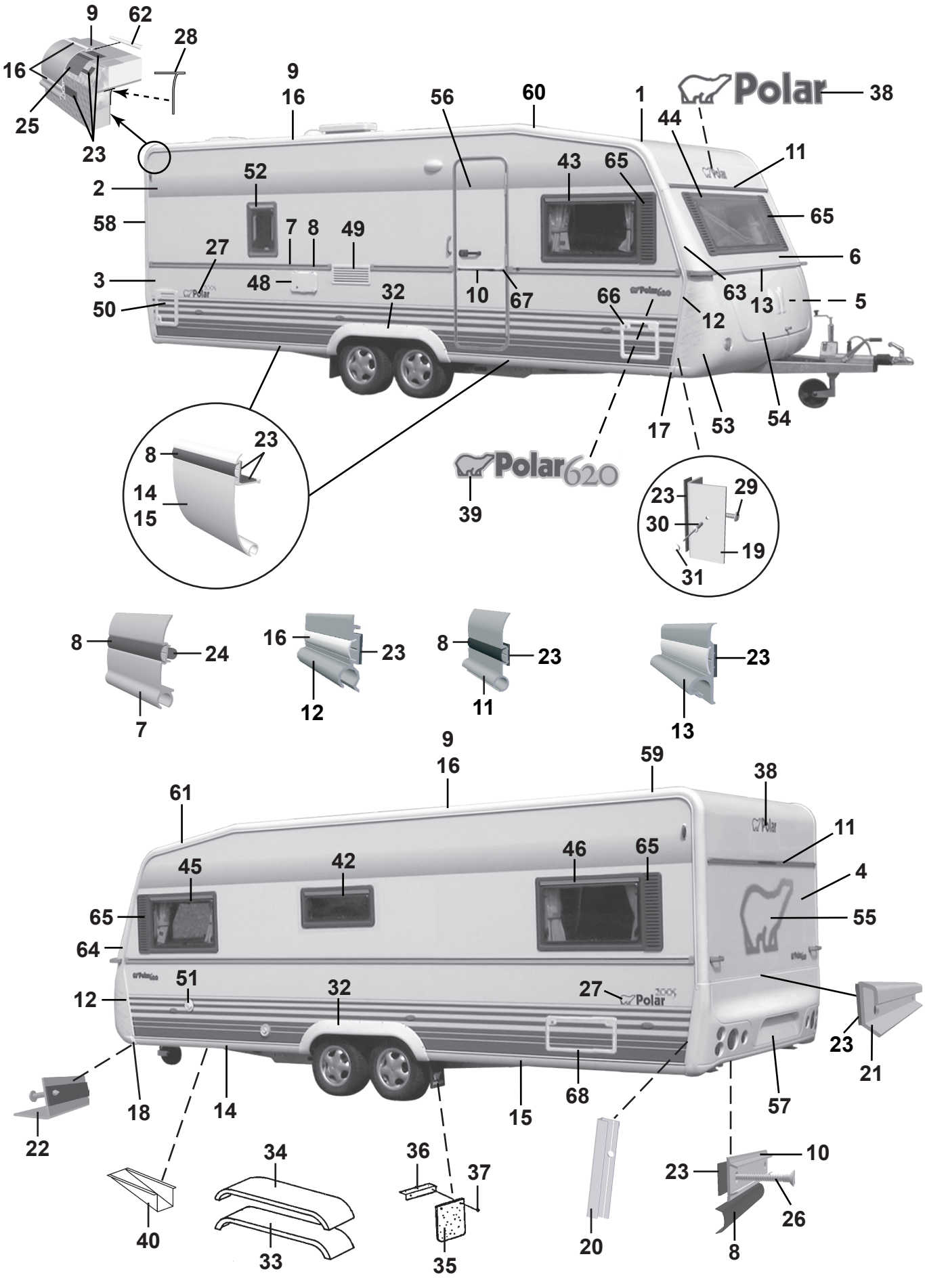
9
62
28
16
25
23
9
16
56
60
1
Polar
38
44
11
52
43
65
2
58
7
8
49
65
27
6
3
48
32
10
67
66
63
13
5
50
12
17
53
54
39
Polar620
8
23
14
15
23
29
30
19
31
8
24
7
16
23
12
8
23
11
23
13
9
16
59
38
61
11
45
42
46
65
4
65
55
64
51
32
27
12
23
21
22
18
14
15
68
57
34
36
37
10
23
26
40
33
35
20
8

Pos Fig	Det. nr Part. No	Ingår/Fitted 620 CTH		Benämning	Description
42	208540	x		Fönster öppn.bart 700x300 pentry kpl.	Window 700x300 pentry cpl.
--	208094	x		Ruta lös u. karm 700x300 d:o	Pane without frame 700x300 d:o
43	208539	x		Fönster H.F. öppn.bart 900x550 kpl.	Window R.F. 900x550 cpl.
--	208092	x		Ruta lös u. karm 900x550 d:o	Pane without frame 900x550 d:o
44	208537	x		Fönster fast 1600x550 kpl.	Window fixed 1600x550 cpl.
--	208090	x		Ruta lös u. karm 1600x550	Pane without frame 1600x550 d:o
45	208539	x		Fönster V.F. öppn.bart 900x550 kpl.	Window L.F. 900x550 cpl.
--	208092	x		Ruta lös u. karm 900x550 d:o	Pane without frame 900x550 d:o
46	208539	x		Fönster V.B. öppn.bart 900x550 kpl.	Window L.R. 900x550 cpl.
--	208092	x		Ruta lös u. karm 900x550 d:o	Pane without frame 900x550 d:o
48	504323	x		El-intag 230 V u. låshus	El. connection 230 V without locking house
--	504324	T		El-intag 230 V u. låshus el-golvvärme	El. connection 230 V el. underfloor heating
--	504325	x		Låshus d:o	Locking house d:o
49	208207	x		Galler ventilation kyl	Louvre ventilation
50	207759	x		Lucka m. innerram, utan spegel	Door with frame inner, without plate
--	207197	x		Innerram d:o	Frame inner d:o
51	311530	x		Vattenpåfyllning u. lock	Water filler without cap
--	314698	x		Lock d:o	Cap d:o
52	208541	T		Fönster öppn.bart 350x500 kpl.	Window 350x550 cpl.
--	208095	T		Ruta lös u. karm 350x500 d:o	Pane without frame 350x500 d:o
53	504785	x		Gasolkoffert underdel	Gas box
54	503980	x		Lock gasolkoffert u. lås	Trunk lid gas box without lock
55	209059	x		Dekal	Decal
56	208889	x		Dörr yttre kpl. H	Outer door cpl. R
--	208117	T		Dörr yttre delad kpl. H	Outer door divided cpl. R
--	208304	T		Myggdörr inre	Mosquito door inner
57	208064	x		Bakljusramp	Light holder
58	208039	x		List tält bockad H-bak	List bent R rear
59	208040	x		List tält bockad V-bak	List bent L rear
60	208041	x		List tält bockad H-fram	List bent R front
61	208042	x		List tält bockad V-fram	List bent L front
62	208323	x		Styrstift list tält 50x3,5 mm	Pin for list 50x6,5 mm
63	208099	x		Front plast H	Front plastic R
64	208100	x		Front plast V	Front plastic L
--	801319	x		Skruv PKM 4,2x14 d:o	Screw PKM 4,2x14 d:o
65	207929	x		Dekorplatta grå H=585	Decor plate grey H=585
66	207759	T		Lucka m. innerram, utan spegel	Door with frame inner, without plate
--	207197	T		Innerram d:o	Frame inner d:o
67	206801	x		Ändavslutning	End protection
68	208424	T		Lucka m innerram, utan spegel	Door with frame inner, without plate

M= Metervara
T= Tillbehör

M= On the metre
T= Accessory

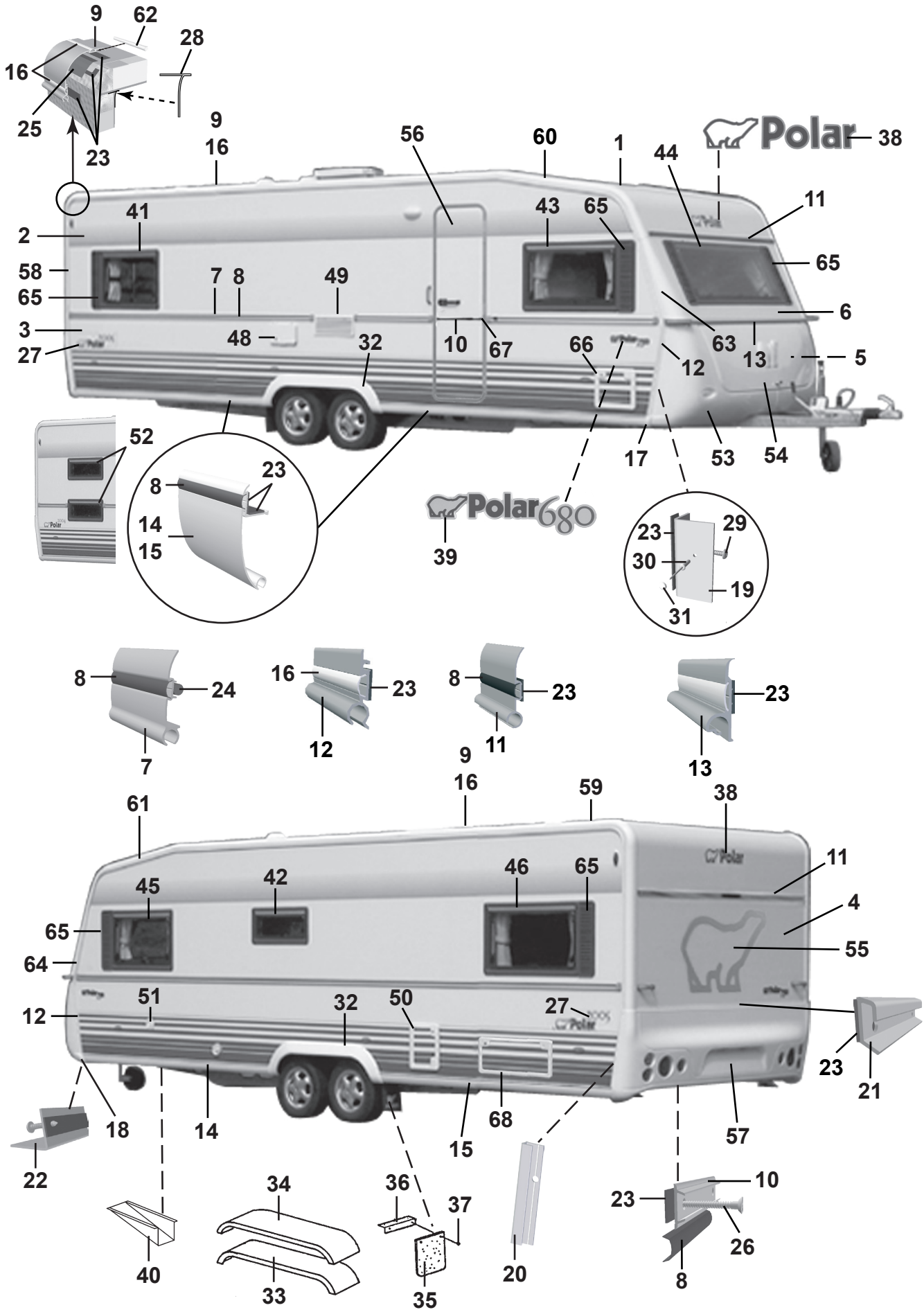
9
62
28
16
25
23
9
16
56
60
1
44
38
Polar
41
43
65
11
2
58
65
3
27
7
8
49
48
32
10
67
66
12
63
13
5
6
52
23
8
14
15
Polar680
39
17
53
54
23
29
30
19
31
8
24
7
16
23
12
8
23
11
23
13
9
16
59
38
61
45
42
46
65
11
4
65
64
55
12
51
32
50
27
23
21
18
14
15
68
57
22
40
34
33
36
37
35
20
10
23
26
8

Pos Fig	Det. nr Part. No	Ingår/Fitted 680 LB	680 BK	680 DB	680 DS	680 DBD	Benämning	Description
1	207733	x	x	x	x	x	Plåt tak 8000x2475	Roofing plate 8000x2475
2	207734	x	x	x	x	x	Plåt sida övre 7500x1285	Side plate upper 7500x1285
3	208401	x	x	x	x	x	Plåt sida undre 7500x800	Side plate lower 7500x800
4	208402	x	x	x	x	x	Plåt gavel 2475x1538	Gable plate 2475x1538
5	209933	x	x	x	x	x	Plåt gavel undre 2500x818	Gable plate lower 2500x818
6	208983	x	x	x	x	x	Gavel fram övre	Gable front upper
7	208334	x	x	x	x	x	List midja L=7205	List L=7205
8	202656	M	M	M	M	M	List dekor plast, svart	List decor plastic, black
9	208213	x	x	x	x	x	List tält rak L=4990	List straight L=4990
10	205579	x	x	x	x	x	List dekor alu. L=2390	List decor alu. L=2390
11	208535	x	x	x	x	x	List markis L=2294	List L=2294
12	208037	x	x	x	x	x	List front H	List front R
--	208038	x	x	x	x	x	List front V	List front L
13	208052	x	x	x	x	x	List koffertlock väggdel L=2177	List trunk lid wall L=2177
--	702283	M	M	M	M	M	List ifyllnad vit d:o	Strip white d:o
--	207610	x	x	x	x	x	List koffertlock koffertdel L=1920	List trunk lid trunk part L=1920
14	208215	x	x	x	x	x	List avb. spoiler V-H fram L=2815	List L-R front L=2815
15	208214	x	x	x	x	x	List avb. spoiler V-H bak L=2975	List L-R rear L=2975
16	208349	M	M	M	M	M	List dekor plast, vit	List decor plastic, white
17	208303	x	x	x	x	x	Ändavslutning H-fram kjollist	End protection R front
18	208302	x	x	x	x	x	Ändavslutning V-fram kjollist	End protection L front
19	208337	x	x	x	x	x	List hållare koffert L=665	List holder L=665
20	209077	x	x	x	x	x	List bakljusramp L=605	List light holder L=605
21	208210	x	x	x	x	x	List bakljusramp L=2382	List light holder L=2382
22	208209	x	x	x	x	x	List gavel-golv fram L=2377	List gable-floor front L=2377
--	208314	x	x	x	x	x	Tätning "Sikalastome 710" d:o	Seal "Sikalastome 710" d:o
--	800626	x	x	x	x	x	Skruv d:o B10x25 rostfri	Screw d:o B10x25 rustless
23	208236	M	M	M	M	M	Bostik profil 15x1,5 (18 m/rulle)	Seal strip Bostik 15x1,5 (18 m/roll)
24	208237	M	M	M	M	M	Bostik profil Ø=7 mm (14 m/rulle)	Seal strip Bostik Ø=7mm (14 m/roll)
25	208235	M	M	M	M	M	Bostik profil 60x1,5 (30 m/rulle)	Seal strip Bostik 60x1,5 (30 m/roll)
26	800433	x	x	x	x	x	Skruv FXT 3,5x25 rostfri 1000 st	Screw FXT 3,5x25 rustless 1000 pcs
27	209010	x	x	x	x	x	Dekal	Decal
28	204137	M	M	M	M	M	List täck	Cover strip
29	800626	x	x	x	x	x	Skruv B10x25 rostfri	Screw B10x25 rustless
30	701980	x	x	x	x	x	Nit split	Rivet
31	801095	x	x	x	x	x	Hatt	Cap
32	208063	x	x	x	x	x	Hjulhusbreddare	Mudguard
33	206777	x	x	x	x	x	Hjulhus	Wheel housing
34	206830	x	x	x	x	x	Isolering hjulhus	Insulation wheel housing
35	100950	x	x	x	x	x	Stänkskydd	Splash guard
36	101223	x	x	x	x	x	Fäste stänkskydd	Bracket splash guard
37	800118	x	x	x	x	x	Skruv	Screw
38	209085	x	x	x	x	x	Dekal	Decal
39	209024	x	x	x	x	x	Emblem 680	Emblem 680
40	200877	x	x	x	x	x	Dammskydd	Dust cover
							M= Metervara T= Tillbehör	M= On the metre T= Accessory

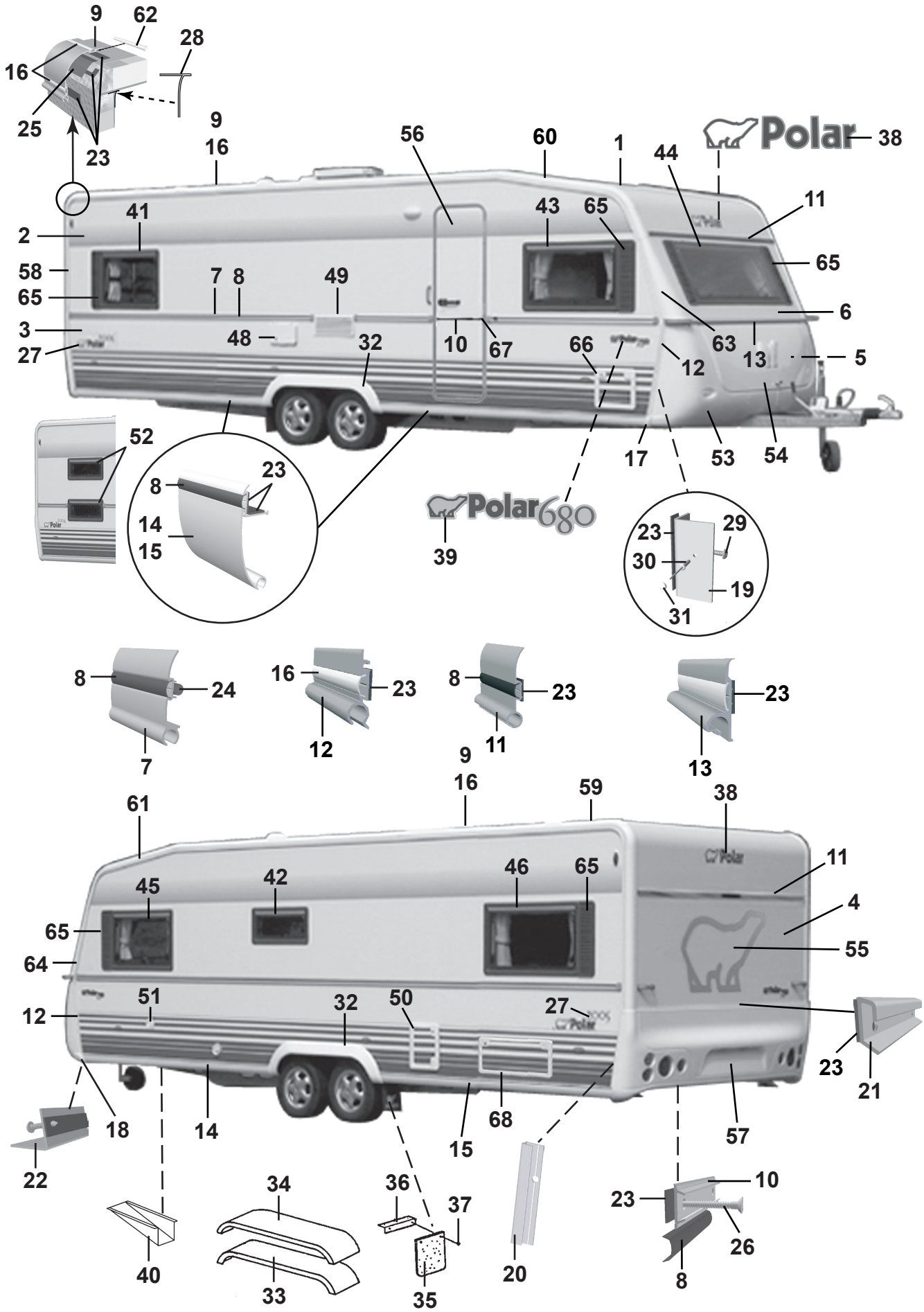
9
62
28
16
25
23
9
16
56
60
1
44
Polar
38
11
41
43
65
2
58
65
7
8
49
65
6
3
48
32
10
67
66
63
13
5
27
12
52
23
8
14
15
17
53
54
Polar680
39
23
29
30
19
31
8
24
16
23
8
23
23
7
12
11
13
9
16
59
38
61
11
45
42
46
65
4
65
55
64
51
32
50
27
12
23
21
18
14
68
57
15
22
34
36
10
23
37
26
40
33
35
20
8

Pos Fig	Det. nr Part. No	Ingår/Fitted 680 LB	680 BK	680 DB	680 DS	680 DBD	Benämning	Description
41	208539	x		x	x	x	Fönster H.B. öppn.bart 900x550 kpl.	Window R.R. 900x550 cpl.
--	208092	x		x	x	x	Ruta lös u. karm 900x550 d:o	Pane without frame 900x550 d:o
42	208540	x	x	x	x	x	Fönster öppn.bart 700x300 pentry kpl.	Window 700x300 pentry cpl.
--	208094	x	x	x	x	x	Ruta lös u. karm 700x300 d:o	Pane without frame 700x300 d:o
43	208539	x	x	x	x	x	Fönster H.F. öppn.bart 900x550 kpl.	Window R.F. 900x550 cpl.
--	208092	x	x	x	x	x	Ruta lös u. karm 900x550 d:o	Pane without frame 900x550 d:o
44	208537	x	x	x	x	x	Fönster fast 1600x550 kpl.	Window fixed 1600x550 cpl.
--	208090	x	x	x	x	x	Ruta lös u. karm 1600x550	Pane without frame 1600x550 d:o
45	208539	x	x	x	x	x	Fönster V.F. öppn.bart 900x550 kpl.	Window L.F. 900x550 cpl.
--	208092	x	x	x	x	x	Ruta lös u. karm 900x550 d:o	Pane without frame 900x550 d:o
46	208539	x	x	x	x	x	Fönster V.B. öppn.bart 900x550 kpl.	Window L.R. 900x550 cpl.
--	208092	x	x	x	x	x	Ruta lös u. karm 900x550 d:o	Pane without frame 900x550 d:o
48	504323	x	x	x	x	x	El-intag 230 V u. låshus	El. connection 230 V without locking house
–	504324	T	T	T	T	T	El-intag 230 V u. låshus el-golvvärme	El. connection 230 V el. underfloor heating
--	504325	x	x	x	x	x	Låshus d:o	Locking house d:o
49	208207	x	x	x	x	x	Galler ventilation kyl	Louvre ventilation
50	207759	x	x	x	x	x	Lucka m. innerram, utan spegel	Door with frame inner, without plate
--	207197	x	x	x	x	x	Innerram d:o	Frame inner d:o
51	311530	x	x	x	x	x	Vattenpåfyllning u. lock	Water filler without cap
--	314698	x	x	x	x	x	Lock d:o	Cap d:o
52	208540		x				Fönster öppn.bart 700x300 kpl.	Window 700x300 cpl.
--	208094		x				Ruta lös u. karm 700x300 d:o	Pane without frame 700x300 d:o
53	504468	x	x	x	x	x	Gasolkoffert underdel	Gas box
54	503980	x	x	x	x	x	Lock gasolkoffert u. lås	Trunk lid gas box without lock
55	209059	x	x	x	x	x	Dekal	Decal
56	208889	x	x	x	x	x	Dörr yttre kpl. H	Outer door cpl. R
--	208117	T	T	T	T	T	Dörr yttre delad kpl. H	Outer door divided cpl. R
--	208304	T	T	T	T	T	Myggdörr inre	Mosquito door inner
57	208064	x	x	x	x	x	Bakljusramp	Light holder
58	208039	x	x	x	x	x	List tält bockad H-bak	List bent R rear
59	208040	x	x	x	x	x	List tält bockad V-bak	List bent L rear
60	208041	x	x	x	x	x	List tält bockad H-fram	List bent R front
61	208042	x	x	x	x	x	List tält bockad V-fram	List bent L front
62	208323	x	x	x	x	x	Styrstift list tält 50x3,5 mm	Pin for list 50x6,5 mm
63	208099	x	x	x	x	x	Front plast H	Front plastic R
64	208100	x	x	x	x	x	Front plast V	Front plastic L
--	801319	x	x	x	x	x	Skruv PKM 4,2x14 d:o	Screw PKM 4,2x14 d:o
65	207929	x	x	x	x	x	Dekorplatta grå H=585	Decor plate grey H=585
66	207759	T	T	T	T	T	Lucka m. innerram, utan spegel	Door with frame inner, without plate
--	207197	T	T	T	T	T	Innerram d:o	Frame inner d:o
67	206801	x	x	x	x	x	Ändavslutning	End protection
68	208424	T	T	T		T	Lucka m innerram, utan spegel	Door with frame inner, without plate
							M= Metervara T= Tillbehör	M= On the metre T= Accessory

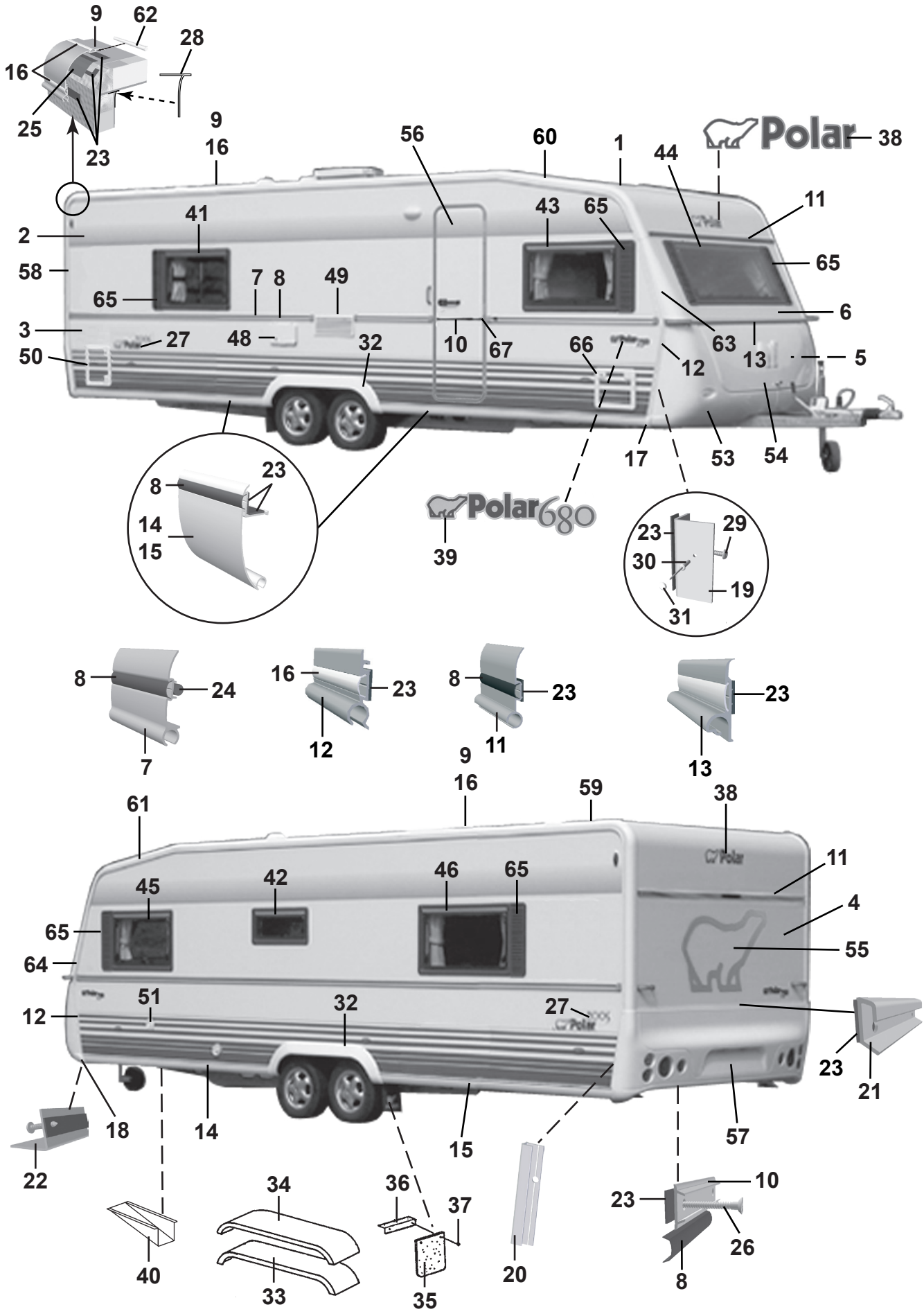
9
62
28
16
25
23
9
16
56
60
1
44
38
Polar
41
43
65
11
2
65
58
7
8
49
65
6
3
27
48
32
10
67
66
63
13
5
50
12
17
53
54
23
8
14
15
Polar680
39
23
29
30
19
31
8
24
7
16
23
12
8
23
11
23
13
9
16
59
38
61
11
45
42
46
65
4
65
55
64
51
32
27
12
23
21
18
14
15
57
22
10
23
26
8
34
36
37
40
33
35
20

Pos Fig	Det. nr Part. No	Ingår/Fitted 680 TR LB	Ingår/Fitted 680 TR DB	Benämning	Description
1	207733	x	x	Plåt tak 8000x2475	Roofing plate 8000x2475
2	207734	x	x	Plåt sida övre 7500x1285	Side plate upper 7500x1285
3	208401	x	x	Plåt sida undre 7500x800	Side plate lower 7500x800
4	208402	x	x	Plåt gavel 2475x1538	Gable plate 2475x1538
5	209933	x	x	Plåt gavel undre 2500x818	Gable plate lower 2500x818
6	208983	x	x	Gavel fram övre	Gable front upper
7	208334	x	x	List midja L=7205	List L=7205
8	202656	M	M	List dekor plast, svart	List decor plastic, black
9	208213	x	x	List tält rak L=4990	List straight L=4990
10	205579	x	x	List dekor alu. L=2390	List decor alu. L=2390
11	208535	x	x	List markis L=2294	List L=2294
12	208037	x	x	List front H	List front R
--	208038	x	x	List front V	List front L
13	208052	x	x	List koffertlock väggdel L=2177	List trunk lid wall L=2177
--	702283	M	M	List ifyllnad vit d:o	Strip white d:o
--	207610	x	x	List koffertlock koffertdel L=1920	List trunk lid trunk part L=1920
14	208215	x	x	List avb. spoiler V-H fram L=2815	List L-R front L=2815
15	208214	x	x	List avb. spoiler V-H bak L=2975	List L-R rear L=2975
16	208349	M	M	List dekor plast, vit	List decor plastic, white
17	208303	x	x	Ändavslutning H-fram kjollist	End protection R front
18	208302	x	x	Ändavslutning V-fram kjollist	End protection L front
19	208337	x	x	List hållare koffert L=665	List holder L=665
20	209077	x	x	List bakljusramp L=605	List light holder L=605
21	208210	x	x	List bakljusramp L=2382	List light holder L=2382
22	208209	x	x	List gavel-golv fram L=2377	List gable-floor front L=2377
--	208314	x	x	Tätning "Sikalastome 710" d:o	Seal "Sikalastome 710" d:o
--	800626	x	x	Skruv d:o B10x25 rostfri	Screw d:o B10x25 rustless
23	208236	M	M	Bostik profil 15x1,5 (18 m/rulle)	Seal strip Bostik 15x1,5 (18 m/roll)
24	208237	M	M	Bostik profil Ø=7 mm (14 m/rulle)	Seal strip Bostik Ø=7mm (14 m/roll)
25	208235	M	M	Bostik profil 60x1,5 (30 m/rulle)	Seal strip Bostik 60x1,5 (30 m/roll)
26	800433	x	x	Skruv FXT 3,5x25 rostfri 1000 st	Screw FXT 3,5x25 rustless 1000 pcs
27	209010	x	x	Dekal	Decal
28	204137	M	M	List täck	Cover strip
29	800626	x	x	Skruv B10x25 rostfri	Screw B10x25 rustless
30	701980	x	x	Nit split	Rivet
31	801095	x	x	Hatt	Cap
32	208063	x	x	Hjulhusbreddare	Mudguard
33	206777	x	x	Hjulhus	Wheel housing
34	206830	x	x	Isolering hjulhus	Insulation wheel housing
35	100950	x	x	Stänkskydd	Splash guard
36	101223	x	x	Fäste stänkskydd	Bracket splash guard
37	800118	x	x	Skruv	Screw
38	209085	x	x	Dekal	Decal
39	209024	x	x	Emblem 680	Emblem 680
40	200877	x	x	Dammskydd	Dust cover
				M= Metervara T= Tillbehör	M= On the metre T= Accessory

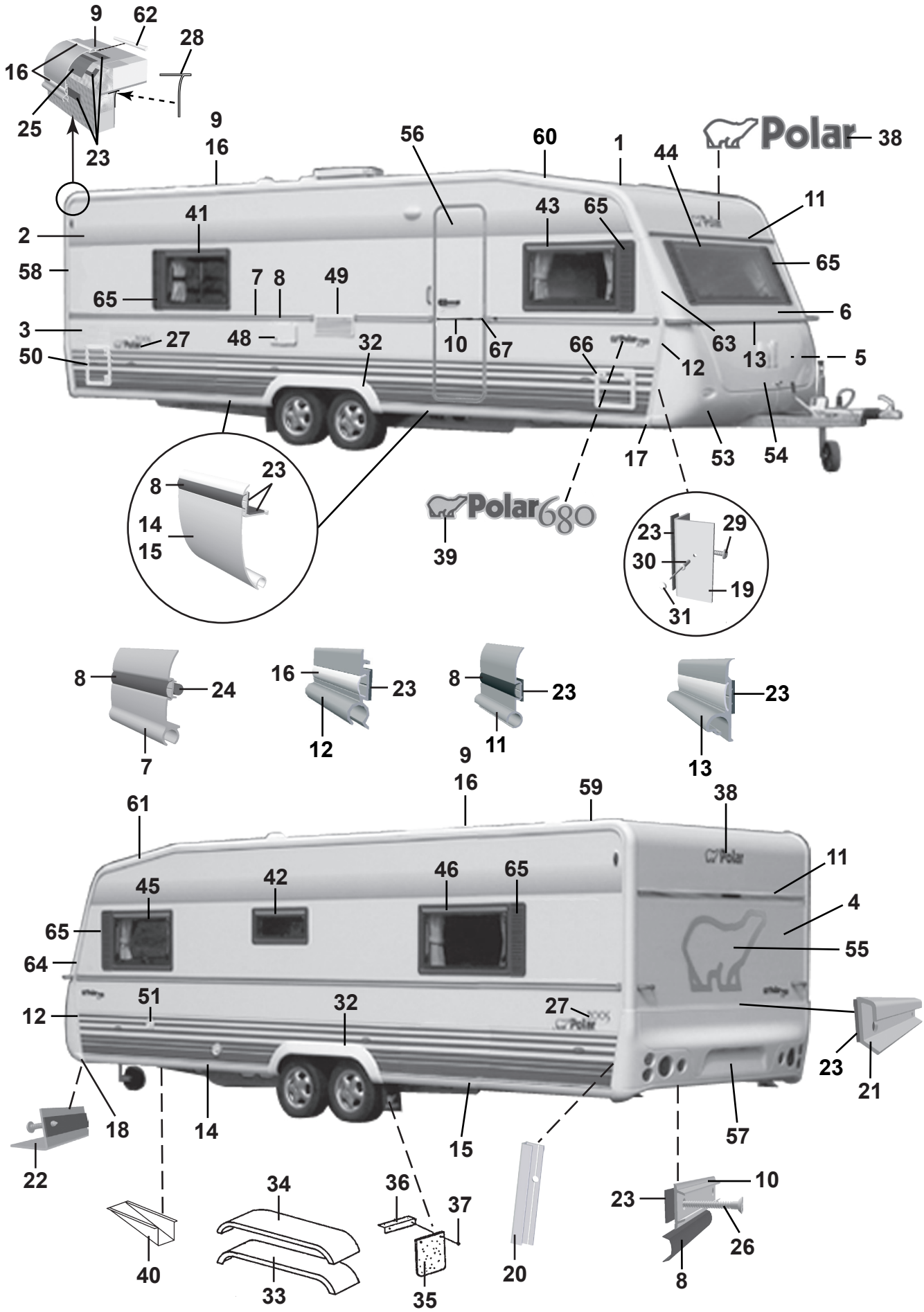
9
62
28
16
25
23
9
16
56
60
1
44
38
Polar
41
43
65
11
2
65
58
7
8
49
65
6
3
27
48
32
10
67
66
63
13
5
50
12
17
53
54
23
8
14
15
Polar680
39
23
29
30
19
31
8
24
7
16
23
12
8
23
11
23
13
9
16
59
38
61
11
45
42
46
65
4
65
55
64
51
32
27
12
23
21
18
14
15
57
22
40
34
33
36
37
35
20
10
23
26
8

Pos Fig	Det. nr Part. No	Ingår/Fitted 680 TR LB	Ingår/Fitted 680 TR DB	Benämning	Description
41	208539	x		Fönster H.B. öppn.bart 900x550 kpl.	Window R.R. 900x550 cpl.
--	208092	x		Ruta lös u. karm 900x550 d:o	Pane without frame 900x550 d:o
--	208541		x	Fönster öppn.bart 350x500 kpl.	Window 350x550 cpl.
--	208095		x	Ruta lös u. karm 350x500 d:o	Pane without frame 350x500
42	208540	x	x	Fönster öppn.bart 700x300 pentry kpl.	Window 700x300 pentry cpl.
--	208094	x	x	Ruta lös u. karm 700x300 d:o	Pane without frame 700x300 d:o
43	208539	x	x	Fönster H.F. öppn.bart 900x550 kpl.	Window R.F. 900x550 cpl.
--	208092	x	x	Ruta lös u. karm 900x550 d:o	Pane without frame 900x550 d:o
44	208537	x	x	Fönster fast 1600x550 kpl.	Window fixed 1600x550 cpl.
--	208090	x	x	Ruta lös u. karm 1600x550	Pane without frame 1600x550 d:o
45	208539	x	x	Fönster V.F. öppn.bart 900x550 kpl.	Window L.F. 900x550 cpl.
--	208092	x	x	Ruta lös u. karm 900x550 d:o	Pane without frame 900x550 d:o
46	208539	x	x	Fönster V.B. öppn.bart 900x550 kpl.	Window L.R. 900x550 cpl.
--	208092	x	x	Ruta lös u. karm 900x550 d:o	Pane without frame 900x550 d:o
48	504323	x	x	El-intag 230 V u. låshus	El. connection 230 V without locking house
--	504324	T	T	El-intag 230 V u. låshus el-golvvärme	El. connection 230 V el. underfloor heating
--	504325	x	x	Låshus d:o	Locking house d:o
49	208207	x	x	Galler ventilation kyl	Louvre ventilation
50	207759	x	x	Lucka m. innerram, utan spegel	Door with frame inner, without plate
--	207197	x	x	Innerram d:o	Frame inner d:o
51	311530	x	x	Vattenpåfyllning u. lock	Water filler without cap
--	314698	x	x	Lock d:o	Cap d:o
53	504468	x	x	Gasolkoffert underdel	Gas box
54	503980	x	x	Lock gasolkoffert u. lås	Trunk lid gas box without lock
55	209059	x	x	Dekal	Decal
56	208889	x	x	Dörr yttre kpl. H	Outer door cpl. R
--	208117	T	T	Dörr yttre delad kpl. H	Outer door divided cpl. R
--	208304	T	T	Myggdörr inre	Mosquito door inner
57	208064	x	x	Bakljusramp	Light holder
58	208039	x	x	List tält bockad H-bak	List bent R rear
59	208040	x	x	List tält bockad V-bak	List bent L rear
60	208041	x	x	List tält bockad H-fram	List bent R front
61	208042	x	x	List tält bockad V-fram	List bent L front
62	208323	x	x	Styrstift list tält 50x3,5 mm	Pin for list 50x6,5 mm
63	208099	x	x	Front plast H	Front plastic R
64	208100	x	x	Front plast V	Front plastic L
--	801319	x	x	Skruv PKM 4,2x14 d:o	Screw PKM 4,2x14 d:o
65	207929	x	x	Dekorplatta grå H=585	Decor plate grey H=585
66	207759	T	T	Lucka m. innerram, utan spegel	Door with frame inner, without plate
--	207197	T	T	Innerram d:o	Frame inner d:o
67	206801	x	x	Ändavslutning	End protection

M= Metervara
T= Tillbehör

M= On the metre
T= Accessory

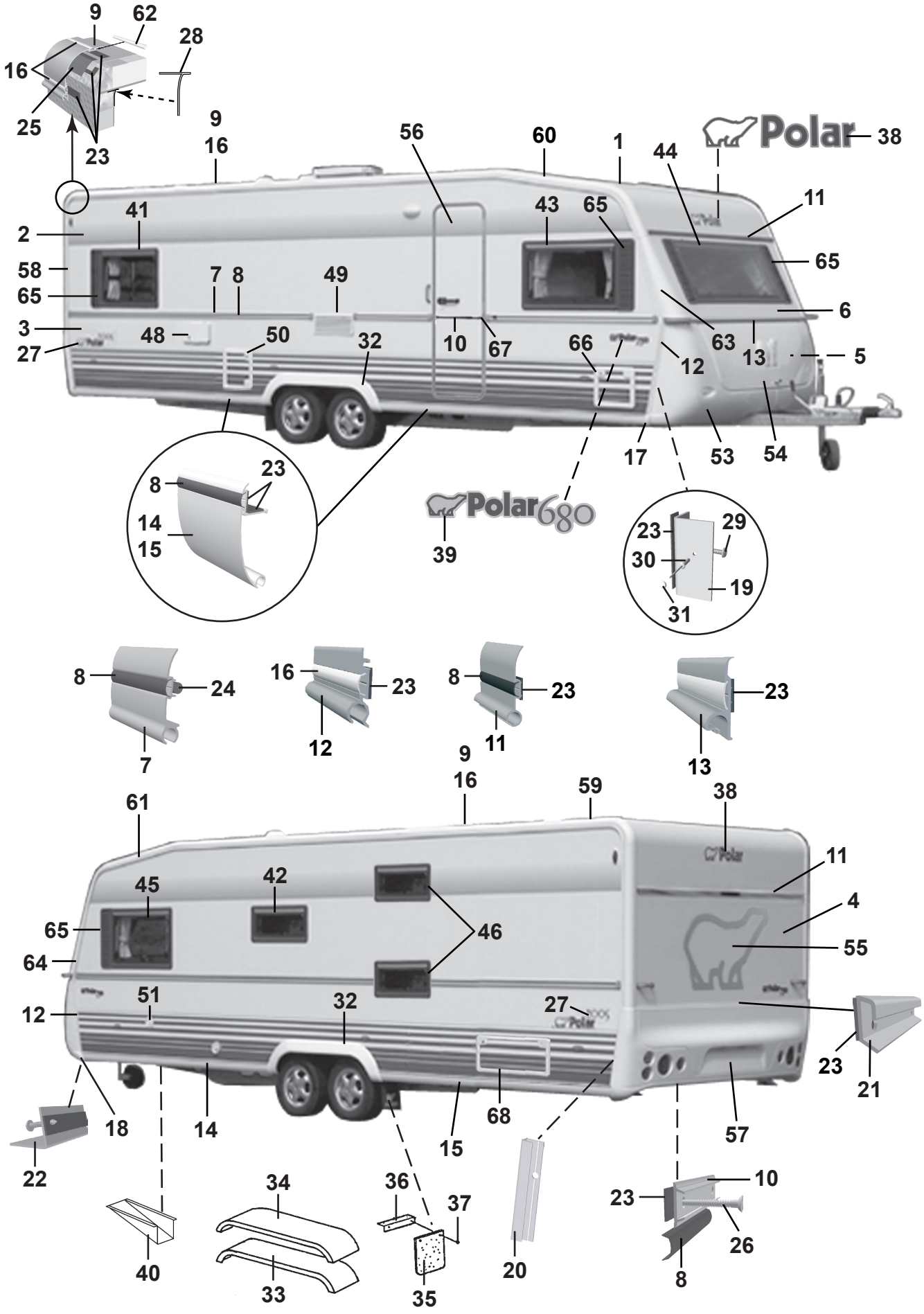
9
62
28
16
25
23
9
16
56
60
1
44
Polar
38
11
2
41
43
65
58
65
7
8
49
65
6
3
48
50
32
10
67
66
63
13
5
27
12
17
53
54
8
23
14
15
Polar680
39
23
29
30
19
31
8
24
16
23
8
23
23
7
12
11
13
9
16
59
38
61
11
45
42
4
65
46
55
64
51
32
27
12
23
21
18
14
68
57
15
22
34
36
10
23
37
26
40
33
35
20
8

Pos Fig	Det. nr Part. No	Ingår/Fitted 680 BKS		Benämning	Description
1	207733	x		Plåt tak 8000x2475	Roofing plate 8000x2475
2	207734	x		Plåt sida övre 7500x1285	Side plate upper 7500x1285
3	208401	x		Plåt sida undre 7500x800	Side plate lower 7500x800
4	208402	x		Plåt gavel 2475x1538	Gable plate 2475x1538
5	209933	x		Plåt gavel undre 2500x818	Gable plate lower 2500x818
6	208983	x		Gavel fram övre	Gable front upper
7	208334	x		List midja L=7205	List L=7205
8	202656	M		List dekor plast, svart	List decor plastic, black
9	208213	x		List tält rak L=4990	List straight L=4990
10	205579	x		List dekor alu. L=2390	List decor alu. L=2390
11	208535	x		List markis L=2294	List L=2294
12	208037	x		List front H	List front R
--	208038	x		List front V	List front L
13	208052	x		List koffertlock väggdel L=2177	List trunk lid wall L=2177
--	702283	M		List ifyllnad vit d:o	Strip white d:o
--	207610	x		List koffertlock koffertdel L=1920	List trunk lid trunk part L=1920
14	208215	x		List avb. spoiler V-H fram L=2815	List L-R front L=2815
15	208214	x		List avb. spoiler V-H bak L=2975	List L-R rear L=2975
16	208349	M		List dekor plast, vit	List decor plastic, white
17	208303	x		Ändavslutning H-fram kjollist	End protection R front
18	208302	x		Ändavslutning V-fram kjollist	End protection L front
19	208337	x		List hållare koffert L=665	List holder L=665
20	209077	x		List bakljusramp L=605	List light holder L=605
21	208210	x		List bakljusramp L=2382	List light holder L=2382
22	208209	x		List gavel-golv fram L=2377	List gable-floor front L=2377
--	208314	x		Tätning "Sikalastome 710" d:o	Seal "Sikalastome 710" d:o
--	800626	x		Skruv d:o B10x25 rostfri	Screw d:o B10x25 rustless
23	208236	M		Bostik profil 15x1,5 (18 m/rulle)	Seal strip Bostik 15x1,5 (18 m/roll)
24	208237	M		Bostik profil Ø=7 mm (14 m/rulle)	Seal strip Bostik Ø=7mm (14 m/roll)
25	208235	M		Bostik profil 60x1,5 (30 m/rulle)	Seal strip Bostik 60x1,5 (30 m/roll)
26	800433	x		Skruv FXT 3,5x25 rostfri 1000 st	Screw FXT 3,5x25 rustless 1000 pcs
27	209010	x		Dekal	Decal
28	204137	M		List täck	Cover strip
29	800626	x		Skruv B10x25 rostfri	Screw B10x25 rustless
30	701980	x		Nit split	Rivet
31	801095	x		Hatt	Cap
32	208063	x		Hjulhusbreddare	Mudguard
33	206777	x		Hjulhus	Wheel housing
34	206830	x		Isolering hjulhus	Insulation wheel housing
35	100950	x		Stänkskydd	Splash guard
36	101223	x		Fäste stänkskydd	Bracket splash guard
37	800118	x		Skruv	Screw
38	209085	x		Dekal	Decal
39	209024	x		Emblem 680	Emblem 680
40	200877	x		Dammskydd	Dust cover
				M= Metervara	M= On the metre
				T= Tillbehör	T= Accessory

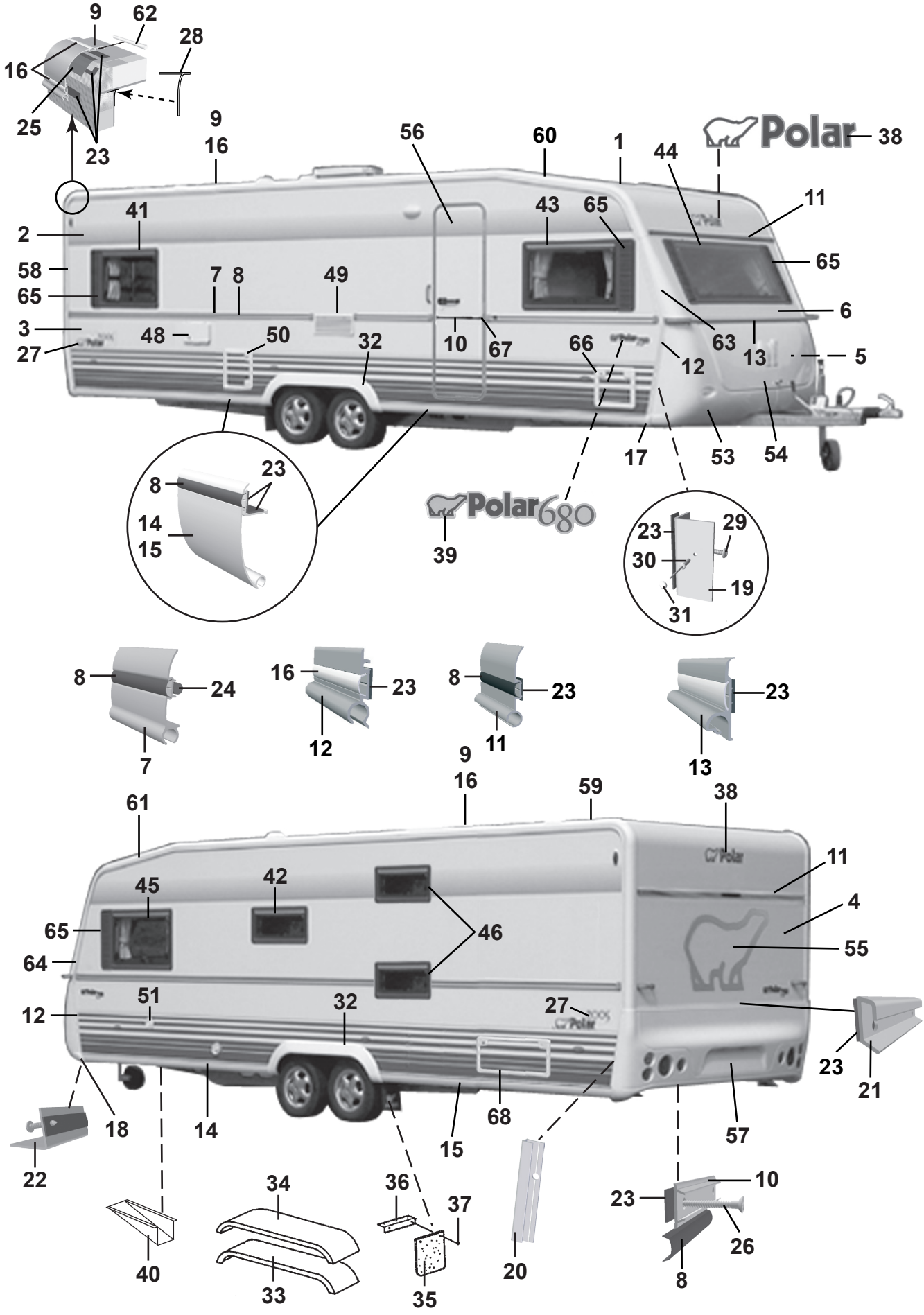
9
62
28
16
25
23
9
16
56
60
1
44
Polar
38
11
2
41
43
65
58
65
7
8
49
65
6
3
48
50
32
10
67
66
63
13
5
27
12
17
53
54
8
23
14
15
Polar680
39
23
29
30
19
31
8
24
16
23
8
23
23
7
12
11
13
9
16
59
38
61
11
45
42
4
65
46
55
64
51
32
27
12
23
21
18
14
68
57
15
22
34
36
10
23
37
26
40
33
35
20
8

Pos Fig	Det. nr Part. No	Ingår/Fitted 680 BKS		Benämning	Description
41	208539	x		Fönster H.B. öppn.bart 900x550 kpl.	Window R.R. 900x550 cpl.
--	208092	x		Ruta lös u. karm 900x550 d:o	Pane without frame 900x550 d:o
42	208540	x		Fönster öppn.bart 700x300 pentry kpl.	Window 700x300 pentry cpl.
--	208094	x		Ruta lös u. karm 700x300 d:o	Pane without frame 700x300 d:o
43	208539	x		Fönster H.F. öppn.bart 900x550 kpl.	Window R.F. 900x550 cpl.
--	208092	x		Ruta lös u. karm 900x550 d:o	Pane without frame 900x550 d:o
44	208537	x		Fönster fast 1600x550 kpl.	Window fixed 1600x550 cpl.
--	208090	x		Ruta lös u. karm 1600x550	Pane without frame 1600x550 d:o
45	208539	x		Fönster V.F. öppn.bart 900x550 kpl.	Window L.F. 900x550 cpl.
--	208092	x		Ruta lös u. karm 900x550 d:o	Pane without frame 900x550 d:o
46	208540	x		Fönster öppn.bart 700x300 kpl.	Window 700x300 cpl.
--	208094	x		Ruta lös u. karm 700x300 d:o	Pane without frame 700x300 d:o
--	208539	T		Fönster öppn.bart 900x550 kpl.	Window 900x550 cpl.
--	208092	T		Ruta lös u. karm 900x550 d:o	Pane without frame 900x550 d:o
48	504323	x		El-intag 230 V u. låshus	El. connection 230 V without locking house
–	504324	T		El-intag 230 V u. låshus el-golvvärme	El. connection 230 V el. underfloor heating
--	504325	x		Låshus d:o	Locking house d:o
49	208207	x		Galler ventilation kyl	Louvre ventilation
50	207759	x		Lucka m. innerram, utan spegel	Door with frame inner, without plate
--	207197	x		Innerram d:o	Frame inner d:o
51	311530	x		Vattenpåfyllning u. lock	Water filler without cap
--	314698	x		Lock d:o	Cap d:o
53	504468	x		Gasolkoffert underdel	Gas box
54	503980	x		Lock gasolkoffert u. lås	Trunk lid gas box without lock
55	209059	x		Dekal	Decal
56	208889	x		Dörr yttre kpl. H	Outer door cpl. R
--	208117	T		Dörr yttre delad kpl. H	Outer door divided cpl. R
--	208304	T		Myggdörr inre	Mosquito door inner
57	208064	x		Bakljusramp	Light holder
58	208039	x		List tält bockad H-bak	List bent R rear
59	208040	x		List tält bockad V-bak	List bent L rear
60	208041	x		List tält bockad H-fram	List bent R front
61	208042	x		List tält bockad V-fram	List bent L front
62	208323	x		Styrstift list tält 50x3,5 mm	Pin for list 50x6,5 mm
63	208099	x		Front plast H	Front plastic R
64	208100	x		Front plast V	Front plastic L
--	801319	x		Skruv PKM 4,2x14 d:o	Screw PKM 4,2x14 d:o
65	207929	x		Dekorplatta grå H=585	Decor plate grey H=585
66	207759	T		Lucka m. innerram, utan spegel	Door with frame inner, without plate
--	207197	T		Innerram d:o	Frame inner d:o
67	206801	x		Ändavslutning	End protection
68	208424	T		Lucka m innerram, utan spegel	Door with frame inner, without plate

M= Metervara
T= Tillbehör

M= On the metre
T= Accessory

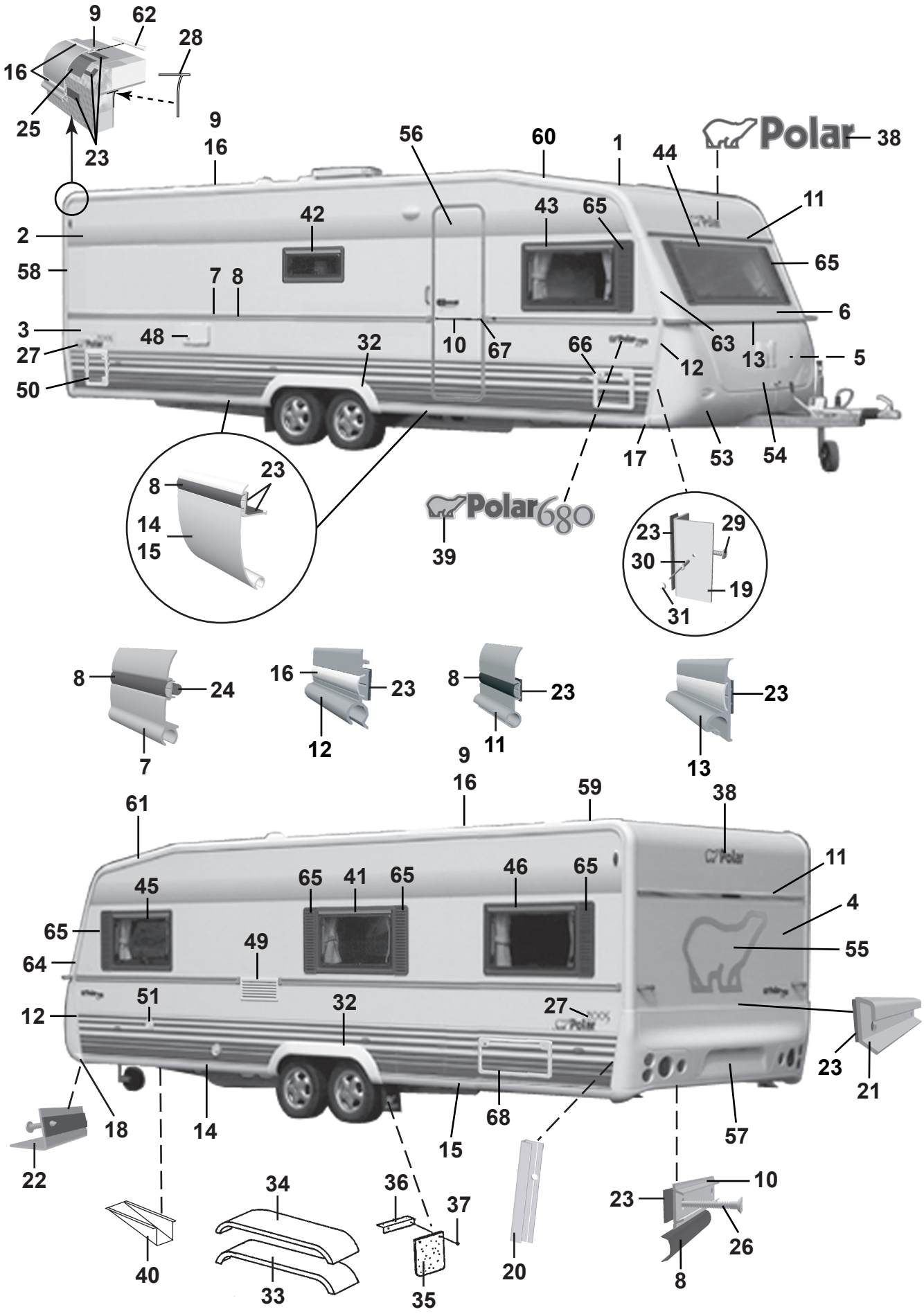
9
62
28
16
25
23
9
16
56
60
1
44
38
Polar
42
43
65
11
2
58
7
8
65
6
3
48
32
10
67
66
63
13
5
27
50
12
17
53
54
23
8
14
15
Polar680
39
23
29
30
19
31
8
24
7
16
23
12
8
23
11
23
13
9
16
59
38
61
11
45
65
41
65
46
65
4
65
49
55
64
51
32
27
12
23
21
18
14
68
15
57
22
40
34
33
36
37
35
20
10
23
26
8

Pos Fig	Det. nr Part. No	Ingår/Fitted 620 CTX		Benämning	Description
1	207733	x		Plåt tak 8000x2475	Roofing plate 8000x2475
2	207734	x		Plåt sida övre 7500x1285	Side plate upper 7500x1285
3	208401	x		Plåt sida undre 7500x800	Side plate lower 7500x800
4	208402	x		Plåt gavel 2475x1538	Gable plate 2475x1538
5	209933	x		Plåt gavel undre 2500x818	Gable plate lower 2500x818
6	208983	x		Gavel fram övre	Gable front upper
7	208334	x		List midja L=7205	List L=7205
8	202656	M		List dekor plast, svart	List decor plastic, black
9	208213	x		List tält rak L=4990	List straight L=4990
10	205579	x		List dekor alu. L=2390	List decor alu. L=2390
11	208535	x		List markis L=2294	List L=2294
12	208037	x		List front H	List front R
--	208038	x		List front V	List front L
13	208052	x		List koffertlock väggdel L=2177	List trunk lid wall L=2177
--	702283	M		List ifyllnad vit d:o	Strip white d:o
--	207610	x		List koffertlock koffertdel L=1920	List trunk lid trunk part L=1920
14	208215	x		List avb. spoiler V-H fram L=2815	List L-R front L=2815
15	208214	x		List avb. spoiler V-H bak L=2975	List L-R rear L=2975
16	208349	M		List dekor plast, vit	List decor plastic, white
17	208303	x		Ändavslutning H-fram kjollist	End protection R front
18	208302	x		Ändavslutning V-fram kjollist	End protection L front
19	208337	x		List hållare koffert L=665	List holder L=665
20	209077	x		List bakljusramp L=605	List light holder L=605
21	208210	x		List bakljusramp L=2382	List light holder L=2382
22	208209	x		List gavel-golv fram L=2377	List gable-floor front L=2377
--	208314	x		Tätning "Sikalastome 710" d:o	Seal "Sikalastome 710" d:o
--	800626	x		Skruv d:o B10x25 rostfri	Screw d:o B10x25 rustless
23	208236	M		Bostik profil 15x1,5 (18 m/rulle)	Seal strip Bostik 15x1,5 (18 m/roll)
24	208237	M		Bostik profil Ø=7 mm (14 m/rulle)	Seal strip Bostik Ø=7mm (14 m/roll)
25	208235	M		Bostik profil 60x1,5 (30 m/rulle)	Seal strip Bostik 60x1,5 (30 m/roll)
26	800433	x		Skruv FXT 3,5x25 rostfri 1000 st	Screw FXT 3,5x25 rustless 1000 pcs
27	209010	x		Dekal	Decal
28	204137	M		List täck	Cover strip
29	800626	x		Skruv B10x25 rostfri	Screw B10x25 rustless
30	701980	x		Nit split	Rivet
31	801095	x		Hatt	Cap
32	208063	x		Hjulhusbreddare	Mudguard
33	206777	x		Hjulhus	Wheel housing
34	206830	x		Isolering hjulhus	Insulation wheel housing
35	100950	x		Stänkskydd	Splash guard
36	101223	x		Fäste stänkskydd	Bracket splash guard
37	800118	x		Skruv	Screw
38	209085	x		Dekal	Decal
39	209024	x		Emblem 680	Emblem 680
40	200877	x		Dammskydd	Dust cover
				M= Metervara	M= On the metre
				T= Tillbehör	T= Accessory

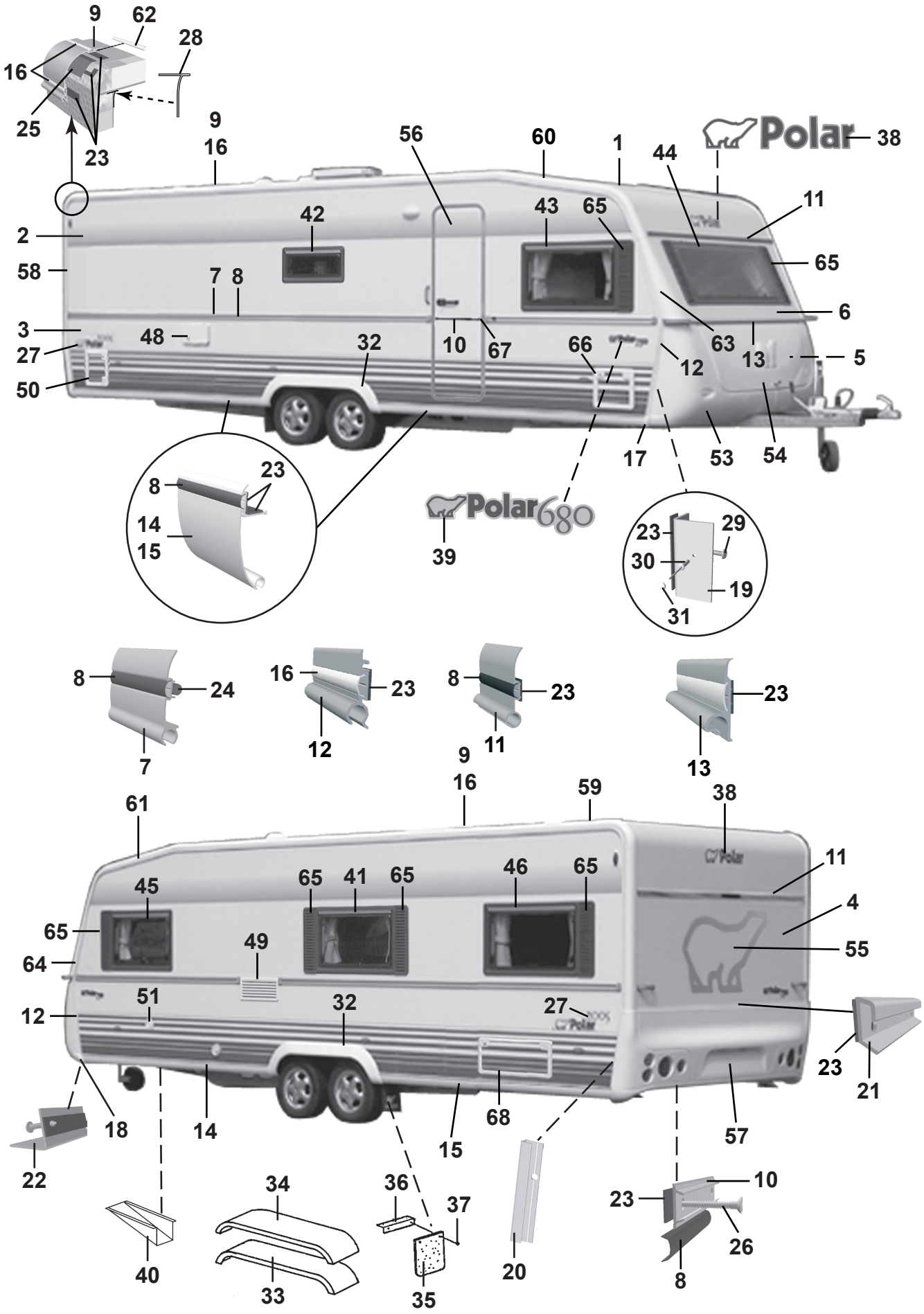
9
62
28
16
25
23
9
16
56
60
1
44
38
Polar
42
43
65
11
2
58
7
8
65
6
3
48
32
10
67
66
63
13
5
27
50
12
17
53
54
23
8
14
15
Polar680
39
23
29
30
19
31
8
24
7
16
23
12
8
23
11
23
13
9
16
59
38
61
11
45
65
41
65
46
65
4
65
49
55
64
51
32
27
12
23
21
18
14
68
15
57
22
34
36
37
10
23
26
40
33
35
20
8

Pos Fig	Det. nr Part. No	Ingår/Fitted 620 CTX		Benämning	Description
41	208539	x		Fönster öppn.bart 900x550 kpl.	Window 900x550 cpl.
--	208092	x		Ruta lös u. karm 900x550 d:o	Pane without frame 900x550 d:o
42	208540	x		Fönster öppn.bart 700x300 pentry kpl.	Window 700x300 pentry cpl.
--	208094	x		Ruta lös u. karm 700x300 d:o	Pane without frame 700x300 d:o
43	208539	x		Fönster H.F. öppn.bart 900x550 kpl.	Window R.F. 900x550 cpl.
--	208092	x		Ruta lös u. karm 900x550 d:o	Pane without frame 900x550 d:o
44	208537	x		Fönster fast 1600x550 kpl.	Window fixed 1600x550 cpl.
--	208090	x		Ruta lös u. karm 1600x550	Pane without frame 1600x550 d:o
45	208539	x		Fönster V.F. öppn.bart 900x550 kpl.	Window L.F. 900x550 cpl.
--	208092	x		Ruta lös u. karm 900x550 d:o	Pane without frame 900x550 d:o
46	208539	x		Fönster V.B. öppn.bart 900x550 kpl.	Window L.R. 900x550 cpl.
--	208092	x		Ruta lös u. karm 900x550 d:o	Pane without frame 900x550 d:o
48	504323	x		El-intag 230 V u. låshus	El. connection 230 V without locking house
--	504324	T		El-intag 230 V u. låshus el-golvvärme	El. connection 230 V el. underfloor heating
--	504325	x		Låshus d:o	Locking house d:o
49	208207	x		Galler ventilation kyl	Louvre ventilation
50	207759	x		Lucka m. innerram, utan spegel	Door with frame inner, without plate
--	207197	x		Innerram d:o	Frame inner d:o
51	311530	x		Vattenpåfyllning u. lock	Water filler without cap
--	314698	x		Lock d:o	Cap d:o
53	504468	x		Gasolkoffert underdel	Gas box
54	503980	x		Lock gasolkoffert u. lås	Trunk lid gas box without lock
55	209059	x		Dekal	Decal
56	208889	x		Dörr yttre kpl. H	Outer door cpl. R
--	208117	T		Dörr yttre delad kpl. H	Outer door divided cpl. R
--	208304	T		Myggdörr inre	Mosquito door inner
57	208064	x		Bakljusramp	Light holder
58	208039	x		List tält bockad H-bak	List bent R rear
59	208040	x		List tält bockad V-bak	List bent L rear
60	208041	x		List tält bockad H-fram	List bent R front
61	208042	x		List tält bockad V-fram	List bent L front
62	208323	x		Styrstift list tält 50x3,5 mm	Pin for list 50x6,5 mm
63	208099	x		Front plast H	Front plastic R
64	208100	x		Front plast V	Front plastic L
--	801319	x		Skruv PKM 4,2x14 d:o	Screw PKM 4,2x14 d:o
65	207929	x		Dekorplatta grå H=585	Decor plate grey H=585
66	207759	T		Lucka m. innerram, utan spegel	Door with frame inner, without plate
--	207197	T		Innerram d:o	Frame inner d:o
67	206801	x		Ändavslutning	End protection
68	208424	T		Lucka m innerram, utan spegel	Door with frame inner, without plate

M= Metervara
T= Tillbehör

M= On the metre
T= Accessory

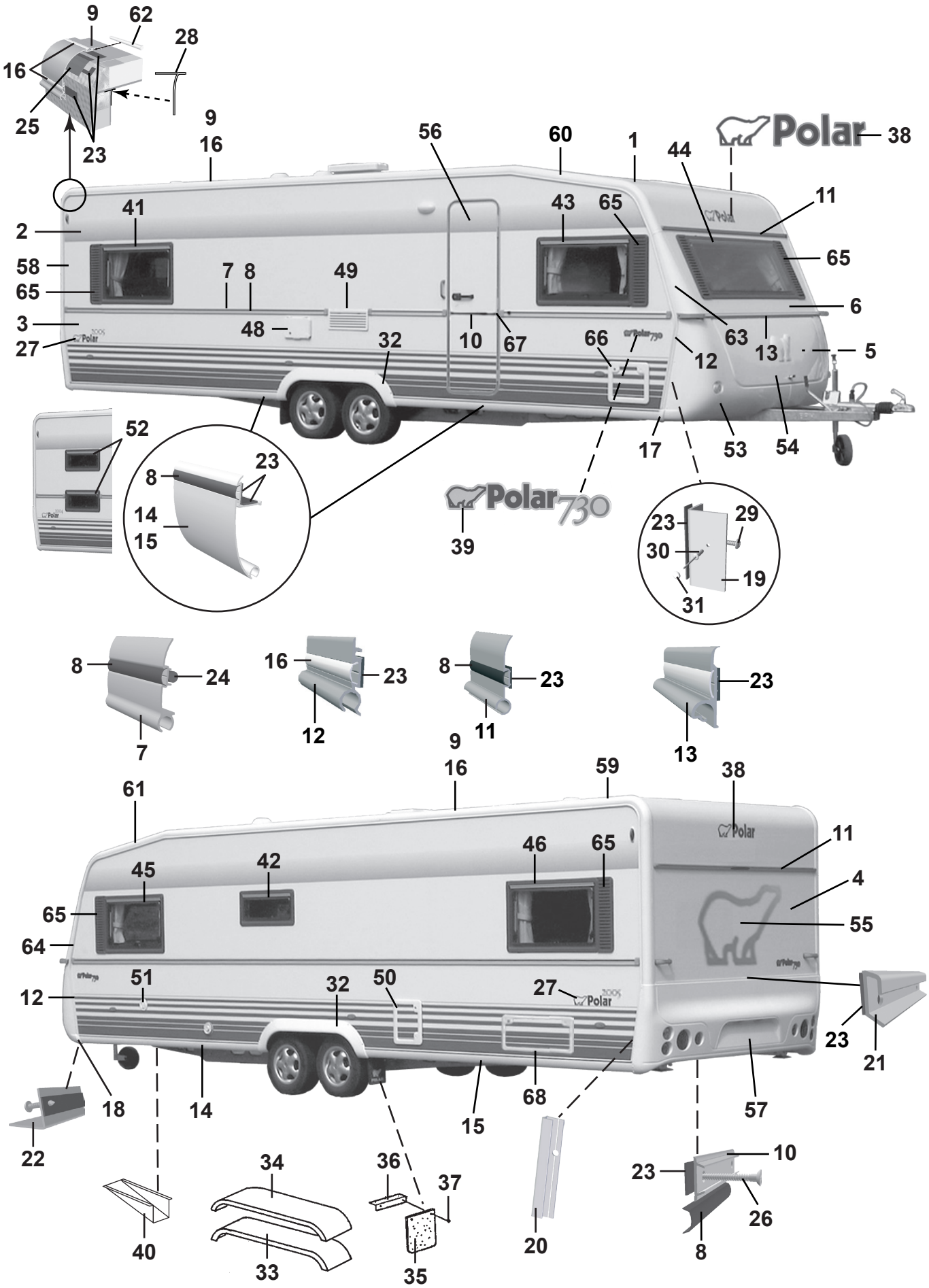
9
62
28
16
25
23
9
16
56
60
1
44
38
Polar
41
43
65
11
2
58
65
7
8
49
65
3
27
48
32
10
67
66
63
6
12
13
5
52
8
23
14
15
39
Polar730
17
53
54
23
29
30
19
31
8
24
7
16
23
12
8
23
11
23
13
9
16
59
38
61
Polar
11
46
65
45
42
4
65
55
64
51
32
50
27
12
23
21
18
14
15
68
57
22
34
36
37
10
23
26
40
33
35
20
8

Pos Fig	Det. nr Part. No	Ingår/Fitted 730 LB	730 BK	730 DB	730 DS	730 DBD	Benämning	Description
1	207733	x	x	x	x	x	Plåt tak 8000x2475	Roofing plate 8000x2475
2	207734	x	x	x	x	x	Plåt sida övre 7500x1285	Side plate upper 7500x1285
3	208401	x	x	x	x	x	Plåt sida undre 7500x800	Side plate lower 7500x800
4	208402	x	x	x	x	x	Plåt gavel 2475x1538	Gable plate 2475x1538
5	209933	x	x	x	x	x	Plåt gavel undre 2500x818	Gable plate lower 2500x818
6	208983	x	x	x	x	x	Gavel fram övre	Gable front upper
7	208334	x	x	x	x	x	List midja L=7205	List L=7205
8	202656	M	M	M	M	M	List dekor plast, svart	List decor plastic, black
9	208213	x	x	x	x	x	List tält rak L=4990	List straight L=4990
10	205579	x	x	x	x	x	List dekor alu. L=2390	List decor alu. L=2390
11	208535	x	x	x	x	x	List markis L=2294	List L=2294
12	208037	x	x	x	x	x	List front H	List front R
--	208038	x	x	x	x	x	List front V	List front L
13	208052	x	x	x	x	x	List koffertlock väggdel L=2177	List trunk lid wall L=2177
--	702283	M	M	M	M	M	List ifyllnad vit d:o	Strip white d:o
--	207610	x	x	x	x	x	List koffertlock koffertdel L=1920	List trunk lid trunk part L=1920
14	208215	x	x	x	x	x	List avb. spoiler V-H fram L=2815	List L-R front L=2815
15	208214	x	x	x	x	x	List avb. spoiler V-H bak L=2975	List L-R rear L=2975
16	208349	M	M	M	M	M	List dekor plast, vit	List decor plastic, white
17	208303	x	x	x	x	x	Ändavslutning H-fram kjollist	End protection R front
18	208302	x	x	x	x	x	Ändavslutning V-fram kjollist	End protection L front
19	208337	x	x	x	x	x	List hållare koffert L=665	List holder L=665
20	209077	x	x	x	x	x	List bakljusramp L=605	List light holder L=605
21	208210	x	x	x	x	x	List bakljusramp L=2382	List light holder L=2382
22	208209	x	x	x	x	x	List gavel-golv fram L=2377	List gable-floor front L=2377
--	208314	x	x	x	x	x	Tätning "Sikalastome 710" d:o	Seal "Sikalastome 710" d:o
--	800626	x	x	x	x	x	Skruv d:o B10x25 rostfri	Screw d:o B10x25 rustless
23	208236	M	M	M	M	M	Bostik profil 15x1,5 (18 m/rulle)	Seal strip Bostik 15x1,5 (18 m/roll)
24	208237	M	M	M	M	M	Bostik profil Ø=7 mm (14 m/rulle)	Seal strip Bostik Ø=7mm (14 m/roll)
25	208235	M	M	M	M	M	Bostik profil 60x1,5 (30 m/rulle)	Seal strip Bostik 60x1,5 (30 m/roll)
26	800433	x	x	x	x	x	Skruv FXT 3,5x25 rostfri 1000 st	Screw FXT 3,5x25 rustless 1000 pcs
27	209010	x	x	x	x	x	Dekal	Decal
28	204137	M	M	M	M	M	List täck	Cover strip
29	800626	x	x	x	x	x	Skruv B10x25 rostfri	Screw B10x25 rustless
30	701980	x	x	x	x	x	Nit split	Rivet
31	801095	x	x	x	x	x	Hatt	Cap
32	208063	x	x	x	x	x	Hjulhusbreddare	Mudguard
33	206777	x	x	x	x	x	Hjulhus	Wheel housing
34	206830	x	x	x	x	x	Isolering hjulhus	Insulation wheel housing
35	100950	x	x	x	x	x	Stänkskydd	Splash guard
36	101223	x	x	x	x	x	Fäste stänkskydd	Bracket splash guard
37	800118	x	x	x	x	x	Skruv	Screw
38	209085	x	x	x	x	x	Dekal	Decal
39	209025	x	x	x	x	x	Emblem 730	Emblem 730
40	200877	x	x	x	x	x	Dammskydd	Dust cover
							M= Metervara T= Tillbehör	M= On the metre T= Accessory

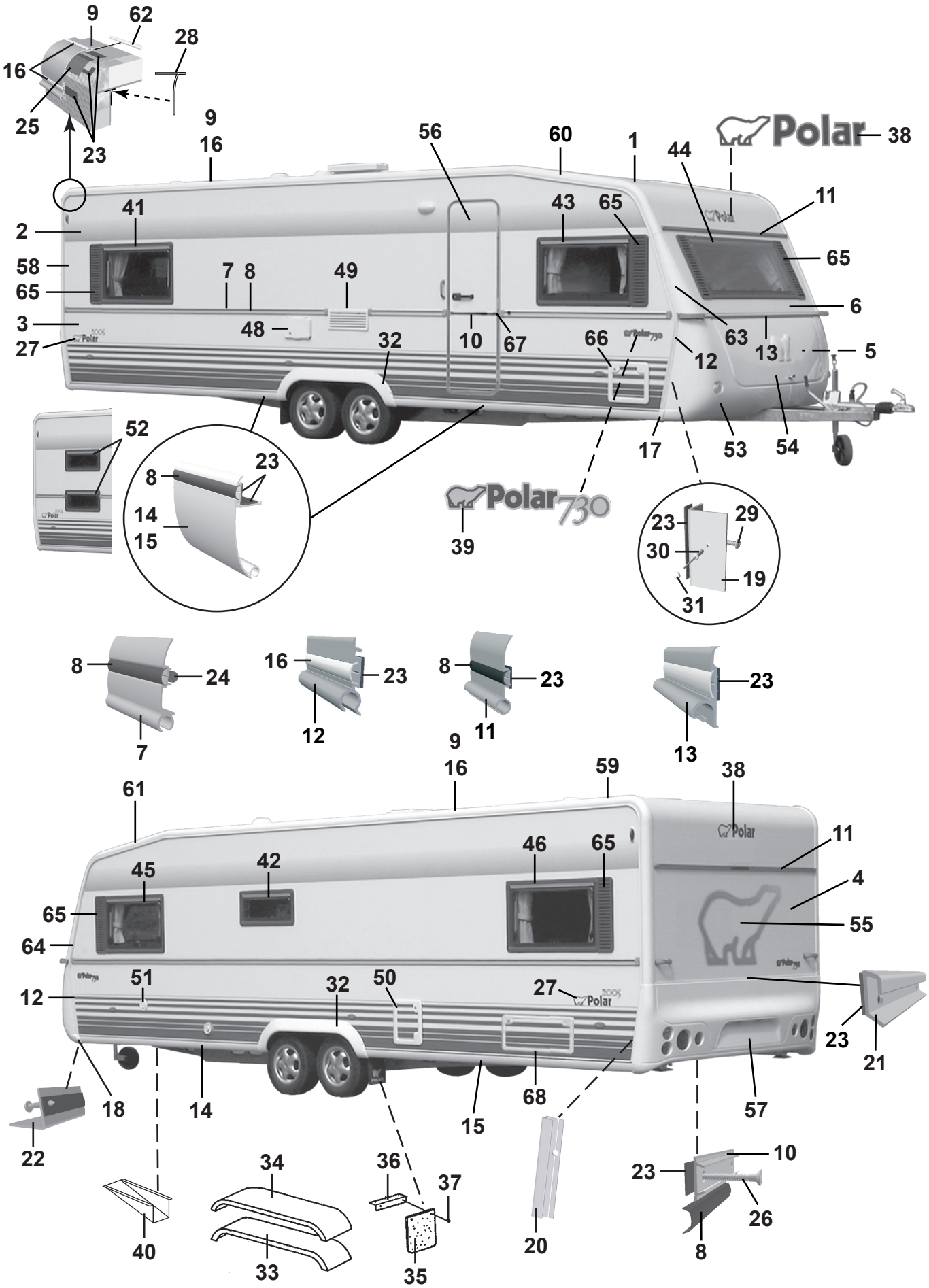
9
62
28
16
25
23
9
16
56
60
1
44
38
Polar
41
43
65
11
2
58
65
7
8
49
65
3
27
48
32
10
67
66
63
6
12
13
5
52
8
23
14
15
39
Polar730
17
53
54
23
29
30
19
31
8
24
7
16
23
12
8
23
11
23
13
9
16
59
38
61
Polar
11
46
65
45
42
4
65
55
64
51
32
50
27
12
23
21
18
14
15
68
57
22
34
36
37
10
23
26
40
33
35
20
8

Pos Fig	Det. nr Part. No	Ingår/Fitted 730 LB	730 BK	730 DB	730 DS	730 DBD	Benämning	Description
41	208539	x		x	x	x	Fönster H.B. öppn.bart 900x550 kpl.	Window R.R. 900x550 cpl.
--	208092	x		x	x	x	Ruta lös u. karm 900x550 d:o	Pane without frame 900x550 d:o
42	208540	x	x	x	x	x	Fönster öppn.bart 700x300 pentry kpl.	Window 700x300 pentry cpl.
--	208094	x	x	x	x	x	Ruta lös u. karm 700x300 d:o	Pane without frame 700x300 d:o
43	208539	x	x	x	x	x	Fönster H.F. öppn.bart 900x550 kpl.	Window R.F. 900x550 cpl.
--	208092	x	x	x	x	x	Ruta lös u. karm 900x550 d:o	Pane without frame 900x550 d:o
44	208537	x	x	x	x	x	Fönster fast 1600x550 kpl.	Window fixed 1600x550 cpl.
--	208090	x	x	x	x	x	Ruta lös u. karm 1600x550	Pane without frame 1600x550 d:o
45	208539	x	x	x	x	x	Fönster V.F. öppn.bart 900x550 kpl.	Window L.F. 900x550 cpl.
--	208092	x	x	x	x	x	Ruta lös u. karm 900x550 d:o	Pane without frame 900x550 d:o
46	208539	x	x	x	x	x	Fönster V.B. öppn.bart 900x550 kpl.	Window L.R. 900x550 cpl.
--	208092	x	x	x	x	x	Ruta lös u. karm 900x550 d:o	Pane without frame 900x550 d:o
48	504324	x	x	x	x	x	El-intag 230 V u. låshus el-golvvärme	El. connection 230 V el. underfloor heating
--	504325	x	x	x	x	x	Låshus d:o	Locking house d:o
49	208207	x	x	x	x	x	Galler ventilation kyl	Louvre ventilation
50	207759	x	x	x	x	x	Lucka m. innerram, utan spegel	Door with frame inner, without plate
--	207197	x	x	x	x	x	Innerram d:o	Frame inner d:o
51	311530	x	x	x	x	x	Vattenpåfyllning u. lock	Water filler without cap
--	314698	x	x	x	x	x	Lock d:o	Cap d:o
52	208540		x				Fönster öppn.bart 700x300 kpl.	Window 700x300 cpl.
--	208094		x				Ruta lös u. karm 700x300 d:o	Pane without frame 700x300 d:o
53	504468	x	x	x	x	x	Gasolkoffert underdel	Gas box
54	503980	x	x	x	x	x	Lock gasolkoffert u. lås	Trunk lid gas box without lock
55	209059	x	x	x	x	x	Dekal	Decal
56	208889	x	x	x	x	x	Dörr yttre kpl. H	Outer door cpl. R
--	208117	T	T	T	T	T	Dörr yttre delad kpl. H	Outer door divided cpl. R
--	208304	T	T	T	T	T	Myggdörr inre	Mosquito door inner
57	208064	x	x	x	x	x	Bakljusramp	Light holder
58	208039	x	x	x	x	x	List tält bockad H-bak	List bent R rear
59	208040	x	x	x	x	x	List tält bockad V-bak	List bent L rear
60	208041	x	x	x	x	x	List tält bockad H-fram	List bent R front
61	208042	x	x	x	x	x	List tält bockad V-fram	List bent L front
62	208323	x	x	x	x	x	Styrstift list tält 50x3,5 mm	Pin for list 50x6,5 mm
63	208099	x	x	x	x	x	Front plast H	Front plastic R
64	208100	x	x	x	x	x	Front plast V	Front plastic L
--	801319	x	x	x	x	x	Skruv PKM 4,2x14 d:o	Screw PKM 4,2x14 d:o
65	207929	x	x	x	x	x	Dekorplatta grå H=585	Decor plate grey H=585
66	207759	T	T	T	T	T	Lucka m. innerram, utan spegel	Door with frame inner, without plate
--	207197	T	T	T	T	T	Innerram d:o	Frame inner d:o
67	206801	x	x	x	x	x	Ändavslutning	End protection
68	208424	T	T	T		T	Lucka m innerram, utan spegel	Door with frame inner, without plate

M= Metervara
T= Tillbehör

M= On the metre
T= Accessory

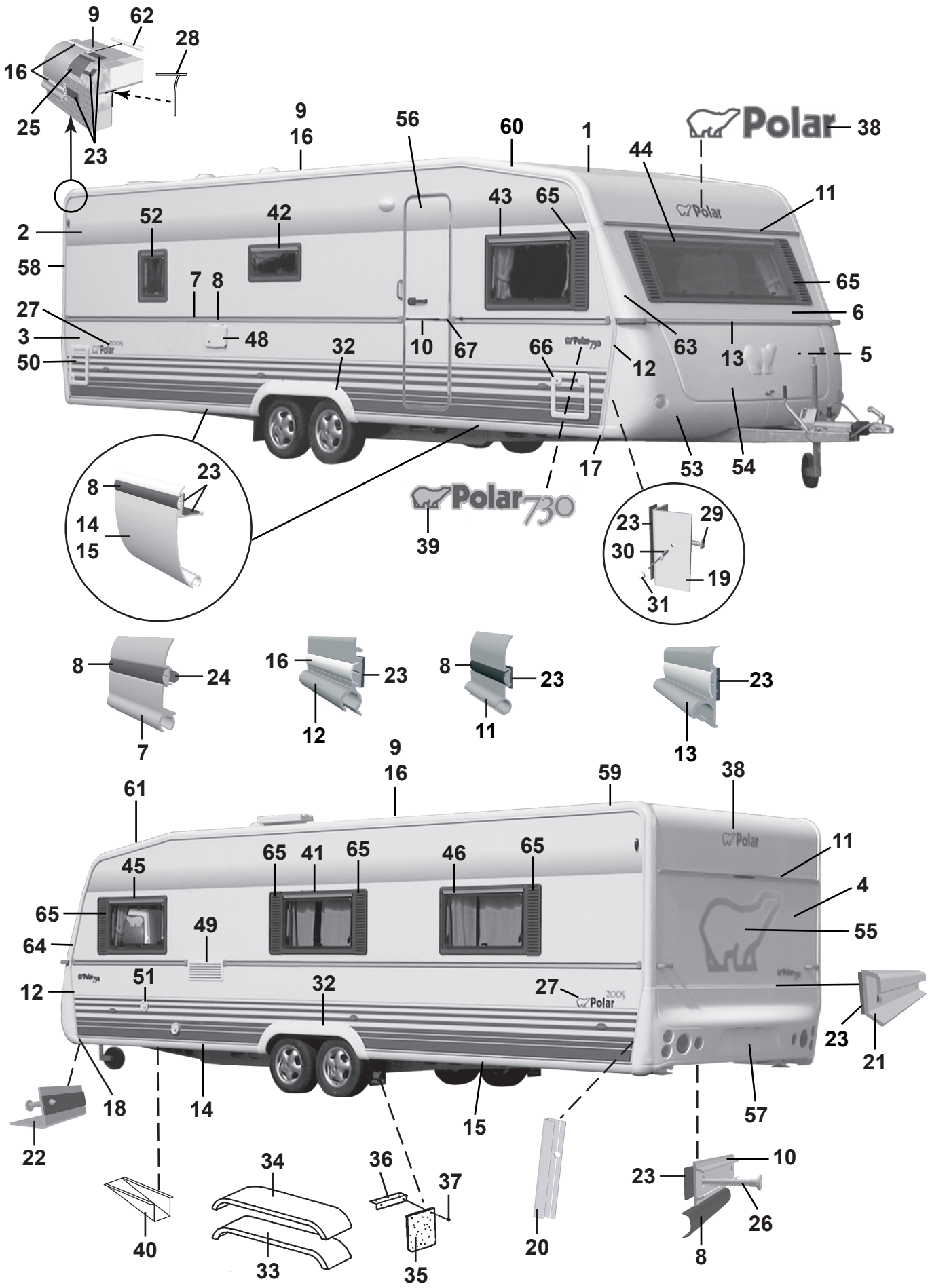
9
62
28
16
25
23
9
16
56
60
1
Polar
38
44
11
43
65
52
42
2
58
7
8
65
6
27
3
48
32
10
67
66
63
13
5
50
12
17
53
54
39
Polar730
8
23
14
15
23
29
30
19
31
8
24
7
16
23
12
8
23
11
23
13
9
16
59
38
61
Polar
11
65
41
65
46
65
45
4
65
49
55
64
51
32
27
12
23
21
18
14
15
57
22
34
36
37
10
23
26
40
33
35
20
8

Pos Fig	Det. nr Part. No	Ingår/Fitted 730 TRX		Benämning	Description
1	207733	x		Plåt tak 8000x2475	Roofing plate 8000x2475
2	207734	x		Plåt sida övre 7500x1285	Side plate upper 7500x1285
3	208401	x		Plåt sida undre 7500x800	Side plate lower 7500x800
4	208402	x		Plåt gavel 2475x1538	Gable plate 2475x1538
5	209933	x		Plåt gavel undre 2500x818	Gable plate lower 2500x818
6	208983	x		Gavel fram övre	Gable front upper
7	208334	x		List midja L=7205	List L=7205
8	202656	M		List dekor plast, svart	List decor plastic, black
9	208213	x		List tält rak L=4990	List straight L=4990
10	205579	x		List dekor alu. L=2390	List decor alu. L=2390
11	208535	x		List markis L=2294	List L=2294
12	208037	x		List front H	List front R
--	208038	x		List front V	List front L
13	208052	x		List koffertlock väggdel L=2177	List trunk lid wall L=2177
--	702283	M		List ifyllnad vit d:o	Strip white d:o
--	207610	x		List koffertlock koffertdel L=1920	List trunk lid trunk part L=1920
14	208215	x		List avb. spoiler V-H fram L=2815	List L-R front L=2815
15	208214	x		List avb. spoiler V-H bak L=2975	List L-R rear L=2975
16	208349	M		List dekor plast, vit	List decor plastic, white
17	208303	x		Ändavslutning H-fram kjollist	End protection R front
18	208302	x		Ändavslutning V-fram kjollist	End protection L front
19	208337	x		List hållare koffert L=665	List holder L=665
20	209077	x		List bakljusramp L=605	List light holder L=605
21	208210	x		List bakljusramp L=2382	List light holder L=2382
22	208209	x		List gavel-golv fram L=2377	List gable-floor front L=2377
--	208314	x		Tätning "Sikalastome 710" d:o	Seal "Sikalastome 710" d:o
--	800626	x		Skruv d:o B10x25 rostfri	Screw d:o B10x25 rustless
23	208236	M		Bostik profil 15x1,5 (18 m/rulle)	Seal strip Bostik 15x1,5 (18 m/roll)
24	208237	M		Bostik profil Ø=7 mm (14 m/rulle)	Seal strip Bostik Ø=7mm (14 m/roll)
25	208235	M		Bostik profil 60x1,5 (30 m/rulle)	Seal strip Bostik 60x1,5 (30 m/roll)
26	800433	x		Skruv FXT 3,5x25 rostfri 1000 st	Screw FXT 3,5x25 rustless 1000 pcs
27	209010	x		Dekal	Decal
28	204137	M		List täck	Cover strip
29	800626	x		Skruv B10x25 rostfri	Screw B10x25 rustless
30	701980	x		Nit split	Rivet
31	801095	x		Hatt	Cap
32	208063	x		Hjulhusbreddare	Mudguard
33	206777	x		Hjulhus	Wheel housing
34	206830	x		Isolering hjulhus	Insulation wheel housing
35	100950	x		Stänkskydd	Splash guard
36	101223	x		Fäste stänkskydd	Bracket splash guard
37	800118	x		Skruv	Screw
38	209085	x		Dekal	Decal
39	209025	x		Emblem 730	Emblem 730
40	200877	x		Dammskydd	Dust cover
				M= Metervara	M= On the metre
				T= Tillbehör	T= Accessory

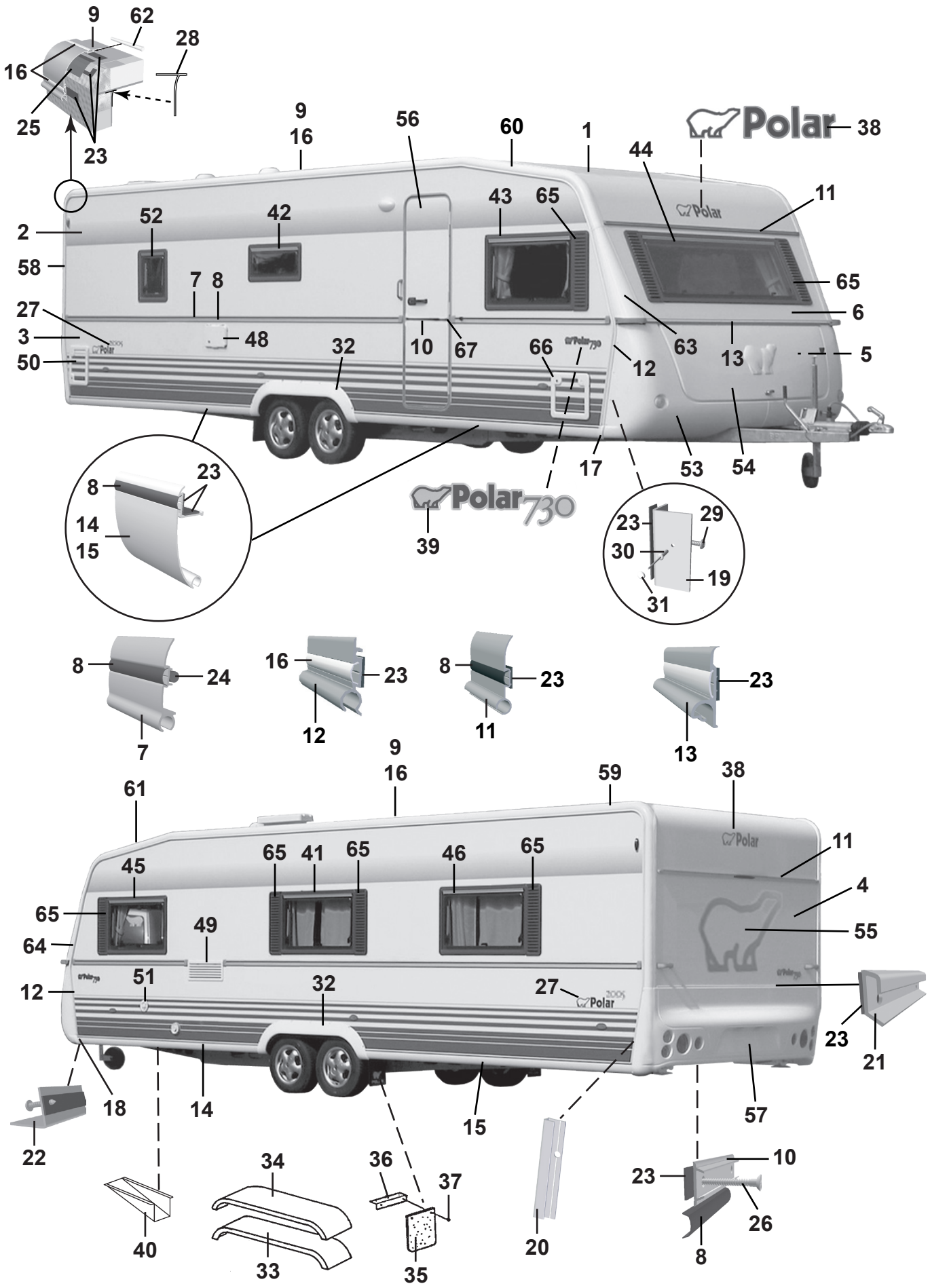
9
62
28
16
25
23
9
16
56
60
1
Polar
38
44
11
2
52
42
43
65
58
7
8
65
27
6
3
48
32
10
67
66
63
13
5
50
12
17
53
54
8
23
14
15
Polar 730
39
23
29
30
19
31
8
24
7
16
23
12
8
23
11
23
13
9
16
61
59
38
45
65
41
65
46
65
11
4
65
49
55
64
51
32
27
12
23
21
18
14
15
57
22
34
36
37
10
23
26
40
33
35
20
8

Pos Fig	Det. nr Part. No	Ingår/Fitted 730 TRX		Benämning	Description
41	208539	x		Fönster öppn.bart 900x550 kpl.	Window 900x550 cpl.
--	208092	x		Ruta lös u. karm 900x550 d:o	Pane without frame 900x550 d:o
42	208540	x		Fönster öppn.bart 700x300 pentry kpl.	Window 700x300 pentry cpl.
--	208094	x		Ruta lös u. karm 700x300 d:o	Pane without frame 700x300 d:o
43	208539	x		Fönster H.F. öppn.bart 900x550 kpl.	Window R.F. 900x550 cpl.
--	208092	x		Ruta lös u. karm 900x550 d:o	Pane without frame 900x550 d:o
44	208537	x		Fönster fast 1600x550 kpl.	Window fixed 1600x550 cpl.
--	208090	x		Ruta lös u. karm 1600x550	Pane without frame 1600x550 d:o
45	208539	x		Fönster V.F. öppn.bart 900x550 kpl.	Window L.F. 900x550 cpl.
--	208092	x		Ruta lös u. karm 900x550 d:o	Pane without frame 900x550 d:o
46	208539	x		Fönster V.B. öppn.bart 900x550 kpl.	Window L.R. 900x550 cpl.
--	208092	x		Ruta lös u. karm 900x550 d:o	Pane without frame 900x550 d:o
48	504324	x		El-intag 230 V u. låshus el-golvvärme	El. connection 230 V el. underfloor heating
--	504325	x		Låshus d:o	Locking house d:o
49	208207	x		Galler ventilation kyl	Louvre ventilation
50	207759	x		Lucka m. innerram, utan spegel	Door with frame inner, without plate
--	207197	x		Innerram d:o	Frame inner d:o
51	311530	x		Vattenpåfyllning u. lock	Water filler without cap
--	314698	x		Lock d:o	Cap d:o
52	208541	T		Fönster öppn.bart 350x500 kpl.	Window 350x550 cpl.
--	208095	T		Ruta lös u. karm 350x500 d:o	Pane without frame 350x500 d:o
53	504468	x		Gasolkoffert underdel	Gas box
54	503980	x		Lock gasolkoffert u. lås	Trunk lid gas box without lock
55	209059	x		Dekal	Decal
56	208889	x		Dörr yttre kpl. H	Outer door cpl. R
--	208117	T		Dörr yttre delad kpl. H	Outer door divided cpl. R
--	208304	T		Myggdörr inre	Mosquito door inner
57	208064	x		Bakljusramp	Light holder
58	208039	x		List tält bockad H-bak	List bent R rear
59	208040	x		List tält bockad V-bak	List bent L rear
60	208041	x		List tält bockad H-fram	List bent R front
61	208042	x		List tält bockad V-fram	List bent L front
62	208323	x		Styrstift list tält 50x3,5 mm	Pin for list 50x6,5 mm
63	208099	x		Front plast H	Front plastic R
64	208100	x		Front plast V	Front plastic L
--	801319	x		Skruv PKM 4,2x14 d:o	Screw PKM 4,2x14 d:o
65	207929	x		Dekorplatta grå H=585	Decor plate grey H=585
66	207759	T		Lucka m. innerram, utan spegel	Door with frame inner, without plate
--	207197	T		Innerram d:o	Frame inner d:o
67	206801	x		Ändavslutning	End protection

M= Metervara
T= Tillbehör

M= On the metre
T= Accessory

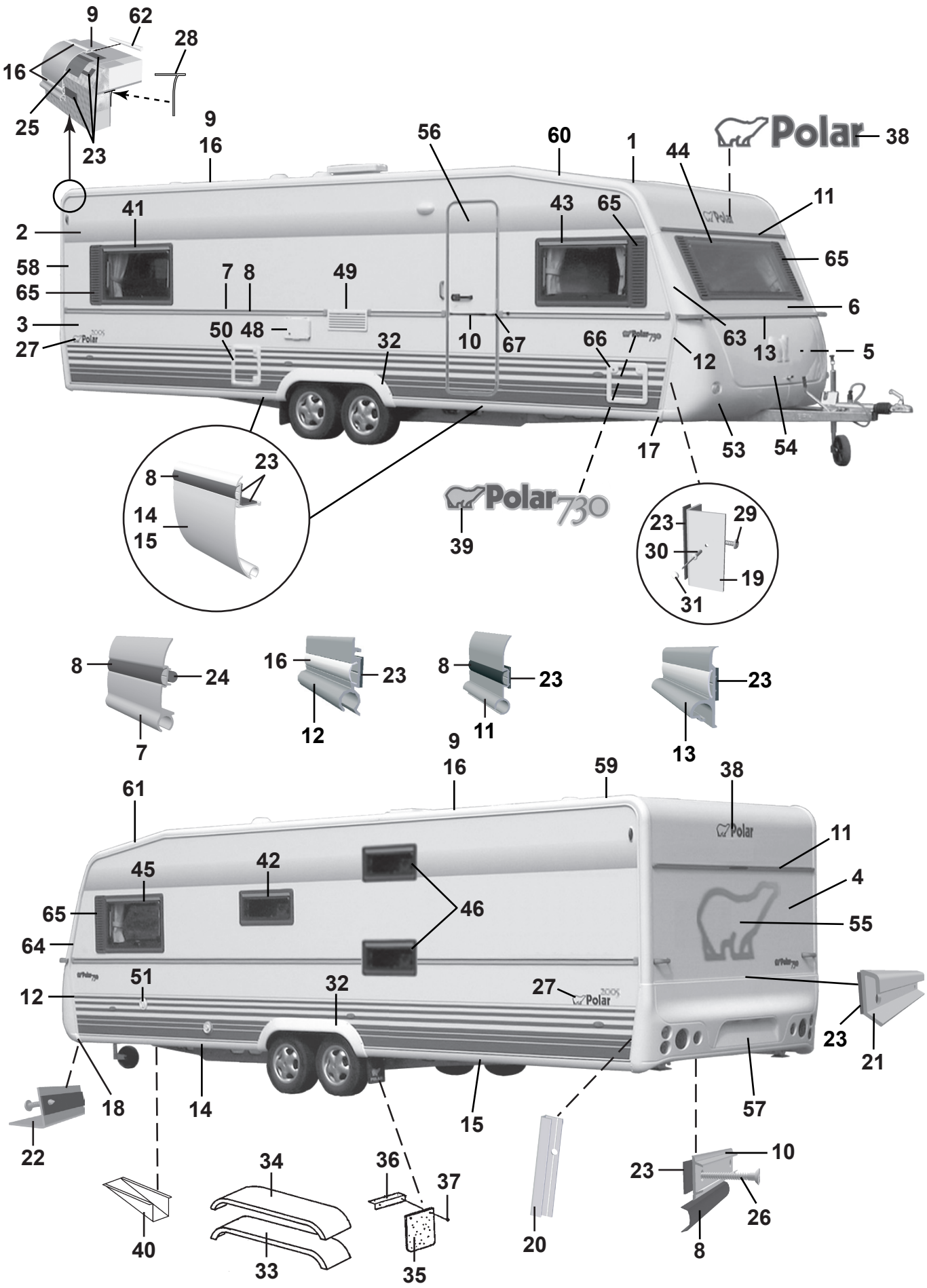
9
62
28
16
25
23
9
16
56
60
1
44
38
41
43
65
11
2
58
65
7
8
49
65
3
27
50
48
32
10
67
66
12
63
13
6
5
17
53
54
39
8
23
14
15
23
29
30
19
31
8
24
7
16
23
12
8
23
11
23
13
9
16
59
38
61
45
42
46
11
4
65
64
55
12
51
32
27
23
21
18
14
15
57
22
40
34
33
36
37
35
20
10
23
26
8

Pos Fig	Det. nr Part. No	Ingår/Fitted 730 BKS		Benämning	Description
1	207733	x		Plåt tak 8000x2475	Roofing plate 8000x2475
2	207734	x		Plåt sida övre 7500x1285	Side plate upper 7500x1285
3	208401	x		Plåt sida undre 7500x800	Side plate lower 7500x800
4	208402	x		Plåt gavel 2475x1538	Gable plate 2475x1538
5	209933	x		Plåt gavel undre 2500x818	Gable plate lower 2500x818
6	208983	x		Gavel fram övre	Gable front upper
7	208334	x		List midja L=7205	List L=7205
8	202656	M		List dekor plast, svart	List decor plastic, black
9	208213	x		List tält rak L=4990	List straight L=4990
10	205579	x		List dekor alu. L=2390	List decor alu. L=2390
11	208535	x		List markis L=2294	List L=2294
12	208037	x		List front H	List front R
--	208038	x		List front V	List front L
13	208052	x		List koffertlock väggdel L=2177	List trunk lid wall L=2177
--	702283	M		List ifyllnad vit d:o	Strip white d:o
--	207610	x		List koffertlock koffertdel L=1920	List trunk lid trunk part L=1920
14	208215	x		List avb. spoiler V-H fram L=2815	List L-R front L=2815
15	208214	x		List avb. spoiler V-H bak L=2975	List L-R rear L=2975
16	208349	M		List dekor plast, vit	List decor plastic, white
17	208303	x		Ändavslutning H-fram kjollist	End protection R front
18	208302	x		Ändavslutning V-fram kjollist	End protection L front
19	208337	x		List hållare koffert L=665	List holder L=665
20	209077	x		List bakljusramp L=605	List light holder L=605
21	208210	x		List bakljusramp L=2382	List light holder L=2382
22	208209	x		List gavel-golv fram L=2377	List gable-floor front L=2377
--	208314	x		Tätning "Sikalastome 710" d:o	Seal "Sikalastome 710" d:o
--	800626	x		Skruv d:o B10x25 rostfri	Screw d:o B10x25 rustless
23	208236	M		Bostik profil 15x1,5 (18 m/rulle)	Seal strip Bostik 15x1,5 (18 m/roll)
24	208237	M		Bostik profil Ø=7 mm (14 m/rulle)	Seal strip Bostik Ø=7mm (14 m/roll)
25	208235	M		Bostik profil 60x1,5 (30 m/rulle)	Seal strip Bostik 60x1,5 (30 m/roll)
26	800433	x		Skruv FXT 3,5x25 rostfri 1000 st	Screw FXT 3,5x25 rustless 1000 pcs
27	209010	x		Dekal	Decal
28	204137	M		List täck	Cover strip
29	800626	x		Skruv B10x25 rostfri	Screw B10x25 rustless
30	701980	x		Nit split	Rivet
31	801095	x		Hatt	Cap
32	208063	x		Hjulhusbreddare	Mudguard
33	206777	x		Hjulhus	Wheel housing
34	206830	x		Isolering hjulhus	Insulation wheel housing
35	100950	x		Stänkskydd	Splash guard
36	101223	x		Fäste stänkskydd	Bracket splash guard
37	800118	x		Skruv	Screw
38	209085	x		Dekal	Decal
39	209025	x		Emblem 730	Emblem 730
40	200877	x		Dammskydd	Dust cover
				M= Metervara	M= On the metre
				T= Tillbehör	T= Accessory

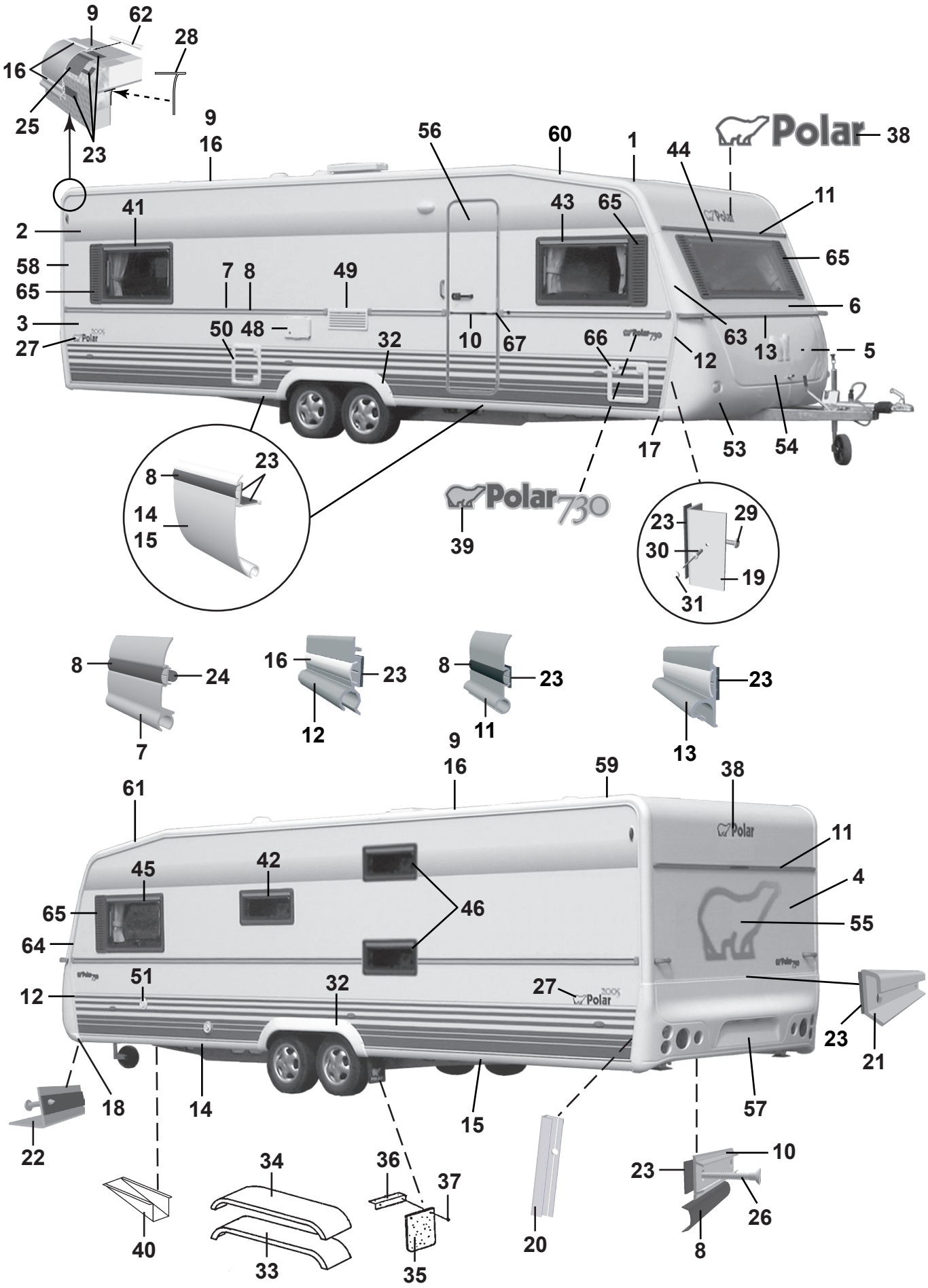
9
62
28
16
25
23
9
16
56
60
1
44
38
41
43
65
11
2
58
65
7
8
49
65
3
27
50
48
32
10
67
66
12
63
13
6
5
17
53
54
39
8
23
14
15
23
29
30
19
31
8
24
7
16
23
12
8
23
11
23
13
9
16
59
38
61
45
42
46
65
64
11
4
55
12
51
32
27
23
21
18
14
15
57
22
40
34
33
36
37
35
20
10
23
26
8

Pos Fig	Det. nr Part. No	Ingår/Fitted 730 BKS		Benämning	Description
41	208539	x		Fönster H.B. öppn.bart 900x550 kpl.	Window R.R. 900x550 cpl.
--	208092	x		Ruta lös u. karm 900x550 d:o	Pane without frame 900x550 d:o
42	208540	x		Fönster öppn.bart 700x300 pentry kpl.	Window 700x300 pentry cpl.
--	208094	x		Ruta lös u. karm 700x300 d:o	Pane without frame 700x300 d:o
43	208541	x		Fönster H.F. öppn.bart 350x500 kpl.	Window R.F. 350x550 cpl.
--	208095	x		Ruta lös u. karm 350x500 d:o	Pane without frame 350x500 d:o
45	208539	x		Fönster V.F. öppn.bart 900x550 kpl.	Window L.F. 900x550 cpl.
--	208092	x		Ruta lös u. karm 900x550 d:o	Pane without frame 900x550 d:o
46	208540	x		Fönster öppn.bart 700x300 kpl.	Window 700x300 cpl.
--	208094	x		Ruta lös u. karm 700x300 d:o	Pane without frame 700x300 d:o
--	208539	x		Fönster öppn.bart 900x550 kpl.	Window 900x550 cpl.
--	208092	x		Ruta lös u. karm 900x550 d:o	Pane without frame 900x550 d:o
48	504324	x		El-intag 230 V u. låshus el-golvvärme	El. connection 230 V el. underfloor heating
--	504325	x		Låshus d:o	Locking house d:o
49	208207	x		Galler ventilation kyl	Louvre ventilation
50	207759	x		Lucka m. innerram, utan spegel	Door with frame inner, without plate
--	207197	x		Innerram d:o	Frame inner d:o
51	311530	x		Vattenpåfyllning u. lock	Water filler without cap
--	314698	x		Lock d:o	Cap d:o
53	504468	x		Gasolkoffert underdel	Gas box
54	503980	x		Lock gasolkoffert u. lås	Trunk lid gas box without lock
55	209059	x		Dekal	Decal
56	208889	x		Dörr yttre kpl. H	Outer door cpl. R
--	208117	T		Dörr yttre delad kpl. H	Outer door divided cpl. R
--	208304	T		Myggdörr inre	Mosquito door inner
57	208064	x		Bakljusramp	Light holder
58	208039	x		List tält bockad H-bak	List bent R rear
59	208040	x		List tält bockad V-bak	List bent L rear
60	208041	x		List tält bockad H-fram	List bent R front
61	208042	x		List tält bockad V-fram	List bent L front
62	208323	x		Styrstift list tält 50x3,5 mm	Pin for list 50x6,5 mm
63	208099	x		Front plast H	Front plastic R
64	208100	x		Front plast V	Front plastic L
--	801319	x		Skruv PKM 4,2x14 d:o	Screw PKM 4,2x14 d:o
65	207929	x		Dekorplatta grå H=585	Decor plate grey H=585
66	207759	T		Lucka m. innerram, utan spegel	Door with frame inner, without plate
--	207197	T		Innerram d:o	Frame inner d:o
67	206801	x		Ändavslutning	End protection

M= Metervara
T= Tillbehör

M= On the metre
T= Accessory

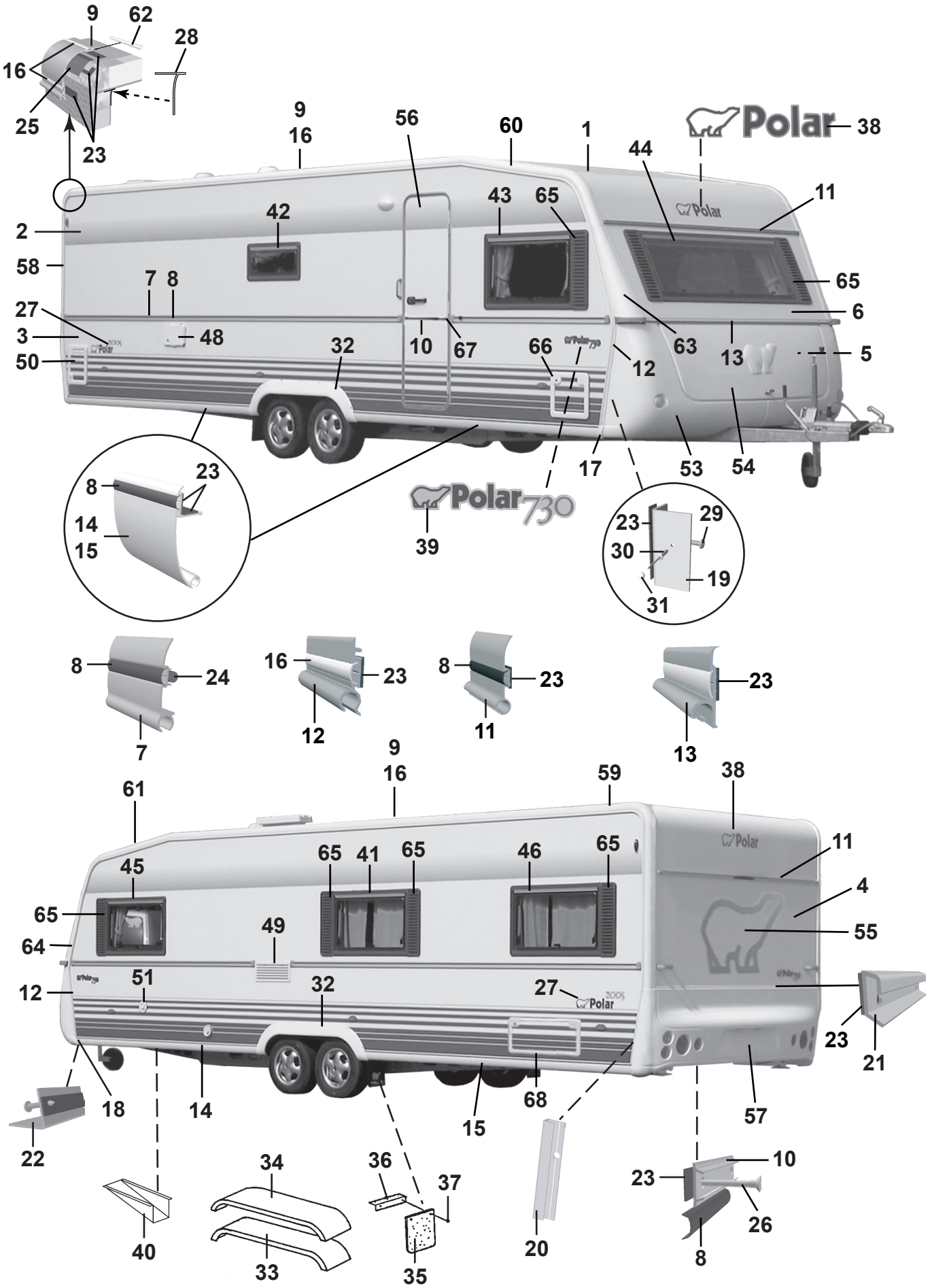
9
62
28
16
25
23
9
16
56
60
1
44
Polar
38
11
2
42
43
65
58
7
8
65
27
6
3
48
10
67
66
63
13
5
50
32
12
17
53
54
8
23
14
15
39
Polar 730
23
29
30
19
31
8
24
7
16
23
12
8
23
11
23
13
9
16
59
38
61
45
65
41
65
46
65
11
4
65
49
55
64
12
51
32
27
23
21
18
14
15
68
57
22
34
36
37
10
23
26
40
33
35
20
8

Pos Fig	Det. nr Part. No	Ingår/Fitted 730 CTX		Benämning	Description
1	207733	x		Plåt tak 8000x2475	Roofing plate 8000x2475
2	207734	x		Plåt sida övre 7500x1285	Side plate upper 7500x1285
3	208401	x		Plåt sida undre 7500x800	Side plate lower 7500x800
4	208402	x		Plåt gavel 2475x1538	Gable plate 2475x1538
5	209933	x		Plåt gavel undre 2500x818	Gable plate lower 2500x818
6	208983	x		Gavel fram övre	Gable front upper
7	208334	x		List midja L=7205	List L=7205
8	202656	M		List dekor plast, svart	List decor plastic, black
9	208213	x		List tält rak L=4990	List straight L=4990
10	205579	x		List dekor alu. L=2390	List decor alu. L=2390
11	208535	x		List markis L=2294	List L=2294
12	208037	x		List front H	List front R
--	208038	x		List front V	List front L
13	208052	x		List koffertlock väggdel L=2177	List trunk lid wall L=2177
--	702283	M		List ifyllnad vit d:o	Strip white d:o
--	207610	x		List koffertlock koffertdel L=1920	List trunk lid trunk part L=1920
14	208215	x		List avb. spoiler V-H fram L=2815	List L-R front L=2815
15	208214	x		List avb. spoiler V-H bak L=2975	List L-R rear L=2975
16	208349	M		List dekor plast, vit	List decor plastic, white
17	208303	x		Ändavslutning H-fram kjollist	End protection R front
18	208302	x		Ändavslutning V-fram kjollist	End protection L front
19	208337	x		List hållare koffert L=665	List holder L=665
20	209077	x		List bakljusramp L=605	List light holder L=605
21	208210	x		List bakljusramp L=2382	List light holder L=2382
22	208209	x		List gavel-golv fram L=2377	List gable-floor front L=2377
--	208314	x		Tätning "Sikalastome 710" d:o	Seal "Sikalastome 710" d:o
--	800626	x		Skruv d:o B10x25 rostfri	Screw d:o B10x25 rustless
23	208236	M		Bostik profil 15x1,5 (18 m/rulle)	Seal strip Bostik 15x1,5 (18 m/roll)
24	208237	M		Bostik profil Ø=7 mm (14 m/rulle)	Seal strip Bostik Ø=7mm (14 m/roll)
25	208235	M		Bostik profil 60x1,5 (30 m/rulle)	Seal strip Bostik 60x1,5 (30 m/roll)
26	800433	x		Skruv FXT 3,5x25 rostfri 1000 st	Screw FXT 3,5x25 rustless 1000 pcs
27	209010	x		Dekal	Decal
28	204137	M		List täck	Cover strip
29	800626	x		Skruv B10x25 rostfri	Screw B10x25 rustless
30	701980	x		Nit split	Rivet
31	801095	x		Hatt	Cap
32	208063	x		Hjulhusbreddare	Mudguard
33	206777	x		Hjulhus	Wheel housing
34	206830	x		Isolering hjulhus	Insulation wheel housing
35	100950	x		Stänkskydd	Splash guard
36	101223	x		Fäste stänkskydd	Bracket splash guard
37	800118	x		Skruv	Screw
38	209085	x		Dekal	Decal
39	209025	x		Emblem 730	Emblem 730
40	200877	x		Dammskydd	Dust cover
				M= Metervara	M= On the metre
				T= Tillbehör	T= Accessory

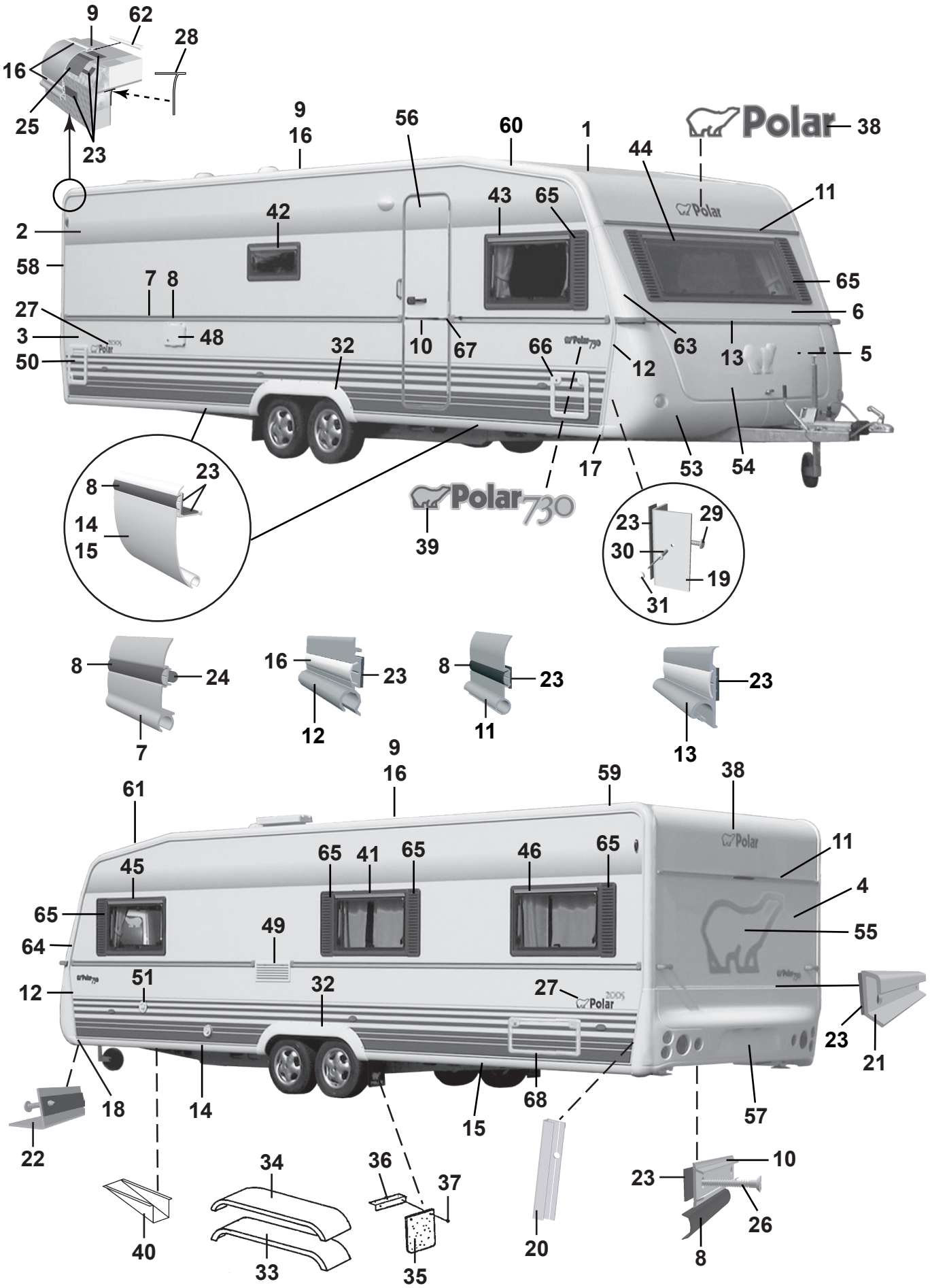
9
62
28
16
25
23
9
16
56
60
1
44
Polar
38
11
2
42
43
65
58
7
8
65
27
6
3
48
10
67
66
63
13
5
50
32
12
17
53
54
8
23
14
15
39
Polar 730
23
29
30
19
31
8
24
7
16
23
12
8
23
11
23
13
9
16
59
38
61
45
65
41
65
46
65
11
4
65
49
55
64
12
51
32
27
23
21
18
14
15
68
57
22
34
36
37
10
23
26
40
33
35
20
8

Pos Fig	Det. nr Part. No	Ingår/Fitted 730 CTX		Benämning	Description
41	208539	x		Fönster öppn.bart 900x550 kpl.	Window 900x550 cpl.
--	208092	x		Ruta lös u. karm 900x550 d:o	Pane without frame 900x550 d:o
42	208540	x		Fönster öppn.bart 700x300 pentry kpl.	Window 700x300 pentry cpl.
--	208094	x		Ruta lös u. karm 700x300 d:o	Pane without frame 700x300 d:o
43	208539	x		Fönster H.F. öppn.bart 900x550 kpl.	Window R.F. 900x550 cpl.
--	208092	x		Ruta lös u. karm 900x550 d:o	Pane without frame 900x550 d:o
44	208537	x		Fönster fast 1600x550 kpl.	Window fixed 1600x550 cpl.
--	208090	x		Ruta lös u. karm 1600x550	Pane without frame 1600x550 d:o
45	208539	x		Fönster V.F. öppn.bart 900x550 kpl.	Window L.F. 900x550 cpl.
--	208092	x		Ruta lös u. karm 900x550 d:o	Pane without frame 900x550 d:o
46	208539	x		Fönster V.B. öppn.bart 900x550 kpl.	Window L.R. 900x550 cpl.
--	208092	x		Ruta lös u. karm 900x550 d:o	Pane without frame 900x550 d:o
48	504324	x		El-intag 230 V u. låshus el-golvvärme	El. connection 230 V el. underfloor heating
--	504325	x		Låshus d:o	Locking house d:o
49	208207	x		Galler ventilation kyl	Louvre ventilation
50	207759	x		Lucka m. innerram, utan spegel	Door with frame inner, without plate
--	207197	x		Innerram d:o	Frame inner d:o
51	311530	x		Vattenpåfyllning u. lock	Water filler without cap
--	314698	x		Lock d:o	Cap d:o
53	504468	x		Gasolkoffert underdel	Gas box
54	503980	x		Lock gasolkoffert u. lås	Trunk lid gas box without lock
55	209059	x		Dekal	Decal
56	208889	x		Dörr yttre kpl. H	Outer door cpl. R
--	208117	T		Dörr yttre delad kpl. H	Outer door divided cpl. R
--	208304	T		Myggdörr inre	Mosquito door inner
57	208064	x		Bakljusramp	Light holder
58	208039	x		List tält bockad H-bak	List bent R rear
59	208040	x		List tält bockad V-bak	List bent L rear
60	208041	x		List tält bockad H-fram	List bent R front
61	208042	x		List tält bockad V-fram	List bent L front
62	208323	x		Styrstift list tält 50x3,5 mm	Pin for list 50x6,5 mm
63	208099	x		Front plast H	Front plastic R
64	208100	x		Front plast V	Front plastic L
--	801319	x		Skruv PKM 4,2x14 d:o	Screw PKM 4,2x14 d:o
65	207929	x		Dekorplatta grå H=585	Decor plate grey H=585
66	207759	T		Lucka m. innerram, utan spegel	Door with frame inner, without plate
--	207197	T		Innerram d:o	Frame inner d:o
67	206801	x		Ändavslutning	End protection
68	208424	T		Lucka m innerram, utan spegel	Door with frame inner, without plate

M= Metervara
T= Tillbehör

M= On the metre
T= Accessory


1
2
1


1
3
3
2
2006
Polar

Pos Fig	Det. nr Part. No	Ingår/Fitted 520 alla mod.	560 alla mod.	590 alla mod.	620 alla mod.	680 alla mod.	730 alla mod.	Benämning	Description
1	205941	x	x	x	x	x	x	Färg vit NCS 0502-Y, 0,125 l	Colour white NCS 0502-Y, 0,125 l
2	206894	x	x	x	x	x	x	Färg blå NCS 4050 R80B, 0,125 l	Colour blue NCS 4050 R80B, 0,125 l
3	207241	x	x	x	x	x	x	Färg blå NCS 1050 R80B, 0,125 l	Colour blue NCS 1050 R80B, 0,125 l
--	905212	-	-	-	-	-	-	Penselflaska för färg 20 ml	Brushbottle for colour 20 ml

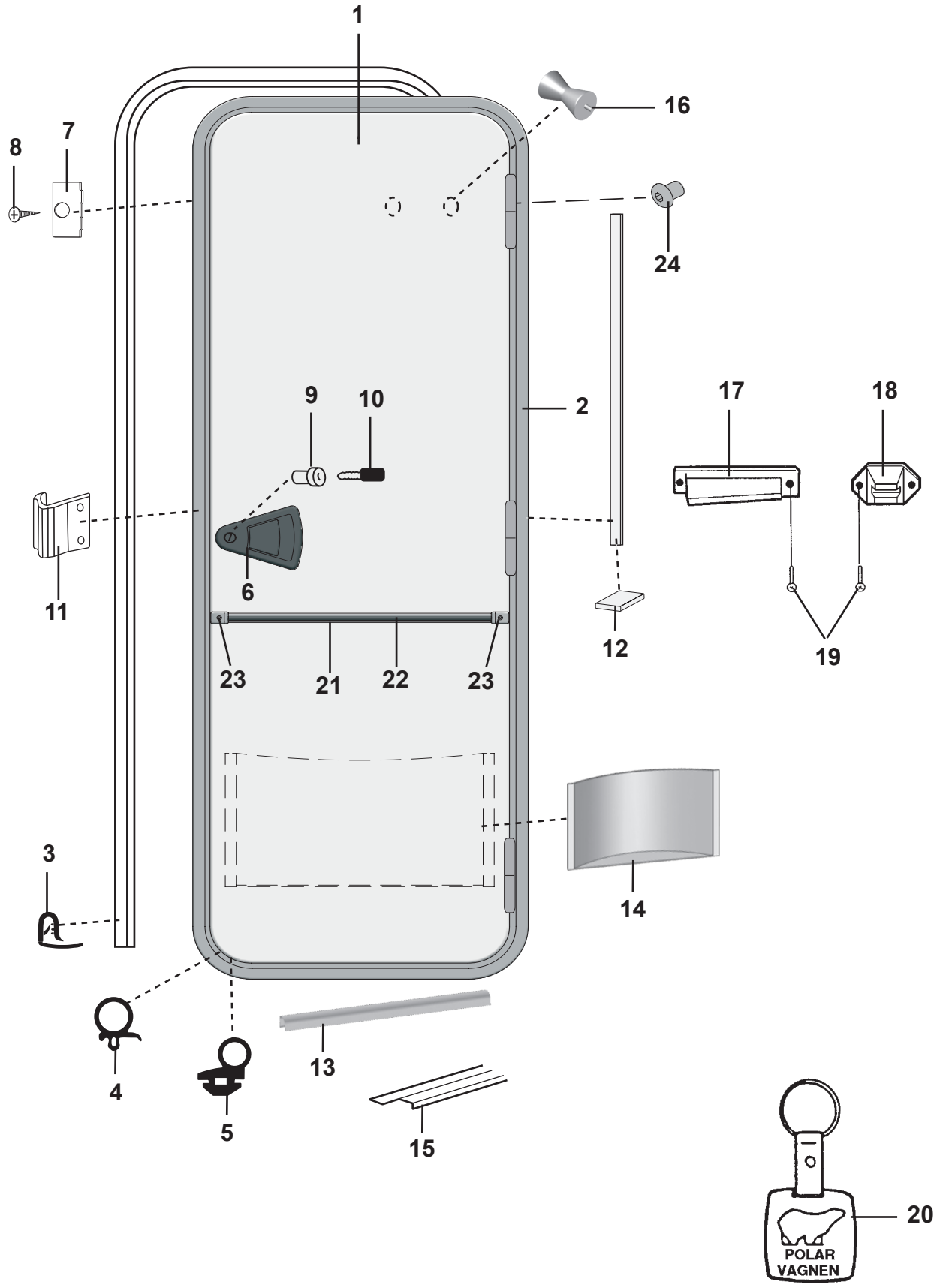
1
16
8
7
24
2
9
10
17
18
11
6
12
19
23
21
22
23
3
14
4
5
13
15
20
POLAR
VAGNEN

Pos Fig	Det. nr Part. No	Ingår/Fitted 520 alla mod.	560 alla mod.	590 alla mod.	620 alla mod.	680 alla mod.	730 alla mod.	Benämning	Description
1	208889	x	x	x	x	x	x	Dörr yttre kpl. H	Outer door cpl. R
--	209500	x	x	x	x	x	x	Dörrblad d:o kpl. m. lås	Door plate d:o cpl. with lock
2	209498	x	x	x	x	x	x	Karm dörr H	Frame door R
3	207673	x	x	x	x	x	x	List dörrfoder L=5000 mm	Strip L=5000 mm
4	207674	M	M	M	M	M	M	List tätning dörrblad	Seal strip door
5	209504	M	M	M	M	M	M	List tätning	Seal strip
6	209145	x	x	x	x	x	x	Lås ytterdörr H-hängd	Lock outer door R
7	207676	x	x	x	x	x	x	Fästbleck	Bracket
8	800152	x	x	x	x	x	x	Skruv fästbleck	Screw bracket
9	---	x	x	x	x	x	x	Låskolv; se "lås" grp. 2	Bolt; see "locks" grp. 2
10	---	x	x	x	x	x	x	Nyckel; se "lås" grp. 2	Key; see "locks" grp. 2
11	209501	x	x	x	x	x	x	Låsbleck	Securing plate
12	207678	M	M	M	M	M	M	List tätning	Seal strip
13	209505	x	x	x	x	x	x	List insteg	List running board
14	209502	x	x	x	x	x	x	Dörrfack	Door box
15	314687	x	x	x	x	x	x	Tröskel L= 850 mm	Threshold L= 850 mm
16	316116	x	x	x	x	x	x	Hängare	Hanger
17	209080	x	x	x	x	x	x	Hållare dörr, dörrdel	Door holder
18	201822	x	x	x	x	x	x	Hållare dörr, väggdel	Door holder
19	800631	x	x	x	x	x	x	Skruv B6x25 rostfri	Screw B6x25 rustless
20	200727	x	x	x	x	x	x	Nyckelhållare	Key holder
21	205579	x	x	x	x	x	x	List dekor alu. L=2390	List decor alu. L=2390
22	202656	M	M	M	M	M	M	List dekor plast, svart	List decor plastic, black
23	206801	x	x	x	x	x	x	Ändavslutning dörr	End protection door
24	209503	x	x	x	x	x	x	Skruv gångjärn insex M6x7	Socket head cap screw M6x7

M= Metervara
T= Tillbehör

M= On the metre
T= Accessory

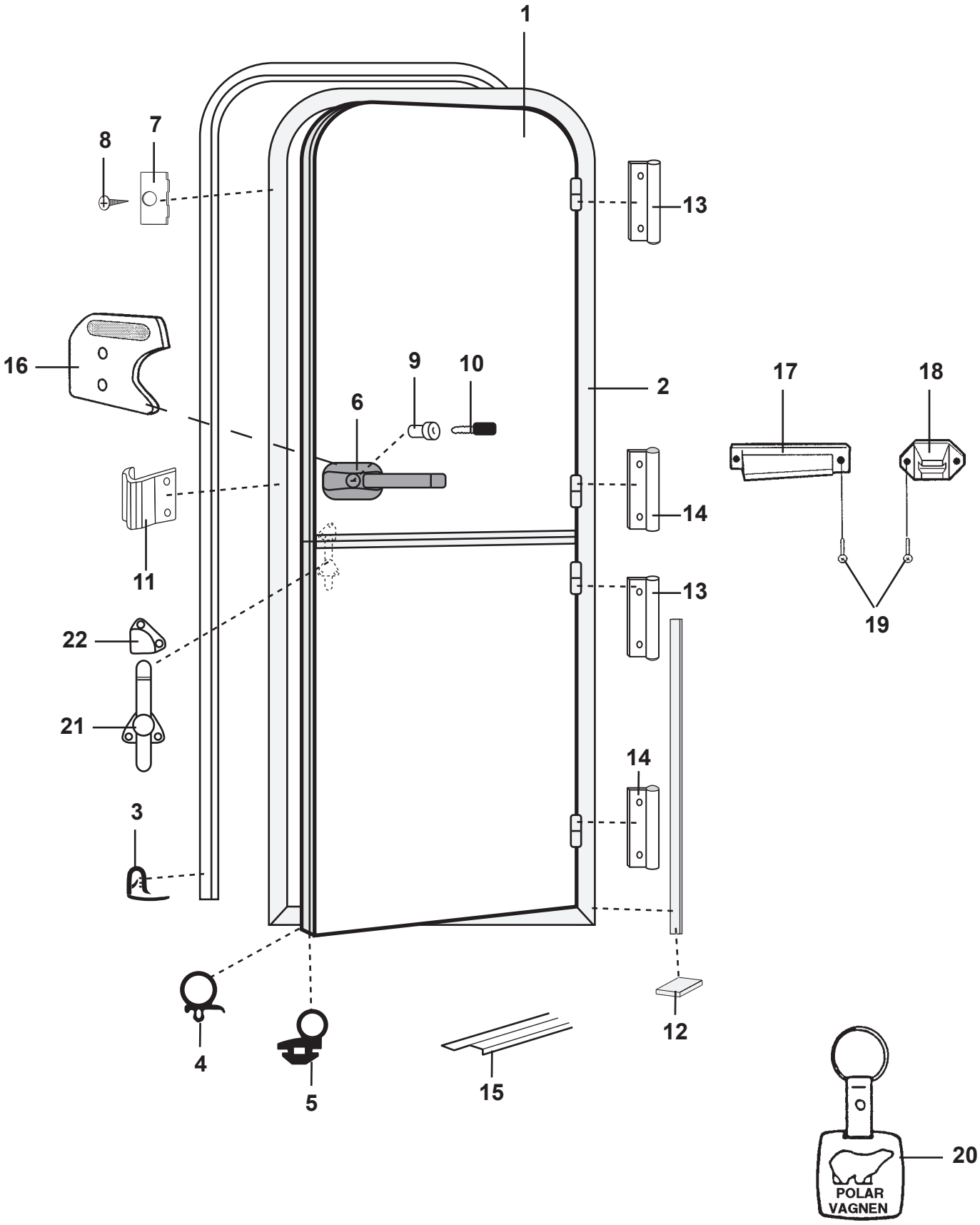
1
2
3
4
5
6
7
8
9
10
11
12
13
14
15
16
17
18
19
20
22
POLAR
VAGNEN

Pos Fig	Det. nr Part. No	Ingår/Fitted 520 alla mod.	560 alla mod.	590 alla mod.	620 alla mod.	680 alla mod.	730 alla mod.	Benämning	Description
1	208117	x	x	x	x	x	x	Dörr yttre kpl. H	Outer door cpl. R
--	208823	x	x	x	x	x	x	Dörrblad övre utan lås	Door plate upper excl. lock
--	208824	x	x	x	x	x	x	Dörrblad nedre utan lås	Door plate under excl. lock
2	208825	x	x	x	x	x	x	Karm dörr H	Frame door R
3	207673	x	x	x	x	x	x	List dörrfoder L=5000 mm	Strip L=5000 mm
4	207674	M	M	M	M	M	M	List tätning dörrblad	Seal strip door
5	208822	x	x	x	x	x	x	List tätning	Seal strip
6	208687	x	x	x	x	x	x	Lås ytterdörr H-hängd	Lock outer door R
7	207676	x	x	x	x	x	x	Fästbleck	Bracket
8	800152	x	x	x	x	x	x	Skruv fästbleck	Screw bracket
9	---	x	x	x	x	x	x	Låskolv; se "lås" grp. 2	Bolt; see "locks" grp. 2
10	---	x	x	x	x	x	x	Nyckel; se "lås" grp. 2	Key; see "locks" grp. 2
11	207677	x	x	x	x	x	x	Låsbleck	Securing plate
12	207678	M	M	M	M	M	M	List tätning	Seal strip
13	209111	x	x	x	x	x	x	Gångjärn dörrblad undre	Hinge door plate under
14	209112	x	x	x	x	x	x	Gångjärn dörrblad övre	Hinge door plate upper
15	314687	x	x	x	x	x	x	Tröskel L= 850 mm	Threshold L= 850 mm
16	206546	x	x	x	x	x	x	Handtag insida dörr	Handle inside door
17	209080	x	x	x	x	x	x	Hållare dörr, dörrdel	Door holder
18	201822	x	x	x	x	x	x	Hållare dörr, väggdel	Door holder
19	800631	x	x	x	x	x	x	Skruv B6x25 rostfri	Screw B6x25 rustless
20	200727	x	x	x	x	x	x	Nyckelhållare	Key holder
21	207688	x	x	x	x	x	x	Låsregel underdel	Lock bolt under
22	207689	x	x	x	x	x	x	Låsregel överdel	Lock bolt upper

M= Metervara
T= Tillbehör

M= On the metre
T= Accessory

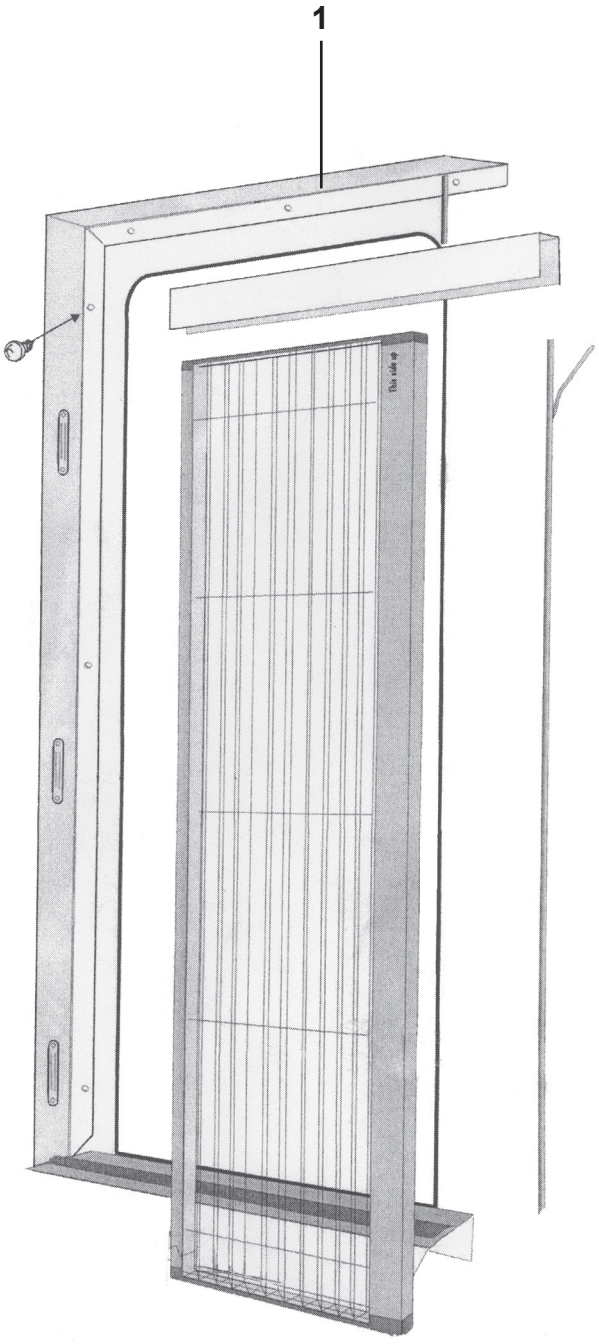
1

Pos Fig	Det. nr Part. No	Ingår/Fitted 520 alla mod.	560 alla mod.	590 alla mod.	620 alla mod.	680 alla mod.	730 alla mod.	Benämning	Description
1	208304	T	T	T	T	T	T	Myggdörr inre	Mosquito door inner

T= Tillbehör

T= Accessory

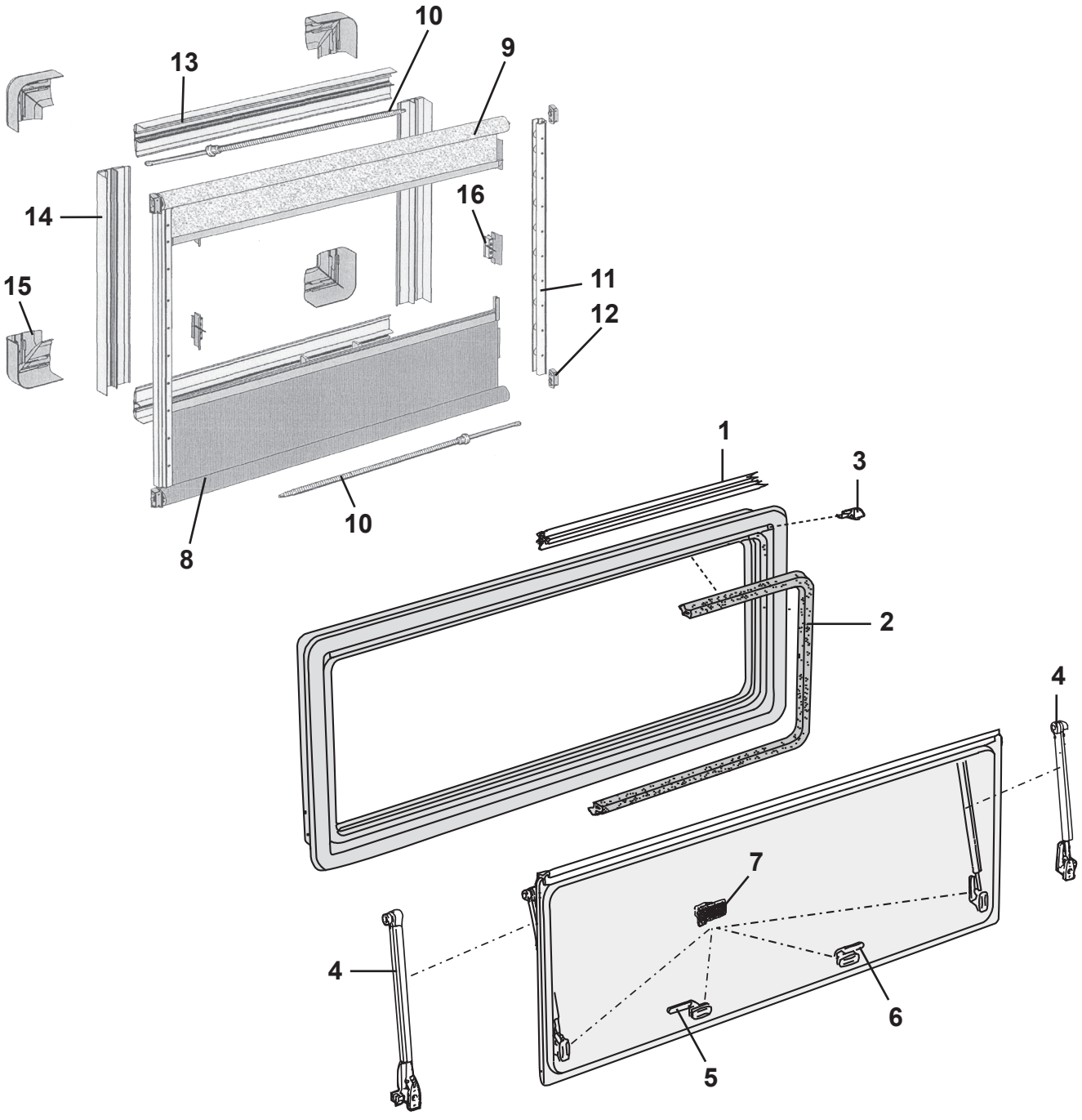
10
13
9
14
16
15
11
12
8
10
1
3
2
4
7
4
6
5

Pos Fig	Det. nr Part. No	Ingår/Fitted 520 alla mod.	560 alla mod.	590 alla mod.	620 alla mod.	680 alla mod.	730 alla mod.	Benämning	Description
	208537	x	x	x	x	x	x	Fönster fast 1600x550 kpl.	Window fixed 1600x550 cpl.
	208090	x	x	x	x	x	x	Ruta lös u. karm 1600x550 d:o	Pane without frame 1600x550 d:o
	208539	x	x	x	x	x	x	Fönster öppn.bart 900x550 kpl.	Window 900x550 cpl.
	208092	x	x	x	x	x	x	Ruta lös u. karm 900x550 d:o	Pane without frame 900x550 d:o
	208540	x	x	x	x	x	x	Fönster öppn.bart 700x300 kpl.	Window 700x300 cpl.
	208094	x	x	x	x	x	x	Ruta lös u. karm 700x300 d:o	Pane withoutframe 700x300 d:o
	208910				x			Fönster fast 700x300 kpl. *	Window fixed 700x300 cpl. *
	208094				x			Ruta lös u. karm 700x300 d:o	Pane withoutframe 700x300 d:o
	208541		T	T	T	T	T	Fönster öppn.bart 350x500 kpl. *	Window 350x500 cpl. *
	208095		T	T	T	T	T	Ruta lös u. karm 350x500 d:o	Pane without frame 350x500 d:o
1	208066	x	x	x	x	x	x	List tätning L=5000 mm	Sealing strip L=5000 mm
2	208067	x	x	x	x	x	x	List tätning L=5000 mm	Sealing strip L=5000 mm
3	208068	x	x	x	x	x	x	Ändstycke (säljes i par)	Ending part (exp. in pair)
4	208069	x	x	x	x	x	x	Hållare fönster L=380 (säljes i par) [1]	Bracket window L=380 (exp. in pair) [1]
--	208070	x	x	x	x	x	x	Hållare fönster L=435 (säljes i par) [2]	Bracket window L=435 (exp. in pair) [2]
--	208096	x	x	x	x	x	x	Hållare pentryfönster L=150	Bracket window pentry L=150
5	208071	x	x	x	x	x	x	Lås fönster H	Lock H
6	208072	x	x	x	x	x	x	Lås fönster V	Lock V
7	208073	x	x	x	x	x	x	Fästhake, fönster fast (5 st/sats)	Bracket, window fixed (5 st/kit)
8	209032	x	x	x	x	x	x	Rullgardin 1600x550	Blind 1600x550
--	209034	x	x	x	x	x	x	Rullgardin 900x550	Blind 900x550
--	209035	x	x	x	x	x	x	Rullgardin 700x300	Blind 700x300
--	209036		T	T	T	T	T	Rullgardin 350x500	Blind 350x500
9	209037	x	x	x	x	x	x	Myggnät rullgardin 1600x550	Mosquito net 1600x550
--	209039	x	x	x	x	x	x	Myggnät rullgardin 900x550	Mosquito net 900x550
--	209040	x	x	x	x	x	x	Myggnät rullgardin 700x300	Mosquito net 700x300
--	209041		T	T	T	T	T	Myggnät rullgardin 350x500	Mosquito net 350x500
10	209042	x	x	x	x	x	x	Fjäder	Spring
11	209043	x	x	x	x	x	x	Glidskena	Slide bar
12	209044	x	x	x	x	x	x	Fäste	Bracket
13	209045	x	x	x	x	x	x	Täckprofil bredd L=2070 mm	Cover profile width L=2070 mm
14	209046	x	x	x	x	x	x	Täckprofil höjd L=2070 mm	Cover profile height L=2070 mm
15	209047	x	x	x	x	x	x	Hörn (sats 4 st)	Corner bracket (set 4 pcs)
16	209048	x	x	x	x	x	x	Fäste (sats 5 st)	Fixing bracket (set 5 pcs)
								* = Endast i vissa vagnar	* = Only in some caravans
								[1] = För fönster höjd = 500 mm	[1] = For window height = 500 mm
								[2] = För fönster höjd = 550 mm	[2] = For window height = 550 mm
								T= Tillbehör	T= Accessory

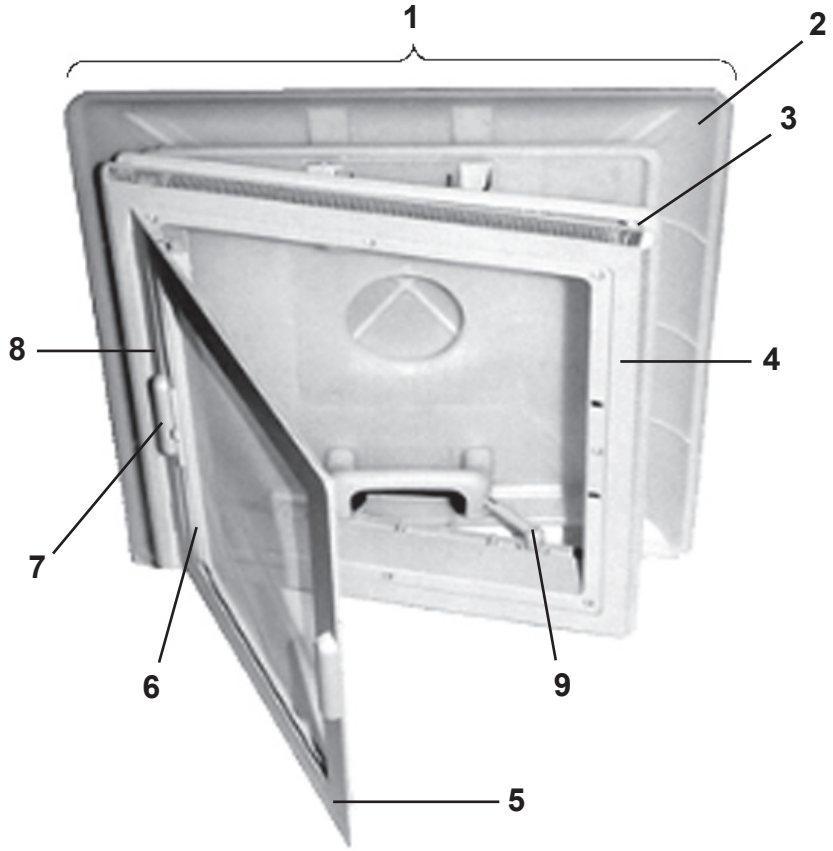
1
2
3
8
4
7
6
9
5

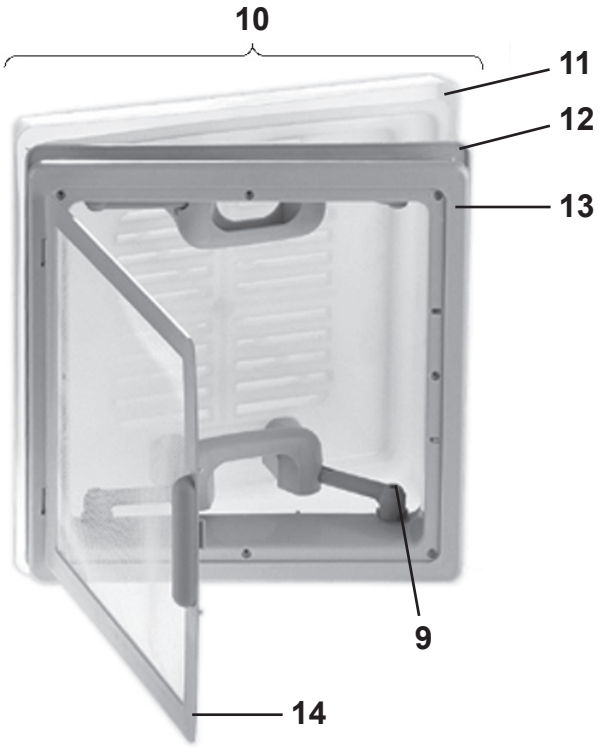
10
11
12
13
9
14

Pos Fig	Det. nr Part. No	Ingår/Fitted 520 alla mod.	560 alla mod.	590 alla mod.	620 alla mod.	680 alla mod.	730 alla mod.	Benämning	Description
1	207212	x	x	x	x	T	T	Taklucka 400x400 kpl. rumsdel	Roof hatch 400x400 cpl.
2	207277	x	x	x	x	T	T	Huv inkl. handtag	Hood incl. handles
3	207279	x	x	x	x	T	T	Ram yttre	Frame outer
4	207278	x	x	x	x	T	T	Ram inre	Frame inner
5	207283	x	x	x	x	T	T	Myggnät	Mosquito net
6	207281	x	x	x	x	T	T	Rullgardin	Blind
7	207280	x	x	x	x	T	T	Draghandtag rullgardin, 2 delar	Handle blind, 2 parts
8	207282	x	x	x	x	T	T	Täcklist rullgardin	List cover blind
9	207276	x	x	x	x	x	x	Skruv handtag	Screw handle
10	207211	x	x	x	x	x	x	Taklucka 280x280 kpl. tvättrum	Roof hatch 280x280 cpl. washing room
11	207272	x	x	x	x	x	x	Huv inkl. handtag	Hood incl. handles
12	207273	x	x	x	x	x	x	Ram yttre	Frame outer
13	207274	x	x	x	x	x	x	Ram inre	Frame inner
14	207275	x	x	x	x	x	x	Myggnät	Mosquito net

T= Tillbehör

T= Accessory

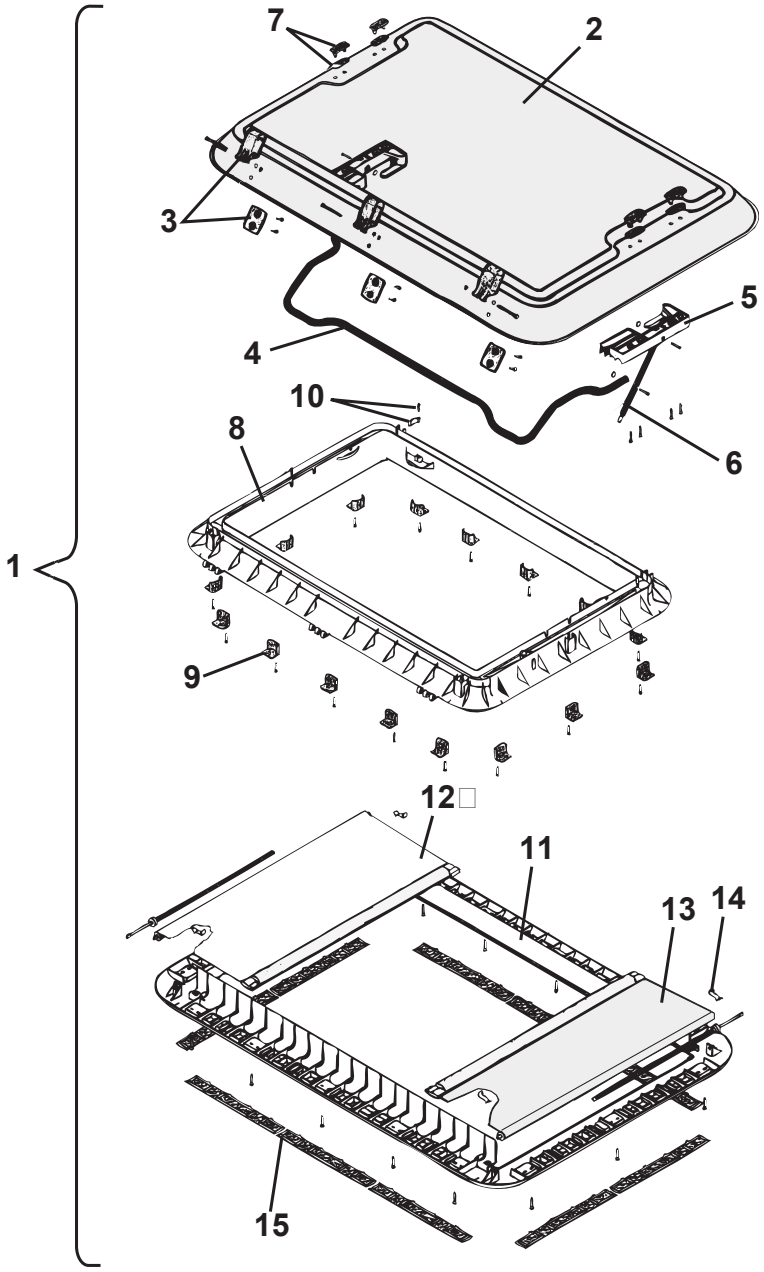
1
2
3
4
5
6
7
8
9
10
11
12
13
14
15

Pos Fig	Det. nr Part. No	Ingår/Fitted 520 alla mod.	560 alla mod.	590 alla mod.	620 alla mod.	680 alla mod.	730 alla mod.	Benämning	Description
1	207265	T	T	T	T	x	x	Taklucka 960x655 kpl.	Roof hatch 960x655 cpl.
2	207463	T	T	T	T	x	x	Huv taklucka	Hood roof hattch
3	207464	T	T	T	T	x	x	Gångjärn kpl.	Hinge cpl.
4	207465	T	T	T	T	x	x	Bygel kpl.	Clamp cpl.
5	207466	T	T	T	T	x	x	Hållare V-H kpl. u. dämpare	Holder L-R cpl. without damper
6	207467	T	T	T	T	x	x	Dämpare kpl.	Damper cpl.
7	207468	T	T	T	T	x	x	Täckhatt	Cover
8	207469	T	T	T	T	x	x	Ram yttre	Frame outer
9	208219	T	T	T	T	x	x	Monteringsbeslag m. skruv	Mounting bracket with screw
10	207471	T	T	T	T	x	x	Låshake	Lock fittings
11	207472	T	T	T	T	x	x	Ram inre m. fästskruvar	Frame inner with screws
--	208381	T	T	T	T	T	T	Ram inre kpl. m. detaljer (de Luxe) *	Frame inner cpl. with details (de Luxe) *
12	207473	T	T	T	T	x	x	Myggnät rullgardin kpl.	Mosquito net roller blind cpl.
13	207474	T	T	T	T	x	x	Rullgardin kpl.	Roller blind cpl.
14	207475	T	T	T	T	x	x	Fjäderklämma	Spring clip
15	207476	T	T	T	T	x	x	Galler ventilation	Ventilator grill
								*= Detaljer se Heki de Luxe	*= Components see Heki de Luxe
								T= Tillbehör	T= Accessory

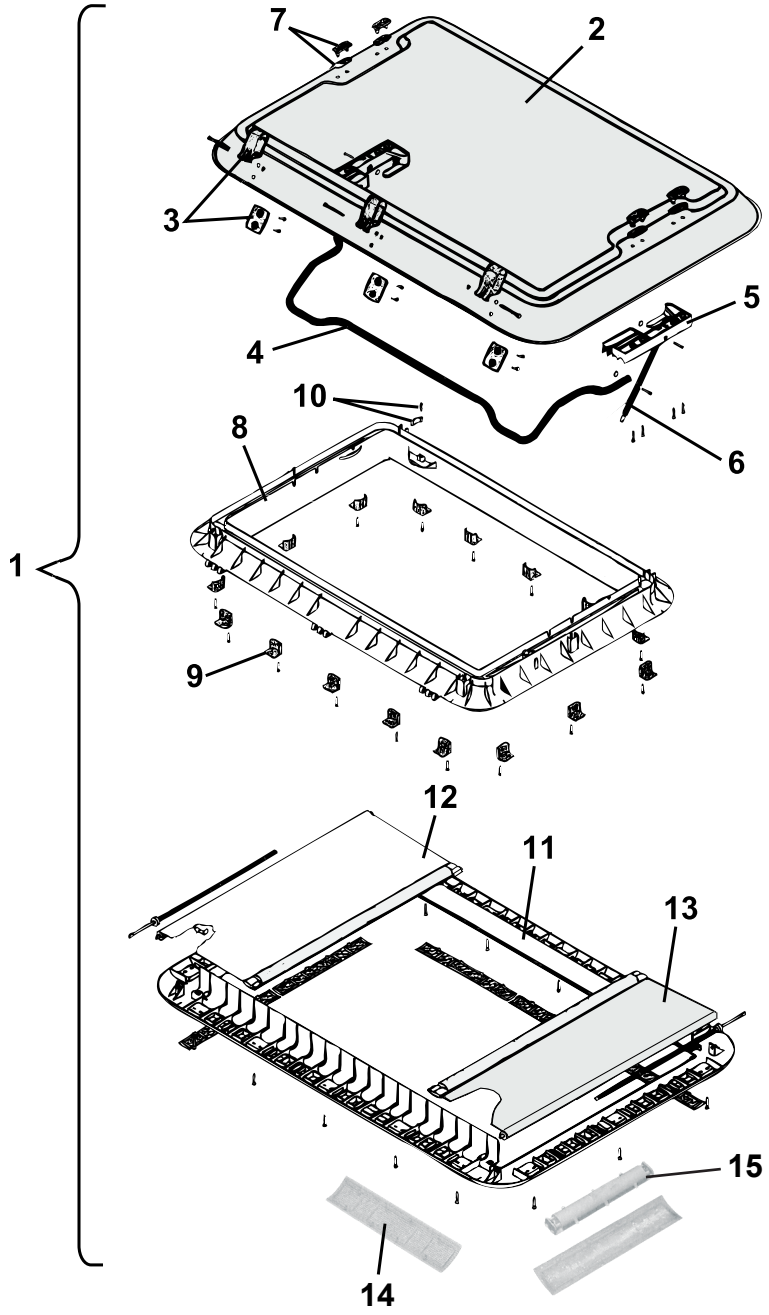
1
2
3
4
5
6
7
8
9
10
11
12
13
14
15

Pos Fig	Det. nr Part. No	Ingår/Fitted 520 alla mod.	560 alla mod.	590 alla mod.	620 alla mod.	680 alla mod.	730 alla mod.	Benämning	Description
1	207780	T	T	T	T	T	T	Taklucka 960x655 kpl.	Roof hatch 960x655 cpl.
2	207463	T	T	T	T	T	T	Huv taklucka	Hood roof hattch
3	207464	T	T	T	T	T	T	Gångjärn kpl.	Hinge cpl.
4	207465	T	T	T	T	T	T	Bygel kpl.	Clamp cpl.
5	207466	T	T	T	T	T	T	Hållare V-H kpl. u. dämpare	Holder L-R cpl. without damper
6	207467	T	T	T	T	T	T	Dämpare kpl.	Damper cpl.
7	207468	T	T	T	T	T	T	Täckhatt	Cover
8	207469	T	T	T	T	T	T	Ram yttre	Frame outer
9	208219	T	T	T	T	T	T	Monteringsbeslag m. skruv	Mounting bracket with screw
10	207471	T	T	T	T	T	T	Låshake	Lock fittings
11	208381	T	T	T	T	T	T	Ram inre kpl. m. detaljer	Frame inner cpl. with details
12	208382	T	T	T	T	T	T	Myggnät rullgardin kpl.	Mosquito net roller blind cpl.
13	208383	T	T	T	T	T	T	Rullgardin kpl.	Roller blind cpl.
14	208384	T	T	T	T	T	T	Galler ventilation	Ventilator grill
15	208385	T	T	T	T	T	T	Lamphållare	Lamp-holder

T= Tillbehör

T= Accessory

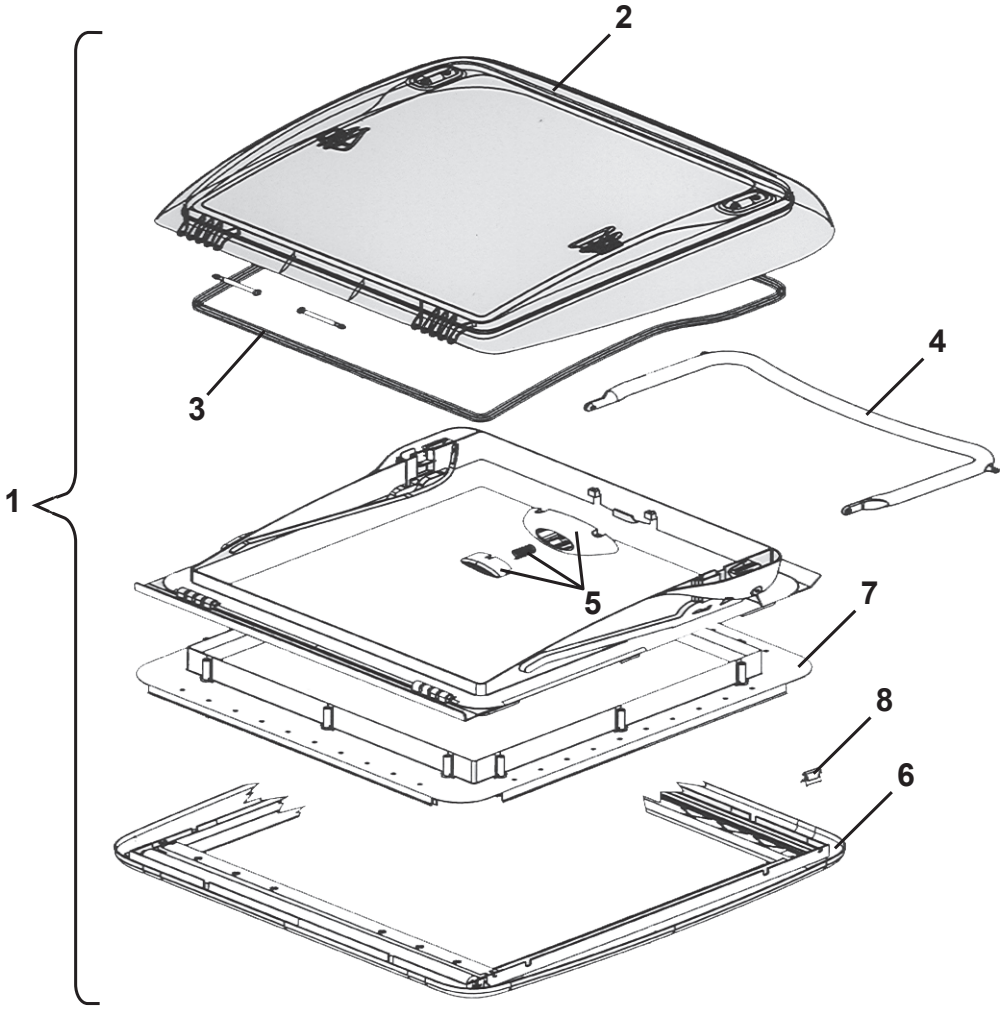
1
2
3
4
5
6
7
8

Pos Fig	Det. nr Part. No	Ingår/Fitted 520 alla mod.	560 alla mod.	590 alla mod.	620 alla mod.	680 alla mod.	730 alla mod.	Benämning	Description
1	208690	T	T	T	T	T	T	Taklucka 400x400 kpl.	Roof hatch 400x400 cpl.
2	209555	T	T	T	T	T	T	Huv taklucka	Hood roof hattch
3	209556	T	T	T	T	T	T	Packning	Seal
4	209557	T	T	T	T	T	T	Bygel kpl.	Clamp cpl.
5	209558	T	T	T	T	T	T	Tryckknapp	Push button
6	209559	T	T	T	T	T	T	Ram inre kpl. m. rullgardin	Frame inner cpl. with roller blind
7	209560	T	T	T	T	T	T	Monteringsram kpl.	Mounting frame cpl.
8	209561	T	T	T	T	T	T	Fjäderklämma ram inre	Spring clip frame inner

T= Tillbehör

T= Accessory

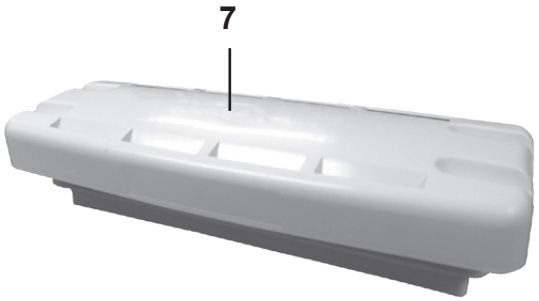
7

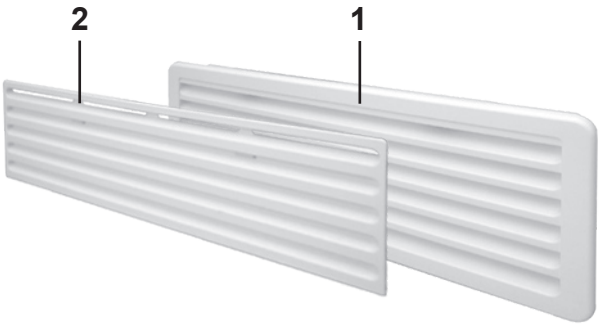
2
1

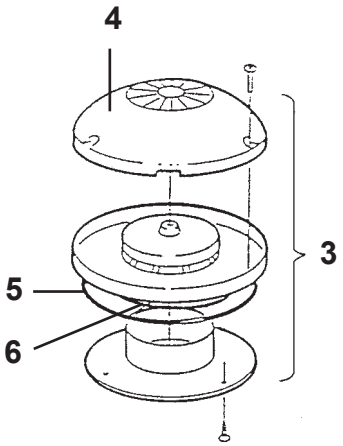
4
3
5
6

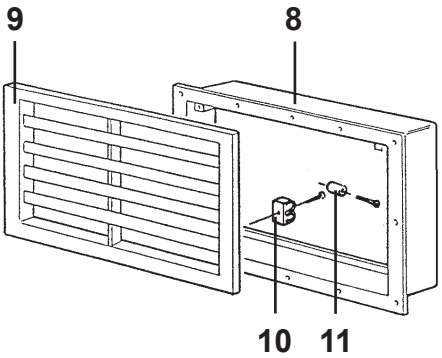
9
8
10
11

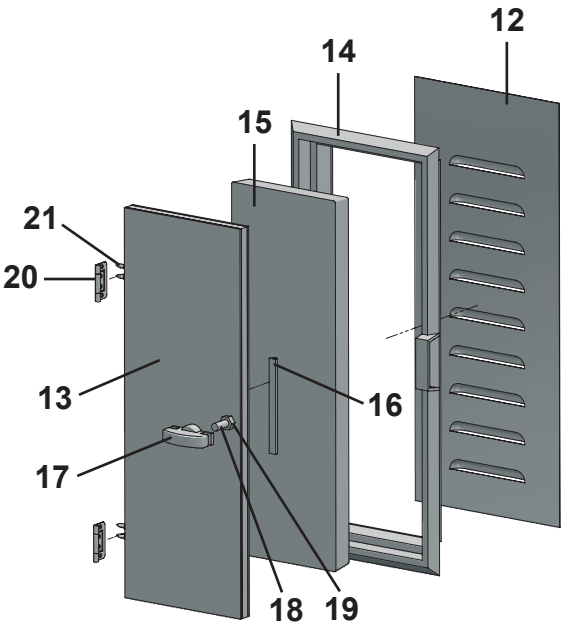
12
14
15
21
20
13
16
17
18
19

Pos Fig	Det. nr Part. No	Ingår/Fitted 520 alla mod.	560 alla mod.	590 alla mod.	620 alla mod.	680 alla mod.	730 alla mod.	Benämning	Description
1	208207	x	x	x	x	x	x	Galler ventilation kyl kpl. m. sarg	Louvre ventilation cpl. with rim
--	800631	x	x	x	x	x	x	Skruv d:o B6x25	Screw d:o B6x25
2	208208	x	x	x	x	x	x	Lucka vinter kylsk. vent.	Cover ventilation
3	205808	x	x	x	x	x	x	Ventilator kpl.	Ventilator cpl.
4	400492	x	x	x	x	x	x	Ventilatorkåpa	Cap ventilator
5	200156	x	x	x	x	x	x	Tätning ventilator	Sealing ventilator
6	801009	x	x	x	x	x	x	Tätning O-ring	Sealing O-ring
7	208023	T[1]	T[1]	T	x	x	x	Ventil tak för kyl	Ventilator roof for refrigerator
8	204330	x[2]						Sarg ventilation kyl 155x320	Rim ventilation 155x320
--	800631	x						Skruv d:o B6x25	Screw d:o B6x25
9	204329	x[2]						Galler ventilation kyl 155x320	Ventilator grill 155x320
10	860398	x						Lås snäppare u. stolpe	Lock
11	860441	x						Stolpe till snäppare	Prop for snap
12	209523	T	T	T	T	T	T	Ventil gäl	Ventilator
13	209075	T	T	T	T	T	T	Ventilationslucka kpl.	Door ventilation cpl.
14	90003536	T	T	T	T	T	T	Karm ventilationslucka	Frame ventilation door
15	00369110	T	T	T	T	T	T	Isolering	Isolation
16	00653000	M	M	M	M	M	M	List tätning	Sealing strip
17	90003537	T	T	T	T	T	T	Beslag ventilationslucka	Hold ventilation door
18	801328	T	T	T	T	T	T	Skruv MFX M8x40	Screw MFX M8x40
19	800769	T	T	T	T	T	T	Mutter M8x6,5	Nut M8x6,5
20	860402	T	T	T	T	T	T	Gångjärn	Hinge
21	860403	T	T	T	T	T	T	Skruv d:o	Screw d:o

[1]= Endast 520 / 560 CTH

[1]= Only 520 / 560 CTH

[2]= Endast 520 LB

[2]= Only 520 LB

T= Tillbehör

T= Accessory

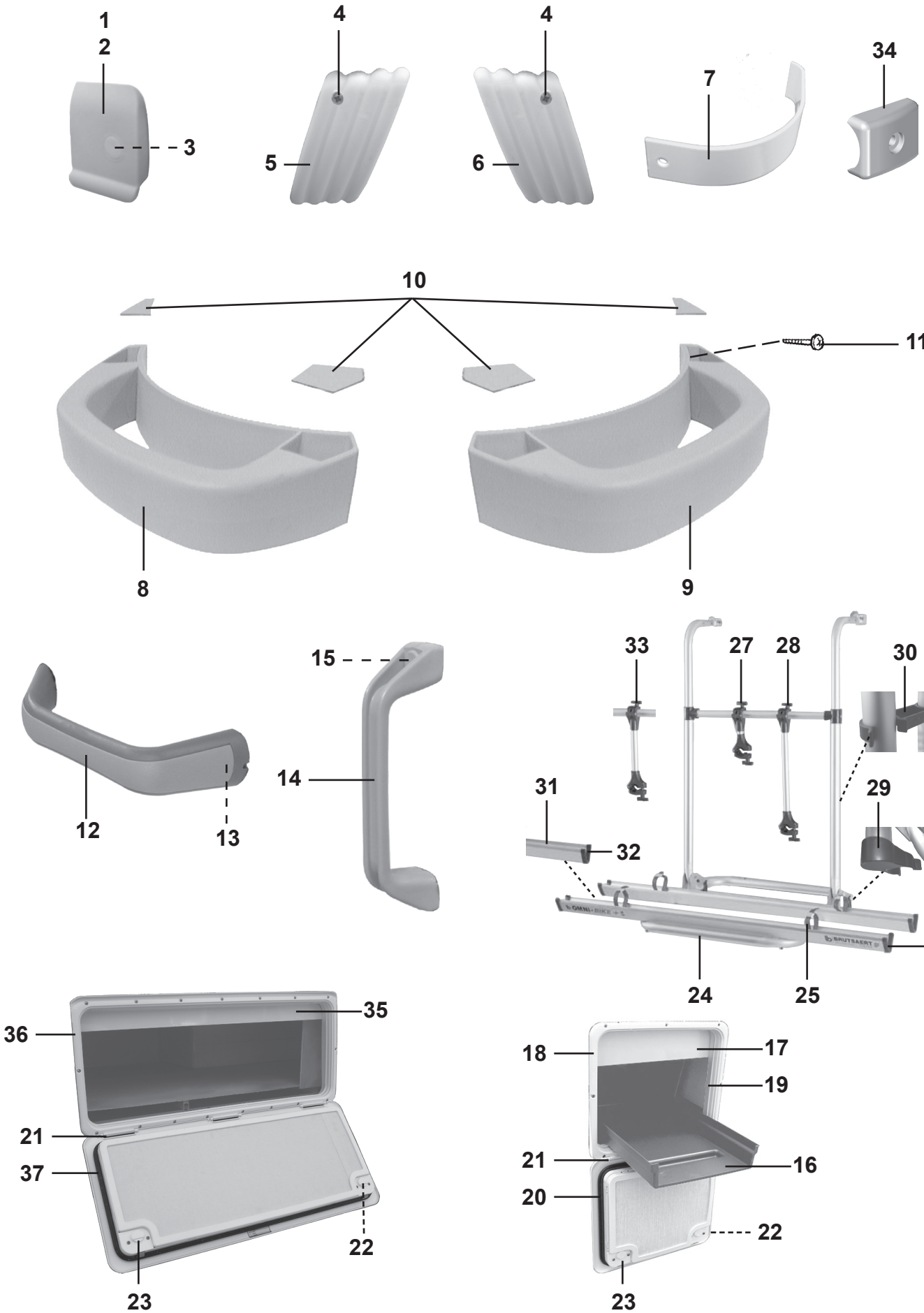
1
2
3
4
5
4
6
7
34
10
11
8
9
12
13
15
14
33
27
28
30
31
29
32
26
24
25
35
36
21
37
22
23
18
17
19
21
16
20
22
23

Pos Fig	Det. nr Part. No	Ingår/Fitted 520 alla mod.	560 alla mod.	590 alla mod.	620 alla mod.	680 alla mod.	730 alla mod.	Benämning	Description
1	205630	x	x	x	x	x	x	Ändavslutning H midjelist	End protection R tent list
2	205631	x	x	x	x	x	x	Ändavslutning V midjelist	End protection L tent list
3	800640	x	x	x	x	x	x	Skruv B8x13 rostfri	Screw B8x13 rustless
4	800631	x	x	x	x	x	x	Skruv B6x25 rostfri	Screw B6x25 rustless
5	208303	x	x	x	x	x	x	Ändavslutning H-fram kjollist	End protection R front
6	208302	x	x	x	x	x	x	Ändavslutning V-fram kjollist	End protection L front
7	208351	x	x	x	x	x	x	Ändavslutning H front fram	End protection R front
--	209945	x	x	x	x	x	x	Ändavslutning V front fram	End protection L front
--	801319	x	x	x	x	x	x	Skruv PKM 4,2x14 d:o	Screw PKM 4,2x14 d:o
8	206766	x	x	x	x	x	x	Draghandtag H-fram	Draw handle R front
9	206767	x	x	x	x	x	x	Draghandtag V-fram	Draw handle L front
10	207632	x	x	x	x	x	x	Täckpluggsats till 2 handtag	Cover set for 2 draw handle
11	801105	x	x	x	x	x	x	Skruv B10x50 rostfri	Screw B10x50 rustless
12	208181	x	x	x	x	x	x	Draghandtag bak	Draw handle rear
13	801129	x	x	x	x	x	x	Skruv TFX 5.0X35 d:o	Screw TFX 5.0X35 d:o
14	206881	x	x	x	x	x	x	Draghandtag grå, vid ytterdörr	Draw handle grey, beside out door
15	800626	x	x	x	x	x	x	Skruv B10x25 rostfri	Screw B10x25 rustless
16	315132	T	T	T	T	T	T	Balja lastlucka	Tub loading hatch
17	208027	T	T	T	T	T	T	Plåt skydd lastlucka	Plate protection
18	207759	T	T	T	T	T	T	Lucka m. innerram, utan spegel	Door with frame inner, without plate
19	207197	T	T	T	T	T	T	Innerram d:o	Frame inner d:o
20	314548	T	T	T	T	T	T	Packning lucka	Gasket
21	314549	T	T	T	T	T	T	Pinne gångjärn	Pin
22	314550	T	T	T	T	T	T	Tryckknapp	Push botton
23	315442	T	T	T	T	T	T	Låshus kpl. utan låskolv	Locking device cpl. without bolt
--	---	T	T	T	T	T	T	Låskolv; se "lås" grp. 2	Bolt; see "locks" grp. 2
--	---	T	T	T	T	T	T	Nyckel; se "lås" grp. 2	Key; see "locks" grp. 2
24	207545	T	T	T	T	T	T	Cykelhållare kpl., 2 cyklar	Bicycle stand cpl., 2 bicycles
--	209163	T	T	T	T	T	T	Räls d:o	Rail d:o
25	209165	T	T	T	T	T	T	Gummistropp d:o	Strap d:o
26	209164	T	T	T	T	T	T	Ändavslutning	End part
27	209166	T	T	T	T	T	T	Hållare 135 mm	Bracket 135 mm
28	209168	T	T	T	T	T	T	Hållare 415 mm	Bracket 415 mm
29	209169	T	T	T	T	T	T	Klämma	Clip
30	209170	T	T	T	T	T	T	Hållare	Holder
31	207805	T	T	T	T	T	T	Räls kpl. med hållare 275 mm, 3 cyklar	Rail cpl. with bracket 275 mm, 3 bicycles
--	209171	T	T	T	T	T	T	Räls d:o	Rail d:o
--	209173	T	T	T	T	T	T	Spännrem d:o	Strap d:o
32	209172	T	T	T	T	T	T	Ändavslutning	End part
33	209167	T	T	T	T	T	T	Hållare 275 mm, 3 cyklar	Bracket 275 mm, 3 bicycles
34	206801	x	x	x	x	x	x	Ändavslutning	End protection
35	208635	T	T	T	T	T	T	Plåt skydd lastlucka	Plate protection
36	208424	T	T	T	T	T	T	Lucka m. innerram, utan spegel	Door with frame inner, without plate
37	209562	T	T	T	T	T	T	Packning lucka	Gasket
								T= Tillbehör	T= Accessory

Pos Fig	Det. nr Part. No	Ingår/Fitted 520 alla mod.	560 alla mod.	590 alla mod.	620 alla mod.	680 alla mod.	730 alla mod.	Benämning	Description
	801351	x	x	x	x	x	x	Låskolv nr. 51 *	Bolt No. 51 *
	801352	x	x	x	x	x	x	Låskolv nr. 52 *	Bolt No. 52 *
	801353	x	x	x	x	x	x	Låskolv nr. 53 *	Bolt No. 53 *
	801354	x	x	x	x	x	x	Låskolv nr. 54 *	Bolt No. 54 *
	801355	x	x	x	x	x	x	Låskolv nr. 55 *	Bolt No. 55 *
	801356	x	x	x	x	x	x	Låskolv nr. 56 *	Bolt No. 56 *
	801357	x	x	x	x	x	x	Låskolv nr. 57 *	Bolt No. 57 *
	801358	x	x	x	x	x	x	Låskolv nr. 58 *	Bolt No. 58 *
	801359	x	x	x	x	x	x	Låskolv nr. 59 *	Bolt No. 59 *
	801360	x	x	x	x	x	x	Låskolv nr. 60 *	Bolt No. 60 *
	801361	x	x	x	x	x	x	Låskolv nr. 61 *	Bolt No. 61 *
	801362	x	x	x	x	x	x	Låskolv nr. 62 *	Bolt No. 62 *
	801363	x	x	x	x	x	x	Låskolv nr. 63 *	Bolt No. 63 *
	801364	x	x	x	x	x	x	Låskolv nr. 64 *	Bolt No. 64 *
	801365	x	x	x	x	x	x	Låskolv nr. 65 *	Bolt No. 65 *
	801366	x	x	x	x	x	x	Låskolv nr. 66 *	Bolt No. 66 *
	801367	x	x	x	x	x	x	Låskolv nr. 67 *	Bolt No. 67 *
	801368	x	x	x	x	x	x	Låskolv nr. 68 *	Bolt No. 68 *
	801369	x	x	x	x	x	x	Låskolv nr. 69 *	Bolt No. 69 *
	801370	x	x	x	x	x	x	Låskolv nr. 70 *	Bolt No. 70 *
	801371	x	x	x	x	x	x	Låskolv nr. 71 *	Bolt No. 71 *
	801372	x	x	x	x	x	x	Låskolv nr. 72 *	Bolt No. 72 *
	801373	x	x	x	x	x	x	Låskolv nr. 73 *	Bolt No. 73 *
	801374	x	x	x	x	x	x	Låskolv nr. 74 *	Bolt No. 74 *
	801375	x	x	x	x	x	x	Låskolv nr. 75 *	Bolt No. 75 *
	801376	x	x	x	x	x	x	Låskolv nr. 76 *	Bolt No. 76 *
	801377	x	x	x	x	x	x	Låskolv nr. 77 *	Bolt No. 77 *
	801378	x	x	x	x	x	x	Låskolv nr. 78 *	Bolt No. 78 *
	801379	x	x	x	x	x	x	Låskolv nr. 79 *	Bolt No. 79 *
	801380	x	x	x	x	x	x	Låskolv nr. 80 *	Bolt No. 80 *
	801381	x	x	x	x	x	x	Låskolv nr. 81 *	Bolt No. 81 *
	801382	x	x	x	x	x	x	Låskolv nr. 82 *	Bolt No. 82 *
	801383	x	x	x	x	x	x	Låskolv nr. 83 *	Bolt No. 83 *
	801384	x	x	x	x	x	x	Låskolv nr. 84 *	Bolt No. 84 *
	801385	x	x	x	x	x	x	Låskolv nr. 85 *	Bolt No. 85 *
	801386	x	x	x	x	x	x	Låskolv nr. 86 *	Bolt No. 86 *
	801387	x	x	x	x	x	x	Låskolv nr. 87 *	Bolt No. 87 *
	801388	x	x	x	x	x	x	Låskolv nr. 88 *	Bolt No. 88 *
	801389	x	x	x	x	x	x	Låskolv nr. 89 *	Bolt No. 89 *
	801390	x	x	x	x	x	x	Låskolv nr. 90 *	Bolt No. 90 *
	801391	x	x	x	x	x	x	Låskolv nr. 91 *	Bolt No. 91 *
	801392	x	x	x	x	x	x	Låskolv nr. 92 *	Bolt No. 92 *
	801393	x	x	x	x	x	x	Låskolv nr. 93 *	Bolt No. 93 *
	801394	x	x	x	x	x	x	Låskolv nr. 94 *	Bolt No. 94 *
	801395	x	x	x	x	x	x	Låskolv nr. 95 *	Bolt No. 95 *
	801396	x	x	x	x	x	x	Låskolv nr. 96 *	Bolt No. 96 *
	801397	x	x	x	x	x	x	Låskolv nr. 97 *	Bolt No. 97 *
	801398	x	x	x	x	x	x	Låskolv nr. 98 *	Bolt No. 98 *
	801399	x	x	x	x	x	x	Låskolv nr. 99 *	Bolt No. 99 *
	801400	x	x	x	x	x	x	Låskolv nr. 100 *	Bolt No. 100 *
								*= Ange nummer vid order	*= State No. when ordering

Pos Fig	Det. nr Part. No	Ingår/Fitted 520 alla mod.	560 alla mod.	590 alla mod.	620 alla mod.	680 alla mod.	730 alla mod.	Benämning	Description
	801451	x	x	x	x	x	x	Nyckel nr. 51 *	Key No. 51 *
	801452	x	x	x	x	x	x	Nyckel nr. 52 *	Key No. 52 *
	801453	x	x	x	x	x	x	Nyckel nr. 53 *	Key No. 53 *
	801454	x	x	x	x	x	x	Nyckel nr. 54 *	Key No. 54 *
	801455	x	x	x	x	x	x	Nyckel nr. 55 *	Key No. 55 *
	801456	x	x	x	x	x	x	Nyckel nr. 56 *	Key No. 56 *
	801457	x	x	x	x	x	x	Nyckel nr. 57 *	Key No. 57 *
	801458	x	x	x	x	x	x	Nyckel nr. 58 *	Key No. 58 *
	801459	x	x	x	x	x	x	Nyckel nr. 59 *	Key No. 59 *
	801460	x	x	x	x	x	x	Nyckel nr. 60 *	Key No. 60 *
	801461	x	x	x	x	x	x	Nyckel nr. 61 *	Key No. 61 *
	801462	x	x	x	x	x	x	Nyckel nr. 62 *	Key No. 62 *
	801463	x	x	x	x	x	x	Nyckel nr. 63 *	Key No. 63 *
	801464	x	x	x	x	x	x	Nyckel nr. 64 *	Key No. 64 *
	801465	x	x	x	x	x	x	Nyckel nr. 65 *	Key No. 65 *
	801466	x	x	x	x	x	x	Nyckel nr. 66 *	Key No. 66 *
	801467	x	x	x	x	x	x	Nyckel nr. 67 *	Key No. 67 *
	801468	x	x	x	x	x	x	Nyckel nr. 68 *	Key No. 68 *
	801469	x	x	x	x	x	x	Nyckel nr. 69 *	Key No. 69 *
	801470	x	x	x	x	x	x	Nyckel nr. 70 *	Key No. 70 *
	801471	x	x	x	x	x	x	Nyckel nr. 71 *	Key No. 71 *
	801472	x	x	x	x	x	x	Nyckel nr. 72 *	Key No. 72 *
	801473	x	x	x	x	x	x	Nyckel nr. 73 *	Key No. 73 *
	801474	x	x	x	x	x	x	Nyckel nr. 74 *	Key No. 74 *
	801475	x	x	x	x	x	x	Nyckel nr. 75 *	Key No. 75 *
	801476	x	x	x	x	x	x	Nyckel nr. 76 *	Key No. 76 *
	801477	x	x	x	x	x	x	Nyckel nr. 77 *	Key No. 77 *
	801478	x	x	x	x	x	x	Nyckel nr. 78 *	Key No. 78 *
	801479	x	x	x	x	x	x	Nyckel nr. 79 *	Key No. 79 *
	801480	x	x	x	x	x	x	Nyckel nr. 80 *	Key No. 80 *
	801481	x	x	x	x	x	x	Nyckel nr. 81 *	Key No. 81 *
	801482	x	x	x	x	x	x	Nyckel nr. 82 *	Key No. 82 *
	801483	x	x	x	x	x	x	Nyckel nr. 83 *	Key No. 83 *
	801484	x	x	x	x	x	x	Nyckel nr. 84 *	Key No. 84 *
	801485	x	x	x	x	x	x	Nyckel nr. 85 *	Key No. 85 *
	801486	x	x	x	x	x	x	Nyckel nr. 86 *	Key No. 86 *
	801487	x	x	x	x	x	x	Nyckel nr. 87 *	Key No. 87 *
	801488	x	x	x	x	x	x	Nyckel nr. 88 *	Key No. 88 *
	801489	x	x	x	x	x	x	Nyckel nr. 89 *	Key No. 89 *
	801490	x	x	x	x	x	x	Nyckel nr. 90 *	Key No. 90 *
	801491	x	x	x	x	x	x	Nyckel nr. 91 *	Key No. 91 *
	801492	x	x	x	x	x	x	Nyckel nr. 92 *	Key No. 92 *
	801493	x	x	x	x	x	x	Nyckel nr. 93 *	Key No. 93 *
	801494	x	x	x	x	x	x	Nyckel nr. 94 *	Key No. 94 *
	801495	x	x	x	x	x	x	Nyckel nr. 95 *	Key No. 95 *
	801496	x	x	x	x	x	x	Nyckel nr. 96 *	Key No. 96 *
	801497	x	x	x	x	x	x	Nyckel nr. 97 *	Key No. 97 *
	801498	x	x	x	x	x	x	Nyckel nr. 98 *	Key No. 98 *
	801499	x	x	x	x	x	x	Nyckel nr. 99 *	Key No. 99 *
	801500	x	x	x	x	x	x	Nyckel nr. 100 *	Key No. 100 *
								*= Ange nummer vid order	*= State No. when ordering

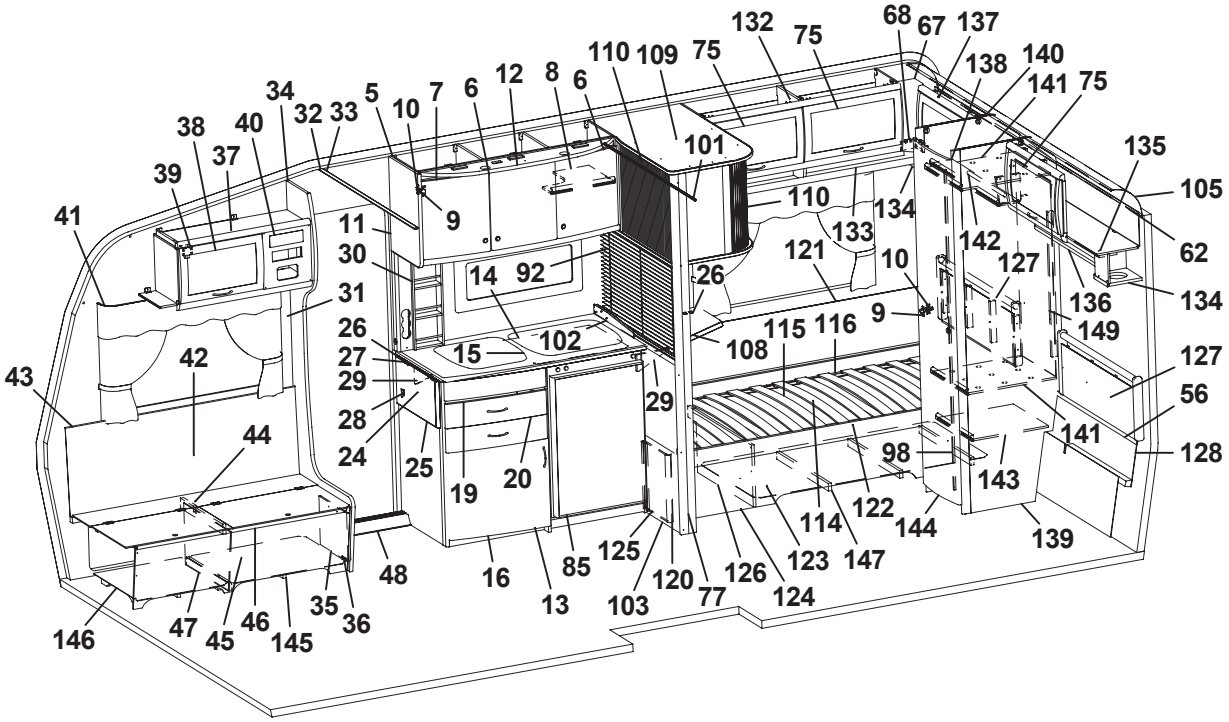
132
75
68
67
137
138
140
141
75
110
109
75
12
8
6
6
7
10
5
34
32
33
38
40
37
39
41
101
135
105
110
134
133
142
62
11
9
30
14
92
121
10
127
136
134
31
26
26
15
102
108
115
116
9
149
127
43
42
27
29
29
56
28
24
25
19
20
98
141
128
44
143
122
114
144
139
125
85
123
147
48
16
120
126
124
13
103
77
35
36
146
47
45
46
145

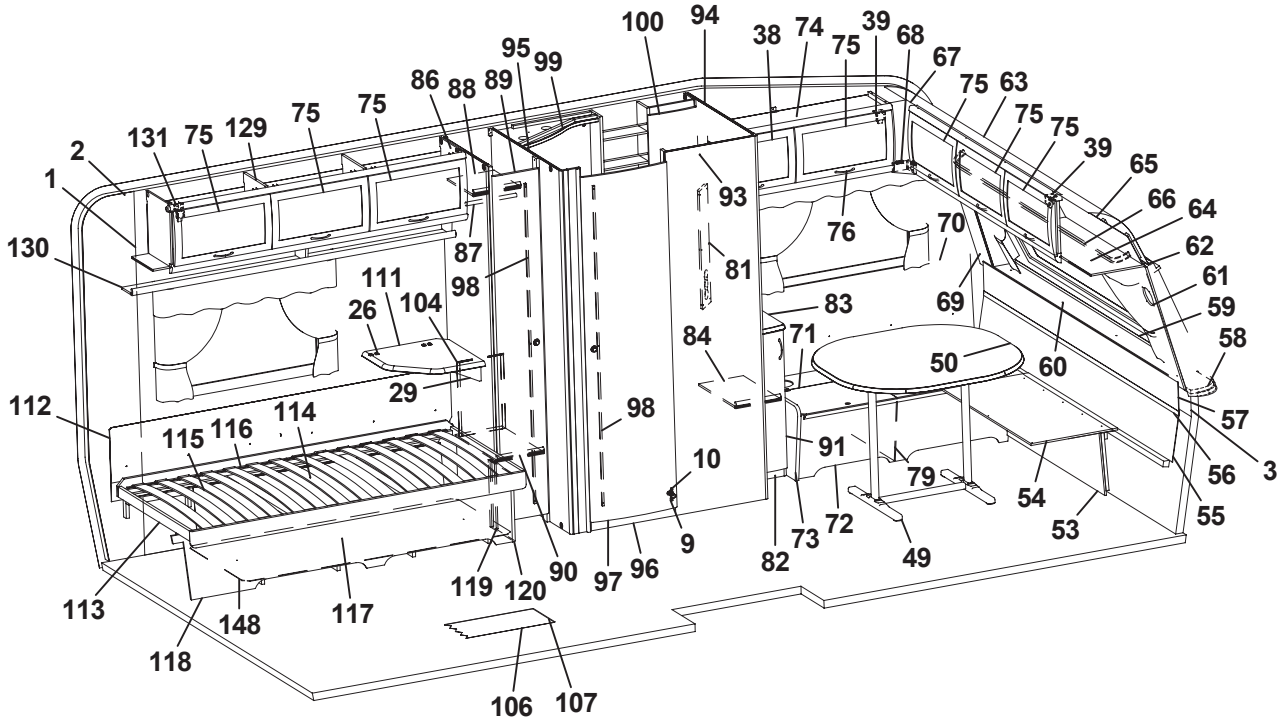
100
94
38
74
75
39
68
67
95
99
86
88
89
75
63
75
75
39
65
131
75
129
75
75
2
1
93
76
70
66
64
130
87
81
62
111
98
83
69
61
26
104
84
71
59
58
29
50
60
112
98
57
115
116
114
91
10
79
56
3
54
55
53
9
73
72
82
49
113
119
120
90
97
96
148
117
118
106
107

Pos Fig	Det. nr Part. No	Ingår Fitted	OBS!! Ange alltid årsmodell vid beställning av inredning Benämning	OBS!! Specify always year of model when ordering equipment Description
1	316374	M	Tapet vägg/tak (I vagnar fram till Mars 2006)	Wall paper (In caravans into Mars 2006)
--	316707	M	Tapet vägg/tak (I vagnar från Mars 2006)	Wall paper (In caravans from Mars 2006)
2	316021	M	Tejp tapet 20 mm	Tape, wall paper 20 mm
3	316022	M	Tejp tapet 60 mm	Tape, wall paper 60 mm
5	323014	x	Skåp kök L1118 kpl.	Cupboard kitchen L1118 cpl.
6	323021	x	Lucka H 368x420	Door R 368x420
7	323020	x	Lucka V 368x420	Door L 368x420
8	323092	x	Hylla	Shelf
9	311917	x	Gångjärn	Hinge
10	312588	x	Platta gångjärn	Plate hinge
11	323126	x	Gavel rundad köksskåp	Gable
12	323401	x	Ljusramp köksskåp	Light holder
13	324737	x	Diskbänk kpl. m. skiva/luckor/lådor	Kitchen sink cpl. with board/doors/drawers
14	401328	x	Plåt under spis	Plate cover under fireplace
15	324769	x	Skiva diskbänk	Board
16	323504	x	Lucka V 550x470	Door L 550x470
19	323505	x	Låda diskbänk kpl.	Drawer cpl.
20	323506	x	Låda diskbänk kpl.	Drawer cpl.
24	315751	T	Mont-sats vikskiva kpl. sats	Board cpl. kit
25	323240	T	Vikskiva diskbänk	Board
26	860621	T	Gångjärn	Hinge
27	315145	T	Distans vikskiva	Distance
28	800639	T	Snäppare mässing	Snap brass
29	315749	T	Stöd	Support board
30	325957	x	Kryddhylla kpl. m. front el-uttag	Spice rack cpl. with front outlet
31	504400	x	List täck el-kabel B=44 L=2000	Cover strip B=44 L=2000
32	316270	x	List snäpp undre L2379	List under L2379
33	316268	x	List snäpp övre L2379	List upper L2379
34	324721	x	Stolpe först. L1922 kpl. m. lucka	Support bar cpl. with door
35	320005	x	Lucka	Door
36	312589	x	Gångjärn	Hinge
37	325613	x	Skåp övre elc.	Cupboard upper
38	323002	x	Lucka	Door
39	860406	x	Gångjärn	Hinge
40	325495	x	Täckfront radio	Cover radio
41	316042	x	Skena gardin L1020	Curtain rod L1020
42	325765	x	Värmespalt H fram	Air gap R.F.
43	860423	M	List kant ljusbrun	Strip, light brown
44	323178	x	Lock bäddlåda	Cover bed box
45	323174	x	Front bäddlåda H F (utan lastlucka)	Front bed box R.F. (without loading hatch)
--	324422	T	Front bäddlåda H F (med lastlucka)	Front bed box R.F. (with loading hatch)
46	860562	x	List bädd	List bed
47	312825	x	Stöd bäddlåda HF	Support bed box
48	314687	x	Tröskel aluminium L=850	Threshold aluminium L=850
49	316012	x	Bordsstativ	Table stand
50	323222	x	Bordsskiva 940x1026	Table top 940x1026
53	323180	x	Front bäddlåda gavel (2 st när lastl. mont.)	Front bed box gable (2 pcs in loading hatch)
54	323205	x	Skiva rundsittgrupp	Sheet seat
55	323203	x	Värmespalt nedre gavel fram	Air gap under
56	314287	x	List plast L=2270	List plastic L=2270
			M= Metervara T= Tillbehör	M= On the metre T= Accessory

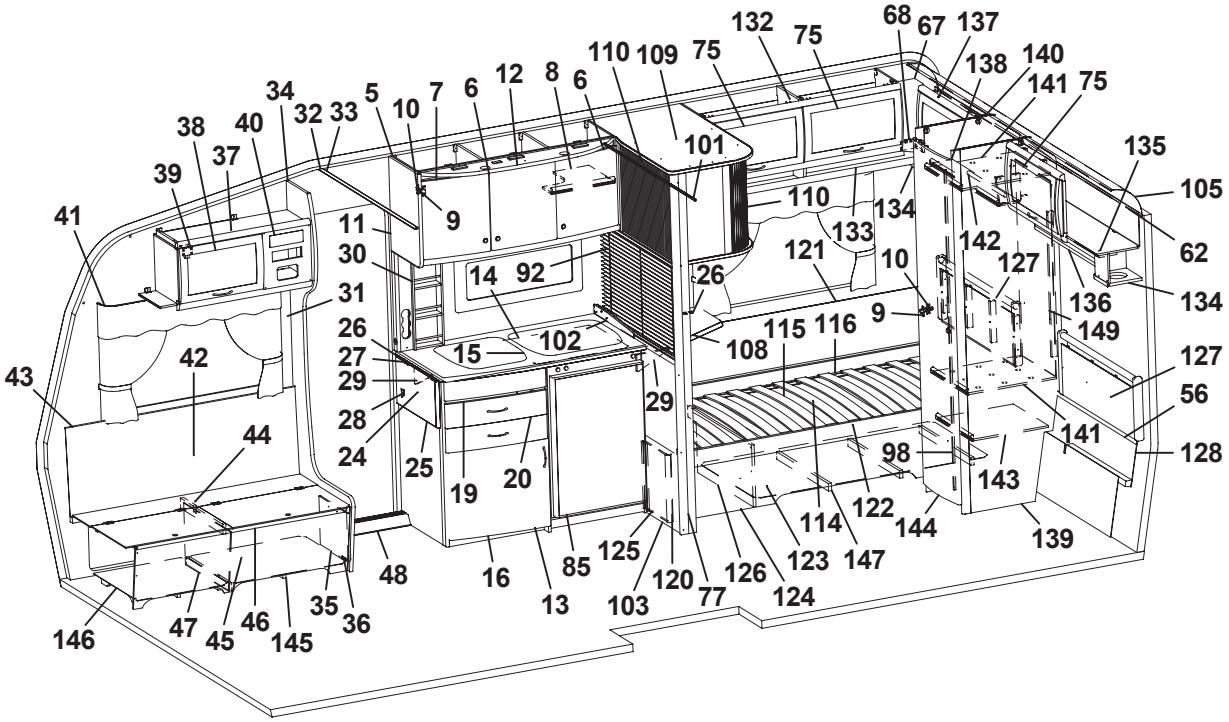
132 75 68 67 137 138 140 141 75 135 105 62 134 136 149 127 56 128 141 143 139 144 122 114 147 123 124 126 77 103 120 125 85 16 48 35 36 46 145 47 45 146 43 42 44 41 39 38 37 40 34 32 33 5 10 7 6 12 8 6 110 109 75 101 9 11 30 31 26 27 29 28 24 25 19 20 14 92 15 102 29 26 108 115 116 121 133 134 110 10 9 127 98 122 144

Pos Fig	Det. nr Part. No	Ingår Fitted	OBS!! Ange alltid årsmodell vid beställning av inredning Benämning	OBS!! Specify always year of model when ordering equipment Description
57	323200	x	Värmespalt övre gavel fram	Air gap upper
58	323128	x	Hylla front L2444	Shelf front L2444
59	860593	x	Raskant plast L=2600	Cantlist shelf front L=2600
60	324022	x	Luftspalt fronthylla	Air gap shelf front
61	323270	x	Front högtalare H	Front loudspeaker R
62	313884	x	List plast radie L=2379	List L=2379
63	316005	x	Skiva plast 295x2363x1	Plastic sheet
64	323044	x	Skåp gavel fram L=2365	Cupboard L=2365
65	323059	x	Skiva skåp 2345x180	Sheet 2345x180
66	316044	x	Skena gardin L1920	Curtain rod L1920
67	316115	x	Hörn inredning	Corner
68	324321	x	Täckvinkel hörn inredning	Cover for corner
69	323271	x	Front högtalare V	Front loudspeaker L
70	325769	x	Värmespalt V fram	Air gap L.F.
71	324735	x	Lock bäddlåda V F	Cover bed box L.F.
72	324732	x	Front bäddlåda V F	Front bed box L.F.
73	323449	x	Gavel bäddlåda V F	Gable bed box L.F
74	323045	x	Skåp övre L=1034	Cupboard upper L=1034
75	323000	x	Lucka	Door
76	315188	x	Handtag	Handle
77	326035	x	Stolpe utskjut	Support bar
79	312876	x	Stöd bäddlåda	Support bed box
81	321973	x	Front el-uttag 130x633	Front outlet 130x633
82	323741	x	Hurts	Cupboard
83	323238	x	Skiva hurts 295x550	Board pedestal
84	323745	x	Hylla	Shelf
85	371200	x	Skiva kyl 493x730	Sheet refrigerator 493x730
86	324733	x	Vägg backskåp V	Wall L
87	316197	x	Galgstång L=782	Clothes hanger L=782
88	323728	x	Hylla backskåp	Shelf
89	324080	x	Dörr 260x1850	Door 260x1850
90	320601	x	Hylla backskåp	Shelf
91	323517	x	Lucka 270x740	Door 270x740
92	316221	x	Persienn 923x560	Venetian blind 923x560
93	325774	x	Vägg tvättrum yttre	Wall washroom
94	325773	x	Vägg tvättrum H	Wall washroom R
95	324734	x	Vägg tvättrum V	Wall washroom L
96	320646	x	Tröskel tvättrum	Threshold
97	321518	x	Dörr 490x1850	Door
98	314523	x	Rätningslist dörr L=1715	List L=1715
99	325683	x	Ljusramp tvättrum	Light holder
100	325684	x	Skåp tvättrum	Cupboard washroom
101	314917	x	Skena draperi L=1190	Drapery rail L=1190
102	401476	x	Flamskydd	Flame guard
103	326048	x	Vägg vid diskbänk	Wall
104	325733	x	Täckskiva exp.kärl	Board
105	316005	x	Skiva plast 295x2363x1	Plastic sheet
106	316004	M	Matta golv, Solidwood	Carpet floor, Solidwood
107	314708	T	Matta golv	Carpet floor
108	323231	T	Skiva TV-bänk 580x535	Board 580x535
			M= Metervara T= Tillbehör	M= On the metre T= Accessory

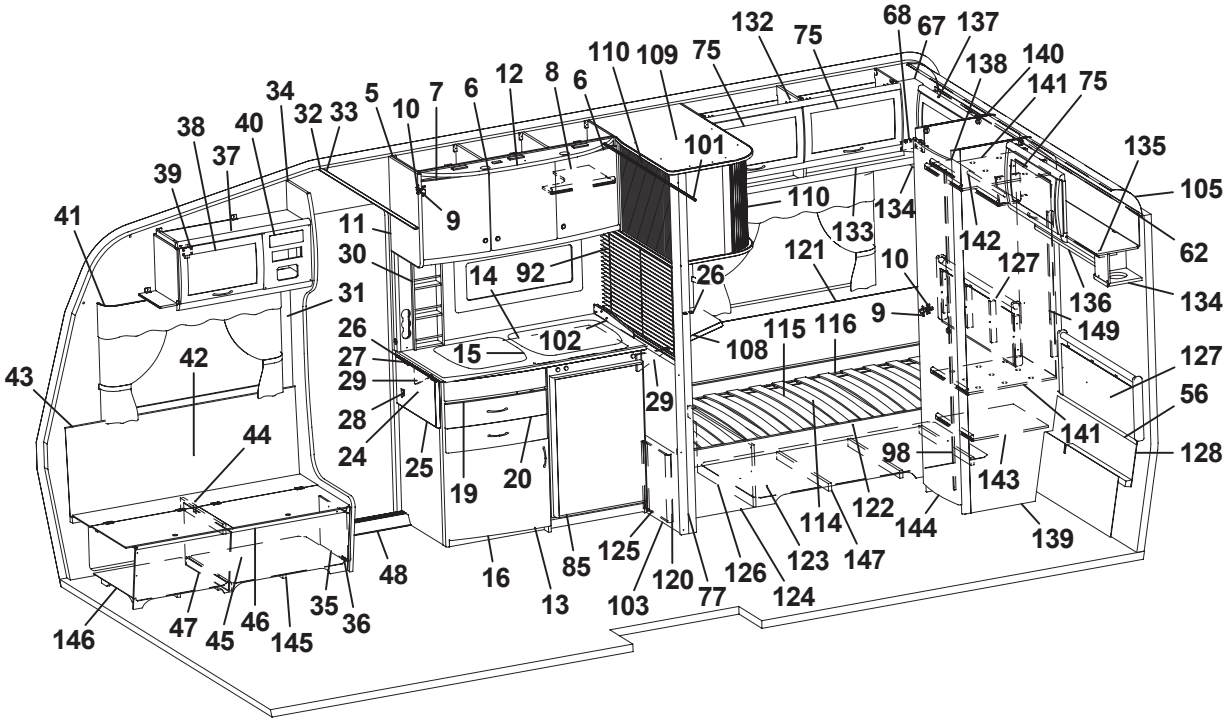
132
75
68
67
137
138
140
141
75
110
109
75
12
8
6
6
7
10
5
34
32
33
40
38
37
39
41
101
135
105
110
134
133
142
62
11
9
30
14
92
121
10
127
136
134
31
26
26
15
102
108
115
116
9
149
127
43
42
27
29
29
56
28
24
25
19
20
98
141
128
44
143
122
114
144
139
125
85
123
147
48
16
120
126
124
13
103
77
35
36
146
47
45
46
145

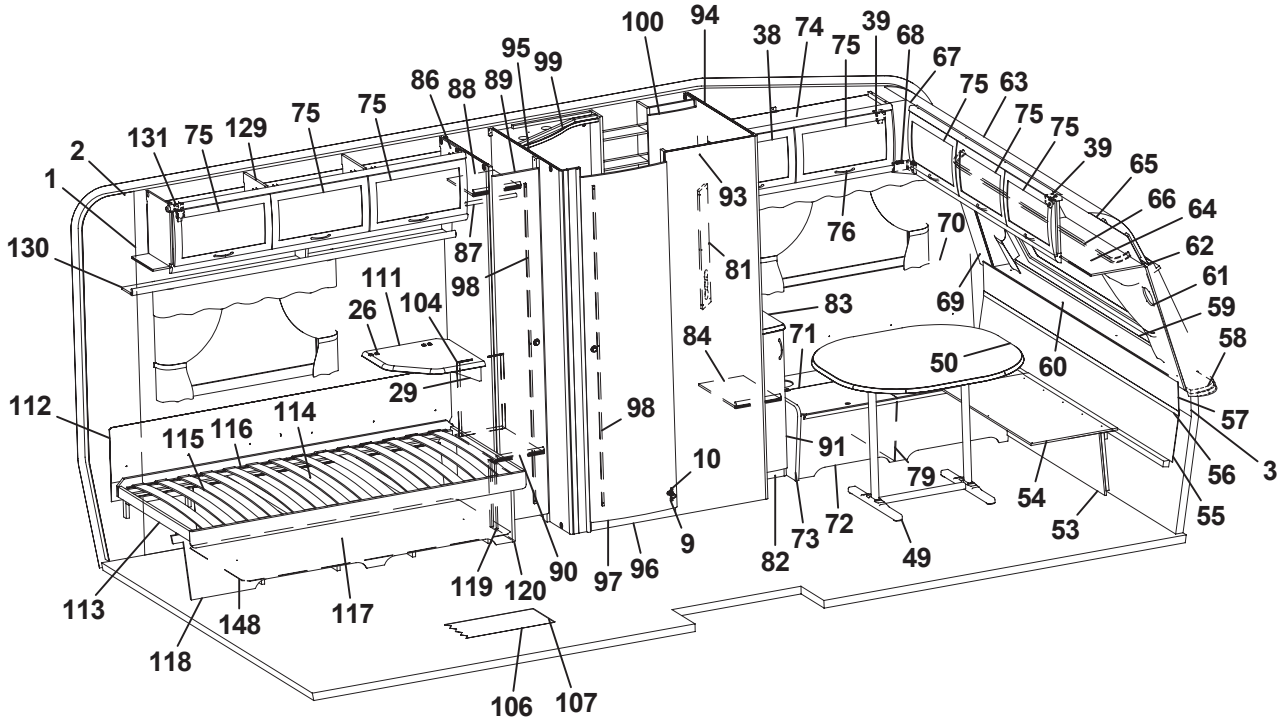
100
94
38
74
75
39
68
67
95
99
86
88
89
75
63
75
75
39
65
2
131
75
129
75
75
1
93
76
70
66
64
130
87
81
62
111
98
61
26
104
83
69
59
84
71
58
50
60
29
112
98
57
115
116
114
91
10
79
56
3
54
55
53
9
73
72
82
49
113
119
120
90
97
96
148
117
118
106
107

Pos Fig	Det. nr Part. No	Ingår Fitted	OBS!! Ange alltid årsmodell vid beställning av inredning Benämning	OBS!! Specify always year of model when ordering equipment Description
109	326022	x	Skåp utskjut köksskåp	Cupboard projecting
110	324647	x	Jalusi	Jalousie
111	324300	T	Skiva TV-hylla 470x470	Board 470x470
112	312006	x	Värmespalt V-H bak	Air gap L-R rear
113	313898	x	Sängram u. ribbotten	Bed bottom without laths
114	325342	x	Ribbotten kpl.	Laths bottom cpl.
115	314211	x	Ribba sängbotten L=820 B=63	Lath bed bottom L=820 B=63
116	312046	x	Band t. ribbotten	Band for laths bottom
117	325486	x	Sänglåda V kpl.	Bed box L cpl.
118	323799	x	Front säng V	Front bed L
119	321577	x	Gavel säng	Gable bed
120	860590	x	List hörn L=2500	Corner strip L=2500
121	324578	x	Värmespalt V-H bak	Air gap L-R rear
122	324567	x	Sängram u. ribbotten	Bed bottom without laths
123	325479	x	Sänglåda H kpl.	Bed box R cpl.
124	324740	x	Front säng H	Front bed box R
125	320422	x	Gavel säng	Gable bed
126	324742	x	Gavel sänglåda	Gable bed box
127	325722	x	Värmespalt gavel bak	Air gap
128	323369	x	Värmespalt nedre gavel bak	Air gap lower
129	323046	x	Skåp övre L=1674	Cupboard upper L=1674
130	323082	x	Hyllpaket	Shelf
131	315194	x	Gångjärn	Hinge
132	323894	x	Skåp övre L1114	Cupboard upper L1114
133	326252	x	Hyllpaket L=1257	Shelf
134	323047	x	Högtalarlåda	Box loudspeaker
135	324375	x	Skåp gavel bak V L=963	Cupboard gable L L=963
136	324380	x	Hyllpaket	Shelf
137	324739	x	Skåp gavel bak H L=963	Cupboard gable R L=963
138	324370	x	Hyllpaket	Shelf
139	323257	x	Vägg garderob H	Wall wardrobe R
140	324362	x	Vägg garderob V	Wall wardrobe L
141	324358	x	Hylla	Shelf
142	316197	x	Galgstång L=782	Clothes hanger L=782
143	324360	x	Hylla	Shelf
144	321519	x	Dörr 415x1850	Door 415x1850
145	324136	x	Luftspalt H-fram	Air gap R front
146	324138	x	Luftspalt fram	Air gap front
147	324741	x	Luftspalt H-bak	Air gap R-rear
148	324126	x	Luftspalt V-bak	Air gap L-rear
149	325731	x	Värmespalt garderob	Airgap
			Dyntyger, gardiner m.m. (se tyger)	Cushion textilies, curtains etc. (see textiles)
			M= Metervara T= Tillbehör	M= On the metre T= Accessory

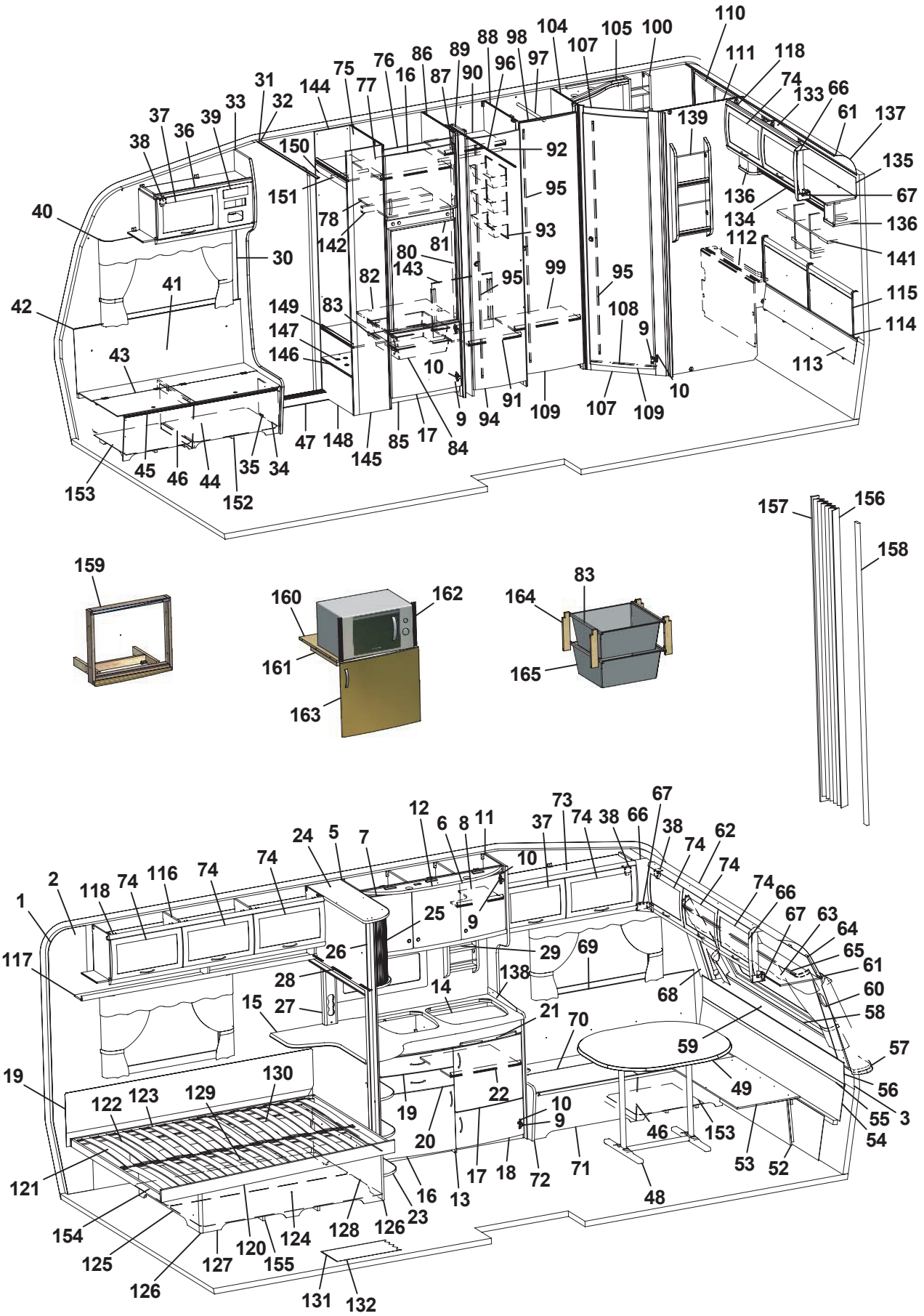
110
111
118
74
133
66
61
137
135
67
136
141
115
114
113
112
139
100
105
104
107
98
97
96
88
89
86
76
75
144
31
32
33
39
36
37
38
150
151
78
142
77
16
87
90
92
95
93
81
80
143
82
99
95
108
9
10
107
109
91
94
109
10
9
84
17
85
145
148
47
149
147
146
83
43
41
42
40
30
45
46
44
35
34
152
153
157
156
158
159
160
162
161
163
164
83
165

12
6
8
11
37
73
74
38
66
67
38
74
62
74
74
66
67
63
64
65
61
60
58
57
56
55
54
3
24
5
7
74
10
2
118
74
116
74
1
117
25
9
26
29
69
28
14
138
68
15
27
21
70
59
49
119
122
123
129
130
19
22
10
9
20
17
18
72
71
46
153
53
52
48
121
154
125
126
127
120
155
124
128
126
23
16
13
131
132

Pos Fig	Det. nr Part. No	Ingår Fitted	OBS!! Ange alltid årsmodell vid beställning av inredning Benämning	OBS!! Specify always year of model when ordering equipment Description
1	316374	M	Tapet vägg/tak (I vagnar fram till Mars 2006)	Wall paper (In caravans into Mars 2006)
--	316707	M	Tapet vägg/tak (I vagnar från Mars 2006)	Wall paper (In caravans from Mars 2006)
2	316021	M	Tejp tapet 20 mm	Tape, wall paper 20 mm
3	316022	M	Tejp tapet 60 mm	Tape, wall paper 60 mm
5	323014	x	Skåp kök L1118 kpl.	Cupboard kitchen L1118 cpl.
6	323021	x	Lucka H 368x420	Door R 368x420
7	323020	x	Lucka V 368x420	Door L 368x420
8	323092	x	Hylla	Shelf
9	311917	x	Gångjärn	Hinge
10	312588	x	Platta gångjärn	Plate hinge
11	323439	x	Vägg vid diskbänk	Wall
12	323401	x	Ljusramp köksskåp	Light holder
13	324802	x	Diskbänk kpl. m. skiva/luckor/lådor	Kitchen sink cpl. with board/doors/drawers
14	401328	x	Plåt under spis	Plate cover under fireplace
15	324795	x	Skiva diskbänk	Board
16	323504	x	Lucka V 550x470	Door L 550x470
17	323503	x	Lucka H 550x470	Door R 550x470
18	323510	x	Lucka H 550x265	Door R 550x265
19	323505	x	Låda diskbänk kpl.	Drawer cpl.
20	323506	x	Låda diskbänk kpl.	Drawer cpl.
21	323412	x	Skärbräda	Cutting board
22	320460	x	Hylla övre	Shelf upper
23	320482	x	Utskjut diskbänk	Projection kitchen sink
24	324660	x	Skåp utskjut kökskåp	Cupboard projection
25	324647	x	Jalusi	Jalousie
26	324888	x	Stolpe utskjut	Support bar
27	324665	x	Front el-uttag	Front outlet
28	314722	x	Skena draperi L=900	Curtain rod L=900
--	316194	T	Persienn 897x540	Venetian blind 897x540
29	321999	x	Kryddhylla	Spice rack
30	504400	x	List täck el-kabel B=44 L=2000	Cover strip B=44 L=2000
31	316270	x	List snäpp undre L2379	List under L2379
32	316268	x	List snäpp övre L2379	List upper L2379
33	324721	x	Stolpe först. L1922 kpl. m. lucka	Support bar cpl. with door
34	320005	x	Lucka	Door
35	312589	x	Gångjärn	Hinge
36	325613	x	Skåp övre elc.	Cupboard upper
37	323002	x	Lucka	Door
38	860406	x	Gångjärn	Hinge
39	325495	x	Täckfront radio	Cover radio
41	316042	x	Skena gardin L1020	Curtain rod L1020
41	325765	x	Värmespalt H fram	Air gap R.F.
42	860423	M	List kant ljusbrun	Strip, light brown
43	323178	x	Lock bäddlåda H F	Cover bedbox R.F.
44	323174	x	Front bäddlåda H F (utan lastlucka)	Front bed box R.F. (without loading hatch)
--	324422	T	Front bäddlåda H F (med lastlucka)	Front bed box R.F. (with loading hatch)
45	860562	x	List bädd	List bed
46	312825	x	Stöd bäddlåda HF	Support bed box
47	314687	x	Tröskel aluminium L=850	Threshold aluminium L=850
48	316012	x	Bordsstativ	Table stand
49	323222	x	Bordsskiva 940x1026	Table top 940x1026
52	323180	x	Front bäddlåda gavel (2 st när lastl. mont.)	Front bed box gable (2 pcs in loading hatch)
53	323205	x	Skiva rundsittgrupp	Sheet seat
54	323203	x	Värmespalt nedre gavel fram	Air gap under
55	314287	x	List plast L=2270	List plastic L=2270
			M= Metervara T= Tillbehör	M= On the metre T= Accessory

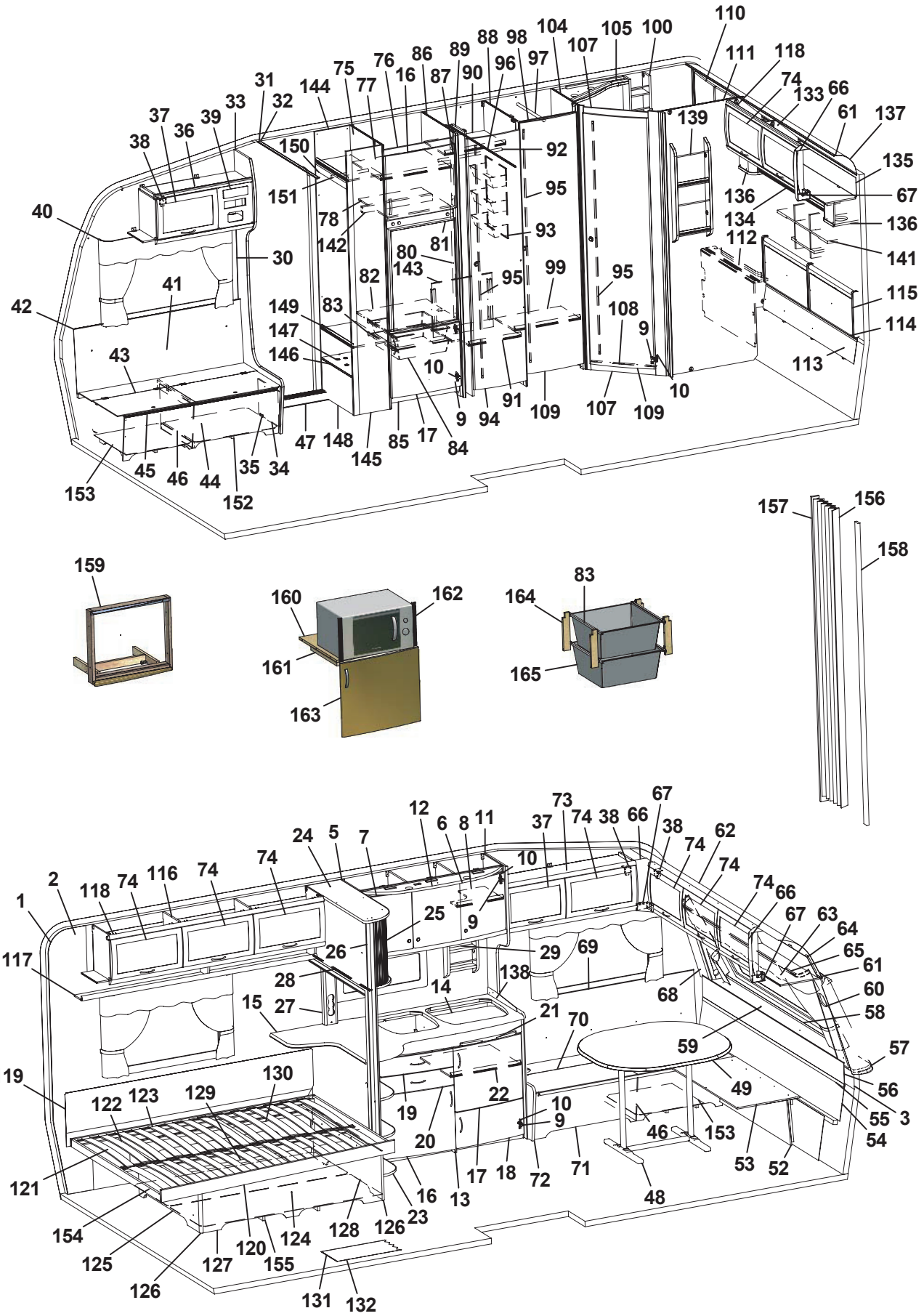
110
111
118
74
133
66
61
137
135
67
136
141
115
114
113
112
139
100
105
104
107
98
97
96
88
89
86
76
75
144
31
32
33
39
36
37
38
150
151
78
142
77
16
87
90
92
95
93
81
80
143
82
99
95
108
9
10
107
109
91
94
109
10
149
147
146
83
43
41
42
40
30
45
46
44
152
153
35
34
47
148
145
85
17
84
157
156
158
159
160
162
161
163
164
165
83
24
5
7
12
6
8
11
37
73
74
38
66
67
38
74
62
74
74
66
67
63
64
65
61
60
58
57
56
55
54
3
53
52
49
59
68
69
29
26
25
9
10
28
15
27
14
138
21
70
22
19
20
17
18
72
71
48
46
153
10
9
16
13
23
126
128
124
120
155
127
125
154
121
119
122
123
129
130
117
116
74
74
74
118
2
1
131
132

Pos Fig	Det. nr Part. No	Ingår Fitted	OBS!! Ange alltid årsmodell vid beställning av inredning Benämning	OBS!! Specify always year of model when ordering equipment Description
56	323200	x	Värmespalt övre gavel fram	Air gap upper
57	323128	x	Hylla front L2444	Shelf front L2444
58	860593	x	Raskant plast L=2600	Cantlist shelf front L=2600
59	324022	x	Luftspalt fronthylla	Air gap shelf front
60	323270	x	Front högtalare H	Front loudspeaker R
61	313884	x	List plast radie L=2379	List L=2379
62	316005	x	Skiva plast 295x2363x1	Plastic sheet
63	323044	x	Skåp gavel fram L=2365	Cupboard L=2365
64	323059	x	Skiva skåp 2345x180	Sheet 2345x180
65	316044	x	Skena gardin L1920	Curtain rod L1920
66	316115	x	Hörn inredning	Corner
67	324321	x	Täckvinkel hörn inredning	Cover for corner
68	323271	x	Front högtalare V	Front loudspeaker L
69	325761	x	Värmespalt V fram	Air gap L.F.
70	325723	x	Lock bäddlåda V F	Cover bed box L.F
71	325724	x	Front bäddlåda V F (utan lastlucka)	Front bed box L.F. (without loading hatch)
--	325877	T	Front bäddlåda V F (med lastlucka)	Front bed box L.F. (with loading hatch)
72	323449	x	Gavel bäddlåda V F	Gable bed box L.F
73	323045	x	Skåp övre L=1034	Cupboard upper L=1034
74	323000	x	Lucka	Door
75	323571	x	Vägg kyl V	Wall refrigerator L
76	321395	x	Front kylskåpsskåp	Front
77	321366	x	Hylla skåp o. kyl	Shelf
78	320656	x	Hylla över kyl	Shelf over refrigerator
80	321824	x	List gard.vägg 821x45	List 821x45
81	320658	x	Skiva kyl 493x730	Sheet refrigerator
82	324919	x	Hylla under kyl	Shelf under refrigerator
83	312712	x	Glidlist trådback (säljes i par)	Sliding strip tray (pair)
84	310325	x	Trådback vit 427x427x85	Tray 427x427x85
85	320657	x	Front skåp under kyl	Front cupboard
86	324725	x	Vägg kyl H	Wall refrigerator R
87	323612	x	List 543x45	List 543x45
88	324729	x	Vägg garderob	Wall wardrobe
89	323269	x	Nisch, vikdörr	Niche folding door
90	323116	x	Hylla garderob övre	Shelf wardrobe upper
91	323734	x	Hylla nedre garderob	Shelf wardrobe under
92	316197	x	Galgstång L=782	Clothes hanger L=782
93	312162	x	Korg garderob 330x140x520	Basket
94	321519	x	Dörr 415x1850	Door 415x1850
95	314523	x	Rätningslist dörr L=1715	List L=1715
96	314917	x	Skena draperi L=1190	Drapery rail L=1190
97	316197	x	Galgstång L=782	Clothes hanger L=782
98	320667	x	Överbit garderob	Overlap wardrobe
99	320792	x	Hylla	Shelf
100	325685	x	Hylla	Shelf
104	325620	x	Vägg tvättrum främre	Wall washroom
105	325683	x	Ljusramp tvättrum	Light holder
107	321060	x	Tröskel 480x60	Threshold 480x60
108	314591	x	List tröskel al. L=480	List threshold L=480
109	321518	x	Dörr 490x1850	Door 490x1850
110	323453	x	Skåp tvättrum L766	Cupboard L766
111	325618	x	Vägg tvättrum bakre	Wall washroom rear
112	323456	x	Front tvättrum	Front washroom
113	325738	x	Värmespalt	Air gap
114	314287	x	List plast L=2270	List plastic L=2270
			M= Metervara T= Tillbehör	M= On the metre T= Accessory

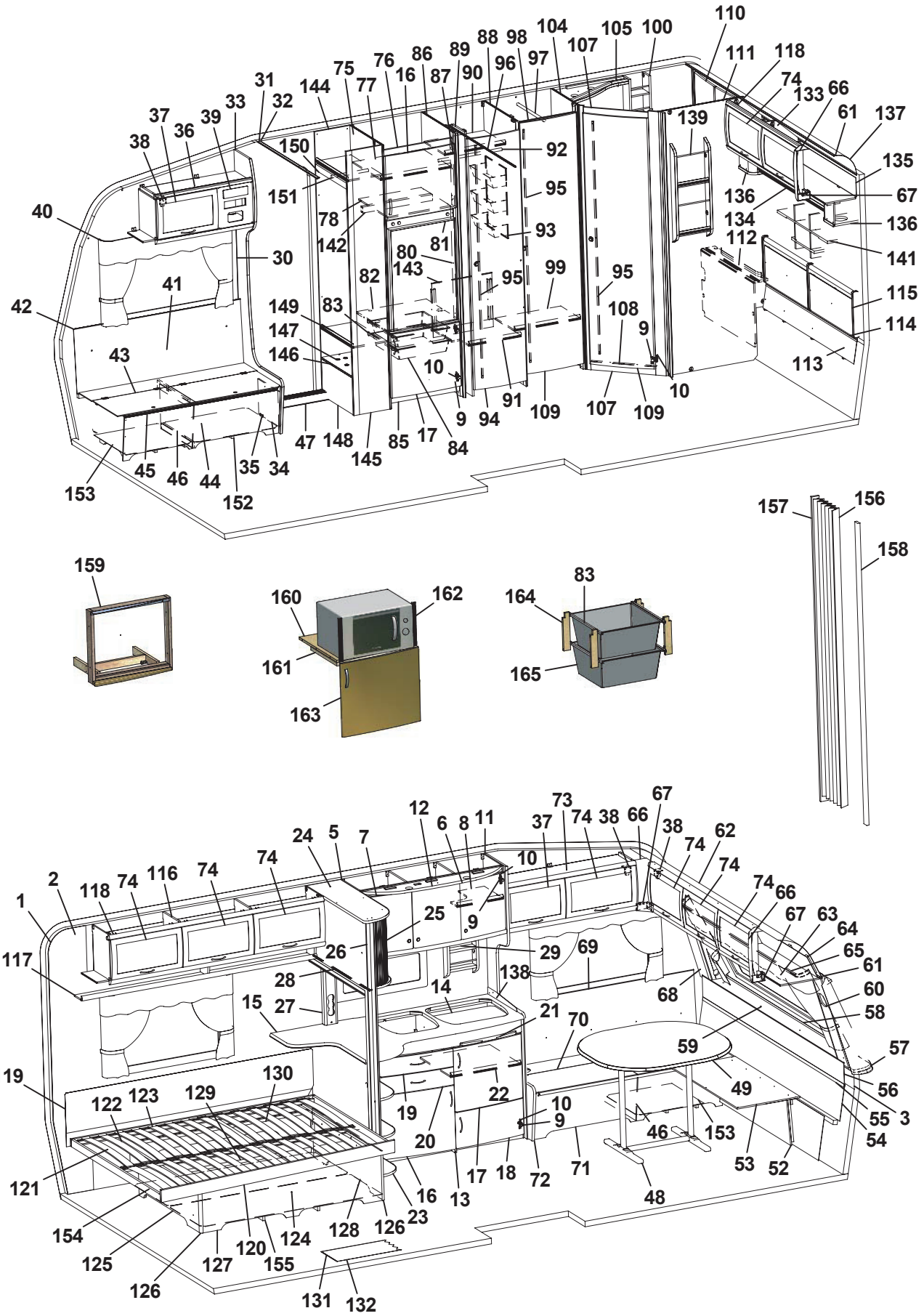
110
111
118
74
133
66
61
137
135
67
136
141
115
114
113
112
139
104
105
100
107
88
98
97
89
90
96
86
87
16
75
77
76
144
31
32
33
39
36
37
38
150
151
78
142
92
95
93
80
81
143
82
99
95
108
9
10
91
109
107
109
10
94
9
84
17
85
145
148
47
149
147
146
83
10
30
41
42
43
40
45
46
44
35
34
152
153
157
156
158
159
160
162
161
163
164
83
165

12
6
8
11
37
73
74
38
66
67
38
74
62
74
74
66
67
63
64
65
61
60
58
57
56
55
3
54
24
5
7
74
10
2
118
74
116
74
1
117
25
9
26
29
69
28
14
138
68
15
27
21
70
59
49
119
122
123
129
130
19
22
10
9
46
153
53
52
20
17
18
72
71
48
16
13
23
121
154
125
126
127
120
155
124
128
126
131
132

Pos Fig	Det. nr Part. No	Ingår Fitted	OBS!! Ange alltid årsmodell vid beställning av inredning Benämning	OBS!! Specify always year of model when ordering equipment Description
115	325739	x	Värmespalt gavel bak	Air gap
116	323046	x	Skåp övre L=1674	Cupboard upper L=1674
117	323082	x	Hyllpaket	Shelf
118	315194	x	Gångjärn	Hinge
119	325616	x	Värmespalt	Air gap
120	324039	x	Sängram u. ribbotten	Bed bottom without laths
121	325339	x	Ribbotten kpl.	Laths bottom cpl.
122	311985	x	Ribba sängbotten L=718 B=63	Lath bed bottom L=718 B=63
123	312046	x	Band t. ribbotten	Band for laths bottom
124	325748	x	Sänglåda kpl.	Bed box cpl.
125	325751	x	Gavel säng V	Gable bed L
126	860590	x	List hörn L=2500	Corner strip L=2500
127	323282	x	Front säng	Front bed
128	325750	x	Gavel säng H	Gable bed R
129	315203	x	Regel 17,5x55x1415	Wood lath pine 17,5x55x1415
130	325749	x	Bakgavel sänglåda	Back bed box
131	316004	M	Matta golv, Solidwood	Carpet floor, Solidwood
132	314708	T	Matta golv	Carpet floor
133	323471	x	Skåp gavel bak L1510	Cupboard gable L1510
134	323476	x	Hyllpaket	Shelf
135	323480	x	Skiva skåp 1500x140	Sheet 1500x140
136	323047	x	Högtalarlåda	Box loudspeaker
137	316005	x	Skiva plast 295x2363x1	Plastic sheet
138	401476	x	Flamskydd glas	Flame guard
139	320316	x	Tidningshylla 280x720 kpl	Newspaper shelf
141	325741	x	Hylla gavel	Shelf
142	321823	x	List 30x44x543	List 30x44x543
143	325743	x	Täckskiva exp. kärl	Board
144	322280	x	Vägg instegsgarderob V	Wall wardrobe L
145	322279	x	Vägg instegsgarderob H	Wall wardrobe R
146	323239	x	Hylla insteg 494x275	Shelf
147	314897	x	Bussning plast Ø=29 mm	Bushing plastic Ø=29 mm
148	322281	x	Front nedre	Front lower
149	322191	x	Hylla	Shelf
150	322283	x	Front övre	Front upper
151	316197	x	Galgstång L=782	Clothes hanger L=782
152	324136	x	Luftspalt H-fram	Air gap R front
153	324138	x	Luftspalt fram	Air gap front
154	324938	x	Luftspalt sänglåda	Air gap bed box
155	325752	x	Luftspalt sänglåda	Air gap bed box
156	315216	T	Vikdörr 1900x1500	Folding door
157	323115	T	Bakdel nisch vikdörr	Back niche folding door
158	325096	T	Stolpe utskjut	Support bar
159	324041	T	Monteringssats ugn kpl.	Mounting kit cpl.
160	323069	T	Hylla nedre	Shelf under
161	660251	T	List 17,5x22x360	List 17,5x22x360
162	401607	T	Galler	Grating
163	323503	T	Lucka H 550x470	Door R 550x470
164	320514	T	List, backskenor	List
165	310326	T	Trådback vit 427x427x185	Tray 427x427x185
			Dyntyger, gardiner m.m. (se tyger)	Cushion textilies, curtains etc. (see textiles)
			M= Metervara T= Tillbehör	M= On the metre T= Accessory

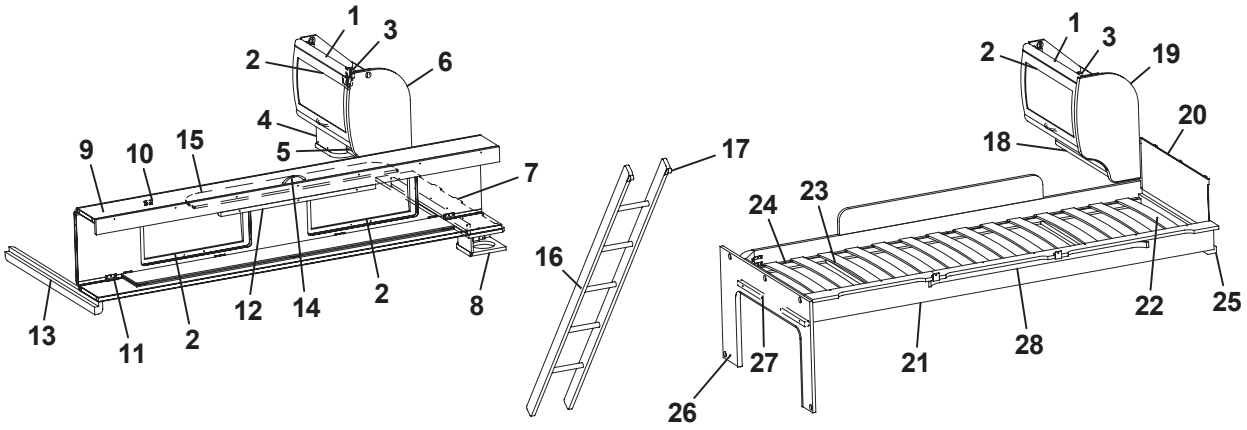
1
3
2
6
4
5
9
10
15
7
13
11
2
12
14
2
8
17
16
1
3
2
19
20
18
24
23
22
25
21
28
27
26

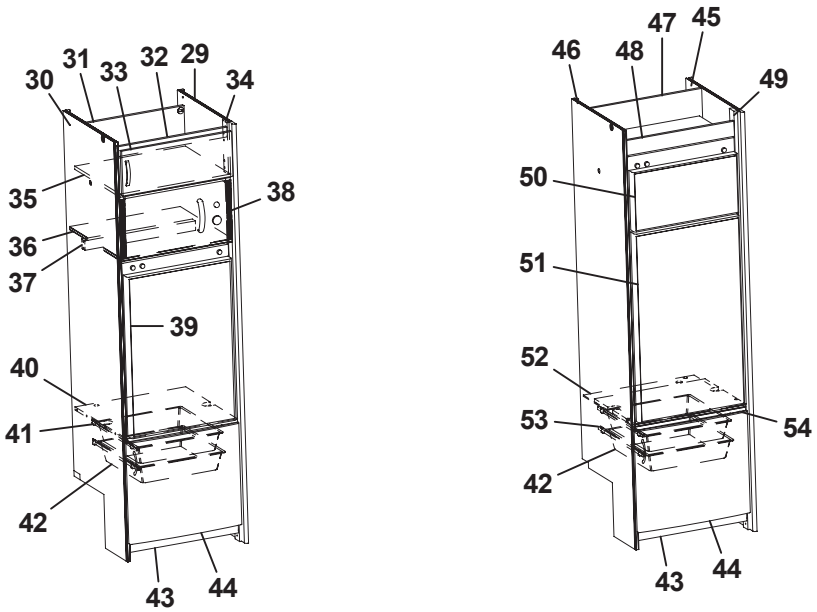
31
33
32
29
30
34
35
38
36
37
39
40
41
42
43
44
47
45
46
48
49
50
51
52
53
54
42
43
44

Pos Fig	Det. nr Part. No	Ingår Fitted	OBS!! Ange alltid årsmodell vid beställning av inredning Benämning	OBS!! Specify always year of model when ordering equipment Description
1	323884	x	Skåp gavel bak L560	Cupboard gable L560
2	323000	x	Lucka	Door
3	315194	x	Gångjärn	Hinge
4	323047	x	Högtalarlåda	Box loudspeaker
5	324120	x	Hyllpaket	Shelf
6	324047	x	Gavel rundad	Gable
7	324059	x	Hylla gavel bak 935x180	Shelf gable rear
8	324111	x	Högtalarlåda	Box loudspeaker
9	323817	x	Överbäddskåp L1980	Upper bed L1980
10	860402	x	Gångjärn	Hinge
11	860405	x	Gångjärn	Hinge
12	312233	x	Regel låsning	Lock bar
13	324970	x	Bärregel L=898	Bearing rail L=898
14	315188	x	Handtag	Handle
15	323846	x	Rasskydd ö-bäddskåp	Protective plate
16	312613	T	Stege ö-bäddsskåp 201x1800 kpl.	Ladder upper bed 201x1800 cpl.
17	860426	T	Krok t. stege	Hook for ladder
18	323888	x	Hyllpaket	Shelf
19	323657	x	Gavel rundad	Gable
20	321209	x	Värmespalt gavel	Air gap gable
21	323797	x	Sängram vån.säng V u. ribbotten	Bed bottom L without laths
22	325430	x	Ribbotten kpl.	Laths bottom cpl.
23	311985	x	Ribba sängbotten L=718 B=63	Lath bed bottom L=718 B=63
24	312046	x	Band t. ribbotten	Band for laths bottom
25	324117	x	Bärregel	Bearing rail
26	324943	x	Skiva fast bädd kpl.	Sheet upper bed cpl.
27	312313	x	Bärregel 670x22x22	Bearing rail 670x22x22
28	316043	x	Skena gardin L1080	Curtain rod L1080
29	324725	x	Vägg kyl H	Wall refrigerator R
30	323571	x	Vägg kyl V	Wall refrigerator L
31	325244	x	Rygg	Back
32	321395	z	Front kylskåpsskåp	Fromt cupboard
33	320653	z	Lucka V 540x208	Door L 540x208
34	325246	z	Passbit	List
35	325242	z	Hylla över micro	Shelf
36	320656	z	Hylla över kyl	Shelf over refrigerator
37	321823	z	List 30x44x543	List 30x44x543
38	401607	z	Galler	Grating
39	320658	z	Skiva kyl 493x730	Sheet refrigerator
40	324919	z	Hylla under kyl	Shelf under refrigerator
41	312712	z	Glidlist trådback (säljes i par)	Sliding strip tray (pair)
42	310325	z	Trådback vit 427x427x85	Tray 427x427x85
43	320657	z	Front skåp under kyl	Front cupboard
44	323503	z	Lucka H 550x470	Door R 550x470
45	324727	x	Vägg kyl-frys H	Wall refrigerator R
46	323575	x	Vägg kyl V	Wall refrigerator L
47	324918	x	Bakstycke kyl	Back cupboard
48	324067	x	Front kylskåpsskåp	Front cupboard
49	323613	x	List folierad L=1365	List L=1365
50	324828	x	Skiva frys	Sheet freezer
51	324829	x	Skiva kyl	Sheet refrigerator
52	324914	x	Hylla under kyl	Shelf under refrigerator
53	312712	x	Glidlist trådback (säljes i par)	Sliding strip tray (pair)
54	321826	x	Front hylla	Front
			T= Tillbehör	T= Accessory

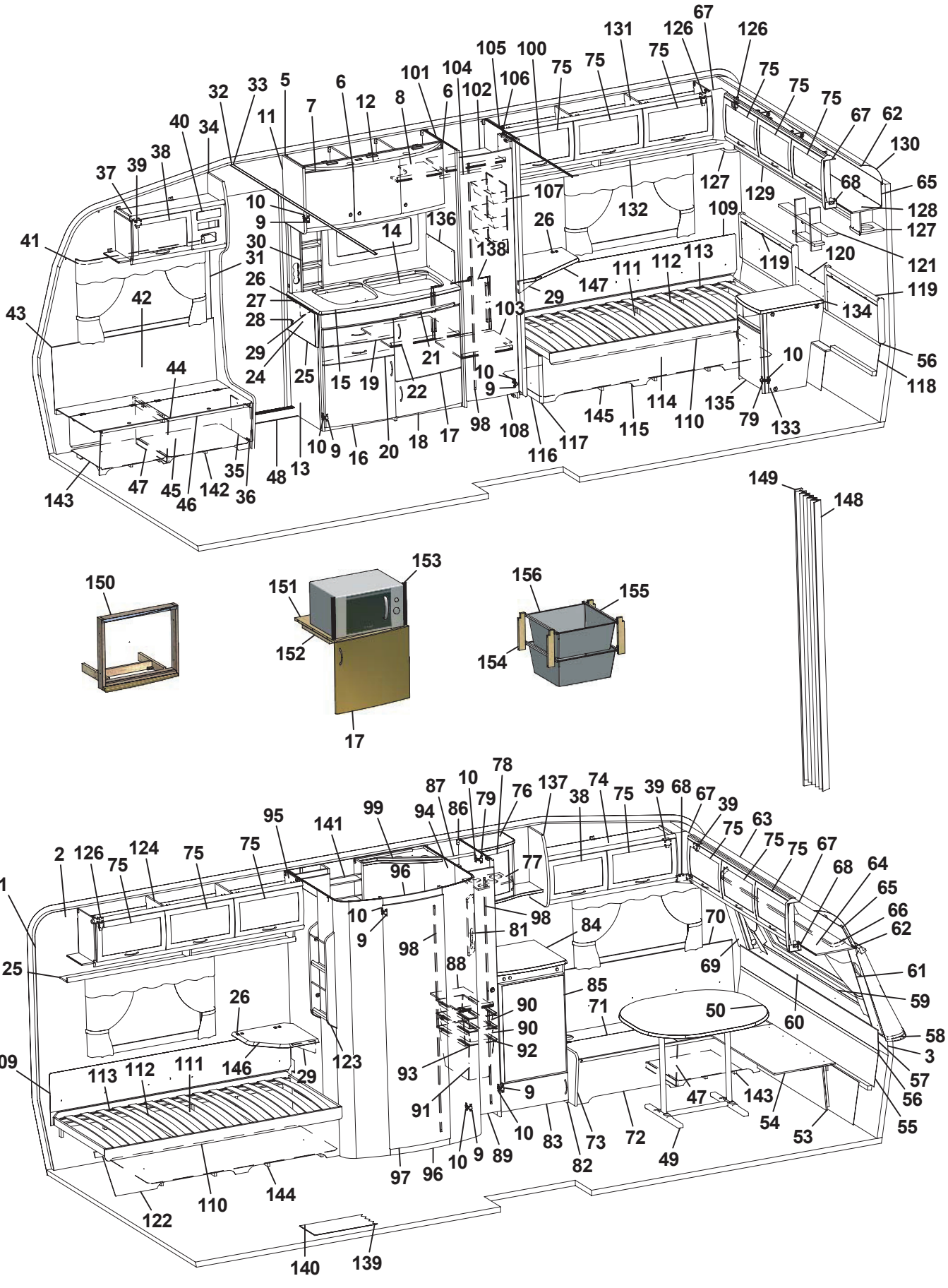
1 2 3 5 6 7 8 9 10 11 12 14 15 16 17 18 19 20 21 22 24 25 26 27 28 29 30 31 32 33 34 35 36 37 38 39 40 41 42 43 44 45 46 47 48 56 57 58 59 60 61 62 64 65 66 67 68 69 70 71 72 73 74 75 76 77 78 79 81 82 83 84 85 86 87 88 89 90 91 92 93 94 95 96 97 98 99 100 101 102 103 104 105 106 107 108 109 110 111 112 113 114 115 116 117 118 119 120 121 122 123 124 125 126 127 128 129 130 131 132 133 134 135 136 137 138 139 140 141 142 143 144 145 146 147 148 149 150 151 152 153 154 155 156

Pos Fig	Det. nr Part. No	Ingår Fitted	OBS!! Ange alltid årsmodell vid beställning av inredning Benämning	OBS!! Specify always year of model when ordering equipment Description
1	316374	M	Tapet vägg/tak (I vagnar fram till Mars 2006)	Wall paper (In caravans into Mars 2006)
--	316707	M	Tapet vägg/tak (I vagnar från Mars 2006)	Wall paper (In caravans from Mars 2006)
2	316021	M	Tejp tapet 20 mm	Tape, wall paper 20 mm
3	316022	M	Tejp tapet 60 mm	Tape, wall paper 60 mm
5	323014	M	Skåp kök L1118 kpl.	Cupboard kitchen L1118 cpl.
6	323021	x	Lucka H 368x420	Door R 368x420
7	323020	x	Lucka V 368x420	Door L 368x420
8	323092	x	Hylla	Shelf
9	311917	x	Gångjärn	Hinge
10	312588	x	Platta gångjärn	Plate hinge
11	323126	x	Gavel rundad köksskåp	Gable
12	323401	x	Ljusramp köksskåp	Light holder
13	323063	x	Diskbänk kpl. m. skiva/luckor/lådor	Kitchen sink cpl. with board/doors/drawers
14	401328	x	Plåt under spis	Plate cover under fireplace
15	323168	x	Skiva diskbänk	Board
16	323504	x	Lucka V 550x470	Door L 550x470
17	323503	x	Lucka H 550x470	Door R 550x470
18	323510	x	Lucka H 550x265	Door R 550x265
19	323505	x	Låda diskbänk kpl.	Drawer cpl.
20	323506	x	Låda diskbänk kpl.	Drawer cpl.
21	323412	x	Skärbräda	Cutting board
22	320460	x	Hylla övre	Shelf upper
24	315751	T	Mont-sats vikskiva kpl. sats	Board cpl. kit
25	323240	T	Vikskiva diskbänk	Board
26	860621	T	Gångjärn	Hinge
27	315145	T	Distans vikskiva	Distance
28	800639	T	Snäppare mässing	Snap brass
29	315749	T	Stöd	Support board
30	325957	x	Kryddhylla kpl. m. front el-uttag	Spice rack cpl. with front outlet
31	504400	x	List täck el-kabel B=44 L=2000	Cover strip B=44 L=2000
32	316270	x	List snäpp undre L2379	List under L2379
33	316268	x	List snäpp övre L2379	List upper L2379
34	324721	x	Stolpe först. L1922 kpl. m. lucka	Support bar cpl. with door
35	320005	x	Lucka	Door
36	312589	x	Gångjärn	Hinge
37	325613	x	Skåp övre elc.	Cupboard upper
38	323002	x	Lucka	Door
39	860406	x	Gångjärn	Hinge
40	325495	x	Täckfront radio	Cover radio
41	316042	x	Skena gardin L1020	Curtain rod L1020
42	325765	x	Värmespalt H fram	Air gap R.F.
43	860423	M	List kant ljusbrun	Strip, light brown
44	323178	x	Lock bäddlåda H F	Cover bedbox R.F.
45	323174	x	Front bäddlåda H F (utan lastlucka)	Front bed box R.F. (without loading hatch)
--	324422	T	Front bäddlåda H F (med lastlucka)	Front bed box R.F. (with loading hatch)
46	860562	x	List bädd	List bed
47	312825	x	Stöd bäddlåda HF	Support bed box
48	314687	x	Tröskel aluminium L=850	Threshold aluminium L=850
49	316012	x	Bordsstativ	Table stand
50	323222	x	Bordsskiva 940x1026	Table top 940x1026
53	323180	x	Front bäddlåda gavel (2 st när lastl. mont.)	Front bed box gable (2 pcs in loading hatch)
54	323205	x	Skiva rundsittgrupp	Sheet seat
55	323203	x	Värmespalt nedre gavel fram	Air gap under
56	314287	x	List plast L=2270	List plastic L=2270
57	323200	x	Värmespalt övre gavel fram	Air gap upper
			M= Metervara T= Tillbehör	M= On the metre T= Accessory

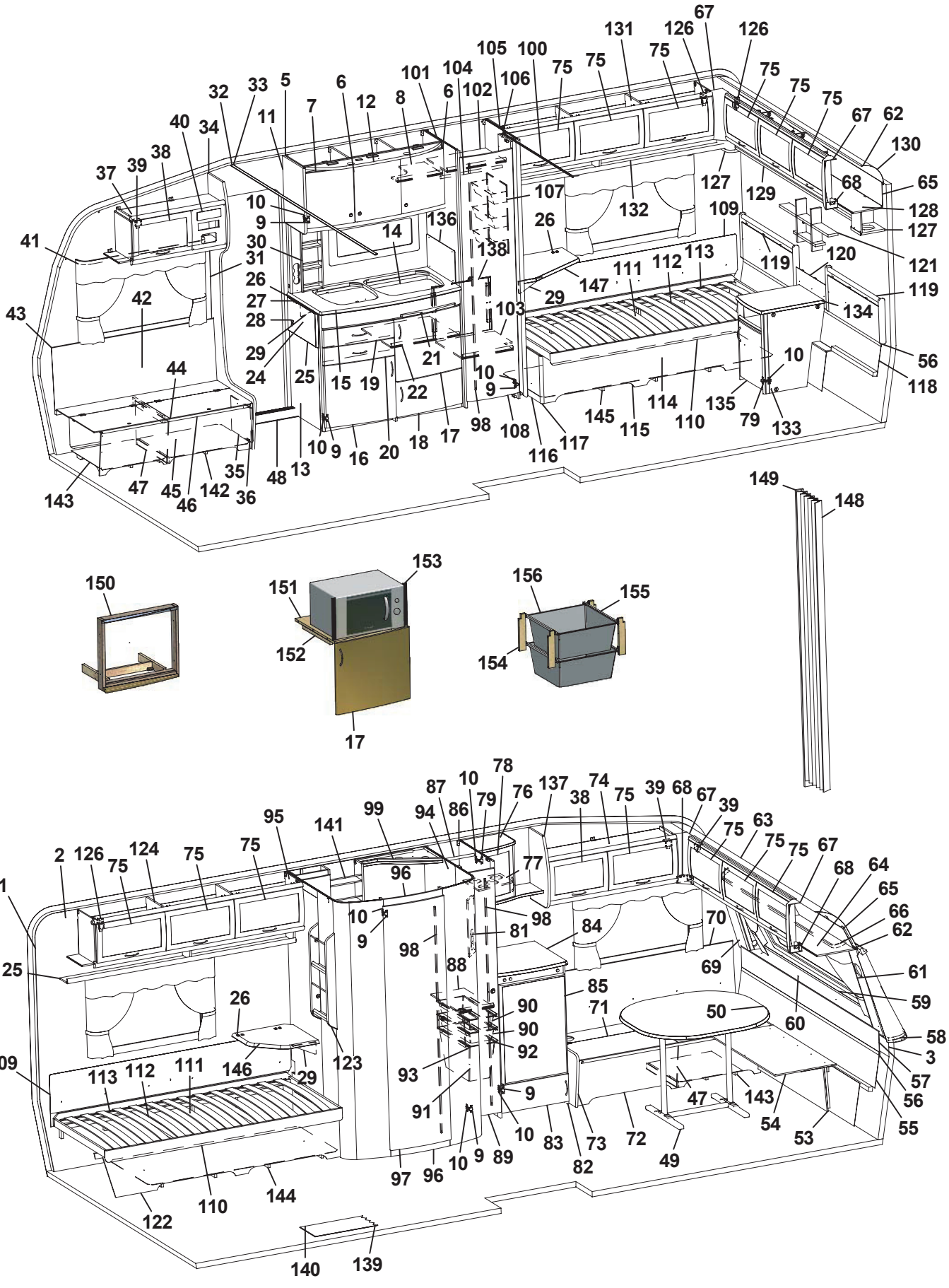
1 2 3 5 6 7 8 9 10 11 12 14 15 16 17 18 19 20 21 22 24 25 26 27 28 29 30 31 32 33 34 35 36 37 38 39 40 41 42 43 44 45 46 47 48 56 57 58 59 60 61 62 64 65 66 67 68 69 70 71 72 73 74 75 76 77 78 79 81 82 83 84 85 86 87 88 89 90 91 92 93 94 95 96 97 98 99 100 101 102 103 104 105 106 107 108 109 110 111 112 113 114 115 116 117 118 119 120 121 122 123 124 125 126 127 128 129 130 131 132 133 134 135 136 137 138 139 140 141 142 143 144 145 146 147 148 149 150 151 152 153 154 155 156

Pos Fig	Det. nr Part. No	Ingår Fitted	OBS!! Ange alltid årsmodell vid beställning av inredning Benämning	OBS!! Specify always year of model when ordering equipment Description
58	323128	x	Hylla front L2444	Shelf front L2444
59	860593	x	Raskant plast L=2600	Cantlist shelf front L=2600
60	324022	x	Luftspalt fronthylla	Air gap shelf front
61	323270	x	Front högtalare H	Front loudspeaker R
62	313884	x	List plast radie L=2379	List L=2379
63	316005	x	Skiva plast 295x2363x1	Plastic sheet
64	323044	x	Skåp gavel fram L=2365	Cupboard L=2365
65	323059	x	Skiva skåp 2345x180	Sheet 2345x180
66	316044	x	Skena gardin L1920	Curtain rod L1920
67	316115	x	Hörn inredning	Corner
68	324321	x	Täckvinkel hörn inredning	Cover for corner
69	323271	x	Front högtalare V	Front loudspeaker L
70	325761	x	Värmespalt V fram	Air gap L.F.
71	325723	x	Lock bäddlåda V F	Cover bed box L.F
72	325724	x	Front bäddlåda V F (utan lastlucka)	Front bed box L.F. (without loading hatch)
--	325877	T	Front bäddlåda V F (med lastlucka)	Front bed box L.F. (with loading hatch)
73	323449	x	Gavel bäddlåda V F	Gable bed box L.F
74	323045	x	Skåp övre L=1034	Cupboard upper L=1034
75	323000	x	Lucka	Door
76	323276	x	Skåp bar kpl.	Coctail cabinet cpl.
77	323399	x	Hållare flaskor	Bottle-holder
78	324017	x	Lucka V 295x388 vitrin	Door L 295x388
79	315202	x	Gångjärn	Hinge
81	320623	x	Front el-uttag 130x429	Front outlet
82	323244	x	Kylskåpsbänk u. skiva	Cupboard without board
83	320653	x	Lucka V 540x208	Door L 540x208
84	323233	x	Skiva kyls.bänk 575x570	Board
85	320658	x	Skiva kyl 493x730	Sheet refrigerator
86	320519	x	Vägg backskåp H	Wall cupboard R
87	316197	x	Galgstång L=782	Clothes hanger L=782
88	320601	x	Hylla backskåp	Shelf
89	324080	x	Dörr 260x1850	Door 260x1850
90	309009	x	Trådback vit 227x527x85	Tray 227x527x85
91	312157	x	Trådback vit 227x527x285	Tray 227x527x285
92	315487	x	Glidlist trådback L430 D8	Sliding strip try L430 D8
93	315488	x	Glidlist trådback L430 D14	Sliding strip tray L430 D14
94	322310	x	Vägg tvättrum H	Wall washroom R
95	322312	x	Vägg tvättrum V	Wall washroom L
96	324311	x	Tröskel/överbit	Treshold/overlap
97	321518	x	Dörr 490x1850	Door 490x1850
98	314523	x	Rätningslist dörr L=1715	List L=1715
99	325686	x	Ljusramp tvättrum	Light holder
100	314917	x	Skena draperi L=1190	Drapery rail L=1190
101	322314	x	Vägg garderob V	Wall wardrobe L
102	323116	x	Hylla garderob övre	Shelf wardrobe upper
103	323119	x	Hylla garderob nedre	Shelf wardrobe lower
104	316197	x	Galgstång L=782	Clothes hanger L=782
105	322316	x	Vägg garderob H	Wall wardrobe H
106	323114	x	Nisch vikdörr	Niche folding door
107	312162	x	Korg garderob 330x140x520	Basket
108	321519	x	Dörr 415x1850	Door 415x1850
109	312006	x	Värmespalt V-H bak	Air gap L-R rear
110	313898	x	Sängram u. ribbotten	Bed bottom without laths
111	325342	x	Ribbotten kpl.	Laths bottom cpl.
112	314211	x	Ribba sängbotten L=820 B=63	Lath bed bottom L=820 B=63
			M= Metervara T= Tillbehör	M= On the metre T= Accessory

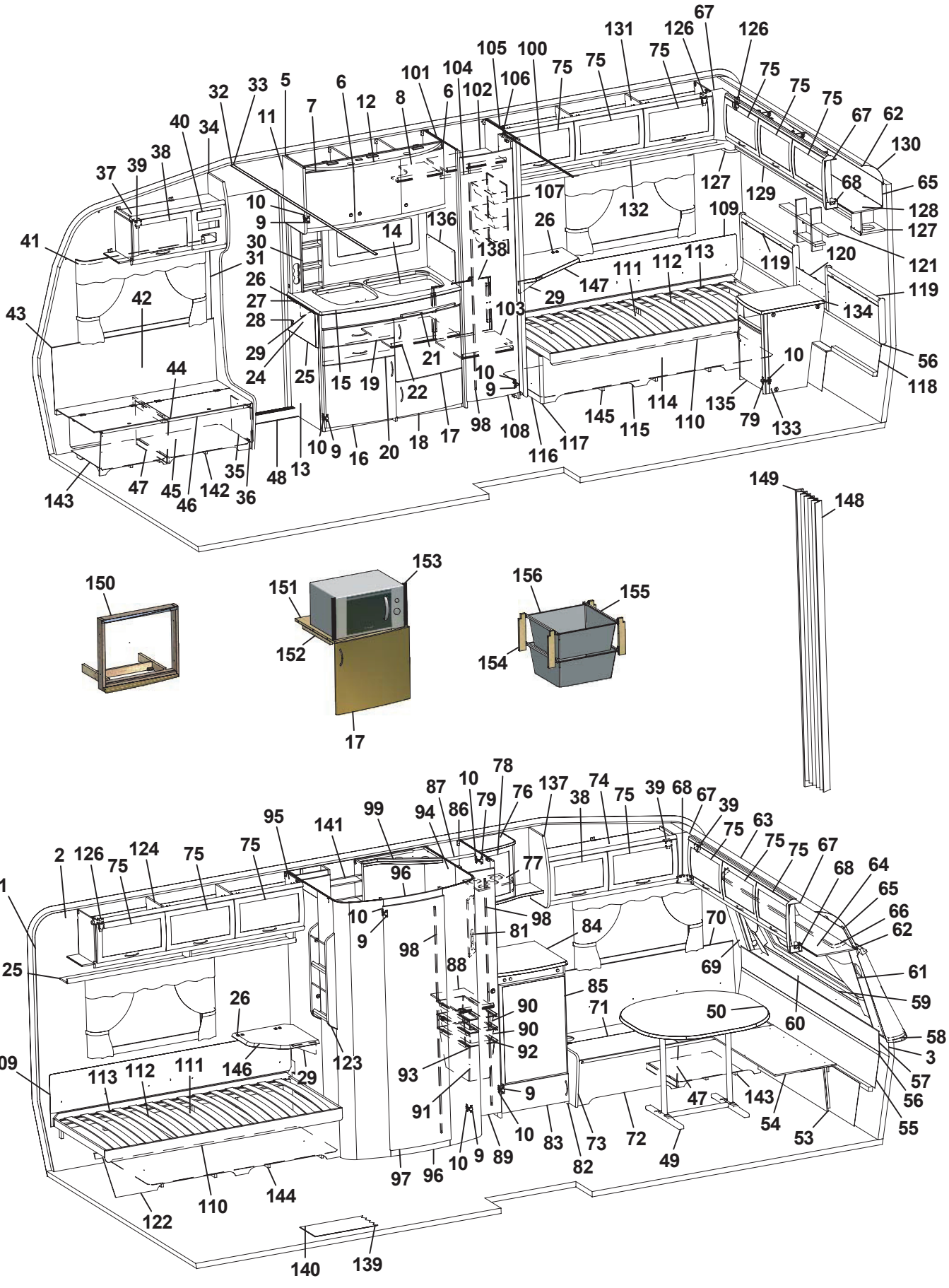
1 2 3 5 6 7 8 9 10 11 12 13 14 15 16 17 18 19 20 21 22 24 25 26 27 28 29 30 31 32 33 34 35 36 37 38 39 40 41 42 43 44 45 46 47 48 56 57 58 59 60 61 62 64 65 66 67 68 69 70 71 72 73 74 75 76 77 78 79 81 82 83 84 85 86 87 88 89 90 91 92 93 94 95 96 97 98 99 101 102 103 104 105 106 107 108 109 110 111 112 113 114 115 116 117 118 119 120 121 122 123 124 125 126 127 128 129 130 131 132 134 135 136 137 138 139 140 141 142 143 144 145 146 147 148 149 150 151 152 153 154 155 156

Pos Fig	Det. nr Part. No	Ingår Fitted	OBS!! Ange alltid årsmodell vid beställning av inredning Benämning	OBS!! Specify always year of model when ordering equipment Description
113	312046	x	Band t. ribbotten	Band for laths bottom
114	325476	x	Sänglåda	Bed box
115	323366	x	Front säng H	Front bed R
116	320422	x	Gavel säng	Gable bed
117	860590	x	List hörn L=2500	Corner strip L=2500
118	323369	x	Värmespalt nedre gavel bak	Air gap lower
119	325722	x	Värmespalt övre gavel bak	Air gap upper
120	325740	x	Värmespalt gavel mitt	Air gap
121	325741	x	Hylla gavel	Shelf
122	323367	x	Front säng V	Front bed L
123	320316	x	Tidningshylla 280x720 kpl	Newspaper shelf
124	323046	x	Skåp övre L=1674	Cupboard upper L=1674
125	323082	x	Hyllpaket	Shelf
126	315194	x	Gångjärn	Hinge
127	323047	x	Högtalarlåda	Box loudspeaker
128	323049	x	Skåp gavel bak L2365	Cupboard gable L2365
129	323138	x	Hyllpaket	Shelf
130	316005	x	Skiva plast 295x2363x1	Plastic sheet
131	323153	x	Skåp övre L1674	Cupboard upper L1674
132	323155	x	Hyllpaket	Shelf
133	323024	x	Hurts	Cupboard
134	323027	x	Skiva hurts 424x530	Board cupboard
135	324018	x	Lucka H 368x420	Door
136	401475	x	Flamskydd	Flame guard
137	323277	x	Gavel rundad	Gable
138	325743	x	Täckskiva exp. kärl	Board
139	316004	M	Matta golv, Solidwood	Carpet floor, Solidwood
140	314708	T	Matta golv	Carpet floor
141	325687	x	Skåp tvättrum	Cupboard washroom
142	324136	x	Luftspalt H-fram	Air gap R front
143	324138	x	Luftspalt fram	Air gap front
144	324126	x	Luftspalt V-bak	Air gap L-rear
145	324124	x	Luftspalt H-bak	Air gap R-rear
146	324300	T	Skiva TV-hylla 470x470	Board 470x470
147	323231	T	Skiva TV-bänk 580x535	Board 580x535
148	315216	T	Vikdörr 1900x1500	Folding door
149	323115	T	Bakdel nisch vikdörr	Back niche folding door
150	324041	T	Monteringssats ugn kpl.	Mounting kit cpl.
151	323069	T	Hylla nedre	Shelf under
152	660251	T	List 17,5x22x360	List 17,5x22x360
153	401607	T	Galler	Grating
154	320514	T	List, backskenor	List
155	312712	T	Glidlist trådback (säljes i par)	Sliding strip tray (pair)
156	310326	T	Trådback vit 427x427x185	Tray 427x427x185
			Dyntyger, gardiner m.m. (se tyger)	Cushion textilies, curtains etc. (see textiles)
			M= Metervara T= Tillbehör	M= On the metre T= Accessory

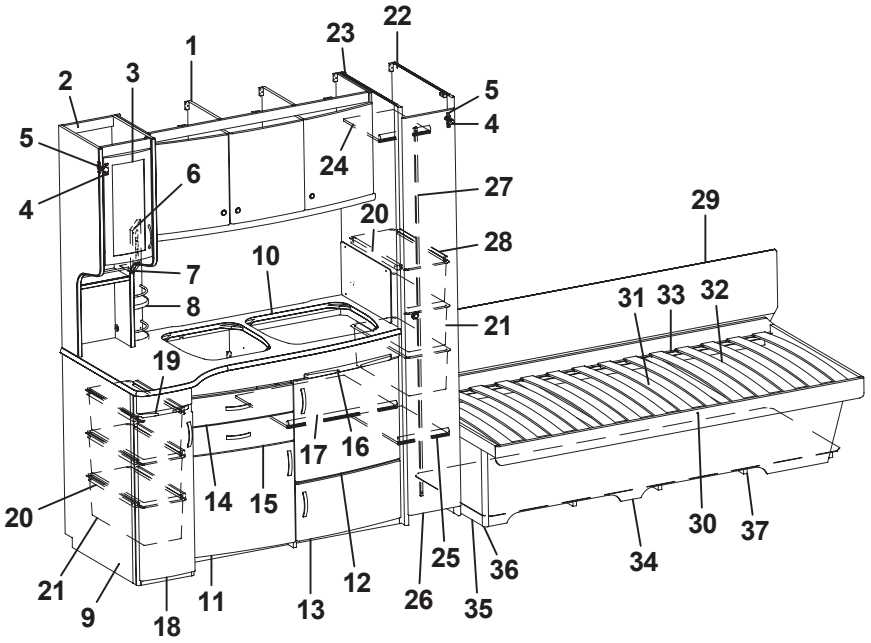
1
2
3
4
5
6
7
8
10
11
12
13
14
15
16
17
18
19
20
21
22
23
24
25
26
27
28
29
30
31
32
33
34
35
36
37

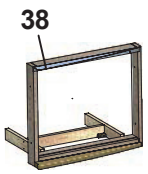
38

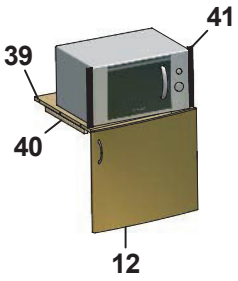
39
40
41
12

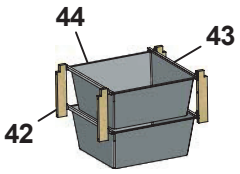
42
43
44

Pos Fig	Det. nr Part. No	Ingår Fitted	OBS!! Ange alltid årsmodell vid beställning av inredning Benämning	OBS!! Specify always year of model when ordering equipment Description
1	323014	x	Skåp kök L1118 kpl	Cupboard kitchen L1118 cpl.
2	323267	x	Skåp utskjut kökskåp kpl.	Cupboard projekting cpl.
3	323426	x	Lucka V 236x500	Door L 236x500
4	311917	x	Gångjärn	Hinge
5	312588	x	Platta gångjärn	Plate hinge
6	320626	x	Front el-uttag	Front outlet
7	320627	x	Skiva täck	Sheet cover
8	320312	x	Kryddhylla	Spice shelf
9	323043	x	Diskbänk kpl. m. skiva/luckor/lådor	Kitchen sink with board/doors/drawers
10	323169	x	Skiva diskbänk	Board
11	323504	x	Lucka V 550x470	Door L 550x470
12	323503	x	Lucka H 550x470	Door R 550x470
13	323510	x	Lucka H 550x265	Door R 550x265
14	323505	x	Låda diskbänk kpl.	Drawer cpl.
15	323506	x	Låda diskbänk kpl.	Drawer cpl.
16	323412	x	Skärbräda	Cutting board
17	320460	x	Hylla övre	Shelf upper
18	323517	x	Lucka H	Door L
19	323413	x	Skärbräda	Cutting board
20	315488	x	Glidlist trådback L430 D14	Sliding strip tray L430 D14
21	309010	x	Trådback vit 227x527x185	Tray 227x527x185
22	320527	x	Vägg garderob H	Wall wardrobe R
23	322314	x	Vägg garderob V	Wall wardrobe L
24	324573	x	Hylla övre	Shelf upper
25	324576	x	Hylla nedre	Shelf lower
26	324080	x	Dörr 260x1850	Door 260x1850
27	314523	x	Rätningslist dörr L=1715	List L=1715
28	315487	x	Glidlist trådback L430 D8	Sliding strip try L430 D8
29	324578	x	Värmespalt V-H bak	Air gap L-R rear
30	324567	x	Sängram u. ribbotten	Bed bottom without laths
31	325481	x	Ribbotten kpl.	Laths bottom cpl.
32	314211	x	Ribba sängbotten L=820 B=63	Lath bed bottom
33	312046	x	Band t. ribbotten	Band for laths bottom
34	324571	x	Front säng H	Front bed R
35	320422	x	Gavel säng	Gable bed
36	860590	x	List hörn L=2500	Corner strip L=2500
37	320956	x	Luftspalt	Air gap
38	324041	T	Monteringssats ugn kpl.	Mounting kit cpl.
39	323069	T	Hylla nedre	Shelf under
40	660251	T	List 17,5x22x360	List 17,5x22x360
41	401607	T	Galler	Grating
42	320514	T	List, backskenor	List
43	312712	T	Glidlist trådback (säljes i par)	Sliding strip tray (pair)
44	310326	T	Trådback vit 427x427x185	Tray 427x427x185
			M= Metervara T= Tillbehör	M= On the metre T= Accessory

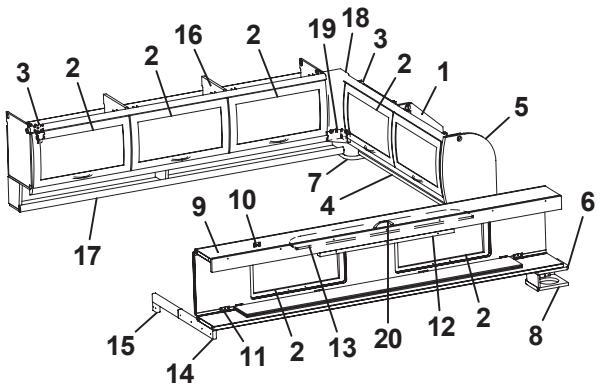
3 2 2 16 2 19 18 3 2 1 5 7 4 6 9 10 17 15 14 11 2 13 20 12 2 8

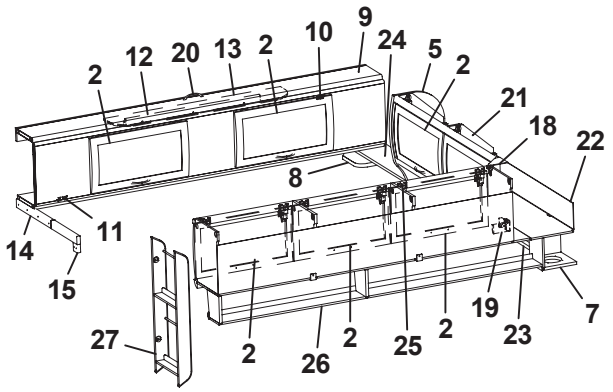
2 12 20 13 2 10 9 24 5 2 21 18 22 8 14 15 11 27 2 26 2 25 2 19 23 7

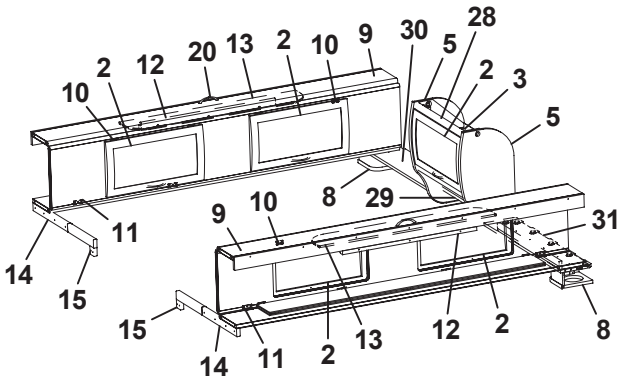
10 2 12 20 13 2 10 9 30 5 28 2 3 5 8 29 9 10 14 15 11 31 15 14 11 2 13 12 2 8

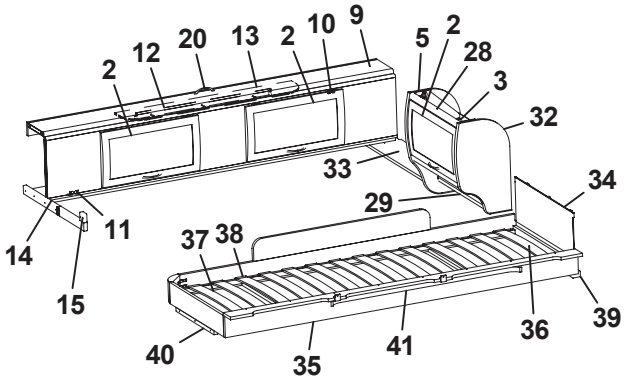
2 12 20 13 2 10 9 5 2 28 3 32 33 34 29 14 15 11 37 38 40 35 41 36 39

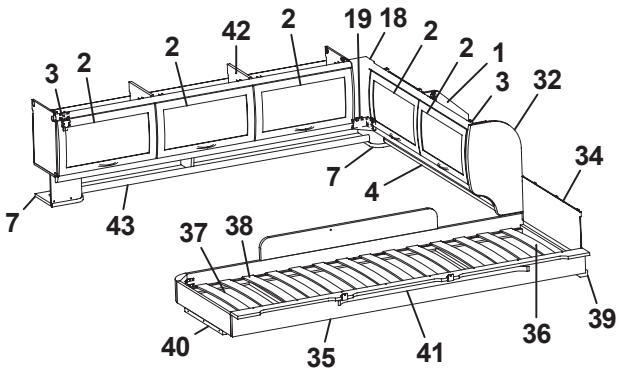
3 2 2 42 2 19 18 2 2 1 3 32 7 4 34 7 43 37 38 40 35 41 36 39

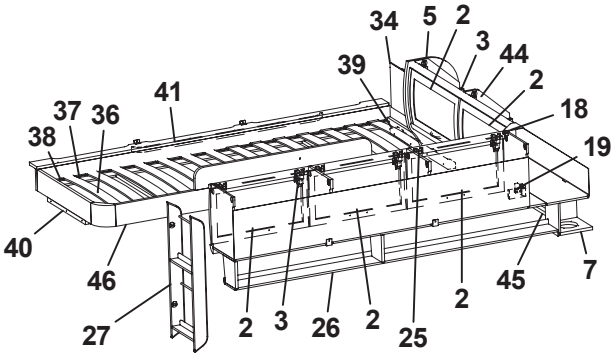
34 5 2 3 44 39 41 2 37 36 18 38 19 40 46 27 2 3 26 2 25 2 45 7

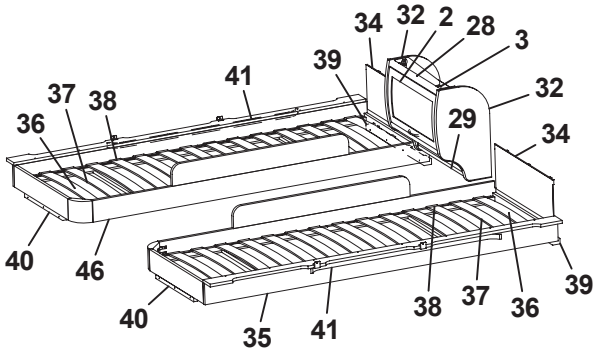
34 32 2 28 3 39 41 37 38 32 36 29 34 40 46 40 35 41 38 37 36 39

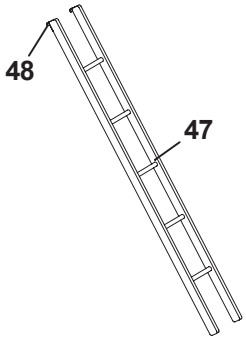
48 47

Pos Fig	Det. nr Part. No	Ingår Fitted	OBS!! Ange alltid årsmodell vid beställning av inredning Benämning	OBS!! Specify always year of model when ordering equipment Description
1	323649	x	Skåp gavel bak H L1510	Cupboard
2	323000	x	Lucka	Door
3	315194	x	Gångjärn	Hinge
4	323653	x	Hyllpaket	Shelf
5	324047	x	Gavel rundad	Gable
6	324051	x	Hylla gavel bak V 835x180	Shelf gable rear L 835x180
7	323047	x	Högtalarlåda	Box loudspeaker
8	324111	x	Högtalarlåda	Box loudspeaker
9	323817	x	Överbäddskåp L1980	Upper bed L1980
10	860402	x	Gångjärn	Hinge
11	860405	x	Gångjärn	Hinge
12	312233	x	Regel låsning	Lock bar
13	323846	x	Rasskydd ö-bäddskåp	Protective plate
14	312713	x	Bärregel (vikbar)	Bearing rail
15	312726	x	Kloss bärregel	Block bearing rail
16	323153	x	Skåp övre L=1674	Cupboard upper L=1674
17	323155	x	Hyllpaket	Shelf
18	316115	x	Hörn inredning	Corner
19	324321	x	Täckvinkel hörn inredning	Cover for corner
20	315188	x	Handtag	Handle
21	323471	x	Skåp gavel bak V L1510	Cupboard gable
22	323480	x	Skiva skåp 1500x140	Sheet 1500x140
23	324947	x	Hyllpaket	Shelf
24	324051	x	Hylla gavel bak H 835x180	Shelf R 835x180
25	323046	x	Skåp övre L=1674	Cupboard upper L=1674
26	323082	x	Hyllpaket	Shelf
27	320316	x	Tidningshylla 280x720 kpl	Newspaper shelf
28	323884	x	Skåp gavel bak L560	Cupboard gable L560
29	323888	x	Hyllpaket	Shelf
30	324107	x	Hylla gavel bak H 886x180	Shelf R 886x180
31	324107	x	Hylla gavel bak V 886x180	Shelf L 886x180
32	323657	x	Gavel rundad	Gable
33	324107	x	Hylla gavel bak 886x180	Shelf 886x180
34	321209	x	Värmespalt gavel	Air gap gable
35	323797	x	Sängram vån.säng V u. ribbotten	Bed bottom L without laths
36	325430	x	Ribbotten kpl.	Laths bottom cpl.
37	311985	x	Ribba sängbotten L=718 B=63	Lath bed bottom L=718 B=63
38	312046	x	Band t. ribbotten	Band for laths bottom
39	324117	x	Bärregel	Bearing rail
40	312436	x	Bärregel L=440	Bearing rail L=440
41	316043	x	Skena gardin L1080	Curtain rod L1080
42	323153	x	Skåp övre L=1674	Cupboard upper L=1674
43	324907	x	Hyllpaket	Shelf
44	323471	x	Skåp gavel bak L1510	Cupboard gable L1510
45	323476	x	Hyllpaket	Shelf
46	323798	x	Sängram vån.säng H u. ribbotten	Bed bottom
47	312613	T	Stege ö-bäddsskåp 201x1800 kpl.	Ladder upper bed 201x1800 cpl.
48	860426	T	Krok t. stege	Hook for ladder
			T= Tillbehör	T= Accessory

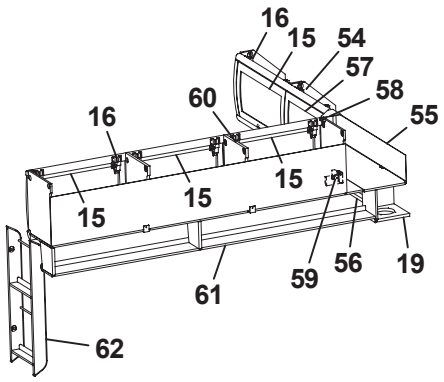
16
15
54
57
58
55
60
16
15
15
15
61
59
56
19
62

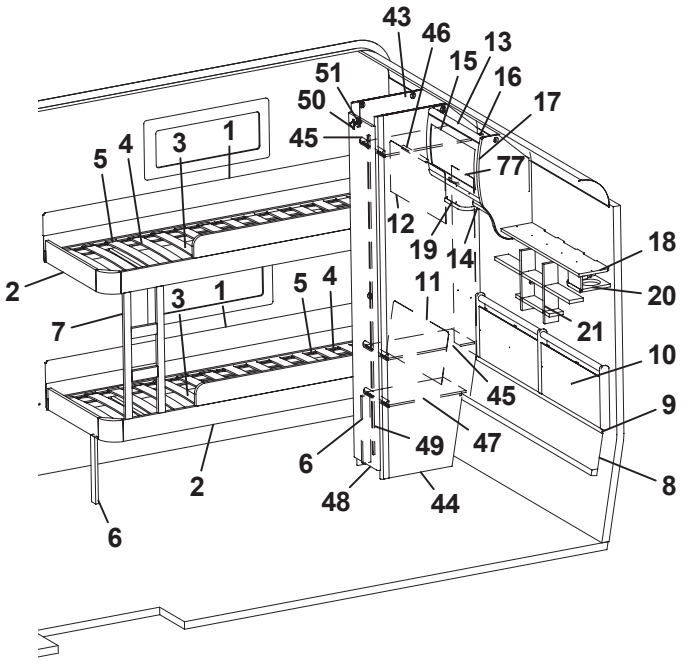
43
46
13
15
16
17
51
50
45
77
5
4
3
1
12
19
14
18
20
2
7
3
1
5
4
11
21
10
45
9
6
49
47
2
48
44
8
6

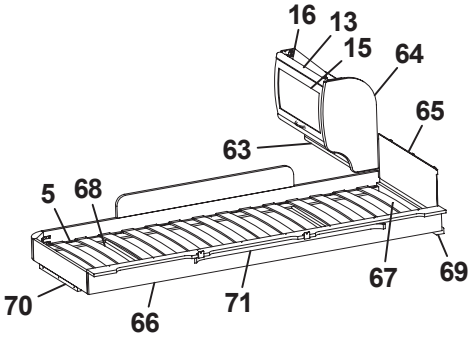
16
13
15
64
65
63
5
68
67
69
70
66
71

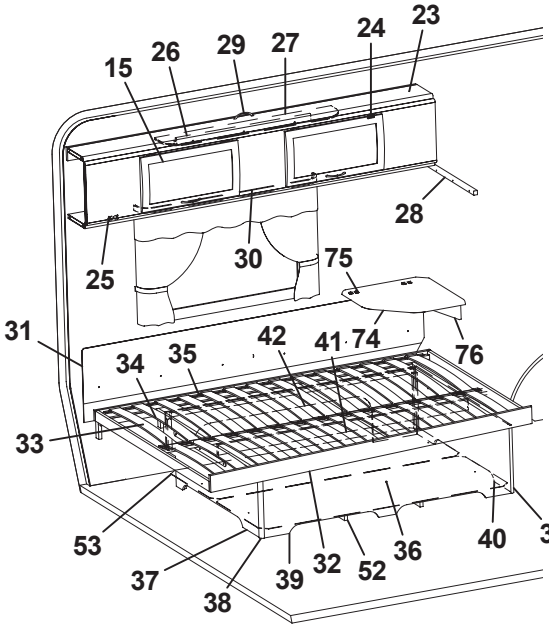
15
26
29
27
24
23
28
25
30
75
31
34
35
42
41
74
76
33
53
37
38
39
32
52
36
40
38

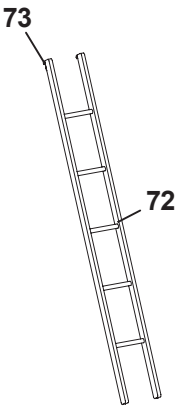
73
72

Pos Fig	Det. nr Part. No	Ingår Fitted	OBS!! Ange alltid årsmodell vid beställning av inredning Benämning	OBS!! Specify always year of model when ordering equipment Description
1	321919	x	Värmespalt H-bak	Air gap R rear
2	323781	x	Sängram fast u. ribbotten	Bed bottom without laths
3	325432	x	Ribbotten kpl.	Laths bottom cpl.
4	311985	x	Ribba sängbotten L=718 B=63	Lath bed bottom L=718 B=63
5	312046	x	Band t. ribbotten	Band for laths bottom
6	322338	x	Stöd säng 15,5x45x360	Support bed
7	324114	x	Stege	Ladder
8	323785	x	Värmespalt nedre gavel bak	Air gap under
9	314287	x	List plast L=2270	List plastic L=2270
10	325742	x	Värmespalt gavel bak	Air gap
11	323783	x	Värmespalt H-bak	Air gap R rear
12	321688	x	Värmespalt V-bak	Air gap L rear
13	323884	x	Skåp gavel bak L560	Cupboard gable L560
14	324120	x	Hyllpaket	Shelf
15	323000	x	Lucka	Door
16	315194	x	Gångjärn	Hinge
17	324047	x	Gavel rundad	Gable
18	324051	x	Hylla gavel bak V 835x180	Shelf gable rear L 835x180
19	323047	x	Högtalarlåda	Box loudspeaker
20	324111	x	Högtalarlåda	Box loudspeaker
21	325741	x	Hylla gavel	Shelf
23	323817	x	Överbäddskåp L1980	Upper bed L1980
24	860402	x	Gångjärn	Hinge
25	860405	x	Gångjärn	Hinge
26	312233	x	Regel låsning	Lock bar
27	323846	x	Rasskydd ö-bäddskåp	Protective plate
28	312313	x	Bärregel 670x22x22	Bearing rail 670x22x22
29	315188	x	Handtag	Handle
30	316042	x	Skena gardin L1020	Curtain rod L1020
31	312006	x	Värmespalt V-H bak	Air gap L-R rear
32	324035	x	Sängram u. ribbotten	Bedbottom without laths
33	325343	x	Ribbotten kpl.	Laths bottom cpl.
34	311985	x	Ribba sängbotten L=718 B=63	Lath bed bottom L=718 B=63
35	312046	x	Band t. ribbotten	Band for laths bottom
36	325748	x	Sänglåda kpl.	Bed box cpl.
37	325751	x	Gavel säng V	Gable bed L
38	860590	x	List hörn L=2500	Corner strip L=2500
39	323282	x	Front säng	Front bed
40	325750	x	Gavel säng H	Gable bed R
41	315203	x	Regel 17,5x55x1415	Wood lath pine 17,5x55x1415
42	325749	x	Bakgavel sänglåda	Back bed box
43	323924	x	Vägg garderob V	Wall wardrobe L
44	323257	x	Vägg garderob H	Wall wardrobe R
45	323926	x	Hylla	Shelf
46	316197	x	Galgstång L=782	Clothes hanger L=782
47	322362	x	Hylla	Shelf
48	324079	x	Dörr 260x1850	Door 260x1850
49	314523	x	Rätningslist dörr L=1715	List L=1715
50	311917	x	Gångjärn	Hinge
51	312588	x	Platta gångjärn	Plate hinge
			T= Tillbehör	T= Accessory

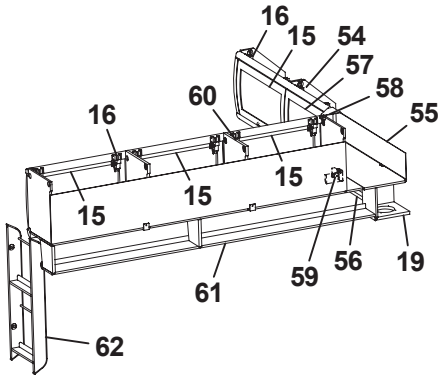
16
15
54
57
58
55
60
16
15
15
15
61
59
56
19
62

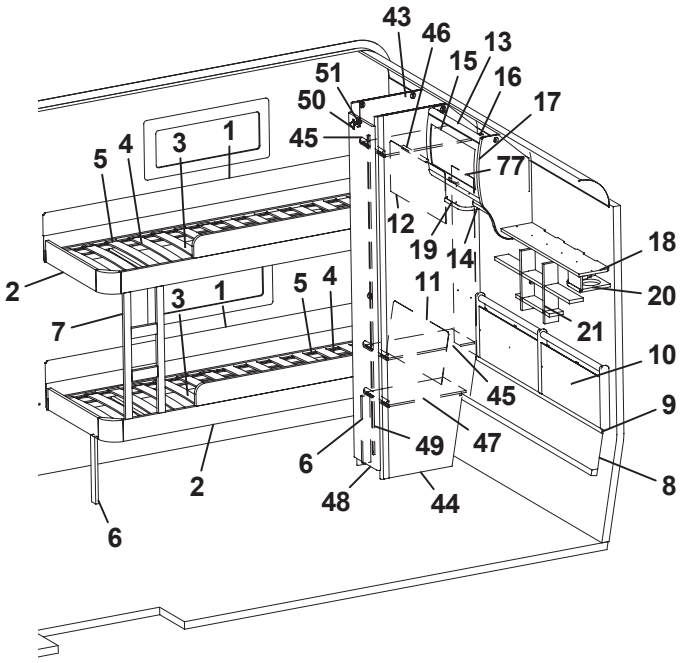
43
46
13
15
16
17
51
50
45
77
5
4
3
1
12
19
14
18
20
2
7
3
1
5
4
11
21
10
45
9
6
49
47
2
48
44
8
6

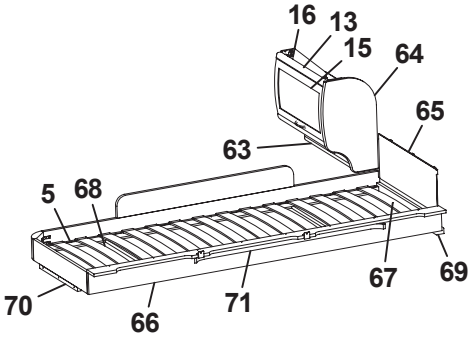
16
13
15
64
65
63
5
68
67
69
70
66
71

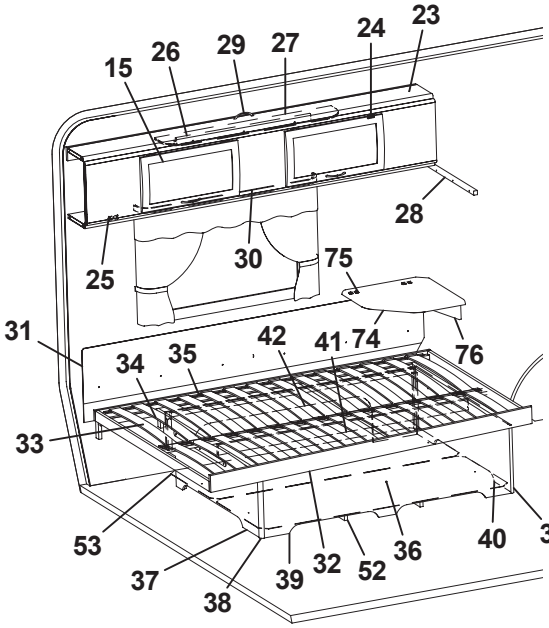
15
26
29
27
24
23
28
25
30
75
31
34
35
42
41
74
76
33
53
37
38
39
32
52
36
40
38

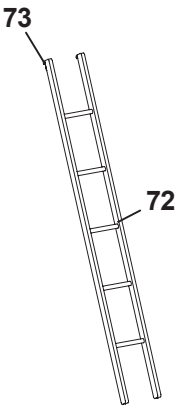
73
72

Pos Fig	Det. nr Part. No	Ingår Fitted	OBS!! Ange alltid årsmodell vid beställning av inredning Benämning	OBS!! Specify always year of model when ordering equipment Description
52	324938	x	Luftspalt sänglåda	Air gap bed box
53	325752	x	Luftspalt	Air gap
54	323461	T	Skåp gavel bak V L1410	Cupboard upper L1410
55	323469	T	Skiva skåp 1400x140	Sheet 1400x140
56	323466	T	Hyllpaket	Shelf
57	323002	T	Lucka	Door
58	316115	T	Hörn inredning	Corner
59	324321	T	Täckvinkel hörn inredning	Cover for corner
60	323046	T	Skåp övre L=1674	Cupboard upper L=1674
61	323082	T	Hyllpaket	Shelf
62	320316	T	Tidningshylla 280x720 kpl	Newspaper shelf
63	323888	T	Hyllpaket	Shelf
64	323657	T	Gavel rundad	Gable
65	321209	T	Värmespalt gavel	Air gap gable
66	323797	T	Sängram vån.säng V u. ribbotten	Bed bottom L without laths
67	325430	T	Ribbotten kpl.	Laths bottom cpl.
68	311985	T	Ribba sängbotten L=718 B=63	Lath bed bottom L=718 B=63
69	324117	T	Bärregel	Bearing rail
70	312436	T	Bärregel L=440	Bearing rail L=440
71	316043	T	Skena gardin L1080	Curtain rod L1080
72	312613	T	Stege ö-bäddsskåp 201x1800 kpl.	Ladder upper bed 201x1800 cpl.
73	860426	T	Krok t. stege	Hook for ladder
74	324300	T	Skiva TV-hylla 470x470	Board 470x470
75	860621	T	Gångjärn	Hinge
76	315749	T	Stöd	Support board
77	325729	x	Värmespalt garderob bak	Air gap

T= Tillbehör

T= Accessory

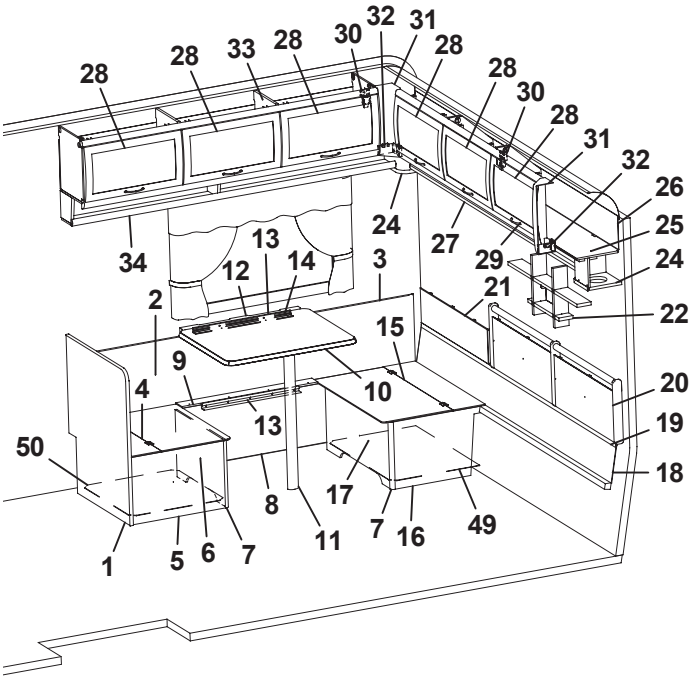
28
28
33
28
30
32
31
28
28
30
28
31
32
26
25
24
24
27
29
34
13
12
14
3
21
22
2
15
9
10
4
13
20
19
18
50
8
17
7
16
49
11
1
5
6
7

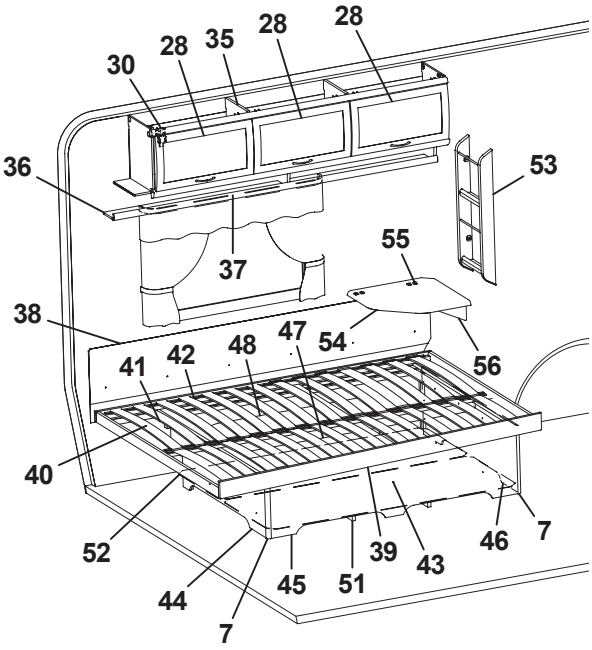
30
28
35
28
28
36
53
37
55
38
47
54
48
42
41
56
40
52
39
43
46
7
45
51
44
7

Pos Fig	Det. nr Part. No	Ingår Fitted	OBS!! Ange alltid årsmodell vid beställning av inredning Benämning	OBS!! Specify always year of model when ordering equipment Description
1	320636	x	Vägg vid bäddlåda	Wall by bed box
2	320341	x	Värmespalt H-bak	Air gap R rear
3	860423	M	List kant U-gap ljusbrun	Strip, light brown
4	312251	x	Lock bäddlåda HB främre	Cover bed box R.R. front
5	320400	x	Gavel bäddlåda HB främre	Gable bed box R.R. front
6	320397	x	Front bäddlåda HB främre	Front bed box R.R. front
7	860590	x	List hörn L=2500	Corner strip L=2500
8	323370	x	Front bäddlåda H bak	Front bed box R.R.
9	323373	x	Lock front bäddlåda HB	Cover front bed box R.R.
10	323230	x	Bordsskiva 750x600	Table top 750x600
11	320711	x	Bordsben fällbart H=730	Table leg H=730
12	312314	x	Fästregel bord	Bracket
13	300108	x	List bord väggdel L550	List wall
14	300420	x	List upphäng bordsdel L550	List board
15	312250	x	Lock bäddlåda HB bakre	Cover bed box R.R. rear
16	323372	x	Gavel bäddlåda HB bakre	Gable bed box R.R. rear
17	320395	x	Front bäddlåda HB bakre	Front bed box R.R. rear
18	323293	x	Värmespalt nedre gavel bak	Air gap under
19	314287	x	List plast L=2270	List plastic L=2270
20	325739	x	Värmespalt gavel bak	Air gap
21	323371	x	Värmespalt övre gavel bak	Air gap upper
22	325741	x	Hylla gavel	Shelf
24	323047	x	Högtalarlåda	Box loudspeaker
25	323049	x	Skåp gavel bak L2365	Cupboard gable L2365
26	323059	x	Skiva skåp 2345x180	Sheet 2345x180
27	323138	x	Hyllpaket	Shelf
28	323000	x	Lucka	Door
29	315188	x	Handtag	Handle
30	315194	x	Gångjärn	Hinge
31	316115	x	Hörn inredning	Corner
32	324321	x	Täckvinkel hörn inredning	Cover for corner
33	323153	x	Skåp övre L1674	Cupboard upper L1674
34	323155	x	Hyllpaket	Shelf
35	323046	x	Skåp övre L=1674	Cupboard upper L=1674
36	323082	x	Hyllpaket	Shelf
37	316042	x	Skena gardin L1020	Curtain rod L1020
38	312006	x	Värmespalt V-H bak	Air gap L-R rear
39	324039	x	Sängram u. ribbotten	Bed bottom without laths
40	325339	x	Ribbotten kpl.	Laths bottom cpl.
41	311985	x	Ribba sängbotten L=718 B=63	Lath bed bottom L=718 B=63
42	312046	x	Band t. ribbotten	Band for laths bottom
43	325748	x	Sänglåda kpl.	Bed box cpl.
44	325751	x	Gavel säng V	Gable bed L
45	323282	x	Front säng	Front bed
46	325750	x	Gavel säng H	Gable bed R
47	315203	x	Regel 17,5x55x1415	Wood lath pine 17,5x55x1415
48	325749	x	Bakgavel sänglåda	Back bed box
49	324142	x	Luftspalt H-bak bakre	Air gap
50	312429	x	Luftspalt H-bak främre	Air gap
51	324938	x	Luftspalt sänglåda	Air gap bed box
52	325752	x	Luftspalt	Air gap
53	320316	x	Tidningshylla 280x720 kpl	Newspaper shelf
54	324300	T	Skiva TV-hylla 470x470	Board 470x470
55	860621	T	Gångjärn	Hinge
56	315749	T	Stöd	Support board
			M= Metervara T= Tillbehör	M= On the metre T= Accessory

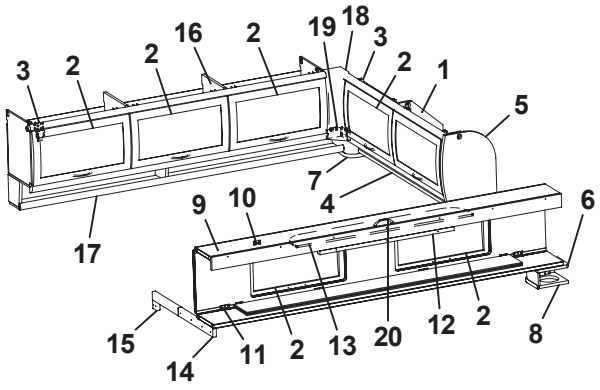
3 2 2 16 2 19 18 3 2 1 5 6 7 4 17 9 10 15 14 11 2 13 20 12 2 8

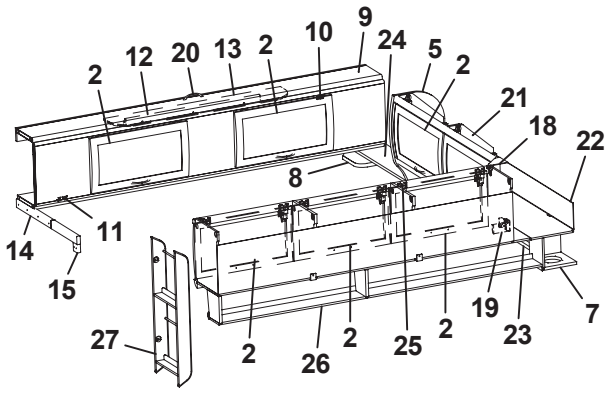
2 12 20 13 2 10 9 24 5 2 21 18 22 8 14 15 11 27 2 26 2 25 2 19 23 7

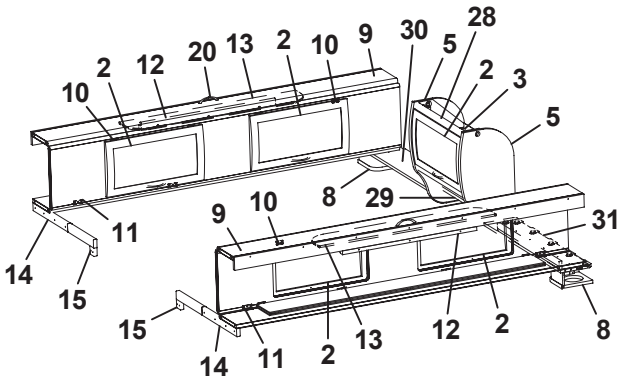
10 2 12 20 13 2 10 9 30 5 28 2 3 5 8 29 14 15 11 9 10 31 15 14 11 2 13 12 2 8

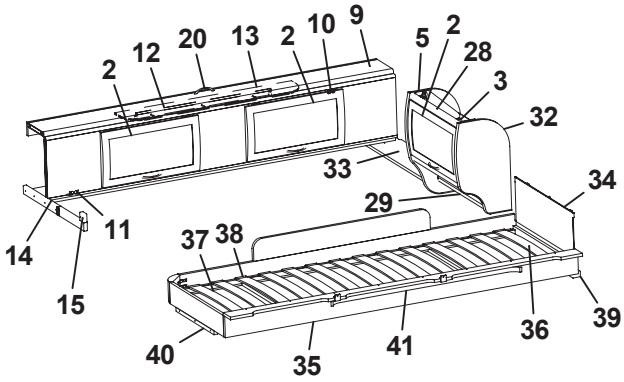
2 12 20 13 2 10 9 5 2 28 3 32 33 34 29 14 15 11 37 38 40 35 41 36 39

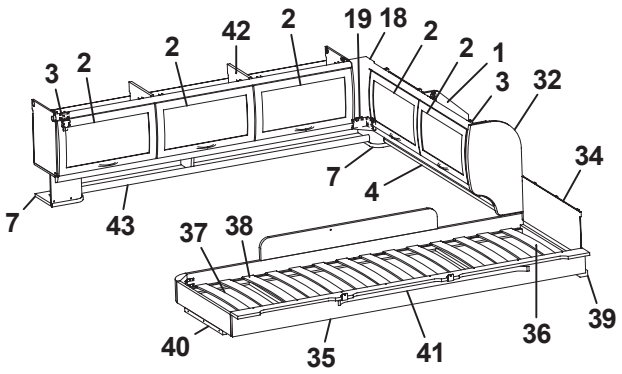
3 2 2 42 2 19 18 2 2 1 3 32 34 7 4 7 43 37 38 40 35 41 36 39

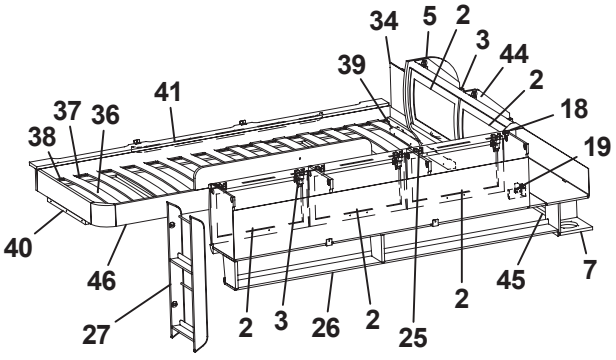
34 5 2 3 44 39 2 41 37 36 18 38 19 40 46 27 2 3 26 2 25 2 45 7

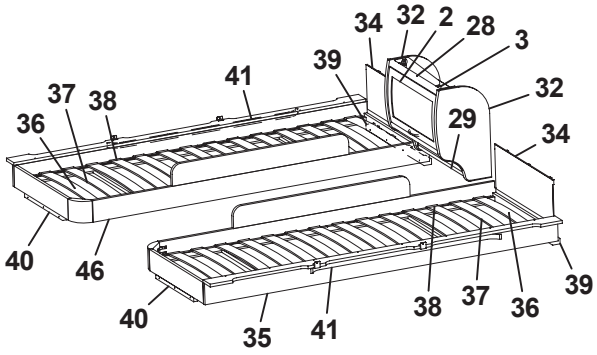
34 32 2 28 3 41 39 37 38 32 36 29 34 40 46 40 35 41 38 37 36 39

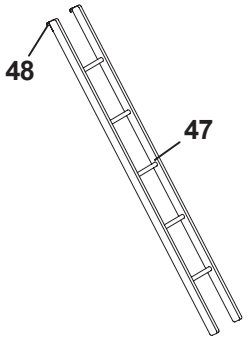
48 47

Pos Fig	Det. nr Part. No	Ingår Fitted	OBS!! Ange alltid årsmodell vid beställning av inredning Benämning	OBS!! Specify always year of model when ordering equipment Description
1	323649	x	Skåp gavel bak H L1510	Cupboard
2	323000	x	Lucka	Door
3	315194	x	Gångjärn	Hinge
4	323653	x	Hyllpaket	Shelf
5	324047	x	Gavel rundad	Gable
6	324051	x	Hylla gavel bak V 835x180	Shelf gable rear L 835x180
7	323047	x	Högtalarlåda	Box loudspeaker
8	324111	x	Högtalarlåda	Box loudspeaker
9	323817	x	Överbäddskåp L1980	Upper bed L1980
10	860402	x	Gångjärn	Hinge
11	860405	x	Gångjärn	Hinge
12	312233	x	Regel låsning	Lock bar
13	323846	x	Rasskydd ö-bäddskåp	Protective plate
14	312713	x	Bärregel (vikbar)	Bearing rail
15	312726	x	Kloss bärregel	Block bearing rail
16	323153	x	Skåp övre L=1674	Cupboard upper L=1674
17	323155	x	Hyllpaket	Shelf
18	316115	x	Hörn inredning	Corner
19	324321	x	Täckvinkel hörn inredning	Cover for corner
20	315188	x	Handtag	Handle
21	323471	x	Skåp gavel bak V L1510	Cupboard gable
22	323480	x	Skiva skåp 1500x140	Sheet 1500x140
23	324947	x	Hyllpaket	Shelf
24	324051	x	Hylla gavel bak H 835x180	Shelf R 835x180
25	323046	x	Skåp övre L=1674	Cupboard upper L=1674
26	323082	x	Hyllpaket	Shelf
27	320316	x	Tidningshylla 280x720 kpl	Newspaper shelf
28	323884	x	Skåp gavel bak L560	Cupboard gable L560
29	323888	x	Hyllpaket	Shelf
30	324107	x	Hylla gavel bak H 886x180	Shelf R 886x180
31	324107	x	Hylla gavel bak V 886x180	Shelf L 886x180
32	323657	x	Gavel rundad	Gable
33	324107	x	Hylla gavel bak 886x180	Shelf 886x180
34	321209	x	Värmespalt gavel	Air gap gable
35	323797	x	Sängram vån.säng V u. ribbotten	Bed bottom L without laths
36	325430	x	Ribbotten kpl.	Laths bottom cpl.
37	311985	x	Ribba sängbotten L=718 B=63	Lath bed bottom L=718 B=63
38	312046	x	Band t. ribbotten	Band for laths bottom
39	324117	x	Bärregel	Bearing rail
40	312436	x	Bärregel L=440	Bearing rail L=440
41	316043	x	Skena gardin L1080	Curtain rod L1080
42	323153	x	Skåp övre L=1674	Cupboard upper L=1674
43	324907	x	Hyllpaket	Shelf
44	323471	x	Skåp gavel bak L1510	Cupboard gable L1510
45	323476	x	Hyllpaket	Shelf
46	323798	x	Sängram vån.säng H u. ribbotten	Bed bottom
47	312613	T	Stege ö-bäddsskåp 201x1800 kpl.	Ladder upper bed 201x1800 cpl.
48	860426	T	Krok t. stege	Hook for ladder
			T= Tillbehör	T= Accessory

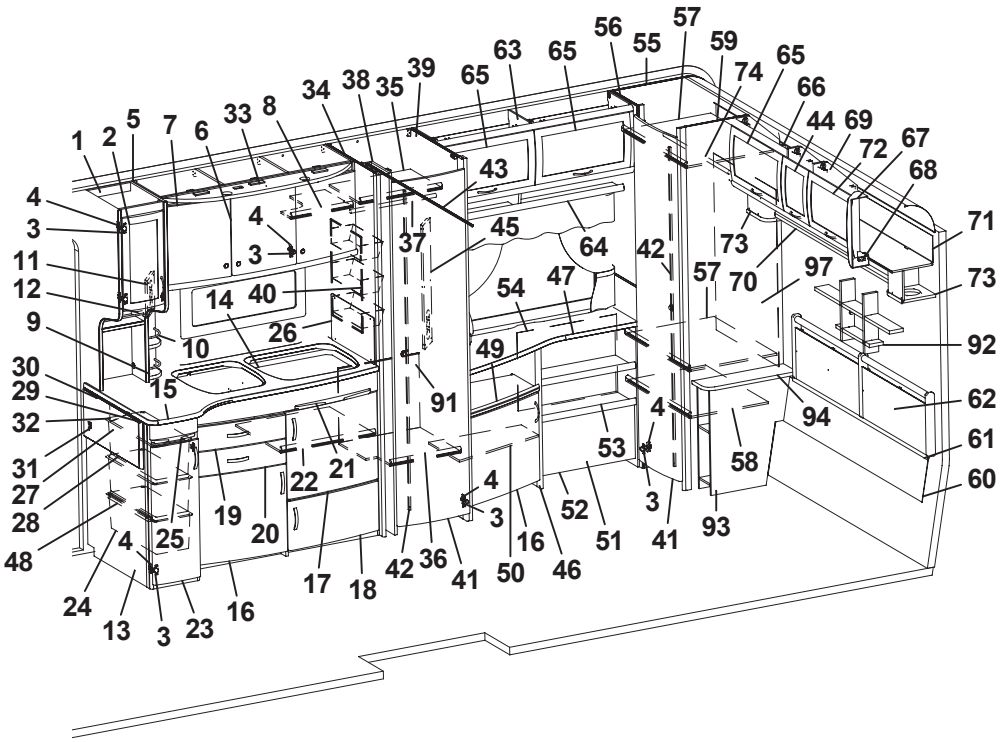
1 2 5 7 6 33 8 34 38 35 39 65 63 65 56 55 57 59 74 65 66 44 69 72 67 68 71 73 92 62 61 60
4 3 11 12 9 30 29 32 31 27 28 48 24 13 3 23 16 25 19 20 22 21 17 18 42 36 41 50 16 46 51 52 53 4 3 41 93 58 94 97 70 57 73 42 64 47 54 49 91 37 45 43 40 14 26 10 15

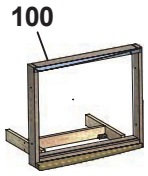
100

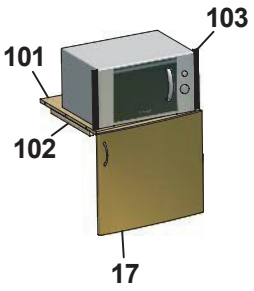
101 103 102 17

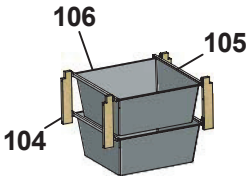
106 105 104

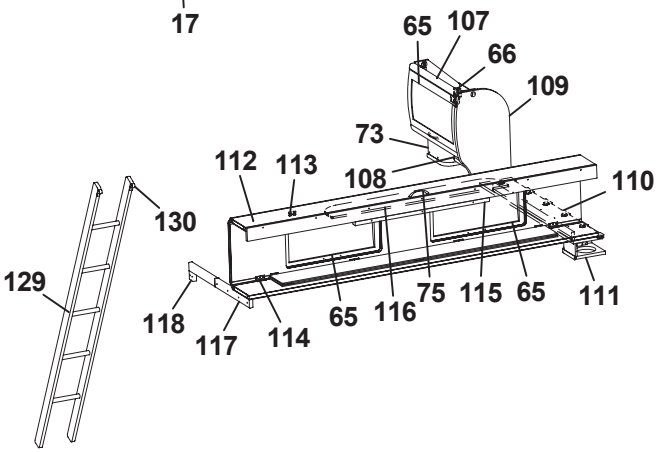
65 107 66 109 73 112 113 108 110 130 129 118 117 114 65 116 75 115 65 111

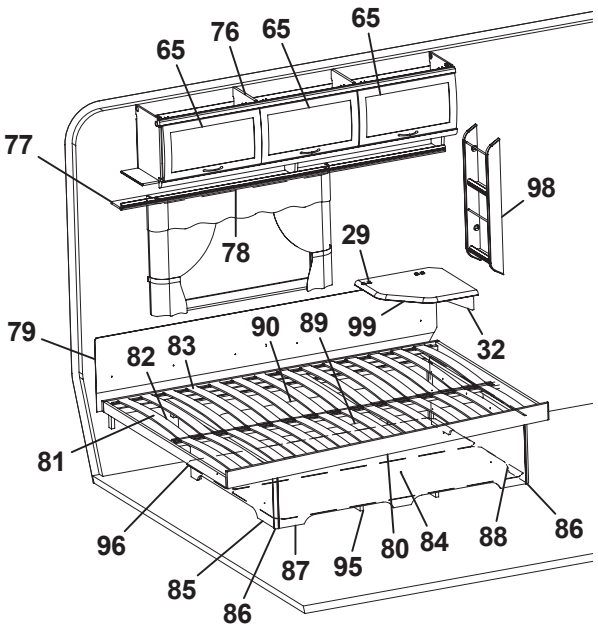
65 76 65 65 77 98 78 29 79 82 83 90 89 99 32 81 96 85 86 87 95 80 84 88 86

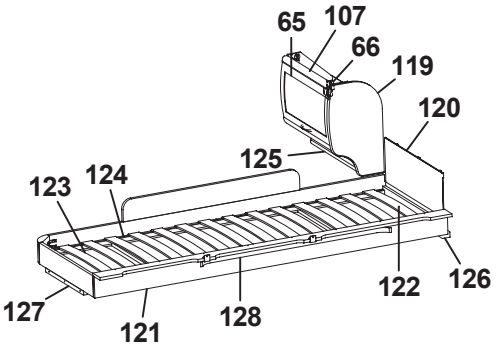
65 107 66 119 120 125 123 124 127 121 128 122 126

Pos Fig	Det. nr Part. No	Ingår Fitted	OBS!! Ange alltid årsmodell vid beställning av inredning Benämning	OBS!! Specify always year of model when ordering equipment Description
1	323267	x	Skåp utskjut kökskåp kpl.	Cupboard projekting cpl.
2	323426	x	Lucka V 236x500	Door L 236x500
3	311917	x	Gångjärn	Hinge
4	312588	x	Platta gångjärn	Plate hinge
5	323014	x	Skåp kök L1118 kpl.	Cupboard kitchen L1118 cpl.
6	323021	x	Lucka H 368x420	Door R 368x420
7	323020	x	Lucka V 368x420	Door L 368x420
8	323092	x	Hylla	Shelf
9	320312	x	Kryddhylla	Spice shelf
10	314352	x	Rasskydd al. rör L=210	Pipe al. L=210
11	320626	x	Front	Front
12	320627	x	Skiva täck	Sheet cover
13	323043	x	Diskbänk kpl. m. skiva/luckor/lådor	Kitchen sink with board/doors/drawers
14	401328	x	Plåt under spis	Plate cover under fireplace
15	323169	x	Skiva diskbänk	Board
16	323504	x	Lucka V 550x470	Door L 550x470
17	323503	x	Lucka H 550x470	Door R 550x470
18	323510	x	Lucka H 550x265	Door R 550x265
19	323505	x	Låda diskbänk kpl.	Drawer cpl.
20	323506	x	Låda diskbänk kpl.	Drawer cpl.
21	323412	x	Skärbräda	Cutting board
22	320460	x	Hylla övre	Shelf upper
23	323517	x	Lucka 270x740	Door 270x740
24	309010	x	Trådback vit 227x527x185	Tray 227x527x185
25	323413	x	Skärbräda	Cutting board
26	401475	x	Flamskydd	Flame guard
27	315750	T	Mont-sats vikskiva kpl. sats	Board cpl. kit
28	324222	T	Vikskiva diskbänk	Board
29	860621	T	Gångjärn	Hinge
30	315145	T	Distans vikskiva	Distance
31	800639	T	Snäppare mässing	Snap brass
32	315749	T	Stöd	Support board
33	323401	x	Ljusramp köksskåp	Light holder
34	320532	x	Vägg garderob V	Wall wardrobe L
35	323116	x	Hylla garderob övre	Shelf wardrobe upper
36	323734	x	Hylla nedre garderob	Shelf wardrobe under
37	316197	x	Galgstång L=782	Clothes hanger L=782
38	323269	x	Nisch, vikdörr	Niche folding door
39	320529	x	Vägg garderob H	Wall wardrobe R
40	312162	x	Korg garderob 330x140x520	Basket
41	321519	x	Dörr 415x1850	Door 415x1850
42	314523	x	Rätningslist dörr L=1715	List L=1715
43	314917	x	Skena draperi L=1190	Drapery rail L=1190
44	323001	x	Lucka	Door
45	320624	x	Front el-uttag 130x665	Front outlet 130x665
46	323317	x	TV-bänk kpl. u. skiva	TV-bench cpl. without board
47	323319	x	Skiva TV-bänk 1140x515/270	Board
48	315488	x	Glidlist trådback L430 D14	Sliding strip tray L430 D14
49	323320	x	Hylla övre	Shelf upper
50	323321	x	Hylla undre	Shelf lower
			T= Tillbehör	T= Accessory

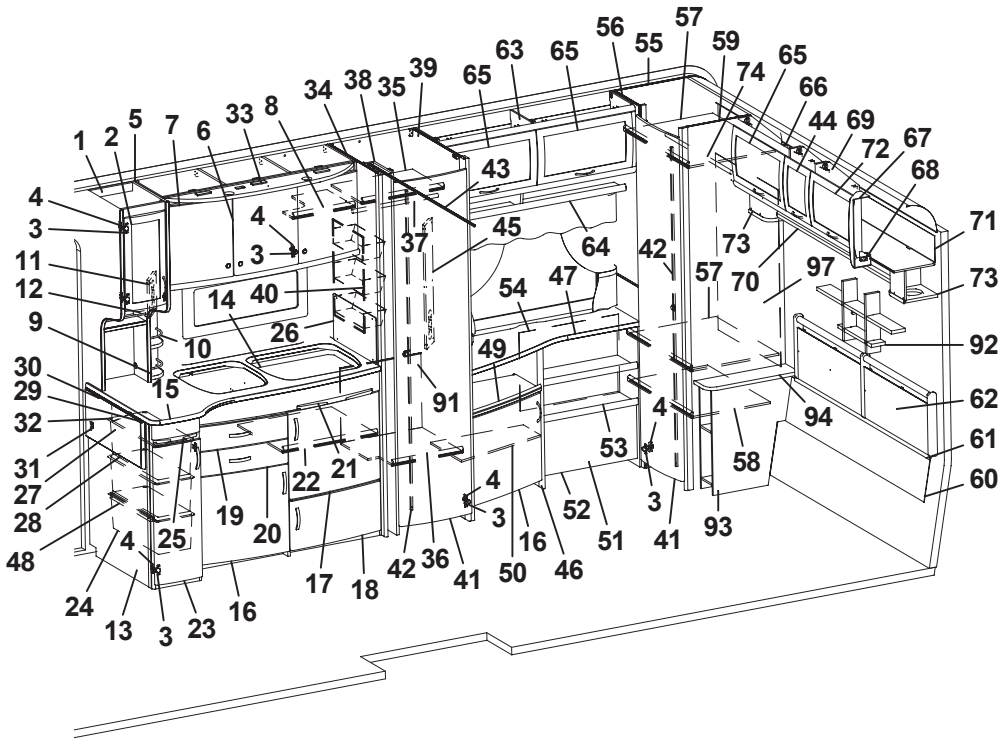
1 2 5 7 6 33 8 34 38 35 39 65 63 65 56 55 57 59 74 65 66 44 69 72 67 68 71 73 92 62 61 60
4 3 11 12 9 30 29 32 31 27 28 48 24 13 3 23 16 25 19 20 22 21 17 18 42 36 41 50 16 46 51 52 53 4 3 41 93 58 94 57 70 97 73 42 64 47 54 49 91 37 45 43 40 14 26 10 15

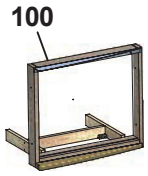
100

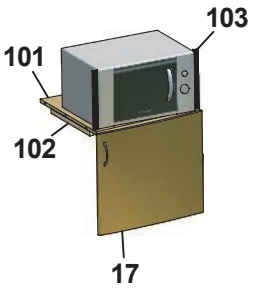
101 103 102 17

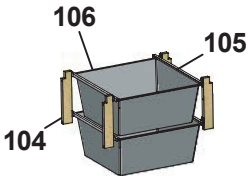
106 105 104

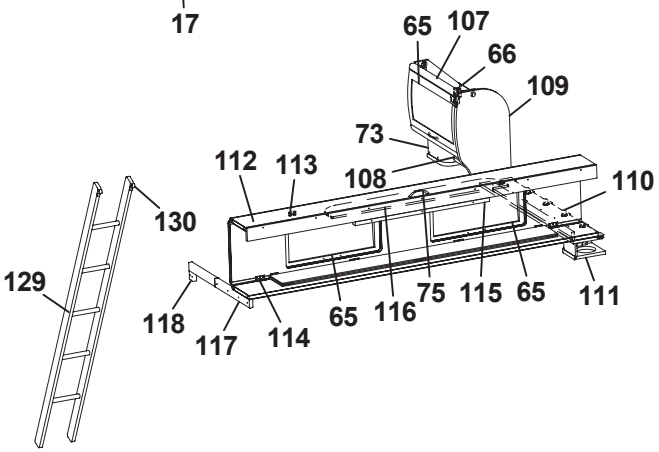
65 107 66 109 73 112 113 108 110 130 129 118 117 114 65 116 75 115 65 111

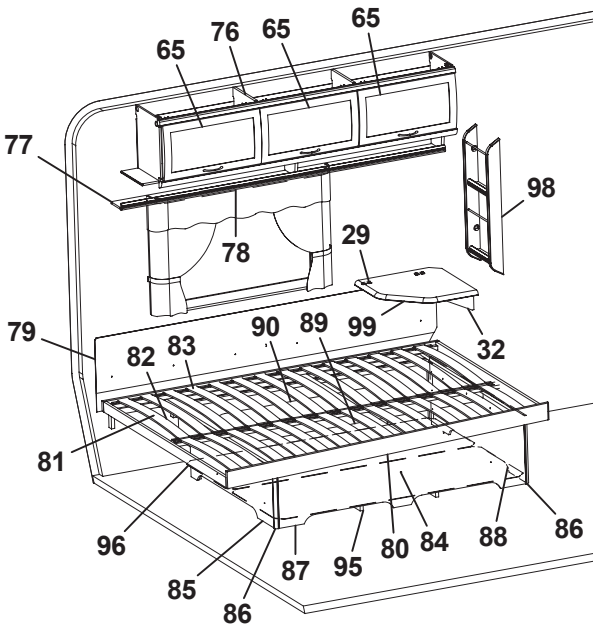
65 76 65 65 77 98 78 29 79 82 83 90 89 99 32 81 96 85 86 87 95 80 84 88 86

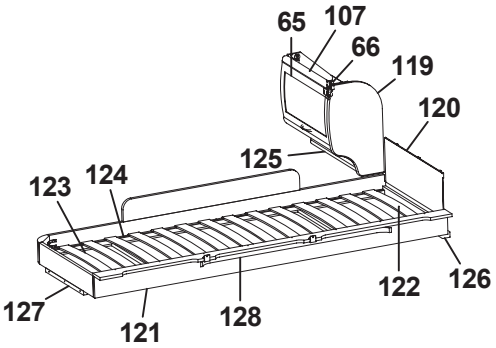
65 107 66 119 120 125 123 124 127 121 128 122 126

Pos Fig	Det. nr Part. No	Ingår Fitted	OBS!! Ange alltid årsmodell vid beställning av inredning Benämning	OBS!! Specify always year of model when ordering equipment Description
51	323284	x	Hylla DB	Shelf
52	323286	x	Front	Front
53	323288	x	Hylla	Shelf
54	321326	x	Värmespalt H-bak	Air gap
55	323256	x	Vägg garderob V	Wall wardrobe L
56	323258	x	Front garderob	Front
57	323259	x	Hylla garderob	Shelf wardrobe
58	320732	x	Hylla	Shelf
59	323257	x	Vägg garderob H	Wall wardrobe R
60	323826	x	Värmespalt nedre gavel bak	Air gap lower
61	314287	x	List plast L=2270	List plastic L=2270
62	325739	x	Värmespalt gavel bak	Air gap
63	323305	x	Skåp övre L1140	Cupboard
64	323312	x	Hyllpaket	Shelf
65	323000	x	Lucka	Door
66	315194	x	Gångjärn	Hinge
67	316115	x	Hörn inredning	Corner
68	324321	x	Täckvinkel hörn inredning	Cover for corner
69	323295	x	Skåp gavel bak L1661	Cupboard gable L1661
70	323300	x	Hyllpaket	Shelf
71	323303	x	Skiva 1651x140	Board
72	323002	x	Lucka	Door
73	323047	x	Högtalarlåda	Box loudspeaker
74	316197	x	Galgstång L=782	Clothes hanger L=782
75	315188	x	Handtag	Handle
76	323046	x	Skåp övre L=1674	Cupboard upper L=1674
77	323082	x	Hyllpaket	Shelf
78	316042	x	Skena gardin L1020	Curtain rod L1020
79	312006	x	Värmespalt V-H bak	Air gap L-R rear
80	324039	x	Sängram u. ribbotten	Bed bottom without laths
81	325339	x	Ribbotten kpl.	Laths bottom cpl.
82	311985	x	Ribba sängbotten L=718 B=63	Lath bed bottom L=718 B=63
83	312046	x	Band t. ribbotten	Band for laths bottom
84	325748	x	Sänglåda kpl.	Bed box cpl.
85	325751	x	Gavel säng V	Gable bed L
86	860590	x	List hörn L=2500	Corner strip L=2500
87	323282	x	Front säng	Front bed
88	325750	x	Gavel säng H	Gable bed R
89	315203	x	Regel 17,5x55x1415	Wood lath pine 17,5x55x1415
90	325749	x	Bakgavel sänglåda	Back bed box
91	325743	x	Täckskiva exp.kärl	Board
92	325741	x	Hylla gavel	Shelf
93	323260	x	Sängbord kpl.	Bedside table cpl.
94	323261	x	Skiva sängbord	Board bedside table
95	324938	x	Luftspalt sänglåda	Air gap bed box
96	325752	x	Luftspalt	Air gap
97	325728	x	Värmespalt garderob	Air gap
98	320316	x	Tidningshylla 280x720 kpl	Newspaper shelf
99	324300	T	Skiva TV-hylla 470x470	Board 470x470
100	324041	T	Monteringssats ugn kpl.	Mounting kit cpl.
			T= Tillbehör	T= Accessory

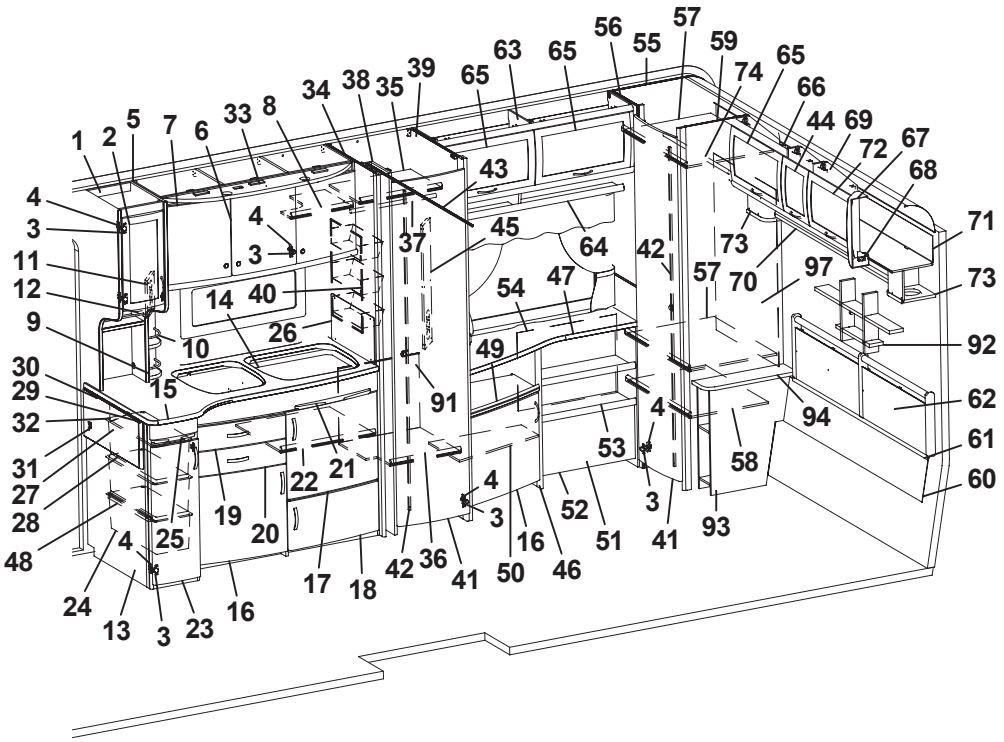
1 2 5 7 6 33 8 34 38 35 39 65 63 65 56 55 57 59 74 65 66 44 69 72 67 68 71 73 92 62 61 60
4 3 11 12 9 30 29 32 31 27 28 48 24 13 3 23 16 25 19 20 22 21 17 18 42 36 41 50 16 46 51 52 53 4 3 41 93 58 94 57 70 97 73 42 64 47 54 49 91 37 45 43 40 14 26 10 15

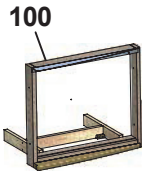
100

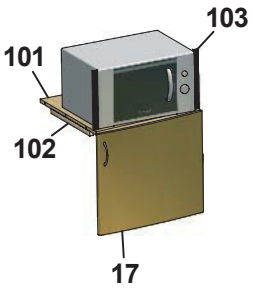
101 103 102 17

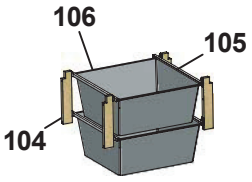
106 105 104

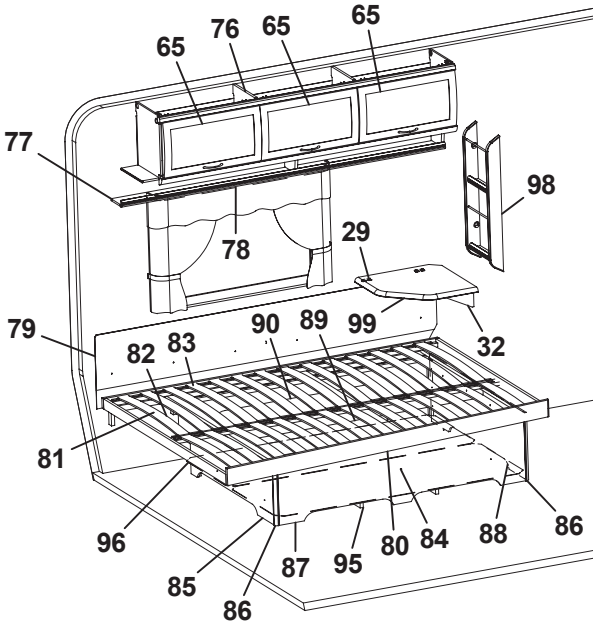
65 76 65 65 77 98 78 29 79 82 83 90 89 99 32 81 96 85 86 87 95 80 84 88 86

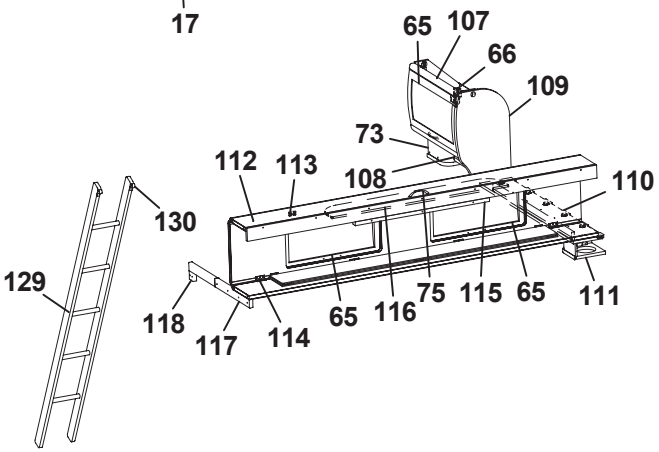
65 107 66 109 73 112 113 108 110 130 129 118 117 114 65 116 75 115 65 111

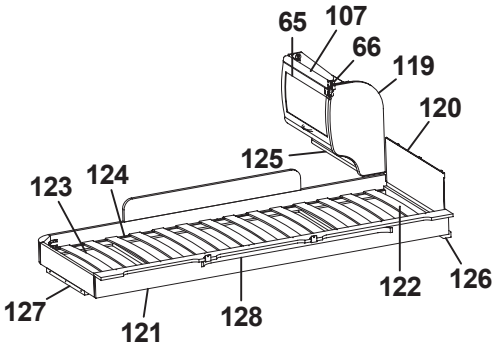
65 107 66 119 120 125 123 124 127 121 128 122 126

Pos Fig	Det. nr Part. No	Ingår Fitted	OBS!! Ange alltid årsmodell vid beställning av inredning Benämning	OBS!! Specify always year of model when ordering equipment Description
101	323069	T	Hylla nedre	Shelf under
102	660251	T	List 17,5x22x360	List 17,5x22x360
103	401607	T	Galler	Grating
104	320514	T	List, backskenor	List
105	312712	T	Glidlist trådback (säljes i par)	Sliding strip tray (pair)
106	310326	T	Trådback vit 427x427x185	Tray 427x427x185
107	323884	T	Skåp gavel bak L560	Cupboard gable L560
108	324120	T	Hyllpaket	Shelf
109	324047	T	Gavel rundad	Gable
110	324062	T	Hylla gavel bak 1085x180	Shelf gable rear 1085s180
111	324111	T	Högtalarlåda	Box loudspeaker
112	323817	T	Överbäddskåp L1980	Upper bed L1980
113	860402	T	Gångjärn	Hinge
114	860405	T	Gångjärn	Hinge
115	312233	T	Regel låsning	Lock bar
116	323846	T	Rasskydd ö-bäddskåp	Protective plate
117	312713	T	Bärregel (vikbar)	Bearing rail
118	312726	T	Kloss bärregel	Block bearing rail
119	323657	T	Gavel rundad	Gable
120	321209	T	Värmespalt gavel	Air gap gable
121	323797	T	Sängram vån.säng V u. ribbotten	Bed bottom L without laths
122	325430	T	Ribbotten kpl.	Laths bottom cpl.
123	311985	T	Ribba sängbotten L=718 B=63	Lath bed bottom L=718 B=63
124	312046	T	Band t. ribbotten	Band for laths bottom
125	323888	T	Hyllpaket	Shelf
126	324117	T	Bärregel	Bearing rail
127	312436	T	Bärregel L=440	Bearing rail L=440
128	316043	T	Skena gardin L1080	Curtain rod L1080
129	312613	T	Stege ö-bäddsskåp 201x1800 kpl.	Ladder upper bed 201x1800 cpl.
130	860426	T	Krok t. stege	Hook for ladder

T= Tillbehör

T= Accessory

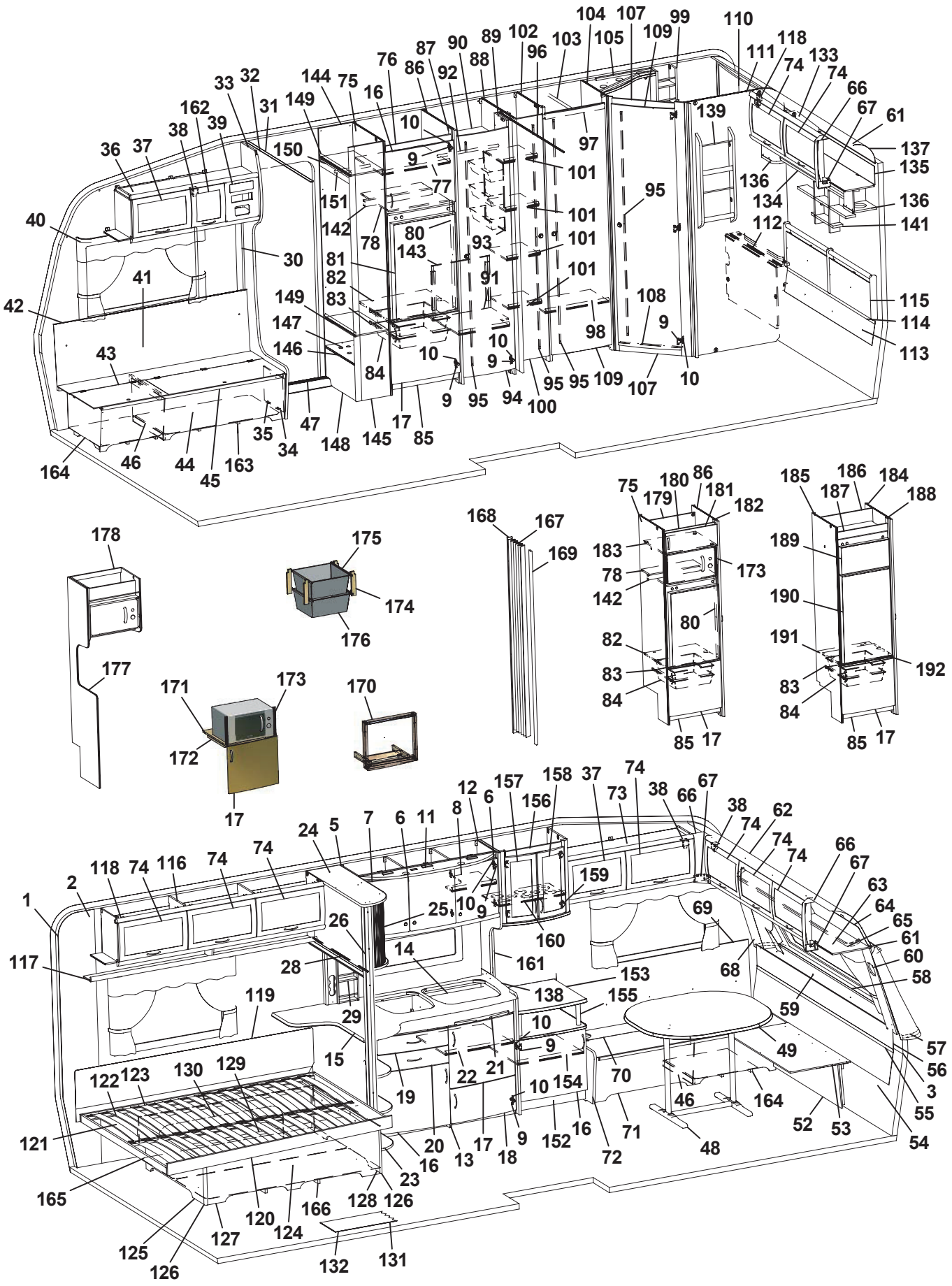
1 2 3 5 6 7 8 9 10 11 12 13 14 15 16 17 18 19 20 21 22 23 24 25 26 27 28 29 30 31 32 33 34 35 36 37 38 39 40 41 42 43 44 45 46 47 48 49 52 53 54 55 56 57 58 59 60 61 62 63 64 65 66 67 68 69 70 71 72 73 74 75 76 77 78 80 81 82 83 84 85 86 87 88 89 90 91 92 93 94 95 96 97 98 99 100 101 102 103 104 105 107 108 109 110 111 112 113 114 115 116 117 118 119 120 121 122 123 124 125 126 127 128 129 130 131 132 133 134 135 136 137 138 139 141 142 143 144 145 146 147 148 149 150 151 152 153 154 155 156 157 158 159 160 161 162 163 164 165 166 168 169 170 171 172 173 174 175 176 177 178 179 180 181 182 183 184 185 186 187 188 189 190 191 192

Pos Fig	Det. nr Part. No	Ingår Fitted	OBS!! Ange alltid årsmodell vid beställning av inredning Benämning	OBS!! Specify always year of model when ordering equipment Description
1	316374	M	Tapet vägg/tak (I vagnar fram till Mars 2006)	Wall paper (In caravans into Mars 2006)
--	316707	M	Tapet vägg/tak (I vagnar från Mars 2006)	Wall paper (In caravans from Mars 2006)
2	316021	M	Tejp tapet 20 mm	Tape, wall paper 20 mm
3	316022	M	Tejp tapet 60 mm	Tape, wall paper 60 mm
5	323014	x	Skåp kök L1118 kpl.	Cupboard kitchen L1118 cpl.
6	323021	x	Lucka H 368x420	Door R 368x420
7	323020	x	Lucka V 368x420	Door L 368x420
8	323092	x	Hylla	Shelf
9	311917	x	Gångjärn	Hinge
10	312588	x	Platta gångjärn	Plate hinge
11	323401	x	Ljusramp köksskåp	Light holder
12	323439	x	Vägg vid diskbänk	Wall
13	324802	x	Diskbänk kpl. m. skiva/luckor/lådor	Kitchen sink cpl. with board/doors/drawers
14	401328	x	Plåt under spis	Plate cover under fireplace
15	324795	x	Skiva diskbänk	Board
16	323504	x	Lucka V 550x470	Door L 550x470
17	323503	x	Lucka H 550x470	Door R 550x470
18	323510	x	Lucka H 550x265	Door R 550x265
19	323505	x	Låda diskbänk kpl.	Drawer cpl.
20	323506	x	Låda diskbänk kpl.	Drawer cpl.
21	323412	x	Skärbräda	Cutting board
22	320460	x	Hylla övre	Shelf upper
23	320482	x	Utskjut diskbänk	Projection kitchen sink
24	324660	x	Skåp utskjut kökskåp	Cupboard projection
25	324647	x	Jalusi	Jalousie
26	324888	x	Stolpe utskjut	Support bar
28	314722	x	Skena draperi L=900	Curtain rod L=900
--	316194	T	Persienn 897x540	Venetian blind 897x540
29	325952	x	Kryddhylla kpl. m. front el-uttag	Spice rack cpl. with front outlet
30	504400	x	List täck el-kabel B=44 L=2000	Cover strip B=44 L=2000
31	316270	x	List snäpp undre L2379	List under L2379
32	316268	x	List snäpp övre L2379	List upper L2379
33	324723	x	Stolpe först. L1948 kpl. m. lucka	Support bar cpl. with door
34	320005	x	Lucka	Door
35	312589	x	Gångjärn	Hinge
36	325615	x	Skåp övre elc.	Cupboard upper
37	323002	x	Lucka	Door
38	860406	x	Gångjärn	Hinge
39	325495	x	Täckfront radio	Cover radio
40	316042	x	Skena gardin L1020	Curtain rod L1020
41	325767	x	Värmespalt H fram	Air gap R.F.
42	860423	M	List kant U-gap ljusbrun	Strip, light brown
43	323446	x	Lock bäddlåda H F	Cover bed box R.F.
44	323445	x	Front bäddlåda H F (utan lastlucka)	Front bed box R.F. (without loading hatch)
--	324424	T	Front bäddlåda H F (med lastlucka)	Front bed box R.F. (with loading hatch)
45	860562	x	List bädd	List bed
46	312825	x	Stöd bäddlåda HF	Support bed box
47	314687	x	Tröskel aluminium L=850	Threshold aluminium L=850
48	316012	x	Bordsstativ	Table stand
49	323222	x	Bordsskiva 940x1026	Table top 940x1026
			M= Metervara T= Tillbehör	M= On the metre T= Accessory

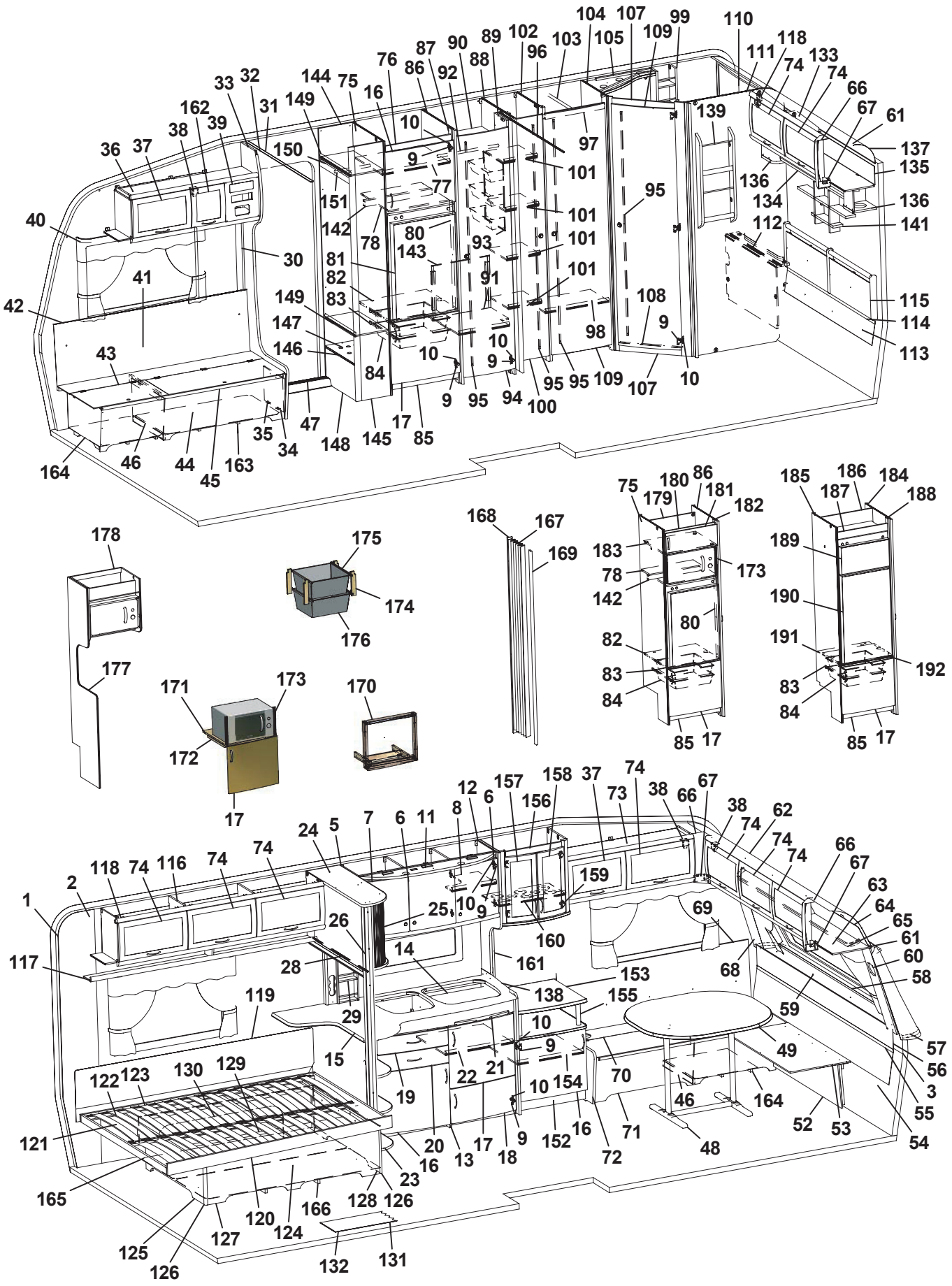
1 2 3 5 6 7 8 9 10 11 12 13 14 15 16 17 18 19 20 21 22 23 24 25 26 27 28 29 30 31 32 33 34 35 36 37 38 39 40 41 42 43 44 45 46 47 48 49 52 53 54 55 56 57 58 59 60 61 62 63 64 65 66 67 68 69 70 71 72 73 74 75 76 77 78 80 81 82 83 84 85 86 87 88 89 90 91 92 93 94 95 96 97 98 99 100 101 102 103 104 105 107 108 109 110 111 112 113 114 115 116 117 118 119 120 121 122 123 124 125 126 127 128 129 130 131 132 133 134 135 136 137 138 139 141 142 143 144 145 146 147 148 149 150 151 152 153 154 155 156 157 158 159 160 161 162 163 164 165 166 167 168 169 170 171 172 173 174 175 176 177 178 179 180 181 182 183 184 185 186 187 188 189 190 191 192

Pos Fig	Det. nr Part. No	Ingår Fitted	OBS!! Ange alltid årsmodell vid beställning av inredning Benämning	OBS!! Specify always year of model when ordering equipment Description
52	323180	x	Front bäddlåda gavel (2 st när lastl. mont.)	Front bed box gable (2 pcs in loading hatch)
53	323205	x	Skiva rundsittgrupp	Sheet seat
54	323203	x	Värmespalt nedre gavel fram	Air gap under
55	314287	x	List plast L=2270	List plastic L=2270
56	323200	x	Värmespalt övre gavel fram	Air gap upper
57	323128	x	Hylla front L2444	Shelf front L2444
58	860593	x	Raskant plast L=2600	Cantlist shelf front L=2600
59	324022	x	Luftspalt fronthylla	Air gap shelf front
60	323270	x	Front högtalare H	Front loudspeaker R
61	313884	x	List plast radie L=2379	List L=2379
62	316005	x	Skiva plast 295x2363x1	Plastic sheet
63	323044	x	Skåp gavel fram L=2365	Cupboard L=2365
64	323059	x	Skiva skåp 2345x180	Sheet 2345x180
65	316044	x	Skena gardin L1920	Curtain rod L1920
66	316115	x	Hörn inredning	Corner
67	324321	x	Täckvinkel hörn inredning	Cover for corner
68	323271	x	Front högtalare V	Front loudspeaker L
69	325761	x	Värmespalt V fram	Air gap L.F.
70	325723	x	Lock bäddlåda V F	Cover bed box L.F
71	325724	x	Front bäddlåda V F (utan lastlucka)	Front bed box L.F. (without loading hatch)
--	326159	T	Front bäddlåda V F (med lastlucka)	Front bed box L.F. (with loading hatch)
72	323449	x	Gavel bäddlåda V F	Gable bed box L.F
73	323045	x	Skåp övre L=1034	Cupboard upper L=1034
74	323000	x	Lucka	Door
75	323571	x	Vägg kyl V	Wall refrigerator L
76	321395	x	Front kylskåpsskåp	Front
77	321366	x	Hylla skåp o. kyl	Shelf
78	320656	x	Hylla över kyl	Shelf over refrigerator
80	321824	x	List gard.vägg 821x45	List 821x45
81	320658	x	Skiva kyl 493x730	Sheet refrigerator
82	324919	x	Hylla under kyl	Shelf under refrigerator
83	312712	x	Glidlist trådback (säljes i par)	Sliding strip tray (pair)
84	310325	x	Trådback vit 427x427x85	Tray 427x427x85
85	320657	x	Front skåp under kyl	Front cupboard
86	323569	x	Vägg kyl H	Wall refrigerator R
87	323612	x	List 543x45	List 543x45
88	320525	x	Vägg garderob H	Wall wardrobe R
89	323114	x	Nisch vikdörr	Niche folding door
90	323116	x	Hylla garderob övre	Shelf wardrobe upper
91	323119	x	Hylla garderob nedre	Shelf wardrobe lower
92	316197	x	Galgstång L=782	Clothes hanger L=782
93	312162	x	Korg garderob 330x140x520	Basket
94	321519	x	Dörr 415x1850	Door 415x1850
95	314523	x	Rätningslist dörr L=1715	List L=1715
96	314917	x	Skena draperi L=1190	Drapery rail L=1190
97	320667	x	Överbit garderob	Overlap wardrobe
98	320792	x	Hylla	Shelf
99	325685	x	Hylla	Shelf
100	324080	x	Dörr 260x1850	Door 260x1850
101	323728	x	Hylla backskåp	Shelf
			M= Metervara T= Tillbehör	M= On the metre T= Accessory

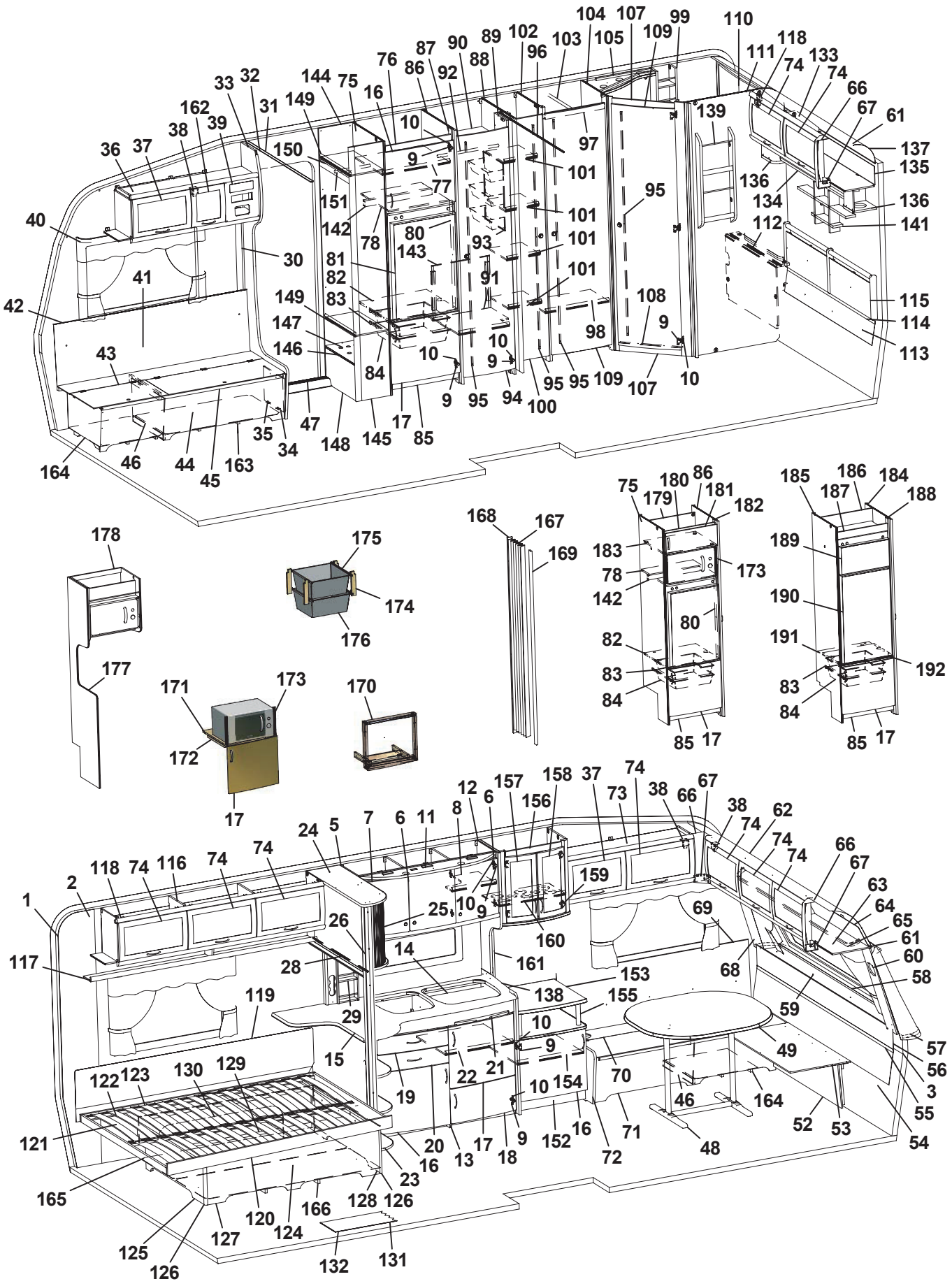
1 2 3 5 6 7 8 9 10 11 12 13 14 15 16 17 18 19 20 21 22 23 24 25 26 28 29 30 31 32 33 34 35 36 37 38 39 40 41 42 43 44 45 46 47 48 49 52 53 54 55 56 57 58 59 60 61 62 63 64 65 66 67 68 69 70 71 72 73 74 75 76 77 78 80 81 82 83 84 85 86 87 88 89 90 91 92 93 94 95 96 97 98 99 100 101 102 103 104 105 107 108 109 110 111 112 113 114 115 116 117 118 119 120 121 122 123 124 125 126 127 128 129 130 131 132 133 134 135 136 137 138 139 141 142 143 144 145 146 147 148 149 150 151 152 153 154 155 156 157 158 159 160 161 162 163 164 165 166 167 168 169 170 171 172 173 174 175 176 177 178 179 180 181 182 183 184 185 186 187 188 189 190 191 192

Pos Fig	Det. nr Part. No	Ingår Fitted	OBS!! Ange alltid årsmodell vid beställning av inredning Benämning	OBS!! Specify always year of model when ordering equipment Description
102	323697	x	Vägg garderob H	Wall wardrobe
103	316197	x	Galgstång L=782	Clothes hanger L=782
104	325620	x	Vägg tvättrum främre	Wall washroom
105	325683	x	Ljusramp tvättrum	Light holder
107	321060	x	Tröskel 480x60	Threshold 480x60
108	314591	x	List tröskel al. L=480	List threshold L=480
109	321518	x	Dörr 490x1850	Door 490x1850
110	323453	x	Skåp tvättrum L766	Cupboard L766
111	325618	x	Vägg tvättrum bakre	Wall washroom rear
112	323456	x	Front tvättrum	Front washroom
113	325738	x	Värmespalt	Air gap
114	314287	x	List plast L=2270	List plastic L=2270
115	325739	x	Värmespalt gavel bak	Air gap
116	323046	x	Skåp övre L=1674	Cupboard upper L=1674
117	323082	x	Hyllpaket	Shelf
118	315194	x	Gångjärn	Hinge
119	325616	x	Värmespalt	Airgap
120	324039	x	Sängram u. ribbotten	Bed bottom without laths
121	325339	x	Ribbotten kpl.	Laths bottom cpl.
122	311985	x	Ribba sängbotten L=718 B=63	Lath bed bottom L=718 B=63
123	312046	x	Band t. ribbotten	Band for laths bottom
124	325748	x	Sänglåda kpl.	Bed box cpl.
125	325751	x	Gavel säng V	Gable bed L
126	315566	x	List hörn L=360	List corner
127	323282	x	Front säng	Front bed
128	325750	x	Gavel säng H	Gable bed R
129	315203	x	Regel 17,5x55x1415	Wood lath pine 17,5x55x1415
130	325749	x	Bakgavel sänglåda	Back bed box
131	316004	M	Matta golv, Solidwood	Carpet floor, Solidwood
132	314708	T	Matta golv	Carpet floor
133	323471	x	Skåp gavel bak L1510	Cupboard gable L1510
134	323476	x	Hyllpaket	Shelf
135	323480	x	Skiva skåp 1500x140	Sheet 1500x140
136	323047	x	Högtalarlåda	Box loudspeaker
137	316005	x	Skiva plast 295x2363x1	Plastic sheet
138	401476	x	Flamskydd glas	Flame guard
139	320316	x	Tidningshylla 280x720 kpl	Newspaper shelf
141	325741	x	Hylla gavel	Shelf
142	321823	x	List 30x44x543	List 30x44x543
143	325743	x	Täckskiva exp.kärl	Board
144	322280	x	Vägg instegsgarderob V	Wall wardrobe L
145	322279	x	Vägg instegsgarderob H	Wall wardrobe R
146	323239	x	Hylla insteg 494x275	Shelf
147	314897	x	Bussning plast Ø=29 mm	Bushing plastic
148	322281	x	Front nedre	Front lower
149	322191	x	Hylla	Shelf
150	322283	x	Front övre	Front upper
151	316197	x	Galgstång L=782	Clothes hanger L=782
152	325725	x	TV-bänk kpl. u. skiva	TV-bench cpl. without board
153	325757	x	Skiva TV-bänk	Board
			M= Metervara T= Tillbehör	M= On the metre T= Accessory

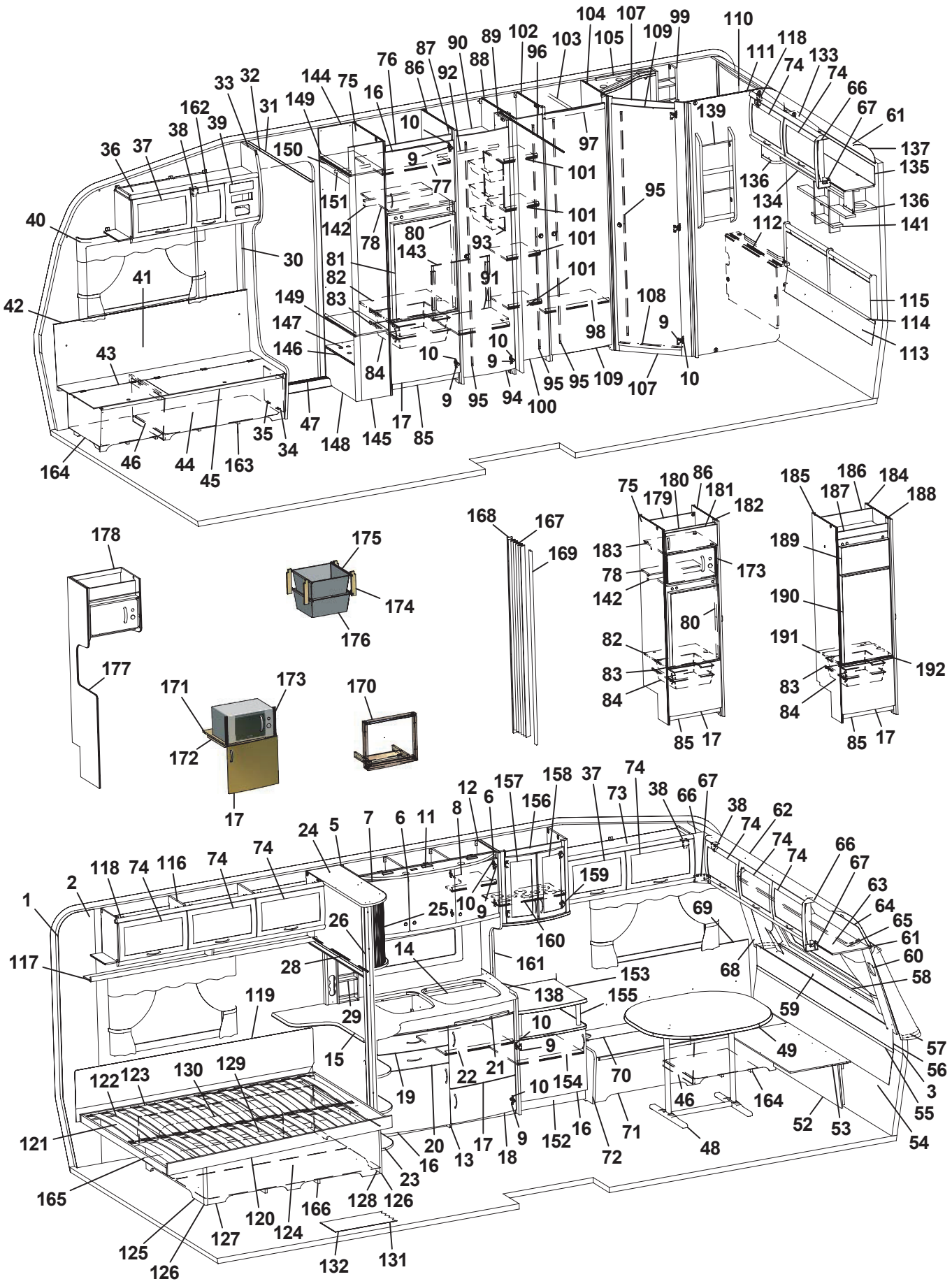
1 2 3 5 6 7 8 9 10 11 12 13 14 15 16 17 18 19 20 21 22 23 24 25 26 27 28 29 30 31 32 33 34 35 36 37 38 39 40 41 42 43 44 45 46 47 48 49 52 53 54 55 56 57 58 59 60 61 62 63 64 65 66 67 68 69 70 71 72 73 74 75 76 77 78 80 81 82 83 84 85 86 87 88 89 90 91 92 93 94 95 96 97 98 99 100 101 102 103 104 105 107 108 109 110 111 112 113 114 115 116 117 118 119 120 121 122 123 124 125 126 127 128 129 130 131 132 133 134 135 136 137 138 139 141 142 143 144 145 146 147 148 149 150 151 152 153 154 155 156 157 158 159 160 161 162 163 164 165 166 167 168 169 170 171 172 173 174 175 176 177 178 179 180 181 182 183 184 185 186 187 188 189 190 191 192

Pos Fig	Det. nr Part. No	Ingår Fitted	OBS!! Ange alltid årsmodell vid beställning av inredning Benämning	OBS!! Specify always year of model when ordering equipment Description
154	321363	x	Hylla	Shelf
155	323703	x	Rundstav folierad L=192	Round staff L=192
156	325674	x	Skåp bar kpl.	Coctail cabinet cpl.
157	323426	x	Lucka V 236x500	Door L 236x500
158	325364	x	Lucka H 236x500	Door R 236x500
159	316037	x	Gångjärn	Hinge
160	323707	x	Hylla	Shelf
161	325624	x	Front el-uttag	Front outlet
162	323001	x	Lucka	Door
163	324134	x	Luftspalt H-fram	Air gap R front
164	324138	x	Luftspalt fram	Air gap front
165	324938	x	Luftspalt sänglåda	Air gap bed box
166	325752	x	Luftspalt sänglåda	Air gap bed box
167	315216	T	Vikdörr 1900x1500	Folding door
168	323115	T	Bakdel nisch vikdörr	Back niche folding door
169	325096	T	Stolpe utskjut	Support bar
170	324041	T	Monteringssats ugn kpl.	Mounting kit cpl.
171	323069	T	Hylla nedre	Shelf under
172	660251	T	List 17,5x22x360	List 17,5x22x360
173	401607	T	Galler	Grating
174	320514	T	List, backskenor	List
175	312712	T	Glidlist trådback (säljes i par)	Sliding strip try
176	310326	T	Trådback vit 427x427x185	Tray 427x427x185
177	324338	T	Vägg vid diskbänk	Wall
178	324336	T	Hylla mikrovågsugn	Shelf microwave oven
179	325244	x	Rygg	Back
180	321395	x	Front kylskåpsskåp	Fromt cupboard
181	320653	x	Lucka V 540x208	Door L 540x208
182	325246	x	Passbit	List
183	325242	x	Hylla över micro	Shelf
184	323573	x	Vägg kyl H	Wall cupboard R
185	323575	x	Vägg kyl V	Wall refrigerator L
186	324918	x	Bakstycke kyl	Back cupboard
187	324067	x	Front kylskåpsskåp	Front cupboard
188	323613	x	List folierad L=1365	List L=1365
189	324828	x	Skiva frys	Sheet freezer
190	324829	x	Skiva kyl	Sheet refrigerator
191	324914	x	Hylla under kyl	Shelf under refrigerator
192	321826	x	Front hylla	Front
			Dyntyger, gardiner m.m. (se tyger)	Cushion textilies, curtains etc. (see textiles)
			M= Metervara T= Tillbehör	M= On the metre T= Accessory

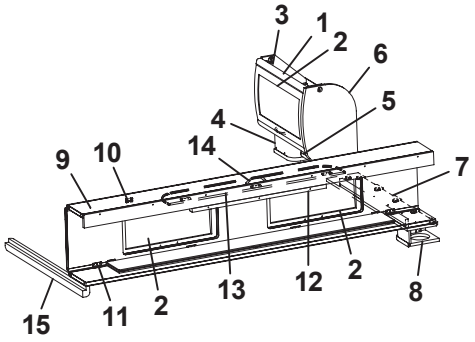
3
1
2
6
5
4
14
9
10
7
15
11
2
13
12
2
8

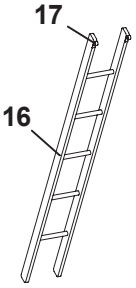
17
16

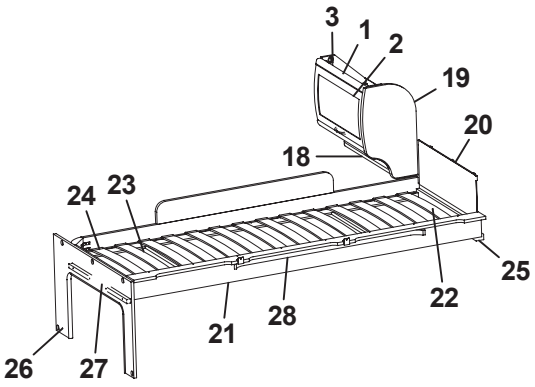
3
1
2
19
20
18
24
23
25
22
21
28
26
27

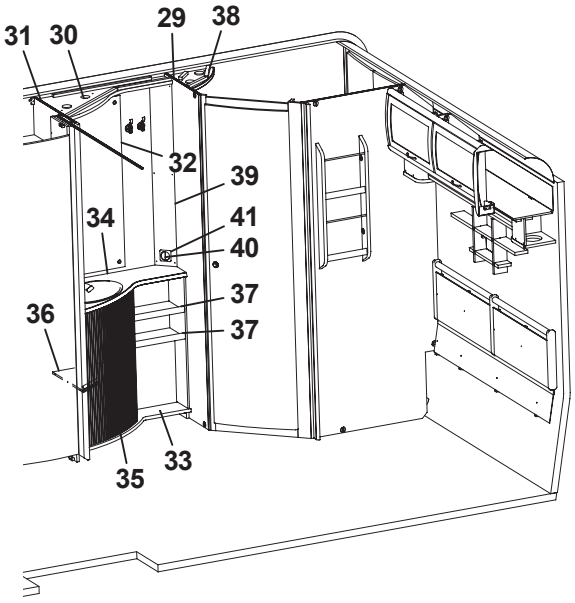
31
30
29
38
32
39
34
41
40
37
36
37
35
33

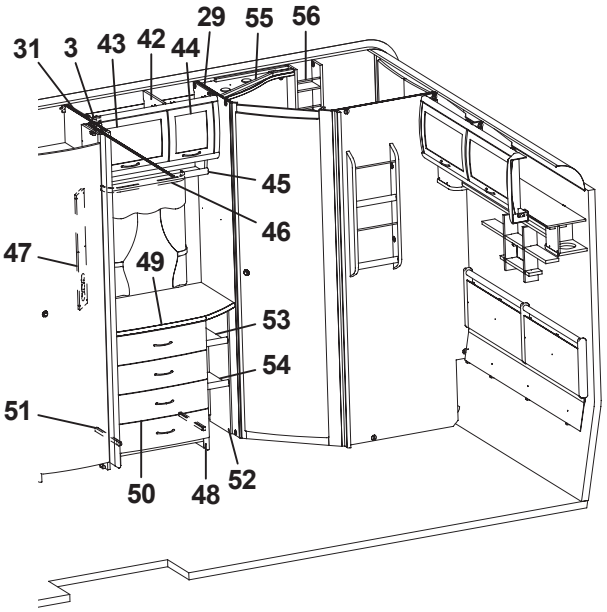
31
3
43
42
44
29
55
56
45
46
47
49
53
54
51
50
48
52

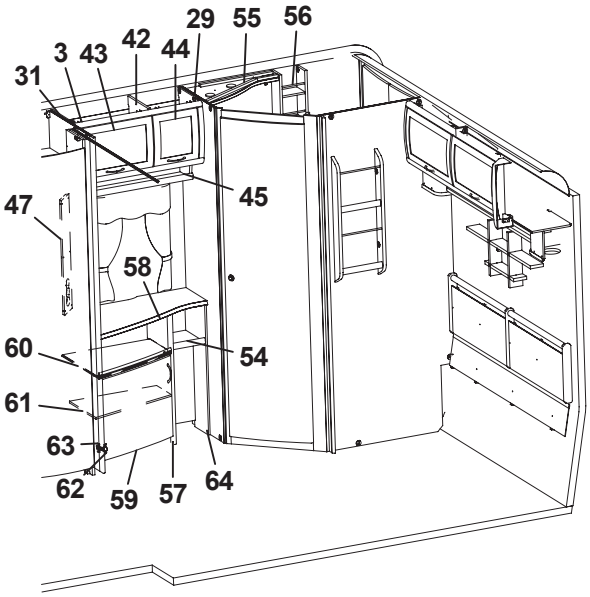
31
3
43
42
44
29
55
56
45
47
58
60
54
61
63
62
59
57
64

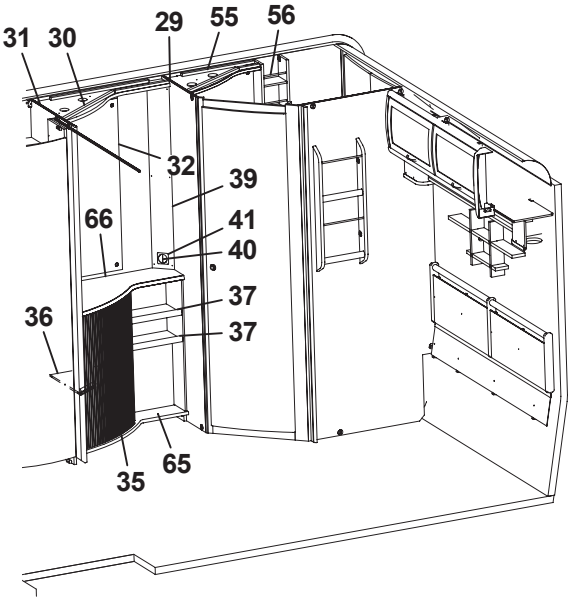
31
30
29
55
56
32
39
66
41
40
37
36
37
35
65

Pos Fig	Det. nr Part. No	Ingår Fitted	OBS!! Ange alltid årsmodell vid beställning av inredning Benämning	OBS!! Specify always year of model when ordering equipment Description
1	323884	x	Skåp gavel bak L560	Cupboard gable L560
2	323000	x	Lucka	Door
3	315194	x	Gångjärn	Hinge
4	323047	x	Högtalarlåda	Box loudspeaker
5	324120	x	Hyllpaket	Shelf
6	324047	x	Gavel rundad	Gable
7	324059	x	Hylla gavel bak 935x180	Shelf gable rear
8	324111	x	Högtalarlåda	Box loudspeaker
9	323817	x	Överbäddskåp L1980	Upper bed L1980
10	860402	x	Gångjärn	Hinge
11	860405	x	Gångjärn	Hinge
12	312233	x	Regel låsning	Lock bar
13	323846	x	Rasskydd ö-bäddskåp	Protective plate
14	315188	x	Handtag	Handle
15	324970	x	Bärregel L=898	Bearing rail L=898
16	312613	T	Stege ö-bäddsskåp 201x1800 kpl.	Ladder upper bed 201x1800 cpl.
17	860426	T	Krok t. stege	Hook for ladder
18	323888	x	Hyllpaket	Shelf
19	323657	x	Gavel rundad	Gable
20	321209	x	Värmespalt gavel	Air gap gable
21	323797	x	Sängram vån.säng V u. ribbotten	Bed bottom L without laths
22	325430	x	Ribbotten kpl.	Laths bottom cpl.
23	311985	x	Ribba sängbotten L=718 B=63	Lath bed bottom L=718 B=63
24	312046	x	Band t. ribbotten	Band for laths bottom
25	324117	x	Bärregel	Bearing rail
26	324943	x	Skiva fast bädd kpl.	Sheet upper bed cpl.
27	312313	x	Bärregel 670x22x22	Bearing rail 670x22x22
28	316043	x	Skena gardin L1080	Curtain rod L1080
29	325622	x	Vägg tvättrum främre	Wall washroom front
30	323197	x	Ljusramp tvättrum	Light holder
31	324199	x	Vägg garderob H	Wall wardrobe R
32	314689	x	Spegel 515x995x3	Mirror 515x995x3
33	323188	x	Skåp tvättrum kpl. m. skiva/jalusi	Cupboard wash basin cpl. with board/jalousie
34	323189	x	Skiva skåp tv.ställ 790x514	Board cupboard wash basin
35	320243	x	Jalusi skåp tvättställ	Jalousie
36	320253	x	Hylla	Shelf
37	323191	x	Hylla	Shelf
38	370693	x	Ljusramp tvättrum	Light holder
39	325112	x	Front el-uttag 130x1068	Front outlet 130x1068
40	700607	x	Strömbrytare brun 2-polig	Switch brown 2-pol
41	700606	x	Ram strömbrytare brun	Frame switch brown
42	323803	x	Skåp övre L790	Cupboard upper L 790
43	323002	x	Lucka	Door
44	323001	x	Lucka	Door
45	323810	x	Hyllpaket	Shelf
46	316045	x	Skena gardin L 500	Curtain rod L 500
47	320624	x	Front el-uttag 130x665	Front outlet 130x665
48	323539	x	Byrå kpl. u. skiva	Chest of drawers without board
49	324081	x	Skiva byrå 790x549/423	Board
50	323541	x	Låda byrå	Drawer
			T= Tillbehör	T= Accessory

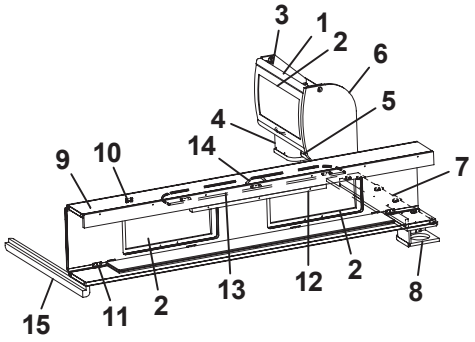
3
1
2
6
5
4
14
9
10
7
15
11
2
13
12
2
8

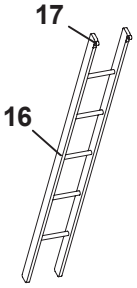
17
16

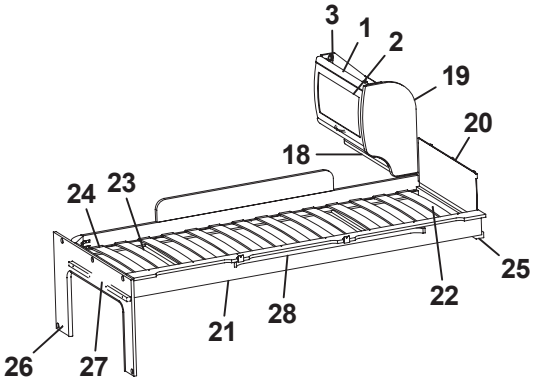
3
1
2
19
20
18
24
23
25
22
21
28
26
27

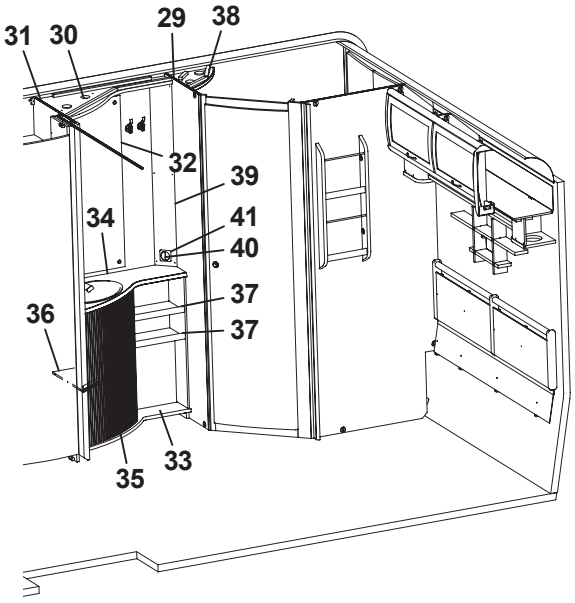
31
30
29
38
32
39
34
41
40
37
36
37
35
33

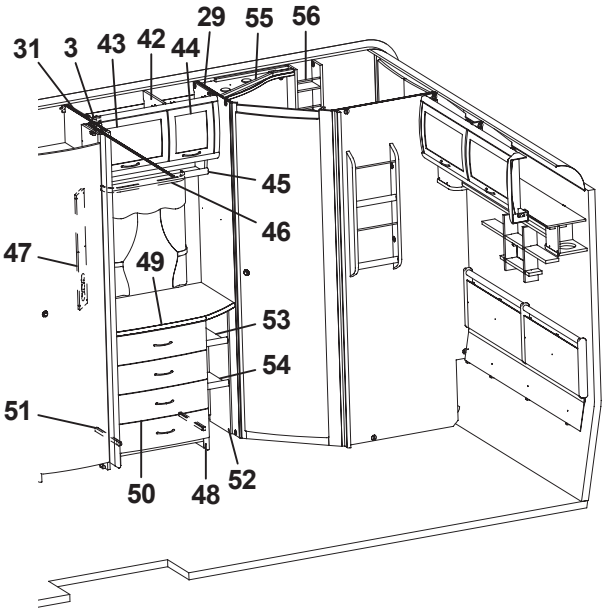
31
3
43
42
44
29
55
56
45
46
47
49
53
54
51
50
48
52

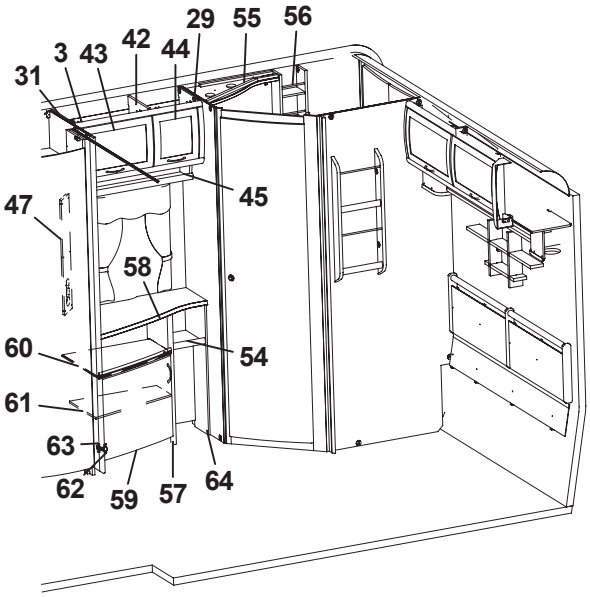
31
3
43
42
44
29
55
56
45
47
58
60
54
61
63
62
59
57
64

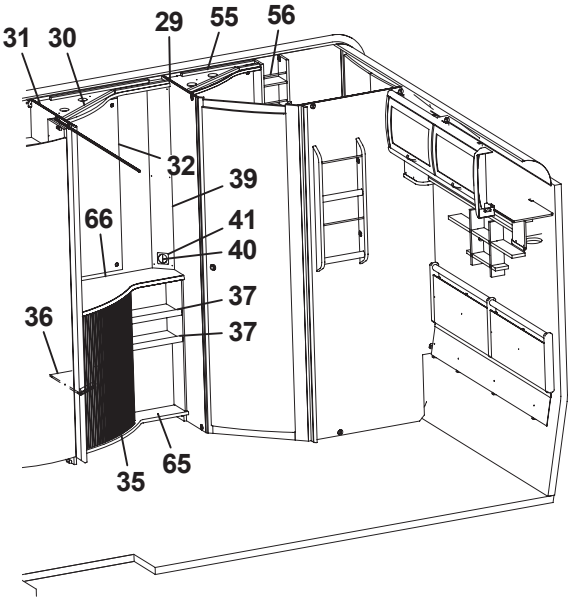
31
30
29
55
56
32
39
66
41
40
37
36
37
35
65

Pos Fig	Det. nr Part. No	Ingår Fitted	OBS!! Ange alltid årsmodell vid beställning av inredning Benämning	OBS!! Specify always year of model when ordering equipment Description
51	315215	x	Glidskena låda (säljes i par)	Slide bar (exp. in pair)
52	324082	x	Hylla vid byrå kpl.	Shelf cpl.
53	324084	x	Hylla övre	Shelf
54	323814	x	Hylla undre	Shelf
55	325683	x	Ljusramp tvättrum	Light holder
56	325685	x	Hylla	Shelf
57	323317	x	TV-bänk kpl. u. skiva	TV-bench cpl. without board
58	323804	x	Skiva TV-bänk 790x515/270	Board
59	323504	x	Lucka V 550x470	Door L 550x470
60	323320	x	Hylla övre	Shelf upper
61	323321	x	Hylla undre	Shelf lower
62	311917	x	Gångjärn	Hinge
63	312588	x	Platta gångjärn	Plate hinge
64	323805	x	Hylla vid TV-bänk kpl.	Shelf cpl.
65	324210	x	Skåp smink kpl. m skiva/jalusi	Cupboard
66	324400	x	Skiva sminkbord 790x514	Board

T= Tillbehör | T= Accessory

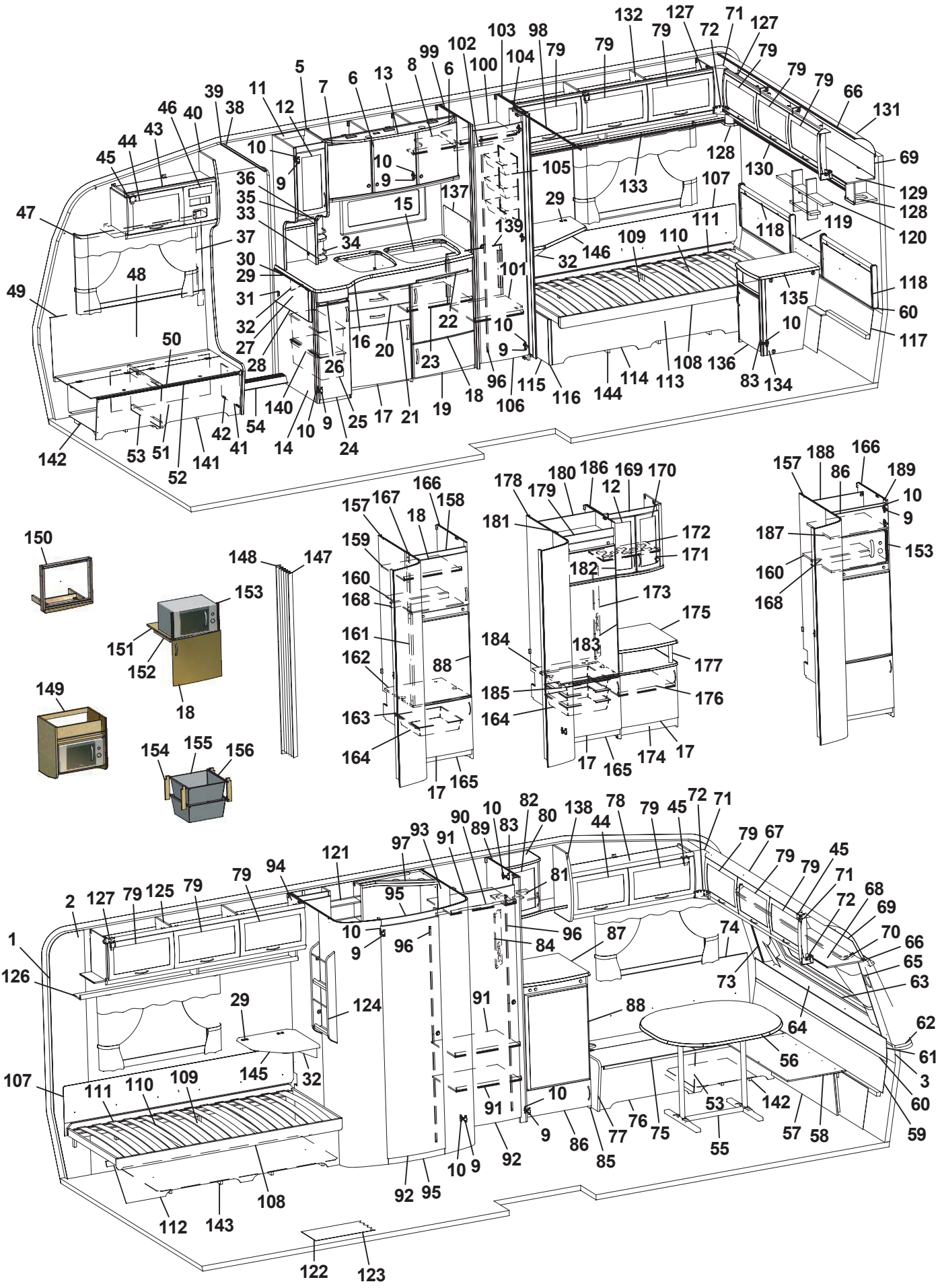
1 2 3 5 6 7 8 9 10 11 12 13 15 16 17 18 19 20 21 22 23 24 25 26 27 28 29 30 31 32 33 34 35 36 37 38 39 40 41 42 43 44 45 46 47 48 49 50 51 52 53 54 55 56 57 58 59 60 61 62 63 64 65 66 68 69 70 71 72 73 74 75 76 77 78 79 80 81 82 83 84 85 86 87 88 89 90 91 92 93 94 95 96 97 98 99 100 101 102 103 104 105 106 107 108 109 110 111 112 113 114 115 116 117 118 119 120 121 122 123 124 125 126 127 128 129 130 131 132 133 134 135 136 137 138 139 140 141 142 143 144 145 146 147 148 149 150 151 152 153 154 155 156 157 158 159 160 161 162 163 164 165 166 167 168 169 170 171 172 173 174 175 176 177 178 179 180 181 182 183 184 185 186 187 188 189

Pos Fig	Det. nr Part. No	Ingår Fitted	OBS!! Ange alltid årsmodell vid beställning av inredning Benämning	OBS!! Specify always year of model when ordering equipment Description
1	316374	M	Tapet vägg/tak (I vagnar fram till Mars 2006)	Wall paper (In caravans into Mars 2006)
--	316707	M	Tapet vägg/tak (I vagnar från Mars 2006)	Wall paper (In caravans from Mars 2006)
2	316021	M	Tejp tapet 20 mm	Tape, wall paper 20 mm
3	316022	M	Tejp tapet 60 mm	Tape, wall paper 60 mm
5	323014	x	Skåp kök L1118 kpl.	Cupboard kitchen L1118 cpl.
6	323021	x	Lucka H 368x420	Door R 368x420
7	323020	x	Lucka V 368x420	Door L 368x420
8	323092	x	Hylla	Shelf
9	311917	x	Gångjärn	Hinge
10	312588	x	Platta gångjärn	Plate hinge
11	323267	x	Skåp utskjut kökskåp kpl.	Cupboard projekting cpl.
12	323426	x	Lucka V 236x500	Door L 236x500
13	323401	x	Ljusramp köksskåp	Light holder
14	323043	x	Diskbänk kpl. m. skiva/luckor/lådor	Kitchen sink with board/doors/drawers
15	401328	x	Plåt under spis	Plate cover under fireplace
16	323169	x	Skiva diskbänk	Board
17	323504	x	Lucka V 550x470	Door L 550x470
18	323503	x	Lucka H 550x470	Door R 550x470
19	323510	x	Lucka H 550x265	Door R 550x265
20	323505	x	Låda diskbänk kpl.	Drawer cpl.
21	323506	x	Låda diskbänk kpl.	Drawer cpl.
22	323412	x	Skärbräda	Cutting board
23	320460	x	Hylla övre	Shelf upper
24	323517	x	Lucka 270x740	Door 270x740
25	309010	x	Trådback vit 227x527x185	Tray 227x527x185
26	323413	x	Skärbräda	Cutting board
27	315750	T	Mont-sats vikskiva kpl. sats	Board cpl. kit
28	324222	T	Vikskiva diskbänk	Board
29	860621	T	Gångjärn	Hinge
30	315145	T	Distans vikskiva	Distance
31	800639	T	Snäppare mässing	Snap brass
32	315749	T	Stöd	Support board
33	320312	x	Kryddhylla	Spice shelf
34	314352	x	Rasskydd al. rör L=210	Pipe al. L=210
35	320626	x	Front	Front
36	320627	x	Skiva täck	Sheet cover
37	504400	x	List täck el-kabel B=44 L=2000	Cover strip B=44 L=2000
38	316270	x	List snäpp undre L2379	List under L2379
39	316268	x	List snäpp övre L2379	List upper L2379
40	324721	x	Stolpe först. L1922 kpl. m. lucka	Support bar cpl. with door
41	320005	x	Lucka	Door
42	312589	x	Gångjärn	Hinge
43	325613	x	Skåp övre elc.	Cupboard
44	323002	x	Lucka	Door
45	860406	x	Gångjärn	Hinge
46	325495	x	Täckfront radio	Cover radio
47	316042	x	Skena gardin L1020	Curtain rod L1020
48	325765	x	Värmespalt H fram	Air gap R.F.
49	860423	x	List kant ljusbrun	Strip, light brown
50	323178	x	Lock bäddlåda H F	Cover bedbox R.F.
			M= Metervara T= Tillbehör	M= On the metre T= Accessory

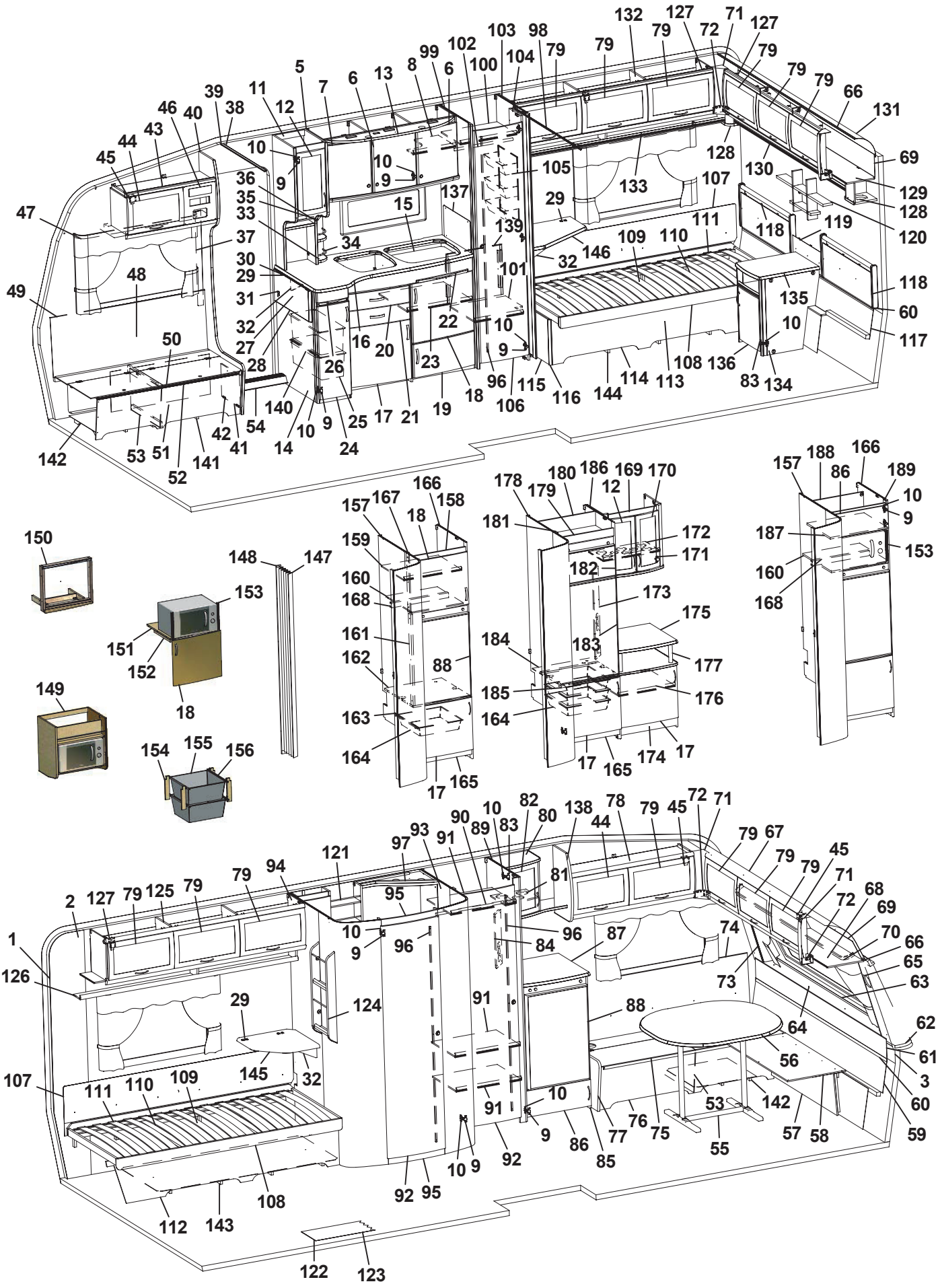
1 2 3 5 6 7 8 9 10 11 12 13 15 16 17 18 19 20 21 22 23 24 25 26 27 28 29 30 31 32 33 34 35 36 37 38 39 40 41 42 43 44 45 46 47 48 49 50 51 52 53 54 55 56 57 58 59 60 61 62 63 64 65 66 67 68 69 70 71 72 73 74 75 76 77 78 79 80 81 82 83 84 85 86 87 88 89 90 91 92 93 94 95 96 97 98 99 100 101 102 103 104 105 106 107 108 109 110 111 112 113 114 115 116 117 118 119 120 121 122 123 124 125 126 127 128 129 130 131 132 133 134 135 136 137 138 139 140 141 142 143 144 145 146 147 148 149 150 151 152 153 154 155 156 157 158 159 160 161 162 163 164 165 166 167 168 169 170 171 172 173 174 175 176 177 178 179 180 181 182 183 184 185 186 187 188 189

Pos Fig	Det. nr Part. No	Ingår Fitted	OBS!! Ange alltid årsmodell vid beställning av inredning Benämning	OBS!! Specify always year of model when ordering equipment Description
51	323174	x	Front bäddlåda H F (utan lastlucka)	Front bed box R.F. (without loading hatch)
--	324422	T	Front bäddlåda H F (med lastlucka)	Front bed box R.F. (with loading hatch)
52	860562	x	List bädd	List bed
53	312825	x	Stöd bäddlåda HF	Support bed box
54	314687	x	Tröskel aluminium L=850	Threshold aluminium L=850
55	316012	x	Bordsstativ	Table stand
56	323222	x	Bordsskiva 940x1026	Table top 940x1026
57	323180	x	Front bäddlåda gavel (2 st när lastl. mont.)	Front bed box gable (2 pcs in loading hatch)
58	323205	x	Skiva rundsittgrupp	Sheet seat
59	323203	x	Värmespalt nedre gavel fram	Air gap under
60	314287	x	List plast L=2270	List plastic L=2270
61	323200	x	Värmespalt övre gavel fram	Air gap upper
62	323128	x	Hylla front L2444	Shelf front L2444
63	860593	x	Raskant plast L=2600	Cantlist shelf front L=2600
64	324022	x	Luftspalt fronthylla	Air gap shelf front
65	323270	x	Front högtalare H	Front loudspeaker R
66	313884	x	List plast radie L=2379	List L=2379
67	316005	x	Skiva plast 295x2363x1	Plastic sheet
68	323044	x	Skåp gavel fram L=2365	Cupboard L=2365
69	323059	x	Skiva skåp 2345x180	Sheet 2345x180
70	316044	x	Skena gardin L1920	Curtain rod L1920
71	316115	x	Hörn inredning	Corner
72	324321	x	Täckvinkel hörn inredning	Cover for corner
73	323271	x	Front högtalare V	Front loudspeaker L
74	325761	x	Värmespalt V fram	Air gap L.F.
75	325723	x	Lock bäddlåda V F	Cover bed box L.F
76	325724	x	Front bäddlåda V F (utan lastlucka)	Front bed box L.F. (without loading hatch)
--	325877	T	Front bäddlåda V F (med lastlucka)	Front bed box L.F. (with loading hatch)
77	323449	x	Gavel bäddlåda V F	Gable bed box L.F
78	323045	x	Skåp övre L=1034	Cupboard upper L=1034
79	323000	x	Lucka	Door
80	323276	x	Skåp bar kpl.	Coctail cabinet cpl.
81	323399	x	Hållare flaskor	Bottle-holder
82	324017	x	Lucka V 295x388 vitrin	Door L 295x388
83	315202	x	Gångjärn	Hinge
84	320623	x	Front el-uttag 130x429	Front outlet
85	323244	x	Kylskåpsbänk u. skiva	Cupboard without board
86	320653	x	Lucka V 540x208	Door L 540x208
87	323233	x	Skiva kyls.bänk 575x570	Board
88	320658	x	Skiva kyl 493x730	Sheet refrigerator
89	320553	x	Vägg garderob H	Wall wardrobe R
90	316197	x	Galgstång L=782	Clothes hanger L=782
91	320610	x	Hylla garderob	Shelf wardrobe
92	321518	x	Dörr 490x1850	Door 490x1850
93	324071	x	Vägg tvättrum H	Wall washroom R
94	322312	x	Vägg tvättrum V	Wall washroom L
95	324311	x	Tröskel/överbit	Treshold/overlap
96	314523	x	Rätningslist dörr L=1715	List L=1715
97	325686	x	Ljusramp tvättrum	Lightholder
98	314917	x	Skena draperi L=1190	Drapery rail L=1190
			M= Metervara T= Tillbehör	M= On the metre T= Accessory

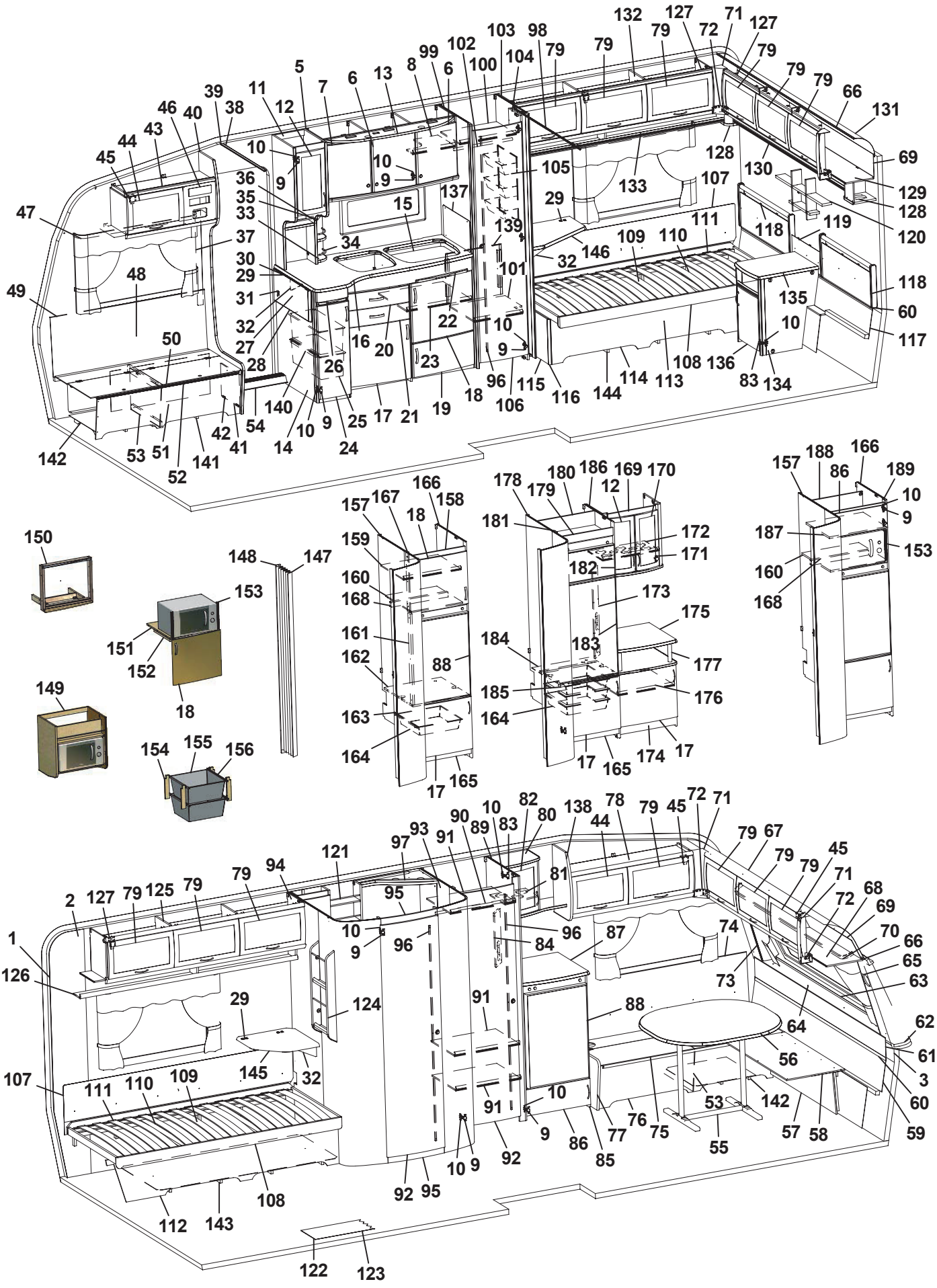
1 2 3 5 6 7 8 9 10 11 12 13 15 16 17 18 19 20 21 22 23 24 25 26 27 28 29 30 31 32 33 34 35 36 37 38 39 40 41 42 43 44 45 46 47 48 49 50 51 52 53 54 55 56 57 58 59 60 61 62 63 64 65 66 68 69 70 71 72 73 74 75 76 77 78 79 80 81 82 83 84 85 86 87 88 89 90 91 92 93 94 95 96 97 98 99 100 101 102 103 104 105 106 107 108 109 110 111 112 113 114 115 116 117 118 119 120 121 122 123 124 125 126 127 128 129 130 131 132 133 134 135 136 137 138 139 140 141 142 143 144 145 146 147 148 149 150 151 152 153 154 155 156 157 158 159 160 161 162 163 164 165 166 167 168 169 170 171 172 173 174 175 176 177 178 179 180 181 182 183 184 185 186 187 188 189

Pos Fig	Det. nr Part. No	Ingår Fitted	OBS!! Ange alltid årsmodell vid beställning av inredning Benämning	OBS!! Specify always year of model when ordering equipment Description
99	322314	x	Vägg garderob V	Wall wardrobe L
100	323116	x	Hylla garderob övre	Shelf wardrobe upper
101	323119	x	Hylla garderob nedre	Shelf wardrobe lower
102	316197	x	Galgstång L=782	Clothes hanger L=782
103	322316	x	Vägg garderob H	Wall wardrobe H
104	323114	x	Nisch vikdörr	Niche folding door
105	312162	x	Korg garderob 330x140x520	Basket
106	321519	x	Dörr 415x1850	Door 415x1850
107	312006	x	Värmespalt V-H bak	Air gap L-R rear
108	313898	x	Sängram u. ribbotten	Bed bottom without laths
109	325342	x	Ribbotten kpl.	Laths bottom cpl.
110	314211	x	Ribba sängbotten L=820 B=63	Lath bed bottom
111	312046	x	Band t. ribbotten	Band for laths bottom
112	323367	x	Front säng V	Front bed L
113	325476	x	Sänglåda	Bed box
114	323366	x	Front säng H	Front bed R
115	320422	x	Gavel säng	Gable bed
116	860590	x	List hörn L=2500	Corner strip L=2500
117	323369	x	Värmespalt nedre gavel bak	Air gap lower
118	325722	x	Värmespalt gavel bak	Air gap
119	325740	x	Värmespalt gavel mitt	Air gap
120	325741	x	Hylla gavel	Shelf
121	325687	x	Skåp tvättrum	Cupboard washroom
122	316004	M	Matta golv, Solidwood	Carpet floor, Solidwood
123	314708	T	Matta golv	Carpet floor
124	320316	x	Tidningshylla 280x720 kpl	Newspaper shelf
125	323046	x	Skåp övre L=1674	Cupboard upper L=1674
126	323082	x	Hyllpaket	Shelf
127	315194	x	Gångjärn	Hinge
128	323047	x	Högtalarlåda	Box loudspeaker
129	323049	x	Skåp gavel bak L2365	Cupboard gable L2365
130	323138	x	Hyllpaket	Shelf
131	316005	x	Skiva plast 295x2363x1	Plastic sheet
132	323153	x	Skåp övre L1674	Cupboard upper L1674
133	323155	x	Hyllpaket	Shelf
134	323024	x	Hurts	Cupboard
135	324018	x	Lucka H 368x420	Door
136	323027	x	Skiva hurts 424x530	Board cupboard
137	401475	x	Flamskydd	Flame guard
138	323277	x	Gavel rundad	Gable
139	325743	x	Täckskiva exp.kärl	Board
140	315488	x	Glidlist trådback L430 D14	Sliding strip tray L430 D14
141	324136	x	Luftspalt H-fram	Air gap R front
142	324138	x	Luftspalt fram	Air gap front
143	324126	x	Luftspalt V-bak	Air gap L-rear
144	324124	x	Luftspalt H-bak	Air gap R-rear
145	324300	T	Skiva TV-hylla 470x470	Board 470x470
146	323231	T	Skiva TV-bänk 580x535	Board 580x535
147	315216	T	Vikdörr 1900x1500	Folding door
148	323115	T	Bakdel nisch vikdörr	Back niche folding door
			M= Metervara T= Tillbehör	M= On the metre T= Accessory

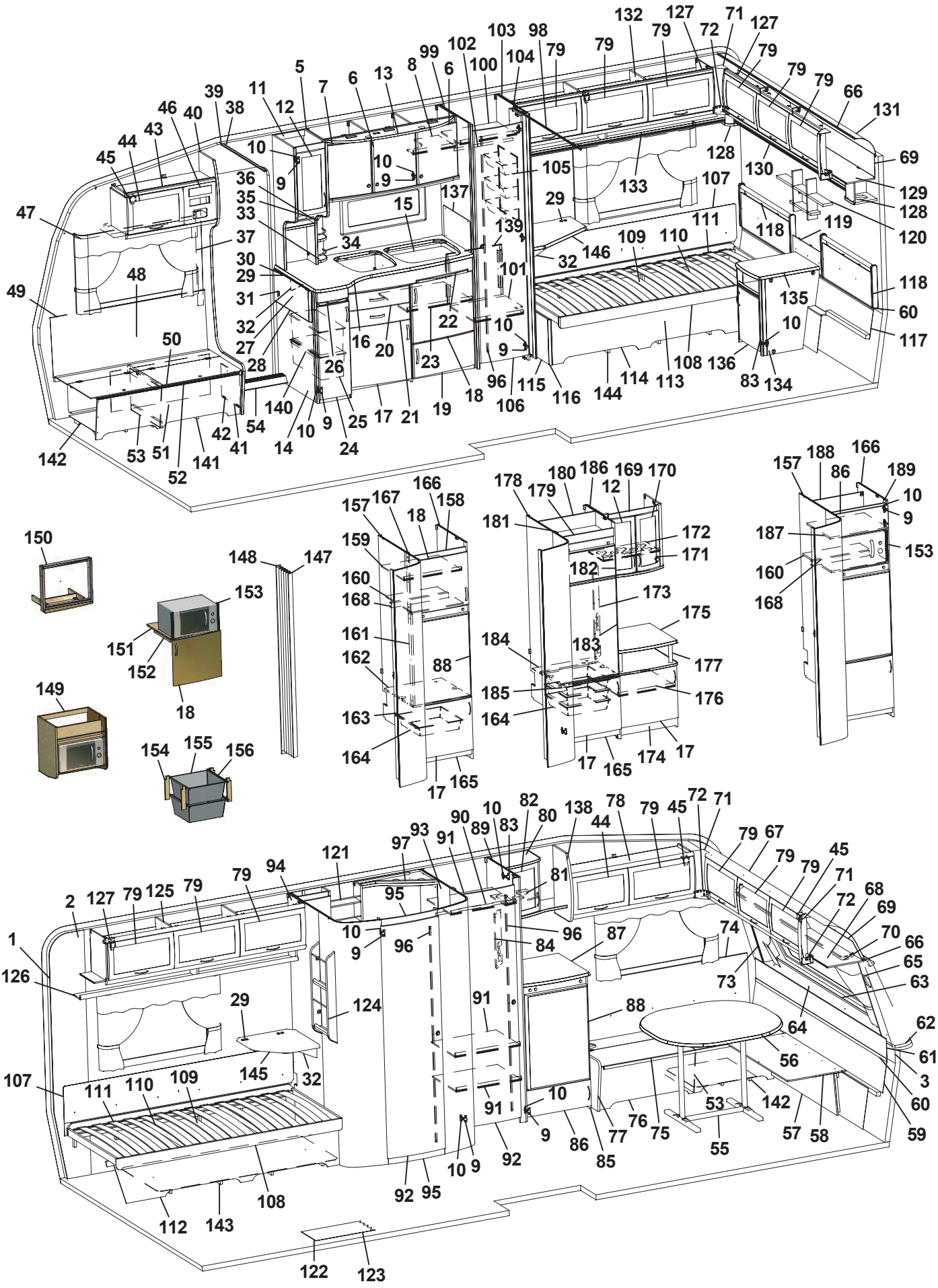
1 2 3 5 6 7 8 9 10 11 12 13 15 16 17 18 19 20 21 22 23 24 25 26 27 28 29 30 31 32 33 34 35 36 37 38 39 40 42 43 44 45 46 47 48 49 50 51 52 53 54 55 56 57 58 59 60 61 62 63 64 65 66 68 69 70 71 72 73 74 75 76 77 78 79 80 81 82 83 84 85 86 87 88 89 90 91 92 93 94 95 96 97 98 99 100 101 102 103 104 105 106 107 108 109 110 111 112 113 114 115 116 117 118 119 120 121 122 123 124 125 126 127 128 129 130 131 132 133 134 135 136 137 138 139 140 141 142 143 144 145 146 147 148 149 150 151 152 153 154 155 156 157 158 159 160 161 162 163 164 165 166 167 168 169 170 171 172 173 174 175 176 177 178 179 180 181 182 183 184 185 186 187 188 189

Pos Fig	Det. nr Part. No	Ingår Fitted	OBS!! Ange alltid årsmodell vid beställning av inredning Benämning	OBS!! Specify always year of model when ordering equipment Description
149	324336	T	Hylla mikrovågsugn	Shelf microwave oven
150	324041	T	Monteringssats ugn kpl.	Mounting kit cpl.
151	323069	T	Hylla nedre	Shelf under
152	660251	T	List 17,5x22x360	List 17,5x22x360
153	401607	T	Galler	Grating
154	320514	T	List, backskenor	List
155	310326	T	Trådback vit 427x427x185	Tray 427x427x185
156	312712	T	Glidlist trådback (säljes i par)	Sliding strip try
157	323579	x	Vägg tvättrum H	Wall washroom R
158	321395	x	Front kylskåpsskåp	Front
159	321366	x	Hylla skåp o. kyl	Shelf
160	323616	x	Hylla över kyl	Shelf over refrigerator
161	321824	x	List gard.vägg 821x45	List 821x45
162	324920	x	Hylla under kyl	Shelf under refrigerator
163	312712	x	Glidlist trådback (säljes i par)	Sliding strip tray (pair)
164	310325	x	Trådback vit 427x427x85	Tray 427x427x85
165	320657	x	Front skåp under kyl	Front cupboard
166	323577	x	Vägg kyl H	Wall refrigerator R
167	323612	x	List 543x45	List 543x45
168	321823	x	List 30x44x543	List 30x44x543
169	325674	x	Skåp bar kpl.	Coctail cabinet cpl.
170	325364	x	Lucka H 236x500	Door R 236x500
171	316037	x	Gångjärn	Hinge
172	323707	x	Hylla	Shelf
173	325624	x	Front el-uttag	Front outlet
174	325725	x	TV-bänk kpl. u. skiva	TV-bench cpl. without board
175	325757	x	Skiva TV-bänk	Board
176	321363	x	Hylla	Shelf
177	323703	x	Rundstav folierad L=192	Round staff L=192
178	323583	x	Vägg tvättrum H	Wall washroom R
179	324067	x	Front kylskåpsskåp	Front cupboard
180	324918	x	Bakstycke kyl	Back cupboard
181	323613	x	List folierad L=1365	List L=1365
182	324828	x	Skiva frys	Sheet freezer
183	324829	x	Skiva kyl	Sheet refrigerator
184	324913	x	Hylla under kyl	Shelf
185	321826	x	Front hylla	Front
186	323581	x	Vägg kyl H	Wall refrigerator R
187	325242	x	Hylla över micro	Shelf
188	325244	x	Rygg	Back
189	325246	x	Passbit	List
			Dyntyger, gardiner m.m. (se tyger)	Cushion textilies, curtains etc. (see textiles)
			M= Metervara T= Tillbehör	M= On the metre T= Accessory

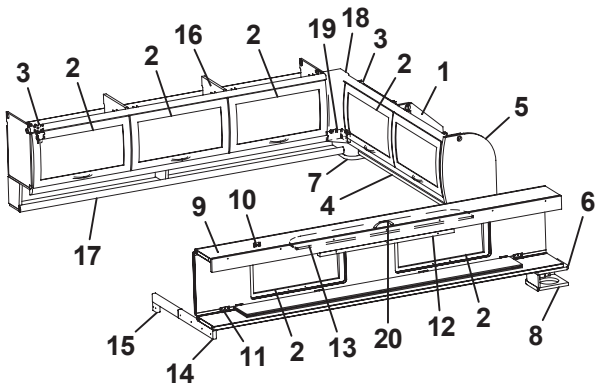
3 2 2 16 2 19 18 3 2 1 5 7 4 6 9 10 17 15 14 11 2 13 20 12 2 8

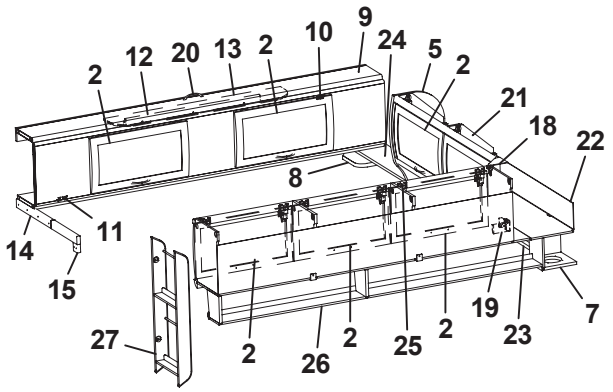
2 12 20 13 2 10 9 24 5 2 21 18 22 8 14 11 15 27 2 26 2 25 2 19 23 7

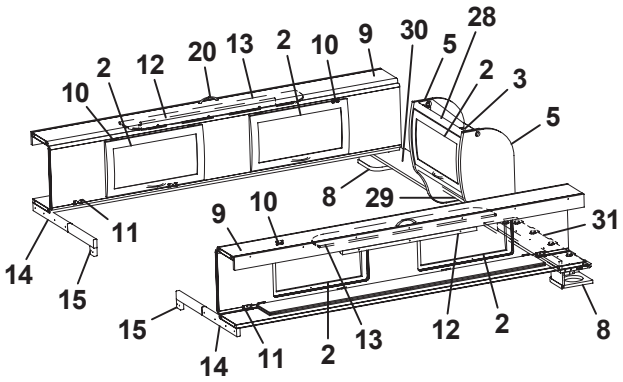
10 2 12 20 13 2 10 9 30 5 28 2 3 5 8 29 9 10 14 11 15 31 15 14 11 2 13 12 2 8

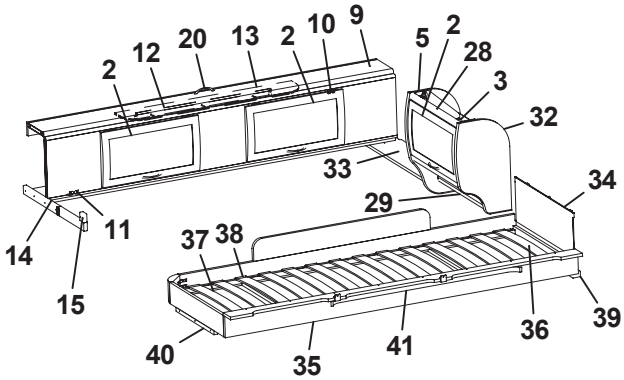
2 12 20 13 2 10 9 5 2 28 3 32 33 34 29 14 11 15 37 38 40 35 41 36 39

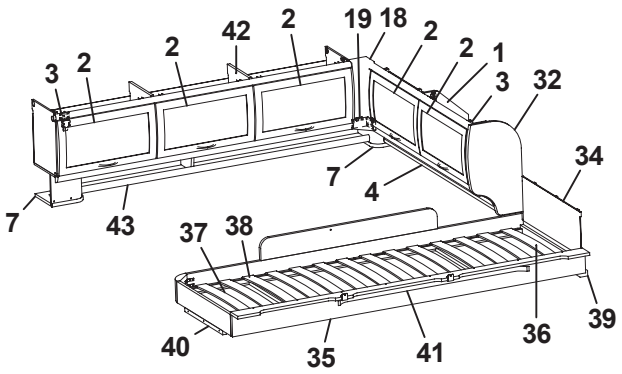
3 2 2 42 2 19 18 2 2 1 3 32 34 7 4 7 43 37 38 40 35 41 36 39

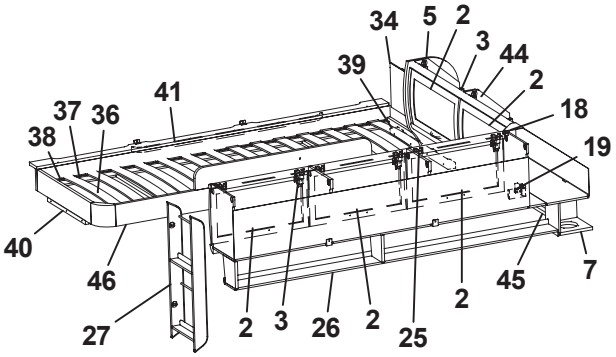
34 5 2 3 44 2 39 41 37 36 38 18 19 40 46 27 2 3 26 2 25 2 45 7

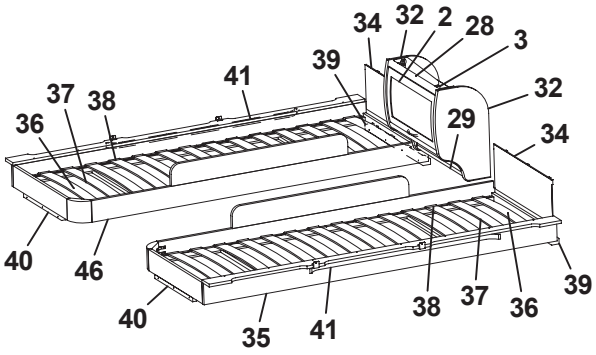
34 32 2 28 3 39 41 37 38 36 32 29 34 40 46 40 35 41 38 37 36 39

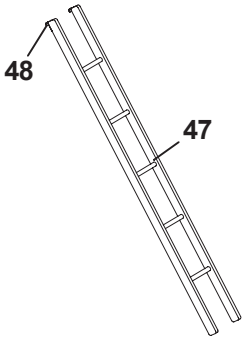
48 47

Pos Fig	Det. nr Part. No	Ingår Fitted	OBS!! Ange alltid årsmodell vid beställning av inredning Benämning	OBS!! Specify always year of model when ordering equipment Description
1	323649	x	Skåp gavel bak H L1510	Cupboard
2	323000	x	Lucka	Door
3	315194	x	Gångjärn	Hinge
4	323653	x	Hyllpaket	Shelf
5	324047	x	Gavel rundad	Gable
6	324051	x	Hylla gavel bak V 835x180	Shelf gable rear L 835x180
7	323047	x	Högtalarlåda	Box loudspeaker
8	324111	x	Högtalarlåda	Box loudspeaker
9	323817	x	Överbäddskåp L1980	Upper bed L1980
10	860402	x	Gångjärn	Hinge
11	860405	x	Gångjärn	Hinge
12	312233	x	Regel låsning	Lock bar
13	323846	x	Rasskydd ö-bäddskåp	Protective plate
14	312713	x	Bärregel (vikbar)	Bearing rail
15	312726	x	Kloss bärregel	Block bearing rail
16	323153	x	Skåp övre L=1674	Cupboard upper L=1674
17	323155	x	Hyllpaket	Shelf
18	316115	x	Hörn inredning	Corner
19	324321	x	Täckvinkel hörn inredning	Cover for corner
20	315188	x	Handtag	Handle
21	323471	x	Skåp gavel bak V L1510	Cupboard gable
22	323480	x	Skiva skåp 1500x140	Sheet 1500x140
23	324947	x	Hyllpaket	Shelf
24	324051	x	Hylla gavel bak H 835x180	Shelf R 835x180
25	323046	x	Skåp övre L=1674	Cupboard upper L=1674
26	323082	x	Hyllpaket	Shelf
27	320316	x	Tidningshylla 280x720 kpl	Newspaper shelf
28	323884	x	Skåp gavel bak L560	Cupboard gable L560
29	323888	x	Hyllpaket	Shelf
30	324107	x	Hylla gavel bak H 886x180	Shelf R 886x180
31	324107	x	Hylla gavel bak V 886x180	Shelf L 886x180
32	323657	x	Gavel rundad	Gable
33	324107	x	Hylla gavel bak 886x180	Shelf 886x180
34	321209	x	Värmespalt gavel	Air gap gable
35	323797	x	Sängram vån.säng V u. ribbotten	Bed bottom L without laths
36	325430	x	Ribbotten kpl.	Laths bottom cpl.
37	311985	x	Ribba sängbotten L=718 B=63	Lath bed bottom L=718 B=63
38	312046	x	Band t. ribbotten	Band for laths bottom
39	324117	x	Bärregel	Bearing rail
40	312436	x	Bärregel L=440	Bearing rail L=440
41	316043	x	Skena gardin L1080	Curtain rod L1080
42	323153	x	Skåp övre L=1674	Cupboard upper L=1674
43	324907	x	Hyllpaket	Shelf
44	323471	x	Skåp gavel bak L1510	Cupboard gable L1510
45	323476	x	Hyllpaket	Shelf
46	323798	x	Sängram vån.säng H u. ribbotten	Bed bottom
47	312613	T	Stege ö-bäddsskåp 201x1800 kpl.	Ladder upper bed 201x1800 cpl.
48	860426	T	Krok t. stege	Hook for ladder
			T= Tillbehör	T= Accessory

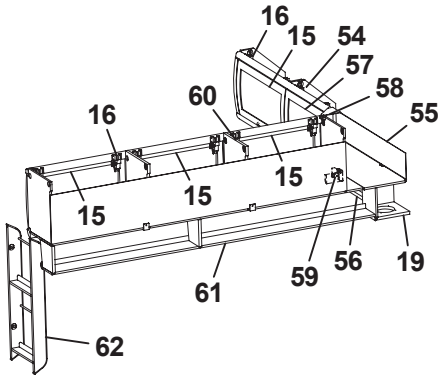
16
15
54
57
58
55
60
16
15
15
15
61
59
56
19
62

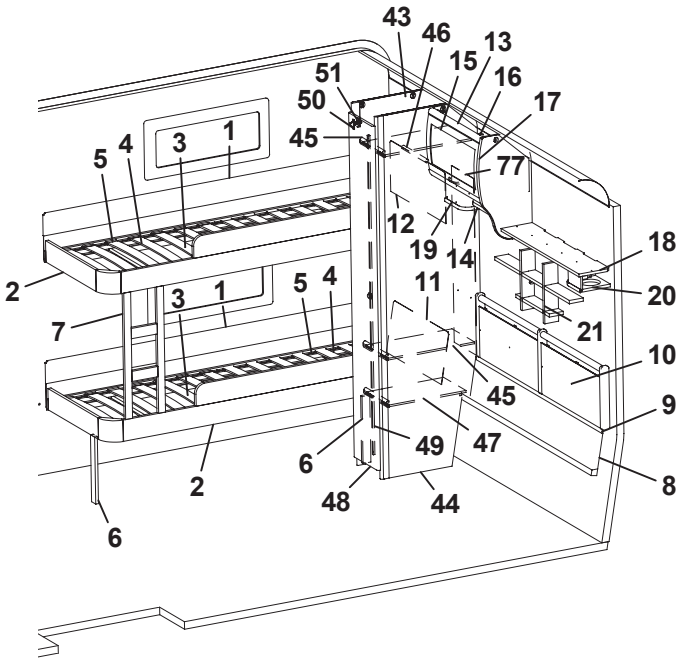
43
46
13
15
16
17
51
50
45
77
5
4
3
1
12
19
14
18
20
2
7
3
1
5
4
11
21
10
45
9
6
49
47
2
48
44
8
6

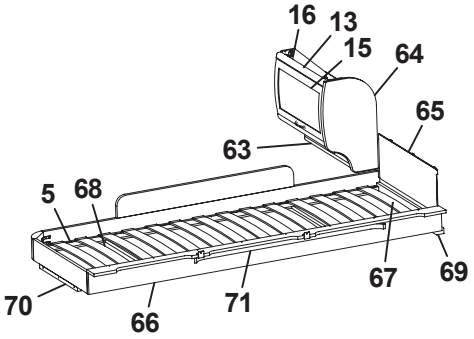
16
13
15
64
65
63
5
68
67
69
70
66
71

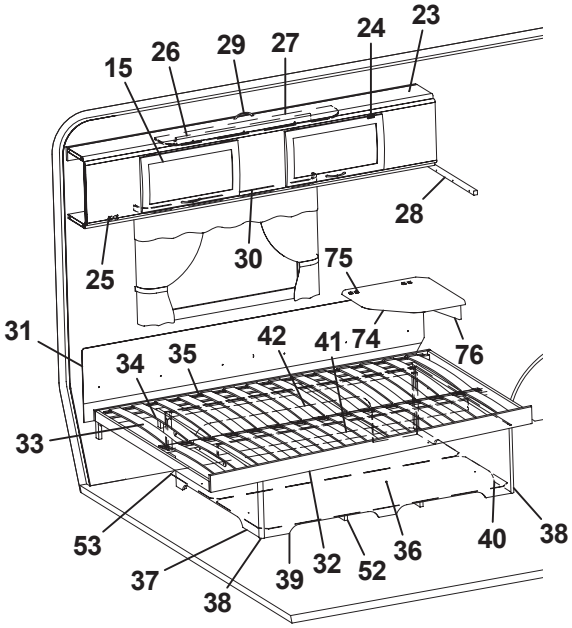
15
26
29
27
24
23
28
25
30
75
31
34
35
42
41
74
76
33
53
37
38
39
32
52
36
40
38

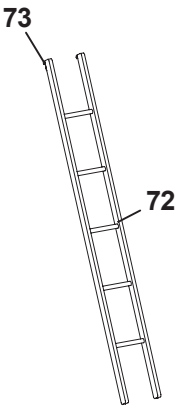
73
72

Pos Fig	Det. nr Part. No	Ingår Fitted	OBS!! Ange alltid årsmodell vid beställning av inredning Benämning	OBS!! Specify always year of model when ordering equipment Description
1	321919	x	Värmespalt H-bak	Air gap R rear
2	323781	x	Sängram fast u. ribbotten	Bed bottom without laths
3	325432	x	Ribbotten kpl.	Laths bottom cpl.
4	311985	x	Ribba sängbotten L=718 B=63	Lath bed bottom L=718 B=63
5	312046	x	Band t. ribbotten	Band for laths bottom
6	322338	x	Stöd säng 15,5x45x360	Support bed
7	324114	x	Stege	Ladder
8	323785	x	Värmespalt nedre gavel bak	Air gap under
9	314287	x	List plast L=2270	List plastic L=2270
10	325742	x	Värmespalt gavel bak	Air gap
11	323783	x	Värmespalt H-bak	Air gap R rear
12	321688	x	Värmespalt V-bak	Air gap L rear
13	323884	x	Skåp gavel bak L560	Cupboard gable L560
14	324120	x	Hyllpaket	Shelf
15	323000	x	Lucka	Door
16	315194	x	Gångjärn	Hinge
17	324047	x	Gavel rundad	Gable
18	324051	x	Hylla gavel bak V 835x180	Shelf gable rear L 835x180
19	323047	x	Högtalarlåda	Box loudspeaker
20	324111	x	Högtalarlåda	Box loudspeaker
21	325741	x	Hylla gavel	Shelf
23	323817	x	Överbäddskåp L1980	Upper bed L1980
24	860402	x	Gångjärn	Hinge
25	860405	x	Gångjärn	Hinge
26	312233	x	Regel låsning	Lock bar
27	323846	x	Rasskydd ö-bäddskåp	Protective plate
28	312313	x	Bärregel 670x22x22	Bearing rail 670x22x22
29	315188	x	Handtag	Handle
30	316042	x	Skena gardin L1020	Curtain rod L1020
31	312006	x	Värmespalt V-H bak	Air gap L-R rear
32	324035	x	Sängram u. ribbotten	Bedbottom without laths
33	325343	x	Ribbotten kpl.	Laths bottom cpl.
34	311985	x	Ribba sängbotten L=718 B=63	Lath bed bottom L=718 B=63
35	312046	x	Band t. ribbotten	Band for laths bottom
36	325748	x	Sänglåda kpl.	Bed box cpl.
37	325751	x	Gavel säng V	Gable bed L
38	860590	x	List hörn L=2500	Corner strip L=2500
39	323282	x	Front säng	Front bed
40	325750	x	Gavel säng H	Gable bed R
41	315203	x	Regel 17,5x55x1415	Wood lath pine 17,5x55x1415
42	325749	x	Bakgavel sänglåda	Back bed box
43	323924	x	Vägg garderob V	Wall wardrobe L
44	323257	x	Vägg garderob H	Wall wardrobe R
45	323926	x	Hylla	Shelf
46	316197	x	Galgstång L=782	Clothes hanger L=782
47	322362	x	Hylla	Shelf
48	324079	x	Dörr 260x1850	Door 260x1850
49	314523	x	Rätningslist dörr L=1715	List L=1715
50	311917	x	Gångjärn	Hinge
51	312588	x	Platta gångjärn	Plate hinge
			T= Tillbehör	T= Accessory

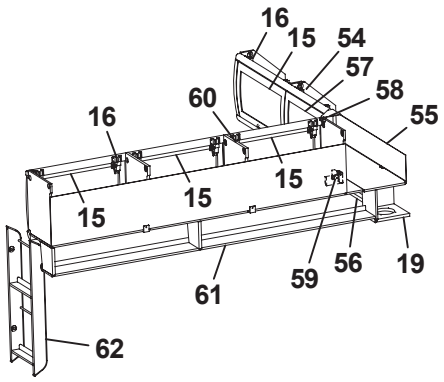
16
15
54
57
58
55
60
16
15
15
15
61
59
56
19
62

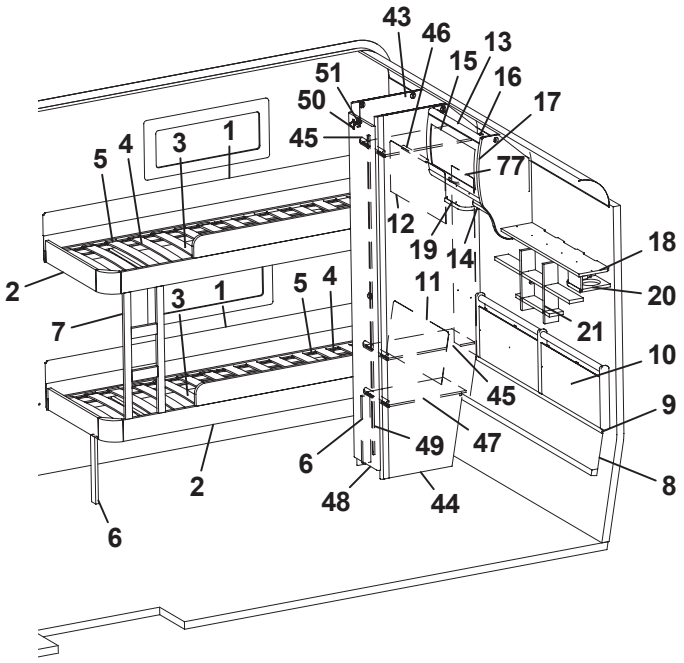
43
46
13
15
16
17
51
50
45
77
5
4
3
1
12
19
14
18
2
11
20
7
3
1
5
4
21
10
45
9
6
49
47
2
48
44
8
6

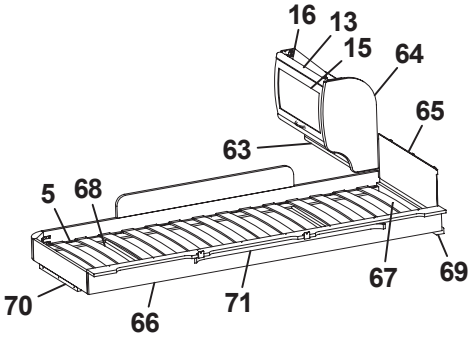
16
13
15
64
65
63
5
68
67
69
70
66
71

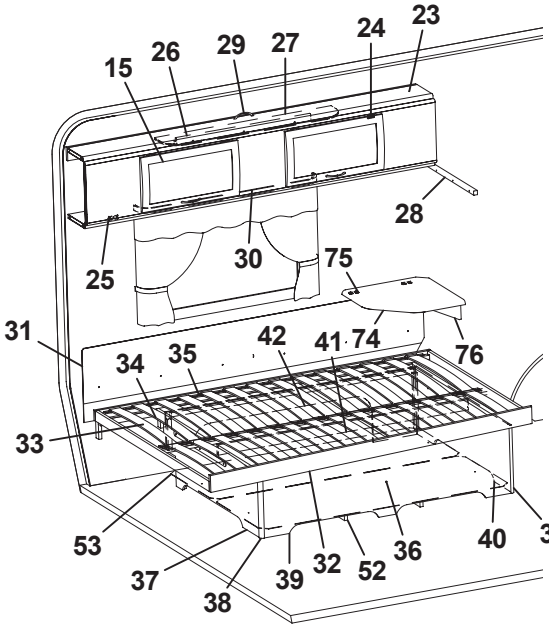
15
26
29
27
24
23
28
25
30
75
31
34
35
42
41
74
76
33
53
37
38
39
32
52
36
40
38

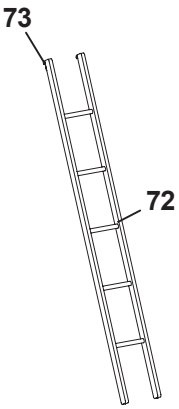
73
72

Pos Fig	Det. nr Part. No	Ingår Fitted	OBS!! Ange alltid årsmodell vid beställning av inredning Benämning	OBS!! Specify always year of model when ordering equipment Description
52	324938	x	Luftspalt sänglåda	Air gap bed box
53	325752	x	Luftspalt	Air gap
54	323461	T	Skåp gavel bak V L1410	Cupboard upper L1410
55	323469	T	Skiva skåp 1400x140	Sheet 1400x140
56	323466	T	Hyllpaket	Shelf
57	323002	T	Lucka	Door
58	316115	T	Hörn inredning	Corner
59	324321	T	Täckvinkel hörn inredning	Cover for corner
60	323046	T	Skåp övre L=1674	Cupboard upper L=1674
61	323082	T	Hyllpaket	Shelf
62	320316	T	Tidningshylla 280x720 kpl	Newspaper shelf
63	323888	T	Hyllpaket	Shelf
64	323657	T	Gavel rundad	Gable
65	321209	T	Värmespalt gavel	Air gap gable
66	323797	T	Sängram vån.säng V u. ribbotten	Bed bottom L without laths
67	325430	T	Ribbotten kpl.	Laths bottom cpl.
68	311985	T	Ribba sängbotten L=718 B=63	Lath bed bottom L=718 B=63
69	324117	T	Bärregel	Bearing rail
70	312436	T	Bärregel L=440	Bearing rail L=440
71	316043	T	Skena gardin L1080	Curtain rod L1080
72	312613	T	Stege ö-bäddsskåp 201x1800 kpl.	Ladder upper bed 201x1800 cpl.
73	860426	T	Krok t. stege	Hook for ladder
74	324300	T	Skiva TV-hylla 470x470	Board 470x470
75	860621	T	Gångjärn	Hinge
76	315749	T	Stöd	Support board
77	325729	x	Värmespalt garderob bak	Air gap

T= Tillbehör

T= Accessory

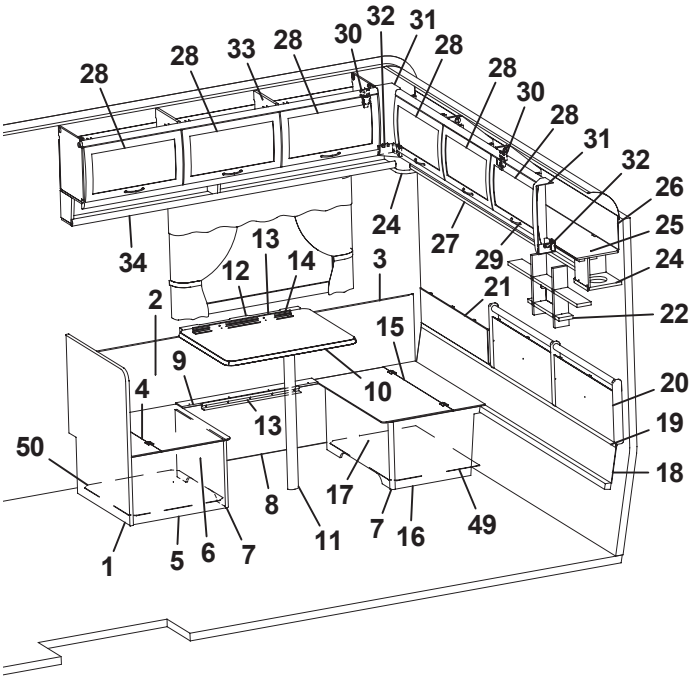
28
28
33
28
30
32
31
28
28
30
28
31
32
26
25
24
24
27
29
34
13
12
14
3
21
22
2
15
9
4
10
20
13
19
50
18
8
17
7
16
49
11
1
5
6
7

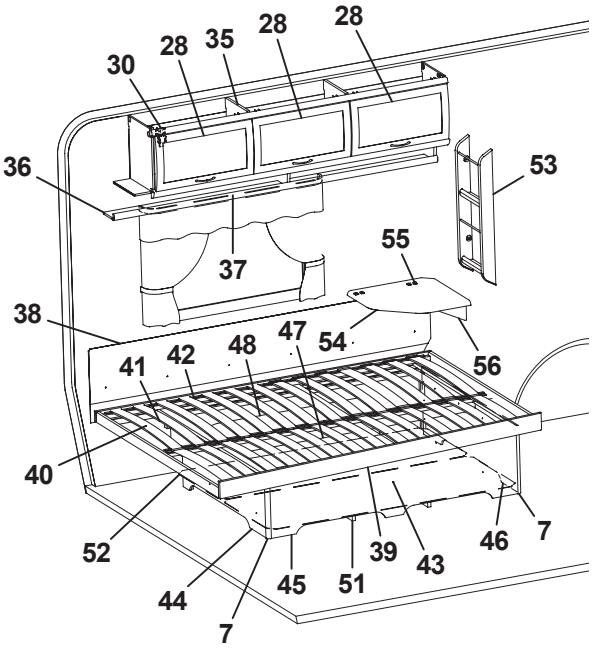
30
28
35
28
28
36
53
37
55
38
47
54
48
42
41
56
40
52
39
43
46
7
45
51
44
7

Pos Fig	Det. nr Part. No	Ingår Fitted	OBS!! Ange alltid årsmodell vid beställning av inredning Benämning	OBS!! Specify always year of model when ordering equipment Description
1	320636	x	Vägg vid bäddlåda	Wall by bed box
2	320341	x	Värmespalt H-bak	Air gap R rear
3	860423	M	List kant U-gap ljusbrun	Strip, light brown
4	312251	x	Lock bäddlåda HB främre	Cover bed box R.R. front
5	320400	x	Gavel bäddlåda HB främre	Gable bed box R.R. front
6	320397	x	Front bäddlåda HB främre	Front bed box R.R. front
7	860590	x	List hörn L=2500	Corner strip L=2500
8	323370	x	Front bäddlåda H bak	Front bed box R.R.
9	323373	x	Lock front bäddlåda HB	Cover front bed box R.R.
10	323230	x	Bordsskiva 750x600	Table top 750x600
11	320711	x	Bordsben fällbart H=730	Table leg H=730
12	312314	x	Fästregel bord	Bracket
13	300108	x	List bord väggdel L550	List wall
14	300420	x	List upphäng bordsdel L550	List board
15	312250	x	Lock bäddlåda HB bakre	Cover bed box R.R. rear
16	323372	x	Gavel bäddlåda HB bakre	Gable bed box R.R. rear
17	320395	x	Front bäddlåda HB bakre	Front bed box R.R. rear
18	323293	x	Värmespalt nedre gavel bak	Air gap under
19	314287	x	List plast L=2270	List plastic L=2270
20	325739	x	Värmespalt gavel bak	Air gap
21	323371	x	Värmespalt övre gavel bak	Air gap upper
22	325741	x	Hylla gavel	Shelf
24	323047	x	Högtalarlåda	Box loudspeaker
25	323049	x	Skåp gavel bak L2365	Cupboard gable L2365
26	323059	x	Skiva skåp 2345x180	Sheet 2345x180
27	323138	x	Hyllpaket	Shelf
28	323000	x	Lucka	Door
29	315188	x	Handtag	Handle
30	315194	x	Gångjärn	Hinge
31	316115	x	Hörn inredning	Corner
32	324321	x	Täckvinkel hörn inredning	Cover for corner
33	323153	x	Skåp övre L1674	Cupboard upper L1674
34	323155	x	Hyllpaket	Shelf
35	323046	x	Skåp övre L=1674	Cupboard upper L=1674
36	323082	x	Hyllpaket	Shelf
37	316042	x	Skena gardin L1020	Curtain rod L1020
38	312006	x	Värmespalt V-H bak	Air gap L-R rear
39	324039	x	Sängram u. ribbotten	Bed bottom without laths
40	325339	x	Ribbotten kpl.	Laths bottom cpl.
41	311985	x	Ribba sängbotten L=718 B=63	Lath bed bottom L=718 B=63
42	312046	x	Band t. ribbotten	Band for laths bottom
43	325748	x	Sänglåda kpl.	Bed box cpl.
44	325751	x	Gavel säng V	Gable bed L
45	323282	x	Front säng	Front bed
46	325750	x	Gavel säng H	Gable bed R
47	315203	x	Regel 17,5x55x1415	Wood lath pine 17,5x55x1415
48	325749	x	Bakgavel sänglåda	Back bed box
49	324142	x	Luftspalt H-bak bakre	Air gap
50	312429	x	Luftspalt H-bak främre	Air gap
51	324938	x	Luftspalt sänglåda	Air gap bed box
52	325752	x	Luftspalt	Air gap
53	320316	x	Tidningshylla 280x720 kpl	Newspaper shelf
54	324300	T	Skiva TV-hylla 470x470	Board 470x470
55	860621	T	Gångjärn	Hinge
56	315749	T	Stöd	Support board
			M= Metervara T= Tillbehör	M= On the metre T= Accessory

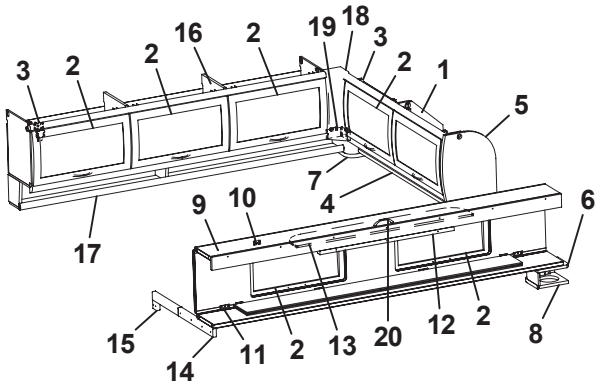
3 2 2 16 2 19 18 3 2 1 5
7 4 6
9 10 17
15 14 11 2 13 20 12 2 8

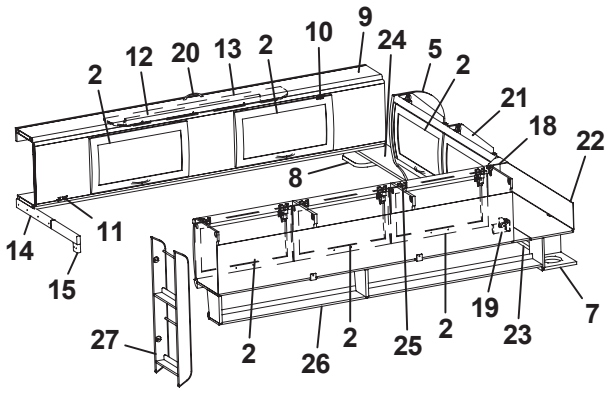
2 12 20 13 2 10 9 24 5 2 21 18 22
8
14 11 15
27 2 26 2 25 2 19 23 7

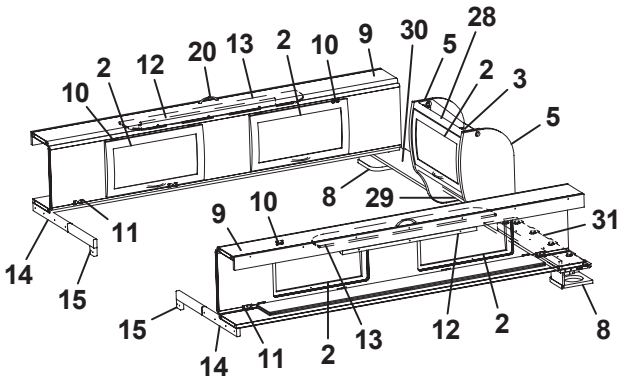
10 2 12 20 13 2 10 9 30 5 28 2 3 5
8 29
9 10 31
14 11 15
15 14 11 2 13 12 2 8

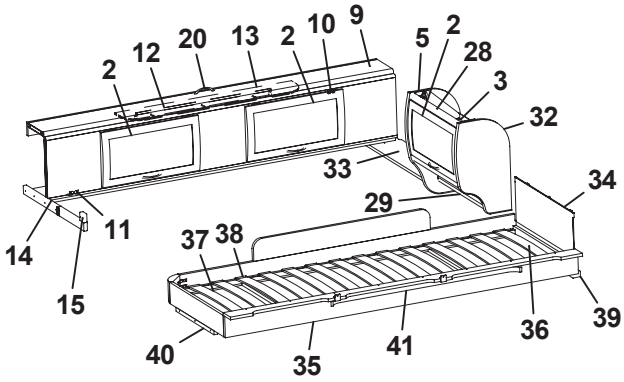
2 12 20 13 2 10 9 5 2 28 3 32
33 34
29
14 11 15
37 38
40 35 41 36 39

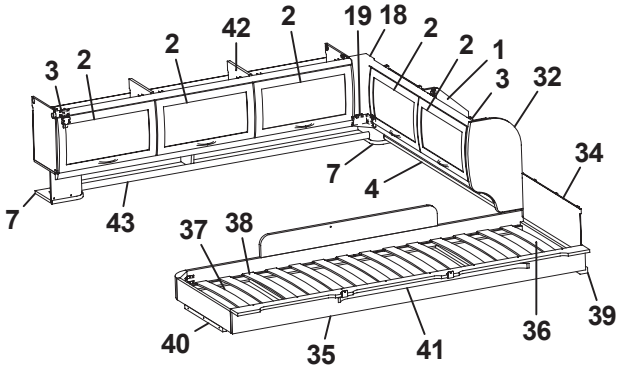
3 2 2 42 2 19 18 2 2 1 3 32 34
7 4
7 43
37 38
40 35 41 36 39

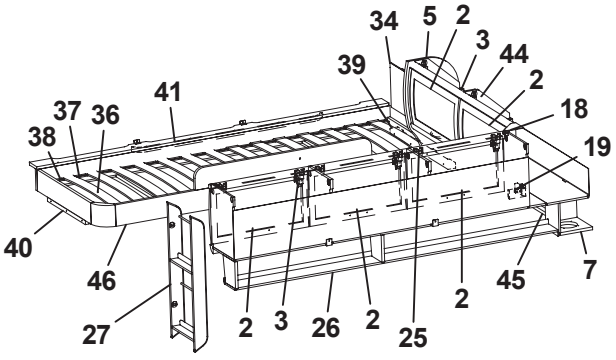
34 5 2 3 44 2 18 19
39 41
37 36 38
40 46 27
2 3 26 2 25 2 45 7

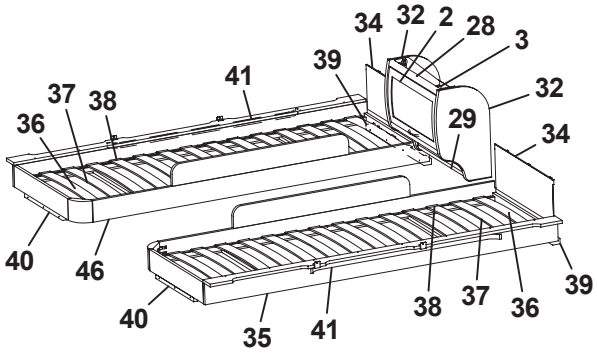
34 32 2 28 3
39 41
37 38 32
36 29 34
40 46
40 35 41 38 37 36 39

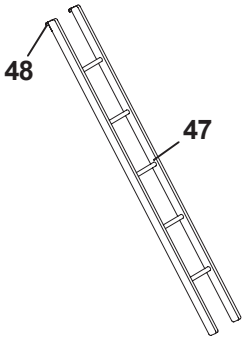
48
47

Pos Fig	Det. nr Part. No	Ingår Fitted	OBS!! Ange alltid årsmodell vid beställning av inredning Benämning	OBS!! Specify always year of model when ordering equipment Description
1	323649	x	Skåp gavel bak H L1510	Cupboard
2	323000	x	Lucka	Door
3	315194	x	Gångjärn	Hinge
4	323653	x	Hyllpaket	Shelf
5	324047	x	Gavel rundad	Gable
6	324051	x	Hylla gavel bak V 835x180	Shelf gable rear L 835x180
7	323047	x	Högtalarlåda	Box loudspeaker
8	324111	x	Högtalarlåda	Box loudspeaker
9	323817	x	Överbäddskåp L1980	Upper bed L1980
10	860402	x	Gångjärn	Hinge
11	860405	x	Gångjärn	Hinge
12	312233	x	Regel låsning	Lock bar
13	323846	x	Rasskydd ö-bäddskåp	Protective plate
14	312713	x	Bärregel (vikbar)	Bearing rail
15	312726	x	Kloss bärregel	Block bearing rail
16	323153	x	Skåp övre L=1674	Cupboard upper L=1674
17	323155	x	Hyllpaket	Shelf
18	316115	x	Hörn inredning	Corner
19	324321	x	Täckvinkel hörn inredning	Cover for corner
20	315188	x	Handtag	Handle
21	323471	x	Skåp gavel bak V L1510	Cupboard gable
22	323480	x	Skiva skåp 1500x140	Sheet 1500x140
23	324947	x	Hyllpaket	Shelf
24	324051	x	Hylla gavel bak H 835x180	Shelf R 835x180
25	323046	x	Skåp övre L=1674	Cupboard upper L=1674
26	323082	x	Hyllpaket	Shelf
27	320316	x	Tidningshylla 280x720 kpl	Newspaper shelf
28	323884	x	Skåp gavel bak L560	Cupboard gable L560
29	323888	x	Hyllpaket	Shelf
30	324107	x	Hylla gavel bak H 886x180	Shelf R 886x180
31	324107	x	Hylla gavel bak V 886x180	Shelf L 886x180
32	323657	x	Gavel rundad	Gable
33	324107	x	Hylla gavel bak 886x180	Shelf 886x180
34	321209	x	Värmespalt gavel	Air gap gable
35	323797	x	Sängram vån.säng V u. ribbotten	Bed bottom L without laths
36	325430	x	Ribbotten kpl.	Laths bottom cpl.
37	311985	x	Ribba sängbotten L=718 B=63	Lath bed bottom L=718 B=63
38	312046	x	Band t. ribbotten	Band for laths bottom
39	324117	x	Bärregel	Bearing rail
40	312436	x	Bärregel L=440	Bearing rail L=440
41	316043	x	Skena gardin L1080	Curtain rod L1080
42	323153	x	Skåp övre L=1674	Cupboard upper L=1674
43	324907	x	Hyllpaket	Shelf
44	323471	x	Skåp gavel bak L1510	Cupboard gable L1510
45	323476	x	Hyllpaket	Shelf
46	323798	x	Sängram vån.säng H u. ribbotten	Bed bottom
47	312613	T	Stege ö-bäddsskåp 201x1800 kpl.	Ladder upper bed 201x1800 cpl.
48	860426	T	Krok t. stege	Hook for ladder
			T= Tillbehör	T= Accessory

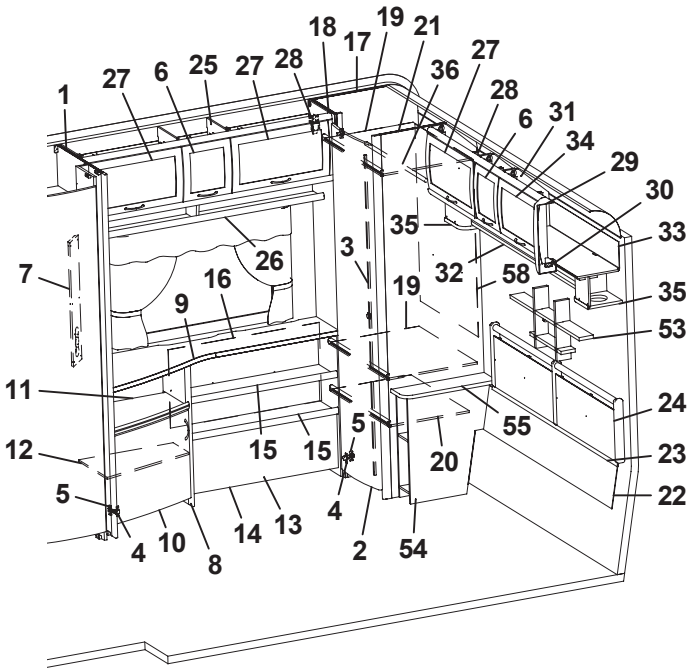
1
27
6
25
27
28
18
17
19
21
36
27
28
6
31
34
29
30
33
35
32
58
35
53
24
23
22
7
26
16
9
3
19
11
12
5
15
15
5
20
55
4
10
8
14
13
4
2
54

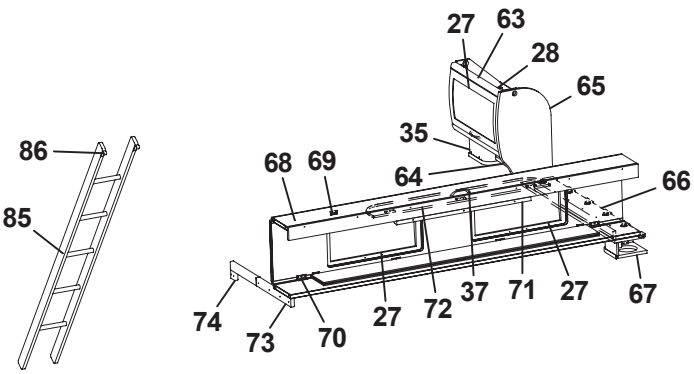
86
85
27
63
28
65
35
68
69
64
66
74
73
70
27
72
37
71
27
67

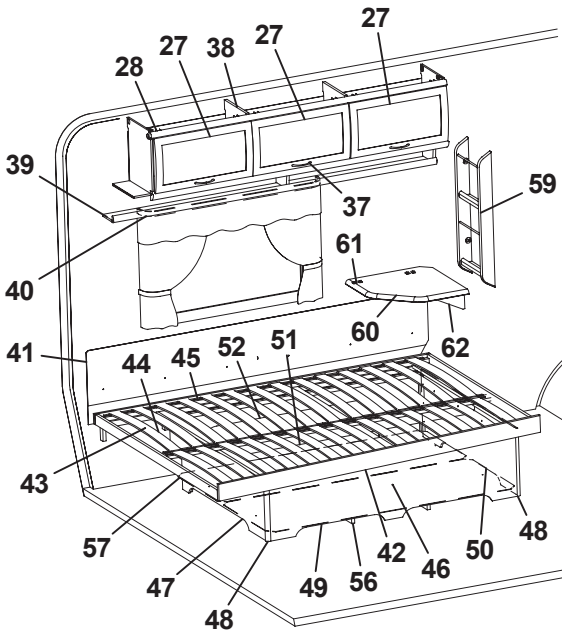
28
27
38
27
27
39
37
59
40
61
60
62
41
44
45
52
51
43
57
47
48
49
56
42
46
50
48

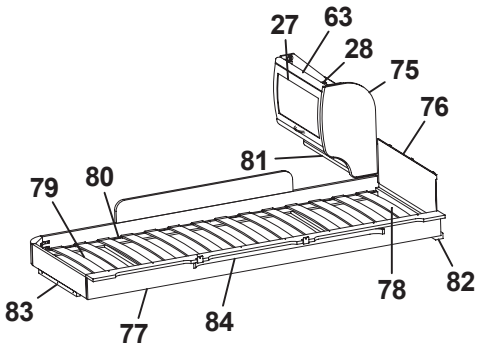
27
63
28
75
76
81
79
80
83
77
84
78
82

Pos Fig	Det. nr Part. No	Ingår Fitted	OBS!! Ange alltid årsmodell vid beställning av inredning Benämning	OBS!! Specify always year of model when ordering equipment Description
1	322316	x	Vägg garderob H	Wall wardrobe H
2	321519	x	Dörr 415x1850	Door 415x1850
3	314523	x	Rätningslist dörr L=1715	List L=1715
4	311917	x	Gångjärn	Hinge
5	312588	x	Platta gångjärn	Plate hinge
6	323001	x	Lucka	Door
7	320624	x	Front el-uttag 130x665	Front outlet 130x665
8	323317	x	TV-bänk kpl. u. skiva	TV-bench cpl. without board
9	323331	x	Skiva TV-bänk 1420x515/270	Board
10	323504	x	Lucka V 550x470	Door L 550x470
11	323320	x	Hylla övre	Shelf upper
12	323321	x	Hylla undre	Shelf lower
13	323332	x	Hylla DB	Shelf
14	323333	x	Front	Front
15	323334	x	Hylla	Shelf
16	320745	x	Värmespalt H-bak	Air gap R rear
17	323256	x	Vägg garderob V	Wall wardrobe L
18	323258	x	Front garderob	Front
19	323259	x	Hylla garderob	Shelf wardrobe
20	320732	x	Hylla	Shelf
21	323257	x	Vägg garderob H	Wall wardrobe R
22	323826	x	Värmespalt nedre gavel bak	Air gap lower
23	314287	x	List plast L=2270	List plastic L=2270
24	325739	x	Värmespalt gavel bak	Air gap
25	323337	x	Skåp övre L1420	Cupboard upper L1420
26	323342	x	Hyllpaket	Shelf
27	323000	x	Lucka	Door
28	315194	x	Gångjärn	Hinge
29	316115	x	Hörn inredning	Corner
30	324321	x	Täckvinkel hörn inredning	Cover for corner
31	323295	x	Skåp gavel bak L1661	Cupboard gable L1661
32	323300	x	Hyllpaket	Shelf
33	323303	x	Skiva 1651x140	Board
34	323002	x	Lucka	Door
35	323047	x	Högtalarlåda	Box loudspeaker
36	316197	x	Galgstång L=782	Clothes hanger L=782
37	315188	x	Handtag	Handle
38	323046	x	Skåp övre L=1674	Cupboard upper L=1674
39	323082	x	Hyllpaket	Shelf
40	316042	x	Skena gardin L1020	Curtain rod L1020
41	312006	x	Värmespalt V-H bak	Air gap L-R rear
42	324039	x	Sängram u. ribbotten	Bed bottom without laths
43	325339	x	Ribbotten kpl.	Laths bottom cpl.
44	311985	x	Ribba sängbotten L=718 B=63	Lath bed bottom L=718 B=63
45	312046	x	Band t. ribbotten	Band for laths bottom
46	325748	x	Sänglåda kpl.	Bed box cpl.
47	325751	x	Gavel säng V	Gable bed L
48	860590	x	List hörn L=2500	Corner strip L=2500
49	323282	x	Front säng	Front bed
50	325750	x	Gavel säng H	Gable bed R
			T= Tillbehör	T= Accessory

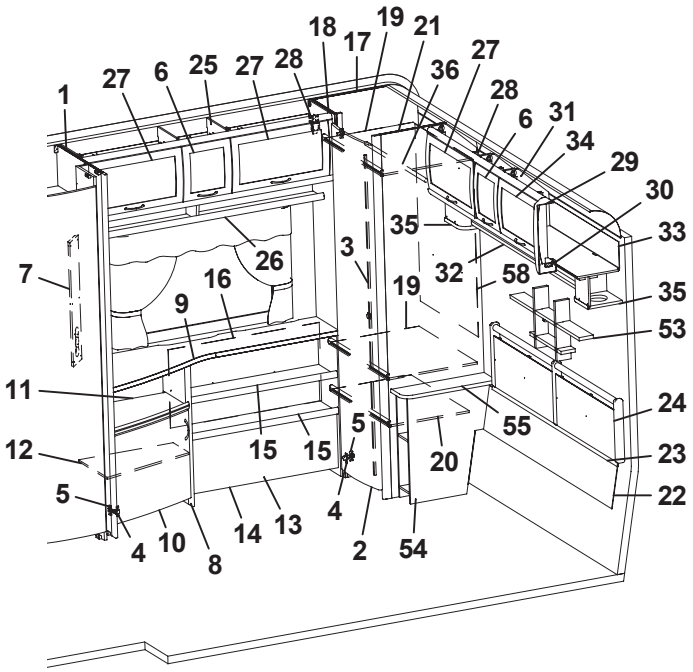
1
27
6
25
27
28
18
17
19
21
36
27
28
6
31
34
29
30
33
35
32
58
35
53
24
23
22
7
26
16
9
3
19
11
12
5
15
15
5
20
55
4
10
8
14
13
4
2
54

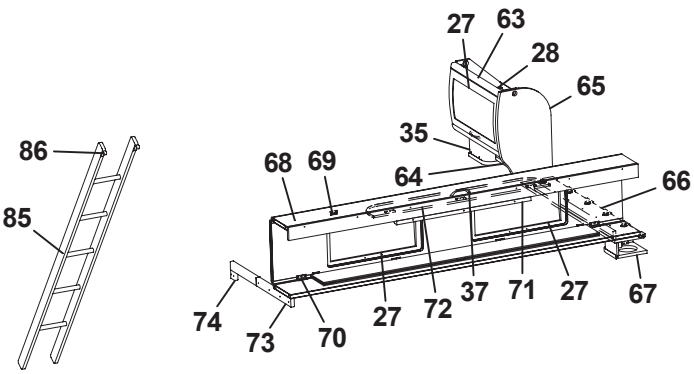
86
85
27
63
28
65
35
68
69
64
66
74
73
70
27
72
37
71
27
67

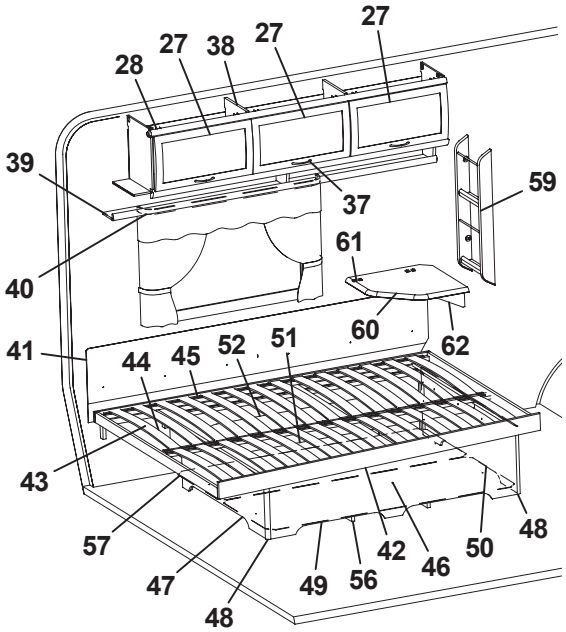
28
27
38
27
27
39
37
59
40
61
60
62
41
44
45
52
51
43
57
47
48
49
56
42
46
50
48

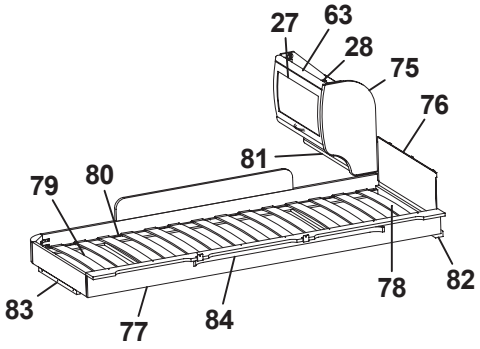
27
63
28
75
76
81
79
80
83
77
84
78
82

Pos Fig	Det. nr Part. No	Ingår Fitted	OBS!! Ange alltid årsmodell vid beställning av inredning Benämning	OBS!! Specify always year of model when ordering equipment Description
51	315203	x	Regel 17,5x55x1415	Wood lath pine 17,5x55x1415
52	325749	x	Bakgavel sänglåda	Back bed box
53	325741	x	Hylla gavel	Shelf
54	323260	x	Sängbord kpl.	Bedside table cpl.
55	323261	x	Skiva sängbord	Board bedside table
56	324938	x	Luftspalt sänglåda	Air gap bed box
57	325752	x	Luftspalt	Air gap
58	325728	x	Värmespalt garderob	Air gap
59	320316	x	Tidningshylla 280x720 kpl	Newspaper shelf
60	324300	T	Skiva TV-hylla 470x470	Board 470x470
61	860621	T	Gångjärn	Hinge
62	315749	T	Stöd	Support board
63	323884	T	Skåp gavel bak L560	Cupboard gable L560
64	324120	T	Hyllpaket	Shelf
65	324047	T	Gavel rundad	Gable
66	324062	T	Hylla gavel bak 1085x180	Shelf gable rear 1085s180
67	324111	T	Högtalarlåda	Box loudspeaker
68	323817	T	Överbäddskåp L1980	Upper bed L1980
69	860402	T	Gångjärn	Hinge
70	860405	T	Gångjärn	Hinge
71	312233	T	Regel låsning	Lock bar
72	323846	T	Rasskydd ö-bäddskåp	Protective plate
73	312713	T	Bärregel (vikbar)	Bearing rail
74	312726	T	Kloss bärregel	Block bearing rail
75	323657	T	Gavel rundad	Gable
76	321209	T	Värmespalt gavel	Air gap gable
77	323797	T	Sängram vån.säng V u. ribbotten	Bed bottom L without laths
78	325430	T	Ribbotten kpl.	Laths bottom cpl.
79	311985	T	Ribba sängbotten L=718 B=63	Lath bed bottom L=718 B=63
80	312046	T	Band t. ribbotten	Band for laths bottom
81	323888	T	Hyllpaket	Shelf
82	324117	T	Bärregel	Bearing rail
83	312436	T	Bärregel L=440	Bearing rail L=440
84	316043	T	Skena gardin L1080	Curtain rod L1080
85	312613	T	Stege ö-bäddsskåp 201x1800 kpl.	Ladder upper bed 201x1800 cpl.
86	860426	T	Krok t. stege	Hook for ladder
			T= Tillbehör	T= Accessory

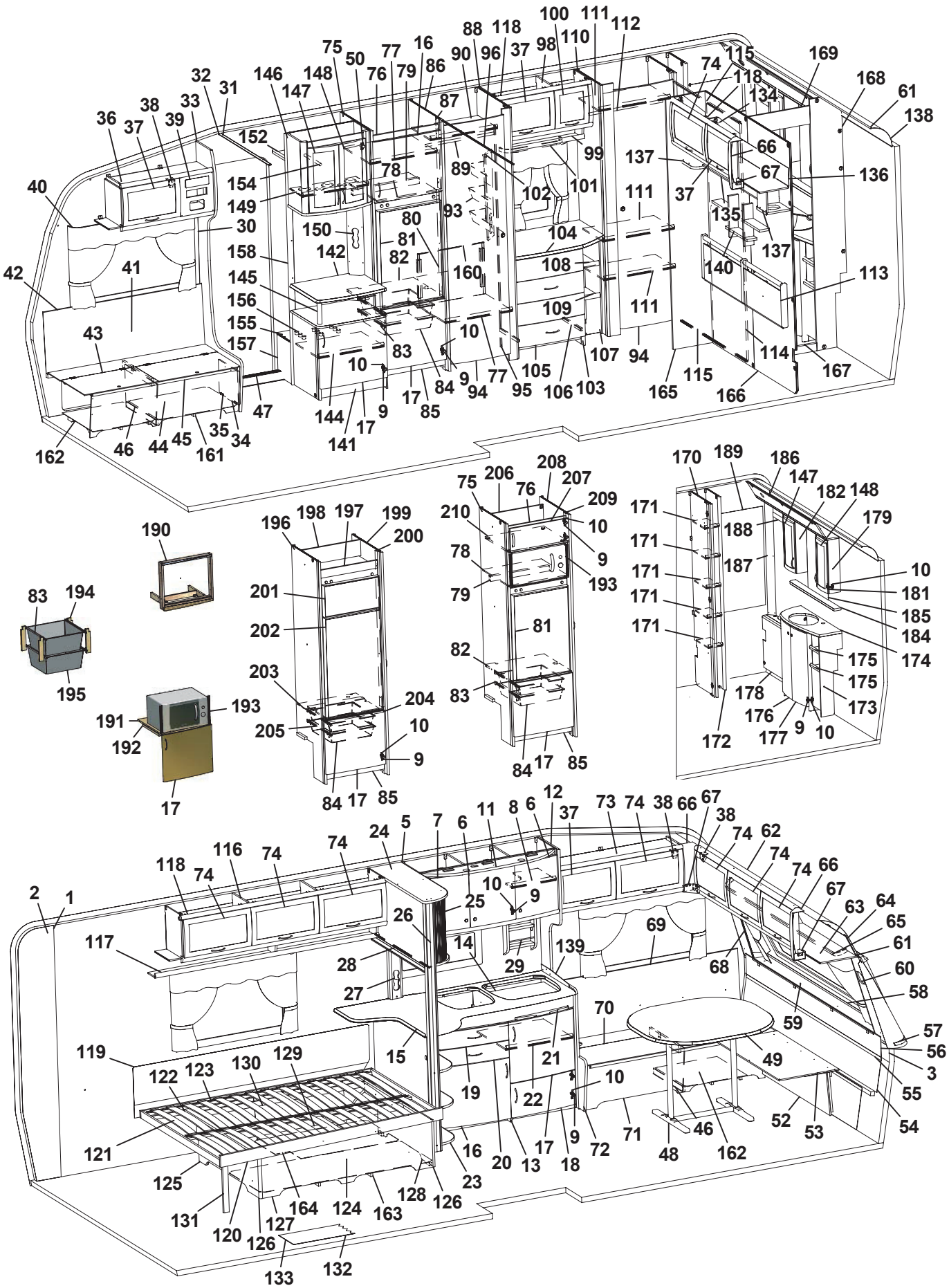
1 2 3 5 6 7 8 9 10 11 12 13 14 15 16 17 18 19 20 21 22 23 24 25 26 27 28 29 30 31 32 33 34 35 36 37 38 39 40 41 42 43 44 45 46 47 48 49 50 52 53 54 55 56 57 58 59 60 61 62 63 64 65 66 67 68 69 70 71 72 73 74 75 76 77 78 79 80 81 82 83 84 85 86 87 88 89 90 93 94 95 96 98 99 100 101 102 103 104 105 106 107 108 109 110 111 112 113 114 115 116 117 118 119 120 121 122 123 124 125 126 127 128 129 130 131 132 133 134 135 136 137 138 139 140 141 142 144 145 146 147 148 149 150 152 154 155 156 157 158 160 161 162 163 164 165 166 167 168 169 170 171 172 173 174 175 176 177 178 179 181 182 183 184 185 186 187 188 189 190 191 192 193 194 195 196 197 198 199 200 201 202 203 204 205 206 207 208 209 210

Pos Fig	Det. nr Part. No	Ingår Fitted	OBS!! Ange alltid årsmodell vid beställning av inredning Benämning	OBS!! Specify always year of model when ordering equipment Description
1	316374	M	Tapet vägg/tak (I vagnar fram till Mars 2006)	Wall paper (In caravans into Mars 2006)
--	316707	M	Tapet vägg/tak (I vagnar från Mars 2006)	Wall paper (In caravans from Mars 2006)
2	316021	M	Tejp tapet 20 mm	Tape, wall paper 20 mm
3	316022	M	Tejp tapet 60 mm	Tape, wall paper 60 mm
5	323014	x	Skåp kök L1118 kpl.	Cupboard kitchen L1118 cpl.
6	323021	x	Lucka H 368x420	Door R 368x420
7	323020	x	Lucka V 368x420	Door L 368x420
8	323092	x	Hylla	Shelf
9	311917	x	Gångjärn	Hinge
10	312588	x	Platta gångjärn	Plate hinge
11	323401	x	Ljusramp köksskåp	Light holder
12	323439	x	Vägg vid diskbänk	Wall
13	324802	x	Diskbänk kpl. m. skiva/luckor/lådor	Kitchen sink cpl. with board/doors/drawers
14	401328	x	Plåt under spis	Plate cover under fireplace
15	324795	x	Skiva diskbänk	Board
16	323504	x	Lucka V 550x470	Door L 550x470
17	323503	x	Lucka H 550x470	Door R 550x470
18	323510	x	Lucka H 550x265	Door R 550x265
19	323505	x	Låda diskbänk kpl.	Drawer cpl.
20	323506	x	Låda diskbänk kpl.	Drawer cpl.
21	323412	x	Skärbräda	Cutting board
22	320460	x	Hylla övre	Shelf upper
23	320482	x	Utskjut diskbänk	Projection kitchen sink
24	324660	x	Skåp utskjut kökskåp	Cupboard projection
25	324647	x	Jalusi	Jalousie
26	324888	x	Stolpe utskjut	Support bar
27	324665	x	Front el-uttag	Front outlet
28	314722	x	Skena draperi L=900	Curtain rod L=900
--	316194	T	Persienn 897x540	Venetian blind 897x540
29	321999	x	Kryddhylla	Spice rack
30	504400	x	List täck el-kabel B=44 L=2000	Cover strip B=44 L=2000
31	316270	x	List snäpp undre L2379	List under L2379
32	316268	x	List snäpp övre L2379	List upper L2379
33	324721	x	Stolpe först. L1922 kpl. m. lucka	Support bar cpl. with door
34	320005	x	Lucka	Door
35	312589	x	Gångjärn	Hinge
36	325613	x	Skåp övre elc.	Cupboard upper
37	323002	x	Lucka	Door
38	860406	x	Gångjärn	Hinge
39	325495	x	Täckfront radio	Cover radio
40	316042	x	Skena gardin L1020	Curtain rod L1020
41	325765	x	Värmespalt H fram	Air gap R.F.
42	860423	M	List kant ljusbrun	Strip, light brown
43	323178	x	Lock bäddlåda H F	Cover bedbox R.F.
44	323174	x	Front bäddlåda H F (utan lastlucka)	Front bed box R.F. (without loading hatch)
--	324422	T	Front bäddlåda H F (med lastlucka)	Front bed box R.F. (with loading hatch)
45	860562	x	List bädd	List bed
46	312825	x	Stöd bäddlåda HF	Support bed box
47	314687	x	Tröskel aluminium L=850	Threshold aluminium L=850
48	316012	x	Bordsstativ	Table stand
			M= Metervara T= Tillbehör	M= On the metre T= Accessory

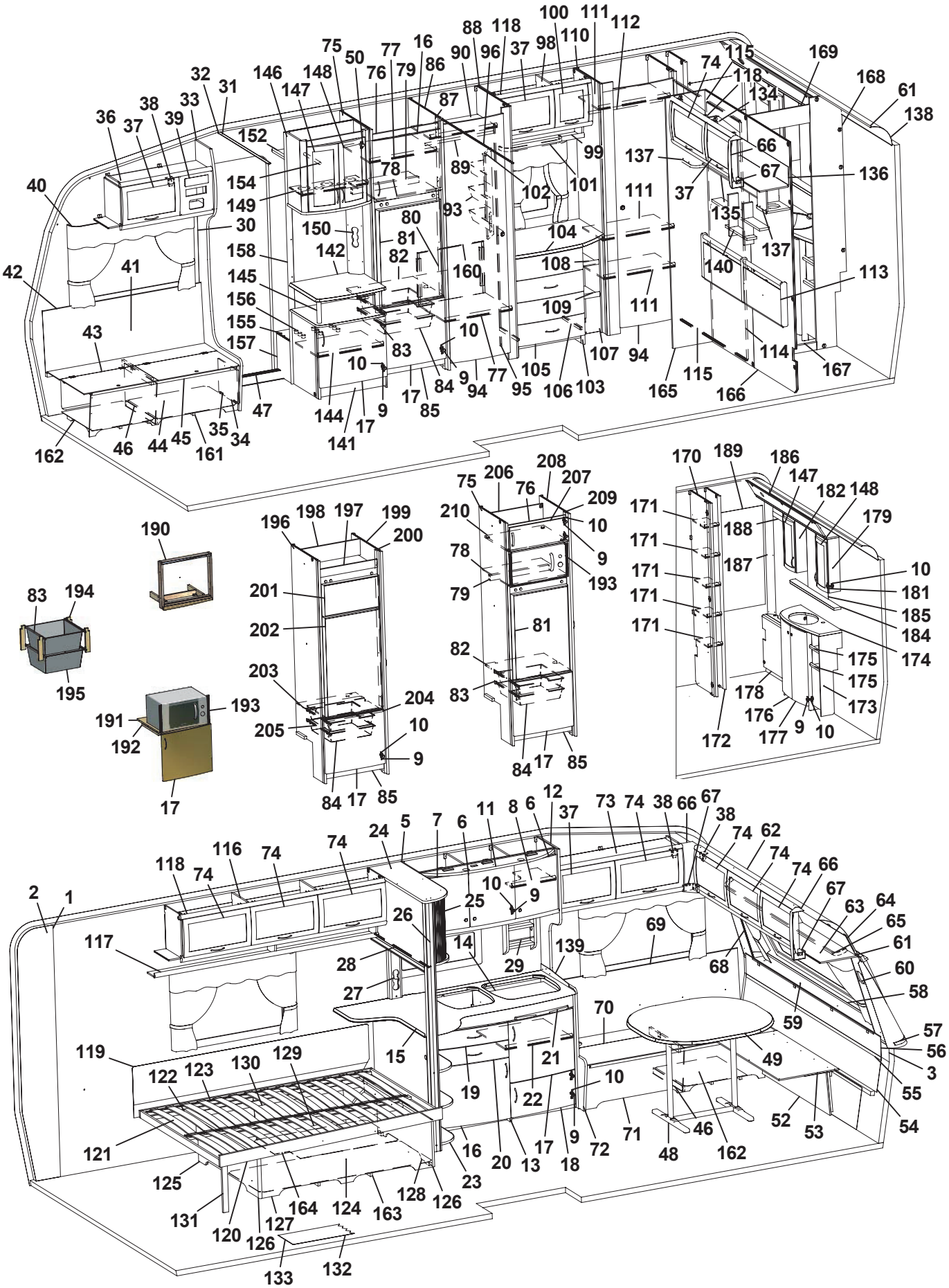
1 2 3 5 6 7 8 9 10 11 12 13 14 15 16 17 18 19 20 21 22 23 24 25 26 27 28 29 30 31 32 33 34 35 36 37 38 39 40 41 42 43 44 45 46 47 48 49 50 52 53 54 55 56 57 58 59 60 61 62 63 64 65 66 67 68 69 70 71 72 73 74 75 76 77 78 79 80 81 82 83 84 85 86 87 88 89 90 93 94 95 96 98 99 100 101 102 103 104 105 106 107 108 109 110 111 112 113 114 115 116 117 118 119 120 121 122 123 124 125 126 127 128 129 130 131 132 133 134 135 136 137 138 139 140 141 142 144 145 146 147 148 149 150 152 154 155 156 157 158 160 161 162 163 164 165 166 167 168 169 170 171 172 173 174 175 176 177 178 179 181 182 183 184 185 186 187 188 189 190 191 192 193 194 195 196 197 198 199 200 201 202 203 204 205 206 207 208 209 210

Pos Fig	Det. nr Part. No	Ingår Fitted	OBS!! Ange alltid årsmodell vid beställning av inredning Benämning	OBS!! Specify always year of model when ordering equipment Description
49	323222	x	Bordsskiva 940x1026	Table top 940x1026
50	316037	x	Gångjärn	Hinge
52	323180	x	Front bäddlåda gavel (2 st när lastl. mont.)	Front bed box gable (2 pcs in loading hatch)
53	323205	x	Skiva rundsittgrupp	Sheet seat
54	323203	x	Värmespalt nedre gavel fram	Air gap under
55	314287	x	List plast L=2270	List plastic L=2270
56	323200	x	Värmespalt övre gavel fram	Air gap upper
57	323128	x	Hylla front L2444	Shelf front L2444
58	860593	x	Raskant plast L=2600	Cantlist shelf front L=2600
59	324022	x	Luftspalt fronthylla	Air gap shelf front
60	323270	x	Front högtalare H	Front loudspeaker R
61	313884	x	List plast radie L=2379	List L=2379
62	316005	x	Skiva plast 295x2363x1	Plastic sheet
63	323044	x	Skåp gavel fram L=2365	Cupboard L=2365
64	323059	x	Skiva skåp 2345x180	Sheet 2345x180
65	316044	x	Skena gardin L1920	Curtain rod L1920
66	316115	x	Hörn inredning	Corner
67	324321	x	Täckvinkel hörn inredning	Cover for corner
68	323271	x	Front högtalare V	Front loudspeaker L
69	325761	x	Värmespalt V fram	Air gap L.F.
70	325723	x	Lock bäddlåda V F	Cover bed box L.F
71	325724	x	Front bäddlåda V F (utan lastlucka)	Front bed box L.F. (without loading hatch)
--	325877	T	Front bäddlåda V F (med lastlucka)	Front bed box L.F. (with loading hatch)
72	323449	x	Gavel bäddlåda V F	Gable bed box L.F
73	323045	x	Skåp övre L=1034	Cupboard upper L=1034
74	323000	x	Lucka	Door
75	324268	x	Vägg kyl V	Wall refrigerator L
76	321395	x	Front kylskåpsskåp	Front
77	321366	x	Hylla skåp o. kyl	Shelf
78	320656	x	Hylla över kyl	Shelf over refrigerator
79	321823	x	List 30x44x543	List 30x44x543
80	321824	x	List gard.vägg 821x45	List 821x45
81	320658	x	Skiva kyl 493x730	Sheet refrigerator
82	324919	x	Hylla under kyl	Shelf under refrigerator
83	312712	x	Glidlist trådback (säljes i par)	Sliding strip tray (pair)
84	310325	x	Trådback vit 427x427x85	Tray 427x427x85
85	320657	x	Front skåp under kyl	Front cupboard
86	325536	x	Vägg kyl H	Wall refrigerator R
87	323612	x	List 543x45	List 543x45
88	324486	x	Vägg garderob H	Wall wardrobe R
89	316197	x	Galgstång L=782	Clothes hanger L=782
90	320615	x	Hylla garderob	Shelf
93	312162	x	Korg garderob 330x140x520	Basket
94	321518	x	Dörr 490x1850	Door 490x1850
95	314523	x	Rätningslist dörr L=1715	List L=1715
96	314917	x	Skena draperi L=1190	Drapery rail L=1190
98	323803	x	Skåp övre L790	Cupboard upper L 790
99	323810	x	Hyllpaket	Shelf
100	323001	x	Lucka	Door
101	316045	x	Skena gardin L 500	Curtain rod L 500
			M= Metervara T= Tillbehör	M= On the metre T= Accessory

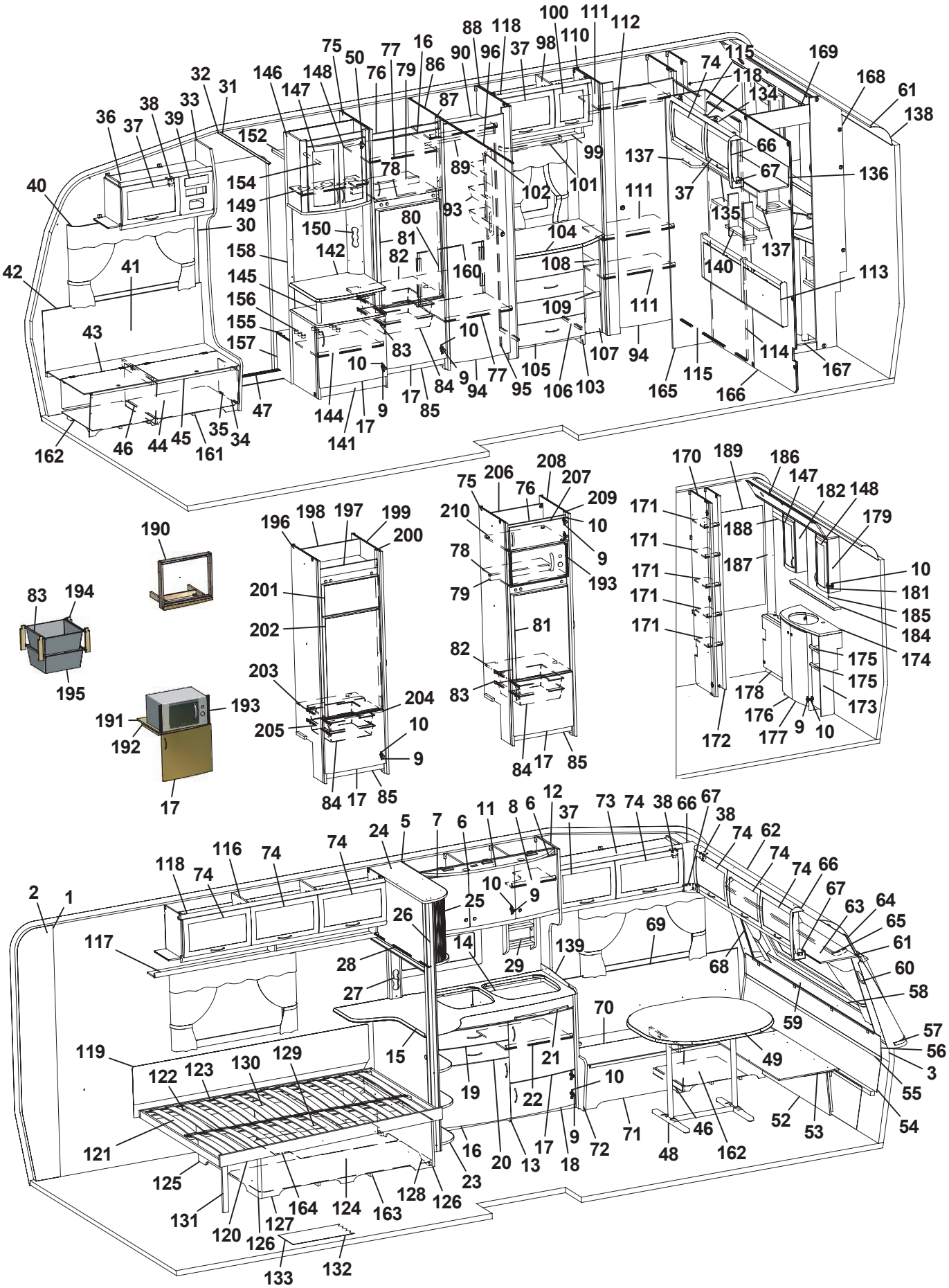
1 2 3 5 6 7 8 9 10 11 12 13 14 15 16 17 18 19 20 21 22 23 24 25 26 27 28 29 30 31 32 33 34 35 36 37 38 39 40 41 42 43 44 45 46 47 48 49 50 52 53 54 55 56 57 58 59 60 61 62 63 64 65 66 67 68 69 70 71 72 73 74 75 76 77 78 79 80 81 82 83 84 85 86 87 88 89 90 93 94 95 96 98 99 100 101 102 103 104 105 106 107 108 109 110 111 112 113 114 115 116 117 118 119 120 121 122 123 124 125 126 127 128 129 130 131 132 133 134 135 136 137 138 139 140 141 142 144 145 146 147 148 149 150 152 154 155 156 157 158 160 161 162 163 164 165 166 167 168 169 170 171 172 173 174 175 176 177 178 179 181 182 183 184 185 186 187 188 189 190 191 192 193 194 195 196 197 198 199 200 201 202 203 204 205 206 207 208 209 210

Pos Fig	Det. nr Part. No	Ingår Fitted	OBS!! Ange alltid årsmodell vid beställning av inredning Benämning	OBS!! Specify always year of model when ordering equipment Description
102	320624	x	Front el-uttag 130x665	Front outlet 130x665
103	323539	x	Byrå kpl. u. skiva	Chest of drawers without board
104	324081	x	Skiva byrå 790x549/423	Board
105	323541	x	Låda byrå	Drawer
106	315215	x	Glidskena låda (säljes i par)	Slide bar (exp. in pair)
107	324082	x	Hylla vid byrå kpl.	Shelf cpl.
108	324084	x	Hylla övre	Shelf
109	323814	x	Hylla undre	Shelf
110	325269	x	Vägg garderob V	Wall wardrobe L
111	325329	x	Hylla	Shelf
112	316197	x	Galgstång L=782	Clothes hanger L=782
113	325742	x	Värmespalt gavel bak	Air gap
114	325489	x	Skjutdörr tvättrum	Door
115	316030	x	Skena skjutdörr	Curtain rod
116	323046	x	Skåp övre L=1674	Cupboard upper L=1674
117	323082	x	Hyllpaket	Shelf
118	315194	x	Gångjärn	Hinge
119	312006	x	Värmespalt V-H bak	Air gap L-R rear
120	324035	x	Sängram u. ribbotten	Bedbottom without laths
121	325343	x	Ribbotten kpl.	Laths bottom cpl.
122	311985	x	Ribba sängbotten L=718 B=63	Lath bed bottom L=718 B=63
123	312046	x	Band t. ribbotten	Band for laths bottom
124	325475	x	Sänglåda kpl.	Bed box cpl.
125	322346	x	Gavel säng V	Gable bed L
126	860590	x	List hörn L=2500	Corner strip L=2500
127	323282	x	Front säng	Front bed
128	325542	x	Gavel säng H	Gable bed R
129	315203	x	Regel 17,5x55x1415	Wood lath pine 17,5x55x1415
130	315204	x	Regel 17,5x40x1415	Wood lath pine 17,5x40x1415
131	322338	x	Stöd säng 15,5x45x360	Support bed
132	316004	M	Matta golv, Solidwood	Carpet floor, Solidwood
133	314708	T	Matta golv	Carpet floor
134	323461	x	Skåp gavel bak V L1410	Cupboard upper L1410
135	323466	x	Hyllpaket	Shelf
136	323469	x	Skiva skåp 1400x140	Sheet 1400x140
137	323047	x	Högtalarlåda	Box loudspeaker
138	316005	x	Skiva plast 295x2363x1	Plastic sheet
139	401476	x	Flamskydd glas	Flame guard
140	325741	x	Hylla gavel	Shelf
141	325726	x	TV-bänk kpl. u. skiva	TV-bench cpl. whitout board
142	325776	x	Skiva TV-bänk 580x475	Board
144	324284	x	Hylla	Shelf
145	323703	x	Rundstav folierad L=192	Round staff L=192
146	325679	x	Skåp bar kpl.	Coctail cabinet cpl.
147	323426	x	Lucka V 236x500	Door L 236x500
148	325364	x	Lucka H 236x500	Door R 236x500
149	323723	x	Hylla	Shelf
150	325624	x	Front el-uttag	Front outlet
152	321411	x	Hylla garderob övre	Shelf
154	316197	x	Galgstång L=782	Clothes hanger L=782
			M= Metervara T= Tillbehör	M= On the metre T= Accessory

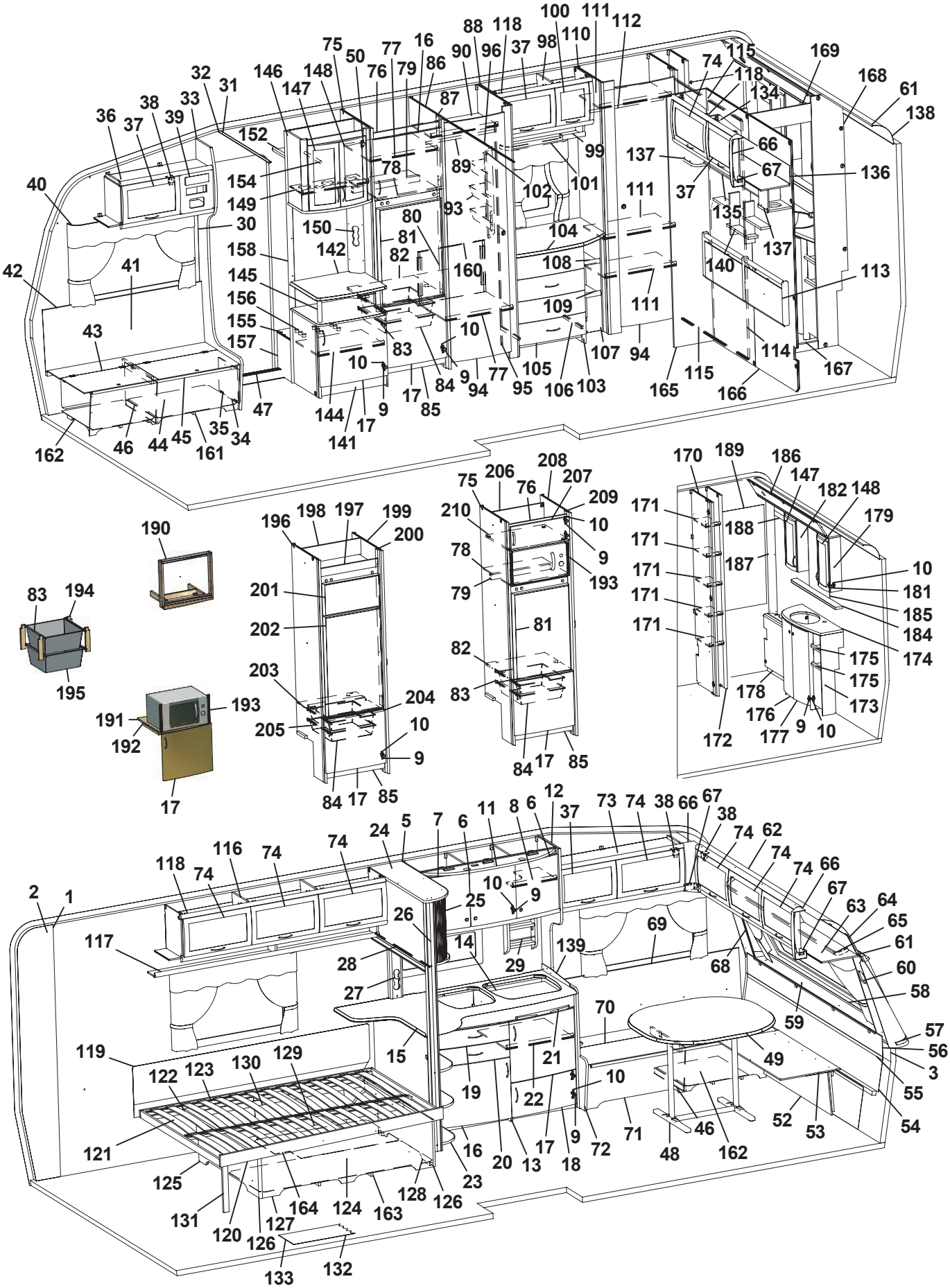
1 2 3 5 6 7 8 9 10 11 12 13 14 15 16 17 18 19 20 21 22 23 24 25 26 27 28 29 30 31 32 33 34 35 36 37 38 39 40 41 42 43 44 45 46 47 48 49 50 52 53 54 55 56 57 58 59 60 61 62 63 64 65 66 67 68 69 70 71 72 73 74 75 76 77 78 79 80 81 82 83 84 85 86 87 88 89 90 93 94 95 96 98 99 100 101 102 103 104 105 106 107 108 109 110 111 112 113 114 115 116 117 118 119 120 121 122 123 124 125 126 127 128 129 130 131 132 133 134 135 136 137 138 139 140 141 142 144 145 146 147 148 149 150 152 154 155 156 157 158 160 161 162 163 164 165 166 167 168 169 170 171 172 173 174 175 176 177 178 179 181 182 183 184 185 186 187 188 189 190 191 192 193 194 195 196 197 198 199 200 201 202 203 204 205 206 207 208 209 210

Pos Fig	Det. nr Part. No	Ingår Fitted	OBS!! Ange alltid årsmodell vid beställning av inredning Benämning	OBS!! Specify always year of model when ordering equipment Description
155	324272	x	Hylla instegsgarderob	Shelf
156	314897	x	Bussning plast Ø=29 mm	Bushing plastic
157	322328	x	Front hylla garderob	Front
158	324265	x	Vägg garderob	Wall wardrobe
160	325735	x	Täckskiva exp.kärl	Board
161	324136	x	Luftspalt H-fram	Air gap R front
162	324138	x	Luftspalt fram	Air gap front
163	324938	x	Luftspalt sänglåda	Air gap bed box
164	325564	x	Luftspalt sänglåda	Air gap bed box
165	325277	x	Front vägg tvättrum	Front
166	325276	x	Vägg tvättrum	Wall
167	325358	x	Tröskel	Threshold
168	325356	x	Vägg tvättrum	Wall
169	325357	x	Överbit tvättrum	Overlap washroom
170	325270	x	Vägg garderob H	Wall wardrobe R
171	325354	x	Hylla	Shelf
172	325274	x	Vägg garderob H	Wall wardrobe R
173	325355	x	Skåp tvättställ u. skiva	Cupboard washroom without board
174	325469	x	Skiva skåp tvättställ	Board cupboard wash basin
175	325465	x	Hylla	Shelf
176	325471	x	Lucka V	Door L
177	325470	x	Lucka H	Door R
178	325359	x	Front gavel bak	Front
179	325361	x	Skåp tvättrum H	Cupboard washroom R
181	315202	x	Gångjärn	Hinge
182	325362	x	Skåp tvättrum V	Cupboard washroom L
184	325363	x	Hylla	Shelf
185	315999	x	Spegel 440x700x3	Mirror 440x700x3
186	325360	x	Ljusramp	Light holder
187	325490	x	Front hörn	Front
188	325841	x	List täck L=465	Cover strip L=465
189	313266	x	Spegel 475x995x3	Mirror
190	324041	T	Monteringssats ugn kpl.	Mounting kit cpl.
191	323069	T	Hylla nedre	Shelf under
192	660251	T	List 17,5x22x360	List 17,5x22x360
193	401607	T	Galler	Grating
194	320514	T	List, backskenor	List
195	310326	T	Trådback vit 427x427x185	Tray 427x427x185
196	324267	T	Vägg kyl V	Wall refrigerator L
197	324067	T	Front	Front
198	324918	T	Bakstycke kyl	Back cupboard
199	325327	T	Vägg kyl H	Wall refrigerator R
200	323613	T	List folierad L=1365	List L=1365
201	324828	T	Skiva frys	Sheet freezer
202	324829	T	Skiva kyl	Sheet refrigerator
203	324914	T	Hylla under kyl	Shelf under refrigerator
204	321826	T	Front hylla	Front
205	312712	T	Glidlist trådback (säljes i par)	Sliding strip tray (pair)
206	325244	T	Rygg	Back
207	320653	T	Lucka V 540x208	Door L 540x208
208	323569	T	Vägg kyl H	Wall refrigerator R
209	325246	T	Passbit	List
210	325242	T	Hylla över micro	Shelf
			Dyntyger, gardiner m.m. (se tyger)	Cushion textilies, curtains etc. (see textiles)
			M= Metervara T= Tillbehör	M= On the metre T= Accessory

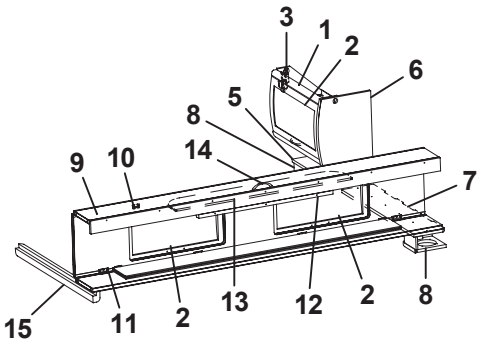
3
1
2
6
5
8
14
9
10
7
15
11
2
13
12
2
8

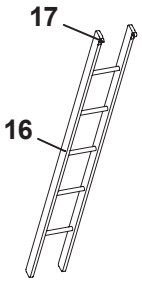
17
16

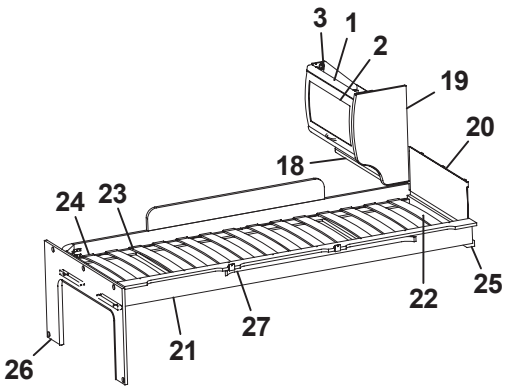
3
1
2
19
20
18
24
23
25
22
27
21
26

Pos Fig	Det. nr Part. No	Ingår Fitted	OBS!! Ange alltid årsmodell vid beställning av inredning Benämning	OBS!! Specify always year of model when ordering equipment Description
1	323884	x	Skåp gavel bak L560	Cupboard gable L560
2	323000	x	Lucka	Door
3	315194	x	Gångjärn	Hinge
5	325737	x	Hylla gavel bak 560x180	Shelf gable rear 560x180
6	325736	x	Gavel rundad	Gable
7	324051	x	Hylla gavel bak V 835x180	Shelf gable rear L 835x180
8	324111	x	Högtalarlåda	Box loudspeaker
9	323817	x	Överbäddskåp L1980	Upper bed L1980
10	860402	x	Gångjärn	Hinge
11	860405	x	Gångjärn	Hinge
12	312233	x	Regel låsning	Lock bar
13	323846	x	Rasskydd ö-bäddskåp	Protective plate
14	315188	x	Handtag	Handle
15	324970	x	Bärregel L=898	Bearing rail L=898
16	312613	T	Stege ö-bäddsskåp 201x1800 kpl.	Ladder upper bed 201x1800 cpl.
17	860426	T	Krok t. stege	Hook for ladder
18	323888	x	Hyllpaket	Shelf
19	326241	x	Gavel rundad	Gable
20	321209	x	Värmespalt gavel	Air gap gable
21	323797	x	Sängram vån.säng V u. ribbotten	Bed bottom L without laths
22	325430	x	Ribbotten kpl.	Laths bottom cpl.
23	311985	x	Ribba sängbotten L=718 B=63	Lath bed bottom L=718 B=63
24	312046	x	Band t. ribbotten	Band for laths bottom
25	324117	x	Bärregel	Bearing rail
26	324943	x	Skiva fast bädd kpl.	Sheet upper bed cpl.
27	316043	x	Skena gardin L1080	Curtain rod L1080

T= Tillbehör

T= Accessory

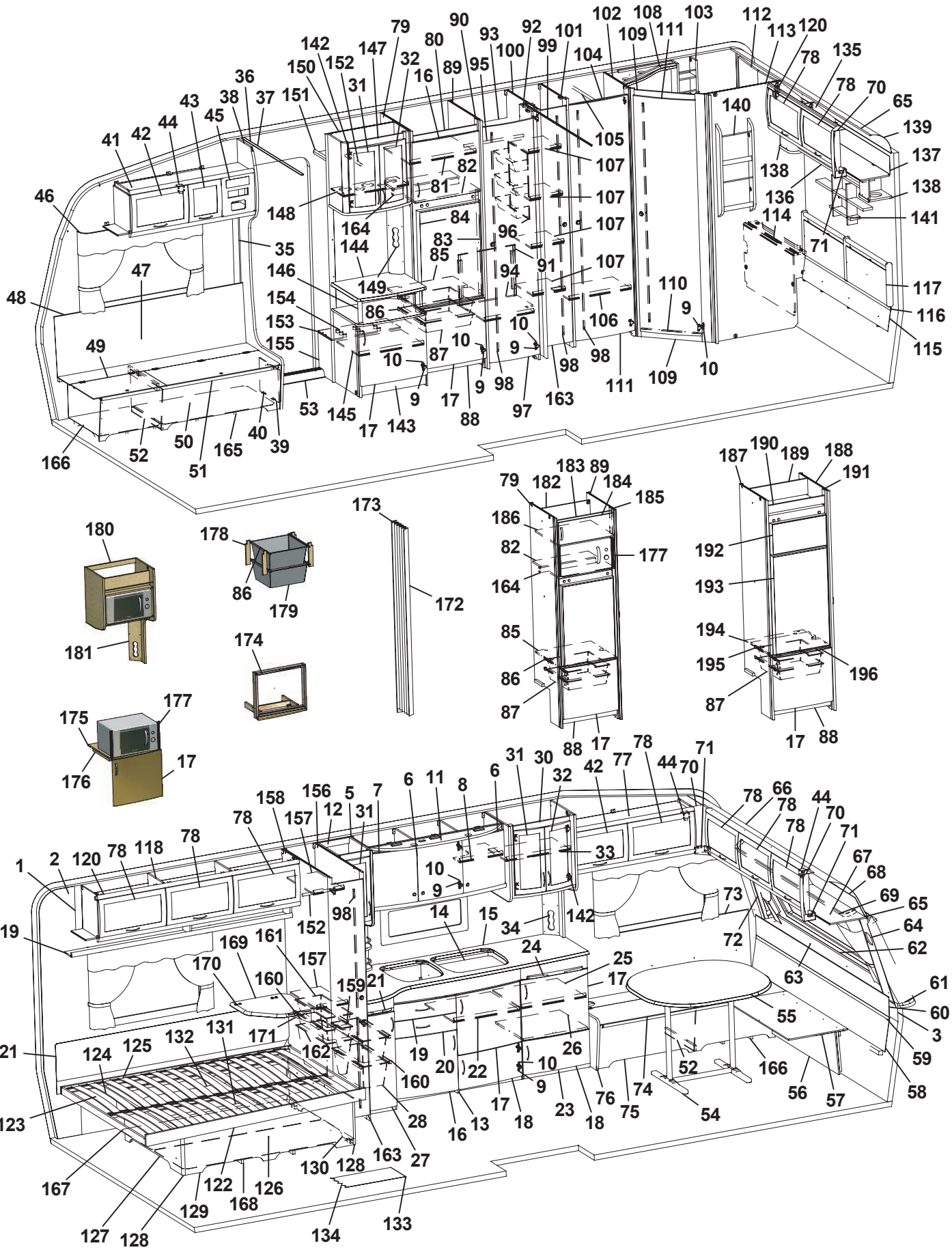
1 2 3 4 5 6 7 8 9 10 11 12 13 14 15 16 17 18 19 20 21 22 23 24 25 26 27 28 29 30 31 32 33 34 35 36 37 38 39 40 41 42 43 44 45 46 47 48 49 50 51 52 53 54 55 56 57 58 59 60 61 62 63 64 65 66 67 68 69 70 71 72 73 74 75 76 77 78 79 80 81 82 83 84 85 86 87 88 89 90 91 92 93 94 95 96 97 98 99 100 101 102 103 104 105 106 107 108 109 110 111 112 113 114 115 116 117 118 119 120 121 122 123 124 125 126 127 128 129 130 131 132 133 134 135 136 137 138 139 140 141 142 143 144 145 146 147 148 149 150 151 152 153 154 155 156 157 158 159 160 161 162 163 164 165 166 167 168 169 170 171 172 173 174 175 176 177 178 179 180 181 182 183 184 185 186 187 188 189 190 191 192 193 194 195 196

Pos Fig	Det. nr Part. No	Ingår Fitted	OBS!! Ange alltid årsmodell vid beställning av inredning Benämning	OBS!! Specify always year of model when ordering equipment Description
1	316374	M	Tapet vägg/tak (I vagnar fram till Mars 2006)	Wall paper (In caravans into Mars 2006)
--	316707	M	Tapet vägg/tak (I vagnar från Mars 2006)	Wall paper (In caravans from Mars 2006)
2	316021	M	Tejp tapet 20 mm	Tape, wall paper 20 mm
3	316022	M	Tejp tapet 60 mm	Tape, wall paper 60 mm
5	323014	x	Skåp kök L1118 kpl.	Cupboard kitchen L1118 cpl.
6	323021	x	Lucka H 368x420	Door R 368x420
7	323020	x	Lucka V 368x420	Door L 368x420
8	323092	x	Hylla	Shelf
9	311917	x	Gångjärn	Hinge
10	312588	x	Platta gångjärn	Plate hinge
11	323401	x	Ljusramp köksskåp	Light holder
12	323267	x	Skåp utskjut kökskåp kpl.	Cupboard projekting cpl.
13	323529	x	Diskbänk kpl. m. skiva/luckor/lådor	Kitchen sink with board and doors/drawers
14	401328	x	Plåt under spis	Plate cover under fireplace
15	323173	x	Skiva diskbänk	Board
16	323504	x	Lucka V 550x470	Door L 550x470
17	323503	x	Lucka H 550x470	Door R 550x470
18	323510	x	Lucka H 550x265	Door R 550x265
19	323505	x	Låda diskbänk kpl.	Drawer cpl.
20	323506	x	Låda diskbänk kpl.	Drawer cpl.
21	323413	x	Skärbräda	Cutting board
22	320460	x	Hylla övre	Shelf upper
23	324149	x	Utskjut diskbänk	Projection kitchen sink
24	323411	x	Skärbräda	Cutting board
25	321363	x	Hylla	Shelf
26	321394	x	Hylla nedre	Shelf
27	323517	x	Lucka H	Door L
28	309010	x	Trådback vit 227x527x185	Tray 227x527x185
30	325682	x	Skåp utskjut köksskåp	Cupboard
31	323426	x	Lucka V 236x500	Door L 236x500
32	325364	x	Lucka H 236x500	Door R 236x500
33	322376	x	Hylla	Shelf
34	324295	x	Front el-uttag 130x470	Front outlet 130x470
35	504400	x	List täck el-kabel B=44 L=2000	Cover strip B=44 L=2000
36	316270	x	List snäpp undre L2379	List under L2379
37	316268	x	List snäpp övre L2379	List upper L2379
38	324723	x	Stolpe först. L1948 kpl. m. lucka	Support bar cpl. with door
39	320005	x	Lucka	Door
40	312589	x	Gångjärn	Hinge
41	325615	x	Skåp övre elc.	Cupboard upper
42	323002	x	Lucka	Door
43	323001	x	Lucka	Door
44	860406	x	Gångjärn	Hinge
45	325495	x	Täckfront radio	Cover radio
46	316042	x	Skena gardin L1020	Curtain rod L1020
47	325767	x	Värmespalt H fram	Air gap R.F.
48	860423	M	List kant U-gap ljusbrun	Strip, light brown
49	323446	x	Lock bäddlåda H F	Cover bed box R.F.
50	323445	x	Front bäddlåda H F (utan lastlucka)	Front bed box R.F. (without loading hatch)
--	324424	T	Front bäddlåda H F (med lastlucka)	Front bed box R.F. (with loading hatch)
			M= Metervara T= Tillbehör	M= On the metre T= Accessory

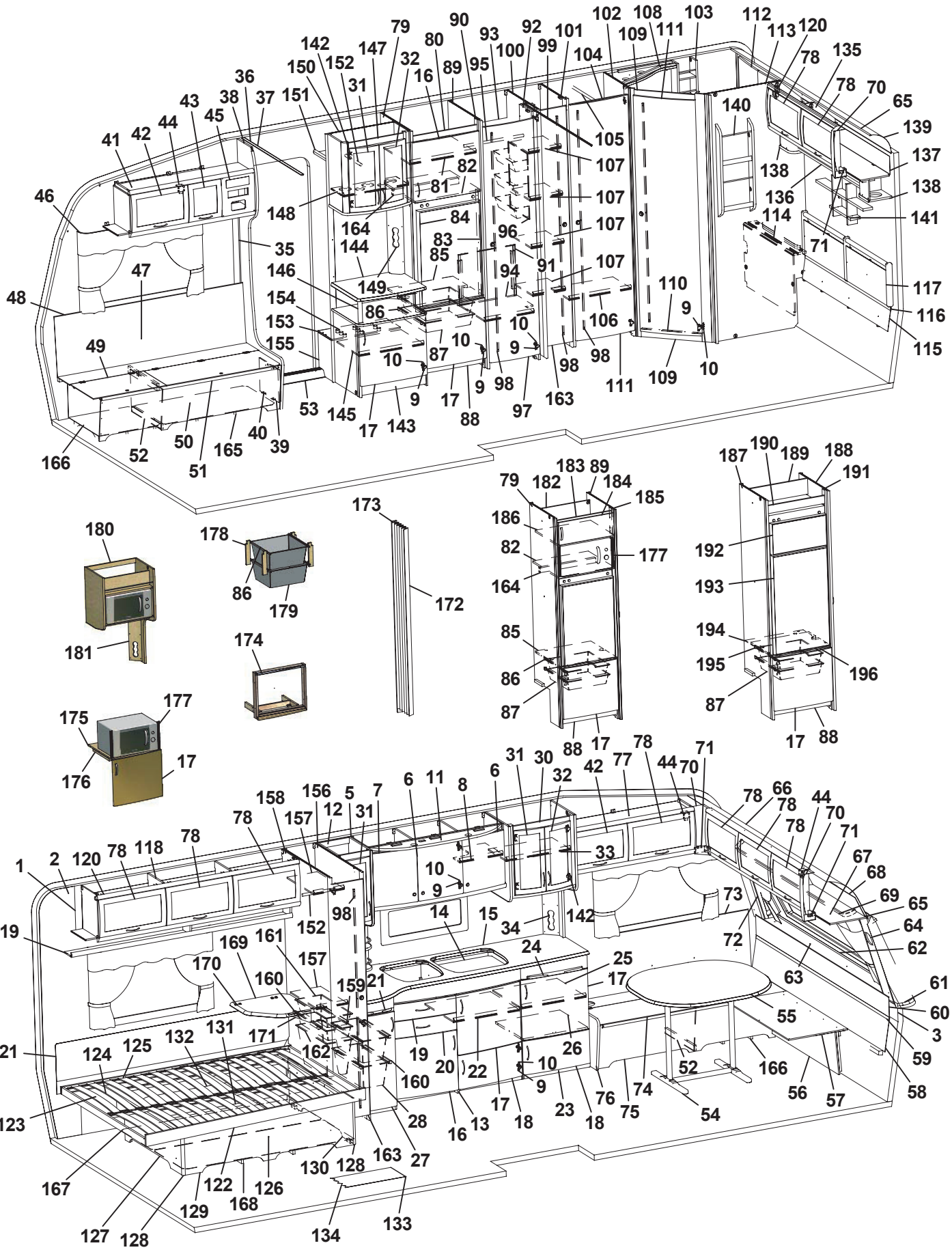
1 2 3 4 5 6 7 8 9 10 11 12 13 14 15 16 17 18 19 20 21 22 23 24 25 26 27 28 29 30 31 32 33 34 35 36 37 38 39 40 41 42 43 44 45 46 47 48 49 50 51 52 53 54 55 56 57 58 59 60 61 62 63 64 65 66 67 68 69 70 71 72 73 74 75 76 77 78 79 80 81 82 83 84 85 86 87 88 89 90 91 92 93 94 95 96 97 98 99 100 101 102 103 104 105 106 107 108 109 110 111 112 113 114 115 116 117 118 119 120 121 122 123 124 125 126 127 128 129 130 131 132 133 134 135 136 137 138 139 140 141 142 143 144 145 146 147 148 149 150 151 152 153 154 155 156 157 158 159 160 161 162 163 164 165 166 167 168 169 170 171 172 173 174 175 176 177 178 179 180 181 182 183 184 185 186 187 188 189 190 191 192 193 194 195 196

Pos Fig	Det. nr Part. No	Ingår Fitted	OBS!! Ange alltid årsmodell vid beställning av inredning Benämning	OBS!! Specify always year of model when ordering equipment Description
51	860562	x	List bädd	List bed
52	312825	x	Stöd bäddlåda HF	Support bed box
53	314687	x	Tröskel aluminium L=850	Threshold aluminium L=850
54	316012	x	Bordsstativ	Table stand
55	323222	x	Bordsskiva 940x1026	Table top 940x1026
56	323180	x	Front bäddlåda gavel (2 st när lastl. mont.)	Front bed box gable (2 pcs in loading hatch)
57	323205	x	Skiva rundsittgrupp	Sheet seat
58	323203	x	Värmespalt nedre gavel fram	Air gap under
59	314287	x	List plast L=2270	List plastic L=2270
60	323200	x	Värmespalt övre gavel fram	Air gap upper
61	323128	x	Hylla front L2444	Shelf front L2444
62	860593	x	Raskant plast L=2600	Cantlist shelf front L=2600
63	324022	x	Luftspalt fronthylla	Air gap shelf front
64	323270	x	Front högtalare H	Front loudspeaker R
65	313884	x	List plast radie L=2379	List L=2379
66	316005	x	Skiva plast 295x2363x1	Plastic sheet
67	323044	x	Skåp gavel fram L=2365	Cupboard L=2365
68	323059	x	Skiva skåp 2345x180	Sheet 2345x180
69	316044	x	Skena gardin L1920	Curtain rod L1920
70	316115	x	Hörn inredning	Corner
71	324321	x	Täckvinkel hörn inredning	Cover for corner
72	323271	x	Front högtalare V	Front loudspeaker L
73	325761	x	Värmespalt V fram	Air gap L.F.
74	325723	x	Lock bäddlåda V F	Cover bed box L.F
75	325724	x	Front bäddlåda V F (utan lastlucka)	Front bed box L.F. (without loading hatch)
--	326159	T	Front bäddlåda V F (med lastlucka)	Front bed box L.F. (with loading hatch)
76	323449	z	Gavel bäddlåda V F	Gable bed box L.F
77	323045	z	Skåp övre L=1034	Cupboard upper L=1034
78	323000	z	Lucka	Door
79	324268	z	Vägg kyl V	Wall refrigerator L
80	321395	x	Front kylskåpsskåp	Front
81	321366	x	Hylla skåp o. kyl	Shelf
82	320656	x	Hylla över kyl	Shelf over refrigerator
83	321824	x	List gard.vägg 821x45	List 821x45
84	320658	x	Skiva kyl 493x730	Sheet refrigerator
85	324919	x	Hylla under kyl	Shelf under refrigerator
86	312712	x	Glidlist trådback (säljes i par)	Sliding strip tray (pair)
87	310325	x	Trådback vit 427x427x85	Tray 427x427x85
88	320657	x	Front skåp under kyl	Front cupboard
89	323569	x	Vägg kyl H	Wall refrigerator R
90	323612	x	List 543x45	List 543x45
91	325743	x	Täckskiva exp.kärl	Board
92	323114	x	Nisch vikdörr	Niche folding door
93	323116	x	Hylla garderob övre	Shelf wardrobe upper
94	323119	x	Hylla garderob nedre	Shelf wardrobe lower
95	316197	x	Galgstång L=782	Clothes hanger L=782
96	312162	x	Korg garderob 330x140x520	Basket
97	321519	x	Dörr 415x1850	Door 415x1850
98	314523	x	Rätningslist dörr L=1715	List L=1715
99	314917	x	Skena draperi L=1190	Drapery rail L=1190
			M= Metervara T= Tillbehör	M= On the metre T= Accessory

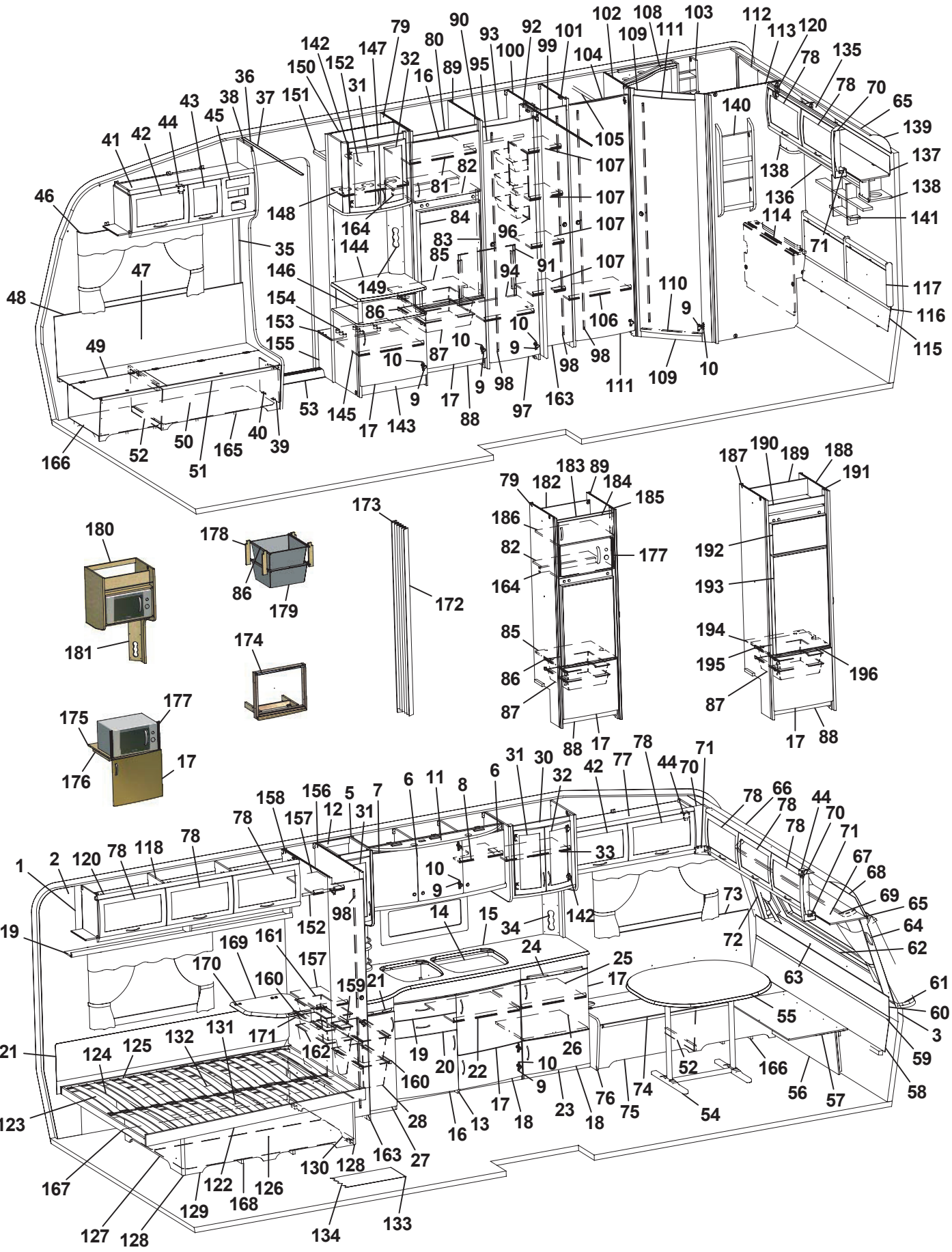

Pos Fig	Det. nr Part. No	Ingår Fitted	OBS!! Ange alltid årsmodell vid beställning av inredning Benämning	OBS!! Specify always year of model when ordering equipment Description
100	320525	x	Vägg garderob H	Wall wardrobe R
101	323697	x	Vägg garderob H	Wall wardrobe
102	325620	x	Vägg tvättrum främre	Wall washroom
103	325685	x	Hylla	Shelf
104	320667	x	Överbit garderob	Overlap wardrobe
105	316197	x	Galgstång L=782	Clothes hanger L=782
106	320792	x	Hylla	Shelf
107	323728	x	Hylla backskåp	Shelf
108	325683	x	Ljusramp tvättrum	Light holder
109	321060	x	Tröskel 480x60	Threshold 480x60
110	314591	x	List tröskel al. L=480	List threshold L=480
111	321518	x	Dörr 490x1850	Door 490x1850
112	323453	x	Skåp tvättrum L766	Cupboard L766
113	325618	x	Vägg tvättrum bakre	Wall washroom rear
114	323456	x	Front tvättrum	Front washroom
115	325738	x	Värmespalt	Air gap
116	314287	x	List plast L=2270	List plastic L=2270
117	325739	x	Värmespalt gavel bak	Air gap
118	323046	x	Skåp övre L=1674	Cupboard upper L=1674
119	323082	x	Hyllpaket	Shelf
120	315194	x	Gångjärn	Hinge
121	325616	x	Värmespalt	Airgap
122	324039	x	Sängram u. ribbotten	Bed bottom without laths
123	325339	x	Ribbotten kpl.	Laths bottom cpl.
124	311985	x	Ribba sängbotten L=718 B=63	Lath bed bottom L=718 B=63
125	312046	x	Band t. ribbotten	Band for laths bottom
126	325748	x	Sänglåda kpl.	Bed box cpl.
127	325751	x	Gavel säng V	Gable bed L
128	860590	x	List hörn L=2500	Corner strip L=2500
129	323282	x	Front säng	Front bed
130	325750	x	Gavel säng H	Gable bed R
131	315203	x	Regel 17,5x55x1415	Wood lath pine 17,5x55x1415
132	325749	x	Bakgavel sänglåda	Back bed box
133	316004	M	Matta golv, Solidwood	Carpet floor, Solidwood
134	314708	T	Matta golv	Carpet floor
135	323471	x	Skåp gavel bak L1510	Cupboard gable L1510
136	323476	x	Hyllpaket	Shelf
137	323480	x	Skiva skåp 1500x140	Sheet 1500x140
138	323047	x	Högtalarlåda	Box loudspeaker
139	316005	x	Skiva plast 295x2363x1	Plastic sheet
140	320316	x	Tidningshylla 280x720 kpl	Newspaper shelf
141	325741	x	Hylla gavel	Shelf
142	316037	x	Gångjärn	Hinge
143	325726	x	TV-bänk kpl. u. skiva	TV-bench cpl. whitout board
144	325776	x	Skiva TV-bänk 580x475	Board
145	324284	x	Hylla	Shelf
146	323703	x	Rundstav folierad L=192	Round staff L=192
147	325679	x	Skåp bar kpl.	Coctail cabinet cpl.
148	323723	x	Hylla	Shelf
149	325624	x	Front el-uttag	Front outlet
			M= Metervara T= Tillbehör	M= On the metre T= Accessory

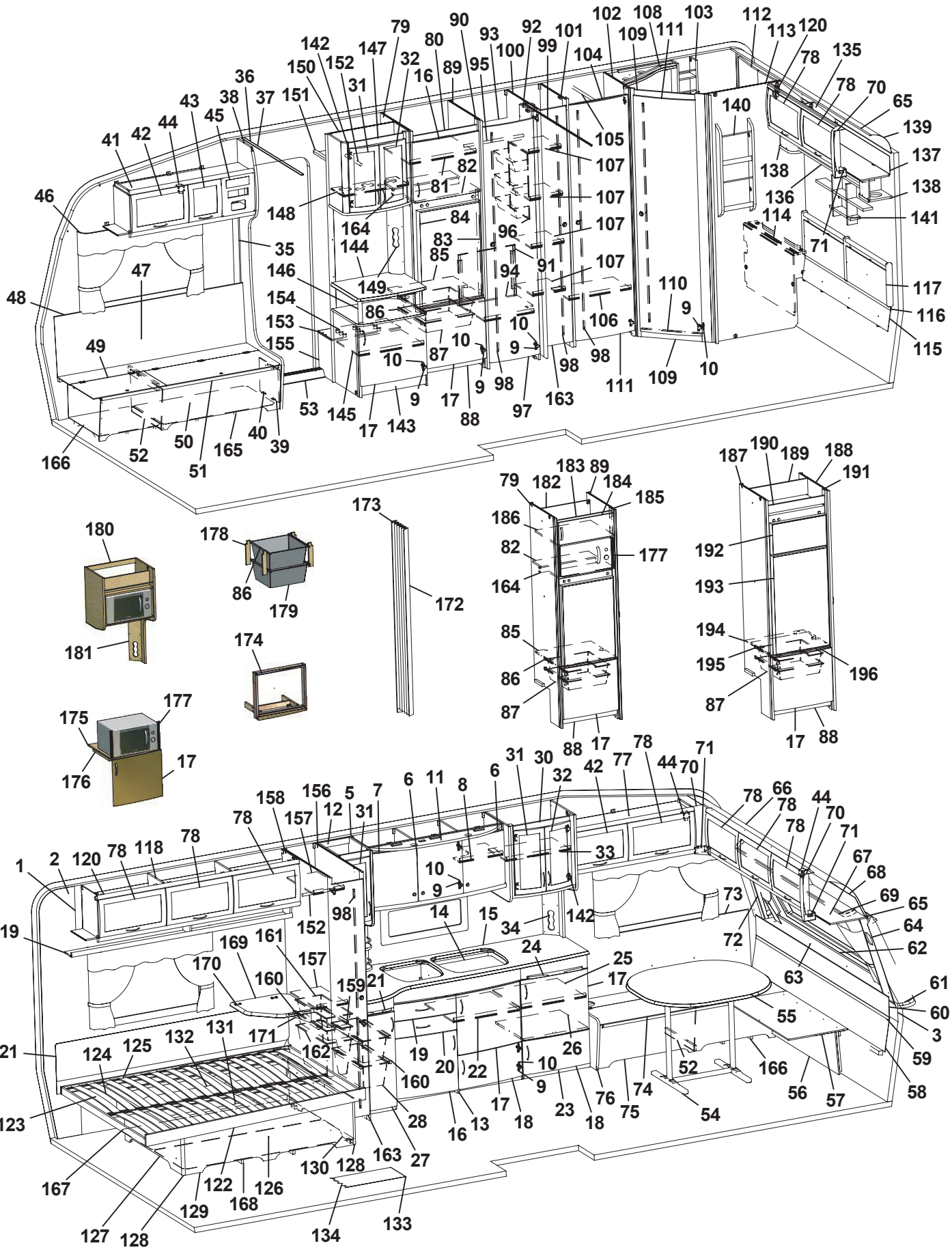

Pos Fig	Det. nr Part. No	Ingår Fitted	OBS!! Ange alltid årsmodell vid beställning av inredning Benämning	OBS!! Specify always year of model when ordering equipment Description
150	324265	x	Vägg garderob	Wall wardrobe
151	321411	x	Hylla garderob övre	Shelf
152	316197	x	Galgstång L=782	Clothes hanger L=782
153	324272	x	Hylla insteg	Shelf
154	314897	x	Bussning plast Ø=29 mm	Bushing plastic
155	322328	x	Front hylla garderob	Front
156	324270	x	Vägg garderob H	Wall wardrobe R
157	322360	x	Hylla	Shelf
158	324269	x	Vägg garderob V	Wall wardrobe L
159	315487	x	Glidlist trådback L430 D8	Sliding strip try L430 D8
160	315488	x	Glidlist trådback L430 D14	Sliding strip tray L430 D14
161	309009	x	Trådback vit 227x527x85	Tray 227x527x85
162	312157	x	Trådback vit 227x527x285	Tray 227x527x285
163	324080	x	Dörr 260x1850	Door 260x1850
164	321823	x	List 30x44x543	List 30x44x543
165	324134	x	Luftspalt H-fram	Air gap R front
166	324138	x	Luftspalt fram	Air gap front
167	324938	x	Luftspalt sänglåda	Air gap bed box
168	325752	x	Luftspalt sänglåda	Air gap bed box
169	324300	T	Skiva TV-hylla 470x470	Board 470x470
170	860621	T	Gångjärn	Hinge
171	315749	T	Stöd	Support board
172	315216	T	Vikdörr 1900x1500	Folding door
173	323115	T	Bakdel nisch vikdörr	Back niche folding door
174	324041	T	Monteringssats ugn kpl.	Mounting kit cpl.
175	323069	T	Hylla nedre	Shelf under
176	660251	T	List 17,5x22x360	List 17,5x22x360
177	401607	T	Galler	Grating
178	320514	T	List, backskenor	List
179	310326	T	Trådback vit 427x427x185	Tray 427x427x185
180	322169	T	Hylla mikrovågsugn	Shelf microwave oven
181	321501	T	Front el-uttag 130x533	Front outlet 130x533
182	325244	T	Rygg	Back
183	321395	T	Front kylskåpsskåp	Fromt cupboard
184	320653	T	Lucka V 540x208	Door L 540x208
185	325246	T	Passbit	List
186	325242	T	Hylla över micro	Shelf
187	324267	T	Vägg kyl V	Wall refrigerator L
188	323573	T	Vägg kyl H	Wall refrigerator R
189	324918	T	Bakstycke kyl	Back cupboard
190	324067	T	Front kylskåpsskåp	Front cupboard
191	323613	T	List folierad L=1365	List L=1365
192	324828	T	Skiva frys	Sheet freezer
193	324829	T	Skiva kyl	Sheet refrigerator
194	324914	T	Hylla under kyl	Shelf under refrigerator
195	312712	T	Glidlist trådback (säljes i par)	Sliding strip tray (pair)
196	321826	T	Front hylla	Front
			Dyntyger, gardiner m.m. (se tyger)	Cushion textilies, curtains etc. (see textiles)
			M= Metervara T= Tillbehör	M= On the metre T= Accessory

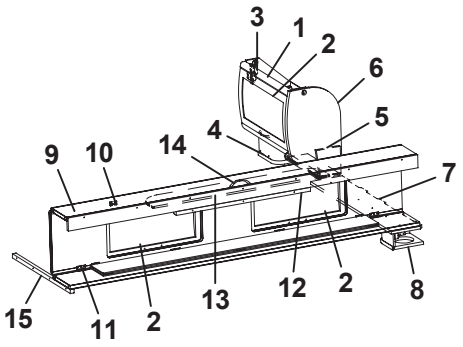
3
1
2
6
5
4
14
9
10
7
15
11
2
13
12
2
8

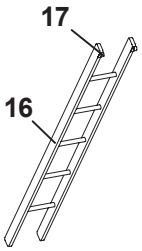
17
16

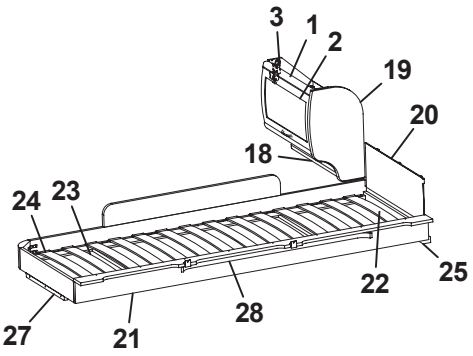
3
1
2
19
20
18
24
23
22
25
27
21
28

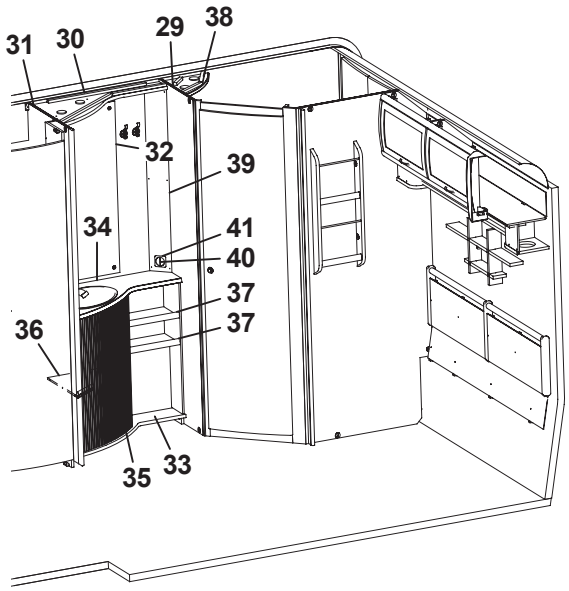
31
30
29
38
32
39
34
41
40
37
37
36
35
33

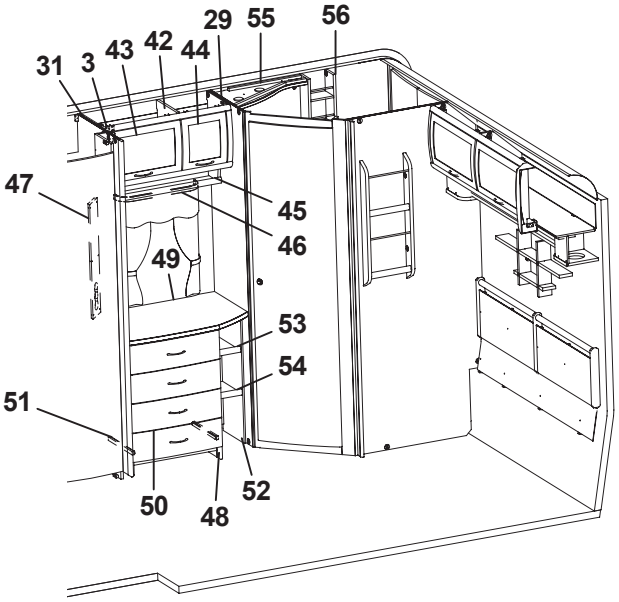
31
3
43
42
44
29
55
56
47
45
46
49
53
54
51
50
48
52

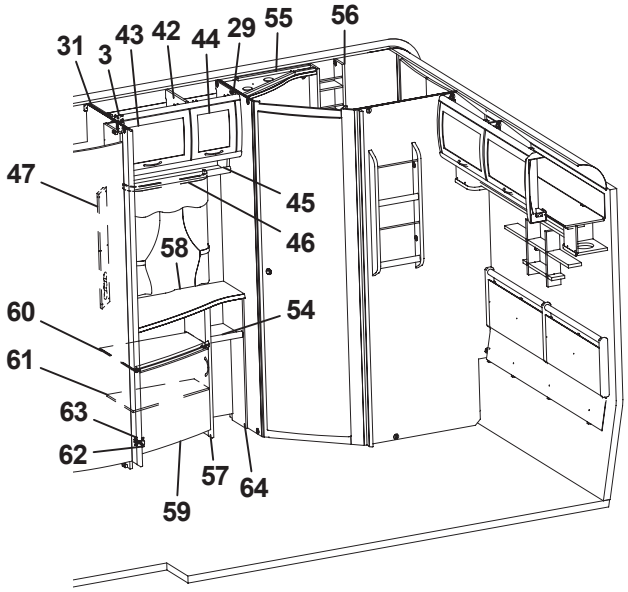
31
3
43
42
44
29
55
56
47
45
46
58
54
60
61
63
62
59
57
64

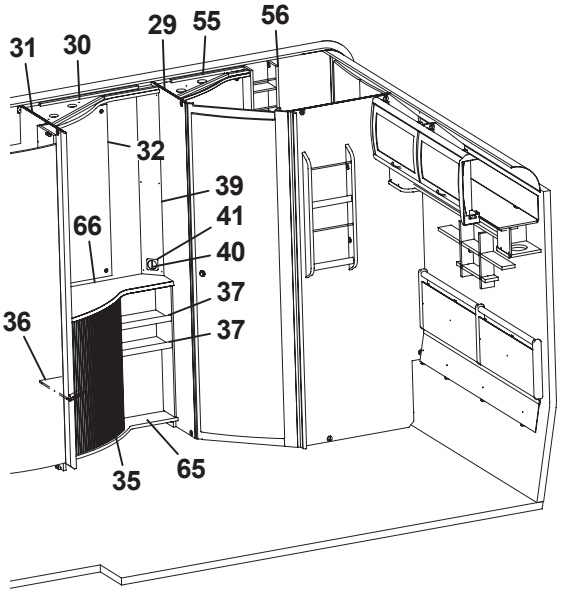
31
30
29
55
56
32
39
66
41
40
37
37
36
35
65

Pos Fig	Det. nr Part. No	Ingår Fitted	OBS!! Ange alltid årsmodell vid beställning av inredning Benämning	OBS!! Specify always year of model when ordering equipment Description
1	323884	x	Skåp gavel bak L560	Cupboard gable L560
2	323000	x	Lucka	Door
3	315194	x	Gångjärn	Hinge
4	323047	x	Högtalarlåda	Box loudspeaker
5	324120	x	Hyllpaket	Shelf
6	324047	x	Gavel rundad	Gable
7	324059	x	Hylla gavel bak 935x180	Shelf gable rear
8	324111	x	Högtalarlåda	Box loudspeaker
9	323817	x	Överbäddskåp L1980	Upper bed L1980
10	860402	x	Gångjärn	Hinge
11	860405	x	Gångjärn	Hinge
12	312233	x	Regel låsning	Lock bar
13	323846	x	Rasskydd ö-bäddskåp	Protective plate
14	315188	x	Handtag	Handle
15	312313	x	Bärregel 670x22x22	Bearing rail 670x22x22
16	312613	T	Stege ö-bäddsskåp 201x1800 kpl.	Ladder upper bed 201x1800 cpl.
17	860426	T	Krok t. stege	Hook for ladder
18	323888	x	Hyllpaket	Shelf
19	323657	x	Gavel rundad	Gable
20	321209	x	Värmespalt gavel	Air gap gable
21	323797	x	Sängram vån.säng V u. ribbotten	Bed bottom L without laths
22	325430	x	Ribbotten kpl.	Laths bottom cpl.
23	311985	x	Ribba sängbotten L=718 B=63	Lath bed bottom L=718 B=63
24	312046	x	Band t. ribbotten	Band for laths bottom
25	324117	x	Bärregel	Bearing rail
27	312436	1	Bärregel L=440	Bearing rail L=440
28	316043	x	Skena gardin L1080	Curtain rod L1080
29	325622	x	Vägg tvättrum främre	Wall washroom front
30	323197	x	Ljusramp tvättrum	Light holder
31	324199	x	Vägg garderob H	Wall wardrobe R
32	314689	x	Spegel 515x995x3	Mirror 515x995x3
33	323188	x	Skåp tvättrum kpl. m. skiva/jalusi	Cupboard wash basin cpl. with board/jalousie
34	323189	x	Skiva skåp tv.ställ 790x514	Board cupboard wash basin
35	320243	x	Jalusi skåp tvättställ	Jalousie
36	320253	x	Hylla	Shelf
37	323191	x	Hylla	Shelf
38	370693	x	Ljusramp tvättrum	Light holder
39	325112	x	Front el-uttag 130x1068	Front outlet 130x1068
40	700607	x	Strömbrytare brun 2-polig	Switch brown 2-pol
41	700606	x	Ram strömbrytare brun	Frame switch brown
42	323803	x	Skåp övre L790	Cupboard upper L 790
43	323002	x	Lucka	Door
44	323001	x	Lucka	Door
45	323810	x	Hyllpaket	Shelf
46	316045	x	Skena gardin L 500	Curtain rod L 500
47	320624	x	Front el-uttag 130x665	Front outlet 130x665
48	323539	x	Byrå kpl. u. skiva	Chest of drawers without board
49	324081	x	Skiva byrå 790x549/423	Board
50	323541	x	Låda byrå	Drawer
51	315215	x	Glidskena låda (säljes i par)	Slide bar (exp. in pair)
			T= Tillbehör	T= Accessory

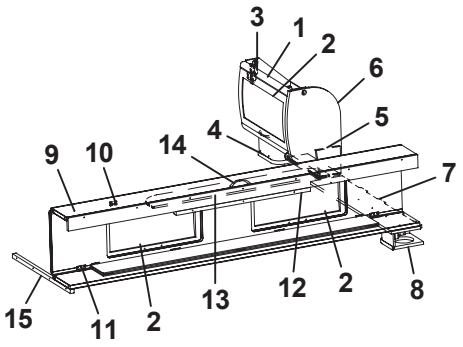
3
1
2
6
5
4
14
9
10
7
15
11
2
13
12
2
8

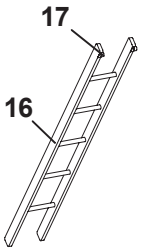
17
16

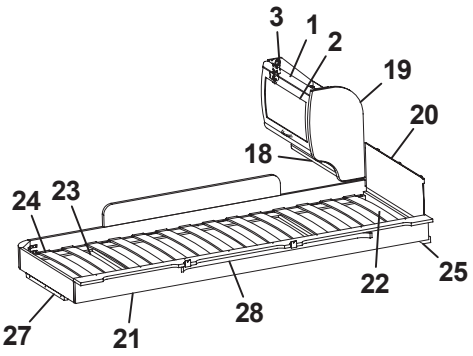
3
1
2
19
20
18
24
23
22
25
27
21
28

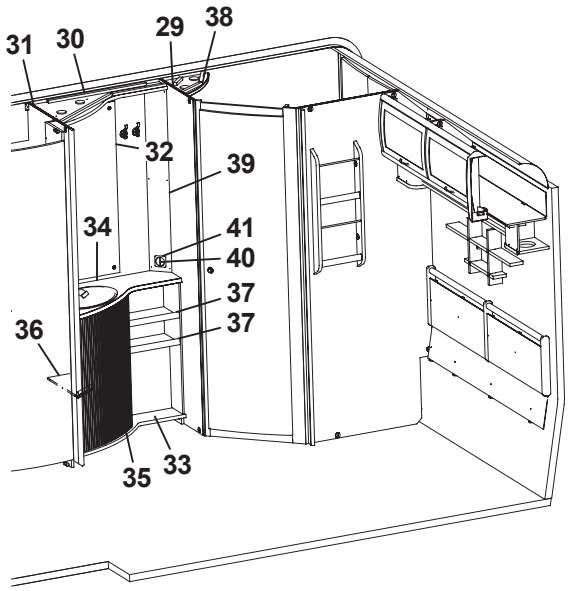
31
30
29
38
32
39
34
41
40
37
37
36
35
33

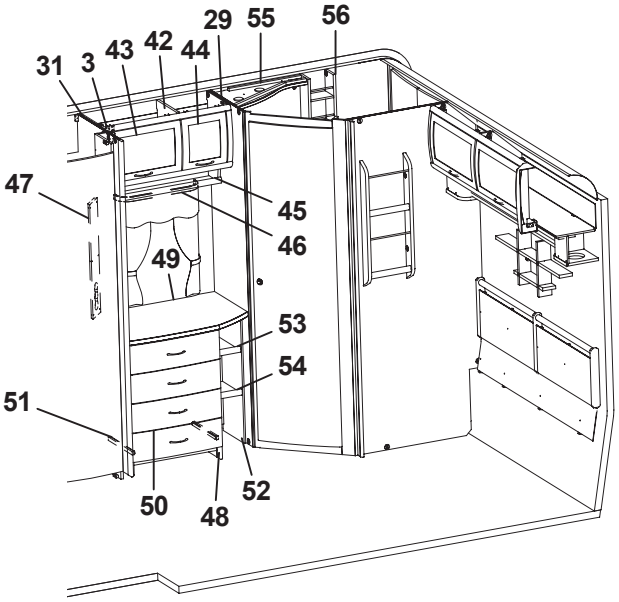
31
3
43
42
44
29
55
56
47
45
46
49
53
54
51
50
48
52

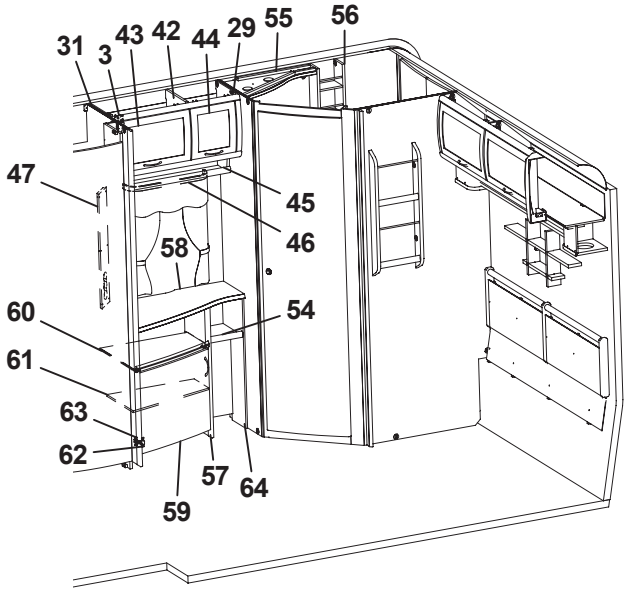
31
3
43
42
44
29
55
56
47
45
46
58
54
60
61
63
62
59
57
64

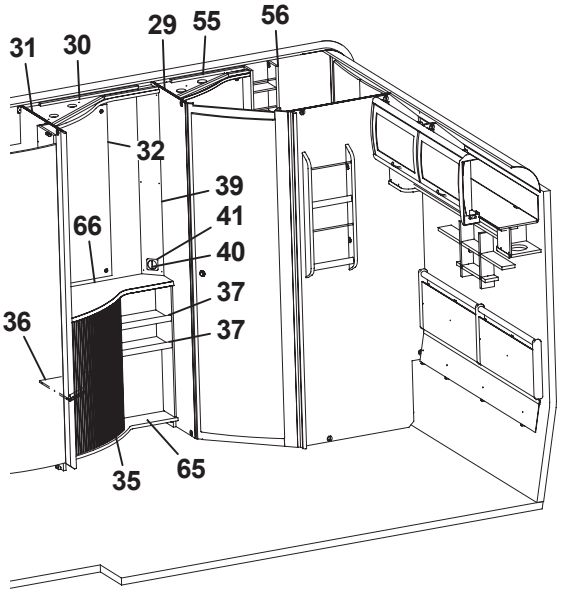
31
30
29
55
56
32
39
66
41
40
37
37
36
35
65

Pos Fig	Det. nr Part. No	Ingår Fitted	OBS!! Ange alltid årsmodell vid beställning av inredning Benämning	OBS!! Specify always year of model when ordering equipment Description
52	324082	x	Hylla vid byrå kpl.	Shelf cpl.
53	324084	x	Hylla övre	Shelf
54	323814	x	Hylla undre	Shelf
55	325683	x	Ljusramp tvättrum	Light holder
56	325685	x	Hylla	Shelf
57	323317	x	TV-bänk kpl. u. skiva	TV-bench cpl. without board
58	323804	x	Skiva TV-bänk 790x515/270	Board
59	323504	x	Lucka V 550x470	Door L 550x470
60	323320	x	Hylla övre	Shelf upper
61	323321	x	Hylla undre	Shelf lower
62	311917	x	Gångjärn	Hinge
63	312588	x	Platta gångjärn	Plate hinge
64	323805	x	Hylla vid TV-bänk kpl.	Shelf cpl.
65	324210	x	Skåp smink kpl. m skiva/jalusi	Cupboard
66	324400	x	Skiva sminkbord 790x514	Board

T= Tillbehör

T= Accessory

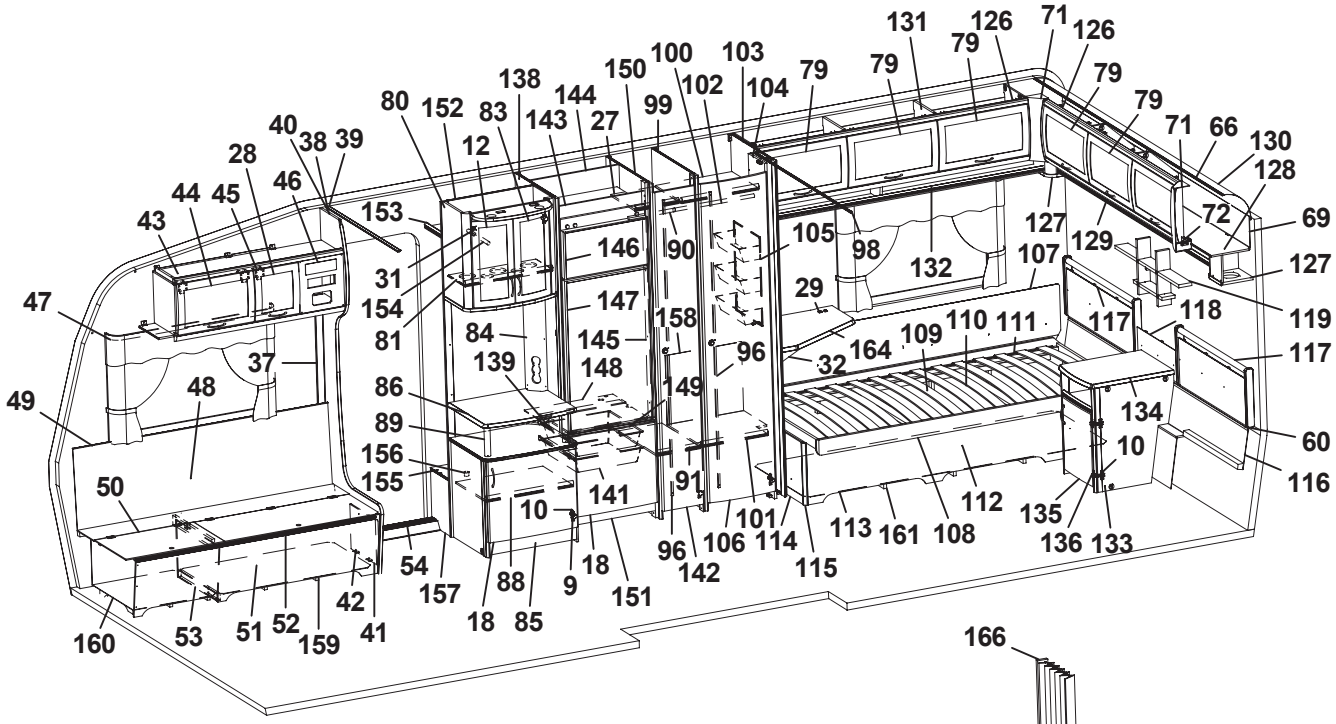
131 126 71 126 79 79 79 79 79 71 66 130 128 72 69 127 119 117 60 116 10 134 118 117 107 129 127 105 98 132 90 146 147 158 145 84 139 148 149 86 89 156 155 141 10 91 101 106 114 115 113 161 108 112 135 136 133 96 142 54 157 88 85 9 18 151 18 42 41 159 51 52 53 160 50 49 48 37 47 43 44 45 28 40 38 39 46 153 31 154 81 80 152 12 83 138 143 144 27 150 100 99 102 103 104 79 32 164 109 110 111 29

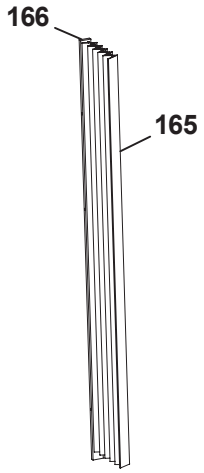
166 165

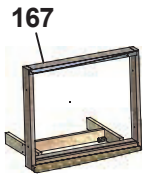
167

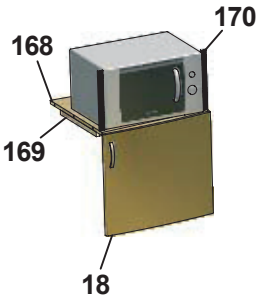
170 168 169 18

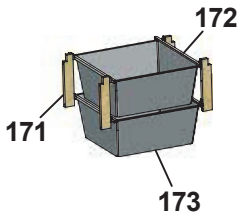
172 171 173

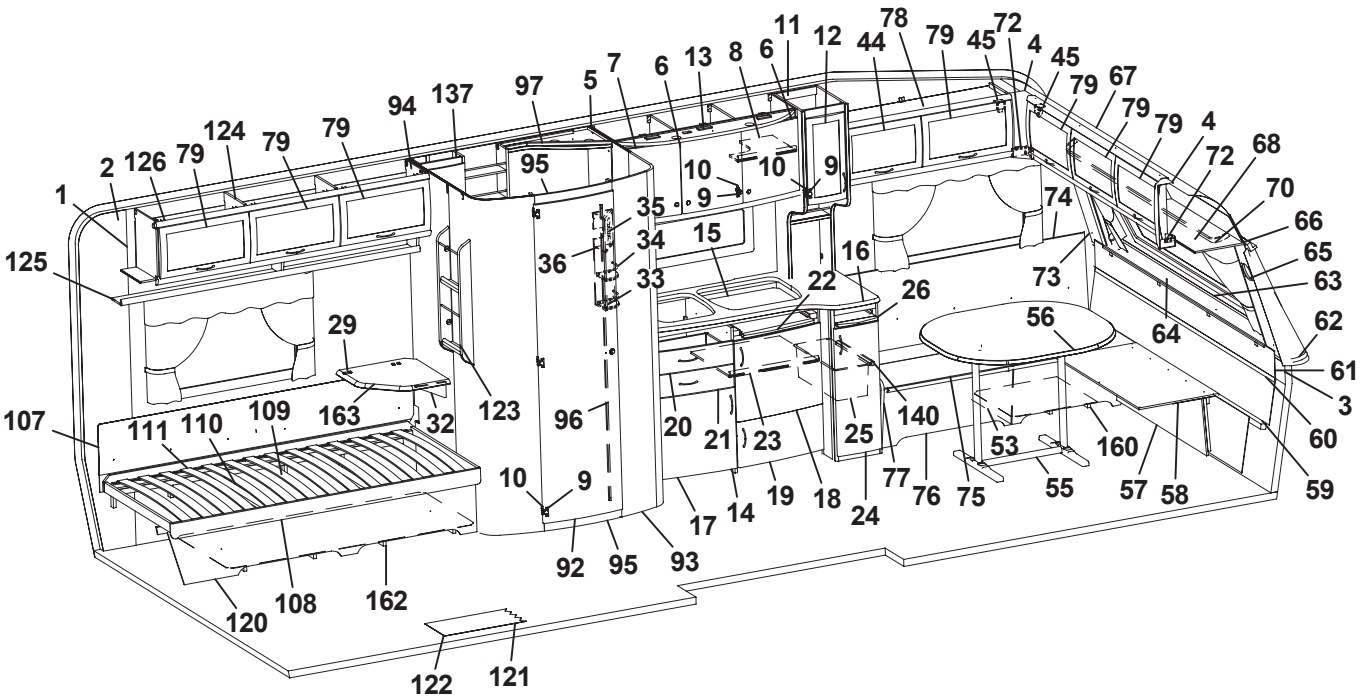
11 12 78 79 45 72 4 45 79 67 79 79 4 72 68 70 66 65 63 62 61 3 60 59 58 57 55 160 53 56 64 74 73 16 26 22 15 34 35 33 36 10 9 10 9 9 97 5 7 6 13 8 6 44 94 137 95 124 79 79 2 126 79 1 125 29 163 32 123 107 111 110 109 96 10 9 20 21 23 25 140 77 76 75 24 18 19 14 17 92 95 93 120 108 162 122 121

Pos Fig	Det. nr Part. No	Ingår Fitted	OBS!! Ange alltid årsmodell vid beställning av inredning Benämning	OBS!! Specify always year of model when ordering equipment Description
1	316374	M	Tapet vägg/tak (I vagnar fram till Mars 2006)	Wall paper (In caravans into Mars 2006)
--	316707	M	Tapet vägg/tak (I vagnar från Mars 2006)	Wall paper (In caravans from Mars 2006)
2	316021	M	Tejp tapet 20 mm	Tape, wall paper 20 mm
3	316022	M	Tejp tapet 60 mm	Tape, wall paper 60 mm
4	504668	x	Belysning hörn 2x5 W plast	Illumination corner 2x5 W plastic
5	323014	x	Skåp kök L1118 kpl.	Cupboard kitchen L1118 cpl.
6	323021	x	Lucka H 368x420	Door R 368x420
7	323020	x	Lucka V 368x420	Door L 368x420
8	323092	x	Hylla	Shelf
9	311917	x	Gångjärn	Hinge
10	312588	x	Platta gångjärn	Plate hinge
11	323267	x	Skåp utskjut kökskåp kpl.	Cupboard projekting cpl.
12	323426	x	Lucka V 236x500	Door L 236x500
13	323401	x	Ljusramp köksskåp	Light holder
14	324774	x	Diskbänk kpl. m. skiva/luckor/lådor	Kitchen sink cpl. with board/doors/drawers
15	401328	x	Plåt under spis	Plate cover under fireplace
16	324778	x	Skiva diskbänk	Board
17	323504	x	Lucka V 550x470	Door L 550x470
18	323503	x	Lucka H 550x470	Door R 550x470
19	323510	x	Lucka H 550x265	Door R 550x265
20	323505	x	Låda diskbänk kpl.	Drawer cpl.
21	323506	x	Låda diskbänk kpl.	Drawer cpl.
22	323412	x	Skärbräda	Cutting board
23	320460	x	Hylla övre	Shelf upper
24	324781	x	Lucka H	Door R
25	309010	x	Trådback vit 227x527x185	Tray 227x527x185
26	323413	x	Skärbräda	Cutting board
27	323767	x	Hylla	Shelf
28	323001	x	Lucka	Door
29	860621	T	Gångjärn	Hinge
31	316037	x	Gångjärn	Hinge
32	315749	T	Stöd	Support board
33	320312	x	Kryddhylla	Spice shelf
34	314352	x	Rasskydd al. rör L=210	Pipe al. L=210
35	320626	x	Front	Front
36	320627	x	Skiva täck	Sheet cover
37	504400	x	List täck el-kabel B=44 L=2000	Cover strip B=44 L=2000
38	316270	x	List snäpp undre L2379	List under L2379
39	316268	x	List snäpp övre L2379	List upper L2379
40	324723	x	Stolpe först. L1948 kpl. m. lucka	Support bar cpl. with door
41	320005	x	Lucka	Door
42	312589	x	Gångjärn	Hinge
43	325615	x	Skåp övre elc.	Cupboard upper
44	323002	x	Lucka	Door
45	860406	x	Gångjärn	Hinge
46	325495	x	Täckfront radio	Cover radio
47	316042	x	Skena gardin L1020	Curtain rod L1020
48	325767	x	Värmespalt H fram	Air gap R.F.
49	860423	M	List kant U-gap ljusbrun	Strip, light brown
50	323446	x	Lock bäddlåda H F	Cover bed box R.F.
			M= Metervara T= Tillbehör	M= On the metre T= Accessory

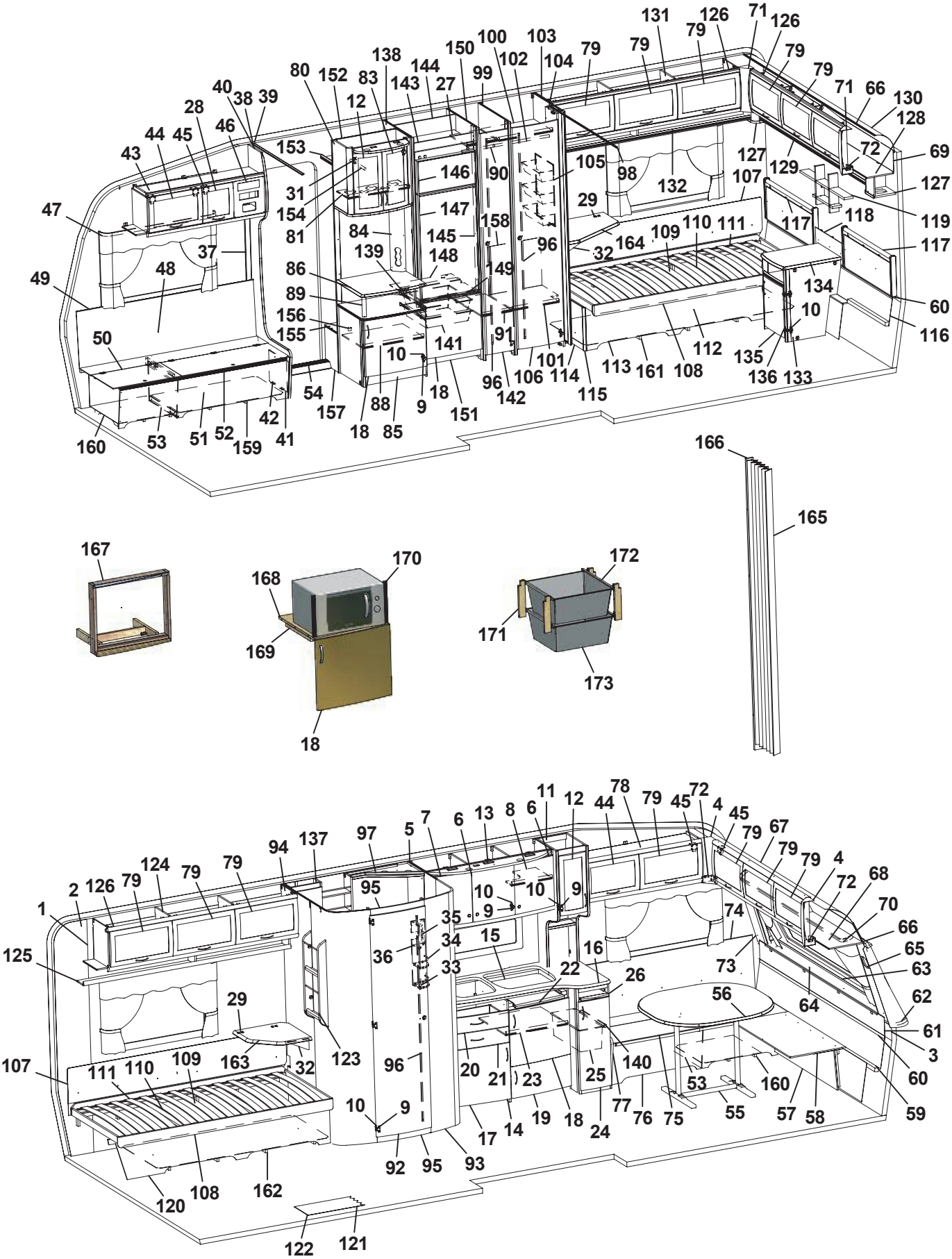
131 126 71 126 79 79 79 79 79 79 79 71 66 130 128 72 69 127 129 107 117 118 119 117 60 116 134 10 135 136 133 112 108 161 113 115 114 101 106 142 96 91 141 10 18 151 9 88 18 85 157 54 42 41 52 51 53 160 159 50 49 48 37 47 43 44 45 46 28 40 38 39 80 152 83 138 12 143 144 27 150 99 100 102 103 104 79 105 98 132 29 164 109 110 111 32 96 90 146 147 145 158 149 148 139 84 81 154 31 153 86 89 156 155 167 168 169 170 18 171 172 173 166 165 1 2 126 79 124 79 79 94 137 97 5 7 6 13 8 6 11 12 44 78 79 45 72 4 45 79 67 79 79 4 72 68 70 66 65 63 62 61 3 60 59 125 107 111 110 109 163 32 123 29 96 10 9 35 34 33 36 15 22 16 26 74 73 56 64 140 25 24 77 76 75 53 55 160 57 58 20 21 23 19 18 14 17 92 95 93 120 108 162 122 121

Pos Fig	Det. nr Part. No	Ingår Fitted	OBS!! Ange alltid årsmodell vid beställning av inredning Benämning	OBS!! Specify always year of model when ordering equipment Description
51	323445	x	Front bäddlåda H F (utan lastlucka)	Front bed box R.F. (without loading hatch)
--	324424	T	Front bäddlåda H F (med lastlucka)	Front bed box R.F. (with loading hatch)
52	860562	x	List bädd	List bed
53	312825	x	Stöd bäddlåda HF	Support bed box
54	314687	x	Tröskel aluminium L=850	Threshold aluminium L=850
55	316012	x	Bordsstativ	Table stand
56	323222	x	Bordsskiva 940x1026	Table top 940x1026
57	323180	x	Front bäddlåda gavel (2 st när lastl. mont.)	Front bed box gable (2 pcs in loading hatch)
58	323205	x	Skiva rundsittgrupp	Sheet seat
59	323203	x	Värmespalt nedre gavel fram	Air gap under
60	314287	x	List plast L=2270	List plastic L=2270
61	323200	x	Värmespalt övre gavel fram	Air gap upper
62	323128	x	Hylla front L2444	Shelf front L2444
63	860593	x	Raskant plast L=2600	Cantlist shelf front L=2600
64	324022	x	Luftspalt fronthylla	Air gap shelf front
65	323270	x	Front högtalare H	Front loudspeaker R
66	313884	x	List plast radie L=2379	List L=2379
67	316005	x	Skiva plast 295x2363x1	Plastic sheet
68	323044	x	Skåp gavel fram L=2365	Cupboard L=2365
69	323059	x	Skiva skåp 2345x180	Sheet 2345x180
70	316044	x	Skena gardin L1920	Curtain rod L1920
71	316115	x	Hörn inredning	Corner
72	324321	x	Täckvinkel hörn inredning	Cover for corner
73	323271	x	Front högtalare V	Front loudspeaker L
74	325761	x	Värmespalt V fram	Air gap L.F.
75	325723	x	Lock bäddlåda V F	Cover bed box L.F
76	325724	x	Front bäddlåda V F (utan lastlucka)	Front bed box L.F. (without loading hatch)
--	326159	T	Front bäddlåda V F (med lastlucka)	Front bed box L.F. (with loading hatch)
77	323449	x	Gavel bäddlåda V F	Gable bed box L.F
78	323045	x	Skåp övre L=1034	Cupboard upper L=1034
79	323000	x	Lucka	Door
80	325679	x	Skåp bar kpl.	Coctail cabinet cpl.
81	323723	x	Hylla	Shelf
83	325364	x	Lucka H 236x500	Door R 236x500
84	325624	x	Front el-uttag	Front outlet
85	325726	x	TV-bänk kpl. u. skiva	TV-bench cpl. whitout board
86	325776	x	Skiva TV-bänk 580x475	Board
88	324284	x	Hylla	Shelf
89	323703	x	Rundstav folierad L=192	Round staff L=192
90	316197	x	Galgstång L=782	Clothes hanger L=782
91	320601	x	Hylla backskåp	Shelf
92	321518	x	Dörr 490x1850	Door 490x1850
93	321931	x	Vägg tvättrum H	Wall washroom R
94	322312	x	Vägg tvättrum V	Wall washroom L
95	324311	x	Tröskel/överbit	Treshold/overlap
96	314523	x	Rätningslist dörr L=1715	List L=1715
97	325686	x	Ljusramp tvättrum	Lightholder
98	314917	x	Skena draperi L=1190	Drapery rail L=1190
99	324775	x	Vägg garderob V	Wall wardrobe L
100	323116	x	Hylla garderob övre	Shelf wardrobe upper
			M= Metervara T= Tillbehör	M= On the metre T= Accessory

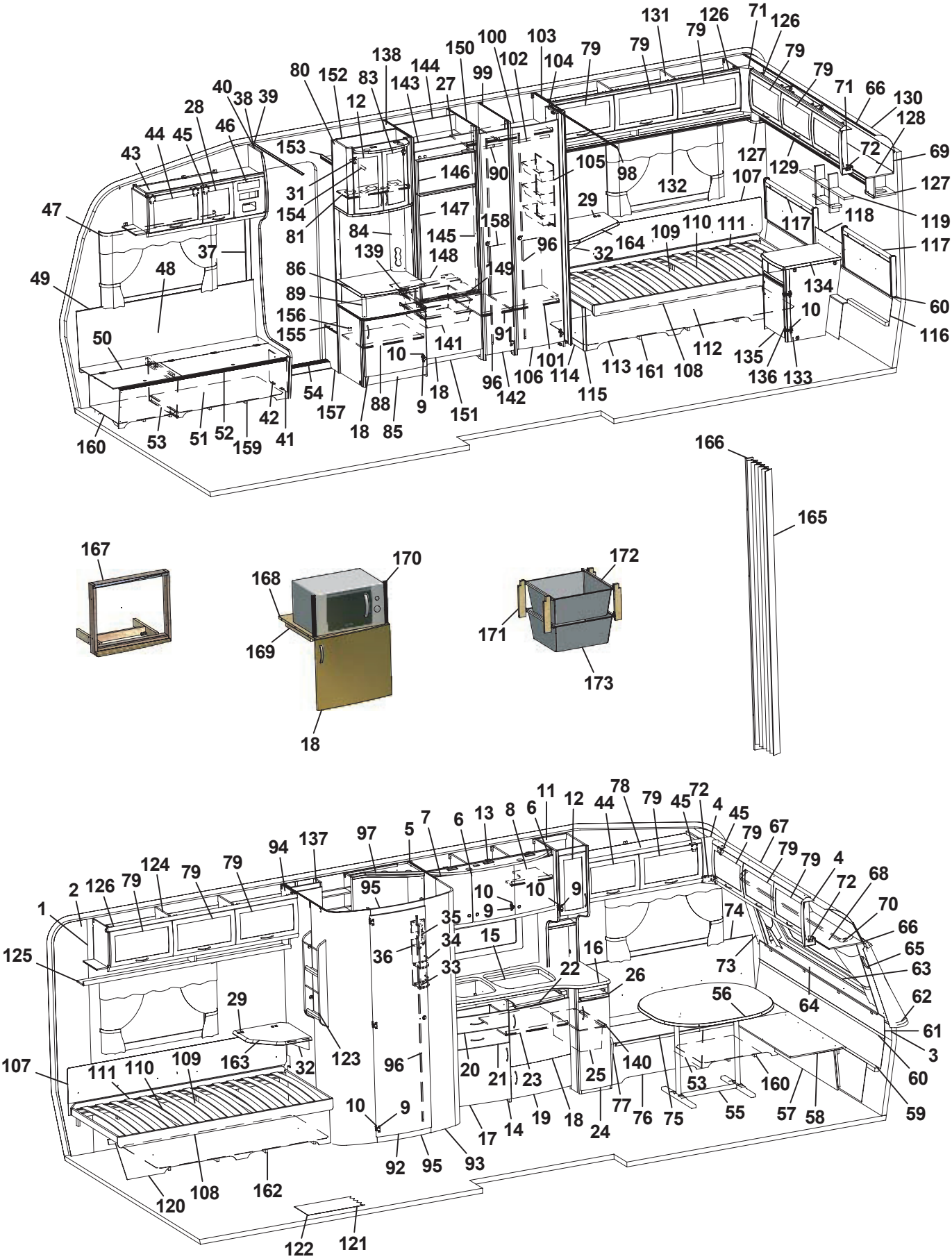
131 126 71 126 79 79 79 79 79 79 79 71 66 130 128 72 69 127 119 117 118 117 60 116 134 10 135 136 133 112 108 161 113 115 114 101 106 142 96 91 149 158 90 105 98 132 107 129 127 29 32 164 109 110 111 117 96 145 147 146 143 144 150 100 102 103 104 99 27 138 83 152 80 12 153 31 154 81 84 139 148 86 89 156 155 141 10 18 151 9 88 18 85 157 54 42 41 159 51 52 53 160 50 49 48 37 47 43 44 45 46 28 40 38 39
166 165
167 168 170 169 18 172 171 173
1 2 126 79 124 79 79 94 137 97 5 7 6 13 8 6 11 12 44 78 79 45 72 4 45 79 67 79 79 4 72 68 70 66 65 63 62 61 3 60 59 58 57 55 160 53 75 76 77 24 18 19 14 17 20 21 23 25 140 56 64 73 74 26 22 16 15 9 10 10 9 35 34 33 36 95 96 10 9 123 163 32 29 107 111 110 109 108 120 162 122 121 92 95 93 125

Pos Fig	Det. nr Part. No	Ingår Fitted	OBS!! Ange alltid årsmodell vid beställning av inredning Benämning	OBS!! Specify always year of model when ordering equipment Description
101	323119	x	Hylla garderob nedre	Shelf wardrobe lower
102	316197	x	Galgstång L=782	Clothes hanger L=782
103	322316	x	Vägg garderob H	Wall wardrobe H
104	323114	x	Nisch vikdörr	Niche folding door
105	312162	x	Korg garderob 330x140x520	Basket
106	321519	x	Dörr 415x1850	Door 415x1850
107	312006	x	Värmespalt V-H bak	Air gap L-R rear
108	313898	x	Sängram u. ribbotten	Bed bottom without laths
109	325342	x	Ribbotten kpl.	Laths bottom cpl.
110	314211	x	Ribba sängbotten L=820 B=63	Lath bed bottom L=820 B=63
111	312046	x	Band t. ribbotten	Band for laths bottom
112	325476	x	Sänglåda	Bed box
113	323366	x	Front säng H	Front bed R
114	320422	x	Gavel säng	Gable bed
115	860590	x	List hörn L=2500	Corner strip L=2500
116	323369	x	Värmespalt nedre gavel bak	Air gap lower
117	325722	x	Värmespalt gavel bak	Air gap
118	325740	x	Värmespalt gavel mitt	Air gap
119	325741	x	Hylla gavel	Shelf
120	323367	x	Front säng V	Front bed L
121	316004	M	Matta golv, Solidwood	Carpet floor, Solidwood
122	314708	T	Matta golv	Carpet floor
123	320316	x	Tidningshylla 280x720 kpl	Newspaper shelf
124	323046	x	Skåp övre L=1674	Cupboard upper L=1674
125	323082	x	Hyllpaket	Shelf
126	315194	x	Gångjärn	Hinge
127	323047	x	Högtalarlåda	Box loudspeaker
128	323049	x	Skåp gavel bak L2365	Cupboard gable L2365
129	323138	x	Hyllpaket	Shelf
130	316005	x	Skiva plast 295x2363x1	Plastic sheet
131	323153	x	Skåp övre L1674	Cupboard upper L1674
132	323155	x	Hyllpaket	Shelf
133	323024	x	Hurts	Cupboard
134	323027	x	Skiva hurts 424x530	Board cupboard
135	324018	x	Lucka H 368x420	Door
136	315202	x	Gångjärn	Hinge
137	325687	x	Skåp tvättrum	Cupboard washroom
138	324267	x	Vägg kyl V	Wall refrigerator L
139	312712	x	Glidlist trådback (säljes i par)	Sliding strip tray (pair)
140	315488	x	Glidlist trådback L430 D14	Sliding strip tray L430 D14
141	310325	x	Trådback vit 427x427x85	Tray 427x427x85
142	324080	x	Dörr 260x1850	Door 260x1850
143	324067	x	Front kylskåpsskåp	Front cupboard
144	324918	x	Bakstycke kyl	Back cupboard
145	323613	x	List folierad L=1365	List L=1365
146	324828	x	Skiva frys	Sheet freezer
147	324829	x	Skiva kyl	Sheet refrigerator
148	324914	x	Hylla under kyl	Shelf under refrigerator
149	321826	x	Front hylla	Front
150	323573	x	Vägg kyl H	Wall cupboard R
			M= Metervara T= Tillbehör	M= On the metre T= Accessory

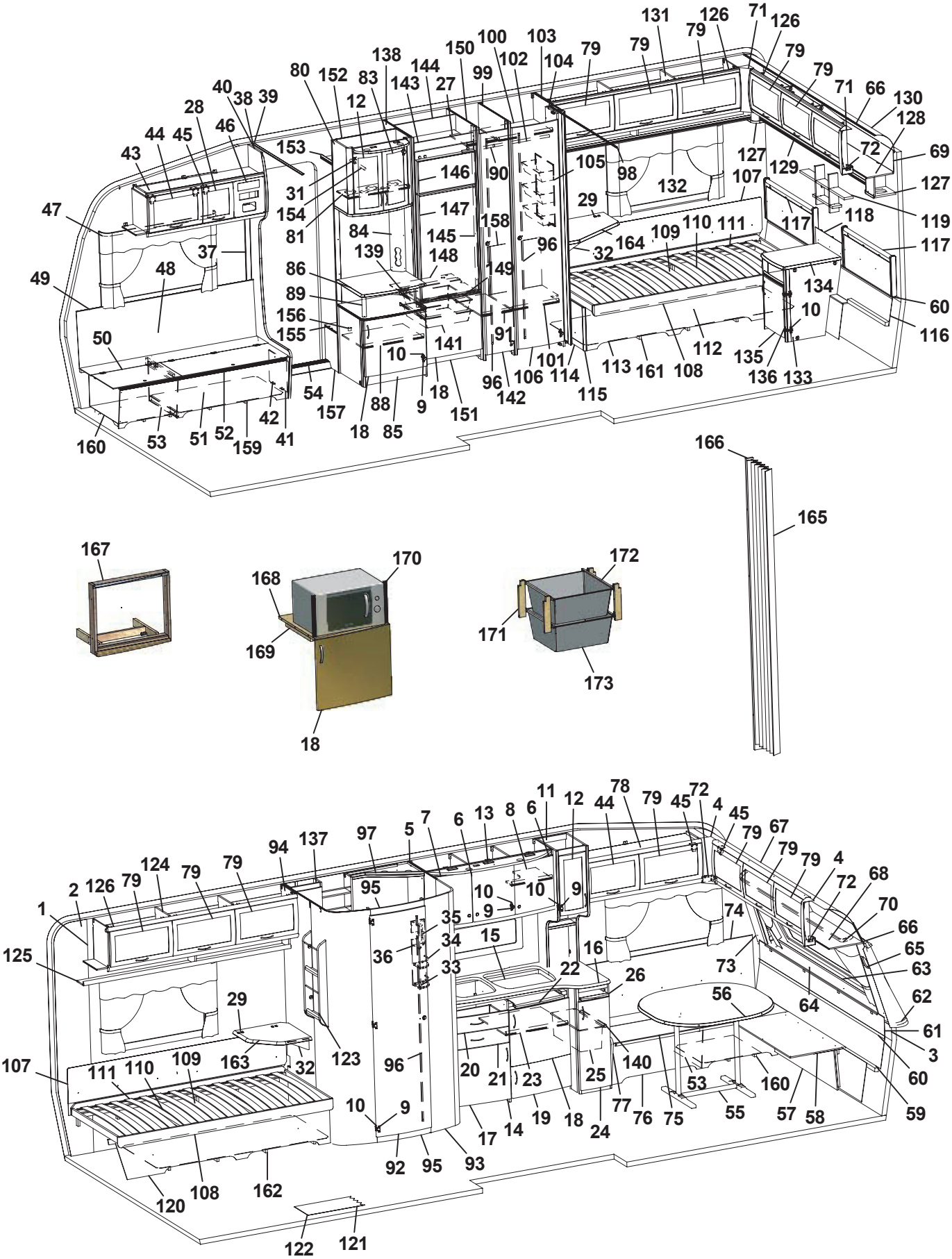
131 126 71 126 79 79 79 79 79 79 79 71 66 130 128 72 69 127 119 117 118 117 60 116 134 10 135 136 133 112 108 161 113 115 114 101 106 142 96 91 149 158 90 105 98 132 107 129 127 29 32 164 109 110 111 117 96 145 147 146 153 31 154 81 84 139 148 86 89 156 155 141 10 18 151 9 88 18 85 157 54 42 41 159 51 52 53 160 47 49 48 37 28 40 38 39 46 44 45 43 80 152 83 138 143 144 27 150 99 100 102 103 104 79 79 12
166 165
167 168 170 169 18 172 171 173
1 2 126 79 124 79 79 94 137 97 5 7 6 13 8 6 11 12 44 78 79 45 72 4 45 79 67 79 79 4 72 68 70 66 65 63 62 61 3 60 59 58 57 55 160 53 75 76 77 24 18 19 14 17 20 21 23 25 140 56 64 73 74 16 22 26 15 10 9 10 9 35 34 33 36 95 10 9 96 123 163 32 29 107 111 110 109 108 120 162 122 121 92 95 93 125

Pos Fig	Det. nr Part. No	Ingår Fitted	OBS!! Ange alltid årsmodell vid beställning av inredning Benämning	OBS!! Specify always year of model when ordering equipment Description
151	320657	x	Front skåp under kyl	Front cupboard
152	324265	x	Vägg garderob	Wall wardrobe
153	321411	x	Hylla garderob övre	Shelf
154	316197	x	Galgstång L=782	Clothes hanger L=782
155	324272	x	Hylla instegsgarderob	Shelf
156	314897	x	Bussning plast Ø=29 mm	Bushing plastic
157	322328	x	Front hylla garderob	Front
158	325743	x	Täckskiva exp.kärl	Board
159	324134	x	Luftspalt H-fram	Air gap R front
160	324138	x	Luftspalt fram	Air gap front
161	324124	x	Luftspalt H-bak	Air gap R-rear
162	324126	x	Luftspalt V-bak	Air gap L-rear
163	324300	T	Skiva TV-hylla 470x470	Board 470x470
164	323231	T	Skiva TV-bänk 580x535	Board 580x535
165	315216	T	Vikdörr 1900x1500	Folding door
166	323115	T	Bakdel nisch vikdörr	Back niche folding door
167	324041	T	Monteringssats ugn kpl.	Mounting kit cpl.
168	323069	T	Hylla nedre	Shelf under
169	660251	T	List 17,5x22x360	List 17,5x22x360
170	401607	T	Galler	Grating
171	320514	T	List, backskenor	List
172	312712	T	Glidlist trådback (säljes i par)	Sliding strip tray (pair)
173	310326	T	Trådback vit 427x427x185	Tray 427x427x185
			Dyntyger, gardiner m.m. (se tyger)	Cushion textilies, curtains etc. (see textiles)
			M= Metervara T= Tillbehör	M= On the metre T= Accessory

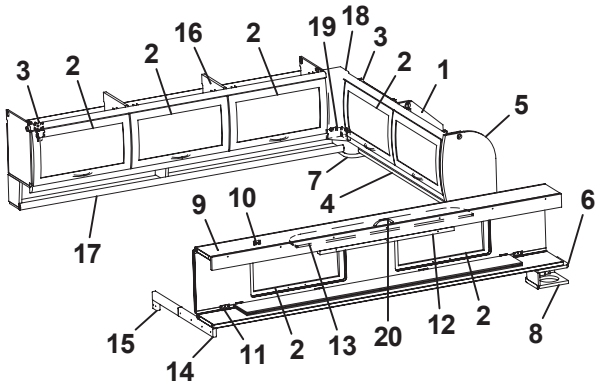
3 2 2 16 2 19 18 3 2 1 5 7 4 6 9 10 17 15 14 11 2 13 20 12 2 8

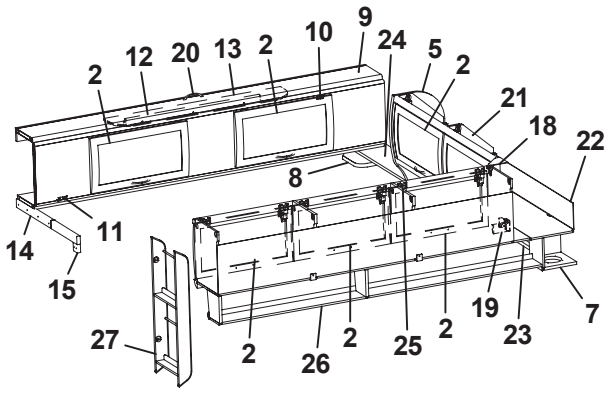
2 12 20 13 2 10 9 24 5 2 21 18 22 8 14 15 11 27 2 26 2 25 2 19 23 7

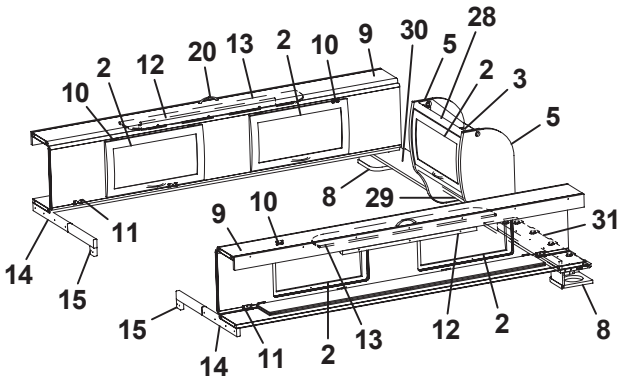
10 2 12 20 13 2 10 9 30 5 28 2 3 5 8 29 14 15 11 9 10 31 15 14 11 2 13 12 2 8

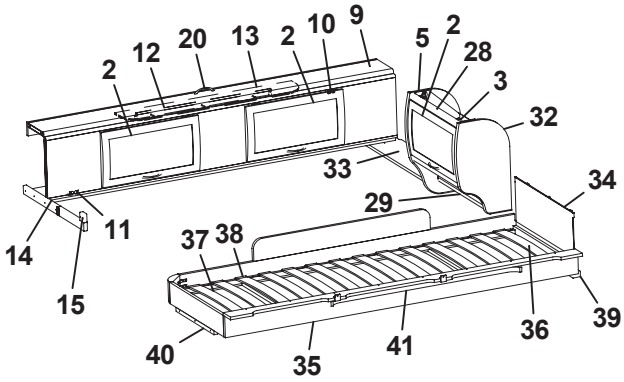
2 12 20 13 2 10 9 5 2 28 3 32 33 34 29 14 15 11 37 38 40 35 41 36 39

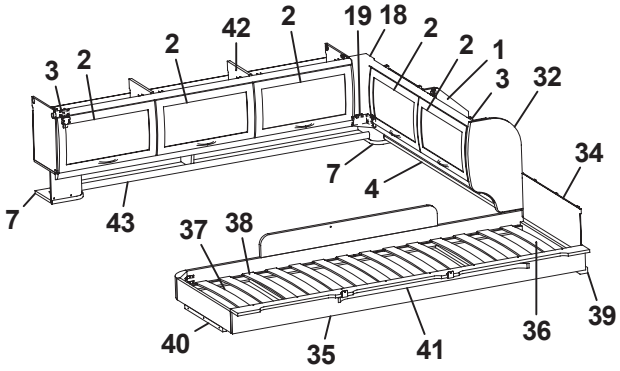
3 2 2 42 2 19 18 2 2 1 3 32 34 7 4 7 43 37 38 40 35 41 36 39

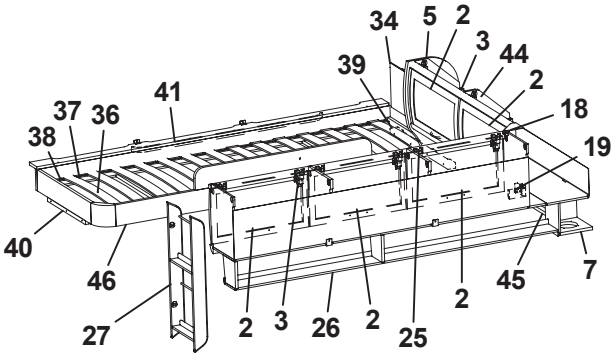
34 5 2 3 44 39 41 2 37 36 18 38 19 40 46 27 2 3 26 2 25 2 45 7

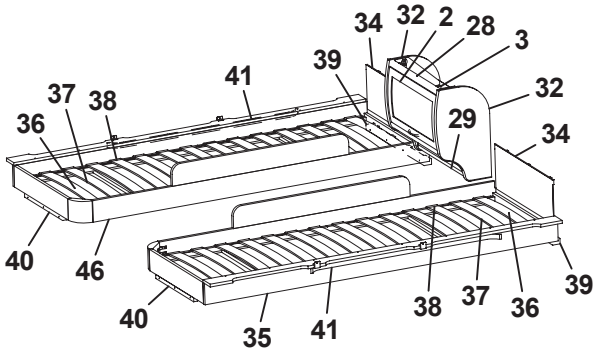
34 32 2 28 3 41 39 37 38 32 36 29 34 40 46 40 35 41 38 37 36 39

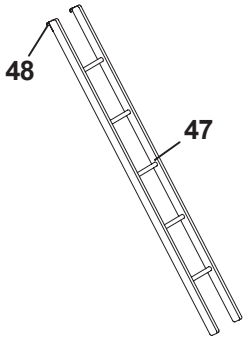
48 47

Pos Fig	Det. nr Part. No	Ingår Fitted	OBS!! Ange alltid årsmodell vid beställning av inredning Benämning	OBS!! Specify always year of model when ordering equipment Description
1	323649	x	Skåp gavel bak H L1510	Cupboard
2	323000	x	Lucka	Door
3	315194	x	Gångjärn	Hinge
4	323653	x	Hyllpaket	Shelf
5	324047	x	Gavel rundad	Gable
6	324051	x	Hylla gavel bak V 835x180	Shelf gable rear L 835x180
7	323047	x	Högtalarlåda	Box loudspeaker
8	324111	x	Högtalarlåda	Box loudspeaker
9	323817	x	Överbäddskåp L1980	Upper bed L1980
10	860402	x	Gångjärn	Hinge
11	860405	x	Gångjärn	Hinge
12	312233	x	Regel låsning	Lock bar
13	323846	x	Rasskydd ö-bäddskåp	Protective plate
14	312713	x	Bärregel (vikbar)	Bearing rail
15	312726	x	Kloss bärregel	Block bearing rail
16	323153	x	Skåp övre L=1674	Cupboard upper L=1674
17	323155	x	Hyllpaket	Shelf
18	316115	x	Hörn inredning	Corner
19	324321	x	Täckvinkel hörn inredning	Cover for corner
20	315188	x	Handtag	Handle
21	323471	x	Skåp gavel bak V L1510	Cupboard gable
22	323480	x	Skiva skåp 1500x140	Sheet 1500x140
23	324947	x	Hyllpaket	Shelf
24	324051	x	Hylla gavel bak H 835x180	Shelf R 835x180
25	323046	x	Skåp övre L=1674	Cupboard upper L=1674
26	323082	x	Hyllpaket	Shelf
27	320316	x	Tidningshylla 280x720 kpl	Newspaper shelf
28	323884	x	Skåp gavel bak L560	Cupboard gable L560
29	323888	x	Hyllpaket	Shelf
30	324107	x	Hylla gavel bak H 886x180	Shelf R 886x180
31	324107	x	Hylla gavel bak V 886x180	Shelf L 886x180
32	323657	x	Gavel rundad	Gable
33	324107	x	Hylla gavel bak 886x180	Shelf 886x180
34	321209	x	Värmespalt gavel	Air gap gable
35	323797	x	Sängram vån.säng V u. ribbotten	Bed bottom L without laths
36	325430	x	Ribbotten kpl.	Laths bottom cpl.
37	311985	x	Ribba sängbotten L=718 B=63	Lath bed bottom L=718 B=63
38	312046	x	Band t. ribbotten	Band for laths bottom
39	324117	x	Bärregel	Bearing rail
40	312436	x	Bärregel L=440	Bearing rail L=440
41	316043	x	Skena gardin L1080	Curtain rod L1080
42	323153	x	Skåp övre L=1674	Cupboard upper L=1674
43	324907	x	Hyllpaket	Shelf
44	323471	x	Skåp gavel bak L1510	Cupboard gable L1510
45	323476	x	Hyllpaket	Shelf
46	323798	x	Sängram vån.säng H u. ribbotten	Bed bottom
47	312613	T	Stege ö-bäddsskåp 201x1800 kpl.	Ladder upper bed 201x1800 cpl.
48	860426	T	Krok t. stege	Hook for ladder
			T= Tillbehör	T= Accessory

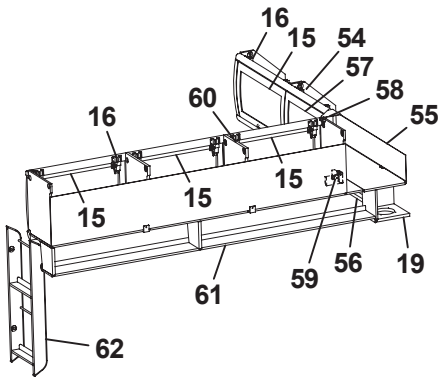
16
15
54
57
58
55
60
16
15
15
15
61
59
56
19
62

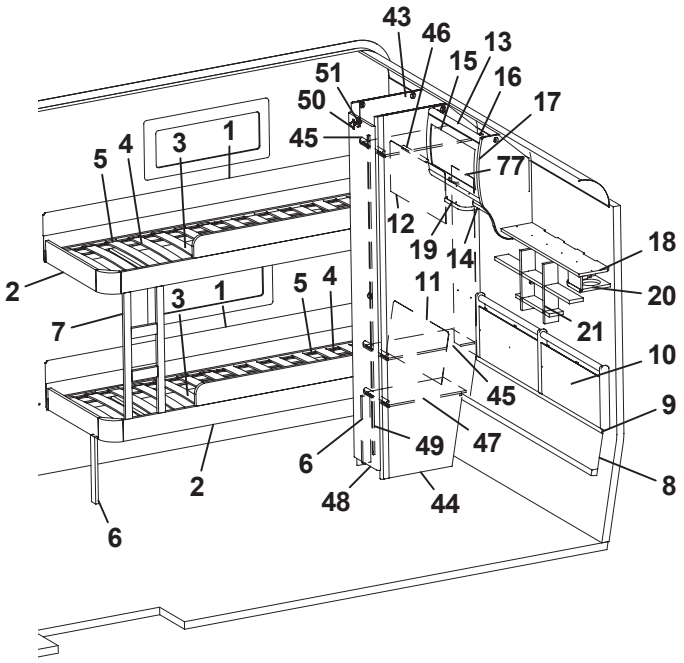
43
46
13
15
16
17
51
50
45
77
5
4
3
1
12
19
14
18
20
2
7
3
1
5
4
11
21
10
45
9
6
49
47
2
48
44
8
6

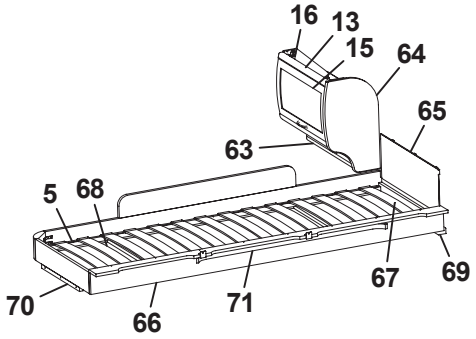
16
13
15
64
65
63
5
68
67
69
70
66
71

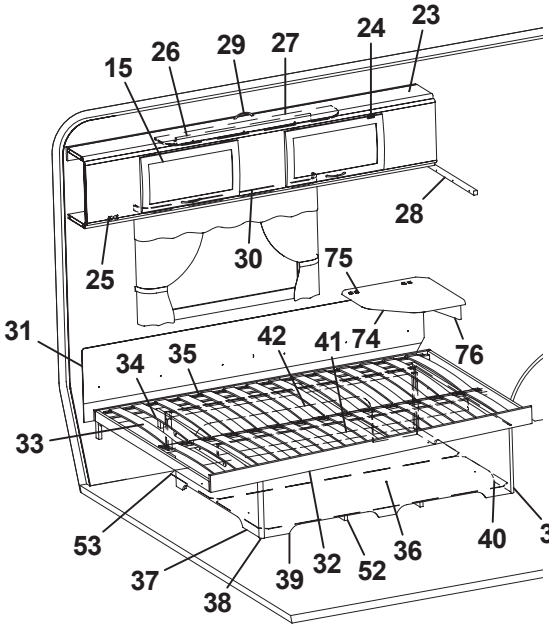
15
26
29
27
24
23
28
25
30
75
31
34
35
42
41
74
76
33
53
37
38
39
32
52
36
40
38

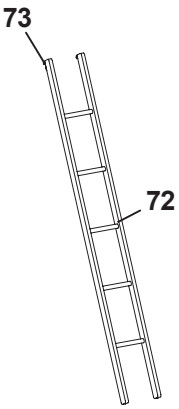
73
72

Pos Fig	Det. nr Part. No	Ingår Fitted	OBS!! Ange alltid årsmodell vid beställning av inredning Benämning	OBS!! Specify always year of model when ordering equipment Description
1	321919	x	Värmespalt H-bak	Air gap R rear
2	323781	x	Sängram fast u. ribbotten	Bed bottom without laths
3	325432	x	Ribbotten kpl.	Laths bottom cpl.
4	311985	x	Ribba sängbotten L=718 B=63	Lath bed bottom L=718 B=63
5	312046	x	Band t. ribbotten	Band for laths bottom
6	322338	x	Stöd säng 15,5x45x360	Support bed
7	324114	x	Stege	Ladder
8	323785	x	Värmespalt nedre gavel bak	Air gap under
9	314287	x	List plast L=2270	List plastic L=2270
10	325742	x	Värmespalt gavel bak	Air gap
11	323783	x	Värmespalt H-bak	Air gap R rear
12	321688	x	Värmespalt V-bak	Air gap L rear
13	323884	x	Skåp gavel bak L560	Cupboard gable L560
14	324120	x	Hyllpaket	Shelf
15	323000	x	Lucka	Door
16	315194	x	Gångjärn	Hinge
17	324047	x	Gavel rundad	Gable
18	324051	x	Hylla gavel bak V 835x180	Shelf gable rear L 835x180
19	323047	x	Högtalarlåda	Box loudspeaker
20	324111	x	Högtalarlåda	Box loudspeaker
21	325741	x	Hylla gavel	Shelf
23	323817	x	Överbäddskåp L1980	Upper bed L1980
24	860402	x	Gångjärn	Hinge
25	860405	x	Gångjärn	Hinge
26	312233	x	Regel låsning	Lock bar
27	323846	x	Rasskydd ö-bäddskåp	Protective plate
28	312313	x	Bärregel 670x22x22	Bearing rail 670x22x22
29	315188	x	Handtag	Handle
30	316042	x	Skena gardin L1020	Curtain rod L1020
31	312006	x	Värmespalt V-H bak	Air gap L-R rear
32	324035	x	Sängram u. ribbotten	Bedbottom without laths
33	325343	x	Ribbotten kpl.	Laths bottom cpl.
34	311985	x	Ribba sängbotten L=718 B=63	Lath bed bottom L=718 B=63
35	312046	x	Band t. ribbotten	Band for laths bottom
36	325748	x	Sänglåda kpl.	Bed box cpl.
37	325751	x	Gavel säng V	Gable bed L
38	860590	x	List hörn L=2500	Corner strip L=2500
39	323282	x	Front säng	Front bed
40	325750	x	Gavel säng H	Gable bed R
41	315203	x	Regel 17,5x55x1415	Wood lath pine 17,5x55x1415
42	325749	x	Bakgavel sänglåda	Back bed box
43	323924	x	Vägg garderob V	Wall wardrobe L
44	323257	x	Vägg garderob H	Wall wardrobe R
45	323926	x	Hylla	Shelf
46	316197	x	Galgstång L=782	Clothes hanger L=782
47	322362	x	Hylla	Shelf
48	324079	x	Dörr 260x1850	Door 260x1850
49	314523	x	Rätningslist dörr L=1715	List L=1715
50	311917	x	Gångjärn	Hinge
51	312588	x	Platta gångjärn	Plate hinge
			T= Tillbehör	T= Accessory

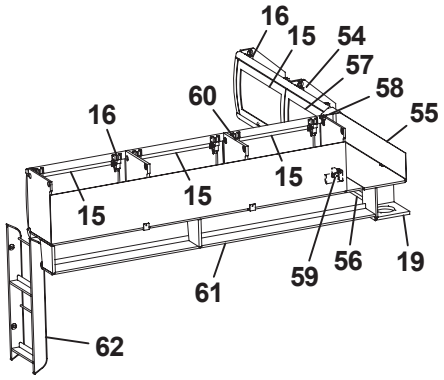
16
15
54
57
58
55
60
16
15
15
15
61
59
56
19
62

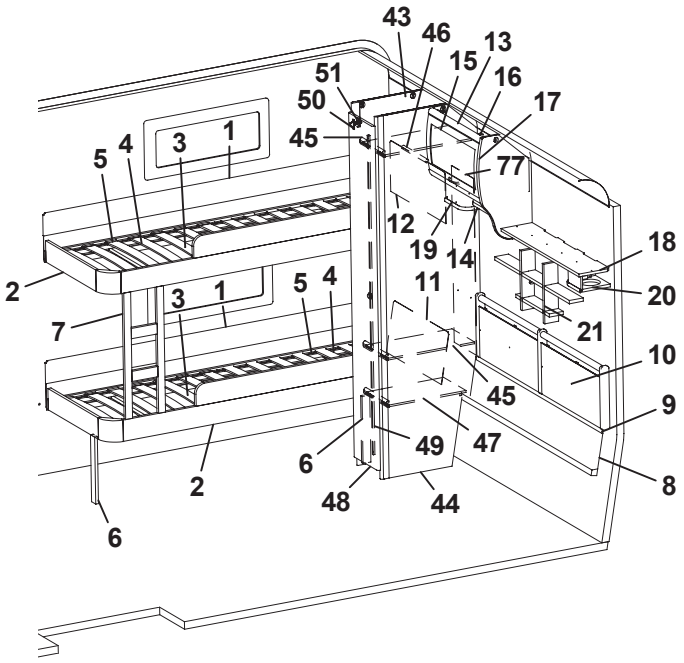
43
46
13
15
16
17
51
50
45
77
5
4
3
1
12
19
14
18
20
2
7
3
1
5
4
11
21
10
45
9
6
49
47
2
48
44
8
6

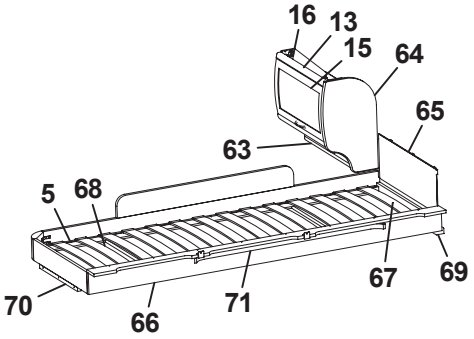
16
13
15
64
65
63
5
68
67
69
70
66
71

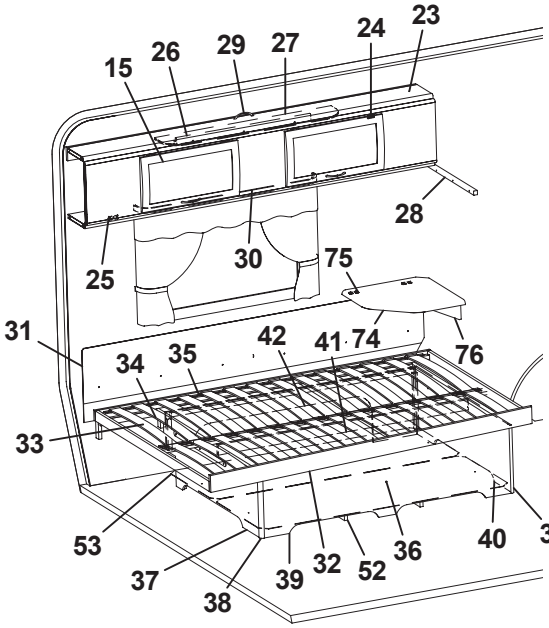
15
26
29
27
24
23
28
25
30
75
31
34
35
42
41
74
76
33
53
37
38
39
32
52
36
40
38

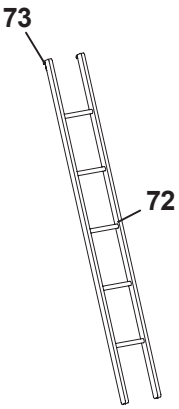
73
72

Pos Fig	Det. nr Part. No	Ingår Fitted	OBS!! Ange alltid årsmodell vid beställning av inredning Benämning	OBS!! Specify always year of model when ordering equipment Description
52	324938	x	Luftspalt sänglåda	Air gap bed box
53	325752	x	Luftspalt	Air gap
54	323461	T	Skåp gavel bak V L1410	Cupboard upper L1410
55	323469	T	Skiva skåp 1400x140	Sheet 1400x140
56	323466	T	Hyllpaket	Shelf
57	323002	T	Lucka	Door
58	316115	T	Hörn inredning	Corner
59	324321	T	Täckvinkel hörn inredning	Cover for corner
60	323046	T	Skåp övre L=1674	Cupboard upper L=1674
61	323082	T	Hyllpaket	Shelf
62	320316	T	Tidningshylla 280x720 kpl	Newspaper shelf
63	323888	T	Hyllpaket	Shelf
64	323657	T	Gavel rundad	Gable
65	321209	T	Värmespalt gavel	Air gap gable
66	323797	T	Sängram vån.säng V u. ribbotten	Bed bottom L without laths
67	325430	T	Ribbotten kpl.	Laths bottom cpl.
68	311985	T	Ribba sängbotten L=718 B=63	Lath bed bottom L=718 B=63
69	324117	T	Bärregel	Bearing rail
70	312436	T	Bärregel L=440	Bearing rail L=440
71	316043	T	Skena gardin L1080	Curtain rod L1080
72	312613	T	Stege ö-bäddsskåp 201x1800 kpl.	Ladder upper bed 201x1800 cpl.
73	860426	T	Krok t. stege	Hook for ladder
74	324300	T	Skiva TV-hylla 470x470	Board 470x470
75	860621	T	Gångjärn	Hinge
76	315749	T	Stöd	Support board
77	325729	x	Värmespalt garderob bak	Air gap

T= Tillbehör

T= Accessory

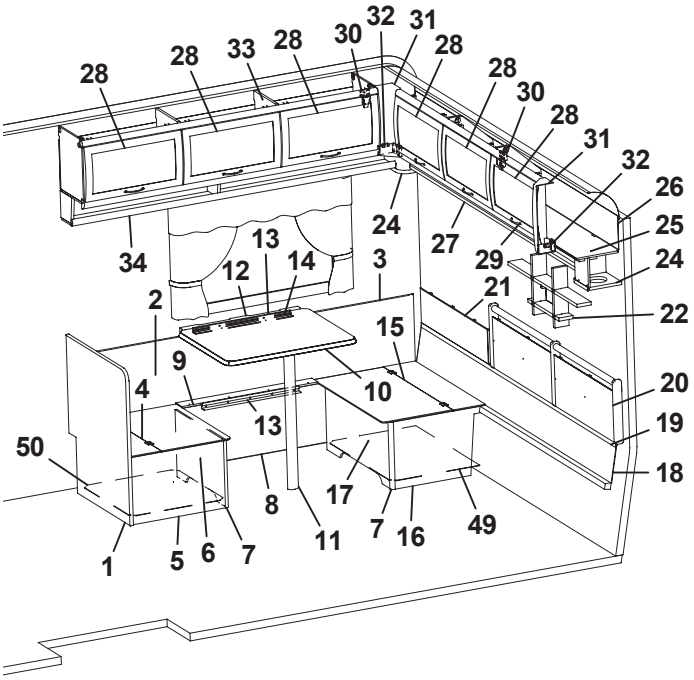
28
28
33
28
30
32
31
28
28
30
28
31
32
26
25
24
24
27
29
34
13
12
14
3
21
22
2
15
9
4
10
20
13
19
50
18
8
17
7
16
49
11
1
5
6
7

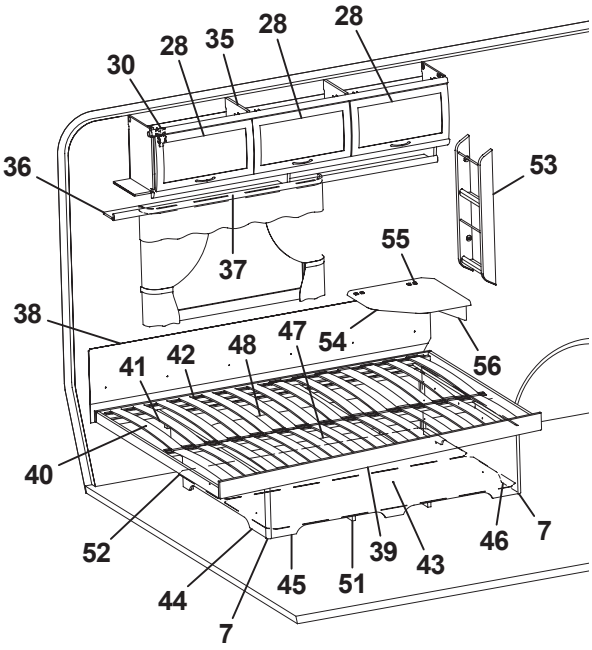
28
28
35
28
30
28
36
53
37
55
38
47
54
48
42
41
56
40
52
39
43
46
7
45
51
44
7

Pos Fig	Det. nr Part. No	Ingår Fitted	OBS!! Ange alltid årsmodell vid beställning av inredning Benämning	OBS!! Specify always year of model when ordering equipment Description
1	320636	x	Vägg vid bäddlåda	Wall by bed box
2	320341	x	Värmespalt H-bak	Air gap R rear
3	860423	M	List kant U-gap ljusbrun	Strip, light brown
4	312251	x	Lock bäddlåda HB främre	Cover bed box R.R. front
5	320400	x	Gavel bäddlåda HB främre	Gable bed box R.R. front
6	320397	x	Front bäddlåda HB främre	Front bed box R.R. front
7	860590	x	List hörn L=2500	Corner strip L=2500
8	323370	x	Front bäddlåda H bak	Front bed box R.R.
9	323373	x	Lock front bäddlåda HB	Cover front bed box R.R.
10	323230	x	Bordsskiva 750x600	Table top 750x600
11	320711	x	Bordsben fällbart H=730	Table leg H=730
12	312314	x	Fästregel bord	Bracket
13	300108	x	List bord väggdel L550	List wall
14	300420	x	List upphäng bordsdel L550	List board
15	312250	x	Lock bäddlåda HB bakre	Cover bed box R.R. rear
16	323372	x	Gavel bäddlåda HB bakre	Gable bed box R.R. rear
17	320395	x	Front bäddlåda HB bakre	Front bed box R.R. rear
18	323293	x	Värmespalt nedre gavel bak	Air gap under
19	314287	x	List plast L=2270	List plastic L=2270
20	325739	x	Värmespalt gavel bak	Air gap
21	323371	x	Värmespalt övre gavel bak	Air gap upper
22	325741	x	Hylla gavel	Shelf
24	323047	x	Högtalarlåda	Box loudspeaker
25	323049	x	Skåp gavel bak L2365	Cupboard gable L2365
26	323059	x	Skiva skåp 2345x180	Sheet 2345x180
27	323138	x	Hyllpaket	Shelf
28	323000	x	Lucka	Door
29	315188	x	Handtag	Handle
30	315194	x	Gångjärn	Hinge
31	316115	x	Hörn inredning	Corner
32	324321	x	Täckvinkel hörn inredning	Cover for corner
33	323153	x	Skåp övre L1674	Cupboard upper L1674
34	323155	x	Hyllpaket	Shelf
35	323046	x	Skåp övre L=1674	Cupboard upper L=1674
36	323082	x	Hyllpaket	Shelf
37	316042	x	Skena gardin L1020	Curtain rod L1020
38	312006	x	Värmespalt V-H bak	Air gap L-R rear
39	324039	x	Sängram u. ribbotten	Bed bottom without laths
40	325339	x	Ribbotten kpl.	Laths bottom cpl.
41	311985	x	Ribba sängbotten L=718 B=63	Lath bed bottom L=718 B=63
42	312046	x	Band t. ribbotten	Band for laths bottom
43	325748	x	Sänglåda kpl.	Bed box cpl.
44	325751	x	Gavel säng V	Gable bed L
45	323282	x	Front säng	Front bed
46	325750	x	Gavel säng H	Gable bed R
47	315203	x	Regel 17,5x55x1415	Wood lath pine 17,5x55x1415
48	325749	x	Bakgavel sänglåda	Back bed box
49	324142	x	Luftspalt H-bak bakre	Air gap
50	312429	x	Luftspalt H-bak främre	Air gap
51	324938	x	Luftspalt sänglåda	Air gap bed box
52	325752	x	Luftspalt	Air gap
53	320316	x	Tidningshylla 280x720 kpl	Newspaper shelf
54	324300	T	Skiva TV-hylla 470x470	Board 470x470
55	860621	T	Gångjärn	Hinge
56	315749	T	Stöd	Support board
			M= Metervara T= Tillbehör	M= On the metre T= Accessory

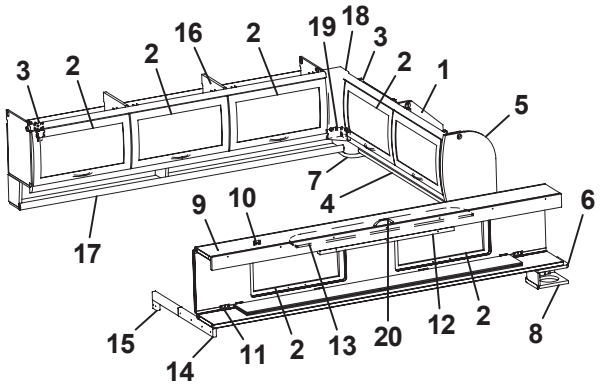
3 2 2 16 2 19 18 3 2 1 5 7 4 6 9 10 17 15 14 11 2 13 20 12 2 8

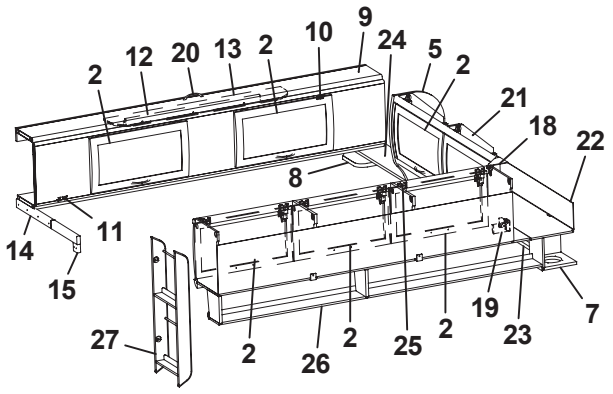
2 12 20 13 2 10 9 24 5 2 21 18 22 8 14 15 11 27 2 26 2 25 2 19 23 7

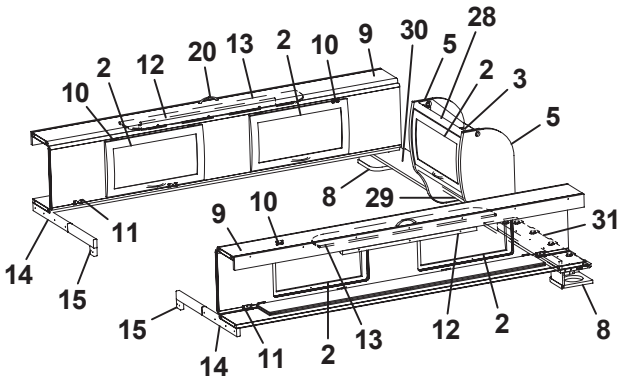
10 2 12 20 13 2 10 9 30 5 28 2 3 5 8 29 14 15 11 9 10 31 15 14 11 2 13 12 2 8

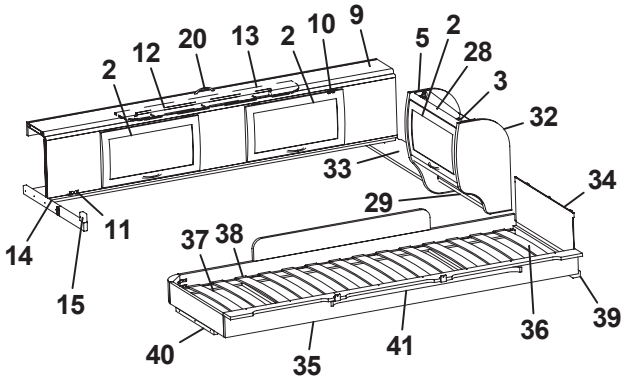
2 12 20 13 2 10 9 5 2 28 3 32 33 34 29 14 15 11 37 38 40 35 41 36 39

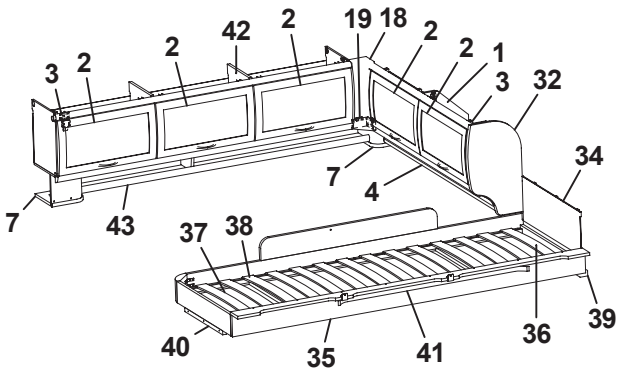
3 2 2 42 2 19 18 2 2 1 3 32 34 7 4 7 43 37 38 40 35 41 36 39

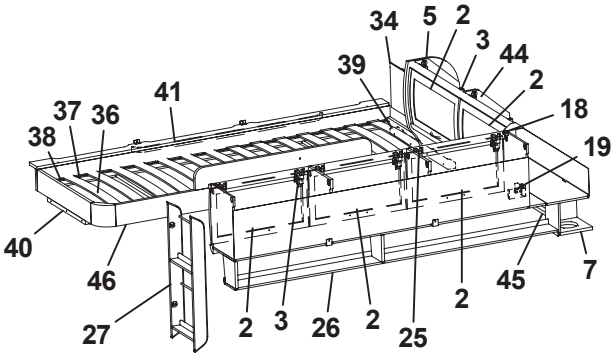
34 5 2 3 44 39 41 2 37 36 18 38 19 40 46 27 2 3 26 2 25 2 45 7

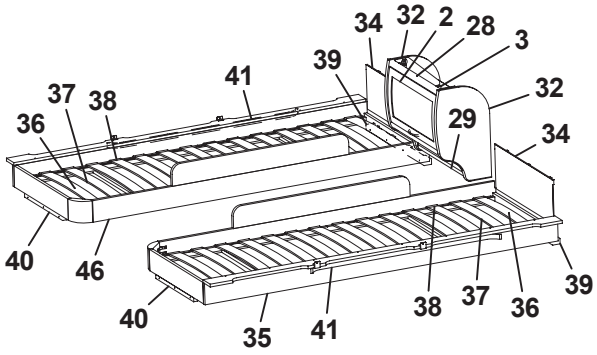
34 32 2 28 3 39 41 37 38 32 36 29 34 40 46 40 35 41 38 37 36 39

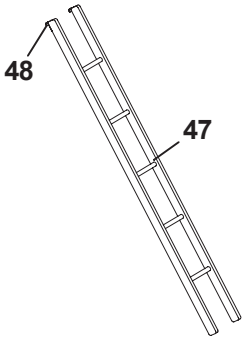
48 47

Pos Fig	Det. nr Part. No	Ingår Fitted	OBS!! Ange alltid årsmodell vid beställning av inredning Benämning	OBS!! Specify always year of model when ordering equipment Description
1	323649	x	Skåp gavel bak H L1510	Cupboard
2	323000	x	Lucka	Door
3	315194	x	Gångjärn	Hinge
4	323653	x	Hyllpaket	Shelf
5	324047	x	Gavel rundad	Gable
6	324051	x	Hylla gavel bak V 835x180	Shelf gable rear L 835x180
7	323047	x	Högtalarlåda	Box loudspeaker
8	324111	x	Högtalarlåda	Box loudspeaker
9	323817	x	Överbäddskåp L1980	Upper bed L1980
10	860402	x	Gångjärn	Hinge
11	860405	x	Gångjärn	Hinge
12	312233	x	Regel låsning	Lock bar
13	323846	x	Rasskydd ö-bäddskåp	Protective plate
14	312713	x	Bärregel (vikbar)	Bearing rail
15	312726	x	Kloss bärregel	Block bearing rail
16	323153	x	Skåp övre L=1674	Cupboard upper L=1674
17	323155	x	Hyllpaket	Shelf
18	316115	x	Hörn inredning	Corner
19	324321	x	Täckvinkel hörn inredning	Cover for corner
20	315188	x	Handtag	Handle
21	323471	x	Skåp gavel bak V L1510	Cupboard gable
22	323480	x	Skiva skåp 1500x140	Sheet 1500x140
23	324947	x	Hyllpaket	Shelf
24	324051	x	Hylla gavel bak H 835x180	Shelf R 835x180
25	323046	x	Skåp övre L=1674	Cupboard upper L=1674
26	323082	x	Hyllpaket	Shelf
27	320316	x	Tidningshylla 280x720 kpl	Newspaper shelf
28	323884	x	Skåp gavel bak L560	Cupboard gable L560
29	323888	x	Hyllpaket	Shelf
30	324107	x	Hylla gavel bak H 886x180	Shelf R 886x180
31	324107	x	Hylla gavel bak V 886x180	Shelf L 886x180
32	323657	x	Gavel rundad	Gable
33	324107	x	Hylla gavel bak 886x180	Shelf 886x180
34	321209	x	Värmespalt gavel	Air gap gable
35	323797	x	Sängram vån.säng V u. ribbotten	Bed bottom L without laths
36	325430	x	Ribbotten kpl.	Laths bottom cpl.
37	311985	x	Ribba sängbotten L=718 B=63	Lath bed bottom L=718 B=63
38	312046	x	Band t. ribbotten	Band for laths bottom
39	324117	x	Bärregel	Bearing rail
40	312436	x	Bärregel L=440	Bearing rail L=440
41	316043	x	Skena gardin L1080	Curtain rod L1080
42	323153	x	Skåp övre L=1674	Cupboard upper L=1674
43	324907	x	Hyllpaket	Shelf
44	323471	x	Skåp gavel bak L1510	Cupboard gable L1510
45	323476	x	Hyllpaket	Shelf
46	323798	x	Sängram vån.säng H u. ribbotten	Bed bottom
47	312613	T	Stege ö-bäddsskåp 201x1800 kpl.	Ladder upper bed 201x1800 cpl.
48	860426	T	Krok t. stege	Hook for ladder
			T= Tillbehör	T= Accessory

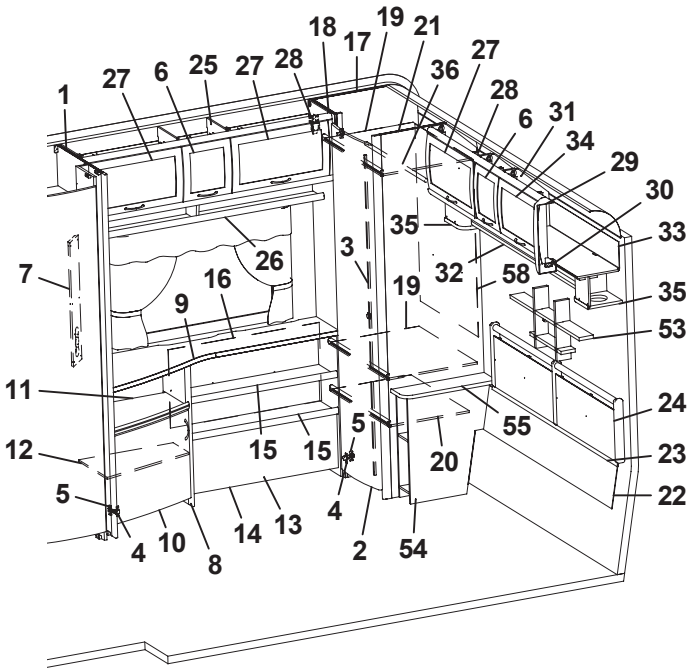
1
27
6
25
27
28
18
17
19
21
36
27
28
6
31
34
29
30
33
35
32
58
35
53
24
23
22
7
26
16
9
3
19
11
12
5
15
15
5
20
55
4
10
8
14
13
4
2
54

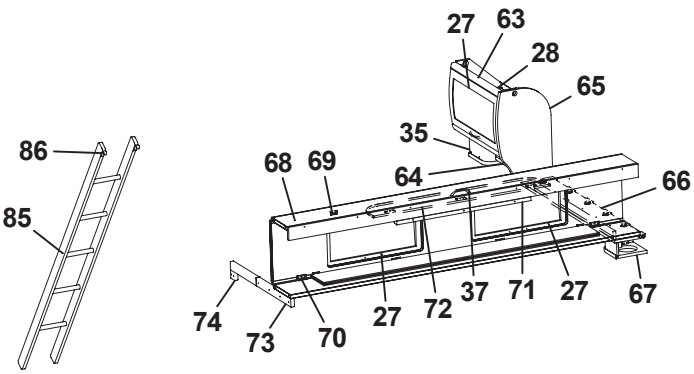
86
85
27
63
28
65
35
68
69
64
66
74
73
70
27
72
37
71
27
67

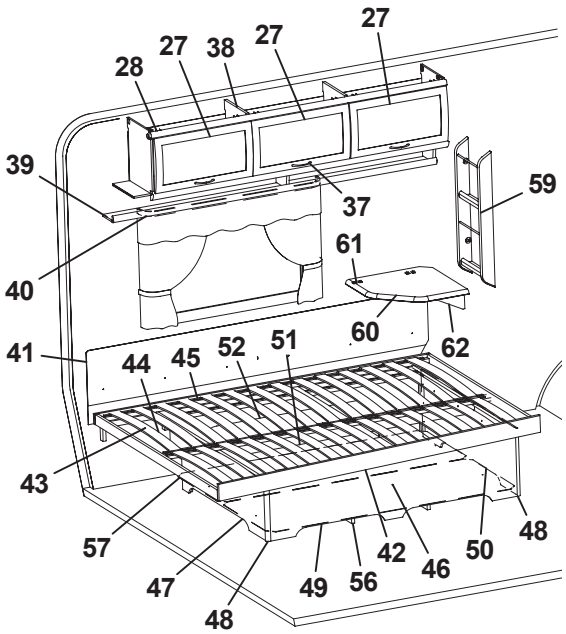
28
27
38
27
27
39
37
59
40
61
60
62
41
44
45
52
51
43
57
47
48
49
56
42
46
50
48

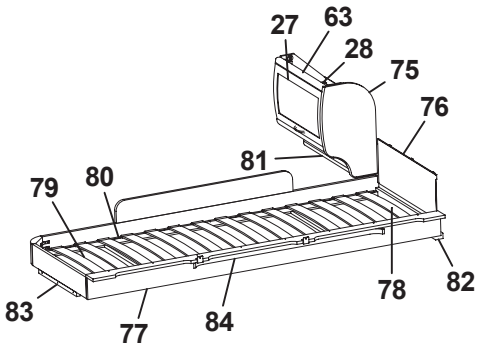
27
63
28
75
76
81
79
80
83
77
84
78
82

Pos Fig	Det. nr Part. No	Ingår Fitted	OBS!! Ange alltid årsmodell vid beställning av inredning Benämning	OBS!! Specify always year of model when ordering equipment Description
1	322316	x	Vägg garderob H	Wall wardrobe H
2	321519	x	Dörr 415x1850	Door 415x1850
3	314523	x	Rätningslist dörr L=1715	List L=1715
4	311917	x	Gångjärn	Hinge
5	312588	x	Platta gångjärn	Plate hinge
6	323001	x	Lucka	Door
7	320624	x	Front el-uttag 130x665	Front outlet 130x665
8	323317	x	TV-bänk kpl. u. skiva	TV-bench cpl. without board
9	323331	x	Skiva TV-bänk 1420x515/270	Board
10	323504	x	Lucka V 550x470	Door L 550x470
11	323320	x	Hylla övre	Shelf upper
12	323321	x	Hylla undre	Shelf lower
13	323332	x	Hylla DB	Shelf
14	323333	x	Front	Front
15	323334	x	Hylla	Shelf
16	320745	x	Värmespalt H-bak	Air gap R rear
17	323256	x	Vägg garderob V	Wall wardrobe L
18	323258	x	Front garderob	Front
19	323259	x	Hylla garderob	Shelf wardrobe
20	320732	x	Hylla	Shelf
21	323257	x	Vägg garderob H	Wall wardrobe R
22	323826	x	Värmespalt nedre gavel bak	Air gap lower
23	314287	x	List plast L=2270	List plastic L=2270
24	325739	x	Värmespalt gavel bak	Air gap
25	323337	x	Skåp övre L1420	Cupboard upper L1420
26	323342	x	Hyllpaket	Shelf
27	323000	x	Lucka	Door
28	315194	x	Gångjärn	Hinge
29	316115	x	Hörn inredning	Corner
30	324321	x	Täckvinkel hörn inredning	Cover for corner
31	323295	x	Skåp gavel bak L1661	Cupboard gable L1661
32	323300	x	Hyllpaket	Shelf
33	323303	x	Skiva 1651x140	Board
34	323002	x	Lucka	Door
35	323047	x	Högtalarlåda	Box loudspeaker
36	316197	x	Galgstång L=782	Clothes hanger L=782
37	315188	x	Handtag	Handle
38	323046	x	Skåp övre L=1674	Cupboard upper L=1674
39	323082	x	Hyllpaket	Shelf
40	316042	x	Skena gardin L1020	Curtain rod L1020
41	312006	x	Värmespalt V-H bak	Air gap L-R rear
42	324039	x	Sängram u. ribbotten	Bed bottom without laths
43	325339	x	Ribbotten kpl.	Laths bottom cpl.
44	311985	x	Ribba sängbotten L=718 B=63	Lath bed bottom L=718 B=63
45	312046	x	Band t. ribbotten	Band for laths bottom
46	325748	x	Sänglåda kpl.	Bed box cpl.
47	325751	x	Gavel säng V	Gable bed L
48	860590	x	List hörn L=2500	Corner strip L=2500
49	323282	x	Front säng	Front bed
50	325750	x	Gavel säng H	Gable bed R
			T= Tillbehör	T= Accessory

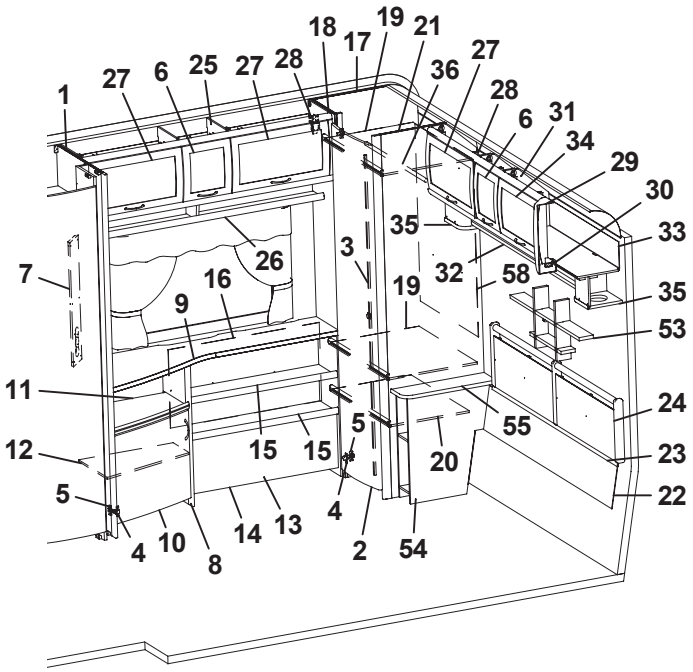
1
27
6
25
27
28
18
17
19
21
36
27
28
6
31
34
29
30
33
35
32
58
35
53
24
23
22
7
26
16
9
3
19
11
12
5
15
15
5
20
55
4
10
8
14
13
4
2
54

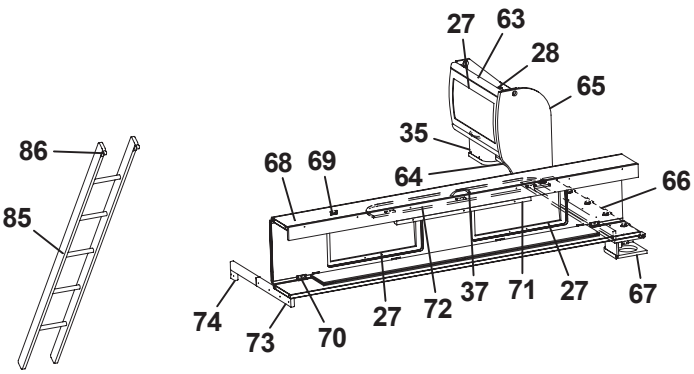
86
85
27
63
28
65
35
68
69
64
66
74
73
70
27
72
37
71
27
67

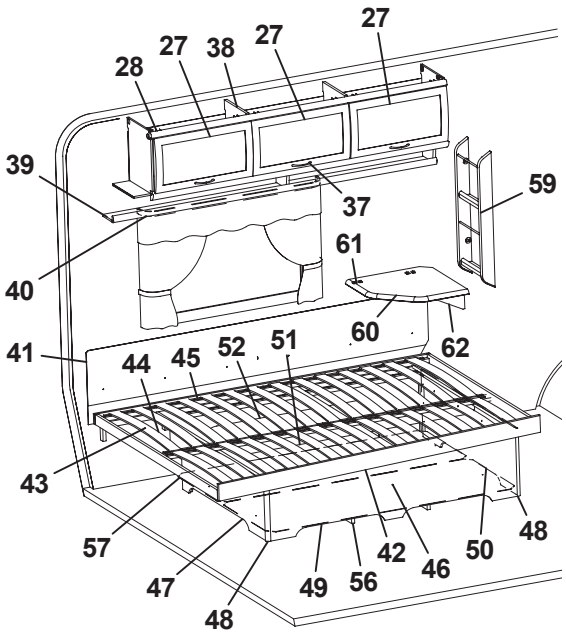
28
27
38
27
27
39
37
59
40
61
60
62
41
44
45
52
51
43
57
47
48
49
56
42
46
50
48

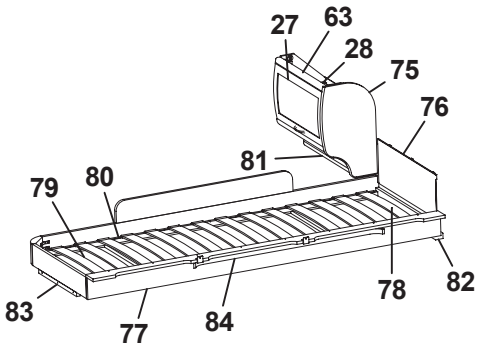
27
63
28
75
76
81
79
80
83
77
84
78
82

Pos Fig	Det. nr Part. No	Ingår Fitted	OBS!! Ange alltid årsmodell vid beställning av inredning Benämning	OBS!! Specify always year of model when ordering equipment Description
51	315203	x	Regel 17,5x55x1415	Wood lath pine 17,5x55x1415
52	325749	x	Bakgavel sänglåda	Back bed box
53	325741	x	Hylla gavel	Shelf
54	323260	x	Sängbord kpl.	Bedside table cpl.
55	323261	x	Skiva sängbord	Board bedside table
56	324938	x	Luftspalt sänglåda	Air gap bed box
57	325752	x	Luftspalt	Air gap
58	325728	x	Värmespalt garderob	Air gap
59	320316	x	Tidningshylla 280x720 kpl	Newspaper shelf
60	324300	T	Skiva TV-hylla 470x470	Board 470x470
61	860621	T	Gångjärn	Hinge
62	315749	T	Stöd	Support board
63	323884	T	Skåp gavel bak L560	Cupboard gable L560
64	324120	T	Hyllpaket	Shelf
65	324047	T	Gavel rundad	Gable
66	324062	T	Hylla gavel bak 1085x180	Shelf gable rear 1085s180
67	324111	T	Högtalarlåda	Box loudspeaker
68	323817	T	Överbäddskåp L1980	Upper bed L1980
69	860402	T	Gångjärn	Hinge
70	860405	T	Gångjärn	Hinge
71	312233	T	Regel låsning	Lock bar
72	323846	T	Rasskydd ö-bäddskåp	Protective plate
73	312713	T	Bärregel (vikbar)	Bearing rail
74	312726	T	Kloss bärregel	Block bearing rail
75	323657	T	Gavel rundad	Gable
76	321209	T	Värmespalt gavel	Air gap gable
77	323797	T	Sängram vån.säng V u. ribbotten	Bed bottom L without laths
78	325430	T	Ribbotten kpl.	Laths bottom cpl.
79	311985	T	Ribba sängbotten L=718 B=63	Lath bed bottom L=718 B=63
80	312046	T	Band t. ribbotten	Band for laths bottom
81	323888	T	Hyllpaket	Shelf
82	324117	T	Bärregel	Bearing rail
83	312436	T	Bärregel L=440	Bearing rail L=440
84	316043	T	Skena gardin L1080	Curtain rod L1080
85	312613	T	Stege ö-bäddsskåp 201x1800 kpl.	Ladder upper bed 201x1800 cpl.
86	860426	T	Krok t. stege	Hook for ladder
			T= Tillbehör	T= Accessory

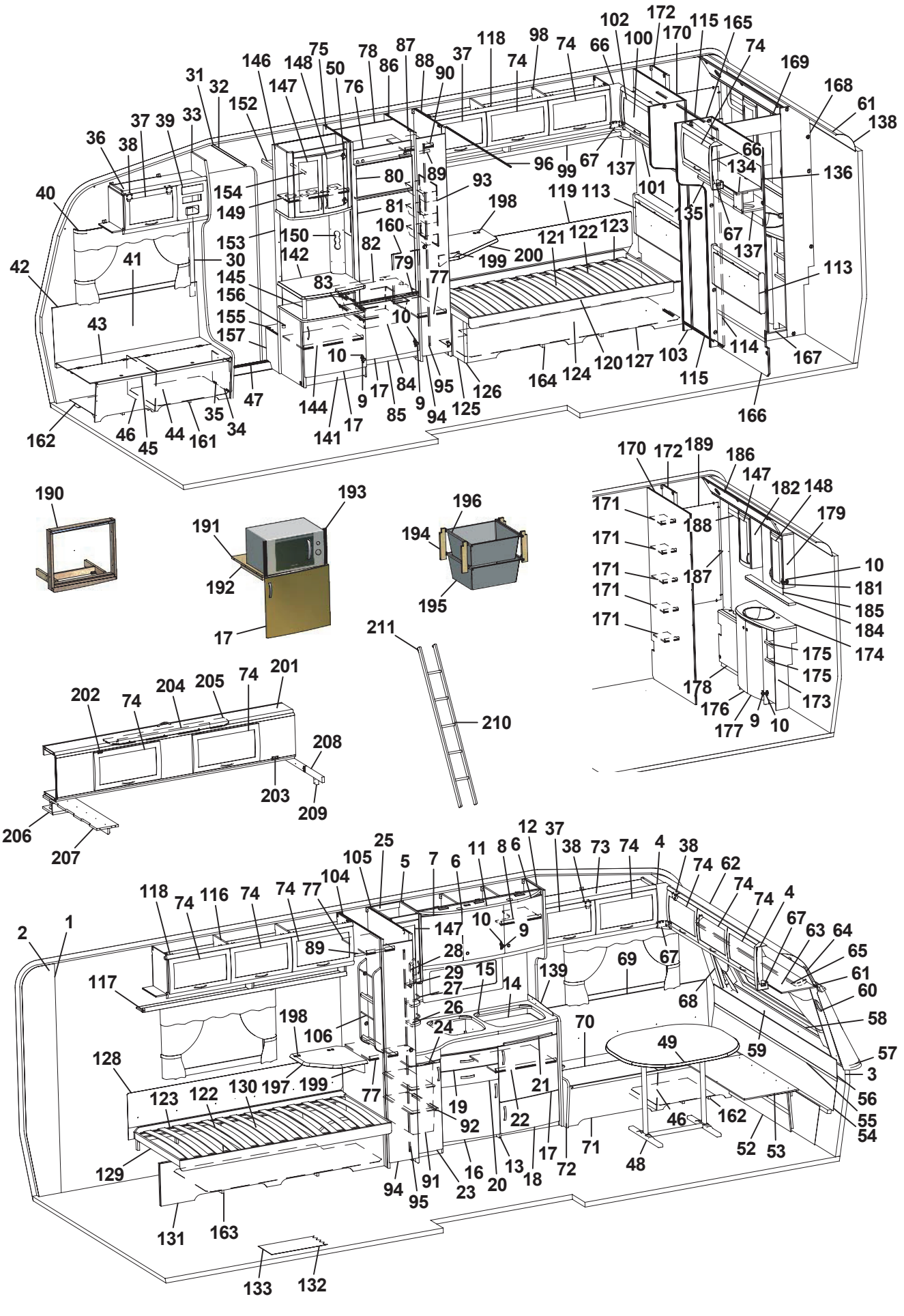
1 2 3 4 5 6 7 8 9 10 11 12 13 14 15 16 17 18 19 20 21 22 23 24 25 26 27 28 29 30 31 32 33 34 35 36 37 38 39 40 41 42 43 44 45 46 47 48 49 50 52 53 54 55 56 57 58 59 60 61 62 63 64 65 66 67 68 69 70 71 72 73 74 75 76 77 78 80 81 82 83 84 85 86 87 88 89 90 91 92 93 94 95 96 98 99 100 101 102 103 104 105 106 113 114 115 116 117 118 119 120 121 122 123 124 125 126 127 128 129 130 131 132 133 134 135 136 137 138 139 141 142 144 145 146 147 148 149 150 152 153 154 155 156 157 160 161 162 163 164 165 166 167 168 169 170 171 172 173 174 175 176 177 178 179 181 182 184 185 186 187 188 189 190 191 192 193 194 195 196 198 199 200 201 202 203 204 205 206 207 208 209 210 211

Pos Fig	Det. nr Part. No	Ingår Fitted	OBS!! Ange alltid årsmodell vid beställning av inredning Benämning	OBS!! Specify always year of model when ordering equipment Description
1	316374	M	Tapet vägg/tak (I vagnar fram till Mars 2006)	Wall paper (In caravans into Mars 2006)
--	316707	M	Tapet vägg/tak (I vagnar från Mars 2006)	Wall paper (In caravans from Mars 2006)
2	316021	M	Tejp tapet 20 mm	Tape, wall paper 20 mm
3	316022	M	Tejp tapet 60 mm	Tape, wall paper 60 mm
4	504668	x	Belysning hörn 2x5 W plast	Illumination corner 2x5 W plastic
5	323014	x	Skåp kök L1118 kpl.	Cupboard kitchen L1118 cpl.
6	323021	x	Lucka H 368x420	Door R 368x420
7	323020	x	Lucka V 368x420	Door L 368x420
8	323092	x	Hylla	Shelf
9	311917	x	Gångjärn	Hinge
10	312588	x	Platta gångjärn	Plate hinge
11	323401	x	Ljusramp köksskåp	Light holder
12	323439	x	Vägg vid diskbänk	Wall
13	326386	x	Diskbänk kpl. m. skiva/luckor/lådor	Kitchen sink cpl. with board/doors/drawers
14	401328	x	Plåt under spis	Plate cover under fireplace
15	326385	x	Skiva diskbänk	Board
16	323504	x	Lucka V 550x470	Door L 550x470
17	323503	x	Lucka H 550x470	Door R 550x470
18	323510	x	Lucka H 550x265	Door R 550x265
19	323505	x	Låda diskbänk kpl.	Drawer cpl.
20	323506	x	Låda diskbänk kpl.	Drawer cpl.
21	323412	x	Skärbräda	Cutting board
22	320460	x	Hylla övre	Shelf upper
23	323517	x	Lucka H	Door L
24	323413	x	Skärbräda	Cutting board
25	323267	x	Skåp utskjut kökskåp kpl.	Cupboard projekting cpl.
26	320312	x	Kryddhylla	Spice shelf
27	314352	x	Rasskydd al. rör L=210	Pipe al. L=210
28	320626	x	Front el-uttag	Front outlet
29	320627	x	Skiva täck	Sheet cover
30	504400	x	List täck el-kabel B=44 L=2000	Cover strip B=44 L=2000
31	316270	x	List snäpp undre L2379	List under L2379
32	316268	x	List snäpp övre L2379	List upper L2379
33	324721	x	Stolpe först. L1922 kpl. m. lucka	Support bar cpl. with door
34	320005	x	Lucka	Door
35	312589	x	Gångjärn	Hinge
36	325613	x	Skåp övre elc.	Cupboard
37	323002	x	Lucka	Door
38	860406	x	Gångjärn	Hinge
39	325495	x	Täckfront radio	Cover radio
40	316042	x	Skena gardin L1020	Curtain rod L1020
41	325765	x	Värmespalt H fram	Air gap R.F.
42	860423	M	List kant ljusbrun	Strip, light brown
43	323178	x	Lock bäddlåda H F	Cover bedbox R.F.
44	323174	x	Front bäddlåda H F (utan lastlucka)	Front bed box R.F. (without loading hatch)
--	324422	T	Front bäddlåda H F (med lastlucka)	Front bed box R.F. (with loading hatch)
45	860562	x	List bädd	List bed
46	312825	x	Stöd bäddlåda HF	Support bed box
47	314687	x	Tröskel aluminium L=850	Threshold aluminium L=850
48	316012	x	Bordsstativ	Table stand
			M= Metervara T= Tillbehör	M= On the metre T= Accessory

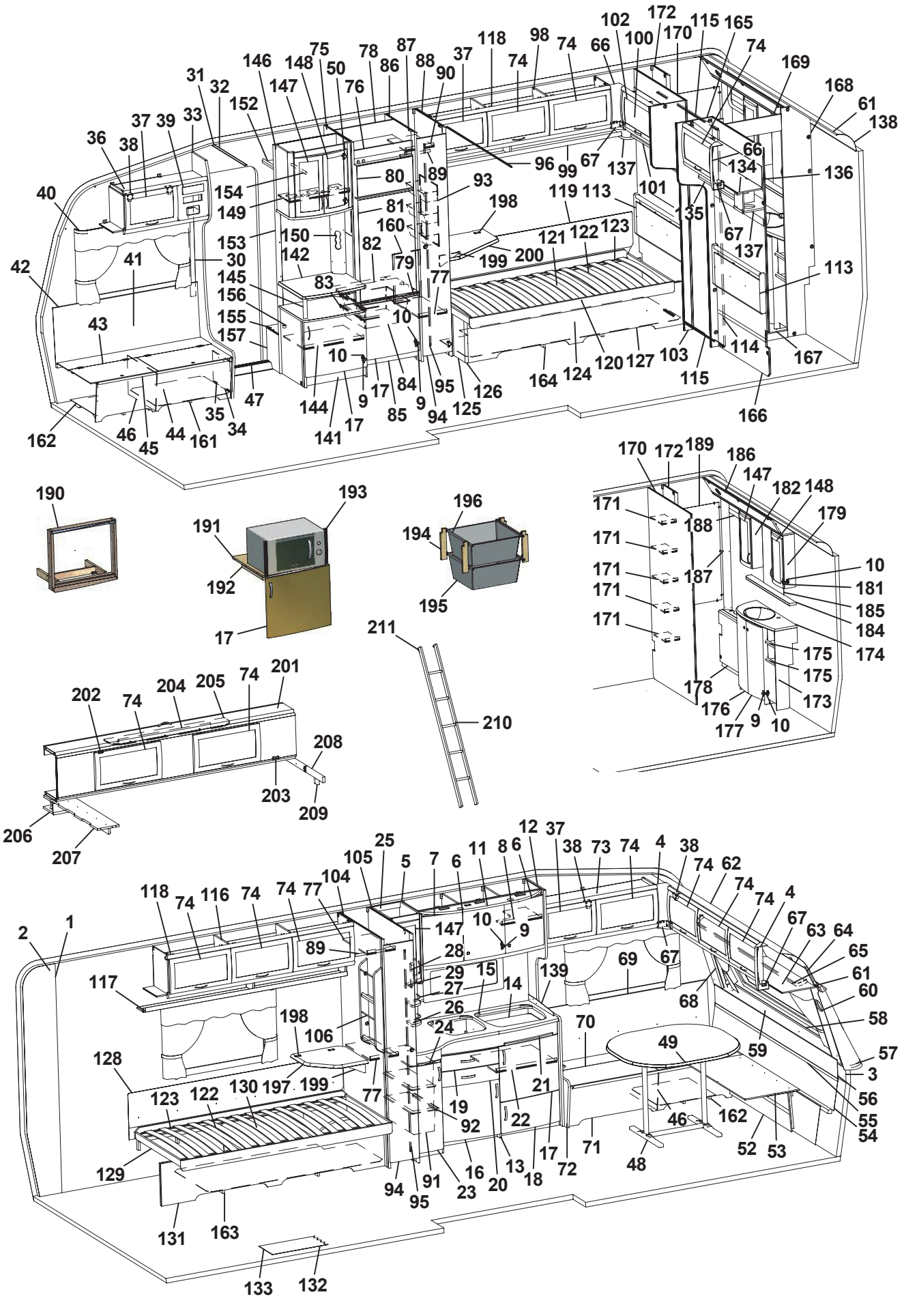
1 2 3 4 5 6 7 8 9 10 11 12 13 14 15 16 17 18 19 20 21 22 23 24 25 26 27 28 29 30 31 32 33 34 35 36 37 38 39 40 41 42 43 44 45 46 47 48 49 50 52 53 54 55 56 57 58 59 60 61 62 63 64 65 66 67 68 69 70 71 72 73 74 75 76 77 78 80 81 82 83 84 85 86 87 88 89 90 91 92 93 94 95 96 98 99 100 101 102 103 104 105 106 113 114 115 116 117 118 119 120 121 122 123 124 125 126 127 128 129 130 131 132 133 134 135 136 137 138 139 141 142 144 145 146 147 148 149 150 152 153 154 155 156 157 160 161 162 163 164 165 166 167 168 169 170 171 172 173 174 175 176 177 178 179 181 182 184 185 186 187 188 189 190 191 192 193 194 195 196 197 198 199 200 201 202 203 204 205 206 207 208 209 210 211

Pos Fig	Det. nr Part. No	Ingår Fitted	OBS!! Ange alltid årsmodell vid beställning av inredning Benämning	OBS!! Specify always year of model when ordering equipment Description
49	323222	x	Bordsskiva 940x1026	Table top 940x1026
50	316037	x	Gångjärn	Hinge
52	323180	x	Front bäddlåda gavel (2 st när lastl. mont.)	Front bed box gable (2 pcs in loading hatch)
53	323205	x	Skiva rundsittgrupp	Sheet seat
54	323203	x	Värmespalt nedre gavel fram	Air gap under
55	314287	x	List plast L=2270	List plastic L=2270
56	323200	x	Värmespalt övre gavel fram	Air gap upper
57	323128	x	Hylla front L2444	Shelf front L2444
58	860593	x	Raskant plast L=2600	Cantlist shelf front L=2600
59	324022	x	Luftspalt fronthylla	Air gap shelf front
60	323270	x	Front högtalare H	Front loudspeaker R
61	313884	x	List plast radie L=2379	List L=2379
62	316005	x	Skiva plast 295x2363x1	Plastic sheet
63	323044	x	Skåp gavel fram L=2365	Cupboard L=2365
64	323059	x	Skiva skåp 2345x180	Sheet 2345x180
65	316044	x	Skena gardin L1920	Curtain rod L1920
66	316115	x	Hörn inredning	Corner
67	324321	x	Täckvinkel hörn inredning	Cover for corner
68	323271	x	Front högtalare V	Front loudspeaker L
69	325761	x	Värmespalt V fram	Air gap L.F.
70	325723	x	Lock bäddlåda V F	Cover bed box L.F
71	325724	x	Front bäddlåda V F (utan lastlucka)	Front bed box L.F. (without loading hatch)
--	325877	T	Front bäddlåda V F (med lastlucka)	Front bed box L.F. (with loading hatch)
72	323449	x	Gavel bäddlåda V F	Gable bed box L.F
73	323045	x	Skåp övre L=1034	Cupboard upper L=1034
74	323000	x	Lucka	Door
75	324267	x	Vägg kyl V	Wall refrigerator L
76	324067	x	Front	Front
77	322360	x	Hylla	Shelf
78	324918	x	Bakstycke kyl	Back cupboard
79	321826	x	Front hylla	Front
80	324828	x	Skiva frys	Sheet freezer
81	324829	x	Skiva kyl	Sheet refrigerator
82	324914	x	Hylla under kyl	Shelf under refrigerator
83	312712	x	Glidlist trådback (säljes i par)	Sliding strip tray (pair)
84	310325	x	Trådback vit 427x427x85	Tray 427x427x85
85	320657	x	Front skåp under kyl	Front cupboard
86	326393	x	Vägg kyl H	Wall
87	323613	x	List folierad L=1365	List L=1365
88	326371	x	Vägg garderob H	Wall wardrobe R
89	316197	x	Galgstång L=782	Clothes hanger L=782
90	324573	x	Hylla övre	Shelf upper
91	309010	x	Trådback vit 227x527x185	Tray 227x527x185
92	315488	x	Glidlist trådback L430 D14	Sliding strip tray L430 D14
93	312162	x	Korg garderob 330x140x520	Basket
94	324080	x	Dörr 260x1850	Door 260x1850
95	314523	x	Rätningslist dörr L=1715	List L=1715
96	314917	x	Skena draperi L=1190	Drapery rail L=1190
98	324557	x	Skåp övre L=1614	Cupboard upper L=1614
99	325123	x	Hyllpaket	Shelf
			M= Metervara T= Tillbehör	M= On the metre T= Accessory

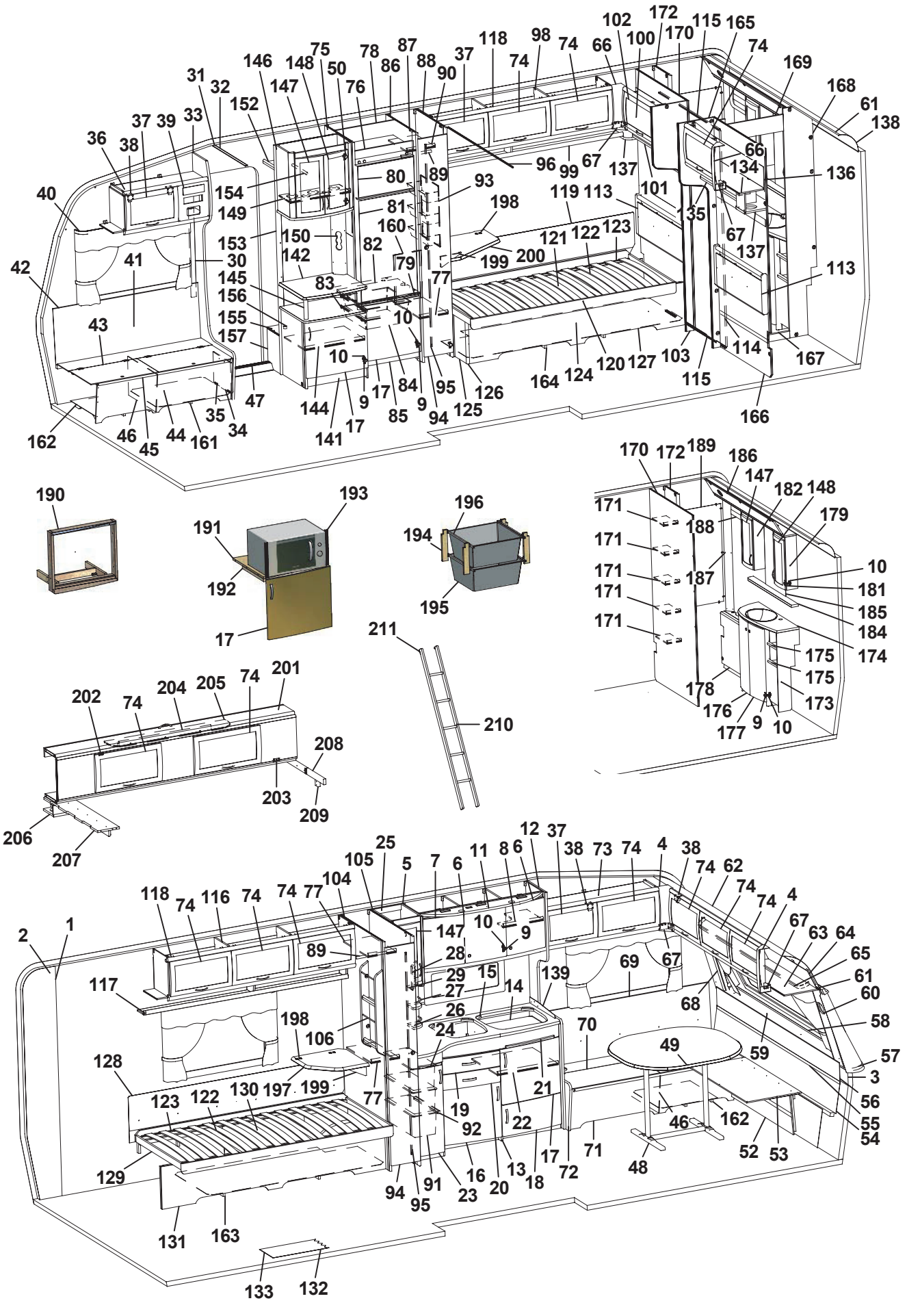
1 2 3 4 5 6 7 8 9 10 11 12 13 14 15 16 17 18 19 20 21 22 23 24 25 26 27 28 29 30 31 32 33 34 35 36 37 38 39 40 41 42 43 44 45 46 47 48 49 50 52 53 54 55 56 57 58 59 60 61 62 63 64 65 66 67 68 69 70 71 72 73 74 75 76 77 78 80 81 82 83 84 85 86 87 88 89 90 91 92 93 94 95 96 98 99 100 101 102 103 104 105 106 113 114 115 116 117 118 119 120 121 122 123 124 125 126 127 128 129 130 131 132 133 134 135 136 137 138 139 141 142 144 145 146 147 148 149 150 152 153 154 155 156 157 160 161 162 163 164 165 166 167 168 169 170 171 172 173 174 175 176 177 178 179 181 182 184 185 186 187 188 189 190 191 192 193 194 195 196 197 198 199 200 201 202 203 204 205 206 207 208 209 210 211

Pos Fig	Det. nr Part. No	Ingår Fitted	OBS!! Ange alltid årsmodell vid beställning av inredning Benämning	OBS!! Specify always year of model when ordering equipment Description
100	326020	x	Skåp gavel	Cupboard
101	326021	x	Hyllpaket	Shelf
102	323000	x	Lucka	Door
103	325995	x	Vägg front	Wall front
104	324269	x	Vägg garderob V	Wall wardrobe L
105	324270	x	Vägg garderob H	Wall wardrobe R
106	320316	x	Tidningshylla 280x720 kpl	Newspaper shelf
113	325722	x	Värmespalt gavel bak	Air gap
114	325489	x	Skjutdörr tvättrum	Door
115	316030	x	Skena skjutdörr	Curtain rod
116	323046	x	Skåp övre L=1674	Cupboard upper L=1674
117	326382	x	Hyllpaket	Shelf
118	315194	x	Gångjärn	Hinge
119	324578	x	Värmespalt V-H bak	Air gap L-R rear
120	324567	x	Sängram u. ribbotten	Bed bottom without laths
121	325481	x	Ribbotten kpl.	Laths bottom cpl.
122	314211	x	Ribba sängbotten L=820 B=63	Lath bed bottom
123	312046	x	Band t. ribbotten	Band for laths bottom
124	326377	x	Sänglåda kpl.	Bed box cpl.
125	321577	x	Gavel säng	Gable bed
126	860590	x	List hörn L=2500	Corner strip L=2500
127	326378	x	Front säng H	Front bed R
128	312006	x	Värmespalt V-H bak	Air gap L-R rear
129	313898	x	Sängram u. ribbotten	Bed bottom without laths
130	325342	x	Ribbotten kpl.	Laths bottom cpl.
131	326379	x	Front säng V	Front bed L
132	316004	M	Matta golv, Solidwood	Carpet floor, Solidwood
133	314708	T	Matta golv	Carpet floor
134	326380	x	Skåp gavel bak V	Cupboard
135	326019	x	Hyllpaket	Shelf
136	326079	x	Skiva 915x180	Sheet 915x180
137	323047	x	Högtalarlåda	Box loudspeaker
138	316005	x	Skiva plast 295x2363x1	Plastic sheet
139	401476	x	Flamskydd glas	Flame guard
141	325726	x	TV-bänk kpl. u. skiva	TV-bench cpl. whitout board
142	325776	x	Skiva TV-bänk 580x475	Board
144	324284	x	Hylla	Shelf
145	323703	x	Rundstav folierad L=192	Round staff L=192
146	325679	x	Skåp bar kpl.	Coctail cabinet cpl.
147	323426	x	Lucka V 236x500	Door L 236x500
148	325364	x	Lucka H 236x500	Door R 236x500
149	323723	x	Hylla	Shelf
150	325624	x	Front el-uttag	Front outlet
152	321411	x	Hylla garderob övre	Shelf
153	324265	x	Vägg garderob	Wall wardrobe
154	316197	x	Galgstång L=782	Clothes hanger L=782
155	324272	x	Hylla instegsgarderob	Shelf
156	314897	x	Bussning plast Ø=29 mm	Bushing plastic
157	322328	x	Front hylla garderob	Front
160	326373	x	Täckskiva exp.kärl	Board
			M= Metervara T= Tillbehör	M= On the metre T= Accessory

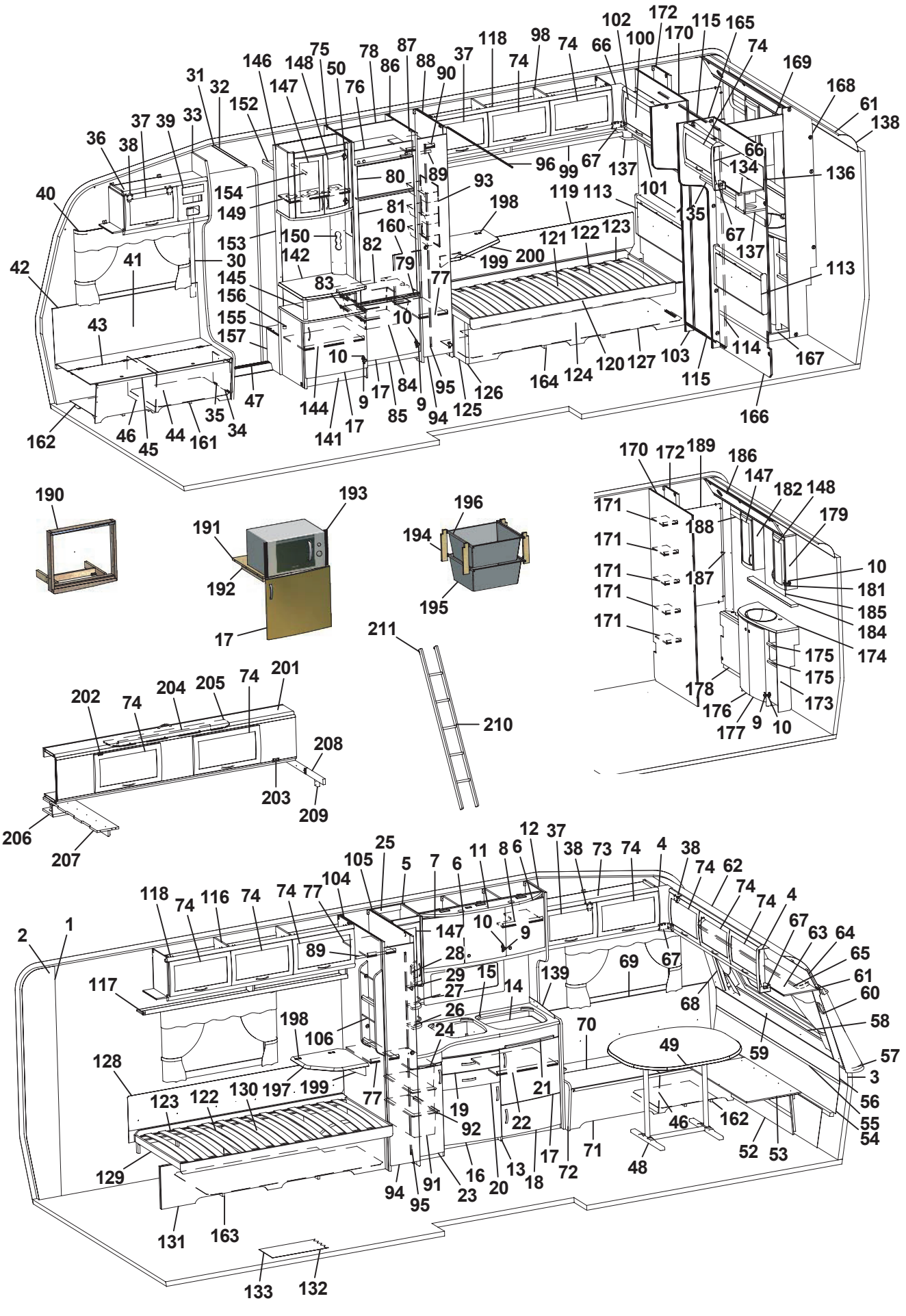
1 2 3 4 5 6 7 8 9 10 11 12 13 14 15 16 17 18 19 20 21 22 23 24 25 26 27 28 29 30 31 32 33 34 35 36 37 38 39 40 41 42 43 44 45 46 47 48 49 50 52 53 54 55 56 57 58 59 60 61 62 63 64 65 66 67 68 69 70 71 72 73 74 75 76 77 78 80 81 82 83 84 85 86 87 88 89 90 91 92 93 94 95 96 98 99 100 101 102 103 104 105 106 113 114 115 116 117 118 119 120 121 122 123 124 125 126 127 128 129 130 131 132 133 134 135 136 137 138 139 141 142 144 145 146 147 148 149 150 152 153 154 155 156 157 160 161 162 163 164 165 166 167 168 169 170 171 172 173 174 175 176 177 178 179 181 182 184 185 186 187 188 189 190 191 192 193 194 195 196 198 199 200 201 202 203 204 205 206 207 208 209 210 211

Pos Fig	Det. nr Part. No	Ingår Fitted	OBS!! Ange alltid årsmodell vid beställning av inredning Benämning	OBS!! Specify always year of model when ordering equipment Description
161	324136	x	Luftspalt H-fram	Air gap R front
162	324138	x	Luftspalt fram	Air gap front
163	326391	x	Luftspalt	Air gap
164	326375	x	Luftspalt	Air gap
165	325998	x	Vägg front	Wall front
166	325997	x	Vägg tvättrum	Wall washroom
167	325358	x	Tröskel	Threshold
168	325356	x	Vägg tvättrum	Wall
169	325357	x	Överbit tvättrum	Overlap washroom
170	325996	x	Vägg garderob	Wall wardrobe
171	325354	x	Hylla	Shelf
172	325274	x	Vägg garderob H	Wall wardrobe R
173	325355	x	Skåp tvättställ u. skiva	Cupboard washroom without board
174	325469	x	Skiva skåp tvättställ	Board cupboard wash basin
175	325465	x	Hylla	Shelf
176	325471	x	Lucka V	Door L
177	325470	x	Lucka H	Door R
178	325359	x	Front gavel bak	Front
179	325361	x	Skåp tvättrum H	Cupboard washroom R
181	315202	x	Gångjärn	Hinge
182	325362	x	Skåp tvättrum V	Cupboard washroom L
184	325363	x	Hylla	Shelf
185	315999	x	Spegel 440x700x3	Mirror 440x700x3
186	325360	x	Ljusramp	Light holder
187	325490	x	Front hörn	Front
188	325841	x	List täck L=465	Cover strip L=465
189	313266	x	Spegel 475x995x3	Mirror
190	324041	T	Monteringssats ugn kpl.	Mounting kit cpl.
191	323069	T	Hylla nedre	Shelf under
192	660251	T	List 17,5x22x360	List 17,5x22x360
193	401607	T	Galler	Grating
194	320514	T	List, backskenor	List
195	310326	T	Trådback vit 427x427x185	Tray 427x427x185
196	312712	T	Glidlist trådback (säljes i par)	Sliding strip tray (pair)
197	324300	T	Skiva TV-hylla 470x470	Board 470x470
198	860621	T	Gångjärn	Hinge
199	315749	T	Stöd	Support board
200	323231	T	Skiva TV-bänk 580x535	Board 580x535
201	323817	T	Överbäddskåp L1980	Upper bed L1980
202	860402	T	Gångjärn	Hinge
203	860405	T	Gångjärn	Hinge
204	312233	T	Regel låsning	Lock bar
205	323846	T	Rasskydd ö-bäddskåp	Protective plate
206	324111	T	Högtalarlåda	Box loudspeaker
207	326498	T	Hylla gavel bak 927x180	Shelf gable rear 927x180
208	312713	T	Bärregel (vikbar)	Bearing rail
209	312726	T	Kloss bärregel	Block bearing rail
210	312613	T	Stege ö-bäddsskåp 201x1800 kpl.	Ladder upper bed 201x1800 cpl.
211	860426	T	Krok t. stege	Hook for ladder
			Dyntyger, gardiner m.m. (se tyger)	Cushion textilies, curtains etc. (see textiles)
			M= Metervara T= Tillbehör	M= On the metre T= Accessory

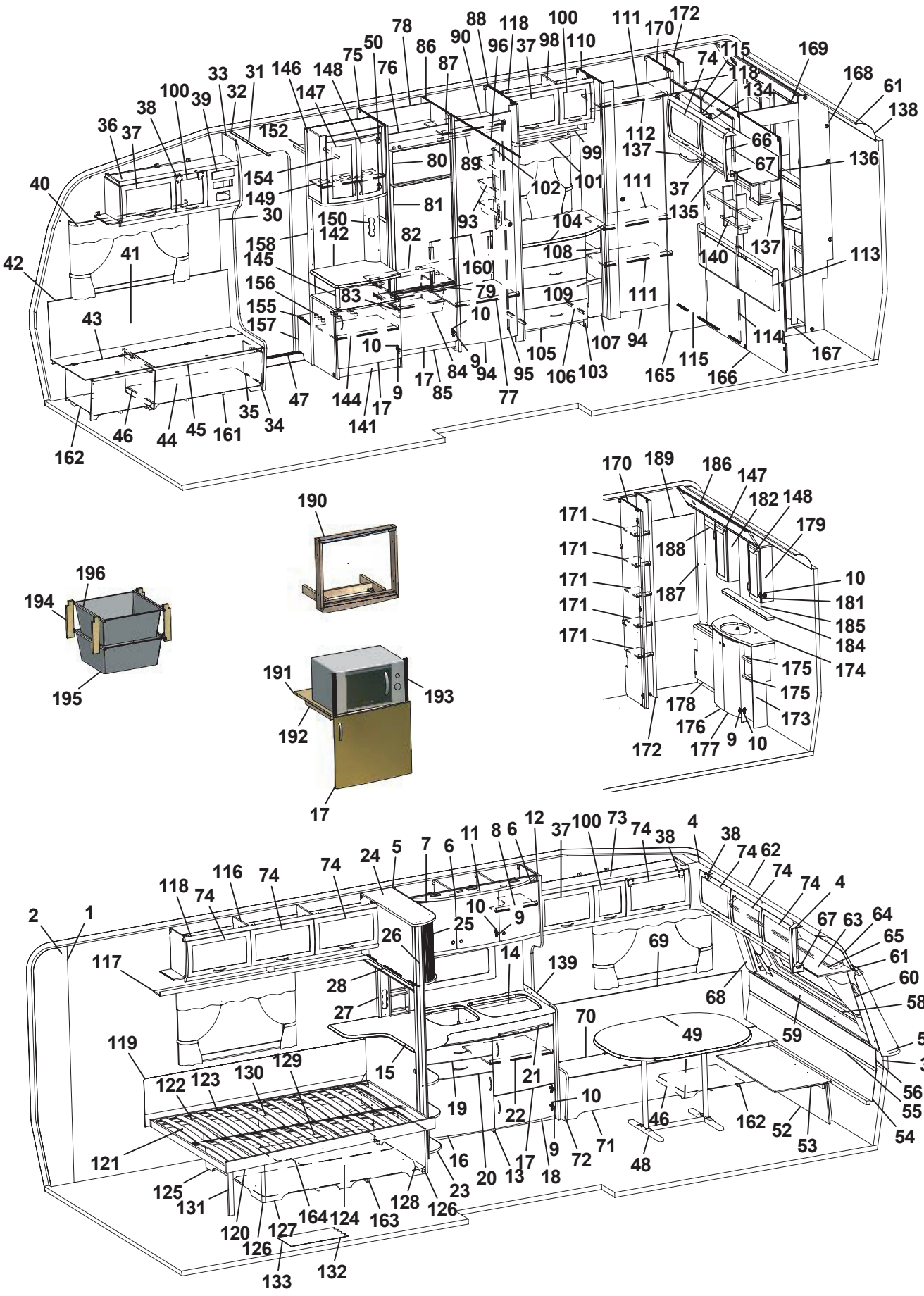
1 2 3 4 5 6 7 8 9 10 11 12 14 15 16 17 18 19 20 21 22 23 24 25 26 27 28 30 31 32 33 34 35 36 37 38 39 40 41 42 43 44 45 46 47 48 49 50 53 54 55 56 57 58 59 60 61 62 63 64 65 66 67 68 69 70 71 72 73 74 75 76 77 78 79 80 81 82 83 84 85 86 87 88 89 90 93 94 95 96 98 99 100 101 102 103 104 105 106 107 108 109 110 111 112 113 114 115 116 117 118 119 120 121 122 123 124 125 126 127 128 129 130 131 132 133 134 135 136 137 138 139 140 141 142 144 145 146 147 148 149 150 152 154 156 157 158 160 161 162 163 164 165 166 167 168 169 170 171 172 173 174 175 176 177 178 179 181 182 184 185 186 187 188 189 190 191 192 193 194 195 196

Pos Fig	Det. nr Part. No	Ingår Fitted	OBS!! Ange alltid årsmodell vid beställning av inredning Benämning	OBS!! Specify always year of model when ordering equipment Description
1	316374	M	Tapet vägg/tak (I vagnar fram till Mars 2006)	Wall paper (In caravans into Mars 2006)
--	316707	M	Tapet vägg/tak (I vagnar från Mars 2006)	Wall paper (In caravans from Mars 2006)
2	316021	M	Tejp tapet 20 mm	Tape, wall paper 20 mm
3	316022	M	Tejp tapet 60 mm	Tape, wall paper 60 mm
4	504668	x	Belysning hörn 2x5 W plast	Illumination corner 2x5 W plastic
5	323014	x	Skåp kök L1118 kpl.	Cupboard kitchen L1118 cpl.
6	323021	x	Lucka H 368x420	Door R 368x420
7	323020	x	Lucka V 368x420	Door L 368x420
8	323092	x	Hylla	Shelf
9	311917	x	Gångjärn	Hinge
10	312588	x	Platta gångjärn	Plate hinge
11	323401	x	Ljusramp köksskåp	Light holder
12	323439	x	Vägg vid diskbänk	Wall
13	324802	x	Diskbänk kpl. m. skiva/luckor/lådor	Kitchen sink cpl. with board/doors/drawers
14	401328	x	Plåt under spis	Plate cover under fireplace
15	324795	x	Skiva diskbänk	Board
16	323504	x	Lucka V 550x470	Door L 550x470
17	323503	x	Lucka H 550x470	Door R 550x470
18	323510	x	Lucka H 550x265	Door R 550x265
19	323505	x	Låda diskbänk kpl.	Drawer cpl.
20	323506	x	Låda diskbänk kpl.	Drawer cpl.
21	323412	x	Skärbräda	Cutting board
22	320460	x	Hylla övre	Shelf upper
23	320482	x	Utskjut diskbänk	Projection kitchen sink
24	324660	x	Skåp utskjut kökskåp	Cupboard projection
25	324647	x	Jalusi	Jalousie
26	324888	x	Stolpe utskjut	Support bar
27	325952	x	Kryddhylla kpl. m. front el-uttag	Spice rack cpl. with front outlet
28	314722	x	Skena draperi L=900	Curtain rod L=900
--	316194	T	Persienn 897x540	Venetian blind 897x540
30	504400	x	List täck el-kabel B=44 L=2000	Cover strip B=44 L=2000
31	316270	x	List snäpp undre L2379	List under L2379
32	316268	x	List snäpp övre L2379	List upper L2379
33	324723	x	Stolpe först. L1948 kpl. m. lucka	Support bar cpl. with door
34	320005	x	Lucka	Door
35	312589	x	Gångjärn	Hinge
36	325615	x	Skåp övre elc.	Cupboard upper
37	323002	x	Lucka	Door
38	860406	x	Gångjärn	Hinge
39	325495	x	Täckfront radio	Cover radio
40	316042	x	Skena gardin L1020	Curtain rod L1020
41	325767	x	Värmespalt H fram	Air gap R.F.
42	860423	M	List kant U-gap ljusbrun	Strip, light brown
43	323446	x	Lock bäddlåda H F	Cover bed box R.F.
44	323445	x	Front bäddlåda H F (utan lastlucka)	Front bed box R.F. (without loading hatch)
--	324424	T	Front bäddlåda H F (med lastlucka)	Front bed box R.F. (with loading hatch)
45	860562	x	List bädd	List bed
46	312825	x	Stöd bäddlåda HF	Support bed box
47	314687	x	Tröskel aluminium L=850	Threshold aluminium L=850
48	316012	x	Bordsstativ	Table stand
			M= Metervara T= Tillbehör	M= On the metre T= Accessory

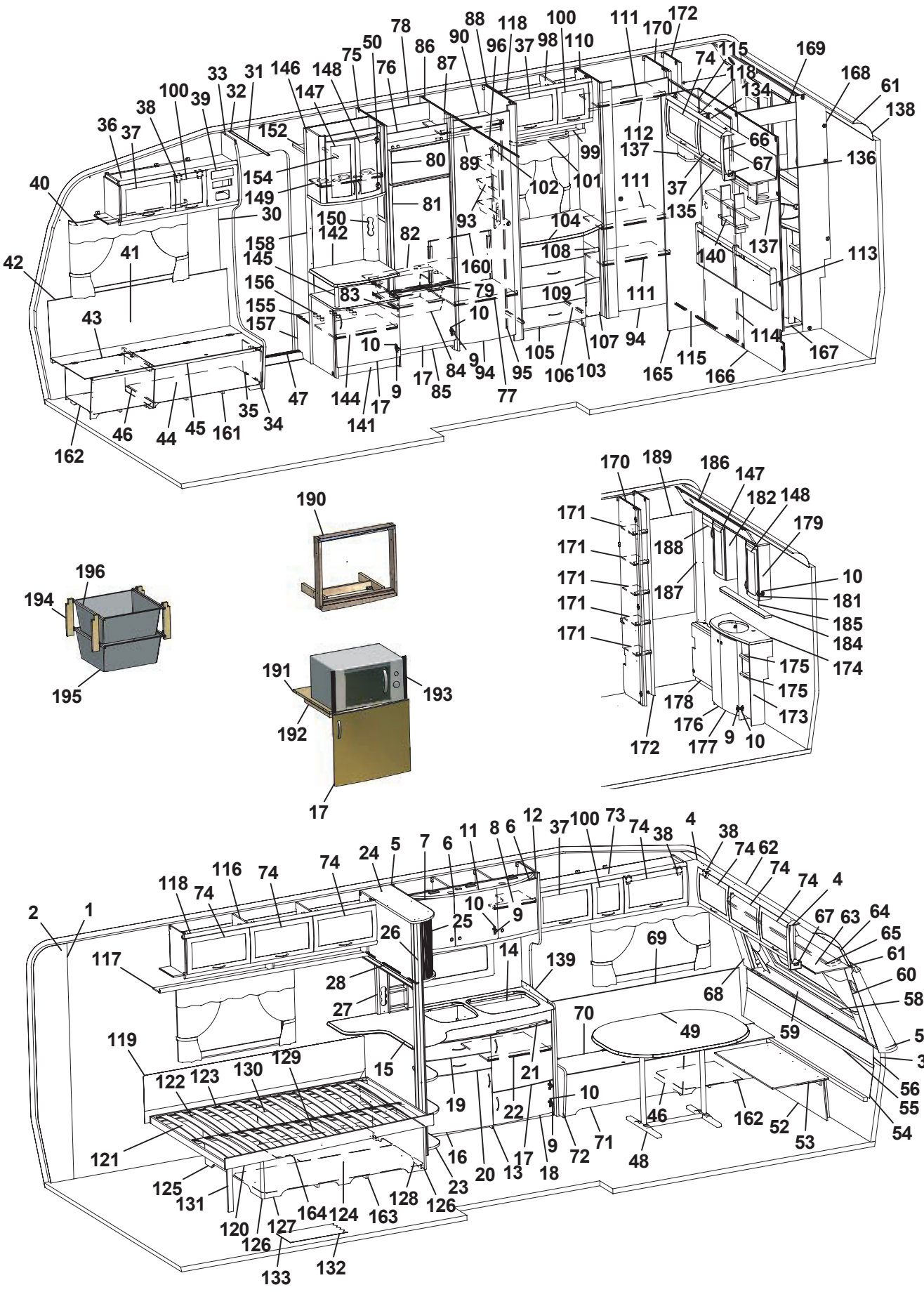
1 2 3 4 5 6 7 8 9 10 11 12 14 15 16 17 18 19 20 21 22 23 24 25 26 27 28 30 31 32 33 34 35 36 37 38 39 40 41 42 43 44 45 46 47 48 49 50 52 53 54 55 56 57 58 59 60 61 62 63 64 65 66 67 68 69 70 71 72 73 74 75 76 78 79 80 81 82 83 84 85 86 87 88 89 90 93 94 95 96 98 99 100 101 102 103 104 105 106 107 108 109 110 111 112 113 114 115 116 117 118 119 120 121 122 123 124 125 126 127 128 129 130 131 132 133 134 135 136 137 138 139 140 141 142 144 145 146 147 148 149 150 152 154 156 157 158 160 161 162 163 164 165 166 167 168 169 170 171 172 173 174 175 176 177 178 179 181 182 184 185 186 187 188 189 190 191 192 193 194 195 196

Pos Fig	Det. nr Part. No	Ingår Fitted	OBS!! Ange alltid årsmodell vid beställning av inredning Benämning	OBS!! Specify always year of model when ordering equipment Description
49	323220	x	Bordsskiva 940x1200	Table top 940x1200
50	316037	x	Gångjärn	Hinge
52	323180	x	Front bäddlåda gavel (2 st när lastl. mont.)	Front bed box gable (2 pcs in loading hatch)
53	323205	x	Skiva rundsittgrupp	Sheet seat
54	323203	x	Värmespalt nedre gavel fram	Air gap under
55	314287	x	List plast L=2270	List plastic L=2270
56	323200	x	Värmespalt övre gavel fram	Air gap upper
57	323128	x	Hylla front L2444	Shelf front L2444
58	860593	x	Raskant plast L=2600	Cantlist shelf front L=2600
59	324022	x	Luftspalt fronthylla	Air gap shelf front
60	323270	x	Front högtalare H	Front loudspeaker R
61	313884	x	List plast radie L=2379	List L=2379
62	316005	x	Skiva plast 295x2363x1	Plastic sheet
63	323044	x	Skåp gavel fram L=2365	Cupboard L=2365
64	323059	x	Skiva skåp 2345x180	Sheet 2345x180
65	316044	x	Skena gardin L1920	Curtain rod L1920
66	316115	x	Hörn inredning	Corner
67	324321	x	Täckvinkel hörn inredning	Cover for corner
68	323271	x	Front högtalare V	Front loudspeaker L
69	325771	x	Värmespalt V fram	Air gap L.F.
70	326151	x	Lock bäddlåda V F	Cover bed box L.F
71	326152	x	Front bäddlåda V F (utan lastlucka)	Front bed box L.F. (without loading hatch)
--	326154	T	Front bäddlåda V F (med lastlucka)	Front bed box L.F. (with loading hatch)
72	323449	x	Gavel bäddlåda V F	Gable bed box L.F
73	323495	x	Skåp övre L1408	Cupboard upper L1408
74	323000	x	Lucka	Door
75	324267	x	Vägg kyl V	Wall refrigerator L
76	324067	x	Front	Front
77	321366	x	Hylla skåp o. kyl	Shelf
78	324918	x	Bakstycke kyl	Back cupboard
79	321826	x	Front hylla	Front
80	324828	x	Skiva frys	Sheet freezer
81	324829	x	Skiva kyl	Sheet refrigerator
82	324914	x	Hylla under kyl	Shelf under refrigerator
83	312712	x	Glidlist trådback (säljes i par)	Sliding strip tray (pair)
84	310325	x	Trådback vit 427x427x85	Tray 427x427x85
85	320657	x	Front skåp under kyl	Front cupboard
86	325327	x	Vägg kyl H	Wall refrigerator R
87	323613	x	List folierad L=1365	List L=1365
88	324486	x	Vägg garderob H	Wall wardrobe R
89	316197	x	Galgstång L=782	Clothes hanger L=782
90	320615	x	Hylla garderob	Shelf
93	312162	x	Korg garderob 330x140x520	Basket
94	321518	x	Dörr 490x1850	Door 490x1850
95	314523	x	Rätningslist dörr L=1715	List L=1715
96	314917	x	Skena draperi L=1190	Drapery rail L=1190
98	323803	x	Skåp övre L790	Cupboard upper L 790
99	323810	x	Hyllpaket	Shelf
100	323001	x	Lucka	Door
101	316045	x	Skena gardin L 500	Curtain rod L 500
			M= Metervara T= Tillbehör	M= On the metre T= Accessory

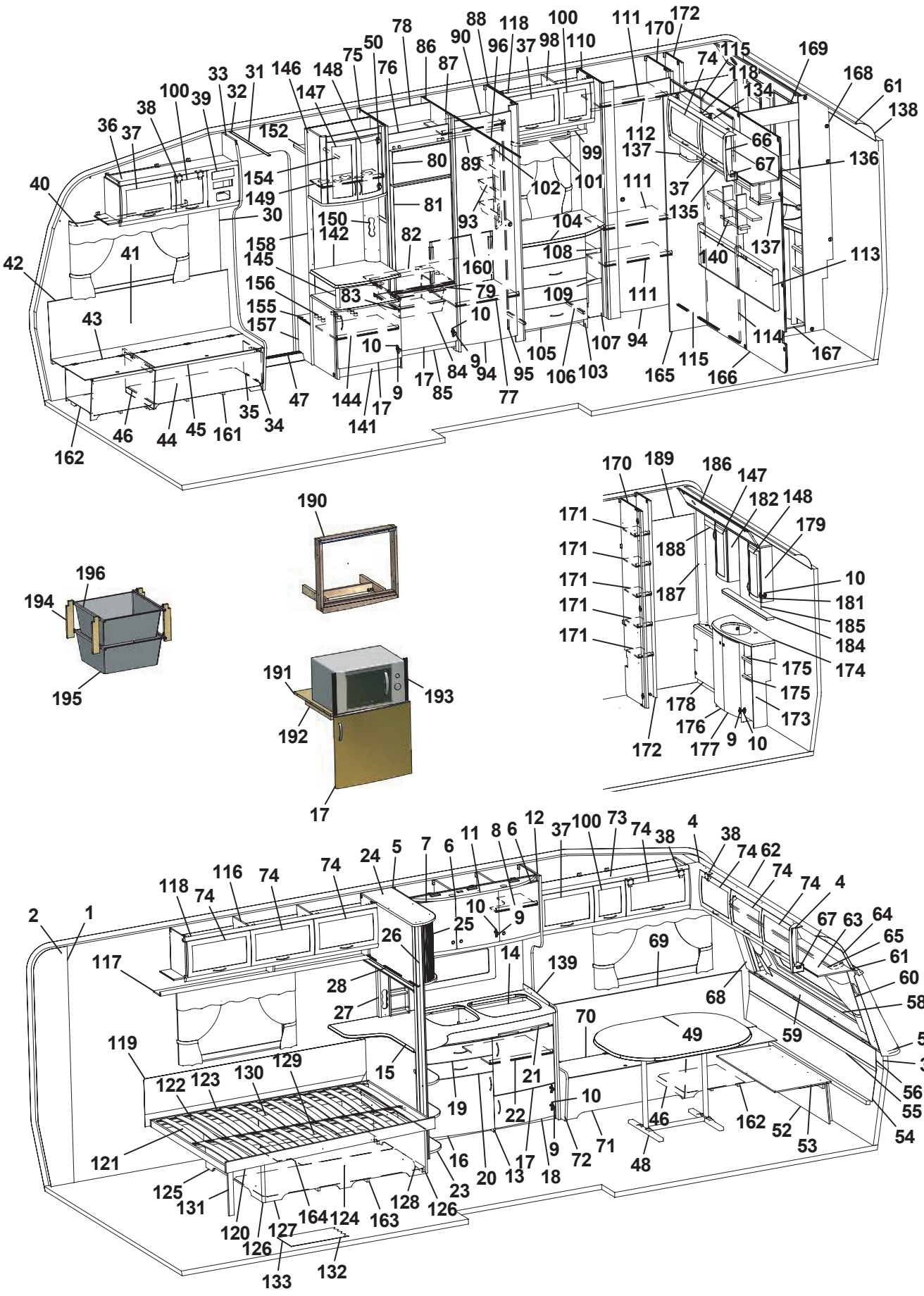
1 2 3 4 5 6 7 8 9 10 11 12 14 15 16 17 18 19 20 21 22 23 24 25 26 27 28 30 31 32 33 34 35 36 37 38 39 40 41 42 43 44 45 46 47 48 49 50 52 53 54 55 56 57 58 59 60 61 62 63 64 65 66 67 68 69 70 71 72 73 74 75 76 77 78 79 80 81 82 83 84 85 86 87 88 89 90 93 94 95 96 98 99 100 101 102 103 104 105 106 107 108 109 110 111 112 113 114 115 116 117 118 119 120 121 122 123 124 125 126 127 128 129 130 131 132 133 134 135 136 137 138 139 140 141 142 144 145 146 147 148 149 150 152 154 156 157 158 160 161 162 163 164 165 166 167 168 169 170 171 172 173 174 175 176 177 178 179 181 182 184 185 186 187 188 189 190 191 192 193 194 195 196

Pos Fig	Det. nr Part. No	Ingår Fitted	OBS!! Ange alltid årsmodell vid beställning av inredning Benämning	OBS!! Specify always year of model when ordering equipment Description
102	320624	x	Front el-uttag 130x665	Front outlet 130x665
103	323539	x	Byrå kpl. u. skiva	Chest of drawers without board
104	324081	x	Skiva byrå 790x549/423	Board
105	323541	x	Låda byrå	Drawer
106	315215	x	Glidskena låda (säljes i par)	Slide bar (exp. in pair)
107	324082	x	Hylla vid byrå kpl.	Shelf cpl.
108	324084	x	Hylla övre	Shelf
109	323814	x	Hylla undre	Shelf
110	325269	x	Vägg garderob V	Wall wardrobe L
111	325329	x	Hylla	Shelf
112	316197	x	Galgstång L=782	Clothes hanger L=782
113	325742	x	Värmespalt gavel bak	Air gap
114	325489	x	Skjutdörr tvättrum	Door
115	316030	x	Skena skjutdörr	Curtain rod
116	323046	x	Skåp övre L=1674	Cupboard upper L=1674
117	323082	x	Hyllpaket	Shelf
118	315194	x	Gångjärn	Hinge
119	312006	x	Värmespalt V-H bak	Air gap L-R rear
120	324035	x	Sängram u. ribbotten	Bedbottom without laths
121	325343	x	Ribbotten kpl.	Laths bottom cpl.
122	311985	x	Ribba sängbotten L=718 B=63	Lath bed bottom L=718 B=63
123	312046	x	Band t. ribbotten	Band for laths bottom
124	325475	x	Sänglåda kpl.	Bed box cpl.
125	322346	x	Gavel säng V	Gable bed L
126	860590	x	List hörn L=2500	Corner strip L=2500
127	323282	x	Front säng	Front bed
128	325542	x	Gavel säng H	Gable bed R
129	315203	x	Regel 17,5x55x1415	Wood lath pine 17,5x55x1415
130	315204	x	Regel 17,5x40x1415	Wood lath pine 17,5x40x1415
131	322338	x	Stöd säng 15,5x45x360	Support bed
132	316004	M	Matta golv, Solidwood	Carpet floor, Solidwood
133	314708	T	Matta golv	Carpet floor
134	323461	x	Skåp gavel bak V L1410	Cupboard upper L1410
135	323466	x	Hyllpaket	Shelf
136	323469	x	Skiva 1400x140	Sheet 1400x140
137	323047	x	Högtalarlåda	Box loudspeaker
138	316005	x	Skiva plast 295x2363x1	Plastic sheet
139	401476	x	Flamskydd glas	Flame guard
140	325741	x	Hylla gavel	Shelf
141	325726	x	TV-bänk kpl. u. skiva	TV-bench cpl. whitout board
142	325776	x	Skiva TV-bänk 580x475	Board
144	324284	x	Hylla	Shelf
145	323703	x	Rundstav folierad L=192	Round staff L=192
146	325679	x	Skåp bar kpl.	Coctail cabinet cpl.
147	323426	x	Lucka V 236x500	Door L 236x500
148	325364	x	Lucka H 236x500	Door R 236x500
149	323723	x	Hylla	Shelf
150	325624	x	Front el-uttag	Front outlet
152	321411	x	Hylla garderob övre	Shelf
154	316197	x	Galgstång L=782	Clothes hanger L=782
			M= Metervara T= Tillbehör	M= On the metre T= Accessory

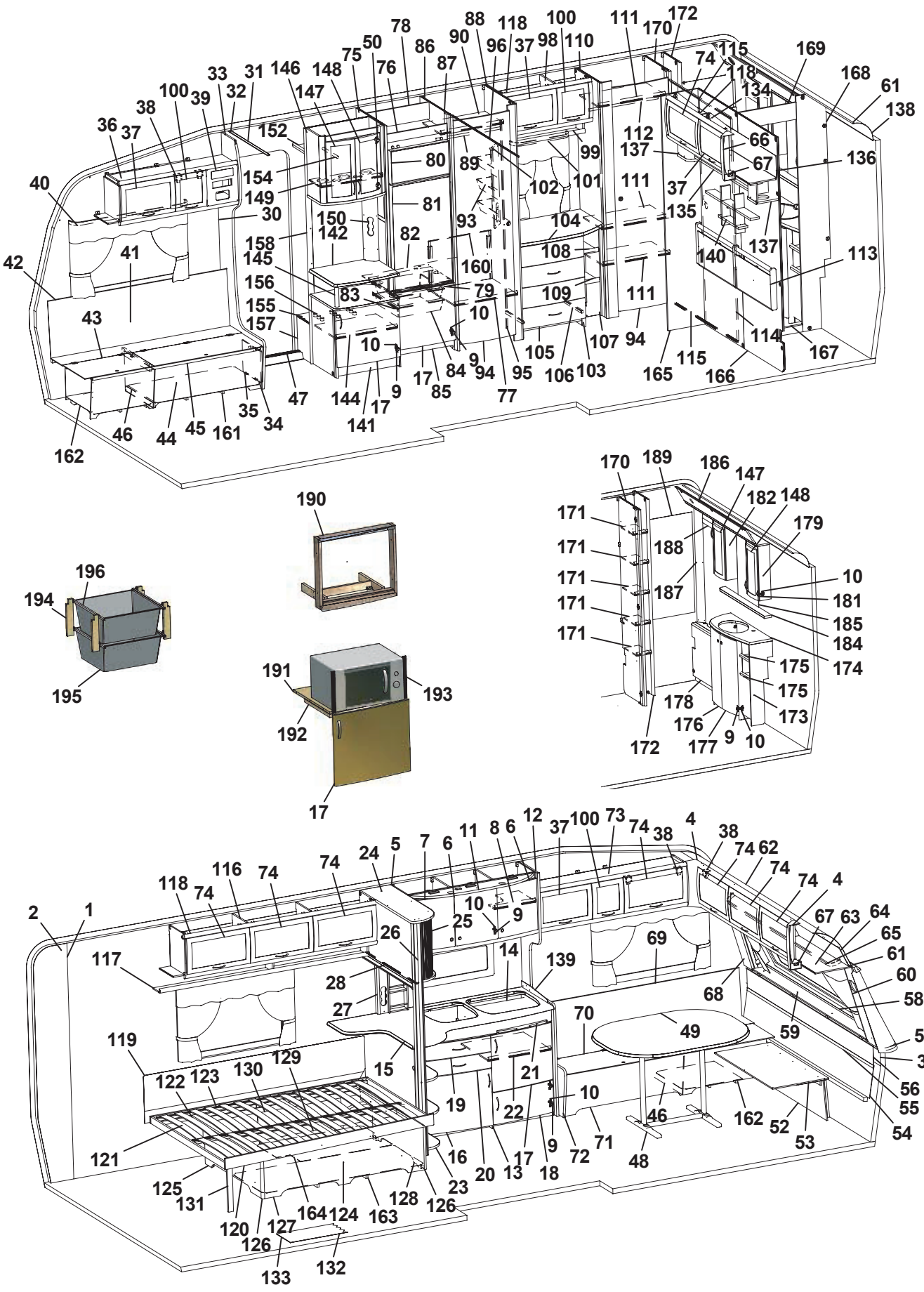
1 2 3 4 5 6 7 8 9 10 11 12 14 15 16 17 18 19 20 21 22 23 24 25 26 27 28 30 31 32 33 34 35 36 37 38 39 40 41 42 43 44 45 46 47 48 49 50 52 53 54 55 56 57 58 59 60 61 62 63 64 65 66 67 68 69 70 71 72 73 74 75 76 77 78 79 80 81 82 83 84 85 86 87 88 89 90 93 94 95 96 98 99 100 101 102 103 104 105 106 107 108 109 110 111 112 113 114 115 116 117 118 119 120 121 122 123 124 125 126 127 128 129 130 131 132 133 134 135 136 137 138 139 140 141 142 144 145 146 147 148 149 150 152 154 156 157 158 160 161 162 163 164 165 166 167 168 169 170 171 172 173 174 175 176 177 178 179 181 182 184 185 186 187 188 189 190 191 192 193 194 195 196

Pos Fig	Det. nr Part. No	Ingår Fitted	OBS!! Ange alltid årsmodell vid beställning av inredning Benämning	OBS!! Specify always year of model when ordering equipment Description
155	324272	x	Hylla instegsgarderob	Shelf
156	314897	x	Bussning plast Ø=29 mm	Bushing plastic
157	322328	x	Front hylla garderob	Front
158	324265	x	Vägg garderob	Wall wardrobe
160	325735	x	Täckskiva exp.kärl	Board
161	324134	x	Luftspalt H-fram	Air gap R front
162	324138	x	Luftspalt fram	Air gap front
163	324938	x	Luftspalt sänglåda	Air gap bed box
164	326221	x	Luftspalt sänglåda	Air gap bed box
165	325277	x	Front vägg tvättrum	Front
166	325276	x	Vägg tvättrum	Wall
167	325358	x	Tröskel	Threshold
168	325356	x	Vägg tvättrum	Wall
169	325357	x	Överbit tvättrum	Overlap washroom
170	325270	x	Vägg garderob H	Wall wardrobe R
171	325354	x	Hylla	Shelf
172	325274	x	Vägg garderob H	Wall wardrobe R
173	325355	x	Skåp tvättställ u. skiva	Cupboard washroom without board
174	325469	x	Skiva skåp tvättställ	Board cupboard wash basin
175	325465	x	Hylla	Shelf
176	325471	x	Lucka V	Door L
177	325470	x	Lucka H	Door R
178	325359	x	Front gavel bak	Front
179	325361	x	Skåp tvättrum H	Cupboard washroom R
181	315202	x	Gångjärn	Hinge
182	325362	x	Skåp tvättrum V	Cupboard washroom L
184	325363	x	Hylla	Shelf
185	315999	x	Spegel 440x700x3	Mirror 440x700x3
186	325360	x	Ljusramp	Light holder
187	325490	x	Front hörn	Front
188	325841	x	List täck L=465	Cover strip L=465
189	313266	x	Spegel 475x995x3	Mirror
190	324041	T	Monteringssats ugn kpl.	Mounting kit cpl.
191	323069	T	Hylla nedre	Shelf under
192	660251	T	List 17,5x22x360	List 17,5x22x360
193	401607	T	Galler	Grating
194	320514	T	List, backskenor	List
195	310326	T	Trådback vit 427x427x185	Tray 427x427x185
196	312712	T	Glidlist trådback (säljes i par)	Sliding strip tray (pair)
			Dyntyger, gardiner m.m. (se tyger)	Cushion textilies, curtains etc. (see textiles)
			M= Metervara T= Tillbehör	M= On the metre T= Accessory

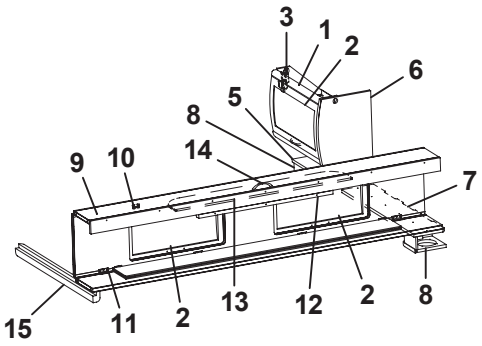
3
1
2
6
5
8
14
9
10
7
15
11
2
13
12
2
8

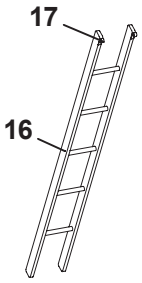
17
16

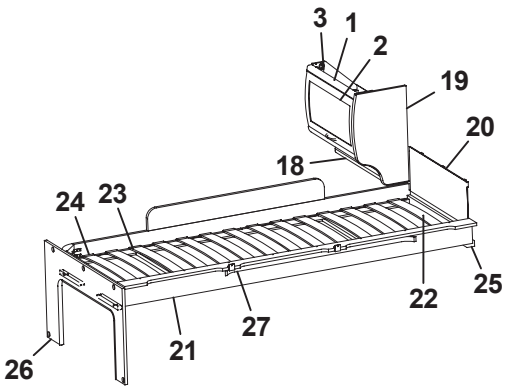
3
1
2
19
20
18
24
23
25
22
27
21
26

Pos Fig	Det. nr Part. No	Ingår Fitted	OBS!! Ange alltid årsmodell vid beställning av inredning Benämning	OBS!! Specify always year of model when ordering equipment Description
1	323884	x	Skåp gavel bak L560	Cupboard gable L560
2	323000	x	Lucka	Door
3	315194	x	Gångjärn	Hinge
5	325737	x	Hylla gavel bak 560x180	Shelf gable rear 560x180
6	325736	x	Gavel rundad	Gable
7	324051	x	Hylla gavel bak V 835x180	Shelf gable rear L 835x180
8	324111	x	Högtalarlåda	Box loudspeaker
9	323817	x	Överbäddskåp L1980	Upper bed L1980
10	860402	x	Gångjärn	Hinge
11	860405	x	Gångjärn	Hinge
12	312233	x	Regel låsning	Lock bar
13	323846	x	Rasskydd ö-bäddskåp	Protective plate
14	315188	x	Handtag	Handle
15	324970	x	Bärregel L=898	Bearing rail L=898
16	312613	T	Stege ö-bäddsskåp 201x1800 kpl.	Ladder upper bed 201x1800 cpl.
17	860426	T	Krok t. stege	Hook for ladder
18	323888	x	Hyllpaket	Shelf
19	326241	x	Gavel rundad	Gable
20	321209	x	Värmespalt gavel	Air gap gable
21	323797	x	Sängram vån.säng V u. ribbotten	Bed bottom L without laths
22	325430	x	Ribbotten kpl.	Laths bottom cpl.
23	311985	x	Ribba sängbotten L=718 B=63	Lath bed bottom L=718 B=63
24	312046	x	Band t. ribbotten	Band for laths bottom
25	324117	x	Bärregel	Bearing rail
26	324943	x	Skiva fast bädd kpl.	Sheet upper bed cpl.
27	316043	x	Skena gardin L1080	Curtain rod L1080

T= Tillbehör

T= Accessory

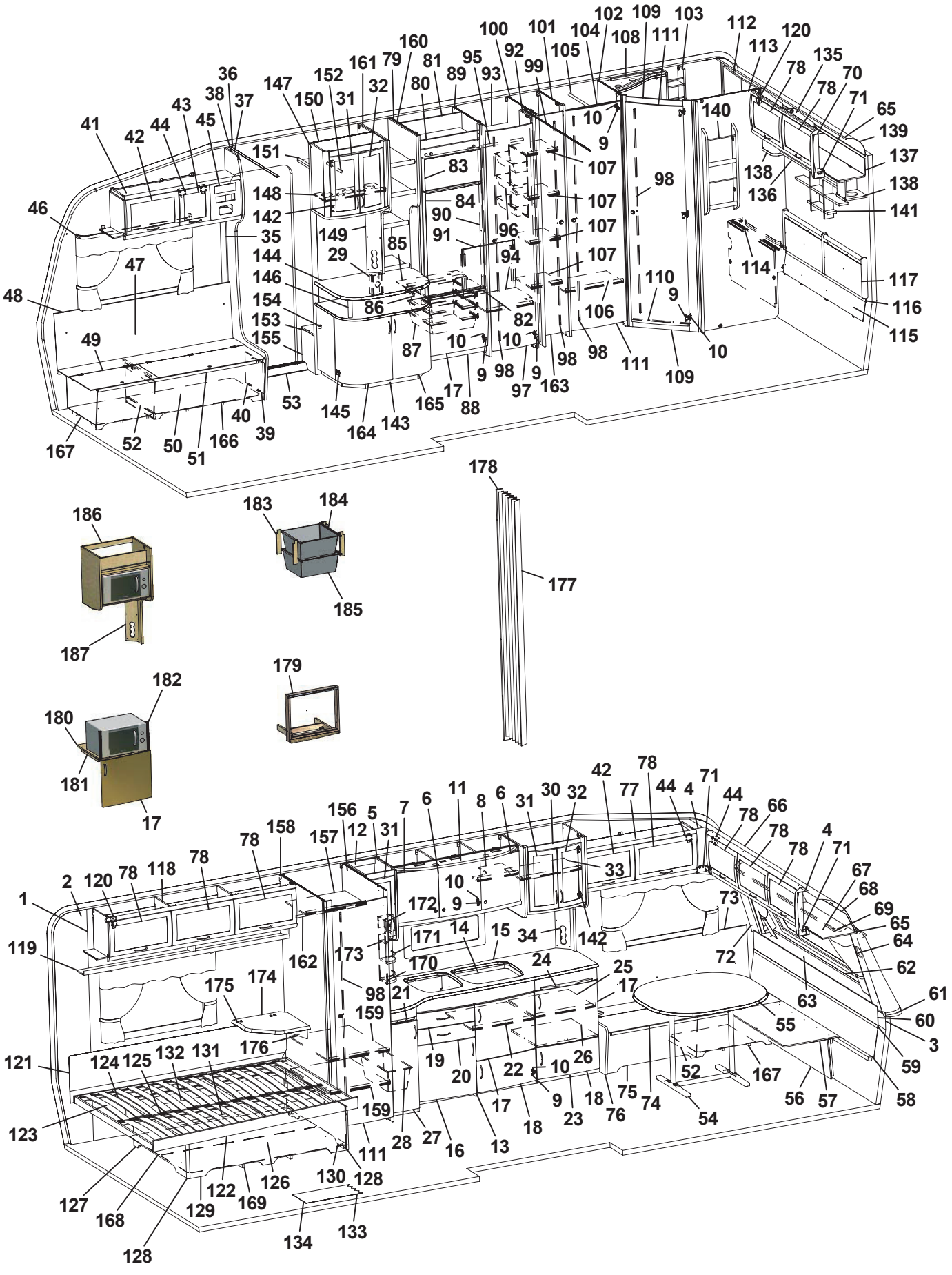
1 2 3 4 5 6 7 8 9 10 11 12 14 15 17 18 19 20 21 22 23 24 25 26 27 28 31 32 33 34 35 36 37 38 39 40 41 42 43 44 45 46 47 48 49 50 51 52 53 54 55 56 57 58 59 60 61 62 63 64 65 66 67 68 69 71 72 73 74 75 76 77 78 79 80 81 83 84 85 86 87 88 89 90 91 92 93 94 95 96 97 98 99 100 101 102 103 104 105 106 107 108 109 110 111 112 113 114 115 116 117 118 119 120 121 122 123 124 125 126 127 128 129 130 131 132 133 134 135 136 137 138 139 140 141 142 143 144 145 146 147 148 149 150 151 152 153 154 155 156 157 158 159 160 161 162 163 164 165 166 167 168 169 170 171 172 173 174 175 176 177 178 179 180 181 182 183 184 185 186 187

Pos Fig	Det. nr Part. No	Ingår Fitted	OBS!! Ange alltid årsmodell vid beställning av inredning Benämning	OBS!! Specify always year of model when ordering equipment Description
1	316374	M	Tapet vägg/tak (I vagnar fram till Mars 2006)	Wall paper (In caravans into Mars 2006)
--	316707	M	Tapet vägg/tak (I vagnar från Mars 2006)	Wall paper (In caravans from Mars 2006)
2	316021	M	Tejp tapet 20 mm	Tape, wall paper 20 mm
3	316022	M	Tejp tapet 60 mm	Tape, wall paper 60 mm
4	504668	x	Belysning hörn 2x5 W plast	Illumination corner 2x5 W plastic
5	323014	x	Skåp kök L1118 kpl.	Cupboard kitchen L1118 cpl.
6	323021	x	Lucka H 368x420	Door R 368x420
7	323020	x	Lucka V 368x420	Door L 368x420
8	323092	x	Hylla	Shelf
9	311917	x	Gångjärn	Hinge
10	312588	x	Platta gångjärn	Plate hinge
11	323401	x	Ljusramp köksskåp	Light holder
12	323267	x	Skåp utskjut kökskåp kpl.	Cupboard projekting cpl.
13	323529	x	Diskbänk kpl. m. skiva/luckor/lådor	Kitchen sink with board and doors/drawers
14	401328	x	Plåt under spis	Plate cover under fireplace
15	323173	x	Skiva diskbänk	Board
16	323504	x	Lucka V 550x470	Door L 550x470
17	323503	x	Lucka H 550x470	Door R 550x470
18	323510	x	Lucka H 550x265	Door R 550x265
19	323505	x	Låda diskbänk kpl.	Drawer cpl.
20	323506	x	Låda diskbänk kpl.	Drawer cpl.
21	323413	x	Skärbräda	Cutting board
22	320460	x	Hylla övre	Shelf upper
23	324149	x	Utskjut diskbänk	Projection kitchen sink
24	323411	x	Skärbräda	Cutting board
25	321363	x	Hylla	Shelf
26	321394	x	Hylla nedre	Shelf
27	323517	x	Lucka H	Door L
28	309010	x	Trådback vit 227x527x185	Tray 227x527x185
29	326256	x	Front el-uttag	Front outlet
30	325682	x	Skåp utskjut köksskåp	Cupboard
31	323426	x	Lucka V 236x500	Door L 236x500
32	325364	x	Lucka H 236x500	Door R 236x500
33	322376	x	Hylla	Shelf
34	324295	x	Front el-uttag 130x470	Front outlet 130x470
35	504400	x	List täck el-kabel B=44 L=2000	Cover strip B=44 L=2000
36	316270	x	List snäpp undre L2379	List under L2379
37	316268	x	List snäpp övre L2379	List upper L2379
38	324723	x	Stolpe först. L1948 kpl. m. lucka	Support bar cpl. with door
39	320005	x	Lucka	Door
40	312589	x	Gångjärn	Hinge
41	325615	x	Skåp övre elc.	Cupboard upper
42	323002	x	Lucka	Door
43	323001	x	Lucka	Door
44	860406	x	Gångjärn	Hinge
45	325495	x	Täckfront radio	Cover radio
46	316042	x	Skena gardin L1020	Curtain rod L1020
47	325767	x	Värmespalt H fram	Air gap R.F.
48	860423	M	List kant U-gap ljusbrun	Strip, light brown
49	323446	x	Lock bäddlåda H F	Cover bed box R.F.
			M= Metervara T= Tillbehör	M= On the metre T= Accessory

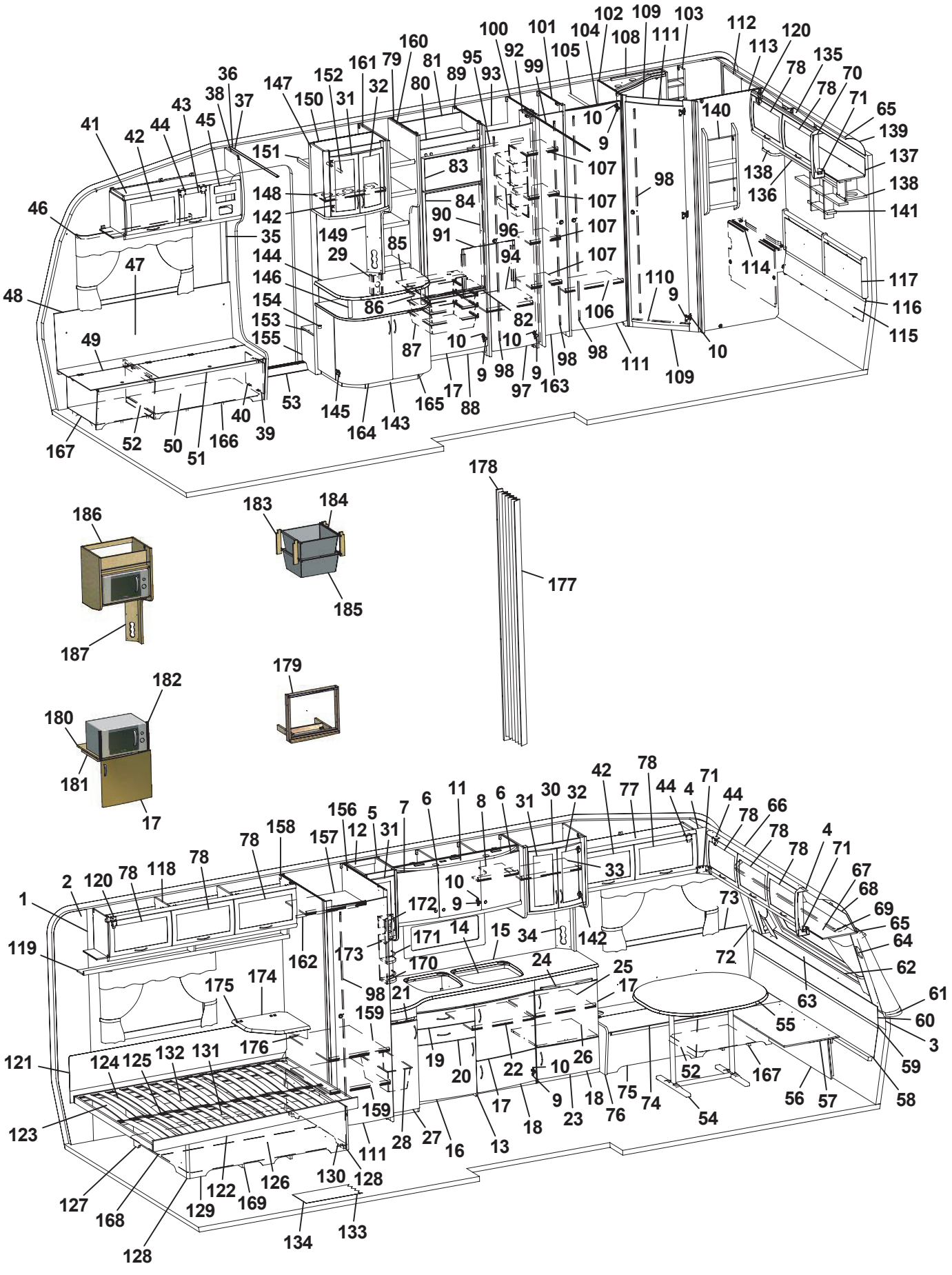
1 2 3 4 5 6 7 8 9 10 11 12 14 15 17 18 19 20 21 22 23 24 25 26 27 28 31 32 33 34 35 36 37 38 39 40 41 42 43 44 45 46 47 48 49 50 51 52 53 54 55 56 57 58 59 60 61 62 63 64 65 66 67 68 69 71 72 73 74 75 76 77 78 79 80 81 83 84 85 86 87 88 89 90 91 92 93 94 95 96 97 98 99 100 101 102 103 104 105 106 107 108 109 110 111 112 113 114 115 116 117 118 119 120 121 122 123 124 125 126 127 128 129 130 131 132 133 134 135 136 137 138 139 140 141 142 143 144 145 146 147 148 149 150 151 152 153 154 155 156 157 158 159 160 161 162 163 164 165 166 167 168 169 170 171 172 173 174 175 176 177 178 179 180 181 182 183 184 185 186 187

Pos Fig	Det. nr Part. No	Ingår Fitted	OBS!! Ange alltid årsmodell vid beställning av inredning Benämning	OBS!! Specify always year of model when ordering equipment Description
50	323445	x	Front bäddlåda H F (utan lastlucka)	Front bed box R.F. (without loading hatch)
--	324424	T	Front bäddlåda H F (med lastlucka)	Front bed box R.F. (with loading hatch)
51	860562	x	List bädd	List bed
52	312825	x	Stöd bäddlåda HF	Support bed box
53	314687	x	Tröskel aluminium L=850	Threshold aluminium L=850
54	316012	x	Bordsstativ	Table stand
55	323222	x	Bordsskiva 940x1026	Table top 940x1026
56	323180	x	Front bäddlåda gavel (2 st när lastl. mont.)	Front bed box gable (2 pcs in loading hatch)
57	323205	x	Skiva rundsittgrupp	Sheet seat
58	323203	x	Värmespalt nedre gavel fram	Air gap under
59	314287	x	List plast L=2270	List plastic L=2270
60	323200	x	Värmespalt övre gavel fram	Air gap upper
61	323128	x	Hylla front L2444	Shelf front L2444
62	860593	x	Raskant plast L=2600	Cantlist shelf front L=2600
63	324022	x	Luftspalt fronthylla	Air gap shelf front
64	323270	x	Front högtalare H	Front loudspeaker R
65	313884	x	List plast radie L=2379	List L=2379
66	316005	x	Skiva plast 295x2363x1	Plastic sheet
67	323044	x	Skåp gavel fram L=2365	Cupboard L=2365
68	323059	x	Skiva skåp 2345x180	Sheet 2345x180
69	316044	x	Skena gardin L1920	Curtain rod L1920
70	316115	x	Hörn inredning	Corner
71	324321	x	Täckvinkel hörn inredning	Cover for corner
72	323271	x	Front högtalare V	Front loudspeaker L
73	325761	x	Värmespalt V fram	Air gap L.F.
74	325723	x	Lock bäddlåda V F	Cover bed box L.F
75	325724	x	Front bäddlåda V F (utan lastlucka)	Front bed box L.F. (without loading hatch)
--	326159	T	Front bäddlåda V F (med lastlucka)	Front bed box L.F. (with loading hatch)
76	323449	z	Gavel bäddlåda V F	Gable bed box L.F
77	323045	z	Skåp övre L=1034	Cupboard upper L=1034
78	323000	z	Lucka	Door
79	323591	x	Vägg kyl V	Wall refrigerator L
80	324067	x	Front kylskåpsskåp	Front cupboard
81	324918	x	Bakstycke kyl	Back cupboard
82	321826	x	Front hylla	Front
83	324828	x	Skiva frys	Sheet freezer
84	324829	x	Skiva kyl	Sheet refrigerator
85	324914	x	Hylla under kyl	Shelf under refrigerator
86	312712	x	Glidlist trådback (säljes i par)	Sliding strip tray (pair)
87	310325	x	Trådback vit 427x427x85	Tray 427x427x85
88	320657	x	Front skåp under kyl	Front cupboard
89	323589	x	Vägg kyl H	Wall refrigerator R
90	323613	x	List folierad L=1365	List L=1365
91	325743	x	Täckskiva exp.kärl	Board
92	323114	x	Nisch vikdörr	Niche folding door
93	323116	x	Hylla garderob övre	Shelf wardrobe upper
94	323119	x	Hylla garderob nedre	Shelf wardrobe lower
95	316197	x	Galgstång L=782	Clothes hanger L=782
96	312162	x	Korg garderob 330x140x520	Basket
97	321519	x	Dörr 415x1850	Door 415x1850
			M= Metervara T= Tillbehör	M= On the metre T= Accessory

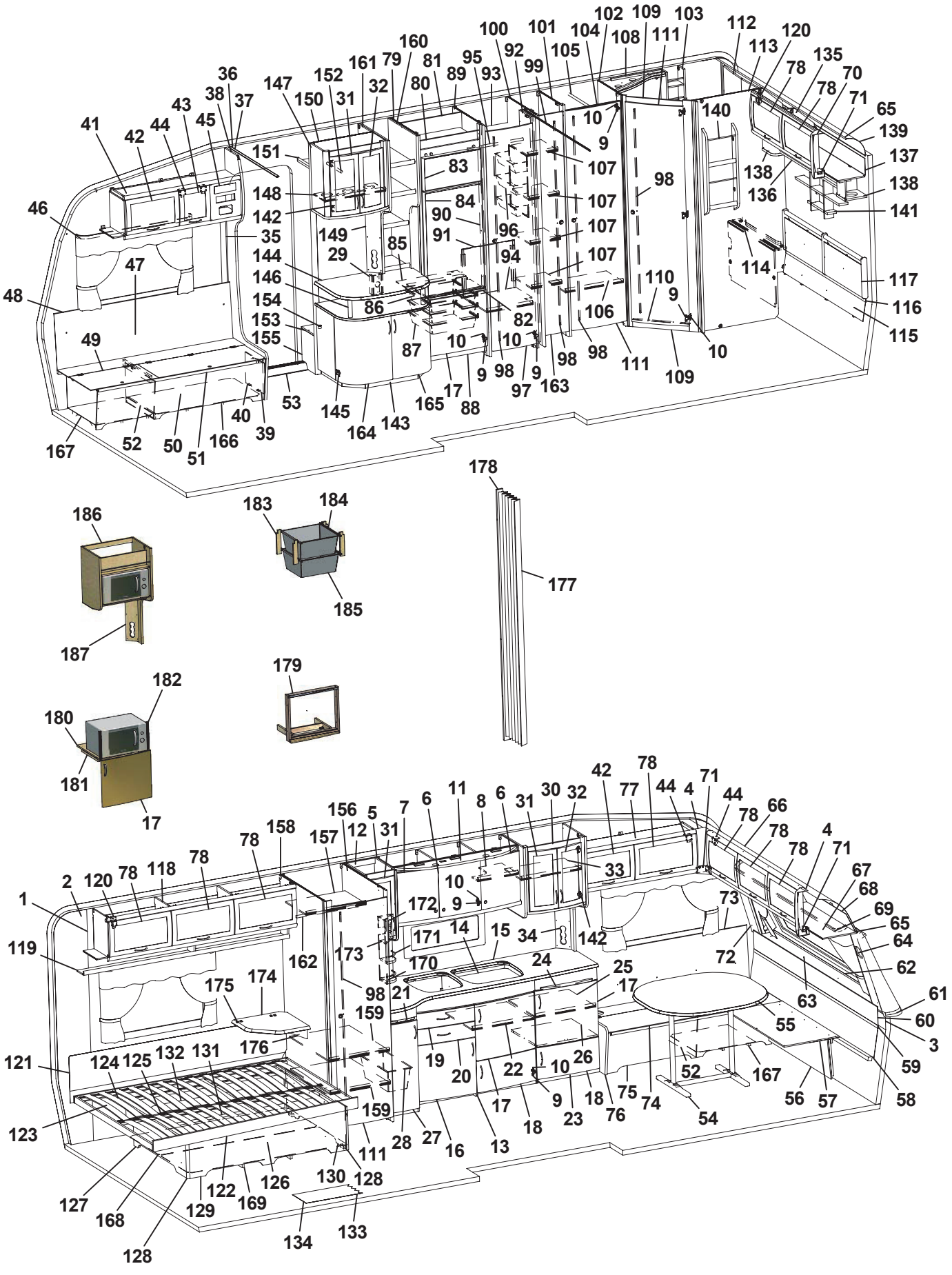
1 2 3 4 5 6 7 8 9 10 11 12 14 15 17 18 19 20 21 22 23 24 25 26 27 28 31 32 33 34 35 36 37 38 41 42 43 44 45 46 47 48 49 50 51 52 53 54 55 56 57 58 59 60 61 62 63 64 65 66 67 68 69 71 72 73 74 75 76 77 78 79 80 81 83 84 85 86 87 88 89 90 91 92 93 94 95 96 97 98 99 100 101 102 103 104 105 106 107 108 109 110 111 112 113 114 115 116 117 118 119 120 121 122 123 124 125 126 127 128 129 130 131 132 133 134 135 136 137 138 139 140 141 142 143 144 145 146 147 148 149 150 151 152 153 154 155 156 157 158 159 160 161 162 163 164 165 166 167 168 169 170 171 172 173 174 175 176 177 178 179 180 181 182 183 184 185 186 187

Pos Fig	Det. nr Part. No	Ingår Fitted	OBS!! Ange alltid årsmodell vid beställning av inredning Benämning	OBS!! Specify always year of model when ordering equipment Description
98	314523	x	Rätningslist dörr L=1715	List L=1715
99	314917	x	Skena draperi L=1190	Drapery rail L=1190
100	320525	x	Vägg garderob H	Wall wardrobe R
101	323697	x	Vägg garderob H	Wall wardrobe
102	325620	x	Vägg tvättrum främre	Walll waschroom
103	325685	x	Hylla	Shelf
104	320667	x	Överbit garderob	Overlap wardrobe
105	316197	x	Galgstång L=782	Clothes hanger L=782
106	320792	x	Hylla	Shelf
107	323728	x	Hylla backskåp	Shelf
108	325683	x	Ljusramp tvättrum	Light holder
109	321060	x	Tröskel 480x60	Threshold 480x60
110	314591	x	List tröskel al. L=480	List threshold L=480
111	321518	x	Dörr 490x1850	Door 490x1850
112	323453	x	Skåp tvättrum L766	Cupboard L766
113	325618	x	Vägg tvättrum bakre	Wall washroom rear
114	323456	x	Front tvättrum	Front washroom
115	325738	x	Värmespalt	Air gap
116	314287	x	List plast L=2270	List plastic L=2270
117	325739	x	Värmespalt gavel bak	Air gap
118	323046	x	Skåp övre L=1674	Cupboard upper L=1674
119	323082	x	Hyllpaket	Shelf
120	315194	x	Gångjärn	Hinge
121	325616	x	Värmespalt	Airgap
122	324039	x	Sängram u. ribbotten	Bed bottom without laths
123	325339	x	Ribbotten kpl.	Laths bottom cpl.
124	311985	x	Ribba sängbotten L=718 B=63	Lath bed bottom L=718 B=63
125	312046	x	Band t. ribbotten	Band for laths bottom
126	325748	x	Sänglåda kpl.	Bed box cpl.
127	325751	x	Gavel säng V	Gable bed L
128	860590	x	List hörn L=2500	Corner strip L=2500
129	323282	x	Front säng	Front bed
130	325750	x	Gavel säng H	Gable bed R
131	315203	x	Regel 17,5x55x1415	Wood lath pine 17,5x55x1415
132	325749	x	Bakgavel sänglåda	Back bed box
133	316004	M	Matta golv, Solidwood	Carpet floor, Solidwood
134	314708	T	Matta golv	Carpet floor
135	323471	x	Skåp gavel bak L1510	Cupboard gable L1510
136	323476	x	Hyllpaket	Shelf
137	323480	x	Skiva skåp 1500x140	Sheet 1500x140
138	323047	x	Högtalarlåda	Box loudspeaker
139	316005	x	Skiva plast 295x2363x1	Plastic sheet
140	320316	x	Tidningshylla 280x720 kpl	Newspaper shelf
141	325741	x	Hylla gavel	Shelf
142	316037	x	Gångjärn	Hinge
143	323558	x	TV-bänk kpl. u. skiva	TV-bench cpl. without board
144	323228	x	Skiva TV-bänk 830x580	Board
145	314663	x	Gångjärn	Hinge
146	323559	x	Rundstav L=170	Round staff L=170
147	325679	x	Skåp bar kpl.	Coctail cabinet cpl.
			M= Metervara T= Tillbehör	M= On the metre T= Accessory

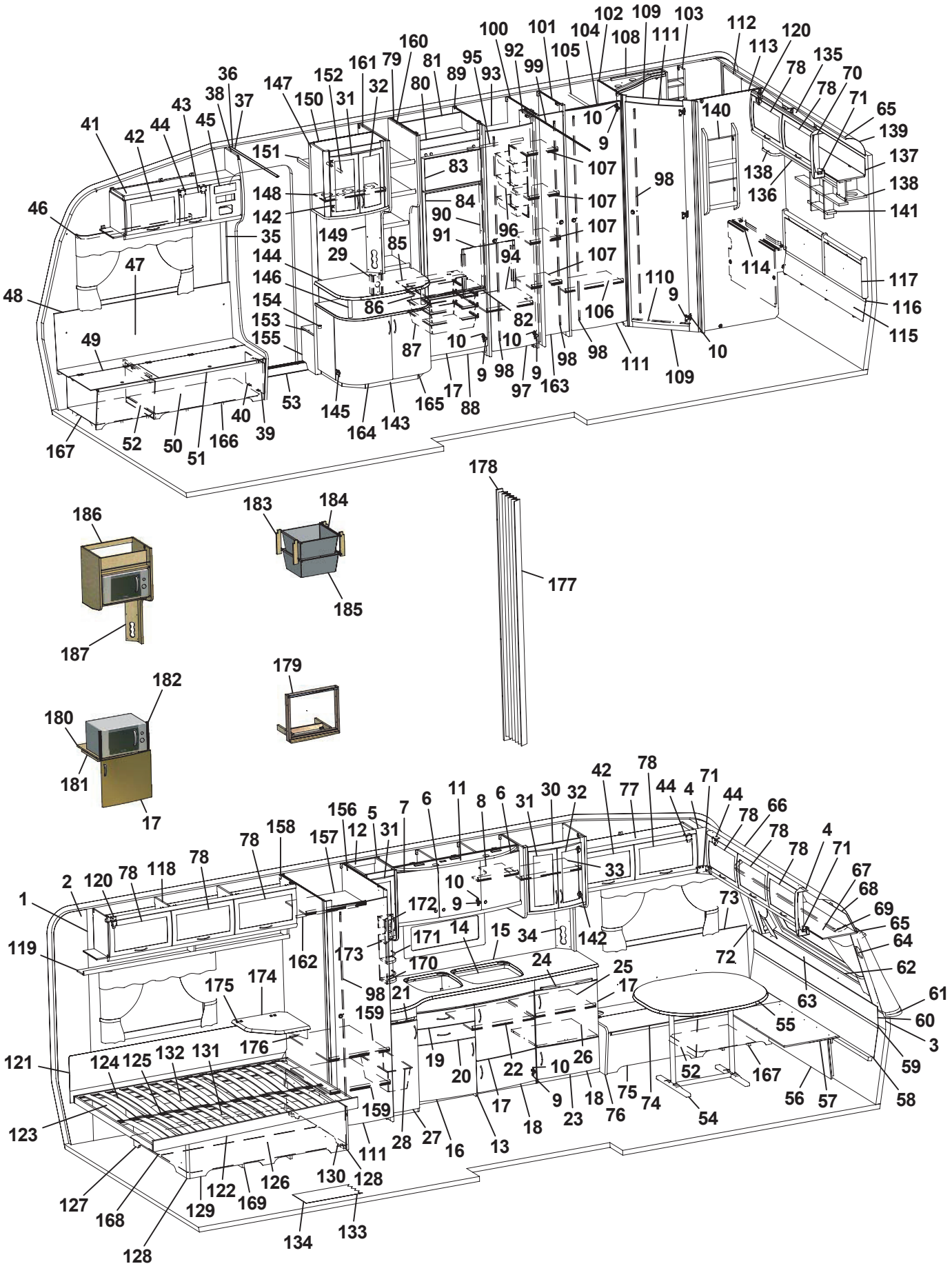
1 2 3 4 5 6 7 8 9 10 11 12 14 15 17 18 19 20 21 22 23 24 25 26 27 28 31 32 33 34 35 36 37 38 39 40 41 42 43 44 45 46 47 48 49 50 51 52 53 54 55 56 57 58 59 60 61 62 63 64 65 66 67 68 69 71 72 73 74 75 76 77 78 79 80 81 83 84 85 86 87 88 89 90 91 92 93 94 95 96 97 98 99 100 101 102 103 104 105 106 107 108 109 110 111 112 113 114 115 116 117 118 119 120 121 122 123 124 125 126 127 128 129 130 131 132 133 134 135 136 137 138 139 140 141 142 143 144 145 146 147 148 149 150 151 152 153 154 155 156 157 158 159 160 161 162 163 164 165 166 167 168 169 170 171 172 173 174 175 176 177 178 179 180 181 182 183 184 185 186 187

Pos Fig	Det. nr Part. No	Ingår Fitted	OBS!! Ange alltid årsmodell vid beställning av inredning Benämning	OBS!! Specify always year of model when ordering equipment Description
148	323723	x	Hylla	Shelf
149	323440	z	Front el-uttag	Front outlet
150	322325	z	Vägg garderob H	Wall wardrobe R
151	321411	z	Hylla garderob övre	Shelf
152	316197	z	Galgstång L=782	Clothes hanger L=782
153	323242	z	Hylla insteg 553x235	Shelf
154	314897	z	Bussning plast Ø=29 mm	Bushing plastic
155	322328	z	Front hylla garderob	Front
156	322247	z	Vägg garderob H	Wall wardrobe R
157	322293	z	Hylla garderob	Shelf
158	322249	z	Vägg garderob V	Wall wardrobe L
159	322251	z	Hylla garderob	Shelf
160	323725	z	Hylla	Shelf
161	322327	z	Rygg garderob	Wardrobe back
162	316197	x	Galgstång L=782	Clothes hanger L=782
163	324080	x	Dörr 260x1850	Door 260x1850
164	321380	x	Lucka V 403x536	Door L 403x536
165	321379	x	Lucka H 403x536	Door R 403x536
166	324134	x	Luftspalt H-fram	Air gap R front
167	324138	x	Luftspalt fram	Air gap front
168	324938	x	Luftspalt sänglåda	Air gap bed box
169	325752	x	Luftspalt sänglåda	Air gap bed box
170	320312	x	Kryddhylla	Spice shelf
171	314352	x	Rasskydd al. rör L=210	Pipe al. L=210
172	320626	x	Front el-uttag	Front outlet
173	320627	x	Skiva täck	Sheet cover
174	324300	T	Skiva TV-hylla 470x470	Board 470x470
175	860621	T	Gångjärn	Hinge
176	315749	T	Stöd	Support board
177	315216	T	Vikdörr 1900x1500	Folding door
178	323115	T	Bakdel nisch vikdörr	Back niche folding door
179	324041	T	Monteringssats ugn kpl.	Mounting kit cpl.
180	323069	T	Hylla nedre	Shelf under
181	660251	T	List 17,5x22x360	List 17,5x22x360
182	401607	T	Galler	Grating
183	320514	T	List, backskenor	List
184	312712	T	Glidlist trådback (säljes i par)	Sliding strip try
185	310326	T	Trådback vit 427x427x185	Tray 427x427x185
186	322169	T	Hylla mikrovågsugn	Shelf microwave oven
187	321501	T	Front el-uttag 130x533	Front outlet 130x533
			Dyntyger, gardiner m.m. (se tyger)	Cushion textilies, curtains etc. (see textiles)
			M= Metervara T= Tillbehör	M= On the metre T= Accessory

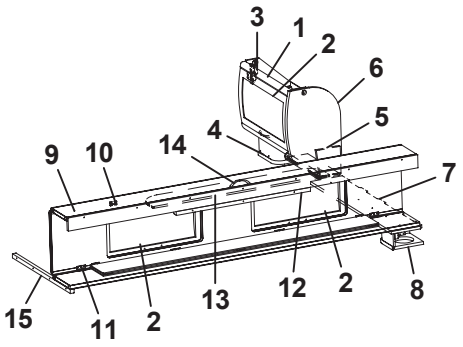
3
1
2
6
5
4
14
9
10
7
15
11
2
13
12
2
8

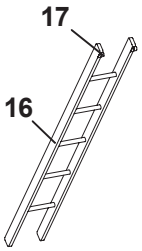
17
16

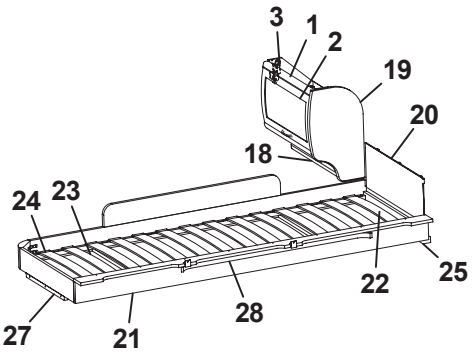
3
1
2
19
20
18
24
23
22
25
27
21
28

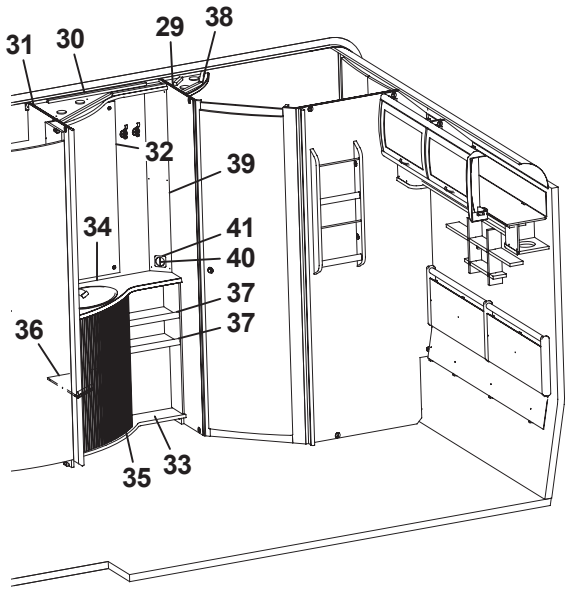
31
30
29
38
32
39
34
41
40
37
37
36
35
33

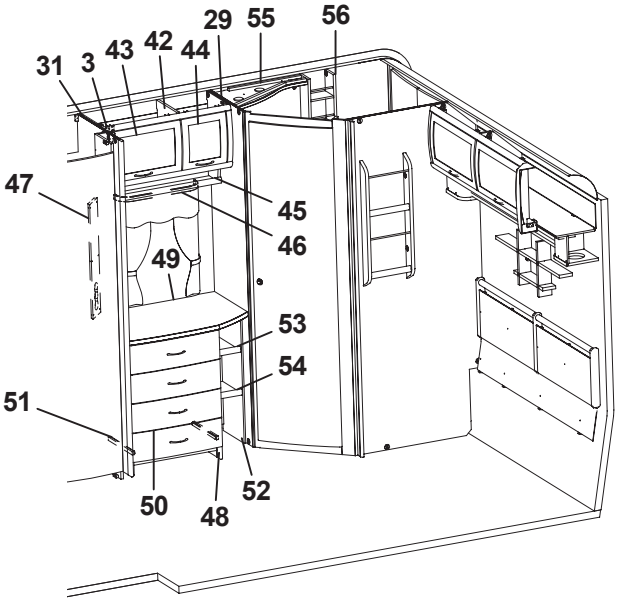
31
3
43
42
44
29
55
56
47
45
46
49
53
54
51
50
48
52

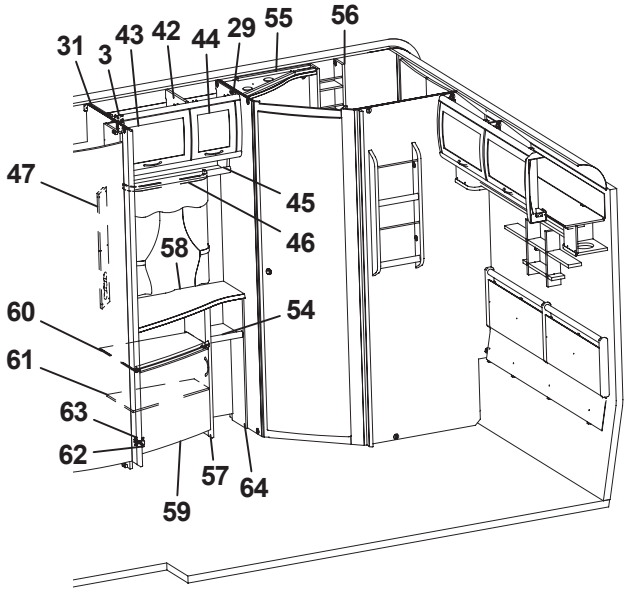
31
3
43
42
44
29
55
56
47
45
46
58
54
60
61
63
62
59
57
64

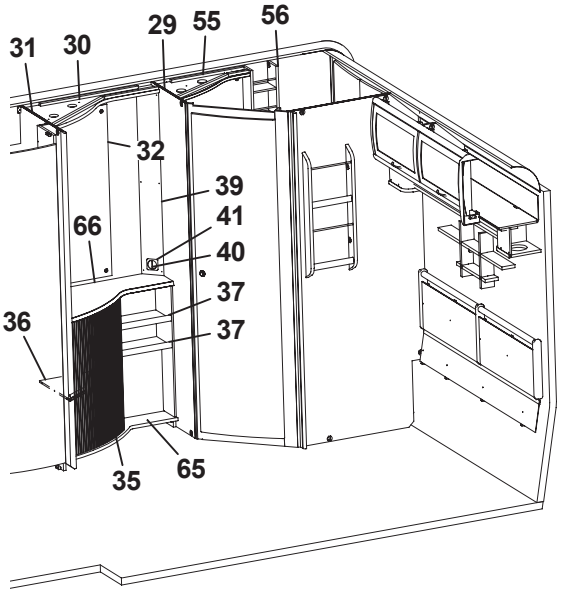
31
30
29
55
56
32
39
66
41
40
37
37
36
35
65

Pos Fig	Det. nr Part. No	Ingår Fitted	OBS!! Ange alltid årsmodell vid beställning av inredning Benämning	OBS!! Specify always year of model when ordering equipment Description
1	323884	x	Skåp gavel bak L560	Cupboard gable L560
2	323000	x	Lucka	Door
3	315194	x	Gångjärn	Hinge
4	323047	x	Högtalarlåda	Box loudspeaker
5	324120	x	Hyllpaket	Shelf
6	324047	x	Gavel rundad	Gable
7	324059	x	Hylla gavel bak 935x180	Shelf gable rear
8	324111	x	Högtalarlåda	Box loudspeaker
9	323817	x	Överbäddskåp L1980	Upper bed L1980
10	860402	x	Gångjärn	Hinge
11	860405	x	Gångjärn	Hinge
12	312233	x	Regel låsning	Lock bar
13	323846	x	Rasskydd ö-bäddskåp	Protective plate
14	315188	x	Handtag	Handle
15	312313	x	Bärregel 670x22x22	Bearing rail 670x22x22
16	312613	T	Stege ö-bäddsskåp 201x1800 kpl.	Ladder upper bed 201x1800 cpl.
17	860426	T	Krok t. stege	Hook for ladder
18	323888	x	Hyllpaket	Shelf
19	323657	x	Gavel rundad	Gable
20	321209	x	Värmespalt gavel	Air gap gable
21	323797	x	Sängram vån.säng V u. ribbotten	Bed bottom L without laths
22	325430	x	Ribbotten kpl.	Laths bottom cpl.
23	311985	x	Ribba sängbotten L=718 B=63	Lath bed bottom L=718 B=63
24	312046	x	Band t. ribbotten	Band for laths bottom
25	324117	x	Bärregel	Bearing rail
27	312436	1	Bärregel L=440	Bearing rail L=440
28	316043	x	Skena gardin L1080	Curtain rod L1080
29	325622	x	Vägg tvättrum främre	Wall washroom front
30	323197	x	Ljusramp tvättrum	Light holder
31	324199	x	Vägg garderob H	Wall wardrobe R
32	314689	x	Spegel 515x995x3	Mirror 515x995x3
33	323188	x	Skåp tvättrum kpl. m. skiva/jalusi	Cupboard wash basin cpl. with board/jalousie
34	323189	x	Skiva skåp tv.ställ 790x514	Board cupboard wash basin
35	320243	x	Jalusi skåp tvättställ	Jalousie
36	320253	x	Hylla	Shelf
37	323191	x	Hylla	Shelf
38	370693	x	Ljusramp tvättrum	Light holder
39	325112	x	Front el-uttag 130x1068	Front outlet 130x1068
40	700607	x	Strömbrytare brun 2-polig	Switch brown 2-pol
41	700606	x	Ram strömbrytare brun	Frame switch brown
42	323803	x	Skåp övre L790	Cupboard upper L 790
43	323002	x	Lucka	Door
44	323001	x	Lucka	Door
45	323810	x	Hyllpaket	Shelf
46	316045	x	Skena gardin L 500	Curtain rod L 500
47	320624	x	Front el-uttag 130x665	Front outlet 130x665
48	323539	x	Byrå kpl. u. skiva	Chest of drawers without board
49	324081	x	Skiva byrå 790x549/423	Board
50	323541	x	Låda byrå	Drawer
51	315215	x	Glidskena låda (säljes i par)	Slide bar (exp. in pair)
			T= Tillbehör	T= Accessory

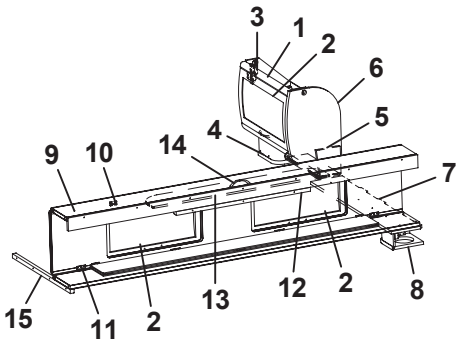
3
1
2
6
5
4
14
9
10
7
15
11
2
13
12
2
8

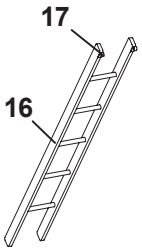
17
16

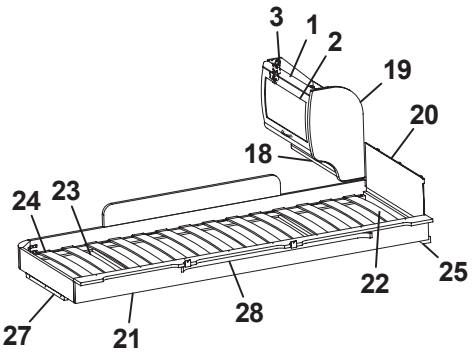
3
1
2
19
20
18
24
23
22
25
27
21
28

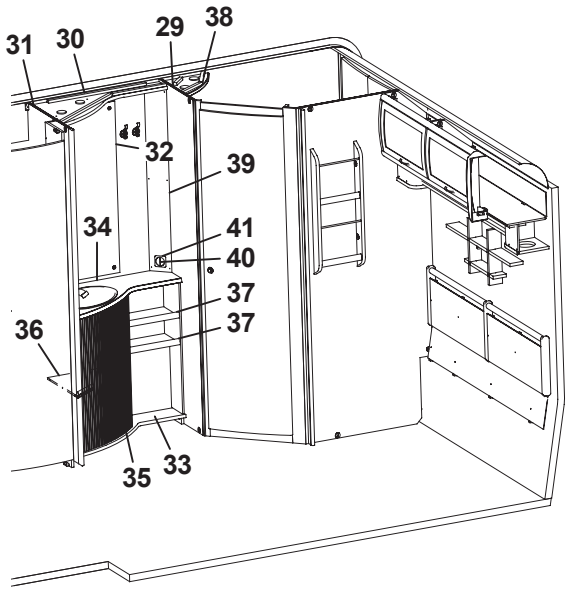
31
30
29
38
32
39
34
41
40
37
37
36
35
33

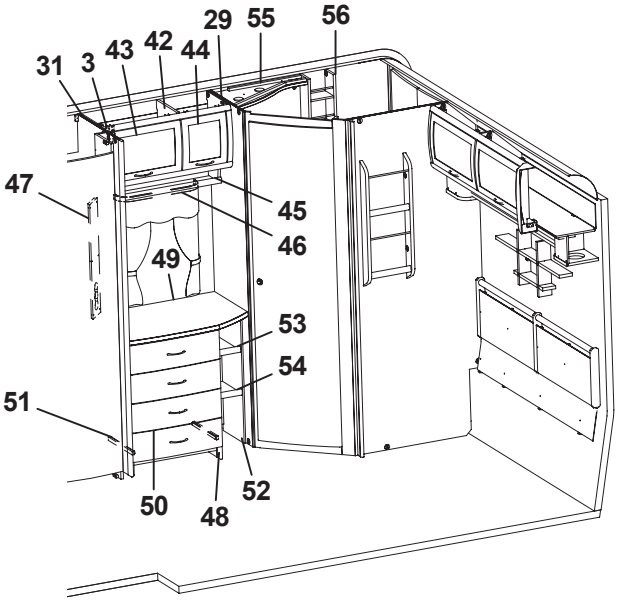
31
3
43
42
44
29
55
56
47
45
46
49
53
54
51
50
48
52

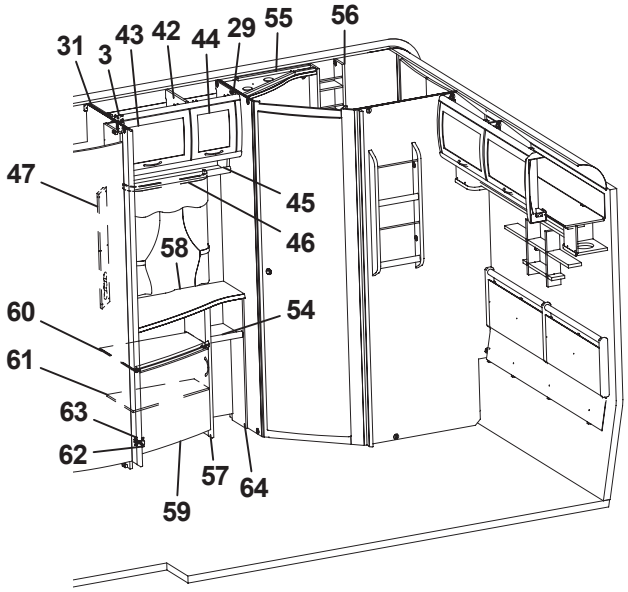
31
3
43
42
44
29
55
56
47
45
46
58
54
60
61
63
62
59
57
64

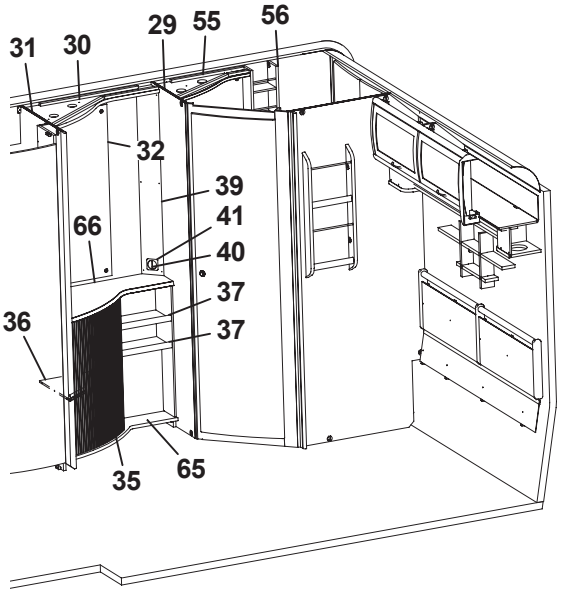
31
30
29
55
56
32
39
66
41
40
37
37
36
35
65

Pos Fig	Det. nr Part. No	Ingår Fitted	OBS!! Ange alltid årsmodell vid beställning av inredning Benämning	OBS!! Specify always year of model when ordering equipment Description
52	324082	x	Hylla vid byrå kpl.	Shelf cpl.
53	324084	x	Hylla övre	Shelf
54	323814	x	Hylla undre	Shelf
55	325683	x	Ljusramp tvättrum	Light holder
56	325685	x	Hylla	Shelf
57	323317	x	TV-bänk kpl. u. skiva	TV-bench cpl. without board
58	323804	x	Skiva TV-bänk 790x515/270	Board
59	323504	x	Lucka V 550x470	Door L 550x470
60	323320	x	Hylla övre	Shelf upper
61	323321	x	Hylla undre	Shelf lower
62	311917	x	Gångjärn	Hinge
63	312588	x	Platta gångjärn	Plate hinge
64	323805	x	Hylla vid TV-bänk kpl.	Shelf cpl.
65	324210	x	Skåp smink kpl. m skiva/jalusi	Cupboard
66	324400	x	Skiva sminkbord 790x514	Board

T= Tillbehör

T= Accessory

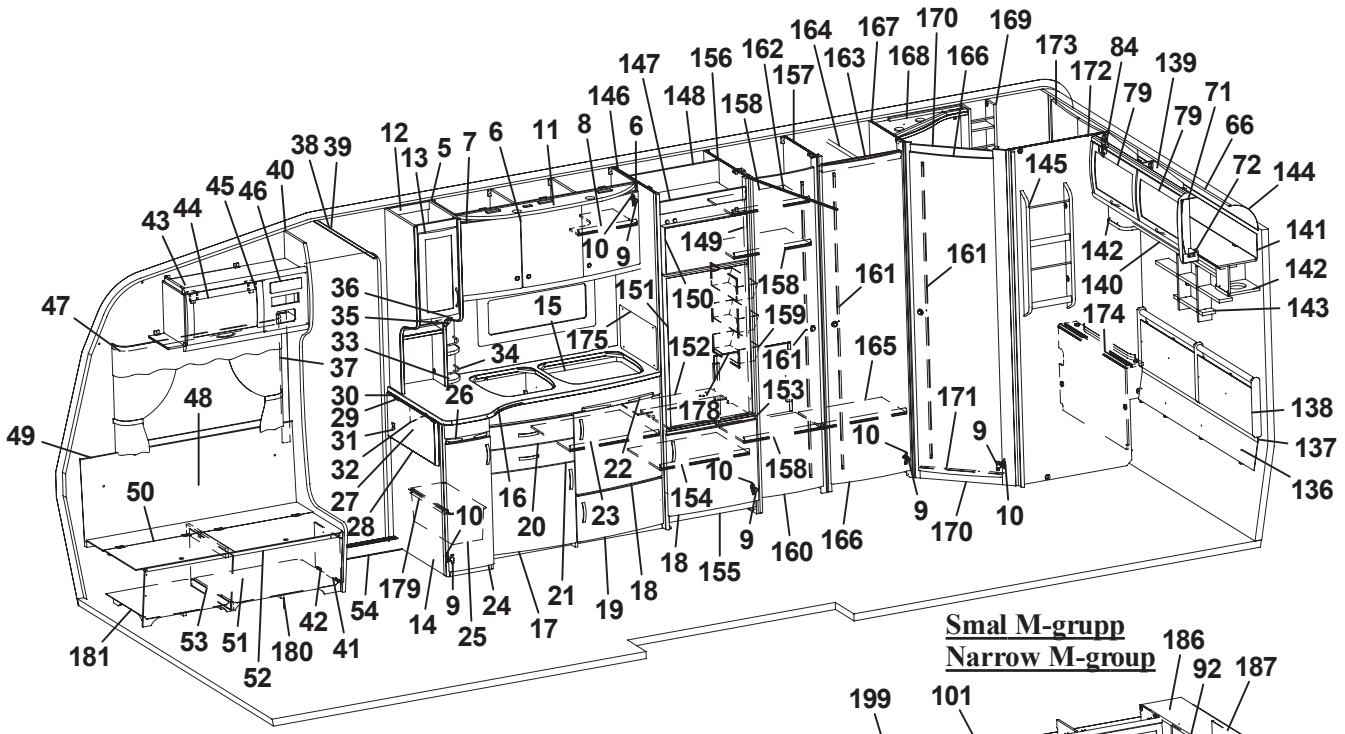

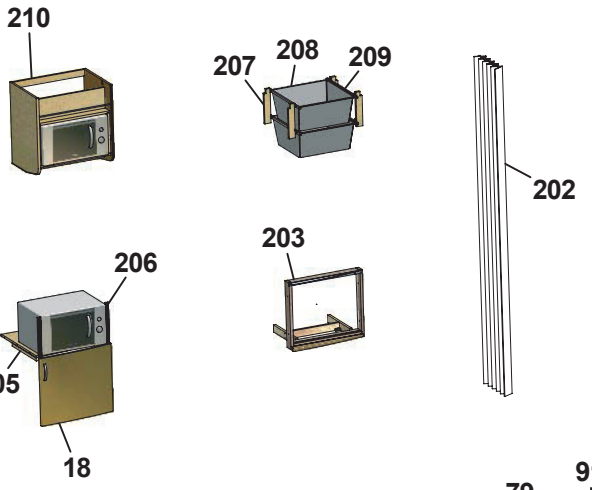

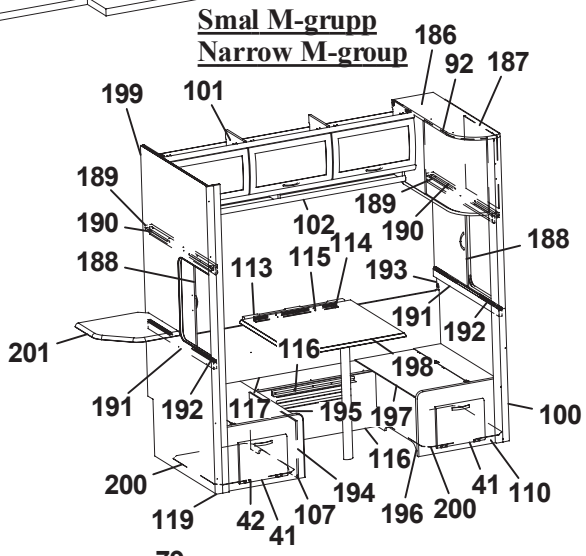
Smal M-grupp
Narrow M-group

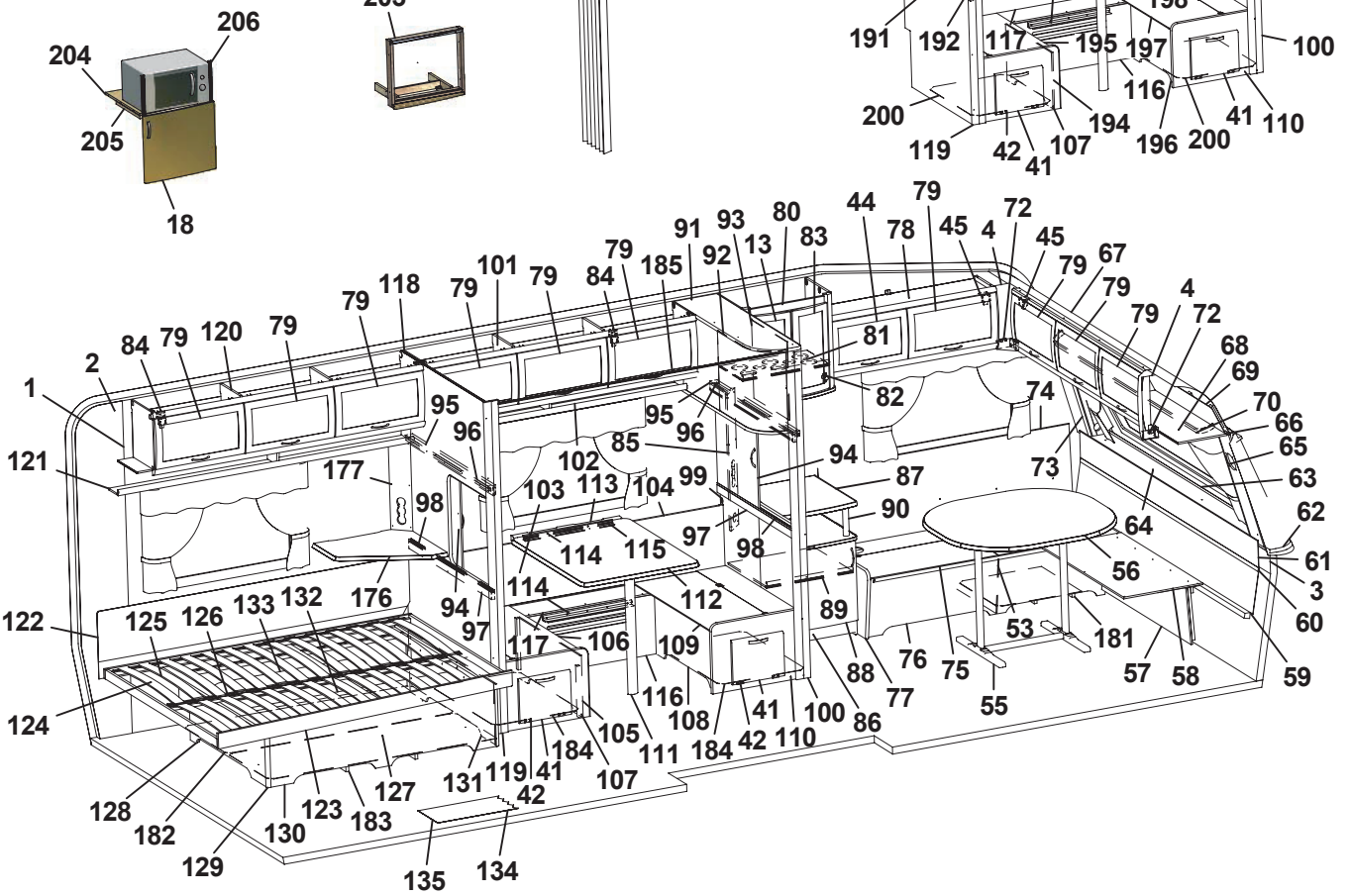

Pos Fig	Det. nr Part. No	Ingår Fitted	OBS!! Ange alltid årsmodell vid beställning av inredning Benämning	OBS!! Specify always year of model when ordering equipment Description
1	316374	M	Tapet vägg/tak (I vagnar fram till Mars 2006)	Wall paper (In caravans into Mars 2006)
--	316707	M	Tapet vägg/tak (I vagnar från Mars 2006)	Wall paper (In caravans from Mars 2006)
2	316021	M	Tejp tapet 20 mm	Tape, wall paper 20 mm
3	316022	M	Tejp tapet 60 mm	Tape, wall paper 60 mm
4	504668	x	Belysning hörn 2x5 W plast	Illumination corner 2x5 W plastic
5	323014	x	Skåp kök L1118 kpl.	Cupboard kitchen L1118 cpl.
6	323021	x	Lucka H 368x420	Door R 368x420
7	323020	x	Lucka V 368x420	Door L 368x420
8	323092	x	Hylla	Shelf
9	311917	x	Gångjärn	Hinge
10	312588	x	Platta gångjärn	Plate hinge
11	323401	x	Ljusramp köksskåp	Light holder
12	323267	x	Skåp utskjut köksskåp kpl.	Cupboard projekting cpl.
13	323426	x	Lucka V 236x500	Door L 236x500
14	323043	x	Diskbänk kpl. m. skiva/luckor/lådor	Kitchen sink with board/doors/drawers
15	401328	x	Plåt under spis	Plate cover under fireplace
16	323169	x	Skiva diskbänk	Board
17	323504	x	Lucka V 550x470	Door L 550x470
18	323503	x	Lucka H 550x470	Door R 550x470
19	323510	x	Lucka H 550x265	Door R 550x265
20	323505	x	Låda diskbänk kpl.	Drawer cpl.
21	323506	x	Låda diskbänk kpl.	Drawer cpl.
22	323412	x	Skärbräda	Cutting board
23	320460	x	Hylla övre	Shelf upper
24	323517	x	Lucka 270x740	Door 270x740
25	309010	x	Trådback vit 227x527x185	Tray 227x527x185
26	323413	x	Skärbräda	Cutting board
27	315750	T	Mont-sats vikskiva kpl. sats	Board cpl. kit
28	324222	T	Vikskiva diskbänk	Board
29	860621	T	Gångjärn	Hinge
30	315145	T	Distans vikskiva	Distance
31	800639	T	Snäppare mässing	Snap brass
32	315749	T	Stöd	Support board
33	320312	x	Kryddhylla	Spice shelf
34	314352	x	Rasskydd al. rör L=210	Pipe al. L=210
35	320626	x	Front el-uttag	Front outlet
36	320627	x	Skiva täck	Sheet cover
37	504400	x	List täck el-kabel B=44 L=2000	Cover strip B=44 L=2000
38	316270	x	List snäpp undre L2379	List under L2379
39	316268	x	List snäpp övre L2379	List upper L2379
40	324721	x	Stolpe först. L1922 kpl. m. lucka	Support bar cpl. with door
41	320005	x	Lucka	Door
42	312589	x	Gångjärn	Hinge
43	325613	x	Skåp övre elc.	Cupboard
44	323002	x	Lucka	Door
45	860406	x	Gångjärn	Hinge
46	325495	x	Täckfront radio	Cover radio
47	316042	x	Skena gardin L1020	Curtain rod L1020
48	325765	x	Värmespalt H fram	Air gap R.F.
49	860423	M	List kant ljusbrun	Strip, light brown
50	323178	x	Lock bäddlåda H F	Cover bedbox R.F.
51	323174	x	Front bäddlåda H F (utan lastlucka)	Front bed box R.F. (without loading hatch)
--	324422	T	Front bäddlåda H F (med lastlucka)	Front bed box R.F. (with loading hatch)
52	860562	x	List bädd	List bed
53	312825	x	Stöd bäddlåda HF	Support bed box
			M= Metervara T= Tillbehör	M= On the metre T= Accessory

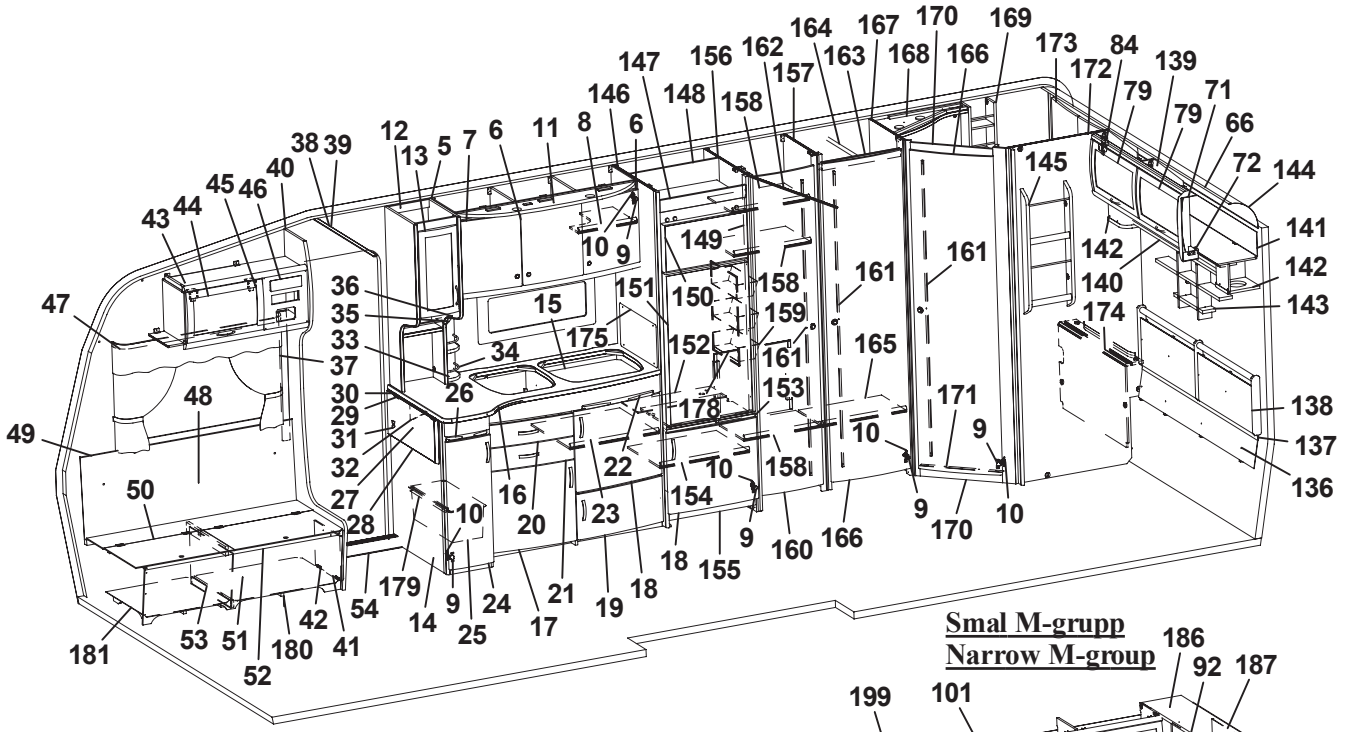

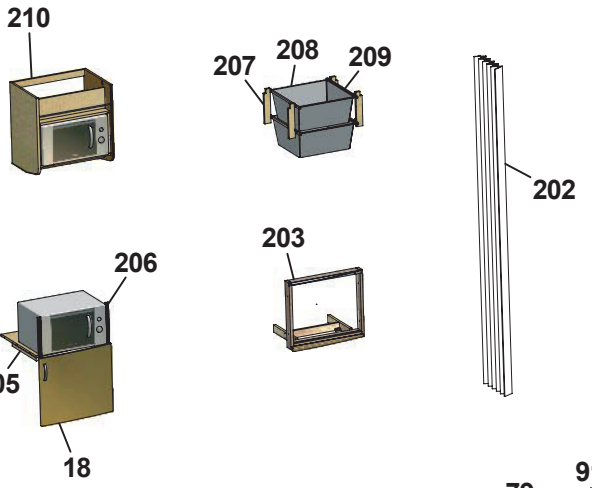

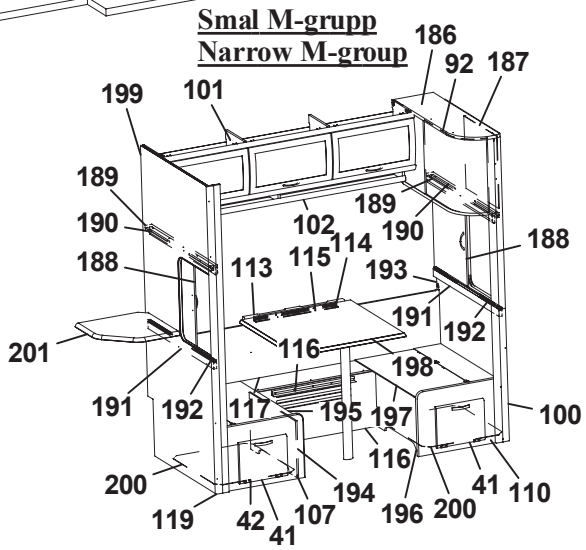
Smal M-grupp
Narrow M-group

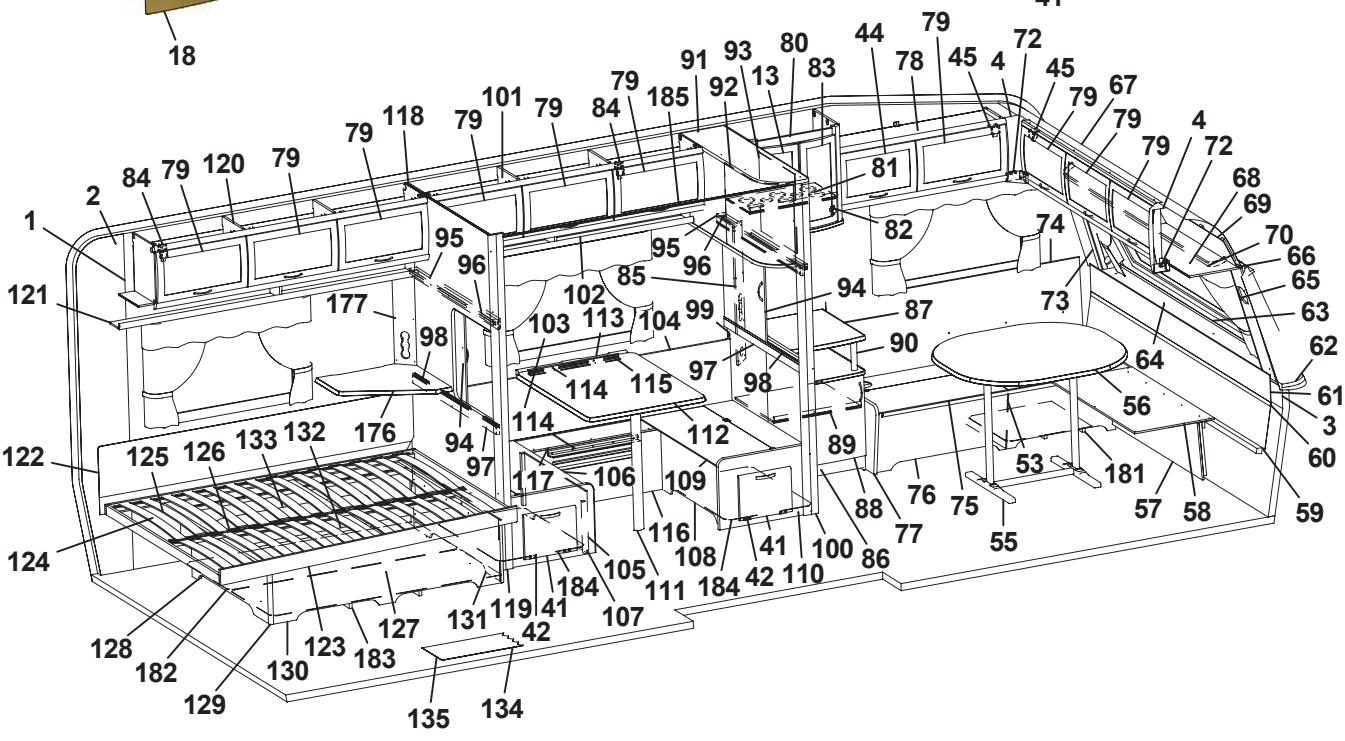

Pos Fig	Det. nr Part. No	Ingår Fitted	OBS!! Ange alltid årsmodell vid beställning av inredning Benämning	OBS!! Specify always year of model when ordering equipment Description
54	314687	x	Tröskel aluminium L=850	Threshold aluminium L=850
55	316012	x	Bordsstativ	Table stand
56	323222	x	Bordsskiva 940x1026	Table top 940x1026
57	323180	x	Front bäddlåda gavel (2 st när lastl. mont.)	Front bed box gable (2 pcs in loading hatch)
58	323205	x	Skiva rundsittgrupp	Sheet seat
59	323203	x	Värmespalt nedre gavel fram	Air gap under
60	314287	x	List plast L=2270	List plastic L=2270
61	323200	x	Värmespalt övre gavel fram	Air gap upper
62	323128	x	Hylla front L2444	Shelf front L2444
63	860593	x	Raskant plast L=2600	Cantlist shelf front L=2600
64	324022	x	Luftspalt fronthylla	Air gap shelf front
65	323270	x	Front högtalare H	Front loudspeaker R
66	313884	x	List plast radie L=2379	List L=2379
67	316005	x	Skiva plast 295x2363x1	Plastic sheet
68	323044	x	Skåp gavel fram L=2365	Cupboard L=2365
69	323059	x	Skiva skåp 2345x180	Sheet 2345x180
70	316044	x	Skena gardin L1920	Curtain rod L1920
71	316115	x	Hörn inredning	Corner
72	324321	x	Täckvinkel hörn inredning	Cover for corner
73	323271	x	Front högtalare V	Front loudspeaker L
74	325761	x	Värmespalt V fram	Air gap L.F.
75	325723	x	Lock bäddlåda V F	Cover bed box L.F
76	325724	x	Front bäddlåda V F (utan lastlucka)	Front bed box L.F. (without loading hatch)
--	325877	T	Front bäddlåda V F (med lastlucka)	Front bed box L.F. (with loading hatch)
77	323449	x	Gavel bäddlåda V F	Gable bed box L.F
78	323045	x	Skåp övre L=1034	Cupboard upper L=1034
79	323000	x	Lucka	Door
80	325674	x	Skåp bar kpl.	Coctail cabinet cpl.
81	323707	x	Hylla	Shelf
82	316037	x	Gångjärn	Hinge
83	325364	x	Lucka H 236x500	Door R 236x500
84	315194	x	Gångjärn	Hinge
85	325624	x	Front el-uttag	Front outlet
86	325725	x	TV-bänk kpl. u. skiva	TV-bench cpl. without board
87	325757	x	Skiva TV-bänk	Board
88	323504	x	Lucka V 550x470	Door L 550x470
89	321363	x	Hylla	Shelf
90	323703	x	Rundstav folierad L=192	Round staff L=192
91	323691	x	Skåp övre L1080	Cupboard L1080
92	320776	x	Skiva akryl	Pane acryl
93	320777	x	Lucka akryl u. handtag/gångjärn	Door acryl without handle/hinge
94	321957	x	Skjutlucka 520x596	Sliding lid 520x596
95	321873	x	Kornisch vägg L=1048	Cornice wall L=1048
96	314904	x	Skena övre skjutl L1048 borrad	Slide bar upper L1048
97	321961	x	Regel skjutlucka 20x45x1048	Latch, sliding lid
98	314906	x	Skena nedre skjutl L1050	Slide bar lower L1050
99	323689	x	Vägg främre	Wall front
100	325976	x	Stolpe utskjut främre	Support bar, front
101	323617	x	Skåp övre L1680	Cupboard upper L1680
102	323620	x	Hyllpaket	Shelf
103	320341	x	Värmespalt H-bak	Air gap R rear
104	860423	M	List kant U-gap ljusbrun	Strip, light brown
105	323681	x	Front bäddlåda V	Front bed box L
106	323673	x	Lock bäddlåda V	Cover bed box L
107	323677	x	Gavel bäddlåda bakre	Gable bed box rear
			M= Metervara T= Tillbehör	M= On the metre T= Accessory

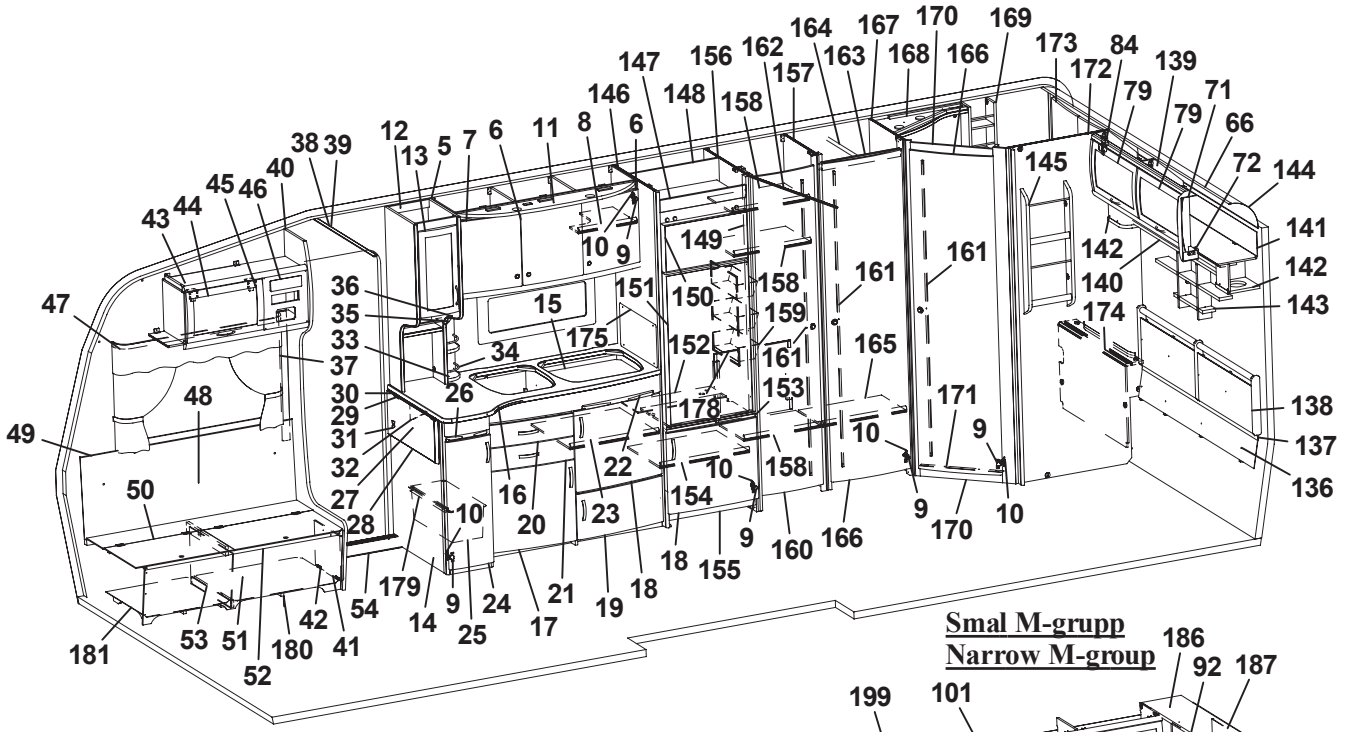

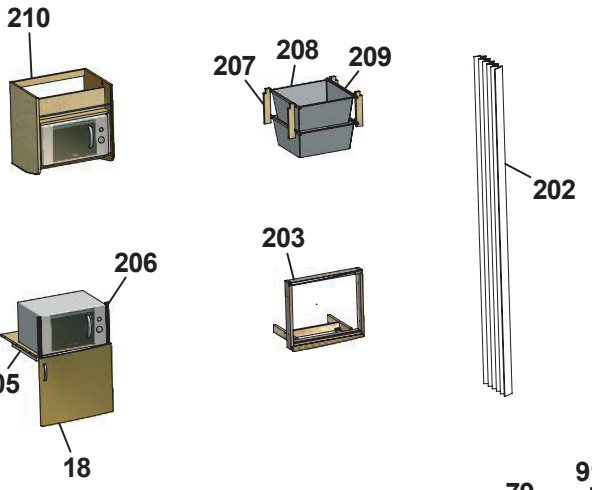

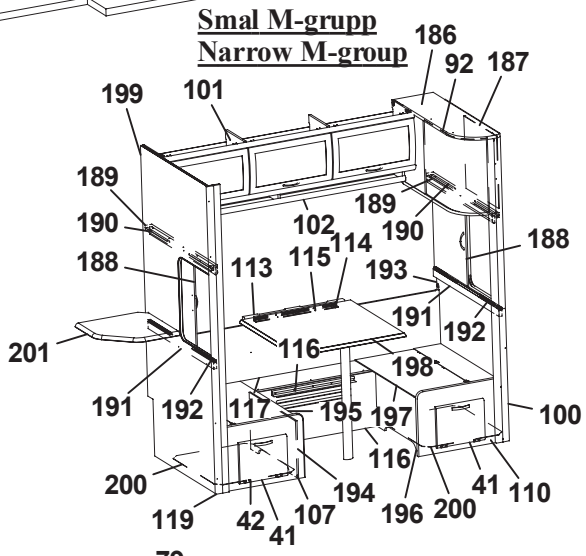
Smal M-grupp
Narrow M-group

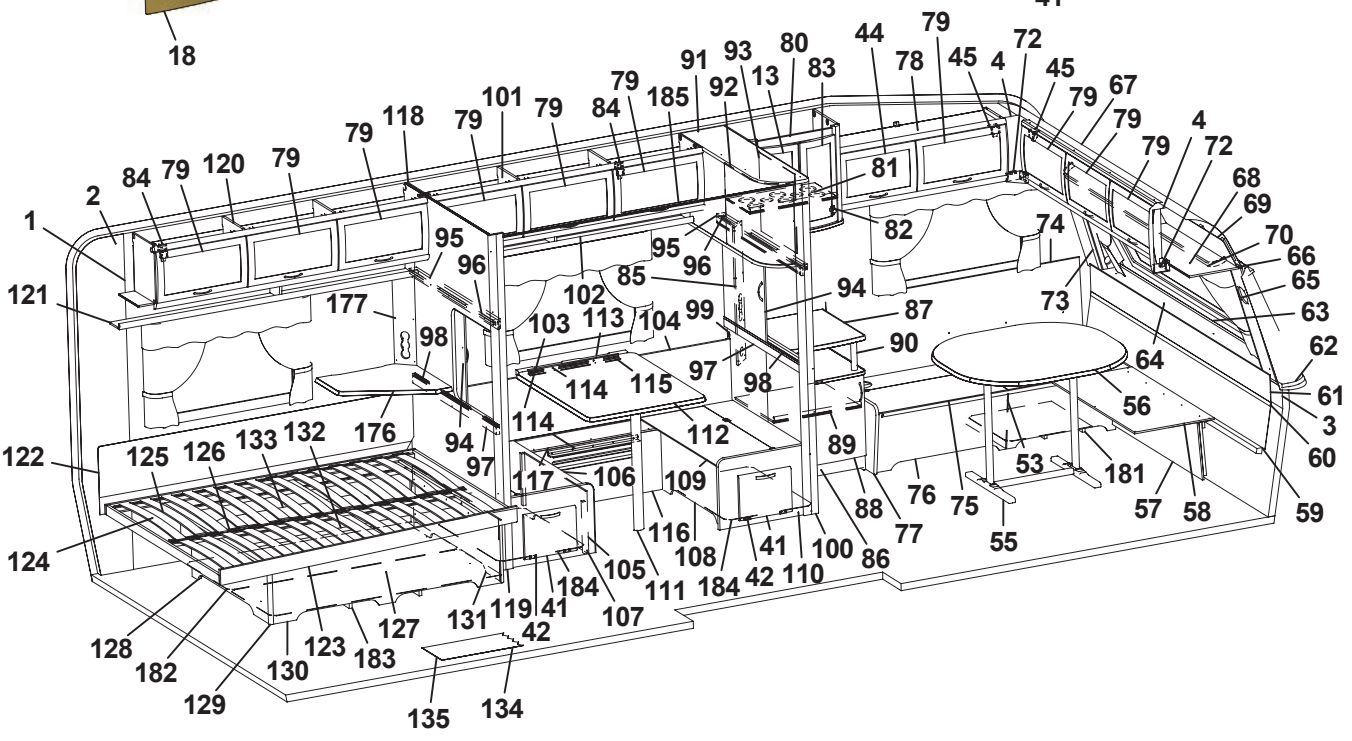

Pos Fig	Det. nr Part. No	Ingår Fitted	OBS!! Ange alltid årsmodell vid beställning av inredning Benämning	OBS!! Specify always year of model when ordering equipment Description
108	323679	x	Front bäddlåda H	Front bed box R
109	323674	x	Lock bäddlåda H	Cover bed box R
110	323675	x	Gavel bäddlåda främre	Gable bed box front
111	320711	x	Bordsben fällbart H=730	Table leg H=730
112	323226	x	Bordsskiva 740x940	Table top 740x940
113	312314	x	Fästregel bord	Bracket
114	300108	x	List bord väggdel L550	List wall
115	300420	x	List upphäng bordsdel L550	List board
116	320765	x	Front bäddlåda	Front bed box
117	320775	x	Lock front bäddlåda 1930x209	Cover front bed box
118	321865	x	Vägg bakre	Wall rear
119	371189	x	Stolpe utskjut	Support bar
120	323046	x	Skåp övre L=1674	Cupboard upper L=1674
121	323082	x	Hyllpaket	Shelf
122	325616	x	Värmespalt	Airgap
123	324039	x	Sängram u. ribbotten	Bed bottom without laths
124	325339	x	Ribbotten kpl.	Laths bottom cpl.
125	311985	x	Ribba sängbotten L=718 B=63	Lath bed bottom L=718 B=63
126	312046	x	Band t. ribbotten	Band for laths bottom
127	325748	x	Sänglåda kpl.	Bed box cpl.
128	325751	x	Gavel säng V	Gable bed L
129	860590	x	List hörn L=2500	Corner strip L=2500
130	323282	x	Front säng	Front bed
131	325750	x	Gavel säng H	Gable bed R
132	315203	x	Regel 17,5x55x1415	Wood lath pine 17,5x55x1415
133	325749	x	Bakgavel sänglåda	Back bed box
134	316004	M	Matta golv, Solidwood	Carpet floor, Solidwood
135	314708	T	Matta golv	Carpet floor
136	325738	x	Värmespalt	Air gap
137	314287	x	List plast L=2270	List plastic L=2270
138	325739	x	Värmespalt gavel bak	Air gap
139	323471	x	Skåp gavel bak L1510	Cupboard gable L1510
140	323476	x	Hyllpaket	Shelf
141	323480	x	Skiva skåp 1500x140	Sheet 1500x140
142	323047	x	Högtalarlåda	Box loudspeaker
143	325741	x	Hylla gavel	Shelf
144	316005	x	Skiva plast 295x2363x1	Plastic sheet
145	320316	x	Tidningshylla 280x720 kpl	Newspaper shelf
146	323595	x	Vägg kyl V	Wall refrigerator L
147	324067	x	Front kylskåpsskåp	Front cupboard
148	324918	x	Bakstycke kyl	Back cupboard
149	323613	x	List folierad L=1365	List L=1365
150	324828	x	Skiva frys	Sheet freezer
151	324829	x	Skiva kyl	Sheet refrigerator
152	324913	x	Hylla under kyl	Shelf
153	321826	x	Front hylla	Front
154	320610	x	Hylla garderob	Shelf wardrobe
155	320657	x	Front skåp under kyl	Front cupboard
156	323593	x	Vägg kyl H	Wall refrigerator R
157	323687	x	Vägg garderob V	Wall wardrobe L
158	323692	x	Hylla	Shelf
159	312162	x	Korg garderob 330x140x520	Basket
160	321519	x	Dörr 415x1850	Door 415x1850
161	314523	x	Rätningslist dörr L=1715	List L=1715
162	314917	x	Skena draperi L=1190	Drapery rail L=1190
			M= Metervara T= Tillbehör	M= On the metre T= Accessory

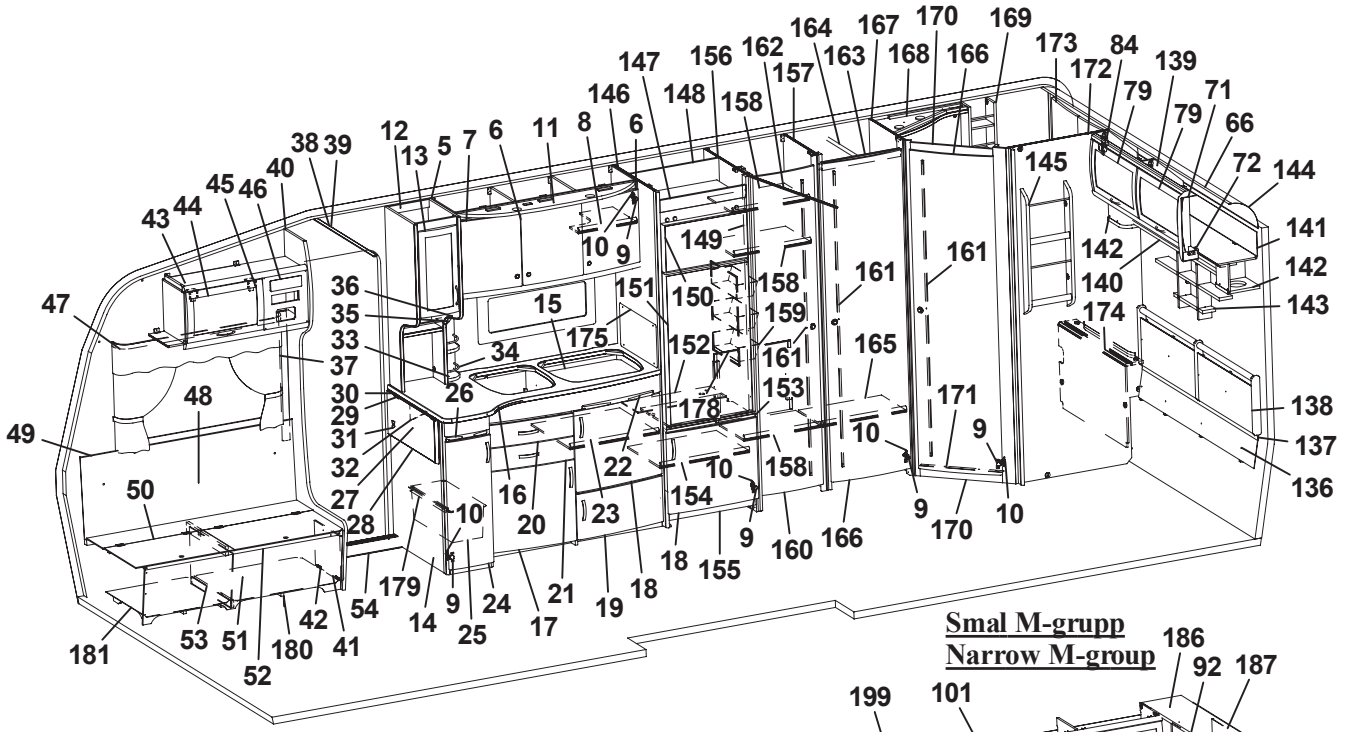

Smal M-grupp
Narrow M-group

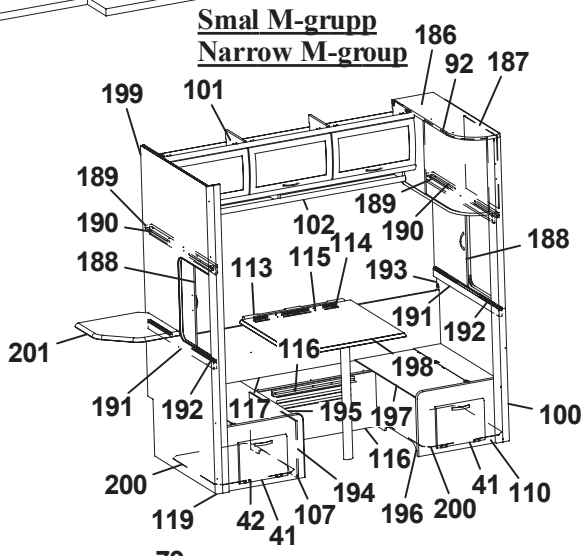

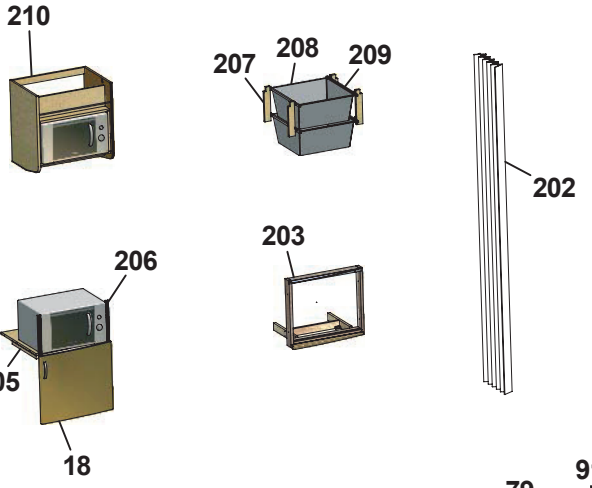

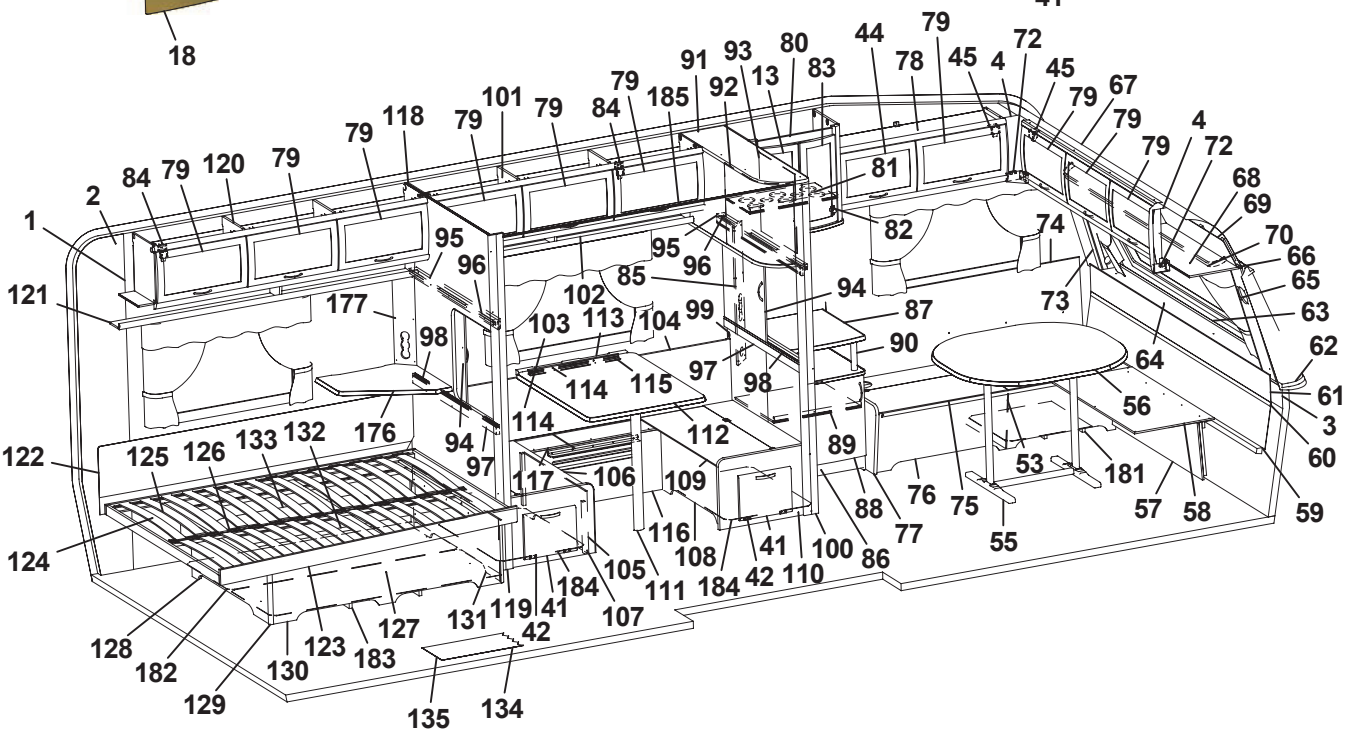

Pos Fig	Det. nr Part. No	Ingår Fitted	OBS!! Ange alltid årsmodell vid beställning av inredning Benämning	OBS!! Specify always year of model when ordering equipment Description
163	320667	x	Överbit garderob	Overlap wardrobe
164	316197	x	Galgstång L=782	Clothes hanger L=782
165	320792	x	Hylla	Shelf
166	321518	x	Dörr 490x1850	Door 490x1850
167	325620	x	Vägg tvättrum främre	Walll waschroom
168	325683	x	Ljusramp tvättrum	Light holder
169	325685	x	Hylla	Shelf
170	321060	x	Tröskel 480x60	Threshold 480x60
171	314591	x	List tröskel al. L=480	List threshold L=480
172	325618	x	Vägg tvättrum bakre	Wall washroom rear
173	323453	x	Skåp tvättrum L766	Cupboard L766
174	323456	x	Front tvättrum	Front washroom
175	401475	x	Flamskydd	Flame guard
176	323232	x	Skiva TV-hylla 580x535	Board 580x535
177	321501	x	Front el-uttag 130x533	Front outlet 130x533
178	325743	x	Täckskiva exp.kärl	Board
179	315488	x	Glidlist trådback L430 D14	Sliding strip tray L430 D14
180	324136	x	Luftspalt H-fram	Air gap R front
181	324138	x	Luftspalt fram	Air gap front
182	324938	x	Luftspalt sänglåda	Air gap bed box
183	325752	x	Luftspalt sänglåda	Air gap bed box
184	322110	x	Luftspalt M-grupp 785x535	Air gap M-group 785x535
185	315907	T	Skena draperi L=1920	Drapery rail L=1920
186	324669	T	Skåp övre L930	Cupboard L930
187	320776	x	Skiva akryl	Pane acryl
188	321956	T	Skjutlucka 450x596	Sliding lid 450x596
189	320941	T	Kornisch vägg L=900	Cornice wall L=900
190	314905	T	Skena övre skjutl. L900 borrad	Slide bar upper
191	321960	T	Regel skjutlucka 20x45x898	Latch sliding lid 20x45x900
192	314907	T	Skena nedre skjutl. L=900	Slide bar lower L=900
193	324674	T	Vägg främre	Wall front
194	324608	T	Front bäddlåda V	Front bed box L
195	324610	T	Lock bäddlåda V	Cover bed box L
196	324607	T	Front bäddlåda H	Front bed box R
197	324609	T	Lock bäddlåda H	Cover bed box R
198	324275	T	Bordsskiva 750x750	Table top 750x750
199	321856	T	Vägg bakre	Wall rear
200	320940	T	Luftspalt M-grupp 638x535	Air gap M-group 638x535
201	324300	T	Skiva TV-hylla 470x470	Board 470x470
202	315216	T	Vikdörr 1900x1500	Folding door
203	324041	T	Monteringssats ugn kpl.	Mounting kit cpl.
204	323069	T	Hylla nedre	Shelf under
205	660251	T	List 17,5x22x360	List 17,5x22x360
206	401607	T	Galler	Grating
207	320514	T	List, backskenor	List
208	310326	T	Trådback vit 427x427x185	Tray 427x427x185
209	312712	T	Glidlist trådback (säljes i par)	Sliding strip try
210	324336	T	Hylla mikrovågsugn	Shelf microwave oven
			Dyntyger, gardiner m.m. (se tyger)	Cushion textilies, curtains etc. (see textiles)
			M= Metervara T= Tillbehör	M= On the metre T= Accessory

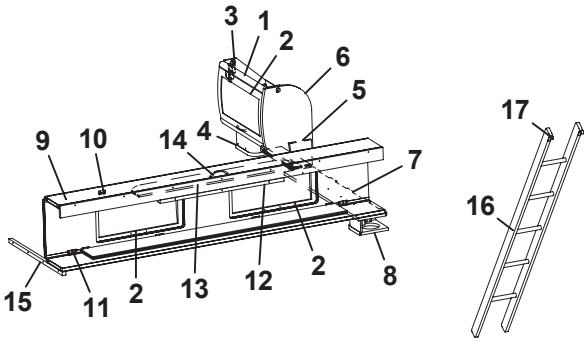

Bred M-grupp
Broad M-group

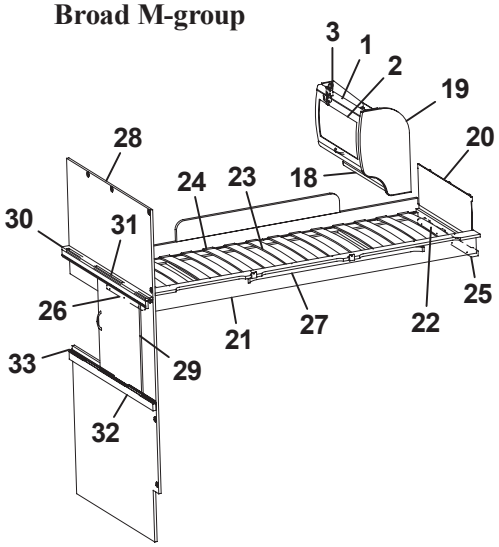

Smal M-grupp
Narrow M-group

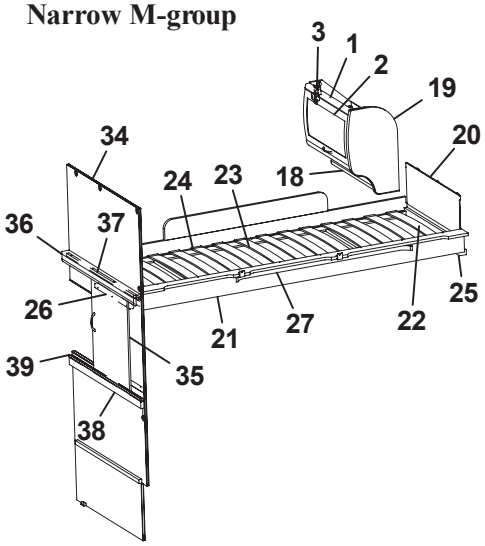

Bred M-grupp
Broad M-group

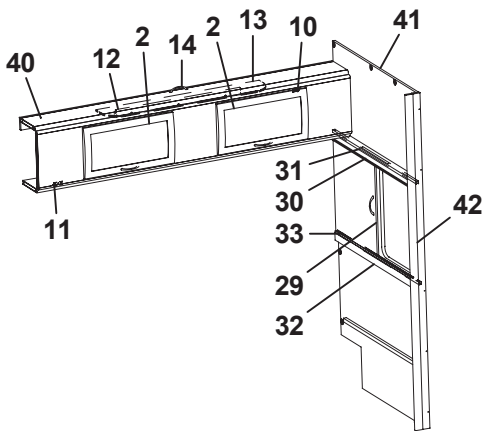

Smal M-grupp
Narrow M-group

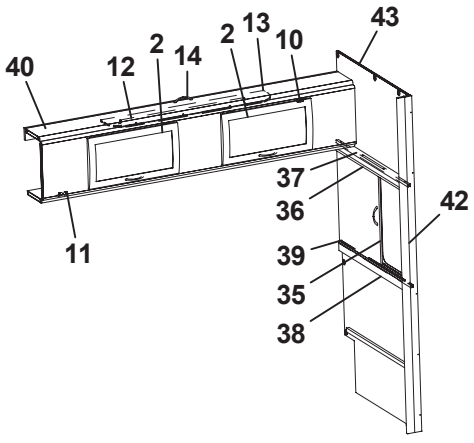

Pos Fig	Det. nr Part. No	Ingår Fitted	OBS!! Ange alltid årsmodell vid beställning av inredning Benämning	OBS!! Specify always year of model when ordering equipment Description
1	323884	x	Skåp gavel bak L560	Cupboard gable L560
2	323000	x	Lucka	Door
3	315194	x	Gångjärn	Hinge
4	323047	x	Högtalarlåda	Box loudspeaker
5	324120	x	Hyllpaket	Shelf
6	324047	x	Gavel rundad	Gable
7	324059	x	Hylla gavel bak 935x180	Shelf gable rear
8	324111	x	Högtalarlåda	Box loudspeaker
9	323817	x	Överbäddskåp L1980	Upper bed L1980
10	860402	x	Gångjärn	Hinge
11	860405	x	Gångjärn	Hinge
12	312233	x	Regel låsning	Lock bar
13	323846	x	Rasskydd ö-bäddskåp	Protective plate
14	315188	x	Handtag	Handle
15	312313	x	Bärregel 670x22x22	Bearing rail 670x22x22
16	312613	T	Stege ö-bäddsskåp 201x1800 kpl.	Ladder upper bed 201x1800 cpl.
17	860426	T	Krok t. stege	Hook for ladder
18	323888	x	Hyllpaket	Shelf
19	323657	x	Gavel rundad	Gable
20	321209	x	Värmespalt gavel	Air gap gable
21	323797	x	Sängram vån.säng V u. ribbotten	Bed bottom L without laths
22	325430	x	Ribbotten kpl.	Laths bottom cpl.
23	311985	x	Ribba sängbotten L=718 B=63	Lath bed bottom L=718 B=63
24	312046	x	Band t. ribbotten	Band for laths bottom
25	324117	x	Bärregel	Bearing rail
26	312436	x	Bärregel L=440	Bearing rail L=440
27	316043	x	Skena gardin L1080	Curtain rod L1080
28	324297	x	Vägg bakre	Wall rear
29	321957	x	Skjutlucka 520x596	Sliding lid 520x596
30	321873	x	Kornisch vägg L=1048	Cornice wall L=1048
31	314904	x	Skena övre skjutl L1048 borrad	Slide bar upper L1048
32	321961	x	Regel skjutlucka 20x45x1050	Latch, sliding lid
33	314906	x	Skena nedre skjutl L1050	Slide bar lower L1050
34	371505	x	Vägg bakre	Wall rear
35	321956	x	Skjutlucka 450x596	Sliding lid 450x596
36	320941	x	Kornisch vägg L=900	Cornice wall L=900
37	314905	x	Skena övre skjutl. L900 borrad	Slide bar upper
38	321960	x	Regel skjutlucka 20x45x898	Latch sliding lid 20x45x900
39	314907	x	Skena nedre skjutl. L=900	Slide bar lower L=900
40	324155	x	Överbäddskåp L1920	Upper bed L1920
41	321989	x	Vägg främre	Wall front
42	371193	x	Stolpe utskjut	Support bar
43	322125	x	Vägg främre	Wall front
			T= Tillbehör	T= Accessory

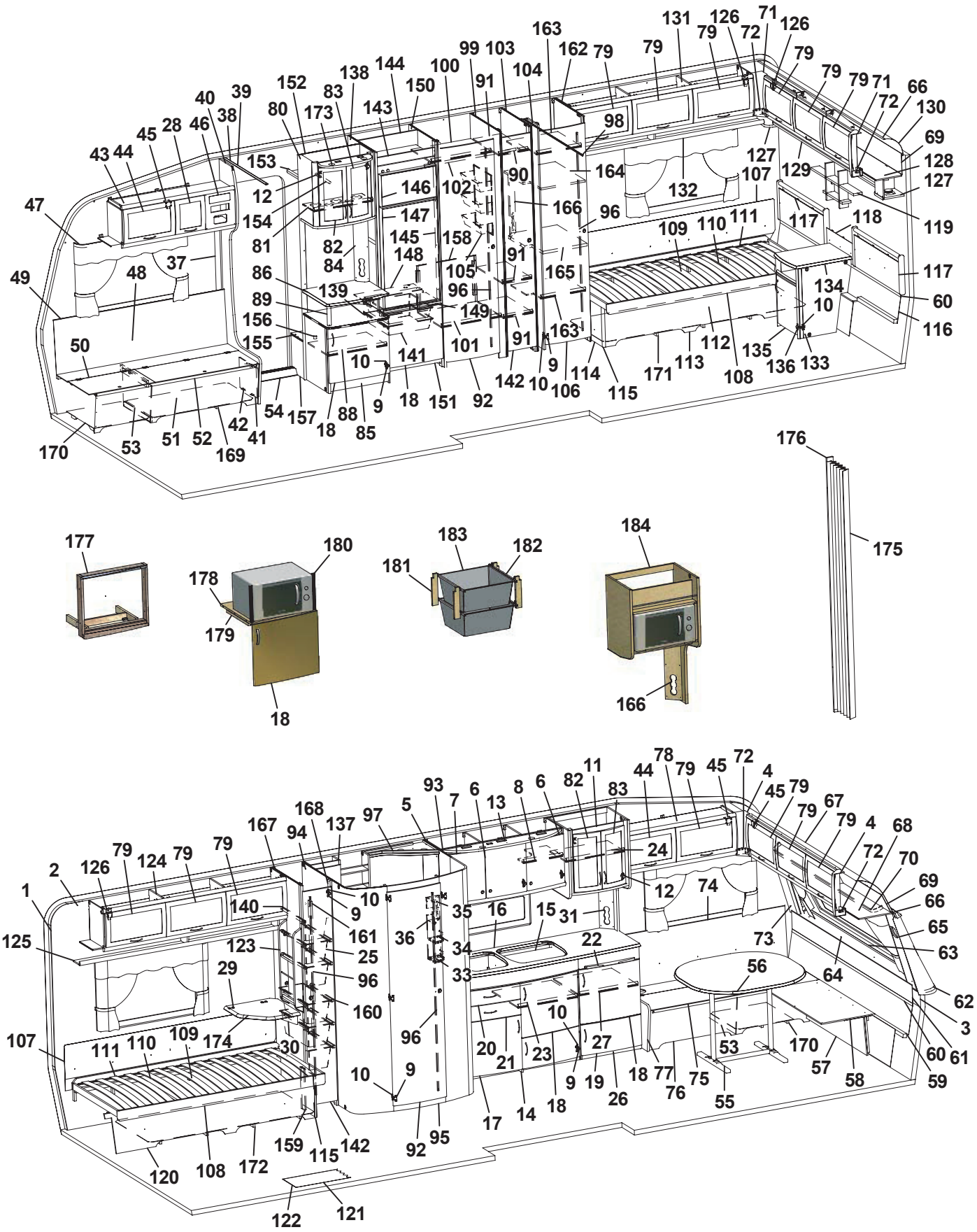
1 2 3 4 5 6 7 8 9 10 11 12 13 15 16 17 18 19 20 21 22 23 24 25 26 27 28 29 30 31 33 34 35 36 37 38 39 40 41 42 43 44 45 46 47 48 49 50 51 52 53 54 55 56 57 58 59 60 61 62 63 64 65 66 67 68 69 70 71 72 73 74 75 76 77 78 79 80 81 82 83 84 85 86 88 89 90 91 92 93 94 95 96 97 98 99 100 101 102 103 104 105 106 107 108 109 110 111 112 113 114 115 116 117 118 119 120 121 122 123 124 125 126 127 128 129 130 131 132 134 135 136 133 137 138 140 141 142 143 144 145 146 147 148 149 150 151 152 153 154 155 156 157 158 159 160 161 162 163 164 165 166 167 168 169 170 171 172 173 174 175 176 177 178 179 180 181 182 183 184

Pos Fig	Det. nr Part. No	Ingår Fitted	OBS!! Ange alltid årsmodell vid beställning av inredning Benämning	OBS!! Specify always year of model when ordering equipment Description
1	316374	M	Tapet vägg/tak (I vagnar fram till Mars 2006)	Wall paper (In caravans into Mars 2006)
--	316707	M	Tapet vägg/tak (I vagnar från Mars 2006)	Wall paper (In caravans from Mars 2006)
2	316021	M	Tejp tapet 20 mm	Tape, wall paper 20 mm
3	316022	M	Tejp tapet 60 mm	Tape, wall paper 60 mm
4	504668	x	Belysning hörn 2x5 W plast	Illumination corner 2x5 W plastic
5	323014	x	Skåp kök L1118 kpl.	Cupboard kitchen L1118 cpl.
6	323021	x	Lucka H 368x420	Door R 368x420
7	323020	x	Lucka V 368x420	Door L 368x420
8	323092	x	Hylla	Shelf
9	311917	x	Gångjärn	Hinge
10	312588	x	Platta gångjärn	Plate hinge
11	325682	x	Skåp utskjut köksskåp	Cupboard
12	316037	x	Gångjärn	Hinge
13	323401	x	Ljusramp köksskåp	Light holder
14	323522	x	Diskbänk kpl. m. skiva/luckor/lådor	Kitchen sink with board and doors/drawers
15	401328	x	Plåt under spis	Plate cover under fireplace
16	323171	x	Skiva diskbänk	Board
17	323504	x	Lucka V 550x470	Door L 550x470
18	323503	x	Lucka H 550x470	Door R 550x470
19	323510	x	Lucka H 550x265	Door R 550x265
20	323505	x	Låda diskbänk kpl.	Drawer cpl.
21	323506	x	Låda diskbänk kpl.	Drawer cpl.
22	323411	x	Skärbräda	Cutting board
23	320460	x	Hylla övre	Shelf upper
24	322376	x	Hylla	Shelf
25	309010	x	Trådback vit 227x527x185	Tray 227x527x185
26	324149	x	Utskjut diskbänk	Projection kitchen sink
27	321363	x	Hylla	Shelf
28	323001	x	Lucka	Door
29	860621	T	Gångjärn	Hinge
30	315749	T	Stöd	Support board
31	324295	x	Front el-uttag 130x470	Front outlet 130x470
33	320312	x	Kryddhylla	Spice shelf
34	314352	x	Rasskydd al. rör L=210	Pipe al. L=210
35	320626	x	Front el-uttag	Front outlet
36	320627	x	Skiva täck	Sheet cover
37	504400	x	List täck el-kabel B=44 L=2000	Cover strip B=44 L=2000
38	316270	x	List snäpp undre L2379	List under L2379
39	316268	x	List snäpp övre L2379	List upper L2379
40	324723	x	Stolpe först. L1948 kpl. m. lucka	Support bar cpl. with door
41	320005	x	Lucka	Door
42	312589	x	Gångjärn	Hinge
43	325615	x	Skåp övre elc.	Cupboard upper
44	323002	x	Lucka	Door
45	860406	x	Gångjärn	Hinge
46	325495	x	Täckfront radio	Cover radio
47	316042	x	Skena gardin L1020	Curtain rod L1020
48	325767	x	Värmespalt H fram	Air gap R.F.
49	860423	M	List kant U-gap ljusbrun	Strip, light brown
50	323446	x	Lock bäddlåda H F	Cover bed box R.F.
			M= Metervara T= Tillbehör	M= On the metre T= Accessory

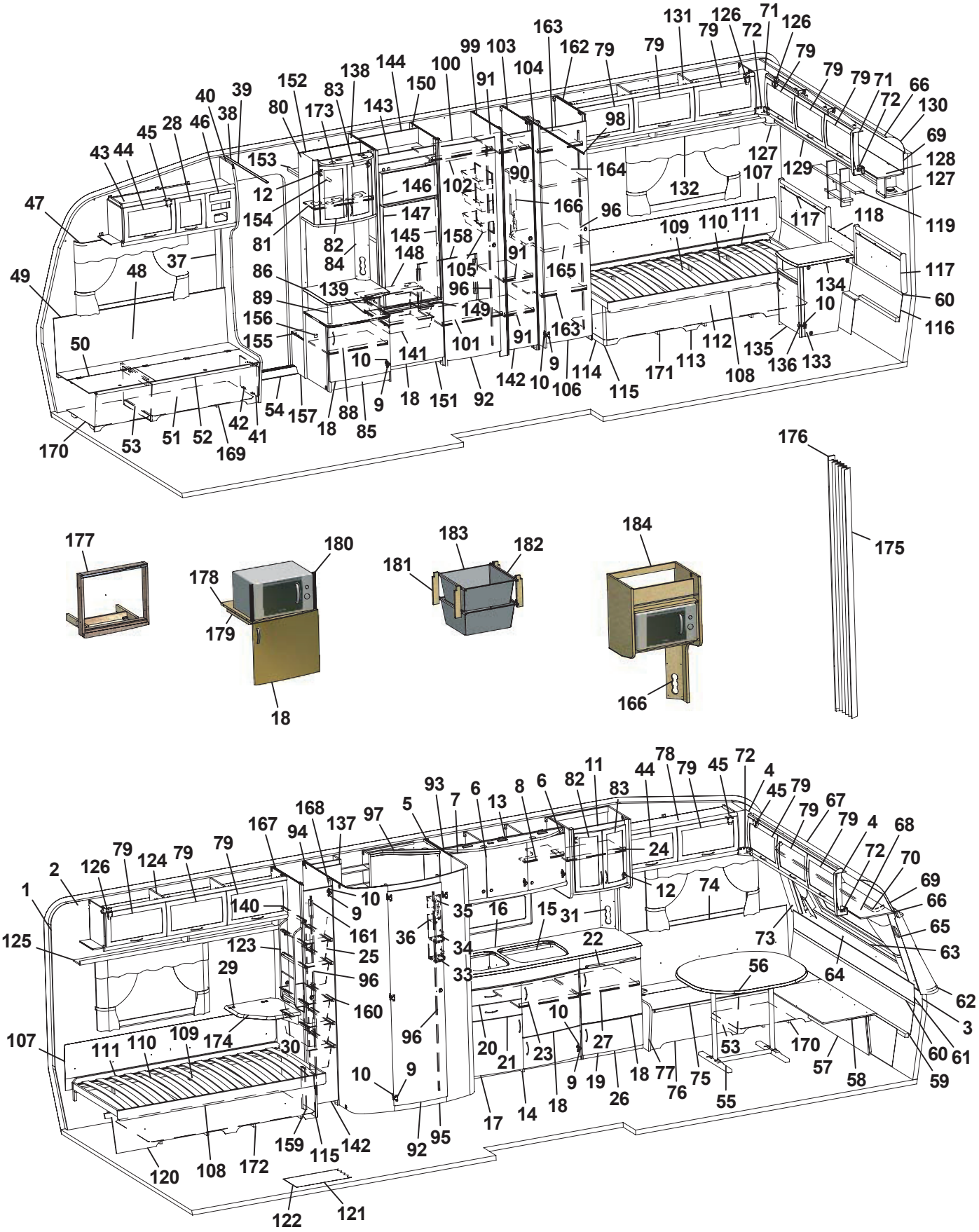
1 2 3 4 5 6 7 8 9 10 11 12 13 15 16 17 18 19 20 21 22 23 24 25 26 27 28 29 30 31 33 34 35 36 38 39 40 41 42 43 44 45 46 47 48 49 50 51 52 53 54 55 56 57 58 59 60 61 62 63 64 65 66 67 68 69 70 71 72 73 74 75 76 77 78 79 80 81 82 83 84 85 86 88 89 90 91 92 93 94 95 96 97 98 99 100 101 102 103 104 105 106 107 108 109 110 111 112 113 114 115 116 117 118 119 120 121 122 123 124 125 126 127 128 129 130 131 132 134 135 136 137 138 140 141 142 143 144 145 146 147 148 149 150 151 152 153 154 155 156 157 158 159 160 161 162 163 164 165 166 167 168 169 170 171 172 173 174 175 176 177 178 179 180 181 182 183 184

Pos Fig	Det. nr Part. No	Ingår Fitted	OBS!! Ange alltid årsmodell vid beställning av inredning Benämning	OBS!! Specify always year of model when ordering equipment Description
51	323445	x	Front bäddlåda H F (utan lastlucka)	Front bed box R.F. (without loading hatch)
--	324424	T	Front bäddlåda H F (med lastlucka)	Front bed box R.F. (with loading hatch)
52	860562	x	List bädd	List bed
53	312825	x	Stöd bäddlåda HF	Support bed box
54	314687	x	Tröskel aluminium L=850	Threshold aluminium L=850
55	316012	x	Bordsstativ	Table stand
56	323222	x	Bordsskiva 940x1026	Table top 940x1026
57	323180	x	Front bäddlåda gavel (2 st när lastl. mont.)	Front bed box gable (2 pcs in loading hatch)
58	323205	x	Skiva rundsittgrupp	Sheet seat
59	323203	x	Värmespalt nedre gavel fram	Air gap under
60	314287	x	List plast L=2270	List plastic L=2270
61	323200	x	Värmespalt övre gavel fram	Air gap upper
62	323128	1	Hylla front L2444	Shelf front L2444
63	860593	x	Raskant plast L=2600	Cantlist shelf front L=2600
64	324022	x	Luftspalt fronthylla	Air gap shelf front
65	323270	x	Front högtalare H	Front loudspeaker R
66	313884	x	List plast radie L=2379	List L=2379
67	316005	x	Skiva plast 295x2363x1	Plastic sheet
68	323044	x	Skåp gavel fram L=2365	Cupboard L=2365
69	323059	x	Skiva skåp 2345x180	Sheet 2345x180
70	316044	x	Skena gardin L1920	Curtain rod L1920
71	316115	x	Hörn inredning	Corner
72	324321	x	Täckvinkel hörn inredning	Cover for corner
73	323271	x	Front högtalare V	Front loudspeaker L
74	325761	x	Värmespalt V fram	Air gap L.F.
75	325723	x	Lock bäddlåda V F	Cover bed box L.F
76	325724	x	Front bäddlåda V F (utan lastlucka)	Front bed box L.F. (without loading hatch)
--	326159	T	Front bäddlåda V F (med lastlucka)	Front bed box L.F. (with loading hatch)
77	323449	x	Gavel bäddlåda V F	Gable bed box L.F
78	323045	x	Skåp övre L=1034	Cupboard upper L=1034
79	323000	x	Lucka	Door
80	325679	x	Skåp bar kpl.	Coctail cabinet cpl.
81	323723	x	Hylla	Shelf
82	323426	x	Lucka V 236x500	Door L 236x500
83	325364	x	Lucka H 236x500	Door R 236x500
84	325624	x	Front el-uttag	Front outlet
85	325726	x	TV-bänk kpl. u. skiva	TV-bench cpl. whitout board
86	325776	x	Skiva TV-bänk 580x475	Board
88	324284	x	Hylla	Shelf
89	323703	x	Rundstav folierad L=192	Round staff L=192
90	316197	x	Galgstång L=782	Clothes hanger L=782
91	320601	x	Hylla backskåp	Shelf
92	321518	x	Dörr 490x1850	Door 490x1850
93	321931	x	Vägg tvättrum H	Wall washroom R
94	321930	x	Vägg tvättrum V	Wall washroom L
95	324311	x	Tröskel/överbit	Treshold/overlap
96	314523	x	Rätningslist dörr L=1715	List L=1715
97	325686	x	Ljusramp tvättrum	Lightholder
98	314917	x	Skena draperi L=1190	Drapery rail L=1190
99	321419	x	Vägg garderob V	Wall wardrobe L
			M= Metervara T= Tillbehör	M= On the metre T= Accessory

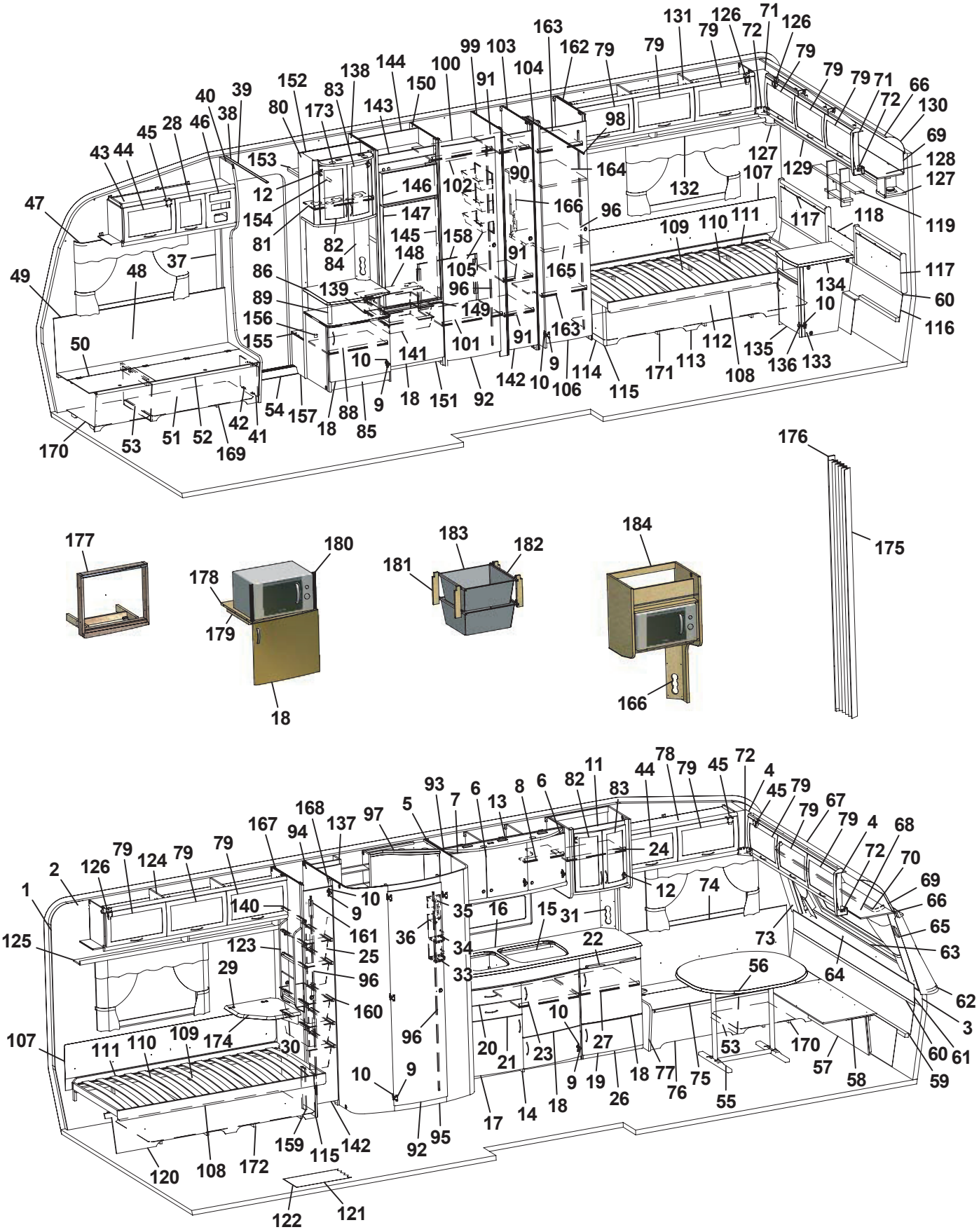
1 2 3 4 5 6 7 8 9 10 11 12 13 15 16 17 18 19 20 21 22 23 24 25 26 27 28 29 30 31 33 34 35 36 38 39 40 41 42 43 44 45 46 47 48 49 50 51 52 53 54 55 56 57 58 59 60 61 62 63 64 65 66 67 68 69 70 71 72 73 74 75 76 77 78 79 80 81 82 83 84 85 86 88 89 90 91 92 93 94 95 96 97 98 99 100 101 102 103 104 105 106 107 108 109 110 111 112 113 114 115 116 117 118 119 120 121 122 123 124 125 126 127 128 129 130 131 132 134 135 136 137 138 140 141 142 143 144 145 146 147 148 149 150 151 152 153 154 155 156 157 158 159 160 161 162 163 164 165 166 167 168 169 170 171 172 173 174 175 176 177 178 179 180 181 182 183 184

Pos Fig	Det. nr Part. No	Ingår Fitted	OBS!! Ange alltid årsmodell vid beställning av inredning Benämning	OBS!! Specify always year of model when ordering equipment Description
100	321435	x	Hylla övre	Shelf
101	321366	x	Hylla skåp o. kyl	Shelf
102	316197	x	Galgstång L=782	Clothes hanger L=782
103	324798	x	Vägg garderob V	Wall wardrobe L
104	324524	x	Nisch vikdörr	Niche folding door
105	312162	x	Korg garderob 330x140x520	Basket
106	321519	x	Dörr 415x1850	Door 415x1850
107	312006	x	Värmespalt V-H bak	Air gap L-R rear
108	313898	x	Sängram u. ribbotten	Bed bottom without laths
109	325342	x	Ribbotten kpl.	Laths bottom cpl.
110	314211	x	Ribba sängbotten L=820 B=63	Lath bed bottom L=820 B=63
111	312046	x	Band t. ribbotten	Band for laths bottom
112	325476	x	Sänglåda	Bed box
113	323366	x	Front säng H	Front bed R
114	320422	x	Gavel säng	Gable bed
115	860590	x	List hörn L=2500	Corner strip L=2500
116	323369	x	Värmespalt nedre gavel bak	Air gap lower
117	325722	x	Värmespalt gavel bak	Air gap
118	325740	x	Värmespalt gavel mitt	Air gap
119	325741	x	Hylla gavel	Shelf
120	323799	x	Front säng V	Front bed L
121	316004	M	Matta golv, Solidwood	Carpet floor, Solidwood
122	314708	T	Matta golv	Carpet floor
123	320316	x	Tidningshylla 280x720 kpl	Newspaper shelf
124	323046	x	Skåp övre L=1674	Cupboard upper L=1674
125	323082	x	Hyllpaket	Shelf
126	315194	x	Gångjärn	Hinge
127	323047	x	Högtalarlåda	Box loudspeaker
128	323049	x	Skåp gavel bak L2365	Cupboard gable L2365
129	323138	x	Hyllpaket	Shelf
130	316005	x	Skiva plast 295x2363x1	Plastic sheet
131	323153	x	Skåp övre L1674	Cupboard upper L1674
132	323155	x	Hyllpaket	Shelf
133	323024	x	Hurts	Cupboard
134	323027	x	Skiva hurts 424x530	Board cupboard
135	324018	x	Lucka H 368x420	Door
136	315202	x	Gångjärn	Hinge
137	325687	x	Skåp tvättrum	Cupboard washroom
138	324267	x	Vägg kyl V	Wall refrigerator L
139	312712	x	Glidlist trådback (säljes i par)	Sliding strip tray (pair)
140	315487	x	Glidlist trådback L430 D8	Sliding strip try L430 D8
141	310325	x	Trådback vit 427x427x85	Tray 427x427x85
142	324080	x	Dörr 260x1850	Door 260x1850
143	324067	x	Front kylskåpsskåp	Front cupboard
144	324918	x	Bakstycke kyl	Back cupboard
145	323613	x	List folierad L=1365	List L=1365
146	324828	x	Skiva frys	Sheet freezer
147	324829	x	Skiva kyl	Sheet refrigerator
148	324914	x	Hylla under kyl	Shelf under refrigerator
149	321826	x	Front hylla	Front
			M= Metervara T= Tillbehör	M= On the metre T= Accessory

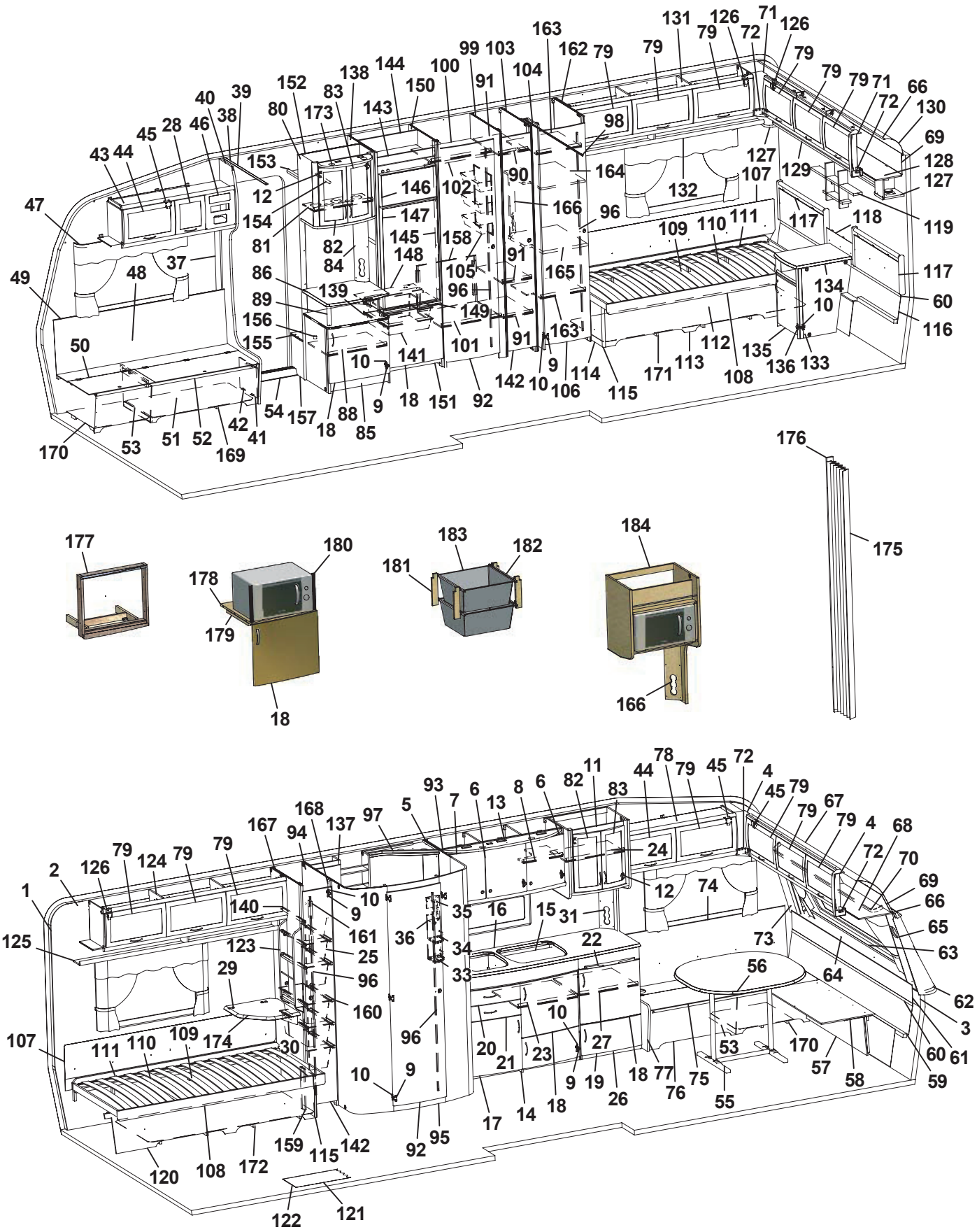
1 2 3 4 5 6 7 8 9 10 11 12 13 15 16 17 18 19 20 21 22 23 24 25 26 27 29 30 31 33 34 35 36 44 45 53 55 56 57 58 59 60 61 62 63 64 65 66 67 68 69 70 72 73 74 75 76 77 78 79 82 83 92 93 94 95 96 97 107 108 109 110 111 115 120 121 122 123 124 125 126 137 140 142 159 160 161 167 168 170 172 174
10 12 18 24 27 31 33 34 35 36 37 38 39 40 41 42 43 44 45 46 47 48 49 50 51 52 53 54 80 81 82 83 84 85 86 88 89 90 91 92 96 98 99 101 102 103 104 105 106 107 108 109 110 111 112 113 114 115 117 118 119 120 121 122 123 124 125 126 127 128 129 130 131 132 133 134 135 136 138 139 140 141 142 143 144 145 146 147 148 149 150 151 152 153 154 155 156 157 158 159 160 161 162 163 164 165 166 167 168 169 170 171 173 174 175 176 177 178 179 180 181 182 183 184

Pos Fig	Det. nr Part. No	Ingår Fitted	OBS!! Ange alltid årsmodell vid beställning av inredning Benämning	OBS!! Specify always year of model when ordering equipment Description
150	323597	x	Vägg kyl H	Wall refrigerator R
151	320657	x	Front skåp under kyl	Front cupboard
152	324265	x	Vägg garderob	Wall wardrobe
153	321411	x	Hylla garderob övre	Shelf
154	316197	x	Galgstång L=782	Clothes hanger L=782
155	324272	x	Hylla instegsgarderob	Shelf
156	314897	x	Bussning plast Ø=29 mm	Bushing plastic
157	322328	x	Front hylla garderob	Front
158	325735	x	Täckskiva exp.kärl	Board
159	321577	x	Gavel säng	Gable bed
160	315488	x	Glidlist trådback L430 D14	Sliding strip tray L430 D14
161	321556	x	List folierad L=450	List L=450
162	323435	x	Vägg garderob H	Wall wardrobe R
163	323734	x	Hylla nedre garderob	Shelf wardrobe under
164	324170	x	Hylla garderob	Shelf wardrobe
165	324171	x	Skiva TV-hylla 470x560	Board
166	321501	x	Front el-uttag 130x533	Front outlet 130x533
167	321553	x	Vägg backskåp V	Wall cupboard L
168	321555	x	List folierad L=1948	List L=1948
169	324134	x	Luftspalt H-fram	Air gap R front
170	324138	x	Luftspalt fram	Air gap front
171	324124	x	Luftspalt H-bak	Air gap R-rear
172	324126	x	Luftspalt V-bak	Air gap L-rear
173	324027	x	Ljusramp barskåp	Light holder
174	324300	T	Skiva TV-hylla 470x470	Board 470x470
175	315216	T	Vikdörr 1900x1500	Folding door
176	323115	T	Bakdel nisch vikdörr	Back niche folding door
177	324041	T	Monteringssats ugn kpl.	Mounting kit cpl.
178	323069	T	Hylla nedre	Shelf under
179	660251	T	List 17,5x22x360	List 17,5x22x360
180	401607	T	Galler	Grating
181	320514	T	List, backskenor	List
182	312712	T	Glidlist trådback (säljes i par)	Sliding strip try
183	310326	T	Trådback vit 427x427x185	Tray 427x427x185
184	322169	T	Hylla mikrovågsugn	Shelf microwave oven
			Dyntyger, gardiner m.m. (se tyger)	Cushion textilies, curtains etc. (see textiles)
			M= Metervara T= Tillbehör	M= On the metre T= Accessory

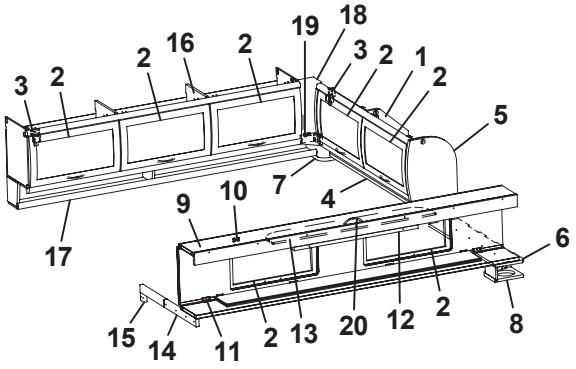
3 2 2 16 2 19 18 3 2 1 2 5 7 4 9 10 17 6 15 14 11 2 13 20 12 2 8

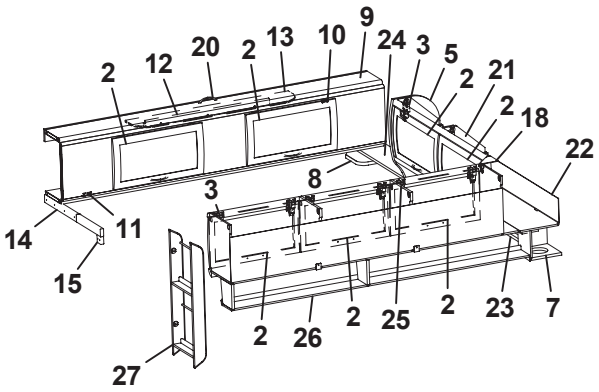
2 12 20 2 13 10 9 24 3 5 2 21 2 18 22 8 3 14 11 15 2 26 2 25 2 23 7 27

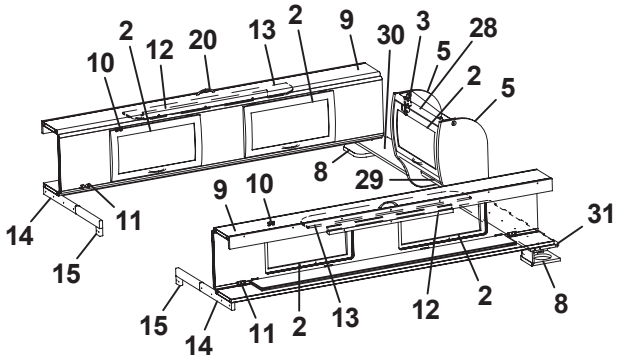
2 10 12 20 13 2 9 30 3 5 28 2 5 8 29 9 10 14 11 15 31 15 14 11 2 13 12 2 8

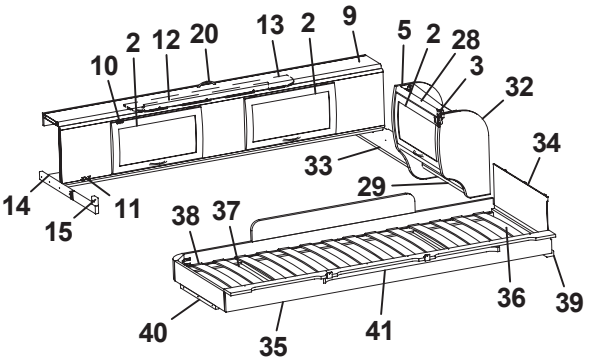
10 2 12 20 13 2 9 5 2 28 3 32 33 34 29 14 11 15 38 37 40 35 41 36 39

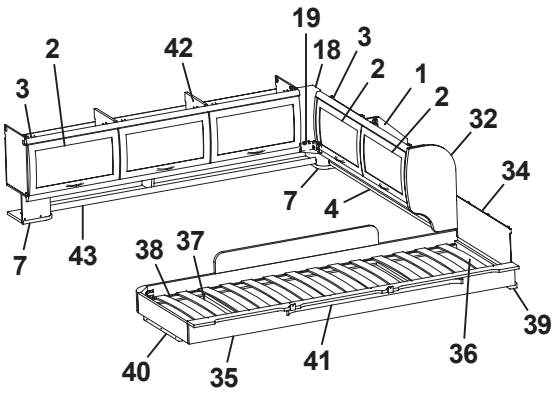
19 2 42 18 3 3 2 1 2 32 34 7 4 7 43 38 37 39 40 35 41 36

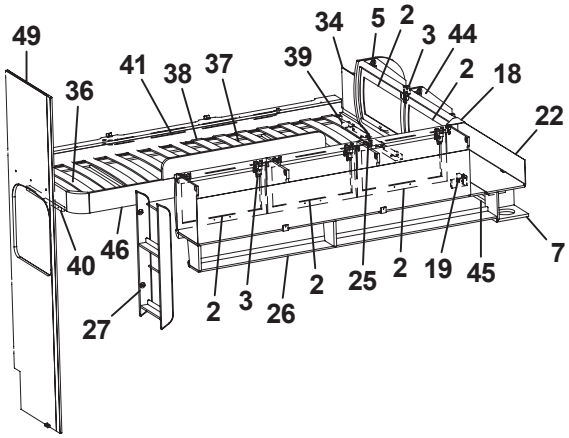
49 34 5 2 3 44 41 38 37 39 36 2 18 22 40 46 2 3 26 2 25 2 19 45 7 27

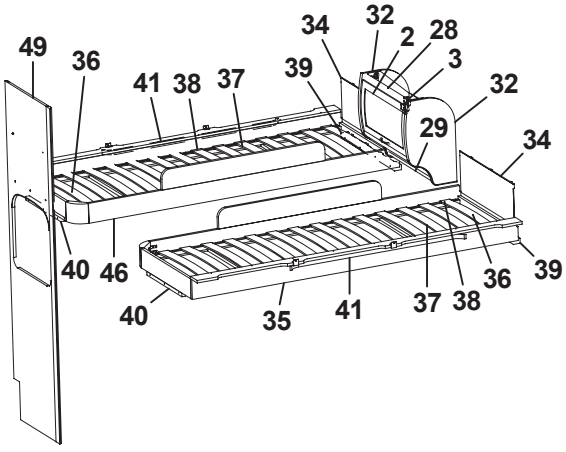
49 36 34 32 2 28 3 41 38 37 39 32 29 34 40 46 40 35 41 37 38 36 39

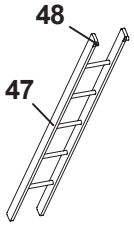
48 47

Pos Fig	Det. nr Part. No	Ingår Fitted	OBS!! Ange alltid årsmodell vid beställning av inredning Benämning	OBS!! Specify always year of model when ordering equipment Description
1	323649	x	Skåp gavel bak H L1510	Cupboard
2	323000	x	Lucka	Door
3	315194	x	Gångjärn	Hinge
4	323653	x	Hyllpaket	Shelf
5	324047	x	Gavel rundad	Gable
6	324051	x	Hylla gavel bak V 835x180	Shelf gable rear L 835x180
7	323047	x	Högtalarlåda	Box loudspeaker
8	324111	x	Högtalarlåda	Box loudspeaker
9	323817	x	Överbäddskåp L1980	Upper bed L1980
10	860402	x	Gångjärn	Hinge
11	860405	x	Gångjärn	Hinge
12	312233	x	Regel låsning	Lock bar
13	323846	x	Rasskydd ö-bäddskåp	Protective plate
14	312713	x	Bärregel (vikbar)	Bearing rail
15	312726	x	Kloss bärregel	Block bearing rail
16	323153	x	Skåp övre L=1674	Cupboard upper L=1674
17	323155	x	Hyllpaket	Shelf
18	316115	x	Hörn inredning	Corner
19	324321	x	Täckvinkel hörn inredning	Cover for corner
20	315188	x	Handtag	Handle
21	323471	x	Skåp gavel bak V L1510	Cupboard gable
22	323480	x	Skiva skåp 1500x140	Sheet 1500x140
23	324947	x	Hyllpaket	Shelf
24	324051	x	Hylla gavel bak H 835x180	Shelf R 835x180
25	323046	x	Skåp övre L=1674	Cupboard upper L=1674
26	323082	x	Hyllpaket	Shelf
27	320316	x	Tidningshylla 280x720 kpl	Newspaper shelf
28	323884	x	Skåp gavel bak L560	Cupboard gable L560
29	323888	x	Hyllpaket	Shelf
30	324107	x	Hylla gavel bak H 886x180	Shelf R 886x180
31	324107	x	Hylla gavel bak V 886x180	Shelf L 886x180
32	323657	x	Gavel rundad	Gable
33	324107	x	Hylla gavel bak 886x180	Shelf 886x180
34	321209	x	Värmespalt gavel	Air gap gable
35	323797	x	Sängram vån.säng V u. ribbotten	Bed bottom L without laths
36	325430	x	Ribbotten kpl.	Laths bottom cpl.
37	311985	x	Ribba sängbotten L=718 B=63	Lath bed bottom L=718 B=63
38	312046	x	Band t. ribbotten	Band for laths bottom
39	324117	x	Bärregel	Bearing rail
40	312436	x	Bärregel L=440	Bearing rail L=440
41	316043	x	Skena gardin L1080	Curtain rod L1080
42	323153	x	Skåp övre L=1674	Cupboard upper L=1674
43	324907	x	Hyllpaket	Shelf
44	323471	x	Skåp gavel bak L1510	Cupboard gable L1510
45	323476	x	Hyllpaket	Shelf
46	323798	x	Sängram vån.säng H u. ribbotten	Bed bottom
47	312613	T	Stege ö-bäddsskåp 201x1800 kpl.	Ladder upper bed 201x1800 cpl.
48	860426	T	Krok t. stege	Hook for ladder
49	324146	T	Vägg garderob H	Wall wardrobe R
			T= Tillbehör	T= Accessory

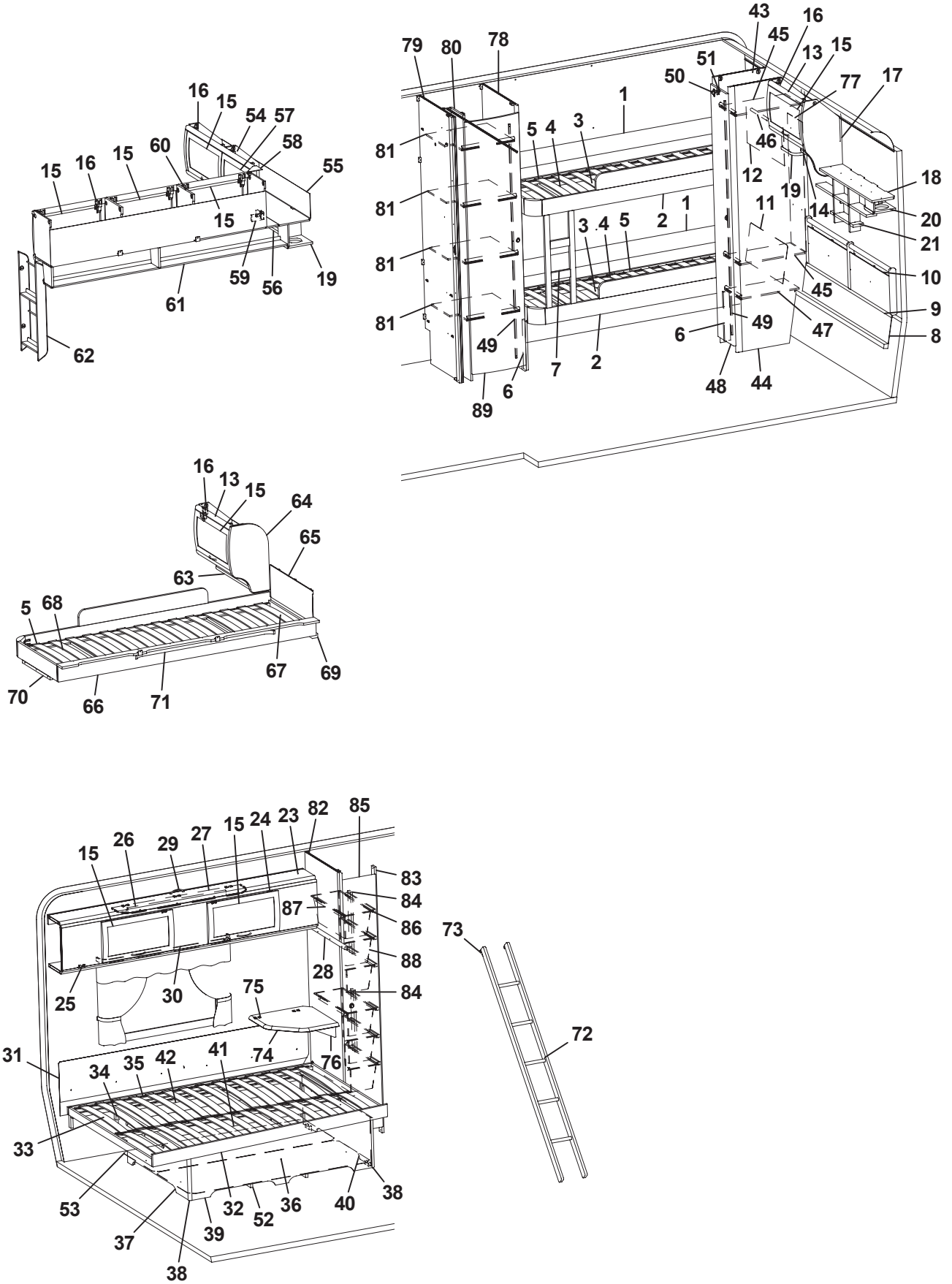
16
15
54
57
58
55
15
16
15
60
15
59
56
19
61
62
79
80
78
43
16
45
13
15
51
50
77
17
1
5
4
3
46
12
18
81
81
81
81
19
11
14
20
21
3
4
5
2
1
10
45
9
49
47
8
6
49
7
2
6
48
44
89
16
13
15
64
65
63
5
68
67
69
70
66
71
15
26
29
27
15
24
23
82
85
83
84
87
86
88
28
84
25
30
75
74
76
31
34
35
42
41
33
53
32
52
36
40
38
37
39
38
73
72

Pos Fig	Det. nr Part. No	Ingår Fitted	OBS!! Ange alltid årsmodell vid beställning av inredning Benämning	OBS!! Specify always year of model when ordering equipment Description
1	321919	x	Värmespalt H-bak	Air gap R rear
2	323781	x	Sängram fast u. ribbotten	Bed bottom without laths
3	325432	x	Ribbotten kpl.	Laths bottom cpl.
4	311985	x	Ribba sängbotten L=718 B=63	Lath bed bottom L=718 B=63
5	312046	x	Band t. ribbotten	Band for laths bottom
6	322338	x	Stöd säng 15,5x45x360	Support bed
7	324114	x	Stege	Ladder
8	323785	x	Värmespalt nedre gavel bak	Air gap under
9	314287	x	List plast L=2270	List plastic L=2270
10	325742	x	Värmespalt gavel bak	Air gap
11	323783	x	Värmespalt H-bak	Air gap R rear
12	321688	x	Värmespalt V-bak	Air gap L rear
13	323884	x	Skåp gavel bak L560	Cupboard gable L560
14	324120	x	Hyllpaket	Shelf
15	323000	x	Lucka	Door
16	315194	x	Gångjärn	Hinge
17	324047	x	Gavel rundad	Gable
18	324051	x	Hylla gavel bak V 835x180	Shelf gable rear L 835x180
19	323047	x	Högtalarlåda	Box loudspeaker
20	324111	x	Högtalarlåda	Box loudspeaker
21	325741	x	Hylla gavel	Shelf
23	323817	x	Överbäddskåp L1980	Upper bed L1980
24	860402	x	Gångjärn	Hinge
25	860405	x	Gångjärn	Hinge
26	312233	x	Regel låsning	Lock bar
27	323846	x	Rasskydd ö-bäddskåp	Protective plate
28	312313	x	Bärregel 670x22x22	Bearing rail 670x22x22
29	315188	x	Handtag	Handle
30	316042	x	Skena gardin L1020	Curtain rod L1020
31	312006	x	Värmespalt V-H bak	Air gap L-R rear
32	324035	x	Sängram u. ribbotten	Bedbottom without laths
33	325343	x	Ribbotten kpl.	Laths bottom cpl.
34	311985	x	Ribba sängbotten L=718 B=63	Lath bed bottom L=718 B=63
35	312046	x	Band t. ribbotten	Band for laths bottom
36	325748	x	Sänglåda kpl.	Bed box cpl.
37	325751	x	Gavel säng V	Gable bed L
38	860590	x	List hörn L=2500	Corner strip L=2500
39	323282	x	Front säng	Front bed
40	325750	x	Gavel säng H	Gable bed R
41	315203	x	Regel 17,5x55x1415	Wood lath pine 17,5x55x1415
42	325749	x	Bakgavel sänglåda	Back bed box
43	323924	x	Vägg garderob V	Wall wardrobe L
44	323257	x	Vägg garderob H	Wall wardrobe R
45	323926	x	Hylla	Shelf
46	316197	x	Galgstång L=782	Clothes hanger L=782
47	322362	x	Hylla	Shelf
48	324079	x	Dörr 260x1850	Door 260x1850
49	314523	x	Rätningslist dörr L=1715	List L=1715
50	311917	x	Gångjärn	Hinge
51	312588	x	Platta gångjärn	Plate hinge
			T= Tillbehör	T= Accessory

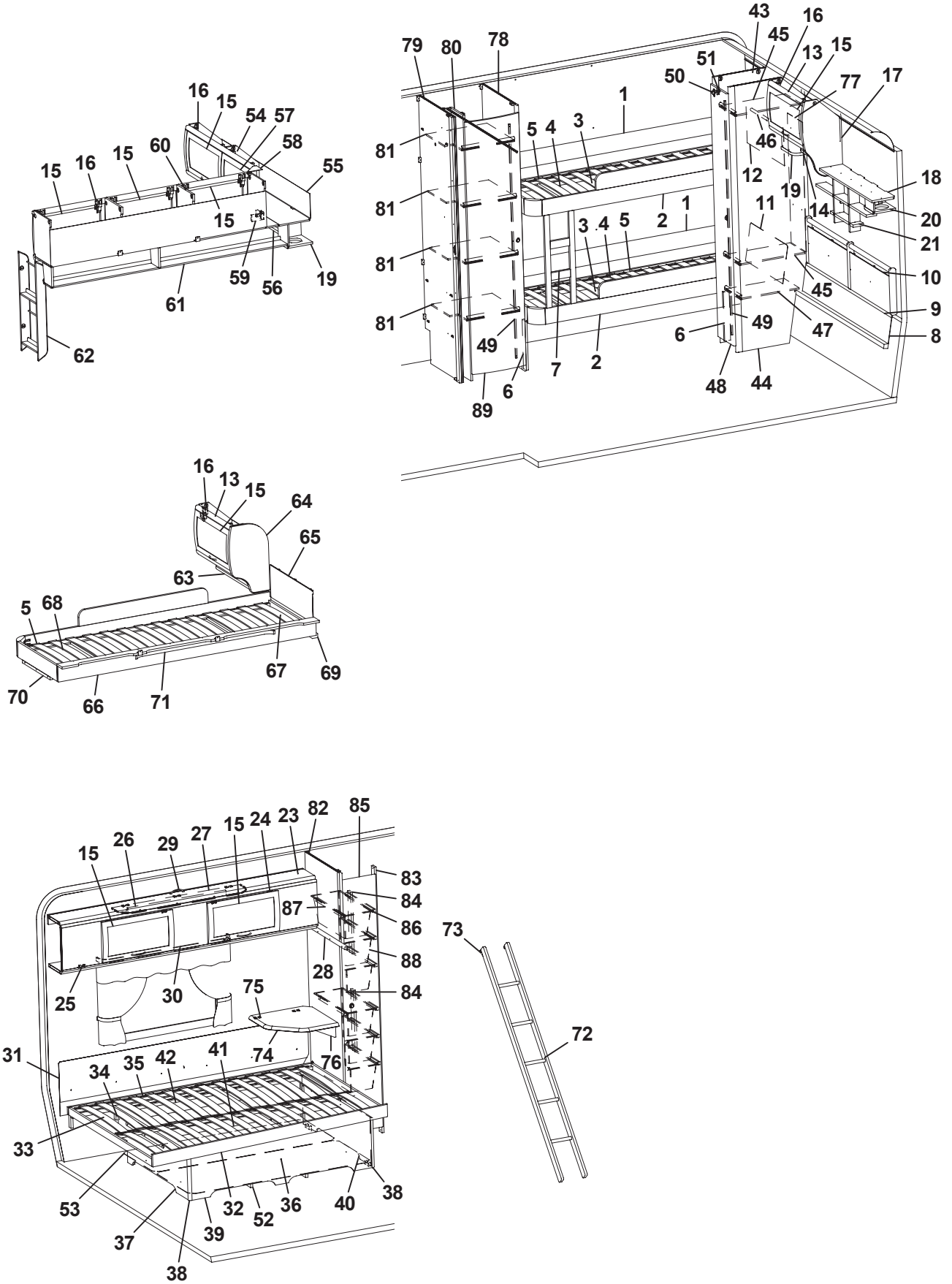
16
15
54
57
58
55
15
16
15
60
15
59
56
19
61
62
79
80
78
43
16
45
13
15
51
50
77
17
1
5
4
3
46
12
18
81
81
81
81
19
11
14
20
21
3
4
5
2
1
10
45
9
49
47
8
6
49
7
2
6
48
44
89
16
13
15
64
65
63
5
68
67
69
70
66
71
15
26
29
27
15
24
23
82
85
83
84
87
86
88
28
84
25
30
75
74
76
31
34
35
42
41
33
53
32
52
36
40
38
37
39
38
73
72

Pos Fig	Det. nr Part. No	Ingår Fitted	OBS!! Ange alltid årsmodell vid beställning av inredning Benämning	OBS!! Specify always year of model when ordering equipment Description
52	324938	x	Luftspalt sänglåda	Air gap bed box
53	325752	x	Luftspalt	Air gap
54	323461	T	Skåp gavel bak V L1410	Cupboard upper L1410
55	323469	T	Skiva skåp 1400x140	Sheet 1400x140
56	323466	T	Hyllpaket	Shelf
57	323002	T	Lucka	Door
58	316115	T	Hörn inredning	Corner
59	324321	T	Täckvinkel hörn inredning	Cover for corner
60	323046	T	Skåp övre L=1674	Cupboard upper L=1674
61	323082	T	Hyllpaket	Shelf
62	320316	T	Tidningshylla 280x720 kpl	Newspaper shelf
63	323888	T	Hyllpaket	Shelf
64	323657	T	Gavel rundad	Gable
65	321209	T	Värmespalt gavel	Air gap gable
66	323797	T	Sängram vån.säng V u. ribbotten	Bed bottom L without laths
67	325430	T	Ribbotten kpl.	Laths bottom cpl.
68	311985	T	Ribba sängbotten L=718 B=63	Lath bed bottom L=718 B=63
69	324117	T	Bärregel	Bearing rail
70	312436	T	Bärregel L=440	Bearing rail L=440
71	316043	T	Skena gardin L1080	Curtain rod L1080
72	312613	T	Stege ö-bäddsskåp 201x1800 kpl.	Ladder upper bed 201x1800 cpl.
73	860426	T	Krok t. stege	Hook for ladder
74	324300	T	Skiva TV-hylla 470x470	Board 470x470
75	860621	T	Gångjärn	Hinge
76	315749	T	Stöd	Support board
77	325729	x	Värmespalt garderob bak	Air gap
78	321690	x	Vägg garderob H	Wall wardrobe R
79	324800	x	Vägg garderob V	Wall wardrobe L
80	324524	x	Nisch vikdörr	Niche folding door
81	323734	x	Hylla nedre garderob	Shelf wardrobe under
82	321553	x	Vägg backskåp V	Wall cupboard L
83	321555	x	List folierad L=1948	List L=1948
84	321556	x	List folierad L=450	List L=450
85	324080	x	Dörr 260x1850	Door 260x1850
86	315488	x	Glidlist trådback L430 D14	Sliding strip tray L430 D14
87	315487	x	Glidlist trådback L430 D8	Sliding strip try L430 D8
88	309010	x	Trådback vit 227x527x185	Tray 227x527x185
89	321519	x	Dörr 415x1850	Door 415x1850
			T= Tillbehör	T= Accessory

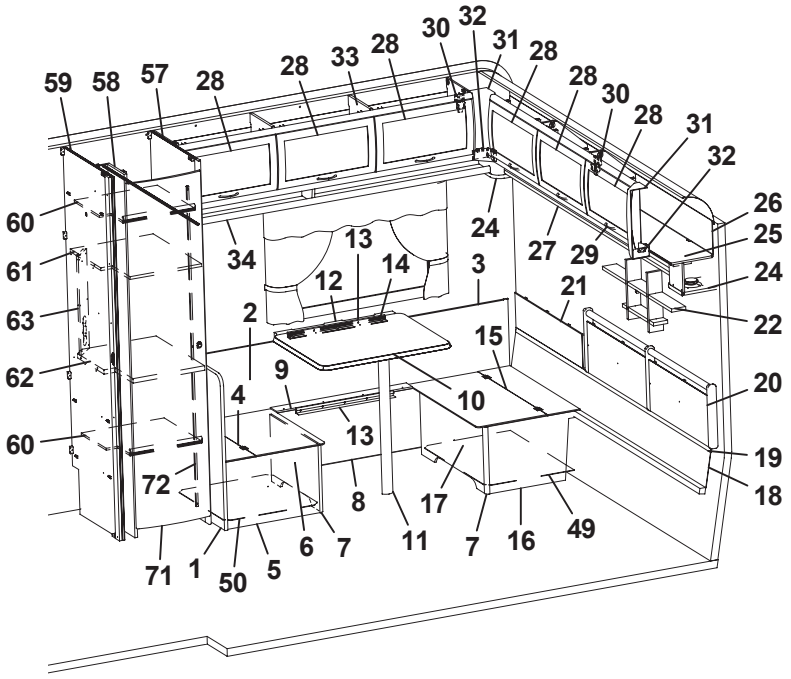
59
58
57
28
28
33
28
30
32
31
28
28
30
28
31
32
26
25
24
22
20
19
18
60
61
63
62
60
34
13
12
14
3
24
27
29
21
2
15
9
10
4
13
72
8
17
11
7
16
49
71
1
50
5
6
7

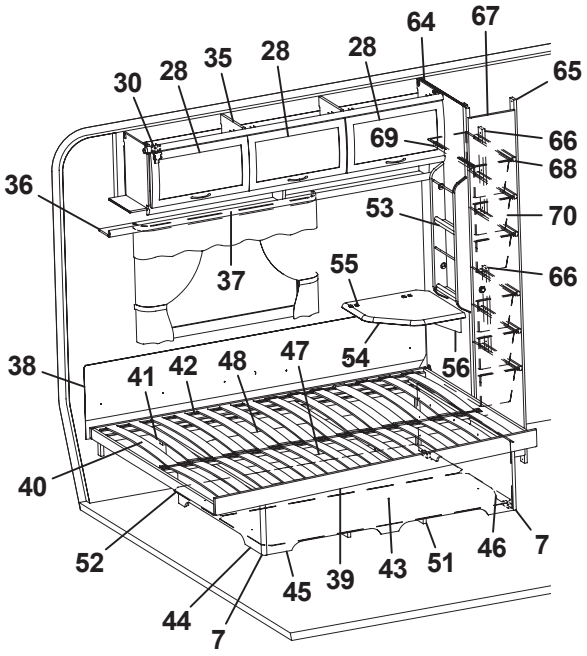
64
67
65
30
28
35
28
28
69
66
68
36
53
70
37
55
66
38
41
42
48
47
54
56
40
52
44
7
45
39
43
51
46
7

Pos Fig	Det. nr Part. No	Ingår Fitted	OBS!! Ange alltid årsmodell vid beställning av inredning Benämning	OBS!! Specify always year of model when ordering equipment Description
1	320636	x	Vägg vid bäddlåda	Wall by bed box
2	320341	x	Värmespalt H-bak	Air gap R rear
3	860423	M	List kant U-gap ljusbrun	Strip, light brown
4	312251	x	Lock bäddlåda HB främre	Cover bed box R.R. front
5	320400	x	Gavel bäddlåda HB främre	Gable bed box R.R. front
6	320397	x	Front bäddlåda HB främre	Front bed box R.R. front
7	860590	x	List hörn L=2500	Corner strip L=2500
8	323370	x	Front bäddlåda H bak	Front bed box R.R.
9	323373	x	Lock front bäddlåda HB	Cover front bed box R.R.
10	323230	x	Bordsskiva 750x600	Table top 750x600
11	320711	x	Bordsben fällbart H=730	Table leg H=730
12	312314	x	Fästregel bord	Bracket
13	300108	x	List bord väggdel L550	List wall
14	300420	x	List upphäng bordsdel L550	List board
15	312250	x	Lock bäddlåda HB bakre	Cover bed box R.R. rear
16	323372	x	Gavel bäddlåda HB bakre	Gable bed box R.R. rear
17	320395	x	Front bäddlåda HB bakre	Front bed box R.R. rear
18	323293	x	Värmespalt nedre gavel bak	Air gap under
19	314287	x	List plast L=2270	List plastic L=2270
20	325739	x	Värmespalt gavel bak	Air gap
21	323371	x	Värmespalt övre gavel bak	Air gap upper
22	325741	x	Hylla gavel	Shelf
24	323047	x	Högtalarlåda	Box loudspeaker
25	323049	x	Skåp gavel bak L2365	Cupboard gable L2365
26	323059	x	Skiva skåp 2345x180	Sheet 2345x180
27	323138	x	Hyllpaket	Shelf
28	323000	x	Lucka	Door
29	315188	x	Handtag	Handle
30	315194	x	Gångjärn	Hinge
31	316115	x	Hörn inredning	Corner
32	324321	x	Täckvinkel hörn inredning	Cover for corner
33	323153	x	Skåp övre L1674	Cupboard upper L1674
34	323155	x	Hyllpaket	Shelf
35	323046	x	Skåp övre L=1674	Cupboard upper L=1674
36	323082	x	Hyllpaket	Shelf
37	316042	x	Skena gardin L1020	Curtain rod L1020
38	312006	x	Värmespalt V-H bak	Air gap L-R rear
39	324039	x	Sängram u. ribbotten	Bed bottom without laths
40	325339	x	Ribbotten kpl.	Laths bottom cpl.
41	311985	x	Ribba sängbotten L=718 B=63	Lath bed bottom L=718 B=63
42	312046	x	Band t. ribbotten	Band for laths bottom
43	325748	x	Sänglåda kpl.	Bed box cpl.
44	325751	x	Gavel säng V	Gable bed L
45	323282	x	Front säng	Front bed
46	325750	x	Gavel säng H	Gable bed R
47	315203	x	Regel 17,5x55x1415	Wood lath pine 17,5x55x1415
48	325749	x	Bakgavel sänglåda	Back bed box
49	324142	x	Luftspalt H-bak bakre	Air gap
50	312429	x	Luftspalt H-bak främre	Air gap
51	324938	x	Luftspalt sänglåda	Air gap bed box
			M= Metervara T= Tillbehör	M= On the metre T= Accessory

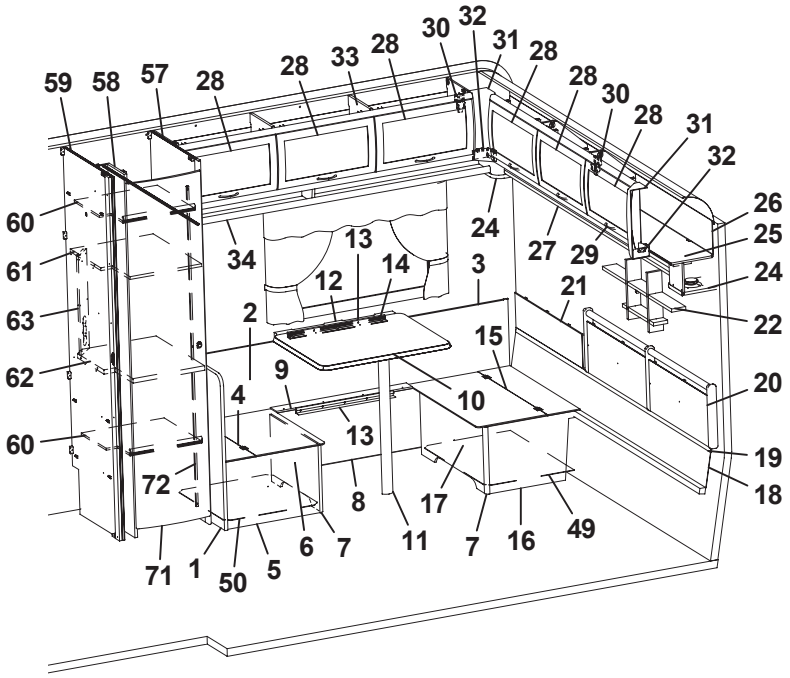
59
58
57
28
28
33
28
30
32
31
28
28
30
28
31
32
26
25
24
22
20
19
18
60
61
63
62
60
34
13
14
12
2
9
4
72
71
1
50
5
6
7
8
11
3
15
10
13
24
27
29
21
17
7
16
49

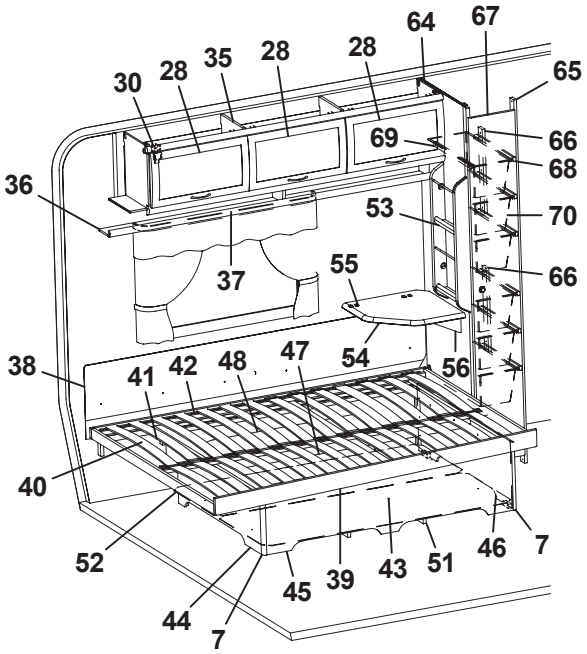
64
67
65
30
28
35
28
28
69
66
68
70
66
36
53
37
55
38
41
42
48
47
54
56
40
52
44
7
45
39
43
51
46
7

Pos Fig	Det. nr Part. No	Ingår Fitted	OBS!! Ange alltid årsmodell vid beställning av inredning Benämning	OBS!! Specify always year of model when ordering equipment Description
52	325752	x	Luftspalt	Air gap
53	320316	x	Tidningshylla 280x720 kpl	Newspaper shelf
54	324300	T	Skiva TV-hylla 470x470	Board 470x470
55	860621	T	Gångjärn	Hinge
56	315749	T	Stöd	Support board
57	323435	x	Vägg garderob H	Wall wardrobe R
58	324524	x	Nisch vikdörr	Niche folding door
59	324798	x	Vägg garderob V	Wall wardrobe L
60	323734	x	Hylla nedre garderob	Shelf wardrobe under
61	324170	x	Hylla garderob	Shelf wardrobe
62	324171	x	Skiva TV-hylla 470x560	Board
63	321501	x	Front el-uttag 130x533	Front outlet 130x533
64	321553	x	Vägg backskåp V	Wall cupboard L
65	321555	x	List folierad L=1948	List L=1948
66	321556	x	List folierad L=450	List L=450
67	324080	x	Dörr 260x1850	Door 260x1850
68	315488	x	Glidlist trådback L430 D14	Sliding strip tray L430 D14
69	315487	x	Glidlist trådback L430 D8	Sliding strip try L430 D8
70	309010	x	Trådback vit 227x527x185	Tray 227x527x185
71	321519	x	Dörr 415x1850	Door 415x1850
72	314523	x	Rätningslist dörr L=1715	List L=1715

M= Metervara
T= Tillbehör

M= On the metre
T= Accessory

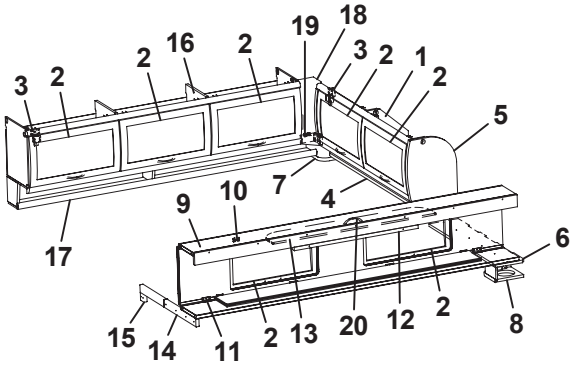
3 2 2 16 2 19 18 3 2 1 2 5 7 4 9 10 17 6 15 14 11 2 13 20 12 2 8

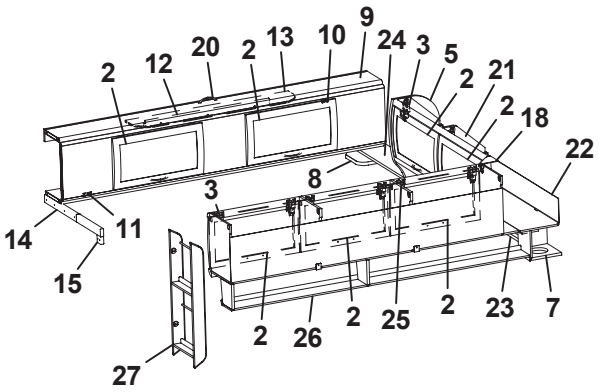
2 12 20 2 13 10 9 24 3 5 2 21 2 18 22 8 3 14 11 15 27 2 26 2 25 2 23 7

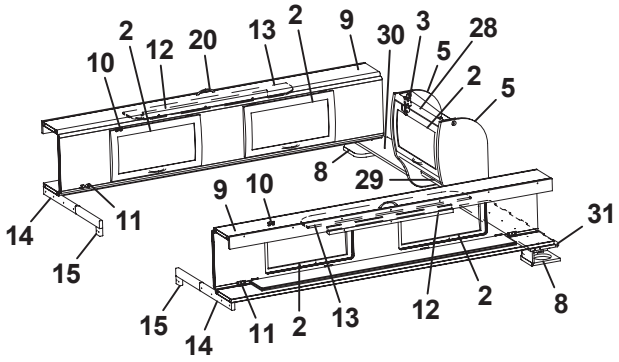
2 10 12 20 13 2 9 30 3 5 28 2 5 8 29 9 10 14 11 15 31 15 14 11 2 13 12 2 8

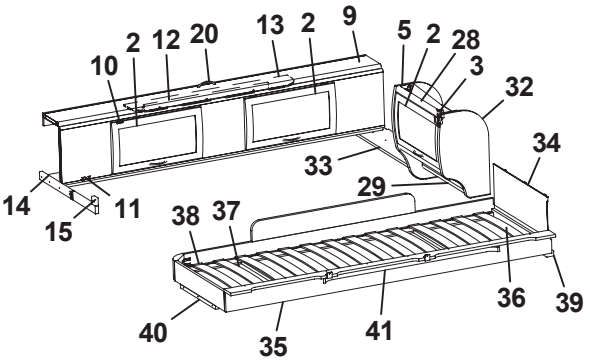
10 2 12 20 13 2 9 5 2 28 3 32 33 34 29 14 11 15 38 37 36 39 40 35 41

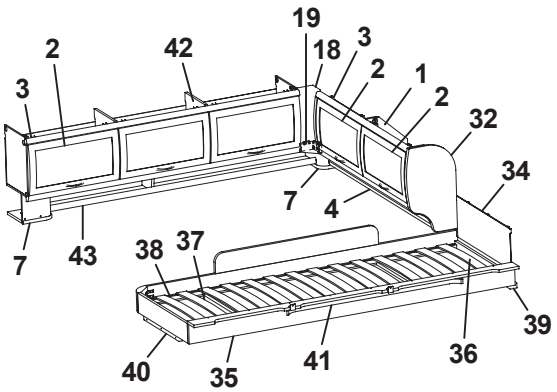
19 2 42 18 3 3 2 1 2 32 34 7 4 7 43 38 37 39 40 35 41 36

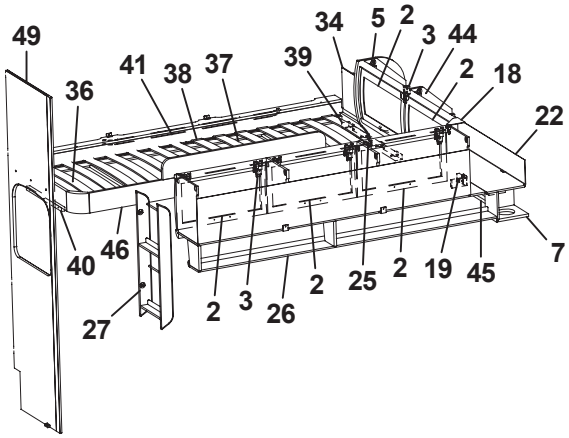
49 34 5 2 3 44 41 38 37 39 36 2 18 22 40 46 2 3 26 2 25 2 19 45 27 7

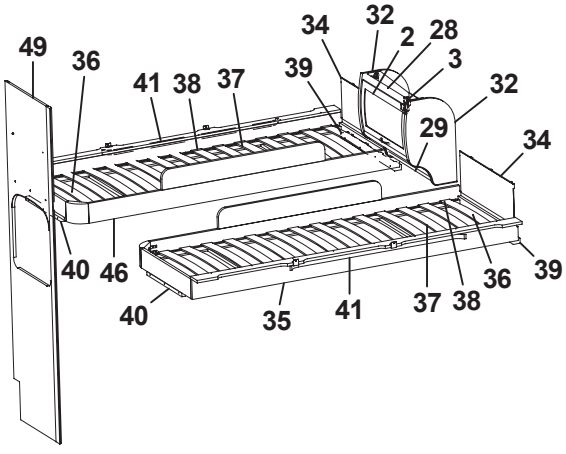
49 36 34 32 2 28 3 41 38 37 39 32 29 34 40 46 40 35 41 37 38 36 39

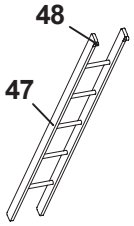
48 47

Pos Fig	Det. nr Part. No	Ingår Fitted	OBS!! Ange alltid årsmodell vid beställning av inredning Benämning	OBS!! Specify always year of model when ordering equipment Description
1	323649	x	Skåp gavel bak H L1510	Cupboard
2	323000	x	Lucka	Door
3	315194	x	Gångjärn	Hinge
4	323653	x	Hyllpaket	Shelf
5	324047	x	Gavel rundad	Gable
6	324051	x	Hylla gavel bak V 835x180	Shelf gable rear L 835x180
7	323047	x	Högtalarlåda	Box loudspeaker
8	324111	x	Högtalarlåda	Box loudspeaker
9	323817	x	Överbäddskåp L1980	Upper bed L1980
10	860402	x	Gångjärn	Hinge
11	860405	x	Gångjärn	Hinge
12	312233	x	Regel låsning	Lock bar
13	323846	x	Rasskydd ö-bäddskåp	Protective plate
14	312713	x	Bärregel (vikbar)	Bearing rail
15	312726	x	Kloss bärregel	Block bearing rail
16	323153	x	Skåp övre L=1674	Cupboard upper L=1674
17	323155	x	Hyllpaket	Shelf
18	316115	x	Hörn inredning	Corner
19	324321	x	Täckvinkel hörn inredning	Cover for corner
20	315188	x	Handtag	Handle
21	323471	x	Skåp gavel bak V L1510	Cupboard gable
22	323480	x	Skiva skåp 1500x140	Sheet 1500x140
23	324947	x	Hyllpaket	Shelf
24	324051	x	Hylla gavel bak H 835x180	Shelf R 835x180
25	323046	x	Skåp övre L=1674	Cupboard upper L=1674
26	323082	x	Hyllpaket	Shelf
27	320316	x	Tidningshylla 280x720 kpl	Newspaper shelf
28	323884	x	Skåp gavel bak L560	Cupboard gable L560
29	323888	x	Hyllpaket	Shelf
30	324107	x	Hylla gavel bak H 886x180	Shelf R 886x180
31	324107	x	Hylla gavel bak V 886x180	Shelf L 886x180
32	323657	x	Gavel rundad	Gable
33	324107	x	Hylla gavel bak 886x180	Shelf 886x180
34	321209	x	Värmespalt gavel	Air gap gable
35	323797	x	Sängram vån.säng V u. ribbotten	Bed bottom L without laths
36	325430	x	Ribbotten kpl.	Laths bottom cpl.
37	311985	x	Ribba sängbotten L=718 B=63	Lath bed bottom L=718 B=63
38	312046	x	Band t. ribbotten	Band for laths bottom
39	324117	x	Bärregel	Bearing rail
40	312436	x	Bärregel L=440	Bearing rail L=440
41	316043	x	Skena gardin L1080	Curtain rod L1080
42	323153	x	Skåp övre L=1674	Cupboard upper L=1674
43	324907	x	Hyllpaket	Shelf
44	323471	x	Skåp gavel bak L1510	Cupboard gable L1510
45	323476	x	Hyllpaket	Shelf
46	323798	x	Sängram vån.säng H u. ribbotten	Bed bottom
47	312613	T	Stege ö-bäddsskåp 201x1800 kpl.	Ladder upper bed 201x1800 cpl.
48	860426	T	Krok t. stege	Hook for ladder
49	324146	T	Vägg garderob H	Wall wardrobe R
			T= Tillbehör	T= Accessory

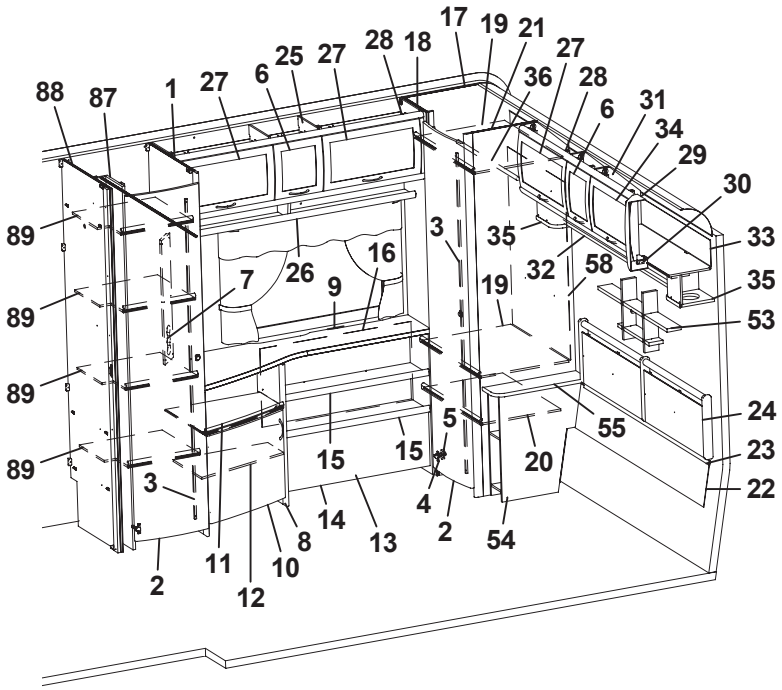
88
87
1
27
6
25
27
28
18
17
19
21
27
36
28
6
31
34
29
30
33
35
53
24
23
22
89
89
89
89
7
26
9
16
3
35
32
58
19
55
20
5
15
15
3
14
13
4
2
54
11
10
8
12
2

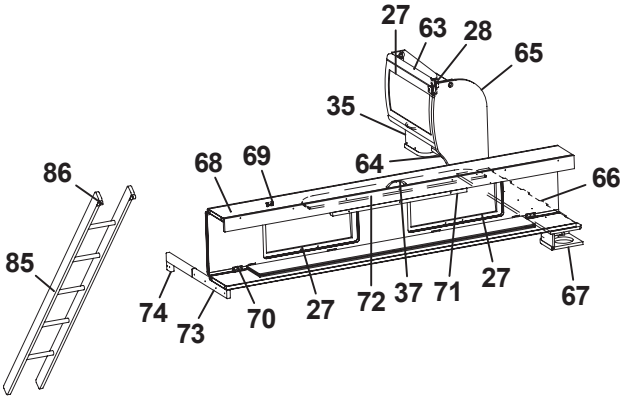
27
63
28
65
35
64
66
68
69
86
85
74
73
70
27
72
37
71
27
67

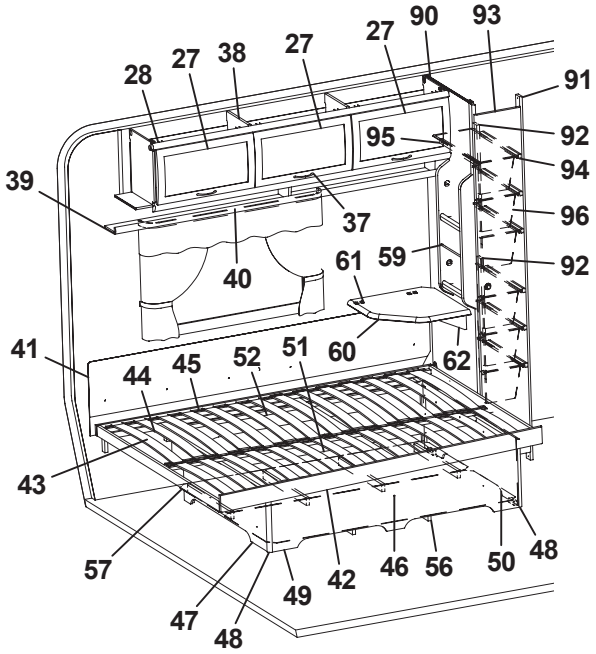
28
27
38
27
27
90
93
91
92
94
96
92
95
39
37
40
61
59
60
62
41
44
45
52
51
43
57
47
48
49
42
46
56
50
48

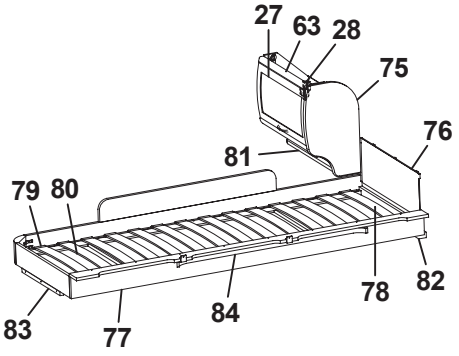
27
63
28
75
76
81
79
80
83
77
84
78
82

Pos Fig	Det. nr Part. No	Ingår Fitted	OBS!! Ange alltid årsmodell vid beställning av inredning Benämning	OBS!! Specify always year of model when ordering equipment Description
1	321690	x	Vägg garderob H	Wall wardrobe H
2	321519	x	Dörr 415x1850	Door 415x1850
3	314523	x	Rätningslist dörr L=1715	List L=1715
4	311917	x	Gångjärn	Hinge
5	312588	x	Platta gångjärn	Plate hinge
6	323001	x	Lucka	Door
7	320624	x	Front el-uttag 130x665	Front outlet 130x665
8	323317	x	TV-bänk kpl. u. skiva	TV-bench cpl. without board
9	323331	x	Skiva TV-bänk 1420x515/270	Board
10	323504	x	Lucka V 550x470	Door L 550x470
11	323320	x	Hylla övre	Shelf upper
12	323321	x	Hylla undre	Shelf lower
13	323332	x	Hylla DB	Shelf
14	323333	x	Front	Front
15	323334	x	Hylla	Shelf
16	320745	x	Värmespalt H-bak	Air gap R rear
17	323256	x	Vägg garderob V	Wall wardrobe L
18	323258	x	Front garderob	Front
19	323259	x	Hylla garderob	Shelf wardrobe
20	320732	x	Hylla garderob	Shelf wardrobe
21	323257	x	Vägg garderob H	Wall wardrobe R
22	323826	x	Värmespalt nedre gavel bak	Air gap lower
23	314287	x	List plast L=2270	List plastic L=2270
24	325739	x	Värmespalt gavel bak	Air gap
25	323337	x	Skåp övre L1420	Cupboard upper L1420
26	323342	x	Hyllpaket	Shelf
27	323000	x	Lucka	Door
28	315194	x	Gångjärn	Hinge
29	316115	x	Hörn inredning	Corner
30	324321	x	Täckvinkel hörn inredning	Cover for corner
31	323295	x	Skåp gavel bak L1661	Cupboard gable L1661
32	323300	x	Hyllpaket	Shelf
33	323303	x	Skiva 1651x140	Board
34	323002	x	Lucka	Door
35	323047	x	Högtalarlåda	Box loudspeaker
36	316197	x	Galgstång L=782	Clothes hanger L=782
37	315188	x	Handtag	Handle
38	323046	x	Skåp övre L=1674	Cupboard upper L=1674
39	323082	x	Hyllpaket	Shelf
40	316042	x	Skena gardin L1020	Curtain rod L1020
41	312006	x	Värmespalt V-H bak	Air gap L-R rear
42	324039	x	Sängram u. ribbotten	Bed bottom without laths
43	325339	x	Ribbotten kpl.	Laths bottom cpl.
44	311985	x	Ribba sängbotten L=718 B=63	Lath bed bottom L=718 B=63
45	312046	x	Band t. ribbotten	Band for laths bottom
46	325748	x	Sänglåda kpl.	Bed box cpl.
47	325751	x	Gavel säng V	Gable bed L
48	860590	x	List hörn L=2500	Corner strip L=2500
49	323282	x	Front säng	Front bed
50	325750	x	Gavel säng H	Gable bed R
			T= Tillbehör	T= Accessory

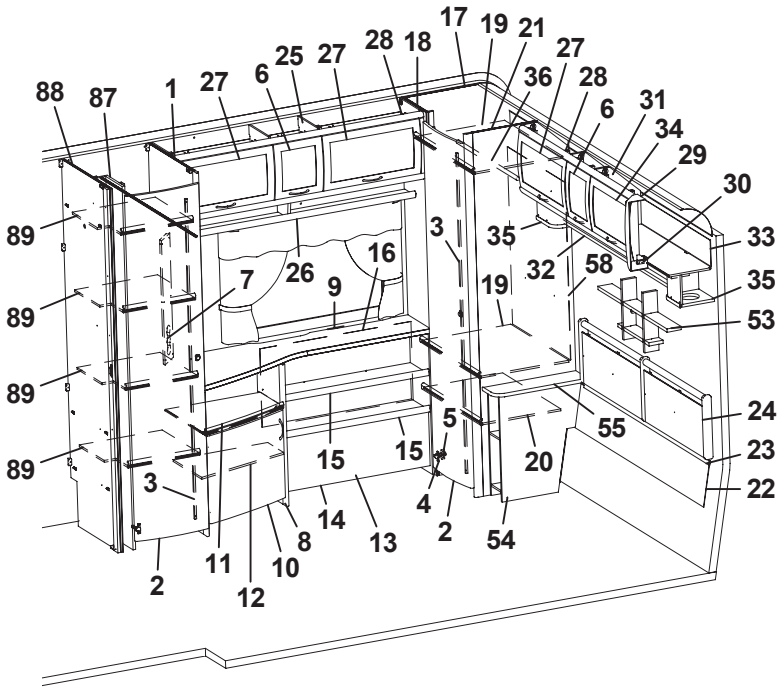
88
87
1
27
6
25
27
28
18
17
19
21
27
36
28
6
31
34
29
30
33
35
53
24
23
22
89
89
89
89
7
26
9
16
3
35
32
58
19
5
15
15
20
55
3
14
13
4
2
54
2
11
10
8
12

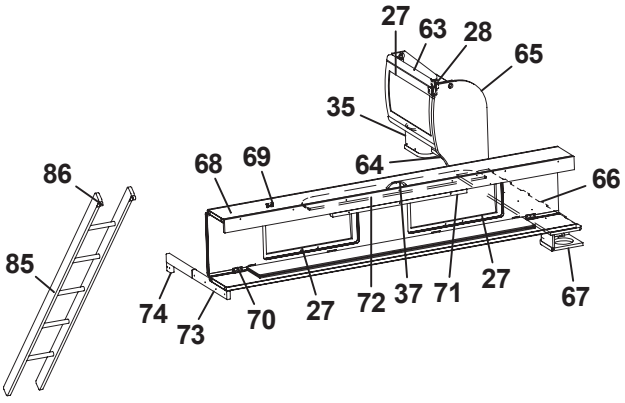
27
63
28
65
35
86
68
69
64
66
85
74
73
70
27
72
37
71
27
67

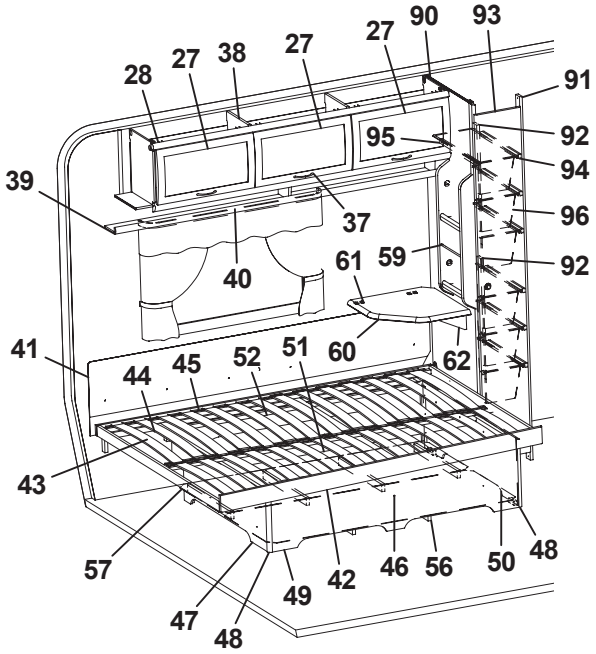
28
27
38
27
27
90
93
91
95
92
94
39
37
96
40
61
59
92
41
44
45
52
51
60
62
43
57
47
48
49
42
46
56
50
48

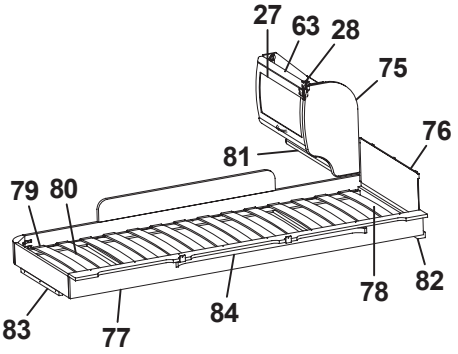
27
63
28
75
76
81
79
80
83
77
84
78
82

Pos Fig	Det. nr Part. No	Ingår Fitted	OBS!! Ange alltid årsmodell vid beställning av inredning Benämning	OBS!! Specify always year of model when ordering equipment Description
51	315203	x	Regel 17,5x55x1415	Wood lath pine 17,5x55x1415
52	325749	x	Bakgavel sänglåda	Back bed box
53	325741	x	Hylla gavel	Shelf
54	323260	x	Sängbord kpl.	Bedside table cpl.
55	323261	x	Skiva sängbord	Board bedside table
56	324938	x	Luftspalt sänglåda	Air gap bed box
57	325752	x	Luftspalt	Air gap
58	325728	x	Värmespalt garderob	Air gap
59	320316	x	Tidningshylla 280x720 kpl	Newspaper shelf
60	324300	T	Skiva TV-hylla 470x470	Board 470x470
61	860621	T	Gångjärn	Hinge
62	315749	T	Stöd	Support board
63	323884	T	Skåp gavel bak L560	Cupboard gable L560
64	324120	T	Hyllpaket	Shelf
65	324047	T	Gavel rundad	Gable
66	324062	T	Hylla gavel bak 1085x180	Shelf gable rear 1085s180
67	324111	T	Högtalarlåda	Box loudspeaker
68	323817	T	Överbäddskåp L1980	Upper bed L1980
69	860402	T	Gångjärn	Hinge
70	860405	T	Gångjärn	Hinge
71	312233	T	Regel låsning	Lock bar
72	323846	T	Rasskydd ö-bäddskåp	Protective plate
73	312713	T	Bärregel (vikbar)	Bearing rail
74	312726	T	Kloss bärregel	Block bearing rail
75	323657	T	Gavel rundad	Gable
76	321209	T	Värmespalt gavel	Air gap gable
77	323797	T	Sängram vån.säng V u. ribbotten	Bed bottom L without laths
78	325430	T	Ribbotten kpl.	Laths bottom cpl.
79	311985	T	Ribba sängbotten L=718 B=63	Lath bed bottom L=718 B=63
80	312046	T	Band t. ribbotten	Band for laths bottom
81	323888	T	Hyllpaket	Shelf
82	324117	T	Bärregel	Bearing rail
83	312436	T	Bärregel L=440	Bearing rail L=440
84	316043	T	Skena gardin L1080	Curtain rod L1080
85	312613	T	Stege ö-bäddsskåp 201x1800 kpl.	Ladder upper bed 201x1800 cpl.
86	860426	T	Krok t. stege	Hook for ladder
87	324524	x	Nisch vikdörr	Niche folding door
88	324800	x	Vägg garderob V	Wall wardrobe L
89	323734	x	Hylla nedre garderob	Shelf wardrobe under
90	321553	x	Vägg backskåp V	Wall cupboard L
91	321555	x	List folierad L=1948	List L=1948
92	321556	x	List folierad L=450	List L=450
93	324080	x	Dörr 260x1850	Door 260x1850
94	315488	x	Glidlist trådback L430 D14	Sliding strip tray L430 D14
95	315487	x	Glidlist trådback L430 D8	Sliding strip try L430 D8
96	309010	x	Trådback vit 227x527x185	Tray 227x527x185
			T= Tillbehör	T= Accessory

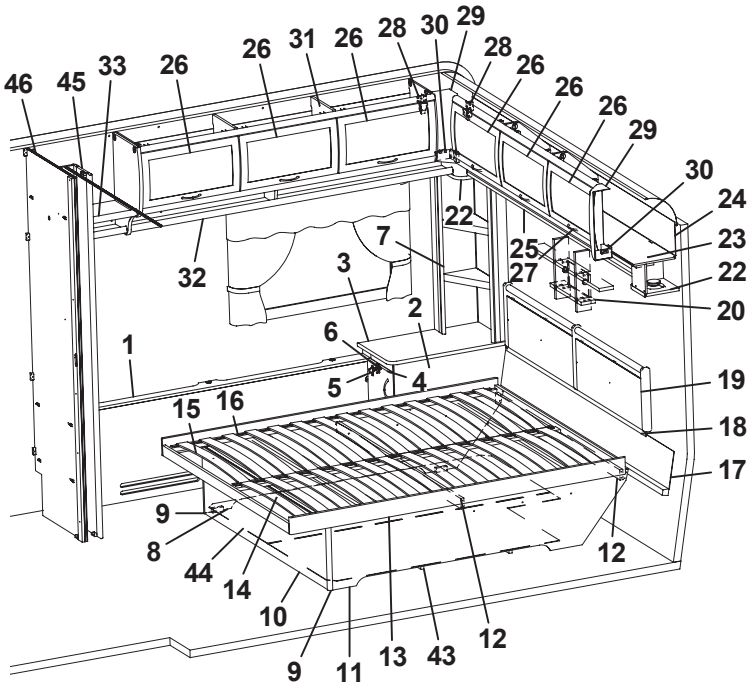
46
45
33
26
26
31
26
28
30
29
28
26
26
26
29
30
24
23
22
20
19
18
17
12
44
14
10
9
11
13
43
12
8
9
15
16
1
6
5
4
2
3
7
32
22
25
27

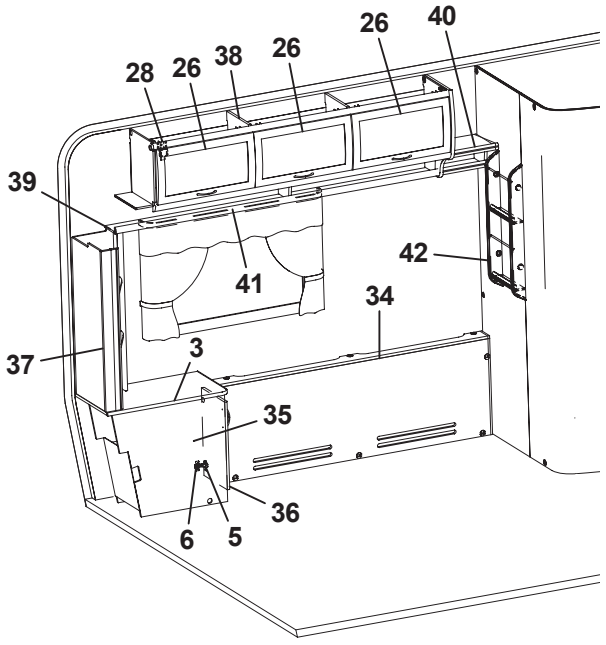
26
40
28
26
38
26
39
41
42
34
37
3
35
36
6
5

Pos Fig	Det. nr Part. No	Ingår Fitted	OBS!! Ange alltid årsmodell vid beställning av inredning Benämning	OBS!! Specify always year of model when ordering equipment Description
1	324009	x	Front täck H bak	Front cover R rear
2	323960	x	Hurts H	Cupboard R
3	323983	x	Skiva hurts 370x690	Board
4	323918	x	Lucka 270x470	Door 270x470
5	311917	x	Gångjärn	Hinge
6	312588	x	Platta gångjärn	Plate hinge
7	323958	x	Hylla H	Shelf R
8	321468	x	Gavel säng V	Gable bed L
9	860590	x	List hörn L=2500	Corner strip L=2500
10	321467	x	Front säng	Front bed
11	321469	x	Gavel säng H	Gable bed R
12	321597	x	List 17,5x55x1440	List 17,5x55x1440
13	321466	x	Sängram u. ribbotten	Bed bottom without laths
14	325341	x	Ribbotten kpl.	Laths bottom cpl.
15	314211	x	Ribba sängbotten L=820 B=63	Lath bed bottom L=820 B=63
16	312046	x	Band t. ribbotten	Band for laths bottom
17	323293	x	Värmespalt nedre gavel bak	Air gap under
18	314287	x	List plast L=2270	List plastic L=2270
19	325840	x	Värmespalt gavel bak	Air gap
20	325741	x	Hylla gavel	Shelf
22	323047	x	Högtalarlåda	Box loudspeaker
23	323049	x	Skåp gavel bak L2365	Cupboard gable L2365
24	323059	x	Skiva skåp 2345x180	Sheet 2345x180
25	323138	x	Hyllpaket	Shelf
26	323000	x	Lucka	Door
27	315188	z	Handtag	Handle
28	315194	z	Gångjärn	Hinge
29	316115	x	Hörn inredning	Corner
30	324321	z	Täckvinkel hörn inredning	Cover for corner
31	323153	z	Skåp övre L1674	Cupboard upper L1674
32	323155	z	Hyllpaket	Shelf
33	323962	z	Hylla H	Shelf R
34	321381	z	Front täck V bak	Front cover L rear
35	323961	z	Hurts V	Cupboard L
36	323917	z	Lucka 270x470	Door 270x470
37	323959	z	Hylla V	Shelf L
38	323046	z	Skåp övre L=1674	Cupboard upper L=1674
39	323082	z	Hyllpaket	Shelf
40	323963	z	Hylla V	Shelf L
41	316042	x	Skena gardin L1020	Curtain rod L1020
42	320316	z	Tidningshylla 280x720 kpl	Newspaper shelf
43	325076	z	Luftspalt sänglåda	Air gap bed box
44	321575	z	Luftspalt sänglåda	Air gap bed box
45	321432	z	Nisch vikdörr	Niche folding door
46	324796	z	Vägg garderob H	Wall wardrobe R
			T= Tillbehör	T= Accessory

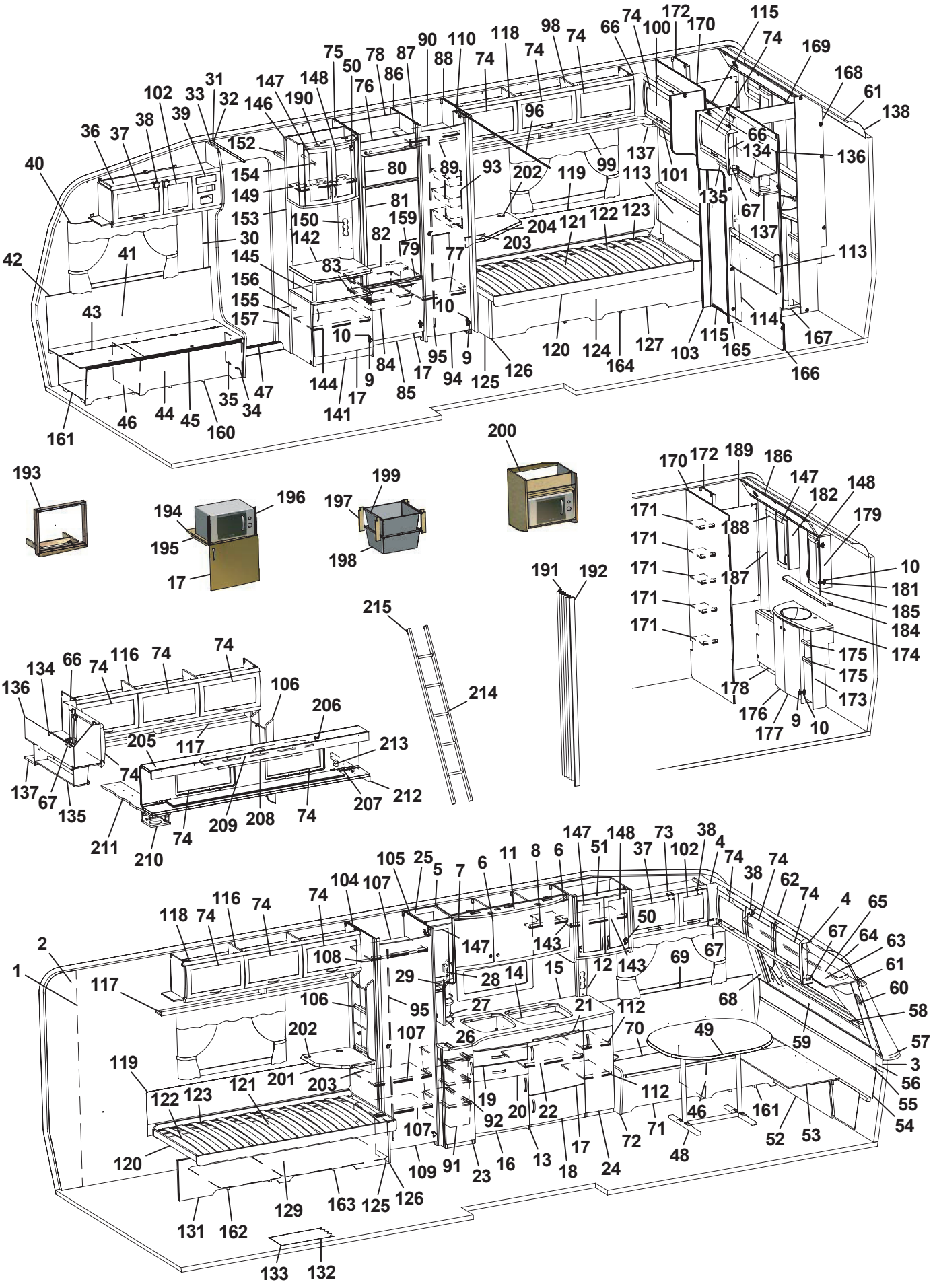
1 2 3 4 5 6 7 8 9 10 11 12 13 14 15 16 17 18 19 20 21 22 23 24 25 26 27 28 29 31 32 33 34 35 36 37 38 39 40 41 42 43 44 45 46 47 48 49 50 51 52 53 54 55 56 57 58 59 60 61 62 63 64 65 66 67 68 69 70 71 72 73 74 75 76 78 80 81 82 83 84 85 86 87 88 89 90 92 93 94 95 96 98 99 100 101 102 103 105 106 107 108 109 110 112 113 114 115 116 117 118 119 120 121 122 123 124 125 126 127 129 131 132 133 134 135 136 137 138 141 142 143 144 145 146 147 148 149 150 152 153 154 155 156 157 158 159 161 162 163 164 165 166 167 168 169 170 171 172 173 174 175 176 177 178 179 181 182 184 185 186 187 188 189 190 191 192 193 194 195 196 197 198 199 200 201 202 203 204 205 206 207 208 209 210 211 212 213 214 215

Pos Fig	Det. nr Part. No	Ingår Fitted	OBS!! Ange alltid årsmodell vid beställning av inredning Benämning	OBS!! Specify always year of model when ordering equipment Description
1	316374	M	Tapet vägg/tak (I vagnar fram till Mars 2006)	Wall paper (In caravans into Mars 2006)
--	316707	M	Tapet vägg/tak (I vagnar från Mars 2006)	Wall paper (In caravans from Mars 2006)
2	316021	M	Tejp tapet 20 mm	Tape, wall paper 20 mm
3	316022	M	Tejp tapet 60 mm	Tape, wall paper 60 mm
4	504668	x	Belysning hörn 2x5 W plast	Illumination corner 2x5 W plastic
5	323014	x	Skåp kök L1118 kpl.	Cupboard kitchen L1118 cpl.
6	323021	x	Lucka H 368x420	Door R 368x420
7	323020	x	Lucka V 368x420	Door L 368x420
8	323092	x	Hylla	Shelf
9	311917	x	Gångjärn	Hinge
10	312588	x	Platta gångjärn	Plate hinge
11	323401	x	Ljusramp köksskåp	Light holder
12	326013	x	Front el-uttag	Front outlet
13	326000	x	Diskbänk kpl. m. skiva/luckor/lådor	Kitchen sink cpl. with board/doors/drawers
14	401328	x	Plåt under spis	Plate cover under fireplace
15	326104	x	Skiva diskbänk	Board
16	323504	x	Lucka V 550x470	Door L 550x470
17	323503	x	Lucka H 550x470	Door R 550x470
18	323510	x	Lucka H 550x265	Door R 550x265
19	323505	x	Låda diskbänk kpl.	Drawer cpl.
20	323506	x	Låda diskbänk kpl.	Drawer cpl.
21	323412	x	Skärbräda	Cutting board
22	320460	x	Hylla övre	Shelf upper
23	323517	x	Lucka H	Door L
24	324781	x	Lucka H	Door R
25	323267	1	Skåp utskjut kökskåp kpl.	Cupboard projekting cpl.
26	320312	x	Kryddhylla	Spice shelf
27	314352	x	Rasskydd al. rör L=210	Pipe al. L=210
28	320626	x	Front el-uttag	Front outlet
29	320627	x	Skiva täck	Sheet cover
30	504400	x	List täck el-kabel B=44 L=2000	Cover strip B=44 L=2000
31	316270	x	List snäpp undre L2379	List under L2379
32	316268	x	List snäpp övre L2379	List upper L2379
33	324723	x	Stolpe först. L1948 kpl. m. lucka	Support bar cpl. with door
34	320005	x	Lucka	Door
35	312589	x	Gångjärn	Hinge
36	325615	x	Skåp övre elc.	Cupboard upper
37	323002	x	Lucka	Door
38	860406	x	Gångjärn	Hinge
39	325495	x	Täckfront radio	Cover radio
40	316042	x	Skena gardin L1020	Curtain rod L1020
41	325767	x	Värmespalt H fram	Air gap R.F.
42	860423	M	List kant U-gap ljusbrun	Strip, light brown
43	323446	x	Lock bäddlåda H F	Cover bed box R.F.
44	323445	x	Front bäddlåda H F (utan lastlucka)	Front bed box R.F. (without loading hatch)
--	324424	T	Front bäddlåda H F (med lastlucka)	Front bed box R.F. (with loading hatch)
45	860562	x	List bädd	List bed
46	312825	x	Stöd bäddlåda HF	Support bed box
47	314687	x	Tröskel aluminium L=850	Threshold aluminium L=850
48	316012	x	Bordsstativ	Table stand
49	323222	x	Bordsskiva 940x1026	Table top 940x1026
50	316037	x	Gångjärn	Hinge
51	326012	x	Skåp bar kpl.	Coctail cabinet cpl.
52	323180	x	Front bäddlåda gavel (2 st när lastl. mont.)	Front bed box gable (2 pcs in loading hatch)
53	323205	x	Skiva rundsittgrupp	Sheet seat
			M= Metervara T= Tillbehör	M= On the metre T= Accessory

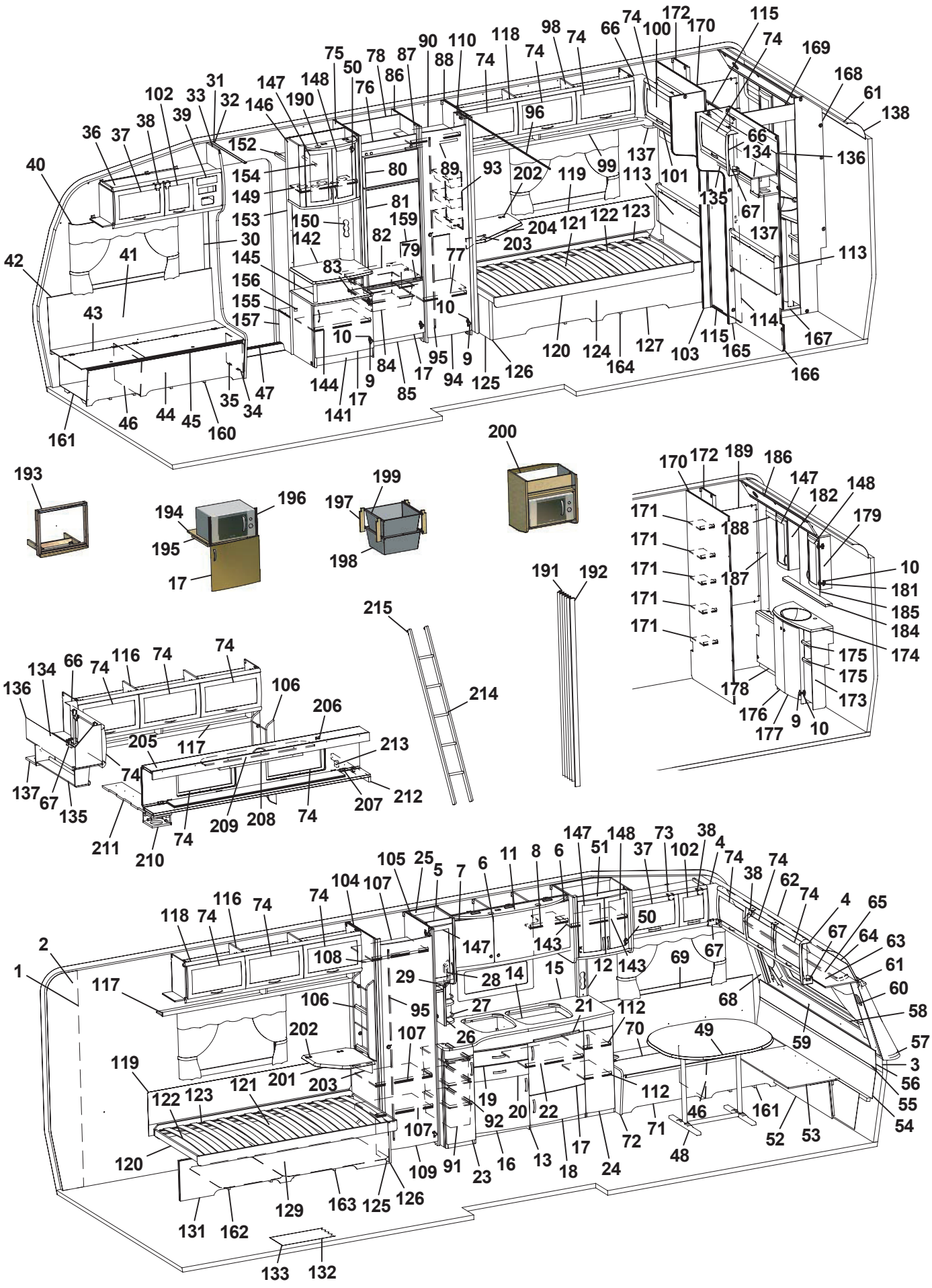
1 2 3 4 5 6 7 8 9 10 11 12 13 14 15 16 17 18 19 20 21 22 23 24 25 26 27 28 29 30 31 32 33 34 35 36 37 38 39 40 41 42 43 44 45 46 47 48 49 50 51 52 53 54 55 56 57 58 59 60 61 62 63 64 65 66 67 68 69 70 71 72 73 74 75 76 77 78 79 80 81 82 83 84 85 86 87 88 89 90 91 92 93 94 95 96 98 99 100 101 102 103 104 105 106 107 108 109 110 112 113 114 115 116 117 118 119 120 121 122 123 124 125 126 127 129 131 132 133 134 135 136 137 138 141 142 143 144 145 146 147 148 149 150 152 153 154 155 156 157 159 161 162 163 164 165 166 167 168 169 170 171 172 173 174 175 176 177 178 179 181 182 184 185 186 187 188 189 190 191 192 193 194 195 196 197 198 199 200 201 202 203 204 205 206 207 208 209 210 211 212 213 214 215

Pos Fig	Det. nr Part. No	Ingår Fitted	OBS!! Ange alltid årsmodell vid beställning av inredning Benämning	OBS!! Specify always year of model when ordering equipment Description
54	323203	x	Värmespalt nedre gavel fram	Air gap under
55	314287	x	List plast L=2270	List plastic L=2270
56	323200	x	Värmespalt övre gavel fram	Air gap upper
57	323128	x	Hylla front L2444	Shelf front L2444
58	860593	x	Raskant plast L=2600	Cantlist shelf front L=2600
59	324022	x	Luftspalt fronthylla	Air gap shelf front
60	323270	x	Front högtalare H	Front loudspeaker R
61	313884	x	List plast radie L=2379	List L=2379
62	316005	x	Skiva plast 295x2363x1	Plastic sheet
63	323044	x	Skåp gavel fram L=2365	Cupboard L=2365
64	323059	x	Skiva skåp 2345x180	Sheet 2345x180
65	316044	x	Skena gardin L1920	Curtain rod L1920
66	316115	x	Hörn inredning	Corner
67	324321	x	Täckvinkel hörn inredning	Cover for corner
68	323271	x	Front högtalare V	Front loudspeaker L
69	325761	x	Värmespalt V fram	Air gap L.F.
70	325723	x	Lock bäddlåda V F	Cover bed box L.F
71	325724	1	Front bäddlåda V F (utan lastlucka)	Front bed box L.F. (without loading hatch)
--	326159	T	Front bäddlåda V F (med lastlucka)	Front bed box L.F. (with loading hatch)
72	323449	x	Gavel bäddlåda V F	Gable bed box L.F
73	326011	x	Skåp övre	Cupboard
74	323000	x	Lucka	Door
75	324267	x	Vägg kyl V	Wall refrigerator L
76	324067	x	Front	Front
77	323119	x	Hylla garderob nedre	Shelf wardrobe lower
78	324918	x	Bakstycke kyl	Back cupboard
79	321826	x	Front hylla	Front
80	324828	x	Skiva frys	Sheet freezer
81	324829	x	Skiva kyl	Sheet refrigerator
82	324914	x	Hylla under kyl	Shelf under refrigerator
83	312712	x	Glidlist trådback (säljes i par)	Sliding strip tray (pair)
84	310325	x	Trådback vit 427x427x85	Tray 427x427x85
85	320657	x	Front skåp under kyl	Front cupboard
86	323573	x	Vägg kyl H	Wall refrigerator R
87	323613	x	List folierad L=1365	List L=1365
88	326239	x	Vägg garderob H	Wall wardrobe R
89	316197	x	Galgstång L=782	Clothes hanger L=782
90	323116	x	Hylla garderob övre	Shelf wardrobe upper
91	309010	x	Trådback vit 227x527x185	Tray 227x527x185
92	315488	x	Glidlist trådback L430 D14	Sliding strip tray L430 D14
93	312162	x	Korg garderob 330x140x520	Basket
94	321519	x	Dörr 415x1850	Door 415x1850
95	314523	x	Rätningslist dörr L=1715	List L=1715
96	314724	x	Skena draperi L=1780	Drapery rail L=1780
98	323153	x	Skåp övre L=1674	Cupboard upper L=1674
99	323155	x	Hyllpaket	Shelf
100	326020	x	Skåp gavel	Cupboard
101	326021	x	Hyllpaket	Shelf
102	323001	x	Lucka	Door
103	325995	x	Vägg front	Wall front
104	325994	x	Vägg garderob V	Wall wardrobe L
105	325999	x	Vägg garderob H	Wall wardrobe R
106	320316	x	Tidningshylla 280x720 kpl	Newspaper shelf
107	321876	x	Hylla garderob	Shelf wardrobe
108	316197	x	Galgstång L=782	Clothes hanger L=782
			M= Metervara T= Tillbehör	M= On the metre T= Accessory

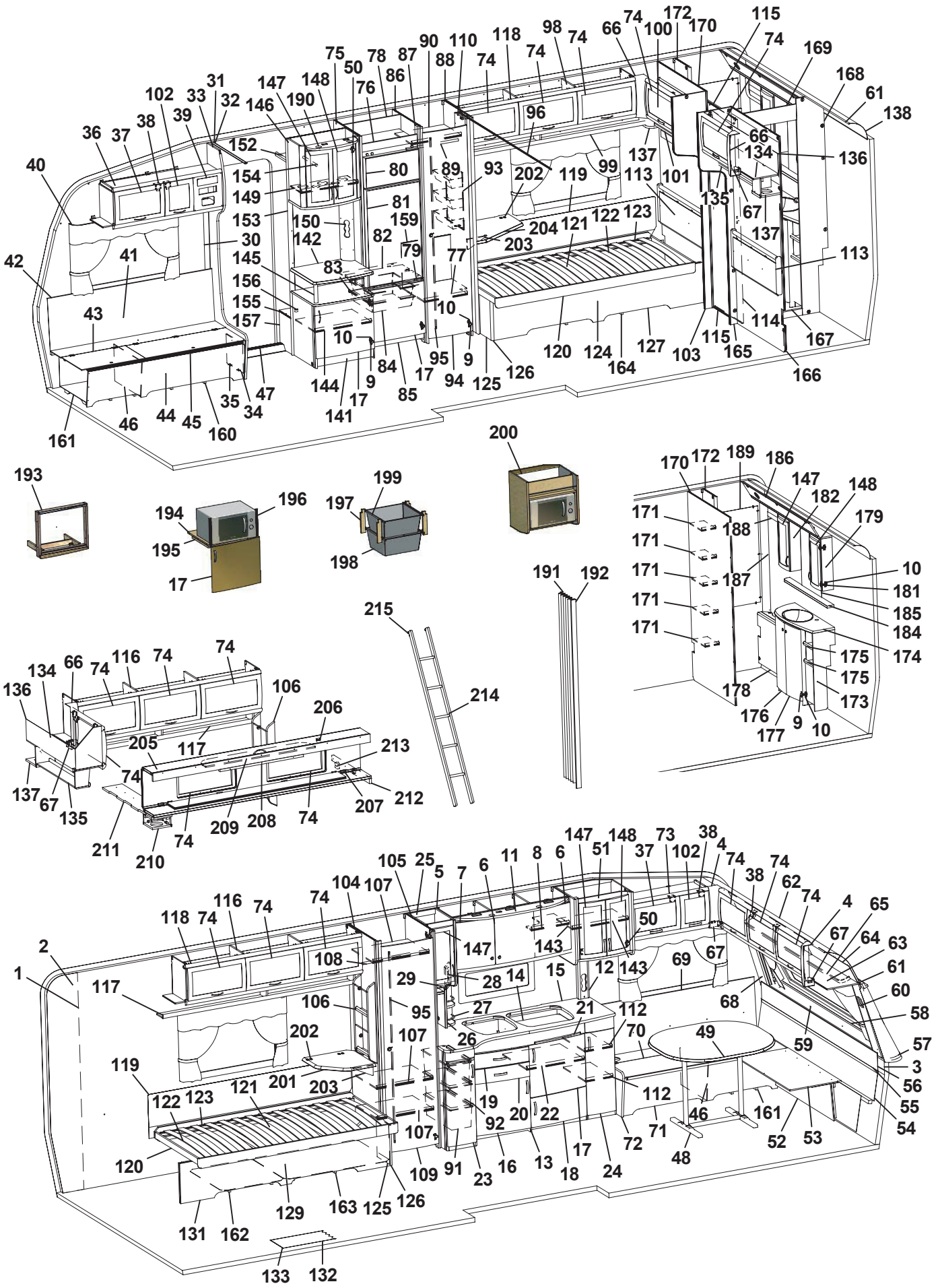
1 2 3 4 5 6 7 8 9 10 11 12 13 14 15 16 17 18 19 20 21 22 23 24 25 26 27 28 29 31 32 33 34 35 36 37 38 39 40 41 42 43 44 45 46 47 48 49 50 51 52 53 54 55 56 57 58 59 60 61 62 63 64 65 66 67 68 69 70 71 72 73 74 75 76 78 80 81 82 83 84 85 86 87 88 89 90 92 93 94 95 96 98 99 100 101 102 103 105 106 107 108 109 110 112 113 114 115 116 117 118 119 120 121 122 123 124 125 126 127 129 131 132 133 134 135 136 137 138 141 142 143 144 145 146 147 148 149 150 152 153 154 155 156 157 158 159 161 162 163 164 165 166 167 168 169 170 171 172 173 174 175 176 177 178 179 181 182 184 185 186 187 188 189 190 191 192 193 194 195 196 197 198 199 200 201 202 203 204 205 206 207 208 209 210 211 212 213 214 215

Pos Fig	Det. nr Part. No	Ingår Fitted	OBS!! Ange alltid årsmodell vid beställning av inredning Benämning	OBS!! Specify always year of model when ordering equipment Description
109	321518	x	Dörr 490x1850	Door 490x1850
110	323114	x	Nisch vikdörr	Niche folding door
112	326103	x	Hylla	Shelf upper
113	325722	x	Värmespalt gavel bak	Air gap
114	325489	x	Skjutdörr tvättrum	Door
115	316030	x	Skena skjutdörr	Curtain rod
116	323046	x	Skåp övre L=1674	Cupboard upper L=1674
117	323082	x	Hyllpaket	Shelf
118	315194	x	Gångjärn	Hinge
119	312006	x	Värmespalt V-H bak	Air gap L-R rear
120	313898	x	Sängram u. ribbotten	Bed bottom without laths
121	325342	x	Ribbotten kpl.	Laths bottom cpl.
122	314211	x	Ribba sängbotten L=820 B=63	Lath bed bottom
123	312046	x	Band t. ribbotten	Band for laths bottom
124	326016	x	Sänglåda H	Bed box R
125	320423	x	Gavel	Gable
126	860590	x	List hörn L=2500	Corner strip L=2500
127	326017	x	Front säng	Front
129	326014	x	Sänglåda V	Bed box L
131	326015	x	Front säng	Front
132	316004	M	Matta golv, Solidwood	Carpet floor, Solidwood
133	314708	T	Matta golv	Carpet floor
134	326018	x	Skåp gavel bak	Cupboard
135	326019	x	Hyllpaket	Shelf
136	326079	x	Skiva 915x180	Sheet 915x180
137	323047	x	Högtalarlåda	Box loudspeaker
138	316005	x	Skiva plast 295x2363x1	Plastic sheet
141	325726	x	TV-bänk kpl. u. skiva	TV-bench cpl. whitout board
142	325776	x	Skiva TV-bänk 580x475	Board
143	322376	x	Hylla	Shelf
144	324284	x	Hylla	Shelf
145	323703	x	Rundstav folierad L=192	Round staff L=192
146	325679	x	Skåp bar kpl.	Coctail cabinet cpl.
147	323426	x	Lucka V 236x500	Door L 236x500
148	325364	x	Lucka H 236x500	Door R 236x500
149	323723	x	Hylla	Shelf
150	325624	x	Front el-uttag	Front outlet
152	321411	x	Hylla garderob övre	Shelf
153	324265	x	Vägg garderob	Wall wardrobe
154	316197	x	Galgstång L=782	Clothes hanger L=782
155	324272	x	Hylla insteg	Shelf
156	314897	x	Bussning plast Ø=29 mm	Bushing plastic
157	322328	x	Front hylla garderob	Front
159	325743	x	Täckskiva exp.kärl	Board
160	324134	x	Luftspalt H-fram	Air gap R front
161	324138	x	Luftspalt fram	Air gap front
162	326144	x	Luftspalt V-bak bakre	Air gap
163	326146	x	Luftspalt V-bak främre	Air gap
164	326142	x	Luftspalt H-bak.	Air gap
165	325998	x	Vägg front	Wall front
166	325997	x	Vägg tvättrum	Wall washroom
167	325358	x	Tröskel	Threshold
168	325356	x	Vägg tvättrum	Wall washroom
169	325357	x	Överbit tvättrum	Overlap washroom
170	325996	x	Vägg garderob	Wall wardrobe
			M= Metervara T= Tillbehör	M= On the metre T= Accessory

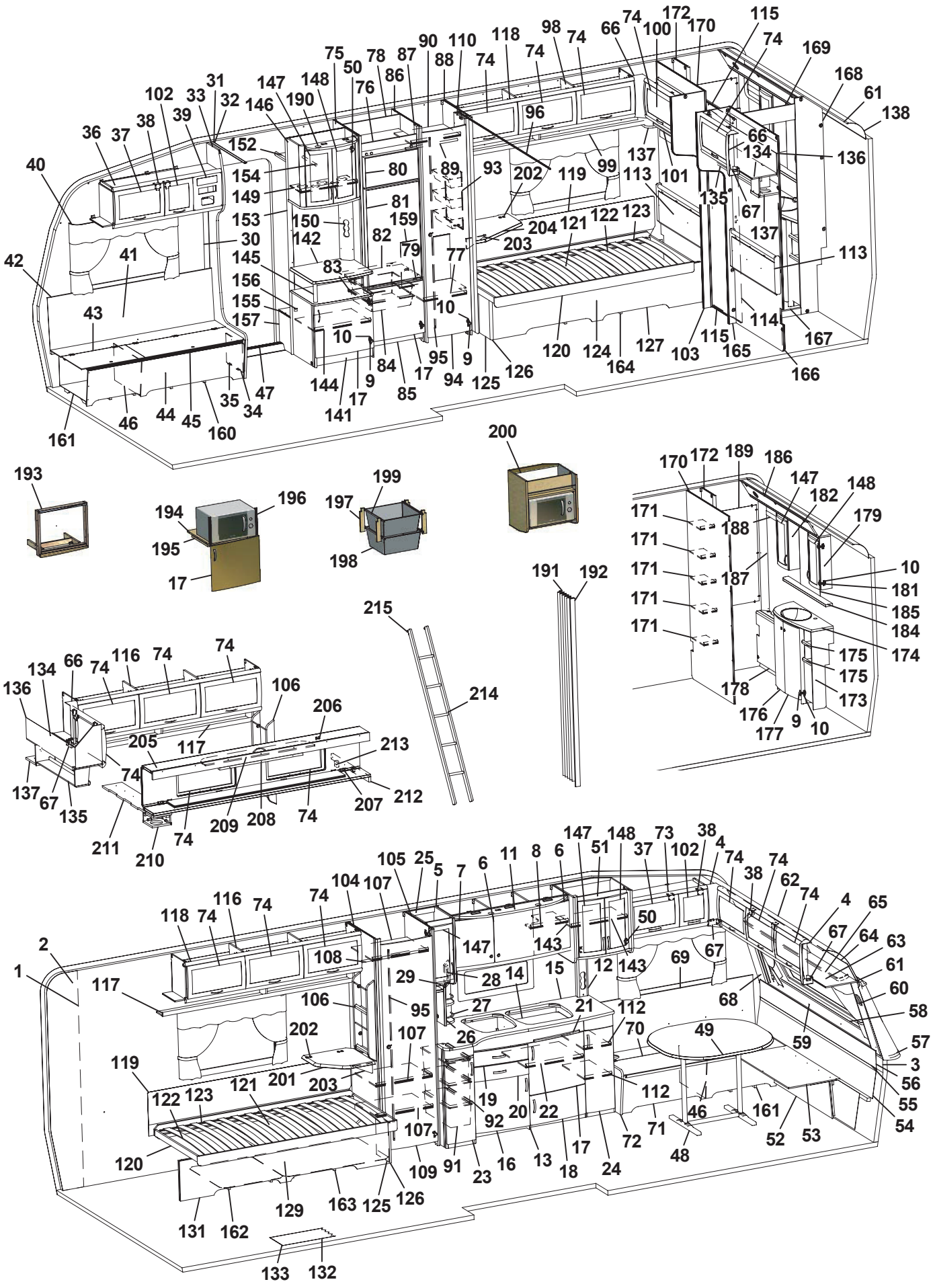
1 2 3 4 5 6 7 8 9 10 11 12 13 14 15 16 17 18 19 20 21 22 23 24 25 26 27 28 29 31 32 33 34 35 36 37 38 39 40 41 42 43 44 45 46 47 48 49 50 51 52 53 54 55 56 57 58 59 60 61 62 63 64 65 66 67 68 69 70 71 72 73 74 75 76 77 78 79 80 81 82 83 84 85 86 87 88 89 90 91 92 93 94 95 96 98 99 100 101 102 103 104 105 106 107 108 109 110 112 113 114 115 116 117 118 119 120 121 122 123 124 125 126 127 129 131 132 133 134 135 136 137 138 141 142 143 144 145 146 147 148 149 150 152 153 154 155 156 157 158 159 160 161 162 163 164 165 166 167 168 169 170 171 172 173 174 175 176 177 178 179 181 182 184 185 186 187 188 189 190 191 192 193 194 195 196 197 198 199 200 201 202 203 204 205 206 207 208 209 210 211 212 213 214 215

Pos Fig	Det. nr Part. No	Ingår Fitted	OBS!! Ange alltid årsmodell vid beställning av inredning Benämning	OBS!! Specify always year of model when ordering equipment Description
171	325354	x	Hylla	Shelf
172	325274	x	Vägg garderob H	Wall wardrobe R
173	325355	x	Skåp tvättställ u. skiva	Cupboard washroom without board
174	325469	x	Skiva skåp tvättställ	Board cupboard wash basin
175	325465	x	Hylla	Shelf
176	325471	x	Lucka V	Door L
177	325470	x	Lucka H	Door R
178	325359	x	Front gavel bak	Front
179	325361	x	Skåp tvättrum H	Cupboard washroom R
181	315202	x	Gångjärn	Hinge
182	325362	x	Skåp tvättrum V	Cupboard washroom L
184	325363	x	Hylla	Shelf
185	315999	x	Spegel 440x700x3	Mirror 440x700x3
186	325360	x	Ljusramp	Light holder
187	325490	x	Front hörn	Front
188	325841	x	List täck L=465	Cover strip L=465
189	313266	x	Spegel 475x995x3	Mirror
190	324027	x	Ljusramp barskåp	Light holder
191	315216	T	Vikdörr 1900x1500	Folding door
192	323115	T	Bakdel nisch vikdörr	Back niche folding door
193	324041	T	Monteringssats ugn kpl.	Mounting kit cpl.
194	323069	T	Hylla nedre	Shelf under
195	660251	T	List 17,5x22x360	List 17,5x22x360
196	401607	T	Galler	Grating
197	320514	T	List, backskenor	List
198	310326	T	Trådback vit 427x427x185	Tray 427x427x185
199	312712	T	Glidlist trådback (säljes i par)	Sliding strip tray (pair)
200	326242	T	Hylla mikrovågsugn	Shelf microwave oven
201	324300	T	Skiva TV-hylla 470x470	Board 470x470
202	860621	T	Gångjärn	Hinge
203	315749	T	Stöd	Support board
204	323231	T	Skiva TV-bänk 580x535	Board 580x535
205	323817	T	Överbäddskåp L1980	Upper bed L1980
206	860402	T	Gångjärn	Hinge
207	860405	T	Gångjärn	Hinge
208	312233	T	Regel låsning	Lock bar
209	323846	T	Rasskydd ö-bäddskåp	Protective plate
210	324111	T	Högtalarlåda	Box loudspeaker
211	326505	T	Hylla gavel bak H 927x180	Shelf
212	312713	T	Bärregel (vikbar)	Bearing rail
213	312726	T	Kloss bärregel	Block bearing rail
214	312613	T	Stege ö-bäddsskåp 201x1800 kpl.	Ladder upper bed 201x1800 cpl.
215	860426	T	Krok t. stege	Hook for ladder
			Dyntyger, gardiner m.m. (se tyger)	Cushion textilies, curtains etc. (see textiles)
			M= Metervara T= Tillbehör	M= On the metre T= Accessory

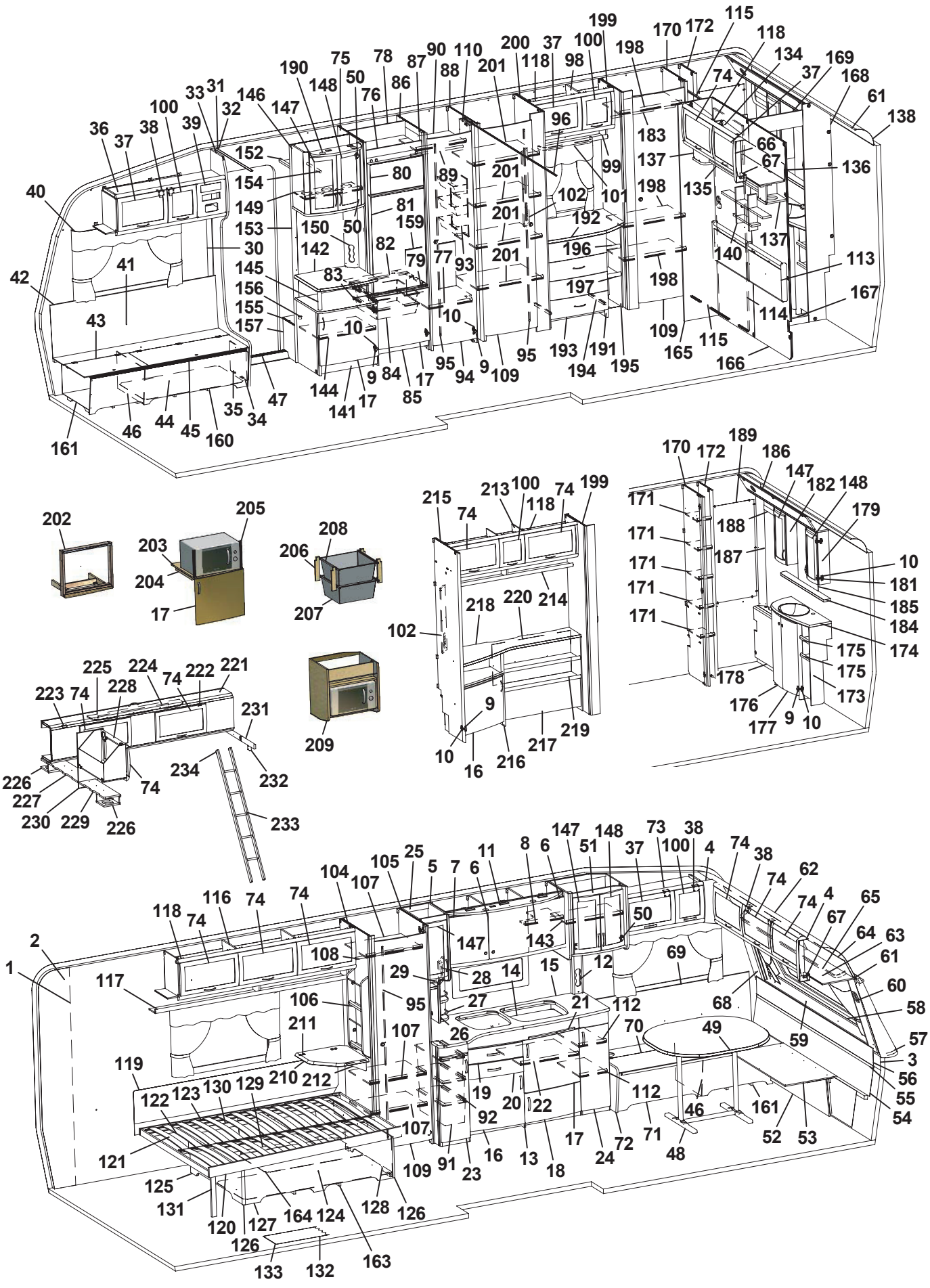
1 2 3 4 5 6 7 8 9 10 11 12 13 14 15 16 17 18 19 20 21 22 23 24 25 26 27 28 29 30 31 32 33 34 35 36 37 38 39 40 41 42 43 44 45 46 47 48 49 50 51 52 53 54 55 56 57 58 59 60 61 62 63 64 65 66 67 68 69 70 71 72 73 74 75 76 77 78 79 80 81 82 83 84 85 86 87 88 89 90 92 93 94 95 96 98 99 100 101 102 104 105 106 107 108 109 110 112 113 114 115 116 117 118 119 120 121 122 123 124 125 126 127 128 129 130 131 132 133 134 135 136 137 138 140 141 142 143 144 145 146 147 148 149 150 152 153 154 155 156 157 158 159 160 161 163 164 165 166 167 168 169 170 171 172 173 174 175 176 177 178 179 181 182 183 184 185 186 187 188 189 190 191 192 193 194 195 196 197 198 199 200 201 202 203 204 205 206 207 208 209 210 211 212 213 214 215 216 217 218 219 220 221 222 223 224 225 226 227 228 229 230 231 232 233 234

Pos Fig	Det. nr Part. No	Ingår Fitted	OBS!! Ange alltid årsmodell vid beställning av inredning Benämning	OBS!! Specify always year of model when ordering equipment Description
1	316374	M	Tapet vägg/tak (I vagnar fram till Mars 2006)	Wall paper (In caravans into Mars 2006)
--	316707	M	Tapet vägg/tak (I vagnar från Mars 2006)	Wall paper (In caravans from Mars 2006)
2	316021	M	Tejp tapet 20 mm	Tape, wall paper 20 mm
3	316022	M	Tejp tapet 60 mm	Tape, wall paper 60 mm
4	504668	x	Belysning hörn 2x5 W plast	Illumination corner 2x5 W plastic
5	323014	x	Skåp kök L1118 kpl.	Cupboard kitchen L1118 cpl.
6	323021	x	Lucka H 368x420	Door R 368x420
7	323020	x	Lucka V 368x420	Door L 368x420
8	323092	x	Hylla	Shelf
9	311917	x	Gångjärn	Hinge
10	312588	x	Platta gångjärn	Plate hinge
11	323401	x	Ljusramp köksskåp	Light holder
12	326013	x	Front el-uttag	Front outlet
13	326000	x	Diskbänk kpl. m. skiva/luckor/lådor	Kitchen sink cpl. with board/doors/drawers
14	401328	x	Plåt under spis	Plate cover under fireplace
15	326104	x	Skiva diskbänk	Board
16	323504	x	Lucka V 550x470	Door L 550x470
17	323503	x	Lucka H 550x470	Door R 550x470
18	323510	x	Lucka H 550x265	Door R 550x265
19	323505	x	Låda diskbänk kpl.	Drawer cpl.
20	323506	x	Låda diskbänk kpl.	Drawer cpl.
21	323412	x	Skärbräda	Cutting board
22	320460	x	Hylla övre	Shelf upper
23	323517	x	Lucka H	Door L
24	324781	x	Lucka H	Door R
25	323267	x	Skåp utskjut kökskåp kpl.	Cupboard projekting cpl.
26	320312	x	Kryddhylla	Spice shelf
27	314352	x	Rasskydd al. rör L=210	Pipe al. L=210
28	320626	x	Front el-uttag	Front outlet
29	320627	x	Skiva täck	Sheet cover
30	504400	x	List täck el-kabel B=44 L=2000	Cover strip B=44 L=2000
31	316270	x	List snäpp undre L2379	List under L2379
32	316268	x	List snäpp övre L2379	List upper L2379
33	324723	x	Stolpe först. L1948 kpl. m. lucka	Support bar cpl. with door
34	320005	x	Lucka	Door
35	312589	x	Gångjärn	Hinge
36	325615	x	Skåp övre elc.	Cupboard upper
37	323002	x	Lucka	Door
38	860406	x	Gångjärn	Hinge
39	325495	x	Täckfront radio	Cover radio
40	316042	x	Skena gardin L1020	Curtain rod L1020
41	325767	x	Värmespalt H fram	Air gap R.F.
42	860423	M	List kant U-gap ljusbrun	Strip, light brown
43	323446	x	Lock bäddlåda H F	Cover bed box R.F.
44	323445	x	Front bäddlåda H F (utan lastlucka)	Front bed box R.F. (without loading hatch)
--	324424	T	Front bäddlåda H F (med lastlucka)	Front bed box R.F. (with loading hatch)
45	860562	x	List bädd	List bed
46	312825	x	Stöd bäddlåda HF	Support bed box
47	314687	x	Tröskel aluminium L=850	Threshold aluminium L=850
48	316012	x	Bordsstativ	Table stand
			M= Metervara T= Tillbehör	M= On the metre T= Accessory

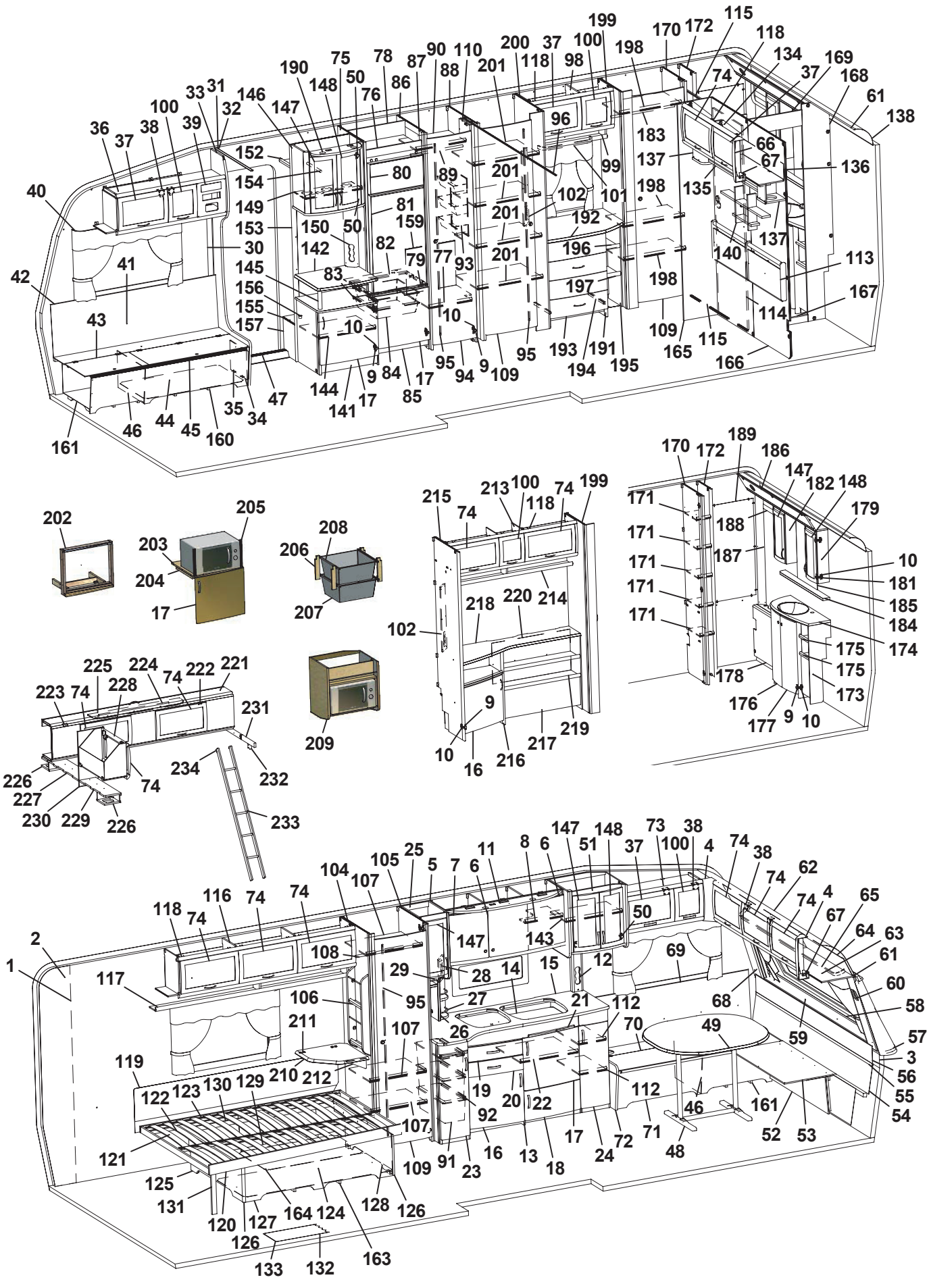
1 2 3 4 5 6 7 8 9 10 11 12 14 15 16 17 18 19 20 21 22 23 24 25 26 27 28 29 30 31 32 33 34 35 36 37 38 39 40 41 42 43 44 45 46 47 48 49 50 52 53 54 55 56 57 58 59 60 61 62 63 64 65 66 67 68 69 70 71 72 73 74 75 76 78 80 81 82 83 84 85 86 87 88 89 90 92 93 94 95 96 98 99 100 101 102 104 105 106 107 108 109 110 112 113 114 115 116 117 118 119 120 121 122 123 124 125 126 127 128 129 130 131 132 133 134 135 136 137 138 140 141 142 143 144 145 146 147 148 149 150 152 153 154 155 156 157 158 159 160 161 163 164 165 166 167 168 169 170 171 172 173 174 175 176 177 178 179 181 182 183 184 185 186 187 188 189 190 191 192 193 194 195 196 197 198 199 200 201 202 203 204 205 206 207 208 209 210 211 212 213 214 215 217 218 219 220 221 222 223 224 225 226 227 228 229 230 231 232 233 234

Pos Fig	Det. nr Part. No	Ingår Fitted	OBS!! Ange alltid årsmodell vid beställning av inredning Benämning	OBS!! Specify always year of model when ordering equipment Description
49	323222	x	Bordsskiva 940x1026	Table top 940x1026
50	316037	x	Gångjärn	Hinge
51	326012	x	Skåp bar kpl.	Coctail cabinet cpl.
52	323180	x	Front bäddlåda gavel (2 st när lastl. mont.)	Front bed box gable (2 pcs in loading hatch)
53	323205	x	Skiva rundsittgrupp	Sheet seat
54	323203	x	Värmespalt nedre gavel fram	Air gap under
55	314287	x	List plast L=2270	List plastic L=2270
56	323200	x	Värmespalt övre gavel fram	Air gap upper
57	323128	x	Hylla front L2444	Shelf front L2444
58	860593	x	Raskant plast L=2600	Cantlist shelf front L=2600
59	324022	x	Luftspalt fronthylla	Air gap shelf front
60	323270	x	Front högtalare H	Front loudspeaker R
61	313884	x	List plast radie L=2379	List L=2379
62	316005	x	Skiva plast 295x2363x1	Plastic sheet
63	323044	x	Skåp gavel fram L=2365	Cupboard L=2365
64	323059	x	Skiva skåp 2345x180	Sheet 2345x180
65	316044	x	Skena gardin L1920	Curtain rod L1920
66	316115	x	Hörn inredning	Corner
67	324321	x	Täckvinkel hörn inredning	Cover for corner
68	323271	x	Front högtalare V	Front loudspeaker L
69	325761	x	Värmespalt V fram	Air gap L.F.
70	325723	x	Lock bäddlåda V F	Cover bed box L.F
71	325724	1	Front bäddlåda V F (utan lastlucka)	Front bed box L.F. (without loading hatch)
--	326159	T	Front bäddlåda V F (med lastlucka)	Front bed box L.F. (with loading hatch)
72	323449	x	Gavel bäddlåda V F	Gable bed box L.F
73	326011	x	Skåp övre	Cupboard
74	323000	x	Lucka	Door
75	324267	x	Vägg kyl V	Wall refrigerator L
76	324067	x	Front	Front
77	323119	x	Hylla garderob nedre	Shelf wardrobe lower
78	324918	x	Bakstycke kyl	Back cupboard
79	321826	x	Front hylla	Front
80	324828	x	Skiva frys	Sheet freezer
81	324829	x	Skiva kyl	Sheet refrigerator
82	324914	x	Hylla under kyl	Shelf under refrigerator
83	312712	x	Glidlist trådback (säljes i par)	Sliding strip tray (pair)
84	310325	x	Trådback vit 427x427x85	Tray 427x427x85
85	320657	x	Front skåp under kyl	Front cupboard
86	323573	x	Vägg kyl H	Wall refrigerator R
87	323613	x	List folierad L=1365	List L=1365
88	326303	x	Vägg garderob H	Wall wardrobe R
89	316197	x	Galgstång L=782	Clothes hanger L=782
90	323116	x	Hylla garderob övre	Shelf wardrobe upper
91	309010	x	Trådback vit 227x527x185	Tray 227x527x185
92	315488	x	Glidlist trådback L430 D14	Sliding strip tray L430 D14
93	312162	x	Korg garderob 330x140x520	Basket
94	321519	x	Dörr 415x1850	Door 415x1850
95	314523	x	Rätningslist dörr L=1715	List L=1715
96	314724	x	Skena draperi L=1780	Drapery rail L=1780
98	323803	x	Skåp övre L790	Cupboard upper L 790
			M= Metervara T= Tillbehör	M= On the metre T= Accessory

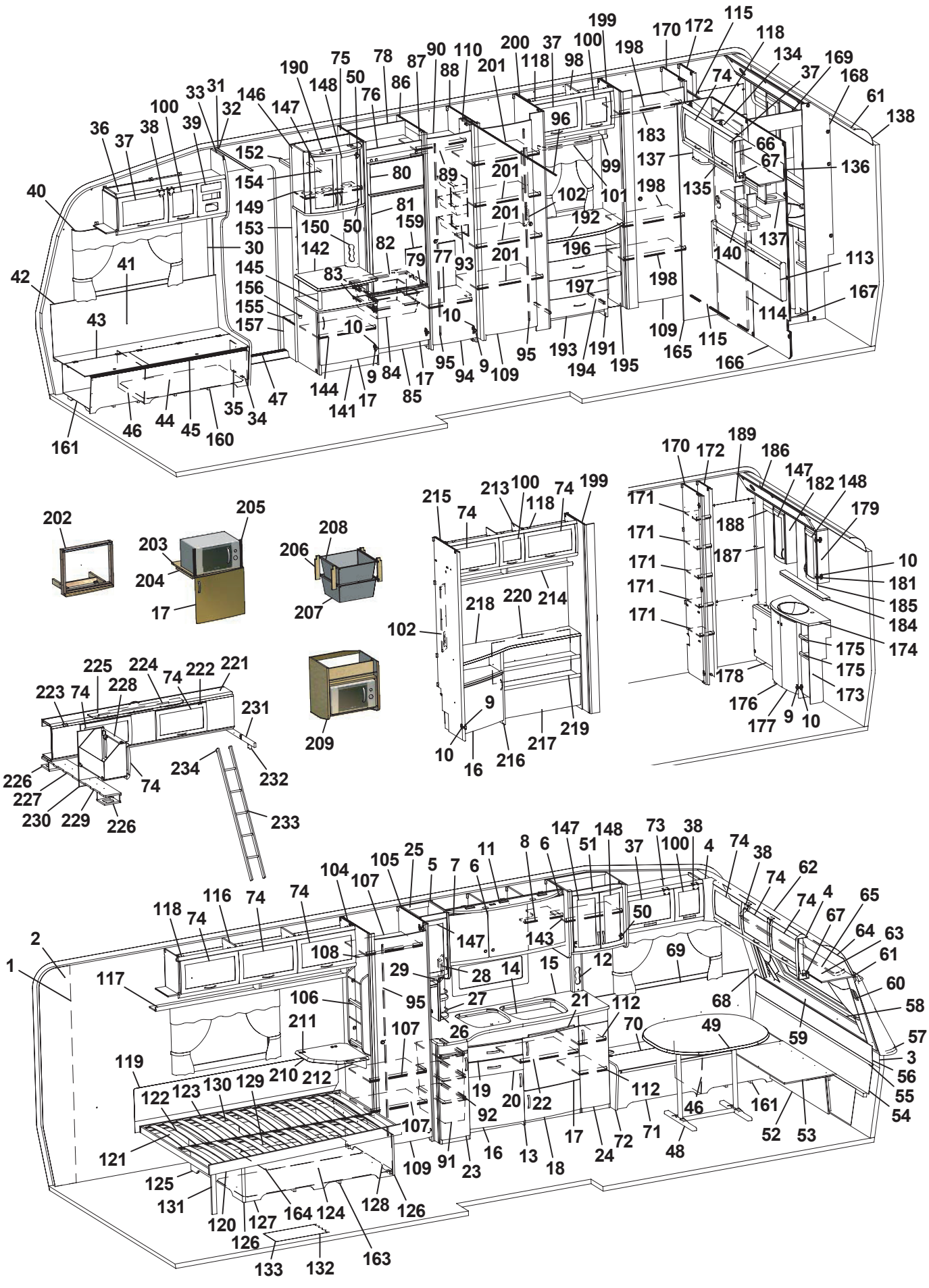
1 2 3 4 5 6 7 8 9 10 11 12 13 14 15 16 17 18 19 20 21 22 23 24 25 26 27 28 29 30 31 32 33 34 35 36 37 38 39 40 41 42 43 44 45 46 47 48 49 50 51 52 53 54 55 56 57 58 59 60 61 62 63 64 65 66 67 68 69 70 71 72 73 74 75 76 77 78 79 80 81 82 83 84 85 86 87 88 89 90 92 93 94 95 96 98 99 100 101 102 104 105 106 107 108 109 110 112 113 114 115 116 117 118 119 120 121 122 123 124 125 126 127 128 129 130 131 132 133 134 135 136 137 138 140 141 142 143 144 145 146 147 148 149 150 152 153 154 155 156 157 158 159 160 161 163 164 165 166 167 168 169 170 171 172 173 174 175 176 177 178 179 181 182 183 184 185 186 187 188 189 190 191 192 193 194 195 196 197 198 199 200 201 202 203 204 205 206 207 208 209 210 211 212 213 214 215 216 217 218 219 220 221 222 223 224 225 226 227 228 229 230 231 232 233 234

Pos Fig	Det. nr Part. No	Ingår Fitted	OBS!! Ange alltid årsmodell vid beställning av inredning Benämning	OBS!! Specify always year of model when ordering equipment Description
99	323810	x	Hyllpaket	Shelf
100	323001	x	Lucka	Door
101	316045	x	Skena gardin L 500	Curtain rod L 500
102	320624	x	Front el-uttag 130x665	Front outlet 130x665
104	325994	x	Vägg garderob V	Wall wardrobe L
105	325999	x	Vägg garderob H	Wall wardrobe R
106	320316	x	Tidningshylla 280x720 kpl	Newspaper shelf
107	321876	x	Hylla garderob	Shelf wardrobe
108	316197	x	Galgstång L=782	Clothes hanger L=782
109	321518	x	Dörr 490x1850	Door 490x1850
110	323114	x	Nisch vikdörr	Niche folding door
112	326103	x	Hylla	Shelf upper
113	325742	x	Värmespalt gavel bak	Air gap
114	325489	x	Skjutdörr tvättrum	Door
115	316030	x	Skena skjutdörr	Curtain rod
116	323046	x	Skåp övre L=1674	Cupboard upper L=1674
117	323082	x	Hyllpaket	Shelf
118	315194	x	Gångjärn	Hinge
119	312006	x	Värmespalt V-H bak	Air gap L-R rear
120	324035	x	Sängram u. ribbotten	Bed bottom without laths
121	325343	x	Ribbotten kpl.	Laths bottom cpl.
122	311985	x	Ribba sängbotten L=718 B=63	Lath bed bottom L=718 B=63
123	312046	x	Band t. ribbotten	Band for laths bottom
124	325475	x	Sänglåda kpl.	Bed box cpl.
125	322346	x	Gavel säng V	Gable bed L
126	860590	x	List hörn L=2500	Corner strip L=2500
127	323282	x	Front säng	Front bed
128	325542	x	Gavel säng H	Gable bed R
129	315203	x	Regel 17,5x55x1415	Wood lath pine 17,5x55x1415
130	315204	x	Regel 17,5x40x1415	Wood lath pine 17,5x40x1415
131	322338	x	Stöd säng 15,5x45x360	Support bed
132	316004	M	Matta golv, Solidwood	Carpet floor, Solidwood
133	314708	T	Matta golv	Carpet floor
134	323461	x	Skåp gavel bak V L1410	Cupboard upper L1410
135	323466	x	Hyllpaket	Shelf
136	323469	x	Skiva skåp 1400x140	Sheet 1400x140
137	323047	x	Högtalarlåda	Box loudspeaker
138	316005	x	Skiva plast 295x2363x1	Plastic sheet
140	325741	x	Hylla gavel	Shelf
141	325726	x	TV-bänk kpl. u. skiva	TV-bench cpl. whitout board
142	325776	x	Skiva TV-bänk 580x475	Board
143	322376	x	Hylla	Shelf
144	324284	x	Hylla	Shelf
145	323703	x	Rundstav folierad L=192	Round staff L=192
146	325679	x	Skåp bar kpl.	Coctail cabinet cpl.
147	323426	x	Lucka V 236x500	Door L 236x500
148	325364	x	Lucka H 236x500	Door R 236x500
149	323723	x	Hylla	Shelf
150	325624	x	Front el-uttag	Front outlet
152	321411	x	Hylla garderob övre	Shelf
			M= Metervara T= Tillbehör	M= On the metre T= Accessory

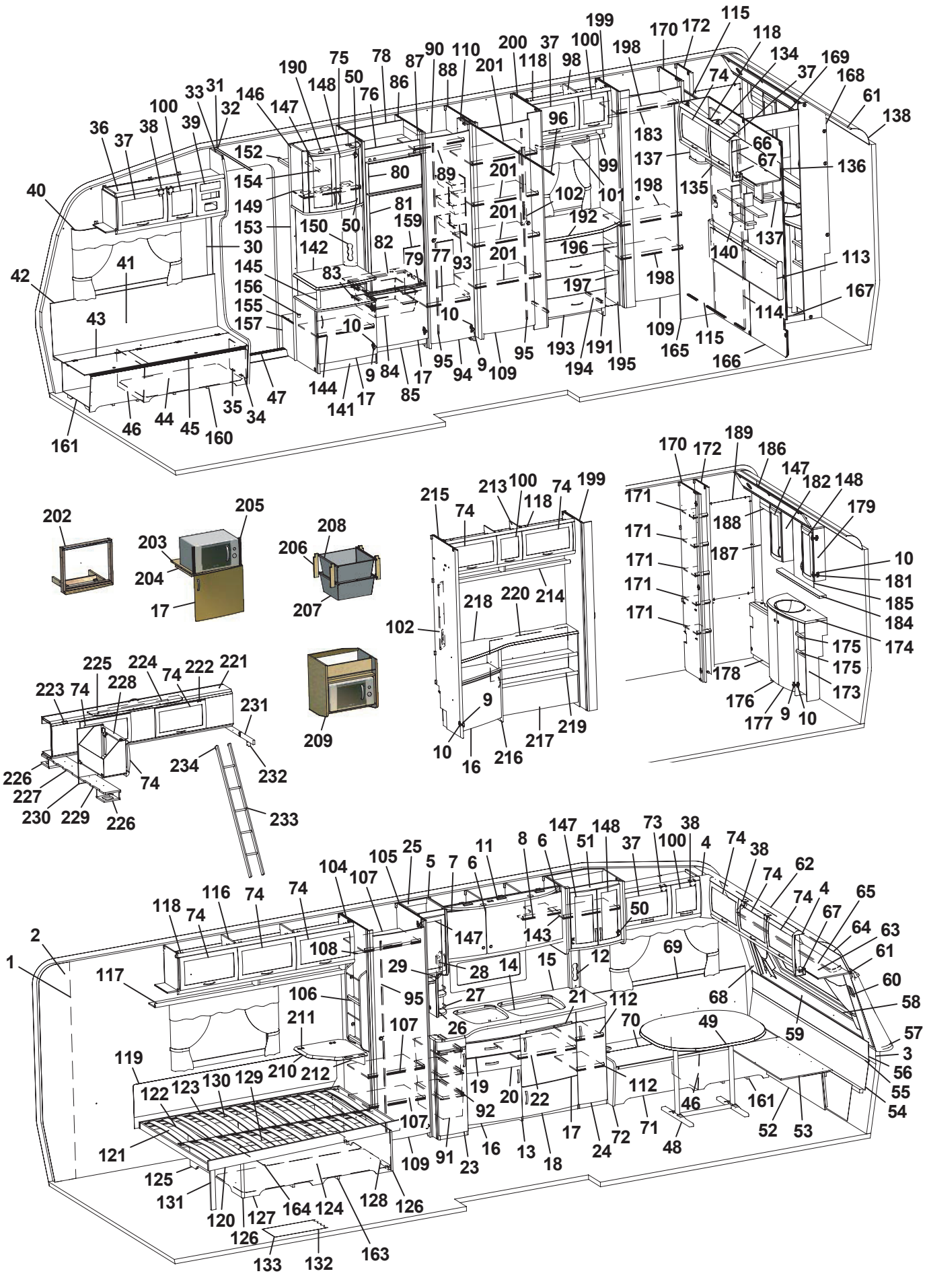
1 2 3 4 5 6 7 8 9 10 11 12 13 14 15 16 17 18 19 20 21 22 23 24 25 26 27 28 29 30 31 32 33 34 35 36 37 38 39 40 41 42 43 44 45 46 47 48 49 50 52 53 54 55 56 57 58 59 60 61 62 63 64 65 66 67 68 69 70 71 72 73 74 75 76 78 80 81 82 83 84 85 86 87 88 89 90 91 92 93 94 95 96 98 99 100 101 102 104 105 106 107 108 109 110 112 113 114 115 116 117 118 119 120 121 122 123 124 125 126 127 128 129 130 131 132 133 134 135 136 137 138 140 141 142 143 144 145 146 147 148 149 150 152 153 154 155 156 157 158 159 160 161 163 164 165 166 167 168 169 170 171 172 173 174 175 176 177 178 179 181 182 183 184 185 186 187 188 189 190 191 192 193 194 195 196 197 198 199 200 201 202 203 204 205 206 207 208 209 210 211 212 213 214 215 216 217 218 219 220 221 222 223 224 225 226 227 228 229 230 231 232 233 234

Pos Fig	Det. nr Part. No	Ingår Fitted	OBS!! Ange alltid årsmodell vid beställning av inredning Benämning	OBS!! Specify always year of model when ordering equipment Description
153	324265	x	Vägg garderob	Wall wardrobe
154	316197	x	Galgstång L=782	Clothes hanger L=782
155	324272	x	Hylla insteg	Shelf
156	314897	x	Bussning plast Ø=29 mm	Bushing plastic
157	322328	x	Front hylla garderob	Front
159	325743	x	Täckskiva exp.kärl	Board
160	324134	x	Luftspalt H-fram	Air gap R front
161	324138	x	Luftspalt fram	Air gap front
163	324938	x	Luftspalt sänglåda	Air gap bed box
164	326516	x	Luftspalt sänglåda	Air gap bed box
165	325277	x	Front vägg tvättrum	Front
166	325276	x	Vägg tvättrum	Wall
167	325358	x	Tröskel	Threshold
168	325356	x	Vägg tvättrum	Wall washroom
169	325357	x	Överbit tvättrum	Overlap washroom
170	325270	x	Vägg garderob H	Wall wardrobe R
171	325354	x	Hylla	Shelf
172	325274	x	Vägg garderob H	Wall wardrobe R
173	325355	x	Skåp tvättställ u. skiva	Cupboard washroom without board
174	325469	x	Skiva skåp tvättställ	Board cupboard wash basin
175	325465	x	Hylla	Shelf
176	325471	x	Lucka V	Door L
177	325470	x	Lucka H	Door R
178	325359	x	Front gavel bak	Front
179	325361	x	Skåp tvättrum H	Cupboard washroom R
181	315202	x	Gångjärn	Hinge
182	325362	x	Skåp tvättrum V	Cupboard washroom L
183	316197	x	Galgstång L=782	Clothes hanger L=782
184	325363	x	Hylla	Shelf
185	315999	x	Spegel 440x700x3	Mirror 440x700x3
186	325360	x	Ljusramp	Light holder
187	325490	x	Front hörn	Front
188	325841	x	List täck L=465	Cover strip L=465
189	313266	x	Spegel 475x995x3	Mirror
190	324027	x	Ljusramp barskåp	Light holder
191	323539	x	Byrå kpl. u. skiva	Chest of drawers without board
192	324081	x	Skiva byrå 790x549/423	Board
193	323541	x	Låda byrå	Drawer
194	315215	x	Glidskena låda (säljes i par)	Slide bar (exp. in pair)
195	324082	x	Hylla vid byrå kpl.	Shelf cpl.
196	324084	x	Hylla övre	Shelf
197	323814	x	Hylla undre	Shelf
198	325329	x	Hylla	Shelf
199	325269	x	Vägg garderob V	Wall wardrobe L
200	326301	x	Vägg garderob H	Wall wardrobe R
201	325720	x	Hylla	Shelf
202	324041	T	Monteringssats ugn kpl.	Mounting kit cpl.
203	323069	T	Hylla nedre	Shelf under
204	660251	T	List 17,5x22x360	List 17,5x22x360
205	401607	T	Galler	Grating
			M= Metervara T= Tillbehör	M= On the metre T= Accessory

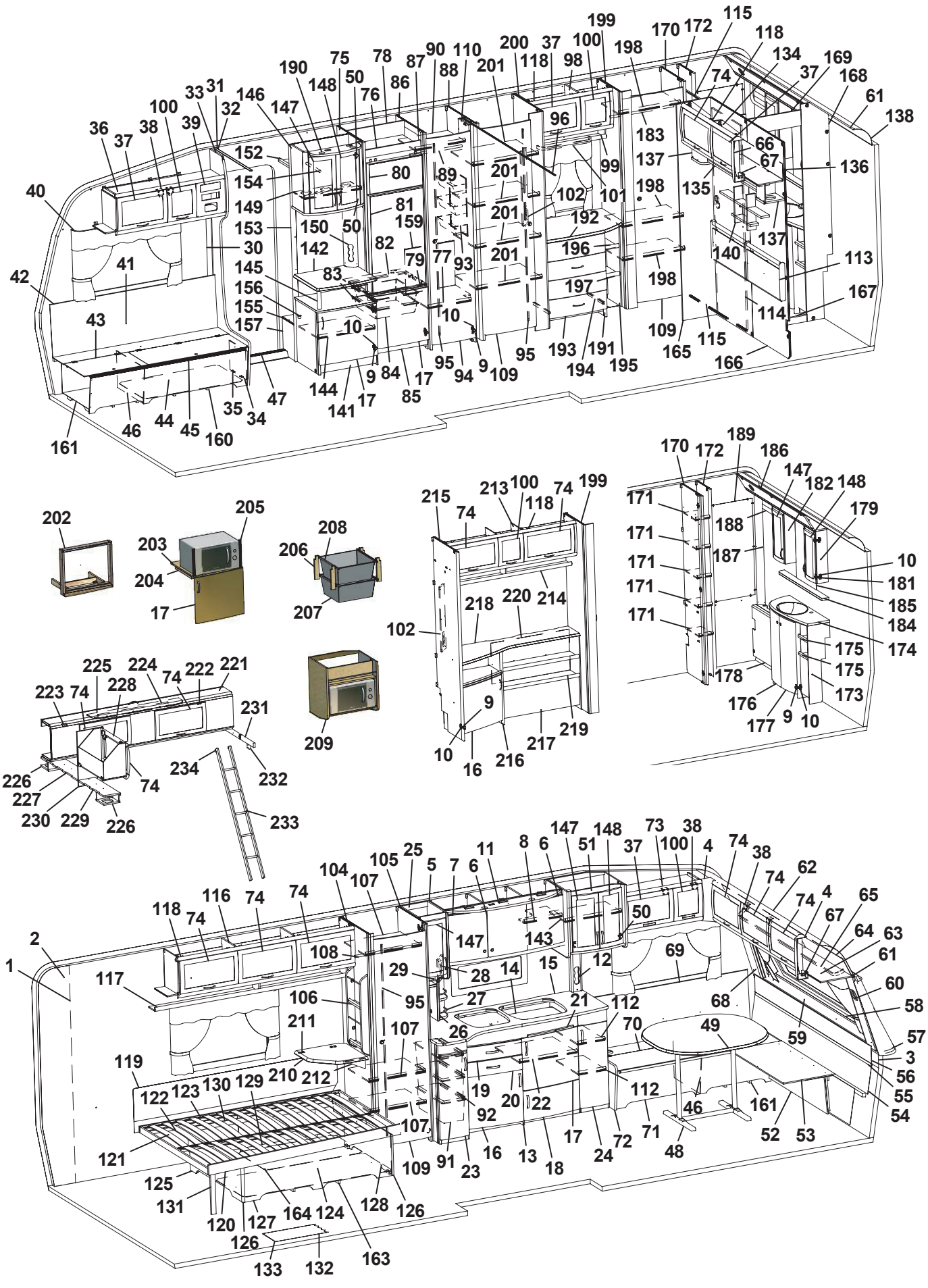
1 2 3 4 5 6 7 8 9 10 11 12 13 14 15 16 17 18 19 20 21 22 23 24 25 26 27 28 29 30 31 32 33 34 35 36 37 38 39 40 41 42 43 44 45 46 47 48 49 50 52 53 54 55 56 57 58 59 60 61 62 63 64 65 66 67 68 69 70 71 72 73 74 75 76 78 80 81 82 83 84 85 86 87 88 89 90 91 92 93 94 95 96 98 99 100 101 102 104 105 106 107 108 109 110 112 113 114 115 116 117 118 119 120 121 122 123 124 125 126 127 128 129 130 131 132 133 134 135 136 137 138 140 141 142 143 144 145 146 147 148 149 150 152 153 154 155 156 157 158 159 160 161 163 164 165 166 167 168 169 170 171 172 173 174 175 176 177 178 179 181 182 183 184 185 186 187 188 189 190 191 192 193 194 195 196 197 198 199 200 201 202 203 204 205 206 207 208 209 210 211 212 213 214 215 216 217 218 219 220 221 222 223 224 225 226 227 228 229 230 231 232 233 234

Pos Fig	Det. nr Part. No	Ingår Fitted	OBS!! Ange alltid årsmodell vid beställning av inredning Benämning	OBS!! Specify always year of model when ordering equipment Description
206	320514	T	List, backskenor	List
207	310326	T	Trådback vit 427x427x185	Tray 427x427x185
208	312712	T	Glidlist trådback (säljes i par)	Sliding strip tray (pair)
209	326242	T	Hylla mikrovågsugn	Shelf microwave oven
210	324300	T	Skiva TV-hylla 470x470	Board 470x470
211	860621	T	Gångjärn	Hinge
212	315749	T	Stöd	Support board
213	323337	T	Skåp övre L1420	Cupboard upper L1420
214	323342	T	Hyllpaket	Shelf
215	326239	T	Vägg garderob H	Wall wardrobe R
216	323317	T	TV-bänk kpl. u. skiva	TV-bench cpl. without board
217	323332	T	Hylla DB	Shelf
218	323331	T	Skiva TV-bänk 1420x515/270	Board
219	323334	T	Hylla	Shelf
220	320745	T	Värmespalt H-bak	Air gap R rear
221	323817	T	Överbäddskåp L1980	Upper bed L1980
222	860402	T	Gångjärn	Hinge
223	860405	T	Gångjärn	Hinge
224	312233	T	Regel låsning	Lock bar
225	323846	T	Rasskydd ö-bäddskåp	Protective plate
226	324111	T	Högtalarlåda	Box loudspeaker
227	324051	T	Hylla gavel bak V 835x180	Shelf gable rear L 835x180
228	323884	T	Skåp gavel bak L560	Cupboard gable L560
229	325737	T	Hylla gavel bak 560x180	Shelf gable rear 560x180
230	325736	T	Gavel rundad	Gable
231	312713	T	Bärregel (vikbar)	Bearing rail
232	312726	T	Kloss bärregel	Block bearing rail
233	312613	T	Stege ö-bäddsskåp 201x1800 kpl.	Ladder upper bed 201x1800 cpl.
234	860426	T	Krok t. stege	Hook for ladder
			Dyntyger, gardiner m.m. (se tyger)	Cushion textilies, curtains etc. (see textiles)
			M= Metervara T= Tillbehör	M= On the metre T= Accessory

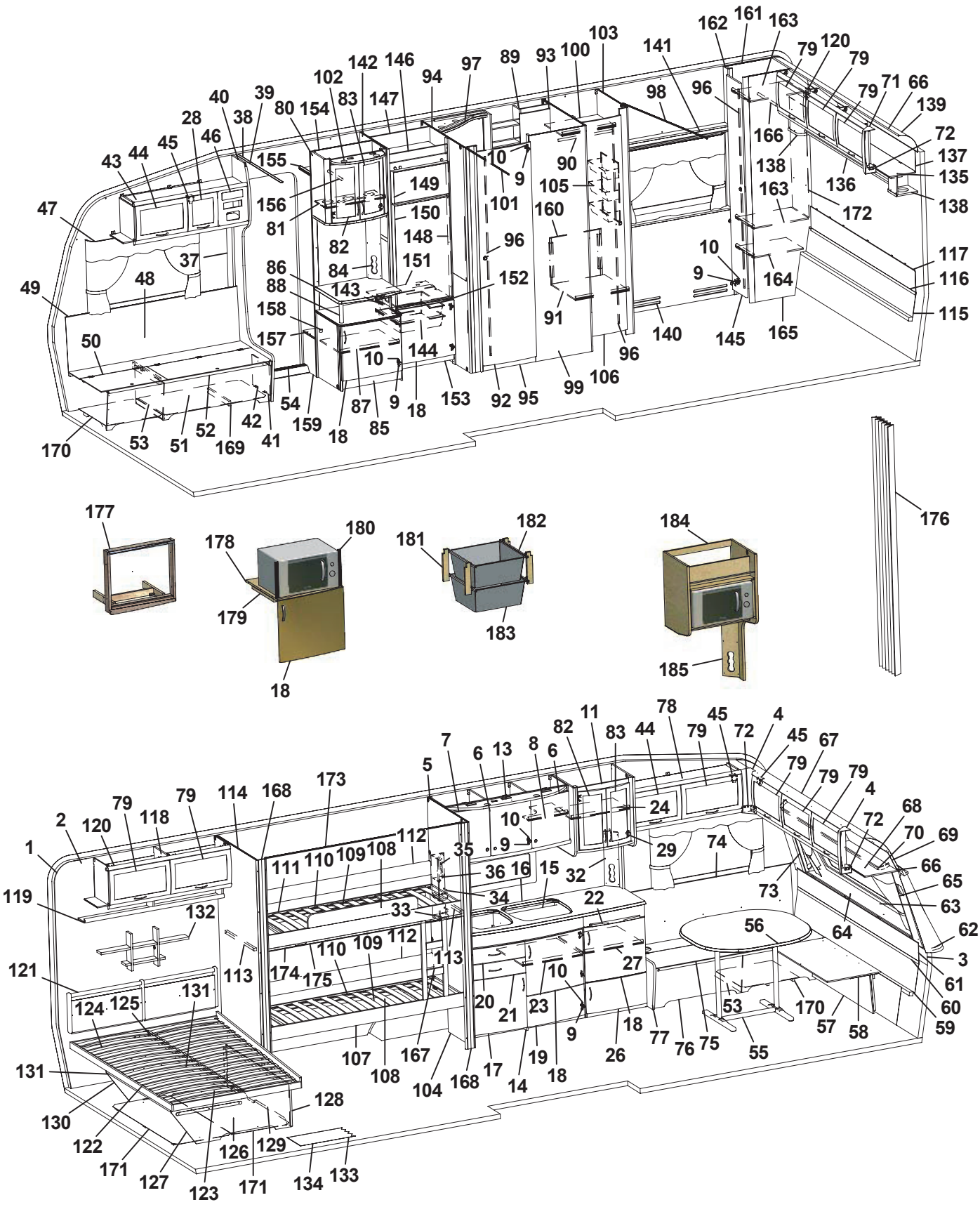
1 2 3 4 5 6 7 8 9 10 11 12 13 14 15 16 17 18 19 20 21 22 23 24 25 26 27 28 29 30 31 32 33 34 35 36 37 38 39 40 41 42 43 44 45 46 47 48 49 50 51 52 53 54 55 56 57 58 59 60 61 62 63 64 65 66 67 68 69 70 71 72 73 74 75 76 77 78 79 80 81 82 83 84 85 86 87 88 89 90 91 92 93 94 95 96 97 98 99 100 101 102 103 104 105 106 107 108 109 110 111 112 113 114 115 116 117 118 119 120 121 122 123 124 125 126 127 128 129 130 131 132 133 134 135 136 137 138 139 140 141 142 143 144 145 146 147 148 149 150 151 152 153 154 155 156 157 158 159 160 161 162 163 164 165 166 167 168 169 170 171 172 173 174 175 176 177 178 179 180 181 182 183 184 185

Pos Fig	Det. nr Part. No	Ingår Fitted	OBS!! Ange alltid årsmodell vid beställning av inredning Benämning	OBS!! Specify always year of model when ordering equipment Description
1	316374	M	Tapet vägg/tak (I vagnar fram till Mars 2006)	Wall paper (In caravans into Mars 2006)
--	316707	M	Tapet vägg/tak (I vagnar från Mars 2006)	Wall paper (In caravans from Mars 2006)
2	316021	M	Tejp tapet 20 mm	Tape, wall paper 20 mm
3	316022	M	Tejp tapet 60 mm	Tape, wall paper 60 mm
4	504668	x	Belysning hörn 2x5 W plast	Illumination corner 2x5 W plastic
5	323014	x	Skåp kök L1118 kpl.	Cupboard kitchen L1118 cpl.
6	323021	x	Lucka H 368x420	Door R 368x420
7	323020	x	Lucka V 368x420	Door L 368x420
8	323092	x	Hylla	Shelf
9	311917	x	Gångjärn	Hinge
10	312588	x	Platta gångjärn	Plate hinge
11	325682	1	Skåp utskjut köksskåp	Cupboard
13	323401	x	Ljusramp köksskåp	Light holder
14	323522	x	Diskbänk kpl. m. skiva/luckor/lådor	Kitchen sink with board and doors/drawers
15	401328	x	Plåt under spis	Plate cover under fireplace
16	323171	x	Skiva diskbänk	Board
17	323504	x	Lucka V 550x470	Door L 550x470
18	323503	x	Lucka H 550x470	Door R 550x470
19	323510	x	Lucka H 550x265	Door R 550x265
20	323505	x	Låda diskbänk kpl.	Drawer cpl.
21	323506	x	Låda diskbänk kpl.	Drawer cpl.
22	323411	x	Skärbräda	Cutting board
23	320460	x	Hylla övre	Shelf upper
24	322376	x	Hylla	Shelf
26	324149	x	Utskjut diskbänk	Projection kitchen sink
27	321363	x	Hylla	Shelf
28	323001	x	Lucka	Door
29	316037	x	Gångjärn	Hinge
32	324295	x	Front el-uttag 130x470	Front outlet 130x470
33	320312	x	Kryddhylla	Spice shelf
34	314352	x	Rasskydd al. rör L=210	Pipe al. L=210
35	320626	x	Front el-uttag	Front outlet
36	320627	x	Skiva täck	Sheet cover
37	504400	x	List täck el-kabel B=44 L=2000	Cover strip B=44 L=2000
38	316270	x	List snäpp undre L2379	List under L2379
39	316268	x	List snäpp övre L2379	List upper L2379
40	324723	x	Stolpe först. L1948 kpl. m. lucka	Support bar cpl. with door
41	320005	x	Lucka	Door
42	312589	x	Gångjärn	Hinge
43	325615	x	Skåp övre elc.	Cupboard upper
44	323002	x	Lucka	Door
45	860406	x	Gångjärn	Hinge
46	325495	x	Täckfront radio	Cover radio
47	316042	x	Skena gardin L1020	Curtain rod L1020
48	325767	x	Värmespalt H fram	Air gap R.F.
49	860423	M	List kant U-gap ljusbrun	Strip, light brown
50	323446	x	Lock bäddlåda H F	Cover bed box R.F.
51	323445	x	Front bäddlåda H F (utan lastlucka)	Front bed box R.F. (without loading hatch)
--	324424	T	Front bäddlåda H F (med lastlucka)	Front bed box R.F. (with loading hatch)
52	860562	x	List bädd	List bed
			M= Metervara T= Tillbehör	M= On the metre T= Accessory

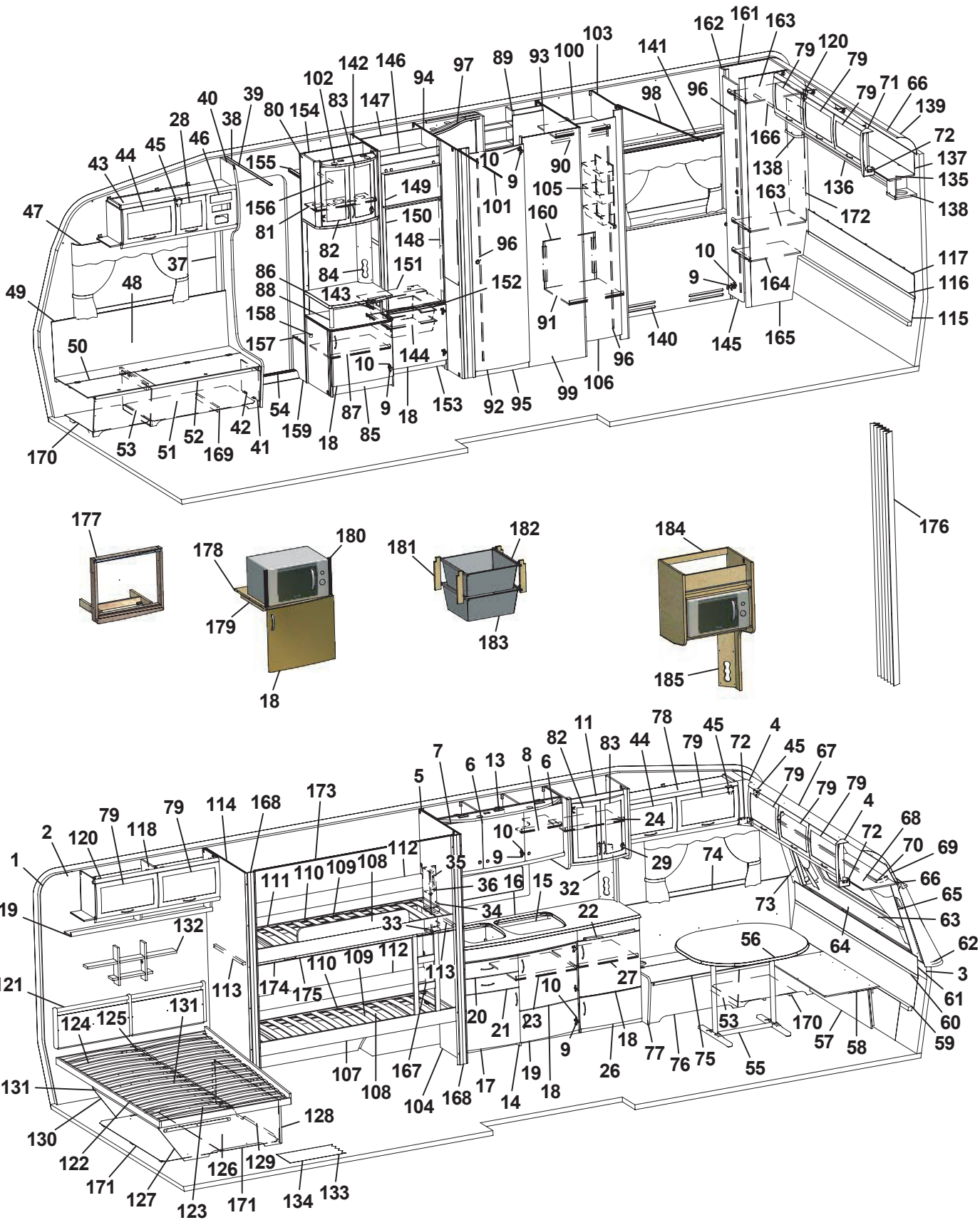
1 2 3 4 5 6 7 8 9 10 11 13 15 16 18 20 21 22 23 24 26 27 29 32 33 34 35 36 53 55 56 57 58 59 60 61 62 63 64 65 66 67 68 69 70 71 72 73 74 75 76 77 78 79 80 82 83 89 90 91 92 93 94 95 96 97 98 99 100 101 102 103 104 105 106 107 108 109 110 111 112 113 114 117 118 119 120 121 122 123 124 125 126 127 128 129 130 131 132 133 134 136 137 138 139 140 141 142 143 144 145 146 147 148 149 150 151 152 153 154 155 156 157 158 159 160 161 162 163 164 165 166 167 168 169 170 171 172 173 174 175 176 177 178 179 180 181 182 183 184 185

Pos Fig	Det. nr Part. No	Ingår Fitted	OBS!! Ange alltid årsmodell vid beställning av inredning Benämning	OBS!! Specify always year of model when ordering equipment Description
53	312825	x	Stöd bäddlåda HF	Support bed box
54	314687	x	Tröskel aluminium L=850	Threshold aluminium L=850
55	316012	x	Bordsstativ	Table stand
56	323222	x	Bordsskiva 940x1026	Table top 940x1026
57	323180	x	Front bäddlåda gavel (2 st när lastl. mont.)	Front bed box gable (2 pcs in loading hatch)
58	323205	x	Skiva rundsittgrupp	Sheet seat
59	323203	x	Värmespalt nedre gavel fram	Air gap under
60	314287	x	List plast L=2270	List plastic L=2270
61	323200	x	Värmespalt övre gavel fram	Air gap upper
62	323128	x	Hylla front L2444	Shelf front L2444
63	860593	x	Raskant plast L=2600	Cantlist shelf front L=2600
64	324022	x	Luftspalt fronthylla	Air gap shelf front
65	323270	x	Front högtalare H	Front loudspeaker R
66	313884	x	List plast radie L=2379	List L=2379
67	316005	x	Skiva plast 295x2363x1	Plastic sheet
68	323044	x	Skåp gavel fram L=2365	Cupboard L=2365
69	323059	x	Skiva skåp 2345x180	Sheet 2345x180
70	316044	x	Skena gardin L1920	Curtain rod L1920
71	316115	x	Hörn inredning	Corner
72	324321	x	Täckvinkel hörn inredning	Cover for corner
73	323271	x	Front högtalare V	Front loudspeaker L
74	325761	x	Värmespalt V fram	Air gap L.F.
75	325723	x	Lock bäddlåda V F	Cover bed box L.F
76	325724	x	Front bäddlåda V F (utan lastlucka)	Front bed box L.F. (without loading hatch)
--	326159	T	Front bäddlåda V F (med lastlucka)	Front bed box L.F. (with loading hatch)
77	323449	x	Gavel bäddlåda V F	Gable bed box L.F
78	323045	x	Skåp övre L=1034	Cupboard upper L=1034
79	323000	x	Lucka	Door
80	325679	x	Skåp bar kpl.	Coctail cabinet cpl.
81	323723	x	Hylla	Shelf
82	323426	x	Lucka V 236x500	Door L 236x500
83	325364	x	Lucka H 236x500	Door R 236x500
84	325624	x	Front el-uttag	Front outlet
85	325726	x	TV-bänk kpl. u. skiva	TV-bench cpl. whitout board
86	325776	x	Skiva TV-bänk 580x475	Board
87	324284	x	Hylla	Shelf
88	323703	x	Rundstav folierad L=192	Round staff L=192
89	325684	x	Skåp tvättrum	Cupboard
90	316197	x	Galgstång L=782	Clothes hanger L=782
91	324494	x	Hylla nedre	Shelf
92	321518	x	Dörr 490x1850	Door 490x1850
93	324485	x	Vägg tvättrum H	Wall washroom R
94	324490	x	Vägg tvättrum V	Wall washroom L
95	320646	x	Tröskel tvättrum	Threshold
96	314523	x	Rätningslist dörr L=1715	List L=1715
97	325683	x	Ljusramp tvättrum	Light holder
98	314917	x	Skena draperi L=1190	Drapery rail L=1190
99	324489	x	Vägg tvättrum yttre	Wall washroom
100	324493	x	Hylla övre	Shelf
101	314722	x	Skena draperi L=900	Curtain rod L=900
			M= Metervara T= Tillbehör	M= On the metre T= Accessory

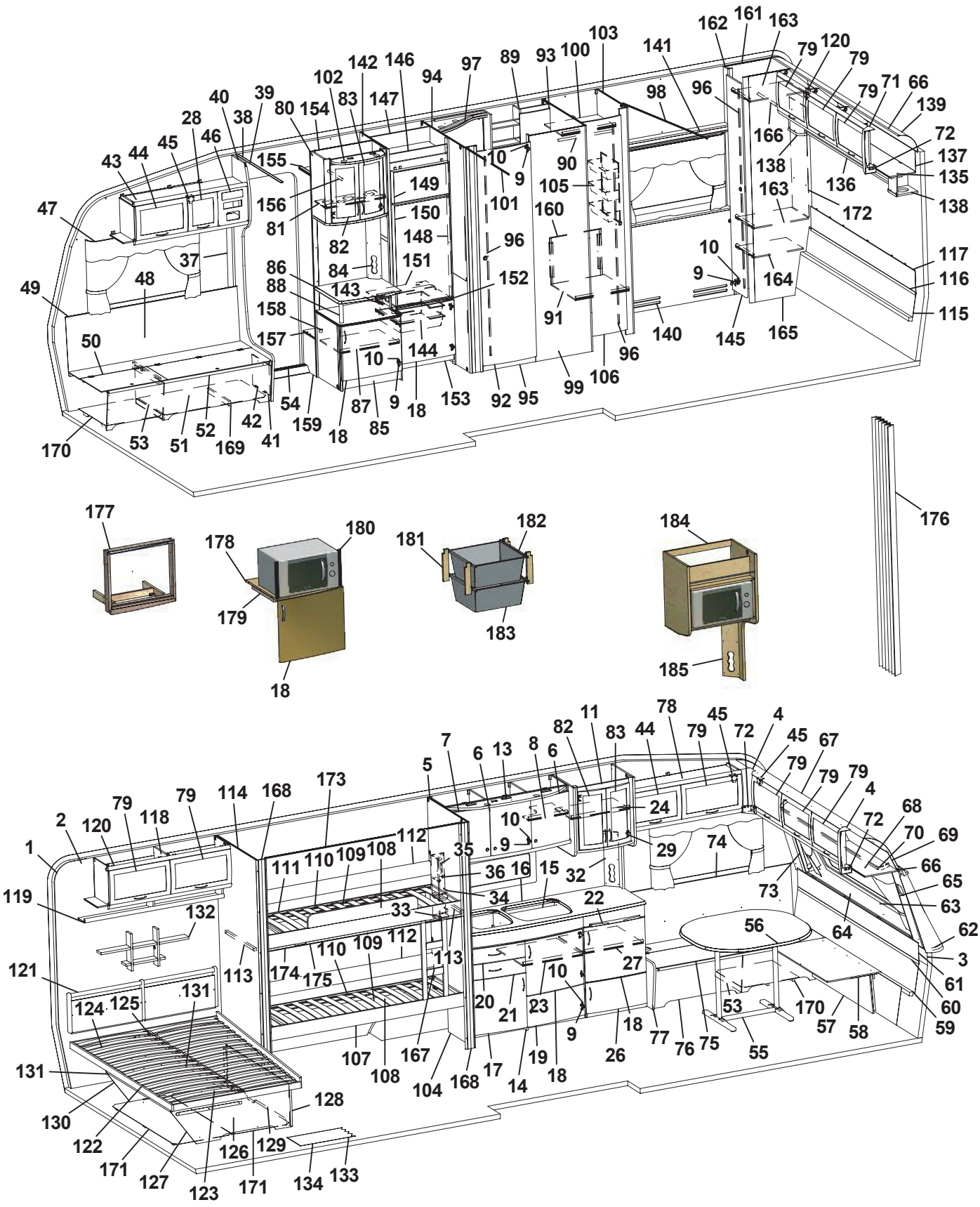
1 2 3 4 5 6 7 8 9 10 11 12 13 14 15 16 17 18 19 20 21 22 23 24 25 26 27 28 29 30 31 32 33 34 35 36 37 38 39 40 41 42 43 44 45 46 47 48 49 50 51 52 53 54 55 56 57 58 59 60 61 62 63 64 65 66 67 68 69 70 71 72 73 74 75 76 77 78 79 80 81 82 83 84 85 86 87 88 89 90 91 92 93 94 95 96 97 98 99 100 101 102 103 104 105 106 107 108 109 110 111 112 113 114 115 116 117 118 119 120 121 122 123 124 125 126 127 128 129 130 131 132 133 134 135 136 137 138 139 140 141 142 143 144 145 146 147 148 149 150 151 152 153 154 155 156 157 158 159 160 161 162 163 164 165 166 167 168 169 170 171 172 173 174 175 176 177 178 179 180 181 182 183 184 185

Pos Fig	Det. nr Part. No	Ingår Fitted	OBS!! Ange alltid årsmodell vid beställning av inredning Benämning	OBS!! Specify always year of model when ordering equipment Description
102	324027	x	Ljusramp barskåp	Light holder
103	324486	x	Vägg garderob H	Wall wardrobe R
104	324482	x	Vägg H	Wall R
105	312162	x	Korg garderob 330x140x520	Basket
106	321519	x	Dörr 415x1850	Door 415x1850
107	324484	x	Sängram nedre fällbar	Bed bottom without laths
108	325433	x	Ribbotten kpl.	Laths bottom cpl.
109	311985	x	Ribba sängbotten L=718 B=63	Lath bed bottom
110	312046	x	Band t. ribbotten	Band for laths bottom
111	324481	x	Sängram fast övre	Bed bottom upper without laths
112	321919	x	Värmespalt H-bak	Air gap R rear
113	167308	x	Bärregel 22x22x540	Bearing rail
114	324483	x	Vägg V	Wall L
115	323293	x	Värmespalt nedre gavel bak	Air gap under
116	314287	x	List plast L=2270	List plastic L=2270
117	324492	z	Värmespalt övre gavel bak	Air gap upper
118	324043	z	Skåp övre L1114	Cupboard
119	324046	z	Hyllpaket	Shelf
120	315194	z	Gångjärn	Hinge
121	325742	z	Värmespalt gavel bak	Air gap
122	314501	z	Sängram u. ribbotten	Bed bottom without laths
123	325340	z	Ribbotten kpl.	Laths bottom cpl.
124	311985	x	Ribba sängbotten L=718 B=63	Lath bed bottom L=718 B=63
125	312046	z	Band t. ribbotten	Band for laths bottom
126	325478	x	Sänglåda kpl.	Bed box cpl.
127	320981	z	Gavel säng V	Gable bed L
128	860590	z	List hörn L=2500	Corner strip L=2500
129	320374	z	Front säng	Front bed
130	320979	z	Gavel säng H	Gable bed R
131	312861	z	List 17,5x55x1200	Wood lath pine 17,5x55x1200
132	325741	z	Hylla gavel	Shelf
133	316004	M	Matta golv, Solidwood	Carpet floor, Solidwood
134	314708	T	Matta golv	Carpet floor
135	324312	x	Skåp gavel bak	Cupboard
136	324317	x	Hyllpaket	Shelf
137	324318	x	Skiva	Board
138	323047	x	Högtalarlåda	Box loudspeaker
139	316005	x	Skiva plast 295x2363x1	Plastic sheet
140	320994	x	Front	Air gap
141	320997	x	Hylla	Shelf
142	324267	x	Vägg kyl V	Wall refrigerator L
143	312712	x	Glidlist trådback (säljes i par)	Sliding strip tray (pair)
144	310325	x	Trådback vit 427x427x85	Tray 427x427x85
145	324080	x	Dörr 260x1850	Door 260x1850
146	324067	x	Front kylskåpsskåp	Front cupboard
147	324918	x	Bakstycke kyl	Back cupboard
148	323613	x	List folierad L=1365	List L=1365
149	324828	x	Skiva frys	Sheet freezer
150	324829	x	Skiva kyl	Sheet refrigerator
151	324914	x	Hylla under kyl	Shelf under refrigerator
			M= Metervara T= Tillbehör	M= On the metre T= Accessory

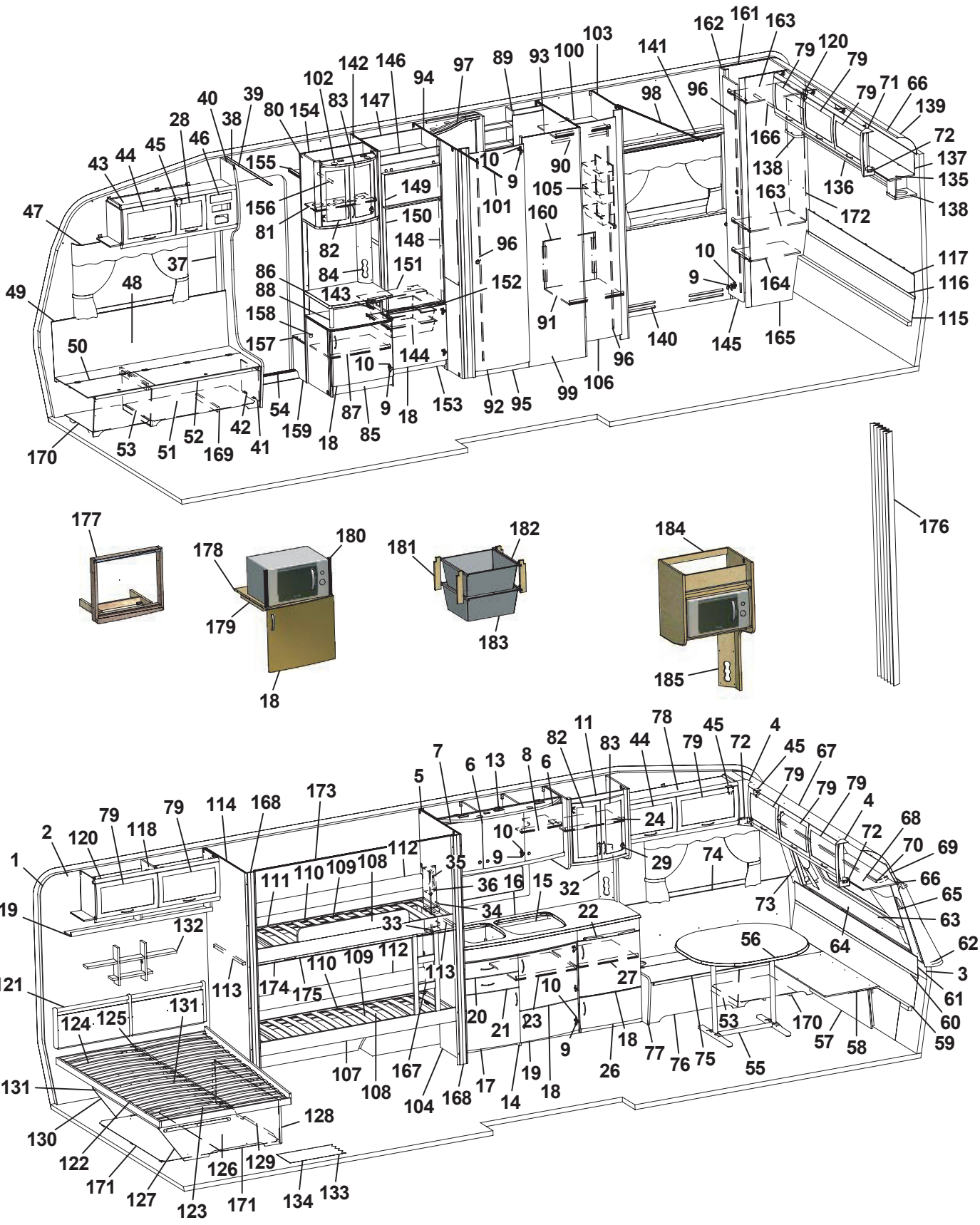
1 2 3 4 5 6 7 8 9 10 11 12 13 14 15 16 17 18 19 20 21 22 23 24 25 26 27 28 29 30 31 32 33 34 35 36 37 38 39 40 41 42 43 44 45 46 47 48 49 50 51 52 53 54 55 56 57 58 59 60 61 62 63 64 65 66 67 68 69 70 71 72 73 74 75 76 77 78 79 80 81 82 83 84 85 86 87 88 89 90 91 92 93 94 95 96 97 98 99 100 101 102 103 104 105 106 107 108 109 110 111 112 113 114 115 116 117 118 119 120 121 122 123 124 125 126 127 128 129 130 131 132 133 134 135 136 137 138 139 140 141 142 143 144 145 146 147 148 149 150 151 152 153 154 155 156 157 158 159 160 161 162 163 164 165 166 167 168 169 170 171 172 173 174 175 176 177 178 179 180 181 182 183 184 185

Pos Fig	Det. nr Part. No	Ingår Fitted	OBS!! Ange alltid årsmodell vid beställning av inredning Benämning	OBS!! Specify always year of model when ordering equipment Description
152	321826	x	Front hylla	Front
153	320657	x	Front skåp under kyl	Front cupboard
154	324265	x	Vägg garderob	Wall wardrobe
155	321411	x	Hylla garderob övre	Shelf
156	316197	x	Galgstång L=782	Clothes hanger L=782
157	324272	x	Hylla instegsgarderob	Shelf
158	314897	x	Bussning plast Ø=29 mm	Bushing plastic
159	322328	x	Front hylla garderob	Front
160	325743	x	Täckskiva exp.kärl	Board
161	323256	x	Vägg garderob V	Wall wardrobe L
162	324496	x	Front garderob	Front wall
163	324498	x	Hylla	Shelf
164	320987	x	Hylla	Shelf
165	323257	x	Vägg garderob H	Wall wardrobe R
166	316197	x	Galgstång L=782	Clothes hanger L=782
167	324114	x	Stege	Ladder
168	325895	x	Stolpe	Support bar
169	324134	x	Luftspalt H-fram	Air gap R front
170	324138	x	Luftspalt fram	Air gap front
171	370738	x	Luftspalt sänglåda	Air gap bed box
172	325732	x	Värmespalt garderob	Air gap
173	314724	T	Skena draperi L=1780	Drapery rail L=1780
174	327136	T	List draperiskena	List drapery rail
175	315907	T	Skena draperi L=1920	Drapery rail L=1920
176	315216	T	Vikdörr 1900x1500	Folding door
177	324041	T	Monteringssats ugn kpl.	Mounting kit cpl.
178	323069	T	Hylla nedre	Shelf under
179	660251	T	List 17,5x22x360	List 17,5x22x360
180	401607	T	Galler	Grating
181	320514	T	List, backskenor	List
182	312712	T	Glidlist trådback (säljes i par)	Sliding strip try
183	310326	T	Trådback vit 427x427x185	Tray 427x427x185
184	322169	T	Hylla mikrovågsugn	Shelf microwave oven
185	321501	T	Front el-uttag 130x533	Front outlet 130x533
			Dyntyger, gardiner m.m. (se tyger)	Cushion textilies, curtains etc. (see textiles)
			M= Metervara T= Tillbehör	M= On the metre T= Accessory

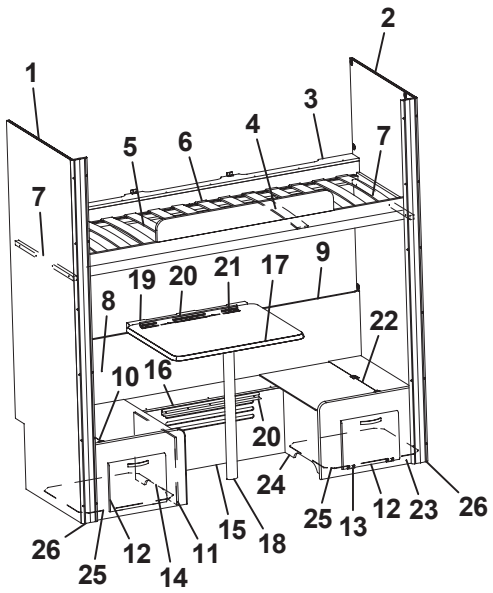
1
2
3
4
5
6
7
7
8
9
10
11
12
12
13
14
15
16
17
18
19
20
20
21
22
22
23
24
25
25
25
26
26
26

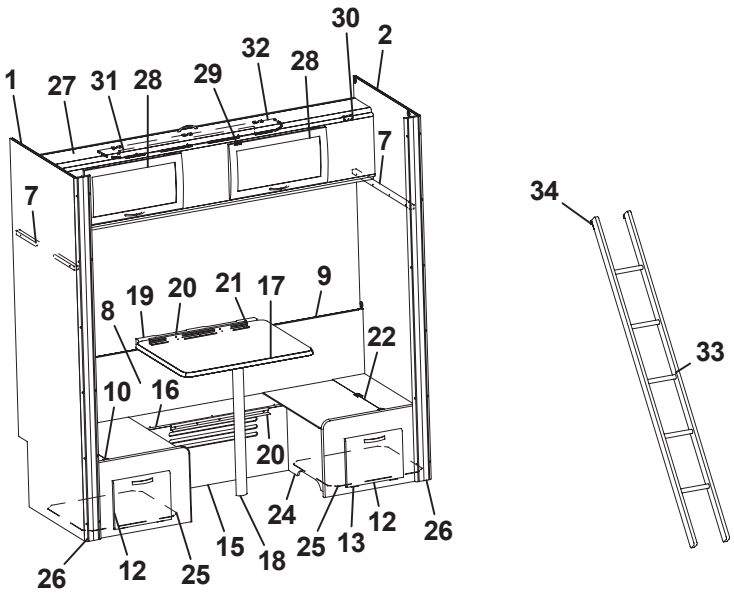
1
2
7
7
8
9
10
12
12
13
15
16
17
18
19
20
20
21
22
22
24
25
25
26
26
26
27
28
28
29
30
31
32
33
34

Pos Fig	Det. nr Part. No	Ingår Fitted	**OBS!!** Ange alltid årsmodell vid beställning av inredning Benämning	**OBS!!** Specify always year of model when ordering equipment Description
1	324483	x	Vägg V	Wall L
2	324482	x	Vägg H	Wall R
3	324927	x	Sängram utan ribbotten	Bed box without laths
4	325492	x	Ribbotten kpl.	Laths bottom cpl.
5	311985	x	Ribba sängbotten L=718 B=63	Lath bed bottom L=718 B=63
6	312046	x	Band t. ribbotten	Band for laths bottom
7	312313	x	Bärregel 670x22x22	Bearing rail 670x22x22
8	320341	x	Värmespalt H-bak	Air gap R rear
9	860423	M	List kant U-gap ljusbrun	Strip, light brown
10	324925	x	Lock bäddlåda	Cover bed box
11	323677	x	Gavel bäddlåda bakre	Gable bed box rear
12	320005	x	Lucka	Door
13	312589	x	Gångjärn	Hinge
14	324921	x	Front bäddlåda	Front
15	320765	x	Front bäddlåda	Front bed box
16	320775	x	Lock front bäddlåda 1930x209	Cover front bed box
17	323230	x	Bordsskiva 750x600	Table top 750x600
18	320711	x	Bordsben fällbart H=730	Table leg H=730
19	312314	x	Fästregel bord	Bracket
20	300108	x	List bord väggdel L550	List wall
21	300420	x	List upphäng bordsdel L550	List board
22	324926	x	Lock bäddlåda	Cover bed box
23	323675	x	Gavel bäddlåda främre	Gable bed box front
24	324923	x	Front bäddlåda	Front
25	324928	x	Luftspalt M-grupp 475x535	Air gap M-group 475x535
26	325895	x	Stolpe	Support bar
27	324155	x	Överbäddskåp L1920	Upper bed L1920
28	323000	x	Lucka	Door
29	860402	x	Gångjärn	Hinge
30	860405	x	Gångjärn	Hinge
31	312233	x	Regel låsning	Lock bar
32	323846	x	Rasskydd ö-bäddskåp	Protective plate
33	312613	T	Stege ö-bäddsskåp 201x1800 kpl.	Ladder upper bed 201x1800 cpl.
34	860426	T	Krok t. stege	Hook for ladder
			M= Metervara T= Tillbehör	M= On the metre T= Accessory

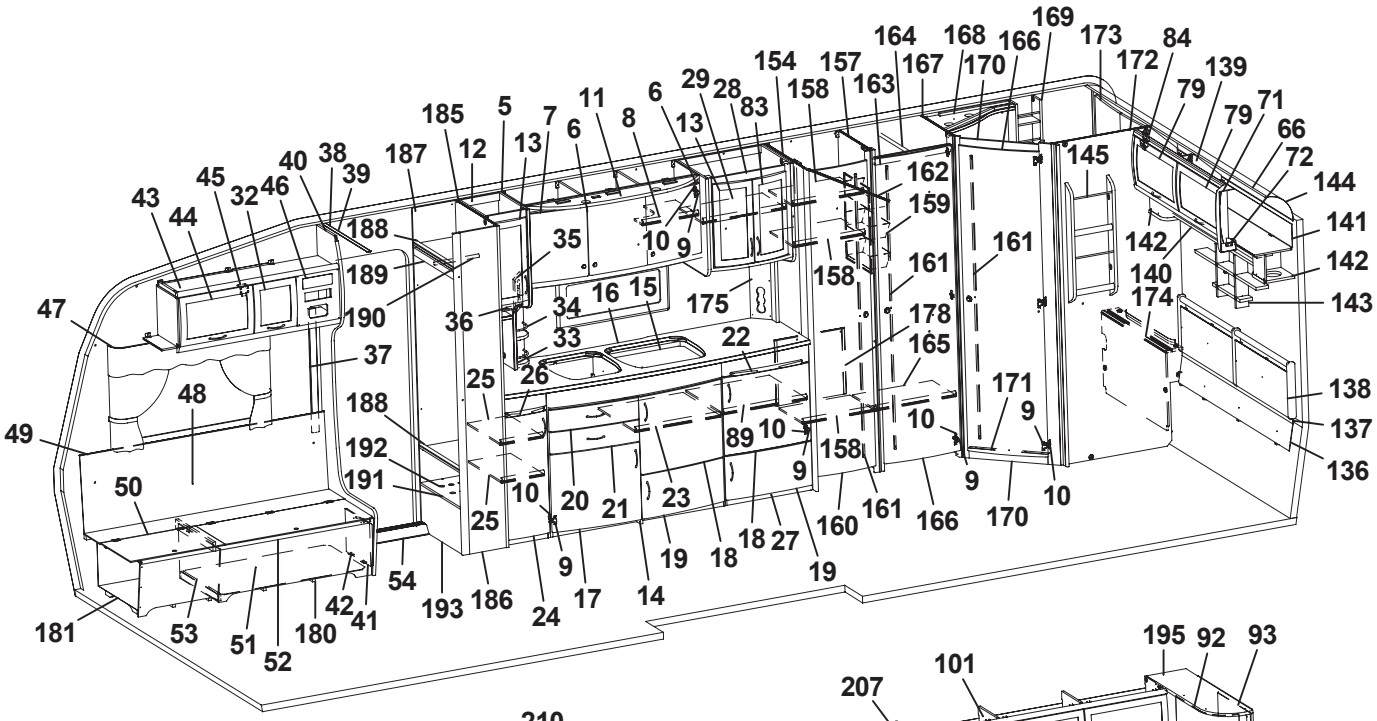



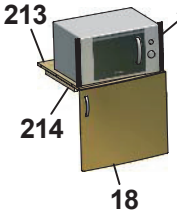



Smal M-grupp
Narrow M-group

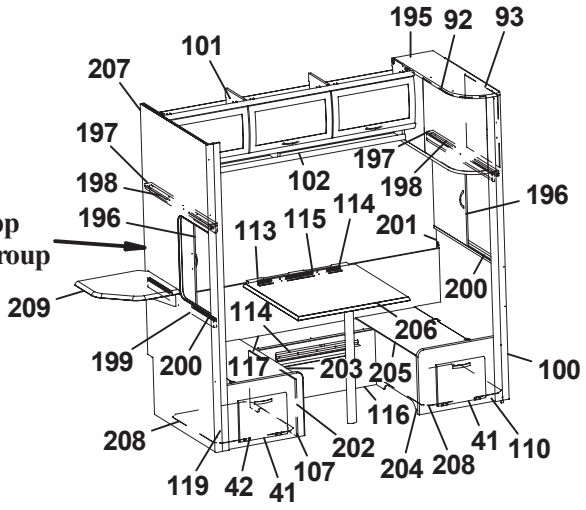

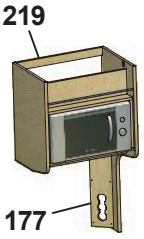

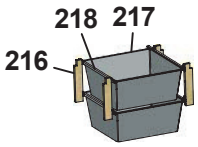

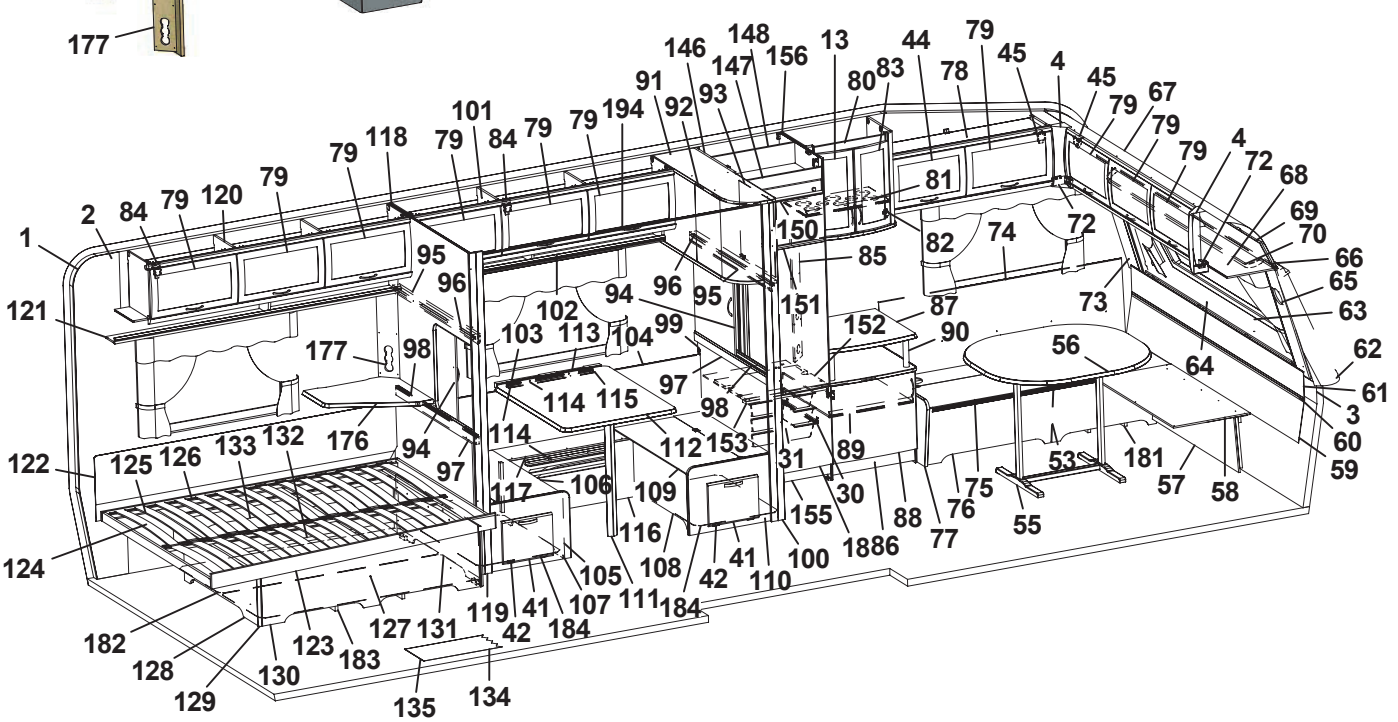

Pos Fig	Det. nr Part. No	Ingår Fitted	OBS!! Ange alltid årsmodell vid beställning av inredning Benämning	OBS!! Specify always year of model when ordering equipment Description
1	316374	M	Tapet vägg/tak (I vagnar fram till Mars 2006)	Wall paper (In caravans into Mars 2006)
--	316707	M	Tapet vägg/tak (I vagnar från Mars 2006)	Wall paper (In caravans from Mars 2006)
2	316021	M	Tejp tapet 20 mm	Tape, wall paper 20 mm
3	316022	M	Tejp tapet 60 mm	Tape, wall paper 60 mm
4	504668	x	Belysning hörn 2x5 W plast	Illumination corner 2x5 W plastic
5	323014	x	Skåp kök L1118 kpl.	Cupboard kitchen L1118 cpl.
6	323021	x	Lucka H 368x420	Door R 368x420
7	323020	x	Lucka V 368x420	Door L 368x420
8	323092	x	Hylla	Shelf
9	311917	x	Gångjärn	Hinge
10	312588	x	Platta gångjärn	Plate hinge
11	323401	x	Ljusramp köksskåp	Light holder
12	323267	x	Skåp utskjut kökskåp kpl.	Cupboard projekting cpl.
13	323426	x	Lucka V 236x500	Door L 236x500
14	323527	x	Diskbänk kpl. m. skiva/luckor/lådor	Kitchen sink with board/doors/drawers
15	401328	x	Plåt under spis	Plate cover under fireplace
16	323172	x	Skiva diskbänk	Board
17	323504	x	Lucka V 550x470	Door L 550x470
18	323503	x	Lucka H 550x470	Door R 550x470
19	323510	x	Lucka H 550x265	Door R 550x265
20	323505	x	Låda diskbänk kpl.	Drawer cpl.
21	323506	x	Låda diskbänk kpl.	Drawer cpl.
22	323411	x	Skärbräda	Cutting board
23	320460	x	Hylla övre	Shelf upper
24	323517	x	Lucka 270x740	Door 270x740
25	326148	x	Hylla utskjut	Shelf
26	323413	x	Skärbräda	Cutting board
27	324149	x	Utskjut diskbänk	Projection kitchen sink
28	325682	x	Skåp utskjut köksskåp	Cupboard
29	322376	x	Hylla	Shelf
30	312712	x	Glidlist trådback (säljes i par)	Sliding strip tray (pair)
31	310325	x	Trådback vit 427x427x85	Tray 427x427x85
32	323001	x	Lucka	Door
33	320312	x	Kryddhylla	Spice shelf
34	314352	x	Rasskydd al. rör L=210	Pipe al. L=210
35	320626	x	Front el-uttag	Front outlet
36	320627	x	Skiva täck	Sheet cover
37	504400	x	List täck el-kabel B=44 L=2000	Cover strip B=44 L=2000
38	316270	x	List snäpp undre L2379	List under L2379
39	316268	x	List snäpp övre L2379	List upper L2379
40	324723	x	Stolpe först. L1948 kpl. m. lucka	Support bar cpl. with door
41	320005	x	Lucka	Door
42	312589	x	Gångjärn	Hinge
43	325615	x	Skåp övre elc.	Cupboard
44	323002	x	Lucka	Door
45	860406	x	Gångjärn	Hinge
46	325495	x	Täckfront radio	Cover radio
47	316042	x	Skena gardin L1020	Curtain rod L1020
48	325767	x	Värmespalt H fram	Air gap R.F.
49	860423	M	List kant ljusbrun	Strip, light brown
			M= Metervara T= Tillbehör	M= On the metre T= Accessory

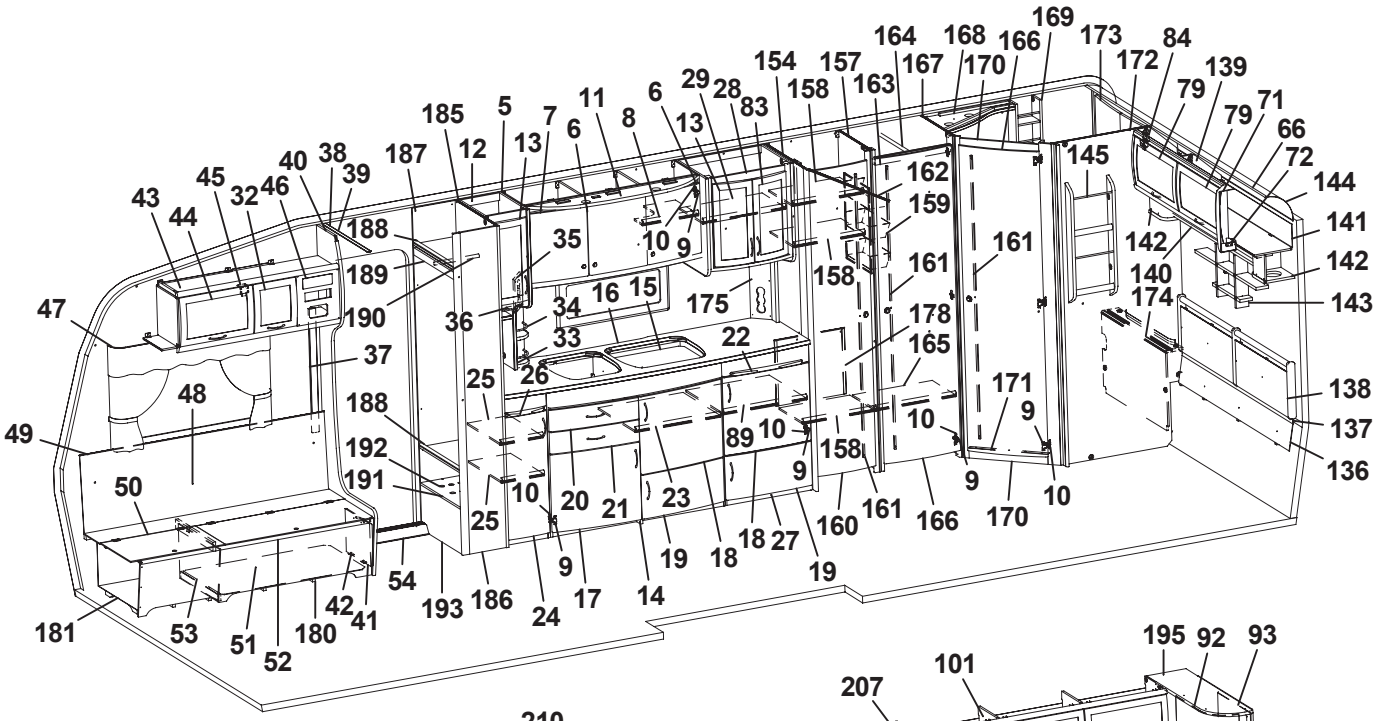



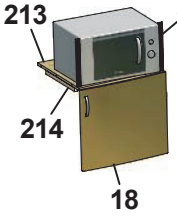



Smal M-grupp
Narrow M-group

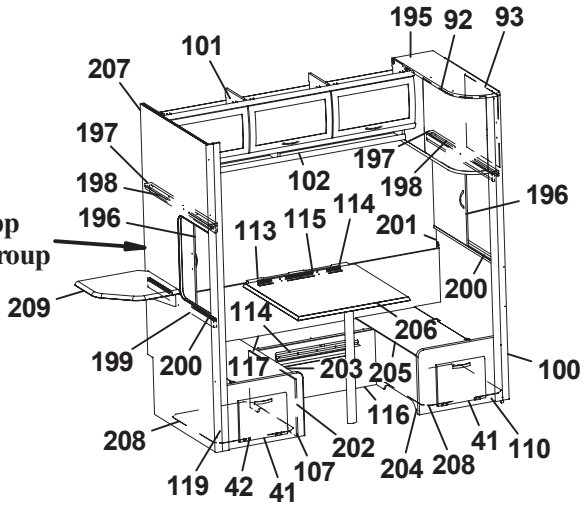

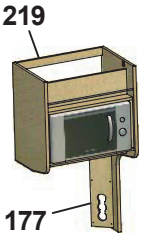

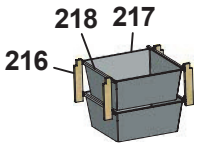

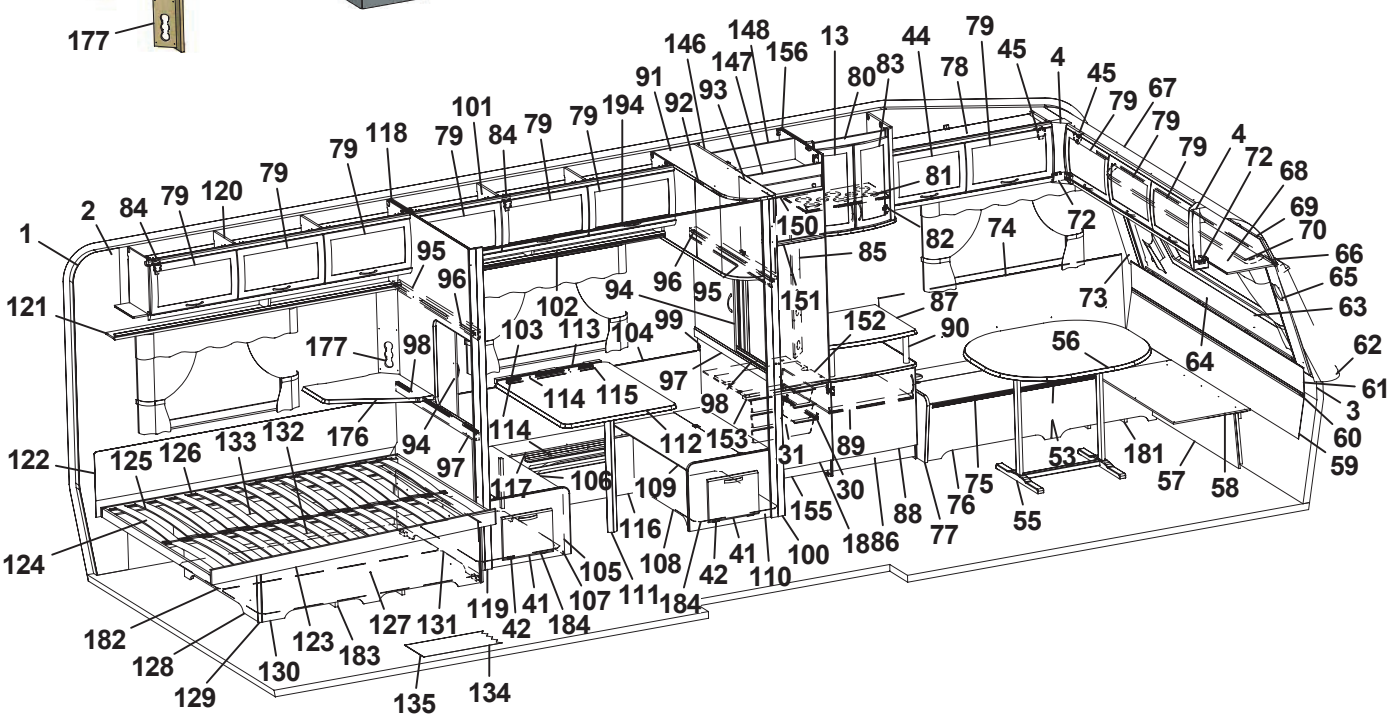

Pos Fig	Det. nr Part. No	Ingår Fitted	OBS!! Ange alltid årsmodell vid beställning av inredning Benämning	OBS!! Specify always year of model when ordering equipment Description
50	323446	x	Lock bäddlåda H F	Cover bed box R.F.
51	323445	x	Front bäddlåda H F (utan lastlucka)	Front bed box R.F. (without loading hatch)
--	324424	T	Front bäddlåda H F (med lastlucka)	Front bed box R.F. (with loading hatch)
52	860562	x	List bädd	List bed
53	312825	x	Stöd bäddlåda HF	Support bed box
54	314687	x	Tröskel aluminium L=850	Threshold aluminium L=850
55	316012	x	Bordsstativ	Table stand
56	323222	x	Bordsskiva 940x1026	Table top 940x1026
57	323180	x	Front bäddlåda gavel (2 st när lastl. mont.)	Front bed box gable (2 pcs in loading hatch)
58	323205	x	Skiva rundsittgrupp	Sheet seat
59	323203	x	Värmespalt nedre gavel fram	Air gap under
60	314287	x	List plast L=2270	List plastic L=2270
61	323200	x	Värmespalt övre gavel fram	Air gap upper
62	323128	x	Hylla front L2444	Shelf front L2444
63	860593	x	Raskant plast L=2600	Cantlist shelf front L=2600
64	324022	x	Luftspalt fronthylla	Air gap shelf front
65	323270	x	Front högtalare H	Front loudspeaker R
66	313884	x	List plast radie L=2379	List L=2379
67	316005	x	Skiva plast 295x2363x1	Plastic sheet
68	323044	x	Skåp gavel fram L=2365	Cupboard L=2365
69	323059	x	Skiva skåp 2345x180	Sheet 2345x180
70	316044	x	Skena gardin L1920	Curtain rod L1920
71	316115	x	Hörn inredning	Corner
72	324321	x	Täckvinkel hörn inredning	Cover for corner
73	323271	x	Front högtalare V	Front loudspeaker L
74	325761	x	Värmespalt V fram	Air gap L.F.
75	325723	x	Lock bäddlåda V F	Cover bed box L.F
76	325724	x	Front bäddlåda V F (utan lastlucka)	Front bed box L.F. (without loading hatch)
--	325877	T	Front bäddlåda V F (med lastlucka)	Front bed box L.F. (with loading hatch)
77	323449	x	Gavel bäddlåda V F	Gable bed box L.F
78	323045	x	Skåp övre L=1034	Cupboard upper L=1034
79	323000	x	Lucka	Door
80	325674	x	Skåp bar kpl.	Coctail cabinet cpl.
81	323707	x	Hylla	Shelf
82	316037	x	Gångjärn	Hinge
83	325364	x	Lucka H 236x500	Door R 236x500
84	315194	x	Gångjärn	Hinge
85	325624	x	Front el-uttag	Front outlet
86	325725	x	TV-bänk kpl. u. skiva	TV-bench cpl. without board
87	325757	x	Skiva TV-bänk	Board
88	323504	x	Lucka V 550x470	Door L 550x470
89	321363	x	Hylla	Shelf
90	323703	x	Rundstav folierad L=192	Round staff L=192
91	325777	x	Skåp övre L1080	Cupboard L1080
92	320776	x	Skiva rundad akryl	Pane rounded acryl
93	321896	x	Skiva akryl	Pane acryl
94	321957	x	Skjutlucka 520x596	Sliding lid 520x596
95	321873	x	Kornisch vägg L=1048	Cornice wall L=1048
96	314904	x	Skena övre skjutl L1048 borrad	Slide bar upper L1048
97	321961	x	Regel skjutlucka 20x45x1048	Latch, sliding lid
			M= Metervara T= Tillbehör	M= On the metre T= Accessory

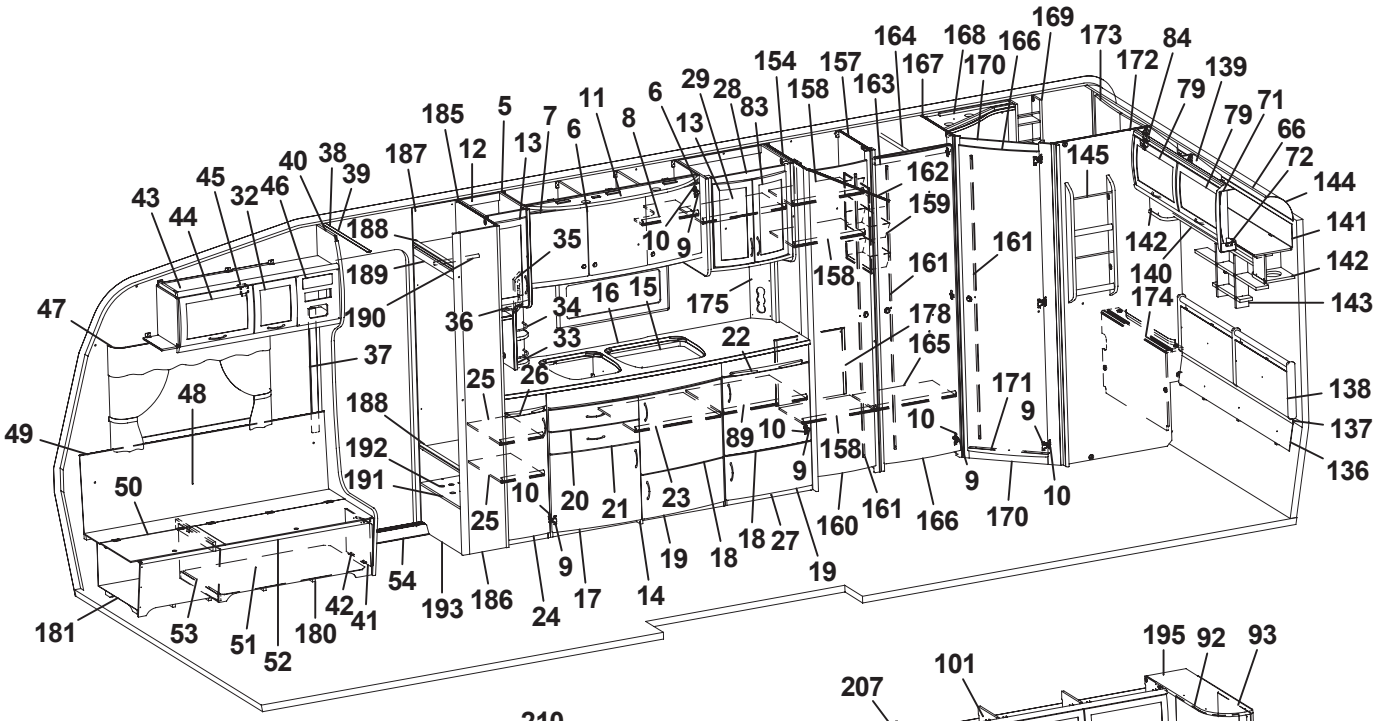



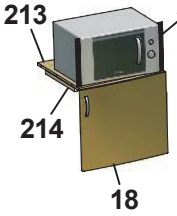

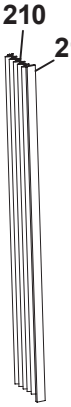

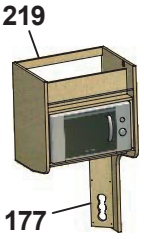

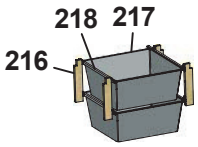

Smal M-grupp
Narrow M-group

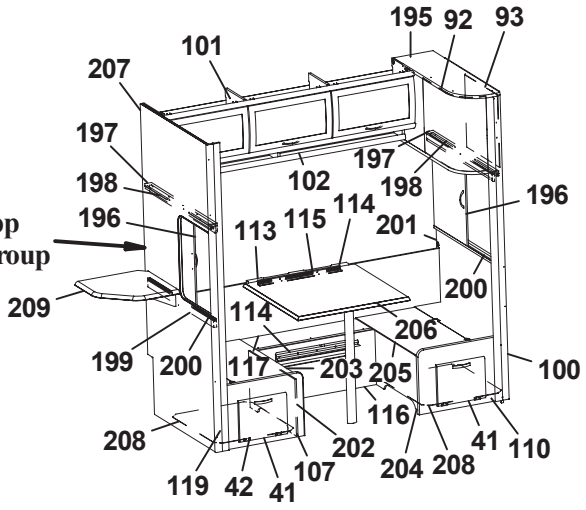

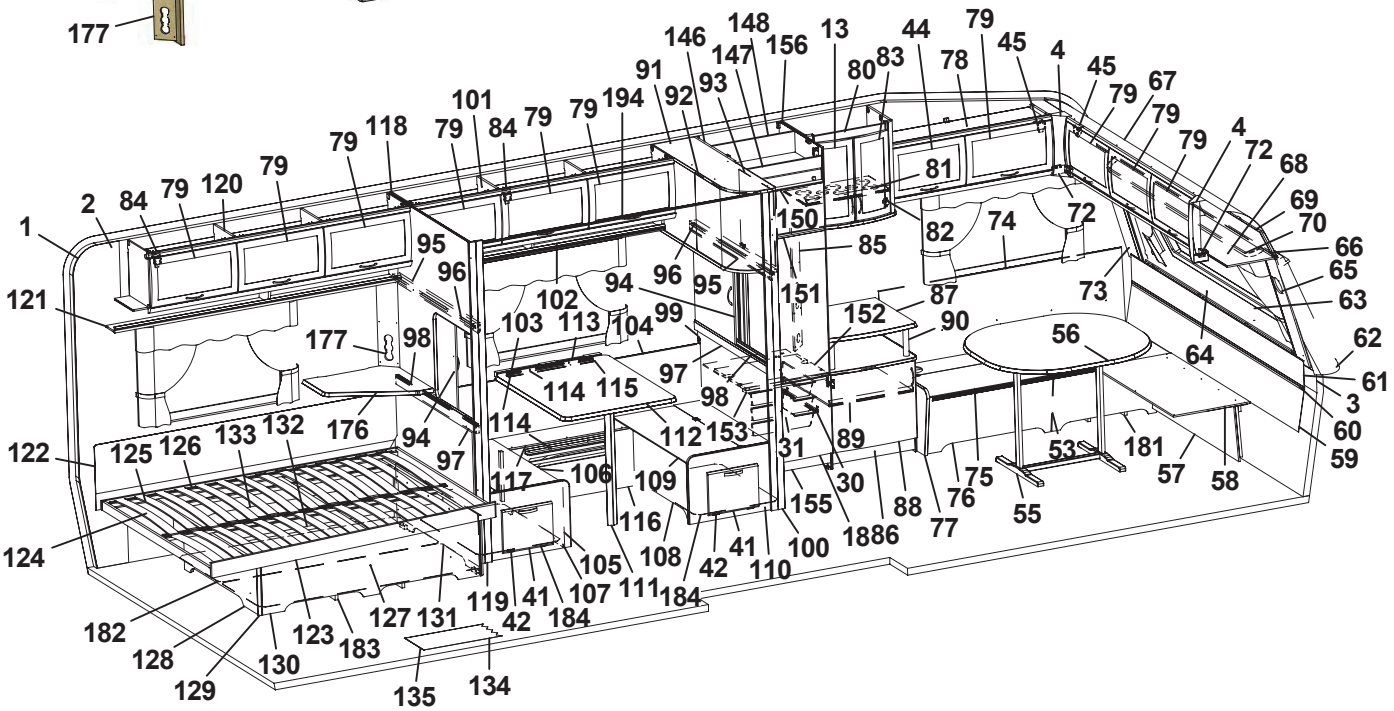

Pos Fig	Det. nr Part. No	Ingår Fitted	OBS!! Ange alltid årsmodell vid beställning av inredning Benämning	OBS!! Specify always year of model when ordering equipment Description
98	314906	x	Skena nedre skjutl L1050	Slide bar lower L1050
99	321863	x	Vägg främre	Wall front
100	325976	x	Stolpe utskjut främre	Support bar, front
101	323617	x	Skåp övre L1680	Cupboard upper L1680
102	323620	x	Hyllpaket	Shelf
103	320341	x	Värmespalt H-bak	Air gap R rear
104	860423	M	List kant U-gap ljusbrun	Strip, light brown
105	323681	x	Front bäddlåda V	Front bed box L
106	323673	x	Lock bäddlåda V	Cover bed box L
107	323677	x	Gavel bäddlåda bakre	Gable bed box rear
108	323679	x	Front bäddlåda H	Front bed box R
109	323674	x	Lock bäddlåda H	Cover bed box R
110	323675	x	Gavel bäddlåda främre	Gable bed box front
111	320711	x	Bordsben fällbart H=730	Table leg H=730
112	323226	x	Bordsskiva 740x940	Table top 740x940
113	312314	x	Fästregel bord	Bracket
114	300108	x	List bord väggdel L550	List wall
115	300420	x	List upphäng bordsdel L550	List board
116	320765	x	Front bäddlåda	Front bed box
117	320775	x	Lock front bäddlåda 1930x209	Cover front bed box
118	321865	x	Vägg bakre	Wall rear
119	371189	x	Stolpe utskjut	Support bar
120	323046	x	Skåp övre L=1674	Cupboard upper L=1674
121	323082	x	Hyllpaket	Shelf
122	325616	x	Värmespalt	Airgap
123	324039	x	Sängram u. ribbotten	Bed bottom without laths
124	325339	x	Ribbotten kpl.	Laths bottom cpl.
125	311985	x	Ribba sängbotten L=718 B=63	Lath bed bottom L=718 B=63
126	312046	x	Band t. ribbotten	Band for laths bottom
127	325748	x	Sänglåda kpl.	Bed box cpl.
128	325751	x	Gavel säng V	Gable bed L
129	860590	x	List hörn L=2500	Corner strip L=2500
130	323282	x	Front säng	Front bed
131	325750	x	Gavel säng H	Gable bed R
132	315203	x	Regel 17,5x55x1415	Wood lath pine 17,5x55x1415
133	325749	x	Bakgavel sänglåda	Back bed box
134	316004	M	Matta golv, Solidwood	Carpet floor, Solidwood
135	314708	T	Matta golv	Carpet floor
136	325738	x	Värmespalt	Air gap
137	314287	x	List plast L=2270	List plastic L=2270
138	325739	x	Värmespalt gavel bak	Air gap
139	323471	x	Skåp gavel bak L1510	Cupboard gable L1510
140	323476	x	Hyllpaket	Shelf
141	323480	x	Skiva skåp 1500x140	Sheet 1500x140
142	323047	x	Högtalarlåda	Box loudspeaker
143	325741	x	Hylla gavel	Shelf
144	316005	x	Skiva plast 295x2363x1	Plastic sheet
145	320316	x	Tidningshylla 280x720 kpl	Newspaper shelf
146	325778	x	Vägg kyl V	Wall refrigerator L
147	326161	x	Front kylskåpsskåp	Front cupboard
			M= Metervara T= Tillbehör	M= On the metre T= Accessory

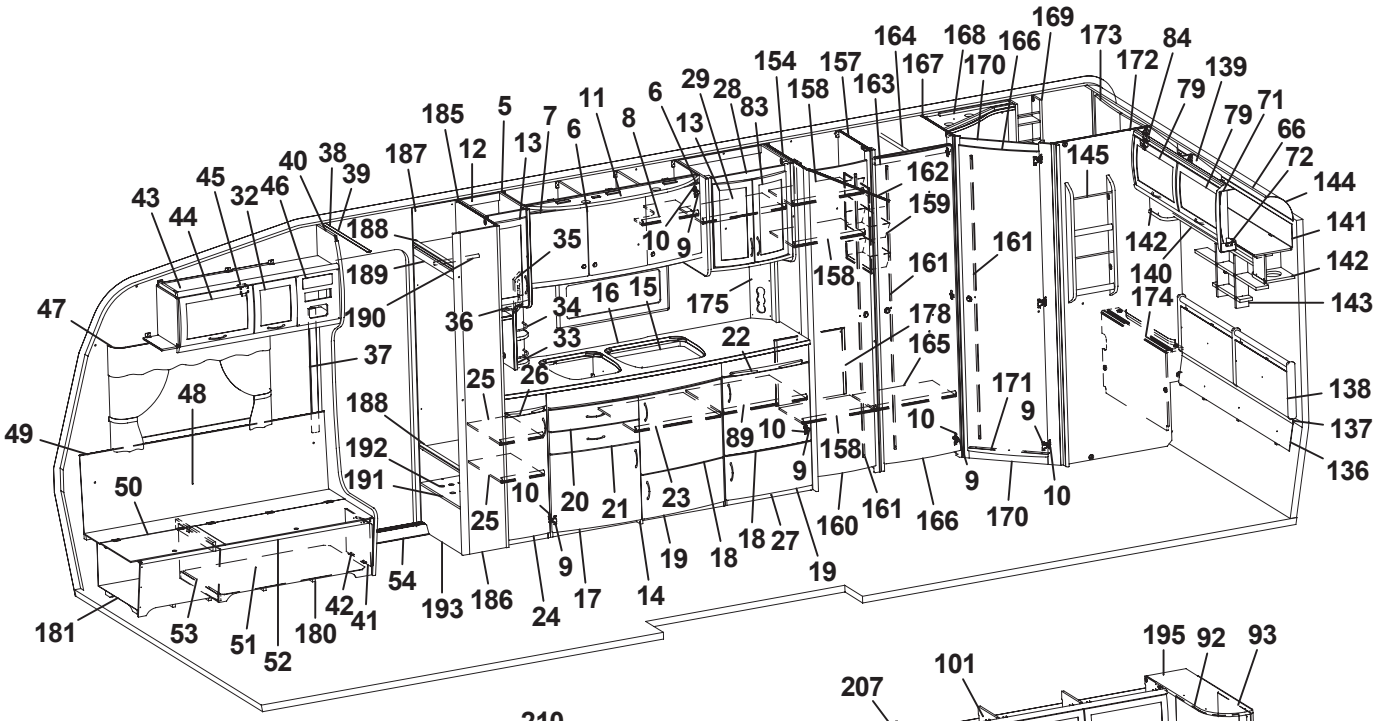



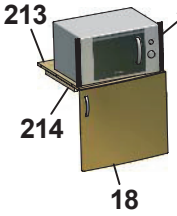



Smal M-grupp
Narrow M-group

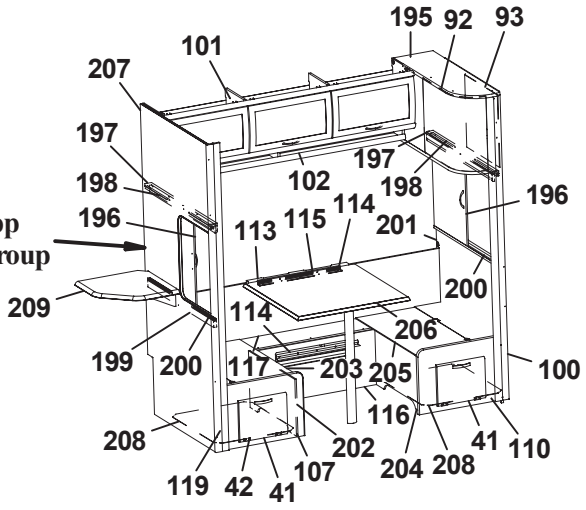

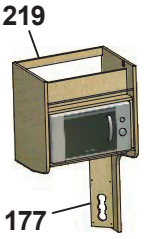

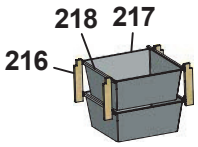

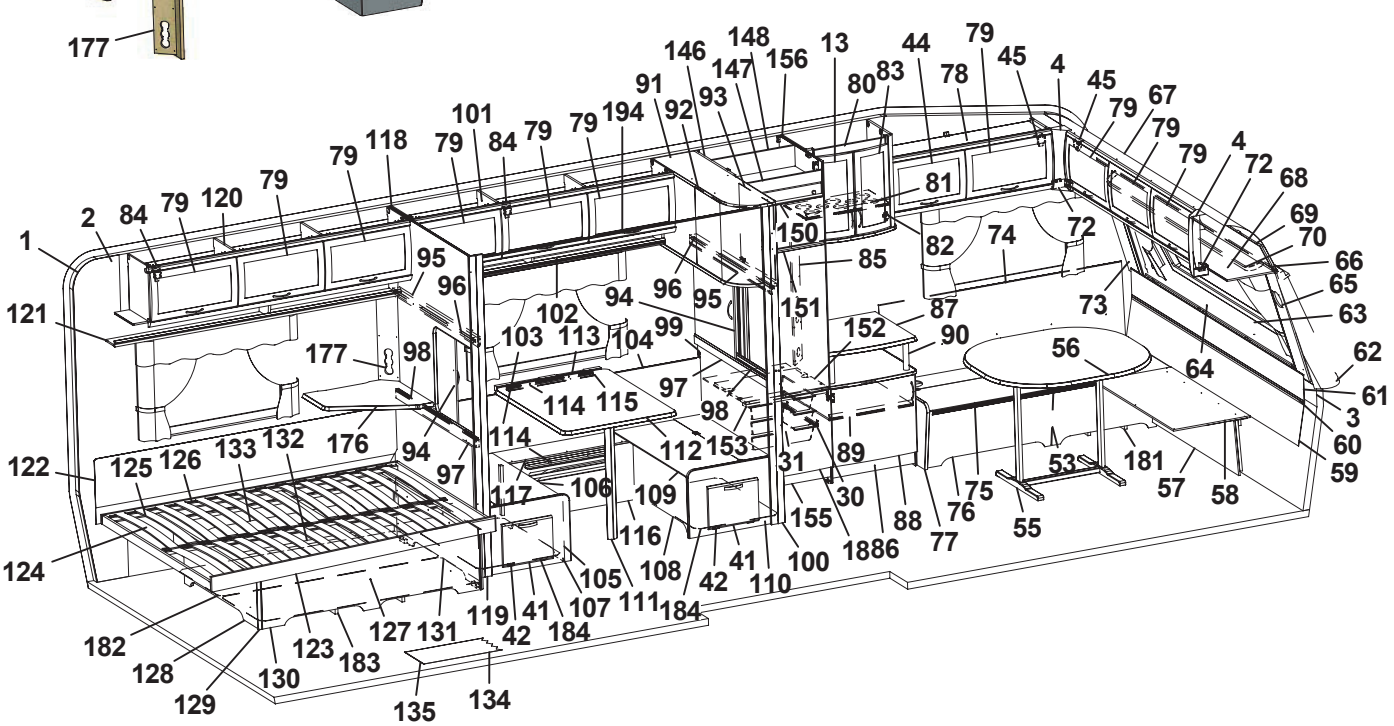

Pos Fig	Det. nr Part. No	Ingår Fitted	OBS!! Ange alltid årsmodell vid beställning av inredning Benämning	OBS!! Specify always year of model when ordering equipment Description
148	326130	x	Bakstycke kyl	Back cupboard
150	324828	x	Skiva frys	Sheet freezer
151	324829	x	Skiva kyl	Sheet refrigerator
152	326131	x	Hylla under kyl	Shelf
153	326132	x	Front hylla	Front
154	323739	x	Vägg garderob V	Wall wardrobe L
155	326133	x	Front skåp under kyl	Front cupboard
156	323581	x	Vägg kyl H	Wall refrigerator R
157	323687	x	Vägg garderob V	Wall wardrobe L
158	323748	x	Hylla	Shelf
159	312162	x	Korg garderob 330x140x520	Basket
160	321519	x	Dörr 415x1850	Door 415x1850
161	314523	x	Rätningslist dörr L=1715	List L=1715
162	314722	x	Skena draperi L=900	Drapery rail L=900
163	320667	x	Överbit garderob	Overlap wardrobe
164	316197	x	Galgstång L=782	Clothes hanger L=782
165	320792	x	Hylla	Shelf
166	321518	x	Dörr 490x1850	Door 490x1850
167	325620	x	Vägg tvättrum främre	Walll waschroom
168	325683	x	Ljusramp tvättrum	Light holder
169	325685	x	Hylla	Shelf
170	321060	x	Tröskel 480x60	Threshold 480x60
171	314591	x	List tröskel al. L=480	List threshold L=480
172	325618	x	Vägg tvättrum bakre	Wall washroom rear
173	323453	x	Skåp tvättrum L766	Cupboard L766
174	323456	x	Front tvättrum	Front washroom
175	324295	x	Front el-uttag 130x470	Front outlet 130x470
176	323232	x	Skiva TV-hylla 580x535	Board 580x535
177	321501	x	Front el-uttag 130x533	Front outlet 130x533
178	325734	x	Täckskiva exp.kärl	Board
180	324134	x	Luftspalt H-fram	Air gap R front
181	324138	x	Luftspalt fram	Air gap front
182	324938	x	Luftspalt sänglåda	Air gap bed box
183	325752	x	Luftspalt sänglåda	Air gap bed box
184	322110	x	Luftspalt M-grupp 785x535	Air gap M-group 785x535
185	325795	x	Vägg instegsgarderob	Wall wardrobe
186	326358	x	Vägg instegsgarderob H	Wall wardrobe R
187	322280	x	Vägg instegsgarderob V	Wall wardrobe L
188	325780	x	Hylla	Shelf
189	325781	x	Front övre	Front upper
190	316197	x	Galgstång L=782	Clothes hanger L=782
191	325782	x	Hylla insteg	Shelf
192	314897	x	Bussning plast Ø=29 mm	Bushing plastic
193	325783	x	Front instegsgarderob	Front
194	314724	T	Skena draperi L=1780	Drapery rail L=1780
195	324602	T	Skåp övre L930	Cupboard L930
196	321956	T	Skjutlucka 450x596	Sliding lid 450x596
197	320941	T	Kornisch vägg L=900	Cornice wall L=900
198	314905	T	Skena övre skjutl. L900 borrad	Slide bar upper
199	321960	T	Regel skjutlucka 20x45x898	Latch sliding lid 20x45x900
			M= Metervara T= Tillbehör	M= On the metre T= Accessory

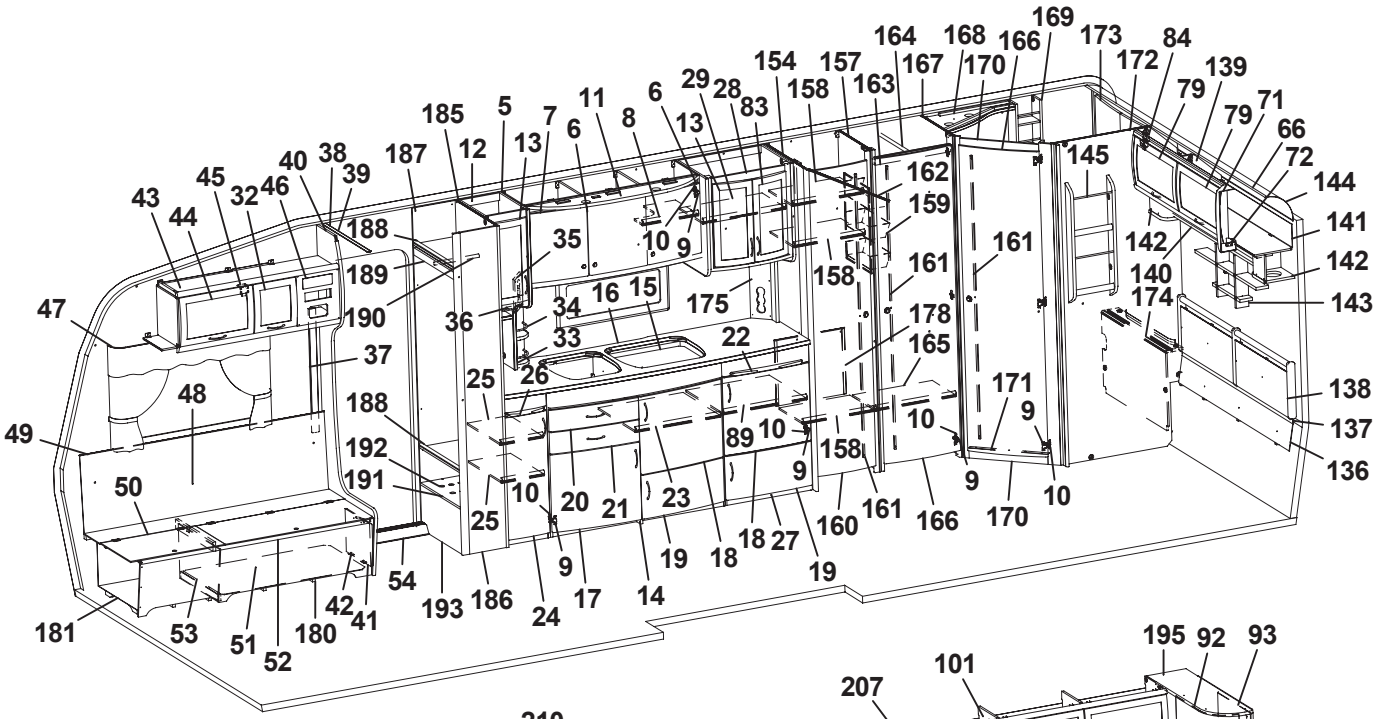
169
164
168
166
173
84
154
157
158
163
167
170
172
139
79
71
79
66
72
144
141
142
143
138
137
136
185
5
7
11
6
8
29
28
83
13
12
187
40
38
39
45
46
32
44
43
188
189
190
47
37
48
49
50
181
53
51
52
180
42
41
54
193
186
24
17
14
19
18
27
19
160
161
166
170
10
9
158
175
178
165
171
174
140
142
145
162
159
161
35
36
34
33
16
15
22
25
26
23
20
21
89
10
192
191
193
186
54
42
41
180
52
51
53
181
49
48
47
37
190
189
188
187
185
12
5
13
7
6
11
8
6
29
28
83
13
154
158
157
163
164
167
168
170
166
169
173
172
84
139
79
79
71
66
72
144
141
142
143
138
137
136
174
140
142
145
162
159
161
161
158
178
165
171
9
10
10
9
158
160
161
166
170
10
9
25
10
20
21
23
19
18
18
27
19
9
17
14
24
25
188
192
191
50

Pos Fig	Det. nr Part. No	Ingår Fitted	OBS!! Ange alltid årsmodell vid beställning av inredning Benämning	OBS!! Specify always year of model when ordering equipment Description
200	314907	T	Skena nedre skjutl. L=900	Slide bar lower L=900
201	324611	T	Vägg främre	Wall front
202	324608	T	Front bäddlåda V	Front bed box L
203	324610	T	Lock bäddlåda V	Cover bed box L
204	324607	T	Front bäddlåda H	Front bed box R
205	324609	T	Lock bäddlåda H	Cover bed box R
206	324275	T	Bordsskiva 750x750	Table top 750x750
207	321856	T	Vägg bakre	Wall rear
208	320940	T	Luftspalt M-grupp 638x535	Air gap M-group 638x535
209	324300	T	Skiva TV-hylla 470x470	Board 470x470
210	315216	T	Vikdörr 1900x1500	Folding door
211	323115	T	Bakdel nisch vikdörr	Back niche folding door
212	324041	T	Monteringssats ugn kpl.	Mounting kit cpl.
213	323069	T	Hylla nedre	Shelf under
214	660251	T	List 17,5x22x360	List 17,5x22x360
215	401607	T	Galler	Grating
216	320514	T	List, backskenor	List
217	310326	T	Trådback vit 427x427x185	Tray 427x427x185
218	312712	T	Glidlist trådback (säljes i par)	Sliding strip try
219	322169	T	Hylla mikrovågsugn	Shelf microwave oven
			Dyntyger, gardiner m.m. (se tyger)	Cushion textilies, curtains etc. (see textiles)
			M= Metervara T= Tillbehör	M= On the metre T= Accessory

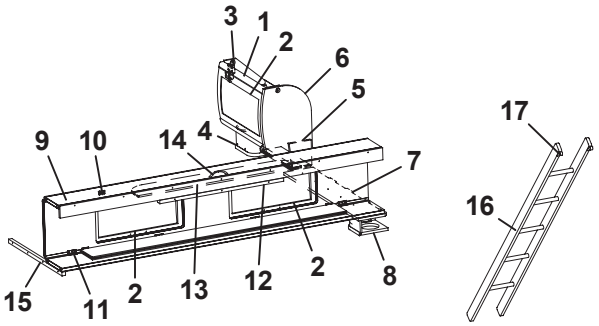

Bred M-grupp
Broad M-group

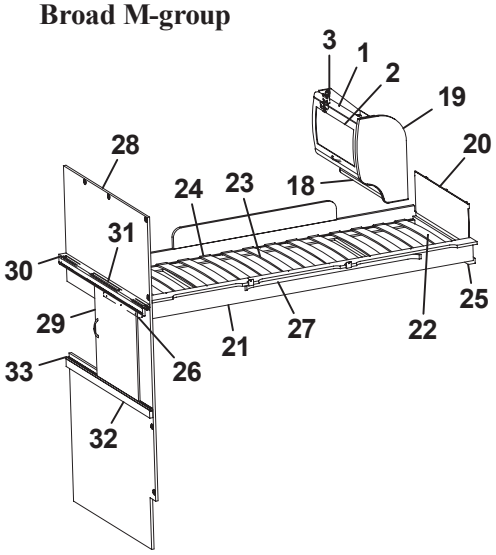

Smal M-grupp
Narrow M-group

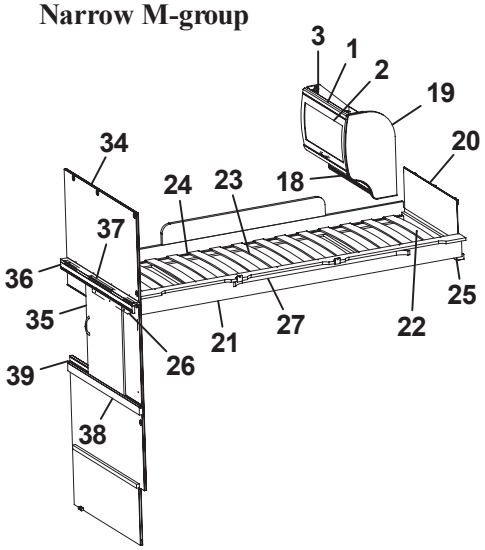

Bred M-grupp
Broad M-group

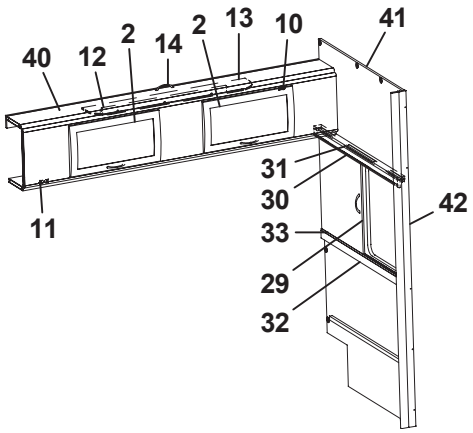

Smal M-grupp
Narrow M-group

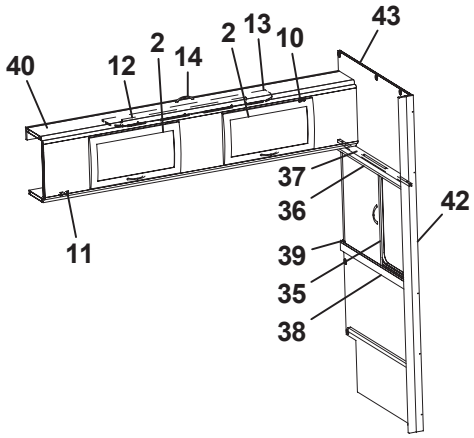

Pos Fig	Det. nr Part. No	Ingår Fitted	OBS!! Ange alltid årsmodell vid beställning av inredning Benämning	OBS!! Specify always year of model when ordering equipment Description
1	323884	x	Skåp gavel bak L560	Cupboard gable L560
2	323000	x	Lucka	Door
3	315194	x	Gångjärn	Hinge
4	323047	x	Högtalarlåda	Box loudspeaker
5	324120	x	Hyllpaket	Shelf
6	324047	x	Gavel rundad	Gable
7	324059	x	Hylla gavel bak 935x180	Shelf gable rear
8	324111	x	Högtalarlåda	Box loudspeaker
9	323817	x	Överbäddskåp L1980	Upper bed L1980
10	860402	x	Gångjärn	Hinge
11	860405	x	Gångjärn	Hinge
12	312233	x	Regel låsning	Lock bar
13	323846	x	Rasskydd ö-bäddskåp	Protective plate
14	315188	x	Handtag	Handle
15	312313	x	Bärregel 670x22x22	Bearing rail 670x22x22
16	312613	T	Stege ö-bäddsskåp 201x1800 kpl.	Ladder upper bed 201x1800 cpl.
17	860426	T	Krok t. stege	Hook for ladder
18	323888	x	Hyllpaket	Shelf
19	323657	x	Gavel rundad	Gable
20	321209	x	Värmespalt gavel	Air gap gable
21	323797	x	Sängram vån.säng V u. ribbotten	Bed bottom L without laths
22	325430	x	Ribbotten kpl.	Laths bottom cpl.
23	311985	x	Ribba sängbotten L=718 B=63	Lath bed bottom L=718 B=63
24	312046	x	Band t. ribbotten	Band for laths bottom
25	324117	x	Bärregel	Bearing rail
26	312436	x	Bärregel L=440	Bearing rail L=440
27	316043	x	Skena gardin L1080	Curtain rod L1080
28	324297	x	Vägg bakre	Wall rear
29	321957	x	Skjutlucka 520x596	Sliding lid 520x596
30	321873	x	Kornisch vägg L=1048	Cornice wall L=1048
31	314904	x	Skena övre skjutl L1048 borrad	Slide bar upper L1048
32	321961	x	Regel skjutlucka 20x45x1050	Latch, sliding lid
33	314906	x	Skena nedre skjutl L1050	Slide bar lower L1050
34	371505	x	Vägg bakre	Wall rear
35	321956	x	Skjutlucka 450x596	Sliding lid 450x596
36	320941	x	Kornisch vägg L=900	Cornice wall L=900
37	314905	x	Skena övre skjutl. L900 borrad	Slide bar upper
38	321960	x	Regel skjutlucka 20x45x898	Latch sliding lid 20x45x900
39	314907	x	Skena nedre skjutl. L=900	Slide bar lower L=900
40	324155	x	Överbäddskåp L1920	Upper bed L1920
41	321989	x	Vägg främre	Wall front
42	371193	x	Stolpe utskjut	Support bar
43	324945	x	Vägg främre	Wall front
			T= Tillbehör	T= Accessory

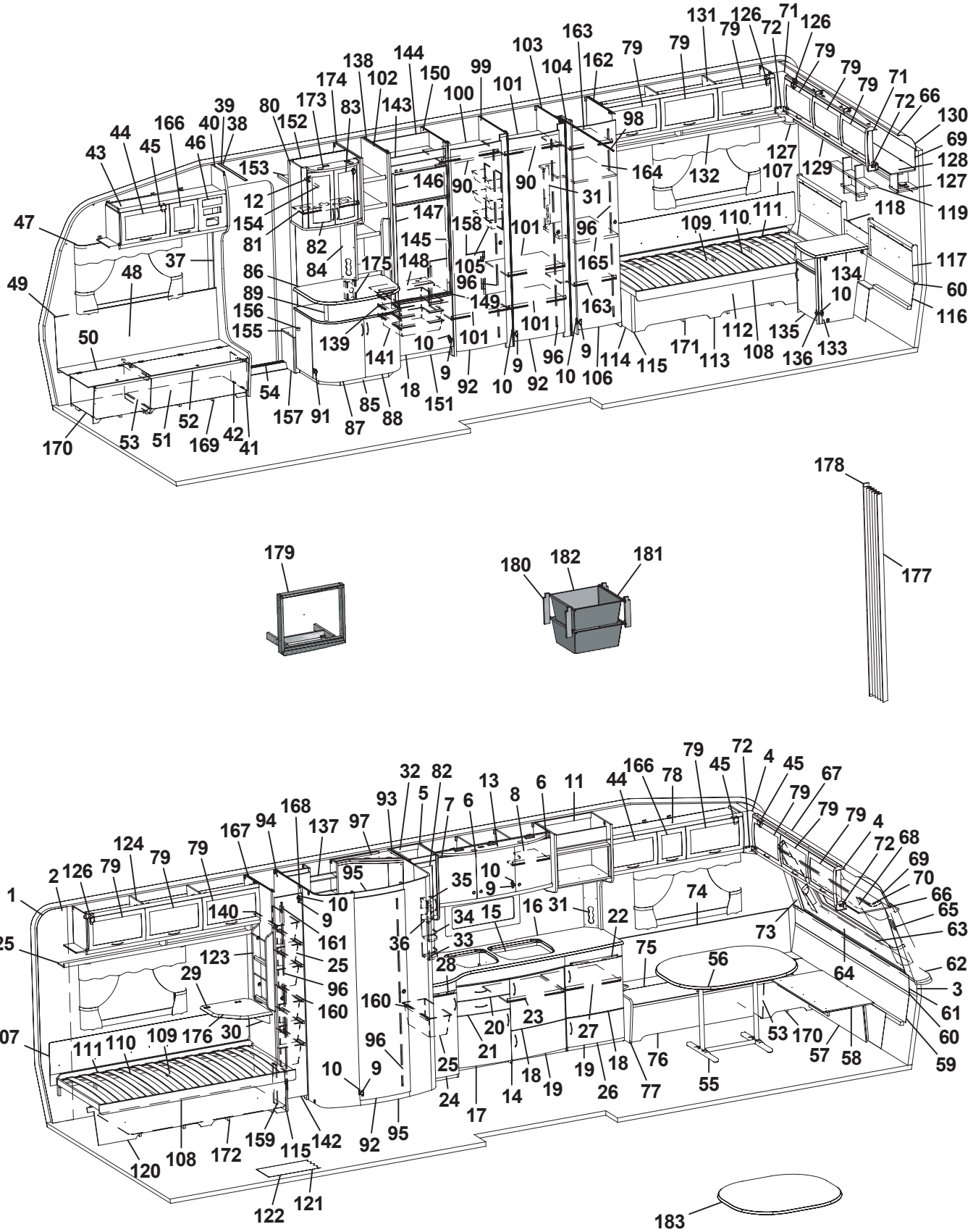
1 2 3 4 5 6 7 8 9 10 11 12 13 15 16 18 19 20 21 22 23 24 25 26 27 28 29 30 31 32 33 34 35 36 37 38 39 40 41 42 43 44 45 46 47 48 49 50 51 52 53 54 55 56 57 58 59 60 61 62 63 64 65 66 67 68 69 70 71 72 73 74 75 76 77 78 79 80 81 82 83 84 85 86 87 88 89 90 91 92 93 94 95 96 97 98 99 100 101 102 103 104 105 106 107 108 109 110 111 112 113 114 115 116 117 118 119 120 121 122 123 124 125 126 127 128 129 130 131 132 133 134 135 136 137 138 139 140 141 142 143 144 145 146 147 148 149 150 151 152 153 154 155 156 157 158 159 160 161 162 163 164 165 166 167 168 169 170 171 172 173 174 175 176 177 178 179 180 181 182 183

Pos Fig	Det. nr Part. No	Ingår Fitted	OBS!! Ange alltid årsmodell vid beställning av inredning Benämning	OBS!! Specify always year of model when ordering equipment Description
1	316374	M	Tapet vägg/tak (I vagnar fram till Mars 2006)	Wall paper (In caravans into Mars 2006)
--	316707	M	Tapet vägg/tak (I vagnar från Mars 2006)	Wall paper (In caravans from Mars 2006)
2	316021	M	Tejp tapet 20 mm	Tape, wall paper 20 mm
3	316022	M	Tejp tapet 60 mm	Tape, wall paper 60 mm
4	504668	x	Belysning hörn 2x5 W plast	Illumination corner 2x5 W plastic
5	323403	x	Skåp kök L1120 kpl.	Cupboard kitchen L1120 cpl.
6	323021	x	Lucka H 368x420	Door R 368x420
7	323020	x	Lucka V 368x420	Door L 368x420
8	323092	x	Hylla	Shelf
9	311917	x	Gångjärn	Hinge
10	312588	x	Platta gångjärn	Plate hinge
11	322169	x	Hylla mikrovågsugn	Shelf microwave oven
12	316037	x	Gångjärn	Hinge
13	323401	x	Ljusramp köksskåp	Light holder
14	323529	x	Diskbänk kpl. m. skiva/luckor/lådor	Kitchen sink with board and doors/drawers
15	401328	x	Plåt under spis	Plate cover under fireplace
16	323173	x	Skiva diskbänk	Board
17	323504	x	Lucka V 550x470	Door L 550x470
18	323503	x	Lucka H 550x470	Door R 550x470
19	323510	x	Lucka H 550x265	Door R 550x265
20	323505	x	Låda diskbänk kpl.	Drawer cpl.
21	323506	x	Låda diskbänk kpl.	Drawer cpl.
22	323411	x	Skärbräda	Cutting board
23	320460	x	Hylla övre	Shelf upper
24	323517	x	Lucka H	Door L
25	309010	x	Trådback vit 227x527x185	Tray 227x527x185
26	324149	x	Utskjut diskbänk	Projection kitchen sink
27	321363	x	Hylla	Shelf
28	323413	x	Skärbräda	Cutting board
29	860621	T	Gångjärn	Hinge
30	315749	T	Stöd	Support board
31	321501	x	Front el-uttag 130x533	Front outlet 130x533
32	323267	x	Skåp utskjut kökskåp kpl.	Cupboard projekting cpl.
33	320312	x	Kryddhylla	Spice shelf
34	314352	x	Rasskydd al. rör L=210	Pipe al. L=210
35	320626	x	Front el-uttag	Front outlet
36	320627	x	Skiva täck	Sheet cover
37	504400	x	List täck el-kabel B=44 L=2000	Cover strip B=44 L=2000
38	316270	x	List snäpp undre L2379	List under L2379
39	316268	x	List snäpp övre L2379	List upper L2379
40	324723	x	Stolpe först. L1948 kpl. m. lucka	Support bar cpl. with door
41	320005	x	Lucka	Door
42	312589	x	Gångjärn	Hinge
43	325615	x	Skåp övre elc.	Cupboard upper
44	323002	x	Lucka	Door
45	860406	x	Gångjärn	Hinge
46	325495	x	Täckfront radio	Cover radio
47	316042	x	Skena gardin L1020	Curtain rod L1020
48	325767	x	Värmespalt H fram	Air gap R.F.
49	860423	M	List kant U-gap ljusbrun	Strip, light brown
			M= Metervara T= Tillbehör	M= On the metre T= Accessory

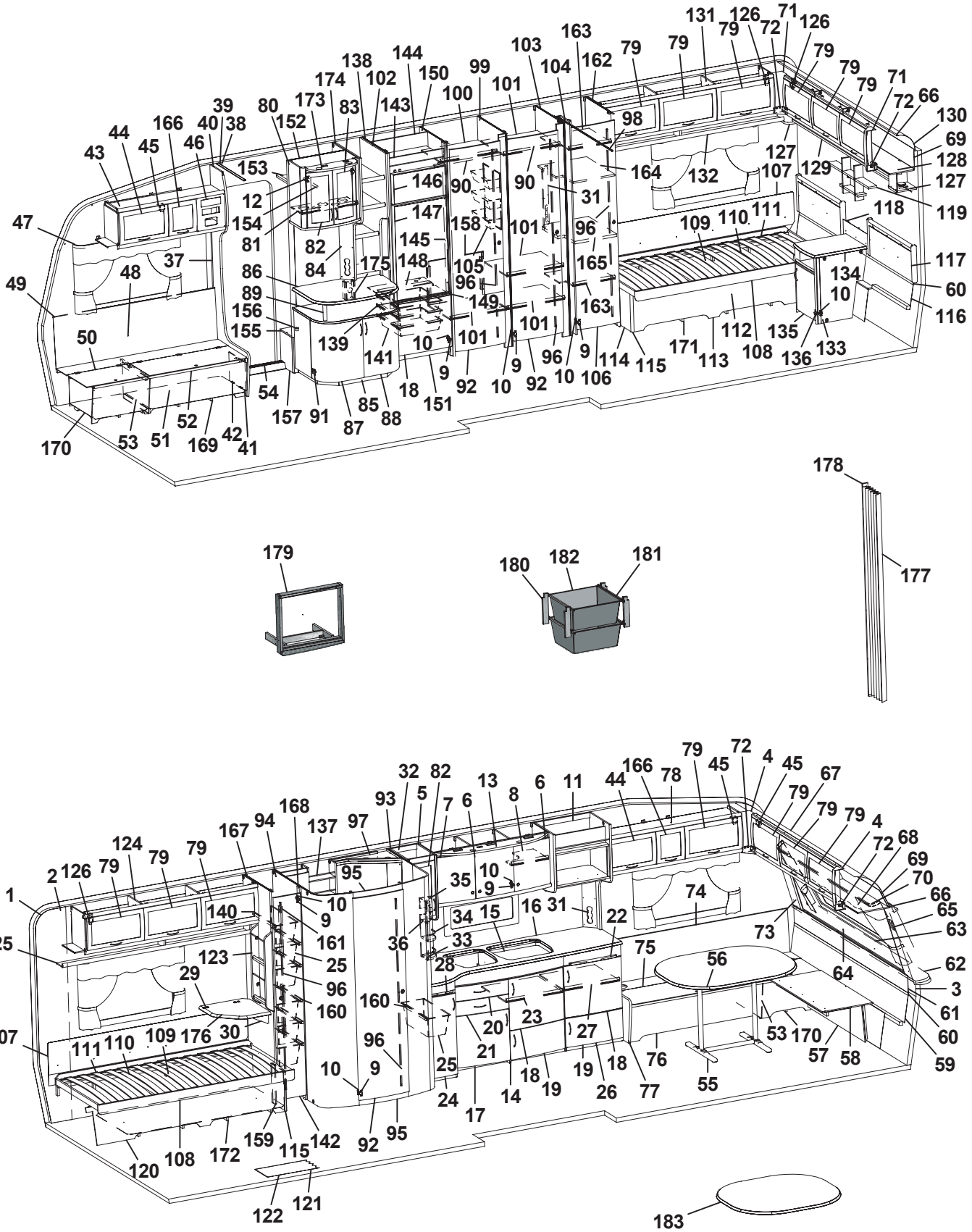
1 2 3 4 5 6 7 8 9 10 11 12 13 15 16 18 19 20 21 22 23 24 25 26 27 28 29 30 31 32 33 34 35 36 37 38 39 40 41 42 43 44 45 46 47 48 49 50 51 52 53 54 55 56 57 58 59 60 61 62 63 64 65 66 67 68 69 70 71 72 73 74 75 76 77 78 79 80 81 82 83 84 85 86 87 88 89 90 91 92 93 94 95 96 97 98 99 100 101 102 103 104 105 106 107 108 109 110 111 112 113 114 115 116 117 118 119 120 121 122 123 124 125 126 127 128 129 130 131 132 133 134 135 136 137 138 139 140 141 142 143 144 145 146 147 148 149 150 151 152 153 154 155 156 157 158 159 160 161 162 163 164 165 166 167 168 169 170 171 172 173 174 175 176 177 178 179 180 181 182 183

Pos Fig	Det. nr Part. No	Ingår Fitted	OBS!! Ange alltid årsmodell vid beställning av inredning Benämning	OBS!! Specify always year of model when ordering equipment Description
50	323446	x	Lock bäddlåda H F	Cover bed box R.F.
51	323445	x	Front bäddlåda H F (utan lastlucka)	Front bed box R.F. (without loading hatch)
--	324424	T	Front bäddlåda H F (med lastlucka)	Front bed box R.F. (with loading hatch)
52	860562	x	List bädd	List bed
53	312825	x	Stöd bäddlåda HF	Support bed box
54	314687	x	Tröskel aluminium L=850	Threshold aluminium L=850
55	316012	x	Bordsstativ	Table stand
56	323220	x	Bordsskiva 940x1200	Table top 940x1200
57	323180	x	Front bäddlåda gavel (2 st när lastl. mont.)	Front bed box gable (2 pcs in loading hatch)
58	323205	x	Skiva rundsittgrupp	Sheet seat
59	323203	x	Värmespalt nedre gavel fram	Air gap under
60	314287	x	List plast L=2270	List plastic L=2270
61	323200	x	Värmespalt övre gavel fram	Air gap upper
62	323128	1	Hylla front L2444	Shelf front L2444
63	860593	x	Raskant plast L=2600	Cantlist shelf front L=2600
64	324022	x	Luftspalt fronthylla	Air gap shelf front
65	323270	x	Front högtalare H	Front loudspeaker R
66	313884	x	List plast radie L=2379	List L=2379
67	316005	x	Skiva plast 295x2363x1	Plastic sheet
68	323044	x	Skåp gavel fram L=2365	Cupboard L=2365
69	323059	x	Skiva skåp 2345x180	Sheet 2345x180
70	316044	x	Skena gardin L1920	Curtain rod L1920
71	316115	x	Hörn inredning	Corner
72	324321	x	Täckvinkel hörn inredning	Cover for corner
73	323271	x	Front högtalare V	Front loudspeaker L
74	325771	x	Värmespalt V fram	Air gap L.F.
75	323633	x	Lock bäddlåda V F	Cover bed box L.F
76	323634	x	Front bäddlåda V F (utan lastlucka)	Front bed box L.F. (without loading hatch)
--	324428	T	Front bäddlåda V F (med lastlucka)	Front bed box L.F. (with loading hatch)
77	323449	x	Gavel bäddlåda V F	Gable bed box L.F
78	323495	x	Skåp övre L1408	Cupboard upper L1408
79	323000	x	Lucka	Door
80	325679	x	Skåp bar kpl.	Coctail cabinet cpl.
81	323723	x	Hylla	Shelf
82	323426	x	Lucka V 236x500	Door L 236x500
83	325364	x	Lucka H 236x500	Door R 236x500
84	323440	x	Front el-uttag	Front outlet
85	323558	x	TV-bänk kpl. u. skiva	TV-bench cpl. without board
86	323228	x	Skiva TV-bänk 830x580	Board
87	321380	x	Lucka V 403x536	Door L 403x536
88	321379	x	Lucka H 403x536	Door R 403x536
89	323559	x	Rundstav L=170	Round staff L=170
90	316197	x	Galgstång L=782	Clothes hanger L=782
91	314663	x	Gångjärn	Hinge
92	321518	x	Dörr 490x1850	Door 490x1850
93	321931	x	Vägg tvättrum H	Wall washroom R
94	321930	x	Vägg tvättrum V	Wall washroom L
95	324311	x	Tröskel/överbit	Treshold/overlap
96	314523	x	Rätningslist dörr L=1715	List L=1715
97	325686	x	Ljusramp tvättrum	Lightholder
			M= Metervara T= Tillbehör	M= On the metre T= Accessory

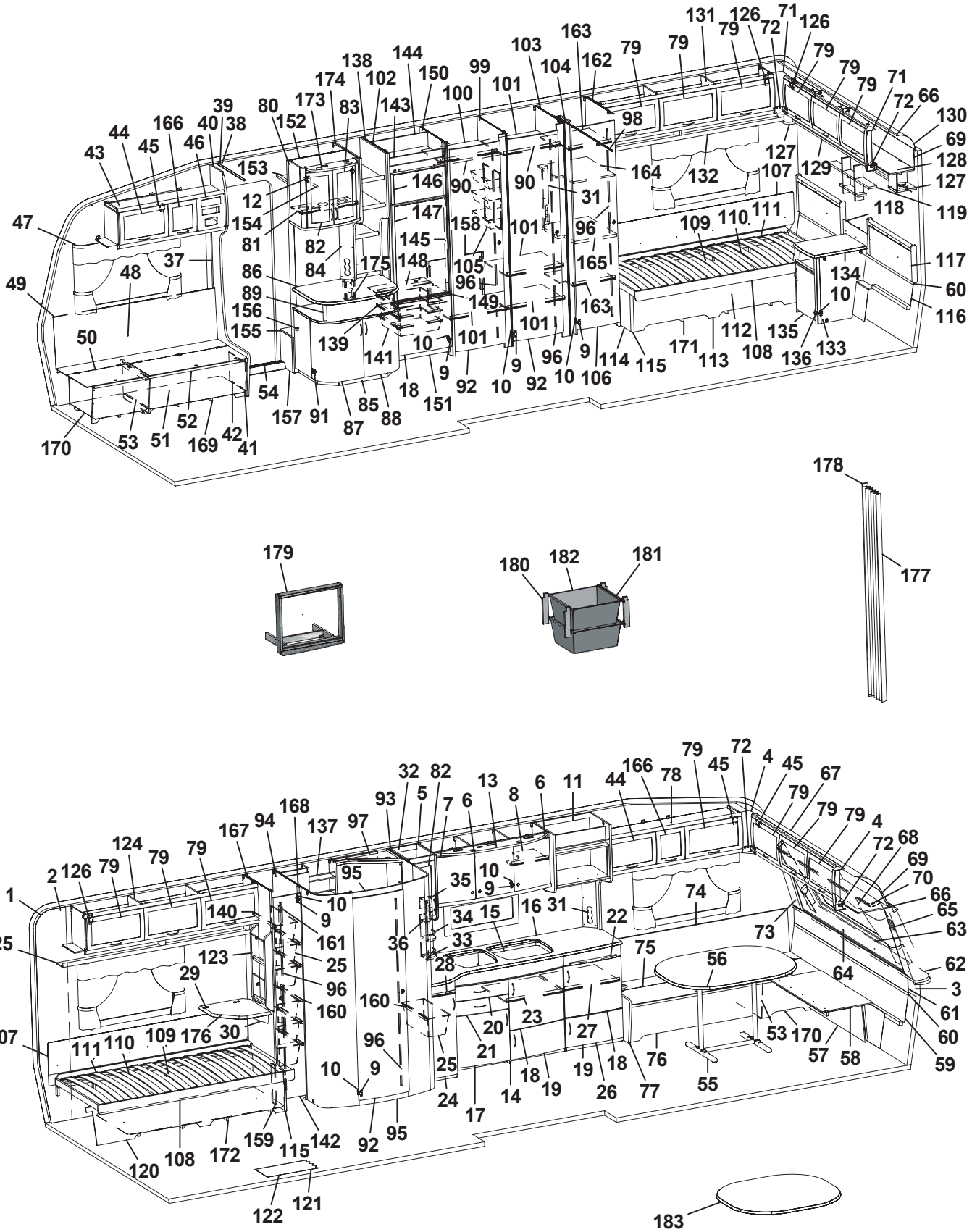
1 2 3 4 5 6 7 8 9 10 11 12 13 15 16 18 19 20 21 22 23 24 25 26 27 28 29 30 31 32 33 34 35 36 37 38 39 40 41 42 43 44 45 46 47 48 49 50 51 52 53 54 55 56 57 58 59 60 61 62 63 64 65 66 67 68 69 70 71 72 73 74 75 76 77 78 79 80 81 82 83 84 85 86 87 88 89 90 91 92 93 94 95 96 97 98 99 100 101 102 103 104 105 106 107 108 109 110 111 112 113 114 115 116 117 118 119 120 121 122 123 124 125 126 127 128 129 130 131 132 133 134 135 136 137 138 139 140 141 142 143 144 145 146 147 148 149 150 151 152 153 154 155 156 157 158 159 160 161 162 163 164 165 166 167 168 169 170 171 172 173 174 175 176 177 178 179 180 181 182 183

Pos Fig	Det. nr Part. No	Ingår Fitted	OBS!! Ange alltid årsmodell vid beställning av inredning Benämning	OBS!! Specify always year of model when ordering equipment Description
98	314917	x	Skena draperi L=1190	Drapery rail L=1190
99	321419	x	Vägg garderob V	Wall wardrobe L
100	321435	x	Hylla övre	Shelf
101	321366	x	Hylla skåp o. kyl	Shelf
102	323725	x	Hylla vid TV-bänk kpl.	Shelf cpl.
103	321549	x	Vägg garderob V	Wal wardrobe L
104	324524	x	Nisch vikdörr	Niche folding door
105	312162	x	Korg garderob 330x140x520	Basket
106	321519	x	Dörr 415x1850	Door 415x1850
107	312006	x	Värmespalt V-H bak	Air gap L-R rear
108	313898	x	Sängram u. ribbotten	Bed bottom without laths
109	325342	x	Ribbotten kpl.	Laths bottom cpl.
110	314211	x	Ribba sängbotten L=820 B=63	Lath bed bottom L=820 B=63
111	312046	x	Band t. ribbotten	Band for laths bottom
112	325476	x	Sänglåda	Bed box
113	323366	x	Front säng H	Front bed R
114	320422	x	Gavel säng	Gable bed
115	860590	x	List hörn L=2500	Corner strip L=2500
116	323369	x	Värmespalt nedre gavel bak	Air gap lower
117	325722	x	Värmespalt gavel bak	Air gap
118	325740	x	Värmespalt gavel mitt	Air gap
119	325741	x	Hylla gavel	Shelf
120	323799	x	Front säng V	Front bed L
122	314708	M	Matta golv	Carpet floor
123	320316	x	Tidningshylla 280x720 kpl	Newspaper shelf
124	323046	x	Skåp övre L=1674	Cupboard upper L=1674
125	323082	x	Hyllpaket	Shelf
126	315194	x	Gångjärn	Hinge
127	323047	x	Högtalarlåda	Box loudspeaker
128	323049	x	Skåp gavel bak L2365	Cupboard gable L2365
129	323138	x	Hyllpaket	Shelf
130	316005	x	Skiva plast 295x2363x1	Plastic sheet
131	323153	x	Skåp övre L1674	Cupboard upper L1674
132	323155	x	Hyllpaket	Shelf
133	323024	x	Hurts	Cupboard
134	323027	x	Skiva hurts 424x530	Board cupboard
135	324018	x	Lucka H 368x420	Door
136	315202	x	Gångjärn	Hinge
137	325687	x	Skåp tvättrum	Cupboard washroom
138	323591	x	Vägg kyl V	Wall refrigerator L
139	312712	x	Glidlist trådback (säljes i par)	Sliding strip tray (pair)
140	315487	x	Glidlist trådback L430 D8	Sliding strip try L430 D8
141	310325	x	Trådback vit 427x427x85	Tray 427x427x85
142	324080	x	Dörr 260x1850	Door 260x1850
143	324067	x	Front kylskåpsskåp	Front cupboard
144	324918	x	Bakstycke kyl	Back cupboard
145	323613	x	List folierad L=1365	List L=1365
146	324828	x	Skiva frys	Sheet freezer
147	324829	x	Skiva kyl	Sheet refrigerator
148	324914	x	Hylla under kyl	Shelf under refrigerator
			M= Metervara T= Tillbehör	M= On the metre T= Accessory

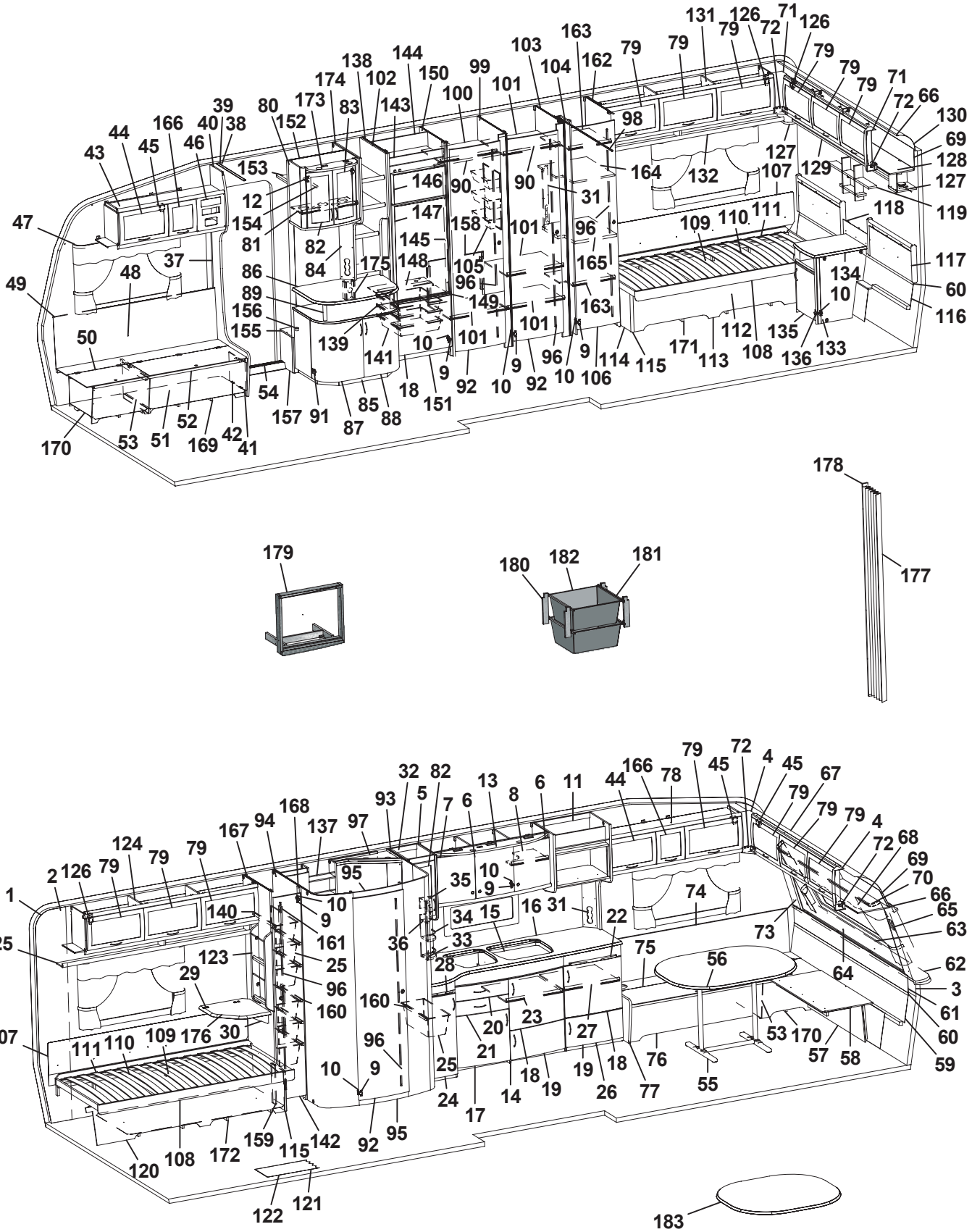
1 2 3 4 5 6 7 8 9 10 11 12 13 15 16 18 19 20 21 22 23 24 25 26 27 28 29 30 31 32 33 34 35 36 37 38 39 40 41 42 43 44 45 46 47 48 49 50 51 52 53 54 55 56 57 58 59 60 61 62 63 64 65 66 67 68 69 70 71 72 73 74 75 76 77 78 79 80 81 82 83 84 85 86 87 88 89 91 92 93 94 95 96 97 98 99 100 101 102 103 104 105 106 107 108 109 110 111 112 113 114 115 116 117 118 119 120 121 122 123 124 125 126 127 128 129 130 131 132 133 134 135 136 137 138 139 140 141 142 143 144 145 146 147 148 149 150 151 152 153 154 155 156 157 158 159 160 161 162 163 164 165 166 167 168 169 170 171 172 173 174 175 176 177 178 179 180 181 182 183

Pos Fig	Det. nr Part. No	Ingår Fitted	OBS!! Ange alltid årsmodell vid beställning av inredning Benämning	OBS!! Specify always year of model when ordering equipment Description
149	321826	x	Front hylla	Front
150	323597	x	Vägg kyl H	Wall refrigerator R
151	320657	x	Front skåp under kyl	Front cupboard
152	322325	x	Vägg garderob H	Wall wardrobe R
153	321411	x	Hylla garderob övre	Shelf
154	316197	x	Galgstång L=782	Clothes hanger L=782
155	323242	x	Hylla insteg 553x235	Shelf
156	314897	x	Bussning plast Ø=29 mm	Bushing plastic
157	322328	x	Front hylla garderob	Front
158	325735	x	Täckskiva exp.kärl	Board
159	321577	x	Gavel säng	Gable bed
160	315488	x	Glidlist trådback L430 D14	Sliding strip tray L430 D14
161	321556	x	List folierad L=450	List L=450
162	323435	x	Vägg garderob H	Wall wardrobe R
163	323734	x	Hylla nedre garderob	Shelf wardrobe under
164	324170	x	Hylla garderob	Shelf wardrobe
165	324171	x	Skiva TV-hylla 470x560	Board
166	323001	x	Lucka	Door
167	321553	x	Vägg backskåp V	Wall cupboard L
168	321555	x	List folierad L=1948	List L=1948
169	324134	x	Luftspalt H-fram	Air gap R front
170	324138	x	Luftspalt fram	Air gap front
171	324124	x	Luftspalt H-bak	Air gap R-rear
172	324126	x	Luftspalt V-bak	Air gap L-rear
173	324027	x	Ljusramp barskåp	Light holder
174	322327	x	Rygg garderob	Wardrobe back
175	326256	x	Front el-uttag	Front outlet
176	324300	T	Skiva TV-hylla 470x470	Board 470x470
177	315216	T	Vikdörr 1900x1500	Folding door
178	323115	T	Bakdel nisch vikdörr	Back niche folding door
179	324041	T	Monteringssats ugn kpl.	Mounting kit cpl.
180	320514	T	List, backskenor	List
181	312712	T	Glidlist trådback (säljes i par)	Sliding strip try
182	310326	T	Trådback vit 427x427x185	Tray 427x427x185
183	323222	T	Bordsskiva 940x1026	Table top 940x1026
			Dyntyger, gardiner m.m. (se tyger)	Cushion textilies, curtains etc. (see textiles)
			M= Metervara T= Tillbehör	M= On the metre T= Accessory

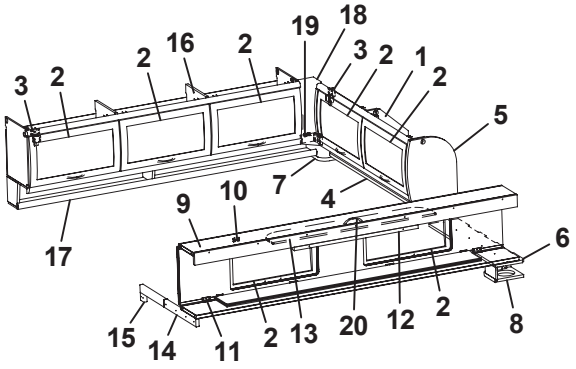
3 2 2 16 2 19 18 3 2 1 2 5 7 4 9 10 17 6 15 14 11 2 13 20 12 2 8

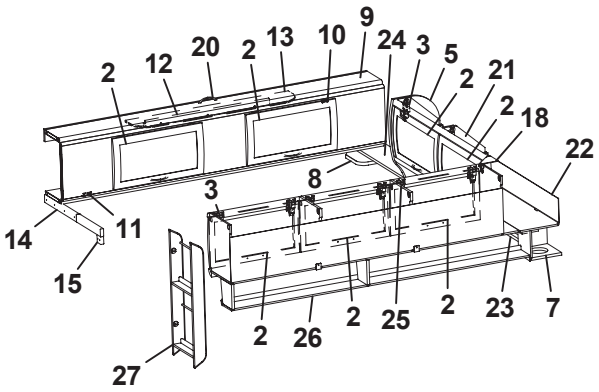
2 12 20 2 13 10 9 24 3 5 2 21 2 18 22 8 3 14 11 15 27 2 26 2 25 2 23 7

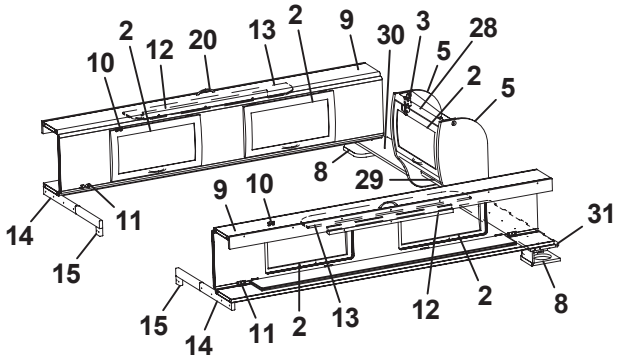
2 10 12 20 13 2 9 30 3 5 28 2 5 8 29 9 10 14 11 15 31 15 14 11 2 13 12 2 8

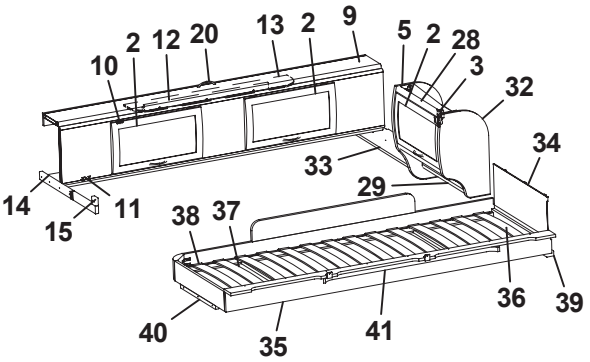
10 2 12 20 13 2 9 5 2 28 3 32 33 34 29 14 11 15 38 37 36 39 40 35 41

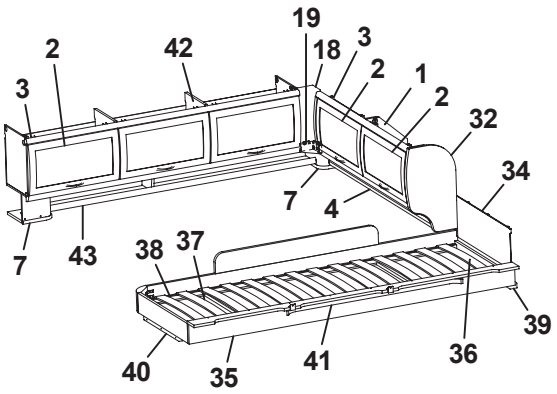
19 2 42 18 3 3 2 1 2 32 34 7 4 7 43 38 37 39 40 35 41 36

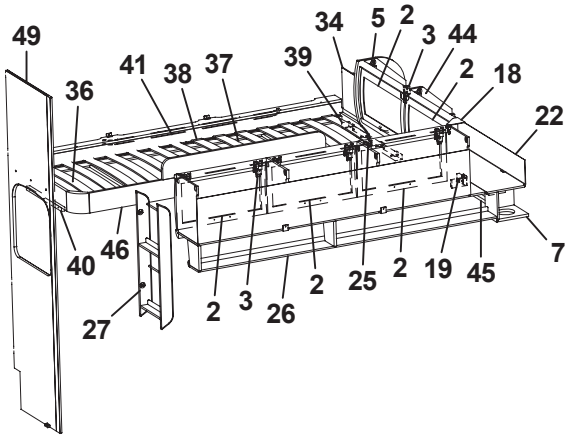
49 34 5 2 3 44 41 38 37 39 36 2 18 22 40 46 2 3 26 2 25 2 19 45 27 7

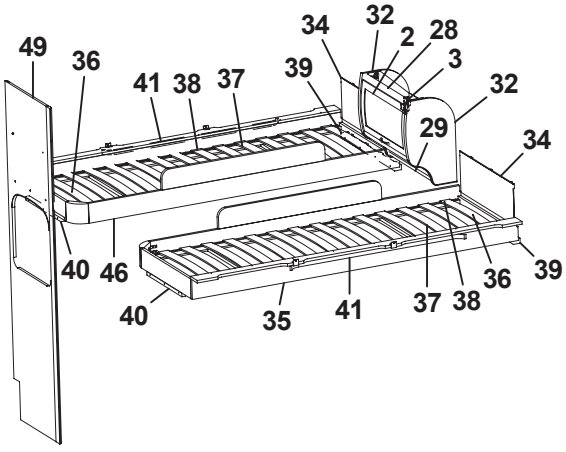
49 36 34 32 2 28 3 41 38 37 39 32 29 34 40 46 40 35 41 37 38 36 39

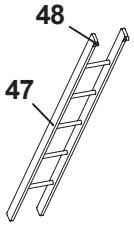
48 47

Pos Fig	Det. nr Part. No	Ingår Fitted	OBS!! Ange alltid årsmodell vid beställning av inredning Benämning	OBS!! Specify always year of model when ordering equipment Description
1	323649	x	Skåp gavel bak H L1510	Cupboard
2	323000	x	Lucka	Door
3	315194	x	Gångjärn	Hinge
4	323653	x	Hyllpaket	Shelf
5	324047	x	Gavel rundad	Gable
6	324051	x	Hylla gavel bak V 835x180	Shelf gable rear L 835x180
7	323047	x	Högtalarlåda	Box loudspeaker
8	324111	x	Högtalarlåda	Box loudspeaker
9	323817	x	Överbäddskåp L1980	Upper bed L1980
10	860402	x	Gångjärn	Hinge
11	860405	x	Gångjärn	Hinge
12	312233	x	Regel låsning	Lock bar
13	323846	x	Rasskydd ö-bäddskåp	Protective plate
14	312713	x	Bärregel (vikbar)	Bearing rail
15	312726	x	Kloss bärregel	Block bearing rail
16	323153	x	Skåp övre L=1674	Cupboard upper L=1674
17	323155	x	Hyllpaket	Shelf
18	316115	x	Hörn inredning	Corner
19	324321	x	Täckvinkel hörn inredning	Cover for corner
20	315188	x	Handtag	Handle
21	323471	x	Skåp gavel bak V L1510	Cupboard gable
22	323480	x	Skiva skåp 1500x140	Sheet 1500x140
23	324947	x	Hyllpaket	Shelf
24	324051	x	Hylla gavel bak H 835x180	Shelf R 835x180
25	323046	x	Skåp övre L=1674	Cupboard upper L=1674
26	323082	x	Hyllpaket	Shelf
27	320316	x	Tidningshylla 280x720 kpl	Newspaper shelf
28	323884	x	Skåp gavel bak L560	Cupboard gable L560
29	323888	x	Hyllpaket	Shelf
30	324107	x	Hylla gavel bak H 886x180	Shelf R 886x180
31	324107	x	Hylla gavel bak V 886x180	Shelf L 886x180
32	323657	x	Gavel rundad	Gable
33	324107	x	Hylla gavel bak 886x180	Shelf 886x180
34	321209	x	Värmespalt gavel	Air gap gable
35	323797	x	Sängram vån.säng V u. ribbotten	Bed bottom L without laths
36	325430	x	Ribbotten kpl.	Laths bottom cpl.
37	311985	x	Ribba sängbotten L=718 B=63	Lath bed bottom L=718 B=63
38	312046	x	Band t. ribbotten	Band for laths bottom
39	324117	x	Bärregel	Bearing rail
40	312436	x	Bärregel L=440	Bearing rail L=440
41	316043	x	Skena gardin L1080	Curtain rod L1080
42	323153	x	Skåp övre L=1674	Cupboard upper L=1674
43	324907	x	Hyllpaket	Shelf
44	323471	x	Skåp gavel bak L1510	Cupboard gable L1510
45	323476	x	Hyllpaket	Shelf
46	323798	x	Sängram vån.säng H u. ribbotten	Bed bottom
47	312613	T	Stege ö-bäddsskåp 201x1800 kpl.	Ladder upper bed 201x1800 cpl.
48	860426	T	Krok t. stege	Hook for ladder
49	324146	T	Vägg garderob H	Wall wardrobe R
			T= Tillbehör	T= Accessory

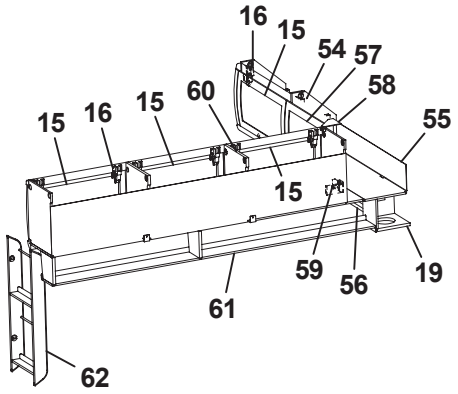
16
15
54
57
58
55
15
16
15
60
15
59
56
19
61
62

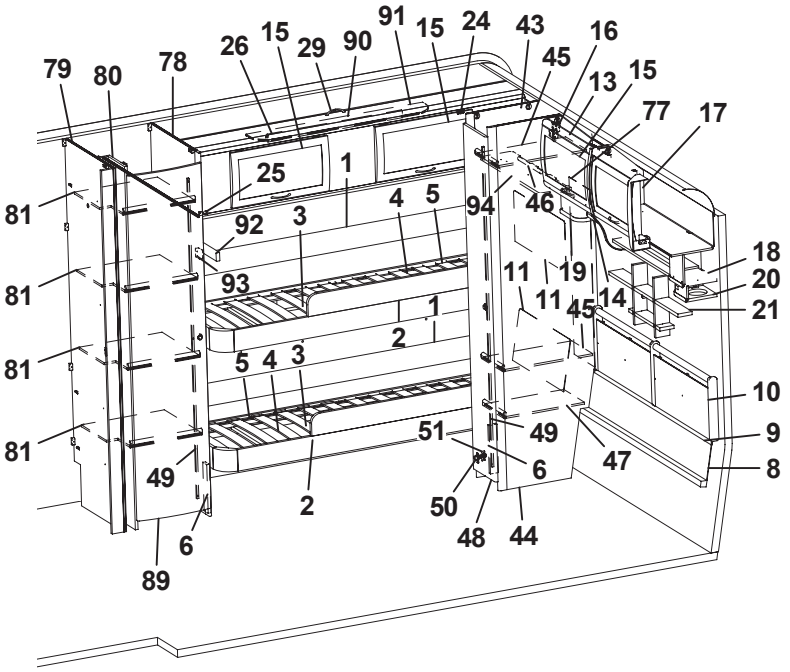
79
80
78
26
15
29
90
91
15
24
43
16
45
13
15
77
17
81
25
1
92
3
4
5
94
46
18
20
21
81
93
11
19
11
14
45
1
2
81
5
4
3
10
81
51
49
9
49
6
47
8
2
50
48
44
6
89

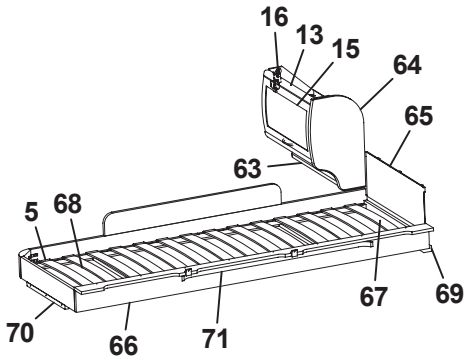
16
13
15
64
65
63
5
68
67
69
70
66
71

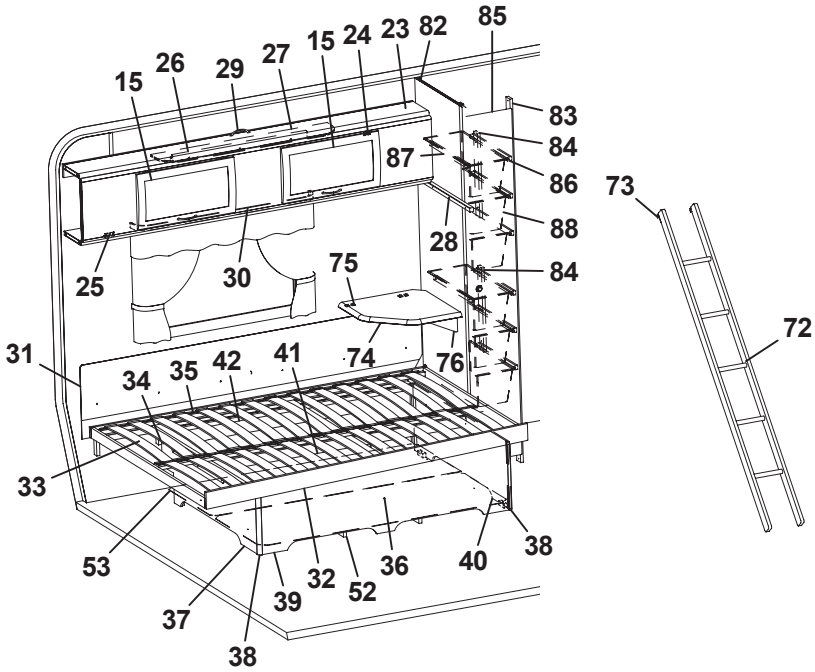
15
26
29
27
15
24
23
82
85
83
84
87
86
73
88
28
84
25
30
75
72
31
34
35
42
41
74
76
33
53
37
39
32
52
36
40
38
38

Pos Fig	Det. nr Part. No	Ingår Fitted	OBS!! Ange alltid årsmodell vid beställning av inredning Benämning	OBS!! Specify always year of model when ordering equipment Description
1	321919	x	Värmespalt H-bak	Air gap R rear
2	323781	x	Sängram fast u. ribbotten	Bed bottom without laths
3	325432	x	Ribbotten kpl.	Laths bottom cpl.
4	311985	x	Ribba sängbotten L=718 B=63	Lath bed bottom L=718 B=63
5	312046	x	Band t. ribbotten	Band for laths bottom
6	322337	x	Stöd säng 15,5x45x260	Support bed
8	323785	x	Värmespalt nedre gavel bak	Air gap under
9	314287	x	List plast L=2270	List plastic L=2270
10	325742	x	Värmespalt gavel bak	Air gap
11	321688	x	Värmespalt V-bak	Air gap L rear
13	323884	x	Skåp gavel bak L560	Cupboard gable L560
14	324120	x	Hyllpaket	Shelf
15	323000	x	Lucka	Door
16	315194	x	Gångjärn	Hinge
17	324047	x	Gavel rundad	Gable
18	324051	x	Hylla gavel bak V 835x180	Shelf gable rear L 835x180
19	323047	x	Högtalarlåda	Box loudspeaker
20	324111	x	Högtalarlåda	Box loudspeaker
21	325741	x	Hylla gavel	Shelf
23	323817	x	Överbäddskåp L1980	Upper bed L1980
24	860402	x	Gångjärn	Hinge
25	860405	x	Gångjärn	Hinge
26	312233	x	Regel låsning	Lock bar
27	323846	x	Rasskydd ö-bäddskåp	Protective plate
28	312313	x	Bärregel 670x22x22	Bearing rail 670x22x22
29	315188	x	Handtag	Handle
30	316042	x	Skena gardin L1020	Curtain rod L1020
31	312006	x	Värmespalt V-H bak	Air gap L-R rear
32	324035	x	Sängram u. ribbotten	Bedbottom without laths
33	325343	x	Ribbotten kpl.	Laths bottom cpl.
34	311985	x	Ribba sängbotten L=718 B=63	Lath bed bottom L=718 B=63
35	312046	x	Band t. ribbotten	Band for laths bottom
36	325748	x	Sänglåda kpl.	Bed box cpl.
37	325751	x	Gavel säng V	Gable bed L
38	860590	x	List hörn L=2500	Corner strip L=2500
39	323282	x	Front säng	Front bed
40	325750	x	Gavel säng H	Gable bed R
41	315203	x	Regel 17,5x55x1415	Wood lath pine 17,5x55x1415
42	325749	x	Bakgavel sänglåda	Back bed box
43	323924	x	Vägg garderob V	Wall wardrobe L
44	323257	x	Vägg garderob H	Wall wardrobe R
45	323926	x	Hylla	Shelf
46	316197	x	Galgstång L=782	Clothes hanger L=782
47	322362	x	Hylla	Shelf
48	324079	x	Dörr 260x1850	Door 260x1850
49	314523	x	Rätningslist dörr L=1715	List L=1715
50	311917	x	Gångjärn	Hinge
51	312588	x	Platta gångjärn	Plate hinge
52	324938	x	Luftspalt sänglåda	Air gap bed box
53	325752	x	Luftspalt	Air gap
			T= Tillbehör	T= Accessory

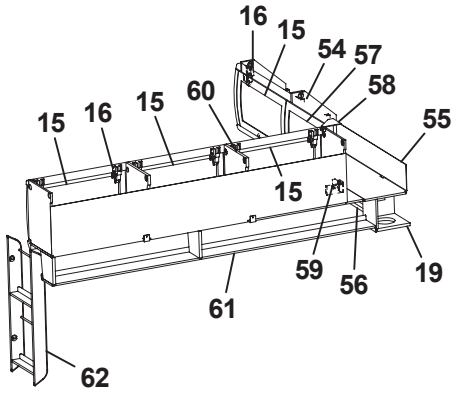
16
15
54
57
58
55
15
16
15
60
15
59
56
19
61
62

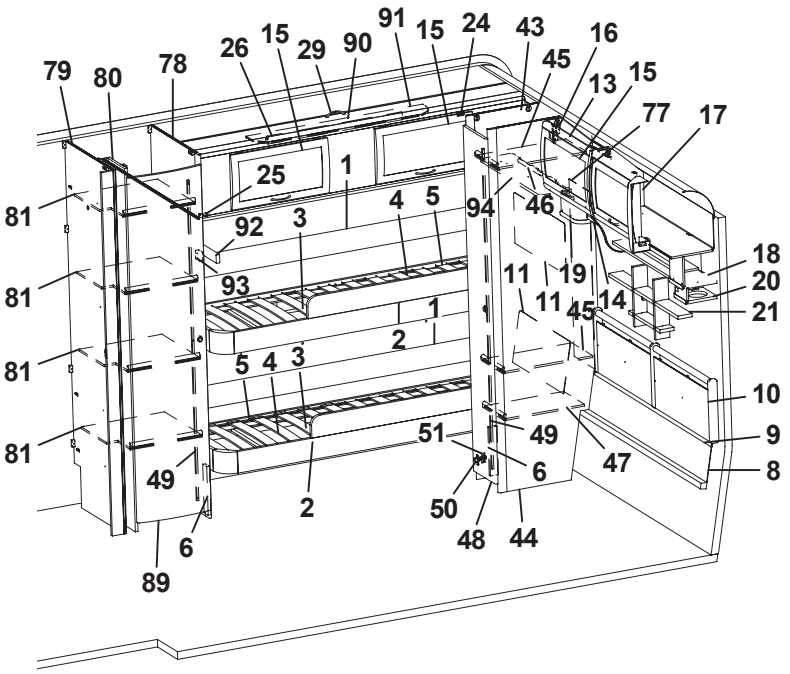
79
80
78
26
15
29
90
91
15
24
43
16
45
13
15
77
17
25
1
81
92
3
4
5
94
46
18
20
21
81
93
11
19
11
14
45
1
2
81
5
4
3
10
81
51
49
9
49
6
47
8
2
50
48
44
6
89

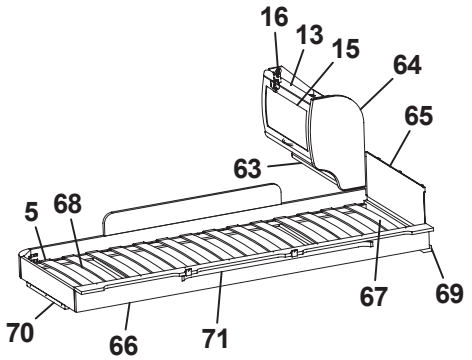
16
13
15
64
65
63
5
68
67
69
70
66
71

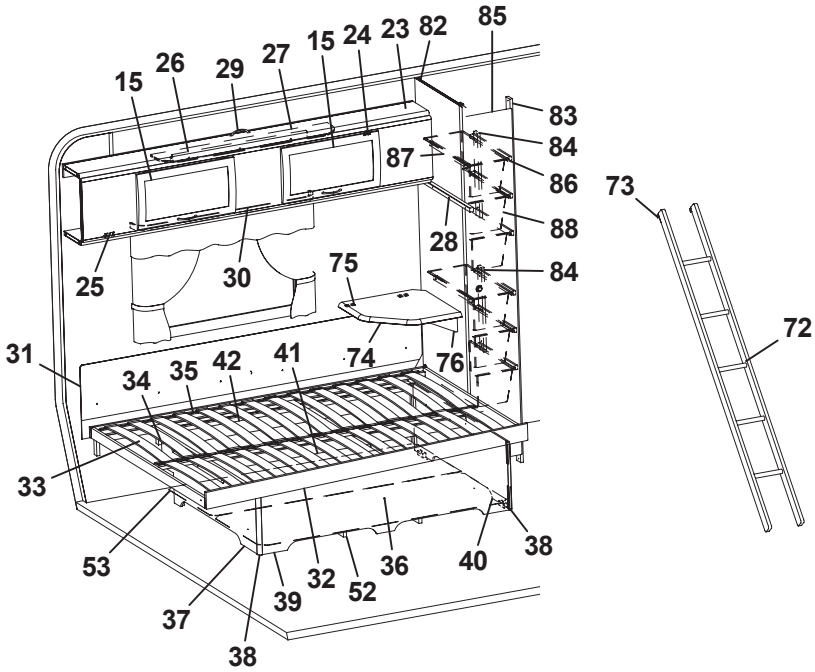
15
26
29
27
15
24
23
82
85
83
84
87
86
73
88
28
84
25
30
75
72
31
34
35
42
41
74
76
33
53
37
39
32
52
36
40
38
38

Pos Fig	Det. nr Part. No	Ingår Fitted	OBS!! Ange alltid årsmodell vid beställning av inredning Benämning	OBS!! Specify always year of model when ordering equipment Description
54	323461	T	Skåp gavel bak V L1410	Cupboard upper L1410
55	323469	T	Skiva skåp 1400x140	Sheet 1400x140
56	323466	T	Hyllpaket	Shelf
57	323002	T	Lucka	Door
58	316115	T	Hörn inredning	Corner
59	324321	T	Täckvinkel hörn inredning	Cover for corner
60	323046	T	Skåp övre L=1674	Cupboard upper L=1674
61	323082	T	Hyllpaket	Shelf
62	320316	T	Tidningshylla 280x720 kpl	Newspaper shelf
63	323888	T	Hyllpaket	Shelf
64	323657	T	Gavel rundad	Gable
65	321209	T	Värmespalt gavel	Air gap gable
66	323797	T	Sängram vån.säng V u. ribbotten	Bed bottom L without laths
67	325430	T	Ribbotten kpl.	Laths bottom cpl.
68	311985	T	Ribba sängbotten L=718 B=63	Lath bed bottom L=718 B=63
69	324117	T	Bärregel	Bearing rail
70	312436	T	Bärregel L=440	Bearing rail L=440
71	316043	T	Skena gardin L1080	Curtain rod L1080
72	312613	T	Stege ö-bäddsskåp 201x1800 kpl.	Ladder upper bed 201x1800 cpl.
73	860426	T	Krok t. stege	Hook for ladder
74	324300	T	Skiva TV-hylla 470x470	Board 470x470
75	860621	T	Gångjärn	Hinge
76	315749	T	Stöd	Support board
77	325729	x	Värmespalt garderob bak	Air gap
78	321690	x	Vägg garderob H	Wall wardrobe R
79	321692	x	Vägg garderob V	Wall wardrobe L
80	324524	x	Nisch vikdörr	Niche folding door
81	323734	x	Hylla nedre garderob	Shelf wardrobe under
82	321553	x	Vägg backskåp V	Wall cupboard L
83	321555	x	List folierad L=1948	List L=1948
84	321556	x	List folierad L=450	List L=450
85	324080	x	Dörr 260x1850	Door 260x1850
86	315488	x	Glidlist trådback L430 D14	Sliding strip tray L430 D14
87	315487	x	Glidlist trådback L430 D8	Sliding strip try L430 D8
88	309010	x	Trådback vit 227x527x185	Tray 227x527x185
89	321519	x	Dörr 415x1850	Door 415x1850
90	323943	x	Överbäddskåp L1980	Upper bed L1980
91	323946	x	Rasskydd ö-bäddskåp	Protective plate
92	312713	x	Bärregel (vikbar)	Bearing rail
93	312726	x	Kloss bärregel	Block bearing rail
94	324095	x	Hylla gavel bak 684x180	Shelf gable rear 684x180
			T= Tillbehör	T= Accessory

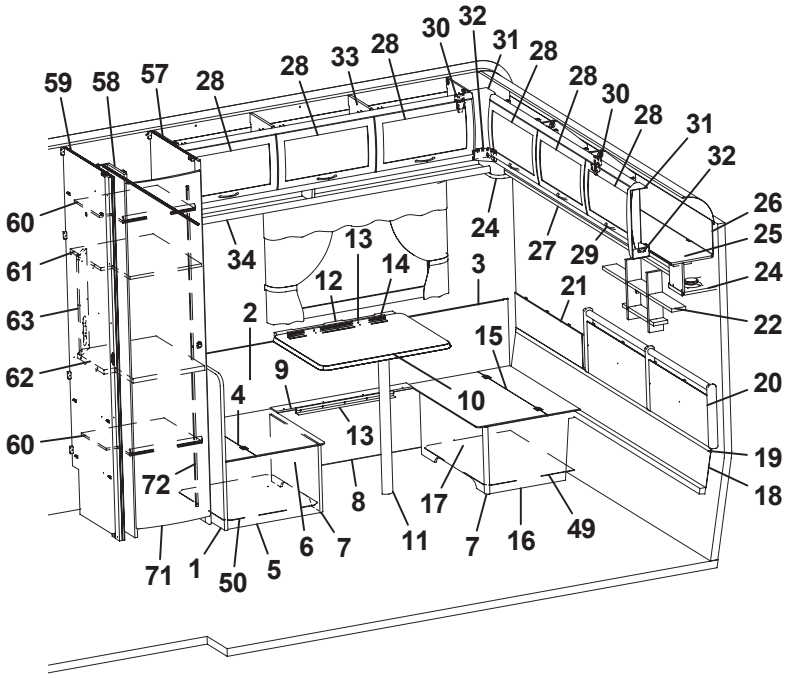
59
58
57
28
28
33
28
30
32
31
28
28
30
28
31
32
60
61
63
62
60
34
13
12
14
3
24
27
29
26
25
24
22
21
2
15
9
10
4
13
20
19
18
72
8
17
7
16
49
71
1
50
5
6
7
11

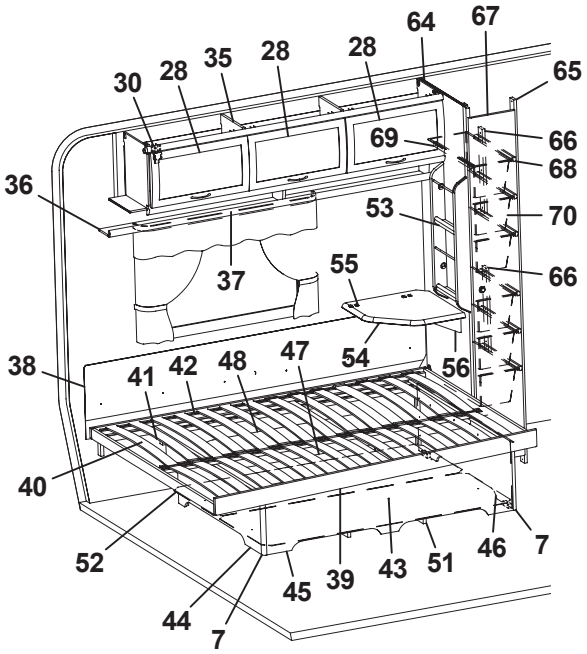
64
67
65
30
28
35
28
28
69
66
68
36
53
70
37
55
66
38
41
42
48
47
54
56
40
52
45
39
43
51
46
7
44
7

Pos Fig	Det. nr Part. No	Ingår Fitted	OBS!! Ange alltid årsmodell vid beställning av inredning Benämning	OBS!! Specify always year of model when ordering equipment Description
1	320636	x	Vägg vid bäddlåda	Wall by bed box
2	320341	x	Värmespalt H-bak	Air gap R rear
3	860423	M	List kant U-gap ljusbrun	Strip, light brown
4	312251	x	Lock bäddlåda HB främre	Cover bed box R.R. front
5	320400	x	Gavel bäddlåda HB främre	Gable bed box R.R. front
6	320397	x	Front bäddlåda HB främre	Front bed box R.R. front
7	860590	x	List hörn L=2500	Corner strip L=2500
8	323370	x	Front bäddlåda H bak	Front bed box R.R.
9	323373	x	Lock front bäddlåda HB	Cover front bed box R.R.
10	323230	x	Bordsskiva 750x600	Table top 750x600
11	320711	x	Bordsben fällbart H=730	Table leg H=730
12	312314	x	Fästregel bord	Bracket
13	300108	x	List bord väggdel L550	List wall
14	300420	x	List upphäng bordsdel L550	List board
15	312250	x	Lock bäddlåda HB bakre	Cover bed box R.R. rear
16	323372	x	Gavel bäddlåda HB bakre	Gable bed box R.R. rear
17	320395	x	Front bäddlåda HB bakre	Front bed box R.R. rear
18	323293	x	Värmespalt nedre gavel bak	Air gap under
19	314287	x	List plast L=2270	List plastic L=2270
20	325739	x	Värmespalt gavel bak	Air gap
21	323371	x	Värmespalt övre gavel bak	Air gap upper
22	325741	x	Hylla gavel	Shelf
24	323047	x	Högtalarlåda	Box loudspeaker
25	323049	x	Skåp gavel bak L2365	Cupboard gable L2365
26	323059	x	Skiva skåp 2345x180	Sheet 2345x180
27	323138	x	Hyllpaket	Shelf
28	323000	x	Lucka	Door
29	315188	x	Handtag	Handle
30	315194	x	Gångjärn	Hinge
31	316115	x	Hörn inredning	Corner
32	324321	x	Täckvinkel hörn inredning	Cover for corner
33	323153	x	Skåp övre L1674	Cupboard upper L1674
34	323155	x	Hyllpaket	Shelf
35	323046	x	Skåp övre L=1674	Cupboard upper L=1674
36	323082	x	Hyllpaket	Shelf
37	316042	x	Skena gardin L1020	Curtain rod L1020
38	312006	x	Värmespalt V-H bak	Air gap L-R rear
39	324039	x	Sängram u. ribbotten	Bed bottom without laths
40	325339	x	Ribbotten kpl.	Laths bottom cpl.
41	311985	x	Ribba sängbotten L=718 B=63	Lath bed bottom L=718 B=63
42	312046	x	Band t. ribbotten	Band for laths bottom
43	325748	x	Sänglåda kpl.	Bed box cpl.
44	325751	x	Gavel säng V	Gable bed L
45	323282	x	Front säng	Front bed
46	325750	x	Gavel säng H	Gable bed R
47	315203	x	Regel 17,5x55x1415	Wood lath pine 17,5x55x1415
48	325749	x	Bakgavel sänglåda	Back bed box
49	324142	x	Luftspalt H-bak bakre	Air gap
50	312429	x	Luftspalt H-bak främre	Air gap
51	324938	x	Luftspalt sänglåda	Air gap bed box
			M= Metervara T= Tillbehör	M= On the metre T= Accessory

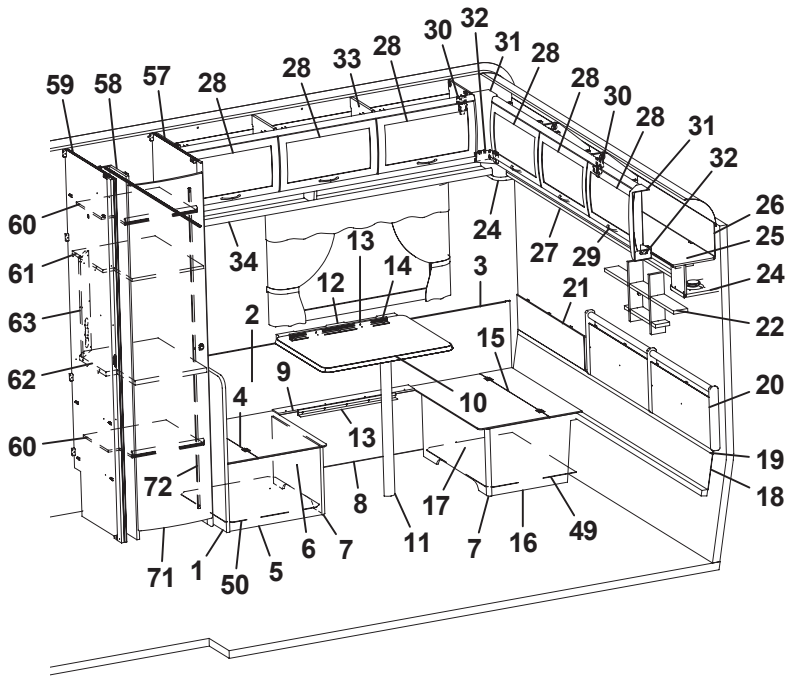
59
58
57
28
28
33
28
30
32
31
28
28
30
28
31
32
26
25
24
22
20
19
18
60
61
63
62
60
34
13
12
14
3
24
27
29
21
2
15
9
4
10
13
72
8
17
11
7
16
49
71
1
50
5
6
7

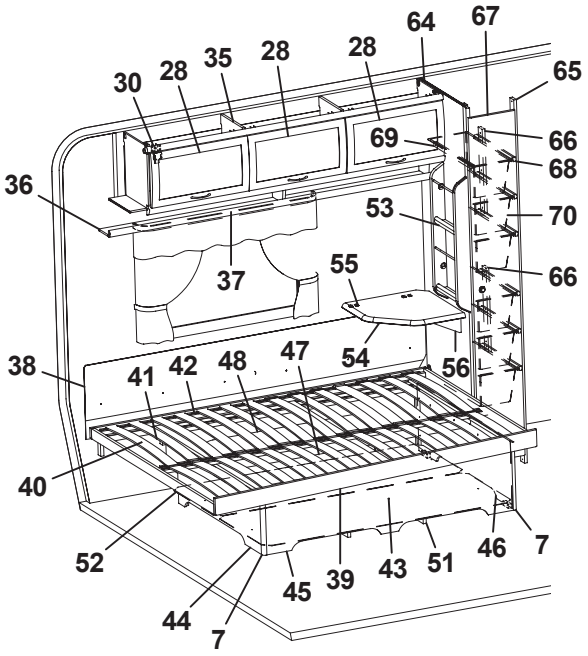
64
67
65
30
28
35
28
28
69
66
68
36
53
70
37
55
66
38
41
42
48
47
54
56
40
52
44
7
45
39
43
51
46
7

Pos Fig	Det. nr Part. No	Ingår Fitted	OBS!! Ange alltid årsmodell vid beställning av inredning Benämning	OBS!! Specify always year of model when ordering equipment Description
52	325752	x	Luftspalt	Air gap
53	320316	x	Tidningshylla 280x720 kpl	Newspaper shelf
54	324300	T	Skiva TV-hylla 470x470	Board 470x470
55	860621	T	Gångjärn	Hinge
56	315749	T	Stöd	Support board
57	323435	x	Vägg garderob H	Wall wardrobe R
58	324524	x	Nisch vikdörr	Niche folding door
59	321549	x	Vägg garderob V	Wall wardrobe L
60	323734	x	Hylla nedre garderob	Shelf wardrobe under
61	324170	x	Hylla garderob	Shelf wardrobe
62	324171	x	Skiva TV-hylla 470x560	Board
63	321501	x	Front el-uttag 130x533	Front outlet 130x533
64	321553	x	Vägg backskåp V	Wall cupboard L
65	321555	x	List folierad L=1948	List L=1948
66	321556	x	List folierad L=450	List L=450
67	324080	x	Dörr 260x1850	Door 260x1850
68	315488	x	Glidlist trådback L430 D14	Sliding strip tray L430 D14
69	315487	x	Glidlist trådback L430 D8	Sliding strip try L430 D8
70	309010	x	Trådback vit 227x527x185	Tray 227x527x185
71	321519	x	Dörr 415x1850	Door 415x1850
72	314523	x	Rätningslist dörr L=1715	List L=1715

M= Metervara
T= Tillbehör

M= On the metre
T= Accessory

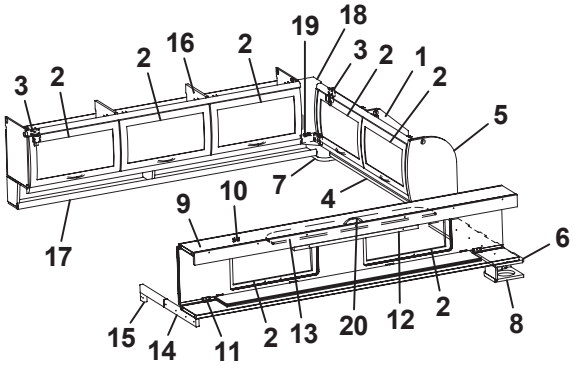
3 2 2 16 2 19 18 3 2 1 2 5 7 4 9 10 17 6 15 14 11 2 13 20 12 2 8

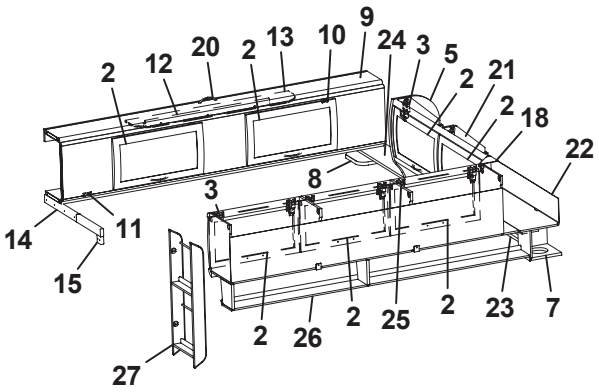
2 12 20 2 13 10 9 24 3 5 2 21 2 18 22 8 3 14 11 15 27 2 26 2 25 2 23 7

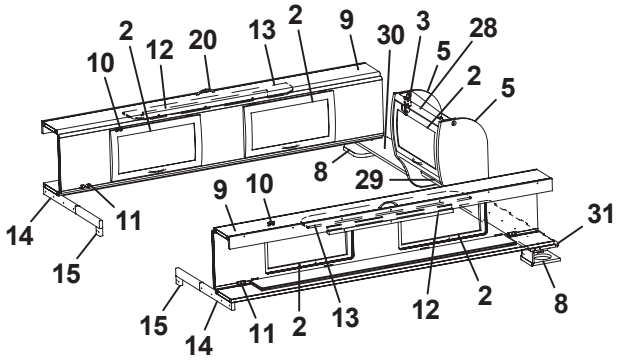
2 10 12 20 13 2 9 30 3 5 28 2 5 8 29 9 10 14 11 15 31 15 14 11 2 13 12 2 8

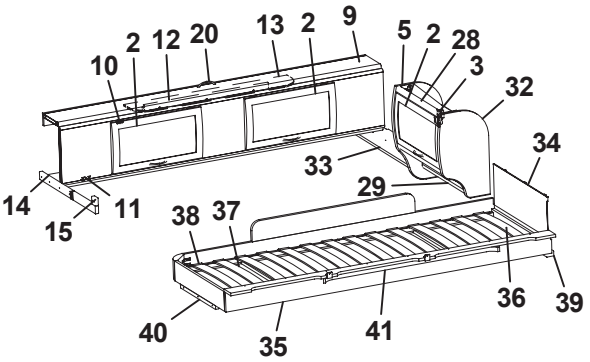
10 2 12 20 13 2 9 5 2 28 3 32 33 34 29 14 11 15 38 37 36 39 40 35 41

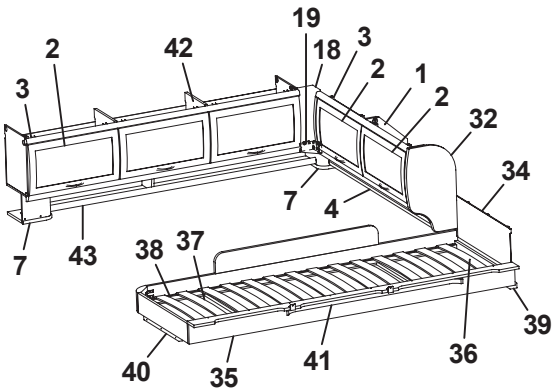
19 2 42 18 3 2 1 2 3 32 34 7 4 7 43 38 37 39 40 35 41 36

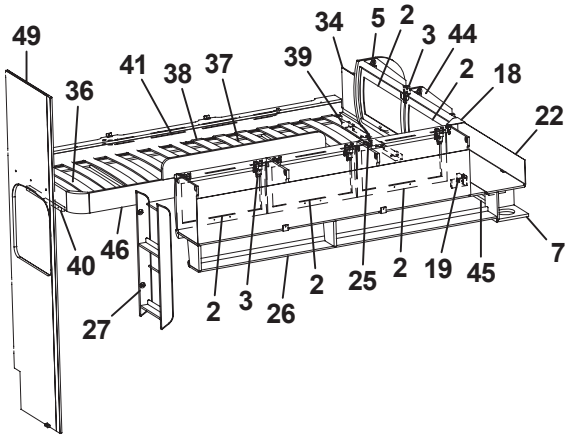
49 34 5 2 3 44 41 38 37 39 36 2 18 22 40 46 27 2 3 26 2 25 2 19 45 7

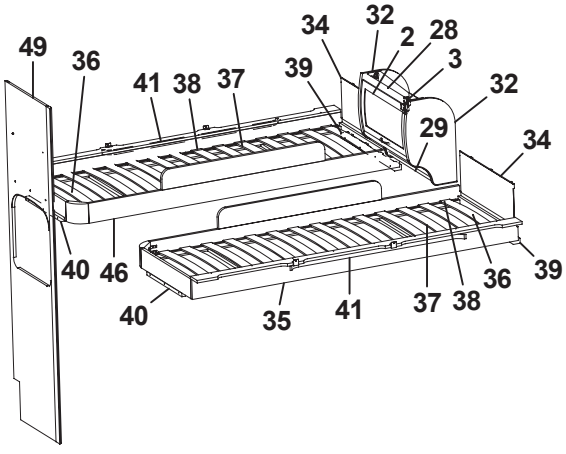
49 36 34 32 2 28 3 41 38 37 39 32 29 34 40 46 40 35 41 37 38 36 39

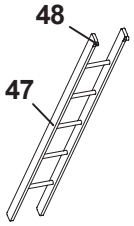
48 47

Pos Fig	Det. nr Part. No	Ingår Fitted	OBS!! Ange alltid årsmodell vid beställning av inredning Benämning	OBS!! Specify always year of model when ordering equipment Description
1	323649	x	Skåp gavel bak H L1510	Cupboard
2	323000	x	Lucka	Door
3	315194	x	Gångjärn	Hinge
4	323653	x	Hyllpaket	Shelf
5	324047	x	Gavel rundad	Gable
6	324051	x	Hylla gavel bak V 835x180	Shelf gable rear L 835x180
7	323047	x	Högtalarlåda	Box loudspeaker
8	324111	x	Högtalarlåda	Box loudspeaker
9	323817	x	Överbäddskåp L1980	Upper bed L1980
10	860402	x	Gångjärn	Hinge
11	860405	x	Gångjärn	Hinge
12	312233	x	Regel låsning	Lock bar
13	323846	x	Rasskydd ö-bäddskåp	Protective plate
14	312713	x	Bärregel (vikbar)	Bearing rail
15	312726	x	Kloss bärregel	Block bearing rail
16	323153	x	Skåp övre L=1674	Cupboard upper L=1674
17	323155	x	Hyllpaket	Shelf
18	316115	x	Hörn inredning	Corner
19	324321	x	Täckvinkel hörn inredning	Cover for corner
20	315188	x	Handtag	Handle
21	323471	x	Skåp gavel bak V L1510	Cupboard gable
22	323480	x	Skiva skåp 1500x140	Sheet 1500x140
23	324947	x	Hyllpaket	Shelf
24	324051	x	Hylla gavel bak H 835x180	Shelf R 835x180
25	323046	x	Skåp övre L=1674	Cupboard upper L=1674
26	323082	x	Hyllpaket	Shelf
27	320316	x	Tidningshylla 280x720 kpl	Newspaper shelf
28	323884	x	Skåp gavel bak L560	Cupboard gable L560
29	323888	x	Hyllpaket	Shelf
30	324107	x	Hylla gavel bak H 886x180	Shelf R 886x180
31	324107	x	Hylla gavel bak V 886x180	Shelf L 886x180
32	323657	x	Gavel rundad	Gable
33	324107	x	Hylla gavel bak 886x180	Shelf 886x180
34	321209	x	Värmespalt gavel	Air gap gable
35	323797	x	Sängram vån.säng V u. ribbotten	Bed bottom L without laths
36	325430	x	Ribbotten kpl.	Laths bottom cpl.
37	311985	x	Ribba sängbotten L=718 B=63	Lath bed bottom L=718 B=63
38	312046	x	Band t. ribbotten	Band for laths bottom
39	324117	x	Bärregel	Bearing rail
40	312436	x	Bärregel L=440	Bearing rail L=440
41	316043	x	Skena gardin L1080	Curtain rod L1080
42	323153	x	Skåp övre L=1674	Cupboard upper L=1674
43	324907	x	Hyllpaket	Shelf
44	323471	x	Skåp gavel bak L1510	Cupboard gable L1510
45	323476	x	Hyllpaket	Shelf
46	323798	x	Sängram vån.säng H u. ribbotten	Bed bottom
47	312613	T	Stege ö-bäddsskåp 201x1800 kpl.	Ladder upper bed 201x1800 cpl.
48	860426	T	Krok t. stege	Hook for ladder
49	324146	T	Vägg garderob H	Wall wardrobe R
			T= Tillbehör	T= Accessory

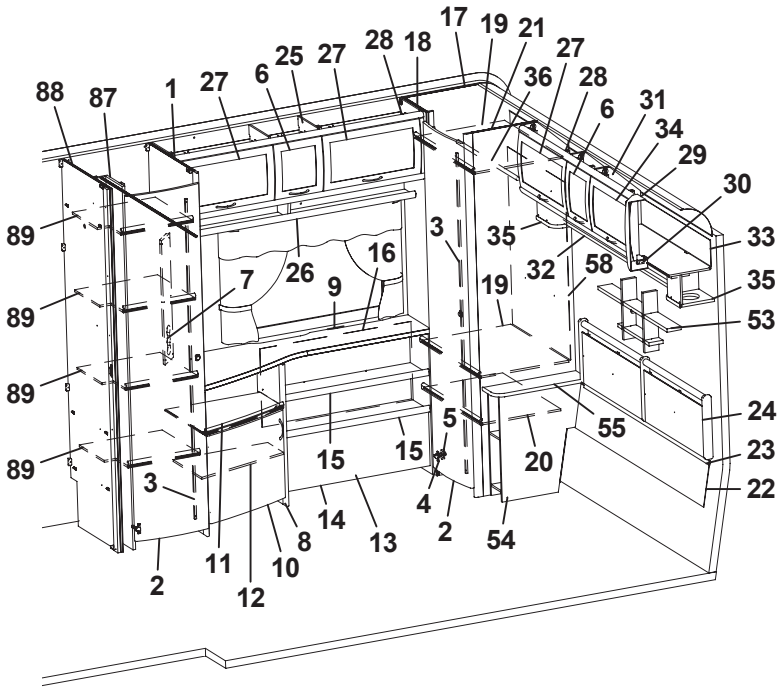
88
87
1
27
6
25
27
28
18
17
19
21
27
36
28
6
31
34
29
30
33
35
53
24
23
22
89
89
89
89
7
26
9
16
3
35
32
58
19
5
15
15
20
55
3
14
13
4
2
54
2
11
10
8
12

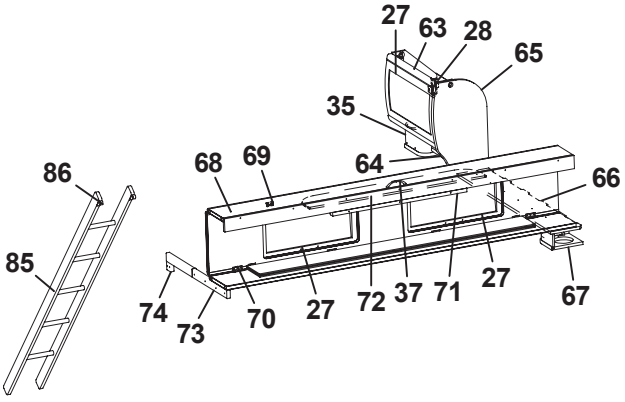
27
63
28
65
35
86
68
69
64
66
85
74
73
70
27
72
37
71
27
67

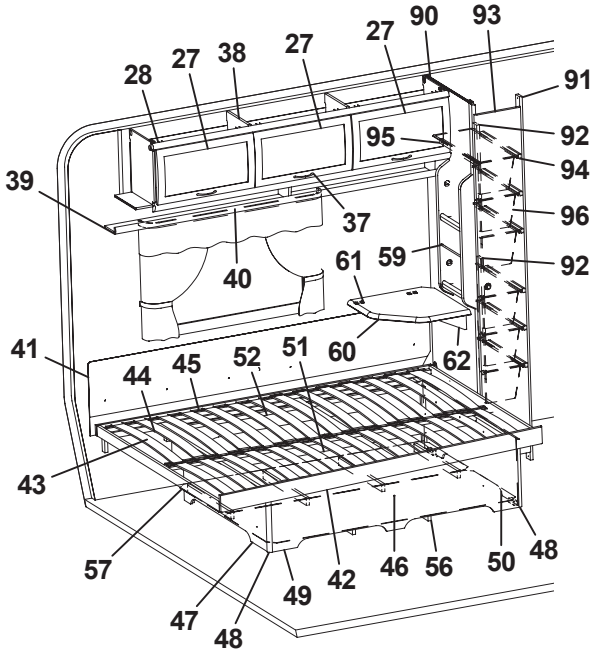
28
27
38
27
27
90
93
91
95
92
94
39
37
96
40
61
59
92
41
44
45
52
51
60
62
43
57
47
48
49
42
46
56
50
48

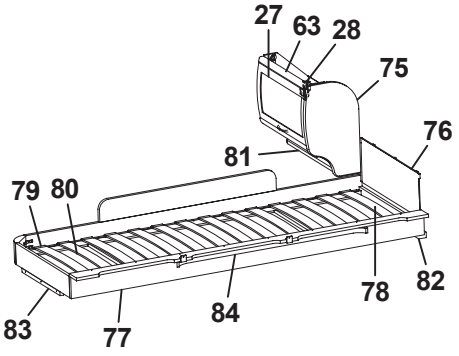
27
63
28
75
76
81
79
80
83
77
84
78
82

Pos Fig	Det. nr Part. No	Ingår Fitted	OBS!! Ange alltid årsmodell vid beställning av inredning Benämning	OBS!! Specify always year of model when ordering equipment Description
1	321690	x	Vägg garderob H	Wall wardrobe H
2	321519	x	Dörr 415x1850	Door 415x1850
3	314523	x	Rätningslist dörr L=1715	List L=1715
4	311917	x	Gångjärn	Hinge
5	312588	x	Platta gångjärn	Plate hinge
6	323001	x	Lucka	Door
7	320624	x	Front el-uttag 130x665	Front outlet 130x665
8	323317	x	TV-bänk kpl. u. skiva	TV-bench cpl. without board
9	323331	x	Skiva TV-bänk 1420x515/270	Board
10	323504	x	Lucka V 550x470	Door L 550x470
11	323320	x	Hylla övre	Shelf upper
12	323321	x	Hylla undre	Shelf lower
13	323332	x	Hylla DB	Shelf
14	323333	x	Front	Front
15	323334	x	Hylla	Shelf
16	320745	x	Värmespalt H-bak	Air gap R rear
17	323256	x	Vägg garderob V	Wall wardrobe L
18	323258	x	Front garderob	Front
19	323259	x	Hylla garderob	Shelf wardrobe
20	320732	x	Hylla garderob	Shelf wardrobe
21	323257	x	Vägg garderob H	Wall wardrobe R
22	323826	x	Värmespalt nedre gavel bak	Air gap lower
23	314287	x	List plast L=2270	List plastic L=2270
24	325739	x	Värmespalt gavel bak	Air gap
25	323337	x	Skåp övre L1420	Cupboard upper L1420
26	323342	x	Hyllpaket	Shelf
27	323000	x	Lucka	Door
28	315194	x	Gångjärn	Hinge
29	316115	x	Hörn inredning	Corner
30	324321	x	Täckvinkel hörn inredning	Cover for corner
31	323295	x	Skåp gavel bak L1661	Cupboard gable L1661
32	323300	x	Hyllpaket	Shelf
33	323303	x	Skiva 1651x140	Board
34	323002	x	Lucka	Door
35	323047	x	Högtalarlåda	Box loudspeaker
36	316197	x	Galgstång L=782	Clothes hanger L=782
37	315188	x	Handtag	Handle
38	323046	x	Skåp övre L=1674	Cupboard upper L=1674
39	323082	x	Hyllpaket	Shelf
40	316042	x	Skena gardin L1020	Curtain rod L1020
41	312006	x	Värmespalt V-H bak	Air gap L-R rear
42	324039	x	Sängram u. ribbotten	Bed bottom without laths
43	325339	x	Ribbotten kpl.	Laths bottom cpl.
44	311985	x	Ribba sängbotten L=718 B=63	Lath bed bottom L=718 B=63
45	312046	x	Band t. ribbotten	Band for laths bottom
46	325748	x	Sänglåda kpl.	Bed box cpl.
47	325751	x	Gavel säng V	Gable bed L
48	860590	x	List hörn L=2500	Corner strip L=2500
49	323282	x	Front säng	Front bed
50	325750	x	Gavel säng H	Gable bed R
			T= Tillbehör	T= Accessory

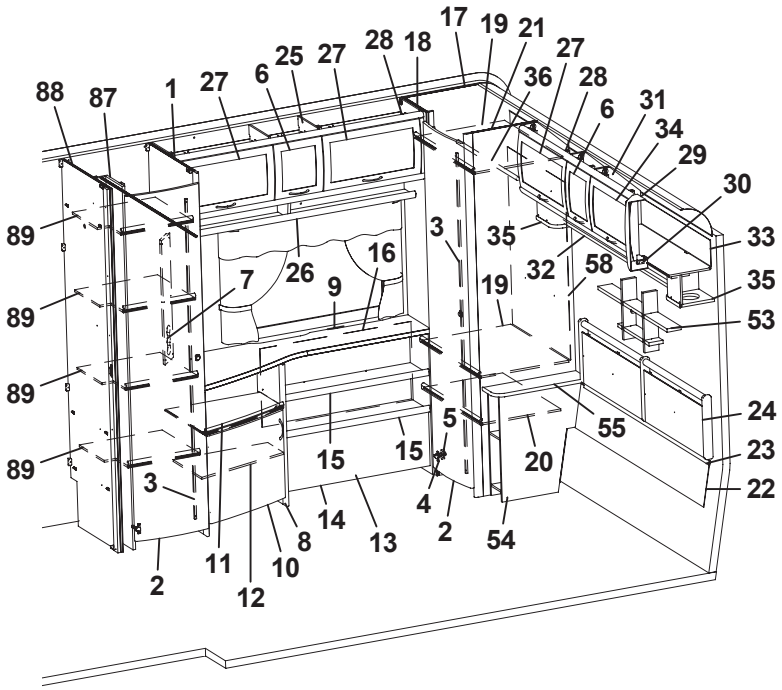
88
87
1
27
6
25
27
28
18
17
19
21
27
36
28
6
31
34
29
30
33
35
53
24
23
22
89
89
89
89
7
26
9
16
3
35
32
58
19
5
15
15
20
55
3
14
13
4
2
54
2
11
10
8
12

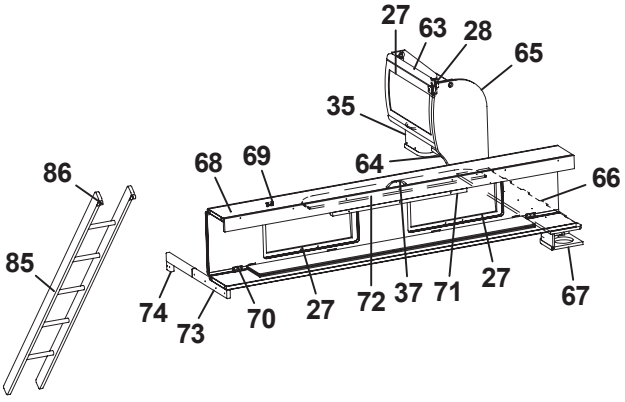
27
63
28
65
35
86
68
69
64
66
85
74
73
70
27
72
37
71
27
67

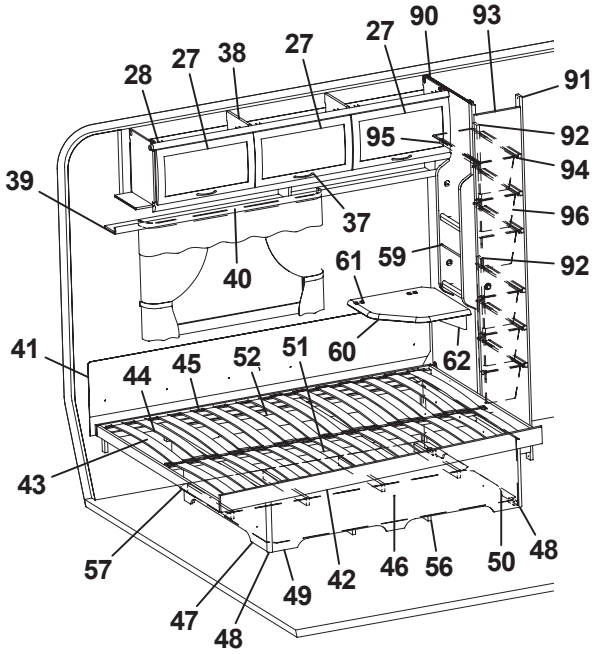
28
27
38
27
27
90
93
91
95
92
94
39
37
96
40
61
59
92
41
44
45
52
51
60
62
43
57
47
48
49
42
46
56
50
48

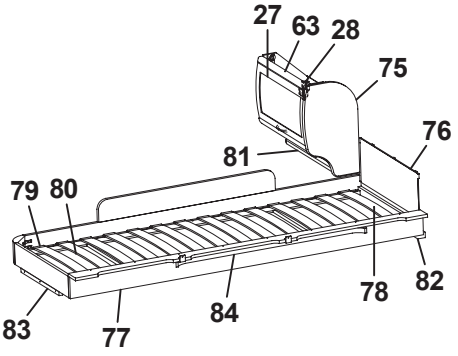
27
63
28
75
76
81
79
80
83
77
84
78
82

Pos Fig	Det. nr Part. No	Ingår Fitted	OBS!! Ange alltid årsmodell vid beställning av inredning Benämning	OBS!! Specify always year of model when ordering equipment Description
51	315203	x	Regel 17,5x55x1415	Wood lath pine 17,5x55x1415
52	325749	x	Bakgavel sänglåda	Back bed box
53	325741	x	Hylla gavel	Shelf
54	323260	x	Sängbord kpl.	Bedside table cpl.
55	323261	x	Skiva sängbord	Board bedside table
56	324938	x	Luftspalt sänglåda	Air gap bed box
57	325752	x	Luftspalt	Air gap
58	325728	x	Värmespalt garderob	Air gap
59	320316	x	Tidningshylla 280x720 kpl	Newspaper shelf
60	324300	T	Skiva TV-hylla 470x470	Board 470x470
61	860621	T	Gångjärn	Hinge
62	315749	T	Stöd	Support board
63	323884	T	Skåp gavel bak L560	Cupboard gable L560
64	324120	T	Hyllpaket	Shelf
65	324047	T	Gavel rundad	Gable
66	324062	T	Hylla gavel bak 1085x180	Shelf gable rear 1085s180
67	324111	T	Högtalarlåda	Box loudspeaker
68	323817	T	Överbäddskåp L1980	Upper bed L1980
69	860402	T	Gångjärn	Hinge
70	860405	T	Gångjärn	Hinge
71	312233	T	Regel låsning	Lock bar
72	323846	T	Rasskydd ö-bäddskåp	Protective plate
73	312713	T	Bärregel (vikbar)	Bearing rail
74	312726	T	Kloss bärregel	Block bearing rail
75	323657	T	Gavel rundad	Gable
76	321209	T	Värmespalt gavel	Air gap gable
77	323797	T	Sängram vån.säng V u. ribbotten	Bed bottom L without laths
78	325430	T	Ribbotten kpl.	Laths bottom cpl.
79	311985	T	Ribba sängbotten L=718 B=63	Lath bed bottom L=718 B=63
80	312046	T	Band t. ribbotten	Band for laths bottom
81	323888	T	Hyllpaket	Shelf
82	324117	T	Bärregel	Bearing rail
83	312436	T	Bärregel L=440	Bearing rail L=440
84	316043	T	Skena gardin L1080	Curtain rod L1080
85	312613	T	Stege ö-bäddsskåp 201x1800 kpl.	Ladder upper bed 201x1800 cpl.
86	860426	T	Krok t. stege	Hook for ladder
87	324524	x	Nisch vikdörr	Niche folding door
88	321692	x	Vägg garderob V	Wall wardrobe L
89	323734	x	Hylla nedre garderob	Shelf wardrobe under
90	321553	x	Vägg backskåp V	Wall cupboard L
91	321555	x	List folierad L=1948	List L=1948
92	321556	x	List folierad L=450	List L=450
93	324080	x	Dörr 260x1850	Door 260x1850
94	315488	x	Glidlist trådback L430 D14	Sliding strip tray L430 D14
95	315487	x	Glidlist trådback L430 D8	Sliding strip try L430 D8
96	309010	x	Trådback vit 227x527x185	Tray 227x527x185
			T= Tillbehör	T= Accessory

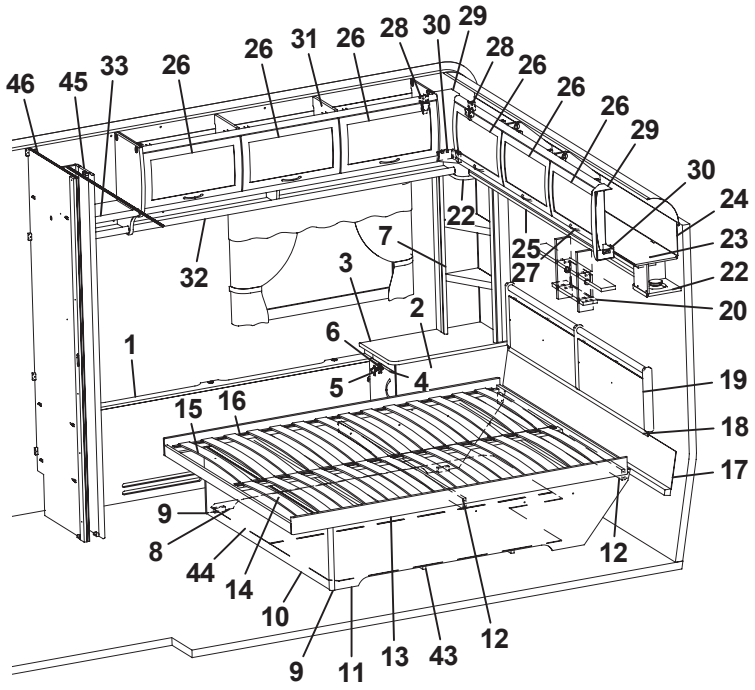
46
45
33
26
26
31
26
28
30
29
28
26
26
26
29
30
24
23
22
20
19
18
17
12
22
25
27
7
3
2
6
5
4
1
15
16
9
8
44
14
10
9
11
13
43
12

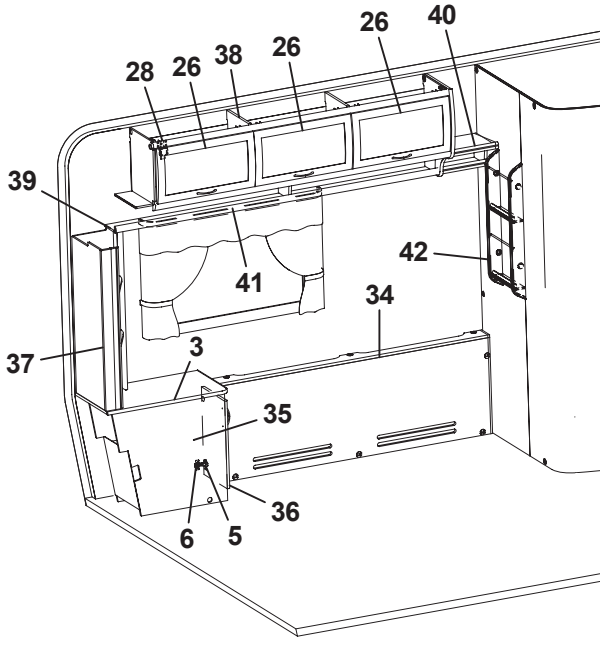
26
40
28
26
38
26
39
41
42
34
37
3
35
36
6
5

Pos Fig	Det. nr Part. No	Ingår Fitted	OBS!! Ange alltid årsmodell vid beställning av inredning Benämning	OBS!! Specify always year of model when ordering equipment Description
1	324009	x	Front täck H bak	Front cover R rear
2	323960	x	Hurts H	Cupboard R
3	323983	x	Skiva hurts 370x690	Board
4	323918	x	Lucka 270x470	Door 270x470
5	311917	x	Gångjärn	Hinge
6	312588	x	Platta gångjärn	Plate hinge
7	323958	x	Hylla H	Shelf R
8	321468	x	Gavel säng V	Gable bed L
9	860590	x	List hörn L=2500	Corner strip L=2500
10	321467	x	Front säng	Front bed
11	321469	x	Gavel säng H	Gable bed R
12	321597	x	List 17,5x55x1440	List 17,5x55x1440
13	321466	x	Sängram u. ribbotten	Bed bottom without laths
14	325341	x	Ribbotten kpl.	Laths bottom cpl.
15	314211	x	Ribba sängbotten L=820 B=63	Lath bed bottom L=820 B=63
16	312046	x	Band t. ribbotten	Band for laths bottom
17	323293	x	Värmespalt nedre gavel bak	Air gap under
18	314287	x	List plast L=2270	List plastic L=2270
19	325840	x	Värmespalt gavel bak	Air gap
20	325741	x	Hylla gavel	Shelf
22	323047	x	Högtalarlåda	Box loudspeaker
23	323049	x	Skåp gavel bak L2365	Cupboard gable L2365
24	323059	x	Skiva skåp 2345x180	Sheet 2345x180
25	323138	x	Hyllpaket	Shelf
26	323000	x	Lucka	Door
27	315188	z	Handtag	Handle
28	315194	z	Gångjärn	Hinge
29	316115	x	Hörn inredning	Corner
30	324321	z	Täckvinkel hörn inredning	Cover for corner
31	323153	z	Skåp övre L1674	Cupboard upper L1674
32	323155	z	Hyllpaket	Shelf
33	323962	z	Hylla H	Shelf R
34	321381	z	Front täck V bak	Front cover L rear
35	323961	z	Hurts V	Cupboard L
36	323917	z	Lucka 270x470	Door 270x470
37	323959	z	Hylla V	Shelf L
38	323046	z	Skåp övre L=1674	Cupboard upper L=1674
39	323082	z	Hyllpaket	Shelf
40	323963	z	Hylla V	Shelf L
41	316042	x	Skena gardin L1020	Curtain rod L1020
42	320316	z	Tidningshylla 280x720 kpl	Newspaper shelf
43	325076	z	Luftspalt sänglåda	Air gap bed box
44	321575	z	Luftspalt sänglåda	Air gap bed box
45	321432	z	Nisch vikdörr	Niche folding door
46	321421	z	Vägg garderob H	Wall wardrobe R
			T= Tillbehör	T= Accessory

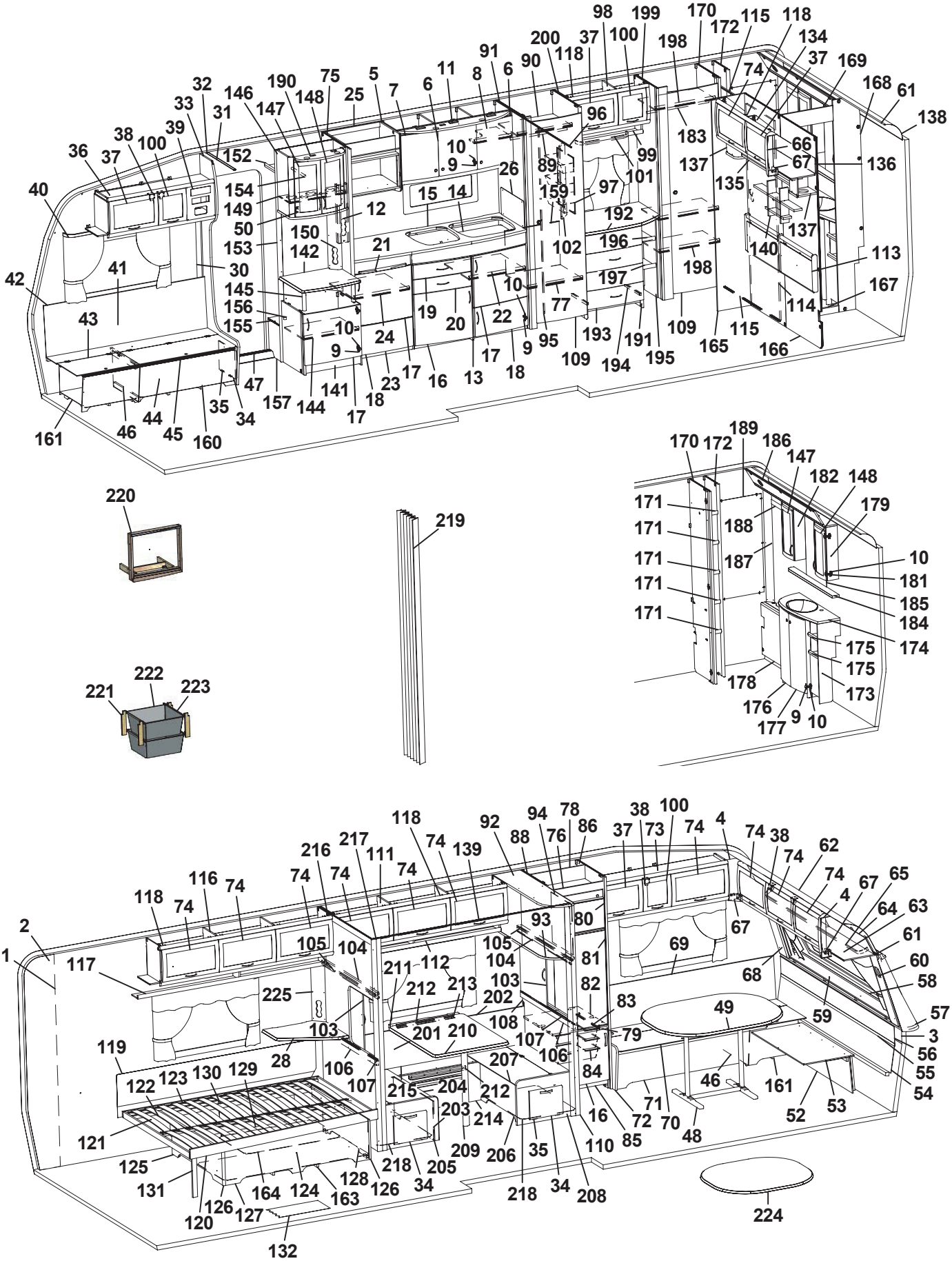

Pos Fig	Det. nr Part. No	Ingår Fitted	OBS!! Ange alltid årsmodell vid beställning av inredning Benämning	OBS!! Specify always year of model when ordering equipment Description
1	316374	M	Tapet vägg/tak (I vagnar fram till Mars 2006)	Wall paper (In caravans into Mars 2006)
--	316707	M	Tapet vägg/tak (I vagnar från Mars 2006)	Wall paper (In caravans from Mars 2006)
2	316021	M	Tejp tapet 20 mm	Tape, wall paper 20 mm
3	316022	M	Tejp tapet 60 mm	Tape, wall paper 60 mm
4	504668	x	Belysning hörn 2x5 W plast	Illumination corner 2x5 W plastic
5	323403	x	Skåp kök L1120 kpl.	Cupboard kitchen L1120 cpl.
6	323021	x	Lucka H 368x420	Door R 368x420
7	323020	x	Lucka V 368x420	Door L 368x420
8	323092	x	Hylla	Shelf
9	311917	x	Gångjärn	Hinge
10	312588	x	Platta gångjärn	Plate hinge
11	323401	x	Ljusramp köksskåp	Light holder
12	320617	x	Front el-uttag	Front outlet
13	326416	x	Diskbänk kpl. m. skiva/luckor/lådor	Kitchen sink cpl. with board/doors/drawers
14	401328	x	Plåt under spis	Plate cover under fireplace
15	326134	x	Skiva diskbänk	Board
16	323504	x	Lucka V 550x470	Door L 550x470
17	323503	x	Lucka H 550x470	Door R 550x470
18	323510	x	Lucka H 550x265	Door R 550x265
19	323505	x	Låda diskbänk kpl.	Drawer cpl.
20	323506	x	Låda diskbänk kpl.	Drawer cpl.
21	323411	x	Skärbräda	Cutting board
22	320460	x	Hylla övre	Shelf upper
23	324149	x	Utskjut diskbänk	Projection kitchen sink
24	321363	x	Hylla	Shelf
25	324336	x	Hylla mikrovågsugn	Shelf microwave oven
26	401475	x	Flamskydd	Flame guard
30	504400	x	List täck el-kabel B=44 L=2000	Cover strip B=44 L=2000
26	321501	x	Front el-uttag 130x533	Front outlet 130x533
27	323232	x	Skiva TV-hylla 580x535	Board 580x535
31	316270	x	List snäpp undre L2379	List under L2379
32	316268	x	List snäpp övre L2379	List upper L2379
33	324723	x	Stolpe först. L1948 kpl. m. lucka	Support bar cpl. with door
34	320005	x	Lucka	Door
35	312589	x	Gångjärn	Hinge
36	325615	x	Skåp övre elc.	Cupboard upper
37	323002	x	Lucka	Door
38	860406	x	Gångjärn	Hinge
39	325495	x	Täckfront radio	Cover radio
40	316042	x	Skena gardin L1020	Curtain rod L1020
41	325767	x	Värmespalt H fram	Air gap R.F.
42	860423	M	List kant U-gap ljusbrun	Strip, light brown
43	323446	x	Lock bäddlåda H F	Cover bed box R.F.
44	323445	x	Front bäddlåda H F (utan lastlucka)	Front bed box R.F. (without loading hatch)
--	324424	T	Front bäddlåda H F (med lastlucka)	Front bed box R.F. (with loading hatch)
45	860562	x	List bädd	List bed
46	312825	x	Stöd bäddlåda HF	Support bed box
47	314687	x	Tröskel aluminium L=850	Threshold aluminium L=850
48	316012	x	Bordsstativ	Table stand
49	323220	x	Bordsskiva 940x1200	Table top 940x1200
50	316037	x	Gångjärn	Hinge
52	323180	x	Front bäddlåda gavel (2 st när lastl. mont.)	Front bed box gable (2 pcs in loading hatch)
53	323205	x	Skiva rundsittgrupp	Sheet seat
54	323203	x	Värmespalt nedre gavel fram	Air gap under
55	314287	x	List plast L=2270	List plastic L=2270
			M= Metervara T= Tillbehör	M= On the metre T= Accessory

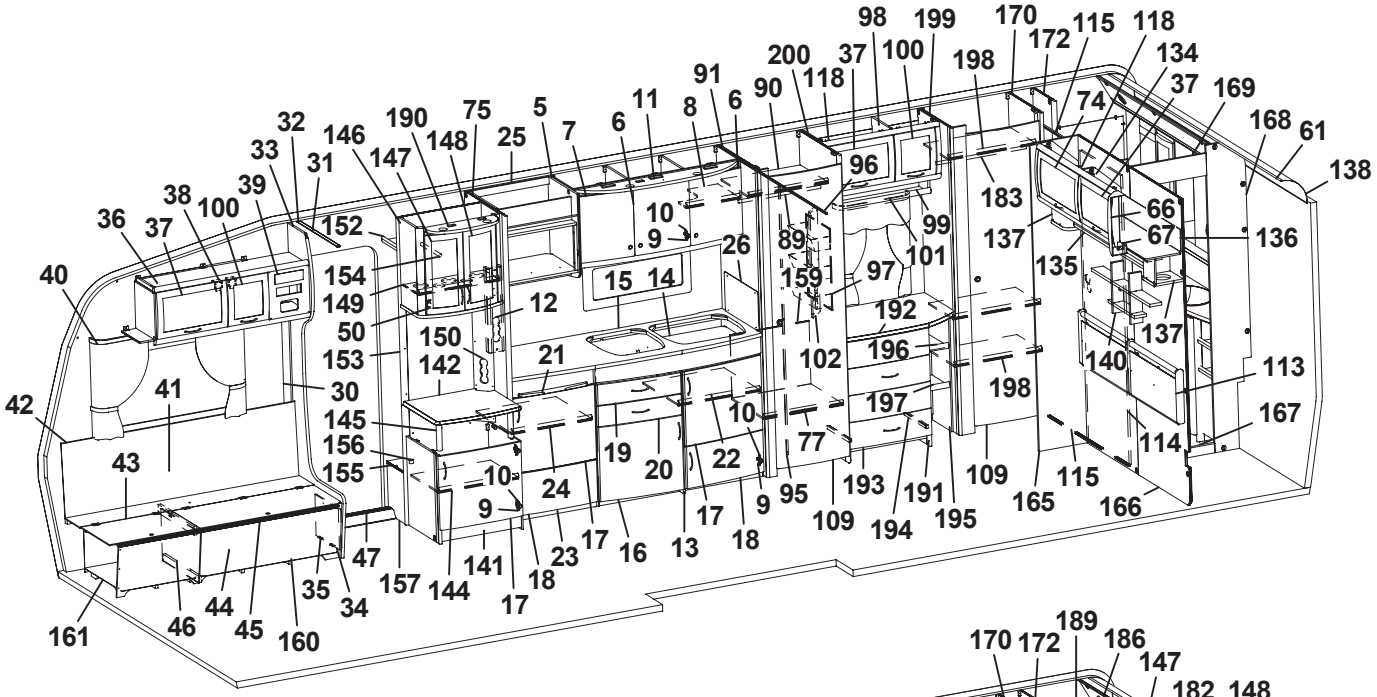

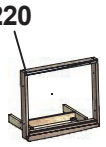



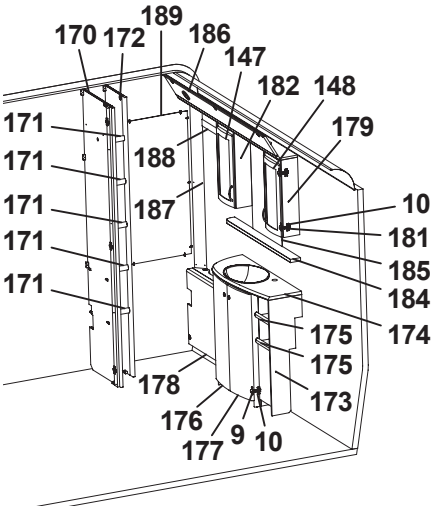

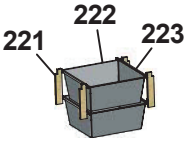

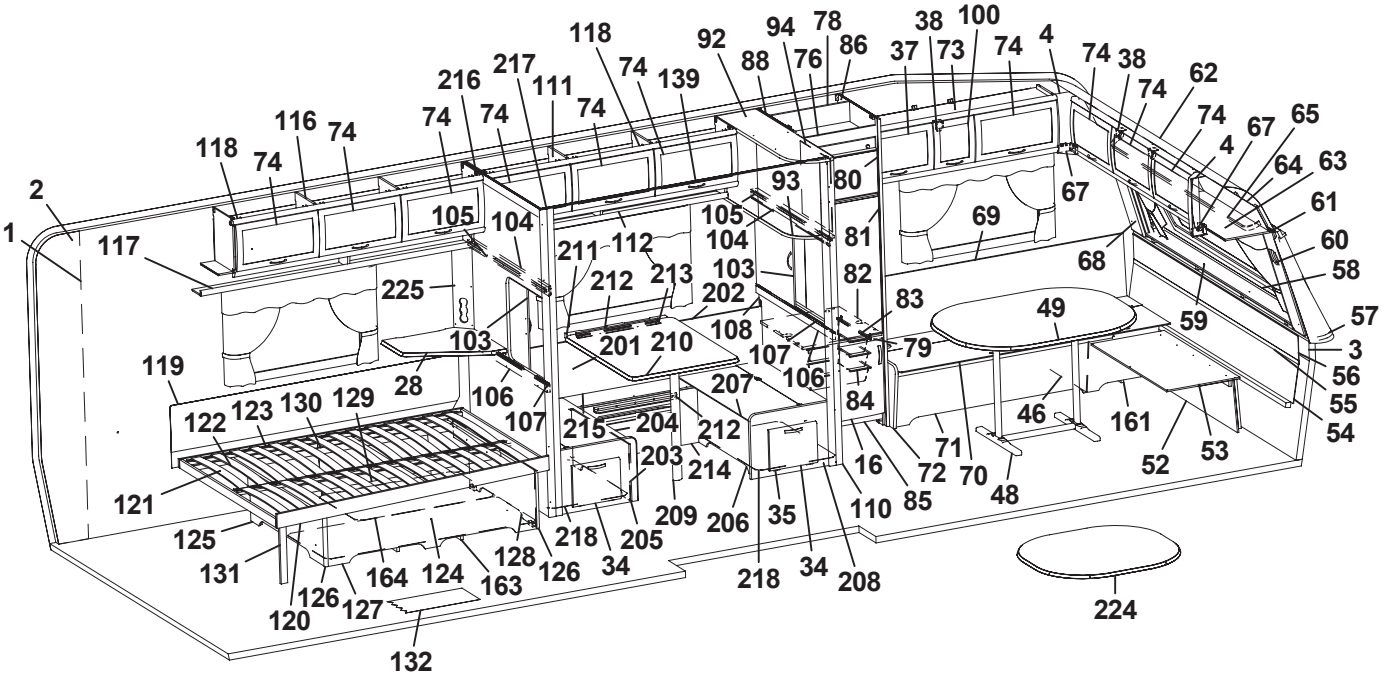
118 92 94 78 86 88 76 37 73 38 100 74 4 74 38 62 74 74 67 65 4 64 63 61 60 58 57 3 56 55 54 53 52 59 49 46 161 48 71 70 72 85 16 110 35 34 208 218 206 209 205 34 218 214 203 204 215 107 106 207 84 212 79 83 82 81 93 80 67 69 68 105 104 103 202 108 107 106 201 210 211 112 213 212 225 103 28 106 107 119 122 123 130 129 121 125 131 120 126 127 132 164 124 163 128 126 218 205 224
2 1 117 118 74 116 74 74 74 216 217 111 74 74 139 74 74 74

Pos Fig	Det. nr Part. No	Ingår Fitted	OBS!! Ange alltid årsmodell vid beställning av inredning Benämning	OBS!! Specify always year of model when ordering equipment Description
56	323200	x	Värmespalt övre gavel fram	Air gap upper
57	323128	x	Hylla front L2444	Shelf front L2444
58	860593	x	Raskant plast L=2600	Cantlist shelf front L=2600
59	324022	x	Luftspalt fronthylla	Air gap shelf front
60	323270	x	Front högtalare H	Front loudspeaker R
61	313884	x	List plast radie L=2379	List L=2379
62	316005	x	Skiva plast 295x2363x1	Plastic sheet
63	323044	x	Skåp gavel fram L=2365	Cupboard L=2365
64	323059	x	Skiva skåp 2345x180	Sheet 2345x180
65	316044	x	Skena gardin L1920	Curtain rod L1920
66	316115	x	Hörn inredning	Corner
67	324321	x	Täckvinkel hörn inredning	Cover for corner
68	323271	x	Front högtalare V	Front loudspeaker L
69	325771	x	Värmespalt V fram	Air gap L.F.
70	323633	x	Lock bäddlåda V F	Cover bed box L.F
71	323634	x	Front bäddlåda V F (utan lastlucka)	Front bed box L.F. (without loading hatch)
--	324428	T	Front bäddlåda V F (med lastlucka)	Front bed box L.F. (with loading hatch)
72	323449	x	Gavel bäddlåda V F	Gable bed box L.F
73	323495	x	Skåp övre L1408	Cupboard upper L1408
74	323000	x	Lucka	Door
75	326398	x	Vägg vid diskbänk	Wall
76	326515	x	Front kylskåpsskåp	Front cupboard
77	326420	x	Hylla garderob	Shelf
78	326130	x	Bakstycke kyl	Back cupboard
79	326132	x	Front hylla	Front
80	324828	x	Skiva frys	Sheet freezer
81	324829	x	Skiva kyl	Sheet refrigerator
82	326424	x	Hylla under kyl	Shelf under refrigerator
83	312712	x	Glidlist trådback (säljes i par)	Sliding strip tray (pair)
84	310325	x	Trådback vit 427x427x85	Tray 427x427x85
85	326133	x	Front skåp under kyl	Front cupboard
86	326414	x	Vägg kyl H	Wall refrigerator R
88	326415	x	Vägg kyl V	Wall refrigerator L
89	316197	x	Galgstång L=782	Clothes hanger L=782
90	322293	x	Hylla garderob	Shelf
91	326419	x	Vägg vid diskbänk	Wall
92	326425	x	Skåp övre	Cupboard
93	320776	x	Skiva rundad akryl	Pane rounded acryl
94	326429	x	Skiva akryl	Pane acryl
95	314523	x	Rätningslist dörr L=1715	List L=1715
96	314917	x	Skena draperi L=1190	Drapery rail L=1190
97	312162	x	Korg garderob 330x140x520	Basket
98	323803	x	Skåp övre L790	Cupboard upper L 790
99	323810	x	Hyllpaket	Shelf
100	323001	x	Lucka	Door
101	316045	x	Skena gardin L 500	Curtain rod L 500
102	320624	x	Front el-uttag 130x665	Front outlet 130x665
103	321957	x	Skjutlucka 520x596	Sliding lid 520x596
104	321873	x	Kornisch vägg L=1048	Cornice wall L=1048
105	314904	x	Skena övre skjutl L1048 borrad	Slide bar upper L1048
106	321961	x	Regel skjutlucka 20x45x1048	Latch, sliding lid
107	314906	x	Skena nedre skjutl L1050	Slide bar lower L1050
108	321863	x	Vägg främre	Wall front
109	321518	x	Dörr 490x1850	Door 490x1850
110	325976	x	Stolpe utskjut främre	Support bar
			M= Metervara T= Tillbehör	M= On the metre T= Accessory

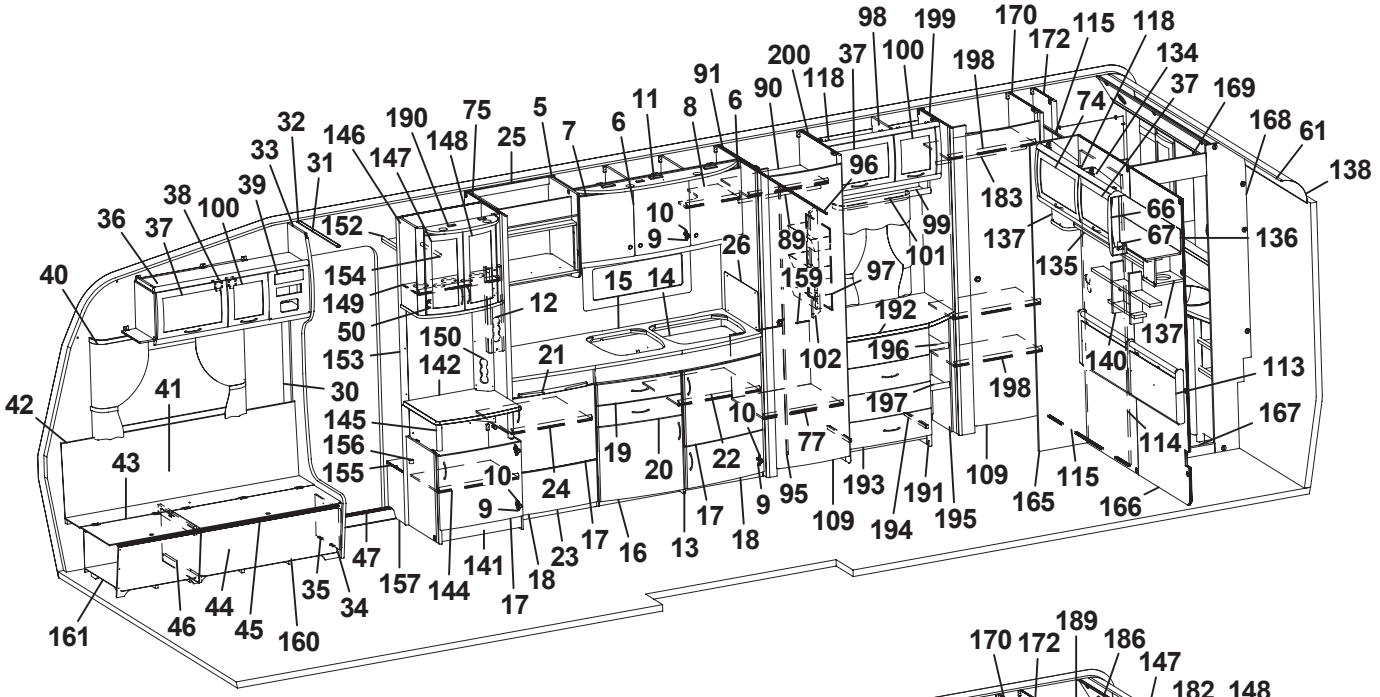





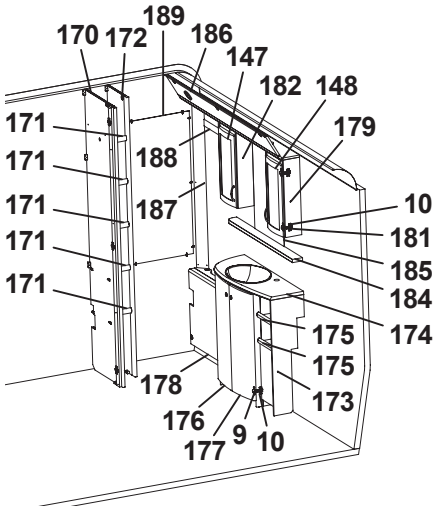

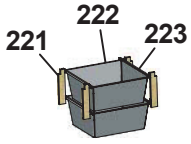

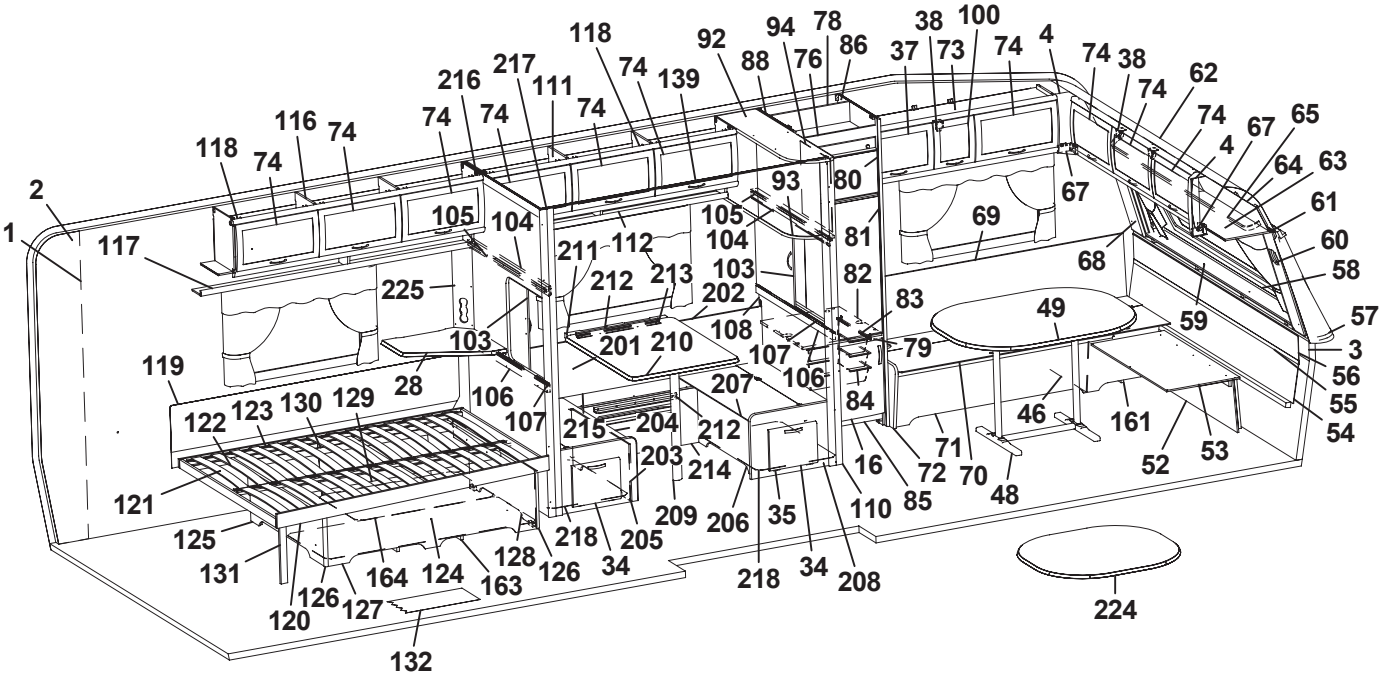
118 92 94 78 38 100 4 74 74 38 62 74 74 65 67 4 64 63 61 60 58 57 3 56 55 54 53 52 46 161 49 59 68 69 67 93 80 81 82 83 79 84 71 70 48 85 16 72 110 208 34 218 35 206 209 205 34 218 128 126 163 124 164 131 125 120 126 127 132 224
74 88 76 86 37 73 74 139 111 217 216 74 74 74 116 74 118 74 2 1 117 225 103 28 119 122 123 130 129 121 106 107 105 104 211 112 212 213 202 201 210 103 108 107 106 207 215 204 212 203 214 105 104 103 209 206 35 218 34 208 16 72 85 110 48 70 71 46 161 52 53 54 55 56 3 57 59 49 68 69 67 4 74 74 38 74 62 74 74 65 67 64 63 61 60 58 74 74 4 74 74 74

Pos Fig	Det. nr Part. No	Ingår Fitted	OBS!! Ange alltid årsmodell vid beställning av inredning Benämning	OBS!! Specify always year of model when ordering equipment Description
111	323617	x	Skåp övre L1680	Cupboard upper L1680
112	323620	x	Hyllpaket	Shelf
113	325742	x	Värmespalt gavel bak	Air gap
114	325489	x	Skjutdörr tvättrum	Door
115	316030	x	Skena skjutdörr	Curtain rod
116	323046	x	Skåp övre L=1674	Cupboard upper L=1674
117	323082	x	Hyllpaket	Shelf
118	315194	x	Gångjärn	Hinge
119	312006	x	Värmespalt V-H bak	Air gap L-R rear
120	324035	x	Sängram u. ribbotten	Bed bottom without laths
121	325343	x	Ribbotten kpl.	Laths bottom cpl.
122	311985	x	Ribba sängbotten L=718 B=63	Lath bed bottom L=718 B=63
123	312046	x	Band t. ribbotten	Band for laths bottom
124	325475	x	Sänglåda kpl.	Bed box cpl.
125	322346	x	Gavel säng V	Gable bed L
126	860590	x	List hörn L=2500	Corner strip L=2500
127	323282	x	Front säng	Front bed
128	325542	x	Gavel säng H	Gable bed R
129	315203	x	Regel 17,5x55x1415	Wood lath pine 17,5x55x1415
130	315204	x	Regel 17,5x40x1415	Wood lath pine 17,5x40x1415
131	322338	x	Stöd säng 15,5x45x360	Support bed
132	314708	M	Matta golv	Carpet floor
134	323461	x	Skåp gavel bak V L1410	Cupboard upper L1410
135	323466	x	Hyllpaket	Shelf
136	323469	x	Skiva skåp 1400x140	Sheet 1400x140
137	323047	x	Högtalarlåda	Box loudspeaker
138	316005	x	Skiva plast 295x2363x1	Plastic sheet
139	315907	x	Skena draperi L=1920	Drapery rail L=1920
140	325741	x	Hylla gavel	Shelf
141	326417	x	TV-bänk kpl. u. skiva	TV-bench cpl. whitout board
142	326418	x	Skiva TV-bänk 580x475	Board
144	324284	x	Hylla	Shelf
145	323703	x	Rundstav folierad L=192	Round staff L=192
146	325679	x	Skåp bar kpl.	Coctail cabinet cpl.
147	323426	x	Lucka V 236x500	Door L 236x500
148	325364	x	Lucka H 236x500	Door R 236x500
149	323723	x	Hylla	Shelf
150	325624	x	Front el-uttag	Front outlet
152	321411	x	Hylla garderob övre	Shelf
153	324265	x	Vägg garderob	Wall wardrobe
154	316197	x	Galgstång L=782	Clothes hanger L=782
155	324272	x	Hylla insteg	Shelf
156	314897	x	Bussning plast Ø=29 mm	Bushing plastic
157	322328	x	Front hylla garderob	Front
159	326421	x	Täckskiva exp.kärl	Board
160	324134	x	Luftspalt H-fram	Air gap R front
161	324138	x	Luftspalt fram	Air gap front
163	324938	x	Luftspalt sänglåda	Air gap bed box
164	326516	x	Luftspalt sänglåda	Air gap bed box
165	325277	x	Front vägg tvättrum	Front
166	325276	x	Vägg tvättrum	Wall
167	325358	x	Tröskel	Threshold
168	325356	x	Vägg tvättrum	Wall washroom
169	325357	x	Överbit tvättrum	Overlap washroom
170	325270	x	Vägg garderob H	Wall wardrobe R
			M= Metervara T= Tillbehör	M= On the metre T= Accessory

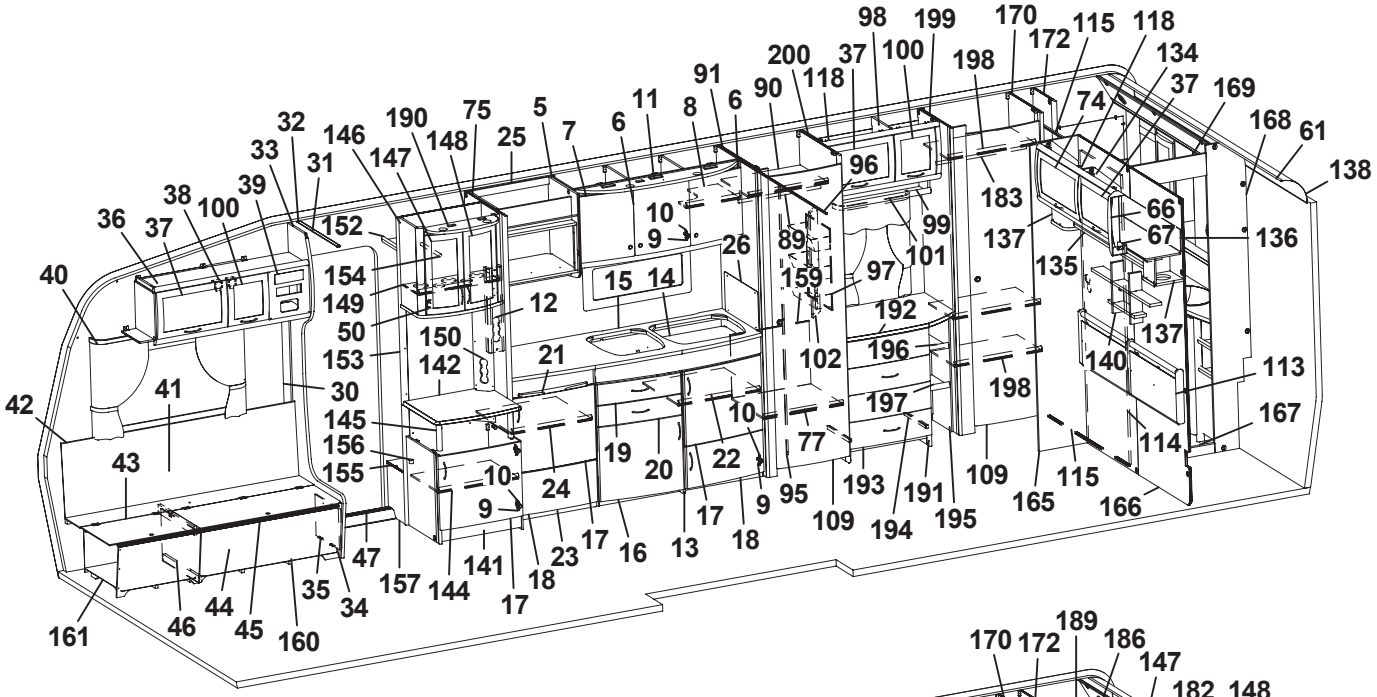

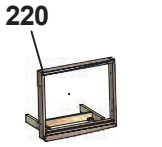

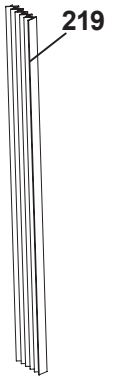

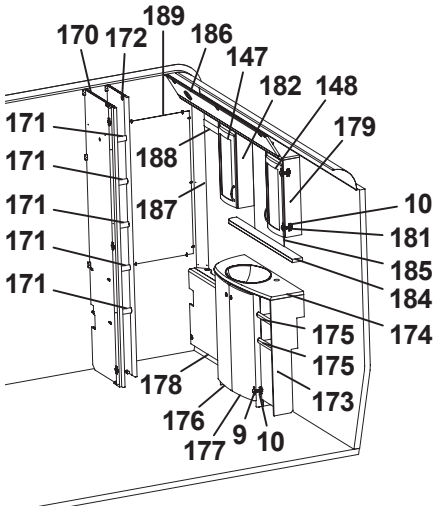

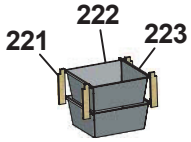

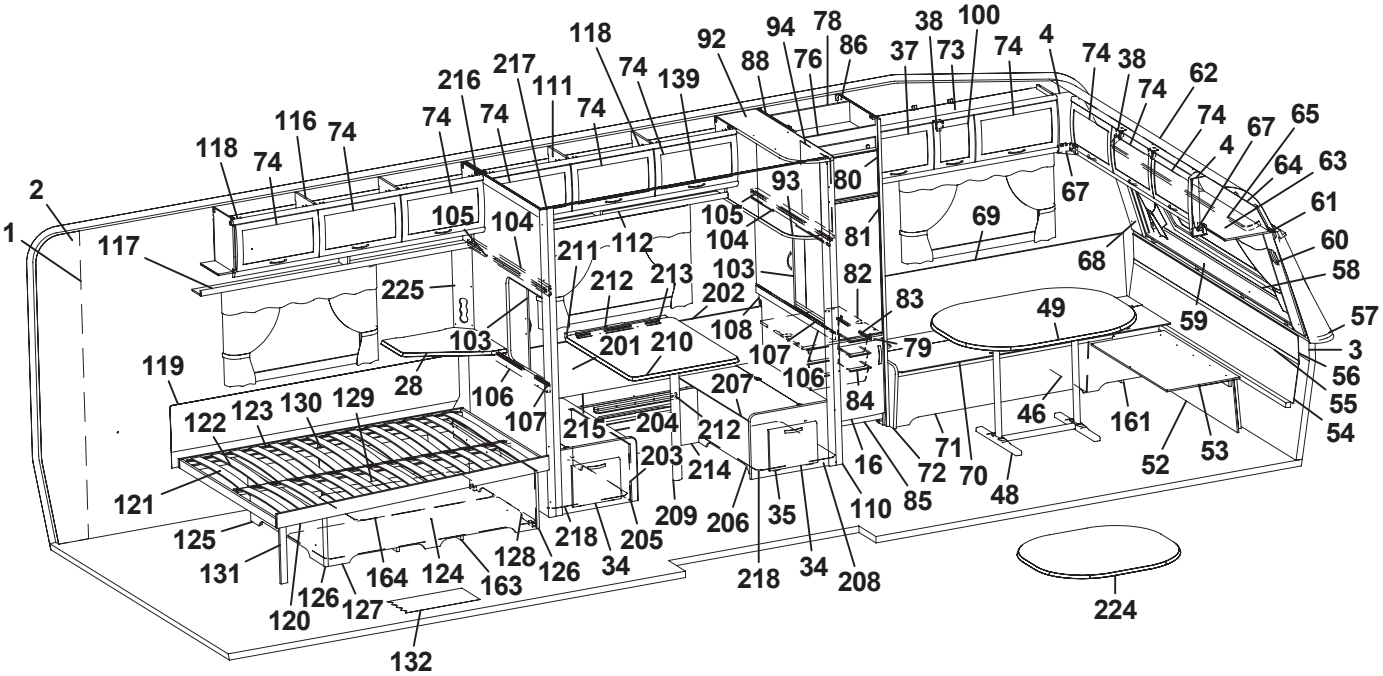
118 92 94 78 38 100 4 74 74 38 62 74 74 65 67 4 64 63 61 60 58 57 3 56 55 54
74 88 76 86 37 73 74 74 74

Pos Fig	Det. nr Part. No	Ingår Fitted	OBS!! Ange alltid årsmodell vid beställning av inredning Benämning	OBS!! Specify always year of model when ordering equipment Description
171	325354	x	Hylla	Shelf
172	325274	x	Vägg garderob H	Wall wardrobe R
173	325355	x	Skåp tvättställ u. skiva	Cupboard washroom without board
174	325469	x	Skiva skåp tvättställ	Board cupboard wash basin
175	325465	x	Hylla	Shelf
176	325471	x	Lucka V	Door L
177	325470	x	Lucka H	Door R
178	325359	x	Front gavel bak	Front
179	325361	x	Skåp tvättrum H	Cupboard washroom R
181	315202	x	Gångjärn	Hinge
182	325362	x	Skåp tvättrum V	Cupboard washroom L
183	316197	x	Galgstång L=782	Clothes hanger L=782
184	325363	x	Hylla	Shelf
185	315999	x	Spegel 440x700x3	Mirror 440x700x3
186	325360	x	Ljusramp	Light holder
187	325490	x	Front hörn	Front
188	325841	x	List täck L=465	Cover strip L=465
189	313266	x	Spegel 475x995x3	Mirror
190	324027	x	Ljusramp barskåp	Light holder
191	323539	x	Byrå kpl. u. skiva	Chest of drawers without board
192	324081	x	Skiva byrå 790x549/423	Board
193	323541	x	Låda byrå	Drawer
194	315215	x	Glidskena låda (säljes i par)	Slide bar (exp. in pair)
195	324082	x	Hylla vid byrå kpl.	Shelf cpl.
196	324084	x	Hylla övre	Shelf
197	323814	x	Hylla undre	Shelf
198	325329	x	Hylla	Shelf
199	325269	x	Vägg garderob V	Wall wardrobe L
200	326371	x	Vägg garderob H	Wall wardrobe R
201	320341	x	Värmespalt H-bak	Air gap R rear
202	860423	M	List kant U-gap ljusbrun	Strip, light brown
203	323681	x	Front bäddlåda V	Front bed box L
204	323673	x	Lock bäddlåda V	Cover bed box L
205	323677	x	Gavel bäddlåda bakre	Gable bed box rear
206	323679	x	Front bäddlåda H	Front bed box R
207	323674	x	Lock bäddlåda H	Cover bed box R
208	323675	x	Gavel bäddlåda främre	Gable bed box front
209	320711	x	Bordsben fällbart H=730	Table leg H=730
210	323226	x	Bordsskiva 740x940	Table top 740x940
211	312314	x	Fästregel bord	Bracket
212	300108	x	List bord väggdel L550	List wall
213	300420	x	List upphäng bordsdel L550	List board
214	320765	x	Front bäddlåda	Front bed box
215	320775	x	Lock front bäddlåda 1930x209	Cover front bed box
216	321865	x	Vägg bakre	Wall rear
217	371189	x	Stolpe utskjut	Support bar
218	322110	x	Luftspalt M-grupp 785x535	Air gap M-group 785x535
219	315216	T	Vikdörr 1900x1500	Folding door
220	324041	T	Monteringssats ugn kpl.	Mounting kit cpl.
221	320514	T	List, backskenor	List
222	310326	T	Trådback vit 427x427x185	Tray 427x427x185
223	312712	T	Glidlist trådback (säljes i par)	Sliding strip tray (pair)
224	323222	T	Bordsskiva 940x1026	Table top 940x1026
			Dyntyger, gardiner m.m. (se tyger)	Cushion textilies, curtains etc. (see textiles)
			M= Metervara T= Tillbehör	M= On the metre T= Accessory

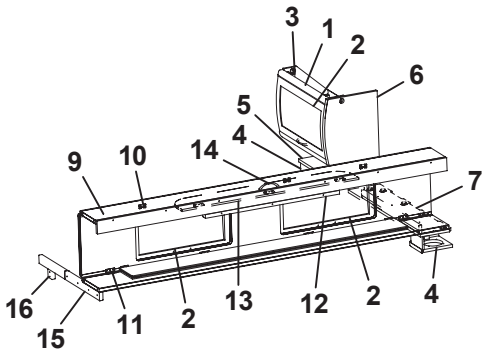
3
1
2
6
5
4
14
9
10
7
16
15
11
2
13
12
2
4

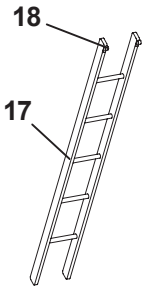
18
17

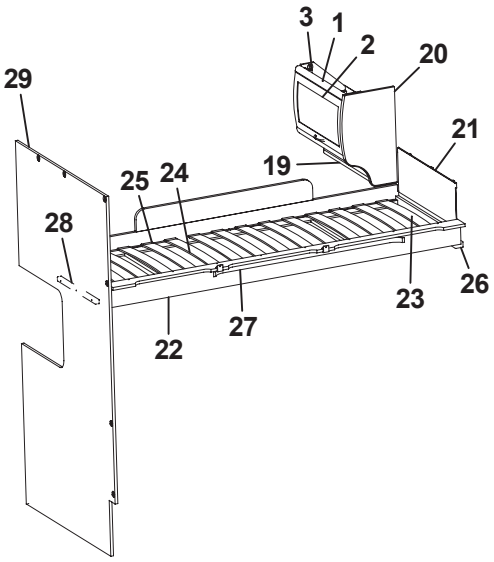
3
1
2
20
29
21
19
25
24
28
26
23
27
22

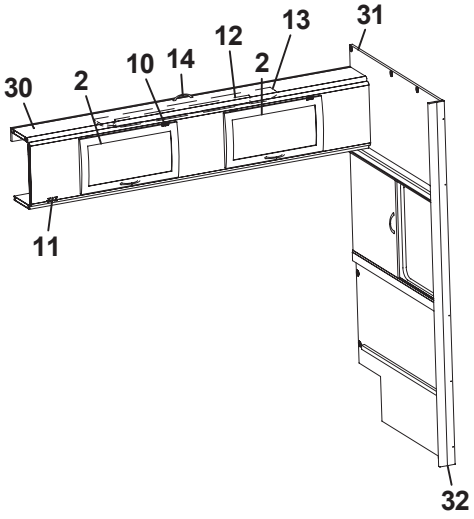
31
13
12
14
10
2
30
2
11
32

Pos Fig	Det. nr Part. No	Ingår Fitted	OBS!! Ange alltid årsmodell vid beställning av inredning Benämning	OBS!! Specify always year of model when ordering equipment Description
1	323884	x	Skåp gavel bak L560	Cupboard gable L560
2	323000	x	Lucka	Door
3	315194	x	Gångjärn	Hinge
4	324111	x	Högtalarlåda	Box loudspeaker
5	325737	x	Hylla gavel bak 560x180	Shelf gable rear 560x180
6	325736	x	Gavel rundad	Gable
7	324051	x	Hylla gavel bak V 835x180	Shelf gable rear L 835x180
9	323817	x	Överbäddskåp L1980	Upper bed L1980
10	860402	x	Gångjärn	Hinge
11	860405	x	Gångjärn	Hinge
12	312233	x	Regel låsning	Lock bar
13	323846	x	Rasskydd ö-bäddskåp	Protective plate
14	315188	x	Handtag	Handle
15	312713	x	Bärregel (vikbar)	Bearing rail
16	312726	x	Kloss bärregel	Block bearing rail
17	312613	T	Stege ö-bäddsskåp 201x1800 kpl.	Ladder upper bed 201x1800 cpl.
18	860426	T	Krok t. stege	Hook for ladder
19	323888	x	Hyllpaket	Shelf
20	326241	x	Gavel rundad	Gable
21	321209	x	Värmespalt gavel	Air gap gable
22	323797	x	Sängram vån.säng V u. ribbotten	Bed bottom L without laths
23	325430	x	Ribbotten kpl.	Laths bottom cpl.
24	311985	x	Ribba sängbotten L=718 B=63	Lath bed bottom L=718 B=63
25	312046	x	Band t. ribbotten	Band for laths bottom
26	324117	x	Bärregel	Bearing rail
27	316043	x	Skena gardin L1080	Curtain rod L1080
28	312436	x	Bärregel L=440	Bearing rail L=440
29	324297	x	Vägg bakre	Wall rear
30	324155	x	Överbäddskåp L1920	Upper bed L1920
31	326493	x	Vägg främre	Wall front
32	371193	x	Stolpe utskjut	Support bar

T= Tillbehör

T= Accessory

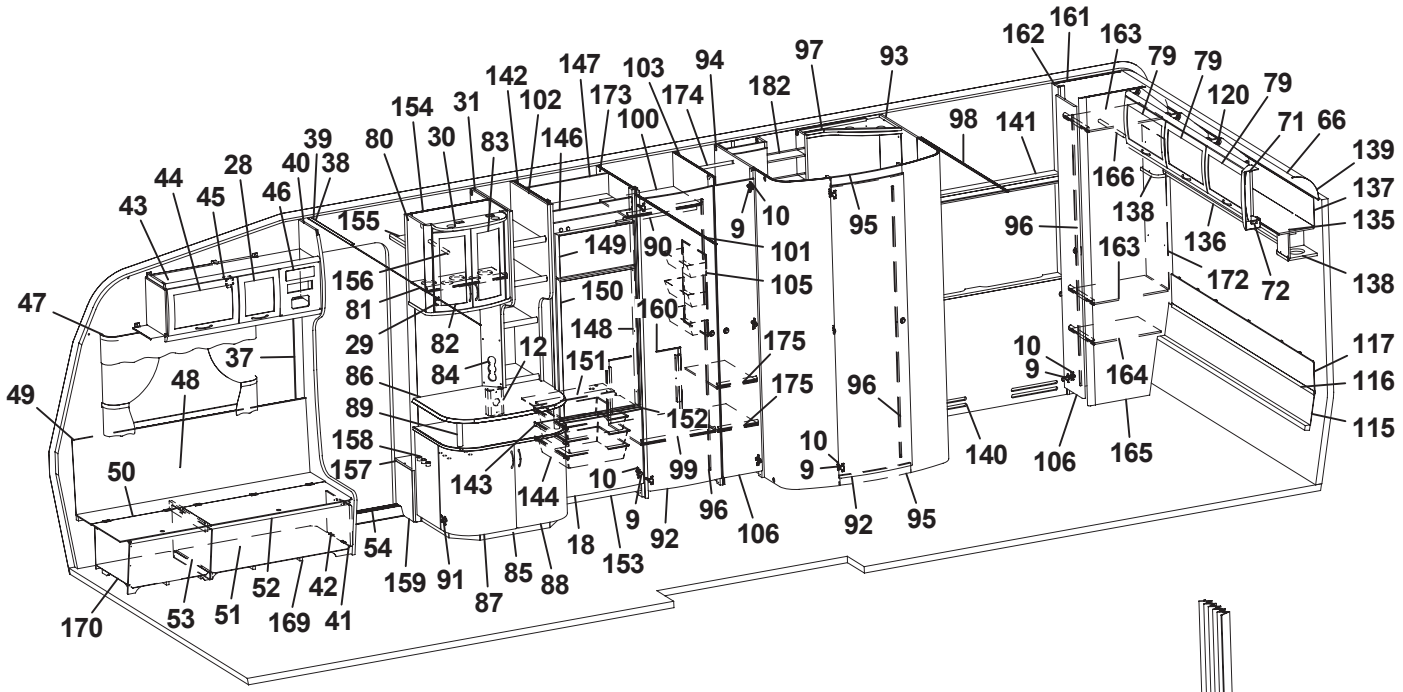
1 2 4 5 6 7 8 9 10 11 12 13 15 16 18 19 20 21 22 23 26 27 28 29 30 31 32 33 34 35 36 37 38 39 40 41 42 43 44 45 46 47 48 49 50 51 52 53 54 55 56 57 58 59 60 61 62 63 64 65 66 67 68 69 70 71 72 73 74 75 76 77 78 79 80 81 82 83 84 85 86 87 88 89 90 91 92 93 94 95 96 97 98 99 100 101 102 103 104 105 106 107 108 109 110 111 112 113 114 116 117 118 119 120 121 122 123 124 125 126 127 128 129 130 131 132 133 135 136 137 138 139 140 141 142 143 144 146 147 148 149 150 151 152 153 154 155 156 157 158 159 160 161 162 163 164 165 166 167 168 169 170 171 172 173 174 175 176 177 178 179 180 181 183 184 185

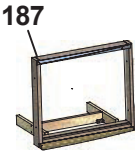
187

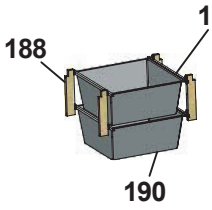
188 189 190

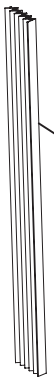
186

Pos Fig	Det. nr Part. No	Ingår Fitted	OBS!! Ange alltid årsmodell vid beställning av inredning Benämning	OBS!! Specify always year of model when ordering equipment Description
1	316374	M	Tapet vägg/tak (I vagnar fram till Mars 2006)	Wall paper (In caravans into Mars 2006)
--	316707	M	Tapet vägg/tak (I vagnar från Mars 2006)	Wall paper (In caravans from Mars 2006)
2	316021	M	Tejp tapet 20 mm	Tape, wall paper 20 mm
3	316022	M	Tejp tapet 60 mm	Tape, wall paper 60 mm
4	504668	x	Belysning hörn 2x5 W plast	Illumination corner 2x5 W plastic
5	323403	x	Skåp kök L1120 kpl.	Cupboard kitchen L1120 cpl.
6	323021	x	Lucka H 368x420	Door R 368x420
7	323020	x	Lucka V 368x420	Door L 368x420
8	323092	x	Hylla	Shelf
9	311917	x	Gångjärn	Hinge
10	312588	x	Platta gångjärn	Plate hinge
11	322169	x	Hylla mikrovågsugn	Shelf microwave oven
12	326256	x	Front el-uttag	Front outlet
13	323401	x	Ljusramp köksskåp	Light holder
14	323522	x	Diskbänk kpl. m. skiva/luckor/lådor	Kitchen sink with board and doors/drawers
15	401328	x	Plåt under spis	Plate cover under fireplace
16	323171	x	Skiva diskbänk	Board
17	323504	x	Lucka V 550x470	Door L 550x470
18	323503	x	Lucka H 550x470	Door R 550x470
19	323510	x	Lucka H 550x265	Door R 550x265
20	323505	x	Låda diskbänk kpl.	Drawer cpl.
21	323506	x	Låda diskbänk kpl.	Drawer cpl.
22	323411	x	Skärbräda	Cutting board
23	320460	x	Hylla övre	Shelf upper
26	324149	x	Utskjut diskbänk	Projection kitchen sink
27	321363	x	Hylla	Shelf
28	323001	x	Lucka	Door
29	316037	x	Gångjärn	Hinge
30	324027	x	Ljusramp barskåp	Light holder
31	322327	x	Rygg garderob	Wardrobe back
32	321501	x	Front el-uttag 130x533	Front outlet 130x533
33	320312	x	Kryddhylla	Spice shelf
34	314352	x	Rasskydd al. rör L=210	Pipe al. L=210
35	320626	x	Front el-uttag	Front outlet
36	320627	x	Skiva täck	Sheet cover
37	504400	x	List täck el-kabel B=44 L=2000	Cover strip B=44 L=2000
38	316270	x	List snäpp undre L2379	List under L2379
39	316268	x	List snäpp övre L2379	List upper L2379
40	324723	x	Stolpe först. L1948 kpl. m. lucka	Support bar cpl. with door
41	320005	x	Lucka	Door
42	312589	x	Gångjärn	Hinge
43	325615	x	Skåp övre elc.	Cupboard upper
44	323002	x	Lucka	Door
45	860406	x	Gångjärn	Hinge
46	325495	x	Täckfront radio	Cover radio
47	316042	x	Skena gardin L1020	Curtain rod L1020
48	325767	x	Värmespalt H fram	Air gap R.F.
49	860423	M	List kant U-gap ljusbrun	Strip, light brown
50	323446	x	Lock bäddlåda H F	Cover bed box R.F.
51	323445	x	Front bäddlåda H F (utan lastlucka)	Front bed box R.F. (without loading hatch)
			M= Metervara T= Tillbehör	M= On the metre T= Accessory

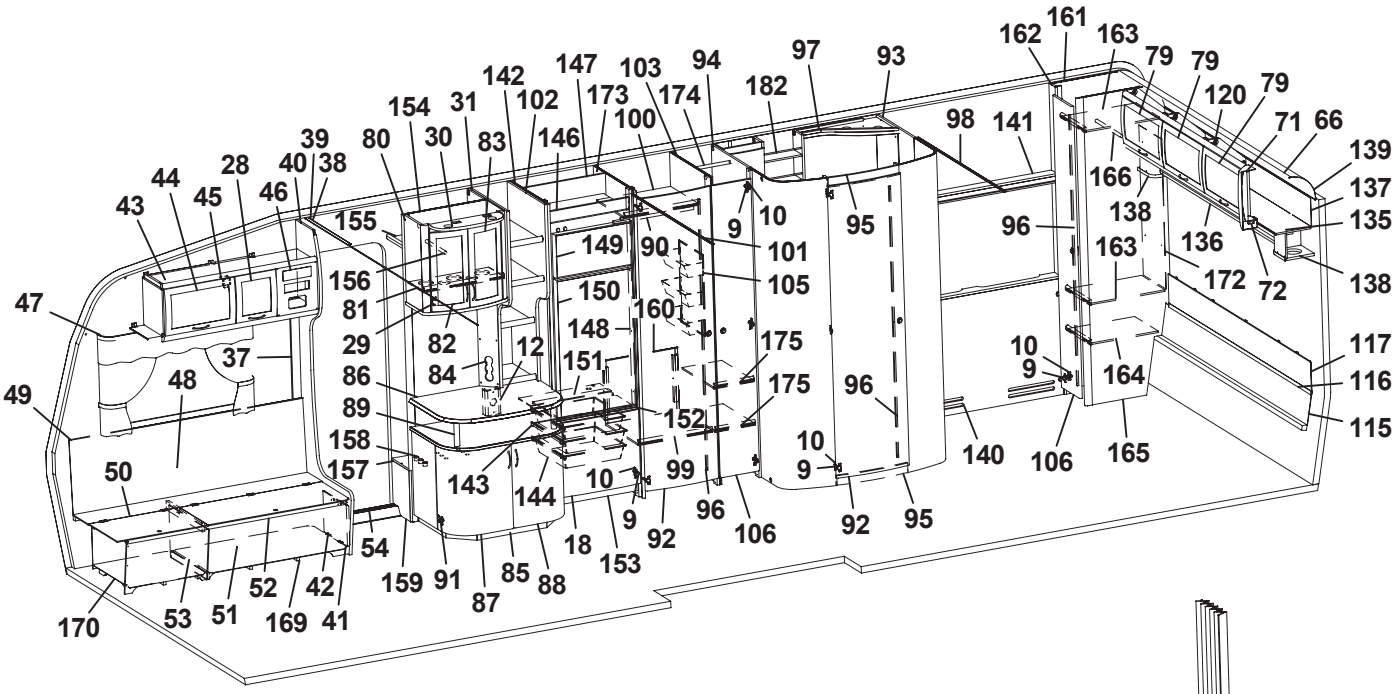
1 2 4 5 6 7 8 9 10 11 12 13 15 16 18 19 20 21 22 23 26 27 28 29 30 31 32 33 34 35 36 37 38 39 40 41 42 43 44 45 46 47 48 49 50 51 52 53 54 55 56 57 58 59 60 61 62 63 64 65 66 67 68 69 70 71 72 73 74 75 76 77 78 79 80 81 82 83 84 85 86 87 88 89 90 91 92 93 94 95 96 97 98 99 100 101 102 103 104 105 106 107 108 109 110 111 112 113 114 116 117 118 119 120 121 122 123 124 125 126 127 128 129 130 131 132 133 135 136 137 138 139 140 141 142 143 144 146 147 148 149 150 151 152 153 154 155 156 157 158 159 160 161 162 163 164 165 166 167 168 169 170 171 172 173 174 175 176 177 178 179 180 181 183 184 185

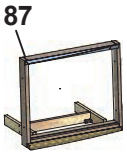
187

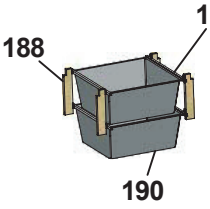
188 189 190

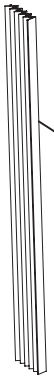
186

Pos Fig	Det. nr Part. No	Ingår Fitted	OBS!! Ange alltid årsmodell vid beställning av inredning Benämning	OBS!! Specify always year of model when ordering equipment Description
--	324424	T	Front bäddlåda H F (med lastlucka)	Front bed box R.F. (with loading hatch)
52	860562	x	List bädd	List bed
53	312825	x	Stöd bäddlåda HF	Support bed box
54	314687	x	Tröskel aluminium L=850	Threshold aluminium L=850
55	316012	x	Bordsstativ	Table stand
56	323220	x	Bordsskiva 940x1200	Table top 940x1200
57	323180	x	Front bäddlåda gavel (2 st när lastl. mont.)	Front bed box gable (2 pcs in loading hatch)
58	323205	x	Skiva rundsittgrupp	Sheet seat
59	323203	x	Värmespalt nedre gavel fram	Air gap under
60	314287	x	List plast L=2270	List plastic L=2270
61	323200	x	Värmespalt övre gavel fram	Air gap upper
62	323128	x	Hylla front L2444	Shelf front L2444
63	860593	x	Raskant plast L=2600	Cantlist shelf front L=2600
64	324022	x	Luftspalt fronthylla	Air gap shelf front
65	323270	x	Front högtalare H	Front loudspeaker R
66	313884	x	List plast radie L=2379	List L=2379
67	316005	x	Skiva plast 295x2363x1	Plastic sheet
68	323044	x	Skåp gavel fram L=2365	Cupboard L=2365
69	323059	x	Skiva skåp 2345x180	Sheet 2345x180
70	316044	x	Skena gardin L1920	Curtain rod L1920
71	316115	x	Hörn inredning	Corner
72	324321	x	Täckvinkel hörn inredning	Cover for corner
73	323271	x	Front högtalare V	Front loudspeaker L
74	325771	x	Värmespalt V fram	Air gap L.F.
75	323633	x	Lock bäddlåda V F	Cover bed box L.F
76	323634	x	Front bäddlåda V F (utan lastlucka)	Front bed box L.F. (without loading hatch)
--	324428	T	Front bäddlåda V F (med lastlucka)	Front bed box L.F. (with loading hatch)
77	323449	x	Gavel bäddlåda V F	Gable bed box L.F
78	323495	x	Skåp övre L1408	Cupboard upper L1408
79	323000	x	Lucka	Door
80	325679	x	Skåp bar kpl.	Coctail cabinet cpl.
81	323723	x	Hylla	Shelf
82	323426	x	Lucka V 236x500	Door L 236x500
83	325364	x	Lucka H 236x500	Door R 236x500
84	323440	x	Front el-uttag	Front outlet
85	323558	x	TV-bänk kpl. u. skiva	TV-bench cpl. without board
86	323228	x	Skiva TV-bänk 830x580	Board
87	321380	x	Lucka V 403x536	Door L 403x536
88	321379	x	Lucka H 403x536	Door R 403x536
89	323559	x	Rundstav L=170	Round staff L=170
90	316197	x	Galgstång L=782	Clothes hanger L=782
91	314663	x	Gångjärn	Hinge
92	321518	x	Dörr 490x1850	Door 490x1850
93	325857	x	Vägg tvättrum H	Wall
94	325855	x	Vägg tvättrum V	Wall washroom
95	324311	x	Tröskel/överbit	Treshold/overlap
96	314523	x	Rätningslist dörr L=1715	List L=1715
97	325686	x	Ljusramp tvättrum	Light holder
98	314917	x	Skena draperi L=1190	Drapery rail L=1190
99	325870	x	Hylla övre	Shelf
			M= Metervara T= Tillbehör	M= On the metre T= Accessory

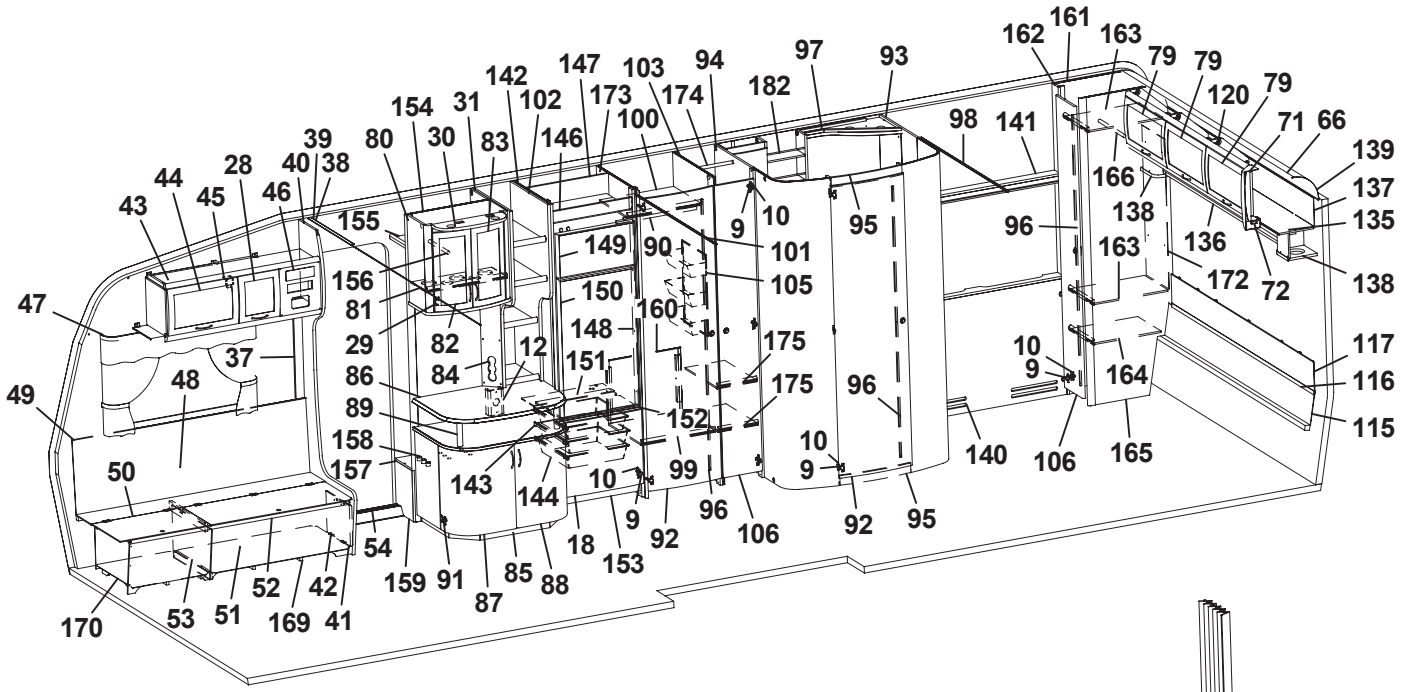
1 2 3 4 5 6 7 8 9 10 11 12 13 14 15 16 17 18 19 20 21 22 23 26 27 28 29 30 31 32 33 34 35 36 37 38 39 40 41 42 43 44 45 46 47 48 49 50 51 52 53 54 55 56 57 58 59 60 61 62 63 64 65 66 67 68 69 70 71 72 73 74 75 76 77 78 79 80 81 82 83 84 85 86 87 88 89 90 91 92 93 94 95 96 97 98 99 100 101 102 103 104 105 106 107 108 109 110 111 112 113 114 116 117 118 119 120 121 122 123 124 125 126 127 128 129 130 131 132 133 135 136 137 138 139 140 141 142 143 144 146 147 148 149 150 151 152 153 154 155 156 157 158 159 160 161 162 163 164 165 166 167 168 169 170 171 172 173 174 175 176 177 178 179 180 181 183 184 185

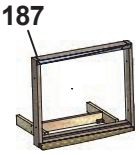
187

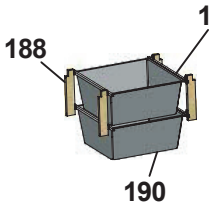
188 189 190


186

Pos Fig	Det. nr Part. No	Ingår Fitted	OBS!! Ange alltid årsmodell vid beställning av inredning Benämning	OBS!! Specify always year of model when ordering equipment Description
100	325873	x	Hylla övre	Shelf
101	314917	x	Skena draperi L=1190	Drapery rail L=1190
102	323725	x	Hylla vid TV-bänk kpl.	Shelf cpl.
103	325859	x	Vägg garderob	Wall wardrobe
104	324482	x	Vägg H	Wall R
105	312162	x	Korg garderob 330x140x520	Basket
106	324080	x	Dörr 260x1850	Door 260x1850
107	324484	x	Sängram nedre fällbar	Bed bottom without laths
108	325433	x	Ribbotten kpl.	Laths bottom cpl.
109	311985	x	Ribba sängbotten L=718 B=63	Lath bed bottom
110	312046	x	Band t. ribbotten	Band for laths bottom
111	324481	x	Sängram fast övre	Bed bottom upper without laths
112	321919	x	Värmespalt H-bak	Air gap R rear
113	167308	x	Bärregel 22x22x540	Bearing rail
114	324483	x	Vägg V	Wall L
115	323293	x	Värmespalt nedre gavel bak	Air gap under
116	314287	x	List plast L=2270	List plastic L=2270
117	324492	z	Värmespalt övre gavel bak	Air gap upper
118	324043	z	Skåp övre L1114	Cupboard
119	324046	z	Hyllpaket	Shelf
120	315194	z	Gångjärn	Hinge
121	325742	z	Värmespalt gavel bak	Air gap
122	314501	z	Sängram u. ribbotten	Bed bottom without laths
123	325340	z	Ribbotten kpl.	Laths bottom cpl.
124	311985	x	Ribba sängbotten L=718 B=63	Lath bed bottom L=718 B=63
125	312046	z	Band t. ribbotten	Band for laths bottom
126	325478	x	Sänglåda kpl.	Bed box cpl.
127	320981	z	Gavel säng V	Gable bed L
128	860590	z	List hörn L=2500	Corner strip L=2500
129	320374	z	Front säng	Front bed
130	320979	z	Gavel säng H	Gable bed R
131	312861	z	List 17,5x55x1200	Wood lath pine 17,5x55x1200
132	325741	z	Hylla gavel	Shelf
133	314708	M	Matta golv	Carpet floor
135	324312	x	Skåp gavel bak	Cupboard
136	324317	x	Hyllpaket	Shelf
137	324318	x	Skiva	Board
138	323047	x	Högtalarlåda	Box loudspeaker
139	316005	x	Skiva plast 295x2363x1	Plastic sheet
140	320994	x	Front	Air gap
141	320997	x	Hylla	Shelf
142	323591	x	Vägg kyl V	Wall refrigerator L
143	312712	x	Glidlist trådback (säljes i par)	Sliding strip tray (pair)
144	310325	x	Trådback vit 427x427x85	Tray 427x427x85
146	324067	x	Front kylskåpsskåp	Front cupboard
147	324918	x	Bakstycke kyl	Back cupboard
148	323613	x	List folierad L=1365	List L=1365
149	324828	x	Skiva frys	Sheet freezer
150	324829	x	Skiva kyl	Sheet refrigerator
151	324914	x	Hylla under kyl	Shelf under refrigerator
			M= Metervara T= Tillbehör	M= On the metre T= Accessory

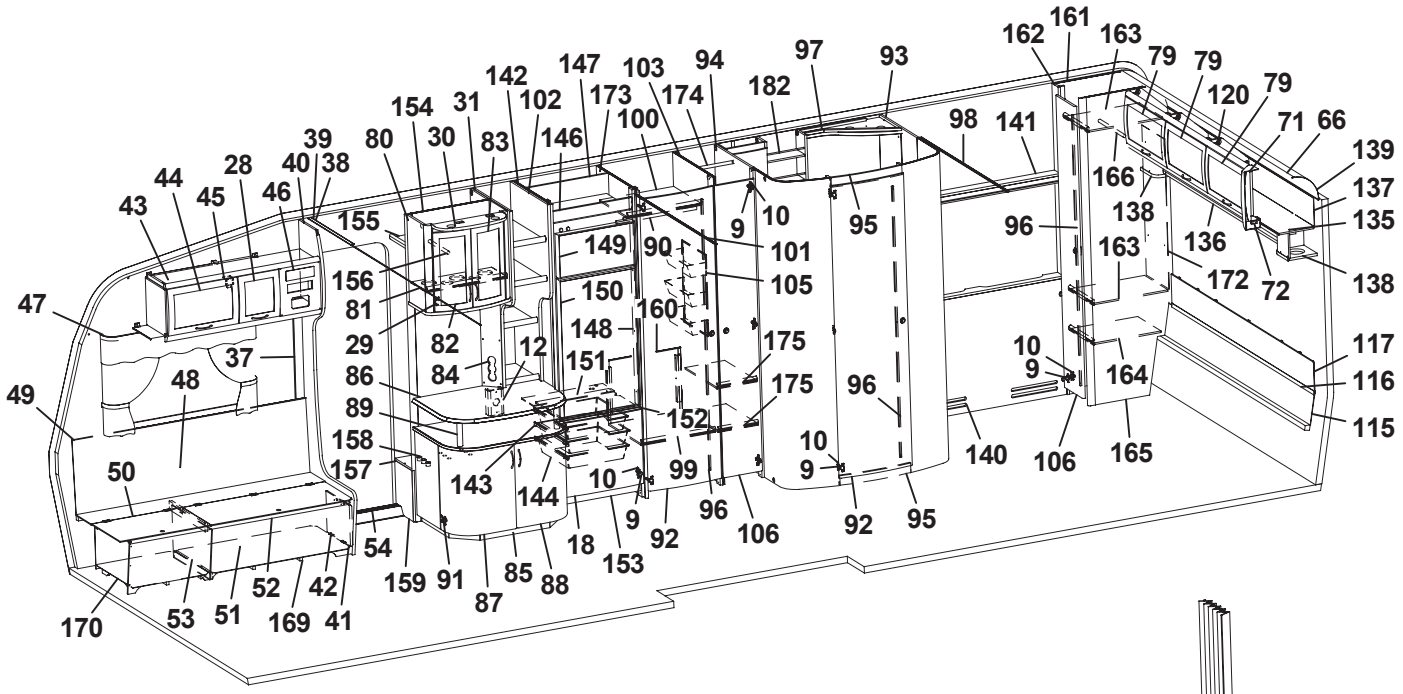
1 2 4 5 6 7 8 9 10 11 12 13 15 16 18 19 20 21 22 23 26 27 28 29 30 31 32 33 34 35 36 37 38 39 40 41 42 43 44 45 46 47 48 49 50 51 52 53 54 55 56 57 58 59 60 61 62 63 64 65 66 67 68 69 70 71 72 73 74 75 76 77 78 79 80 81 82 83 84 85 86 87 88 89 90 91 92 93 94 95 96 97 98 99 100 101 102 103 104 105 106 107 108 109 110 111 112 113 114 116 117 118 119 120 121 122 123 124 125 126 127 128 129 130 131 132 133 135 136 137 138 139 140 141 142 143 144 146 147 148 149 150 151 152 153 154 155 156 157 158 159 160 161 162 163 164 165 166 167 168 169 170 171 172 173 174 175 176 177 178 179 180 181 183 184 185

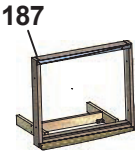
187

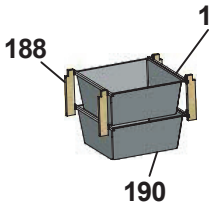
188 189 190


186

Pos Fig	Det. nr Part. No	Ingår Fitted	OBS!! Ange alltid årsmodell vid beställning av inredning Benämning	OBS!! Specify always year of model when ordering equipment Description
152	321826	x	Front hylla	Front
153	320657	x	Front skåp under kyl	Front cupboard
154	322325	x	Vägg garderob H	Wall wardrobe R
155	321411	x	Hylla garderob övre	Shelf
156	316197	x	Galgstång L=782	Clothes hanger L=782
157	323242	x	Hylla insteg 553x235	Shelf
158	314897	x	Bussning plast Ø=29 mm	Bushing plastic
159	322328	x	Front hylla garderob	Front
160	325899	x	Täckskiva exp.kärl	Board
161	323256	x	Vägg garderob V	Wall wardrobe L
162	324496	x	Front garderob	Front wall
163	324498	x	Hylla	Shelf
164	320987	x	Hylla	Shelf
165	323257	x	Vägg garderob H	Wall wardrobe R
166	316197	x	Galgstång L=782	Clothes hanger L=782
167	324114	x	Stege	Ladder
168	325895	x	Stolpe	Support bar
169	324134	x	Luftspalt H-fram	Air gap R front
170	324138	x	Luftspalt fram	Air gap front
171	370738	x	Luftspalt sänglåda	Air gap bed box
172	325732	x	Värmespalt garderob	Air gap
173	323597	x	Vägg kyl H	Wall refrigerator R
174	316197	x	Galgstång L=782	Clothes hanger L=782
175	320601	x	Hylla backskåp	Shelf
176	325879	x	Vägg backskåp V	Wall cupboard L
177	325894	x	List folierad L=1948	List L=1948
178	370716	x	List folierad L=450	List L=450
179	315488	x	Glidlist trådback L430 D14	Sliding strip tray L430 D14
180	315487	x	Glidlist trådback L430 D8	Sliding strip try L430 D8
181	309010	x	Trådback vit 227x527x185	Tray 227x527x185
182	325687	x	Skåp tvättrum	Cupboard washroom
183	314724	T	Skena draperi L=1780	Drapery rail L=1780
184	327136	T	List draperiskena	List drapery rail
185	315907	T	Skena draperi L=1920	Drapery rail L=1920
186	315216	T	Vikdörr 1900x1500	Folding door
187	324041	T	Monteringssats ugn kpl.	Mounting kit cpl.
188	320514	T	List, backskenor	List
189	312712	T	Glidlist trådback (säljes i par)	Sliding strip try
190	310326	T	Trådback vit 427x427x185	Tray 427x427x185
			Dyntyger, gardiner m.m. (se tyger)	Cushion textilies, curtains etc. (see textiles)
			M= Metervara T= Tillbehör	M= On the metre T= Accessory

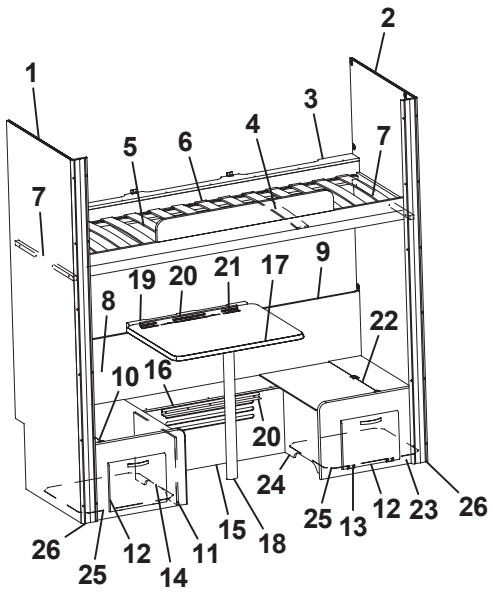
1
2
3
4
5
6
7
7
8
9
10
11
12
13
14
15
16
17
18
19
20
20
21
22
23
24
25
25
26
26

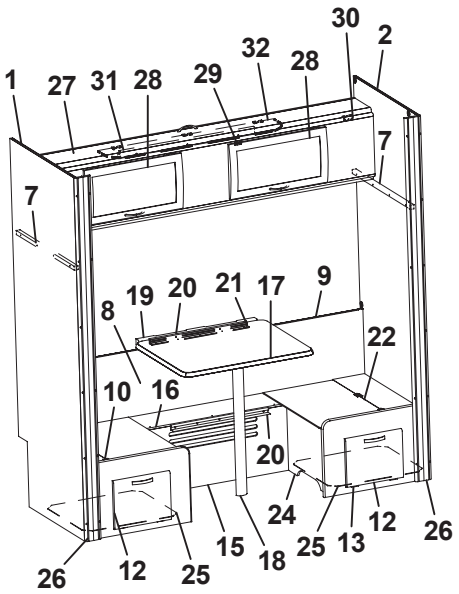
1
2
7
7
8
9
10
12
12
13
15
16
17
18
19
20
20
21
22
24
25
25
26
26
27
28
28
29
30
31
32

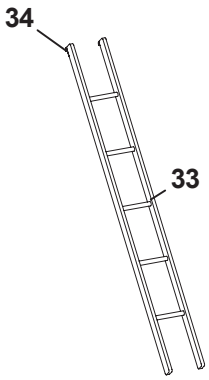
33
34

Pos Fig	Det. nr Part. No	Ingår Fitted	**OBS!!** Ange alltid årsmodell vid beställning av inredning Benämning	**OBS!!** Specify always year of model when ordering equipment Description
1	324483	x	Vägg V	Wall L
2	324482	x	Vägg H	Wall R
3	324927	x	Sängram utan ribbotten	Bed box without laths
4	325492	x	Ribbotten kpl.	Laths bottom cpl.
5	311985	x	Ribba sängbotten L=718 B=63	Lath bed bottom L=718 B=63
6	312046	x	Band t. ribbotten	Band for laths bottom
7	312313	x	Bärregel 670x22x22	Bearing rail 670x22x22
8	320341	x	Värmespalt H-bak	Air gap R rear
9	860423	M	List kant U-gap ljusbrun	Strip, light brown
10	324925	x	Lock bäddlåda	Cover bed box
11	323677	x	Gavel bäddlåda bakre	Gable bed box rear
12	320005	x	Lucka	Door
13	312589	x	Gångjärn	Hinge
14	324921	x	Front bäddlåda	Front
15	320765	x	Front bäddlåda	Front bed box
16	320775	x	Lock front bäddlåda 1930x209	Cover front bed box
17	323230	x	Bordsskiva 750x600	Table top 750x600
18	320711	x	Bordsben fällbart H=730	Table leg H=730
19	312314	x	Fästregel bord	Bracket
20	300108	x	List bord väggdel L550	List wall
21	300420	x	List upphäng bordsdel L550	List board
22	324926	x	Lock bäddlåda	Cover bed box
23	323675	x	Gavel bäddlåda främre	Gable bed box front
24	324923	x	Front bäddlåda	Front
25	324928	x	Luftspalt M-grupp 475x535	Air gap M-group 475x535
26	325895	x	Stolpe	Support bar
27	324155	x	Överbäddskåp L1920	Upper bed L1920
28	323000	x	Lucka	Door
29	860402	x	Gångjärn	Hinge
30	860405	x	Gångjärn	Hinge
31	312233	x	Regel låsning	Lock bar
32	323846	x	Rasskydd ö-bäddskåp	Protective plate
33	312613	T	Stege ö-bäddsskåp 201x1800 kpl.	Ladder upper bed 201x1800 cpl.
34	860426	T	Krok t. stege	Hook for ladder
			M= Metervara T= Tillbehör	M= On the metre T= Accessory

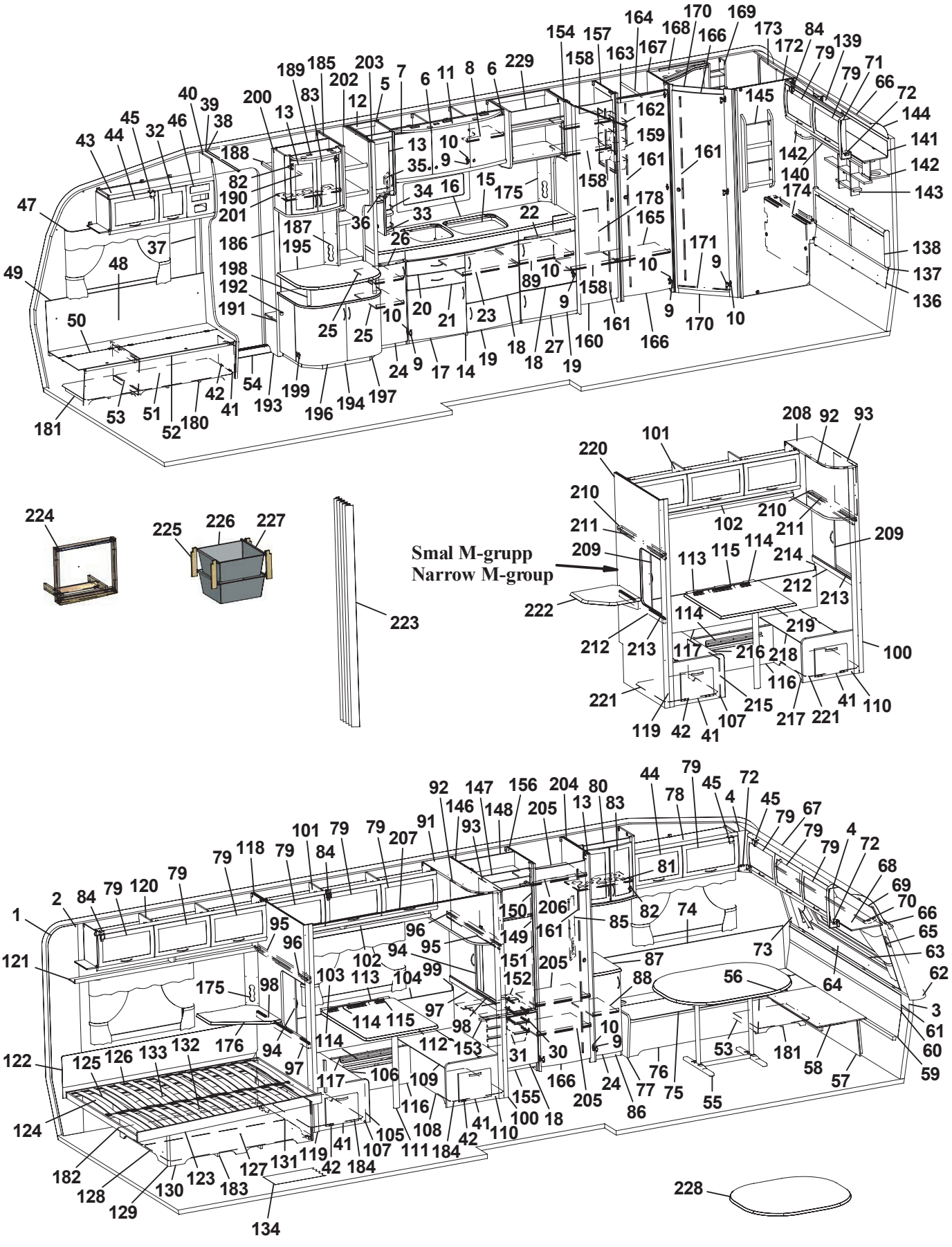
Smal M-grupp
Narrow M-group

Pos Fig	Det. nr Part. No	Ingår Fitted	OBS!! Ange alltid årsmodell vid beställning av inredning Benämning	OBS!! Specify always year of model when ordering equipment Description
1	316374	M	Tapet vägg/tak (I vagnar fram till Mars 2006)	Wall paper (In caravans into Mars 2006)
--	316707	M	Tapet vägg/tak (I vagnar från Mars 2006)	Wall paper (In caravans from Mars 2006)
2	316021	M	Tejp tapet 20 mm	Tape, wall paper 20 mm
3	316022	M	Tejp tapet 60 mm	Tape, wall paper 60 mm
4	504668	x	Belysning hörn 2x5 W plast	Illumination corner 2x5 W plastic
5	323403	x	Skåp kök L1120 kpl.	Cupboard kitchen L1120 cpl.
6	323021	x	Lucka H 368x420	Door R 368x420
7	323020	x	Lucka V 368x420	Door L 368x420
8	323092	x	Hylla	Shelf
9	311917	x	Gångjärn	Hinge
10	312588	x	Platta gångjärn	Plate hinge
11	323401	x	Ljusramp köksskåp	Light holder
12	323267	x	Skåp utskjut kökskåp kpl.	Cupboard projekting cpl.
13	323426	x	Lucka V 236x500	Door L 236x500
14	323527	x	Diskbänk kpl. m. skiva/luckor/lådor	Kitchen sink with board/doors/drawers
15	401328	x	Plåt under spis	Plate cover under fireplace
16	323172	x	Skiva diskbänk	Board
17	323504	x	Lucka V 550x470	Door L 550x470
18	323503	x	Lucka H 550x470	Door R 550x470
19	323510	x	Lucka H 550x265	Door R 550x265
20	323505	x	Låda diskbänk kpl.	Drawer cpl.
21	323506	x	Låda diskbänk kpl.	Drawer cpl.
22	323411	x	Skärbräda	Cutting board
23	320460	x	Hylla övre	Shelf upper
24	323517	x	Lucka 270x740	Door 270x740
25	326148	x	Hylla utskjut	Shelf
26	323413	x	Skärbräda	Cutting board
27	324149	x	Utskjut diskbänk	Projection kitchen sink
28	322169	x	Hylla mikrovågsugn	Shelf microwave oven
30	312712	x	Glidlist trådback (säljes i par)	Sliding strip tray (pair)
31	310325	x	Trådback vit 427x427x85	Tray 427x427x85
32	323001	x	Lucka	Door
33	320312	x	Kryddhylla	Spice shelf
34	314352	x	Rasskydd al. rör L=210	Pipe al. L=210
35	320626	x	Front el-uttag	Front outlet
36	320627	x	Skiva täck	Sheet cover
37	504400	x	List täck el-kabel B=44 L=2000	Cover strip B=44 L=2000
38	316270	x	List snäpp undre L2379	List under L2379
39	316268	x	List snäpp övre L2379	List upper L2379
40	324723	x	Stolpe först. L1948 kpl. m. lucka	Support bar cpl. with door
41	320005	x	Lucka	Door
42	312589	x	Gångjärn	Hinge
43	325615	x	Skåp övre elc.	Cupboard
44	323002	x	Lucka	Door
45	860406	x	Gångjärn	Hinge
46	325495	x	Täckfront radio	Cover radio
47	316042	x	Skena gardin L1020	Curtain rod L1020
48	325767	x	Värmespalt H fram	Air gap R.F.
49	860423	M	List kant ljusbrun	Strip, light brown
50	323446	x	Lock bäddlåda H F	Cover bed box R.F.
			M= Metervara T= Tillbehör	M= On the metre T= Accessory

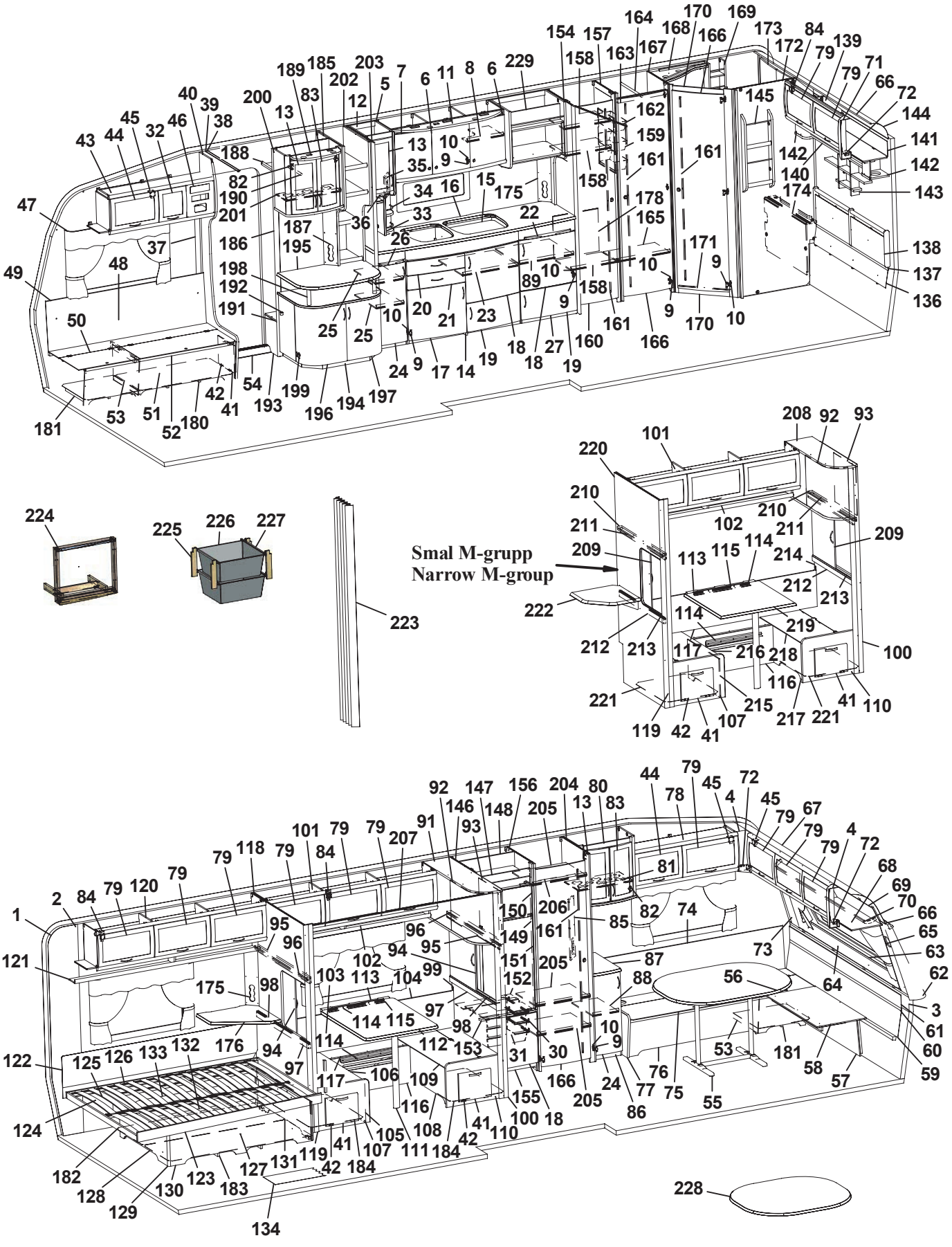
Smal M-grupp
Narrow M-group

Pos Fig	Det. nr Part. No	Ingår Fitted	OBS!! Ange alltid årsmodell vid beställning av inredning Benämning	OBS!! Specify always year of model when ordering equipment Description
51	323445	x	Front bäddlåda H F (utan lastlucka)	Front bed box R.F. (without loading hatch)
--	324424	T	Front bäddlåda H F (med lastlucka)	Front bed box R.F. (with loading hatch)
52	860562	x	List bädd	List bed
53	312825	x	Stöd bäddlåda HF	Support bed box
54	314687	x	Tröskel aluminium L=850	Threshold aluminium L=850
55	316012	x	Bordsstativ	Table stand
56	323220	x	Bordsskiva 940x1200	Table top 940x1200
57	323180	x	Front bäddlåda gavel (2 st när lastl. mont.)	Front bed box gable (2 pcs in loading hatch)
58	323205	x	Skiva rundsittgrupp	Sheet seat
59	323203	x	Värmespalt nedre gavel fram	Air gap under
60	314287	x	List plast L=2270	List plastic L=2270
61	323200	x	Värmespalt övre gavel fram	Air gap upper
62	323128	x	Hylla front L2444	Shelf front L2444
63	860593	x	Raskant plast L=2600	Cantlist shelf front L=2600
64	324022	x	Luftspalt fronthylla	Air gap shelf front
65	323270	x	Front högtalare H	Front loudspeaker R
66	313884	x	List plast radie L=2379	List L=2379
67	316005	x	Skiva plast 295x2363x1	Plastic sheet
68	323044	x	Skåp gavel fram L=2365	Cupboard L=2365
69	323059	x	Skiva skåp 2345x180	Sheet 2345x180
70	316044	x	Skena gardin L1920	Curtain rod L1920
71	316115	x	Hörn inredning	Corner
72	324321	x	Täckvinkel hörn inredning	Cover for corner
73	323271	x	Front högtalare V	Front loudspeaker L
74	325771	x	Värmespalt V fram	Air gap L.F.
75	323633	x	Lock bäddlåda V F	Cover bed box L.F
76	323634	x	Front bäddlåda V F (utan lastlucka)	Front bed box L.F. (without loading hatch)
--	324428	T	Front bäddlåda V F (med lastlucka)	Front bed box L.F. (with loading hatch)
77	323449	x	Gavel bäddlåda V F	Gable bed box L.F
78	323045	x	Skåp övre L=1034	Cupboard upper L=1034
79	323000	x	Lucka	Door
80	325674	x	Skåp bar kpl.	Coctail cabinet cpl.
81	323707	x	Hylla	Shelf
82	316037	x	Gångjärn	Hinge
83	325364	x	Lucka H 236x500	Door R 236x500
84	315194	x	Gångjärn	Hinge
85	323733	x	Front el-uttag	Front outlet
86	323741	x	Hurts	Cupboard
87	323238	x	Skiva hurts 295x550	Board pedestal
88	323745	x	Hylla	Shelf
89	321363	x	Hylla	Shelf
91	323747	x	Skåp övre L1080	Cupboard L1080
92	320776	x	Skiva rundad akryl	Pane rounded acryl
93	321896	x	Skiva akryl	Pane acryl
94	321957	x	Skjutlucka 520x596	Sliding lid 520x596
95	321873	x	Kornisch vägg L=1048	Cornice wall L=1048
96	314904	x	Skena övre skjutl L1048 borrad	Slide bar upper L1048
97	321961	x	Regel skjutlucka 20x45x1048	Latch, sliding lid
98	314906	x	Skena nedre skjutl L1050	Slide bar lower L1050
99	321863	x	Vägg främre	Wall front
			M= Metervara T= Tillbehör	M= On the metre T= Accessory

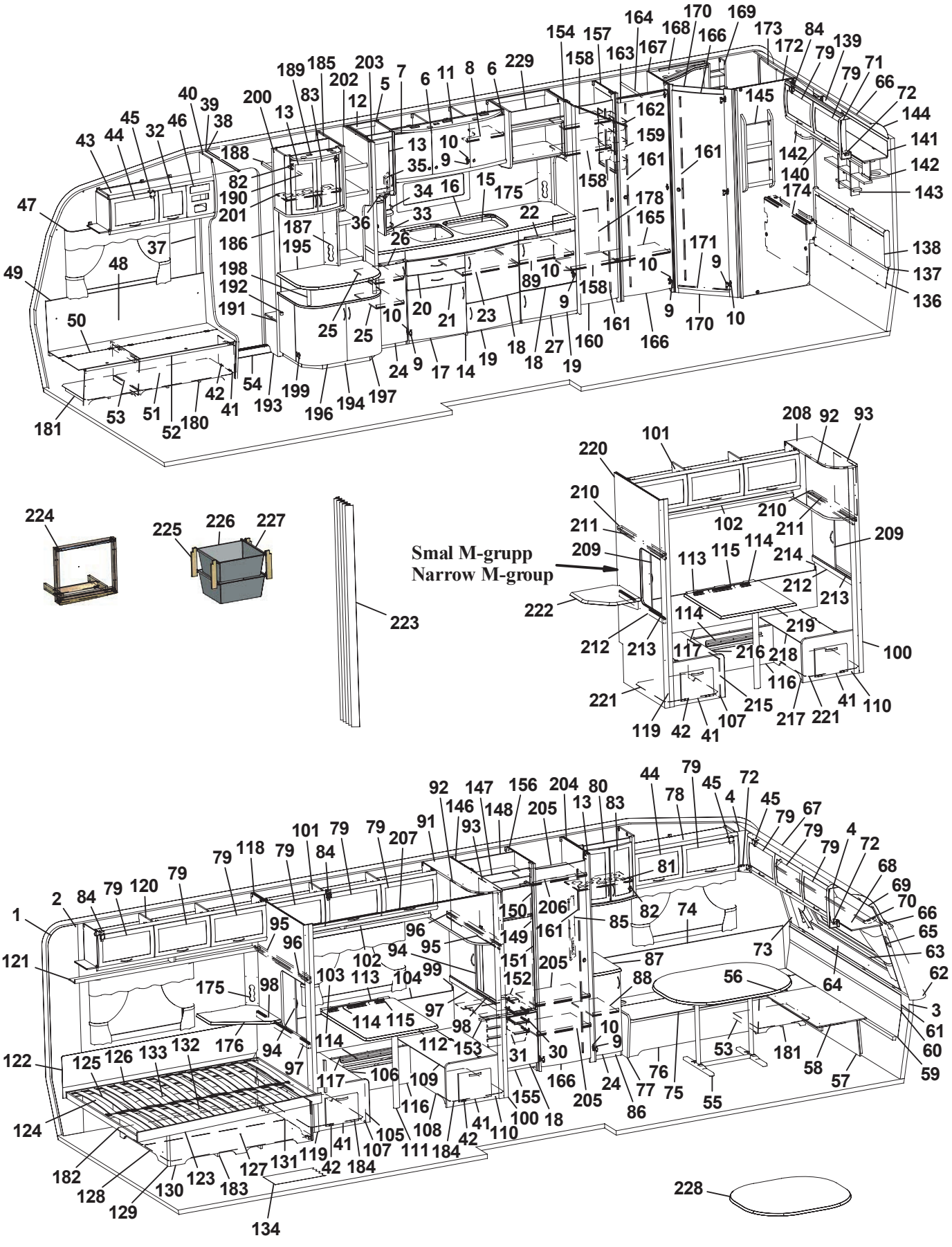
Smal M-grupp
Narrow M-group

Pos Fig	Det. nr Part. No	Ingår Fitted	OBS!! Ange alltid årsmodell vid beställning av inredning Benämning	OBS!! Specify always year of model when ordering equipment Description
100	325976	x	Stolpe utskjut främre	Support bar, front
101	323617	x	Skåp övre L1680	Cupboard upper L1680
102	323620	x	Hyllpaket	Shelf
103	320341	x	Värmespalt H-bak	Air gap R rear
104	860423	M	List kant U-gap ljusbrun	Strip, light brown
105	323681	x	Front bäddlåda V	Front bed box L
106	323673	x	Lock bäddlåda V	Cover bed box L
107	323677	x	Gavel bäddlåda bakre	Gable bed box rear
108	323679	x	Front bäddlåda H	Front bed box R
109	323674	x	Lock bäddlåda H	Cover bed box R
110	323675	x	Gavel bäddlåda främre	Gable bed box front
111	320711	x	Bordsben fällbart H=730	Table leg H=730
112	323226	x	Bordsskiva 740x940	Table top 740x940
113	312314	x	Fästregel bord	Bracket
114	300108	x	List bord väggdel L550	List wall
115	300420	x	List upphäng bordsdel L550	List board
116	320765	x	Front bäddlåda	Front bed box
117	320775	x	Lock front bäddlåda 1930x209	Cover front bed box
118	321865	x	Vägg bakre	Wall rear
119	371189	x	Stolpe utskjut	Support bar
120	323046	x	Skåp övre L=1674	Cupboard upper L=1674
121	323082	x	Hyllpaket	Shelf
122	325616	x	Värmespalt	Airgap
123	324039	x	Sängram u. ribbotten	Bed bottom without laths
124	325339	x	Ribbotten kpl.	Laths bottom cpl.
125	311985	x	Ribba sängbotten L=718 B=63	Lath bed bottom L=718 B=63
126	312046	x	Band t. ribbotten	Band for laths bottom
127	325748	x	Sänglåda kpl.	Bed box cpl.
128	325751	x	Gavel säng V	Gable bed L
129	860590	x	List hörn L=2500	Corner strip L=2500
130	323282	x	Front säng	Front bed
131	325750	x	Gavel säng H	Gable bed R
132	315203	x	Regel 17,5x55x1415	Wood lath pine 17,5x55x1415
133	325749	x	Bakgavel sänglåda	Back bed box
134	314708	M	Matta golv	Carpet floor
136	325738	x	Värmespalt	Air gap
137	314287	x	List plast L=2270	List plastic L=2270
138	325739	x	Värmespalt gavel bak	Air gap
139	323471	x	Skåp gavel bak L1510	Cupboard gable L1510
140	323476	x	Hyllpaket	Shelf
141	323480	x	Skiva skåp 1500x140	Sheet 1500x140
142	323047	x	Högtalarlåda	Box loudspeaker
143	325741	x	Hylla gavel	Shelf
144	316005	x	Skiva plast 295x2363x1	Plastic sheet
145	320316	x	Tidningshylla 280x720 kpl	Newspaper shelf
146	323601	x	Vägg kyl V	Wall refrigerator L
147	324067	x	Front kylskåpsskåp	Front cupboard
148	324918	x	Bakstycke kyl	Back cupboard
149	323613	x	List folierad L=1365	List L=1365
150	324828	x	Skiva frys	Sheet freezer
			M= Metervara T= Tillbehör	M= On the metre T= Accessory

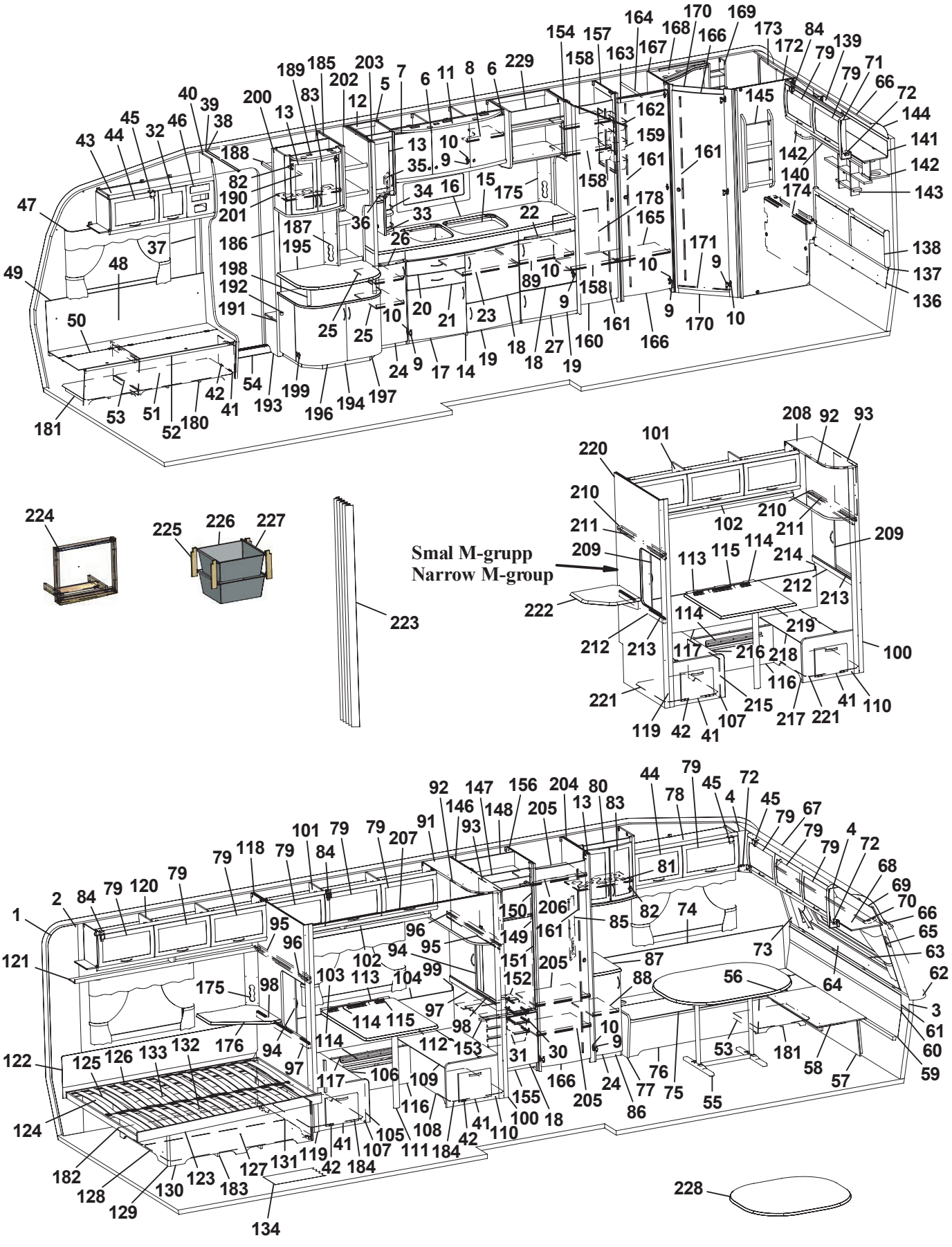
Smal M-grupp
Narrow M-group

Pos Fig	Det. nr Part. No	Ingår Fitted	OBS!! Ange alltid årsmodell vid beställning av inredning Benämning	OBS!! Specify always year of model when ordering equipment Description
151	324829	x	Skiva kyl	Sheet refrigerator
152	324914	x	Hylla under kyl	Shelf under refrigerator
153	321826	x	Front hylla	Front
154	323739	x	Vägg garderob V	Wall wardrobe L
155	320657	x	Front skåp under kyl	Front cupboard
156	323599	x	Vägg kyl H	Wall refrigerator R
157	323687	x	Vägg garderob V	Wall wardrobe L
158	323748	x	Hylla	Shelf
159	312162	x	Korg garderob 330x140x520	Basket
160	321519	x	Dörr 415x1850	Door 415x1850
161	314523	x	Rätningslist dörr L=1715	List L=1715
162	314722	x	Skena draperi L=900	Drapery rail L=900
163	320667	x	Överbit garderob	Overlap wardrobe
164	316197	x	Galgstång L=782	Clothes hanger L=782
165	320792	x	Hylla	Shelf
166	321518	x	Dörr 490x1850	Door 490x1850
167	325620	x	Vägg tvättrum främre	Walll waschroom
168	325683	x	Ljusramp tvättrum	Light holder
169	325685	x	Hylla	Shelf
170	321060	x	Tröskel 480x60	Threshold 480x60
171	314591	x	List tröskel al. L=480	List threshold L=480
172	325618	x	Vägg tvättrum bakre	Wall washroom rear
173	323453	x	Skåp tvättrum L766	Cupboard L766
174	323456	x	Front tvättrum	Front washroom
175	321501	x	Front el-uttag 130x533	Front outlet 130x533
176	323232	x	Skiva TV-hylla 580x535	Board 580x535
178	325734	x	Täckskiva exp.kärl	Board
180	324134	x	Luftspalt H-fram	Air gap R front
181	324138	x	Luftspalt fram	Air gap front
182	324938	x	Luftspalt sänglåda	Air gap bed box
183	325752	x	Luftspalt sänglåda	Air gap bed box
184	322110	x	Luftspalt M-grupp 785x535	Air gap M-group 785x535
185	322327	x	Rygg garderob	Wardrobe back
186	322325	x	Vägg garderob H	Wall wardrobe R
187	323440	x	Front el-uttag	Front outlet
188	321411	x	Hylla garderob övre	Shelf
189	324027	x	Ljusramp barskåp	Light holder
190	316197	x	Galgstång L=782	Clothes hanger L=782
191	323242	x	Hylla insteg 553x235	Shelf
192	314897	x	Bussning plast Ø=29 mm	Bushing plastic
193	322328	x	Front hylla garderob	Front
194	323558	x	TV-bänk kpl. u. skiva	TV-bench cpl. without board
195	323228	x	Skiva TV-bänk 830x580	Board
196	321380	x	Lucka V 403x536	Door L 403x536
197	321379	x	Lucka H 403x536	Door R 403x536
198	323559	x	Rundstav L=170	Round staff L=170
199	314663	x	Gångjärn	Hinge
200	325679	x	Skåp bar kpl.	Coctail cabinet cpl.
201	323723	x	Hylla	Shelf
202	323725	x	Hylla vid TV-bänk kpl.	Shelf cpl.
			M= Metervara T= Tillbehör	M= On the metre T= Accessory

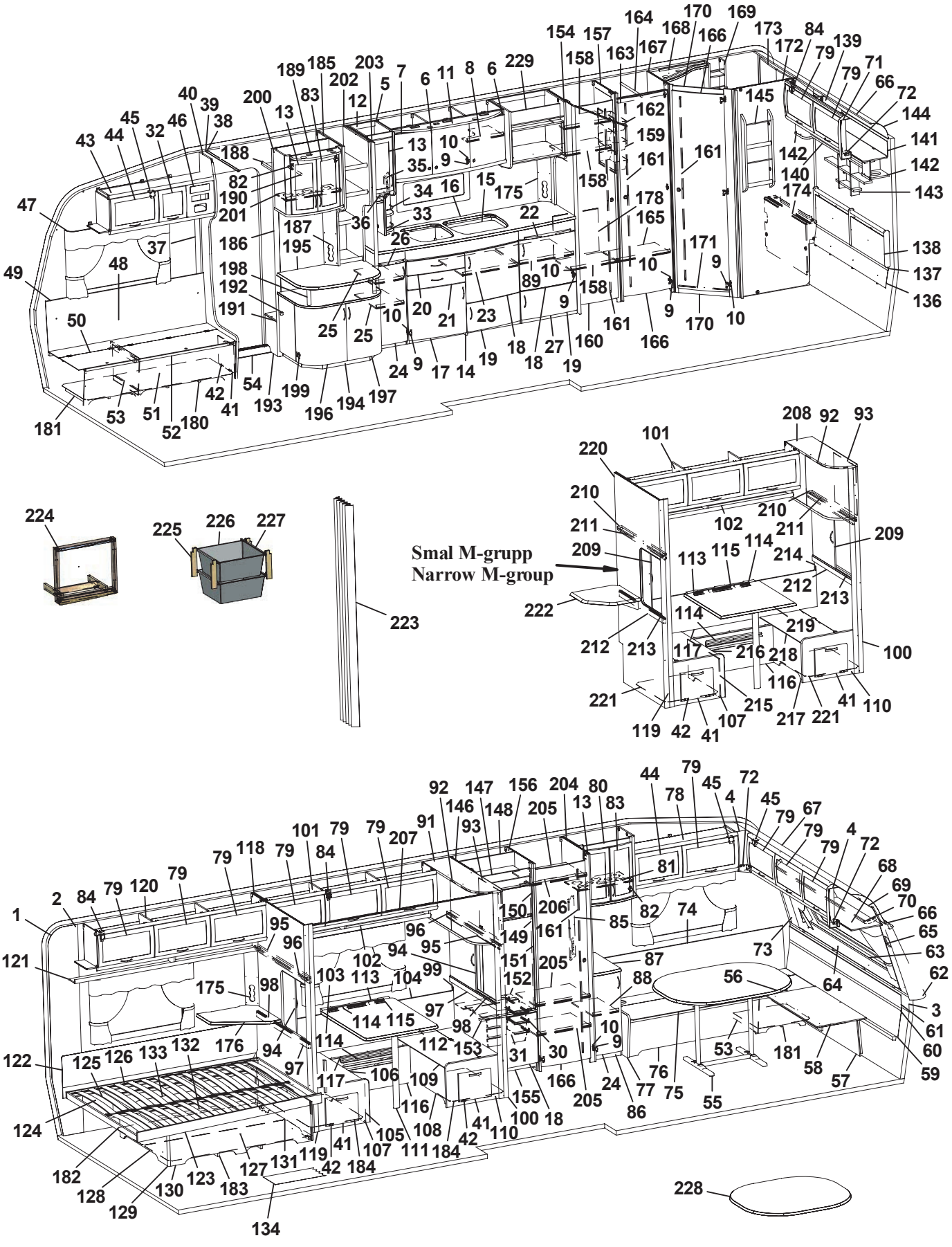
Smal M-grupp
Narrow M-group

Pos Fig	Det. nr Part. No	Ingår Fitted	OBS!! Ange alltid årsmodell vid beställning av inredning Benämning	OBS!! Specify always year of model when ordering equipment Description
203	323737	x	Vägg vid diskbänk	Wall
204	320553	x	Vägg garderob H	Wall wardrobe R
205	321876	x	Hylla garderob	Shelf wardrobe
206	316197	x	Galgstång L=782	Clothes hanger L=782
207	315907	T	Skena draperi L=1920	Drapery rail L=1920
208	324602	T	Skåp övre L930	Cupboard L930
209	321956	T	Skjutlucka 450x596	Sliding lid 450x596
210	320941	T	Kornisch vägg L=900	Cornice wall L=900
211	314905	T	Skena övre skjutl. L900 borrad	Slide bar upper
212	321960	T	Regel skjutlucka 20x45x900	Latch sliding lid 20x45x900
213	314907	T	Skena nedre skjutl. L=900	Slide bar lower L=900
214	324611	T	Vägg främre	Wall front
215	324608	T	Front bäddlåda V	Front bed box L
216	324610	T	Lock bäddlåda V	Cover bed box L
217	324607	T	Front bäddlåda H	Front bed box R
218	324609	T	Lock bäddlåda H	Cover bed box R
219	324275	T	Bordsskiva 750x750	Table top 750x750
220	321856	T	Vägg bakre	Wall rear
221	320940	T	Luftspalt M-grupp 638x535	Air gap M-group 638x535
222	324300	T	Skiva TV-hylla 470x470	Board 470x470
223	315216	T	Vikdörr 1900x1500	Folding door
224	324041	T	Monteringssats ugn kpl.	Mounting kit cpl.
225	320514	T	List, backskenor	List
226	310326	T	Trådback vit 427x427x185	Tray 427x427x185
227	312712	T	Glidlist trådback (säljes i par)	Sliding strip tray (pair)
228	323222	T	Bordsskiva 940x1026	Table top 940x1026
			Dyntyger, gardiner m.m. (se tyger)	Cushion textilies, curtains etc. (see textiles)
			M= Metervara T= Tillbehör	M= On the metre T= Accessory

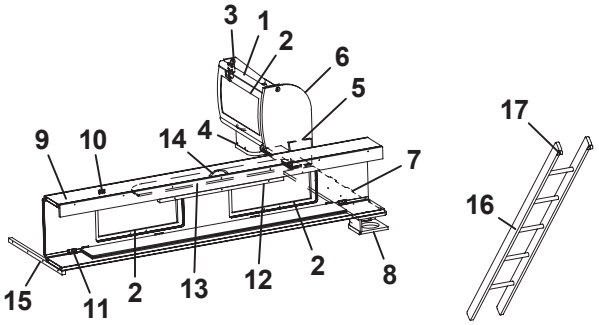

Bred M-grupp
Broad M-group

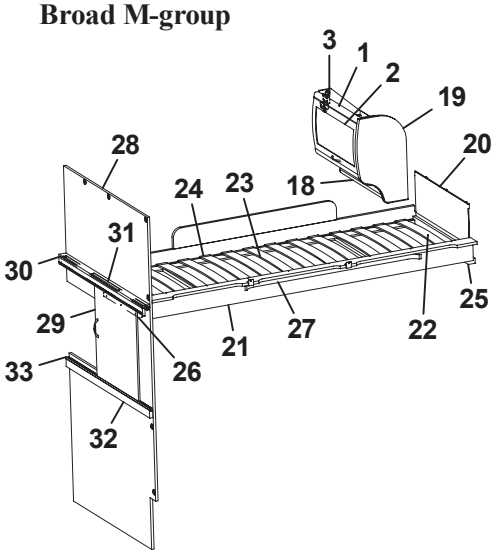

Smal M-grupp
Narrow M-group

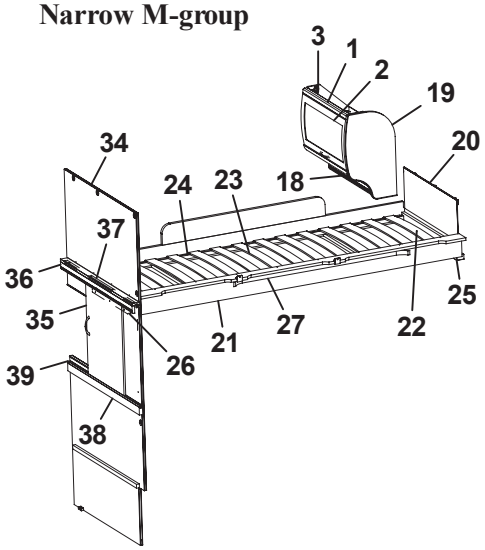

Bred M-grupp
Broad M-group

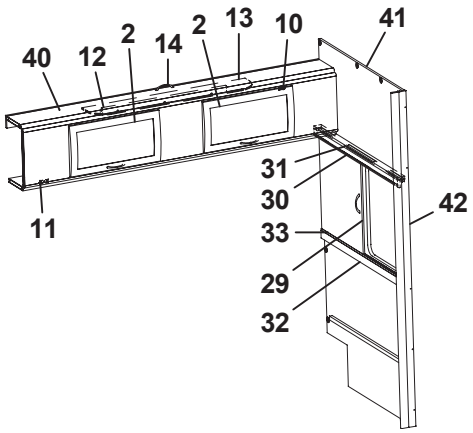

Smal M-grupp
Narrow M-group

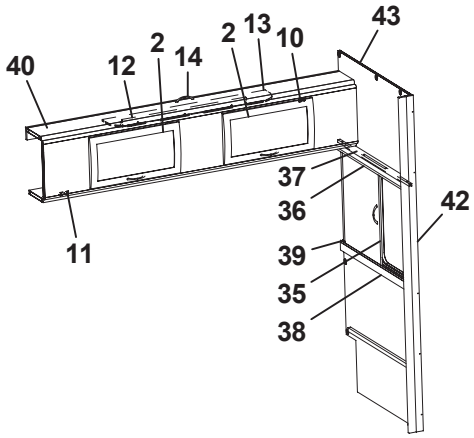

Pos Fig	Det. nr Part. No	Ingår Fitted	OBS!! Ange alltid årsmodell vid beställning av inredning Benämning	OBS!! Specify always year of model when ordering equipment Description
1	323884	x	Skåp gavel bak L560	Cupboard gable L560
2	323000	x	Lucka	Door
3	315194	x	Gångjärn	Hinge
4	323047	x	Högtalarlåda	Box loudspeaker
5	324120	x	Hyllpaket	Shelf
6	324047	x	Gavel rundad	Gable
7	324059	x	Hylla gavel bak 935x180	Shelf gable rear
8	324111	x	Högtalarlåda	Box loudspeaker
9	323817	x	Överbäddskåp L1980	Upper bed L1980
10	860402	x	Gångjärn	Hinge
11	860405	x	Gångjärn	Hinge
12	312233	x	Regel låsning	Lock bar
13	323846	x	Rasskydd ö-bäddskåp	Protective plate
14	315188	x	Handtag	Handle
15	312313	x	Bärregel 670x22x22	Bearing rail 670x22x22
16	312613	T	Stege ö-bäddsskåp 201x1800 kpl.	Ladder upper bed 201x1800 cpl.
17	860426	T	Krok t. stege	Hook for ladder
18	323888	x	Hyllpaket	Shelf
19	323657	x	Gavel rundad	Gable
20	321209	x	Värmespalt gavel	Air gap gable
21	323797	x	Sängram vån.säng V u. ribbotten	Bed bottom L without laths
22	325430	x	Ribbotten kpl.	Laths bottom cpl.
23	311985	x	Ribba sängbotten L=718 B=63	Lath bed bottom L=718 B=63
24	312046	x	Band t. ribbotten	Band for laths bottom
25	324117	x	Bärregel	Bearing rail
26	312436	x	Bärregel L=440	Bearing rail L=440
27	316043	x	Skena gardin L1080	Curtain rod L1080
28	324297	x	Vägg bakre	Wall rear
29	321957	x	Skjutlucka 520x596	Sliding lid 520x596
30	321873	x	Kornisch vägg L=1048	Cornice wall L=1048
31	314904	x	Skena övre skjutl L1048 borrad	Slide bar upper L1048
32	321961	x	Regel skjutlucka 20x45x1050	Latch, sliding lid
33	314906	x	Skena nedre skjutl L1050	Slide bar lower L1050
34	371505	x	Vägg bakre	Wall rear
35	321956	x	Skjutlucka 450x596	Sliding lid 450x596
36	320941	x	Kornisch vägg L=900	Cornice wall L=900
37	314905	x	Skena övre skjutl. L900 borrad	Slide bar upper
38	321960	x	Regel skjutlucka 20x45x898	Latch sliding lid 20x45x900
39	314907	x	Skena nedre skjutl. L=900	Slide bar lower L=900
40	324155	x	Överbäddskåp L1920	Upper bed L1920
41	321989	x	Vägg främre	Wall front
42	371193	x	Stolpe utskjut	Support bar
43	324945	x	Vägg främre	Wall front
			T= Tillbehör	T= Accessory

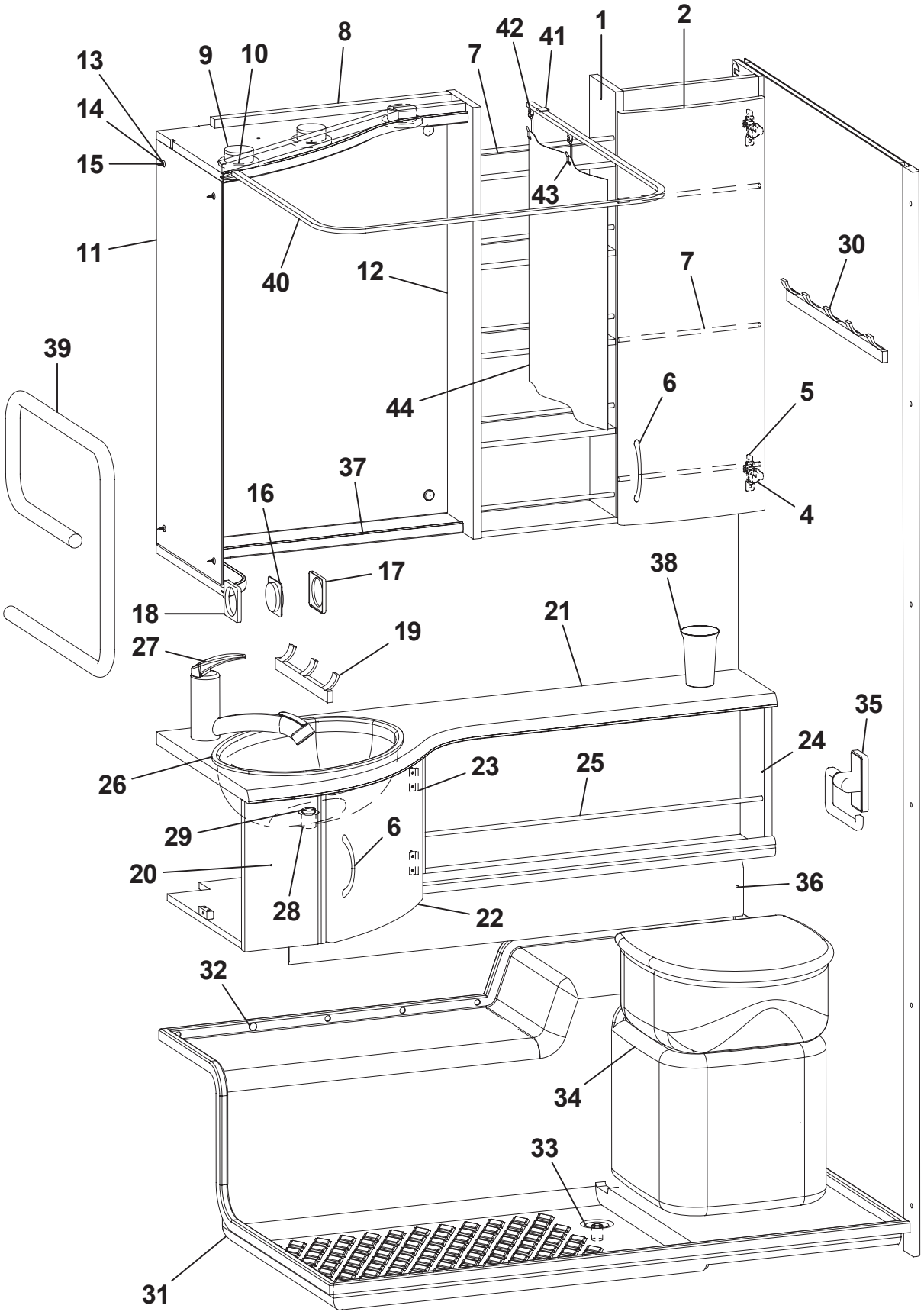
1
2
8
42
41
9
10
7
13
14
15
43
11
40
12
7
30
39
44
6
5
37
16
4
17
38
18
21
19
27
35
24
26
23
25
29
6
20
36
28
22
32
34
33
31

Pos Fig	Det. nr Part. No	Ingår/Fitted 520 LB	680 BKS		OBS!! Ange alltid årsmodell vid beställning av inredning Benämning	OBS!! Specify always year of model when ordering equipment Description
1	325684	x	x		Skåp tvättrum	Cupboard
2	323517	x	x		Lucka H	Door L
4	311917	x	x		Gångjärn	Hinge
5	312588	x	x		Platta gångjärn	Plate hinge
6	315188	x	x		Handtag	Handle
7	314580	x	x		Rasskydd al. Ø=8 L=265	Pipe al. Ø=8 L=265
8	325683	x	x		Ljusramp tvättrum	Light holder
9	504123	x	x		Belysning ljusramp	Illumination light holder
10	503700	x	x		Glödlampa 5 W d:o	Bulb 5 W d:o
11	316039	x	x		Spegel	Mirror
12	316038	x	x		Spegel	Mirror
13	800343	x	x		Kabelgenomföring	Rubber Bushing
14	801506	x	x		Rosetthatt, förnicklad	Cap, nickel-plated
15	801109	x	x		Rosettskruv	Screw
16	503923	x	x		Strömbrytare brun 1-polig	Switch brown 1-pol
17	700606	x	x		Ram strömbrytare brun	Frame switch brown
18	503924	x	x		Distans strömbrytare brun	Distance switch brown
19	316002	x	x		Hängare 3-krok silver L=240	Hanger 3-hook silver L=240
20	324617	x	x		Skåp tvättställ kpl. u. skiva	Cupboard cpl. without board
21	324616	x	x		Skiva skåp tvättställ	Board
22	324434	x	x		Lucka	Door
23	312589	x	x		Gångjärn	Hinge
24	370164	x	x		Hyllpaket kpl.	Shelf cpl.
25	370169	x	x		Rasskydd al. Ø=8 L=660	Pipe al. Ø=8 L=660
26	313657	x	x		Tvättställ	Wash basin
27	315556	x	x		Blandare m. utkastarrör	Mixer with pipe
28	310084	x	x		Avloppsförskruvning 90° kpl. 25 mm	Sewage connection 90° cpl. 25 mm
29	313017	x	x		Propp u. kedja	Plug without chain
30	316003	x	x		Hängare 5-krok silver L=440	Hanger 5-hook silver L=440
31	315537	x	x		Duschkar	Shower floor
32	314508	x	x		Plugg täck	Plug
33	302302	x	x		Avloppsförskruvning rak 19 mm	Sewage connection straight 19 mm
34	312161	x	x		Kassettoa kpl. vit	Cassette toilet cpl. white
35	312813	x	x		Hållare toapapper vit	Toilet paper-holder white
36	601585	x	x		Skydd konvektor L=850	Protection L=850
37	371234	x	x		Hylla hörn	Shelf
38	307936	x	x		Mugg	Cup
39	504149	T	T		Handdukstork	Towel drier
40	316316	T	T		Skena duschdraperi	Curtain rod
41	315975	T	T		Takfäste draperiskena	Holder roof strip
42	315976	T	T		Ändstopp m. krok	End stop with hook
43	315977	T	T		Glid m. krok	Slipper with hook
44	314714	T	T		Duschdraperi	Shower curtain
					T= Tillbehör	T= Accessory

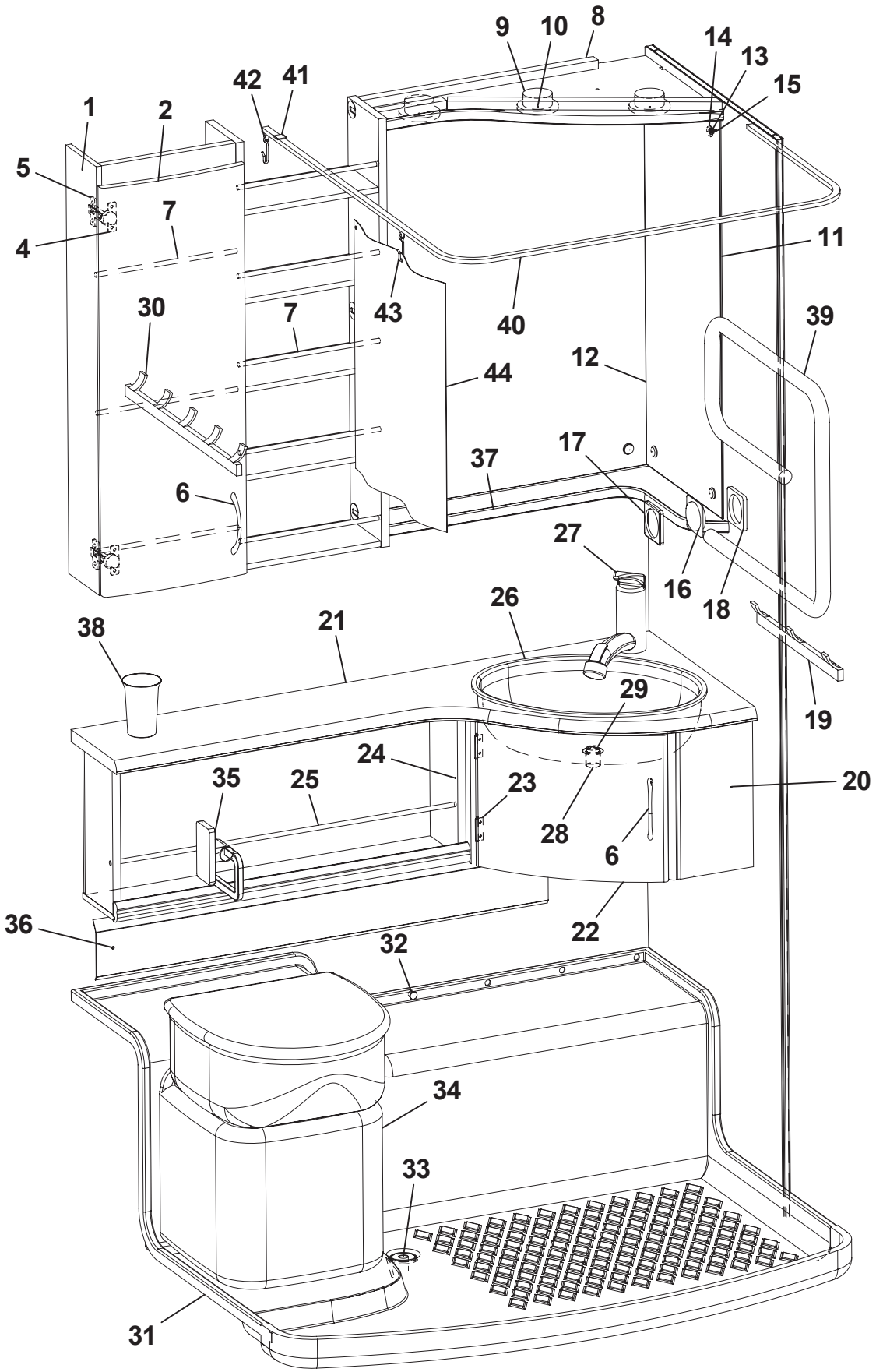
1
2
42
41
9
10
8
14
13
15
5
4
7
11
30
7
43
40
39
12
44
37
17
6
27
16
18
26
21
38
29
19
24
35
25
23
20
28
6
36
22
32
34
33
31

Pos Fig	Det. nr Part. No	Ingår/Fitted 560	590	620	680	730 / 730 BKS	OBS!! Ange alltid årsmodell vid beställning av inredning Benämning	OBS!! Specify always year of model when ordering equipment Description
1	325687	x	x	x	x	x	Skåp tvättrum	Cupboard
2	324781	x	x	x	x	x	Lucka H	Door R
4	311917	x	x	x	x	x	Gångjärn	Hinge
5	312588	x	x	x	x	x	Platta gångjärn	Plate hinge
6	315188	x	x	x	x	x	Handtag	Handle
7	314580	x	x	x	x	x	Rasskydd al. Ø=8 L=265	Pipe al. Ø=8 L=265
8	325686	x	x	x	x	x	Ljusramp tvättrum	Lightholder
9	504123	x	x	x	x	x	Belysning ljusramp	Illumination light holder
10	503700	x	x	x	x	x	Glödlampa 5 W d:o	Bulb 5 W d:o
11	316039	x	x	x	x	x	Spegel	Mirror
12	316038	x	x	x	x	x	Spegel	Mirror
13	800343	x	x	x	x	x	Kabelgenomföring	Rubber Bushing
14	801506	x	x	x	x	x	Rosetthatt, förnicklad	Cap, nickel-plated
15	801109	x	x	x	x	x	Rosettskruv	Screw
16	503923	x	x	x	x	x	Strömbrytare brun 1-polig	Switch brown 1-pol
17	700606	x	x	x	x	x	Ram strömbrytare brun	Frame switch brown
18	503924	x	x	x	x	x	Distans strömbrytare brun	Distance switch brown
19	316002	x	x	x	x	x	Hängare 3-krok silver L=240	Hanger 3-hook silver L=240
20	324948	x	x	x	x	x	Skåp tvättställ kpl. u. skiva	Cupboard cpl. without board
21	325094	x	x	x	x	x	Skiva skåp tvättställ	Board
22	324434	x	x	x	x	x	Lucka	Door
23	312589	x	x	x	x	x	Gångjärn	Hinge
24	370164	x	x	x	x	x	Hyllpaket kpl.	Shelf cpl.
25	370169	x	x	x	x	x	Rasskydd al. Ø=8 L=660	Pipe al. Ø=8 L=660
26	313657	x	x	x	x	x	Tvättställ	Wash basin
27	315556	x	x	x	x	x	Blandare m. utkastarrör	Mixer with pipe
28	310084	x	x	x	x	x	Avloppsförskruvning 90° kpl. 25 mm	Sewage connection 90° cpl. 25 mm
29	313017	x	x	x	x	x	Propp u. kedja	Plug without chain
30	316003	x	x	x	x	x	Hängare 5-krok silver L=440	Hanger 5-hook silver L=440
31	314583	x	x	x	x	x	Duschkar	Shower floor
32	314508	x	x	x	x	x	Plugg täck	Plug
33	302302	x	x	x	x	x	Avloppsförskruvning rak 19 mm	Sewage connection straight 19 mm
34	312161	x	x	x	x	x	Kassettoa kpl. vit	Cassette toilet cpl. white
35	312813	x	x	x	x	x	Hållare toapapper vit	Toilet paper-holder white
36	601585	x	x	x	x	x	Skydd konvektor L=850	Protection L=850
37	325688	x	x	x	x	x	Hylla hörn	Shelf
38	307936	x	x	x	x	x	Mugg	Cup
39	504149	T	T	T	T	T	Handdukstork	Towel drier
40	314723	T	T	T	T	T	Skena duschdraperi	Curtain rod
41	315975	T	T	T	T	T	Takfäste draperiskena	Holder roof strip
42	315976	T	T	T	T	T	Ändstopp m. krok	End stop with hook
43	315977	T	T	T	T	T	Glid m. krok	Slipper with hook
44	314714	T	T	T	T	T	Duschdraperi	Shower curtain
							T= Tillbehör	T= Accessory

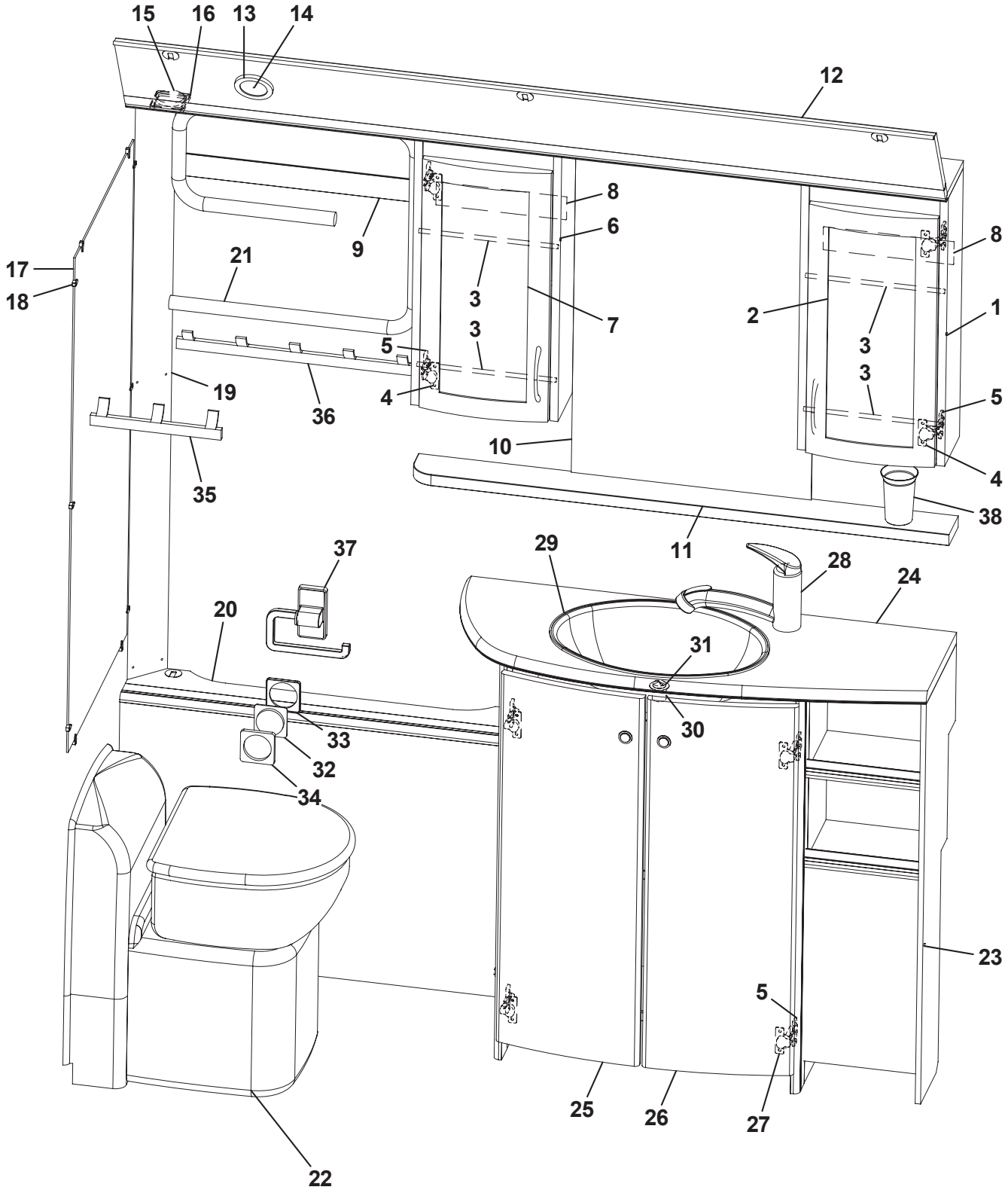
15
16
13
14
12
8
6
9
21
17
18
3
7
2
1
5
4
19
36
10
35
38
11
37
29
28
24
20
31
30
33
32
34
23
25
26
27
22

Pos Fig	Det. nr Part. No	Ingår/Fitted 590 TR	620 TR	680 TR	730 TRX		OBS!! Ange alltid årsmodell vid beställning av inredning Benämning	OBS!! Specify always year of model when ordering equipment Description
1	325361	x	x	x	x		Skåp tvättrum H	Cupboard washroom R
2	325364	x	x	x	x		Lucka H	Door R
3	315997	x	x	x	x		Rasskydd al. Ø=8 L=255	Pipe al. Ø=8 L=255
4	315202	x	x	x	x		Gångjärn	Hinge
5	312588	x	x	x	x		Platta gångjärn	Plate hinge
6	325362	x	x	x	x		Skåp tvättrum V	Cupboard washroom L
7	323426	x	x	x	x		Lucka V	Door L
8	325842	x	x	x	x		List täck L=239	Cover strip L=239
9	325841	x	x	x	x		List täck L=465	Cover strip L=465
10	315999	x	x	x	x		Spegel 440x700x3	Mirror 440x700x3
11	325363	x	x	x	x		Hylla	Shelf
12	325360	x	x	x	x		Ljusramp	Light holder
13	504123	x	x	x	x		Belysning ljusramp	Illumination light holder
14	503700	x	x	x	x		Glödlampa 5 W d:o	Bulb 5 W d:o
15	503750	x	x	x	x		El-uttag 230 V m. lock	El connection 230 V with cover
16	504326	x	x	x	x		Ram el-uttag brun	Frame el connection brown
17	313266	x	x	x	x		Spegel 475x995x3	Mirror
18	312809	x	x	x	x		Hållare spegel	Holder mirror
19	325490	x	x	x	x		Front hörn	Front
20	325359	x	x	x	x		Front gavel bak	Front
21	504149	T	T	T	T		Handdukstork	Towel drier
22	313603	x	x	x	x		Kassettoa kpl. vit	Cassette toilet cpl. white
23	325355	x	x	x	x		Skåp tvättställ u. skiva	Cupboard washroom without board
24	325469	x	x	x	x		Skiva skåp tvättställ	Board cupboard wash basin
25	325471	x	x	x	x		Lucka V	Door L
26	325470	x	x	x	x		Lucka H	Door R
27	311917	x	x	x	x		Gångjärn	Hinge
28	315556	x	x	x	x		Blandare m. utkastarrör	Mixer with pipe
29	313657	x	x	x	x		Tvättställ	Wash basin
30	310084	x	x	x	x		Avloppsförskruvning 90° kpl. 25 mm	Sewage connection 90° cpl. 25 mm
31	313017	x	x	x	x		Propp u. kedja	Plug without chain
32	700607	x	x	x	x		Strömbrytare brun 2-polig	Switch brown 2-pol
33	700606	x	x	x	x		Ram strömbrytare brun	Frame switch brown
34	503924	x	x	x	x		Distans strömbrytare brun	Distance switch brown
35	316002	x	x	x	x		Hängare 3-krok silver L=240	Hanger 3-hook silver L=240
36	316003	x	x	x	x		Hängare 5-krok silver L=440	Hanger 5-hook silver L=440
37	312813	x	x	x	x		Hållare toapapper vit	Toilet paper-holder white
38	307936	x	x	x	x		Mugg	Cup

T= Tillbehör

T= Accessory

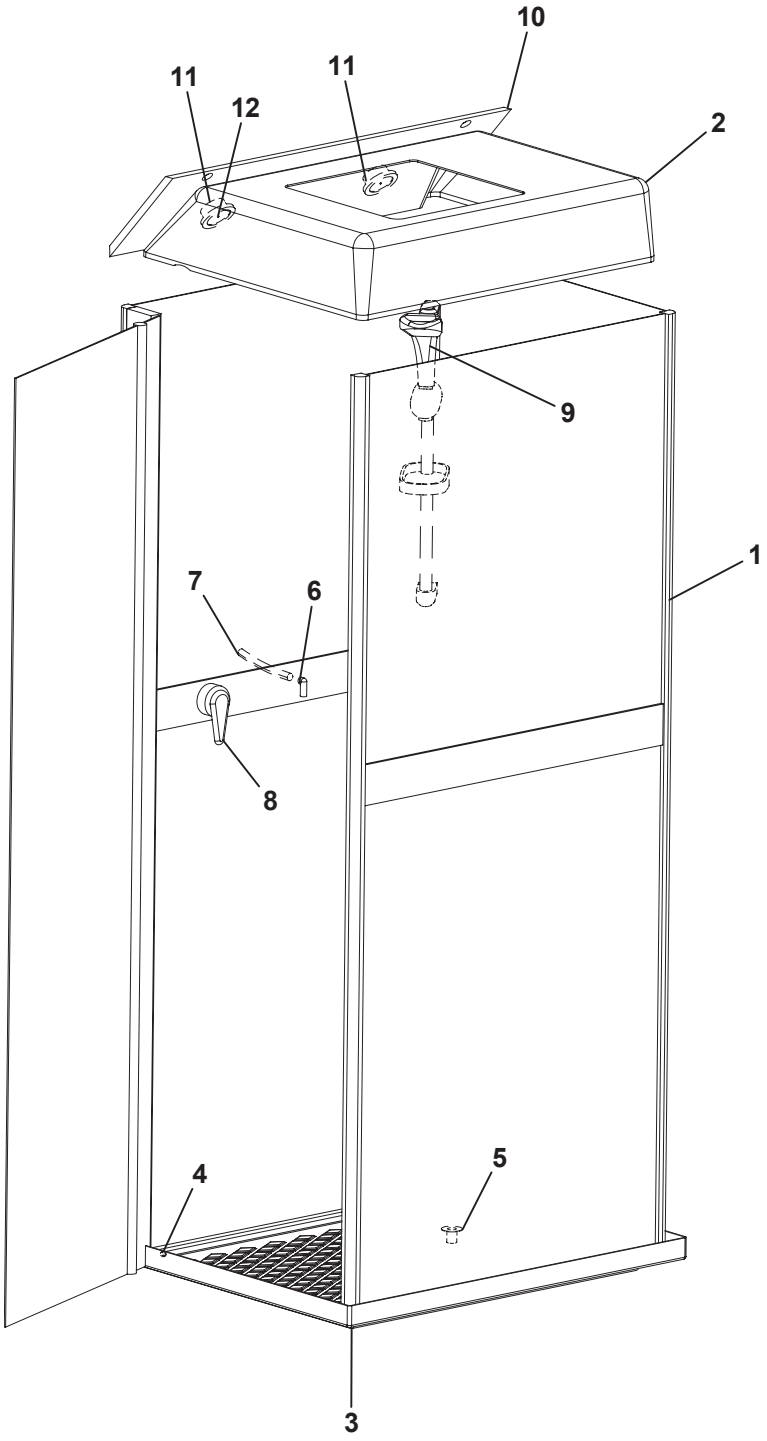
10
11
11
12
2
9
1
7
6
8
4
5
3

Pos Fig	Det. nr Part. No	Ingår/Fitted 590 TR	620 TR	680 TR	730 TRX		OBS!! Ange alltid årsmodell vid beställning av inredning Benämning	OBS!! Specify always year of model when ordering equipment Description
1	315972	x	x	x	x		Duschkabin	Shower cabin
2	316449	x	x	x	x		Duschkupol	Shower dome
3	315986	x	x	x	x		Duschkar	Shower floor
4	316783	x	x	x	x		Täckhatt duschkabin	Cover cap
5	302302	x	x	x	x		Avloppsförskruvning rak 19 mm	Sewage connection straight 19 mm
6	316019	x	x	x	x		Koppling vinkel 1/2"-1/2"	Connection elbow 1/2"-1/2"
7	316026	x	x	x	x		Slang 3/8"-1/2"	Hose 3/8"-1/2"
8	314950	x	x	x	x		Blandare	Mixer
9	316859	x	x	x	x		Duschset m handtag och slang	Shower set with handle and hose
10	325572	x	x	x	x		Ljusramp	Light holder
11	504123	x	x	x	x		Belysning ljusramp	Illumination light holder
12	503700	x	x	x	x		Glödlampa 5 W d:o	Bulb 5 W d:o

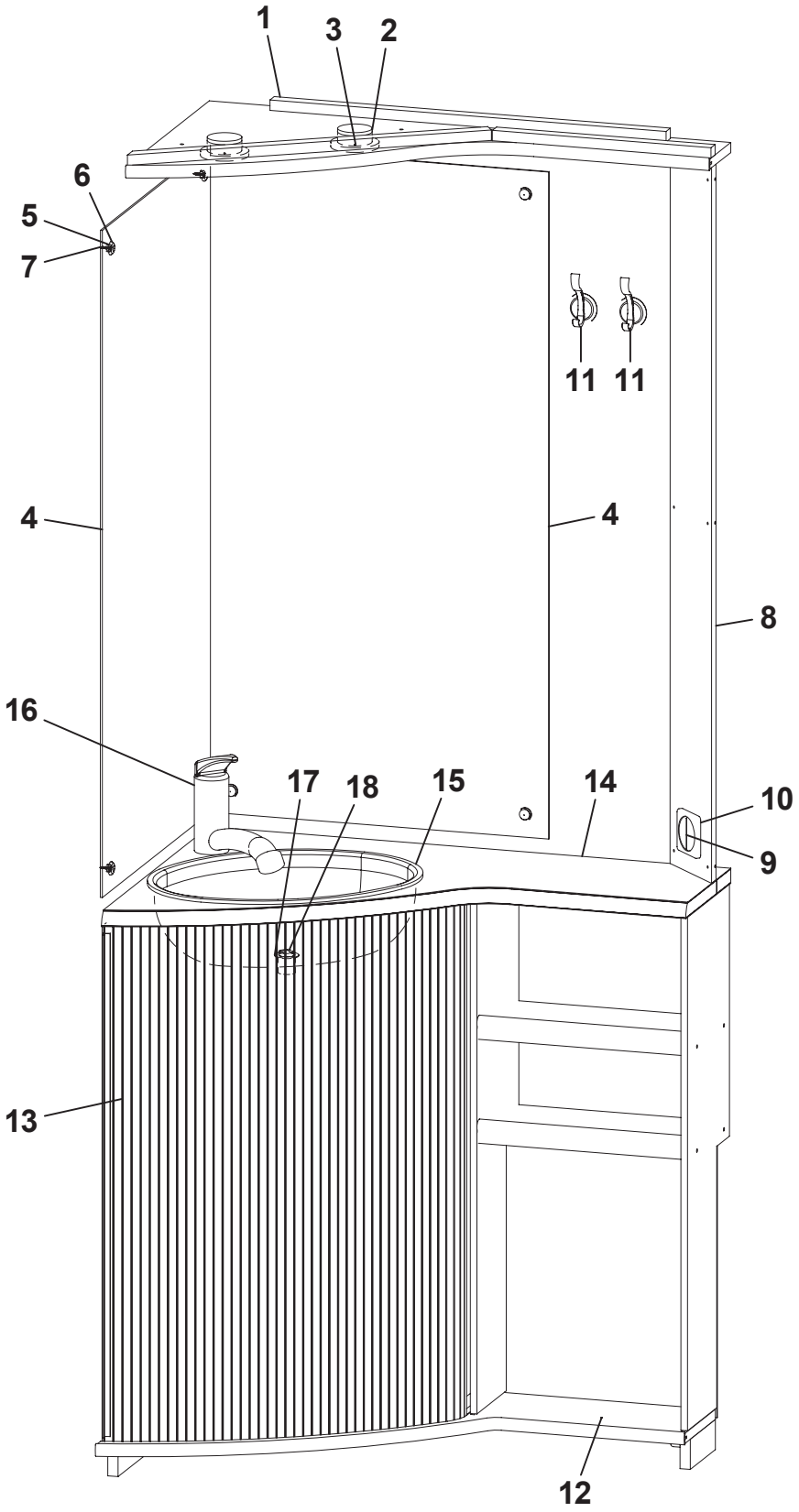
1
3
2
6
5
7
11
11
4
4
8
16
17
18
15
14
10
9
13
12

Pos Fig	Det. nr Part. No	Ingår/Fitted 560 CTH	590 CTH	620 CTH	OBS!! Ange alltid årsmodell vid beställning av inredning Benämning	OBS!! Specify always year of model when ordering equipment Description
1	323197	x	x	x	Ljusramp tvättrum	Light holder
2	504123	x	x	x	Belysning ljusramp	Illumination light holder
3	503700	x	x	x	Glödlampa 5 W d:o	Bulb 5 W d:o
4	314689	x	x	x	Spegel 515x995x3	Mirror 515x995x3
5	800343	x	x	x	Kabelgenomföring	Rubber Bushing
6	801506	x	x	x	Rosetthatt, förnicklad	Cap, nickel-plated
7	801109	x	x	x	Rosettskruv	Screw
8	325112	x	x	x	Front el-uttag 130x1068	Front outlet 130x1068
9	700607	x	x	x	Strömbrytare brun 2-polig	Switch brown 2-pol
10	700606	x	x	x	Ram strömbrytare brun	Frame switch brown
11	315941	x	x	x	Hängare	Hanger
12	323188	x	x	x	Skåp tvättrum kpl. m. skiva/jalusi	Cupboard wash basin cpl. with board/jalousie
13	320243	x	x	x	Jalusi skåp tvättställ	Jalousie
14	323189	x	x	x	Skiva skåp tvättställ	Board cupboard wash basin
15	313657	x	x	x	Tvättställ	Wash basin
16	314699	x	x	x	Blandare m. utkastarrör	Mixer with pipe
17	310084	x	x	x	Avloppsförskruvning 90° kpl. 25 mm	Sewage connection 90° cpl. 25 mm
18	313017	x	x	x	Propp u. kedja	Plug without chain

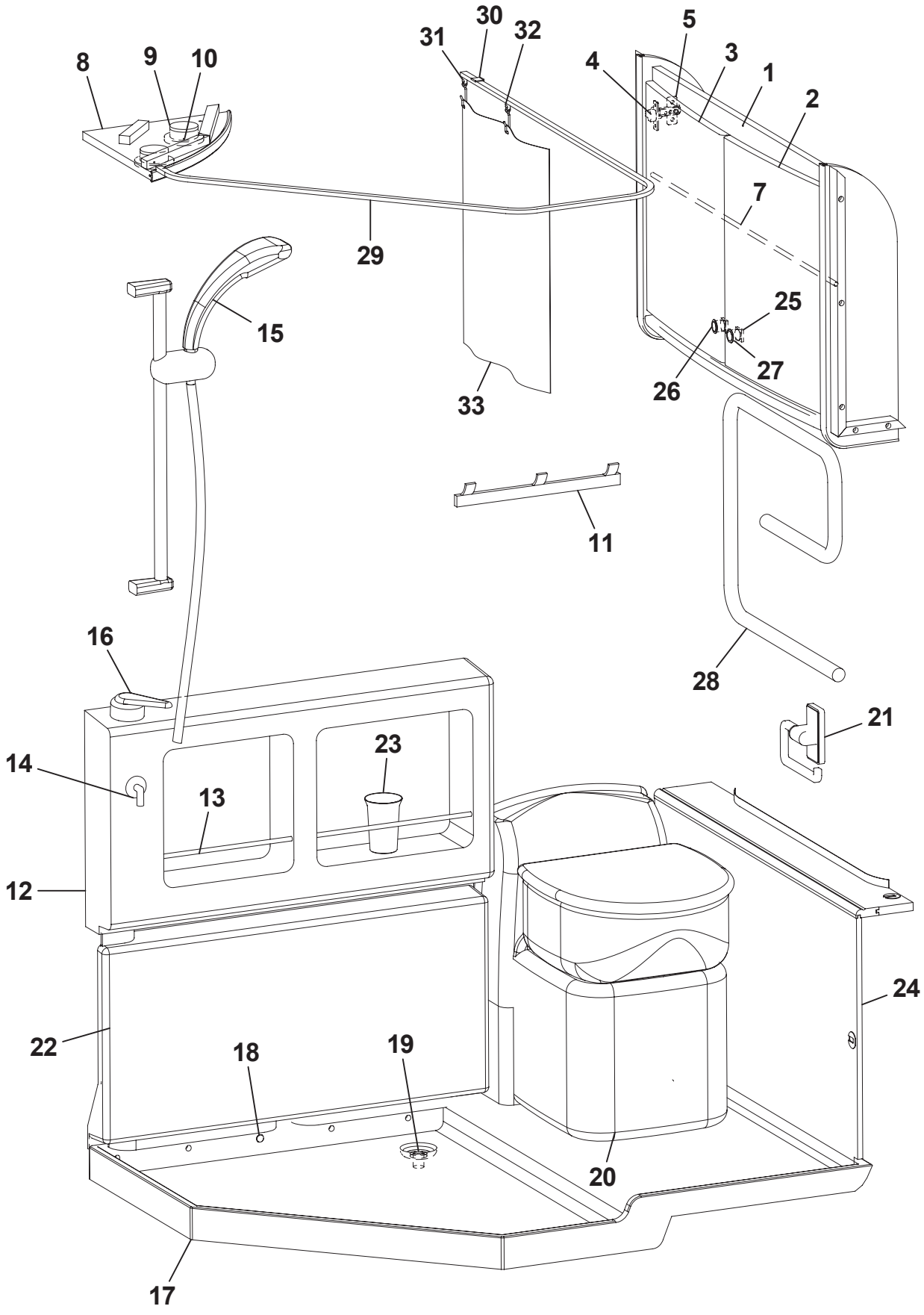
1
2
3
4
5
7
8
9
10
11
12
13
14
15
16
17
18
19
20
21
22
23
24
25
26
27
28
29
30
31
32
33

Pos Fig	Det. nr Part. No	Ingår/Fitted 560 CTH	590 CTH	620 CTH	OBS!! Ange alltid årsmodell vid beställning av inredning Benämning	OBS!! Specify always year of model when ordering equipment Description
1	323453	x	x	x	Skåp tvättrum	Cupboard
2	323021	x	x	x	Lucka H 368x420	Door R 368x420
3	323020	x	x	x	Lucka V 368x420	Door L 368x420
4	311917	x	x	x	Gångjärn	Hinge
5	312588	x	x	x	Platta gångjärn	Plate hinge
7	314305	x	x	x	Rasskydd al. Ø=8 L=5000	Pipe al. Ø=8 L=5000
8	370693	x	x	x	Ljusramp tvättrum	Light holder
9	504123	x	x	x	Belysning ljusramp	Illumination light holder
10	503700	x	x	x	Glödlampa 5 W d:o	Bulb 5 W d:o
11	316002	x	x	x	Hängare 3-krok silver L=240	Hanger 3-hook silver L=240
12	313571	x	x	x	Skåp tvättrum	Cupboard
13	314597	x	x	x	Rasskydd al. Ø=8 L=720	Pipe al. Ø=8 L=720
14	313827	x	x	x	Koppling vinkel 1/2"-3/8"	Connection elbow 1/2"-3/8"
15	314304	x	x	x	Duschset kpl. m slang och hållare	Shower set cpl. with hose and holder
16	314950	x	x	x	Blandare	Mixer
17	314574	x	x	x	Duschkar	Shower floor
18	314508	x	x	x	Plugg täck	Plug
19	302302	x	x	x	Avloppsförskruvning rak 19 mm	Sewage connection straight 19 mm
20	313603	x	x	x	Kassettoa kpl. vit	Cassette toilet cpl. white
21	312813	x	x	x	Hållare toapapper vit	Toilet paper-holder white
22	313567	x	x	x	Skydd konvektor	Protection
23	307936	x	x	x	Mugg	Cup
24	323456	x	x	x	Front tvättrum	Front washroom
25	801315	x	x	x	Lås inredning kök	Lock
26	315197	x	x	x	Tryckknapp	Push button
27	315198	x	x	x	Rosett tryckknapp	Rosett push button
28	504149	T	T	T	Handdukstork	Towel drier
29	315133	x	x	x	Skena duschdraperi	Curtain rod
30	315975	x	x	x	Takfäste draperiskena	Holder roof strip
31	315976	x	x	x	Ändstopp m. krok	End stop with hook
32	315977	x	x	x	Glid m. krok	Slipper with hook
33	314714	x	x	x	Duschdraperi	Shower curtain

T= Tillbehör

T= Accessory

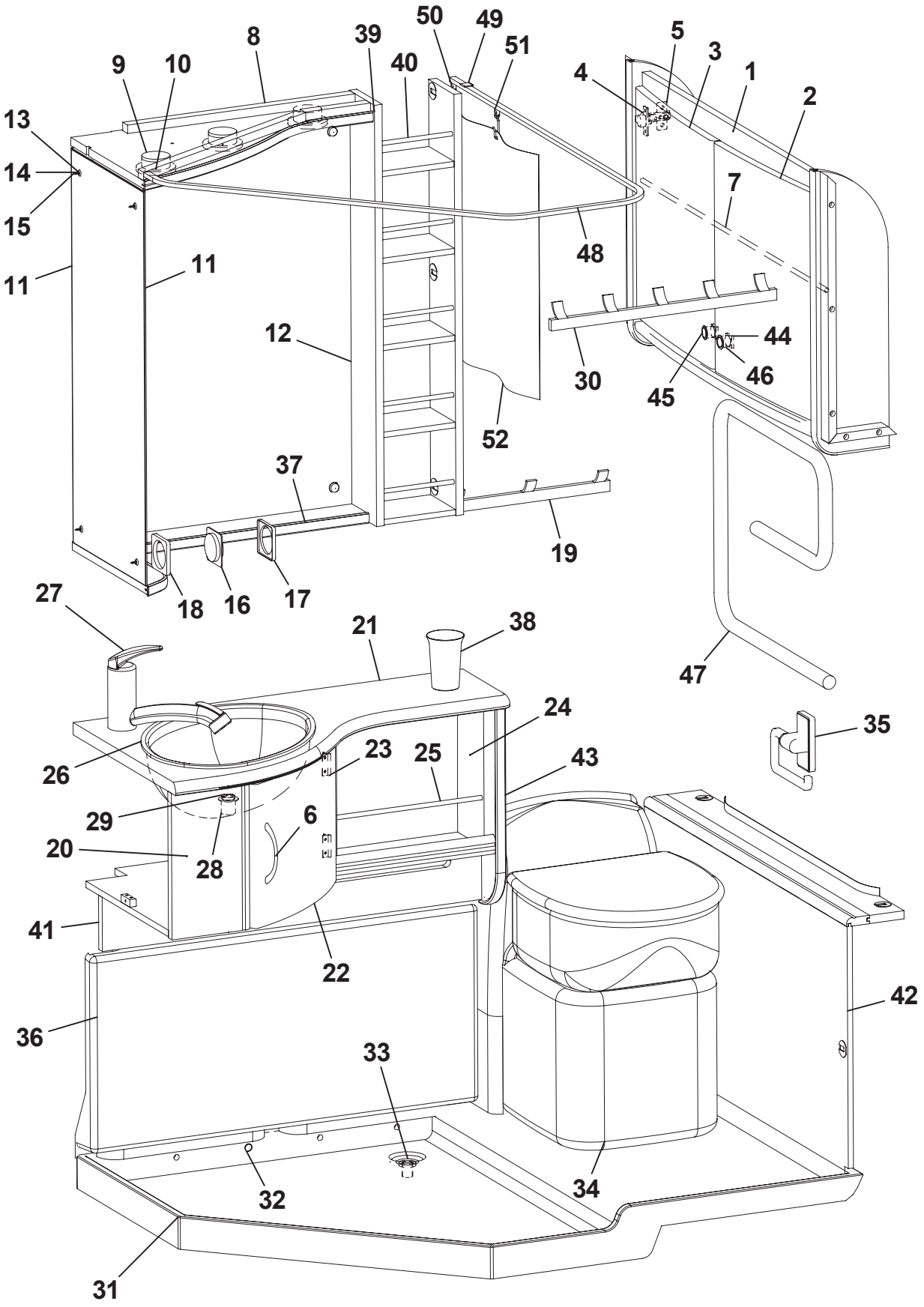
1
2
3
4
5
6
7
8
9
10
11
11
12
13
14
15
16
17
18
19
20
21
22
23
24
25
26
27
28
29
30
31
32
33
34
35
36
37
38
39
40
41
42
43
44
45
46
47
48
49
50
51
52

Pos Fig	Det. nr Part. No	Ingår/Fitted 520 CTH	560 CTH	590 CTH	620 CTH		OBS!! Ange alltid årsmodell vid beställning av inredning Benämning	OBS!! Specify always year of model when ordering equipment Description
1	323453	x	x	x	x		Skåp tvättrum	Cupboard
2	323021	x	x	x	x		Lucka H 368x420	Door R 368x420
3	323020	x	x	x	x		Lucka V 368x420	Door L 368x420
4	311917	x	x	x	x		Gångjärn	Hinge
5	312588	x	x	x	x		Platta gångjärn	Plate hinge
6	315188	x	x	x	x		Handtag	Handle
7	314305	x	x	x	x		Rasskydd al. Ø=8 L=5000	Pipe al. Ø=8 L=5000
8	325683	x	x	x	x		Ljusramp tvättrum	Light holder
9	504123	x	x	x	x		Belysning ljusramp	Illumination light holder
10	503700	x	x	x	x		Glödlampa 5 W d:o	Bulb 5 W d:o
11	316039	x	x	x	x		Spegel	Mirror
12	316038	x	x	x	x		Spegel	Mirror
13	800343	x	x	x	x		Kabelgenomföring	Rubber Bushing
14	801506	x	x	x	x		Rosetthatt, förnicklad	Cap, nickel-plated
15	801109	x	x	x	x		Rosettskruv	Screw
16	503923	x	x	x	x		Strömbrytare brun 1-polig	Switch brown 1-pol
17	700606	x	x	x	x		Ram strömbrytare brun	Frame switch brown
18	503924	x	x	x	x		Distans strömbrytare brun	Distance switch brown
19	316002	x	x	x	x		Hängare 3-krok silver L=240	Hanger 3-hook silver L=240
20	325136	x	x	x	x		Skåp tvättställ kpl. u. skiva	Cupboard cpl. without board
21	325137	x	x	x	x		Skiva skåp tvättställ	Board
22	324434	x	x	x	x		Lucka	Door
23	312589	x	x	x	x		Gångjärn	Hinge
24	325138	x	x	x	x		Hylla	Shelf
25	316020	x	x	x	x		Rasskydd al. Ø=8 L=315	Pipe al. Ø=8 L=315
26	313657	x	x	x	x		Tvättställ	Wash basin
27	315556	x	x	x	x		Blandare m. utkastarrör	Mixer with pipe
28	310084	x	x	x	x		Avloppsförskruvning 90° kpl. 25 mm	Sewage connection 90° cpl. 25 mm
29	313017	x	x	x	x		Propp u. kedja	Plug without chain
30	316003	x	x	x	x		Hängare 5-krok silver L=440	Hanger 5-hook silver L=440
31	314574	x	x	x	x		Duschkar	Shower floor
32	314508	x	x	x	x		Plugg täck	Plug
33	302302	x	x	x	x		Avloppsförskruvning rak 19 mm	Sewage connection straight 19 mm
34	313603	x	x	x	x		Kassettoa kpl. vit	Cassette toilet cpl. white
35	312813	x	x	x	x		Hållare toapapper vit	Toilet paper-holder white
36	313567	x	x	x	x		Skydd konvektor	Protection
37	371234	x	x	x	x		Hylla hörn	Shelf
38	307936	x	x	x	x		Mugg	Cup
39	325685	x	x	x	x		Hylla	Shelf
40	316034	x	x	x	x		Rasskydd al. Ø=8 L=158	Pipe al. Ø=8 L=158
41	325139	x	x	x	x		Front	Front
42	323456	x	x	x	x		Front tvättrum	Front washroom
43	325140	x	x	x	x		Gavel	Gable
44	801315	x	x	x	x		Lås inredning kök	Lock
45	315197	x	x	x	x		Tryckknapp	Push button
46	315198	x	x	x	x		Rosett tryckknapp	Rosett push button
47	504149	T	T	T	T		Handdukstork	Towel drier
48	315133	T	T	T	T		Skena duschdraperi	Curtain rod
49	315975	T	T	T	T		Takfäste draperiskena	Holder roof strip
50	315976	T	T	T	T		Ändstopp m. krok	End stop with hook
51	315977	T	T	T	T		Glid m. krok	Slipper with hook
52	314714	T	T	T	T		Duschdraperi	Shower curtain
							T= Tillbehör	T= Accessory

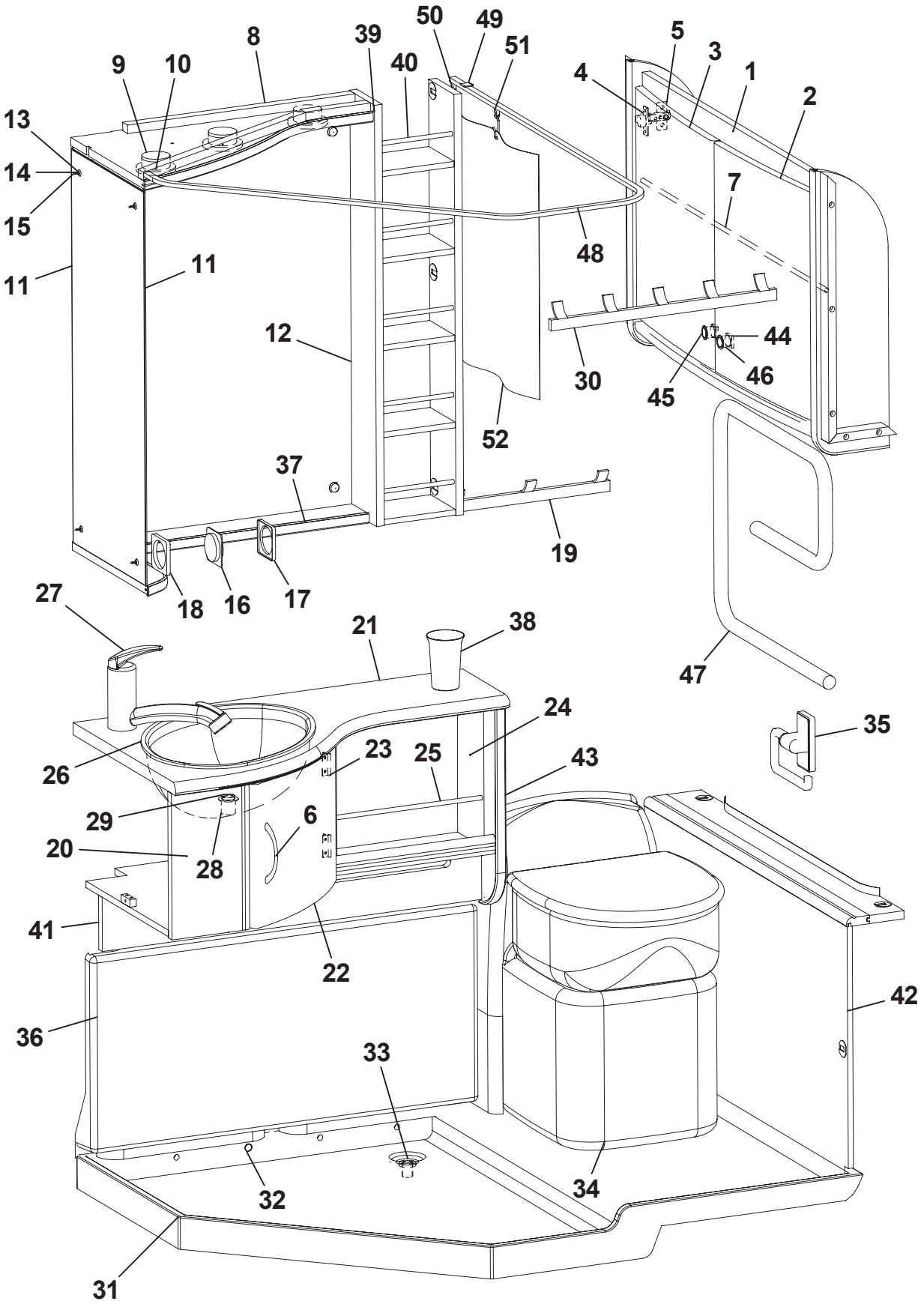
50
49
51
8
39
40
9
10
5
3
1
4
2
13
14
15
7
48
11
11
12
44
46
30
45
52
37
19
18
16
17
27
21
38
47
24
35
26
23
25
43
29
6
20
28
41
22
42
36
33
32
34
31

Pos Fig	Det. nr Part. No	Ingår/Fitted 620 CTX	680 CTX	730 CTX	OBS!! Ange alltid årsmodell vid beställning av inredning Benämning	OBS!! Specify always year of model when ordering equipment Description
1	323453	x	x	x	Skåp tvättrum	Cupboard
2	323021	x	x	x	Lucka H 368x420	Door R 368x420
3	323020	x	x	x	Lucka V 368x420	Door L 368x420
4	311917	x	x	x	Gångjärn	Hinge
5	312588	x	x	x	Platta gångjärn	Plate hinge
6	315188	x	x	x	Handtag	Handle
7	314305	x	x	x	Rasskydd al. Ø=8 L=5000	Pipe al. Ø=8 L=5000
8	325683	x	x	x	Ljusramp tvättrum	Light holder
9	504123	x	x	x	Belysning ljusramp	Illumination light holder
10	503700	x	x	x	Glödlampa 5 W d:o	Bulb 5 W d:o
11	316039	x	x	x	Spegel	Mirror
12	316038	x	x	x	Spegel	Mirror
13	800343	x	x	x	Kabelgenomföring	Rubber Bushing
14	801506	x	x	x	Rosetthatt, förnicklad	Cap, nickel-plated
15	801109	x	x	x	Rosettskruv	Screw
16	503923	x	x	x	Strömbrytare brun 1-polig	Switch brown 1-pol
17	700606	x	x	x	Ram strömbrytare brun	Frame switch brown
18	503924	x	x	x	Distans strömbrytare brun	Distance switch brown
19	316002	x	x	x	Hängare 3-krok silver L=240	Hanger 3-hook silver L=240
20	325136	x	x	x	Skåp tvättställ kpl. u. skiva	Cupboard cpl. without board
21	325137	x	x	x	Skiva skåp tvättställ	Board
22	324434	x	x	x	Lucka	Door
23	312589	x	x	x	Gångjärn	Hinge
24	325138	x	x	x	Hylla	Shelf
25	316020	x	x	x	Rasskydd al. Ø=8 L=315	Pipe al. Ø=8 L=315
26	313657	x	x	x	Tvättställ	Wash basin
27	315556	x	x	x	Blandare m. utkastarrör	Mixer with pipe
28	310084	x	x	x	Avloppsförskruvning 90° kpl. 25 mm	Sewage connection 90° cpl. 25 mm
29	313017	x	x	x	Propp u. kedja	Plug without chain
30	316003	x	x	x	Hängare 5-krok silver L=440	Hanger 5-hook silver L=440
31	314574	x	x	x	Duschkar	Shower floor
32	314508	x	x	x	Plugg täck	Plug
33	302302	x	x	x	Avloppsförskruvning rak 19 mm	Sewage connection straight 19 mm
34	313603	x	x	x	Kassettoa kpl. vit	Cassette toilet cpl. white
35	312813	x	x	x	Hållare toapapper vit	Toilet paper-holder white
36	313567	x	x	x	Skydd konvektor	Protection
37	371234	x	x	x	Hylla hörn	Shelf
38	307936	x	x	x	Mugg	Cup
39	325685	x	x	x	Hylla	Shelf
40	316034	x	x	x	Rasskydd al. Ø=8 L=158	Pipe al. Ø=8 L=158
41	325139	x	x	x	Front	Front
42	323456	x	x	x	Front tvättrum	Front washroom
43	325140	x	x	x	Gavel	Gable
44	801315	x	x	x	Lås inredning kök	Lock
45	315197	x	x	x	Tryckknapp	Push button
46	315198	x	x	x	Rosett tryckknapp	Rosett push button
47	504149	T	T	T	Handdukstork	Towel drier
48	315133	T	T	T	Skena duschdraperi	Curtain rod
49	315975	T	T	T	Takfäste draperiskena	Holder roof strip
50	315976	T	T	T	Ändstopp m. krok	End stop with hook
51	315977	T	T	T	Glid m. krok	Slipper with hook
52	314714	T	T	T	Duschdraperi	Shower curtain
					T= Tillbehör	T= Accessory

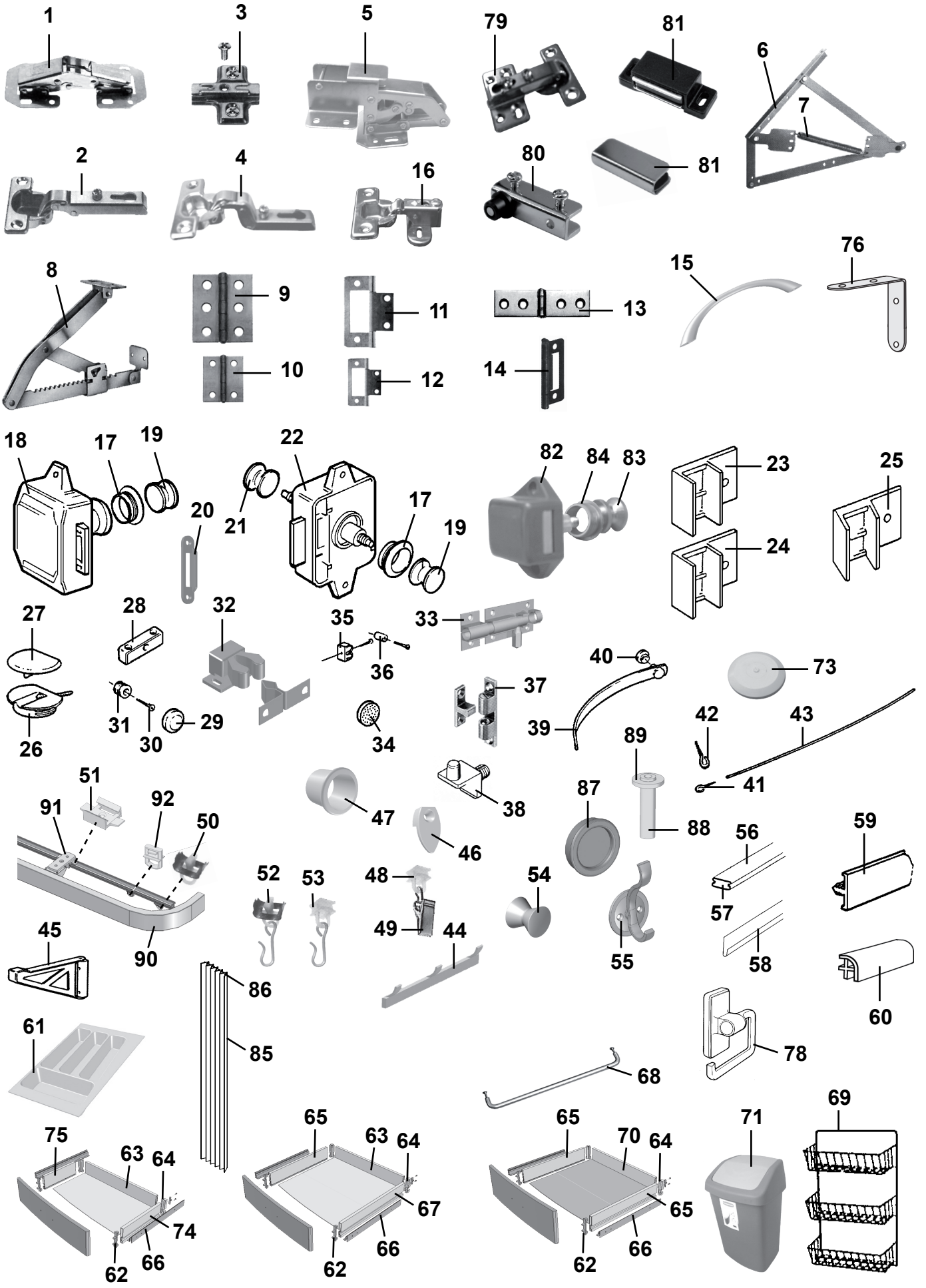
1
3
5
79
81
6
7
2
4
16
80
81
8
9
11
13
15
76
10
12
14
18
17
19
22
21
17
19
20
82
84
83
23
24
25
27
28
32
35
36
33
26
31
30
29
34
37
40
39
73
42
43
41
89
87
88
38
47
46
51
91
92
50
52
53
48
49
44
54
55
56
57
58
59
60
45
90
86
85
61
68
78
75
63
64
74
62
66
65
63
64
67
62
66
65
70
64
65
62
66
71
69

Pos Fig	Det. nr Part. No	Ingår/Fitted 520 LB	520-560 CTH	560	590	590 CTH	590 TR	OBS!! Ange alltid årsmodell vid beställning av inredning / Benämning	OBS!! Specify always year of model when ordering equipment / Description
1	860406	x	x	x	x	x	x	Gångjärn	Hinge
2	311917	x	x	x	x	x	x	Gångjärn	Hinge
3	312588	x	x	x	x	x	x	Platta gångjärn köksskåp/diskbänk	Plate hinge
4	315202	x	x	x	x	x	x	Gångjärn	Hinge
5	315194	x	x	x	x	x	x	Gångjärn	Hinge
6	314589		x	x	x	x	x	Gångjärn dubbelsäng (säljes i par)	Hinge double bed (exp. in pair)
7	314590		x	x	x	x	x	Fjäder d:o	Spring d:o
8	312596	x		x	x			Stöd säng	Support bed
9	860405		x	x	x	x	x	Gångjärn	Hinge
10	300354	x	x	x	x	x	x	Gångjärn	Hinge
11	860621	T	T	T	T	T		Gångjärn	Hinge
12	860402		x	x	x	x	x	Gångjärn	Hinge
13	860452	x		x	x			Gångjärn	Hinge
14	312589	x	x	x	x	x	x	Gångjärn	Hinge
15	315188	x	x	x	x	x	x	Handtag	Handle
16	316037		T			x	x	Gångjärn	Hinge
17	315196	x	x	x	x	x	x	Rosett till tryckknapp	Rosett for push button
18	860502	x	x	x	x	x	x	Lås inredning gard. exkl. tryckknapp	Lock without push button
19	315195	x	x	x	x	x	x	Tryckknapp gard./toa	Push button, toilet/wardrobe
20	314952	x	x	x	x	x	x	Låsbleck gard/toa	Securing plate, wardrobe/toil.
21	860499	x	x	x	x	x	x	Tryckknapp toa	Push button, toil.
22	860498	x	x	x	x	x	x	Lås inredning toa exkl. tryckknapp	Lock without push button
23	311893	x	x	x	x	x	x	Monteringsbeslag 90°	Mounting 90°
24	311894	x	x	x	x	x	x	Monteringsbeslag 90° 15mm	Mounting 90° 15mm
25	311892	x	x	x	x	x	x	Monteringsbeslag 25°	Mounting 25°
26	860197	x	x	x	x	x	x	Monteringskloss	Mounting
27	860198	x	x	x	x	x	x	Lock d:o, beige	Cap d:o, beige
28	303335	x	x	x	x	x	x	Monteringskloss	Mounting
29	801506	x	x	x	x	x	x	Rosetthatt, förnicklad	Cap, nickel-plated
30	801109	x	x	x	x	x	x	Rosettskruv	Screw
31	800343	x	x	x	x	x	x	Kabelgenomföring	Rubber bushing
32	801346	x	x	x	x	x	x	Snäppare, 2-delad	Snap locking, 2-devided
33	701986							Skjutregel	Pullock
34	801100	x	x	x	x	x	x	Silikonlins 10x3 för luckor	Silicone lens 10x3 for doors
35	860398	x	x	x	x	x	x	Lås snäppare u. stolpe	Lock
36	860441	x	x	x	x	x	x	Stolpe till snäppare	Prop for snap locking
37	800639	T		T	T			Snäppare mässing	Snap locking
38	312133	x	x	x	x	x	x	Hyllbärare plast	Shelf holder plastic
39	303140	T	T	T	T	T	T	Omtag läder	Leather strap
40	800226	T	T	T	T	T	T	Tryckknapp	Button
41	800271	x	x	x	x	x	x	Krok gardinspiral	Hook
42	801106	x	x	x	x	x	x	Krok mässing	Hook brass
43	300884	M	M	M	M	M	M	Gardinspiral	Curtain hanger
44	316002	x	x	x	x	x	x	Hängare 3-krok silver	Hanger 3-hook silver
--	316003	x	x	x	x	x	x	Hängare 5-krok silver	Hanger 5-hook silver
45	315749	T		T	T			Stöd hylla	Shelf support
46	312809					x		Hållare spegel	Holder mirror
47	314897		x			x	x	Bussning plast vit Ø = 29 mm	Bushing plastic white Ø = 29 mm
48	315554	x	x	x	x	x	x	Glid gardin-/draperiskena	Slipper, roof strip
49	315555	x	x	x	x	x	x	Klämma till glid gardinskena	Holder for slipper, roof strip
								M= Metervara	M= On the metre
								T= Tillbehör	T= Accessory

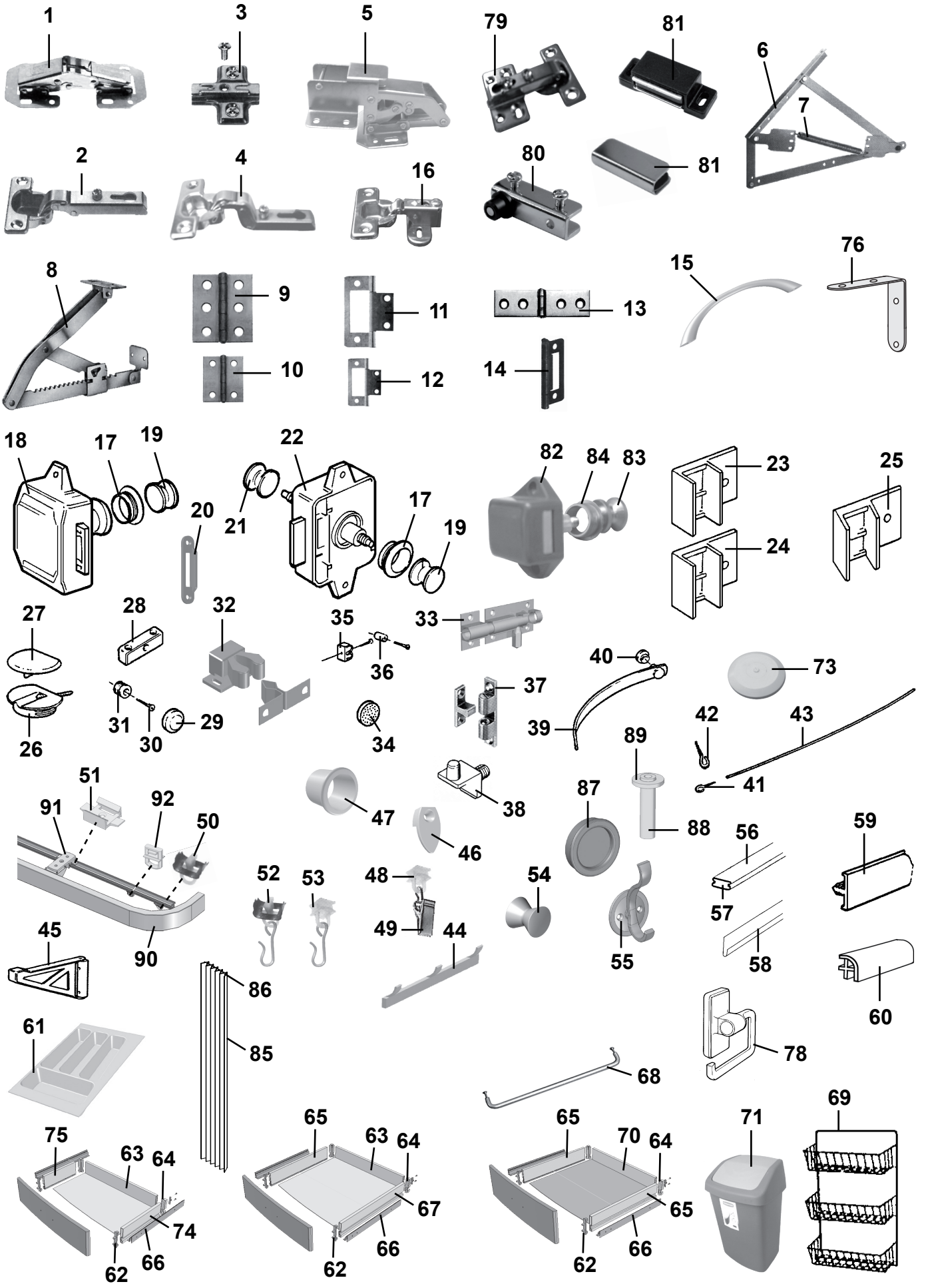
1
3
5
79
81
6
7
2
4
16
80
81
8
9
11
13
15
76
10
12
14
18
17
19
22
21
20
17
19
82
84
83
23
24
25
27
28
32
35
36
33
26
31
30
29
34
37
40
39
73
42
43
41
89
88
87
38
47
46
51
91
92
50
52
53
48
49
44
54
55
56
57
58
59
60
45
90
86
85
61
68
78
75
63
64
74
62
66
65
63
64
67
62
66
65
70
64
65
62
66
71
69

Pos Fig	Det. nr Part. No	Ingår/Fitted 520 LB	520-560 CTH	560	590	590 CTH	590 TR	OBS!! Ange alltid årsmodell vid beställning av inredning Benämning	OBS!! Specify always year of model when ordering equipment Description
50	315193	x	x	x	x	x	x	Ändstopp gardin-/draperiskena	End stop, roof strip
51	315975	x	x	x	x	x	x	Takfäste draperi-/duschdraperiskena	Holder roof strip
52	315976	x	x	x	x	x	x	Ändstopp m. krok duschdraperiskena	End stop with hook, roof strip
53	315977	x	x	x	x	x	x	Glid m. krok duschdraperiskena	Slipper with hook shower curtain
54	316116	x	x	x	x	x	x	Hängare	Clothes hanger
55	315941		T			T		Hängare	Hanger
56	316268	x	x	x	x	x	x	List snäpp lock L=2379	List L=2379
57	316270	x	x	x	x	x	x	List snäpp botten L=2379	List L=2379
58	313884	x	x	x	x	x	x	List radie L=2379	List L=2379
59	320700	x	x	x	x	x	x	Kantlist, plast L=2750	Edge list, plastic L=2750
--	860541	M	M	M	M	M	M	Kantlist 22 mm	Edge list 22 mm
--	860513	M	M	M	M	M	M	Kantlist 16 mm	Edge list 16 mm
60	860590	x	x	x	x	x	x	List hörn plast L=2500	Corner strip L=2500
61	314587	x	x	x	x	x	x	Bestickslåda 225x270x484	Case for cutlery 225x270x484
62	860132	x	x	x	x	x	x	Fronttapp låda	Peg front, drawer
63	315210	x	x	x	x	x	x	Bakstycke låda L=485	Back, drawer L=485
64	860133	x	x	x	x	x	x	Hörn låda	Corner, drawer
65	860130	x	x	x	x	x	x	Sida låda 80x429	Side, drawer 80x429
66	315215	x	x	x	x	x	x	Glidskena låda (säljes i par)	Slide bar, drawer (exp. in pair)
67	315212	x	x	x	x	x	x	Sida låda 80x473	Side, drawer 80x473
68	314088	x	x	x	x	x	x	Hängare handduk	Hanger towel
69	312162		x	x	x	x	x	Korg, garderob	Basket, wardrobe
70	315211		x			x	x	Bakstycke låda L=478	Back, drawer L=478
71	314926	x	x	x	x	x	x	Avfallshink	Refuse bucket
73	314353	x	x	x	x	x	x	Täckplugg plast vit Ø = 29 mm	Plug cover plastic white Ø = 29 mm
74	315213	x	x	x	x	x	x	Sida låda 80x266	Side, drawer 80x266
75	312104	x	x	x	x	x	x	Bakstycke låda	Back, drawer
76	302980	x	x	x	x	x	x	Vinkeljärn	Angle iron
78	312813	x	x	x	x	x	x	Hållare toapapper vit	Toilet paper-holder white
79	314663							Gångjärn inkl platta	Hinge incl. plate
80	314351							Gångjärn (säljes i par)	Hinge (exp. in pair)
81	314350							Lås magnet barskåp	Lock magnet
--	314494							Motstycke d:o	Companion part d:o
82	801315	x	x	x	x	x	x	Lås inredn. köksskåp exkl. tryckknapp	Lock without push button
83	315197	x	x	x	x	x	x	Tryckknapp d:o	Push button d:o
84	315198	x	x	x	x	x	x	Rosett tryckknapp	Rosett push button
85	315216		T	T	T	T		Vikdörr kpl.	Folding door
86	316705		T	T	T	T		Glid vikdörr	Slipper folding door
87	316018						x	Handtag skjutdörr	Handle sliding door
88	315939						x	Rör plast	Plastic pipe
89	315940						x	Bricka plast 6,4x12,5x1,6	Washer plastic 6,4x12,5x1,6
90	316042	x	x	x	x	x	x	Skena gardin L=1020	Curtain rod L=1020
--	316043		T	T	T	T	T	Skena gardin L=1080	Curtain rod L=1080
--	316044	x	x	x	x	x	x	Skena gardin L=1920	Curtain rod L=1920
--	316045		T			T	T	Skena gardin L=500	Curtain rod L=500
91	317636	x	x	x	x	x	x	Fäste gardinskena (1 skena)	Bracket curtain rod (1 rod)
--	317748	x	x	x	x	x	x	Fäste gardinskena (2 skenor)	Bracket curtain rod (2 rods)
92	317637	x	x	x	x	x	x	Click för gardin	Click for curtain
								M= Metervara T= Tillbehör	M= On the metre T= Accessory

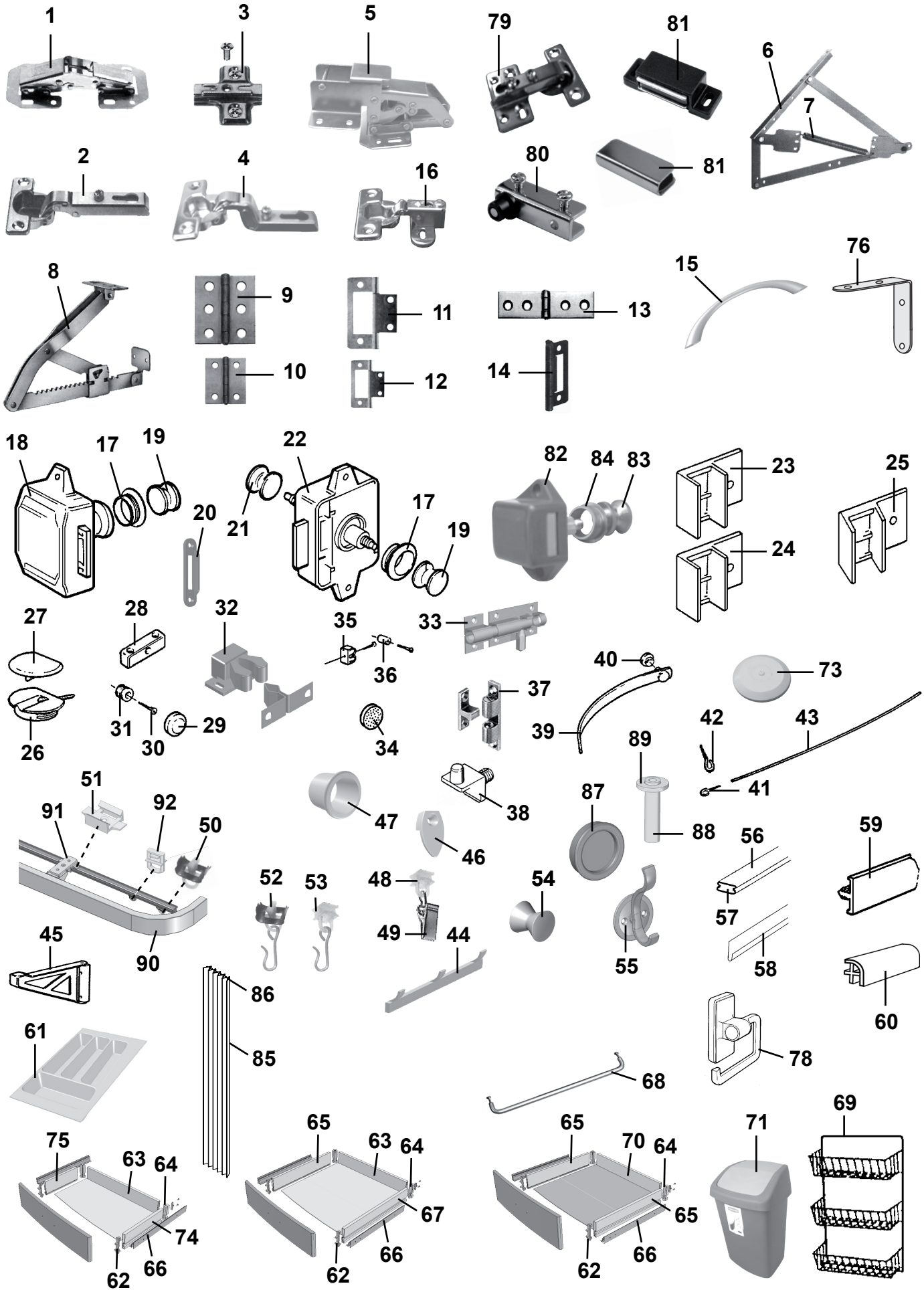
1
3
5
79
81
6
7
2
4
16
80
81
8
9
11
13
15
76
10
12
14
18
17
19
22
82
84
83
23
25
20
21
17
19
24
27
28
32
35
33
36
40
73
37
26
31
30
29
34
39
42
43
89
41
51
91
92
50
47
38
87
88
46
56
59
52
53
48
54
57
45
90
49
44
55
58
86
60
61
85
78
68
69
75
63
64
65
63
64
65
70
64
71
74
67
65
66
62
66
62
66
62

Pos Fig	Det. nr Part. No	Ingår/Fitted 620-730	620 CTH	620-680 CTX	620-680 TR	680-730 BKS	730 CTX	730 TRX	OBS!! Ange alltid årsmodell vid beställning av inredning Benämning	OBS!! Specify always year of model when ordering equipment Description
1	860406	x	x	x	x	x	x	x	Gångjärn	Hinge
2	311917	x	x	x	x	x	x	x	Gångjärn	Hinge
3	312588	x	x	x	x	x	x	x	Platta gångjärn köksskåp/diskbänk	Plate hinge
4	315202	x	x	x	x	x	x	x	Gångjärn	Hinge
5	315194	x	x	x	x	x	x	x	Gångjärn	Hinge
6	314589	x	x	x	x	x	x	x	Gångjärn dubbelsäng (säljes i par)	Hinge double bed (exp. in pair)
7	314590	x	x	x	x	x	x	x	Fjäder d:o	Spring d:o
8	312596	x							Stöd säng	Support bed
9	860405	x	x	x	x	x	x	x	Gångjärn	Hinge
10	300354	x	x	x	x	x	x	x	Gångjärn	Hinge
11	860621	T							Gångjärn	Hinge
12	860402	x	x	x	x	x	x	x	Gångjärn	Hinge
13	860452	x			x			x	Gångjärn	Hinge
14	312589	x	x	x	x	x	x	x	Gångjärn	Hinge
15	315188	x	x	x	x	x	x	x	Handtag	Handle
16	316037	x	x	x	x	x		x	Gångjärn	Hinge
17	315196	x	x	x	x	x	x	x	Rosett till tryckknapp	Rosett for push button
18	860502	x	x	x	x	x	x	x	Lås inredning gard. exkl. tryckknapp	Lock without push button
19	315195	x	x	x	x	x	x	x	Tryckknapp gard./toa	Push button, toilet/wardrobe
20	314952	x	x	x	x	x	x	x	Låsbleck gard/toa	Securing plate, wardrobe/toil.
21	860499	x	x	x	x	x	x	x	Tryckknapp toa	Push button, toil.
22	860498	x	x	x	x	x	x	x	Lås inredning toa exkl. tryckknapp	Lock without push button
23	311893	x	x	x	x	x	x	x	Monteringsbeslag 90°	Mounting 90°
24	311894	x	x	x	x	x	x	x	Monteringsbeslag 90° 15mm	Mounting 90° 15mm
25	311892	x	x	x	x	x	x	x	Monteringsbeslag 25°	Mounting 25°
26	860197	x	x	x	x	x	x	x	Monteringskloss	Mounting
27	860198	x	x	x	x	x	x	x	Lock d:o, beige	Cap d:o, beige
28	303335	x	x	x	x	x	x	x	Monteringskloss	Mounting
29	801506	x	x	x	x	x	x	x	Rosetthatt, förnicklad	Cap, nickel-plated
30	801109	x	x	x	x	x	x	x	Rosettskruv	Screw
31	800343	x	x	x	x	x	x	x	Kabelgenomföring	Rubber bushing
32	801346	x	x	x	x	x	x	x	Snäppare, 2-delad	Snap locking, 2-devided
33	701986					x			Skjutregel	Pullock
34	801100	x	x	x	x	x	x	x	Silikonlins 10x3 för luckor	Silicone lens 10x3 for doors
35	860398	x	x	x	x	x	x	x	Lås snäppare u. stolpe	Lock
36	860441	x	x	x	x	x	x	x	Stolpe till snäppare	Prop for snap locking
37	800639			T					Snäppare mässing	Snap locking
38	312133	x	x	x	x	x	x	x	Hyllbärare plast	Shelf holder plastic
39	303140	T	T	T	T	T	T	T	Omtag läder	Leather strap
40	800226	T	T	T	T	T	T	T	Tryckknapp	Button
41	800271	x	x	x	x	x	x	x	Krok gardinspiral	Hook
42	801106	x	x	x	x	x	x	x	Krok mässing	Hook brass
43	300884	M	M	M	M	M	M	M	Gardinspiral	Curtain hanger
44	316002	x	x	x	x	x	x	x	Hängare 3-krok silver	Hanger 3-hook silver
--	316003	x	x	x	x	x	x	x	Hängare 5-krok silver	Hanger 5-hook silver
45	315749	T	T	T	T	T	T		Stöd hylla	Shelf support
46	312809				x			x	Hållare spegel	Holder mirror
47	314897	x	x	x	x	x	x	x	Bussning plast vit Ø = 29 mm	Bushing plastic white Ø = 29 mm
48	315554	x	x	x	x	x	x	x	Glid gardin-/draperiskena	Slipper, roof strip
49	315555	x	x	x	x	x	x	x	Klämma till glid gardinskena	Holder for slipper, roof strip
									M= Metervara T= Tillbehör	M= On the metre T= Accessory

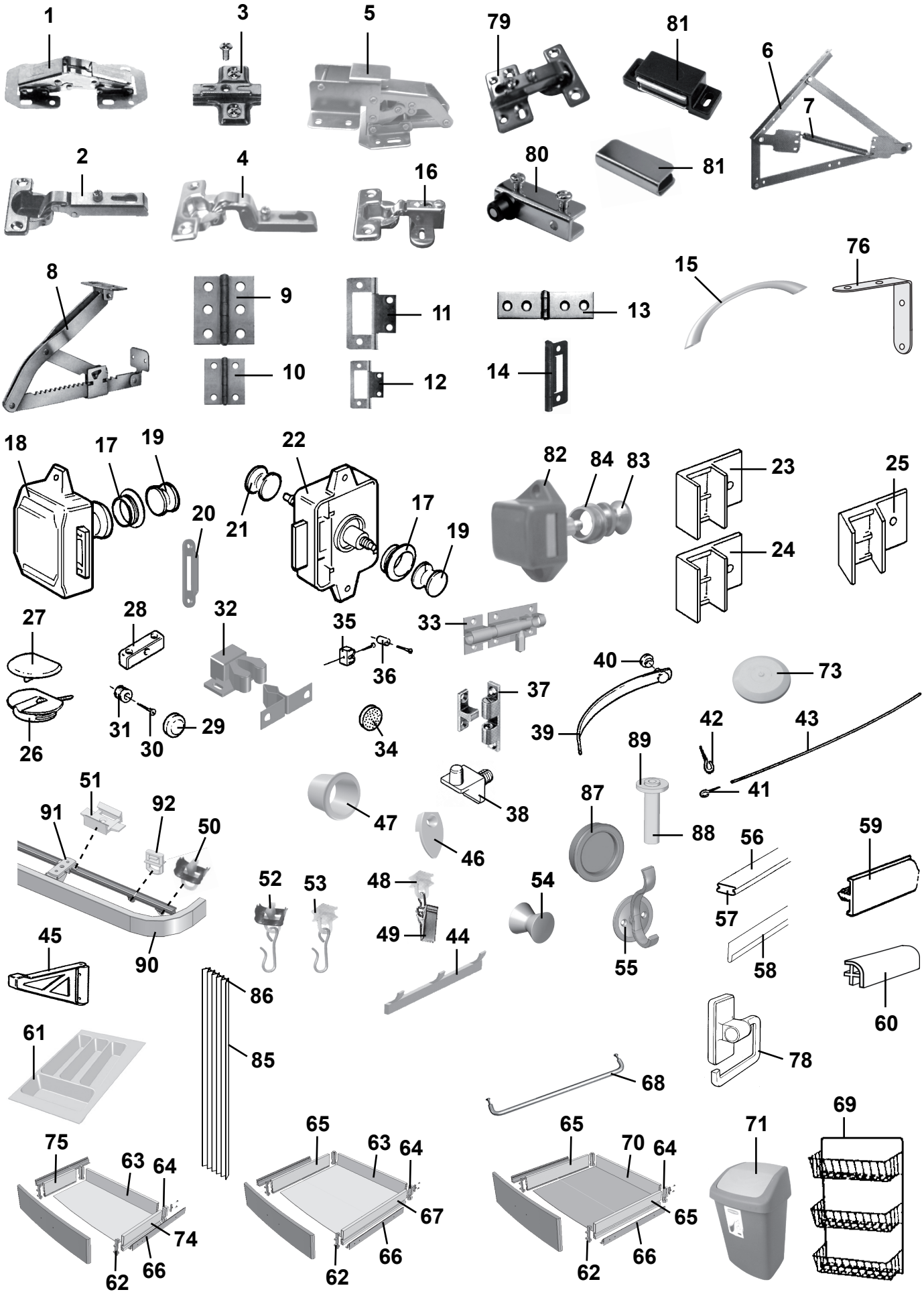
1
3
5
79
81
6
7
2
4
16
80
81
8
9
11
13
15
76
10
12
14
18
17
19
22
21
20
17
19
82
84
83
23
24
25
27
28
32
35
36
33
26
31
30
29
34
37
40
39
73
42
43
41
89
88
87
38
47
46
51
91
92
50
52
53
48
49
44
54
55
56
57
58
59
60
45
90
86
85
61
68
78
75
63
64
74
62
66
65
63
64
67
62
66
65
70
64
65
62
66
71
69

Pos Fig	Det. nr Part. No	Ingår/Fitted 620-730	620 CTH	620-680 CTX	620-680 TR	680-730 BKS	730 CTX	730 TRX	OBS!! Ange alltid årsmodell vid beställning av inredning Benämning	OBS!! Specify always year of model when ordering equipment Description
50	315193	x	x	x	x	x	x	x	Ändstopp gardin-/draperiskena	End stop, roof strip
51	315975	x	x	x	x	x	x	x	Takfäste draperi-/duschdraperiskena	Holder roof strip
52	315976	x	x	x	x	x	x	x	Ändstopp m. krok duschdraperiskena	End stop with hook, roof strip
53	315977	x	x	x	x	x	x	x	Glid m. krok duschdraperiskena	Slipper with hook shower curtain
54	316116	x	x	x	x	x	x	x	Hängare	Clothes hanger
55	315941		T						Hängare	Hanger
56	316268	x	x	x	x	x	x	x	List snäpp lock L=2379	List L=2379
57	316270	x	x	x	x	x	x	x	List snäpp botten L=2379	List L=2379
58	313884	x	x	x	x	x	x	x	List radie L=2379	List L=2379
59	320700	x	x	x	x	x	x	x	Kantlist, plast L=2750	Edge list, plastic L=2750
--	860541	M	M	M	M	M	M	M	Kantlist 22 mm	Edge list 22 mm
--	860513	M	M	M	M	M	M	M	Kantlist 16 mm	Edge list 16 mm
60	860590	x	x	x	x	x	x	x	List hörn plast L=2500	Corner strip L=2500
61	314587	x	x	x	x	x	x	x	Bestickslåda 225x270x484	Case for cutlery 225x270x484
62	860132	x	x	x	x	x	x	x	Fronttapp låda	Peg front, drawer
63	315210	x	x	x	x	x	x	x	Bakstycke låda L=485	Back, drawer L=485
64	860133	x	x	x	x	x	x	x	Hörn låda	Corner, drawer
65	860130	x	x	x	x	x	x	x	Sida låda 80x429	Side, drawer 80x429
66	315215	x	x	x	x	x	x	x	Glidskena låda (säljes i par)	Slide bar, drawer (exp. in pair)
67	315212	x	x	x	x	x	x	x	Sida låda 80x473	Side, drawer 80x473
68	314088	x	x	x	x	x	x	x	Hängare handduk	Hanger towel
69	312162	x	x	x	x		x		Korg, garderob	Basket, wardrobe
70	315211		x		x			x	Bakstycke låda L=478	Back, drawer L=478
71	314926	x	x	x	x	x	x	x	Avfallshink	Refuse bucket
73	314353	x	x	x	x	x	x	x	Täckplugg plast vit Ø = 29 mm	Plug cover plastic white Ø = 29 mm
74	315213	x	x	x	x	x	x	x	Sida låda 80x266	Side, drawer 80x266
75	312104	x	x	x	x	x	x	x	Bakstycke låda	Back, drawer
76	302980	x	x	x	x	x	x	x	Vinkeljärn	Angle iron
78	312813	x	x	x	x	x	x	x	Hållare toapapper vit	Toilet paper-holder white
79	314663		x			x	x		Gångjärn inkl platta	Hinge incl. plate
80	314351			x				x	Gångjärn (säljes i par)	Hinge (exp. in pair)
81	314350			x				x	Lås magnet barskåp	Lock magnet
--	314494			x				x	Motstycke d:o	Companion part d:o
82	801315	x	x	x	x	x	x	x	Lås inredn. köksskåp exkl. tryckknapp	Lock without push button
83	315197	x	x	x	x	x	x	x	Tryckknapp d:o	Push button d:o
84	315198	x	x	x	x	x	x	x	Rosett tryckknapp	Rosett push button
85	315216	T	T	T		T	T	T	Vikdörr kpl.	Folding door
86	316705	T	T	T		T	T	T	Glid vikdörr	Slipper folding door
87	316018				x			x	Handtag skjutdörr	Handle sliding door
88	315939				x			x	Rör plast	Plastic pipe
89	315940				x			x	Bricka plast 6,4x12,5x1,6	Washer plastic 6,4x12,5x1,6
90	316042	x	x	x	x	x	x	x	Skena gardin L=1020	Curtain rod L=1020
--	316043	T	T	T	T	T	T	T	Skena gardin L=1080	Curtain rod L=1080
--	316044	x	x	x	x	x	x	x	Skena gardin L=1920	Curtain rod L=1920
--	316045		T		T				Skena gardin L=500	Curtain rod L=500
91	317636	x	x	x	x	x	x	x	Fäste gardinskena (1 skena)	Bracket curtain rod (1 rod)
--	317748	x	x	x	x	x	x	x	Fäste gardinskena (2 skenor)	Bracket curtain rod (2 rods)
92	317637	x	x	x	x	x	x	x	Click för gardin	Click for curtain
									M= Metervara T= Tillbehör	M= On the metre T= Accessory

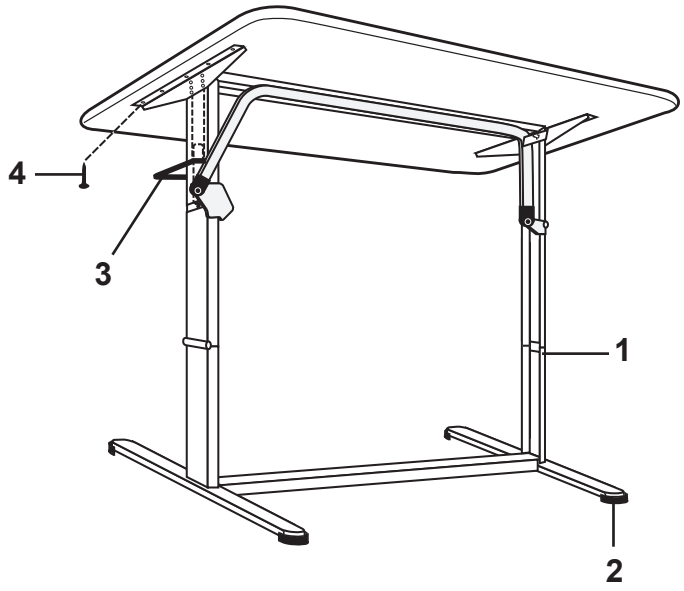
4
3
1
2

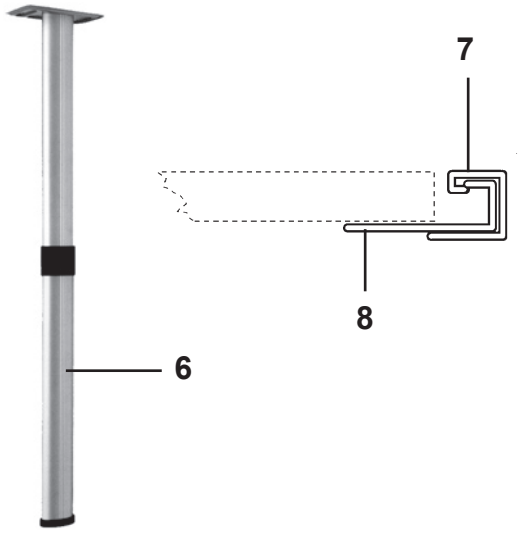
7
8
6

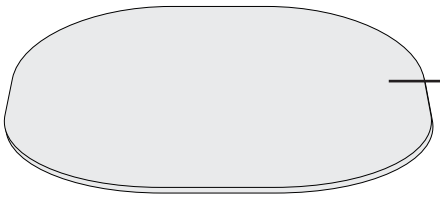
9

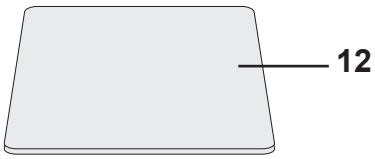
12


11

Pos Fig	Det. nr Part. No	Ingår/Fitted 520 LB	520 CTH	560	560 CTH	590	590 CTH	590 TR	OBS!! Ange alltid årsmodell vid beställning av inredning Benämning	OBS!! Specify always year of model when ordering equipment Description
1	316012	x	x	x	x	x	x	x	Bordsstativ kpl.	Table stand cpl.
2	317339	x	x	x	x	x	x	x	Fot	Foot
3	317338	x	x	x	x	x	x	x	Handtag	Handle
4	800367	x	x	x	x	x	x	x	Skruv 5x16	Screw 5x16
6	320711			x		x			Bordsben fällbart H=730 / 340	Table leg H=730 / 340
7	300108			x		x			List upphängning väggdel	List
8	300420			x		x			List upphängning bordsdel	List
9	323222	x	x	x	x	x	x	x	Bordsskiva 940x1026 rundsittgr. fram	Table top 940x1026 couch gr. front
11	323226								Bordsskiva 740x940 sittgr bak	Table top 740x940 couch gr. rear
12	323230			x		x			Bordsskiva 750x600 sittgr bak DBD	Table top 750x600 couch gr. rear DBD

T= Tillbehör

T= Accessory

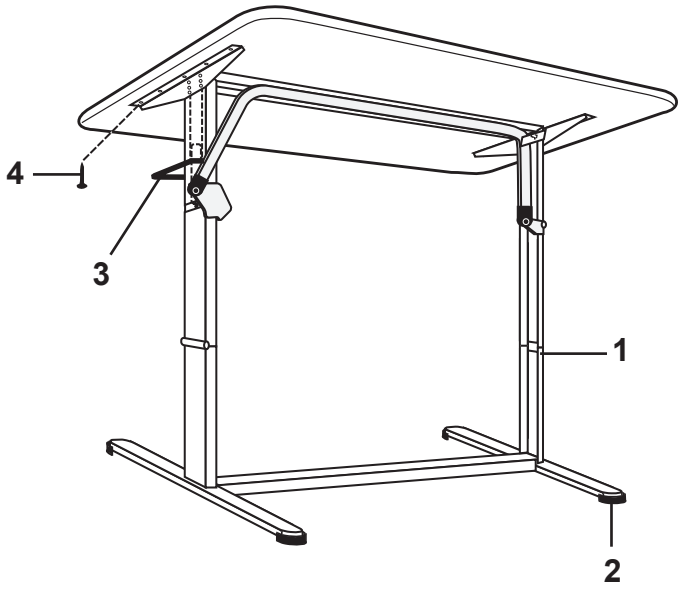
4
3
1
2

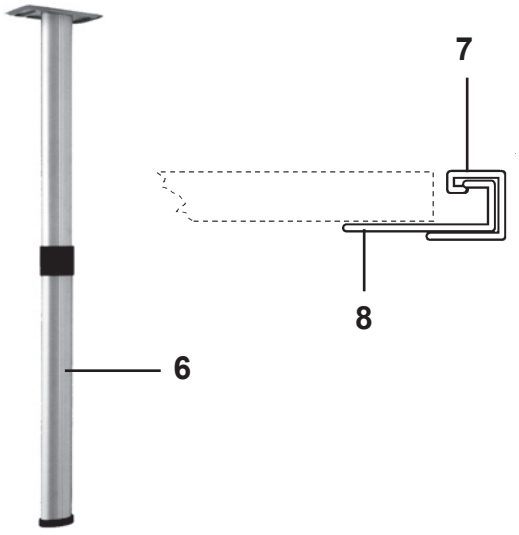
7
8
6

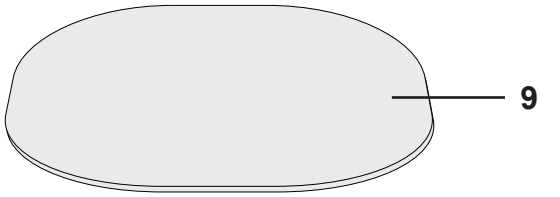
9

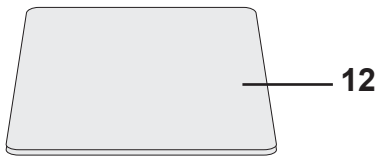
12

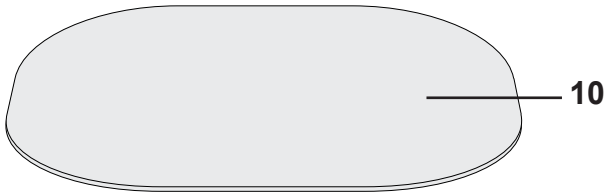
10

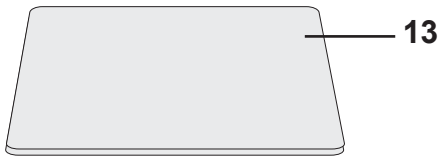
13

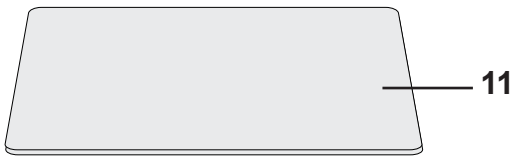
11

Pos Fig	Det. nr Part. No	Ingår/Fitted						OBS!! Ange alltid årsmodell vid beställning av inredning	OBS!! Specify always year of model when ordering equipment
		620-680	620 CTH	620-680 CTX	620 TR	680 TR	680 BKS	Benämning	Description
1	316012	x	x	x	x	x	x	Bordsstativ kpl.	Table stand cpl.
2	317339	x	x	x	x	x	x	Fot	Foot
3	317338	x	x	x	x	x	x	Handtag	Handle
4	800367	x	x	x	x	x	x	Skruv 5x16	Screw 5x16
6	320711	x		x			T	Bordsben fällbart H=730 / 340	Table leg H=730 / 340
7	300108	x		x			T	List upphängning väggdel	List
8	300420	x		x			T	List upphängning bordsdel	List
9	323222	x	x	x	x*	x	x	Bordsskiva 940x1026 rundsittgr. fram	Table top 940x1026 couch gr. front
10	323220				x**			Bordsskiva 940x1200 rundsittgr. fram	Table top 940x1200 couch gr. front
11	323226			x				Bordsskiva 740x940 sittgr bak	Table top 740x940 couch gr. rear
12	323230	x						Bordsskiva 750x600 sittgr bak DBD	Table top 750x600 couch gr. rear DBD
--	323230						T	Bordsskiva 750x600 mittsittgr	Table top 750x600 middle couch gr.
13	324275			T				Bordsskiva 750x750 sittgr bak	Table top 750x750 couch gr. rear
								* = 620 TR LB ** = 620 TR DB	* = 620 TR LB ** = 620 TR DB
								T= Tillbehör	T= Accessory

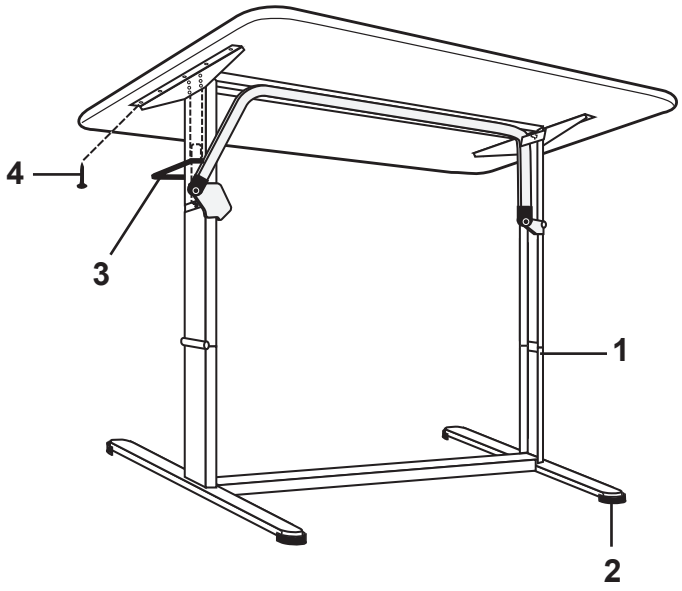
4
3
1
2

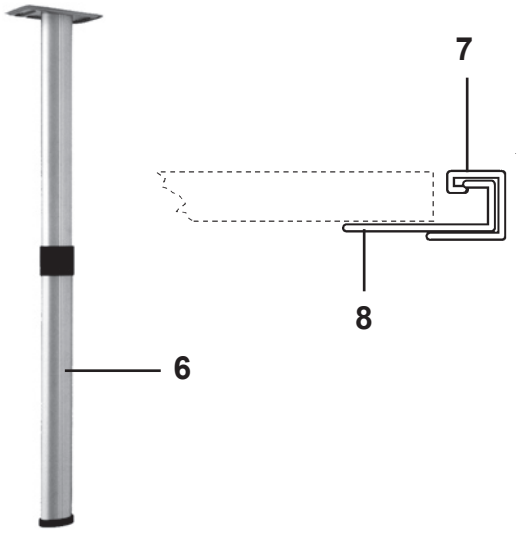
7
8
6

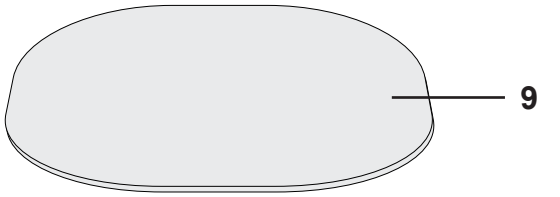
9

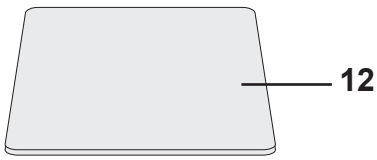
12

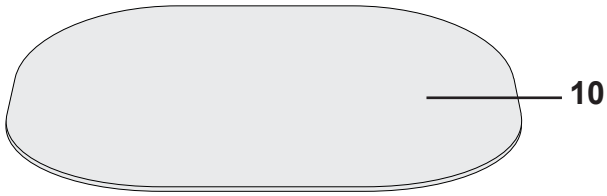
10

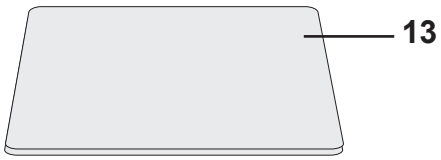
13

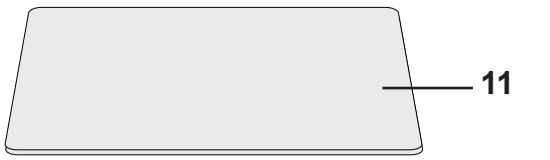
11

Pos Fig	Det. nr Part. No	Ingår/Fitted 730	730 CTX	730 TRX	730 BKS		OBS!! Ange alltid årsmodell vid beställning av inredning Benämning	OBS!! Specify always year of model when ordering equipment Description
1	316012	x	x	x	x		Bordsstativ kpl.	Table stand cpl.
2	317339	x	x	x	x		Fot	Foot
3	317338	x	x	x	x		Handtag	Handle
4	800367	x	x	x	x		Skruv 5x16	Screw 5x16
6	320711	x	x	x	T		Bordsben fällbart H=730 / 340	Table leg H=730 / 340
7	300108	x	x	x	T		List upphängning väggdel	List
8	300420	x	x	x	T		List upphängning bordsdel	List
9	323222	T	T	T			Bordsskiva 940x1026 rundsittgr. fram	Table top 940x1026 couch gr. front
10	323220	x	x	x	x		Bordsskiva 940x1200 rundsittgr. fram	Table top 940x1200 couch gr. front
11	323226		x	x			Bordsskiva 740x940 sittgr bak	Table top 740x940 couch gr. rear
12	323230	x					Bordsskiva 750x600 sittgr bak DBD	Table top 750x600 couch gr. rear DBD
--	323230				T		Bordsskiva 750x600 mittsittgr	Table top 750x600 middle couch gr.
13	324275		T				Bordsskiva 750x750 sittgr bak	Table top 750x750 couch gr. rear

T= Tillbehör

T= Accessory

Rundsittgrupp fram

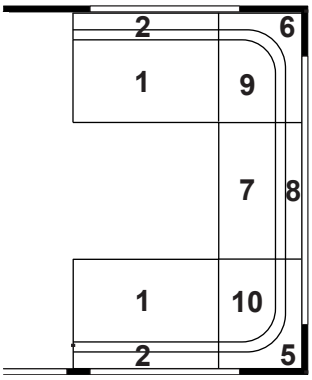

1 = 0,44 m²
2 = 0,26 m²
5 = Radiekudde/ Corner pillow
6 = Radiekudde/ Corner pillow
7 = 0,48 m²
8 = 0,32 m²
9 = 0,43 m²
10 = 0,43 m²

316871 Dyna bäddutfyllnad, fram — Cushion filling up, front

LB

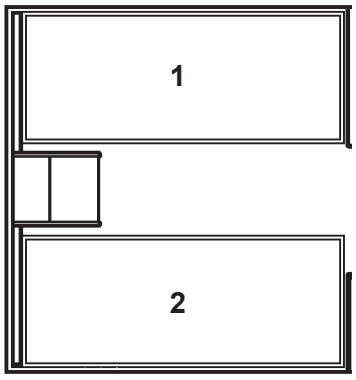

1.	314539	Dyna resår	Spring interior mattress
	314540	Bäddmadrass	Bed mattress
	314922	Bäddmadrass "Sensus"	Bed mattress "Sensus"
	316267	Överkast (sats H+V, ange sida samt färg)	Bedspread (set R+L, spec. side and colour)
2.	315657	Dyna resår	Spring interior mattress
	315658	Bäddmadrass	Bed mattress
	316688	Bäddmadrass "Sensus"	Bed mattress "Sensus"
	316267	Överkast (sats H+V, ange sida samt färg)	Bedspread (set R+L, spec. side and colour)
	313114	Överdrag spalt V bak (ange färg)	Covering air gap L rear (spec. colour)
	316872	Överdrag spalt H bak (ange färg)	Covering air gap R rear (spec. colour)
	317620	Överdrag spalt gavel V-H bak (ange färg)	Covering air gap gable L-R rear (spec. col.)
	316066	Kudde 1058-3 röd	Pillow 1058-3 red
	316067	Kudde 1045-1 grå	Pillow 1045-1 grey
	316068	Kudde 1182-5 grön	Pillow 1182-5 green
	315767	Kudde 9926-4 blå	Pillow 9926-4 blue
	315775	Kudde 9902-66 beige/vit	Pillow 9902-66 beige/white
	316069	Kudde 9881-45 linne/blå	Pillow 9881-45 linen/blue
	315768	Kudde 9881-35 linne/natur	Pillow 9881-35 linen/nature
	316333	Kudde Norsk gul	Pillow Norwegian yellow

Rundsittgrupp fram

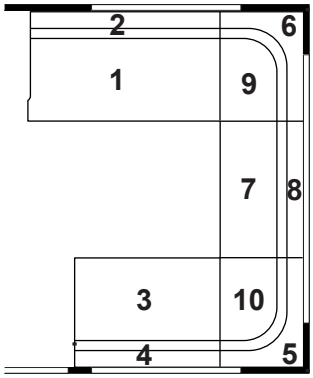

1 = 0,62 m²
2 = 0,36 m²
3 = 0,44 m²
4 = 0,26 m²
5 = Radiekudde/ Corner pillow
6 = Radiekudde/ Corner pillow
7 = 0,48 m²
8 = 0,32 m²
9 = 0,43 m²
10 = 0,43 m²

315350 Dyna bäddutfyllnad, fram — Cushion filling up, front

520 CTH DB

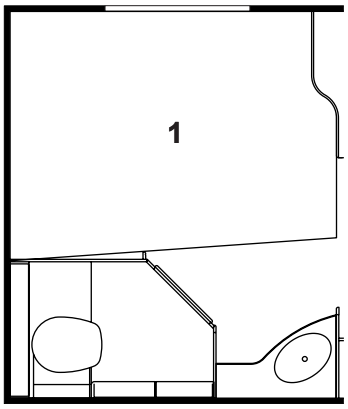

1.	314543	Dyna resår	Spring interior mattress
	314636	Dyna resår (smal säng)	Spring interior mattress (narrow bed)
	314544	Bäddmadrass	Bed mattress
	313208	Bäddmadrass (smal säng)	Bed mattress (narrow bed)
	314924	Bäddmadrass "Sensus"	Bed mattress "Sensus"
	314923	Bäddmadrass "Sensus" (smal säng)	Bed mattress "Sensus" (narrow bed)
	314731	Överkast (ange färg)	Bedspread (specify colour)
	314728	Överkast (smal säng, ange färg)	Bedspread (narrow bed, specify colour)
	317621	Överdrag spalt V-bak (ange färg)	Covering air gap L-rear (spec. colour)
	317622	Överdrag spalt gavel bak (ange färg)	Covering air gap rear (specify colour)
	316066	Kudde 1058-3 röd	Pillow 1058-3 red
	316067	Kudde 1045-1 grå	Pillow 1045-1 grey
	316068	Kudde 1182-5 grön	Pillow 1182-5 green
	315767	Kudde 9926-4 blå	Pillow 9926-4 blue
	315775	Kudde 9902-66 beige/vit	Pillow 9902-66 beige/white
	316069	Kudde 9881-45 linne/blå	Pillow 9881-45 linen/blue
	315768	Kudde 9881-35 linne/natur	Pillow 9881-35 linen/nature
	316333	Kudde Norsk gul	Pillow Norwegian yellow
	315443	Dyna överbäddskåp V-bak (tillbehör)	Mattress upper bed L-rear (accessory)
	315444	Dyna fast överbädd	Mattress bunk bed
	314631	Överdrag spalt fast ö-bädd, (ange färg)	Covering air gap bunk bed (spec. colour)

Rundsittgrupp fram

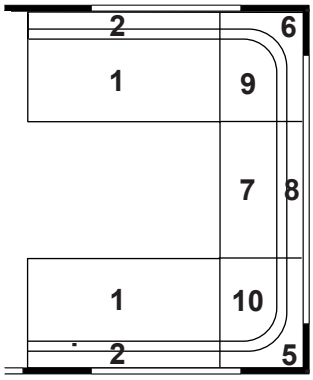

1 = 0,62 m²
2 = 0,36 m²
5 = Radiekudde/ Corner pillow
6 = Radiekudde/ Corner pillow
7 = 0,48 m²
8 = 0,32 m²
9 = 0,43 m²
10 = 0,43 m²

315350	Dyna bäddutfyllnad, fram	Cushion filling up, front

560-590 CTH DB

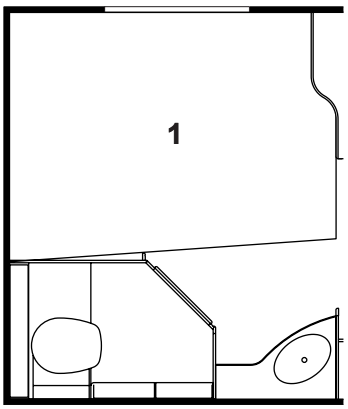

1.	314543	Dyna resår	Spring interior mattress
	314636	Dyna resår (smal säng)	Spring interior mattress (narrow bed)
	314544	Bäddmadrass	Bed mattress
	313208	Bäddmadrass (smal säng)	Bed mattress (narrow bed)
	314924	Bäddmadrass "Sensus"	Bed mattress "Sensus"
	314923	Bäddmadrass "Sensus" (smal säng)	Bed mattress "Sensus" (narrow bed)
	314731	Överkast (ange färg)	Bedspread (specify colour)
	314728	Överkast (smal säng, ange färg)	Bedspread (narrow bed, specify colour)
	317621	Överdrag spalt V-bak (ange färg)	Covering air gap L-rear (spec. colour)
	317622	Överdrag spalt gavel bak (ange färg)	Covering air gap rear (specify colour)
	316066	Kudde 1058-3 röd	Pillow 1058-3 red
	316067	Kudde 1045-1 grå	Pillow 1045-1 grey
	316068	Kudde 1182-5 grön	Pillow 1182-5 green
	315767	Kudde 9926-4 blå	Pillow 9926-4 blue
	315775	Kudde 9902-66 beige/vit	Pillow 9902-66 beige/white
	316069	Kudde 9881-45 linne/blå	Pillow 9881-45 linen/blue
	315768	Kudde 9881-35 linne/natur	Pillow 9881-35 linen/nature
	316333	Kudde Norsk gul	Pillow Norwegian yellow
	315443	Dyna överbäddskåp V-bak (tillbehör)	Mattress upper bed L-rear (accessory)
	315444	Dyna fast överbädd	Mattress bunk bed
	314631	Överdrag spalt fast ö-bädd, (ange färg)	Covering air gap bunk bed (spec. colour)

Rundsittgrupp fram

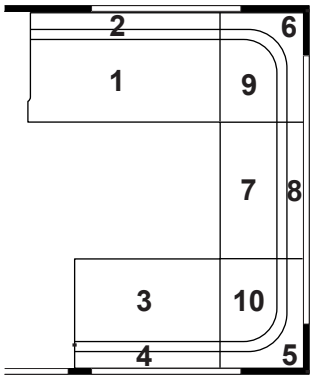

1 = 0,62 m²
2 = 0,36 m²
3 = 0,44 m²
4 = 0,26 m²
5 = Radiekudde/ Corner pillow
6 = Radiekudde/ Corner pillow
7 = 0,48 m²
8 = 0,32 m²
9 = 0,43 m²
10 = 0,43 m²

315350 Dyna bäddutfyllnad, fram — Cushion filling up, front

LB

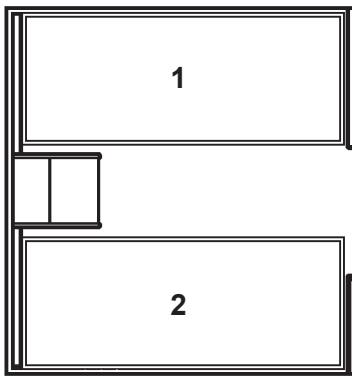

1.	314539	Dyna resår	Spring interior mattress
	314540	Bäddmadrass	Bed mattress
	314922	Bäddmadrass "Sensus"	Bed mattress "Sensus"
	314732	Överkast (sats H+V, ange sida samt färg)	Bedspread (set R+L, spec. side and colour)
2.	314539	Dyna resår	Spring interior mattress
	314540	Bäddmadrass	Bed mattress
	314922	Bäddmadrass "Sensus"	Bed mattress "Sensus"
	314732	Överkast (sats H+V, ange sida samt färg)	Bedspread (set R+L, spec. side and colour)
	313114	Överdrag spalt V-H bak (ange färg)	Covering air gap L-R rear (spec. colour)
	317620	Överdrag spalt gavel V-H bak (ange färg)	Covering air gap gable L-R rear (spec. col.)
	317623	Överdrag spalt gavel mitt (ange färg)	Covering air gap gable middle (spec. col.)
	316066	Kudde 1058-3 röd	Pillow 1058-3 red
	316067	Kudde 1045-1 grå	Pillow 1045-1 grey
	316068	Kudde 1182-5 grön	Pillow 1182-5 green
	315767	Kudde 9926-4 blå	Pillow 9926-4 blue
	315775	Kudde 9902-66 beige/vit	Pillow 9902-66 beige/white
	316069	Kudde 9881-45 linne/blå	Pillow 9881-45 linen/blue
	315768	Kudde 9881-35 linne/natur	Pillow 9881-35 linen/nature
	316333	Kudde Norsk gul	Pillow Norwegian yellow
	315443	Dyna överbäddskåp V-H-bak (tillbehör)	Mattress upper bed L-R-rear (accessory)
	315444	Dyna fast överbädd	Mattress bunk bed
	314631	Överdrag spalt fast ö-bädd, (ange färg)	Covering air gap bunk bed (spec. colour)

BK

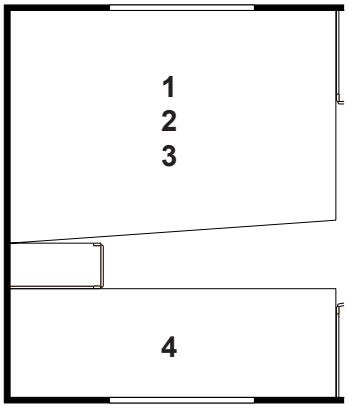

1.	314636	Dyna resår	Spring interior mattress
2.	313208	Bäddmadrass	Bed mattress
	314923	Bäddmadrass "Sensus"	Bed mattress "Sensus"
3.	314728	Överkast (ange färg)	Bedspread (specify colour)
4.	315229	Dyna säng övre/nedre (ange färg)	Mattress bed upper/under (specify colour)
	313114	Överdrag spalt V-bak (ange färg)	Covering air gap L-rear (spec. colour)
	317624	Överdrag spalt gavel V-bak (ange färg)	Covering air gap L-rear (specify colour)
	315366	Överdrag spalt undre gavel bak (ange färg)	Covering air gap under rear (spec. colour)
	315191	Överdrag spalt övre gavel bak (ange färg)	Covering air gap upper rear (spec. colour)
	315208	Överdrag spalt övre/undre H-bak (ange färg)	Covering air gap upper/under R-rear (spec. colour)
	316066	Kudde 1058-3 röd	Pillow 1058-3 red
	316067	Kudde 1045-1 grå	Pillow 1045-1 grey
	316068	Kudde 1182-5 grön	Pillow 1182-5 green
	315767	Kudde 9926-4 blå	Pillow 9926-4 blue
	315775	Kudde 9902-66 beige/vit	Pillow 9902-66 beige/white
	316069	Kudde 9881-45 linne/blå	Pillow 9881-45 linen/blue
	315768	Kudde 9881-35 linne/natur	Pillow 9881-35 linen/nature
	316333	Kudde Norsk gul	Pillow Norwegian yellow
	315443	Dyna överbäddskåp V-bak (tillbehör)	Mattress upper bed L-rear (accessory)
	315444	Dyna fast överbädd	Mattress bunk bed
	314631	Överdrag spalt fast ö-bädd, (ange färg)	Covering air gap bunk bed (spec. colour)

DB

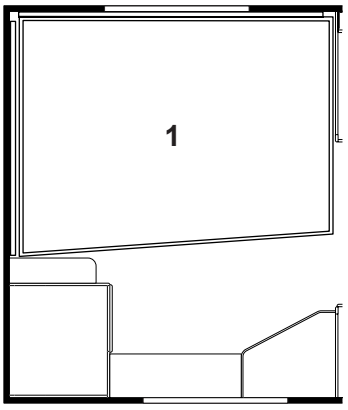

1.	314543	Dyna resår	Spring interior mattress
	314636	Dyna resår (smal säng)	Spring interior mattress (narrow bed)
	314544	Bäddmadrass	Bed mattress
	313208	Bäddmadrass (smal säng)	Bed mattress (narrow bed)
	314924	Bäddmadrass "Sensus"	Bed mattress "Sensus"
	314923	Bäddmadrass "Sensus" (smal säng)	Bed mattress "Sensus" (narrow bed)
	314731	Överkast (ange färg)	Bedspread (specify colour)
	314728	Överkast (smal säng, ange färg)	Bedspread (narrow bed, specify colour)
	313114	Överdrag spalt V-bak (ange färg)	Covering air gap L-rear (spec. colour)
	317622	Överdrag spalt gavel bak (ange färg)	Covering air gap rear (specify colour)
	316066	Kudde 1058-3 röd	Pillow 1058-3 red
	316067	Kudde 1045-1 grå	Pillow 1045-1 grey
	316068	Kudde 1182-5 grön	Pillow 1182-5 green
	315767	Kudde 9926-4 blå	Pillow 9926-4 blue
	315775	Kudde 9902-66 beige/vit	Pillow 9902-66 beige/white
	316069	Kudde 9881-45 linne/blå	Pillow 9881-45 linen/blue
	315768	Kudde 9881-35 linne/natur	Pillow 9881-35 linen/nature
	316333	Kudde Norsk gul	Pillow Norwegian yellow
	315443	Dyna överbäddskåp V-bak (tillbehör)	Mattress upper bed L-rear (accessory)
	315444	Dyna fast överbädd	Mattress bunk bed
	314631	Överdrag spalt fast ö-bädd, (ange färg)	Covering air gap bunk bed (spec. colour)

DBD

1. 0,49 m² 3. 0,39 m²
2. 0,31 m² 4. 0,24 m²

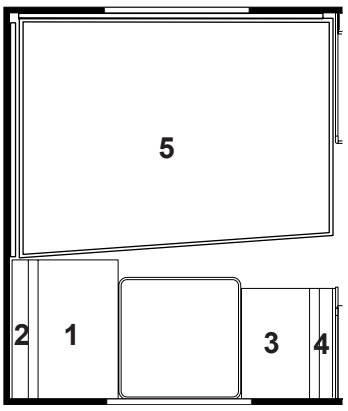

5.	314543	Dyna resår	Spring interior mattress
	314636	Dyna resår (smal säng)	Spring interior mattress (narrow bed)
	314544	Bäddmadrass	Bed mattress
	313208	Bäddmadrass (smal säng)	Bed mattress (narrow bed)
	314924	Bäddmadrass "Sensus"	Bed mattress "Sensus"
	314923	Bäddmadrass "Sensus" (smal säng)	Bed mattress "Sensus" (narrow bed)
	314731	Överkast (ange färg)	Bedspread (specify colour)
	314728	Överkast (smal säng, ange färg)	Bedspread (narrow bed, specify colour)
	313114	Överdrag spalt V-bak (ange färg)	Covering air gap L-rear (spec. colour)
	317622	Överdrag spalt gavel bak (ange färg)	Covering air gap rear (specify colour)
	316066	Kudde 1058-3 röd	Pillow 1058-3 red
	316067	Kudde 1045-1 grå	Pillow 1045-1 grey
	316068	Kudde 1182-5 grön	Pillow 1182-5 green
	315767	Kudde 9926-4 blå	Pillow 9926-4 blue
	315775	Kudde 9902-66 beige/vit	Pillow 9902-66 beige/white
	316069	Kudde 9881-45 linne/blå	Pillow 9881-45 linen/blue
	315768	Kudde 9881-35 linne/natur	Pillow 9881-35 linen/nature
	316333	Kudde Norsk gul	Pillow Norwegian yellow
	315443	Dyna överbäddskåp V-H-bak (tillbehör)	Mattress upper bed L-R-rear (accessory)
	315444	Dyna fast överbädd	Mattress bunk bed
	314631	Överdrag spalt fast ö-bädd, (ange färg)	Covering air gap bunk bed (spec. colour)

Rundsittgrupp fram

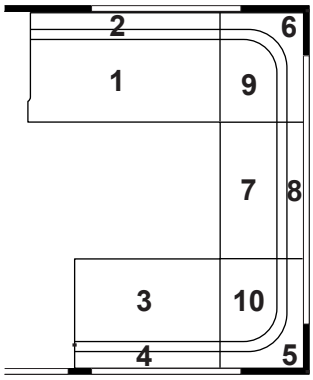

1 = 0,62 m²
2 = 0,36 m²
3 = 0,44 m²
4 = 0,26 m²
5 = Radiekudde/ Corner pillow
6 = Radiekudde/ Corner pillow
7 = 0,48 m²
8 = 0,32 m²
9 = 0,43 m²
10 = 0,43 m²

315350 Dyna bäddutfyllnad, fram — Cushion filling up, front

DB

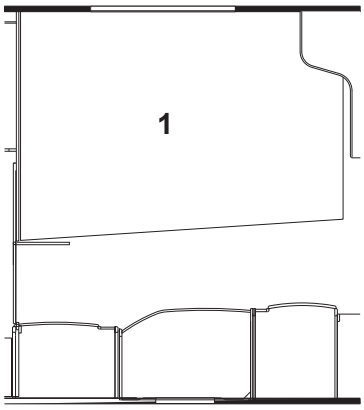

1.	314636	Dyna resår	Spring interior mattress
	313208	Bäddmadrass	Bed mattress
	314923	Bäddmadrass "Sensus"	Bed mattress "Sensus"
	314728	Överkast (ange färg)	Bedspread (specify colour)
	313114	Överdrag spalt V-bak (ange färg)	Covering air gap L-rear (spec. colour)
	317624	Överdrag spalt gavel V-bak (ange färg)	Covering air gap L-rear (specify colour)
	316066	Kudde 1058-3 röd	Pillow 1058-3 red
	316067	Kudde 1045-1 grå	Pillow 1045-1 grey
	316068	Kudde 1182-5 grön	Pillow 1182-5 green
	315767	Kudde 9926-4 blå	Pillow 9926-4 blue
	315775	Kudde 9902-66 beige/vit	Pillow 9902-66 beige/white
	316069	Kudde 9881-45 linne/blå	Pillow 9881-45 linen/blue
	315768	Kudde 9881-35 linne/natur	Pillow 9881-35 linen/nature
	316333	Kudde Norsk gul	Pillow Norwegian yellow
	315443	Dyna överbäddskåp V-bak (tillbehör)	Mattress upper bed L-rear (accessory)
	315444	Dyna fast överbädd	Mattress bunk bed
	314631	Överdrag spalt fast ö-bädd, (ange färg)	Covering air gap bunk bed (spec. colour)

Rundsittgrupp fram

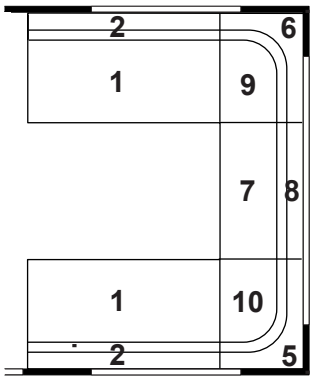

1 = 0,62 m²
2 = 0,36 m²
5 = Radiekudde/ Corner pillow
6 = Radiekudde/ Corner pillow
7 = 0,48 m²
8 = 0,32 m²
9 = 0,43 m²
10 = 0,43 m²

315350 Dyna bäddutfyllnad, fram — Cushion filling up, front

LB

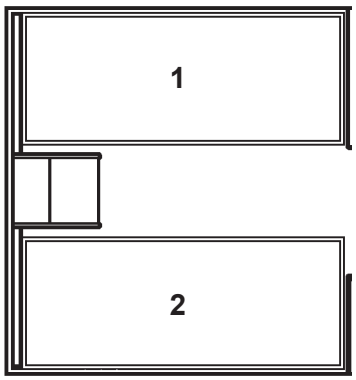

1.	314539	Dyna resår	Spring interior mattress
	314540	Bäddmadrass	Bed mattress
	314922	Bäddmadrass "Sensus"	Bed mattress "Sensus"
	314732	Överkast (sats H+V, ange sida samt färg)	Bedspread (set R+L, spec. side and colour)
2.	314539	Dyna resår	Spring interior mattress
	314540	Bäddmadrass	Bed mattress
	314922	Bäddmadrass "Sensus"	Bed mattress "Sensus"
	314732	Överkast (sats H+V, ange sida samt färg)	Bedspread (set R+L, spec. side and colour)
	313114	Överdrag spalt V-H bak (ange färg)	Covering air gap L-R rear (spec. colour)
	317620	Överdrag spalt gavel V-H bak (ange färg)	Covering air gap gable L-R rear (spec. col.)
	317623	Överdrag spalt gavel mitt (ange färg)	Covering air gap gable middle (spec. col.)
	316066	Kudde 1058-3 röd	Pillow 1058-3 red
	316067	Kudde 1045-1 grå	Pillow 1045-1 grey
	316068	Kudde 1182-5 grön	Pillow 1182-5 green
	315767	Kudde 9926-4 blå	Pillow 9926-4 blue
	315775	Kudde 9902-66 beige/vit	Pillow 9902-66 beige/white
	316069	Kudde 9881-45 linne/blå	Pillow 9881-45 linen/blue
	315768	Kudde 9881-35 linne/natur	Pillow 9881-35 linen/nature
	316333	Kudde Norsk gul	Pillow Norwegian yellow
	315443	Dyna överbäddskåp V-H-bak (tillbehör)	Mattress upper bed L-R-rear (accessory)
	315444	Dyna fast överbädd	Mattress bunk bed
	314631	Överdrag spalt fast ö-bädd, (ange färg)	Covering air gap bunk bed (spec. colour)

BK

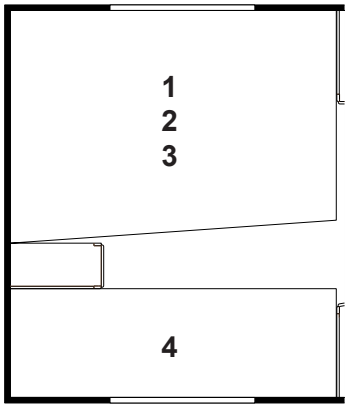

1.	314636	Dyna resår	Spring interior mattress
2.	313208	Bäddmadrass	Bed mattress
	314923	Bäddmadrass "Sensus"	Bed mattress "Sensus"
3.	314728	Överkast (ange färg)	Bedspread (specify colour)
4.	315229	Dyna säng övre/nedre (ange färg)	Mattress bed upper/under (specify colour)
	313114	Överdrag spalt V-bak (ange färg)	Covering air gap L-rear (spec. colour)
	317624	Överdrag spalt gavel V-bak (ange färg)	Covering air gap L-rear (specify colour)
	315366	Överdrag spalt undre gavel bak (ange färg)	Covering air gap under rear (spec. colour)
	315191	Överdrag spalt övre gavel bak (ange färg)	Covering air gap upper rear (spec. colour)
	315208	Överdrag spalt övre/undre H-bak (ange färg)	Covering air gap upper/under R-rear (spec. colour)
	316066	Kudde 1058-3 röd	Pillow 1058-3 red
	316067	Kudde 1045-1 grå	Pillow 1045-1 grey
	316068	Kudde 1182-5 grön	Pillow 1182-5 green
	315767	Kudde 9926-4 blå	Pillow 9926-4 blue
	315775	Kudde 9902-66 beige/vit	Pillow 9902-66 beige/white
	316069	Kudde 9881-45 linne/blå	Pillow 9881-45 linen/blue
	315768	Kudde 9881-35 linne/natur	Pillow 9881-35 linen/nature
	316333	Kudde Norsk gul	Pillow Norwegian yellow
	315443	Dyna överbäddskåp V-bak (tillbehör)	Mattress upper bed L-rear (accessory)
	315444	Dyna fast överbädd	Mattress bunk bed
	314631	Överdrag spalt fast ö-bädd, (ange färg)	Covering air gap bunk bed (spec. colour)

DB

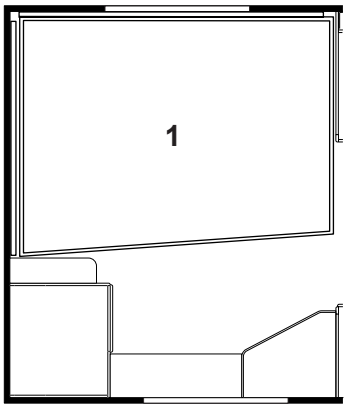

1.	314543	Dyna resår	Spring interior mattress
	314636	Dyna resår (smal säng)	Spring interior mattress (narrow bed)
	314544	Bäddmadrass	Bed mattress
	313208	Bäddmadrass (smal säng)	Bed mattress (narrow bed)
	314924	Bäddmadrass "Sensus"	Bed mattress "Sensus"
	314923	Bäddmadrass "Sensus" (smal säng)	Bed mattress "Sensus" (narrow bed)
	314731	Överkast (ange färg)	Bedspread (specify colour)
	314728	Överkast (smal säng, ange färg)	Bedspread (narrow bed, specify colour)
	313114	Överdrag spalt V-bak (ange färg)	Covering air gap L-rear (spec. colour)
	317622	Överdrag spalt gavel bak (ange färg)	Covering air gap rear (specify colour)
	316066	Kudde 1058-3 röd	Pillow 1058-3 red
	316067	Kudde 1045-1 grå	Pillow 1045-1 grey
	316068	Kudde 1182-5 grön	Pillow 1182-5 green
	315767	Kudde 9926-4 blå	Pillow 9926-4 blue
	315775	Kudde 9902-66 beige/vit	Pillow 9902-66 beige/white
	316069	Kudde 9881-45 linne/blå	Pillow 9881-45 linen/blue
	315768	Kudde 9881-35 linne/natur	Pillow 9881-35 linen/nature
	316333	Kudde Norsk gul	Pillow Norwegian yellow
	315443	Dyna överbäddskåp V-bak (tillbehör)	Mattress upper bed L-rear (accessory)
	315444	Dyna fast överbädd	Mattress bunk bed
	314631	Överdrag spalt fast ö-bädd, (ange färg)	Covering air gap bunk bed (spec. colour)

DBD

1. 0,49 m² 3. 0,39 m²
2. 0,31 m² 4. 0,24 m²

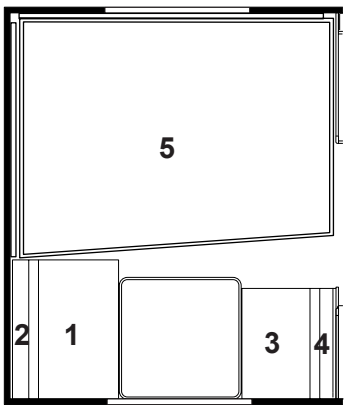

5.	314543	Dyna resår	Spring interior mattress
	314636	Dyna resår (smal säng)	Spring interior mattress (narrow bed)
	314544	Bäddmadrass	Bed mattress
	313208	Bäddmadrass (smal säng)	Bed mattress (narrow bed)
	314924	Bäddmadrass "Sensus"	Bed mattress "Sensus"
	314923	Bäddmadrass "Sensus" (smal säng)	Bed mattress "Sensus" (narrow bed)
	314731	Överkast (ange färg)	Bedspread (specify colour)
	314728	Överkast (smal säng, ange färg)	Bedspread (narrow bed, specify colour)
	313114	Överdrag spalt V-bak (ange färg)	Covering air gap L-rear (spec. colour)
	317622	Överdrag spalt gavel bak (ange färg)	Covering air gap rear (specify colour)
	316066	Kudde 1058-3 röd	Pillow 1058-3 red
	316067	Kudde 1045-1 grå	Pillow 1045-1 grey
	316068	Kudde 1182-5 grön	Pillow 1182-5 green
	315767	Kudde 9926-4 blå	Pillow 9926-4 blue
	315775	Kudde 9902-66 beige/vit	Pillow 9902-66 beige/white
	316069	Kudde 9881-45 linne/blå	Pillow 9881-45 linen/blue
	315768	Kudde 9881-35 linne/natur	Pillow 9881-35 linen/nature
	316333	Kudde Norsk gul	Pillow Norwegian yellow
	315443	Dyna överbäddskåp V-H-bak (tillbehör)	Mattress upper bed L-R-rear (accessory)
	315444	Dyna fast överbädd	Mattress bunk bed
	314631	Överdrag spalt fast ö-bädd, (ange färg)	Covering air gap bunk bed (spec. colour)

Rundsittgrupp fram 620 TR LB

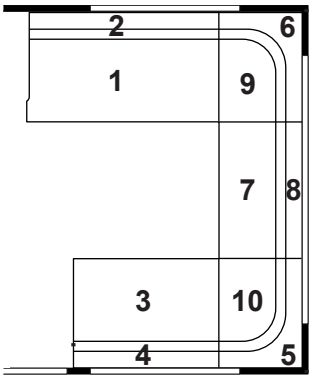

1 = 0,62 m²
2 = 0,36 m²
3 = 0,44 m²
4 = 0,26 m²
5 = Radiekudde/ Corner pillow
6 = Radiekudde/ Corner pillow
7 = 0,48 m²
8 = 0,32 m²
9 = 0,43 m²
10 = 0,43 m²

Rundsittgrupp fram 620 TR DB

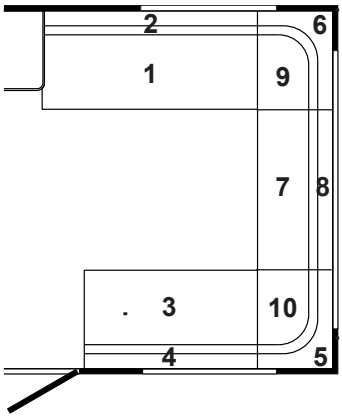

1 = 0,80 m²
2 = 0,46 m²
3 = 0,62 m²
4 = 0,36 m²
5 = Radiekudde/ Corner pillow
6 = Radiekudde/ Corner pillow
7 = 0,48 m²
8 = 0,32 m²
9 = 0,43 m²
10 = 0,43 m²

315350	Dyna bäddutfyllnad, fram	Cushion filling up, front

LB

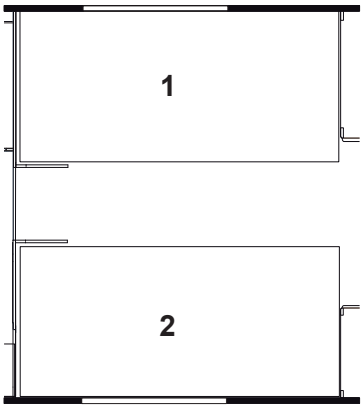

1.	314539	Dyna resår	Spring interior mattress
	314540	Bäddmadrass	Bed mattress
	314922	Bäddmadrass "Sensus"	Bed mattress "Sensus"
	315574	Överkast (sats H+V, ange sida samt färg)	Bedspread (set R+L, spec. side and colour)
2.	315657	Dyna resår	Spring interior mattress
	315658	Bäddmadrass	Bed mattress
	316688	Bäddmadrass "Sensus"	Bed mattress "Sensus"
	315574	Överkast (sats H+V, ange sida samt färg)	Bedspread (set R+L, spec. side and colour)
	313114	Överdrag spalt V bak (ange färg)	Covering air gap L rear (spec. colour)
	316872	Överdrag spalt H bak (ange färg)	Covering air gap R rear (spec. colour)
	317620	Överdrag spalt gavel V-H bak (ange färg)	Covering air gap gable L-R rear (spec. col.)
	316066	Kudde 1058-3 röd	Pillow 1058-3 red
	316067	Kudde 1045-1 grå	Pillow 1045-1 grey
	316068	Kudde 1182-5 grön	Pillow 1182-5 green
	315767	Kudde 9926-4 blå	Pillow 9926-4 blue
	315775	Kudde 9902-66 beige/vit	Pillow 9902-66 beige/white
	316069	Kudde 9881-45 linne/blå	Pillow 9881-45 linen/blue
	315768	Kudde 9881-35 linne/natur	Pillow 9881-35 linen/nature
	316333	Kudde Norsk gul	Pillow Norwegian yellow
	315443	Dyna överbäddskåp V-bak (tillbehör)	Mattress upper bed L-rear (accessory)

DB

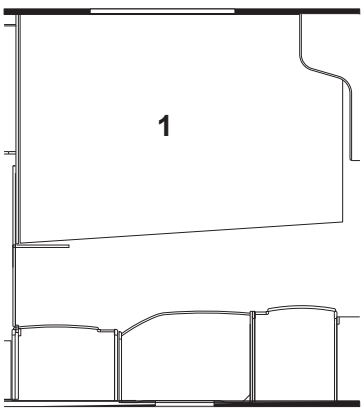

1.	314636	Dyna resår	Spring interior mattress
	313208	Bäddmadrass	Bed mattress
	314923	Bäddmadrass "Sensus"	Bed mattress "Sensus"
	314728	Överkast (ange färg)	Bedspread (specify colour)
	313114	Överdrag spalt V-bak (ange färg)	Covering air gap L-rear (spec. colour)
	317624	Överdrag spalt gavel V-bak (ange färg)	Covering air gap L-rear (specify colour)
	316066	Kudde 1058-3 röd	Pillow 1058-3 red
	316067	Kudde 1045-1 grå	Pillow 1045-1 grey
	316068	Kudde 1182-5 grön	Pillow 1182-5 green
	315767	Kudde 9926-4 blå	Pillow 9926-4 blue
	315775	Kudde 9902-66 beige/vit	Pillow 9902-66 beige/white
	316069	Kudde 9881-45 linne/blå	Pillow 9881-45 linen/blue
	315768	Kudde 9881-35 linne/natur	Pillow 9881-35 linen/nature
	316333	Kudde Norsk gul	Pillow Norwegian yellow
	315443	Dyna överbäddskåp V-bak (tillbehör)	Mattress upper bed L-rear (accessory)
	315444	Dyna fast överbädd	Mattress bunk bed
	314631	Överdrag spalt fast ö-bädd, (ange färg)	Covering air gap bunk bed (spec. colour)

Rundsittgrupp fram

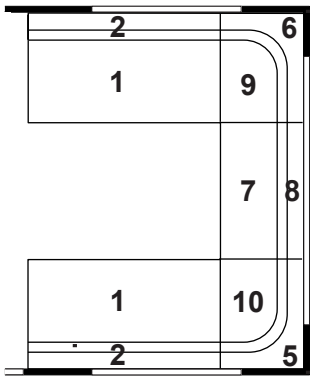

1 = 0,62 m²
2 = 0,36 m²
5 = Radiekudde/ Corner pillow
6 = Radiekudde/ Corner pillow
7 = 0,48 m²
8 = 0,32 m²
9 = 0,43 m²
10 = 0,43 m²

315350	Dyna bäddutfyllnad, fram	Cushion filling up, front

620 CTH DB

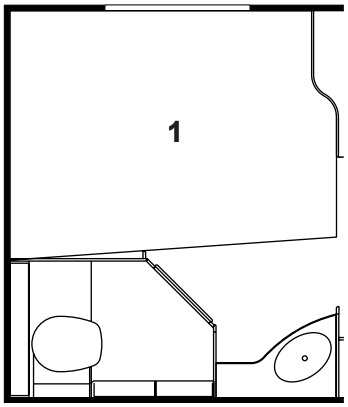

1.	314543	Dyna resår	Spring interior mattress
	314636	Dyna resår (smal säng)	Spring interior mattress (narrow bed)
	314544	Bäddmadrass	Bed mattress
	313208	Bäddmadrass (smal säng)	Bed mattress (narrow bed)
	314924	Bäddmadrass "Sensus"	Bed mattress "Sensus"
	314923	Bäddmadrass "Sensus" (smal säng)	Bed mattress "Sensus" (narrow bed)
	314731	Överkast (ange färg)	Bedspread (specify colour)
	314728	Överkast (smal säng, ange färg)	Bedspread (narrow bed, specify colour)
	317621	Överdrag spalt V-bak (ange färg)	Covering air gap L-rear (spec. colour)
	317622	Överdrag spalt gavel bak (ange färg)	Covering air gap rear (specify colour)
	316066	Kudde 1058-3 röd	Pillow 1058-3 red
	316067	Kudde 1045-1 grå	Pillow 1045-1 grey
	316068	Kudde 1182-5 grön	Pillow 1182-5 green
	315767	Kudde 9926-4 blå	Pillow 9926-4 blue
	315775	Kudde 9902-66 beige/vit	Pillow 9902-66 beige/white
	316069	Kudde 9881-45 linne/blå	Pillow 9881-45 linen/blue
	315768	Kudde 9881-35 linne/natur	Pillow 9881-35 linen/nature
	316333	Kudde Norsk gul	Pillow Norwegian yellow
	315443	Dyna överbäddskåp V-bak (tillbehör)	Mattress upper bed L-rear (accessory)
	315444	Dyna fast överbädd	Mattress bunk bed
	314631	Överdrag spalt fast ö-bädd, (ange färg)	Covering air gap bunk bed (spec. colour)

Rundsittgrupp fram

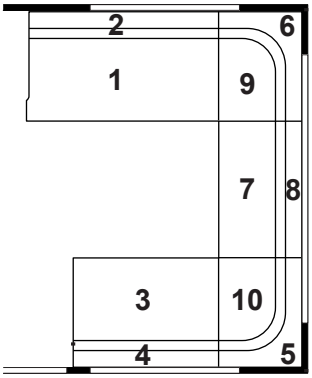

1 = 0,62 m²
2 = 0,36 m²
3 = 0,44 m²
4 = 0,26 m²
5 = Radiekudde/ Corner pillow
6 = Radiekudde/ Corner pillow
7 = 0,48 m²
8 = 0,32 m²
9 = 0,43 m²
10 = 0,43 m²

315350 Dyna bäddutfyllnad, fram — Cushion filling up, front

620 CTX M-grupp

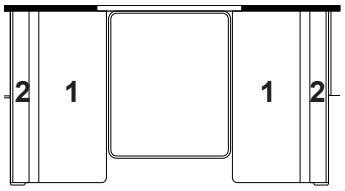

1. 0,60 m²
2. 0,38 m²

315443 Dyna överbäddskåp M-grupp (tillbehör) — Mattress upper bed M-group (accessory)

620 CTX M-grupp (smal)

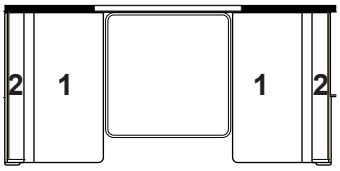

1. 0,51 m²
2. 0,32 m²

315443 Dyna överbäddskåp M-grupp (tillbehör) — Mattress upper bed M-group (accessory)

620 CTX DB

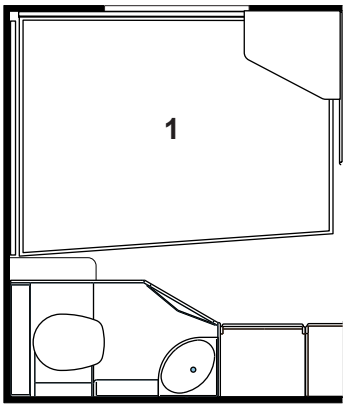

1.	314543	Dyna resår	Spring interior mattress
	314636	Dyna resår (smal säng)	Spring interior mattress (narrow bed)
	314544	Bäddmadrass	Bed mattress
	313208	Bäddmadrass (smal säng)	Bed mattress (narrow bed)
	314924	Bäddmadrass "Sensus"	Bed mattress "Sensus"
	314923	Bäddmadrass "Sensus" (smal säng)	Bed mattress "Sensus" (narrow bed)
	314731	Överkast (ange färg)	Bedspread (specify colour)
	314728	Överkast (smal säng, ange färg)	Bedspread (narrow bed, specify colour)
	317621	Överdrag spalt V-bak (ange färg)	Covering air gap L-rear (spec. colour)
	317622	Överdrag spalt gavel bak (ange färg)	Covering air gap rear (specify colour)
	316066	Kudde 1058-3 röd	Pillow 1058-3 red
	316067	Kudde 1045-1 grå	Pillow 1045-1 grey
	316068	Kudde 1182-5 grön	Pillow 1182-5 green
	315767	Kudde 9926-4 blå	Pillow 9926-4 blue
	315775	Kudde 9902-66 beige/vit	Pillow 9902-66 beige/white
	316069	Kudde 9881-45 linne/blå	Pillow 9881-45 linen/blue
	315768	Kudde 9881-35 linne/natur	Pillow 9881-35 linen/nature
	316333	Kudde Norsk gul	Pillow Norwegian yellow
	315443	Dyna överbäddskåp V-bak (tillbehör)	Mattress upper bed L-rear (accessory)
	315444	Dyna fast överbädd	Mattress bunk bed
	314631	Överdrag spalt fast ö-bädd, (ange färg)	Covering air gap bunk bed (spec. colour)

Rundsittgrupp fram

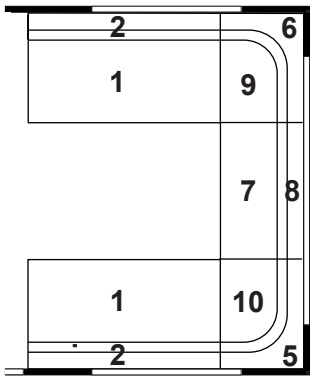

1 = 0,62 m²
2 = 0,36 m²
5 = Radiekudde/ Corner pillow
6 = Radiekudde/ Corner pillow
7 = 0,48 m²
8 = 0,32 m²
9 = 0,43 m²
10 = 0,43 m²

315350	Dyna bäddutfyllnad, fram	Cushion filling up, front

LB

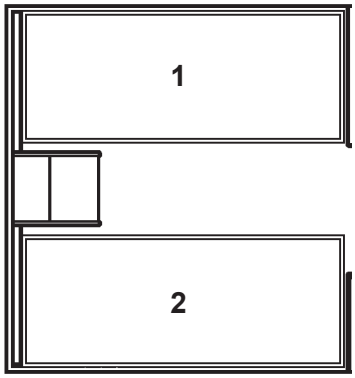

1.	314539	Dyna resår	Spring interior mattress
	314540	Bäddmadrass	Bed mattress
	314922	Bäddmadrass "Sensus"	Bed mattress "Sensus"
	314734	Överkast (sats H+V, ange sida samt färg)	Bedspread (set R+L, spec. side and colour)
2.	314539	Dyna resår	Spring interior mattress
	314540	Bäddmadrass	Bed mattress
	314922	Bäddmadrass "Sensus"	Bed mattress "Sensus"
	314734	Överkast (sats H+V, ange sida samt färg)	Bedspread (set R+L, spec. side and colour)
	313114	Överdrag spalt V-H bak (ange färg)	Covering air gap L-R rear (spec. colour)
	317620	Överdrag spalt gavel V-H bak (ange färg)	Covering air gap gable L-R rear (spec. col.)
	317623	Överdrag spalt gavel mitt (ange färg)	Covering air gap gable middle (spec. col.)
	316066	Kudde 1058-3 röd	Pillow 1058-3 red
	316067	Kudde 1045-1 grå	Pillow 1045-1 grey
	316068	Kudde 1182-5 grön	Pillow 1182-5 green
	315767	Kudde 9926-4 blå	Pillow 9926-4 blue
	315775	Kudde 9902-66 beige/vit	Pillow 9902-66 beige/white
	316069	Kudde 9881-45 linne/blå	Pillow 9881-45 linen/blue
	315768	Kudde 9881-35 linne/natur	Pillow 9881-35 linen/nature
	316333	Kudde Norsk gul	Pillow Norwegian yellow
	315443	Dyna överbäddskåp V-H-bak (tillbehör)	Mattress upper bed L-R-rear (accessory)
	315444	Dyna fast överbädd	Mattress bunk bed
	314631	Överdrag spalt fast ö-bädd, (ange färg)	Covering air gap bunk bed (spec. colour)

DS

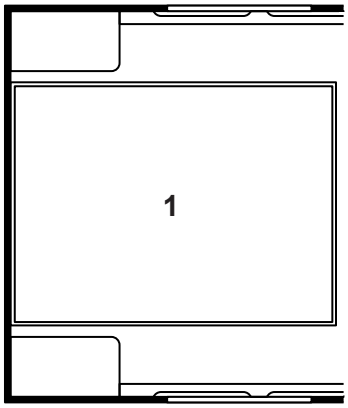

1.	314653	Dyna resår	Spring interior mattress
	314654	Bäddmadrass	Bed mattress
	314736	Överkast (ange färg)	Bedspread (specify colour)
	317625	Överdrag spalt gavel bak	Covering air gap rear
	316066	Kudde 1058-3 röd	Pillow 1058-3 red
	316067	Kudde 1045-1 grå	Pillow 1045-1 grey
	316068	Kudde 1182-5 grön	Pillow 1182-5 green
	315767	Kudde 9926-4 blå	Pillow 9926-4 blue
	315775	Kudde 9902-66 beige/vit	Pillow 9902-66 beige/white
	316069	Kudde 9881-45 linne/blå	Pillow 9881-45 linen/blue
	315768	Kudde 9881-35 linne/natur	Pillow 9881-35 linen/nature
	316333	Kudde Norsk gul	Pillow Norwegian yellow

BK

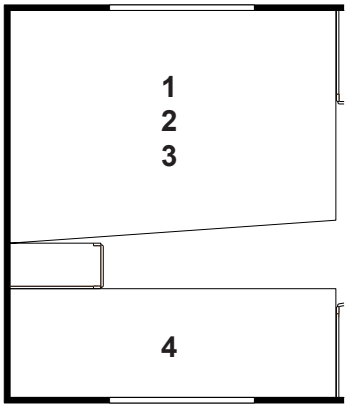

1.	314636	Dyna resår	Spring interior mattress
2.	313208	Bäddmadrass	Bed mattress
	314923	Bäddmadrass "Sensus"	Bed mattress "Sensus"
3.	314737	Överkast (ange färg)	Bedspread (specify colour)
4.	315229	Dyna säng övre/nedre (ange färg)	Mattress bed upper/under (specify colour)
	313114	Överdrag spalt V-bak (ange färg)	Covering air gap L-rear (spec. colour)
	317624	Överdrag spalt gavel V-bak (ange färg)	Covering air gap L-rear (specify colour)
	315366	Överdrag spalt undre gavel bak (ange färg)	Covering air gap under rear (spec. colour)
	315191	Överdrag spalt övre gavel bak (ange färg)	Covering air gap upper rear (spec. colour)
	315208	Överdrag spalt övre/undre H-bak (ange färg)	Covering air gap upper/under R-rear (spec. colour)
	316066	Kudde 1058-3 röd	Pillow 1058-3 red
	316067	Kudde 1045-1 grå	Pillow 1045-1 grey
	316068	Kudde 1182-5 grön	Pillow 1182-5 green
	315767	Kudde 9926-4 blå	Pillow 9926-4 blue
	315775	Kudde 9902-66 beige/vit	Pillow 9902-66 beige/white
	316069	Kudde 9881-45 linne/blå	Pillow 9881-45 linen/blue
	315768	Kudde 9881-35 linne/natur	Pillow 9881-35 linen/nature
	316333	Kudde Norsk gul	Pillow Norwegian yellow
	315443	Dyna överbäddskåp V-bak (tillbehör)	Mattress upper bed L-rear (accessory)
	315444	Dyna fast överbädd	Mattress bunk bed
	314631	Överdrag spalt fast ö-bädd, (ange färg)	Covering air gap bunk bed (spec. colour)

DB

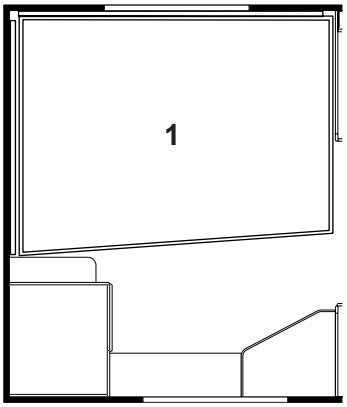

1.	314543	Dyna resår	Spring interior mattress
	314636	Dyna resår (smal säng)	Spring interior mattress (narrow bed)
	314544	Bäddmadrass	Bed mattress
	313208	Bäddmadrass (smal säng)	Bed mattress (narrow bed)
	314924	Bäddmadrass "Sensus"	Bed mattress "Sensus"
	314923	Bäddmadrass "Sensus" (smal säng)	Bed mattress "Sensus" (narrow bed)
	314735	Överkast (ange färg)	Bedspread (specify colour)
	314737	Överkast (smal säng, ange färg)	Bedspread (narrow bed, specify colour)
	313114	Överdrag spalt V-bak (ange färg)	Covering air gap L-rear (spec. colour)
	317622	Överdrag spalt gavel bak (ange färg)	Covering air gap rear (specify colour)
	316066	Kudde 1058-3 röd	Pillow 1058-3 red
	316067	Kudde 1045-1 grå	Pillow 1045-1 grey
	316068	Kudde 1182-5 grön	Pillow 1182-5 green
	315767	Kudde 9926-4 blå	Pillow 9926-4 blue
	315775	Kudde 9902-66 beige/vit	Pillow 9902-66 beige/white
	316069	Kudde 9881-45 linne/blå	Pillow 9881-45 linen/blue
	315768	Kudde 9881-35 linne/natur	Pillow 9881-35 linen/nature
	316333	Kudde Norsk gul	Pillow Norwegian yellow
	315443	Dyna överbäddskåp V-bak (tillbehör)	Mattress upper bed L-rear (accessory)
	315444	Dyna fast överbädd	Mattress bunk bed
	314631	Överdrag spalt fast ö-bädd, (ange färg)	Covering air gap bunk bed (spec. colour)

DBD

1. 0,49 m² 3. 0,39 m²
2. 0,31 m² 4. 0,24 m²

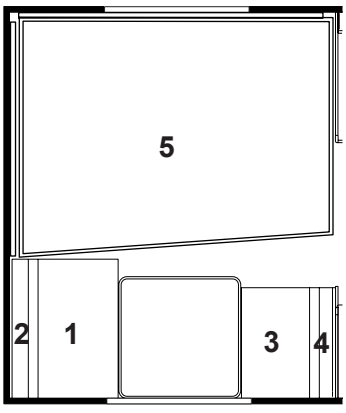

5.	314543	Dyna resår	Spring interior mattress
	314636	Dyna resår (smal säng)	Spring interior mattress (narrow bed)
	314544	Bäddmadrass	Bed mattress
	313208	Bäddmadrass (smal säng)	Bed mattress (narrow bed)
	314924	Bäddmadrass "Sensus"	Bed mattress "Sensus"
	314923	Bäddmadrass "Sensus" (smal säng)	Bed mattress "Sensus" (narrow bed)
	314735	Överkast (ange färg)	Bedspread (specify colour)
	314737	Överkast (smal säng, ange färg)	Bedspread (narrow bed, specify colour)
	313114	Överdrag spalt V-bak (ange färg)	Covering air gap L-rear (spec. colour)
	317622	Överdrag spalt gavel bak (ange färg)	Covering air gap rear (specify colour)
	316066	Kudde 1058-3 röd	Pillow 1058-3 red
	316067	Kudde 1045-1 grå	Pillow 1045-1 grey
	316068	Kudde 1182-5 grön	Pillow 1182-5 green
	315767	Kudde 9926-4 blå	Pillow 9926-4 blue
	315775	Kudde 9902-66 beige/vit	Pillow 9902-66 beige/white
	316069	Kudde 9881-45 linne/blå	Pillow 9881-45 linen/blue
	315768	Kudde 9881-35 linne/natur	Pillow 9881-35 linen/nature
	316333	Kudde Norsk gul	Pillow Norwegian yellow
	315443	Dyna överbäddskåp V-H-bak (tillbehör)	Mattress upper bed L-R-rear (accessory)
	315444	Dyna fast överbädd	Mattress bunk bed
	314631	Överdrag spalt fast ö-bädd, (ange färg)	Covering air gap bunk bed (spec. colour)

Rundsittgrupp fram

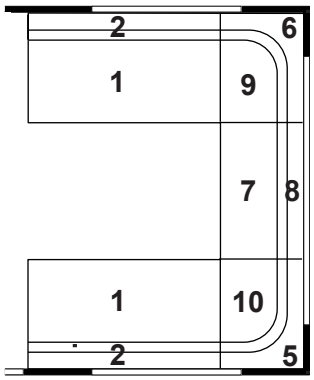

1 = 0,62 m²
2 = 0,36 m²
5 = Radiekudde/ Corner pillow
6 = Radiekudde/ Corner pillow
7 = 0,48 m²
8 = 0,32 m²
9 = 0,43 m²
10 = 0,43 m²

315350 Dyna bäddutfyllnad, fram — Cushion filling up, front

LB

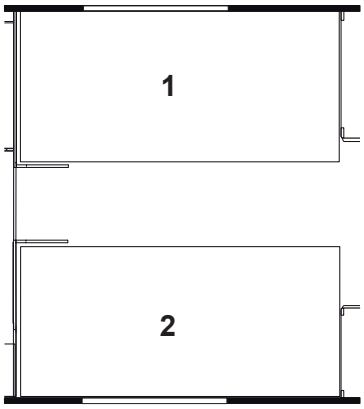

1.	314539	Dyna resår	Spring interior mattress
	314540	Bäddmadrass	Bed mattress
	314922	Bäddmadrass "Sensus"	Bed mattress "Sensus"
	314734	Överkast (sats H+V, ange sida samt färg)	Bedspread (set R+L, spec. side and colour)
2.	314539	Dyna resår	Spring interior mattress
	314540	Bäddmadrass	Bed mattress
	314922	Bäddmadrass "Sensus"	Bed mattress "Sensus"
	314734	Överkast (sats H+V, ange sida samt färg)	Bedspread (set R+L, spec. side and colour)
	313114	Överdrag spalt V-H bak (ange färg)	Covering air gap L-R rear (spec. colour)
	317620	Överdrag spalt gavel V-H bak (ange färg)	Covering air gap gable L-R rear (spec. col.)
	316066	Kudde 1058-3 röd	Pillow 1058-3 red
	316067	Kudde 1045-1 grå	Pillow 1045-1 grey
	316068	Kudde 1182-5 grön	Pillow 1182-5 green
	315767	Kudde 9926-4 blå	Pillow 9926-4 blue
	315775	Kudde 9902-66 beige/vit	Pillow 9902-66 beige/white
	316069	Kudde 9881-45 linne/blå	Pillow 9881-45 linen/blue
	315768	Kudde 9881-35 linne/natur	Pillow 9881-35 linen/nature
	316333	Kudde Norsk gul	Pillow Norwegian yellow
	315443	Dyna överbäddskåp V-bak (tillbehör)	Mattress upper bed L-rear (accessory)

DB

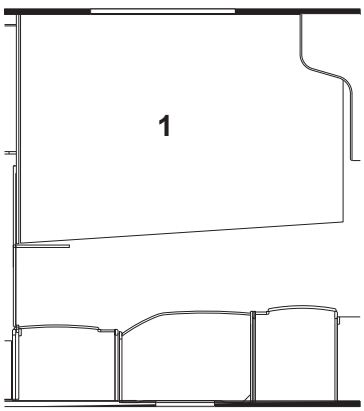

1.	314636	Dyna resår	Spring interior mattress
	313208	Bäddmadrass	Bed mattress
	314923	Bäddmadrass "Sensus"	Bed mattress "Sensus"
	314737	Överkast (ange färg)	Bedspread (specify colour)
	313114	Överdrag spalt V-bak (ange färg)	Covering air gap L-rear (spec. colour)
	317624	Överdrag spalt gavel V-bak (ange färg)	Covering air gap L-rear (specify colour)
	316066	Kudde 1058-3 röd	Pillow 1058-3 red
	316067	Kudde 1045-1 grå	Pillow 1045-1 grey
	316068	Kudde 1182-5 grön	Pillow 1182-5 green
	315767	Kudde 9926-4 blå	Pillow 9926-4 blue
	315775	Kudde 9902-66 beige/vit	Pillow 9902-66 beige/white
	316069	Kudde 9881-45 linne/blå	Pillow 9881-45 linen/blue
	315768	Kudde 9881-35 linne/natur	Pillow 9881-35 linen/nature
	316333	Kudde Norsk gul	Pillow Norwegian yellow
	315443	Dyna överbäddskåp V-bak (tillbehör)	Mattress upper bed L-rear (accessory)
	315444	Dyna fast överbädd	Mattress bunk bed
	314631	Överdrag spalt fast ö-bädd, (ange färg)	Covering air gap bunk bed (spec. colour)

Rundsittgrupp fram

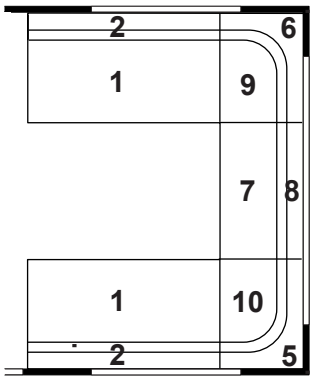

1 = 0,62 m²
2 = 0,36 m²
5 = Radiekudde/ Corner pillow
6 = Radiekudde/ Corner pillow
7 = 0,48 m²
8 = 0,32 m²
9 = 0,43 m²
10 = 0,43 m²

315350 Dyna bäddutfyllnad, fram — Cushion filling up, front

680 BKS Våningssäng

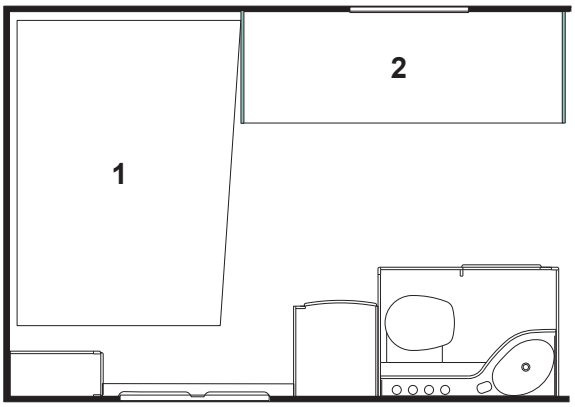

1.	314600	Dyna resår	Spring interior mattress
	313208	Bäddmadrass	Bed mattress
	314923	Bäddmadrass "Sensus"	Bed mattress "Sensus"
	314733	Överkast (ange färg)	Bedspread (specify colour)
2.	315557	Dyna överbädd	Mattress bed
	317624	Överdrag spalt V-bak (ange färg)	Covering air gap L-rear (spec. colour)
	316874	Överdrag spalt gavel bak (ange färg)	Covering air gap rear (specify colour)
	315208	Överdrag spalt övre/undre V-bak (ange färg)	Covering air gap upper/under L-rear (spec. colour)
	316066	Kudde 1058-3 röd	Pillow 1058-3 red
	316067	Kudde 1045-1 grå	Pillow 1045-1 grey
	316068	Kudde 1182-5 grön	Pillow 1182-5 green
	315767	Kudde 9926-4 blå	Pillow 9926-4 blue
	315775	Kudde 9902-66 beige/vit	Pillow 9902-66 beige/white
	316069	Kudde 9881-45 linne/blå	Pillow 9881-45 linen/blue
	315768	Kudde 9881-35 linne/natur	Pillow 9881-35 linen/nature
	316333	Kudde Norsk gul	Pillow Norwegian yellow

680 BKS M-grupp

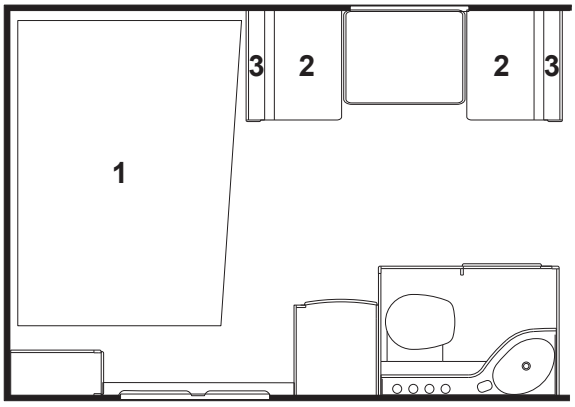

1.	314600	Dyna resår	Spring interior mattress
	313208	Bäddmadrass	Bed mattress
	314923	Bäddmadrass "Sensus"	Bed mattress "Sensus"
	314733	Överkast (ange färg)	Bedspread (specify colour)
	317624	Överdrag spalt V-bak (ange färg)	Covering air gap L-rear (spec. colour)
	316874	Överdrag spalt gavel bak (ange färg)	Covering air gap rear (specify colour)
2.	0,42 m²		
3.	0,26 m²		
	316066	Kudde 1058-3 röd	Pillow 1058-3 red
	316067	Kudde 1045-1 grå	Pillow 1045-1 grey
	316068	Kudde 1182-5 grön	Pillow 1182-5 green
	315767	Kudde 9926-4 blå	Pillow 9926-4 blue
	315775	Kudde 9902-66 beige/vit	Pillow 9902-66 beige/white
	316069	Kudde 9881-45 linne/blå	Pillow 9881-45 linen/blue
	315768	Kudde 9881-35 linne/natur	Pillow 9881-35 linen/nature
	316333	Kudde Norsk gul	Pillow Norwegian yellow
	315443	Dyna överbäddskåp M-grupp (tillbehör)	Mattress upper bed M-group (accessory)
	315748	Dyna fast överbädd (ange färg)	Mattress bunk bed (specify colour)

Rundsittgrupp fram

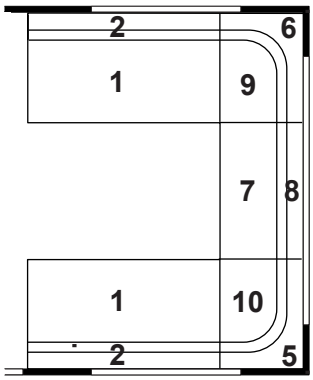

1 = 0,62 m²
2 = 0,36 m²
5 = Radiekudde/ Corner pillow
6 = Radiekudde/ Corner pillow
7 = 0,48 m²
8 = 0,32 m²
9 = 0,43 m²
10 = 0,43 m²

315350	Dyna bäddutfyllnad, fram	Cushion filling up, front

680 CTX M-grupp

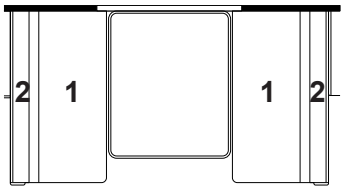

1. 0,60 m²
2. 0,38 m²

315443	Dyna överbäddskåp M-grupp (tillbehör)	Mattress upper bed M-group (accessory)

680 CTX M-grupp (smal)

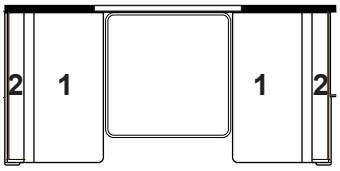

1. 0,51 m²
2. 0,32 m²

315443	Dyna överbäddskåp M-grupp (tillbehör)	Mattress upper bed M-group (accessory)

680 CTX DB

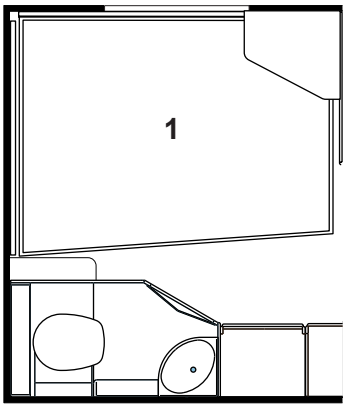

1.	314543	Dyna resår	Spring interior mattress
	314636	Dyna resår (smal säng)	Spring interior mattress (narrow bed)
	314544	Bäddmadrass	Bed mattress
	313208	Bäddmadrass (smal säng)	Bed mattress (narrow bed)
	314924	Bäddmadrass "Sensus"	Bed mattress "Sensus"
	314923	Bäddmadrass "Sensus" (smal säng)	Bed mattress "Sensus" (narrow bed)
	314735	Överkast (ange färg)	Bedspread (specify colour)
	314737	Överkast (smal säng, ange färg)	Bedspread (narrow bed, specify colour)
	317621	Överdrag spalt V-bak (ange färg)	Covering air gap L-rear (spec. colour)
	317622	Överdrag spalt gavel bak (ange färg)	Covering air gap rear (specify colour)
	316066	Kudde 1058-3 röd	Pillow 1058-3 red
	316067	Kudde 1045-1 grå	Pillow 1045-1 grey
	316068	Kudde 1182-5 grön	Pillow 1182-5 green
	315767	Kudde 9926-4 blå	Pillow 9926-4 blue
	315775	Kudde 9902-66 beige/vit	Pillow 9902-66 beige/white
	316069	Kudde 9881-45 linne/blå	Pillow 9881-45 linen/blue
	315768	Kudde 9881-35 linne/natur	Pillow 9881-35 linen/nature
	316333	Kudde Norsk gul	Pillow Norwegian yellow
	315443	Dyna överbäddskåp V-bak (tillbehör)	Mattress upper bed L-rear (accessory)
	315444	Dyna fast överbädd	Mattress bunk bed
	314631	Överdrag spalt fast ö-bädd, (ange färg)	Covering air gap bunk bed (spec. colour)

Rundsittgrupp fram

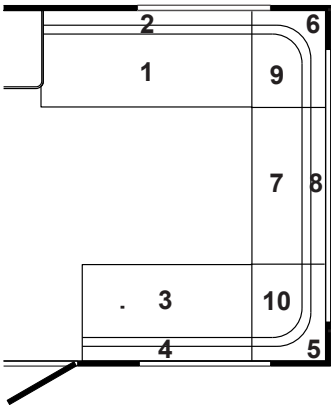

1 = 0,80 m²
2 = 0,46 m²
3 = 0,62 m²
4 = 0,36 m²
5 = Radiekudde/ Corner pillow
6 = Radiekudde/ Corner pillow
7 = 0,48 m²
8 = 0,32 m²
9 = 0,43 m²
10 = 0,43 m²

315350	Dyna bäddutfyllnad, fram	Cushion filling up, front

LB

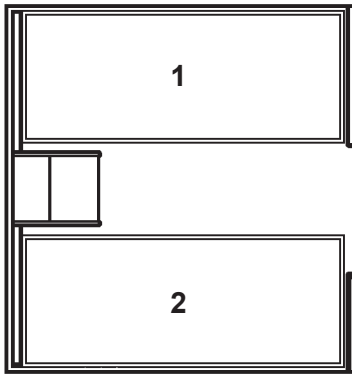

1.	314539	Dyna resår	Spring interior mattress
	314540	Bäddmadrass	Bed mattress
	314922	Bäddmadrass "Sensus"	Bed mattress "Sensus"
	314732	Överkast (sats H+V, ange sida samt färg)	Bedspread (set R+L, spec. side and colour)
2.	314539	Dyna resår	Spring interior mattress
	314540	Bäddmadrass	Bed mattress
	314922	Bäddmadrass "Sensus"	Bed mattress "Sensus"
	314732	Överkast (sats H+V, ange sida samt färg)	Bedspread (set R+L, spec. side and colour)
	313114	Överdrag spalt V-H bak (ange färg)	Covering air gap L-R rear (spec. colour)
	317620	Överdrag spalt gavel V-H bak (ange färg)	Covering air gap gable L-R rear (spec. col.)
	317623	Överdrag spalt gavel mitt (ange färg)	Covering air gap gable middle (spec. col.)
	316066	Kudde 1058-3 röd	Pillow 1058-3 red
	316067	Kudde 1045-1 grå	Pillow 1045-1 grey
	316068	Kudde 1182-5 grön	Pillow 1182-5 green
	315767	Kudde 9926-4 blå	Pillow 9926-4 blue
	315775	Kudde 9902-66 beige/vit	Pillow 9902-66 beige/white
	316069	Kudde 9881-45 linne/blå	Pillow 9881-45 linen/blue
	315768	Kudde 9881-35 linne/natur	Pillow 9881-35 linen/nature
	316333	Kudde Norsk gul	Pillow Norwegian yellow
	315443	Dyna överbäddskåp V-H-bak (tillbehör)	Mattress upper bed L-R-rear (accessory)
	315444	Dyna fast överbädd	Mattress bunk bed
	314631	Överdrag spalt fast ö-bädd, (ange färg)	Covering air gap bunk bed (spec. colour)

DS

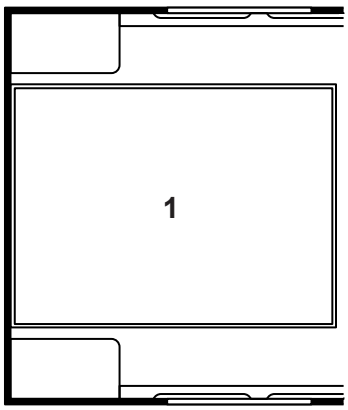

1.	314653	Dyna resår	Spring interior mattress
	314654	Bäddmadrass	Bed mattress
	314736	Överkast (ange färg)	Bedspread (specify colour)
	317625	Överdrag spalt gavel bak	Covering air gap rear
	316066	Kudde 1058-3 röd	Pillow 1058-3 red
	316067	Kudde 1045-1 grå	Pillow 1045-1 grey
	316068	Kudde 1182-5 grön	Pillow 1182-5 green
	315767	Kudde 9926-4 blå	Pillow 9926-4 blue
	315775	Kudde 9902-66 beige/vit	Pillow 9902-66 beige/white
	316069	Kudde 9881-45 linne/blå	Pillow 9881-45 linen/blue
	315768	Kudde 9881-35 linne/natur	Pillow 9881-35 linen/nature
	316333	Kudde Norsk gul	Pillow Norwegian yellow

BK

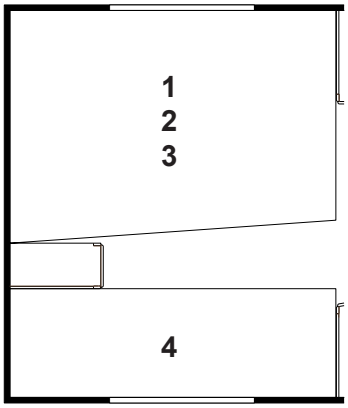

1.	314636	Dyna resår	Spring interior mattress
2.	313208	Bäddmadrass	Bed mattress
	314923	Bäddmadrass "Sensus"	Bed mattress "Sensus"
3.	314737	Överkast (ange färg)	Bedspread (specify colour)
4.	315229	Dyna säng övre/nedre (ange färg)	Mattress bed upper/under (specify colour)
	313114	Överdrag spalt V-bak (ange färg)	Covering air gap L-rear (spec. colour)
	317624	Överdrag spalt gavel V-bak (ange färg)	Covering air gap L-rear (specify colour)
	315191	Överdrag spalt övre/undre gavel bak (ange färg)	Covering air gap upper/under rear (spec. colour)
	315208	Överdrag spalt övre/undre H-bak (ange färg)	Covering air gap upper/under R-rear (spec. colour)
	316066	Kudde 1058-3 röd	Pillow 1058-3 red
	316067	Kudde 1045-1 grå	Pillow 1045-1 grey
	316068	Kudde 1182-5 grön	Pillow 1182-5 green
	315767	Kudde 9926-4 blå	Pillow 9926-4 blue
	315775	Kudde 9902-66 beige/vit	Pillow 9902-66 beige/white
	316069	Kudde 9881-45 linne/blå	Pillow 9881-45 linen/blue
	315768	Kudde 9881-35 linne/natur	Pillow 9881-35 linen/nature
	316333	Kudde Norsk gul	Pillow Norwegian yellow
	315443	Dyna överbäddskåp V-bak (tillbehör)	Mattress upper bed L-rear (accessory)
	315150	Dyna överbäddskåp H-bak (tillbehör)	Mattress upper bed H-rear (accessory)
	315444	Dyna fast överbädd	Mattress bunk bed
	314631	Överdrag spalt fast ö-bädd, (ange färg)	Covering air gap bunk bed (spec. colour)

DB

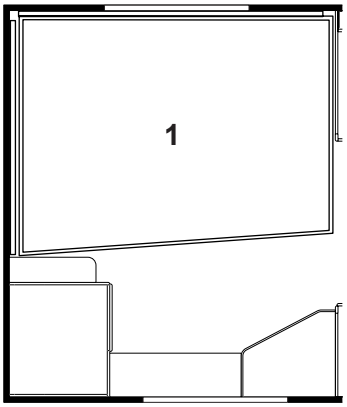

1.	314543	Dyna resår	Spring interior mattress
	314636	Dyna resår (smal säng)	Spring interior mattress (narrow bed)
	314544	Bäddmadrass	Bed mattress
	313208	Bäddmadrass (smal säng)	Bed mattress (narrow bed)
	314924	Bäddmadrass "Sensus"	Bed mattress "Sensus"
	314923	Bäddmadrass "Sensus" (smal säng)	Bed mattress "Sensus" (narrow bed)
	314735	Överkast (ange färg)	Bedspread (specify colour)
	314737	Överkast (smal säng, ange färg)	Bedspread (narrow bed, specify colour)
	313114	Överdrag spalt V-bak (ange färg)	Covering air gap L-rear (spec. colour)
	317622	Överdrag spalt gavel bak (ange färg)	Covering air gap rear (specify colour)
	316066	Kudde 1058-3 röd	Pillow 1058-3 red
	316067	Kudde 1045-1 grå	Pillow 1045-1 grey
	316068	Kudde 1182-5 grön	Pillow 1182-5 green
	315767	Kudde 9926-4 blå	Pillow 9926-4 blue
	315775	Kudde 9902-66 beige/vit	Pillow 9902-66 beige/white
	316069	Kudde 9881-45 linne/blå	Pillow 9881-45 linen/blue
	315768	Kudde 9881-35 linne/natur	Pillow 9881-35 linen/nature
	316333	Kudde Norsk gul	Pillow Norwegian yellow
	315443	Dyna överbäddskåp V-bak (tillbehör)	Mattress upper bed L-rear (accessory)
	315444	Dyna fast överbädd	Mattress bunk bed
	314631	Överdrag spalt fast ö-bädd, (ange färg)	Covering air gap bunk bed (spec. colour)

DBD

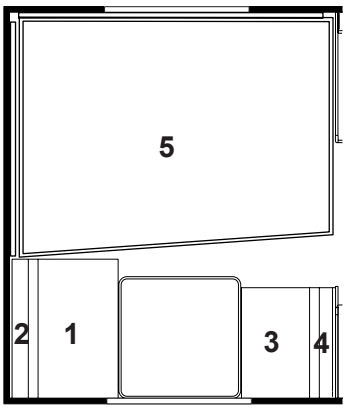

1. 0,49 m² 3. 0,39 m²
2. 0,31 m² 4. 0,24 m²

5.	314543	Dyna resår	Spring interior mattress
	314636	Dyna resår (smal säng)	Spring interior mattress (narrow bed)
	314544	Bäddmadrass	Bed mattress
	313208	Bäddmadrass (smal säng)	Bed mattress (narrow bed)
	314924	Bäddmadrass "Sensus"	Bed mattress "Sensus"
	314923	Bäddmadrass "Sensus" (smal säng)	Bed mattress "Sensus" (narrow bed)
	314735	Överkast (ange färg)	Bedspread (specify colour)
	314737	Överkast (smal säng, ange färg)	Bedspread (narrow bed, specify colour)
	313114	Överdrag spalt V-bak (ange färg)	Covering air gap L-rear (spec. colour)
	317622	Överdrag spalt gavel bak (ange färg)	Covering air gap rear (specify colour)
	316066	Kudde 1058-3 röd	Pillow 1058-3 red
	316067	Kudde 1045-1 grå	Pillow 1045-1 grey
	316068	Kudde 1182-5 grön	Pillow 1182-5 green
	315767	Kudde 9926-4 blå	Pillow 9926-4 blue
	315775	Kudde 9902-66 beige/vit	Pillow 9902-66 beige/white
	316069	Kudde 9881-45 linne/blå	Pillow 9881-45 linen/blue
	315768	Kudde 9881-35 linne/natur	Pillow 9881-35 linen/nature
	316333	Kudde Norsk gul	Pillow Norwegian yellow
	315443	Dyna överbäddskåp V-H-bak (tillbehör)	Mattress upper bed L-R-rear (accessory)
	315444	Dyna fast överbädd	Mattress bunk bed
	314631	Överdrag spalt fast ö-bädd, (ange färg)	Covering air gap bunk bed (spec. colour)

Rundsittgrupp fram

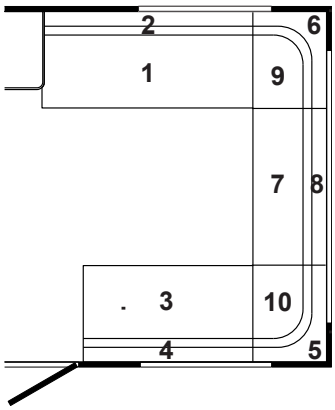

1 = 0,80 m²
2 = 0,46 m²
3 = 0,62 m²
4 = 0,36 m²
5 = Radiekudde/ Corner pillow
6 = Radiekudde/ Corner pillow
7 = 0,48 m²
8 = 0,32 m²
9 = 0,43 m²
10 = 0,43 m²

315350 Dyna bäddutfyllnad, fram — Cushion filling up, front

730 TRX M-grupp

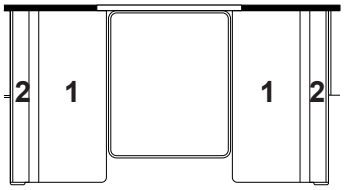

1. 0,60 m²
2. 0,38 m²

315443 Dyna överbäddskåp M-grupp (tillbehör) — Mattress upper bed M-group (accessory)

730 TRX M-grupp (smal)

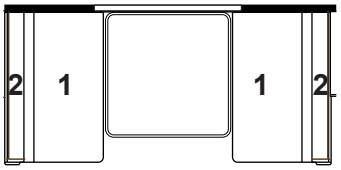

1. 0,51 m²
2. 0,32 m²

315443 Dyna överbäddskåp M-grupp (tillbehör) — Mattress upper bed M-group (accessory)

DB

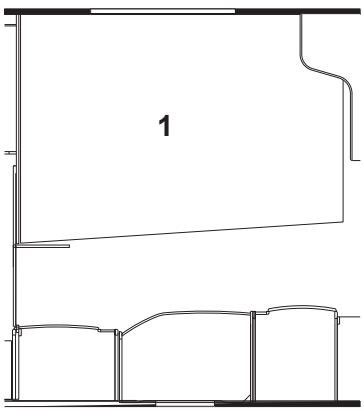

1.	314636	Dyna resår	Spring interior mattress
	313208	Bäddmadrass	Bed mattress
	314923	Bäddmadrass "Sensus"	Bed mattress "Sensus"
	314737	Överkast (ange färg)	Bedspread (specify colour)
	313114	Överdrag spalt V-bak (ange färg)	Covering air gap L-rear (spec. colour)
	317624	Överdrag spalt gavel V-bak (ange färg)	Covering air gap L-rear (specify colour)
	316066	Kudde 1058-3 röd	Pillow 1058-3 red
	316067	Kudde 1045-1 grå	Pillow 1045-1 grey
	316068	Kudde 1182-5 grön	Pillow 1182-5 green
	315767	Kudde 9926-4 blå	Pillow 9926-4 blue
	315775	Kudde 9902-66 beige/vit	Pillow 9902-66 beige/white
	316069	Kudde 9881-45 linne/blå	Pillow 9881-45 linen/blue
	315768	Kudde 9881-35 linne/natur	Pillow 9881-35 linen/nature
	316333	Kudde Norsk gul	Pillow Norwegian yellow
	315443	Dyna överbäddskåp V-bak (tillbehör)	Mattress upper bed L-rear (accessory)
	315444	Dyna fast överbädd	Mattress bunk bed
	314631	Överdrag spalt fast ö-bädd, (ange färg)	Covering air gap bunk bed (spec. colour)

Rundsittgrupp fram

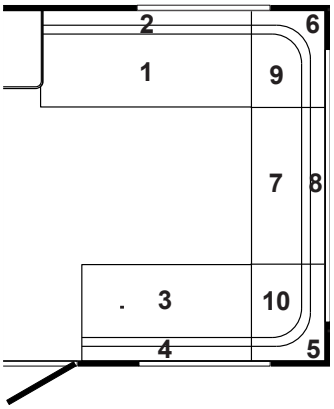

1 = 0,80 m²
2 = 0,46 m²
3 = 0,62 m²
4 = 0,36 m²
5 = Radiekudde/ Corner pillow
6 = Radiekudde/ Corner pillow
7 = 0,48 m²
8 = 0,32 m²
9 = 0,43 m²
10 = 0,43 m²

315350 Dyna bäddutfyllnad, fram — Cushion filling up, front

730 BKS Våningssäng

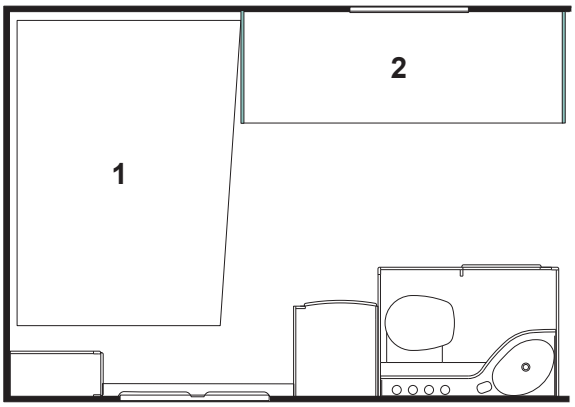

1.	314600	Dyna resår	Spring interior mattress
	313208	Bäddmadrass	Bed mattress
	314923	Bäddmadrass "Sensus"	Bed mattress "Sensus"
	314733	Överkast (ange färg)	Bedspread (specify colour)
2.	315557	Dyna överbädd	Mattress bed
	317624	Överdrag spalt V-bak (ange färg)	Covering air gap L-rear (spec. colour)
	316874	Överdrag spalt gavel bak (ange färg)	Covering air gap rear (specify colour)
	315208	Överdrag spalt övre/undre V-bak (ange färg)	Covering air gap upper/under L-rear (spec. colour)
	316066	Kudde 1058-3 röd	Pillow 1058-3 red
	316067	Kudde 1045-1 grå	Pillow 1045-1 grey
	316068	Kudde 1182-5 grön	Pillow 1182-5 green
	315767	Kudde 9926-4 blå	Pillow 9926-4 blue
	315775	Kudde 9902-66 beige/vit	Pillow 9902-66 beige/white
	316069	Kudde 9881-45 linne/blå	Pillow 9881-45 linen/blue
	315768	Kudde 9881-35 linne/natur	Pillow 9881-35 linen/nature
	316333	Kudde Norsk gul	Pillow Norwegian yellow

730 BKS M-grupp

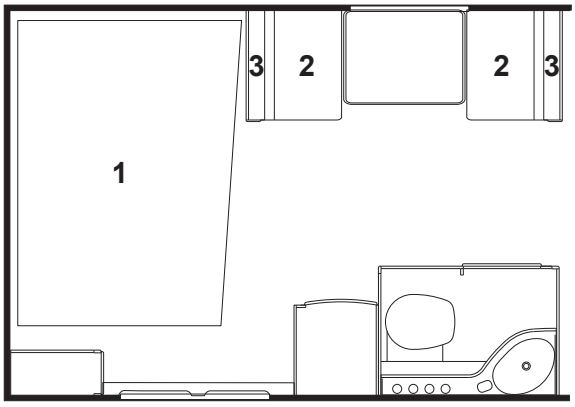

1.	314600	Dyna resår	Spring interior mattress
	313208	Bäddmadrass	Bed mattress
	314923	Bäddmadrass "Sensus"	Bed mattress "Sensus"
	314733	Överkast (ange färg)	Bedspread (specify colour)
	317624	Överdrag spalt V-bak (ange färg)	Covering air gap L-rear (spec. colour)
	316874	Överdrag spalt gavel bak (ange färg)	Covering air gap rear (specify colour)
2.	0,42 m²		
3.	0,26 m²		
	316066	Kudde 1058-3 röd	Pillow 1058-3 red
	316067	Kudde 1045-1 grå	Pillow 1045-1 grey
	316068	Kudde 1182-5 grön	Pillow 1182-5 green
	315767	Kudde 9926-4 blå	Pillow 9926-4 blue
	315775	Kudde 9902-66 beige/vit	Pillow 9902-66 beige/white
	316069	Kudde 9881-45 linne/blå	Pillow 9881-45 linen/blue
	315768	Kudde 9881-35 linne/natur	Pillow 9881-35 linen/nature
	316333	Kudde Norsk gul	Pillow Norwegian yellow
	315443	Dyna överbäddskåp M-grupp (tillbehör)	Mattress upper bed M-group (accessory)
	315748	Dyna fast överbädd (ange färg)	Mattress bunk bed (specify colour)

Rundsittgrupp fram

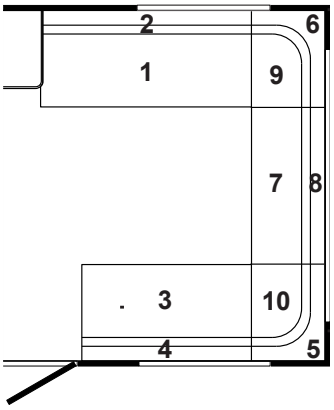

1 = 0,80 m²
2 = 0,46 m²
3 = 0,62 m²
4 = 0,36 m²
5 = Radiekudde/ Corner pillow
6 = Radiekudde/ Corner pillow
7 = 0,48 m²
8 = 0,32 m²
9 = 0,43 m²
10 = 0,43 m²

315350 Dyna bäddutfyllnad, fram — Cushion filling up, front

730 CTX M-grupp

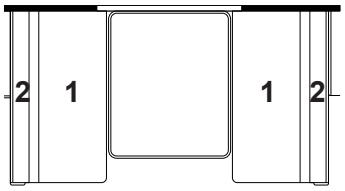

1. 0,60 m²
2. 0,38 m²

315443 Dyna överbäddskåp M-grupp (tillbehör) — Mattress upper bed M-group (accessory)

730 CTX M-grupp (smal)

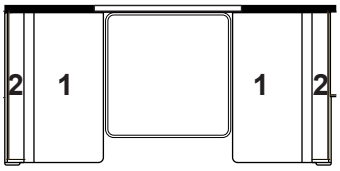

1. 0,51 m²
2. 0,32 m²

315443 Dyna överbäddskåp M-grupp (tillbehör) — Mattress upper bed M-group (accessory)

730 CTX DB

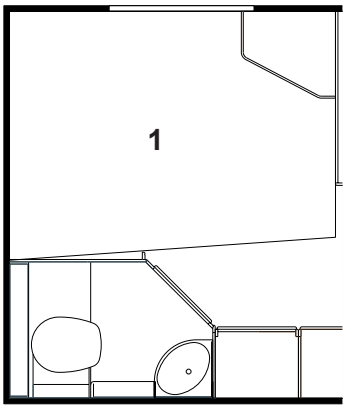

1.

314543	Dyna resår	Spring interior mattress
314636	Dyna resår (smal säng)	Spring interior mattress (narrow bed)
314544	Bäddmadrass	Bed mattress
313208	Bäddmadrass (smal säng)	Bed mattress (narrow bed)
314924	Bäddmadrass "Sensus"	Bed mattress "Sensus"
314923	Bäddmadrass "Sensus" (smal säng)	Bed mattress "Sensus" (narrow bed)
314735	Överkast (ange färg)	Bedspread (specify colour)
314737	Överkast (smal säng, ange färg)	Bedspread (narrow bed, specify colour)
317621	Överdrag spalt V-bak (ange färg)	Covering air gap L-rear (spec. colour)
317622	Överdrag spalt gavel bak (ange färg)	Covering air gap rear (specify colour)
316066	Kudde 1058-3 röd	Pillow 1058-3 red
316067	Kudde 1045-1 grå	Pillow 1045-1 grey
316068	Kudde 1182-5 grön	Pillow 1182-5 green
315767	Kudde 9926-4 blå	Pillow 9926-4 blue
315775	Kudde 9902-66 beige/vit	Pillow 9902-66 beige/white
316069	Kudde 9881-45 linne/blå	Pillow 9881-45 linen/blue
315768	Kudde 9881-35 linne/natur	Pillow 9881-35 linen/nature
316333	Kudde Norsk gul	Pillow Norwegian yellow
315443	Dyna överbäddskåp V-bak (tillbehör)	Mattress upper bed L-rear (accessory)
315444	Dyna fast överbädd	Mattress bunk bed
314631	Överdrag spalt fast ö-bädd, (ange färg)	Covering air gap bunk bed (spec. colour)

Underlag för beställning av dynor och tyger

(OBS! Vi kan inte garantera att färgnyansen på detta uppslag stämmer med verkligheten)

Polar 2006

TYGER

TYG A NAVARRA RÖD

DYNOR	FLORE 5393-5506
ÖVERKAST / SPALTER	FRAGINE 5125-5505
GARDINER/ KUDDAR	1058-3 RÖD
TYLL	9977-39 VINRÖD
DRAPERI	330 RÖD
KNAPP DYNA	FRAGINE 5125-5505

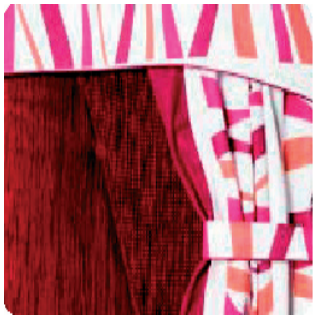

TYG B ÖSTERLEN BEIGE

DYNOR	FLORE 5393-5501
ÖVERKAST / SPALTER	FRAGINE 5125-5514
GARDINER/ KUDDAR	1045-1 GRÅ
TYLL	9977-1
DRAPERI	330 RÖD
KNAPP DYNA	FRAGINE 5125-5514

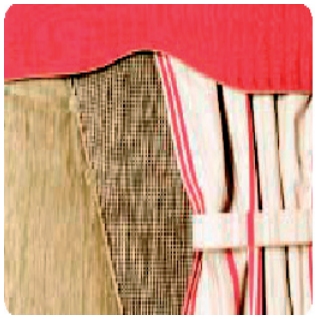

TYG C TOSCANA GRÖN

DYNOR	LAGUNI 731-2421
ÖVERKAST	LAGUNI 731-2421
SPALTER	HIDEY 39
GARDINER/ KUDDAR	1182-5 GRÖN
TYLL	4847-1
DRAPERI	330 RÖD
KNAPP DYNA	HIDEY 39

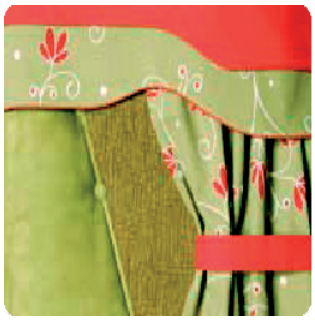

TYG D LOFOTEN BLÅ

DYNOR / ÖVERKAST	LAGUNI 731-2347
SPALTER	ALSACE 11
GARDINER / KUDDAR	9926-4 BLÅRANDIG
KAPPOR	9924-4 BLOMMIG
TYLL	4847-1
DRAPERI	9519-45 BLÅ
KNAPP DYNA	ALSACE 11

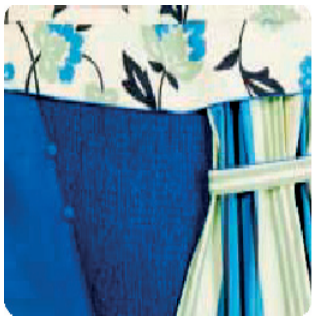

TYG E LANDSORT BLÅ

RYGGDYNOR	DAKTARI 7702-15027-02
SITTDYNOR	DAKTARI 7803-13702
ÖVERKAST/ SPALTER	DAKTARI 7803-13702
GARDINER / KUDDAR	9902-66 BEIGE / VIT
TYLL	9684-4 BLÅ
DRAPERI	9519-45 BLÅ
KNAPP DYNA	DAKTARI 7803-13702

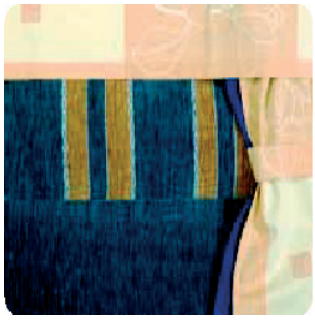

SKINNKLÄDSEL, SE NÄSTA SIDA

Utförande

På beställning skall anges följande:

- Dyna kompl? Eller överdrag?
- Nummer på dynan, enl. skisser under "Dynor".
- Typ av vagn, enl. skisser under "Dynor".
- Färg enl. ovan.

Exempel på beställning:
Dyna kompl nr 1, 560 GS LB/2006, färg: Tyg A, Navarra röd.

Underlag för beställning av dynor och tyger

(OBS! Vi kan inte garantera att färgnyansen på detta uppslag stämmer med verkligheten)

Polar 2006

TYGER SKINNKLÄDSEL

TYG S1	CAPRI BLÅ
DYNOR	AZIAGO BLÅ
ÖVERKAST	9953-108-4 BLÅ
SPALTER	OPUS 2
GARDINER	9881-45 LINNE/BLÅ
TYLL	9684-4 BLÅ
DRAPERI	8419F-10 BLÅ MOCKA
KUDDAR	9881-45 LINNE/BLÅ
KNAPP DYNA	AZIAGO BLÅ

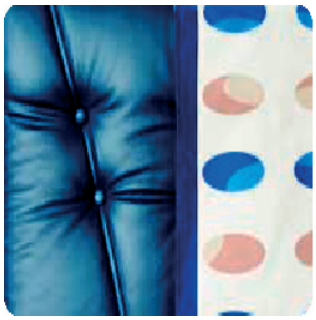

TYG S2	MONACO RÖD
DYNOR	ELMOSOFT 95122
ÖVERKAST	8695-86 RÖDBRUN
SPALTER	OPUS 41
GARDINER	9881-35 LINNE/VINRÖD
TYLL	9684-35 VINRÖD
DRAPERI	8419F-859 VINRÖD MOCKA
KUDDAR	9881-35 LINNE/NATUR
KNAPP DYNA	ELMOSOFT 95122



Utförande

På beställning skall anges följande:

- Dyna kompl? Eller överdrag?
- Nummer på dynan, enl. skisser under "Dynor".
- Typ av vagn, enl. skisser under "Dynor".
- Färg enl. ovan.

Exempel på beställning:
Dyna kompl nr 1, 730 GSE LB/2006, färg: Tyg S1, Capri blå.

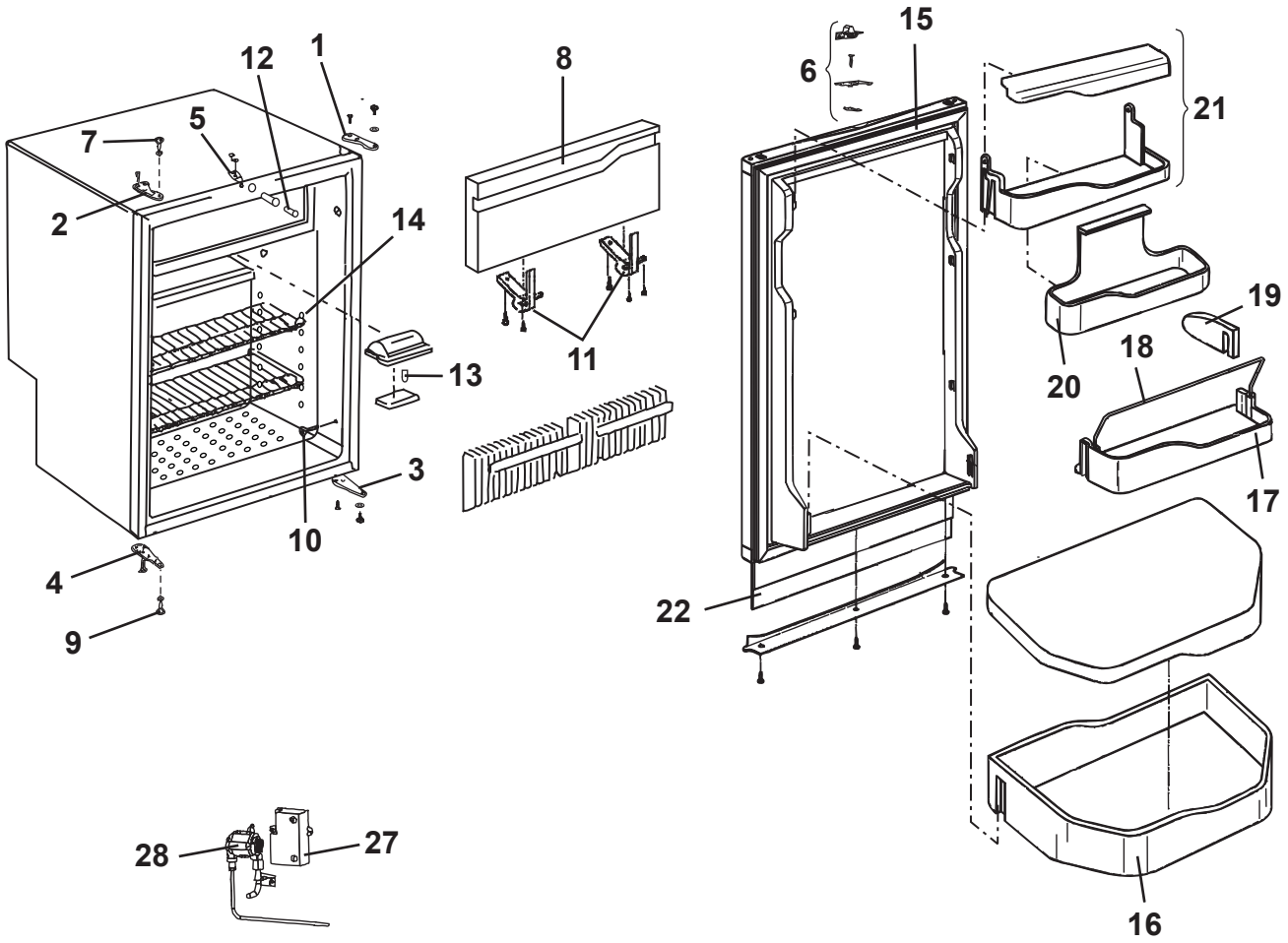
1
2
3
4
5
6
7
8
9
10
11
12
13
14
15
16
17
18
19
20
21
22

27
28

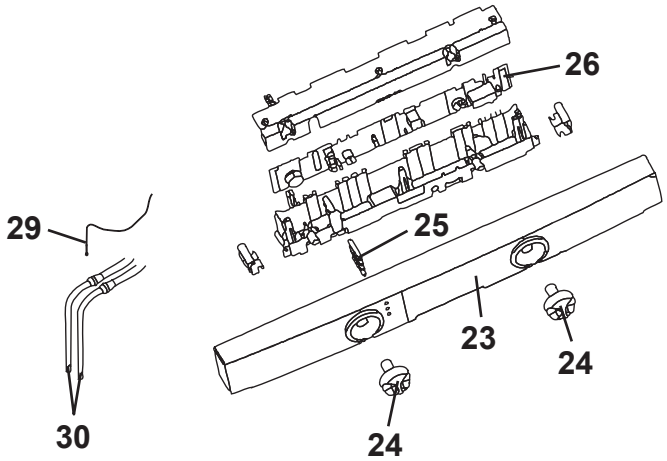
23
24
24
25
26
29
30

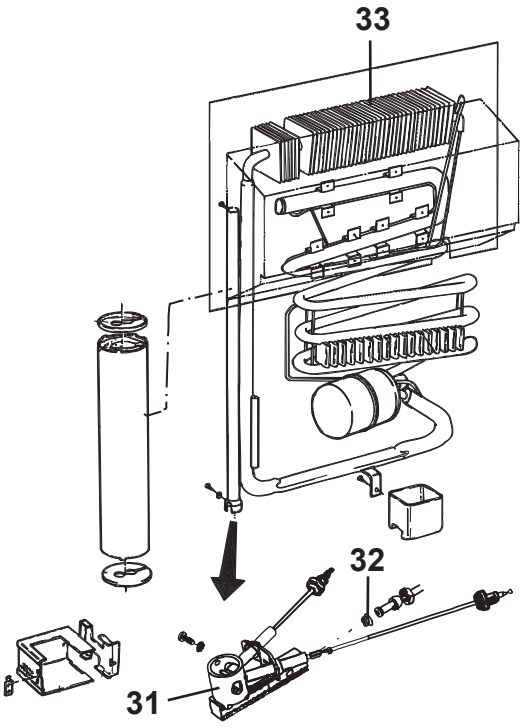
31
32
33

Pos Fig	Det. nr Part. No	Ingår/Fitted 520 LB					Benämning	Description
	401575	x					Kylskåp kpl.	Refrigerator cpl.
1	401524	x					Gångled övre H	Hinge, upper R
2	401525	x					Gångled övre V	Hinge, upper L
3	401526	x					Gångled undre H	Hinge, under R
4	401527	x					Gångled undre V	Hinge, under L
5	401589	x					Låsbult dörrlås kpl.	Lock bolt door lock cpl.
6	401584	x					Transportsäkring kpl.	Safety lock cpl.
7	401281	x					Skruv, övre	Screw, upper
8	401528	x					Lucka kpl.	Cover cpl.
9	401282	x					Skruv, undre	Screw, under
10	401545	x					Lock	Cap
11	401529	x					Gångled	Hinge
12	401590	x					Sensor belysning kpl.	Sensor
13	401286	x					Glödlampa	Bulb
14	401531	x					Hållare bygel	Holder
15	401591	x					Dörr kpl.	Door cpl.
16	401533	x					Hylla, grönsaker	Shelf, vegetable foodc
17	401534	x					Hylla	Shelf
18	401605	x					Hållare	Holder
19	401606	x					Hållare	Holder
20	401651	x					Hylla mitten	Shelf, middle
21	401592	x					Hylla övre	Shelf, upper
22	371200	x					Skiva kyl	Front
23	401593	x					Panel	Panel
24	401594	x					Ratt	Knob
25	401599	x					Lysdiod energival	Light emitting diode
26	401596	x					Elekronik	Electronic circuitry
27	401600	x					Tändare	Lighter
28	401595	x					Ventil gas	Valve gas
29	401601	x					Temperatursensor	Temperature sensor
30	401652	x					Elpatron 230 V	Electric heater 230 V
30	401653	x					Elpatron 12V	Electric heater 12V
31	401602	x					Brännare	Burner
32	400588	x					Munstycke	Nozzle
33	401654	x					Kylapparat	Refrigerator unit

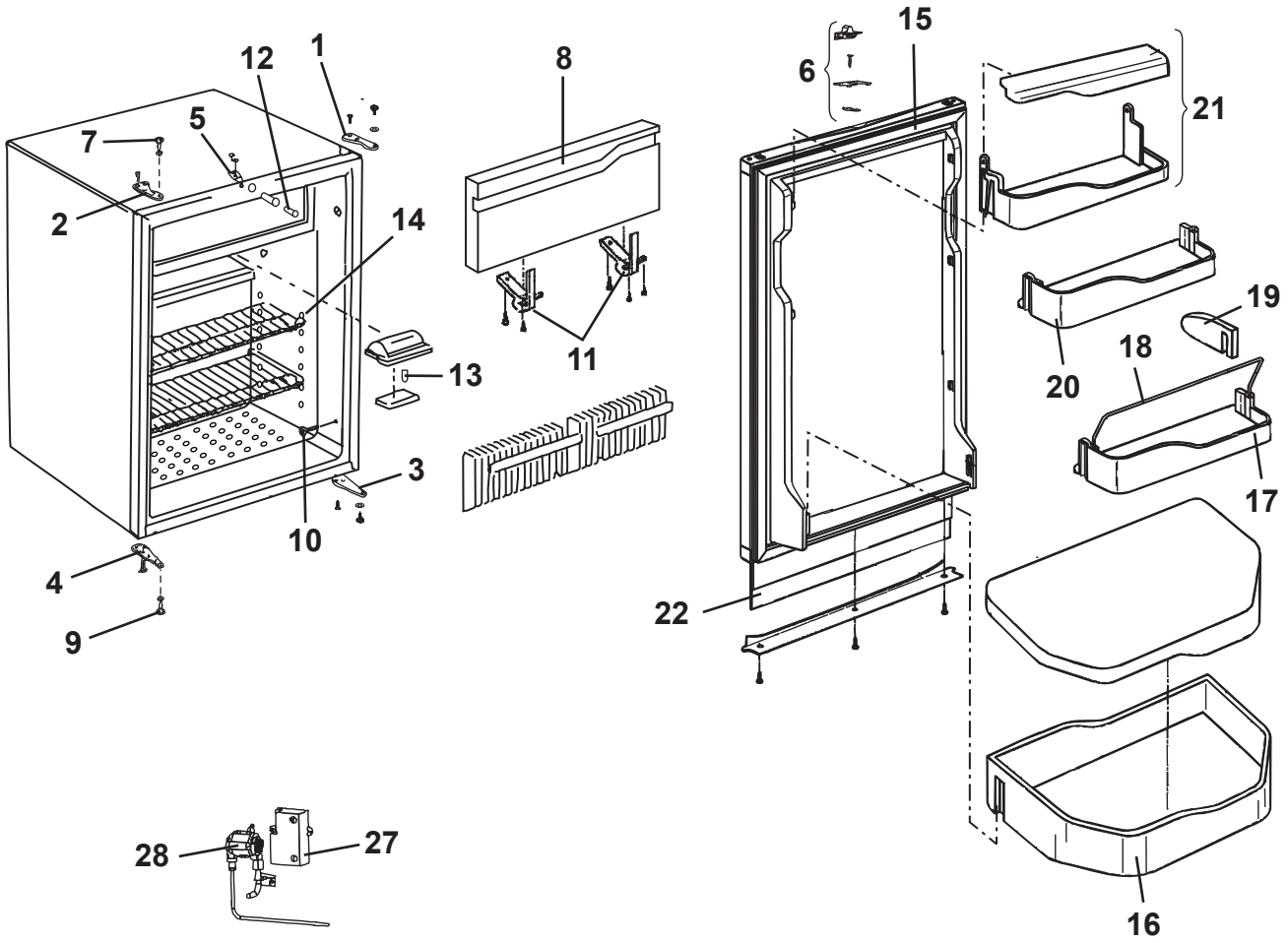
1
2
3
4
5
6
7
8
9
10
11
12
13
14
15
16
17
18
19
20
21
22

27
28

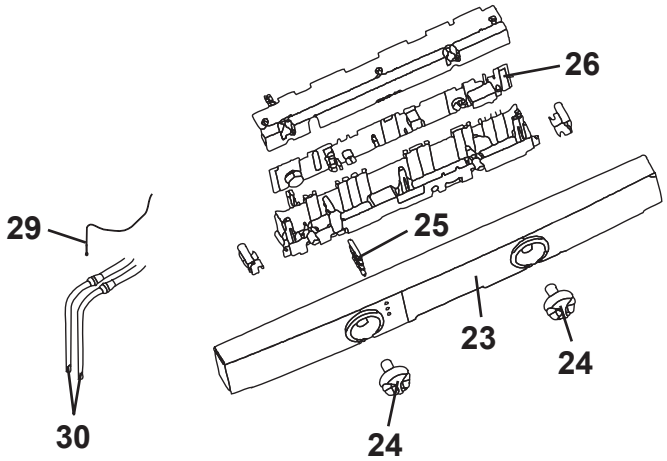
23
24
24
25
26
29
30

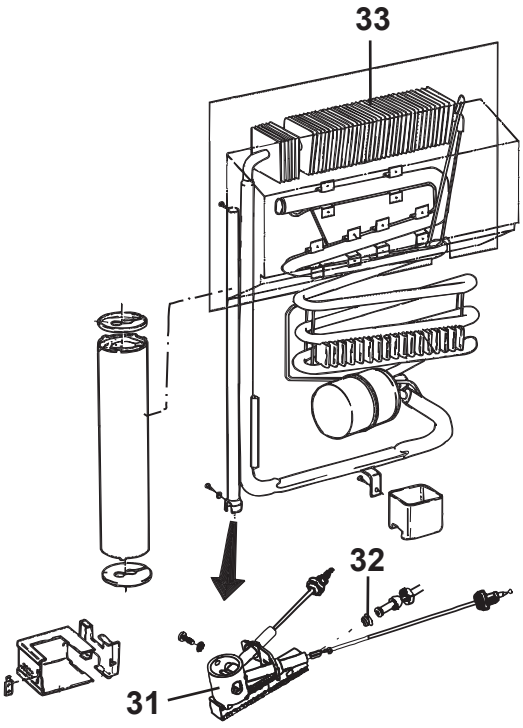
31
32
33

Pos Fig	Det. nr Part. No	Ingår/Fitted 520 CTH	560 alla mod.	590 alla mod.			Benämning	Description
	401515	x	x	x			Kylskåp kpl.	Refrigerator cpl.
1	401524	x	x	x			Gångled övre H	Hinge, upper R
2	401525	x	x	x			Gångled övre V	Hinge, upper L
3	401526	x	x	x			Gångled undre H	Hinge, under R
4	401527	x	x	x			Gångled undre V	Hinge, under L
5	401589	x	x	x			Låsbult dörrlås kpl.	Lock bolt door lock cpl.
6	401584	x	x	x			Transportsäkring kpl.	Safety lock cpl.
7	401281	x	x	x			Skruv, övre	Screw, upper
8	401528	x	x	x			Lucka kpl.	Cover cpl.
9	401282	x	x	x			Skruv, undre	Screw, under
10	401545	x	x	x			Lock	Cap
11	401529	x	x	x			Gångled	Hinge
12	401590	x	x	x			Sensor belysning kpl.	Sensor
13	401286	x	x	x			Glödlampa	Bulb
14	401531	x	x	x			Hållare bygel	Holder
15	401591	x	x	x			Dörr kpl.	Door cpl.
16	401533	x	x	x			Hylla, grönsaker	Shelf, vegetable foodc
17	401534	x	x	x			Hylla	Shelf
18	401605	x	x	x			Hållare	Holder
19	401606	x	x	x			Hållare	Holder
20	401535	x	x	x			Hylla mitten	Shelf, middle
21	401592	x	x	x			Hylla övre	Shelf, upper
22	320658	x	x	x			Skiva kyl	Front
23	401593	x	x	x			Panel	Panel
24	401594	x	x	x			Ratt	Knob
25	401599	x	x	x			Lysdiod energival	Light emitting diode
26	401596	x	x	x			Elekronik	Electronic circuitry
27	401600	x	x	x			Tändare	Lighter
28	401595	x	x	x			Ventil gas	Valve gas
29	401601	x	x	x			Temperatursensor	Temperature sensor
30	401597	x	x	x			Elpatron 230 V	Electric heater 230 V
30	401598	x	x	x			Elpatron 12V	Electric heater 12V
31	401602	x	x	x			Brännare	Burner
32	400588	x	x	x			Munstycke	Nozzle
33	401603	x	x	x			Kylapparat	Refrigerator unit

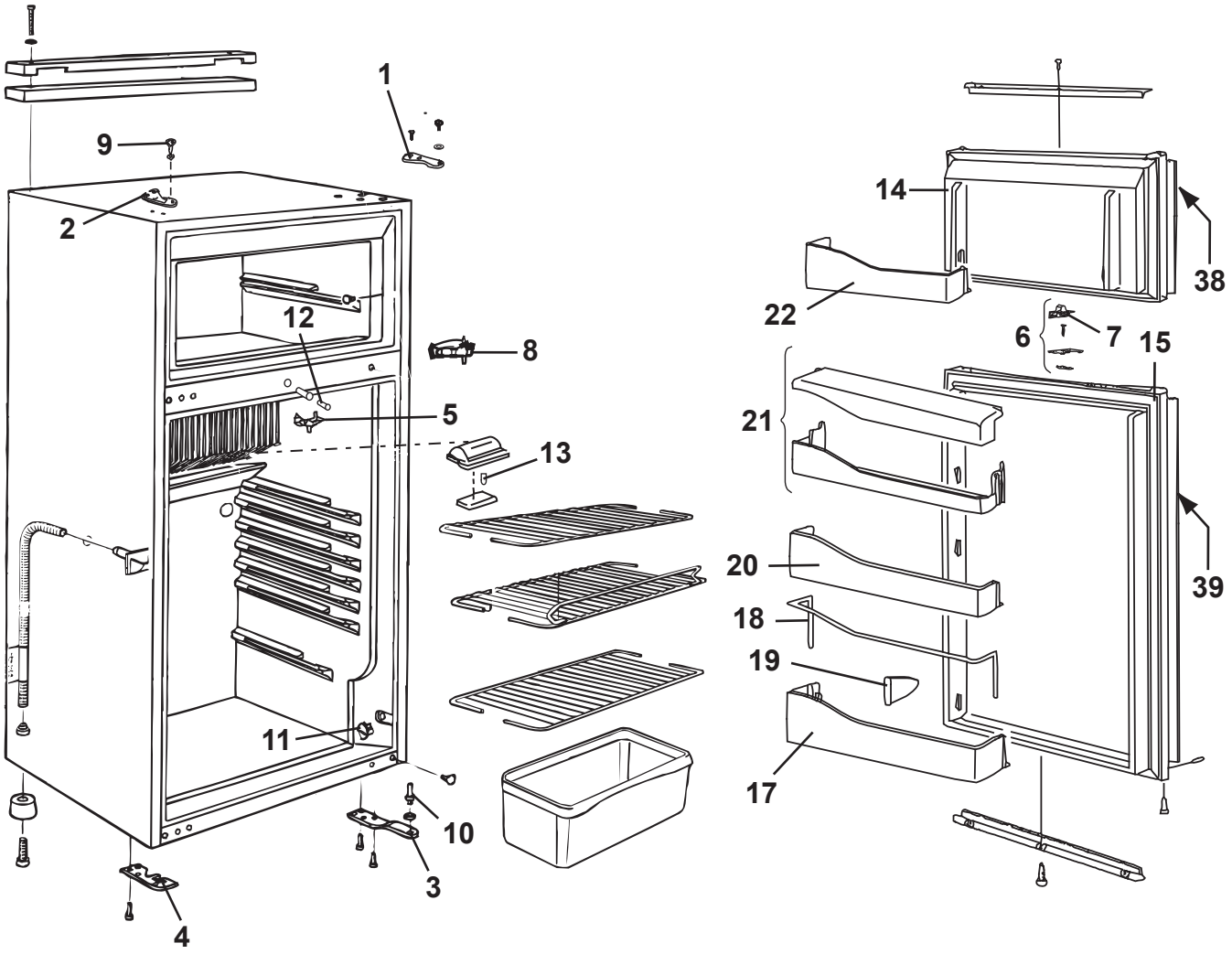
1
9
2
12
8
5
13
11
10
3
4
14
38
22
6
7
15
21
39
20
18
19
17

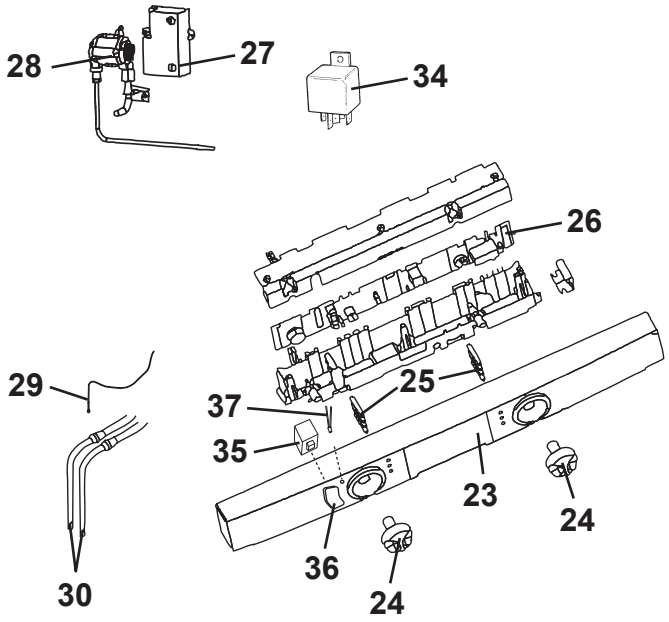
28
27
34
26
29
37
25
35
23
24
36
24
30

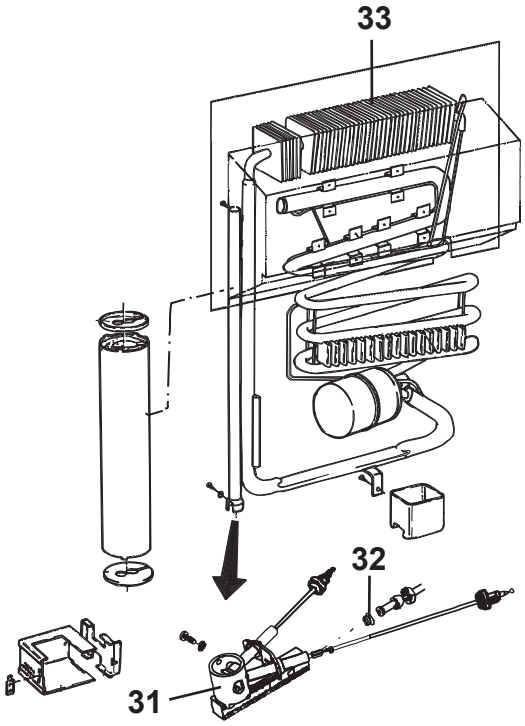
33
32
31

Pos Fig	Det. nr Part. No	Ingår/Fitted 520 CTH	560 CTH	590 alla mod.	620 alla mod.	680 alla mod.	730 alla mod.	Benämning	Description
	401578	T	T	T	x	x	x	Kylskåp kpl.	Refrigerator cpl.
1	401655	T	T	T	x	x	x	Gångled övre H	Hinge, upper R
2	401525	T	T	T	x	x	x	Gångled övre V	Hinge, upper L
3	401526	T	T	T	x	x	x	Gångled undre H	Hinge, under R
4	401527	T	T	T	x	x	x	Gångled undre V	Hinge, under L
5	401656	T	T	T	x	x	x	Låsbult dörrlås kpl.	Lock bolt door lock cpl.
6	401626	T	T	T	x	x	x	Transportsäkring kpl.	Safety lock cpl.
7	401627	T	T	T	x	x	x	Skjutregel d:o	Sliding bolt
8	401658	T	T	T	x	x	x	Gångled mitten	Hinge, middle
9	401281	T	T	T	x	x	x	Skruv, övre	Screw, upper
10	401282	T	T	T	x	x	x	Skruv, undre	Screw, under
11	401545	T	T	T	x	x	x	Lock	Cap
12	401659	T	T	T	x	x	x	Sensor belysning kpl.	Sensor
13	401286	T	T	T	x	x	x	Glödlampa	Bulb
14	401660	T	T	T	x	x	x	Dörr frys kpl.	Door freezer cpl.
15	401661	T	T	T	x	x	x	Dörr kyl kpl.	Door refrigerator cpl.
17	401534	T	T	T	x	x	x	Hylla	Shelf
18	401605	T	T	T	x	x	x	Hållare	Holder
19	401606	T	T	T	x	x	x	Hållare	Holder
20	401535	T	T	T	x	x	x	Hylla	Shelf
21	401592	T	T	T	x	x	x	Hylla	Shelf
22	401662	T	T	T	x	x	x	Hylla	Shelf
23	401663	T	T	T	x	x	x	Panel	Panel
24	401664	T	T	T	x	x	x	Ratt	Knob
25	401665	T	T	T	x	x	x	Lysdiod energival	Light emitting diode
26	401596	T	T	T	x	x	x	Elekronik	Electronic circuitry
27	401600	T	T	T	x	x	x	Tändare	Lighter
28	401595	T	T	T	x	x	x	Ventil gas	Valve gas
29	401669	T	T	T	x	x	x	Temperatursensor	Temperature sensor
30	401670	T	T	T	x	x	x	Elpatron 230 V	Electric heater 230 V
30	401671	T	T	T	x	x	x	Elpatron 12V	Electric heater 12V
31	401602	T	T	T	x	x	x	Brännare	Burner
32	401672	T	T	T	x	x	x	Munstycke	Nozzle
33	401673	T	T	T	x	x	x	Kylapparat	Refrigerator unit
34	502647	T	T	T	x	x	x	Relä	Relay
35	401667	T	T	T	x	x	x	Strömställare	Switch
36	401668	T	T	T	x	x	x	Kåpa strömställare	Cap for switch
37	401666	T	T	T	x	x	x	Lysdiod ramvärme	Light emitting diode
38	324828	T	T	T	x	x	x	Skiva frys	Front freezer
39	324829	T	T	T	x	x	x	Skiva kyl	Front refrigerator

T= Tillbehör

T= Accessory

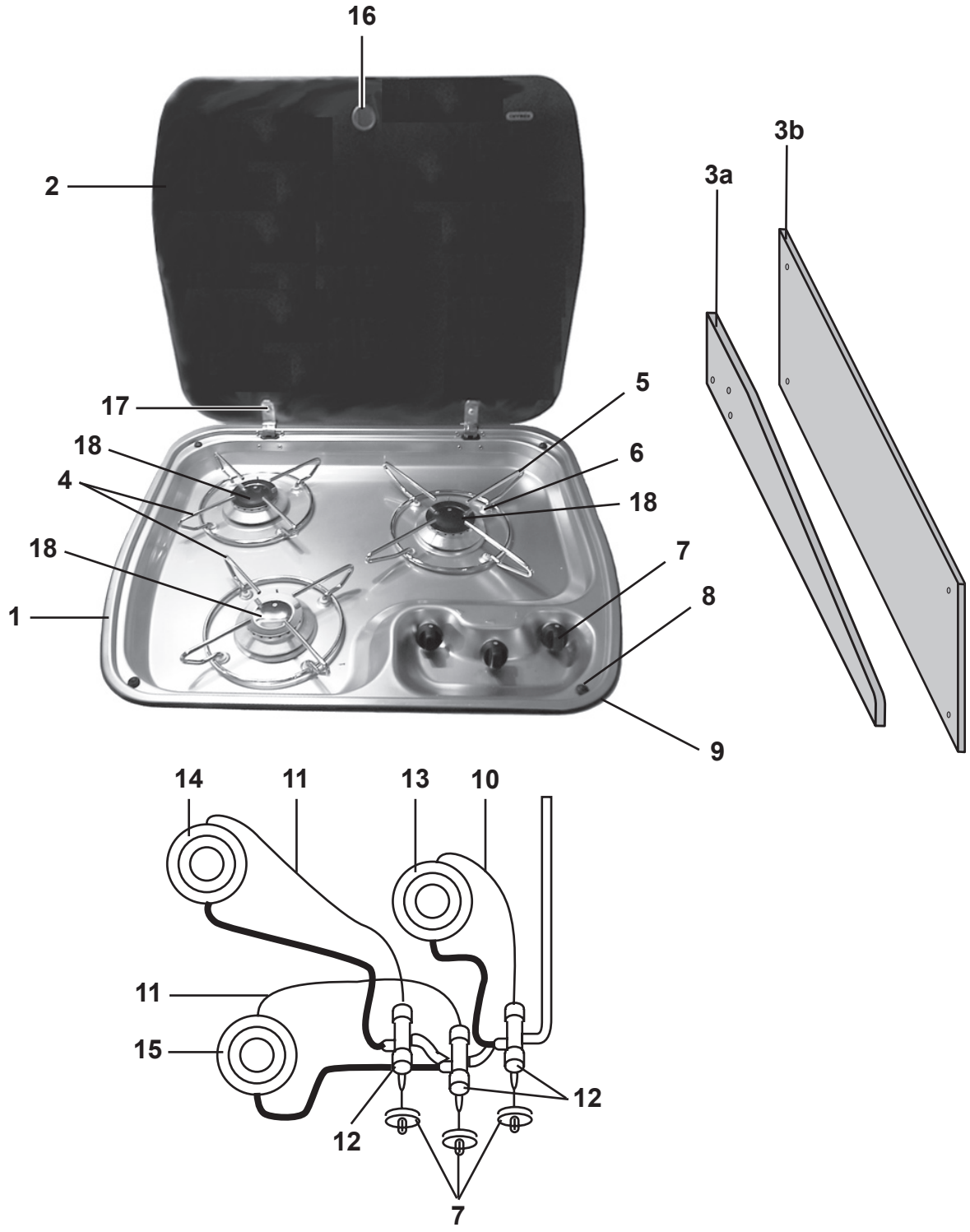
16
2
3b
3a
17
5
18
6
4
18
18
7
1
8
9
14
11
13
10
11
15
12
12
7

Pos Fig	Det. nr Part. No	Ingår/Fitted 520	520-560 CTH	560	590	590 CTH	590 TR	Benämning	Description
1	401474	x	x	x	x	x	x	Spis 3-lågig kpl.	Cooker 3-burner cpl.
2	401435	x	x	x	x	x	x	Glaslock	Cover, glass
3a	401476	x	x				x	Flamskydd	Flame guard
3b	401475			x	x			Flamskydd	Flame guard
--	401478	x	x	x	x		x	Hylsa distans d:o	Distance sleeve d:o
--	800476	x	x	x	x		x	Skruv d:o	Screw d:o
4	401436	x	x	x	x	x	x	Rostgaller Ø=200 mm	Grate Ø=200 mm
5	401437	x	x	x	x	x	x	Rostgaller Ø=250 mm	Grate Ø=250 mm
6	401523	x	x	x	x	x	x	Fäste rostgaller	Fastener grate
7	401438	x	x	x	x	x	x	Ratt	Knob
8	401693	x	x	x	x	x	x	Fästsats	Fastening set
9	401440	M	M	M	M	M	M	List tätning	Seal strip
10	401441	x	x	x	x	x	x	Termoelement L=250 mm	Thermocouple L=250 mm
11	401442	x	x	x	x	x	x	Termoelement L=350 mm	Thermocouple L=350 mm
12	401443	x	x	x	x	x	x	Tändsäkring	Safety valve
13	401444	x	x	x	x	x	x	Brännare m. gasrör L=190 mm	Burner with gas pipe L=190 mm
14	401445	x	x	x	x	x	x	Brännare m. gasrör L=353 mm	Burner with gas pipe L=353 mm
15	401446	x	x	x	x	x	x	Brännare m. gasrör L=310 mm	Burner with gas pipe L=310 mm
--	401704	x	x	x	x	x	x	Munstycke	Nozzle
16	401481	x	x	x	x	x	x	Gummiring	Rubber ring
17	401505	x	x	x	x	x	x	Skruv 10 mm sats inkl. gummiring	Screw 10 mm kit incl. rubber ring
18	401691	x	x	x	x	x	x	Brännarlock, överdel	Burner lid, upper part
--	401692	x	x	x	x	x	x	Brännarlock, underdel	Burner lid, lower part

M= Metervara
T= Tillbehör

M= On the metre
T= Accessory

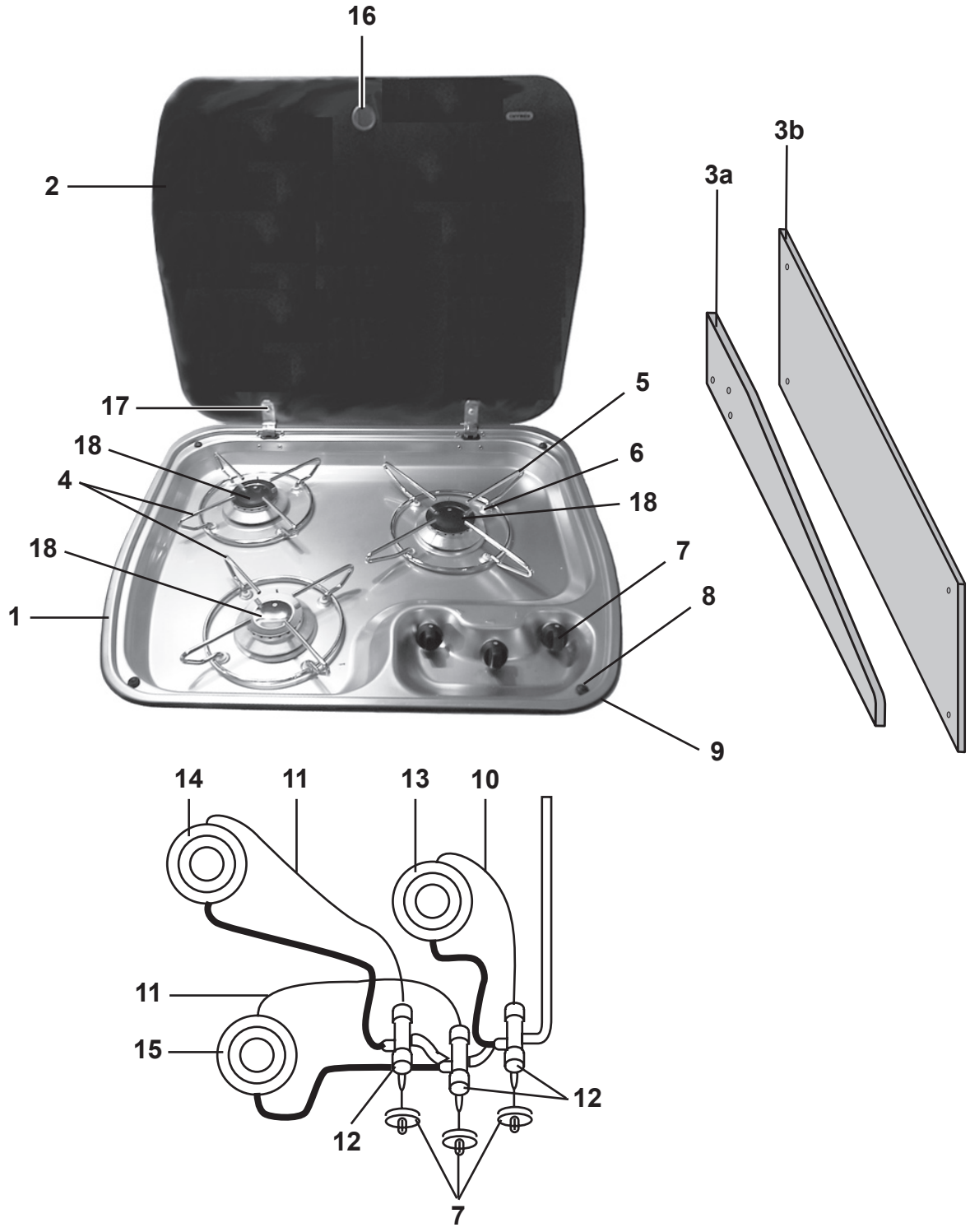
16
2
17
18
4
18
1
5
6
18
7
8
9
3a
3b
14
11
13
10
11
15
12
12
7

Pos Fig	Det. nr Part. No	Ingår/Fitted 620	620 CTH	620 CTX	620 TR			Benämning	Description
1	401474	x	x	x	x			Spis 3-lågig kpl.	Cooker 3-burner cpl.
2	401435	x	x	x	x			Glaslock	Cover, glass
3a	401476				x			Flamskydd	Flame guard
3b	401475	x		x				Flamskydd	Flame guard
--	401478	x		x	x			Hylsa distans d:o	Distance sleeve d:o
--	800476	x		x	x			Skruv d:o	Screw d:o
4	401436	x	x	x	x			Rostgaller Ø=200 mm	Grate Ø=200 mm
5	401437	x	x	x	x			Rostgaller Ø=250 mm	Grate Ø=250 mm
6	401523	x	x	x	x			Fäste rostgaller	Fastener grate
7	401438	x	x	x	x			Ratt	Knob
8	401693	x	x	x	x			Fästsats	Fastening set
9	401440	M	M	M	M			List tätning	Seal strip
10	401441	x	x	x	x			Termoelement L=250 mm	Thermocouple L=250 mm
11	401442	x	x	x	x			Termoelement L=350 mm	Thermocouple L=350 mm
12	401443	x	x	x	x			Tändsäkring	Safety valve
13	401444	x	x	x	x			Brännare m. gasrör L=190 mm	Burner with gas pipe L=190 mm
14	401445	x	x	x	x			Brännare m. gasrör L=353 mm	Burner with gas pipe L=353 mm
15	401446	x	x	x	x			Brännare m. gasrör L=310 mm	Burner with gas pipe L=310 mm
--	401704	x	x	x	x			Munstycke	Nozzle
16	401481	x	x	x	x			Gummiring	Rubber ring
17	401505	x	x	x	x			Skruv 10 mm sats inkl. gummiring	Screw 10 mm kit incl. rubber ring
18	401691	x	x	x	x			Brännarlock, överdel	Burner lid, upper part
--	401692	x	x	x	x			Brännarlock, underdel	Burner lid, lower part

M= Metervara
T= Tillbehör

M= On the metre
T= Accessory

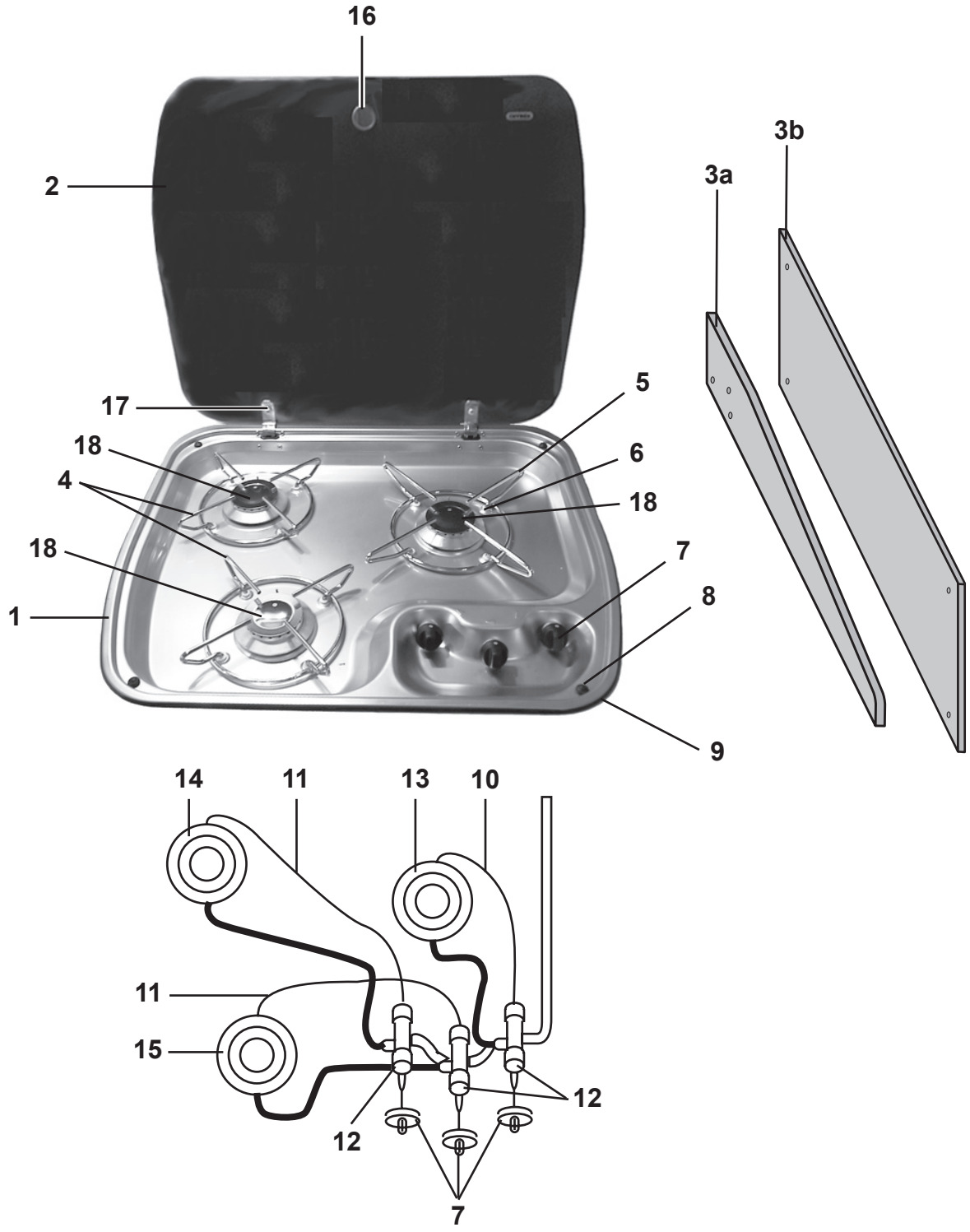
16
2
17
18
4
18
1
5
6
18
7
8
9
3a
3b
14
11
13
10
11
15
12
12
7

Pos Fig	Det. nr Part. No	Ingår/Fitted 680	680 TR	730	730 TRX			Benämning	Description
1	401474	x	x	x	x			Spis 3-lågig kpl.	Cooker 3-burner cpl.
2	401435	x	x	x	x			Glaslock	Cover, glass
3a	401476		x					Flamskydd	Flame guard
3b	401475				x			Flamskydd	Flame guard
--	401478		x		x			Hylsa distans d:o	Distance sleeve d:o
--	800476		x		x			Skruv d:o	Screw d:o
4	401436	x	x	x	x			Rostgaller Ø=200 mm	Grate Ø=200 mm
5	401437	x	x	x	x			Rostgaller Ø=250 mm	Grate Ø=250 mm
6	401523	x	x	x	x			Fäste rostgaller	Fastener grate
7	401438	x	x	x	x			Ratt	Knob
8	401693	x	x	x	x			Fästsats	Fastening set
9	401440	M	M	M	M			List tätning	Seal strip
10	401441	x	x	x	x			Termoelement L=250 mm	Thermocouple L=250 mm
11	401442	x	x	x	x			Termoelement L=350 mm	Thermocouple L=350 mm
12	401443	x	x	x	x			Tändsäkring	Safety valve
13	401444	x	x	x	x			Brännare m. gasrör L=190 mm	Burner with gas pipe L=190 mm
14	401445	x	x	x	x			Brännare m. gasrör L=353 mm	Burner with gas pipe L=353 mm
15	401446	x	x	x	x			Brännare m. gasrör L=310 mm	Burner with gas pipe L=310 mm
--	401704	x	x	x	x			Munstycke	Nozzle
16	401481	x	x	x	x			Gummiring	Rubber ring
17	401505	x	x	x	x			Skruv 10 mm sats inkl. gummiring	Screw 10 mm kit incl. rubber ring
18	401691	x	x	x	x			Brännarlock, överdel	Burner lid, upper part
--	401692	x	x	x	x			Brännarlock, underdel	Burner lid, lower part

M= Metervara
T= Tillbehör

M= On the metre
T= Accessory

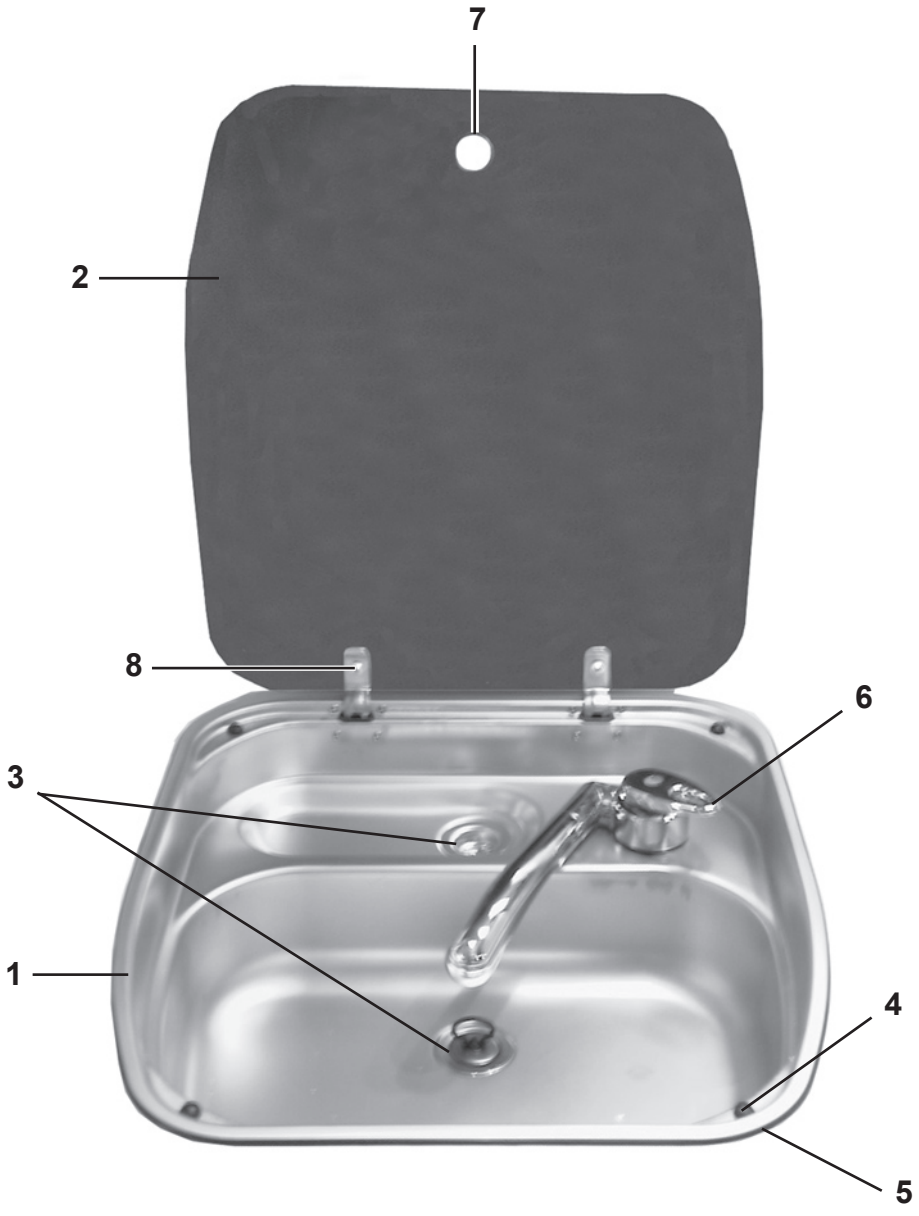
7
2
8
6
3
1
4
5

Pos Fig	Det. nr Part. No	Ingår/Fitted 520 alla mod.	560 alla mod.	590 alla mod.	620 alla mod.	680 alla mod.	730 alla mod.	Benämning	Description
1	401375	x	x	x	x	x	x	Diskho kpl. m. glaslock	Sink cpl. with cover glass
2	401447	x	x	x	x	x	x	Glaslock	Cover, glass
3	310084	x	x	x	x	x	x	Avloppsförskruvning 90°	Sewage connection 90°
--	313017	x	x	x	x	x	x	Propp utan kedja d:o	Sink stopper without chain d:o
4	401693	x	x	x	x	x	x	Fästsats	Fastening set
5	401440	M	M	M	M	M	M	List tätning	Seal strip
6	314699	x	x	x	x	x	x	Blandare m. utkastarrör	Mixer with pipe
7	401481	x	x	x	x	x	x	Gummiring	Rubber ring
8	401505	x	x	x	x	x	x	Skruv 10 mm sats inkl. gummiring	Screw 10 mm kit incl. rubber ring

M= Metervara

M= On the metre

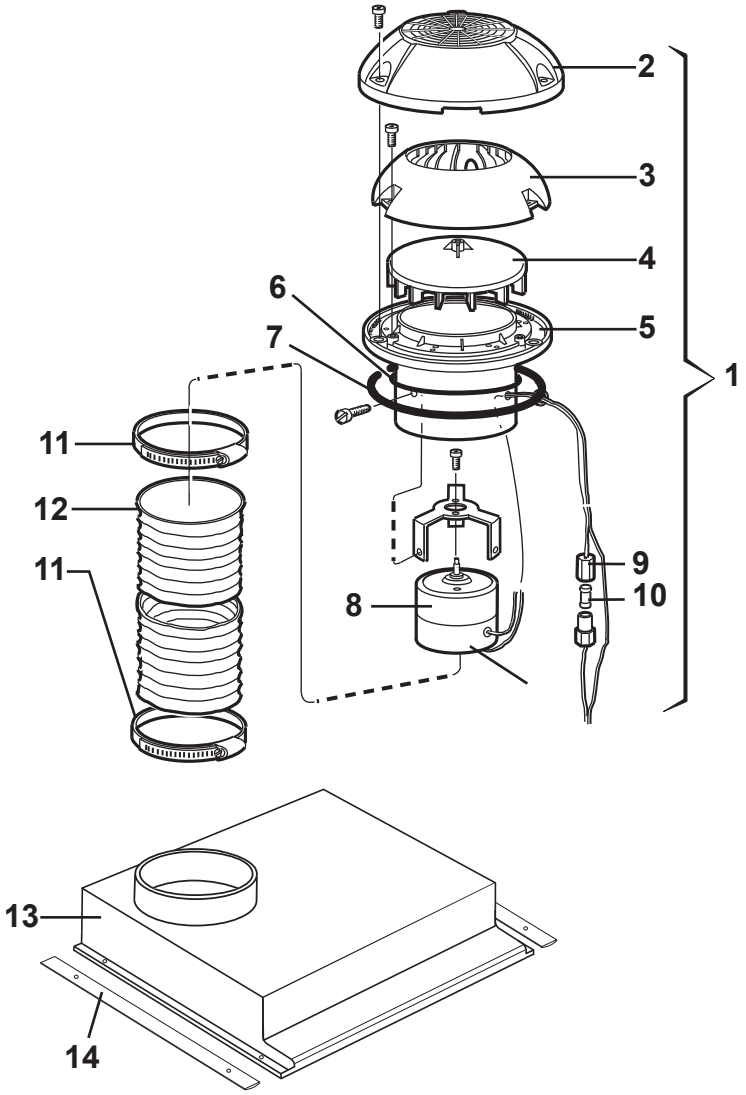
2
3
4
6
5
7
1
11
12
11
9
10
8
13
14

Pos Fig	Det. nr Part. No	Ingår/Fitted 520 alla mod.	560 alla mod.	590 alla mod.	620 alla mod.	680 alla mod.	730 alla mod.	Benämning	Description
	401495	x	x	x	x	x		Motor fläkt kpl. m. slang och klammer	Motor fan cpl. with hose and clip
1	401507	x	x	x	x	x		Motor köksfläkt kpl.	Motor kitchen fan cpl.
2	400492	x	x	x	x	x		Ventilatorkåpa	Ventilator cap
3	400315	x	x	x	x	x		Innerkåpa	Inner cap
4	400316	x	x	x	x	x		Fläkthjul	Impeller
5	400317	x	x	x	x	x		Underdel fläkthjul	Bottom impeller
6	801009	x	x	x	x	x		Tätning O-ring	Sealing, O-ring
7	200156	x	x	x	x	x		Tätning ventilator	Sealing ventilator
8	401167	x	x	x	x	x		Motor m. fläkthjul och motorfäste	Motor with impeller and motor bracket
9	401508	x	x	x	x	x		Såkringshållare	Fuse holder
10	401509	x	x	x	x	x		Säkring 4 A	Fuse 4 A
11	400322	x	x	x	x	x		Klammer	Clip
12	400323	x	x	x	x	x		Slang fläkt	Hose fan
13	316027	x	x	x	x	x		Fläktkåpa	Fan housing
14	316219	x	x	x	x	x		List kåpa	List housing

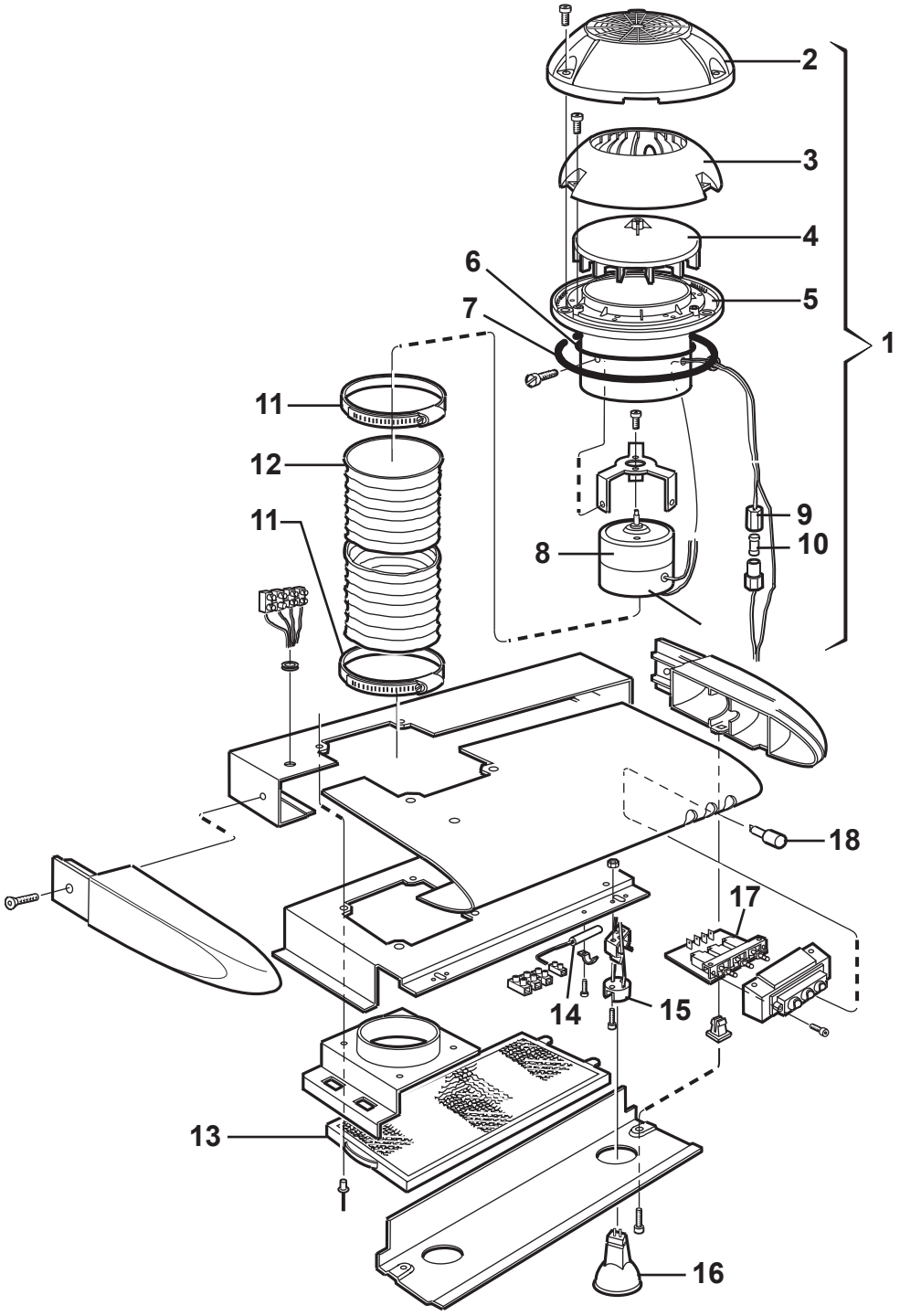
2
3
4
6
5
7
1
11
12
11
9
10
8
18
17
14
15
13
16

Pos Fig	Det. nr Part. No	Ingår/Fitted 520 alla mod.	560 alla mod.	590 alla mod.	620 alla mod.	680 alla mod.	730 alla mod.	Benämning	Description
	401451	T	T	T	T	T	x	Köksfläkt kpl.	Kitchen fan cpl.
1	401507	T	T	T	T	T	x	Motor köksfläkt kpl.	Motor kitchen fan cpl.
2	400492	T	T	T	T	T	x	Ventilatorkåpa	Ventilator cap
3	400315	T	T	T	T	T	x	Innerkåpa	Inner cap
4	400316	T	T	T	T	T	x	Fläkthjul	Impeller
5	400317	T	T	T	T	T	x	Underdel fläkthjul	Bottom impeller
6	801009	T	T	T	T	T	x	Tätning O-ring	Sealing, O-ring
7	200156	T	T	T	T	T	x	Tätning ventilator	Sealing ventilator
8	401167	T	T	T	T	T	x	Motor m. fläkthjul och motorfäste	Motor with impeller and motor bracket
9	401508	T	T	T	T	T	x	Såkringshållare	Fuse holder
10	401509	T	T	T	T	T	x	Säkring 4 A	Fuse 4 A
11	400322	T	T	T	T	T	x	Klammer	Clip
12	400323	T	T	T	T	T	x	Slang fläkt	Hose fan
13	401510	T	T	T	T	T	x	Filter	Filter
14	401511	T	T	T	T	T	x	Motstånd	Resistance
15	401512	T	T	T	T	T	x	Hållare glödlampa	Holder bulb
16	504141	T	T	T	T	T	x	Glödlampa 10 W	Bulb 10 W
17	401513	T	T	T	T	T	x	Strömställare	Closing switch
18	401514	T	T	T	T	T	x	Tryckknapp	Press button

T= Tillbehör

T= Accessory

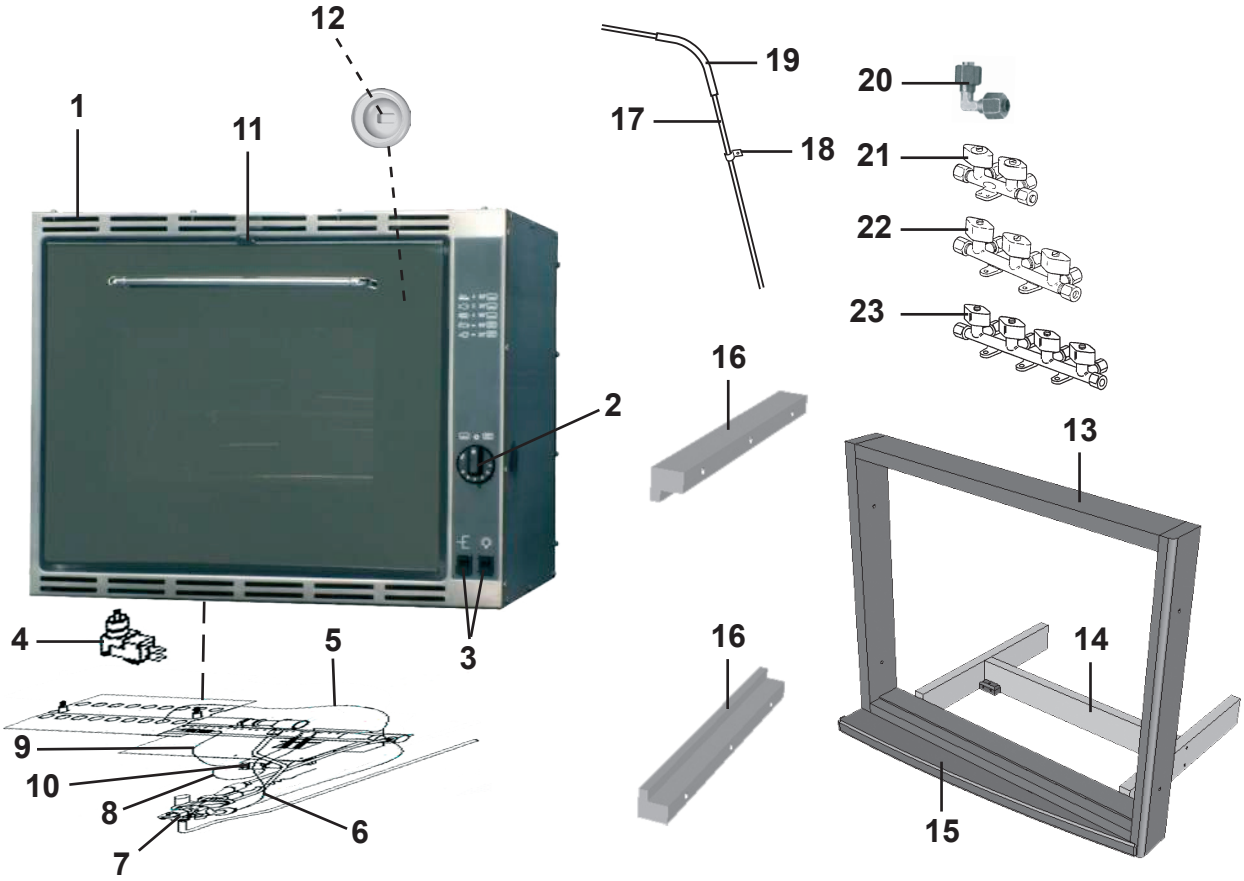
12
1
11
19
17
18
20
21
22
23
16
2
13
4
5
3
16
14
9
10
8
6
7
15

Pos Fig	Det. nr Part. No	Ingår/Fitted 520 LB	520-560 CTH	560	590	590 CTH	590 TR	Benämning	Description
1	401517		T	T	T	T	T	Ugn m. grill	Oven with grill
2	401632		T	T	T	T	T	Ratt	Knob
3	401633		T	T	T	T	T	Strömbrytare 1-polig	Switch 1-pol
4	401634		T	T	T	T	T	Mikrobrytare	Micro switch
5	401635		T	T	T	T	T	Termoelement brännare grill	Thermocouple grill burner
6	401636		T	T	T	T	T	Termoelement brännare ugn	Thermocouple oven burner
7	401637		T	T	T	T	T	Termostat gas	Thermostat gas
8	401638		T	T	T	T	T	Gnistelektrod brännare ugn L=370 mm	Spark electrode oven burner L=370 mm
9	401639		T	T	T	T	T	Gnistelektrod brännare grill L=370 mm	Spark electrode grill burner L=370 mm
10	401647		T	T	T	T	T	Tändare gnist	Spark ignition
11	401705		T	T	T	T	T	Luckspärr	Door lock
12	504416		T	T	T	T	T	Glödlampa 14 V 10 W	Bulb 14 V 10 W
13	324090		T	T	T	T	T	Ram	Frame
14	324097		T	T	T	T	T	Stöd	Support
15	324089		T	T	T	T	T	List täck	Cover strip
16	312602		T	T	T	T	T	List skärbräda 22x22x220	List cutting board 22x22x220
17	500279		M	M	M	M	M	Rör koppar	Pipe
--	504794		T	T	T	T	T	Instickshylsa d:o	Cage d:o
18	800448		T	T	T	T	T	Klammer gummi	Clip
19	300654		M	M	M	M	M	Slang	Hose
20	503043		T	T	T	T	T	Koppling vinkel	Connection
21	503068			T[2]	T[2]			Ventil block 2-vägs	Valve 2-way
22	503369	x	x[1]	x	x	x[1]	x[1]	Ventil block 3-vägs (ingår som std)	Valve 3-way (fitted standard)
23	503370		T			T	T	Ventil block 4-vägs	Valve 4-way

[1]= Ersätts när ugn monteras
[2]= Extra ventil när ugn monteras

[1]= Replaced when oven mounted
[2]= Additional valve when oven mounted

M= Metervara
T= Tillbehör

M= On the metre
T= Accessory

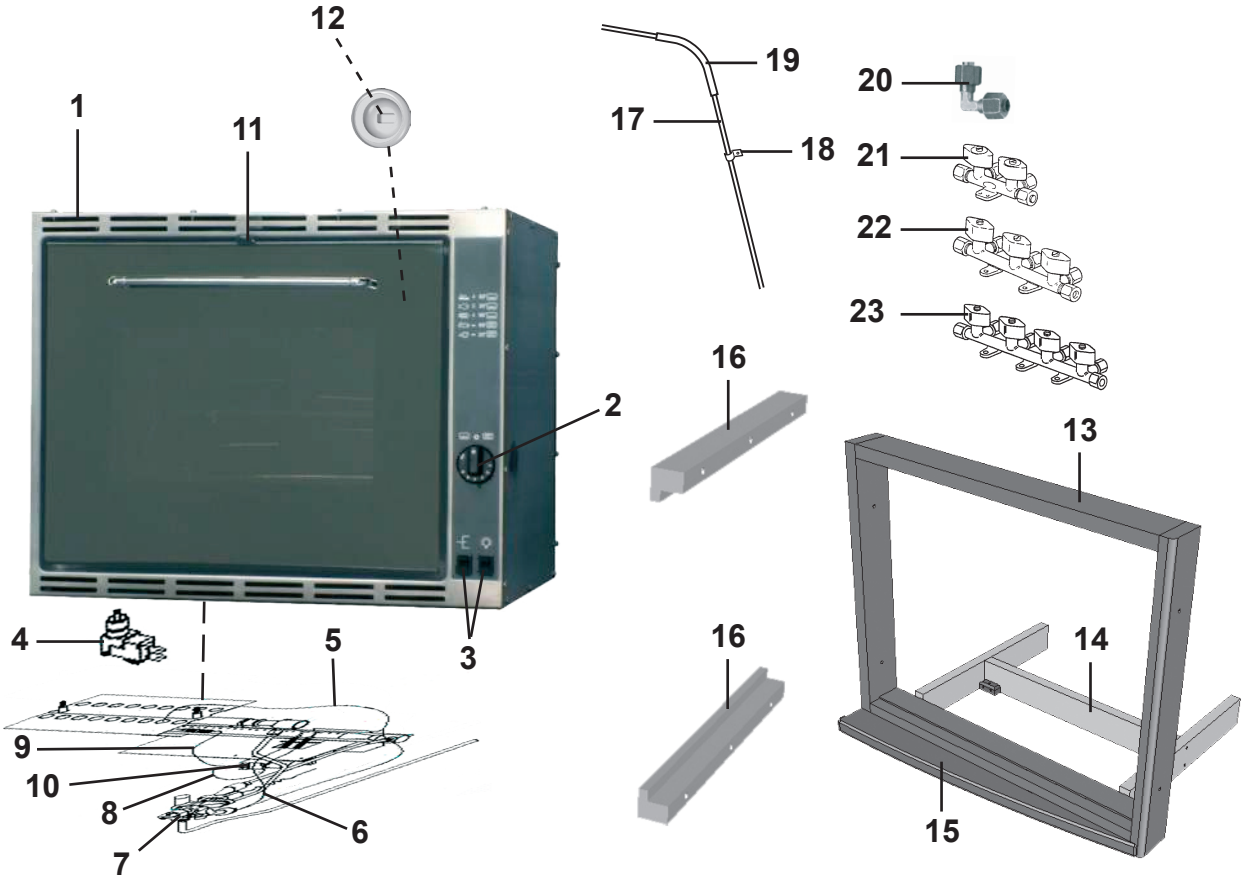
12
1
11
19
17
18
20
21
22
23
16
2
13
4
5
3
16
14
9
10
8
6
7
15

Pos Fig	Det. nr Part. No	Ingår/Fitted						Benämning	Description
		620 / 620 TR	620 CTH / CTX	680 / 680 BKS / TR	680 CTX	730 / 730 BKS / TRX	730 CTX		
1	401517	T	T	T	T	T	T	Ugn m. grill	Oven with grill
2	401632	T	T	T	T	T	T	Ratt	Knob
3	401633	T	T	T	T	T	T	Strömbrytare 1-polig	Switch 1-pol
4	401634	T	T	T	T	T	T	Mikrobrytare	Micro switch
5	401635	T	T	T	T	T	T	Termoelement brännare grill	Thermocouple grill burner
6	401636	T	T	T	T	T	T	Termoelement brännare ugn	Thermocouple oven burner
7	401637	T	T	T	T	T	T	Termostat gas	Thermostat gas
8	401638	T	T	T	T	T	T	Gnistelektrod brännare ugn L=370 mm	Spark electrode oven burner L=370 mm
9	401639	T	T	T	T	T	T	Gnistelektrod brännare grill L=370 mm	Spark electrode grill burner L=370 mm
10	401647	T	T	T	T	T	T	Tändare gnist	Spark ignition
11	401705		T	T	T	T	T	Luckspärr	Door lock
12	504416		T	T	T	T	T	Glödlampa 14 V 10 W	Bulb 14 V 10 W
13	324090	T	T	T	T	T	T	Ram	Frame
14	324097	T	T	T	T	T	T	Stöd	Support
15	324089	T	T	T	T	T	T	List täck	Cover strip
16	312602	T	T	T	T	T	T	List skärbräda 22x22x220	List cutting board 22x22x220
17	500279	M	M	M	M	M	M	Rör koppar	Pipe
--	504794	T	T	T	T	T	T	Instickshylsa d:o	Cage d:o
18	800448	T	T	T	T	T	T	Klammer gummi	Clip
19	300654	M	M	M	M	M	M	Slang	Hose
20	503043	T	T	T	T	T	T	Koppling vinkel	Connection
21	503068				T[2]		T[2]	Ventil block 2-vägs	Valve 2-way
21	503369	x[1]	x[1]	x[1]	x	x[1]	x	Ventil block 3-vägs (ingår som std)	Valve 3-way (fitted standard)
23	503370	T	T	T	T	T		Ventil block 4-vägs	Valve 4-way

[1]= Ersätts när ugn monteras
[2]= Extra ventil när ugn monteras

[1]= Replaced when oven mounted
[2]= Additional valve when oven mounted

M= Metervara
T= Tillbehör

M= On the metre
T= Accessory

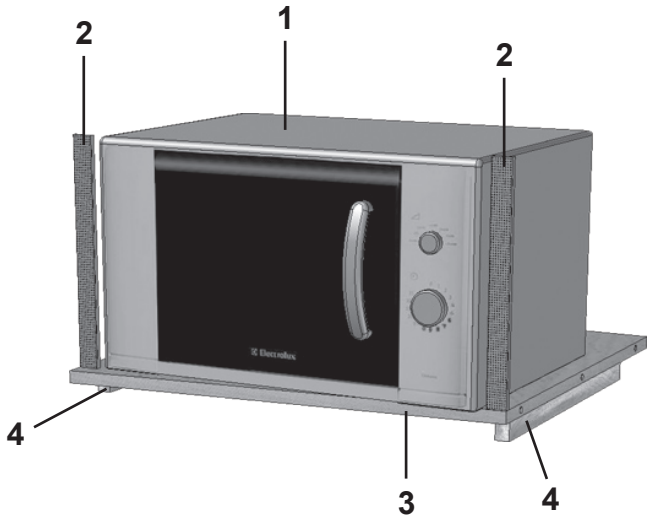
1
2
2
4
3
4

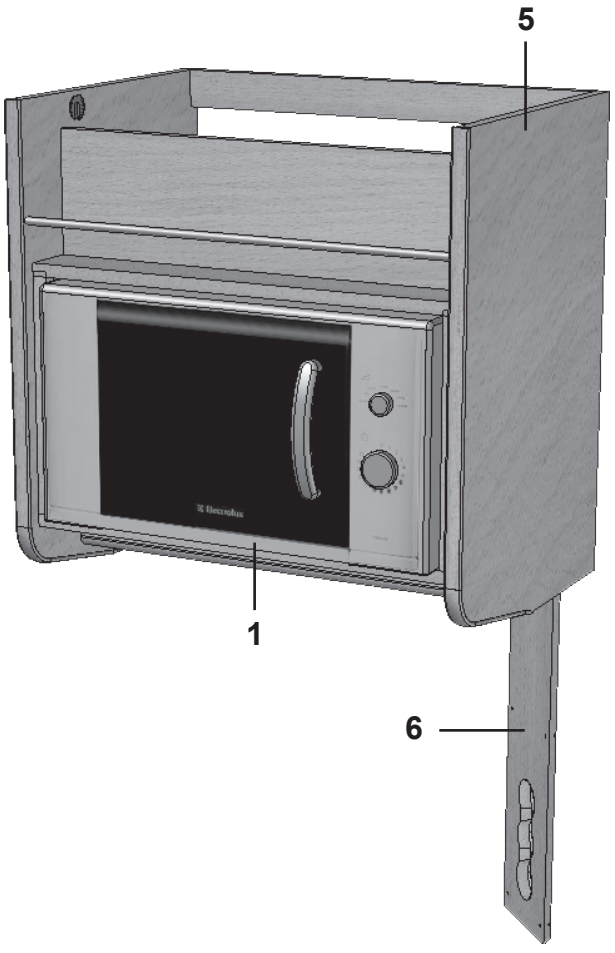
5
1
6

Pos Fig	Det. nr Part. No	Ingår/Fitted 520 LB	520 CTH	560	560 CTH	590 / 590 TR	590 CTH	Benämning	Description
1	504236		T	T	T	T	T	Ugn mikro	Microwave oven
2	401607		T	T	T	T	T	Galler 277x24 (i diskbänk)	Grating 277x24 (in kitchen sink)
3	323069		T	T	T	T	T	Hylla (i diskbänk)	Rack (in kitchen sink)
4	322132		T	T	T	T	T	Regel 17,5x40x350 (i diskbänk)	Latch (in kitchen sink)
5	324336				T	T[1]		Hylla mikro (bredvid köksskåp)	Shelf micro (beside kitchen cupboard)
--	322169						T	Hylla mikro (bredvid köksskåp)	Shelf micro (beside kitchen cupboard)
6	371353					T[1]		Front el-uttag 130x869	Front outlet 130x869
--	321501						T	Front el-uttag 130x533	Front outlet 130x533
								[1] = Endast i 590 LB; BK; DB; DBD	[1] = Only in 590 LB; BK; DB; DBD
								T= Tillbehör	T= Accessory

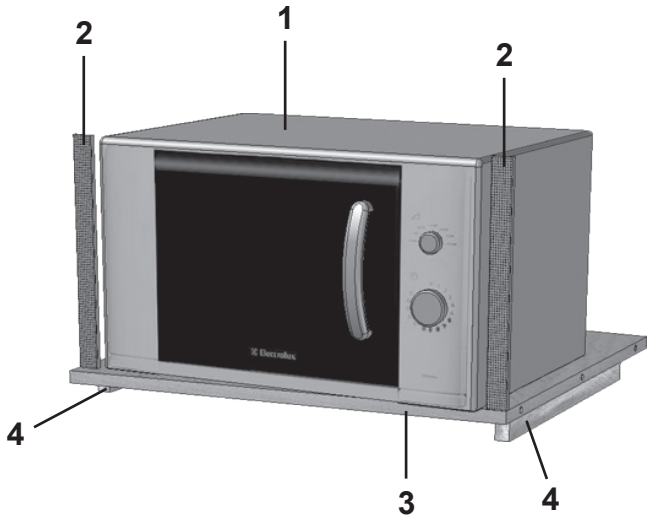
2
1
2
4
3
4

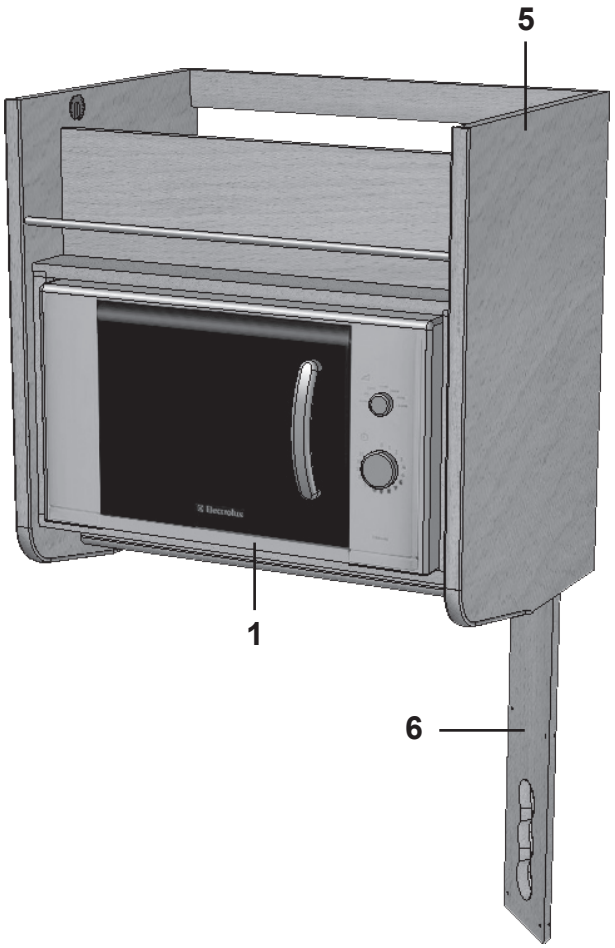
5
1
6

Pos Fig	Det. nr Part. No	Ingår/Fitted						Benämning	Description
		620 / 620 TR / CTX	620 CTH	680 / 680 BKS / CTX	680 TR	730 / 730 BKS / CTX	730 TRX		
1	504236	T	T	T	T	x	x	Ugn mikro	Microwave oven
2	401607	T	T	T	T			Galler 277x24 (i diskbänk)	Grating 277x24 (in kitchen sink)
3	323069	T	T	T	T			Hylla (i diskbänk)	Rack (in kitchen sink)
4	322132	T	T	T	T			Regel 17,5x40x350 (i diskbänk)	Latch (in kitchen sink)
5	324336	T[1]					x	Hylla mikro (bredvid köksskåp)	Shelf micro (beside kitchen cupboard)
--	322169		T	T		x		Hylla mikro (bredvid köksskåp)	Shelf micro (beside kitchen cupboard)
--	326242				T			Hylla mikro (bredvid köksskåp)	Shelf micro (beside kitchen cupboard)
6	371353	T[1]						Front el-uttag 130x869	Front outlet 130x869
--	321501		T	T		x		Front el-uttag 130x533	Front outlet 130x533
--	320617				T			Front el-uttag 101x533	Front outlet 101x533
								[1] = Endast i 620 CTX (framför M-grp)	[1] = Only in 620 CTX (in front of M-group)
								T= Tillbehör	T= Accessory

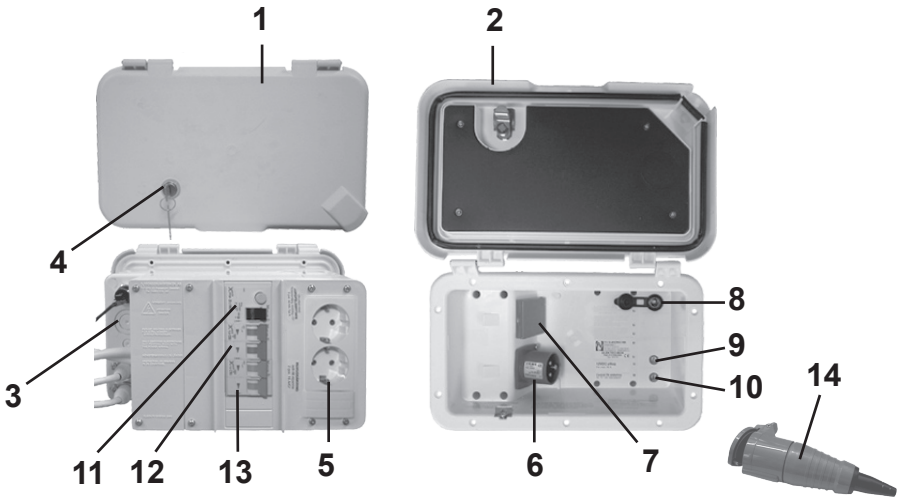
1
2
4
3
11
12
13
5
8
9
10
14
6
7

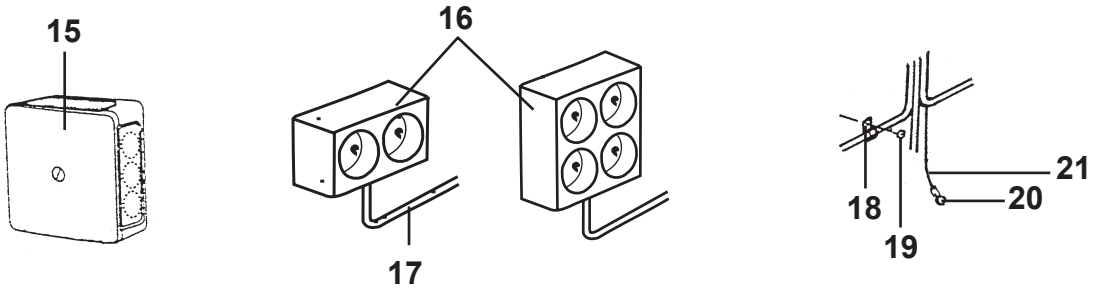
15
16
17
18
19
20
21

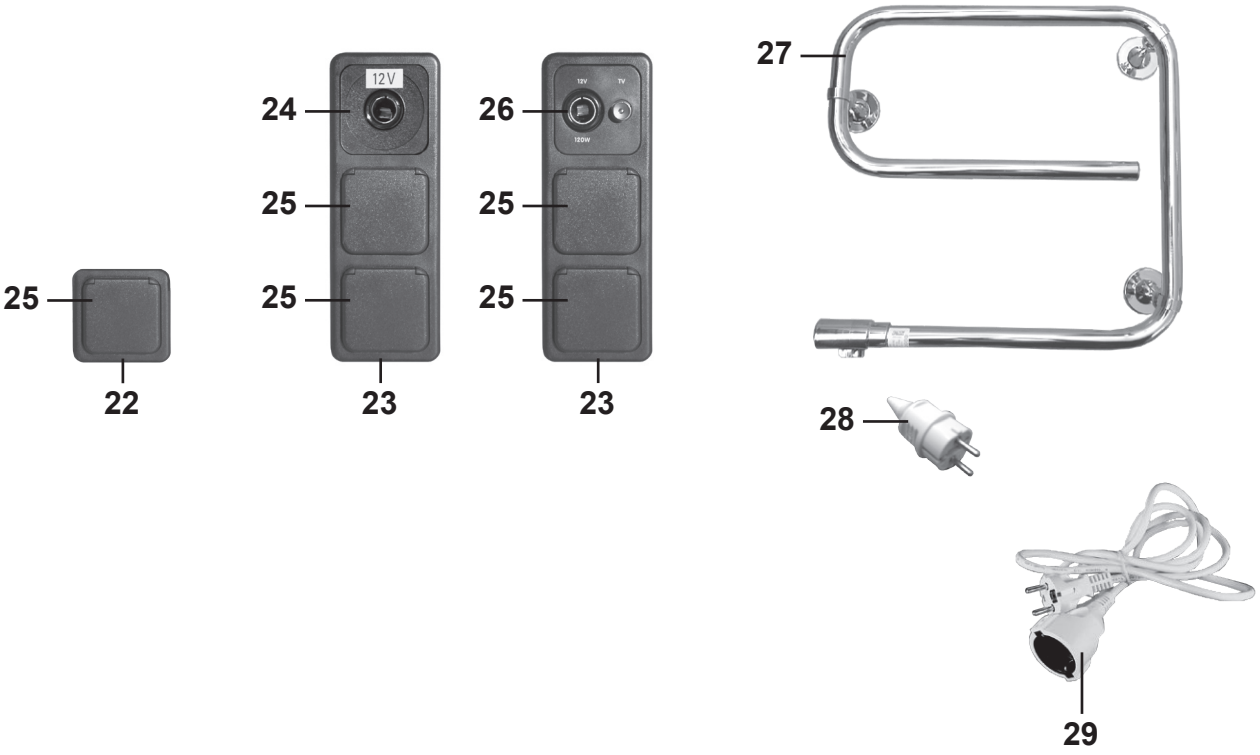
12V
24
25
25
22
23
26
25
25
23
27
28
29

Pos Fig	Det. nr Part. No	Ingår/Fitted 520 LB	520-560 CTH	560	590	590 CTH	590 TR	Benämning	Description
1	504323	x	x	x	x	x	x	El-intag 230 V	El connection 230 V
--	504324	T	T	T	T	T	T	El-intag 230 V (el-golvvärme)	El conn. 230 V (el. underfloor heating)
2	503123	x	x	x	x	x	x	Lock el-central u. låshus	Cover without locking device
3	504786	x	x	x	x	x	x	Låda el-central	Box el connection
4	504325	x	x	x	x	x	x	Låshus u. låskolv	locking device without bolt
--	---	x	x	x	x	x	x	Låskolv; se "lås" grp. 2	Bolt; see "locks" grp. 2
--	---	x	x	x	x	x	x	Nyckel; se "lås" grp. 2	Key; see "locks" grp. 2
5	503126	x	x	x	x	x	x	El-uttag 230 V	El connection 230 V
--	504974	T	T	T	T	T	T	El-uttag 230 V (el-golvvärme)	El connection 230 V (el. underfloor heating)
--	504975	T	T	T	T	T	T	Relä el-golvvärme	Relay el. underfloor heating
6	503125	x	x	x	x	x	x	Kontakt V-del	Contakt
7	503124	x	x	x	x	x	x	El-uttag 230 V	El connection 230 V
8	504408	x	x	x	x	x	x	TV-uttag 12 V	TV-connection 12 V
9	504406	x	x	x	x	x	x	Kontakt TV hane	Contact pin
10	505016	x	x	x	x	x	x	Kontakt TV hona	Contact plug
11	503847	x	x	x	x	x	x	Jordfelsbrytare	Earth leakage protection
12	504734	x	x	x	x	x	x	Säkring automat 10 A	Automatic fuse 10 A
13	504733	x	x	x	x	x	x	Säkring automat 16 A	Automatic fuse 16 A
14	502519	x	x	x	x	x	x	Kontakt sladdel	Connecting plug
15	500459	x	x	x	x	x	x	Dosa, koppling	Connection box
16	503110	x	x	x	x	x	x	El-uttag 230 V dubbel	El connection 230 V double
--	504289		x	x	x	x	x	El-uttag 230 V 4-vägs	El connection 230 V 4-way
17	503734	M	M	M	M	M	M	Elkabel FKK 3x1,5	El cable FKK 3x1,5
--	503964	M	M	M	M	M	M	Elkabel FKK 3x2,5	El cable FKK 3x2,5
18	800223	x	x	x	x	x	x	Klammer SC 10-14	Clip SC 10-14
--	800324	x	x	x	x	x	x	Klammer SC 14-20	Clip SC 14-20
--	801204	x	x	x	x	x	x	Klammer SC 20-26	Clip SC 20-26
19	800163	x	x	x	x	x	x	Skruv B8x16	Screw B8x16
20	800862	x	x	x	x	x	x	Kabelsko	Cable shoe
21	507000	M	M	M	M	M	M	Elkabel 1x4 gul/grön	El cable 1x4 yellow/green
22	504326	x	x	x	x	x	x	Ram uttag	Frame connection
23	503753	x	x	x	x	x	x	Ram uttag	Frame connection
24	504250	x		x	x	x		El-uttag 12 V	El connection 12 V
25	503750	x	x	x	x	x	x	El-uttag 230 V m. lock	El connection 230 V with cover
26	504240	x	x	x	x	x	x	El-uttag 12 V / TV-antenn	El connection 12 V / TV-aerial
27	504149	T	T	T	T	T	T	Handukstork	Towel drier
28	504274	T	T	T	T	T	T	Stickpropp d:o	Plug d:o
29	504774	T	T	T	T	T	T	El-kabel skarv L=3 m	Extension cable L=3 m

M= Metervara
T= Tillbehör

M= On the metre
T= Accessory

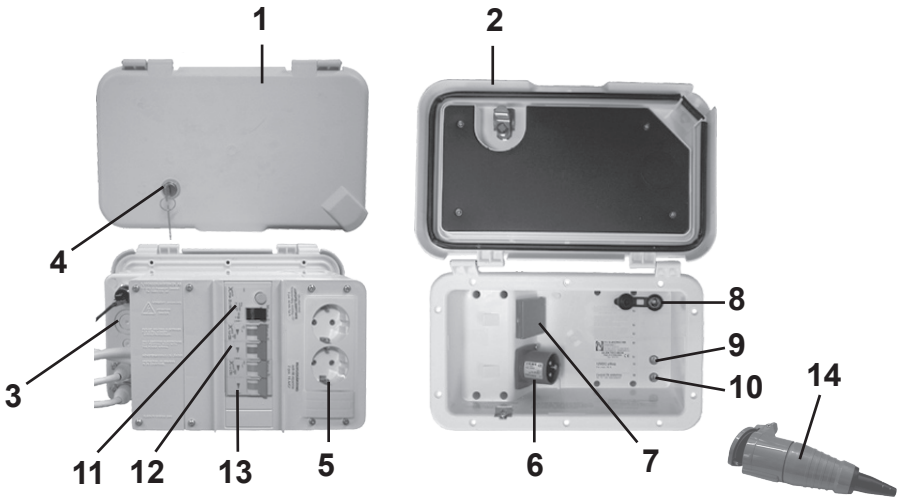
1
2
4
3
11
12
13
5
8
9
10
14
6
7

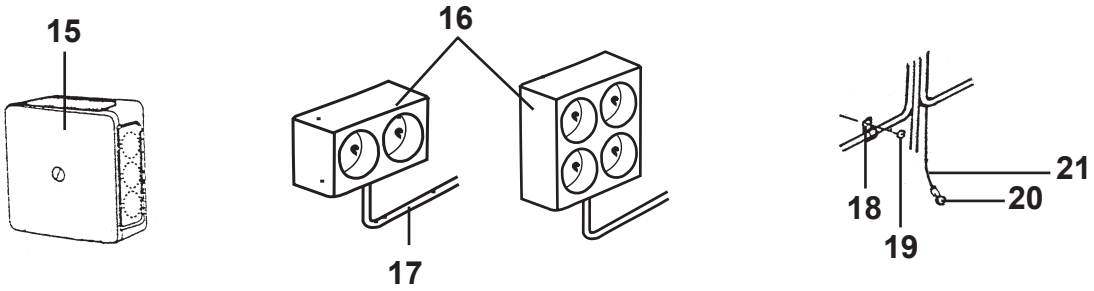
15
16
17
18
19
20
21

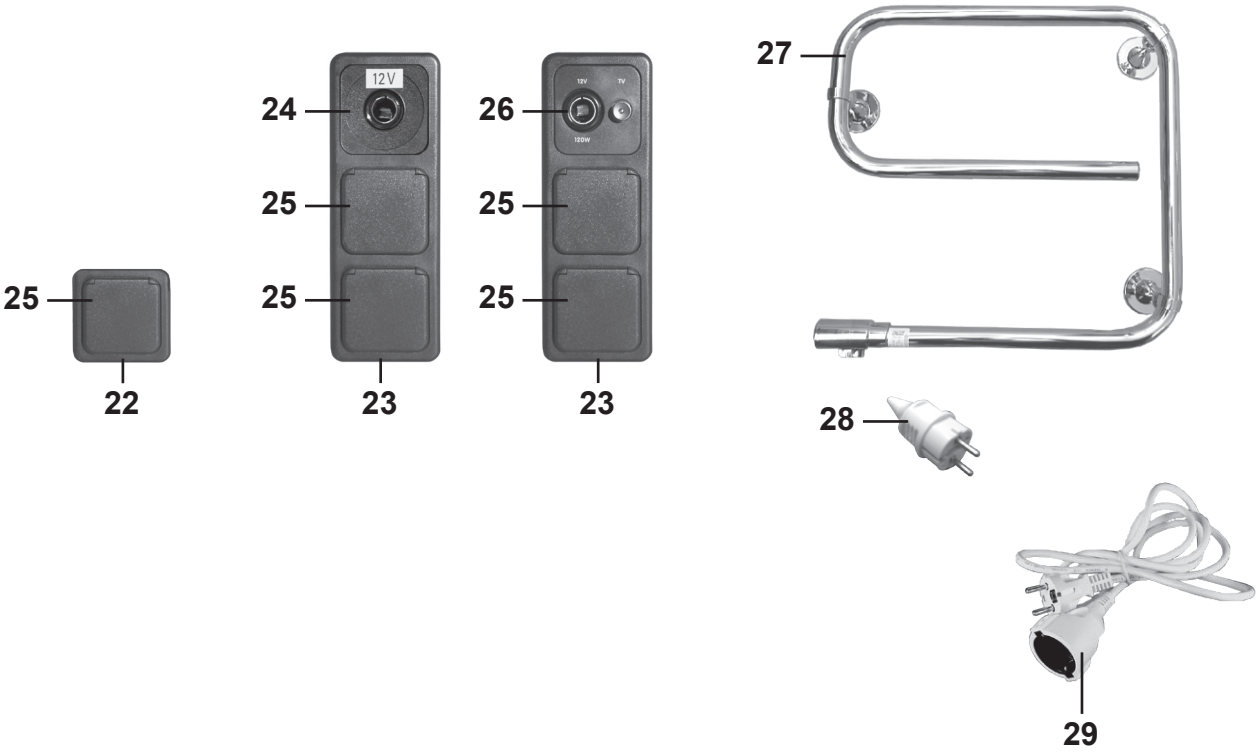
12V
24
25
25
22
23
26
25
25
23
27
28
29

Pos Fig	Det. nr Part. No	Ingår/Fitted 620	620 CTH / CTX	680 / 680 BKS	680 CTX	730 / 730 BKS	730 CTX	Benämning	Description
1	504323	x	x	x	x			El-intag 230 V	El connection 230 V
--	504324	T	T	T	T	x	x	El-intag 230 V (el-golvvärme)	El conn. 230 V (el. underfloor heating)
2	503123	x	x	x	x	x	x	Lock el-central u. låshus	Cover without locking device
3	504786	x	x	x	x	x	x	Låda el-central	Box el connection
4	504325	x	x	x	x	x	x	Låshus u. låskolv	locking device without bolt
--	---	x	x	x	x	x	x	Låskolv; se "lås" grp. 2	Bolt; see "locks" grp. 2
--	---	x	x	x	x	x	x	Nyckel; se "lås" grp. 2	Key; see "locks" grp. 2
5	503126	x	x	x	x	x	x	El-uttag 230 V	El connection 230 V
--	504974	T	T	T	T	x	x	El-uttag 230 V (el-golvvärme)	El connection 230 V (el. underfloor heating)
--	504975	T	T	T	T	x	x	Relä el-golvvärme	Relay el. underfloor heating
6	503125	x	x	x	x	x	x	Kontakt V-del	Contakt
7	503124	x	x	x	x	x	x	El-uttag 230 V	El connection 230 V
8	504408	x	x	x	x	x	x	TV-uttag 12 V	TV-connection 12 V
9	504406	x	x	x	x	x	x	Kontakt TV hane	Contact pin
10	505016	x	x	x	x	x	x	Kontakt TV hona	Contact plug
11	503847	x	x	x	x	x	x	Jordfelsbrytare	Earth leakage protection
12	504734	x	x	x	x	x	x	Säkring automat 10 A	Automatic fuse 10 A
13	504733	x	x	x	x	x	x	Säkring automat 16 A	Automatic fuse 16 A
14	502519	x	x	x	x	x	x	Kontakt sladdel	Connecting plug
15	500459	x	x	x	x	x	x	Dosa, koppling	Connection box
16	503110	x	x	x	x	x	x	El-uttag 230 V dubbel	El connection 230 V double
--	504289	x	x	x	x	x	x	El-uttag 230 V 4-vägs	El connection 230 V 4-way
17	503734	M	M	M	M	M	M	Elkabel FKK 3x1,5	El cable FKK 3x1,5
--	503964	M	M	M	M	M	M	Elkabel FKK 3x2,5	El cable FKK 3x2,5
18	800223	x	x	x	x	x	x	Klammer SC 10-14	Clip SC 10-14
--	800324	x	x	x	x	x	x	Klammer SC 14-20	Clip SC 14-20
--	801204	x	x	x	x	x	x	Klammer SC 20-26	Clip SC 20-26
19	800163	x	x	x	x	x	x	Skruv B8x16	Screw B8x16
20	800862	x	x	x	x	x	x	Kabelsko	Cable shoe
21	507000	M	M	M	M	M	M	Elkabel 1x4 gul/grön	El cable 1x4 yellow/green
22	504326	x	x	x	x	x	x	Ram uttag	Frame connection
23	503753	x	x	x	x	x	x	Ram uttag	Frame connection
24	504250	x	x	x	x	x	x	El-uttag 12 V	El connection 12 V
25	503750	x	x	x	x	x	x	El-uttag 230 V m. lock	El connection 230 V with cover
26	504240	x	x	x	x	x	x	El-uttag 12 V / TV-antenn	El connection 12 V / TV-aerial
27	504149	T	T	T	T	T	T	Handukstork	Towel drier
28	504274	T	T	T	T	T	T	Stickpropp d:o	Plug d:o
29	504774	T	T	T	x	T	T	El-kabel skarv L=3 m	Extension cable L=3 m
								M= Metervara T= Tillbehör	M= On the metre T= Accessory

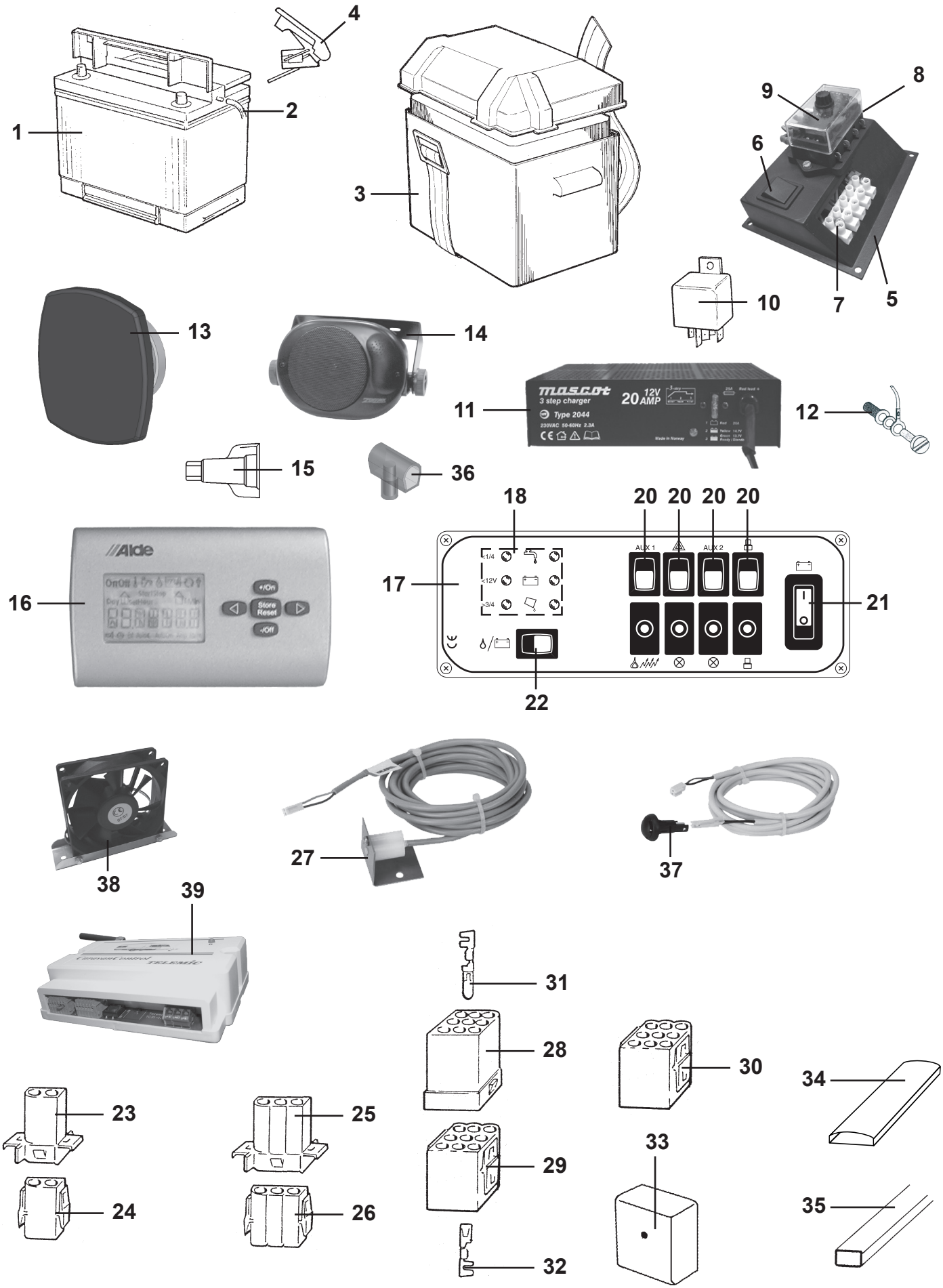
1
2
4
3
8
9
6
5
7
10
13
14
11
12
15
36
18
20 20 20 20
16
17
21
22
38
27
37
39
31
28
30
34
23
25
29
33
24
26
32
35

Pos Fig	Det. nr Part. No	Ingår/Fitted 520 alla mod.	560 alla mod.	590 alla mod.	620 alla mod.	680 alla mod.	730 alla mod.	Benämning	Description
1	503168	x	x	x	x	x	x	Batteri 12 V 75 Ah	Battery 12 V 75 Ah
2	600013	M	M	M	M	M	M	Slang plast	Plastic hose
3	500031	x	x	x	x	x	x	Batteribox	Battery box
4	800738	x	x	x	x	x	x	Kabelsko +	Cable shoe +
--	800739	x	x	x	x	x	x	Kabelsko -	Cable shoe -
5	504504	x	x	x	x	x	x	Konsol	Bracket
6	504503	x	x	x	x	x	x	Strömbrytare	Switch
7	800272	x	x	x	x	x	x	Kopplingslist 6-10 mm	List 6-10 mm
8	504924	x	x	x	x	x	x	Säkringsdosa	Fuse box
9	504501	x	x	x	x	x	x	Säkring 20 A	Fuse 20 A
--	504502	x	x	x	x	x	x	Säkring 10 A	Fuse 10 A
10	502647	x	x	x	x	x	x	Relä	Relay
11	504284	x	x	x	x	x	x	Batteriladdare 20 A	Battery charger 20 A
--	504288	x	x	x	x	x	x	Fäste d:o	Bracket d:o
12	504795	x	x	x	x	x	x	Givare vattennivå	Sensor water level
13	502897	x	x	x	x	x	x	Högtalare 40 W	Loud speaker 40 W
14	504287	x	x	x	x	x	x	Högtalare 40 W	Loud speaker 40 W
15	504105	x	x	x	x	x	x	Kabelsko "Torix" 3-16 mm^2	Cable shoe "Torix" 3-16 mm^2
16	602022	x	x	x	x	x	x	Manöverpanel kpl.	Control panel cpl.
--	602023	x	x	x	x	x	x	Elkabel panna L=8,5 m	Electric cable boiler L=8,5 m
17	504573	x	x	x	x	x	x	El-central 12 V kpl.	Distribution box 12 V cpl.
--	505160	x	x	x	x	x	x	Frontplåt d:o	Front plate d:o
18	504715	x	x	x	x	x	x	Kretskort	Printed circuit card
20	504717	x	x	x	x	x	x	Strömbrytare	Switch
21	504718	x	x	x	x	x	x	Strömbrytare	Switch
22	504719	x	x	x	x	x	x	Strömbrytare	Switch
23	502312	x	x	x	x	x	x	Kontakthus 2-pol	Housing 2-pol
24	502311	x	x	x	x	x	x	Kontakthus 2-pol	Housing 2-pol
25	502958	x	x	x	x	x	x	Kontakthus 3-pol	Housing 3-pol
26	502957	x	x	x	x	x	x	Kontakthus 3-pol	Housing 3-pol
27	504595	x	x	x	x	x	x	Givare temp ute	Outer temperature sensor
28	502299	x	x	x	x	x	x	Kontakthus 9-pol	Housing 9-pol
29	502310	x	x	x	x	x	x	Kontakthus 9-pol	Housing 9-pol
30	503256	x	x	x	x	x	x	Kontakthus 9-pol	Housing 9-pol
31	800596	x	x	x	x	x	x	Kabelsko stift 2-4 mm	Cable shoe pin 2-4 mm
--	800598	x	x	x	x	x	x	Kabelsko stift 0,5-2 mm	Cable shoe pin 0,5-2 mm
32	800595	x	x	x	x	x	x	Kabelsko hylsa 2-4 mm	Cable shoe sleeve 2-4 mm
--	800597	x	x	x	x	x	x	Kabelsko hylsa 0,5-2 mm	Cable shoe sleeve 0,5-2 mm
33	503749	x	x	x	x	x	x	Dosa, koppling	Connection box
34	504400	x	x	x	x	x	x	List täck el-kabel B=44 L=2000	Cover strip B=44 L=2000
35	503748	x	x	x	x	x	x	List täck el-kabel B=35 L=2500	Cover strip B=35 L=2500
--	503495	x	x	x	x	x	x	Kabelkanal B=13 L=2000	Cable pit B=13 L=2000
36	504797	x	x	x	x	x	x	Toppklämma 3x2,5 mm^2	Top clamp 3x2,5 mm^2
--	504798	x	x	x	x	x	x	Toppklämma 2x6 mm^2	Top clamp 2x6 mm^2
37	504690	x	x	x	x	x	x	Givare fjärr kpl. m. kabel L=0,5 m	Distance control sensor cpl. with cable
38	504737	T	T	T	T	T	T	Fläkt (i tvättrum) *	Fan (for washroom) *
39	504601	T	T	T	T	T	T	Caravan Control	Caravan Control
								* = Inte i CTH, CTX, TR och TRX	* = Not in CTH, CTX, TR and TRX
								M= Metervara T= Tillbehör	M= On the metre T= Accessory

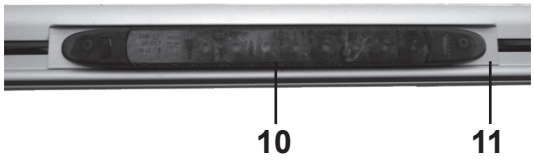
10
11

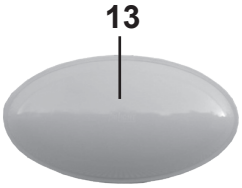
13


9

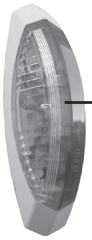
12

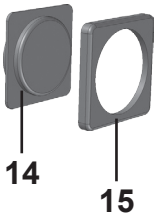
14
15

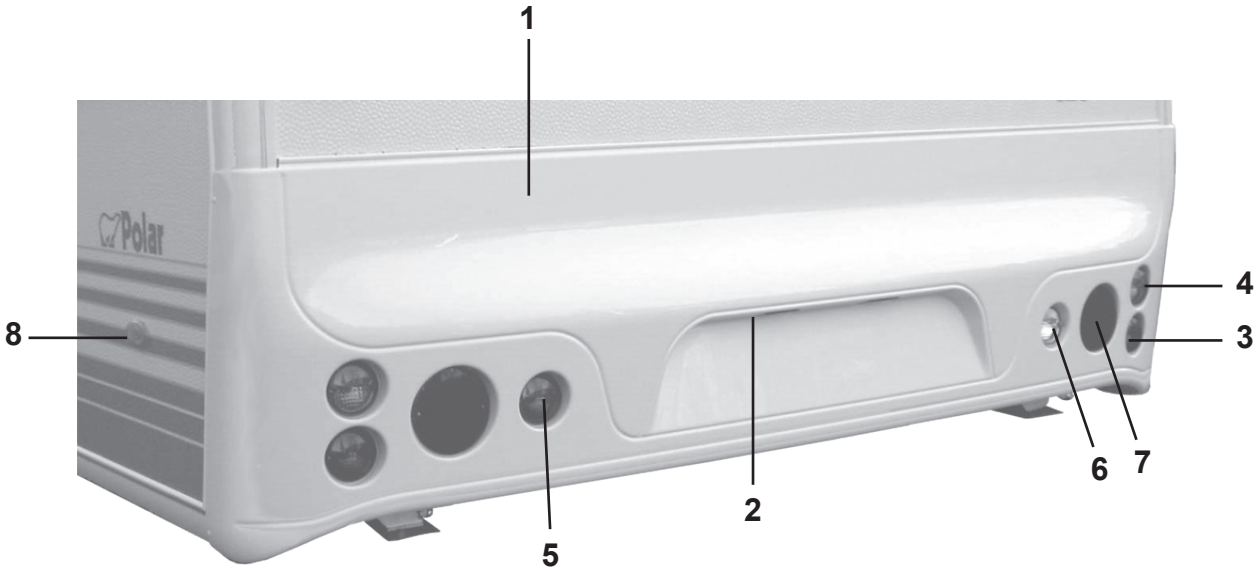
1
Polar
8
4
3
6
7
2
5

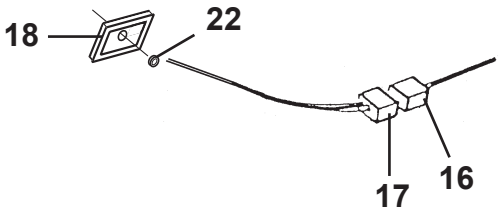
18
22
17
16

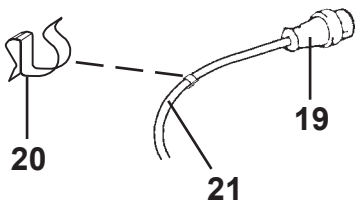
19
20
21

Pos Fig	Det. nr Part. No	Ingår/Fitted 520 alla mod.	560 alla mod.	590 alla mod.	620 alla mod.	680 alla mod.	730 alla mod.	Benämning	Description
1	208064	x	x	x	x	x	x	Bakljusramp	Light holder
2	503729	x	x	x	x	x	x	Belysning skylt	Plate light
--	500158	x	x	x	x	x	x	Glödlampa d:o 5 W L=38	Bulb d:o 5 W L=38
3	504313	x	x	x	x	x	x	Belysning broms-/baklykta	Stop tail lamp/Tail lamp
--	503154	x	x	x	x	x	x	Glödlampa d:o 21/5 W	Bulb d:o 21/5 W
4	504314	x	x	x	x	x	x	Belysning blinkers	Flasher tail lamp
--	500147	x	x	x	x	x	x	Glödlampa d:o 21 W	Bulb d:o 21 W
5	504315	x	x	x	x	x	x	Belysning dimbaklykta	Fog light
--	500147	x	x	x	x	x	x	Glödlampa d:o 21 W	Bulb d:o 21 W
6	504316	x	x	x	x	x	x	Belysning backlykta	Reversing light
--	500147	x	x	x	x	x	x	Glödlampa d:o 21 W	Bulb d:o 21 W
7	208115	x	x	x	x	x	x	Reflextriangel	Reflector
8	504332	x	x	x	x	x	x	Belysning sidomarkering	Side light
9	504446	x	x	x	x	x	x	Belysning positionsljus	Position lamp
10	504682	x	x	x	x	x	x	Belysning högt bromsljus	Stop tail lamp
11	208587	x	x	x	x	x	x	List vinkel d:o L=300	Strip d:o L=300
12	504330	x	x	x	x	x	x	Belysning breddmarkering V	Side light left
--	504331	x	x	x	x	x	x	Belysning breddmarkering H	Side light right
--	500158	x	x	x	x	x	x	Glödlampa d:o 5 W L=38	Bulb d:o 5 W L=38
13	504329	x	x	x	x	x	x	Belysning tält	Tent lamp
--	504413	x	x	x	x	x	x	Glödlampa d:o 10 W	Bulb d:o 10 W
14	503923	x	x	x	x	x	x	Strömbrytare brun 1-polig	Switch brown 1-pol
15	700606	x	x	x	x	x	x	Ram strömbrytare brun	Frame switch brown
16	502299	x	x	x	x	x	x	Kontakthus 9-polig	Housing 9-pol
17	502310	x	x	x	x	x	x	Kontakthus 9-polig	Housing 9-pol
18	204523	x	x	x	x	x	x	Gavelgenomföring	Inlet gable
19	503804	x	x	x	x	x	x	Kontakt 13-polig vagnsdel	Contact 13-pol vagon
--	504499	T	T	T	T	T	T	Adapter bil/vagn 7/13-polig	Adapter car/caravan 7/13-pol
20	801148	x	x	x	x	x	x	Klammer	Clip
21	503754	M	M	M	M	M	M	El-kabel 6x1,5 + 5x2,5	Electric cable 6x1,5 + 5x2,5
22	800822	x	x	x	x	x	x	Kabelgenomföring	Conduit entry

M= Metervara
T= Tillbehör

M= On the metre
T= Accessory


1
2
3
4
5
6
7
8
9
10
11
12
13
14
15

Pos Fig	Det. nr Part. No	Ingår/Fitted 520 LB	520-560 CTH	560	590	590 CTH	590 TR	Benämning	Description
1	504357	x	x	x	x	x	x	Belysning väggarmatur	Illumination
--	504412	x	x	x	x	x	x	Glödlampa 10 W d:o	Bulb 10 W d:o
2	504695	x	x	x	x	x	x	Belysning kök L=1050	Illumination L=1050
--	504696	T	T	T	T	T	T	Belysning kök L=700	Illumination L=700
--	504777	x	x	x	x	x	x	Strömbrytare u. knapp d:o	Switch without button
--	504778	x	x	x	x	x	x	Knapp strömbrytare	Button for switch
--	504942	x	x	x	x	x	x	Glas belysning L=687 (till 504695)	Glass illumination L=687 (for 504695)
--	504943	T	T	T	T	T	T	Glas belysning L=477 (till 504696)	Glass illumination L=477 (for 504696)
--	503701	x	x	x	x	x	x	Glödlampa 10 W d:o	Bulb 10 W d:o
3	504547	x	x	x	x	x	x	Belysning silver	Illumination silver
--	503701	x	x	x	x	x	x	Glödlampa 10 W d:o	Bulb 10 W d:o
4	504358	x	x	x	x	x	x	Belysning	Illumination
--	504412	x	x	x	x	x	x	Glödlampa 10 W d:o	Bulb 10 W d:o
5	504359	T	T	T	T	T	T	Belysning spotlight	Illumination spotlight
--	504412	x	x	x	x	x	x	Glödlampa 10 W d:o	Bulb 10 W d:o
6	504123	x	x	x	x	x	x	Belysning ljusramp	Illumination light holder
--	503700	x	x	x	x	x	x	Glödlampa 5 W d:o	Bulb 5 W d:o
7	504405							Belysning garderob	Illumination wardrobe
--	503700							Glödlampa 5 W d:o	Bulb 5 W d:o
8	504617	x	x	x	x	x	x	Belysning ljusslang L=840	Illumination L=840
--	504618	x	x	x	x	x	x	Skena plast d:o L=1000	Rail plastic d:o
9	504076			T	T	T		Belysning ljuslist kpl. L=250	Illumination cpl. L=250
--	503944			T	T	T		Glödlampa 2 W d:o	Bulb 2 W d:o
10	504077		T		T	T	T	Belysning ljuslist kpl. L=450	Illumination cpl. L=450
--	503944		T		T	T	T	Glödlampa 2 W d:o	Bulb 2 W d:o
11	503924	x	x	x	x	x	x	Distans strömbrytare brun	Distance switch brown
12	700607	T	T	T	T	T	x	Strömbrytare brun 2-polig	Switch brown 2-pol
--	503923	x	x	x	x	x	x	Strömbrytare brun 1-polig	Switch brown 1-pol
13	700606	x	x	x	x	x	x	Ram strömbrytare brun	Frame switch brown
14	504931	x	x	x	x	x	x	Dimmer	Dimmer
15	504668	T	T	T	T	T	T	Belysning hörn kpl. 2x5 W plast	Illumination corner cpl. 2x5 W plastic
--	504779	T	T	T	T	T	T	Glas d:o	Glass d:o

T= Tillbehör

T= Accessory


1
2
3
4
5
6
7
8
9
10
11
12
13
14
15

Pos Fig	Det. nr Part. No	Ingår/Fitted 620 / 620 CTH	620 TR / CTX	680 / 680 BKS / TR	680 CTX	730 / 730 BKS	730 CTX	Benämning	Description
1	504357	x	x	x	x	x	x	Belysning väggarmatur	Illumination
--	504412	x	x	x	x	x	x	Glödlampa 10 W d:o	Bulb 10 W d:o
2	504695	x	x	x	x			Belysning kök L=1050	Illumination L=1050
--	504696	T	T	T	T	x	x	Belysning kök L=700	Illumination L=700
--	504777	x	x	x	x	x	x	Strömbrytare u. knapp d:o	Switch without button
--	504778	x	x	x	x	x	x	Knapp strömbrytare	Button for switch
--	504942	x	x	x	x			Glas belysning L=687 (till 504695)	Glass illumination L=687 (for 504695)
--	504943	T	T	T	T	x	x	Glas belysning L=477 (till 504696)	Glass illumination L=477 (for 504696)
--	503701	x	x	x	x	x	x	Glödlampa 10 W d:o	Bulb 10 W d:o
3	504547	x	x	x	x	x	x	Belysning silver	Illumination silver
--	503701	x	x	x	x	x	x	Glödlampa 10 W d:o	Bulb 10 W d:o
4	504358	x	x	x	x	x	x	Belysning	Illumination
--	504412	x	x	x	x	x	x	Glödlampa 10 W d:o	Bulb 10 W d:o
5	504359	T	T	T	T	T	T	Belysning spotlight	Illumination spotlight
--	504412	x	x	x	x	x	x	Glödlampa 10 W d:o	Bulb 10 W d:o
6	504123	x	x	x	x	x	x	Belysning ljusramp	Illumination light holder
--	503700	x	x	x	x	x	x	Glödlampa 5 W d:o	Bulb 5 W d:o
7	504405				x	x	x	Belysning garderob	Illumination wardrobe
--	503700				x	x	x	Glödlampa 5 W d:o	Bulb 5 W d:o
8	504617	x	x	x	x	x	x	Belysning ljusslang L=840	Illumination L=840
--	504618	x	x	x	x	x	x	Skena plast d:o L=1000	Rail plastic d:o
9	504076	T		T		T	T	Belysning ljuslist kpl. L=250	Illumination cpl. L=250
--	503944	T		T		T	T	Glödlampa 2 W d:o	Bulb 2 W d:o
10	504077	T	T	T	T	T	T	Belysning ljuslist kpl. L=450	Illumination cpl. L=450
--	503944	T	T	T	T	T	T	Glödlampa 2 W d:o	Bulb 2 W d:o
11	503924	x	x	x	x	x	x	Distans strömbrytare brun	Distance switch brown
12	700607	T	x	x	x	x	x	Strömbrytare brun 2-polig	Switch brown 2-pol
--	503923	x	x	x	x	x	x	Strömbrytare brun 1-polig	Switch brown 1-pol
13	700606	x	x	x	x	x	x	Ram strömbrytare brun	Frame switch brown
14	504931	x	x	x	x	x	x	Dimmer	Dimmer
15	504668	x	x	x	x	x	x	Belysning hörn kpl. 2x5 W plast	Illumination corner cpl. 2x5 W plastic
--	504779	x	x	x	x	x	x	Glas d:o	Glass d:o
								T= Tillbehör	T= Accessory

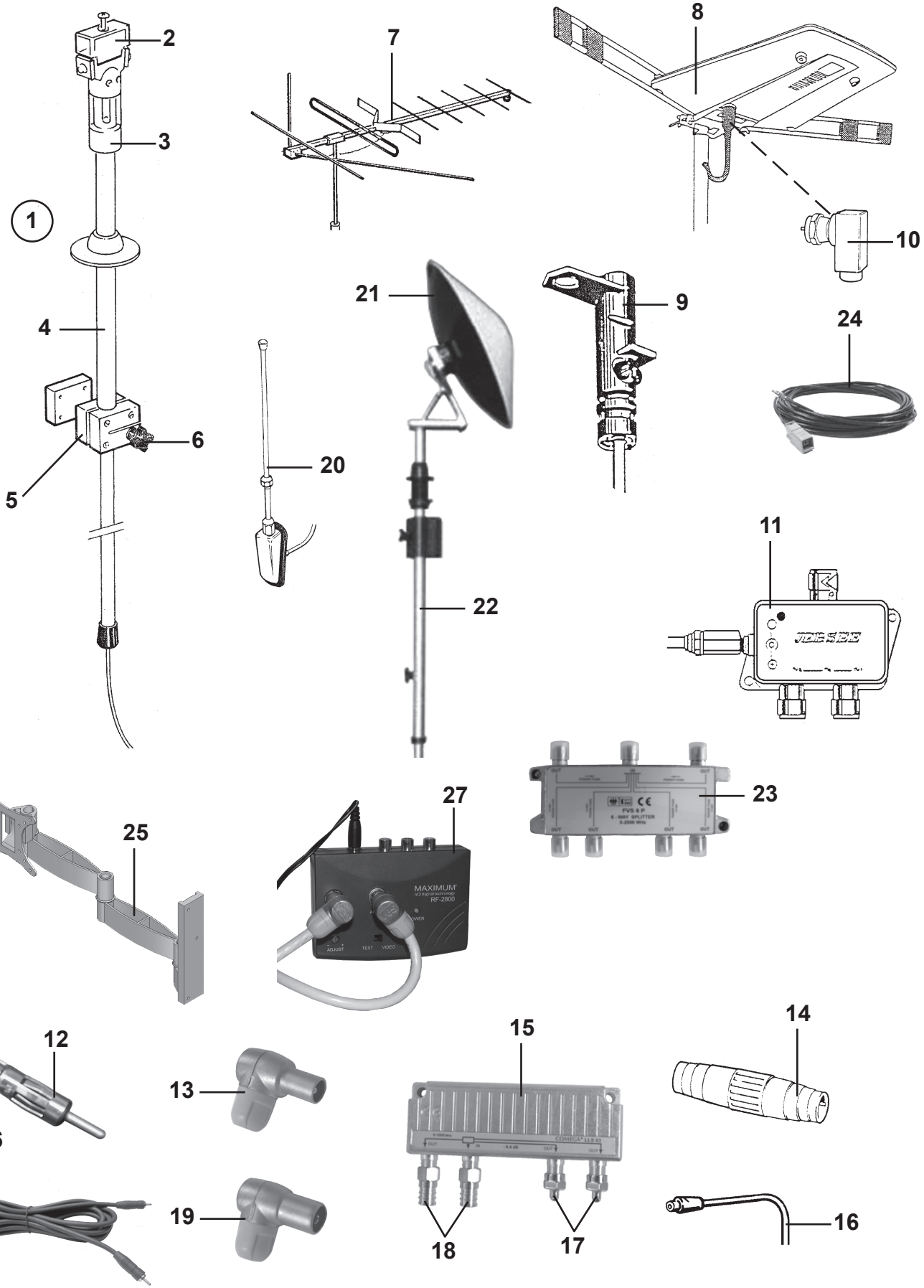
1
2
3
4
5
6
7
8
9
10
11
12
13
14
15
16
17
18
19
20
21
22
23
24
25
26
27
MAXIMUM
RF-2800

Pos Fig	Det. nr Part. No	Ingår/Fitted 520 alla mod.	560 alla mod.	590 alla mod.	620 alla mod.	680 alla mod.	730 alla mod.	Benämning	Description
1	503357	T	T	T	T	T	T	Fäste antenn kpl. m. kabel	Bracket cpl. with cable
--	503817	x	x	x	x	x	x	Fäste antenn DAE 100C kpl. m. kabel	Bracket DAE 100C cpl. with cable
2	503012	T	T	T	T	T	T	Hylsa antenn överdel	Sleeve
3	503007	x	x	x	x	x	x	Hylsa tätning	Sealing
4	503042	x	x	x	x	x	x	Väggfäste kpl.	Bracket cpl.
5	503117	x	x	x	x	x	x	Spännkloss	Holder
6	503008	x	x	x	x	x	x	Låsratt antennfäste	Handle
7	203126	T	T	T	T	T	T	Antenn TV OPTIMAX 10EL	Aerial TV OPTIMAX 10EL
8	205516	x	x	x	x	x	x	Antenn TV DAE 100C m. förstärkare	Aerial TV DAE 100C
9	503490	x	x	x	x	x	x	Masttopp för antenn DAE 100C	Top aerial DAE 100C
10	503491	x	x	x	x	x	x	Kontakt vinklad koaxial	Connection elbow coaxial
11	503488	x	x	x	x	x	x	Förstärkare TV-antenn DAE 100C	Amplifier TV-aerial DAE 100C
12	504255	x	x	x	x	x	x	Kontakt antenn radio	Contact aerial
13	504171	x	x	x	x	x	x	Kontakt TV hane	Contact pin
14	503478	T	T	T	T	T	T	Kontakt skarv koaxialkabel	Contact joint coaxialcable
15	504168	x	x	x	x	x	x	Dosa förgrening	Junction box
16	505001	M	M	M	M	M	M	Koaxialkabel	Coaxial cable
17	504169	x	x	x	x	x	x	Motstånd	Resistance
18	504170	x	x	x	x	x	x	Kontakt	Contact
19	504286	x	x	x	x	x	x	Kontakt TV hona	Contact plug
20	205391	T	T	T	T	T	T	Antenn radio	Aerial radio
--	503431	T	T	T	T	T	T	Skarvkabel radioantenn	Cable jiont aerial
21	504232	T	T	T	T	T	T	Antenn parabol	Paraboloidal aerial
22	504231	T	T	T	T	T	T	Fäste antenn	Bracket
23	504418	T	T	T	T	T	T	Dosa förgrening	Junction box
24	900675	x	x	x	x	x	x	Adapterkabel radio	Adapter radio
25	504703	T	T	T	T	T	T	Fäste vägg TV, utan arm	Bracket wall TV, without arm
--	504704	T	T	T	T	T	T	Fäste vägg TV, enkelarm	Bracket wall TV, single arm
--	504705	T	T	T	T	T	T	Fäste vägg TV, dubbelarm	Bracket wall TV, double arm
26	504685	T	T	T	T	T	T	RCA kabel TV/DVD 10 m	RCA cable TV/DVD 10 m
--	504828	T	T	T	T	T	T	RCA kabel TV/DVD 6 m	RCA cable TV/DVD 6 m
27	504784	T	T	T	T	T	T	Modulator	Modulator

M= Metervara
T= Tillbehör

M= On the metre
T= Accessory

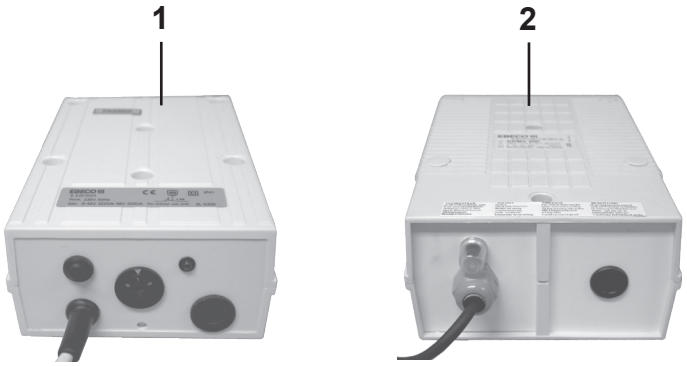
1
2

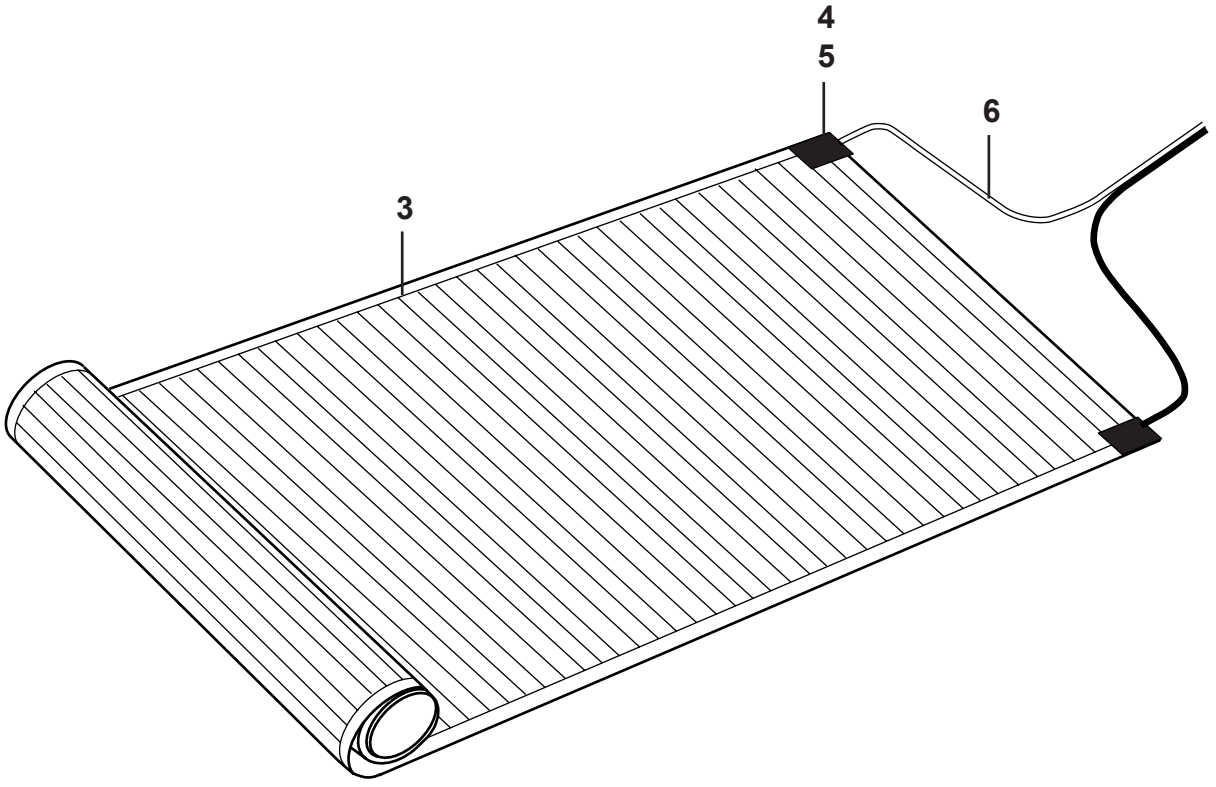
4
5
6
3

Pos Fig	Det. nr Part. No	Ingår/Fitted 520 alla mod.	560 alla mod.	590 alla mod.	620 alla mod.	680 alla mod.	730 alla mod.	Benämning	Description
1	503288	T	T	T	T			Transformator 350 VA	Transformer 350 VA
2	504305			T[1]	T[2]	T	x	Transformator 500 VA	Transformer 500 VA
3	601619	T	T	T	T	T	M	Golvvärmefolie B=690 mm	Foil underfloor heating B=690 mm
--	601618	T	T	T	T	T	M	Golvvärmefolie B=530 mm	Foil underfloor heating B=530 mm
--	601620	T	T	T	T	T	M	Golvvärmefolie B=430 mm	Foil underfloor heating B=430 mm
4	601621	T	T	T	T	T	x	Anslutningsklämma	Cable clip
5	601622	T	T	T	T	T	x	Tejp	Tape
6	503233	T	T	T	T	T	M	El-kabel 2x1,5 mm^2 vit/blå	Electric cable 2x1,5 mm^2 white/blue

[1] = Ingår i 590 CTH och 590 TR
[2] = Ingår i 620 TR

[1] = In 590 CTH and 590 TR
[2] = In 620 TR

M= Metervara
T= Tillbehör

M= On the metre
T= Accessory

	Gasolkoffert 520-590, detaljer Gas box 520-590, components	2006	Grupp Group 6	Sida Page 1

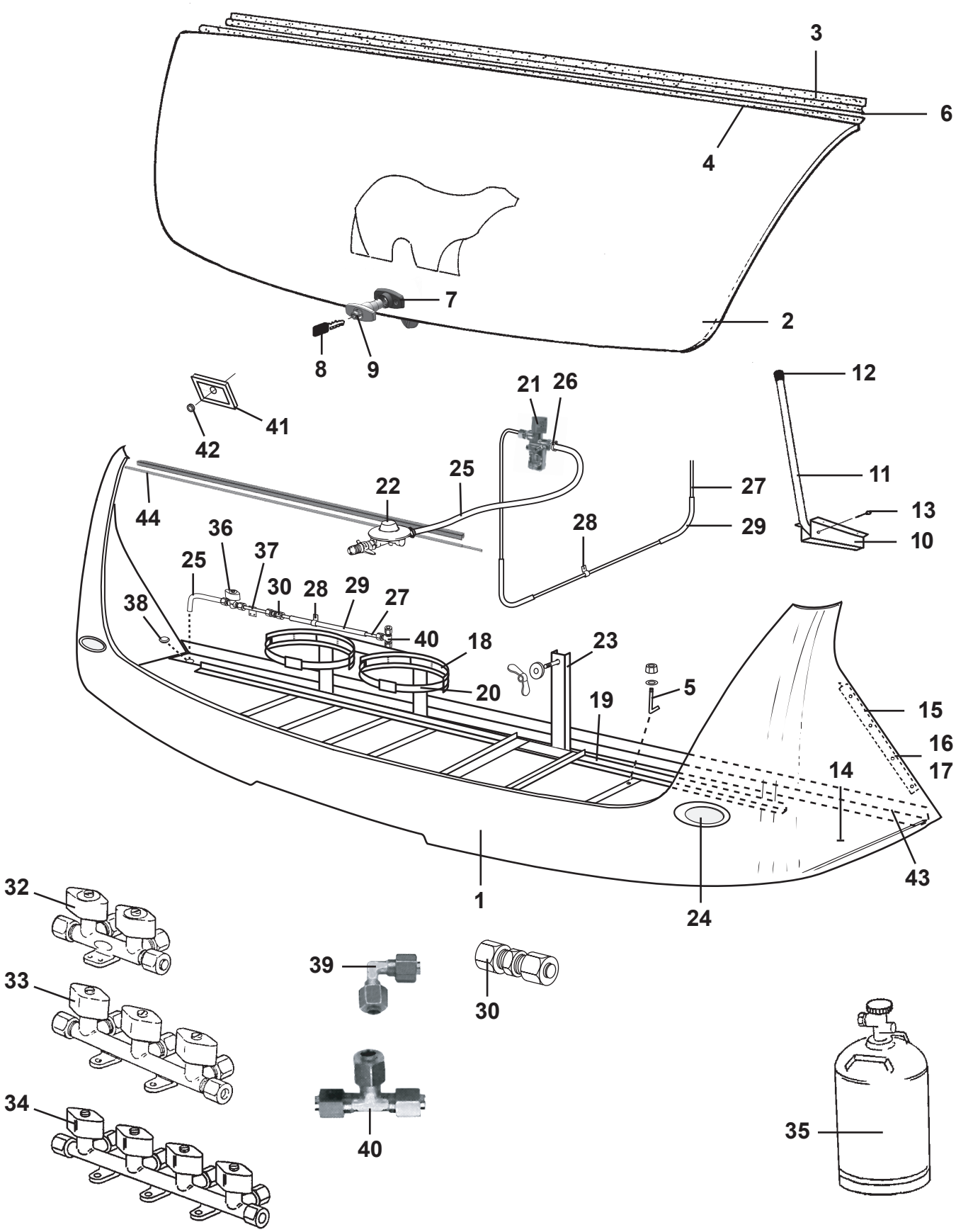

Pos Fig	Det. nr Part. No	Ingår/Fitted 520 LB	520-560 CTH	560	590	590 CTH	590 TR	Benämning	Description
1	504468	x	x	x	x	x	x	Gasolkoffert underdel	Gas box
2	503980	x	x	x	x	x	x	Lock gasolkoffert u. lås	Trunk lid gas box without lock
3	208052	x	x	x	x	x	x	List koffertlock väggdel L=2177	List trunk lid wall L=2177
--	702283	M	M	M	M	M	M	List ifyllnad vit d:o	Strip white d:o
4	207610	x	x	x	x	x	x	List koffertlock koffertdel L=1920	List trunk lid trunk part L=1920
5	801031	x	x	x	x	x	x	Skruv krok M6	Screw hook M6
--	800505	x	x	x	x	x	x	Mutter lås M6 d:o	Nut lock M6 d:o
--	800216	x	x	x	x	x	x	Bricka 7x16 d:o	Washer 7x16 d:o
6	208371	x	x	x	x	x	x	Distansstång koffertlock	Distance trunk lid
7	208837	x	x	x	x	x	x	Lås gasolkoffert	Lock gas box
8	---	x	x	x	x	x	x	Nyckel; se "lås" grp. 2	Key; see "locks" grp. 2
9	---	x	x	x	x	x	x	Låskolv; se "lås" grp. 2	Bolt; see "locks" grp. 2
10	209214	x	x	x	x	x	x	Hållare koffertlock kpl.	Holder trunk lid
11	209215	x	x	x	x	x	x	Rör till hållare	Pipe for hold
12	503776	x	x	x	x	x	x	Skyddshuv	Protective cap
13	801110	x	x	x	x	x	x	Saxpinne	Split cotter
14	504306	x	x	x	x	x	x	Gasolplatta	Bottom
15	208337	x	x	x	x	x	x	List hållare koffert	List holder gas box
16	701980	x	x	x	x	x	x	Nit split	Rivet
17	801095	x	x	x	x	x	x	Hatt täck	Cap cover
18	504181	x	x	x	x	x	x	Flaskhållare plast	Bottle-holder plastic
19	504158	x	x	x	x	x	x	Gasolställ	Bracket
20	504182	x	x	x	x	x	x	Rem med spänne	Strap
21	504055	x	x	x	x	x	x	Läckindikator	Indicator leakage
--	503781	x	x	x	x	x	x	Glas d:o	Glass d:o
22	504051	x	x	x	x	x	x	Ventil reducering	Reducing valve
--	703971	x	x	x	x	x	x	Packning d:o	Gasket d:o
23	102191	T	T	T	T	T	T	Hållare reservhjul	Spare wheel carrier
--	800758	T	T	T	T	T	T	Mutter ving M10 d:o	Wing nut M10 d:o
--	801305	T	T	T	T	T	T	Bricka plast d:o	Washer plastic d:o
24	504446	x	x	x	x	x	x	Belysning positionsljus	Position lamp
25	500068	M	M	M	M	M	M	Slang gas	Hose gas
26	800166	x	x	x	x	x	x	Klammer slang	Clamp
27	500279	M	M	M	M	M	M	Rör koppar	Pipe
--	504794	x	x	x	x	x	x	Instickshylsa d:o	Cage d:o
28	800448	x	x	x	x	x	x	Klammer gummi	Clamp
29	300654	M	M	M	M	M	M	Slang	Hose
30	500847	x	x	x	x	x	x	Koppling skarv rak	Connection
32	503068			T[2]	T[2]			Ventil block 2-vägs	Valve 2-way
33	503369	x	x[1]	x[1]	x	x[1]	x[1]	Ventil block 3-vägs	Valve 3-way
34	503370		T			T	T	Ventil block 4-vägs	Valve 4-way
35	500204	x	x	x	x	x	x	Gasolflaska P11	Stored gas P11
36	504131	T	T	T	T	T	T	Gaskran utv. uttag	Gas tap
37	504132	T	T	T	T	T	T	Gasrör d:o	Gas pipe d:o
38	314353	x	x	x	x	x	x	Täckplugg plast vit Ø =29 mm	Plug cover plastic white Ø =29 mm
39	503043	x	T	x	T	T	T	Koppling vinkel	Elbow connection
40	703639	T	T	T	T	T	T	Koppling T	T-connection
41	204523	x	x	x	x	x	x	Gavelgenomföring	Inlet gable
42	800822	x	x	x	x	x	x	Kabelgenomföring	Conduit entry
43	208209	x	x	x	x	x	x	List gavel-golv fram L=2377	List gable-floor front L=2377
44	504617	x	x	x	x	x	x	Belysning ljusslang L=840	Illumination L=840
--	504618	x	x	x	x	x	x	Skena plast d:o L=1000	Rail plastic d:o

[1]= Ersätts när ugn monteras
[2]= Extra ventil när ugn monteras

[1] = Replaced when oven mounted
[2] = Additional valve when oven mounted

M= Metervara
T= Tillbehör

M= On the metre
T= Accessory

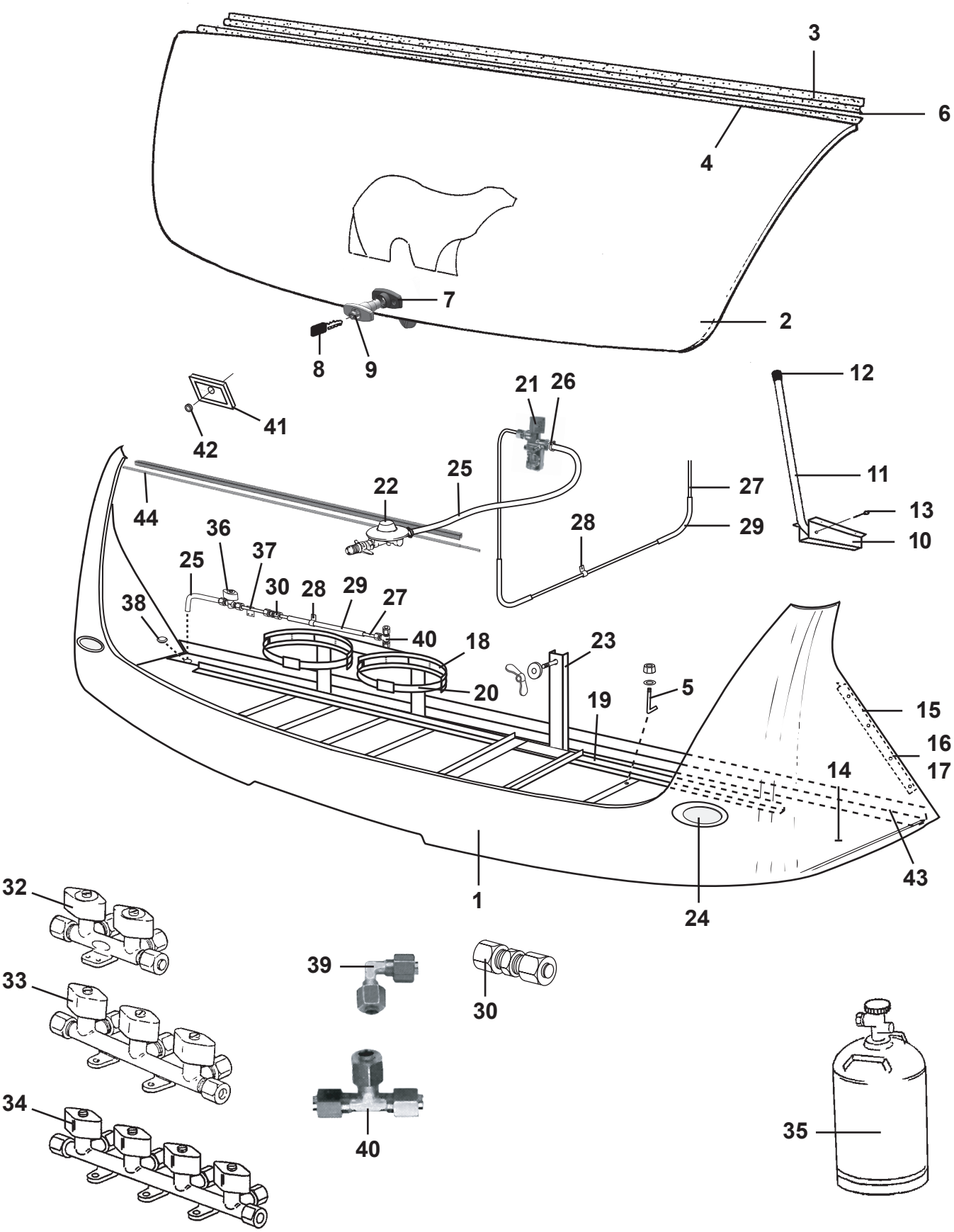
3
6
4
7
2
8
9
12
41
42
21
26
11
44
22
25
27
13
28
29
10
36
37
25
30
28
29
27
38
40
18
23
20
19
5
15
16
14
17
43
1
24
32
33
34
39
30
40
35

Pos Fig	Det. nr Part. No	Ingår/Fitted: 620 / 620 TR	620 CTH / CTX	680 / 680 BKS / TR	680 CTX	730 / 730 BKS / TRX	730 CTX	Benämning	Description
1	504468			x	x	x	x	Gasolkoffert underdel	Gas box
--	504785	x	x					Gasolkoffert underdel	Gas box
2	503980	x	x	x	x	x	x	Lock gasolkoffert u. lås	Trunk lid gas box without lock
3	208052	x	x	x	x	x	x	List koffertlock väggdel L=2177	List trunk lid wall L=2177
--	702283	M	M	M	M	M	M	List ifyllnad vit d:o	Strip white d:o
4	207610	x	x	x	x	x	x	List koffertlock koffertdel L=1920	List trunk lid trunk part L=1920
5	801031	x	x	x	x	x	x	Skruv krok M6	Screw hook M6
--	800505	x	x	x	x	x	x	Mutter lås M6 d:o	Nut lock M6 d:o
--	800216	x	x	x	x	x	x	Bricka 7x16 d:o	Washer 7x16 d:o
6	208371	x	x	x	x	x	x	Distansstång koffertlock	Distance trunk lid
7	208837	x	x	x	x	x	x	Lås gasolkoffert	Lock gas box
8	---	x	x	x	x	x	x	Nyckel; se "lås" grp. 2	Key; see "locks" grp. 2
9	---	x	x	x	x	x	x	Låskolv; se "lås" grp. 2	Bolt; see "locks" grp. 2
10	209214	x	x	x	x	x	x	Hållare koffertlock kpl.	Holder trunk lid
11	209215	x	x	x	x	x	x	Rör till hållare	Pipe for hold
12	503776	x	x	x	x	x	x	Skyddshuv	Protective cap
13	801110	x	x	x	x	x	x	Saxpinne	Split cotter
14	504306	x	x	x	x	x	x	Gasolplatta	Bottom
15	208337	x	x	x	x	x	x	List hållare koffert	List holder gas box
16	701980	x	x	x	x	x	x	Nit split	Rivet
17	801095	x	x	x	x	x	x	Hatt täck	Cap cover
18	504181	x	x	x	x	x	x	Flaskhållare plast	Bottle-holder plastic
19	504158	x	x	x	x	x	x	Gasolställ	Bracket
20	504182	x	x	x	x	x	x	Rem med spänne	Strap
21	504055	x	x	x	x	x	x	Läckindikator	Indicator leakage
--	503781	x	x	x	x	x	x	Glas d:o	Glass d:o
22	504051	x	x	x	x	x	x	Ventil reducering	Reducing valve
--	703971	x	x	x	x	x	x	Packning d:o	Gasket d:o
23	102191	T	T	T	T	T	T	Hållare reservhjul	Spare wheel carrier
--	800758	T	T	T	T	T	T	Mutter ving M10 d:o	Wing nut M10 d:o
--	801305	T	T	T	T	T	T	Bricka plast d:o	Washer plastic d:o
24	504446	x	x	x	x	x	x	Belysning positionsljus	Position lamp
25	500068	M	M	M	M	M	M	Slang gas	Hose gas
26	800166	x	x	x	x	x	x	Klammer slang	Clamp
27	500279	M	M	M	M	M	M	Rör koppar	Pipe
--	504794	x	x	x	x	x	x	Instickshylsa d:o	Cage d:o
28	800448	x	x	x	x	x	x	Klammer gummi	Clamp
29	300654	M	M	M	M	M	M	Slang	Hose
30	500847	x	x	x	x	x	x	Koppling skarv rak	Connection
32	503068				T[2]		T[2]	Ventil block 2-vägs	Valve 2-way
33	503369	x[1]	x[1]	x[1]	x	x[1]	x	Ventil block 3-vägs	Valve 3-way
34	503370	T	T	T	T	T		Ventil block 4-vägs	Valve 4-way
35	500204	x	x	x	x	x	x	Gasolflaska P11	Stored gas P11
36	504131	T	T	T	T	T	T	Gaskran utv. uttag	Gas tap
37	504132	T	T	T	T	T	T	Gasrör d:o	Gas pipe d:o
38	314353	x	x	x	x	x	x	Täckplugg plast vit Ø =29 mm	Plug cover plastic white Ø =29 mm
39	503043	x	x	x	x	x	x	Koppling vinkel	Elbow connection
40	703639	T	T	T	T	T	T	Koppling T	T-connection
41	204523	x	x	x	x	x	x	Gavelgenomföring	Inlet gable
42	800822	x	x	x	x	x	x	Kabelgenomföring	Conduit entry
43	208209	x	x	x	x	x	x	List gavel-golv fram L=2377	List gable-floor front L=2377
44	504617	x	x	x	x	x	x	Belysning ljusslang L=840	Illumination L=840
--	504618	x	x	x	x	x	x	Skena plast d:o L=1000	Rail plastic d:o

[1]= Ersätts när ugn monteras
[2]= Extra ventil när ugn monteras

[1] = Replaced when oven mounted
[2] = Additional valve when oven mounted

M= Metervara
T= Tillbehör

M= On the metre
T= Accessory

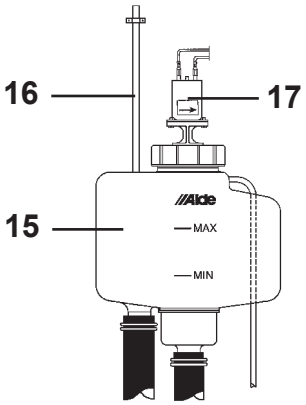
16
17
15
Alde
MAX
MIN

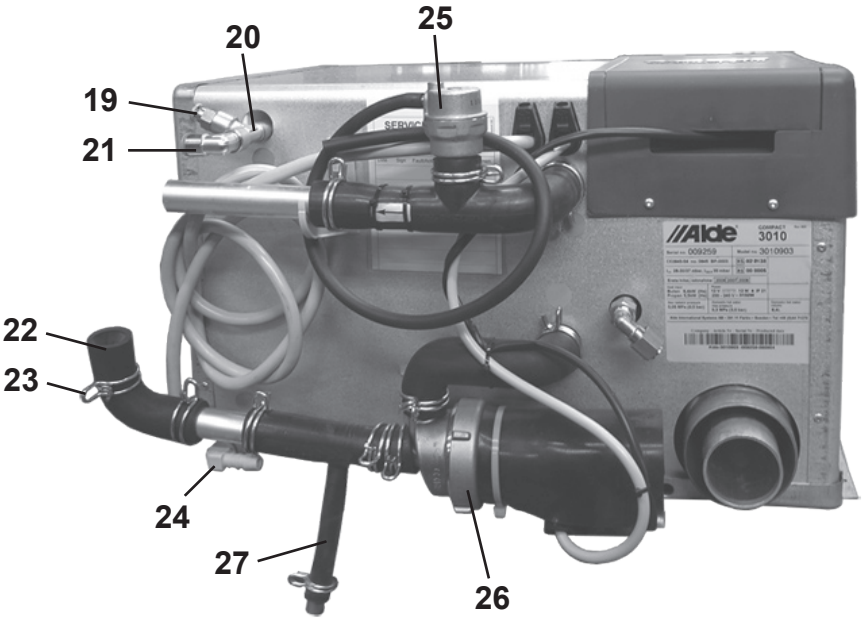
20
25
19
21
22
23
24
27
26
Alde
3010


18

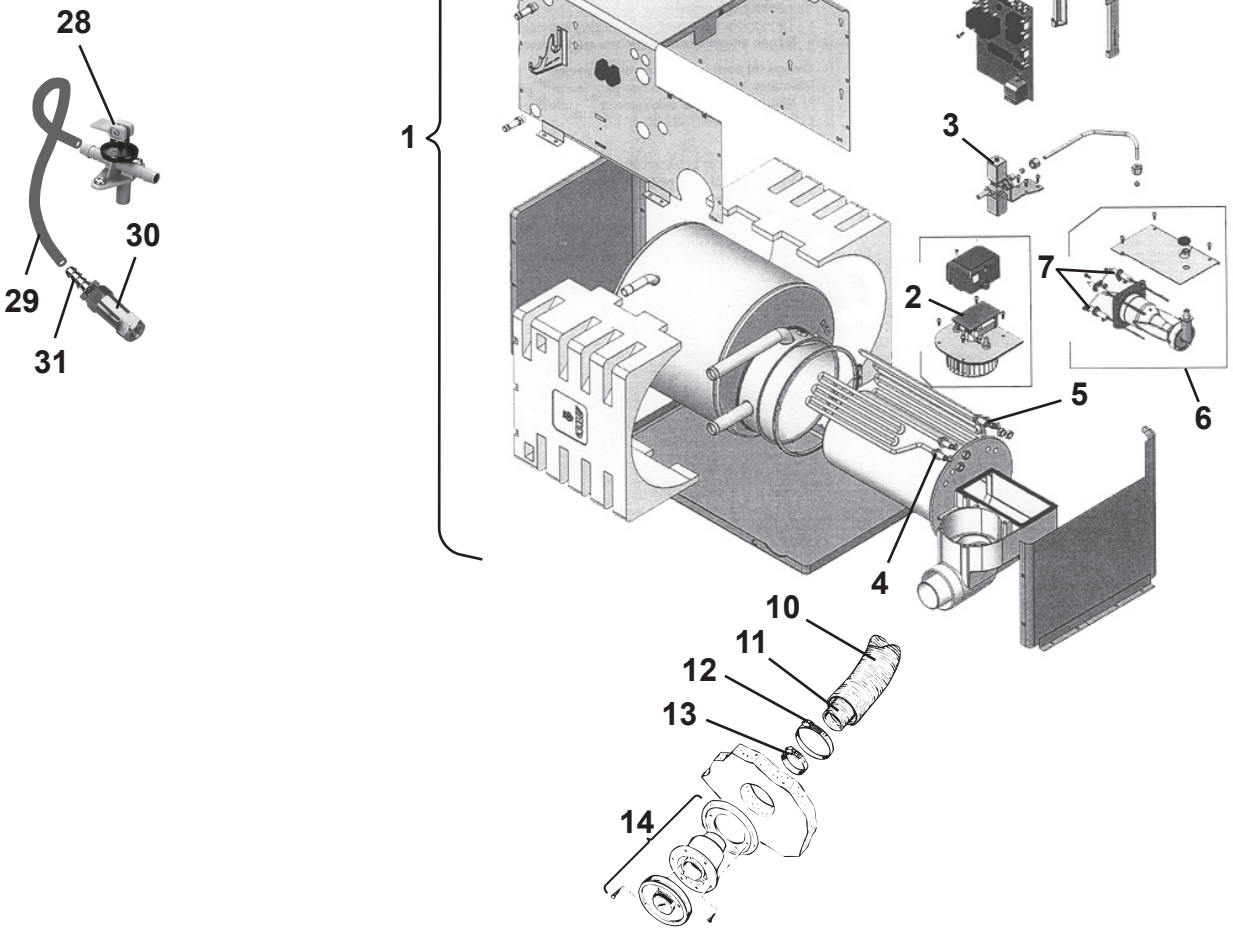
1
9
8
3
7
2
6
5
4
10
11
12
13
14

28
30
29
31

Pos Fig	Det. nr Part. No	Ingår/Fitted 520 alla mod.	560 alla mod.	590 alla mod.	620 alla mod.	680 alla mod.	730 alla mod.	Benämning	Description
1	602021	x	x	x	x	x	x	Panna kpl.	Boiler cpl.
2	602138	x	x	x	x	x	x	Fläkt	Fan
3	602139	x	x	x	x	x	x	Magnetventil kpl.	Magnetic valve cpl.
4	602140	x	x	x	x	x	x	Element 1 kW	Element 1 kW
5	602141	x	x	x	x	x	x	Element 2 kW	Element 2 kW
6	602142	x	x	x	x	x	x	Brännare kpl.	Burner cpl.
7	602143	x	x	x	x	x	x	Tändsats kpl.	Firing pin cpl.
--	602144	x	x	x	x	x	x	Tändstift	Sparking plug
--	602145	x	x	x	x	x	x	Sensor	Sensor
8	602146	x	x	x	x	x	x	Kretskort 3 kW	Printed circuit card 3 kW
9	602147	x	x	x	x	x	x	Givare termostat	Sensor thermostat
10	601489	x	x	x	x	x	x	Slang L=970 Ø=75	Hose L=970 Ø=75
11	601490	x	x	x	x	x	x	Slang L=970 Ø=50	Hose L=970 Ø=50
12	601494	x	x	x	x	x	x	Klammer slang	Hose clamp
13	601493	x	x	x	x	x	x	Klammer slang	Hose clamp
14	601486	x	x	x	x	x	x	Skorsten kpl. väggmontage	Chimney cpl.
--	602093	x	x	x	x	x	x	Hatt d:o	Hood d:o
15	601485	x	x	x	x	x	x	Expansionskärl	Expansion tank
16	600013	M	M	M	M	M	M	Slang ø = 6 mm	Hose ø = 6 mm
17	601488	x	x	x	x	x	x	Cirkulationspump kpl.	Circulating pump cpl.
--	601532	x	x	x	x	x	x	Motor inkl. gummikoppling	Motor incl. junction
18	602023	x	x	x	x	x	x	Elkabel panna L=8,5 m	Electric cable boiler L=8,5 m
19	601525	x	x	x	x	x	x	Nippel avluftning	Nipple purging
20	601526	x	x	x	x	x	x	Koppling T	Connection
21	306562	x	x	x	x	x	x	Koppling vinkel	Elbow connection
22	903006	x	x	x	x	x	x	Slang vinkel (gummi)	Hose elbow (rubber)
23	800291	x	x	x	x	x	x	Klammer slang	Hose clamp
24	601528	x	x	x	x	x	x	Rör plast vinkel	Elbow pipe plastic
25	602148	x	x	x	x	x	x	Luftningsdosa kpl.	Valve purging cpl.
26	602149	x	x	x	x	x	x	Cirkulationspump 230 V kpl.	Circulating pump 230 V cpl.
--	601090	x	x	x	x	x	x	Motor d:o	Motor d:o
27	601800	x	x	x	x	x	x	Slang avtappning	Rubber drain tube
28	601531	x	x	x	x	x	x	Ventil avtappning	Drain cock
29	301400	M	M	M	M	M	M	Slang	Hose
--	800166	x	x	x	x	x	x	Klammer d:o	Hose clamp
30	313199	x	x	x	x	x	x	Ventil back	Non-return valve
31	310204	x	x	x	x	x	x	Nippel slang	Hose nipple

M= Metervara
T= Tillbehör

M= On the metre
T= Accessory

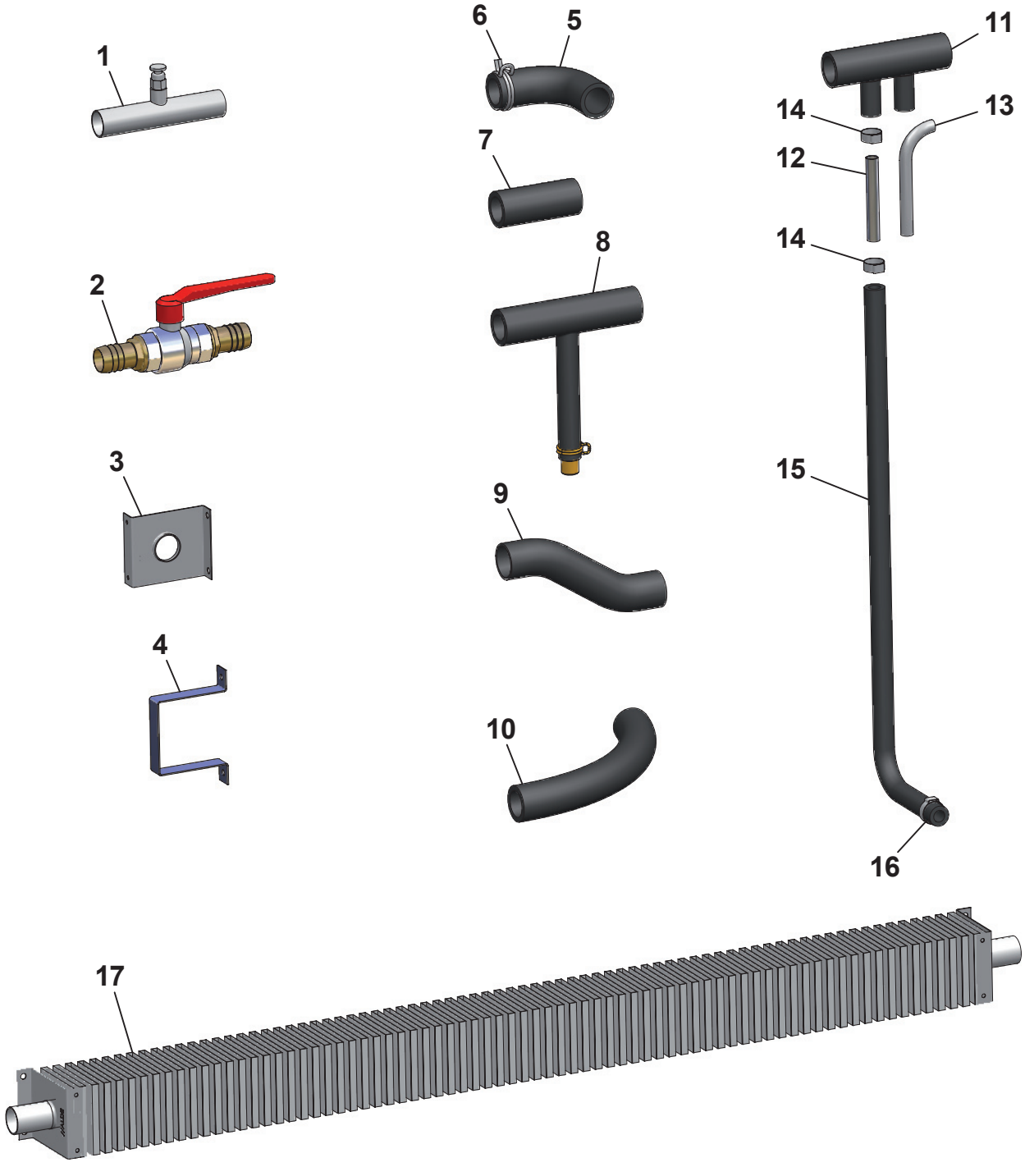
1
2
3
4
5
6
7
8
9
10
11
12
13
14
14
15
16
17

Pos Fig	Det. nr Part. No	Ingår/Fitted 520 LB	520 CTH	560	590	560-590 CTH	590 TR	Benämning	Description
1	601697	x	x	x	x	x	x	Rör avluftning	Pipe purging
2	903003	x	x	x	x	x	x	Ventil kul	Ball valve
3	601227	x	x	x	x	x	x	Fäste konvektor	Bracket
4	600801	x	x	x	x	x	x	Fäste konvektor	Bracket
5	903006	x	x	x	x	x	x	Slang vinkel gummi	Hose elbow rubber
6	800291	x	x	x	x	x	x	Klammer slang	Hose clamp
7	600183	x	x	x	x	x	x	Slang gummi L=70 mm	Hose rubber L=70 mm
8	601800	x	x	x	x	x	x	Slang avtappning	Hose drainage
9	601001							Slang form 7/8	Hose
10	600562	T	T	T	T	T	T	Slang gummi Ø = 22 mm (M-vara)	Hose rubber Ø = 22 mm (on the metre)
11	601360	x	x	x	x	x	x	Slang gummi	Hose rubber
12	601950	x	x	x	x	x	x	Rör 10x1 L=70	Pipe 10x1 L=70
13	601362	x	x	x	x	x	x	Rör golvvärme	Pipe floorheater
14	801326	x	x	x	x	x	x	Klammer "Oetiker" 15,7	Clamp "Oetiker" 15,7
15	601361	x	x	x	x	x	x	Slang gummi Ø = 10 mm	Hose rubber Ø = 10 mm
16	801329	x	x	x	x	x	x	Klammer "Oetiker" 18,5	Clamp "Oetiker" 18,5
17	601501	x	x	x	x	x	x	Konvektor L=2250 mm	Convector L=2250 mm
--	601037	x	x	x	x	x	x	Konvektor L=2000 mm	Convector L=2000 mm
--	601226	x	x	x	x	x	x	Konvektor L=2000 mm tät	Convector L=2000 mm tight
--	601807		x			x		Konvektor L=1700 mm deltät	Convector L=1700 mm
--	601417			x	x		x	Konvektor L=1550 mm deltät	Convector L=1550 mm
--	601804	x				x		Konvektor L=1180 mm deltät	Convector L=1180 mm
--	601884	x	x	x	x		x	Konvektor L=900 mm deltät	Convector L=900 mm

T= Tillbehör

T= Accessory

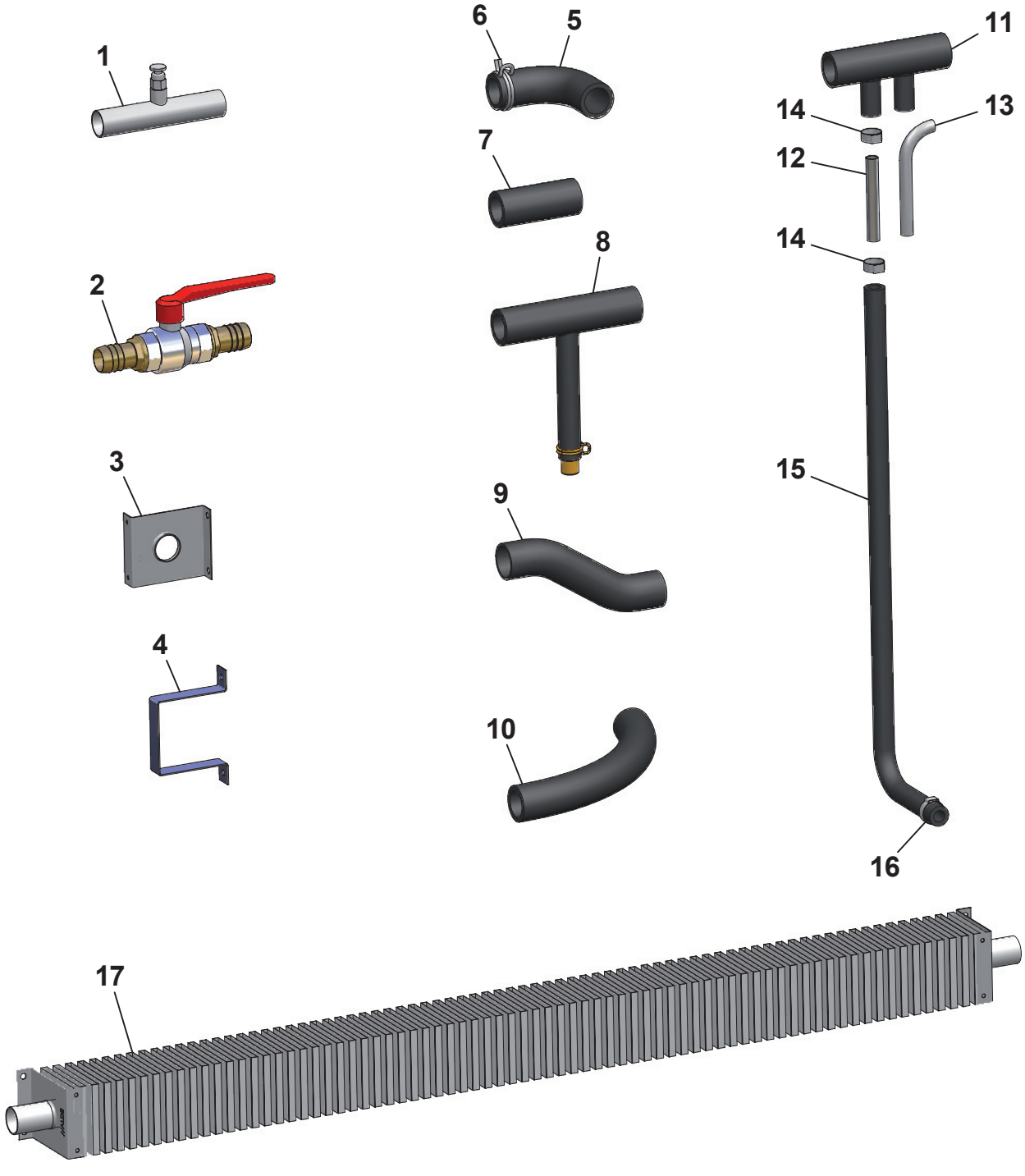
1
2
3
4
5
6
7
8
9
10
11
12
13
14
14
15
16
17

Pos Fig	Det. nr Part. No	Ingår/Fitted 620	620 CTH	620 CTX	620 TR			Benämning	Description
1	601697	x	x	x	x			Rör avluftning	Pipe purging
2	903003	x	x	x	x			Ventil kul	Ball valve
3	601227	x	x	x	x			Fäste konvektor	Bracket
4	600801	x	x	x	x			Fäste konvektor	Bracket
5	903006	x	x	x	x			Slang vinkel gummi	Hose elbow rubber
6	800291	x	x	x	x			Klammer slang	Hose clamp
7	600183	x	x	x	x			Slang gummi L=70 mm	Hose rubber L=70 mm
8	601800	x	x	x	x			Slang avtappning	Hose drainage
9	601001							Slang form 7/8	Hose
10	600562	T	T	T	T			Slang gummi Ø = 22 mm (M-vara)	Hose rubber Ø = 22 mm (on the metre)
11	601360	x	x	x	x			Slang gummi	Hose rubber
12	601950	x	x	x	x			Rör 10x1 L=70	Pipe 10x1 L=70
13	601362	x	x	x	x			Rör golvvärme	Pipe floorheater
14	801326	x	x	x	x			Klammer "Oetiker" 15,7	Clamp "Oetiker" 15,7
15	601361	x	x	x	x			Slang gummi Ø = 10 mm	Hose rubber Ø = 10 mm
16	801329	x	x	x	x			Klammer "Oetiker" 18,5	Clamp "Oetiker" 18,5
17	601501	x	x	x	x			Konvektor L=2250 mm	Convector L=2250 mm
--	601037	x	x	x	x			Konvektor L=2000 mm	Convector L=2000 mm
--	601226	x	x	x	x			Konvektor L=2000 mm tät	Convector L=2000 mm tight
--	601807		x	x				Konvektor L=1700 mm deltät	Convector L=1700 mm
--	601417	x			x			Konvektor L=1550 mm deltät	Convector L=1550 mm
--	601804	x	x		x			Konvektor L=1180 mm deltät	Convector L=1180 mm
--	601884			x				Konvektor L=900 mm deltät	Convector L=900 mm

T= Tillbehör

T= Accessory

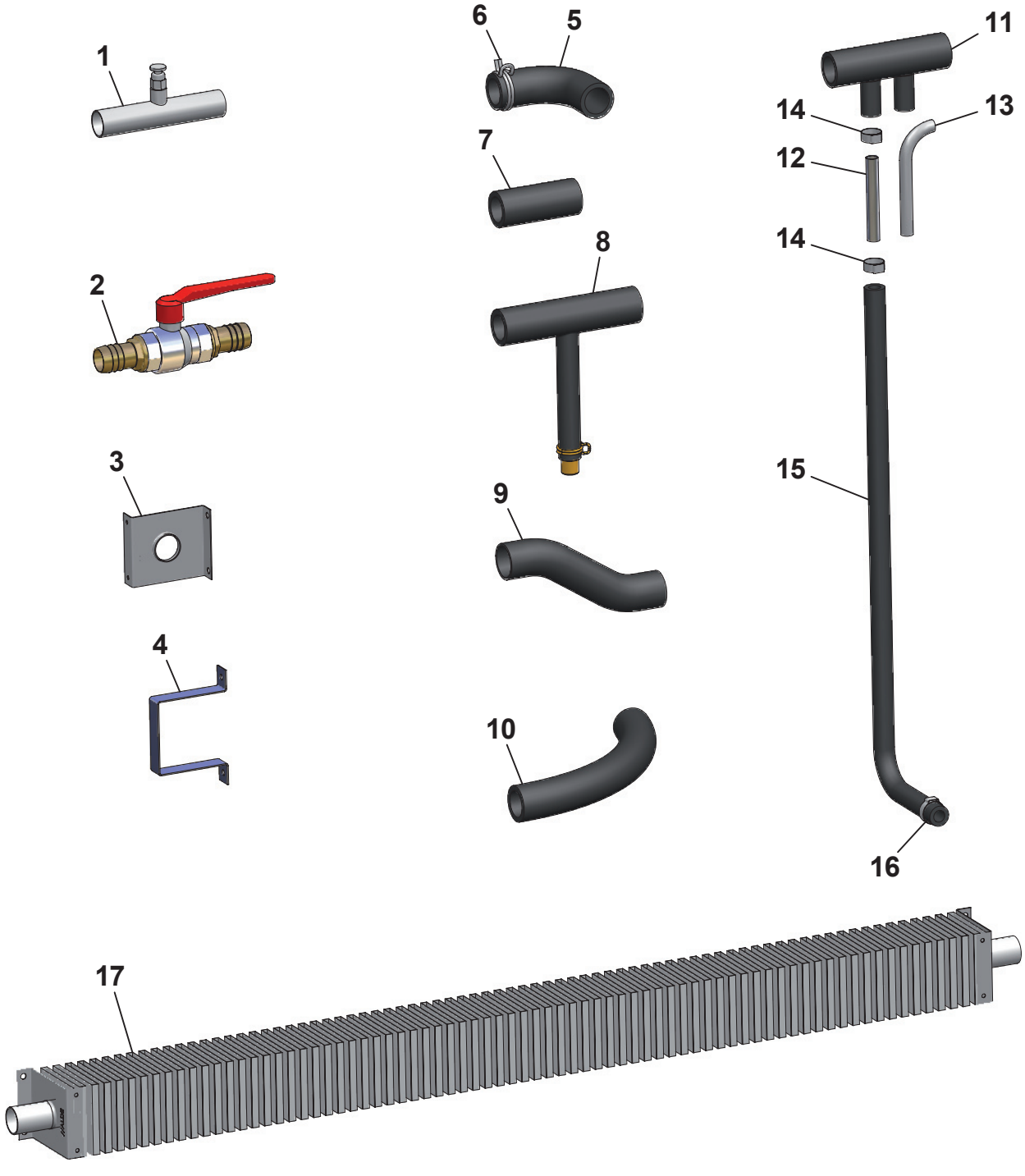
1
2
3
4
5
6
7
8
9
10
11
12
13
14
14
15
16
17

Pos Fig	Det. nr Part. No	Ingår/Fitted 680	680 BKS	680 CTX	680 TR			Benämning	Description
1	601697	x	x	x	x			Rör avluftning	Pipe purging
2	903003	x	x	x	x			Ventil kul	Ball valve
3	601227	x	x	x	x			Fäste konvektor	Bracket
4	600801	x	x	x	x			Fäste konvektor	Bracket
5	903006	x	x	x	x			Slang vinkel gummi	Hose elbow rubber
6	800291	x	x	x	x			Klammer slang	Hose clamp
7	600183	x	x	x	x			Slang gummi L=70 mm	Hose rubber L=70 mm
8	601800	x	x	x	x			Slang avtappning	Hose drainage
9	601001				x			Slang form 7/8	Hose
10	600562	T	T	T	T			Slang gummi Ø = 22 mm (M-vara)	Hose rubber Ø = 22 mm (on the metre)
11	601360	x	x	x	x			Slang gummi	Hose rubber
12	601950	x	x	x	x			Rör 10x1 L=70	Pipe 10x1 L=70
13	601362	x	x	x	x			Rör golvvärme	Pipe floorheater
14	801326	x	x	x	x			Klammer "Oetiker" 15,7	Clamp "Oetiker" 15,7
15	601361	x	x	x	x			Slang gummi Ø = 10 mm	Hose rubber Ø = 10 mm
16	801329	x	x	x	x			Klammer "Oetiker" 18,5	Clamp "Oetiker" 18,5
17	601501	x	x	x	x			Konvektor L=2250 mm	Convector L=2250 mm
--	601037	x	x	x	x			Konvektor L=2000 mm	Convector L=2000 mm
--	601226	x	x	x	x			Konvektor L=2000 mm tät	Convector L=2000 mm tight
--	601807			x	x			Konvektor L=1700 mm deltät	Convector L=1700 mm
--	601417	x	x					Konvektor L=1550 mm deltät	Convector L=1550 mm
--	601804	x	x	x	x			Konvektor L=1180 mm deltät	Convector L=1180 mm
--	601884							Konvektor L=900 mm deltät	Convector L=900 mm

T= Tillbehör

T= Accessory

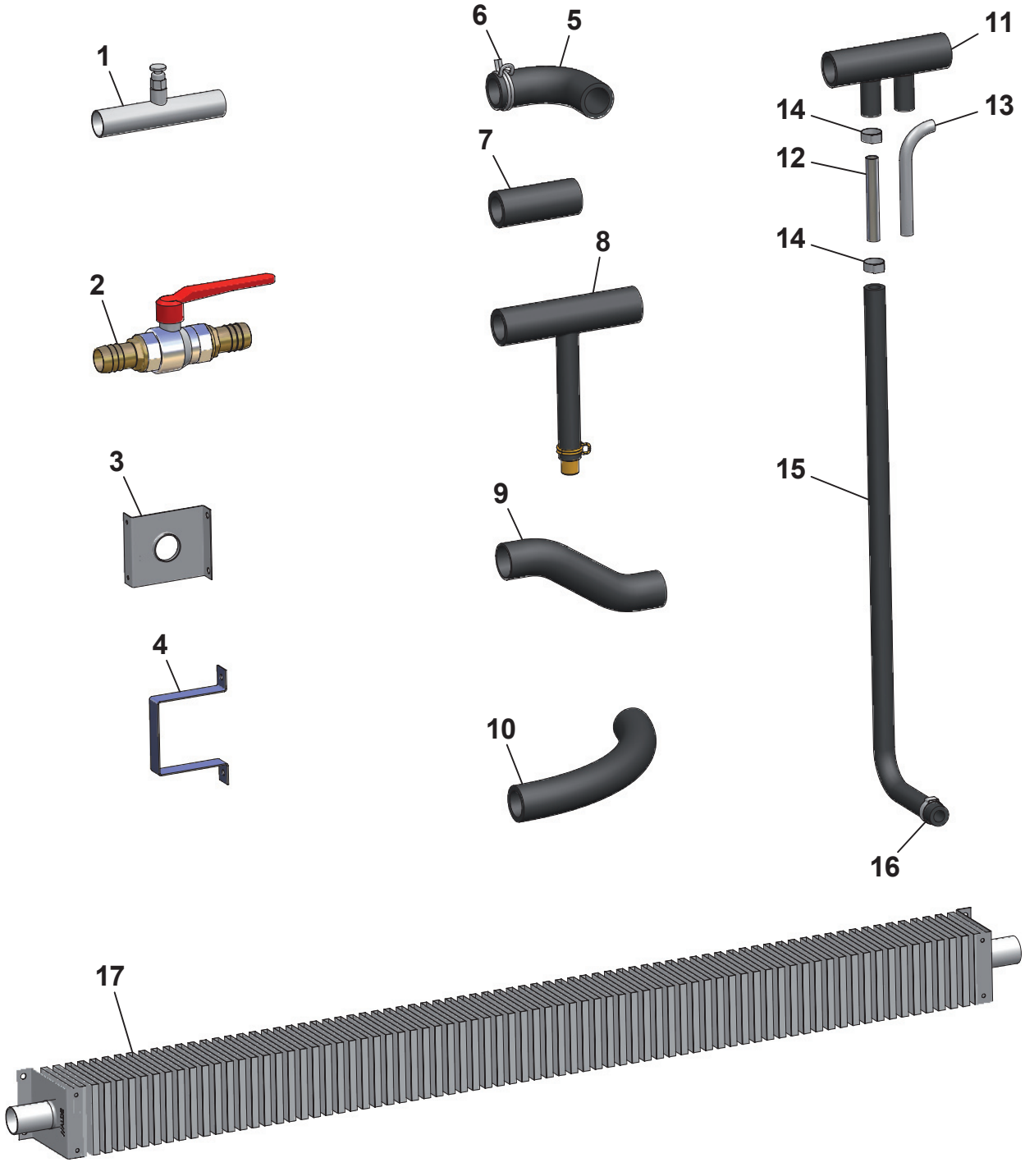
1
2
3
4
5
6
7
8
9
10
11
12
13
14
14
15
16
17

Pos Fig	Det. nr Part. No	Ingår/Fitted 730	730 BKS	730 CTX	730 TRX			Benämning	Description
1	601697	x	x	x	x			Rör avluftning	Pipe purging
2	903003							Ventil kul	Ball valve
3	601227	x	x	x	x			Fäste konvektor	Bracket
4	600801	x	x	x	x			Fäste konvektor	Bracket
5	903006	x	x	x	x			Slang vinkel gummi	Hose elbow rubber
6	800291	x	x	x	x			Klammer slang	Hose clamp
7	600183	x	x	x	x			Slang gummi L=70 mm	Hose rubber L=70 mm
8	601800	x	x	x	x			Slang avtappning	Hose drainage
9	601001		x					Slang form 7/8	Hose
10	600562							Slang gummi Ø = 22 mm (M-vara)	Hose rubber Ø = 22 mm (on the metre)
11	601360							Slang gummi	Hose rubber
12	601950							Rör 10x1 L=70	Pipe 10x1 L=70
13	601362							Rör golvvärme	Pipe floorheater
14	801326							Klammer "Oetiker" 15,7	Clamp "Oetiker" 15,7
15	601361							Slang gummi Ø = 10 mm	Hose rubber Ø = 10 mm
16	801329							Klammer "Oetiker" 18,5	Clamp "Oetiker" 18,5
17	601501	x	x	x	x			Konvektor L=2250 mm	Convector L=2250 mm
--	601037	x	x	x	x			Konvektor L=2000 mm	Convector L=2000 mm
--	601226	x	x	x	x			Konvektor L=2000 mm tät	Convector L=2000 mm tight
--	601807		x	x	x			Konvektor L=1700 mm deltät	Convector L=1700 mm
--	601417	x						Konvektor L=1550 mm deltät	Convector L=1550 mm
--	601804	x	x	x	x			Konvektor L=1180 mm deltät	Convector L=1180 mm
--	601884							Konvektor L=900 mm deltät	Convector L=900 mm

T= Tillbehör

T= Accessory

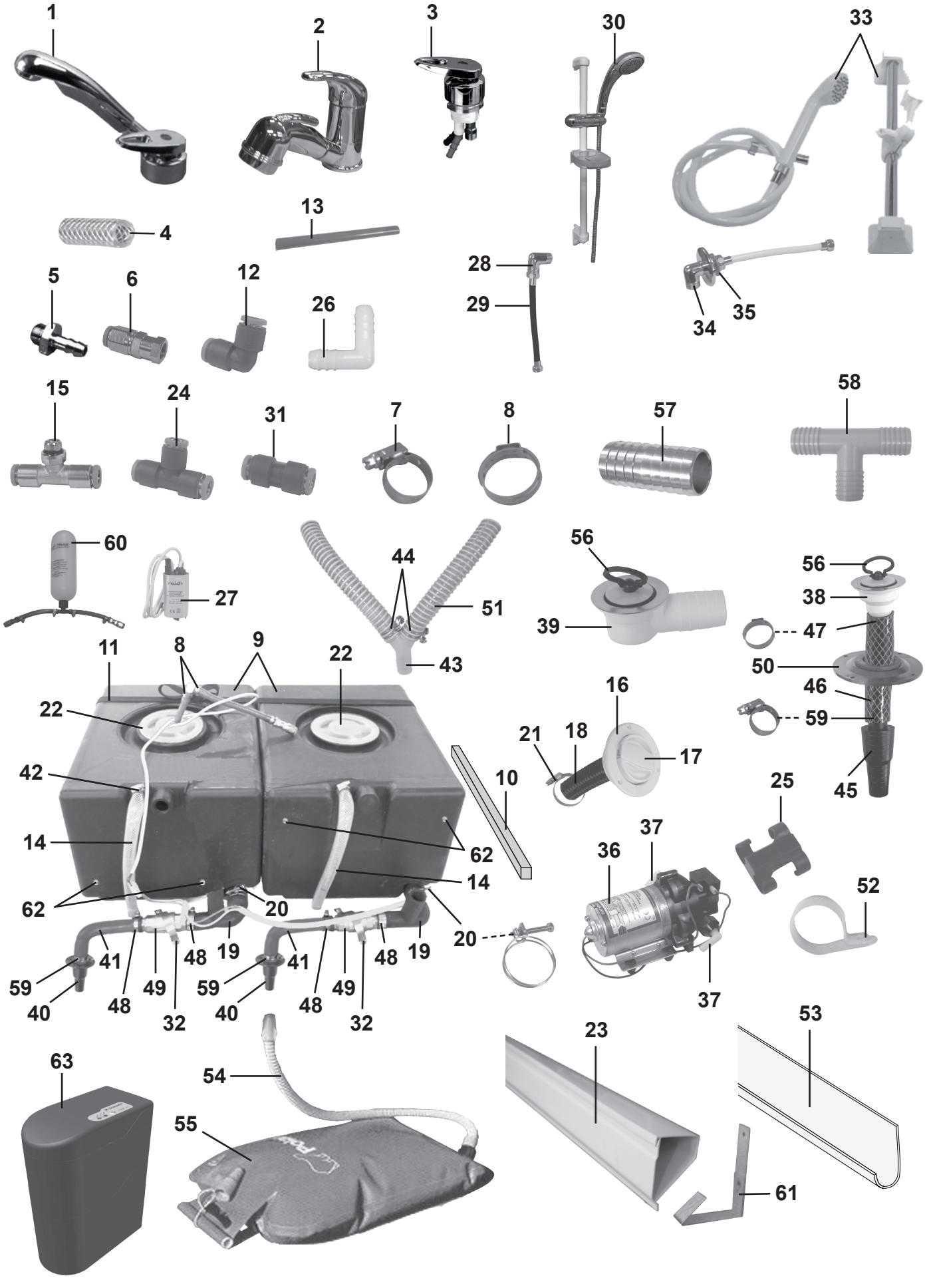
1
2
3
30
33
4
13
5
6
12
26
28
29
34
35
15
24
31
7
8
57
58
60
27
44
51
43
56
39
56
38
47
50
46
59
45
11
8
9
22
22
42
14
62
62
14
20
20
16
21
18
17
10
25
37
36
52
37
41
48
19
41
48
19
59
40
48
49
32
59
40
48
49
32
63
54
55
23
53
61

Pos Fig	Det. nr Part. No	Ingår/Fitted 520 LB	520 CTH	560	590	560-590 CTH	590 TR	Benämning	Description
1	314699	x	x	x	x	x	x	Blandare m. utkastarrör	Mixer with pipe
2	315556	x	x	x	x	x		Blandare m. utkastarrör	Mixer with pipe
3	314950					T	x	Blandare	Mixer
4	301400	M	M	M	M	M	M	Slang 15,5/10 mm	Hose 15,5/10 mm
5	310204	x	x	x	x	x	x	Nippel slang	Hose nipple
6	314697	x	x	x	x	x	x	Koppling rak	Connection straight
7	800166	x	x	x	x	x	x	Klammer slang 10-16 mm	Hose clamp 10-16 mm
8	800868	x	x	x	x	x	x	Klammer slang 17 mm	Hose clamp 17 mm
9	314666	x	x	x	x	x	x	Vatten-/Avloppstank	Water-/Savage tank
10	321998	x	x	x	x	x	x	Regel tank	Batten tank
11	201657	x	x	x	x	x	x	Rem med spänne L=1400 mm	Strap L=1400 mm
--	504183							Rem med spänne L=2300 mm	Strap L=2300 mm
12	314695	x	x	x	x	x	x	Koppling	Connection
13	311079	M	M	M	M	M	M	Slang blå 8x10	Hose blue 8x10
--	302023	M	M	M	M	M	M	Slang röd 8x10	Hose red 8x10
14	314688	M	M	M	M	M	M	Slang 16x22 mm	Hose 16x22 mm
15	314696	x	x	x	x	x	x	Koppling	Connection
16	311530	x	x	x	x	x	x	Vattenpåfyllning	Water filler
17	314698	x	x	x	x	x	x	Lock	Cap
--	---	x	x	x	x	x	x	Låskolv d:o; se "lås" grp. 2	Bolt d:o; see "locks" grp. 2
--	---	x	x	x	x	x	x	Nyckel d:o; se "lås" grp. 2	Key d:o; see "locks" grp. 2
18	309630	M	M	M	M	M	M	Slang plast	Hose plastic
19	314701	x	x	x	x	x	x	Slang gummi	Hose
20	801227	x	x	x	x	x	x	Klammer slang 38-42 mm	Hose clamp 38-42 mm
21	800522	x	x	x	x	x	x	Klammer slang 32-50 mm	Hose clamp 32-50 mm
22	315199	x	x	x	x	x	x	Lock vattentank	Cap water tank
23	601848		x	x	x	x		Kabelränna L=2100 mm	Cable groover L=2100 mm
24	314694	x	x	x	x	x	x	Koppling T	T-connection
25	800780	x	x	x	x	x	x	Klammer	Clamp
26	312172	x	x	x	x	x	x	Rör vinkel plast	Elbow pipe plastic
27	311944	x	x	x	x	x	x	Vattenpump	Water pump
28	316019						x	Koppling vinkel 1/2"-1/2"	Connection elbow 1/2"-1/2"
29	316026						x	Slang 3/8"-1/2"	Hose 3/8"-1/2"
30	316859						x	Duschset m. handtag och slang	Shower set with handle and hose
31	315187	T	T	T	T	T	T	Koppling rak	Connection straight
32	800699	x	x	x	x	x	x	Klammer	Clamp
33	314304					T		Duschset m. handtag och slang	Shower set with handle and hose
34	313827					T		Koppling vinkel 1/2"-3/8"	Connection elbow 1/2"-3/8"
35	313374					T		Bricka	Washer
36	311696	T	T	T	T	T	T	Vattenpump	Water pump
37	311697	T	T	T	T	T	T	Koppling	Connection
38	302302	x	x	x	x	x	x	Avloppsförskruvning rak 19 mm	Sewage connection straight 19 mm
39	310084	x	x	x	x	x	x	Avloppsförskruvning 90° kpl. 25 mm	Sewage connection 90° cpl. 25 mm
40	302954	x	x	x	x	x	x	Kona med fläns	Cone
41	600982	x	x	x	x	x	x	Slang gummi	Hose
								M= Metervara T= Tillbehör	M= On the metre T= Accessory

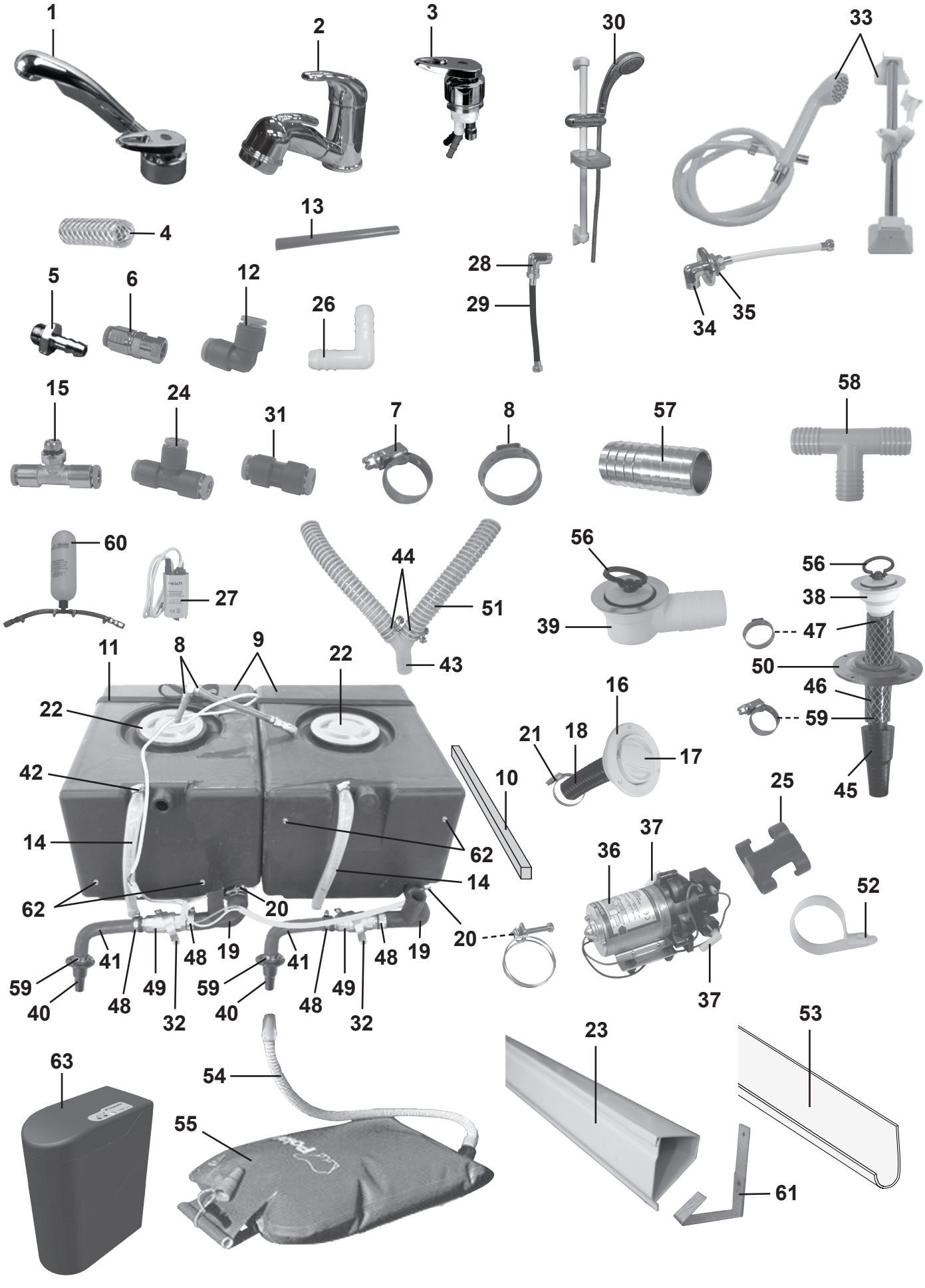
1
2
3
30
33
4
13
5
6
12
26
28
29
34
35
15
24
31
7
8
57
58
60
27
44
51
43
56
39
56
38
47
50
46
59
45
11
8
9
22
22
42
14
62
62
14
20
20
16
21
18
17
10
25
37
36
52
37
41
48
19
41
48
19
59
40
48
49
32
59
40
48
49
32
63
54
55
23
53
61

Pos Fig	Det. nr Part. No	Ingår/Fitted 520 LB	520 CTH	560	590	560-590 CTH	590 TR	Benämning	Description
42	800625	x	x	x	x	x	x	Klammer slang 12-22 mm	Hose clamp 12-22 mm
43	307984	x	x	x	x	x	x	Rör Y plast 25 mm	Y-pipe 25mm
44	801127	x	x	x	x	x	x	Klammer slang 28-31 mm	Hose clamp 28-31 mm
45	300768	x	x	x	x	x	x	Kona utan fläns duschkar	Cone
46	301418	M	M	M	M	M	M	Slang	Hose
47	800869	x	x	x	x	x	x	Klammer slang 25,6 mm	Hose clamp 25,6 mm
48	800157	x	x	x	x	x	x	Klammer slang 22-32 mm	Hose clamp 22-32 mm
49	307986	x	x	x	x	x	x	Ventil kul	Valve
50	204294	x	x	x	x	x	x	Täckbricka plast	Washer plastic
--	800617	x	x	x	x	x	x	Kabelgenomföring d:o	Rubber protection d:o
51	307977	M	M	M	M	M	M	Slang plast ø = 25 mm	Hose plastic ø = 25 mm
52	800924	x	x	x	x	x	x	Klammer avloppsslang	Clamp sewage hose
53	307980	x	x	x	x	x	x	Hållare avloppsslang L=3000	Holder sewage hose L=3000
54	301308	x	x	x	x	x	x	Slang gummi	Hose
55	305657	x	x	x	x	x	x	Avloppssäck med slang	Sewage reservoir inkl. hose
56	313017	x	x	x	x	x	x	Propp u. kedja	Plug without chain
57	310487	T	T	T	T	T	T	Skarvnippel	Connection
58	312433	T	T	T	T	T	T	Rör T plast	T-pipe
59	800268	x	x	x	x	x	x	Klammer slang 15-24 mm	Hose clamp 15-24 mm
60	314951	T	T	T	T	T	T	Tryckutjämningskärl	Overflow flask
61	601849		x	x	x	x		Hållare kabelränna	Holder cable groover
62	504795	x	x	x	x	x	x	Givare vattennivå	Sensor water level
63	316265	T	T	T	T	T	T	Vattenrenare	Water purifier

M= Metervara
T= Tillbehör

M= On the metre
T= Accessory

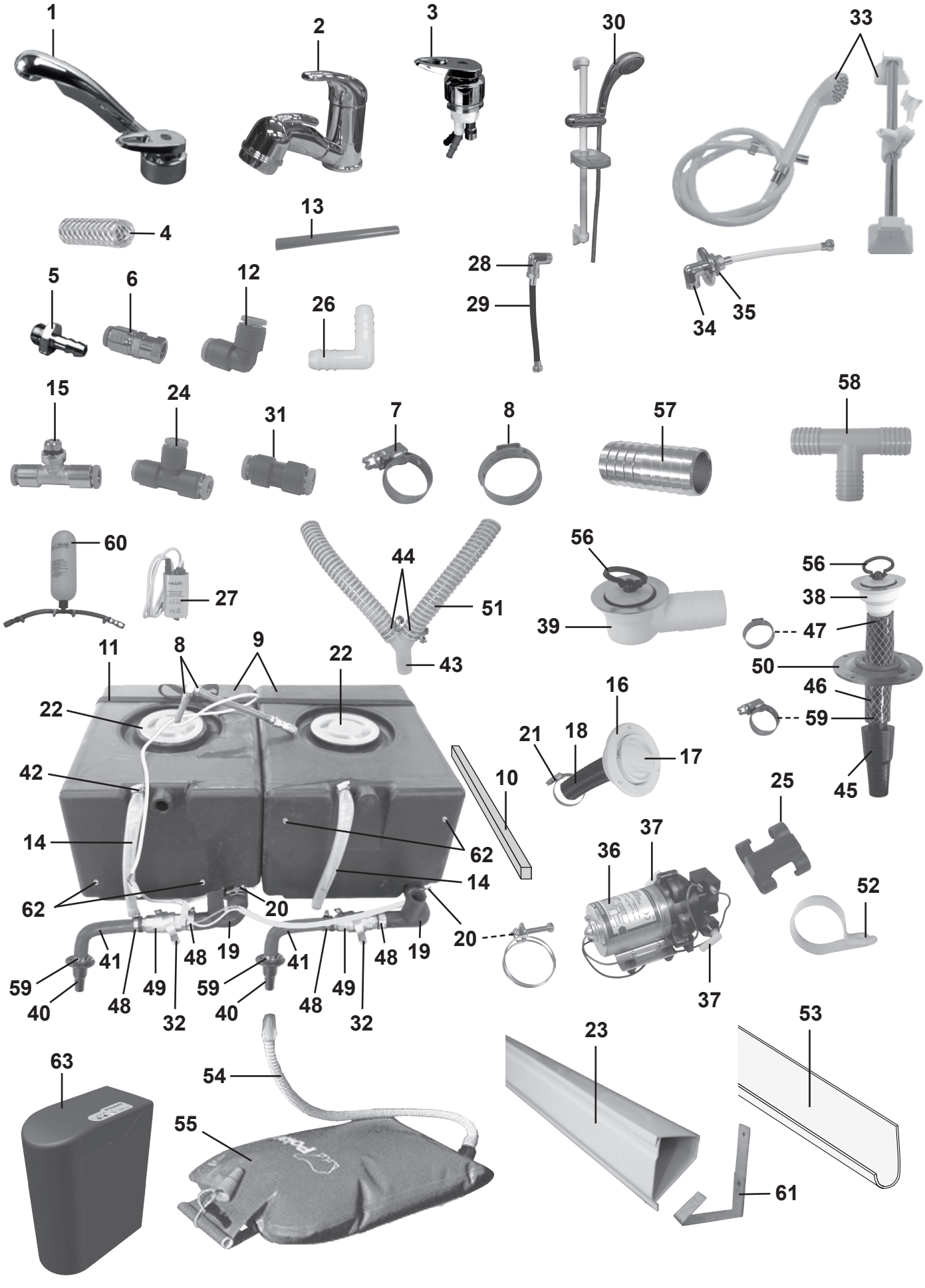
1
2
3
30
33
4
13
5
6
12
26
28
29
34
35
15
24
31
7
8
57
58
60
27
44
51
43
56
39
56
38
47
50
46
59
45
11
8
9
22
22
42
14
62
62
14
20
20
16
21
18
17
10
25
37
36
52
37
41
48
19
41
48
19
59
40
48
49
32
59
40
48
49
32
63
54
55
23
53
61

Pos Fig	Det. nr Part. No	Ingår/Fitted 620	620 CTH	620 CTX	620 TR			Benämning	Description
1	314699	x	x	x	x			Blandare m. utkastarrör	Mixer with pipe
2	315556	x	x	x	x			Blandare m. utkastarrör	Mixer with pipe
3	314950		T		x			Blandare	Mixer
4	301400	M	M	M	M			Slang 15,5/10 mm	Hose 15,5/10 mm
5	310204	x	x	x	x			Nippel slang	Hose nipple
6	314697	x	x	x	x			Koppling rak	Connection straight
7	800166	x	x	x	x			Klammer slang 10-16 mm	Hose clamp 10-16 mm
8	800868	x	x	x	x			Klammer slang 17 mm	Hose clamp 17 mm
9	314666	x	x	x	x			Vatten-/Avloppstank	Water-/Savage tank
10	321998	x	x	x	x			Regel tank	Batten tank
11	201657	x	x	x	x			Rem med spänne L=1400 mm	Strap L=1400 mm
--	504183							Rem med spänne L=2300 mm	Strap L=2300 mm
12	314695	x	x	x	x			Koppling	Connection
13	311079	M	M	M	M			Slang blå 8x10	Hose blue 8x10
--	302023	M	M	M	M			Slang röd 8x10	Hose red 8x10
14	314688	M	M	M	M			Slang 16x22 mm	Hose 16x22 mm
15	314696	x	x	x	x			Koppling	Connection
16	311530	x	x	x	x			Vattenpåfyllning	Water filler
17	314698	x	x	x	x			Lock	Cap
--	---	x	x	x	x			Låskolv d:o; se "lås" grp. 2	Bolt d:o; see "locks" grp. 2
--	---	x	x	x	x			Nyckel d:o; se "lås" grp. 2	Key d:o; see "locks" grp. 2
18	309630	M	M	M	M			Slang plast	Hose plastic
19	314701	x	x	x	x			Slang gummi	Hose
20	801227	x	x	x	x			Klammer slang 38-42 mm	Hose clamp 38-42 mm
21	800522	x	x	x	x			Klammer slang 32-50 mm	Hose clamp 32-50 mm
22	315199	x	x	x	x			Lock vattentank	Cap water tank
23	601848		x	x				Kabelränna L=2100 mm	Cable groover L=2100 mm
24	314694	x	x	x	x			Koppling T	T-connection
25	800780	x	x	x	x			Klammer	Clamp
26	312172	x	x	x	x			Rör vinkel plast	Elbow pipe plastic
27	311944	x	x	x	x			Vattenpump	Water pump
28	316019				x			Koppling vinkel 1/2"-1/2"	Connection elbow 1/2"-1/2"
29	316026				x			Slang 3/8"-1/2"	Hose 3/8"-1/2"
30	316859				x			Duschset m. handtag och slang	Shower set with handle and hose
31	315187	T	T	T	T			Koppling rak	Connection straight
32	800699	x	x	x	x			Klammer	Clamp
33	314304		T					Duschset m. handtag och slang	Shower set with handle and hose
34	313827		T					Koppling vinkel 1/2"-3/8"	Connection elbow 1/2"-3/8"
35	313374		T					Bricka	Washer
36	311696	T	T	T	T			Vattenpump	Water pump
37	311697	T	T	T	T			Koppling	Connection
38	302302	x	x	x	x			Avloppsförskruvning rak 19 mm	Sewage connection straight 19 mm
39	310084	x	x	x	x			Avloppsförskruvning 90° kpl. 25 mm	Sewage connection 90° cpl. 25 mm
40	302954	x	x	x	x			Kona med fläns	Cone
41	600982	x	x	x	x			Slang gummi	Hose
								M= Metervara T= Tillbehör	M= On the metre T= Accessory

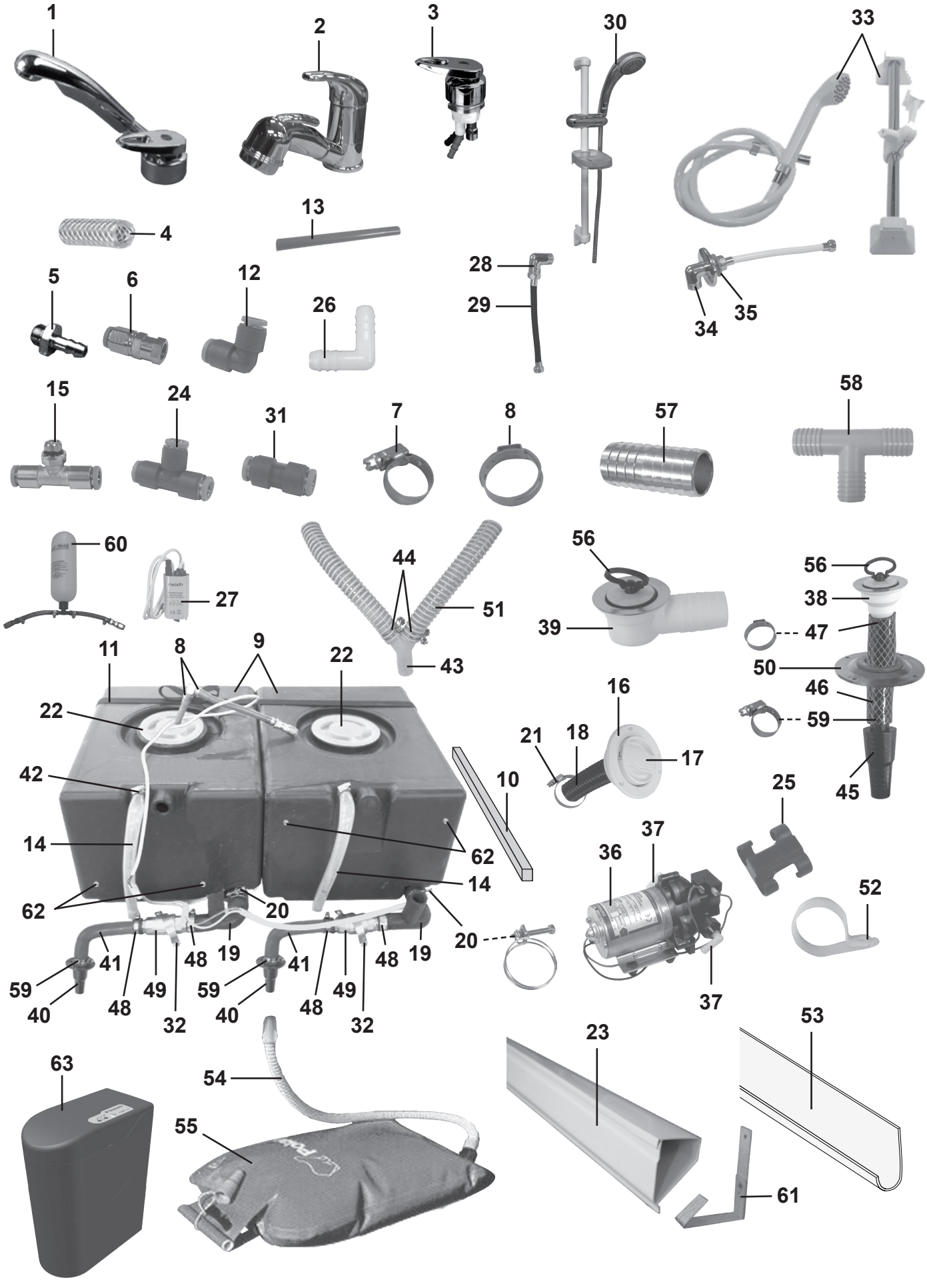
1
2
3
30
33
4
13
5
6
12
26
28
29
34
35
15
24
31
7
8
57
58
60
27
44
51
43
56
39
56
38
47
50
46
59
45
11
8
9
22
22
42
14
62
62
14
20
20
16
21
18
17
10
25
37
36
52
37
41
48
19
41
48
19
59
40
48
49
32
59
40
48
49
32
63
54
55
23
53
61

Pos Fig	Det. nr Part. No	Ingår/Fitted 620	620 CTH	620 CTX	620 TR			Benämning	Description
42	800625	x	x	x	x			Klammer slang 12-22 mm	Hose clamp 12-22 mm
43	307984	x	x	x	x			Rör Y plast 25 mm	Y-pipe 25mm
44	801127	x	x	x	x			Klammer slang 28-31 mm	Hose clamp 28-31 mm
45	300768	x	x	x	x			Kona utan fläns duschkar	Cone
46	301418	M	M	M	M			Slang	Hose
47	800869	x	x	x	x			Klammer slang 25,6 mm	Hose clamp 25,6 mm
48	800157	x	x	x	x			Klammer slang 22-32 mm	Hose clamp 22-32 mm
49	307986	x	x	x	x			Ventil kul	Valve
50	204294	x	x	x	x			Täckbricka plast	Washer plastic
--	800617	x	x	x	x			Kabelgenomföring d:o	Rubber protection d:o
51	307977	M	M	M	M			Slang plast ø = 25 mm	Hose plastic ø = 25 mm
52	800924	x	x	x	x			Klammer avloppsslang	Clamp sewage hose
53	307980	x	x	x	x			Hållare avloppsslang L=3000	Holder sewage hose L=3000
54	301308	x	x	x	x			Slang gummi	Hose
55	305657	x	x	x	x			Avloppssäck med slang	Sewage reservoir inkl. hose
56	313017	x	x	x	x			Propp u. kedja	Plug without chain
57	310487	x	T	x	T			Skarvnippel	Connection
58	312433	x	T	x	T			Rör T plast	T-pipe
59	800268	x	x	x	x			Klammer slang 15-24 mm	Hose clamp 15-24 mm
60	314951	T	T	T	x			Tryckutjämningskärl	Overflow flask
61	601849		x	x				Hållare kabelränna	Holder cable groover
62	504795	x	x	x	x			Givare vattennivå	Sensor water level
63	316265	T	T	T	T			Vattenrenare	Water purifier

M= Metervara
T= Tillbehör

M= On the metre
T= Accessory

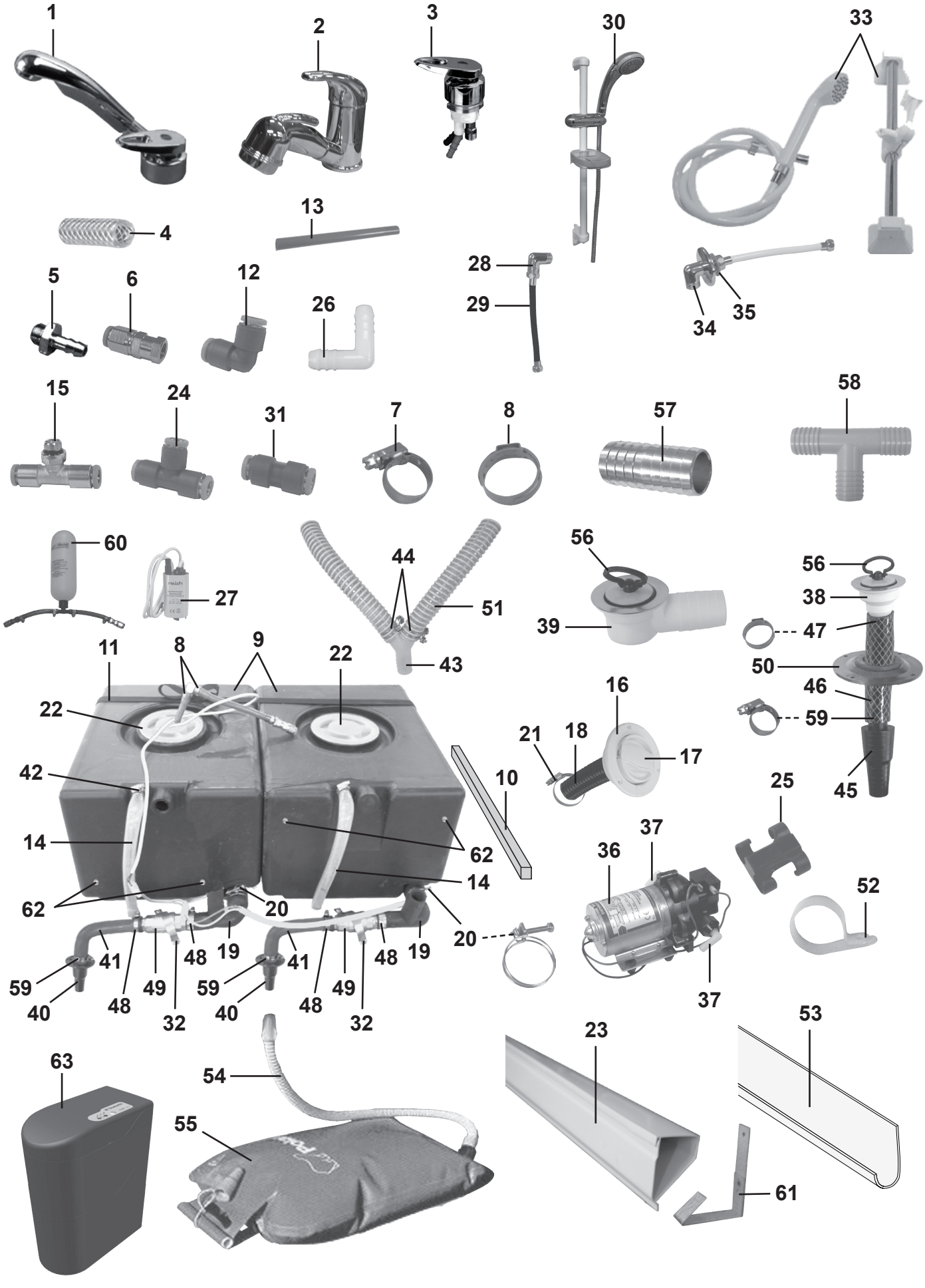
1
2
3
30
33
4
13
5
6
12
26
28
29
34
35
15
24
31
7
8
57
58
60
27
44
51
43
56
39
56
38
47
50
46
59
45
11
8
9
22
22
42
14
62
62
14
20
20
16
21
18
17
10
25
37
36
52
37
41
48
19
41
48
19
59
40
48
49
32
59
40
48
49
32
63
54
55
23
53
61

Pos Fig	Det. nr Part. No	Ingår/Fitted 680	680 BKS	680 CTX	680 TR			Benämning	Description
1	314699	x	x	x	x			Blandare m. utkastarrör	Mixer with pipe
2	315556	x	x	x	x			Blandare m. utkastarrör	Mixer with pipe
3	314950				x			Blandare	Mixer
4	301400	M	M	M	M			Slang 15,5/10 mm	Hose 15,5/10 mm
5	310204	x	x	x	x			Nippel slang	Hose nipple
6	314697	x	x	x	x			Koppling rak	Connection straight
7	800166	x	x	x	x			Klammer slang 10-16 mm	Hose clamp 10-16 mm
8	800868	x	x	x	x			Klammer slang 17 mm	Hose clamp 17 mm
9	314666	x	x	x	x			Vatten-/Avloppstank	Water-/Savage tank
10	321998	x	x	x	x			Regel tank	Batten tank
11	201657	x	x	x	x			Rem med spänne L=1400 mm	Strap L=1400 mm
--	504183							Rem med spänne L=2300 mm	Strap L=2300 mm
12	314695	x	x	x	x			Koppling	Connection
13	311079	M	M	M	M			Slang blå 8x10	Hose blue 8x10
--	302023	M	M	M	M			Slang röd 8x10	Hose red 8x10
14	314688	M	M	M	M			Slang 16x22 mm	Hose 16x22 mm
15	314696	x	x	x	x			Koppling	Connection
16	311530	x	x	x	x			Vattenpåfyllning	Water filler
17	314698	x	x	x	x			Lock	Cap
--	---	x	x	x	x			Låskolv d:o; se "lås" grp. 2	Bolt d:o; see "locks" grp. 2
--	---	x	x	x	x			Nyckel d:o; se "lås" grp. 2	Key d:o; see "locks" grp. 2
18	309630	M	M	M	M			Slang plast	Hose plastic
19	314701	x	x	x	x			Slang gummi	Hose
20	801227	x	x	x	x			Klammer slang 38-42 mm	Hose clamp 38-42 mm
21	800522	x	x	x	x			Klammer slang 32-50 mm	Hose clamp 32-50 mm
22	315199	x	x	x	x			Lock vattentank	Cap water tank
23	601848	x[1]	x	x				Kabelränna L=2100 mm	Cable groover L=2100 mm
24	314694	x	x	x	x			Koppling T	T-connection
25	800780	x	x	x	x			Klammer	Clamp
26	312172	x	x	x	x			Rör vinkel plast	Elbow pipe plastic
27	311944							Vattenpump	Water pump
28	316019				x			Koppling vinkel 1/2"-1/2"	Connection elbow 1/2"-1/2"
29	316026				x			Slang 3/8"-1/2"	Hose 3/8"-1/2"
30	316859				x			Duschset m. handtag och slang	Shower set with handle and hose
31	315187	T	T	T	T			Koppling rak	Connection straight
32	800699	x	x	x	x			Klammer	Clamp
33	314304							Duschset m. handtag och slang	Shower set with handle and hose
34	313827							Koppling vinkel 1/2"-3/8"	Connection elbow 1/2"-3/8"
35	313374							Bricka	Washer
36	311696	x	x	x	x			Vattenpump	Water pump
37	311697	x	x	x	x			Koppling	Connection
38	302302	x	x	x	x			Avloppsförskruvning rak 19 mm	Sewage connection straight 19 mm
39	310084	x	x	x	x			Avloppsförskruvning 90° kpl. 25 mm	Sewage connection 90° cpl. 25 mm
40	302954	x	x	x	x			Kona med fläns	Cone
41	600982	x	x	x	x			Slang gummi	Hose

[1] = Endast i 680 DS

[1] = Only in 680 DS

M= Metervara
T= Tillbehör

M= On the metre
T= Accessory

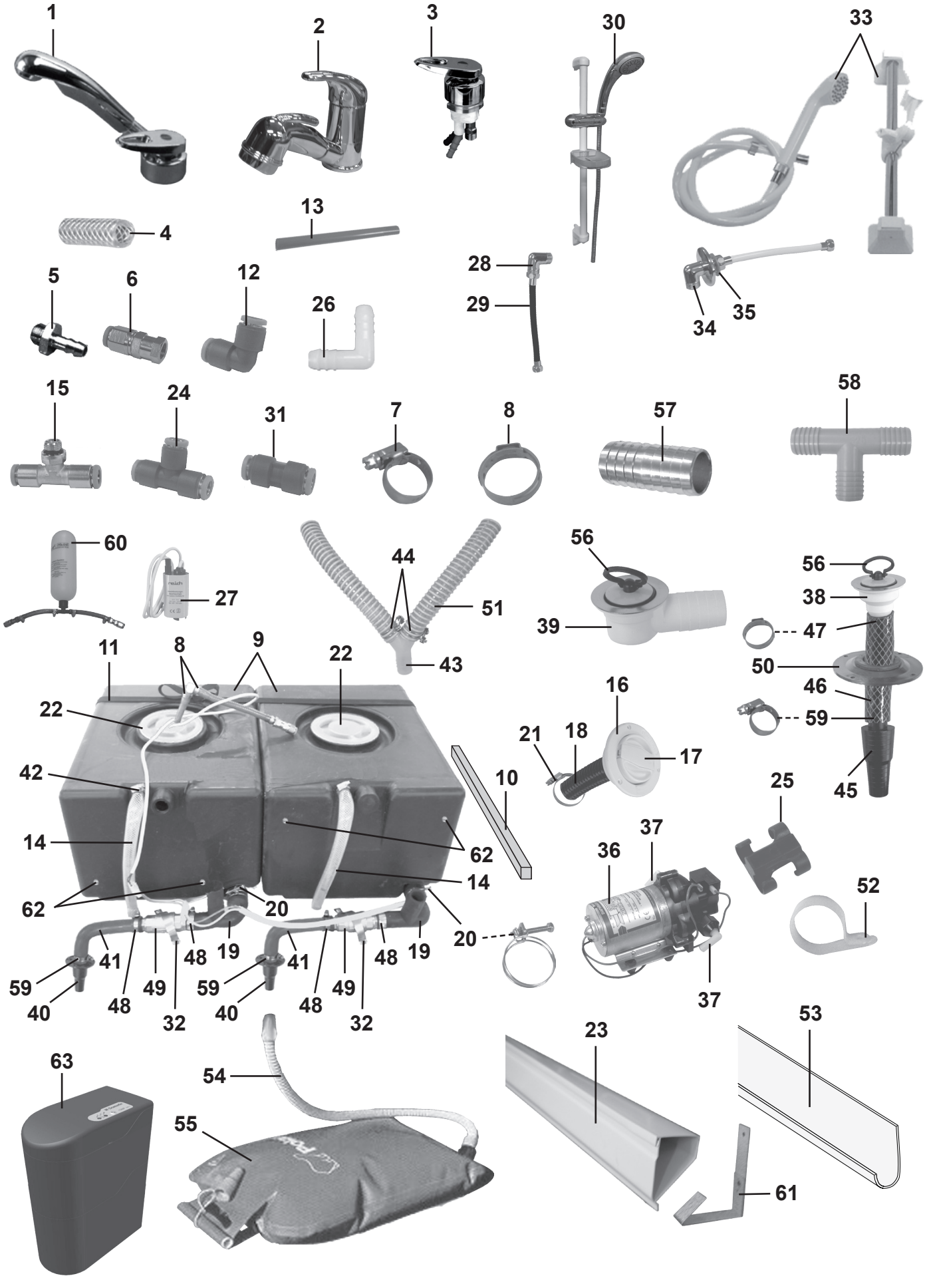
1
2
3
30
33
4
13
5
6
12
26
28
29
34
35
15
24
31
7
8
57
58
60
27
44
51
43
56
39
56
38
47
50
46
59
45
11
8
9
22
22
42
14
62
62
14
20
20
16
21
18
17
10
25
37
36
52
37
41
48
19
41
48
19
59
40
48
49
32
59
40
48
49
32
63
54
55
23
53
61

Pos Fig	Det. nr Part. No	Ingår/Fitted 680	680 BKS	680 CTX	680 TR			Benämning	Description
42	800625	x	x	x	x			Klammer slang 12-22 mm	Hose clamp 12-22 mm
43	307984	x	x	x	x			Rör Y plast 25 mm	Y-pipe 25mm
44	801127	x	x	x	x			Klammer slang 28-31 mm	Hose clamp 28-31 mm
45	300768	x	x	x	x			Kona utan fläns duschkar	Cone
46	301418	M	M	M	M			Slang	Hose
47	800869	x	x	x	x			Klammer slang 25,6 mm	Hose clamp 25,6 mm
48	800157	x	x	x	x			Klammer slang 22-32 mm	Hose clamp 22-32 mm
49	307986	x	x	x	x			Ventil kul	Valve
50	204294	x	x	x	x			Täckbricka plast	Washer plastic
--	800617	x	x	x	x			Kabelgenomföring d:o	Rubber protection d:o
51	307977	M	M	M	M			Slang plast ø = 25 mm	Hose plastic ø = 25 mm
52	800924	x	x	x	x			Klammer avloppsslang	Clamp sewage hose
53	307980	x	x	x	x			Hållare avloppsslang L=3000	Holder sewage hose L=3000
54	301308	x	x	x	x			Slang gummi	Hose
55	305657	x	x	x	x			Avloppssäck med slang	Sewage reservoir inkl. hose
56	313017	x	x	x	x			Propp u. kedja	Plug without chain
57	310487	x	T	x	x			Skarvnippel	Connection
58	312433	x	T	x	x			Rör T plast	T-pipe
59	800268	x	x	x	x			Klammer slang 15-24 mm	Hose clamp 15-24 mm
60	314951	x	x	x	x			Tryckutjämningskärl	Overflow flask
61	601849	x[1]	x	x				Hållare kabelränna	Holder cable groover
62	504795	x	x	x	x			Givare vattennivå	Sensor water level
63	316265	T	T	T	T			Vattenrenare	Water purifier

[1] = Endast i 680 DS
[1] = Only in 680 DS

M= Metervara
M= On the metre

T= Tillbehör
T= Accessory

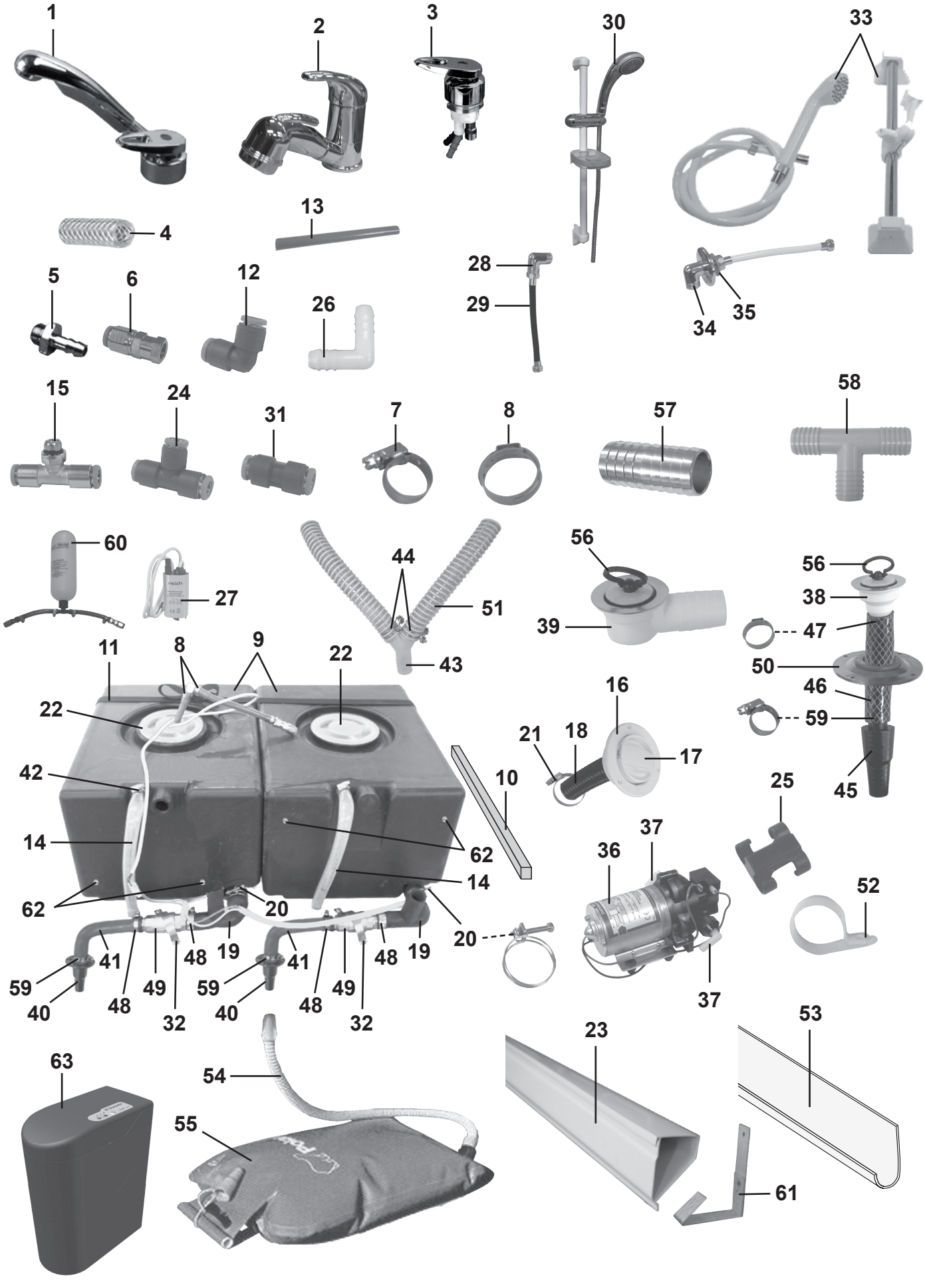
1
2
3
30
33
4
13
5
6
12
26
28
29
34
35
15
24
31
7
8
57
58
60
27
44
51
43
56
39
56
38
47
50
46
59
45
11
8
9
22
22
42
14
62
62
14
20
20
16
21
18
17
10
25
37
36
52
37
41
48
19
41
48
19
59
40
48
49
32
59
40
48
49
32
63
54
55
23
53
61

Pos Fig	Det. nr Part. No	Ingår/Fitted 730	730 BKS	730 CTX	730 TRX			Benämning	Description
1	314699	x	x	x	x			Blandare m. utkastarrör	Mixer with pipe
2	315556	x	x	x	x			Blandare m. utkastarrör	Mixer with pipe
3	314950				x			Blandare	Mixer
4	301400	M	M	M	M			Slang 15,5/10 mm	Hose 15,5/10 mm
5	310204	x	x	x	x			Nippel slang	Hose nipple
6	314697	x	x	x	x			Koppling rak	Connection straight
7	800166	x	x	x	x			Klammer slang 10-16 mm	Hose clamp 10-16 mm
8	800868	x	x	x	x			Klammer slang 17 mm	Hose clamp 17 mm
9	314666	x	x	x	x			Vatten-/Avloppstank	Water-/Savage tank
10	321998	x	x	x	x			Regel tank	Batten tank
11	201657		x	x	x			Rem med spänne L=1400 mm	Strap L=1400 mm
--	504183	x						Rem med spänne L=2300 mm	Strap L=2300 mm
12	314695	x	x	x	x			Koppling	Connection
13	311079	M	M	M	M			Slang blå 8x10	Hose blue 8x10
--	302023	M	M	M	M			Slang röd 8x10	Hose red 8x10
14	314688	M	M	M	M			Slang 16x22 mm	Hose 16x22 mm
15	314696	x	x	x	x			Koppling	Connection
16	311530	x	x	x	x			Vattenpåfyllning	Water filler
17	314698	x	x	x	x			Lock	Cap
--	---	x	x	x	x			Låskolv d:o; se "lås" grp. 2	Bolt d:o; see "locks" grp. 2
--	---	x	x	x	x			Nyckel d:o; se "lås" grp. 2	Key d:o; see "locks" grp. 2
18	309630	M	M	M	M			Slang plast	Hose plastic
19	314701	x	x	x	x			Slang gummi	Hose
20	801227	x	x	x	x			Klammer slang 38-42 mm	Hose clamp 38-42 mm
21	800522	x	x	x	x			Klammer slang 32-50 mm	Hose clamp 32-50 mm
22	315199	x	x	x	x			Lock vattentank	Cap water tank
23	601848		x					Kabelränna L=2100 mm	Cable groover L=2100 mm
24	314694	x	x	x	x			Koppling T	T-connection
25	800780	x	x	x	x			Klammer	Clamp
26	312172	x	x	x	x			Rör vinkel plast	Elbow pipe plastic
27	311944							Vattenpump	Water pump
28	316019				x			Koppling vinkel 1/2"-1/2"	Connection elbow 1/2"-1/2"
29	316026				x			Slang 3/8"-1/2"	Hose 3/8"-1/2"
30	316859				x			Duschset m. handtag och slang	Shower set with handle and hose
31	315187	T	T	T	T			Koppling rak	Connection straight
32	800699	x	x	x	x			Klammer	Clamp
33	314304							Duschset m. handtag och slang	Shower set with handle and hose
34	313827							Koppling vinkel 1/2"-3/8"	Connection elbow 1/2"-3/8"
35	313374							Bricka	Washer
36	311696	x	x	x	x			Vattenpump	Water pump
37	311697	x	x	x	x			Koppling	Connection
38	302302	x	x	x	x			Avloppsförskruvning rak 19 mm	Sewage connection straight 19 mm
39	310084	x	x	x	x			Avloppsförskruvning 90° kpl. 25 mm	Sewage connection 90° cpl. 25 mm
40	302954	x	x	x	x			Kona med fläns	Cone
41	600982	x	x	x	x			Slang gummi	Hose

M= Metervara
T= Tillbehör

M= On the metre
T= Accessory

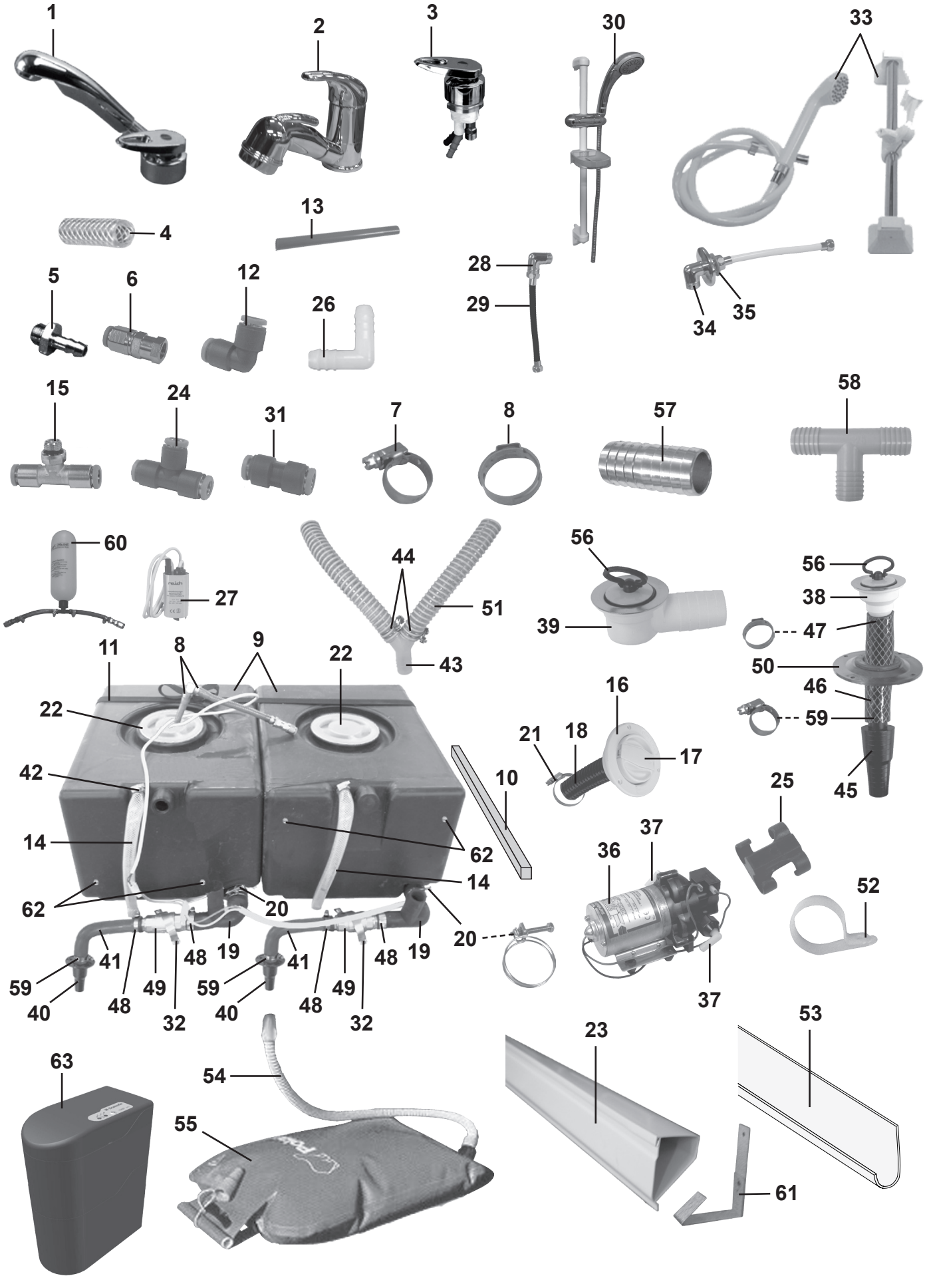
1
2
3
30
33
4
13
5
6
12
26
28
29
34
35
15
24
31
7
8
57
58
60
27
44
51
43
56
39
56
38
47
50
46
59
45
11
8
9
22
22
42
14
62
62
14
20
20
16
21
18
17
10
25
37
36
52
37
41
48
19
41
48
19
59
40
48
49
32
59
40
48
49
32
63
54
55
23
53
61

Pos Fig	Det. nr Part. No	Ingår/Fitted 730	730 BKS	730 CTX	730 TRX			Benämning	Description
42	800625	x	x	x	x			Klammer slang 12-22 mm	Hose clamp 12-22 mm
43	307984	x	x	x	x			Rör Y plast 25 mm	Y-pipe 25mm
44	801127	x	x	x	x			Klammer slang 28-31 mm	Hose clamp 28-31 mm
45	300768	x	x	x	x			Kona utan fläns duschkar	Cone
46	301418	M	M	M	M			Slang	Hose
47	800869	x	x	x	x			Klammer slang 25,6 mm	Hose clamp 25,6 mm
48	800157	x	x	x	x			Klammer slang 22-32 mm	Hose clamp 22-32 mm
49	307986	x	x	x	x			Ventil kul	Valve
50	204294	x	x	x	x			Täckbricka plast	Washer plastic
--	800617	x	x	x	x			Kabelgenomföring d:o	Rubber protection d:o
51	307977	M	M	M	M			Slang plast ø = 25 mm	Hose plastic ø = 25 mm
52	800924	x	x	x	x			Klammer avloppsslang	Clamp sewage hose
53	307980	x	x	x	x			Hållare avloppsslang L=3000	Holder sewage hose L=3000
54	301308	x	x	x	x			Slang gummi	Hose
55	305657	x	x	x	x			Avloppssäck med slang	Sewage reservoir inkl. hose
56	313017	x	x	x	x			Propp u. kedja	Plug without chain
57	310487	x		x	x			Skarvnippel	Connection
58	312433	x		x	x			Rör T plast	T-pipe
59	800268	x	x	x	x			Klammer slang 15-24 mm	Hose clamp 15-24 mm
60	314951	x	x	x	x			Tryckutjämningskärl	Overflow flask
61	601849		x					Hållare kabelränna	Holder cable groover
62	504795	x	x	x	x			Givare vattennivå	Sensor water level
63	316265	T	T	T	T			Vattenrenare	Water purifier

M= Metervara
T= Tillbehör

M= On the metre
T= Accessory

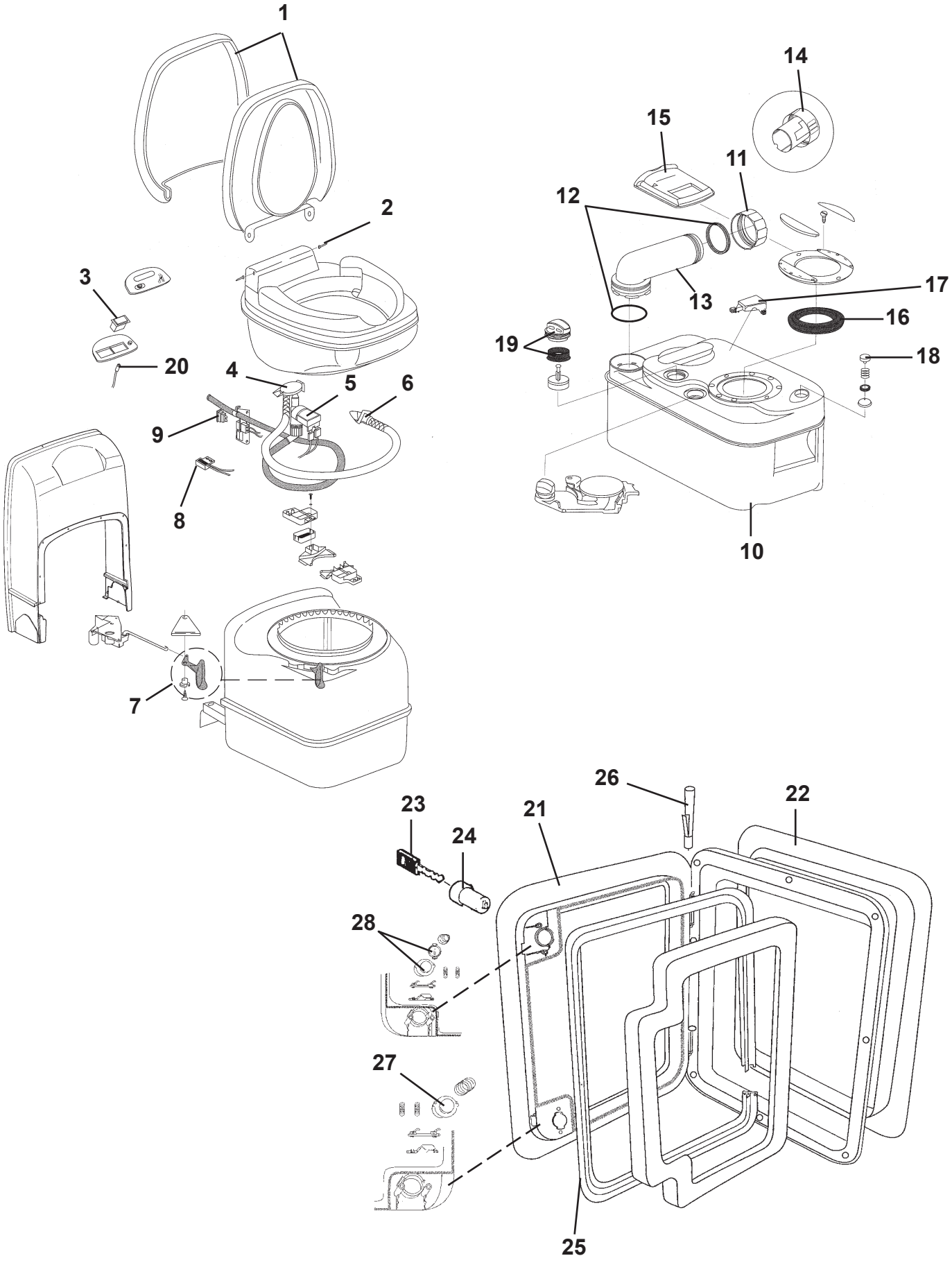
1
2
3
20
4
5
6
9
8
7
14
15
11
12
13
17
16
19
18
10
26
22
23
24
21
28
27
25

Pos Fig	Det. nr Part. No	Ingår/Fitted 520 LB	520 CTH	560	590	560-590 CTH	590 TR	Benämning	Description
	312161	x		x	x			Kassettoa kpl. vit	Cassette toilet cpl. white
	313603		x			x	x	Kassettoa kpl. vit	Cassette toilet cpl. white
1	312999	x	x	x	x	x	x	Lock med sittring	Seat and cover assembly
2	313000	x	x	x	x	x	x	Gångjärnssprint	Hinge pin
3	313001	x	x	x	x	x	x	Strömbrytare spolning	Flush switch
4	313002	x	x	x	x	x	x	Vakuumbrytare	Vacuum breaker assembly
5	313003	x	x	x	x	x	x	Ventil elektrisk	Electric valve assembly
6	313004	x	x	x	x	x	x	Spolningsmunstycke m. slang	Flush tube
7	313005	x	x	x	x	x	x	Handtag bladventil	Valve-blade handle
8	313006	x	x	x	x	x	x	Brytare	Reed switch
9	313007	x	x	x	x	x	x	Säkring 3 A	Fuse 3 A
10	313008	x	x	x	x	x	x	Avfallstank kpl.	Sewage reservoir cpl.
11	308305	x	x	x	x	x	x	Lock kpl. tömningsrör	Dump cap
12	308304	x	x	x	x	x	x	Packningssats till tömningsrör	Gasket unit
13	706069	x	x	x	x	x	x	Tömningsrör	Pipe
14	900774	x	x	x	x	x	x	Doseringskopp	Measuring cup
15	311708	x	x	x	x	x	x	Glidlock	Sliding cover
16	313009	x	x	x	x	x	x	Packning spjäll	Seal
17	313010	x	x	x	x	x	x	Flottörarm	Float arm
18	313011	x	x	x	x	x	x	Avluftningsknapp kpl.	Vent button cpl.
19	312582	x	x	x	x	x	x	Tryckutjämningsventil kpl.	Pressure valve cpl.
20	313030	x	x	x	x	x	x	Lysdiod nivåmätning	Level indicator
21	207759	x	x	x	x	x	x	Lucka m. innerram, utan spegel	Door with frame inner, without plate
22	207197	x	x	x	x	x	x	Innerram d:o	Frame inner d:o
23	---	x	x	x	x	x	x	Nyckel; se "lås" grp. 2	Key; see "locks" grp. 2
24	---	x	x	x	x	x	x	Låskolv; se "lås" grp. 2	Bolt; see "locks" grp. 2
25	314548	x	x	x	x	x	x	Packning lucka	Gasket
26	314549	x	x	x	x	x	x	Pinne gångjärn	Pin
27	314550	x	x	x	x	x	x	Tryckknapp	Push botton
28	315442	x	x	x	x	x	x	Låshus kpl. utan låskolv	Locking device cpl. without bolt

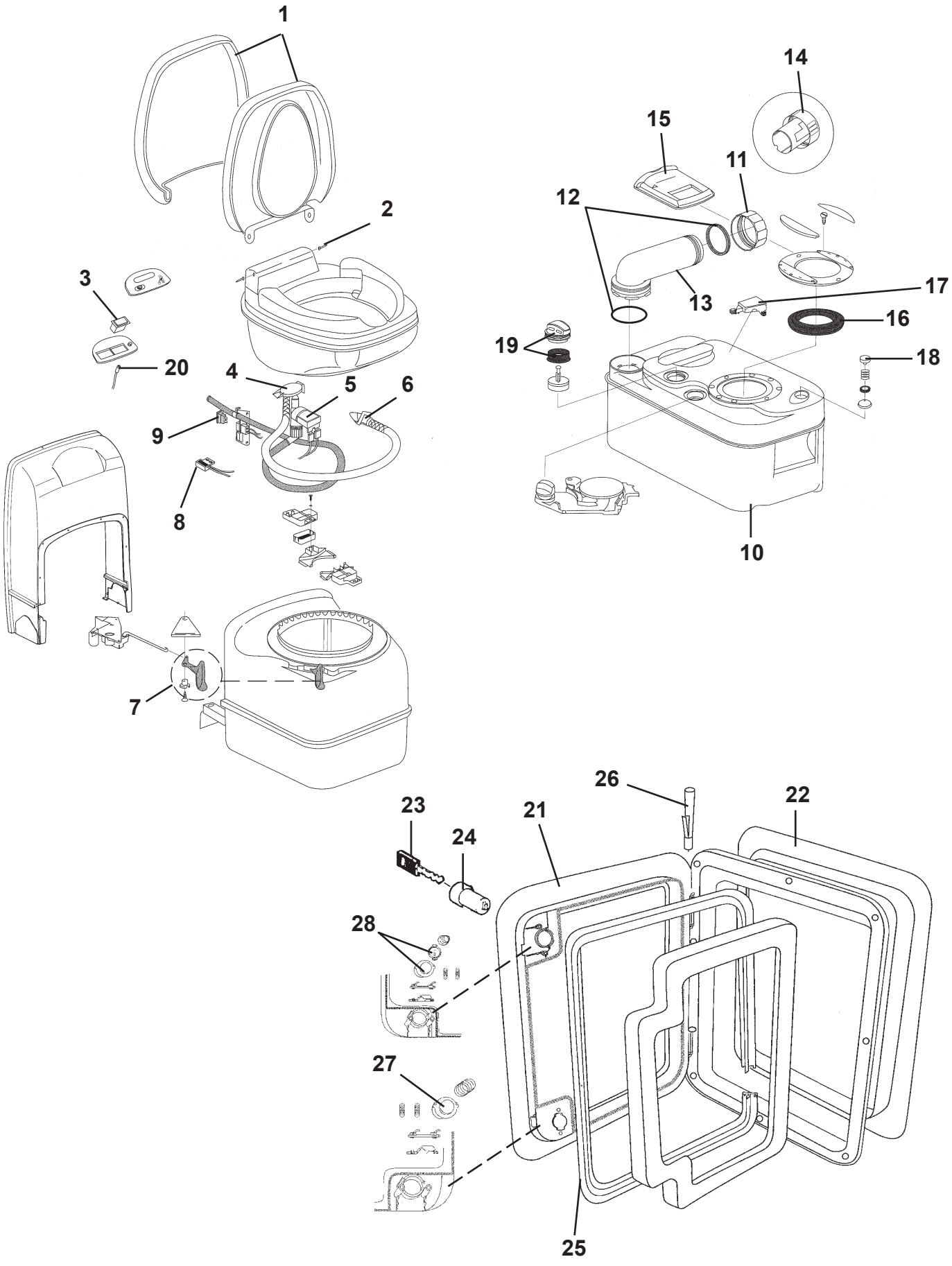
1
2
3
20
4
5
6
9
8
7
14
15
11
12
13
17
16
19
18
10
26
22
23
24
21
28
27
25

Pos Fig	Det. nr Part. No	Ingår/Fitted 620	620 / CTH CTX / TR	680 / 680 BKS	680 TR / CTX	730 / 730 BKS	730 TRX / CTX	Benämning	Description
	312161	x		x	x	x		Kassettoa kpl. vit	Cassette toilet cpl. white
	313603		x		x		x	Kassettoa kpl. vit	Cassette toilet cpl. white
1	312999	x	x	x	x	x	x	Lock med sittring	Seat and cover assembly
2	313000	x	x	x	x	x	x	Gångjärnssprint	Hinge pin
3	313001	x	x	x	x	x	x	Strömbrytare spolning	Flush switch
4	313002	x	x	x	x	x	x	Vakuumbrytare	Vacuum breaker assembly
5	313003	x	x	x	x	x	x	Ventil elektrisk	Electric valve assembly
6	313004	x	x	x	x	x	x	Spolningsmunstycke m. slang	Flush tube
7	313005	x	x	x	x	x	x	Handtag bladventil	Valve-blade handle
8	313006	x	x	x	x	x	x	Brytare	Reed switch
9	313007	x	x	x	x	x	x	Säkring 3 A	Fuse 3 A
10	313008	x	x	x	x	x	x	Avfallstank kpl.	Sewage reservoir cpl.
11	308305	x	x	x	x	x	x	Lock kpl. tömningsrör	Dump cap
12	308304	x	x	x	x	x	x	Packningssats till tömningsrör	Gasket unit
13	706069	x	x	x	x	x	x	Tömningsrör	Pipe
14	900774	x	x	x	x	x	x	Doseringskopp	Measuring cup
15	311708	x	x	x	x	x	x	Glidlock	Sliding cover
16	313009	x	x	x	x	x	x	Packning spjäll	Seal
17	313010	x	x	x	x	x	x	Flottörarm	Float arm
18	313011	x	x	x	x	x	x	Avluftningsknapp kpl.	Vent button cpl.
19	312582	x	x	x	x	x	x	Tryckutjämningsventil kpl.	Pressure valve cpl.
20	313030	x	x	x	x	x	x	Lysdiod nivåmätning	Level indicator
21	207759	x	x	x	x	x	x	Lucka m. innerram, utan spegel	Door with frame inner, without plate
22	207197	x	x	x	x	x	x	Innerram d:o	Frame inner d:o
23	---	x	x	x	x	x	x	Nyckel; se "lås" grp. 2	Key; see "locks" grp. 2
24	---	x	x	x	x	x	x	Låskolv; se "lås" grp. 2	Bolt; see "locks" grp. 2
25	314548	x	x	x	x	x	x	Packning lucka	Gasket
26	314549	x	x	x	x	x	x	Pinne gångjärn	Pin
27	314550	x	x	x	x	x	x	Tryckknapp	Push botton
28	315442	x	x	x	x	x	x	Låshus kpl. utan låskolv	Locking device cpl. without bolt


1


2


3


4

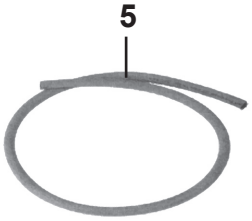
5

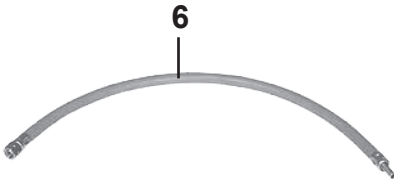
6


7

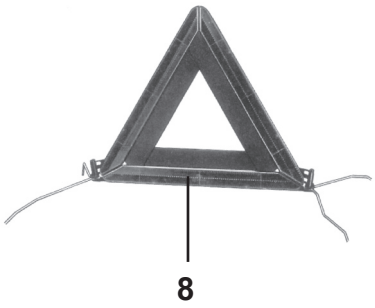
8


PULVER
9

Pos Fig	Det. nr Part. No	Ingår/Fitted						Benämning	Description
		Danmark Denmark	Finland Finland	Holland Holland	Norge Norway	Schweiz Switzerl.	Tyskland Germany		
1	504053	x			x			Ventil reducering "Click-on"	Reducing valve "Click-on"
2	504052		x	x		x	x	Ventil reducering	Reducing valve
3	504056	x			x			Läckindikator	Indicator leakage
--	503781	x			x			Glas d:o	Glass d:o
4	504430		x	x		x	x	Läckindikator	Indicator leakage
--	503781		x	x		x	x	Glas d:o	Glass d:o
--	504789		x	x		x	x	Mutter m. kona d:o	Nut with taper d:o
5	503149	M			M			Slang gas ø = 10 mm	Gas hose ø = 10 mm
6	504790		x	x		x	x	Slang gas	Gas hose
7	503804	x	x	x	x	x	x	Kontakt 13-polig vagnsdel	Contact 13-pol vagon
--	504499	T	x	T	T	T	T	Adapter bil/vagn 7/13-polig	Adapter car/caravan 7/13-pol
8	207569		x					Varningstriangel	Triangular warning sign
9	315719		x					Brandsläckare	Fire extinguisher

M= Metervara

M= On the metre